VIII. ТЕСТОВЫЙ РЕЖИМ

Содержание

ТЕСТОВЫЙ РЕЖИМ
1. Вход в тестовый режим 101
2. Тесты датчиков и выключателей 104
3. Тесты моторов и соленоидов 105
4. Очистка памяти и т.п. 106
5. Тестовые операции 107
6. Другие тестовые режимы 108
7. Установки памяти 109
8. Установки памяти (алгоритм обработки изображения) 112

РЕЖИМ ПОЛЬЗОВАТЕЛЯ
1. Вход в режим пользователя 115
2. Начальные установки 116

ТЕСТОВЫЙ РЕЖИМ

1. Вход в тестовый режим

(1) Вход в тестовый режим

Удерживая одновременно клавиши <M/P> и <LINE/PHOTO> на главной панели, включите питание ризографа (клавиши <Мастер/Печать> и <Текст/Фото>).

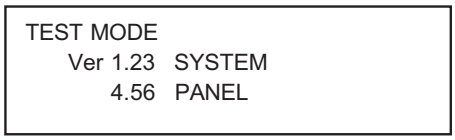

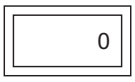

← № версии системной ПЗУ
← № версии ПЗУ панели управления

(2) Использование

<1> Введите № теста с помощью цифровых клавиш на панели управления.

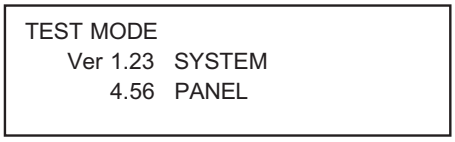

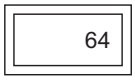

(На пример, тест № 64 включает вентилятор отделения.)

<2> Нажмите клавишу <START> (<СТАРТ>) для включения выбранного теста.



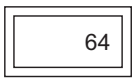

<3> Нажмите клавишу <START> (<СТАРТ>) для выключения теста.

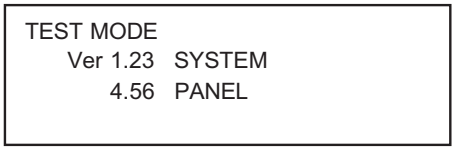

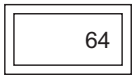

<4> Для выбора другого тестового режима необходимо сначала удалить набранные цифры с помощью клавиши <C> или <STOP> (<СТОП>), затем ввести новый номер теста.

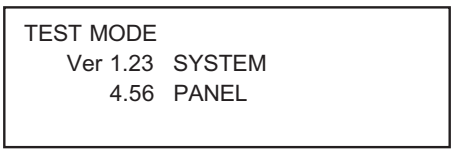

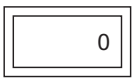

(3) Выход из тестового режима

Для выхода из тестового режима сначала нажмите клавишу <C> или <STOP> (<СТОП>) чтобы удалить набранные цифры и затем клавишу <ALL RESET> (<Общий сброс>).

(4) ИСПОЛЬЗОВАНИЕ ТЕСТОВЫХ РЕЖИМОВ С №211 ПО №261 (УСТАНОВКИ ПАМЯТИ)

<1> Войдите в тестовый режим, введите номер теста и нажмите клавишу <START> (<СТАРТ>).

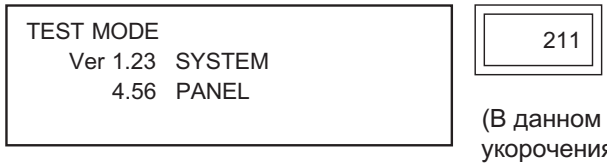

(В данном примере выбран тест удлинения/ укорочения изображения)

<2> Для изменения значений установки памяти используйте клавиши позиционирования оттиска ◁ или ▷.

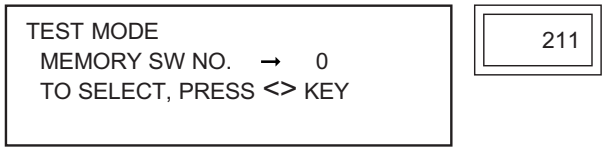

<3> Для того чтобы запомнить выбранное значение нажмите клавишу <START> (<СТАРТ>), затем клавишу <C> или <STOP> (<СТОП>), после этого нажмите клавишу <ALL RESET> (<Общий сброс>) для выхода из тестового режима.

(5) Настройка потенциометра ширины бумаги (Тест №. 222)

С помощью клавиш введите № теста. При выполнении теста (нажата клавиша <START> (<СТАРТ>), на ЖКД появится экран настройки потенциометра.

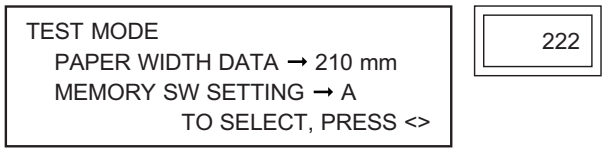

Уложите бумагу A4 формата короткой кромкой вперед в подающий лоток и настройте установку памяти таким образом, чтобы определяемое значение было 210 мм. Для изменения значений установки памяти используйте клавиши ◁ или ▷. Чтобы запомнить введенное значение нажмите клавишу <START> (<СТАРТ>).

(6) Показания в двоичной системе (Тесты №. 114, 115, 116)

С помощью клавиш введите № теста. При выполнении теста (нажата клавиша <START> (<СТАРТ>), данные в двоичном формате будут выведены на ЖКД.

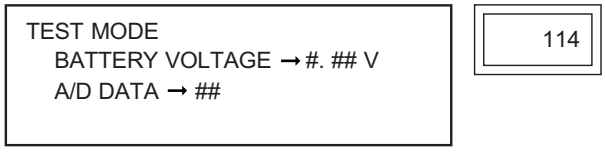

В двоичной системе выводятся значения в промежутке от 00h до FFh.

(7) Установка количества мастеров/копий для регламентного обслуживания (Тесты №. 150, 151)

С помощью клавиш введите № теста. При выполнении теста (нажата клавиша <START> (<СТАРТ>), на ЖКД появится режим настройки количетсва мастеров/копий.

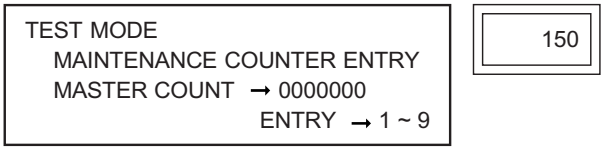

- Для ввода количества мастеров/копий мспользуйте цифровые клавиши. Количество мастеров может быть введено только в сотнях, а количество копий только в тысячах. Таким образом, максимально возможное количество мастеров составляет 999 900, а максимально возможное количество копий 9 999 000.
- Введенное значение можно удалить нажатием клавиши <C>.
- При нажатии клавиш <START> (<СТАРТ>) или <STOP> (<СТОП>) запоминается введенное значение и происходит выход из режима настройки.

(8) Проверка/очистка количества мастеров/копий до регламентного обслуживания (Тесты № 93, 94)

С помощью клавиш введите № теста. При выполнении теста (нажата клавиша <START> (<СТАРТ>), на ЖКД появятся введенные ранее настройки количетсва мастеров/копий.

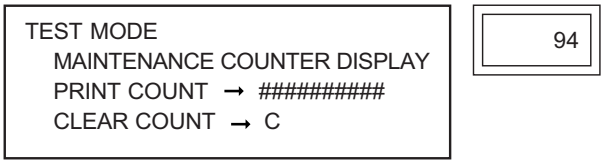

- Значение может быть удалено нажатием клавиши <C>.
- При нажатии клавиши <C> на экране удаляется введенное ранее значение, а при нажатии после этого клавиши <START> (<СТАРТ>) запоминается внесенное изменение.

(9) Проверка срабатывания выключателей тубы с краской (Тест №. 125)

С помощью клавиш введите № теста. При выполнении теста (нажата клавиша <START> (<СТАРТ>), на ЖКД появится состояние выключателей тубы с краской.

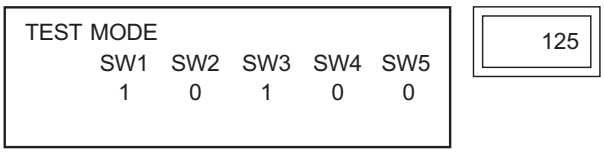

- Для каждого выключателя 0 означает ВЫКЛ, а 1 означает ВКЛ.
- При изменении состояния выключателя это изменение сразу отображается на дисплее.

2. ТЕСТЫ ДАТЧИКОВ И ВЫКЛЮЧАТЕЛЕЙ

Текущее состояние датчиков и выключателей определяется прерывистым звуковым сигналом различной продолжительности:

Определение - интервал между сигналами 0,1 сек.
Определения нет - интервал между сигналами 0,5 сек.

Тест	Что тестируется	Что определяется	Примечания
1	Не используется		
2	Датчик размера бумаги	Отражение луча (при уложенной бумаге)	
3	Датчик нижн. положения стола	Блокирование светового потока	
4	Выкл. прижима бумаги	Не нажат (находится в полож. для ст. бумаги)	
5	Клавиша загрузки мастера	Нажатие клавиши	
6	Датчик бумаги	Блокирование светового потока	
7	Датчик прижима	Блокирование светового потока диском пр.	
8	Датчик положения А	Блокирование светового потока	
9	Датчик 0° зажимной пластины	Магнитное поле	
10	Датчик 180° зажимной пластины	Магнитное поле	
11	Датчик положения С	Блокирование светового потока	
12	Клав. опускания под. стола	Нажатие клавиши	
13	Выключ. безоп. заж. планки	Нажатие выключателя	
14	Д-к крюка съема мастера	Блокирование светового потока	
15	Д-к позиционирования мастера	Отражение луча	
16	Кнопка исходного пол. барабана	Нажатие кнопки	
17	Не используется		
18	Выкл. установки барабана	Нажатие выключателя	
19	Датчик прохождения бумаги 1	Блокирование светового потока	
20	Датчик прохождения бумаги 2	Блокирование светового потока	
21	Выкл. стола сканера	Нажатие выключателя (сканер закрыт)	
22	Д-к вертикального позиционир-я	Блокирование светового потока	
23	Д-к окончания мастера	Блокирование светового потока	
24	Д-к муфты первой подачи бум.	Блокирование светового потока	
25	Д-к подачи бумаги	Блокирование светового потока	
26	Выкл. 1 прыгающего крыла	Нажатие выключателя	
27	Выкл. 2 прыгающего крыла	Нажатие выключателя	
28	Д-к удаления мастера	Блокирование светового потока	
29	Выкл. узла загрузки мастера	Нажатие выключателя	
30	Д-к передней крышки	Наличие металлической пластины	
31	Выкл. исходного полож-я ТРН	Нажатие выключателя	
32	Выкл. прижима ТРН	Нажатие выключателя	
33	Выкл. устан. приемного бункера	Нажатие выключателя	
34	Выкл. опред. оригинала в АПО	Нажатие выключателя	Только для моделей с установленным АПО
35	Д-к регистрации оригинала	Срабатывание датчика	
36	Д-к Original-IN	Блокирование светового потока	
37	Д-к краски	Наличие краски	
38	Д-к переполнения краской	Наличие краски	
39	Выкл. блокир-ки гл. мотора	Выключатель нажат	
40	Выкл. безопасности под. стола	Выключатель нажат	

Тест	Что тестируется	Что определяется	Примечания
41	Д-к 1 кассеты подачи бумаги	Магнитное поле	
42	Д-к 2 кассеты подачи бумаги	Магнитное поле	
43	Д-к 3 кассеты подачи бумаги	Магнитное поле	
44	Д-к 4 кассеты подачи бумаги	Магнитное поле	
45	Д-к Original-OUT	Срабатывание датчика	Только для моделей с установленным АПО
46	Выключатель АПО	Нажатие выключателя	
47	Д-к определения мастера	Отражение луча	
48	Д-к загрузки мастера	Отражение луча	
49	Д-к начального полож-я сканера	Блокирование светового потока	
50	Теневой д-к сканера и АПО	Блокирование светового потока	
51	Д-к крышки планшетного сканера	Блокирование светового потока	
52	Д-к наличия оригинала пл. ск-ра	Блокирование светового потока	
53	Д-к прижима	Блокирование светового потока	
54	Д-к мастера в приемном бункере	Блокирование светового потока	
55	Датчик определения бумаги	Отражение луча	
56	Датчик полож. подающего стола	Блокирование светового потока	
57	Не используется		
58	Не используется		
59	Сигнал опр-я панели Option PCB	Наличие панели	

3. ТЕСТИРОВАНИЕ МОТОРОВ И СОЛЕНОИДОВ

Каждое нажаие кнопки “START” последовательно включает и отключает выполнение теста.

Тест	Что тестируется	Примечания
60	Вращение барабана со ск-тью 15 об/мин	Выключатель безопасности главного мотора должен быть нажат.В тесте No.62 используйте клавиши “Print Speed” для изм-ния ск-сти мотора.
61	Вращение барабана со ск-тью 30 об/мин	
62	Переменная скорость вращения барабана	
63	Включение лампы внутри барабана	
64	Отделяющий вентилятор	
65	Шаговый мотор записи	
66	Шаговый мотор загрузки	
67	Муфта подачи бумаги	Муфта вкл., если выкл. захвата стопы бум. не нажат.
68	Соленоид прижима	
69	Всасыв. вентилятор (вывод бумаги)	
70	Вентилятор снятия мастера	
71	Мотор вертикальной транспортировки мастера и соленоид съема мастера	
72	Вентилятор загрузки	
73	Соленоид зажимной пластины	
74	Соленоид замка барабана	
75	Не используется	
76	Соленоид опорной пластины	Только для моделей с установленным АПО.
77	Контроль напряжения на термоголовке	
78	Мотор подачи оригинала	Только для моделей с установленным АПО.
79	Включение светодиодов сканера	
80	Мотор крыльев	

4. ОЧИСТКА ПАМЯТИ, ПРЕКРАЩЕНИЕ РАБОТЫ СЧЕТЧИКОВ И Т.Д.

No.	Описание теста
90	**Частичная очистка памяти** Очищает содержимое области памяти на системной плате, отвечающую за сообщения об ошибках и замятиях (аналогично включению питания при нажатой клавише общего сброса).
92	**Прекращение выполнения следующих операций: счет количества копий и мастеров, работа идентификатора пользователя** - При нормальной работе аппарата не будет выдаваться сигнал на счетчики количества копий и мастеров, что позволяет сервисному специалисту печатать без увеличения показаний счетчиков. - Машина выходит из этого состояния при выключении питания. **[Внимание]** **Не используйте тест No.92 при подключенном сортировщике TM5000.**
93	**Очистка счетчика мастеров (регламентное обслуживание)** На дисплее показывается текущая установка счетчика мастеров до регламентного обслуживания. Нажатие клавиши <C> очищает установку, а нажатие клавиши <СТАРТ> подтверждает внесенное изменение.
93	**Очистка счетчика копий (регламентное обслуживание)** На дисплее показывается текущая установка счетчика копий до регламентного обслуживания. Нажатие клавиши <C> очищает установку, а нажатие клавиши <СТАРТ> подтверждает внесенное изменение.
97	**Полная очистка памяти** Все содержимое памяти системной ПЗУ, за исключением установок памяти, введенных в тестовых режимах, будет стерто. Не обнуляется счетчик использованных мастеров. **Тест No. 97 должен выполняться каждый раз при замене системной ПЗУ, системной платы или батареи.**
98	**Очистка установок памяти** Установки памяти, введенные в тестовых режимах, будут стерты. **Этот тест должен выполняться каждый раз при замене системной платы.** **[Внимание]** **Не используйте этот тест при нормальной работе.** **Все введенные установки памяти машины будут стерты.**

5. ВЫПОЛНЕНИЕ ОПЕРАЦИЙ В ТЕСТОВОМ РЕЖИМЕ

№	Описание теста
101	**Подача краски** Главный мотор и мотор подачи краски работают до тех пор, пока датчик наличия краски не определит краску. Сраб. дат. нал. краски → Конфиденц. режим → 30 раз прижим вала к барабану → Остан. в полож. А. (Для машин с планшетным сканером сканер движется между начальным положением и положением теневого компенсирования АПО вдвое медленнее, чем при работе)
102	**Перемещение подающего стола** Стол перемещается при нажатии клавиши опускания подающнго стола. Вверх → Срабатывание датчика верхнего положения → Стоп Крайнее верхнее положение → Вниз → Срабатывание датчика нижнего положения → Стоп Стол останавливается при отпускании клавиши опускания стола
103	**Работа мотора перемещения подающего стола (только для машин формата А3)** Непрерывное перемещение стола подачи.
104	**Непрерывное открывание/закрывание зажимной пластины** Поворот барабана в начальное полож. → Открытие пластины → Пауза 1 сек. → Закрытие пластины → Поворот барабана в начальное полож. → Открытие пластины
107	**Печать без подачи краски** Непрерывная печать без подачи краски
108	**Непрерывная работа мотора чтения планшетного сканера** (скорость 100%) Выход сканера в начальное положение (2 сек. пауза) → смещение вправо → Срабат. датчика положения теневого компенсирования АПО (2 сек. пауза) → смещение вправо → Положение чтения АПО (2 сек. пауза) → смещение влево → Начальное положение сканера (2 сек. пауза) → смещение вправо → .....
109	**Приработка машины** 3000 оборотов барабана → Остановка в положении А
111	**Работа мотора прижима термоголовки** Выключатель начального полож термоголовки Вкл.: Вниз → Вкл выключатель прижима термоголовки → Стоп Выключатель прижима термоголовки Вкл.: Вверх → Вкл. выключатель начального положения термоголовки → Стоп
112	**Включение мотора ножа (один рез)**
113	**Подача оригинала в дополнительном АПО** (Сканер не работает.) Вкл. датчик наличия оригинала → Установка оригинала → Перемещение оригинала → Вкл. датчик наличия оригинала → Установка оригинала ...

6. ДРУГИЕ ТЕСТОВЫЕ РЕЖИМЫ

№.	Описание теста
114	**Проверка литиевой батареи** Напряжение литиевой батареи будет выведено на ЖКД. Возможное значение: от 0 до 9.99 В, двоичное значение: от 0 до FF
115	**Показание внутреннего термистора барабана** На ЖКД будет выведено показание внутреннего термистора барабана. Возможное значение: от 0 до 999C°, двоичное значение: от 0 до FF
116	**Показание термистора термоголовки** На ЖКД будет выведено показание термистора термоголовки. Возможное значение: от 0 до 999C°, двоичное значение: от 0 до FF
117	**Операция проверки термоголовки 1** Из памяти платы обработки изображения изготавливается мастер в соответствии с шаблоном 1.
118	**Операция проверки термоголовки 2** Из памяти платы обработки изображения изготавливается мастер в соответствии с шаблоном 2.
119	**Операция проверки термоголовки 3** Из памяти платы обработки изображения изготавливается мастер в соответствии с шаблоном 3.
120	**Операция проверки термоголовки 4** Из памяти платы обработки изображения изготавливается мастер в соответствии с шаблоном 4.
125	**Состояние выключателей установки тубы с краской** Одновременно показывается состояние 5 выключателей установки тубы с краской. Для каждого выключателя значение 0 означает Выкл., значение 1 означает Вкл. Информация на ЖКД изменяется каждый раз при изменении состояния выключателей.
126	**Выключатель установки тубы с краской 1** Срабатывание выключателя.
127	**Выключатель установки тубы с краской 2** Срабатывание выключателя.
128	**Выключатель установки тубы с краской 3** Срабатывание выключателя.
129	**Выключатель установки тубы с краской 4** Срабатывание выключателя.
130	**Выключатель установки тубы с краской 5** Срабатывание выключателя.
131	**Срабатывание муфты узла всасывающего вентилятора** Главный мотор работает со скоростью 15 об/мин. Каждое нажатие клавиши <*> Вкл/Выкл муфту.
150	**Установка счетчика мастеров до регламентного обслуживания** Устанавливает количество мастеров до срабатывания индикатора периодического обслуживания (введите “0” для отключения этой функции; возможно введение значения кратного 100). Отсчет мастеров начинается с момента установки значения.
151	**Установка счетчика копий до регламентного обслуживания** Устанавливает количество копий до срабатывания индикатора периодического обслуживания (введите “0” для отключения этой функции; возможно введение значения кратного 1000). Отсчет копий начинается с момента установки значения.

7. Установки памяти

С помощью установок памяти могут изменяться различные настройки, например при изготовлении мастера и т.д. Для изменения установок используйте клавиши смещения оттиска.

No.	Описание

211 Удлинение/укорочение изображения (мотор чтения планшетного сканера)

Установка	9	A	B	C	D	E	F	O
Изменение (мм)	-7	-6	-5	-4	-3	-2	-1	0
	1	2	3	4	5	6	7	8
	+1	+2	+3	+4	+5	+6	+7	+8

Уменьшение ◄——— Изменение ——► Увеличение

212 Регулировка участка сканирования по ширине (планшетный сканер)

Установка	9	A	B	C	D	E	F	O
Изменение (мм)	-3.5	-3.0	-2.5	-2.0	-1.5	-1.0	-0.5	0
	1	2	3	4	5	6	7	8
	+0.5	+1.0	+1.5	+2.0	+2.5	+3.0	+3.5	+4.0

Смещение влево ◄——— Участок сканир. ——► Смещение вправо

213 Регулировка положения начала сканирования (планшетный сканер)

Установка	9	A	B	C	D	E	F	O
Изменение (мм)	-2.8	-2.4	-2.0	-1.6	-1.2	-0.8	-0.4	0
	1	2	3	4	5	6	7	8
	+0.4	+0.8	+1.2	+1.6	+2.0	+2.4	+2.8	+3.2

Уменьшение ◄——— Поле ——► Увеличение

214 Регулировка положения начала сканировани (режим обработки книги)

Изменение расстояния от датчика теневого компенсирования АПО до положения начала чтения оригинала

Установка	9	A	B	C	D	E	F	O
Изменение (мм)	-1.4	-1.2	-1.0	-0.8	-0.6	-0.4	-0.2	0
	1	2	3	4	5	6	7	8
	+0.2	+0.4	+0.6	+0.8	+1.0	+1.2	+1.4	+1.6

Уменьшение ◄——— Поле ——► Увеличение

216 Удлинение/укорочение изображения (мотор чтения АПО)

Установка	9	A	B	C	D	E	F	O
Изменение (мм)	-7	-6	-5	-4	-3	-2	-1	0
	1	2	3	4	5	6	7	8
	+1	+2	+3	+4	+5	+6	+7	+8

Уменьшение ◄——— Изменение ——► Увеличение

No.	Описание

217 **Регулировка участка сканирования по ширине (АПО)**

Установка	9	A	B	C	D	E	F	O
Изменение (мм)	-3.5	-3.0	-2.5	-2.0	-1.5	-1.0	-0.5	0
	1	2	3	4	5	6	7	8
	+0.5	+1.0	+1.5	+2.0	+2.5	+3.0	+3.5	+4.0

Смещение влево ← Участок сканир. → Смещение вправо

218 **Регулировка положения начала сканирования (АПО)**

Установка	9	A	B	C	D	E	F	O
Изменение (мм)	-2.8	-2.4	-2.0	-1.6	-1.2	-0.8	-0.4	0
	1	2	3	4	5	6	7	8
	+0.4	+0.8	+1.2	+1.6	+2.0	+2.4	+2.8	+3.2

Уменьшение ← Поле → Увеличение

221 **Удлинение/укорочение изображения (мотор записи)**

Указанные в таблице значения приведены для оригинала формата B4.

Установка	9	A	B	C	D	E	F	O
Изменение (мм)	-7.0	-6.0	-5.0	-4.0	-3.0	-2.0	-1.0	0
	1	2	3	4	5	6	7	8
	+1.0	+2.0	+3.0	+4.0	+5.0	+6.0	+7.0	+8.0

Уменьшение ← Изменение → Увеличение

222 **Регулировка потенциометра ширины бумаги**

Уложите в подающий лоток бумагу фрмата A4 и выровняйте направляющие.
Проверьте выдаваемое потенциометром значение и отрегулируйте так, чтобы значение было 210 мм.

Установка	9	A	B	C	D	E	F	O
Регулировка (мм)	-7	-6	-5	-4	-3	-2	-1	0
	1	2	3	4	5	6	7	8
	+1	+2	+3	+4	+5	+6	+7	+8

Уменьшение ← Регулировка → Увеличение

223 **Усилие вентилятора отделения**

Установка	0	1	2	3
Усилие %	100%	70%	50%	30%

* Можно выбрать одну из установок от 0 до 3.

No.	Описание

224 Максимальное количество мастеров в боксе

Установка	0	1	2	3
Заполнение (B4 формат) (A4 формат) (Legal формат)	50	40	30	20
Заполнение (A3 формат) (Ledger формат)	30	20	10	30
Заполнение (формат A4 поперек)	42	28	14	42

* Можно выбрать одну из установок от 0 до 3.

232 Задержка при отключении муфты первой подачи: (обычная бумага)

Установка	9	A	B	C	D	E	F	O
Изменение (мм)	-7	-6	-5	-4	-3	-2	-1	0
	1	2	3	4	5	6	7	8
	+3	+6	+9	+12	+15	+18	+21	+24

← Время подачи → Задержка

234 Задержка при отключении муфты первой подачи: (картон)

Установка	9	A	B	C	D	E	F	O
Изменение (мм)	-7	-6	-5	-4	-3	-2	-1	0
	1	2	3	4	5	6	7	8
	+3	+6	+9	+12	+15	+18	+21	+24

← Время подачи → Задержка

236 Задержка при отключении муфты первой подачи: (тонкая бумага)

Установка	9	A	B	C	D	E	F	O
Изменение (мм)	-7	-6	-5	-4	-3	-2	-1	0
	1	2	3	4	5	6	7	8
	+3	+6	+9	+12	+15	+18	+21	+24

← Время подачи → Задержка

238 Задержка при отключении муфты первой подачи: (пользовательская настройка)

Установка	9	A	B	C	D	E	F	O
Изменение (мм)	-7	-6	-5	-4	-3	-2	-1	0
	1	2	3	4	5	6	7	8
	+3	+6	+9	+12	+15	+18	+21	+24

← Время подачи → Задержка

240 Задержка при отключении муфты первой подачи при использ. специального узла разделения

Установка	9	A	B	C	D	E	F	O
Изменение (мм)	-7	-6	-5	-4	-3	-2	-1	0
	1	2	3	4	5	6	7	8
	+3	+6	+9	+12	+15	+18	+21	+24

← Время подачи → Задержка

8. Установки памяти (алгоритм обработки изображения)

<table>
<tr><th>No.</th><th>Описание</th></tr>
<tr><td>251</td><td>Уровень белого, гамма кривая (фото, без растра)
<table>
<tr><td>Установка</td><td>0</td><td>1</td><td>2</td><td>3</td></tr>
<tr><td>Получ. изображение</td><td>светлое</td><td>стандарт</td><td>темнее</td><td>темное</td></tr>
</table>
* Можно выбрать одну из установок от 0 до 3, по умолчанию “1”.</td></tr>
<tr><td>252</td><td>Уровень черного, гамма кривая (фото, без растра)
<table>
<tr><td>Установка</td><td>0</td><td>1</td><td>2</td><td>3</td></tr>
<tr><td>Получ. изображение</td><td>светлое</td><td>стандарт</td><td>темнее</td><td>темное</td></tr>
</table>
* Можно выбрать одну из установок от 0 до 3, по умолчанию “1”.</td></tr>
<tr><td>253</td><td>Уровень белого, гамма кривая (фото, с растром)
<table>
<tr><td>Установка</td><td>0</td><td>1</td><td>2</td><td>3</td></tr>
<tr><td>Получ. изображение</td><td>светлое</td><td>стандарт</td><td>темнее</td><td>темное</td></tr>
</table>
* Можно выбрать одну из установок от 0 до 3, по умолчанию “1”.</td></tr>
<tr><td>254</td><td>Уровень черного, гамма кривая (фото, с растром)
<table>
<tr><td>Установка</td><td>0</td><td>1</td><td>2</td><td>3</td></tr>
<tr><td>Получ. изображение</td><td>светлое</td><td>стандарт</td><td>темнее</td><td>темное</td></tr>
</table>
* Можно выбрать одну из установок от 0 до 3, по умолчанию “1”.</td></tr>
<tr><td>255</td><td>Уровень белого, гамма кривая (комби, без растра)
<table>
<tr><td>Установка</td><td>0</td><td>1</td><td>2</td><td>3</td></tr>
<tr><td>Получ. изображение</td><td>светлое</td><td>стандарт</td><td>темнее</td><td>темное</td></tr>
</table>
* Можно выбрать одну из установок от 0 до 3, по умолчанию “1”.</td></tr>
<tr><td>256</td><td>Уровень черного, гамма кривая (комби, без растра)
<table>
<tr><td>Установка</td><td>0</td><td>1</td><td>2</td><td>3</td></tr>
<tr><td>Получ. изображение</td><td>светлое</td><td>стандарт</td><td>темнее</td><td>темное</td></tr>
</table>
* Можно выбрать одну из установок от 0 до 3, по умолчанию “1”.</td></tr>
<tr><td>257</td><td>Уровень белого, гамма кривая (комби, с растром)
<table>
<tr><td>Установка</td><td>0</td><td>1</td><td>2</td><td>3</td></tr>
<tr><td>Получ. изображение</td><td>светлое</td><td>стандарт</td><td>темнее</td><td>темное</td></tr>
</table>
* Можно выбрать одну из установок от 0 до 3, по умолчанию “1”.</td></tr>
<tr><td>258</td><td>Уровень черного, гамма кривая (комби, с растром)
<table>
<tr><td>Memory SW</td><td>0</td><td>1</td><td>2</td><td>3</td></tr>
<tr><td>Print Image</td><td>Light</td><td>Standard</td><td>Little Dark</td><td>Dark</td></tr>
</table>
* Можно выбрать одну из установок от 0 до 3, по умолчанию “1”.</td></tr>
</table>

<table>
<tr><th>No.</th><th>Описание</th></tr>
<tr><td>259</td><td>Регулировка предельного уровня (текстовый режим)
<table>
<tr><td>Установка</td><td>8</td><td>9</td><td>A</td><td>B</td><td>C</td><td>D</td><td>E</td><td>F</td><td>0</td><td>1</td><td>2</td><td>3</td><td>4</td><td>5</td><td>6</td><td>7</td></tr>
<tr><td>Уровень</td><td colspan="17">Ниже ◄——— Стандарт ———► Выше</td></tr>
</table>
Темнее ◄——— Плотность ———► Светлее</td></tr>
<tr><td>260</td><td>Регулировка предельного уровня (автоматическая настройка контрастности)
<table>
<tr><td>Установка</td><td>8</td><td>9</td><td>A</td><td>B</td><td>C</td><td>D</td><td>E</td><td>F</td><td>0</td><td>1</td><td>2</td><td>3</td><td>4</td><td>5</td><td>6</td><td>7</td></tr>
<tr><td>Уровень</td><td colspan="17">Ниже ◄——— Стандарт ———► Выше</td></tr>
</table>
Темнее ◄——— Плотность ———► Светлее</td></tr>
<tr><td>261</td><td>Режим улучшения тонких линий
<table>
<tr><td>Установка</td><td>0</td><td>1</td><td>2</td><td>3</td></tr>
<tr><td>Улучшение</td><td>Мало</td><td>Стандарт</td><td>Лучше</td><td>Полное</td></tr>
</table>
* Можно выбрать одну из установок от 0 до 3, по умолчанию “1”.</td></tr>
</table>

Для заметок

РЕЖИМ ПОЛЬЗОВАТЕЛЯ

1. Вход в режим пользователя

Этот режим позволяет пользователю изменять начальные установки аппарата.

[Вход в режим пользователя]

1) Нажмите клавишу [USER MODE] (звездочка) на дополнительной панели. На экране появятся настройки режима пользователя. Всегда при нажатии клавиши [USER MODE] (звездочка) на экране появляется установка скорости печати “01 PRINT SPEED”.



2) Используя клавиши [X] и [+] можно выбрать ту настройку, которую необходимо изменить. При нажатии клавиши [X] настройки листаются в обратном порядке (01 -> 19 -> 18 ->, ...), а при нажатии клавиши [+] в прямом порядке (01 -> 02 -> 03 ->, ...).
3) Чтобы изменить значение текущей настройки используйте клавишу <START>. Выбранное значение показывается в инверсном виде. При нажатии клавищи <START> инверсное поле перемещается слево направо в цикле.
4) При одновременном изменении значений нескольких настроек, последовательно выбирайте нужные настройки клавишами [X] и [+] и вносите необходимые изменения.
5) После внесения всех необходимых изменений нажмите клавишу <ALL RESET> (общий сброс) и удерживайте втечение одной секунды. После этого все внесенные изменения будут сохранены в памяти и ризограф выйдет из режима пользователя.

Замечание: внесенные изменения остаются в памяти до тех пор, пока не будут заменены новыми. При выполнении теста №98 все установки пользовательского режима будут выведены в заводские значения.

2. Начальные установки

	Установка	Значение (_: заводское)	Примечание
01	Скорость печати	1/ 2/ 3/ 4/ 5/ [#]	Скорость печати после включения или при нажатии клавиши “Общий сброс”.
02	Автопечать	OFF/ ON/ [#]	Функция “Автопечать после включения или нажатии клавиши “Общий сброс”.
03	Контраст сканирования	AUTO/ 3/ 4/ 5/ [#]	Контрастность при сканировании после включения или нажатии клавиши “Общий сброс”.
04	Режим подачи бумаги	STANDARD/ CARD/ THIN / CUSTOM	Устанавливает соответствующее время подачи бумаги (регулируется установками памяти).
05	Время автоматич. выключ.	NONE/ 5 MiN/ 10 MIN/ 30 MIN	Устанавливает время, через которое ризограф автоматически отключится при простое.
06	Авторастирание барабана	12HRS/ 6HRS/ OFF	Устанавливает время после последней работы, через которое вкл. автоматическое растирание барабана.
07	Автоподача оригинала	OFF/ ON	Автоматически изготавливается след. мастер, если в АПО есть оригинал после окончания печати. Количество оттисков изготавливается как и для первого оригинала.
08	Режим обработки изображения	LINE/ DUO/ PHOTO/ [#]	Режим обработки изображения после включения или при нажатии клавиши “Общий сброс”.
09	Миним. количество копий	0/ 10/ 20/ 30	Препятствует изготовлению мастера, если введенное количество копий меньше, чем заданное.
10	Начальное кол-во копий	0000/ 0001	Кол-во копий на дисплее после включения или при нажатии клавиши “Общий сброс”.
11	Автоматич. восстановление количества копий	ON/ OFF	Восстанавливает предыдущее количество копий, если печать прервана нажатием клавиши “СТОП” и машина переведена в режим изготовления мастера.
13	Интервал мультиплицирования	NONE/ 15 SEC.	Устанавливает задержку, необходимую для смены оригинала в режиме мультиплицирования.
14	Автоматич. восстановление функции мультиплицирования	ON /OFF	Восстанавливает функцию мультиплицирования при последующем переходе в жим изготовления мастера.
15	Ограничение зоны прожига мастера	VARIABLE/ A3 / B4/A4	Устанавливает ограничение зоны прожига взависимости от ширины бумаги или от фиксированного формата.
16	Положение направляущих вывода бумаги	AUTO/ A3/ B5/ CARD	Положение направляющих будет выбираться автоматически, либо взависимости от заданного формата бумаги.
18	Присоединеие разделителя тиражей	NO / YES	Выбирается, если присоединен разделитель тиражей.
19	Язык дисплея	#1 #2 #3 #4 #5 #6 #7 #8 #9 (Примечание 2)	Устанавливает язык дисплея. (Доступные языки могут зависить от версии ПЗУ)

Примечание 1: [#] - значение, котрое было быбрано на момент выключения машины.
Примечание 2: Язык, соответствующий каждому значению зависит от версии ПЗУ.

ДОСТУПНЫЕ ЯЗЫКИ ВЗАВИСИМОСТИ ОТ РЕГИОНА

Значение	США	Европа	Европа 2	Азия
ПЗУ	FRPU/ FRDU	FRPE/FRDE	FRPN/ FRDN	FRPA/ FRDA
#1	American English	Английский	Английский	British English
#2	French	Американский англ.	Шведский	Chinese (Standard)
#3	Korean	Французский	Норвежский	French
#4	German	Немецкий	Немецкий	Hindu
#5	Japanese	Японский	Японский	Japanese
#6	British English	Итальянский	Греческий	Korean
#7	Spanish	Испанский	Датский	Taiwanese
#8	Portuguese	Португальский	Финский	Indonesian
#9	Chinese (Standard)	Датский	Польский	Thai

Для заметок

IX. Электрические компоненты

Содержание

1. Моторы 121
2. Соленоиды и муфты 122
3. Вентиляторы 123
4. Датчики 124
5. Выключатели 126
6. Прочее 128

1. Моторы

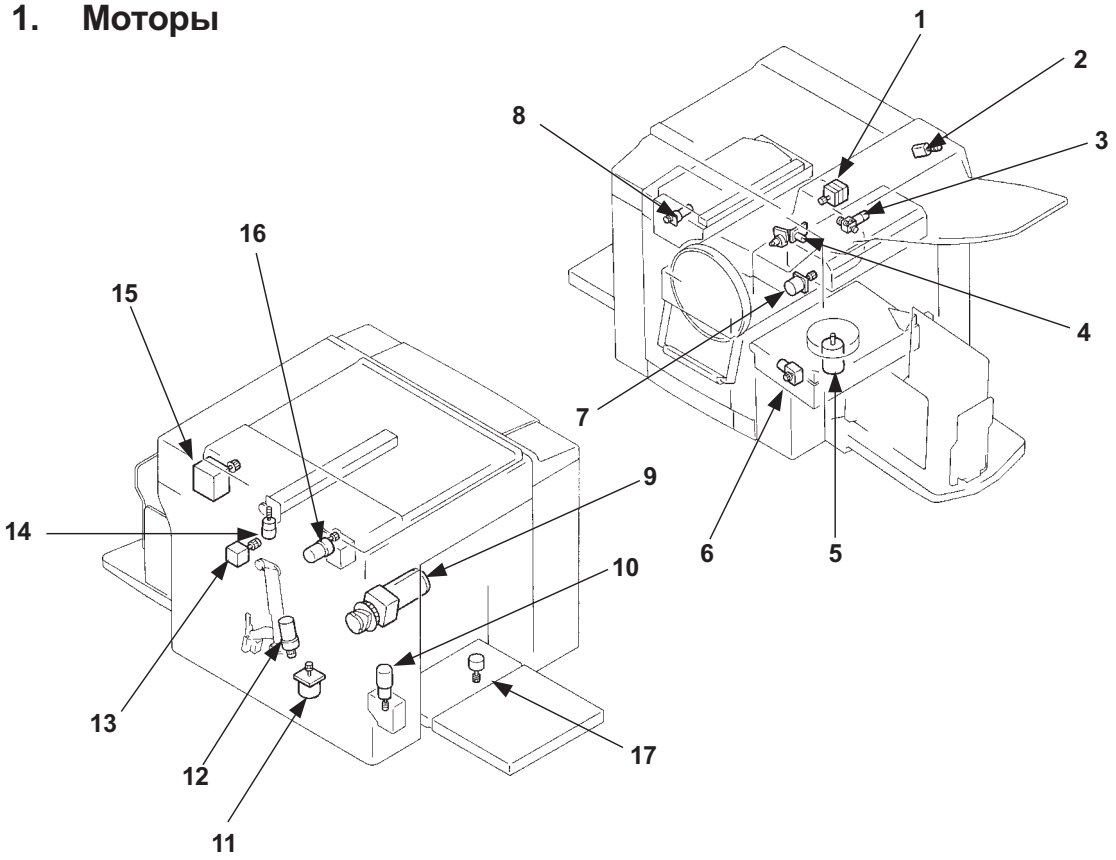

No.	Мотор	Назначение	Тест No.
1	Мотор чтения АПО	Вращает подающий, белый и выводной валы АПО (Подача оригинала).	113
2	Мотор разделения оригиналов	Вращает подающий и разделяющий ролики (Подача оригинала).	78, 113
3	Мотор прижима термоголовки	Поднимает и опускает термоголовку.	111
4	Мотор подачи краски	Приводит в движение помпу подачи краски.	101
5	Моторвентилятора узла вывода	Вращает всасывающий вентилятор узла вывода бумаги.	69
6	Мотор крыла	Поднимает и опускает крылья.	80
7	Мотор записи	Вращает вал записи (Подача мастера).	65
8	Мотор транспортировки мастера	Вращает вал транспортировки удаляемого мастера.	71
9	Главный мотор	Вращает привод.	60, 61 62
10	Мотор лотка подачи бумаги	Поднимает и опускает лоток подачи бумаги.	102
11	Мотор позиционирования печати	Смещает натяжную планку, изменяя положение печати.	
12	Мотор прижима	Изменяет прижим прижимного вала.	
13	Мотор загрузки	Вращает вал загрузки (Подача мастера).	66
14	Мотор ножа	Вращает лезвие ножа (Отрезка мастера).	112
15	Мотор чтения планшетного сканера	Смещает сканер.	108
16	Мотор управления зажимной планкой	Открывает/Закрывает зажимную планку.	104
17	Мотор смещения лотка подачи б-ги (А3 машины)	Смещает лоток вправо/влево.	103

2. Соленоиды и муфты

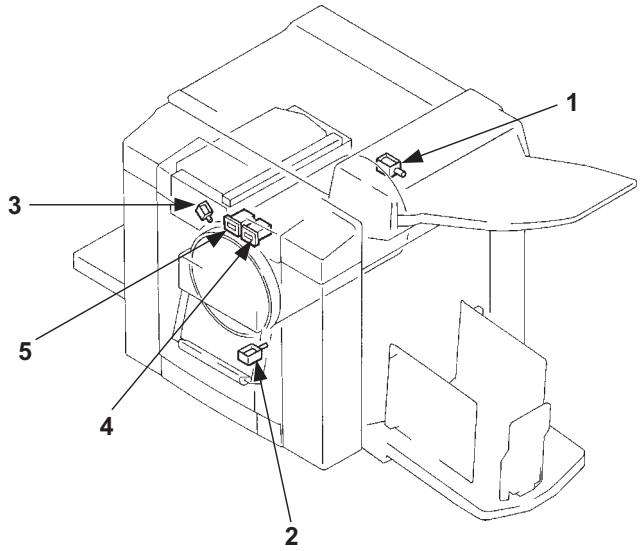

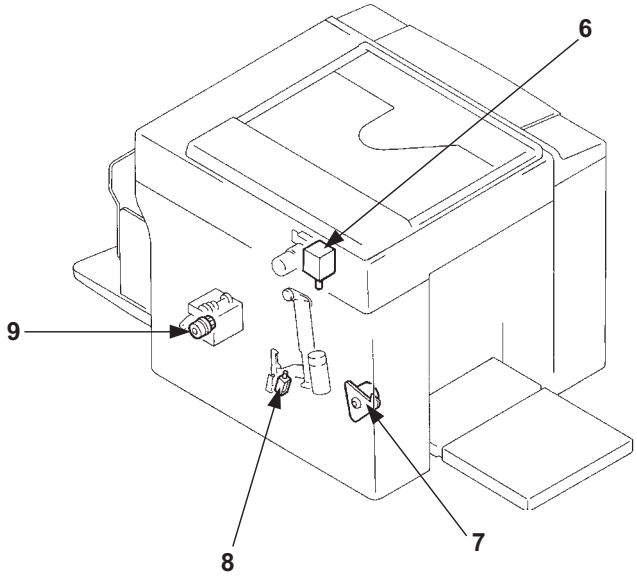

No.	Наименование	Назначение	Тест No.
1	Соленоид разделения оригиналов	Поднимает узел разделения оригиналов.	76
2	Соленоид замка	Закрывает/открывает замок направляющих барабана.	74
3	Соленоид снятия мастера	Опускает/Поднимает крюки съема мастера.	71
4	Счетчик мастеров	Считает мастера.	
5	Счетчик копий	Считает изготовленные копии.	
6	Соленоид управления заж. планкой	Перемещает узел управления зажимной планкой.	73
7	Муфта подачи бумаги	Врашает подающий и разделяющий ролики бумаги.	67
8	соленоид прижима	Управляет крюком поднимания прижимного вала.	68
9	Муфта узла вывода бумаги	Изменяет скорость вывода бумаги.	131

3. Вентиляторы

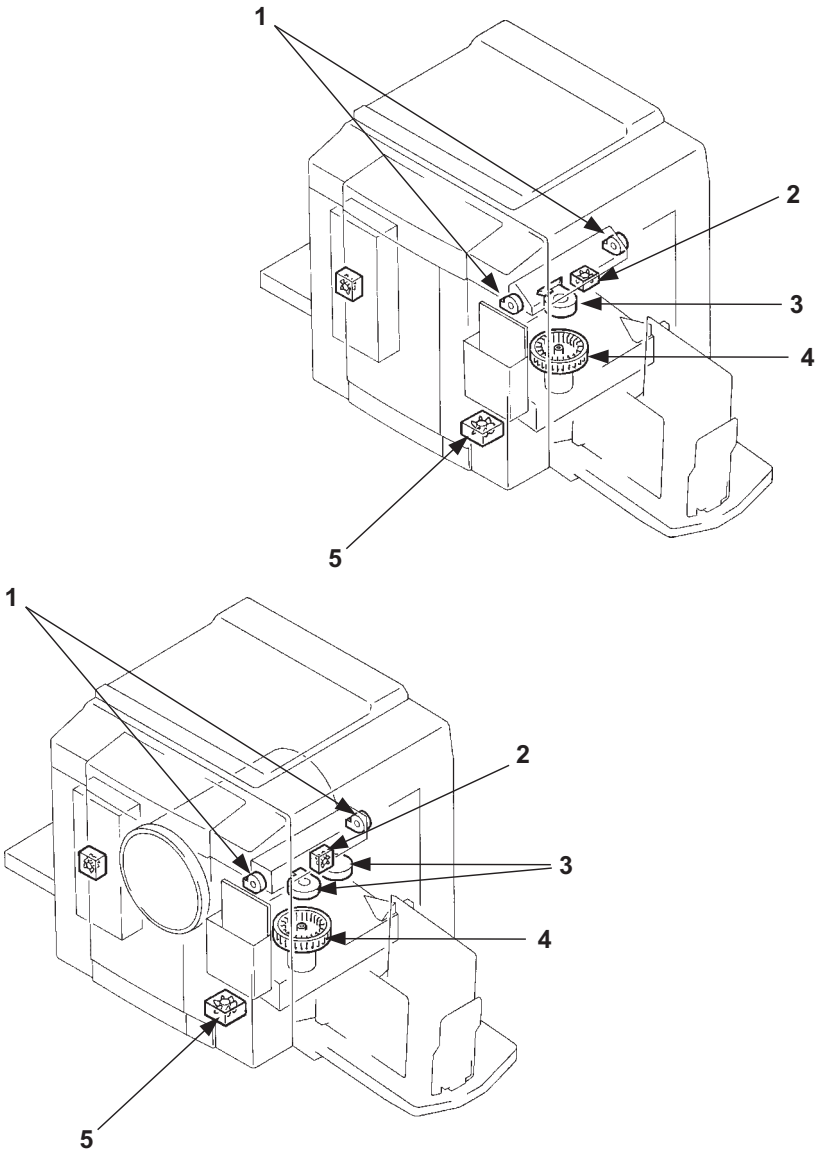

No.	Вентилятор	Назначение	Тест No.
1	Вентилятор удаления мастера	Поддерживает края мастера.	70
2	Вентилятор загрузки	Исключает складки при загрузке мастера.	72
3	Отделяющий вентилятор	Отделяет бумагу от барабана.	64
4	Вентилятор узла вывода бумаги	Прижимает бумагу к транспортировочным ремням.	69
5	Вентилятор охлаждения блока пит-я	Охлаждает блок питания.	

4. Датчики

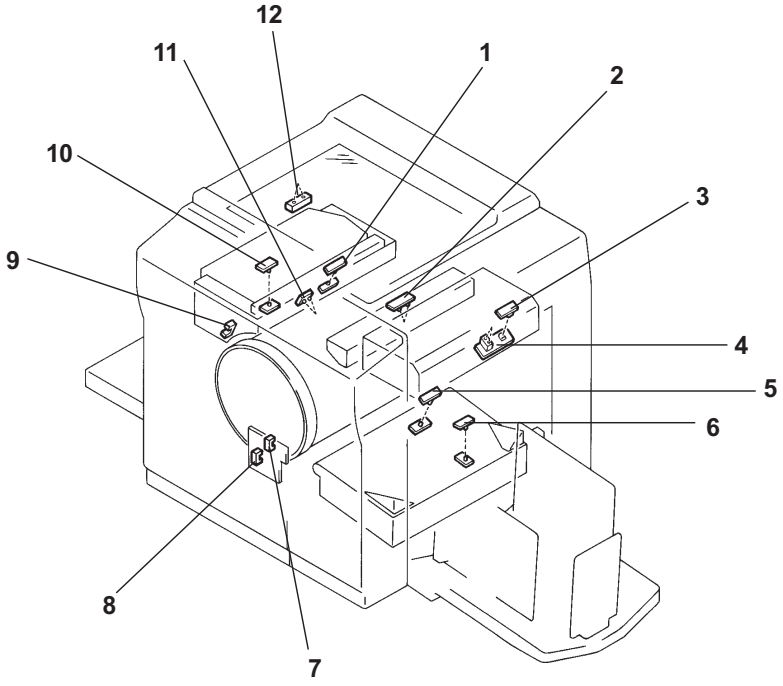
12
11
1
2
10
3
9
4
5
6
8
7

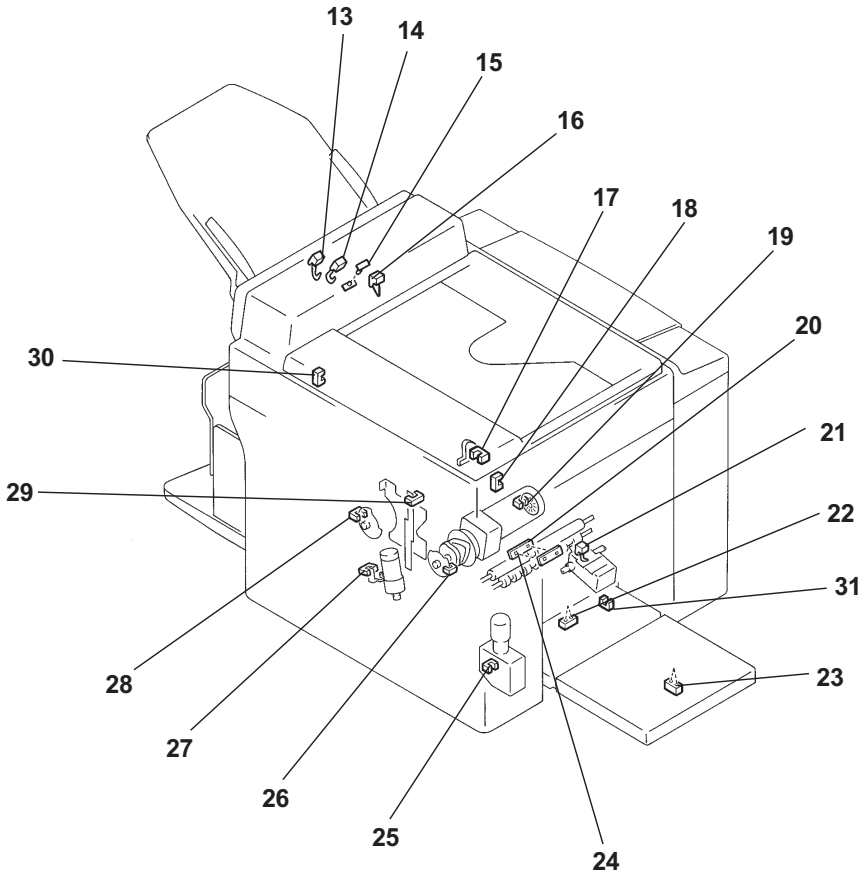
13
14
15
16
17
18
19
20
30
21
29
22
31
28
23
27
26
25
24

No.	Датчик	Тип	Назначение	Тест No.
1	Датчик удаления мастера	На просвет	Проверяет замятия удаляемого мастера.	28
2	Датчик поз-рования мастера	Отражение	Проверяет положение мастера.	15
3	Датчик окончания мастера	На просвет	Проверяет окончание мастера в рулоне.	23
4	Датчик наличия мастера	Отражение	Проверяет наличие рулона мастера.	47
5	Датчикпрохождения бумаги 1	На просвет	Проверяет замятия бумаги.	19
6	Датчикпрохождения бумаги 2	На просвет	Проверяет замятия бумаги.	20
7	Датчик положения C	Прерыв. св.	Проверяет положение барабана при вращении.	11
8	Датчик положения A	Прерыв. св.	Проверяет положение барабана при вращении.	8
9	Датчик крюка съема мастера	Прерыв. св.	Проверяет положение крюков съема мастера.	14
10	Датчик бокса исп. мастеров (датчик съема мастера)	На просвет	Проверяет наличие мастера в боксе.	54
11	Датчик загрузки мастера	Отражение	Проверяет наличие мастера на барабане.	48
12	Датчик опр-я оригинала пл.ск.	Отражение	Проверяет наличие оригинала на стекле сканера.	52
13	Д-к опр-я оригинала АПО	Нажим	Проверяет наличие оригинала в АПО.	34
14	Д-к регистрации оригинала	Нажим	Проверяет прохождение оригинала.	35
15	Датчик Original IN	На просвет	Проверяет прохождение оригинала.	36
16	Датчик Original OUT	Нажим	Проверяет прохождение оригинала.	45
17	Д-к крышки планшетного ск.	Прерыв. св.	Проверяет закрытие крышки сканера.	51
18	Д-к начального пол-я сканера	Прерыв. св.	Проверяет положение сканера.	49
19	Д-к вращ-я главного мотора	Прерыв. св.	Определяет вращение главного мотора.	
20	Датчик подачи бумаги (разнесенный датчик)	На просвет	Проверяет работу первой подачи бумаги.	25
21	Д-к верхнего пол-я лотка бум.	Нажим	Определяет верхнее пол-е лотка подачи бумаги.	
22	Датчик наличия бумаги	Отражение	Проверяет наличие бумаги на лотке подачи.	55
23	Датчик размера бумаги	Отражение	Проверяет длину используемой бумаги.	2
24	Датчик бумаги	На просвет	Проверяет работу второй подачи бумаги.	6
25	Д-к нижнего пол-я лотка бум.	Прерыв. св.	Определяет нижнее пол-е лотка подачи бумаги.	3
26	Д-к муфты первой подачи бум.	Прерыв. св.	Определяет время работы муфты первой подачи.	24
27	Датчик прижима	Прерыв. св.	Проверяет положение прижима.	53
28	Датчик определения прижима	Прерыв. св.	Проверяет положение барабана при вращении.	7
29	Д-к вертикального позицион-я	Прерыв. св.	Проверяет центральное пол-е прижима.	22
30	Теневой датчик АПО	Прерыв. св.	Проверяет положение сканера.	50
31	Д-к пол-я лотка подачи бумаги (А3 машины)	Прерыв. св.	Проверяет центральное пол-е лотка подачи бум.	56

5. Выключатели

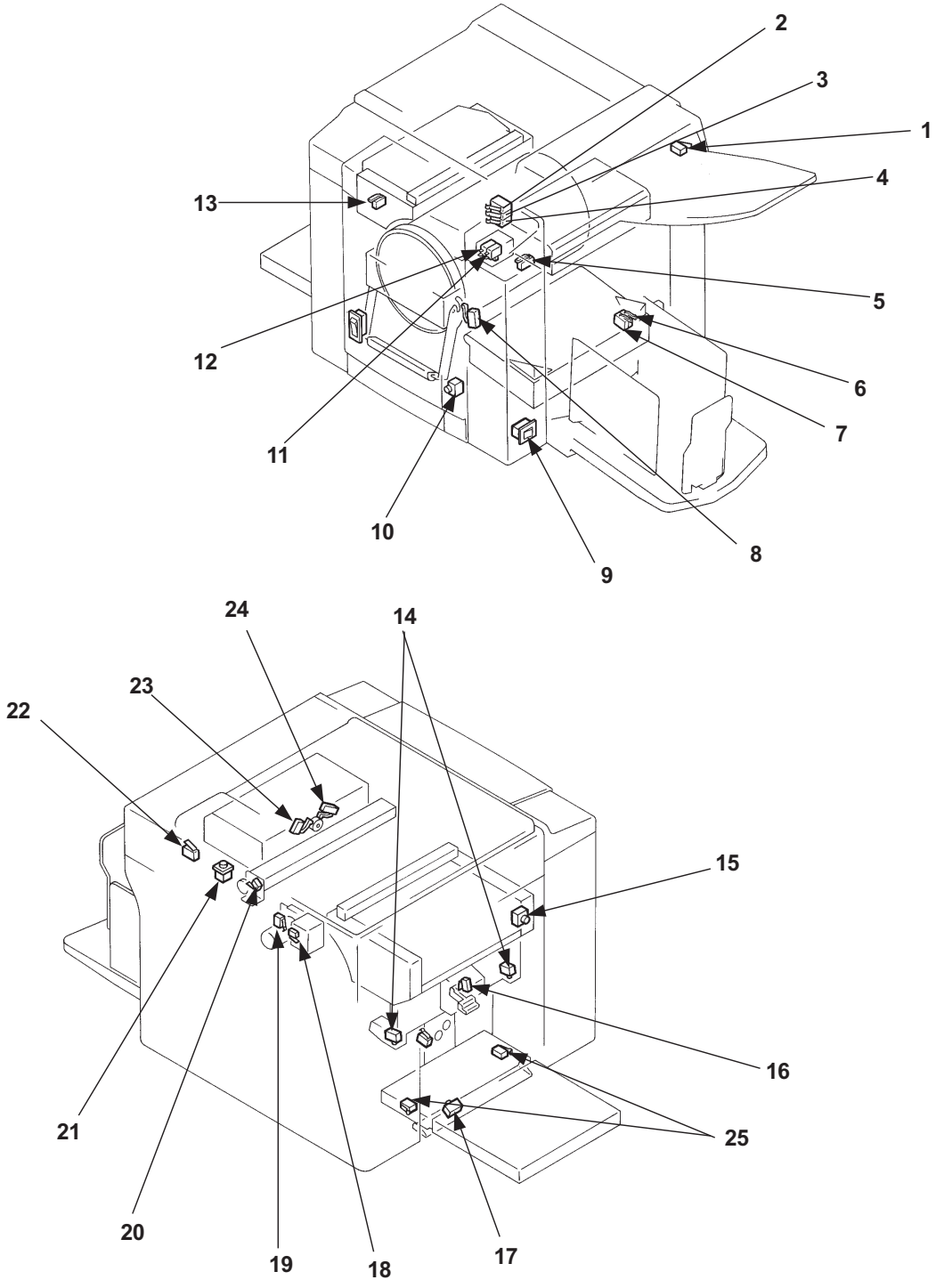

No.	Выключатель	Назначение	Тест No.
1	Выключатель АПО	Проверяет закрытие крышки АПО.	46
2	Выключатель тубы 3 (Цв. барабан)	Проверяет наличие тубы с краской.	125
3	Выключатель тубы 2 (Цв. барабан)	Проверяет наличие тубы с краской.	125
4	Выключатель тубы 1 (Цв. барабан)	Проверяет наличие тубы с краской.	125
5	Выкл. узла загрузки мастера	Проверяет закрытие узла загрузки мастера.	29
6	Выключатель крыла 1	Проверяет положение крыла.	26
7	Выключатель крыла 2	Проверяет положение крыла.	27
8	Выключатель установки барабана	Проверяет наличие барабана.	18
9	Выключатель питания	Включает/Выключает питание машины.	
10	Клавиша исходного пол-я барабана	Устанавливает барабан в положение A.	16
11	Выкл-ль безопасности гл. мотора	Прерывает питание главного мотора.	39
12	Выкл-ль безопасности термоголовки	Прерывает питание термоголовки.	
13	Выкл-ль установки бокса исп. маст.	Проверяет наличие бокса использованных мастеров.	33
14	Выкл-ль безопасности лотка подачи бумаги (верхний)	Проверяет правильность подъема лотка подачи бумаги (Прерывает питание мотора подъема лотка)	40
15	Клавиша опускания лотка под. бум.	Опускает лоток подачи бумаги (при нажатии).	12
16	Выключатель прижима бумаги	Проверяет положение рычага изменения прижима бум.	4
17	Выкл-ль безопасности лотка подачи бумаги (нижний)	Проверяет правильность опускания лотка подачи бумаги (Прерывает питание мотора опускания лотка)	40
18	Выкл-ль положения узла зажима	Изменяет мощность соленоида узла зажима.	
19	Выкл-ль безопасности узла зажима	Проверяет положение узла зажима.	13
20	Выкл-ль положения ножа	Проверяет положение верхнего лезвия ножа.	
21	Клавиша подачи мастера	Подает мастер в машину при нажатии.	5
22	Выкл-ль стола планшетного сканера	Проверяет положение стола планшетного сканера.	21
23	Выкл-ль прижима термоголовки	Проверяет опускание термоголовки.	32
24	Выкл-ль подъема термоголовки	Проверяет подъем термоголовки.	31
25	Выкл-ль безопасности лотка подачи (A3 машины)	Прерывает питание мотора смещения лотка подачи бумаги.	

6. Прочее

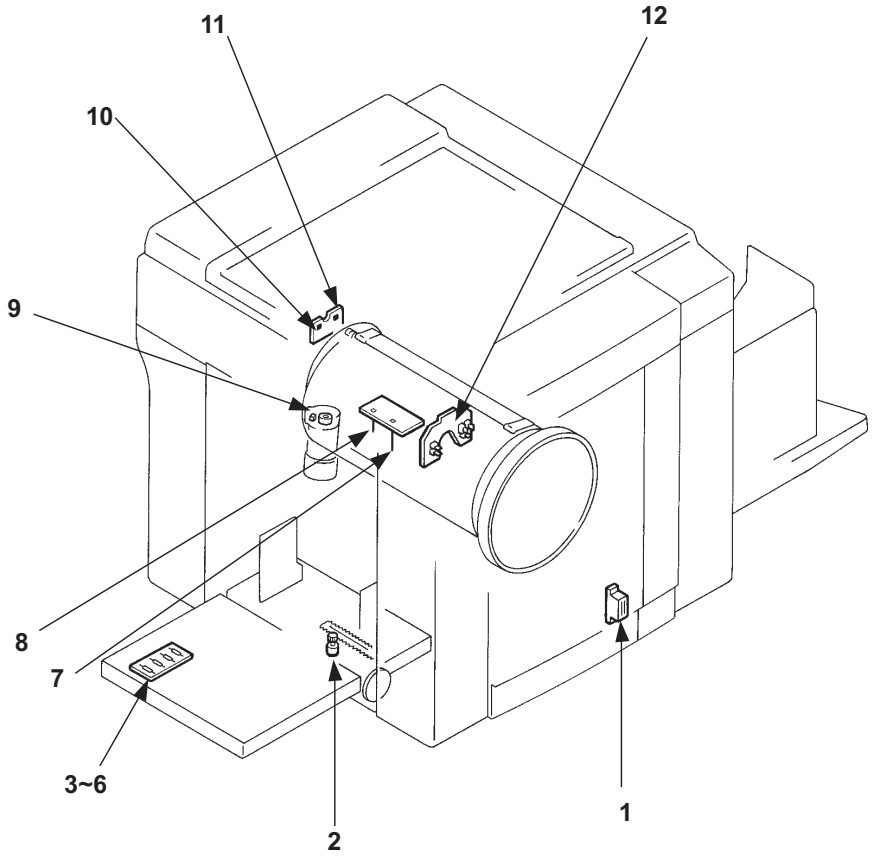

No.	Наименование	Тип	Назначение	Тест No.
1	Вык-ль передней крышки	Магнитный эффект	Проверяет закрытие передней крышки.	30
2	Потенциометр размера бум.	Потенциометр	Проверяет формат бумаги.	222
3	Датчик кассеты бумаги 1	Магнитный эффект	Проверяет установку кассеты.	41
4	Датчик кассеты бумаги 2	Магнитный эффект	Проверяет установку кассеты.	42
5	Датчик кассеты бумаги 3	Магнитный эффект	Проверяет установку кассеты.	43
6	Датчик кассеты бумаги 4	Магнитный эффект	Проверяет установку кассеты.	44
7	Датчик краски	Электростатич. эфф.	Определяет наличие краски.	37
8	Датчик переполнения краской	Электростатич. эфф.	Определяет переполнение краски в бар.	38
9	Датчикк шага прижима	Эффект Холла	Проверяет число шагов мотора прижима.	
10	0°д-к пол-ния зажимной пл.	Эффект Холла	Проверяет положение зажимной пласт.	9
11	180°д-к пол-ния зажимной пл.	Эффект Холла	Проверяет положение зажимной пласт.	10
12	В-ль уст-ки тубы (Черный б.)		Проверяет наличие тубы с краской.	125

X. ОПИСАНИЕ ПЛАТ

Содержание

1. Блок-схема
- 1-1. FR2950 131
- 1-2. FR3950 132
- 1-3. FR3950α 133

2. Расположение электронных плат
- 2-1. FR2950 134
- 2-2. FR3950 134
- 2-3. FR3950α 136
- 2-4. Описание функций плат 137

3. System PCB
- 3-1. System PCB 3 (FR B4/A4) 138
- 3-2. System PCB 4 (FR A3) 146

4. Image Processing PCB (CIPDF) 154

5. Motor Control PCB
- 5-1. Motor Control PCB 2 (FR B4/A4) 157
- 5-2. Motor Control PCB 3 (FR A3) 159

6. Drum Control PCB 161

7. ADF PCB 163

8. Flat Bed PCB 2 165

9. Trimming PCB2 167

10. Panel Control PCB
- 10-1. Panel Control PCB 2 (FR B4/A4) 168
- 10-2. Panel Control PCB 3 (FR A3) 170

11. Option PCB A III 172

12. Power Supply PCB
- Замена предохранителей 175
- 12-1. Power Supply PCB VII N100V (Nichicon) 176
- 12-2. Power Supply PCB VII H100V (Hitachi) 177
- 12-3. Power Supply PCB VI N 200V;CE (Nichicon) 178

Только для FR3950α

13. SC Main PCB 180

14. I/F Port PCB 183

15. SC Power Supply PCB;SC3K 185

1. Блок-схема

1-1. FR2950

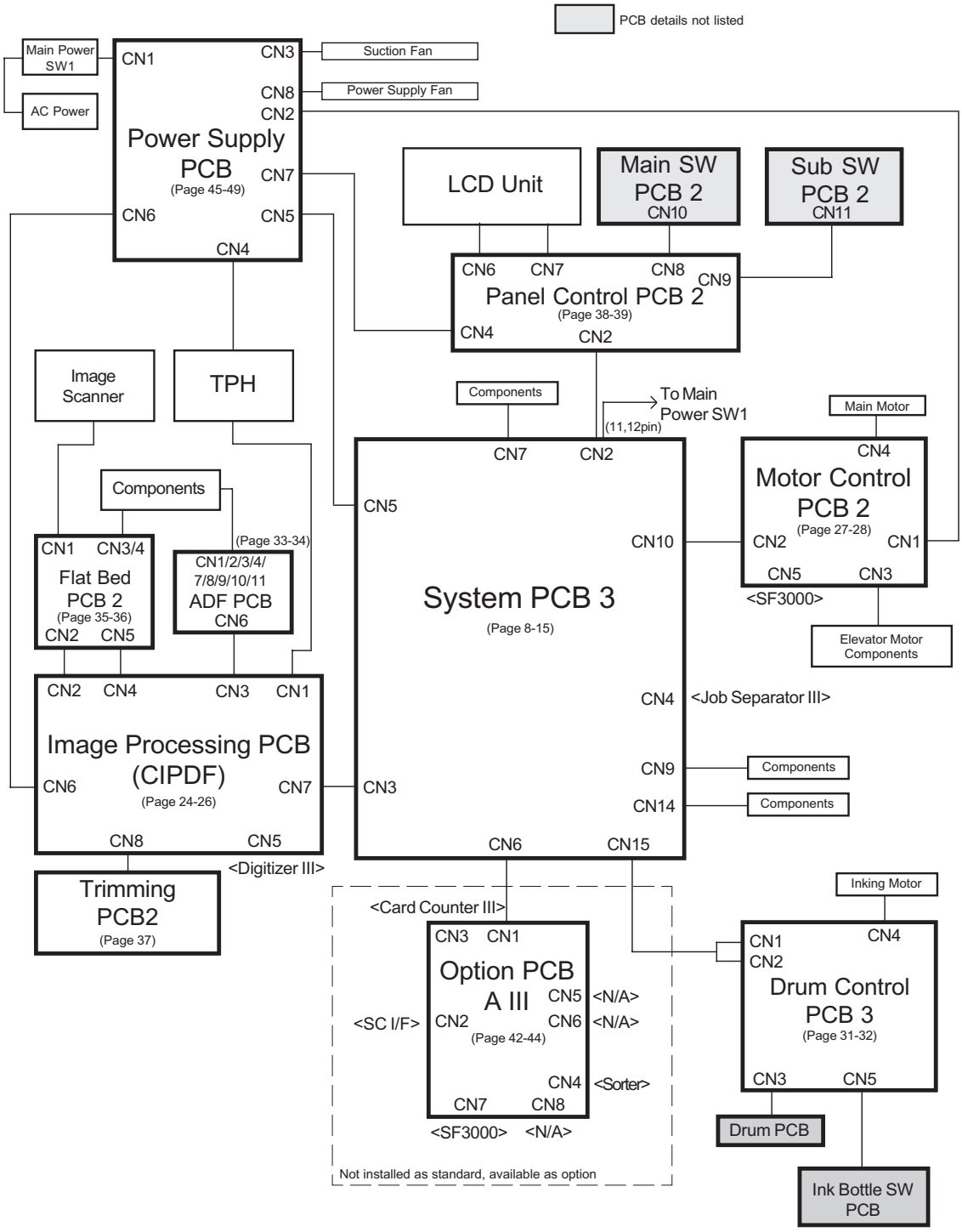

1-2. FR3950

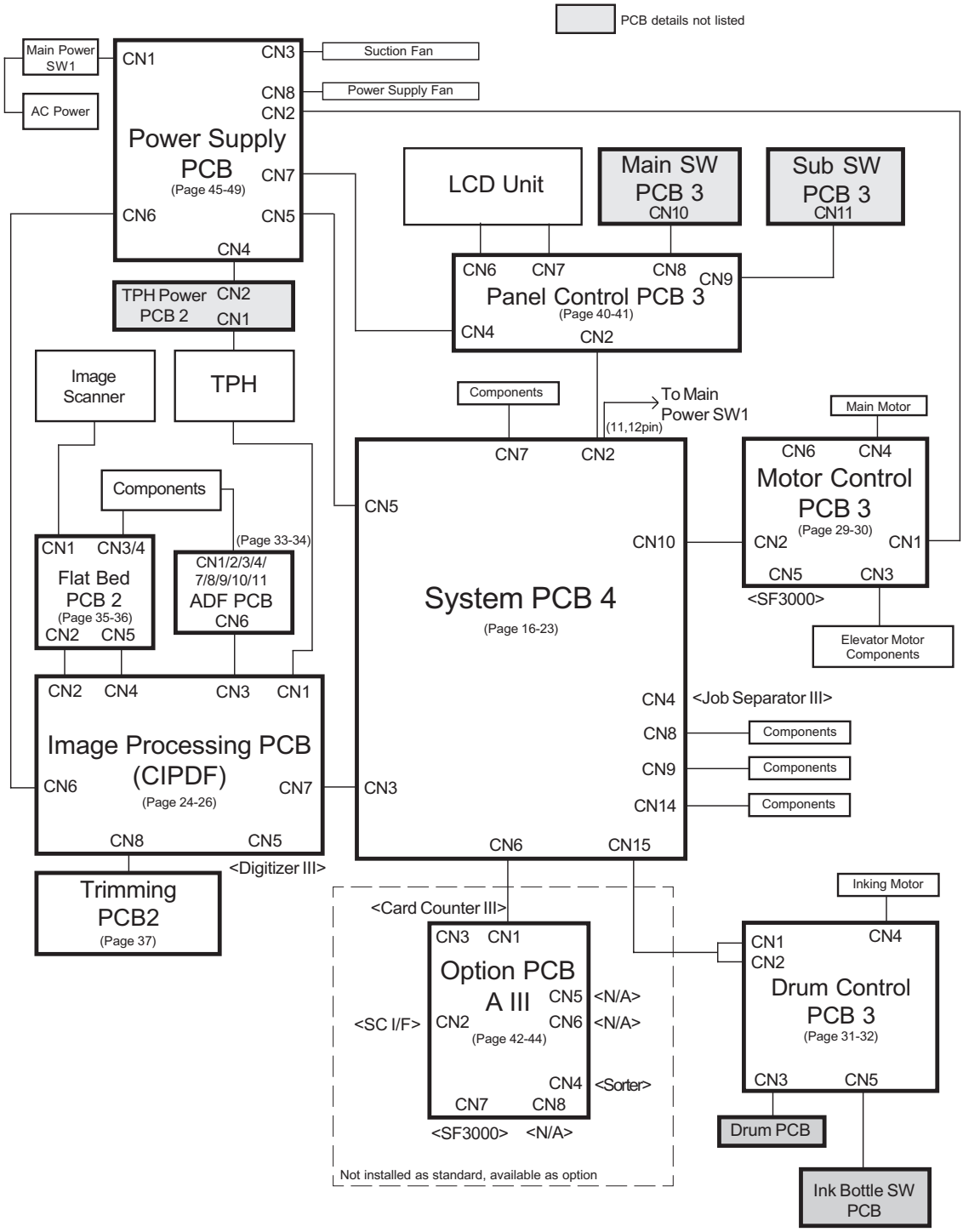
PCB details not listed
Main Power SW1
AC Power
CN1
CN3
Suction Fan
CN8
Power Supply Fan
CN2
Power Supply PCB
(Page 45-49)
CN7
CN6
CN5
CN4
LCD Unit
Main SW PCB 3
CN10
Sub SW PCB 3
CN11
CN6
CN7
CN8
CN9
Panel Control PCB 3
(Page 40-41)
CN4
CN2
TPH Power PCB 2
CN2
CN1
Image Scanner
TPH
Components
To Main Power SW1
(11,12pin)
Main Motor
CN7
CN2
CN6
CN4
Motor Control PCB 3
(Page 29-30)
CN2
CN1
CN5
CN3
<SF3000>
Components
CN5
CN10
(Page 33-34)
CN1
CN3/4
Flat Bed PCB 2
(Page 35-36)
CN2
CN5
CN1/2/3/4/ 7/8/9/10/11 ADF PCB
CN6
System PCB 4
(Page 16-23)
Elevator Motor Components
CN2
CN4
CN3
CN1
CN4
<Job Separator III>
CN8
Components
CN9
Components
CN14
Components
Image Processing PCB (CIPDF)
CN6
CN7
(Page 24-26)
CN3
CN8
CN5
<Digitizer III>
CN6
CN15
Trimming PCB2
(Page 37)
Inking Motor
<Card Counter III>
CN3
CN1
Option PCB A III
CN5
<N/A>
<SC I/F>
CN2
CN6
<N/A>
(Page 42-44)
CN4
<Sorter>
CN7
CN8
<SF3000>
<N/A>
CN1
CN2
CN4
Drum Control PCB 3
(Page 31-32)
CN3
CN5
Drum PCB
Ink Bottle SW PCB
Not installed as standard, available as option

1-3. FR3950α

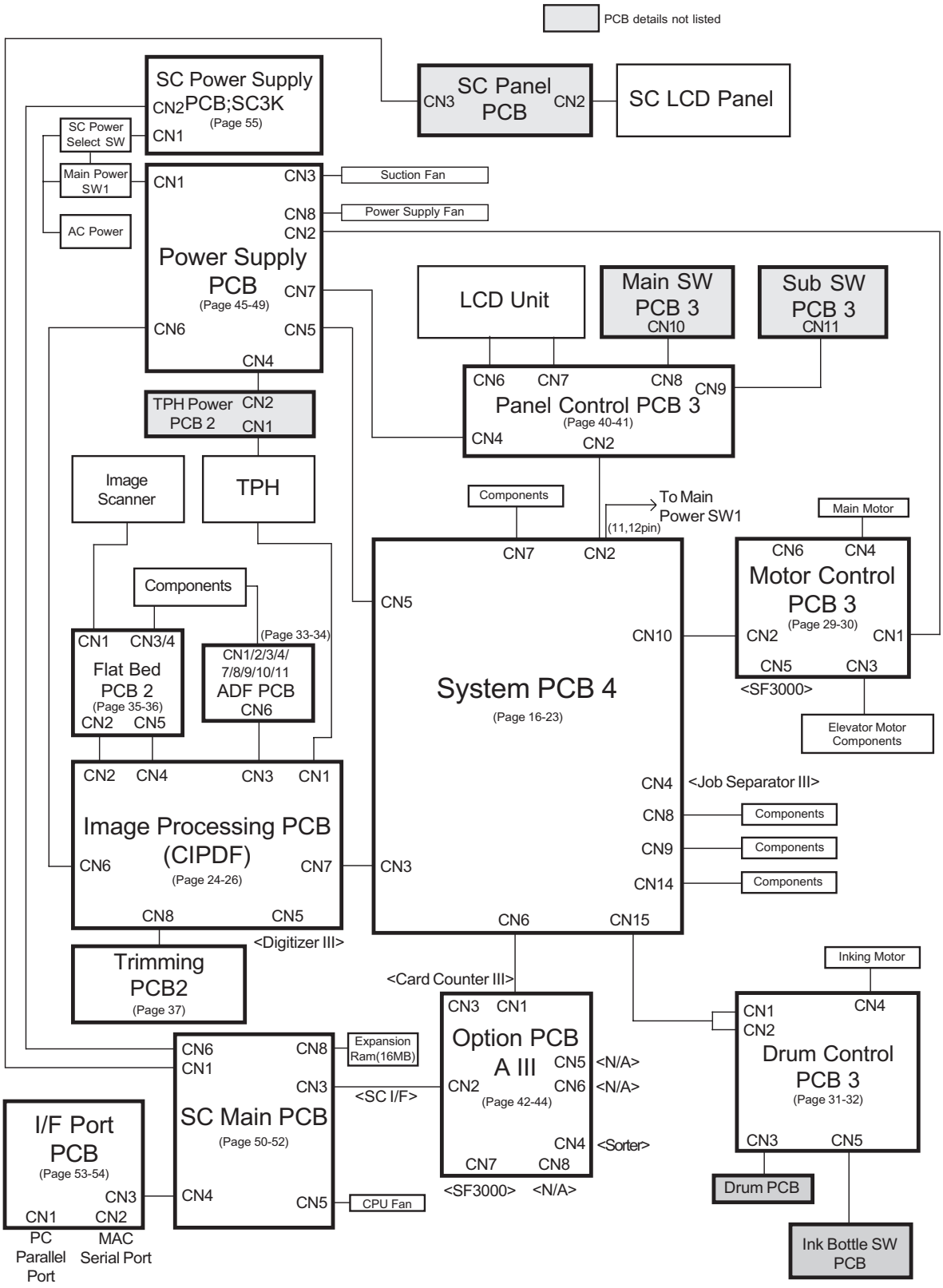
PCB details not listed
SC Power Supply
CN2 PCB;SC3K
(Page 55)
CN1
SC Power Select SW
Main Power SW1
AC Power
SC Panel PCB
CN3
CN2
SC LCD Panel
CN1
CN3
Suction Fan
CN8
Power Supply Fan
CN2
Power Supply PCB
(Page 45-49)
CN7
CN6
CN5
CN4
LCD Unit
Main SW PCB 3
CN10
Sub SW PCB 3
CN11
CN6
CN7
CN8
CN9
Panel Control PCB 3
(Page 40-41)
CN4
CN2
TPH Power PCB 2
CN2
CN1
Image Scanner
TPH
Components
To Main Power SW1
(11,12pin)
Main Motor
CN7
CN2
CN6
CN4
Motor Control PCB 3
(Page 29-30)
CN2
CN1
CN5
CN3
<SF3000>
Components
CN5
CN10
System PCB 4
(Page 16-23)
Elevator Motor Components
CN1
CN3/4
Flat Bed PCB 2
(Page 35-36)
CN2
CN5
(Page 33-34)
CN1/2/3/4/7/8/9/10/11
ADF PCB
CN6
CN4
<Job Separator III>
CN8
Components
CN9
Components
CN14
Components
CN2
CN4
CN3
CN1
Image Processing PCB (CIPDF)
CN6
CN7
(Page 24-26)
CN3
CN8
CN5
<Digitizer III>
CN6
CN15
Trimming PCB2
(Page 37)
Inking Motor
<Card Counter III>
CN3
CN1
Option PCB A III
CN2
(Page 42-44)
CN5
<N/A>
CN6
<N/A>
CN4
<Sorter>
CN7
CN8
<SF3000>
<N/A>
CN1
CN4
CN2
Drum Control PCB 3
(Page 31-32)
CN3
CN5
Drum PCB
Ink Bottle SW PCB
CN6
CN8
CN1
Expansion Ram(16MB)
CN3
<SC I/F>
SC Main PCB
(Page 50-52)
CN4
CN5
CPU Fan
I/F Port PCB
(Page 53-54)
CN3
CN1
CN2
PC Parallel Port
MAC Serial Port

2. Расположение электронных плат

2-1. FR2950

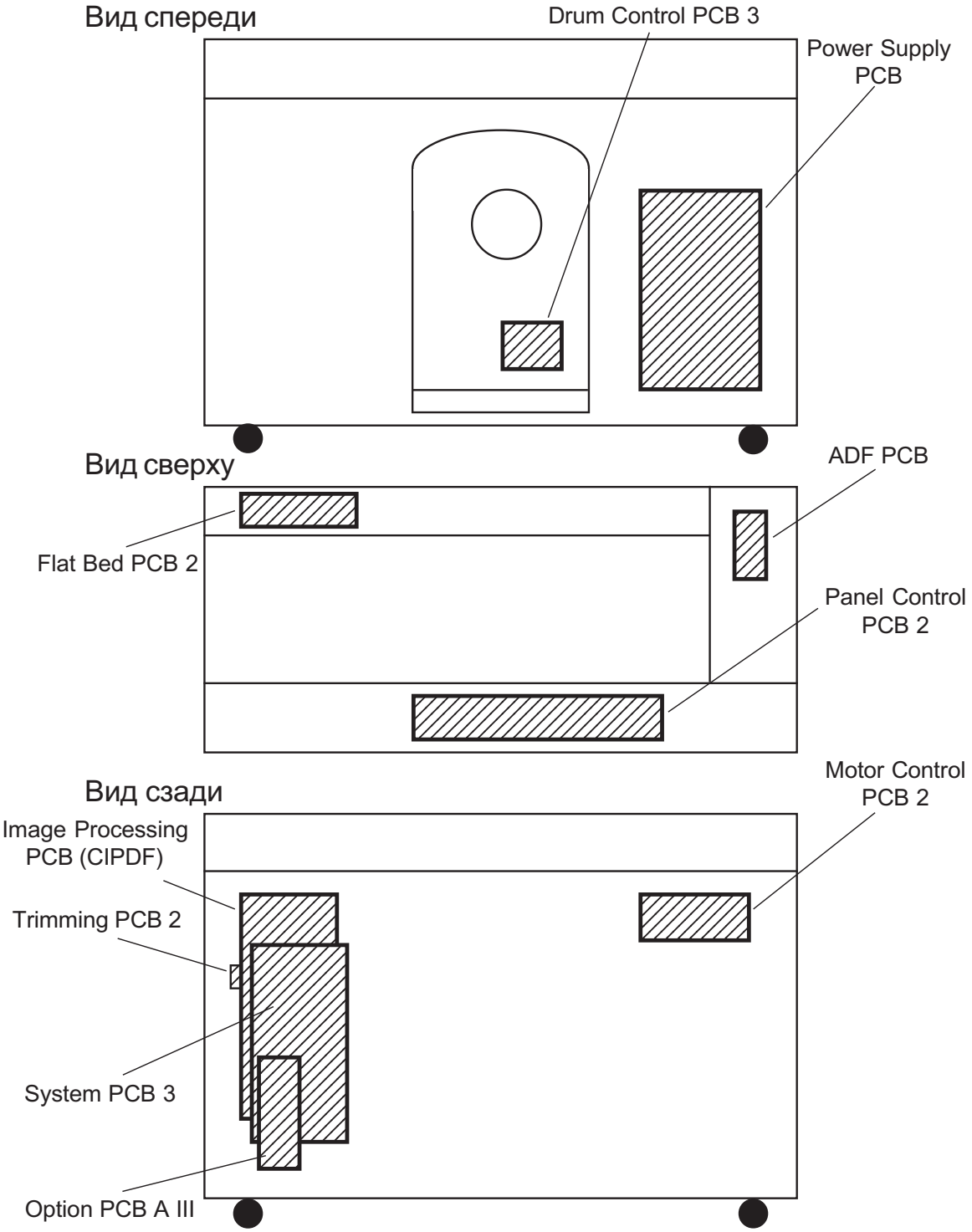

2-2. FR3950

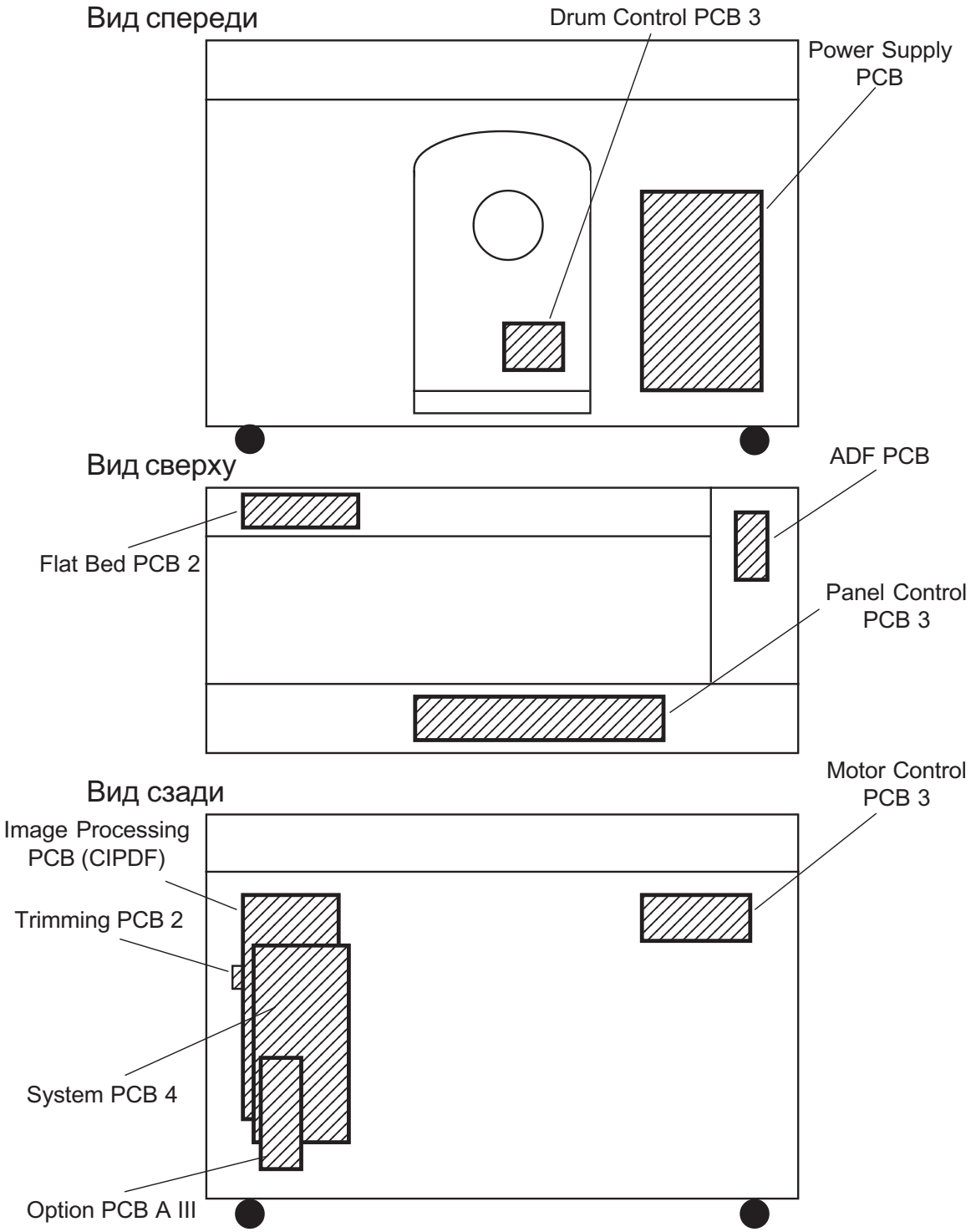
Вид спереди
Drum Control PCB 3
Power Supply PCB
Вид сверху
ADF PCB
Flat Bed PCB 2
Panel Control PCB 3
Вид сзади
Motor Control PCB 3
Image Processing PCB (CIPDF)
Trimming PCB 2
System PCB 4
Option PCB A III

2-3. FR3950α

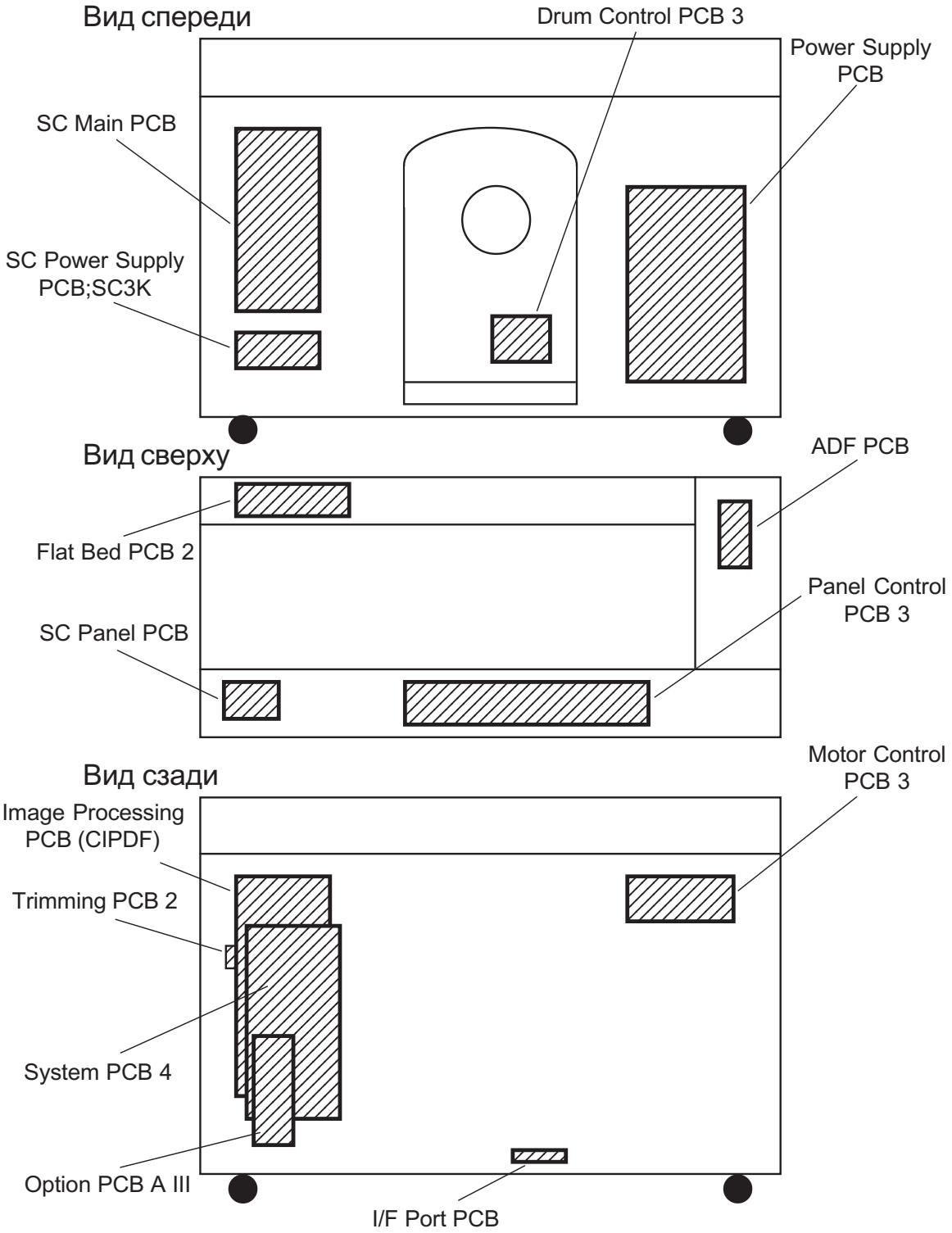
Вид спереди
Drum Control PCB 3
Power Supply PCB
SC Main PCB
SC Power Supply PCB;SC3K
Вид сверху
ADF PCB
Flat Bed PCB 2
Panel Control PCB 3
SC Panel PCB
Вид сзади
Motor Control PCB 3
Image Processing PCB (CIPDF)
Trimming PCB 2
System PCB 4
Option PCB A III
I/F Port PCB

2-4. Описание функции плат

PCB Name	Function	Risograph Model
System PCB 3	Overall Control, Drive control of components	FR2950
System PCB 4	Overall Control, Drive control of components	FR3950/3950α
Image Processing PCB (CIPDF)	Processing Image data	FR2950/3950/3950α
Motor Control PCB 2	Control of Main Motor and Elevator Motor	FR2950
Motor Control PCB 3	Control of Main Motor and Elevator Motor	FR3950/3950α
Flat Bed PCB 2	Drive control of Read Pulse Motor, Junction of Sensors on Flat Bed PCB and ADF PCB	FR2950/3950/3950α
ADF PCB	Drive function of ADF unit	FR2950/3950/3950α
Panel Control PCB 2	Enter function key, Control display	FR2950
Panel Control PCB 3	Enter function key, Control display	FR3950/3950α
LCD Unit	Liquid Crystal Display (w/ Back Light)	FR2950/3950/3950α
Main SW PCB 2	Enter numeral key	FR2950
Main SW PCB 3	Enter numeral key	FR3950/3950α
Sub SW PCB 2	Enter Sub Panel function key	FR2950
Sub SW PCB 3	Enter Sub Panel function key	FR3950/3950α
Power Supply PCB (100 or 200)	Supply all voltages	FR2950/3950/3950α
TPH Power PCB 2	Supply voltage to TPH	FR3950/3950α
Drum Control PCB 3	Junction of sensors on Drum PCB, Drive Inking Motor	FR2950/3950/3950α
Trimming PCB2	Achieve image trimming function	FR2950/3950/3950α
Option PCB A III (Pre-installed on FR3950α, option for other models)	Control SC series Interface, Sorter, Card Counter,etc.	FR2950/3950/3950α
SC Main PCB	Control SC Computer Interface function	FR3950α
I/F Port PCB	Input port from PC or Mac (PC Parallel Port, MAC serial Port)	FR3950α
SC Power Supply PCB;SC3K	Supply voltage to SC Main PCB and CPU Fan	FR3950α
SC Panel PCB	Enter SC Panel function	FR3950α
SC LCD PCB	Display SC status	FR3950α

3. SYSTEM PCB

3-1. System PCB 3

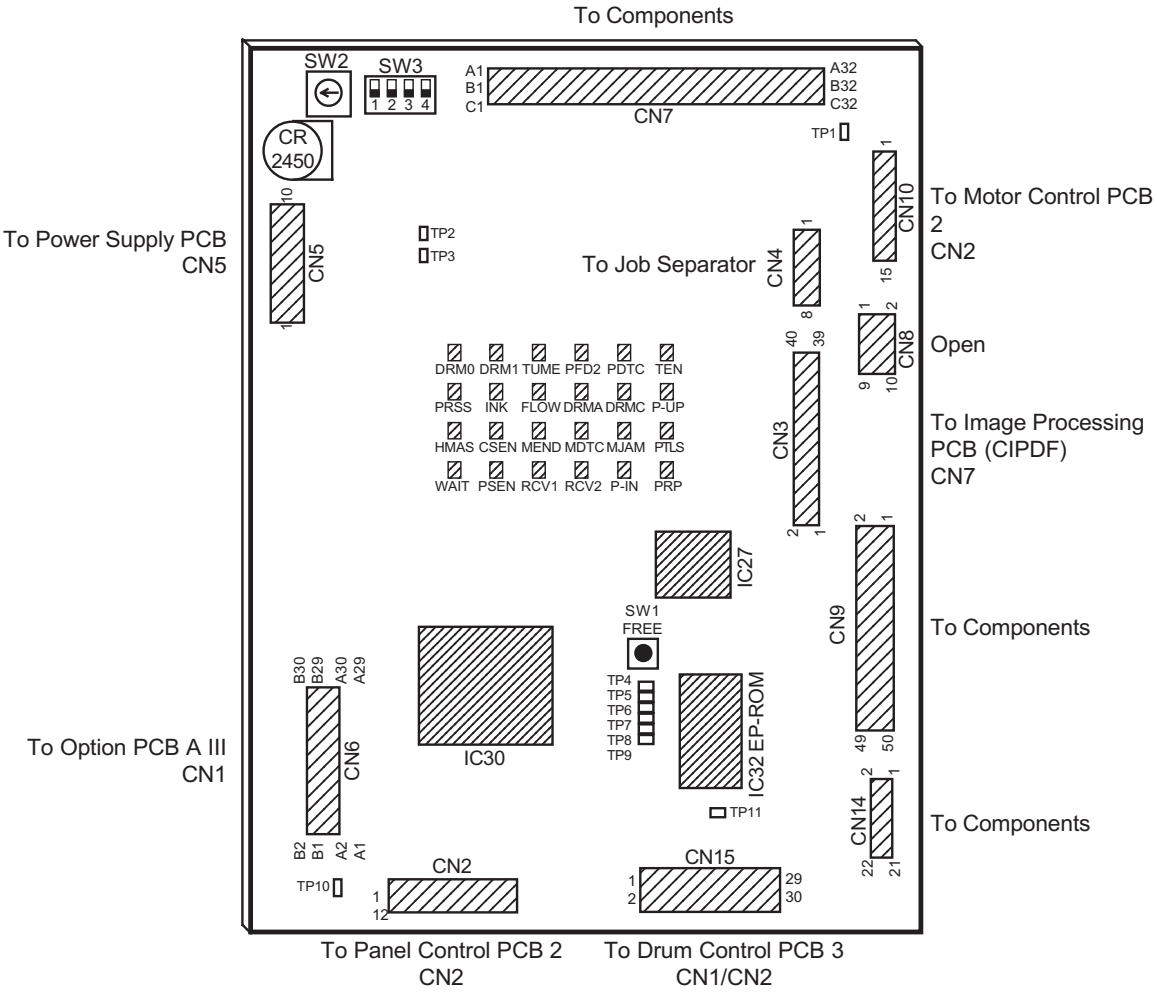

SW

SW1 :Drum (Main motor) 30 rpm

SW2 :Machine Selection HEX SW
Please refer APPENDIX for the detail

SW3 :Machine Selection Dip SW
Please refer APPENDIX for the detail

LED

LED	Sensor Name	When LED is ON
DRM0	0 Angular Sensor	Magnetism is detected
DRM1	180 Angular Sensor	Magnetism is detected
PFD2	Paper Feed Clutch Sensor	Light path is blocked
PDTC	Paper Detection Sensor	Reflected light detected
TEN	Vertical Centering Sensor	Light path is blocked
PRSS	Pressure Detection Sensor	Light path is blocked
INK	Ink Sensor	Ink is not detected
FLOW	Overflow Sensor	Ink is not detected
DRMA	Position A Sensor	Light path is blocked
DRMC	Position C Sensor	Light path is blocked
P-UP	Elevator Upper Limit Sensor	Light path is opened (actuator pressed)
HMAS	Disposal Box Master Sensor	Light path is opened (Master not detected)
CSEN	Master Loading Sensor	Reflected light (Master) detected
MEND	Master END Sensor	Reflected light (Master) detected
MDTC	Master Detection Sensor	Reflected light (Master) not detected
MJAM	Master Removal Sensor	Light path is blocked (Master detected)
PTLS	Paper Size Detection Sensor	Reflected light (Paper) detected
WAIT	Master Positioning Sensor	Reflected light (Master) not detected
PSEN	Paper Sensor	Light path is blocked (Paper detected)
RCV1	Paper Receiving Sensor 1	Light path is blocked (Paper detected)
RCV2	Paper Receiving Sensor 2	Light path is blocked (Paper detected)
P-IN	Paper Feed Detection Sensor	Light path is blocked (Paper detected)
PRP	Pressure Control Sensor	Light path is opened
TUME	Master Removal Hook Sensor	Light path is opened

TP

TP1 (GND)	Ground for +5V lines	TP7 (AKEN)	+5V
TP2 (GNDE)	Ground for +24V lines	TP8 (NMI)	+5V
TP3 (GND)	Ground for +5V lines	TP9 (RESET)	+5V
TP4 (PRESS)	+5V	TP10 (GND)	Ground for +5V lines
TP5 (PKEN)	+5V	TP11 (GND)	Ground for +5V lines
TP6 (CKEN)	+5V		

Battery

CR2450	1 piece

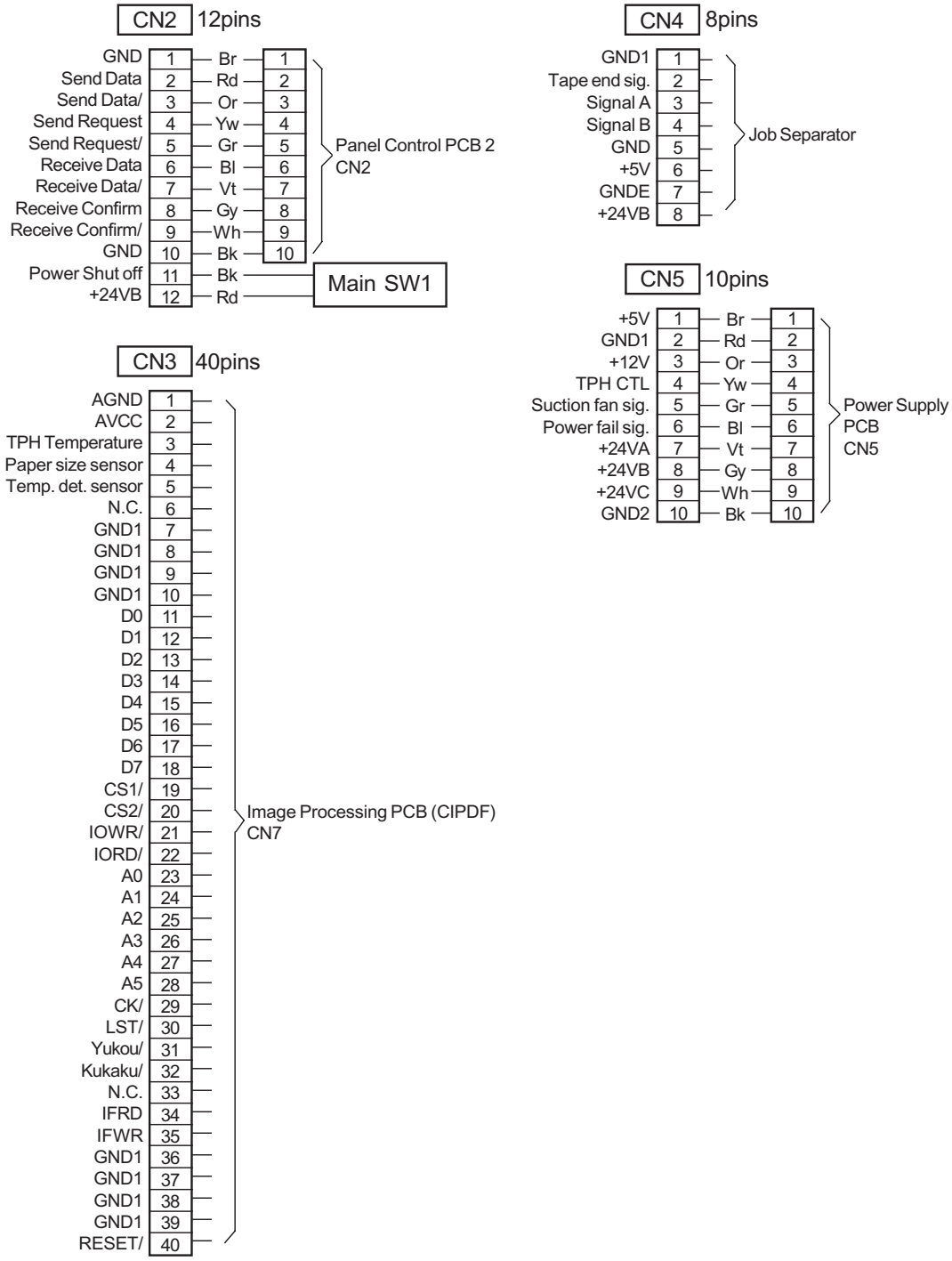
CN2 12pins
GND 1 Br 1
Send Data 2 Rd 2
Send Data/ 3 Or 3
Send Request 4 Yw 4
Send Request/ 5 Gr 5
Receive Data 6 Bl 6
Receive Data/ 7 Vt 7
Receive Confirm 8 Gy 8
Receive Confirm/ 9 Wh 9
GND 10 Bk 10
Power Shut off 11 Bk
+24VB 12 Rd
Panel Control PCB 2
CN2
Main SW1
CN4 8pins
GND1 1
Tape end sig. 2
Signal A 3
Signal B 4
GND 5
+5V 6
GNDE 7
+24VB 8
Job Separator
CN5 10pins
+5V 1 Br 1
GND1 2 Rd 2
+12V 3 Or 3
TPH CTL 4 Yw 4
Suction fan sig. 5 Gr 5
Power fail sig. 6 Bl 6
+24VA 7 Vt 7
+24VB 8 Gy 8
+24VC 9 Wh 9
GND2 10 Bk 10
Power Supply
PCB
CN5
CN3 40pins
AGND 1
AVCC 2
TPH Temperature 3
Paper size sensor 4
Temp. det. sensor 5
N.C. 6
GND1 7
GND1 8
GND1 9
GND1 10
D0 11
D1 12
D2 13
D3 14
D4 15
D5 16
D6 17
D7 18
CS1/ 19
CS2/ 20
IOWR/ 21
IORD/ 22
A0 23
A1 24
A2 25
A3 26
A4 27
A5 28
CK/ 29
LST/ 30
Yukou/ 31
Kukaku/ 32
N.C. 33
IFRD 34
IFWR 35
GND1 36
GND1 37
GND1 38
GND1 39
RESET/ 40
Image Processing PCB (CIPDF)
CN7

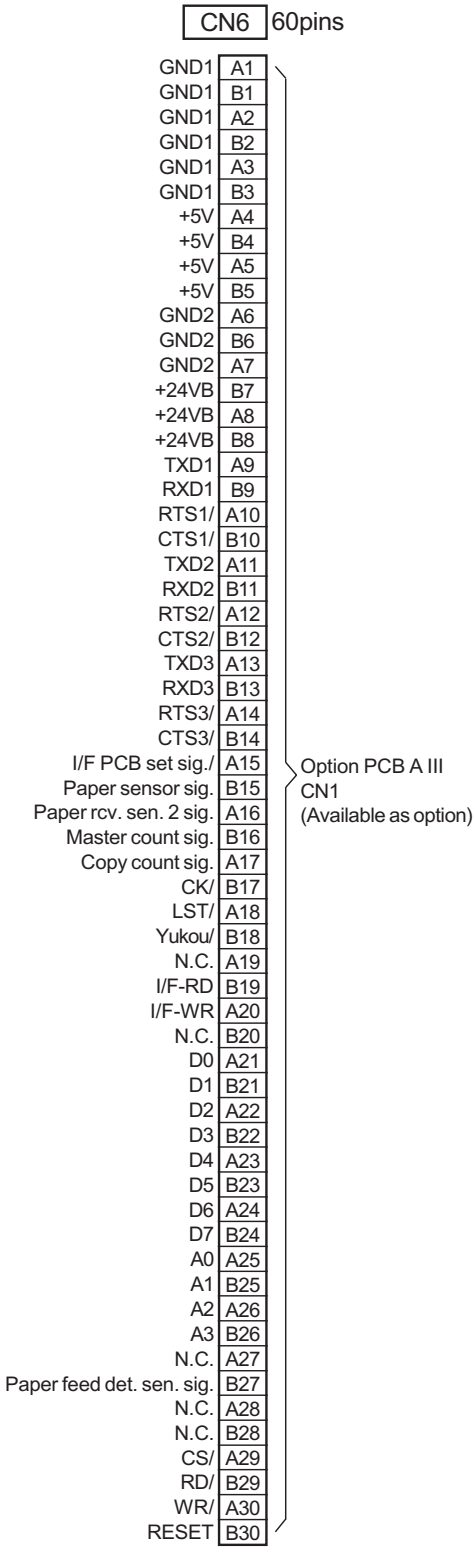
CN6
60pins
GND1 A1
GND1 B1
GND1 A2
GND1 B2
GND1 A3
GND1 B3
+5V A4
+5V B4
+5V A5
+5V B5
GND2 A6
GND2 B6
GND2 A7
+24VB B7
+24VB A8
+24VB B8
TXD1 A9
RXD1 B9
RTS1/ A10
CTS1/ B10
TXD2 A11
RXD2 B11
RTS2/ A12
CTS2/ B12
TXD3 A13
RXD3 B13
RTS3/ A14
CTS3/ B14
I/F PCB set sig./ A15
Paper sensor sig. B15
Paper rcv. sen. 2 sig. A16
Master count sig. B16
Copy count sig. A17
CK/ B17
LST/ A18
Yukou/ B18
N.C. A19
I/F-RD B19
I/F-WR A20
N.C. B20
D0 A21
D1 B21
D2 A22
D3 B22
D4 A23
D5 B23
D6 A24
D7 B24
A0 A25
A1 B25
A2 A26
A3 B26
N.C. A27
Paper feed det. sen. sig. B27
N.C. A28
N.C. B28
CS/ A29
RD/ B29
WR/ A30
RESET B30
Option PCB A III
CN1
(Available as option)

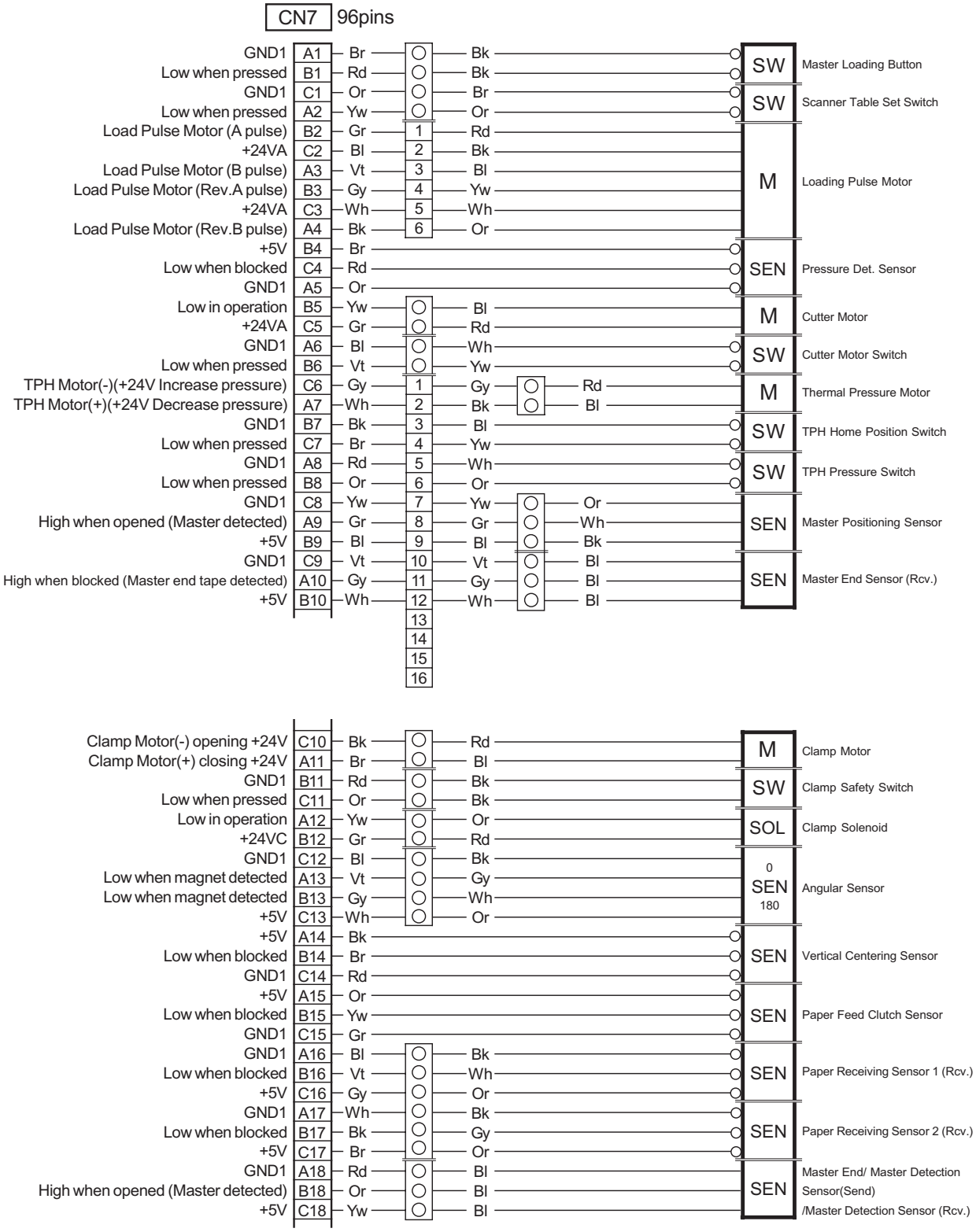
CN7 96pins
GND1 A1 Br Bk SW Master Loading Button
Low when pressed B1 Rd Bk SW Scanner Table Set Switch
GND1 C1 Or Br
Low when pressed A2 Yw Or
Load Pulse Motor (A pulse) B2 Gr 1 Rd M Loading Pulse Motor
+24VA C2 Bl 2 Bk
Load Pulse Motor (B pulse) A3 Vt 3 Bl
Load Pulse Motor (Rev.A pulse) B3 Gy 4 Yw
+24VA C3 Wh 5 Wh
Load Pulse Motor (Rev.B pulse) A4 Bk 6 Or
+5V B4 Br SEN Pressure Det. Sensor
Low when blocked C4 Rd
GND1 A5 Or
Low in operation B5 Yw Bl M Cutter Motor
+24VA C5 Gr Rd
GND1 A6 Bl Wh SW Cutter Motor Switch
Low when pressed B6 Vt Yw
TPH Motor(-)(+24V Increase pressure) C6 Gy 1 Gy Rd M Thermal Pressure Motor
TPH Motor(+)(+24V Decrease pressure) A7 Wh 2 Bk Bl
GND1 B7 Bk 3 Bl SW TPH Home Position Switch
Low when pressed C7 Br 4 Yw
GND1 A8 Rd 5 Wh SW TPH Pressure Switch
Low when pressed B8 Or 6 Or
GND1 C8 Yw 7 Yw Or SEN Master Positioning Sensor
High when opened (Master detected) A9 Gr 8 Gr Wh
+5V B9 Bl 9 Bl Bk
GND1 C9 Vt 10 Vt Bl SEN Master End Sensor (Rcv.)
High when blocked (Master end tape detected) A10 Gy 11 Gy Bl
+5V B10 Wh 12 Wh Bl
13
14
15
16
Clamp Motor(-) opening +24V C10 Bk Rd M Clamp Motor
Clamp Motor(+) closing +24V A11 Br Bl
GND1 B11 Rd Bk SW Clamp Safety Switch
Low when pressed C11 Or Bk
Low in operation A12 Yw Or SOL Clamp Solenoid
+24VC B12 Gr Rd
GND1 C12 Bl Bk 0 SEN 180 Angular Sensor
Low when magnet detected A13 Vt Gy
Low when magnet detected B13 Gy Wh
+5V C13 Wh Or
+5V A14 Bk SEN Vertical Centering Sensor
Low when blocked B14 Br
GND1 C14 Rd
+5V A15 Or SEN Paper Feed Clutch Sensor
Low when blocked B15 Yw
GND1 C15 Gr
GND1 A16 Bl Bk SEN Paper Receiving Sensor 1 (Rcv.)
Low when blocked B16 Vt Wh
+5V C16 Gy Or
GND1 A17 Wh Bk SEN Paper Receiving Sensor 2 (Rcv.)
Low when blocked B17 Bk Gy
+5V C17 Br Or
GND1 A18 Rd Bl SEN Master End/ Master Detection Sensor(Send) /Master Detection Sensor (Rcv.)
High when opened (Master detected) B18 Or Bl
+5V C18 Yw Bl

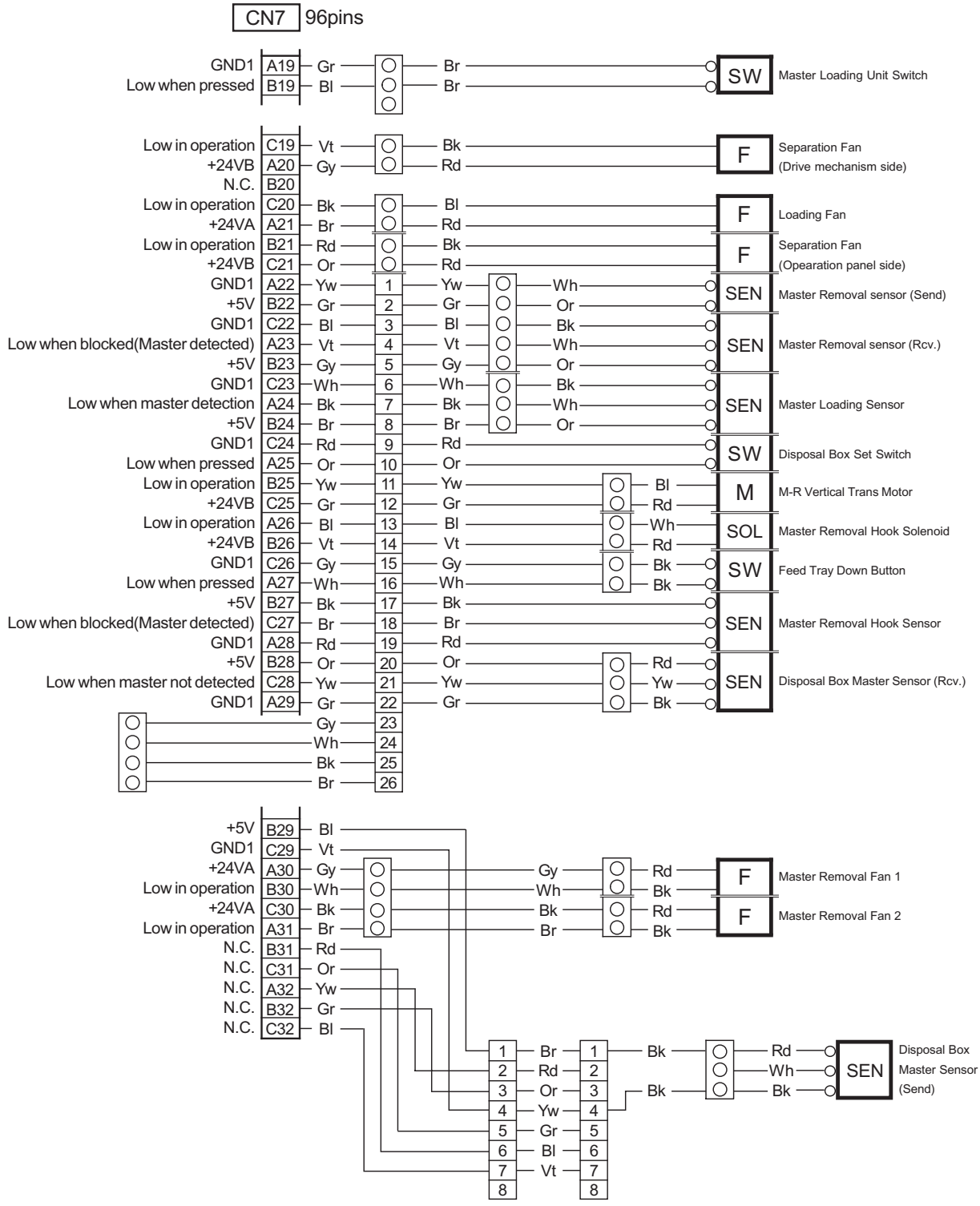
CN7 96pins
GND1 A19 Gr
Low when pressed B19 Bl
Br
Br
SW
Master Loading Unit Switch
Low in operation C19 Vt
+24VB A20 Gy
Bk
Rd
F
Separation Fan
(Drive mechanism side)
N.C. B20
Low in operation C20 Bk
+24VA A21 Br
Bl
Rd
F
Loading Fan
Low in operation B21 Rd
+24VB C21 Or
Bk
Rd
F
Separation Fan
(Opearation panel side)
GND1 A22 Yw 1
+5V B22 Gr 2
GND1 C22 Bl 3
Low when blocked(Master detected) A23 Vt 4
+5V B23 Gy 5
GND1 C23 Wh 6
Low when master detection A24 Bk 7
+5V B24 Br 8
GND1 C24 Rd 9
Low when pressed A25 Or 10
Low in operation B25 Yw 11
+24VB C25 Gr 12
Low in operation A26 Bl 13
+24VB B26 Vt 14
GND1 C26 Gy 15
Low when pressed A27 Wh 16
+5V B27 Bk 17
Low when blocked(Master detected) C27 Br 18
GND1 A28 Rd 19
+5V B28 Or 20
Low when master not detected C28 Yw 21
GND1 A29 Gr 22
Gy 23
Wh 24
Bk 25
Br 26
Yw
Gr
Bl
Vt
Gy
Wh
Bk
Br
Wh
Or
Bk
Wh
Or
Bk
Wh
Or
SEN
Master Removal sensor (Send)
SEN
Master Removal sensor (Rcv.)
SEN
Master Loading Sensor
SW
Disposal Box Set Switch
Bl
Rd
M
M-R Vertical Trans Motor
Wh
Rd
SOL
Master Removal Hook Solenoid
Bk
Bk
SW
Feed Tray Down Button
SEN
Master Removal Hook Sensor
Rd
Yw
Bk
SEN
Disposal Box Master Sensor (Rcv.)
+5V B29 Bl
GND1 C29 Vt
+24VA A30 Gy
Low in operation B30 Wh
+24VA C30 Bk
Low in operation A31 Br
N.C. B31 Rd
N.C. C31 Or
N.C. A32 Yw
N.C. B32 Gr
N.C. C32 Bl
Gy
Wh
Bk
Br
Rd
Bk
Rd
Bk
F
Master Removal Fan 1
F
Master Removal Fan 2
1 Br
2 Rd
3 Or
4 Yw
5 Gr
6 Bl
7 Vt
8
1 Bk
2
3 Bk
4
5
6
7
8
Rd
Wh
Bk
SEN
Disposal Box
Master Sensor
(Send)

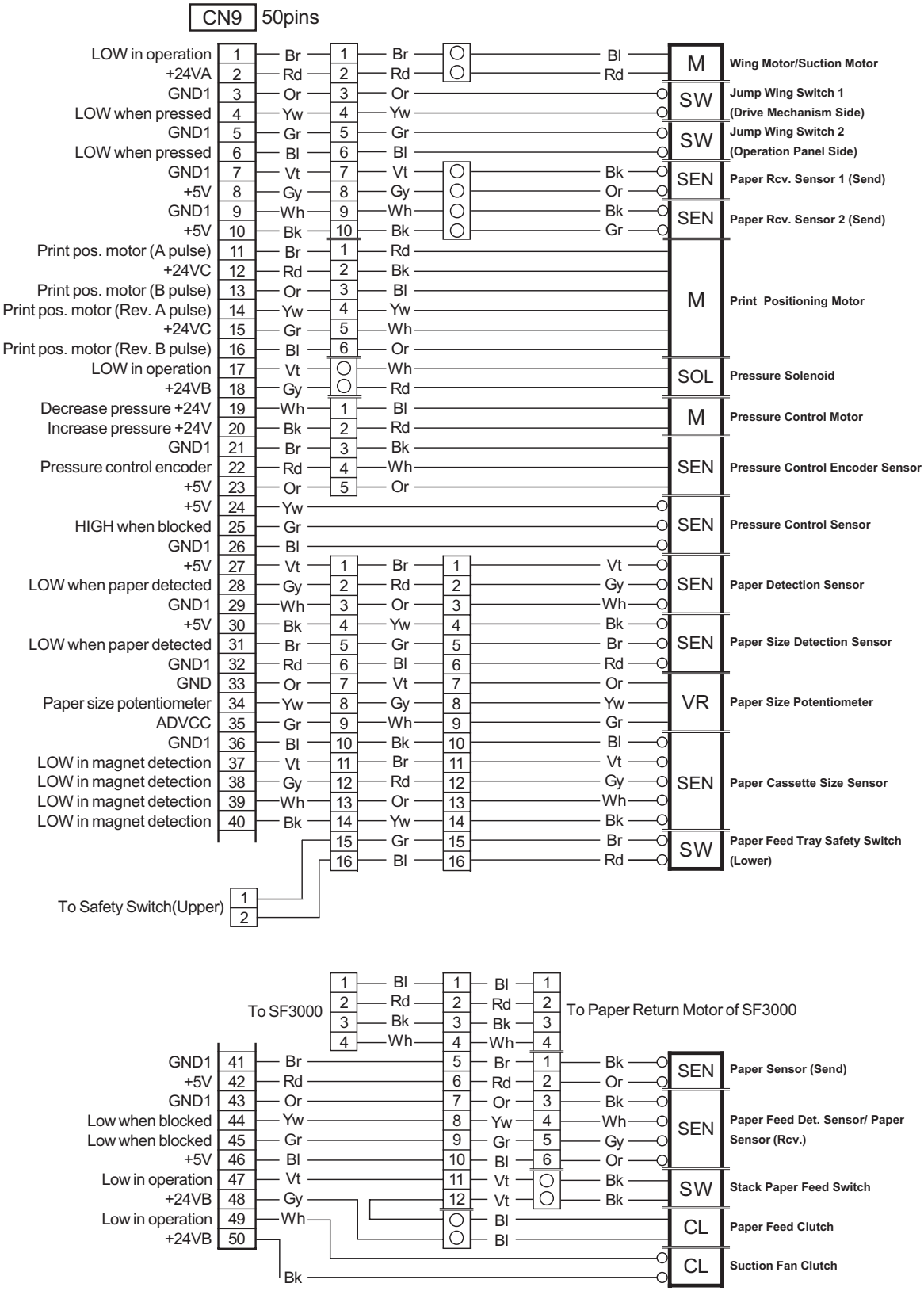
CN9 50pins
LOW in operation 1 Br
+24VA 2 Rd
GND1 3 Or
LOW when pressed 4 Yw
GND1 5 Gr
LOW when pressed 6 Bl
GND1 7 Vt
+5V 8 Gy
GND1 9 Wh
+5V 10 Bk
Print pos. motor (A pulse) 11 Br
+24VC 12 Rd
Print pos. motor (B pulse) 13 Or
Print pos. motor (Rev. A pulse) 14 Yw
+24VC 15 Gr
Print pos. motor (Rev. B pulse) 16 Bl
LOW in operation 17 Vt
+24VB 18 Gy
Decrease pressure +24V 19 Wh
Increase pressure +24V 20 Bk
GND1 21 Br
Pressure control encoder 22 Rd
+5V 23 Or
+5V 24 Yw
HIGH when blocked 25 Gr
GND1 26 Bl
+5V 27 Vt
LOW when paper detected 28 Gy
GND1 29 Wh
+5V 30 Bk
LOW when paper detected 31 Br
GND1 32 Rd
GND 33 Or
Paper size potentiometer 34 Yw
ADVCC 35 Gr
GND1 36 Bl
LOW in magnet detection 37 Vt
LOW in magnet detection 38 Gy
LOW in magnet detection 39 Wh
LOW in magnet detection 40 Bk
To Safety Switch(Upper) 1 2
Br Rd Or Yw Gr Bl Vt Gy Wh Bk
Br Rd Or Yw Gr Bl Vt Gy Wh Bk
Bl Rd
M Wing Motor/Suction Motor
SW Jump Wing Switch 1 (Drive Mechanism Side)
SW Jump Wing Switch 2 (Operation Panel Side)
Bk Or
SEN Paper Rcv. Sensor 1 (Send)
Bk Gr
SEN Paper Rcv. Sensor 2 (Send)
Rd Bk Bl Yw Wh Or
M Print Positioning Motor
Wh Rd
SOL Pressure Solenoid
Bl Rd Bk Wh Or
M Pressure Control Motor
SEN Pressure Control Encoder Sensor
SEN Pressure Control Sensor
Vt Gy Wh Bk Br Rd Or Yw Gr Bl Vt Gy Wh Bk Br Rd
SEN Paper Detection Sensor
SEN Paper Size Detection Sensor
VR Paper Size Potentiometer
SEN Paper Cassette Size Sensor
SW Paper Feed Tray Safety Switch (Lower)
To SF3000 1 2 3 4
Bl Rd Bk Wh
Bl Rd Bk Wh
To Paper Return Motor of SF3000
GND1 41 Br
+5V 42 Rd
GND1 43 Or
Low when blocked 44 Yw
Low when blocked 45 Gr
+5V 46 Bl
Low in operation 47 Vt
+24VB 48 Gy
Low in operation 49 Wh
+24VB 50
Bk
Bk Or Bk Wh Gy Or
SEN Paper Sensor (Send)
SEN Paper Feed Det. Sensor/ Paper Sensor (Rcv.)
Bk Bk
SW Stack Paper Feed Switch
Bl Bl
CL Paper Feed Clutch
CL Suction Fan Clutch

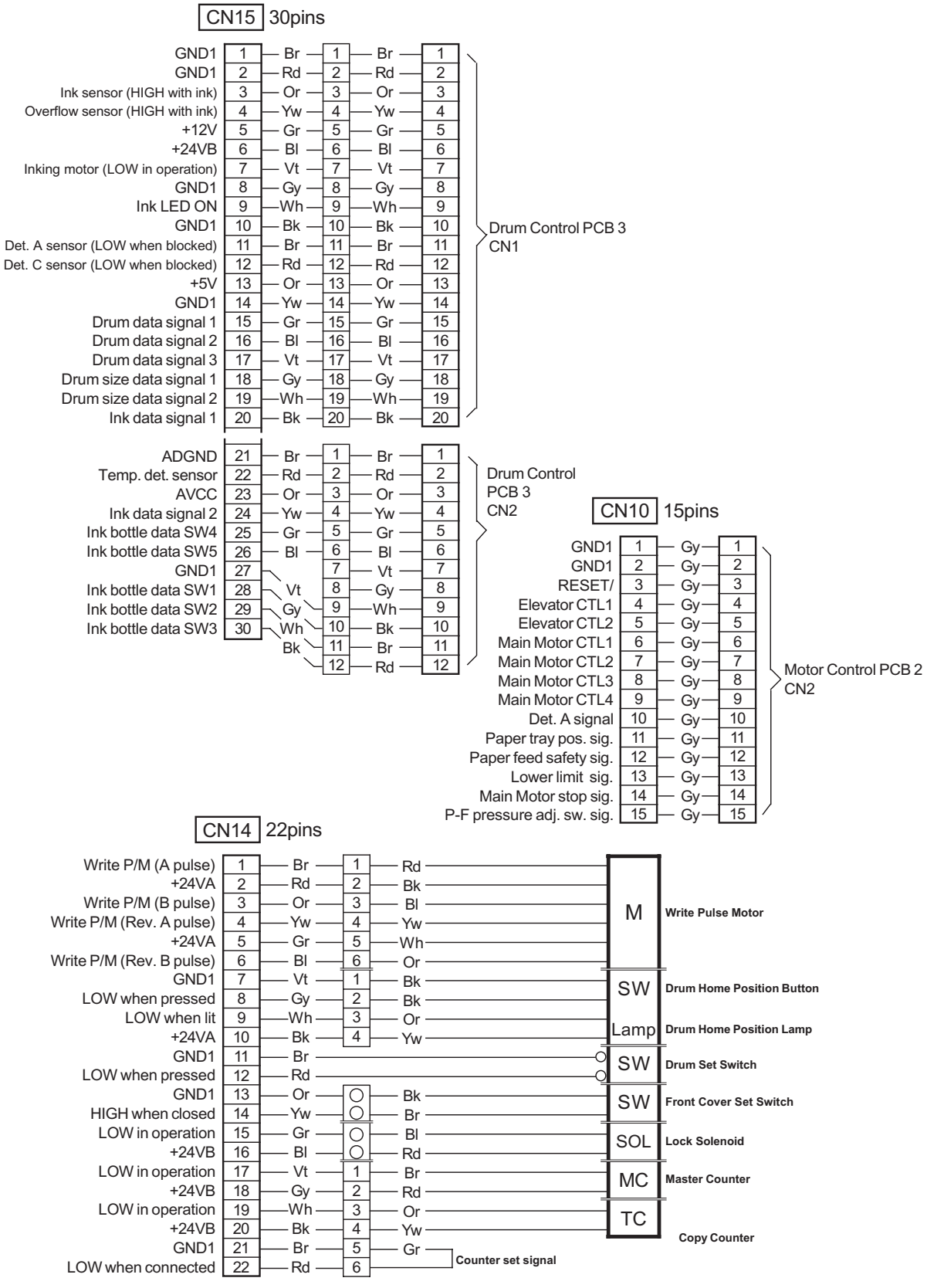
CN15 30pins
GND1 1 Br 1 Br 1
GND1 2 Rd 2 Rd 2
Ink sensor (HIGH with ink) 3 Or 3 Or 3
Overflow sensor (HIGH with ink) 4 Yw 4 Yw 4
+12V 5 Gr 5 Gr 5
+24VB 6 Bl 6 Bl 6
Inking motor (LOW in operation) 7 Vt 7 Vt 7
GND1 8 Gy 8 Gy 8
Ink LED ON 9 Wh 9 Wh 9
GND1 10 Bk 10 Bk 10
Det. A sensor (LOW when blocked) 11 Br 11 Br 11
Det. C sensor (LOW when blocked) 12 Rd 12 Rd 12
+5V 13 Or 13 Or 13
GND1 14 Yw 14 Yw 14
Drum data signal 1 15 Gr 15 Gr 15
Drum data signal 2 16 Bl 16 Bl 16
Drum data signal 3 17 Vt 17 Vt 17
Drum size data signal 1 18 Gy 18 Gy 18
Drum size data signal 2 19 Wh 19 Wh 19
Ink data signal 1 20 Bk 20 Bk 20
Drum Control PCB 3
CN1
ADGND 21 Br 1 Br 1
Temp. det. sensor 22 Rd 2 Rd 2
AVCC 23 Or 3 Or 3
Ink data signal 2 24 Yw 4 Yw 4
Ink bottle data SW4 25 Gr 5 Gr 5
Ink bottle data SW5 26 Bl 6 Bl 6
GND1 27 7 Vt 7
Ink bottle data SW1 28 Vt 8 Gy 8
Ink bottle data SW2 29 Gy 9 Wh 9
Ink bottle data SW3 30 Wh 10 Bk 10
Bk 11 Br 11
12 Rd 12
Drum Control
PCB 3
CN2
CN10 15pins
GND1 1 Gy 1
GND1 2 Gy 2
RESET/ 3 Gy 3
Elevator CTL1 4 Gy 4
Elevator CTL2 5 Gy 5
Main Motor CTL1 6 Gy 6
Main Motor CTL2 7 Gy 7
Main Motor CTL3 8 Gy 8
Main Motor CTL4 9 Gy 9
Det. A signal 10 Gy 10
Paper tray pos. sig. 11 Gy 11
Paper feed safety sig. 12 Gy 12
Lower limit sig. 13 Gy 13
Main Motor stop sig. 14 Gy 14
P-F pressure adj. sw. sig. 15 Gy 15
Motor Control PCB 2
CN2
CN14 22pins
Write P/M (A pulse) 1 Br 1 Rd
+24VA 2 Rd 2 Bk
Write P/M (B pulse) 3 Or 3 Bl
Write P/M (Rev. A pulse) 4 Yw 4 Yw
+24VA 5 Gr 5 Wh
Write P/M (Rev. B pulse) 6 Bl 6 Or
GND1 7 Vt 1 Bk
LOW when pressed 8 Gy 2 Bk
LOW when lit 9 Wh 3 Or
+24VA 10 Bk 4 Yw
GND1 11 Br
LOW when pressed 12 Rd
GND1 13 Or Bk
HIGH when closed 14 Yw Br
LOW in operation 15 Gr Bl
+24VB 16 Bl Rd
LOW in operation 17 Vt 1 Br
+24VB 18 Gy 2 Rd
LOW in operation 19 Wh 3 Or
+24VB 20 Bk 4 Yw
GND1 21 Br 5 Gr
LOW when connected 22 Rd 6
Counter set signal
M
Write Pulse Motor
SW
Drum Home Position Button
Lamp
Drum Home Position Lamp
SW
Drum Set Switch
SW
Front Cover Set Switch
SOL
Lock Solenoid
MC
Master Counter
TC
Copy Counter

3-2. System PCB 4

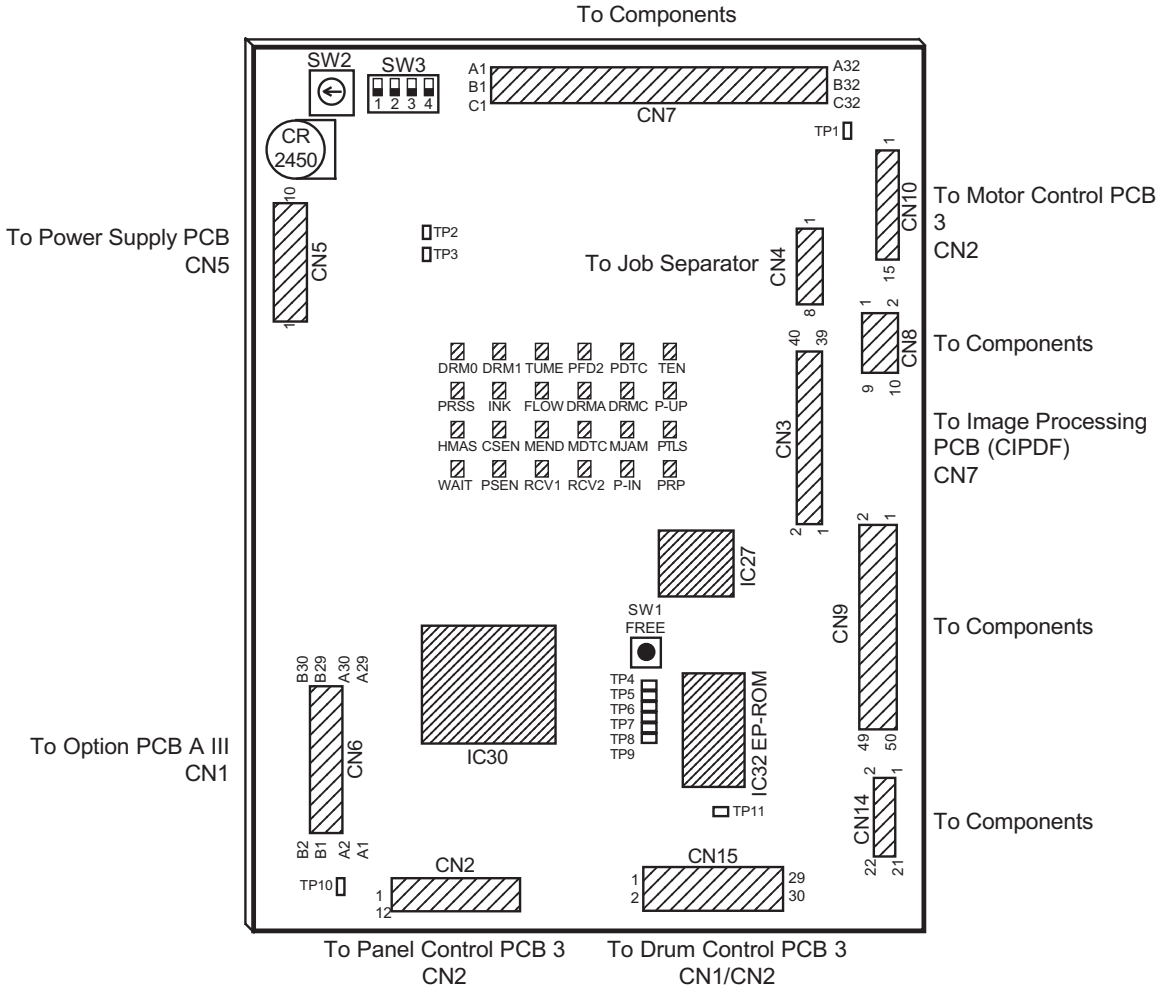

SW

SW1 :Drum (Main motor) 30 rpm

SW2 :Machine Selection HEX SW
Подробное описание в приложении

SW3 :Machine Selection Dip SW
Подробное описание в приложении

Инд.

Инд.	Датчик	Если индикатор горит
DRM0	Зажимная пластина 0	Определено магнитное поле
DRM1	Зажимная пластина 180	Определено магнитное поле
PDTC	Наличия бумаги	Световой луч отражен
TEN	Вертикальн. позиционирования	Световой путь перекрыт
INK	Наличия краски	Краска не определена
FLOW	Переполнения краски	Краска не определена
DRMA	Положения A	Световой путь перекрыт
DRMC	Положения C	Световой путь перекрыт
P-UP	Верхнего положения стола	Световой путь открыт (рычаг нажат)
HMAS	Мастера в боксе ораб. маст.	Световой путь открыт(мастер не опред.)
CSEN	Загрузки мастера	Световой луч отражен (от мастера)
MEND	Конца мастера	Световой луч отражен (от мастера)
MDTC	Определения мастера	Световой луч не отражен (от мастера)
MJAM	Снятия мастера	Световой путь перекрыт
PTLS	Опред. размера бумаги	Световой луч отражен (опред. бумага)
WAIT	Позиционирования мастера	Световой луч не отражен (мастер не опр.)
PSEN	Бумаги	Световой путь перекрыт (опред. бумага)
RCV1	Вывода бумаги 1	Световой путь перекрыт (опред. бумага)
RCV2	Вывода бумаги 2	Световой путь перекрыт (опред. бумага)
P-IN	Подачи бумаги	Световой путь перекрыт (опред. бумага)
PRP	Контроля прижима	Световой путь открыт
TUME	Крюков снятия мастера	Световой путь открыт

TP

TP1 (GND)	Ground for +5V lines	TP7 (AKEN)	+5V
TP2 (GNDE)	Ground for +24V lines	TP8 (NMI)	+5V
TP3 (GND)	Ground for +5V lines	TP9 (RESET)	+5V
TP4 (PRESS)	+5V	TP10 (GND)	Ground for +5V lines
TP5 (PKEN)	+5V	TP11 (GND)	Ground for +5V lines
TP6 (CKEN)	+5V		

Battery

CR2450	1 piece

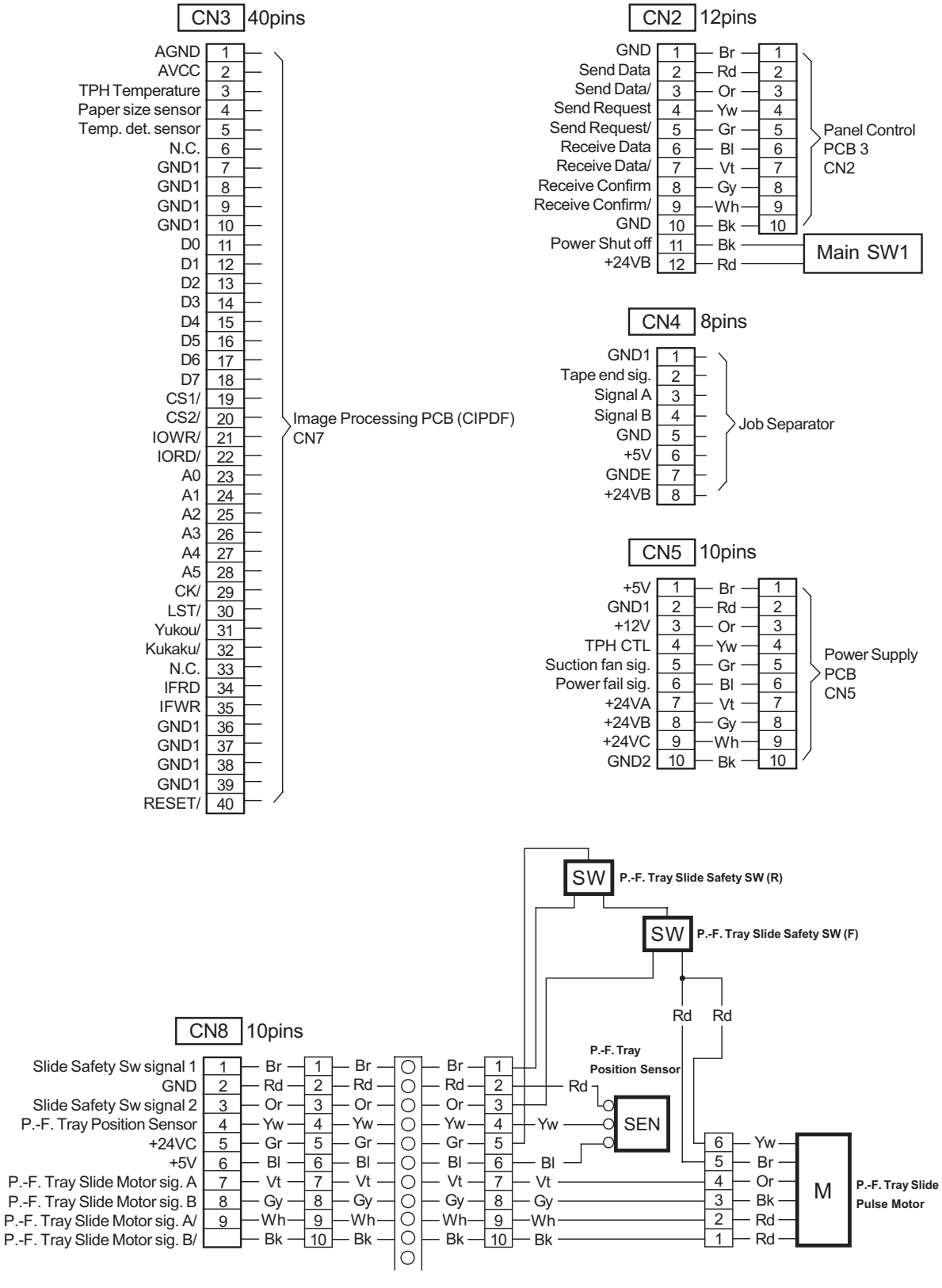
CN3 40pins
AGND 1
AVCC 2
TPH Temperature 3
Paper size sensor 4
Temp. det. sensor 5
N.C. 6
GND1 7
GND1 8
GND1 9
GND1 10
D0 11
D1 12
D2 13
D3 14
D4 15
D5 16
D6 17
D7 18
CS1/ 19
CS2/ 20
IOWR/ 21
IORD/ 22
A0 23
A1 24
A2 25
A3 26
A4 27
A5 28
CK/ 29
LST/ 30
Yukou/ 31
Kukaku/ 32
N.C. 33
IFRD 34
IFWR 35
GND1 36
GND1 37
GND1 38
GND1 39
RESET/ 40
Image Processing PCB (CIPDF)
CN7
CN2 12pins
GND 1 Br 1
Send Data 2 Rd 2
Send Data/ 3 Or 3
Send Request 4 Yw 4
Send Request/ 5 Gr 5
Receive Data 6 Bl 6
Receive Data/ 7 Vt 7
Receive Confirm 8 Gy 8
Receive Confirm/ 9 Wh 9
GND 10 Bk 10
Power Shut off 11 Bk
+24VB 12 Rd
Panel Control
PCB 3
CN2
Main SW1
CN4 8pins
GND1 1
Tape end sig. 2
Signal A 3
Signal B 4
GND 5
+5V 6
GNDE 7
+24VB 8
Job Separator
CN5 10pins
+5V 1 Br 1
GND1 2 Rd 2
+12V 3 Or 3
TPH CTL 4 Yw 4
Suction fan sig. 5 Gr 5
Power fail sig. 6 Bl 6
+24VA 7 Vt 7
+24VB 8 Gy 8
+24VC 9 Wh 9
GND2 10 Bk 10
Power Supply
PCB
CN5
SW P.-F. Tray Slide Safety SW (R)
SW P.-F. Tray Slide Safety SW (F)
Rd Rd
CN8 10pins
Slide Safety Sw signal 1 1 Br 1 Br Br 1
GND 2 Rd 2 Rd Rd 2 Rd
Slide Safety Sw signal 2 3 Or 3 Or Or 3
P.-F. Tray Position Sensor 4 Yw 4 Yw Yw 4 Yw
+24VC 5 Gr 5 Gr Gr 5
+5V 6 Bl 6 Bl Bl 6 Bl
P.-F. Tray Slide Motor sig. A 7 Vt 7 Vt Vt 7 Vt
P.-F. Tray Slide Motor sig. B 8 Gy 8 Gy Gy 8 Gy
P.-F. Tray Slide Motor sig. A/ 9 Wh 9 Wh Wh 9 Wh
P.-F. Tray Slide Motor sig. B/ Bk 10 Bk Bk 10 Bk
P.-F. Tray
Position Sensor
SEN
6 Yw
5 Br
4 Or
3 Bk
2 Rd
1 Rd
M
P.-F. Tray Slide
Pulse Motor

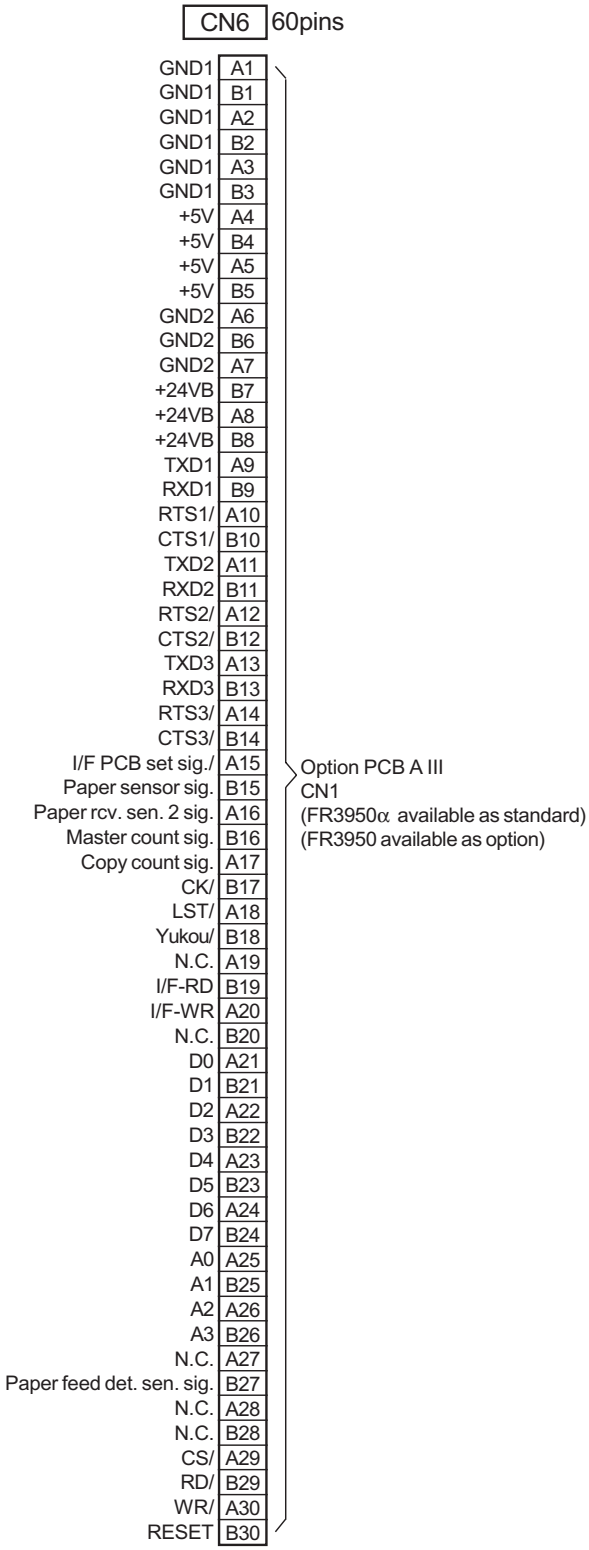
CN6
60pins
GND1 A1
GND1 B1
GND1 A2
GND1 B2
GND1 A3
GND1 B3
+5V A4
+5V B4
+5V A5
+5V B5
GND2 A6
GND2 B6
GND2 A7
+24VB B7
+24VB A8
+24VB B8
TXD1 A9
RXD1 B9
RTS1/ A10
CTS1/ B10
TXD2 A11
RXD2 B11
RTS2/ A12
CTS2/ B12
TXD3 A13
RXD3 B13
RTS3/ A14
CTS3/ B14
I/F PCB set sig./ A15
Paper sensor sig. B15
Paper rcv. sen. 2 sig. A16
Master count sig. B16
Copy count sig. A17
CK/ B17
LST/ A18
Yukou/ B18
N.C. A19
I/F-RD B19
I/F-WR A20
N.C. B20
D0 A21
D1 B21
D2 A22
D3 B22
D4 A23
D5 B23
D6 A24
D7 B24
A0 A25
A1 B25
A2 A26
A3 B26
N.C. A27
Paper feed det. sen. sig. B27
N.C. A28
N.C. B28
CS/ A29
RD/ B29
WR/ A30
RESET B30
Option PCB A III
CN1
(FR3950α available as standard)
(FR3950 available as option)

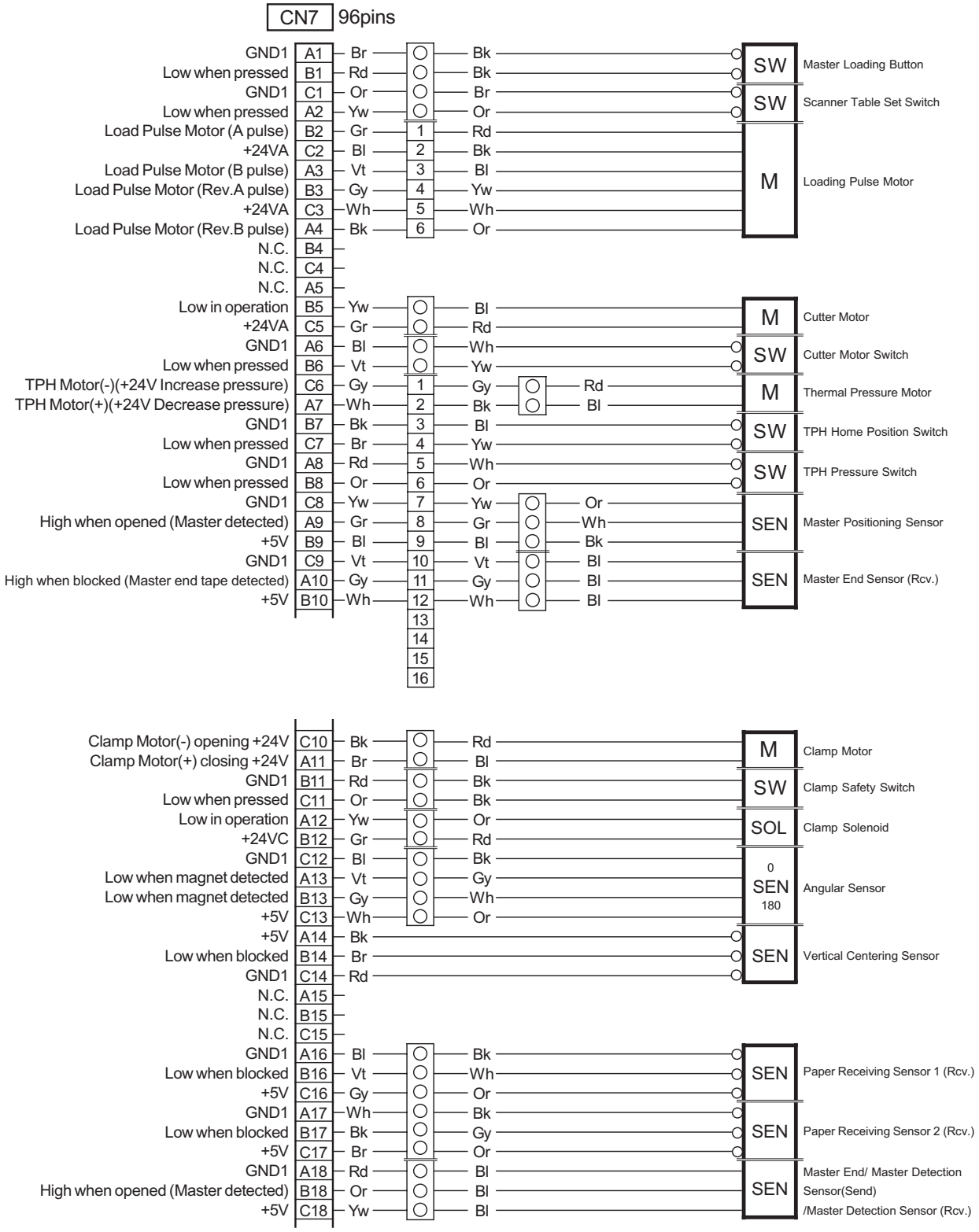
CN7 96pins
GND1 A1 Br Bk SW Master Loading Button
Low when pressed B1 Rd Bk
GND1 C1 Or Br SW Scanner Table Set Switch
Low when pressed A2 Yw Or
Load Pulse Motor (A pulse) B2 Gr 1 Rd
+24VA C2 Bl 2 Bk
Load Pulse Motor (B pulse) A3 Vt 3 Bl M Loading Pulse Motor
Load Pulse Motor (Rev.A pulse) B3 Gy 4 Yw
+24VA C3 Wh 5 Wh
Load Pulse Motor (Rev.B pulse) A4 Bk 6 Or
N.C. B4
N.C. C4
N.C. A5
Low in operation B5 Yw Bl M Cutter Motor
+24VA C5 Gr Rd
GND1 A6 Bl Wh SW Cutter Motor Switch
Low when pressed B6 Vt Yw
TPH Motor(-)(+24V Increase pressure) C6 Gy 1 Gy Rd M Thermal Pressure Motor
TPH Motor(+)(+24V Decrease pressure) A7 Wh 2 Bk Bl
GND1 B7 Bk 3 Bl SW TPH Home Position Switch
Low when pressed C7 Br 4 Yw
GND1 A8 Rd 5 Wh SW TPH Pressure Switch
Low when pressed B8 Or 6 Or
GND1 C8 Yw 7 Yw Or SEN Master Positioning Sensor
High when opened (Master detected) A9 Gr 8 Gr Wh
+5V B9 Bl 9 Bl Bk
GND1 C9 Vt 10 Vt Bl SEN Master End Sensor (Rcv.)
High when blocked (Master end tape detected) A10 Gy 11 Gy Bl
+5V B10 Wh 12 Wh Bl
13
14
15
16
Clamp Motor(-) opening +24V C10 Bk Rd M Clamp Motor
Clamp Motor(+) closing +24V A11 Br Bl
GND1 B11 Rd Bk SW Clamp Safety Switch
Low when pressed C11 Or Bk
Low in operation A12 Yw Or SOL Clamp Solenoid
+24VC B12 Gr Rd
GND1 C12 Bl Bk 0
Low when magnet detected A13 Vt Gy SEN Angular Sensor
Low when magnet detected B13 Gy Wh 180
+5V C13 Wh Or
+5V A14 Bk SEN Vertical Centering Sensor
Low when blocked B14 Br
GND1 C14 Rd
N.C. A15
N.C. B15
N.C. C15
GND1 A16 Bl Bk SEN Paper Receiving Sensor 1 (Rcv.)
Low when blocked B16 Vt Wh
+5V C16 Gy Or
GND1 A17 Wh Bk SEN Paper Receiving Sensor 2 (Rcv.)
Low when blocked B17 Bk Gy
+5V C17 Br Or
GND1 A18 Rd Bl SEN Master End/ Master Detection
High when opened (Master detected) B18 Or Bl Sensor(Send)
+5V C18 Yw Bl /Master Detection Sensor (Rcv.)

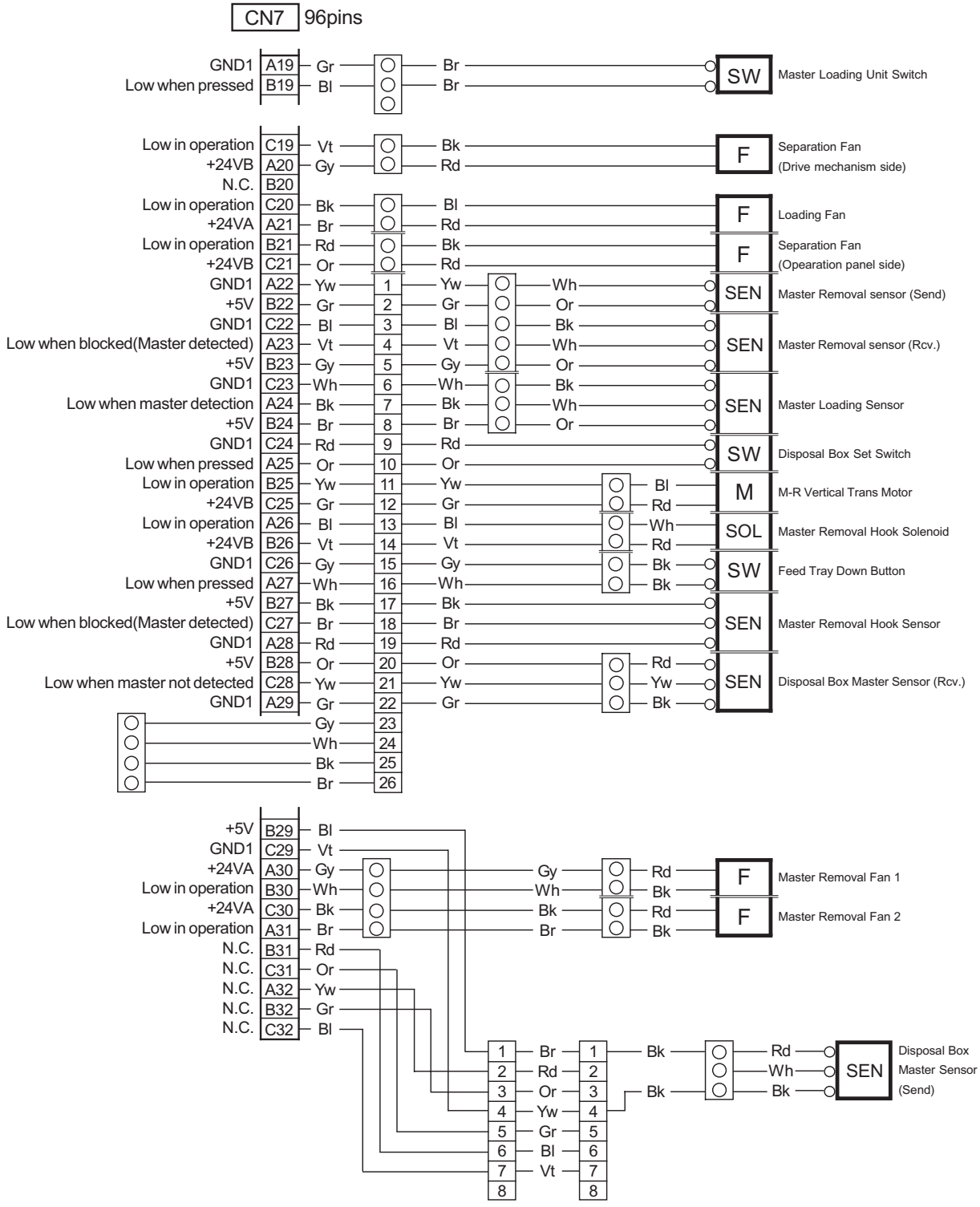
CN7 96pins
GND1 A19 Gr
Low when pressed B19 Bl
Br
Br
SW
Master Loading Unit Switch
Low in operation C19 Vt
+24VB A20 Gy
Bk
Rd
F
Separation Fan
(Drive mechanism side)
N.C. B20
Low in operation C20 Bk
+24VA A21 Br
Bl
Rd
F
Loading Fan
Low in operation B21 Rd
+24VB C21 Or
Bk
Rd
F
Separation Fan
(Opearation panel side)
GND1 A22 Yw
+5V B22 Gr
GND1 C22 Bl
Low when blocked(Master detected) A23 Vt
+5V B23 Gy
GND1 C23 Wh
Low when master detection A24 Bk
+5V B24 Br
1 Yw
2 Gr
3 Bl
4 Vt
5 Gy
6 Wh
7 Bk
8 Br
Wh
Or
Bk
Wh
Or
Bk
Wh
Or
SEN
Master Removal sensor (Send)
SEN
Master Removal sensor (Rcv.)
SEN
Master Loading Sensor
GND1 C24 Rd
Low when pressed A25 Or
9 Rd
10 Or
SW
Disposal Box Set Switch
Low in operation B25 Yw
+24VB C25 Gr
Low in operation A26 Bl
+24VB B26 Vt
11 Yw
12 Gr
13 Bl
14 Vt
Bl
Rd
Wh
Rd
M
M-R Vertical Trans Motor
SOL
Master Removal Hook Solenoid
GND1 C26 Gy
Low when pressed A27 Wh
+5V B27 Bk
Low when blocked(Master detected) C27 Br
15 Gy
16 Wh
17 Bk
18 Br
Bk
Bk
SW
Feed Tray Down Button
SEN
Master Removal Hook Sensor
GND1 A28 Rd
+5V B28 Or
Low when master not detected C28 Yw
GND1 A29 Gr
19 Rd
20 Or
21 Yw
22 Gr
Rd
Yw
Bk
SEN
Disposal Box Master Sensor (Rcv.)
Gy 23
Wh 24
Bk 25
Br 26
+5V B29 Bl
GND1 C29 Vt
+24VA A30 Gy
Low in operation B30 Wh
+24VA C30 Bk
Low in operation A31 Br
N.C. B31 Rd
N.C. C31 Or
N.C. A32 Yw
N.C. B32 Gr
N.C. C32 Bl
Gy
Wh
Bk
Br
Rd
Bk
Rd
Bk
F
Master Removal Fan 1
F
Master Removal Fan 2
1 Br
2 Rd
3 Or
4 Yw
5 Gr
6 Bl
7 Vt
8
1
2
3
4
5
6
7
8
Bk
Bk
Rd
Wh
Bk
SEN
Disposal Box
Master Sensor
(Send)

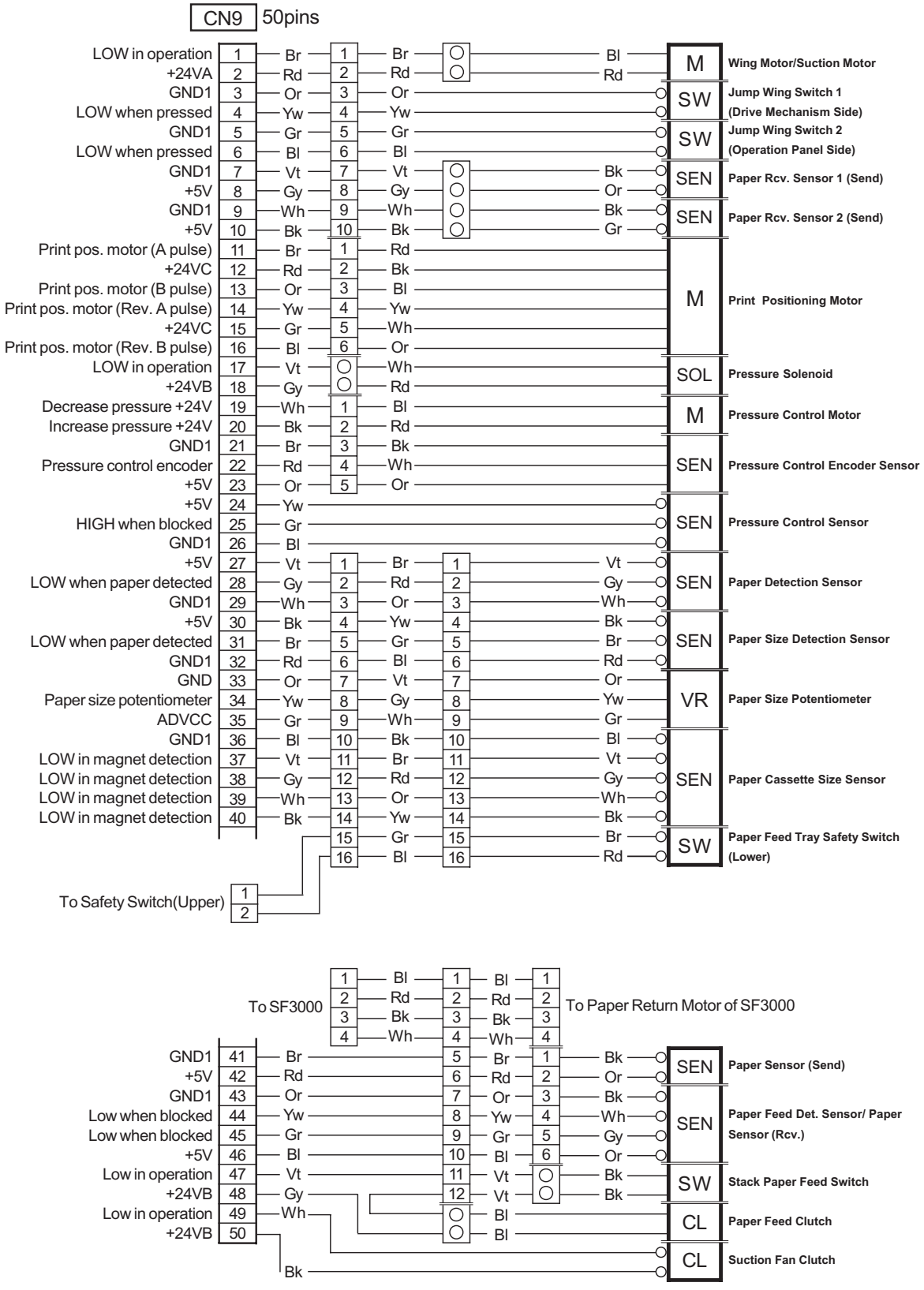
CN9
50pins
LOW in operation
+24VA
GND1
LOW when pressed
GND1
LOW when pressed
GND1
+5V
GND1
+5V
Print pos. motor (A pulse)
+24VC
Print pos. motor (B pulse)
Print pos. motor (Rev. A pulse)
+24VC
Print pos. motor (Rev. B pulse)
LOW in operation
+24VB
Decrease pressure +24V
Increase pressure +24V
GND1
Pressure control encoder
+5V
+5V
HIGH when blocked
GND1
+5V
LOW when paper detected
GND1
+5V
LOW when paper detected
GND1
GND
Paper size potentiometer
ADVCC
GND1
LOW in magnet detection
LOW in magnet detection
LOW in magnet detection
LOW in magnet detection
To Safety Switch(Upper)
Wing Motor/Suction Motor
Jump Wing Switch 1
(Drive Mechanism Side)
Jump Wing Switch 2
(Operation Panel Side)
Paper Rcv. Sensor 1 (Send)
Paper Rcv. Sensor 2 (Send)
Print Positioning Motor
Pressure Solenoid
Pressure Control Motor
Pressure Control Encoder Sensor
Pressure Control Sensor
Paper Detection Sensor
Paper Size Detection Sensor
Paper Size Potentiometer
Paper Cassette Size Sensor
Paper Feed Tray Safety Switch
(Lower)
To SF3000
To Paper Return Motor of SF3000
GND1
+5V
GND1
Low when blocked
Low when blocked
+5V
Low in operation
+24VB
Low in operation
+24VB
Bk
Paper Sensor (Send)
Paper Feed Det. Sensor/ Paper
Sensor (Rcv.)
Stack Paper Feed Switch
Paper Feed Clutch
Suction Fan Clutch

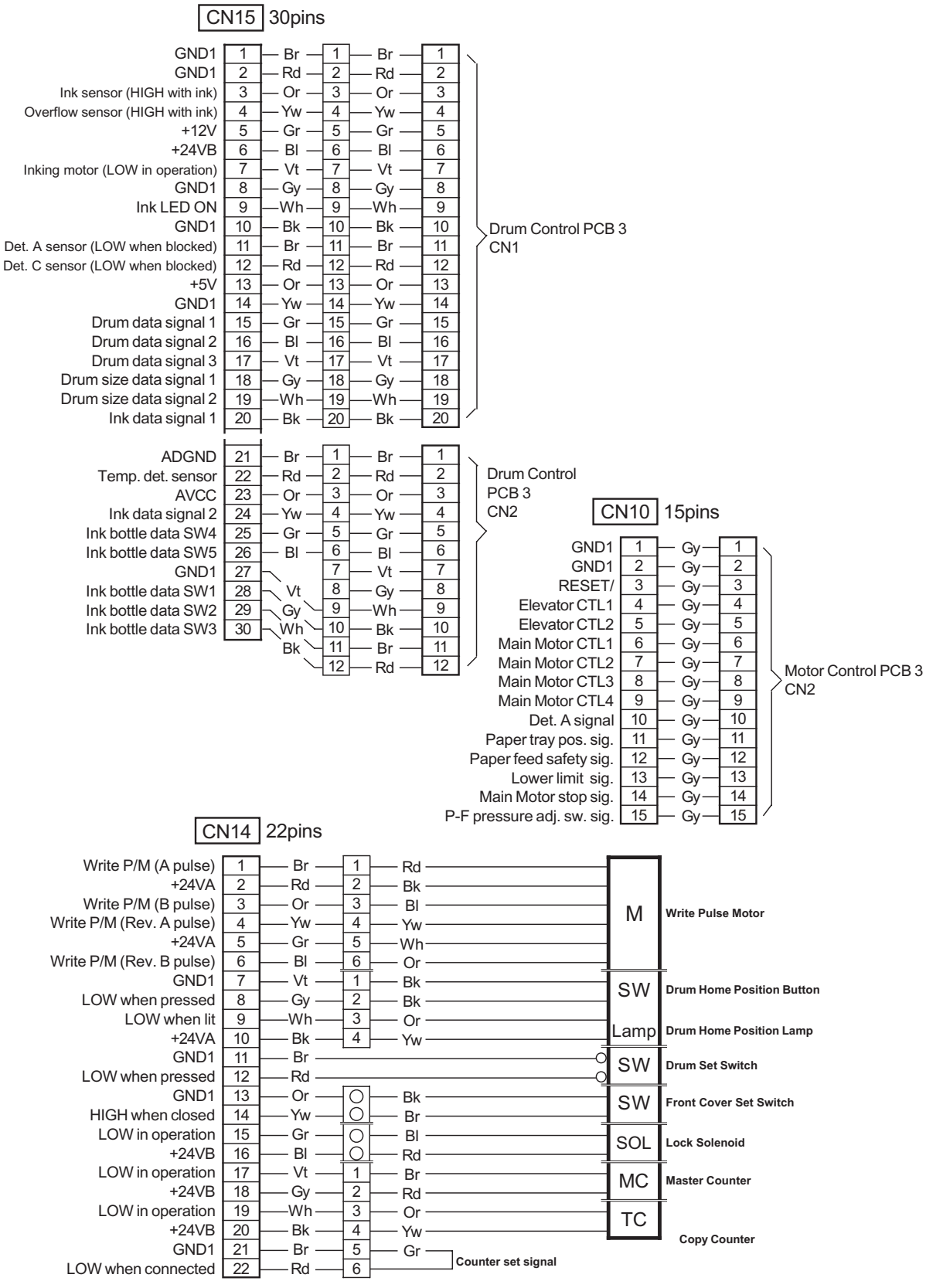
CN15 30pins
GND1 1 Br 1 Br 1
GND1 2 Rd 2 Rd 2
Ink sensor (HIGH with ink) 3 Or 3 Or 3
Overflow sensor (HIGH with ink) 4 Yw 4 Yw 4
+12V 5 Gr 5 Gr 5
+24VB 6 Bl 6 Bl 6
Inking motor (LOW in operation) 7 Vt 7 Vt 7
GND1 8 Gy 8 Gy 8
Ink LED ON 9 Wh 9 Wh 9
GND1 10 Bk 10 Bk 10
Det. A sensor (LOW when blocked) 11 Br 11 Br 11
Det. C sensor (LOW when blocked) 12 Rd 12 Rd 12
+5V 13 Or 13 Or 13
GND1 14 Yw 14 Yw 14
Drum data signal 1 15 Gr 15 Gr 15
Drum data signal 2 16 Bl 16 Bl 16
Drum data signal 3 17 Vt 17 Vt 17
Drum size data signal 1 18 Gy 18 Gy 18
Drum size data signal 2 19 Wh 19 Wh 19
Ink data signal 1 20 Bk 20 Bk 20
Drum Control PCB 3 CN1
ADGND 21 Br 1 Br 1
Temp. det. sensor 22 Rd 2 Rd 2
AVCC 23 Or 3 Or 3
Ink data signal 2 24 Yw 4 Yw 4
Ink bottle data SW4 25 Gr 5 Gr 5
Ink bottle data SW5 26 Bl 6 Bl 6
GND1 27 7 Vt 7
Ink bottle data SW1 28 Vt 8 Gy 8
Ink bottle data SW2 29 Gy 9 Wh 9
Ink bottle data SW3 30 Wh 10 Bk 10
Bk 11 Br 11
12 Rd 12
Drum Control PCB 3 CN2
CN10 15pins
GND1 1 Gy 1
GND1 2 Gy 2
RESET/ 3 Gy 3
Elevator CTL1 4 Gy 4
Elevator CTL2 5 Gy 5
Main Motor CTL1 6 Gy 6
Main Motor CTL2 7 Gy 7
Main Motor CTL3 8 Gy 8
Main Motor CTL4 9 Gy 9
Det. A signal 10 Gy 10
Paper tray pos. sig. 11 Gy 11
Paper feed safety sig. 12 Gy 12
Lower limit sig. 13 Gy 13
Main Motor stop sig. 14 Gy 14
P-F pressure adj. sw. sig. 15 Gy 15
Motor Control PCB 3 CN2
CN14 22pins
Write P/M (A pulse) 1 Br 1 Rd
+24VA 2 Rd 2 Bk
Write P/M (B pulse) 3 Or 3 Bl
Write P/M (Rev. A pulse) 4 Yw 4 Yw
+24VA 5 Gr 5 Wh
Write P/M (Rev. B pulse) 6 Bl 6 Or
GND1 7 Vt 1 Bk
LOW when pressed 8 Gy 2 Bk
LOW when lit 9 Wh 3 Or
+24VA 10 Bk 4 Yw
GND1 11 Br
LOW when pressed 12 Rd
GND1 13 Or Bk
HIGH when closed 14 Yw Br
LOW in operation 15 Gr Bl
+24VB 16 Bl Rd
LOW in operation 17 Vt 1 Br
+24VB 18 Gy 2 Rd
LOW in operation 19 Wh 3 Or
+24VB 20 Bk 4 Yw
GND1 21 Br 5 Gr
LOW when connected 22 Rd 6
M
Write Pulse Motor
SW
Drum Home Position Button
Lamp
Drum Home Position Lamp
SW
Drum Set Switch
SW
Front Cover Set Switch
SOL
Lock Solenoid
MC
Master Counter
TC
Copy Counter
Counter set signal

4. IMAGE PROCESSING PCB (CIPDF)

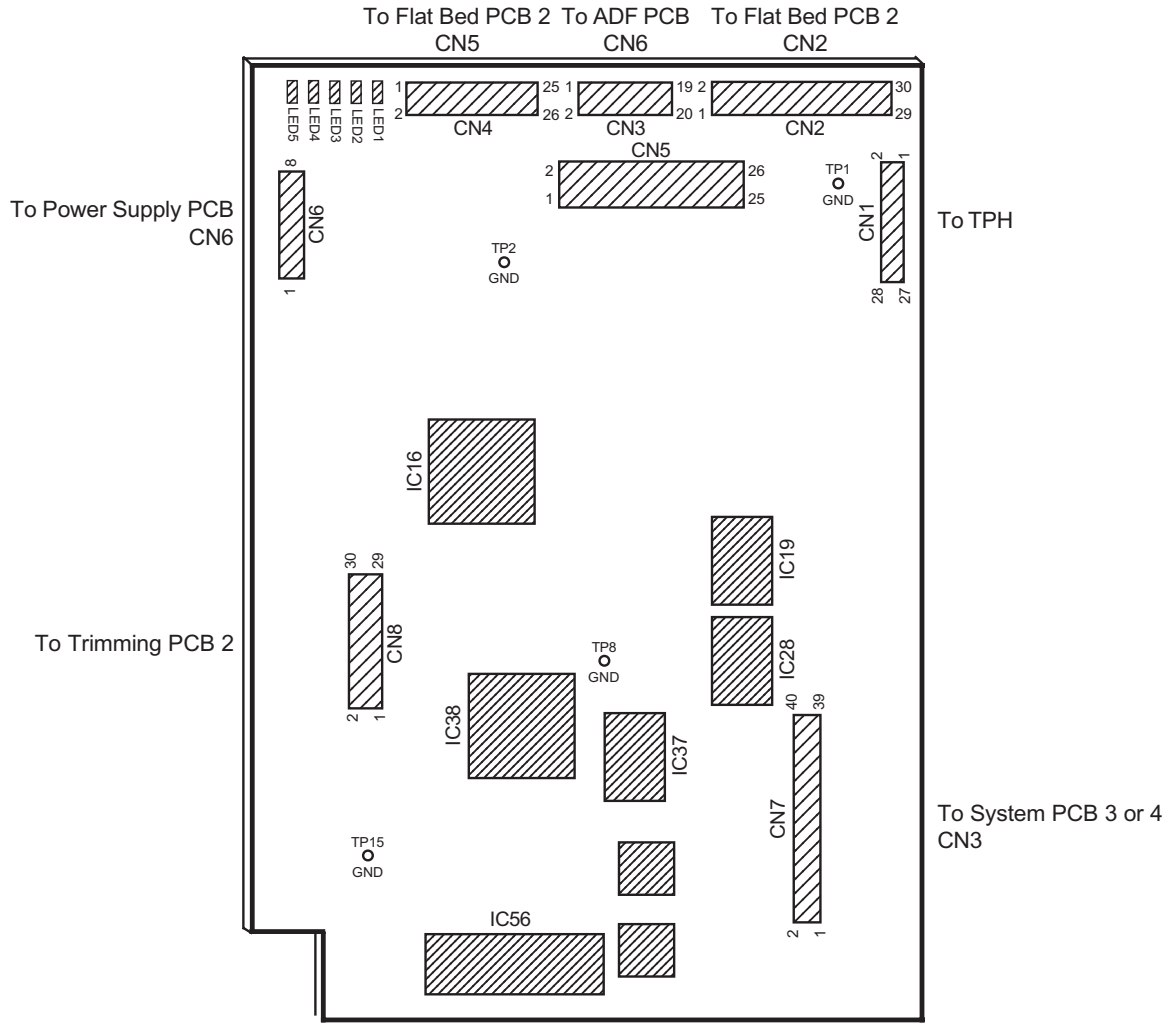

LED

LED1 :+5V
LED2 :-12VA
LED3 :+15VA
LED4 :+12V
LED5 :+24V

TPH

TP1 :GND
TP2 :GND
TP8 :GND
TP15 :GND

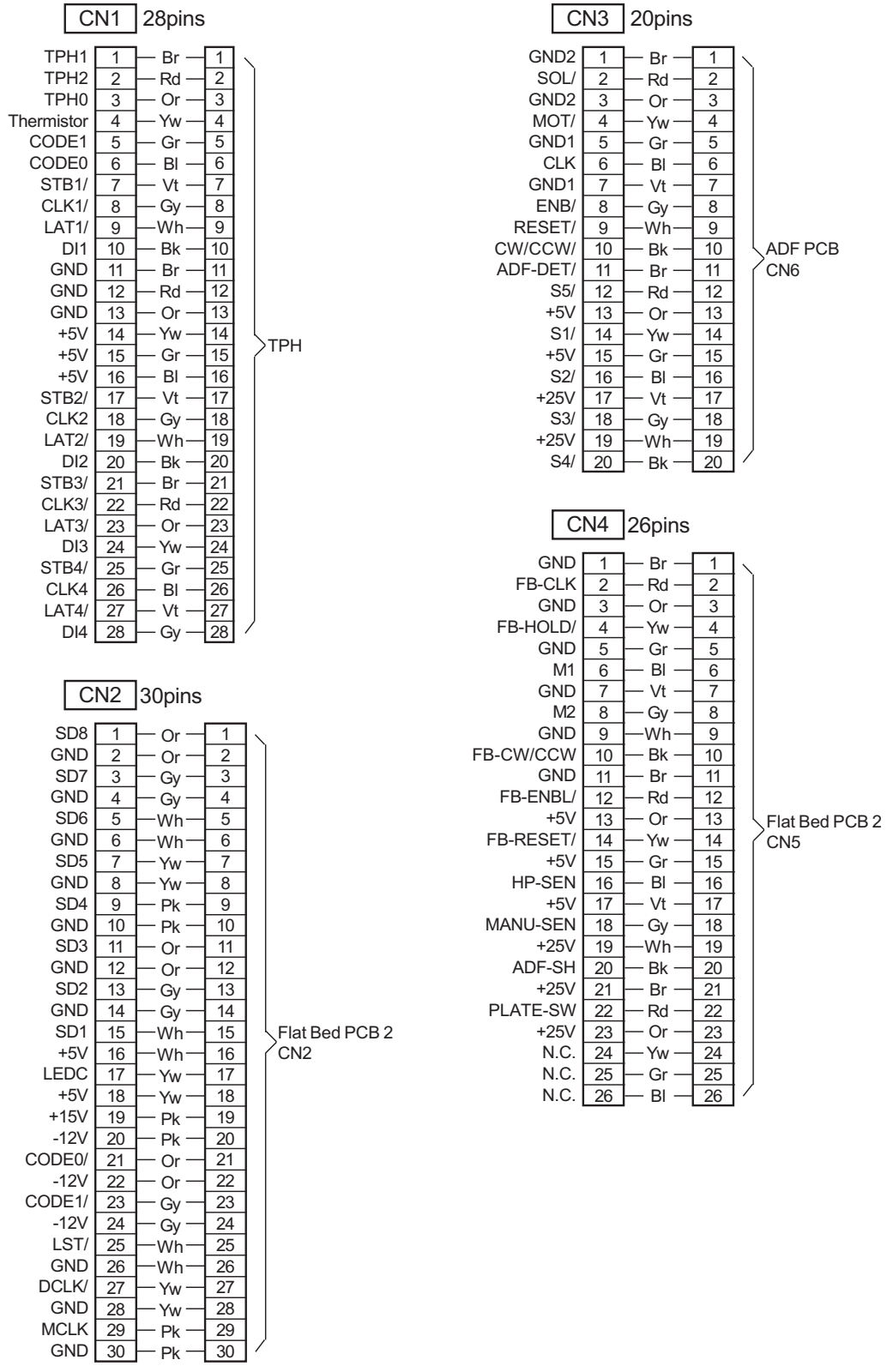
CN1 28pins
TPH1 1 Br 1
TPH2 2 Rd 2
TPH0 3 Or 3
Thermistor 4 Yw 4
CODE1 5 Gr 5
CODE0 6 Bl 6
STB1/ 7 Vt 7
CLK1/ 8 Gy 8
LAT1/ 9 Wh 9
DI1 10 Bk 10
GND 11 Br 11
GND 12 Rd 12
GND 13 Or 13
+5V 14 Yw 14
+5V 15 Gr 15
+5V 16 Bl 16
STB2/ 17 Vt 17
CLK2 18 Gy 18
LAT2/ 19 Wh 19
DI2 20 Bk 20
STB3/ 21 Br 21
CLK3/ 22 Rd 22
LAT3/ 23 Or 23
DI3 24 Yw 24
STB4/ 25 Gr 25
CLK4 26 Bl 26
LAT4/ 27 Vt 27
DI4 28 Gy 28
TPH
CN2 30pins
SD8 1 Or 1
GND 2 Or 2
SD7 3 Gy 3
GND 4 Gy 4
SD6 5 Wh 5
GND 6 Wh 6
SD5 7 Yw 7
GND 8 Yw 8
SD4 9 Pk 9
GND 10 Pk 10
SD3 11 Or 11
GND 12 Or 12
SD2 13 Gy 13
GND 14 Gy 14
SD1 15 Wh 15
+5V 16 Wh 16
LEDC 17 Yw 17
+5V 18 Yw 18
+15V 19 Pk 19
-12V 20 Pk 20
CODE0/ 21 Or 21
-12V 22 Or 22
CODE1/ 23 Gy 23
-12V 24 Gy 24
LST/ 25 Wh 25
GND 26 Wh 26
DCLK/ 27 Yw 27
GND 28 Yw 28
MCLK 29 Pk 29
GND 30 Pk 30
Flat Bed PCB 2
CN2
CN3 20pins
GND2 1 Br 1
SOL/ 2 Rd 2
GND2 3 Or 3
MOT/ 4 Yw 4
GND1 5 Gr 5
CLK 6 Bl 6
GND1 7 Vt 7
ENB/ 8 Gy 8
RESET/ 9 Wh 9
CW/CCW/ 10 Bk 10
ADF-DET/ 11 Br 11
S5/ 12 Rd 12
+5V 13 Or 13
S1/ 14 Yw 14
+5V 15 Gr 15
S2/ 16 Bl 16
+25V 17 Vt 17
S3/ 18 Gy 18
+25V 19 Wh 19
S4/ 20 Bk 20
ADF PCB
CN6
CN4 26pins
GND 1 Br 1
FB-CLK 2 Rd 2
GND 3 Or 3
FB-HOLD/ 4 Yw 4
GND 5 Gr 5
M1 6 Bl 6
GND 7 Vt 7
M2 8 Gy 8
GND 9 Wh 9
FB-CW/CCW 10 Bk 10
GND 11 Br 11
FB-ENBL/ 12 Rd 12
+5V 13 Or 13
FB-RESET/ 14 Yw 14
+5V 15 Gr 15
HP-SEN 16 Bl 16
+5V 17 Vt 17
MANU-SEN 18 Gy 18
+25V 19 Wh 19
ADF-SH 20 Bk 20
+25V 21 Br 21
PLATE-SW 22 Rd 22
+25V 23 Or 23
N.C. 24 Yw 24
N.C. 25 Gr 25
N.C. 26 Bl 26
Flat Bed PCB 2
CN5

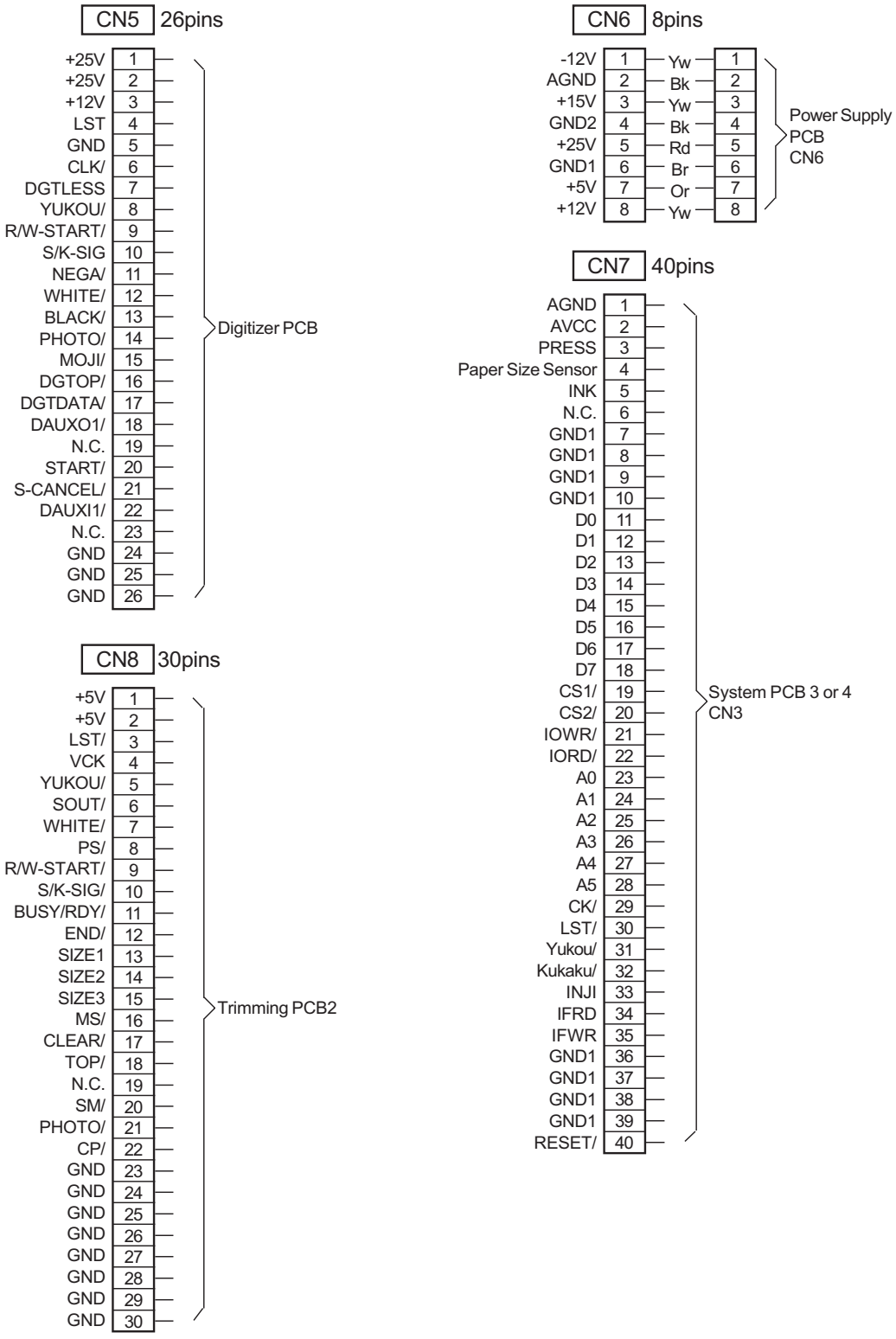
CN5 26pins
+25V 1
+25V 2
+12V 3
LST 4
GND 5
CLK/ 6
DGTLESS 7
YUKOU/ 8
R/W-START/ 9
S/K-SIG 10
NEGA/ 11
WHITE/ 12
BLACK/ 13
PHOTO/ 14
MOJI/ 15
DGTOP/ 16
DGTDATA/ 17
DAUXO1/ 18
N.C. 19
START/ 20
S-CANCEL/ 21
DAUXI1/ 22
N.C. 23
GND 24
GND 25
GND 26
Digitizer PCB
CN6 8pins
-12V 1
AGND 2
+15V 3
GND2 4
+25V 5
GND1 6
+5V 7
+12V 8
Yw 1
Bk 2
Yw 3
Bk 4
Rd 5
Br 6
Or 7
Yw 8
Power Supply PCB CN6
CN7 40pins
AGND 1
AVCC 2
PRESS 3
Paper Size Sensor 4
INK 5
N.C. 6
GND1 7
GND1 8
GND1 9
GND1 10
D0 11
D1 12
D2 13
D3 14
D4 15
D5 16
D6 17
D7 18
CS1/ 19
CS2/ 20
IOWR/ 21
IORD/ 22
A0 23
A1 24
A2 25
A3 26
A4 27
A5 28
CK/ 29
LST/ 30
Yukou/ 31
Kukaku/ 32
INJI 33
IFRD 34
IFWR 35
GND1 36
GND1 37
GND1 38
GND1 39
RESET/ 40
System PCB 3 or 4 CN3
CN8 30pins
+5V 1
+5V 2
LST/ 3
VCK 4
YUKOU/ 5
SOUT/ 6
WHITE/ 7
PS/ 8
R/W-START/ 9
S/K-SIG/ 10
BUSY/RDY/ 11
END/ 12
SIZE1 13
SIZE2 14
SIZE3 15
MS/ 16
CLEAR/ 17
TOP/ 18
N.C. 19
SM/ 20
PHOTO/ 21
CP/ 22
GND 23
GND 24
GND 25
GND 26
GND 27
GND 28
GND 29
GND 30
Trimming PCB2

5. MOTOR CONTROL PCB

5-1. Motor Control PCB 2

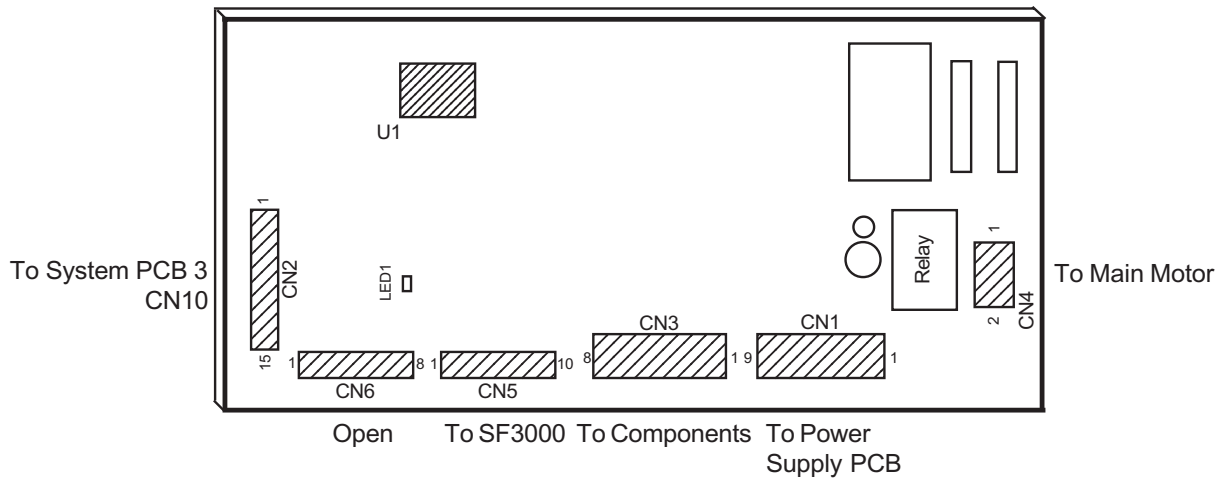

LED **- When LED is ON -**

LED1: The actuator of Elevator upper limit sensor is raised to open the light path.

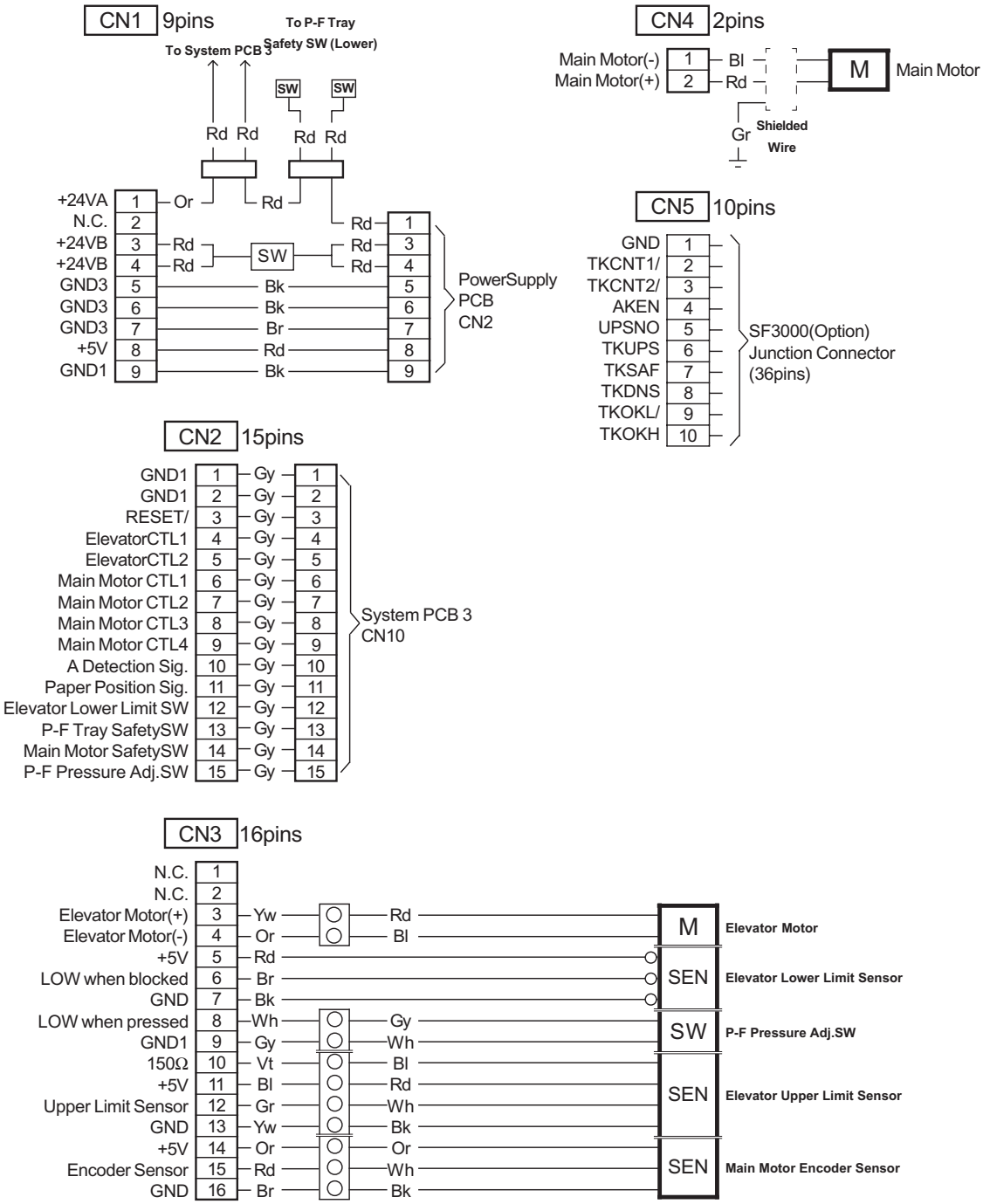
CN1 9pins
To System PCB 3
To P-F Tray Safety SW (Lower)
SW
Rd
+24VA 1
N.C. 2
+24VB 3
+24VB 4
GND3 5
GND3 6
GND3 7
+5V 8
GND1 9
Or
Bk
Br
PowerSupply PCB CN2
CN4 2pins
Main Motor(-) 1
Main Motor(+) 2
Bl
M
Main Motor
Gr
Shielded Wire
CN5 10pins
GND 1
TKCNT1/ 2
TKCNT2/ 3
AKEN 4
UPSNO 5
TKUPS 6
TKSAF 7
TKDNS 8
TKOKL/ 9
TKOKH 10
SF3000(Option) Junction Connector (36pins)
CN2 15pins
GND1 1
GND1 2
RESET/ 3
ElevatorCTL1 4
ElevatorCTL2 5
Main Motor CTL1 6
Main Motor CTL2 7
Main Motor CTL3 8
Main Motor CTL4 9
A Detection Sig. 10
Paper Position Sig. 11
Elevator Lower Limit SW 12
P-F Tray SafetySW 13
Main Motor SafetySW 14
P-F Pressure Adj.SW 15
Gy
System PCB 3 CN10
CN3 16pins
N.C. 1
N.C. 2
Elevator Motor(+) 3
Elevator Motor(-) 4
+5V 5
LOW when blocked 6
GND 7
LOW when pressed 8
GND1 9
150Ω 10
+5V 11
Upper Limit Sensor 12
GND 13
+5V 14
Encoder Sensor 15
GND 16
Yw
Or
Rd
Br
Bk
Wh
Gy
Vt
Bl
Gr
M
Elevator Motor
SEN
Elevator Lower Limit Sensor
SW
P-F Pressure Adj.SW
SEN
Elevator Upper Limit Sensor
SEN
Main Motor Encoder Sensor

5-2. Motor Control PCB 3

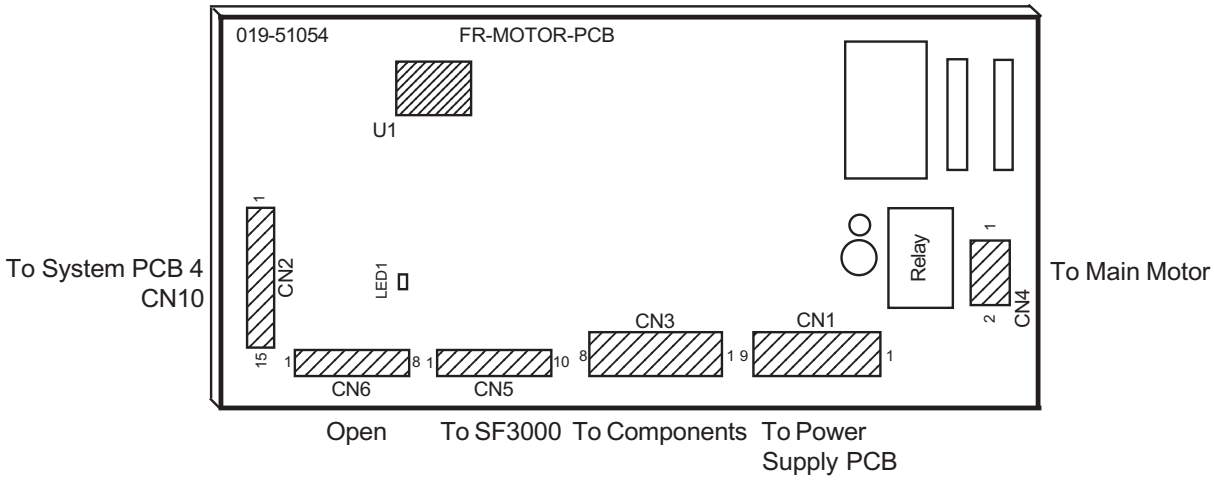

LED **- When LED is ON -**

LED1: The actuator of Elevator upper limit sensor is raised to open the light path.

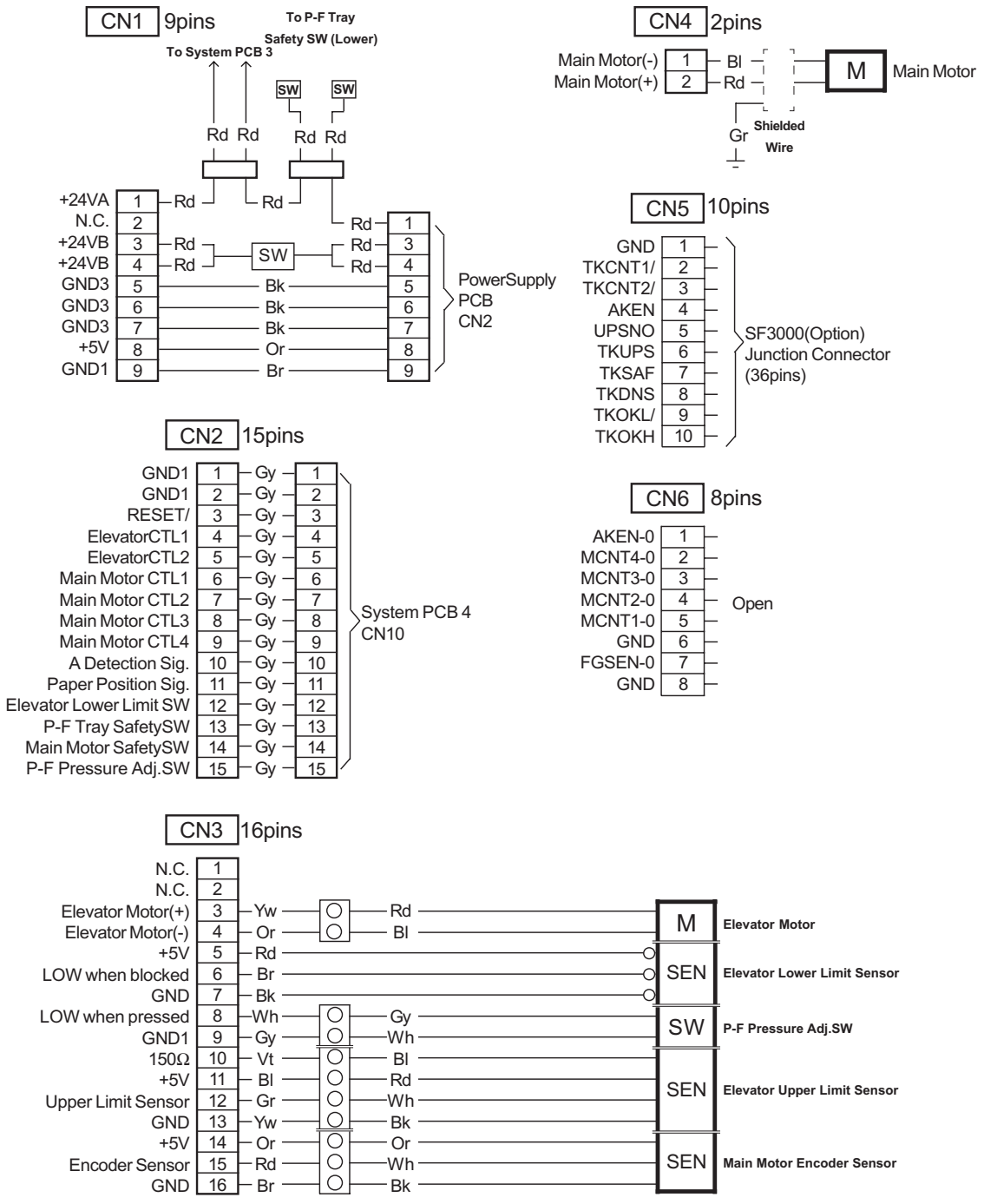
CN1 9pins
To P-F Tray
Safety SW (Lower)
To System PCB 3
SW
SW
Rd Rd Rd Rd
+24VA 1
N.C. 2
+24VB 3
+24VB 4
GND3 5
GND3 6
GND3 7
+5V 8
GND1 9
SW
Bk
Or
Br
PowerSupply
PCB
CN2
CN4 2pins
Main Motor(-) 1
Main Motor(+) 2
Bl
Rd
M
Main Motor
Gr
Shielded
Wire
CN5 10pins
GND 1
TKCNT1/ 2
TKCNT2/ 3
AKEN 4
UPSNO 5
TKUPS 6
TKSAF 7
TKDNS 8
TKOKL/ 9
TKOKH 10
SF3000(Option)
Junction Connector
(36pins)
CN2 15pins
GND1 1
GND1 2
RESET/ 3
ElevatorCTL1 4
ElevatorCTL2 5
Main Motor CTL1 6
Main Motor CTL2 7
Main Motor CTL3 8
Main Motor CTL4 9
A Detection Sig. 10
Paper Position Sig. 11
Elevator Lower Limit SW 12
P-F Tray SafetySW 13
Main Motor SafetySW 14
P-F Pressure Adj.SW 15
Gy
System PCB 4
CN10
CN6 8pins
AKEN-0 1
MCNT4-0 2
MCNT3-0 3
MCNT2-0 4
MCNT1-0 5
GND 6
FGSEN-0 7
GND 8
Open
CN3 16pins
N.C. 1
N.C. 2
Elevator Motor(+) 3
Elevator Motor(-) 4
+5V 5
LOW when blocked 6
GND 7
LOW when pressed 8
GND1 9
150Ω 10
+5V 11
Upper Limit Sensor 12
GND 13
+5V 14
Encoder Sensor 15
GND 16
Yw
Or
Rd
Br
Bk
Wh
Gy
Vt
Bl
Gr
M
Elevator Motor
SEN
Elevator Lower Limit Sensor
SW
P-F Pressure Adj.SW
SEN
Elevator Upper Limit Sensor
SEN
Main Motor Encoder Sensor

6. DRUM CONTROL PCB

6-1. DRUM CONTROL PCB3 (Black Drum)

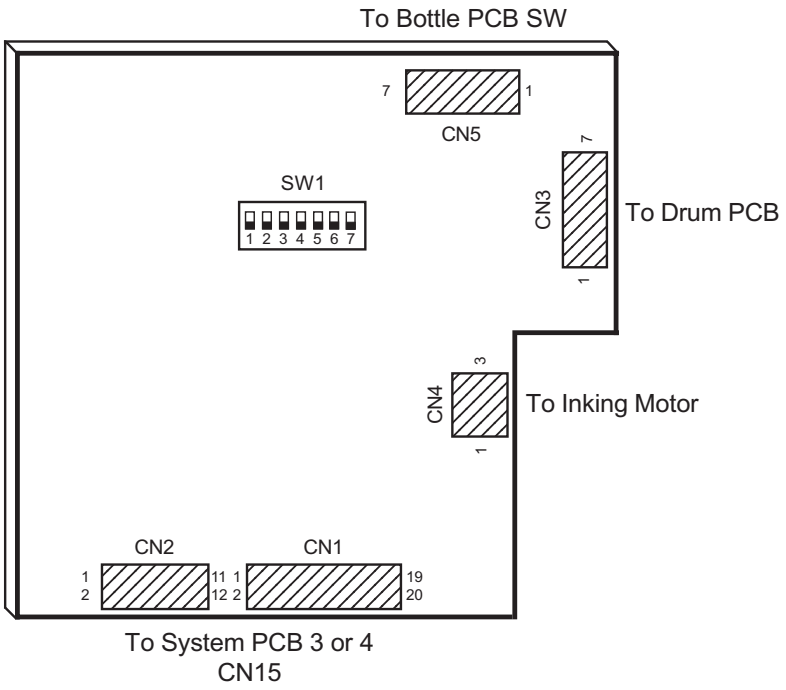

6-2. DRUM CONTROL PCB2 (Color Drum)

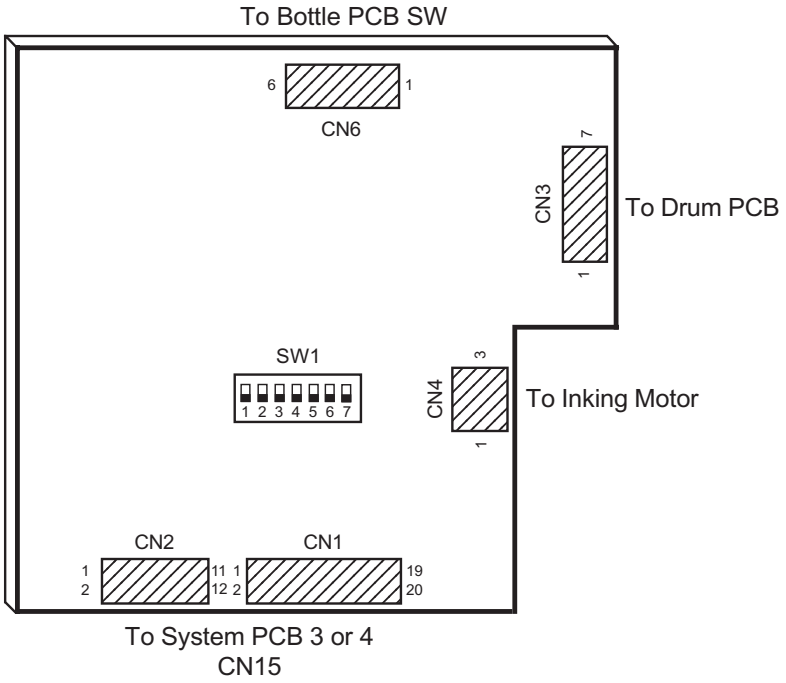

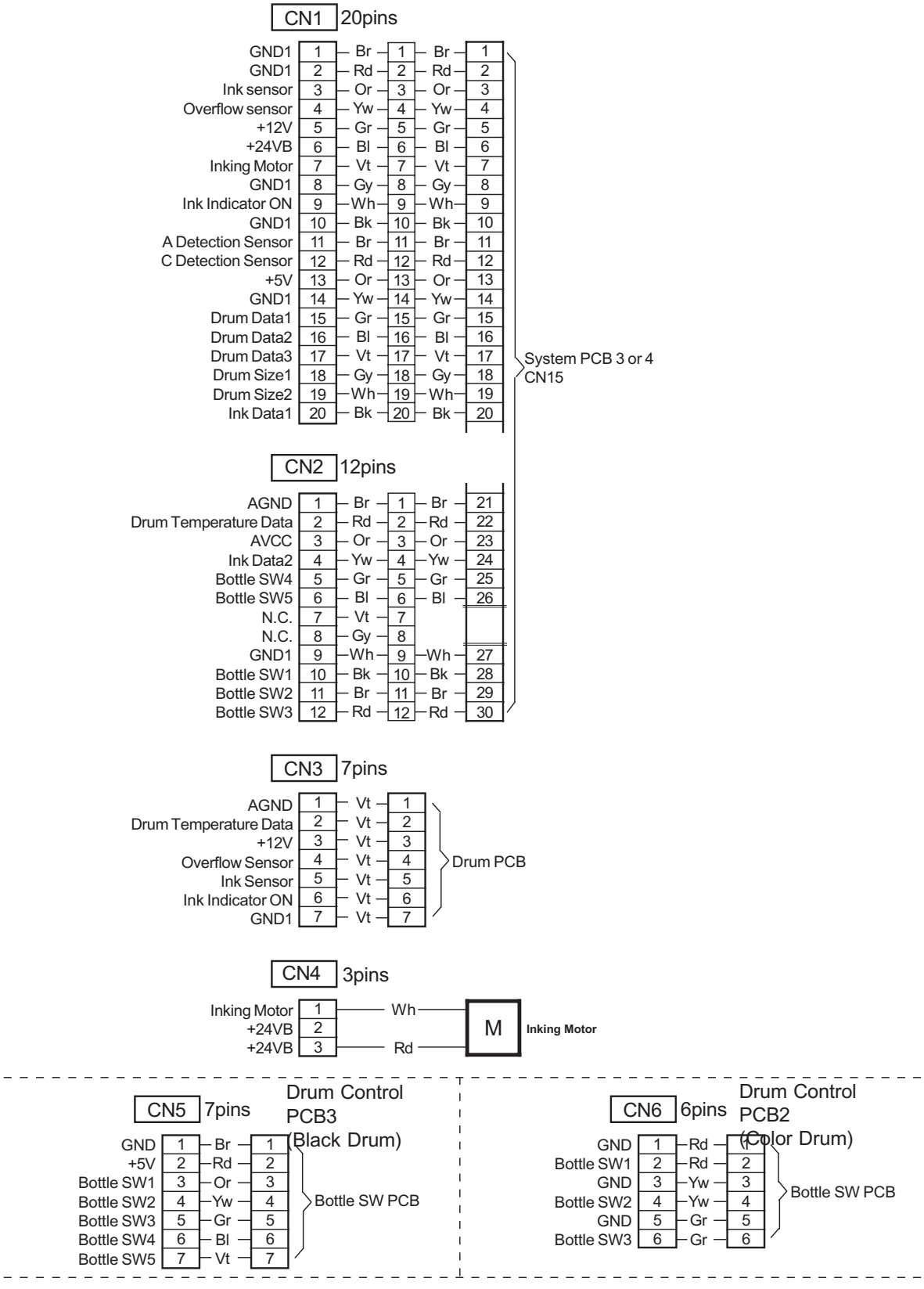
CN1 20pins
GND1 1 Br 1 Br 1
GND1 2 Rd 2 Rd 2
Ink sensor 3 Or 3 Or 3
Overflow sensor 4 Yw 4 Yw 4
+12V 5 Gr 5 Gr 5
+24VB 6 Bl 6 Bl 6
Inking Motor 7 Vt 7 Vt 7
GND1 8 Gy 8 Gy 8
Ink Indicator ON 9 Wh 9 Wh 9
GND1 10 Bk 10 Bk 10
A Detection Sensor 11 Br 11 Br 11
C Detection Sensor 12 Rd 12 Rd 12
+5V 13 Or 13 Or 13
GND1 14 Yw 14 Yw 14
Drum Data1 15 Gr 15 Gr 15
Drum Data2 16 Bl 16 Bl 16
Drum Data3 17 Vt 17 Vt 17
Drum Size1 18 Gy 18 Gy 18
Drum Size2 19 Wh 19 Wh 19
Ink Data1 20 Bk 20 Bk 20
System PCB 3 or 4 CN15
CN2 12pins
AGND 1 Br 1 Br 21
Drum Temperature Data 2 Rd 2 Rd 22
AVCC 3 Or 3 Or 23
Ink Data2 4 Yw 4 Yw 24
Bottle SW4 5 Gr 5 Gr 25
Bottle SW5 6 Bl 6 Bl 26
N.C. 7 Vt 7
N.C. 8 Gy 8
GND1 9 Wh 9 Wh 27
Bottle SW1 10 Bk 10 Bk 28
Bottle SW2 11 Br 11 Br 29
Bottle SW3 12 Rd 12 Rd 30
CN3 7pins
AGND 1 Vt 1
Drum Temperature Data 2 Vt 2
+12V 3 Vt 3
Overflow Sensor 4 Vt 4
Ink Sensor 5 Vt 5
Ink Indicator ON 6 Vt 6
GND1 7 Vt 7
Drum PCB
CN4 3pins
Inking Motor 1 Wh
+24VB 2
+24VB 3 Rd
M
Inking Motor
CN5 7pins
Drum Control PCB3 (Black Drum)
GND 1 Br 1
+5V 2 Rd 2
Bottle SW1 3 Or 3
Bottle SW2 4 Yw 4
Bottle SW3 5 Gr 5
Bottle SW4 6 Bl 6
Bottle SW5 7 Vt 7
Bottle SW PCB
CN6 6pins
Drum Control PCB2 (Color Drum)
GND 1 Rd 1
Bottle SW1 2 Rd 2
GND 3 Yw 3
Bottle SW2 4 Yw 4
GND 5 Gr 5
Bottle SW3 6 Gr 6
Bottle SW PCB

7. ADF PCB

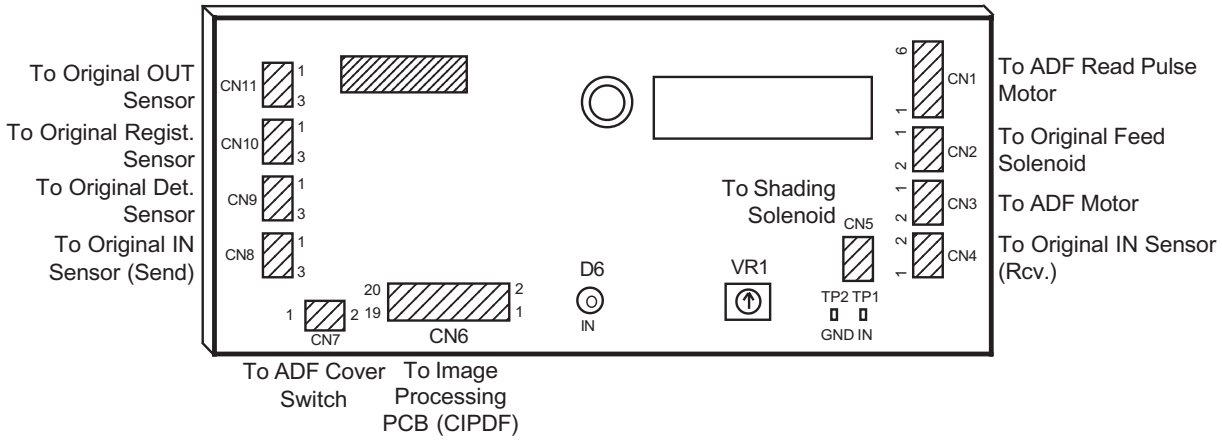

VR

VR1 : For sensitivity adjustment of Original IN Sensor (Rcv.)

LED **- When LED is ON -**

D6(IN) : The light path of the Original IN Sensor is blocked.

TP

TP1 (IN) : For sensitivity adjustment of Original IN Sensor
TP2 (GND) : For sensitivity adjustment of Original IN Sensor (GND)

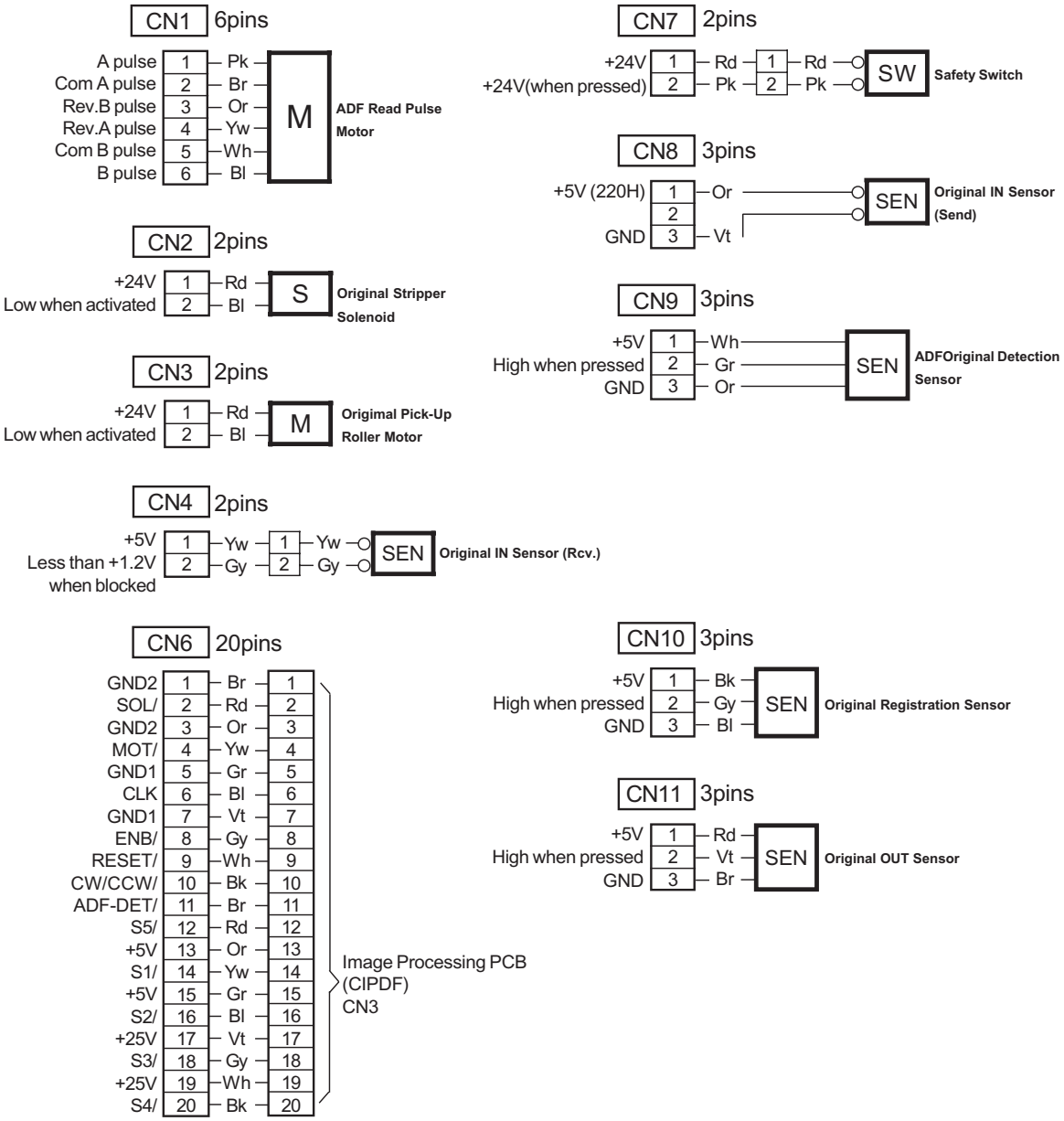
CN1 6pins
A pulse 1 Pk
Com A pulse 2 Br
Rev.B pulse 3 Or
Rev.A pulse 4 Yw
Com B pulse 5 Wh
B pulse 6 Bl
M
ADF Read Pulse Motor
CN2 2pins
+24V 1 Rd
Low when activated 2 Bl
S
Original Stripper Solenoid
CN3 2pins
+24V 1 Rd
Low when activated 2 Bl
M
Origimal Pick-Up Roller Motor
CN4 2pins
+5V 1 Yw
Less than +1.2V when blocked 2 Gy
SEN
Original IN Sensor (Rcv.)
CN6 20pins
GND2 1 Br
SOL/ 2 Rd
GND2 3 Or
MOT/ 4 Yw
GND1 5 Gr
CLK 6 Bl
GND1 7 Vt
ENB/ 8 Gy
RESET/ 9 Wh
CW/CCW/ 10 Bk
ADF-DET/ 11 Br
S5/ 12 Rd
+5V 13 Or
S1/ 14 Yw
+5V 15 Gr
S2/ 16 Bl
+25V 17 Vt
S3/ 18 Gy
+25V 19 Wh
S4/ 20 Bk
Image Processing PCB (CIPDF) CN3
CN7 2pins
+24V 1 Rd
+24V(when pressed) 2 Pk
SW
Safety Switch
CN8 3pins
+5V (220H) 1 Or
2
GND 3 Vt
SEN
Original IN Sensor (Send)
CN9 3pins
+5V 1 Wh
High when pressed 2 Gr
GND 3 Or
SEN
ADFOriginal Detection Sensor
CN10 3pins
+5V 1 Bk
High when pressed 2 Gy
GND 3 Bl
SEN
Original Registration Sensor
CN11 3pins
+5V 1 Rd
High when pressed 2 Vt
GND 3 Br
SEN
Original OUT Sensor

8. FLAT BED PCB 2

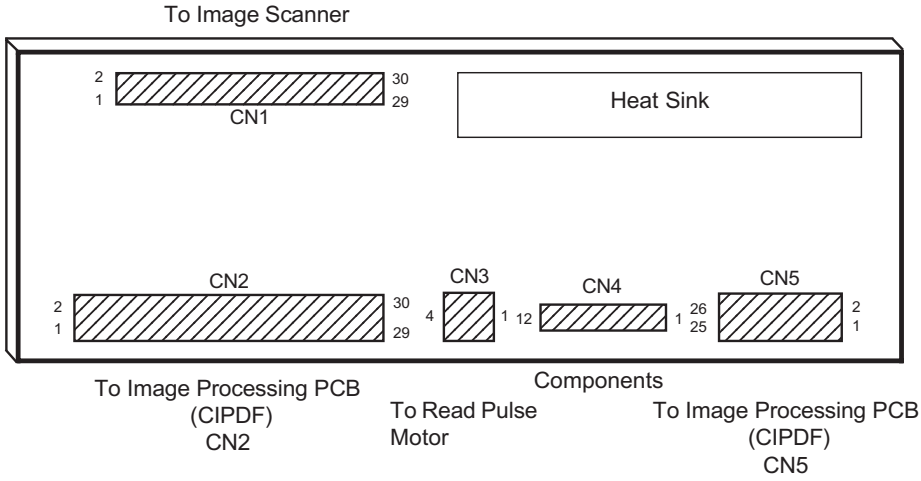

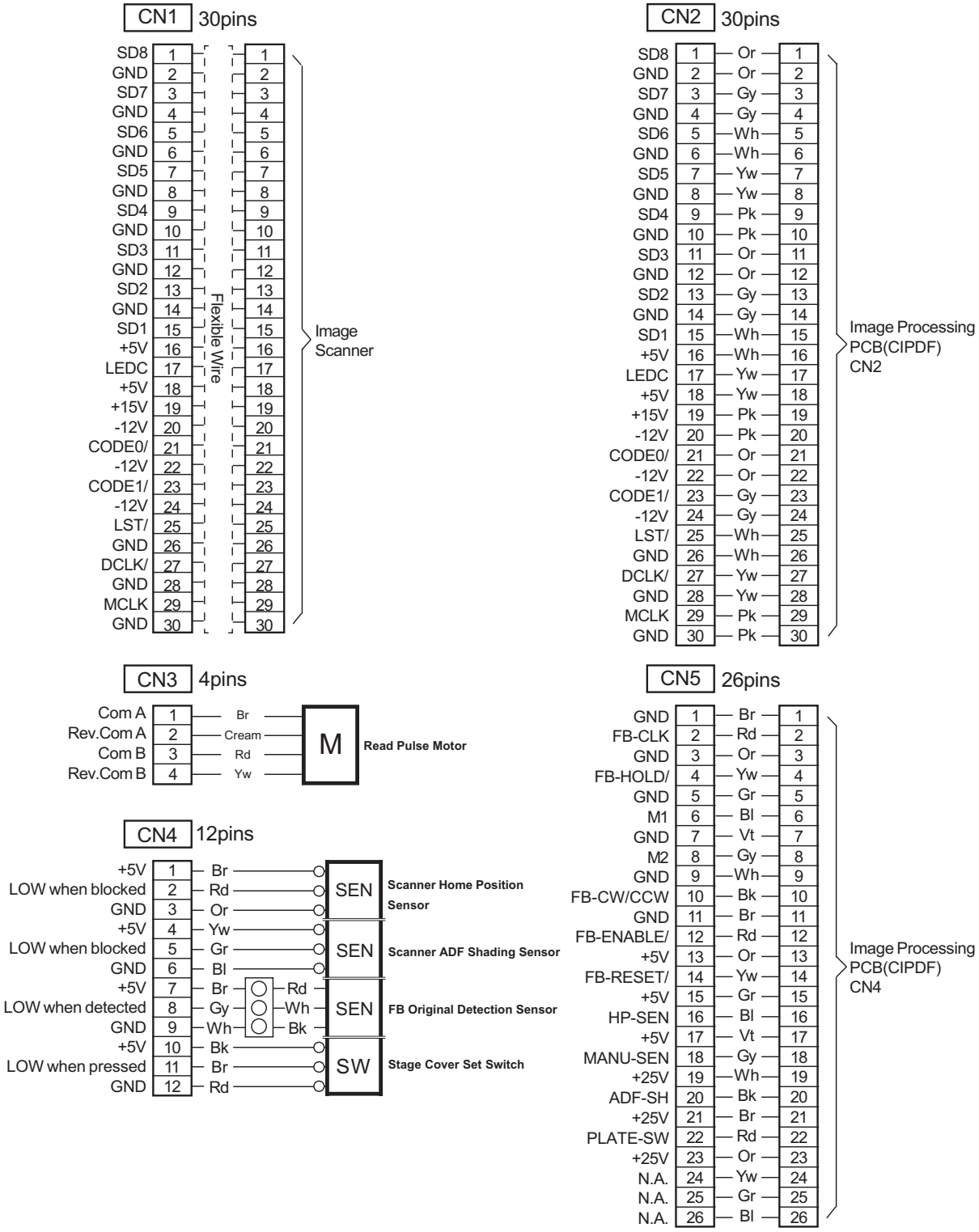
CN1 30pins
SD8 1 1
GND 2 2
SD7 3 3
GND 4 4
SD6 5 5
GND 6 6
SD5 7 7
GND 8 8
SD4 9 9
GND 10 10
SD3 11 11
GND 12 12
SD2 13 13
GND 14 14
SD1 15 15
+5V 16 16
LEDC 17 17
+5V 18 18
+15V 19 19
-12V 20 20
CODE0/ 21 21
-12V 22 22
CODE1/ 23 23
-12V 24 24
LST/ 25 25
GND 26 26
DCLK/ 27 27
GND 28 28
MCLK 29 29
GND 30 30
Flexible Wire
Image Scanner
CN2 30pins
SD8 1 Or 1
GND 2 Or 2
SD7 3 Gy 3
GND 4 Gy 4
SD6 5 Wh 5
GND 6 Wh 6
SD5 7 Yw 7
GND 8 Yw 8
SD4 9 Pk 9
GND 10 Pk 10
SD3 11 Or 11
GND 12 Or 12
SD2 13 Gy 13
GND 14 Gy 14
SD1 15 Wh 15
+5V 16 Wh 16
LEDC 17 Yw 17
+5V 18 Yw 18
+15V 19 Pk 19
-12V 20 Pk 20
CODE0/ 21 Or 21
-12V 22 Or 22
CODE1/ 23 Gy 23
-12V 24 Gy 24
LST/ 25 Wh 25
GND 26 Wh 26
DCLK/ 27 Yw 27
GND 28 Yw 28
MCLK 29 Pk 29
GND 30 Pk 30
Image Processing PCB(CIPDF) CN2
CN3 4pins
Com A 1 Br
Rev.Com A 2 Cream
Com B 3 Rd
Rev.Com B 4 Yw
M
Read Pulse Motor
CN5 26pins
GND 1 Br 1
FB-CLK 2 Rd 2
GND 3 Or 3
FB-HOLD/ 4 Yw 4
GND 5 Gr 5
M1 6 Bl 6
GND 7 Vt 7
M2 8 Gy 8
GND 9 Wh 9
FB-CW/CCW 10 Bk 10
GND 11 Br 11
FB-ENABLE/ 12 Rd 12
+5V 13 Or 13
FB-RESET/ 14 Yw 14
+5V 15 Gr 15
HP-SEN 16 Bl 16
+5V 17 Vt 17
MANU-SEN 18 Gy 18
+25V 19 Wh 19
ADF-SH 20 Bk 20
+25V 21 Br 21
PLATE-SW 22 Rd 22
+25V 23 Or 23
N.A. 24 Yw 24
N.A. 25 Gr 25
N.A. 26 Bl 26
Image Processing PCB(CIPDF) CN4
CN4 12pins
+5V 1 Br
LOW when blocked 2 Rd
GND 3 Or
+5V 4 Yw
LOW when blocked 5 Gr
GND 6 Bl
+5V 7 Br Rd
LOW when detected 8 Gy Wh
GND 9 Wh Bk
+5V 10 Bk
LOW when pressed 11 Br
GND 12 Rd
SEN
Scanner Home Position Sensor
SEN
Scanner ADF Shading Sensor
SEN
FB Original Detection Sensor
SW
Stage Cover Set Switch

9. TRIMMING PCB 2

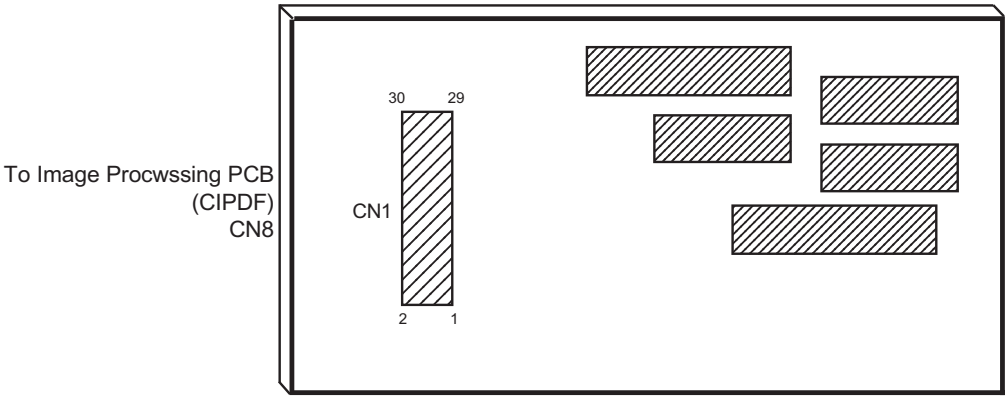

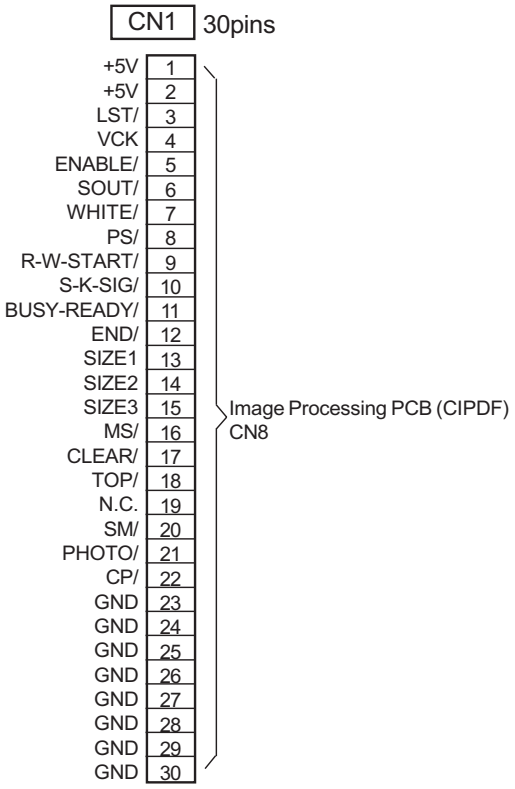

10. PANEL CONTROL PCB

10-1. Panel Control PCB 2

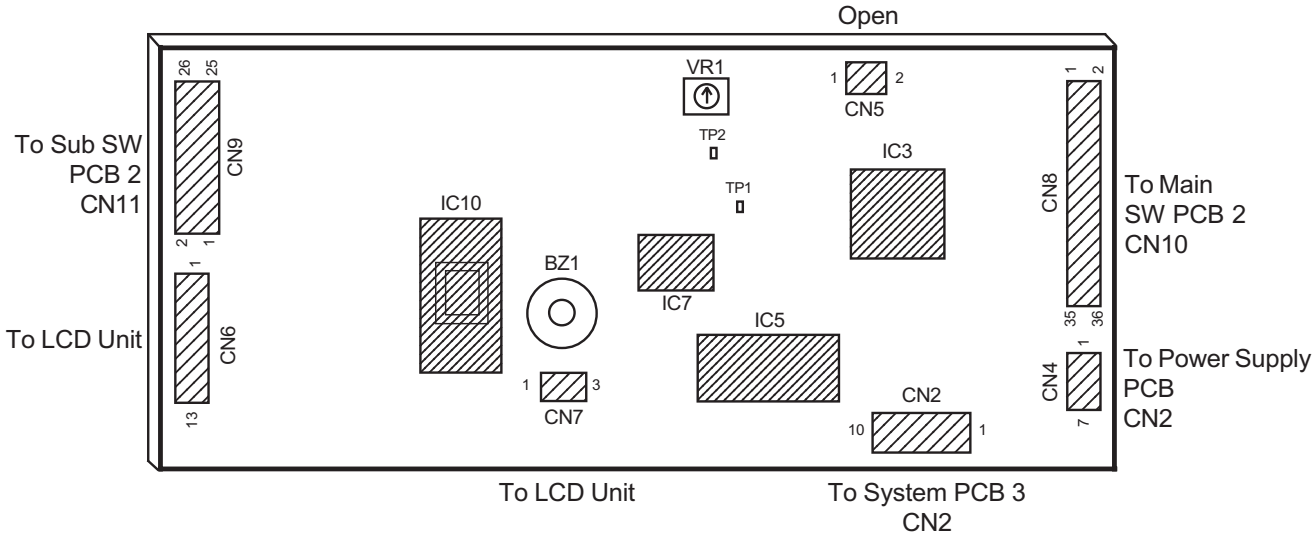

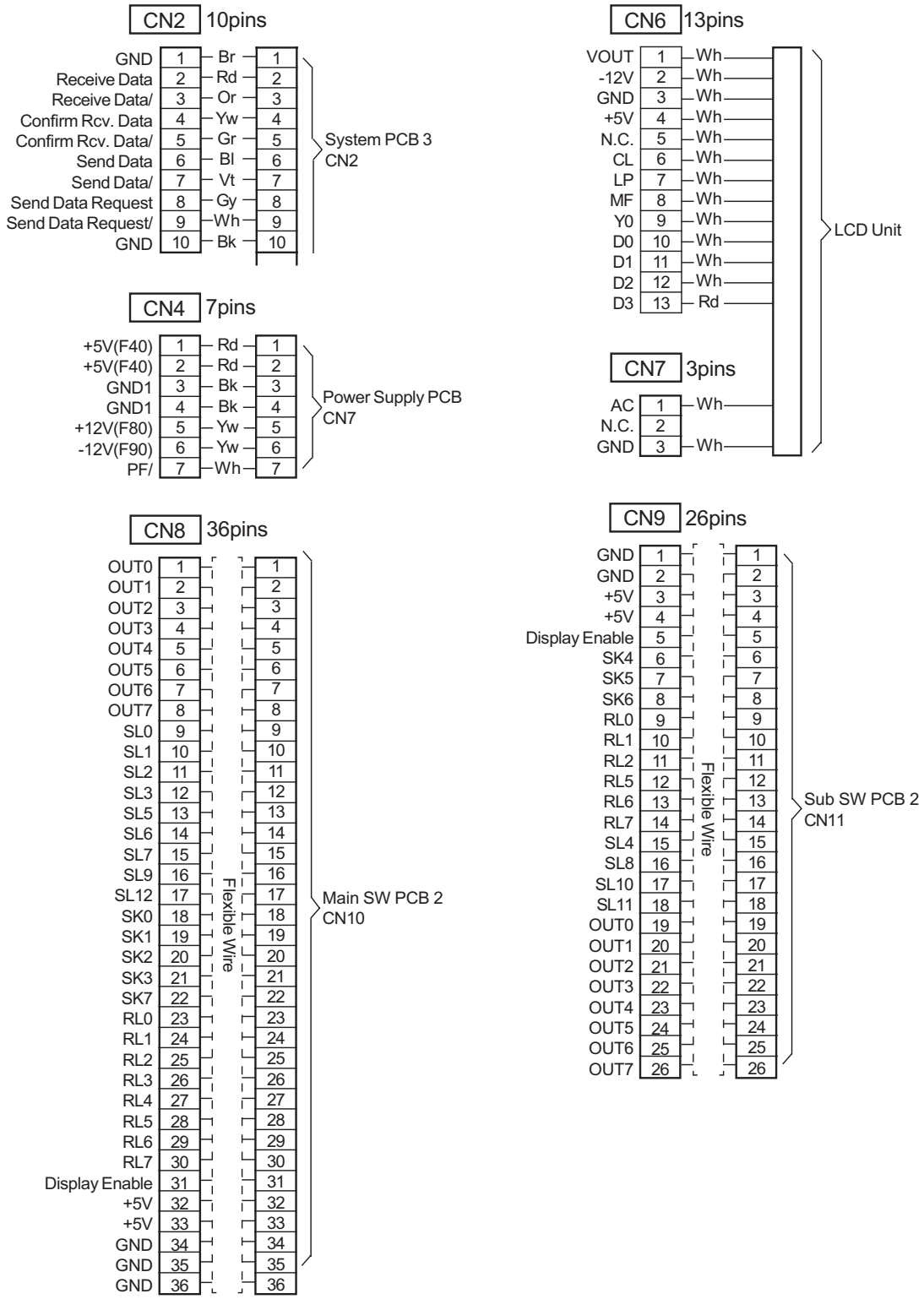
CN2 10pins
GND 1 Br 1
Receive Data 2 Rd 2
Receive Data/ 3 Or 3
Confirm Rcv. Data 4 Yw 4
Confirm Rcv. Data/ 5 Gr 5
Send Data 6 Bl 6
Send Data/ 7 Vt 7
Send Data Request 8 Gy 8
Send Data Request/ 9 Wh 9
GND 10 Bk 10
System PCB 3
CN2
CN4 7pins
+5V(F40) 1 Rd 1
+5V(F40) 2 Rd 2
GND1 3 Bk 3
GND1 4 Bk 4
+12V(F80) 5 Yw 5
-12V(F90) 6 Yw 6
PF/ 7 Wh 7
Power Supply PCB
CN7
CN8 36pins
OUT0 1
OUT1 2
OUT2 3
OUT3 4
OUT4 5
OUT5 6
OUT6 7
OUT7 8
SL0 9
SL1 10
SL2 11
SL3 12
SL5 13
SL6 14
SL7 15
SL9 16
SL12 17
SK0 18
SK1 19
SK2 20
SK3 21
SK7 22
RL0 23
RL1 24
RL2 25
RL3 26
RL4 27
RL5 28
RL6 29
RL7 30
Display Enable 31
+5V 32
+5V 33
GND 34
GND 35
GND 36
Flexible Wire
Main SW PCB 2
CN10
CN6 13pins
VOUT 1 Wh
-12V 2 Wh
GND 3 Wh
+5V 4 Wh
N.C. 5 Wh
CL 6 Wh
LP 7 Wh
MF 8 Wh
Y0 9 Wh
D0 10 Wh
D1 11 Wh
D2 12 Wh
D3 13 Rd
LCD Unit
CN7 3pins
AC 1 Wh
N.C. 2
GND 3 Wh
CN9 26pins
GND 1
GND 2
+5V 3
+5V 4
Display Enable 5
SK4 6
SK5 7
SK6 8
RL0 9
RL1 10
RL2 11
RL5 12
RL6 13
RL7 14
SL4 15
SL8 16
SL10 17
SL11 18
OUT0 19
OUT1 20
OUT2 21
OUT3 22
OUT4 23
OUT5 24
OUT6 25
OUT7 26
Flexible Wire
Sub SW PCB 2
CN11

10-2. Panel Control PCB 3

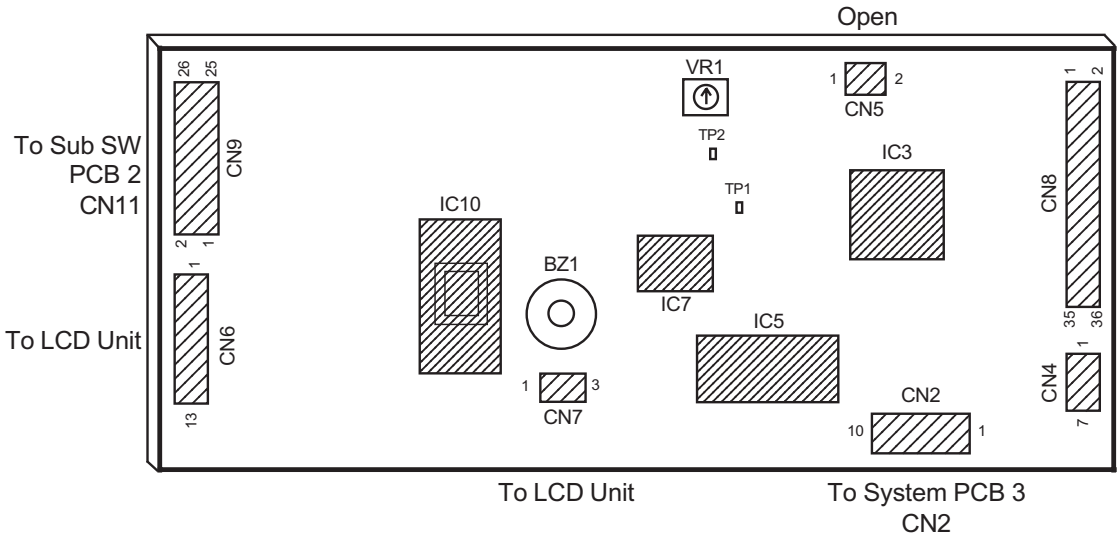

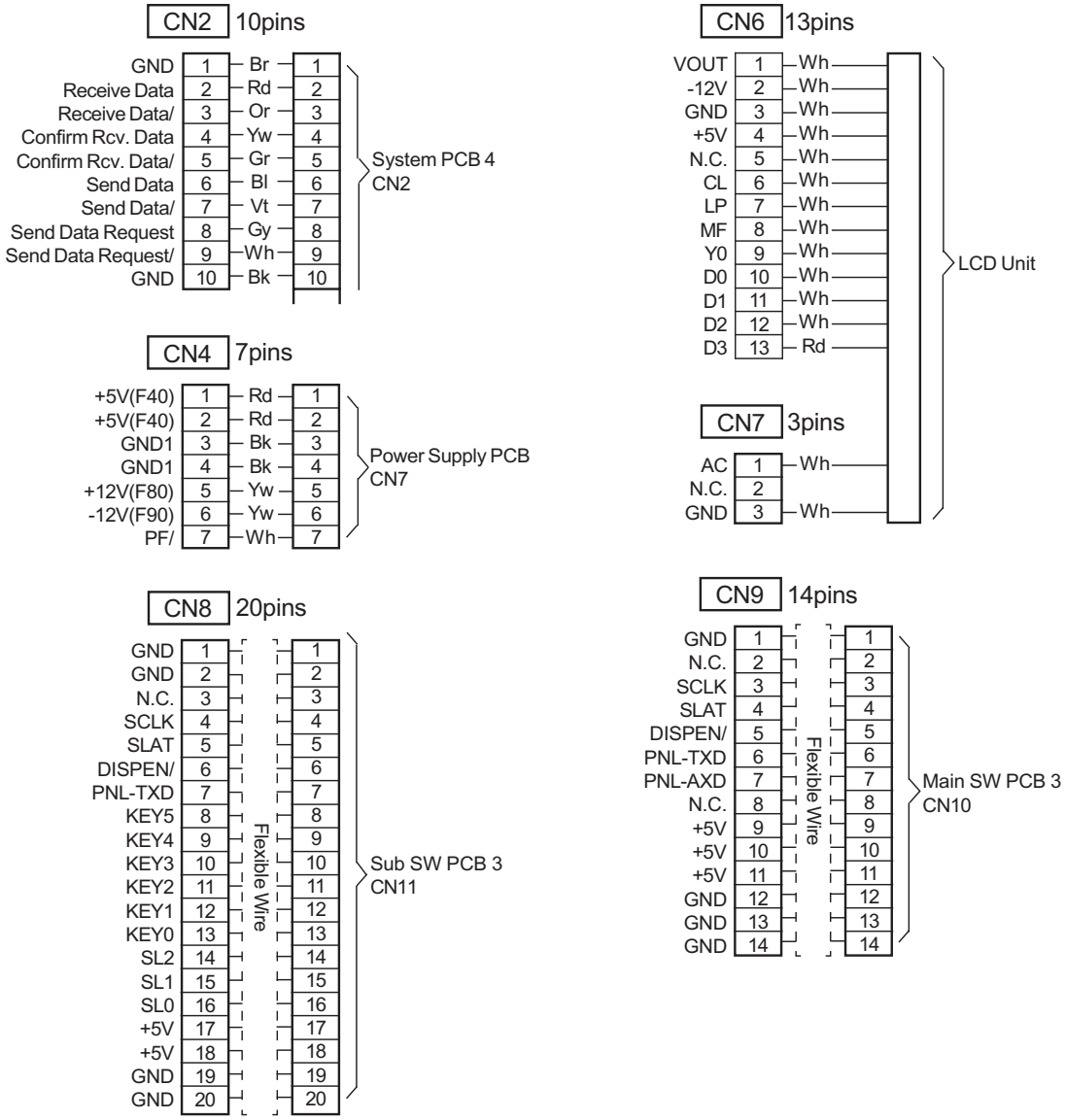
CN2 10pins
GND 1 Br 1
Receive Data 2 Rd 2
Receive Data/ 3 Or 3
Confirm Rcv. Data 4 Yw 4
Confirm Rcv. Data/ 5 Gr 5
Send Data 6 Bl 6
Send Data/ 7 Vt 7
Send Data Request 8 Gy 8
Send Data Request/ 9 Wh 9
GND 10 Bk 10
System PCB 4
CN2
CN4 7pins
+5V(F40) 1 Rd 1
+5V(F40) 2 Rd 2
GND1 3 Bk 3
GND1 4 Bk 4
+12V(F80) 5 Yw 5
-12V(F90) 6 Yw 6
PF/ 7 Wh 7
Power Supply PCB
CN7
CN8 20pins
GND 1
GND 2
N.C. 3
SCLK 4
SLAT 5
DISPEN/ 6
PNL-TXD 7
KEY5 8
KEY4 9
KEY3 10
KEY2 11
KEY1 12
KEY0 13
SL2 14
SL1 15
SL0 16
+5V 17
+5V 18
GND 19
GND 20
Flexible Wire
Sub SW PCB 3
CN11
CN6 13pins
VOUT 1 Wh
-12V 2 Wh
GND 3 Wh
+5V 4 Wh
N.C. 5 Wh
CL 6 Wh
LP 7 Wh
MF 8 Wh
Y0 9 Wh
D0 10 Wh
D1 11 Wh
D2 12 Wh
D3 13 Rd
LCD Unit
CN7 3pins
AC 1 Wh
N.C. 2
GND 3 Wh
CN9 14pins
GND 1
N.C. 2
SCLK 3
SLAT 4
DISPEN/ 5
PNL-TXD 6
PNL-AXD 7
N.C. 8
+5V 9
+5V 10
+5V 11
GND 12
GND 13
GND 14
Flexible Wire
Main SW PCB 3
CN10

11. OPTION PCB A III

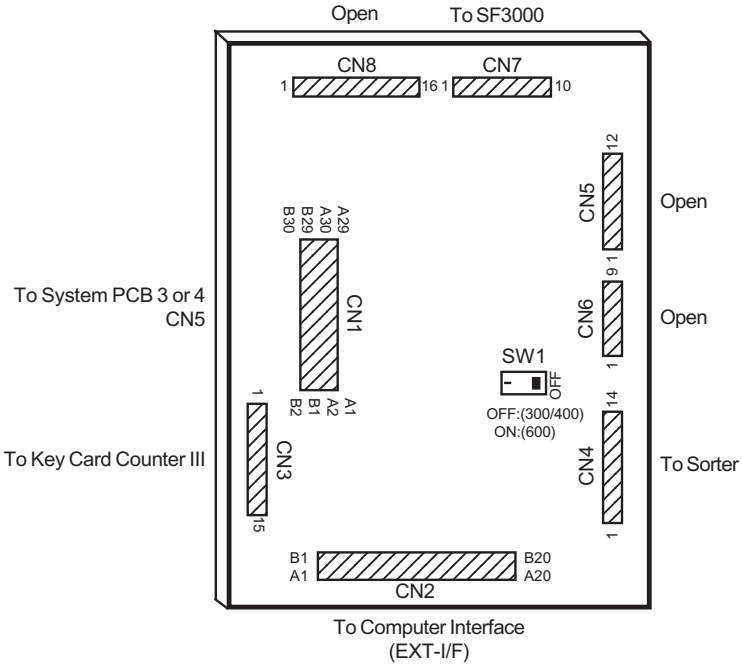

Note: FR3950α - Must set SW1 to OFF (300/400) position

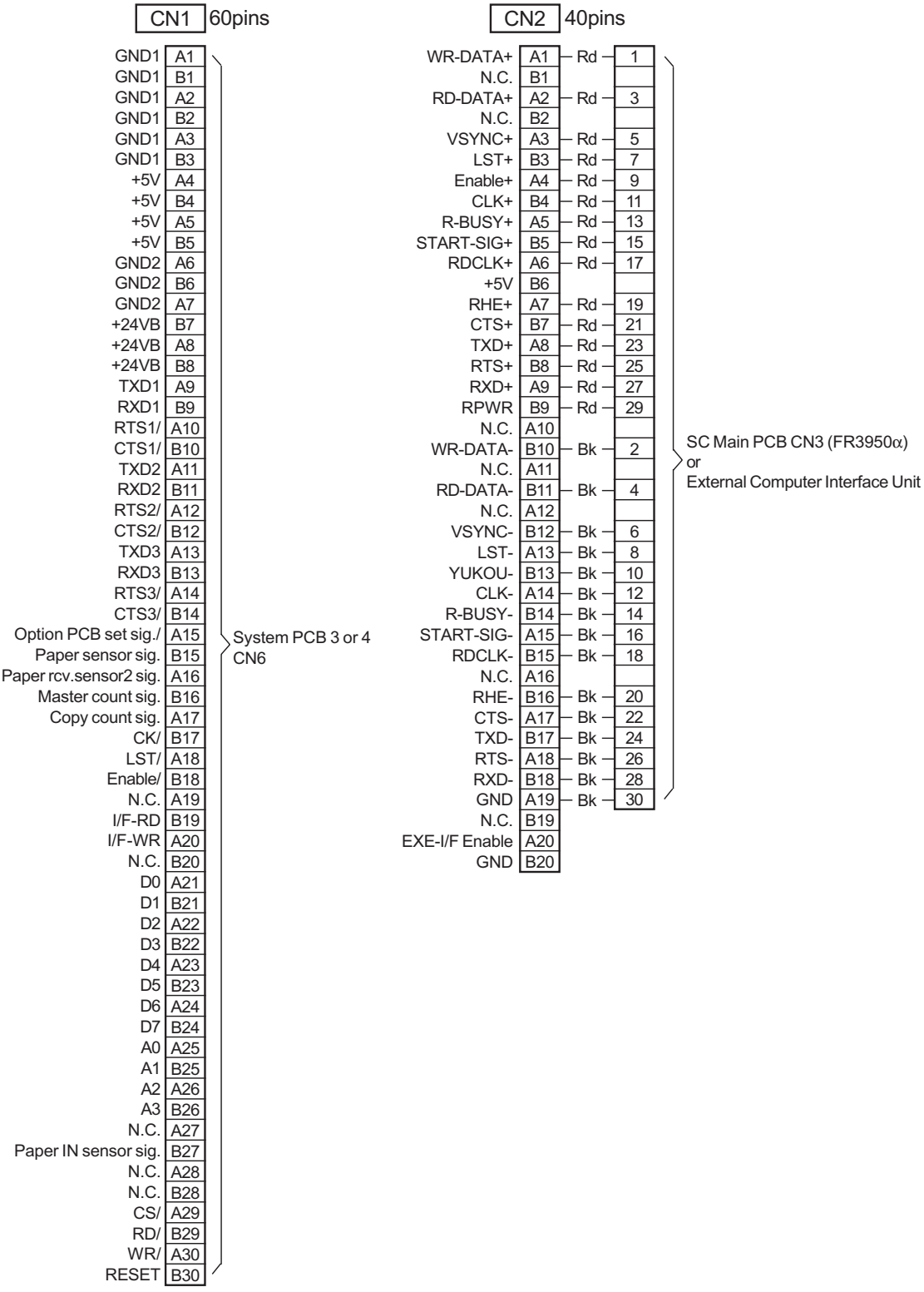
CN1 60pins
GND1 A1
GND1 B1
GND1 A2
GND1 B2
GND1 A3
GND1 B3
+5V A4
+5V B4
+5V A5
+5V B5
GND2 A6
GND2 B6
GND2 A7
+24VB B7
+24VB A8
+24VB B8
TXD1 A9
RXD1 B9
RTS1/ A10
CTS1/ B10
TXD2 A11
RXD2 B11
RTS2/ A12
CTS2/ B12
TXD3 A13
RXD3 B13
RTS3/ A14
CTS3/ B14
Option PCB set sig./ A15
Paper sensor sig. B15
Paper rcv.sensor2 sig. A16
Master count sig. B16
Copy count sig. A17
CK/ B17
LST/ A18
Enable/ B18
N.C. A19
I/F-RD B19
I/F-WR A20
N.C. B20
D0 A21
D1 B21
D2 A22
D3 B22
D4 A23
D5 B23
D6 A24
D7 B24
A0 A25
A1 B25
A2 A26
A3 B26
N.C. A27
Paper IN sensor sig. B27
N.C. A28
N.C. B28
CS/ A29
RD/ B29
WR/ A30
RESET B30
System PCB 3 or 4
CN6
CN2 40pins
WR-DATA+ A1 Rd 1
N.C. B1
RD-DATA+ A2 Rd 3
N.C. B2
VSYNC+ A3 Rd 5
LST+ B3 Rd 7
Enable+ A4 Rd 9
CLK+ B4 Rd 11
R-BUSY+ A5 Rd 13
START-SIG+ B5 Rd 15
RDCLK+ A6 Rd 17
+5V B6
RHE+ A7 Rd 19
CTS+ B7 Rd 21
TXD+ A8 Rd 23
RTS+ B8 Rd 25
RXD+ A9 Rd 27
RPWR B9 Rd 29
N.C. A10
WR-DATA- B10 Bk 2
N.C. A11
RD-DATA- B11 Bk 4
N.C. A12
VSYNC- B12 Bk 6
LST- A13 Bk 8
YUKOU- B13 Bk 10
CLK- A14 Bk 12
R-BUSY- B14 Bk 14
START-SIG- A15 Bk 16
RDCLK- B15 Bk 18
N.C. A16
RHE- B16 Bk 20
CTS- A17 Bk 22
TXD- B17 Bk 24
RTS- A18 Bk 26
RXD- B18 Bk 28
GND A19 Bk 30
N.C. B19
EXE-I/F Enable A20
GND B20
SC Main PCB CN3 (FR3950α)
or
External Computer Interface Unit

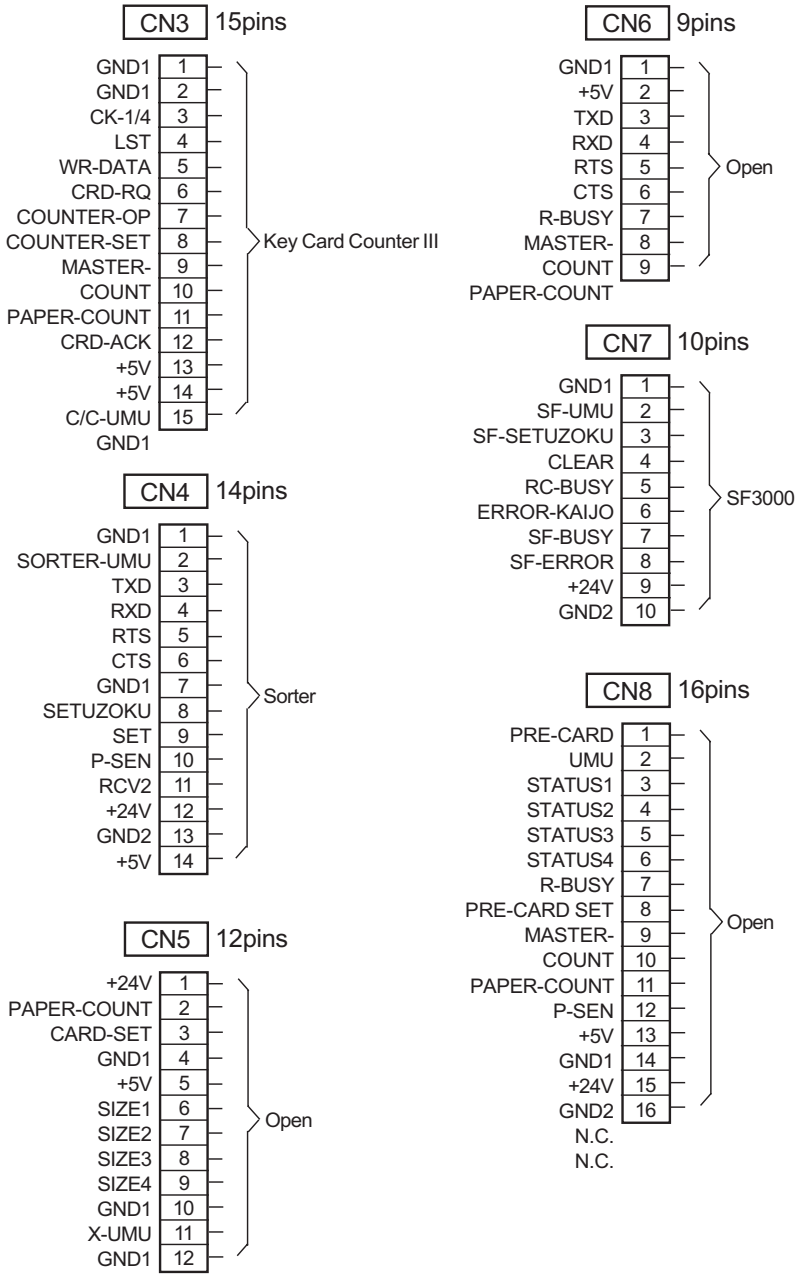
CN3 15pins
GND1 1
GND1 2
CK-1/4 3
LST 4
WR-DATA 5
CRD-RQ 6
COUNTER-OP 7
COUNTER-SET 8
MASTER- 9
COUNT 10
PAPER-COUNT 11
CRD-ACK 12
+5V 13
+5V 14
C/C-UMU 15
GND1
Key Card Counter III
CN4 14pins
GND1 1
SORTER-UMU 2
TXD 3
RXD 4
RTS 5
CTS 6
GND1 7
SETUZOKU 8
SET 9
P-SEN 10
RCV2 11
+24V 12
GND2 13
+5V 14
Sorter
CN5 12pins
+24V 1
PAPER-COUNT 2
CARD-SET 3
GND1 4
+5V 5
SIZE1 6
SIZE2 7
SIZE3 8
SIZE4 9
GND1 10
X-UMU 11
GND1 12
Open
CN6 9pins
GND1 1
+5V 2
TXD 3
RXD 4
RTS 5
CTS 6
R-BUSY 7
MASTER- 8
COUNT 9
PAPER-COUNT
Open
CN7 10pins
GND1 1
SF-UMU 2
SF-SETUZOKU 3
CLEAR 4
RC-BUSY 5
ERROR-KAIJO 6
SF-BUSY 7
SF-ERROR 8
+24V 9
GND2 10
SF3000
CN8 16pins
PRE-CARD 1
UMU 2
STATUS1 3
STATUS2 4
STATUS3 5
STATUS4 6
R-BUSY 7
PRE-CARD SET 8
MASTER- 9
COUNT 10
PAPER-COUNT 11
P-SEN 12
+5V 13
GND1 14
+24V 15
GND2 16
N.C.
N.C.
Open

12. POWER SUPPLY PCB

FUSE REPLACEMENT

CAUTION: For continued protection against risk of fire,
replace only with same type and ratings of fuse(s).

Power Supply Model	120V Type		220-240V Type 019-51023-A Nichicon
	Nichicon 019-51038-N	Hitachi 019-51038-H	
F1	10A/AC125V	10A/AC125V	T5A/AC250V
F2	8A/AC125V	8A/AC125V	T6.3A/AC250V
F3	3.15A/AC125V	3.15A/AC125V	T3.15A/AC250V
F4	3.15A/AC125V	3.15A/AC125V	T3.15A/AC250V
F5	3.15A/AC125V	3.15A/AC125V	T3.15A/AC250V
F6	3.15A/AC125V	3.15A/AC125V	T3.15A/AC250V
F7	3.15A/AC125V	3.15A/AC125V	T3.15A/AC250V
F40	N/A	3 or 3.15A/AC125V	N/A
F80	N/A	3 or 3.15A/AC125V	N/A
F90	N/A	3 or 3.15A/AC125V	N/A
F201	3.15A/AC125V	N/A	3.15A/AC125V
F202	3.15A/AC125V	N/A	3.15A/AC125V
F301	3.15A/AC125V	N/A	3.15A/AC125V

12-1. Power Supply PCB VII 100V (Nichicon) 019-51038-A

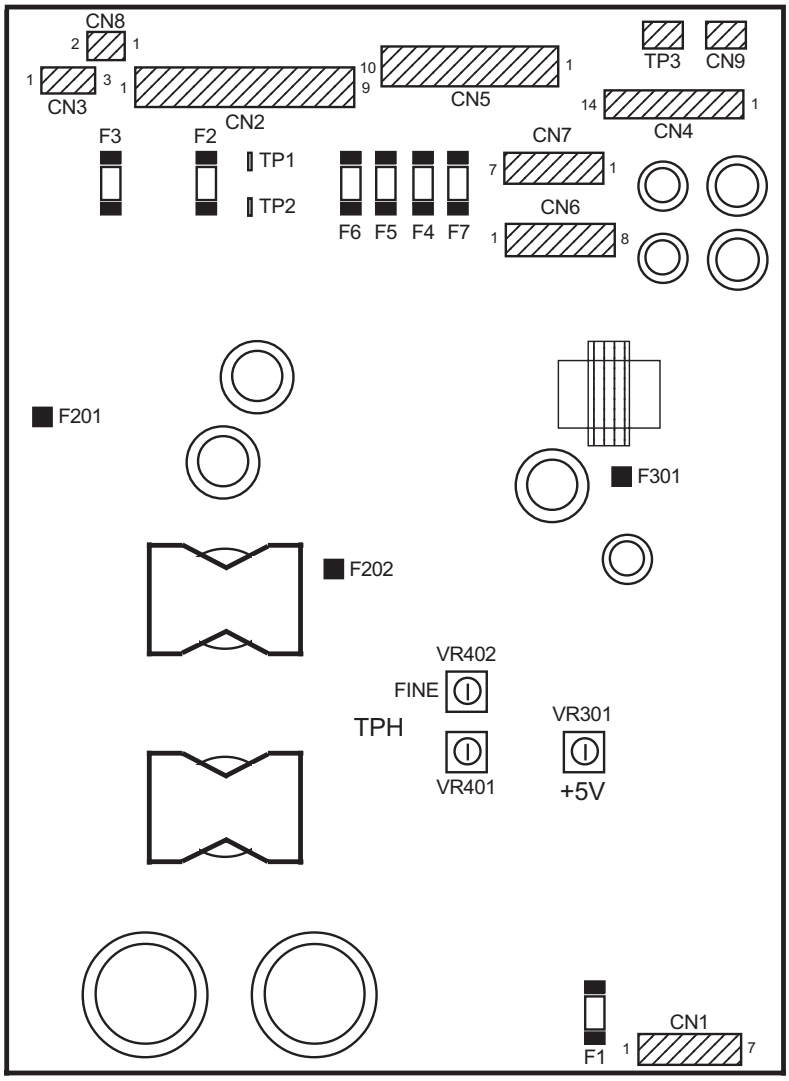

F1:
10A/AC125V

F2:
8A/AC125V

F3:
3.15A/AC125V

F4:
3.15A/AC125V

F5:
3.15A/AC125V

F6:
3.15A/AC125V

F7:
3.15A/AC125V

F201:
3.15A/AC125V

F202:
3.15A/AC125V

F301:
3.15A/AC125V

VR

VR301 : For +5V adjustment (Factory adjustment only)
VR401 : For TPH voltage adjustment (Rough)
VR402 : For TPH voltage adjustment (Fine)

Connector

CN1 : AC Input
CN2 : To Motor Control PCB,Safety SW
CN3 : To Suction Fan
CN4 : To TPH
CN5 : To System PCB
CN6 : To Image Processing PCB(CIPDF)
CN7 : To Panel Control PCB
CN8 : To Power Supply Fan
CN9 : N/A

12-2. Power Supply PCB VII 100V (Hitachi) 019-51038-A

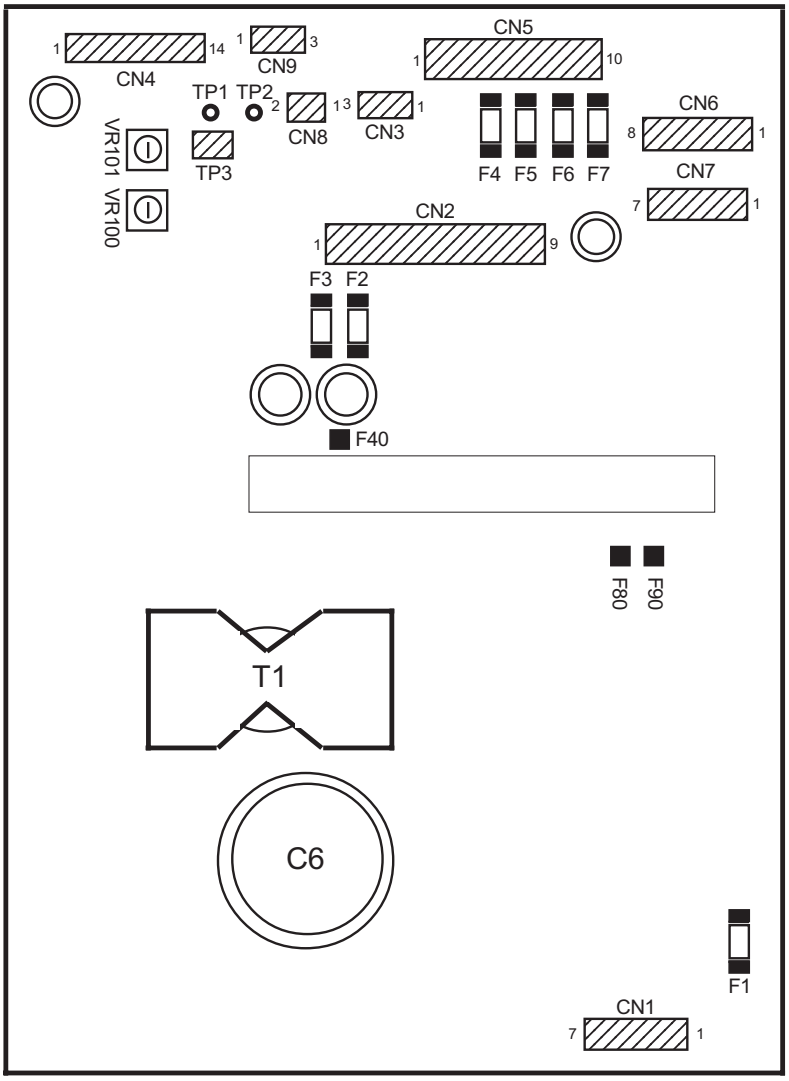

F1:
10A/AC125V

F2:
8A/AC125V

F3:
3.15A/AC125V

F4:
3.15A/AC125V

F5:
3.15A/AC125V

F6:
3.15A/AC125V

F7:
3.15A/AC125V

F40:
3A/AC125V

F80:
3A/AC125V

F90:
3A/AC125V

VR

VR100 : For TPH voltage adjustment (Rough)
VR101 : For TPH voltage adjustment (Fine)

Connector

CN1 : AC Input
CN2 : To Motor Control PCB,Safety SW
CN3 : To Suction Fan
CN4 : To TPH
CN5 : To System PCB
CN6 : To Image Processing PCB(CIPDF)
CN7 : To Panel Control PCB
CN8 : To Power Supply Fan

12-3. Power Supply PCB N200V (Nichicon) 019-51023-A

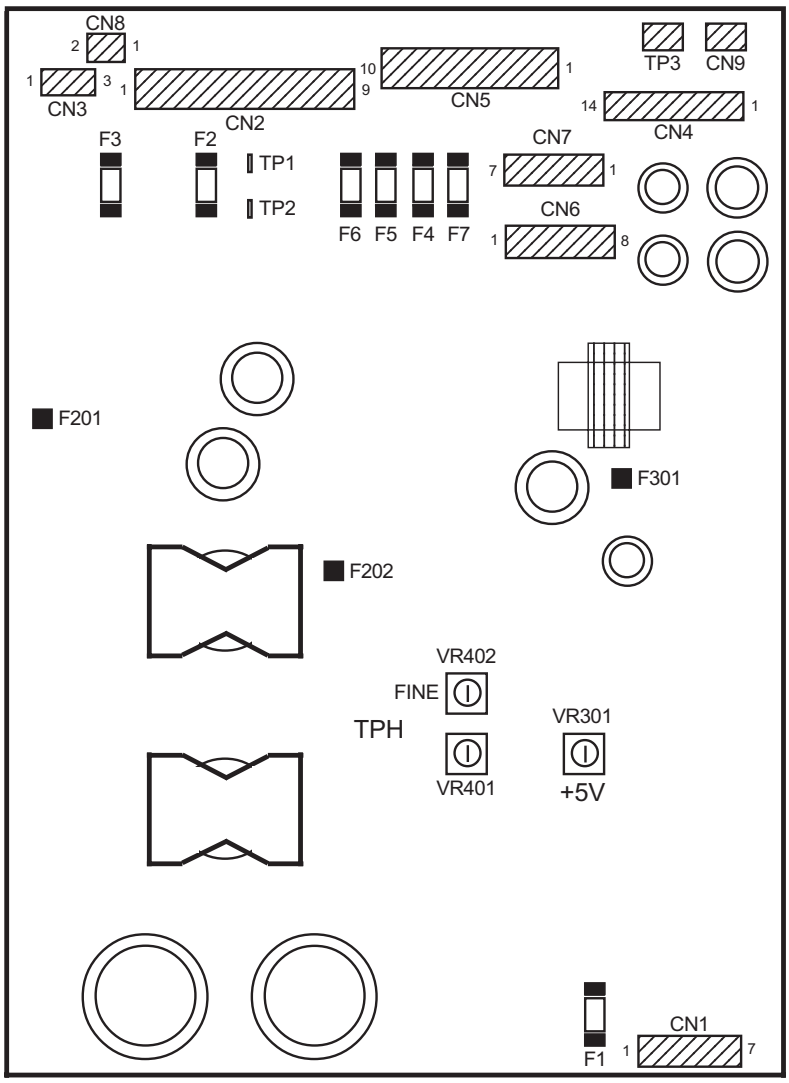

F1:
5A/AC250V

F2:
6.3A/AC250V

F3:
3.15A/AC250V

F4:
3.15A/AC250V

F5:
3.15A/AC250V

F6:
3.15A/AC250V

F7:
3.15A/AC250V

F201:
3.15A/AC125V

F202:
3.15A/AC125V

F301:
3.15A/AC125V

VR

VR301 : For +5V adjustment (Factory adjustment only)
VR401 : For TPH voltage adjustment (Rough)
VR402 : For TPH voltage adjustment (Fine)

Connector

CN1 : AC Input
CN2 : To Motor Control PCB,Safety SW
CN3 : To Suction Fan
CN4 : To TPH
CN5 : To System PCB
CN6 : To Image Processing PCB(CIPDF)
CN7 : To Panel Control PCB
CN8 : To Power Supply Fan
CN9 : N/A

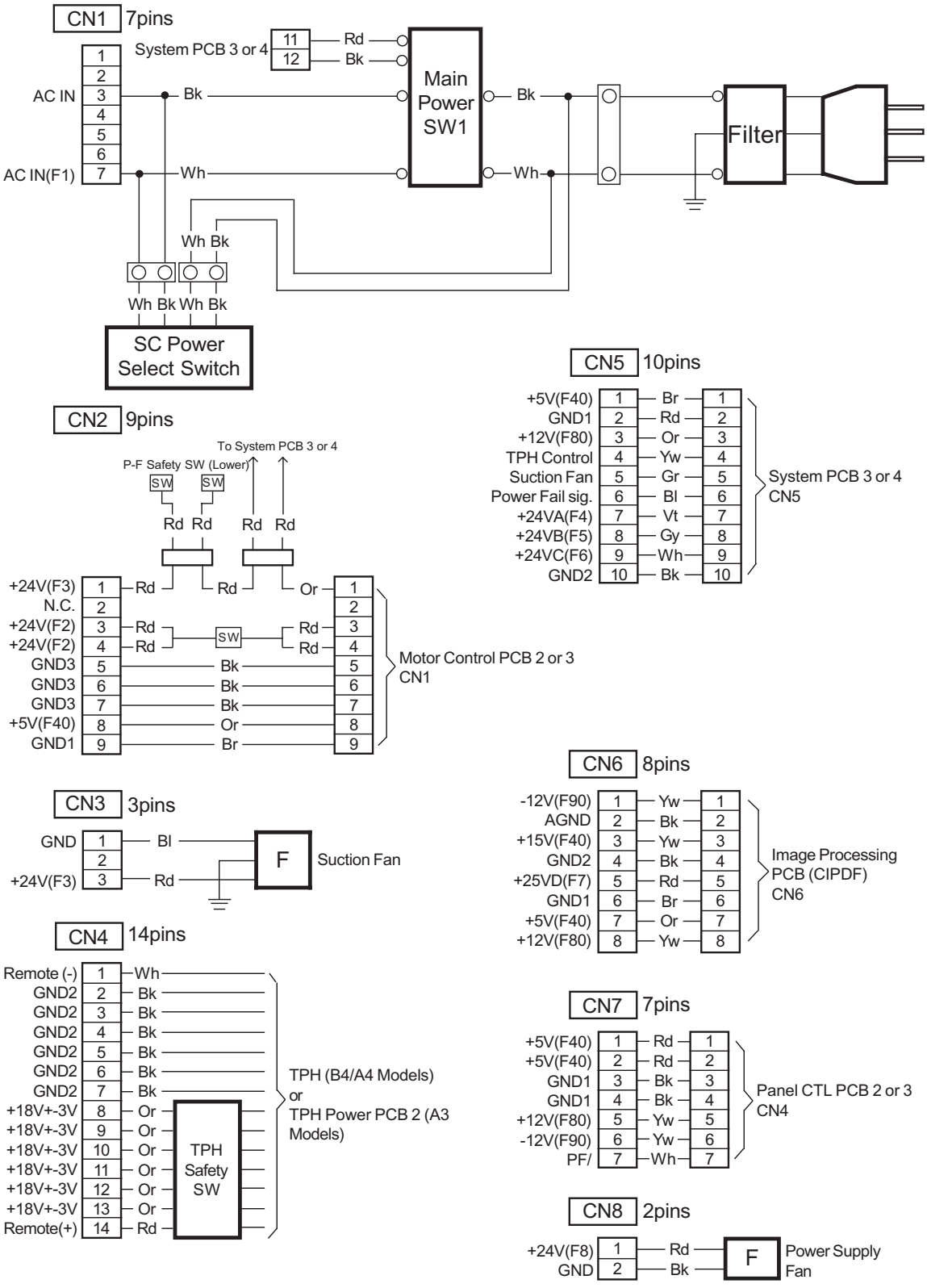
CN1 7pins
System PCB 3 or 4
11 Rd
12 Bk
AC IN
AC IN(F1)
Bk
Wh
Main Power SW1
Filter
Wh Bk
Wh Bk Wh Bk
SC Power Select Switch
CN5 10pins
+5V(F40) Br
GND1 Rd
+12V(F80) Or
TPH Control Yw
Suction Fan Gr
Power Fail sig. Bl
+24VA(F4) Vt
+24VB(F5) Gy
+24VC(F6) Wh
GND2 Bk
System PCB 3 or 4 CN5
CN2 9pins
To System PCB 3 or 4
P-F Safety SW (Lower)
SW
Rd Rd Rd Rd
+24V(F3) Rd Rd Or
N.C.
+24V(F2) Rd Rd
+24V(F2) Rd Rd
GND3 Bk
GND3 Bk
GND3 Bk
+5V(F40) Or
GND1 Br
Motor Control PCB 2 or 3 CN1
CN6 8pins
-12V(F90) Yw
AGND Bk
+15V(F40) Yw
GND2 Bk
+25VD(F7) Rd
GND1 Br
+5V(F40) Or
+12V(F80) Yw
Image Processing PCB (CIPDF) CN6
CN3 3pins
GND Bl
+24V(F3) Rd
F
Suction Fan
CN4 14pins
Remote (-) Wh
GND2 Bk
GND2 Bk
GND2 Bk
GND2 Bk
GND2 Bk
GND2 Bk
+18V+-3V Or
+18V+-3V Or
+18V+-3V Or
+18V+-3V Or
+18V+-3V Or
+18V+-3V Or
Remote(+) Rd
TPH Safety SW
TPH (B4/A4 Models) or TPH Power PCB 2 (A3 Models)
CN7 7pins
+5V(F40) Rd
+5V(F40) Rd
GND1 Bk
GND1 Bk
+12V(F80) Yw
-12V(F90) Yw
PF/ Wh
Panel CTL PCB 2 or 3 CN4
CN8 2pins
+24V(F8) Rd
GND Bk
F
Power Supply Fan

13. SC MAIN PCB

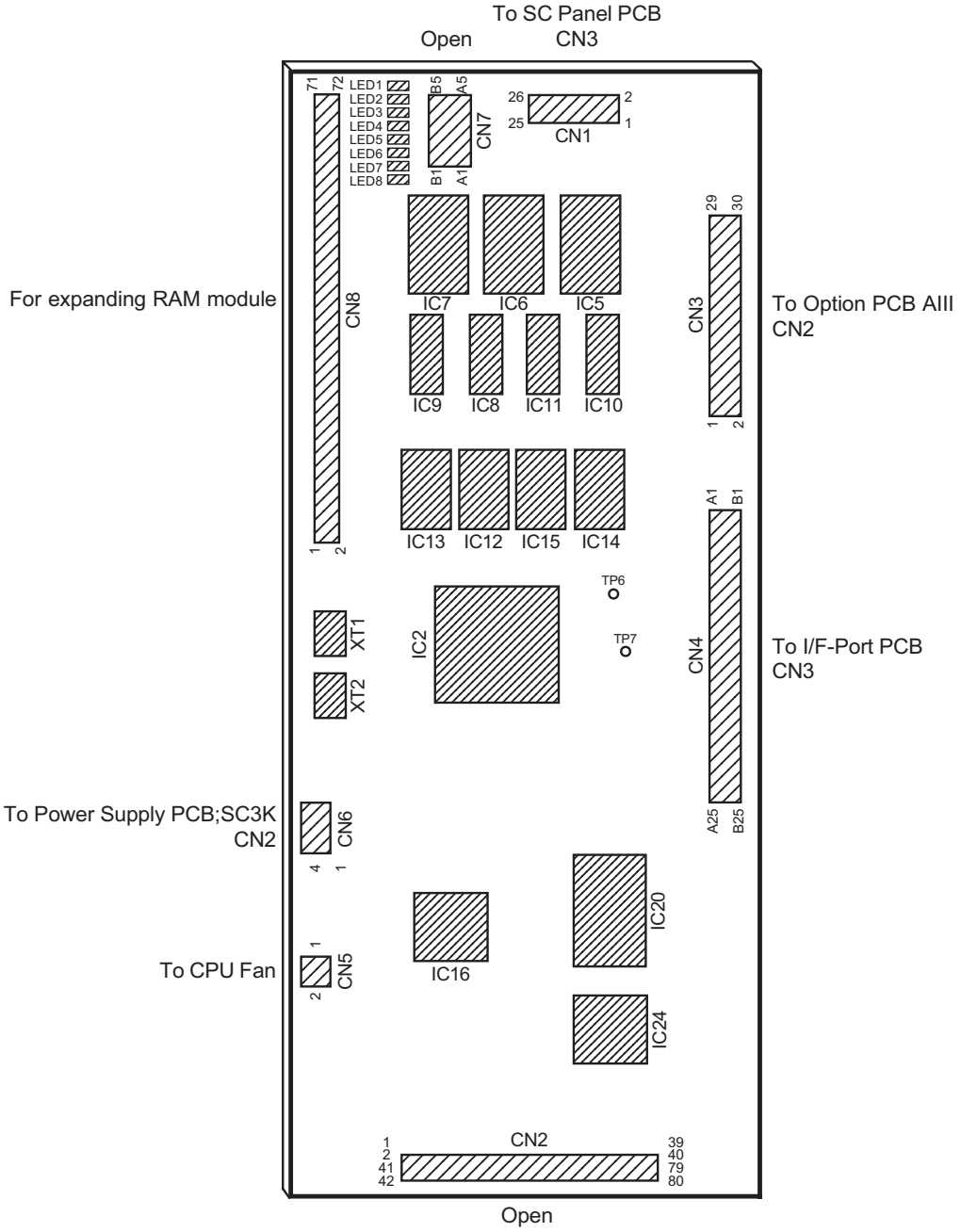

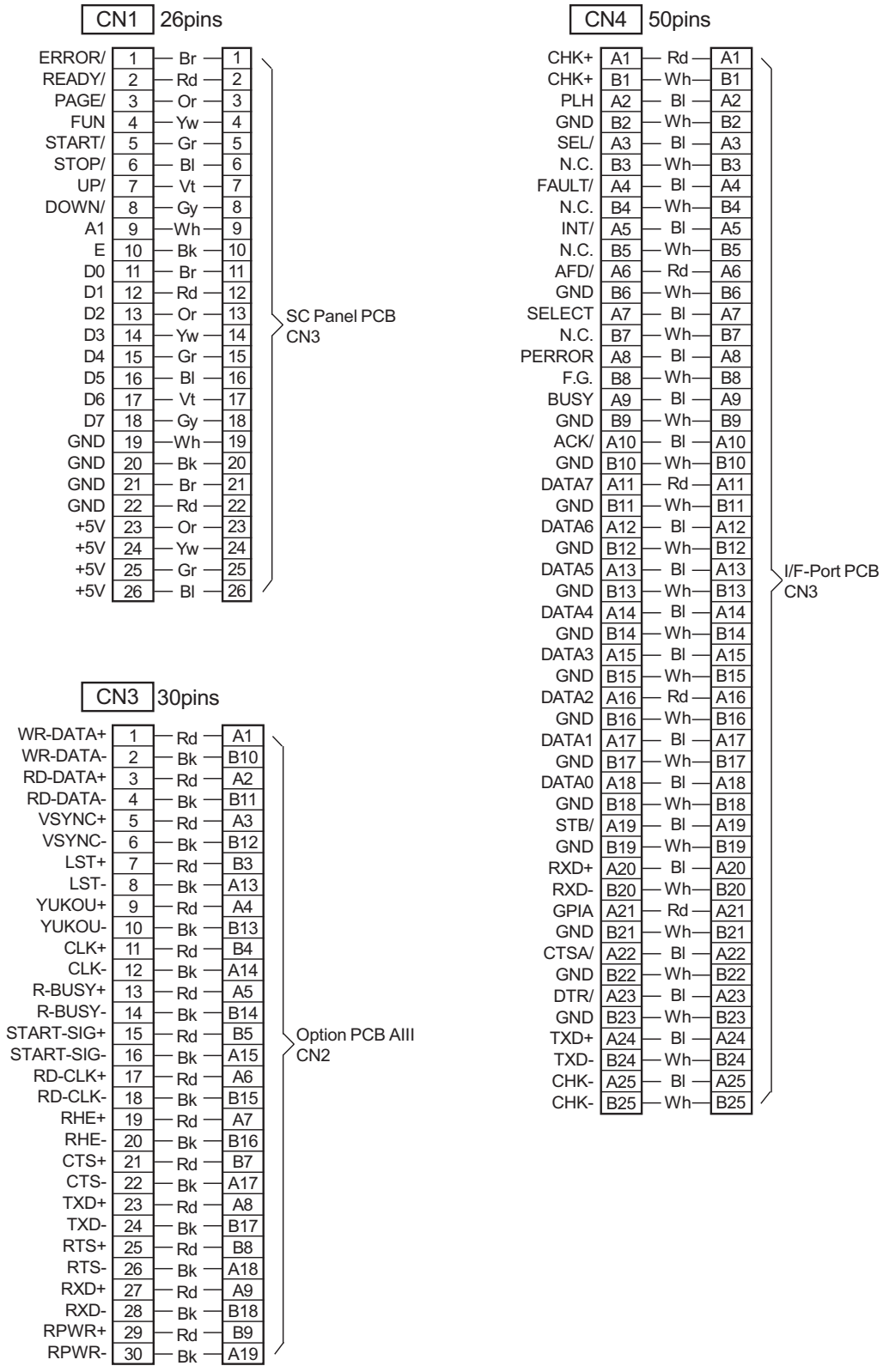
CN1 26pins
ERROR/ 1 Br 1
READY/ 2 Rd 2
PAGE/ 3 Or 3
FUN 4 Yw 4
START/ 5 Gr 5
STOP/ 6 Bl 6
UP/ 7 Vt 7
DOWN/ 8 Gy 8
A1 9 Wh 9
E 10 Bk 10
D0 11 Br 11
D1 12 Rd 12
D2 13 Or 13
D3 14 Yw 14
D4 15 Gr 15
D5 16 Bl 16
D6 17 Vt 17
D7 18 Gy 18
GND 19 Wh 19
GND 20 Bk 20
GND 21 Br 21
GND 22 Rd 22
+5V 23 Or 23
+5V 24 Yw 24
+5V 25 Gr 25
+5V 26 Bl 26
SC Panel PCB
CN3
CN4 50pins
CHK+ A1 Rd A1
CHK+ B1 Wh B1
PLH A2 Bl A2
GND B2 Wh B2
SEL/ A3 Bl A3
N.C. B3 Wh B3
FAULT/ A4 Bl A4
N.C. B4 Wh B4
INT/ A5 Bl A5
N.C. B5 Wh B5
AFD/ A6 Rd A6
GND B6 Wh B6
SELECT A7 Bl A7
N.C. B7 Wh B7
PERROR A8 Bl A8
F.G. B8 Wh B8
BUSY A9 Bl A9
GND B9 Wh B9
ACK/ A10 Bl A10
GND B10 Wh B10
DATA7 A11 Rd A11
GND B11 Wh B11
DATA6 A12 Bl A12
GND B12 Wh B12
DATA5 A13 Bl A13
GND B13 Wh B13
DATA4 A14 Bl A14
GND B14 Wh B14
DATA3 A15 Bl A15
GND B15 Wh B15
DATA2 A16 Rd A16
GND B16 Wh B16
DATA1 A17 Bl A17
GND B17 Wh B17
DATA0 A18 Bl A18
GND B18 Wh B18
STB/ A19 Bl A19
GND B19 Wh B19
RXD+ A20 Bl A20
RXD- B20 Wh B20
GPIA A21 Rd A21
GND B21 Wh B21
CTSA/ A22 Bl A22
GND B22 Wh B22
DTR/ A23 Bl A23
GND B23 Wh B23
TXD+ A24 Bl A24
TXD- B24 Wh B24
CHK- A25 Bl A25
CHK- B25 Wh B25
I/F-Port PCB
CN3
CN3 30pins
WR-DATA+ 1 Rd A1
WR-DATA- 2 Bk B10
RD-DATA+ 3 Rd A2
RD-DATA- 4 Bk B11
VSYNC+ 5 Rd A3
VSYNC- 6 Bk B12
LST+ 7 Rd B3
LST- 8 Bk A13
YUKOU+ 9 Rd A4
YUKOU- 10 Bk B13
CLK+ 11 Rd B4
CLK- 12 Bk A14
R-BUSY+ 13 Rd A5
R-BUSY- 14 Bk B14
START-SIG+ 15 Rd B5
START-SIG- 16 Bk A15
RD-CLK+ 17 Rd A6
RD-CLK- 18 Bk B15
RHE+ 19 Rd A7
RHE- 20 Bk B16
CTS+ 21 Rd B7
CTS- 22 Bk A17
TXD+ 23 Rd A8
TXD- 24 Bk B17
RTS+ 25 Rd B8
RTS- 26 Bk A18
RXD+ 27 Rd A9
RXD- 28 Bk B18
RPWR+ 29 Rd B9
RPWR- 30 Bk A19
Option PCB AIII
CN2

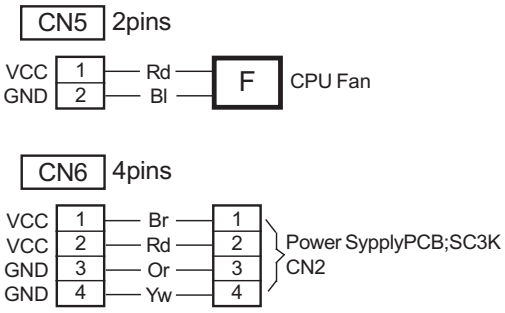
CN5 2pins
VCC 1
GND 2
Rd
Bl
F
CPU Fan
CN6 4pins
VCC 1
VCC 2
GND 3
GND 4
Br
Rd
Or
Yw
1
2
3
4
Power SypplyPCB;SC3K
CN2

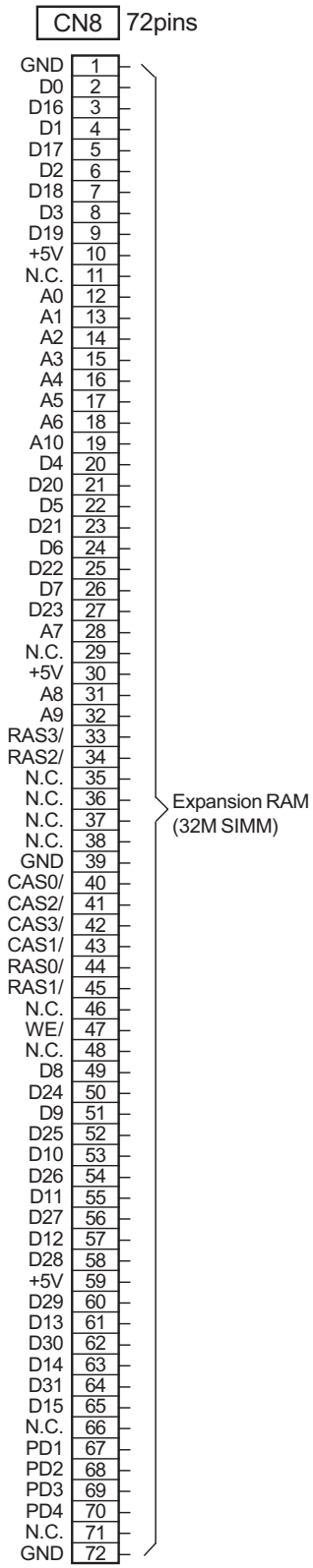
CN8 72pins
GND 1
D0 2
D16 3
D1 4
D17 5
D2 6
D18 7
D3 8
D19 9
+5V 10
N.C. 11
A0 12
A1 13
A2 14
A3 15
A4 16
A5 17
A6 18
A10 19
D4 20
D20 21
D5 22
D21 23
D6 24
D22 25
D7 26
D23 27
A7 28
N.C. 29
+5V 30
A8 31
A9 32
RAS3/ 33
RAS2/ 34
N.C. 35
N.C. 36
N.C. 37
N.C. 38
GND 39
CAS0/ 40
CAS2/ 41
CAS3/ 42
CAS1/ 43
RAS0/ 44
RAS1/ 45
N.C. 46
WE/ 47
N.C. 48
D8 49
D24 50
D9 51
D25 52
D10 53
D26 54
D11 55
D27 56
D12 57
D28 58
+5V 59
D29 60
D13 61
D30 62
D14 63
D31 64
D15 65
N.C. 66
PD1 67
PD2 68
PD3 69
PD4 70
N.C. 71
GND 72
Expansion RAM
(32M SIMM)

14. I/F PORT PCB

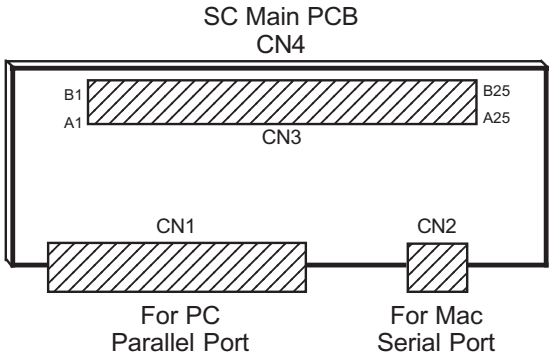

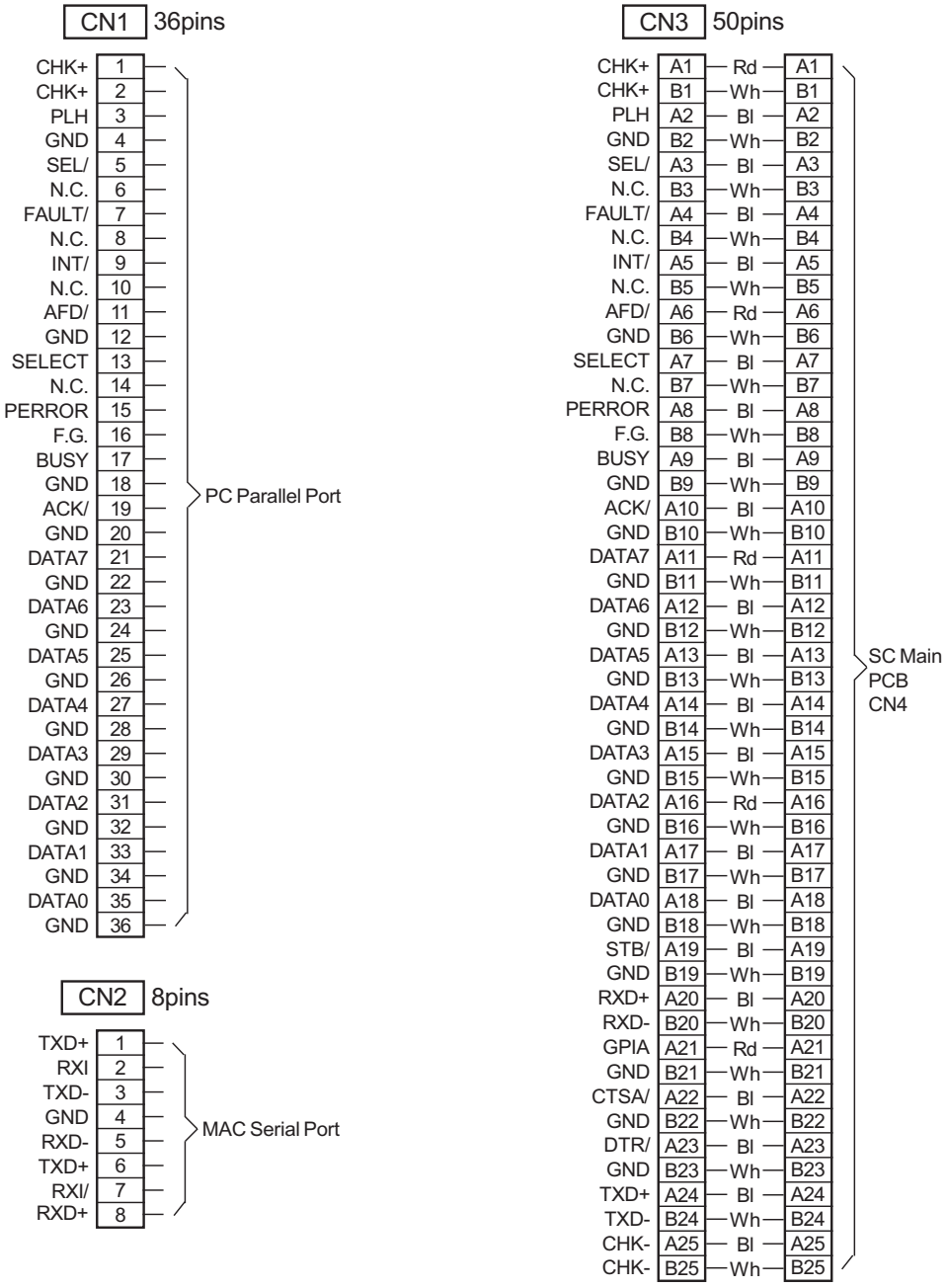
CN1 36pins
CHK+ 1
CHK+ 2
PLH 3
GND 4
SEL/ 5
N.C. 6
FAULT/ 7
N.C. 8
INT/ 9
N.C. 10
AFD/ 11
GND 12
SELECT 13
N.C. 14
PERROR 15
F.G. 16
BUSY 17
GND 18
ACK/ 19
GND 20
DATA7 21
GND 22
DATA6 23
GND 24
DATA5 25
GND 26
DATA4 27
GND 28
DATA3 29
GND 30
DATA2 31
GND 32
DATA1 33
GND 34
DATA0 35
GND 36
PC Parallel Port
CN2 8pins
TXD+ 1
RXI 2
TXD- 3
GND 4
RXD- 5
TXD+ 6
RXI/ 7
RXD+ 8
MAC Serial Port
CN3 50pins
CHK+ A1 Rd A1
CHK+ B1 Wh B1
PLH A2 Bl A2
GND B2 Wh B2
SEL/ A3 Bl A3
N.C. B3 Wh B3
FAULT/ A4 Bl A4
N.C. B4 Wh B4
INT/ A5 Bl A5
N.C. B5 Wh B5
AFD/ A6 Rd A6
GND B6 Wh B6
SELECT A7 Bl A7
N.C. B7 Wh B7
PERROR A8 Bl A8
F.G. B8 Wh B8
BUSY A9 Bl A9
GND B9 Wh B9
ACK/ A10 Bl A10
GND B10 Wh B10
DATA7 A11 Rd A11
GND B11 Wh B11
DATA6 A12 Bl A12
GND B12 Wh B12
DATA5 A13 Bl A13
GND B13 Wh B13
DATA4 A14 Bl A14
GND B14 Wh B14
DATA3 A15 Bl A15
GND B15 Wh B15
DATA2 A16 Rd A16
GND B16 Wh B16
DATA1 A17 Bl A17
GND B17 Wh B17
DATA0 A18 Bl A18
GND B18 Wh B18
STB/ A19 Bl A19
GND B19 Wh B19
RXD+ A20 Bl A20
RXD- B20 Wh B20
GPIA A21 Rd A21
GND B21 Wh B21
CTSA/ A22 Bl A22
GND B22 Wh B22
DTR/ A23 Bl A23
GND B23 Wh B23
TXD+ A24 Bl A24
TXD- B24 Wh B24
CHK- A25 Bl A25
CHK- B25 Wh B25
SC Main PCB CN4

15. POWER SUPPLY PCB;SC3K

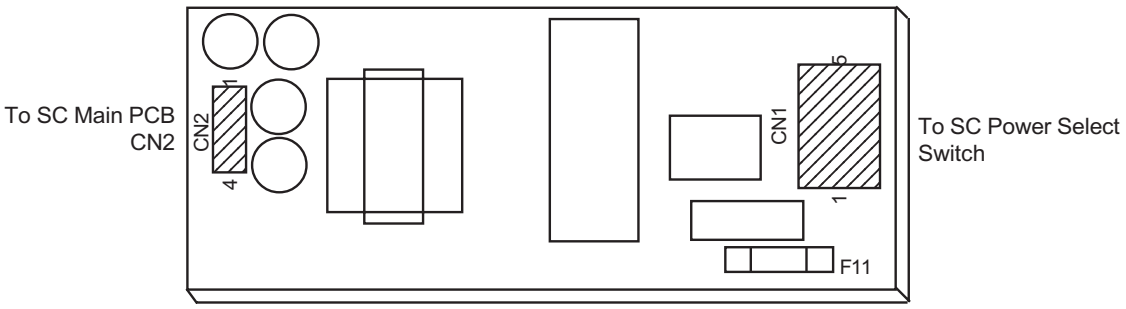

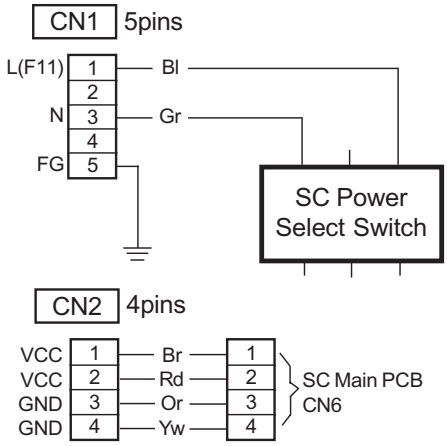

Для заметок

XI. ПРИЛОЖЕНИЕ

Содержание

1. Установка типа машины: Европа 189

1. Установка типа машины: Европа

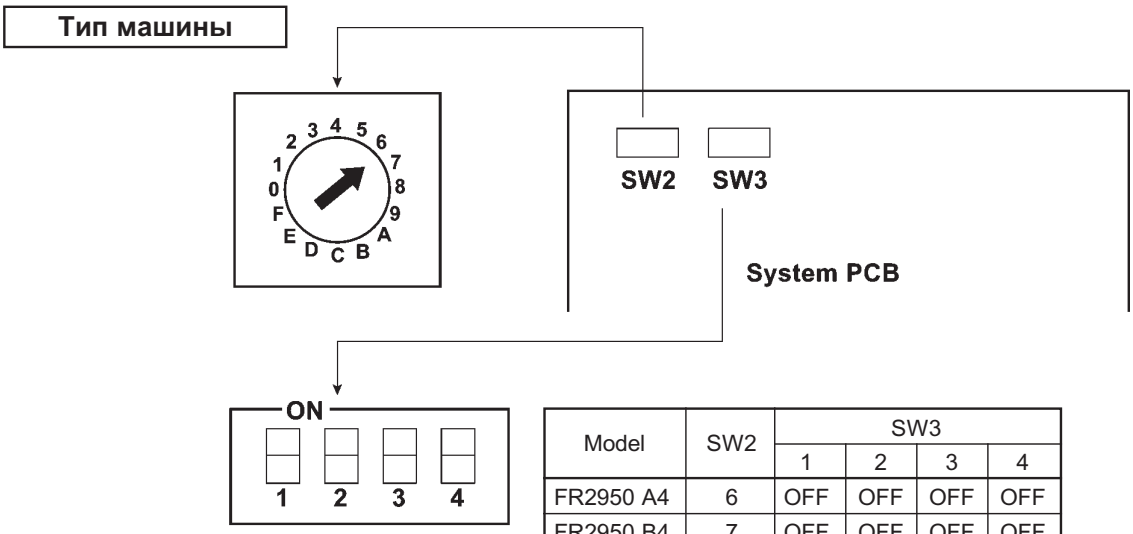

Model	SW2	SW3			
		1	2	3	4
FR2950 A4	6	OFF	OFF	OFF	OFF
FR2950 B4	7	OFF	OFF	OFF	OFF
FR3950	E	OFF	OFF	OFF	OFF

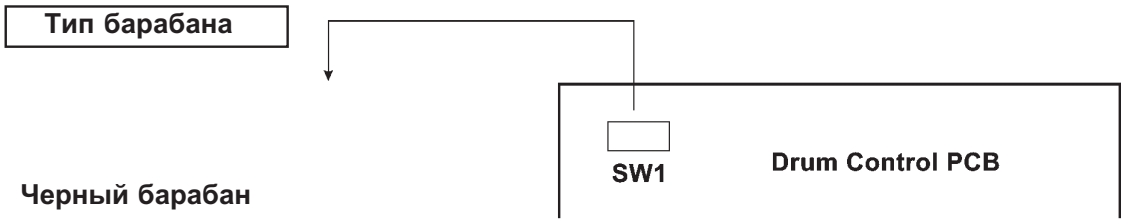

Черный барабан

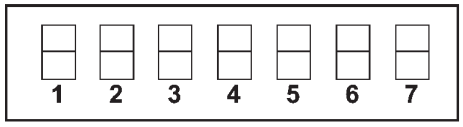

	1	2	3	4	5	6	7
A4	OFF	OFF	ON	ON	OFF	ON	OFF
B4	OFF	OFF	ON	OFF	OFF	ON	OFF
A3	OFF	OFF	OFF	OFF	OFF	ON	OFF
A4W	OFF	OFF	OFF	ON	OFF	ON	OFF

Цветной барабан

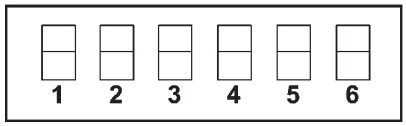

	1	2	3	4	5	6
A4	OFF	OFF	ON	ON	ON	OFF
B4	OFF	OFF	ON	OFF	ON	OFF
A3	OFF	OFF	OFF	OFF	ON	OFF
A4W	OFF	OFF	OFF	ON	ON	OFF