9. Клеммная планка и участок загрузки мастера
Принцип работы

1.Клеммная планка (Временные диаграммы на стр. IX-4.)

Основные положения
Если использованный мастер снят с барабана, изготавливается новый мастер, его передняя кромка зажимается под клеммной планкой и мастер загружается на барабан.

Подготовка к загрузке мастера
Перед закрытием клеммной планки, выполняются следующие шаги:

1. Главный мотор останавливается, когда барабан находится в исходном положении.
2. Световой поток датчика удаления мастера должен быть свободен (старый мастер должен быть удален).**100 мс** спустя включается соленоид клеммной планки и опускает мотор клеммной планки к барабану, при этом шестерня мотора входит в зацепление с шестерней клеммной планки.
3. Срабатывание выключателя безопасности клеммной планки приводит к включению мотора загрузки и, при вращении валов загрузки, новый мастер подается к барабану.
4. Через **317 имп** мотор загрузки останавливается и подача мастера к барабану завершается.

Закрытие клеммной планки
Если мотор загрузки остановился, мотор клеммной планки закрывает ее и клеммная планка зажимает переднюю кромку мастера.

Возвращение клеммного узла в исходное положение
Если датчик 0°определил магнит пластины 0/180°, установленной на конце оси клеммной планки, машина считает, что клеммная планка закрыта.После этого выключаются мотор и соленоид клеммной планки.

Завершение загрузки мастера
Если соленоид клеммной планки выключен, а клеммный узел находится в исходном положении (вверху), выключатель безопасности нажат.При этом новый мастер своей передней кромкой зажат под клеммной планкой, а его остаток может быть натянут на барабан.

Защита соленоида клеммной планки от перегрузок
Если соленоид клеммной планки включен, то одновременно нажат выключатель клеммной планки.Это приводит к уменьшению проходящего через соленоид тока и защиту его от перегрева.

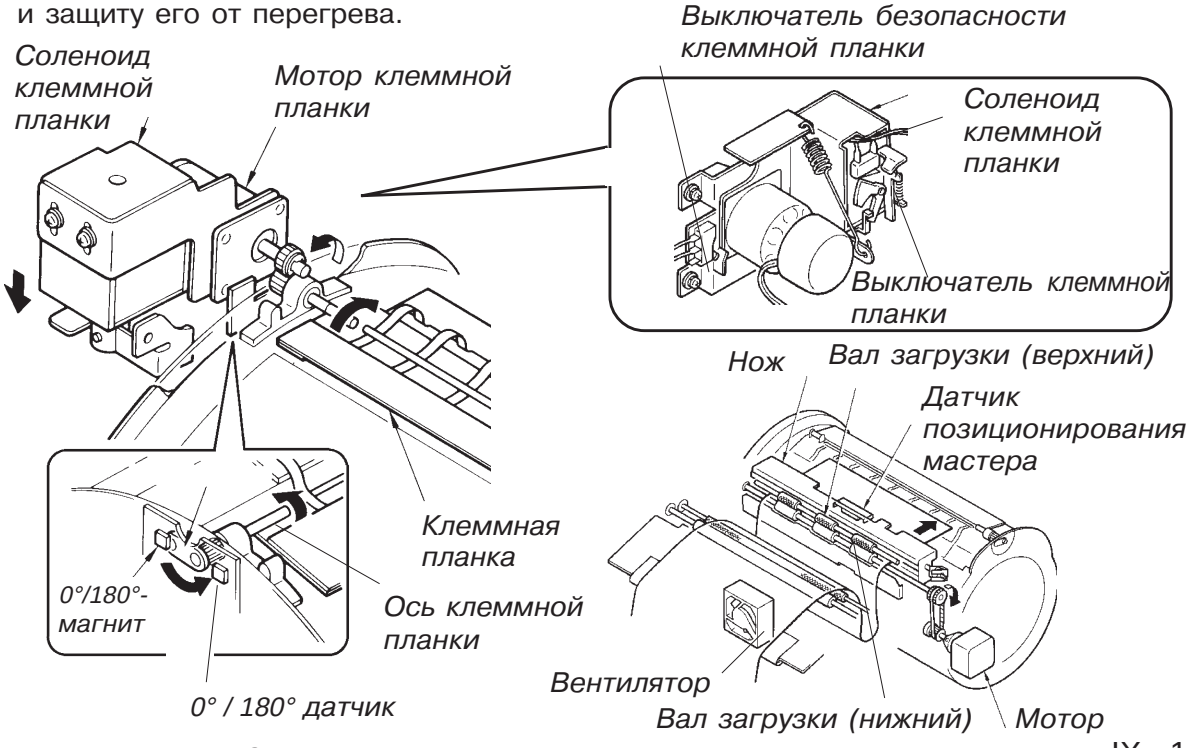

2. **Загрузка мастера на барабан** (Временные диаграммы на стр. IX-5)

Основные положения
Если передняя кромка мастера зажата под клеммной планкой, барабан начинает вращаться и мастер натягивается на барабан.

Начало загрузки мастера на барабан
После завершения работы клеммной планки, опрашивается датчик *Original-IN* для проверки завершения процесса сканирования.
Если установлено, что задняя кромка оригинала прошла через датчик (световой путь датчика свободен), или, что сигнал чтения-записи отключился (в случае, если мотор чтения может работать еще некоторое время до подачи следующего оригинала к датчику *Original IN*),включается главный мотор и сигнал печати, барабан вращается и начинается подбор бумаги.

Работа вентилятора загрузки мастера
Вентилятор загрузки начинает работать одновременно с главным мотором. Воздушный поток вентилятора обеспечивает необходимое натяжение подготовленного мастера, находящегося в коробке-накопителе, для правильной загрузки его на барабан.

Проверка загрузки мастера на барабан (Положение C1)
Если барабан вращается и пластина C1 заблокировала световой поток датчика положения C, датчик мастера проверяет наличие мастера на барабане. Если мастер на барабане не определен (свет не отражается от белой поверхности мастера), появляется сообщение об остановке мастера.

Отрезка мастера и опускание термоголовки (Положение C2)
Если барабан вращается дальше и световой поток датчика положения C заблокирован пластиной C2, включается мотор ножа и нож отрезает мастер.Одновременно включается мотор прижима термоголовки и она опускается до срабатывания выключателя прижима.Этим обеспечивается натяг полотна мастера для точной отрезки.

Проверка отрезания мастера (Исходное положение A)
Если барабан вращается дальше и пластина A заблокировала световой поток датчика исходного положения A, включается датчик позиционирования мастера и вновь проверяется прохождение мастера.Если в этот момент датчик позиционирования определил наличие мастера (световой поток датчика отразился от поверхности мастера), машина считает, что при отрезании мастера произошла ошибка.

Подготовка к изготовлению следующего мастера
Если отрезка мастера прошла безошибочно, включаются мотор записи и мотор загрузки и передняя кромка следующего кадра мастера поступает на исходную позицию (передняя кромка следующего мастера останавливается под датчиком позиционирования).После этого завершается натяжение изготовленного мастера на барабан и машина печатает пробную копию (при использовании режима "Confidential" пробная копия не печатается).

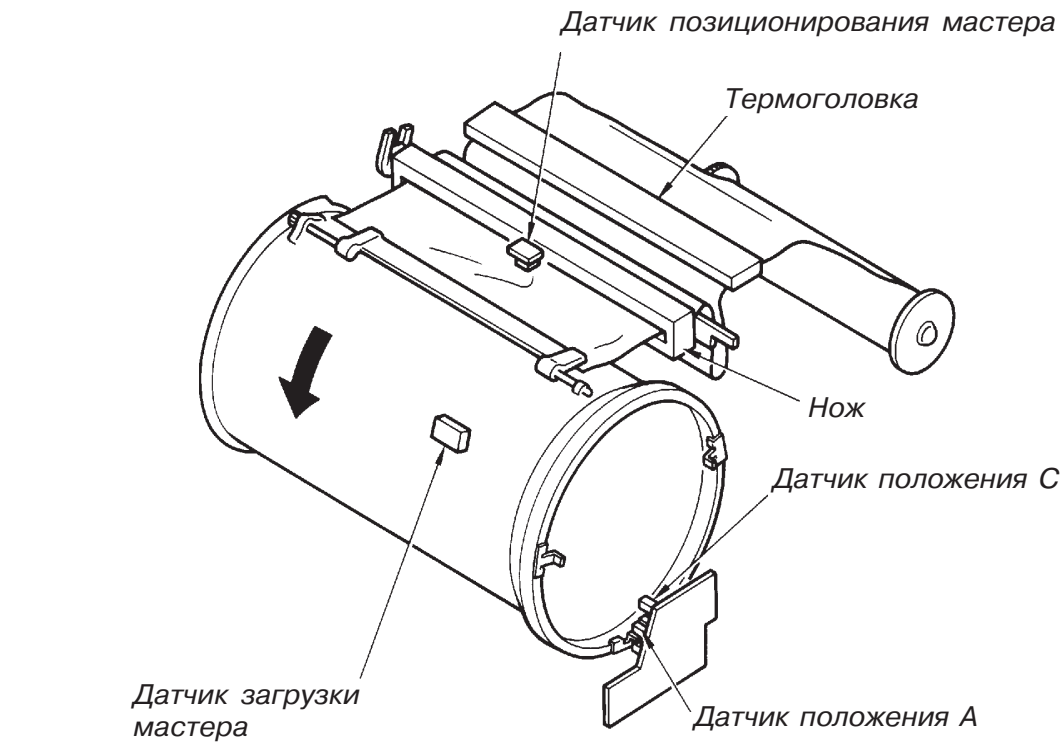
Датчик позиционирования мастера
Термоголовка
Нож
Датчик положения C
Датчик загрузки мастера
Датчик положения A

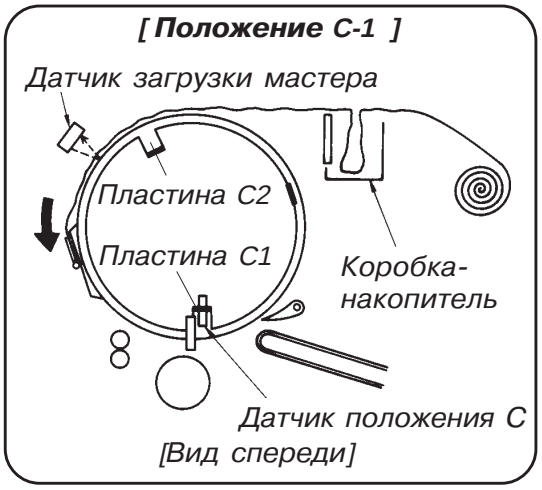
[Положение C-1]
Датчик загрузки мастера
Пластина C2
Пластина C1
Коробка-накопитель
Датчик положения C
[Вид спереди]

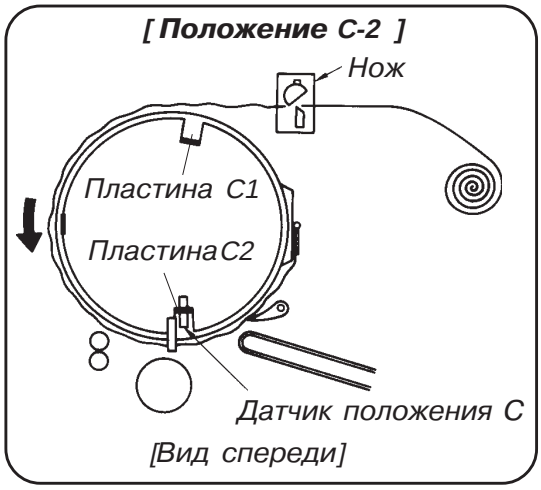
[Положение C-2]
Нож
Пластина C1
Пластина C2
Датчик положения C
[Вид спереди]

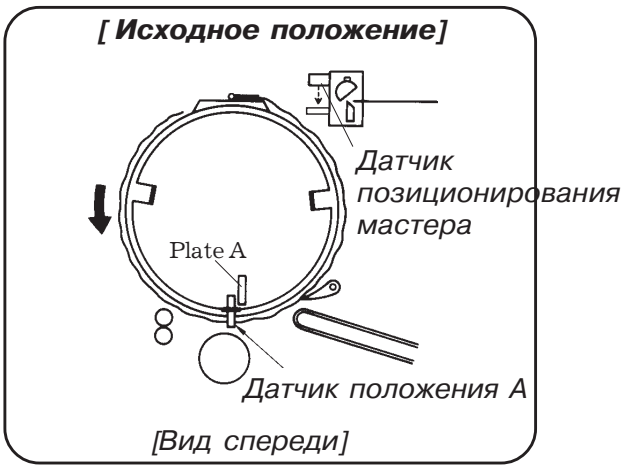
[Исходное положение]
Датчик позиционирования мастера
Plate A
Датчик положения A
[Вид спереди]

Временные диаграммы

Системы клеммной планки

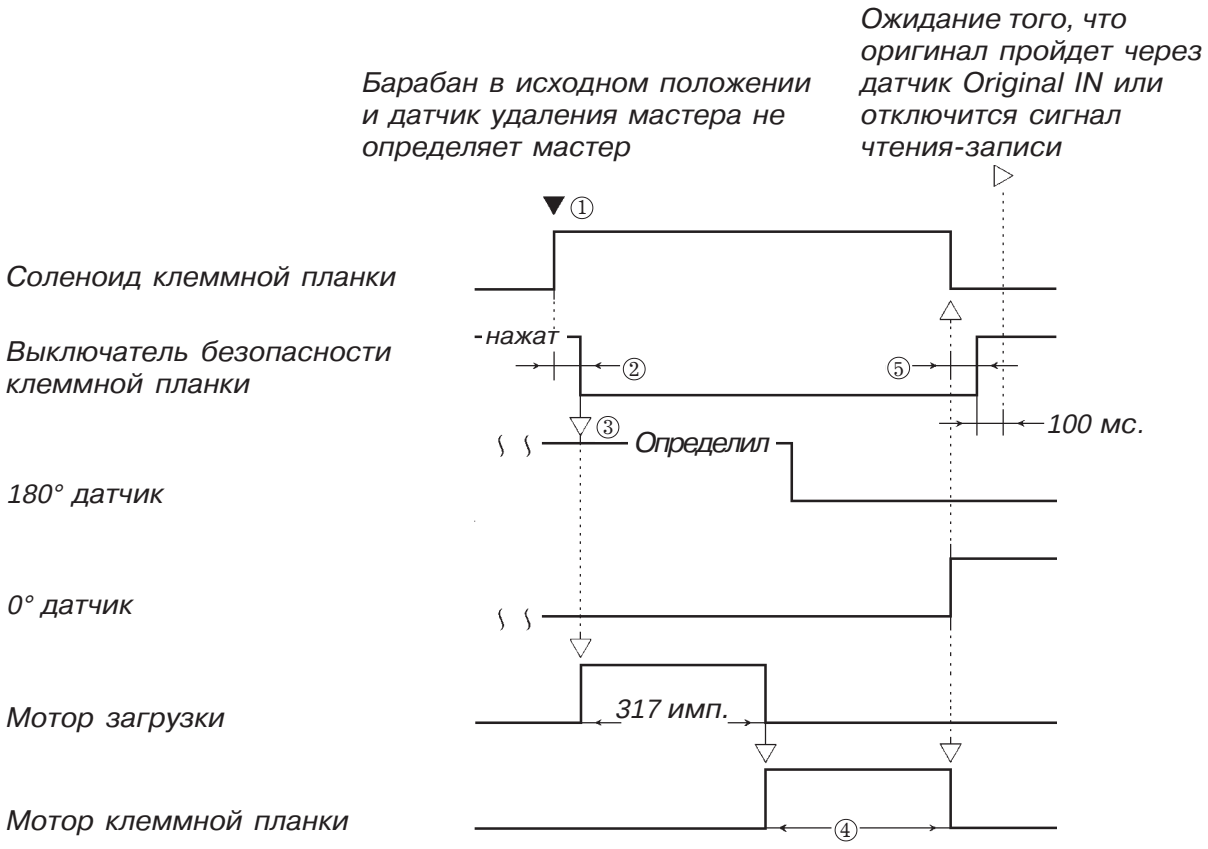

① При снятии мастера, датчик удаления мастера проверяет его прохождение.Барабан к этому времени находится в исходном положении и вращается дальше. Соленоид клеммной планки не включится, пока мастер не будет удален.

② Если выключатель безопасности клеммной планки не будет освобожден в течение **4 с** после включения соленоида клеммной планки, напряжение с соленоида снимается, а барабан делает еще один оборот до установки в исходное положение (положение A).
Затем машина повторяет этот шаг и, если выключатель вновь не нажат в течение 4 с, на дисплее появится сообщение об ошибке **E03**.

③ Если датчик 180° не определяет магнит, мотор клеммной планки работает до тех пор, когда магнит определится, затем включатся мотор записи и загрузки.

④ Если датчик 0° в течение **8 с** после включения мотора клеммной планки не определит магнит, машина считает, что произошла ошибка в работе клеммной планки и выдает сообщение **E03**.

⑤ Если выключатель клеммной планки не будет нажат в течение **4 с** после выключения соленоида клеммной планки, машина выдает сообщение об ошибке **E03**.

Временные диаграммы

Системы загрузки мастера

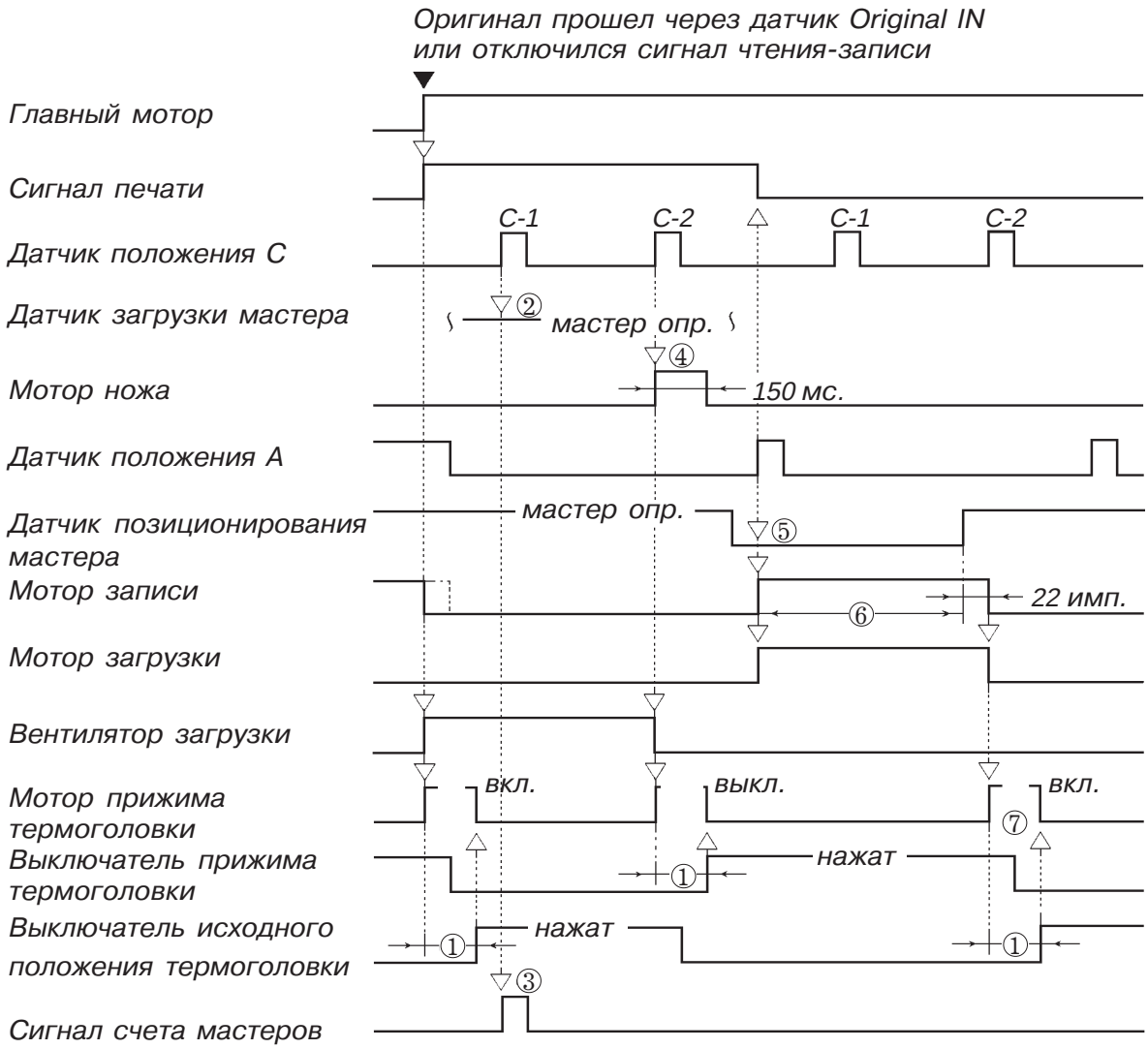

① Если выключатели исходного положения или прижима термоголовки не включены в течение 4 с после включения мотора прижима термоголовки, машина определяет блокирование мотора прижима термоголовки и выдает сообщение **E19**.
② Если датчик загрузки не определил мастер на барабане, появляется сообщение об ошибке **E21**.
③ Если датчик загрузки определил мастер на барабане, показания счетчика мастеров увеличиваются на 1.
④ По сигналу отрезки мастера включается мотор ножа.Мотор выключается, когда освободится датчик положения ножа.
⑤ Если датчик позиционирования мастера еще определяет наличие мастера, есть ошибка при отрезке мастера.Машина делает еще одну попытку отрезать мастер.
⑥ Если датчик позиционирования не определил мастер в течение **787 имп**., моторы загрузки и записи отключаются и на диспле появляется сообщение об ошибке **E22**.
⑦ Термоголовка не опускается, если есть еще оригиналы в подающем лотке.

3. Движение мастера после отрезки

Основные положения
Если после отрезки мастера, барабан, при вращении, достиг положения А, датчик позиционирования не определил наличия мастера (свет не отражается) и нет ошибок при отрезке мастера, включаются моторы записи и загрузки для продвижения мастера к датчику позиционирования мастера.

Работа мотора записи
Если мотор записи включен, через приводной ремень и шестерни он вращает вал записи и нижний ведущий вал и мастер движется.

Работа мотора загрузки
Мотор через приводной ремень и шестерни вращает нижний вал загрузки и подает мастер, прижатый верхним валом загрузки, к барабану.

Завершение движения
Моторы записи и загрузки отключаются через **22 имп**. после того, как датчик позиционирования определил наличие мастера.
Оба мотора отключаются одновременно.Затем включается мотор прижима термоголовки и она поднимается в исходное положение.Мотор прижима термоголовки выключается, когда будет нажат выключатель исходного положения термоголовки.

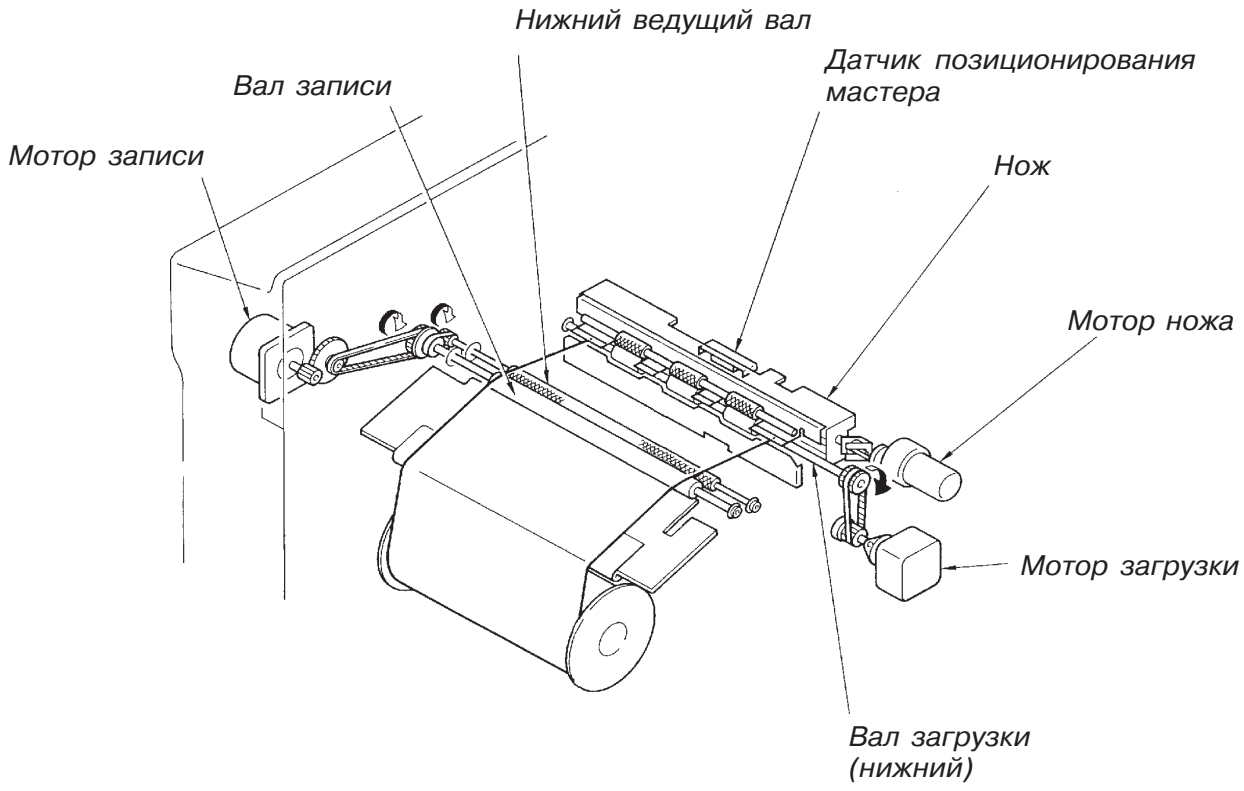

4.Система отрезки мастера

Основные положения
Мотор ножа работает в следующих случаях:

- Если при загрузке мастера, барабан находится в положении C2.
- Если датчик позиционирования мастера определяет наличие мастера после открытия и закрытия узла изготовления мастера.
- Если была нажата кнопка подачи мастера для его продвижения.

Работа мотора ножа
Привод B вращается одновременно с приводом A.Привод A установлен на оси мотора ножа и через штифт связан с приводом B.Вращение привода B передается на вехнее подвижное лезвие ножа, которое взаимодействует с нижним неподвижным лезвием.Отрезаемый мастер находится между подвижным и неподвижным лезвиями ножа.

Работа датчика положения ножа
При вращении мотора ножа выключатель положения ножа включается и выключается управляющей шайбой, установленной на приводе.Шайба имеет вырез, расположение которого соответствует исходному положению мотора ножа.
Мотор выключается, если привод выключателя после одного оборота мотора ножа вновь окажется в этом вырезе.Это значит, что мотор всегда совершает лишь один оборот и останавливается.

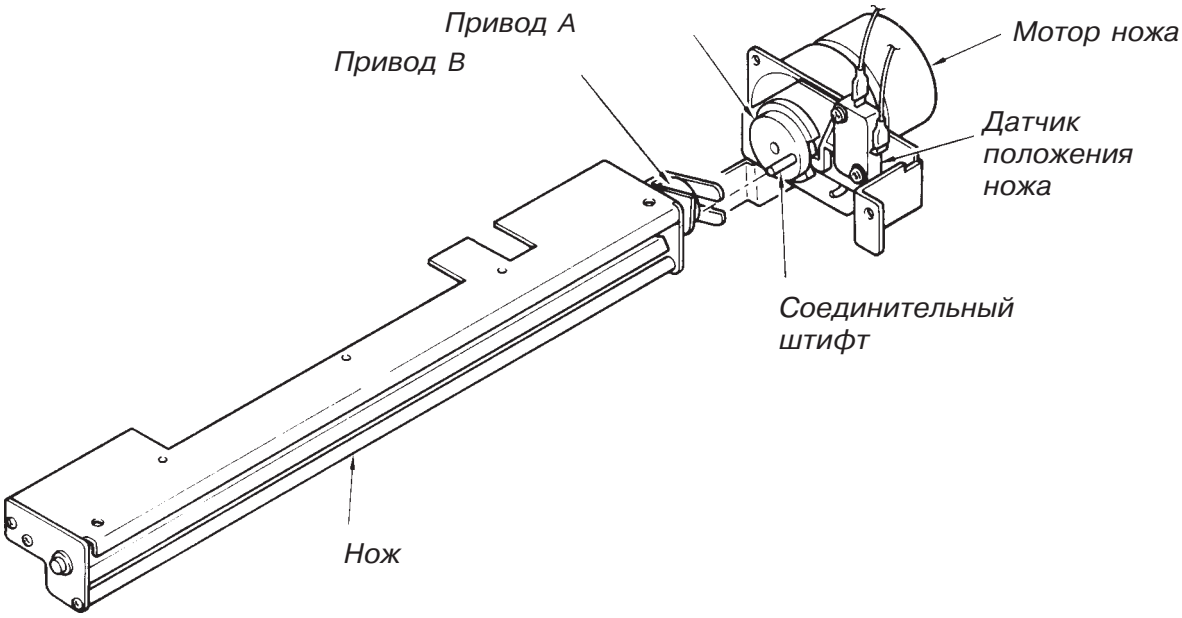

5.Установка нового рулона мастера

Основные положения
Если в машину установлен новый рулон мастер-пленки, его передняя кромка заправлена под зеленые направляющие лепестки, то через 0,5 с после закрытия узла изготовления мастера опрашивается состояние датчика позиционирования мастера.В зависимости от его состояния возможны два цикла работы.
Если датчик не определил мастер, начинается цикл 1 с продвижением мастера без его отрезки.
Если мастер определен, начинается цикл 2 - продвижение мастера с последующей отрезкой полосы мастера, которая затем должна быть удалена.

Цикл 1 (датчик позиционирования не определил мастер**)**
Через 0,5 с после закрытия узла изготовления мастера, включается мотор прижима термоголовки и она опускается.Мотор остановится после того, как будет нажат выключатель прижима термоголовки.
После срабатывания выключателя прижима, включаются моторы записи и загрузки для продвижения мастера в направлении датчика позиционирования.Моторы выключаются через **22 имп**. после того, как датчик позиционирования мастера определит его переднюю кромку.В этот же момент включается мотор прижима термоголовки, который возвращает ее в исходное положение.Мотор прижима остановится после срабатывания датчика исходного положения термоголовки.
Термоголовка находится теперь в своем верхнем положении и процесс подготовки мастера по циклу 1 на этом завершается.

Цикл 2 (датчик позиционирования определил мастер**)**
Через 0,5 с после того, как будет закрыт узел изготовления мастера, включается мотор прижима термоголовки и термоголовка опускается.Мотор останавливается после срабатывания выключателя прижима термоголовки, затем включаются моторы записи и загрузки и мастер продвигается в направлении датчика позиционирования.Через **556 имп**. моторы останавливаются и включается мотор ножа, отрезающий мастер.При этом на дисплее панели управления появляется сообщение о необходимости удалить отрезанную полоску мастера.Если полоса мастера удалена и датчик позиционирования уже не определяет наличие мастера, спустя 0,5 с включается мотор прижима термоголовки и она опускается.Мотор остановится после того, как будет нажат выключатель прижима термоголовки.
После срабатывания выключателя прижима, включаются моторы записи и загрузки для продвижения мастера в направлении датчика позиционирования.Моторы выключаются через **22 имп**. после того, как датчик позиционирования мастера определит его переднюю кромку.В этот же момент включается мотор прижима термоголовки, который возвращает ее в исходное положение.Мотор прижима остановится после срабатывания датчика исходного положения термоголовки.
Термоголовка находится теперь в своем верхнем положении и процесс подготовки мастера по циклу 2 на этом завершается.

Проверка состояния рулона мастера
Датчик установки мастера проверяет наличие и правильность установки мастера в узле изготовления мастера.Датчик конца мастера по черной метке, имеющейся в конце рулона определяет, что в рулоне осталось недостаточное количество пленки.

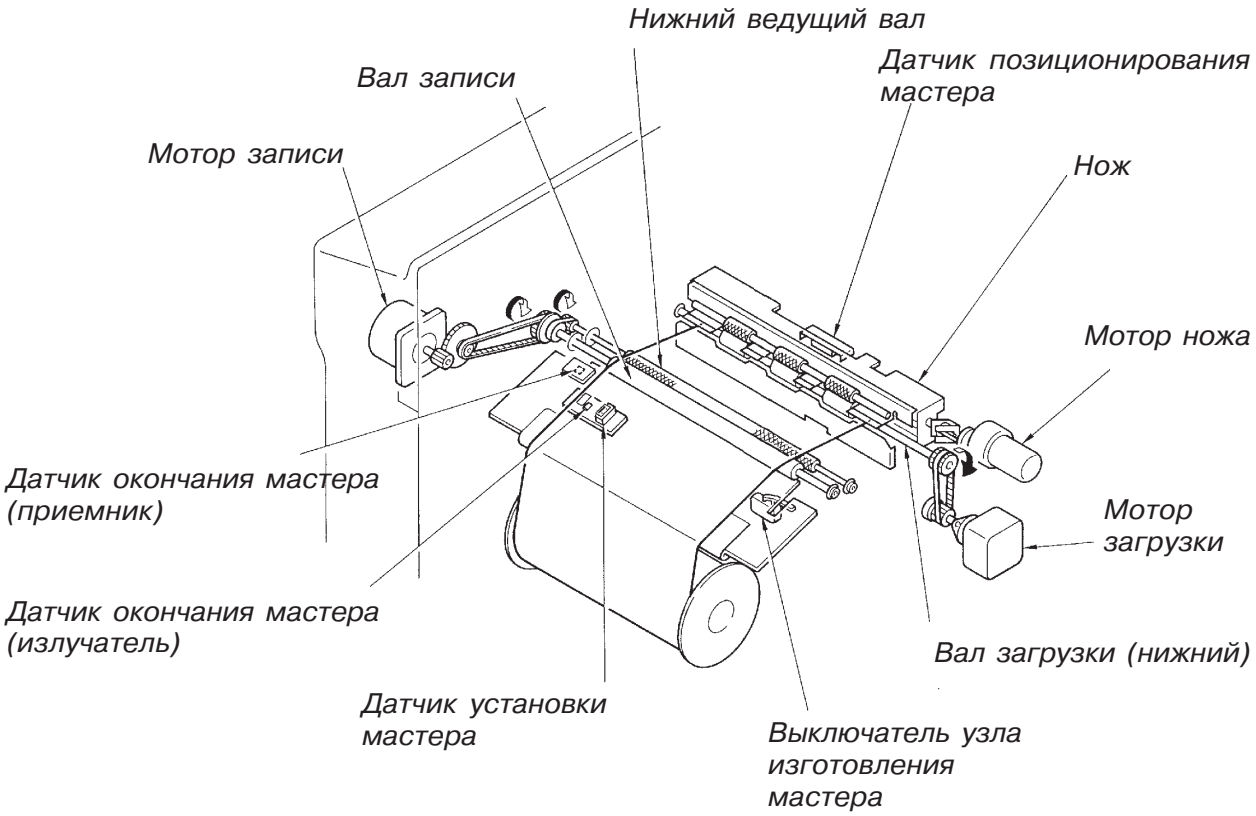

- Если датчик установки мастера не определяет наличие мастера (свет от поверхности мастера не отражается), появится сообщени **E54**.
  Это означает, что мастер-пленка отсутствует или установлена неправильно.
- Если датчик окончания мастера определил черную метку в конце рулона мастера, на дисплее панели управления появится сообщение о необходимости замены рулона.
- Если выключатель безопасности узла изготовления мастера не нажат (узел не закрыт), появляется сообщение **E58**.

Временные диаграммы

Установка нового мастера (Цикл 1)

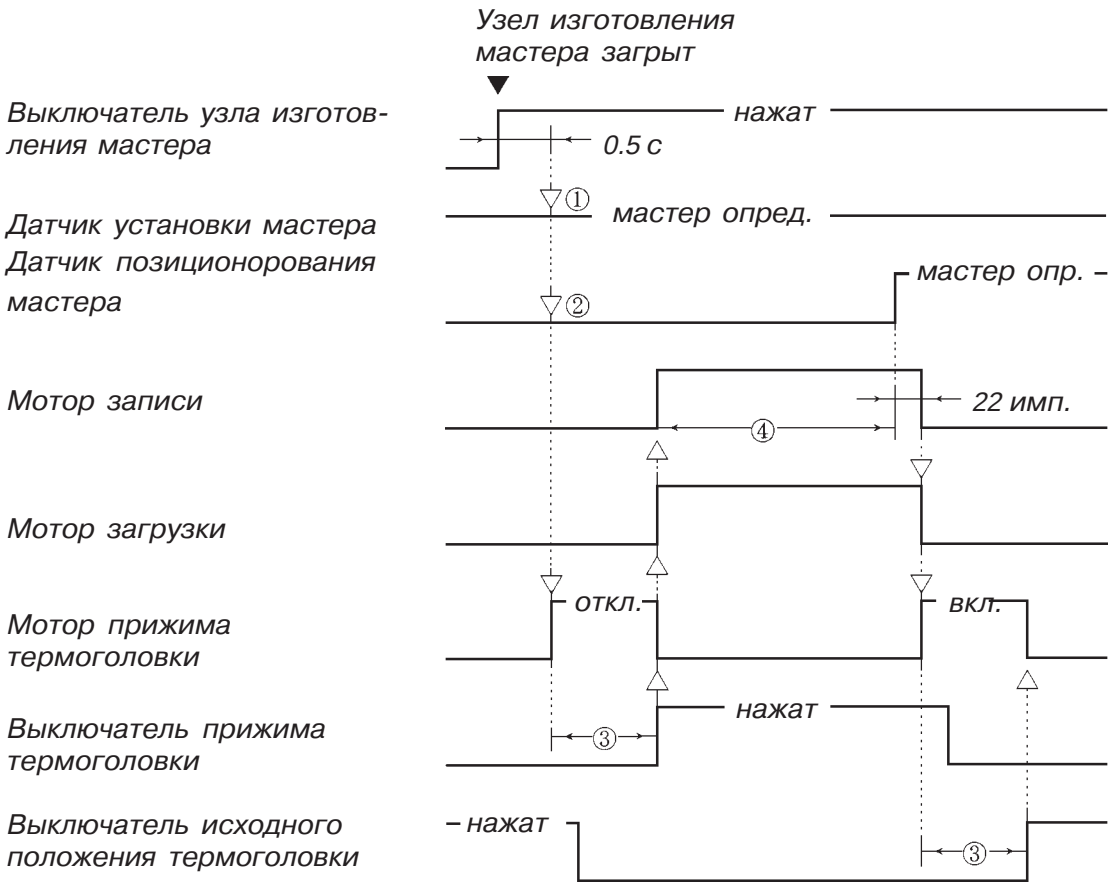

① Состояние датчика установки мастера проверяется для определения наличия мастера.

② Состояние датчика позиционирования мастера проверяется через 0,5 с после закрытия узла изготовления мастера для определения необходимого цикла установки мастера (цикл 1 или цикл 2).

③ Если выключатель исходного положения термоголовки не будет нажат в течение 4 с после начала работы мотора прижима термоголовки, машина считает мотор заблокированным и выдает сообщение об ошибке **E19**.

④ Если датчик позиционирования мастера не определяет наличие мастера в течение **1260 имп**. после включения мотора записи и загрузки, машина считает, что произошла ошибка при загрузке мастера и выдает сообщение об ошибке **E22**.

Временные диаграммы

Установка нового мастера (Цикл 2)

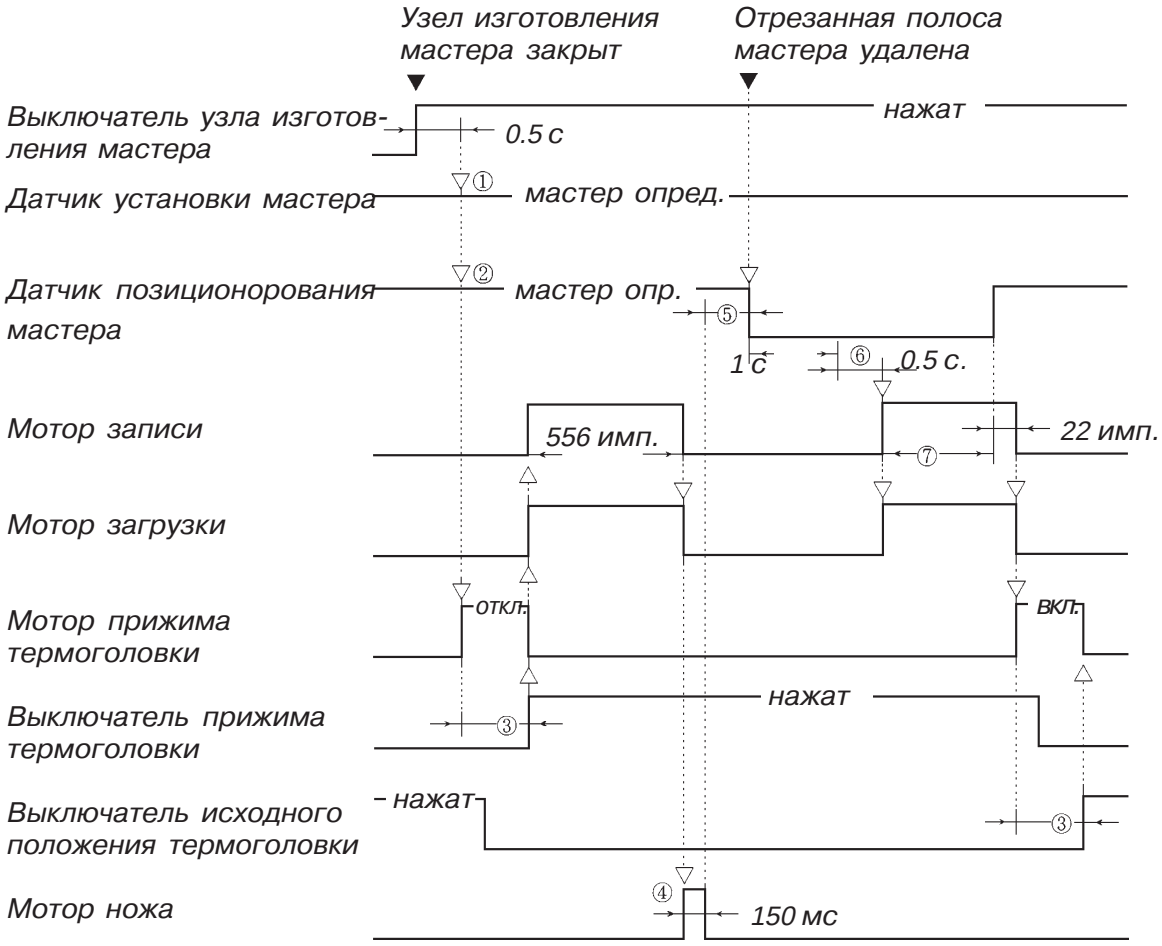

① Датчик установки мастера проверяет наличие мастера.

② Датчик позиционирования мастера проверяет наличие мастера и затем, через **0,5 с** после закрытия узла изготовления мастера, происходит подача мастера по циклу 2.

③ Если выключатель прижима или исходного положения термоголовки не нажат в течение **4 с** после начала работы мотора прижима термоголовки, появляется сообщение об ошибке **E19**.

④ Мотор ножа отключается через 150 мс после пуска при освобождении выключателя положения ножа.

⑤ Если датчик позиционирования мастера определяет его наличие после работы ножа, появляется сообщение **E24** (удалить отрезанный мастер из машины).

⑥ Если датчик позиционирования мастера в течение времени более **1 с** не опреляет его наличие, машина считает, что отрезанная полоса мастера удалена и через 0,5 с включает моторы записи и загрузки.

⑦ Если датчик позиционирования мастера не определяет его наличие в течение **787 имп**. после начала работы моторов записи и загрузки, появляется сообщение об ошибке **E22**.

6. Система свободной подачи мастера

Основные положения
Кнопка подачи мастера, даже если машина находится в состоянии покоя, запускает следующие функции: подача мастера, отрезка и подача 2.

Подача мастера
При нажатии кнопки подачи мастера, включается мотор прижима термоголовки и она опускается до срабатывания выключателя прижима.Затем включаются моторы записи и загрузки для продвижения мастера.
Если датчик позиционирования определяет мастер при нажатой кнопке подачи, моторы работают 566 имп. и отключаются.Если мастер не определяется, моторы также отключатся через 566 имп.

Отрезка мастера
Мотор ножа включается в момент выключения моторов записи и загрузки.

Вторая подача мастера
Если отрезанная полоса мастера удалена и состояние датчика позиционирования мастера не изменяется в течение 1 с (мастер не определяется), машина считает, что полоса удалена правильно.Через 0,5 с вновь включаются моторы записи и загрузки и мастер продвигается в направлении датчика позиционирования.Как только передняя кромка мастера определена датчиком, моторы работают еще 22 имп. и затем отключаются.В момент остановки моторов записи и загрузки, включается мотор прижима термоголовки и она поднимается до срабатывания выключателя исходного положения.

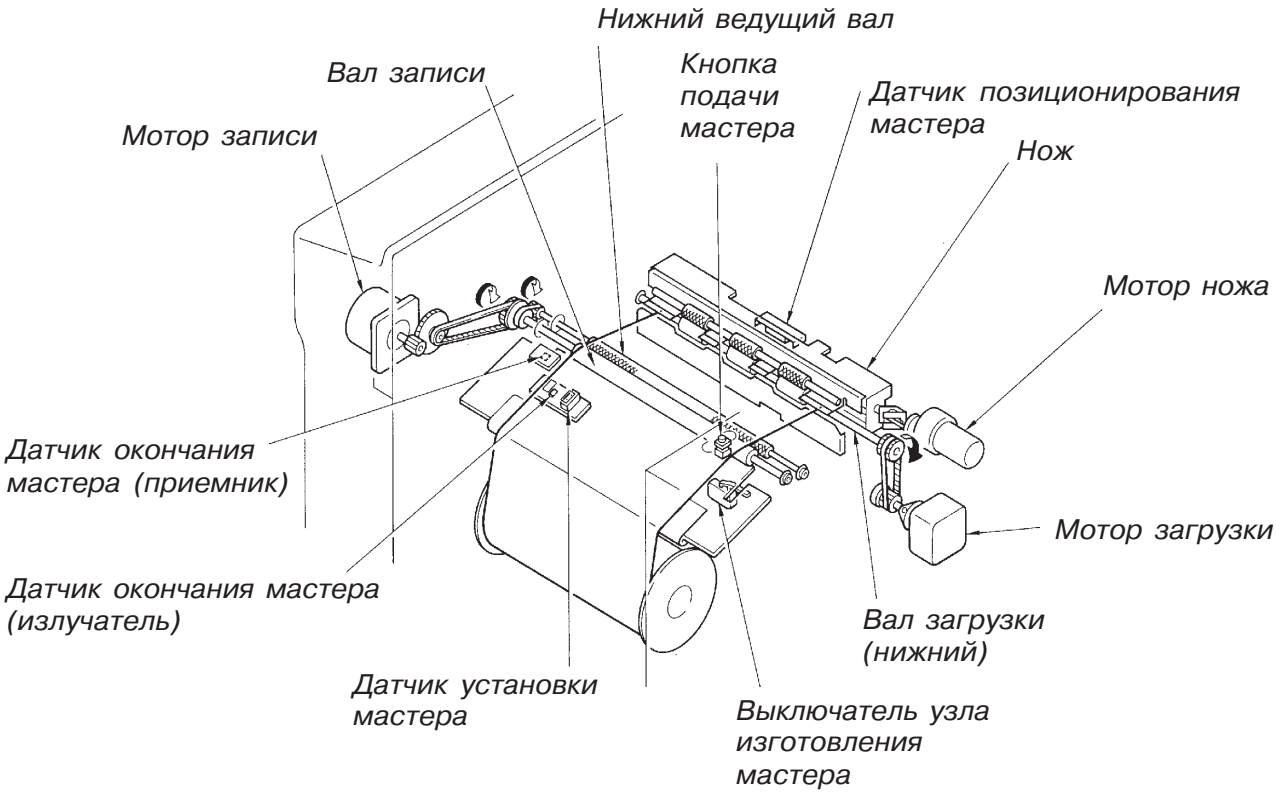

Временные диаграммы

Свободная подача мастера

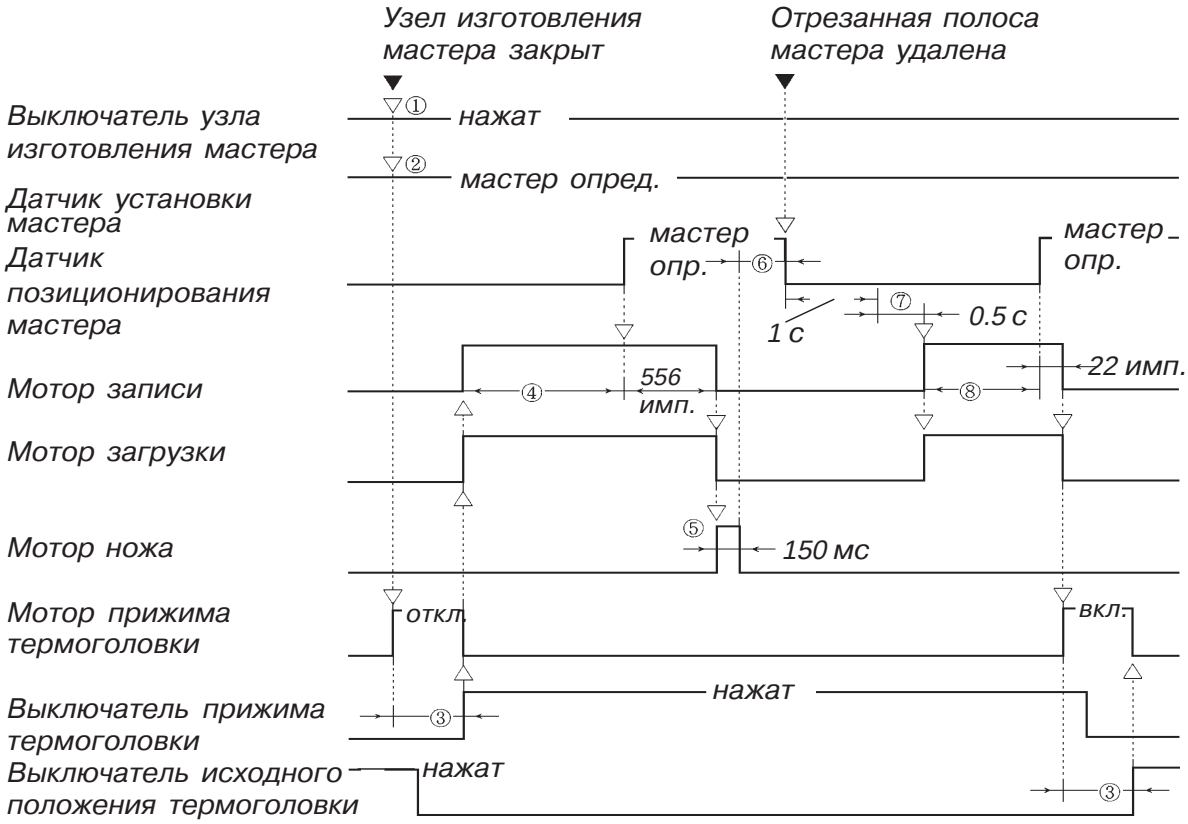

① Выключатель узла изготовления мастера контролирует закрытие узла.

② Датчик установки мастера проверяет наличие мастера.

③ Если выключатель прижима или исходного положения термоголовки не нажат в течение **4 с** после начала работы мотора прижима термоголовки, появляется сообщение об ошибке **E19**.

④ Если датчик позиционирования мастера не определяет его наличие в течение **1260 имп**. после начала работы моторов записи и загрузки, появляется сообщение об ошибке **E22** (Ошибка при подаче мастера).

⑤ Мотор ножа отключается через **150 мс** после пуска при освобождении выключателя положения ножа.

⑥ Если датчик позиционирования мастера определяет его наличие после работы ножа, появляется сообщение **E24** (Удалить отрезанный мастер из машины).

⑦ Если датчик позиционирования мастера в течение времени более **1 с** не опреляет его наличие, машина считает, что отрезанная полоса мастера удалена и через 0,5 с включает моторы записи и загрузки.

⑧ Если датчик позиционирования мастера не определяет его наличие в течение **787 имп**. после начала работы моторов записи и загрузки, появляется сообщение об ошибке **E22**.

7. Ошибка при отрезке мастера

Определение ошибки
Если при загрузке мастера на барабан, датчик позиционирования мастера определит его наличие при остановке барабана в положении **A**, машина считает, что произошла ошибка при отрезании мастера (см. рисунок фиг.1).

Повторная отрезка мастера
При определении ошибки, включается мотор прижима термоголовки и поднимает ее до срабатывания выключателя исходного положения термоголовки.Барабан вращается дальше и в положении **C1** вновь включается мотор ножа (см. фиг.2).

Повторная проверка отрезания мастера
Датчик позиционирования мастера вновь проверяет отрезку мастера в положении барабана **C2** (см. фиг.3 и 4).
Если датчик уже не определяет мастер, машина считает , что отрезка произошла. Тогда включается мотор прижима термоголовки, она опускается до срабатывания датчика прижима и мастер вновь может продвигаться.После остановки барабана в положении **A**, включаются моторы записи и загрузки и подают мастер к датчику позиционирования до определения датчиком передней кромки мастера.
Если датчик позиционирования мастера в положении барабана C2 вновь определяет мастер, машина считает мотор ножа блокированным и выдает сообщени **E13**, когда барабан остановится в положении A.

Датчик позиционирования мастера

[Фиг.1]

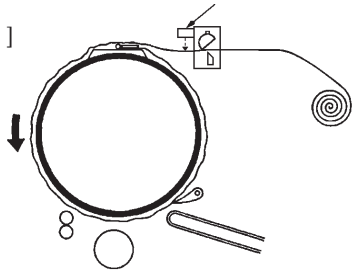

Мотор ножа включен

[Фиг.2]

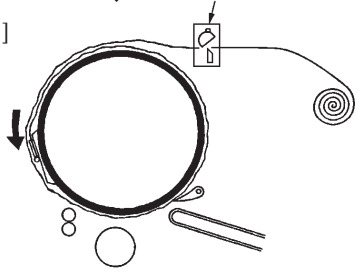

[Фиг.3]

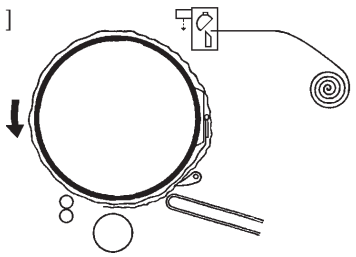

[Фиг.4]

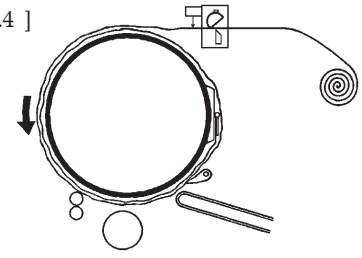

Временные диаграммы

Вторая отрезка мастера

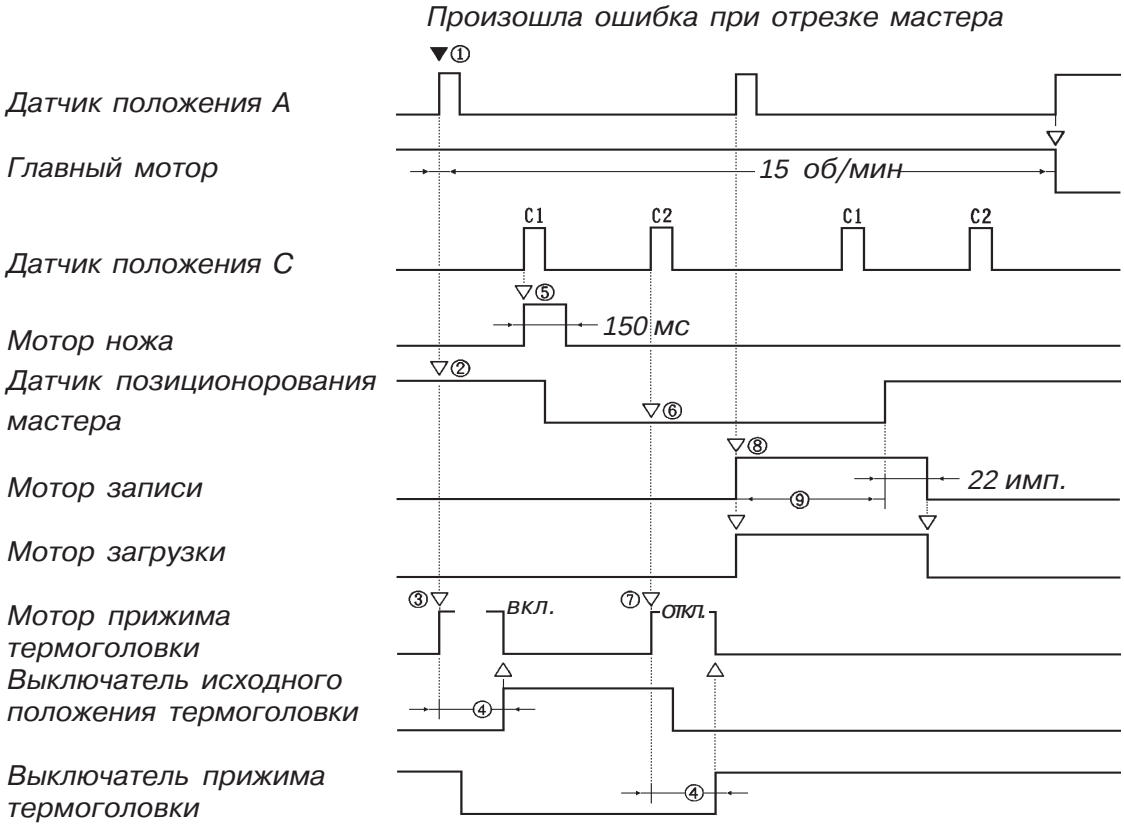

① Первое положение А после отрезки мастера.

② Датчик позиционирования определяет мастер и предполагает ошибку.

③ При определении ошибки, включается мотор прижима термоголовки и поднимает ее до срабатывания выключателя исходного положения термоголовки.

④ Если выключатель прижима или исходного положения термоголовки не нажат в течение **4 с** после начала работы мотора прижима термоголовки, появляется сообщение об ошибке **E19**.

⑤ Мотор ножа вновь включается, если барабан находится в положении С1.

⑥ Если барабан достиг положения С2, а датчик позиционирования определяет наличие мастера, появляется сообщение об ошибке **E13**.
Если датчик позиционирования уже не определяет мастер, машина считает, что мастер отрезан при второй попытке и проводит подачу мастера к датчику позиционирования до определения датчиком передней кромки мастера.При этом выдется сообщение об ошибке **E23**.

⑦ Если мастер отрезан, термоголовка опускается и мастер подается к датчику позиционирования.

⑧ Вторая подача мастера после его отрезки.

⑨ Если датчик позиционирования мастера не определяет его наличие в течение **787 имп**. после начала работы моторов записи и загрузки, появляется сообщение об ошибке **E22**.

Для заметок

9. Клеммная планка и участок загрузки мастера

Разборка и сборка

1. Узел управления клеммной планкой
(Снятие)

1. Выключите машину и снимите заднюю крышку.
2. Отключите разъемы узла (разъемы соленоида, мотора клеммной планки и выключателя безопасности).
3. Удалите четыре крепежных винта узла и снимите его с машины.

Предосторожности при сборке:
При сборке используйте винты M4x6 с дополнительной шайбой.Более длинные винты после сборки могут касаться заднего фланца барабана.

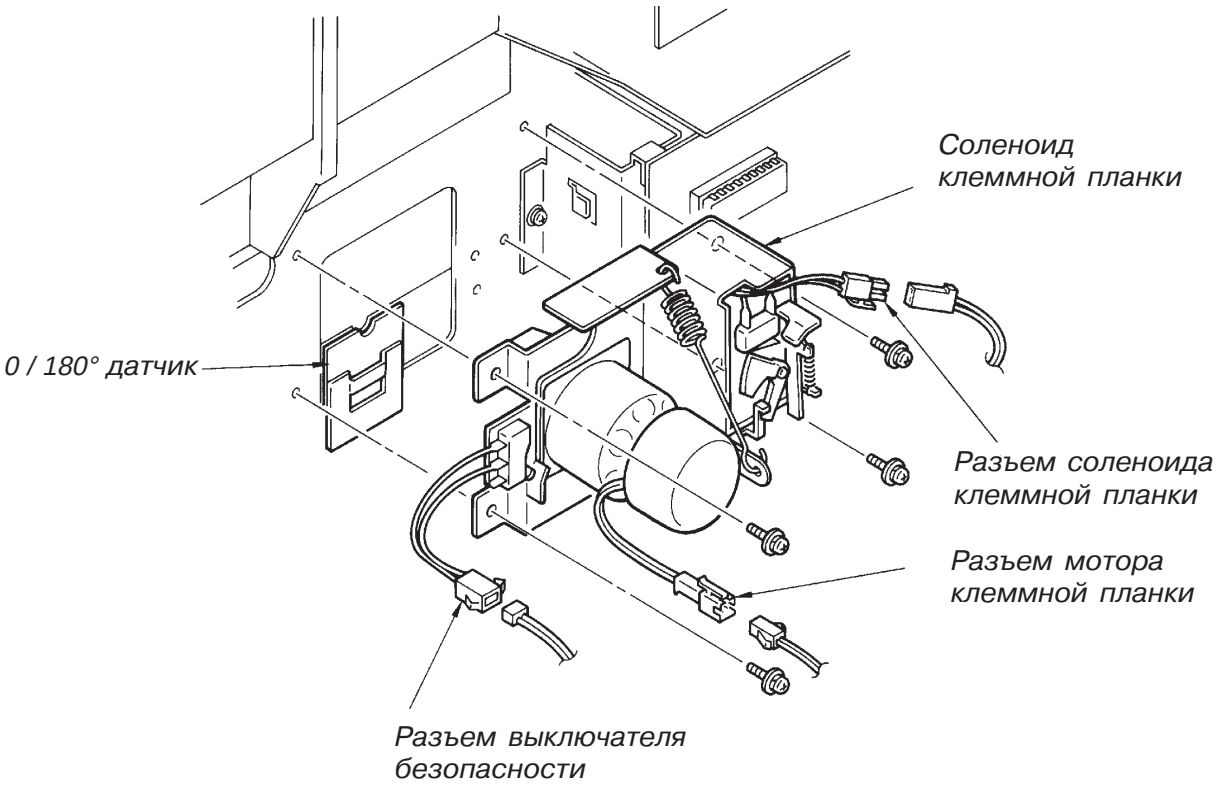

2. Мотор клеммной планки
(Снятие)

1. Снимите узел управления клеммной планкой, как описано на предыдущей странице.
2. Удалите четыре крепежных винта мотора и снимите его с узла.

Предосторожности при сборке:
- Смажьте шестерню мотора клеммной планки.
- Зафиксируйте крепежные винты мотора краской.

3. Соленоид клеммной планки
(Снятие)

1. Снимите узел управления клеммной планкой, как описано на предыдущей странице.
2 Удалите два крепежных винта соленоида и снимите соленоид с узла, вынув из него шток.

Предосторожности при сборке:
- Смажьте поверхность скольжения между основанием соленоида и рамой узла.

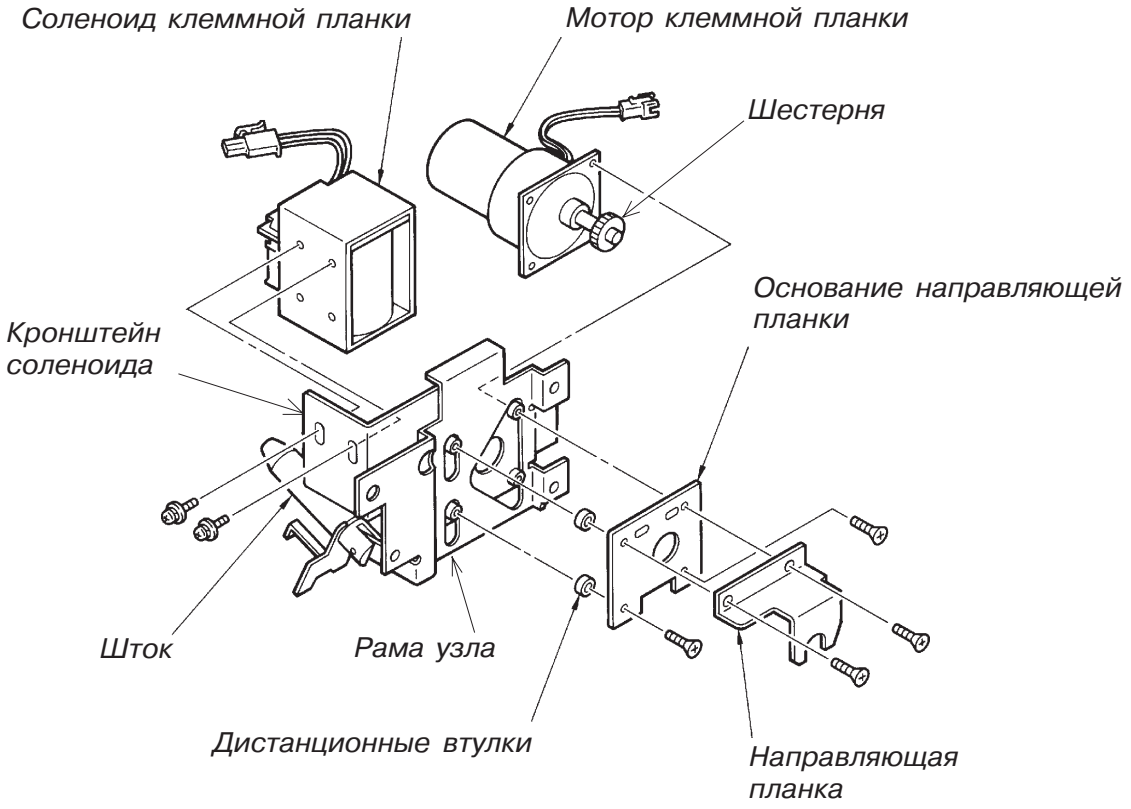

4.Датчик загрузки мастера
(Снятие)

1. Снимите узел удаления мастера, как описано на страницах VIII-5 и VIII-6.
2. Удалите крепежные винты датчика загрузки мастера и отделите его от кронштейна.
3. Отключите разъем датчика и разрежьте крепеж кабеля.Снимите датчик с узла удаления мастера.

Предосторожности при сборке:
После установки датчика на место, вновь закрепите кабель на раме узла крепежными скобами.

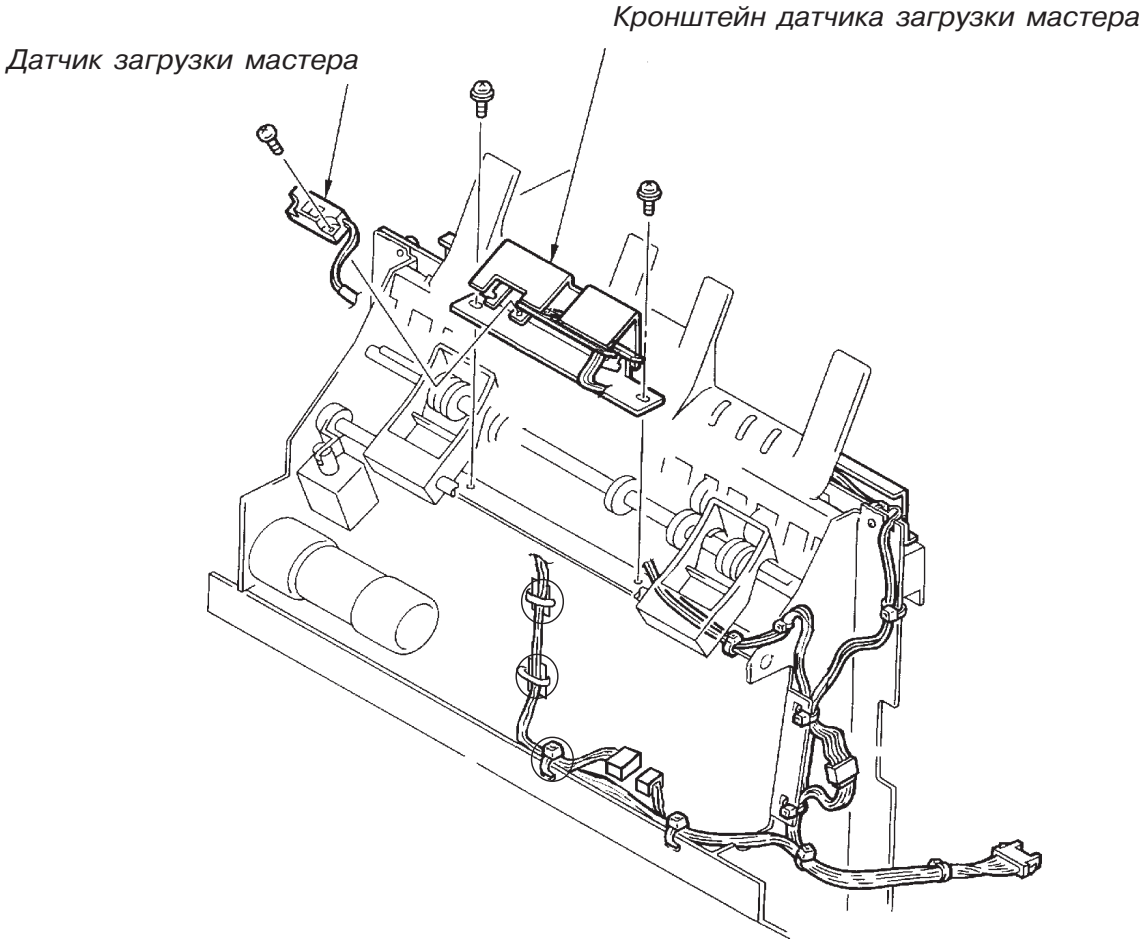

5. Мотор ножа
(Снятие)

1. Выньте из машины сетевой разъем и снимите заднюю крышку.
2. Отключите разъем мотора ножа.
3. Удалите два крепежных винта кронштейна мотора, отключите разъемы с контактов выключателя положения ножа и снимите мотор с машины.

Предосторожности при сборке:
- Проверьте, что соединительный штифт на приводе ножа A вошел в шлиц на приводе B (см. рисунок внизу).

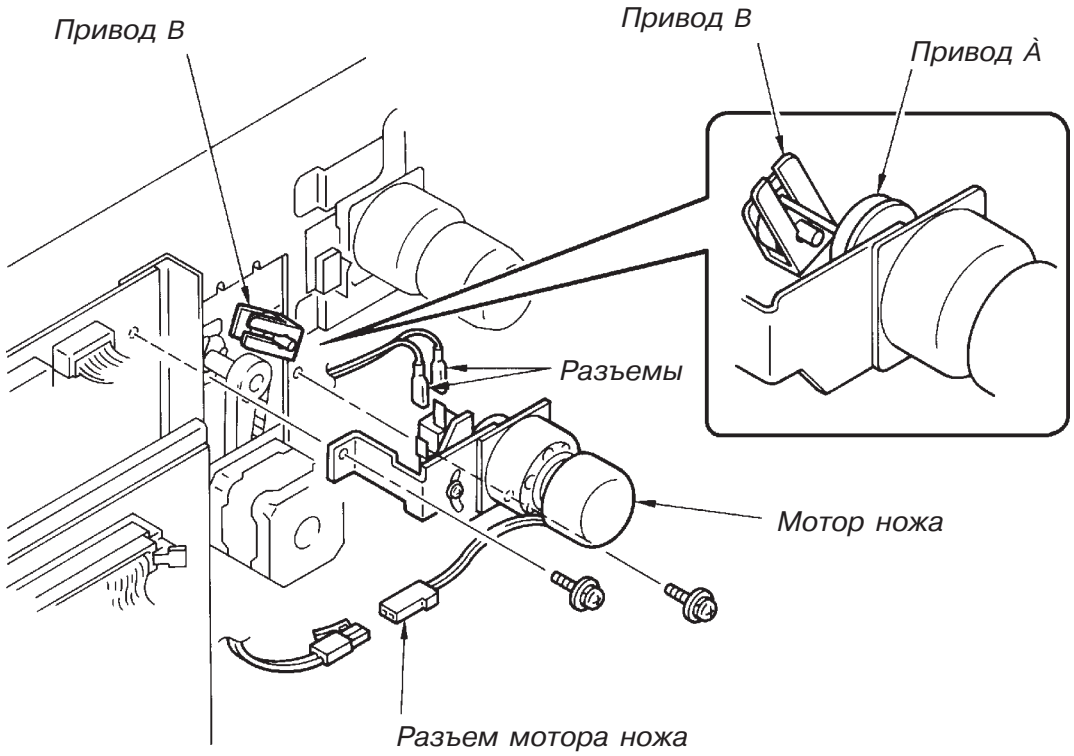

6. Узел ножа

(Снятие)

1. Выньте барабан из машины, отключите ее от сети и снимите заднюю крышку.
2. Снимите верхние крышки (только RA4050, 4200 и 4900).
3. Удалите два крепежных винта пластины-направляющей воздушного потока и выньте ее из машины.
4. Отключите разъем датчика позиционирования мастера.
5. Удалите два крепежных винта узла ножа.Поддерживая нож снизу, выньте его из машины через отверстие в передней стенке.

Предосторожности при сборке:

- *Не изгибайте и не деформируйте зеленые направляющие мастера на ноже.*
- *Закрепите узел только винтами M4x6 с дополнительными шайбами. Использование более длинных винтов приведет к заклиниванию верхнего лезвия ножа.*
- *При установке, совместите направляющие штыри на раме машины с соответствующими отверстиями рамы ножа, чтоб исключить замятие мастера.*
- *Убедитесь, что соединительный штифт мотора ножа попал в шлиц привода ножа.*
- *После сборки проверьте работу ножа, используя* ***тестовую программу 112*** *до установки нового мастера.*

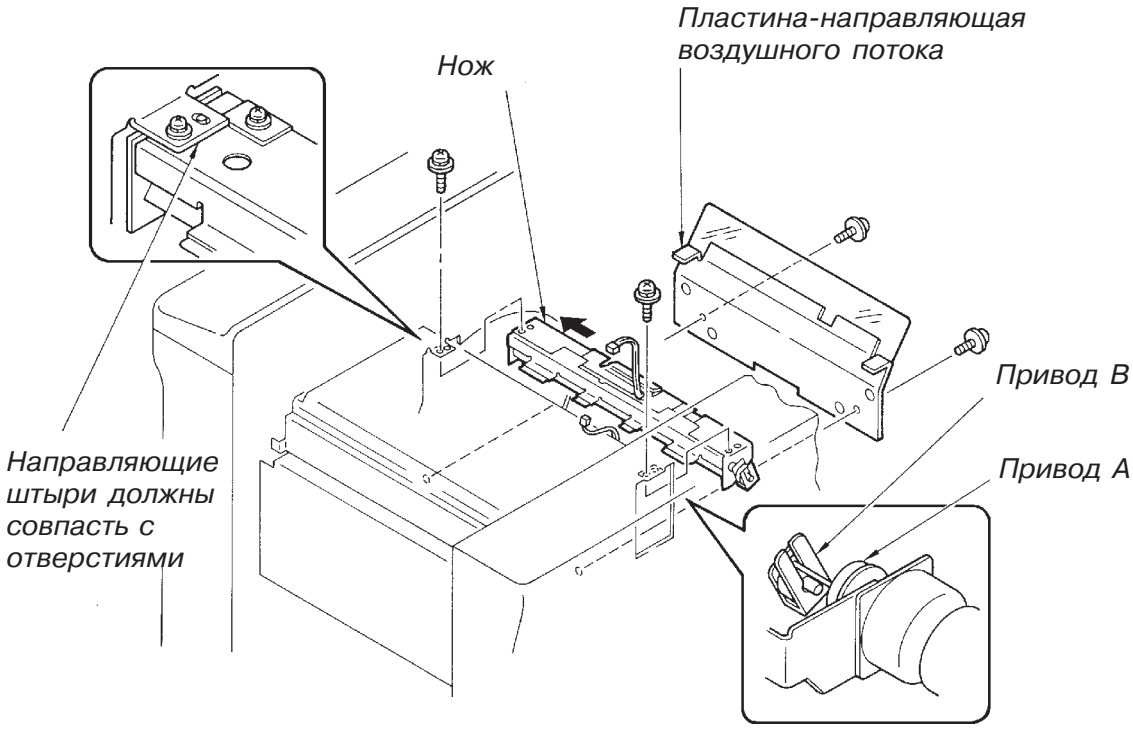

7. Датчик позиционирования мастера
(Снятие)

1. Выключите машину и откройте верхнюю крышку (или стол сканера).
2. Отключите разъем датчика позиционирования мастера.
3. Удалите два крепежных винта стопорной пластины направляющей мастера и выньте ее наружу.
4. Удалите два крепежных винта датчика позиционирования мастера и снимите датчик с машины.

Предосторожности при сборке:
Совместите кромку датчика позиционирования мастера с передней кромкой монтажной пластины узла ножа.
Если положение датчика будет иным, изменится длина мастера, подаваемого под клеммную планку.

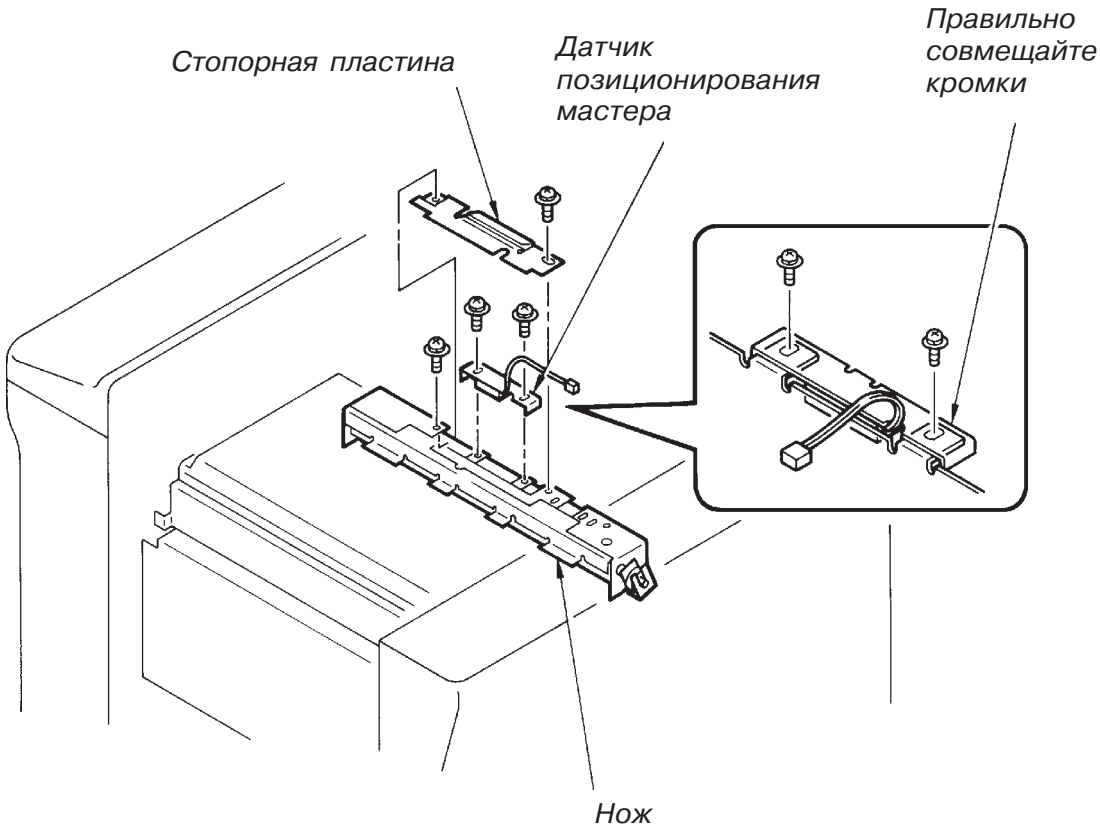

8. Датчик окончания мастера

(Снятие)

1. Выключите машину, откройте верхнюю крышку (или стол сканера) и узел изготовления мастера.
2. Удалите крепежные винты направляющей планки и отведите ее в сторону.

> ***Напоминание:***
> *На машинах RA4300 и 5900 должна быть удалена нижняя опора стола сканера для доступа к крепежным винтам направляющей планки.*

3. Отключите разъем платы датчика и снимите направляющую пластину с машины.

> ***Напоминание:***
> *Закрепите ответную часть разъема датчика на раме машины так, чтоб она не упала внутрь.*

4. Удалите крепежные винты панели датчика и снимите датчик с направляющей пластины.

> ***Предосторожности при сборке:***
> *Направляющие штыри на раме машины должны совпасть с соответствующими отверстиями в направляющей пластине.*

9. Выключатель узла изготовления мастера

(Снятие)

1. Снимите направляющую пластину, как описано в пунктах 1 и 2 выше.
2. Удалите крепежные винты кронштейна выключателя узла и снимите кронштейн вместе с выключателем.
3. Отключите разъемы выключателя.

> ***Напоминание:***
> *До отключения разъемов выключателя, закрепите кабель так, чтоб он не упал внутрь машины.*

4. Удалите крепежные винты выключателя и снимите его с кронштейна.

> ***Предосторожности при сборке:***
> *Направляющие штыри на раме машины должны совпасть с соответствующими отверстиями в направляющей пластине.*

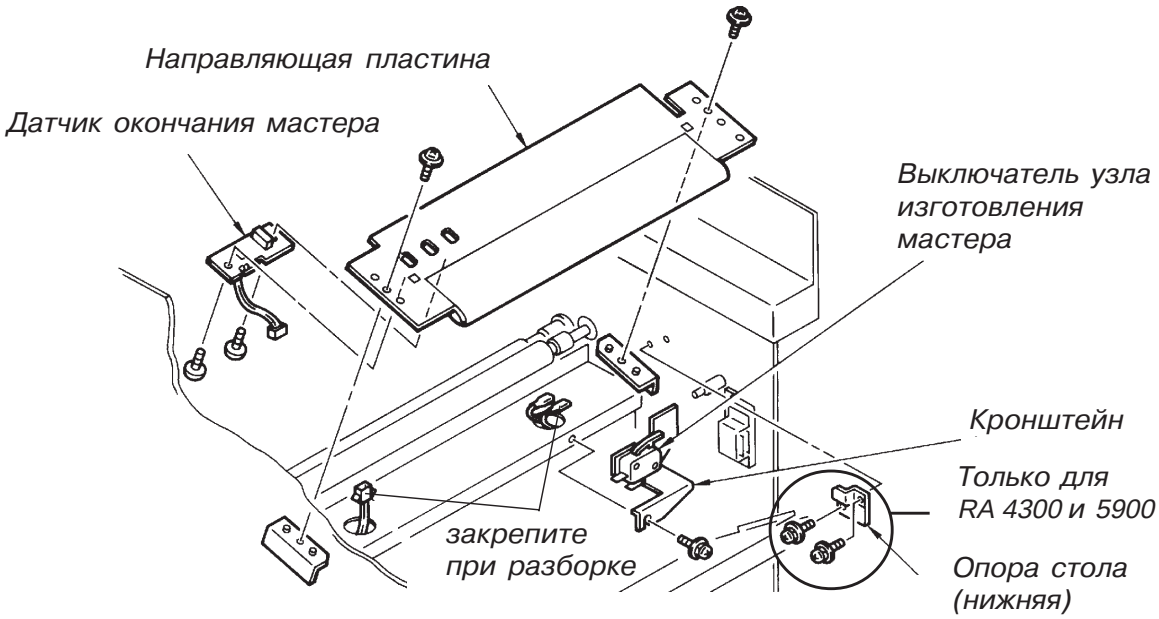

10. Датчик окончания мастера (приемник)
(Снятие)

1. Выключите машину откройте верхнюю крышку (стол сканера).
2. Откройте узел изготовления мастера и ослабьте крепежные винты направляющей пластины (нижней).
3. Снимите пластину и отключите разъемы от датчика окончания мастера (приемника), придерживая пластину.
4. Удалите крепежные винты датчика и снимите датчик с пластины.

Предосторожности при сборке:
Не пережимайте кабель датчика металлическими частями при сборке.

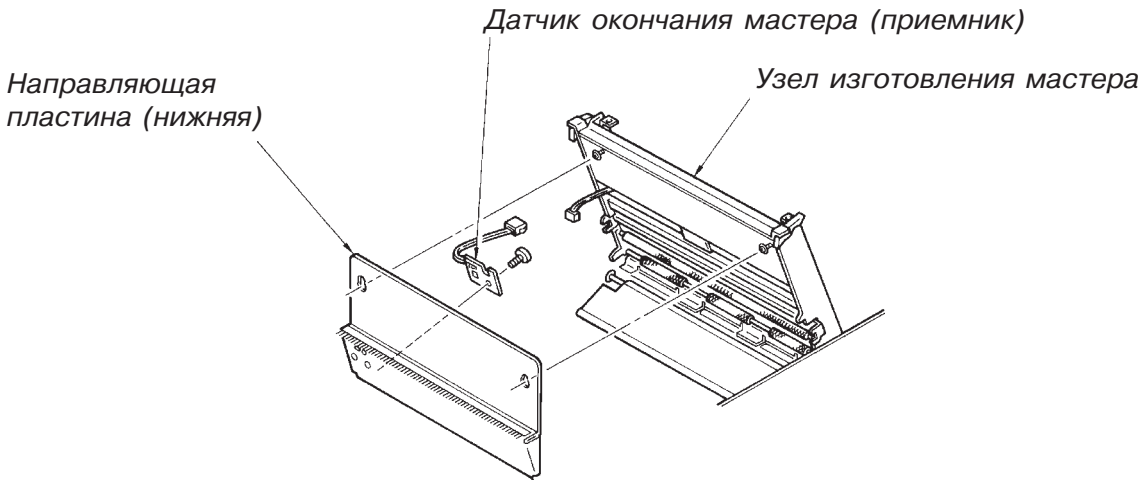

11. Вентилятор загрузки
(Снятие)

Смотрите рисунки на страницах III-14 и III-15 данного руководства.

1. Выключите машину, откройте верхнюю крышку (или стол сканера) и узел изготовления мастера.
2. Удалите крепежные винты скобы крышки коробки для мастера и выньте ее. Сдвиньте крышку коробки вниз и снимите крышку.
3. Удалите крепежные винты коробки для мастера и выньте ее.
4. Разрежьте крепеж кабеля вентилятора загрузки, отключите разъем от вентилятора.
5. Удалите крепежные винты пластины A и снимите пластину с вентилятором.
6. Удалите крепежные винты вентилятора и снимите его с пластины A.

Узел ножа <GR>

< Снятие >

1. Вытяните барабан, выключите аппарат и снимите заднюю крышку.
2. Поднимите стол сканера (снимите верхнюю крышку на моделях GR1750 и 1710).
3. Отвинтите воздушный экран.
4. Отвинтите 2 винта на пластинке с зелеными лепестками и снимите ее.
5. Отсоедините разъем датчика позиционирования мастера.
6. Отсоедините разъемы мотора отрезки и выключателя положения лезвия.
7. Отвинтите 2 винта отрезающего узла и выньте его через пространство для барабана, придерживая снизу.

— Предосторожности при сборке —

- Не сгибайте и не повреждайте зеленые лепестки, т.е. пластинки A и B.
- Используйте винты M4x6 с двойными шайбами при монтаже отрезающего узла. Более длинные винты заблокируют верхнее лезвие.
- При монтаже отрезающего узла совмещайте позиционирующие упоры с соответствующими отверстиями в крепежных кронштейнах, иначе при загрузке мастера на барабан будут появляться морщины.
- После монтажа отрезающего узла — до установки мастера — с помощью тестового режима **112** убедитесь, что верхнее лезвие двигается плавно.

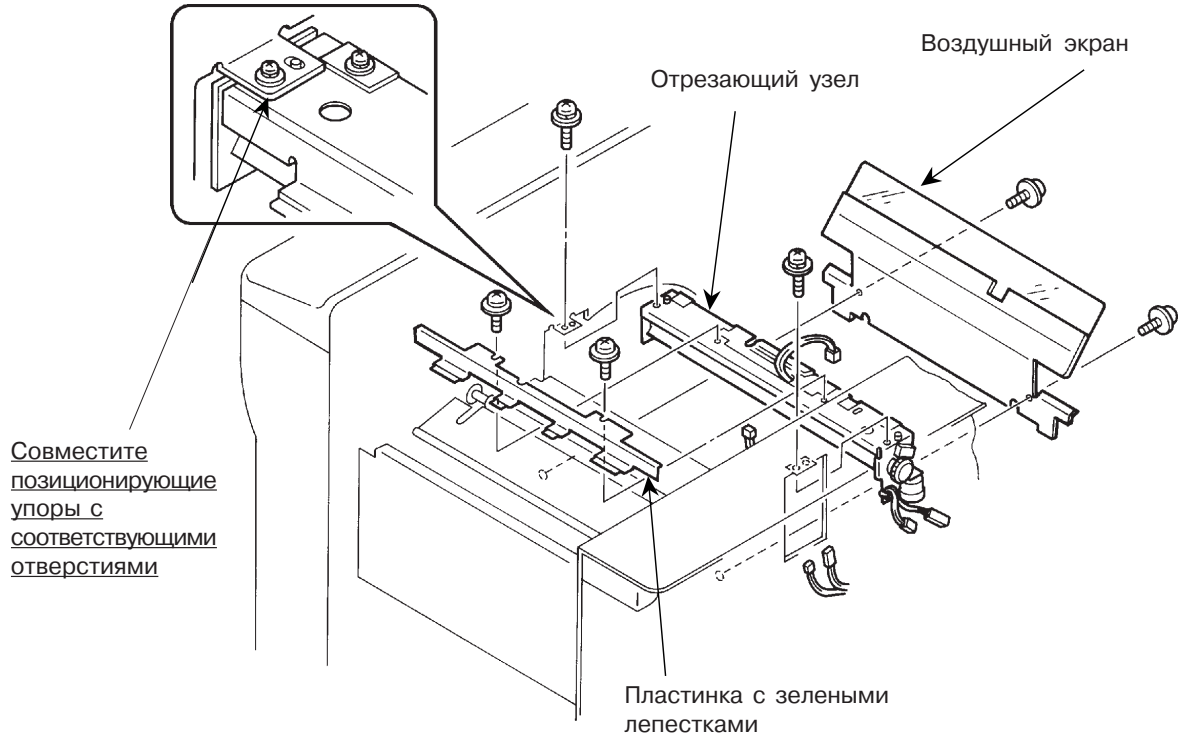

Загрузочный вентилятор <GR3750>

< Снятие >

См. рисунки на стр. III-14 и III-16-GR16 по операции снятия.

1. Выключите аппарат, поднимите верхнюю крышку (или стол сканера) и откройте узел загрузки мастера.
2. Отвинтите винт на фиксирующей пластинке крышки держателя мастера и снимите пластинку.
   Потяните вниз крышку держателя мастера и снимите ее.
3. Отвинтите 4 винта узла держателя рулона мастера и снимите узел.
4. Срежьте хомутики проводов от других датчиков и вентиляторов на блоке накопителя и отсоедините разъем загрузочного вентилятора.
5. Отвинтите 2 винта блока накопителя и снимите блок вместе с присоединенным вентилятором.
6. Отвинтите 2 винта на загрузочном вентиляторе и отсоедините вентилятор от блока накопителя.

Загрузочный вентилятор <GR2750/2710/1750/1710>

< Снятие >

См. рисунки на стр. III-14 и III-16-GR17 по операции снятия.

1. Выключите аппарат, поднимите верхнюю крышку (или стол сканера) и откройте узел загрузки мастера.
2. Отвинтите винт на фиксирующей пластинке крышки держателя мастера и снимите пластинку.
   Потяните вниз крышку держателя мастера и снимите ее.
3. Отвинтите 4 винта узла держателя рулона мастера и снимите узел.
4. Срежьте хомутик проводов от загрузочного вентилятора и отсоедините его разъем.
5. Отвинтите 2 винта на пластине A накопителя и снимите пластину с присоединенным вентилятором.
6. Отвинтите 2 винта на загрузочном вентиляторе и отсоедините его от пластины A накопителя.

9. Клеммная планка и участок загрузки мастера
Регулировки

1. Положение остановки ножа

1. Выключите машину и снимите заднюю крышку.
2. Выньте рулон мастер-пленки из машины.
3. Используя тестовую программу 112, включите мотор ножа.
4. Проверьте положение остановки мотора.Оно должно соответствовать положению, приведенному на рисунке внизу.
5. В случае несоответствий, измените положение.

Предосторожности при сборке:
Выньте рулон мастер-пленки из машины до включения ножа.

Результаты неправильной регулировки:
Если выключатель ножа установлен неправильно, мастер касается верхнего лезвия и, при подаче на барабан, сминается.
В предельном случае путь мастера полностью блокирован, мастер не подается на барабан и появляется сообщение об ошибке ***E22****.*

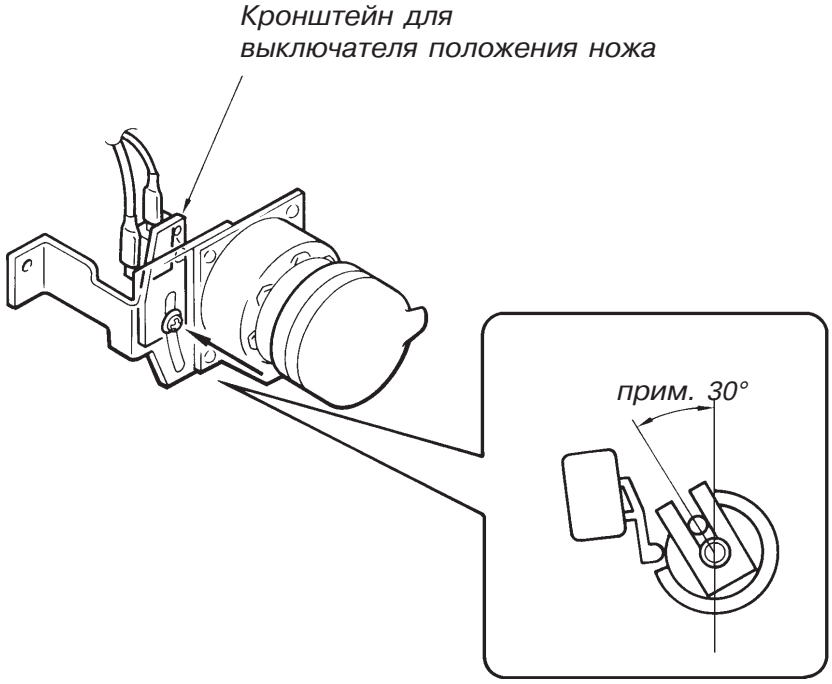

2. Положение датчика 0° / 180°

1. Проверьте, что индикатор **LED DRM0** на панели *System PCB* горит при закрытой клеммной планке, а **LED DRM1** - при открытой.

> ***Напоминание:***
> *Нажав на узел управления клеммной планкой рукой, проверьте хорошее сцепление шестерен узла и клеммной планки.*

2. Выньте барабан из машины.Откройте и закройте клеммную планку рукой и проверьте, что магнит и клеммная планка перемещаются совместно и легко.Если планка с магнитом сильно выступает за суппорт барабана, ослабьте крепежный винт и измените положение планки.Закройте клеммную планку и установите барабан в машину.
3. Проверьте, что барабан в исходном положении, выключите машину и снимите заднюю крышку машины.
4. Удалите крепежные винты блока датчиков, отключите разъем и снимите датчики.
5. Опустите рукой узел управления клеммной планкой вниз до сцепления с барабаном и медленно верните узел в исходное положение.Снимите узел управления клеммной планкой (см. стр.IX-17).
6. Отметьте положение 0^0 магнита и крепежного винта планки на пластиковой полосе.
7. Включите машину и выньте из нее барабан.Откройте клеммную планку и вновь вставьте барабан в машину.
8. Отметьте положение 180°.
9. Выньте барабан из машины и выключите ее.
   Установите блок датчиков так, чтоб датчики Холла совпадали с отметками положения магнитов.
10. Подключите разъемы и установите узел управления клеммной планкой.
11. Включите машину, вставьте барабан и проверьте свечение индикаторов на панели *System PCB* по пункту 1 (см. выше).

> ***Результаты неправильной регулировки:***
> - *Если датчики установлены неправильно, машина не определяет состояние клеммной планки и выдает сообщение об ошибке **E03**.*
> - *Если магнит определит клеммную планку до ее полного открытия, включается главный мотор и планка врезается в узел удаления мастера.Барабан блокируется и появляется сообщение об ошибке **E01**.*

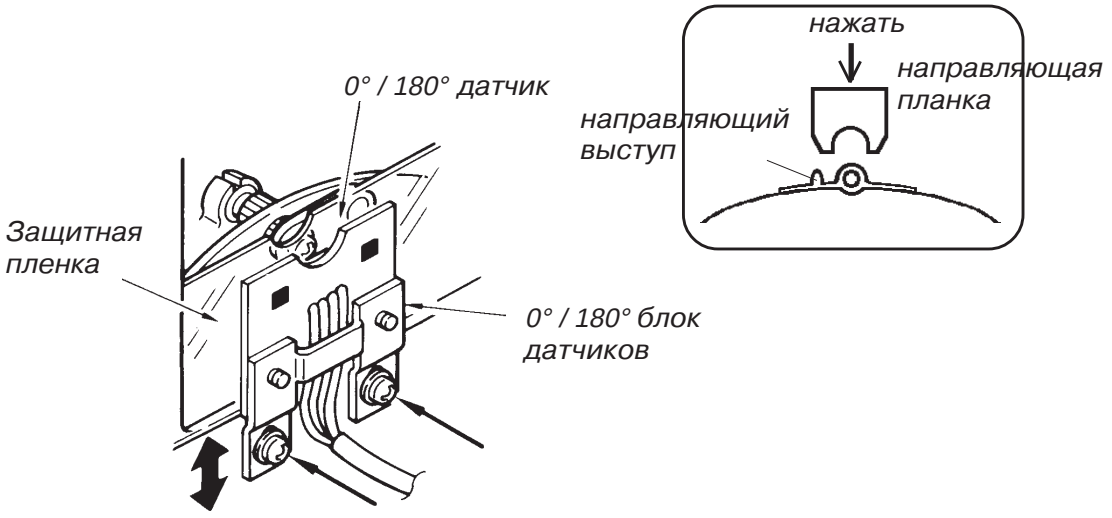

9. УЧАСТКИ ЗАЖИМА И ЗАГРУЗКИ МАСТЕРА

СОДЕРЖАНИЕ

[Принцип работы]

1. Система зажима мастера IX-1
2. Система загрузки мастера на барабан IX-2
3. Система подачи мастера после отрезки IX-6
4. Система отрезки мастера IX-7
5. Система установки мастера (после отрезки) IX-8
6. Система свободной подачи мастера IX-12
7. Операция после направильной отрезки мастера IX-14

[Снятие и сборка]

1. Узел зажима IX-17
2. Мотор зажима IX-18
3. Соленоид зажима IX-18
4. Датчик загрузки мастера IX-19
5. Узел мотора отрезки IX-20
6. Отрезающий узел IX-21
7. Датчик позиционирования мастера IX-22
8. Датчики “Конец мастера/Наличие мастера” IX-23
9. Выключатель узла загрузки мастера IX-23
10. Датчик “Конец мастера” (приемник) IX-24
11. Загрузочный вентилятор IX-24
12. Отрезающий узел <GR> IX-24-GR40
13. Загрузочный вентилятор <GR3750> IX-24-GR41
14. Загрузочный вентилятор <GR2750/2710/1750/1710> IX-24-GR41

[Регулировка]

1. Положение остановки лезвия IX-25
2. Положение датчиков углов 0° и 180° IX-26