Знакомство с ризографом

Этот раздел дает основную информацию о ризографе, включая начальную установку и название частей

Руководство по безопасной установке 8

Знакомство с частями и компонентами 10

Панель управления 12

Главный дисплей 14

Руководство по безопасной установке

В этом разделе излагаются предосторожности, которые нужно соблюдать перед установкой ризографа. Обязательно прочитайте их перед установкой.

ЗАМЕЧАНИЕ *При доставке ваш дилер поможет определить лучшее место размещения ризографа.*

Установка

⚠ Предупреждение

- *Не ставьте на ризограф емкости с водой или металлические предметы. При попадании внутрь воды или таких предметов может возникнуть загорание или электроудар.*

⚠ Предосторожность

- *Устанавливайте ризограф вблизи электрической розетки для того, чтобы не использовать удлинители.*
  Если использование удлинителя неизбежно, его длина не должна превышать 5 м.
- *Устанавливайте ризограф на ровной и устойчивой поверхности (допускается крен не более 10 мм), поскольку падение ризографа может привести к травме оператора.*
- *Не ставьте на ризограф никакие тяжелые объекты, поскольку их падение может привести к травме.*
- *Избегайте запыленных или влажных зон. В противном случае может возникнуть загорание или электроудар.*
- *Перед перемещением ризографа отсоединяйте силовой шнур. В противном случае шнур может быть поврежден с риском возникновения загорания или электроудара.*

Важно!

- *Избегайте установки ризографа в местах, перечисленных ниже. Пренебрежение этими рекомендациями может привести к повреждению ризографа и даже травмам.*
  - *места с повышенным освещением, например, вблизи окон или прямого воздействия солнечных лучей. Если установка в таких местах неизбежна, используйте шторы или жалюзи.*
  - *места с резкими перепадами температуры*
  - *места с крайне высокой температурой и влажностью или, наоборот, с крайне низкой температурой и пониженной влажностью*
  - *прогреваемые места*
  - *места, подверженные прямым потокам холодного или горячего воздуха или теплового излучения*
  - *плохо проветриваемые места*
  - *места, где невозможно обеспечить не менее 10 см зазор за задней стенкой ризографа.*

Силовое подключение



⚠ Предупреждение

- *Не перегружайте электрическую розетку или удлинитель и не повреждайте силовой шнур, ставя на него тяжелые объекты или дергая и сгибая его. Это может привести к возгоранию или электроудару.*
- *Не прикасайтесь к силовому шнуру мокрыми руками. Это может привести к электроудару.*
- *Ризограф должен быть обязательно заземлен через электрическую розетку.*

⚠ Предосторожность

- *При отсоединении силового шнура не дергайте за него, а используйте его вилку. В противном случае повреждение шнура может привести к возгоранию или электроудару.*
- *Не реже одного раза в год отсоединяйте вилку из розетки и очищайте металлические контакты вилки, поскольку накопившаяся пыть и окислы могут привести к возгоранию..*

Важно!

- *Надежно вставляйте вилку в розетку, не допуская плохого контакта.*
- *При подсоединении или отсоединении силового шнура отключайте силовой*

Знакомство с частями и компонентами

= При дополнительном АПО =

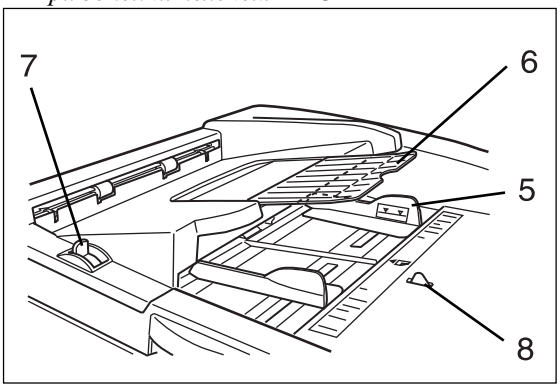

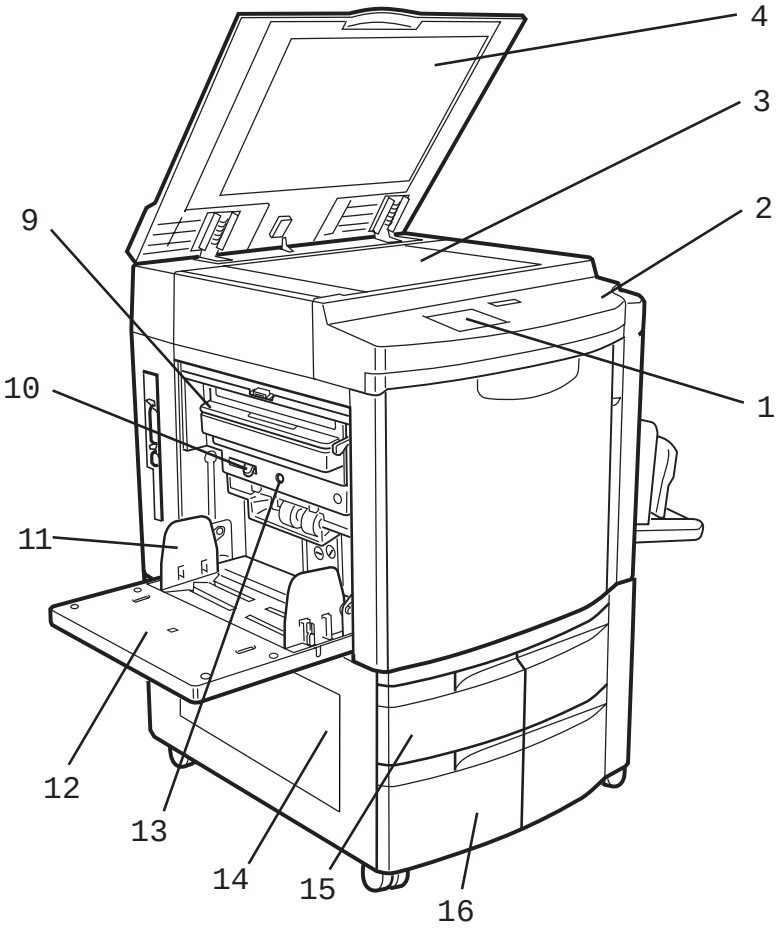

Верхняя часть

1 *Главный дисплей (стр.12)*
2 *Панель управления (стр.12)*
3 *Предметное стекло (стр.177)*
4 *Верхняя крышка (стр.177)*
Прижимает оригинал, размещенный на предметном стекле.

= При дополнительном АПО =

5 *Направляющие оригинала*
Удерживают и направляют оригинал в АПО.
6 *Приемный лоток АПО*
Принимает оригинал после сканирования в АПО.
7 *Рычаг освобождения оригинала АПО*
Освобождает оригинал, поданный в АПО, для его извлечения или выравнивания.
8 *Датчик размера оригинала*

Участок подачи бумаги

9 *Приемный бокс мастера (стр.170)*
Собирает сброшенные пленки мастера.
10 *Рычаг изменения прижима подачи бумаги (стр.20)*
Изменяет усилие прижима подачи в зависимости от используемой бумаги.
11 *Направляющие лотка подачи (стр.20)*
Удерживают и направляют бумагу.
12 *Стандартный лоток подачи (стр.20)*
13 *Кнопка опускания лотка подачи (стр.22)*
Опускает стандартный лоток подачи для замены или добавления бумаги.

= Только для модели RP3790 =

14 *Многолотковый узел*
15 *Лоток подачи 1*
16 *Лоток подачи 2*

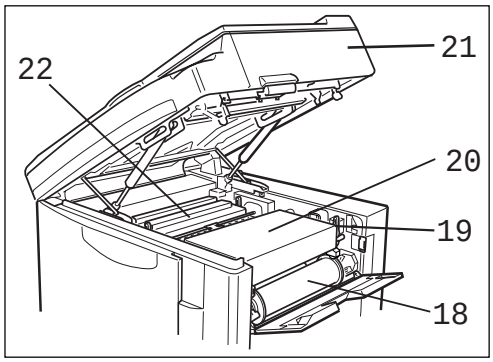

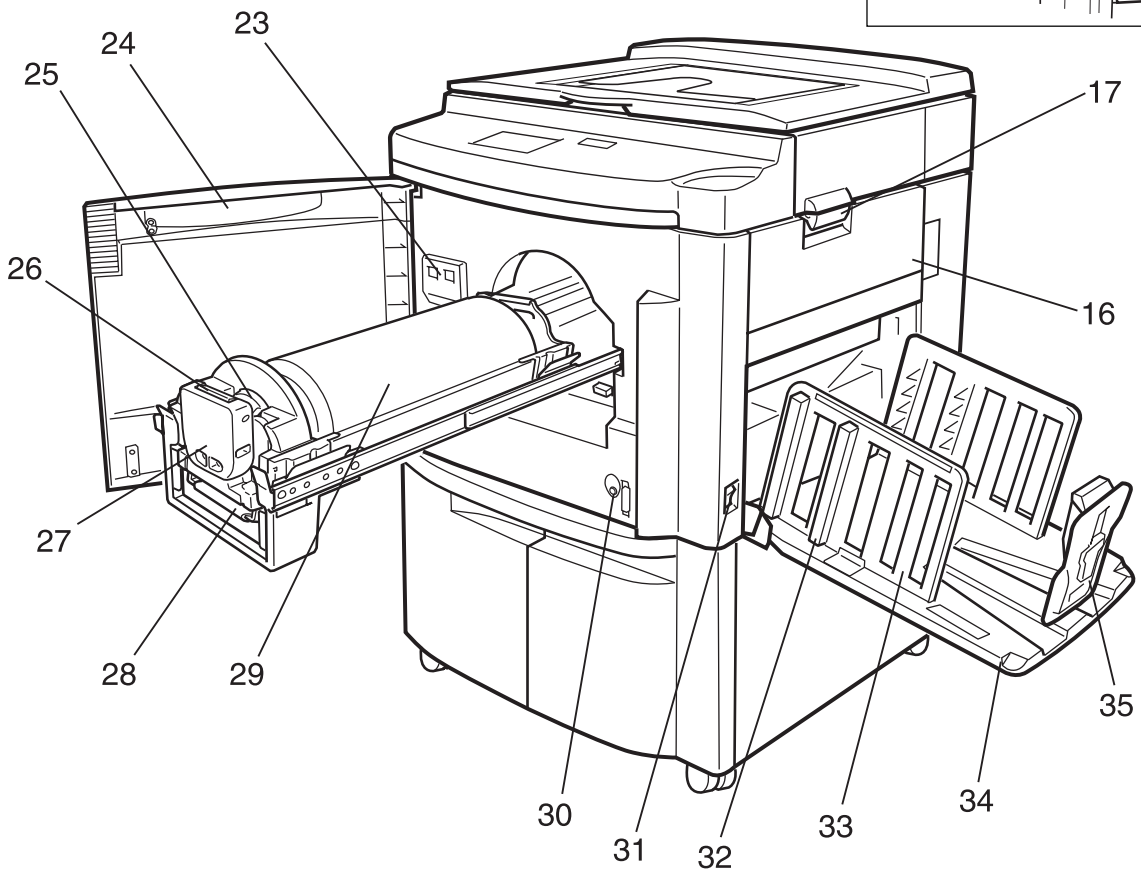

Участок изготовления мастера

16 *Крышка рулона мастера (стр.167)*
Защищает рулон мастера от повреждений.

17 *Защелка стола сканера (стр.167)*
Отпирает стол сканера.

18 *Рулон мастера (стр.167)*

19 *Защелка узла изготовления мастера (стр.167)*
Открывает узел изготовления мастера.

20 *Узел изготовления мастера (стр.167)*
Изготавливает мастер.

21 *Стол сканера (стр.167)*

22 *Узел сброса мастера.*

Передний участок

23 *Счетчик*

24 *Передняя дверца*

25 *Туба с краской (стр.165)*

26 *Защелка освобождения тубы с краской (стр.165)*

27 *Крышка-фиксатор тубы с краской (стр.165)*

28 *Ручка барабана*

29 *Печатный барабан (стр.171)*

30 *Кнопка освобождения барабана (стр.171)*
Позиционирует и отпирает барабан для извлечения.

31 *Главный выключатель (стр.28, 34)*

Участок приема оттисков

32 *Упорядочиватели оттисков (стр.23)*

33 *Направляющие приемного лотка (стр.23)*
Аккуратно выравнивают оттиски.

34 *Приемный лоток (стр.23)*

35 *Стопор оттисков (стр.24)*
Останавливает оттиски, поданные в приемный лоток.