Руководство по компьютерному интерфейсу

В этом разделе изложены различные образцы операций и функций, доступных для печати документов, созданных на компьютере, в режиме данных.

Подключение к компьютеру 32

Основные интерфейсные операции 34

Расширение функций при использовании карты памяти для документов 37

Изменение настроек режима данных 53

Подключение к компьютеру

Ризограф может быть подключен к компьютеру двумя способами: прямое кабельное подключение и через линию дальней связи.
Для прямого кабельного подключения ризограф имеет стандартный параллельный порт (IEEE 1284A).
Для передачи данных по линии удаленной связи имеется стандартный последовательный порт (DB-9).

ЗАМЕЧАНИЕ *Дополнительная сетевая интерфейсная карта (в модели RP3790 она уже встроена) обеспечит подключение ризографа через стандартные кабели Ethernet (10Base-T и 100Base-TX).* *(стр.198).*

Использование стандартного кабеля

Для печати документов, созданных на компьютере, находящемся недалеко от ризографа, соедините IEEE 1284-согласованным кабелем порт печати компьютера и параллельный порт ризографа
При таком подключении возможна прямая отправка документов с компьютера на ризограф.
В этом случае необходимо выбрать режим связи "Local connection" (локальное подключение).

Важно!

- *Используйте только IEEE 1284-согласованный кабель.*
- *Перед подключением кабеля выключите ризограф и компьютер.*
- *Разрешенное максимальное напряжение ввода/вывода порта — 5 в.*

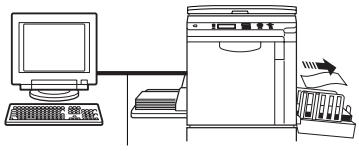

Кабель печати

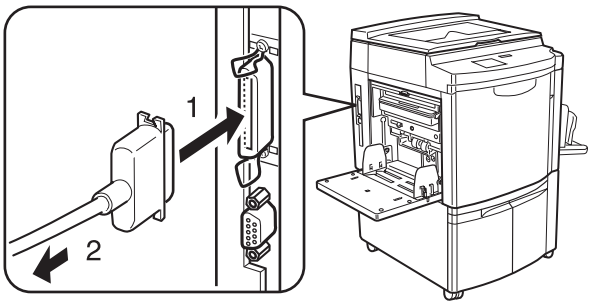

1 К параллельному порту ризографа
2 К порту печати компьютера

ЗАМЕЧАНИЕ *Если необходимо подключить ризограф к компьютеру Macintosh или использовать ризограф в сети, то необходимо установить сетевую интерфейсную карту (в модели RP3790 она уже встроена) и добавить сетевой порт Ethernet (RJ45) для обеспечения подключания кабелей Ethernet 10Base-T или 100Base-TX.*

Использование линии дальней связи

Для печати данных, отправленных из удаленного офиса по линии дальней связи, соедините стандартным последовательным кабелем (RS-232C) модем или терминальный адаптер (TA) и последовательный порт DB-9 ризографа. При таком подключении возможно получение данных, созданных на компьютере в удаленном офисе, по линии дальней связи.
В этом случае необходимо выбрать режим связи "Remote transmission" (удаленная передача).

Важно!

- *Эта функция доступна только при установленной карте памяти для документов DMC-32 (в модели RP3790 она уже встроена).*
- *Перед подключением кабеля выключите ризограф и модем (или терминальный адаптер).*
- *Разрешенное максимальное напряжение ввода/вывода порта — 12 в.*
- *Если при подключении используется переходник контактов 9/25, то это может привести к плохому контакту в линии.*
- *Эта функция предусмотрена только для рынка Японии.*

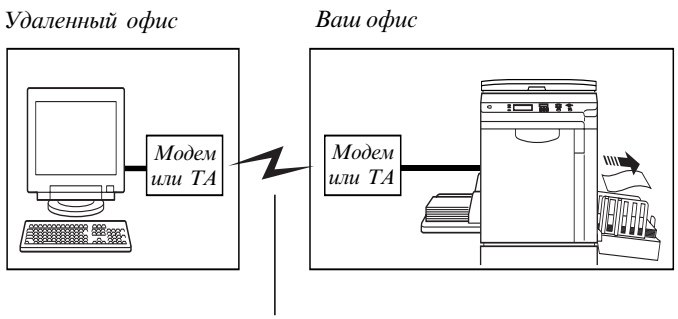

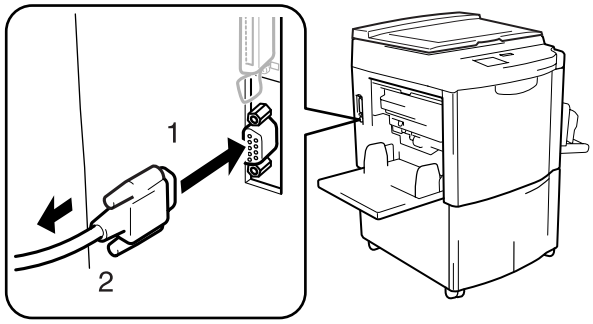

1 К последовательному порту (DB-9) ризографа
2 К модему (или терминальному адаптеруу)

ЗАМЕЧАНИЕ *Для облегчения передачи данных из отдаленного офиса на ризограф программный CD-ROM содержит специальную коммуникационную утилиту RISORINC Manager.*

Основные интерфейсные операции

[Прямая печать]

Здесь изложены базовые процедуры для прямой печати в режиме данных.

1 **Включите питание.**

Силовой выключатель находится внизу справа.

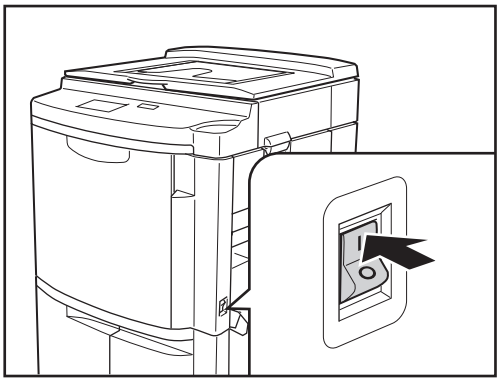

ЗАМЕЧАНИЕ *Когда ризограф находится в энергосберегающем режиме, индикатор этого режима светится. Для "пробуждения" ризографа нажмите клавишу "Активизация" или отправьте на ризограф данные с компьютера.*

2 **Проверьте текущий формат бумаги для печати и цвет краски.**

Если необходим другой формат и/или цвет, то замените бумагу в лотке подачи и/или печатный барабан.
стр.20 ... Подготовка лотка подачи.
стр.171 ... Изменение цвета печати.

3 Отправьте данные на ризограф.

Используя драйвер печати или коммуникационную утилиту, отправьте выбранный файл документа с компьютера на ризограф.
Ризограф обрабатывает получаемые данные согласно текущему режиму конфигурации и условий печати, заданных на компьютере. При необходимости с панели управления завершите предыдущее печатное задание.

ЗАМЕЧАНИЕ *Для прерывания операции нажмите клавишу "Стоп".*

Детальное описание операций на компьютере изложено в руководстве пользователя на CD-ROM, или соответствующего программного обеспечения.

ЗАМЕЧАНИЕ *Предварительно на компьютер должен быть установлен драйвер печати, находящийся на программном CD-ROM.*

В зависимости от текущих требований вы можете изменить заданный порядок печатных заданий, отправленных на ризограф.

Кнопка [Renew Page] (обновить страницу)
Отменяет печатное задание текущей страницы и повторно изготавливает мастер для нее.

Кнопка [Skip Page] (пропустить страницу)
Отменяет печатное задание текущей страницы и изготавливает мастер для следующей.

Кнопка [Clear All] (полная очистка)
Отменяет все печатное задание нескольких страниц, относящихся к текущим данным.

Образец дисплея для операции полного автоматического процесса в режиме локального подключения.

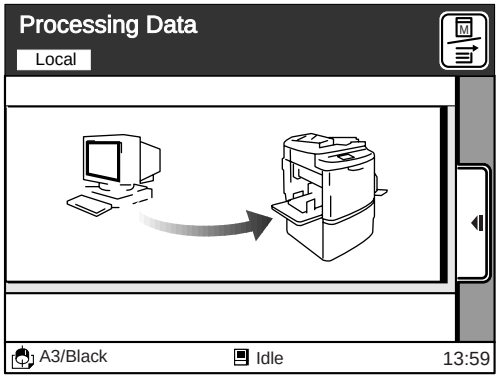

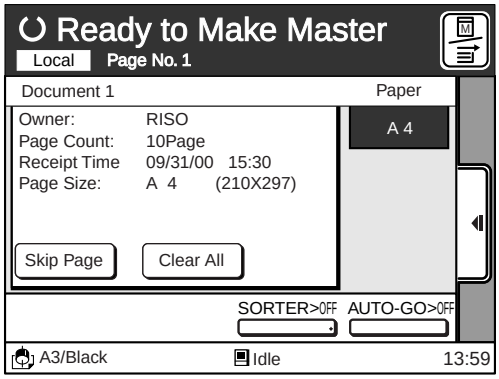

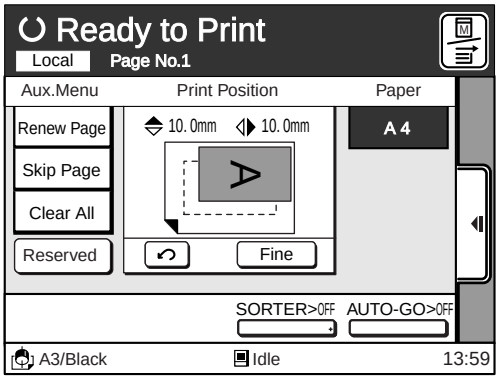

Основные интерфейсные операции

Функции автоматического процесса

Вы можете использовать возможность прерывания заданий в режиме данных, т.е. работу с остановкой или без остановки после конкретных шагов процесса. Прерывая печатное задание, перед тиражированием можно проверять положение оттиска и его качество, а также изменять порядок печатных заданий согласно нуждам печати.
Ниже приведены операции, доступные после каждого шага процесса, когда печатное задание прерывается.

После печати	*После изготовления мастера*
• *Поворот следующей страницы на 180-градусов. стр.116* • *Замена бумаги. стр.20-22* • *Информация о полученном файле стр.35* • *Изменение порядка печатных заданий ([Skip Page], [Clear All]) стр.35*	• *Проверка положения/качества оттиска стр.69* • *Изменение порядка печатных заданий ([Renew Page], [Skip Page], [Clear All]) стр.35* • *Изменение плотности/скорости печати стр.67, 68*

После прерывания вы можете возобновить печать, нажав клавишу "Старт".
На рисунке ниже показана диаграмма нажатия клавиш для соответствующих опций автоматического процесса.

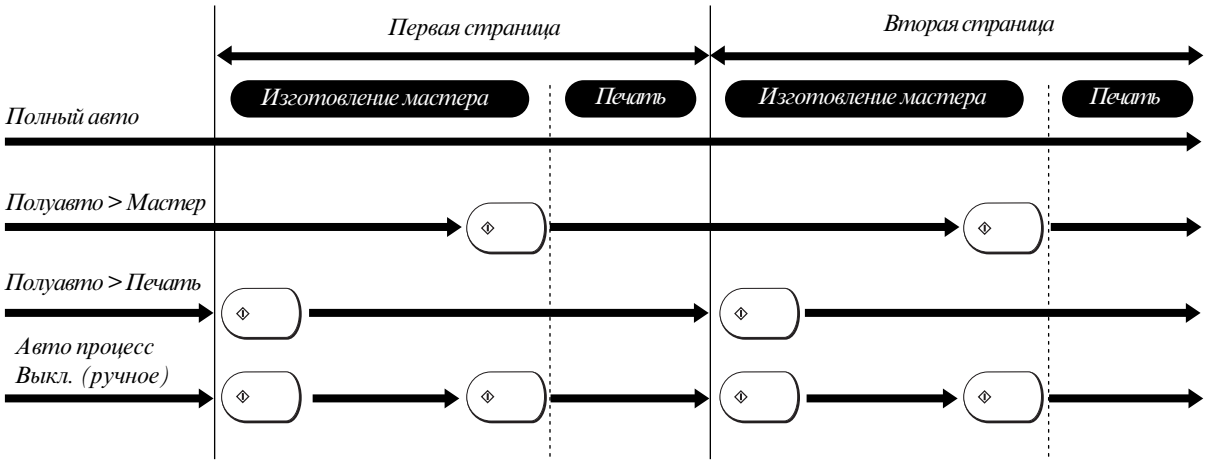

Важно!

- *Ознакомьтесь с соответствующим руководством пользователя в части деталей устновки и работы с драйвером печати.*
- *Настройки, заданные в драйвере печати, имеют приоритет над настройками ризографа. Однако когда все операции приостановлены возможно изменение настроек согласования ризографа.*