Пополнение и удаление расходных материалов

В этом разделе описано как регулярно пополнять или удалять расходные материалы

Проверка остающегося количества расходных материалов 164

Замена тубы с краской 165

Замена рулона мастера 167

Очистка приемного бокса 170

Изменение цвета печати 171

Проверка остающегося количества расходных материалов

На главном дисплее можно проверять оставшееся количество бумаги, краски и мастера. Можно также проверять оставшееся свободное место в приемном боксе.

ЗАМЕЧАНИЕ *Если одновременно все расходные материалы загружены на 100%, а приемный бокс пуст, то кнопка [Volume Check] (проверка объема) на дисплее выводиться не будет.*

Задержка вывода кнопки [Volume Check] может быть изменена в окне [Properties] (свойства).
стр.154... Настройка начальных установок

Нажмите кнопку [Volume Check] (проверка объема)

Выводится окно [Volume Check] (проверка объема). Для его закрытия нажмите кнопку [Close] или еще раз кнопку [Volume Check]. Выводимые в нем пункты будут отличаться в зивисимости от модели ризографа и конфигурации дополнительных устройств.

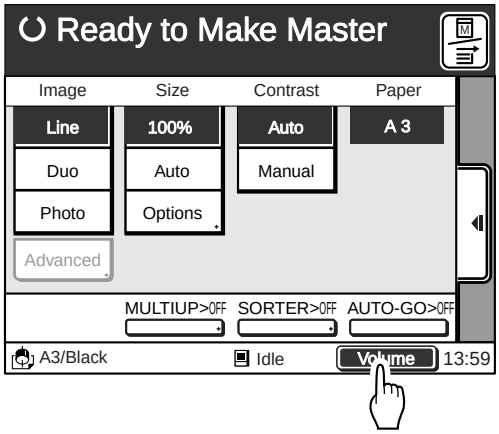

Индикация оставшегося количества расходных материалов (оставшегося места в приемном боксе).

Индикатор	▮▮▮▮▮▮▮	▮▮▮▯▯▯▯	▮▮▯▯▯▯▯	▮▯▯▯▯▯▯	————
Осталось (доступное место)	*100%*	*50%*	*30%*	*10%*	*Определение невозможно*

Индикатор показывает примерное количество расходных материалов в момент нажатия кнопки [Volume Check]. Подготовьте материалы, если их оставшееся количество мало.

стр.20... Подготовка к печати.
стр.165... Замена тубы с краской
стр.167... Замена рулона мастера
стр.170... Очистка приемного бокса

Замена тубы с краской

1 **Откройте переднюю дверцу.**

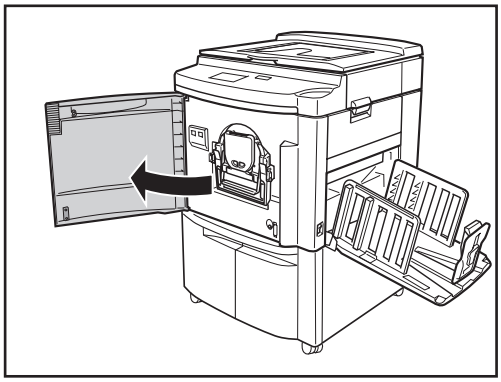

2 **Откиньте крышку-фиксатор тубы.**

Откиньте крышку, нажав на защелку..

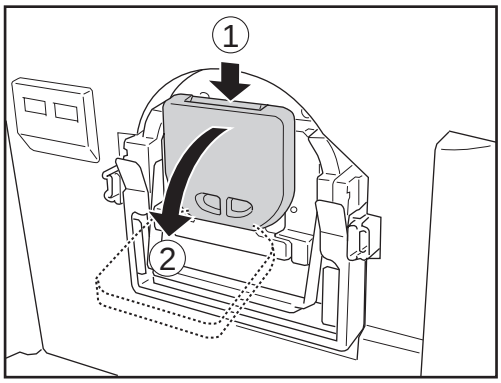

3 **Выньте пустую тубу из держателя.**

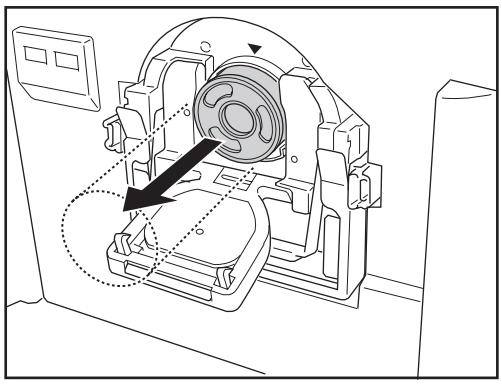

4 **Отвиньтите колпачок на новой тубе.**

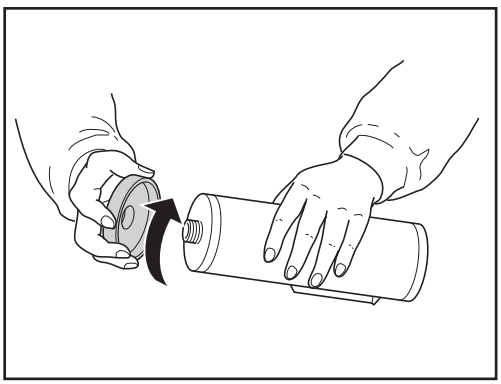

5 Вставьте новую тубу в барабан.

Выровняйте стрелку на тубе с меткой совмещения ▼ на барабане и вдвиньте тубу до упора.

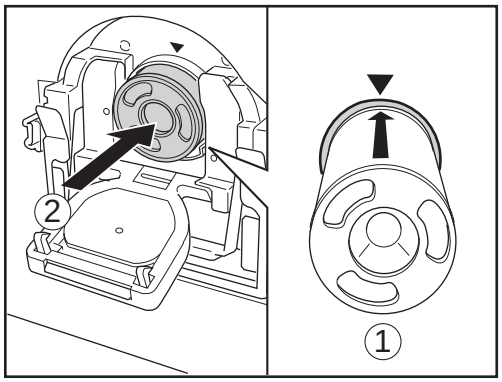

6 Закройте крышку-фиксатор тубы.

Поднимите крышку до щелчка..

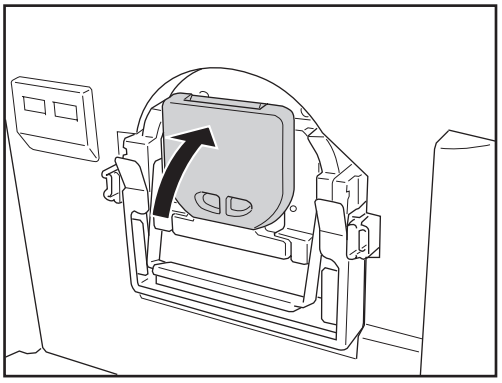

7 Закройте переднюю дверцу.

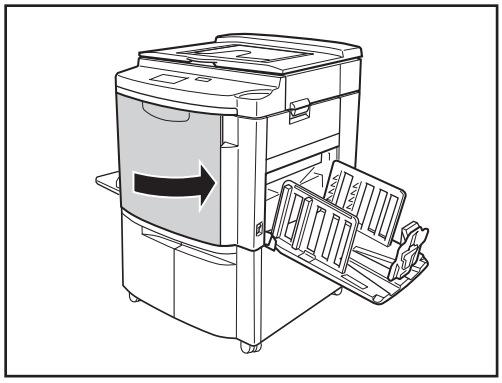

Важно!

- **Никогда не вставляйте тубу с краской другого цвета.**
  Всегда убеждайтесь, что краска в новой тубе такая же, что была в замененной. Если необходимо изменить цвет печати, то заменяйте весь барабан.

- **Утилизируйте пустую тубу, следуя принятым правилам в вашем сообществе.**
  Туба выполнена из полипропилена и полиэтилена. В части компонент краски уточните у сервисного специалиста..

Замена рулона мастера

1 **Поднимите стол сканера.**

Нажмите на защелку стола и полностью поднимите стол.

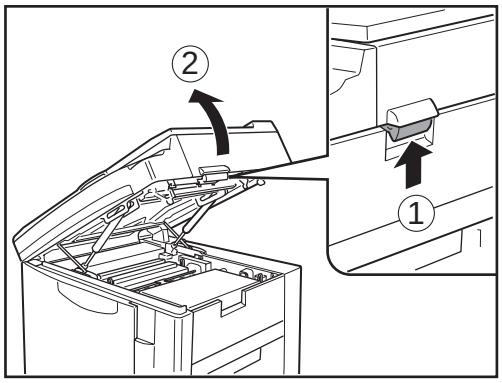

2 **Откройте крышку рулона мастера.**

Крышка откидывается вниз.

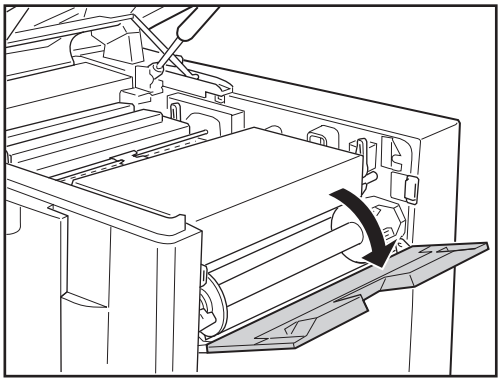

3 **Откройте узел изготовления мастера.**

Откройте узел, потянув за любую из защелок зеленого цвета, расположенных справа и слева от узла.

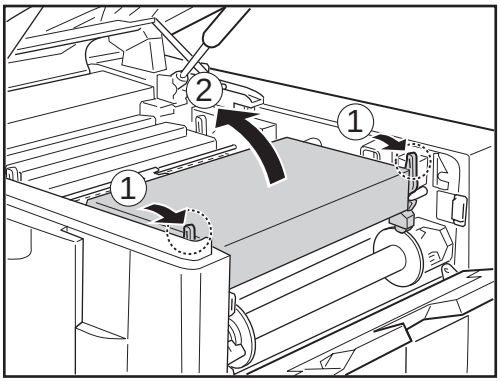

4 **Извлеките израсходованный рулон мастера.**

Потяните рулон на себя и выньте его из держателей.

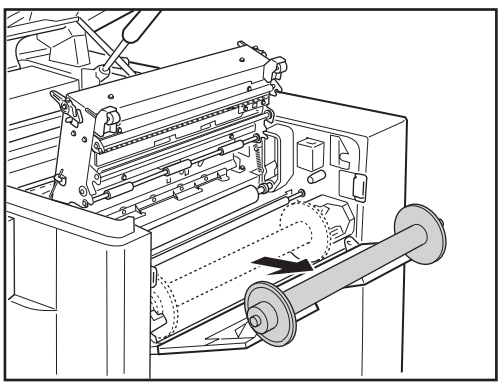

5 Снимите оба фланца.

С израсходованного рулона мастера снимите левый и правый фланец.

ЗАМЕЧАНИЕ *Фланцы необходимы для установки на новый рулон мастера.*

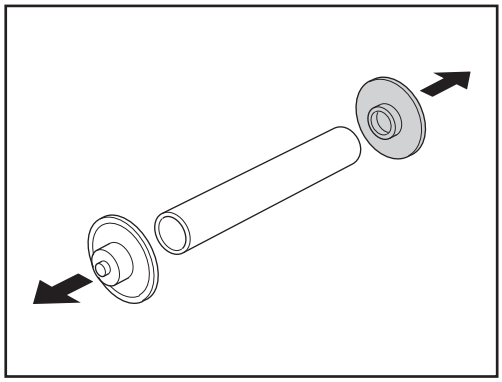

6 Установите фланцы на новый рулон мастера.

Распакуйте новый рулон мастера.

Наденьте белый фланец на левый торец рулона, а цветной — на правый.
Снимите обертку с нового рулона.

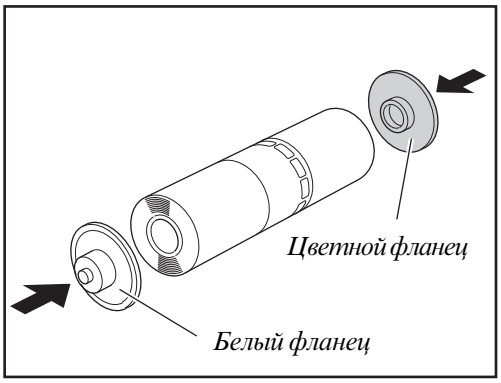

7 Установите новый рулон мастера

Вставьте рулон мастера в держатели так, чтобы цветной фланец был введен в правый держатель.

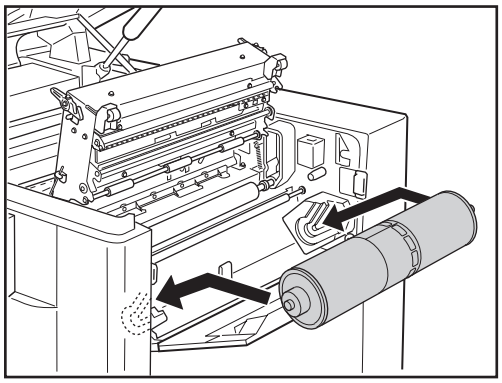

8 Заправьте переднюю кромку мастера под зеленые направляющие.

Потянув за передний край, размотайте рулон и заправьте переднюю кромку под зеленые направляющие до упора.
Обеспечьте небольшое провисание мастера.

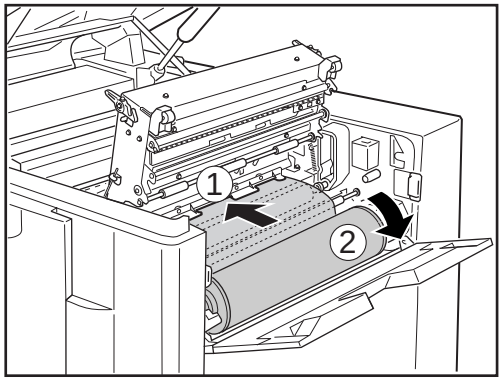

9 **Мягко закройте узел изготовления мастера и крышку мастера.**

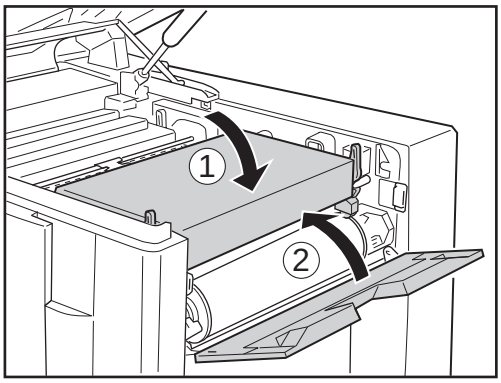

10 **Закройте стол сканера.**

Мягко опустите стол вниз.

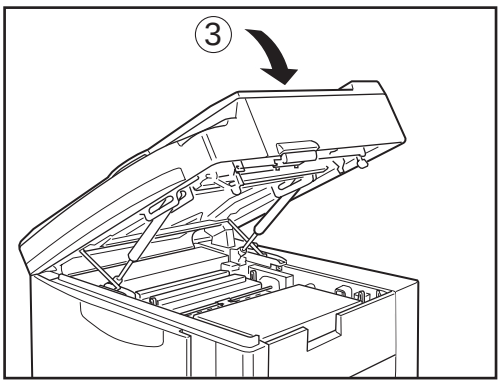

Очистка приемного бокса

1 **Извлеките приемный бокс.**

Удерживая приемный бокс за ручку, вытяните его.

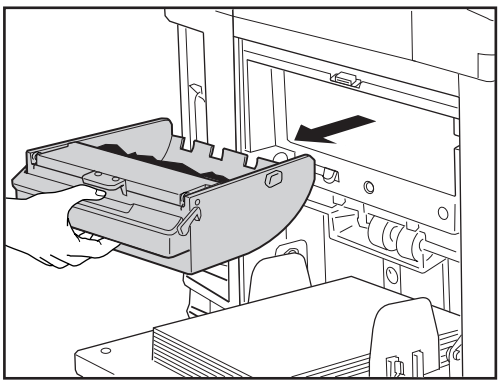

2 **Выбросите использованные пленки мастера.**

Если пленки мастера прилипли внутри, нажмите на рычажок на ручке.

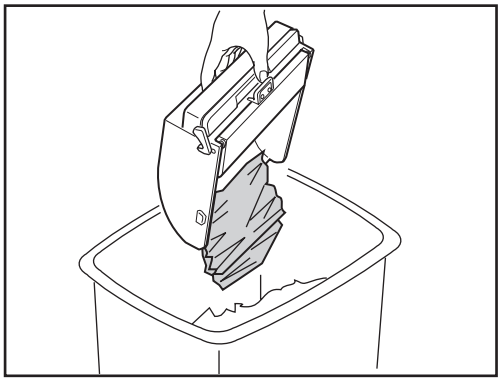

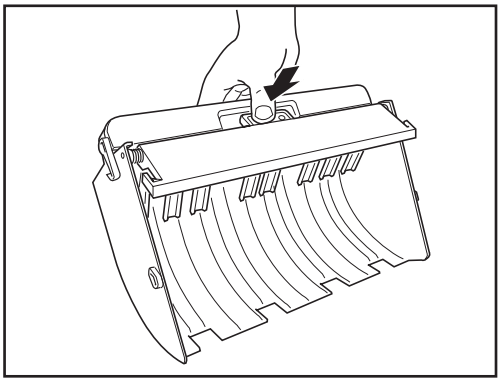

3 **Установите приемный бокс на место.**

Удерживая приемный бокс за ручку, вдвиньте его на место до упора. После этого отпустите ручку.

