Изменение цвета печати

Для печати с помощью дополнительного цветного барабана просто снимите барабан с ризографа и замените на цветной по выбору.

⚠ **Предосторожность** *Используйте барабан только для моделей RP.*

ЗАМЕЧАНИЕ
- *Барабан заменяется при включенном ризографе.*
- *Храните снятый барабан в горизонтальном положении в специальном кожухе.*
- *Никогда не ставьте барабан вертикально.*

Замена печатного барабана.

1 *Откройте переднюю дверцу.*

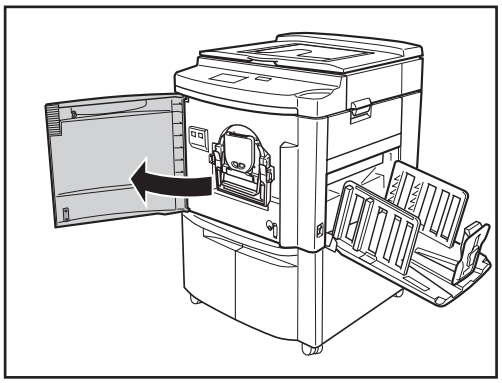

2 **Нажмите кнопку освобождения барабана.**

Барабан вращается и устанавливается в положение для освобождения. Кнопка при этом загорается.

ЗАМЕЧАНИЕ *Если кнопка освобождения барабана не загорелась, то выдвинуть барабан будет невозможно.*

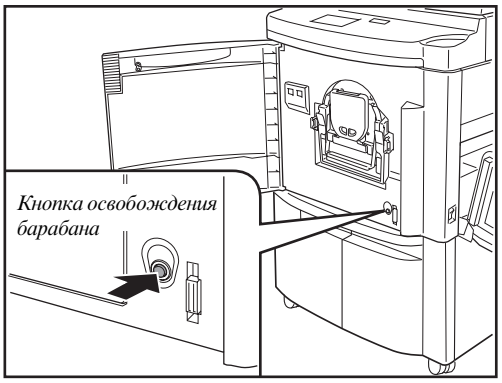

3 Вытяните барабан.

Поднимите ручку барабана и потяните за нее до полного вытягивания барабана.

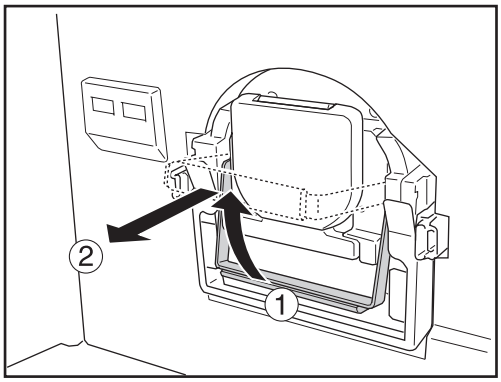

4 Снимите барабан.

Для снятия поднимайте барабан обеими руками.

Важно!
Мастер, находящийся на барабане, содержит краску. Не испачкайте руки и одежду. Если краска попала на руки, тщательно смойте ее с мылом.

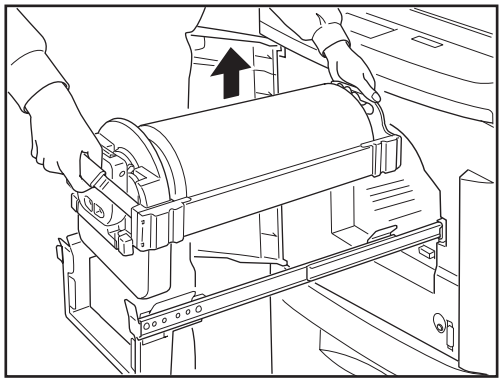

5 Установите на держатель другой барабан.

Опускате другой барабан на держатель, удерживая его горизонтально.

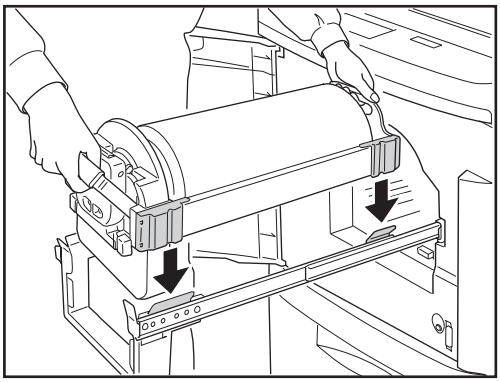

6 Вдвиньте барабан в ризограф.

Удерживая ручку барабана, вдвиньте его до упора. Затем опустите ручку.

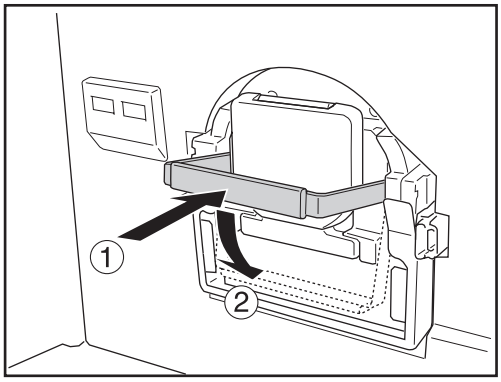

7 Закройте переднюю дверцу.

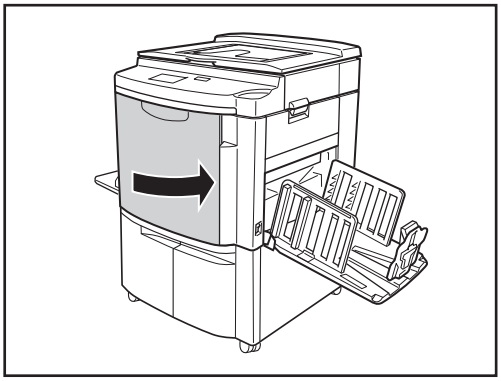

⚠ Предосторожность *Барабан содержит высокочувствительные электронные компоненты. Во избежание их повреждения электростатическим электричеством не трогайте электрический разъем барабана.*

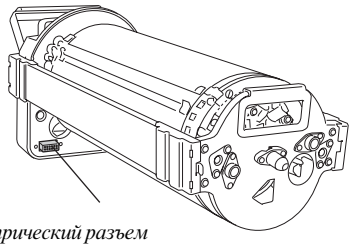

Электрический разъем

Изменение типа барабана

После замены барабана появится окно [Print Drum Type] (тип барабана) с сообщением, показанным на рисунке справа.

Выберите тип барабана в соответствии с установленным и нажмите соответствующую кнопку. Нажмите кнопку [OK] для закрытия окна.

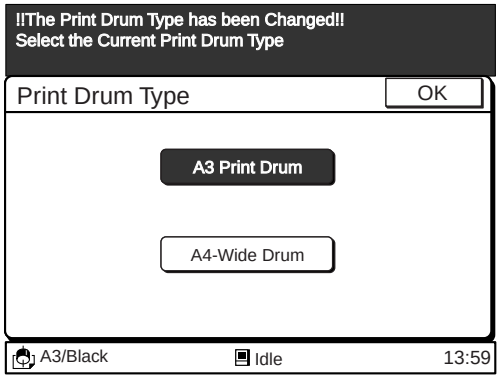

Важно!

- *Ризограф не будет работать до тех пор, пока в окне [Print Drum Type] не подтвержден тип барабана.*
- *Если в окне [Print Drum Type] выбран тип барабана, не соответствующий установленному, то вверху окна будет выведено следующее сообщение*

> *! A Wrong Print Drum Type has been Selected!*
> *Select Another Print Drum Type or Replace*
> *the Current Print Drum*

(! Выбран барабан неправильного типа! Выберите другой тип или замените текущий барабан.)
В этом случае выберите барабан правильного типа и нажмите кнопку [OK].