# Уход за ризографом

*В этом разделе описаны действия , которые нацелены на поддержание ризографа в должном рабочем порядке.*

*Советы по безопасному уходу* ..... 176

*Чистка* ..... 177

# *Советы по безопасному уходу*

⚠ **Предупреждение** *[ Во избежание травм ]*

- *Не разрешайте посторонним делать изменения или ремонт ризографа*
- *Не снимайте никакие панели.*
- *Немедленно свяжитесь с вашим дилером при подозрении об опасной ситуации или возникновении вопросов или проблем с ризографом.*
- *Перед перемещением ризографа свяжитесь с вашим дилером.*

⚠ **Предосторожность** *[ Во избежание механических поломок ]*

- *Ризограф содержит высокоточные узды и механизмы. Не предпринимайте никаких действий, кроме тех, которые описаны в данном Руководстве.*
- *Не снимайте с ризографа никакие части и не вносите в него "улучшения".*
- *Ни корпорация RISO, ни ее авторизованный дилер не несут ответственности за обслуживание, проведенное не уполномоченным на то лицом.*

# *Замена литиевой батареи*

*Срок службы литиевой батареи составляет примерно пять лет.*

*При ее истощении на главном дисплее появляется сообщение, показанное справа. В этом случае свяжитесь с авторизованным сервисным специалистом и запросите замену батареи.*

!!Battery Replacement!!
Call Service

*(!! Замена батареи!! Вызовите сервис)*

⚠ **Предосторожность**

*Литиевую батарею может заменить только обученный и авторизованный сервисный специалист.*

# Чистка

## Термоголовка

*Проводите чистку термоголовки после израсходования каждых двух рулонов мастера. Поднимите стол сканера, и откройте узел подготовки мастера. Аккуратно протрите термоголовку мягкой тканью.*

**ЗАМЕЧАНИЕ** *Для более эффективной чистки смочите ткань небольшим количеством изопропилового спирта.*

⚠ *Предосторожность*

*Термоголовка является исключительно нежной, поэтому избегайте ударов по ней или нанесения царапин.*

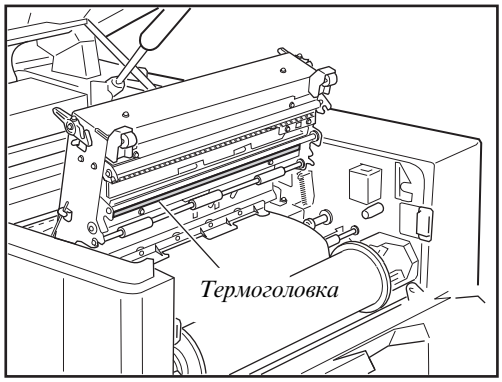


## Предметное стекло и верхняя крышка

*Если предметное стекло и/или верхняя крышка запачканы, то это может привести к ухудшению оттисков.*
*Мягко протрите их тканью*

⚠ *Предосторожность*

*Предметное стекло должно находиться в идеальном состоянии, поэтому избегайте ударов по нему или нанесения царапин.*

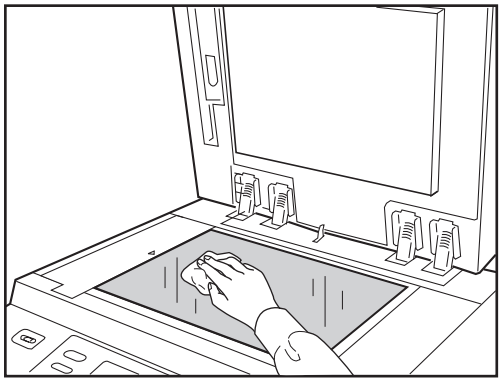

## Прижимной валик

*Если прижимной валик (прижимающий бумагу к барабану) загрязнен, то обратная сторона оттисков может быть запачкана.*

*В этом случае тщательно протрите прижимной валик тканью, смоченной спиртом, или прогоните использованную бумагу при пустом мастере, загруженном в режиме конфиденциальности.*

⚠ *Предосторожность*

*При чистке прижимного валика не оцарапайте руку острым концом крюка отделения бумаги.*

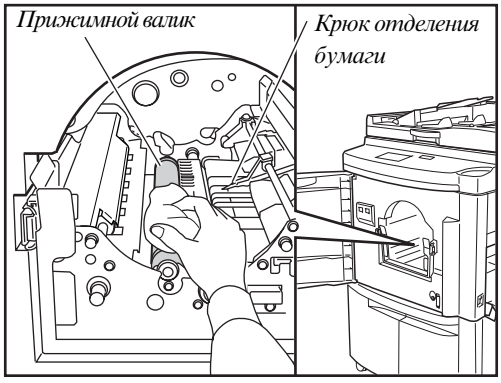

# Внешние панели

*Периодически для удаления пыли протирайте внешние панели мягкой тканью.*

*Для чисти используйте чистящие средства, рекомендованные сервисным специалистом.*

⚠ *Предосторожность*

*Внешние панели выполнены из пластмассы. Никогда не используйте для их чистки спирт или растворители.*

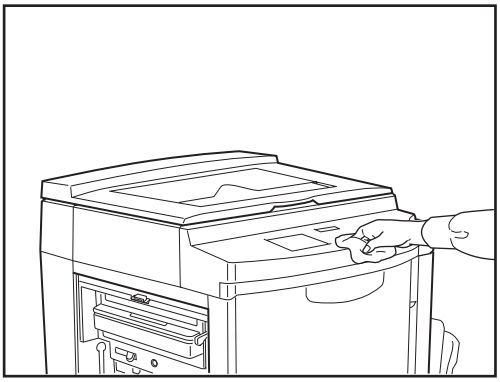

# Стекло сканера и белый валик (дополнительного) АПО

**1 Поднимите стол АПО.**

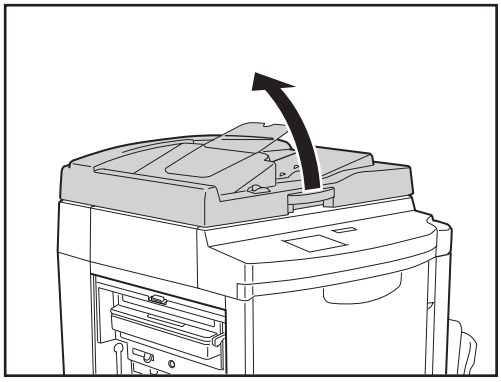

**2 Протрите стекло сканера и белый валик.**

*Мягко протрите стекло сканера и белый валик АПО.*

**ЗАМЕЧАНИЕ** *Для более эффективной чистки смочите ткань небольшим количеством изопропилового спирта.*

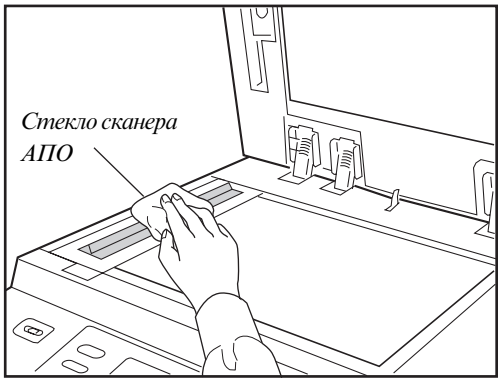


⚠ *Предосторожность*

*Стекло сканера должно находиться в идеальном состоянии, поэтому избегайте ударов по нему или нанесения царапин.*

