Выявление неисправностей

В этом разделе описано разрешение проблем, которые могут возникать при работе ризографа.
Перед вызовом сервисного специалиста изнакомьтесь с соответствующим пунктом и следуйте изложенном в нем инструкциям.

Сообщения 180

Советы при выявлении неисправностей 192

Сообщения

В этом разделе описаны действия при появлении определенных сообщений на главном дисплее.

Сообщения об ошибках

В зависимости от типа ошибки выводится сообщение о ней, пиктограмма и совет по ее устранению.

Код ошибки
Указывает тип ошибки для быстрого поиска.

Пиктограмма
Показывает требуемое действие или узлы, которые необходимо проверить.

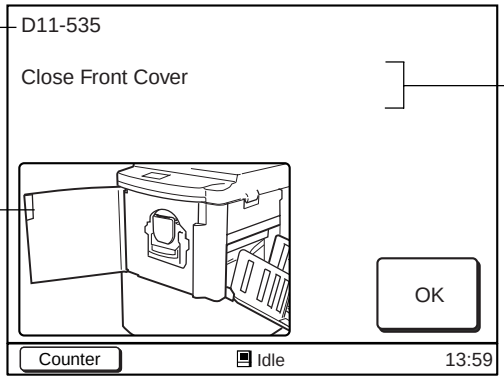

Совет
Выводит детали ошибки и требуемые действия по ней.

Код ошибки

Первая буква кода указывает тип ошибки.

T00-000: Требование технической помощи *стр.181*
Появляется при возникновении ошибки, требующей вмешательства сервисного специалиста. Свяжитесь с вашим дилером (или сервисной компанией) и сообщите им код ошибки.

C000-000: Проверка расходных материалов и приемного бокса *стр.181*
Появляется при необходимости замены расходных материалов или очистки приемного бокса..

D00-000: Проверка состояния *стр.182*
Появляется при неправильной установке узлов изографа.

B00-000: Ошибки дополнительных устройств *стр.183*
Появляется при возникновении ошибки на каком-либо подключенном дополнительном устройстве.

A00-000: Прочие ошибки *стр.183*
Появляется при заедании мастера.

G01-0451: Заедание бумаги *стр.185*
Появляется при заедании оригинала в АПО или бумаги для печати в ризографе.

T00-000: Требование технической помощи

Сообщение	Описание	Действия
Image Scanner is Locked!! *Unlock it*	*Возникла проблема со сканером.*	*Свяжитесь с сервисным специалистом и сообщите код ошибки.*
!!System Error!! *Press Reset Key* *If Recovery has Failed, Call Service*	*В системе возникла ошибка.*	*Свяжитесь с сервисным специалистом и сообщите код ошибки, остающейся и после нажатия клавиши общего сброса.*
!!System Error!! *Turn Main Power SW OFF Then ON* *If Recovery has Failed, Call Service*	*В системе возникла ошибка.*	*Свяжитесь с сервисным специалистом и сообщите код ошибки, остающейся и после выключения и включения силового питания.*

C00-000: Проверка расходных материалов и приемного бокса

Сообщение	Описание	Действия
Empty Master Disposal Box	*Приемный бокс заполнен.*	*Очистите приемный бокс.* *стр.170... Очистка приемного бокса.*
No Ink *Replace Ink Cartridge*	*Краска кончилась.*	*Замените тубу на полную и убедитесь, что она установлена правильно.* *стр.165... Замена тубы с краской.*
No Master *Replace Master Roll*	*Мастер кончился.*	*Установите новый рулон мастера.* *стр.167... Замена рулонаа мастера.* **Важно!** *Не выбрасывайте фланцы от израсходованного рулона. Они устанавливаются на новый рулон.*

D00-000: Проверка состояния

Сообщение	Описание	Действия
Close Disposal Top Cover	*Узел сброса мастера плохо закрыт*	*Поднимите стол сканера и надежно закройте узел.*
Close Feed Joint Passage Cover	*Дверца узла совместной подачи плохо закрыта.*	*Откройте переднюю дверку и надежно закройте дверцу узла с.п.*
Close Front Cover	*Передняя дверца плохо закрыта.*	*Плотно закройте переднюю дверцу, прижав ее нижнюю правую часть.*
Close Master Making Unit	*Узел изготовления мастера открыт.*	*Поднимите стол сканера и надежно закройте узел изготовления мастера.*
Close Scanner Table	*Стол сканера плохо закрыт.*	*Плотно закройте стол сканера, прижимая его вниз.*
Install Ink Cartridge	*Неправильно установлена туба с краской.*	*Правильно установите тубу.* *стр.165... Замена тубы с краской.*
Master Not Set in Place *Insert Lead Edge of Master into Master Entrance and Close Master Making Unit*	*Мастер установлен неправильно.*	*При необходимости установите рулон мастера и заправьте переднюю кромку под зеленые направляющие. Закройте узел изготовления мастера.* *стр.167... Замена рулона мастера.*
Set Master Disposal Box in Place	*Приемный бокс установлен неправильно.*	*Удерживая ручку, задвиньте приемный бокс до упора.* *стр.170... Очистка приемного бокса.*
Set Print Drum in Place	*Печатный барабан установлен неправильно*	*Задвиньте барабан на место.* *стр.171... Замена печатного барабана.*
Wrong-Type Ink Cartridge Installed	*Этот тип тубы с краской неприемлем для этого ризографа.*	*Установите тубу правильного типа. При возникновении сомнений проконсультируйтесь у сервисного специалиста.* *стр.165... Замена тубы с краской.*
Wrong-Type Print Drum Installed	*Этот тип барабана неприемлем для этого ризографа.*	*Установите правильный барабан. При возникновении сомнений проконсультируйтесь у сервисного специалиста.* *стр.171... Замена печатного барабана.*

B00-000: Ошибки дополнительных устройств

Сообщение	Описание	Действия
Close Sorter's Cover	Дверца (дополнительного) сортера открыта	Закройте дверцу сортера
Check Sorter's Panel Display	В (дополнительном) сортере возникла ошибка	Проверьте панель сортера (детали работы с сортером изложены в его руководстве пользователя).
Insert Card in Key/Card Counter	В счетчик магнитных карт не была вставлена карточка оператора.	Вставьте карточку в счетчик магнитных карт.
!! Job Separator Has No Power !! Turn On Power Switch of it	Не подано питание на разделитель тиража.	Нажмите выключатель на разделителе тиража.
No Paper Tape in Job Separator Replace Tape Roll	Лента в разделителе тиража кончилась	Вставьте новую ленту в разделитель.
Paper Tape Jam in Job Separator Remove Paper Tape	Заедание ленты в разделителе тиража	Проверьте разделитель и устраните заедание.

A00-000: Прочие ошибки

Сообщение	Описание	Действия
Check Paper Feed Tray	Сработал выключатель безопасности под лотком подачи.	Проверьте участок подачи бумаги в части помех и удалите их при обнаружении.
Master Disposal Error Pull Out Print Drum and Discard Master	Использованный мастер остался на барабане.	Откройте переднюю дверцу, вытяните барабан и снимите мастер. После возврата барабана в исходное положение нажмите "Старт" для повторного изготовления мастера. стр.171... Замена печатных барабанов
Master Jammed in Disposal Unit Open Scanner Table and Disposal Top Cover, then Remove Master	Использованный мастер прилип на входе в узел сброса мастера.	Поднимите стол сканера и верхнюю крышку узла сброса мастера. Удалите прилипший мастер. Для открытия верхней крышки узла сброса мастера тяните защелку в направлении, показанном стрелками. 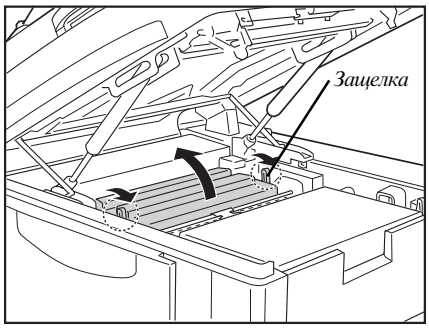

Сообщение	Описание	Действия
Master Mis-Feed Rewind Master Roll and Reset Master in Place	*Неправильная подача мастера.*	*Откройте узел изготовления мастера и смотайте рулон. Повторно установите рулон. Для возобновления нажмите "Старт" стр.167... Замена рулона мастера*
Master Remains on Print Drum Pull Out Print Drum and Remove Master	*Использованный мастер остался на барабане.*	1 *Откройте переднюю дверцу и вытяните барабан. Снимите мастер с барабана и верните барабан в исходное положение* 2 *Откройте узел изготовления мастера и смотайте рулон. Повторно установите рулон. После закрывания этого узла возобновите операцию изготовления мастера.* *стр.171... Замена печатных барабанов стр.167... Замена рулона мастера*
Master was Not Loaded on Print Drum Correctly Pull Out Print Drum and Remove Master	*Плохая загрузка мастера на барабан.*	1 *Откройте переднюю дверцу и вытяните барабан. Снимите мастер с барабана и верните барабан в исходное положение* 2 *Откройте узел изготовления мастера и смотайте рулон. Повторно установите рулон. После закрывания этого узла возобновите операцию изготовления мастера.* *стр.171... Замена печатных барабанов стр.167... Замена рулона мастера.*
Place Originals in ADF Again	*Оригинал помещен в АПО неправильно.*	*Оригинал должен помещаться в АПО изображением вниз и вдвигаться до упора. стр.28... Основные процедуры.*
Print Drum has been Unlocked To Lock it Again, Pull it Out and Set it Back in Place	*Барабан теперь может быть вытянут из ризографа*	*Вытяните барабан и после необходимых операций вдвиньте его обратно. стр.171... Замена печатных барабанов*
!!System Error!! Rewind Master Roll and Close Scanner Table.	*Мастер не был отрезан.*	*Поднимите стол сканера и откройте узел изготовления мастера. Снимите рулон мастера и закройте оба этих узла. Повторно откройте узлы и переустановите рулон мастера. стр.167... Замена рулона мастера.*

G01-0451: Заедание бумаги

Если внутри АПО или ризографа возникло заедание бумаги, то будет выведено следующее сообщение:

Paper Jam *Check Indicated Areas and* *Press [OK] button*	*(Заедание бумаги.* *Проверьте показываемую зону и* *нажмите кнопку [OK].)*

Место возникновения заедания будет показано мигающей меткой. При возникновении заедания действуйте согласно изложенным ниже инструкциям.

Узел и описание	Действия
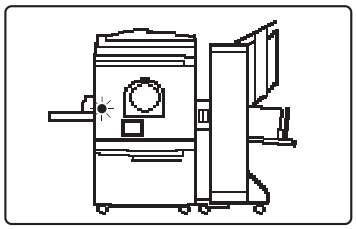 *Бумага не подана или подана плохо.*	1 *Проверьте лоток подачи и уберите застрявший лист, прижимая рычаг освобождения бумаги влево.* 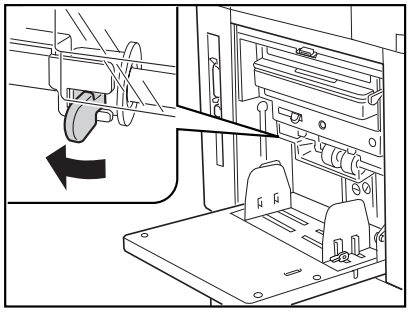 2 *Повторно загрузите бумагу.* 3 *Если индикатор все еще мигает, нажмите общий сброс..*
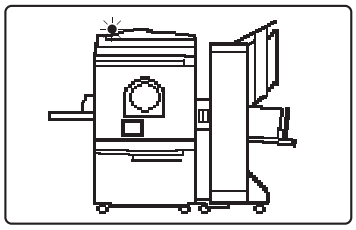 *Заедание оригинала в АПО.*	*Прижимая кнопку освобождения оригинала вправо, вытяните оригинал.* 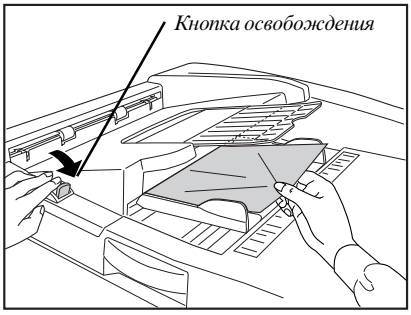 *Если оригинал был подан слишком далеко и его невозможно извлечь со стороны входа в АПО, то откройте АПО и вытяните оригинал либо вращая диск освобождения оригинала внизу АПО, либо прижимая влево рычаг освобождения подавателя оригинала.* 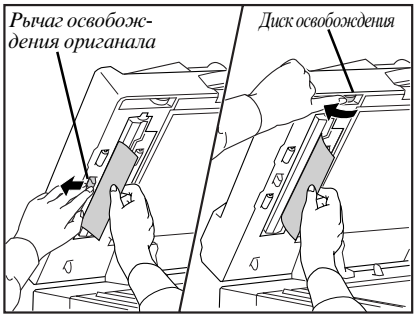

Узел и описание	Действия
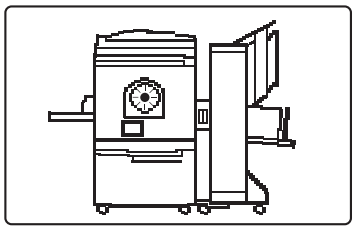 *Заедание бумаги на или под барабаном.*	*Откройте переднюю дверцу, вытяните барабан и удалите лист. стр.171... Замена печатных барабанов.* ⚠ **Предосторожность** *При удалении листа будьте осторожны, чтобы не оцарапать руку острым концом крюка отделения бумаги.* 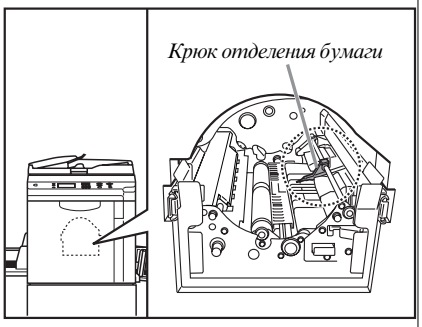
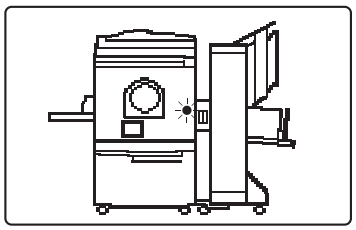 *Плохая выдача оттиска.*	*Проверьте участок выдачи бумаги и удалите замятый оттиск.*
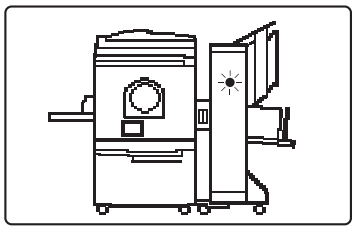 *Замятие оттиска в (дополнительном) сортере.*	*Удалите замятый в сортере оттиск.*

= Только для модели RP3790 =

Узел и описание	Действия
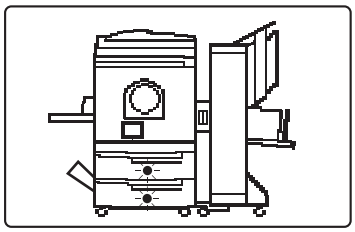 *Заедание бумаги в лотке подачи 1 или 2.*	*Выдвиньте лоток, в котором случилось заедание и уберите замятый лист.*
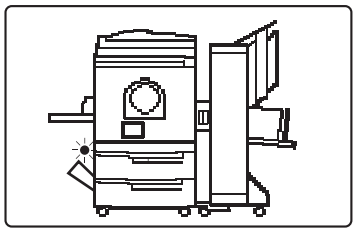 *Заедание бумаги в зоне перехода бумаги многолоткового узла.*	1 *Откройте многолотковый узел.* 2 *Прижав фиксатор зеленого цвета, уберите замятый лист.* 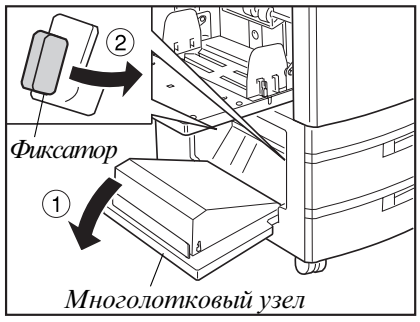
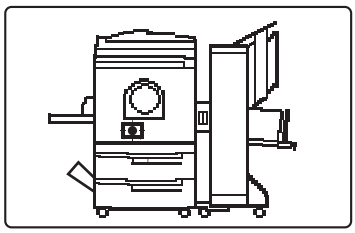 *Заедание бумаги в зоне совместной подачи.*	1 *Откройте дверцу узла совместной подачи.* 2 *Поверните фиксатор влево.* 3 *Откиньте направляющую бумаги.* 4 *Извлеките замятый лист.* 5 *Возвратите направляющую бумаги и фиксатор в исходное положение.* 6 *Закройте дверцу узла совместной подачи.* 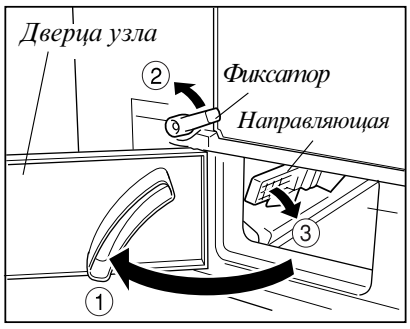 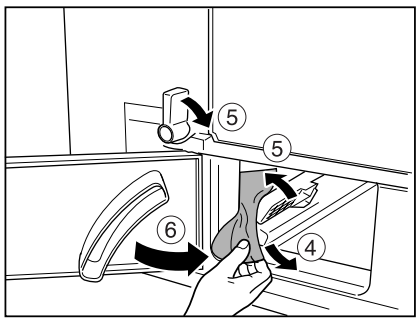

Предупреждающие сообщения

Различные предупреждающие сообщения выводятся в своих окнах или в зоне сообщений главного дисплея.

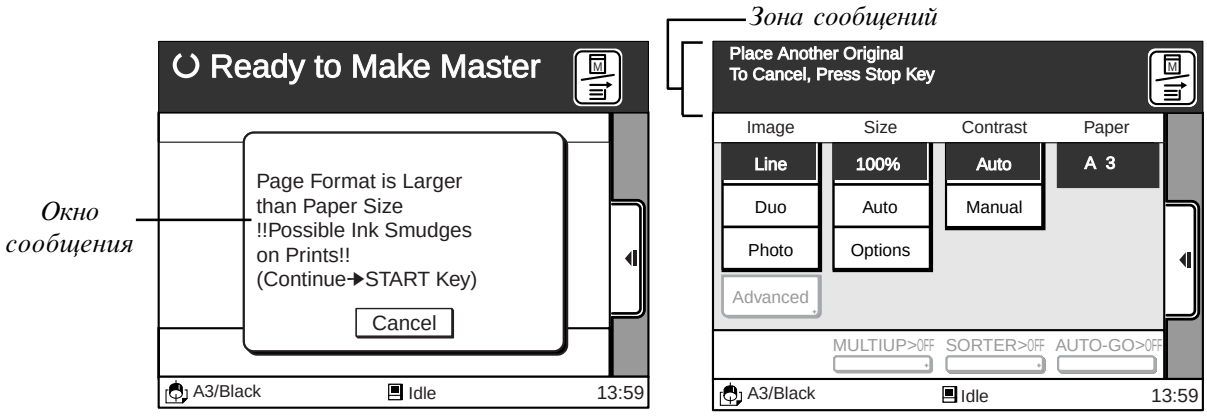

Предупреждающие сообщения в окнах сообщений

Сообщение	Описание	Действия
!!Battery Replacement!! Call Service	*Литиевая батарея практически разрядилась.*	*Свяжитесь с сервисным специалистом и запросите замену батареи. Для продолжения нажмите кнопку [Cancel] или клавиши "Стоп" или общего сброса. Стр.176... Замена литиевой батареи*
!!Book Shadow Editor is NOT Available with ADF!! Place Original on Platen Glass	*Оригинал загружен в АПО при включенной функции [Book Shadow Editor] (работа с тенью от разворота)*	*Положите оригинал на предметное стекло.*
Check Paper Receiving Tray	*Автоматический приемный лоток установлен неправильно.*	*Проверьте этот лоток.* *• Для продолжения печати: Нажмите клавишу "Старт".* *• Для отмены печати:* *- Нажмите кнопку [Cancel].* *- Нажмите "Стоп" или Общий сброс.*
Communication Error Check Communication Devices and Cables Then Press [OK] Button	*В режиме удаленной передачи возникла ошибка связи.*	*Проверьте модем, ТА и другие устройства, а также кабели подключения. Для закрытия окна сообщения нажмите [OK] или клавишу общего сброса.*
!!Images may Not be Just in Frame of Paper with This Reproduction Size!! Check Current Selection (Continue —>START Key)	*Степень масштабирования не подходит для загруженной бумаги.*	*Проверьте формат бумаги и заданное масштабирование.* *• Для продолжения печати: Нажмите клавишу "Старт".* *• Для отмены печати:* *- Нажмите кнопку [Cancel].* *- Нажмите "Стоп" или Общий сброс.*
!!Maintenance!! Call Service	*Требуется периодическое техобслуживание.*	*Свяжитесь с вервисным специалистом. Для продолжения работы нажмите кнопку [Close] (закрыть) или клавиши "Стоп" или "Общий сброс".*

Сообщение	Описание	Действия
!!No Auto Paper Size Selection with Irregular Size Original !! Select Paper Size	При выбранной опции [Auto] (авто) поля [Paper] (бумага) окна главной панели положен нестандартный оригинал или положен неправильно.	В поле [Paper] (бумага) выберите [Manual] (ручное) или правильно положите оригинал. Стр.65... Автоматический выбор бумаги.
!!No Auto Reproduction Size Selection with This Combination of Original and Printing Paper !! Select Size Manually	Масштабирование с включенной опцией [Auto] (авто) меньше 50% или больше 200%.	Или измените размер бумаги, либо отключите опцию [Auto] масштабирования. Стр.59... Уменьшение и увеличение оригиналов. Нажмите кнопку [Close] или нажмите "Стоп" или Общий сброс
No Master on Print Drum Make a New Master	На барабане нет мастера.	Положите оригинал на предметное стекло или в АПО и нажмите клавишу "Старт". Для отмены печати нажмите клавишу "Стоп" или общего сброса.
Page Format is Larger than Paper Size !!Possible Ink Smudges on Prints!! (Continue →START Key/TEST Key)	Загруженная бумага меньше размера изображения.	Замените бумагу. • Для продолжения: Нажмите клавишу "Старт". • Для отмены печати: - Нажмите кнопку [Cancel]. - Нажмите "Стоп" или Общий сброс.
!!Paper Size Selection is Not Correct!! Change Selection	Заданная бумага и фактически используемая не совпадают.	В окне [Paper Size Entry] задайте правильный формат. Для продолжения нажмите кнопку [Close] или клавишу общего сброса.
!!Possible Multiple Paper Feed!! Check Printed Copies and Press [OK] button	Одновременная подача нескольких листов.	Проверьте оттиски. Для продолжения нажмите кнопку [Close] или клавишу общего сброса.
!!Print Drum is Not in Neutral Position!! Press Print Position Centering Key to Shift Back Print Drum	Если барабан находится не в центральном положении, то мастер невозможно изготовить.	Нажмите клавишу центрирования оттиска.
!!The Current Paper Size is Not Correct!! Change Paper Size	Форматы оригинала и бумаги для печати не совпадают.	Приведите один формат к другому. Для продолжения: • Нажмите кнопку [Close] (закрыть) • Нажмите клавишу "Стоп" или общего сброса • Замените оригинал или бумагу для печати.

Сообщения

Сообщение	Описание	Действия
!!The Data Storage Area has Become Full!! Clear Old Storage Data to Take in Coming Ones	*Память накопления переполнена.*	*Удалите из памяти ставшие ненужными данные. Для продолжения нажмите кнопку [Close] или клавишу общего сброса.*
!!The Image Resolution of the Current Data has Just been Converted!! (Continue —>START Key)	*Разрешение (в точках на дюйм) данных не подходит для ризографа*	• *Для продолжения печати: Нажмите клавишу "Старт".* • *Для отмены печати:* - *Нажмите кнопку [Cancel].* - *Нажмите "Стоп" или Общий сброс.*
The properties cannot be changed during data processing.	*Обрабатываются данные, поступившие с компьютера.*	*Нажмите кнопку [Close] (закрыть) и дождитесь завершения обработки данных.*
!!Unmatched Size —— Printed Copies and Printing Paper!! Remove Printed Copies (Continue —>START Key)	*Формат оттисков, находящихся в автоматическом приемном лотке, отличается от формата бумаги, загруженной в лоток подачи.*	*Извлеките оттиски из автоматического приемного лотка.* • *Для продолжения печати: Нажмите клавишу "Старт"* • *Для отмены печати:* - *Нажмите кнопку [Cancel].* - *Нажмите "Стоп" или Общий сброс.*
!!Unmatched Size —— Print Drum and Image Area!! Check Print Drum (Continue —>START Key)	*Размер изображения и размер барабана не совпадают.*	*Замените барабан или измените размер изображения.* • *Для продолжения печати: Нажмите клавишу "Старт".* • *Для отмены печати:* - *Нажмите кнопку [Cancel].* - *Нажмите "Стоп" или Общий сброс.*

Предупреждающие сообщения зоны сообщений

Сообщение	Описание	Действия
!A Wrong Print Drum Type has been Selected! *Select Another Print Drum Type or Replace* *the Current Print Drum*	*Тип барабана, выбранного на главном дисплее, отличается от фактически установленного*	*Замените барабан или выберите наа главном дисплее барабан правильного типа.* *Стр.171... Замена печатного барабана.*
!! Another Size of Paper has been Loaded on *the Standard Feed Tray!!* *Change Paper Data*	*Выбранный на главном дисплее формат бумаги отличается от загруженного в стандартный лоток подачи.*	*Выберите на главном дисплее правильный формат бумаги* *Стр.20... Подготовка к печати.*
Enter Print Quantity Over [##], Programmed Minimum Value	*Введенное число оттисков меньше чем установка их минимального количества.*	*Введите число оттисков, не меньшее, чем указанное в установке минимального количества или измените последнюю.* *Стр.154... Настройка начальных установок*
Place Another Original and Press Start Key *To Cancel, Press Stop Key*	*Ризограф готов сканировать следующий оригинал в режиме программированной печати (программа для нескольких оригиналов) или режиме мультиплицирования.*	*Положите следующий оригинал на предметное стекло или в АПО и нажмите клавишу "Старт". Для отмены печати нажмите клавишу "Стоп".*
Place Another Original *To Cancel, Press Stop Key*	*Ризограф готов сканировать следующий оригинал в АПО при печати в режиме мультиплицирования.*	*Положите следующий оригинал в АПО. Для отмены печати нажмите клавишу "Стоп".*
!!The Print Drum Type has been Changed!! *Select the Current Print Drum Type*	*Тип печатного барабана изменен. Выберите на главном дисплее тип текущего барабана.*	*Стр.171... Замена печатных барабанов.*

Советы при выявлении неисправностей

Если при печати на ризографе возникли проблемы, то просмотрите предлагаемый список советов перед вызовом сервисного специалиста.

Проблема	Причина	Действия
При нажатии силового выключателя ризограф не включается.		• *Проверьте надежность контакта в силовой розетке* • *Проверьте подключение силового шнура к ризографу* • *Проверьте исправность предохранителя.*
Выводится сообщение "Close Front Cover" (закройте переднюю дверцу), хотя дверца закрыта.	*В нижней правой части передней дверцы есть металлическая пластинка. . До тех пор, пока она не будет в контакте с магнитом на ризографе, сообщение будет оставаться на главном дисплеею*	*Прижмите нижнюю правую часть передней дверцы для их контакта.*
На оттисках нет изображения.	*Проверьте правильность размещения оригинала.*	*Оригинал размещается изображением вниз (стр.28. Основные процедуры)*
	Проверьте правильность установки рулона мастера.	*Рулон должен разматываться из-под низа.* *Стр.167... Замена рулона мастера.*
На оттисках выявляется нежелательный фон.	*В качестве оригинала используется газетная или цветная бумага.* .	*Уменьшите контрастность сканирования. Замените оригинал и нажмите клавишу "Старт".* *Стр.64... Изменение контрастности оттисков.*
Оттиски неполны; часть изображения отсутствует или нечетка.	*Предметное стекло запачкано забеливающей жидкостью или клеем.*	*Поднимите верхнюю крышку (или стол сканера АПО) и мягко протрите предметное стекло тканью.* *Стр.177... Чистка*
	На или под мастером на барабане находится посторонний объект	*Вытяните барабан и удалите объект.* *Стр.171... Замена печатного барабана.*
	Оригинал без полей сканировался в режиме [Book Shadow Editor].	*Отключите режим [Book Shadow Editor] (работа с тенью от разворота) и создайте новый мастер.*
	Бумага, показываемая в окне главного дисплея, меньше, чем фактически загруженная в лоток подачи. В этом случае изображение, расположенное за пределами формата, не попадет на оттиск.	*Приведите показываемый на дисплее формат в соответствие с фактически используемым.*

Проблема	Причина	Действия
В режиме мультиплицирования оттиски наполовину или 3/4 пусты	*За заданный интервал оригиналы не были положены на предметное стекло.*	*Положите оригинал, пока выведено сообщение [Place Another Original and Press Start Key] и звучит сигнал. При необходимости измените время интервала .* *Стр.86... Печать нескольких оригиналов...*
	При сканировании по ошибке была нажата клавиша "Стоп".	*Повторите операцию сначала.*
Оттиски очень размыты или бледны.	*Если ризограф длительное время не работал, то краска на поверхности барабана могла подсохнуть, что и вызывает проблему.*	*Нажмите клавишу пробного оттиска несколько раз до получения хороших оттисков.*
		Перед работой активизируйте функцию холостого хода. *Стр.80... Режим холостого хода*
	Оригинал очень светлый.	*Сделайте контрастность сканирования темнее. Замените оригинал и нажмите "Старт".* *Стр.64... Изменение контрастности оттисков.*
	Если температура ниже 15°C или краска хранилась в холодном месте, то краска загустевает и плохо подается..	*Перед работой прогрейте комнату или дайте нагреться краске.*
На оттисках выявляются вертикальные белые линии.	*Термоголовка могла засориться пылью от мастера или бумаги.*	*Откройте узел изготовления мастера и очистите термоголовку мягкой тканью.* *Стр.177... Чистка*
	Предметное стекло запачкано забеливающей жидкостью или грязью.	*Поднимите верхнюю крышку (или стол сканера АПО) и мягко протрите предметное стекло тканью.* *Стр.177... Чистка*
	При дополнительном АПО: *Стекло сканера АПО запачкано забеливающей жидкостью или грязью.*	*Поднимите стол сканера АПО и мягко протрите стекло тканью.* *Стр.177... Чистка*

Проблема	Причина	Действия
Обратная сторона оттисков запачкана краской.	*Валик, прижимающий бумагу к барабану, испачкан краской..*	*Извлеките барабан из ризографа и мягко протрите валик тканью* *Стр.177... Чистка.*
	Бумага, показываемая в окне главного дисплея, больше, чем фактически загруженная. В этом случае вожможна печать вне границ страницы, вызывая загрязнение краской прижимного валика.	*Приведите выводимый на дисплее формат в соответствие с фактически используемым.* *Стр.28... Основные процедуры*
Оттиски прилипают к барабану. .		• *Используйте рекомендованную бумагу* *Стр.18... Бумага дя печати* • *Клавишами сдвига по вертикали сдвиньте оттиск вниз.* *Стр.69... Сдвиг оттиска* • *Переверните оригинал на 180 градусов и повторите печать заново.*
Плохая подача бумаги.	*Бумага проскальзывает.*	• *Поставьте рычаг изменения прижима бумаги в положение "CARD" (карточная).* *Стр.20... Подготовка к печати.* • *Измените режим подачи бумаги в соответствии с ее типом.*
Ризограф изготавливает мастер после каждого оттиска .	*В полученных данных была объявлена опция [Collate Copies] иои [Collate] (копии в подбор).*	*Отмените печатное задание и повторно отправьте данные с отключенной опцией [Collate Copies] или [Collate].*
Лоток подачи не выбирается автоматически даже если функция [Paper Type Choice] (выбор типа бумаги) установлена в [Auto] (авто). (Только для RP3790.)	*Установка [Triple-Tray Source] (тройная подача) в окне [Properties] (свойства) отключена ([OFF]).*	*Включите установку [Triple-Tray Source] ([ON]).*

Проблема	Причина	Действия
Плохая подача бумаги.	*Бумага проскальзывает.*	*Поставьте рычаг изменения прижима бумаги в положение "CARD".*
В зоне подачи бумаги карточная бумага часто заминается, хотя рычаг изменения прижима бумаги поставлен в положение "CARD".		*Уменьшите усилие отделения листов как показано стрелками.* *=RP3700=* 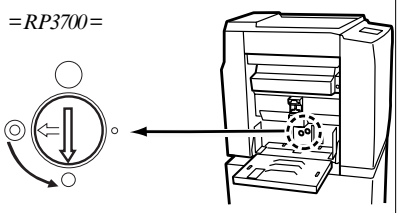 *=RP3790=* 
Подается насколько листов одновременно.		*Увеличьте усилие отделения листов как показано стрелками.* *=RP3700=* *=RP3790=* 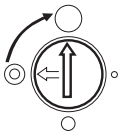 
Обратная сторона оттисков отслаивается или на верхнем крае оттисков есть задиры.		*Уменьшите усилие отделения листов как показано стрелками.* *=RP3700=* *=RP3790=* 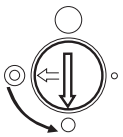 

Советы при выявлении неисправностей

При дополнительной карте памяти для документов (дополнительна для RP3790)

Проблема	Причина	Действия
Выведено сообщение: Communication Error Check Communication Devices and Cables.	*Пр приеме данных возникла ошибка связи.*	*Распечатайте полученные данные для проверки того, что не было получено и запросите повторную передачу данных.*
Данные документа не могут быть получены по модему.	*Модем выключен*	*Проверьте силовой шнур и выключатель модема.*
	Ризограф выключен.	*Включите ризограф.*
	Кабели некорректно подключены к модему и/или линии связи.	*Проверьте надежность соединения последовательного порта ризографа и гнезда модема LINE.*
		Проверьте надежность соединения гнезда модема PHONE и линии связи.
	Выбран режим связи [Local] (локальный).	*Измените режим связи на [Remote] (удаленная передача)..* *стр.154... Настройка начальных установок*
	Память накопления переполнена данными подкачки.	*Распечатайте закачанные данные и удалите их из памяти накопления.*
	При приеме данных возникла ошибка связи, вызывающая в окне [Output] сообщение "Data Receiving Error" (ошибка приема данных).	*Распечатайте полученные данные и удалите их из памяти..*
	Для памяти модема установлена нестандартная конфигурация.	*Восстановите заводские установки для памяти модема в соответствии с руководством пользователя модема.*
Модем не может передать данные на ризограф.	*Уровень передачи данных модемом не подходит для ризографа.*	*Измените уровень передачи данных модемом в соответствии с его руководством пользователя или связавшись с изготовителем.*
При открытии окна [File Properties] (свойства файла) для полученных данных в нескольких пунктах выведено "Unknown" (неизвестно).	*При передаче данных не была использована предназначенная утилита связи RISORINC Manager.*	*Если вы хотите знать детали пунктов, выведенных в окне [File Properties], то для передачи данных используйте RISORINC Manager.* *стр.37... Расширение функций при использовании карты памяти.*
Время и/или дата приема данных, выводимые в окне [File Properties], неверны	*Неверно выставлено системное время и дата ризографа.*	*Правильно настройте их.* *стр.154... Настройка начальных установок.*