Техническая информация
GR- серия

Модель: GR 3750		Инф. No: 005 Дата: 11/95	
	Заводская модификация		Немедленное выполнение
X	Модификация проданных машин		Выполнение при посещении
	Информация по безопасности		Выполнение при необходимости
X	Общая информация		Выполнение при установке

Предмет: Cutter Guide Sheets

Форма и места наклейки "**Cutter Guide Sheets**" изменены для улучшения подачи мастера на барабан и предотвращения разрывов "**Cutter Guide Sheets**".

Наименование:	**Арт. номер:**
Cutter Centre Guide Sheet	019-25302-208
Cutter Guide Sheet (R)	019-25308-001
Cutter Guide Sheet (F)	019-25304-103

Эта модификация проведена на выпускаемых аппаратах, начиная с серийного номера 99600114 .

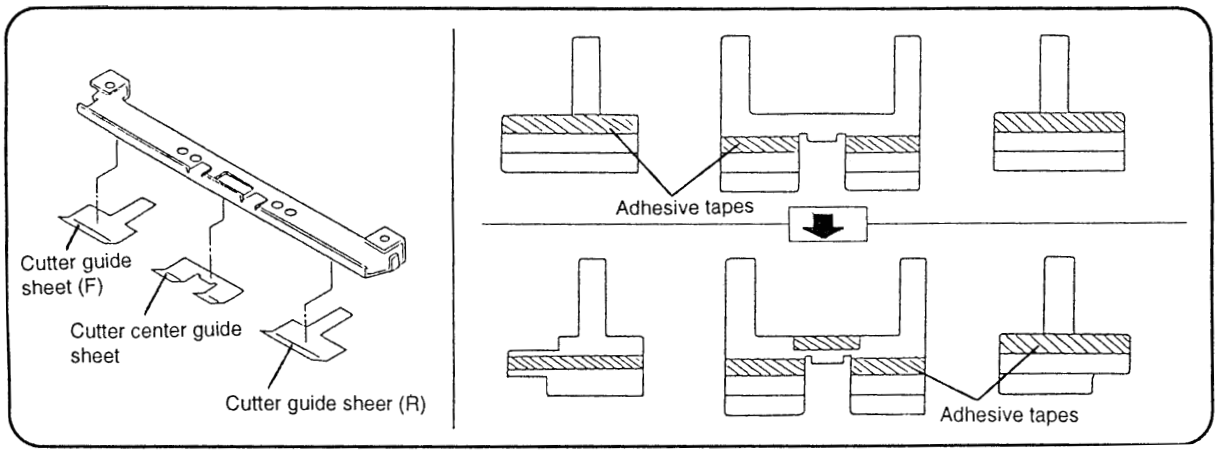

ОТПЕЧАТАНО НА РИЗОГРАФЕ

Техническая информация
GR- серия

Модель: Все	Инф. No: 008 Дата: 11/95

	Заводская модификация		Немедленное выполнение
	Модификация проданных машин		Выполнение при посещении
	Информация по безопасности		Выполнение при необходимости
	Общая информация		Выполнение при установке
X			

Предмет: Шум воздушной помпы

Проведенные изменения:

1. Изменена форма воздухозаборника (теперь овал).
2. Длина клапана помпы увеличена с 25,5 мм до 32 мм.
3. Установлена дополнительна пластиковая полоска под клапан помпы.
4. На соединительной части штока сделаны дополнительные упоры.
5. Изменен материал штока.

Описанные изменения привели к уменьшению уровня шума, создаваемого помпой при работе и повышению прочности помпы.

Дейсивия:

При разборке помпы, замените шток и клапан.

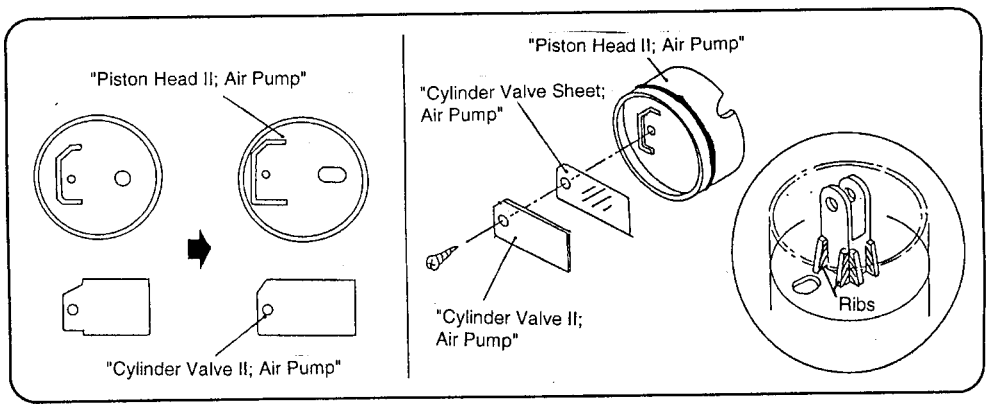

Наименование	Номер при заказе:
Piston Head II; Air Pump	019-13516-105
Cylinder Valve Sheet; Air Pump	019-13518-000
Cylinder Valve II; Air Pump	019-13517-004

ОТПЕЧАТАНО НА РИЗОГРАФЕ

Техническая информация
GR- серия

Модель: GR 2710 GR 1700	Инф. No: 009 Дата: 11/95

	Заводская модификация		Немедленное выполнение
	Модификация проданных машин		Выполнение при посещении
	Информация по безопасности		Выполнение при необходимости
X	Общая информация		Выполнение при установке

Предмет: Установка напряжения на термоголовке

Описание:
Вследствие изменения процедуры установки напряжения на термоголовке, изменен блок питания.

Основание:
Панель TPH-Power-PCB в моделях GR2710 и GR1700 больше не применяется.

Установка напряжения:

1. Выключите машину.
2. Снимите переднюю правую крышку машины.
3. Подключите вольтметр к контактам разъема "**CN 9**" на панели "**Power Supply PCB**" и снимите перемычку "**TP 3**".
4. Включите машину и проверьте, что измеренное на контактах напряжение соответствует данным в таблице на страницах VII-19-GR30 или VII-19-GR31 сервисного руководства серии GR / RA.
5. Если необходимо, измените напряжение с помощью потенциометров **VR 401** (точно) и **VR 402** (грубо).
6. Выключите машину и установите на место перемычку "**TP 3**" .

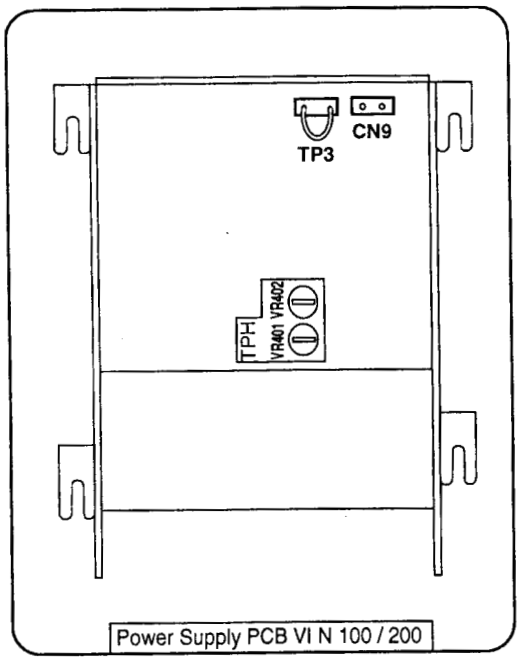

Наименование	**Номер при заказе:**
Power Supply PCB VI N 200	019-51023-104

ОТПЕЧАТАНО НА РИЗОГРАФЕ

Техническая информация
GR- серия

Модель: Все	Инф. No.: 010 Дата: 11/95

	Заводская модификация		Немедленное выполнение
X	Модификация проданных машин		Выполнение при посещении
	Информация по безопасности		Выполнение при необходимости
	Общая информация		Выполнение при установке

Предмет: **Модификация Compensator Plate**

Для исключения деформации "**Compensator Plate**" изменен материал пластины и она дополнительно усилена вертикальной вставкой (см. рисунок).

Применение:
Если на дисплее машины появляется сообщение об ошибке "**E 03**" в результате попадания клеммной планки в деталь "**M.- Rmv Master Guide**", проверьте состояние "**Compensator Plate**" и при необходимости замените ее.

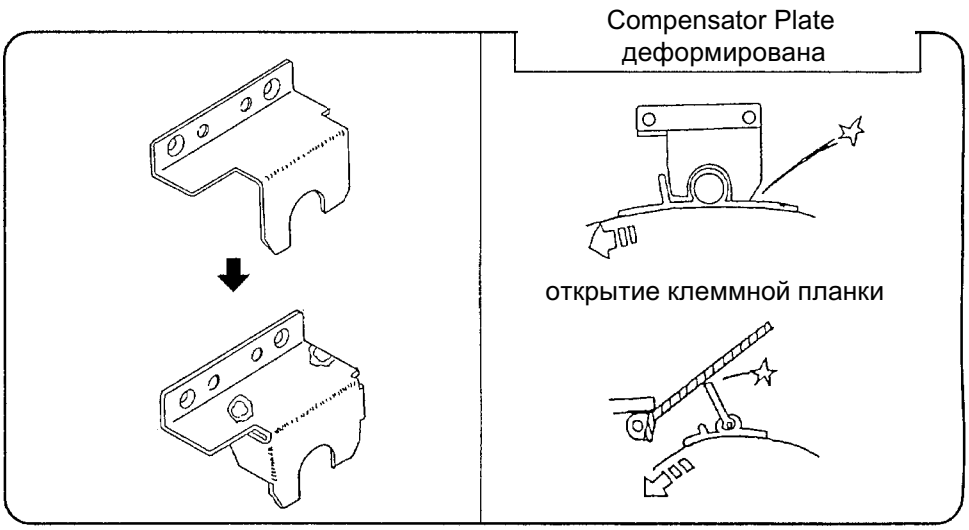

Наименование	**Номер при заказе:**
Compensator Plate	019-12401-002

ОТПЕЧАТАНО НА РИЗОГРАФЕ

Техническая информация
GR- серия

Модель:	GR 1750 GR 2710 GR 2750 GR 3750	Инф. No.: 011	Дата: 11/95

	Заводская модификация		Немедленное выполнение
X	Модификация проданных машин		Выполнение при посещении
	Информация по безопасности		Выполнение при необходимости
X	Общая информация		Выполнение при установке

Предмет: Потенциометр размера бумаги

Описание:
Шестерня потенциометра размера бумаги теперь соединяется с осью потенциометра через дополнительный штифт, что исключает прокручивание шестерни при ослаблении ее посадки на оси потенциометра.

Применение:
Если на обеих сторонах копии имеются ошибки с определением области печати или запечатываемая поверхность превышает размеры используемой бумаги на обеих сторонах копии, проверьте плотность посадки шестерни на оси потенциометра..

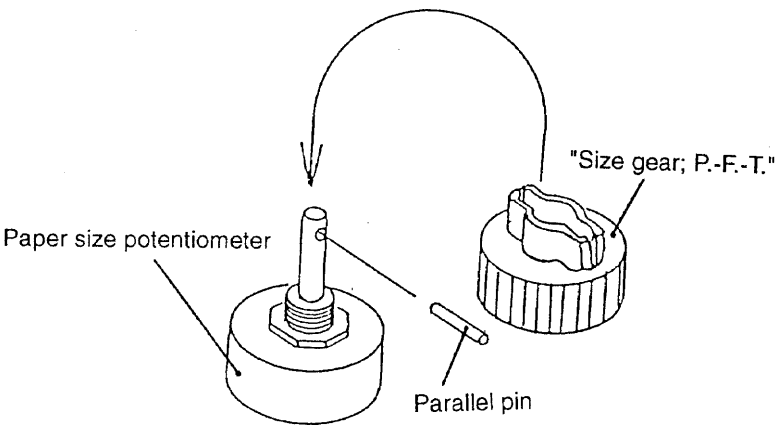

Наименование	Номер при заказе:
Size Gear; P.-F.-T.	017-11516-103
Wire Harness II; P.-F.-T.	019-55016-200
Parallel Pin (2x10)	X-510

ОТПЕЧАТАНО НА РИЗОГРАФЕ

Техническая информация
GR- серия

Модель: Все		Инф. No.: 012 Дата: 11/95	
	Заводская модификация		Немедленное выполнение
x	Модификация проданных машин		Выполнение при посещении
	Информация по безопасности		Выполнение при необходимости
	Общая инфомация		Выполнение при установке
x			

Предмет: Изменения на основе CE-стандарта

Описание:
На основе нового европейского „CE-стандарта“ в GR-моделях были проведены изменения механических и электрических элементов.

Цели:
1. Уменьшение вредных излучений
2. Повышение стойкости к внешним излучениям.

Запасные части:
Во всех машинах, имеющих знак „CE“ в случае ремонта обязательно применение соответствующих запасных частей CE-стандарта, **использование в таких машинах запасных частей не CE-стандарта недопустимо.**

Перечень всех измененных элементов и таблицы взаимозаменяемости элементов в машинах CE и неCE стандартов приведен в приложении к этой информации.

Все машины, начиная со следующих серийных номеров соответствуют CE-стандарту:

Модель	A4	B4	A3
GR 1700	88680207	88650148	
GR 1750	88731001	88701001	
GR 2710	89680313	89650130	
GR 2750	89730155	89701003	
GR 3750			99603003

ОТПЕЧАТАНО НА РИЗОГРАФЕ

Техническая информация
GR- серия

Модель:	GR 1750 GR 2710 GR 2750 GR 3750	Инф. No.: 013	Дата: 11/95

	Заводская модификация		Немедленное выполнение
	Модификация проданных машин		Выполнение при посещении
	Информация по безопасности		Выполнение при необходимости
X	Общая инфомация		Выполнение при установке

Предмет: "Комби" - режим

Все машины CE-стандарта имеют теперь, кроме режимов „Текст“ и „Фото“, еще один режим: „Комби“. Применение этого режима возможно также и в старых GR машинах, в случае замены панели "Image Processing PCB" на панель стандарта CE (см. Инф. No. 012). Кроме того, для введения этой функции необходимо применение EPROM (ПЗУ) соответствующих версий (см. ниже).

Введение этого режима в ранее выпущенные машины платное.

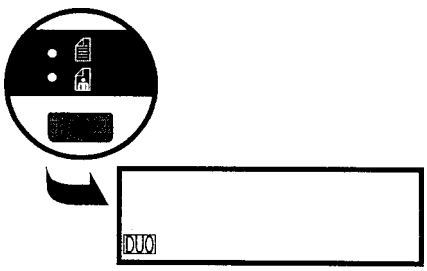

В режиме „Комби“ текстовые и фото-фрагменты изображения обрабатываются за один рабочий процесс без потери качества.
При включении режима „Комби“ светятся оба индикатора режима работы (Текст и Фото) на панели управления. Дополнительно на дисплее панели управления включается метка "КОМБИ".

Режимы „Книга“ и „Обработка тонких линий“ не могут быть использованы совместно с режимом „Комби“.

Для введения режима „Комби“ необходимо применение следующих компонентов:

GR 2750 и 3750

System EPROM:	RM / V 4.01 или выше
Panel EPROM:	RP / V 2.00 или выше
Image Processing PCB; AIPDF	019-51026-103

GR 2710

System EPROM:	RL / V 2.00 или выше
Image Processing PCB; AIPDF	019-51026-103

ОТПЕЧАТАНО НА РИЗОГРАФЕ

Техническая информация
GR- серия

Модель:	GR 1750 GR 2710 GR 2750 GR 3750	Инф.No.: 014 Дата: 09 / 97	
	Заводская модификация		Немедленное выполнение
	Модификация проданных машин		Выполнение при посещении
	Информация по безопасности		Выполнение при необходимости
X	Общая инфомация		Выполнение при установке

Предмет: Новый узел разделения

Unit / Stripper (Dial)

Новый узел разделения позволяет изменять угол наклона разделительной пластины относительно разделяющего ролика и силу прижима пластины к ролику.
Наклон разделительной пластины может быть изменен в пределах 18° ... 28°.
Заводская установка составляет 22°.
Сила прижима разделительной пластины к ролику имеет четыре ступени (250г, 300г, 350г и 400г). Заводская установка составляет 350г.

Unit / Stripper (Dial) **Номер при заказе:** **019-91712-000**

Возможная модернизация ранее установленных машин платная !

Типы разделительных пластин:

1. Stripper Sheet (SHRT); 80.
   Стандартная пластина, цвет голубой, твердость 80° - заводская установка
   Номер при заказе: **019-11731-009**

2. Stripper Sheet (SHRT); 90.
   0,7 mm толщина, цвет желтый, твердость 90°, для картона
   Номер при заказе: **019-11732-005**

3. Stripper Sheet (SHRT); 70.
   Цвет светло-голубой, исключает подбор нескольких листов при многоцветной печати.
   Номер при заказе: **019-11736-000**

4. Stripper Sheet (SHRT); 60.
   Цвет молочно-белый, исключает подбор нескольких листов при многоцветной печати.
   Номер при заказе: **019-11765-000**

5. Stripper Sheet (SHRT); U.
   Цвет серый, исключает подбор нескольких листов при многоцветной печати.
   Номер при заказе: **019-11718-002**

Большое разнообразие типов разделительных пластин (коротких) обусловлено большим разнообразием сортов бумаги и ее качества.

ОТПЕЧАТАНО НА РИЗОГРАФЕ

Типы крышек разделительной пластины:

a Cover (STND); Stripper Sheet стандартная крышка
Номер при заказе: 019-11734-105

b Cover (SHRT); Stripper Sheet.
исключает подбор нескольких листов при многоцветной печати.
Номер при заказе: 019-11735-101

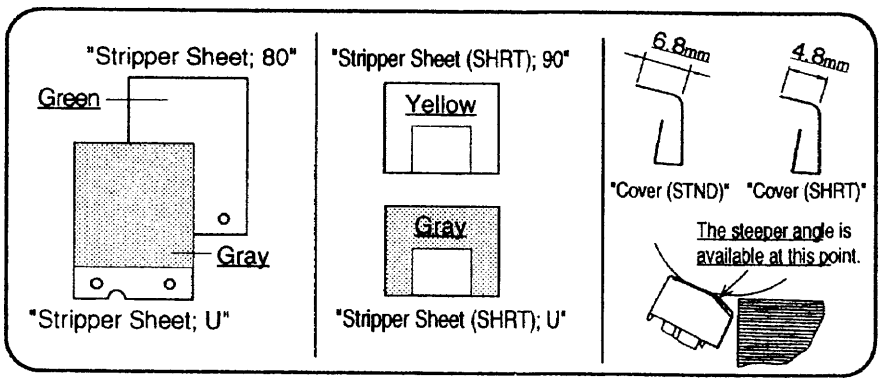

Важно:
Для машин, работающих с листоподатчиком SF 3000 необходимо использовать разделительный узел прежнего образца Unit / Stripper (Артикульный номер: 019-91702-004).

Новый узел "Unit / Stripper" устанавливается на машинах, начиная со следующих серийных номеров:

GR 3750	99604818
GR 2750	89731072
GR 2710	89681292
GR 1750	88731119
GR 1700	88681224

Поставляемые длинные разделительные пластины используйте в разделительных узлах прежних версий:

Артикульный номер	**Наименование**	**Цвет**
019-11717-103	Stripper Sheet; 90	желтый
019-11711-202	Stripper Sheet; 80	зеленый
019-11718-002	Stripper Sheet; U	серый

Техническая информация
GR- серия

Модель:	GR 1750 GR 2710 GR 2750 GR 3750	Инф.No.: 015 Дата: 08 / 96	
	Заводская модификация		Немедленное выполнение
x	Модификация проданных машин		Выполнение при посещении
	Информация по безопасности		Выполнение при необходимости
x	Общая инфомация		Выполнение при установке

Предмет: Кожух электромагнитной муфты подачи бумаги

Пластиковый кожух установлен сверху электромагнитной муфты.

Назначение :
Муфта защищается от попадания на нее масла с ведущего вала второй подачи бумаги.

Модификация установленных машин
Кожух муфты можно установить на ранее установленных машинах.

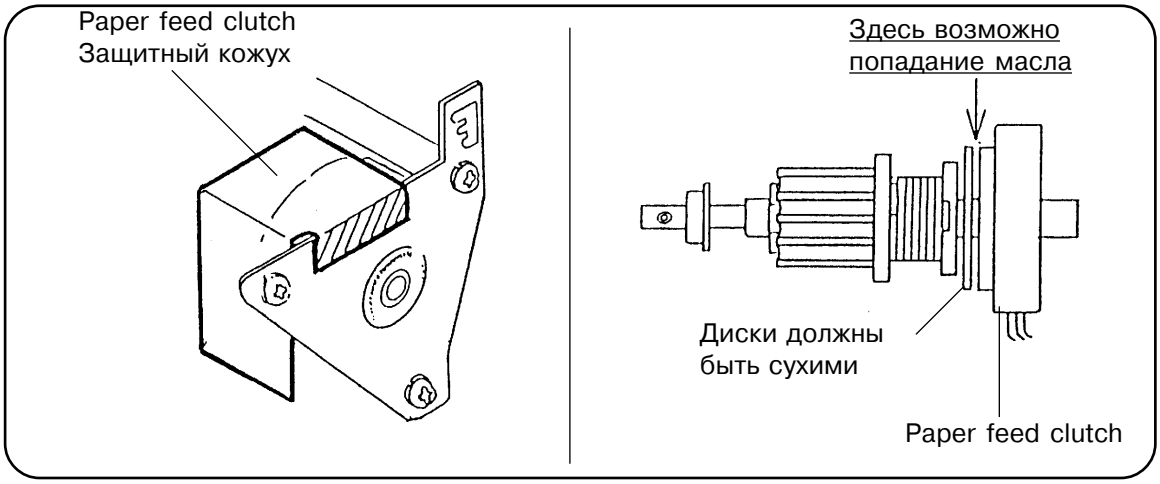

НОВАЯ ЗАПАСНАЯ ЧАСТЬ :
019-11221-000 Cover; Paper Feed Clutch

ОТПЕЧАТАНО НА РИЗОГРАФЕ

Техническая информация
GR- серия

Модель: GR3750		Инф. No.: 016 Дата: 08/96	
	Заводская модификация		Немедленное выполнение
	Модификация проданных машин		Выполнение при посещении
	Информация по безопасности		Выполнение при необходимости
	Общая инфомация		Выполнение при установке
X			

Предмет: Укорачивание изображения по вертикали

В машинах, в которых длина изображения укорачивается настолько, что при помощи переключателя SW 2 (и / или SW 3) на панели Image Processing PCB невозможно установить его правильную длину, необходимо удалить по одному из двух демпферов в держателях фланцев рулона мастера в коробке для мастера.

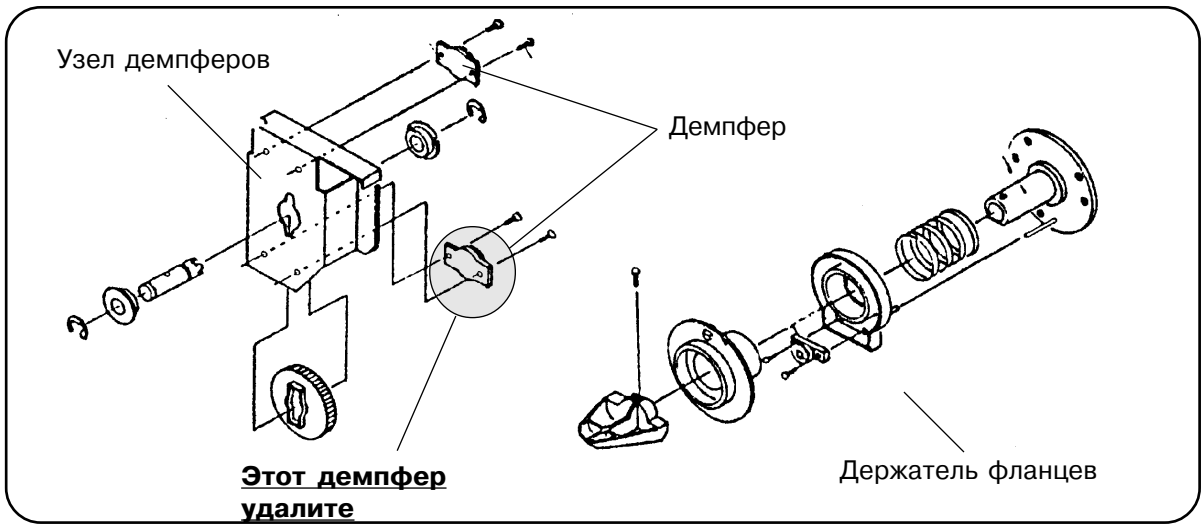

ОТПЕЧАТАНО НА РИЗОГРАФЕ

Техническая информация
GR- серия

Модель: GR 3750 GR 2750 GR 2710	Инф.No: 017 Дата: 08 / 96

	Заводская модификация		Немедленное выполнение
	Модификация проданных машин		Выполнение при посещении
	Информация по безопасности		Выполнение при необходимости
X	Общая инфомация		Выполнение при установке

Предмет: Сообщение об ошибке "T15"(E15)

"T15 (или E15)" может появиться, если на машине (как опция) установлен АПО.

Причины :

1. Плоский кабель сканера касается держателя стекла блока АПО и движение сканера по этой причине затруднено.
2. Боковая рама сканера касается держателя стекла блока АПО и движение сканера по этой причине блокировано.
3. Приводной ремень мотора чтения или мотора движения сканера имеют слабое натяжение.

Действия

1. Плоский кабель сканера проложите так, чтоб его контакт с держателем стекла был невозможен (рекомендуется закрепить кабель бандажом).
2. При установке блока АПО подложите под него шайбы.
3. Усильте натяжение соответствующего ремня.Для усиления крепления мотора чтения, подложите под винты шайбы (см. рисунок).

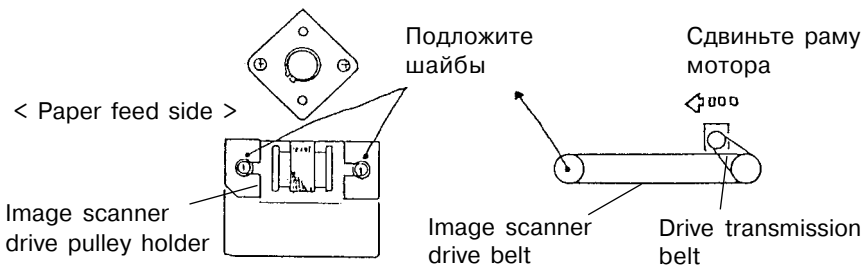

ОТПЕЧАТАНО НА РИЗОГРАФЕ

Техническая информация
GR- серия

Модель: Все	Инф.No.: 018 Дата: 08 / 96

	Заводская модификация		Немедленное выполнение
	Модификация проданных машин		Выполнение при посещении
	Информация по безопасности		Выполнение при необходимости
X	Общая инфомация		Выполнение при установке

Предмет: **Cutter Guide Sheets**

Форма "Cutter Guide Sheets" изменена. Новая форма и способ монтажа - на рисунке.

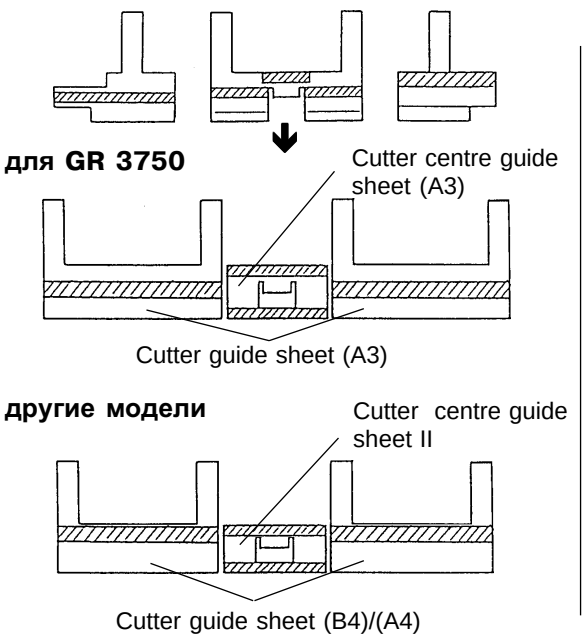

Установка Cutter Guide Sheets

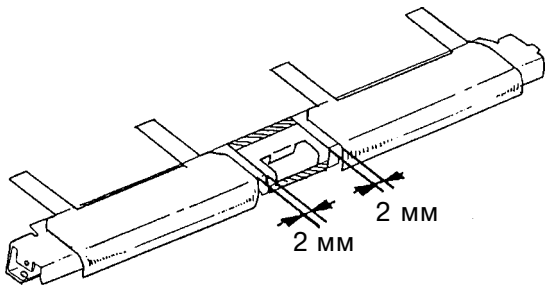

Номер при заказе:	Наименование:
017-25305-008	Cutter Centre Guide Sheet II
017-25307-000	Cutter Guide Sheet (A4)
019-25312-009	Cutter Centre Guide Sheet (A3)
017-25306-004	Cutter Guide Sheet (B4)
019-25311-002	Cutter Guide Sheet (A3)

ОТПЕЧАТАНО НА РИЗОГРАФЕ

Техническая информация
GR- серия

Модель: Все	Инф. No.: 019 Дата: 08/96

	Заводская модификация		Немедленное выполнение
	Модификация проданных машин		Выполнение при посещении
	Информация по безопасности		Выполнение при необходимости
	Общая инфомация		Выполнение при установке
X			

Предмет: ADF Pickup Roller

Для улучшения подачи различных оригиналов, возможна замена устанавливаемого "ADF Pickup Pad" на пластиковый ролик.

Особенности:

- Применение "ADF Pickup Roller" необходимо лишь в том случае, если применяемые оригиналы постоянно застревают в узле подачи.
- Для машин с протяжным сканером используется "**Roller; ADF Pickup- S**", для машин с дополнительным установленным АПО используется "**Roller; ADF Pickup- FB**".
- Оба ролика могут быть применены также в машинах RA-серии..

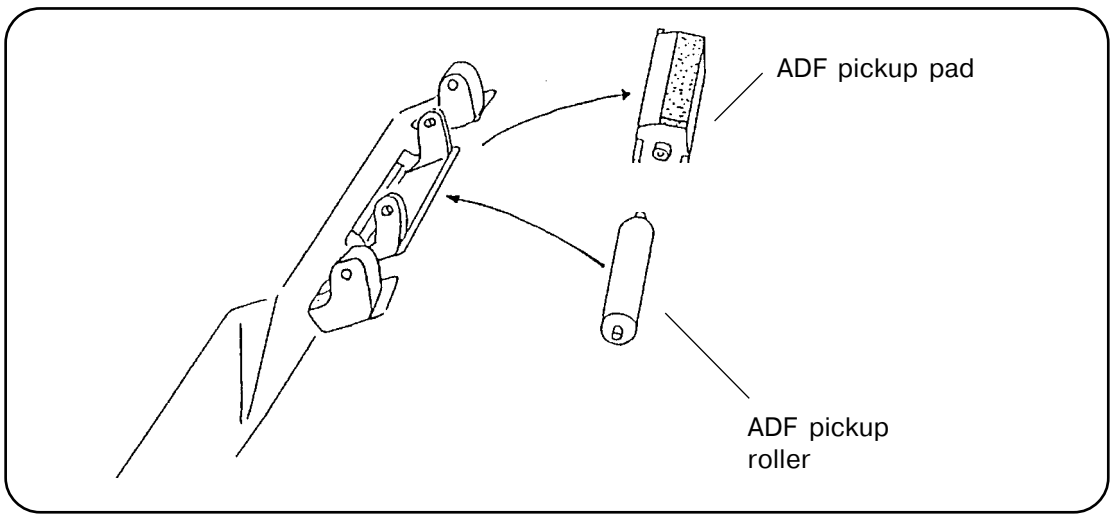

Номер при заказе:	**Наименование**
017-16613-000	Roller; ADF Pickup- S
018-16596-005	Roller; ADF Pickup- FB

ОТПЕЧАТАНО НА РИЗОГРАФЕ

Техническая информация
GR- серия

Модель: Все	Инф. No.: 020 Дата: 08/96

	Заводская модификация		Немедленное выполнение
	Модификация проданных машин		Выполнение при посещении
	Информация по безопасности		Выполнение при необходимости
X	Общая инфомация		Выполнение при установке

Предмет: GR адаптер для почтовых карточек

Описание:
Для приемного стола GR-машин предлагается "GR Card Receiving Adapter" . Он позволяет получать лучшую укладку в лотке бумаг малого формата, например, почтовых карточек и конвертов. Емкость адаптера - 100 листов (Плотность 80 г / м²)

Установка:

1. Вставьте боковые направляющие адаптера в основание адаптера и зафиксируйте их винтами.

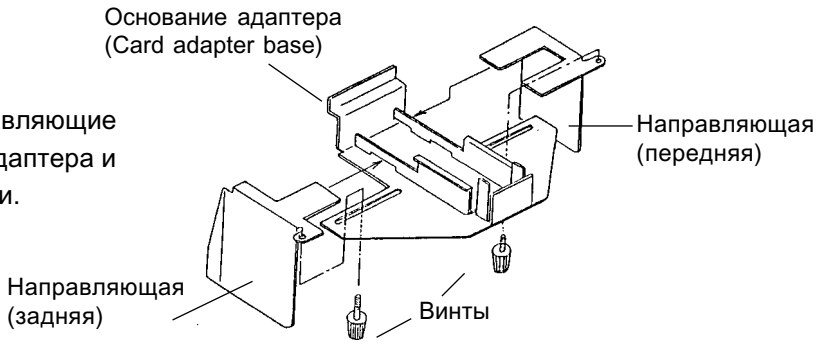

2. Установите основание адаптера "**Card adapter base**" на приемный лоток ризографа.Направляющие пластины основания "**Card adapter base**" должны попасть в шлицы "**Slide Rail A**".
Установите теперь "**Card stopper**" на основание "**Card adapter base**".

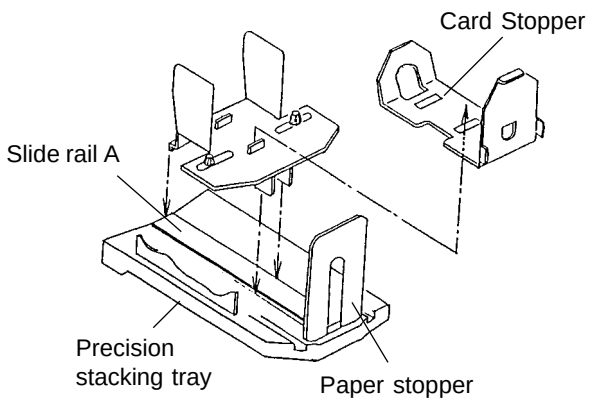

Особенность:
Если применяемая бумага очень длинная, то деталь "**Card stopper**" можно не устанавливать.Для остановки бумаги используйте имеющуюся на приемном лотке штатную деталь (**Paper stopper**).

Номер при заказе:	**Наименование**
019-00071-007	GR Card Receiving Adapter

ОТПЕЧАТАНО НА РИЗОГРАФЕ

Техническая информация
GR- серия

Модель: Все	Инф. No.: 021 Дата: 08/96

	Заводская модификация		Немедленное выполнение
	Модификация проданных машин		Выполнение при посещении
	Информация по безопасности		Выполнение при необходимости
X	Общая инфомация		Выполнение при установке

Предмет: **Vertical Transport Roller (UP)**

Описание:
На средней металлической втулке вала, на внешних ее краях, сделаны вырезы, накапливающие стекающую краску и бумажную пыль.
Это предотвращает ложные прерывания светового потока датчика "Master Removal Sensor" грязью на втулке и появление вследствие этого ложных сообщений о замятии мастера.

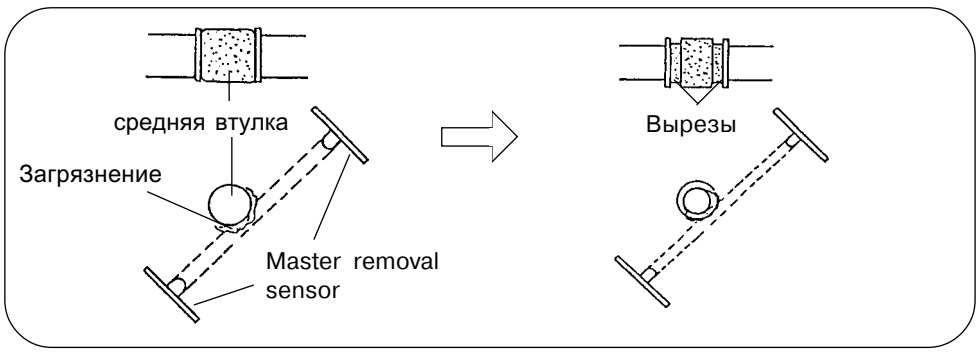

Номер при заказе:	Наименование
017-14141-208	Vertical Transport Roller (UP); A4
019-24119-108	Vertical Transport Roller (UP); A3

Это изменение введено на машинах, начиная со следующих серийных номеров:

GR 1700	88681045
GR 1750	88731039
GR 2710	89681057
GR 2750	89731033
GR 3750	99603914

ОТПЕЧАТАНО НА РИЗОГРАФЕ

Техническая информация
GR- серия

Модель: GR3750	Инф. No.: 022 Дата: 08/96

	Заводская модификация		Немедленное выполнение
	Модификация проданных машин		Выполнение при посещении
	Информация по безопасности		Выполнение при необходимости
X	Общая инфомация		Выполнение при установке

Предмет: Screen Ass'y; A3

Описание:
Деталь "Screen Ass'y; A3", поставляемая в запчасти не имеет планки "Screen Hanger (Lower)" на задней стороне блока сеток.При замене блока сеток, используйте эту планку от старой детали. При необходимости замены планки, она может быть заказана под следующим наименованием:

Номер при заказе:	**Наименование**
019-22106-009	Screen Hanger (Lower)

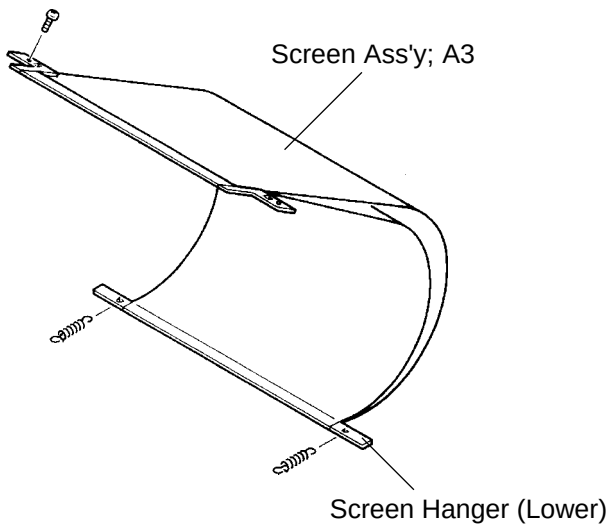

ОТПЕЧАТАНО НА РИЗОГРАФЕ

Техническая информация
GR- серия

Модель: Все	Инф. No.: 023 Дата: 08 / 96

	Заводская модификация		Немедленное выполнение
	Модификация проданных машин		Выполнение при посещении
	Информация по безопасности		Выполнение при необходимости
X	Общая инфомация		Выполнение при установке

Предмет: Master End Sensor

Описание:
Чувствительность "Master End Sensors" изменена так, чтоб сообщение на дисплее панели управления не мерцало при замене рулона мастер-пленки.
Если датчик старого типа будет заменяться на датчик нового типа, рекомендуется одновременно заменить приемник и излучатель.

Номер при заказе.:	**Наименование**
019-60015-009	Master End Sensor (Send)
019-60016-005	Master End Sensor (Receive)

Это изменение проведено на машинах со следующих серийных номеров:

GR 1700	88681079
GR 1750	88731055
GR 2710	89681092
GR 2750	89731033
GR 3750	99603963

ОТПЕЧАТАНО НА РИЗОГРАФЕ

Техническая информация
GR- серия

Модель: Все	Инф. No.: 024 Дата: 08 / 96

	Заводская модификация		Немедленное выполнение
	Модификация проданных машин		Выполнение при посещении
	Информация по безопасности		Выполнение при необходимости
X	Общая инфомация		Выполнение при установке

Предмет: **Suction Face Cover**

Описание:
"Suction Face Cover" в средней части (со стороны барабана) имеет теперь вырез U-образной формы.Этим предовращается попадание среднего транспортировочного ремня в щель между осью и крышкой транспортировочного узла и его защемление.
В случае замены крышки в ранее установленных машинах, необходимо также заменить деталь "Suction Cover W (upper)".
Новые детали могут быть применены также в моделях RA- и RC-серий.

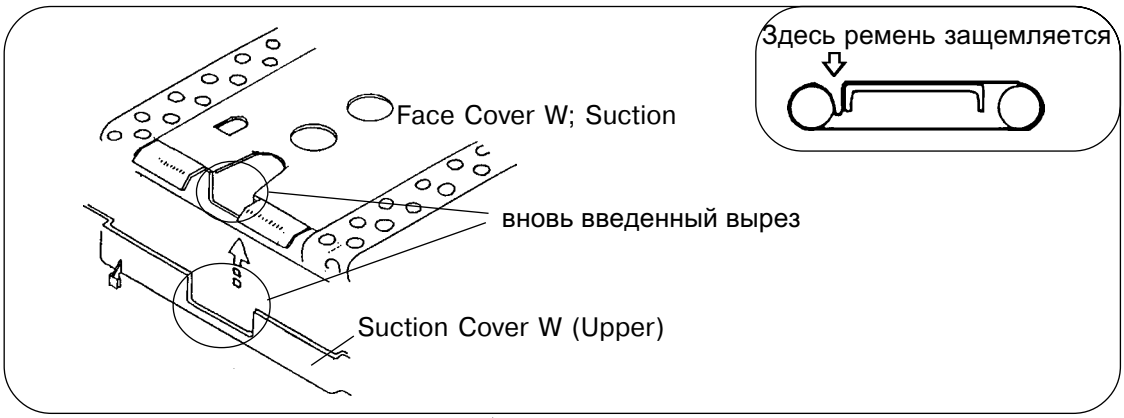

Номер при заказе:	Наименование
017-13201-703	Face Cover W; Suction
017-13280-301	Face Cover II; Suction (GR 1700)
017-13219-300	Suction Cover W (upper)

Модификация проведена на машинах, начиная со следующих серийных номеров:

GR 1700	88681127	GR 2750	89731033
GR 1750	88731074	GR 3750	99604189
GR 2710	89681144		

ОТПЕЧАТАНО НА РИЗОГРАФЕ

Техническая информация
GR- серия

Модель: Все	Инф. No.: 025	Дата: 08 / 96

	Заводская модификация		Немедленное выполнение
	Модификация проданных машин		Выполнение при посещении
	Информация по безопасности		Выполнение при необходимости
X	Общая инфомация		Выполнение при установке

Предмет: **Cover Plate; Stripper**

Описание:
На "Cover Plate; Stripper" введены дополнительные крепежные лапки, соединяющие пластину с деталью "Stripper Guide Base" и предохраняющими ее от деформации.

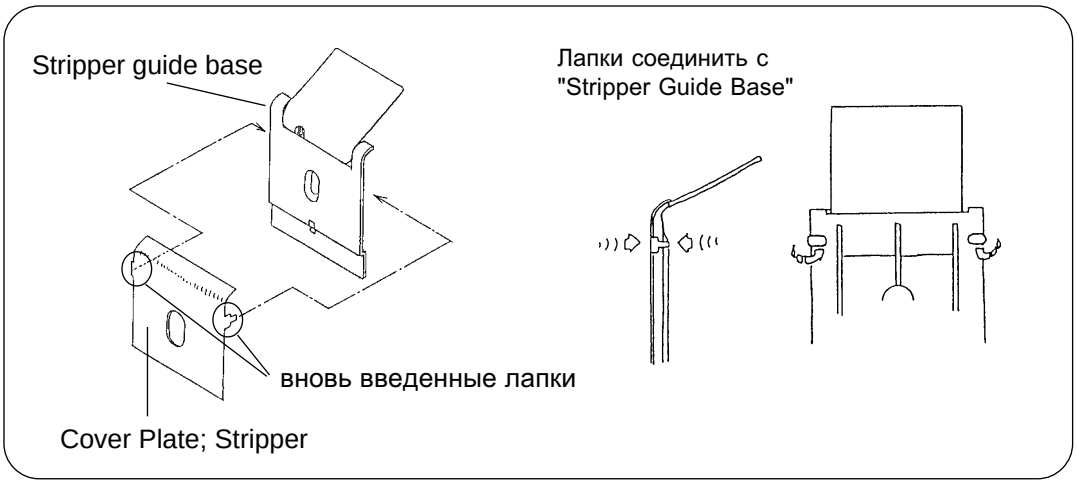

Номер при заказе:	Наименование
019-11712-209	Cover Plate; Stripper

ОТПЕЧАТАНО НА РИЗОГРАФЕ

Техническая информация
GR- серия

Модель: GR3750	Инф. No.: 026	Дата: 08 / 96

	Заводская модификация		Немедленное выполнение
	Модификация проданных машин		Выполнение при посещении
	Информация по безопасности		Выполнение при необходимости
X	Общая инфомация		Выполнение при установке

Предмет: Складки на сетках

Описание:

Нижеописанные предпосылки могут привести к тому, что нижняя часть блока сеток может сдвинуться или на сетках появятся складки.

Причиной подобного явления может быть место склейки двух сеток; если клей проникает в обе сетки, они склеиваются между собой и, кроме того, нижняя сетка может приклеиться к телу барабана, вследствие чего подвижность сеток будет нарушена.

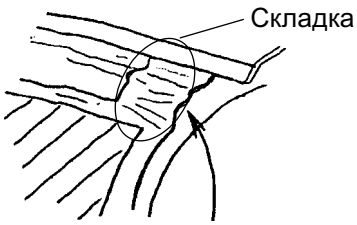

смещение вверх

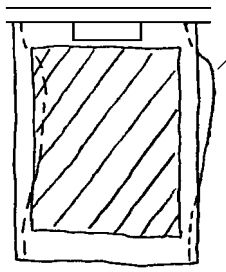

смещение в сторону

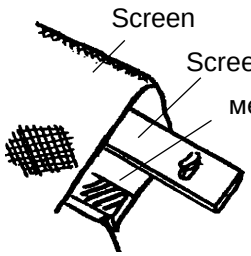

в этом месте клей может проникать через сетки

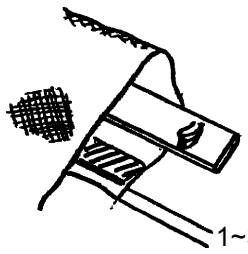

Длина сетки уменьшена так, чтоб уменьшилась ширина клеевой полосы (прим. на 1~3 мм).

ОТПЕЧАТАНО НА РИЗОГРАФЕ

Модификация ранее проданных машин у пользователя:

1. Уменьшите ширину клеевого слоя в месте склейки обеих сеток (см. рис.1).
Если при этом будут повреждены сетки, их необходимо заменить на новые.

2. Замените пружины, натягивающие сетки на барабане на другие, с большим усилием натяжения.

Номер при заказе:	**Наименование**
019-22102-305	Screen Ass'y; A3
019-22107-102	Spring Screen

Изменения проведены на машинах и барабанах, начиная со следующих серийных номеров:

GR3750	99605206
A3 барабан	62718456
A4/A3 барабан	62750918

Техническая информация
GR- серия

Модель: Все	Инф. No.: 027 Дата: 08 / 96

	Заводская модификация		Немедленное выполнение
	Модификация проданных машин		Выполнение при посещении
	Информация по безопасности		Выполнение при необходимости
X	Общая инфомация		Выполнение при установке

Предмет: Изменение версий ПЗУ (EPROM)

GR 1700, 1750 и 2710

System EPROM RL / V2.01

- в этой версии предлагается тестовая программа No.121, с помощью которой может быть установлена начальная контрастность сканирвания (см. таблицу)
  Однако эта функция применима лишь в машине GR2710.

Тестовая программа (Memory SW) No.: 121

Установка	0	1	2	3
Функция	автоматически (заводская уст-ка)	Уровень 3	Уровень 4	Значение в момент выключения машины

Замечание:

Автоматическая установка контрастности в режимах Фото и Комби не действует.

GR 2750 и 3750

System EPROM RM / V4.02

- см. текст и таблицу вверху.

Panel EPROM RP / V3.01

- Начиная с этой версии, на панели управления возможна установка следующих языков для вывода сообщений:
  немецкий, французский, итальянский, испанский, индонезийский, португальский, русский, тайваньский и таиландский.

- Эта версия Panel EPROM может применяться совместно только с версиями System EPROM RM / V4.01 и выше.

ОТПЕЧАТАНО НА РИЗОГРАФЕ

Panel EPROM RPE / V3.03

- Начиная с этой версии устанавливаются следующие языки для сообщений на дисплее панели управления:

#1	французский	
#2	русский	
#3	UK-английский	(заводская установка)
#4	немецкий	
#5	японский	
#6	итальянский	
#7	испанский	
#8	португальский	
#9	голландский	

Для установки необходимого языка сообщений, смотрите руководство пользователя или техническое руководство.

Техническая информация
GR- серия

Модель: Все	Инф. No.: 028	Дата: 12 / 96

	Заводская модификация		Немедленное выполнение
	Модификация проданных машин		Выполнение при посещении
	Информация по безопасности		Выполнение при необходимости
X	Общая инфомация		Выполнение при установке

Предмет: ИЗМЕНЕНИЕ ПРИВОДНОГО ДИСКА ВОЗДУШНОЙ ПОМПЫ ДЛЯ РЕГУЛИРОВКИ МОЩНОСТИ ПОТОКА.

Описание
Чрезмерно большая сила воздушного потока от сепаратора может приводить к тому, что передняя часть отпечатанного листа принимает U-образную форму.

Модификация ранее проданных машин
При возникновении подобной проблемы, применяйте новый, регулируемый приводной диск.

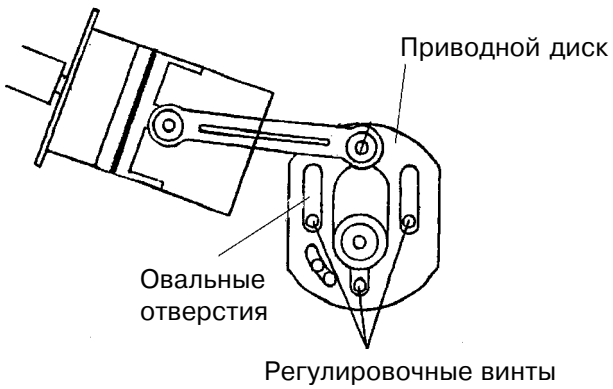

Замечание: Положение нового приводного диска в максимально поднятом положении соответствует положению стандартного диска.

Номер при заказе:	Наименование
019-13520-005	Cam Plate II; Air Pump

ОТПЕЧАТАНО НА РИЗОГРАФЕ

Техническая информация
GR- серия

Модель: Все	Инф. No.: 029	Дата: 06 / 97

	Заводская модификация		Немедленное выполнение
	Модификация проданных машин		Выполнение при посещении
	Информация по безопасности	X	Выполнение при необходимости
X	Общая инфомация		Выполнение при установке

Предмет: Изменение System ROM (LED) "RL/V3.01"

Описание

System ROM был переработан, для исключения появления различных ложных сообщений об ошибках.

Изменения

1. Изменена продолжительность определения ошибки T1 (Блокирование главного мотора):

	было	стало
Датчик положения A остается вкл.	: 2 сек.	3 сек.
Датчик положения A остается не вкл. через	: 5 сек.	8 сек.

2. Изменена продолжительность определения ошибки T2 (Блокирование мотора стола):

	было	стало
Датчик верхнего пол-я стола остается вкл.	: 2 сек.	3 сек.
Датчик верхнего пол-я стола не вкл. через	: 9 сек.	15 сек.
Датчик нижнего пол-я стола остается вкл.	: 2 сек.	3 сек.
Датчик нижнего пол-я стола не вкл. через	: 9 сек.	15 сек.

3. Изменена продолжительность определения ошибки T15 (Блокирование мотора чтения):

	было	стало
Датчик исходного пол-я сканера остается вкл.	:ок. 0.5 сек.	ок. 1 сек.
Датчик исходного пол-я сканера не вкл. через	:ок. 6-8 сек.	ок. 8-10 сек.
Датчик опр-я опорного сигнала АПО остается вкл.	:ок. 0.5 сек..	ок. 1 сек.
Датчик опр-я опорного сигнала АПО не вкл. через	:ок. 6 сек..	ок. 8 сек.

ОТПЕЧАТАНО НА РИЗОГРАФЕ

Запасные части

Новая ПЗУ может быть заказана в RISO.

Номер при заказе	**Наименование**
019-80004-607	System ROM "RL/V3.01"

Изменение проведено на машинах, начиная с серийных номеров:

GR2710	A4	89681537
GR2710	B4	89651245
GR1750	A4	88731196
GR1750	B4	88701319
GR1700	A4	88681408
GR1700	B4	88651466

Техническая информация
GR- серия

Модель:	Все	Инф. No.: 030	Дата: 06 / 97

X	Заводская модификация		Немедленное выполнение
X	Модификация проданных машин		Выполнение при посещении
	Информация по безопасности	X	Выполнение при необходимости
X	Общая инфомация		Выполнение при установке

Предмет: Модификация узла прижима для предотвращения соскальзывания крюка

Описание:

Для исключения соскальзывания крюка прижима с прижимной планки были изменены следующие детали:

1. Улучшена работа соленоида за счет увеличения его мощности.
2. Уменьшены боковые перемещения крюка.
3. Установлена виброгасящая пластина для уменьшения шума от работы крюка.

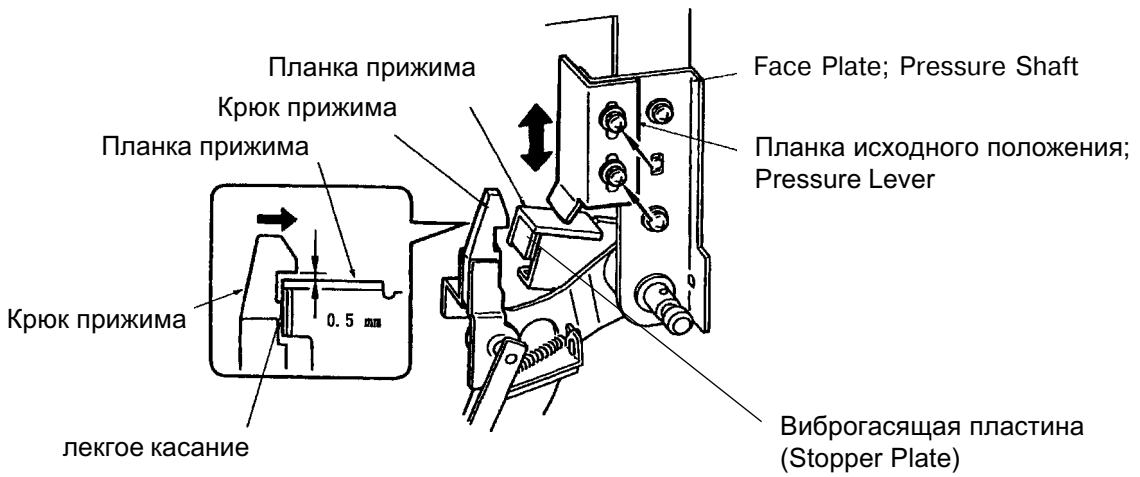

Изменения в регулировках

Установите планку прижима в исходное положение.
Проверьте, что крюк прижима легко касается виброгасящей пластины (Stopper Plate), а зазор между крюком и планкой прижима составляет 0,5 мм (см. рис. вверху).

ОТПЕЧАТАНО НА РИЗОГРАФЕ

Заменяемые детали:

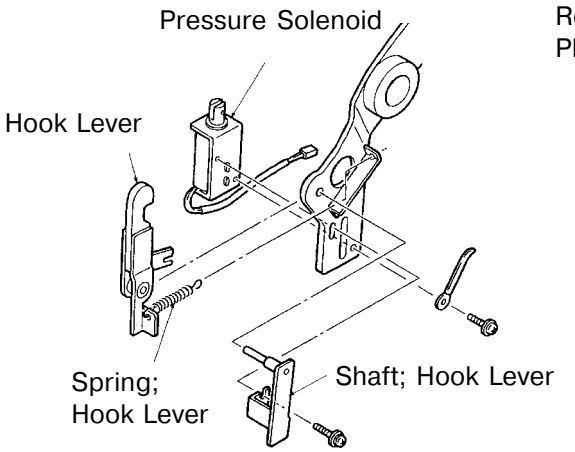

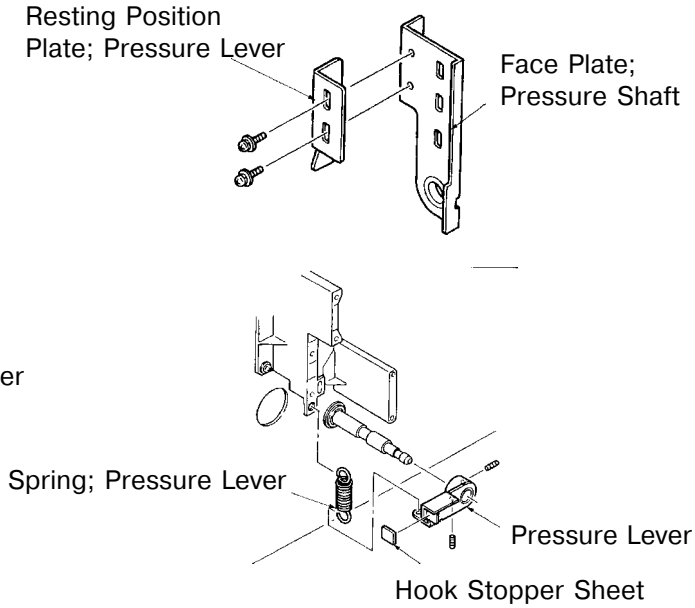

Запасные части:

Вновь введенные детали:

Номер при заказе	**Наименование**
019-11224-000	Face Plate; Pressure Shaft
019-11226-002	Hook Lever
019-11230-000	Spring; Hook Lever
019-11240-005	Pressure Lever
019-11225-006	Resting Position Plate; Pressure Lever
019-11231-006	Shaft; Hook Lever
019-65012-008	Pressure Solenoid
019-11244-000	Hook Stopper Sheet

Изменения проведены на машинах, начиная со следующих серийных номеров:

GR 1700 A4	88681605
GR 1700 B4	88651617
GR 1750 A4	88731268
GR 1750 B4	88701419
GR 2710 A4	89681607
GR 2710 B4	89651332
GR 2750 A4	89731284
GR 2750 B4	89701335
GR 3750	99607774

Техническая информация
GR- серия

Модель: Все	Инф. No.: 031	Дата: 06 / 97

X	Заводская модификация		Немедленное выполнение
	Модификация проданных машин		Выполнение при посещении
	Информация по безопасности	X	Выполнение при необходимости
X	Общая инфомация		Выполнение при установке

Предмет: Модификация для предотвращения выскальзывания мастера из-под клеммной планки

Описание:
Для предотвращения выскальзывания мастера из-под клеммной планки изменен магнит, установленный под ней.

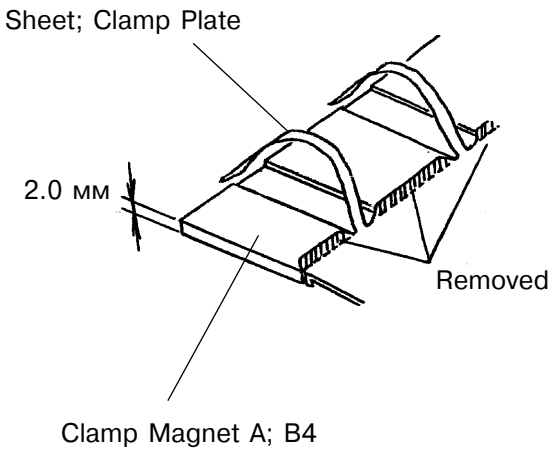

ОТПЕЧАТАНО НА РИЗОГРАФЕ

Запасные части

Измененные детали поставляются как запасные части.

Номер при заказе	**Наименование**
002-12110-205	Clamp Magnet A; B4
011-12132-704	Sheet: Clamp Plate

Изменения проведены на машинах, начиная со следующих серийных номеров:

GR 1700 A4	88681568
GR 1700 B4	88651556
GR 1750 A4	88731247
GR 1750 B4	88701406
GR 2710 A4	89681569
GR 2710 B4	89651283
GR 2750 A4	89731262
GR 2750 B4	89701316

Техническая информация
GR- серия

Модель: Все	Инф. No.: 032 Дата: 06 / 97

X	Заводская модификация		Немедленное выполнение
	Модификация проданных машин		Выполнение при посещении
	Информация по безопасности		Выполнение при необходимости
X	Общая инфомация		Выполнение при установке

Предмет: Модификация узла изготовления мастера

Описание

Для повышения качества изображения при печати в GR3750 теперь устанавливается новый узел изготовления мастера.Главные изменения в следующем:

1. Увеличена сила зажима мастера между термоголовкой и пишущим валом за счет изменения материала пишущего вала.
2. Введены “Nip Roller” и “Tension Roller” для обеспечения равномерного сматывания мастера с катушки по всей длине рулона.
3. Введен "P Roller" для предотвращения складок на мастере.

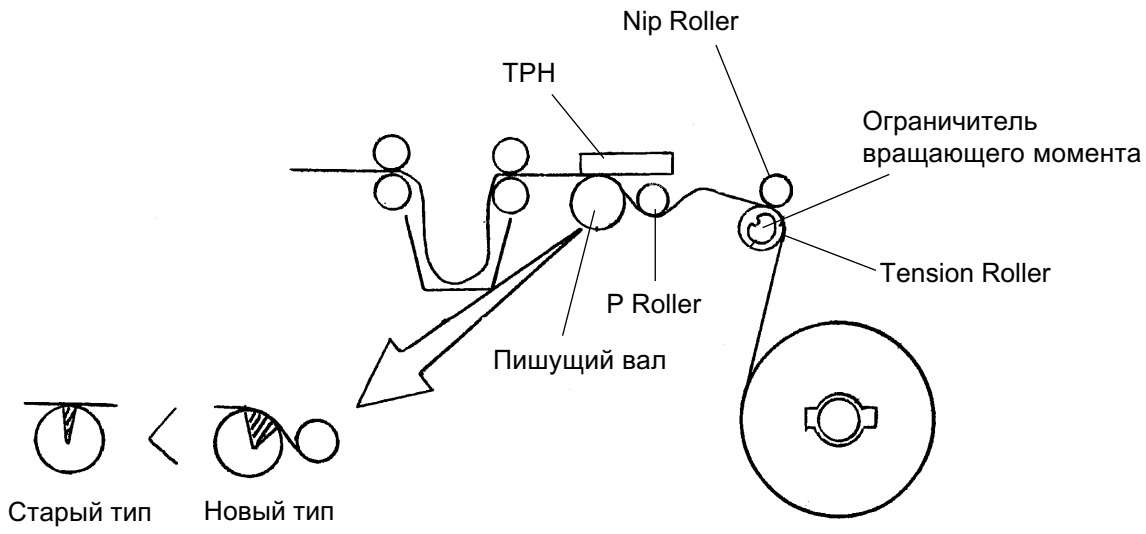

Модификация узла в полевых условиях невозможна

ОТПЕЧАТАНО НА РИЗОГРАФЕ

Запасные части

Запасные части для нового узла изготовления мастера могут быть заказаны в соответствии с парт-листом.

Изменения выполнены на машинах со следующих серийных номеров:

GR 3750	99607874

Техническая информация
GR- серия

Модель: Все	Инф. No.: 033 Дата: 06 / 97

	Заводская модификация		Немедленное выполнение
	Модификация проданных машин		Выполнение при посещении
	Информация по безопасности		Выполнение при необходимости
X	Общая инфомация		Выполнение при установке

Предмет: Модификация передней пластины привода

Описание:

Передняя пластина привода изменена и добавлено установочное отверстие для формата A3.

При регулировке машин соответствующих типов используйте отверстия для машин A3 или B4.

Прежний номер.	Новый номер	Наименование
017-11209-103	017-11209-405	Face Plate; Main Shaft

Изменения внесены на машинах со следующих серийных номеров:

GR 1700 A4	88681354
GR 1750 B4	88701292
GR 2710 A4	89681493
GR 2710 B4	89651218
GR 2750 B4	89701170
GR 3750	99605934

ОТПЕЧАТАНО НА РИЗОГРАФЕ

Техническая информация
GR- серия

Модель: Все	Инф. No.: 034 Дата: 06 / 97

	Заводская модификация		Немедленное выполнение
	Модификация проданных машин		Выполнение при посещении
	Информация по безопасности	X	Выполнение при необходимости
X	Общая инфомация		Выполнение при установке

Предмет: Модификация направляющих бумаги на выводе

Описание:

Некоторые сорта бумаги прорезают направляющие вывода бумаги, из-за чего возможны нарушения в движении бумаги и ее замятия на выходе.

Для улучшения вывода бумаги в этом случае предлагаются следующие детали:

Wing Plate;

Эта деталь уменьшает высоту направляющей и снижает возможность ее прорезания.

Paper Guide Arm;

Эти проволочные направляющие предназначены для равномерной подачи бумаги на выходной лоток и предотвращения ее замятий на выходе.

Новые детали:

Номер при заказе	Наименование
011-13135-006	Pin; Paper Guide
011-13141-006	Spring; Paper Guide; P.-Rcv.-T.
019-13134-008	Paper Guiding Arm F; P.S.Tray
019-13135-004	Paper Guiding Arm R; P.S.Tray
019-13136-000	Wing Plate

Эти детали предназначены только для модификации установленных машин.

ОТПЕЧАТАНО НА РИЗОГРАФЕ

Техническая информация
GR- серия

Модель: Все	Инф. No.: 035 Дата: 06 / 97

	Заводская модификация		Немедленное выполнение
	Модификация проданных машин		Выполнение при посещении
	Информация по безопасности	X	Выполнение при необходимости
X	Общая инфомация		Выполнение при установке

Предмет: Предотвращение складок на мастере

Описание:

После отрезки кадра мастера, его задняя кромка может быть закручена вверх отделяющим вентилятором и затем образуется складка.
Для исключения этого, изменена форма направляющего носика отделяющего вентилятора.

Модификация установленных машин:
Новые детали могут быть установлены в ранее проданные машины.

Измененные детали - GR 1700/1750/2710/2750:

Старая	Новая	Наименование
017-23311-000	017-23311-108	Nozzle; Separation

Измененные детали - GR 3750:

Старая	Новая	Наименование
014-13311-000	014-13311-108	Nozzle; Separation

ОТПЕЧАТАНО НА РИЗОГРАФЕ

Техническая информация
GR- серия

Модель: Все	Инф. No.: 054 Дата: 06 / 97

	Заводская модификация		Немедленное выполнение
	Модификация проданных машин		Выполнение при посещении
	Информация по безопасности	X	Выполнение при необходимости
X	Общая инфомация		Выполнение при установке

Предмет: Регулировка напряжения на термоголовке для всех моделей GR.

Описание

Процедура регулировки напряжения на термоголовке была изменена вследствие применения нового блока питания Power Supply PCB в машинах стандарта CE.

Последовательность регулировки

1 Подключите вольтметр между клеммами разъема CN9 на Power Supply PCB и снимите перемычку TP3 на панели блока питания.

2 Включите питание и измерьте напряжение на клеммах вольтметром. Измеренное напряжение должно соответствовать значениям таблиц, приведенным на странице VII-19GR29...31 сервисного руководства GR/RA.

3 Если напряжение отличается от требуемого, измените его потенциометрами VR401 или VR402 на панели Power Supply PCB.

VR401: точная регулировка
VR402: грубая регулировка

4 Выключите питание и установите на место перемычку TP3 на панели.

ОТПЕЧАТАНО НА РИЗОГРАФЕ

Техническая информация
GR- серия

Модель: GR3750	Инф. No.: 055 Дата: 06 / 97

	Заводская модификация		Немедленное выполнение
	Модификация проданных машин		Выполнение при посещении
	Информация по безопасности	X	Выполнение при необходимости
X	Общая инфомация		Выполнение при установке

Предмет: Запасные части для “TPH Ass’y;A3”
(новый тип узла изготовления мастера)

Описание

Компоненты узла “TPH Ass’y;A3”, устанавливаемого в новый блок изготовления мастера, могут быть заказаны как запасные части.

Новые детали

No.	Артикул. No.	Наименование	К-во
1	019-25510-005	Guide L; TPH	1
2	019-25509-007	Guide R; TPH	1
3	607-16003-003	Metal; F10x13x5.7;14x1	2
4	019-25528-001	P Roller; TPH	1
5	019-25513-004	Set Plate; TPH	1
6	019-25514-108	TPH Boss F	2
7	019-25021-004	TPH Boss	1
8	019-25530-006	Protection Sheet; EN	1
9	019-25522-003	Bracket;De-electricity Brush;A3	1
10	014-15035-000	De-electricity Brush; TPH;A3	1
11	488-90022-009	Ground Wire:RS3-100-R3	1

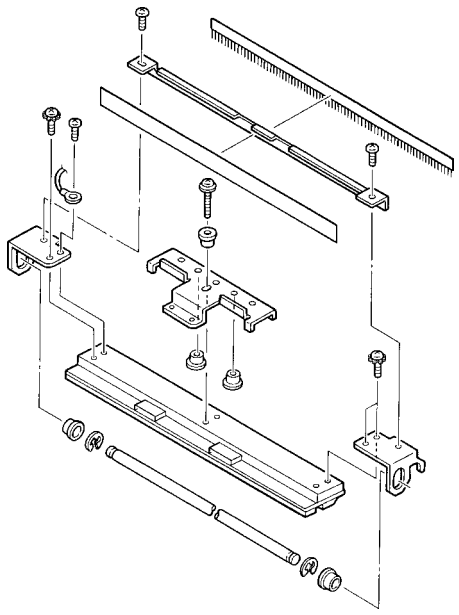

ОТПЕЧАТАНО НА РИЗОГРАФЕ

GR 3750 TPH ASS'Y A3

Модификация термоголовки старого типа для узла изготовления мастера нового типа

Содержание

I Снятие заменяемых деталей с TPH Ass’y

II. Установка модифицированных деталей

III. Проверка после сборки

I Снятие заменяемых деталей

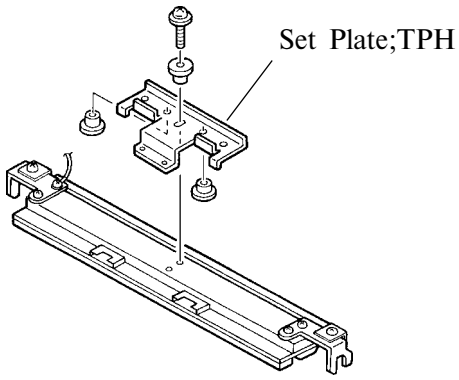

1. Снимите установочный винт на TPH Boss и снимите детали: Set Plate;TPH и Bosses.

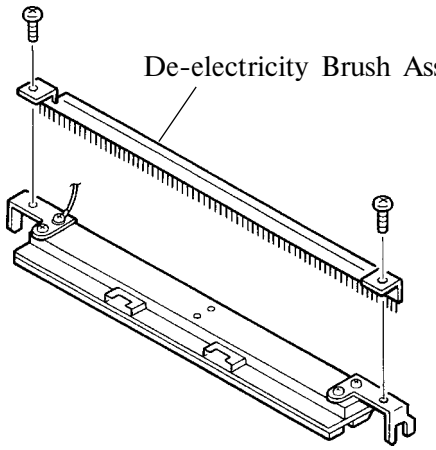

2. Снимите два монтажных винта узла щеток De-electricity Brush Ass'y и снимите его.

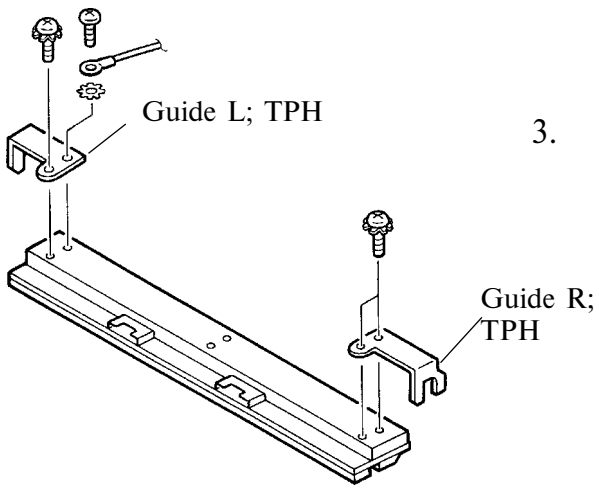

3. Снимите соответствующие крепежные винты на Guide L&R;TPH и снимите эти детали с термоголовки.

Ⅱ. Сборка модифицированных деталей

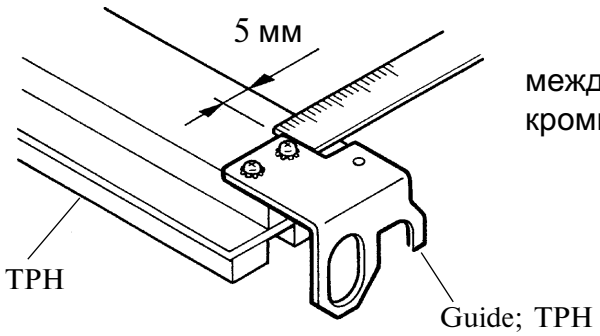

1.Установите соответствующие Guide;TPH на термоголовку, выдерживая расстояние между Guide;TPH кромкой термоголовки равным 5 мм, как показано на рисунке.

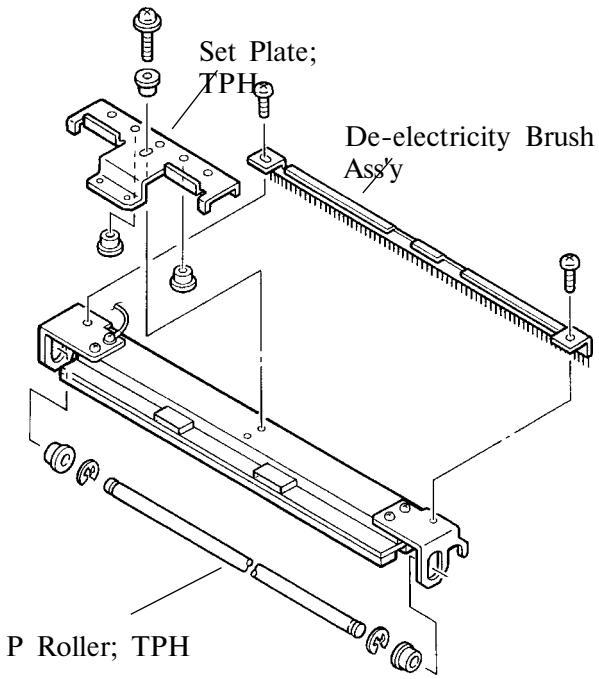

2.Приклейте De-electricity Brush и Protection Sheet на Bracket;De-Electricity Brush.

3.Установите собранный узел щеток De-electricity BrushAss'y на термоголовку.

4..Установите TPH Bosses на Set Plate;TPH и соедините Set Plate;TPH и термоголовку винтом.

5.Установите P Roller на соответствующие Guide;TPH и зафиксируйте его с помощью E-шайб.

III. Проверка узла после сборки

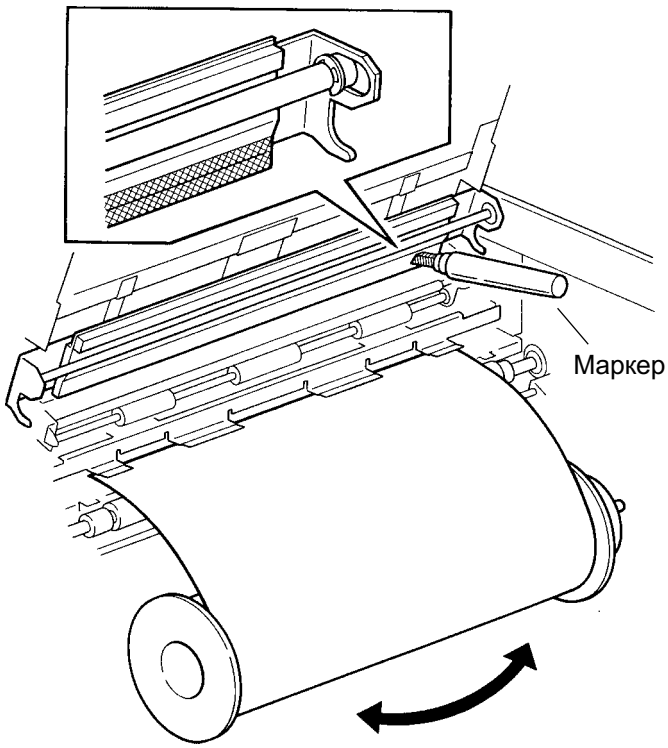

1.Отметьте маркером (сухая краска) область нагрева на термоголовке, как показано на рисунке.

2. Установите рулон мастера в блок изготовления мастера впитывающей повехностью вверх и сделайте подачу мастера, закрыв крышку узла.

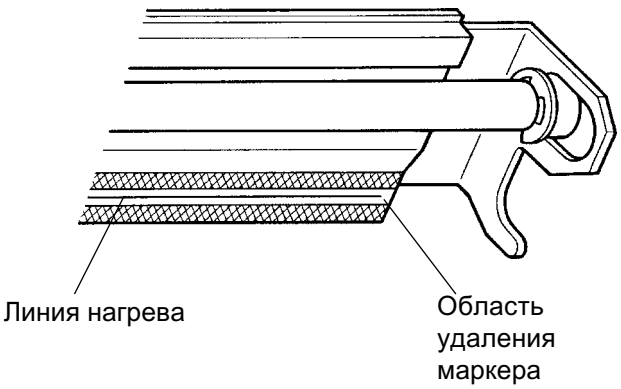

3.Проверьте расположение линии нагрева термоголовки. Она должна находиться в центре области удаленного маркера (см. рисунок). Если нет, отрегулируйте положение Guide ;TPH и повторите проверку.

Техническая информация
GR- серия

Модель: GR; A3	Инф. No.: 056 Дата: 10 / 97

	Заводская модификация		Немедленное выполнение
	Модификация проданных машин		Выполнение при посещении
	Информация по безопасности	X	Выполнение при необходимости
X	Общая инфомация		Выполнение при установке

Предмет: Течь краски в барабанах A4 Wide

Описание

Установлено, что при выполнении некоторых операций, барабаны A4 Wide (landscape) в машинах формата A3 могут протекать.

Если обнаружено протекание краски в подобном барабане, рекомендуется выполнить одно из двух следующих действий:

1. Если барабан используется для печати сложных, насыщенных изображений, рекомендуется ограничить число копий, изготовленных с одного мастера до 500, что позволит решить данную проблему.

2. Если барабан используется для продолжительной работы только с текстами, необходима данная модификация, которая уменьшит поступление краски на внешнюю поверхность барабана.

   2.1 Замените шестерню Squeegee Pulley (40 зубьев) 011-12205-000 на шестерню Squeegee Pulley (60 зубьев) 002-12222-003. Шестерня большего диаметра уменьшит скорость вращения Squeegee Roller и уменьшит поступление краски на внешнюю поверхность барабана.

   2.2 Замените также ремень Squeegee Belt (B120 MXL-9.5) 620-21209-002 с деталью 002-12233-008.

   Внимание:
   Всегда заменяйте шестерню совместно с ремнем.

ОТПЕЧАТАНО НА РИЗОГРАФЕ

Техническая информация
GR- серия

Модель: Все	Инф. No.: 057 Дата: 10 / 97

	Заводская модификация		Немедленное выполнение
	Модификация проданных машин		Выполнение при посещении
	Информация по безопасности		Выполнение при необходимости
X	Общая инфомация		Выполнение при установке

Предмет: Изменение программы масштабирования

Описание

Программа работы функции масштабирования изменена на всех машинах, начиная с указанных ниже серийных номеров.Масштаб 100% устанавливается как начальный при переходе от ступеньчатого масштабирования (100 - 116 - - 122 - 141) к плавному масштабированию.

Пример:

Было	**Стало**
100%	100%
↓ Шаг	↓ Шаг
112%	112%
↓ Нажата клавиша “Zoom”	↓ Нажата клавиша “Zoom”
125%	100%

Модификация установленных машин

Измененная системная ПЗУ может быть заказана как запасная часть.

Измененные детали

Модель	**Новый арт. номер**	
GR3770	019-80021-900	RH/V1.09

ОТПЕЧАТАНО НА РИЗОГРАФЕ

Модель	Новый арт. номер	
GR 2750, GR3750	019-80029-308	RH/V6.02C
GR1700, GR1750, GR2710	019-80017-202	RL/V4.02C

Изменения проведены на машинах, начиная со следующих серийных номеров:

GR3770	99620013
GR3750	99610723
GR2750 A4	89731603
GR2750 B4	89701477
GR2710 A4	89681972
GR2710 B4	89651730
GR1750 A4	88731446
GR1750 B4	88701788
GR1700 A4	88682314
GR1700 B4	88651910

ОТПЕЧАТАНО НА РИЗОГРАФЕ

Техническая информация
GR- серия

Модель: GR3770	Инф. No.: 058 Дата: 10 / 97

	Заводская модификация		Немедленное выполнение
	Модификация проданных машин		Выполнение при посещении
	Информация по безопасности		Выполнение при необходимости
X	Общая инфомация		Выполнение при установке

Предмет: Определение формата бумаги в машинах GR3770

Описание

System ROM был пересмотрен на предмет правильного определения используемой бумаги. Если используется бумага A4 или Foolscap, на дисплее иногда появлялось сообщение о формате “Прочие”.

При появлении подобного сообщения, изображение может не печататься или появляются ложные сообщения об ошибках (например "Clamp Error").

Эта проблема скорректирована в ПЗУ версии RH/1.09.

Данная проблема возникает только в европейских и азиатских модификациях машин формата A3.

Запасные части

Переработанная версия System ROM может быть заказана как запасная часть для модификации установленных машин.

Изменения введены в машинах, начиная со следующих серийных номеров:

GR3770 UL	99470099
GR3770-Pic	99620013
GR3770-Mtr100	99420008

ОТПЕЧАТАНО НА РИЗОГРАФЕ

Техническая информация
GR- серия

Модель: GR3770	Инф. No.: 059 Дата: 11 / 97

	Заводская модификация		Немедленное выполнение
	Модификация проданных машин		Выполнение при посещении
	Информация по безопасности	X	Выполнение при необходимости
X	Общая инфомация		Выполнение при установке

Предмет: Новый тип CLAMP PLATE BASE ASS'Y для GR3770

Описание

Новый тип Clamp Plate Base Ass'y устанавливается на новые цветные барабаны GR A3 Colour Drum. Если в машине используется барабан прежних выпусков, то Clamp Plate Base Ass'y может быть заменена на модифицированную деталь для уменьшения возможности повреждения шестерни Clamp Gear при работе.

1. Различия между новым и прежним типами Clamp Plate

Новый тип

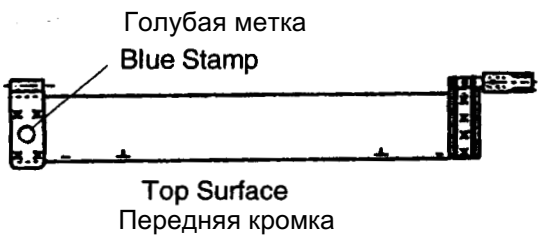

Прежний тип

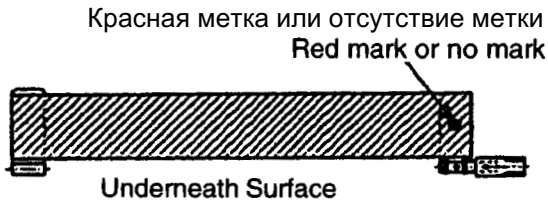

2. Отличия на упаковке барабанов нового и прежнего типа.

Новый тип

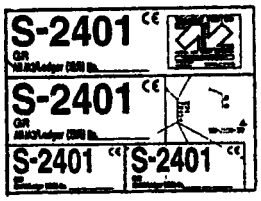

Прежний тип

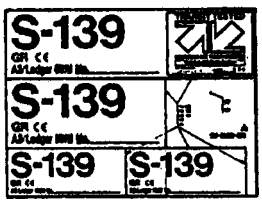

ОТПЕЧАТАНО НА РИЗОГРАФЕ

Новые запасные части

019-92410-007	Clamp Plate Base Ass'y
019-32417-401	Clamp Plate Ass'y; II

Изменения введены на барабанах, начиная со следующих серийных номеров:

Colour Drum-A3	62738642
Colour Drum-A3W	62751493

ОТПЕЧАТАНО НА РИЗОГРАФЕ

Техническая информация
GR- серия

Модель: Все	Инф. No.: 062 Дата: 01 / 98

	Заводская модификация		Немедленное выполнение
	Модификация проданных машин		Выполнение при посещении
	Информация по безопасности	X	Выполнение при необходимости
X	Общая инфомация		Выполнение при установке

Предмет: Новый тип PICKUP ROLLER

Описание

Новый тип Pickup Roller NR35 введен как запасная часть для обеспечения работы с различными типами бумаги, а также улучшения подачи плотных сортов бумаги и картона.

Новый Pickup Roller выглядит как TR Pickup Roller, но для него используется резина, более мягкая, чем для TR Pickup Roller.

Применение

Если вы заменяете Pickup Roller на Pickup Roller NR35, то втулка Scraper Collar должна быть заменена на более длинную Collar; 10 x 15.

Запасные части

Модифицированные детали могут быть поставлены как запасные части.

019-11815-008	Pickup Roller NR35
634-10150-001	Collar; 10 x 15

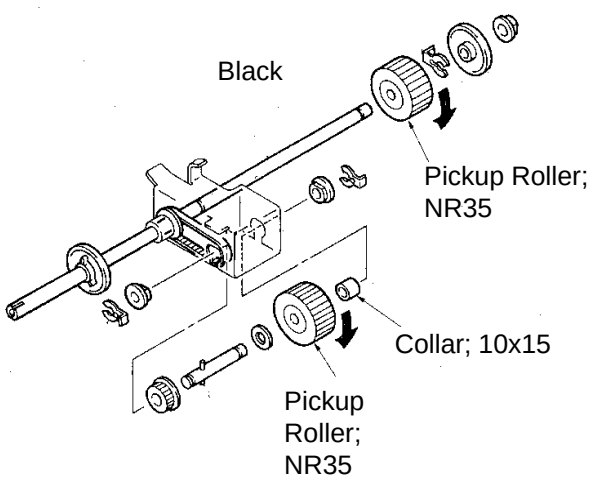

ОТПЕЧАТАНО НА РИЗОГРАФЕ

Техническая информация
GR- серия

Модель: GR3750	Инф. No.: 063 Дата: 01 / 98

	Заводская модификация		Немедленное выполнение
	Модификация проданных машин		Выполнение при посещении
	Информация по безопасности	X	Выполнение при необходимости
X	Общая инфомация		Выполнение при установке

Предмет: Новая запчасть для уменьшения складок на бумаге

Описание

Новый тип Pressure Roller введен как новая запасная часть для предотвращения появления морщин на бумаге при двусторонней печати. Оба конца Pressure Roller имеют больший диаметр и, при печати, края бумаги вытягиваются наружу.Вал подобного типа не устанавливается на серийные машины.

Внимание

Новый тип вала Pressure Roller эффективен только при одинавой ширине вала и бумаги.

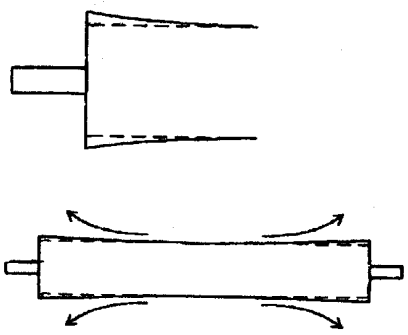

Запасные части

Модифицированный вал может быть заказан как запасная часть.

019-11401-009 Pressure Roller 0.7:A3 (для A3)

ОТПЕЧАТАНО НА РИЗОГРАФЕ

Техническая информация
GR- серия

Модель: Все	Инф. No.: 064 Дата: 01 / 98

	Заводская модификация		Немедленное выполнение
	Модификация проданных машин		Выполнение при посещении
	Информация по безопасности	X	Выполнение при необходимости
X	Общая инфомация		Выполнение при установке

Предмет: Модификация JUMP WING; SUCTION

Описание

При работе поверхность направляющихкрыльев Jump Wing может быть протерта боковыми кромками движущейся бумаги и возможны застревания бумаги на углах Jump Wings. Теперь поверхность крыльев Jump Wings имеет хромовое напыление, которое предохраняет крылья от повреждений.

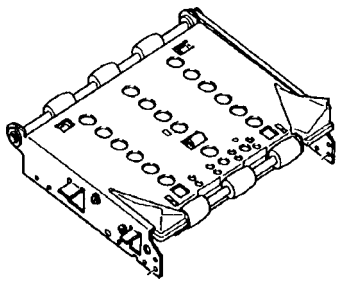

Jump Wing

Запасные части

Модифицированные детали могут быть заказаны как запасные части.

017-23206-002 Jump Wing (F); Suction (For GR1750, GR2710, GR2750)
017-23207-009 Jump Wing (R); Suction (For GR1750, GR2710, GR2750)
019-13137-007 Jump Wing (F); Suction A3 (For GR3750)
019-13138-003 Jump Wing (R); Suction A3 (For GR3750)

Изменения проведены на машинах, начиная со следующих серийных номеров:

1750-B/Pic	88701767	2710-B/Pic	89651702
1750-A/Pic	88731431	2710-A/Pic	89681952
2750-B/Pic	89701468	3750-Pic	99610496
2750-A/Pic	89731551		

ОТПЕЧАТАНО НА РИЗОГРАФЕ

Техническая информация
GR- серия

Модель: Все	Инф. No.: 065 Дата: 01 / 98

	Заводская модификация		Немедленное выполнение
	Модификация проданных машин		Выполнение при посещении
	Информация по безопасности	X	Выполнение при необходимости
X	Общая инфомация		Выполнение при установке

Предмет: Новый узел INK BOTTLE SETTING

Описание

Новый тип Bottle Stopper Lever введен для облегчения захвата тубы с краской, особенно для удлиненных (менее, чем 5 мм) туб. Данная модификация облегчает захват только удлиненных туб, но не раздутых.Модифицированный узел не устанавливается на серийные машины.

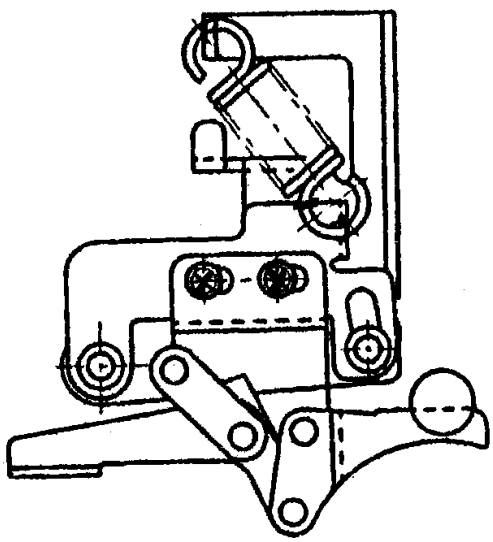

Запасные части

Модифицированный узел может быть поставлен как запасная часть.

019-92238-000 Bottle Stopper Ass'y

ОТПЕЧАТАНО НА РИЗОГРАФЕ

Техническая информация
GR- серия

Модель: Все	Инф. No.: 066 Дата: 01 / 98

	Заводская модификация		Немедленное выполнение
	Модификация проданных машин		Выполнение при посещении
	Информация по безопасности	X	Выполнение при необходимости
X	Общая инфомация		Выполнение при установке

Предмет: Защита DRAWER CONNECTOR BRACKET от деформации

Описание

В некоторых случаях появление сообщения об ошибке T4 или проблемы с установкой барабана (барабан не вставляется в машину) возникают из-за деформации детали Drawer Connector Bracket ("Bracket B; Connector: Drum").

Длина направляющего штыря Positioning Pins на суппорте барабана изменена с 14 мм до 21 мм.Удлиненный штырь входит в раму машины раньше начала соединения разъемов. Дальше барабан движется в правильном положении и деформация Drawer Connector Bracket исключена.

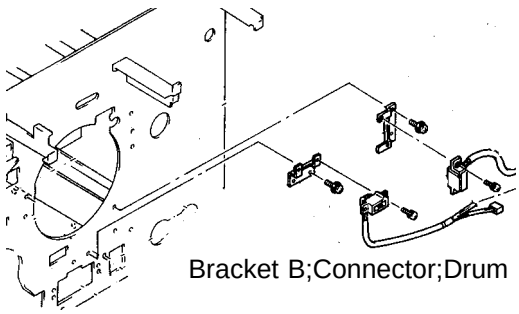

Bracket B;Connector;Drum

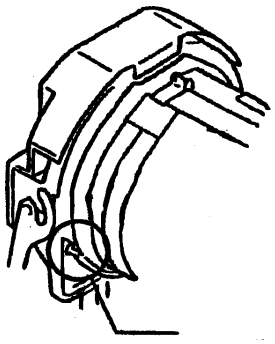

Данная модификация введена на всех машинах, выпускаемых с сентября.

Запасные части

Модифицированная деталь может быть поставлена как запасная часть.

017-12201-602 Frame: Drum

ОТПЕЧАТАНО НА РИЗОГРАФЕ

Техническая информация
GR- серия

Модель: GR3750,3770	Инф. No.: 068 Дата: 01 / 98

	Заводская модификация		Немедленное выполнение
	Модификация проданных машин		Выполнение при посещении
	Информация по безопасности	X	Выполнение при необходимости
X	Общая инфомация		Выполнение при установке

Предмет: Ошибка в определении тубы из-за дефекта BOTTLE SET SWII

Описание

Установлено, что выключатель Bottle Set SW II, который определяет установленную тубу с краской HD Ink может быть поврежден при сборке на заводе.для исключения этого, форма кронштейна Holder; Bottle SW изменена.

Bottle Set SW II, определяющий тубу с краской HD устанавливается не жестко. Нажимная пластина выключателя Bottle Set SW II отогнута вверх и Holder; Bottle SW притянут нажимной пластиной.

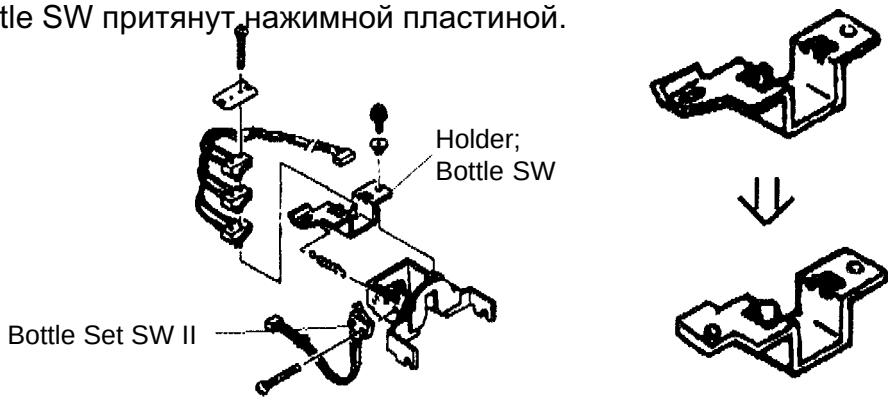

Запасные части

Модифицированные детали могут быть поставлены как запасные части.

019-92231-102	Bottle Set SW Ass'y
019-32203-304	Holder; Bottle SW

Изменения введены на машинах, начиная с серийных номеров:

3770-Pic	99620934
3750-Pic	99611722

ОТПЕЧАТАНО НА РИЗОГРАФЕ

Техническая информация
GR- серия

Модель: GR3770	Инф. No.: 069 Дата: 03 / 98

	Заводская модификация		Немедленное выполнение
	Модификация проданных машин		Выполнение при посещении
	Информация по безопасности	X	Выполнение при необходимости
X	Общая инфомация		Выполнение при установке

Предмет: Новая версия SYSTEM ROM - "RH/V2.03"

Описание

System ROM в машине GR3770 изменен с Версии 1.10 на Версию 2.03.Изменению подвергнуты следующие позиции:

Повышение качества печати:
1. Увеличена мощность нагрева (TP2) на всех 4 блоках термоголовки.
2. Введена компенсация мощности нагрева термоголовки под понижение окружающей температуры ниже, чем 20 градусов.
3. Изменен алгоритм изменния прижима при изменении температуры.
4. Увеличен прижим прижимного ролика в режиме автораскраски барабана.
5. Увеличена длина подаваемого в накопитель мастера в режиме автораскраски.

Другие изменения:
1. Тестовый режим 74 (Вращение Clamp Motor для открытия зажимной планки) и 75 (закрытие зажимной планки) удалены.
2. Степплер (TM5000) не работает, если на дисплее выведено сообщение об ошибке или произошла остановка в работе АПО.
3. Показывается выбор неправильной скорости печати, если подключен сортер TM2500.

Запасные части

Измененный System ROM может быть поставлен для модификации установленных машин.

019-80034-204 RH/V2.03

Измененния проведены на машинах, начиная с серийных номеров:

GR3770-Pic 99621929

ОТПЕЧАТАНО НА РИЗОГРАФЕ

Техническая информация
GR- серия

Модель: Все	Инф. No.: 071 Дата: 03 / 98

	Заводская модификация		Немедленное выполнение
	Модификация проданных машин		Выполнение при посещении
	Информация по безопасности	X	Выполнение при необходимости
X	Общая инфомация		Выполнение при установке

Предмет: Модификация PAPER FEED CLUTCH

Описание

Детали пружинного узла электромагнитной муфты Paper Feed Clutch заменены на детали, подобные элементам муфты моделей RA и RC.

Причина

Имеются случаи снижения эффективности работы пружинного узла имеющегося типа в случае, например, загрязнения его бумажной пылью.

Запасные части

Модифицированный узел может быть поставлен как запасная часть.

019-65021-007 P.-F. Clutch GR

Изменения проведены на машинах, начиная с серийных номеров:

1700-B/ Pic	88652237	2750-B/Pic	89701570
1700-A/Pic	88682565	2750-A/Pic	89731788
1750-B/Pic	88701991	3710-Pic	99590654
1750-A/Pic	88731599	3750-Pic	99612921
2700-B/Pic	89340002	3770-Pic	99621923
2700-A/Pic	89360004		
2710-B/Pic	89652080		
2710-A/Pic	89682299		

ОТПЕЧАТАНО НА РИЗОГРАФЕ

Техническая информация
GR- серия

Модель: Все	Инф. No.: 072 Дата: 03 / 98

	Заводская модификация		Немедленное выполнение
	Модификация проданных машин		Выполнение при посещении
	Информация по безопасности	X	Выполнение при необходимости
X	Общая инфомация		Выполнение при установке

Предмет: Модификация MOTOR CONTROL PCB 2

Описание

Программа подъема стола подачи бумаги изменена для улучшения подачи бумаги.

Подающий стол движется вверх плавнее и уменьшен интервал шага подъема с предыдущих 5 или 6 листов, до 2 или 3 подаваемых листов при печати.

Запасные части

Модифицированная деталь может быть поставлена как запасная часть.

019-51040-203 Motor Control PCB 2

Изменения введены на машинах, начиная с серийных номеров:

1700-B/ Pic	88652291	2750-B/Pic	89701583
1700-A/Pic	88682630	2750-A/Pic	89731788
1750-B/Pic	88702009	3710-Pic	99590691
1750-A/Pic	88731614	3750-Pic	99613060
2700-B/Pic	89340020	3770-Pic	99622017
2700-A/Pic	89360051		
2710-B/Pic	89652109		
2710-A/Pic	89682315		

ОТПЕЧАТАНО НА РИЗОГРАФЕ

Техническая информация
GR- серия

Модель: Все	Инф. No.: 073 Дата: 03 / 98

	Заводская модификация		Немедленное выполнение
	Модификация проданных машин		Выполнение при посещении
	Информация по безопасности	X	Выполнение при необходимости
X	Общая инфомация		Выполнение при установке

Предмет: Модификация DAMPER; FB

Описание

Damper; FB изменен: стал длиннее и жестче.

Причина

Предотвращение самопроизвольного опускания стола сканера из поднятого положения.

Запасные части

Измененные детали могут быть поставлены как запасные части для модификации установленных машин.

610-00010-005 Damper K; FB

Изменения проведены на машинах, начиная с серийных номеров:

2750-B/Pic	89701533	3710-Pic	99590394
2750-A/Pic	89731788	3750-Pic	99612602
2710-B/Pic	89652001	3770-Pic	99621672
2710-A/Pic	89682241		

ОТПЕЧАТАНО НА РИЗОГРАФЕ

Техническая информация
GR- серия

Модель: Все	Инф. No.: 076 Дата: 07 / 98

	Заводская модификация		Немедленное выполнение
	Модификация проданных машин		Выполнение при посещении
	Информация по безопасности	X	Выполнение при необходимости
X	Общая инфомация		Выполнение при установке

Предмет: Разделительный узел для особо тяжелых условий работы

Описание

Для увеличения продолжительности работы на особо загруженных машинах, введены новые детали разделительного узла.
Эта модификация не распространяется на выпускаемые машины.

Модификация установленных машин

Если заменяется Stripper sheet на Stripper Pad, то Base; Stripper Sheet и Cover; Stripper Sheet should также должны быть заменены на
Base F; Stripper Pad и
Cover F; Stripper Pad.

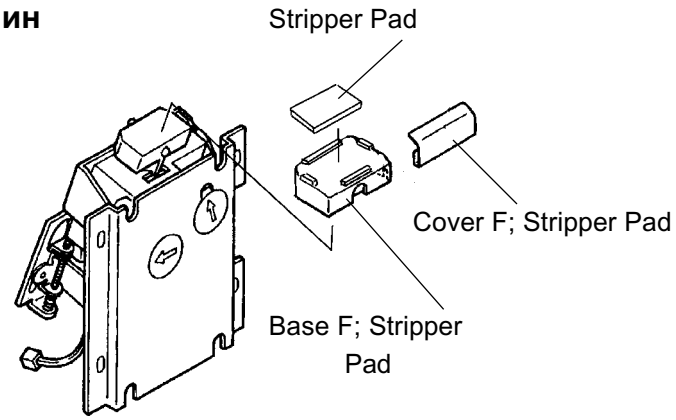

Внимание:
Для модификации разделительного узла могут быть поставлены (как запчасти) два типа разделительных пластин.Применение пластин RA-типа недопустимо.

Вновь введенные детали:

Эти запчасти оригинальные и не заменяются существующими.

019-11831-003	Base F; Stripper Pad
019-11832-000	Cover F; Stripper Pad
019-11833-006	Stripper Pad; 70
019-11834-002	Stripper Pad; U

ОТПЕЧАТАНО НА РИЗОГРАФЕ

Техническая информация
GR- серия

Модель: Все	Инф. No.: 077 Дата: 07 / 98

	Заводская модификация		Немедленное выполнение
	Модификация проданных машин		Выполнение при посещении
	Информация по безопасности	X	Выполнение при необходимости
X	Общая инфомация		Выполнение при установке

Предмет: Модификация STAGE COVER SENSOR

Описание
По производственным причинам Stage Cover Sensor был заменен на новый тип (Sensor; OJ-620331). Вид этого датчика другой, вследствие чего изменен также кронштейн Bracket; Stage Cover Sensor. Новый кронштейн имеет измененные отверстия для крепления нового датчика.

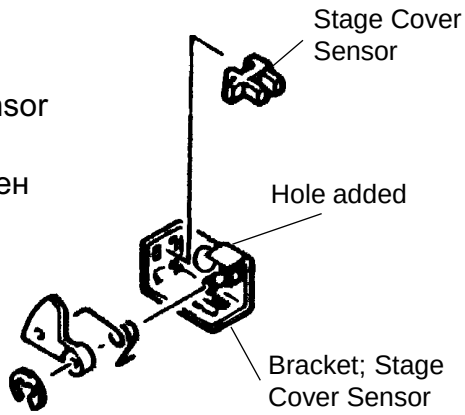

Замена датчика
Отрежьте выступ на крепежной лапке датчика как показано на рисунке, если устанавливаете новый датчик в кронштейн старого типа.

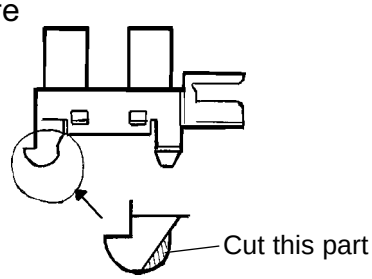

Запасные части

Модифицированные детали поставляются как запасные части для установки в ранее выпущенные машины.

Новый No		**Старый No** 443-
31003-007	Sensor; OJ-620331	443-30003-003
018-16047-206	Bracket Stage Cover Sensor	018-16047-109

Изменения введены в машинах, начиная с серийных номеров:

2700-B/Pic	89340025	2750-B/Pic	89701588
2700-A/Pic	89360076	2750-A/Pic	89731792
2710-B/Pic	89652135	3710-Pic	99590691
2710-A/Pic	89682339	3750-Pic	99613211
		3770-Pic	99622124

ОТПЕЧАТАНО НА РИЗОГРАФЕ

Техническая информация
GR- серия

Модель: Все A3	Инф. No.: 080 Дата: 07 / 98

	Заводская модификация		Немедленное выполнение
	Модификация проданных машин		Выполнение при посещении
	Информация по безопасности	X	Выполнение при необходимости
X	Общая инфомация		Выполнение при установке

Предмет: Протекание краски в барабане A4 WIDE.

Описание

Введена новая деталь: "Pressure Release Sheet".Устанавливается на Drum Body.

Причина

Предотвращение протекания краски на краях рабочей поверхности барабана.

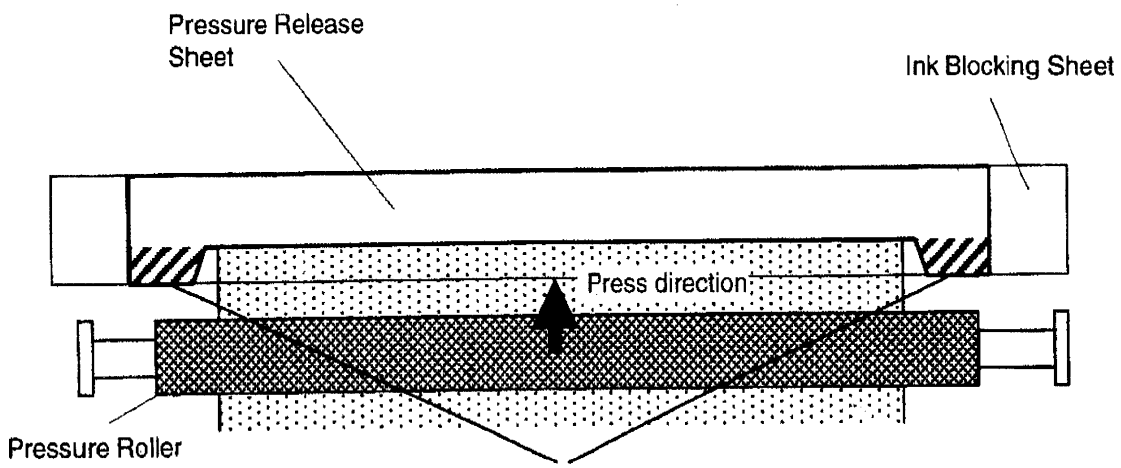

Если Pressure Roller достиг этой области, Pressure Release Sheet снимает прижим Pressure Roller и устраняет протекание краски на поверхность барабана.

ОТПЕЧАТАНО НА РИЗОГРАФЕ

Инструкция по установке Pressure Release Sheet на барабан.

1. Снимите защитную полосу с Pressure Release Sheet.
2. Наклейте Pressure Release Sheet поверх Ink Blocking Sheet как показано на рисунке внизу.

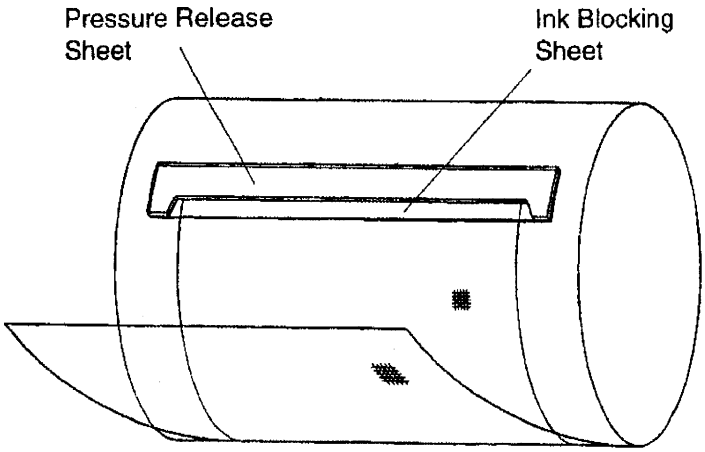

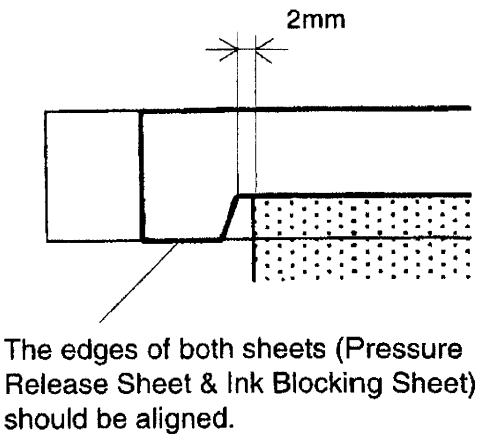

The edges of both sheets (Pressure Release Sheet & Ink Blocking Sheet) should be aligned.

Запасные части

Вновь введенная запасная часть может быть поставлена для модификации проданных барабанов.

019-12229-005 Pressure Release Sheet

Изменение введено на барабанах со следующих серийных номеров:

GR Colour Drum A4 Wide	62751725
GR3770 Black Drum A4 Wide	62260256