Техническая информация
TR- серия

Модель: TR1510	Инф. No.: 001 Дата: 08 / 96

	Заводская модификация		Немедленное выполнение
	Модификация проданных машин		Выполнение при посещении
	Информация по безопасности		Выполнение при необходимости
X	Общая инфомация		Выполнение при установке

Предмет: Вытекание краски / искажение изображения

Форма эксцентрика прижима (Pressure Roller Cam) изменена и на барабане введена блокирующая полоса (Seal Tape), что предовращает вытекание краски из-под конца мастера и искажение изображения при печати.

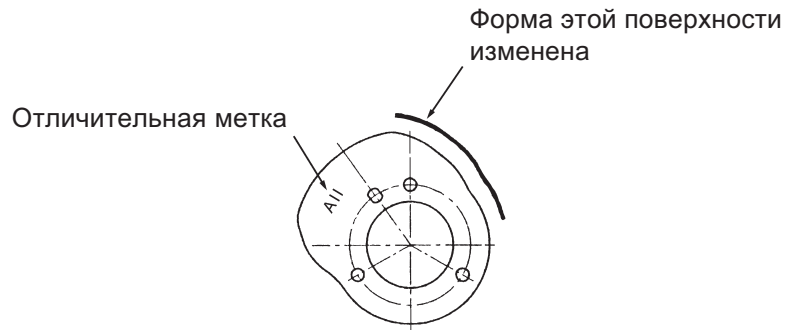

Номер при заказе:
020-11214-200

Наименование:
Cam; Pressure Roller; A4

Это изменение ведено на машинах, начиная с серийного номера 80651675.

ОТПЕЧАТАНО НА РИЗОГРАФЕ

Техническая информация
TR- серия

Модель: TR1510	Инф. No.: 002 Дата: 08 / 96

	Заводская модификация		Немедленное выполнение
	Модификация проданных машин		Выполнение при посещении
	Информация по безопасности		Выполнение при необходимости
X	Общая инфомация		Выполнение при установке

Предмет: Системная ПЗУ (System EPROM)

Системная ПЗУ (System- EPROM) заменена на версию SS / V1.06. Были внесены следующие изменения и устраненены следующие возможные проблемы:

1. Появление ложного сообщения "Очистите бокс для использованных мастеров", после закрывания крышки бокса.
2. Непрерывная работа мотора чтения, если в режиме “Секретность” нажата кнопка “Стоп”.
3. Проблемы с регистрацией бумаги на скорости 130 об/мин.
4. Область работы тестовой программы No.204 изменена (время включения электромагнитной муфты первой подачи).
5. Мастер отрезается на 3 мм длиннее (для A4-машин).
6. Вертикальное центрирование изображения. Сигнал Чтение/Запись формируется раньше (2 мм).

Номер при заказе:	**Наименование:**
020-80000-904	System EPROM SS / V1.06 (или выше)

ОТПЕЧАТАНО НА РИЗОГРАФЕ

Техническая информация
TR- серия

Модель: TR1510	Инф. No.: 003	Дата: 08 / 96

	Заводская модификация		Немедленное выполнение
	Модификация проданных машин		Выполнение при посещении
	Информация по безопасности		Выполнение при необходимости
X	Общая инфомация		Выполнение при установке

Предмет: Сообщение об ошибке E01

Если машина выдает сообщение об ошибке "E 01" без видимых причин, проверьте следующие позиции:

1. Выключатель безопасности узла удаления мастера должен быть нажат рычагом "Master Removal Hook Plate".
2. Выключатель безопасности узла изготовления мастера должен быть нажат рычагом "Scanner Hook Plate".
3. Выключатель безопасности барабана должен быть нажат рычажком установленного барабана.

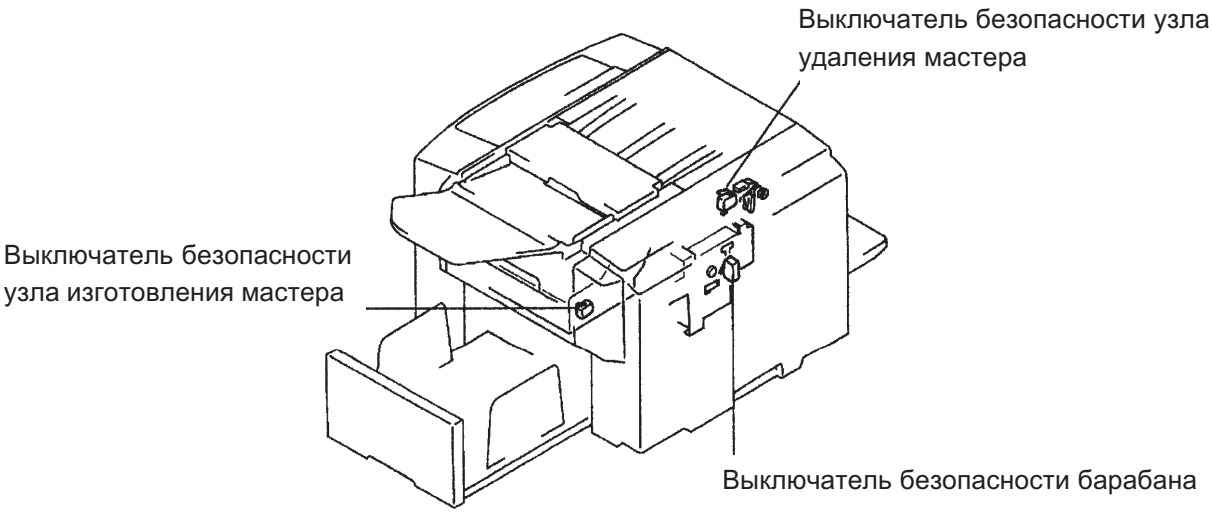

ОТПЕЧАТАНО НА РИЗОГРАФЕ

Техническая информация
TR- серия

Модель: TR1510	Инф. No.: 005 Дата: 08 / 96

	Заводская модификация		Немедленное выполнение
	Модификация проданных машин		Выполнение при посещении
	Информация по безопасности		Выполнение при необходимости
X	Общая инфомация		Выполнение при установке

Предмет: Сообщение E04 - переполнение краской

Описание

Для исключения переполнения краской изменена регулировочная пластина для установки зазора между растирочным и доктор-валом, т.к. со старыми пластинами имелись случаи изменения зазора после проведения регулировок.

со старой пластиной
регулировочные пластины спереди и сзади одинаковые

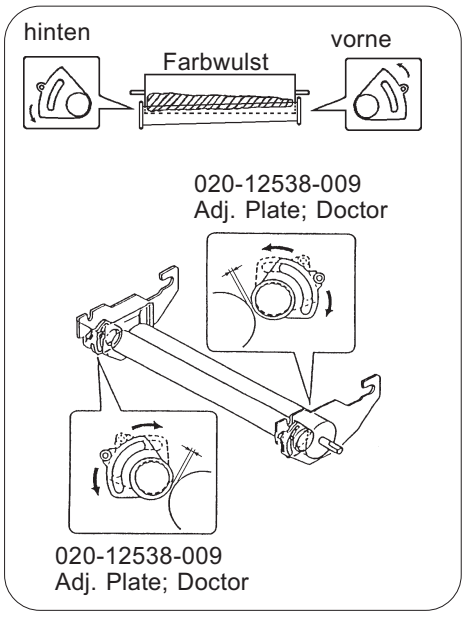

с новой пластиной
задняя пластина 020-12549-000 Adj. Plate (Rear); doctor

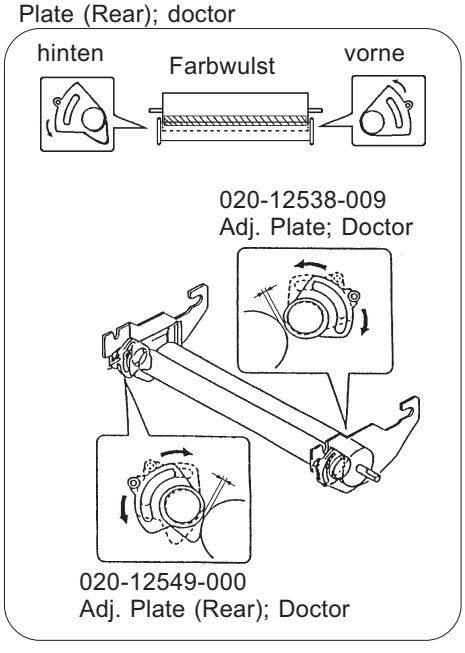

ОТПЕЧАТАНО НА РИЗОГРАФЕ

Измененные детали

020-12538-009
Adj. Plate; Doctor

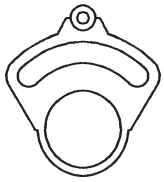

используется спереди



020-12549-000
Adj. Plate (Rear); Doctor

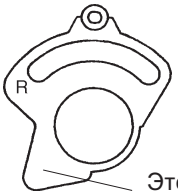

только для **задней стороны**

Этот выступ только для идентификации

Т.к. при печати зазор между растирочным и доктор-валом на заднем конце немного изменяется, изменены величины устанавливаемых зазоров:

Зазор на передней стороне:	0,075 мм +/- 0,015 мм
Зазор на задней стороне:	0,115 мм +/- 0,005 мм

Номер при заказе:	**Наименование:**
020-12549-000	Adj. Plate (Rear); Doctor

Это изменение проведено на машинах с серийного номера 80652351.

Техническая информация
TR- серия

Модель: TR1510	Инф. No.: 006 Дата: 08 / 96

	Заводская модификация		Немедленное выполнение
	Модификация проданных машин		Выполнение при посещении
	Информация по безопасности		Выполнение при необходимости
X	Общая инфомация		Выполнение при установке

Предмет: Укорочение мастера

Описание

Если мастер отрезается короче необходимого, при том, что версия системной ПЗУ (System EPROM) установлена SS / V1.06 или выше, выполните следующие действия:

1. Очистите пишущий вал.
2. Проверьте, не слишком ли сильно тормозятся фланцы рулона мастера и в любом случае очистите их.
3. Если вышеперечисленные действия не дали результата, замените фланцы на комплект 90005.

Номер при заказе:	**Наименование:**
90005	Flanschkit - TR

ОТПЕЧАТАНО НА РИЗОГРАФЕ

Техническая информация
TR- серия

Модель: TR1510	Инф. No.: 007 Дата: 12 / 96

	Заводская модификация		Немедленное выполнение
	Модификация проданных машин		Выполнение при посещении
	Информация по безопасности		Выполнение при необходимости
X	Общая инфомация		Выполнение при установке

Предмет: НАПРАВЛЯЮЩАЯ ПОДАЧИ БУМАГИ

Описание

Для уменьшения создаваемого шума, направляющая подачи бумаги (Guide Plate A'ssy) крепится теперь тремя дополнительными винтами. Новая направляющая может быть установлена в ранее выпущенные машины.

Перед снятием направляющей, закрепленной тремя новыми винтами, теперь нужно снять ведущий вал второй подачи.

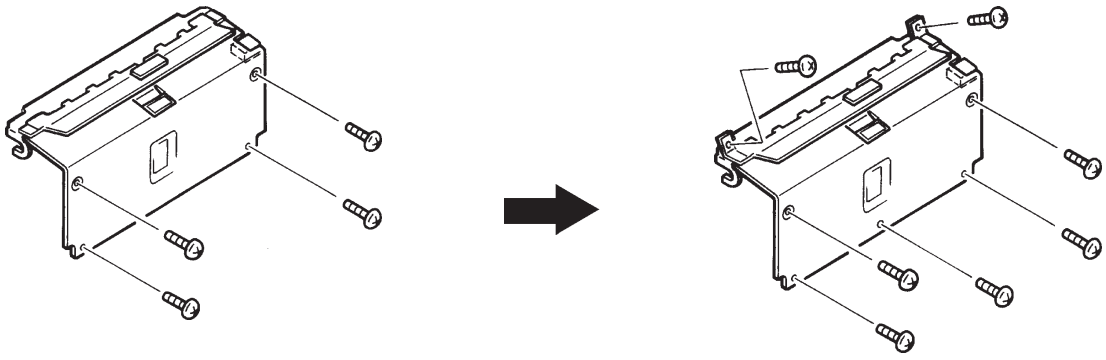

Номер при заказе:	**Наименование**
020-11752-406	Guide Plate Ass'y

Изменения внесены на машинах, начиная с серийных номеров:

TR 1510 80652541

ОТПЕЧАТАНО НА РИЗОГРАФЕ

Техническая информация
TR- серия

Модель: TR1510	Инф. No.: 008 Дата: 12 / 96

	Заводская модификация		Немедленное выполнение
	Модификация проданных машин		Выполнение при посещении
	Информация по безопасности		Выполнение при необходимости
X	Общая инфомация		Выполнение при установке

Предмет: СИСТЕМНАЯ ПЗУ.ВЕРСИЯ SS / V2.0

Изменения

1. Ошибки, связанные с сильным торможением рулона мастер-пленки теперь выдаются как сервисные сообщения (call service ...), а не как сообщения для пользователя.

   Раньше: Стоп-LED и LED 6 на панели управления горят.Сообщение об ошибке C23 появится, если нажать кнопку (*).

   Теперь: E 15 появится, сигнализируя о технической ошибке.

2. Сообщение об ошибке, связанное с неисправностью датчика или неисправностью ножа изменено:

   Раньше: Стоп-LED и LED 6 на панели управления горят.Сообщение об ошибке C23 появляется, если нажата клавиша (*).

   Теперь: Стоп-LED и LED 6 на панели управления горят.,
   Сообщение об ошибке C23 появляется автоматически.

3. Если мастер после натяжения на барабан не отрезан, нож повторяет попытку отрезать мастер.

   Раньше: Стоп-LED и LED 6 на панели управления горят. Сообщение об ошибке C23 появляется, если нажата клавиша (*).

   Теперь: Нож пытается отрезать мастер повторно (после того,как мастер натянется на 1 3/4 на барабан), затем сообщение C23 или E15 появится на панели управления.

ОТПЕЧАТАНО НА РИЗОГРАФЕ

4. Изменен метод устранения сообщений об ошибках.

Раньше: Сообщение исчезает, если ручка барабана нажата более 2 сек.

Теперь: Сообщение исчезнет, только если выполнены все следующие действия:
Ручка барабана должна быть нажата в течение 5 сек., барабан должен быть вынут (разомкнуты штеккерные соединения), мастер, натянутый вокруг барабана должен быть полностью удален.

5. В некоторых случаях, на барабане могут оказаться натянутыми два мастера. Подобное может произойти, если новый мастер натягивается на барабан, а старый, вследствие ошибки с барабана не снят.

Раньше: Датчик удаления мастера проверяет съем мастера дважды в процессе его удаления (положение барабана 70° и 90°).Если датчик определяет мастер в одной из двух позиций, машина считает, что мастер с барабана удален.

Теперь: Машина считает, что мастер с барабана удален, если датчик определяет мастер **в обоих положениях** барабана (70° и 90°).

Номер при заказе:	**Наименование**
020-80003-202	System ROM SS / V2.00

Изменения проведены на машинах, начиная с серийных номеров:

TR 1510 80656909

Техническая информация
TR- серия

Модель: TR1510	Инф. No.: 009 Дата: 12 / 96

	Заводская модификация		Немедленное выполнение
	Модификация проданных машин		Выполнение при посещении
	Информация по безопасности		Выполнение при необходимости
X	Общая инфомация		Выполнение при установке

Предмет: НАКРУЧИВАНИЕ МАСТЕРА НА БАРАБАН

Описание
В некоторых случаях мастер, при загрузке на барабан может быть не отрезан. Если нажать клавишу “Старт” для печати , неотрезанный мастер наматывается на барабан. Тело барабана и зажимная планка могут быть повреждены.

Причина
Проблема возникает по причинам, описанным в технической информации No.6.
Из-за сильного торможения рулона мастер-пленки, мастер сильно натягивается и это приводит к некорректной работе натяжной пластины в накопителе и, как следствие, к несрабатыванию ножа.

Модификация
При возникновении данной проблемы, замените комплект фланцев рулона мастер-пленки, как описано в тех. информации No.6. Замените также системную ПЗУ на версию SS/V2.00 или выше.

ОТПЕЧАТАНО НА РИЗОГРАФЕ

Техническая информация
TR- серия

Модель: TR1510		Инф. No.: 010 Дата: 06 / 97	
	Заводская модификация		Немедленное выполнение
	Модификация проданных машин		Выполнение при посещении
	Информация по безопасности	X	Выполнение при необходимости
X	Общая инфомация		Выполнение при установке

Предмет: Защита датчика бумаги от загрязнения

Описание

В конструкцию датчика бумаги на первой подаче введена пластиковая подушка, защищающая датчик от попадания пыли.

Модификация проданных машин

Подушка может быть установлена в датчики ранее проданных машин.

Важно

При неправильной установке защитной подушки возможны следующие проблемы:

1. Световой путь датчика блокирован.
2. Между датчиком и крышкой датчика остается зазор, в который проникает пыль.

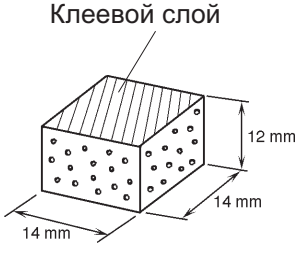

020-11753-003
Sponge Pad 14 x 14 x 12

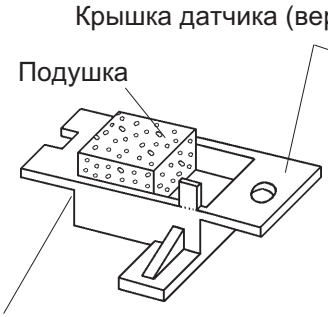

Установите зашитную подушку на этой стороне,клеевой поверхностью вниз

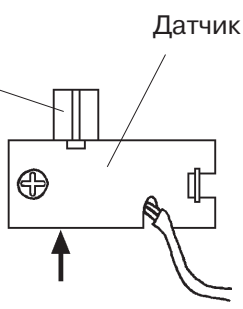

Сдвиньте датчик в показанном направлении при снятии винта

ОТПЕЧАТАНО НА РИЗОГРАФЕ

Техническая информация
TR- серия

Модель: TR1510	Инф. No.: 011 Дата: 06 / 97

	Заводская модификация		Немедленное выполнение
	Модификация проданных машин		Выполнение при посещении
	Информация по безопасности		Выполнение при необходимости
X	Общая инфомация		Выполнение при установке

ПРЕДМЕТ: УКАЗАНИЕ ПО ОБСЛУЖИВАНИЮ

Описание:

При работе со сканером TR-машин не допускайте механические воздействия (нажатия, изгибы и пр.) на панель с электронными компонентами, установленную на сканере.Это может привести к ухудшению контакта между сканером и панелью, и, как следствие, появлению белых или черных полос на изображении или появлению серий пустых либо полностью черных мастеров.

ОБРАЩАЙТЕСЬ С ЭТИМ УЗЛОМ С ОСОБОЙ ОСТОРОЖНОСТЬЮ.

ОТПЕЧАТАНО НА РИЗОГРАФЕ

Техническая информация
TR- серия

Модель: TR1510		Инф. No.: 012 Дата: 06 / 97	
	Заводская модификация		Немедленное выполнение
	Модификация проданных машин		Выполнение при посещении
	Информация по безопасности		Выполнение при необходимости
X	Общая инфомация		Выполнение при установке

ПРЕДМЕТ: ИЗМЕНЕНИЯ РЕГУЛИРОВОК ЗАЗОРА В БАРАБАНЕ

Описание:

Боковые рамки (Drum Squeegee side frames) изменены и изменены регулировки зазоров.

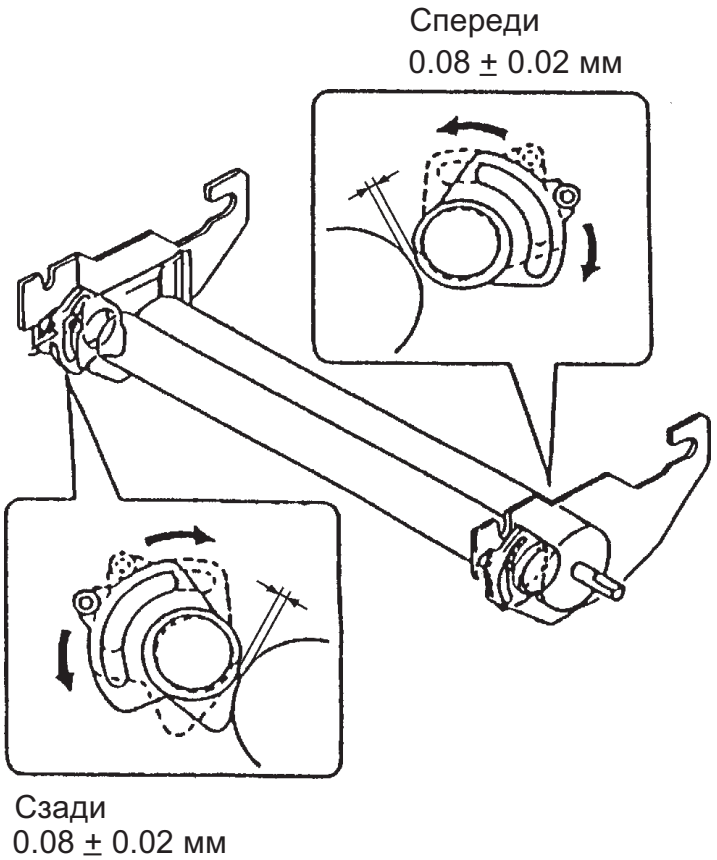

ОТПЕЧАТАНО НА РИЗОГРАФЕ

Причина:
Новые боковые рамки имеют шариковые выступы, которые исключают смещение рамок и изменение зазора между валами при печати.

Модификация ранее проданных машин:
Новые рамки могут быть установлены в ранее выпущенные барабаны.
Регулировка зазоров показана выше.

Барабаны без этой модификации (см. серийные номера) должны регулироваться в соответствии с описанием в тех. информации No.5.

Запасные части:

Номер	**Наименование**
020-12515-408	Side Frame F; Squeegee
020-12518-300	Side Frame R; Squeegee

Изменения проведены, начиная с серийных номеров:

TR1510	80658820
A4 Drum	64451756

Техническая информация
TR- серия

Модель: TR1510	Инф. No.: 013 Дата: 07 / 97

	Заводская модификация		Немедленное выполнение
	Модификация проданных машин		Выполнение при посещении
	Информация по безопасности	X	Выполнение при необходимости
X	Общая инфомация		Выполнение при установке

Предмет: Изменение крюков съема мастера

Описание:

Для улучшения снятия мастера с барабана в машинах TR-серии изменены крюки съема мастера и клеммная планка.

Модификация проданных машин:

Модифицированные детали могут быть заменены в ранее установленных машинах. При этом нужно обратить внимание на то, старые детали не всегда совместимы с модифицированными.

Новая клеммная планка и старые крюки съема мастера не совместимы.
Клеммная планка касается крюков и ломает их.

Важно:
Если для старого аппарата постаывляется новый цветной барабан, необходимо проверить крюки съема мастера на машине и, при необходимости ,заменить их на модифицированные.

Старая клеммная планка и новые крюки съема мастера совместимы.

Новые запасные части:

Арт. номер	Наименование
020-12520-009	Clamp Plate 2
020-14140-002	Master Removal Hook 2

Изменения проведены на машинах, начиная с серийных номеров:

TR1510 80656945

ОТПЕЧАТАНО НА РИЗОГРАФЕ

Техническая информация
TR- серия

Модель: TR1510	Инф. No.: 014 Дата: 07 / 97

	Заводская модификация		Немедленное выполнение
	Модификация проданных машин		Выполнение при посещении
	Информация по безопасности		Выполнение при необходимости
X	Общая инфомация		Выполнение при установке

Предмет: Модификация сеток барабана

Описание:

Установлено, что на некоторых машинах деталь Drum Screen Hanger Plate поворачивается и сепаратор повреждает планку или прорезает сетки. Для исключения подобного явления, детали "Drum Screen Hanger Plate", "Screen springs", а также "Screen Ass`y" изменены.

Указания по замене деталей:

Старые и модифицированные детали между собой несовместимы. Все три модифицированные детали должны заменяться одновременно.

Новые запасные части:

Арт. номер	Наименование
020-12525-200	Screen Hanger plate
020-12521-205	Screen Ass`y
020-12127-203	Spring; Screen

Изменения проведены на машинах со следующих серийных номеров:

TR1510	80657647
A4 Drum	64451600

ОТПЕЧАТАНО НА РИЗОГРАФЕ

Техническая информация
TR- серия

Модель: TR1510	Инф. No.: 015 Дата: 01 / 98

	Заводская модификация		Немедленное выполнение
	Модификация проданных машин		Выполнение при посещении
	Информация по безопасности	X	Выполнение при необходимости
X	Общая инфомация		Выполнение при установке

Предмет: Прилипание мастера к валу загрузки

Описание

Установлено, что после длительного использования машины, загрузочный вал (Load Roller) становится слегка клейким и мастер может приклеиваться к валу, что приводит к замятиям мастера.

Введенный Mylar Sheet, установленный на "Bracket Stay; Sensor" помогает устранить подобное явление.

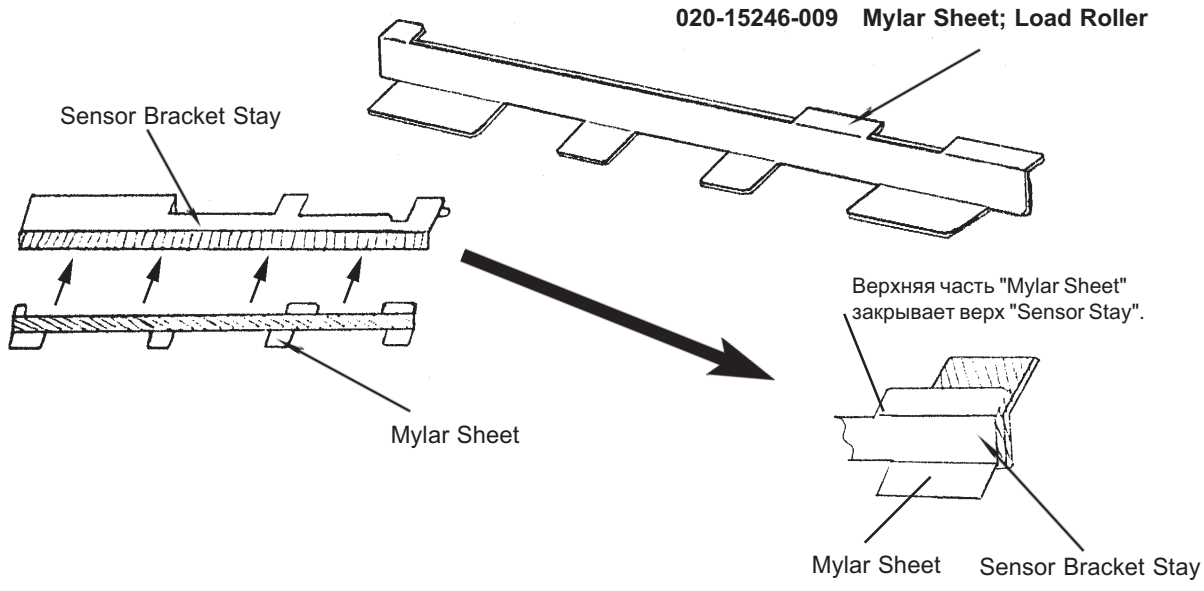

Вновь введенная запасная часть

020-15246-009 Mylar Sheet: Load Roller

Изменение введено на машинах, начиная с серийного номера:

1510-A/Pic. 80667468

ОТПЕЧАТАНО НА РИЗОГРАФЕ

Техническая информация
TR- серия

Модель: TR1510	Инф. No.: 016 Дата: 01 / 98

	Заводская модификация		Немедленное выполнение
	Модификация проданных машин		Выполнение при посещении
	Информация по безопасности		Выполнение при необходимости
X	Общая инфомация		Выполнение при установке

Предмет: Модификация MASTER CLAMP PLATE 2

Описание

Для исключения поломок крюков съема мастера Master Removal Hooks 2, модифицированная клеммная планка введена во все новые машины и барабаны.
Отличие новой планки 020-12220-106 от старой 020-12220-009 - в наличии на новой планке выреза 3 мм на стороне, направленной к крюкам "Master Removal Hook 2". Эти 3 мм дают дополнительное пространство для бумаги, если она налипла на барабан. Применяемость крюков 020-14140-002 "Master Removal Hook 2" описана в технической информации TR 013.

На рисунке показаны различия Master Clamp Plate 2 старого и нового типа.

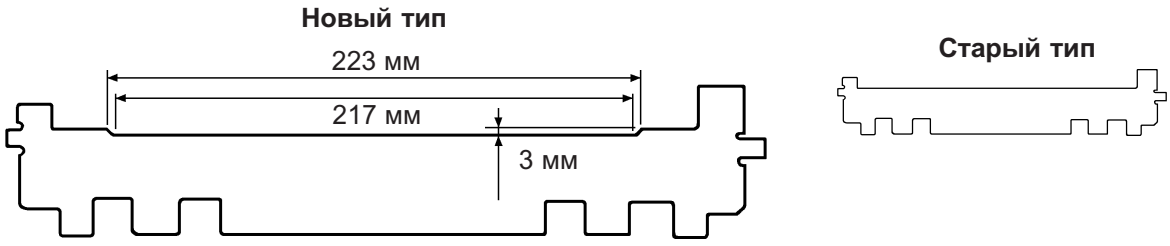

Вновь введенные детали

020-12220-106 Master Clamp Plate 2

Изменения проведены на машинах и барабанах со следующих серийных номеров:

TR1510	80662887
A4 Drum	64452413

ОТПЕЧАТАНО НА РИЗОГРАФЕ

Техническая информация
TR- серия

Модель: TR1510	Инф. No.: 017 Дата: 01 / 98

	Заводская модификация		Немедленное выполнение
	Модификация проданных машин		Выполнение при посещении
	Информация по безопасности		Выполнение при необходимости
X	Общая инфомация		Выполнение при установке

Предмет: Модификация SECTOR GEAR

Описание

Для повышения прочности детали Sector Gear введены дополнительные усиливающие ребра вокруг вокруг отверстия для соединительного штыря, что увеличивает стойкость детали при передаче давления от Timing Link. Различия между Sector Gear старого и нового типа показаны на рисунке ниже.

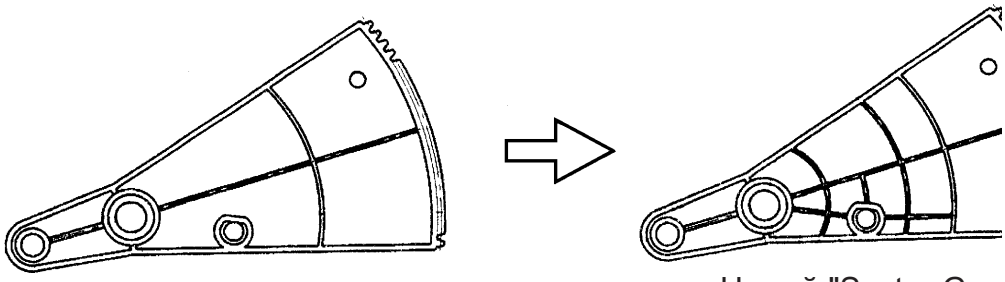

Старый "Sector Gear"
020-11311-108

Новый "Sector Gear"
020-11311-205

Измененная запасная часть

020-11311-205 Sector Gear

Изменения введены на машинах, начиная со следующих серийных номеров:

1510-A/Pic. 80665040

ОТПЕЧАТАНО НА РИЗОГРАФЕ

Техническая информация
TR- серия

Модель: TR1510	Инф. No.: 018 Дата: 01 / 98

	Заводская модификация		Немедленное выполнение
	Модификация проданных машин		Выполнение при посещении
	Информация по безопасности	X	Выполнение при необходимости
X	Общая инфомация		Выполнение при установке

Предмет: Блокировка мотора ножа

Описание

Имеются случаи блокировки мотора ножа при неточной установке его на направляющие штыри основания . Введенные резиновые подушки уменьшают деформацию тела ножа при его соскальзывании с направляющих штырей при установке.

- Направляющие штыри Cutter Bracket изменены и введены резиновые подушки "Cutter Rubber" с клеевым слоем на основании.
- Обычные крепежные винты блока ножа (Cutter Unit) заменены на специальные винты "Step Screw", высота которых соответствует толщине резиновых подушек.

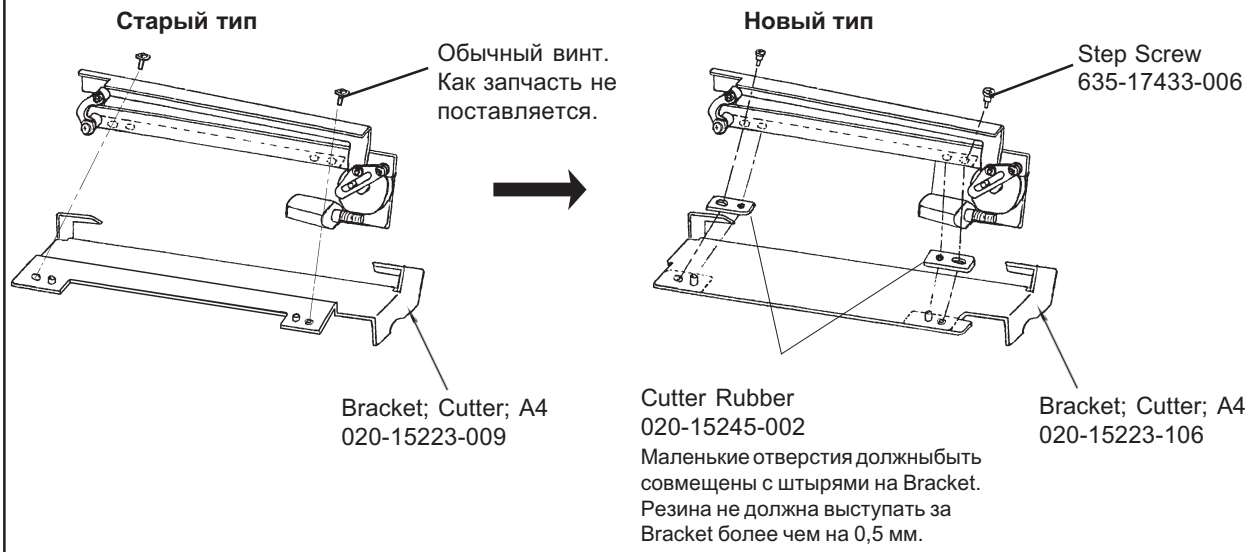

ОТПЕЧАТАНО НА РИЗОГРАФЕ

Вновь введенные запасные части:

020-15223-106 Bracket; Cutter; A4
020-15245-100 Cutter Rubber
635-17433-006 Step Screw

Изменения внесены на машинах со следующих серийных номеров:

TR1510 80663776

Техническая информация
TR- серия

Модель: TR1510	Инф. No.: 019 Дата: 01 / 98

	Заводская модификация		Немедленное выполнение
	Модификация проданных машин		Выполнение при посещении
	Информация по безопасности	X	Выполнение при необходимости
X	Общая инфомация		Выполнение при установке

Предмет: Изменение Compressing Motor Bracket на M.-Rmv. Main Frame

Описание

Для улучшения сцепления между шестерней на Compressing Motor и пластиковой приводной шестерней, крепление кронштейна мотора изменено со сварного на крепление винтами на главной раме блока удаления мастера.

- Новый кронштейн крепления мотора поставляется как запасная часть.

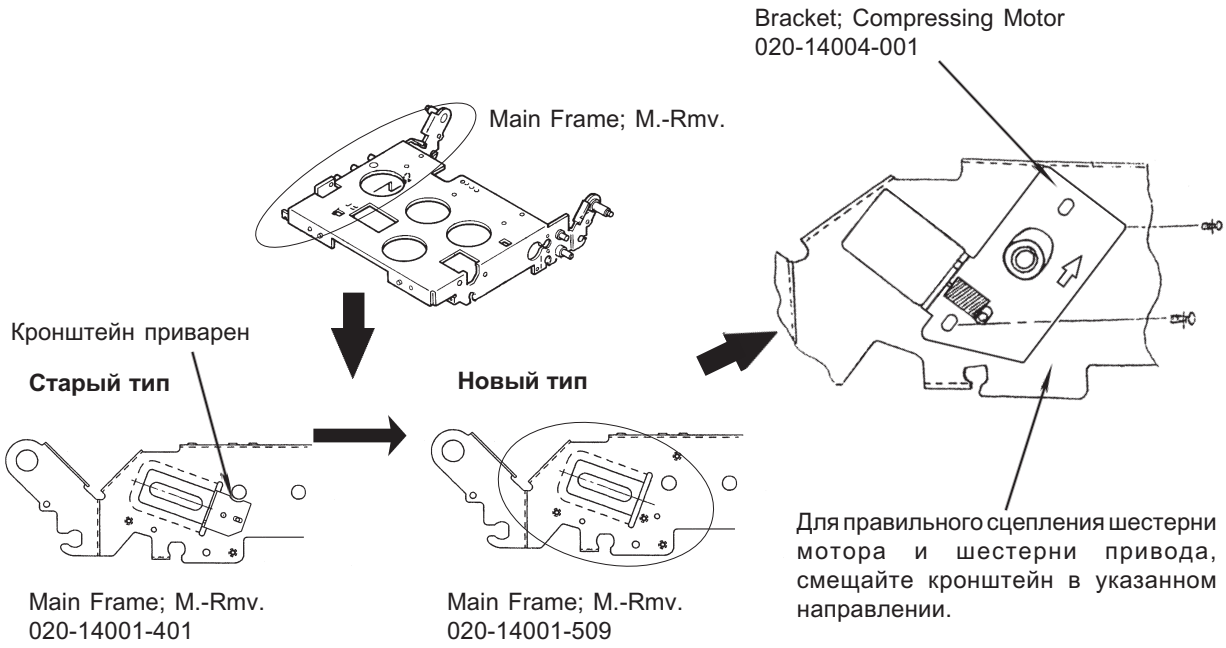

ОТПЕЧАТАНО НА РИЗОГРАФЕ

Вновь введенные запасные части:

020-14001-509	Main Frame; M-Rmv.
020-14004-001	Bracket; Compressing Motor

Изменения введены на машинах со следующих серийных номеров:

TR1510	80665663

Техническая информация
TR- серия

Модель: TR1510	Инф. No.: 020 Дата: 03 / 98

	Заводская модификация		Немедленное выполнение
	Модификация проданных машин		Выполнение при посещении
	Информация по безопасности	X	Выполнение при необходимости
X	Общая инфомация		Выполнение при установке

Предмет: Изменение Intermediate Gear

Описание

На кромке промежуточной шестерни привода (Intermediate Gear) удален упорный фланец.Теперь шестерня не имеет фланцев на обеих сторонах.

Замечание: Несмотря на то, что фланцы срезаны на обеих сторонах шестерни Intermediate Gear, оператор может вынуть барабан из машины и вставить его в машину только тогда, когда барабан зафиксирован в положении B, так как на главной шестерне барабана (Main Gear, Drum) фланец оставлен без изменений.

Внимание

Если барабан, зафиксированный в положении B, вынут из машины, обратно он может быть вставлен в любом положении промежуточной шестерни Intermediate Gear, если шестерня при вынутом барабане была повернута. Это может привести к рассогласованиям в работе привода машины.

Если, при обслуживании машины, шестерня главного мотора (Main Motor Gear) проворачивалась в тесте или другими методами, перед установкой барабана необходимо совместить имеющиеся метки для установки шестерни мотора и промежуточной шестерни и, кроме того, вновь введенные метки на промежуточной шестерне и главной шестерне барабана.

Вновь введенные запасные части

020-11201-302 Intermediate Gear 020-12115-205 Main Gear; Drum

Изменения проведены на машинах с серийных номеров:

TR1510 80669558

ОТПЕЧАТАНО НА РИЗОГРАФЕ

Техническая информация
TR- серия

Модель: TR1510	Инф. No.: 021 Дата: 03 / 98

	Заводская модификация		Немедленное выполнение
	Модификация проданных машин		Выполнение при посещении
	Информация по безопасности	X	Выполнение при необходимости
X	Общая инфомация		Выполнение при установке

Предмет: INK BLOCKING SHEET A4

Описание

Блокирующая пластина Ink Blocking Sheets теперь состоит из нескольких слоев. Верхний слой имеет волну для уменьшения возникающих шумов.

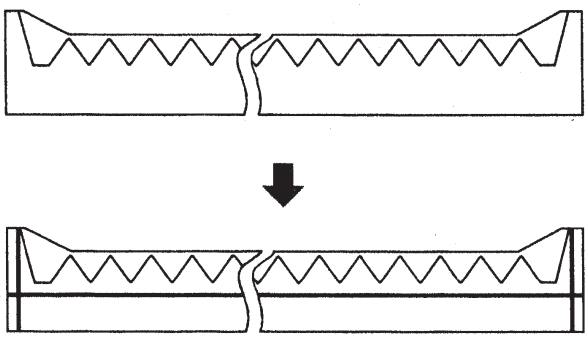

Пластина Ink Blocking Sheet; A4
020-12105-102 прежнего типа.
Три слоя соединяются с клеевым основанием.

Пластина **Ink Blocking Sheet; A4"**
020-12105-200 нового типа.
Состоит из трех слоев, между вторым и верхним слоем приварена пластина, снижающая шумы.

Вновь введенные запасные части:

020-12105-200 Ink Blocking Sheet; A4

Изменения введены на машинах с серийных номеров:

TR1510 80671749

ОТПЕЧАТАНО НА РИЗОГРАФЕ

Техническая информация
TR- серия

Модель: TR1510	Инф. No.: 023 Дата: 07 / 98

	Заводская модификация		Немедленное выполнение
	Модификация проданных машин		Выполнение при посещении
	Информация по безопасности	X	Выполнение при необходимости
X	Общая инфомация		Выполнение при установке

Предмет: Защитная наклейка Mylar Sheet; Write Roller

Описание

Защитная наклейка Mylar sheet с тефлоновым покрытием устанавливается на планку Cutter Guide (Lower) для предотвращения наклеивания мастера на пишущий вал Write Roller.



020-15248-001 Mylar Sheet; Write Roller

Напоминание:

Деталь “Mylar Sheet; Write Roller” должна быть установлена на планку 020-15232-202 Cutter Guide (Lower) в показанном на рисунке положении.

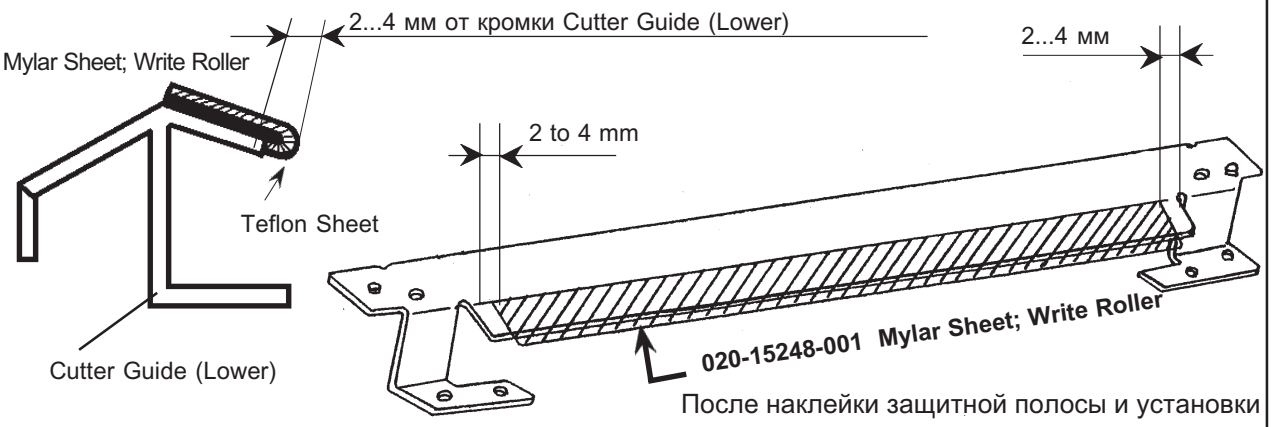

После наклейки защитной полосы и установки пишущего вала, проверьте легкость вращения вала и горизонтальность его установки в гнездах подшипников.

Вновь введенные запасные части:

020-15248-001 Mylar Sheet; Write Roller

Изменения введены на машинах с серийных номеров:

TR1510 A4 80671853

ОТПЕЧАТАНО НА РИЗОГРАФЕ