# SHARP PARTS GUIDE

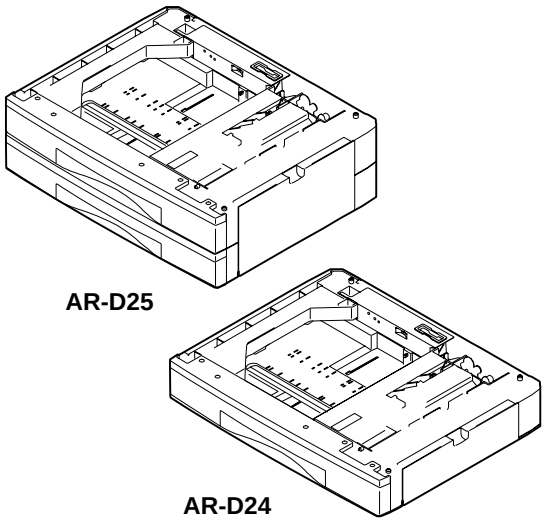


## デジタル複合機オプション
## 1段給紙デスク
## 2段給紙デスク

## Digital Copier Option
## Stand/1 × 250 Sheet Paper Drawer
## Stand/2 × 250 Sheet Paper Drawer

# MODEL AR-D24 AR-D25

このパーツガイドに掲載されている表示価格ランクは消費税抜きです。

CONTENTS


1 1ST ﾄﾚｲ外装 (1ST Tray exteriors)[AR-D24]

2 1ST ﾄﾚｲ給紙ﾕﾆｯﾄ (1ST Tray paper feeding unit)[AR-D24]

3 2ND ﾄﾚｲ外装 (2ND Tray exteriors)[AR-D25]

4 2ND ﾄﾚｲ給紙ﾕﾆｯﾄ (2ND Tray paper feeding unit)[AR-D25]

5 250 枚ﾄﾚｲﾕﾆｯﾄ (250 sheets tray unit)

6 梱包材 & 付属品 (Packing material & Accessories)

■ 索引 (Index)



本書はサービス活動用に作成した資料です。
一部内容が製品の改良・改善等により予告なしに変わることがあります。

SHARP CORPORATION

This document has been published to be used for after sales service only.
The contents are subject to change without notice.

## 補修部品のランク付

市場における補修部品の在庫管理が、適正に運営出来る手助けとなることを、目的とします。

Aランク ： メンテナンスパーツ、メンテナンスパーツには入っていないがメンテナンスパーツに近い消耗パーツ。
Bランク ： 性能・機能パーツ（センサー、クラッチ等の電気パーツ）、消耗パーツ。
Eランク ： 基板含むユニットパーツ。
Dランク ： 整備パーツ（外装、パッキング、同梱パーツ）。
Cランク ： 上記ランク以外のパーツ（基板の子部品を除いたもの）。

## DEFINITION

Rank A : Maintenance parts, and consumable parts which are not included in but closely related to maintenance parts
Rank B : Performance/function parts (sensors, clutches, and other electrical parts), consumable parts
Rank E : Unit parts including PWB
Rank D : Preparation parts (External fitting, packing, parts packed together)
Rank C : Parts other than the above (excluding sub components of PWB)

安全性・信頼性確保のため部品は、必ず正規のものをご使用下さい。
⚠ 印の商品は、安全上重要な部品です。交換をする時は、安全及び性能維持のため必ず指定の部品をご使用下さい。
Because parts marked with "⚠" is indispensable for the machine safety maintenance and operation, it must be replaced with the parts specific to the product specification.

○ 当モデルのサービス資料には、この資料以外にサービスマニュアル（回路図含む）があります。合わせてご利用下さい。
○ Other than this Parts Guide, please refer to documents Service Manual(including Circuit Diagram)of this model.
○ Please use the 13 digit code described in the right hand corner of front cover of the document, when you place an order.
○ For U.S. only-Use order codes provided in advertising literature. Do not order from parts department.

---

## 1 1ST ﾄﾚｲ外装 (1ST Tray exteriors)[AR-D24]

| NO. | PARTS CODE | PRICE RANK | | NEW MARK | PART RANK | DESCRIPTION | |
|---|---|---|---|---|---|---|---|
| | | Ex. | Ja. | | | | |
| 1 | GCOV-0020QSE1 | AQ | EQ | N | D | Rear cover | 後ｶﾊﾞｰ |
| 2 | GGAD-0001QSZZ | AE | DJ | | C | Edge gard upper | ｴｯｼﾞｶﾞｰﾄﾞ 上 |
| 3 | GGAD-0002QSZZ | AE | DS | | C | Edge gard lower | ｴｯｼﾞｶﾞｰﾄﾞ 下 |
| 4 | LSUPP0083FCZZ | AB | DJ | | C | Supporter(LCBS-3) | 基板ｻﾎﾟｰﾀｰ |
| 5 | LPLTM0116QSZZ | AQ | EQ | | C | Joint plate R | 連結板 R |
| 7 | XEBSE40P12000 | AA | DD | | C | Screw(4×12) | ﾋﾞｽ |
| 8 | GCOV-0019QSZ2 | AT | EZ | N | D | Front cover | 前ｶﾊﾞｰ |
| 9 | PGiDM0049QSE2 | BA | FX | N | C | Guide L | ｶﾞｲﾄﾞ L |
| 10 | PGiDM0048QSE2 | BB | FX | N | C | Guide R | ｶﾞｲﾄﾞ R |
| 11 | MSPRC0141QSZZ | AB | DJ | | C | Transport PG lock spring | 搬送 PG ﾛｯｸｽﾌﾟﾘﾝｸﾞ |
| 12 | MLOKZ0001QSZZ | AC | DJ | | C | Transport PG lock | 搬送 PG ﾛｯｸ |
| 13 | NGERH1169FCZZ | AF | DS | | C | Joint gear | 連結ｷﾞｱ |
| 14 | PRNGP0019FCZZ | AA | DD | | C | V ring(GTW-6) | V ﾘﾝｸﾞ |
| 15 | DHAi-0326QSZZ | AM | EG | | C | CAS harness | CAS ﾊｰﾈｽ |
| 16 | CPWBF0019QSE5 | AV | FG | | E | 1ST tray interface PWB | 1 段ﾄﾚｲ中継基板 |
| 18 | MSPRD0135QSZZ | AD | DJ | | C | Joint earth spring | 連結ｱｰｽｽﾌﾟﾘﾝｸﾞ |
| 19 | GLEGG0064FCZZ | AC | DJ | | C | Rubber foot | ｺﾞﾑ足 |
| 21 | MARMP0015QSZZ | AD | DJ | | C | 1ST door arm | 一段ﾄﾞｱｱｰﾑ |
| 22 | NROLP1060FCZZ | AF | DS | | C | U-turn roller | U ﾀｰﾝﾛｰﾗｰ |
| 23 | MSPRT0129QSZ1 | AC | DJ | | C | Roller spring | 従動ﾛｰﾗｰｽﾌﾟﾘﾝｸﾞ |
| 24 | GCOV-0021QSE2 | AP | EQ | N | D | 1ST right cover | 一段右ｶﾊﾞｰ |
| 25 | LPLTM0113QSZZ | AH | DX | | C | Guide R joint plate | ｶﾞｲﾄﾞ R 連結板 |
| 27 | XEPSD30P08X00 | AA | DD | | C | Screw(3×8X) | ﾋﾞｽ |
| 28 | XHBSE30P14000 | AA | DD | | C | Screw(3×14) | ﾋﾞｽ |
| 30 | LPLTM0135QSZZ | AF | DS | | C | 2ND joint earth plate | 2ND 連結ｱｰｽ板 |
| 31 | LPLTM0138QSZZ | AD | DJ | | C | 2ND joint earth plate left back | 2ND 連結ｱｰｽ板左後 |
| 33 | PSHEZ0172QSZZ | AB | DJ | | C | Front sheet 2 | (Europe) ﾌﾛﾝﾄｼｰﾄ 2 |
| 34 | PSHEZ0173QSZZ | AB | DJ | | C | Right cover sheet | (Europe) 右ｶﾊﾞｰｼｰﾄ |
| 35 | PSPO-0008QSZZ | AC | DJ | | C | Rear cover cushion 1 | (Europe) 後ｶﾊﾞｰｽﾎﾟﾝｼﾞ 1 |
| 36 | PSPO-0009QSZZ | AD | DJ | | C | Rear cover cushion 2 | (Europe) 後ｶﾊﾞｰｽﾎﾟﾝｼﾞ 2 |
| 37 | PSPO-0010QSZZ | AD | DJ | | C | Guide R cushion F | (Europe) ｶﾞｲﾄﾞ R ｽﾎﾟﾝｼﾞ F |
| 38 | PSPO-0011QSZZ | AD | DJ | | C | Guide R cushion R | (Europe) ｶﾞｲﾄﾞ R ｽﾎﾟﾝｼﾞ R |
| 39 | PSPO-0014QSZZ | AG | DS | | C | Right cover cushion 3 | (Europe) 右ｶﾊﾞｰｽﾎﾟﾝｼﾞ 3 |
| 40 | PSHEZ0171QSZZ | AD | DJ | | C | Front sheet 1 | (Europe) ﾌﾛﾝﾄｼｰﾄ 1 |
| 41 | LHLDW3142KCZZ | AC | DD | | C | Cable band | ｹｰﾌﾞﾙﾊﾞﾝﾄﾞ |

## 1 1ST ﾄﾚｲ外装 (1ST Tray exteriors)[AR-D24]

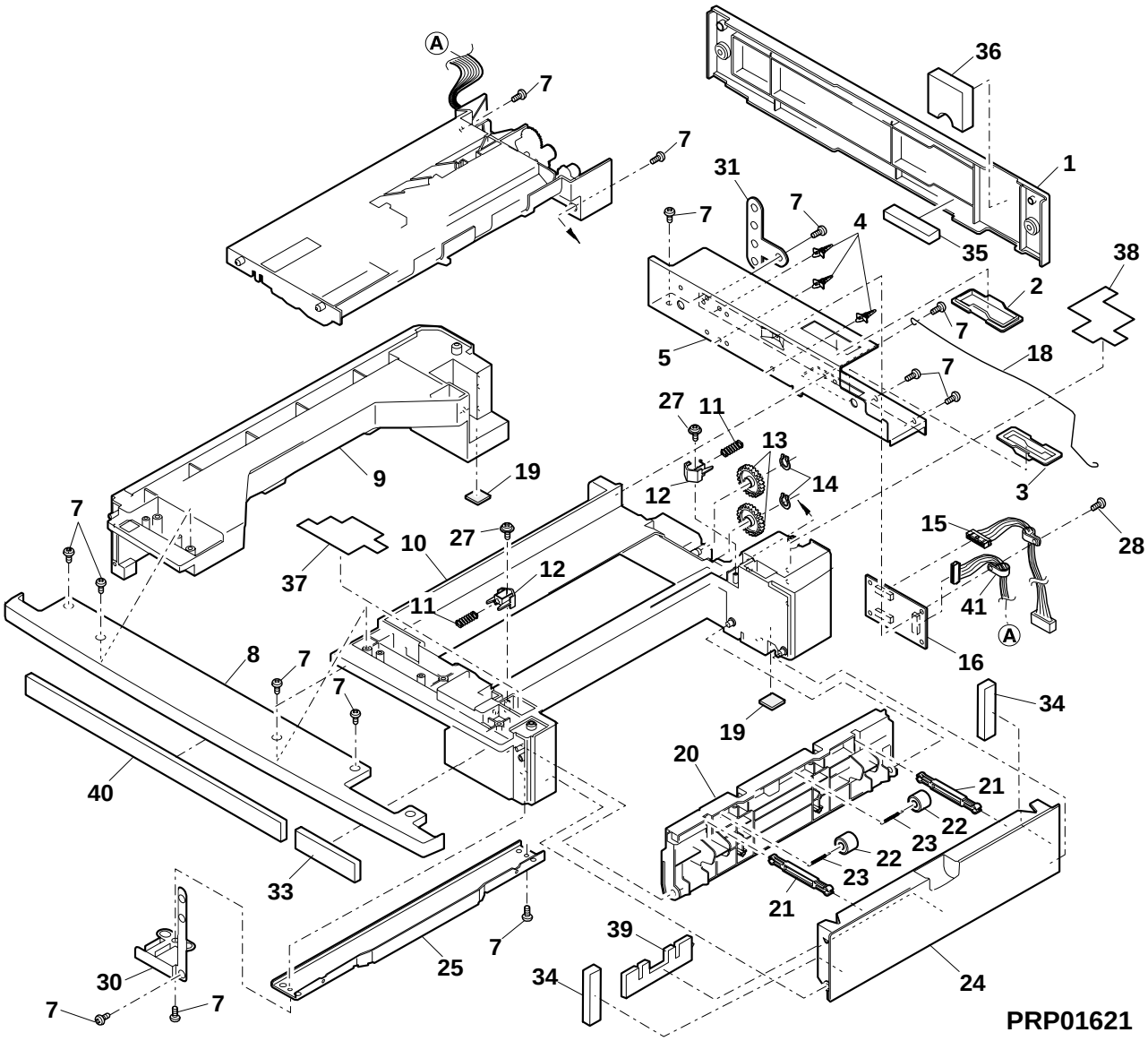

## 2 1ST ﾄﾚｲ給紙ﾕﾆｯﾄ (1ST Tray paper feeding unit)[AR-D24]

| NO. | PARTS CODE | PRICE RANK | | NEW MARK | PART RANK | DESCRIPTION | |
|---|---|---|---|---|---|---|---|
| | | Ex. | Ja. | | | | |
| 1 | NGERH1207FCZZ | AF | DS | | C | Joint gear(40T) | 連結ｷﾞｱ |
| 2 | MARMP0229FCZZ | AE | DS | | C | Joint arm | 連結ｱｰﾑ |
| 3 | MSPRT0128QSZZ | AB | DJ | | C | Joint arm spring | 連結ｱｰﾑｽﾌﾟﾘﾝｸﾞ |
| 4 | XRESP50-06000 | AA | DD | | C | E type ring | Eﾘﾝｸﾞ |
| 5 | LBOSZ1031FCZZ | AC | DJ | | C | Clutch boss | ｸﾗｯﾁﾎﾞｽ |
| 6 | MSPRC0161QSZZ | AF | DS | | C | Clutch spring | ｸﾗｯﾁｽﾌﾟﾘﾝｸﾞ |
| 7 | PPiPP0007QSZZ | AD | DJ | | C | Clutch pipe | ｸﾗｯﾁｽﾘｰﾌﾟ |
| 8 | NGERH1132FCZZ | AH | DX | | C | Clutch gear(29T) | ｸﾗｯﾁｷﾞｱ |
| 9 | NBRGM0501FCZZ | AB | DJ | | C | Metal D(B-F6-7) | ﾒﾀﾙ D |
| 10 | DHAi-0075QSZ1 | AR | EQ | | C | 1ST harness | 1ST ﾊｰﾈｽ |
| 13 | NROLP0044QSZ2 | AQ | EQ | | C | 1ST transport roller | 一段搬送ﾛｰﾗｰ |
| 15 | VHPGP1A71A1-1 | AG | DX | | B | Photo sensor(GP1A71A1) | ﾌｫﾄｾﾝｻｰ |
| 16 | RPLU-0012QSZ1 | AM | EG | N | B | Paper feeding solenoid | 給紙ｿﾚﾉｲﾄﾞ |
| 17 | NBRGC0188FCZZ | AB | DD | | C | PF bearing | PF 軸受 |
| 18 | XRESP40-06000 | AA | DD | | C | E type ring | Eﾘﾝｸﾞ |
| 19 | LBOSZ1510FCZZ | AF | DX | | C | Cam boss A1 | ｶﾑﾎﾞｽ A1 |
| 20 | PPiPP0109FCZZ | AB | DD | | C | Pipe A | 手差しｸﾗｯﾁｽﾘｰﾌﾟ Aﾊﾟｲﾌﾟ |
| 21 | MSPRC1315FCZ1 | AD | DJ | | C | Clutch spring A | 手差しｸﾗｯﾁｽﾌﾟﾘﾝｸﾞ A |
| 22 | LPiNS0181FCZZ | AA | DD | | C | Spring pin | ｽﾌﾟﾘﾝｸﾞﾋﾟﾝ |
| 23 | LBOSZ1508FCZZ | AG | DX | | C | Cam boss A2 | ｶﾑﾎﾞｽ A2 |
| 26 | QSW-B0017QSZZ | AF | DS | | B | Tray detect switch | ﾄﾚｲ検知ｽｲｯﾁ |
| 27 | MSPRD0134QSZ2 | AC | DJ | | C | Paper feeding earth spring | 給紙ｱｰｽｽﾌﾟﾘﾝｸﾞ |
| 28 | NGERH0041QSZZ | AF | DS | | C | 2ND gear(18T/26T) | 二段ｷﾞｱ |
| 29 | NGERH0990FCZZ | AB | DJ | | C | Gear(16T) | ｷﾞｱ |
| 30 | PTME-0017QSZZ | AD | DJ | | C | Paper feeding clutch pawl | 給紙ｸﾗｯﾁ爪 |
| 31 | MSPRT0130QSZ1 | AB | DJ | | C | Clutch pawl spring | ｸﾗｯﾁ爪ｽﾌﾟﾘﾝｸﾞ |
| 32 | PTME-0016QSZZ | AD | DJ | | C | Transport clutch pawl | 搬送ｸﾗｯﾁ爪 |
| 33 | RPLU-0013QSZ1 | AM | EG | N | B | Transport solenoid | 搬送ｿﾚﾉｲﾄﾞ |
| 34 | XBBSD30P06000 | AA | DD | | C | Screw(3×6) | ﾋﾞｽ |
| 35 | MLEVP0039QSZ1 | AE | DS | | C | PPDI actuator | PPDI ｱｸﾁｭｰﾀｰ |
| 36 | MLEVP0046QSZZ | AD | DJ | | C | CICS actuator | CICS ｱｸﾁｭｴｰﾀｰ |
| 38 | LFRM-0031QSE3 | AU | EZ | | C | Paper feeding frame | 給紙ﾌﾚｰﾑ |
| 41 | LPLTM0137QSZZ | AD | DJ | | C | Boss reinforce plate | ﾎﾞｽ補強板 |
| 42 | LX-WZ0314FCZZ | AA | DD | | C | Poly slider | ﾎﾟﾘｽﾗｲﾀﾞｰ |
| 43 | MSPRC0157QSZZ | AC | DJ | | C | Break spring | ﾌﾞﾚｰｷｽﾌﾟﾘﾝｸﾞ |
| 44 | NBRGC0529FCZZ | AD | DJ | | C | Bearing | 軸受 |
| 45 | PPiPP0011QSZZ | AC | DJ | | C | Break sleeve | ﾌﾞﾚｰｷｽﾘｰﾌﾞ |
| 46 | XBBSE30P06000 | AA | DD | | C | Screw(3×6) | ﾋﾞｽ |
| 47 | RCORF0006QSZZ | AL | EB | | C | Core | ｺｱ |
| 48 | XWHSD60-10000 | AA | DD | | C | Washer | ﾜｯｼｬｰ |
| 50 | RHET-0011QSZZ | AQ | EQ | | E | Heater unit (1ST tray) (Japan) | 除湿ﾋｰﾀｰ |
| 51 | XEBSE30P08000 | AA | DD | | C | Screw(3×8) (Japan) | ﾋﾞｽ |
| 52 | MSPRD0156QSZZ | AB | DJ | | C | PPDIACT spring | PPDIACT 復帰ｽﾌﾟﾘﾝｸﾞ |
| 53 | PSPO-0005QSZZ | AA | DJ | | C | Cluch pawl spong (Europe) | ｸﾗｯﾁ爪ｽﾎﾟﾝｼﾞ |
| 54 | PSPO-0007QSZZ | AB | DJ | | C | Toransport cluch pawl spong (Europe) | 搬送ｸﾗｯﾁ爪ｽﾎﾟﾝｼﾞ |
| 55 | LPLTM0120QSZZ | AF | DS | | C | Heater raditate plate (Japan) | ﾋｰﾀｰ放熱板 |
| 56 | XHBSE30P08000 | AA | DD | | C | Screw(3×8) (Japan) | ﾋﾞｽ |
| 57 | NSFTZ0067QSZZ | AK | DX | | C | Paper feed roller shaft | 給紙ﾛｰﾗｰｼｬﾌﾄ |
| 58 | LHLDR0095QSZZ | AD | DJ | | C | Paper feed roller holder | 給紙ﾛｰﾗｰﾎﾙﾀﾞｰ |
| 59 | XEBSE30P12000 | AA | DD | | C | Screw(3×12) | ﾋﾞｽ |
| 60 | PCLR-0011QSZZ | AC | DJ | | C | Roller color | ﾛｰﾗｰｶﾗｰ |
| 61 | LBRCR0011QSZZ | AD | DJ | | C | Paper feed roller bracket | 給紙ﾛｰﾗｰﾌﾞﾗｹｯﾄ |
| 62 | PGUMM0013QSZZ | AG | DX | | C | Paper feed roller gum | 給紙ﾛｰﾗｰｺﾞﾑ |
| 64 | DHAi-0344QSZZ | AH | DX | N | C | 2nd heater harness (Japan) | 2ND ﾋｰﾀｰﾊｰﾈｽ |
| 501 | CFRM-0031RS5C | BL | HL | N | E | Paper feeding unit (1ST tray) (except Europe) | 給紙ﾕﾆｯﾄ |
| 502 | CSFTZ0067RS52 | AW | FG | N | E | Paper feeding shaft | 給紙ｼｬﾌﾄ |
| 503 | CGUMM0013RS51 | AN | EG | N | E | Paper feed roller gum | 給紙ﾛｰﾗｰｺﾞﾑ |

## 2 1ST ﾄﾚｲ給紙ﾕﾆｯﾄ (1ST Tray paper feeding unit)[AR-D24]

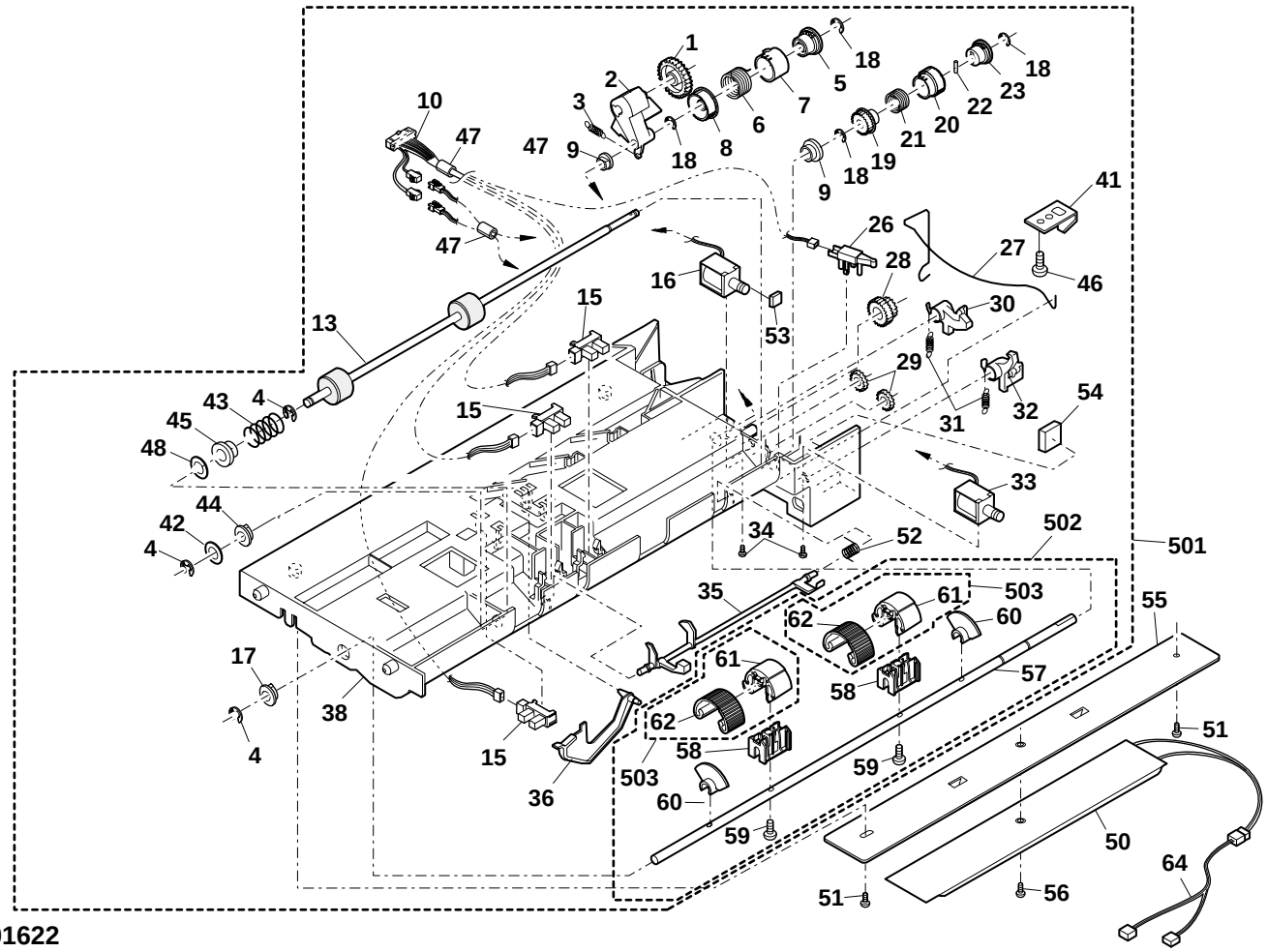


PRP01622

## 3 2ND トレイ外装 (2ND Tray exteriors)[AR-D25]

| NO. | PARTS CODE | PRICE RANK | | NEW MARK | PART RANK | DESCRIPTION | |
|---|---|---|---|---|---|---|---|
| | | Ex. | Ja. | | | | |
| 1 | GCOV-0020QSE1 | AQ | EQ | N | D | Rear cover | 後カバー |
| 2 | GGAD-0001QSZZ | AE | DJ | | C | Edge gard upper | エッジガード 上 |
| 3 | GGAD-0002QSZZ | AE | DS | | C | Edge gard lower | エッジガード 下 |
| 4 | LSUPP0083FCZZ | AB | DJ | | C | Supporter(LCBS-3) | 基板サポーター |
| 5 | LPLTM0116QSZZ | AQ | EQ | | C | Joint plate R | 連結板 R |
| 6 | LPLTM0112QSZZ | AE | DJ | | C | Adjustment plate | 接合板 |
| 7 | XEBSE40P12000 | AA | DD | | C | Screw(4×12) | ビス |
| 8 | GCOV-0019QSZ2 | AT | EZ | N | D | Front cover | 前カバー |
| 9 | PGIDM0049QSE2 | BA | FX | N | C | Guide L | ガイド L |
| 10 | PGIDM0048QSE2 | BB | FX | N | C | Guide R | ガイド R |
| 11 | MSPRC0141QSZZ | AB | DJ | | C | Transport PG lock spring | 搬送 PG ロックスプリング |
| 12 | MLOKZ0001QSZZ | AC | DJ | | C | Transport PG lock | 搬送 PG ロック |
| 13 | NGERH1169FCZZ | AF | DS | | C | Joint gear | 連結ギア |
| 14 | PRNGP0019FCZZ | AA | DD | | C | V ring(GTW-6) | V リング |
| 15 | DHAI-0326QSZZ | AM | EG | | C | CAS harness | CAS ハーネス |
| 16 | CPWBF0019QSE6 | AW | FG | N | E | 2ND tray interface PWB | 2ND トレイ中継基板 |
| 18 | MSPRD0135QSZZ | AD | DJ | | C | Joint earth spring | 連結アーススプリング |
| 19 | GLEGG0064FCZZ | AC | DJ | | C | Rubber foot | ゴム足 |
| 21 | MARMM0016QSZZ | AD | DJ | | C | 2ND door arm | 2 段ドアアーム |
| 22 | NROLP1060FCZZ | AF | DS | | C | U-turn roller | U ターンローラー |
| 23 | MSPRT0129QSZ1 | AC | DJ | | C | Roller spring | 従動ローラースプリング |
| 24 | GCOV-0022QSE2 | AT | EZ | N | D | 2ND transport paper guide cover | 二段搬送ペーパーガイドカバー |
| 25 | LPLTM0113QSZZ | AH | DX | | C | Guide R joint plate | ガイド R 連結板 |
| 27 | XEPSD30P08X00 | AA | DD | | C | Screw(3×8X) | ビス |
| 28 | XHBSE30P14000 | AA | DD | | C | Screw(3×14) | ビス |
| 30 | LPLTM0135QSZZ | AF | DS | | C | 2nd joint earth plate | 2ND 連結アース板 |
| 31 | LPLTM0138QSZZ | AD | DJ | | C | 2ND joint earth plate left back | 2ND 連結アース板左後 |
| 32 | LPLTM0115QSZZ | AE | DJ | | C | 2ND tension plate | 2ND テンショナープレート |
| 33 | NPLYZ0012QSZZ | AD | DJ | | C | 2ND 26MXL pulley | 2ND26MXL プーリー |
| 34 | NBLTT0012QSZZ | AG | DX | | B | 2ND belt(B114MXL4.8) | 2ND ベルト |
| 35 | XWUSD40-04085 | AA | DD | | C | Washer | ワッシャー |
| 36 | MSPRT0136QSZZ | AB | DJ | | C | 2ND tension spring | 2ND テンショナースプリング |
| 37 | LHLDW3142KCZZ | AC | DD | | C | Cable band | ケーブルバンド |
| 38 | PSHEZ0145QSZZ | AC | DJ | | C | Mylar | フランジマイラー |

## 3 2ND トレイ外装 (2ND Tray exteriors)[AR-D25]

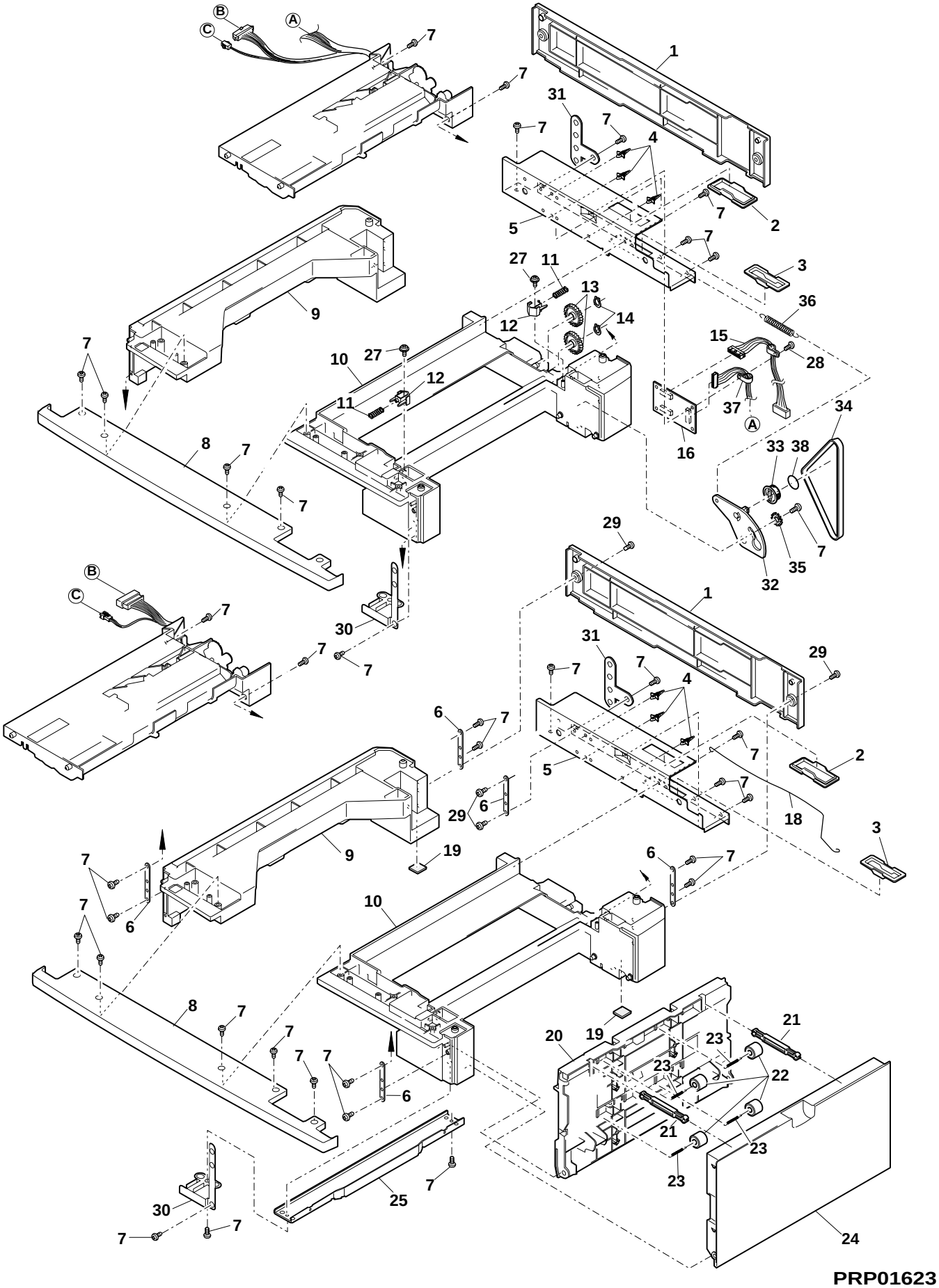

## 4 2ND トレイ給紙ユニット (2ND Tray paper feeding unit)[AR-D25]

| NO. | PARTS CODE | PRICE RANK | | NEW MARK | PART RANK | DESCRIPTION | |
|---|---|---|---|---|---|---|---|
| | | Ex. | Ja. | | | | |
| 1 | NGERH1207FCZZ | AF | DS | | C | Joint gear(40T) | 連結ギア |
| 2 | MARMP0229FCZZ | AE | DS | | C | Joint arm | 連結アーム |
| 3 | MSPRT0128QSZZ | AB | DJ | | C | Joint arm spring | 連結アームスプリング |
| 4 | XRESP50-06000 | AA | DD | | C | E type ring | Eリング |
| 5 | LBOSZ1031FCZZ | AC | DJ | | C | Clutch boss | クラッチボス |
| 6 | MSPRC0161QSZZ | AF | DS | | C | Clutch spring | クラッチスプリング |
| 7 | PPiPP0007QSZZ | AD | DJ | | C | Clutch pipe | クラッチスリーブ |
| 8 | NGERH1132FCZZ | AH | DX | | C | Clutch gear(29T) | クラッチギア |
| 9 | NBRGM0501FCZZ | AB | DJ | | C | Metal D(B-F6-7) | メタル D |
| 11 | DHAi-0080QSZ1 | AP | EQ | | C | 2ND harness 1 | 2ND ハーネス 1 |
| 12 | DHAi-0081QSZ1 | AK | DX | | C | 2ND harness 2 | 2ND ハーネス 2 |
| 13 | NROLP0045QSZ1 | AR | EQ | | C | 2ND transport roller | 二段搬送ローラー |
| 15 | VHPGP1A71A1-1 | AG | DX | | B | Photo sensor(GP1A71A1) | フォトセンサー |
| 16 | RPLU-0012QSZ1 | AM | EG | N | B | Paper feeding solenoid | 給紙ソレノイド |
| 17 | NBRGC0188FCZZ | AB | DD | | C | PF bearing | PF 軸受 |
| 18 | XRESP40-06000 | AA | DD | | C | E type ring | Eリング |
| 19 | LBOSZ1510FCZZ | AF | DX | | C | Cam boss A1 | カムボス A1 |
| 20 | PPiPP0109FCZZ | AB | DD | | C | Pipe A | 手差しクラッチスリーブ A パイプ |
| 21 | MSPRC1315FCZ1 | AD | DJ | | C | Clutch spring A | 手差しクラッチスプリング A |
| 22 | LPiNS0181FCZZ | AA | DD | | C | Spring pin | スプリングピン |
| 23 | LBOSZ1508FCZZ | AG | DX | | C | Cam boss A2 | カムボス A2 |
| 24 | NPLYZ0012QSZZ | AD | DJ | | C | 2ND 26MXL pulley | 2ND26MXL プーリー |
| 25 | LPiNS0165FCZZ | AB | DD | | C | Pin(φ2-8) | 平行ピン |
| 26 | QSW-B0017QSZZ | AF | DS | | B | Tray detect switch | トレイ検知スイッチ |
| 27 | MSPRD0134QSZ2 | AC | DJ | | C | Paper feeding earth spring | 給紙アーススプリング |
| 28 | NGERH0041QSZZ | AF | DS | | C | 2ND gear(18T/26T) | 二段ギア |
| 29 | NGERH0990FCZZ | AB | DJ | | C | Gear(16T) | ギア |
| 30 | PTME-0017QSZZ | AD | DJ | | C | Paper feeding clutch pawl | 給紙クラッチ爪 |
| 31 | MSPRT0130QSZ1 | AB | DJ | | C | Clutch pawl spring | クラッチ爪スプリング |
| 32 | PTME-0016QSZZ | AD | DJ | | C | Transport clutch pawl | 搬送クラッチ爪 |
| 33 | RPLU-0013QSZ1 | AM | EG | N | B | Transport solenoid | 搬送ソレノイド |
| 34 | XBBSD30P06000 | AA | DD | | C | Screw(3×6) | ビス |
| 35 | MLEVP0039QSZ1 | AE | DS | | C | PPDI actuator | PPDI アクチュエーター |
| 36 | MLEVP0046QSZZ | AD | DJ | | C | CICS actuator | CICS アクチュエーター |
| 38 | LFRM-0031QSE3 | AU | EZ | | C | Paper feeding frame | 給紙フレーム |
| 41 | LPLTM0137QSZZ | AD | DJ | | C | Boss reinforce plate | ボス補強板 |
| 42 | LX-WZ0314FCZZ | AA | DD | | C | Poly slider | ポリスライダー |
| 43 | MSPRC0157QSZZ | AC | DJ | | C | Break spring | ブレーキスプリング |
| 44 | NBRGC0529FCZZ | AD | DJ | | C | Bearing | 軸受 |
| 45 | PPiPP0011QSZZ | AC | DJ | | C | Break sleeve | ブレーキスリーブ |
| 46 | XBBSE30P06000 | AA | DD | | C | Screw(3×6) | ビス |
| 47 | RCORF0006QSZZ | AL | EB | | C | Core | コア |
| 48 | XWHSD60-10000 | AA | DD | | C | Washer | ワッシャー |
| 50 | RHET-0011QSZZ | AQ | EQ | | E | Heater unit (2ND tray) (Japan) | 除湿ヒーター |
| 51 | XEBSE30P08000 | AA | DD | | C | Screw(3×8) (Japan only) | ビス |
| 52 | MSPRD0156QSZZ | AB | DJ | | C | PPDIACT spring | PPDIACT 復帰スプリング |
| 55 | LPLTM0120QSZZ | AF | DS | | C | Heater raditate plate (Japan) | ヒーター放熱板 |
| 56 | XHBSE30P08000 | AA | DD | | C | Screw(3×8) (Japan) | ビス |
| 57 | NSFTZ0067QSZZ | AK | DX | | C | Paper feed roller shaft | 給紙ローラーシャフト |
| 58 | LHLDR0095QSZZ | AD | DJ | | C | Paper feed roller holder | 給紙ローラーホルダー |
| 59 | XEBSE30P12000 | AA | DD | | C | Screw(3×12) | ビス |
| 60 | PCLR-0011QSZZ | AC | DJ | | C | Roller color | ローラーカラー |
| 61 | LBRCR0011QSZZ | AD | DJ | | C | Paper feed roller bracket | 給紙ローラーブラケット |
| 62 | PGUMM0013QSZZ | AG | DX | | C | Paper feed roller gum | 給紙ローラーゴム |
| 64 | DHAi-0344QSZZ | AH | DX | N | C | 2nd heater harness (Japan) | 2ND ヒーターハーネス |
| 501 | CFRM-0031RS69 | BM | HR | N | E | Paper feeding unit(Top) | 給紙ユニット上段 |
| 502 | CFRM-0031RS6A | BG | GX | N | E | Paper feeding unit(Bottom) | 給紙ユニット下段 |
| 503 | CSFTZ0067RS52 | AW | FG | N | E | Paper feeding shaft | 給紙シャフト |
| 504 | CGUMM0013RS51 | AN | EG | N | E | Paper feed roller gum | 給紙ローラーゴム |

## 4 2ND ﾄﾚｲ給紙ﾕﾆｯﾄ (2ND Tray paper feeding unit)[AR-D25]

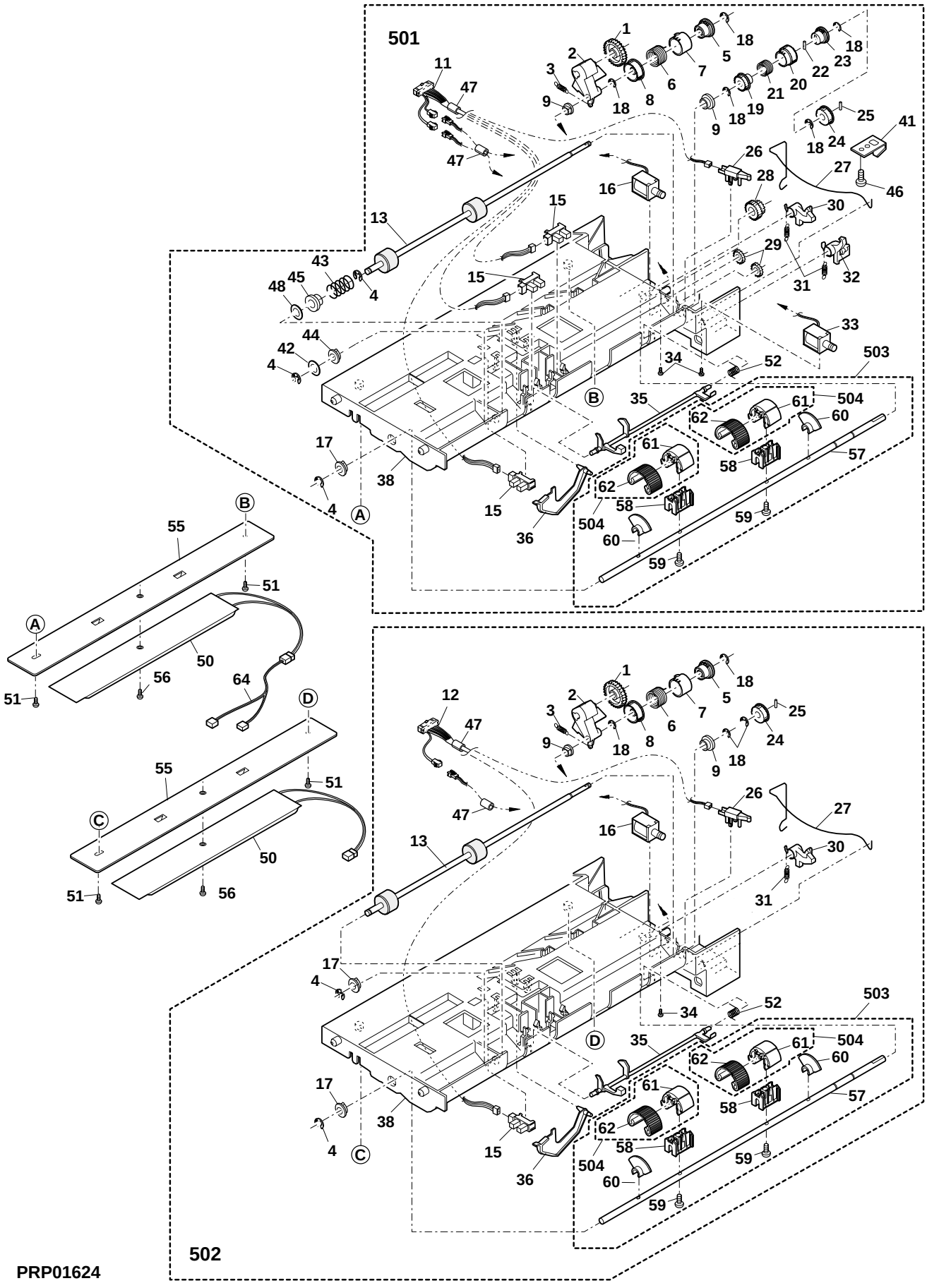

## 5 250 枚ﾄﾚｲﾕﾆｯﾄ (250 sheets tray unit)

| NO. | PARTS CODE | PRICE RANK | | NEW MARK | PART RANK | DESCRIPTION | |
|---|---|---|---|---|---|---|---|
| | | Ex. | Ja. | | | | |
| 1 | LPLTM0053QSZ1 | AS | EQ | | C | Rotation plate | 回転板 |
| 2 | PSHEZ0441QSZZ | AD | DJ | N | C | Rotation plate sheet | 回転板ｼｰﾄ |
| 3 | LHLDW1226FCZZ | AB | DJ | | C | Turn fasner | ﾀｰﾝﾌｧｽﾅｰ |
| 4 | LPLTM2642FCG2 | AD | DJ | | C | Tray rear plate | ﾄﾚｲ後端板 |
| 7 | XRESP40-06000 | AA | DD | | C | E type ring | Eﾘﾝｸﾞ |
| 8 | TLABH0064QSZ1 | AC | DJ | | D | Indicator label | 指示線ﾗﾍﾞﾙ |
| 11 | MSPRC0334QSZZ | AD | DJ | N | C | Tray spring | ﾄﾚｲｽﾌﾟﾘﾝｸﾞ |
| 12 | XEBSD30P08000 | AA | DD | | C | Screw(3×8) | ﾋﾞｽ |
| 13 | XWHSD30-08100 | AA | DD | | C | Washer | ﾜｯｼｬｰ |
| 14 | NGERH0193FCZZ | AB | DD | | C | UC manual feed gear | UC 手差しｷﾞｱ |
| 15 | MSPRC0152QSZZ | AB | DJ | | C | Tray spring | ﾄﾚｲｽﾌﾟﾘﾝｸﾞ |
| 16 | MSPRC1145FCZZ | AA | DD | | C | Stopper spring | ｽﾄｯﾊﾟｰ用ｽﾌﾟﾘﾝｸﾞ |
| 17 | LSTPP0161FCZZ | AB | DD | | C | Rotation plate stopper | 回転板ｽﾄｯﾊﾟｰ |
| 18 | GCASP0003QSE2 | BD | GN | N | D | Tray case | ﾄﾚｲｹｰｽ |
| 19 | TTAG-0004QSZZ | AC | DJ | | D | Tray rotation tag | ﾄﾚｲ回転ﾀｸﾞ |
| 20 | PSPAZ0022QSZZ | AC | DJ | | C | Rotation plate spacer | 回転板ｽﾍﾟｰｻｰ |
| | | | | | | | |
| | | | | | | | |
| | | | | | | | |
| | | | | | | | |

5 250 枚ﾄﾚｲﾕﾆｯﾄ (250 sheets tray unit)

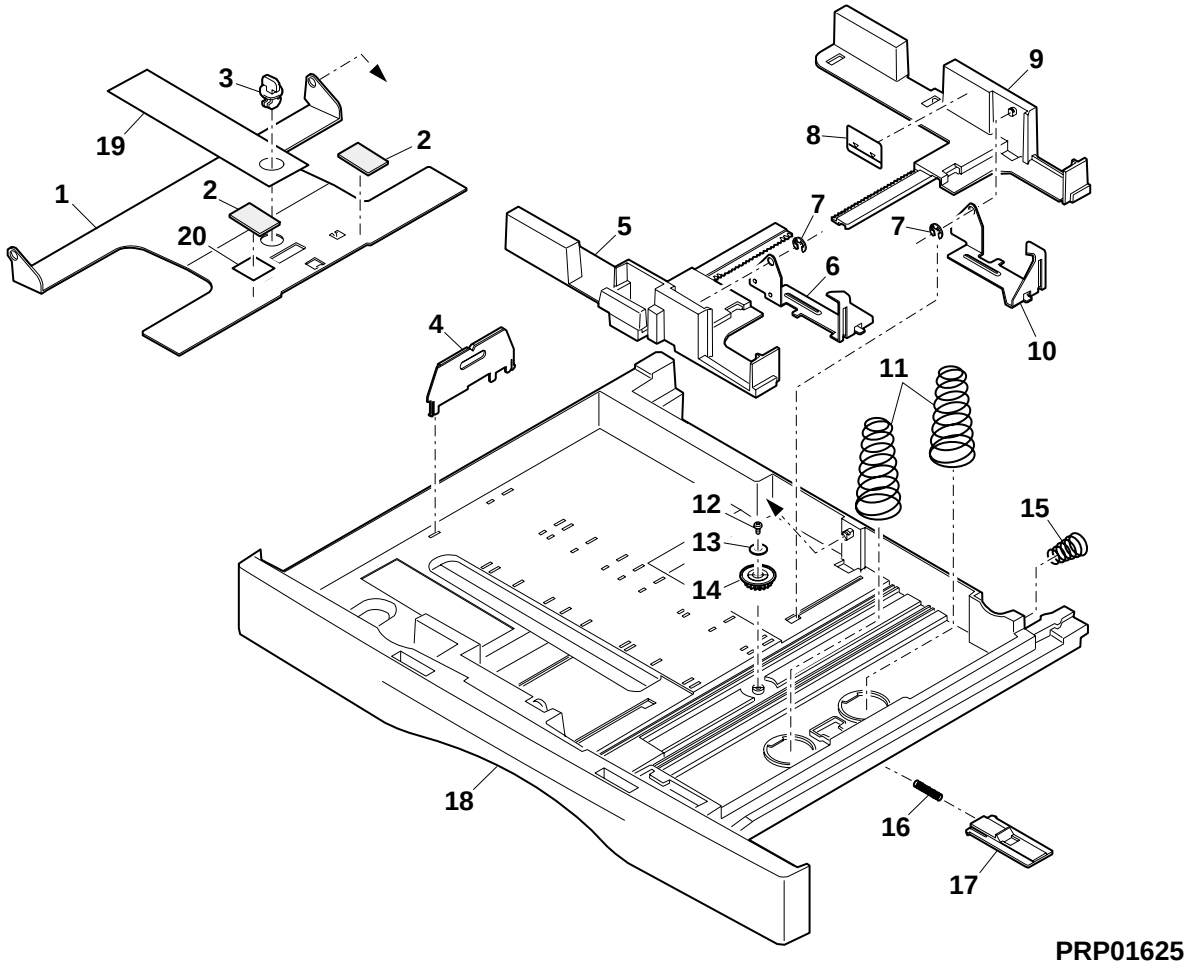


PRP01625

## 6 梱包材 & 付属品 (Packing material & Accessories)

| NO. | PARTS CODE | PRICE RANK | | NEW MARK | PART RANK | DESCRIPTION | |
|---|---|---|---|---|---|---|---|
| | | Ex. | Ja. | | | | |
| 6 | SSAKA0302CCZZ | AA | DD | | D | Vinyl bag(160×200) | ﾎﾟﾘ袋 |
| 7 | LPLTM0112QSZZ | AE | DJ | | C | Adjustment plate | 接合板 |
| 8 | XEBSE40P12000 | AA | DD | | C | Screw(4×12) | ﾋﾞｽ |
| 9 | TCADZ0248QSZZ | AQ | EQ | N | D | Inst. Card (Japan) | 設置手順書 |
| | TCADZ0249QSZZ | AG | DS | N | D | Inst. Card (Other countries) | 設置手順書 |
| 10 | SPAKA0151QSZZ | AR | EQ | | D | OP-C packing cushion (1ST) [AR-D24] | OP-Cｱﾄﾞ (1ST) |
| 11 | SSAKH3012KCZZ | AD | DJ | | D | Vinyl bag(790×740mm) | ﾎﾟﾘ袋 |
| 13 | SPAKA0154QSZZ | AF | DS | | D | Spacer (2ND) [AR-D25] | ｽﾍﾟｰｻｰ (2ND) |
| 14 | SPAKA0153QSZZ | AK | EB | | D | Packing cushion (2ND) [AR-D25] | ﾊﾟｯﾄ (2ND) |
| 16 | XHBSE40P10000 | AA | DD | | C | Screw(4×10) | ﾋﾞｽ |
| 26 | PGUMS0003QSZZ | AC | DJ | | C | Joint gear lock gum | 連結ｷﾞｱﾛｯｸ |
| 27 | TTAG-0005QSZZ | AC | DJ | | D | Tray rotation tag | ﾄﾚｲ回転ﾀｸﾞ |
| 28 | TLABH0116QSZ1 | AN | EG | | D | Cassette size label(Japan) | ｶｾｯﾄｻｲｽﾞ表示ﾗﾍﾞﾙ |
| | TLABH0065QSZ2 | AG | DX | N | D | Cassette size label(AB series except Japan) | ｶｾｯﾄｻｲｽﾞ表示ﾗﾍﾞﾙ |
| | TLABH0117QSZ1 | AP | EQ | N | D | Cassette size label(Taiwan) | ｶｾｯﾄｻｲｽﾞ表示ﾗﾍﾞﾙ |
| | TLABH0069QSZ2 | AG | DX | N | D | Cassette size label(inch series) | ｶｾｯﾄｻｲｽﾞ表示ﾗﾍﾞﾙ |
| | | | | | | | |
| | | | | | | | |
| | | | | | | | |

## 6 梱包材 & 付属品 (Packing material & Accessories)

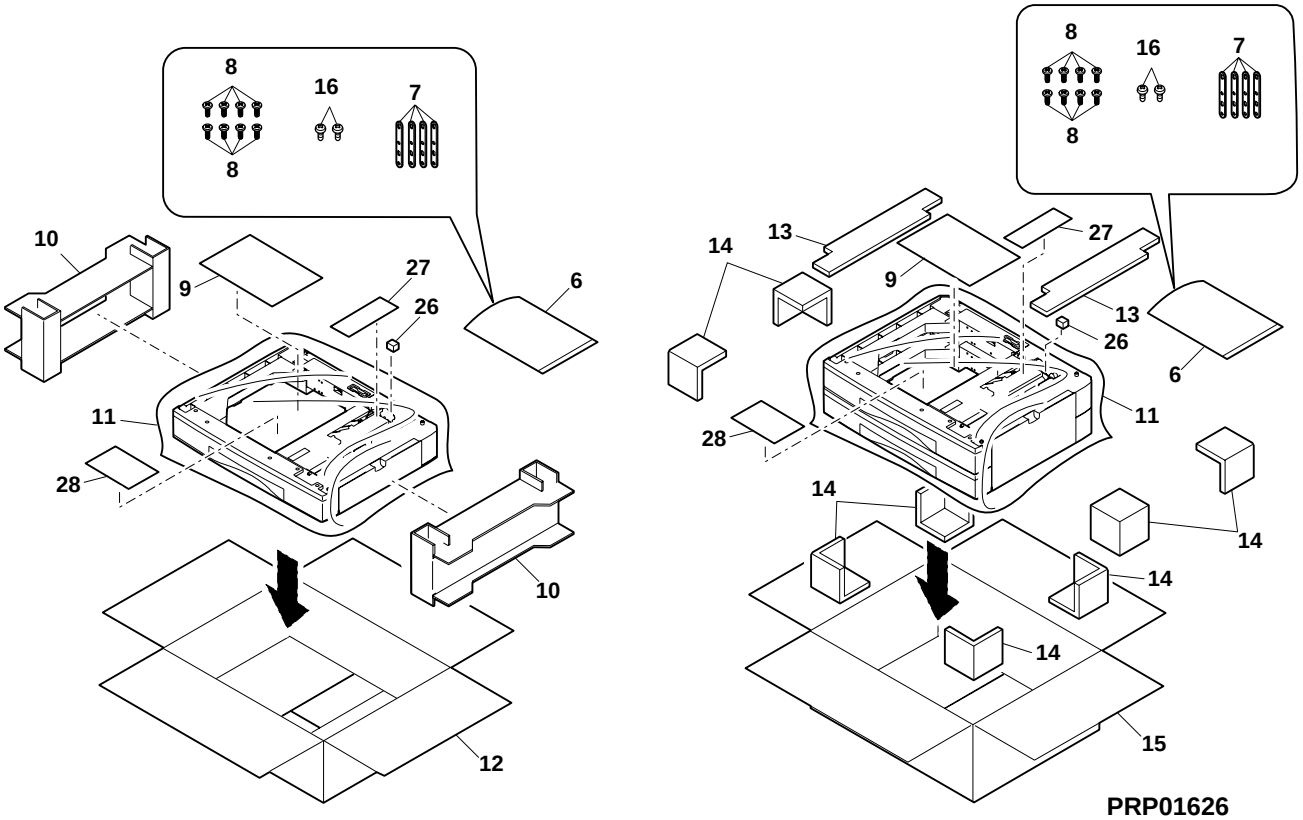


PRP01626

## ■ 索引 (Index)

| PARTS CODE | JAPAN ONLY ORDER CODE | NO. | PRICE R. Ex. | PRICE R. Ja. | NEW | P/R |
|---|---|---|---|---|---|---|
| 【C】 | | | | | | |
| CFRM-0031RS5C | 578 213 0476 | 2-501 | BL | HL | N | E |
| CFRM-0031RS69 | 578 213 0478 | 4-501 | BM | HR | N | E |
| CFRM-0031RS6A | 578 213 0477 | 4-502 | BG | GX | N | E |
| CGUMM0013RS51 | 578 352 0054 | 2-503 | AN | EG | N | E |
| 〃 | 578 352 0054 | 4-504 | AN | EG | N | E |
| CPWBF0019QSE5 | 578 684 1103 | 1- 16 | AV | FG | | E |
| CPWBF0019QSE6 | 578 684 1114 | 3- 16 | AW | FG | N | E |
| CSFTZ0067RS52 | 578 290 0232 | 2-502 | AW | FG | N | E |
| 〃 | 578 290 0232 | 4-503 | AW | FG | N | E |
| 【D】 | | | | | | |
| DHAi-0075QSZ1 | 578 542 0313 | 2- 10 | AR | EQ | | C |
| DHAi-0080QSZ1 | 578 542 0339 | 4- 11 | AP | EQ | | C |
| DHAi-0081QSZ1 | 578 542 0340 | 4- 12 | AK | DX | | C |
| DHAi-0326QSZZ | 578 542 0328 | 1- 15 | AM | EG | | C |
| 〃 | 578 542 0328 | 3- 15 | AM | EG | | C |
| DHAi-0344QSZZ | 578 542 0345 | 2- 64 | AH | DX | N | C |
| 〃 | 578 542 0345 | 4- 64 | AH | DX | N | C |
| 【G】 | | | | | | |
| GCASP0003QSE2 | 578 108 0134 | 5- 18 | BD | GN | N | D |
| GCOV-0019QSZ2 | 578 110 0240 | 1- 8 | AT | EZ | N | D |
| 〃 | 578 110 0240 | 3- 8 | AT | EZ | N | D |
| GCOV-0020QSE1 | 578 110 0241 | 1- 1 | AQ | EQ | N | D |
| 〃 | 578 110 0241 | 3- 1 | AQ | EQ | N | D |
| GCOV-0021QSE2 | 578 110 0242 | 1- 24 | AP | EQ | N | D |
| GCOV-0022QSE2 | 578 110 0243 | 3- 24 | AT | EZ | N | D |
| GGAD-0001QSZZ | 572 118 0004 | 1- 2 | AE | DJ | | C |
| 〃 | 572 118 0004 | 3- 2 | AE | DJ | | C |
| GGAD-0002QSZZ | 572 118 0005 | 1- 3 | AE | DS | | C |
| 〃 | 572 118 0005 | 3- 3 | AE | DS | | C |
| GLEGG0064FCZZ | 572 123 0072 | 1- 19 | AC | DJ | | C |
| 〃 | 572 123 0072 | 3- 19 | AC | DJ | | C |
| 【L】 | | | | | | |
| LBOSZ1031FCZZ | 572 202 0270 | 2- 5 | AC | DJ | | C |
| 〃 | 572 202 0270 | 4- 5 | AC | DJ | | C |
| LBOSZ1508FCZZ | 572 202 0378 | 2- 23 | AG | DX | | C |
| 〃 | 572 202 0378 | 4- 23 | AG | DX | | C |
| LBOSZ1510FCZZ | 572 202 0373 | 2- 19 | AF | DX | | C |
| 〃 | 572 202 0373 | 4- 19 | AF | DX | | C |
| LBRCR0011QSZZ | 578 203 0051 | 2- 61 | AD | DJ | | C |
| 〃 | 578 203 0051 | 4- 61 | AD | DJ | | C |
| LFRM-0031QSE3 | 578 213 0453 | 2- 38 | AU | EZ | | C |
| 〃 | 578 213 0453 | 4- 38 | AU | EZ | | C |
| LHLDR0095QSZZ | 578 214 0265 | 2- 58 | AD | DJ | | C |
| 〃 | 578 214 0265 | 4- 58 | AD | DJ | | C |
| LHLDW1226FCZZ | 572 214 1450 | 5- 3 | AB | DJ | | C |
| LHLDW3142KCZZ | 574 214 0010 | 1- 41 | AC | DD | | C |
| 〃 | 574 214 0010 | 3- 37 | AC | DD | | C |
| LPiNS0165FCZZ | 572 218 0087 | 4- 25 | AB | DD | | C |
| LPiNS0181FCZZ | 572 218 0093 | 2- 22 | AA | DD | | C |
| 〃 | 572 218 0093 | 4- 22 | AA | DD | | C |
| LPLTM0053QSZ1 | 572 221 7143 | 5- 1 | AS | EQ | | C |
| LPLTM0112QSZZ | 572 221 7022 | 3- 6 | AE | DJ | | C |
| 〃 | 572 221 7022 | 6- 7 | AE | DJ | | C |
| LPLTM0113QSZZ | 572 221 7023 | 1- 25 | AH | DX | | C |
| 〃 | 572 221 7023 | 3- 25 | AH | DX | | C |
| LPLTM0115QSZZ | 572 221 7089 | 3- 32 | AE | DJ | | C |
| LPLTM0116QSZZ | 572 221 7025 | 1- 5 | AQ | EQ | | C |
| 〃 | 572 221 7025 | 3- 5 | AQ | EQ | | C |
| LPLTM0120QSZZ | 572 221 7149 | 2- 55 | AF | DS | | C |
| 〃 | 572 221 7149 | 4- 55 | AF | DS | | C |
| LPLTM0135QSZZ | 572 221 7155 | 1- 30 | AF | DS | | C |
| 〃 | 572 221 7155 | 3- 30 | AF | DS | | C |
| LPLTM0137QSZZ | 572 221 7157 | 2- 41 | AD | DJ | | C |
| 〃 | 572 221 7157 | 4- 41 | AD | DJ | | C |
| LPLTM0138QSZZ | 572 221 7158 | 1- 31 | AD | DJ | | C |
| 〃 | 572 221 7158 | 3- 31 | AD | DJ | | C |
| LPLTM2642FCG2 | 578 221 0760 | 5- 4 | AD | DJ | | C |
| LSTPP0161FCZZ | 572 230 0062 | 5- 17 | AB | DD | | C |
| LSUPP0083FCZZ | 572 233 0113 | 1- 4 | AB | DJ | | C |
| 〃 | 572 233 0113 | 3- 4 | AB | DJ | | C |
| LX-WZ0314FCZZ | 572 990 0230 | 2- 42 | AA | DD | | C |
| 〃 | 572 990 0230 | 4- 42 | AA | DD | | C |
| 【M】 | | | | | | |
| MARMM0016QSZZ | 572 240 0337 | 3- 21 | AD | DJ | | C |
| MARMP0015QSZZ | 572 240 0341 | 1- 21 | AD | DJ | | C |
| MARMP0229FCZZ | 572 240 0274 | 2- 2 | AE | DS | | C |
| 〃 | 572 240 0274 | 4- 2 | AE | DS | | C |
| MLEVP0039QSZ1 | 578 248 0257 | 2- 35 | AE | DS | | C |
| MLEVP0039QSZ1 | 578 248 0257 | 4- 35 | AE | DS | | C |
| MLEVP0046QSZZ | 572 248 1162 | 2- 36 | AD | DJ | | C |
| 〃 | 572 248 1162 | 4- 36 | AD | DJ | | C |
| MLOKZ0001QSZZ | 572 252 0020 | 1- 12 | AC | DJ | | C |
| 〃 | 572 252 0020 | 3- 12 | AC | DJ | | C |
| MSPRC0141QSZZ | 572 258 3248 | 1- 11 | AB | DJ | | C |
| 〃 | 572 258 3248 | 3- 11 | AB | DJ | | C |
| MSPRC0152QSZZ | 572 258 3303 | 5- 15 | AB | DJ | | C |
| MSPRC0157QSZZ | 572 258 3324 | 2- 43 | AC | DJ | | C |
| 〃 | 572 258 3324 | 4- 43 | AC | DJ | | C |
| MSPRC0161QSZZ | 578 258 0554 | 2- 6 | AF | DS | | C |
| 〃 | 578 258 0554 | 4- 6 | AF | DS | | C |
| MSPRC0334QSZZ | 578 258 0793 | 5- 11 | AD | DJ | N | C |
| MSPRC1145FCZZ | 572 258 1272 | 5- 16 | AA | DD | | C |
| MSPRC1315FCZ1 | 572 258 2131 | 2- 21 | AD | DJ | | C |
| 〃 | 572 258 2131 | 4- 21 | AD | DJ | | C |
| MSPRD0134QSZ2 | 572 258 3334 | 2- 27 | AC | DJ | | C |
| 〃 | 572 258 3334 | 4- 27 | AC | DJ | | C |
| MSPRD0135QSZZ | 572 258 3261 | 1- 18 | AD | DJ | | C |
| 〃 | 572 258 3261 | 3- 18 | AD | DJ | | C |
| MSPRD0156QSZZ | 572 258 3318 | 2- 52 | AB | DJ | | C |
| 〃 | 572 258 3318 | 4- 52 | AB | DJ | | C |
| MSPRT0128QSZZ | 572 258 3280 | 2- 3 | AB | DJ | | C |
| 〃 | 572 258 3280 | 4- 3 | AB | DJ | | C |
| MSPRT0129QSZ1 | 572 258 3300 | 1- 23 | AC | DJ | | C |
| 〃 | 572 258 3300 | 3- 23 | AC | DJ | | C |
| MSPRT0130QSZ1 | 572 258 3322 | 2- 31 | AB | DJ | | C |
| 〃 | 572 258 3322 | 4- 31 | AB | DJ | | C |
| MSPRT0136QSZZ | 572 258 3283 | 3- 36 | AB | DJ | | C |
| 【N】 | | | | | | |
| NBLTT0012QSZZ | 572 271 0606 | 3- 34 | AG | DX | | B |
| NBRGC0188FCZZ | 572 272 0243 | 2- 17 | AB | DD | | C |
| 〃 | 572 272 0243 | 4- 17 | AB | DD | | C |
| NBRGC0529FCZZ | 572 272 0498 | 2- 44 | AD | DJ | | C |
| 〃 | 572 272 0498 | 4- 44 | AD | DJ | | C |
| NBRGM0501FCZZ | 572 272 0461 | 2- 9 | AB | DJ | | C |
| 〃 | 572 272 0461 | 4- 9 | AB | DJ | | C |
| NGERH0041QSZZ | 572 281 1801 | 2- 28 | AF | DS | | C |
| 〃 | 572 281 1801 | 4- 28 | AF | DS | | C |
| NGERH0193FCZZ | 572 281 0318 | 5- 14 | AB | DD | | C |
| NGERH0990FCZZ | 572 281 1125 | 2- 29 | AB | DJ | | C |
| 〃 | 572 281 1125 | 4- 29 | AB | DJ | | C |
| NGERH1132FCZZ | 572 281 1349 | 2- 8 | AH | DX | | C |
| 〃 | 572 281 1349 | 4- 8 | AH | DX | | C |
| NGERH1169FCZZ | 572 281 1385 | 1- 13 | AF | DS | | C |
| 〃 | 572 281 1385 | 3- 13 | AF | DS | | C |
| NGERH1207FCZZ | 572 281 1388 | 2- 1 | AF | DS | | C |
| 〃 | 572 281 1388 | 4- 1 | AF | DS | | C |
| NPLYZ0012QSZZ | 572 284 0717 | 3- 33 | AD | DJ | | C |
| 〃 | 572 284 0717 | 4- 24 | AD | DJ | | C |
| NROLP0044QSZ2 | 578 287 0386 | 2- 13 | AQ | EQ | | C |
| NROLP0045QSZ1 | 572 287 1928 | 4- 13 | AR | EQ | | C |
| NROLP1060FCZZ | 572 287 1396 | 1- 22 | AF | DS | | C |
| 〃 | 572 287 1396 | 3- 22 | AF | DS | | C |
| NSFTZ0067QSZZ | 578 290 0229 | 2- 57 | AK | DX | | C |
| 〃 | 578 290 0229 | 4- 57 | AK | DX | | C |
| 【P】 | | | | | | |
| PCLR-0011QSZZ | 578 318 0040 | 2- 60 | AC | DJ | | C |
| 〃 | 578 318 0040 | 4- 60 | AC | DJ | | C |
| PGiDM0048QSE2 | 578 345 0451 | 1- 10 | BB | FX | N | C |
| 〃 | 578 345 0451 | 3- 10 | BB | FX | N | C |
| PGiDM0049QSE2 | 578 345 0452 | 1- 9 | BA | FX | N | C |
| 〃 | 578 345 0452 | 3- 9 | BA | FX | N | C |
| PGUMM0013QSZZ | 578 352 0053 | 2- 62 | AG | DX | | C |
| 〃 | 578 352 0053 | 4- 62 | AG | DX | | C |
| PGUMS0003QSZZ | 578 352 0039 | 6- 26 | AC | DJ | | C |
| PPiPP0007QSZZ | 572 395 0209 | 2- 7 | AD | DJ | | C |
| 〃 | 572 395 0209 | 4- 7 | AD | DJ | | C |
| PPiPP0011QSZZ | 572 395 0218 | 2- 45 | AC | DJ | | C |
| 〃 | 572 395 0218 | 4- 45 | AC | DJ | | C |
| PPiPP0109FCZZ | 572 395 0039 | 2- 20 | AB | DD | | C |
| 〃 | 572 395 0039 | 4- 20 | AB | DD | | C |
| PRNGP0019FCZZ | 572 399 0026 | 1- 14 | AA | DD | | C |
| 〃 | 572 399 0026 | 3- 14 | AA | DD | | C |
| PSHEZ0145QSZZ | 572 403 4559 | 3- 38 | AC | DJ | | C |
| PSHEZ0171QSZZ | 572 403 4618 | 1- 40 | AD | DJ | | C |
| PSHEZ0172QSZZ | 572 403 4619 | 1- 33 | AB | DJ | | C |
| PSHEZ0173QSZZ | 572 403 4620 | 1- 34 | AB | DJ | | C |
| PSHEZ0441QSZZ | 578 403 0876 | 5- 2 | AD | DJ | N | C |
| PSPAZ0022QSZZ | 578 413 0120 | 5- 20 | AC | DJ | | C |
| PSPO-0005QSZZ | 572 415 0005 | 2- 53 | AA | DJ | | C |

| PARTS CODE | JAPAN ONLY ORDER CODE | NO. | PRICE R. | | NEW | P/R |
|---|---|---|---|---|---|---|
| | | | Ex. | Ja. | | |
| PSPŌ-0007QSZZ | 572 415 0006 | 2- 54 | AB | DJ | | C |
| PSPŌ-0008QSZZ | 572 415 0007 | 1- 35 | AC | DJ | | C |
| PSPŌ-0009QSZZ | 572 415 0008 | 1- 36 | AD | DJ | | C |
| PSPŌ-0010QSZZ | 572 415 0009 | 1- 37 | AD | DJ | | C |
| PSPŌ-0011QSZZ | 578 415 0004 | 1- 38 | AD | DJ | | C |
| PSPŌ-0014QSZZ | 572 415 0010 | 1- 39 | AG | DS | | C |
| PTME-0016QSZZ | 572 420 0308 | 2- 32 | AD | DJ | | C |
| 〃 | 572 420 0308 | 4- 32 | AD | DJ | | C |
| PTME-0017QSZZ | 572 420 0309 | 2- 30 | AD | DJ | | C |
| 〃 | 572 420 0309 | 4- 30 | AD | DJ | | C |
| 【Q】 | | | | | | |
| QSW-B0017QSZZ | 572 530 0719 | 2- 26 | AF | DS | | B |
| 〃 | 572 530 0719 | 4- 26 | AF | DS | | B |
| 【R】 | | | | | | |
| RCŌRF0006QSZZ | 572 615 0074 | 2- 47 | AL | EB | | C |
| 〃 | 572 615 0074 | 4- 47 | AL | EB | | C |
| RHET-0011QSZZ | 578 623 0006 | 2- 50 | AQ | EQ | | E |
| 〃 | 578 623 0006 | 4- 50 | AQ | EQ | | E |
| RPLU-0012QSZ1 | 578 647 0029 | 2- 16 | AM | EG | N | B |
| 〃 | 578 647 0029 | 4- 16 | AM | EG | N | B |
| RPLU-0013QSZ1 | 578 647 0030 | 2- 33 | AM | EG | N | B |
| 〃 | 578 647 0030 | 4- 33 | AM | EG | N | B |
| 【S】 | | | | | | |
| SPAKA0151QSZZ | 572 902 1476 | 6- 10 | AR | EQ | | D |
| SPAKA0153QSZZ | 572 902 1477 | 6- 14 | AK | EB | | D |
| SPAKA0154QSZZ | 572 902 1478 | 6- 13 | AF | DS | | D |
| SSAKA0302CCZZ | 541 906 5004 | 6- 6 | AA | DD | | D |
| SSAKH3012KCZZ | 588 906 0009 | 6- 11 | AD | DJ | | D |
| 【T】 | | | | | | |
| TCADZ0248QSZZ | 578 913 0291 | 6- 9 | AQ | EQ | N | D |
| TCADZ0249QSZZ | 578 913 0294 | 6- 9 | AG | DS | N | D |
| TLABH0064QSZ1 | 572 917 3369 | 5- 8 | AC | DJ | | D |
| TLABH0065QSZ2 | 578 917 0624 | 6- 28 | AG | DX | N | D |
| TLABH0069QSZ2 | 578 917 0630 | 6- 28 | AG | DX | N | D |
| TLABH0116QSZ1 | 578 917 0621 | 6- 28 | AN | EG | | D |
| TLABH0117QSZ1 | 578 917 0627 | 6- 28 | AP | EQ | N | D |
| TTAG-0004QSZZ | 572 921 0003 | 5- 19 | AC | DJ | | D |
| TTAG-0005QSZZ | 578 921 0010 | 6- 27 | AC | DJ | | D |
| 【V】 | | | | | | |
| VHPGP1A71A1-1 | 572 574 0114 | 2- 15 | AG | DX | | B |
| 〃 | 572 574 0114 | 4- 15 | AG | DX | | B |
| 【X】 | | | | | | |
| XBBSD30P06000 | 541 970 5028 | 2- 34 | AA | DD | | C |
| 〃 | 541 970 5028 | 4- 34 | AA | DD | | C |
| XBBSE30P06000 | 595 970 0127 | 2- 46 | AA | DD | | C |
| 〃 | 595 970 0127 | 4- 46 | AA | DD | | C |
| XEBSD30P08000 | 578 970 0105 | 5- 12 | AA | DD | | C |
| XEBSE30P08000 | 595 970 0121 | 2- 51 | AA | DD | | C |
| 〃 | 595 970 0121 | 4- 51 | AA | DD | | C |
| XEBSE30P12000 | 595 970 0345 | 2- 59 | AA | DD | | C |
| 〃 | 595 970 0345 | 4- 59 | AA | DD | | C |
| XEBSE40P12000 | 572 970 1447 | 1- 7 | AA | DD | | C |
| 〃 | 572 970 1447 | 3- 7 | AA | DD | | C |
| 〃 | 572 970 1447 | 6- 8 | AA | DD | | C |
| XEPSD30P08X00 | 595 970 0136 | 1- 27 | AA | DD | | C |
| 〃 | 595 970 0136 | 3- 27 | AA | DD | | C |
| XHBSE30P08000 | 595 970 0163 | 2- 56 | AA | DD | | C |
| 〃 | 595 970 0163 | 4- 56 | AA | DD | | C |
| XHBSE30P14000 | 572 970 1430 | 1- 28 | AA | DD | | C |
| 〃 | 572 970 1430 | 3- 28 | AA | DD | | C |
| XHBSE40P10000 | 595 970 0167 | 6- 16 | AA | DD | | C |
| XRESP40-06000 | 509 399 5001 | 2- 18 | AA | DD | | C |
| 〃 | 509 399 5001 | 4- 18 | AA | DD | | C |
| 〃 | 509 399 5001 | 5- 7 | AA | DD | | C |
| XRESP50-06000 | 572 399 0063 | 2- 4 | AA | DD | | C |
| 〃 | 572 399 0063 | 4- 4 | AA | DD | | C |
| XWHSD30-08100 | 505 990 5001 | 5- 13 | AA | DD | | C |
| XWHSD60-10000 | 572 990 0490 | 2- 48 | AA | DD | | C |
| 〃 | 572 990 0490 | 4- 48 | AA | DD | | C |
| XWUSD40-04085 | 571 990 0036 | 3- 35 | AA | DD | | C |

| PARTS CODE | JAPAN ONLY ORDER CODE | NO. | PRICE R. | | NEW | P/R |
|---|---|---|---|---|---|---|
| | | | Ex. | Ja. | | |

## 注 意

・電池を正しく交換しないと爆発を起こす危険がある。

・機器製造者が指定したものと同一型名のもの、又は、
その同等の電池とのみ交換すること。

・使用済みの電池は、製造者の指示に従って処分すること。

### CAUTION FOR BATTERY REPLACEMENT

(Danish) ADVARSEL !
Lithiumbatteri - Eksplosionsfare ved fejlagtig håndtering.
Udskiftning må kun ske med batteri
af samme fabrikat og type.
Levér det brugte batteri tilbage til leverandoren.

(English) Caution !
Danger of explosion if battery is incorrectly replaced.
Replace only with the same or equivalent type
recommended by the manufacturer.
Dispose of used batteries according to manufacturer's instructions.

(Finnish) VAROITUS
Paristo voi räjähtää,jos se on virheellisesti asennettu.
Vaihda paristo ainoastaan laitevalmistajan suosittelemaan
tyyppiin. Hävitä käytetty paristo valmistajan ohjeiden
mukaisesti.

(French) ATTENTION
Il y a danger d'explosion s'il y a remplacement incorrect
de la batterie. Remplacer uniquement avec une batterie du
même type on d'un type équivalent recommandé par
le constructeur.
Mettre au rébut les batteries usagées conformément aux
instructions du fabricant.

(Swedish) VARNING
Explosionsfara vid felaktigt batteribyte.
Använd samma batterityp eller en ekvivalent
typ som rekornmenderas av apparattillverkaren.
Kassera använt batteri enligt fabrikantens
Instruktion.

(German) Achtung
Explosionsgefahr bei Verwendung inkorrekter Batterien.
Als Ersatzbatterien dürfen nur Batterien vom gleichen Typ oder
vom Hersteller empfohlene Batterien verwendet werden.
Entsorgung der gebrauchten Batterien nur nach den vom
Hersteller angegebenen Anwerisugen.

### CAUTION FOR BATTERY DISPOSAL

(For USA,CANADA)
Contains lithium-ion battery. Must be disposed of properly.
Remove the battery from the product and contact
federal or state environmental
agencies for information on recycling and disposal options.

SHARP

**COPYRIGHT © 2003 BY SHARP CORPORATION**

All rights reserved.
Printed in Japan.
No part of this publication may be reproduced,
stored in a retrieval system, or transmitted.
In any form or by any means,
electronic, mechanical, photocopying, recording, or otherwise,
without prior written permission of the publisher.

**SHARP CORPORATION**
**Digital Document Systems Group**
**Products Quality Assurance Department**
**Yamatokoriyama, Nara 639-1186, Japan**
2003 June Printed in Japan ⓣ