SHARP PARTS GUIDE

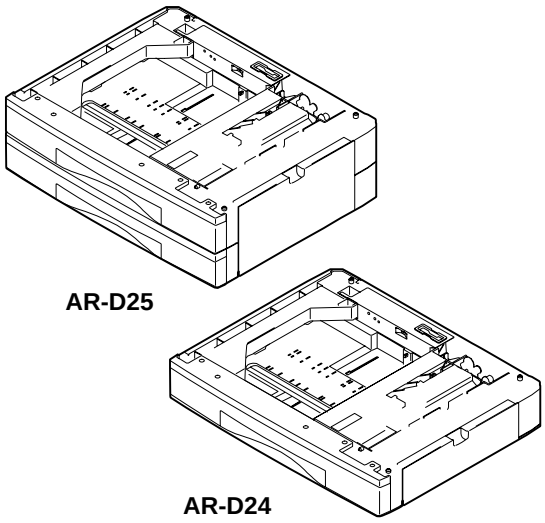

デジタル複合機オプション
1段給紙デスク
2段給紙デスク

Digital Copier Option
Stand/1 × 250 Sheet Paper Drawer
Stand/2 × 250 Sheet Paper Drawer

MODEL AR-D24 AR-D25

このパーツガイドに掲載されている表示価格ランクは消費税抜きです。

CONTENTS

1 1ST ﾄﾚｲ外装 (1ST Tray exteriors)[AR-D24]

2 1ST ﾄﾚｲ給紙ﾕﾆｯﾄ (1ST Tray paper feeding unit)[AR-D24]

3 2ND ﾄﾚｲ外装 (2ND Tray exteriors)[AR-D25]

4 2ND ﾄﾚｲ給紙ﾕﾆｯﾄ (2ND Tray paper feeding unit)[AR-D25]

5 250 枚ﾄﾚｲﾕﾆｯﾄ (250 sheets tray unit)

6 梱包材 & 付属品 (Packing material & Accessories)

■ 索引 (Index)

本書はサービス活動用に作成した資料です。
一部内容が製品の改良・改善等により予告なしに変わることがあります。

SHARP CORPORATION

This document has been published to be used for after sales service only.
The contents are subject to change without notice.

補修部品のランク付

市場における補修部品の在庫管理が、適正に運営出来る手助けとなることを、目的とします。

Aランク ： メンテナンスパーツ、メンテナンスパーツには入っていないがメンテナンスパーツに近い消耗パーツ。
Bランク ： 性能・機能パーツ（センサー、クラッチ等の電気パーツ）、消耗パーツ。
Eランク ： 基板含むユニットパーツ。
Dランク ： 整備パーツ（外装、パッキング、同梱パーツ）。
Cランク ： 上記ランク以外のパーツ（基板の子部品を除いたもの）。

DEFINITION

Rank A : Maintenance parts, and consumable parts which are not included in but closely related to maintenance parts
Rank B : Performance/function parts (sensors, clutches, and other electrical parts), consumable parts
Rank E : Unit parts including PWB
Rank D : Preparation parts (External fitting, packing, parts packed together)
Rank C : Parts other than the above (excluding sub components of PWB)

安全性・信頼性確保のため部品は、必ず正規のものをご使用下さい。
⚠ 印の商品は、安全上重要な部品です。交換をする時は、安全及び性能維持のため必ず指定の部品をご使用下さい。
Because parts marked with "⚠" is indispensable for the machine safety maintenance and operation, it must be replaced with the parts specific to the product specification.

○ 当モデルのサービス資料には、この資料以外にサービスマニュアル（回路図含む）があります。合わせてご利用下さい。
○ Other than this Parts Guide, please refer to documents Service Manual(including Circuit Diagram)of this model.
○ Please use the 13 digit code described in the right hand corner of front cover of the document, when you place an order.
○ For U.S. only-Use order codes provided in advertising literature. Do not order from parts department.

---

1 1ST ﾄﾚｲ外装 (1ST Tray exteriors)[AR-D24]

NO.	PARTS CODE	PRICE RANK		NEW MARK	PART RANK	DESCRIPTION	
		Ex.	Ja.				
1	GCOV-0020QSE1	AQ	EQ	N	D	Rear cover	後ｶﾊﾞｰ
2	GGAD-0001QSZZ	AE	DJ		C	Edge gard upper	ｴｯｼﾞｶﾞｰﾄﾞ 上
3	GGAD-0002QSZZ	AE	DS		C	Edge gard lower	ｴｯｼﾞｶﾞｰﾄﾞ 下
4	LSUPP0083FCZZ	AB	DJ		C	Supporter(LCBS-3)	基板ｻﾎﾟｰﾀｰ
5	LPLTM0116QSZZ	AQ	EQ		C	Joint plate R	連結板 R
7	XEBSE40P12000	AA	DD		C	Screw(4×12)	ﾋﾞｽ
8	GCOV-0019QSZ2	AT	EZ	N	D	Front cover	前ｶﾊﾞｰ
9	PGiDM0049QSE2	BA	FX	N	C	Guide L	ｶﾞｲﾄﾞ L
10	PGiDM0048QSE2	BB	FX	N	C	Guide R	ｶﾞｲﾄﾞ R
11	MSPRC0141QSZZ	AB	DJ		C	Transport PG lock spring	搬送 PG ﾛｯｸｽﾌﾟﾘﾝｸﾞ
12	MLOKZ0001QSZZ	AC	DJ		C	Transport PG lock	搬送 PG ﾛｯｸ
13	NGERH1169FCZZ	AF	DS		C	Joint gear	連結ｷﾞｱ
14	PRNGP0019FCZZ	AA	DD		C	V ring(GTW-6)	V ﾘﾝｸﾞ
15	DHAi-0326QSZZ	AM	EG		C	CAS harness	CAS ﾊｰﾈｽ
16	CPWBF0019QSE5	AV	FG		E	1ST tray interface PWB	1 段ﾄﾚｲ中継基板
18	MSPRD0135QSZZ	AD	DJ		C	Joint earth spring	連結ｱｰｽｽﾌﾟﾘﾝｸﾞ
19	GLEGG0064FCZZ	AC	DJ		C	Rubber foot	ｺﾞﾑ足
21	MARMP0015QSZZ	AD	DJ		C	1ST door arm	一段ﾄﾞｱｱｰﾑ
22	NROLP1060FCZZ	AF	DS		C	U-turn roller	U ﾀｰﾝﾛｰﾗｰ
23	MSPRT0129QSZ1	AC	DJ		C	Roller spring	従動ﾛｰﾗｰｽﾌﾟﾘﾝｸﾞ
24	GCOV-0021QSE2	AP	EQ	N	D	1ST right cover	一段右ｶﾊﾞｰ
25	LPLTM0113QSZZ	AH	DX		C	Guide R joint plate	ｶﾞｲﾄﾞ R 連結板
27	XEPSD30P08X00	AA	DD		C	Screw(3×8X)	ﾋﾞｽ
28	XHBSE30P14000	AA	DD		C	Screw(3×14)	ﾋﾞｽ
30	LPLTM0135QSZZ	AF	DS		C	2ND joint earth plate	2ND 連結ｱｰｽ板
31	LPLTM0138QSZZ	AD	DJ		C	2ND joint earth plate left back	2ND 連結ｱｰｽ板左後
33	PSHEZ0172QSZZ	AB	DJ		C	Front sheet 2	(Europe) ﾌﾛﾝﾄｼｰﾄ 2
34	PSHEZ0173QSZZ	AB	DJ		C	Right cover sheet	(Europe) 右ｶﾊﾞｰｼｰﾄ
35	PSPO-0008QSZZ	AC	DJ		C	Rear cover cushion 1	(Europe) 後ｶﾊﾞｰｽﾎﾟﾝｼﾞ 1
36	PSPO-0009QSZZ	AD	DJ		C	Rear cover cushion 2	(Europe) 後ｶﾊﾞｰｽﾎﾟﾝｼﾞ 2
37	PSPO-0010QSZZ	AD	DJ		C	Guide R cushion F	(Europe) ｶﾞｲﾄﾞ R ｽﾎﾟﾝｼﾞ F
38	PSPO-0011QSZZ	AD	DJ		C	Guide R cushion R	(Europe) ｶﾞｲﾄﾞ R ｽﾎﾟﾝｼﾞ R
39	PSPO-0014QSZZ	AG	DS		C	Right cover cushion 3	(Europe) 右ｶﾊﾞｰｽﾎﾟﾝｼﾞ 3
40	PSHEZ0171QSZZ	AD	DJ		C	Front sheet 1	(Europe) ﾌﾛﾝﾄｼｰﾄ 1
41	LHLDW3142KCZZ	AC	DD		C	Cable band	ｹｰﾌﾞﾙﾊﾞﾝﾄﾞ

1 1ST ﾄﾚｲ外装 (1ST Tray exteriors)[AR-D24]

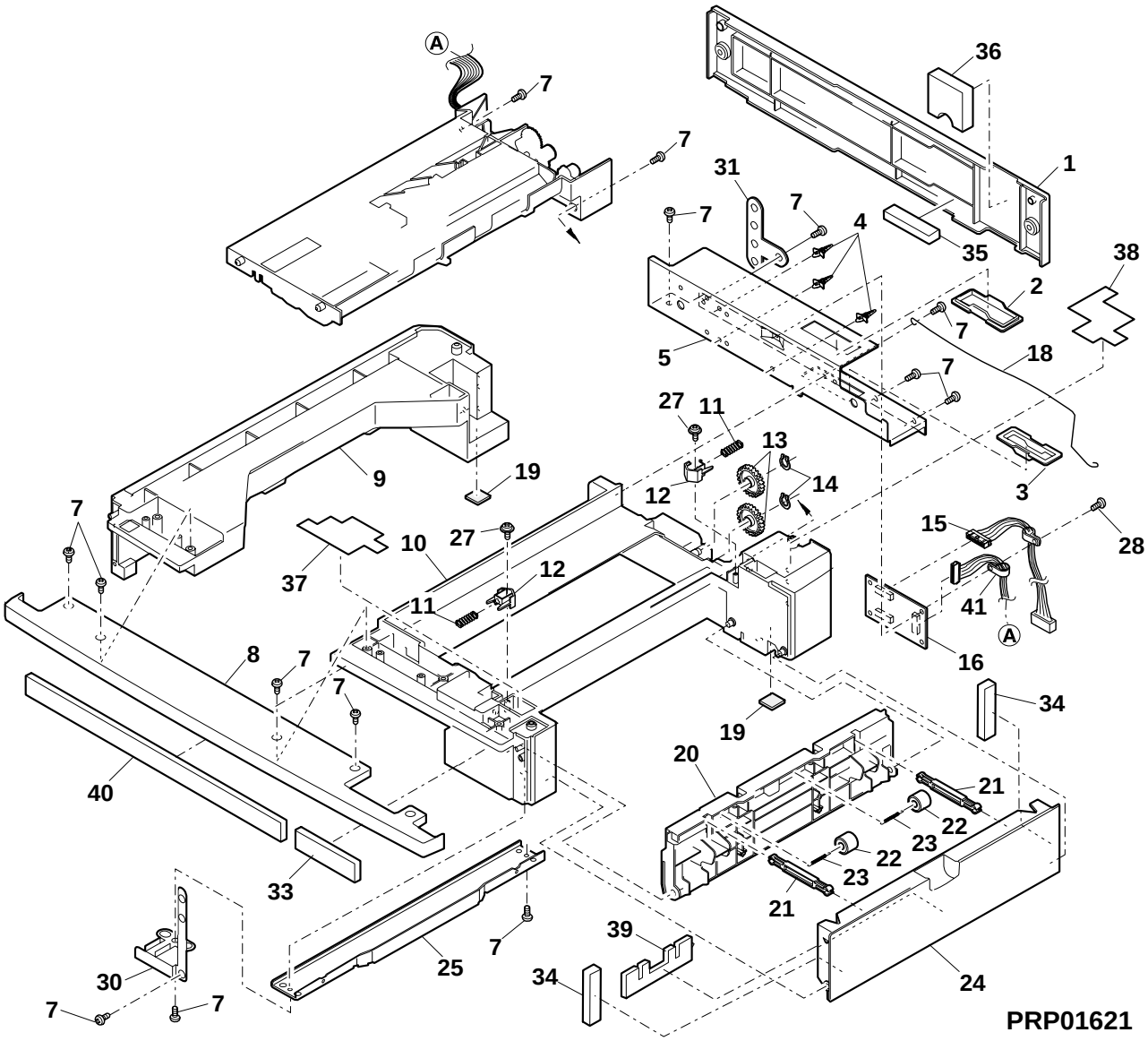

2 1ST ﾄﾚｲ給紙ﾕﾆｯﾄ (1ST Tray paper feeding unit)[AR-D24]

NO.	PARTS CODE	PRICE RANK		NEW MARK	PART RANK	DESCRIPTION	
		Ex.	Ja.				
1	NGERH1207FCZZ	AF	DS		C	Joint gear(40T)	連結ｷﾞｱ
2	MARMP0229FCZZ	AE	DS		C	Joint arm	連結ｱｰﾑ
3	MSPRT0128QSZZ	AB	DJ		C	Joint arm spring	連結ｱｰﾑｽﾌﾟﾘﾝｸﾞ
4	XRESP50-06000	AA	DD		C	E type ring	Eﾘﾝｸﾞ
5	LBOSZ1031FCZZ	AC	DJ		C	Clutch boss	ｸﾗｯﾁﾎﾞｽ
6	MSPRC0161QSZZ	AF	DS		C	Clutch spring	ｸﾗｯﾁｽﾌﾟﾘﾝｸﾞ
7	PPiPP0007QSZZ	AD	DJ		C	Clutch pipe	ｸﾗｯﾁｽﾘｰﾌﾟ
8	NGERH1132FCZZ	AH	DX		C	Clutch gear(29T)	ｸﾗｯﾁｷﾞｱ
9	NBRGM0501FCZZ	AB	DJ		C	Metal D(B-F6-7)	ﾒﾀﾙ D
10	DHAi-0075QSZ1	AR	EQ		C	1ST harness	1ST ﾊｰﾈｽ
13	NROLP0044QSZ2	AQ	EQ		C	1ST transport roller	一段搬送ﾛｰﾗｰ
15	VHPGP1A71A1-1	AG	DX		B	Photo sensor(GP1A71A1)	ﾌｫﾄｾﾝｻｰ
16	RPLU-0012QSZ1	AM	EG	N	B	Paper feeding solenoid	給紙ｿﾚﾉｲﾄﾞ
17	NBRGC0188FCZZ	AB	DD		C	PF bearing	PF 軸受
18	XRESP40-06000	AA	DD		C	E type ring	Eﾘﾝｸﾞ
19	LBOSZ1510FCZZ	AF	DX		C	Cam boss A1	ｶﾑﾎﾞｽ A1
20	PPiPP0109FCZZ	AB	DD		C	Pipe A	手差しｸﾗｯﾁｽﾘｰﾌﾟ Aﾊﾟｲﾌﾟ
21	MSPRC1315FCZ1	AD	DJ		C	Clutch spring A	手差しｸﾗｯﾁｽﾌﾟﾘﾝｸﾞ A
22	LPiNS0181FCZZ	AA	DD		C	Spring pin	ｽﾌﾟﾘﾝｸﾞﾋﾟﾝ
23	LBOSZ1508FCZZ	AG	DX		C	Cam boss A2	ｶﾑﾎﾞｽ A2
26	QSW-B0017QSZZ	AF	DS		B	Tray detect switch	ﾄﾚｲ検知ｽｲｯﾁ
27	MSPRD0134QSZ2	AC	DJ		C	Paper feeding earth spring	給紙ｱｰｽｽﾌﾟﾘﾝｸﾞ
28	NGERH0041QSZZ	AF	DS		C	2ND gear(18T/26T)	二段ｷﾞｱ
29	NGERH0990FCZZ	AB	DJ		C	Gear(16T)	ｷﾞｱ
30	PTME-0017QSZZ	AD	DJ		C	Paper feeding clutch pawl	給紙ｸﾗｯﾁ爪
31	MSPRT0130QSZ1	AB	DJ		C	Clutch pawl spring	ｸﾗｯﾁ爪ｽﾌﾟﾘﾝｸﾞ
32	PTME-0016QSZZ	AD	DJ		C	Transport clutch pawl	搬送ｸﾗｯﾁ爪
33	RPLU-0013QSZ1	AM	EG	N	B	Transport solenoid	搬送ｿﾚﾉｲﾄﾞ
34	XBBSD30P06000	AA	DD		C	Screw(3×6)	ﾋﾞｽ
35	MLEVP0039QSZ1	AE	DS		C	PPDI actuator	PPDI ｱｸﾁｭｰﾀｰ
36	MLEVP0046QSZZ	AD	DJ		C	CICS actuator	CICS ｱｸﾁｭｴｰﾀｰ
38	LFRM-0031QSE3	AU	EZ		C	Paper feeding frame	給紙ﾌﾚｰﾑ
41	LPLTM0137QSZZ	AD	DJ		C	Boss reinforce plate	ﾎﾞｽ補強板
42	LX-WZ0314FCZZ	AA	DD		C	Poly slider	ﾎﾟﾘｽﾗｲﾀﾞｰ
43	MSPRC0157QSZZ	AC	DJ		C	Break spring	ﾌﾞﾚｰｷｽﾌﾟﾘﾝｸﾞ
44	NBRGC0529FCZZ	AD	DJ		C	Bearing	軸受
45	PPiPP0011QSZZ	AC	DJ		C	Break sleeve	ﾌﾞﾚｰｷｽﾘｰﾌﾞ
46	XBBSE30P06000	AA	DD		C	Screw(3×6)	ﾋﾞｽ
47	RCORF0006QSZZ	AL	EB		C	Core	ｺｱ
48	XWHSD60-10000	AA	DD		C	Washer	ﾜｯｼｬｰ
50	RHET-0011QSZZ	AQ	EQ		E	Heater unit (1ST tray) (Japan)	除湿ﾋｰﾀｰ
51	XEBSE30P08000	AA	DD		C	Screw(3×8) (Japan)	ﾋﾞｽ
52	MSPRD0156QSZZ	AB	DJ		C	PPDIACT spring	PPDIACT 復帰ｽﾌﾟﾘﾝｸﾞ
53	PSPO-0005QSZZ	AA	DJ		C	Cluch pawl spong (Europe)	ｸﾗｯﾁ爪ｽﾎﾟﾝｼﾞ
54	PSPO-0007QSZZ	AB	DJ		C	Toransport cluch pawl spong (Europe)	搬送ｸﾗｯﾁ爪ｽﾎﾟﾝｼﾞ
55	LPLTM0120QSZZ	AF	DS		C	Heater raditate plate (Japan)	ﾋｰﾀｰ放熱板
56	XHBSE30P08000	AA	DD		C	Screw(3×8) (Japan)	ﾋﾞｽ
57	NSFTZ0067QSZZ	AK	DX		C	Paper feed roller shaft	給紙ﾛｰﾗｰｼｬﾌﾄ
58	LHLDR0095QSZZ	AD	DJ		C	Paper feed roller holder	給紙ﾛｰﾗｰﾎﾙﾀﾞｰ
59	XEBSE30P12000	AA	DD		C	Screw(3×12)	ﾋﾞｽ
60	PCLR-0011QSZZ	AC	DJ		C	Roller color	ﾛｰﾗｰｶﾗｰ
61	LBRCR0011QSZZ	AD	DJ		C	Paper feed roller bracket	給紙ﾛｰﾗｰﾌﾞﾗｹｯﾄ
62	PGUMM0013QSZZ	AG	DX		C	Paper feed roller gum	給紙ﾛｰﾗｰｺﾞﾑ
64	DHAi-0344QSZZ	AH	DX	N	C	2nd heater harness (Japan)	2ND ﾋｰﾀｰﾊｰﾈｽ
501	CFRM-0031RS5C	BL	HL	N	E	Paper feeding unit (1ST tray) (except Europe)	給紙ﾕﾆｯﾄ
502	CSFTZ0067RS52	AW	FG	N	E	Paper feeding shaft	給紙ｼｬﾌﾄ
503	CGUMM0013RS51	AN	EG	N	E	Paper feed roller gum	給紙ﾛｰﾗｰｺﾞﾑ

2 1ST ﾄﾚｲ給紙ﾕﾆｯﾄ (1ST Tray paper feeding unit)[AR-D24]

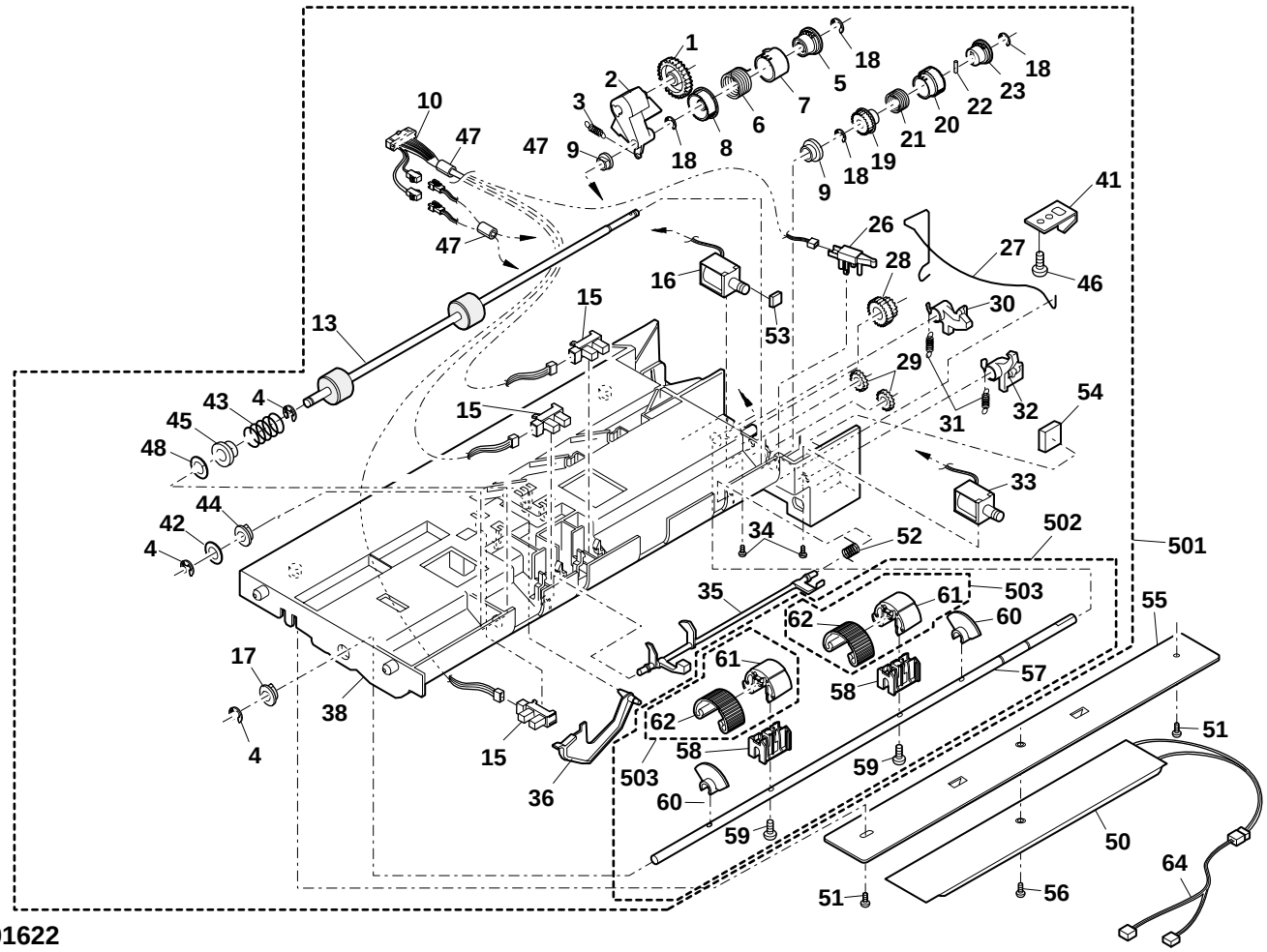

PRP01622

3 2ND トレイ外装 (2ND Tray exteriors)[AR-D25]

NO.	PARTS CODE	PRICE RANK		NEW MARK	PART RANK	DESCRIPTION	
		Ex.	Ja.				
1	GCOV-0020QSE1	AQ	EQ	N	D	Rear cover	後カバー
2	GGAD-0001QSZZ	AE	DJ		C	Edge gard upper	エッジガード 上
3	GGAD-0002QSZZ	AE	DS		C	Edge gard lower	エッジガード 下
4	LSUPP0083FCZZ	AB	DJ		C	Supporter(LCBS-3)	基板サポーター
5	LPLTM0116QSZZ	AQ	EQ		C	Joint plate R	連結板 R
6	LPLTM0112QSZZ	AE	DJ		C	Adjustment plate	接合板
7	XEBSE40P12000	AA	DD		C	Screw(4×12)	ビス
8	GCOV-0019QSZ2	AT	EZ	N	D	Front cover	前カバー
9	PGIDM0049QSE2	BA	FX	N	C	Guide L	ガイド L
10	PGIDM0048QSE2	BB	FX	N	C	Guide R	ガイド R
11	MSPRC0141QSZZ	AB	DJ		C	Transport PG lock spring	搬送 PG ロックスプリング
12	MLOKZ0001QSZZ	AC	DJ		C	Transport PG lock	搬送 PG ロック
13	NGERH1169FCZZ	AF	DS		C	Joint gear	連結ギア
14	PRNGP0019FCZZ	AA	DD		C	V ring(GTW-6)	V リング
15	DHAI-0326QSZZ	AM	EG		C	CAS harness	CAS ハーネス
16	CPWBF0019QSE6	AW	FG	N	E	2ND tray interface PWB	2ND トレイ中継基板
18	MSPRD0135QSZZ	AD	DJ		C	Joint earth spring	連結アーススプリング
19	GLEGG0064FCZZ	AC	DJ		C	Rubber foot	ゴム足
21	MARMM0016QSZZ	AD	DJ		C	2ND door arm	2 段ドアアーム
22	NROLP1060FCZZ	AF	DS		C	U-turn roller	U ターンローラー
23	MSPRT0129QSZ1	AC	DJ		C	Roller spring	従動ローラースプリング
24	GCOV-0022QSE2	AT	EZ	N	D	2ND transport paper guide cover	二段搬送ペーパーガイドカバー
25	LPLTM0113QSZZ	AH	DX		C	Guide R joint plate	ガイド R 連結板
27	XEPSD30P08X00	AA	DD		C	Screw(3×8X)	ビス
28	XHBSE30P14000	AA	DD		C	Screw(3×14)	ビス
30	LPLTM0135QSZZ	AF	DS		C	2nd joint earth plate	2ND 連結アース板
31	LPLTM0138QSZZ	AD	DJ		C	2ND joint earth plate left back	2ND 連結アース板左後
32	LPLTM0115QSZZ	AE	DJ		C	2ND tension plate	2ND テンショナープレート
33	NPLYZ0012QSZZ	AD	DJ		C	2ND 26MXL pulley	2ND26MXL プーリー
34	NBLTT0012QSZZ	AG	DX		B	2ND belt(B114MXL4.8)	2ND ベルト
35	XWUSD40-04085	AA	DD		C	Washer	ワッシャー
36	MSPRT0136QSZZ	AB	DJ		C	2ND tension spring	2ND テンショナースプリング
37	LHLDW3142KCZZ	AC	DD		C	Cable band	ケーブルバンド
38	PSHEZ0145QSZZ	AC	DJ		C	Mylar	フランジマイラー

3 2ND トレイ外装 (2ND Tray exteriors)[AR-D25]

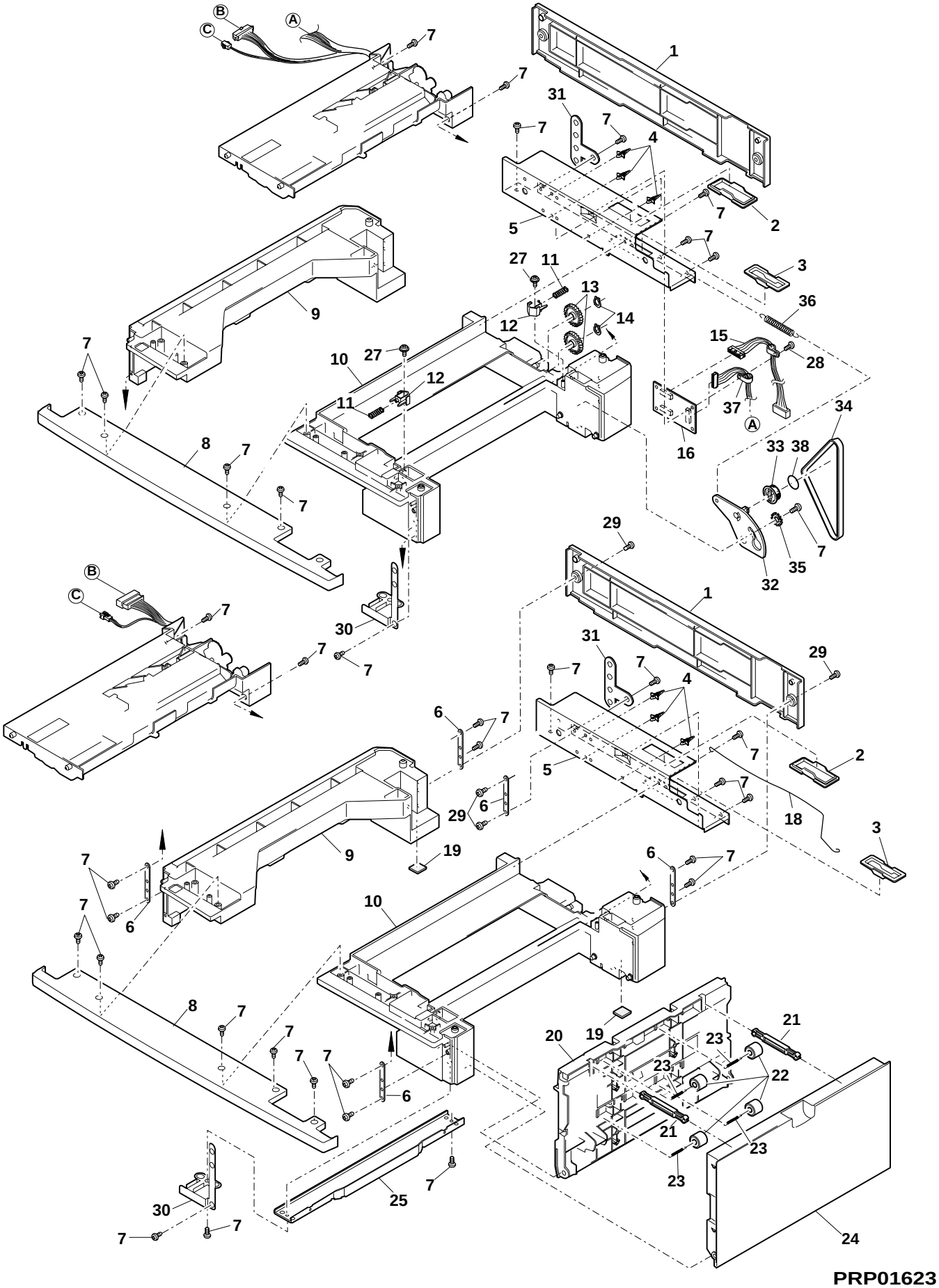

4 2ND トレイ給紙ユニット (2ND Tray paper feeding unit)[AR-D25]

NO.	PARTS CODE	PRICE RANK		NEW MARK	PART RANK	DESCRIPTION	
		Ex.	Ja.				
1	NGERH1207FCZZ	AF	DS		C	Joint gear(40T)	連結ギア
2	MARMP0229FCZZ	AE	DS		C	Joint arm	連結アーム
3	MSPRT0128QSZZ	AB	DJ		C	Joint arm spring	連結アームスプリング
4	XRESP50-06000	AA	DD		C	E type ring	Eリング
5	LBOSZ1031FCZZ	AC	DJ		C	Clutch boss	クラッチボス
6	MSPRC0161QSZZ	AF	DS		C	Clutch spring	クラッチスプリング
7	PPiPP0007QSZZ	AD	DJ		C	Clutch pipe	クラッチスリーブ
8	NGERH1132FCZZ	AH	DX		C	Clutch gear(29T)	クラッチギア
9	NBRGM0501FCZZ	AB	DJ		C	Metal D(B-F6-7)	メタル D
11	DHAi-0080QSZ1	AP	EQ		C	2ND harness 1	2ND ハーネス 1
12	DHAi-0081QSZ1	AK	DX		C	2ND harness 2	2ND ハーネス 2
13	NROLP0045QSZ1	AR	EQ		C	2ND transport roller	二段搬送ローラー
15	VHPGP1A71A1-1	AG	DX		B	Photo sensor(GP1A71A1)	フォトセンサー
16	RPLU-0012QSZ1	AM	EG	N	B	Paper feeding solenoid	給紙ソレノイド
17	NBRGC0188FCZZ	AB	DD		C	PF bearing	PF 軸受
18	XRESP40-06000	AA	DD		C	E type ring	Eリング
19	LBOSZ1510FCZZ	AF	DX		C	Cam boss A1	カムボス A1
20	PPiPP0109FCZZ	AB	DD		C	Pipe A	手差しクラッチスリーブ A パイプ
21	MSPRC1315FCZ1	AD	DJ		C	Clutch spring A	手差しクラッチスプリング A
22	LPiNS0181FCZZ	AA	DD		C	Spring pin	スプリングピン
23	LBOSZ1508FCZZ	AG	DX		C	Cam boss A2	カムボス A2
24	NPLYZ0012QSZZ	AD	DJ		C	2ND 26MXL pulley	2ND26MXL プーリー
25	LPiNS0165FCZZ	AB	DD		C	Pin(φ2-8)	平行ピン
26	QSW-B0017QSZZ	AF	DS		B	Tray detect switch	トレイ検知スイッチ
27	MSPRD0134QSZ2	AC	DJ		C	Paper feeding earth spring	給紙アーススプリング
28	NGERH0041QSZZ	AF	DS		C	2ND gear(18T/26T)	二段ギア
29	NGERH0990FCZZ	AB	DJ		C	Gear(16T)	ギア
30	PTME-0017QSZZ	AD	DJ		C	Paper feeding clutch pawl	給紙クラッチ爪
31	MSPRT0130QSZ1	AB	DJ		C	Clutch pawl spring	クラッチ爪スプリング
32	PTME-0016QSZZ	AD	DJ		C	Transport clutch pawl	搬送クラッチ爪
33	RPLU-0013QSZ1	AM	EG	N	B	Transport solenoid	搬送ソレノイド
34	XBBSD30P06000	AA	DD		C	Screw(3×6)	ビス
35	MLEVP0039QSZ1	AE	DS		C	PPDI actuator	PPDI アクチュエーター
36	MLEVP0046QSZZ	AD	DJ		C	CICS actuator	CICS アクチュエーター
38	LFRM-0031QSE3	AU	EZ		C	Paper feeding frame	給紙フレーム
41	LPLTM0137QSZZ	AD	DJ		C	Boss reinforce plate	ボス補強板
42	LX-WZ0314FCZZ	AA	DD		C	Poly slider	ポリスライダー
43	MSPRC0157QSZZ	AC	DJ		C	Break spring	ブレーキスプリング
44	NBRGC0529FCZZ	AD	DJ		C	Bearing	軸受
45	PPiPP0011QSZZ	AC	DJ		C	Break sleeve	ブレーキスリーブ
46	XBBSE30P06000	AA	DD		C	Screw(3×6)	ビス
47	RCORF0006QSZZ	AL	EB		C	Core	コア
48	XWHSD60-10000	AA	DD		C	Washer	ワッシャー
50	RHET-0011QSZZ	AQ	EQ		E	Heater unit (2ND tray) (Japan)	除湿ヒーター
51	XEBSE30P08000	AA	DD		C	Screw(3×8) (Japan only)	ビス
52	MSPRD0156QSZZ	AB	DJ		C	PPDIACT spring	PPDIACT 復帰スプリング
55	LPLTM0120QSZZ	AF	DS		C	Heater raditate plate (Japan)	ヒーター放熱板
56	XHBSE30P08000	AA	DD		C	Screw(3×8) (Japan)	ビス
57	NSFTZ0067QSZZ	AK	DX		C	Paper feed roller shaft	給紙ローラーシャフト
58	LHLDR0095QSZZ	AD	DJ		C	Paper feed roller holder	給紙ローラーホルダー
59	XEBSE30P12000	AA	DD		C	Screw(3×12)	ビス
60	PCLR-0011QSZZ	AC	DJ		C	Roller color	ローラーカラー
61	LBRCR0011QSZZ	AD	DJ		C	Paper feed roller bracket	給紙ローラーブラケット
62	PGUMM0013QSZZ	AG	DX		C	Paper feed roller gum	給紙ローラーゴム
64	DHAi-0344QSZZ	AH	DX	N	C	2nd heater harness (Japan)	2ND ヒーターハーネス
501	CFRM-0031RS69	BM	HR	N	E	Paper feeding unit(Top)	給紙ユニット上段
502	CFRM-0031RS6A	BG	GX	N	E	Paper feeding unit(Bottom)	給紙ユニット下段
503	CSFTZ0067RS52	AW	FG	N	E	Paper feeding shaft	給紙シャフト
504	CGUMM0013RS51	AN	EG	N	E	Paper feed roller gum	給紙ローラーゴム

4 2ND ﾄﾚｲ給紙ﾕﾆｯﾄ (2ND Tray paper feeding unit)[AR-D25]

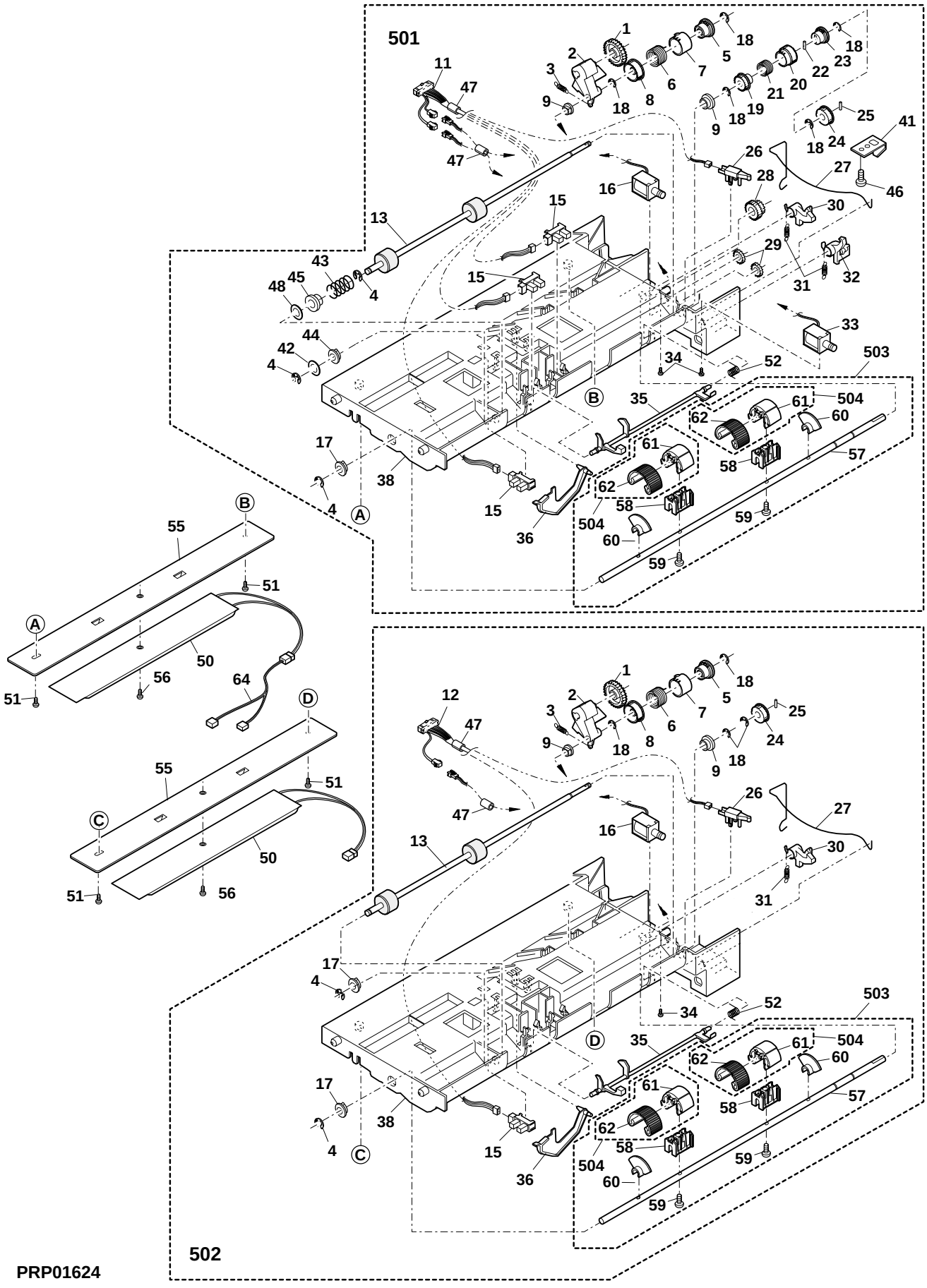

5 250 枚ﾄﾚｲﾕﾆｯﾄ (250 sheets tray unit)

NO.	PARTS CODE	PRICE RANK		NEW MARK	PART RANK	DESCRIPTION	
		Ex.	Ja.				
1	LPLTM0053QSZ1	AS	EQ		C	Rotation plate	回転板
2	PSHEZ0441QSZZ	AD	DJ	N	C	Rotation plate sheet	回転板ｼｰﾄ
3	LHLDW1226FCZZ	AB	DJ		C	Turn fasner	ﾀｰﾝﾌｧｽﾅｰ
4	LPLTM2642FCG2	AD	DJ		C	Tray rear plate	ﾄﾚｲ後端板
7	XRESP40-06000	AA	DD		C	E type ring	Eﾘﾝｸﾞ
8	TLABH0064QSZ1	AC	DJ		D	Indicator label	指示線ﾗﾍﾞﾙ
11	MSPRC0334QSZZ	AD	DJ	N	C	Tray spring	ﾄﾚｲｽﾌﾟﾘﾝｸﾞ
12	XEBSD30P08000	AA	DD		C	Screw(3×8)	ﾋﾞｽ
13	XWHSD30-08100	AA	DD		C	Washer	ﾜｯｼｬｰ
14	NGERH0193FCZZ	AB	DD		C	UC manual feed gear	UC 手差しｷﾞｱ
15	MSPRC0152QSZZ	AB	DJ		C	Tray spring	ﾄﾚｲｽﾌﾟﾘﾝｸﾞ
16	MSPRC1145FCZZ	AA	DD		C	Stopper spring	ｽﾄｯﾊﾟｰ用ｽﾌﾟﾘﾝｸﾞ
17	LSTPP0161FCZZ	AB	DD		C	Rotation plate stopper	回転板ｽﾄｯﾊﾟｰ
18	GCASP0003QSE2	BD	GN	N	D	Tray case	ﾄﾚｲｹｰｽ
19	TTAG-0004QSZZ	AC	DJ		D	Tray rotation tag	ﾄﾚｲ回転ﾀｸﾞ
20	PSPAZ0022QSZZ	AC	DJ		C	Rotation plate spacer	回転板ｽﾍﾟｰｻｰ

5 250 枚ﾄﾚｲﾕﾆｯﾄ (250 sheets tray unit)

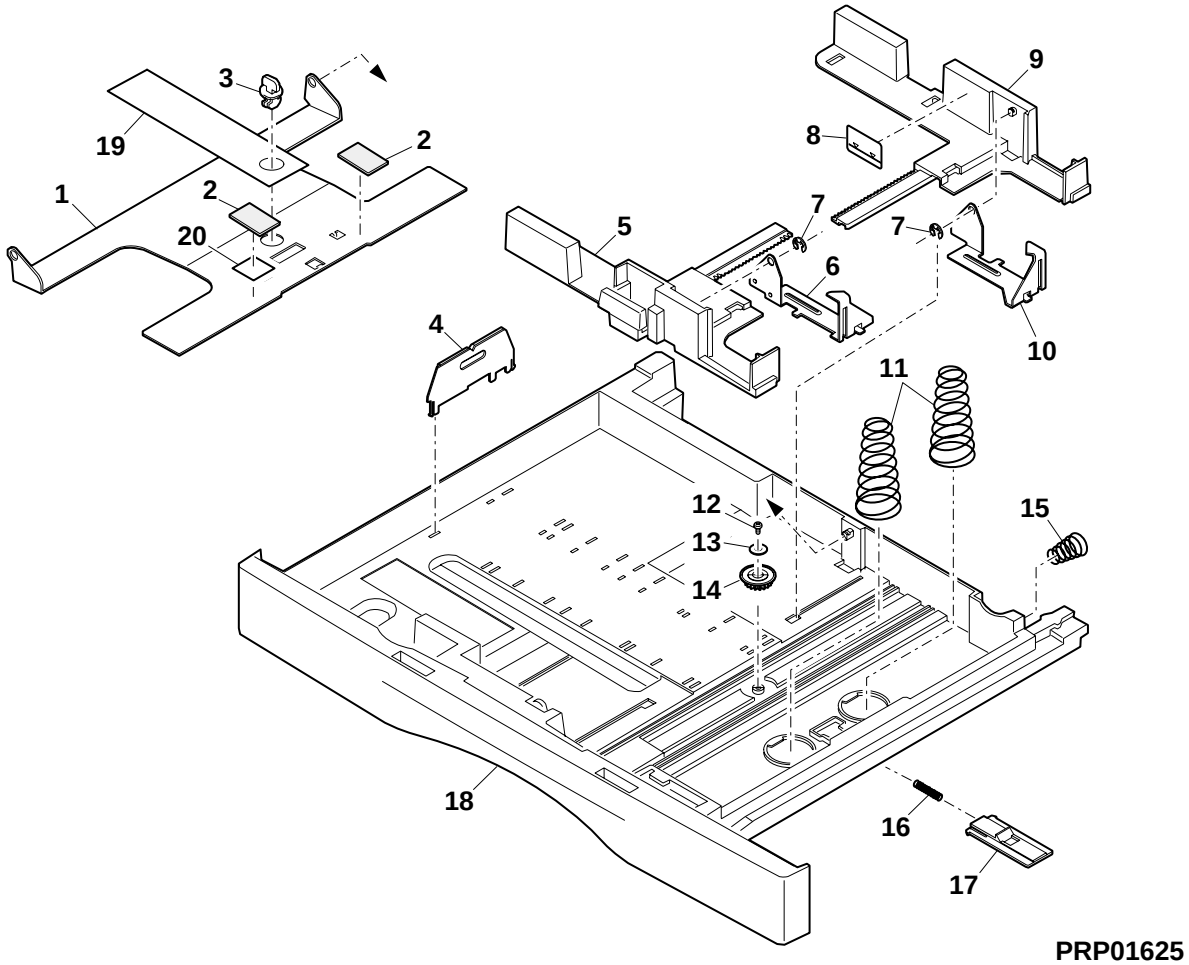

PRP01625

6 梱包材 & 付属品 (Packing material & Accessories)

NO.	PARTS CODE	PRICE RANK		NEW MARK	PART RANK	DESCRIPTION	
		Ex.	Ja.				
6	SSAKA0302CCZZ	AA	DD		D	Vinyl bag(160×200)	ﾎﾟﾘ袋
7	LPLTM0112QSZZ	AE	DJ		C	Adjustment plate	接合板
8	XEBSE40P12000	AA	DD		C	Screw(4×12)	ﾋﾞｽ
9	TCADZ0248QSZZ	AQ	EQ	N	D	Inst. Card (Japan)	設置手順書
	TCADZ0249QSZZ	AG	DS	N	D	Inst. Card (Other countries)	設置手順書
10	SPAKA0151QSZZ	AR	EQ		D	OP-C packing cushion (1ST) [AR-D24]	OP-Cｱﾄﾞ (1ST)
11	SSAKH3012KCZZ	AD	DJ		D	Vinyl bag(790×740mm)	ﾎﾟﾘ袋
13	SPAKA0154QSZZ	AF	DS		D	Spacer (2ND) [AR-D25]	ｽﾍﾟｰｻｰ (2ND)
14	SPAKA0153QSZZ	AK	EB		D	Packing cushion (2ND) [AR-D25]	ﾊﾟｯﾄ (2ND)
16	XHBSE40P10000	AA	DD		C	Screw(4×10)	ﾋﾞｽ
26	PGUMS0003QSZZ	AC	DJ		C	Joint gear lock gum	連結ｷﾞｱﾛｯｸ
27	TTAG-0005QSZZ	AC	DJ		D	Tray rotation tag	ﾄﾚｲ回転ﾀｸﾞ
28	TLABH0116QSZ1	AN	EG		D	Cassette size label(Japan)	ｶｾｯﾄｻｲｽﾞ表示ﾗﾍﾞﾙ
	TLABH0065QSZ2	AG	DX	N	D	Cassette size label(AB series except Japan)	ｶｾｯﾄｻｲｽﾞ表示ﾗﾍﾞﾙ
	TLABH0117QSZ1	AP	EQ	N	D	Cassette size label(Taiwan)	ｶｾｯﾄｻｲｽﾞ表示ﾗﾍﾞﾙ
	TLABH0069QSZ2	AG	DX	N	D	Cassette size label(inch series)	ｶｾｯﾄｻｲｽﾞ表示ﾗﾍﾞﾙ

6 梱包材 & 付属品 (Packing material & Accessories)

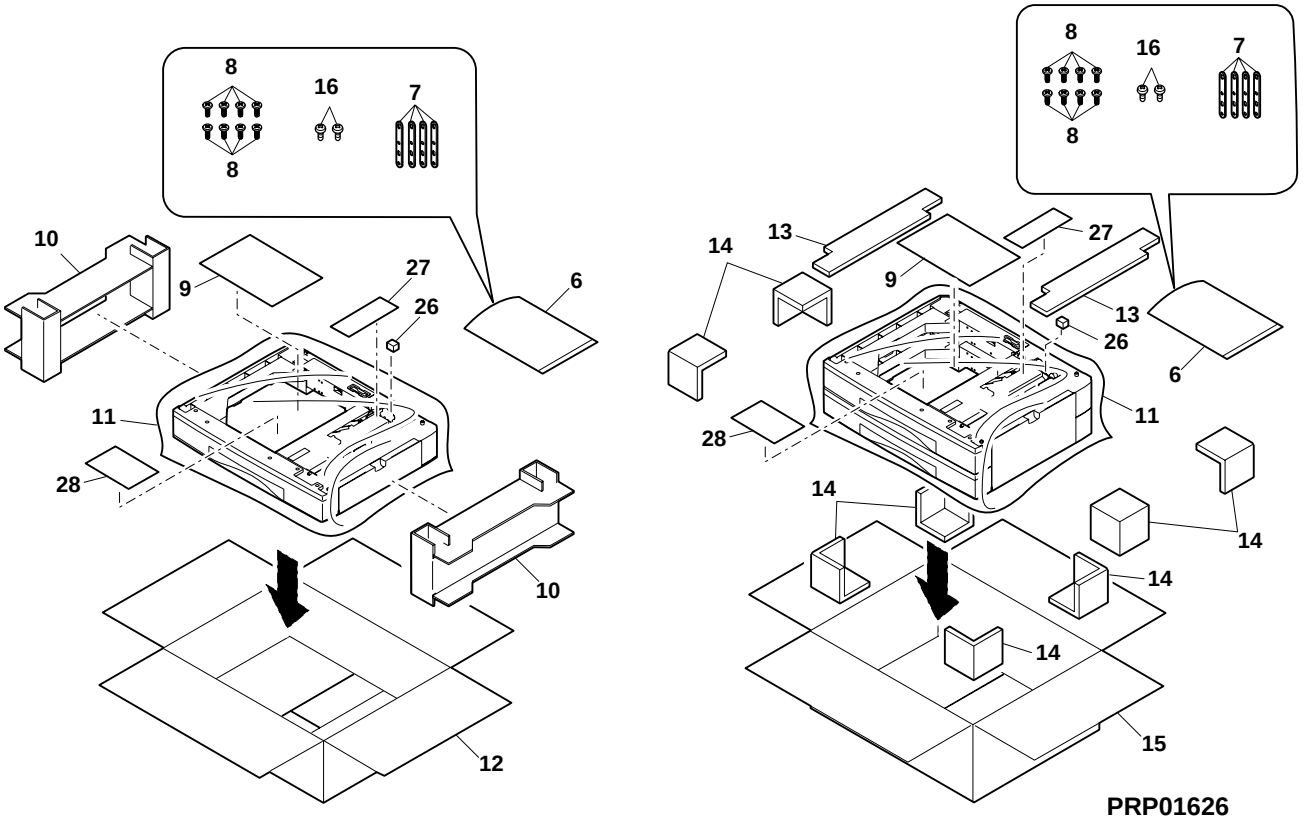

PRP01626

■ 索引 (Index)

PARTS CODE	JAPAN ONLY ORDER CODE	NO.	PRICE R. Ex.	PRICE R. Ja.	NEW	P/R
【C】						
CFRM-0031RS5C	578 213 0476	2-501	BL	HL	N	E
CFRM-0031RS69	578 213 0478	4-501	BM	HR	N	E
CFRM-0031RS6A	578 213 0477	4-502	BG	GX	N	E
CGUMM0013RS51	578 352 0054	2-503	AN	EG	N	E
〃	578 352 0054	4-504	AN	EG	N	E
CPWBF0019QSE5	578 684 1103	1- 16	AV	FG		E
CPWBF0019QSE6	578 684 1114	3- 16	AW	FG	N	E
CSFTZ0067RS52	578 290 0232	2-502	AW	FG	N	E
〃	578 290 0232	4-503	AW	FG	N	E
【D】						
DHAi-0075QSZ1	578 542 0313	2- 10	AR	EQ		C
DHAi-0080QSZ1	578 542 0339	4- 11	AP	EQ		C
DHAi-0081QSZ1	578 542 0340	4- 12	AK	DX		C
DHAi-0326QSZZ	578 542 0328	1- 15	AM	EG		C
〃	578 542 0328	3- 15	AM	EG		C
DHAi-0344QSZZ	578 542 0345	2- 64	AH	DX	N	C
〃	578 542 0345	4- 64	AH	DX	N	C
【G】						
GCASP0003QSE2	578 108 0134	5- 18	BD	GN	N	D
GCOV-0019QSZ2	578 110 0240	1- 8	AT	EZ	N	D
〃	578 110 0240	3- 8	AT	EZ	N	D
GCOV-0020QSE1	578 110 0241	1- 1	AQ	EQ	N	D
〃	578 110 0241	3- 1	AQ	EQ	N	D
GCOV-0021QSE2	578 110 0242	1- 24	AP	EQ	N	D
GCOV-0022QSE2	578 110 0243	3- 24	AT	EZ	N	D
GGAD-0001QSZZ	572 118 0004	1- 2	AE	DJ		C
〃	572 118 0004	3- 2	AE	DJ		C
GGAD-0002QSZZ	572 118 0005	1- 3	AE	DS		C
〃	572 118 0005	3- 3	AE	DS		C
GLEGG0064FCZZ	572 123 0072	1- 19	AC	DJ		C
〃	572 123 0072	3- 19	AC	DJ		C
【L】						
LBOSZ1031FCZZ	572 202 0270	2- 5	AC	DJ		C
〃	572 202 0270	4- 5	AC	DJ		C
LBOSZ1508FCZZ	572 202 0378	2- 23	AG	DX		C
〃	572 202 0378	4- 23	AG	DX		C
LBOSZ1510FCZZ	572 202 0373	2- 19	AF	DX		C
〃	572 202 0373	4- 19	AF	DX		C
LBRCR0011QSZZ	578 203 0051	2- 61	AD	DJ		C
〃	578 203 0051	4- 61	AD	DJ		C
LFRM-0031QSE3	578 213 0453	2- 38	AU	EZ		C
〃	578 213 0453	4- 38	AU	EZ		C
LHLDR0095QSZZ	578 214 0265	2- 58	AD	DJ		C
〃	578 214 0265	4- 58	AD	DJ		C
LHLDW1226FCZZ	572 214 1450	5- 3	AB	DJ		C
LHLDW3142KCZZ	574 214 0010	1- 41	AC	DD		C
〃	574 214 0010	3- 37	AC	DD		C
LPiNS0165FCZZ	572 218 0087	4- 25	AB	DD		C
LPiNS0181FCZZ	572 218 0093	2- 22	AA	DD		C
〃	572 218 0093	4- 22	AA	DD		C
LPLTM0053QSZ1	572 221 7143	5- 1	AS	EQ		C
LPLTM0112QSZZ	572 221 7022	3- 6	AE	DJ		C
〃	572 221 7022	6- 7	AE	DJ		C
LPLTM0113QSZZ	572 221 7023	1- 25	AH	DX		C
〃	572 221 7023	3- 25	AH	DX		C
LPLTM0115QSZZ	572 221 7089	3- 32	AE	DJ		C
LPLTM0116QSZZ	572 221 7025	1- 5	AQ	EQ		C
〃	572 221 7025	3- 5	AQ	EQ		C
LPLTM0120QSZZ	572 221 7149	2- 55	AF	DS		C
〃	572 221 7149	4- 55	AF	DS		C
LPLTM0135QSZZ	572 221 7155	1- 30	AF	DS		C
〃	572 221 7155	3- 30	AF	DS		C
LPLTM0137QSZZ	572 221 7157	2- 41	AD	DJ		C
〃	572 221 7157	4- 41	AD	DJ		C
LPLTM0138QSZZ	572 221 7158	1- 31	AD	DJ		C
〃	572 221 7158	3- 31	AD	DJ		C
LPLTM2642FCG2	578 221 0760	5- 4	AD	DJ		C
LSTPP0161FCZZ	572 230 0062	5- 17	AB	DD		C
LSUPP0083FCZZ	572 233 0113	1- 4	AB	DJ		C
〃	572 233 0113	3- 4	AB	DJ		C
LX-WZ0314FCZZ	572 990 0230	2- 42	AA	DD		C
〃	572 990 0230	4- 42	AA	DD		C
【M】						
MARMM0016QSZZ	572 240 0337	3- 21	AD	DJ		C
MARMP0015QSZZ	572 240 0341	1- 21	AD	DJ		C
MARMP0229FCZZ	572 240 0274	2- 2	AE	DS		C
〃	572 240 0274	4- 2	AE	DS		C
MLEVP0039QSZ1	578 248 0257	2- 35	AE	DS		C
MLEVP0039QSZ1	578 248 0257	4- 35	AE	DS		C
MLEVP0046QSZZ	572 248 1162	2- 36	AD	DJ		C
〃	572 248 1162	4- 36	AD	DJ		C
MLOKZ0001QSZZ	572 252 0020	1- 12	AC	DJ		C
〃	572 252 0020	3- 12	AC	DJ		C
MSPRC0141QSZZ	572 258 3248	1- 11	AB	DJ		C
〃	572 258 3248	3- 11	AB	DJ		C
MSPRC0152QSZZ	572 258 3303	5- 15	AB	DJ		C
MSPRC0157QSZZ	572 258 3324	2- 43	AC	DJ		C
〃	572 258 3324	4- 43	AC	DJ		C
MSPRC0161QSZZ	578 258 0554	2- 6	AF	DS		C
〃	578 258 0554	4- 6	AF	DS		C
MSPRC0334QSZZ	578 258 0793	5- 11	AD	DJ	N	C
MSPRC1145FCZZ	572 258 1272	5- 16	AA	DD		C
MSPRC1315FCZ1	572 258 2131	2- 21	AD	DJ		C
〃	572 258 2131	4- 21	AD	DJ		C
MSPRD0134QSZ2	572 258 3334	2- 27	AC	DJ		C
〃	572 258 3334	4- 27	AC	DJ		C
MSPRD0135QSZZ	572 258 3261	1- 18	AD	DJ		C
〃	572 258 3261	3- 18	AD	DJ		C
MSPRD0156QSZZ	572 258 3318	2- 52	AB	DJ		C
〃	572 258 3318	4- 52	AB	DJ		C
MSPRT0128QSZZ	572 258 3280	2- 3	AB	DJ		C
〃	572 258 3280	4- 3	AB	DJ		C
MSPRT0129QSZ1	572 258 3300	1- 23	AC	DJ		C
〃	572 258 3300	3- 23	AC	DJ		C
MSPRT0130QSZ1	572 258 3322	2- 31	AB	DJ		C
〃	572 258 3322	4- 31	AB	DJ		C
MSPRT0136QSZZ	572 258 3283	3- 36	AB	DJ		C
【N】						
NBLTT0012QSZZ	572 271 0606	3- 34	AG	DX		B
NBRGC0188FCZZ	572 272 0243	2- 17	AB	DD		C
〃	572 272 0243	4- 17	AB	DD		C
NBRGC0529FCZZ	572 272 0498	2- 44	AD	DJ		C
〃	572 272 0498	4- 44	AD	DJ		C
NBRGM0501FCZZ	572 272 0461	2- 9	AB	DJ		C
〃	572 272 0461	4- 9	AB	DJ		C
NGERH0041QSZZ	572 281 1801	2- 28	AF	DS		C
〃	572 281 1801	4- 28	AF	DS		C
NGERH0193FCZZ	572 281 0318	5- 14	AB	DD		C
NGERH0990FCZZ	572 281 1125	2- 29	AB	DJ		C
〃	572 281 1125	4- 29	AB	DJ		C
NGERH1132FCZZ	572 281 1349	2- 8	AH	DX		C
〃	572 281 1349	4- 8	AH	DX		C
NGERH1169FCZZ	572 281 1385	1- 13	AF	DS		C
〃	572 281 1385	3- 13	AF	DS		C
NGERH1207FCZZ	572 281 1388	2- 1	AF	DS		C
〃	572 281 1388	4- 1	AF	DS		C
NPLYZ0012QSZZ	572 284 0717	3- 33	AD	DJ		C
〃	572 284 0717	4- 24	AD	DJ		C
NROLP0044QSZ2	578 287 0386	2- 13	AQ	EQ		C
NROLP0045QSZ1	572 287 1928	4- 13	AR	EQ		C
NROLP1060FCZZ	572 287 1396	1- 22	AF	DS		C
〃	572 287 1396	3- 22	AF	DS		C
NSFTZ0067QSZZ	578 290 0229	2- 57	AK	DX		C
〃	578 290 0229	4- 57	AK	DX		C
【P】						
PCLR-0011QSZZ	578 318 0040	2- 60	AC	DJ		C
〃	578 318 0040	4- 60	AC	DJ		C
PGiDM0048QSE2	578 345 0451	1- 10	BB	FX	N	C
〃	578 345 0451	3- 10	BB	FX	N	C
PGiDM0049QSE2	578 345 0452	1- 9	BA	FX	N	C
〃	578 345 0452	3- 9	BA	FX	N	C
PGUMM0013QSZZ	578 352 0053	2- 62	AG	DX		C
〃	578 352 0053	4- 62	AG	DX		C
PGUMS0003QSZZ	578 352 0039	6- 26	AC	DJ		C
PPiPP0007QSZZ	572 395 0209	2- 7	AD	DJ		C
〃	572 395 0209	4- 7	AD	DJ		C
PPiPP0011QSZZ	572 395 0218	2- 45	AC	DJ		C
〃	572 395 0218	4- 45	AC	DJ		C
PPiPP0109FCZZ	572 395 0039	2- 20	AB	DD		C
〃	572 395 0039	4- 20	AB	DD		C
PRNGP0019FCZZ	572 399 0026	1- 14	AA	DD		C
〃	572 399 0026	3- 14	AA	DD		C
PSHEZ0145QSZZ	572 403 4559	3- 38	AC	DJ		C
PSHEZ0171QSZZ	572 403 4618	1- 40	AD	DJ		C
PSHEZ0172QSZZ	572 403 4619	1- 33	AB	DJ		C
PSHEZ0173QSZZ	572 403 4620	1- 34	AB	DJ		C
PSHEZ0441QSZZ	578 403 0876	5- 2	AD	DJ	N	C
PSPAZ0022QSZZ	578 413 0120	5- 20	AC	DJ		C
PSPO-0005QSZZ	572 415 0005	2- 53	AA	DJ		C

PARTS CODE	JAPAN ONLY ORDER CODE	NO.	PRICE R.		NEW	P/R
			Ex.	Ja.		
PSPŌ-0007QSZZ	572 415 0006	2- 54	AB	DJ		C
PSPŌ-0008QSZZ	572 415 0007	1- 35	AC	DJ		C
PSPŌ-0009QSZZ	572 415 0008	1- 36	AD	DJ		C
PSPŌ-0010QSZZ	572 415 0009	1- 37	AD	DJ		C
PSPŌ-0011QSZZ	578 415 0004	1- 38	AD	DJ		C
PSPŌ-0014QSZZ	572 415 0010	1- 39	AG	DS		C
PTME-0016QSZZ	572 420 0308	2- 32	AD	DJ		C
〃	572 420 0308	4- 32	AD	DJ		C
PTME-0017QSZZ	572 420 0309	2- 30	AD	DJ		C
〃	572 420 0309	4- 30	AD	DJ		C
【Q】						
QSW-B0017QSZZ	572 530 0719	2- 26	AF	DS		B
〃	572 530 0719	4- 26	AF	DS		B
【R】						
RCŌRF0006QSZZ	572 615 0074	2- 47	AL	EB		C
〃	572 615 0074	4- 47	AL	EB		C
RHET-0011QSZZ	578 623 0006	2- 50	AQ	EQ		E
〃	578 623 0006	4- 50	AQ	EQ		E
RPLU-0012QSZ1	578 647 0029	2- 16	AM	EG	N	B
〃	578 647 0029	4- 16	AM	EG	N	B
RPLU-0013QSZ1	578 647 0030	2- 33	AM	EG	N	B
〃	578 647 0030	4- 33	AM	EG	N	B
【S】						
SPAKA0151QSZZ	572 902 1476	6- 10	AR	EQ		D
SPAKA0153QSZZ	572 902 1477	6- 14	AK	EB		D
SPAKA0154QSZZ	572 902 1478	6- 13	AF	DS		D
SSAKA0302CCZZ	541 906 5004	6- 6	AA	DD		D
SSAKH3012KCZZ	588 906 0009	6- 11	AD	DJ		D
【T】						
TCADZ0248QSZZ	578 913 0291	6- 9	AQ	EQ	N	D
TCADZ0249QSZZ	578 913 0294	6- 9	AG	DS	N	D
TLABH0064QSZ1	572 917 3369	5- 8	AC	DJ		D
TLABH0065QSZ2	578 917 0624	6- 28	AG	DX	N	D
TLABH0069QSZ2	578 917 0630	6- 28	AG	DX	N	D
TLABH0116QSZ1	578 917 0621	6- 28	AN	EG		D
TLABH0117QSZ1	578 917 0627	6- 28	AP	EQ	N	D
TTAG-0004QSZZ	572 921 0003	5- 19	AC	DJ		D
TTAG-0005QSZZ	578 921 0010	6- 27	AC	DJ		D
【V】						
VHPGP1A71A1-1	572 574 0114	2- 15	AG	DX		B
〃	572 574 0114	4- 15	AG	DX		B
【X】						
XBBSD30P06000	541 970 5028	2- 34	AA	DD		C
〃	541 970 5028	4- 34	AA	DD		C
XBBSE30P06000	595 970 0127	2- 46	AA	DD		C
〃	595 970 0127	4- 46	AA	DD		C
XEBSD30P08000	578 970 0105	5- 12	AA	DD		C
XEBSE30P08000	595 970 0121	2- 51	AA	DD		C
〃	595 970 0121	4- 51	AA	DD		C
XEBSE30P12000	595 970 0345	2- 59	AA	DD		C
〃	595 970 0345	4- 59	AA	DD		C
XEBSE40P12000	572 970 1447	1- 7	AA	DD		C
〃	572 970 1447	3- 7	AA	DD		C
〃	572 970 1447	6- 8	AA	DD		C
XEPSD30P08X00	595 970 0136	1- 27	AA	DD		C
〃	595 970 0136	3- 27	AA	DD		C
XHBSE30P08000	595 970 0163	2- 56	AA	DD		C
〃	595 970 0163	4- 56	AA	DD		C
XHBSE30P14000	572 970 1430	1- 28	AA	DD		C
〃	572 970 1430	3- 28	AA	DD		C
XHBSE40P10000	595 970 0167	6- 16	AA	DD		C
XRESP40-06000	509 399 5001	2- 18	AA	DD		C
〃	509 399 5001	4- 18	AA	DD		C
〃	509 399 5001	5- 7	AA	DD		C
XRESP50-06000	572 399 0063	2- 4	AA	DD		C
〃	572 399 0063	4- 4	AA	DD		C
XWHSD30-08100	505 990 5001	5- 13	AA	DD		C
XWHSD60-10000	572 990 0490	2- 48	AA	DD		C
〃	572 990 0490	4- 48	AA	DD		C
XWUSD40-04085	571 990 0036	3- 35	AA	DD		C

PARTS CODE	JAPAN ONLY ORDER CODE	NO.	PRICE R.		NEW	P/R
			Ex.	Ja.		

注 意

・電池を正しく交換しないと爆発を起こす危険がある。

・機器製造者が指定したものと同一型名のもの、又は、
その同等の電池とのみ交換すること。

・使用済みの電池は、製造者の指示に従って処分すること。

CAUTION FOR BATTERY REPLACEMENT

(Danish) ADVARSEL !
Lithiumbatteri - Eksplosionsfare ved fejlagtig håndtering.
Udskiftning må kun ske med batteri
af samme fabrikat og type.
Levér det brugte batteri tilbage til leverandoren.

(English) Caution !
Danger of explosion if battery is incorrectly replaced.
Replace only with the same or equivalent type
recommended by the manufacturer.
Dispose of used batteries according to manufacturer's instructions.

(Finnish) VAROITUS
Paristo voi räjähtää,jos se on virheellisesti asennettu.
Vaihda paristo ainoastaan laitevalmistajan suosittelemaan
tyyppiin. Hävitä käytetty paristo valmistajan ohjeiden
mukaisesti.

(French) ATTENTION
Il y a danger d'explosion s'il y a remplacement incorrect
de la batterie. Remplacer uniquement avec une batterie du
même type on d'un type équivalent recommandé par
le constructeur.
Mettre au rébut les batteries usagées conformément aux
instructions du fabricant.

(Swedish) VARNING
Explosionsfara vid felaktigt batteribyte.
Använd samma batterityp eller en ekvivalent
typ som rekornmenderas av apparattillverkaren.
Kassera använt batteri enligt fabrikantens
Instruktion.

(German) Achtung
Explosionsgefahr bei Verwendung inkorrekter Batterien.
Als Ersatzbatterien dürfen nur Batterien vom gleichen Typ oder
vom Hersteller empfohlene Batterien verwendet werden.
Entsorgung der gebrauchten Batterien nur nach den vom
Hersteller angegebenen Anwerisugen.

CAUTION FOR BATTERY DISPOSAL

(For USA,CANADA)
Contains lithium-ion battery. Must be disposed of properly.
Remove the battery from the product and contact
federal or state environmental
agencies for information on recycling and disposal options.

SHARP

COPYRIGHT © 2003 BY SHARP CORPORATION

All rights reserved.
Printed in Japan.
No part of this publication may be reproduced,
stored in a retrieval system, or transmitted.
In any form or by any means,
electronic, mechanical, photocopying, recording, or otherwise,
without prior written permission of the publisher.

SHARP CORPORATION
Digital Document Systems Group
Products Quality Assurance Department
Yamatokoriyama, Nara 639-1186, Japan
2003 June Printed in Japan ⓣ