SHARP PARTS GUIDE

デジタル複合機オプション
デュアルファンクションボード
Digital Copier Option
Dual Function Board

MODEL AR-EB7

このパーツガイドに掲載されている表示価格ランクは消費税抜きです。

CONTENTS

1 梱包及び付属品 (Packing material & Accessories)

2 IMC2 基板 (IMC PWB)

■ 索引 (Index)

本書はサービス活動用に作成した資料です。
一部内容が製品の改良・改善等により予告なしに変わることがあります。

SHARP CORPORATION

This document has been published to be used for after sales service only.
The contents are subject to change without notice.

補修部品のランク付

市場における補修部品の在庫管理が、適正に運営出来る手助けとなることを、目的とします。

Aランク ： メンテナンスパーツ、メンテナンスパーツには入っていないがメンテナンスパーツに近い消耗パーツ。
Bランク ： 性能・機能パーツ（センサー、クラッチ等の電気パーツ）、消耗パーツ。
Eランク ： 基板含むユニットパーツ。
Dランク ： 整備パーツ（外装、パッキング、同梱パーツ）。
Cランク ： 上記ランク以外のパーツ（基板の子部品を除いたもの）。

DEFINITION

Rank A : Maintenance parts, and consumable parts which are not included in but closely related to maintenance parts
Rank B : Performance/function parts (sensors, clutches, and other electrical parts), consumable parts
Rank E : Unit parts including PWB
Rank D : Preparation parts (External fitting, packing, parts packed together)
Rank C : Parts other than the above (excluding sub components of PWB)

安全性・信頼性確保のため部品は、必ず正規のものをご使用下さい。
⚠ 印の商品は、安全上重要な部品です。交換をする時は、安全及び性能維持のため必ず指定の部品をご使用下さい。

Because parts marked with "⚠" is indispensable for the machine safety maintenance and operation, it must be replaced with the parts specific to the product specification.

○ 当モデルのサービス資料には、この資料以外にサービスマニュアル（回路図含む）があります。合わせてご利用下さい。
○ Other than this Parts Guide, please refer to documents Service Manual(including Circuit Diagram)of this model.
○ Please use the 13 digit code described in the right hand corner of front cover of the document, when you place an order.
○ For U.S. only-Use order codes provided in advertising literature. Do not order from parts department.

---

1 梱包及び付属品 (Packing material & Accessories)

NO.	PARTS CODE	PRICE RANK		NEW MARK	PART RANK	DESCRIPTION	
		Ex.	Ja.				
2	DHAi−0330QSZZ	AD	DJ	N	C	IMC OUT harness	IMC OUT ﾊｰﾈｽ
3	DHAi−0329QSZZ	AD	DJ	N	C	IMC IN harness	IMC IN ﾊｰﾈｽ
4	LX−BZ0750FCZZ	AB	DD		C	Screw(3×6)	ﾋﾞｽ
8	XHBSD30P06000	AA	DD		C	Screw(3×6)	ﾋﾞｽ
9	SSAKA0006UCZZ	AA	DD		D	Vinyl bag(50×60mm)	付属品袋

1 梱包及び付属品 (Packing material & Accessories)

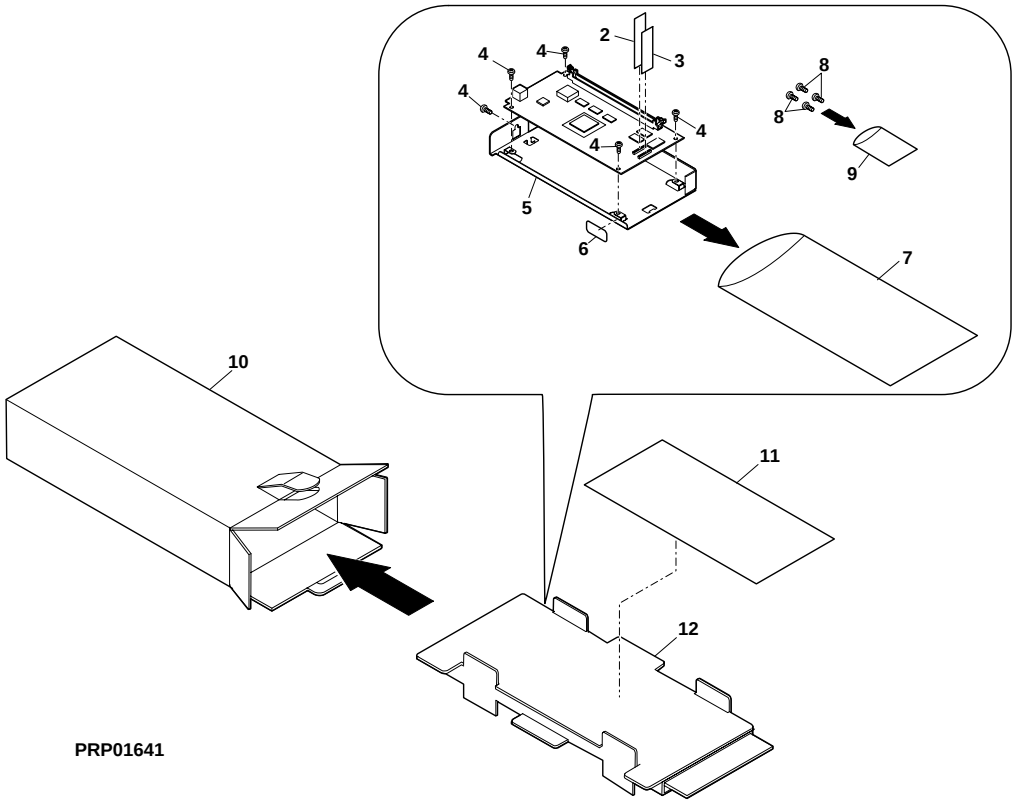

2 IMC2 基板 (IMC2 PWB)

NO.	PARTS CODE	PRICE RANK		NEW MARK	PART RANK	DESCRIPTION	
		Ex.	Ja.				
1	RMPTR4100ACZZ	AB	DD		B	Block resistor(10Ω×4)	[BR1,BR2,BR3,BR4,BR5] ﾌﾞﾛｯｸ抵抗
2	RMPTR4000ACZZ	AB	DD		B	Block resistor(0Ω×4)	[BR12,BR13,BR14,BR15] ﾌﾞﾛｯｸ抵抗
	RMPTR4000ACZZ	AB	DD		B	Block resistor(0Ω×4)	[BR16,BR17,BR36,BR37] ﾌﾞﾛｯｸ抵抗
	RMPTR4000ACZZ	AB	DD		B	Block resistor(0Ω×4)	[BR38,BR42,BR400,BR401] ﾌﾞﾛｯｸ抵抗
	RMPTR4000ACZZ	AB	DD		B	Block resistor(0Ω×4)	[BR402,BR403,BR404,BR405] ﾌﾞﾛｯｸ抵抗
3	RMPTR4103ACZZ	AB	DD		B	Block resistor(10KΩ×4)	[BR39,BR40,BR41,BR43] ﾌﾞﾛｯｸ抵抗
4	RMPTR4330ACZZ	AB	DD		B	Block resistor(33Ω×4)	[BR11] ﾌﾞﾛｯｸ抵抗
5	VRS-CZ1JD100J	AA	DD		C	Resistor(1/16W 10Ω ±5%)	[R1,R2,R3,R8] 抵抗
	VRS-CZ1JD100J	AA	DD		C	Resistor(1/16W 10Ω ±5%)	[R9,R56,R57,R59] 抵抗
	VRS-CZ1JD100J	AA	DD		C	Resistor(1/16W 10Ω ±5%)	[R60,R63] 抵抗
6	VRS-CZ1JD472J	AA	DD		C	Resistor(1/16W 4.7KΩ ±5%)	[R5,R10,R17,R18] 抵抗
	VRS-CZ1JD472J	AA	DD		C	Resistor(1/16W 4.7KΩ ±5%)	[R19,R418] 抵抗
7	VRS-CZ1JD000J	AA	DD		C	Resistor(1/16W 0Ω ±5%)	[R4,R20,R29,R30] 抵抗
	VRS-CZ1JD000J	AA	DD		C	Resistor(1/16W 0Ω ±5%)	[R31,R32,R33,R34] 抵抗
	VRS-CZ1JD000J	AA	DD		C	Resistor(1/16W 0Ω ±5%)	[R35,R36,R37,R38] 抵抗
	VRS-CZ1JD000J	AA	DD		C	Resistor(1/16W 0Ω ±5%)	[R39,R40,R42,R43] 抵抗
	VRS-CZ1JD000J	AA	DD		C	Resistor(1/16W 0Ω ±5%)	[R44,R45,R46,R47] 抵抗
	VRS-CZ1JD000J	AA	DD		C	Resistor(1/16W 0Ω ±5%)	[R48,R50,R51,R53] 抵抗
	VRS-CZ1JD000J	AA	DD		C	Resistor(1/16W 0Ω ±5%)	[R54,R55,R58,R61] 抵抗
	VRS-CZ1JD000J	AA	DD		C	Resistor(1/16W 0Ω ±5%)	[R62,R66,R67,R69] 抵抗
	VRS-CZ1JD000J	AA	DD		C	Resistor(1/16W 0Ω ±5%)	[R70,R71,R83,R84] 抵抗
	VRS-CZ1JD000J	AA	DD		C	Resistor(1/16W 0Ω ±5%)	[R85,R133,R136,R137] 抵抗
	VRS-CZ1JD000J	AA	DD		C	Resistor(1/16W 0Ω ±5%)	[R138,R139,R140,R144] 抵抗
	VRS-CZ1JD000J	AA	DD		C	Resistor(1/16W 0Ω ±5%)	[R400,R405,R406,R415,R416] 抵抗
8	VRS-CY1JD1R0J	AA	DD		C	Resistor(1/16W 1.0Ω ±5%)	[R11,R14] 抵抗
9	VRS-CZ1JD103J	AA	DD		C	Resistor(1/16W 10KΩ ±5%)	[R21,R22,R24,R25] 抵抗
	VRS-CZ1JD103J	AA	DD		C	Resistor(1/16W 10KΩ ±5%)	[R26,R122,R123,R124] 抵抗
	VRS-CZ1JD103J	AA	DD		C	Resistor(1/16W 10KΩ ±5%)	[R125,R127,R128,R129] 抵抗
	VRS-CZ1JD103J	AA	DD		C	Resistor(1/16W 10KΩ ±5%)	[R131,R132,R407,R408] 抵抗
	VRS-CZ1JD103J	AA	DD		C	Resistor(1/16W 10KΩ ±5%)	[R409,R410,R411,R412] 抵抗
	VRS-CZ1JD103J	AA	DD		C	Resistor(1/16W 10KΩ ±5%)	[R413,R414,R417,R419] 抵抗
	VRS-CZ1JD103J	AA	DD		C	Resistor(1/16W 10KΩ ±5%)	[R402,R420] 抵抗
10	VRS-CZ1JD680J	AA	DD		C	Resistor(1/16W 68Ω ±5%)	[R41] 抵抗
11	VRS-CZ1JD152J	AA	DD		C	Resistor(1/16W 1.5KΩ ±5%)	[R134] 抵抗
12	VRS-CZ1JD752F	AA	DD		C	Resistor(1/16W 7.5KΩ ±1%)	[R401] 抵抗
13	VRS-CZ1JD123F	AA	DD		C	Resistor(1/16W 12KΩ ±1%)	[R143] 抵抗
14	VRS-CY1JD000J	AA	DD		C	Resistor(1/16W 0Ω ±5%)	[L1,L2,L3] 抵抗
16	QSOCZ0001QSZZ	AL	EB		C	Socket(DMM168-FLAA2-3A133)	[CN6] ｿｹｯﾄ
17	QCNCM0877FCZZ	AF	DS		C	Connector(20pin)	[CN1] ｺﾈｸﾀｰ
18	QSOCN0005ESZZ	AE	DS		C	Connector(UBR23(ACON))	[CN8] ｿｹｯﾄ
19	VCEAGA1CW476M	AB	DD		C	Capacitor(16WV 47μF)	[C3,C6,C54,C56] ｺﾝﾃﾞﾝｻｰ
	VCEAGA1CW476M	AB	DD		C	Capacitor(16WV 47μF)	[C69,C70] ｺﾝﾃﾞﾝｻｰ
20	VCEAGA1CW106M	AA	DD		C	Capacitor(16WV 10μF)	[C11,C21,C26,C35] ｺﾝﾃﾞﾝｻｰ
	VCEAGA1CW106M	AA	DD		C	Capacitor(16WV 10μF)	[C45,C87,C89,C119] ｺﾝﾃﾞﾝｻｰ
21	VCCCCZ1HH390J	AA	DD		C	Capacitor(50WV 39pF)	[C66] ｺﾝﾃﾞﾝｻｰ
22	VCKYCZ1CB103K	AA	DD		C	Capacitor(16WV 0.01μF)	[C4,C7,C58,C59] ｺﾝﾃﾞﾝｻｰ
	VCKYCZ1CB103K	AA	DD		C	Capacitor(16WV 0.01μF)	[C81,C82,C83,C84] ｺﾝﾃﾞﾝｻｰ
	VCKYCZ1CB103K	AA	DD		C	Capacitor(16WV 0.01μF)	[C85,C86,C98] ｺﾝﾃﾞﾝｻｰ
23	VCCUCY1AJ105Z	AC	DD		C	Capacitor(10WV 1.0μF)	[C8,C5] ｺﾝﾃﾞﾝｻｰ
24	VCCCCZ1HH120J	AA	DD		C	Capacitor(50WV 12pF)	[C44,C50] ｺﾝﾃﾞﾝｻｰ
25	VCCCCZ1HH680J	AA	DD		C	Capacitor(50WV 68p)	[C401,C402,C403,C404,C405] ｺﾝﾃﾞﾝｻｰ
26	VCKYCZ1HB222K	AA	DD		C	Capacitor(50WV 2200pF)	[C65] ｺﾝﾃﾞﾝｻｰ
27	VCCCCZ1HH101J	AA	DD		C	Capacitor(50WV 100pF)	[C60] ｺﾝﾃﾞﾝｻｰ
28	VCKYCZ1CF104Z	AB	DD		C	Capacitor(16WV 0.1μF)	[C2,C12,C13,C14] ｺﾝﾃﾞﾝｻｰ
	VCKYCZ1CF104Z	AB	DD		C	Capacitor(16WV 0.1μF)	[C15,C16,C17,C18] ｺﾝﾃﾞﾝｻｰ
	VCKYCZ1CF104Z	AB	DD		C	Capacitor(16WV 0.1μF)	[C19,C20,C22,C23] ｺﾝﾃﾞﾝｻｰ
	VCKYCZ1CF104Z	AB	DD		C	Capacitor(16WV 0.1μF)	[C24,C25,C27,C28] ｺﾝﾃﾞﾝｻｰ
	VCKYCZ1CF104Z	AB	DD		C	Capacitor(16WV 0.1μF)	[C29,C30,C31,C32] ｺﾝﾃﾞﾝｻｰ
	VCKYCZ1CF104Z	AB	DD		C	Capacitor(16WV 0.1μF)	[C33,C34,C36,C37] ｺﾝﾃﾞﾝｻｰ
	VCKYCZ1CF104Z	AB	DD		C	Capacitor(16WV 0.1μF)	[C38,C39,C40,C41] ｺﾝﾃﾞﾝｻｰ
	VCKYCZ1CF104Z	AB	DD		C	Capacitor(16WV 0.1μF)	[C42,C43,C46,C47] ｺﾝﾃﾞﾝｻｰ
	VCKYCZ1CF104Z	AB	DD		C	Capacitor(16WV 0.1μF)	[C48,C49,C55,C57] ｺﾝﾃﾞﾝｻｰ
	VCKYCZ1CF104Z	AB	DD		C	Capacitor(16WV 0.1μF)	[C64,C71,C72,C73] ｺﾝﾃﾞﾝｻｰ
	VCKYCZ1CF104Z	AB	DD		C	Capacitor(16WV 0.1μF)	[C74,C75,C76,C77] ｺﾝﾃﾞﾝｻｰ
	VCKYCZ1CF104Z	AB	DD		C	Capacitor(16WV 0.1μF)	[C78,C79,C80,C88] ｺﾝﾃﾞﾝｻｰ
	VCKYCZ1CF104Z	AB	DD		C	Capacitor(16WV 0.1μF)	[C90,C91,C92,C93] ｺﾝﾃﾞﾝｻｰ
	VCKYCZ1CF104Z	AB	DD		C	Capacitor(16WV 0.1μF)	[C94,C95,C120,C121] ｺﾝﾃﾞﾝｻｰ
	VCKYCZ1CF104Z	AB	DD		C	Capacitor(16WV 0.1μF)	[C122,C123,C124,C125] ｺﾝﾃﾞﾝｻｰ
	VCKYCZ1CF104Z	AB	DD		C	Capacitor(16WV 0.1μF)	[C128,C129,C130,C131] ｺﾝﾃﾞﾝｻｰ
32	TLABZ4201FCZZ	AC	DJ		D	Version label	[for IC2] ﾊﾞｰｼﾞｮﾝﾗﾍﾞﾙ
34	VHiCY2305SC-1	AU	EZ		B	IC(CY2305SC)	[IC6] IC
37	RH-iX0028QSZZ	AM	EG	N	B	IC(74VCX16245)	[IC26] IC
38	RH-iX0027QSZZ	AM	EG	N	B	IC(74VCX16244)	[IC28,IC29] IC
39	RCiLF1097ACZZ	AG	DS		C	Coil(DLW21SN900SQ2L)	[L5] ｺｲﾙ
40	RCiLF2049HCZZ	AB	DJ		C	Coil(BLM21P600SG)(Type60Ω,3A)	[L6,L4] ｺｲﾙ

■ 索引 (Index)

PARTS CODE	JAPAN ONLY ORDER CODE	NO.	PRICE R.		NEW	P/R
			Ex.	Ja.		
【D】						
DHAi-0329QSZZ	578 542 0342	1- 3	AD	DJ	N	C
DHAi-0330QSZZ	578 542 0343	1- 2	AD	DJ	N	C
【L】						
LX-BZ0750FCZZ	572 970 1527	1- 4	AB	DD		C
【Q】						
QCNCM0877FCZZ	572 510 0842	2- 17	AF	DS		C
QSOCN0005ESZZ	578 527 0032	2- 18	AE	DS		C
QSOCZ0001QSZZ	578 527 0024	2- 16	AL	EB		C
【R】						
RCiLF1097ACZZ	596 614 0611	2- 39	AG	DS		C
RCiLF2049HCZZ	567 614 0106	2- 40	AB	DJ		C
RH-iX0027QSZZ	578 573 1352	2- 38	AM	EG	N	B
RH-iX0028QSZZ	578 573 1353	2- 37	AM	EG	N	B
RMPTR4000ACZZ	567 631 0098	2- 2	AB	DD		B
RMPTR4100ACZZ	567 631 0099	2- 1	AB	DD		B
RMPTR4103ACZZ	567 631 0100	2- 3	AB	DD		B
RMPTR4330ACZZ	567 631 0109	2- 4	AB	DD		B
【S】						
SSAKA0006UCZZ	541 906 1016	1- 9	AA	DD		D
【T】						
TLABZ4201FCZZ	572 917 3231	2- 32	AC	DJ		D
【V】						
VCCCCZ1HH101J	521 593 0028	2- 27	AA	DD		C
VCCCCZ1HH120J	567 593 0312	2- 24	AA	DD		C
VCCCCZ1HH390J	567 593 0313	2- 21	AA	DD		C
VCCCCZ1HH680J	567 593 0316	2- 25	AA	DD		C
VCCUCY1AJ105Z	596 593 0899	2- 23	AC	DD		C
VCEAGA1CW106M	541 591 5281	2- 20	AA	DD		C
VCEAGA1CW476M	541 591 5090	2- 19	AB	DD		C
VCKYCZ1CB103K	595 593 1450	2- 22	AA	DD		C
VCKYCZ1CF104Z	521 593 0017	2- 28	AB	DD		C
VCKYCZ1HB222K	521 593 0032	2- 26	AA	DD		C
VHiCY2305SC-1	572 573 2019	2- 34	AU	EZ		B
VRS-CY1JD000J	507 581 5050	2- 14	AA	DD		C
VRS-CY1JD1R0J	567 581 0423	2- 8	AA	DD		C
VRS-CZ1JD000J	521 581 0082	2- 7	AA	DD		C
VRS-CZ1JD100J	567 581 0524	2- 5	AA	DD		C
VRS-CZ1JD103J	521 581 0085	2- 9	AA	DD		C
VRS-CZ1JD123F	521 581 0128	2- 13	AA	DD		C
VRS-CZ1JD152J	521 581 0175	2- 11	AA	DD		C
VRS-CZ1JD472J	521 581 0088	2- 6	AA	DD		C
VRS-CZ1JD680J	572 581 2065	2- 10	AA	DD		C
VRS-CZ1JD752F	521 581 0114	2- 12	AA	DD		C
【X】						
XHBSD30P06000	541 970 1017	1- 8	AA	DD		C

PARTS CODE	JAPAN ONLY ORDER CODE	NO.	PRICE R.		NEW	P/R
			Ex.	Ja.		

注 意

・電池を正しく交換しないと爆発を起こす危険がある。

・機器製造者が指定したものと同一型名のもの、又は、
その同等の電池とのみ交換すること。

・使用済みの電池は、製造者の指示に従って処分すること。

CAUTION FOR BATTERY REPLACEMENT

(Danish) ADVARSEL !
Lithiumbatteri - Eksplosionsfare ved fejlagtig håndtering.
Udskiftning må kun ske med batteri
af samme fabrikat og type.
Levér det brugte batteri tilbage til leverandoren.

(English) Caution !
Danger of explosion if battery is incorrectly replaced.
Replace only with the same or equivalent type
recommended by the manufacturer.
Dispose of used batteries according to manufacturer's instructions.

(Finnish) VAROITUS
Paristo voi räjähtää,jos se on virheellisesti asennettu.
Vaihda paristo ainoastaan laitevalmistajan suosittelemaan
tyyppiin. Hävitä käytetty paristo valmistajan ohjeiden
mukaisesti.

(French) ATTENTION
Il y a danger d'explosion s'il y a remplacement incorrect
de la batterie. Remplacer uniquement avec une batterie du
même type on d'un type équivalent recommandé par
le constructeur.
Mettre au rébut les batteries usagées conformément aux
instructions du fabricant.

(Swedish) VARNING
Explosionsfara vid felaktigt batteribyte.
Använd samma batterityp eller en ekvivalent
typ som rekornmenderas av apparattillverkaren.
Kassera använt batteri enligt fabrikantens
Instruktion.

(German) Achtung
Explosionsgefahr bei Verwendung inkorrekter Batterien.
Als Ersatzbatterien dürfen nur Batterien vom gleichen Typ oder
vom Hersteller empfohlene Batterien verwendet werden.
Entsorgung der gebrauchten Batterien nur nach den vom
Hersteller angegebenen Anwerisugen.

CAUTION FOR BATTERY DISPOSAL

(For USA,CANADA)
Contains lithium-ion battery. Must be disposed of properly.
Remove the battery from the product and contact
federal or state environmental
agencies for information on recycling and disposal options.

SHARP

COPYRIGHT © 2003 BY SHARP CORPORATION

All rights reserved.
Printed in Japan.
No part of this publication may be reproduced,
stored in a retrieval system, or transmitted.
In any form or by any means,
electronic, mechanical, photocopying, recording, or otherwise,
without prior written permission of the publisher.

SHARP CORPORATION
Digital Document Systems Group
Products Quality Assurance Department
Yamatokoriyama, Nara 639-1186, Japan
2003 June Printed in Japan ⓣ