SHARP PARTS GUIDE

CODE:00ZARM205/P1/

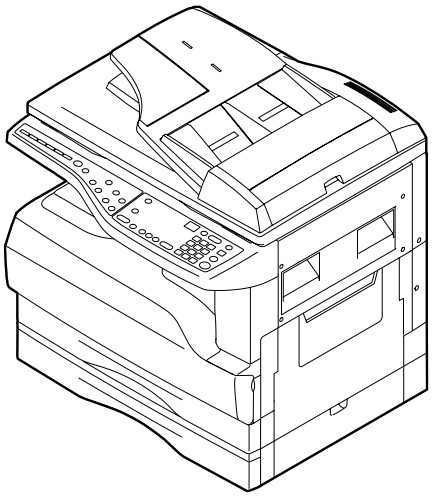

デジタル複合機
DIGITAL COPIER

AR-M205
AR-200M
AR-160M
AR-M160
MODEL AR-5220

このパーツガイドに掲載されている表示価格ランクは消費税抜きです。

CONTENTS

1 外装 (Exteriors)
2 操作部 (Operation panel section)
3 ｻｲﾄﾞﾄﾞｱｰﾕﾆｯﾄ (Side door unit)
4 光学ﾕﾆｯﾄ (Optical unit)
5 第 2. 3 ﾐﾗｰﾕﾆｯﾄ (2nd,3rd mirror unit)
6 中間ﾌﾚｰﾑﾕﾆｯﾄ (Middle frame unit)
7 ﾌﾟﾛｾｽﾕﾆｯﾄ (Process unit)
8 現像ｶｰﾄﾘｯｼﾞﾕﾆｯﾄ (DV cartridge unit)
9 定着ﾕﾆｯﾄ (Fusing unit)
10 ﾒｲﾝ駆動ﾕﾆｯﾄ (Main driving unit)
11 台板ﾕﾆｯﾄ 1 (Base plate unit 1)
12 台板ﾕﾆｯﾄ 2 (Base plate unit 2)
13 手差しﾏﾙﾁﾕﾆｯﾄ (Manual paper feeding multi unit)
14 排紙ﾌﾚｰﾑﾕﾆｯﾄ (Delivery frame unit)
15 TC ｹｰｽﾕﾆｯﾄ (TC case unit)
16 250 枚ﾄﾚｲﾕﾆｯﾄ (250 sheets tray unit)
17 梱包材＆付属品 (Packing material & Accessories)
18 1ST ﾄﾚｲ外装 (1ST Tray exteriors)...AR-200M,AR-M205
19 1ST ﾄﾚｲ給紙ﾕﾆｯﾄ (1ST Tray paper feeding unit) AR200M,AR-M205
■ 索引 (Index)

本書はサービス活動用に作成した資料です。一部内容が製品の改良・改善等により予告なしに変わることがあります。

SHARP CORPORATION

This document has been published to be used for after sales service only.
The contents are subject to change without notice.

補修部品のランク付

市場における補修部品の在庫管理が、適正に運営出来る手助けとなることを、目的とします。

Aランク ： メンテナンスパーツ、メンテナンスパーツには入っていないがメンテナンスパーツに近い消耗パーツ。
Bランク ： 性能・機能パーツ（センサー、クラッチ等の電気パーツ）、消耗パーツ。
Eランク ： 基板含むユニットパーツ。
Dランク ： 整備パーツ（外装、パッキング、同梱パーツ）。
Cランク ： 上記ランク以外のパーツ（基板の子部品を除いたもの）。

DEFINITION

Rank A : Maintenance parts, and consumable parts which are not included in but closely related to maintenance parts
Rank B : Performance/function parts (sensors, clutches, and other electrical parts), consumable parts
Rank E : Unit parts including PWB
Rank D : Preparation parts (External fitting, packing, parts packed together)
Rank C : Parts other than the above (excluding sub components of PWB)

安全性・信頼性確保のため部品は、必ず正規のものをご使用下さい。
⚠ 印の商品は、安全上重要な部品です。交換をする時は、安全及び性能維持のため必ず指定の部品をご使用下さい。

Because parts marked with "⚠" is indispensable for the machine safety maintenance and operation, it must be replaced with the parts specific to the product specification.

○ 当モデルのサービス資料には、この資料以外にサービスマニュアル（回路図含む）があります。合わせてご利用下さい。
○ Other than this Parts Guide, please refer to documents Service Manual (including Circuit Diagram) of this model.
○ Please use the 13 digit code described in the right hand corner of front cover of the document, when you place an order.
○ For U.S. only-Use order codes provided in advertising literature. Do not order from parts department.

---

1 外装 (Exteriors)

NO.	PARTS CODE	PRICE RANK		NEW MARK	PART RANK	DESCRIPTION		
		Ex.	Ja.					
1	GCOVH0010QSE5	BD	GJ	N	D	OC cover	[AR-200M/AR-160M/AR-M160/AR-5220]	OC ｶﾊﾞｰ
2	PCUSS0023QSZZ	AV	FG		C	OC sheet	[AR-200M/AR-160M/AR-M160/AR-5220]	OC ﾏｯﾄ
3	CHNG-0007QS02	AM	EG	N	C	OC hinge	[AR-200M/AR-160M/AR-M160/AR-5220]	OC ﾋﾝｼﾞ
4	XEBSE40P10000	AA	DD		C	Screw(4×10)	[AR-200M/AR-160M/AR-M160/AR-5220]	ﾋﾞｽ
6	GCOV-0047QSZZ	AM	EG	N	D	Rear exterior ERDH cover		後ｷｬﾋﾞﾈｯﾄ ERDH ｶﾊﾞｰ
7	CFiX-0024QS02	AL	EB	N	D	Glass fixing plate	(Japan only)	ｶﾞﾗｽ押え板
	CFiX-0024QS01	AL	EB	N	D	Glass fixing plate	(Other Countries)	ｶﾞﾗｽ押え板
8	PGLSP0003QSZZ	BA	FX		B	Table glass		ﾃｰﾌﾞﾙｶﾞﾗｽ
9	PSHEZ0220QSZ1	AK	DX		C	Sheet		ｼｪｰﾃﾞｨﾝｸﾞｼｰﾄ
10	GCAB-0068QSZZ	AV	FG	N	D	Front exterior		前ｷｬﾋﾞﾈｯﾄ
11	CCOV-0046QS06	AX	FG	N	D	Front exterior cover	[AR-200M]	前ｷｬﾋﾞﾈｯﾄ蓋
	CCOV-0046QS01	AV	FG	N	D	Front exterior cover	[AR-160M]	前ｷｬﾋﾞﾈｯﾄ蓋
	CCOV-0046QS07	AX	FG	N	D	Front exterior cover	[AR-M160]	前ｷｬﾋﾞﾈｯﾄ蓋
	CCOV-0046QS02	AX	FG	N	D	Front exterior cover	[AR-M205]	前ｷｬﾋﾞﾈｯﾄ蓋
	CCOV-0046QS05	AW	FG	N	D	Front exterior cover	[AR-5220]	前ｷｬﾋﾞﾈｯﾄ蓋
12	CARMP0010QS01	AD	DJ		C	Hinge arm		ﾋﾝｼﾞｱｰﾑ
13	GCOV-0048QSZZ	AM	EG	N	D	Rear exterior cover		後ｷｬﾋﾞﾈｯﾄｶﾊﾞｰ
14	LX-BZ0750FCZZ	AB	DD		C	Screw(3×6)		ﾋﾞｽ
15	GCAB-0071QSZZ	AV	FG	N	D	Left exterior	(Japan only)	左ｷｬﾋﾞﾈｯﾄ
	GCAB-0071QSZ1	AV	FG	N	D	Left exterior	(Other Countries)	左ｷｬﾋﾞﾈｯﾄ
17	XHBSE30P08000	AA	DD		C	Screw(3×8)		ﾋﾞｽ
18	GCAB-0070QSZZ	BA	FX	N	D	Rear exterior		後ｷｬﾋﾞﾈｯﾄ
19	PGiDM0110QSZZ	AG	DX	N	C	Hinge guide L		ﾋﾝｼﾞｶﾞｲﾄﾞ L
20	XHBSD30P06000	AA	DD		C	Screw(3×6)		ﾋﾞｽ
21	PGiDM0111QSZZ	AG	DX	N	C	Hinge guide R		ﾋﾝｼﾞｶﾞｲﾄﾞ R
22	GCOVH0011QSE1	AM	EG	N	D	OC glass fixing cover		OC ｶﾞﾗｽ押えｶﾊﾞｰ
23	GCAB-0015QSE1	AU	EZ	N	D	Right exterior		右ｷｬﾋﾞﾈｯﾄ
24	XEBSE40P10000	AA	DD		C	Screw(4×10)		ﾋﾞｽ
25	LX-BZ0759FCZZ	AB	DD		C	Screw(3×6)		ﾋﾞｽ
27	GCAB-0079QSZZ	AP	EQ	N	D	Front right exterior	(U.S.A only)	前右ｷｬﾋﾞﾈｯﾄ
	CCAB-0079QS01	AQ	EQ	N	D	Front right exterior	(Except U.S.A)	前右ｷｬﾋﾞﾈｯﾄ
30	TLABH0103QSZ1	AB	DJ	N	D	Warm heater label	(Japan only)	保温ﾋｰﾀｰﾗﾍﾞﾙ
31	TLABH0104QSZ1	AB	DJ	N	D	Power supply label	(Japan only)	電源ﾗﾍﾞﾙ
41	PMLT-0039QSZZ	AC	DJ		C	OC cushion	[AR-200M/AR-160M/AR-M160/AR-5220]	OC ｸｯｼｮﾝ
44	TLABH0457QSZZ	AG	DX	N	D	Operation label	(Japan only)	操作説明ﾗﾍﾞﾙ
	TLABH0458QSZZ	AF	DS	N	D	Operation label	(Other Countries)	操作説明ﾗﾍﾞﾙ
49	TLABG0408QSZZ	AD	DJ		D	Class 1 label	(Japan only)	ｸﾗｽ 1 ﾗﾍﾞﾙ
	TLABZ0058QSZZ	AD	DJ		D	Class 1 label	(Except Japan, U.S.A,Canada,Taiwan,Brazil,Saudi Arabia,LAG2)	ｸﾗｽ 1 ﾗﾍﾞﾙ
51	TLABH0482QSZZ	AE	DS	N	D	Scanning direction label		ｽｷｬﾝ方向ﾗﾍﾞﾙ
52	TLABG0401QSZZ	AR	EQ		D	Energy star label	(Hong kong only)	ｴﾅｼﾞｰｽﾀｰﾗﾍﾞﾙ
	TLABZ4312FCZZ	AE	DS		D	Energy star label	(Canada only)	ｴﾅｼﾞｰｽﾀｰﾗﾍﾞﾙ
	TLABZ4047FCZZ	AC	DJ		D	Energy star label	(Japan,U.S.A,U.Kingdom, Europe,Australia,New Zealand)	ｴﾅｼﾞｰｽﾀｰﾗﾍﾞﾙ
53	LX-BZ3008SC0S	AA	DD		C	Screw(3×8)		ﾋﾞｽ
54	TLABM0520QSZZ	AE	DJ	N	D	Imagery label	(U.S.A only)	ｲﾒｰｼﾞｬｰﾗﾍﾞﾙ
56	TLABS4070FCZZ	AC	DJ		D	Gost-R label	(Poland only)	Gost-R ﾗﾍﾞﾙ
57	TLABS4770FCZZ	AD	DJ		D	Standard label	(Poland only)	規格ﾗﾍﾞﾙ

1 外装 (Exteriors)

NO.	PARTS CODE	PRICE RANK Ex.	PRICE RANK Ja.	NEW MARK	PART RANK	DESCRIPTION
58	TLABH4771FCZZ	AF	DS		D	Class 1 label (Poland only) ｸﾗｽ 1 ﾗﾍﾞﾙ
	TLABZ0105RSZZ	AD	DJ		D	LAG place origin label (LAG4) LAG 原産地ﾗﾍﾞﾙ
59	TCAUH1047FCZZ	AD	DJ		D	Service caution label (Poland only) ｻｰﾋﾞｽ注意ﾗﾍﾞﾙ
501	CCOVH0010RS56	BK	HG	N	E	OC cover unit [AR-200M,AR-160M,AR-M160,AR-5220] OC ｶﾊﾞｰﾕﾆｯﾄ
502	CFiX-0024RS52	BD	GJ	N	E	Table unit (Japan only) ﾃｰﾌﾞﾙﾕﾆｯﾄ
	CFiX-0024RS51	BD	GJ	N	E	Table unit (Other countries) ﾃｰﾌﾞﾙﾕﾆｯﾄ

1 外装 (Exteriors)

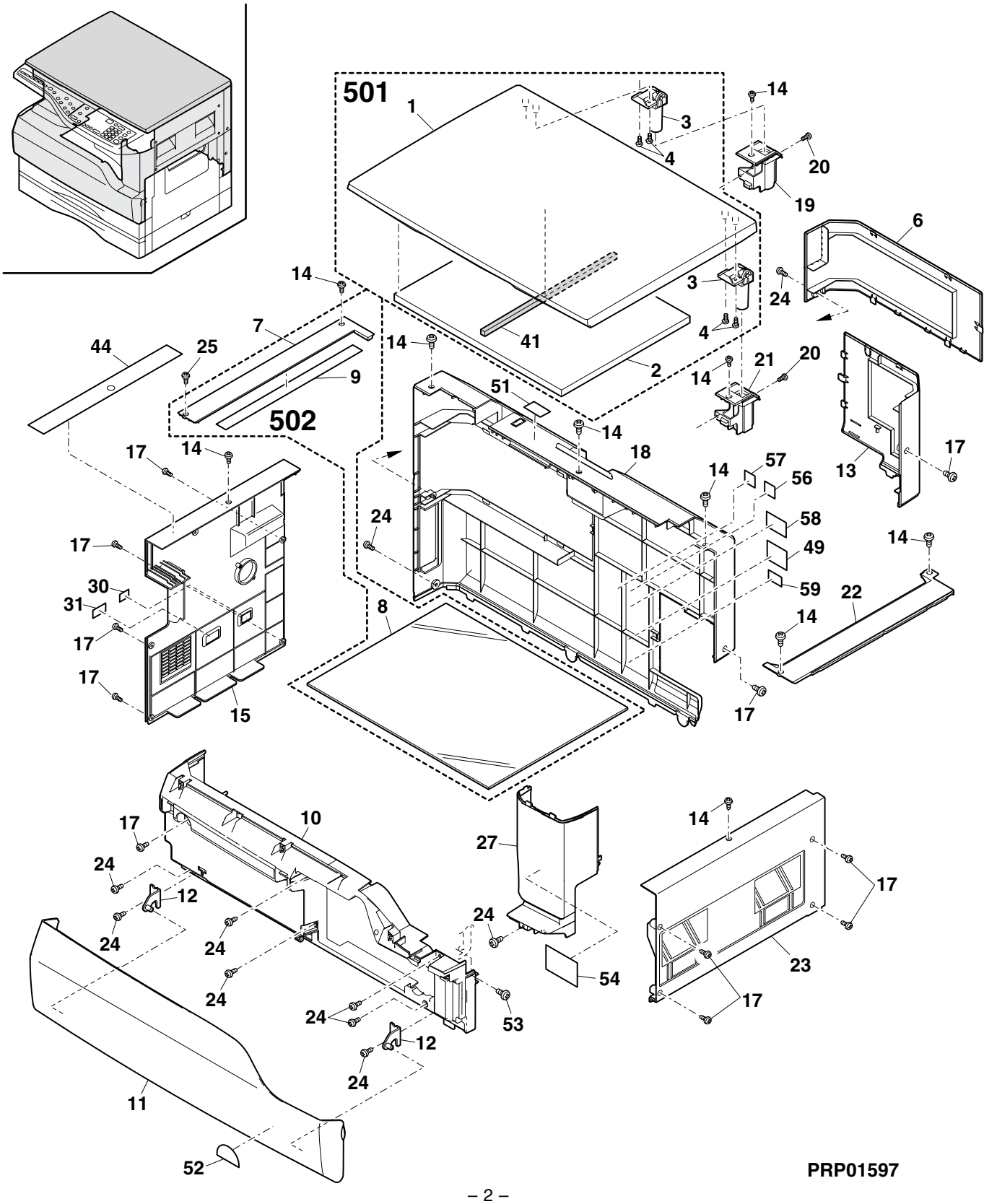

2 操作部 (Operation panel section)

NO.	PARTS CODE	PRICE RANK		NEW MARK	PART RANK	DESCRIPTION	
		Ex.	Ja.				
1	LX-BZ0750FCZZ	AB	DD		C	Screw(3×6)	ﾋﾞｽ
2	GCAB-0073QSZZ	AW	FG	N	D	Operation panel exterior	操作ﾊﾟﾈﾙｷｬﾋﾞﾈｯﾄ
3	CBTN-0067QS01	AG	DS	N	C	Scanning key	ｽｷｬﾝｷｰ
4	JBTN-0066QSZZ	AH	DX	N	C	Special function key	特殊ｷｰ
5	JBTN-0065QSZZ	AE	DJ	N	C	Mode select key	画質ｷｰ
6	JBTN-0064QSZZ	AF	DS	N	C	Magnification key	倍率ｷｰ
7	CBTN-0060QS01	AK	DX	N	C	Ten key	ﾃﾝｷｰ
8	CBTN-0061QS01	AE	DS	N	C	Start key AS	ｽﾀｰﾄｷｰ AS
9	PFiLZ0012QSZZ	AC	DJ	N	C	Start key LG	ｽﾀｰﾄｷｰ LG
10	CBTN-0062QS02	AE	DS	N	C	CA key (Japan only)	CA ｷｰ
	CBTN-0062QS01	AF	DS	N	C	CA key (Other Countries)	CA ｷｰ
11	JBTN-0063QSZZ	AE	DJ	N	C	Zoom key	ｽﾞｰﾑｷｰ
12	DUNTK0353QSA6	BF	GN	N	E	Operation PWB [AR-160M/AR-M160(Other Countries)]	操作基板
	DUNTK0353QSA4	BF	GN	N	E	Operation PWB [AR-M160(U.S.A,Canada, U.kingdom,Europe)/AR-5220]	操作基板
	DUNTK0353QSA3	BF	GN	N	E	Operation PWB [AR-M205(U.S.A, Canada,U.kingdom,Europe)]	操作基板
14	GCOV-0050QSZZ	AN	EG	N	D	Operation panel cover	操作ﾊﾟﾈﾙｶﾊﾞｰ
15	GCAB-0067QSZZ	AX	FG	N	D	Operation panel bottom	操作ﾊﾟﾈﾙ下
16	XEBSD30P08000	AA	DD		C	Screw(3×8)	ﾋﾞｽ
17	CPNLH0026QS01	AU	EZ	N	D	Main Deco.panel (Japan only)	ﾒｲﾝﾃﾞｺﾊﾟﾈﾙ
	CPNLH0026QS13	AU	EZ	N	D	Main Deco.panel [AR-M160(U.S.A only)]	ﾒｲﾝﾃﾞｺﾊﾟﾈﾙ
	CPNLH0026QS02	AU	EZ	N	D	Main Deco.panel [AR-M205(U.S.A only)]	ﾒｲﾝﾃﾞｺﾊﾟﾈﾙ
	CPNLH0026QS03	AV	FG	N	D	Main Deco.panel [AR-M205(Canada only)]	ﾒｲﾝﾃﾞｺﾊﾟﾈﾙ
	CPNLH0026QS15	BA	FX	N	D	Main Deco.panel [AR-M160(U.kingdom only)]	ﾒｲﾝﾃﾞｺﾊﾟﾈﾙ
	CPNLH0026QS04	BA	FX	N	D	Main Deco.panel [AR-M205(U.kingdom only)]	ﾒｲﾝﾃﾞｺﾊﾟﾈﾙ
	CPNLH0026QS16	AU	EZ	N	D	Main Deco.panel [AR-M160(Europe)]	ﾒｲﾝﾃﾞｺﾊﾟﾈﾙ
	CPNLH0026QS05	AV	FG	N	D	Main Deco.panel [AR-M205(Europe)]	ﾒｲﾝﾃﾞｺﾊﾟﾈﾙ
	CPNLH0026QS20	BA	FX	N	D	Main Deco.panel [AR-M160(Philippines only)]	ﾒｲﾝﾃﾞｺﾊﾟﾈﾙ
	CPNLH0026QS11	BA	FX	N	D	Main Deco.panel [AR-M205(Philippines only)]	ﾒｲﾝﾃﾞｺﾊﾟﾈﾙ
	CPNLH0026QS19	BA	FX	N	D	Main Deco.panel [AR-M160(Taiwan only)]	ﾒｲﾝﾃﾞｺﾊﾟﾈﾙ
	CPNLH0026QS10	BA	FX	N	D	Main Deco.panel [AR-M205(Taiwan only)]	ﾒｲﾝﾃﾞｺﾊﾟﾈﾙ
	CPNLH0026QS08	AV	FG	N	D	Main Deco.panel [AR-M160(Canada only)/AR-5220]	ﾒｲﾝﾃﾞｺﾊﾟﾈﾙ
	CPNLH0026QS18	AU	EZ	N	D	Main Deco.panel [AR-M160(Other Countries)]	ﾒｲﾝﾃﾞｺﾊﾟﾈﾙ
	CPNLH0026QS09	AV	FG	N	D	Main Deco.panel [AR-M205(Other Countries)]	ﾒｲﾝﾃﾞｺﾊﾟﾈﾙ
18	XHBSE30P08000	AA	DD		C	Screw(3×8)	ﾋﾞｽ
19	CPNLH0027QS02	AT	EZ	N	D	DUP Deco.panel [AR-M205(U.S.A,U.kingdom)]	DUP ﾃﾞｺﾊﾟﾈﾙ
	CPNLH0027QS03	AU	FG	N	D	DUP Deco.panel [AR-M205(Other Countries)]	DUP ﾃﾞｺﾊﾟﾈﾙ
	CPNLH0028QS01	AV	FG	N	D	SIMP Deco.panel (Japan only)	SIMP ﾃﾞｺﾊﾟﾈﾙ
	CPNLH0028QS02	AU	EZ	N	D	SIMP Deco.panel [AR-M160(U.S.A,U.kingdom)]	SIMP ﾃﾞｺﾊﾟﾈﾙ
	CPNLH0028QS03	AT	EZ	N	D	SIMP Deco.panel [AR-M160(Other Countries)/AR-5220]	SIMP ﾃﾞｺﾊﾟﾈﾙ
20	DHAi-0324QSZZ	AH	DX	N	C	OP-MCU FFC harness	OP-MCU FFC ﾊｰﾈｽ
21	XEBSE30P08000	AA	DD		C	Screw(3×8)	ﾋﾞｽ
	(Unit)						
901	CCAB-0073RS58	BP	LP	N	E	Operation panel unit [AR-200M]	操作ﾊﾟﾈﾙﾕﾆｯﾄ
	CCAB-0073RS52	BP	LP	N	E	Operation panel unit [AR-M160(U.S.A only)]	操作ﾊﾟﾈﾙﾕﾆｯﾄ
	CCAB-0073RS53	BP	LP	N	E	Operation panel unit [AR-M160(Canada only)]	操作ﾊﾟﾈﾙﾕﾆｯﾄ
	CCAB-0073RS59	BP	LP	N	E	Operation panel unit [AR-M205(U.S.A only)]	操作ﾊﾟﾈﾙﾕﾆｯﾄ
	CCAB-0073RS60	BQ	LP	N	E	Operation panel unit [AR-M205(Canada only)]	操作ﾊﾟﾈﾙﾕﾆｯﾄ

2 操作部 (Operation panel section)

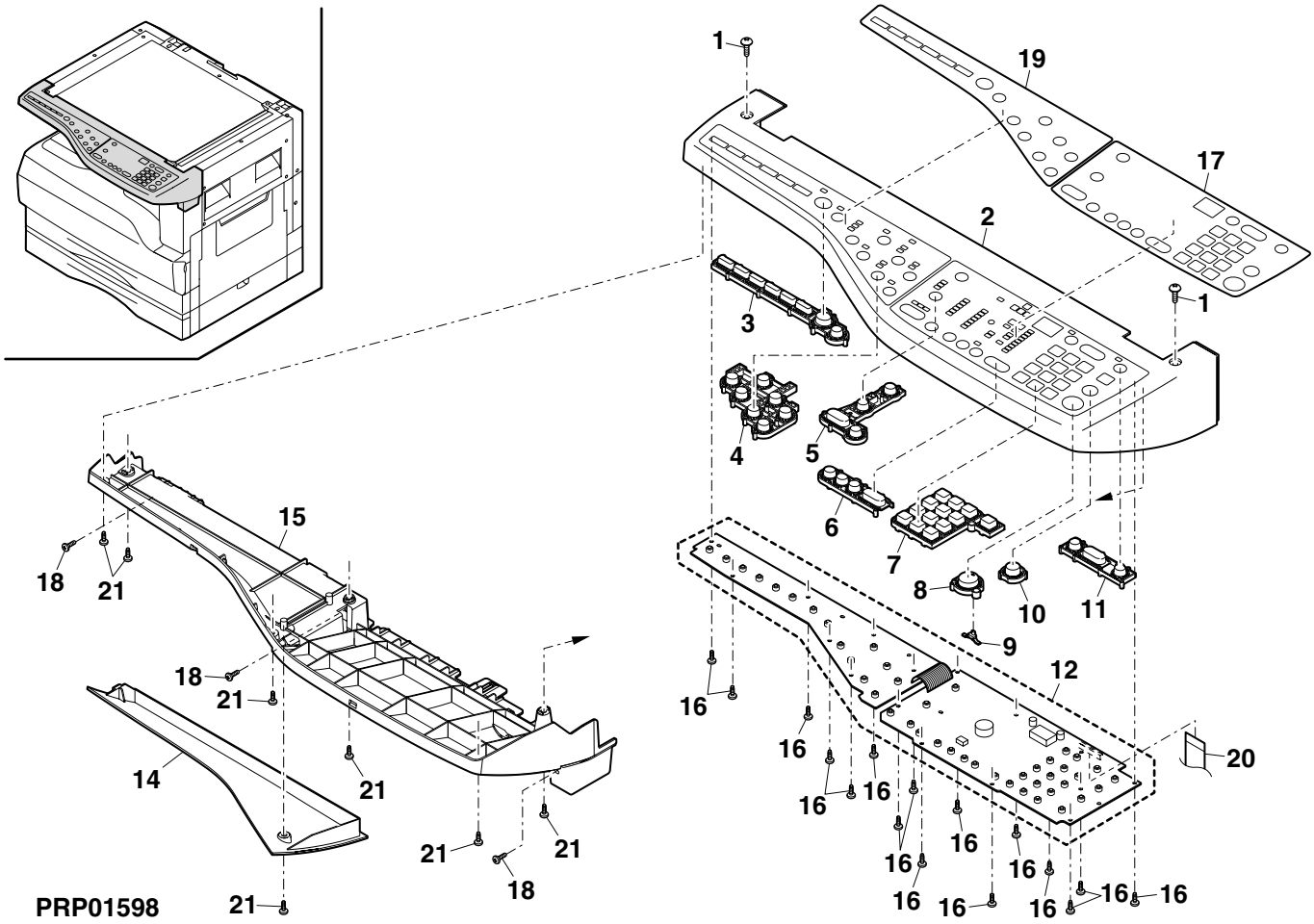

3 ｻｲﾄﾞﾄﾞｱｰﾕﾆｯﾄ (Side door unit)

NO.	PARTS CODE	PRICE RANK Ex.	PRICE RANK Ja.	NEW MARK	PART RANK	DESCRIPTION	
1	GDOR-0004QSZZ	AQ	EQ	N	D	Right door	右ﾄﾞｱｰ
2	LRALP0004QSZ2	AH	DX	N	C	Right door rail	右ﾄﾞｱｰﾚｰﾙ
3	XHBSD30P10000	AA	DD		C	Screw(3×10)	ﾋﾞｽ
4	LPLTM0092QSZZ	AF	DS	N	C	Rail reinforce plate	ﾚｰﾙ補強板
5	XHBSD30P14000	AA	DD		C	Screw(3×14)	ﾋﾞｽ
6	LPLTM0091QSZZ	AE	DS		C	Inner reinforce plate R	ｲﾝﾅｰ補強板 R
7	XEBSD30P10000	AA	DD		C	Screw(3×10)	ﾋﾞｽ
8	LPLTM0090QSZZ	AE	DS		C	Inner reinforce plate F	ｲﾝﾅｰ補強板 F
9	MSPRC0085QSZZ	AE	DJ		C	TC case GND spring	TC ｹｰｽ GND ﾊﾞﾈ
10	LFRM-0016QSZ4	AQ	EQ		C	Right door inner N	右ﾄﾞｱｲﾝﾅｰ N
11	XHBSD30P16000	AA	DD		C	Screw(3×16)	ﾋﾞｽ
13	MSPRC0084QSZ1	AD	DJ		C	BC I/F spring	BC 中継電極ﾊﾞﾈ
14	MSPRC0083QSZ1	AD	DJ		C	TC I/F spring	TC 中継電極ﾊﾞﾈ
15	LHLDZ0033QSZ1	AF	DS		C	TC terminal I/F holder	TC 端子中継ﾎﾙﾀﾞｰ
16	MSPRC0082QSZ1	AC	DJ		C	Pressure spring	転写圧接用ﾊﾞﾈ
21	NROLP0036QSZZ	AP	EQ	N	C	DUP transport roller [AR-M205]	DUP 搬送ﾛｰﾗｰ
22	LBSHZ0303FCZZ	AC	DJ		C	M bushing C [AR-M205]	M ﾌﾞｯｼﾝｸﾞ C
23	XRESP40-06000	AA	DD		C	E type ring [AR-M205]	E ﾘﾝｸﾞ
24	XPSSJ20-07000	AA	DD		C	Spring pin(φ2-7) [AR-M205]	ｽﾌﾟﾘﾝｸﾞﾋﾟﾝ
25	NGERH0074QSZZ	AD	DJ	N	C	DUP roller driving gear [AR-M205]	DUP ﾛｰﾗｰ駆動ｷﾞﾔｰ
26	LPLTM0102QSZZ	AD	DJ		C	DUP roller earth plate [AR-M205]	DUP ﾛｰﾗｰｱｰｽ板
27	MSPRT0141GCA1	AB	DJ		C	FU PSV spring [AR-M205]	FU-PSV ｽﾌﾟﾘﾝｸﾞ
28	NROLP1122FCZZ	AF	DS		C	PS upper roller [AR-M205]	PS 上ﾛｰﾗｰ
31	MSPRC0319QSZZ	AB	DJ	N	C	Right door knob spring	右ﾄﾞｱｰﾉﾌﾞﾊﾞﾈ
32	JKNBZ0008QSZZ	AE	DJ	N	C	Right door knob	右ﾄﾞｱｰﾉﾌﾞ
	(Unit)						
901	CDOR-0004RS51	BC	GD	N	E	Side door unit(Without No.16,18) [AR-200M/AR-160M/AR-M160/AR-5220]	ｻｲﾄﾞﾄﾞｱｰﾕﾆｯﾄ (No.16,18 除く)
	CDOR-0004RS52	BD	GN	N	E	Side door unit(Without No.16,18) [AR-M205]	ｻｲﾄﾞﾄﾞｱｰﾕﾆｯﾄ (No.16,18 除く)

3 ｻｲﾄﾞﾄﾞｱｰﾕﾆｯﾄ (Side door unit)

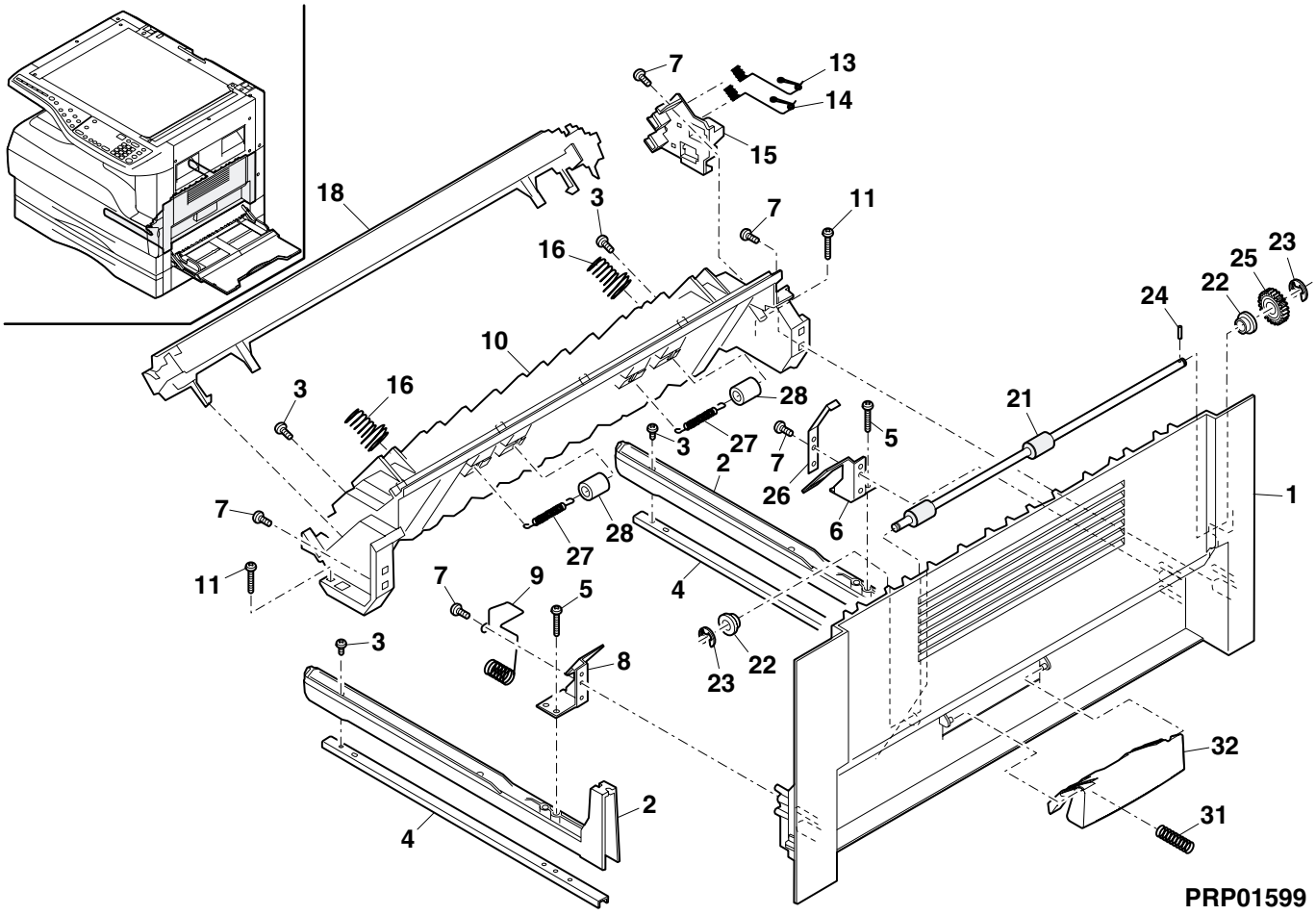

4 光学ﾕﾆｯﾄ (Optical unit)

NO.	PARTS CODE	PRICE RANK		NEW MARK	PART RANK	DESCRIPTION	
		Ex.	Ja.				
1	PWiR-0006QSZZ	AQ	EQ		C	MB wire F	MB ﾜｲﾔｰ F
2	CMiR-0008QS35	BB	GD	N	E	2nd,3rd mirror unit	第 2.3 ﾐﾗｰﾕﾆｯﾄ
3	PWiR-0005QSZ1	AQ	EQ		C	MB wire R	MB ﾜｲﾔｰ R
4	LHLDZ0109QSZZ	AD	DJ	N	C	Wire holder	ﾜｲﾔｰﾎﾙﾀﾞｰ
5	XBPSD40P06K00	AA	DD		C	Screw(4×6K)	ﾋﾞｽ
6	XHBSD30P06000	AA	DD		C	Screw(3×6)	ﾋﾞｽ
7	PCASZ0010QSZZ	AL	EB		C	Dark box	暗箱
8	CLNS-0006RS51	BZ	TF	N	E	Lens unit	ﾚﾝｽﾞﾕﾆｯﾄ
9	DHAi-0342QSZZ	AG	DX	N	C	CCD harness	CCD ﾊｰﾈｽ
18	NPLYZ0016QSZZ	AF	DS		C	Pulley	ﾃｲﾌﾟｰﾘｰ
19	NPLYZ0006QSZZ	AD	DJ		C	L pulley	L ﾌﾟｰﾘｰ
20	XRESP40-05000	AA	DD		C	E type ring	E ﾘﾝｸﾞ
21	PGUMS0004QSZZ	AA	DJ		C	Table glass cushion	ﾃｰﾌﾞﾙｶﾞﾗｽｺﾞﾑ
22	CPWBF0147QSE1	AL	EB	N	E	MHPS PWB	MHPS 基板
23	XBBSD30P08000	AA	DD		C	Screw(3×8)	ﾋﾞｽ
24	LBNDJ0043FCZ1	AA	DJ		C	Band(SG-130)	ｽﾅｯﾌﾟﾊﾞﾝﾄﾞ
25	LHLDZ0104QSZZ	AD	DJ	N	C	CL lead holder	CL ﾘｰﾄﾞﾎﾙﾀﾞｰ
26	LX-BZ0004QSZZ	AB	DD		C	Screw(3×63)(Red)	赤ﾋﾞｽ
27	LRALM0007QSZ1	AG	DS		C	MB-B rail R	MB-B ﾚｰﾙ R
28	MSPRC0040QSZZ	AB	DJ		C	MB drive spring	MB 駆動ﾊﾞﾈ
29	XBPSD30P05K00	AA	DD		C	Screw(3×5K)	ﾋﾞｽ
30	RMOTS0041QSZZ	BA	FX	N	B	Mirror motor	ﾐﾗｰﾓｰﾀｰ
31	XBPSD40P16KS0	AA	DD		C	Screw(4×16KS)	ﾋﾞｽ
32	CPLTM0312QS01	AK	DX	N	C	Mirror motor fixing plate	ﾐﾗｰﾓｰﾀ取付板
33	PGUMS0002QSZZ	AL	EB		C	Protection rubber	防振ｺﾞﾑ
34	NGERH0165QSZZ	AE	DJ	N	C	Mirror motor idle gear	ﾐﾗｰﾓｰﾀｰｱｲﾄﾞﾙｷﾞﾔｰ
35	LX-WZ0017GCZZ	AC	DD		C	Washer	ﾜｯｼｬ
36	XRESP70-08000	AA	DD		C	E type ring	E ﾘﾝｸﾞ
37	NBLTT0037QSZZ	AL	EB	N	B	Winder drive belt	巻取り駆動ﾍﾞﾙﾄ
38	XRESP50-06000	AA	DD		C	E type ring	E ﾘﾝｸﾞ
39	NBRGP0012QSZZ	AC	DJ		C	Winder bearing R	巻取り軸受 R
40	NPLYZ0032QSZZ	AK	DX	N	C	Winder drive shaft pulley	巻取り駆動軸ﾌﾟｰﾘｰ
41	LX-BZ0324FCZZ	AA	DD		C	Screw(3×4)	ﾋﾞｽ
42	LX-BZ0049FCZZ	AB	DD		C	Screw(4×6)	ﾋﾞｽ
43	NPLYZ0031QSZZ	AL	EB	N	C	Winder pulley	巻取りﾌﾟｰﾘｰ
44	NSFTZ0071QSZZ	AK	EB	N	C	Winder drive shaft	巻取り駆動軸
46	NBRGP0011QSZZ	AC	DJ		C	Winder bearing F	巻取り軸受 F
47	LRALM0006QSZZ	AG	DS		C	MB-B rail F	MB-B ﾚｰﾙ F
48	CDAiU0012QS10	BH	GX	N	D	Optical base plate	光学台板
52	PSHEZ0440QSZZ	AC	DJ	N	C	Optical front sheet	光学前ﾏｲﾗｰ
53	PSHEZ0109QSZZ	AC	DJ		C	Optical base plate bottom sheet B	光学台板底ﾏｲﾗｰ B
56	PMLT-0033QSZZ	AC	DJ		C	Optical cushion D	光学ﾓﾙﾄ -D
58	PSHEZ0152QSZZ	AD	DJ		C	Optical bottom sheet	光学底ｼｰﾄ
59	RCORF0018QSZZ	AR	EQ		C	Ferrite core	ﾌｪﾗｲﾄｺｱ
60	PSHEZ0209QSZZ	AB	DJ	N	C	CCD harness protect sheet A	CCD ﾊｰﾈｽ保護ﾏｲﾗｰ A
62	LPFTF0004QSZZ	AB	DJ	N	C	Winder flange	巻取りﾌﾗﾝｼﾞ
63	PSHEZ0418QSZZ	AC	DJ	N	C	Optical FR front sheet	光学 FR 前ﾏｲﾗｰ
64	LX-BZ0039FCZZ	AB	DD		C	Screw(4×4)	ﾋﾞｽ
66	PSHEZ0420QSZZ	AC	DJ	N	C	OP harness protect sheet	OP ﾊｰﾈｽ保護ﾏｲﾗｰ
67	PSHEZ0426QSZZ	AB	DJ	N	C	OP harness protect sheet B	OP ﾊｰﾈｽ保護ﾏｲﾗｰ B
70	PTPE-0051QSZZ	AC	DJ	N	C	OP harness fixing tape	OP ﾊｰﾈｽ固定ﾃｰﾌﾟ
71	PSHEZ0273QSZZ	AB	DJ		C	CCD harness sheet	CCD ﾊｰﾈｽﾏｲﾗｰ
72	PSHEZ0217QSZZ	AC	DJ		C	CCD harness protect sheet B	CCD ﾊｰﾈｽ保護ﾏｲﾗｰ B
79	PTPE-0050QSZZ	AA	DJ	N	C	Core fixing tape	ｺｱ固定ﾃｰﾌﾟ
80	LPLTM0314QSZZ	AC	DJ	N	C	Wire ixer plate	ﾜｲﾔｰ支持板
81	DHAi-0332QSZZ	AE	DJ	N	C	CL harness	CL ﾊｰﾈｽ
82	RiNV-0001QSZZ	AX	FG	N	B	Inverter	ｲﾝﾊﾞｰﾀ
83	LFiX-0023QSZZ	AC	DJ	N	C	Harness fixer plate	ﾊｰﾈｽ押え板
85	MSLi-0138FCZZ	AC	DJ		E	Slider	ｽﾗｲﾀﾞｰ
86	MSPRP2825FCZZ	AC	DJ		C	Mirror spring	ﾐﾗｰﾊﾞﾈ
87	PCUSF0334FCZZ	AP	EQ		C	Mirror cushion	ﾐﾗｰｸｯｼｮﾝ
88	PCUSU0203FCZZ	AE	DS		C	Cushion	防振ｸｯｼｮﾝ
89	PMiR-0164FCZZ	AP	EQ		B	1st mirror	第 1 ﾐﾗｰ
90	PREFL0005QSZZ	AH	DX	N	C	Lamp reflector	ﾗﾝﾌﾟﾘﾌﾚｸﾀｰ
91	RLMPD0023QSZZ	AZ	FQ	N	B	Lamp	ｶﾞﾗｽ蛍光ﾗﾝﾌﾟ
92	LDAiU0030QSZZ	AS	EQ	N	C	Lamp base	ﾗﾝﾌﾟﾍﾞｰｽ
93	XEBSF30P06000	AA	DD		C	Screw(3×6)	ﾋﾞｽ
96	TLABZ4335FCZZ	AB	DJ		D	High pressure cautions label	高圧注意ﾗﾍﾞﾙ
97	PREFL0006QSZZ	AK	DX	N	C	Sub reflector	ｻﾌﾞﾘﾌﾚｸﾀｰ
⚠ 501	CREFL0005RS51	BH	HC	N	E	Copy lamp unit	ｺﾋﾟｰﾗﾝﾌﾟﾕﾆｯﾄ

4 光学ﾕﾆｯﾄ (Optical unit)

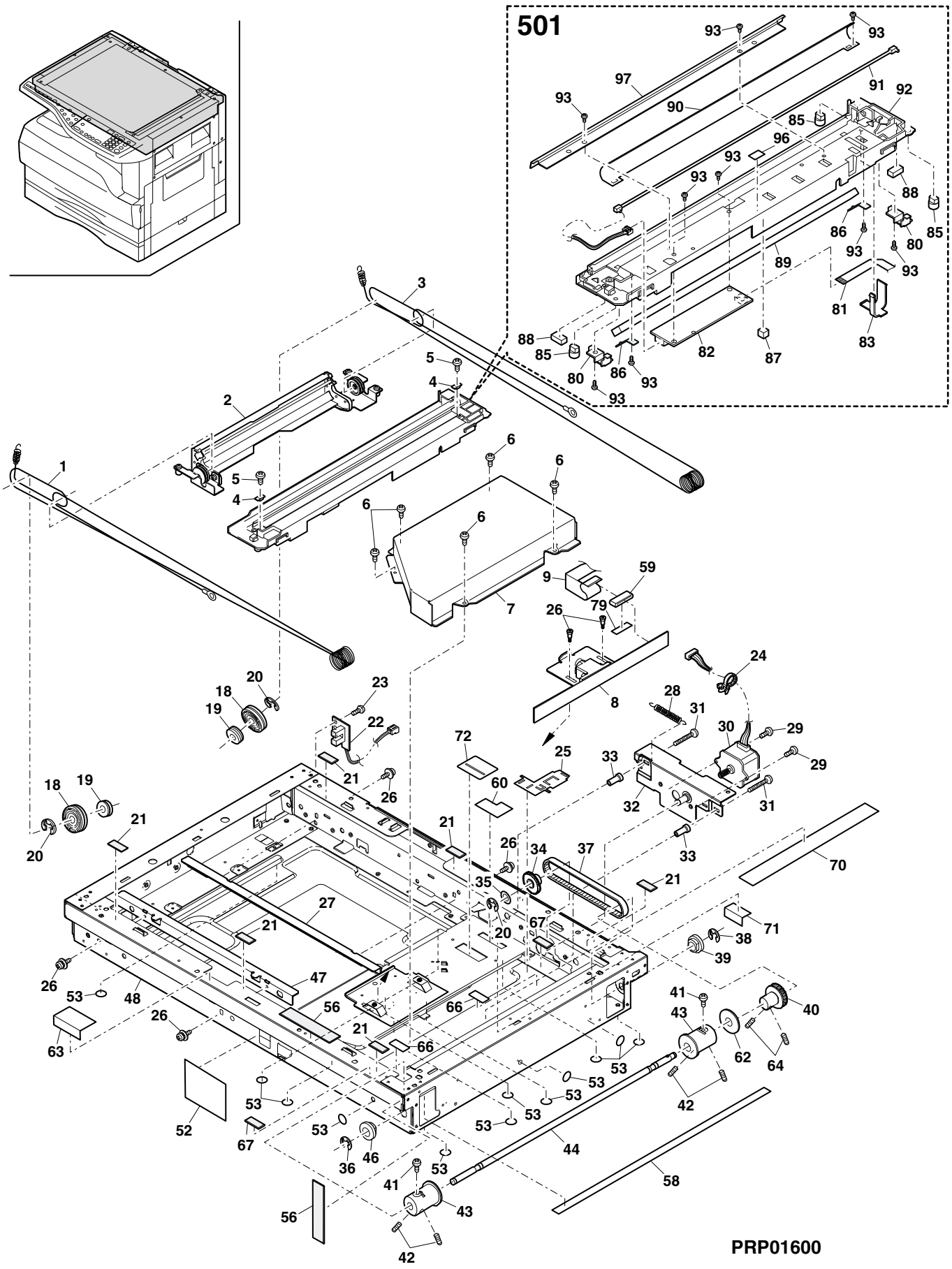

5 第 2.3 ﾐﾗｰﾕﾆｯﾄ (2nd,3rd mirror unit)

NO.	PARTS CODE	PRICE RANK Ex.	PRICE RANK Ja.	NEW MARK	PART RANK	DESCRIPTION	
1	LHLDZ0044QSZ2	AN	EG	N	C	2nd,3rd mirror holder	第 2.3 ﾐﾗｰﾎﾙﾀﾞｰ
3	XBPSD40P06KS0	AA	DD		C	Screw(4×6KS)	ﾋﾞｽ
4	NPLYZ0017QSZZ	AE	DS		C	W pulley	W ﾌﾟｰﾘｰ
5	LHLDZ0013QSZZ	AD	DJ		C	CL guide holder	CL ｶﾞｲﾄﾞﾎﾙﾀﾞｰ
7	MSLi-0138FCZZ	AC	DJ		E	Slider	ｽﾗｲﾀﾞｰ
8	LX-BZ0335FCZZ	AA	DD		C	Screw(4×6)(Red)	ﾋﾞｽ
9	CPLTM0156QS02	AH	DX		C	Pulley fixing plate R	ﾌﾟｰﾘｰ取付板 R
10	PCUSS0009QSZZ	AA	DJ		C	MB-B cushion R	MB-B ｸｯｼｮﾝ R
11	LFiX-0284FCZZ	AC	DD		C	2nd,3rd mirror fixing plate F	第 2.3 ﾐﾗｰ押え板 F
13	CPLTM0155QS02	AH	DX		C	Pulley fixing plate F	ﾌﾟｰﾘｰ取付板 F
14	PCUSS0201FCZZ	AA	DD		C	MB-B cushion	MB-B ｸｯｼｮﾝ
15	PSPAZ0011QSZZ	AD	DJ		C	Mirror spacer	ﾐﾗｰｽﾍﾟｰｻｰ
16	PMLT-0084QSZZ	AB	DJ	N	C	2nd,3rd mirror cushion	第 2.3 ﾐﾗｰﾓﾙﾄ
17	LX-WZ0001GCZZ	AB	DD		C	Washer	ﾜｯｼｬ
	(Unit)						
901	CMiR-0008QS35	BB	GD	N	E	2nd,3rd mirror unit	第 2.3 ﾐﾗｰﾕﾆｯﾄ

6 中間ﾌﾚｰﾑﾕﾆｯﾄ (Middle frame unit)

NO.	PARTS CODE	PRICE RANK Ex.	PRICE RANK Ja.	NEW MARK	PART RANK	DESCRIPTION	
1	XEPSD23P12000	AA	DD		C	Screw(2.3×12)	ﾋﾞｽ
2	CSW-M0007RS55	AS	EZ	N	E	Inter lock switch unit	ｲﾝﾀｰﾛｯｸｽｲｯﾁﾕﾆｯﾄ
3	NCPL-0007QSZ1	AC	DJ	N	C	Hopper coupling	ﾎｯﾊﾟｰｶｯﾌﾟﾘﾝｸﾞ
4	MSPRC0024QSZZ	AA	DJ		C	Hopper spring	ﾎｯﾊﾟｰﾊﾞﾈ
5	RMOTD0035QSZZ	AN	EG	N	B	Toner motor	ﾄﾅｰﾓｰﾀｰ
6	XEBSD30P10000	AA	DD		C	Screw(3×10)	ﾋﾞｽ
7	DUNTK0343RSZZ	BV	RB	N	E	LSU unit	LSU ﾕﾆｯﾄ
8	DHAi-0322QSZZ	AS	EQ	N	C	DEV harness	DEV ﾊｰﾈｽ
9	XBPSC30P06ES0	AA	DD		C	Screw(3×6ES)	ﾋﾞｽ
10	CHAi-0109RS52	AN	EG	N	E	GB-MCFB harness unit	GB-MCFB ﾊｰﾈｽﾕﾆｯﾄ
11	CHAi-0107RS52	AM	EG	N	E	MC harness unit	MC ﾊｰﾈｽﾕﾆｯﾄ
12	MSPRD0104QSZZ	AC	DJ		C	HV terminal spring (case)	高圧端子ﾊﾞﾈ(ｹｰｽ)
13	MSPRD0103QSZZ	AC	DJ		C	HV terminal spring (grid)	高圧端子ﾊﾞﾈ(ｸﾞﾘｯﾄﾞ)
14	MSPRD0102QSZZ	AC	DJ		C	HV terminal spring	高圧端子ﾊﾞﾈ(ﾉｺﾊﾞ)
15	LHLDZ0038QSZ1	AH	DX		C	High voltage terminal holder	高圧端子ﾎﾙﾀﾞｰ
16	XEBSD30P08000	AA	DD		C	Screw(3×8)	ﾋﾞｽ
18	XEBSD30P10000	AA	DD		C	Screw(3×10)	ﾋﾞｽ
21	LHLDZ0039QSZZ	AE	DJ	N	C	High voltage terminal holder TC	高圧端子ﾎﾙﾀﾞｰ TC
22	LPLTM0067QSZZ	AC	DJ	N	C	TC terminal plate	TC 端子板
23	XEBSD30P06000	AA	DD		C	Screw(3×6)	ﾋﾞｽ
24	DHAi-0106QSZ2	AK	DX	N	C	BC harness	BC ﾊｰﾈｽ
25	DHAi-0108QSZ1	AH	DX	N	C	TC harness	TC ﾊｰﾈｽ
26	MSPRC0278QSZZ	AC	DJ		C	PS pressure spring	PS 加圧ﾊﾞﾈ
27	XRESP40-06000	AA	DD		C	E type ring	E ﾘﾝｸﾞ
28	NSFTZ0021QSZ1	AL	EB		C	PS roller shaft	PS 従動ﾛｰﾗｼｬﾌﾄ
29	NKOM-0001QSZZ	AD	DJ		C	PS collar(φ12)	PS ｺﾛ
30	MSPRD0139QSZZ	AB	DJ		C	PS earth spring	PS ｱｰｽﾊﾞﾈ
31	XEBSD30P06000	AA	DD		C	Screw(3×6)	ﾋﾞｽ
33	LBOSZ1508FCZZ	AG	DX		C	Cam boss A2	ｶﾑﾎﾞｽ A2
34	PPiPP0174FCZZ	AC	DJ		C	Pipe C	ﾊﾟｲﾌﾟ C
35	MSPRC0106QSZZ	AF	DS		C	PS clutch spring	PS ｸﾗｯﾁﾊﾞﾈ
36	XPSSJ20-07000	AA	DD		C	Spring pin(φ2-7)	ｽﾌﾟﾘﾝｸﾞﾋﾟﾝ
37	NGERH0062QSZZ	AK	DX		C	Clutch gear(32T)	ｸﾗｯﾁｷﾞﾔｰ
38	NBRGC0018QSZZ	AD	DJ		C	Bearing E	軸受 E
39	XRESP60-08000	AA	DD		C	E type ring	E ﾘﾝｸﾞ
40	NROLP0032QSZ2	AT	EZ		C	PS trnsport roller	PS 搬送ﾛｰﾗｰ
41	JKNBZ0010QSZZ	AD	DJ	N	C	PS knob	PS ﾉﾌﾞ
42	XBPSD30P10KS0	AB	DD		C	Screw(3×10KS)	ﾋﾞｽ
46	LFRM-0024QSZ3	BC	GJ		C	Middle frame	中間ﾌﾚｰﾑ
47	LPiNS0301FCZZ	AD	DJ		C	DV guide pin (AB series)	DV ｶﾞｲﾄﾞﾋﾟﾝ
	LPiNS0300FCZZ	AD	DJ		C	DV guide pin (Inch series)	DV ｶﾞｲﾄﾞﾋﾟﾝ
49	PSHEZ0056QSZZ	AC	DJ		C	PS rear guide sheet	PS 後ｶﾞｲﾄﾞｼｰﾄ
51	LANGT0003QSZ1	AC	DJ		C	SRU fixing angle	SRU 取付けｱﾝｸﾞﾙ
52	XHBS230P06000	AA	DD		C	Screw(3×6)	ﾋﾞｽ
53	TCAUH0018QSZZ	AE	DJ	N	D	Laser caution label (Japan only)	ﾚｰｻﾞｰ注意ﾗﾍﾞﾙ
	TCAUH0007QSZZ	AD	DJ		D	Laser caution label (Other Countries)	ﾚｰｻﾞｰ注意ﾗﾍﾞﾙ
54	LBNDJ0013FCZ1	AE	DJ		C	Cable band (Except Japan)	ｹｰﾌﾞﾙﾊﾞﾝﾄﾞ
55	LPLTM0149QSZZ	AD	DJ		C	Connector fixing plate (Except Japan)	ｺﾈｸﾀｰ取付け板
56	LX-BZ0020QSZZ	AB	DD		C	Screw (Except Japan)	ﾄﾞﾛｱｰｺﾈｸﾀｰ段ﾋﾞｽ
57	DHAi-0333QSZZ	AL	EB	N	C	SRU harness (Except Japan)	SRU ﾊｰﾈｽ
60	LSTPP0014QSZZ	AC	DJ		C	Right door stopper	右ﾄﾞｱｽﾄｯﾊﾟｰ
61	MSPRD0298QSZZ	AD	DJ	N	C	Stopper spring	ｽﾄｯﾊﾟｰﾊﾞﾈ
62	LHLDZ0099QSZZ	AC	DJ	N	C	Stopper holder	ｽﾄｯﾊﾟｰﾎﾙﾀﾞｰ
63	DHAi-0321QSZZ	AH	DX	N	C	LSU harness	LSU ﾊｰﾈｽ
64	XEPSD30P14X00	AA	DD		C	Screw(3×14)	ﾋﾞｽ
65	XHBSD30P06000	AA	DD		C	Screw(3×6)	ﾋﾞｽ
66	LX-WZ0198FCZZ	AA	DD		C	Poly slider(T=0.13)	ﾎﾟﾘｽﾗｲﾀﾞｰ
67	LX-WZ1003HCZZ	AA	DD		C	Poly slider(T=0.5)	ﾎﾟﾘｽﾗｲﾀﾞｰ

5 第 2.3 ﾐﾗｰﾕﾆｯﾄ (2nd,3rd mirror unit)

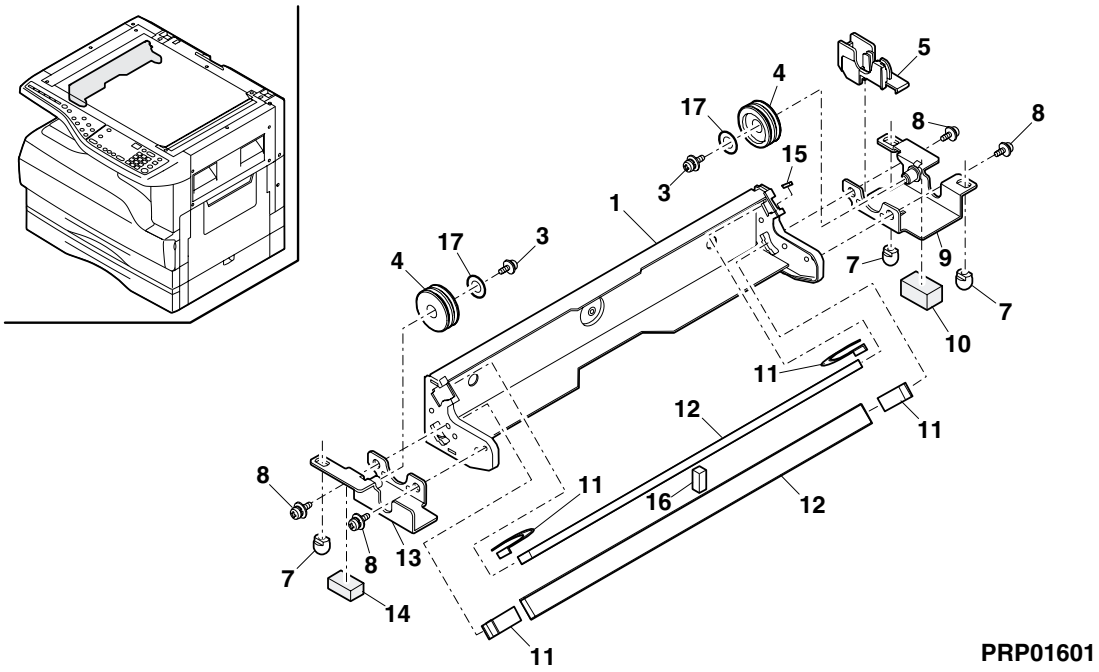

6 中間ﾌﾚｰﾑﾕﾆｯﾄ (Middle frame unit)

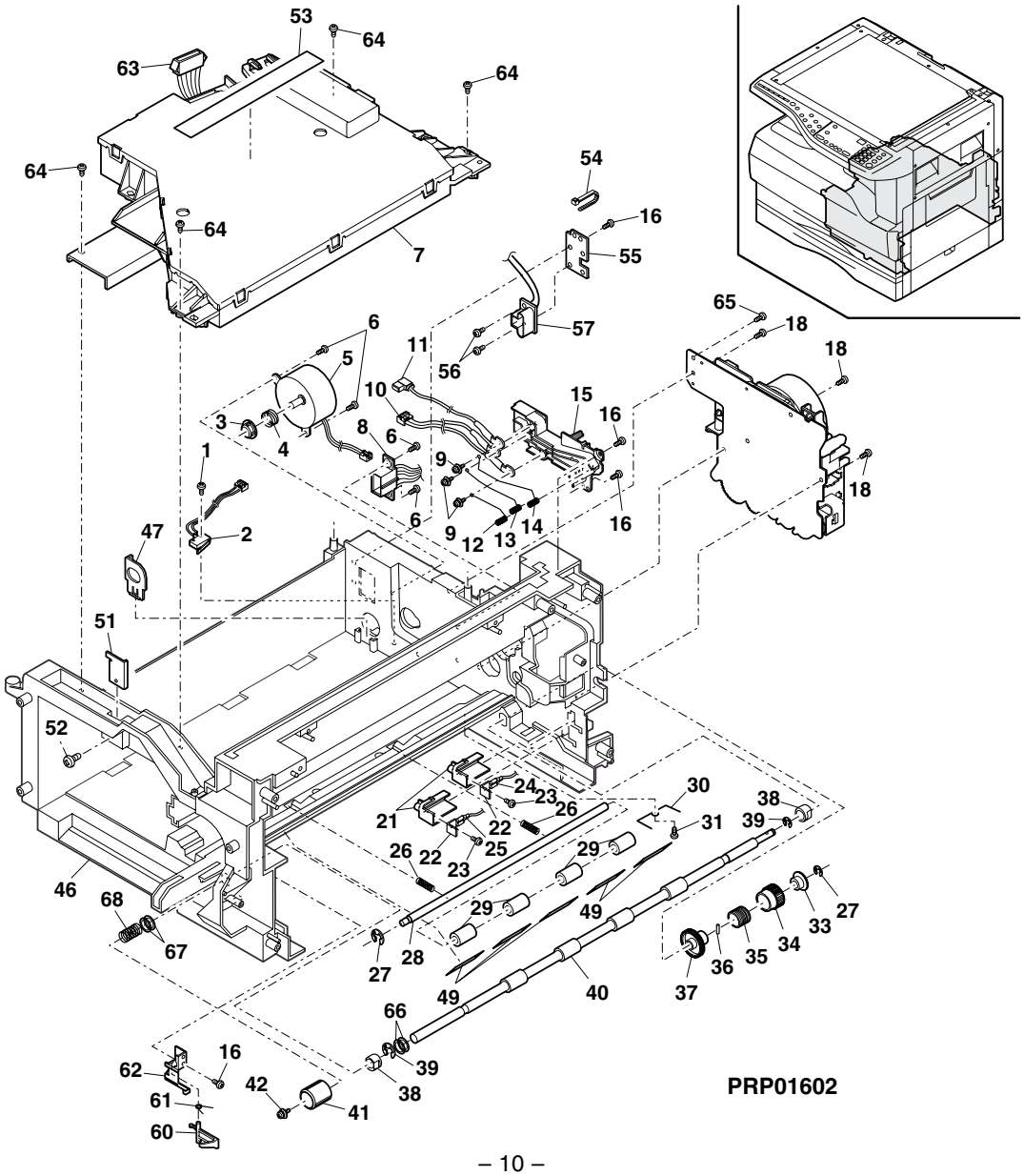

7 ﾌﾟﾛｾｽﾕﾆｯﾄ (Process unit)

NO.	PARTS CODE	PRICE RANK		NEW MARK	PART RANK	DESCRIPTION	
		Ex.	Ja.				
1	XEBSD30P10000	AA	DD		C	Screw(3×10)	ﾋﾞｽ
2	CHLDZ0035RS51	BH	GX		E	MC holder unit	MC ﾎﾙﾀﾞｰﾕﾆｯﾄ
3	UCLEZ0009QSZ1	AQ	EQ		C	Cleaning blade	ｸﾘｰﾆﾝｸﾞﾌﾞﾚｰﾄﾞ
4	CFRM-0021RS61	AY	FQ	N	E	Process sub unit (Other Countries)	ﾌﾟﾛｾｽｻﾌﾞﾕﾆｯﾄ
5	PSEL-0130QSZZ	AF	DS		C	Seal R	ﾓｹｯﾄ R
6	PSEL-0129QSZZ	AF	DS		C	Seal F	ﾓｹｯﾄ F
9	NCPL-0003QSZZ	AC	DJ		C	Screw coupling	ｽｸﾘｭｰｶｯﾌﾟﾘﾝｸﾞ
12	LHLDZ0098QSZ2	AD	DJ		C	Pawl holder (Japan,SRS,SRSSC,Indonesia)	爪ﾎﾙﾀﾞｰ
	LHLDZ0045QSZZ	AD	DJ		C	Starling holder (Except Japan,SRS,SRSSC,Indonesia)	ｽﾀｰﾘﾝｸﾞﾎﾙﾀﾞｰ
13	LX-WZ0329FCZZ	AB	DD		C	Washer (Except Japan,SRS,SRSSC,Indonesia)	CRU 用ﾜｯｼｬ
14	LX-RZ0001QSZZ	AB	DD		C	Starling(ϕ5)	ｽﾀｰﾘﾝｸﾞ
16	PRNGF0106FCZ2	AC	DJ		C	Starling N2 (Japan,SRS,SRSSC,Indonesia)	ｽﾀｰﾘﾝｸﾞ N2
18	NBRGP0299FCZZ	AC	DJ		C	CL bearing(M5)	CL 軸受
19	NSFTZ0020QSZZ	AL	EB		C	Transport screw	搬送ｽｸﾘｭｰ
20	PMLT-0018QSZ1	AC	DJ		C	Transport screw cushion	搬送ｽｸﾘｭｰﾓﾙﾄ
21	PCAPH0009QSZZ	AC	DJ	N	C	Toner pipe cap	ﾄﾅｰﾊﾟｲﾌﾟｷｬｯﾌﾟ
22	NSFTZ0019QSZZ	AE	DJ	N	C	Transport pipe screw	搬送ﾊﾟｲﾌﾟｽｸﾘｭｰ
23	PSPAZ0696FCZZ	AC	DJ		C	P cap spacer	P ｷｬｯﾌﾟｽﾍﾟｰｻｰ
24	PPiPP0005QSZZ	AM	EG	N	C	Toner pipe	ﾄﾅｰﾊﾟｲﾌﾟ
25	NGERH0039QSZZ	AE	DS		C	Transport pipe gear(14T)	搬送ﾊﾟｲﾌﾟｷﾞﾔｰ
26	MSPRC0045QSZZ	AA	DJ		C	Toner pipe spring	ﾄﾅｰﾊﾟｲﾌﾟﾊﾞﾈ
27	PSHT-0004QSZ1	AC	DJ		C	Toner pipe shutter	ﾄﾅｰﾊﾟｲﾌﾟｼｬｯﾀｰ
28	NGERH0036QSZZ	AC	DJ		C	Transport screw gear(30T)	搬送ｽｸﾘｭｰｷﾞﾔｰ
29	NGERH0038QSZZ	AC	DJ		C	Transport pipe gear(15T)	搬送ﾊﾟｲﾌﾟｷﾞﾔｰ
30	NGERH0037QSZZ	AC	DJ		C	Idle gear(26T)	ｱｲﾄﾞﾙｷﾞﾔｰ
31	LFiX-0007QSZ1	AE	DJ		C	Drum fixing plate B	ﾄﾞﾗﾑ固定板 B
32	PCOVP0093QSZZ	AE	DS	N	C	Drum cover	ﾄﾞﾗﾑｶﾊﾞｰ
35	PSHEP0135QSZ1	AB	DJ		C	MC guide sheet R	MC ｶﾞｲﾄﾞｼｰﾄ R
501	CFRM-0021RS6D	BG	GN	N	E	Process frame unit (Other Countries)	ﾌﾟﾛｾｽﾌﾚｰﾑﾕﾆｯﾄ

8 現像ｶｰﾄﾘｯｼﾞﾕﾆｯﾄ (DV cartridge unit)

NO.	PARTS CODE	PRICE RANK		NEW MARK	PART RANK	DESCRIPTION	
		Ex.	Ja.				
1	PGiDM0088QSZZ	AP	EQ	N	D	Upper toner guide	ﾄﾅｰｶﾞｲﾄﾞ上
2	XEBSD30P08000	AA	DD		C	Screw(3×8)	ﾋﾞｽ
3	LX-BZ0027QSZZ	AD	DJ	N	C	DV fixing screw	DV ﾋﾞｽ
4	PGiDM0089QSZZ	AQ	EQ	N	D	Lower toner guide	ﾄﾅｰｶﾞｲﾄﾞ下
5	PSEL-0065QSZ1	AA	DJ	N	C	TG seal LUAR	TG ｼｰﾙ LUAR
6	PSEL-0066QSZ1	AC	DJ	N	C	TG seal LRAR	TG ｼｰﾙ LRAR
7	PSEL-0067QSZ4	AG	DX	N	C	TG seal LDAR	TG ｼｰﾙ LDAR
8	PSEL-0105QSZZ	AA	DJ	N	C	TN seal FR	TN ｼｰﾙ FR
9	PSHEP0262QSZZ	AC	DJ	N	C	DV-UND sheet	DV-UND ｼｰﾄ
10	XBBSD40P10000	AA	DD		D	Screw(4×10)	ﾋﾞｽ
11	PCOVP0072QS12	AH	DX	N	D	DV cover	DV ｶﾊﾞｰ
12	PMLT-0002YSZ1	AC	DJ	N	C	DV TH cushion	DV TH ﾓﾙﾄ
13	PMLT-0005YSZZ	AB	DJ	N	C	DV side cushion lower	DV ｻｲﾄﾞﾓﾙﾄ L
14	PBOX-0001YS13	AM	EG	N	C	DV box	DV ﾎﾞｯｸｽ
15	NROLP0072QSZ1	AP	EQ	N	C	MX roller	MX ﾛｰﾗｰ
16	PMLT-0006YSZZ	AB	DJ	N	C	DV side cushion R	DV ｻｲﾄﾞﾓﾙﾄ R
17	NBRGC0020QSZZ	AH	DX	N	C	Bearing	DMX 軸受
18	NGERH0002YSZZ	AD	DJ	N	C	DV gear(28T)	DV ｷﾞﾔｰ
19	XEBSD30P08000	AA	DD		C	Screw(3×8)	ﾋﾞｽ
20	NGERH0001YSZZ	AD	DJ	N	C	DV idle gear(20T)	DV ｱｲﾄﾞﾙｷﾞﾔｰ
21	NBRGC0021QSZZ	AD	DJ	N	C	DID bearing	DID ﾍﾞｱﾘﾝｸﾞ
22	XRESP50-06000	AA	DD		C	E type ring	E ﾘﾝｸﾞ
23	NGERH0145QSZ1	AD	DJ	N	C	DV gear(18T)	DV ｷﾞﾔｰ
24	PSHEP0035YSZZ	AB	DJ	N	C	DV side sheet N	DV ｻｲﾄﾞｼｰﾄ N
26	NROLM0071QSZZ	AZ	FX	N	C	MG roller	MG ﾛｰﾗｰ
27	LPLTM0002YSZ2	AP	EQ	N	C	Doctor reinforce plate	ﾄﾞｸﾀｰ補強板
28	LPLTM0001YSZZ	AN	EG	N	C	Doctor	ﾄﾞｸﾀｰ
29	XBPBZ30P03000	AB	DD		C	Screw(3×3)	ﾋﾞｽ
30	LHLDZ0001YSZZ	AD	DJ	N	C	Bearing holder	軸受ﾎﾙﾀﾞｰ
31	RDTCM0016QSZZ	AZ	FQ	N	B	ATC sensor	ATC ｾﾝｻｰ
32	XUBUZ30P08000	AA	DD		C	Screw(3×8)	ﾋﾞｽ
33	MSPRK0001YSZZ	AB	DJ	N	C	Bias spring	ﾊﾞｲｱｽﾊﾞﾈ
34	LHLDR0072QSZZ	AC	DJ	N	C	MG holder	MG ﾎﾙﾀﾞｰ
35	XBPSD30P06KS0	AA	DD		C	Screw(3×6)	ﾋﾞｽ
36	LPLTM6022FCZZ	AC	DJ		C	M4 plate	M4 ﾌﾟﾚｰﾄ
37	PSEL-0063QSZZ	AA	DJ	N	C	DVS seal LRU	DVS ｼｰﾙ LRU
38	PCOVP0080QSZZ	AE	DS	N	C	DV cover F	DV ｶﾊﾞｰ F
39	XEBSD30P10000	AA	DD		C	Screw(3×10)	ﾋﾞｽ
41	XRESP30-06000	AA	DD		C	E type ring	E ﾘﾝｸﾞ
42	PSEL-0001YSZ1	AE	DS	N	C	DV blade	DV ﾌﾞﾚｰﾄﾞ
43	PSEL-0074QSZZ	AC	DJ		C	TG seal BU	TG ｼｰﾙ BU
46	PSPAP0036QSZZ	AC	DJ		C	TGU spacer FL	TGU ｽﾍﾟｰｻｰ FL
47	PSHEP0324QSZZ	AC	DJ		C	DVB sheet	DVB ｼｰﾄ
48	PSEL-0114QSZZ	AC	DJ		C	Seal F	ｼｰﾙ F
49	PSEL-0115QSZZ	AD	DJ		C	Seal F2	ｼｰﾙ F2
50	DHAi-0313QSZZ	AH	DX	N	C	Sensor harness	ｾﾝｻｰﾊｰﾈｽ

8 現像ｶｰﾄﾘｯｼﾞ ﾕﾆｯﾄ (DV cartridge unit)

NO.	PARTS CODE	PRICE RANK		NEW MARK	PART RANK	DESCRIPTION	
		Ex.	Ja.				
501	CBOX−0001JS5E	BM	HR	N	E	DV box unit	DV box ﾕﾆｯﾄ
502	CCOVP0072RS53	AR	EQ	N	E	DV cover unit	DV ｶﾊﾞｰﾕﾆｯﾄ
503	CGiDM0089RS51	AZ	FX	N	E	TN guide unit	TN ｶﾞｲﾄﾞﾕﾆｯﾄ

7 ﾌﾟﾛｾｽﾕﾆｯﾄ (Process unit)

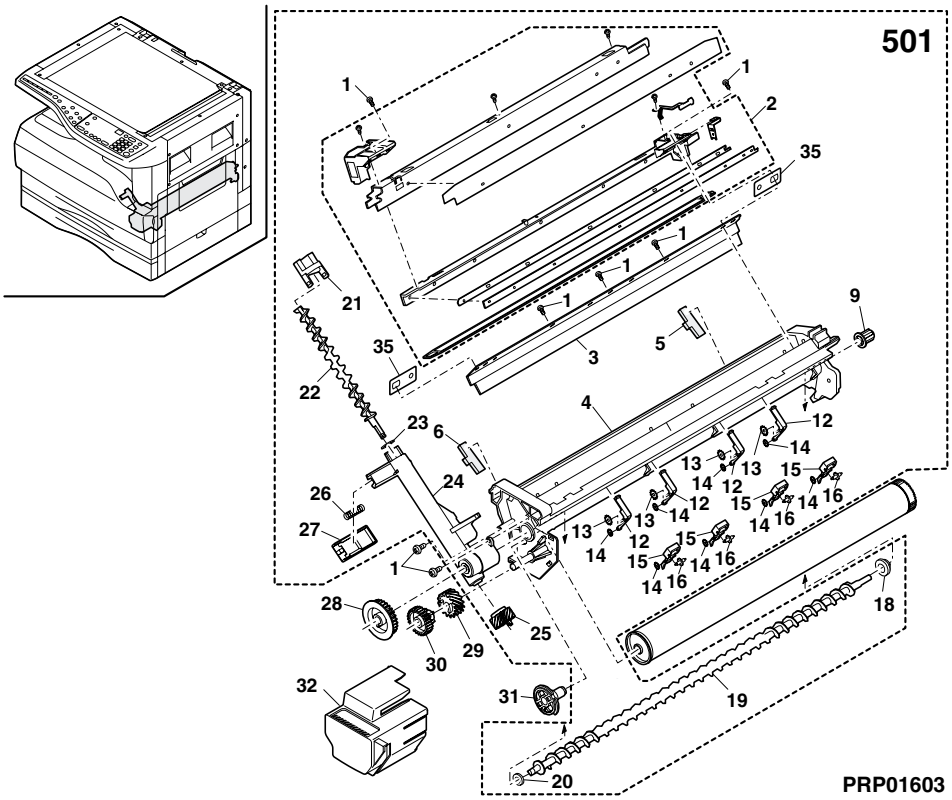

8 現像ｶｰﾄﾘｯｼﾞ ﾕﾆｯﾄ (DV cartridge unit)

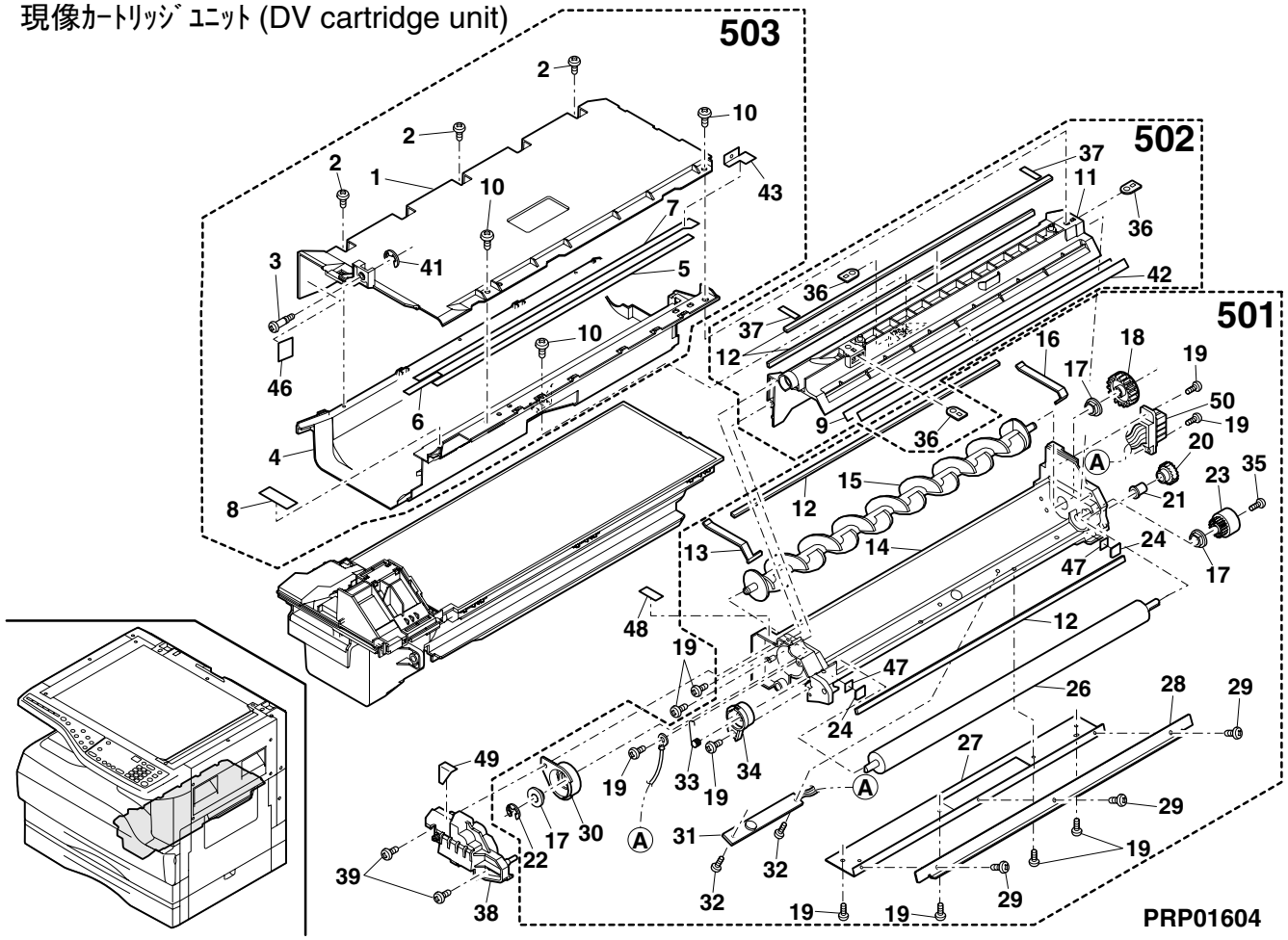

9 定着ﾕﾆｯﾄ (Fusing unit)

NO.	PARTS CODE	PRICE RANK Ex.	PRICE RANK Ja.	NEW MARK	PART RANK	DESCRIPTION	
1	XBPSD30P06KS0	AA	DD		C	Screw(3×6KS)	ﾋﾞｽ
2	RTHM-0001QSZZ	AM	EG		B	Thermostat	ｻｰﾓｽﾀｯﾄ
3	DHAi-0184QSZ1	AE	DS	N	C	Fusing harness	定着ﾊｰﾈｽ
4	XHBSD30P06000	AA	DD		C	Screw(3×6)	ﾋﾞｽ
5	PCOVP0029QSZ3	AT	EZ	N	C	Fusing cover	定着ｶﾊﾞｰ
⚠ 6	RLMPU0014QSZZ	BA	FX		B	Heater lamp(100V series)	ﾋｰﾀｰﾗﾝﾌﾟ
⚠	RLMPU0018QSZZ	BA	FX	N	B	Heater lamp(110V series)	ﾋｰﾀｰﾗﾝﾌﾟ
⚠	RLMPU0015QSZZ	BA	FX		B	Heater lamp(120V series)	ﾋｰﾀｰﾗﾝﾌﾟ
⚠	RLMPU0016QSZZ	BA	FX		B	Heater lamp(230V series)	ﾋｰﾀｰﾗﾝﾌﾟ
7	LSTPP0116FCZZ	AA	DD		C	Roller stopper	ﾛｰﾗｰｽﾄｯﾊﾟｰ A2
8	NBRGP0567FCZZ	AG	DX		C	Fusing bearing	定着軸受
9	XBPSD30P08KS0	AA	DD		C	Screw(3×8KS)	ﾋﾞｽ
10	CFRM-0017QS01	AH	DX		C	Fusing frame F	定着ﾌﾚｰﾑ F
11	NROLi0030QSZZ	BC	GJ		C	Upper heat roller	上ﾋｰﾄﾛｰﾗｰ
12	CFRM-0018QS01	AH	DX		C	Fusing frame R	定着ﾌﾚｰﾑ R
13	NGERH0540FCZ3	AD	DJ		B	Fusing gear(45T)	定着ｷﾞﾔｰ
14	LHLDZ0034QSZZ	AF	DS		C	Lamp holder	ﾗﾝﾌﾟﾎﾙﾀﾞｰ
15	XBPSD30P10KS0	AB	DD		C	Screw(3×10KS)	ﾋﾞｽ
16	RDTCT0005QSZ1	AN	EQ	N	B	Thermistor	ｻｰﾐｽﾀ
17	LPLTM0050QSZZ	AM	EG		C	Fusing joint plate	定着連結板
18	MSPRT0304QSZZ	AD	DJ	N	C	Upper pawl pressure spring (Japan only)	上爪加圧ﾊﾞﾈ
	MSPRT0086QSZZ	AB	DJ	N	C	Upper pawl pressure spring (Except Japan)	上爪加圧ﾊﾞﾈ
19	PTME-0007GCZ1	AG	DS		C	Separator pawl 4A (Japan only)	剥離爪 4A
	PTME-0020GCZ1	AF	DS	N	C	Separator pawl (Except Japan)	剥離爪
20	PGiDM0034QSZ3	AL	EB	N	C	Fusing rear paper guide	定着後ﾍﾟｰﾊﾟｰｶﾞｲﾄﾞ
21	XEBSD30P06000	AA	DD		C	Screw(3×6)	ﾋﾞｽ
22	XBBSD30P06000	AA	DD		C	Screw(3×6)	ﾋﾞｽ
23	LPLTP0051QSZZ	AD	DJ		C	PG fixing plate	PG 固定板
27	NROLR0031QSZ1	BC	GJ		C	Pressure roller	圧着ﾛｰﾗｰ
28	NBRGP0260FCZ1	AD	DS		C	Pressure bearing N	圧着軸受 N
29	XRESP30-06000	AA	DD		C	E type ring	E ﾘﾝｸﾞ
30	LX-BZ0013QSZ1	AC	DD		C	Screw(3×7)	段ﾋﾞｽ
31	MSPRP0087QSZZ	AC	DJ		C	PG earth spring	PG ｱｰｽﾊﾞﾈ
32	MSPRT0303QSZZ	AD	DJ	N	C	Pressure spring B	加圧ﾊﾞﾈ B
33	MLEVP0018QSZ1	AF	DS		C	Fusing pressure lever F	FU 圧力ﾚﾊﾞｰ F
34	MLEVP0019QSZ3	AE	DJ		C	Release lever F	圧解ﾚﾊﾞｰ F
35	MLEVP0020QSZ3	AE	DJ		C	Release lever R	圧解ﾚﾊﾞｰ R
36	MLEVP0017QSZ1	AF	DS		C	Fusing pressure lever R	FU 圧力ﾚﾊﾞｰ R
37	PTME-0020GCZ1	AF	DS	N	C	Separator pawl	剥離爪
39	TLABH0061QSZZ	AE	DJ		D	High temperature caution label (Japan only)	高温注意ﾗﾍﾞﾙJ
	TLABH0062QSZZ	AE	DJ		D	High temperature caution label (Other Countries)	高温注意ﾗﾍﾞﾙ
40	LFRM-0036QSZZ	AT	EZ		D	Fusing lower frame	定着下ﾌﾚｰﾑ
41	LPLTP0060QSZ3	AM	EG	N	C	Reverse gate	反転ｹﾞｰﾄ
42	MLEVP0026QSZ2	AE	DJ	N	C	DMC actuator	DMC ｱｸﾁｭｴｰﾀ
43	MSPRD0117QSZZ	AB	DJ	N	C	Rotation spring	回転ﾊﾞﾈ
44	MSPRD0118QSZ1	AB	DJ	N	C	Actuator return spring	ｱｸﾁｭｴｰﾀ復帰ﾊﾞﾈ
46	PSHEZ0105QSZZ	AC	DJ		C	Fusing sheet	定着ｽｳｪｰﾄﾞ
48	LX-WZ0313FCZZ	AA	DD		C	Washer	ﾜｯｼｬ
49	VRH-ST2HB157K	AD	DJ		C	Resistor(1/2W 150MΩ±10%)	ﾃｲｺｳ
50	PBRSR0004QSZ1	AD	DJ	N	C	Discharger brush	除電ﾌﾞﾗｼ
51	PTME-0014QSZZ	AK	DX		C	Lower separator pawl	下剥離爪
52	MSPRD0122QSZZ	AB	DJ		C	Separator pawl spring R	剥離爪ﾊﾞﾈ R
53	MSPRD0121QSZZ	AB	DJ		C	Separator pawl spring F	剥離爪ﾊﾞﾈ F
54	XWHSD30-05070	AA	DD		C	Washer	ﾜｯｼｬ
55	LX-WZ0001QSZZ	AC	DD		C	Separator pawl washer (Except Japan)	剥離爪ﾜｯｼｬ
57	TLABH0364QSZZ	AA	DJ	N	D	Green label	ｸﾞﾘｰﾝﾗﾍﾞﾙ
58	LX-WZ7021SCZZ	AA	DD		C	Washer	菊ﾜｯｼｬ
59	CPLTM0255QS01	AS	EQ		C	FU felt fixing plate	ﾌｪﾙﾄ取付板
62	XHBSD30P08000	AA	DD		C	Screw(3×8)	ﾋﾞｽ
501	CPLTP0060RS52	BU	NN		E	Reverse gate unit	反転ｹﾞｰﾄﾕﾆｯﾄ
	(Unit)						
901	DUNTW0327RS11	BV	RB	N	E	Fusing unit(100V series)	定着ﾕﾆｯﾄ
	DUNTW0327RSZZ	BV	RB	N	E	Fusing unit(120V series)	定着ﾕﾆｯﾄ

9 定着ﾕﾆｯﾄ (Fusing unit)

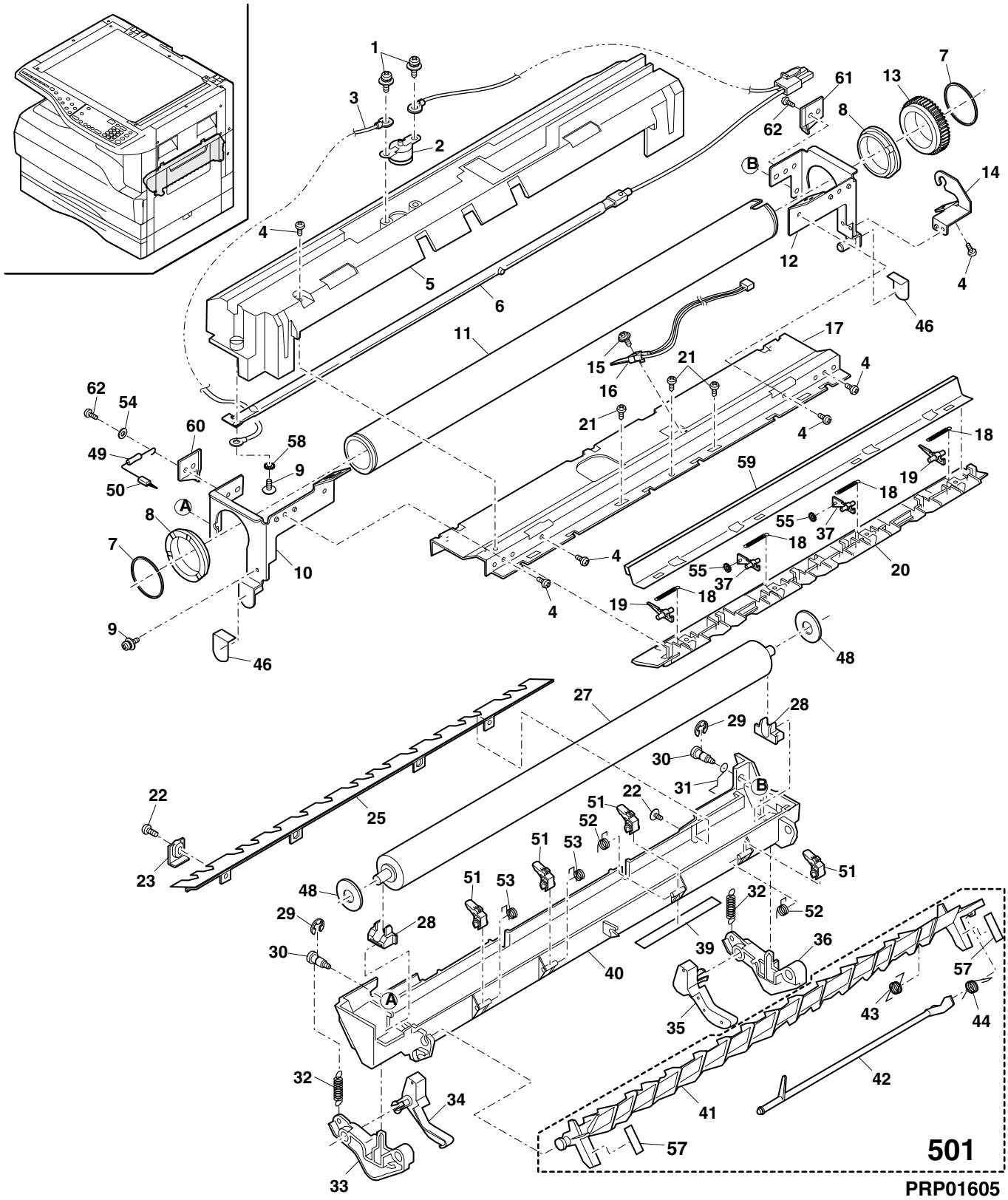

10 メイン駆動ユニット (Main driving unit)

NO.	PARTS CODE	PRICE RANK Ex.	PRICE RANK Ja.	NEW MARK	PART RANK	DESCRIPTION	
1	PGiDM0104QSZZ	AK	DX	N	C	Harness guide	ハーネスガイド
2	XHBSD30P08000	AA	DD		C	Screw(3×8)	ビス
3	DHAi-0110QSZ1	AL	EB	N	C	HL harness	HL ハーネス
4	DHAi-0327QSZZ	AD	DJ	N	C	HND SOL harness	HND SOL ハーネス
5	DHAi-0323QSZZ	AC	DJ	N	C	Main motor harness	メインモーターハーネス
6	XBBSD40P08000	AA	DD		C	Screw(4×8)	ビス
7	RMOTP0044QSPZ	BH	GX	N	B	Main motor	メインモーター
8	PTME-0032QSZZ	AD	DJ	N	C	Roller pawl	半月ローラー爪
9	MSPRC1318FCZ1	AA	DJ		C	Spring B	手差しスプリング B
10	RPLU-0009QSZ1	AM	EG	N	B	Solenoid CSA	ソレノイド CSA
11	LPLTM0048QSZZ	AF	DS		C	Drive earth plate	駆動アース板
12	XRESP40-06000	AA	DD		C	E type ring [AR-200M/AR-160M/AR-M160/AR-5220]	E リング
13	LX-WZ0002QSZZ	AB	DD		C	PO belt washer [AR-200M/AR-160M/AR-M160/AR-5220]	PO ベルトワッシャ
14	NGERH0053QSZZ	AD	DJ		C	Gear(25/18T) [AR-200M/AR-160M/AR-M160/AR-5220]	ギヤー
15	PTME-0012QSZZ	AC	DJ		C	PS clutch pawl	PS クラッチ爪
16	RPLU-0008QSZ1	AM	EG	N	B	Solenoid PS	ソレノイド PS
17	XBBSD30P04000	AA	DD		C	Screw(3×4)	ビス
18	CPLTM0047QS02	BA	FX		C	Main drive plate SIMP [AR-200M/AR-160M/AR-M160/AR-5220]	メイン駆動板 SIMP
	CPLTM0047QS03	AZ	FQ	N	C	Main drive plate DUP [AR-M205]	メイン駆動板 DUP
19	NGERH0010QSZZ	AD	DJ		C	Gear(28T)	ギヤー
20	NGERH0009QSZZ	AD	DJ		C	Gear(46/16T)	ギヤー
21	NGERH0014QSZZ	AD	DJ		C	Gear(30/15T)	ギヤー
22	NGERH0011QSZZ	AD	DJ	N	C	MG gear	MG ギヤー
23	MSPRC2132FCZ1	AA	DJ		C	MG roller spring	MG ローラースプリング
24	NCPL-0004FCZZ	AB	DD		C	Coupling B	カップリング B
25	NGERH0052QSZZ	AE	DJ		C	Gear(38/18T)	ギヤー
26	NGERH0007QSZZ	AH	DX		C	Gear(68/26T)	ギヤー
27	NGERH0057QSZZ	AE	DJ		C	Gear(41T)	ギヤー
28	NGERH0008QSZ3	AL	EB		C	Gear(55/19T)	ギヤー
29	NGERH0059QSZZ	AD	DJ		C	Gear(23/27T)	ギヤー
30	NGERH0012QSZZ	AE	DS		C	Gear(20T)	ギヤー
31	NGERH0058QSZZ	AF	DS		C	Gear(21/17T)	ギヤー
32	NGERH0013QSZZ	AG	DX		C	Gear(31/17T)	ギヤー
33	NGERH0016QSZZ	AD	DJ		C	Coupling gear(34T)	カップリングギヤー
34	MSPRC0081QSZZ	AB	DJ		C	HT ratchet spring	HT ラチェットバネ
35	NGERH0055QSZZ	AE	DJ		C	Ratchet gear(44T)	ラチェットギヤー
36	NGERH0056QSZZ	AE	DJ		C	Ratchet gear(33T)	ラチェットギヤー
37	LX-WZ0314FCZZ	AA	DD		C	Poly slider	ポリスライダー
38	NGERH0054QSZZ	AD	DJ		C	Gear(33/20T)	ギヤー
40	QCNCM0999FCZZ	AC	DJ		C	I/F connector	中継コネクター
501	CGERH0011RS51	AE	DS		E	MG gear unit	MG ギヤーユニット
502	CPLTM0047RS76	BE	GN	N	E	Driving sub unit [AR-200M/AR-160M/AR-M160/AR-5220]	駆動サブユニット
	CPLTM0047RS77	BE	GN	N	E	Driving sub unit [AR-M205]	駆動サブユニット
	(Unit)						
901	CPLTM0047RS56	BN	HV	N	E	Driving unit(Without No.5) [AR-200M/AR-160M/AR-M160/AR-5220]	駆動ユニット (No.5 除く)
	CPLTM0047RS57	BN	HV	N	E	Driving unit(Without No.5) [AR-M205]	駆動ユニット (No.5 除く)

10 ﾒｲﾝ駆動ﾕﾆｯﾄ (Main driving unit)

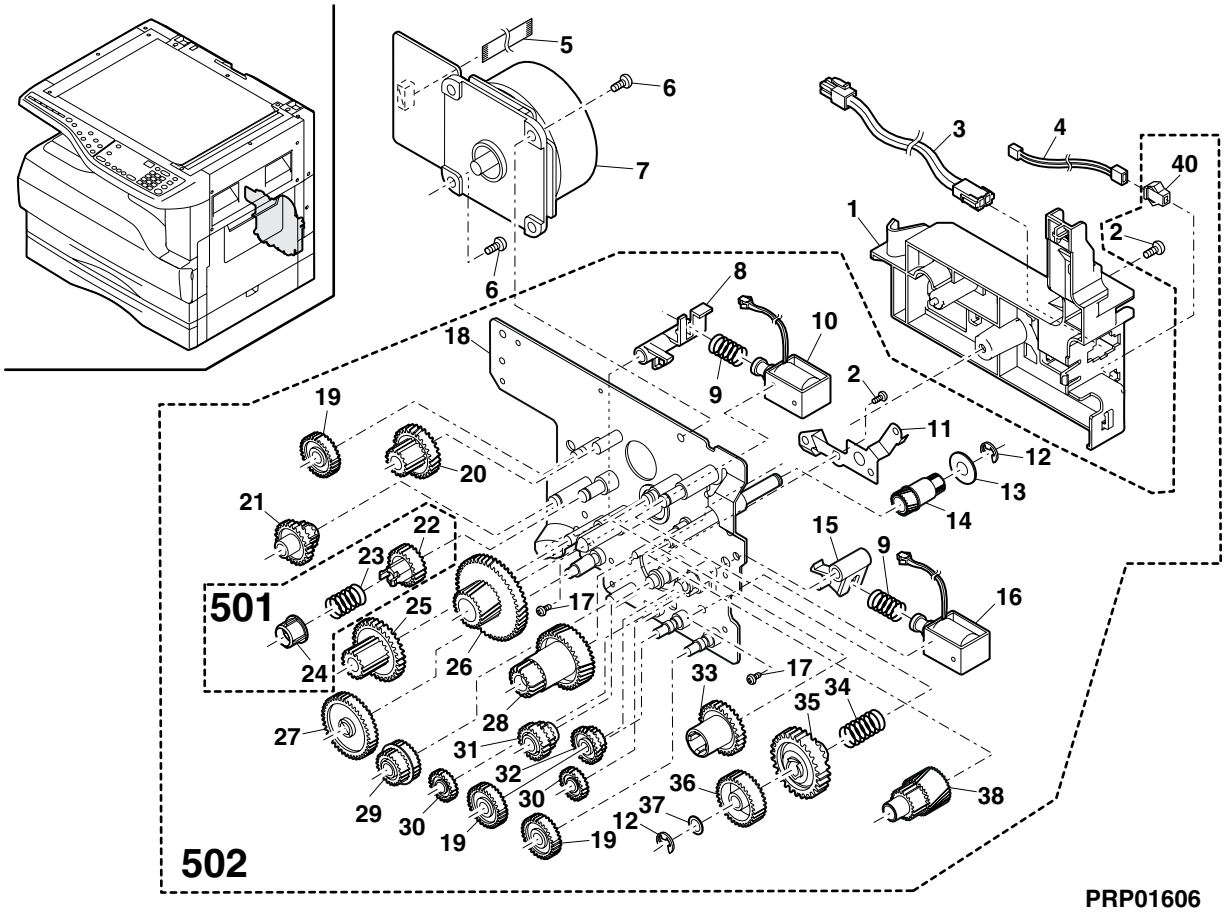

11 台板ユニット 1 (Base plate unit 1)

NO.	PARTS CODE	PRICE RANK		NEW MARK	PART RANK	DESCRIPTION	
		Ex.	Ja.				
1	QSW-B0017QSZZ	AF	DS		B	Tray detect switch	ﾄﾚｲ検知ｽｲｯﾁ
2	DHAi-0315QSZZ	AD	DJ	N	C	Tray SW harness	ﾄﾚｲ検知 SW ﾊｰﾈｽ
6	LPLTM0065QSZZ	AL	EB		C	Base reinforce plate F	台板補強板 F
7	XEPSD40P12000	AA	DD		C	Screw(4×12)	ﾋﾞｽ
11	XEBSD30P08000	AA	DD		C	Screw(3×8)	ﾋﾞｽ
12	GDAi-0002QSE1	BF	GN	N	C	Base plate	台板
13	XRESP40-06000	AA	DD		C	E type ring	E ﾘﾝｸﾞ
14	LBOSZ1031FCZZ	AC	DJ		C	Clutch boss	ｸﾗｯﾁﾎﾞｽ
15	MSPRC0161QSZZ	AF	DS		C	Clutch spring	ｸﾗｯﾁｽﾌﾟﾘﾝｸﾞ
16	PPiPP0006QSZZ	AD	DJ	N	C	Clutch sleeve	ｸﾗｯﾁｽﾘｰﾌﾞ
17	NGERH0060QSZZ	AH	DX	N	C	Clutch gear(34T)	ｸﾗｯﾁｷﾞﾔｰ
18	XRESP50-06000	AA	DD		C	E type ring	E ﾘﾝｸﾞ
19	NBRGP0007QSZZ	AD	DJ	N	C	Bearing(φ6)	軸受
22	XEBSD40P12000	AA	DD		C	Screw(4×12)	ﾋﾞｽ
23	PSHEZ0133QSZZ	AD	DJ		C	Paper feeding sheet	給紙用ｼｰﾄ
24	CPWBF0147QSE4	AL	EB	N	E	Manual paper feeding sensor PWB	手差しｾﾝｻｰ基板
25	MLEVP0023QSZZ	AE	DS		C	MF sensor actuator	MF ｾﾝｻｰｱｸﾁｭｴﾀｰ
26	PCOVP0033QSZ1	AF	DJ	N	C	Manual feed sensor cover	手差しｾﾝｻｰｶﾊﾞｰ
27	LRALP0014QSEZ	AM	EG	N	C	Base plate rail R	台板ﾚｰﾙ R
28	PSHEZ0378QSZZ	AG	DX		C	Sheet	ｼｰﾄ
29	LPLTP0348QSZZ	AC	DJ	N	C	Pressure plate	圧着板
30	MSPRC0301QSZZ	AD	DJ	N	C	Pressure plate spring	圧着板ﾊﾞﾈ
31	PFTA-0018QSZZ	AE	DS	N	C	Pressure plate cover	圧着板蓋
32	MLEVP0024QSZZ	AF	DS		C	Sensor lever ACT	ｾﾝｻｰﾚﾊﾞｰ ACT
35	MSPRD0233QSZ1	AC	DJ		C	MF actuator spring	MF ｱｸﾁｭｴｰﾀﾊﾞﾈ
36	RHET-0010QSZZ	AQ	EQ	N	B	Dry heater (Japan only)	除湿ﾋｰﾀｰ
37	LHLDZ0100QSZZ	AD	DJ	N	C	PS holder	PS ﾎﾙﾀﾞｰ
38	MSPRD0300QSZZ	AD	DJ	N	C	PS front actuator spring	PS 前ｱｸﾁｭｴｰﾀﾊﾞﾈ
41	GLEGG0064FCZZ	AC	DJ		C	Rubber foot	ｺﾞﾑ足
42	MLEVP0044QSZZ	AE	DS		C	MF sensor actuator 2	MF ｾﾝｻｰｱｸﾁｭｴｰﾀ 2
43	XRESP70-08000	AA	DD		C	E type ring	E ﾘﾝｸﾞ
44	NGERH0078QSZZ	AE	DJ	N	C	Joint gear(39/33T)	2ND 連結ｷﾞﾔｰ
45	NGERH1169FCZZ	AF	DS		C	2ND Joint gear	2ND 連結ｷﾞﾔｰ
46	CPLTM0114QS01	AG	DX	N	B	Joint gear fixing plate	2ND 連結ｷﾞﾔ取付板
48	LPLTM0112QSZZ	AE	DJ		C	Adjustment plate [AR-200M/AR-M205]	接合板
49	XEBSE40P14000	AA	DD		C	Screw(4×14) [AR-200M/AR-M205]	ﾋﾞｽ
52	LPLTM0125QSZZ	AD	DJ		C	Blind plate	目隠し板
55	PSPAZ0024QSZZ	AB	DJ	N	C	2nd joint spacer	2ND 連結ｽﾍﾟｰｻｰ
56	PSHEZ0187QSZZ	AB	DJ		C	PS guide sheet R [AR-M205]	PS ｶﾞｲﾄﾞｼｰﾄ R
57	PSHEZ0186QSZZ	AB	DJ		C	PS guide sheet F [AR-M205]	PS ｶﾞｲﾄﾞｼｰﾄ F
60	PCOVP0091QSZZ	AC	DJ	N	C	PS sensor cover	PS ｾﾝｻｰｶﾊﾞｰ
61	VHPGP1S73P+-1	AF	DS		B	Photo transistor	ﾌｫﾄﾄﾗﾝｼﾞｽﾀｰ
62	DHAi-0318QSZZ	AE	DJ	N	C	Pin harness	Pin ﾊｰﾈｽ
63	DHAi-0316QSZZ	AE	DJ	N	C	CAS EMP harness	CAS EMP ﾊｰﾈｽ
64	PCOVP0097QSZZ	AH	DX	N	C	Dry cover (Japan only)	除湿ｶﾊﾞｰ
65	PCLR-0010QSZZ	AC	DJ	N	C	Collar	ｶﾗｰ
66	NSFTZ0066QSZZ	AK	DX	N	C	Roller shaft	ﾛｰﾗｰｼｬﾌﾄ
67	LHLDR0095QSZZ	AD	DJ	N	C	Paper feed roller holder	給紙ﾛｰﾗｰﾎﾙﾀﾞｰ
68	XEBSE30P12000	AA	DD		C	Screw(3×12)	ﾋﾞｽ
69	LBRCR0011QSZZ	AD	DJ	N	C	Paper feed roller bracket	給紙ﾛｰﾗｰﾌﾞﾗｹｯﾄ
70	PGUMM0013QSZZ	AG	DX	N	C	Paper feed roller rubber	給紙ﾛｰﾗｰｺﾞﾑ
71	PCLR-0011QSZZ	AC	DJ	N	C	Roller color	ﾛｰﾗｰｶﾗｰ
72	LBRC-0012QSZZ	AD	DJ	N	C	Collar bracket	ﾌﾞﾗｹｯﾄ
74	NKOM-0009QSZZ	AC	DJ	N	C	Manual paper collar	手差しｺﾛ
75	NSFTZ0064QSZZ	AD	DJ	N	C	Roller shaft	ﾛｰﾗｰｼｬﾌﾄ
76	TLABH0024ESZZ	AK	DX		D	AC plug cautions label (Japan only)	AC ﾌﾟﾗｸﾞ注意ﾗﾍﾞﾙ
501	CSFTZ0066RS72	AW	FG	N	E	Paper feeding shaft unit	給紙ｼｬﾌﾄﾕﾆｯﾄ
502	CGUMM0013RS51	AN	EG	N	E	Paper feed roller rubber unit	給紙ﾛｰﾗｰｺﾞﾑﾕﾆｯﾄ

11 台板ﾕﾆｯﾄ 1 (Base plate unit 1)

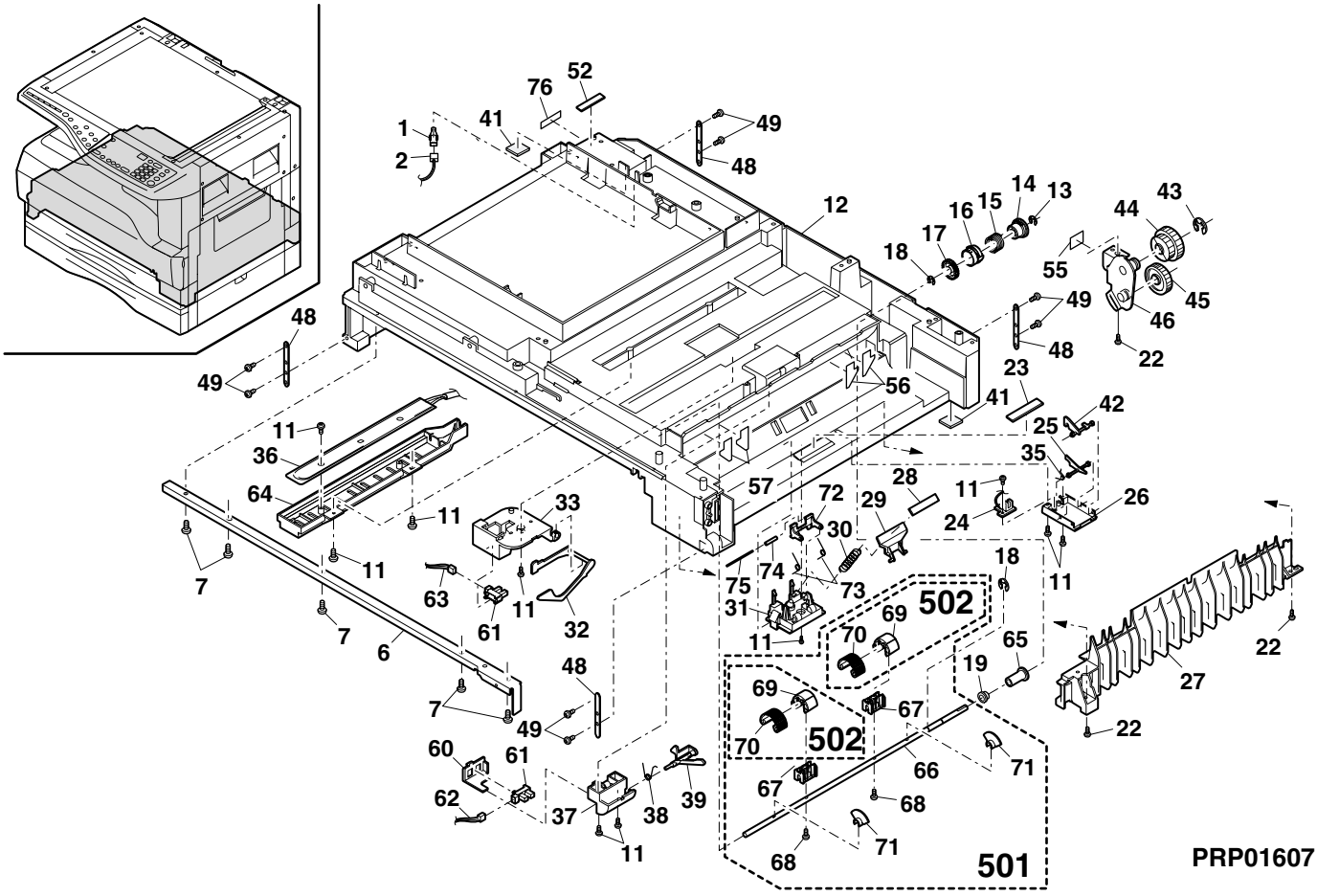

12 台板ﾕﾆｯﾄ 2 (Base plate unit 2)

NO.	PARTS CODE	PRICE RANK Ex.	PRICE RANK Ja.	NEW MARK	PART RANK	DESCRIPTION	
1	LSOU-0036QSZZ	BA	FX	N	D	Delivery tray	排紙ﾄﾚｲ
2	GCAB-0069QSZZ	AT	EZ	N	D	Delivery rear cover	排紙後ｶﾊﾞｰ
3	XEBSE40P10000	AA	DD		C	Screw(4×10)	ﾋﾞｽ
5	CPWBF0114QSE3	BA	FX	N	E	GDI PWB	GDI 基板
6	NFANP0010QSZZ	AS	EQ	N	C	PS fan	PS ﾌｧﾝ
⚠	RDENC0010QS12	BN	LE	N	E	Low voltage power supply unit (100V series)	低圧電源ﾕﾆｯﾄ
⚠	RDENC0010QSZZ	BN	LE	N	E	Low voltage power supply unit (120V series)	低圧電源ﾕﾆｯﾄ
⚠	RDENC0010QS13	BN	LE	N	E	Low voltage power supply unit (127V series)	低圧電源ﾕﾆｯﾄ
⚠	RDENC0010QS11	BQ	LP	N	E	Low voltage power supply unit (230V series)	低圧電源ﾕﾆｯﾄ
9	DUNTK0347RSZZ	AW	FG	N	E	AC switch unit	AC ｽｲｯﾁﾕﾆｯﾄ
10	XBPSD30P08KS0	AA	DD		C	Screw(3×8KS)	ﾋﾞｽ
⚠	RDENC0008QS11	BG	GT	N	E	High voltage power supply unit	高圧電源ﾕﾆｯﾄ
12	LPLTM0082QSZ7	AF	EQ	N	C	PS PWB fixing plate	PS PWB 取付け板
13	XHBSD30P06000	AA	DD		C	Screw(3×6)	ﾋﾞｽ
14	LFRM-0067QSZZ	AK	EB	N	C	Corner frame FL	ｺｰﾅｰﾌﾚｰﾑ FL
15	XEBSD40P12000	AA	DD		C	Screw(4×12)	ﾋﾞｽ
16	LFRM-0068QSZZ	AQ	EQ	N	C	Corner frame RL	ｺｰﾅｰﾌﾚｰﾑ RL
17	XBPSN40P06K00	AA	DD		C	Screw(4×6K)	ﾋﾞｽ
⚠	QPLGA0001QCZZ	AN	EQ		B	3Pin plug(16A/250V) (Special Country)	3ﾋﾟﾝﾌﾟﾗｸﾞ
⚠	QPLGA0003QCZZ	AN	EQ		B	Plug(13A/250V) (SRS/SRSSC,Indonesia)	ﾌﾟﾗｸﾞ
	PHOG-1023CCZZ	AB	DD		C	Plug protector (South Africa,India,SRH)	ﾌﾟﾗｸﾞ用保護
⚠	QPLGA4171CCZZ	AN	EG		B	Plug (South Africa,India)	ﾌﾟﾗｸﾞ
⚠	QPLGA0009QCZZ	AS	EQ		B	Plug(220V) (SRH)	ﾌﾟﾗｸﾞ
⚠	QPLGA0002QCZZ	AN	EQ		B	Plug(125V) (Saudi Arabia)	ﾌﾟﾗｸﾞ
⚠	QACCJR614QCPZ	AW	FG	N	B	AC cord(100V)	AC ｺｰﾄﾞ
⚠	QACCDR614QCPZ	AS	EQ	N	B	AC cord(120V)	AC ｺｰﾄﾞ
⚠	QACCER624QCPZ	AW	FG	N	B	AC cord(230V) (Europe,Lebanon,Iran,Nigeria,West Africa,Algeria, Egypt,Jordan,Syria,Tunisia,Morocco,STCL)	AC ｺｰﾄﾞ
⚠	QACCBR421QCPZ	AZ	FQ	N	B	AC cord(230V) (U.Kingdom, Saudi Arabia,Yemen,Oman,Qatar.Lebanon,Kuwait,UAE)	AC ｺｰﾄﾞ
⚠	QACCR7421QCZZ	AY	FQ		B	AC cord(10A/250V) [AR-5220(LAG4)]	AC ｺｰﾄﾞ
⚠	DHAi-0167QSZZ	BA	FX		B	AC cord(127V) (Saudi Arabia)	AC ｺｰﾄﾞ
21	LPLTM0308QSZZ	AL	EB	N	C	Corner frame reinforce plate	ｺｰﾅｰﾌﾚｰﾑ補強板
22	GDAi-0002QSE1	BF	GN	N	C	Base plate	台板
23	LFRM-0025QSZ3	AH	DX		C	Corner flame FR	ｺｰﾅｰﾌﾚｰﾑ FR
24	LPLTM0099QSZ2	AK	DX	N	C	Corner frame R reinforce plate	ｺｰﾅｰﾌﾚｰﾑ R 補強板

12 台板ユニット 2 (Base plate unit 2)

NO.	PARTS CODE	PRICE RANK Ex.	PRICE RANK Ja.	NEW MARK	PART RANK	DESCRIPTION
25	LFRM-0026QSZ2	AN	EG	N	C	Corner frame RR コーナーフレーム RR
26	XHBSD30P14000	AA	DD		C	Screw(3×14) ビス
27	XEBSD30P10000	AA	DD		C	Screw(3×10) ビス
28	LX-BZ0700FCZZ	AA	DD	N	C	Screw(4×12) [AR-200M/AR-160M/AR-M160/AR-5220] ビス
29	XHBSD30P08000	AA	DD		C	Screw(3×8) ビス
30	CPLTM0071QS02	AL	EB	N	C	Drive joint plate [AR-200M/AR-160M/AR-M160/AR-5220] 駆動連結板
31	LPLTM0347QSZZ	AG	DS	N	C	Net box fixing plate NET BOX 取付け板
32	XHBSD30P08000	AA	DD		C	Screw(3×8) [AR-200M/AR-160M/AR-M160/AR-5220] ビス
33	LX-BZ0031QSZZ	AC	DD		C	Screw 六角ビス
34	LANGT0014QSZZ	AF	DS	N	C	MCU PWB fixing plate MCU PWB 取付け板
35	LX-BZ0750FCZZ	AB	DD		C	Screw(3×6) ビス
36	NBLTT0007QSZZ	AH	DX		B	Delivery roller drive belt [AR-200M/AR-160M/AR-M160/AR-5220] 排紙ローラ駆動ベルト
37	CPWBX0128QS34	CA	TV	N	E	MCU PWB [AR-200M] MCU 基板
	CPWBX0128QS36	CA	TV	N	E	MCU PWB [AR-160M] MCU 基板
	CPWBX0128QS31	CA	TR	N	E	MCU PWB [AR-M160] MCU 基板
	CPWBX0128QS32	CA	TV	N	E	MCU PWB [AR-M205] MCU 基板
40	LPLTM0307QSZZ	AL	EB	N	C	Delevery left cover 排紙左カバー
41	LPLTM0309QSZZ	AE	DS	N	C	Optical adjustment plate 光学調整板
42	LX-BZ0039QSZZ	AB	DD	N	C	Screw(4×10) ビス
43	XHBSD30P08000	AA	DD		C	Screw(3×8) [AR-M205] ビス
46	XEBSD30P18000	AA	DD		C	Screw(3×18) (200V series) ビス
47	XWSSD30-07000	AA	DD		C	Washer (200V series) ワッシャ
48	XWHSD30-05080	AA	DD		C	Washer (200V series) ワッシャ
49	QTANN0015FCZZ	AG	DS		C	3P terminal base (200V series) 3P 端子台
50	DHAi-0140QSZ1	AH	DX	N	C	AC harness (200V series) AC ハーネス
51	QSW-C9293QCZZ	AG	DX		B	Dry AC switch (Japan only) 除湿 AC スイッチ
52	DHAi-0320QSZZ	AN	EQ	N	C	PS harness PS ハーネス
53	LFiX-0016FCZZ	AD	DJ		C	AC cord holder AC コード押え板 C
54	XEPSD40P30000	AA	DD		C	Screw(4×30) ビス
55	XEBSD40P12000	AA	DD		C	Screw(4×12) ビス
56	XWSSD40-10000	AA	DD		C	Washer ワッシャ
57	XWHSD40-08100	AA	DD		C	Washer ワッシャ
58	DHAi-0328QSZZ	AH	DX	N	C	GDI-MCU harness GDI-MCU ハーネス
59	XEBSD30P06000	AA	DD		C	Screw(3×6) ビス
60	LPLTM0310QSZZ	AP	EQ	N	C	MCU fixing plate MCU 取付け板
61	LPLTM0306QSZZ	AL	EB	N	C	Optical reinforce plate 光学補強板
64	PSHEZ0135QSZZ	AC	DJ		C	Driving plate sheet [AR-200M/AR-160M/AR-M160/AR-5220] 駆動板シート
65	XWHSD40-08100	AA	DD		C	Washer [AR-200M/AR-160M/AR-M160/AR-5220] ワッシャ
66	XEBSD30P08000	AA	DD		C	Screw(3×8) ビス
67	PSHEZ0421QSZZ	AC	DJ	N	C	MCU edge protect sheet MCU エッジ保護マイラー
68	CSW-M0007RS55	AS	EZ	N	E	Inter lock switch unit インターロックスイッチユニット
69	PSHEZ0408QSZZ	AC	DJ		C	Interlock switch maintenance sheet インターロックスイッチ保持シート
71	XBPSD20P09000	AA	DD		C	Screw(2×9) ビス
72	XWHSD20-04043	AA	DD		C	Washer ワッシャ
73	PSHEZ0109QSZZ	AC	DJ		C	Optical base plate bottom myler B 光学台板底マイラー B
74	RCORF0027QSZZ	AN	EG	N	C	IF FFC core IF FFC コア
75	DHAi-0342QSZZ	AG	DX	N	C	CCD harness CCD ハーネス
76	RCORF0018QSZZ	AR	EQ		C	Ferrite core フェライトコア
77	PDUC-0006QSZZ	AF	DS	N	C	Duct ダクト
101	XHBSD30P08000	AA	DD		C	Screw(3×8) ビス
102	RMOTS0042QSZZ	AT	EZ	N	B	DUP motor [AR-M205] DUP モーター
103	CPLTM0073QS01	AM	EG		B	DUP motor fixing plate ASSY' [AR-M205] DUP モーター取付板 ASSY'
104	NBRGC0529FCZZ	AD	DJ		C	Bearing [AR-M205] 軸受
105	NGERH0065QSZZ	AC	DJ		C	Gear(21-28T) [AR-M205] ギヤー
106	NGERH0064QSZZ	AD	DJ		C	Gear pulley(40T24T) [AR-M205] ギヤプーリー
107	XRESP40-06000	AA	DD		C	E type ring [AR-M205] E リング
108	NGERH0075QSZZ	AC	DJ		C	Gear(20T) [AR-M205] ギヤー
109	NPLYZ0011QSZZ	AC	DJ		C	Pulley [AR-M205] プーリー
110	NBLTT0009QSZZ	AG	DX		C	DUP driving belt(134) [AR-M205] DUP 駆動ベルト
111	NBLTT0008QSZZ	AG	DX		C	DUP roller driving belt [AR-M205] DUP ローラー駆動ベルト
112	NPLYZ0008QSZZ	AC	DJ		C	Pulley(S2M20T) [AR-M205] プーリー
113	PSHEZ0065QSZZ	AB	DJ		C	Pulley flange sheet [AR-M205] プーリーフランジシート
114	MSPRC1315FCZ1	AD	DJ		C	Clutch spring A [AR-M205] 手差しクラッチスプリング A
115	XRESP40-06000	AA	DD		C	E type ring [AR-M205] E リング
116	NGERH0066QSZZ	AD	DJ		C	Gear(17T) [AR-M205] ギヤー
118	CPLTM0103QS01	AG	DX		B	DUP driving idle plate ASSY' [AR-M205] DUP 駆動アイドル板 ASSY'
120	LHLDZ0110QSZZ	AG	DX	N	C	Connector holder コネクターホルダー
121	DHAi-0403QSZZ	AG	DS	N	C	NWAC I/F 1 harness NWAC 中継 1 ハーネス
123	DHAi-0340QSZZ	AH	DX	N	C	DHSW harness (Japan only) DHSW ハーネス
⚠ 501	CDENC0010RS53	BW	RJ	N	E	Power supply unit(Without No.122,123)(100V series) 電源ユニット (No.122,123 除く)
⚠ 501	CDENC0010RS51	BW	RB	N	E	Power supply unit(Without No.122,123)(120V series) 電源ユニット (No.122,123 除く)
⚠ 502	DUNT-0341RSZZ	AV	FG	N	E	Corner frame RR unit [AR-200M/AR-160M/AR-M160/AR-5220] コーナーフレーム RR ユニット
⚠ 502	DUNT-0342RSZZ	AZ	FQ	N	E	Corner frame RR unit [AR-M205] コーナーフレーム RR ユニット

12 台板ユニット 2 (Base plate unit 2)

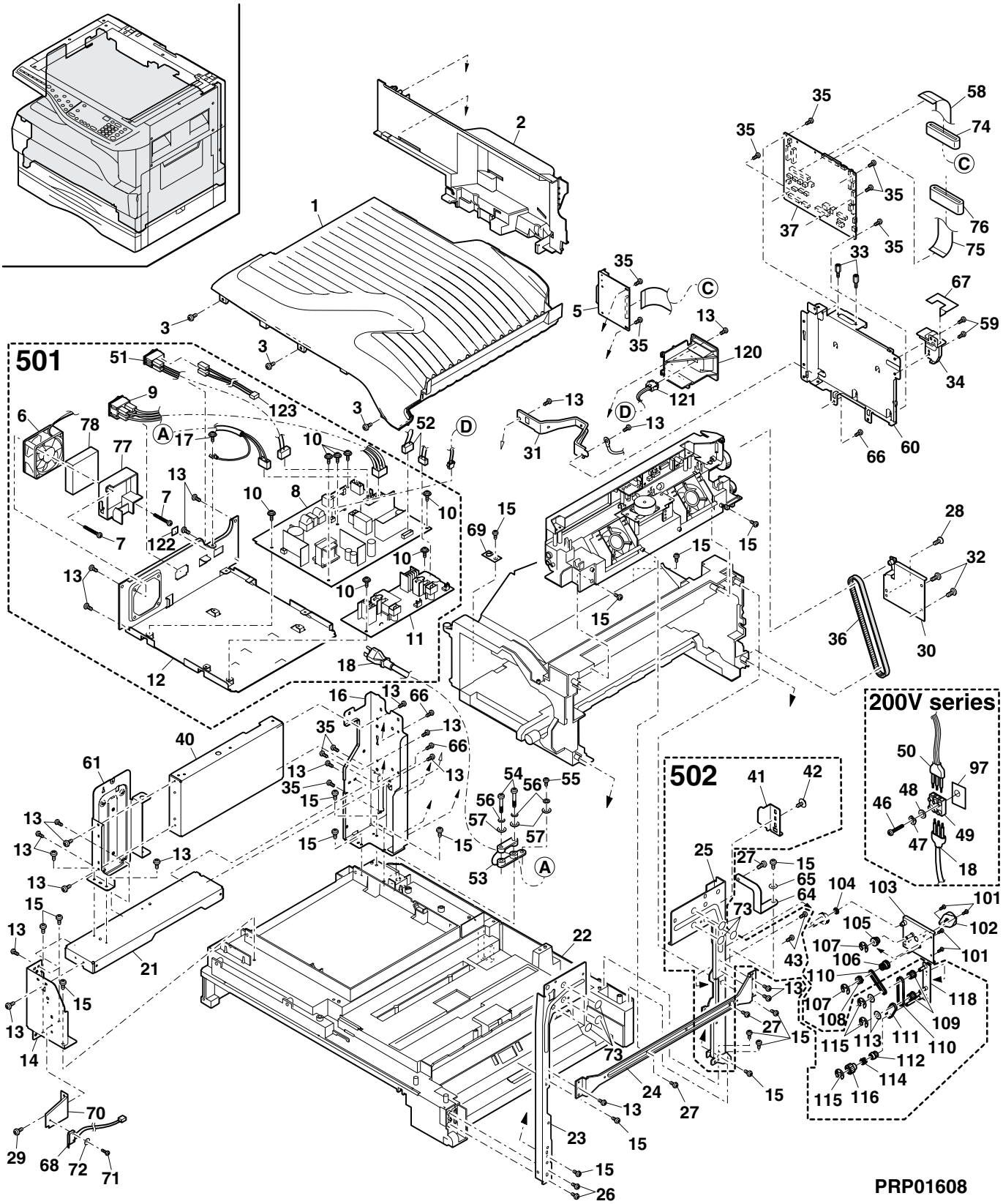

13 手差しﾏﾙﾁﾕﾆｯﾄ (Manual paper feeding multi unit)

NO.	PARTS CODE	PRICE RANK		NEW MARK	PART RANK	DESCRIPTION	
		Ex.	Ja.				
1	PCOVP0098QSZZ	AN	EG	N	C	Multi frame cover	ﾏﾙﾁﾌﾚｰﾑｶﾊﾞｰ
2	MARMP0008QSZZ	AH	DX		C	Stopper arm	ｽﾄｯﾊﾟｰｱｰﾑ
3	LPLTP0056QSZ3	AD	DJ		C	Stopper plate	ｽﾄｯﾊﾟｰ板
4	XRESP40-06000	AA	DD		C	E type ring	Eﾘﾝｸﾞ
5	LBOSZ1510FCZZ	AF	DX		C	Cam boss A1	ｶﾑﾎﾞｽA1
6	PPiPP0109FCZZ	AB	DD		C	Pipe A	手差しｸﾗｯﾁｽﾘｰﾌﾞAﾊﾟｲﾌﾟ
7	MSPRC1315FCZ1	AD	DJ		C	Clutch spring A	手差しｸﾗｯﾁｽﾌﾟﾘﾝｸﾞA
8	XPSSJ20-07000	AA	DD		C	Spring pin(φ2-7)	ｽﾌﾟﾘﾝｸﾞﾋﾟﾝ
9	LBOSZ1508FCZZ	AG	DX		C	Cam boss A2	ｶﾑﾎﾞｽA2
10	LBSHZ0303FCZZ	AC	DJ		C	M bushing C	MﾌﾞｯｼﾝｸﾞC
12	MSPRT0091QSZZ	AC	DJ		C	Roller arm spring	ﾛｰﾗｰｱｰﾑﾊﾞﾈ
13	NROLR0922FCZ2	AR	EQ	N	C	Manual paper feed roller	手差しﾛｰﾗｰ
14	NGERH0495FCZZ	AC	DD		C	Gear(20T)	ｷﾞﾔｰ
15	NGERH0061QSZZ	AD	DJ		C	Gear(24T)	ｷﾞﾔｰ
16	MARMP0009QSZZ	AF	DS		C	Roller arm	ﾛｰﾗｰｱｰﾑ
17	NROLR1267FCZ1	AH	DX	N	C	Manual feed take-up roller	手差し呼込みﾛｰﾗ
18	XEBSE30P10000	AA	DD		C	Screw(3×10)	ﾋﾞｽ
19	MARMP0041QSZZ	AE	DS		C	Cam transmission arm	ｶﾑ伝達ｱｰﾑ
20	MARMP0006QSZZ	AD	DJ		C	Arm	ﾃｺｱｰﾑ
21	NSFTZ0017QSZZ	AG	DS		C	Manual feed cam shaft	手差しｶﾑｼｬﾌﾄ
22	MCAMP0001QSZZ	AF	DS		C	Drive cam	駆動ｶﾑ
23	MSPRC1316FCZ1	AE	DS		C	Clutch spring B	手差しｸﾗｯﾁｽﾌﾟﾘﾝｸﾞB
24	PPiPP0009QSZZ	AD	DJ		C	Cam clutch sleeve	ｶﾑｸﾗｯﾁｽﾘｰﾌﾞ
26	MSPRD0092QSZZ	AE	DJ		C	MF earth spring	手差しｱｰｽSP板
27	NGERH0972FCZZ	AB	DJ		C	Gear(27T)	ｷﾞﾔｰ
28	RPLU-0007QSZ1	AM	EG	N	B	Multi feeding solenoid	ﾏﾙﾁﾌｨｰﾄﾞｿﾚﾉｲﾄﾞ
29	MSPRC1318FCZ1	AA	DJ		C	Spring B	手差しｽﾌﾟﾘﾝｸﾞB
30	PTME-0179FCZZ	AC	DD		C	Manual paper feeding pawl B	手差しﾗｯﾁB
31	PTME-0178FCZZ	AC	DD		C	Manual paper feeding pawl A	手差しﾗｯﾁA
32	MSPRC2175FCZZ	AA	DJ		C	Pawl A spring	爪A ｽﾌﾟﾘﾝｸﾞ
33	LFRM-0020QSE3	AT	EZ	N	C	Multi feed frame	ﾏﾙﾁﾌﾚｰﾑ
34	XBBSD30P10000	AA	DD		C	Screw(3×10)	ﾋﾞｽ
35	PSHEZ0099QSZZ	AC	DJ		C	Vibration proof sheet	防振ｼｰﾄ
36	MSPRT0147QSZZ	AC	DJ		C	Stopper arm spring	ｽﾄｯﾊﾟｰｱｰﾑﾊﾞﾈ
37	PSHEZ0241QSZZ	AB	DJ		C	Vibration proof sheet C	防振ｼｰﾄC
38	XEBSD30P08000	AA	DD		C	Screw(3×8)	ﾋﾞｽ
43	XEBSE30P08000	AA	DD		C	Screw(3×8)	ﾋﾞｽ
44	TLABH0066QSZ2	AE	DJ	N	D	Size graduation label (Japan only)	ｻｲｽﾞﾒﾓﾘﾗﾍﾞﾙ
45	LSOU-0009QSE2	AS	EQ	N	D	Multi feed tray 1-U	ﾏﾙﾁﾄﾚｲ 1-U
46	NGERH0193FCZZ	AB	DD		C	UC manual feed gear	UC手差しｷﾞﾔｰ
47	LSOU-0011QSE1	AL	EB	N	D	Multi feed tray 2	ﾏﾙﾁﾄﾚｲ 2
48	LSOU-0010QSE1	AR	EQ	N	D	Multi feed tray 1-L	ﾏﾙﾁﾄﾚｲ 1-L
51	MARMP0005QSEZ	AD	DJ	N	C	Tray arm	ﾄﾚｲｱｰﾑ
52	XEBSD30P08000	AA	DD		C	Screw(3×8)	ﾋﾞｽ
60	PGiDM0117QSZZ	AH	DX	N	C	Multi frame cover guide	ﾏﾙﾁﾌﾚｰﾑｶﾊﾞｰｶﾞｲﾄﾞ
61	LSTPP0011QSZZ	AC	DJ		C	Stopper	ｽﾄｯﾊﾟｰ
62	LBSHZ0006QSZZ	AC	DJ		C	M bushing 2	Mﾌﾞｯｼﾝｸﾞ 2
64	NCPL-0012QSZZ	AD	DJ	N	C	Manual feed coupling	手差しｶｯﾌﾟﾘﾝｸﾞ
65	MSPRD0302QSZZ	AC	DJ	N	C	Manual feed coupling spring	手差しｶｯﾌﾟﾘﾝｸﾞﾊﾞﾈ
66	PSHEZ0410QSZZ	AC	DJ	N	C	Manual feed protect sheet	手差し保護ﾏｲﾗｰ
501	CFRM-0020RS55	BG	GT	N	E	Manual paper feeding multi unit	手差しﾏﾙﾁﾕﾆｯﾄ
502	CSOU-0009QS35	BA	FX	N	E	Manual feeding tray unit (Japan only)	手差しﾄﾚｲﾕﾆｯﾄ
	CSOU-0009QS34	BA	FX	N	E	Manual paper tray unit (Except Japan)	手差しﾄﾚｲﾕﾆｯﾄ

13 手差しﾏﾙﾁﾕﾆｯﾄ (Manual paper feeding multi unit)

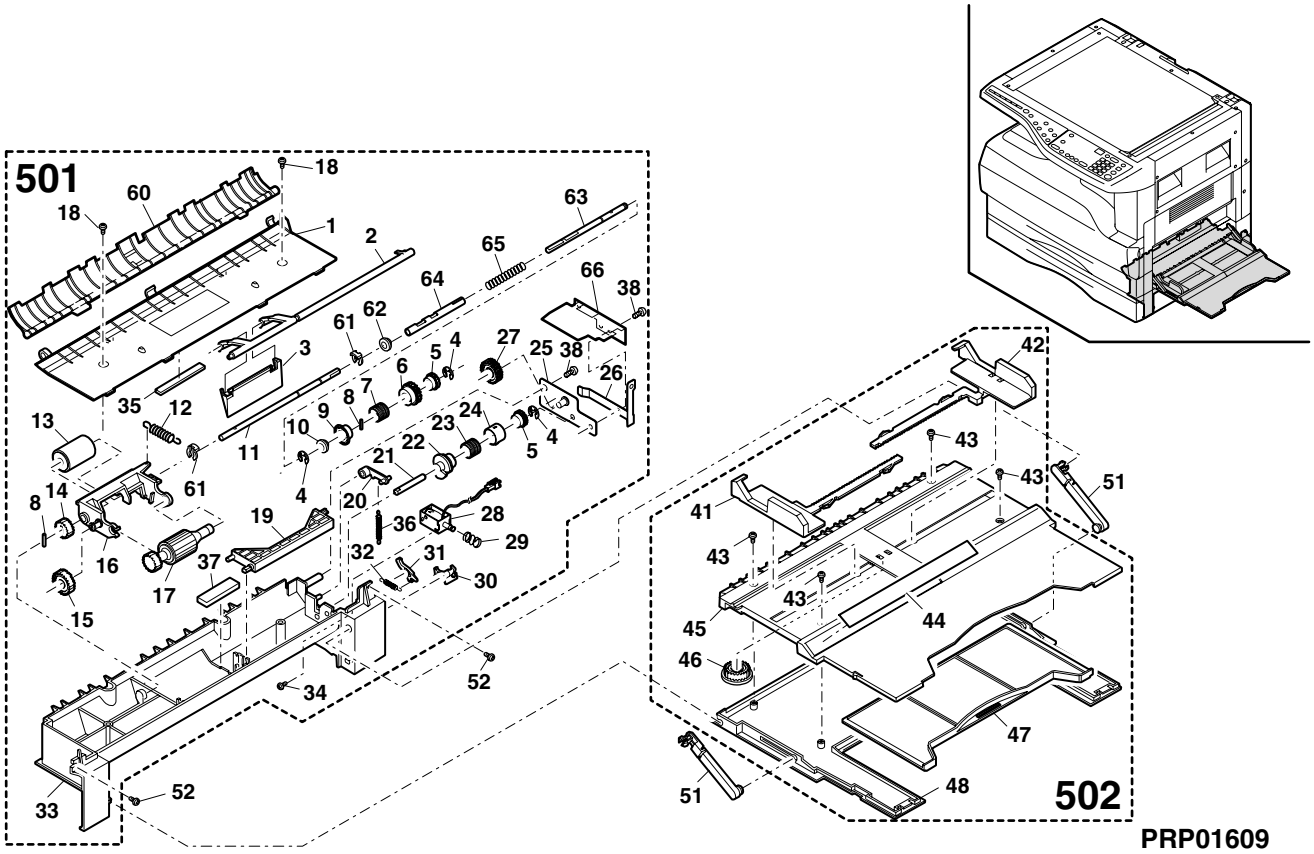

14 排紙ﾌﾚｰﾑﾕﾆｯﾄ (Delivery frame unit)

NO.	PARTS CODE	PRICE RANK		NEW MARK	PART RANK	DESCRIPTION	
		Ex.	Ja.				
1	XEBSD30P08000	AA	DD		C	Screw(3×8)	ﾋﾞｽ
2	GCOV-0049QSZ1	AK	EB	N	C	Delivery front side cover	排紙前ｶﾊﾞｰ
3	CPWBF0129QSE1	AQ	EQ	N	E	Delivery interface PWB	排紙中継基板
6	NROLM0103QSZZ	AQ	EQ	N	C	Delivery roller C	排紙ﾛｰﾗｰ C
7	MSPRT0229GCAZ	AC	DJ		C	FU spring R	FU ﾊﾞﾈ R
8	NROLP0034QSZZ	AD	DJ	N	C	Delivery roller	排紙従動ﾛｰﾗｰ
9	NKOM-0002QSZZ	AC	DJ	N	C	Delivery collar	排紙ｺﾛ
11	PBRSR0009QSZ1	AH	DX	N	B	Discharge brush [AR-200M/AR-160M/AR-M160/AR-5220]	除電ﾌﾞﾗｼ
	PBRSR0005QSZZ	AK	EB		B	Discharge brush [AR-M205]	除電ﾌﾞﾗｼ
12	XRESP50-06000	AA	DD		C	E type ring	E ﾘﾝｸﾞ
13	NBRGC0529FCZZ	AD	DJ		C	Bearing	軸受
14	LPLTM0100QSZ1	AD	DJ	N	C	Delivery earth plate B	排紙ｱｰｽ板 B
15	NBRGY2122SCZZ	AB	DD		B	Transport roller bearing 1	搬送ﾛｰﾗｰﾍﾞｱﾘﾝｸﾞ 1
16	LHLDZ0040QSZ2	AS	EQ	N	C	Delivery roller holder	排紙従動ﾛｰﾗｰﾎﾙﾀﾞｰ
28	MLEVP0106QSZZ	AD	DJ	N	C	Delivery actuator	排紙ｱｸﾁｭｴｰﾀ
29	CPWBF0147QSE2	AP	EQ	N	E	Duplex/P-out sensor PWB	DUP/P-OUT ｾﾝｻｰ基板
30	MSPRD0143QSZ1	AF	DS		C	Delivery earth spring A	排紙ｱｰｽﾊﾞﾈ A
31	NPLYZ0030QSZZ	AE	DJ	N	C	Delivery pulley [AR-200M/AR-160M/AR-M160/AR-5220]	排紙ﾌﾟｰﾘｰ
	NGERH0063QSZZ	AD	DJ		C	Delivery drive gear(30T) [AR-M205]	排紙駆動ｷﾞﾔｰ
32	LPiNS0258FCZZ	AA	DD		C	Spring pin(φ3-8)	ｽﾌﾟﾘﾝｸﾞﾋﾟﾝ
33	NBRGC0019QSZZ	AD	DJ		C	Bearing(φ6)	軸受
34	XRESP40-06000	AA	DD		C	E type ring [AR-M205]	E ﾘﾝｸﾞ
35	NGERH0070QSZZ	AC	DJ		C	DUP delivery R gear(20T) [AR-M205]	DUP 排紙 R ｷﾞﾔｰ
36	XPSSJ20-10000	AA	DD		C	Spring pin(φ2-10) [AR-M205]	ｽﾌﾟﾘﾝｸﾞﾋﾟﾝ
37	NBRGY2122SCZZ	AB	DD		B	Transport roller bearing 1 [AR-M205]	搬送ﾛｰﾗｰﾍﾞｱﾘﾝｸﾞ 1
38	NROLP0038QSZZ	AP	EQ		C	DUP delivery roller [AR-M205]	DUP 排紙ﾛｰﾗｰ
39	LFRM-0027QSZ2	AS	EQ	N	C	Delivery frame	排紙ﾌﾚｰﾑ
40	PFiLZ0004QSZZ	AM	EG		B	Ozone filter [AR-160M/AR-M160/AR-M205/AR-5220]	ｵｿﾞﾝﾌｨﾙﾀｰ
	PFiLZ0008QSZZ	AL	EB		B	Ozone filter 20 [AR-200M]	ｵｿﾞﾝﾌｨﾙﾀｰ 20
41	PMLT-0027QSZZ	AC	DJ		C	Cleaning fan cushion	ｸｰﾘﾝｸﾞﾌｧﾝﾓﾙﾄ
42	XEBSD20P06000	AA	DD		C	Screw(2×6)	ﾋﾞｽ
43	NFANP0009QSZZ	AT	EZ	N	B	Cooling fan	ｸｰﾘﾝｸﾞﾌｧﾝ
44	PDUC-0003QSZ1	AG	DX		C	Cleaning fan duct	ｸｰﾘﾝｸﾞﾌｧﾝﾀﾞｸﾄ
45	PGiDM0062QSZ1	AP	EQ	N	C	Delivery upper paper guide 20	排紙上ﾍﾟｰﾊﾟｰｶﾞｲﾄﾞ 20
46	NROLP1122FCZZ	AF	DS		C	PS upper roller [AR-M205]	PS 上ﾛｰﾗｰ
47	PGiDM0040QSZ2	AK	DX	N	C	Delivery lower paper guide [AR-160M/AR-M160/AR-M205/AR-5220]	排紙下ﾍﾟｰﾊﾟｰｶﾞｲﾄﾞ
	PGiDM0063QSZ1	AP	EQ		C	Delivery lower paper guide 20 [AR-200M]	排紙下ﾍﾟｰﾊﾟｰｶﾞｲﾄﾞ 20
48	MSPRT0229GCAZ	AC	DJ		C	FU spring R [AR-M205]	FU ﾊﾞﾈ R
50	XEBSD30P08000	AA	DD		C	Screw(3×8)	ﾋﾞｽ
51	CSFTZ0023QS02	AH	DX		C	Shiftier shaft	ｼﾌﾀｰｽﾗｽﾄｼｬﾌﾄ
52	MSPRD0144QSZZ	AC	DJ		C	Delivery earth spring B	排紙ｱｰｽﾊﾞﾈ B
53	XRESP40-06000	AA	DD		C	E type ring	E ﾘﾝｸﾞ
54	LSTPP0003QSZ1	AC	DJ		C	Shiftier stopper	ｼﾌﾀｰｽﾄｯﾊﾟｰ
55	MSPRT0107QSZZ	AC	DJ		C	Shiftier return spring	ｼﾌﾀｰ復帰ﾊﾞﾈ
56	NGERH0067QSZZ	AD	DJ		C	Shiftier gear(24T)	ｼﾌﾀｰｷﾞﾔｰ
57	NGERH0068QSZ1	AD	DJ		C	Shiftier gear(50T)	ｼﾌﾀｰｷﾞﾔｰ
58	CPLTM0075QS01	AL	EB		C	Shiftier drive plate	ｼﾌﾀｰ駆動板
59	RMOTS0040QSZZ	AR	EQ	N	B	Shiftier motor	ｼﾌﾀｰﾓｰﾀｰ
60	XHBSF30P05000	AA	DD		C	Screw(3×5)	ﾋﾞｽ
61	CPWBF0147QSE3	AL	EB	N	E	Shifter HP sensor PWB	ｼﾌﾀｰ HP ｾﾝｻｰ基板
62	XRESP30-06000	AA	DD		C	E type ring	E ﾘﾝｸﾞ
64	DHAi-0325QSZZ	AD	DJ	N	C	Delivery tray unit harness	排紙ﾄﾚｲﾕﾆｯﾄﾊｰﾈｽ
71	NROLP0104QSZZ	AC	DJ	N	C	Delivery roller	排紙従動ﾛｰﾗｰ
72	LHLDW0086QSZZ	AB	DJ		C	Holder	ﾎﾙﾀﾞｰ
73	XHBSD30P08000	AA	DD		C	Screw(3×8)	ﾋﾞｽ
74	LBNDJ0013FCZ1	AE	DJ		C	Cable band	ｹｰﾌﾞﾙﾊﾞﾝﾄﾞ
75	PSHEZ0446QSZZ	AB	DJ	N	C	Delivery sheet	排紙ﾏｲﾗｰ
	(Unit)						
901	CFRM-0027RS74	BQ	LP	N	E	Delivery frame unit SIMP [AR-200M]	排紙ﾌﾚｰﾑﾕﾆｯﾄ SIMP
	CFRM-0027RS72	BP	LP	N	E	Delivery frame unit SIMP [AR-160M/AR-M160/AR-5220]	排紙ﾌﾚｰﾑﾕﾆｯﾄ SIMP
	CFRM-0027RS73	BQ	LP	N	E	Delivery frame unit DUP [AR-M205]	排紙ﾌﾚｰﾑﾕﾆｯﾄ DUP

14 排紙ﾌﾚｰﾑﾕﾆｯﾄ (Delivery frame unit)

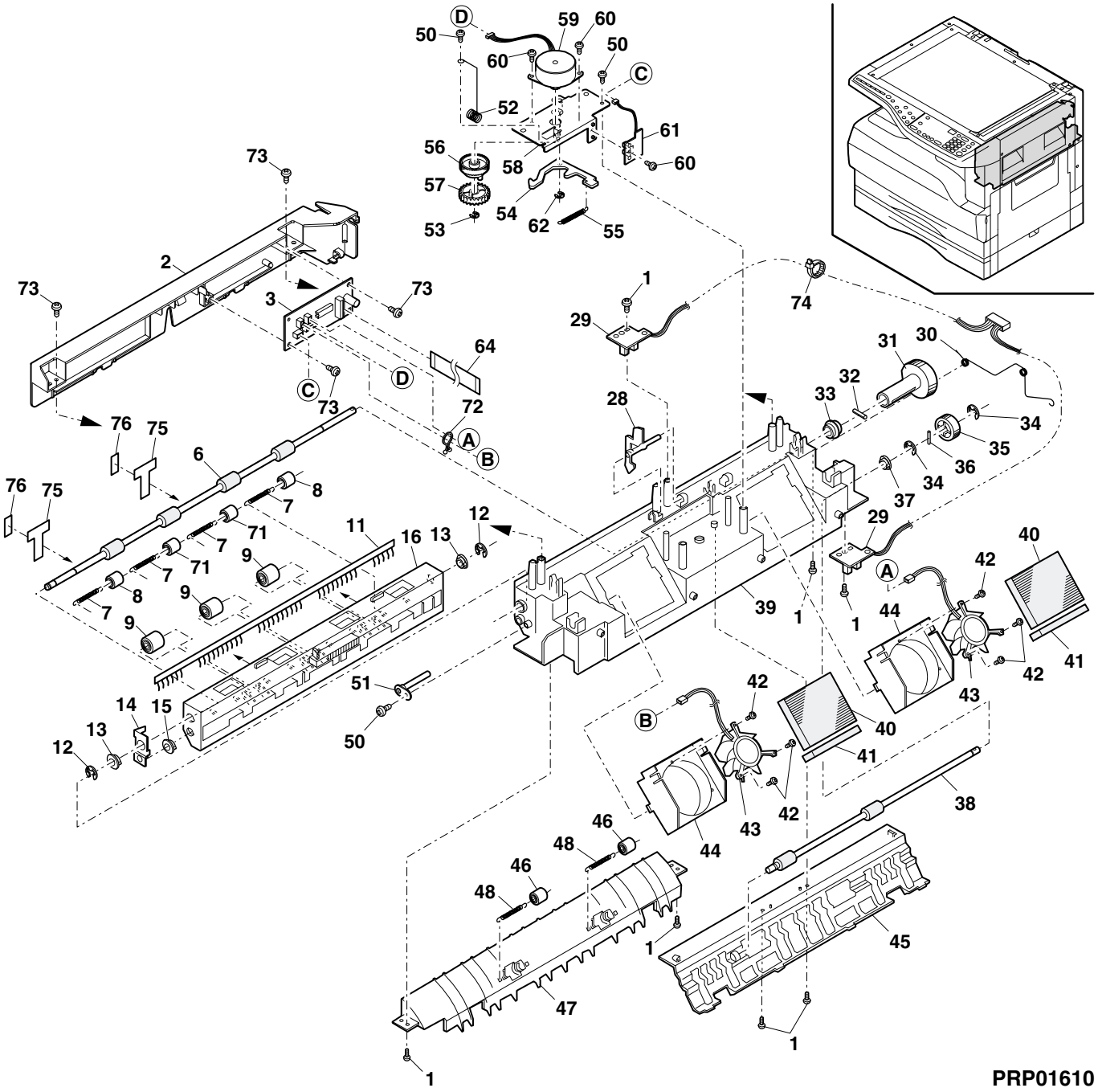

15 TC ｹｰｽﾕﾆｯﾄ (TC case unit)

NO.	PARTS CODE	PRICE RANK		NEW MARK	PART RANK	DESCRIPTION	
		Ex.	Ja.				
1	XEBSE30P08000	AA	DD		C	Screw(3×8)	ﾋﾞｽ
2	PGiDH0118QSZZ	AK	DX	N	C	TC front guide	TC 前ｶﾞｲﾄﾞ
3	PSHEP0050QSZ1	AD	DJ	N	C	TC sheet	TC ﾏｲﾗｰ
5	PSHEP0051QSZZ	AB	DJ	N	C	TC cover sheet F	TC ｶﾊﾞｰﾏｲﾗｰ F
6	LHLDZ0030QSZZ	AD	DJ	N	C	TC holder F	TC ﾎﾙﾀﾞｰ F
7	DWiR-0466CSZZ	BG	HC		B	Charger wire	ﾁｬｰｼﾞﾔｰ線
8	MSPRT0513FCZ1	AA	DJ		C	MC tension spring	MC ﾃﾝｼｮﾝﾊﾞﾈ
9	PSHEP0052QSZZ	AB	DJ	N	C	TC cover sheet R	TC ｶﾊﾞｰﾏｲﾗｰ R
10	LHLDZ0032QSZZ	AD	DJ	N	C	TC holder R	TC ﾎﾙﾀﾞｰ R
11	QSLP-0009QSZZ	AD	DJ	N	C	TC electrode plate	TC 電極板
12	PCASZ0013QSZZ	AP	EQ	N	C	TC case	TC ｹｰｽ
13	LHLDZ0031QSZ3	AH	EQ	N	C	Discharge holder	除電ﾎﾙﾀﾞｰ
14	QSLP-0008QSZZ	AD	DJ	N	C	BC electrode plate	BC 電極板
16	PGiDM0032QSZZ	AE	DS	N	C	Separator guide	剥離ｶﾞｲﾄﾞ
17	XEBSD30P06000	AA	DD		C	Screw(3×6)	ﾋﾞｽ
19	PSHEZ0125QSZZ	AE	DS	N	C	Discharger delivery sheet	除電排紙ｼｰﾄ
20	PSHEZ0434QSZZ	AC	DJ	N	C	TC case sheet	TC ｹｰｽﾏｲﾗｰ
21	DUNTK0233QSZZ	CA	TR		E	Resistor unit transfer	抵抗ﾕﾆｯﾄ転写
22	XBPSC30P06K00	AA	DD		C	Screw(3×6K)	ﾋﾞｽ
23	PSHEZ0435QSZZ	AA	DJ	N	C	Guide sheet	ｶﾞｲﾄﾞﾏｲﾗｰ
24	PSPAZ0040QSZZ	AB	DJ	N	C	Front guide spacer	前ｶﾞｲﾄﾞｽﾍﾟｰｻｰ

15 TC ｹｰｽﾕﾆｯﾄ (TC case unit)

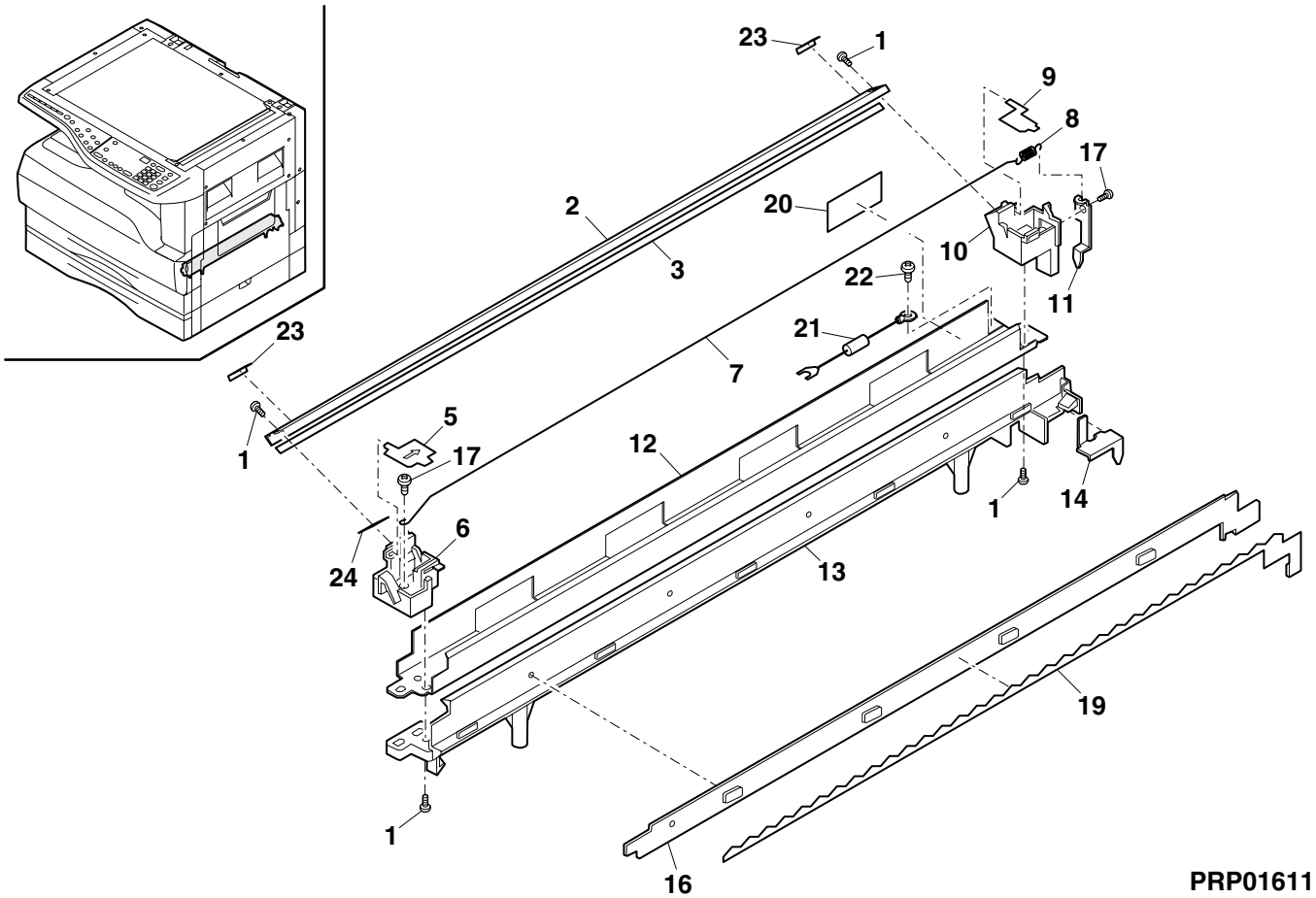

16 250 枚ﾄﾚｲﾕﾆｯﾄ (250 sheets tray unit)

NO.	PARTS CODE	PRICE RANK		NEW MARK	PART RANK	DESCRIPTION	
		Ex.	Ja.				
1	LPLTM0053QSZ1	AS	EQ		C	Rotation plate	回転板
2	PSHEZ0441QSZZ	AD	DJ	N	C	Rotation plate sheet	回転板ｼｰﾄ
3	LHLDW1226FCZZ	AB	DJ		C	Turn faster	ﾀｰﾝﾌｧｽﾅｰ
4	LPLTM2642FCG2	AD	DJ		C	Tray rear plate	ｶｾｯﾄ後端板
7	XRESP40-06000	AA	DD		C	E type ring	E ﾘﾝｸﾞ
8	TLABH0064QSZ1	AC	DJ		D	Indicator label	指示線ﾗﾍﾞﾙ
11	MSPRC0334QSZZ	AD	DJ	N	C	Tray spring	ﾄﾚｲﾊﾞﾈ
12	XEBSD30P08000	AA	DD		C	Screw(3×8)	ﾋﾞｽ
13	XWHSD30-08100	AA	DD		C	Washer	ﾜｯｼｬ
14	NGERH0193FCZZ	AB	DD		C	UC manual feed gear	UC 手差しｷﾞﾔｰ
15	MSPRC0152QSZZ	AB	DJ		C	Tray drawer lower spring D	ｶｾｯﾄ押出しﾊﾞﾈ D
16	MSPRC1145FCZZ	AA	DD		C	Stopper spring	ｽﾄｯﾊﾟｰｽﾌﾟﾘﾝｸﾞ
17	LSTPP0161FCZZ	AB	DD		C	Rotation plate stopper	回転板ｽﾄｯﾊﾟｰ
18	GCASP0003QSE2	BD	GN	N	D	Tray case	ﾄﾚｲｹｰｽ
19	TTAG-0004QSZZ	AC	DJ		D	Tray rotation tag	ﾄﾚｲ回転ﾀｸﾞ
20	PSPAZ0022QSZZ	AC	DJ		C	Rotation plate spacer	回転板ｽﾍﾟｰｻｰ
	(Unit)						
901	CCASP0003RS54	BL	HG	N	E	250 Tray unit	250 ﾄﾚｲﾕﾆｯﾄ

16 250 枚ﾄﾚｲﾕﾆｯﾄ (250 sheets tray unit)

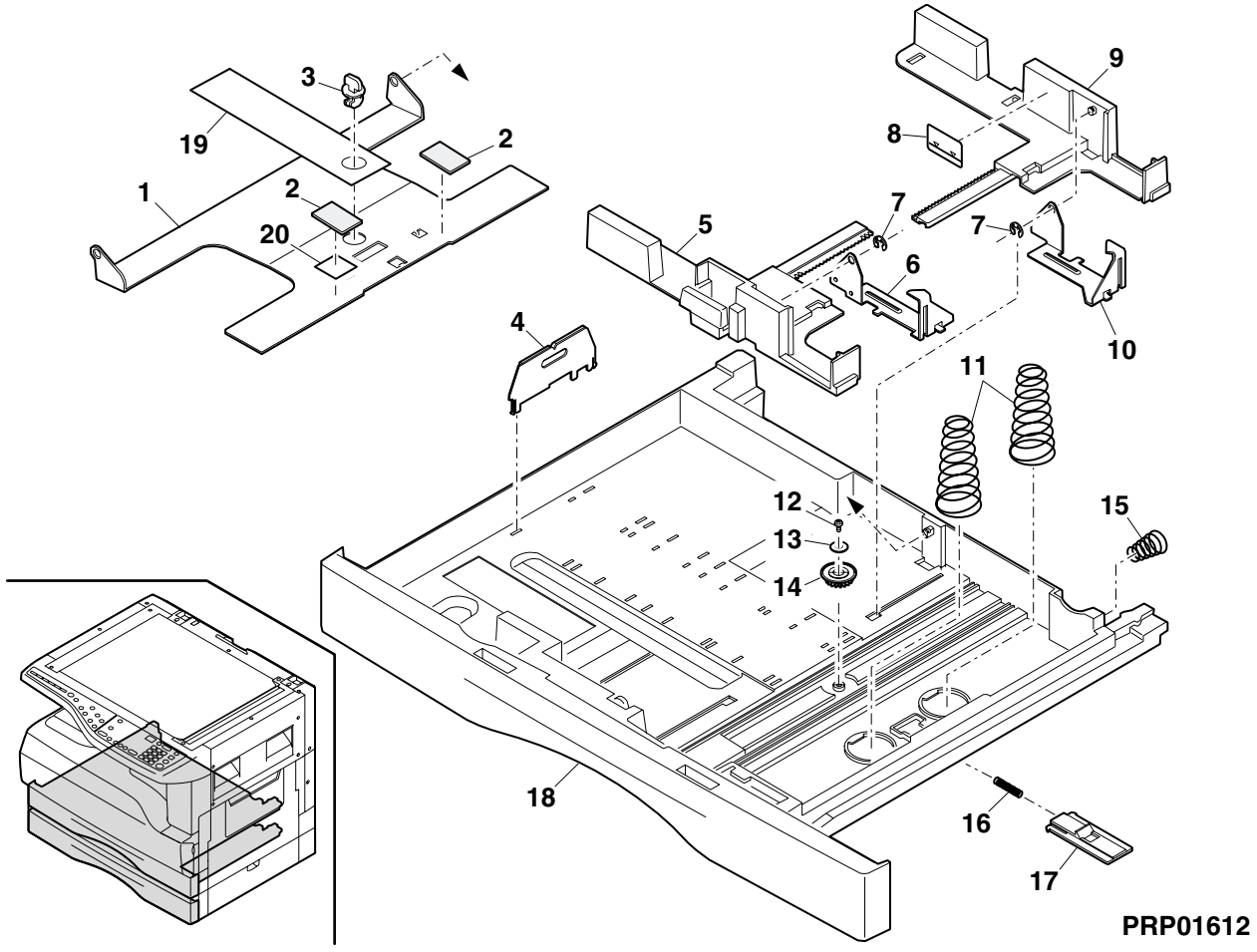

17 梱包材&付属品 (Packing material & Accessories)

NO.	PARTS CODE	PRICE RANK		NEW MARK	PART RANK	DESCRIPTION	
		Ex.	Ja.				
2	SPAKA0464QSZZ	AV	FG	N	D	Top packing cushion R	天ｱﾄﾞ R
3	SPAKA0463QSZZ	AV	FG	N	D	Top packing cushion L	天ｱﾄﾞ L
5	SSAKZ0003QSZZ	AF	DS		D	Vinyl bag	ﾎﾞﾘ袋
6	UBAGF0018YSZ1	AF	DS		D	DV aluminum bag [AR-200M/AR160M]	DV ｱﾙﾐ袋
7	SPAKA0134QSZZ	AE	DJ		D	OC protect sheet [AR-200M/AR-160M/AR-M160/AR5220]	OC 保護ｼｰﾄ
8	TCADZ0010QSZZ	AC	DJ		D	Fixer screw caution card	固定ﾋﾞｽ注意ｶｰﾄﾞ
9	LX-BZ0015QSZZ	AF	DS		C	2nd,3rd mirror fixing screw	第 2,3 ﾐﾗｰﾋﾞｽ
10	LHLDW1226FCZZ	AB	DJ		C	Turn faster	ﾀｰﾝﾌｧｽﾅｰ
11	TTAG-0004QSZZ	AC	DJ		D	Tray rotation tag	ﾄﾚｲ回転ﾀｸﾞ
12	CCLEZ0005RS51	AQ	EQ		E	Charger cleaner unit	ﾁｬｰｼﾞｬｰｸﾘｰﾅﾕﾆｯﾄ
13	SPAKA0466QSZZ	AG	DX	N	D	Scanner reinforcement material	ｽｷｬﾝ補強材
14	SSAKA3001CCZZ	AA	DD		D	Vinyl bag(140×260mm)	ﾎﾞﾘ袋
18	SPAKA0465QSZZ	BE	GN	N	D	Bottom case	底ｹｰｽ
19	SSAKA2343QCZZ	AA	DD		D	Vinyl bag(260×380mm)	ﾎﾞﾘ袋
20	TLABH0460QSZZ	AD	DJ	N	D	Scanning transmitting label	ｽｷｬﾝ送信ﾗﾍﾞﾙ
21	TLABH0068QSZ1	AF	DS		D	Magnification select label (AB series)	倍率選択ﾗﾍﾞﾙ
	TLABH0078QSZ1	AE	DS		D	Magnification select label (Inch series)	倍率選択ﾗﾍﾞﾙ
22	TLABH0116QSZ1	AN	EG	N	D	Size display label (Japan only)	ｻｲｽﾞ表示ﾗﾍﾞﾙ
	TLABH0065QSZ2	AG	DX	N	D	Size display label (AB series Other Countries)	ｻｲｽﾞ表示ﾗﾍﾞﾙ
	TLABH0069QSZ2	AG	DX	N	D	Size display label (Inch series)	ｻｲｽﾞ表示ﾗﾍﾞﾙ
	TLABH0117QSZ1	AP	EQ	N	D	Size display label (Taiwan only)	ｻｲｽﾞ表示ﾗﾍﾞﾙ
23	CCASZ0067FC02	AM	EG		D	Maintenance card (Japan only)	ﾒﾝﾃﾅﾝｽｶｰﾄﾞ
	CCASZ0067FC01	AD	DJ		D	Maintenance card (Except Japan)	ﾒﾝﾃﾅﾝｽｶｰﾄﾞ
26	TCADZ0021QSZZ	AD	DJ		D	KIT agreement (Japan only)	ｷｯﾄ契約書
	TCADZ0253QSZZ	AF	DS	N	D	Instral manual card (Japan only)	設置手順書
	TCADZ0098QSZZ	AF	DS		D	Instral manual card (U.kingdom only)	設置手順書
27	TCADS1409FCZZ	AF	DS		D	Instral card (Japan only)	設置報告書
	TCADZ0049QSZZ	AH	DX		D	Instral card (Europe)	設置報告書
	TCADZ2001QCZA	AE	DS		D	Instral card (Australia,New Zealand)	設置報告書
28	TiNSJ0907QSZZ	AW	FG	N	D	Operation manual(COPY)(JAPANESE) (Japan only)	取扱説明書
	TiNSE0908QSZZ	AR	EQ	N	D	Operation manual(COPY)(ENGLISH) (U.S.A only)	取扱説明書
	TiNSF0912QSZZ	AZ	FQ	N	D	Operation manual(COPY)(FRENCH) (Canada, Algeria,Egypt,Syria,Tunisa,Nigeria,West Africa, Morocco,Jordan,Lebanon)	取扱説明書
	TiNSG0913QSZZ	AZ	FQ	N	D	Operation manual(COPY)(GERMAN) (Germany, Greece,Cyprus,Turkey,Poland,Hungary,Czecho,Russia)	取扱説明書
	TiNSE0911QSZZ	AW	FG	N	D	Operation manual(COPY)(ENGLISH) (U.kingdom only)	取扱説明書
	TiNSS0931QSZZ	AZ	FQ	N	D	Operation manual(COPY)(SPANISH) (LAG2,LAG4)	取扱説明書
	TiNSE0909QSZZ	AW	FG	N	D	Operation manual(COPY)(ENGLISH) (Other Countries)	取扱説明書
29	TiNSJ0932QSZZ	AK	EB	N	D	Operation manual(SETUP)(JAPANESE) (Japan only)	取扱説明書
	TiNSF0934QSZZ	AN	EQ	N	D	Operation manual(SETUP)(FRENCH) (Canada, Algeria,Egypt,Syria,Tunisa,Nigeria,West Africa, Morocco,Jordan,Lebanon)	取扱説明書
	TiNSG0935QSZZ	AN	EQ	N	D	Operation manual(SETUP)(GERMAN) (Germany, Greece,Cyprus,Turkey,Poland,Hungary,Czecho,Russia)	取扱説明書
	TiNSS0952QSZZ	AN	EQ	N	D	Operation manual(SETUP)(SPANISH) (LAG2,LAG4)	取扱説明書
	TiNSE0933QSZZ	AH	DX	N	D	Operation manual(SETUP)(ENGLISH) (Other Countries)	取扱説明書
30	TLABS3760FCZZ	AC	DJ		D	CE mark label (Europe,Algeria,Egypt,Syria,Tunisa, Nigeria,West Africa,Morocco,Jordan,Lebanon)	CE ﾏｰｸﾗﾍﾞﾙ

17 梱包材&付属品 (Packing material & Accessories)

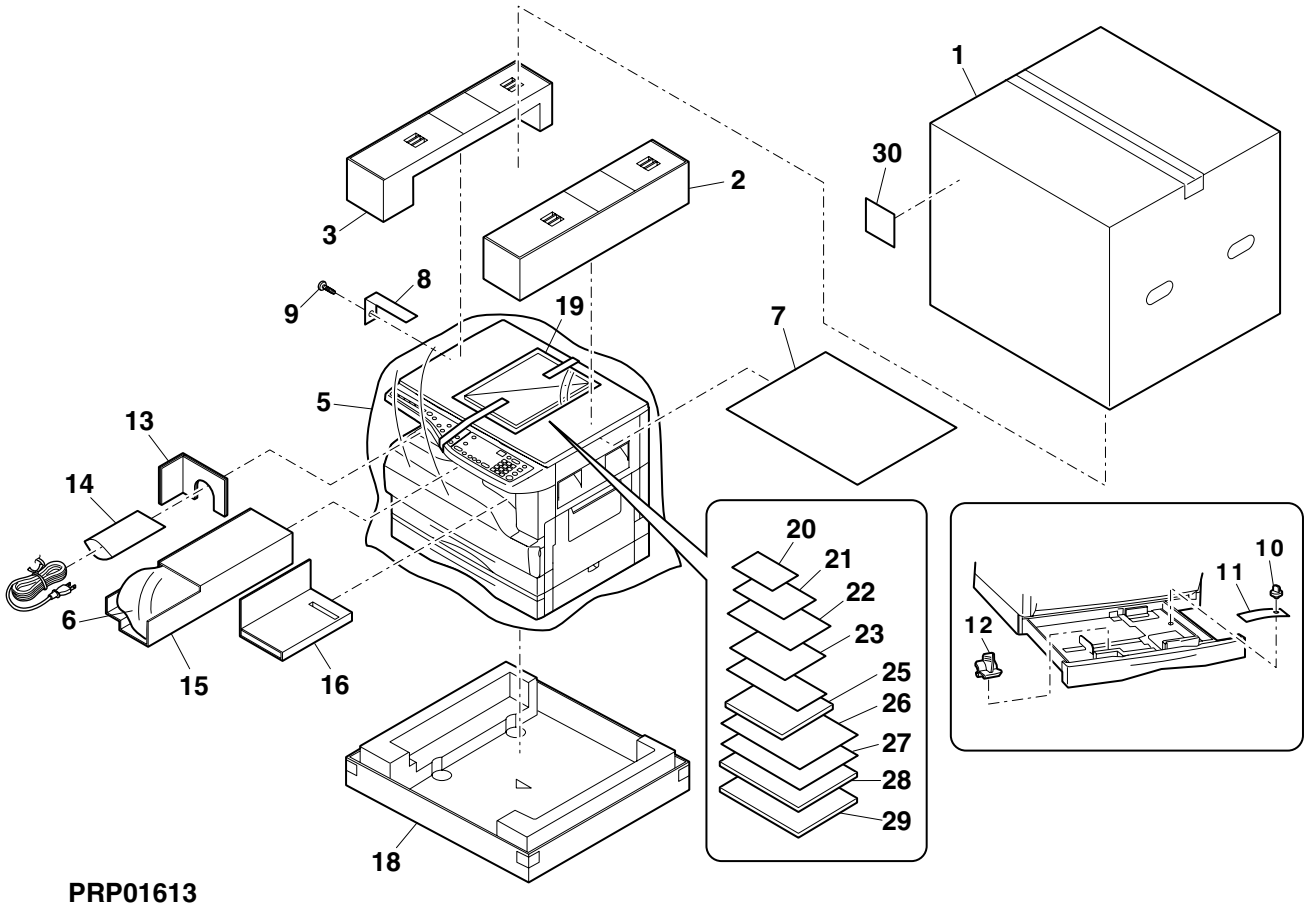

PRP01613

18 1ST トレイ外装 (1ST Tray exteriors)..AR-200M,AR-M205

NO.	PARTS CODE	PRICE RANK		NEW MARK	PART RANK	DESCRIPTION	
		Ex.	Ja.				
1	GCOV-0020QSE1	AQ	EQ	N	D	Rear cover	後カバー
2	GGAD-0001QSZZ	AE	DJ		C	Edge guard upper	エッジガード 上
3	GGAD-0002QSZZ	AE	DS		C	Edge guard lower	エッジガード 下
4	LSUPP0083FCZZ	AB	DJ		C	Supporter(LCBS-3)	基板サポーター
5	LPLTM0116QSZZ	AQ	EQ		C	Joint plate R	連結板 R
7	XEBSE40P12000	AA	DD		C	Screw(4×12)	ビス
8	GCOV-0019QSZ2	AT	EZ	N	D	Front cover	前カバー
9	PGiDM0049QSE2	BA	FX	N	C	Guide L	ガイド L
10	PGiDM0048QSE2	BB	FX	N	C	Guide R	ガイド R
11	MSPRC0141QSZZ	AB	DJ		C	Transport PG lock spring	搬送 PG ロックスプリング
12	MLOKZ0001QSZZ	AC	DJ		C	Transport PG lock	搬送 PG ロック
13	NGERH1169FCZZ	AF	DS		C	Joint gear	連結ギヤー
14	PRNGP0019FCZZ	AA	DD		C	V ring(GTW-6)	V リング
15	DHAi-0326QSZZ	AM	EG	N	C	CAS harness	CAS ハーネス
16	CPWBF0019QSE5	AV	FG	N	E	1ST tray interface PWB	1 段トレイ中継基板
18	MSPRD0135QSZZ	AD	DJ		C	Joint earth spring	連結アースバネ
19	GLEGG0064FCZZ	AC	DJ		C	Rubber foot	ゴム足
21	MARMP0015QSZZ	AD	DJ		C	1ST door arm	1 段ドアアーム
22	NROLP1060FCZZ	AF	DS		C	U-turn roller	U ターンローラー
23	MSPRT0129QSZ1	AC	DJ		C	Roller spring	従動ローラーバネ
24	GCOV-0021QSE2	AP	EQ	N	D	1ST right cover	1 段右カバー
25	LPLTM0113QSZZ	AH	DX		C	Guide R joint plate	ガイド R 連結板
27	XEPSD30P08X00	AA	DD		C	Screw(3×8X)	ビス
28	XHBSE30P14000	AA	DD		C	Screw(3×14)	ビス
30	LPLTM0135QSZZ	AF	DS		C	2nd joint earth plate	2nd 連結アース板
31	LPLTM0138QSZZ	AD	DJ		C	2nd joint earth plate left back	2nd 連結アース板左後
33	PSHEZ0172QSZZ	AB	DJ		C	Front sheet 2	(Europe) フロントシート 2
34	PSHEZ0173QSZZ	AB	DJ		C	Right cover sheet	(Europe) 右カバーシート
35	PSPO-0008QSZZ	AC	DJ		C	Rear cover cushion 1	(Europe) 後カバースポンジ 1
36	PSPO-0009QSZZ	AD	DJ		C	Rear cover cushion 2	(Europe) 後カバースポンジ 2
37	PSPO-0010QSZZ	AD	DJ		C	Guide R cushion F	(Europe) ガイド R スポンジ F
38	PSPO-0011QSZZ	AD	DJ		C	Guide R cushion R	(Europe) ガイド R スポンジ R
39	PSPO-0014QSZZ	AG	DS		C	Right cover cushion 3	(Europe) 右カバースポンジ 3
40	PSHEZ0171QSZZ	AD	DJ		C	Front sheet 1	(Europe) フロントシート 1
41	LHLDW3142KCZZ	AC	DD		C	Cable band	ケーブルバンド

18 1ST トレイ外装 (1ST Tray exteriors)..AR-200M,AR-M205

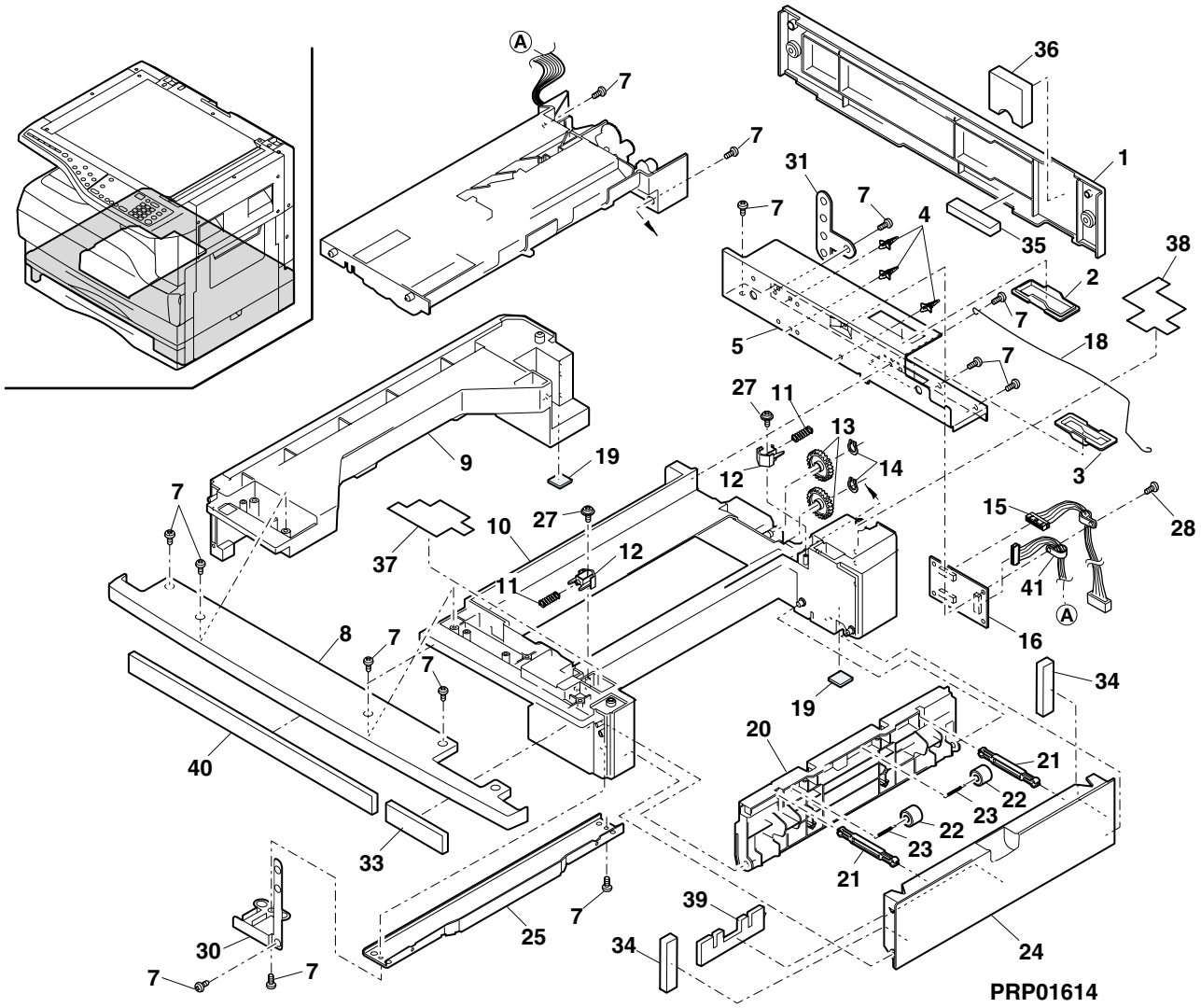

19 1ST ﾄﾚｲ給紙ﾕﾆｯﾄ (1ST Tray paper feeding unit)..AR-200M,AR-M205

NO.	PARTS CODE	PRICE RANK		NEW MARK	PART RANK	DESCRIPTION	
		Ex.	Ja.				
1	NGERH1207FCZZ	AF	DS		C	Joint gear(40T)	連結ｷﾞﾔｰ
2	MARMP0229FCZZ	AE	DS		C	Joint arm	連結ｱｰﾑ
3	MSPRT0128QSZZ	AB	DJ		C	Joint arm spring	連結ｱｰﾑﾊﾞﾈ
4	XRESP50-06000	AA	DD		C	E type ring	E ﾘﾝｸﾞ
5	LBOSZ1031FCZZ	AC	DJ		C	Clutch boss	ｸﾗｯﾁﾎﾞｽ
6	MSPRC0161QSZZ	AF	DS		C	Clutch spring	ｸﾗｯﾁｽﾌﾟﾘﾝｸﾞ
7	PPiPP0007QSZZ	AD	DJ		C	Clutch pipe	ｸﾗｯﾁｽﾘｰﾌﾟ
8	NGERH1132FCZZ	AH	DX		C	Clutch gear(29T)	ｸﾗｯﾁｷﾞﾔｰ
9	NBRGM0501FCZZ	AB	DJ		C	Metal D(B-F6-7)	ﾒﾀﾙ D
10	DHAi-0075QSZ1	AR	EQ	N	C	1ST harness	1ST ﾊｰﾈｽ
13	NROLP0044QSZ2	AQ	EQ		C	1ST transport roller	1 段搬送ﾛｰﾗｰ
15	VHPGP1A71A1-1	AG	DX		B	Photo sensor(GP1A71A1)	ﾌｫﾄｾﾝｻｰ
16	RPLU-0012QSZ1	AM	EG	N	B	Paper feeding solenoid	給紙ｿﾚﾉｲﾄﾞ
17	NBRGC0188FCZZ	AB	DD		C	PF bearing	PF 軸受
18	XRESP40-06000	AA	DD		C	E type ring	E ﾘﾝｸﾞ
19	LBOSZ1510FCZZ	AF	DX		C	Cam boss A1	ｶﾑﾎﾞｽ A1
20	PPiPP0109FCZZ	AB	DD		C	Pipe A	手差しｸﾗｯﾁｽﾘｰﾌﾟ A ﾊﾟｲﾌﾟ
21	MSPRC1315FCZ1	AD	DJ		C	Clutch spring A	手差しｸﾗｯﾁｽﾌﾟﾘﾝｸﾞ A
22	LPiNS0181FCZZ	AA	DD		C	Spring pin	ｽﾌﾟﾘﾝｸﾞﾋﾟﾝ
23	LBOSZ1508FCZZ	AG	DX		C	Cam boss A2	ｶﾑﾎﾞｽ A2
26	QSW-B0017QSZZ	AF	DS		B	Tray detect switch	ﾄﾚｲ検知ｽｲｯﾁ
27	MSPRD0134QSZ2	AC	DJ		C	Paper feeding earth spring	給紙ｱｰｽﾊﾞﾈ
28	NGERH0041QSZZ	AF	DS		C	2ND gear ID(18T/26T)	2 段ｷﾞﾔｰ
29	NGERH0990FCZZ	AB	DJ		C	Gear(16T)	ｷﾞﾔｰ
30	PTME-0017QSZZ	AD	DJ		C	Paper feeding clutch pawl	給紙ｸﾗｯﾁ爪
31	MSPRT0130QSZ1	AB	DJ		C	Clutch pawl spring	ｸﾗｯﾁ爪ﾊﾞﾈ
32	PTME-0016QSZZ	AD	DJ		C	Transport clutch pawl	搬送ｸﾗｯﾁ爪
33	RPLU-0013QSZ1	AM	EG	N	B	Transport solenoid	搬送ｿﾚﾉｲﾄﾞ
34	XBBSD30P06000	AA	DD		C	Screw(3×6)	ﾋﾞｽ
35	MLEVP0039QSZ1	AE	DS		C	PPDI actuator	PPDI ｱｸﾁｭｰﾀｰ
36	MLEVP0046QSZZ	AD	DJ		C	CICS actuator	CICS ｱｸﾁｭｴｰﾀｰ
38	LFRM-0031QSE3	AU	EZ		C	Paper feeding frame	給紙ﾌﾚｰﾑ
41	LPLTM0137QSZZ	AD	DJ		C	Boss reinforce plate	ﾎﾞｽ補強板
42	LX-WZ0314FCZZ	AA	DD		C	Poly slider	ﾎﾟﾘｽﾗｲﾀﾞｰ
43	MSPRC0157QSZZ	AC	DJ		C	Break spring	ﾌﾞﾚｰｷｽﾌﾟﾘﾝｸﾞ
44	NBRGC0529FCZZ	AD	DJ		C	Bearing	軸受
45	PPiPP0011QSZZ	AC	DJ		C	Break sleeve	ﾌﾞﾚｰｷｽﾘｰﾌﾞ
46	XBBSE30P06000	AA	DD		C	Screw(3×6)	ﾋﾞｽ
47	RCORF0006QSZZ	AL	EB		C	Core	ｺｱ
48	XWHSD60-10000	AA	DD		C	Washer	ﾜｯｼｬｰ
50	RHET-0011QSZZ	AQ	EQ	N	E	Heater unit (1ST tray) (Japan)	除湿ﾋｰﾀｰ
51	XEBSE30P08000	AA	DD		C	Screw(3×8) (Japan)	ﾋﾞｽ
52	MSPRD0156QSZZ	AB	DJ		C	PPDIACT spring	PPDIACT 復帰ｽﾌﾟﾘﾝｸﾞ
53	PSPO-0005QSZZ	AA	DJ		C	Cluch pawl spong (Europe)	ｸﾗｯﾁ爪ｽﾎﾟﾝｼﾞ
54	PSPO-0007QSZZ	AB	DJ		C	Toransport cluch pawl spong (Europe)	搬送ｸﾗｯﾁ爪ｽﾎﾟﾝｼﾞ
55	LPLTM0120QSZZ	AF	DS		C	Heater raditate plate (Japan)	ﾋｰﾀｰ放熱板
56	XHBSE30P08000	AA	DD		C	Screw(3×8) (Japan)	ﾋﾞｽ
57	NSFTZ0067QSZZ	AK	DX	N	C	Paper feed roller shaft	給紙ﾛｰﾗｰｼｬﾌﾄ
58	LHLDR0095QSZZ	AD	DJ	N	C	Paper feed roller holder	給紙ﾛｰﾗｰﾎﾙﾀﾞｰ
59	XEBSE30P12000	AA	DD		C	Screw(3×12)	ﾋﾞｽ
60	PCLR-0011QSZZ	AC	DJ	N	C	Roller color	ﾛｰﾗｰｶﾗｰ
61	LBRCR0011QSZZ	AD	DJ	N	C	Paper feed roller bracket	給紙ﾛｰﾗｰﾌﾞﾗｹｯﾄ
62	PGUMM0013QSZZ	AG	DX	N	C	Paper feed roller rubber	給紙ﾛｰﾗｰｺﾞﾑ
64	DHAi-0344QSZZ	AH	DX	N	C	2nd heater harness [AR-200M]	2nd ﾋｰﾀｰﾊｰﾈｽ
501	CFRM-0031RS5C	BL	HL	N	E	Paper feeding unit (1ST tray) (Except Europe)	給紙ﾕﾆｯﾄ
502	CSFTZ0067RS52	AW	FG	N	E	Paper feeding shaft	給紙ｼｬﾌﾄ
503	CGUMM0013RS51	AN	EG	N	E	Paper feed roller rubber unit	給紙ﾛｰﾗｰｺﾞﾑﾕﾆｯﾄ

19 1ST ﾄﾚｲ給紙ﾕﾆｯﾄ (1ST Tray paper feeding unit)..AR-200M,AR-M205

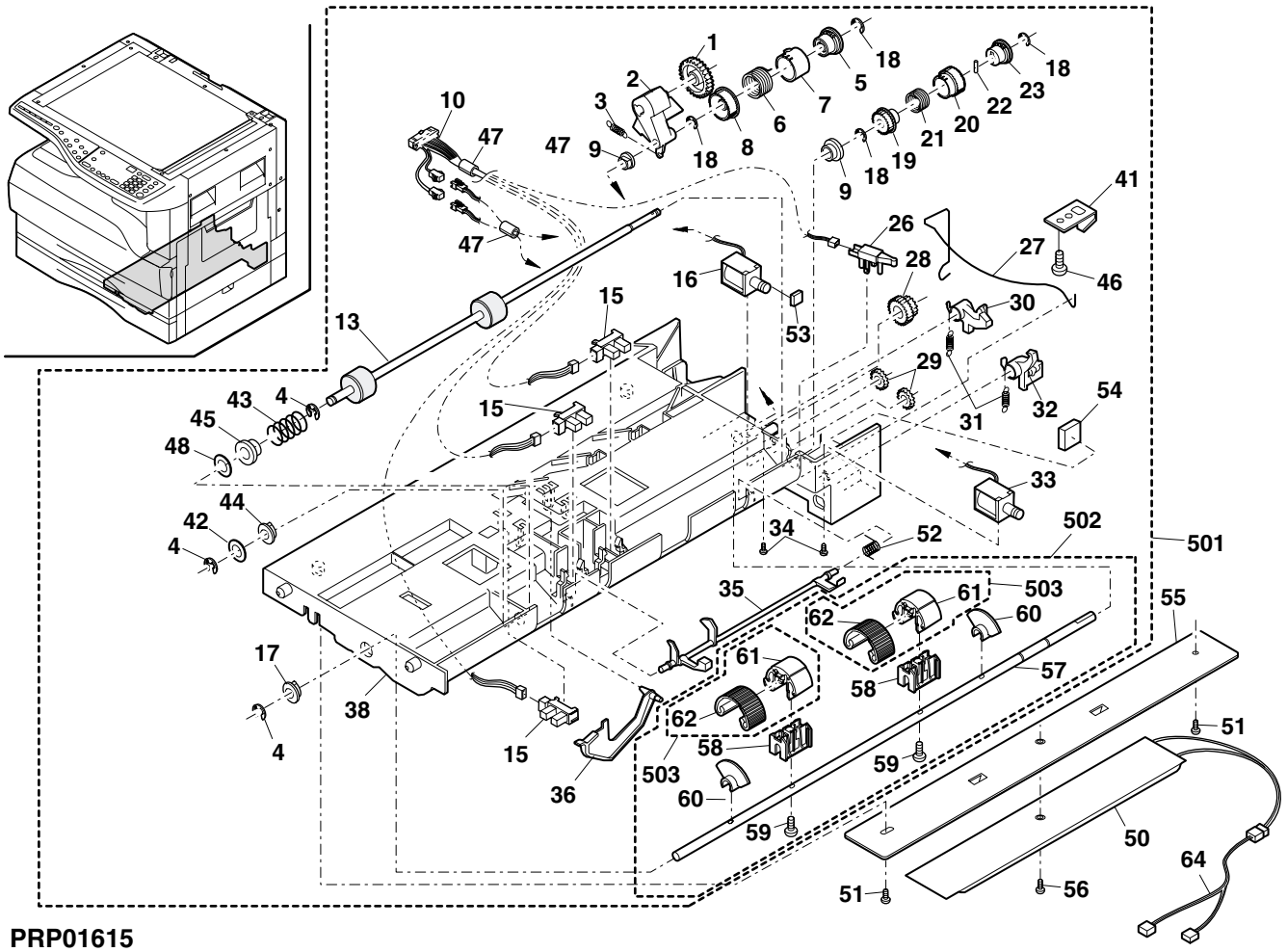

PRP01615

■ 索引 (Index)

PARTS CODE	JAPAN ONLY ORDER CODE	NO.	PRICE R.		NEW	P/R
			Ex.	Ja.		
【C】						
CARMP0010QS01	572 240 0343	1- 12	AD	DJ		C
CBOX-0001JS5E	578 307 0105	8-501	BM	HR	N	E
CBTN-0060QS01	578 170 0225	2- 7	AK	DX	N	C
CBTN-0061QS01	578 170 0226	2- 8	AE	DS	N	C
CBTN-0062QS01	578 170 0227	2- 10	AF	DS	N	C
CBTN-0062QS02	578 170 0229	2- 10	AE	DS	N	C
CBTN-0067QS01	578 170 0228	2- 3	AG	DS	N	C
CCAB-0073RS52	578 107 0564	2-901	BP	LP	N	E
CCAB-0073RS53	578 107 0565	2-901	BP	LP	N	E
CCAB-0073RS58	578 107 0566	2-901	BP	LP	N	E
CCAB-0073RS59	578 107 0567	2-901	BP	LP	N	E
CCAB-0073RS60	578 107 0568	2-901	BQ	LP	N	E
CCAB-0079QS01	578 107 0561	1- 27	AQ	EQ	N	D
CCASP0003RS54	578 108 0135	16-901	BL	HG	N	E
CCASZ0067FC01	572 108 0589	17- 23	AD	DJ		D
CCASZ0067FC02	572 108 0590	17- 23	AM	EG		D
CCLEZ0005RS51	578 704 0029	17- 12	AQ	EQ		E
CCOV-0046QS01	578 110 0235	1- 11	AV	FG	N	D
CCOV-0046QS02	578 110 0236	1- 11	AX	FG	N	D
CCOV-0046QS05	578 110 0238	1- 11	AW	FG	N	D
CCOV-0046QS06	578 110 0239	1- 11	AX	FG	N	D
CCOV-0046QS07	578 110 0251	1- 11	AX	FG	N	D
CCOVH0010RS56	578 110 0244	1-501	BK	HG	N	E
CCOVP0072RS53	578 110 0137	8-502	AR	EQ	N	E
CDAiU0012QS10	578 210 0097	4- 48	BH	GX	N	D
CDENC0010RS51	578 719 0001	12-501	BW	RB	N	E
CDENC0010RS53	578 719 0002	12-501	BW	RJ	N	E
CDOR-0004RS51	578 113 0013	3-901	BC	GD	N	E
CDOR-0004RS52	578 113 0014	3-901	BD	GN	N	E
CFiX-0024QS01	578 211 0084	1- 7	AL	EB	N	D
CFiX-0024QS02	578 211 0085	1- 7	AL	EB	N	D
CFiX-0024RS51	578 211 0088	1-502	BD	GJ	N	E
CFiX-0024RS52	578 211 0089	1-502	BD	GJ	N	E
CFRM-0017QS01	572 213 1886	9- 10	AH	DX		C
CFRM-0018QS01	572 213 1887	9- 12	AH	DX		C
CFRM-0020RS55	578 213 0470	13-501	BG	GT	N	E
CFRM-0021RS61	578 213 0460	7- 4	AY	FQ	N	E
CFRM-0021RS6D	578 213 0471	7-501	BG	GN	N	E
CFRM-0027RS72	578 213 0472	14-901	BP	LP	N	E
CFRM-0027RS73	578 213 0473	14-901	BQ	LP	N	E
CFRM-0027RS74	578 213 0474	14-901	BQ	LP	N	E
CFRM-0031RS5C	578 213 0476	19-501	BL	HL	N	E
CGERH0011RS51	578 281 0360	10-501	AE	DS		E
CGiDM0089RS51	578 345 0455	8-503	AZ	FX	N	E
CGUMM0013RS51	578 352 0054	11-502	AN	EG	N	E
〃	578 352 0054	19-503	AN	EG	N	E
CHAi-0107RS52	578 427 0100	6- 11	AM	EG	N	E
CHAi-0109RS52	578 427 0101	6- 10	AN	EG	N	E
CHLDZ0035RS51	578 214 0208	7- 2	BH	GX		E
CHNG-0007QS02	578 246 0038	1- 3	AM	EG	N	C
CLNS-0006RS51	578 372 0021	4- 8	BZ	TF	N	E
CMiR-0008QS35	578 374 0026	4- 2	BB	GD	N	E
〃	578 374 0026	5-901	BB	GD	N	E
CPLTM0047QS02	572 221 7150	10- 18	BA	FX		C
CPLTM0047QS03	578 221 0792	10- 18	AZ	FQ	N	C
CPLTM0047RS56	578 221 0781	10-901	BN	HV	N	E
CPLTM0047RS57	578 221 0782	10-901	BN	HV	N	E
CPLTM0047RS76	578 221 0783	10-502	BE	GN	N	E
CPLTM0047RS77	578 221 0784	10-502	BE	GN	N	E
CPLTM0071QS02	578 221 0646	12- 30	AL	EB	N	C
CPLTM0073QS01	572 221 7137	12-103	AM	EG		B
CPLTM0075QS01	572 221 7036	14- 58	AL	EB		C
CPLTM0103QS01	572 221 7133	12-118	AG	DX		B
CPLTM0114QS01	572 221 7018	11- 46	AG	DX	N	B
CPLTM0155QS02	578 221 0679	5- 13	AH	DX		C
CPLTM0156QS02	578 221 0680	5- 9	AH	DX		C
CPLTM0255QS01	572 221 7703	9- 59	AS	EQ		C
CPLTM0312QS01	578 221 0785	4- 32	AK	DX	N	C
CPLTP0060RS52	578 221 0647	9-501	BU	NN		E
CPNLH0026QS01	578 158 0394	2- 17	AU	EZ	N	D
CPNLH0026QS02	578 158 0392	2- 17	AU	EZ	N	D
CPNLH0026QS03	578 158 0395	2- 17	AV	FG	N	D
CPNLH0026QS04	578 158 0396	2- 17	BA	FX	N	D
CPNLH0026QS05	578 158 0397	2- 17	AV	FG	N	D
CPNLH0026QS08	578 158 0398	2- 17	AV	FG	N	D
CPNLH0026QS09	578 158 0399	2- 17	AV	FG	N	D
CPNLH0026QS10	578 158 0400	2- 17	BA	FX	N	D
CPNLH0026QS11	578 158 0401	2- 17	BA	FX	N	D
CPNLH0026QS13	578 158 0402	2- 17	AU	EZ	N	D
CPNLH0026QS15	578 158 0403	2- 17	BA	FX	N	D
CPNLH0026QS16	578 158 0404	2- 17	AU	EZ	N	D
CPNLH0026QS18	578 158 0405	2- 17	AU	EZ	N	D
CPNLH0026QS19	578 158 0406	2- 17	BA	FX	N	D
CPNLH0026QS20	578 158 0407	2- 17	BA	FX	N	D
CPNLH0027QS02	578 158 0393	2- 19	AT	EZ	N	D
CPNLH0027QS03	578 158 0408	2- 19	AU	FG	N	D
CPNLH0028QS01	578 158 0409	2- 19	AV	FG	N	D
CPNLH0028QS02	578 158 0410	2- 19	AU	EZ	N	D
CPNLH0028QS03	578 158 0411	2- 19	AT	EZ	N	D
CPWBF0019QSE5	578 684 1103	18- 16	AV	FG	N	E
CPWBF0114QSE3	578 684 1122	12- 5	BA	FX	N	E
CPWBF0129QSE1	578 684 1123	14- 3	AQ	EQ	N	E
CPWBF0147QSE1	578 684 1124	4- 22	AL	EB	N	E
CPWBF0147QSE2	578 684 1125	14- 29	AP	EQ	N	E
CPWBF0147QSE3	578 684 1126	14- 61	AL	EB	N	E
CPWBF0147QSE4	578 684 1127	11- 24	AL	EB	N	E
CPWBX0128QS31	578 684 1105	12- 37	CA	TR	N	E
CPWBX0128QS32	578 684 1108	12- 37	CA	TV	N	E
CPWBX0128QS34	578 684 1106	12- 37	CA	TV	N	E
CPWBX0128QS36	578 684 1128	12- 37	CA	TV	N	E
CREFL0005RS51	578 432 0004	4-501	BH	HC	N	E
CSFTZ0023QS02	578 290 0230	14- 51	AH	DX		C
CSFTZ0066RS72	578 290 0231	11-501	AW	FG	N	E
CSFTZ0067RS52	578 290 0232	19-502	AW	FG	N	E
CSOU-0009QS34	578 226 0246	13-502	BA	FX	N	E
CSOU-0009QS35	578 226 0251	13-502	BA	FX	N	E
CSW-M0007RS55	578 530 0124	12- 68	AS	EZ	N	E
〃	578 530 0124	6- 2	AS	EZ	N	E
【D】						
DHAi-0075QSZ1	578 542 0313	19- 10	AR	EQ	N	C
DHAi-0106QSZ2	578 542 0314	6- 24	AK	DX	N	C
DHAi-0108QSZ1	578 542 0315	6- 25	AH	DX	N	C
DHAi-0110QSZ1	578 542 0316	10- 3	AL	EB	N	C
DHAi-0140QSZ1	578 542 0344	12- 50	AH	DX	N	C
DHAi-0167QSZZ	578 542 0171	12- 18	BA	FX		B
DHAi-0184QSZ1	578 542 0318	9- 3	AE	DS	N	C
DHAi-0313QSZZ	578 542 0306	8- 50	AH	DX	N	C
DHAi-0315QSZZ	578 542 0319	11- 2	AD	DJ	N	C
DHAi-0316QSZZ	578 542 0320	11- 63	AE	DJ	N	C
DHAi-0318QSZZ	578 542 0321	11- 62	AE	DJ	N	C
DHAi-0320QSZZ	578 542 0322	12- 52	AN	EQ	N	C
DHAi-0321QSZZ	578 542 0323	6- 63	AH	DX	N	C
DHAi-0322QSZZ	578 542 0324	6- 8	AS	EQ	N	C
DHAi-0323QSZZ	578 542 0325	10- 5	AC	DJ	N	C
DHAi-0324QSZZ	578 542 0326	2- 20	AH	DX	N	C
DHAi-0325QSZZ	578 542 0327	14- 64	AD	DJ	N	C
DHAi-0326QSZZ	578 542 0328	18- 15	AM	EG	N	C
DHAi-0327QSZZ	578 542 0329	10- 4	AD	DJ	N	C
DHAi-0328QSZZ	578 542 0330	12- 58	AH	DX	N	C
DHAi-0332QSZZ	578 542 0331	4- 81	AE	DJ	N	C
DHAi-0333QSZZ	578 542 0332	6- 57	AL	EB	N	C
DHAi-0340QSZZ	578 542 0348	12-123	AH	DX	N	C
DHAi-0342QSZZ	578 542 0333	12- 75	AG	DX	N	C
〃	578 542 0333	4- 9	AG	DX	N	C
DHAi-0344QSZZ	578 542 0345	19- 64	AH	DX	N	C
DHAi-0403QSZZ	578 542 0347	12-121	AG	DS	N	C
DUNT-0341RSZZ	578 685 0682	12-502	AV	FG	N	E
DUNT-0342RSZZ	578 685 0683	12-502	AZ	FQ	N	E
DUNTK0233QSZZ	578 685 0499	15- 21	CA	TR		E
DUNTK0343RSZZ	578 685 0686	6- 7	BV	RB	N	E
DUNTK0347RSZZ	578 685 0687	12- 9	AW	FG	N	E
DUNTK0353QSA3	578 685 0691	2- 12	BF	GN	N	E
DUNTK0353QSA4	578 685 0692	2- 12	BF	GN	N	E
DUNTK0353QSA6	578 685 0693	2- 12	BF	GN	N	E
DUNTW0327RS11	578 685 0690	9-901	BV	RB	N	E
DUNTW0327RSZZ	578 685 0689	9-901	BV	RB	N	E
DWiR-0466CSZZ	572 427 1070	15- 7	BG	HC		B
【G】						
GCAB-0015QSE1	578 107 0576	1- 23	AU	EZ	N	D
GCAB-0067QSZZ	578 107 0569	2- 15	AX	FG	N	D
GCAB-0068QSZZ	578 107 0570	1- 10	AV	FG	N	D
GCAB-0069QSZZ	578 107 0571	12- 2	AT	EZ	N	D
GCAB-0070QSZZ	578 107 0572	1- 18	BA	FX	N	D
GCAB-0071QSZ1	578 107 0573	1- 15	AV	FG	N	D
GCAB-0071QSZZ	578 107 0560	1- 15	AV	FG	N	D
GCAB-0073QSZZ	578 107 0574	2- 2	AW	FG	N	D
GCAB-0079QSZZ	578 107 0575	1- 27	AP	EQ	N	D
GCASP0003QSE2	578 108 0134	16- 18	BD	GN	N	D
GCOV-0019QSZ2	578 110 0240	18- 8	AT	EZ	N	D

PARTS CODE	JAPAN ONLY ORDER CODE	NO.	PRICE R.		NEW	P/R
			Ex.	Ja.		
GCOV-0020QSE1	578 110 0241	18- 1	AQ	EQ	N	D
GCOV-0021QSE2	578 110 0242	18- 24	AP	EQ	N	D
GCOV-0047QSZZ	578 110 0246	1- 6	AM	EG	N	D
GCOV-0048QSZZ	578 110 0247	1- 13	AM	EG	N	D
GCOV-0049QSZ1	578 110 0234	14- 2	AK	EB	N	C
GCOV-0050QSZZ	578 110 0249	2- 14	AN	EG	N	D
GCOVH0010QSE5	578 110 0233	1- 1	BD	GJ	N	D
GCOVH0011QSE1	578 110 0250	1- 22	AM	EG	N	D
GDAi-0002QSE1	578 112 0007	11- 12	BF	GN	N	C
〃	578 112 0007	12- 22	BF	GN	N	C
GDOR-0004QSZZ	578 113 0015	3- 1	AQ	EQ	N	D
GGAD-0001QSZZ	572 118 0004	18- 2	AE	DJ		C
GGAD-0002QSZZ	572 118 0005	18- 3	AE	DS		C
GLEGG0064FCZZ	572 123 0072	11- 41	AC	DJ		C
〃	572 123 0072	18- 19	AC	DJ		C
【J】						
JBTN-0063QSZZ	578 170 0230	2- 11	AE	DJ	N	C
JBTN-0064QSZZ	578 170 0231	2- 6	AF	DS	N	C
JBTN-0065QSZZ	578 170 0232	2- 5	AE	DJ	N	C
JBTN-0066QSZZ	578 170 0233	2- 4	AH	DX	N	C
JKNBZ0008QSZZ	578 174 0159	3- 32	AE	DJ	N	C
JKNBZ0010QSZZ	578 174 0158	6- 41	AD	DJ	N	C
【L】						
LANGT0003QSZ1	578 200 0200	6- 51	AC	DJ		C
LANGT0014QSZZ	578 200 0206	12- 34	AF	DS	N	C
LBNDJ0013FCZ1	572 201 0118	14- 74	AE	DJ		C
〃	572 201 0118	6- 54	AE	DJ		C
LBNDJ0043FCZ1	572 201 0125	4- 24	AA	DJ		C
LBOSZ1031FCZZ	572 202 0270	11- 14	AC	DJ		C
〃	572 202 0270	19- 5	AC	DJ		C
LBOSZ1508FCZZ	572 202 0378	13- 9	AG	DX		C
〃	572 202 0378	19- 23	AG	DX		C
〃	572 202 0378	6- 33	AG	DX		C
LBOSZ1510FCZZ	572 202 0373	13- 5	AF	DX		C
〃	572 202 0373	19- 19	AF	DX		C
LBRC-0012QSZZ	578 203 0054	11- 72	AD	DJ	N	C
LBRCR0011QSZZ	578 203 0051	11- 69	AD	DJ	N	C
〃	578 203 0051	19- 61	AD	DJ	N	C
LBSHZ0006QSZZ	578 204 0017	13- 62	AC	DJ		C
LBSHZ0303FCZZ	572 204 0302	13- 10	AC	DJ		C
〃	572 204 0302	3- 22	AC	DJ		C
LDAiU0030QSZZ	578 210 0098	4- 92	AS	EQ	N	C
LFiX-0007QSZ1	572 211 0693	7- 31	AE	DJ		C
LFiX-0016FCZZ	572 211 0172	12- 53	AD	DJ		C
LFiX-0023QSZZ	578 211 0090	4- 83	AC	DJ	N	C
LFiX-0284FCZZ	572 211 0176	5- 11	AC	DD		C
LFRM-0016QSZ4	578 213 0445	3- 10	AQ	EQ		C
LFRM-0020QSE3	578 213 0479	13- 33	AT	EZ	N	C
LFRM-0024QSZ3	578 213 0343	6- 46	BC	GJ		C
LFRM-0025QSZ3	572 213 2268	12- 23	AH	DX		C
LFRM-0026QSZ2	578 213 0452	12- 25	AN	EG	N	C
LFRM-0027QSZ2	578 213 0482	14- 39	AS	EQ	N	C
LFRM-0031QSE3	578 213 0453	19- 38	AU	EZ		C
LFRM-0036QSZZ	578 213 0250	9- 40	AT	EZ		D
LFRM-0067QSZZ	578 213 0480	12- 14	AK	EB	N	C
LFRM-0068QSZZ	578 213 0481	12- 16	AQ	EQ	N	C
LHLDR0072QSZZ	578 214 0204	8- 34	AC	DJ	N	C
LHLDR0095QSZZ	578 214 0265	11- 67	AD	DJ	N	C
〃	578 214 0265	19- 58	AD	DJ	N	C
LHLDW0086QSZZ	578 214 0211	14- 72	AB	DJ		C
LHLDW1226FCZZ	572 214 1450	16- 3	AB	DJ		C
〃	572 214 1450	17- 10	AB	DJ		C
LHLDW3142KCZZ	574 214 0010	18- 41	AC	DD		C
LHLDZ0001YSZZ	572 214 1908	8- 30	AD	DJ	N	C
LHLDZ0013QSZZ	572 214 1869	5- 5	AD	DJ		C
LHLDZ0030QSZZ	572 214 1910	15- 6	AD	DJ	N	C
LHLDZ0031QSZ3	578 214 0268	15- 13	AH	EQ	N	C
LHLDZ0032QSZZ	572 214 1906	15- 10	AD	DJ	N	C
LHLDZ0033QSZ1	572 214 1931	3- 15	AF	DS		C
LHLDZ0034QSZZ	572 214 1897	9- 14	AF	DS		C
LHLDZ0038QSZ1	572 214 1962	6- 15	AH	DX		C
LHLDZ0039QSZZ	572 214 1912	6- 21	AE	DJ	N	C
LHLDZ0040QSZ2	578 214 0185	14- 16	AS	EQ	N	C
LHLDZ0044QSZ2	578 214 0279	5- 1	AN	EG	N	C
LHLDZ0045QSZZ	572 214 1907	7- 12	AD	DJ		C
LHLDZ0098QSZ2	578 214 0275	7- 12	AD	DJ		C
LHLDZ0099QSZZ	578 214 0272	6- 62	AC	DJ	N	C
LHLDZ0100QSZZ	578 214 0280	11- 37	AD	DJ	N	C
LHLDZ0104QSZZ	578 214 0281	4- 25	AD	DJ	N	C
LHLDZ0109QSZZ	578 214 0277	4- 4	AD	DJ	N	C
LHLDZ0110QSZZ	578 214 0282	12-120	AG	DX	N	C

PARTS CODE	JAPAN ONLY ORDER CODE	NO.	PRICE R.		NEW	P/R
			Ex.	Ja.		
LPFTF0004QSZZ	578 217 0006	4- 62	AB	DJ	N	C
LPiNS0181FCZZ	572 218 0093	19- 22	AA	DD		C
LPiNS0258FCZZ	572 218 0329	14- 32	AA	DD		C
LPiNS0300FCZZ	572 218 0424	6- 47	AD	DJ		C
LPiNS0301FCZZ	572 218 0426	6- 47	AD	DJ		C
LPLTM0001YSZZ	572 221 7078	8- 28	AN	EG	N	C
LPLTM0002YSZ2	578 221 0776	8- 27	AP	EQ	N	C
LPLTM0048QSZZ	572 221 7039	10- 11	AF	DS		C
LPLTM0050QSZZ	572 221 7040	9- 17	AM	EG		C
LPLTM0053QSZ1	572 221 7143	16- 1	AS	EQ		C
LPLTM0065QSZZ	572 221 7048	11- 6	AL	EB		C
LPLTM0067QSZZ	572 221 7050	6- 22	AC	DJ	N	C
LPLTM0082QSZ7	578 221 0780	12- 12	AF	EQ	N	C
LPLTM0090QSZZ	572 221 7057	3- 8	AE	DS		C
LPLTM0091QSZZ	572 221 7058	3- 6	AE	DS		C
LPLTM0092QSZZ	572 221 7059	3- 4	AF	DS	N	C
LPLTM0099QSZ2	578 221 0766	12- 24	AK	DX	N	C
LPLTM0100QSZ1	578 221 0528	14- 14	AD	DJ	N	C
LPLTM0102QSZZ	572 221 7134	3- 26	AD	DJ		C
LPLTM0112QSZZ	572 221 7022	11- 48	AE	DJ		C
LPLTM0113QSZZ	572 221 7023	18- 25	AH	DX		C
LPLTM0116QSZZ	572 221 7025	18- 5	AQ	EQ		C
LPLTM0120QSZZ	572 221 7149	19- 55	AF	DS		C
LPLTM0125QSZZ	572 221 7117	11- 52	AD	DJ		C
LPLTM0135QSZZ	572 221 7155	18- 30	AF	DS		C
LPLTM0137QSZZ	572 221 7157	19- 41	AD	DJ		C
LPLTM0138QSZZ	572 221 7158	18- 31	AD	DJ		C
LPLTM0149QSZZ	578 221 0555	6- 55	AD	DJ		C
LPLTM0306QSZZ	578 221 0786	12- 61	AL	EB	N	C
LPLTM0307QSZZ	578 221 0787	12- 40	AL	EB	N	C
LPLTM0308QSZZ	578 221 0788	12- 21	AL	EB	N	C
LPLTM0309QSZZ	578 221 0789	12- 41	AE	DS	N	C
LPLTM0310QSZZ	578 221 0790	12- 60	AP	EQ	N	C
LPLTM0314QSZZ	578 221 0791	4- 80	AC	DJ	N	C
LPLTM0347QSZZ	578 221 0793	12- 31	AG	DS	N	C
LPLTM2642FCG2	578 221 0760	16- 4	AD	DJ		C
LPLTM6022FCZZ	572 221 7946	8- 36	AC	DJ		C
LPLTP0051QSZZ	572 221 7093	9- 23	AD	DJ		C
LPLTP0056QSZ3	578 221 0705	13- 3	AD	DJ		C
LPLTP0060QSZ3	578 221 0756	9- 41	AM	EG	N	C
LPLTP0348QSZZ	578 221 0779	11- 29	AC	DJ	N	C
LRALM0006QSZZ	572 223 0232	4- 47	AG	DS		C
LRALM0007QSZ1	578 223 0026	4- 27	AG	DS		C
LRALP0004QSZ2	578 223 0025	3- 2	AH	DX	N	C
LRALP0014QSEZ	578 223 0027	11- 27	AM	EG	N	C
LSOU-0009QSE2	578 226 0247	13- 45	AS	EQ	N	D
LSOU-0010QSE1	578 226 0248	13- 48	AR	EQ	N	D
LSOU-0011QSE1	578 226 0249	13- 47	AL	EB	N	D
LSOU-0036QSZZ	578 226 0250	12- 1	BA	FX	N	D
LSTPP0003QSZ1	578 230 0048	14- 54	AC	DJ		C
LSTPP0011QSZZ	578 230 0043	13- 61	AC	DJ		C
LSTPP0014QSZZ	578 230 0052	6- 60	AC	DJ		C
LSTPP0116FCZZ	572 230 0157	9- 7	AA	DD		C
LSTPP0161FCZZ	572 230 0062	16- 17	AB	DD		C
LSUPP0083FCZZ	572 233 0113	18- 4	AB	DJ		C
LX-BZ0004QSZZ	572 970 1917	4- 26	AB	DD		C
LX-BZ0013QSZ1	572 970 1962	9- 30	AC	DD		C
LX-BZ0015QSZZ	572 970 1957	17- 9	AF	DS		C
LX-BZ0020QSZZ	578 970 0214	6- 56	AB	DD		C
LX-BZ0027QSZZ	578 970 0219	8- 3	AD	DJ	N	C
LX-BZ0031QSZZ	578 970 0232	12- 33	AC	DD		C
LX-BZ0039FCZZ	572 970 0411	4- 64	AB	DD		C
LX-BZ0039QSZZ	578 970 0242	12- 42	AB	DD	N	C
LX-BZ0049FCZZ	572 970 0353	4- 42	AB	DD		C
LX-BZ0324FCZZ	572 970 0197	4- 41	AA	DD		C
LX-BZ0335FCZZ	572 970 0245	5- 8	AA	DD		C
LX-BZ0700FCZZ	572 970 1422	12- 28	AA	DD	N	C
LX-BZ0750FCZZ	572 970 1527	1- 14	AB	DD		C
〃	572 970 1527	12- 35	AB	DD		C
〃	572 970 1527	2- 1	AB	DD		C
LX-BZ0759FCZZ	572 970 1534	1- 25	AB	DD		C
LX-BZ3008SC0S	572 970 1408	1- 53	AA	DD		C
LX-RZ0001QSZZ	572 990 0487	7- 14	AB	DD		C
LX-WZ0001GCZZ	578 990 0063	5- 17	AB	DD		C
LX-WZ0001QSZZ	572 990 0467	9- 55	AC	DD		C
LX-WZ0002QSZZ	572 990 0486	10- 13	AB	DD		C
LX-WZ0017GCZZ	578 990 0070	4- 35	AC	DD		C
LX-WZ0198FCZZ	572 990 0042	6- 66	AA	DD		C
LX-WZ0313FCZZ	572 990 0227	9- 48	AA	DD		C
LX-WZ0314FCZZ	572 990 0230	10- 37	AA	DD		C
〃	572 990 0230	19- 42	AA	DD		C

PARTS CODE	JAPAN ONLY ORDER CODE	NO.	PRICE R.		NEW	P/R
			Ex.	Ja.		
LX-WZ0329FCZZ	572 990 0410	7- 13	AB	DD		C
LX-WZ1003HCZZ	509 990 5001	6- 67	AA	DD		C
LX-WZ7021SCZZ	569 990 0002	9- 58	AA	DD		C
【M】						
MARMP0005QSEZ	578 240 0104	13- 51	AD	DJ	N	C
MARMP0006QSZZ	572 240 0354	13- 20	AD	DJ		C
MARMP0008QSZZ	572 240 0350	13- 2	AH	DX		C
MARMP0009QSZZ	572 240 0351	13- 16	AF	DS		C
MARMP0015QSZZ	572 240 0341	18- 21	AD	DJ		C
MARMP0041QSZZ	578 240 0084	13- 19	AE	DS		C
MARMP0229FCZZ	572 240 0274	19- 2	AE	DS		C
MCAMP0001QSZZ	572 241 0122	13- 22	AF	DS		C
MLEVP0017QSZ1	578 248 0212	9- 36	AF	DS		C
MLEVP0018QSZ1	578 248 0213	9- 33	AF	DS		C
MLEVP0019QSZ3	578 248 0214	9- 34	AE	DJ		C
MLEVP0020QSZ3	578 248 0215	9- 35	AE	DJ		C
MLEVP0023QSZZ	572 248 1141	11- 25	AE	DS		C
MLEVP0024QSZZ	572 248 1142	11- 32	AF	DS		C
MLEVP0026QSZ2	572 248 1190	9- 42	AE	DJ	N	C
MLEVP0039QSZ1	578 248 0257	19- 35	AE	DS		C
MLEVP0044QSZZ	572 248 1160	11- 42	AE	DS		C
MLEVP0046QSZZ	572 248 1162	19- 36	AD	DJ		C
MLEVP0106QSZZ	578 248 0265	14- 28	AD	DJ	N	C
MLŌKZ0001QSZZ	572 252 0020	18- 12	AC	DJ		C
MSLi-0138FCZZ	572 256 0169	4- 85	AC	DJ		E
〃	572 256 0169	5- 7	AC	DJ		E
MSPRC0024QSZZ	572 258 3129	6- 4	AA	DJ		C
MSPRC0040QSZZ	572 258 3140	4- 28	AB	DJ		C
MSPRC0045QSZZ	572 258 3142	7- 26	AA	DJ		C
MSPRC0081QSZZ	572 258 3238	10- 34	AB	DJ		C
MSPRC0082QSZ1	578 258 0609	3- 16	AC	DJ		C
MSPRC0083QSZ1	572 258 3311	3- 14	AD	DJ		C
MSPRC0084QSZ1	572 258 3312	3- 13	AD	DJ		C
MSPRC0085QSZZ	572 258 3242	3- 9	AE	DJ		C
MSPRC0106QSZZ	572 258 3247	6- 35	AF	DS		C
MSPRC0141QSZZ	572 258 3248	18- 11	AB	DJ		C
MSPRC0152QSZZ	572 258 3303	16- 15	AB	DJ		C
MSPRC0157QSZZ	572 258 3324	19- 43	AC	DJ		C
MSPRC0161QSZZ	578 258 0554	11- 15	AF	DS		C
〃	578 258 0554	19- 6	AF	DS		C
MSPRC0278QSZZ	578 258 0741	6- 26	AC	DJ		C
MSPRC0301QSZZ	578 258 0794	11- 30	AD	DJ	N	C
MSPRC0319QSZZ	578 258 0795	3- 31	AB	DJ	N	C
MSPRC0334QSZZ	578 258 0793	16- 11	AD	DJ	N	C
MSPRC1145FCZZ	572 258 1272	16- 16	AA	DD		C
MSPRC1315FCZ1	572 258 2131	12-114	AD	DJ		C
〃	572 258 2131	13- 7	AD	DJ		C
〃	572 258 2131	19- 21	AD	DJ		C
MSPRC1316FCZ1	572 258 2132	13- 23	AE	DS		C
MSPRC1318FCZ1	572 258 2134	10- 9	AA	DJ		C
〃	572 258 2134	13- 29	AA	DJ		C
MSPRC2132FCZ1	572 258 2195	10- 23	AA	DJ		C
MSPRC2175FCZZ	572 258 2170	13- 32	AA	DJ		C
MSPRD0092QSZZ	572 258 3287	13- 26	AE	DJ		C
MSPRD0102QSZZ	572 258 3250	6- 14	AC	DJ		C
MSPRD0103QSZZ	572 258 3251	6- 13	AC	DJ		C
MSPRD0104QSZZ	572 258 3252	6- 12	AC	DJ		C
MSPRD0117QSZZ	572 258 3253	9- 43	AB	DJ	N	C
MSPRD0118QSZ1	578 258 0544	9- 44	AB	DJ	N	C
MSPRD0121QSZZ	572 258 3307	9- 53	AB	DJ		C
MSPRD0122QSZZ	572 258 3308	9- 52	AB	DJ		C
MSPRD0134QSZ2	572 258 3334	19- 27	AC	DJ		C
MSPRD0135QSZZ	572 258 3261	18- 18	AD	DJ		C
MSPRD0139QSZZ	572 258 3262	6- 30	AB	DJ		C
MSPRD0143QSZ1	578 258 0545	14- 30	AF	DS		C
MSPRD0144QSZZ	572 258 3265	14- 52	AC	DJ		C
MSPRD0156QSZZ	572 258 3318	19- 52	AB	DJ		C
MSPRD0233QSZ1	578 258 0715	11- 35	AC	DJ		C
MSPRD0298QSZZ	578 258 0796	6- 61	AD	DJ	N	C
MSPRD0300QSZZ	578 258 0797	11- 38	AD	DJ	N	C
MSPRD0302QSZZ	578 258 0798	13- 65	AC	DJ	N	C
MSPRK0001YSZZ	572 258 3266	8- 33	AB	DJ	N	C
MSPRP0087QSZZ	572 258 3267	9- 31	AC	DJ		C
MSPRP2825FCZZ	572 258 3919	4- 86	AC	DJ		C
MSPRT0086QSZZ	572 258 3274	9- 18	AB	DJ	N	C
MSPRT0091QSZZ	572 258 3276	13- 12	AC	DJ		C
MSPRT0107QSZZ	572 258 3278	14- 55	AC	DJ		C
MSPRT0128QSZZ	572 258 3280	19- 3	AB	DJ		C
MSPRT0129QSZ1	572 258 3300	18- 23	AC	DJ		C
MSPRT0130QSZ1	572 258 3322	19- 31	AB	DJ		C
MSPRT0141GCA1	578 258 0413	3- 27	AB	DJ		C

PARTS CODE	JAPAN ONLY ORDER CODE	NO.	PRICE R.		NEW	P/R
			Ex.	Ja.		
MSPRT0147QSZZ	572 258 3301	13- 36	AC	DJ		C
MSPRT0229GCAZ	578 258 0416	14- 48	AC	DJ		C
〃	578 258 0416	14- 7	AC	DJ		C
MSPRT0303QSZZ	578 258 0799	9- 32	AD	DJ	N	C
MSPRT0304QSZZ	578 258 0800	9- 18	AD	DJ	N	C
MSPRT0513FCZ1	572 258 2240	15- 8	AA	DJ		C
【N】						
NBLTT0007QSZZ	572 271 0603	12- 36	AH	DX		B
NBLTT0008QSZZ	572 271 0608	12-111	AG	DX		C
NBLTT0009QSZZ	572 271 0609	12-110	AG	DX		C
NBLTT0037QSZZ	578 271 0080	4- 37	AL	EB	N	B
NBRGC0018QSZZ	578 272 0130	6- 38	AD	DJ		C
NBRGC0019QSZZ	578 272 0131	14- 33	AD	DJ		C
NBRGC0020QSZZ	578 272 0132	8- 17	AH	DX	N	C
NBRGC0021QSZZ	578 272 0133	8- 21	AD	DJ	N	C
NBRGC0188FCZZ	572 272 0243	19- 17	AB	DD		C
NBRGC0529FCZZ	572 272 0498	12-104	AD	DJ		C
〃	572 272 0498	14- 13	AD	DJ		C
〃	572 272 0498	19- 44	AD	DJ		C
NBRGM0501FCZZ	572 272 0461	19- 9	AB	DJ		C
NBRGP0007QSZZ	572 272 0677	11- 19	AD	DJ	N	C
NBRGP0011QSZZ	578 272 0138	4- 46	AC	DJ		C
NBRGP0012QSZZ	578 272 0139	4- 39	AC	DJ		C
NBRGP0260FCZ1	572 272 0433	9- 28	AD	DS		C
NBRGP0299FCZZ	572 272 0013	7- 18	AC	DJ		C
NBRGP0567FCZZ	572 272 0558	9- 8	AG	DX		C
NBRGY2122SCZZ	595 272 0047	14- 15	AB	DD		B
〃	595 272 0047	14- 37	AB	DD		B
NCPL-0003QSZZ	572 274 0044	7- 9	AC	DJ		C
NCPL-0004FCZZ	572 274 0003	10- 24	AB	DD		C
NCPL-0007QSZ1	578 274 0006	6- 3	AC	DJ	N	C
NCPL-0012QSZZ	578 274 0007	13- 64	AD	DJ	N	C
NFANP0009QSZZ	578 277 0026	14- 43	AT	EZ	N	B
NFANP0010QSZZ	578 277 0027	12- 6	AS	EQ	N	C
NGERH0001YSZZ	572 281 1818	8- 20	AD	DJ	N	C
NGERH0002YSZZ	572 281 1819	8- 18	AD	DJ	N	C
NGERH0007QSZZ	572 281 1748	10- 26	AH	DX		C
NGERH0008QSZ3	578 281 0389	10- 28	AL	EB		C
NGERH0009QSZZ	572 281 1750	10- 20	AD	DJ		C
NGERH0010QSZZ	572 281 1751	10- 19	AD	DJ		C
NGERH0011QSZZ	572 281 1752	10- 22	AD	DJ	N	C
NGERH0012QSZZ	572 281 1753	10- 30	AE	DS		C
NGERH0013QSZZ	572 281 1754	10- 32	AG	DX		C
NGERH0014QSZZ	572 281 1755	10- 21	AD	DJ		C
NGERH0016QSZZ	572 281 1757	10- 33	AD	DJ		C
NGERH0036QSZZ	572 281 1773	7- 28	AC	DJ		C
NGERH0037QSZZ	572 281 1774	7- 30	AC	DJ		C
NGERH0038QSZZ	572 281 1775	7- 29	AC	DJ		C
NGERH0039QSZZ	572 281 1776	7- 25	AE	DS		C
NGERH0041QSZZ	572 281 1801	19- 28	AF	DS		C
NGERH0052QSZZ	572 281 1823	10- 25	AE	DJ		C
NGERH0053QSZZ	572 281 1824	10- 14	AD	DJ		C
NGERH0054QSZZ	572 281 1825	10- 38	AD	DJ		C
NGERH0055QSZZ	572 281 1826	10- 35	AE	DJ		C
NGERH0056QSZZ	572 281 1827	10- 36	AE	DJ		C
NGERH0057QSZZ	572 281 1828	10- 27	AE	DJ		C
NGERH0058QSZZ	572 281 1829	10- 31	AF	DS		C
NGERH0059QSZZ	572 281 1830	10- 29	AD	DJ		C
NGERH0060QSZZ	572 281 1809	11- 17	AH	DX	N	C
NGERH0061QSZZ	572 281 1810	13- 15	AD	DJ		C
NGERH0062QSZZ	572 281 1831	6- 37	AK	DX		C
NGERH0063QSZZ	572 281 1811	14- 31	AD	DJ		C
NGERH0064QSZZ	572 281 1836	12-106	AD	DJ		C
NGERH0065QSZZ	572 281 1837	12-105	AC	DJ		C
NGERH0066QSZZ	572 281 1838	12-116	AD	DJ		C
NGERH0067QSZZ	572 281 1812	14- 56	AD	DJ		C
NGERH0068QSZ1	578 281 0294	14- 57	AD	DJ		C
NGERH0070QSZZ	572 281 1814	14- 35	AC	DJ		C
NGERH0074QSZZ	572 281 1839	3- 25	AD	DJ	N	C
NGERH0075QSZZ	572 281 1847	12-108	AC	DJ		C
NGERH0078QSZZ	572 281 1817	11- 44	AE	DJ	N	C
NGERH0145QSZ1	578 281 0386	8- 23	AD	DJ	N	C
NGERH0165QSZZ	578 281 0397	4- 34	AE	DJ	N	C
NGERH0193FCZZ	572 281 0318	13- 46	AB	DD		C
〃	572 281 0318	16- 14	AB	DD		C
NGERH0495FCZZ	572 281 0665	13- 14	AC	DD		C
NGERH0540FCZ3	578 281 0293	9- 13	AD	DJ		B
NGERH0972FCZZ	572 281 1108	13- 27	AB	DJ		C
NGERH0990FCZZ	572 281 1125	19- 29	AB	DJ		C
NGERH1132FCZZ	572 281 1349	19- 8	AH	DX		C
NGERH1169FCZZ	572 281 1385	11- 45	AF	DS		C

PARTS CODE	JAPAN ONLY ORDER CODE	NO.	PRICE R.		NEW	P/R
			Ex.	Ja.		
NGERH1169FCZZ	572 281 1385	18- 13	AF	DS		C
NGERH1207FCZZ	572 281 1388	19- 1	AF	DS		C
NKOM-0001QSZZ	572 273 0019	6- 29	AD	DJ		C
NKOM-0002QSZZ	572 273 0020	14- 9	AC	DJ	N	C
NKOM-0009QSZZ	578 273 0007	11- 74	AC	DJ	N	C
NPLYZ0006QSZZ	572 284 0701	4- 19	AD	DJ		C
NPLYZ0008QSZZ	572 284 0720	12-112	AC	DJ		C
NPLYZ0011QSZZ	572 284 0721	12-109	AC	DJ		C
NPLYZ0016QSZZ	578 284 0068	4- 18	AF	DS		C
NPLYZ0017QSZZ	578 284 0069	5- 4	AE	DS		C
NPLYZ0030QSZZ	578 284 0075	14- 31	AE	DJ	N	C
NPLYZ0031QSZZ	578 284 0076	4- 43	AL	EB	N	C
NPLYZ0032QSZZ	578 284 0077	4- 40	AK	DX	N	C
NROLi0030QSZZ	572 287 1890	9- 11	BC	GJ		C
NROLM0071QSZZ	578 287 0307	8- 26	AZ	FX	N	C
NROLM0103QSZZ	578 287 0401	14- 6	AQ	EQ	N	C
NROLP0032QSZ2	578 287 0384	6- 40	AT	EZ		C
NROLP0034QSZZ	572 287 1908	14- 8	AD	DJ	N	C
NROLP0036QSZZ	572 287 1915	3- 21	AP	EQ	N	C
NROLP0038QSZZ	572 287 1900	14- 38	AP	EQ		C
NROLP0044QSZ2	578 287 0386	19- 13	AQ	EQ		C
NROLP0072QSZ1	578 287 0395	8- 15	AP	EQ	N	C
NROLP0104QSZZ	578 287 0402	14- 71	AC	DJ	N	C
NROLP1060FCZZ	572 287 1396	18- 22	AF	DS		C
NROLP1122FCZZ	572 287 1526	14- 46	AF	DS		C
〃	572 287 1526	3- 28	AF	DS		C
NROLR0031QSZ1	572 287 1916	9- 27	BC	GJ		C
NROLR0922FCZ2	578 287 0400	13- 13	AR	EQ	N	C
NROLR1267FCZ1	578 287 0398	13- 17	AH	DX	N	C
NSFTZ0017QSZZ	572 290 2470	13- 21	AG	DS		C
NSFTZ0019QSZZ	572 290 2472	7- 22	AE	DJ	N	C
NSFTZ0020QSZZ	572 290 2473	7- 19	AL	EB		C
NSFTZ0021QSZ1	578 290 0179	6- 28	AL	EB		C
NSFTZ0064QSZZ	578 290 0221	11- 75	AD	DJ	N	C
NSFTZ0066QSZZ	578 290 0228	11- 66	AK	DX	N	C
NSFTZ0067QSZZ	578 290 0229	19- 57	AK	DX	N	C
NSFTZ0071QSZZ	578 290 0233	4- 44	AK	EB	N	C
【P】						
PBOX-0001YS13	578 307 0096	8- 14	AM	EG	N	C
PBRSR0004QSZ1	578 310 0061	9- 50	AD	DJ	N	C
PBRSR0005QSZZ	572 310 0315	14- 11	AK	EB		B
PBRSR0009QSZ1	578 310 0063	14- 11	AH	DX	N	B
PCAPH0009QSZZ	572 312 0053	7- 21	AC	DJ	N	C
PCASZ0010QSZZ	578 315 0058	4- 7	AL	EB		C
PCASZ0013QSZZ	578 315 0060	15- 12	AP	EQ	N	C
PCLR-0010QSZZ	578 318 0039	11- 65	AC	DJ	N	C
PCLR-0011QSZZ	578 318 0040	11- 71	AC	DJ	N	C
〃	578 318 0040	19- 60	AC	DJ	N	C
PCOVP0029QSZ3	578 323 0287	9- 5	AT	EZ	N	C
PCOVP0033QSZ1	578 323 0282	11- 26	AF	DJ	N	C
PCOVP0072QS12	578 323 0252	8- 11	AH	DX	N	D
PCOVP0080QSZZ	578 323 0203	8- 38	AE	DS	N	C
PCOVP0091QSZZ	578 323 0280	11- 60	AC	DJ	N	C
PCOVP0093QSZZ	578 323 0288	7- 32	AE	DS	N	C
PCOVP0097QSZZ	578 323 0283	11- 64	AH	DX	N	C
PCOVP0098QSZZ	578 323 0284	13- 1	AN	EG	N	C
PCUSF0334FCZZ	572 326 0296	4- 87	AP	EQ		C
PCUSS0009QSZZ	572 326 0377	5- 10	AA	DJ		C
PCUSS0023QSZZ	578 326 0029	1- 2	AV	FG		C
PCUSS0201FCZZ	572 326 0103	5- 14	AA	DD		C
PCUSU0203FCZZ	572 326 0021	4- 88	AE	DS		C
PDUC-0003QSZ1	578 332 0003	14- 44	AG	DX		C
PDUC-0006QSZZ	578 332 0006	12- 77	AF	DS	N	C
PFiLZ0004QSZZ	572 337 0363	14- 40	AM	EG		B
PFiLZ0008QSZZ	578 337 0023	14- 40	AL	EB		B
PFiLZ0012QSZZ	578 337 0099	2- 9	AC	DJ	N	C
PFTA-0018QSZZ	578 344 0030	11- 31	AE	DS	N	C
PGiDH0118QSZZ	578 345 0459	15- 2	AK	DX	N	C
PGiDM0032QSZZ	572 345 3239	15- 16	AE	DS	N	C
PGiDM0034QSZ3	578 345 0435	9- 20	AL	EB	N	C
PGiDM0040QSZ2	578 345 0460	14- 47	AK	DX	N	C
PGiDM0048QSE2	578 345 0451	18- 10	BB	FX	N	C
PGiDM0049QSE2	578 345 0452	18- 9	BA	FX	N	C
PGiDM0062QSZ1	578 345 0447	14- 45	AP	EQ	N	C
PGiDM0063QSZ1	578 345 0286	14- 47	AP	EQ		C
PGiDM0088QSZZ	578 345 0333	8- 1	AP	EQ	N	D
PGiDM0089QSZZ	578 345 0334	8- 4	AQ	EQ	N	D
PGiDM0104QSZZ	578 345 0456	10- 1	AK	DX	N	C
PGiDM0110QSZZ	578 345 0457	1- 19	AG	DX	N	C
PGiDM0111QSZZ	578 345 0458	1- 21	AG	DX	N	C
PGiDM0117QSZZ	578 345 0450	13- 60	AH	DX	N	C

PARTS CODE	JAPAN ONLY ORDER CODE	NO.	PRICE R.		NEW	P/R
			Ex.	Ja.		
PGLSP0003QSZZ	572 348 0134	1- 8	BA	FX		B
PGUMM0013QSZZ	578 352 0053	11- 70	AG	DX	N	C
〃	578 352 0053	19- 62	AG	DX	N	C
PGUMS0002QSZZ	572 352 0307	4- 33	AL	EB		C
PGUMS0004QSZZ	572 352 0308	4- 21	AA	DJ		C
PHOG-1023CCZZ	505 355 5001	12- 18	AB	DD		C
PMiR-0164FCZZ	572 374 0221	4- 89	AP	EQ		B
PMLT-0002YSZ1	578 375 0185	8- 12	AC	DJ	N	C
PMLT-0005YSZZ	572 375 0893	8- 13	AB	DJ	N	C
PMLT-0006YSZZ	572 375 0894	8- 16	AB	DJ	N	C
PMLT-0018QSZ1	572 375 0882	7- 20	AC	DJ		C
PMLT-0027QSZZ	572 375 0897	14- 41	AC	DJ		C
PMLT-0033QSZZ	572 375 0913	4- 56	AC	DJ		C
PMLT-0039QSZZ	578 375 0145	1- 41	AC	DJ		C
PMLT-0084QSZZ	578 375 0184	5- 16	AB	DJ	N	C
PPiPP0005QSZZ	572 395 0210	7- 24	AM	EG	N	C
PPiPP0006QSZZ	572 395 0211	11- 16	AD	DJ	N	C
PPiPP0007QSZZ	572 395 0209	19- 7	AD	DJ		C
PPiPP0009QSZZ	572 395 0215	13- 24	AD	DJ		C
PPiPP0011QSZZ	572 395 0218	19- 45	AC	DJ		C
PPiPP0109FCZZ	572 395 0039	13- 6	AB	DD		C
〃	572 395 0039	19- 20	AB	DD		C
PPiPP0174FCZZ	572 395 0168	6- 34	AC	DJ		C
PREFL0005QSZZ	578 432 0005	4- 90	AH	DX	N	C
PREFL0006QSZZ	578 432 0006	4- 97	AK	DX	N	C
PRNGF0106FCZ2	578 399 0031	7- 16	AC	DJ		C
PRNGP0019FCZZ	572 399 0026	18- 14	AA	DD		C
PSEL-0001YSZ1	578 400 0204	8- 42	AE	DS	N	C
PSEL-0063QSZZ	578 400 0206	8- 37	AA	DJ	N	C
PSEL-0065QSZ1	578 400 0209	8- 5	AA	DJ	N	C
PSEL-0066QSZ1	578 400 0210	8- 6	AC	DJ	N	C
PSEL-0067QSZ4	578 400 0248	8- 7	AG	DX	N	C
PSEL-0074QSZZ	578 400 0212	8- 43	AC	DJ		C
PSEL-0105QSZZ	578 400 0235	8- 8	AA	DJ	N	C
PSEL-0114QSZZ	578 400 0233	8- 48	AC	DJ		C
PSEL-0115QSZZ	578 400 0234	8- 49	AD	DJ		C
PSEL-0129QSZZ	578 400 0239	7- 6	AF	DS		C
PSEL-0130QSZZ	578 400 0240	7- 5	AF	DS		C
PSHEP0035YSZZ	555 403 0001	8- 24	AB	DJ	N	C
PSHEP0050QSZ1	578 403 0505	15- 3	AD	DJ	N	C
PSHEP0051QSZZ	572 403 4386	15- 5	AB	DJ	N	C
PSHEP0052QSZZ	572 403 4387	15- 9	AB	DJ	N	C
PSHEP0135QSZ1	572 403 5212	7- 35	AB	DJ		C
PSHEP0262QSZZ	578 403 0644	8- 9	AC	DJ	N	C
PSHEP0324QSZZ	578 403 0713	8- 47	AC	DJ		C
PSHEZ0056QSZZ	572 403 4449	6- 49	AC	DJ		C
PSHEZ0065QSZZ	572 403 4467	12-113	AB	DJ		C
PSHEZ0099QSZZ	572 403 4444	13- 35	AC	DJ		C
PSHEZ0105QSZZ	572 403 4446	9- 46	AC	DJ		C
PSHEZ0109QSZZ	572 403 4448	12- 73	AC	DJ		C
〃	572 403 4448	4- 53	AC	DJ		C
PSHEZ0125QSZZ	572 403 4459	15- 19	AE	DS	N	C
PSHEZ0133QSZZ	572 403 4518	11- 23	AD	DJ		C
PSHEZ0135QSZZ	572 403 4519	12- 64	AC	DJ		C
PSHEZ0152QSZZ	572 403 4537	4- 58	AD	DJ		C
PSHEZ0171QSZZ	572 403 4618	18- 40	AD	DJ		C
PSHEZ0172QSZZ	572 403 4619	18- 33	AB	DJ		C
PSHEZ0173QSZZ	572 403 4620	18- 34	AB	DJ		C
PSHEZ0186QSZZ	578 403 0531	11- 57	AB	DJ		C
PSHEZ0187QSZZ	578 403 0532	11- 56	AB	DJ		C
PSHEZ0209QSZZ	578 403 0865	4- 60	AB	DJ	N	C
PSHEZ0217QSZZ	578 403 0636	4- 72	AC	DJ		C
PSHEZ0220QSZ1	578 403 0674	1- 9	AK	DX		C
PSHEZ0241QSZZ	578 403 0628	13- 37	AB	DJ		C
PSHEZ0273QSZZ	578 403 0654	4- 71	AB	DJ		C
PSHEZ0378QSZZ	578 403 0803	11- 28	AG	DX		C
PSHEZ0408QSZZ	578 403 0878	12- 69	AC	DJ		C
PSHEZ0410QSZZ	578 403 0859	13- 66	AC	DJ	N	C
PSHEZ0418QSZZ	578 403 0879	4- 63	AC	DJ	N	C
PSHEZ0420QSZZ	578 403 0880	4- 66	AC	DJ	N	C
PSHEZ0421QSZZ	578 403 0881	12- 67	AC	DJ	N	C
PSHEZ0426QSZZ	578 403 0882	4- 67	AB	DJ	N	C
PSHEZ0434QSZZ	578 403 0873	15- 20	AC	DJ	N	C
PSHEZ0435QSZZ	578 403 0874	15- 23	AA	DJ	N	C
PSHEZ0440QSZZ	578 403 0875	4- 52	AC	DJ	N	C
PSHEZ0441QSZZ	578 403 0876	16- 2	AD	DJ	N	C
PSHEZ0446QSZZ	578 403 0877	14- 75	AB	DJ	N	C
PSHT-0004QSZ1	578 407 0022	7- 27	AC	DJ		C
PSPAP0036QSZZ	578 413 0128	8- 46	AC	DJ		C
PSPAZ0011QSZZ	572 413 0682	5- 15	AD	DJ		C
PSPAZ0022QSZZ	578 413 0120	16- 20	AC	DJ		C

PARTS CODE	JAPAN ONLY ORDER CODE	NO.	PRICE R.		NEW	P/R
			Ex.	Ja.		
PSPAZ0024QSZZ	578 413 0115	11- 55	AB	DJ	N	C
PSPAZ0040QSZZ	578 413 0132	15- 24	AB	DJ	N	C
PSPAZ0696FCZZ	572 413 0605	7- 23	AC	DJ		C
PSPŌ-0005QSZZ	572 415 0005	19- 53	AA	DJ		C
PSPŌ-0007QSZZ	572 415 0006	19- 54	AB	DJ		C
PSPŌ-0008QSZZ	572 415 0007	18- 35	AC	DJ		C
PSPŌ-0009QSZZ	572 415 0008	18- 36	AD	DJ		C
PSPŌ-0010QSZZ	572 415 0009	18- 37	AD	DJ		C
PSPŌ-0011QSZZ	578 415 0004	18- 38	AD	DJ		C
PSPŌ-0014QSZZ	572 415 0010	18- 39	AG	DS		C
PTME-0007GCZ1	578 420 0057	9- 19	AG	DS		C
PTME-0012QSZZ	572 420 0304	10- 15	AC	DJ		C
PTME-0014QSZZ	572 420 0310	9- 51	AK	DX		C
PTME-0016QSZZ	572 420 0308	19- 32	AD	DJ		C
PTME-0017QSZZ	572 420 0309	19- 30	AD	DJ		C
PTME-0020GCZ1	572 420 0313	9- 19	AF	DS	N	C
〃	572 420 0313	9- 37	AF	DS	N	C
PTME-0032QSZZ	578 420 0058	10- 8	AD	DJ	N	C
PTME-0178FCZZ	572 420 0181	13- 31	AC	DD		C
PTME-0179FCZZ	572 420 0182	13- 30	AC	DD		C
PTPE-0050QSZZ	578 423 0088	4- 79	AA	DJ	N	C
PTPE-0051QSZZ	578 423 0089	4- 70	AC	DJ	N	C
PWiR-0005QSZ1	578 427 0087	4- 3	AQ	EQ		C
PWiR-0006QSZZ	578 427 0088	4- 1	AQ	EQ		C
【Q】						
QACCBR421QCPZ	578 500 0057	12- 18	AZ	FQ	N	B
QACCDR614QCPZ	578 500 0055	12- 18	AS	EQ	N	B
QACCER624QCPZ	578 500 0058	12- 18	AW	FG	N	B
QACCJR614QCPZ	578 500 0056	12- 18	AW	FG	N	B
QACCR7421QCZZ	572 500 0086	12- 18	AY	FQ		B
QCNCM0999FCZZ	572 510 1004	10- 40	AC	DJ		C
QPLGA0001QCZZ	579 524 0004	12- 18	AN	EQ		B
QPLGA0002QCZZ	572 524 0019	12- 18	AN	EQ		B
QPLGA0003QCZZ	572 524 0007	12- 18	AN	EQ		B
QPLGA0009QCZZ	578 524 0005	12- 18	AS	EQ		B
QPLGA4171CCZZ	571 524 0009	12- 18	AN	EG		B
QSLP-0008QSZZ	572 537 0043	15- 14	AD	DJ	N	C
QSLP-0009QSZZ	572 537 0044	15- 11	AD	DJ	N	C
QSW-B0017QSZZ	572 530 0719	11- 1	AF	DS		B
〃	572 530 0719	19- 26	AF	DS		B
QSW-C9293QCZZ	572 530 0678	12- 51	AG	DX		B
QTANN0015FCZZ	572 532 0016	12- 49	AG	DS		C
【R】						
RCŌRF0006QSZZ	572 615 0074	19- 47	AL	EB		C
RCŌRF0018QSZZ	578 615 0055	12- 76	AR	EQ		C
〃	578 615 0055	4- 59	AR	EQ		C
RCŌRF0027QSZZ	578 615 0059	12- 74	AN	EG	N	C
RDENC0008QS11	578 685 0694	12- 11	BG	GT	N	E
RDENC0010QS11	578 685 0673	12- 8	BQ	LP	N	E
RDENC0010QS12	578 685 0672	12- 8	BN	LE	N	E
RDENC0010QS13	578 685 0674	12- 8	BN	LE	N	E
RDENC0010QSZZ	578 685 0695	12- 8	BN	LE	N	E
RDTCM0016QSZZ	578 618 0036	8- 31	AZ	FQ	N	B
RDTCT0005QSZ1	578 618 0038	9- 16	AN	EQ	N	B
RHET-0010QSZZ	578 623 0005	11- 36	AQ	EQ	N	B
RHET-0011QSZZ	578 623 0006	19- 50	AQ	EQ	N	E
RiNV-0001QSZZ	578 685 0696	4- 82	AX	FG	N	B
RLMPD0023QSZZ	578 626 0055	4- 91	AZ	FQ	N	B
RLMPU0014QSZZ	572 626 0616	9- 6	BA	FX		B
RLMPU0015QSZZ	572 626 0615	9- 6	BA	FX		B
RLMPU0016QSZZ	578 626 0047	9- 6	BA	FX		B
RLMPU0018QSZZ	578 626 0054	9- 6	BA	FX	N	B
RMŌTD0035QSZZ	578 630 0101	6- 5	AN	EG	N	B
RMŌTP0044QSPZ	578 630 0132	10- 7	BH	GX	N	B
RMŌTS0040QSZZ	578 630 0133	14- 59	AR	EQ	N	B
RMŌTS0041QSZZ	578 630 0134	4- 30	BA	FX	N	B
RMŌTS0042QSZZ	578 630 0135	12-102	AT	EZ	N	B
RPLU-0007QSZ1	578 647 0031	13- 28	AM	EG	N	B
RPLU-0008QSZ1	578 647 0032	10- 16	AM	EG	N	B
RPLU-0009QSZ1	578 647 0033	10- 10	AM	EG	N	B
RPLU-0012QSZ1	578 647 0029	19- 16	AM	EG	N	B
RPLU-0013QSZ1	578 647 0030	19- 33	AM	EG	N	B
RTHM-0001QSZZ	572 644 0031	9- 2	AM	EG		B
【S】						
SPAKA0134QSZZ	572 902 1474	17- 7	AE	DJ		D
SPAKA0463QSZZ	578 902 0347	17- 3	AV	FG	N	D
SPAKA0464QSZZ	578 902 0348	17- 2	AV	FG	N	D
SPAKA0465QSZZ	578 902 0349	17- 18	BE	GN	N	D
SPAKA0466QSZZ	578 902 0350	17- 13	AG	DX	N	D
SSAKA2343QCZZ	595 906 0012	17- 19	AA	DD		D
SSAKA3001CCZZ	502 906 0002	17- 14	AA	DD		D
SSAKZ0003QSZZ	578 906 0016	17- 5	AF	DS		D
【T】						
TCADS1409FCZZ	572 913 0842	17- 27	AF	DS		D
TCADZ0010QSZZ	572 913 0821	17- 8	AC	DJ		D
TCADZ0021QSZZ	572 913 0898	17- 26	AD	DJ		D
TCADZ0049QSZZ	572 913 0912	17- 27	AH	DX		D
TCADZ0098QSZZ	578 913 0110	17- 26	AF	DS		D
TCADZ0253QSZZ	578 913 0293	17- 26	AF	DS	N	D
TCADZ2001QCZA	579 913 0089	17- 27	AE	DS		D
TCAUH0007QSZZ	572 914 0676	6- 53	AD	DJ		D
TCAUH0018QSZZ	578 914 0029	6- 53	AE	DJ	N	D
TCAUH1047FCZZ	578 914 0027	1- 59	AD	DJ		D
TiNSE0908QSZZ	578 916 0795	17- 28	AR	EQ	N	D
TiNSE0909QSZZ	578 916 0797	17- 28	AW	FG	N	D
TiNSE0911QSZZ	578 916 0798	17- 28	AW	FG	N	D
TiNSE0933QSZZ	578 916 0796	17- 29	AH	DX	N	D
TiNSF0912QSZZ	578 916 0799	17- 28	AZ	FQ	N	D
TiNSF0934QSZZ	578 916 0800	17- 29	AN	EQ	N	D
TiNSG0913QSZZ	578 916 0801	17- 28	AZ	FQ	N	D
TiNSG0935QSZZ	578 916 0802	17- 29	AN	EQ	N	D
TiNSJ0907QSZZ	578 916 0805	17- 28	AW	FG	N	D
TiNSJ0932QSZZ	578 916 0806	17- 29	AK	EB	N	D
TiNSS0931QSZZ	578 916 0803	17- 28	AZ	FQ	N	D
TiNSS0952QSZZ	578 916 0804	17- 29	AN	EQ	N	D
TLABG0401QSZZ	578 917 0596	1- 52	AR	EQ		D
TLABG0408QSZZ	572 917 3678	1- 49	AD	DJ		D
TLABH0024ESZZ	578 917 0528	11- 76	AK	DX		D
TLABH0061QSZZ	572 917 3359	9- 39	AE	DJ		D
TLABH0062QSZZ	572 917 3360	9- 39	AE	DJ		D
TLABH0064QSZ1	572 917 3369	16- 8	AC	DJ		D
TLABH0065QSZ2	578 917 0624	17- 22	AG	DX	N	D
TLABH0066QSZ2	578 917 0620	13- 44	AE	DJ	N	D
TLABH0068QSZ1	578 917 0468	17- 21	AF	DS		D
TLABH0069QSZ2	578 917 0630	17- 22	AG	DX	N	D
TLABH0078QSZ1	572 917 3418	17- 21	AE	DS		D
TLABH0103QSZ1	578 917 0625	1- 30	AB	DJ	N	D
TLABH0104QSZ1	578 917 0626	1- 31	AB	DJ	N	D
TLABH0116QSZ1	578 917 0621	17- 22	AN	EG	N	D
TLABH0117QSZ1	578 917 0627	17- 22	AP	EQ	N	D
TLABH0364QSZZ	578 917 0573	9- 57	AA	DJ	N	D
TLABH0457QSZZ	578 917 0622	1- 44	AG	DX	N	D
TLABH0458QSZZ	578 917 0631	1- 44	AF	DS	N	D
TLABH0460QSZZ	578 917 0632	17- 20	AD	DJ	N	D
TLABH0482QSZZ	578 917 0623	1- 51	AE	DS	N	D
TLABH4771FCZZ	578 917 0599	1- 58	AF	DS		D
TLABM0520QSZZ	578 917 0633	1- 54	AE	DJ	N	D
TLABS3760FCZZ	572 917 2881	17- 30	AC	DJ		D
TLABS4070FCZZ	572 917 3093	1- 56	AC	DJ		D
TLABS4770FCZZ	578 917 0600	1- 57	AD	DJ		D
TLABZ0058QSZZ	572 917 3341	1- 49	AD	DJ		D
TLABZ0105RSZZ	572 917 3589	1- 58	AD	DJ		D
TLABZ4047FCZZ	572 917 3041	1- 52	AC	DJ		D
TLABZ4312FCZZ	572 917 3321	1- 52	AE	DS		D
TLABZ4335FCZZ	572 917 3385	4- 96	AB	DJ		D
TTAG-0004QSZZ	572 921 0003	16- 19	AC	DJ		D
〃	572 921 0003	17- 11	AC	DJ		D
【U】						
UBAGF0018YSZ1	572 931 0023	17- 6	AF	DS		D
UCLEZ0009QSZ1	578 704 0034	7- 3	AQ	EQ		C
【V】						
VHPGP1A71A1-1	572 574 0114	19- 15	AG	DX		B
VHPGP1S73P+-1	578 568 0009	11- 61	AF	DS		B
VRH-ST2HB157K	572 581 1817	9- 49	AD	DJ		C
【X】						
XBBSD30P04000	541 970 5027	10- 17	AA	DD		C
XBBSD30P06000	541 970 5028	19- 34	AA	DD		C
〃	541 970 5028	9- 22	AA	DD		C
XBBSD30P08000	571 970 0241	4- 23	AA	DD		C
XBBSD30P10000	585 970 0050	13- 34	AA	DD		C
XBBSD40P08000	572 970 0627	10- 6	AA	DD		C
XBBSD40P10000	577 970 0051	8- 10	AA	DD		D
XBBSE30P06000	595 970 0127	19- 46	AA	DD		C
XBPBZ30P03000	571 970 0433	8- 29	AB	DD		C
XBPSC30P06ES0	572 970 1939	6- 9	AA	DD		C
XBPSC30P06K00	541 970 0046	15- 22	AA	DD		C
XBPSD20P09000	571 970 0122	12- 71	AA	DD		C
XBPSD30P05K00	541 970 5005	4- 29	AA	DD		C
XBPSD30P06KS0	541 970 0016	8- 35	AA	DD		C
〃	541 970 0016	9- 1	AA	DD		C
XBPSD30P08KS0	541 970 1097	12- 10	AA	DD		C
〃	541 970 1097	9- 9	AA	DD		C

PARTS CODE	JAPAN ONLY ORDER CODE	NO.	PRICE R.		NEW	P/R
			Ex.	Ja.		
XBPSD30P10KS0	541 970 0017	6- 42	AB	DD		C
〃	541 970 0017	9- 15	AB	DD		C
XBPSD40P06K00	541 970 1038	4- 5	AA	DD		C
XBPSD40P06KS0	502 970 0010	5- 3	AA	DD		C
XBPSD40P16KS0	541 970 1096	4- 31	AA	DD		C
XBPSN40P06K00	595 970 0189	12- 17	AA	DD		C
XEBSD20P06000	572 970 0589	14- 42	AA	DD		C
XEBSD30P06000	578 970 0102	12- 59	AA	DD		C
〃	578 970 0102	15- 17	AA	DD		C
〃	578 970 0102	6- 23	AA	DD		C
〃	578 970 0102	6- 31	AA	DD		C
〃	578 970 0102	9- 21	AA	DD		C
XEBSD30P08000	578 970 0105	11- 11	AA	DD		C
〃	578 970 0105	12- 66	AA	DD		C
〃	578 970 0105	13- 38	AA	DD		C
〃	578 970 0105	13- 52	AA	DD		C
〃	578 970 0105	14- 1	AA	DD		C
〃	578 970 0105	14- 50	AA	DD		C
〃	578 970 0105	16- 12	AA	DD		C
〃	578 970 0105	2- 16	AA	DD		C
〃	578 970 0105	6- 16	AA	DD		C
〃	578 970 0105	8- 19	AA	DD		C
〃	578 970 0105	8- 2	AA	DD		C
XEBSD30P10000	578 970 0106	12- 27	AA	DD		C
〃	578 970 0106	3- 7	AA	DD		C
〃	578 970 0106	6- 18	AA	DD		C
〃	578 970 0106	6- 6	AA	DD		C
〃	578 970 0106	7- 1	AA	DD		C
〃	578 970 0106	8- 39	AA	DD		C
XEBSD30P18000	578 970 0187	12- 46	AA	DD		C
XEBSD40P12000	578 970 0084	11- 22	AA	DD		C
〃	578 970 0084	12- 15	AA	DD		C
〃	578 970 0084	12- 55	AA	DD		C
XEBSE30P08000	595 970 0121	13- 43	AA	DD		C
〃	595 970 0121	15- 1	AA	DD		C
〃	595 970 0121	19- 51	AA	DD		C
〃	595 970 0121	2- 21	AA	DD		C
XEBSE30P10000	595 970 0122	13- 18	AA	DD		C
XEBSE30P12000	595 970 0345	11- 68	AA	DD		C
〃	595 970 0345	19- 59	AA	DD		C
XEBSE40P10000	572 970 0575	12- 3	AA	DD		C
〃	572 970 0575	1- 24	AA	DD		C
〃	572 970 0575	1- 4	AA	DD		C
XEBSE40P12000	572 970 1447	18- 7	AA	DD		C
XEBSE40P14000	572 970 1506	11- 49	AA	DD		C
XEBSF30P06000	572 970 0574	4- 93	AA	DD		C
XEPSD23P12000	595 970 0146	6- 1	AA	DD		C
XEPSD30P08X00	595 970 0136	18- 27	AA	DD		C
XEPSD30P14X00	572 970 1926	6- 64	AA	DD		C
XEPSD40P12000	572 970 0582	11- 7	AA	DD		C
XEPSD40P30000	572 970 0583	12- 54	AA	DD		C
XHBS230P06000	572 970 1971	6- 52	AA	DD		C
XHBSD30P06000	541 970 1017	1- 20	AA	DD		C
〃	541 970 1017	12- 13	AA	DD		C
〃	541 970 1017	4- 6	AA	DD		C
〃	541 970 1017	6- 65	AA	DD		C
〃	541 970 1017	9- 4	AA	DD		C
XHBSD30P08000	578 970 0060	10- 2	AA	DD		C
〃	578 970 0060	12-101	AA	DD		C
〃	578 970 0060	12- 29	AA	DD		C
〃	578 970 0060	12- 32	AA	DD		C
〃	578 970 0060	12- 43	AA	DD		C
〃	578 970 0060	14- 73	AA	DD		C
〃	578 970 0060	9- 62	AA	DD		C
XHBSD30P10000	572 970 0530	3- 3	AA	DD		C
XHBSD30P14000	572 970 1532	12- 26	AA	DD		C
〃	572 970 1532	3- 5	AA	DD		C
XHBSD30P16000	595 970 0166	3- 11	AA	DD		C
XHBSE30P08000	595 970 0163	1- 17	AA	DD		C
〃	595 970 0163	19- 56	AA	DD		C
〃	595 970 0163	2- 18	AA	DD		C
XHBSE30P14000	572 970 1430	18- 28	AA	DD		C
XHBSF30P05000	594 970 0287	14- 60	AA	DD		C
XPSSJ20-07000	572 218 0379	13- 8	AA	DD		C
〃	572 218 0379	3- 24	AA	DD		C
〃	572 218 0379	6- 36	AA	DD		C
XPSSJ20-10000	572 218 0135	14- 36	AA	DD		C
XRESP30-06000	541 399 5002	14- 62	AA	DD		C
〃	541 399 5002	8- 41	AA	DD		C
〃	541 399 5002	9- 29	AA	DD		C
XRESP40-05000	572 399 0053	4- 20	AA	DD		C

PARTS CODE	JAPAN ONLY ORDER CODE	NO.	PRICE R.		NEW	P/R
			Ex.	Ja.		
XRESP40-06000	509 399 5001	10- 12	AA	DD		C
〃	509 399 5001	11- 13	AA	DD		C
〃	509 399 5001	12-107	AA	DD		C
〃	509 399 5001	12-115	AA	DD		C
〃	509 399 5001	13- 4	AA	DD		C
〃	509 399 5001	14- 34	AA	DD		C
〃	509 399 5001	14- 53	AA	DD		C
〃	509 399 5001	16- 7	AA	DD		C
〃	509 399 5001	19- 18	AA	DD		C
〃	509 399 5001	3- 23	AA	DD		C
〃	509 399 5001	6- 27	AA	DD		C
XRESP50-06000	572 399 0063	11- 18	AA	DD		C
〃	572 399 0063	14- 12	AA	DD		C
〃	572 399 0063	19- 4	AA	DD		C
〃	572 399 0063	4- 38	AA	DD		C
〃	572 399 0063	8- 22	AA	DD		C
XRESP60-08000	541 399 5003	6- 39	AA	DD		C
XRESP70-08000	571 399 0027	11- 43	AA	DD		C
〃	571 399 0027	4- 36	AA	DD		C
XUBUZ30P08000	572 970 0514	8- 32	AA	DD		C
XWHSD20-04043	596 990 0134	12- 72	AA	DD		C
XWHSD30-05070	572 990 0246	9- 54	AA	DD		C
XWHSD30-05080	500 990 0026	12- 48	AA	DD		C
XWHSD30-08100	505 990 5001	16- 13	AA	DD		C
XWHSD40-08100	541 990 0043	12- 57	AA	DD		C
〃	541 990 0043	12- 65	AA	DD		C
XWHSD60-10000	572 990 0490	19- 48	AA	DD		C
XWSSD30-07000	541 990 0007	12- 47	AA	DD		C
XWSSD40-10000	571 990 0071	12- 56	AA	DD		C

注 意

・電池を正しく交換しないと爆発を起こす危険がある。

・機器製造者が指定したものと同一型名のもの、又は、
その同等の電池とのみ交換すること。

・使用済みの電池は、製造者の指示に従って処分すること。

CAUTION FOR BATTERY REPLACEMENT

(Danish) ADVARSEL !
Lithiumbatteri - Eksplosionsfare ved fejlagtig håndtering.
Udskiftning må kun ske med batteri
af samme fabrikat og type.
Levér det brugte batteri tilbage til leverandoren.

(English) Caution !
Danger of explosion if battery is incorrectly replaced.
Replace only with the same or equivalent type
recommended by the manufacturer.
Dispose of used batteries according to manufacturer's instructions.

(Finnish) VAROITUS
Paristo voi räjähtää,jos se on virheellisesti asennettu.
Vaihda paristo ainoastaan laitevalmistajan suosittelemaan
tyyppiin. Hävitä käytetty paristo valmistajan ohjeiden
mukaisesti.

(French) ATTENTION
Il y a danger d'explosion s'il y a remplacement incorrect
de la batterie. Remplacer uniquement avec une batterie du
même type on d'un type équivalent recommandé par
le constructeur.
Mettre au rébut les batteries usagées conformément aux
instructions du fabricant.

(Swedish) VARNING
Explosionsfara vid felaktigt batteribyte.
Använd samma batterityp eller en ekvivalent
typ som rekornmenderas av apparattillverkaren.
Kassera använt batteri enligt fabrikantens
Instruktion.

(German) Achtung
Explosionsgefahr bei Verwendung inkorrekter Batterien.
Als Ersatzbatterien dürfen nur Batterien vom gleichen Typ oder
vom Hersteller empfohlene Batterien verwendet werden.
Entsorgung der gebrauchten Batterien nur nach den vom
Hersteller angegebenen Anwerisugen.

CAUTION FOR BATTERY DISPOSAL

(For USA,CANADA)
Contains lithium-ion battery. Must be disposed of properly.
Remove the battery from the product and contact
federal or state environmental
agencies for information on recycling and disposal options.

SHARP

COPYRIGHT © 2003 BY SHARP CORPORATION

All rights reserved.
Printed in Japan.
No part of this publication may be reproduced,
stored in a retrieval system, or transmitted.
In any form or by any means,
electronic, mechanical, photocopying, recording, or otherwise,
without prior written permission of the publisher.

SHARP CORPORATION
Digital Document Systems Group
Products Quality Assurance Department
Yamatokoriyama, Nara 639-1186, Japan
2003 June Printed in Japan ⓣ