SHARP PARTS GUIDE

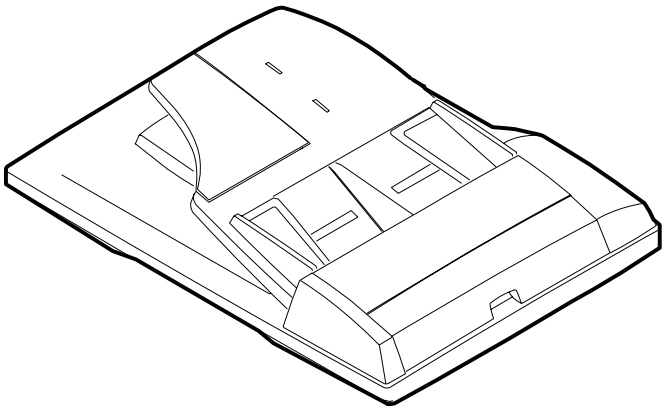

デジタル複合機オプション
原稿自動送り装置 (SPF)
両面原稿自動送り装置 (RSPF)

Digital Copier
Single Pass Feeder (SPF)
Reverse Pass Feeder (PSPF)

MODEL **AR-SP6**
AR-RP6 (EXCEPT JAPAN)

このパーツガイドに掲載されている表示価格ランクは消費税抜きです。

CONTENTS

1 外装部 (Exteriors)

2 給紙部 (Paper feed unit)

3 搬送部 (Transport unit)

4 梱包及び付属品 (Packing material & Accesories)

■ 索引 (Index)

本書はサービス活動用に作成した資料です。
一部内容が製品の改良・改善等により予告なしに変わることがあります。

SHARP CORPORATION

This document has been published to be used for after sales service only.
The contents are subject to change without notice.

補修部品のランク付

市場における補修部品の在庫管理が、適正に運営出来る手助けとなることを、目的とします。

Aランク ： メンテナンスパーツ、メンテナンスパーツには入っていないがメンテナンスパーツに近い消耗パーツ。
Bランク ： 性能・機能パーツ（センサー、クラッチ等の電気パーツ）、消耗パーツ。
Eランク ： 基板含むユニットパーツ。
Dランク ： 整備パーツ（外装、パッキング、同梱パーツ）。
Cランク ： 上記ランク以外のパーツ（基板の子部品を除いたもの）。

DEFINITION

Rank A : Maintenance parts, and consumable parts which are not included in but closely related to maintenance parts
Rank B : Performance/function parts (sensors, clutches, and other electrical parts), consumable parts
Rank E : Unit parts including PWB
Rank D : Preparation parts (External fitting, packing, parts packed together)
Rank C : Parts other than the above (excluding sub components of PWB)

安全性・信頼性確保のため部品は、必ず正規のものをご使用下さい。
⚠ 印の商品は、安全上重要な部品です。交換をする時は、安全及び性能維持のため必ず指定の部品をご使用下さい。

Because parts marked with "⚠" is indispensable for the machine safety maintenance and operation, it must be replaced with the parts specific to the product specification.

○ 当モデルのサービス資料には、この資料以外にサービスマニュアル（回路図含む）があります。合わせてご利用下さい。
○ Other than this Parts Guide, please refer to documents Service Manual(including Circuit Diagram)of this model.
○ Please use the 13 digit code described in the right hand corner of front cover of the document, when you place an order.
○ For U.S. only-Use order codes provided in advertising literature. Do not order from parts department.

---

1 外装部 (Exteriors)

NO.	PARTS CODE	PRICE RANK		NEW MARK	PART RANK	DESCRIPTION	
		Ex.	Ja.				
1	LSOU-0015QSE3	AX	FG	N	D	Original tray	原稿ﾄﾚｲ
2	LSOU-0017QSE2	AP	EQ		D	Original tray S	原稿ﾄﾚｲ S
3	LPLTP0107QSE1	AH	DX	N	C	Regulation plate F	規制板 F
4	LPLTP0108QSE1	AH	DX	N	C	Regulation plate R	規制板 R
5	NGERR0377FCZZ	AD	DJ		C	Manual feed rack	手差しﾗｯｸ
6	XEPSD30P08X00	AA	DD		C	Screw(3×8)	ﾋﾞｽ
7	NGERH0193FCZZ	AB	DD		C	UC manual feed gear	UC 手差しｷﾞﾔ
8	MSPRP0059QSZZ	AD	DJ		C	Regulation plate spring	規制板ｽﾌﾟﾘﾝｸﾞ
9	MLEVP0035QSE1	AC	DJ		C	Original detect actuator	原稿検知ｱｸﾁｭｴｰﾀｰ
10	VHPGP1A71A1-1	AG	DX		B	Photo sensor(GP1A71A1)	ﾌｫﾄｾﾝｻｰ
11	DHAi-0070QSZ1	AG	DS	N	C	Original tray harness	原稿ﾄﾚｲﾊｰﾈｽ
12	PCOVP0039QSE2	AQ	EQ		D	Rack cover	ﾗｯｸｶﾊﾞｰ
13	LSOU-0016QSEZ	AP	EQ		D	Middle tray	[AR-RP6] 中間ﾄﾚｲ
14	CFRM-0029RS56	BK	HG		E	Paper feeding unit	給紙ﾕﾆｯﾄ SPF
15	GCAB-0051QSZA	AT	EZ	N	D	Rear exterior	後ｷｬﾋﾞﾈｯﾄ
16	GCAB-0022QSE2	AK	DX	N	D	Front exterior	前ｷｬﾋﾞﾈｯﾄ
19	MHNG-0013QSZZ	AX	FG		C	SPF hinge L	SPF ﾋﾝｼﾞ L
20	XEBSE40P12000	AA	DD		C	Screw(4×12)	ﾋﾞｽ
21	LSOU-0028QSZB	BF	GN	N	D	Base tray R	ﾍﾞｰｽﾄﾚｲ R
22	PCUSS0022QSZZ	AW	FG		C	OC mat	OC ﾏｯﾄ
23	PSHEZ0077QSZ1	AE	DJ		C	OC mat sheet F	OC ﾏｯﾄﾏｲﾗｰ F
24	XEBSE30P08000	AA	DD		C	Screw(3×8)	ﾋﾞｽ
25	PSHEZ0078QSZZ	AF	DS		C	OC mat sheet R	OC ﾏｯﾄﾏｲﾗｰ R
26	NROLP0011QSZZ	AD	DJ		C	Paper exit roller	排紙従動ﾛｰﾗｰ
27	PSPO-0020QSZZ	AB	DJ		C	Sponge	蹴出しｽﾎﾟﾝｼﾞ
28	NSFTZ0013QSZZ	AF	DS		C	Paper exit roller shaft	排紙従動軸
29	NBRGM0501FCZZ	AB	DJ		C	Bearing(B-F6-7)	軸受
30	PSHEZ0284QSZZ	AB	DJ		C	Pressure release lever silence sheet	[AR-RP6] 圧解ﾚﾊﾞｰ消音ｼｰﾄ
31	LPLTM0110QSEZ	AF	DS		C	Release plate	圧力解除板
32	XHBSD30P10000	AA	DD		C	Screw(3×10)	ﾋﾞｽ
33	MSPRD0267QSZ1	AC	DJ		C	Paper exit spring F	排紙従動ｽﾌﾟﾘﾝｸﾞ F
34	MSPRD0268QSZ1	AC	DJ		C	Paper exit spring R	排紙従動ｽﾌﾟﾘﾝｸﾞ R
35	NSFTZ0030QSZZ	AL	EB		C	Pressure release shaft	[AR-SP6] 圧力解除軸
	NSFTZ0035QSZ1	AP	EQ		C	Pressure release shaft	[AR-RP6] 圧力解除軸
36	NROLP0091GCAZ	AE	DS		C	Transport roller	搬送従動ﾛｰﾗｰ
37	NSFTZ0009QSZZ	AE	DS		C	Transport shaft	搬送従動軸
38	MSPRP0123QSZZ	AD	DJ		C	Transport spring	搬送従動ｽﾌﾟﾘﾝｸﾞ
39	MSPRP0060QSZZ	AD	DJ		C	Transport spring	搬送従動ｽﾌﾟﾘﾝｸﾞ
40	LPLTM0109QSZ1	AG	DS		C	Base tray reinforce plate	ﾍﾞｰｽﾄﾚｲ補強板
41	MHNG-0014QSZZ	AX	FG		C	SPF hinge R	SPF ﾋﾝｼﾞ R
42	PSHEZ0268QSZZ	AC	DD		C	PS support mylar	PS 従動ﾏｲﾗｰ
43	PSHEZ0069QSZZ	AE	DJ		C	Base tray sheet	ﾍﾞｰｽﾄﾚｲﾏｲﾗｰ
44	MLEVF0040QSZZ	AD	DJ		C	Pressure release lever	[AR-SP6] 圧解ﾚﾊﾞｰ
	MLEVF0041QSZZ	AD	DJ		C	Pressure release lever	[AR-RP6] 圧解ﾚﾊﾞｰ
45	LPLTM0111QSZZ	AC	DJ		C	Reinforce plate earth	補強板ｱｰｽ
46	DHAi-0249QSZ1	BA	FX		C	Interface harness	中継ﾊｰﾈｽ
47	CPWBF0084QSE3	BA	FX	N	E	SPF interface PWB	[AR-SP6] SPF 中継基板
	CPWBF0084QSE4	BA	FX	N	E	RSPF interface PWB	[AR-RP6] RSPF 中継基板

1 外装部 (Exteriors)

NO.	PARTS CODE	PRICE RANK Ex.	PRICE RANK Ja.	NEW MARK	PART RANK	DESCRIPTION		
48	XWVSD40-05000	AA	DD		C	Washer		ﾜｯｼｬｰ
49	PSHEZ0285QSZZ	AB	DJ		C	Delivery support silence sheet	[AR-RP6]	排紙従動消音ｼｰﾄ
50	LX-BZ3008SC0M	AA	DD		C	Screw(3×8)		ﾋﾞｽ
51	PSPO-0023QSZZ	AB	DJ		C	Damper sponge	[AR-RP6]	消音ｽﾎﾟﾝｼﾞ
52	MSPRD0212QSZZ	AD	DJ		C	SPF earth spring		PS 従動ｱｰｽｽﾌﾟﾘﾝｸﾞ
53	MSPRD0154QSZZ	AD	DJ		C	Earth spring		排紙従動ｱｰｽｽﾌﾟﾘﾝｸﾞ
54	XRESP50-06000	AA	DD		C	E type ring		E-ﾘﾝｸﾞ
55	XEBSE40P14000	AA	DD		C	Screw(4×14)		ﾋﾞｽ
56	RCORF0026FCZZ	AL	EB		C	Core(TFC-16813)		ｺｱ
58	PSHEZ0215QSZZ	AD	DJ		C	Solenoid sheet		圧解ｿﾚﾉｲﾄﾞ放熱ｼｰﾄ
59	MSPRD0211QSZZ	AC	DJ		C	Paper exit sensor ACT spring		排紙ｾﾝｻｰ ACT ｽﾌﾟﾘﾝｸﾞ
60	MLEVP0073QSZ1	AD	DJ		C	Paper exit sensor ACT lever		排紙ｾﾝｻｰ ACT ﾚﾊﾞｰ
61	DHAi-0248QSZ1	AE	DJ	N	C	Paper exit sensor harness		排紙ｾﾝｻｰﾊｰﾈｽ
62	NROLP0059GCZZ	AC	DJ		C	Transport roller 1		搬送従動ﾛｰﾗｰ 1
63	LPLTP0117QSZZ	AM	EG		C	Paper exit gate	[AR-RP6]	排紙ｹﾞｰﾄ
64	MLEVP0036QSZZ	AD	DJ		C	Paper exit gate lever	[AR-RP6]	排紙ｹﾞｰﾄﾚﾊﾞｰ
65	MSPRD0162QSZZ	AC	DJ		C	Paper exit gate spring	[AR-RP6]	排紙ｹﾞｰﾄｽﾌﾟﾘﾝｸﾞ
66	PRNGP0090FCZZ	AA	DJ		C	E type ring	[AR-RP6]	E ﾘﾝｸﾞ
67	NBRGP0041GCZZ	AD	DJ		C	Bearing	[AR-RP6]	軸受
68	RPLU-0011QSZ1	AQ	EQ	N	B	Gate solenoid	[AR-RP6]	ｹﾞｰﾄｿﾚﾉｲﾄﾞ
69	PSPO-0004QSZZ	AB	DJ		C	Gate sponge	[AR-RP6]	排紙ｹﾞｰﾄ用ｽﾎﾟﾝｼﾞ
70	XBBSD30P05000	AA	DD		C	Screw	[AR-RP6]	ﾋﾞｽ
71	MSPRP0150QSZZ	AC	DJ		C	Lock spring	[AR-RP6]	中間ﾄﾚｲﾛｯｸｽﾌﾟﾘﾝｸﾞ
72	PSPO-0003QSZZ	AC	DJ		C	Gate sponge	[AR-RP6]	圧解消音ｽﾎﾟﾝｼﾞ
73	XRESP20-04000	AA	DD		C	E type ring		E-ﾘﾝｸﾞ
74	XHBSE30P08000	AA	DD		C	Screw(3×8)		ﾋﾞｽ
77	MSPRC0274QSZZ	AC	DJ		C	Pressure release lever earth spring	(Taiwan only)	圧解ﾚﾊﾞｰｱｰｽｽﾌﾟﾘﾝｸﾞ
78	DHAi-0154QSZ1	AC	DJ		C	SPF ground wire	[AR-SP6]	SPF ｸﾞﾗﾝﾄﾞ線
79	TLABH0267QSZZ	AD	DJ		D	Cleaning cautions label	(Japan only)	清掃注意ﾗﾍﾞﾙ
	TLABH0461QSZZ	AG	DS	N	D	Cleaning cautions label	(U.S.A only)	清掃注意ﾗﾍﾞﾙ
80	TLABH0323QSZZ	AD	DJ		D	Scanner direction directions label		ｽｷｬﾅ方向指示ﾗﾍﾞﾙ
501	CSOU-0028RS54	BR	LX		E	Base tray unit	[AR-SP6]	ﾍﾞｰｽﾄﾚｲﾕﾆｯﾄ
	CSOU-0028RS55	BS	MJ		E	Base tray unit	[AR-RP6]	ﾍﾞｰｽﾄﾚｲﾕﾆｯﾄ
502	CSOU-0015RS60	BF	GN		E	Original tray unit	[AR-RP6]	原稿ﾄﾚｲﾕﾆｯﾄ

1 外装部 (Exteriors)

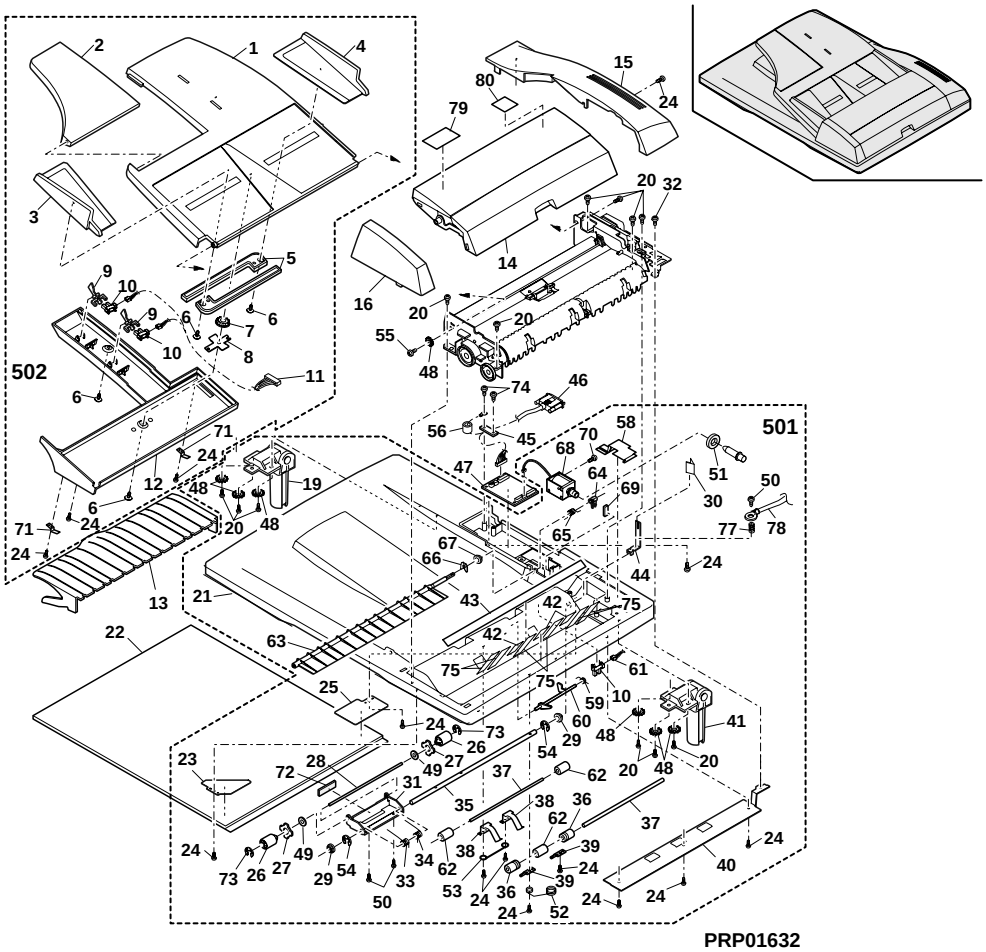

PRP01632

2 給紙部 (Paper feed unit)

NO.	PARTS CODE	PRICE RANK		NEW MARK	PART RANK	DESCRIPTION	
		Ex.	Ja.				
1	GCAB-0025QSE2	AN	EG	N	D	Open and shut exterior	開閉ｷｬﾋﾞﾈｯﾄ
2	PSPO-0002QSZZ	AC	DJ		C	Stopper sponge	ｽﾄｯﾊﾟｰｽﾎﾟﾝｼﾞ
4	MARMP0003QSZ1	AD	DJ		C	Stopper arm	ｽﾄｯﾊﾟｰｱｰﾑ
5	LSTPP0001QSZZ	AD	DJ		C	Paper stopper	ﾍﾟｰﾊﾟｰｽﾄｯﾊﾟｰ
6	XEBSE30P08000	AA	DD		C	Screw(3×8)	ﾋﾞｽ
7	CPWBF0017QSE2	AR	EQ	N	E	Sensor PWB	ｾﾝｻｰ基板
8	DHAi-0071QSZ1	AG	DS	N	C	Sensor harness	ｾﾝｻｰﾊｰﾈｽ
9	MLEVP0090QSZ1	AC	DJ		C	Set detect lever	ｾｯﾄ検知ﾚﾊﾞｰ
10	MLEVP0010QSZZ	AE	DJ		C	Open and shut detect lever actuator	開閉検知ｱｸﾁｭｴｰﾀｰ
11	RPLU-0004QSZ2	AQ	EQ		B	PU solenoid	PU ｿﾚﾉｲﾄﾞ
12	XBPSD30P06KS0	AA	DD		C	Screw(3×6KS)	ﾋﾞｽ
13	MARMP0002QSZZ	AD	DJ		C	Solenoid arm	ｿﾚﾉｲﾄﾞｱｰﾑ
14	MSPRT0067QSZ1	AB	DJ		C	Solenoid arm spring	ｿﾚﾉｲﾄﾞｱｰﾑｽﾌﾟﾘﾝｸﾞ
15	XRESP40-06000	AA	DD		C	E type ring	E-ﾘﾝｸﾞ
16	NGERH0073QSZZ	AE	DS		C	Clutch gear(20T)	ｸﾗｯﾁｷﾞﾔ
17	PPiPP0010QSZZ	AD	DJ		C	Clutch sleeve R	ｸﾗｯﾁｽﾘｰﾌﾞ R
18	MSPRC1316FCZ1	AE	DS		C	MF clutch spring B	手差しｸﾗｯﾁｽﾌﾟﾘﾝｸﾞ B
19	LBOSZ1508FCZZ	AG	DX		C	Cam boss A2	ｶﾑﾎﾞｽ A2
20	LBSHZ0303FCZZ	AC	DJ		C	M bushing C	Mﾌﾞｯｼﾝｸﾞ C
21	NSFTZ0032QSZZ	AH	DX		C	Clutch shaft	ｸﾗｯﾁ軸
23	NPLYZ0010QSZZ	AE	DS		C	20MXL pulley	20MXL ﾌﾟｰﾘｰ
24	XRESP30-06000	AA	DD		C	E type ring	E-ﾘﾝｸﾞ
25	MSPRT0066QSZ1	AC	DJ		C	Clutch pawl spring	ｸﾗｯﾁ爪ｽﾌﾟﾘﾝｸﾞ
26	PTME-0019QSZZ	AD	DJ		C	Clutch pawl	ｸﾗｯﾁ爪
27	NROLP0024QSZZ	AL	EB		C	Pick up roller	ﾋﾟｯｸｱｯﾌﾟﾛｰﾗｰ
28	NGERH0990FCZZ	AB	DJ		C	Gear(16T)	ｷﾞﾔ
29	XPSSP20-07000	AA	DD		C	Spring pin(φ2-7)	ｽﾌﾟﾘﾝｸﾞﾋﾟﾝ
30	NGERH0992FCZZ	AB	DJ		C	Gear(20T)	ｷﾞﾔ
31	NROLR1051FCZZ	AT	EZ		C	Manual feed roller	手差しﾛｰﾗｰ
32	NSFTZ0011QSZZ	AG	DX		C	Paper feeding shaft	給紙軸
33	MSPRC0230QSZZ	AC	DJ		C	Paper feeding spring	ﾋﾟｯｸｱｯﾌﾟｱｰﾑｽﾌﾟﾘﾝｸﾞ
34	MARMP0028QSZZ	AE	DJ		C	Pick up arm	ﾋﾟｯｸｱｯﾌﾟｱｰﾑ
35	LFRM-0029QSE1	AQ	EQ		C	Paper feeding frame	給紙ﾌﾚｰﾑ
36	MLEVP0037QSZZ	AD	DJ		C	Open and shut detect lever	開閉検知ﾚﾊﾞｰ
37	MSPRD0133QSZZ	AC	DJ		C	Open and shut detect spring	開閉検知ﾚﾊﾞｰｽﾌﾟﾘﾝｸﾞ
41	MSPRD0132QSZZ	AC	DJ		C	JAM release spring	JAM 解除ｽﾌﾟﾘﾝｸﾞ
42	MARMM0013QSZZ	AF	DS		C	U-turn PG arm F	Uﾀｰﾝ PG ｱｰﾑ F
43	XEBSE30P08000	AA	DD		C	Screw(3×8)	ﾋﾞｽ
44	MARMM0014QSZZ	AE	DS		C	U-turn PG arm R	Uﾀｰﾝ PG ｱｰﾑ R
45	MSPRD0140QSZZ	AC	DJ		C	JAM release spring R	JAM 解除ｽﾌﾟﾘﾝｸﾞ R
46	PGiDM0047QSEZ	AN	EG		C	U-turn paper guide	Uﾀｰﾝﾍﾟｰﾊﾟｰｶﾞｲﾄﾞ
47	GCAB-0024QSE2	AN	EQ	N	D	U-turn PG exterior	Uﾀｰﾝ PG ｷｬﾋﾞﾈｯﾄ
48	NBRGP0015QSZZ	AC	DJ		C	Bearing	軸受
49	LBSHZ0006QSZZ	AC	DJ		C	Bearing	軸受
50	NBRGC2033SCZZ	AC	DJ		C	Bearing	軸受
52	LBNDJ2003SCZZ	AA	DD		C	Cable band(PLT1M)	ｹｰﾌﾞﾙﾊﾞﾝﾄﾞ
501	CCAB-0024RS52	AW	FG		E	U-turn PG uint	Uﾀｰﾝ PG ﾕﾆｯﾄ
502	CARMP0028RS51	AY	FQ		E	Pick-up unit	ﾋﾟｯｸｱｯﾌﾟﾕﾆｯﾄ
						(Unit)	
901	CFRM-0029RS56	BK	HG		E	Paper feeding unit	給紙ﾕﾆｯﾄ SPF

2 給紙部 (Paper feed unit)

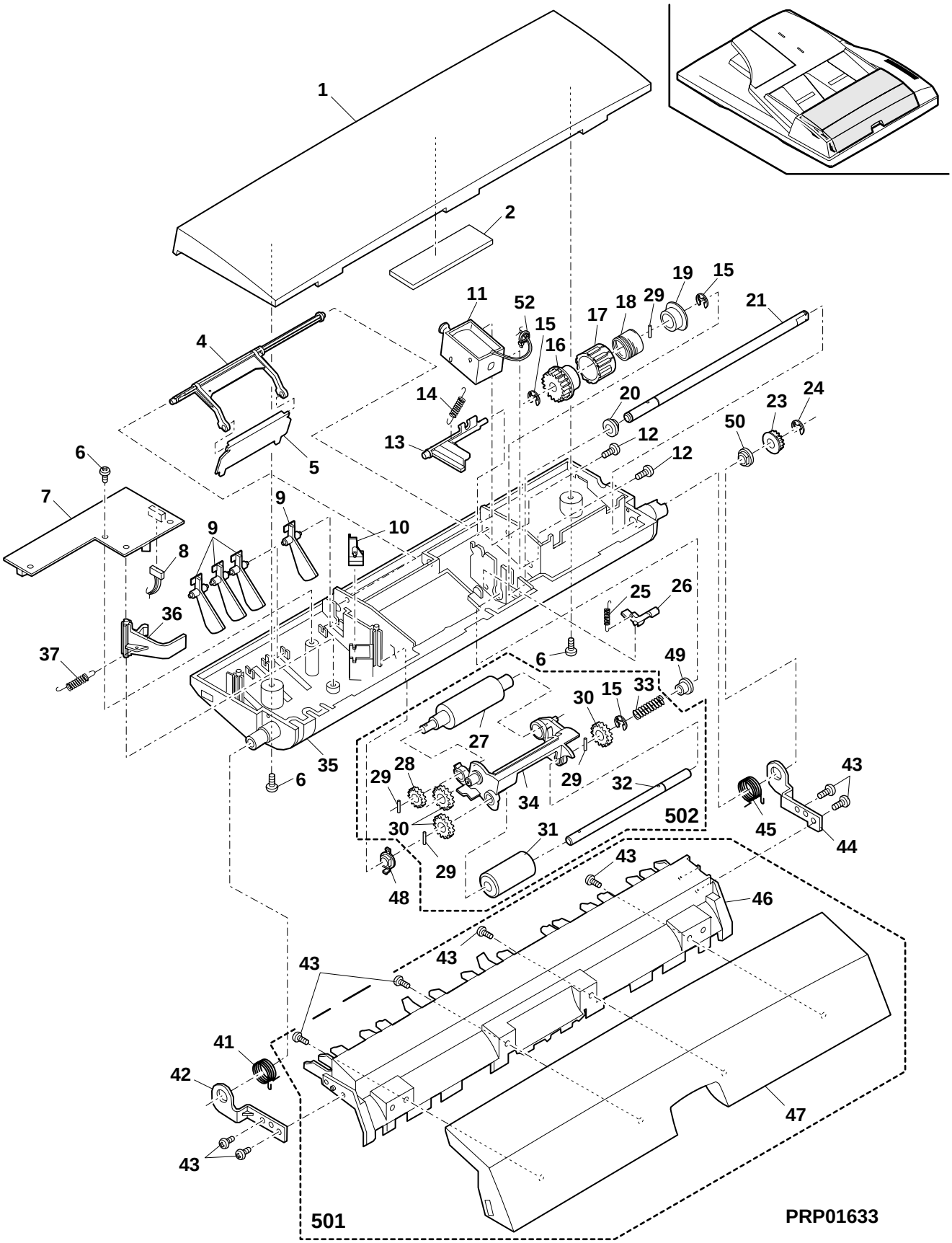

3 搬送部 (Transport unit)

NO.	PARTS CODE	PRICE RANK		NEW MARK	PART RANK	DESCRIPTION	
		Ex.	Ja.				
1	PSHEZ2174FCZZ	AB	DD		C	Paper feeding sheet	給紙用ｼｰﾄ
4	MSPRC0062QSZZ	AC	DJ		C	Pressure spring	圧着ｽﾌﾟﾘﾝｸﾞ
5	PGiDM0045QSE5	AN	EG		C	PF paper guide upper	給紙ﾍﾟｰﾊﾟｰｶﾞｲﾄﾞ 上
6	NROLM0041QSZ1	AR	EQ		C	Paper exit roller	排紙ﾛｰﾗｰ
7	PBRSS0008QSZ1	AH	DX		B	Discharge brush	除電ﾌﾞﾗｼ
8	PGiDH0046QSZ1	AK	EB		C	PF paper guide lower	給紙ﾍﾟｰﾊﾟｰｶﾞｲﾄﾞ 下
9	XEBSE30P08000	AA	DD		C	Screw(3×8)	ﾋﾞｽ
10	PSPO-0022QSZZ	AB	DJ		C	Damper sponge	[AR-RP6] 消音ｽﾎﾟﾝｼﾞ
11	DHAi-0250QSZ1	AP	EQ	N	C	Separator harness	[AR-SP6] 分岐ﾊｰﾈｽ
	DHAi-0251QSZ1	AQ	EQ	N	C	Separator harness	[AR-RP6] 分岐ﾊｰﾈｽ
12	LBNDJ2003SCZZ	AA	DD		C	Cable band(PLT1M)	ｹｰﾌﾞﾙﾊﾞﾝﾄﾞ
13	RMOTP0020QSZZ	BC	GJ		B	SPF motor	SPF ﾓｰﾀｰ
14	XBBSD30P05000	AA	DD		C	Screw(3×5)	ﾋﾞｽ
15	QCNCM1003FCZZ	AD	DJ		C	Connector(BU06P-TR-PH)	ｺﾈｸﾀｰ
16	QCNCM1004FCZZ	AD	DJ		C	Connector(BU07P-TR-PH)	ｺﾈｸﾀｰ
17	QCNCM0999FCZZ	AC	DJ		C	Connector(BU02P-TR-PH)	ｺﾈｸﾀｰ
18	LFRM-0030QSZ1	AG	DX		C	Drive frame	駆動ﾌﾚｰﾑ
19	LHLDW1263FCZZ	AC	DJ		C	Wire holder(EDS0607M)	ﾜｲﾔｰｻﾎﾞﾙ
20	XRESP50-06000	AA	DD		C	E type ring	E-ﾘﾝｸﾞ
21	PSHEP3029FCZZ	AA	DD		C	Flange sheet	ﾌﾗﾝｼﾞﾏｲﾗｰ
22	NBLTT0027QSZZ	AF	DS		B	Belt(B90MXL4.8)	ﾍﾞﾙﾄ
23	NGERH0116QSZ1	AD	DJ		C	Gear Gear(48T/25P)	ｷﾞﾔ
24	XPSSP20-09000	AA	DD		C	Spring pin(φ2-9)	ｽﾌﾟﾘﾝｸﾞﾋﾟﾝ
25	NBRGM0501FCZZ	AB	DJ		C	Bearing(B-F6-7)	軸受
26	NGERH0079QSZZ	AD	DJ		C	Gear(30T)	ｷﾞﾔ
27	XRESP40-06000	AA	DD		C	E type ring	E-ﾘﾝｸﾞ
28	NGERH0117QSZZ	AK	DX		C	Gear(48T)	ｷﾞﾔ
29	NBRGC0017QSZZ	AC	DJ		C	Bearing R	軸受 R
31	LFRM-0028QSZ1	AD	DJ		C	Frame R	ﾌﾚｰﾑ R
32	MSPRP0065QSZZ	AD	DJ		C	Open and shut lock spring	開閉ﾛｯｸｽﾌﾟﾘﾝｸﾞ
33	PGiDM0043QSE1	AQ	EQ		C	Transport paper guide R	搬送ﾍﾟｰﾊﾟｰｶﾞｲﾄﾞ R
34	PTME-0015QSZZ	AD	DJ		C	U-turn PG lock pawl	Uﾀｰﾝ PG ﾛｯｸ爪
35	RDTCT0006QSZZ	AL	EB		B	Inlet detect sensor	入紙検知ｾﾝｻｰ
36	MSPRC0063QSZZ	AB	DJ		C	Delivery PG spring	排紙 PG ｽﾌﾟﾘﾝｸﾞ
39	JKNBZ0005QSZZ	AE	DJ		C	JAM release knob(22P)	JAM 解除ﾉﾌﾞ
40	NROLR0101QSZZ	AS	EQ	N	C	Transport roller	搬送ﾛｰﾗｰ
41	PGiDH0044QSZZ	AK	DX		C	Paper exit guide R	排紙ﾍﾟｰﾊﾟｰｶﾞｲﾄﾞ R
42	PSHEZ0397QSZZ	AF	DS		C	White sheet	白ﾏｲﾗｰ
43	NROLR0102QSZZ	AS	EZ	N	C	PS roller	PS ﾛｰﾗ -
44	PSHEZ0071QSZZ	AE	DJ		C	Derively PG myler	[AR-SP6] 排紙 PG ﾏｲﾗｰ
45	XHBSE30P08000	AA	DD		C	Screw(3×8)	ﾋﾞｽ
46	XEBSD30P10000	AA	DD		C	Screw(3×10)	ﾋﾞｽ
47	PTPE-0018QSZZ	AC	DJ		C	Motor earth tape	ﾓｰﾀｰｱｰｽﾃｰﾌﾟ
50	LPLTP0131QSZZ	AD	DJ		C	Book sensor fixing plate	ﾌﾞｯｸｾﾝｻｰ取付板
51	MLEVP0047QSE1	AD	DJ	N	C	Book sensor actuator	ﾌﾞｯｸｾﾝｻｰｱｸﾁｭｴｰﾀｰ
52	MSPRC0153QSZZ	AB	DJ		C	Book sensor spring	ﾌﾞｯｸｾﾝｻｰｽﾌﾟﾘﾝｸﾞ
53	VHPGP1A71A1-1	AG	DX		B	Photo sensor(GP1A71A1)	ﾌｫﾄｾﾝｻｰ
55	PSHEZ0252QSZZ	AF	DS		C	Front separate sheet	前捌きｼｰﾄ
56	JKNBZ0007QSZZ	AD	DJ		C	PS JAM release knob	PS JAM 解除ﾉﾌﾞ
57	NPLYZ0019QSZZ	AE	DJ		C	PS pulley	PS ﾌﾟｰﾘｰ
58	PCLC-0013QSZZ	AT	EZ		B	PS clutch	PS ｸﾗｯﾁ SPF
59	NBLTT0028QSZZ	AF	DS		B	Belt(B76MXL4.0)	ﾍﾞﾙﾄ
60	NPLYZ0018QSZZ	AE	DJ		C	PS cupling pulley	PS ｶｯﾌﾟﾘﾝｸﾞﾌﾟｰﾘｰ
61	LPLTP0118QSZZ	AK	DX		C	Reverse gate	[AR-RP6] 反転ｹﾞｰﾄ
62	RPLU-0015QSZ1	AR	EQ	N	B	Pressure release solnoid	[AR-RP6] 圧解ｿﾚﾉｲﾄﾞ
63	PSPO-0004QSZZ	AB	DJ		C	Gate sponge	[AR-RP6] 排紙ｹﾞｰﾄ用ｽﾎﾟﾝｼﾞ
64	LBNDJ0043FCZ1	AA	DJ		C	Cable band	ｹｰﾌﾞﾙﾊﾞﾝﾄﾞ
66	NKOM-0008QSZZ	AC	DJ	N	C	Tension roller	ﾃﾝｼｮﾝｺﾛ
67	LX-BZ7038XCZZ	AB	DD		C	Screw	ﾋﾞｽ
69	LX-WZ2011SCZZ	AA	DD		C	Poly slider	ﾎﾟﾘｽﾗｲﾀﾞｰ
72	LPiNS0019QSZZ	AA	DJ		C	SP pin(2.5×9)	SP ﾋﾟﾝ
73	MLEVP0078QSZZ	AC	DJ		C	SPF lever	[AR-SP6] SPF ﾚﾊﾞｰ
501	CGiDM0043RS59	BM	HV	N	E	SPF Transport unit	[AR-SP6] 搬送ﾕﾆｯﾄ SPF
	CGiDM0043RS60	BM	HR	N	E	RSPF Transport unit	[AR-RP6] 搬送ﾕﾆｯﾄ RSPF

3 搬送部 (Transport unit)

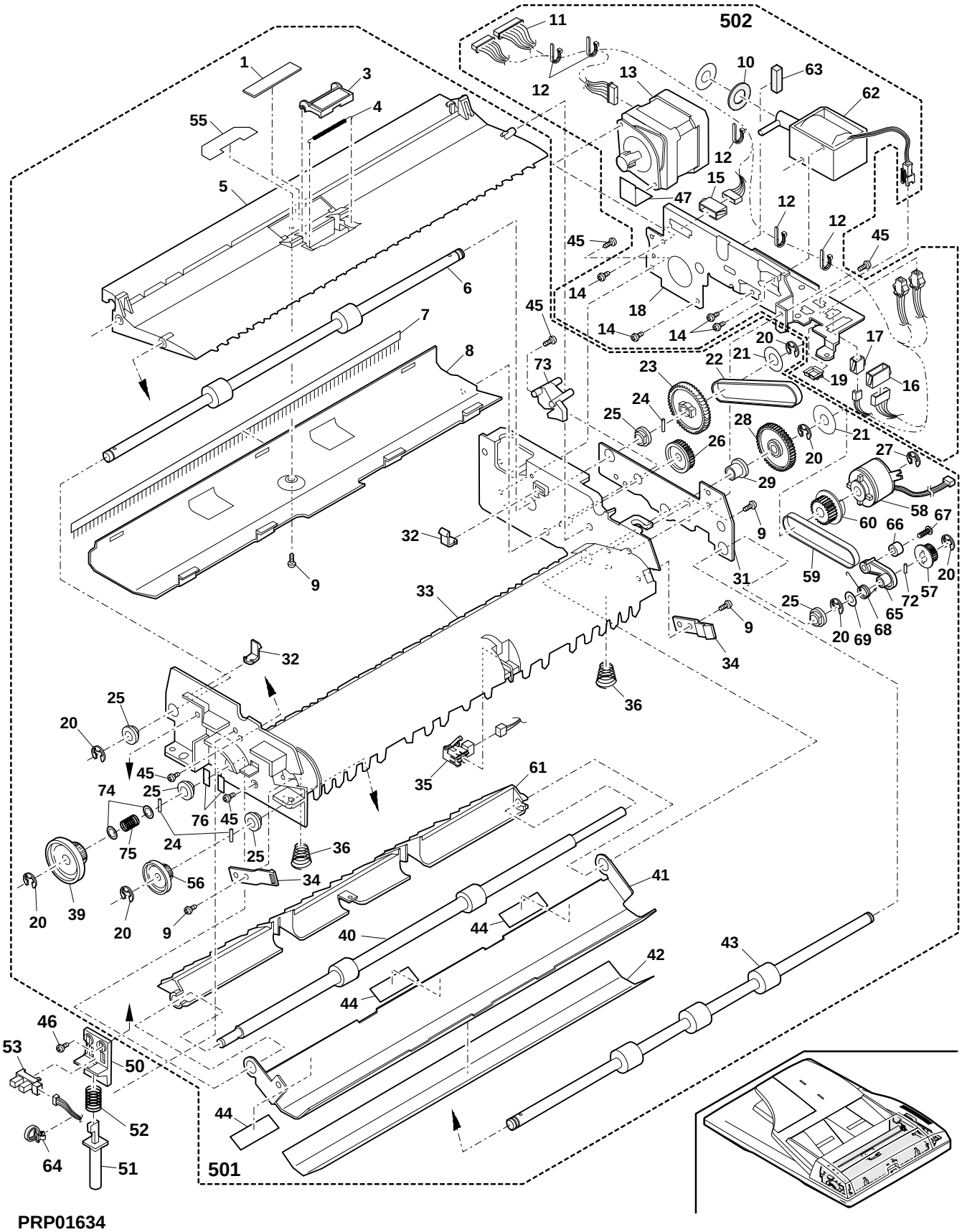

4 梱包及び付属品 (Packing material & Accesories)[AR-SP6]

NO.	PARTS CODE	PRICE RANK		NEW MARK	PART RANK	DESCRIPTION	
		Ex.	Ja.				
2	SPAKA0086QSZZ	AS	EQ		D	Add L	ｱﾄﾞ L
3	SPAKA0087QSZ1	AV	FG		D	Add R	ｱﾄﾞ R
4	SPAKA0152QSZZ	AG	DX		D	Top add	天ﾊﾟｯﾄﾞ
5	SSAKH3012KCZZ	AD	DJ		D	Vinyl bag(790×740)	ﾎﾟﾘ袋
6	SSAKZ0004QSZZ	AA	DD		D	Vinyl bag(120×450)	ﾎﾟﾘ袋
7	SPAKA0088QSZZ	AE	DS		D	Protect packing cushion	保護材
8	TCADZ0257QSZZ	AG	DS	N	D	Inst. manual (Japan)	設置手順書
	TCADZ0251QSZZ	AD	DJ	N	D	Inst. manual (except Japan)	設置手順書
9	TLABH0323QSZZ	AD	DJ		D	Scanner direction directions label	ｽｷｬﾅ方向指示ﾗﾍﾞﾙ
10	LSŌU-0016QSEZ	AP	EQ		D	Middle tray [AR-RP6]	中間ﾄﾚｲ
11	CFiX-0022RS51	AX	FG	N	E	SPF grass fixing unit	SPF ｶﾞﾗｽ固定ﾕﾆｯﾄ
12	SSAKA1341QCZZ	AA	DD		D	Vinyl bag(180×380) [AR-RP6]	ﾎﾟﾘ袋

4 梱包及び付属品 (Packing material & Accesories)[AR-SP6]

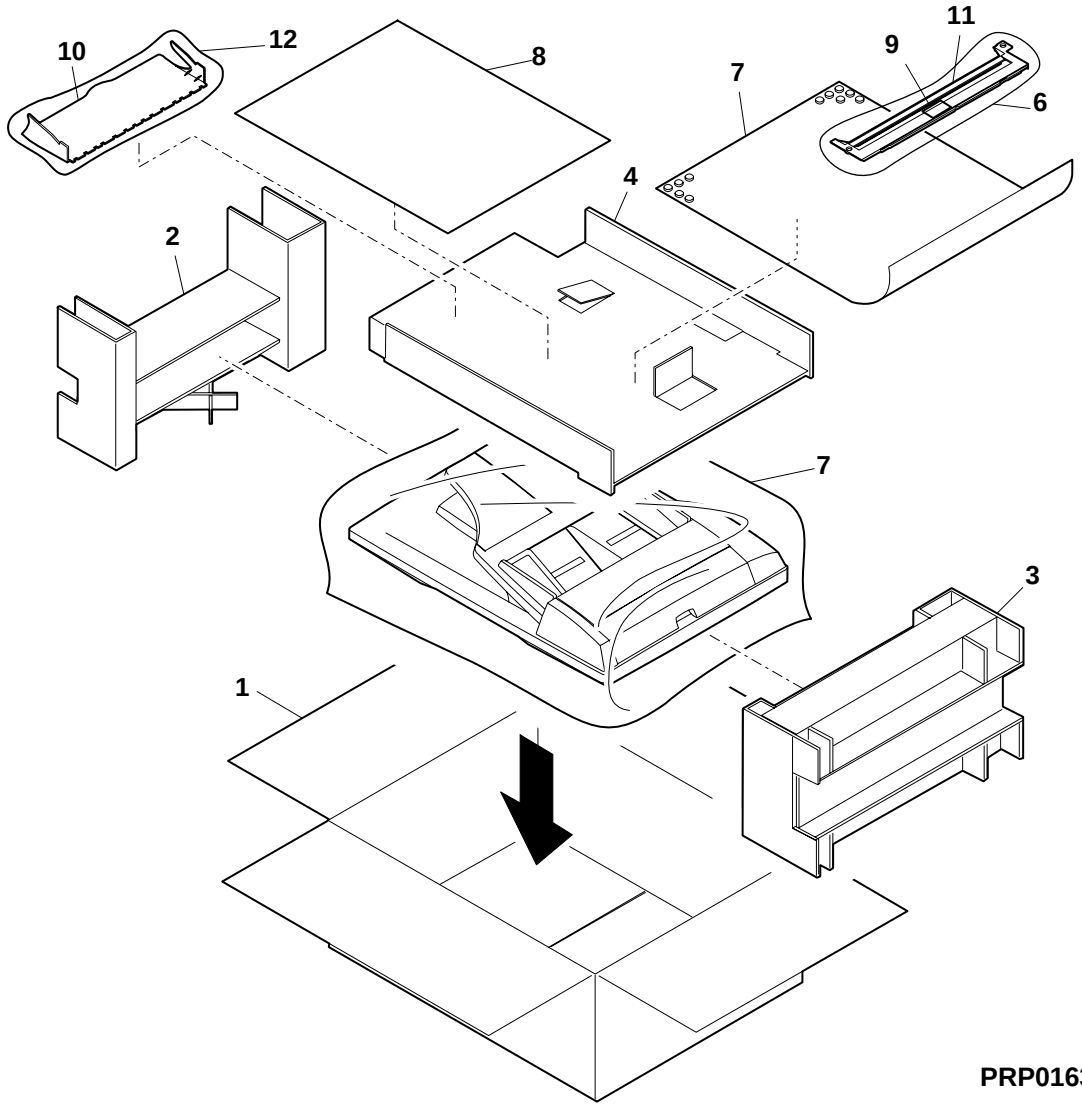

PRP01635

■ 索引 (Index)

PARTS CODE	JAPAN ONLY ORDER CODE	NO.	PRICE R.		NEW	P/R
			Ex.	Ja.		
【C】						
CARMP0028RS51	578 240 0103	2-502	AY	FQ		E
CCAB-0024RS52	578 107 0563	2-501	AW	FG		E
CFiX-0022RS51	578 211 0087	4- 11	AX	FG	N	E
CFRM-0029RS56	578 213 0475	1- 14	BK	HG		E
〃	578 213 0475	2-901	BK	HG		E
CGiDM0043RS59	578 345 0453	3-501	BM	HV	N	E
CGiDM0043RS60	578 345 0454	3-501	BM	HR	N	E
CPWBF0017QSE2	578 684 1119	2- 7	AR	EQ	N	E
CPWBF0084QSE3	578 684 1120	1- 47	BA	FX	N	E
CPWBF0084QSE4	578 684 1121	1- 47	BA	FX	N	E
CSOU-0015RS60	578 226 0243	1-502	BF	GN		E
CSOU-0028RS54	578 226 0244	1-501	BR	LX		E
CSOU-0028RS55	578 226 0245	1-501	BS	MJ		E
【D】						
DHAi-0070QSZ1	578 542 0334	1- 11	AG	DS	N	C
DHAi-0071QSZ1	578 542 0335	2- 8	AG	DS	N	C
DHAi-0154QSZ1	578 542 0341	1- 78	AC	DJ		C
DHAi-0248QSZ1	578 542 0336	1- 61	AE	DJ	N	C
DHAi-0249QSZ1	578 542 0337	1- 46	BA	FX		C
DHAi-0250QSZ1	578 542 0346	3- 11	AP	EQ	N	C
DHAi-0251QSZ1	578 542 0338	3- 11	AQ	EQ	N	C
【G】						
GCAB-0022QSE2	578 107 0557	1- 16	AK	DX	N	D
GCAB-0024QSE2	578 107 0558	2- 47	AN	EQ	N	D
GCAB-0025QSE2	578 107 0562	2- 1	AN	EG	N	D
GCAB-0051QSZA	578 107 0559	1- 15	AT	EZ	N	D
【J】						
JKNBZ0005QSZZ	572 174 0329	3- 39	AE	DJ		C
JKNBZ0007QSZZ	578 174 0155	3- 56	AD	DJ		C
【L】						
LBNDJ0043FCZ1	572 201 0125	3- 64	AA	DJ		C
LBNDJ2003SCZZ	541 933 1001	2- 52	AA	DD		C
〃	541 933 1001	3- 12	AA	DD		C
LBOSZ1508FCZZ	572 202 0378	2- 19	AG	DX		C
LBSHZ0006QSZZ	578 204 0017	2- 49	AC	DJ		C
LBSHZ0303FCZZ	572 204 0302	2- 20	AC	DJ		C
LFRM-0028QSZ1	578 213 0297	3- 31	AD	DJ		C
LFRM-0029QSE1	578 213 0322	2- 35	AQ	EQ		C
LFRM-0030QSZ1	578 213 0306	3- 18	AG	DX		C
LHLDW1263FCZZ	572 214 1529	3- 19	AC	DJ		C
LPiNS0019QSZZ	578 218 0049	3- 72	AA	DJ		C
LPLTM0109QSZ1	578 221 0600	1- 40	AG	DS		C
LPLTM0110QSEZ	578 221 0601	1- 31	AF	DS		C
LPLTM0111QSZZ	572 221 7096	1- 45	AC	DJ		C
LPLTP0107QSE1	578 221 0777	1- 3	AH	DX	N	C
LPLTP0108QSE1	578 221 0778	1- 4	AH	DX	N	C
LPLTP0117QSZZ	572 221 7095	1- 63	AM	EG		C
LPLTP0118QSZZ	572 221 7097	3- 61	AK	DX		C
LPLTP0131QSZZ	572 221 7142	3- 50	AD	DJ		C
LSOU-0015QSE3	578 226 0241	1- 1	AX	FG	N	D
LSOU-0016QSEZ	578 226 0121	1- 13	AP	EQ		D
〃	578 226 0121	4- 10	AP	EQ		D
LSOU-0017QSE2	578 226 0145	1- 2	AP	EQ		D
LSOU-0028QSZB	578 226 0242	1- 21	BF	GN	N	D
LSTPP0001QSZZ	572 230 0494	2- 5	AD	DJ		C
LX-BZ3008SC0M	572 970 0011	1- 50	AA	DD		C
LX-BZ7038XCZZ	569 970 0060	3- 67	AB	DD		C
LX-WZ2011SCZZ	595 990 0031	3- 69	AA	DD		C
【M】						
MARMM0013QSZZ	572 240 0347	2- 42	AF	DS		C
MARMM0014QSZZ	572 240 0356	2- 44	AE	DS		C
MARMP0002QSZZ	572 240 0338	2- 13	AD	DJ		C
MARMP0003QSZ1	572 240 0358	2- 4	AD	DJ		C
MARMP0028QSZZ	578 240 0080	2- 34	AE	DJ		C
MHNG-0013QSZZ	578 246 0024	1- 19	AX	FG		C
MHNG-0014QSZZ	578 246 0025	1- 41	AX	FG		C
MLEVF0040QSZZ	572 248 1134	1- 44	AD	DJ		C
MLEVF0041QSZZ	572 248 1148	1- 44	AD	DJ		C
MLEVP0010QSZZ	572 248 1136	2- 10	AE	DJ		C
MLEVP0035QSE1	572 248 1225	1- 9	AC	DJ		C
MLEVP0036QSZZ	572 248 1158	1- 64	AD	DJ		C
MLEVP0037QSZZ	572 248 1146	2- 36	AD	DJ		C
MLEVP0047QSE1	578 248 0259	3- 51	AD	DJ	N	C
MLEVP0073QSZ1	578 248 0256	1- 60	AD	DJ		C
MLEVP0078QSZZ	578 248 0231	3- 73	AC	DJ		C
MLEVP0090QSZ1	578 248 0262	2- 9	AC	DJ		C
MSPRC0062QSZZ	572 258 3213	3- 4	AC	DJ		C
MSPRC0063QSZZ	572 258 3214	3- 36	AB	DJ		C
MSPRC0153QSZZ	572 258 3310	3- 52	AB	DJ		C
MSPRC0230QSZZ	578 258 0625	2- 33	AC	DJ		C
MSPRC0274QSZZ	578 258 0736	1- 77	AC	DJ		C
MSPRC1316FCZ1	572 258 2132	2- 18	AE	DS		C
MSPRD0132QSZZ	572 258 3258	2- 41	AC	DJ		C
MSPRD0133QSZZ	572 258 3259	2- 37	AC	DJ		C
MSPRD0140QSZZ	572 258 3263	2- 45	AC	DJ		C
MSPRD0154QSZZ	572 258 3315	1- 53	AD	DJ		C
MSPRD0162QSZZ	578 258 0550	1- 65	AC	DJ		C
MSPRD0211QSZZ	578 258 0650	1- 59	AC	DJ		C
MSPRD0212QSZZ	578 258 0651	1- 52	AD	DJ		C
MSPRD0267QSZ1	578 258 0737	1- 33	AC	DJ		C
MSPRD0268QSZ1	578 258 0738	1- 34	AC	DJ		C
MSPRP0059QSZZ	572 258 3217	1- 8	AD	DJ		C
MSPRP0060QSZZ	572 258 3227	1- 39	AD	DJ		C
MSPRP0065QSZZ	572 258 3218	3- 32	AD	DJ		C
MSPRP0123QSZZ	572 258 3232	1- 38	AD	DJ		C
MSPRP0150QSZZ	572 258 3309	1- 71	AC	DJ		C
MSPRT0066QSZ1	572 258 3293	2- 25	AC	DJ		C
MSPRT0067QSZ1	572 258 3294	2- 14	AB	DJ		C
【N】						
NBLTT0027QSZZ	578 271 0063	3- 22	AF	DS		B
NBLTT0028QSZZ	578 271 0064	3- 59	AF	DS		B
NBRGC0017QSZZ	578 272 0127	3- 29	AC	DJ		C
NBRGC2033SCZZ	574 272 0001	2- 50	AC	DJ		C
NBRGM0501FCZZ	572 272 0461	1- 29	AB	DJ		C
〃	572 272 0461	3- 25	AB	DJ		C
NBRGP0015QSZZ	578 272 0135	2- 48	AC	DJ		C
NBRGP0041GCZZ	578 272 0061	1- 67	AD	DJ		C
NGERH0073QSZZ	572 281 1803	2- 16	AE	DS		C
NGERH0079QSZZ	572 281 1804	3- 26	AD	DJ		C
NGERH0116QSZ1	578 281 0382	3- 23	AD	DJ		C
NGERH0117QSZZ	578 281 0363	3- 28	AK	DX		C
NGERH0193FCZZ	572 281 0318	1- 7	AB	DD		C
NGERH0990FCZZ	572 281 1125	2- 28	AB	DJ		C
NGERH0992FCZZ	572 281 1127	2- 30	AB	DJ		C
NGERR0377FCZZ	572 281 0271	1- 5	AD	DJ		C
NKOM-0008QSZZ	578 273 0006	3- 66	AC	DJ	N	C
NPLYZ0010QSZZ	572 284 0715	2- 23	AE	DS		C
NPLYZ0018QSZZ	578 284 0058	3- 60	AE	DJ		C
NPLYZ0019QSZZ	578 284 0059	3- 57	AE	DJ		C
NROLM0041QSZ1	578 287 0382	3- 6	AR	EQ		C
NROLP0011QSZZ	572 287 1880	1- 26	AD	DJ		C
NROLP0024QSZZ	572 287 1881	2- 27	AL	EB		C
NROLP0059GCZZ	578 287 0181	1- 62	AC	DJ		C
NROLP0091GCAZ	578 287 0214	1- 36	AE	DS		C
NROLR0101QSZZ	578 287 0403	3- 40	AS	EQ	N	C
NROLR0102QSZZ	578 287 0404	3- 43	AS	EZ	N	C
NROLR1051FCZZ	572 287 1365	2- 31	AT	EZ		C
NSFTZ0009QSZZ	572 290 2457	1- 37	AE	DS		C
NSFTZ0011QSZZ	572 290 2459	2- 32	AG	DX		C
NSFTZ0013QSZZ	572 290 2478	1- 28	AF	DS		C
NSFTZ0030QSZZ	572 290 2479	1- 35	AL	EB		C
NSFTZ0032QSZZ	572 290 2480	2- 21	AH	DX		C
NSFTZ0035QSZ1	578 290 0181	1- 35	AP	EQ		C
【P】						
PBRSS0008QSZ1	578 310 0062	3- 7	AH	DX		B
PCLC-0013QSZZ	578 316 0040	3- 58	AT	EZ		B
PCOVP0039QSE2	578 323 0206	1- 12	AQ	EQ		D
PCUSS0022QSZZ	578 326 0028	1- 22	AW	FG		C
PGiDH0044QSZZ	572 345 3190	3- 41	AK	DX		C
PGiDH0046QSZ1	578 345 0330	3- 8	AK	EB		C
PGiDM0043QSE1	578 345 0341	3- 33	AQ	EQ		C
PGiDM0045QSE5	578 345 0433	3- 5	AN	EG		C
PGiDM0047QSEZ	578 345 0375	2- 46	AN	EG		C
PPiPP0010QSZZ	572 395 0217	2- 17	AD	DJ		C
PRNGP0090FCZZ	572 399 0186	1- 66	AA	DJ		C
PSHEP3029FCZZ	572 403 1107	3- 21	AA	DD		C
PSHEZ0069QSZZ	572 403 4396	1- 43	AE	DJ		C
PSHEZ0071QSZZ	572 403 4398	3- 44	AE	DJ		C
PSHEZ0077QSZ1	572 403 4466	1- 23	AE	DJ		C
PSHEZ0078QSZZ	572 403 4400	1- 25	AF	DS		C
PSHEZ0215QSZZ	578 403 0622	1- 58	AD	DJ		C
PSHEZ0252QSZZ	578 403 0615	3- 55	AF	DS		C
PSHEZ0268QSZZ	578 403 0646	1- 42	AC	DD		C
PSHEZ0284QSZZ	578 403 0658	1- 30	AB	DJ		C
PSHEZ0285QSZZ	578 403 0659	1- 49	AB	DJ		C
PSHEZ0397QSZZ	578 403 0847	3- 42	AF	DS		C
PSHEZ2174FCZZ	572 403 2095	3- 1	AB	DD		C
PSPO-0002QSZZ	572 415 0002	2- 2	AC	DJ		C
PSPO-0003QSZZ	572 415 0003	1- 72	AC	DJ		C

PARTS CODE	JAPAN ONLY ORDER CODE	NO.	PRICE R.		NEW	P/R
			Ex.	Ja.		
PSPŌ-0004QSZZ	572 415 0004	1- 69	AB	DJ		C
〃	572 415 0004	3- 63	AB	DJ		C
PSPŌ-0020QSZZ	578 415 0012	1- 27	AB	DJ		C
PSPŌ-0022QSZZ	578 415 0015	3- 10	AB	DJ		C
PSPŌ-0023QSZZ	578 415 0016	1- 51	AB	DJ		C
PTME-0015QSZZ	572 420 0305	3- 34	AD	DJ		C
PTME-0019QSZZ	578 420 0040	2- 26	AD	DJ		C
PTPE-0018QSZZ	572 423 0224	3- 47	AC	DJ		C
【Q】						
QCNCM0999FCZZ	572 510 1004	3- 17	AC	DJ		C
QCNCM1003FCZZ	572 510 1053	3- 15	AD	DJ		C
QCNCM1004FCZZ	572 510 1054	3- 16	AD	DJ		C
【R】						
RCŌRF0026FCZZ	572 615 0040	1- 56	AL	EB		C
RDTCT0006QSZZ	572 618 0138	3- 35	AL	EB		B
RMŌTP0020QSZZ	572 630 0969	3- 13	BC	GJ		B
RPLU-0004QSZ2	578 647 0026	2- 11	AQ	EQ		B
RPLU-0011QSZ1	578 647 0027	1- 68	AQ	EQ	N	B
RPLU-0015QSZ1	578 647 0028	3- 62	AR	EQ	N	B
【S】						
SPAKA0086QSZZ	572 902 1479	4- 2	AS	EQ		D
SPAKA0087QSZ1	572 902 1522	4- 3	AV	FG		D
SPAKA0088QSZZ	572 902 1481	4- 7	AE	DS		D
SPAKA0152QSZZ	572 902 1484	4- 4	AG	DX		D
SSAKA1341QCZZ	572 906 0053	4- 12	AA	DD		D
SSAKH3012KCZZ	588 906 0009	4- 5	AD	DJ		D
SSAKZ0004QSZZ	578 906 0017	4- 6	AA	DD		D
【T】						
TCADZ0251QSZZ	578 913 0290	4- 8	AD	DJ	N	D
TCADZ0257QSZZ	578 913 0292	4- 8	AG	DS	N	D
TLABH0267QSZZ	578 917 0513	1- 79	AD	DJ		D
TLABH0323QSZZ	578 917 0587	1- 80	AD	DJ		D
〃	578 917 0587	4- 9	AD	DJ		D
TLABH0461QSZZ	578 917 0619	1- 79	AG	DS	N	D
【V】						
VHPGP1A71A1-1	572 574 0114	1- 10	AG	DX		B
〃	572 574 0114	3- 53	AG	DX		B
【X】						
XBBSD30P05000	596 970 0142	1- 70	AA	DD		C
〃	596 970 0142	3- 14	AA	DD		C
XBPSD30P06KS0	541 970 0016	2- 12	AA	DD		C
XEBSD30P10000	578 970 0106	3- 46	AA	DD		C
XEBSE30P08000	595 970 0121	1- 24	AA	DD		C
〃	595 970 0121	2- 43	AA	DD		C
〃	595 970 0121	2- 6	AA	DD		C
〃	595 970 0121	3- 9	AA	DD		C
XEBSE40P12000	572 970 1447	1- 20	AA	DD		C
XEBSE40P14000	572 970 1506	1- 55	AA	DD		C
XEPSD30P08X00	595 970 0136	1- 6	AA	DD		C
XHBSD30P10000	572 970 0530	1- 32	AA	DD		C
XHBSE30P08000	595 970 0163	1- 74	AA	DD		C
〃	595 970 0163	3- 45	AA	DD		C
XPSSP20-07000	572 218 0417	2- 29	AA	DD		C
XPSSP20-09000	572 218 0552	3- 24	AA	DD		C
XRESP20-04000	507 399 5004	1- 73	AA	DD		C
XRESP30-06000	541 399 5002	2- 24	AA	DD		C
XRESP40-06000	509 399 5001	2- 15	AA	DD		C
〃	509 399 5001	3- 27	AA	DD		C
XRESP50-06000	572 399 0063	1- 54	AA	DD		C
〃	572 399 0063	3- 20	AA	DD		C
XWVSD40-05000	572 990 0241	1- 48	AA	DD		C

PARTS CODE	JAPAN ONLY ORDER CODE	NO.	PRICE R.		NEW	P/R
			Ex.	Ja.		

注 意

・電池を正しく交換しないと爆発を起こす危険がある。

・機器製造者が指定したものと同一型名のもの、又は、
その同等の電池とのみ交換すること。

・使用済みの電池は、製造者の指示に従って処分すること。

CAUTION FOR BATTERY REPLACEMENT

(Danish) ADVARSEL !
Lithiumbatteri - Eksplosionsfare ved fejlagtig håndtering.
Udskiftning må kun ske med batteri
af samme fabrikat og type.
Levér det brugte batteri tilbage til leverandoren.

(English) Caution !
Danger of explosion if battery is incorrectly replaced.
Replace only with the same or equivalent type
recommended by the manufacturer.
Dispose of used batteries according to manufacturer's instructions.

(Finnish) VAROITUS
Paristo voi räjähtää,jos se on virheellisesti asennettu.
Vaihda paristo ainoastaan laitevalmistajan suosittelemaan
tyyppiin. Hävitä käytetty paristo valmistajan ohjeiden
mukaisesti.

(French) ATTENTION
Il y a danger d'explosion s'il y a remplacement incorrect
de la batterie. Remplacer uniquement avec une batterie du
même type on d'un type équivalent recommandé par
le constructeur.
Mettre au rébut les batteries usagées conformément aux
instructions du fabricant.

(Swedish) VARNING
Explosionsfara vid felaktigt batteribyte.
Använd samma batterityp eller en ekvivalent
typ som rekornmenderas av apparattillverkaren.
Kassera använt batteri enligt fabrikantens
Instruktion.

(German) Achtung
Explosionsgefahr bei Verwendung inkorrekter Batterien.
Als Ersatzbatterien dürfen nur Batterien vom gleichen Typ oder
vom Hersteller empfohlene Batterien verwendet werden.
Entsorgung der gebrauchten Batterien nur nach den vom
Hersteller angegebenen Anwerisugen.

CAUTION FOR BATTERY DISPOSAL

(For USA,CANADA)
Contains lithium-ion battery. Must be disposed of properly.
Remove the battery from the product and contact
federal or state environmental
agencies for information on recycling and disposal options.

SHARP

COPYRIGHT © 2003 BY SHARP CORPORATION

All rights reserved.
Printed in Japan.
No part of this publication may be reproduced,
stored in a retrieval system, or transmitted.
In any form or by any means,
electronic, mechanical, photocopying, recording, or otherwise,
without prior written permission of the publisher.

SHARP CORPORATION
Digital Document Systems Group
Products Quality Assurance Department
Yamatokoriyama, Nara 639-1186, Japan
2003 June Printed in Japan ⓣ