CLASS 1 LASER PRODUCT

LASER KLASSE 1

LUOKAN 1 LASERLAITE

KLASS 1 LASERAPPARAT

ЛАЗЕР КЛАСС 1

VAROITUS!
LAITTEEN KÄYTTÄMINEN MUULLA KUIN TÄSSÄ KÄYTTÖOHJEESSA MAINITULLA TAVALLA SAATTAA ALTISTAA KÄYTTÄJÄN TURVALLISUUSLUOKAN 1 YLITTÄVÄLLE NÄKYMÄTTÖMÄLLE LASERSÄTEILYLLE.

VARNING
OM APPARATEN ANVÄNDS PÅ ANNAT SÄTT ÄN I DENNA BRUKSANVISNING SPECIFICERATS, KAN ANVÄNDAREN UTSÄTTAS FÖR OSYNLIG LASERSTRÅLNING, SOM ÖVERSKRIDER GRÄNSEN FÖR LASERKLASS 1.

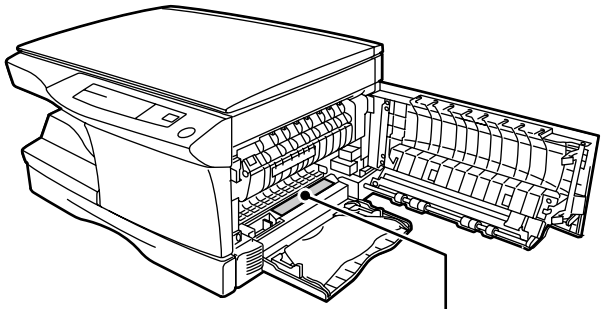

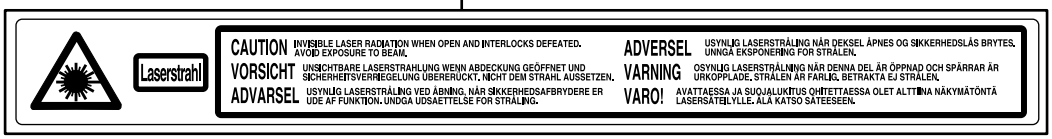

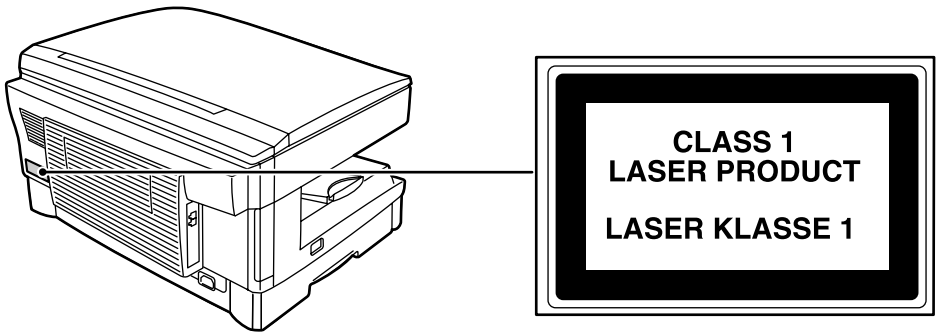

Осторожно
Это устройство содержит маломощный лазер. Для обеспечения безопасности не снимайте крышки и не пытайтесь разобрать аппарат. Обслуживание должно проводится квалифицированным персоналом.

В некоторых странах положение выключателя на копире отмечены "I" и " O " вместо "ON" (ВКЛ) и "OFF" (ВЫКЛ).
Знак "O" означает, что копир не полностью отключен, а находится в дежурном режиме в этом положении выключателя питания.
Если на вашем копире такие отметки, знайте, что "I" - это "ВКЛ", а " O " - "ВЫКЛ".

Осторожно!
Для полного электрического отключения выньте шнур из розетки.
Розетка должна находиться рядом с копиром и быть легко доступной.

Это оборудование соответствует требованиям Директив 89/336/EEC и 73/23/EEC с поправками 93/68/EEC.

This equipment complies with the requirements of Directives 89/336/EEC and 73/23/EEC as amended by 93/68/EEC.

Dieses Gerät entspricht den Anforderungen der EG-Richtlinien 89/336/EWG und 73/23/EWG mit Änderung 93/68/EWG.

Ce matériel répond aux exigences contenues dans les directives 89/336/CEE et 73/23/CEE modifiées par la directive 93/68/CEE.

Dit apparaat voldoet aan de eisen van de richtlijnen 89/336/EEG en 73/23/EEG, gewijzigd door 93/68/EEG.

Dette udstyr overholder kravene i direktiv nr. 89/336/EEC og 73/23/EEC med tillæg nr. 93/68/EEC.

Quest' apparecchio è conforme ai requisiti delle direttive 89/336/EEC e 73/23/EEC, come emendata dalla direttiva 93/68/EEC.

Η εγκατάσταση αυτή ανταποκρίνεται στις απαιτήσεις των οδηγιών της Ευρωπαϊκής Ενωσης 89/336/ΕΟΚ και 73/23/ΕΟΚ, όπως οι κανονισμοί αυτοί συμπληρώθηκαν από την οδηγία 93/68/ΕΟΚ.

Este equipamento obedece às exigências das directivas 89/336/CEE e 73/23/CEE, na sua versão corrigida pela directiva 93/68/CEE.

Este aparato satisface las exigencias de las Directivas 89/336/CEE y 73/23/CEE, modificadas por medio de la 93/68/CEE.

Denna utrustning uppfyller kraven enligt riktlinjerna 89/336/EEC och 73/23/EEC så som kompletteras av 93/68/EEC.

Dette produktet oppfyller betingelsene i direktivene 89/336/EEC og 73/23/EEC i endringen 93/68/EEC.

Tämä laite täyttää direktiivien 89/336/EEC ja 73/23/EEC vaatimukset, joita on muutettu direktiivillä 93/68/EEC.

В случае удовлетворения директивам, описанным выше, на продукцию ставится логотип CE . (Это описание не применимо в некоторых странах, где не требуется соответствие этим директивам.)

СОДЕРЖАНИЕ

1 ПОДГОТОВКА К ЭКСПЛУАТАЦИИ

ВВЕДЕНИЕ 1-2
МЕРЫ ПРЕДОСТОРОЖНОСТИ 1-3
ОСНОВНЫЕ ХАРАКТЕРИСТИКИ 1-4
НАИМЕНОВАНИЕ УЗЛОВ 1-5
ПАНЕЛЬ УПРАВЛЕНИЯ 1-6
УСТАНОВКА КОПИРОВАЛЬНОГО АППАРАТА 1-7
ОСТОРОЖНОЕ ОБРАЩЕНИЕ 1-8
ЗАГРУЗКА БУМАГИ 1-9

2 ИЗГОТОВЛЕНИЕ КОПИЙ

ОБЫЧНОЕ КОПИРОВАНИЕ 2-2
– Размещение крупного оригинала 2-4
РЕГУЛИРОВКА ЭКСПОЗИЦИИ/ФОТОКОПИРОВАНИЕ 2-4
УМЕНЬШЕНИЕ/УВЕЛИЧЕНИЕ/МАСШТАБ 2-5
РУЧНАЯ ПОДАЧА (включая специальную бумагу) 2-6
ДВУСТОРОННЕЕ КОПИРОВАНИЕ 2-7

3 СПЕЦИАЛЬНЫЕ ФУНКЦИИ

ОПИСАНИЕ СПЕЦИАЛЬНЫХ ФУНКЦИЙ 3-2
РЕЖИМ ЭКОНОМИИ ТОНЕРА 3-2
ПРОГРАММИРОВАНИЕ (режимы экономии энергии, время автосброса, режим поточной подачи) 3-3
– Установка режимов экономии энергии и времени автосброса . . 3-3
ОТОБРАЖЕНИЕ ОБЩЕГО СЧЕТЧИКА КОПИЙ 3-4

4 РАСХОДНЫЕ МАТЕРИАЛЫ И ОБСЛУЖИВАНИЕ

ЗАМЕНА ТОНЕР КАРТРИДЖА 4-2
ОБСЛУЖИВАНИЕ 4-4
– Корпус 4-4
– Стекло и крышка оригинала 4-4
– Коротрон переноса 4-5
– Если копир не используется 4-6

5 КОПИР НЕ В ПОРЯДКЕ?

УДАЛЕНИЕ ЗАМЯТОЙ БУМАГИ 5-2
– А Замятие в зоне подачи бумаги 5-3
– Б Замятие в печке 5-3
– В Замятие в зоне перемещения 5-4
ТРЕБУЕТСЯ ЗАМЕНА ДЕВЕЛОПЕРА 5-5
ТРЕБУЕТСЯ ТЕХНИЧЕСКОЕ ОБСЛУЖИВАНИЕ 5-5
УСТРАНЕНИЕ НЕИСПРАВНОСТЕЙ 5-6
ИНДИКАТОРЫ СОСТОЯНИЯ 5-7
НАСТРОЙКА АВТОЭКСПОЗИЦИИ 5-8

6 ПРИЛОЖЕНИЕ

ТЕХНИЧЕСКИЕ ХАРАКТЕРИСТИКИ 6-2
РАСХОДНЫЕ МАТЕРИАЛЫ 6-3
– Типы и форматы бумаги для копирования 6-3

7 ДОПОЛНИТЕЛЬНОЕ ОБОРУДОВАНИЕ

КОНФИГУРАЦИЯ СИСТЕМЫ 7-2
АВТОПОДАТЧИК ДОКУМЕНТОВ (MR-2013) 7-3
– Наименование частей 7-3
– Технические характеристики 7-3
– Использование ADF 7-3
– Режим поточной подачи 7-4
– Замятие в ADF 7-4
КАССЕТА НА 250 ЛИСТОВ (MY-1019) 7-6
– Наименование частей 7-6
– Загрузка бумаги 7-6
– Извлечение замятой бумаги 7-6
– Технические характеристики 7-7

АЛФАВИТНЫЙ УКАЗАТЕЛЬ

ПОДГОТОВКА К ЭКСПЛУАТАЦИИ

Этот раздел содержит основную информацию по использованию копировального аппарата.

ВВЕДЕНИЕ **1-2**
МЕРЫ ПРЕДОСТОРОЖНОСТИ **1-3**
ОСНОВНЫЕ ХАРАКТЕРИСТИКИ **1-4**
НАИМЕНОВАНИЕ УЗЛОВ **1-5**
ПАНЕЛЬ УПРАВЛЕНИЯ **1-6**
УСТАНОВКА КОПИРОВАЛЬНОГО АППАРАТА **1-7**
ОСТОРОЖНОЕ ОБРАЩЕНИЕ **1-8**
ЗАГРУЗКА БУМАГИ **1-9**

ВВЕДЕНИЕ

Конструкция данного копировального аппарата разработана для легкой интуитивной работы и экономии пространства. Для полного использования всех возможностей копира внимательно изучите это руководство и сам копировальный аппарат.
Держите под рукой это руководство для быстрого получения информации во время использования копировального аппарата.


Примечание

Этот копир может использоваться и как принтер и как факс при установке дополнительных компонентов. Однако, это в этом руководстве описаны только возможности копира. Возможности принтера и факса описаны в отдельных руководствах.

Символы, используемые в этом руководстве

В этом руководстве для привлечения особого внимания оператора при эксплуатации копира используются следующие рисунки.


Предупреждение

Предупреждает оператора о возможности получения травм или повреждения копира, если указание не будет выполняться надлежащим образом.


Осторожно

Предупреждает оператора о возможности повреждения копира или его частей, если указание не будет выполняться надлежащим образом.


Примечание

Содержит разнообразную полезную информацию о характеристиках, функциях, производительности, работе и других возможностях копира.



Показывает букву, отображенную на дисплее.

Соотношение метрической и дюймовой систем

При ссылках на формат и вес бумаги значения дюймовой системы заключаются в скобки.
Например:
Стр. 6-3 ---------- от 52 до 130 гр/м^2 (от 14 до 34.5 lbs.)
Стр. 6-4 ---------- A4 (8-1/2" x 11")

МЕРЫ ПРЕДОСТОРОЖНОСТИ

При работе с копиром соблюдайте следующие меры предосторожности.

Предупреждение

- В зоне закрепления повышенная температура. При удалении застрявшей бумаги из этой области будьте предельно осторожны.
- Не смотрите на источник света: это может повредить ваше зрение.
- Не включайте копировальный аппарат немедленно после выключения. Подождите 10-15 секунд перед тем, как включить его снова.
- Выключите аппарат перед заменой любых узлов и расходных материалов.

Осторожно

- Установите копир на твердую, ровную поверхность.
- Не располагайте копир во влажных или пыльных помещениях.
- Если копир не будет использоваться длительное время, например во время праздников, выключите питание копира и выньте шнур из розетки.
- При перемещении копира убедитесь, что он выключен и шнур питания вынут из розетки.
- Не накрывайте включенный копир чехлом, покрывалом или пленкой. Это препятствует отводу тепла и может привести к повреждению копира.
- Применение регулировок и настроек, а также выполнение процедур, отличающихся от приведенных в этом руководстве, может вызвать опасное излучение.

Осторожно! Лазер!

Длина волны	770 нм - 795 нм (инфракрасный)
Длительность импульса	11.82 µc/7 мм
Мощность излучения	0.17 мВт ± 0.01 мВт

Зарегистрированные торговые знаки

PCL - это торговый знак компании Hewlett-Packard.

Все прочие торговые знаки и права являются собственностью соответствующих владельцев.

ОСНОВНЫЕ ХАРАКТЕРИСТИКИ

① Высокоскоростное лазерное копирование

- Время выхода первой копии составляет 9.6 секунды (в нормальном режиме).
- Скорость копирования составляет 15 копий/мин (для e-STUDIO15), 12 копий/мин (для e-STUDIO12), что позволяет повысить эффективность работы в офисе.

② Высококачественное изображение

- Копирование изображения осуществляется с разрешением 600 dpi.
- В дополнение к автоматической регулировке экспозиции имеется 5-ти ступенчатая ручная регулировка.
- Копирование в режиме ФОТО позволяет получить точное воспроизведение полутонов таких оригиналов, как черно-белые и цветные фотографии.

③ Важные функции копирования

- Масштабирование от 50% до 200% с шагом в 1%.
- Многократное копирование до 99 копий.
- Режим экономии тонера позволяет снизить расход тонера примерно на 10%.
- В режиме программирования возможна настройка/изменение функций под требования оператора.

④ Одно сканирование / Много копий (только e-STUDIO15)

- Этот копир оснащен буфером памяти на 1 страницу. Эта память позволяет копиру сосканировать оригинал один раз, а затем сделать до 99 копий. Эта особенность позволяет улучшить рабочий процесс, снизить рабочий шум копира и уменьшить износ механизма сканера. Эта функция применена для повышения надежности.

⑤ Дополнительные устройства (только e-STUDIO15)

- Дополнительный автоподатчик документов (ADF) позволяет автоматически подавать до 30 оригиналов.
- При установке дополнительного устройства печати копир может использоваться как лазерный принтер.
- При установке дополнительного устройства факсимильной связи копир может использоваться как факс.
- Для увеличения общей загрузки бумаги до 500 листов может быть установлен дополнительный узел подачи бумаги на 250 листов.


Примечание

В отдельных странах некоторые опции могут быть не доступны.

⑥ Экологически чистая конструкция

- Внутренний выходной лоток экономит ваше рабочее пространство.
- Режимы экономиии энергии и автоотключения снижают потребление энергии во время ожидания.

⑦ В e-STUDIO12 в стандартную комплектацию входит функция GDI печати.

НАИМЕНОВАНИЕ УЗЛОВ

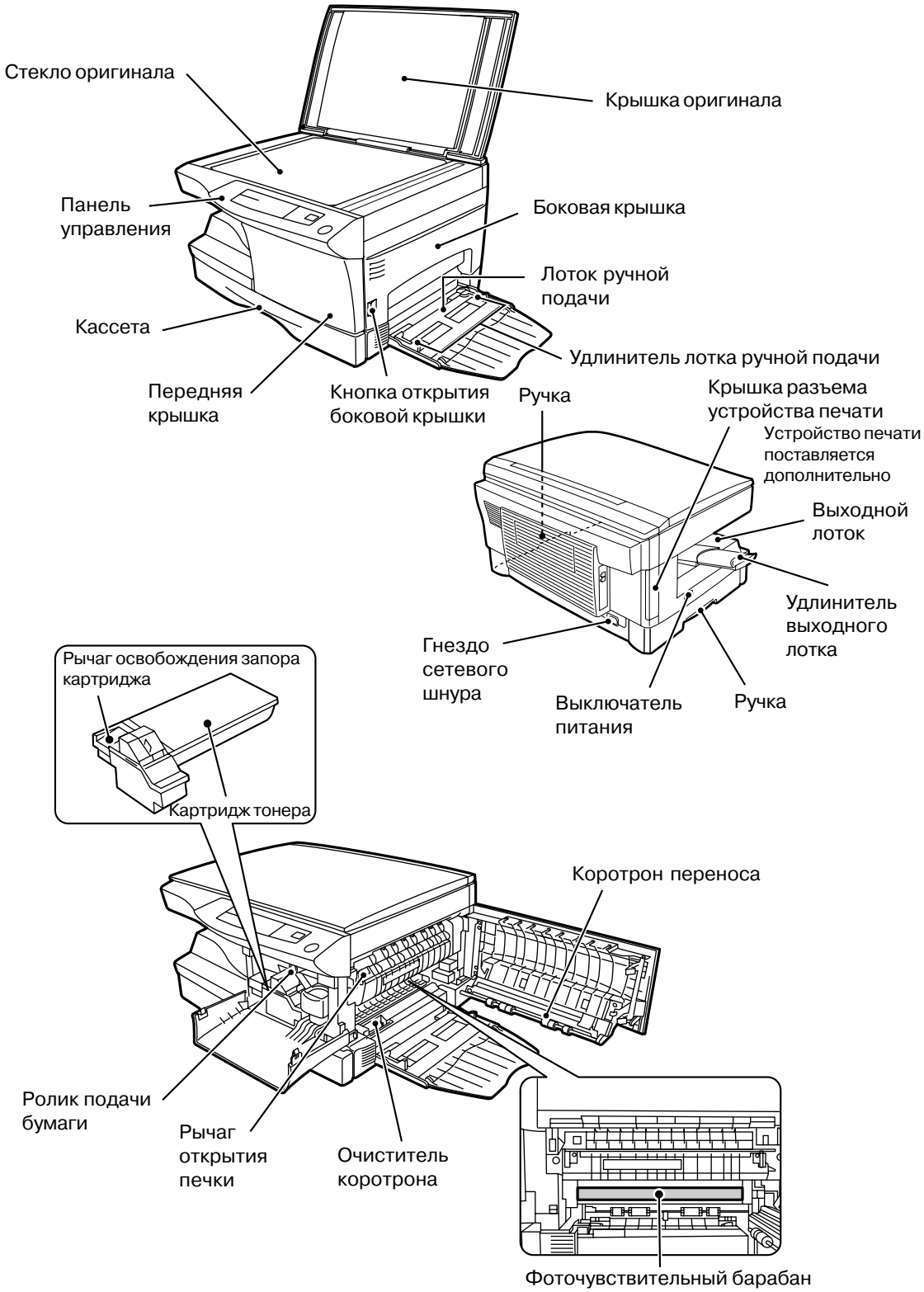

ПАНЕЛЬ УПРАВЛЕНИЯ

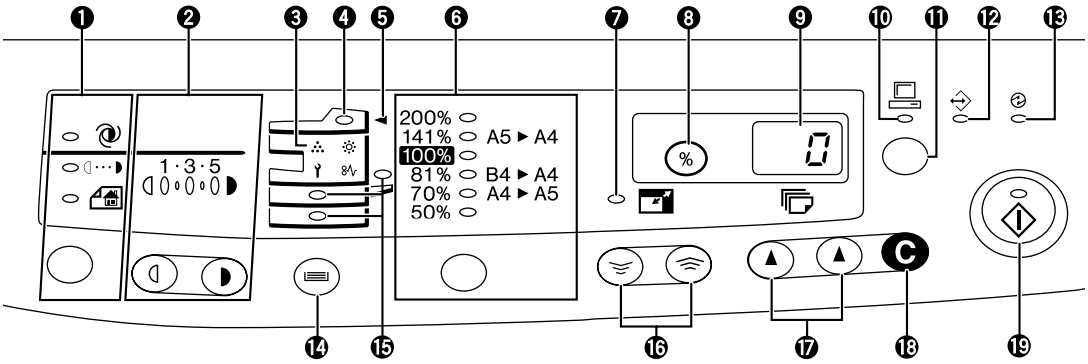

❶ **Клавиша и индикаторы экспозиции**
Используются для выбора экспозиции:
: АВТО
: РУЧНАЯ
: ФОТО
Индикатор выбранного режима загорается. (стр. 2-5)

❷ **Клавиши осветления и затемнения и индикаторы экспозиции**
Используются для подстройки уровня РУЧНОЙ или ФОТО экспозиции. Индикатор выбранного уровня загорается. (стр.2-5)
Используются для начала и завершения режима программирования. (стр. 3-3)

❸ **Сигнальные индикаторы**
: Индикатор необходимости замены девелопера (стр. 5-5)
: Индикатор замина (стр. 5-2)
: Индикатор необходимости замены тонер картриджа (стр. 4-2)
: Индикатор обслуживания (стр. 5-5)

❹ **Индикатор ADF** (стр. 7-4) (1)

❺ **Индикатор замина в ADF** (стр. 7-4) (1)

❻ **Клавиша выбора масштаба копии и индикаторы масштаба**
Используются для выбора предустановленных значений масштабирования.
Индикатор выбранного масштаба загорается. (стр. 2-6)

❼ **Индикатор масштаба** (стр. 2-6)

❽ **Клавиша вывода масштаба (%)** (стр. 2-5)

❾ **Дисплей**
Отображает заданное количество копий, масштаб, код программы и код ошибки.

❿ **Индикатор ON LINE**
Загорается при использовании копира в качестве принтера. Должно быть установлено дополнительное устройство печати.

⓫ **Клавиша ON LINE**
Переключает режимы on-line и off-line при использовании дополнительно установленного устройства PCL печати.
Переключает режимы on-line и off-line при использовании дополнительно установленного устройства GDI печати.

⓬ **Индикатор данных** (1)
Показывает, что принтер принимает или обрабатывает данные печати.

⓭ **Индикатор экономии энергии**
Горит когда копир находится в режиме экономии энергии. (стр. 3-2)

⓮ **Клавиша выбора лотка**
Используется для выбора источника подачи бумаги (из кассеты или вручную). (стр. 2-7)

⓯ **Индикаторы подачи бумаги**
Горят, показывая выбранный источник подачи бумаги.

⓰ **Клавиши масштаба**
Используются для выбора коэффициента уменьшения или увеличения от 50% до 200% с шагом в 1%. (стр. 2-5)

⓱ **Клавиши количества копий**
- Используются для задания количества копий (от 1 до 99). (стр. 2-5)
- Используются для ввода программы. (стр. 3-3)

⓲ **Клавиша отмены**
- Нажмите для очистки дисплея или для прерывания копирования. (стр. 2-3)
- Нажмите и держите в режиме ожидания для отображения общего количества сделанных копий. (стр. 3-4)

⓳ **Клавиша печати и индикатор готовности**
- Копирование возможно только при горящем индикаторе.
- Используется для подтверждения программы.

УСТАНОВКА КОПИРОВАЛЬНОГО АППАРАТА

Неправильная установка может привести к повреждению копира. При запуске и перемещениях аппарата, пожалуйста, учитывайте следующее:

1 Копир должен быть запущен уполномоченным инженером TOSHIBA.

Примечание	Надлежащим образом утилизируйте упаковочные материалы.

2 Для получения наилучших результатов копир должен быть подключен к сети переменного тока со следующими параметрами:
~ 220-240 В, 50Гц/60Гц

Примечание	1. Использование другого оборудования на той же линии, что и копир, может отрицательно повлиять на работу копира и качество копий. 2. Используйте 3-х контактную заземленную встроенную розетку. 3. При использовании 2-х контактной розетки копир должен быть заземлен. Не используйте для заземления газовые, водопроводные и отопительные трубы.

3 После запуска копира избегайте частых его перемещений. Защитите копир от воздействия тепла, пыли, вибрации и прямого солнечного света. Также обеспечьте вентиляцию, так как копир выделяет небольшое количество озона.

Осторожно	При перемещении копира из холодного помещения в теплое, внутри его конденсируется влага. Это может привести к ухудшению качества копии и к отказам. Оставьте аппарат при комнатной температуре на 2 часа перед началом использования.

Примечание	1. Рекомендованные рабочие атмосферные параметры: • Температура: 10~30°C/50~86°F • Влажность: 20~85% RH 2. Для нормальной работы оставьте 10 см слева, 10 см справа и 20 см сзади копира (см. рисунок внизу).

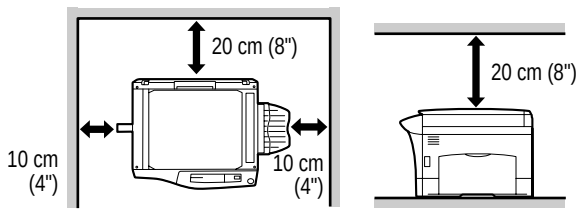

Копир следует располагать поблизости от легко доступной розетки.

4 При использовании обращайтесь с аппаратом бережно.

- Не роняйте копир и не подвергайте его тряске и ударам.
- Не прикасайтесь к зеленой поверхности фотобарабана. Царапины или пятна на барабане приведут к грязным копиям.
- Не кладите ничего в кассету с бумагой или на лоток подачи оригинала.
- Не допускайте защемления шнура питания между твердыми предметами во избежание короткого замыкания или удара электрическим током.
- Избегайте попадания внутрь копира металлических предметов, таких как канцелярские скрепки.

5 Не забудьте выключить копир

- Когда вы закончили работу в офисе.
- При перебоях питания.

Осторожно

При выключении выключателя питания убедитесь, что копир полностью остановился.

Не забудьте выдернуть шнур питания из розетки:

- Если вы не собираетесь использовать копир в течение продолжительного периода времени.

Немедленно выключите выключатель питания и обратитесь в службу сервиса:

- Если из копира слышен необычный шум.
- Если поверхность копира необычно горячая.
- Если некоторые части копира повреждены или его уронили.
- Если копир был облит жидкостью.

6 Для поддержания высокого качества копии рекомендуется использовать расходные материалы, произведенные Toshiba. Расходные материалы должны храниться в сухом, прохладном месте.

Для оптимальной производительности рекомендуется использовать качественную бумагу для копирования весом 80 гр/м^2.

Низкокачественная бумага может содержать бумажную пыль и может привести к необходимости излишнего обслуживания.

ЗАГРУЗКА БУМАГИ

1 Приподнимите ручку кассеты и выдвиньте кассету до упора.

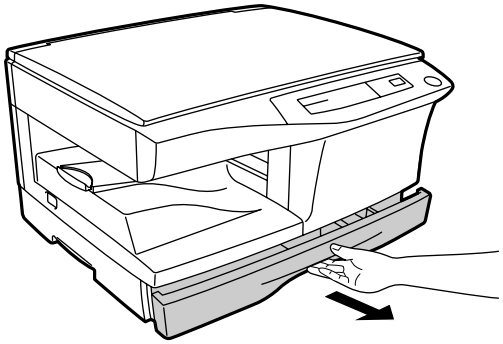

2 Отрегулируйте направляющие бумаги в кассете по длине и ширине бумаги.
Зажмите рычаг направляющей бумаги Ⓐ и установите направляющую в соответствии с шириной бумаги.
Установите направляющую Ⓑ в подходящее положение, отмеченное на кассете.

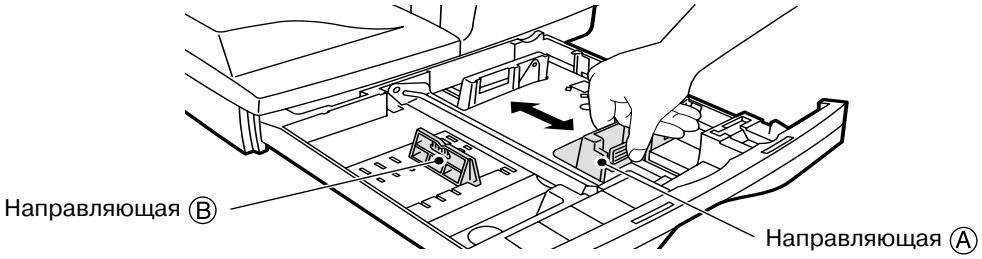

3 Распушите бумагу и загрузите ее в кассету. Убедитесь, что углы бумаги находятся под прижимами.

Не загружайте бумагу выше линии загрузки (▼ ▼). Превышение этой линии може привести к заминам при подаче.

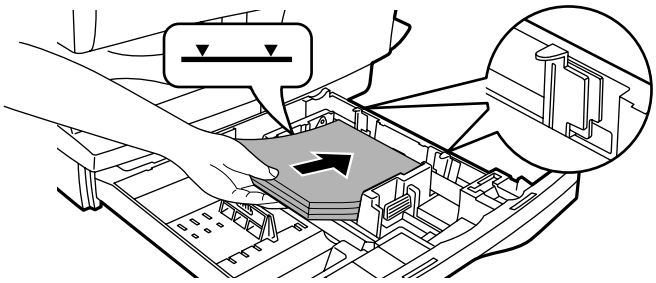

4 Осторожно задвиньте кассету обратно в копир.

После загрузки бумаги, для выключения мигающей буквы “P” без сброса режимов копирования, нажмите клавишу сброса (Ⓒ). Буква “P” на дисплее погаснет и загорится индикатор готовности (◇).

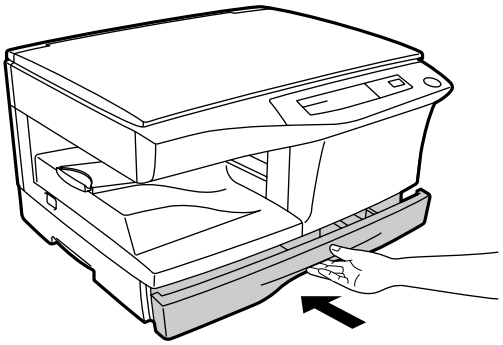

ИЗГОТОВЛЕНИЕ КОПИЙ

В этом разделе описываются основные функции копирования, а также использование лотка ручной подачи.

ОБЫЧНОЕ КОПИРОВАНИЕ **2-2**

– Размещение крупного оригинала **2-4**

РЕГУЛИРОВКА ЭКСПОЗИЦИИ/ФОТОКОПИРОВАНИЕ **2-4**

УМЕНЬШЕНИЕ/УВЕЛИЧЕНИЕ/МАСШТАБ **2-5**

РУЧНАЯ ПОДАЧА (включая специальную бумагу) **2-6**

ДВУСТОРОННЕЕ КОПИРОВАНИЕ **2-7**

ОБЫЧНОЕ КОПИРОВАНИЕ

1 Убедитесь, что бумага нужного формата загружена в кассету. См. стр. 1-9, **ЗАГРУЗКА БУМАГИ**. При копировании на бумагу формата большего, чем A4 (8-1/2" x 11"), выдвиньте удлинитель выходного лотка.

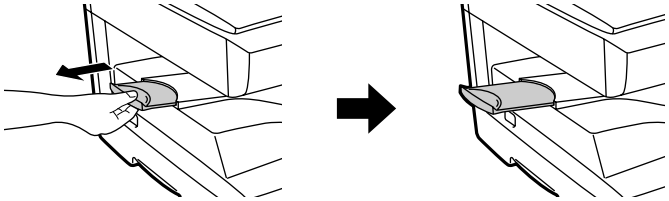

2 Включите выключатель питания.
Загорится индикатор готовности ( ).

Примечание

- По прошествии установленного времени после завершения копирования копир перейдет в режим экономии энергии.
  Настройки режимов экономии энергии можно изменить. См. стр. 3-3, **ПРОГРАММИРОВАНИЕ**.
- По прошествии установленного времени после завершения копирования режимы копирования примут исходные значения. Это время также можно изменить. См. стр. 3-3, **ПРОГРАММИРОВАНИЕ**.

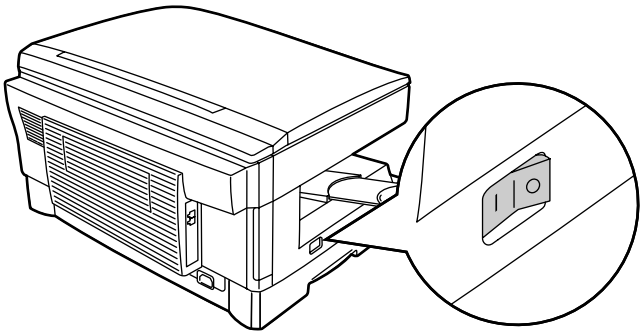

3 Откройте крышку оригинала.

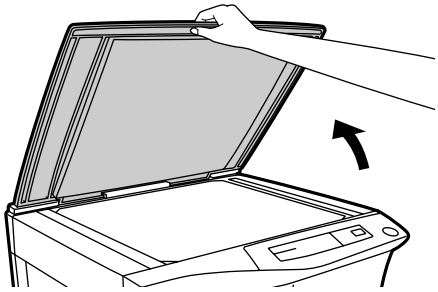

4 Разместите оригинал на стекле лицевой стороной вниз. Выровняйте его по шкале оригинала и центральной отметке (▶).

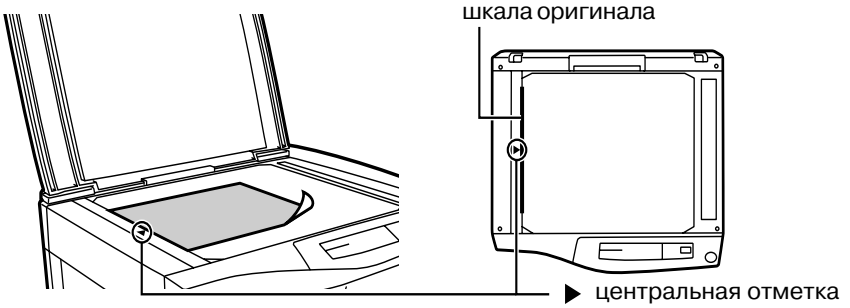

5 Осторожно опустите крышку оригинала. При копировании книг или оригиналов, которые были согнуты или скручены, слегка прижмите крышку. Если крышка оригинала закрыта неплотно, на копиях могут появиться полосы или муар.

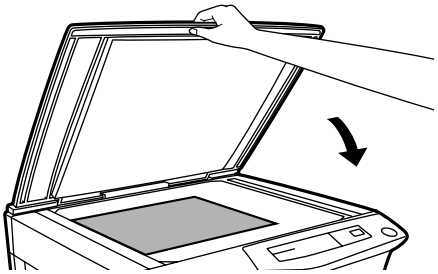

Книги, согнутые или скрученные оригиналы



6 Задайте нужное количество копий при помощи двух клавиш (▲, ▲).

Примечание

- Для исправления ошибочно введенного значения нажмите клавишу сброс (Ⓒ).
- Одна копия может быть сделана сразу, так как на дисплее горит “1”.

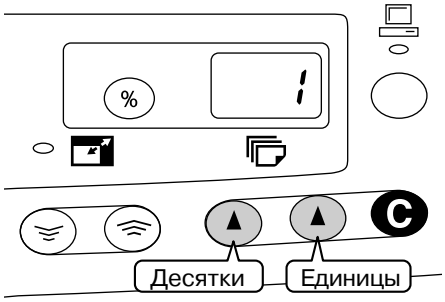

- Для ввода единиц от 0 до 9 нажимайте правую клавишу количества копий. Эта клавиша не изменяет значения десятков.
- Для ввода десятков от 1 до 9 нажимайте левую клавишу количества копий.

7 Нажмите клавишу печати (◇).

Примечание

- Для просмотра количества сделанных копий во время продолжительного копирования нажмите левую клавишу количества копий.
- Для прекращения копирования нажмите клавишу сброс (Ⓒ). Процесс копирования остановится и на дисплее загорится “1”.

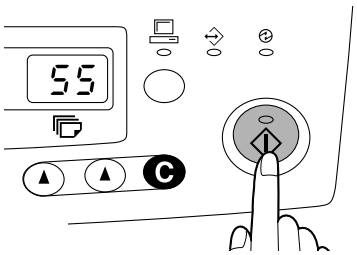

Размещение крупного оригинала

Для копирования трехмерных объектов можно снять крышку оригинала.

1 Просто потяните крышку оригинала вверх.

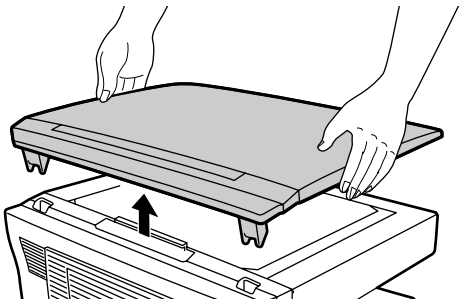

2 Установка крышки оригинала производится в обратном порядке.

РЕГУЛИРОВКА ЭКСПОЗИЦИИ/ФОТОКОПИРОВАНИЕ

Плотность копии большинства оригиналов не требует настройки в режиме автоэкспозиции (◑). Для настройки плотности копии вручную или для копирования фотографий существует 5-ти ступенчатая регулировка уровня экспозиции.

1 Разместите оригинал и проверьте формат бумаги.

2 Нажмите клавишу выбора режима экспозиции для перехода в режим РУЧНАЯ (◐···◗) или ФОТО (🖼).

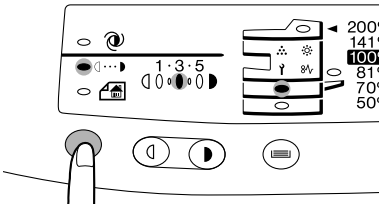

3 Для настройки уровня экспозиции используйте клавиши светлее (◁) и темнее (▷).
Если выбран уровень 2, индикаторы 1 и 3 будут гореть одновременно. Соответственно, при выборе уровня 4 одновременно будут гореть индикаторы 3 и 5.

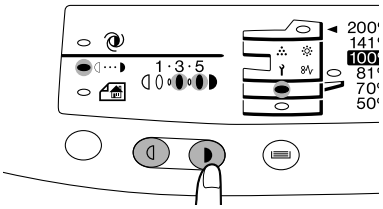

4 Задайте количество копий клавишами количества (▲, ▲) и нажмите клавишу печати (◇).

УМЕНЬШЕНИЕ/УВЕЛИЧЕНИЕ/МАСШТАБ

Можно выбрать три предустановленных коэффициента уменьшения и два увеличения. Функция масштабирования позволяет изменять коэффициент в диапазоне от 50% до 200% с шагом в 1%.

1 Разместите оригинал и проверьте формат бумаги.

2 Для выбора нужного коэффициента используйте клавишу выбора масштаба и/или клавиши масштаба (▽, △).

Примечание

- Для проверки установленного масштаба без изменения коэффициента нажмите и держите клавишу вывода масштаба (%). Как только вы отпустите клавишу, дисплей вернется к отображению количества копий.
- Для возврата к реальному масштабу нажимайте клавишу выбора масштаба до тех пор, пока не загорится индикатор 100%.

Для выбора предустановленных коэффициентов:

Предустановленные коэффициенты уменьшения и увеличения: 50%, 70%, 81%, 141% и 200% (50%, 64%, 78%, 129% и 200%)

Для выбора масштаба:

При нажатии клавиш масштаба (или) загорится индикатор масштаба ( ) и на дисплее появится значение коэффициента масштабирования.

Примечание

Для быстрого изменения масштаба нажмите и держите клавишу или . Однако, значение остановится на предустановленном коэффициенте уменьшения или увеличения. Для продолжения изменения отпустите клавишу и нажмите ее снова.

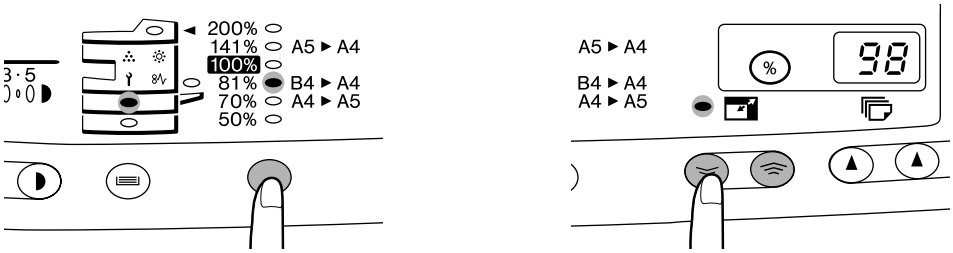

3 Задайте количество копий клавишами количества (,) и нажмите клавишу печати ( ).

РУЧНАЯ ПОДАЧА (включая специальную бумагу)

Лоток ручной подачи автоматически подает до 50 листов обычной бумаги и также может подавать специальную бумагу, такую как пленка и этикетка, по одному листу. В этот лоток можно загружать бумагу формата от A6 до A4 (от 3-1/2" x 5-1/2" до 8-1/2" x 14") и веса в интервале от 52 до 130 гр/м^2 (от 14 до 34.5 lbs.). (Формат A4 (8-1/2" x 11") является максимальным для бумаги весом от 104 до 130 гр/м^2 (от 28 to 34.5 lbs.))

1 Разместите оригинал на стекле лицевой стороной вниз. Выровняйте его по шкале оригинала и опустите крышку оригинала.

Примечание

Изображение оригинала должно быть меньше формата бумаги.
Если изображение оригинала больше формата бумаги, края копии могут получиться грязными.

2 Откройте лоток ручной подачи и удлинитель.

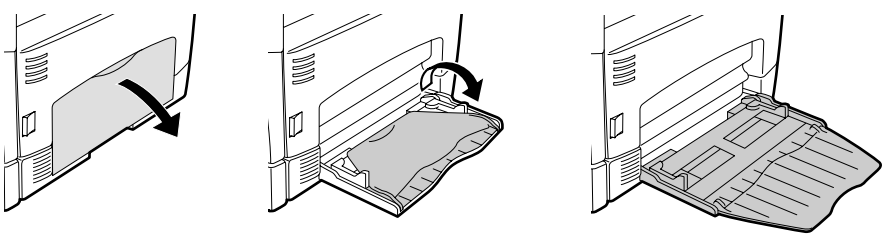

Примечание

Чтобы закрыть лоток ручной подачи выполните шаги 1 и 2 на рисунке и нажимайте на бугорки с правой стороны до фиксации со щелчком.

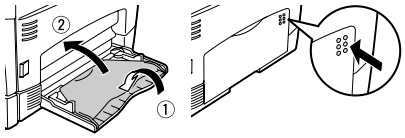

3 Установите направляющие по ширине бумаги. Загрузите бумагу лицевой стороной вниз в лоток ручной подачи.

- Бумага должна подаваться узкой стороной.
- Пленки, этикетки и другая специальная бумага должна подаваться по одному листу.
- При копировании на пленку вынимайте каждую копию. Избегайте накопления копий в выходном лотке.
- При загрузке конвертов убедитесь, что они ровные и плоские.

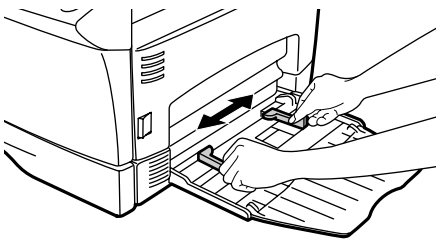

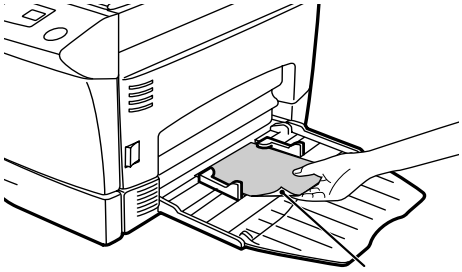

Сторона печати

4 Нажмите клавишу выбора лотка ( ) для выбора лотка ручной подачи. Задайте количество копий, если используется обычная бумага. Нажмите клавишу печати ( ).

ДВУСТОРОННЕЕ КОПИРОВАНИЕ

На этом аппарате возможно двустороннее копирование с использованием лотка ручной подачи.

Пример: Следующие два оригинала будут скопированы на две стороны листа бумаги.

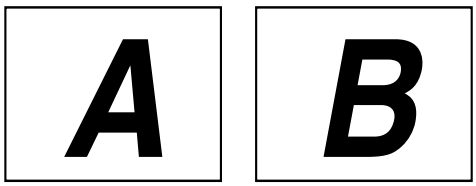

Первый оригинал Второй оригинал



1 Разместите первый оригинал на стекле и сделайте копию.
Первая копия может быть сделана как из кассеты, так и из лотка ручной подачи.

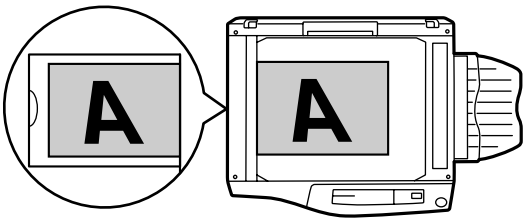

2 Замените первый оригинал вторым и опустите крышку оригинала. Убедитесь, что ориентации первого и второго оригиналов на стекле совпадают.

3 Для блокнотной подшивки переверните первую копию слева направо, как показано на рисунке внизу. Для книжной подшивки переверните первую копию сверху вниз (не показано). Подавайте первую копию с лотка ручной подачи.

4 Нажмите клавишу выбора лотка (( )) для выбора лотка ручной подачи, а затем нажмите клавишу печати (( )).

Примечание

Подавайте бумагу по одному листу.

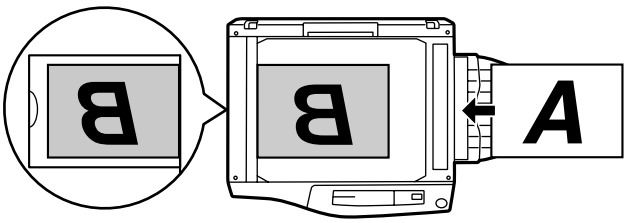

СПЕЦИАЛЬНЫЕ ФУНКЦИИ

Этот раздел описывает специальные функции копира. Используйте эти функции при необходимости.

ОПИСАНИЕ СПЕЦИАЛЬНЫХ ФУНКЦИЙ **3-2**

РЕЖИМ ЭКОНОМИИ ТОНЕРА **3-2**

ПРОГРАММИРОВАНИЕ (режимы экономии энергии, время автосброса, режим поточной подачи) **3-3**

– Установка режимов экономии энергии и времени автосброса . . **3-3**

ОТОБРАЖЕНИЕ ОБЩЕГО СЧЕТЧИКА КОПИЙ **3-4**

ОПИСАНИЕ СПЕЦИАЛЬНЫХ ФУНКЦИЙ

Режим экономии тонера
Снижает расход тонера примерно на 10%.

Режимы экономии энергии (стр. 3-3)
В этом копире применены два режима экономии энергии: дежурный режим и режим автоотключения.

- **Дежурный режим**
  В дежурном режиме горит индикатор экономии энергии ( ), а также прочие индикаторы исходного состояния. При этом температура печки понижается, экономя таким образом энергию. Для копирования из дежурного режима задайте количество копий и нажмите клавишу печати ( ), как при нормальном копировании.

- **Режим автоотключения**
  В режиме автоотключения горит только индикатор экономии энергии ( ), а остальные индикаторы погашены. Режим автоотключения экономит больше энергии, чем дежурный режим, но требует большего времени для начала копирования. Для копирования из режима автоотключения нажмите клавишу печати ( ). Затем задайте режимы копирования и нажмите клавишу печати ( ), как при нормальном копировании.

Автосброс (стр. 3-3)
Через установленное время после изготовления последней копии копир возвращается в исходное состояние. Этот интервал времени (период автосброса) можно изменить.

РЕЖИМ ЭКОНОМИИ ТОНЕРА

1 Нажмите клавишу выбора режима экспозиции для перехода в режим РУЧНАЯ (◑···◗).

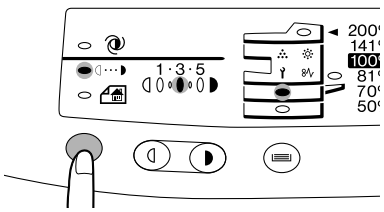

2 Нажмите и держите клавишу выбора режима экспозиции примерно 5 секунд. Индикатор РУЧНАЯ (◑···◗) погаснет, а индикатор ФОТО ( ) начнет мигать. Индикатор экспозиции, отмеченный 5, загорится, показывая что включен режим обычного расхода тонера.

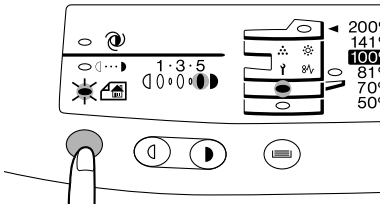

3 Для включения режима экономии тонера нажмите клавишу светлее (◐). Индикатор уровня 1 загорится, показывая что включен режим экономии тонера.

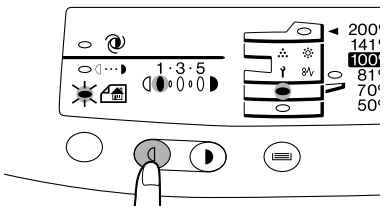

4 Дважды нажмите клавишу выбора режима экспозиции. Индикатор ФОТО (🖼) прекратит мигать и загорится индикатор АВТО (◑). Теперь включен режим экономии тонера.

Примечание	Для возврата в режим обычного расхода тонера повторите процедуру, используя клавишу темнее (◑) для выбора уровня 5 на шаге 3.

ПРОГРАММИРОВАНИЕ (режимы экономии энергии, время автосброса, режим поточной подачи)

Программирование позволяет устанавливать, изменять или отменять параметры определенных функций по желанию.

Установка режимов экономии энергии и времени автосброса

1 Одновременно нажмите клавиши светлее (◐) и темнее (◑) и держите их не менее 5 секунд, пока не замигают все сигнальные индикаторы (☼ , 8/V, ∴ и ⚲) и на дисплее появится “– –”.

2 Используйте левую клавишу количества копий (▲) для выбора номера программы (1: время автосброса, 2: дежурный режим, 3: время автоотключения, 4: режим поточной подачи, 5: режим автоотключения). Выбранный номер будет мигать на левой стороне дисплея.

3 Нажмите клавишу печати (◇). Выбранный номер программы будет гореть, а на правой стороне дисплея будет мигать текущий номер параметра программы.

4 Задайте нужный параметр правой клавишей количества копий (▲). Введенный номер параметра будет мигать на правой стороне дисплея.

№ программы	Режим	Параметры
1	Время автосброса	0 ⇨ ВЫКЛ 1 ⇨ 30 сек. * 2 ⇨ 60 сек. 3 ⇨ 90 сек. 4 ⇨ 120 сек. 5 ⇨ 10 сек.
2	Дежурный режим	0 ⇨ 30 сек. 1 ⇨ 60 сек. * 2 ⇨ 90 сек.
3	Время автоотключения	0 ⇨ 2 мин. * 1 ⇨ 5 мин. 2 ⇨ 15 мин. 3 ⇨ 30 мин. 4 ⇨ 60 мин. 5 ⇨ 120 мин.
4	Режим поточной подачи	0 ⇨ ВЫКЛ * 1 ⇨ ВКЛ
5	Режим автоотключения	0 ⇨ ВЫКЛ * 1 ⇨ ВКЛ

Заводские значения параметров отмечены звездочкой (*).

5 Нажмите клавишу печати (◇). Номер на правой стороне дисплея прекратит мигать и заданное значение будет сохранено.

Примечание

Для изменения значения или задания другого режима нажмите клавишу сброс (C). Копир вернется к шагу 2.

6 Для возврата в режим копирования нажмите клавишу светлее (◁) или темнее (▷).

ОТОБРАЖЕНИЕ ОБЩЕГО СЧЕТЧИКА КОПИЙ

Для отображения общего счетчика копий используйте следующую процедуру.

1 Нажмите клавишу сброс (C) для отображения 1 на дисплее.

2 Нажмите клавишу сброс (C) и держите ее примерно 5 секунд. Общий счетчик копий появится на дисплее в два этапа, по три цифры в каждом.
Пример: Общее количество копий 1,234.



РАСХОДНЫЕ МАТЕРИАЛЫ И ОБСЛУЖИВАНИЕ

Этот раздел описывает замену тонер картриджа.

Осторожно

Используйте только оригинальные расходные материалы и детали TOSHIBA.

ЗАМЕНА ТОНЕР КАРТРИДЖА **4-2**

ОБСЛУЖИВАНИЕ **4-4**

– Корпус **4-4**

– Стекло и крышка оригинала **4-4**

– Коротрон переноса **4-5**

– Если копир не используется **4-6**

ЗАМЕНА ТОНЕР КАРТРИДЖА

Если горит индикатор замены тонер картриджа (∴), значит скоро потребуется замена тонер картриджа. Подготовьте новый картридж. Если индикатор замены тонер картриджа (∴) мигает, значит для продолжения копирования требуется замена тонер картриджа. Замените тонер картридж, следуя ниже приведенной процедуре.

Примечание

В процессе продолжительного копирования темных оригиналов индикатор готовности ( ) может мигать, индикатор ∴ гореть, и копир может остановиться, хотя тонер еще не закончился. Копир добавит тонер в течение 2 минут, а затем загорится индикатор готовности ( ). Нажмите клавишу печати ( ) для возобновления копирования.

1 Убедитесь, что лоток ручной подачи открыт, а затем откройте боковую крышку, нажав на кнопку открытия боковой крышки.
Затем осторожно нажмите на обе стороны передней крышки и откройте ее.

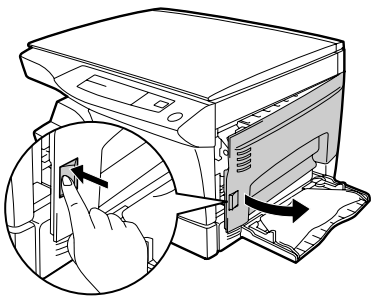

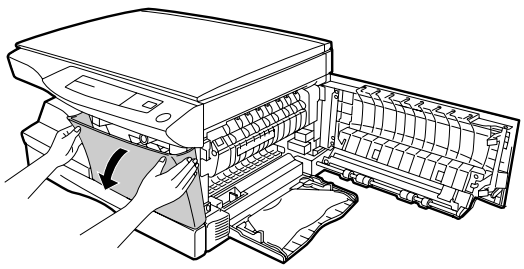

2 Нажмите рычаг освобождения запора тонер картриджа и выньте тонер картридж. Утилизируйте старый картридж в соответствии с местным законодательством.

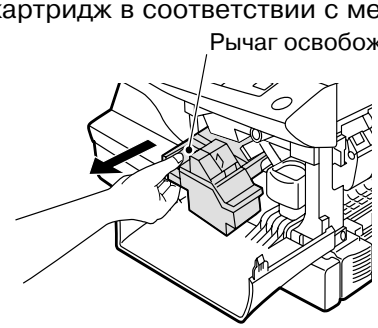

Примечание

После удаления тонер картриджа не трясите его и не стучите по нему, так как это может привести к просыпанию тонера. Немедленно положите тонер картридж в пакет из коробки нового картриджа.

3 Выньте тонер картридж из пакета. Возьмите картридж за бока и потрясите его горизонтально 4-5 раз. После этого удалите защитную пленку.

Примечание

Держите тонер картридж как показано на рисунке. Не берите картридж за затвор. Трясите картридж только до удаления защитной пленки.

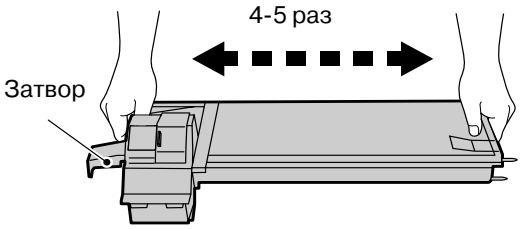



4 Аккуратно вставьте тонер картридж по направляющим и зафиксируйте его запором. Удалите пленку с затвора. Вытяните затвор из тонер картриджа, как показано на рисунке. Выбросьте затвор.

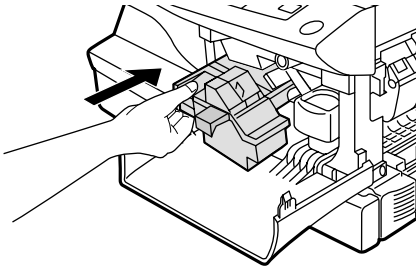

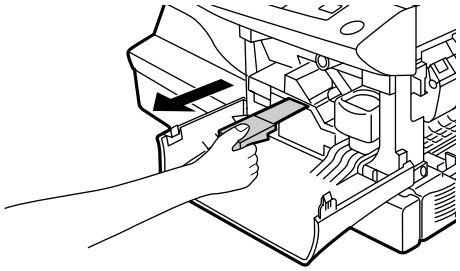

5 Закройте переднюю, а затем боковую крышки, нажимая на бугорки рядом с кнопкой открытия боковой крышки. Индикатор ∴ погаснет, а индикатор (⏻) загорится.

Осторожно

При закрытии крышек убедитесь, что сперва плотно закрыта передняя крышка, а затем боковая. Закрытие крышек в неправильном порядке может привести к их повреждению.

Примечание

Даже после установки нового картриджа индикатор готовности (⏻) может не гореть, показывая, что копирование невозможно (тонер не подается). В этом случае откройте и снова закройте боковую крышку. Копир будет подавать тонер в течение примерно 2 минут, а затем копирование может быть продолжено.

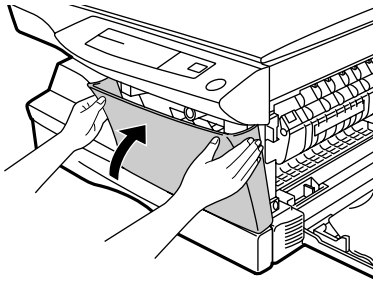

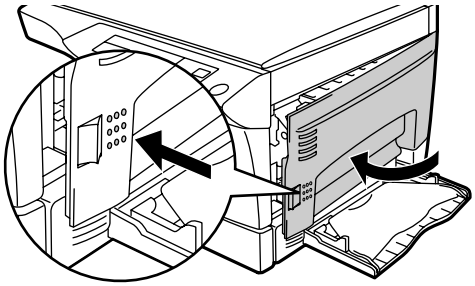

ОБСЛУЖИВАНИЕ

Для получение чистых, четких копий необходимо правильное обращение. Уделите несколько минут регулярной чистке копира.

Предупреждение	Перед очисткой убедитесь, что выключатель питания выключен и шнур питания вынут из розетки.
Осторожно	Не используйте растворитель, бензол или другие летучие моющие средства, так как это может вызвать деформацию, обесцвечивание или повреждение.

Корпус

Вытирайте корпус мягкой, чистой салфеткой.

Стекло и крышка оригинала

Пятна на стекле или крышке тоже копируются. Вытирайте стекло и крышку мягкой, чистой салфеткой. В случае необходимости смочите салфетку очистителем для стекла.

Стекло оригинала

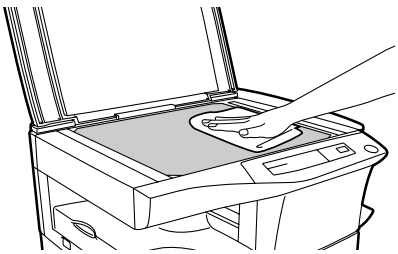

Крышка оригинала

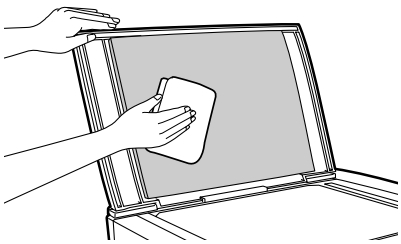

Коротрон переноса

Загрязнение коротрона переноса может быть причиной появления на копиях полос или пятен. Очистите коротрон, следуя ниже приведенной процедуре.

1 Выключите выключатель питания.

2 Убедитесь, что лоток ручной подачи открыт, и откройте боковую крышку, нажав на кнопку открытия боковой крышки.

3 Выньте очиститель коротрона за ручку.
Установите очиститель коротрона на правый край коротрона переноса, осторожно передвиньте очиститель на левый край, а затем снимите его. Повторите эту операцию два или три раза.

Осторожно	Плавно передвигайте очиститель коротрона с правого края на левый вдоль по направляющей. Остановки на пути могут привести к появлению загрязнений на копии.

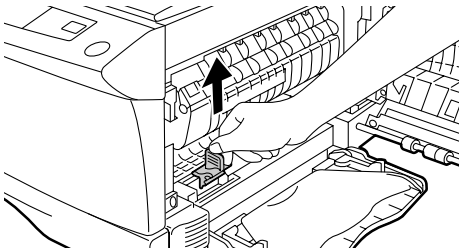

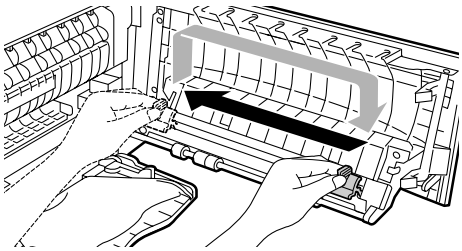

4 Верните очиститель коротрона на место. Закройте боковую крышку, нажимая на бугорки рядом с кнопкой открытия боковой крышки.

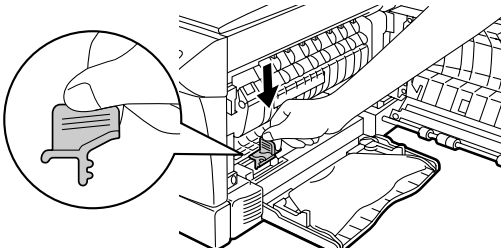

5 Включите выключатель питания.

Если копир не используется

Во избежание попадания пыли или инородных тел, храните копир следующим образом.

1 Отсоедините шнур питания и скрепите копир лентой (в двух местах).

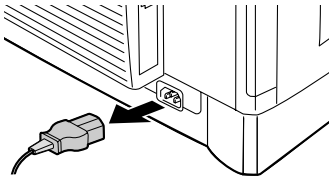

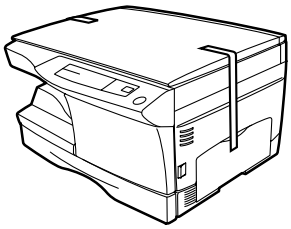

КОПИР НЕ В ПОРЯДКЕ?

Этот раздел описывает удаление замятой бумаги и устранение неисправностей.

УДАЛЕНИЕ ЗАМЯТОЙ БУМАГИ **5-2**
– А Замятие в зоне подачи бумаги **5-3**
– Б Замятие в печке **5-3**
– В Замятие в зоне перемещения **5-4**
ТРЕБУЕТСЯ ЗАМЕНА ДЕВЕЛОПЕРА **5-5**
ТРЕБУЕТСЯ ТЕХНИЧЕСКОЕ ОБСЛУЖИВАНИЕ **5-5**
УСТРАНЕНИЕ НЕИСПРАВНОСТЕЙ **5-6**
ИНДИКАТОРЫ СОСТОЯНИЯ **5-7**
НАСТРОЙКА АВТОЭКСПОЗИЦИИ **5-8**

УДАЛЕНИЕ ЗАМЯТОЙ БУМАГИ

Если мигает индикатор замятия (⚠) или [P] мигает на дисплее, копир останавливается из-за замина бумаги.
Если замятие произошло при использовании ADF, на дисплее появится число со знаком минус. Оно показывает, сколько оригиналов должно быть возвращено в лоток подачи документов после устранения замина. Верните требуемое количество оригиналов. Число исчезнет после возобновления копирования или нажатия клавиши сброс (Ⓒ).
Если произошло замятие оригинала в ADF, копир остановится и начнет мигать индикатор замятия в ADF (◄), а индикатор замятия (⚠) останется погашенным. Для устранения замятия в ADF, см. стр. 7-4.

1 Убедитесь, что лоток ручной подачи открыт, и откройте боковую крышку, нажав на кнопку открытия боковой крышки.

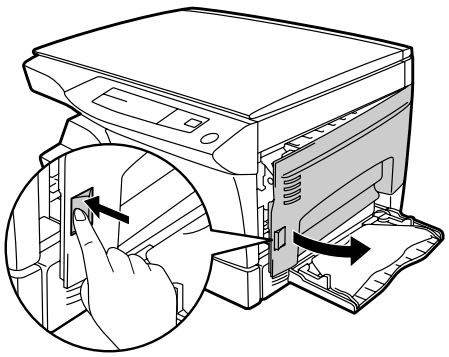

2 Найдите место замятия. Извлеките замятую бумагу, следуя инструкциям для каждой зоны на рисунке внизу.
Если на дисплее мигает [P], выполните "**А Замятие в зоне подачи бумаги**". (стр. 5-3)

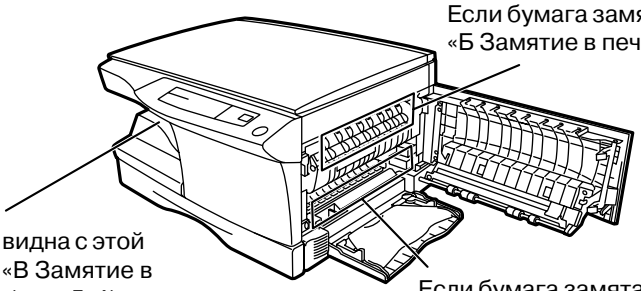

Если бумага замята здесь, выполните «Б Замятие в печке». (стр. 5-3)

Если замятая бумага видна с этой стороны, выполните «В Замятие в зоне перемещения». (стр. 5-4)

Если бумага замята здесь, выполните «А Замятие в зоне подачи бумаги»

А Замятие в зоне подачи бумаги

1 Осторожно извлеките замятую бумагу из зоны подачи бумаги, как показано на рисунке. Если на дисплее мигает [P], а замятая бумага не видна в зоне подачи, выньте кассету и удалите замятую бумагу. Если бумагу нельзя извлечь, выполните "**Б Замятие в печке**".

> Предупреждение: Печка очень горячая. Не прикасайтесь к ней во время извлечения замятой бумаги, так как существует опасность ожога или другой травмы.

> Осторожно:
> - Не прикасайтесь к поверхности фотобарабана (к зеленой части) во время извлечения замятой бумаги, так как возможно повреждение барабана и появление загрязнений на копиях.
> - Если бумага подавалась с лотка ручной подачи, не извлекайте ее через этот лоток. Тонер с бумаги может просыпаться внутрь копира и стать причиной загрязнений на копиях.

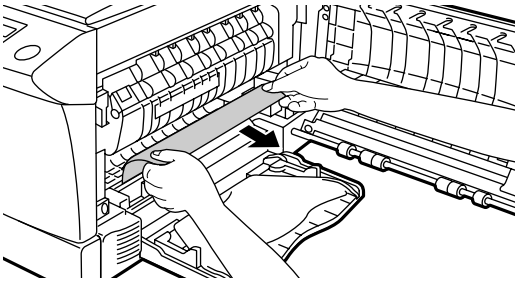

2 Закройте боковую крышку, нажимая на бугорки рядом с кнопкой открытия крышки. Индикатор замятия (⚠) погаснет и загорится индикатор готовности (◇).

Б Замятие в печке

1 Опустите рычаг открытия печки, повернув его в направлении, показанном на рисунке.

Движение рычага открытия не будет плавным во время опускания. Тем не менее переведите рычаг в крайнее положение, как показано на рисунке справа.



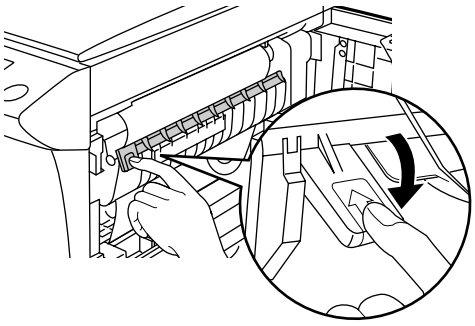

2 Осторожно извлеките замятую бумагу из-под печки, как показано на рисунке. Если нельзя извлечь бумагу, выполните “**В Замятие в зоне перемещения**”.

> Предупреждение: Печка очень горячая. Не прикасайтесь к ней во время извлечения замятой бумаги, так как существует опасность ожога или другой травмы.

> Осторожно:
> · Не прикасайтесь к поверхности фотобарабана (к зеленой части) во время извлечения замятой бумаги, так как возможно повреждение барабана и появление загрязнений на копиях.
> · Не извлекайте замятую бумагу через верхнюю часть печки. Незакрепленный тонер может просыпаться внутрь копира и стать причиной загрязнений на копиях.

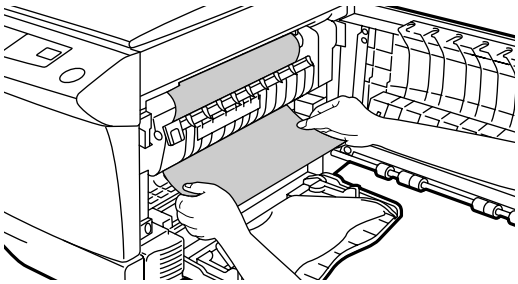

3 Поднимите рычаг открытия печки, а затем закройте боковую крышку, нажимая на бугорки рядом с кнопкой открытия крышки. Индикатор замятия (⚠) погаснет и загорится индикатор готовности (◇).

В Замятие в зоне перемещения

1 Опустите рычаг открытия печки, повернув его в направлении, показанном на рисунке.

> Примечание: Движение рычага открытия не будет плавным во время опускания. Тем не менее переведите рычаг в крайнее положение, как показано на рисунке справа.

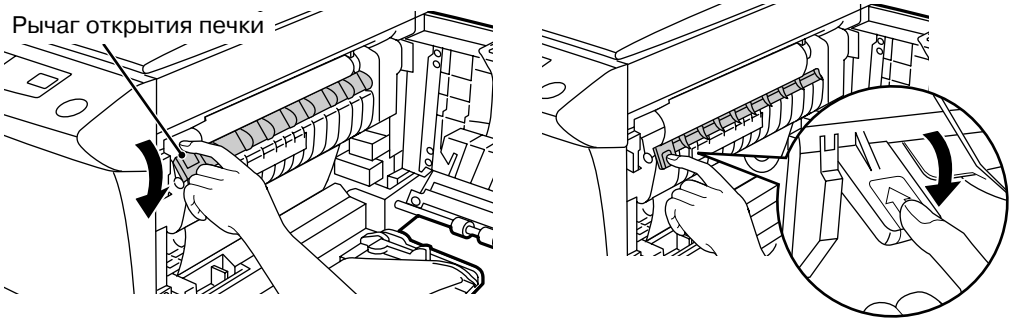

2 Осторожно нажмите на обе стороны передней крышки и откройте ее.

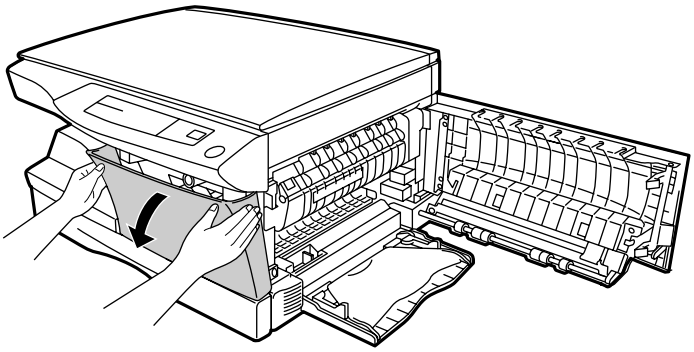

3 Вращайте ролик подачи в направлении стрелки и осторожно извлеките замятую бумагу из зоны выхода.

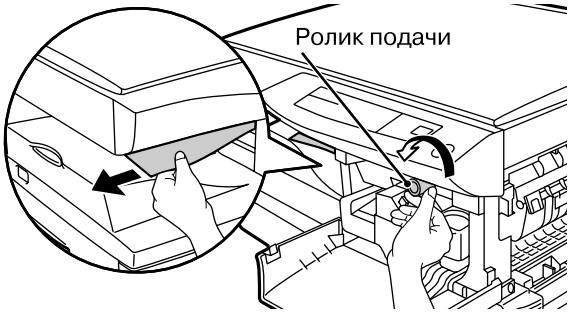

4 Поднимите рычаг открытия печки, а затем закройте боковую крышку, нажимая на бугорки рядом с кнопкой открытия крышки. Индикатор замятия (⚠) погаснет и загорится индикатор готовности (⏻).

! Осторожно	При закрытии крышек, сперва плотно закройте переднюю крышку, а затем боковую. Закрытие крышек в неправильном порядке может привести к их повреждению.

ТРЕБУЕТСЯ ЗАМЕНА ДЕВЕЛОПЕРА

Загорание индикатора ☼ означает необходимость замены девелопера. ЗАМЕНА ДЕВЕЛОПЕРА ДОЛЖНА ВЫПОЛНЯТЬСЯ ТОЛЬКО УПОЛНОМОЧЕННЫМ ИНЖЕНЕРОМ TOSHIBA. Свяжитесь в вашим сервисным центром как можно скорее.

ТРЕБУЕТСЯ ТЕХНИЧЕСКОЕ ОБСЛУЖИВАНИЕ

Загорание индикатора 🔧 означает необходимость технического обслуживания уполномоченным инженером TOSHIBA. Свяжитесь в вашим сервисным центром как можно скорее.

УСТРАНЕНИЕ НЕИСПРАВНОСТЕЙ

При появлении проблем, перед обращением в сервисный центр TOSHIBA, проверьте следующее.

Проблема	Возможная причина	Решение	Стр.
Копир не работает.	Шнур питания вставлен в розетку?	Вставьте шнур в заземленную розетку.	--
	Выключате питания включен?	Включите выключатель питания.	2-2
	Боковая крышка плотно закрыта?	Осторожно закройте боковую крышку.	--
	Передняя крышка закрыта?	Осторожно закройте переднюю крышку, а затем боковую крышку.	--
Пустые копии	Оригинал размещен на стекле лицевой стороной вниз?	Положите оригинал на стекло лицевой стороной вниз.	2-3
Горит индикатор экономии энергии.	Копир находится в дежурном режиме?	Нажмите любую клавишу для выхода из дежурного режима.	3-2
	Копир находится в режиме автоотключения?	Нажмите клавишу печати для выхода из режима автоотключения.	3-2
Копии слишком темные или слишком светлые.	Изображение оригинала слишком темное или слишком светлое?	Отрегулируйте экспозицию вручную.	2-5
	Копир находится в режиме автоэкспозиции?	Настройте уровень автоэкспозиции.	5-8
	Копир находится в режиме фото экспозиции?	Выключите режим фото экспозиции.	2-5
На копии есть пыль, грязь, пятна.	Загрязнены стекло или крышка?	Чистите их регулярно.	4-4
	Оригинал грязный?	Используйте чистый оригинал.	--
Полосы на копиях	Коротрон переноса очищен?	Очистите коротрон переноса.	4-5
Частые замины бумаги.	Используется бумага нестандартного формата?	Используйте бумагу стандартного формата. Специальную бумагу подавайте через лоток ручной подачи.	6-3
	Бумага скрученная или влажная?	Храните бумагу горизонтально в упаковке в сухом месте.	--
	Внутри копира кусочки бумаги?	Извлеките все кусочки бумаги.	5-2
	Направляющие бумаги в кассете установлены правильно?	Правильно установите направляющие в зависимости от формата бумаги.	1-9
	Слишком много бумаги в кассете или в лотке ручной подачи?	Удалите лишнюю бумагу из кассеты и лотка.	1-9
Изображение легко стирается с копии.	Бумага слишком толстая?	Используйте бумагу, соответствующую техническим характеристикам копира.	6-3
	Бумага влажная?	Загрузите сухую бумагу. Если копир не используется в течение продолжительного времени, извлеките бумагу из кассеты и храните ее в сухом месте.	7-2

ИНДИКАТОРЫ СОСТОЯНИЯ

Если на панели управления горят или мигают следующие индикаторы или на дисплее появляются следующие комбинации букв и цифр, попытайтесь решить проблему при помощи таблицы внизу и описаний на соответствующих страницах руководства.

Осторожно	Используйте только оригинальные детали и расходные материалы TOSHIBA.

Индикация			Причина и устранение	Стр.
	Индикатор необходимости замены девелопера	Горит	Требуется замена девелопера. Свяжитесь с сервисным центром TOSHIBA.	5-5
	Индикатор необходимости замены тонер картриджа	Горит	Скоро потребуется замена тонер картриджа. Подготовьте новый картридж.	4-2
		Мигает	Необходима замена тонер картриджа. Замените старый картридж на новый.	4-2
	Индикатор замятия	Мигает	Произошло замятие. Извлеките замятую бумагу согласно описанию «Устранение замятия».	5-2
	Индикатор обслуживания	Горит	Необходимо обслуживание уполномоченным инженером TOSHIBA.	5-5
	Индикатор замятия в ADF	Мигает	Произошло замятие оригинала в ADF. Извлеките замятые оригиналы согласно описанию «Замятие в ADF».	7-4
	Индикатор лотка подачи бумаги.	Мигает	Лоток кассеты не встал на место. Плотно вставьте лоток в копир.	--
CH	Буквы “CH” на дисплее.	Мигают	Не установлен тонер картридж. Установите картридж. Если буквы “CH” мигают даже при правильно установленном картридже, свяжитесь с сервисным центром TOSHIBA.	4-2
CH	Буквы “CH” на дисплее.	Горят	Боковая крышка открыта. Плотно закройте боковую крышку, нажимая на бугорки рядом с кнопкой открытия боковой крышки.	--
P	Буква “P” на дисплее.	Мигает	Нет бумаги в лотке кассеты или ручной подачи. Загрузите бумагу.	1-9
P			Произошло замятие в лотке кассеты или ручной подачи. Извлеките замятую бумагу.	5-2
L / 3	Буква и цифра появляются попеременно.		Копир неисправен. Выключите питание, выньте шнур питания из розетки и свяжитесь с вашим сервисным центром TOSHIBA.	--

НАСТРОЙКА АВТОЭКСПОЗИЦИИ

Уровень автоэкспозиции может быть настроен в соответствии с вашими требованиями.

1 Нажмите клавишу выбора режима экспозиции для выбора режима ФОТО (🖼).

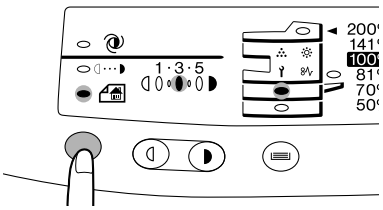

2 Нажмите клавишу выбора режима экспозиции и держите ее примерно 5 секунд. Индикатор ФОТО (🖼) погаснет, а индикатор АВТО (◑) начнет мигать. Загорится один или два индикатора экспозиции, соответствующие текущему уровню автоэкспозиции.

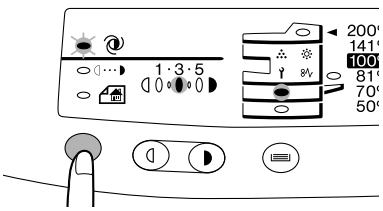

3 Нажмите клавишу светлее (◁) или темнее (▷) для осветления или затемнения уровня автоэкспозиции.
Если выбран уровень 2, индикаторы 1 и 3 будут гореть одновременно. Также, если выбран уровень 4, одновременно будут гореть индикаторы 3 и 5.

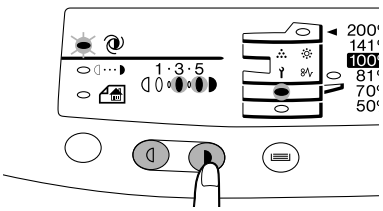

4 Нажмите клавишу выбора экспозиции. Индикатор АВТО (◑) перестанет мигать и загорится.

Примечание	Этот уровень автоэкспозиции останется неизменным до тех пор, пока вы не измените его снова этой же процедурой.

ПРИЛОЖЕНИЕ

ТЕХНИЧЕСКИЕ ХАРАКТЕРИСТИКИ **6-2**
РАСХОДНЫЕ МАТЕРИАЛЫ **6-3**
– Типы и форматы бумаги для копирования **6-3**

ТЕХНИЧЕСКИЕ ХАРАКТЕРИСТИКИ

Тип	Цифровой лазерный копир, настольный тип
Система копирования	Сухой, электростатический перенос
Оригиналы	Листы, переплетенные документы
Формат оригинала	Макс. B4 (257 мм x 364 мм) (10" x 14")
Форматы копий	от A6 до A4 (от 105 мм x 148.5 мм до 210 мм x 297 мм) (от 3-1/2" x 5-1/2" до 8-1/2" x 14") (Только продольная подача бумаги.) Потеря изображения: Макс. 4 мм (5/32") (передняя и задняя кромки) Макс. 4.5 мм (11/64") (боковые кромки)
Скорость копирования	e-STUDIO12: 12 копий/мин. e-STUDIO15: 15 копий/мин.
Непрерывное копиров.	Макс. 99 копий; вычитающий счетчик
Время первой копии (Приблизительно)	9.6 с (нормальный режим копирования)
Масштаб копирования	Переменный: от 50% до 200% с шагом 1% (всего 151 шаг) Предустановленный: 50%, 70%, 81%, 100%, 141%, 200% (50%, 64%, 78%, 100%, 129%, 200%)
Система экспонирования	Перемещающаяся оптическая система, щелевое экспонирование с автоматической экспозицией
Подача бумаги	Одна кассета с автоматической подачей (250 листов); один лоток ручной подачи с возможностью автоматической подачи 50 листов
Система закрепления	Горячие валы
Система проявки	Проявление магнитной щеткой
Источник света	Ксеноновая лампа
Разрешение	Сканирование: 400 dpi Печать: 600 dpi
Память	e-STUDIO12: 4MB e-STUDIO15: 6MB
Питание	240В +6%, -10% в регионах с напряжением в сети 240V или ±10% местного напряжения в других регионах (Требуемое напряжение питания нанесено на шильдик на задней крышке копира.)
Потребляемая мощность	1,000 Вт
Размер	e-STUDIO 12: 809 мм (Д) x 445 мм (Ш) (31.9" (Д) x 17.5" (Ш)) e-STUDIO 15: 809 мм (Д) x 483 мм (Ш) (31.9" (Д) x 19" (Ш))
Вес	Примерно 20 кг (44.1 lbs.), включая тонер картридж
Габариты	e-STUDIO 12: 518 мм (Д) x 445 мм (Ш) x 293 мм (В) (20.4" (Д) x 17.5" (Ш) x 11.5" (В)) e-STUDIO 15: 518 мм (Д) x 483 мм (Ш) x 293 мм (В) (20.4" (Д) x 19" (Ш) x 11.5" (В))
Рабочие условия	Температура: от 10°C до 30°C (от 50°F до 86°F) Влажность: от 20% до 85%

Уровень шума	Уровень мощности звука LWA Копирование: 66 [dB (A)], Ожидание: Фоновый уровень шума Уровень звукового давления LPA (рядом с аппаратом) Копирование: 40 [dB (A)], Ожидание: Фоновый уровень шума Уровень шума измерен в соответствии с ISO 7779.
Дополнительное оборудование для e-STUDIO15	Автоподатчик документов (MR-2013) Кассета на 250 листов (MY-1019) Набор факсимильной связи (GD-1100) Устройство печати (GDI)(GA-1090) Устройство печати (PCL)(GA-1100)

- Время выхода первой копии может различаться в зависимости от условий работы, таких как напряжение питания и температура в помещении.
- В некоторых странах некоторые опции могут быть недоступны.

Примечание

Как часть своей политики непрерывного улучшения, TOSHIBA оставляет за собой право изменять конструкцию и характеристики аппарата без предварительного уведомления. Технические характеристики отражают усредненные значения. Характеристики отдельного аппарата могут слегка отличаться от этих значений.

РАСХОДНЫЕ МАТЕРИАЛЫ

Типы и форматы бумаги для копирования

Для достижения наилучших результатов используйте бумагу, рекомендованную TOSHIBA.

Тип подачи бумаги	Тип бумаги		Формат	Вес
Кассета	Обычная бумага		A5 (148.5 мм x 210 мм) A4 (210 мм x 297 мм) B5 (182 мм x 257 мм) Letter (8-1/2" x 11") Legal (8-1/2" x 14") Invoice (5-1/2" x 8-1/2")	от 56 до 80 гр/м^2 (от 15 lbs. до 21 lbs.)
Лоток ручной подачи	Обычная бумага и толстая бумага		A6 (105 мм x 148.5 мм) A5 (148.5 мм x 210 мм) A4 (210 мм x 297 мм) B5 (182 мм x 257 мм) Letter (8-1/2" x 11") Legal (8-1/2" x 14") Invoice (5-1/2" x 8-1/2")	от 52 до 130 гр/м^2 (от 14 lbs. до 34.5 lbs.)**
	Специальная	Прозрачная пленка	A4 (210 мм x 297 мм) Letter (8-1/2" x 11")	
		Конверт*	Международный DL (110 мм x 220 мм) Международный C5 (162 мм x 229 мм) Коммерческий 10 (4-1/8" x 9-1/2") Монарх (3-7/8" x 7-1/2")	

* В разных странах и регионах специальная бумага может быть различных размеров и формы и в некоторых случаях не может использоваться.

** Не используйте конверты, у которых есть металлические застежки, пластиковые скрепки, ленточные завязки, прорези, вкладыши, самоклеящиеся полоски или синтетические материалы. Все это может привести к повреждению копира.

*** Для бумаги весом от 104 до 130 гр/м^2 (от 28 до 34.5 lbs.), A4 (8-1/2" x 11") является максимальным форматом для подачи через ручной лоток.

· Специальная бумага, такая как пленка и этикетка должна подаваться по одному листу через лоток ручной подачи.

Осторожно

Используйте только оригинальные детали и расходные материалы TOSHIBA. Для получения наилучших результатов используйте только оригинальные расходные материалы TOSHIBA, которые разработаны для обеспечения максимального срока службы и работоспособности копиров TOSHIBA. Ищите этикетку, указывающую на подлинность расходных материалов на упаковке тонера.

Правильное хранение

1. Храните расходные материалы в таком месте, где:
   - чисто и сухо,
   - постоянная температура,
   - не проникают солнечные лучи.

2. Храните бумагу для копирования горизонтально и в заводской упаковке.
   - Бумага, хранящаяся без упаковки или в вертикальном положении, может свернуться или стать влажной, что приведет к замятиям.

ДОПОЛНИТЕЛЬНОЕ ОБОРУДОВАНИЕ

КОНФИГУРАЦИЯ СИСТЕМЫ **7-2**

АВТОПОДАТЧИК ДОКУМЕНТОВ (MR-2013) **7-3**

– Наименование частей **7-3**

– Технические характеристики **7-3**

– Использование ADF **7-3**

– Режим поточной подачи **7-4**

– Замятие в ADF **7-4**

КАССЕТА НА 250 ЛИСТОВ (MY-1019) **7-6**

– Наименование частей **7-6**

– Загрузка бумаги **7-6**

– Извлечение замятой бумаги **7-6**

– Технические характеристики **7-7**

КОНФИГУРАЦИЯ СИСТЕМЫ

К копиру можно подключить несколько дополнительных устройств, чтобы он соответствовал вашим требованиям. Ниже представлены все эти устройства.

Автоподатчик документов
(MR-2013)

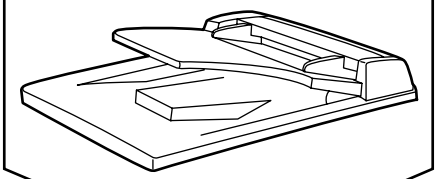

Кассета на 250 листов
(MY-1019)

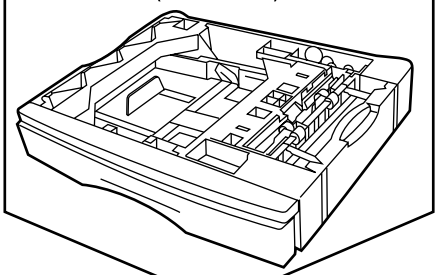

Устройство факса (GD-1100)
Устройство печати (GDI) (GA-1090)*
Устройство печати (PCL) (GA-1100)*

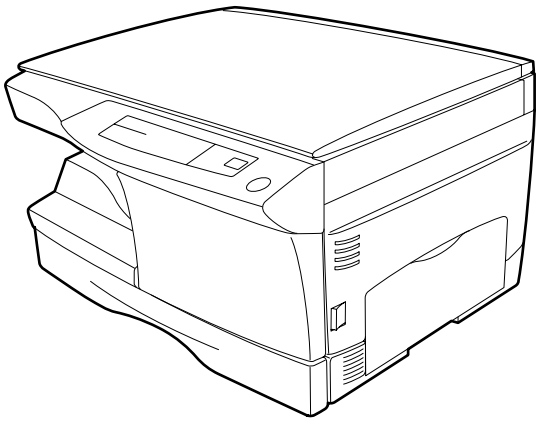

* Эти устройства не используются при копировании. Описание этих устройств смотрите в их собственных руководствах.
- Некоторые устройства могут быть недоступны в некоторых странах.

Примечание

Следующие устройства не могут быть подключены одновременно.
Автоподатчик документов (MR-2013) и устройство факсимильной связи (GD-1100)
Устройство печати (PCL) (GA-1100) и устройство факсимильной связи (GD-1100)
Устройство печати (GDI) (GA-1090) и устройство печати (PCL) (GA-1100)

АВТОПОДАТЧИК ДОКУМЕНТОВ (MR-2013)

Автоподатчик документов (ADF) может автоматически подавать до 30 оригиналов.

Наименование частей

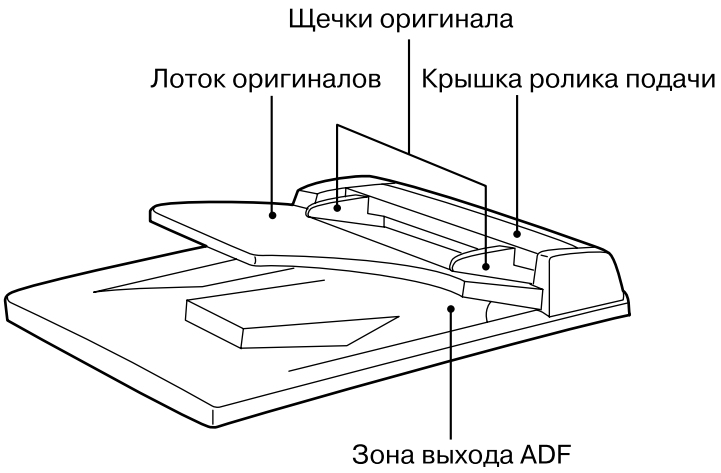

Технические характеристики

Допустимые оригиналы	Вес: от 52 до 90 гр/м^2 (от 14 до 23 lbs.) Формат: от A5 до B4 (от 5-1/2" x 8-1/2" до 8-1/2" x 14") Емкость: До 30 листов
Питание	Подается из копира
Вес	Примерно 3 кг (6.6 lbs.)
Габариты	498 мм (Д) x 380 мм (Ш) x 110 мм (В) (19.6" (Д) x 15" (Ш) x 4.3" (В))

Примечание

Как часть своей политики непрерывного улучшения, TOSHIBA оставляет за собой право изменять конструкцию и характеристики устройства без предварительного уведомления. Технические характеристики отражают усредненные значения. Характеристики отдельного устройства могут слегка отличаться от этих значений.

Использование ADF

(1) Убедитесь, что на стекле не осталось оригиналов.
(2) Отрегулируйте щечки оригинала по формату оригиналов.
(3) Разместите оригиналы в лотке подачи оригиналов лицевой стороной вверх.

Примечание

- Перед размещением оригиналов в лотке удалите с них все скобки и скрепки.
- Перед размещением скрученных или согнутых оригиналов выпрямите их, иначе может произойти замятие оригинала.
- На панели управления должен замигать индикатор ADF (⬭). Отсутствие мигания индикатора означает неправильное размещение оригиналов или неплотное закрытие ADF.
- Сильно поврежденные оригиналы могут застрять в ADF. Такие оригиналы рекомендуется копировать со стекла.
- Специальные оригиналы, такие как прозрачная пленка, не следует подавать через ADF: их следует размещать на стекле.

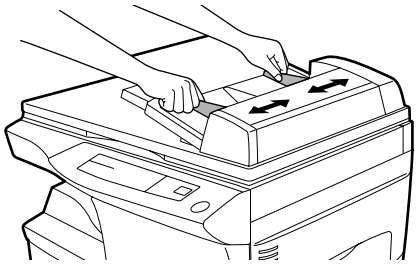

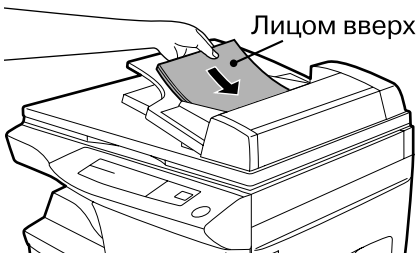

Режим поточной подачи

Режим поточной подачи обеспечивает удобство работы при продолжительном копировании с использованием ADF.
Если программой №4 разрешен режим поточной подачи, индикатор ADF (⬭) будет мигать примерно 5 секунд после завершения подачи последнего оригинала. Пока мигает этот индикатор, любые новые оригиналы, помещенные в лоток подачи оригиналов, будут поданы и скопированы автоматически. Если режим поточной подачи отключен, потребуется нажать клавишу печати ( ) каждый раз когда оргиналы помещаются в лоток. Аппараты отгружаются с разрешенным режимом поточной подачи. Подробности на странице 3-3, **ПРОГРАММИРОВАНИЕ**.

Замятие в ADF

Замятие оригинала может произойти в одном из трех мест: если замятый оригинал виден из лотка подачи оригинала, (А) в лотке подачи оригинала; если замятый оригинал не виден из лотка подачи оригинала, (Б) в зоне выхода или (В) под роликом подачи. Извлеките замятый оригинал, следуя инструкциям для каждого места.

(A) Откройте крышку ролика подачи и осторожно вытяните оригинал влево и наружу из лотка. Закройте крышку ролика подачи. Откройте и закройте крышку оригинала, чтобы погасить индикатор замятия ADF (◄).
Если оригинал не поддается легкому извлечению, выполните (В) без вытягивания оригинала из лотка подачи.

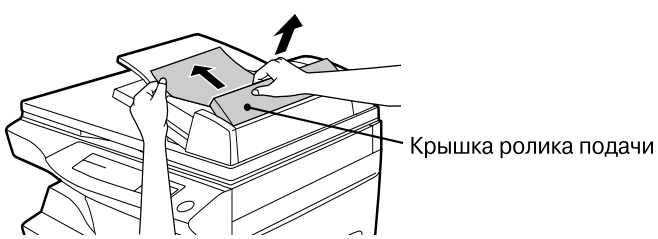

(Б) Поднимите крышку оригинала и поверните рукоятку вращения ролика для извлечение застрявшего оригинала из зоны выхода.
Если застрявший оригинал не поддается, выполните (В).

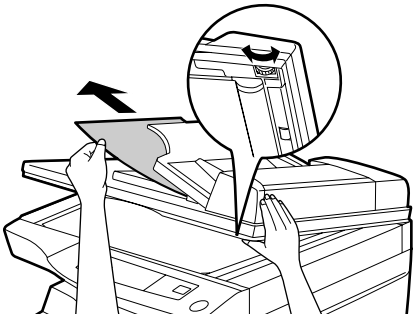

(В) Если не удается легко извлечь из через зону выхода ADF, извлеките его, вращая рукоятку в направлении, указанном стрелкой.

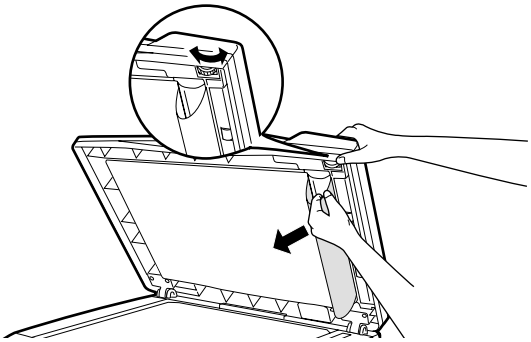

Примечание

На дисплее может появиться число со знаком минус, показывающее сколько оригиналов должно быть возвращено на лоток подачи оригиналов.
Устраните замятие и верните требуемое количество оригиналов. Затем нажмите клавишу печати ( ) для продолжения копирования.

КАССЕТА НА 250 ЛИСТОВ (MY-1019)

Дополнительная кассета обеспечивает удобство увеличения запаса бумаги и расширяет выбор моментально доступных форматов бумаги.

Наименование частей

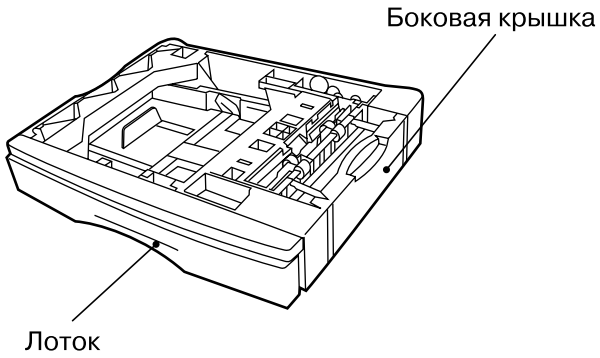

Загрузка бумаги

Процедура загрузки бумаги в лоток кассеты идентична процедуре загрузки в копир. Подробности на стр. 1-9.
Процедура изменение формата бумаги так же аналогична процедуре для копира.
Подробности на стр. 1-9.

Извлечение замятой бумаги

При замятии копир останавливается. При этом мигает индикатор замятия (⚠) или P на дисплее.

1 Откройте нижнюю боковую крышку и извлеките замятую бумагу.
Если мигает P и замятая бумага не видна в зоне нижней боковой крышки, выньте лоток нижней кассеты и извлеките замятую бумагу. Затем закройте лоток.

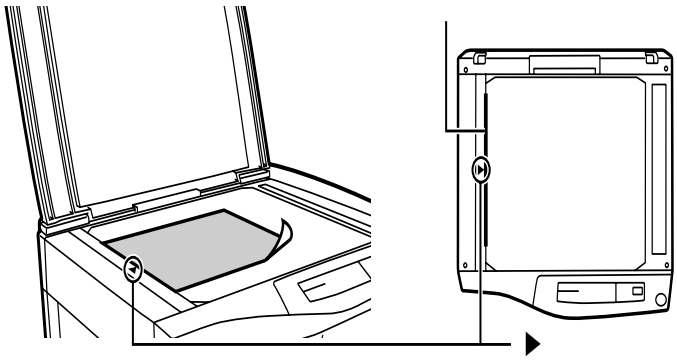

2 Закройте нижнюю боковую крышку.

3 Закройте боковую крышку, нажимая на бугорки рядом с кнопкой открытия боковой крышки. Индикатор замятия (⚠) погаснет и загорится индикатор готовности (⏻).

Технические характеристики

Формат бумаги	от A5 до B4 (от 5-1/2" x 8-1/2" до 8-1/2" x 14")
Вес бумаги	от 56 до 80 гр/м^2 (от 15 lbs. до 21 lbs.)
Емкость загрузки	Один лоток на 250 листов бумаги весом 80 гр/м^2 (21 lb.)
Вес	Примерно 3 кг (6.6 lbs.)
Габариты	498 мм (Д) x 395 мм (Ш) x 88 мм (В) (19.6" (Д) x 15.6" (Ш) x 3.5" (В))
Питание	Подается из копира


Примечание

Как часть своей политики непрерывного улучшения, TOSHIBA оставляет за собой право изменять конструкцию и характеристики устройства без предварительного уведомления. Технические характеристики отражают усредненные значения. Характеристики отдельного устройства могут слегка отличаться от этих значений.

АЛФАВИТНЫЙ УКАЗАТЕЛЬ

А

Автосброс 3-2, 3-3
Автоподатчик документов (MR-2013)
– замятие в ADF 7-4
– наименование частей 7-3
– характеристики 7-3
– использование ADF 7-3
Автоэкспозиции настройка 5-8
Автоотключения режим 3-2, 3-3

Б

Бумага
– загрузка 1-9
– специальная 6-3
– характеристики 6-3

В

Включение аппарата 2-2
Выключатель питания 1-5
Выходной лоток для бумаги 1-5

Д

Двустороннее копирование 2-7
Дежурный режим 3-2, 3-3
Дополнительное оборудование 7-2

З

Загрузка бумаги 1-9
Замена
– тонер картридж 4-2
Зона подачи бумаги 5-3
Зона перемещения бумаги 5-4

И

Индикатор готовности 1-6
Индикатор необходимости замены девелопера 5-5
Индикатор ON LINE 1-6
Индикаторы состояния 5-7

К

Кассета на 250 листов (MY-1019)
– загрузка бумаги 7-6
– извлечение замятой бумаги 7-6
– наименование частей 7-6
– технические характеристики 7-7
Клавиша печати 2-4
Клавиша светлее 2-5
Клавиша темнее 2-5
Количество копий 2-3
Копир не в порядке? 5-2
Копировальная бумага 6-3
Копирование
– двустороннее 2-7
– крупных оригиналов 2-4
– нормальное 2-2
– уменьшение/увеличение 2-5
– через лоток ручной подачи 2-6
Коротрон переноса 1-5, 4-5
Коэффициент масштабирования 2-5
Крышка оригинала 1-5

Л

Лоток для бумаги 1-5
Лоток ручной подачи 2-6

М

Масштабирование 2-5
Меры предосторожности 1-3

Н

Наименование
– панель управления 1-6
– узлы 1-5
Настройка экспозиции 2-4

О

Общий счетчик копий 3-4
Обслуживание
– индикатор техобслуживания 5-5
– регулярный уход 4-4
Осторожное обращение 1-8
Очиститель коротрона 4-5

П

Панель управления
– описание 1-6
Предустановленные коэффициенты . . . 2-6

Р

Режим поточной подачи 3-3, 7-4
Режим экономии тонера 3-2
Режимы экономии энергии 3-2, 3-3
Ручная подача 2-4
Ручная экспозиция 2-6
Рычаг открытия печки 1-5, 5-3, 5-4

С

Специальная бумага 6-3
Стекло оригинала 1-5, 2-3

Т

Технические характеристики
– бумага 6-3
– копир 6-2
Тонер картридж
– индикатор 1-6, 5-7
– замена 4-2
– срок службы 4-4

У

Увеличение 2-5
Удаление замятой бумаги
– зона печки 5-3
– зона подачи бумаги 5-3
– зона перемещения 5-4
Удлинитель выходного лотка 1-5, 2-2
Уменьшение 2-5
Установка
– расположение 1-7
Устранение неисправностей 5-6
Устройство печати (GDI) (GA-1090) . 6-3, 7-2
Устройство печати (PCL) (GA-1100) 6-3, 7-2

Ф

Формат бумаги 6-3
Фоторежим 1-6, 2-5
Функции 1-4

Х

Хранение расходных материалов 6-4