CLASS 1 LASER PRODUCT

LASER KLASSE 1

LUOKAN 1 LASERLAITE

KLASS 1 LASERAPPARAT

ЛАЗЕР КЛАСС 1

VAROITUS!
LAITTEEN KÄYTTÄMINEN MUULLA KUIN TÄSSÄ KÄYTTÖOHJEESSA MAINITULLA TAVALLA SAATTAA ALTISTAA KÄYTTÄJÄN TURVALLISUUSLUOKAN 1 YLITTÄVÄLLE NÄKYMÄTTÖMÄLLE LASERSÄTEILYLLE.

VARNING
OM APPARATEN ANVÄNDS PÅ ANNAT SÄTT ÄN I DENNA BRUKSANVISNING SPECIFICERATS, KAN ANVÄNDAREN UTSÄTTAS FÖR OSYNLIG LASERSTRÅLNING, SOM ÖVERSKRIDER GRÄNSEN FÖR LASERKLASS 1.

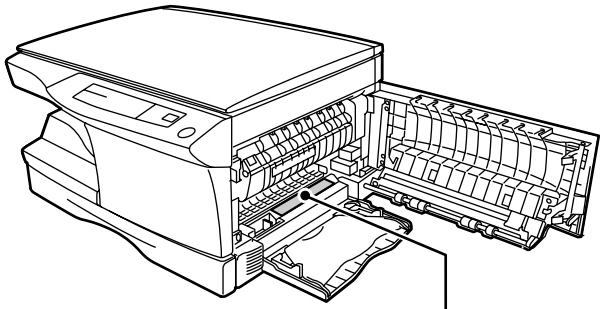

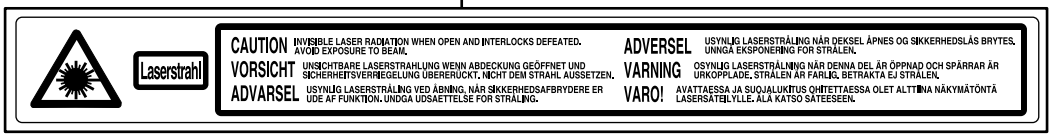

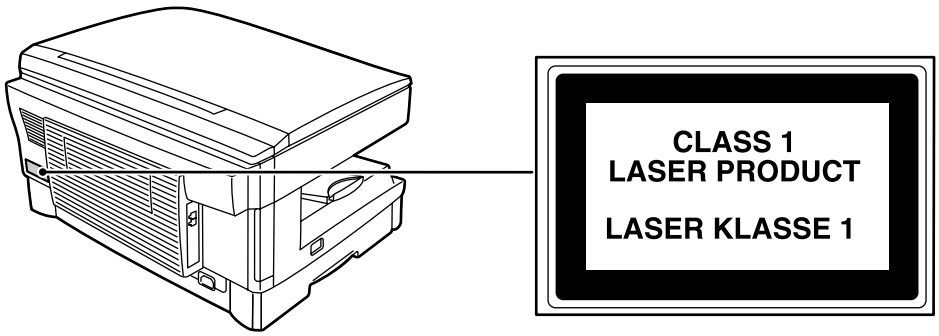

Осторожно
Это устройство содержит маломощный лазер. Для обеспечения безопасности не снимайте крышки и не пытайтесь разобрать аппарат. Обслуживание должно проводится квалифицированным персоналом.

Уважаемые господа,
Чтобы печатать на вашем новом e-STUDIO12/15 в среде Windows2000, пожалуйста установите драйвер для WindowsNT 4.0.
Если вы работаете в операционной системе WindowsME, пожалуйста установите драйвер WinXX.

Спасибо за доверие.

Отдел разработки TOSHIBA

СОДЕРЖАНИЕ

1. НАЧАЛО РАБОТЫ

ВВЕДЕНИЕ 1-2

ОСНОВНЫЕ ХАРАКТЕРИСТИКИ 1-3

СОЗДАНИЕ ДИСКЕТ ИЗ CD-ROM 1-3

ПОДКЛЮЧЕНИЕ СИГНАЛЬНОГО КАБЕЛЯ 1-4

УСТАНОВКА ДРАЙВЕРА ПЕЧАТИ 1-6
- Описание драйвера печати 1-6
- Проверка аппаратного и программного обеспечения 1-6
- Установка драйвера печати 1-6
- Папка драйвера печати e-STUDIO15 1-12

2. ПЕЧАТЬ

ПЕЧАТЬ СТРАНИЦЫ 2-2
- Выполнение печати 2-2
- Индикаторы на панели управления 2-3

ЗАДАНИЕ РЕЖИМОВ ПЕЧАТИ ИЗ ДРАЙВЕРА ПЕЧАТИ 2-3

ПЕЧАТЬ ИЗ ПРИЛОЖЕНИЙ MS-DOS 2-6
- Настройка печати из сеанса MS-DOS 2-6
- Настройка эмуляции DOS из передней панели 2-7
- Задание принтера в приложениях DOS 2-7

3. ПРИНТЕР НЕ РАБОТАЕТ?

УСТРАНЕНИЕ НЕИСПРАВНОСТЕЙ 3-2
- Проблемы печати 3-2

ДИСПЛЕЙ СОСТОЯНИЯ 3-5

ИСПОЛЬЗОВАНИЕ ДРУГИХ УСТАНОВЛЕННЫХ ДРАЙВЕРОВ 3-7

УДАЛЕНИЕ ДРАЙВЕРА ПЕЧАТИ 3-8

4. ПРИЛОЖЕНИЕ

ТЕХНИЧЕСКИЕ ХАРАКТЕРИСТИКИ 4-2

ПАРАЛЛЕЛЬНЫЙ ИНТЕРФЕЙС 4-3

ИНТЕРФЕЙС USB 4-4

ЗОНА ПЕЧАТИ 4-5

ЛИЦЕНЗИОННОЕ СОГЛАШЕНИЕ 4-6

НАЧАЛО РАБОТЫ

В этом разделе приводятся основные сведения об использовании и основных функциях принтера TOSHIBA e-STUDIO15.

ВВЕДЕНИЕ 1-2

ОСНОВНЫЕ ХАРАКТЕРИСТИКИ 1-3

СОЗДАНИЕ ДИСКЕТ ИЗ CD-ROM 1-3

ПОДКЛЮЧЕНИЕ СИГНАЛЬНОГО КАБЕЛЯ 1-4

УСТАНОВКА ДРАЙВЕРА ПЕЧАТИ 1-6

- Описание драйвера печати 1-6
- Проверка необходимого аппаратного и программного обеспечения 1-6
- Установка драйвера печати 1-6
- Папка драйвера печати e-STUDIO15 1-12

ВВЕДЕНИЕ

Аппарат e-STUDIO15 может использоваться и как копир, и как лазерный принтер. В этом руководстве описаны только принтерные характеристики аппарата. Для использования e-STUDIO15 как копира и для получения дополнительных сведений о характеристиках и копира и принтера, обратитесь к руководству по копированию. Для полного использования всех функций принтера ознакомтесь с этим руководством.
Держите это руководство под рукой для справок при использовании принтера.

Условные обозначения используемые в этом руководстве

Для сообщения сведений, имеющих отношение к использованию аппарата, в этом руководстве используются следующие значки.



Предупреждение о возможности повреждения аппарата или его частей, если содержание предупреждения не будет выполнено надлежащим образом.



Примечание содержит сведения о характеристиках, функциях, работе и проч., которые могут быть полезны при использовании аппарата.



- Попытка печати во время копирования приведет к задержке печати до момента окончания копирования.
- Попытка копирования во время выполнения печати приведет к прерыванию печати. Печать будет продолжена после завершения копирования.

Уведомление о торговых знаках

Windows, MS-DOS, Windows NT and Windows Printing System являются торговыми знаками Microsoft Corporation в США и других странах.
IBM, PC/AT и OS/2 являются торговыми знаками International Business Machines Corporation.
HP, LaserJet и PCL являются торговыми знаками Hewlett-Packard Company.
Все другие торговые знаки являются собственностью их владельцев.

ОСНОВНЫЕ ХАРАКТЕРИСТИКИ

① Печать из приложений Windows 3.1x, Windows 95, Windows 98*, и Windows NT 4.0

* Порт USB поддерживается только в среде Windows 98.

- При использовании системы TOSHIBA GDI может выполняться высокоскоростная и высококачественная печать из приложений Windows 3.1x, Windows 95, Windows 98, и Windows NT 4.0.
- Так как обработка данных происходит в компьютере, время ожидания печати невелико.

② Высокоскоростная печать 8 страниц/мин.

- Время выхода первой страницы приблизительно 9.6 секунд.
- Скорость печати 8 страниц/мин. при многостраничной печати.

СОЗДАНИЕ ДИСКЕТ ИЗ CD-ROM

Если ваш компьютер не оборудован приводом CD-ROM, файлы драйвера печати с CD-ROM могут быть скопированы на дискеты на другом компьютере (оборудованном приводом CD-ROM). Затем вы можете установить драйвер печати на ваш компьютер с дисковода.

Windows 95/Windows 98/Windows NT 4.0:

1. Дважды щелкните на **My Computer**, **e_STUDIO15**, и **Makedisk**.
2. Дважды щелкните на **Makedisk.exe**.
3. Следуйте инструкциям на экране.

Windows 3.1x:

1. Дважды щелкните на **File Manager** в окне Main программы Program Manager и выберите раздел **CD-ROM** и **Makedisk**.
2. Дважды щелкните на **Makedisk.exe**.
3. Следуйте инструкциям на экране.

ПОДКЛЮЧЕНИЕ СИГНАЛЬНОГО КАБЕЛЯ

Для использования e-STUDIO15 в качестве принтера подключите его к вашему компьютеру либо параллельным либо USB сигнальным кабелем. (Кабель USB можно использовать только при установленной на вашем компьютере Windows 98).

> Примечание
> Вы не можете одновременно использовать сигналы USB и параллельного интерфейса. Если вы подключите оба кабеля одновременно, преимущество будет у сигналов USB.

При использовании параллельного интерфейса

> Примечание
> Используйте гибкий параллельный сигнальный кабель IEEE 1284 (2 м (6 футов) максимальная длина).
> Характеристики параллельного кабеля приведены на стр. 4 - 3.

1 Убедитесь, что выключатели питания и принтера и компьютера выключены.

2 Подключите параллельный сигнальный кабель к разъему принтера. Закрепите две скобки по бокам разъема принтера для фиксации кабеля.

3 Подключите другой конец кабеля к параллельному интерфейсу вашего компьютера. (Подробности смотрите в руководстве для компьютера.)

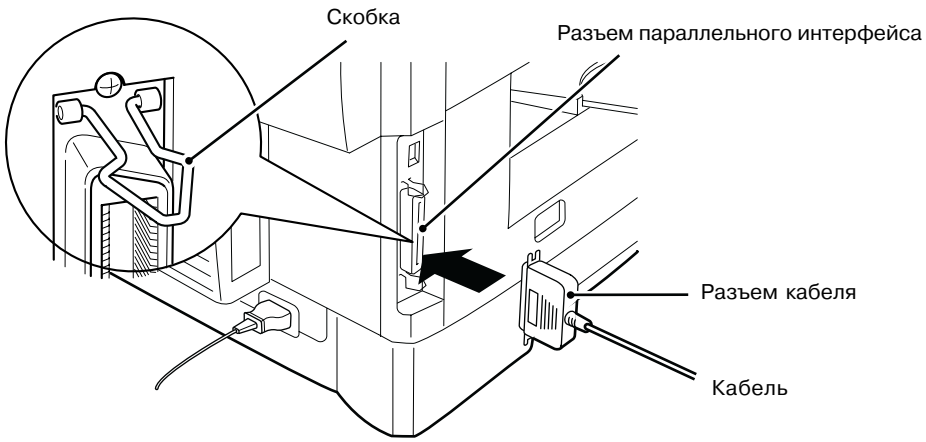

> Осторожно
> Принтер отправляет и получает данные в обоих направлениях с высокой скоростью. Некоторые переключатели и повторители не могут поддерживать высокую скорость, двунаправленную передачу данных, и их использование может вызвать ошибки печати.

При использовании интерфейса USB

Примечание

Используйте кабель с защищенной витой парой (2 м (6 футов) максимальная длина).
Характеристики интерфейса USB приведены на странице 4-4.

1 Подключите кабель USB к разъему интерфейса USB принтера.

2 Подключите другой конец кабеля к разъему интерфейса USB вашего компьютера. (Подробности смотрите в руководстве для вашего компьютера.)

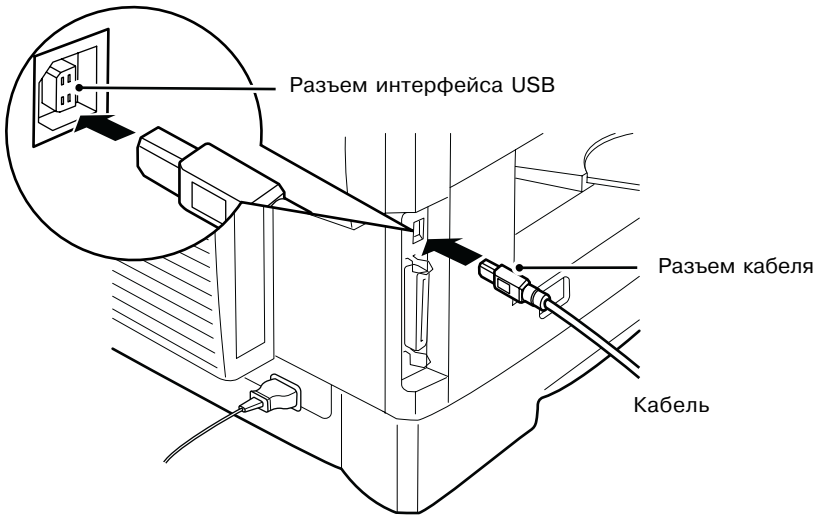

УСТАНОВКА ДРАЙВЕРА ПЕЧАТИ

Описание драйвера печати

Драйвер печати - это программа, которая управляет принтером. Она преобразует данные вашего файла в информацию, которую способен понять принтер. Она также управляет обменом информацией между принтером и компьютером.

Проверка необходимого аппаратного и программного обеспечения

Для установки драйвера печати необходимо следующее аппаратное и программное обеспечение.

Тип компьютера	IBM PC/AT или совместимый компьютер, оборудованный двунаправленным параллельным или USB интерфейсом и приводом CD-ROM
Тип Windows	Windows 3.1x, Windows 95, Windows 98*, Windows NT 4.0
	* USB поддерживается только Windows 98.
CPU	486DX 66 MHz или выше
RAM	Windows 95, Windows 3.1x: 8MB (рекомендуется 16MB или больше.)
	Windows NT4.0: 12MB (рекомендуется 16MB или больше.)
	Windows 98: 16MB (рекомендуется 32MB или больше.)
Дисплей	640 x 480 точек (VGA) или лучше
Свободное пространство на HDD	10 MB или больше

Осторожно

Драйвер печати для этого аппарата не может использоваться в Windows NT 3.5x, OS/2, чистой MS-DOS и другими операционными системами, которые не упомянуты выше.

Примечание

Если вы используете в компьютере RAM диск, драйверу печати может не хватить памяти. В этом случае уменьшите размер вашего RAM диска или не используйте RAM диск вовсе. Подробности смотрите в документации к MS Windows.

Установка драйвера печати

Программное обеспечение для принтера записано на CD-ROM.
Перед установкой драйвера печати убедитесь в следующем.

- Подключен ли принтер к компьютеру?
- Есть ли бумага в принтере?
- Установлен ли уже другой драйвер печати GDI или Windows Printing System? Если установлен, измените настройки порта. Подробности в разделе **ИСПОЛЬЗОВАНИЕ ДРУГИХ УСТАНОВЛЕННЫХ ДРАЙВЕРОВ** на стр. 3 - 7.

В этом описании предполагается следующая конфигурация дисков. Укажите соответствующие диски согласно конфигурации вашего компьютера.

Диск R: Привод CD-ROM (установочный). Если нужно, замените R на букву вашего привода CD-ROM.

Диск C: Жесткий диск. Если нужно, замените C на букву вашего жесткого диска.

Процедура установки в среде Windows 95/Windows NT 4.0:

Выключите компьютер и принтер, подключите принтер к компьютеру параллельным сигнальным кабелем. Процедура подключения приведена на странице 1 - 4.

1 Загрузите бумагу в кассету принтера. Процедура загрузки бумаги приведена в разделе **ЗАГРУЗКА БУМАГИ** в руководстве копира.

2 Включите принтер.

3 Включите компьютер и загрузите Windows.

Примечание: Перед установкой драйвера печати закройте все открытые приложения.

4 При использовании Windows 95 на компьютере с функцией plug & play* появится окно “Update Device Driver Wizard”. Вставьте установочный CD-ROM в привод CD-ROM. Нажмите кнопку **Next** и следуйте инструкциям. При появлении окна “Copying Files” введите **R:**\ (если CD-ROM назначен диском R) и нажмите кнопку **OK**



- При использовании Windows 95 и появлении окна “New Hardware Found” отметьте флажок **Driver from Disk Provided by Hardware Manufacturer** и нажмите **OK**. Перейдите к шагу 6.
- При использовании Windows 95, если не появится экран, приведенный выше, или окно “New Hardware Found”, перейдите к шагу 5.
- При использовании Windows NT 4.0, перейдите к шагу 5.

* Plug & Play
Эта функция работает, если и компьютер и периферийное устройство оборудованы гибким параллельным интерфейсом IEEE 1284.

Примечание: Изображение экрана зависит от версии Windows, которую вы используете.

5 Вставьте установочный CD-ROM в привод CD-ROM.
Щелкните по кнопке **Start** и выберите **Run**. При появлении экрана, показанного ниже, введите **R:\SETUP** (если CD-ROM назначен диском R) и щелкните по кнопке **OK**. Перейдите к шагу 7.

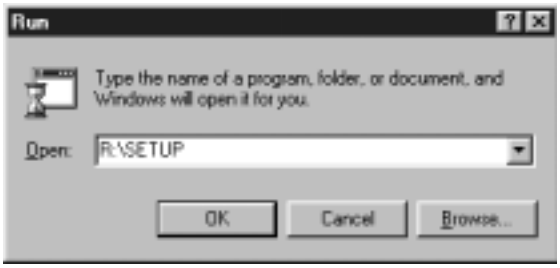

6 Появится окно “Install from Disk” (Установка с диска). Вставьте установочный CD-ROM в привод CD-ROM. Введите **R:** (если CD-ROM назначен диском R) и щелкните по кнопке **OK**. Перейдите к шагу 7.



7 Запустится программа установки. Для установки драйвера печати в заданную папку щелкните по кнопке **Next**. Для выбора другой папки щелкните по кнопке **Browse** или введите путь и имя папки. Щелкните по кнопке **OK** и **YES** для создания папки, затем щелкните по кнопке **Next** для продолжения.

8 На дисплее появится порт подключения. Обычно это LPT1 и он выбирается автоматически.
Убедитесь, что установлен флажок **Yes** для использования принтера по умолчанию.
Щелкните по кнопке **Next**.

9 Появится окно подтверждения установки. Для продолжения установки щелкните по кнопке **Yes**.

10 После завершения установки вам будет предложено распечатать пробную страницу. Если вы согласны, щелкните по кнопке **Yes**. При этом убедитесь, что в принтер загружена бумага.

11 Если пробная страница распечатана успешно, щелкните по кнопке **Finish**. Появится окно “The installation of the TOSHIBA e-STUDIO15 Software is complete.” (установка успешно завершена). Щелкните по кнопке **OK**.

Примечание Если при печати пробной страницы возникли проблемы, обратитесь к разделу **УСТРАНЕНИЕ НЕИСПРАВНОСТЕЙ** на странице 3 - 1 и проверьте симптомы и решения. После устранения проблемы распечатайте пробную страницу еще раз.

Windows 98:

Выключите компьютер и принтер, подключите принтер к компьютеру параллельным сигнальным кабелем или кабелем USB. Процедура подключения приведена на странице 1 - 4 и 1 -5.

1 Загрузите бумагу в кассету принтера. Процедура загрузки бумаги приведена в разделе **ЗАГРУЗКА БУМАГИ** в руководстве копира.

2 Включите принтер.

3 Включите компьютер и загрузите Windows.

При использовании интерфейса USB:

- Соедините ваш компьютер и принтер кабелем USB, если вы еще не сделали этого. (Процедура подключения кабелем USB приведена на странице 1 - 5.)
- При появлении окна “Add New Hardware Wizard” вставьте установочный CD-ROM, щелкните на кнопке **Next** и следуйте инструкциям.



Примечание: Перед установкой драйвера печати закройте все открытые приложения.

4 При использовании Windows 98 на компьютере с функцией plug & play* появится окно “Add New Hardware Wizard”. Щелкните на кнопке **Next** и следуйте инструкциям на экране.

- Если окно “Add New Hardware Wizard” не появится, перейдите к шагу 8.

* Plug & Play: Сведения о plug & play приведены на странице 1 - 7.

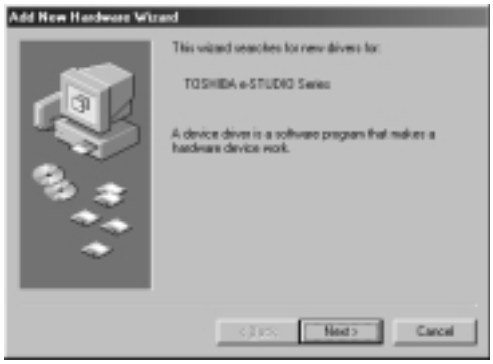

5 Выберите **Search for the best driver for your device** (Искать лучший драйвер для устройства) и щелкните на кнопке **Next**.

6 Вставьте установочный CD-ROM в привод CD-ROM. (Если вы используете интерфейс USB убедитесь,что установочный CD-ROM вставлен в привод CD-ROM). Установите флажок **CD-ROM drive** и щелкните по кнопке **Next**.

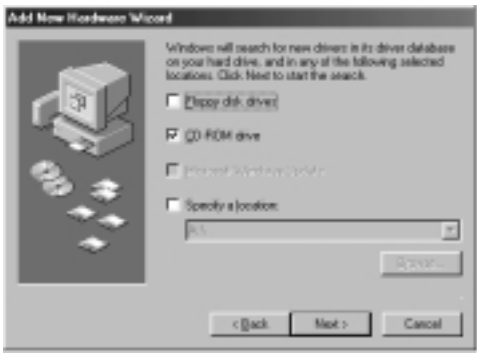

7 Windows найдет устройство “TOSHIBA e-STUDIO15”. Щелкните по кнопке **Next**.

8 Вставьте установочный CD-ROM в привод CD-ROM. (Если вы используете интерфейс USB убедитесь,что установочный CD-ROM вставлен в привод CD-ROM). Щелкните по кнопке **Start** и выберите **Run**. При появлении экрана, показанного ниже, введите **R:\SETUP** (если CD-ROM назначен диском R) и щелкните по кнопке **OK**. Перейдите к шагу 9.

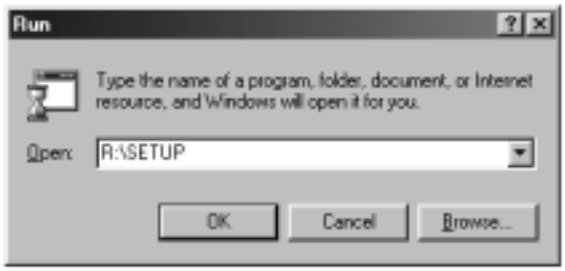

9 Запустится программа установки. Для выбора другой папки щелкните по кнопке **Browse** и введите путь и название папки для установки драйвера печати. Щелкните по кнопке **OK** и **YES** для создания папки, затем по кнопке **Next** для продолжения. Для установки драйвера печати в заданную папку щелкните по кнопке **Next**.

10 На дисплее появится окно выбора порта. Порт будет выбран автоматически. Если вы используете параллельный интерфейс, это будет LPT1. При использовании интерфейса USB, это будет LPT/USB1. Убедитесь, что установлен флажок **Yes** использования принтера по умолчанию. Щелкните по кнопке **Next**.

11 Появится окно подтверждения установки. Для продолжения установки щелкните по кнопке **Yes**.

12 После завершения установки вам будет предложено распечатать пробную страницу. Если вы согласны, щелкните по кнопке **Yes**. При этом убедитесь, что в принтер загружена бумага.

13 Если пробная страница распечатана успешно, щелкните по кнопке **Finish**. Появится окно “The installation of the TOSHIBA e-STUDIO15 Software is complete.” (установка успешно завершена). Щелкните по кнопке **OK**.

Примечание

Если при печати пробной страницы возникли проблемы, обратитесь к разделу **УСТРАНЕНИЕ НЕИСПРАВНОСТЕЙ** на странице 3 - 1 и проверьте симптомы и решения. После устранения проблемы распечатайте пробную страницу еще раз.

Windows 3.1x:

Выключите компьютер и принтер, подключите принтер к компьютеру параллельным сигнальным кабелем. Процедура подключения приведена на странице 1 - 4.

1 Загрузите бумагу в кассету принтера. Процедура загрузки бумаги приведена в разделе **ЗАГРУЗКА БУМАГИ** в руководстве копира.

2 Включите принтер и запустите Windows на вашем компьютере.

Примечание

Перед установкой драйвера печати закройте все открытые приложения.

3 Вставьте установочный CD-ROM в привод CD-ROM.

4 Выберите раздел **File** из меню Program Manager, затем выберите команду **Run...**.

5 Введите **R:** (если CD-ROM назначен диском R) в командной строке и щелкните по кнопке **OK**.

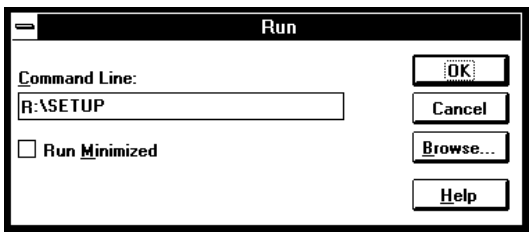

6 Выберите папку для установки драйвера печати и щелкните по кнопке **Next**. Для установки в заданную папку щелкните по кнопке **Next**.

7 Появится окно выбора порта принтера. Обычно автоматически выбран LPT1. Убедитесь, что установлен флажок **Yes** принтера по умолчанию.

8 Появится окно подтверждения установки. Для продолжения установки щелкните по кнопке **Yes**.

9 После завершения установки перезагрузите Windows.

Папка драйвера печати e-STUDIO15

При установке драйвера печати будет создана папка TOSHIBA e-STUDIO15. Программы этой папки выполняют следующие функции:



Удаление e-STUDIO15
Драйвер печати можно удалить. После удаления драйвера печать на принтере станет невозможной.
Для корректного удаления используйте программу удаления TOSHIBA в папке драйвера печати.



Readme
В этот документ включены последние сведения о драйвере печати. В первую очередь прочтите Readme.



Дополнительные настройки
Дополнительные настройки описываются в файле подсказок.



Дисплей Состояния
Окно Дисплея Состояния отображает информацию о состоянии копира и текущей работы. Подробное описание **ДИСПЛЕЯ СОСТОЯНИЯ** приведено на странице 3 - 5.



Установка эмуляции DOS
Подробности на странице 2 - 6.



Подсказка Дисплея Состояния
Помощь и поддержка Дисплея Состояния.



Подсказка эмуляции DOS
Помощь и поддержка эмуляции DOS.



Подсказка дополнительных настроек
Помощь и поддержка по дополнительным настройкам.


Примечание

· Перед использованием принтера TOSHIBA e-STUDIO15 прочтите документ “Readme”, находящийся в папке драйвера печати.

ПЕЧАТЬ

2

ПЕЧАТЬ СТРАНИЦЫ 2-2
Выполнение печати 2-2
Индикаторы на панели управления 2-3

ЗАДАНИЕ РЕЖИМОВ ПЕЧАТИ ИЗ ДРАЙВЕРА ПЕЧАТИ 2-3

ПЕЧАТЬ ИЗ ПРИЛОЖЕНИЙ MS-DOS 2-6
Настройка печати из сеанса MS-DOS 2-6
Настройка эмуляции DOS из передней панели 2-7
Задание принтера в приложениях DOS 2-7

ПЕЧАТЬ СТРАНИЦЫ

Ниже описывается процедура печати. Прочтите описание в руководстве приложения, которое используется для печати.

Осторожно

- Для использования принтера вы должны установить драйвер печати TOSHIBA GDI. После установки этой программы вы сможете управлять печатью ваших документов из драйвера печати, который появляется на экране компьютера. Подробности в разделе **УСТАНОВКА ДРАЙВЕРА ПЕЧАТИ** на странице 1 - 6.
- При использовании нескольких принтеров нужно выбрать принтер на панели управления. Этот принтер не может использоваться совместно с другими принтерами GDI или принтерами, использующими Windows Printing System. Подробности в разделе **ИСПОЛЬЗОВАНИЕ ДРУГИХ УСТАНОВЛЕННЫХ ДРАЙВЕРОВ** на странице 3 - 7.

Выполнение печати

1 Убедитесь, что в кассету загружена бумаги нужного формата. (Подробности в разделе **ЗАГРУЗКА БУМАГИ** в руководстве копира.)

Примечание

Для печати на специальной бумаге можно использовать лоток ручной подачи. Задайте ручную подачу в драйвере печати. Подробности в разделе **ЗАДАНИЕ РЕЖИМОВ ПЕЧАТИ ИЗ ДРАЙВЕРА ПЕЧАТИ** на странице 2 - 3. Также обратитесь к описанию ручной подачи в руководстве копира. Специальную бумагу всегда следует подавать по одному листу.

2 Включите принтер. Загорится индикатор готовности ( ).

3 Задайте параметры печати, такие как количество копий и тип бумаги, из приложения. Подробности в разделе **ЗАДАНИЕ РЕЖИМОВ ПЕЧАТИ ИЗ ДРАЙВЕРА ПЕЧАТИ** на странице 2 - 3.

Осторожно

Перед печатью из приложения убедитесь, что в качестве принтера выбран TOSHIBA e-STUDIO15.

4 Распечатайте файл из вашего приложения.

Примечание

- Если при начале печати производилось копирование, оно будет продолжено. Печать будет выполнена после завершения копирования при двойном нажати клавиши сброс (Ⓒ) или по прошествии примерно 60 секунд (времени автосброса)*.
  * Время автосброса можно изменить. Обратитесь к руководству копира.
- При начале печати дежурный режим и режим автоотключения будут отменены.
- Если формат бумаги, указанный в приложении, больше, чем формат бумаги в принтере, изображение может быть распечатано на два листа бумаги.
- Если формат бумаги, указанный в приложении, больше, чем формат бумаги в принтере, часть изображения, не перенесенная на бумагу, может остаться на поверхности барабана. В этом случае зона перемещения бумаги может загрязниться. Если это произошло, укажите правильный формат бумаги и распечатайте 2 - 3 страницы, чтобы очистить изображение.

Индикаторы на панели управления

Индикаторы ON LINE и готовности (⏻) отображают состояние принтера.

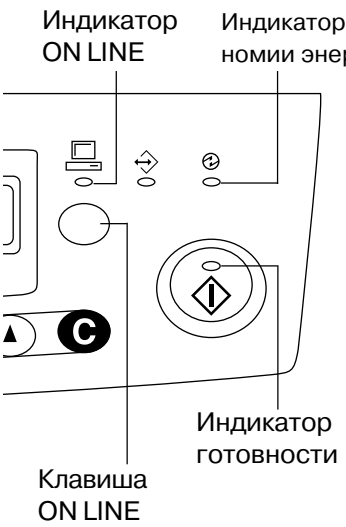

Индикатор готовности

ВКЛ: Показывает, что принтер готов к печати (on-line), получает данные из компьютера или распечатывает данные.

ВЫК: Показывает, что идет копирование или принтер находится в режиме автоотключения.

Индикатор ON LINE

ВКЛ: Показывает, что принтер готов к печати (on-line) или распечатывает данные.

Мигает: Показывает, что в процессе печати произведены настройки копирования или принтер получает данные из компьютера.

ВЫК: Выполняется копирование.

Клавиша ON LINE

Переключает режимы on-line и off-line.

Индикатор экономии энергии

ВКЛ: Показывает, что принтер находится в режиме экономии энергии.

ЗАДАНИЕ РЕЖИМОВ ПЕЧАТИ ИЗ ДРАЙВЕРА ПЕЧАТИ

Ниже приводится метод настройки параметров в драйвере печати.
Перед работой с драйвером печати проверьте следующее:

- Драйвер печати TOSHIBA e-STUDIO15 должен быть установлен на вашем компьютере. Если нет, обратитесь к разделу **УСТАНОВКА ДРАЙВЕРА ПЕЧАТИ** на странице 1-6.
- TOSHIBA e-STUDIO15 должен быть принтером по умолчанию на вашем компьютере.

Windows 95/Windows 98/Windows NT 4.0:

1 Щелкните на кнопке **Start** на компьютере, затем в меню **Settings** выберите **Printers**.

2 При использовании Windows 95/Windows 98, щелкните правой кнопкой на иконке **TOSHIBA e-STUDIO15** в папке Printer и выберите **Properties** из меню.
При использовании Windows NT 4.0, щелкните правой кнопкой на иконке **TOSHIBA e-STUDIO15** в папке Printer и выберите **Document defaults** из меню.

Примечание: В этом описании предполагается, что мышь настроена под правую руку.

3 Появится окно свойств выбранного драйвера печати TOSHIBA e-STUDIO15. При использовании Windows 95/Windows 98*, щелкните на разделе **Setup**.

* Окно в Windows 95

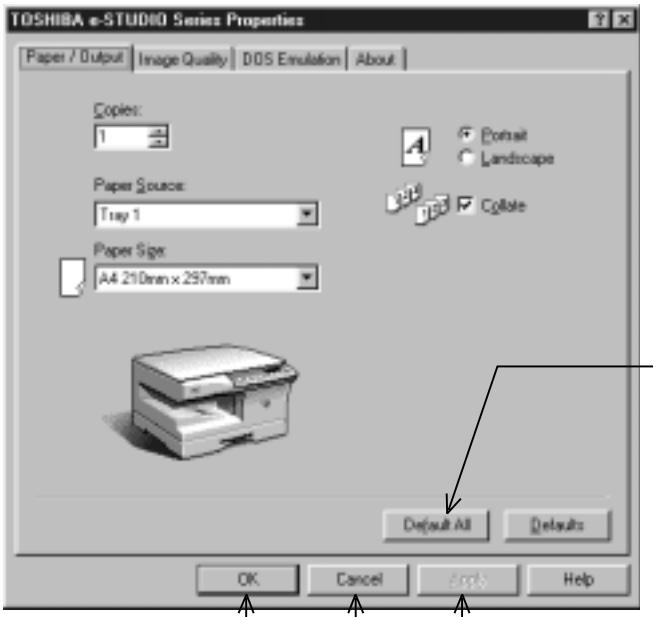

Кнопка Default All
При нажатии возвращает исходные значения всем параметрам

Кнопка OK
Сохраняет все настройки во всех разделах и закрывает окно настроек.

Кнопка Apply
Сохраняет все настройки во всех разделах.
* Эта кнопка отсутствует в Windows NT4.0

Кнопка Cancel
Отменяет все изменения во всех разделах и закрывает окно настроек.
Настройки, подтвержденные кнопкой Apply, не отменяются.

Windows 3.1x:

1 Дважды щелкните на иконке **Print Manager** в главном окне Program Manager.

2 Выберите **Options** в Print Manager, а затем выберите **Printer Setup**.

3 Выберите **TOSHIBA e-STUDIO15** в установленных принтерах и щелкните по кнопке **Setup**.

4 Появится окно со свойствами TOSHIBA e-STUDIO15.

Следующие параметры могут быть заданы в драйвере печати.

Paper/Output (Бумага/Результат)

Copies (Копии)	Задает количество наборов для печати. Может быть задано любое количество от 1 до 99. (по умолчанию: 1)
Paper source (Бумага)	Задает источник бумаги для печати. (по умолчанию: Лоток 1)
Paper size (Формат)	Задает формат бумаги для печати. Формат бумаги может быть выбран из letter, legal, invoice, A4, B5, A5, Folio, Foolscap, проч. (по умолчанию: letter или A4 в зависимости от страны или региона)
Page orientation	Задает ориентацию страницы. Может быть выбран портрет или ландшафт. (по умолчанию: портрет)
Collate (сортировка)	Задает печать с сортировкой или без. (по умолчанию: сортировка)

Image Quality (Качество изображения)

Lighten/Darken	Может быть задано значение от 0 до 100%. (по умолчанию: 50%)
Contrast (Контраст)	Может быть задано значение от 0 до 100%. (по умолчанию: 50%)
Resolution (Разрешен.)	Задается 300 dpi или 600 dpi. (по умолчанию: 600 dpi)
Output Type (Вывод)	Задается тип вывода: Normal (норма), Photograph (фото), Text (текст) или Advanced (расширенный). Заданный тип вывода отображается иконкой Image Quality в верхнем левом углу.

Если задан **Advanced Image Quality**, вы можете щелкнуть на кнопке **Setup** для открытия окна Advanced Image Quality.

Advanced Setup (расширенные настройки)

Sharpness (четкость)	Может быть задано значение от 0 до 100%. (по умолчанию: 10%)
Halftone (полутон)	Используется при печати полутоновых или цветных изображений. Может быть задано “Fine” (точно), “Medium” (средне) или “Coarse” (грубо). (по умолчанию: Medium)

DOS Emulation (Эмуляция DOS)
Щелкнув на кнопке **Setup** вы можете запустить программу эмуляции PCL4 DOS. Это независимая программа, которая настраивает эмуляцию PCL4 DOS emulation.

DOS Emulation Setup (Настройка эмуляции DOS)

DOS copies (копии)	Задает количество наборов для печати. Может быть задано любое количество от 1 до 99. (по умолчанию: 1)
DOS orientation	Задает ориентацию страницы. Может быть выбран портрет или ландшафт. (по умолчанию: портрет)
DOS paper source	Задает источник бумаги для печати. (по умолчанию: Лоток 1)
DOS paper size	Задает формат бумаги для печати. (по умолчанию: letter или A4 в зависимости от страны или региона)
DOS A4 width	Задает количество знаков в строке по ширине формата A4. (по умолчанию: 77 знаков)
DOS lines per page	Задает количество строк на странице. (по умолчанию: 60 или 64 строки в зависимости от страны или региона)
DOS font (шрифт)	Задает шрифт печати. (по умолчанию: Courier Regular)
DOS font size	Задает размер шрифта. (по умолчанию: 10 CPI)
DOS symbol set	Задает набор символов печати. (по умолчанию: Roman-8)

About (О программе)
В разделе “About” нет настроек. Этот раздел содержит информацию о версии установленного драйвера печати и о защите авторских прав.

ПЕЧАТЬ ИЗ ПРИЛОЖЕНИЙ MS-DOS

Вы можете выполнять печать из приложений MS-DOS, которые запущены в сеансе MS-DOS в Windows.


Примечание

Этот принтер может печатать из приложений MS-DOS, запущенных в сеансе MS-DOS в Windows, только через параллельный порт. Вы не можете печатать из приложений MS-DOS через интерфейс USB. Так же вы не можете печатать из чистой MS-DOS.

Настройки печати из сеанса MS-DOS

В настройках порта Windows 95/Windows 98 есть “Spool MS-DOS print jobs”. Если не задана эта настройка, принтер не будет правильно печатать. Используйте следующую процедуру для проверки настройки.

1 Щелкните по кнопке **Start**.

2 Выберите **Settings,** а затем щелкните по **Printers**.

3 Щелкните правой кнопкой по иконке **e-STUDIO15,** затем выберите **Properties**.

Примечание В этом описании предполагается, что мышь настроена под правую руку.

4 Выберите раздел **Details** в окне свойств принтера.

5 Щелкните по кнопке **Port Settings**.

6 Установите флажок "**Spool MS-DOS print jobs**" в разделе настроек порта.

Настройка эмуляции DOS из передней панели

Из передней панели могут быть заданы формат бумаги, выбор лотка и другие параметры. Для запуска передней панели используйте следующую процедуру.

Windows 95/Windows 98/Windows NT 4.0:

1 Щелкните **Start**, **Program**, **TOSHIBA e-STUDIO15** и **DOS Emulation Setup**.

Windows 3.1x:

1 Дважды щелкните на иконке **DOS Emulation Setup** в группе TOSHIBA e-STUDIO15 Printer в Program Manager.

Задание принтера в приложениях DOS

Настройте ваше приложение MS-DOS на использование следующей модели принтера.

HP LaserJet Series II (PCL4)

Если этот принтер отсутствует в списке принтеров приложения, выберите PCL4-совместимый принтер.

ПРИНТЕР НЕ РАБОТАЕТ?

УСТРАНЕНИЕ НЕИСПРАВНОСТЕЙ 3-2
Проблемы печати 3-2
ДИСПЛЕЙ СОСТОЯНИЯ 3-5
ИСПОЛЬЗОВАНИЕ ДРУГИХ УСТАНОВЛЕННЫХ ДРАЙВЕРОВ 3-7
УДАЛЕНИЕ ДРАЙВЕРА ПЕЧАТИ 3-8

УСТРАНЕНИЕ НЕИСПРАВНОСТЕЙ

Некоторые проблемы e-STUDIO15 общие и для копира и для принтера, поэтому также обратитесь к разделу **УСТРАНЕНИЕ НЕИСПРАВНОСТЕЙ** в руководстве для копира.

Проблемы печати


Примечание

Слово “Копир” в колонке “Стр.” означает, что описание находится в руководстве для копира.

3

Проблема	Возможная причина	Решение	Стр.
Драйвер печати не устанавливается.	На жестком диске не достаточно места для установки драйвера печати.	Удалите ненужные файлы и приложения для увеличения свободного места. (Драйвер требует не меньше 10MB.)	1 - 6
	Не поддерживается операционная система.	Используйте Windows 3.1x, Windows 95/98 или Windows NT 4.0.	1 - 6
Бумага не подается в принтер.	Бумага загружена неправильно	Правильно загрузите бумагу.	Копир*1
	Слишком много бумаги в лотке	Удалите лишнюю бумагу из кассеты.	Копир*1
Принтер не печатает.	Неправильно подключен сигнальный кабель.	Проверьте подключение кабеля.	1 - 4, 1 - 5
	Сигнальный кабель неисправен	Проверьте кабель с компьютером и принтером, которые заведомо работают. Если печать невозможна, кабель неисправен.	-
	Неправильно настроен порт.	Проверьте настройки принтера на Windows Control panel, чтобы убедиться, что задания отправляются на нужный порт (например, LPT1).	1 - 6
	Тонер картридж или барабан установлены неправильно.	Убедитесь, что тонер картридж и барабан установлены правильно.	-
	Неправильно настроен принтер.	Из приложения проверьте, что принтер настроен правильно.	-
	Неправильно установлен драйвер печати.	Переустановите драйвер печати и распечатайте пробную страницу.	1 - 6

*1 Обратитесь к разделу ЗАГРУЗКА БУМАГИ.

Проблема	Возможная причина	Решение	Стр.
Принтер распечатывает неправильные данные и буквы.	Неправильно подключен сигнальный кабель.	Проверьте подключение кабеля.	1 - 4, 1 - 5
	Характеристики кабеля не соответствуют нужным.	Обратитесь к характеристикам интерфейса.	4 - 3, 4 - 4
Слишком медленная печать.	В Windows 3.1x,отключен Print manager.	Дважды щелкните на иконке Printers в Control Panel установите флажок Use Print Manager.	-
	Слишком много открытых приложений.	Уменьшите размер диска RAM или не используйте диск RAM совсем.	-
	В компьютере используется диск RAM.	Перед печатью закройте все не нужные приложения.	-
	Задано разрешение 600 dpi.	Задайте разрешение 300 dpi.	-
	Недостаточная емкость памяти компьютера (RAM).	Установите дополнительную память (RAM) в ваш компьютер.	-

Проблема	Возможная причина	Решение	Стр.
Половина страницы пустая.	Сложный макет страницы.	Упростите макет страницы.	-
	Задано разрешение 600 dpi.	Задайте разрешение 300 dpi.	2 - 5
	Неправильно задана ориентация страницы.	Измените ориентацию страницы в драйвере печати.	2 - 5
	Слишком много открытых приложений.	Перед печатью закройте все не нужные приложения.	-
	Формат бумаги в принтере может быть больше, чем указанный в приложении или в драйвере печати.	Загрузите в принтер бумагу нужного формата.	-
	Характеристики кабеля не соответствуют нужным.	Обратитесь к характеристикам интерфейса.	4 - 3, 4 - 4
	Характеристики CPU не соответствуют нужным.	Убедитесь, что в компьютере установлен CPU не хуже 486DX 66 MHz.	1 - 6
	Недостаточная емкость памяти компьютера (RAM).	Установите дополнительную память (RAM) в ваш компьютер.	1 - 6

ДИСПЛЕЙ СОСТОЯНИЯ

При начале печати на экране компьютера появляется окно дисплея состояния. Дисплей состояния отображает информацию о принтере и текущей работе.
На дисплее состояния отображаются три типа сообщений: Работа, Предупреждение и Отказ. Если появилось сообщение об ошибке, найдите его описание и выполните инструкции.

Примечание

· Слово “Копир” в колонке “Стр.” означает, что описание находится в руководстве для копира.

Сообщения о работе
Следующие сообщения отображают состояние принтера. Так как эти сообщения относятся к нормальной работе, то ни каких действий предпринимать не требуется.

Сообщение	Решение
Ready (готов)	Принтер свободен и готов для печати.
Printing in progress (идет печать)	Идет печать текущей работы.
Copying in progress (идет копирование)	На аппарате производится копирование.
Faxing in progress (работает факс)	Аппарат передает или принимает факс.

Предупреждение

Сообщение	Решение	Стр.
Toner cartridge is near empty. Reorder a new cartridge and replace soon. (тонер картридж почти пуст. Приготовьте новый картридж)	Мало тонера. Дальнейшая печать приведет к снижению качества печати. Замените тонер картридж.	Копир *1
Drum cartridge is near end of life. Reorder a new cartridge and replace soon. (барабан изношен. Приготовьте новый барабан)	Барабан практически изношен. Дальнейшая печать приведет к снижению качества печати. Замените барабан.	Копир *1

*1: Подробности в разделе РАСХОДНЫЕ МАТЕРИАЛЫ И ОБСЛУЖИВАНИЕ.

Сообщения об отказах

Сообщение	Решение	Стр.
Toner cartridge is empty. Replace empty Toner cartridge with a new cartridge. (тонер картридж пуст. Замените картридж)	Тонер картридж пуст. Печать невозможна до замены пустого картриджа на новый.	Копир *2
Front or Side Cover Open. Close cover. (передняя или боковая крышка открыта. Закройте крышку)	Одна из крышек принтера открыта. Печать невозможна, пока крышка не будет закрыта.	Копир *3
Insert Toner cartoridge into the machine. (установите тонер картридж в аппарат)	В принтере нет тонер картриджа. Установите тонер картридж в принтер.	Копир *2

Сообщение	Решение	Стр.
Paper Jam (замятие бумаги)	В принтере замята бумага. Печать невозможна, пока замятая бумага не будет извлечена. Следуйте инструкциям на принтере для извлечения бумаги.	Копир *3
Check Paper Tray 1 : Out of Paper or Misfeed (проверьте лоток подачи бумаги: бумага отсутствует или замята)	Лоток 1 подачи бумаги пуст или бумага замята при подаче. При выборе лотка 1 источником бумаги печать невозможна, пока вы не загрузите бумагу или замятие не будет устранено.	Копир *3 Копир *4
Check Paper Tray 2 : Out of Paper or Misfeed (проверьте лоток подачи бумаги: бумага отсутствует или замята)	Лоток 2 подачи бумаги пуст или бумага замята при подаче. При выборе лотка 2 источником бумаги печать невозможна, пока вы не загрузите бумагу или замятие не будет устранено.	Копир *3 Копир *4
Check Bypass tray : Out of Paper or Misfeed. (проверьте лоток ручной подачи: бумага отсутствует или замята).	Лоток ручной подачи пуст или бумага замята при подаче. Печать невозможна, пока вы не загрузите бумагу в лоток ручной подачи или замятие не будет устранено.	Копир *3 Копир *4
Service Error Switch Main Power OFF on the product. Wait approximately 5 seconds. Switch Main Power ON. If the Service Error continues, Contact your TOSHIBA dealer.	Принтер обнаружил неустранимый отказ и не может продолжить печать. Запишите код ошибки и симптомы отказа. Затем выключите аппарат. Подождите 5 секунд. Включите аппарат. Если состояние ошибки осталось, свяжитесь с сервисным центром TOSHIBA.	-
Product Communication Error The computer has lost communications with the product. Cancel the current operation, turn the product off then back on, retry the operation.	Компьютер утратил связь с принтером. Отмените текущую работу. Затем выключите аппарат. Тщательно проверьте все разъемы и кабели. Подождите 5 секунд. Включите аппарат. Попробуйте распечатать работу снова. При неудаче изучайте Руководство по эксплуатации.	1 - 4
The printer has an invalid Toner cartridge. Remove cartridge and replace with a valid Toner cartridge.	В принтере установлен неправильный тонер картридж. Принтер не будет работать, пока вы не замените его на правильный тонер картридж.	Копир *2

*2: Подробности в разделе ЗАМЕНА ТОНЕР КАРТРИДЖА.
*3: Подробности в разделе УСТРАНЕНИЕ ЗАМЯТИЯ.
*4: Подробности в разделе ЗАГРУЗКА БУМАГИ.
*5: Подробности в разделе ПОДАЧА ВРУЧНУЮ.

ИСПОЛЬЗОВАНИЕ ДРУГИХ УСТАНОВЛЕННЫХ ДРАЙВЕРОВ

При использовании другого принтера GDI или принтера Windows Printing System могут возникнуть конфликты и принтер не будет правильно печатать.
Для использования другого принтера GDI или принтера Windows Printing System вам нужно изменить настройки порта драйвера печати, используя следующую процедуру.

> Примечание
> Если другой принтер не работает даже тогда, когда драйвер печати e-STUDIO15 настроен в “FILE”, удалите драйвер печати e-STUDIO15.
> Подробности в разделе **УДАЛЕНИЕ ДРАЙВЕРА ПЕЧАТИ** на странице 3 - 8.

Windows 95/Windows 98/Windows NT 4.0:

1. Щелкните по кнопке **Start**.
2. Выберите **Settings,** а затем **Printers**.
3. Щелкните правой кнопкой на иконке **e-STUDIO15** в окне принтеров, а затем выберите **Properties**.

> Примечание
> В этом описании предполагается, что мышь настроена под правую руку.

4. Выберите раздел **Details** (раздел **Ports** – в Windows NT4.0) в окне свойств, затем выберите **FILE:** из списка портов для печати и щелкните по кнопке **OK**.
5. Щелкните правой кнопкой на иконке нужного принтера и выберите **Properties**.
6. Выберите раздел **Details** (раздел **Ports** – в Windows NT4.0) в окне свойств, затем выберите **LPT1** (или используемый порт) и щелкните по кнопке **OK**.

> Примечание
> Для использования e-STUDIO15 выполните эту же процедуру, но на шаге 4 выберите используемый порт (например LPT1).

Windows 3.1x:

1. Дважды щелкните на иконке **Control Panel** в главном окне или в Program Manager.
2. Дважды щелкните на иконке **Printers**. Откроется окно принтеров.

3 Выберите **e-STUDIO15**, а затем щелкните по кнопке **Connect**.

4 Выберите **File** из списка в окне портов, а затем щелкните по кнопке **OK**.

5 Выберите нужный принтер из установленных в окне принтеров, а затем щелкните по кнопке **Connect**.

6 Задайте порт для печати на этот принтер и щелкните по кнопке **OK**.

7 Щелкните по кнопке **Set As Default Printer**, а затем щелкните по кнопке **Close**.

Примечание

Для использования e-STUDIO15 выполните эту же процедуру, но на шаге 4 выберите используемый порт (например LPT1).

УДАЛЕНИЕ ДРАЙВЕРА ПЕЧАТИ

Если драйвер печати установлен неправильно или вы больше не собираетесь использовать этот принтер, удалите драйвер печати с вашего компьютера, используя следующую процедуру.

1 При использовании Windows 95/Windows 98/Windows NT 4.0, щелкните **Start**, **Program**, **TOSHIBA e-STUDIO15**, и **Uninstall e-STUDIO15**.
При использовании Windows 3.1x, дважды щелкните на иконке **TOSHIBA e-STUDIO15** в Program Manager и дважды щелкните на иконке **Uninstall e-STUDIO15**.

2 При появлении окна “Confirm File Deletion”, щелкните по кнопке **Yes**.

3 При появлении окна “Remove Programs From Your Computer” щелкните по кнопке **OK**.

ПРИЛОЖЕНИЕ

ТЕХНИЧЕСКИЕ ХАРАКТЕРИСТИКИ 4-2
ПАРАЛЛЕЛЬНЫЙ ИНТЕРФЕЙС 4-3
ИНТЕРФЕЙС USB 4-4
ЗОНА ПЕЧАТИ 4-5
ЛИЦЕНЗИОННОЕ СОГЛАШЕНИЕ 4-6

ТЕХНИЧЕСКИЕ ХАРАКТЕРИСТИКИ

Разрешение	600 или 300 по выбору.
Язык описания страницы	TOSHIBA GDI (параллельный) TOSHIBA GDI, USB (USB)
Ориентация страницы	Портрет или ландшафт
Время печати первой страницы	Примерно 9.6 секунд*
Скорость многостраничной печати	Примерно 8 страниц в минуту (letter или A4) (параллельн.) Примерно 6 страниц в минуту (letter или A4) (USB)
Порт	Двунаправленный параллельный интерфейс (отвечающий IEEE 1284) 2 м (6 футов) макс. Интерфейс USB (B-type) (витая пара) 2 м (6 футов) макс.

* Время печати первой страницы может меняться в зависимости от условий работы, таких как напряжение в сети и температура в помещении.
Также время может меняться в зависимости от объема данных печати и приложения.


Примечание

Следуя политике непрерывного улучшения, TOSHIBA оставляет за собой право изменять конструкцию и характеристики устройства без предварительного уведомления. Характеристики отражают усредненные значения по партии устройств. Характеристики отдельного устройства могут отличаться от приведенных.

ПАРАЛЛЕЛЬНЫЙ ИНТЕРФЕЙС

В этом принтере используется двунаправленный параллельный интерфейс.

> Осторожно: Характеристики параллельного интерфейса вашего компьютера приведены в его руководстве по эксплуатации.

Разъем
Гнездо 36 контактов DDK 57LE-40360-730B (D29) или эквивалентный разъем

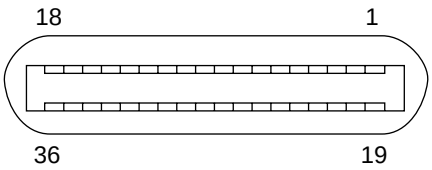

Кабель
Двунаправленный параллельный интерфейс защищенного типа
Предпочтительно использование кабеля, отвечающего IEEE1284. (2 м (6 футов) макс.)

Назначение контактов
Таблица номеров контактов и сигналов.

№	Наименование сигнала	№	Наименование сигнала
1	$\overline{\text{STB}}$	19	GND ($\overline{\text{STB}}$ RET)
2	DATA1	20	GND (DATA1 RET)
3	DATA2	21	GND (DATA2 RET)
4	DATA3	22	GND (DATA3 RET)
5	DATA4	23	GND (DATA4 RET)
6	DATA5	24	GND (DATA5 RET)
7	DATA6	25	GND (DATA6 RET)
8	DATA7	26	GND (DATA7 RET)
9	DATA8	27	GND (DATA8 RET)
10	$\overline{\text{ACKNLG}}$	28	GND ($\overline{\text{ACKNLG}}$ RET)
11	BUSY	29	GND (BUSY RET)
12	PE (Paper End)	30	GND (PE RET)
13	SLTC	31	INPRM
14	$\overline{\text{AUTO LF}}$	32	$\overline{\text{FAULT}}$
15	(NC)	33	(NC)
16	GND (0 V)	34	(NC)
17	FG	35	+5V
18	+5V	36	$\overline{\text{SLTC IN}}$

ИНТЕРФЕЙС USB

Разъем
4 контакта DDK DUSB-BRA42-T11
разъем Type-B

Кабель
Защищенная витая пара
(2 м (6 футов) макс.: высокоскоростная передача)

Назначение контактов
Номера контактов и наименование сигналов приведены в следующей таблице.

№	Сигнал
1	+5V
2	- DATA
3	+DATA
4	GND

ЗОНА ПЕЧАТИ

Зона печати этого принтера показана ниже.

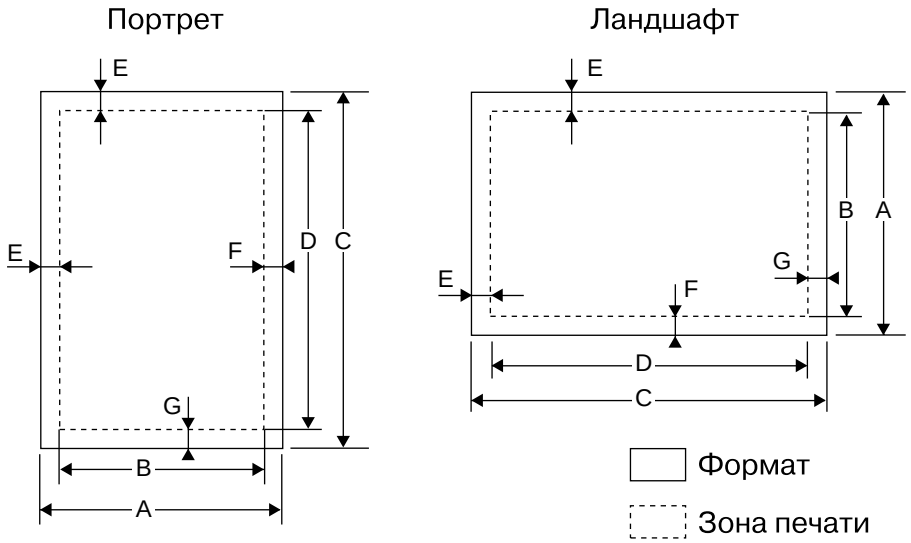

600 dpi

Формат	Точки						
	A	B	C	D	E	F	G
Letter	5100	4900	6600	6400	100	100	100
Legal	5100	4900	8400	8200	100	100	100
Invoice	3300	3100	5100	4900	100	100	100
A4	4960	4760	7014	6814	100	100	100
A5	3508	3308	4960	4760	100	100	100
B5	4298	4098	6070	5870	100	100	100
Folio	5100	4900	7800	7600	100	100	100
Foolscap	5100	4900	7440	7240	100	100	100

300 dpi

Формат	Точки						
	A	B	C	D	E	F	G
Letter	2550	2450	3300	3200	50	50	50
Legal	2550	2450	4200	4100	50	50	50
Invoice	1650	1550	2550	2450	50	50	50
A4	2480	2380	3507	3407	50	50	50
A5	1754	1654	2480	2380	50	50	50
B5	2149	2049	3035	2935	50	50	50
Folio	2550	2450	3900	3800	50	50	50
Foolscap	2550	2450	3720	3620	50	50	50

ЛИЦЕНЗИОННОЕ СОГЛАШЕНИЕ

ПОЖАЛУЙСТА ВНИМАТЕЛЬНО ПРОЧТИТЕ ЭТО СОГЛАШЕНИЕ ПЕРЕД ИСПОЛЬЗОВАНИЕМ ПРОГРАММНОГО ОБЕСПЕЧЕНИЯ. ИСПОЛЬЗУЯ ПРОГРАММНОЕ ОБЕСПЕЧЕНИЕ ВЫ СОГЛАШАЕТЕСЬ ПРИНЯТЬ УСЛОВИЯ ЭТОГО СОГЛАШЕНИЯ.

1. Лицензия. Приложение, демонстрация, система и другое программное обеспечение, сопровождаемое этой Лицензией, на диске, ROM или любом другом носителе (далее “ПО”) и сопутствующая документация передается вам TOSHIBA. Вы являетесь владельцем диска с ПО, но TOSHIBA и/или обладатели лицензии TOSHIBA сохраняют права на ПО и сопутствующую документацию. Эта Лицензия разрешает вам использовать ПО на одном и более компьютерах, подключенных к одному принтеру, и изготовить одну копию ПО в формате, считываемом компьютером, только для целей восстановления. Вы обязаны воспроизвести на такой копии уведомление о правах TOSHIBA и другие сведения о собственности, которые были на оригинальной копии ПО. Вы также можете передать ваши права на ПО, восстановительную копию ПО, сопутствующую документацию и копию этой Лицензии другому лицу, если другое лицо прочтет и согласится с условиями этой Лицензии.

2. Ограничения. ПО содержит авторские материалы, торговые секреты и другие патентованные материалы и, чтобы защитить их вам не разрешается декомпилировать, дизассемблировать или по другому переводить ПО в форму, доступную человеческому восприятию. Вам не разрешается изменять, сдавать в аренду, лизинг или в заем, распространять или создавать вторичные продукты на основе ПО в целом или по частям. Вам не разрешается передавать ПО в электронном виде с одного компьютера на другой и через сеть.

3. Прекращение. Эта лицензия действует до момента прекращения. Вы можете прекратить действие этой Лицензии в любое время, уничтожив ПО, сопутствующую документацию и все копии. Действие этой лицензии будет прекращено без уведомления со стороны TOSHIBA, если вы откажетесь соблюдать любое условие этой Лицензии. При прекращении вы обязаны уничтожить ПО, сопутствующую документацию и все копии.

4. Гарантии соблюдения закона об экспорте. Вы соглашаетесь с тем, что ни ПО, ни другие технические данные, полученные от TOSHIBA, ни сам продукт не будет экспортироваться за пределы Российской Федерации, кроме как в соответствии с законом об экспорте Российской Федерации. Если вы приобрели ПО за пределами Российской Федерации, вы соглашаетесь не экспортировать ни ПО, ни другие технические данные, полученные от TOSHIBA, ни сам продукт, кроме как в соответствии с законом об экспорте Российской Федерации и законами юрисдикции, где вы приобрели ПО.

5. Ограниченная гарантия на носители. TOSHIBA гарантирует, что диски, на которых записано ПО, не содержат дефектов материалов и производства при условии нормального использования в течение девяноста (90) дней с даты покупки, подтвержденной копией чека. Полная обязанность TOSHIBA и ваше исключительное право заменить диск, не отвечающий ограниченной гарантии TOSHIBA, который возвращен TOSHIBA или авторизованному представителю TOSHIBA с копией чека. TOSHIBA не заменяет диски, поврежденные в результате несчастного случая, неправильного обращения или неправильного использования.

ЛЮБЫЕ ПОДРАЗУМЕВАЕМЫЕ ГАРАНТИИ НА ДИСКИ, ВКЛЮЧАЯ ПОДРАЗУМЕВАЕМЫЕ ГАРАНТИИ ТОВАРНОГО СОСТОЯНИЯ И ПРИГОДНОСТИ В ОСОБЫХ СЛУЧАЯХ, ОГРАНИЧЕНЫ СРОКОМ В ДЕВЯНОСТО (90) ДНЕЙ С ДАТЫ ОТГРУЗКИ. ЭТА ГАРАНТИЯ ДАЕТ ВАМ СПЕЦИФИЧЕСКИЕ СУБЪЕКТИВНЫЕ ПРАВА, И У ВАС ТАКЖЕ МОГУТ БЫТЬ ДРУГИЕ ПРАВА, КОТОРЫЕ РАЗЛИЧАЮТСЯ ОТ ЮРИСДИКЦИИ К ЮРИСДИКЦИИ.

6. Отказ от гарантии на ПО. Вы ясно осознаете и согласны с тем, что использование ПО является вашим собственным риском. ПО и сопутствующая документация поставляются “КАК ЕСТЬ” и без каких-либо гарантий и TOSHIBA и обладатели лицензии TOSHIBA (в положениях 7 и 8, TOSHIBA и обладатели лицензии TOSHIBA коллективно будут именоваться “TOSHIBA”) ОТЧЕТЛИВО ОТКАЗЫВАЮТСЯ ОТ ВСЕХ ГАРАНТИЙ, ЯВНЫХ И ПОДРАЗУМЕВАЕМЫХ, ВКЛЮЧАЯ, НО НЕ ОГРАНИЧИВАЯСЬ, ПОДРАЗУМЕВАЕМЫЕ ГАРАНТИИ ТОВАРНОГО СОСТОЯНИЯ И ПРИГОДНОСТИ В ОСОБЫХ СЛУЧАЯХ. TOSHIBA НЕ ГАРАНТИРУЕТ, ЧТО ФУНКЦИОНАЛЬНОСТЬ ПО ОТВЕЧАЕТ ВАШИМ ТРЕБОВАНИЯМ, ИЛИ ЧТО РАБОТА ПО БУДЕТ БЕСПЕРЕБОЙНОЙ ИЛИ БЕЗОШИБОЧНОЙ, ИЛИ ЧТО ДЕФЕКТЫ ПО БУДУТ УСТРАНЕНЫ. КРОМЕ ТОГО, TOSHIBA НЕ ГАРАНТИРУЕТ И НЕ ПРИНИМАЕТ ПРЕТЕНЗИИ ОТНОСИТЕЛЬНО ИСПОЛЬЗОВАНИЯ ИЛИ РЕЗУЛЬТАТОВ ИСПОЛЬЗОВАНИЯ ПО ИЛИ СОПУТСТВУЮЩЕЙ ДОКУМЕНТАЦИИ НА ОСНОВЕ ИХ ПРАВИЛЬНОСТИ, ТОЧНОСТИ, НАДЕЖНОСТИ И ВО ВСЕМ ОСТАЛЬНОМ. НИ КАКАЯ УСТНАЯ ИЛИ ПИСЬМЕННАЯ ИНФОРМАЦИЯ ИЛИ РЕКОМЕНДАЦИЯ, ДАННАЯ TOSHIBA ИЛИ ПРЕДСТАВИТЕЛЕМ TOSHIBA НЕ СОЗДАЕТ ГАРАНТИИ ИЛИ НЕ РАСШИРЯЕТ КАКИМ-ЛИБО ОБРАЗОМ РАМКИ ЭТОЙ ГАРАНТИИ. В СЛУЧАЕ ДОКАЗАТЕЛЬСТВА ДЕФЕКТНОСТИ ПО, ВЫ (А НЕ TOSHIBA ИЛИ ПРЕДСТАВИТЕЛЬ TOSHIBA) ПОЛУЧИТЕ ПОЛНУЮ СТОИМОСТЬ НЕОБХОДИМОГО ОБСЛУЖИВАНИЯ, РЕМОНТА ИЛИ ИСПРАВЛЕНИЯ, НЕКОТОРЫЕ ЮРИСДИКЦИИ НЕ ДОПУСКАЮТ ИСКЛЮЧЕНИЙ ИЗ ПРЕДПОЛАГАЕМЫХ ГАРАНТИЙ, ПОЭТОМУ ВЫШЕПЕРЕЧИСЛЕННЫЕ ИСКЛЮЧЕНИЯ МОГУТ БЫТЬ НЕПРИМЕНИМЫ К ВАМ.

7. Ограничение ответственности. В НАИБОЛЬШЕЙ СТЕПЕНИ, ДОПУСКАЕМОЙ ДЕЙСТВУЮЩИМ ЗАКОНОДАТЕЛЬСТВОМ, TOSHIBA ОТКАЗЫВАЕТСЯ НЕСТИ ОТВЕТСТВЕННОСТЬ ЗА КАКОЙ-ЛИБО УЩЕРБ, СВЯЗАННЫЙ С ИСПОЛЬЗОВАНИЕМ ИЛИ НЕВОЗМОЖНОСТЬЮ ИСПОЛЬЗОВАНИЯ ПО ИЛИ СОПУТСТВУЮЩЕЙ ДОКУМЕНТАЦИИ, ДАЖЕ ЕСЛИ TOSHIBA ИЛИ ПРЕДСТАВИТЕЛЬ TOSHIBA БЫЛ ИЗВЕЩЕН ЗАРАНЕЕ О ВОЗМОЖНОСТИ ТАКИХ ПОТЕРЬ. ЕСЛИ ДЕЙСТВУЮЩЕЕ ЗАКОНОДАТЕЛЬСТВО НЕ ДОПУСКАЕТ ОТКАЗ ИЛИ ОГРАНИЧЕНИЕ ОТВЕТСТВЕННОСТИ, ТО ПОСЛЕДНЕЕ ОГРАНИЧЕНИЕ К ВАМ НЕ ОТНОСИТСЯ. В любом случае вся возможная совокупная ответственность TOSHIBA при возмещении вашего ущерба (включая случаи потери прибыли, прерывания деловой активности или любые другие убытки) не может превысить суммы, которую вы заплатили за ПО.

8. Управление законодательством и разделение. Для части ПО, относящейся к Apple Macintosh и Microsoft Windows, эта лицензия определяется и истолковывается законами штатов Калифорния и Вашингтон соответственно. Если по какой-либо причине суд или компетентные органы найдут какое-либо условие этой Лицензии или ее части не соответствующим законодательству, это условие Лицензии должно быть истолковано в максимально допустимых пределах так, чтобы повлиять на намерения сторон, а действие остальной части этой Лицензии будет продолжено в полной мере.

9. Законченное соглашение. Эта Лицензия составляет законченное соглашение между сторонами в отношении использования ПО и сопутствующей документации и отменяет все предыдущие или настоящие понятия или соглашения, письменные или устные, относящиеся к предмету обсуждения. Ни какие поправки или изменения этой Лицензии не будут обязательными до подписания надлежащим образом уполномоченным представителем TOSHIBA.