14.7 Разборка и замена

[А] Устройство закрепления тонера

1. Если к копиру подключены ADU (MD-0101) или SFB (MY-1016), отсоедините эти устройства.
2. Отсоедините заднюю часть правой крышки. (См.Рис. 2-6-15)
3. Отключите 2 разъема, вывинтите 2 винта и снимите устройство закрепления тонера.

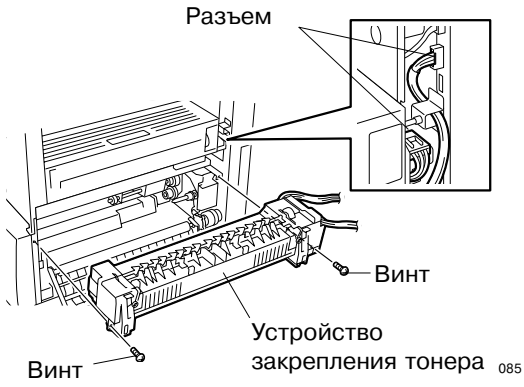

Рис. 14-7-1

[Б] Предохранитель термоустройства

1. Если к копиру подключены ADU (MD-0101) или SFB (MY-1016), отсоедините эти устройства.
2. Отсоедините заднюю часть правой крышки. (См.Рис. 2-6-15)
3. Снимите устройство закрепления тонера. (См.Рис. 14-7-1)
4. Вывинтите 2 винта, освободите 6 крюков и снимите предохранитель.

Примечание: Не прикасайтесь к наконечнику предохранителя и не сгибайте его.

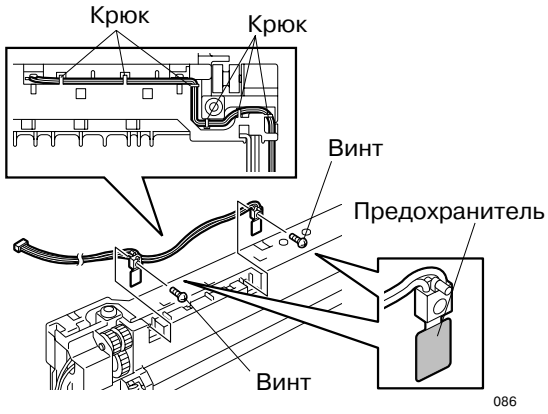

Рис. 14-7-2

[В] Разделитель термовалика/передняя крышка устройства закрепления тонера

1. Если к копиру подключены ADU (MD-0101) или SFB (MY-1016), отсоедините эти устройства.
2. Отсоедините заднюю часть правой крышки. (См.Рис. 2-6-15)
3. Снимите устройство закрепления тонера. (См.Рис. 14-7-1)
4. Вывинтите 2 винта и откройте переднюю крышку устройства закрепления тонера.

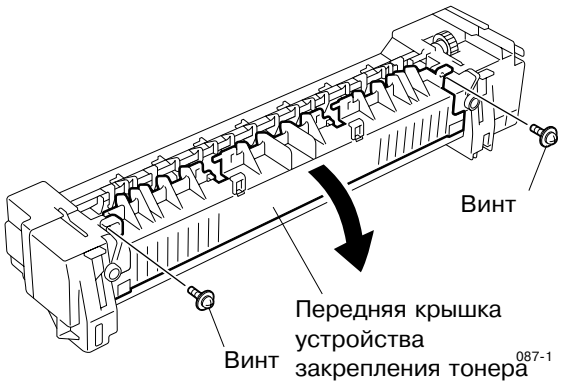

Рис. 14-7-3

5. Снимите переднюю крышку устройства закрепления тонера.

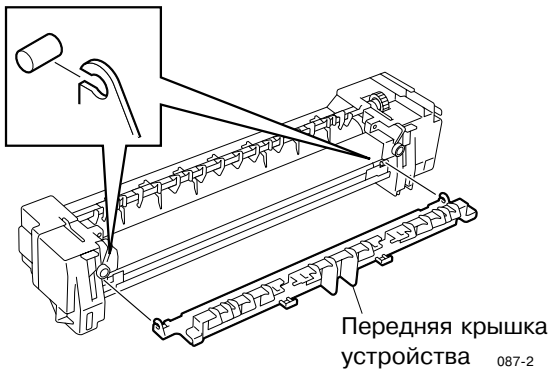

Рис. 14-7-4

6. Снимите пружину и отсоедините разделитель термовалика.
7. Снимите пружину разделителя термовалика.

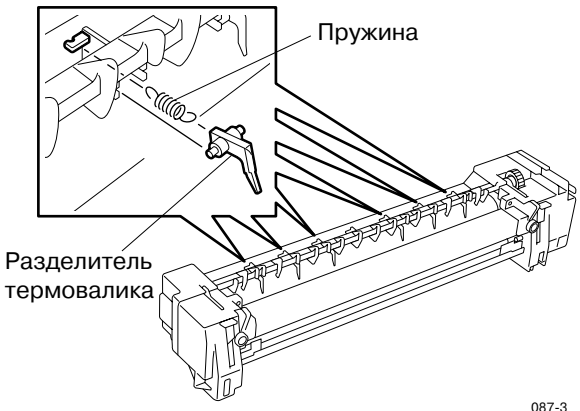

Рис. 14-7-5

[Г] Рама

1. Если к копиру подключены ADU (MD-0101) или SFB (MY-1016), отсоедините эти устройства.
2. Отсоедините заднюю часть правой крышки. (См.Рис. 2-6-15)
3. Снимите устройство закрепления тонера. (См.Рис. 14-7-1)
4. Снимите переднюю крышку устройства закрепления тонера. (См.Рис. 14-7-3 и 14-7-4)
5. Вывинтите 2 винта и отсоедините раму.

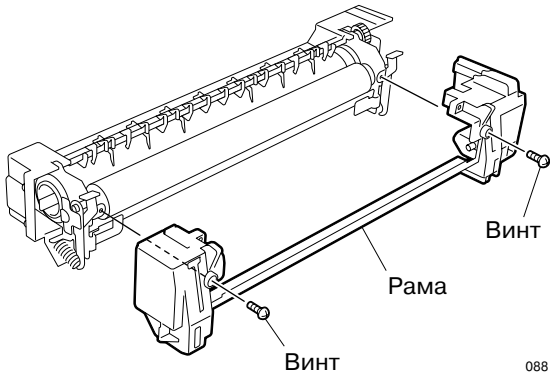

Рис. 14-7-6

[Д] Предохранитель устройства закрепления тонера

(Серия DP1600)

1. Если к копиру подключены ADU (MD-0101) или SFB (MY-1016), отсоедините эти устройства.
2. Отсоедините заднюю часть правой крышки. (См.Рис. 2-6-16)
3. Снимите устройство закрепления тонера. (См.Рис. 14-7-1)
4. Снимите предохранитель термоустройства. (См.Рис. 14-7-2)
5. Вывинтите 2 винта и снимите кожух.
6. Снимите разделитель термовалика. (См.Рис. 14-7-5)
7. Вывинтите винт и отсоедините рессору.

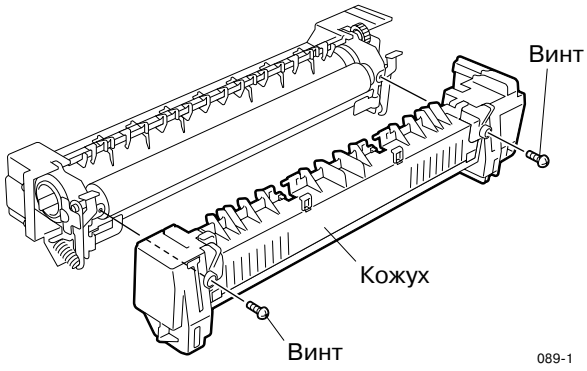

Рис. 14-7-7

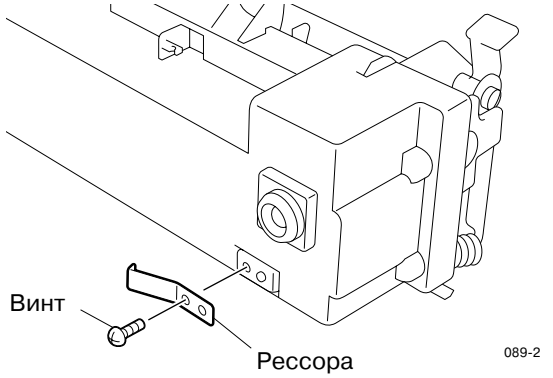

Рис. 14-7-8

8. Вывинтите 3 винта (тип А: для моделей NAD/TWD/SAD) или 4 винта (тип Б: для моделей ASD/AUD/CND/MJD) для освобождения блока крышки термоустройства.

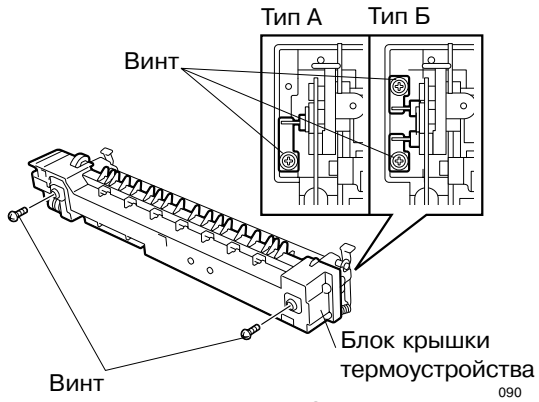

Рис. 14-7-9

9. Вывинтите 2 винта и снимите предохранитель устройства закрепления тонера.

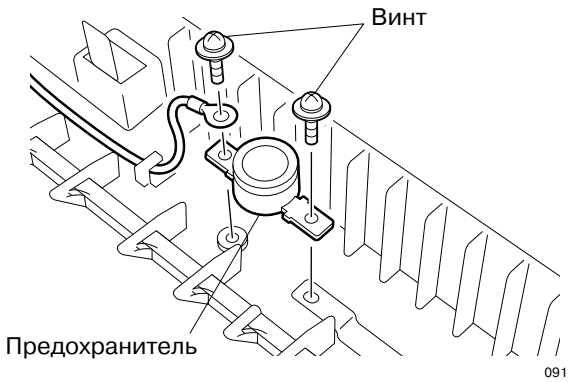

Рис. 14-7-10

(Серии DP2000/2500)

1. Если к копиру подключены ADU (MD-0101) или SFB (MY-1016), отсоедините эти устройства.
2. Отсоедините заднюю часть правой крышки. (См.Рис. 2-6-16)
3. Снимите устройство закрепления тонера. (См.Рис. 14-7-1)
4. Снимите предохранитель термоустройства. (См.Рис. 14-7-2)
5. Вывинтите 2 винта и снимите кожух. (См.Рис.14-7-7)
6. Снимите разделитель термовалика. (См.Рис. 14-7-5)
7. Освободите 2 крюка для отсоединения перегородки.
8. Вывинтите 4 винта (тип А: для моделей NAD/TWD/SAD) (тип Б: для моделей ASD/AUD/CND/MJD) для освобождения крышки термоустройства.

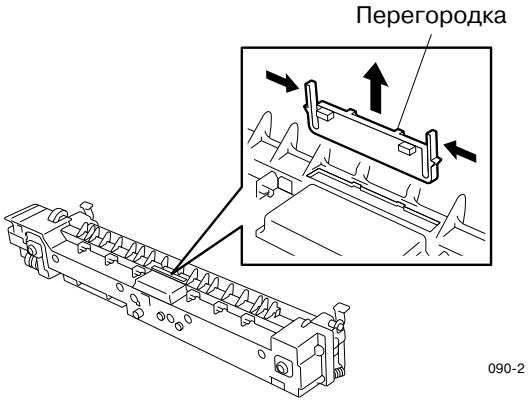

Рис. 14-7-11

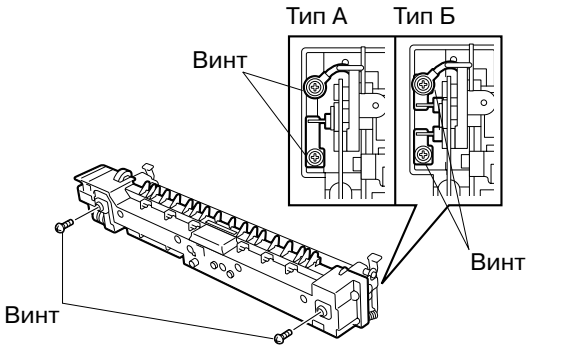

Рис. 14-7-12

9. Вывинтите 2 винта и снимите предохранитель устройства закрепления тонера.

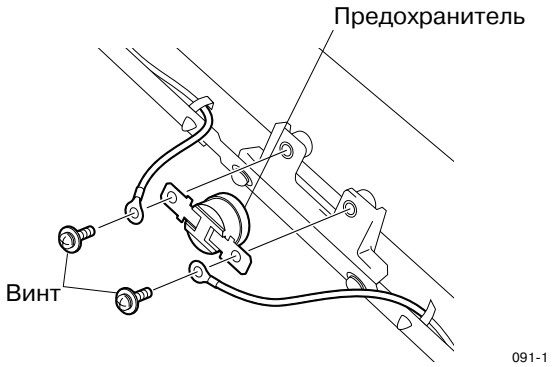

Рис. 14-7-13

Примечание: При сборке, убедитесь, что предохранитель присоединен как показано на рисунке справа.

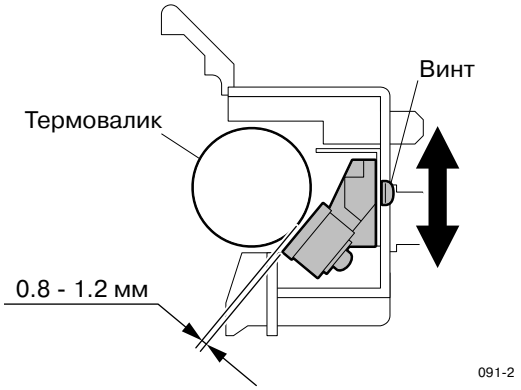

Рис. 14-7-14

[E] Ведущая шестерня термовалика 1

(Серии DP1600)

1. Если к копиру подключены ADU (MD-0101) или SFB (MY-1016), отсоедините эти устройства.
2. Отсоедините заднюю часть правой крышки. (См.Рис. 2-6-15)
3. Снимите устройство закрепления тонера. (См.Рис. 14-7-1)
4. Снимите предохранитель термоустройства. (См.Рис. 14-7-2)
5. Снимите кожух. (См.Рис. 14-7-7)
6. Снимите разделитель термовалика. (См.Рис. 14-7-5)
7. Снимите блок крышки термоустройства. (См.Рис. 14-7-8 и 14-7-9)
8. Снимите ведущую шестерню термовалика 1.

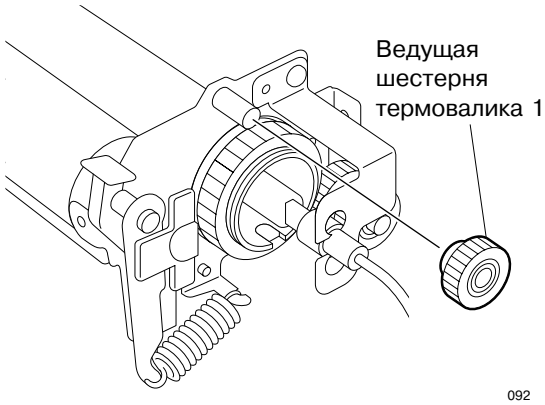

Рис. 14-7-15

[Ж] Ведущая шестерня термовалика 1/ Ведущая шестерня термовалика 3

(Серии DP2000/2500)

1. Если к копиру подключены ADU (MD-0101) или SFB (MY-1016), отсоедините эти устройства.
2. Отсоедините заднюю часть правой крышки. (См.Рис. 2-6-15)
3. Снимите устройство закрепления тонера. (См.Рис. 14-7-1)
4. Снимите предохранитель термоустройства. (См.Рис. 14-7-2)
5. Снимите кожух. (См.Рис. 14-7-7)
6. Снимите разделитель термовалика. (См.Рис. 14-7-5)
7. Снимите блок крышки термоустройства. (См.Рис.14-7-11 и 14-7-12)
8. Вывинтите 2 винта и снимите держатель рычага термоустройства.
9. Снимите ведущую шестерню термовалика 1 и ведущую шестерню термовалика 3.

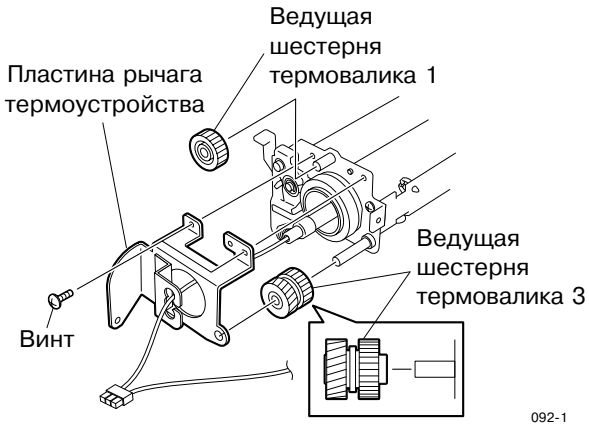

Рис. 14-7-16

[З] Лампа U900/Лампа E400/500

1. Если к копиру подключены ADU (MD-0101) или SFB (MY-1016), отсоедините эти устройства.
2. Отсоедините заднюю часть правой крышки. (См.Рис. 2-6-15)
3. Снимите устройство закрепления тонера. (См.Рис. 14-7-1)
4. Снимите кожух. (См.Рис. 14-7-7)
5. Снимите разделитель термовалика. (См.Рис. 14-7-5)
6. Снимите блок крышки термоустройства. (См.Рис. 14-7-8 и 14-7-9)
7. Вывинтите винт, освободите 4 крюка и снимите блок крышки термоустройства. (Серия DP1600)

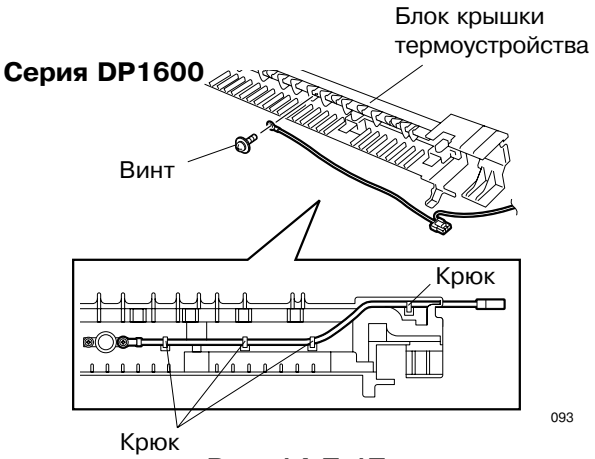

Рис. 14-7-17

8. Вывинтите винт и освободите зажим. (Серии DP2000/2500)

Серии DP2000/2500

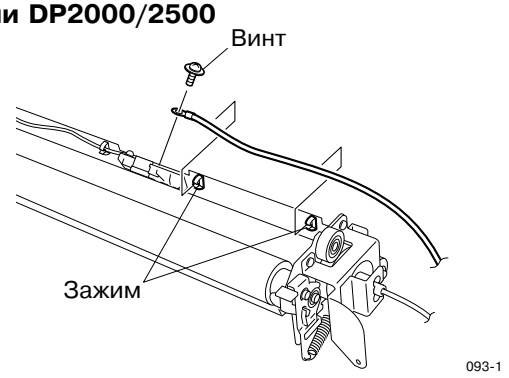

Рис. 14-7-18

9. Вывинтите винт и снимите кронштейн термоустройства. (Серия DP1600)
10. Снимите лампу термоустройства.

[ВНИМАНИЕ]

Никогда не прикасайтесь к лампе голыми руками.

Примечание: В моделях ASD/AUD/CND/MJD, лампа термоустройства мощностью 400 Вт должна устанавливаться на верхнюю сторону.

Серия DP1600

Модели NAD/TWD/SAD

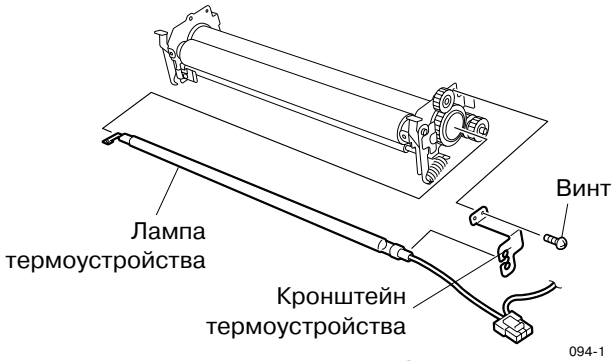

Рис. 14-7-19

Серия DP1600

Модели ASD/AUD/CND/MJD

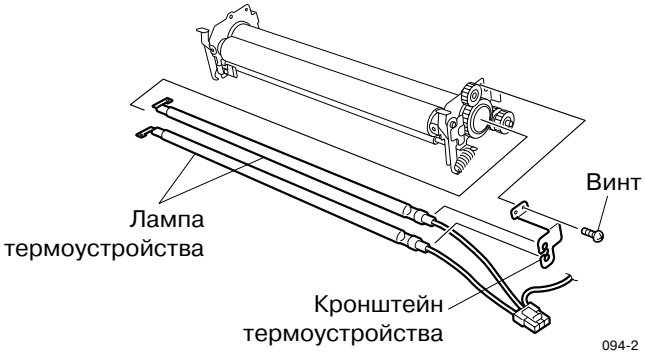

Рис. 14-7-20

11. Вывинтите 2 винта и отсоедините держатель лампы. (Серии DP2000/2500)
12. Снимите лампу термоустройства.

[ВНИМАНИЕ]

Никогда не прикасайтесь к лампе голыми руками.

Примечание: В моделях ASD/AUD/CND/MJD, лампа термоустройства мощностью 400 Вт должна устанавливаться на верхней стороне.

Серии DP2000/2500

Модели NAD/TWD/SAD

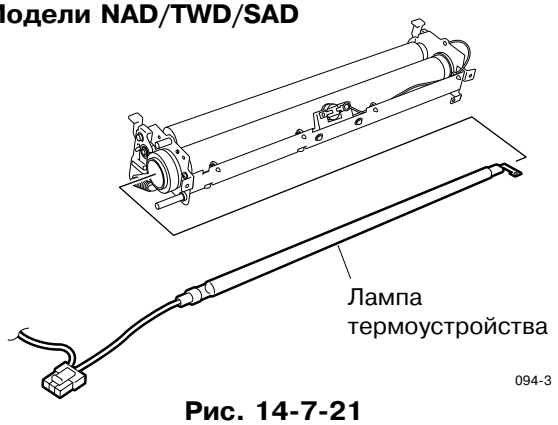

Рис. 14-7-21

Серии DP2000/2500

Модели ASD/AUD/CND/MJD

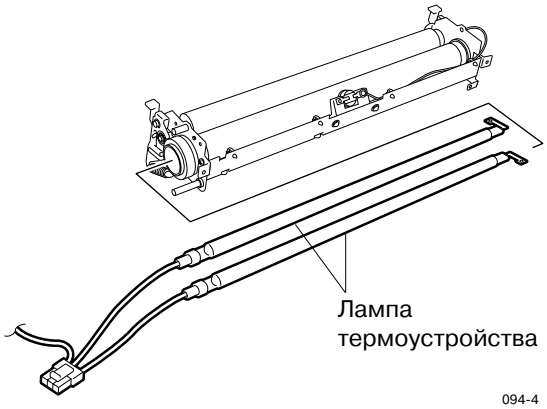

Рис. 14-7-22

[И] Ведущая шестерня термовалика 3/ термовалик/втулка термовалика/ прижимной валик/ втулка прижимного валика/ валик очистки/втулка валика очистки

При разборке устройства закрепления тонера, будьте особенно внимательны, не повредите термовалик, прижимной валик и валик очистки.

(Серия DP1600)

1. Если к копиру подключены ADU (MD-0101) или SFB (MY-1016), отсоедините эти устройства.
2. Отсоедините заднюю часть правой крышки. (См.Рис. 2-6-15)
3. Снимите устройство закрепления тонера. (См.Рис. 14-7-1)
4. Снимите предохранитель термоустройства. (См.Рис. 14-7-2)
5. Снимите кожух. (См.Рис. 14-7-7)
6. Снимите разделитель термовалика. (См.Рис. 14-7-5)
7. Снимите блок крышки термоустройства. (См.Рис. 14-7-8 и 14-7-9)
8. Снимите ведущую шестерню термовалика 1. (См.Рис. 14-7-15)
9. Снимите лампу термоустройства. (См.Рис. 14-7-17, 14-7-19 и 14-7-20)
10. Снимите ведущую шестерню термовалика 3.
11. Снимите стопор для отсоединения ведущей шестерни термовалика 2 и втулки термовалика.
12. Снимите правую сторону рамы термовалика, отсоедините прижимной валик и валик очистки.

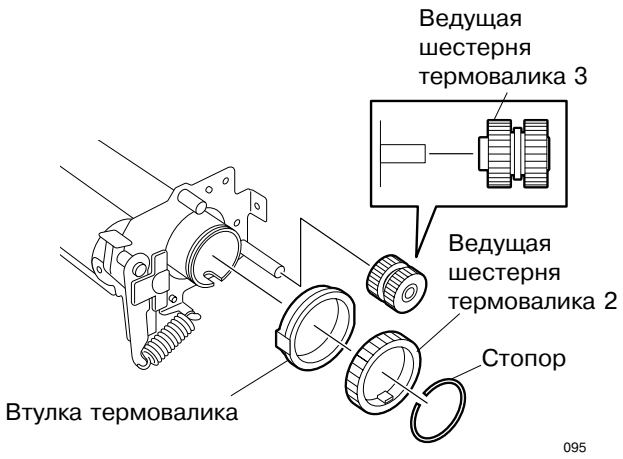

Рис. 14-7-23

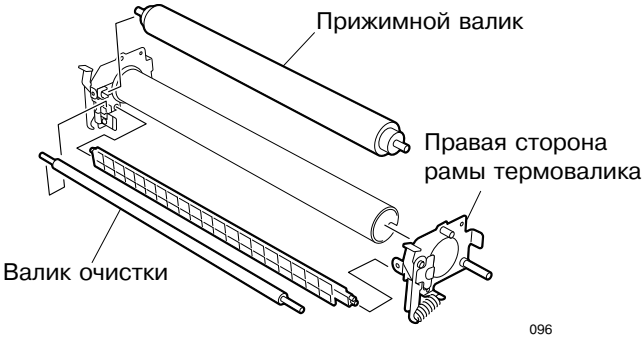

Рис. 14-7-24

13. Снимите стопор для отсоединения втулки термовалика.
14. Снимите термовалик.

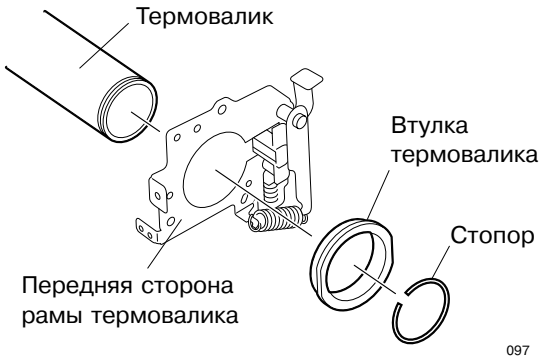

Рис. 14-7-25

15. Снимите 2 втулки прижимного валика.
16. Освободите пружину и снимите втулку валика очистки.

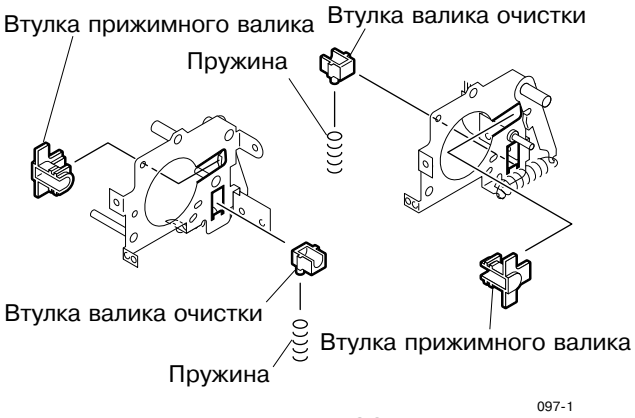

Рис. 14-7-26

[K] Термовалик/втулка термовалика/ прижимной валик/ втулка прижимного валика/ валик очистки/втулка валика очистки

При разборке устройства закрепления тонера, будьте особенно внимательны, не повредите термовалик, прижимной валик и валик очистки.

(Серии DP2000/2500)

1. Если к копиру подключены ADU (MD-0101) или SFB (MY-1016), отсоедините эти устройства.
2. Отсоедините заднюю часть правой крышки. (См.Рис. 2-6-15)
3. Снимите устройство закрепления тонера. (См.Рис. 14-7-1)
4. Снимите предохранитель термоустройства. (См.Рис. 14-7-2)
5. Снимите кожух. (См.Рис. 14-7-7)
6. Снимите разделитель термовалика. (См.Рис. 14-7-5)
7. Снимите блок крышки термоустройства. (См.Рис.14-7-11 и 14-7-12)
8. Снимите ведущую шестерню термовалика 1 и ведущую шестерню термовалика 3. (См.Рис.14-7-16)
9. Снимите лампу термоустройства. (См.Рис.14-7-21 и 14-7-22)
10. Снимите пружину.
11. Вывинтите 2 винта, отсоедините держатель рычага и снимите направляющую пластину.

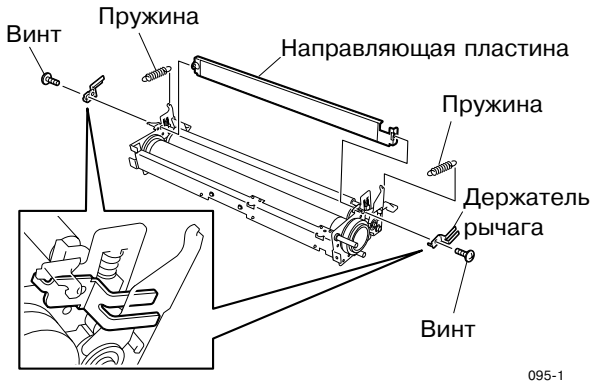

Рис. 14-7-27

12. Снимите стопор для отсоединения ведущей шестерни термовалика 2 и втулки термовалика.



Рис. 14-7-28

13. Снимите стопор для отсоединения втулки термовалика.

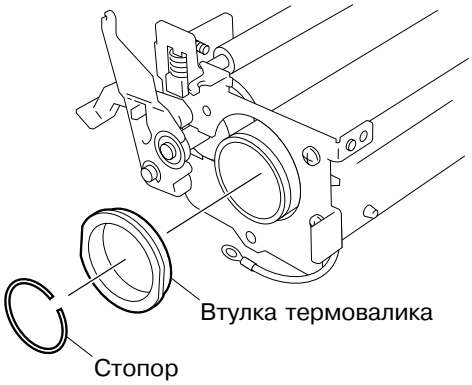

Рис. 14-7-29

14. Снимите термовалик.

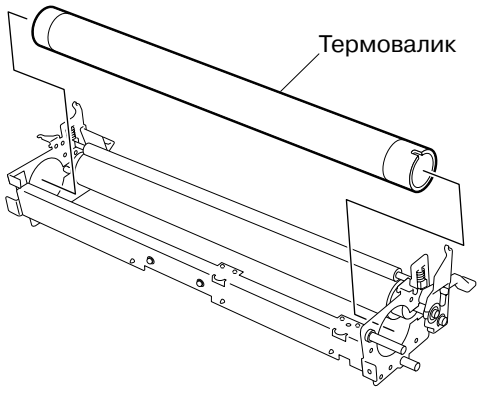

Рис. 14-7-30

15. Снимите прижимной валик, сняв фиксаторы и подшипники.

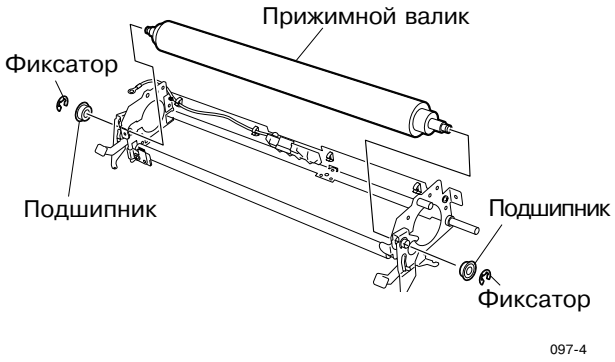

Рис. 14-7-31

16. Освободите втулку валика очистки и снимите валик очистки.

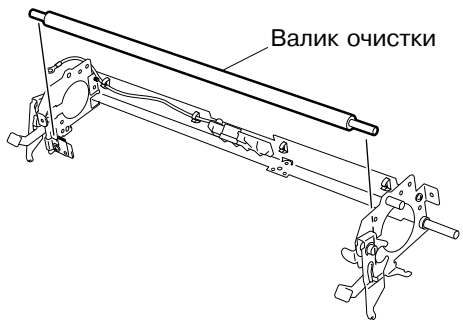

Рис. 14-7-32

17. Освободите пружину и снимите втулкку валика очистки.

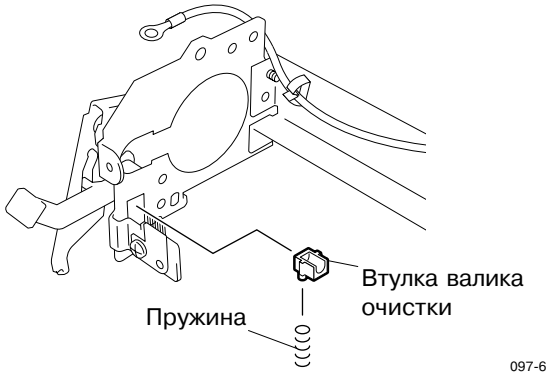

Рис. 14-7-33

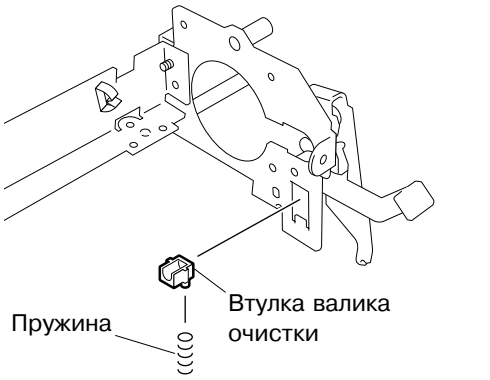

Рис. 14-7-34

[Л] Блок вывода бумаги

1. If a Finisher (MJ-1011) is attached to the copier, detach the finisher plate and junction block.
2. Если к копиру подключены разделитель заданий JSP (MJ-5001) или отводной лоток OCT (MJ-5002), отсоедините их.
3. Если к копиру подключены крышка оригинала (KA-1600PC), устройства ADF (MR-2012) или RADF (MR-3011), откройте эти устройства.
4. Снимите крышку сканера. (См.Рис. 2-6-3 и 2-6-4)
5. Снимите переднюю крышку панели управления. (См.Рис. 2-6-7)
6. Снимите нижнюю крышку панели управления. (См.Рис. 2-6-8)
7. Снимите крышку озонового фильтра. (См.Рис. 2-6-10)
8. Снимите крышку лотка. (См.Рис. 2-6-11)
9. Отсоедините заднюю часть правой крышки. (См.Рис. 2-6-15)
10. Снимите переднюю и заднюю части передней крышки корпуса. (См.Рис. 2-6-19 и 2-6-20)
11. Снимите крышку блока вывода бумаги. (См.Рис. 2-6-21)
12. Вывинтите винт, сдерживающий левую сторону верхней крышки. (См.Рис. 2-6-22)
13. Вывинтите 2 винта, сдерживающих правую сторону верхней крышки. (См.Рис. 2-6-22)
14. Снимите внутреннюю крышку. (См.Рис. 2-6-22)
15. Снимите разъем передающей платы.
16. Вывинтите 4 винта, освободите зажим и снимите блок вывода бумаги.

Примечание: Если валик выхода загрязнен, протрите его.

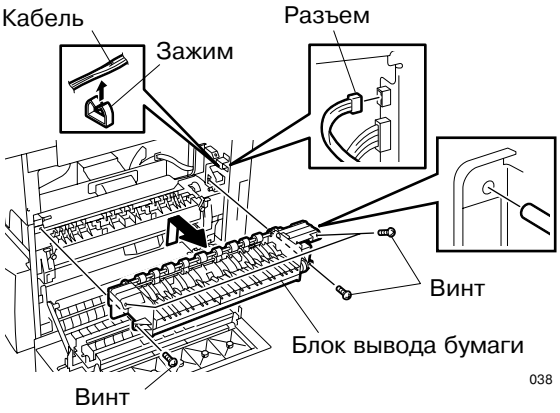

Рис. 14-7-35