XEROX

СЕМЕЙСТВО АППАРАТОВ XEROX 3000

Руководство по техническому обслуживанию

ПРЕДУПРЕЖДЕНИЕ



Отдельные компоненты данного изделия восприимчивы к воздействию электростатических разрядов. Во избежание повреждения компонентов соблюдайте все процедуры электростатической защиты.



Перевод английского издания 701P01350
Ноябрь 1994

3000 FAMILY

Service Manual

701P01350
Издание на русском языке подготовлено Учебным центром Xerox.
Июль 1995

ПРЕДУПРЕЖДЕНИЕ



Отдельные компоненты данного изделия восприимчивы к воздействию электростатических разрядов. Во избежание повреждения компонентов соблюдайте все процедуры электростатической защиты.

Перечень пересмотров данного документа

Изделие	Заголовок	Номер по каталогу
СЕМЕЙСТВО АППАРАТОВ XEROX 3000	Руководство по техническому обслуживанию	701P01350

Стр.	Пересмотр
Title	11/94
ii	11/94
iii	11/94
iv	11/94
v	11/94
vi	11/94
vii	11/94
viii	11/94
1-1	11/94
1-2	11/94
1-3	11/94
1-4	11/94
1-5	11/94
1-6	11/94
1-7	11/94
1-8	11/94
1-9	11/94
1-10	11/94

Стр.	Пересмотр
2-1	11/94
2-2	11/94
2-3	11/94
2-4	11/94
2-5	11/94
2-6	11/94
2-7	11/94
2-8	11/94
2-9	11/94
2-10	11/94
2-11	11/94
2-12	11/94
2-13	11/94
2-14	11/94
2-15	11/94
2-16	11/94
2-17	11/94
2-18	11/94
2-19	11/94
2-20	11/94
2-21	11/94
2-22	11/94
2-23	11/94
2-24	11/94
2-25	11/94
2-26	11/94
2-27	11/94
2-28	11/94
2-29	11/94
2-30	11/94
2-31	11/94
2-32	11/94

Стр.	Пересмотр
3-1	11/94
3-2	11/94
3-3	11/94
3-4	11/94
3-5	11/94
3-6	11/94
3-7	11/94
3-8	11/94
3-9	11/94
3-10	11/94
3-11	11/94
3-12	11/94
3-13	11/94
3-14	11/94
3-15	11/94
3-16	11/94
3-17	11/94
3-18	11/94
3-19	11/94
3-20	11/94
3-21	11/94
3-22	11/94

Стр.	Пересмотр
4-1	11/94
4-2	11/94
4-3	11/94
4-4	11/94
4-5	11/94
4-6	11/94
4-7	11/94
4-8	11/94
4-9	11/94
4-10	11/94
4-11	11/94
4-12	11/94
4-13	11/94
4-14	11/94
4-15	11/94
4-16	11/94
4-17	11/94
4-18	11/94
4-19	11/94
4-20	11/94
4-21	11/94
4-22	11/94
4-23	11/94
4-24	11/94
4-25	11/94
4-26	11/94
4-27	11/94
4-28	11/94
4-29	11/94
4-30	11/94
4-31	11/94
4-32	11/94
4-33	11/94
4-34	11/94
4-35	11/94
4-36	11/94

Стр.	Пересмотр
4-37	11/94
4-38	11/94
4-39	11/94
4-40	11/94
4-41	11/94
5-1	11/94
5-2	11/94
5-3	11/94
5-4	11/94
5-5	11/94
5-6	11/94
5-7	11/94
5-8	11/94
5-9	11/94
5-10	11/94
5-11	11/94
5-12	11/94
5-13	11/94
5-14	11/94
5-15	11/94
5-16	11/94
5-17	11/94
5-18	11/94

Стр.	Пересмотр
6-1	11/94
6-2	11/94
6-3	11/94
6-4	11/94
6-5	11/94
6-6	11/94
6-7	11/94
6-8	11/94
6-9	11/94
6-10	11/94
6-11	11/94
6-12	11/94
6-13	11/94
6-14	11/94
6-15	11/94
6-16	11/94
6-17	11/94
6-18	11/94
6-19	11/94
6-20	11/94
6-21	11/94
6-22	11/94
6-23	11/94
6-24	11/94
6-25	11/94
6-26	11/94

Перечень пересмотров данного документа - продолжение

Стр.	Пересмотр
7-1	11/94
7-2	11/94
7-3	11/94
7-4	11/94
7-5	11/94
7-6	11/94
7-7	11/94
7-8	11/94
7-9	11/94
7-10	11/94
7-11	11/94
7-12	11/94
7-13	11/94
7-14	11/94
7-15	11/94

Стр.	Пересмотр
8-1	11/94
8-2	11/94

Стр.	Пересмотр

Стр.	Пересмотр

Стр.	Пересмотр

Стр.	Пересмотр

О данном Руководстве vi
Структура..... vi
Как пользоваться данным Руководством vi

Содержание

Обозначения пересмотренных пунктов Руководства..... vii
Особенности различных моделей..... vii
Терминология и обозначения..... vii
Особенности различных модификаций..... vii

1. **Процедуры посещения пользователя**..... 1-1
   Содержание раздела..... 1-1

2. **Ремонтно-аналитические процедуры (RAP) по коду неисправности**..... 2-1
   Содержание раздела..... 2-1

3. **Ремонтно-аналитические процедуры по качеству изображения**..... 3-1
   Содержание раздела..... 3-1

4. **Ремонт/Регулировка**..... 4-1
   Содержание раздела..... 4-1

5. **Перечень запасных частей**..... 5-1
   Содержание раздела..... 5-1

6. **Общие процедуры/Информация**..... 6-1
   Содержание раздела..... 6-1

7. **Данные по электрическим соединениям**..... 7-1
   Содержание раздела..... 7-1

8. **Вспомогательные устройства/Опции**
   (не используется)..... 8-1

Введение

О данном Руководстве

Данное Руководство является частью международной документации, разработанной в специальном формате Xerox.

Структура

Руководство по техническому обслуживанию аппаратов семейства Xerox 3000 является основным документом, используемым при их ремонте и техническом обслуживании. Данное Руководство содержит следующие разделы:

Раздел 1 Процедуры посещения пользователя

Этот раздел служит для определения на слух или визуально признаков неисправности. Процедуры направят вас к соответствующей RAP или помогут выявить неисправный компонент или узел.

Раздел 2 Ремонтно-аналитические процедуры по коду неисправности

Этот раздел содержит ремонтно-аналитические процедуры (RAPs). Вас направят к данному разделу для выявления неисправного компонента или узла.

Раздел 3 Ремонтно-аналитические процедуры по качеству изображения

Этот раздел содержит ремонтно-аналитические процедуры по качеству изображения (IQ RAPs) и образцы качества изображения. Вас направят к этому разделу для получения образцов контрольного листа или нахождения процедур выявления распространных дефектов качества изображения.

Раздел 4 Ремонт/Регулировка

Этот раздел содержит рекомендации по снятию, замене и регулировке заменяемых деталей аппарата.

Раздел 5 Перечень запасных частей

Этот раздел состоит из рисунков и перечней запасных частей. На рисунках показаны все заменяемые детали и детали, которые необходимо снять для доступа к заменяемым деталям. Крепежные детали обозначены буквами.

Раздел 6 Общие процедуры/Информация

Этот раздел содержит описание общих процедур, технических характеристик изделия, дополнительных инструментов и расходуемых материалов, информацию о модификациях и инструкции по установке.

Раздел 7 Данные по электрическим соединениям

Данный раздел состоит из рисунков и перечней сигналов и соединений. На рисунках показано распределение сигналов электропитания, заземления и управления. В перечнях указаны сигналы и контакты для всех соединений.

Раздел 8 Вспомогательные устройства/Опции

Данная информация была включена в основное Руководство.

Как пользоваться данным Руководством

Начинайте и заканчивайте все посещения пользователя с выполнения процедур посещения пользователя из раздела 1. Выполняй начальные действия и проверки системы для выявления признака неисправности.

Следуйте инструкциям процедур посещения пользователя и обращайтесь к соответствующему разделу Руководства.

После завершения ремонта проверьте систему.

Обозначения пересмотренных пунктов Руководства

Страницы пересмотра документа, содержащие последнюю информацию по техническому обслуживанию, будут посланы вам для обновления вашего Руководства по техническому обслуживанию. При частичном пересмотре изменения будут указаны на каждой странице.

Текст — Черная вертикальная полоса в начале текста при частичном пересмотре.

При частичном или полном пересмотре Руководства изменения будут также указаны следующим образом:

Страница — Дата издания внизу каждой страницы.

Руководство — Обновленный перечень пересмотров данного документа. В нем указаны последние даты пересмотра каждой страницы.

Особенности различных моделей

ТЕКСТ

Если какие-либо детали или действия отличаются для различных моделей, номер модели (xxx) будет сопутствовать соответствующей детали или действию.

- Пример 1)

  xxx: Далее следует...
- Пример 2)

  Далее следует...(xxx)

Терминология и обозначения

Ниже приводятся терминология и обозначения, используемые в данном Руководстве для предостережений, общих предупреждений и предупреждений относительно электростатических устройств, а также примечаний.





ПРЕДУПРЕЖДЕНИЕ

Отдельные компоненты данного изделия восприимчивы к воздействию электростатических разрядов. Во избежание повреждения компонентов соблюдайте все процедуры электростатической защиты.

- **ОСТОРОЖНО!**

  В результате неправильных действий может возникнуть опасность для жизни.
- **ПРЕДУПРЕЖДЕНИЕ**

  Неправильные действия могут привести к повреждению аппарата.
- *ПРИМЕЧАНИЕ: Замечания или другая информация, которая может помочь пользователю.*

Обозначения цвета на схемах

BLK	(black)	черный
BRN	(brown)	коричневый
RED	(red)	красный
ORN	(orange)	оранжевый
YEL	(yellow)	желтый
WHT	(white)	белый
BLU	(blue)	голубой

Особенности различных модификаций

ТЕКСТ

Если какие-либо детали или действия отличаются для различных модификаций, номер модификации будет сопутствовать соответствующей детали или действию.

- Пример 1)

  Модификация 1: PWB...
- Пример 2)

  PWB (модификация 1)...

СИМВОЛЫ



Этот символ используется для обозначения отдельной детали или области рисунка, измененной согласно модификации, номер которой указан в кружке.



Этот символ используется для обозначения отдельной детали или области рисунка, не измененной согласно модификации, номер которой указан в кружке.



Этот символ используется для обозначения модификации, изменившей область контакта.



Этот символ используется для обозначения модификации, не изменившей область контакта.

Примечания

1. Процедуры посещения пользователя

Содержание раздела

Заголовок ..... Страница
Введение.....1-1
Обслуживание вызова 1-2
Начальные действия.....1-3
Проверки системы.....1-4
Дополнительные проверки 1-7
Техническое обслуживание подсистем....1-9
Техническое обслуживание сканера 1-9
Техническое обслуживание принтера....1-10
Системная проверка.....1-13
Заключитсльные действия 1-13

Введение

Раздел "Процедуры посещения пользователя" применяется при определении предполагаемой неисправности. Данный раздел содержит описание процедур обслуживания вызова, начальных действий, проверок системы, дополнительных проверок, технического обслуживания подсистем, системной проверки и заключительных действий.

Начальные действия выполняют для сбора информации относительно технических характеристик аппарата и подготовки аппарата к техническому обслуживанию.

Проверки системы используют для проверки нормальной работы аппарата. На каждом этапе проверки системы ответ "Да" означает переход к следующему шагу. Ответ "Нет" указывает, какой шаг необходимо выполнить следующим, или направляет вас к требуемой ремонтно-аналитической процедуре (RAP).

Дополнительные проверки выполняются для тестирования различных функций аппарата, не проверяемых непосредственно при проверках системы.

RAPs содержат инструкции по выявлению неисправной детали или предлагают перечень возможных неисправных деталей, когда непосредственно определить причину неисправности невозможно. Ремонт электрической проводки не включен в ремонтные процедуры, так что неисправности проводки или обрывы цепей следует определять визуально или по схеме электропроводки, приведенной в разделе 7.

Техническое обслуживание подсистем содержит регулярные процедуры технического обслуживания.

Системная проверка содержит процедуры, используемые для общей оценки работы системы после проведения технического обслуживания.

Заключительные действия выполняются для завершения посещения пользователя и для определения действий, необходимых для устранения причин вызова.

Обслуживание вызова

На диаграмме обслуживания вызова (рис.1) показана последовательность действий при типичном обслуживании вызова. Функции, выполняемые при обслуживании вызова, соответствуют разделам Руководства по техническому обслуживанию следующим образом:

Раздел 1 Начальные действия

Проверки системы/Дополнительные проверки

Системная проверка

Заключительные действия

Раздел 2 Ремонтно-аналитические процедуры (RAPs) по коду неисправности

Раздел 3 Ремонтно-аналитические процедуры (RAPs) по качеству изображения

Раздел 4 Ремонт/Регулировка

Раздел 5 Перечень запасных частей

Любое обслуживание вызова начинается с начальных действий и заканчивается заключительными действиями.

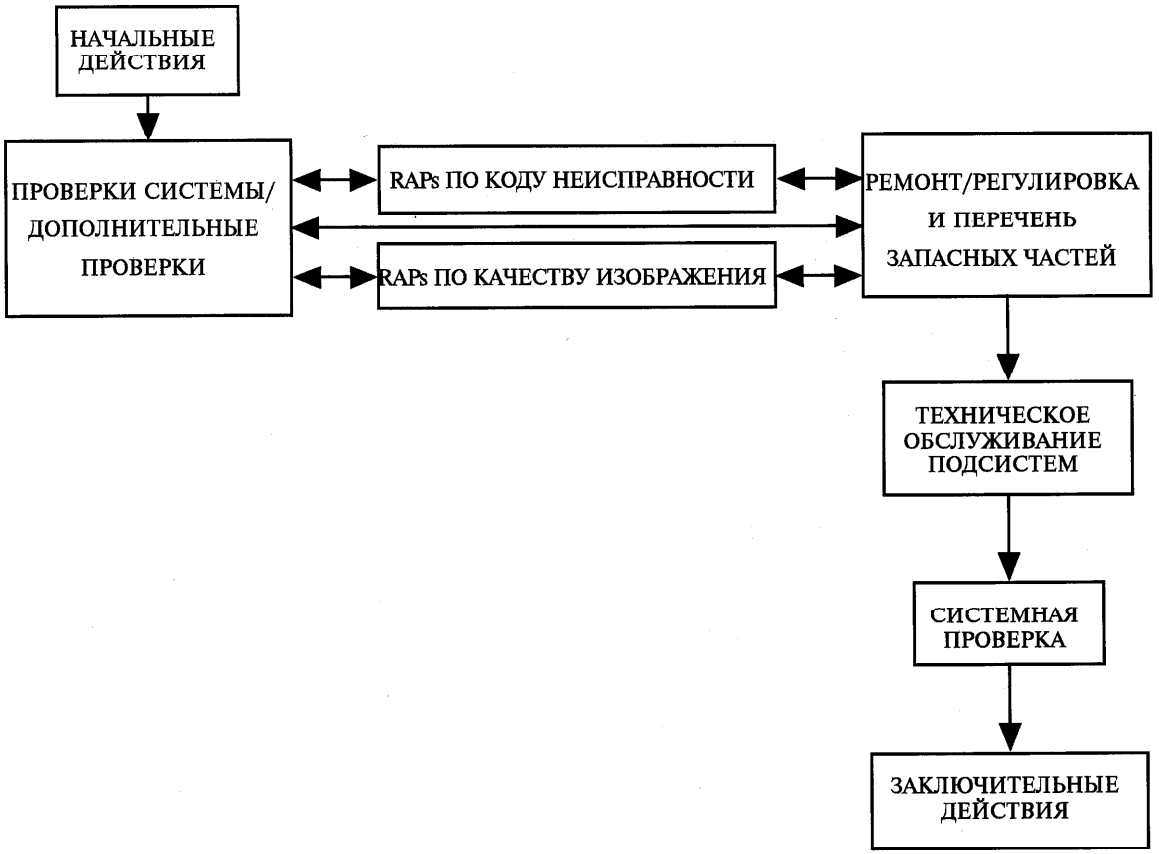

Рис. 1. Диаграмма обслуживания вызова

Начальные действия

Описание

Начальные действия служат для получения сведений от оператора о неисправностях конкретного аппарата. Оператор может сделать замечания о признаках неисправности, составить сообщения об ошибках, сообщить коды ошибок или предоставить другую информацию. Эти данные помогут выявить неустойчивую или необычную неисправность.

Процедура

1. Попросите оператора описать или продемонстрировать неисправность, если это возможно.
2. Если неисправность возникла вследствие неправильных действий оператора, посоветуйте ему обратиться к Руководству для пользователя или к другому пособию.
3. Войдите в режим технического обслуживания и распечатайте отчет о конфигурации. Если это невозможно, переходите к следующему шагу.
4. Переходите к проверкам системы.

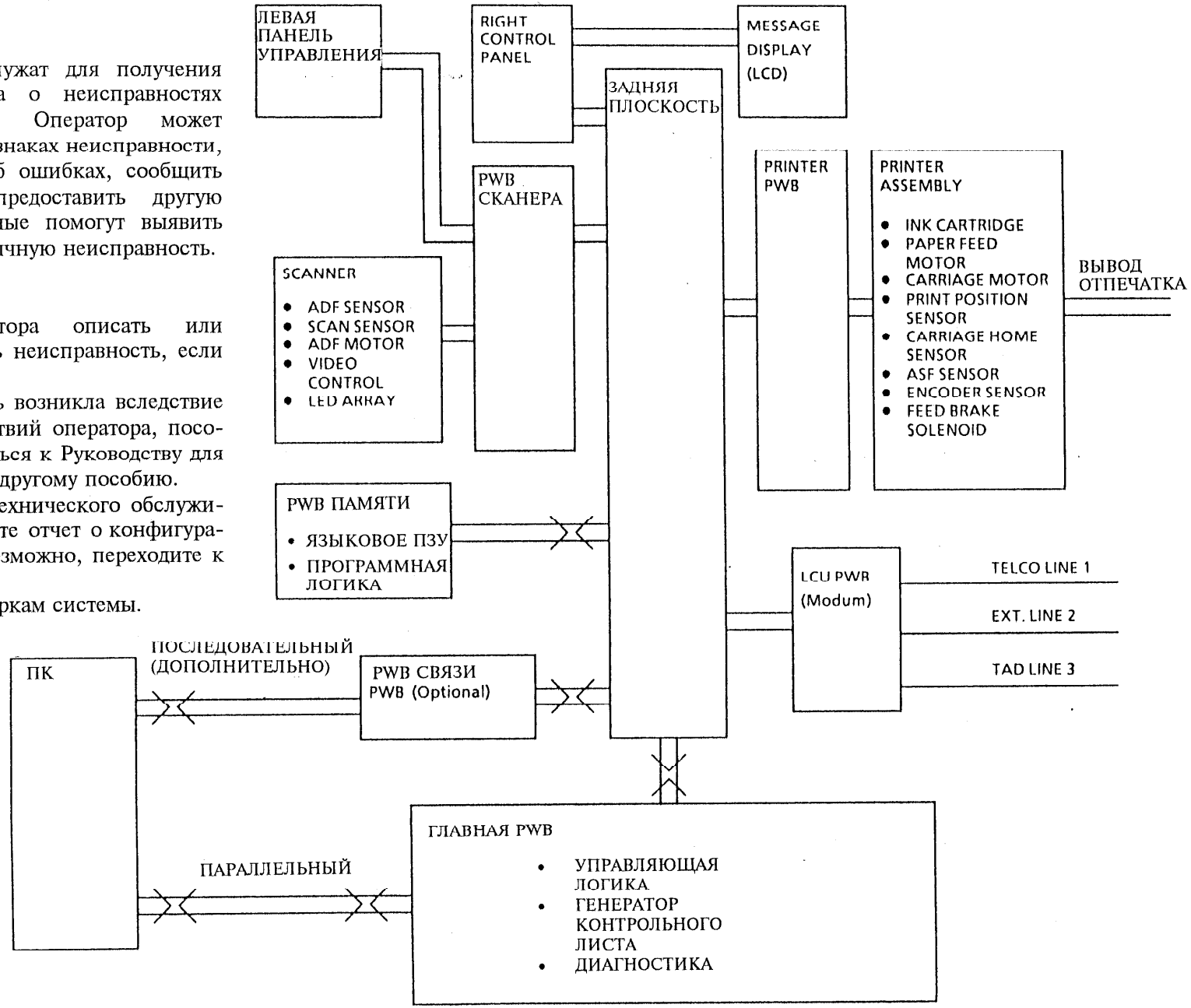

Проверки системы

Начальные условия

Проверьте выполнение следующих условий:

- Убедитесь, что телефонные кабели имеются в наличии и правильно подсоединены к разъему аппарата и настенной розетке.
- Убедитесь, что кабель питания подсоединен к розетке и к аппарату.
- Оригиналы не загружены.
- Сканер закрыт правильно.
- Бумага загружена в принтер правильно.
- Отсоедините все кабели, идущие к компьютеру.

Автономные проверки системы

ПРИМЕЧАНИЕ: Если в любой момент при проведении проверок системы появится сообщение об ошибке, прекратите проверку. Обратитесь к таблице 1 (Дисплейные сообщения) и таблице 2 (Коды ошибок связи) раздела 2 и выполните указанные процедуры.

ПРИМЕЧАНИЕ: Сообщения, выводимые на дисплей при выполнении проверок, могут отличаться от указанных ниже в следующих пунктах:

-Время
-Идентификационный номер терминала
-Номер версии программного обеспечения
-Номера телефонов
-Выбор начального значения и разрешения
-Режимы работы CCITT (G3, ECM и т.д.)

Различия в вышеуказанных пунктах не должны считаться неисправностью.

Автономные проверки системы

Убедитесь, что панель доступа опущена. Отключите кабель питания, подождите 10 секунд, затем вновь подключите его. Самопроверка включения питания выполнена.

Некоторые или все светодиоды панели управления зажглись.

Да **Нет**
Переходите к RAP 10, Входное питание.

Только несколько светодиодов продолжают светиться после выполнения самопроверки.

Да **Нет**
(Все светодиоды продолжают светиться.)
Переходите к RAP 15, Светодиоды панели управления.

На короткое время на дисплей выводится название изделия и уровень пересмотра.

Двигатель подачи бумаги и двигатель каретки включаются на мгновение и в процессе работы шумят нормально.

Да **Нет**
Переходите к RAP 18, Подача бумаги.

После проверки включения питания на дисплее появляется следующая надпись нормальной яркости:

LOAD ORIGINALS	ЗАГРУЗИТЕ
100%M 8:00AM	ОРИГИНАЛЫ

Да **Нет**
Дисплей пуст или изображение искажено.
Да **Нет**
Обратитесь к таблице 1 (Дисплейные сообщения) и таблице 2 (Коды ошибок связи) раздела 2 и выполните указанные процедуры.

А **Б**

А **Б**
Переходите к RAP 13, Пустой или дисплей с искаженным изображением.

При каждом нажатии клавиши слышен сигнал.

Да **Нет**
Переходите к RAP 16, Выбор режима.

Нажмите клавишу Activity Report (Отчет о работе).
Двигатель принтера выводит отпечаток из аппарата.
В процессе работы двигатель шумит нормально.

Да **Нет**
Переходите к RAP 18, Подача бумаги.

Качество отпечатка приемлемое.

Да **Нет**
Переходите к IQ RAP 1 раздела 3.

Введите в сканер стандартный контрольный лист (82P151).

На дисплее появится следующее сообщение:

DIAL OR [COPY] OR [START] TO STORE (НАБЕРИТЕ НОМЕР ИЛИ НАЖМИТЕ [COPY] ИЛИ [START] ДЛЯ СОХРАНЕНИЯ)

Да **Нет**
Переходите к RAP 21, Подача оригинала.

Нажмите клавишу **Copy** (копия).
Нажмите клавишу **Start** (запуск).
На дисплее появится следующее сообщение:

STORING TO MEMORY 100%M 8:00AM (ЗАПОМИНАНИЕ)

Двигатель сканера позволяет оригиналу пройти через сканер и в процессе работы шумит нормально.

Да **Нет**
Переходите к RAP 21, Подача оригинала.

В

B

Двигатель принтера выводит копию из аппарата. Слышен сигнал, и на дисплее появляется следующее сообщение:

COPYING COMPLETED	КОПИРОВАНИЕ ЗАКОНЧЕНО

Да **Нет**

Замените главную PWB (печатную плату) (REP 4.3).

Качество копии приемлемое.

Да **Нет**

Переходите к IQ RAP 1 раздела 3.

Откройте сканер.

На дисплее появляется следующее сообщение:

CLOSE SCANNER COVER	ЗАКРОЙТЕ КРЫШКУ СКАНЕРА

Да **Нет**

Переходите к RAP 17, Блокировка сканера.

Нажмите кнопку Self Test (Самопроверка).

Все тесты проходят.

Да **Нет**

- Если тест EROM (ПЗУ со стиранием) не прошел, замените PWB памяти.
- Если какой-либо тест SRAM (ПЗУ) не прошел, замените PWB памяти.
- Если какой-либо тест DRAM (динамическая память с произвольным доступом) не прошел, замените PWB памяти.
- Если какой-либо тест MODEM (модем) не прошел, переходите к RAP 24, Сигнал набора номера.
- Если качество печати контрольного листа плохое, переходите к IQ RAP 1 раздела 3.

Закройте сканер.

Переходите к проверкам системы в подключенном состоянии.

Проверки системы в подключенном состоянии

ПРИМЕЧАНИЕ: Выполняйте эти проверки только после автономных проверок.

Убедитесь, что телефон подключен к разъему 2.

Поднимите телефонную трубку.

Слышен сигнал дозвона.

Да **Нст**

Переходите к RAP 24, Сигнал набора номера.

На дисплее появляется следующее сообщение:

DIAL WHEN READY [START] TO BEGIN FAX (НАБЕРИТЕ НОМЕР, КОГДА БУДЕТЕ ГОТОВЫ. НАЖМИТЕ [START] ДЛЯ ФАКСИМИЛЬНОЙ ПЕРЕДАЧИ)

Используйте клавиатуру в правой части панели управления для набора номера ближайшего телефона.

Слышен звонок.

Да **Нет**

Переходите к RAP 25, Набор номера и соединение.

Наберите номер телефона вашего аппарата на другом телефоне.

Слышен звонок, и на дисплее появляется следующее сообщение:

INCOMING CALL (ПОСТУПИЛ ВЫЗОВ)

Да **Нет**

Замените LCU PWB (PWB связи). Если неисправность остается, замените главную PWB.

A

A

- При проблемах с передачей и приемом факсимильных сообщений переходите к RAP 26, Ошибки передачи и приема.
- При проблемах с печатью на компьютере проверьте, установлен ли драйвер принтера и правильно ли подсоединен его кабель.
- При постоянных проблемах связи с компьютером проверьте, установлено ли на ПК соответствующее программное обеспечение и подсоединен ли кабель RS232. Если все в порядке, замените PWB соединения (Connectivity PWB).
- При наличии любых других проблем переходите к содержанию раздела 2.

Примечания:

Дополнительные проверки

Описание

В данном разделе описаны неисправности, которые не выявляются при проверках системы. В большинстве случаев ваше решение должно основываться на описании неисправности пользователем.

ПРИМЕЧАНИЕ: Всегда выполняйте процедуры проверки в автономном режиме и в подключенном состоянии до их использования.

Процедура

Описания неисправностей даны в таблице 1. Следуйте процедурам, рекомендуемым в этой таблице.
Если неисправность остается, переходите к таблице 2 раздела "Процедуры технического обслуживания и тесты" и выполните те проверки/тесты, которые, возможно, имеют отношение к данной неисправности.

Таблица 1. Описания неисправностей

Признак неисправности	Процедура
Опции пользователя программируются неправильно.	Замените главную PWB (REP 4.3).
Режим коррекции ошибок (ECM) не работает.	Убедитесь, что ECM разрешен в опции связи. Если ECM продолжает неправильно функционировать в сочетании с совместимым аппаратом, на котором установлен тот же режим ECM, замените главную PWB (REP 4.3).
Сообщения об ошибках или коды ошибок связи.	Найдите сообщение об ошибке или код ошибки связи в разделе 2 и выполните рекомендуемую процедуру.
Периодически повторяющиеся неисправности.	Переходите к RAP 12.
Отсутствуют время, дата, список телефонных номеров, название аппарата и т.п.	Если потери информации продолжаются, замените главную PWB (REP 4.3)
Механические неисправности.	Переходите к RAP 27.
Действия с памятью выполняются неправильно.	Убедитесь, что доступ к памяти разрешен в опции памяти. Если неисправность остается, замените главную PWB (REP 4.3).

Процедуры технического обслуживания и тесты

Программное обеспечение аппарата содержит дополнительные процедуры технического обслуживания и тесты. Они используются при диагностике неисправностей. Полное описание процедур можно найти в разделе 6.

Для доступа к режиму технического обслуживания:

1. Нажмите клавишу **Exit** (Выход).
2. Нажмите клавишу * три раза.

На дисплее появляется следующее сообщение:

LOAD ORIGINALS	ЗАГРУЗИТЕ
100%M 8:00AM	ОРИГИНАЛЫ

Надпись LOAD ORIGINALS будет мигать.

3. Нажмите клавишу **Printer Function** (Функция принтера).
4. Нажмите клавишу → дважды. На дисплее появляется следующее сообщение:

RESET,SETUP,	СБРОС, УСТАНОВКА,
REPORT,SERVICE	ОТЧЕТ, ТЕХНИЧЕСКОЕ ОБСЛУЖИВАНИЕ

5. Введите цифру 4 для вызова функции технического обслуживания или перейдите к этой функции посредством клавиш ← и → и нажмите клавишу ↵.
6. Нажмите клавишу 4 или 5 или перейдите к тесту группы A или тесту группы B посредством клавиш ← и → и нажмите клавишу ↵.

Таблица 2. Меню функций технического обслуживания

Проверка/Тест	X	Специальные тесты
1: Запись протокола		Отключена Сейчас При ошибке Всегда
2: Очистка ОЗУ		Оригинал Переключатели Все
3: Программируемые переключатели		Введите номер _____
4: Тест группы A		Контрольный лист Датчики Клавиатура Дисплей на жидких кристаллах Светодиоды панели Светодиод сканера Автоподатчик оригиналов Двигатель сканера Частота
5: Тест группы B		Цикл RS-232 Индивидуальная диагностика
6: Сброс счетчиков		
7: Очистка памяти		
8: Двунаправленная регистрация		

Техническое обслуживание подсистем

Описание

Данный раздел содержит перечень проверок технического состояния подсистем и подробное описание процедуры технического обслуживания подсистем.

Перечень проверок технического состояния подсистем

Проверьте или почистите компоненты пути подачи бумаги сканера.

___ тормозная площадка

___ ролик ADF (Автоматического податчика оригиналов)

___ ролик подачи

___ стекло оригинала

Проверьте, почистите и/или смажьте компоненты пути подачи бумаги принтера.

___ ролик подачи бумаги

___ узел направляющей бумаги

___ прижимные ролики направляющей бумаги

___ кольцо скольжения

___ основная рама

___ боковая рама

Проверьте, почистите и/или смажьте компоненты каретки.

___ поддерживающий узел

___ ось каретки

___ управляющий шкив

___ кулачок ASF (Автоматический податчик листов) и лоток

Заменяйте эти компоненты каждые 12 - 15 месяцев.

___ тормозная площадка (PL 3.1)

___ лезвия устройства очистки (PL 4.1)

Процедура технического обслуживания сканера

Очистите путь подачи бумаги сканера.

Отключите кабель питания.

Откройте верхнюю крышку.

Проверьте или почистите следующие компоненты:

— тормозную площадку (см. примечание)

— ролик ADF

— ролик подачи

— стекло оригинала,

используя очиститель пленок (рис.1).

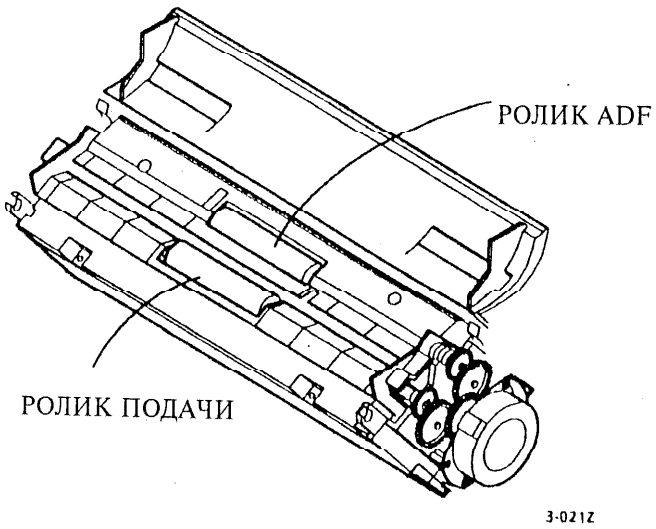

Рис. 1. Путь подачи бумаги сканера

Техническое обслуживание принтера

Процедура

Смазывайте (рис. 1-6) и очищайте (рис. 7-9) следующие компоненты принтера по мере необходимости, чтобы обеспечить его правильное функционирование. Кроме того, всегда очищайте и/или смазывайте любые компоненты принтера, к которым появляется доступ при ремонте.

Смазывание каретки

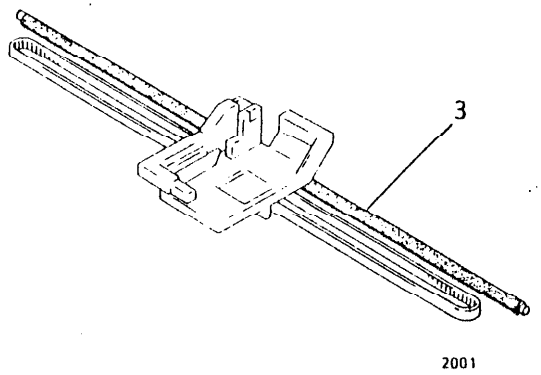

Рис. 1. Смазывание оси каретки

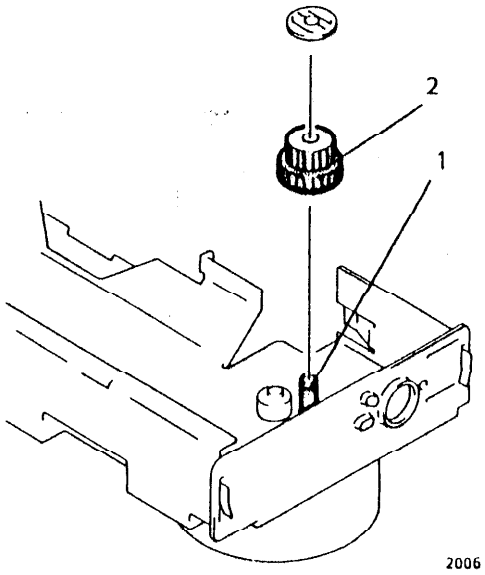

Рис. 2. Смазывание управляющего шкива

Смазочные материалы для технического обслуживания принтера

Смазка	Тип	USCO/X CI/AO	RXL
1	Силиконовая смазка	70P53	600T904 29
2	Смазка общего назначения	70H44	600T903 40
3	Светлое масло	70P95	70P95

Смазывание узла подачи бумаги

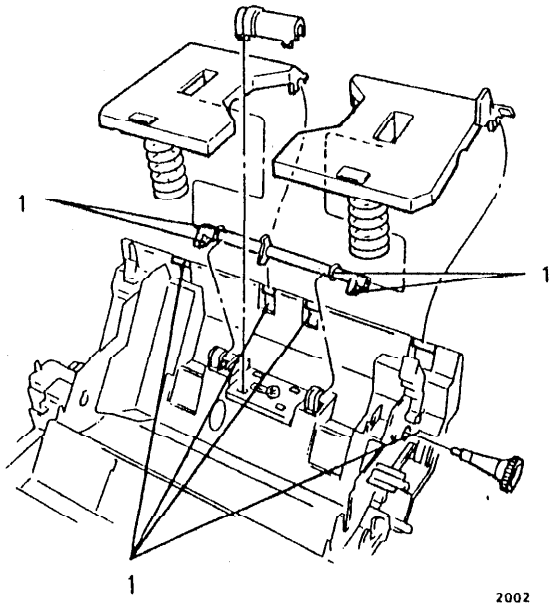

Рис. 3. Смазывание кулачка ASF и лотка

Смазывание узла подачи бумаги (продолжение)

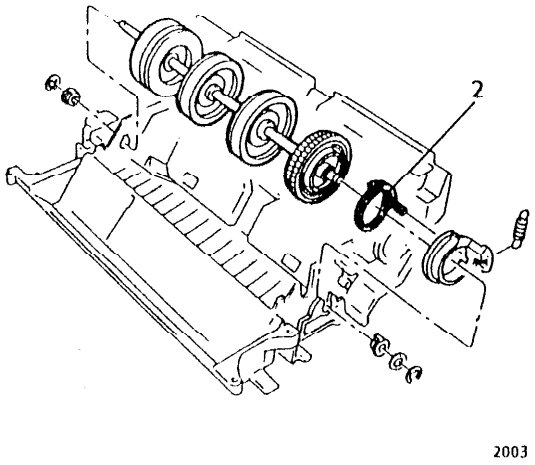

Рис. 4. Смазывание кольца скольжения

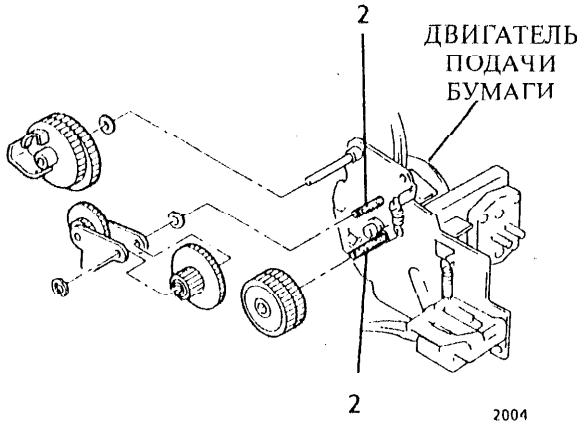

Рис. 5. Смазывание боковой рамы

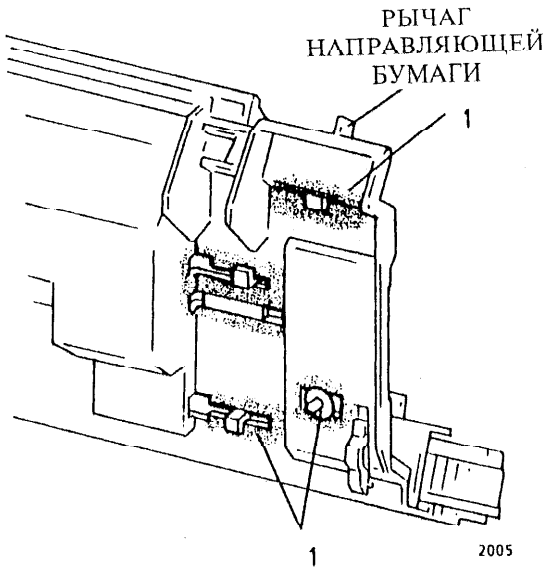

Рис. 6. Смазывание основной рамы

Смазочные материалы для технического обслуживания принтера

Смазка	Тип	USCO/XCL /AO	RXL
1	Силиконовая смазка	70P53	600T90429
2	Смазка общего назначения	70H44	600T90340
3	Светлое масло	70P95	70P95

Очистка принтера

1. Почистите ролики подачи бумаги (рис.7), узел направляющей подачи бумаги и прижимные ролики (рис.8), используя мягкую ткань, смоченную водой.
2. Почистите поддерживающее устройство, используя мягкую ткань, смоченную водой (рис. 9).

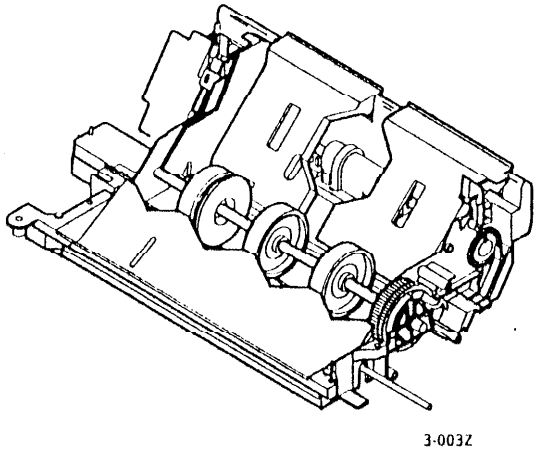

Рис.7. Ролики подачи бумаги.

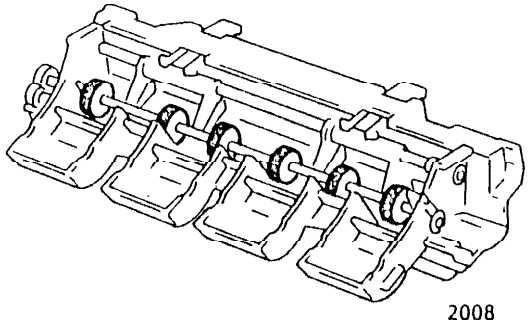

Рис.8. Узел направляющей подачи бумаги и прижимные ролики подачи бумаги.

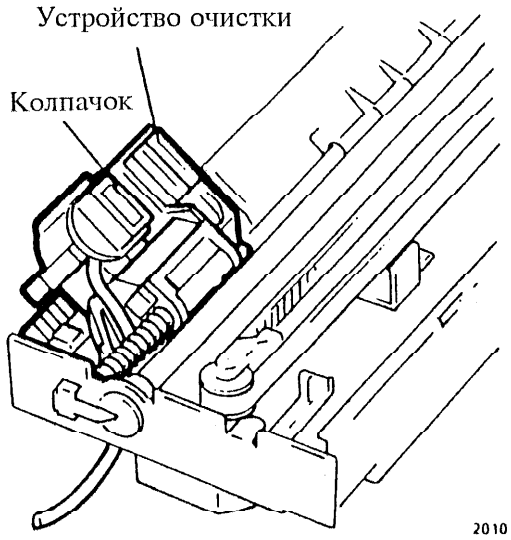

Рис.9. Поддерживающий узел.

Примечание: Не дотрагивайтесь до устройства очистки и кулачка.

Системная проверка

Процедура

1. Выполните операцию копирования.
   a. Загрузите в сканер контрольный лист.
   b. Нажмите клавишу **Copy** (Копия).
2. Выполните операцию передачи.
   a. Загрузите в сканер контрольный лист.
   b. Введите номер телефона периферийного аппарата.
   c. Нажмите клавишу **Start** (Пуск).
3. Выполните операцию приема.
   a. Наберите номер известного вам хорошо работающего аппарата.

Все перечисленные выше операции были выполнены без ошибок и качество изображения было приемлемым.

Да **Нет**
Переходите к проверкам системы.

Переходите к заключительным действиям.

Заключительные действия

Процедура

1. Чтобы убедиться, что все программируемые переключатели, измененные во время обслуживания вызова, возвращены в исходное состояние, обратитесь к отчетам, распечатанным при выполнении начальных действий.

ПРИМЕЧАНИЕ: Не устанавливайте опции или параметры в исходное состояние, если они были изменены в целях устранения неисправности.

2. Почистите и вновь установите все крышки, снятые при техническом обслуживании вызова.
3. Очистите всю площадку.
4. При необходимости обновите матрицу модификаций.
5. Предоставьте каталог отчетов пользователю в случае утери какой-либо информации о каталогах.
6. Решите все требуемые административные вопросы.

Примечания:

2. Ремонтно-аналитические процедуры (RAP) по коду неисправности

Содержание раздела

Заголовок ..... Страница

Введение.....2-1
Измерения.....2-1
Дисплейные сообщения (таблица 1).....2-2
Коды ошибок связи (таблица 2).....2-3
Коды оператора 2-8
RAP 10 Входное питание..... 2-10
RAP 11 Электропитание постоянного тока 2-12
RAP 12 Периодически повторяющиеся неисправности..... 2-14
RAP 13 Пустой дисплей или дисплей с искаженным изображением .. 2-15
RAP 15 Светодиоды панели управления 2-16
RAP 16 Выбор режима..... 2-18
RAP 17 Блокировка сканера..... 2-20
RAP 18 Подача бумаги..... 2-21
RAP 19 Обнаружение бумаги 2-25
RAP 20 Картридж с красителем..... 2-26
RAP 21 Подача оригинала..... 2-28
RAP 22 ADF..... 2-30
RAP 23 Ошибка связи с принтером..... 2-32
RAP 24 Сигнал набора номера..... 2-33
RAP 25 Набор номера и соединение 2-33
RAP 26 Ошибки передачи и приема..... 2-34
RAP 27 Соленоид торможения ролика подачи бумаги 2-35
RAP 28 Механическая проверка 2-36
RAP 29 Блокировка функциональной дверцы 2-37

Введение

Раздел "Ремонтно-аналитические процедуры" используется для выявления неисправного компонента или узла. Он состоит из введения, таблицы дисплейных сообщений, таблицы кодов ошибок связи и ремонтно-аналитических процедур (RAP).

Таблицы содержат все сообщения, предназначенные для оператора и выводимые на дисплей, и то, что они означают. Также в таблицах перечислены коды ошибок передачи и приема и сопутствующие сообщения.

Используйте таблицы дисплейных сообщений и кодов ошибок связи в случае, если на дисплей выводится сообщение или код ошибки напечатан в отчете.

Ремонтно-аналитические процедуры (RAP) вводятся в разделе 1 при проверках системы и дополнительных проверках. Существует два типа RAP: RAP по коду неисправности (SI), входящие в данный раздел, и RAP по качеству изображения (IQ), описанные в разделе 3.

Как правило, RAP позволяет определить, с каким компонентом или узлом связана неисправность, кроме случаев, когда повреждена электропроводка.

При пошаговом выполнении RAP ответ "Да" направлит вас к следующему шагу, а ответ "Нет" - к корректирующим действиям. После завершения выполнения корректирующих действий перейдите к разделу 1 и выполните проверку системы, чтобы убедиться, что неисправность устранена.

Измерения

Провода заземления питания и сигналов подсоединены к корпусу. Поэтому для определения неисправности проводки можно использовать любую металлическую раму (корпус) в качестве точки заземления. Чтобы определить положение контрольных точек или разъемов, обратитесь к разделу 7.

Если нет специальных указаний, в данном разделе используются следующие допуски на напряжения (напряжение приводится в вольтах постоянного тока):

Установлено	Замерено
+5,0 В	от +4,75 до +5,25В
+15,0 В	от +13,5 до +16,5В
-15,0 В	от -13,5 до -16,5В
+38,7 В	от +38,2 до +39,2В
0,0 В	≤+0,5В

Таблица 1. Дисплейные сообщения

Дисплейные сообщения	Описание	Процедуры
CHANGE INK OR PRESS [CARTRIDGE CHANGE] AGAIN (ЗАМЕНИТЕ КРАСИТЕЛЬ ИЛИ НАЖМИТЕ КЛАВИШУ [CARTRIDGE CHANGE] (ЗАМЕНА КАРТРИДЖА) ЕЩЕ РАЗ)	Неисправность обусловлена положением печатной головки.	Переходите к RAP 20, Картридж с красителем.
CLEAR DOCUMENT FROM SCANNER (ВЫНЬТЕ ОРИГИНАЛ ИЗ СКАНЕРА)	Неисправность связана с подачей оригинала.	Переходите к RAP 21. Подача оригинала.
CLOSE FEATURE DOOR OR SELECT FEATURE (ЗАКРОЙТЕ ФУНКЦИОНАЛЬНУЮ ДВЕРЦУ ИЛИ ВЫБЕРИТЕ РЕЖИМ)	Функциональная дверца не заблокирована.	Закройте крышку двойного назначения (функциональную дверцу). Если сообщение остается, переходите к RAP 29, Датчик наличия блокировки функциональной дверцы.
CLOSE SCANNER COVER (ЗАКРОЙТЕ КРЫШКУ СКАНЕРА)	Сканер открыт.	Закройте сканер. Если неисправность остается, переходите к RAP 17, Подача оригинала.
LOAD DOCUMENT (ЗАГРУЗИТЕ ОРИГИНАЛ)	Датчик не обнаруживает, что оригинал был введен.	Удалите оригинал. Если неисправность остается, переходите к RAP 21, Подача оригинала.
LONG ORIGINAL (ДЛИННЫЙ ОРИГИНАЛ)	Длина оригинала превышает 1м.	Переходите к RAP 21, Подача оригинала.
MEMORY FULL (ПЕРЕПОЛНЕНИЕ ПАМЯТИ)	Емкость памяти была превышена.	Распечатайте документы из памяти или разделите пересылаемые документы на небольшие фрагменты. Если переполнение памяти ничем не обусловлено.
OUT OF PAPER (НЕТ БУМАГИ)	Лоток для бумаги пуст.	Добавьте в лоток бумагу. Если неисправность остается, переходите к RAP 19, Обнаружение бумаги.
PRINTER COMM ERROR (ОШИБКА СВЯЗИ С ПРИНТЕРОМ)	Плохая связь между принтером и основной логикой.	Переходите к RAP 23, Ошибка связи с принтером.
PRINTER PAPER JAM (ЗАСТРЕВАНИЕ БУМАГИ В ПРИНТЕРЕ)	Произошло застревание бумаги в принтере.	Устраните застревание бумаги. Если неисправность остается, переходите к RAP 18, Подача бумаги.
SCANNER DOCUMENT JAM (ЗАСТРЕВАНИЕ ОРИГИНАЛА В СКАНЕРЕ)	Оригиналы подаются неправильно или их длина превышает допустимую.	Устраните застревание оригинала. Если неисправность остается, переходите к RAP 21, Подача оригинала.
SCANNER ERROR (ОШИБКА СКАНЕРА)	Неисправность связана с подачей бумаги.	Переходите к RAP 21, Подача оригинала.

ПРИМЕЧАНИЕ: Эти сообщения выводятся на дисплей. Они свидетельствуют об ошибках только тогда, когда появляются в ненадлежащее время.

Таблица 2. Коды ошибок связи

Код ошибки	Доп. код	Дисплейное сообщение	Описание	Процедуры
E060		ERROR, RECEIVE ENDED (ОШИБКА, ПРИЕМ ОКОНЧЕН)	В конце принятых данных нет RTC.	Проверьте удаленный аппарат, телефонную линию и LCU PWB.
E200	0510	ERROR, REDIAL PENDING (ОШИБКА, ПОВТОРНЫЙ НАБОР НЕ ЗАКОНЧЕН)	(G3 TX) Прерывание T1. (Нет команд от удаленного аппарата) Аппарат находится в режиме ожидания повторной передачи. Нет NSF/DIS.	Проверьте удаленный аппарат, телефонную линию и LCU PWB.
E200	0511	ERROR, REDIAL PENDING (ОШИБКА, ПОВТОРНЫЙ НАБОР НЕ ЗАКОНЧЕН)	(G3 TX) Нет отклика на NSS/DCS после трех попыток. Аппарат находится в режиме ожидания повторной передачи.	Проверьте удаленный аппарат, телефонную линию и LCU PWB.
E200	1510	ERROR, REDIAL END (ОШИБКА, ПОВТОРНЫЙ НАБОР ПРЕКРАЩЕН)	(G3 TX) Прерывание T1. (Нет команд от удаленного аппарата) Аппаратом предприняты все возможные попытки для повторения передачи. Нет NSF/DIS.	Проверьте удаленный аппарат, телефонную линию и LCU PWB.
E200	1511	ERROR, REDIAL END (ОШИБКА, ПОВТОРНЫЙ НАБОР ПРЕКРАЩЕН)	(G3 TX) Нет отклика на NSS/DCS после трех попыток. Аппаратом предприняты все возможные попытки для повторения передачи.	Проверьте удаленный аппарат, телефонную линию и LCU PWB.
E201	0559	NO ANSWER (НЕТ ОТВЕТА)	Прерывание набора номера (прерывание T1). Аппарат находится в режиме ожидания повторной передачи. Нет CED/NSF/DIS.	Проверьте удаленный аппарат, телефонную линию и LCU PWB.
E201	1559	NO ANSWER, REDIAL END (НЕТ ОТВЕТА, ПОВТОРНЫЙ НАБОР ПРЕКРАЩЕН)	Нет CED/NSF/DIS, прерывание набора номера (прерывание T1). Аппаратом предприняты все возможные попытки для повторения передачи или повторный набор не разрешен.	Проверьте удаленный аппарат, телефонную линию и LCU PWB.
E202	0220	ERROR, REDIAL PENDING (ОШИБКА, ПОВТОРНЫЙ НАБОР НЕ ЗАКОНЧЕН)	Невозможно определить скорость TX. Аппарат находится в режиме ожидания повторной передачи.	Проверьте удаленный аппарат, телефонную линию и LCU PWB. Замените G3 или LCU PWB.
E202	0225	ERROR, REDIAL PENDING (ОШИБКА, ПОВТОРНЫЙ НАБОР НЕ ЗАКОНЧЕН)	(ECM TX) eor-Q передача. Ожидание повторного набора номера.	Проверьте удаленный аппарат, телефонную линию и LCU PWB.
E202	0512	ERROR, REDIAL PENDING (ОШИБКА, ПОВТОРНЫЙ НАБОР НЕ ЗАКОНЧЕН)	(G3 TX) Ошибка, невозможно определить скорость. Аппарат находится в режиме ожидания повторной передачи.	Проверьте удаленный аппарат, телефонную линию и LCU PWB.
E202	1220	ERROR, REDIAL END (ОШИБКА, ПОВТОРНЫЙ НАБОР ПРЕКРАЩЕН)	Невозможно определить скорость TX. Аппаратом предприняты все возможные попытки для повторения передачи.	Проверьте удаленный аппарат, телефонную линию и LCU PWB.

Примечание: Эти коды ошибок печатаются в отчете о проделанной работе.

Таблица 2. Коды ошибок связи

Код ошибки	Доп. код	Дисплейное сообщение	Описание	Процедуры
E202	1512	ERROR, REDIAL END (ОШИБКА, ПОВТОРНЫЙ НАБОР ПРЕКРАЩЕН)	(G3 TX) Ошибка, невозможно определить скорость. Аппаратом предприняты все возможные попытки для повторения передачи.	Проверьте удаленный аппарат, телефонную линию и LCU PWB.
E202		ERROR, REDIAL END (ОШИБКА, ПОВТОРНЫЙ НАБОР ПРЕКРАЩЕН)	(ECM TX) cor-Q передача. Повторный набор исчерпан.	Проверьте удаленный аппарат, телефонную линию и LCU PWB.
E203	0513	ERROR, REDIAL PENDING (ОШИБКА, ПОВТОРНЫЙ НАБОР НЕ ЗАКОНЧЕН)	(G3 TX) Нет ответа на посланное сообщение после трех попыток. Аппарат находится в режиме ожидания повторной передачи.	Проверьте удаленный аппарат, телефонную линию и LCU PWB.
E203	1513	ERROR, REDIAL END (ОШИБКА, ПОВТОРНЫЙ НАБОР ПРЕКРАЩЕН)	(G3 TX) Нет ответа на посланное сообщение после трех попыток. Аппаратом предприняты все возможные попытки для повторения передачи.	Проверьте удаленный аппарат, телефонную линию и LCU PWB.
E204	0514	REMOTE TERMINATED (СВЯЗЬ С УДАЛЕННЫМ АППАРАТОМ ЗАВЕРШЕНА)	(G3 TX) Получен PIN.	Проверьте удаленный аппарат.
	0223	DATA ERRORS LIKELY PAGE A,B,C,...NN (ПОХОЖЕ НА ОШИБКИ В ДАННЫХ НА СТР. A,B,C,...NN)	(G3 TX) Получен RTN. (Примечание: На дисплей не выводится, а печатается только в отчетах.)	Проверьте удаленный аппарат, телефонную линию и попробуйте снова. Уменьшите скорость TX и попробуйте снова.
E205	0531	ERROR, REDIAL PENDING (ОШИБКА, ПОВТОРНЫЙ НАБОР НЕ ЗАКОНЧЕН)	(ECM TX) Превышено время CTC/EOR. Аппарат находится в режиме ожидания повторной передачи.	Проверьте удаленный аппарат, телефонную линию и LCU PWB.
E205	1531	ERROR, REDIAL END (ОШИБКА, ПОВТОРНЫЙ НАБОР ПРЕКРАЩЕН)	(ECM TX) Превышено время CTC/EOR. Аппаратом предприняты все возможные попытки для повторения передачи.	Проверьте удаленный аппарат, телефонную линию и LCU PWB.
E207	053D	REMOTE INTERRUPTED (УДАЛЕННЫЙ АППАРАТ ИСПОРЧЕН)	Удаленный аппарат не принимает сообщения. DCN после TCF.	Проверьте удаленный аппарат.
E209	0518	ERROR, REDIAL PENDING (ОШИБКА, ПОВТОРНЫЙ НАБОР ПРЕКРАЩЕН)	Прерывание T5 (повторение RNR в ECM). Аппарат находится в режиме ожидания повторной передачи.	Проверьте удаленный аппарат.
E209	1518	ERROR, REDIAL END (ОШИБКА, ПОВТОРНЫЙ НАБОР ПРЕКРАЩЕН)	Прерывание T5 (повторение RNR в ECM). Аппаратом предприняты все возможные попытки для повторения передачи.	Проверьте удаленный аппарат.
E219		ERROR, REDIAL END (ОШИБКА, ПОВТОРНЫЙ НАБОР ПРЕКРАЩЕН)	(EC TXM) Ошибка протокола ECM.	Проверьте запись протокола.

Примечание: Эти коды ошибок печатаются в отчете о проделанной работе.

Таблица 2. Коды ошибок связи

Код ошибки	Доп. код	Дисплейное сообщение	Описание	Процедуры
	0224	DATA ERRORS LIKELY PAGE A,B,C,...NN (ПОХОЖЕ НА ОШИБКИ В ДАННЫХ НА СТР. A,B,C,...NN)	(G3 RCV) Послан RTN. (Примечание: На дисплей не выводится, а печатается только в отчетах)	Проверьте удаленный аппарат и телефонную линию. Уменьшите соответствующую скорость периферийного TX и попробуйте снова.
E220	0515	ERROR, RECEIVE ENDED (ОШИБКА, ПРИЕМ ОКОНЧЕН)	(G3 RCV) Прерывание T2. (Команды не получены).	Проверьте удаленный аппарат, телефонную линию и LCU PWB.
E220	0516	ERROR, RECEIVE ENDED (ОШИБКА, ПРИЕМ ОКОНЧЕН)	(G3 RCV) Прерывание T1. (Команды не получены).	Проверьте удаленный аппарат, телефонную линию и LCU PWB.
E226	0121	ERROR, RECEIVE ENDED (ОШИБКА, ПРИЕМ ОКОНЧЕН)	Данные не были расшифрованы в течение 60сек, но EOL не обнаружены. В таком случае данная ошибка не появляется.	Проверьте удаленный аппарат, телефонную линию и LCU PWB.
E226	0519	ERROR, RECEIVE ENDED (ОШИБКА, ПРИЕМ ОКОНЧЕН)	(G3 RCV) В течение 60сек не было получено исправление ошибок.	Проверьте удаленный аппарат, телефонную линию и LCU PWB.
E226	0123	ERROR, RECEIVE ENDED (ОШИБКА, ПРИЕМ ОКОНЧЕН)	Частота ошибок декодирования на странице превышает 50%, если данные занимают на странице более 256мм.	Проверьте удаленный аппарат, телефонную линию, G3 и LCU PWB.
E226	051A	ERROR, RECEIVE ENDED (ОШИБКА, ПРИЕМ ОКОНЧЕН)	(G3 RCV) Обнаружено более 50% ошибок декодировки на элементе размером 256мм.	Проверьте удаленный аппарат, телефонную линию и LCU PWB.
E226	0122	ERROR, RECEIVE ENDED (ОШИБКА, ПРИЕМ ОКОНЧЕН)	В течение 120сек не могло быть обнаружено EOL для 16 строк данных или невозможно было декодировать ни одну строку данных в начале страницы за это же время.	Проверьте удаленный аппарат, телефонную линию и LCU PWB.
E226	051B	ERROR, RECEIVE ENDED (ОШИБКА, ПРИЕМ ОКОНЧЕН)	(G3 RCV) EOL не обнаружено в течение 10сек.	Проверьте удаленный аппарат, телефонную линию и LCU PWB.
E226	051C	ERROR, RECEIVE ENDED (ОШИБКА, ПРИЕМ ОКОНЧЕН)	(G3 RCV) Прерывание связи более чем на 1сек.	Проверьте удаленный аппарат, телефонную линию и LCU PWB.
E226	0226	ERROR, RECEIVE ENDED (ОШИБКА, ПРИЕМ ОКОНЧЕН)	(ECM RCV) Получено EOR-Q.	Проверьте удаленный аппарат, телефонную линию и LCU PWB.
E227	053C	REMOTE INTERRUPTED (УДАЛЕННЫЙ АППАРАТ ИСПОРЧЕН)	(ECM RCV) Получено PIN. (EOR отсутствует)	Проверьте удаленный аппарат.
E228	02C0	ERROR, RECEIVE ENDED (ОШИБКА, ПРИЕМ ОКОНЧЕН)	Во время сеанса связи получена неправильная команда от удаленного аппарата.	Проверьте удаленный аппарат и телефонную линию.
E228	02C4	ERROR, RECEIVE ENDED (ОШИБКА, ПРИЕМ ОКОНЧЕН)	При получении запроса от удаленного аппарата у местного аппарата не был включен режим связи с удаленным аппаратом.	Проверьте установку доступа/ “почтового ящика” для теста удаленного аппарата.
E228	052F	ERROR, RECEIVE ENDED (ОШИБКА, ПРИЕМ ОКОНЧЕН)	(ECM RCV) Получен неверный кадр (порция данных).	Проверьте удаленный аппарат, телефонную линию и LCU PWB.

Примечание: Эти коды ошибок печатаются в отчете о проделанной работе.

Таблица 2. Коды ошибок связи

Код ошибки	Доп. код	Дисплейное сообщение	Описание	Процедуры
E229	0534	ERROR, RECEIVE ENDED (ОШИБКА, ПРИЕМ ОКОНЧЕН)	(ECM RCV) Превышен временной интервал между кадрами.	Проверьте удаленный аппарат, телефонную линию и LCU PWB.
E230		ERROR (ОШИБКА)	(ECM RCV) Кадр FCS хороший, но в данных PIX есть ошибки.	Проверьте удаленный аппарат, телефонную линию и LCU PWB.
E235	02C4	ERROR, RECEIVE ENDED (ОШИБКА, ПРИЕМ ОКОНЧЕН)	При получении запроса от удаленного аппарата у местного аппарата не был включен режим связи с удаленным аппаратом.	Проверьте удаленный аппарат, телефонную линию и LCU PWB.
E240	02C3	INCOMING TERMINATED DTMF COMMAND ERROR (ОШИБКА ВХОДЯЩЕЙ ЗАВЕРШЕННОЙ КОМАНДЫ DTMF)	Во время технического обслуживания DTMF произошло прерывание на 45сек.	Удаленный оператор ошибся при вводе DTMF. Проверьте телефонную линию и LCU PWB.
E240	054F	INCOMING TERMINATED DTMF COMMAND ERROR (ОШИБКА ВХОДЯЩЕЙ ЗАВЕРШЕННОЙ КОМАНДЫ DTMF)	Во время технического обслуживания DTMF произошло прерывание.	Удаленный оператор ответил недостаточно быстро. Проверьте телефонную линию и LCU PWB.
E241		INCOMING TERMINATED DTMF COMMAND ERROR (ОШИБКА ВХОДЯЩЕЙ ЗАВЕРШЕННОЙ КОМАНДЫ DTMF)	Получена неправильная команда DTMF.	Удаленный оператор ошибся при вводе DTMF. Проверьте телефонную линию и LCU PWB.
E242		INCOMING TERMINATED DTMF COMMAND ERROR (ОШИБКА ВХОДЯЩЕЙ ЗАВЕРШЕННОЙ КОМАНДЫ DTMF)	Слишком много записей в “почтовом ящике”, он выдает отказ.	Очистите “почтовый ящик”.
E400	0271	HOST COMMAND ERROR TRY AGAIN (ОШИБКА В КОМАНДЕ ГОЛОВНОГО УСТРОЙСТВА, ПОВТОРИТЕ ПОПЫТКУ)	Получена неправильная команда от головного устройства.	Проверьте главную команду.
E400	0272	HOST COMMAND ERROR TRY AGAIN (ОШИБКА В КОМАНДЕ ГОЛОВНОГО УСТРОЙСТВА, ПОВТОРИТЕ ПОПЫТКУ)	Получен неправильный параметр, содержащийся в команде головного устройства.	Проверьте строку параметров головного устройства.
E401		PC DOWNLOAD ERROR (ОШИБКА ПРИ ЗАГРУЗКЕ ПК)	Ошибка в команде ПК.	Проверьте PWB соединения с ПК и кабель.
E402		RS232 ERROR #1 (ОШИБКА 1)	Нет связи DTR и DSR.	Проверьте PWB соединения с ПК и кабель.
E403		RS232 ERROR #2 (ОШИБКА 2)	Нет связи RTS и CTS.	Проверьте PWB соединения с ПК и кабель.
E404		RS232 ERROR #3 (ОШИБКА 3)	Нет связи DTR и DSR, RTS и CTS.	Проверьте PWB соединения с ПК и кабель.

Примечание: Эти коды ошибок печатаются в отчете о проделанной работе.

Таблица 2. Коды ошибок связи

Код ошибки	Доп. код	Дисплейное сообщение	Описание	Процедуры
E405		RS232 ERROR #4 (ОШИБКА 4)	Последовательный порт недоступен для проверки (данные в выходном буфере).	Проверьте PWB соединения с ПК и кабель.
E406		RS232 ERROR #5 (ОШИБКА 5)	Нет связи TXD и RXD (прерывание на 100мсек).	Проверьте PWB соединения с ПК и кабель.
E407		RS232 ERROR #6 (ОШИБКА 6)	Получены неправильные данные из TXD и RXD.	Проверьте PWB соединения с ПК и кабель.
E420	028E	ERROR DETECTED RELOAD DOCUMENT (ОБНАРУЖЕНА ОШИБКА, ВНОВЬ ЗАГРУЗИТЕ ДОКУМЕНТ)	В файле не обнаружен RTC.	Проверьте главную PWB.
E500	0524	ERROR, REDIAL PENDING (ОШИБКА, ПОВТОРНЫЙ НАБОР НЕ ЗАКОНЧЕН)	Ошибка модема. Аппарат находится в режиме ожидания повторной передачи.	Проверьте LCU PWB.
E500	1524	ERROR, REDIAL END (ОШИБКА, ПОВТОРНЫЙ НАБОР ПРЕКРАЩЕН)	Ошибка модема. Аппаратом предприняты все возможные попытки для повторения передачи.	Проверьте LCU PWB.
E501	0524	ERROR, REDIAL PENDING (ОШИБКА, ПОВТОРНЫЙ НАБОР НЕ ЗАКОНЧЕН)	Ошибка выходного буфера модема. Аппарат находится в режиме ожидания повторной передачи.	Проверьте LCU PWB.
E501	1524	ERROR, REDIAL END (ОШИБКА, ПОВТОРНЫЙ НАБОР ПРЕКРАЩЕН)	Ошибка выходного буфера модема. Аппаратом предприняты все возможные попытки для повторения передачи.	Проверьте LCU PWB.
E600	0214	SCANNER ERROR TRY AGAIN (ОШИБКА СКАНЕРА, ПОВТОРИТЕ ПОПЫТКУ)	Ошибка проверки датчика черного изображения.	Проверьте главную PWB и PWB сканера. Переходите к RAP 22, Податчик оригиналов.
E600	0215	SCANNER ERROR TRY AGAIN (ОШИБКА СКАНЕРА, ПОВТОРИТЕ ПОПЫТКУ)	Ошибка проверки датчика белого изображения.	Почистите стекло оригинала и ролик стекла оригинала и повторите попытку. Переходите к RAP 22, Податчик оригиналов.
E601	0215	SYSTEM ERROR (СИСТЕМНАЯ ОШИБКА)	Микросхема кодировки/декодировки не успела закодировать/записать.	Замените главную PWB.

Примечание: Эти коды ошибок печатаются в отчете о проделанной работе.

Таблица 3. Коды оператора

Код ошибки	Доп. код	Дисплейное сообщение	Описание	Процедуры
OP01	0261	SYSTEM FILE FULL CONSULT USER GUIDE (СИСТЕМНЫЙ ФАЙЛ ПЕРЕПОЛНЕН, ОБРАТИТЕСЬ К РУКОВОДСТВУ ДЛЯ ПОЛЬЗОВАТЕЛЯ)	Очередность операций заполнена.	Слишком много файлов, удалите файлы. Затем повторите попытку.
OP02		STOPPED, FILES FULL (ОСТАНОВКА, ФАЙЛЫ ПЕРЕПОЛНЕНЫ)	(G3 RCV) Послано PIN или PIP.	Уничтожьте или распечатайте документы.
OP05	0020	MEMORY IS FULL CALL KEY OPERATOR (ПАМЯТЬ ПЕРЕПОЛНЕНА, ПОЗОВИТЕ ГЛАВНОГО ОПЕРАТОРА)	Обнаружено переполнение памяти.	Проверьте, сколько памяти осталось. Распечатайте данные из памяти.
OP06		STOPPED, MEMORY FULL (ОСТАНОВКА, ПАМЯТЬ ПЕРЕПОЛНЕНА)	(G3 RCV) Послано PIN или PIP.	Освободите память.
OP23	036D	DOCUMENT IN SCANNER PLEASE CLEAR SCANNER (ОРИГИНАЛ В СКАНЕРЕ, ПОЖАЛУЙСТА, ОСВОБОДИТЕ СКАНЕР)	Оригинал остался в датчике сканера.	Удалите оригинал. Проверьте датчик сканера.
OP24	036B	DOCUMENT MISFEED CLEAN FEED BELT (ПРОПУСК ПОДАЧИ ОРИГИНАЛА, ОЧИСТИТЕ РЕМЕНЬ ПОДАЧИ)	Пропуск подачи в ADF.	Очистите ремень подачи, загрузите оригинал и повторите попытку. Проверьте датчик сканера.
OP25	023A	SCANNER JAM/ LONG ORIGINAL (ЗАСТРЕВАНИЕ В СКАНЕРЕ/ ДЛИННЫЙ ОРИГИНАЛ)	Оператор не сделал повторный вызов для длинного оригинала.	Очистите ремень подачи и ролик. Проверьте датчик сканера.
OP30	0517	STOPPED, LOW INK (ОСТАНОВКА, МАЛО КРАСИТЕЛЯ)	(G3 RCV) Послано PIN или PIP.	Замените картридж с красителем.
OP31	038D	OUT OF PAPER (НЕТ БУМАГИ)	Лоток для бумаги пуст.	Добавьте бумагу в лоток. Проверьте состояние датчика бумаги.
OP32		OUT OF PAPER (НЕТ БУМАГИ)	(G3 RCV) Послано PIN.	Добавьте бумагу в лоток.
OP32		OUT OF PAPER (НЕТ БУМАГИ)	(G3 RCV) Послано PIP.	Проверьте удаленный аппарат, телефонную линию, G3 и LCU PWB. Замените G3 или LCU PWB.
OP33	0355	PRINTER PAPER JAM (ЗАСТРЕВАНИЕ БУМАГИ В ПРИНТЕРЕ)	Бумага осталась у датчика позиции печати.	Удалите бумагу. Переходите к RAP 18, Подача бумаги.
OP34	035C	PAPER MISFEED PLEASE CHECK/ CLEAR (ПРОПУСК ПОДАЧИ БУМАГИ, ПОЖАЛУЙСТА, ПРОВЕРЬТЕ/ ОЧИСТИТЕ)	Бумага не достигла датчика позиции печати.	Удалите бумагу. Переходите к RAP 18, Подача бумаги.
OP35		STOPPED, PAPER JAM (ОСТАНОВКА, ЗАСТРЕВАНИЕ БУМАГИ)	(G3 RCV) Послано PIN.	Очистите путь бумаги.
OP35		STOPPED, PAPER JAM (ОСТАНОВКА, ЗАСТРЕВАНИЕ БУМАГИ)	(G3 RCV) Послано PIP.	Очистите путь бумаги.
OP63	002E	ABORTED, NO DIAL TONE (ПРЕРВАНО, НЕТ СИГНАЛА НАБОРА)	Нет сигнала набора. Предприняты все возможные попытки повторения передачи.	Проверьте телефонную линию, главную PWB и LCU PWB.

Примечание: Эти коды ошибок печатаются в отчете о проделанной работе.

Таблица 3. Коды оператора

Код ошибки	Доп. код	Дисплейное сообщение	Описание	Процедуры
OP63	002F	ABORTED, NO DIAL TONE (ПРЕРВАНО, НЕТ СИГНАЛА НАБОРА)	Возможно, нет сигнала набора. Аппаратом предприняты все возможные попытки для повторения передачи.	Проверьте телефонную линию, главную PWB и LCU PWB.
OP64	0549	REDIAL, NO DIAL TONE (ПОВТОРНЫЙ НАБОР, НЕТ СИГНАЛА НАБОРА)	Возможно, нет сигнала набора. Аппарат находится в режиме ожидания повторного набора.	Проверьте телефонную линию, главную PWB и LCU PWB.
OP67	002C	BUSYREDIAL END (ЗАНЯТОПОВТОРНЫЙ НАБОР ПРЕКРАЩЕН)	Линия занята.(Слышен сигнал "занято"). Аппаратом предприняты все возможные попытки для повторения передачи. (Только USCO и FX)	Проверьте телефонную линию и удаленный аппарат.
OP68	0545	BUSY-REDIAL PENDING (ЗАНЯТО-ПОВТОРНЫЙ НАБОР НЕ ЗАКОНЧЕН)	Линия занята. (Слышен сигнал занято). Аппарат находится в режиме ожидания повторного набора.	Проверьте телефонную линию и удаленный аппарат.
OP69	0543	PHONE IS OFF HOOK RESEAT HANDSET (ТЕЛЕФОННАЯ ТРУБКА НЕ ПОЛОЖЕНА НА РЫЧАГ, ПОЛОЖИТЕ ТРУБКУ)	Устройство автодозвона определило, что трубка не положена.	Проверьте телефонную линию и повторите попытку.
OP70	022E	REMOTE INTERRUPTED (ПРЕРВАНА СВЯЗЬ С УДАЛЕННЫМ АППАРАТОМ)	Ошибка проверки пароля. После посылки пароля получен DCN.	Проверьте удаленный аппарат и пароль.
OP71	022A	NO PASSWORDING (НЕТ ПАРОЛЯ)	Удаленный аппарат не может принимать. DIS пароля = 0.	Проверьте возможность приема пароля удаленным аппаратом.
OP72	0229	REMOTE INTERRUPTED (ПРЕРВАНА СВЯЗЬ С УДАЛЕННЫМ АППАРАТОМ)	Удаленный аппарат не может принимать. DCN получен после SUB.	Проверьте наличие подадреса у удаленного аппарата и проверьте подадрес.
OP73	0228	NO SUBADDRESSING (НЕТ ПОДАДРЕСАЦИИ)	Удаленный аппарат не может принимать. DIS подадресации = 0.	Проверьте наличие подадреса у удаленного аппарата.
OP74	022B	REMOTE INTERRUPTED (ПРЕРВАНА СВЯЗЬ С УДАЛЕННЫМ АППАРАТОМ)	Удаленный аппарат не может принимать. DCN получен после SUB и выдан пароль.	Проверьте наличие подадреса и пароля у удаленного аппарата.
OP75	0221	REMOTE CAN'T SEND (УДАЛЕННЫЙ АППАРАТ НЕ МОЖЕТ ПЕРЕДАВАТЬ)	Удаленный аппарат не может передавать. DIS имеется. Посылается 0 бит.	Проверьте у удаленного оператора посылаемый документ.
OP76	053E	REMOTE CAN'T SEND (УДАЛЕННЫЙ АППАРАТ НЕ МОЖЕТ ПЕРЕДАВАТЬ)	Удаленный аппарат не может передавать. DCN получен после DTC.	Проверьте у удаленного оператора посылаемый документ.
OP77	0222	REMOTE CAN'T RECEIVE (УДАЛЕННЫЙ АППАРАТ НЕ МОЖЕТ ПРИНИМАТЬ)	Удаленный аппарат не может принимать. DIS приема = 0.	Проверьте удаленный аппарат.
OP78	053F	REMOTE INTERRUPTED (ПРЕРВАНА СВЯЗЬ С УДАЛЕННЫМ АППАРАТОМ)	Получен DCN.	Проверьте удаленный аппарат, телефонную линию и LCU PWB.
OP80	020E	CLOSE SCANNER COVER (ЗАКРОЙТЕ КРЫШКУ СКАНЕРА)	Блокировка сканера не установлена при выполнении сканирования оригинала.	Закройте крышку сканера. Проверьте блокировку сканера. Переходите к RAP 17, Блокировка сканера.

Примечание: Эти коды ошибок печатаются в отчете о проделанной работе.

RAP 10 Входное питание

ОСТОРОЖНО!

Неправильное подсоединение провода заземления может привести к поражению электрическим током. Необходимо выполнять следующие условия:

- **Никогда не используйте вилку переходника заземления для подсоединения аппарата к источнику питания, не имеющему разъема заземления.**
- **Никогда не выполняйте действия по техническому обслуживанию, не запрашиваемые специально процедурами технического обслуживания.**
- **Никогда не снимайте крышки, закрепленные винтами, если это не указано в процедурах технического обслуживания.**

ПРЕДУПРЕЖДЕНИЕ

Если результат какого-либо измерения напряжения отличается от указанного ниже, причина расхождения должна быть установлена. Предупредите пользователя, чтобы он не подключал аппарат к настенной розетке. Посоветуйте пользователю обратиться к уполномоченному электромонтеру для ремонта проводки. Не пытайтесь сами починить электропроводку. Если позднее окажется, что неисправность осталась, письменно уведомите управляющего о неисправности электропроводки.

Начальные действия

- Проверьте величину приложенного напряжения.
- Отсоедините кабель питания от настенной розетки.
- Убедитесь, что кабель питания не поврежден.
- Если неисправность не устранена, переходите к RAP 11, Электропитание постоянного тока.

Переменные напряжения

	Между нейтралью и фазой (В переменного тока)	Между нейтралью и землей (В переменного тока)
США	104-127	<3
Латинская Америка	104-127	<3
Rank Xerox	216-264	<3
Велико-британия	216-264	<3
Латинская Америка	216-264	<3
Европа	196-244 (контакты питания)	<3
Европа	196-244 (между контактом питания и землей)	<3 (между другим контактом питания и землей)

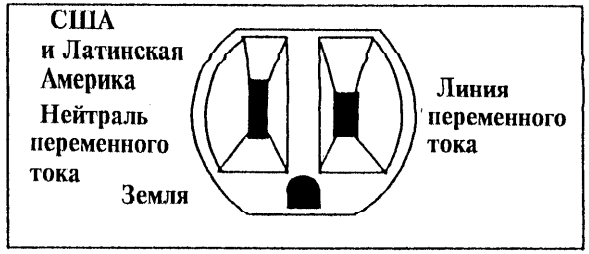

Рис.1 Розетка в США и Латинской Америке (115В переменного тока)

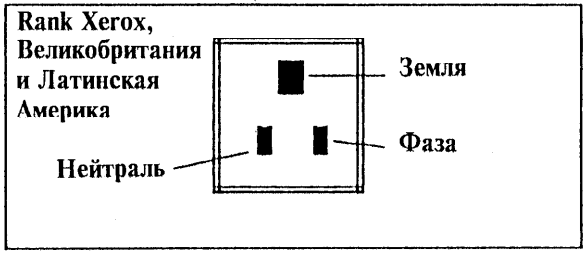

Рис.2 Розетка Rank Xerox, в Великобритании и Латинской Америке (220В переменного тока)

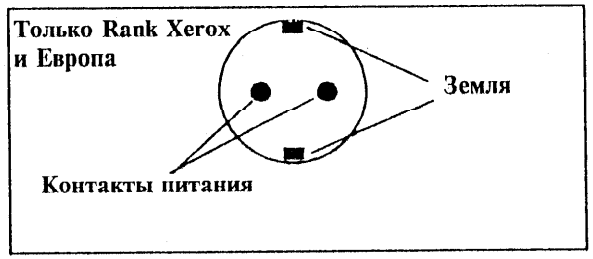

Рис.3 Розетка Rank Xerox и в Европе (220В переменного тока)



Рис.4 Розетка в Латинской Америке (220В переменного тока)

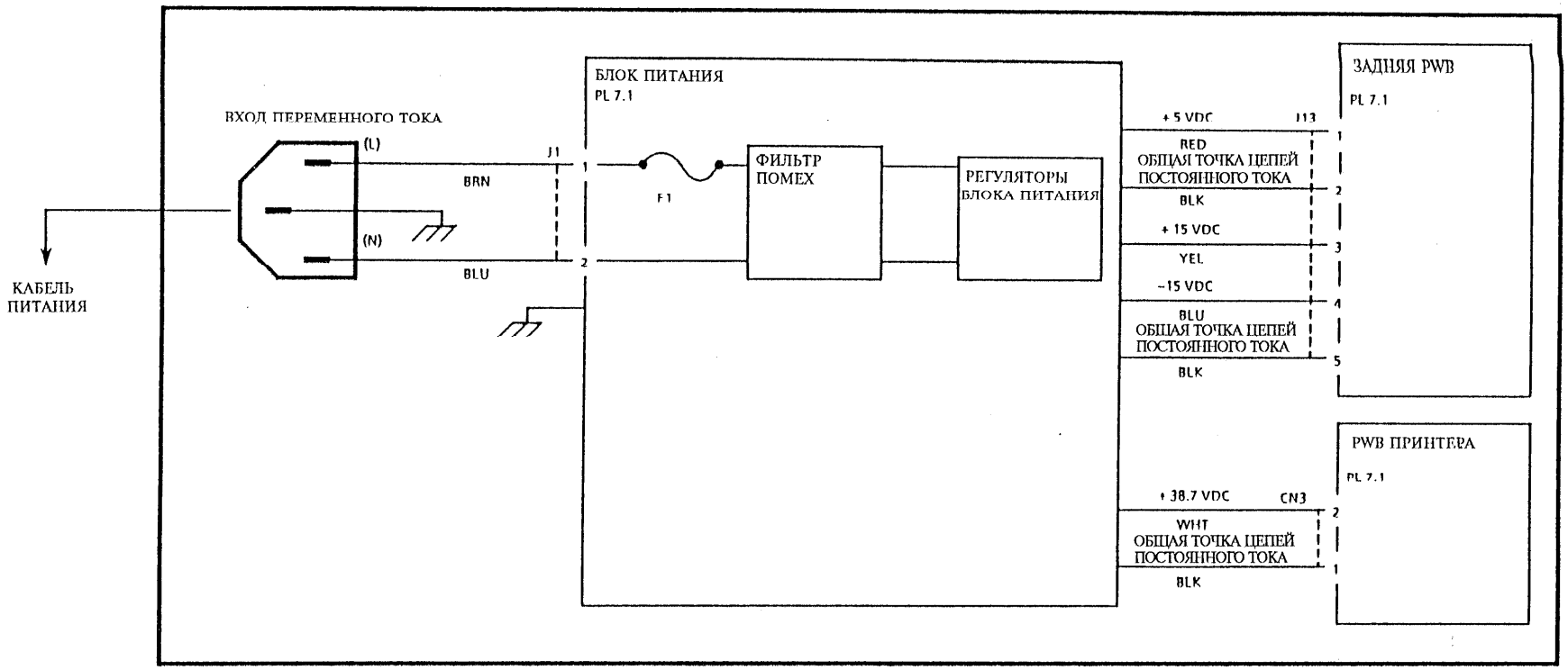
КАБЕЛЬ ПИТАНИЯ
ВХОД ПЕРЕМЕННОГО ТОКА
(L)
(N)
BRN
BLU
J1
1
2
БЛОК ПИТАНИЯ
PL 7.1
F1
ФИЛЬТР ПОМЕХ
РЕГУЛЯТОРЫ БЛОКА ПИТАНИЯ
+ 5 VDC
J13
RED
ОБЩАЯ ТОЧКА ЦЕПЕЙ ПОСТОЯННОГО ТОКА
BLK
+ 15 VDC
YEL
–15 VDC
BLU
ОБЩАЯ ТОЧКА ЦЕПЕЙ ПОСТОЯННОГО ТОКА
BLK
ЗАДНЯЯ PWB
PL 7.1
PWB ПРИНТЕРА
PL 7.1
+ 38.7 VDC
CN3
WHT
ОБЩАЯ ТОЧКА ЦЕПЕЙ ПОСТОЯННОГО ТОКА
BLK

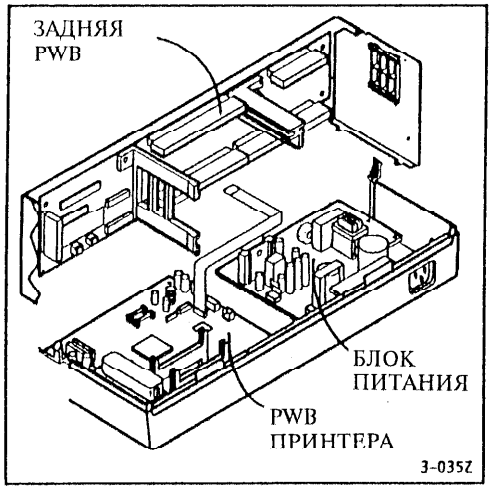
ЗАДНЯЯ PWB
БЛОК ПИТАНИЯ
PWB ПРИНТЕРА
3-035Z

RAP 11 Электропитание постоянного тока

Описание

Данная процедура применяется при неисправностях напряжений +5, +15 и -15 В постоянного тока.

ОСТОРОЖНО!

Входное напряжение переменного тока может оказаться смертельным. Будьте предельно осторожны при проверке напряжений у любого блока питания.

Отключайте кабель питания аппарата на время проверки предохранителей, а также снятия и замены деталей.

Начальные действия:

Отключите кабель питания.
Обеспечьте доступ к блоку питания (REP 4.10).
Проверьте открытый предохранитель блока питания.

Предохранитель исправен.

Да **Нет**

Замените предохранитель. Если он снова перегорает, замените блок питания.

Замените PWB соединения или соединительную крышку, если PWB не установлена, чтобы обеспечить доступ к разъему J13 на задней PWB .
Подсоедините кабель питания.

A

A

Замерьте напряжение между следующими контактами разъема J13 на задней PWB.

J13-1	+5 В	КРАСНЫЙ
J13-3	+15 В	ЖЕЛТЫЙ
J13-4	-15 В	СИНИЙ

Одно или более напряжений равны 0.

Да **Нет**

Переходите к RAP 15, Светодиоды панели управления.

Отсоедините кабель питания и разъем J13 от задней PWB.
Вновь подсоедините кабель питания и замерьте напряжение на разъеме J13.

Отсутствует то же напряжение.

Да **Нет**

Для восстановления утраченного напряжения обратитесь к схемам электрических соединений постоянного тока в разделе 7. Попытайтесь определить, какой элемент давал нагрузку на блок питания.

Замените блок питания.

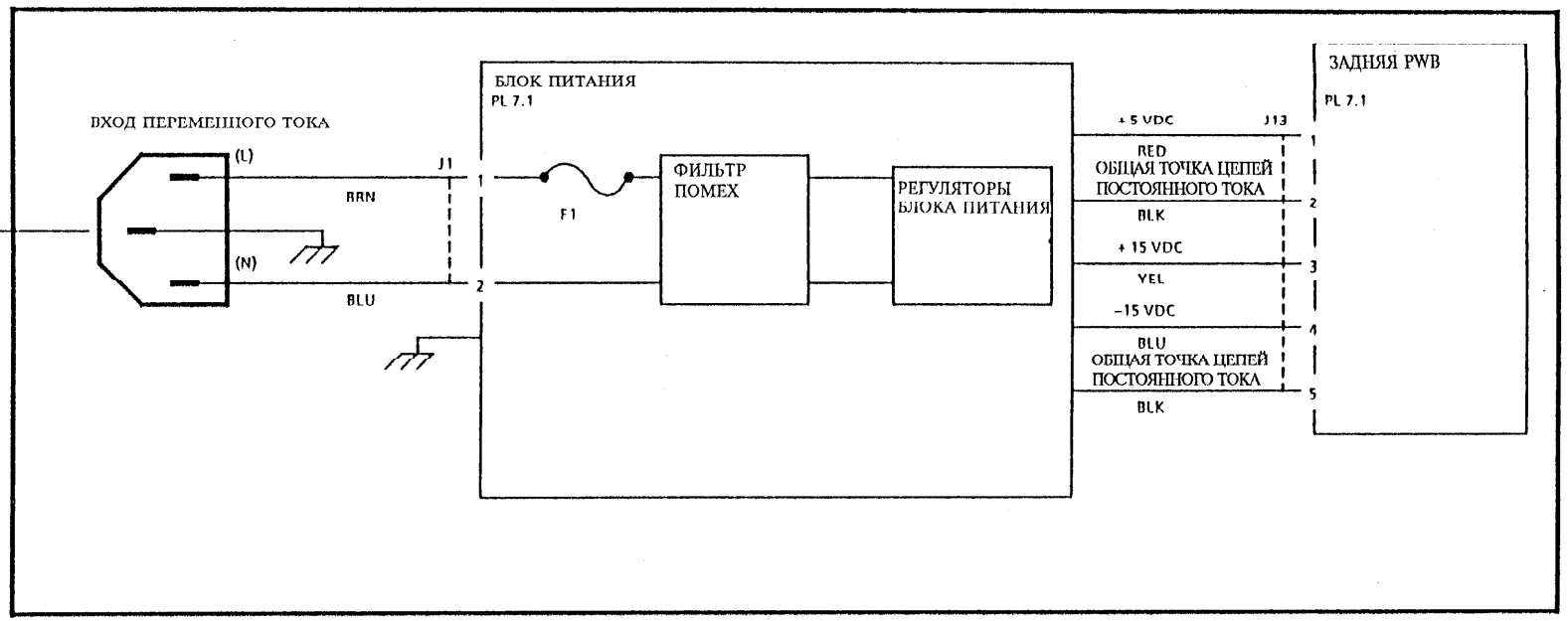
ВХОД ПЕРЕМЕННОГО ТОКА
(L)
(N)
J1
BRN
BLU
КАБЕЛЬ ПИТАНИЯ
БЛОК ПИТАНИЯ
PL 7.1
F1
ФИЛЬТР ПОМЕХ
РЕГУЛЯТОРЫ БЛОКА ПИТАНИЯ
+5 VDC
J13
RED
ОБЩАЯ ТОЧКА ЦЕПЕЙ ПОСТОЯННОГО ТОКА
BLK
+15 VDC
YEL
-15 VDC
BLU
ОБЩАЯ ТОЧКА ЦЕПЕЙ ПОСТОЯННОГО ТОКА
BLK
ЗАДНЯЯ PWB
PL 7.1

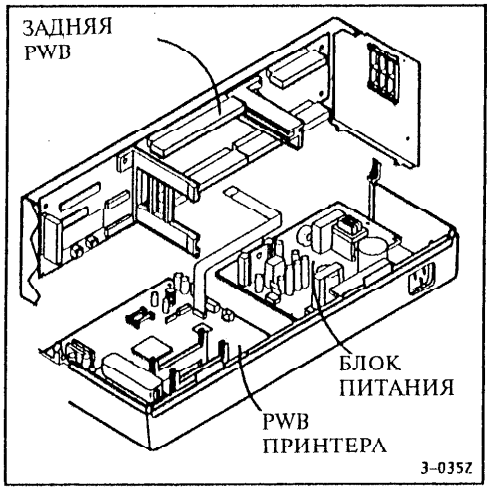
ЗАДНЯЯ PWB
БЛОК ПИТАНИЯ
PWB ПРИНТЕРА
3-035Z

RAP 12 Периодически повторяющиеся неисправности

Периодически повторяющиеся неисправности, такие как неисправность заземления, зачастую трудно определить. Они могут приводить к электростатическим дефектам качества копии, проблемам с подачей оригинала или бумаги и произвольным неисправностям логики.

Начальные действия:

- Отсоедините кабель питания аппарата.
- Визуально проверьте контакты электрической проводки.
- Визуально проверьте, не повреждена ли изоляция проводов и не касаются ли они острых металлических кромок.

Процедура

ПРИМЕЧАНИЕ: Неисправности заземления обнаруживаются при постоянных проверках и визуальных осмотрах.

Обратитесь к схемам электрических соединений в разделе 7. Проверьте исправность контактов у элементов, показанных на этих схемах.

Если неисправность остается, сохраните копию отчетов о каталогах, работе и конфигурации.

Распечатайте документы, хранящиеся в памяти (если возможно), а затем обратитесь за помощью к специалисту более высокого уровня.

RAP 13 Пустой дисплей или дисплей с искаженным изображением

Данная процедура применяется при наличии пустого дисплея или дисплея с искаженным изображением. Она не имеет отношения к ситуациям, когда изображение четкое, но неправильное или появилось не вовремя.

Начальные действия:

Убедитесь, что все соединительные разъемы между PWB сканера и правой панелью управления установлены правильно.

Убедитесь, что разъемы и проводка не повреждены.

Если неисправность остается, замените дисплей на жидких кристаллах.

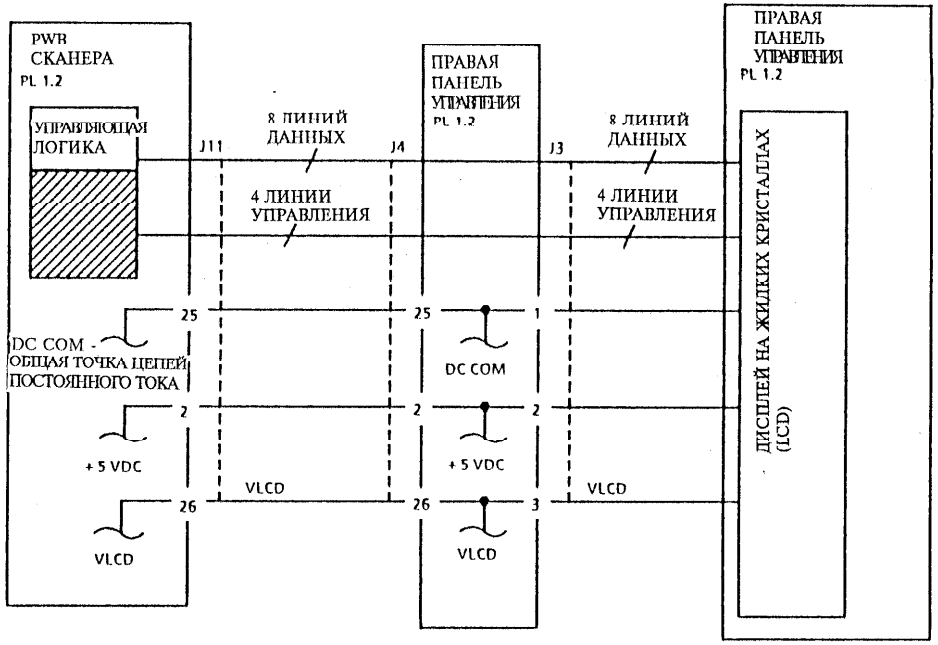

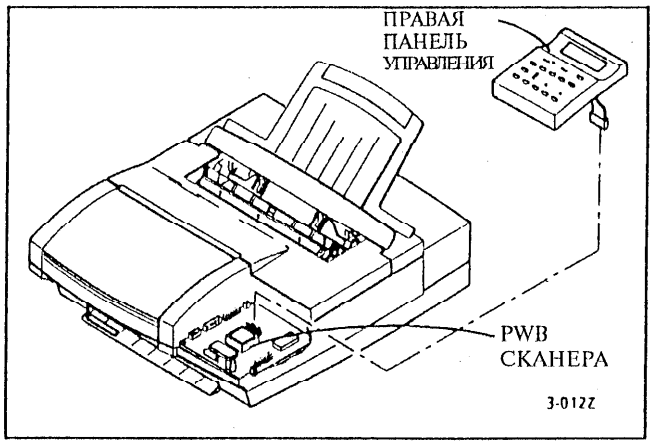

RAP 15 Светодиоды панели управления

Данная процедура применяется при неисправностях светодиодов левой или правой панели управления.

Процедура

Ни один светодиод не горит, и дисплей пуст (аппарат не работает).

Да **Нет**

Нажмите клавишу Exit (Выход).
Нажмите * три раза.
Нажмите клавишу **Printer Function** (Функция принтера).
Нажмите клавишу → дважды.
Введите число **4**, чтобы выбрать **Service** (Техническое обслуживание), или перейдите к **Service** с помощью клавиш ← и → и нажмите клавишу ↵.
Нажмите клавишу **4**, чтобы выбрать **Test Group A** (Тест группы А). Нажмите 4 снова или используйте клавиши ← или →, чтобы выбрать проверку LCD (дисплея), и нажмите клавишу ↵. Все светодиоды панели управления должны загореться. Обратитесь к таблице на следующей странице. Если неисправность остается, замените панель управления. Если неисправность остается снова, замените главную PWB (Main PWB).

Переходите к флажку 1 и проверьте, правильно ли подсоединен кабель.

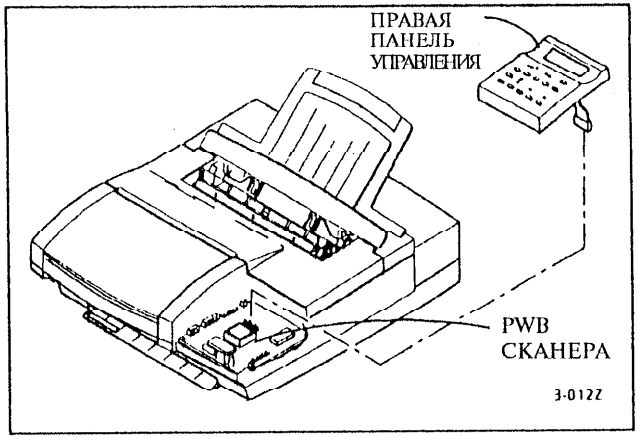

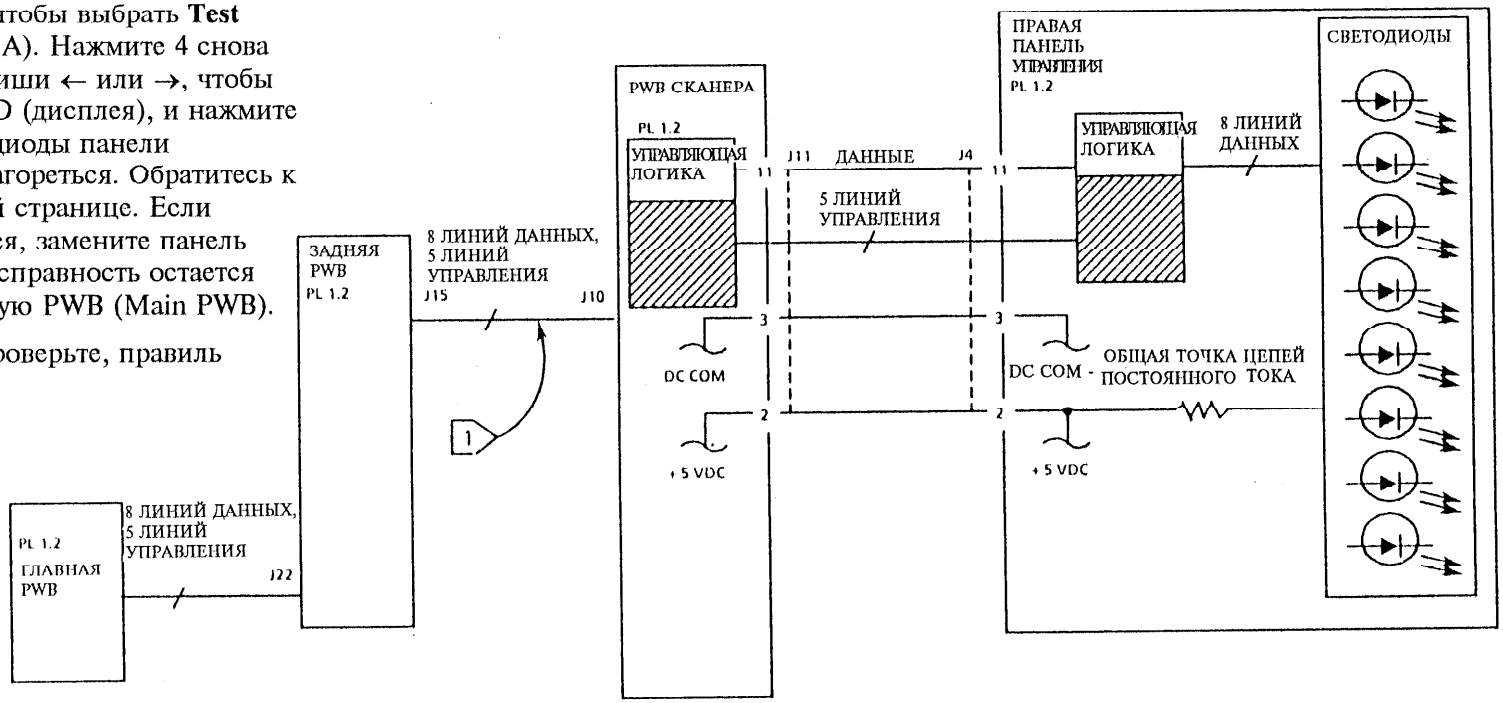

НЕИСПРАВНОСТЬ	ДЕЙСТВИЯ ПО УСТРАНЕНИЮ
Только один светодиод не горит.	Замените панель управления.
Все светодиоды на левой панели управления не горят.	Переходите к флажку 2 и проверьте, не разомкнута ли цепь. Если все в порядке, замените правую панель управления до замены главной PWB.
Все светодиоды на обоих панелях управления не горят.	Переходите к флажку 6 и проверьте, не разомкнута ли цепь. Если все в порядке, замените правую панель управления до замены главной PWB.
Все светодиоды на левой панели управления горят постоянно или мигают.	Переходите к флажкам 3 и 7 и проверьте, не разомкнута ли цепь. Если все в порядке, замените правую панель управления до замены главной PWB.
Все светодиоды на левой и правой панелях управления горят постоянно.	Переходите к флажкам 4 и 5 и проверьте, не разомкнута ли цепь. Если все в порядке, замените правую панель управления до замены главной PWB.

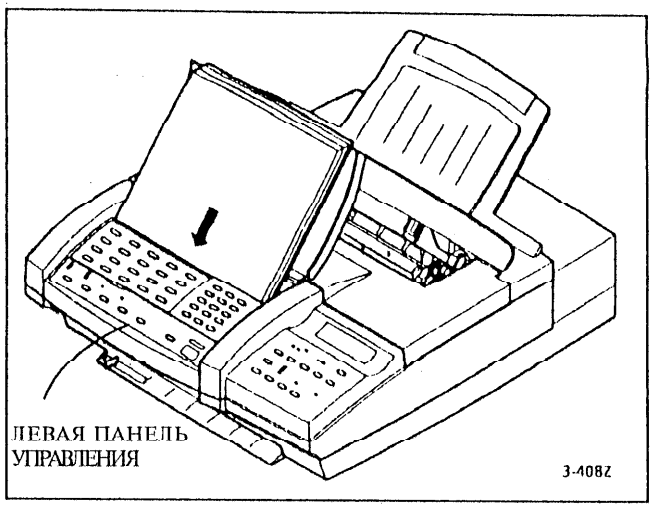

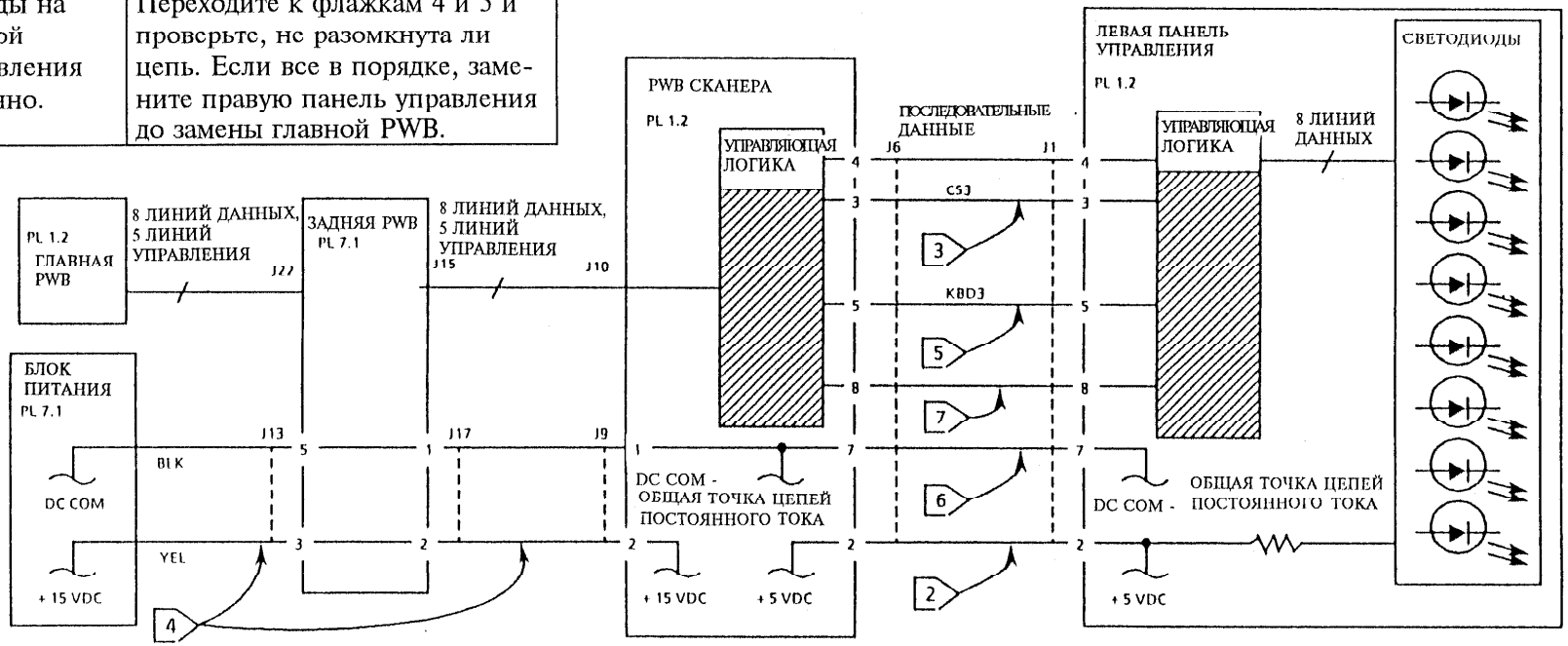

RAP 16 Выбор режима

Данная процедура применяется при неисправностях клавиш на левой и правой панелях управления.

Начальные действия:

Если только один светодиод не горит, замените панель управления.

Убедитесь, что все разъемы на PWB сканера установлены правильно и не повреждены.

Обратитесь к таблице на следующей странице.

Если неисправность остается, замените панель управления. Если неисправность остается снова, замените главную PWB.

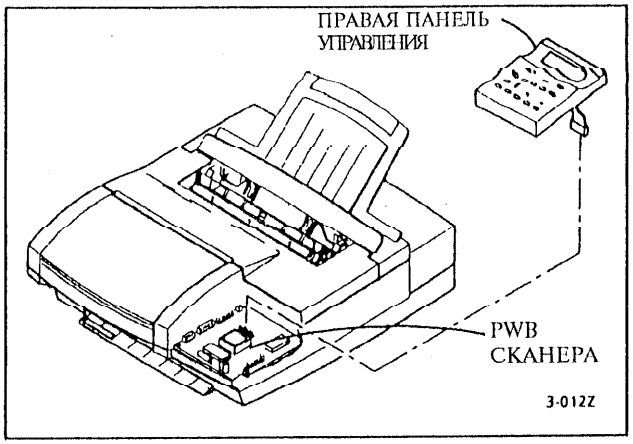

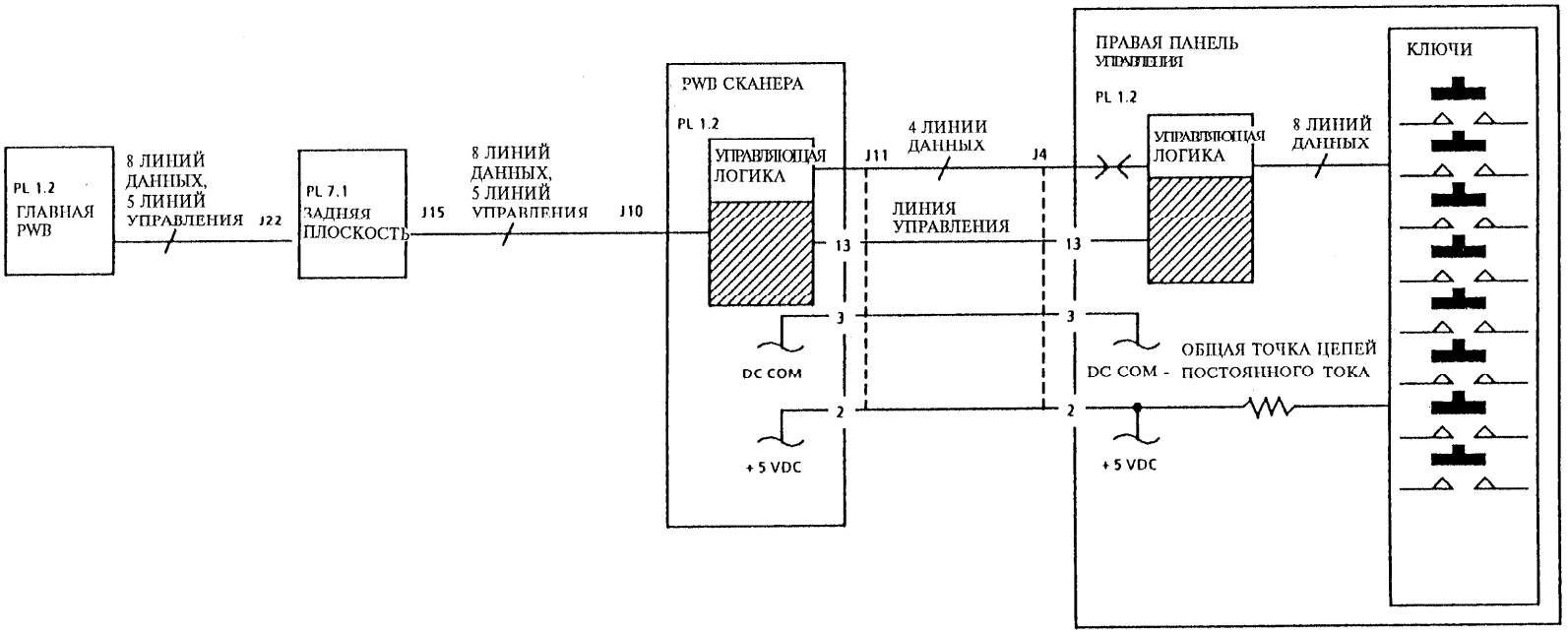

НЕИСПРАВНОСТЬ	ДЕЙСТВИЯ ПО УСТРАНЕНИЮ
Только одна клавиша не работает.	Замените панель управления.
Все клавиши на левой панели управления не работают.	Переходите к флажку 1 и проверьте, не разомкнута ли цепь.
Все клавиши на левой и правой панелях управления не работают.	Переходите к флажкам 2 и 3 и проверьте, не разомкнута ли цепь.
Некоторые клавиши на левой панели управления не работают.	Переходите к флажку 4 и проверьте, не разомкнута ли цепь.

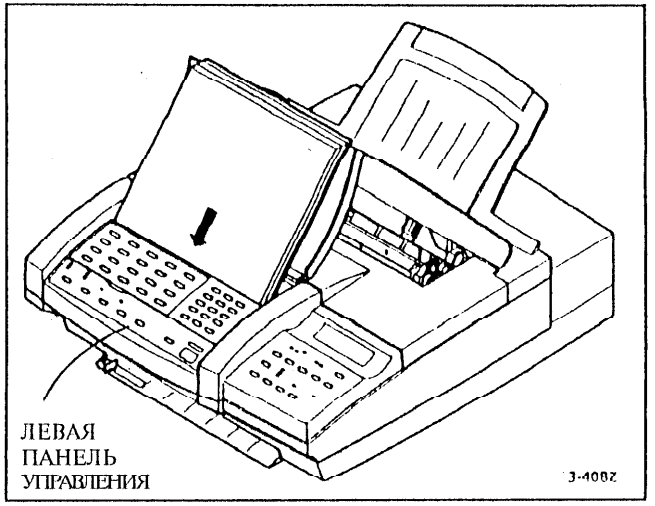

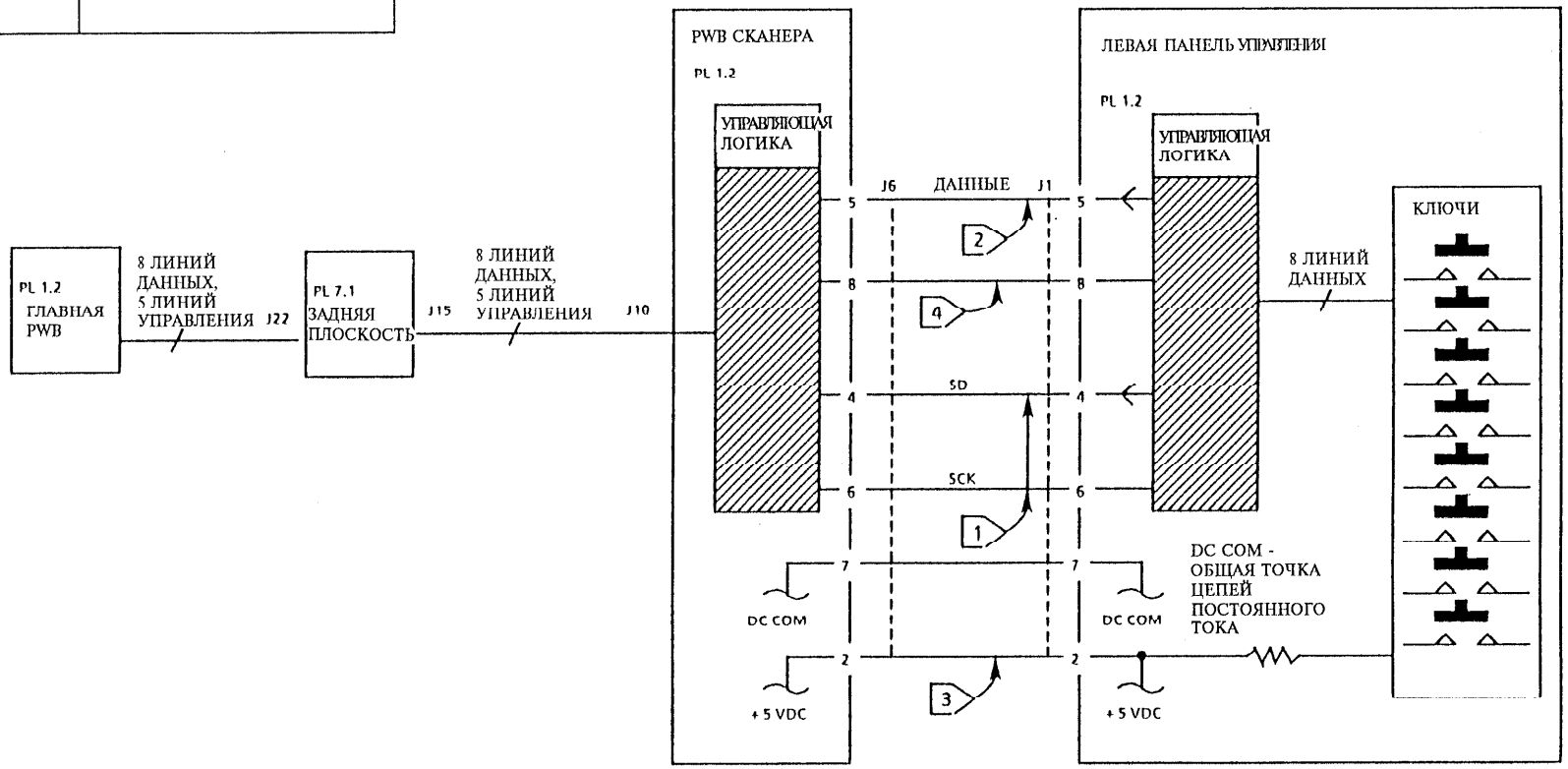

RAP 17 Блокировка сканера

Данная процедура применяется при неисправностях в цепи блокировки сканера.

Начальные действия:

Откройте сканер и проверьте, не поврежден ли переключатель блокировки сканера.

Процедура

Нажмите клавишу **Exit** (Выход).
Нажмите * три раза.
Нажмите клавишу **Printer Function** (Функция принтера).
Нажмите клавишу → дважды.

Введите число **4**, чтобы выбрать **Service** (Техническое обслуживание), или перейдите к **Service** с помощью клавиш ← и → и нажмите клавишу ⏎.

Нажмите клавишу **4**, чтобы выбрать **Test Group A** (Тест группы А). Используйте клавиши ← или →, чтобы выбрать проверку **Sensors** (датчиков), и нажмите клавишу ⏎. На дисплее должно появиться следующее:

4 3 2 1 0	[Exit]	[Выход]
0 1 0 1 1	When done	После выполнения

Активизируйте переключатель блокировки сканера. Посмотрите на цифру двоичного кода под числом 2 на дисплее.

Цифра изменилась.

Да **Нет**

Переходите к флажку 1 и проверьте исправность проводки. Проверьте также, нет ли короткого замыкания на корпус. Если все в порядке, замените PWB сканера.

A

A

Проверьте, нет ли механических повреждений активатора переключателя.

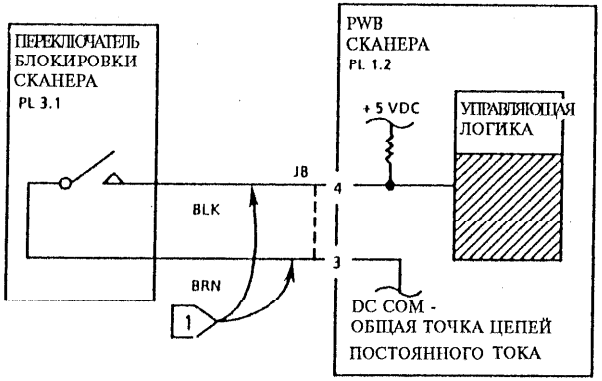

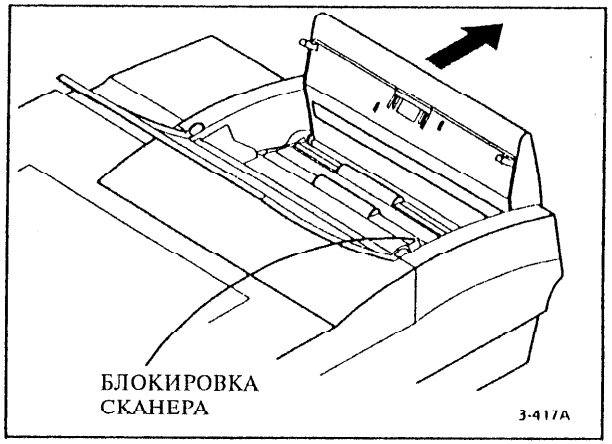

RAP 18 Подача бумаги

Данная процедура используется для устранения неисправностей подачи бумаги в принтере.

Начальные действия

Отсоедините кабель питания.

- Убедитесь, что на пути бумаги нет препятствий.
- Почистите картридж с красителем принтера.
- Почистите ролик подачи бумаги.

Процедура

ПРИМЕЧАНИЕ: Чтобы обеспечить доступ к некоторым разъемам PWB принтера, необходимо снять верхнюю крышку, REP 1.3.

ПРИМЕЧАНИЕ: Схемы электрических соединений приведены на следующих двух страницах.

Проверьте предохранитель F1 на PWB принтера.

F1 исправен.

Да **Нет**

Переходите к флажку 3, проверив нет ли короткого замыкания. Если нет, замените предохранитель. Если предохранитель перегорает снова, проверьте, не заедает ли двигатель подачи бумаги, и проверьте его сопротивление (Табл.2). Замените в случае необходимости. Если все в порядке, замените PWB принтера.

Проверьте предохранитель F2 на PWB принтера.

F2 исправен.

Да **Нет**

Переходите к флажку 6, проверив нет ли короткого замыкания. Если нет, замените предохранитель. Если предохранитель перегорает снова, проверьте, не заедает ли двигатель каретки, и проверьте его сопротивление (Табл.1). Замените в случае необходимости. Если все в порядке, замените PWB принтера.

A

Отсоедините разъемы от CN13 и CN14 PWB принтера.

Обратитесь к таблицам 1 и 2. Замерьте сопротивление между контактами, показанными для разъема двигателя.

Сопротивление в норме.

Да **Нет**

Замените неисправный двигатель.

- Перейдите к флажкам 1 и 2 и проверьте, правильно ли подсоединены разъемы.
- Перейдите к флажку 4 и проверьте, не повреждены ли датчик ASF и электрическая проводка разъема (REP 3.12).
- Перейдите к флажку 5 и проверьте, не повреждены ли кодирующее устройство и электрическая проводка разъема (REP 3.8).
- Перейдите к флажку 7 и проверьте, подсоединен ли ленточный кабель и не поврежден ли он.

Таблица 1. Проверки сопротивления двигателя каретки

Контакт CN14	Сопротивление
Контакты 1 - 4 или 6	≈ 20Ом
Контакты 2 - 3 или 5	≈ 20Ом
Контакты 3 - 5	≈ 40Ом
Контакты 4 - 6	≈ 40Ом

Таблица 2. Проверки сопротивления двигателя подачи бумаги

Контакт CN13	Сопротивление
Контакты 1 - 3 или 5	≈ 75 Ом
Контакты 2 - 4 или 6	≈ 75 Ом
Контакты 3 - 5	≈ 150 Ом
Контакты 4 - 6	≈ 150 Ом

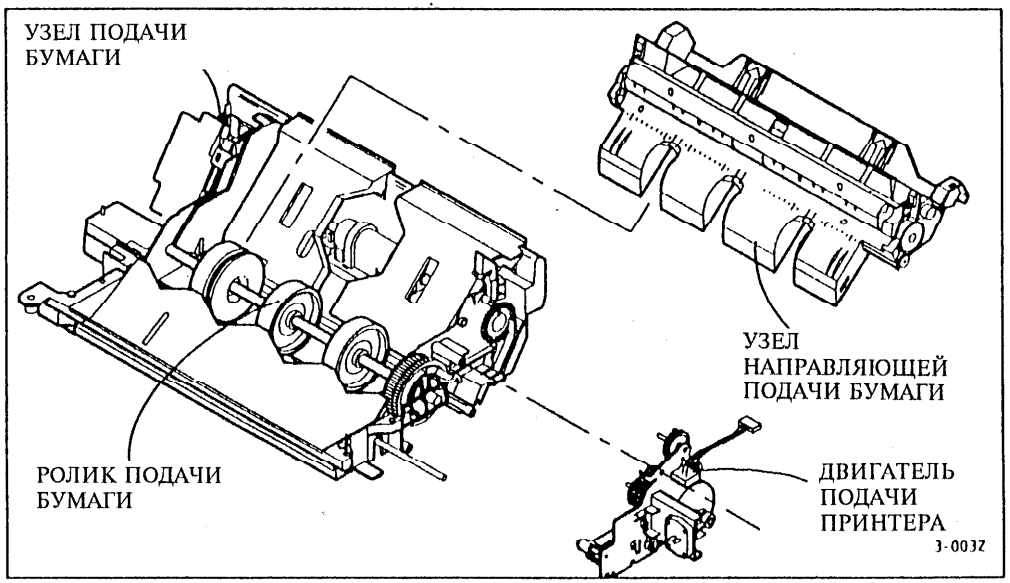

A

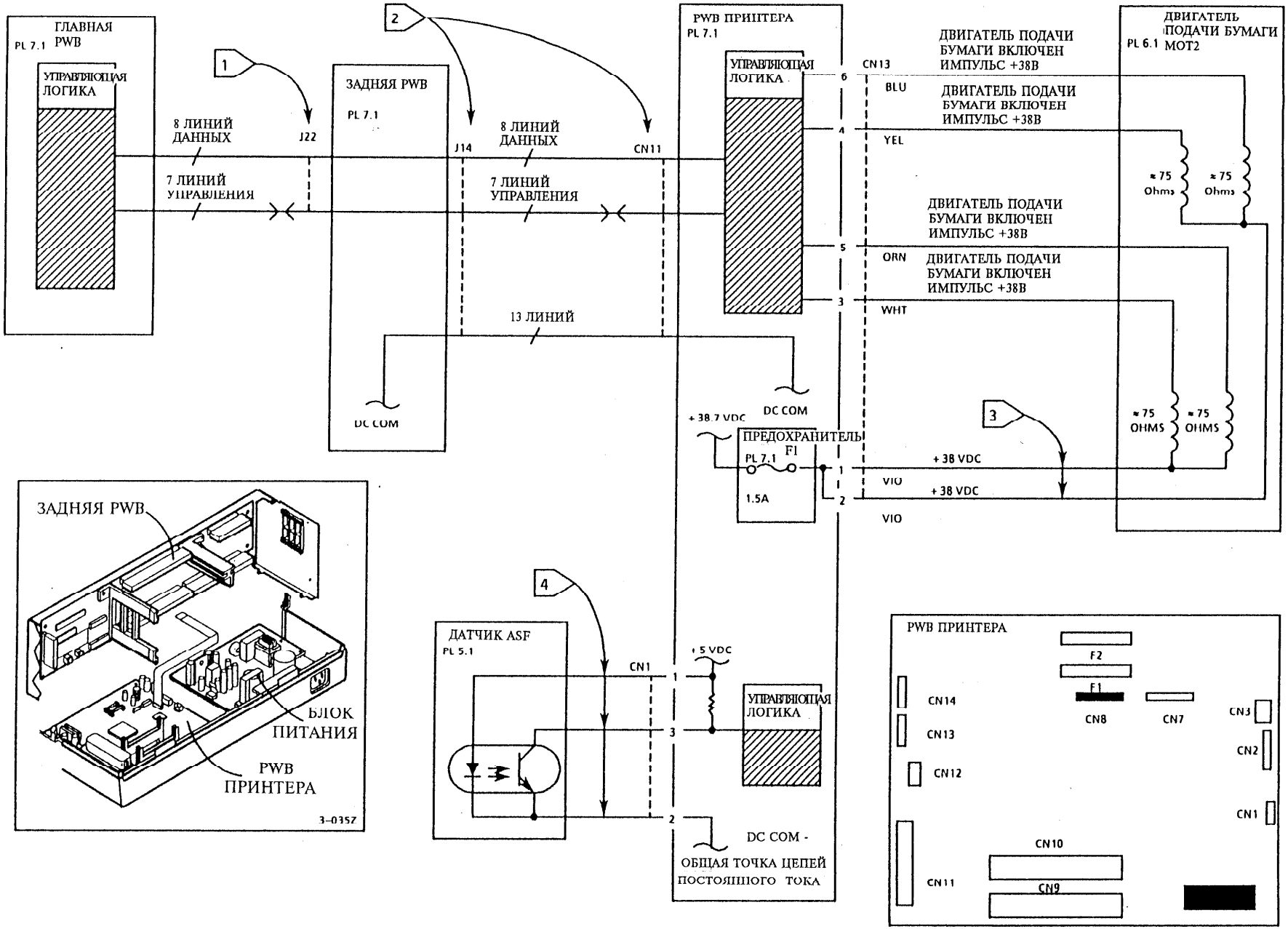
ГЛАВНАЯ PWB
PL 7.1
УПРАВЛЯЮЩАЯ ЛОГИКА
8 ЛИНИЙ ДАННЫХ
7 ЛИНИЙ УПРАВЛЕНИЯ
J22
1
ЗАДНЯЯ PWB
PL 7.1
J14
2
8 ЛИНИЙ ДАННЫХ
7 ЛИНИЙ УПРАВЛЕНИЯ
CN11
13 ЛИНИЙ
DC COM
PWB ПРИНТЕРА
PL 7.1
УПРАВЛЯЮЩАЯ ЛОГИКА
CN13
6
4
5
3
ДВИГАТЕЛЬ ПОДАЧИ БУМАГИ ВКЛЮЧЕН ИМПУЛЬС +38В
BLU
YEL
ORN
WHT
ДВИГАТЕЛЬ ПОДАЧИ БУМАГИ
PL 6.1 MOT2
≈75 Ohms
≈75 Ohms
≈75 OHMS
≈75 OHMS
+38.7 VDC
DC COM
ПРЕДОХРАНИТЕЛЬ F1
PL 7.1
1.5A
+38 VDC
VIO
1
2
3
ЗАДНЯЯ PWB
БЛОК ПИТАНИЯ
PWB ПРИНТЕРА
3-0357
4
ДАТЧИК ASF
PL 5.1
CN1
+5 VDC
УПРАВЛЯЮЩАЯ ЛОГИКА
DC COM -
ОБЩАЯ ТОЧКА ЦЕПЕЙ ПОСТОЯННОГО ТОКА
PWB ПРИНТЕРА
F2
F1
CN14
CN13
CN12
CN11
CN8
CN7
CN3
CN2
CN1
CN10
CN9

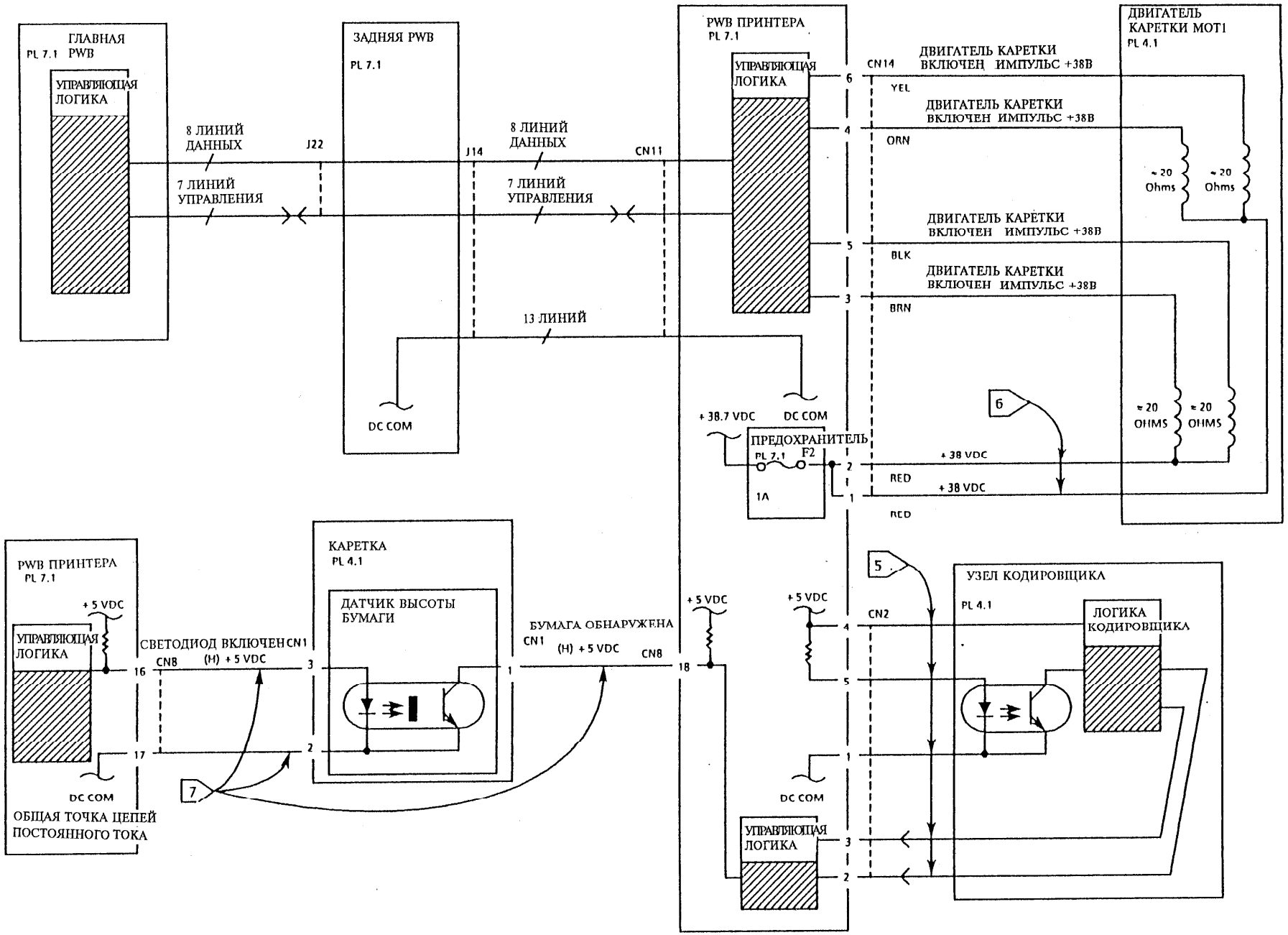
ГЛАВНАЯ
PL 7.1 PWB
УПРАВЛЯЮЩАЯ ЛОГИКА
8 ЛИНИЙ ДАННЫХ
7 ЛИНИЙ УПРАВЛЕНИЯ
J22
ЗАДНЯЯ PWB
PL 7.1
J14
8 ЛИНИЙ ДАННЫХ
7 ЛИНИЙ УПРАВЛЕНИЯ
CN11
13 ЛИНИЙ
DC COM
PWB ПРИНТЕРА
PL 7.1
УПРАВЛЯЮЩАЯ ЛОГИКА
CN14
ДВИГАТЕЛЬ КАРЕТКИ ВКЛЮЧЕН ИМПУЛЬС +38В
YEL
ДВИГАТЕЛЬ КАРЕТКИ ВКЛЮЧЕН ИМПУЛЬС +38В
ORN
ДВИГАТЕЛЬ КАРЕТКИ ВКЛЮЧЕН ИМПУЛЬС +38В
BLK
ДВИГАТЕЛЬ КАРЕТКИ ВКЛЮЧЕН ИМПУЛЬС +38В
BRN
ДВИГАТЕЛЬ КАРЕТКИ МОТ1
PL 4.1
≈ 20 Ohms
≈ 20 Ohms
≈ 20 OHMS
≈ 20 OHMS
+38.7 VDC
DC COM
ПРЕДОХРАНИТЕЛЬ
PL 7.1 F2
1A
+ 38 VDC
RED
+ 38 VDC
RED
6
PWB ПРИНТЕРА
PL 7.1
+ 5 VDC
УПРАВЛЯЮЩАЯ ЛОГИКА
16
17
DC COM
ОБЩАЯ ТОЧКА ЦЕПЕЙ ПОСТОЯННОГО ТОКА
СВЕТОДИОД ВКЛЮЧЕН
CN8
(H) + 5 VDC
КАРЕТКА
PL 4.1
ДАТЧИК ВЫСОТЫ БУМАГИ
CN1
3
2
1
7
БУМАГА ОБНАРУЖЕНА
CN1
(H) + 5 VDC
CN8
18
+ 5 VDC
+ 5 VDC
DC COM
УПРАВЛЯЮЩАЯ ЛОГИКА
5
УЗЕЛ КОДИРОВЩИКА
PL 4.1
CN2
ЛОГИКА КОДИРОВЩИКА
4
5
1
3
2

Примечания:

RAP 19 Обнаружение бумаги

Данная процедура применяется при неисправности цепи датчика отсутствия бумаги.

Начальные действия:

- Убедитесь, что датчик отсутствия бумаги не поврежден.
- Убедитесь, что на пути бумаги нет препятствий.

Нажмите клавишу **Exit** (Выход).

Нажмите * три раза.
Нажмите клавишу **Printer Function** (Функция принтера).
Нажмите клавишу → дважды.

Введите число **4**, чтобы выбрать **Service** (Техническое обслуживание), или перейдите к **Service** с помощью клавиш ← и → и нажмите клавишу ⏎.

A

A

Нажмите клавишу **4**, чтобы выбрать **Test Group A** (Тест группы A). Используйте клавиши ← или →, чтобы выбрать проверку Sensors (датчиков), и нажмите клавишу ⏎. На дисплее должно появиться следующее сообщение:

4 3 2 1 0	[Exit]	[Выход]
0 1 0 1 1	When done	После выполнения

Активизируйте датчик отсутствия бумаги. Посмотрите на цифру двоичного кода под числом 4 на дисплее.

Цифра изменилась.

Да **Нет**

Переходите к флажкам 1 и 2 и проверьте исправность проводки. Проверьте также, нет ли короткого замыкания на корпус. Если все в порядке, замените главную PWB.

Проверьте, нет ли механических повреждений активатора переключателя.

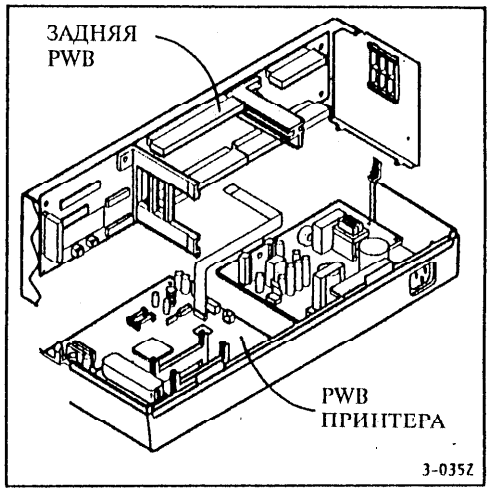

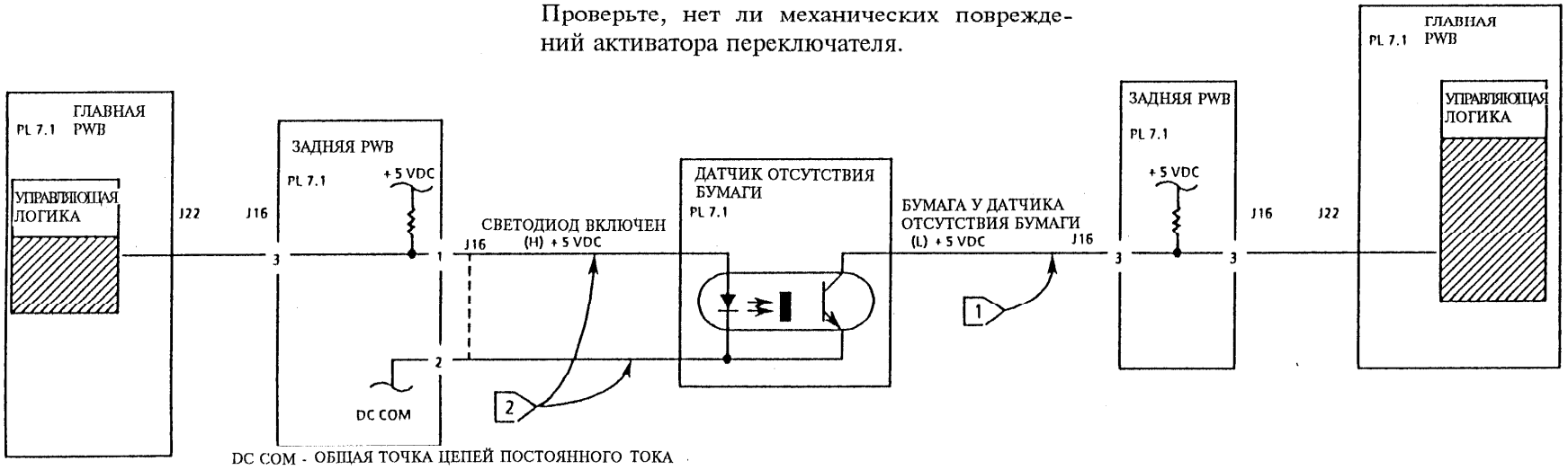

RAP 20 Картридж с красителем

Данная процедура применяется при неисправности картриджа с красителем.

ПРЕДУПРЕЖДЕНИЕ

Не дотрагивайтесь до форсунок картриджа с красителем, так как их можно повредить.

Примечание: Нажмите кнопку Cart. Change (Замена картрижда), чтобы сдвинуть картридж в центр или из центра в положение для печати.

Начальные действия:

Откройте крышку каретки и переместите рычаг защелки картриджа вперед.

Перейдите к флажкам 1 и 2 и убедитесь, что ленточный кабель правильно установлен и не поврежден.

Осторожно вновь установите картридж с красителем и переместите рычаг защелки назад.

Если неисправность остается, замените картридж с красителем.

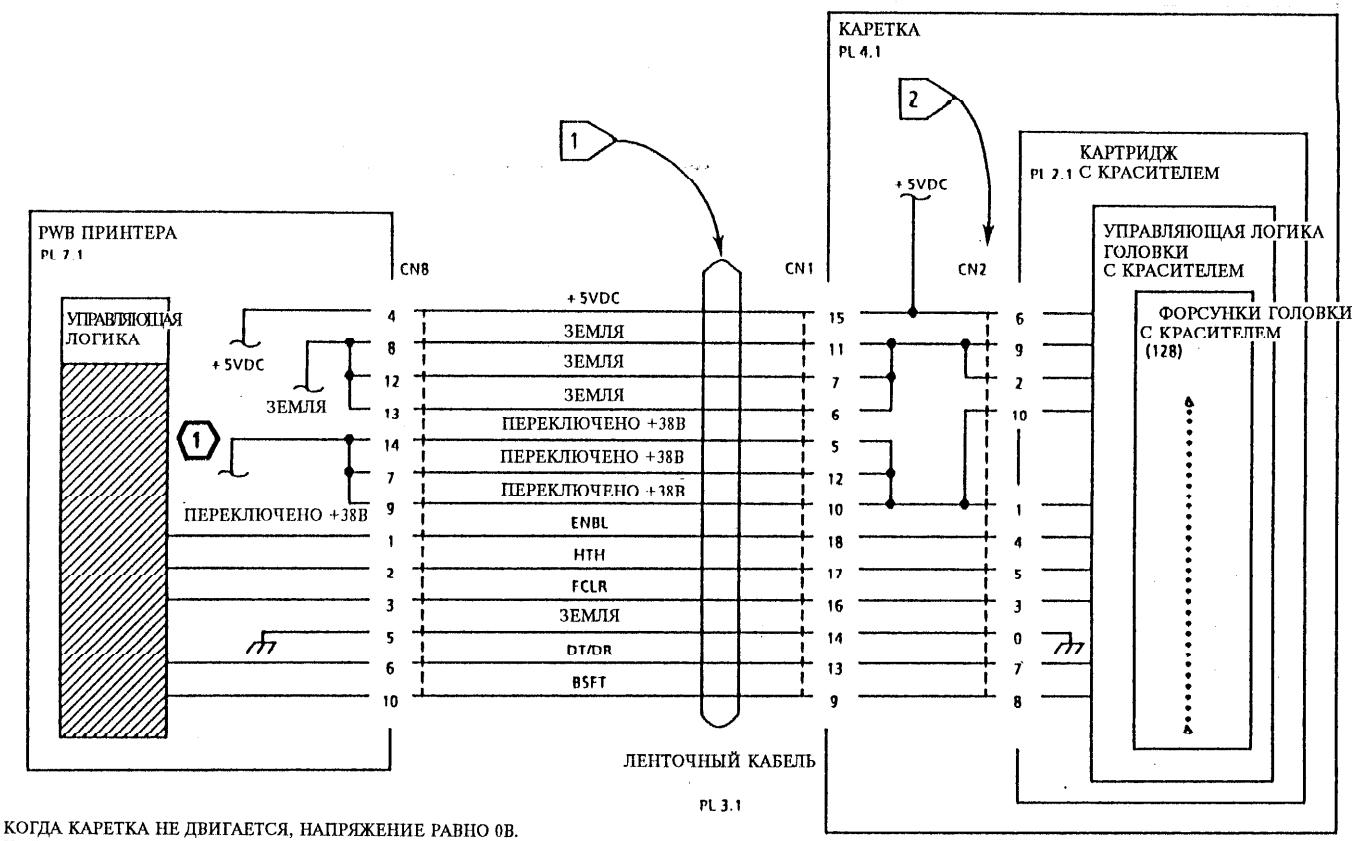

ПРИМЕЧАНИЯ: (1) КОГДА КАРЕТКА НЕ ДВИГАЕТСЯ, НАПРЯЖЕНИЕ РАВНО 0В.
КОГДА КАРЕТКА ДВИГАЕТСЯ, НАПРЯЖЕНИЕ РАВНО +38В ПОСТОЯННОГО ТОКА.

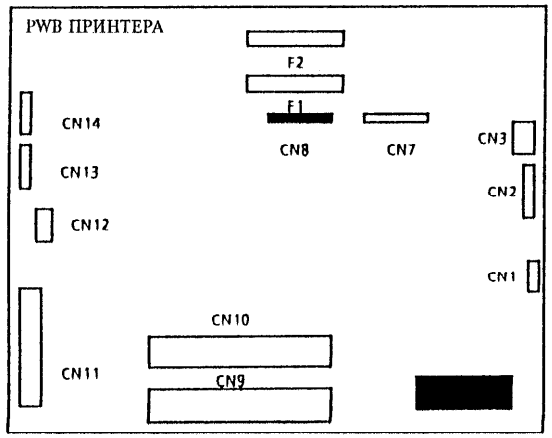

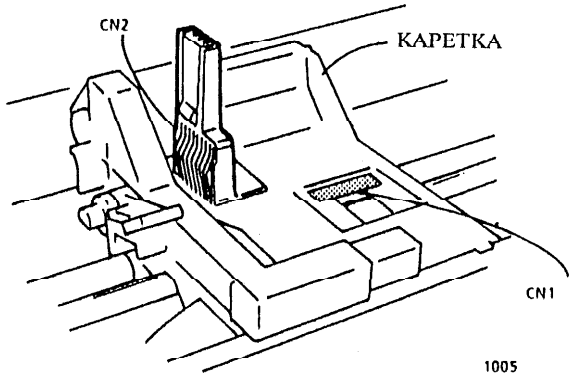

RAP 21 Подача оригинала

Данная процедура применяется при следующих условиях:

- Оригинал не останавливается у датчика сканирования.
- Оригинал не подается в сканер.
- Датчик сканирования не обнаруживает задней кромки оригинала.

Начальные действия

- Откройте сканер и убедитесь, что активатор датчика ADF (автоматического податчика оригинала) не заедает.
- Убедитесь, что на пути бумаги нет препятствий.

Процедура

Нажмите клавишу **Exit** (Выход).
Нажмите * три раза.
Нажмите клавишу **Printer Function** (Функция принтера).
Нажмите клавишу → дважды.

Введите число 4, чтобы выбрать **Service** (Техническое обслуживание), или перейдите к **Service** с помощью клавиш ← и → и нажмите клавишу ↵.

Нажмите клавишу **4**, чтобы выбрать **Test Group A** (Тест группы А). Нажмите клавишу 2 или используйте клавиши ← или →, чтобы выбрать проверку **Sensors** (датчиков), и нажмите клавишу ↵. На дисплее должно появиться следующее сообщение:

4 3 2 1 0	[Exit]	[Выход]
0 1 0 1 1	When done	После выполнения

Активизируйте датчик ADF. Посмотрите на цифру двоичного кода под числом 0 на дисплее.

Цифра изменилась.

Да **Нет**

Переходите к флажкам 1 и 2 и проверьте исправность проводки. Проверьте также, нет ли короткого замыкания на корпус. Если все в порядке, замените PWB сканера.

Активизируйте датчик сканера. Посмотрите на цифру двоичного кода под числом 1 на дисплее.

Цифра изменилась.

Да **Нет**

Переходите к флажкам 3 и 4 и проверьте исправность проводки. Проверьте также, нет ли короткого замыкания на корпус. Если все в порядке, замените PWB сканера.

Переходите к RAP 22, ADF.

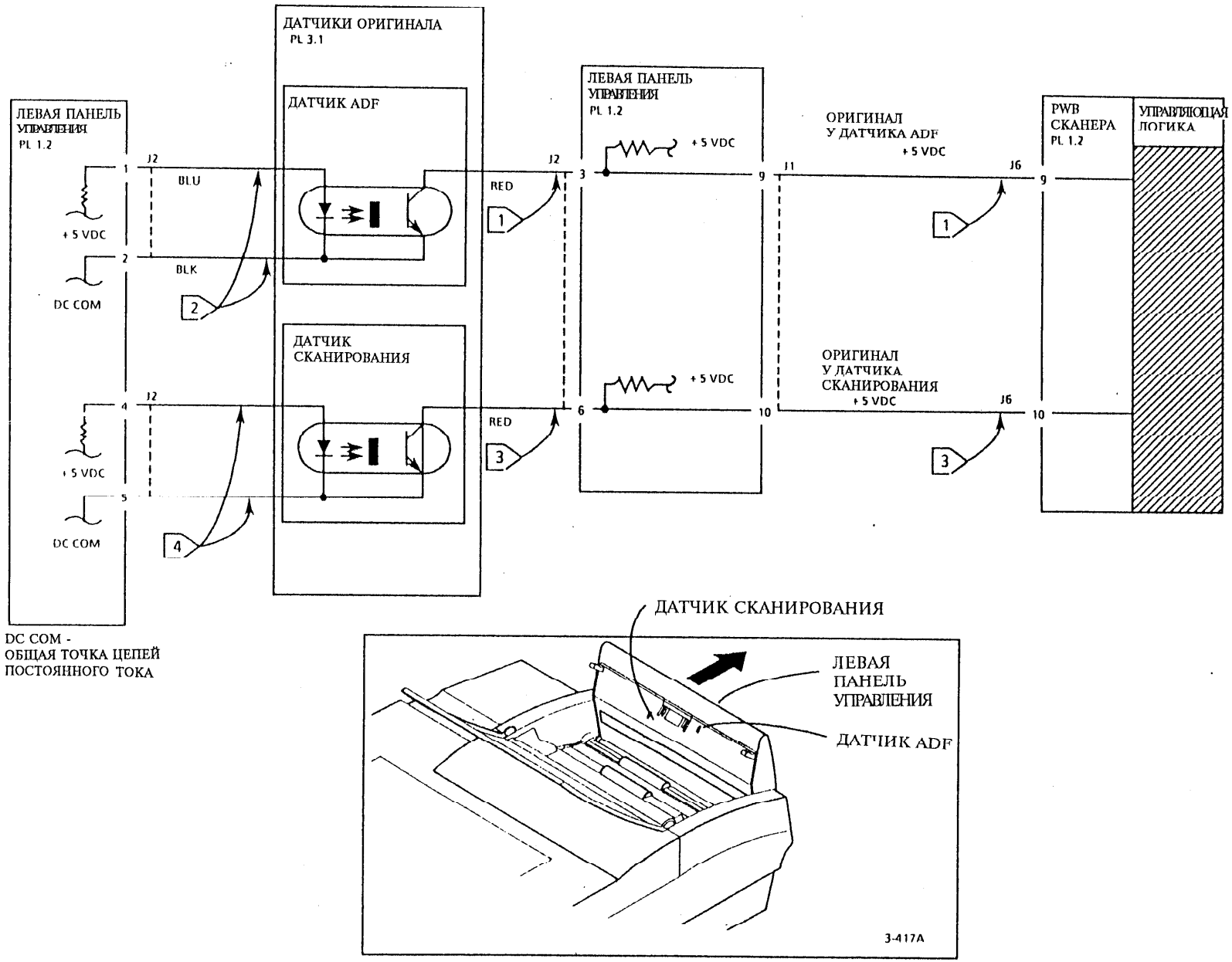
ДАТЧИКИ ОРИГИНАЛА
PL 3.1
ДАТЧИК ADF
ДАТЧИК СКАНИРОВАНИЯ
ЛЕВАЯ ПАНЕЛЬ УПРАВЛЕНИЯ
PL 1.2
+5 VDC
DC COM
J2
BLU
BLK
RED
J1
J6
ОРИГИНАЛ У ДАТЧИКА ADF
ОРИГИНАЛ У ДАТЧИКА СКАНИРОВАНИЯ
PWB СКАНЕРА
УПРАВЛЯЮЩАЯ ЛОГИКА
DC COM - ОБЩАЯ ТОЧКА ЦЕПЕЙ ПОСТОЯННОГО ТОКА
ДАТЧИК СКАНИРОВАНИЯ
ЛЕВАЯ ПАНЕЛЬ УПРАВЛЕНИЯ
ДАТЧИК ADF
3-417A

RAP 22 ADF (Автоматический податчик оригиналов)

Переходите к этой процедуре только из RAP 21, Подача оригинала, или IQ RAP 22, Вытянутое изображение.

Начальные действия

- Откройте сканер и убедитесь, что активатор датчика сканирования не заедает.
- Убедитесь, что на пути бумаги нет препятствий.

Процедура

Сделайте копию.

При подаче оригинал проходит через сканер.

Да

Нет

Нажмите клавишу **Exit** (Выход).
Нажмите * три раза.
Нажмите клавишу **Printer Function** (Функция принтера).
Нажмите клавишу → дважды.
Введите число **4**, чтобы выбрать **Service** (Техническое обслуживание), или перейдите к **Service** с помощью клавиш ← и → и нажмите клавишу ↵.
Нажмите клавишу **4**, чтобы выбрать **Test Group A** (Тест группы А).
Нажмите клавишу 8 или используйте клавиши ← или →, чтобы выбрать проверку **ADF Motor** (двигателя ADF), и нажмите клавишу ↵.

Двигатель включается.

Да

Нет

Переходите к флажкам 1 и 2 и проверьте исправность проводки. Если все в порядке, замените двигатель ADF.

А

Б

Загрузите в ADF 5 листов бумаги.
Нажмите клавишу **7** или используйте клавиши ← или →, чтобы выбрать проверку **ADF Feed** (Подача ADF), и нажмите клавишу ↵.
Проверьте, нет ли в податчике ADF следующих механических повреждений:

- Повреждена зубчатая передача привода или промежуточной шестерни.
- Заедает активатор переключателя.
- Загрязнены ролики подачи.

Изображение на копии вытянуто.

Да

Нет

Для выявления неустойчивых неисправностей подачи выполните следующий тест:
Нажмите клавишу **Exit** (Выход).
Нажмите * три раза.
Нажмите клавишу **Printer Function** (Функция принтера).
Нажмите клавишу → дважды.
Введите число 4, чтобы выбрать **Service** (Техническое обслуживание), или перейдите к **Service** с помощью клавиш ← и → и нажмите клавишу ↵.
Нажмите клавишу **4**, чтобы выбрать **Test Group A** (Тест группы А).
Нажмите клавишу 7 или используйте клавиши ← или →, чтобы выбрать проверку **ADF Feed** (Подача ADF), и нажмите клавишу ↵.
Проверьте, нет ли в податчике ADF следующих механических повреждений:

- Повреждена зубчатая передача привода или промежуточной шестерни.
- Заедает активатор переключателя.
- Загрязнены ролики подачи.

В

В

Перейдите к флажку 3 и проверьте исправность проводки. Если все в порядке, выполните следующий тест:

Нажмите клавишу **Exit** (Выход).
Нажмите * три раза.
Нажмите клавишу **Printer Function** (Функция принтера).
Нажмите клавишу → дважды.
Введите число **4**, чтобы выбрать **Service** (Техническое обслуживание), или перейдите к **Service** с помощью клавиш ← и → и нажмите клавишу ↵.
Нажмите клавишу **4**, чтобы выбрать **Test Group A** (Тест группы А).
Нажмите клавишу **7** или используйте клавиши ← или →, чтобы выбрать проверку **ADF Feed** (Подача ADF), и нажмите клавишу ↵.
Проверьте, нет ли в податчике ADF следующих механических повреждений:

- Повреждена зубчатая передача привода или промежуточной шестерни.
- Загрязнены ролики подачи.

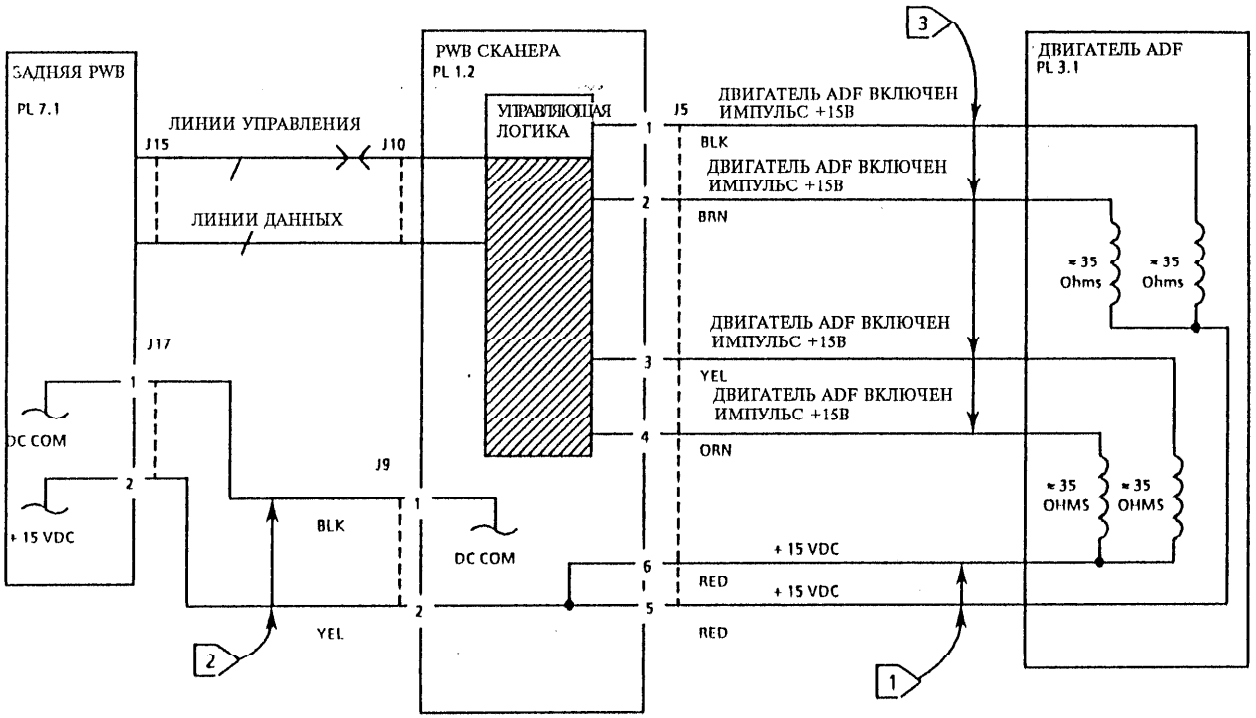
ЗАДНЯЯ PWB
PL 7.1
ЛИНИИ УПРАВЛЕНИЯ
J15
J10
ЛИНИИ ДАННЫХ
J17
DC COM
2
+ 15 VDC
J9
BLK
1
2
YEL
2
PWB СКАНЕРА
PL 1.2
УПРАВЛЯЮЩАЯ ЛОГИКА
DC COM
J5
1
2
3
4
6
5
ДВИГАТЕЛЬ ADF ВКЛЮЧЕН ИМПУЛЬС +15В
BLK
ДВИГАТЕЛЬ ADF ВКЛЮЧЕН ИМПУЛЬС +15В
BRN
ДВИГАТЕЛЬ ADF ВКЛЮЧЕН ИМПУЛЬС +15В
YEL
ДВИГАТЕЛЬ ADF ВКЛЮЧЕН ИМПУЛЬС +15В
ORN
+ 15 VDC
RED
+ 15 VDC
RED
3
1
ДВИГАТЕЛЬ ADF
PL 3.1
≈ 35 Ohms
≈ 35 Ohms
≈ 35 OHMS
≈ 35 OHMS
DC COM -
ОБЩАЯ ТОЧКА ЦЕПЕЙ ПОСТОЯННОГО ТОКА

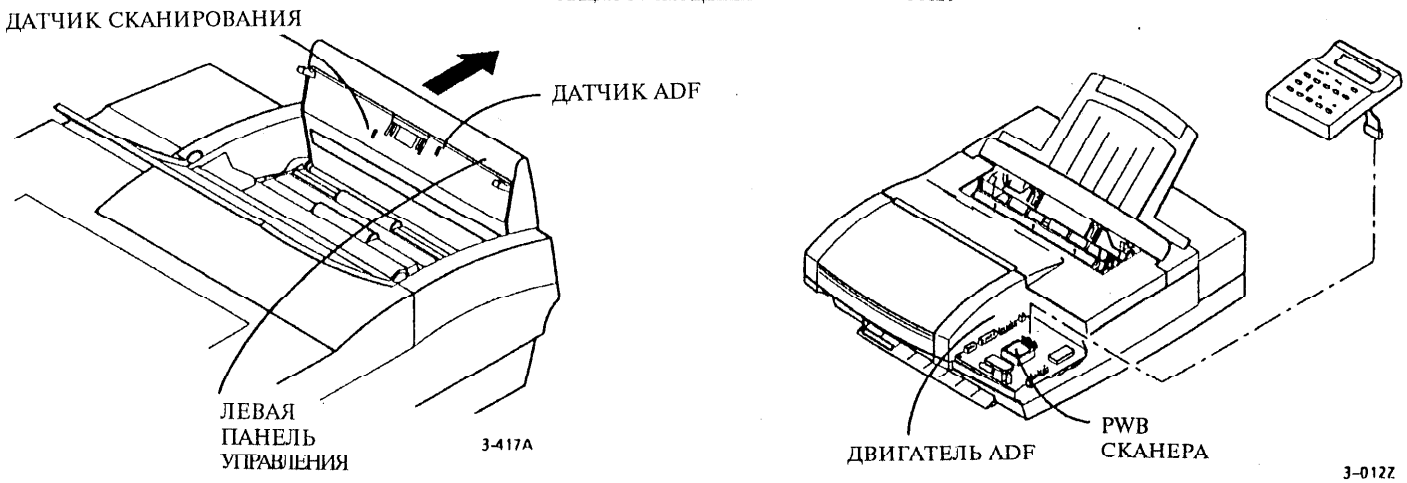
ДАТЧИК СКАНИРОВАНИЯ
ДАТЧИК ADF
ЛЕВАЯ ПАНЕЛЬ УПРАВЛЕНИЯ
3-417A
ДВИГАТЕЛЬ ADF
PWB СКАНЕРА
3-012Z

RAP 23 Ошибка связи с принтером

Данная процедура применяется для устранения ошибок связи с принтером.

Начальные действия:

- Убедитесь, что разъемы между PWB принтера и главной PWB установлены правильно.
- Убедитесь, что разъемы не повреждены.

Процедура

Отсоедините кабель питания.
Отсоедините CN3 от PWB принтера.
Подсоедините контрольно-измерительный прибор к контактам 1 и 2 отсоединенного CN3.
Подсоедините кабель питания.
Присутствует напряжение +38В постоянного тока.

Да **Нет**

| Замените блок питания.

Перейдите к флажку 1 и убедитесь, что разъем установлен правильно. Если все в порядке, перейдите к флажку 2 и убедитесь, что разъем установлен правильно. Если неисправность остается, замените PWB принтера до замены главной PWB.

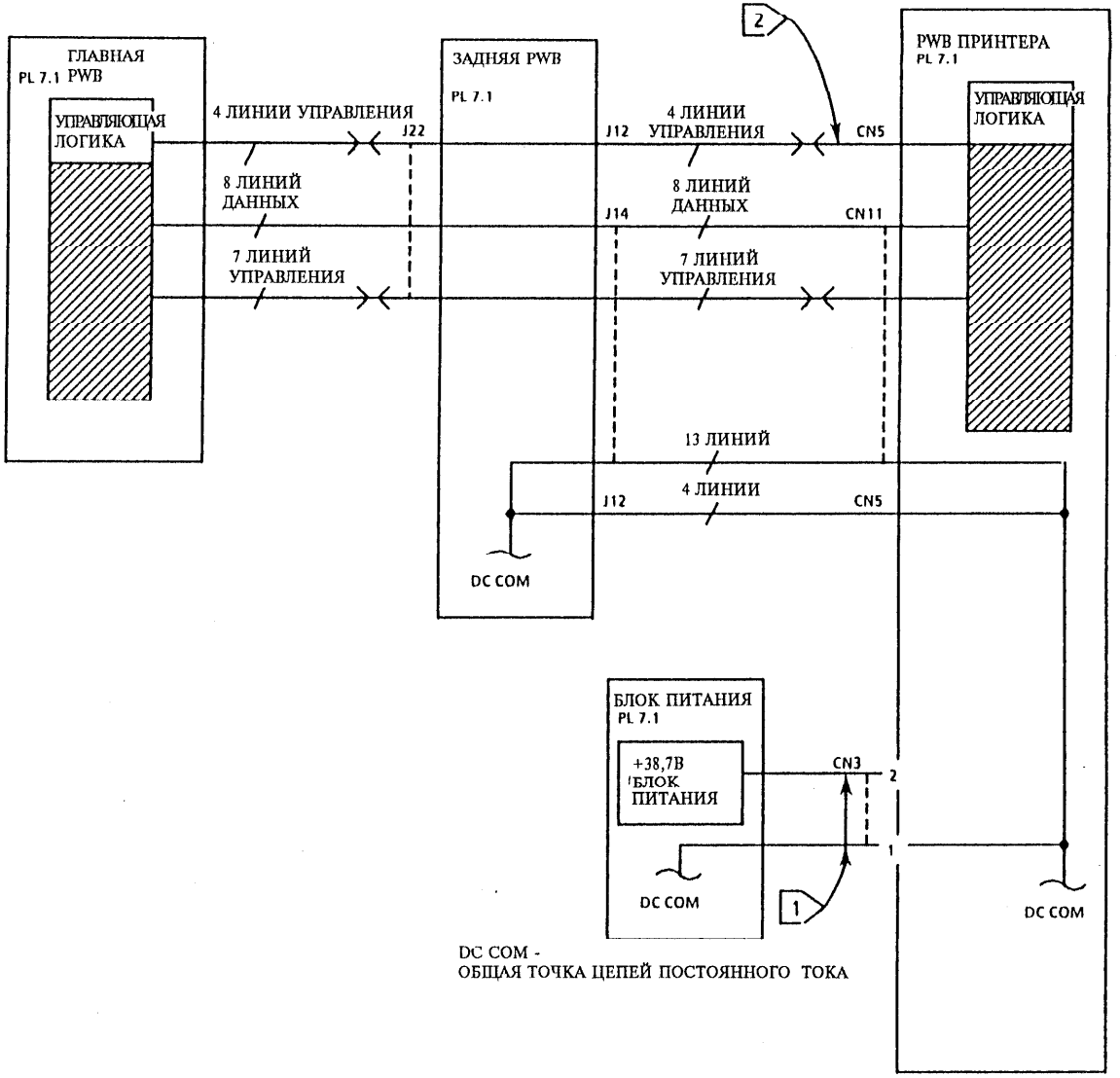

RAP 24 Сигнал набора номера

Данная процедура применяется для устранения неисправностей, при которых в телефонной трубке не слышен сигнал набора номера.

Начальные действия:

- Проверьте, правильно ли телефон подсоединен к кабелю телефонной линии.
- Убедитесь, что кабели не повреждены.

Процедура:

Отсоедините кабель питания.
Поднимите телефонную трубку.
Слышен сигнал набора номера.

Да **Нет**

- Подсоедините телефон напрямую к настенной розетке.
- Попытайтесь подсоединить к телефонному гнезду аппарата другой телефон.

Замените LCU PWB (REP 5.1).

RAP 25 Набор номера и соединение

Данная процедура применяется для устранения неисправностей, при которых невозможно успешно выполнить операцию передачи. Она не включает в себя проблемы, связанные с качеством изображения.

Начальные действия:

- Проверьте, правильно ли телефон подсоединен к кабелю телефонной линии.
- Убедитесь, что кабели не повреждены.
- Убедитесь, что аппарат и телефон установлены в правильную конфигурацию набора номера, тоновую или импульсную.

Процедура:

Используйте внешний телефон, чтобы дозвониться, вручную набирая номер, до удаленного аппарата.
Удаленный аппарат отвечает и посылает правильный сигнал.

Да **Нет**

Подсоедините другой телефон этой телефонной линии к настенной розетке. По этому телефону дозвонитесь, вручную набирая номер, до удаленного аппарата.
Удаленный аппарат отвечает и посылает обратно правильный сигнал.

Да **Нет**

Проинформируйте пользователя о неисправной телефонной линии.

Замените первый телефон.

Замените LCU PWB.

RAP 26 Ошибки передачи и приема

Данная процедура используется для выявления компонентов системы, ответственных за сбои на линии связи.

Начальные действия:

- Все проверки системы были выполнены успешно.

Процедура:

Проблемы возникают во время операции передачи.

Да **Нет**

Получите три контрольных копии с исправного аппарата.

Тест прошел нормально, без кодов ошибок связи.

Да **Нет**

Обратитесь за дополнительной помощью к более высокому уровню поддержки.

Повторите тест с тремя страницами на аппарате, который привел к возникновению проблемы.

Тест прошел нормально, без кодов ошибок связи.

Да **Нет**

Удаленный оператор должен сделать вызов для технического обслуживания аппарата.

Проблема возникает только в том случае, когда инициатором передачи является удаленный аппарат.

Да **Нет**

Удаленному оператору следует сделать вызов для технического обслуживания аппарата.

А **Б**

А **Б**

Попросите удаленного пользователя обратиться за помощью к продавцу из телефонной компании.

Перешлите трехстраничный контрольный документ на заведомо известный исправный аппарат.

Тест прошел нормально, без кодов ошибок связи.

Да **Нет**

Обратитесь за дополнительной помощью к более высокому уровню поддержки.

Повторите тест с тремя страницами на аппарате, который привел к возникновению проблемы.

Если проблема остается, обратитесь за дополнительной помощью к более высокому уровню поддержки.

RAP 27 Соленоид торможения ролика подачи бумаги

Подсоедините контрольно-измерительный прибор к CN12-1 (+) и корпусу (-).

Присутствует напряжение +5В постоянного тока.

Да **Нет**

Подсоедините контрольно-измерительный прибор к CN12-2 (+) и корпусу (-).

Присутствует напряжение +5В постоянного тока.

Да **Нет**

Замените PWB принтера.

Отсоедините CN12.

Установите шкалу контрольно-измерительного прибора на 64 Ома.

Подсоедините контрольно-измерительный прибор к контактам 1 и 2 отсоединенного разъема CN12.

Сопротивление примерно равно 64 Ома.

Да **Нет**

Перейдите к флажкам 1 и 2 и проверьте исправность цепи. Если все в порядке, замените соленоид торможения ролика подачи бумаги SOL1.

Перейдите к флажку 1 и проверьте, нет ли короткого замыкания.

Нажмите клавишу **Self Test** (Самопроверка) для выбора режима самопроверки.

Во время подачи бумаги напряжение упало почти до 0В.

Да **Нет**

Замените PWB принтера.

Проверьте, правильно ли работает механизм активатора соленоида.

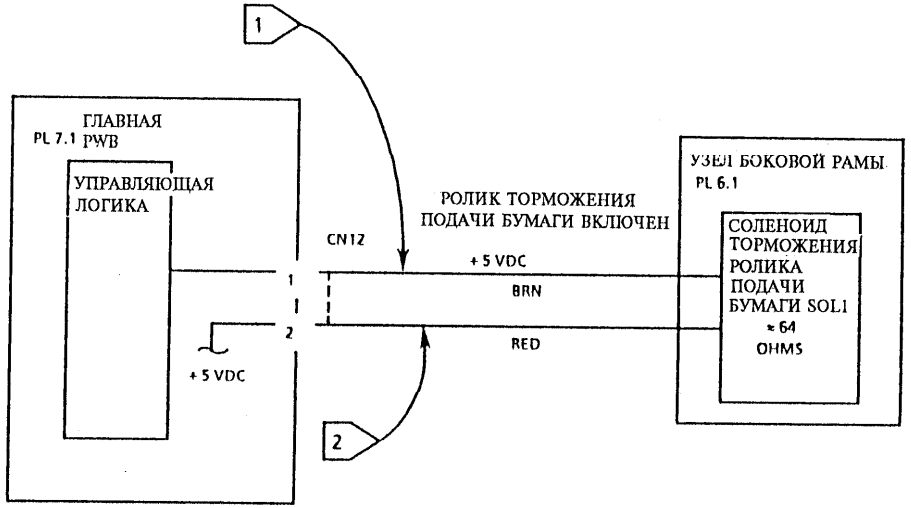

RAP 28 Механическая проверка

Данная процедура применяется для всех шестерней, валов, роликов, пружин и подшипников в следующих областях:

- Верхний и нижний сканер
- Принтер

Начальные действия:

Отсоедините кабель питания.

Процедура:

ПРИМЕЧАНИЕ: Смазка добавляется или заменяется только на тех деталях, которые были первоначально смазаны в заводских условиях.

1. Снимите направляющую сканера.
2. Снимите правый экран.
3. Проверьте все нижеперечисленные детали. Замените те из них, которые заедают или повреждены.
   - валы, опоры валов и подшипники
   - шестерни
   - ролики
   - пружины защелок крышек или защелки

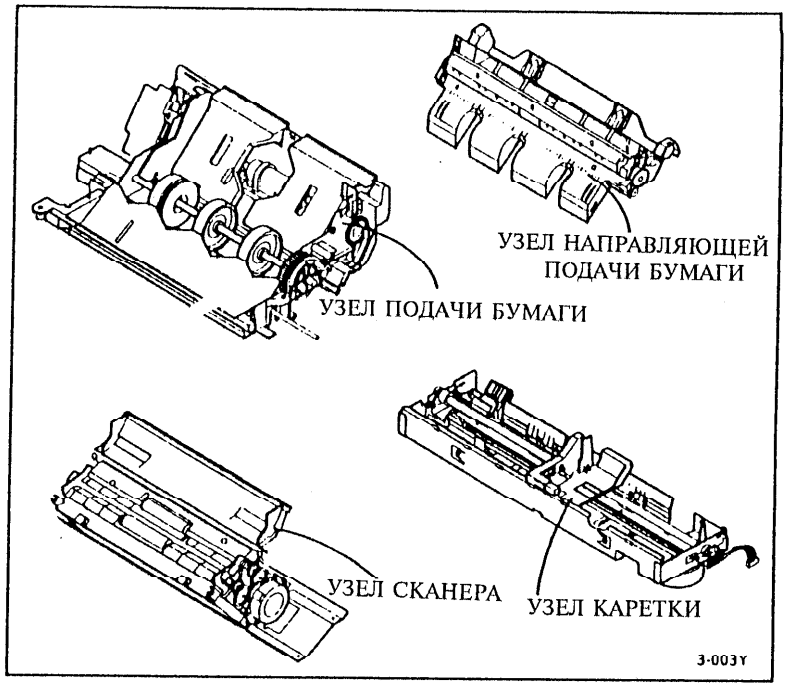

RAP 29 Блокировка функциональной крышки

Данная процедура используется, когда сообщение SELECT FEATURE (ВЫБЕРИТЕ РЕЖИМ) остается на дисплее после того, как функциональная дверца закрывается.

Начальные действия:

Откройте функциональную крышку и проверьте, есть ли выступ.

Процедура:

Переходите к флажку 1 и проверьте исправность цепи. Если все в порядке, замените узел датчиков оригинала.

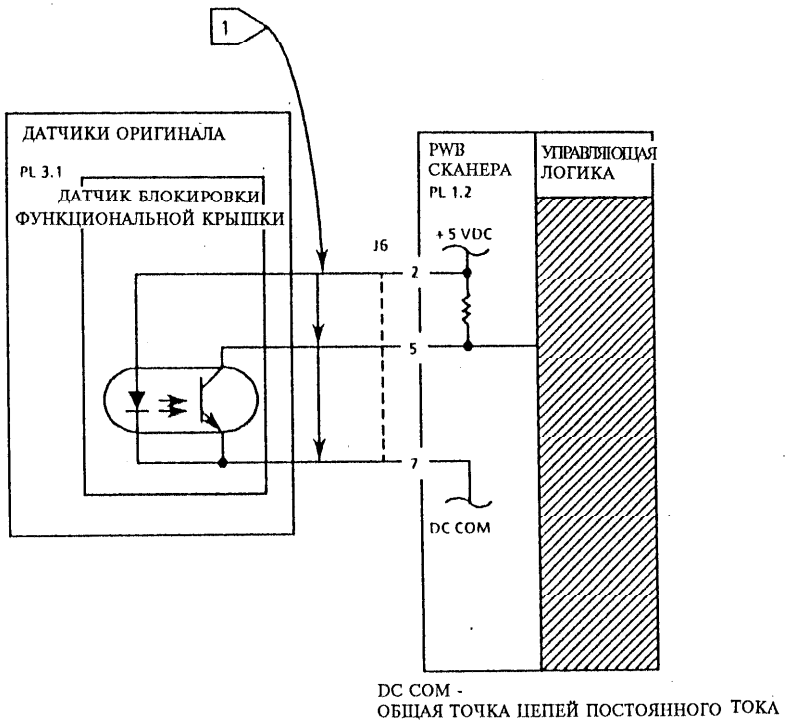

Примечания:

3. Ремонтно-аналитические процедуры по качеству изображения (IQ RAP)

Содержание раздела

Введение 3-1
Измерения 3-1
Контрольные листы качества изображения .. 3-2
IQ RAP 1 Входная RAP по качеству изображения 3-3
IQ RAP 10 Пустой или почти пустой отпечаток 3-4
IQ RAP 12 Вертикальные/горизонтальные пропуски /линии 3-6
IQ RAP 14 Темное изображение шириной 5см 3-9
IQ RAP 15 Черное изображение с тонкими вертикальными пропусками 3-9
IQ RAP 16 Черный отпечаток 3-10
IQ RAP 17 Неправильная регистрация 3-12
IQ RAP 18 Плотность отпечатка 3-13
IQ RAP 19 Сжатое изображение 3-13
IQ RAP 22 Вытянутое изображение 3-14
IQ RAP 23 Серая или почти серая копия 3-14
IQ RAP 30 V-образные линии 3-15
IQ RAP 31 Размытое, нечеткое или грязное изображение 3-15
IQ RAP 32 Качество принятого изображения неприемлемо 3-16

Введение

Раздел, посвященный качеству изображения (IQ), используется для выявления проблем, связанных с качеством изображения. Он состоит из введения, образцов качества изображения и RAPs по качеству изображения.

Эти образцы представляют собой воспроизведения качества изображения внутреннего контрольного листа (составляемого аппаратом) и контрольного листа 82P151 (копируемого аппаратом).

Сравните качество образцов, полученных при проверках системы в разделе 1, с образцами качества изображения в данном разделе. Так вы сможете определить все дефекты качества изображения, проявившиеся во время проверок системы в автономном и подключенном режимах.

Используйте IQ RAPs для диагностики неисправностей аппарата.

При пошаговом выполнении RAPs ответ "Да" направляет вас к следующему шагу, а ответ "Нет" - к корректирующим действиям или к другому указанному шагу. После выполнения корректирующих действий перейдите к разделу 1 и выполните проверку системы, чтобы убедиться, что неисправность устранена.

Измерения

Провода заземления питания и сигналов подсоединены к корпусу. Поэтому при выявлении неисправностей проводки можно использовать любую металлическую раму (корпус) в качестве точки заземления. Чтобы определить положение контрольных точек или разъемов, обратитесь к разделу 7.

Если нет специальных указаний, то в данном разделе, как правило, используются следующие допуски на напряжения (напряжение приводится в вольтах постоянного тока):

Установлено	Замерено
+5,0 В	от +4,75 до +5,25 В
+15,0 В	от +13,5 до +16,5 В
-15,0 В	от -13,5 до -16,5 В
+38,3 В	от +38,2 до +39,2 В
0,0 В	≤ +0,5

Контрольный лист качества изображения

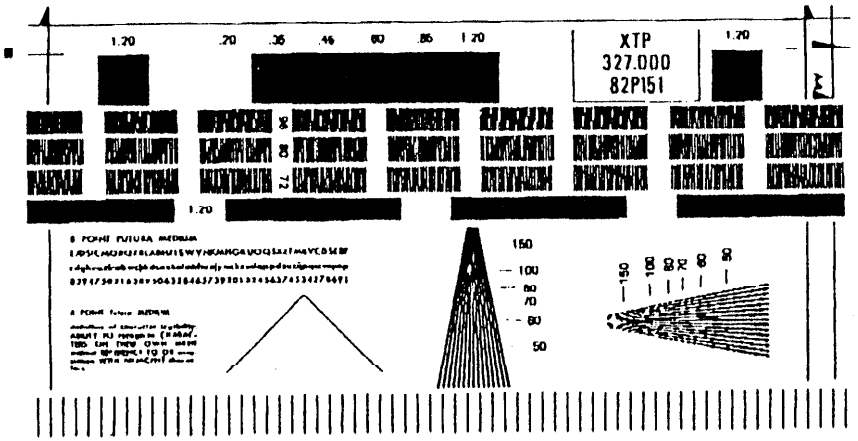

Верхняя часть контрольного листа 82P151

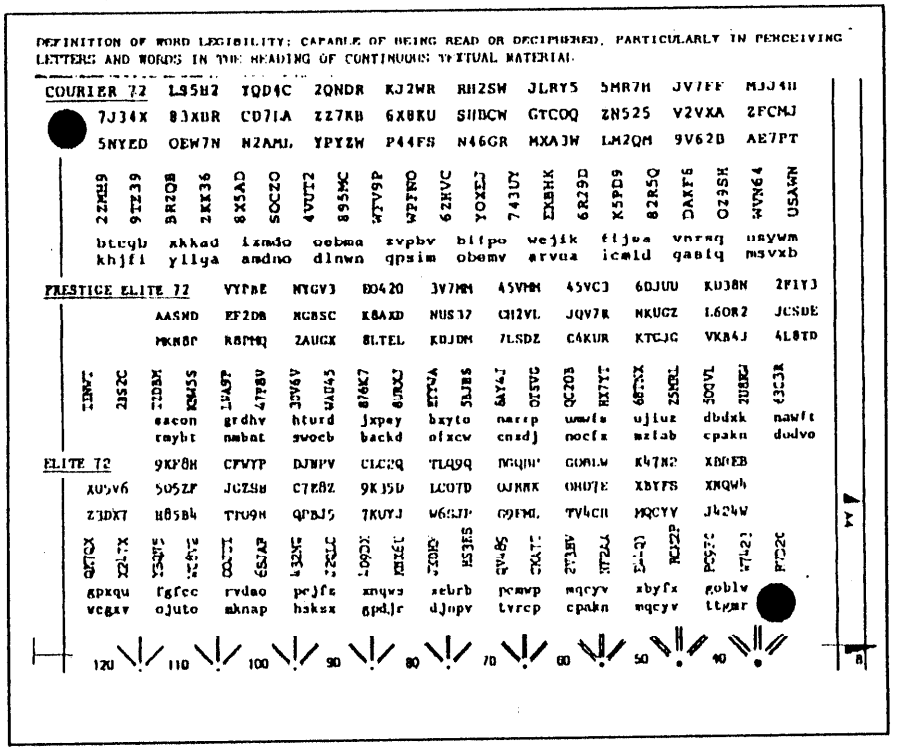

Нижняя часть контрольного листа 82P151

IQ RAP 1 Входная RAP по качеству изображения

Процедура

1. Нажмите Self Test (Самопроверка) для распечатки внутреннего контрольного листа.
2. Сделайте копию контрольного листа 82P151.
3. Определите, в каком режиме возникают дефекты.
4. Просмотрите перечень дефектов и выберите наиболее подходящее описание дефекта.
5. Перейдите к IQ RAP, указанной в таблице.

Таблица 1. Дефекты качества изображения

Дефекты качества изображения:	RAP
Черный отпечаток	IQ RAP 16
Черное изображение с тонкими вертикальными пропусками	IQ RAP 15
Пустой или почти пустой отпечаток	IQ RAP 10
Размытое, нечеткое или грязное изображение	IQ RAP 31
Сжатое изображение	IQ RAP 19
Темное изображение шириной 5 см	IQ RAP 14
Серая или почти серая копия	IQ RAP 23
Неправильная регистрация	IQ RAP 17
Плотность отпечатка	IQ RAP 18
Качество принятого изображения неприемлемо	IQ RAP 32
Вытянутое изображение	IQ RAP 22
V-образные линии	IQ RAP 30
Вертикальные/горизонтальные пропуски /линии	IQ RAP 12

IQ RAP 10 Пустой или почти пустой отпечаток

Начальные действия:

1. Определите, в каком режиме возникают дефекты.
   - A. В режиме внутреннего контрольного листа
     1. Проверьте, правильно ли установлен картридж с красителем.
     2. Убедитесь, что ленточный кабель картриджа с красителем (PL 4.1) установлен правильно и не поврежден.
     3. Убедитесь, что ручка защелки картриджа переведена назад и удерживает картридж.
     4. Убедитесь, что все разъемы правильно подсоединены к PWB принтера.
     5. Если неисправность остается, замените картридж с красителем.
   - B. В режиме копирования
     1. Убедитесь, что все разъемы правильно подсоединены к PWB сканера.
     2. Проверьте, не засорен ли узел сканера.
     3. Если оригинал не был подан в сканер, переходите к RAP 22, Подача оригинала.
     4. Перейдите к флажку 1 и проверьте исправность проводки.

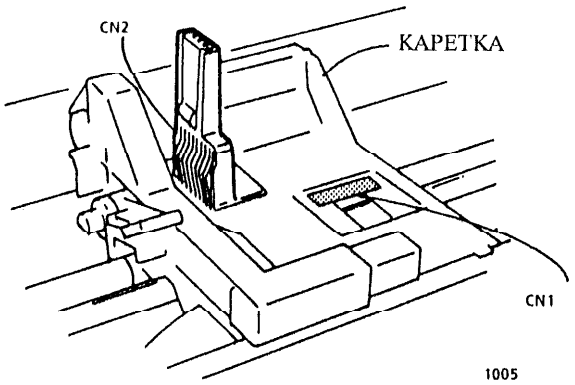

Процедура

Если неисправность остается, замените картридж с красителем, если пользователь еще не сделал этого.

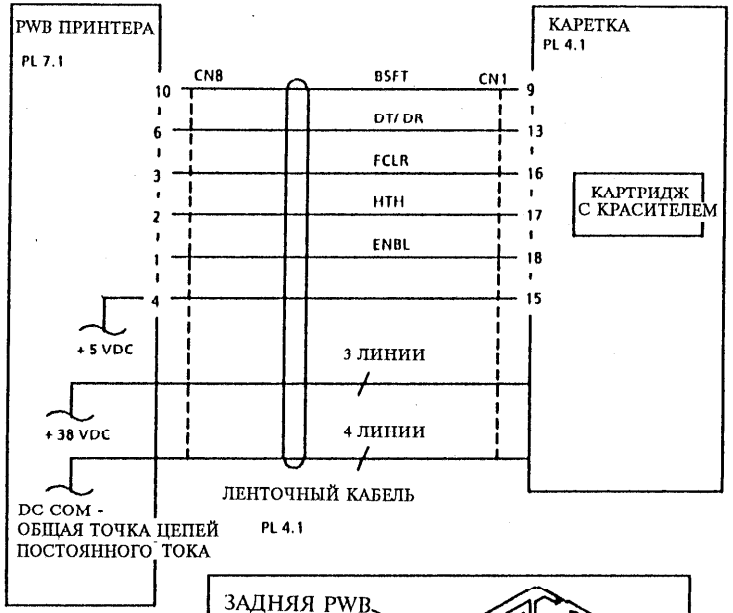

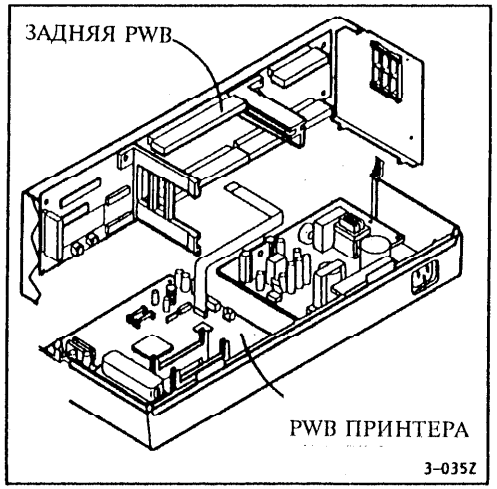

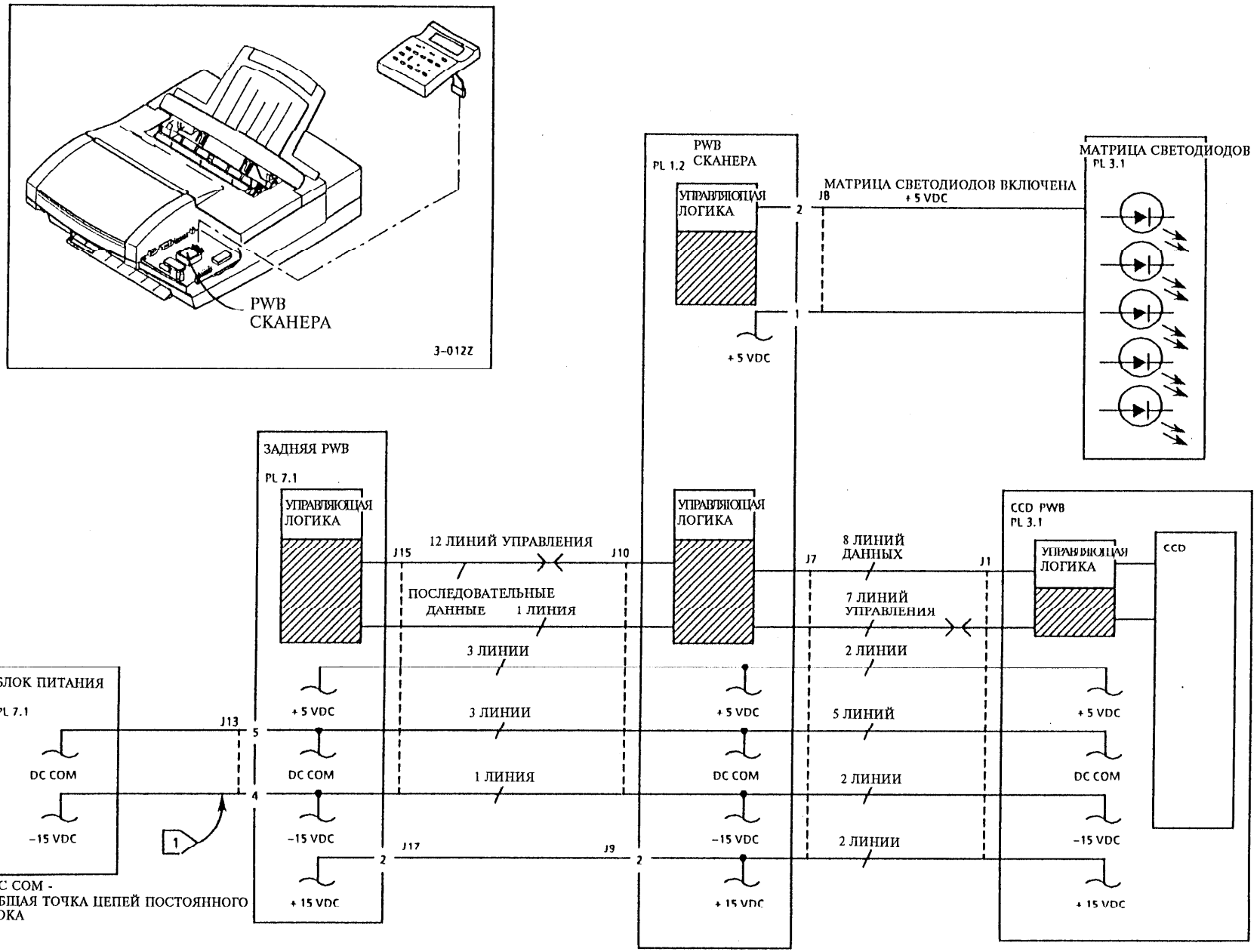
PWB
СКАНЕРА
3-012Z
PWB
PL 1.2 СКАНЕРА
УПРАВЛЯЮЩАЯ ЛОГИКА
J8
2
+ 5 VDC
МАТРИЦА СВЕТОДИОДОВ ВКЛЮЧЕНА
+ 5 VDC
МАТРИЦА СВЕТОДИОДОВ
PL 3.1
ЗАДНЯЯ PWB
PL 7.1
УПРАВЛЯЮЩАЯ ЛОГИКА
12 ЛИНИЙ УПРАВЛЕНИЯ
J15
J10
ПОСЛЕДОВАТЕЛЬНЫЕ ДАННЫЕ
1 ЛИНИЯ
УПРАВЛЯЮЩАЯ ЛОГИКА
8 ЛИНИЙ ДАННЫХ
J7
J1
7 ЛИНИЙ УПРАВЛЕНИЯ
CCD PWB
PL 3.1
УПРАВЛЯЮЩАЯ ЛОГИКА
CCD
БЛОК ПИТАНИЯ
PL 7.1
J13
5
4
DC COM
-15 VDC
1
3 ЛИНИИ
3 ЛИНИИ
1 ЛИНИЯ
+ 5 VDC
DC COM
-15 VDC
+ 15 VDC
J17
J9
2
2
+ 5 VDC
DC COM
-15 VDC
+ 15 VDC
2 ЛИНИИ
5 ЛИНИЙ
2 ЛИНИИ
2 ЛИНИИ
+ 5 VDC
DC COM
-15 VDC
+ 15 VDC
DC COM -
ОБЩАЯ ТОЧКА ЦЕПЕЙ ПОСТОЯННОГО ТОКА

IQ RAP 12 Вертикальные/горизонтальные пропуски /линии

Начальные действия:

1. Определите, в каком режиме возникают дефекты.
   A. В режиме внутреннего контрольного листа
      1. Почистите прижимной ролик и картридж с красителем.
      2. Убедитесь, что картридж установлен правильно.
      3. Убедитесь, что ручка защелки картриджа переведена назад и удерживает картридж.
      4. Убедитесь, что все разъемы правильно подсоединены к PWB принтера.
      5. Переходите к RAP 27, Соленоид торможения ролика подачи бумаги.
      6. Если неисправность остается, замените картридж с красителем.
   B. В режиме копирования
      1. Очистите стекло оригинала и ролик стекла оригинала.
      2. Снимите узел сканера и проверьте, не засорен ли оптический путь. При необходимости очистите или отремонтируйте. Вновь установите узел сканера.
      3. Если неисправность остается, замените узел сканера.

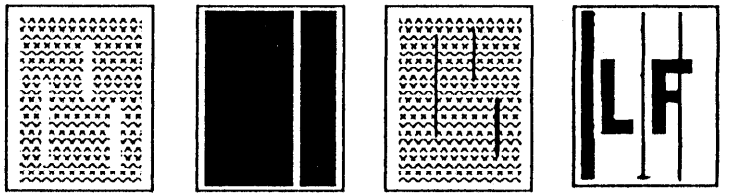

- Нерегулярные обесцвеченные или пустые области внизу страницы.
- Вертикальные линии/полосы на странице.
- Вертикальные линии/полосы на буквах.
- Линии могут быть толстыми или тонкими.

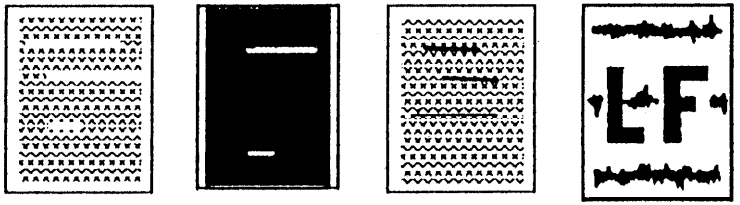

- Горизонтальные пропуски вдоль страницы.
- Обесцвеченные или пустые места на зачерненных областях.
- Горизонтальные линии/полосы на странице.
- Горизонтальные линии/полосы на буквах.
- Линии могут быть толстыми или тонкими.

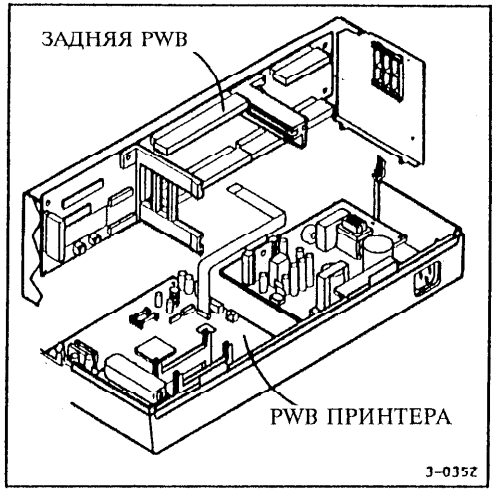
ЗАДНЯЯ PWB
PWB ПРИНТЕРА
3-0352

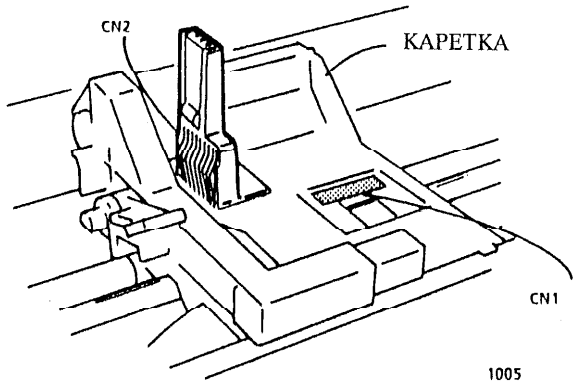
CN2
КАРЕТКА
CN1
1005

Примечания:

IQ RAP 14 Темное изображение шириной 5см

Начальные действия:

1. Почистите картридж с красителем и прижимной ролик.
2. Убедитесь, что картридж установлен правильно.
3. Убедитесь, что ручка защелки картриджа переведена назад и удерживает картридж.
4. Убедитесь, что все разъемы правильно подсоединены к PWB принтера.
5. Если неисправность остается, замените картридж с красителем.

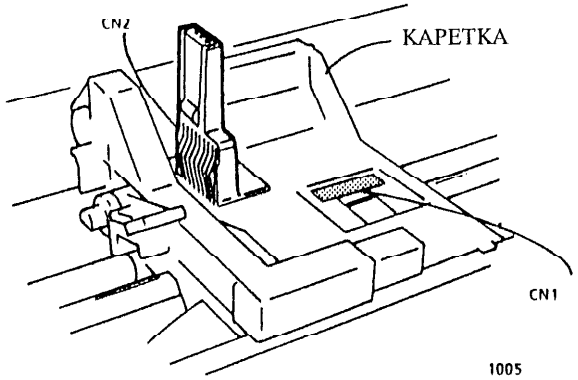

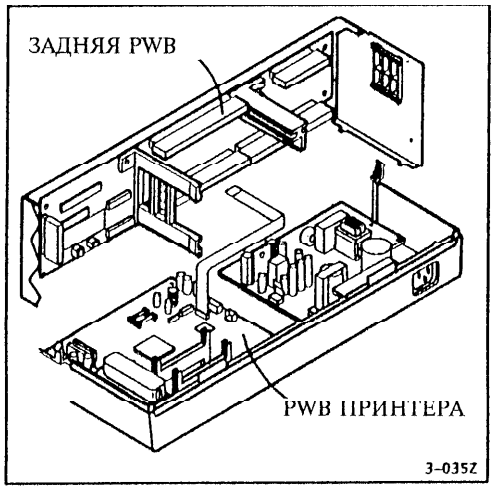

IQ RAP 15 Черное изображение с тонкими вертикальными пропусками

Начальные действия:

1. Почистите картридж с красителем и прижимной ролик.
2. Убедитесь, что картридж установлен правильно.
3. Убедитесь, что ручка защелки картриджа переведена назад и удерживает картридж.
4. Убедитесь, что все разъемы правильно подсоединены к PWB принтера.
5. Если неисправность остается, замените картридж с красителем.

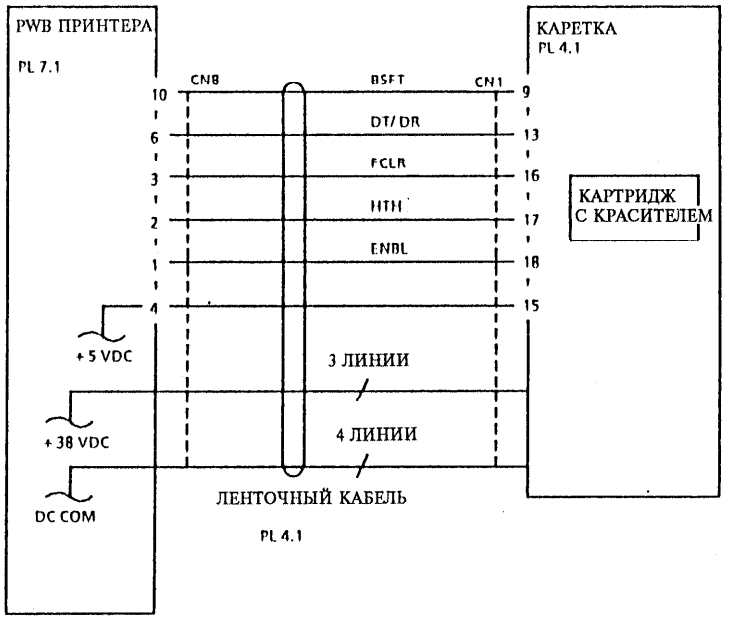

DC COM -
ОБЩАЯ ТОЧКА ЦЕПЕЙ ПОСТОЯННОГО ТОКА

IQ RAP 16 Черный отпечаток

Начальные действия:

1. Определите, в каком режиме возникают дефекты.
   A. В режиме внутреннего контрольного листа
      1. Убедитесь, что картридж с красителем установлен правильно.
      2. Убедитесь, что ручка защелки картриджа переведена назад и удерживает картридж.
      3. Убедитесь, что все разъемы правильно подсоединены к PWB принтера.
      4. Если неисправность остается, замените картридж с красителем.
   B. В режиме копирования

      Нажмите клавишу **Exit** (Выход).

      Нажмите * три раза.

      Нажмите клавишу **Printer Setup** (Установка принтера).

      Нажмите клавишу → дважды.

      Введите число **4**, чтобы выбрать **Service** (Техническое обслуживание), или перейдите к **Service** с помощью клавиш ← и → и нажмите клавишу ↵.

      Нажмите клавишу **4**, чтобы выбрать **Test Group A** (Тест группы A).

      Нажмите клавишу **6** или используйте клавиши ← или →, чтобы выбрать проверку **Scanner LED** (светодиода сканера), и нажмите клавишу ↵.

      1. Если лампочка не горит, перейдите к флажку 1 и проверьте исправность проводки.
      2. Убедитесь, что все разъемы правильно подсоединены к PWB сканера.
      3. Убедитесь, что матрица светодиодов не повреждена. (Матрица светодиодов загорится во время самопроверки).
      4. Проверьте, не засорен ли узел сканера.

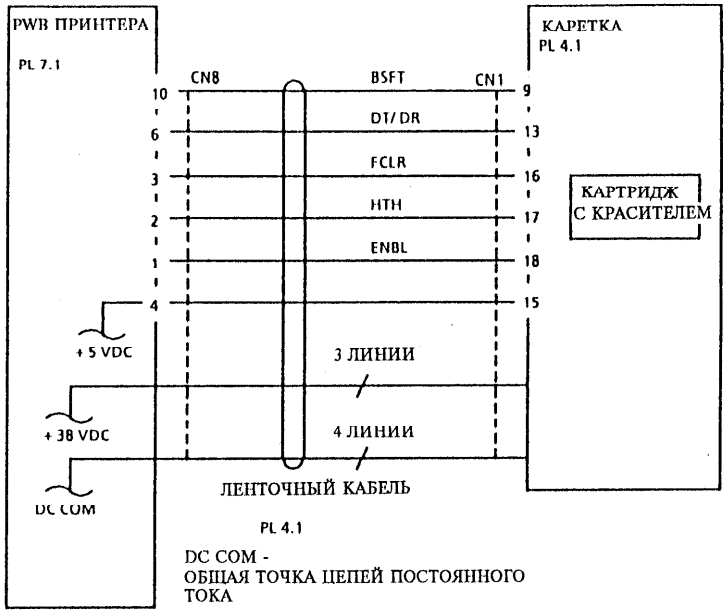

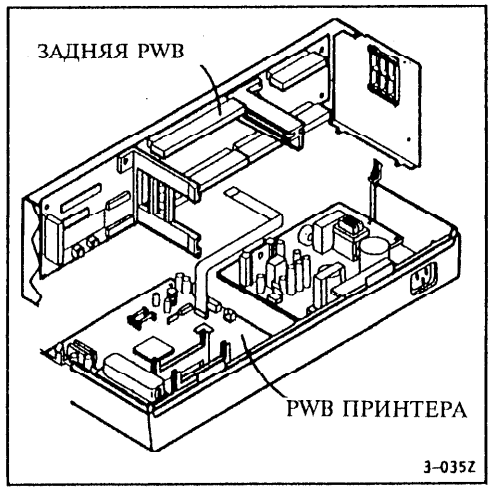

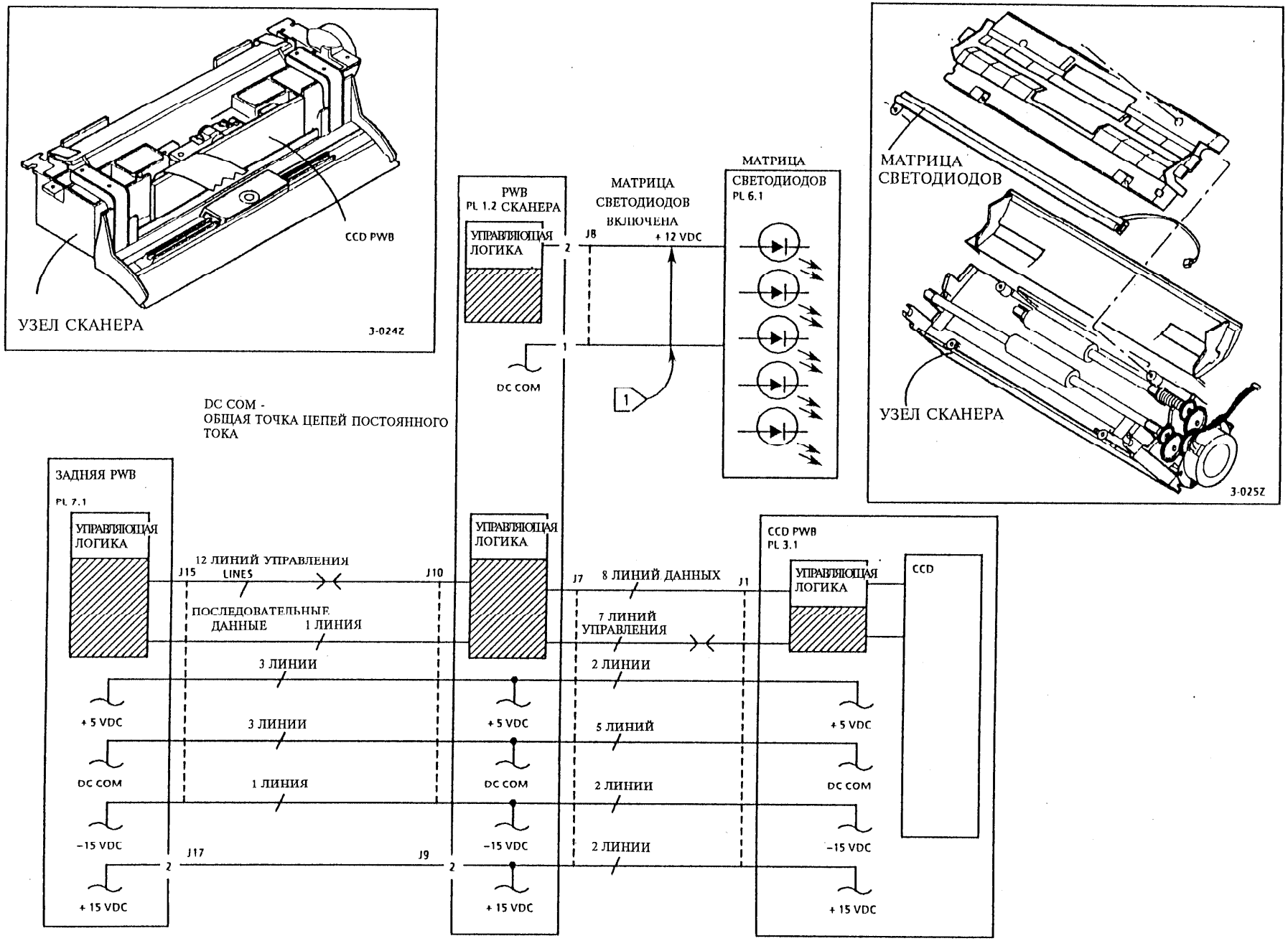
CCD PWB
УЗЕЛ СКАНЕРА
3-024Z
МАТРИЦА СВЕТОДИОДОВ
УЗЕЛ СКАНЕРА
3-025Z
PWB
PL 1.2 СКАНЕРА
УПРАВЛЯЮЩАЯ ЛОГИКА
МАТРИЦА СВЕТОДИОДОВ ВКЛЮЧЕНА
МАТРИЦА СВЕТОДИОДОВ
PL 6.1
J8
+ 12 VDC
DC COM
DC COM -
ОБЩАЯ ТОЧКА ЦЕПЕЙ ПОСТОЯННОГО ТОКА
ЗАДНЯЯ PWB
PL 7.1
12 ЛИНИЙ УПРАВЛЕНИЯ
J15
LINES
J10
ПОСЛЕДОВАТЕЛЬНЫЕ ДАННЫЕ
1 ЛИНИЯ
3 ЛИНИИ
+ 5 VDC
3 ЛИНИИ
DC COM
1 ЛИНИЯ
–15 VDC
J17
J9
+ 15 VDC
J7
8 ЛИНИЙ ДАННЫХ
J1
7 ЛИНИЙ УПРАВЛЕНИЯ
2 ЛИНИИ
5 ЛИНИЙ
2 ЛИНИИ
2 ЛИНИИ
CCD PWB
PL 3.1
CCD

IQ RAP 17 Неправильная регистрация

Данная RAP применяется при неправильном положении изображения относительно кромок листа бумаги.

Начальные действия:

1. Определите, в каком режиме возникают дефекты.
   A. В режиме внутреннего контрольного листа
      1. Убедитесь, что картридж с красителем установлен правильно.
      2. Почистите картридж с красителем и прижимной ролик.
      3. Убедитесь, что ручка защелки картриджа переведена назад и удерживает картридж.
      4. Проверьте, нет ли препятствий на пути бумаги.
      5. Убедитесь, что бумага загружена правильно.
      6. Убедитесь, что все разъемы правильно подсоединены к PWB принтера.
      7. Если неисправность остается, замените картридж с красителем.
   B. В режиме копирования
      1. Очистите ADF, стекло оригинала и ролики вывода.
      2. Убедитесь, что все разъемы правильно подсоединены к PWB сканера.
      3. Проверьте, не засорен ли узел сканера.
      4. Снимите направляющую сканера. Проверьте, правильно ли установлены датчики оригинала и датчики сканирования и свободно ли перемещаются активаторы датчиков. Вновь установите направляющую сканера (REP 3.1).
      5. Проверьте, выровнены ли направляющие оригинала относительно оригинала и синхронно ли они перемещаются с индикаторами размера (правильно синхронизированы).

Процедура:

1. Выполните регулировки двунаправленной регистрации печати (ADJ 5.1).
2. Если неисправность остается, замените PWB принтера.

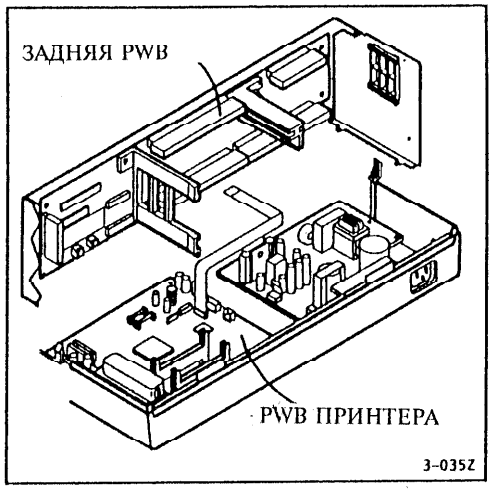

IQ RAP 18 Плотность отпечатка

Данная RAP используется, когда плотность изображения неоднородна.

Начальные действия:

1. Установите чистый лист бумаги.
2. Очистите стекло оригинала, картридж с красителем и прижимной ролик.
3. Убедитесь, что картридж с красителем установлен правильно.
4. Убедитесь, что ручка защелки картриджа переведена назад и удерживает картридж.
5. Убедитесь, что прижимной ролик гладкий и не изношен. При необходимости отремонтируйте или замените его (REP 4.1).
6. Если неисправность остается, замените картридж с красителем (PL 4.1).

Процедура:

1. Если неисправность плотности сканированного изображения остается, замените узел сканера.

IQ RAP 19 Сжатое изображение

Данная RAP используется, когда изображение внутреннего контрольного листа сжато.

Начальные действия:

1. Почистите картридж с красителем и прижимной ролик.

Процедура

1. Если неисправность остается, переходите к RAP 18, Подача бумаги, раздела 2 данного Руководства.

IQ RAP 22 Вытянутое изображение

Данная RAP используется, когда копия длиннее, чем оригинал.

Начальные действия:

1. Очистите стекло оригинала, ролик ADF, тормозную площадку, ролик вывода и ролик стекла оригинала.
2. Если неисправность остается, переходите к RAP 22, ADF, раздела 2 данного Руководства.

IQ RAP 23 Серая или почти серая копия

Процедура

1. Замените узел каретки (REP 3.5) и проверьте качество подсоединения кабеля к CCD PWB. Если все в порядке, замените CCD PWB.

IQ RAP 30 V-образные линии

Данная RAP применяется, когда на изображении присутствуют черные вертикальные линии или полосы или изображение растянуто сверху вниз.

Начальные действия:

1. Проверьте, правильно ли подсоединен телефонный кабель.
2. Передайте оригинал по исправной телефонной линии.
3. Попросите пользователя заказать проверку телефонной линии.
4. Если неисправность остается, замените LCU PWB (PL 7.1).

IQ RAP 31 Размытое, нечеткое или грязное изображение

Начальные действия:

1. Определите, в каком режиме возникают дефекты.
   A. В режиме внутреннего контрольного листа
      1. Убедитесь, что картридж с красителем установлен правильно.
      2. Почистите картридж с красителем и прижимной ролик.
      3. Убедитесь, что ручка защелки картриджа переведена назад и удерживает картридж.
      4. Проверьте, нет ли препятствий на пути бумаги.
      5. Переверните лист бумаги, чтобы получить отпечаток на обратной стороне листа.
      6. Выполните ADJ 5.2, Просвет головки.
      7. Переходите к RAP 27, Соленоид торможения ролика подачи бумаги.
      8. Если неисправность остается, замените картридж с красителем.
   B. В режиме копирования
      1. Очистите ADF, стекло оригинала и ролики вывода.
      2. Убедитесь, что все разъемы правильно подсоединены к PWB сканера.
      3. Проверьте, не засорен ли узел сканера.
      4. Проверьте, выровнены ли направляющие оригинала относительно оригинала и синхронно ли они перемещаются с индикаторами размера (правильно синхронизированы).

IQ RAP 32 Качество принятого изображения неприемлемо

Начальные действия:

1. Установите речевой контакт, используя ту же телефонную линию, что и при передаче документа. Убедитесь, что на линии тихо и нормальный голос хорошо слышен. Если на линии шумно или речевая связь затруднена, попросите пользователя обратиться в телефонную компанию для проверки качества связи на данной телефонной линии.
2. Убедитесь, что оригинал чистый и не имеет пропусков.
3. Проверьте, правильно ли подсоединены телефон и телефонный кабель.
4. Проверьте, правильные ли опции были установлены на аппарате. Установите опции, отвечающие требованиям пользователя, которые были оговорены в начальных действиях. Сообщите пользователю обо всех требуемых изменениях.
5. Попытайтесь передать оригинал с меньшей скоростью и при высоком разрешении.

Содержание раздела

Введение

Введение 4-2

Крышки и панели управления

REP 1.1 Картридж с красителем и узел направляющей подачи бумаги 4-3

REP 1.2 Правая панель управления 4-5

REP 1.3 Верхняя крышка 4-6

REP 1.4 Задняя крышка 4-9

REP 1.5 Левая панель управления и верхняя направляющая ADF 4-10

REP 1.6 Левая панель управления 4-11

Сканер/ADF

REP 2.1 Датчики оригинала 4-12

REP 2.2 Тормозная площадка 4-14

REP 2.3 Узел сканера 4-16

REP 2.4 Нижняя направляющая ADF 4-17

REP 2.5 Двигатель ADF 4-18

REP 2.6 CCD PWB 4-19

REP 2.7 Матрица светодиодов 4-20

REP 2.8 Ролик ADF и ролик подачи 4-21

Принтер

REP 3.1 Узел принтера 4-22

REP 3.2 Лезвия устройства очистки и впитывающие прокладки 4-23

REP 3.3 Помпа 4-24

REP 3.4 Двигатель подачи бумаги 4-25

REP 3.5 Узел каретки 4-26

REP 3.6 Двигатель каретки 4-28

REP 3.7 Поддерживающий узел 4-29

REP 3.8 Узел кодировщика 4-31

REP 3.9 Каретка 4-32

REP 3.10 Узел боковой рамы 4-34

REP 3.11 Ролик подачи бумаги 4-37

REP 3.12 Датчик ASF и лотки ASF 4-38

REP 3.13 Датчик отсутствия бумаги 4-39

REP 3.14 Резервуар и фильтр 4-40

Электроника

REP 4.1 PWB сканера 4-41

REP 4.2 Шасси PWB 4-42

REP 4.3 Главная PWB 4-43

REP 4.4 LCU PWB 4-44

REP 4.5 PWB памяти 4-45

REP 4.6 PWB связи 4-46

REP 4.7 Задняя PWB 4-47

REP 4.8 EPROMs памяти 4-48

REP 4.9 PWB принтера 4-49

REP 4.10 Блок питания 4-50

Регулировка

ADJ 5.1 Двунаправленная регистрация печати 4-51

ADJ 5.2 Просвет головки 4-52

ADJ 5.3 Пластина датчика исходного положения 4-55

Введение

Обзор

Раздел Ремонт/Регулировка, четвертая часть Руководства по техническому обслуживанию, помогает обслуживающему инженеру вернуть аппарат в исходное состояние, соответствующее техническим характеристикам, после выявления неисправности.

Содержание раздела

В содержании раздела последовательно перечислены все подразделы с указанием страниц. Содержание раздела полностью соответствует структуре Руководства.

Процедуры ремонта

Данный подраздел содержит инструкции по снятию и замене. Задача снятия и/или замены указывается в том случае, когда нет ясных указаний на то, каким образом можно снять и заменить деталь, или когда при решении данной задачи должны быть приняты во внимание специальные условия (такие как регулировка).

Приведены пошаговые процедуры снятия для каждой детали или узла.

Обычно выполнение процедуры ремонта начинается со снятия телефонной трубки и рычага. Необходимо также отсоединить все модульные кабели от аппарата.

Рисунки помогут вам при выполнении процедур. Нужно обратиться к специальным рисункам перечня запасных частей (перечисленным после заглавия ремонтной процедуры) для определения положения указанных в процедуре деталей.

Регулировка

Подраздел "Регулировка" содержит полный набор инструкций по выполнению независимых задач по регулировке.

Название каждой отдельной процедуры регулировки приводится полужирным шрифтом. Далее задача по регулировке разделена на следующие части:

Назначение

В назначении задачи по регулировке содержится причина необходимости выполнения данной задачи.

Проверка

В проверке указывается быстрейший путь определения того, соответствуют ли процедуры регулировки техническим характеристикам. Проверка используется только в тех случаях, когда технические характеристики детали можно выяснить без нарушения процедуры регулировки.

Регулировка

В регулировке содержатся полные инструкции, необходимые для решения задачи регулировки.

REP 1.1 Картридж с красителем и узел направляющей подачи бумаги

Перечень запасных частей в PL 2.1, 4.1

Снятие

ОСТОРОЖНО!

Отсоедините кабель питания.

1. Снимите выходной лоток (PL 1.1).
2. (Рис. 1): Центрируйте каретку до снятия картриджа с красителем.

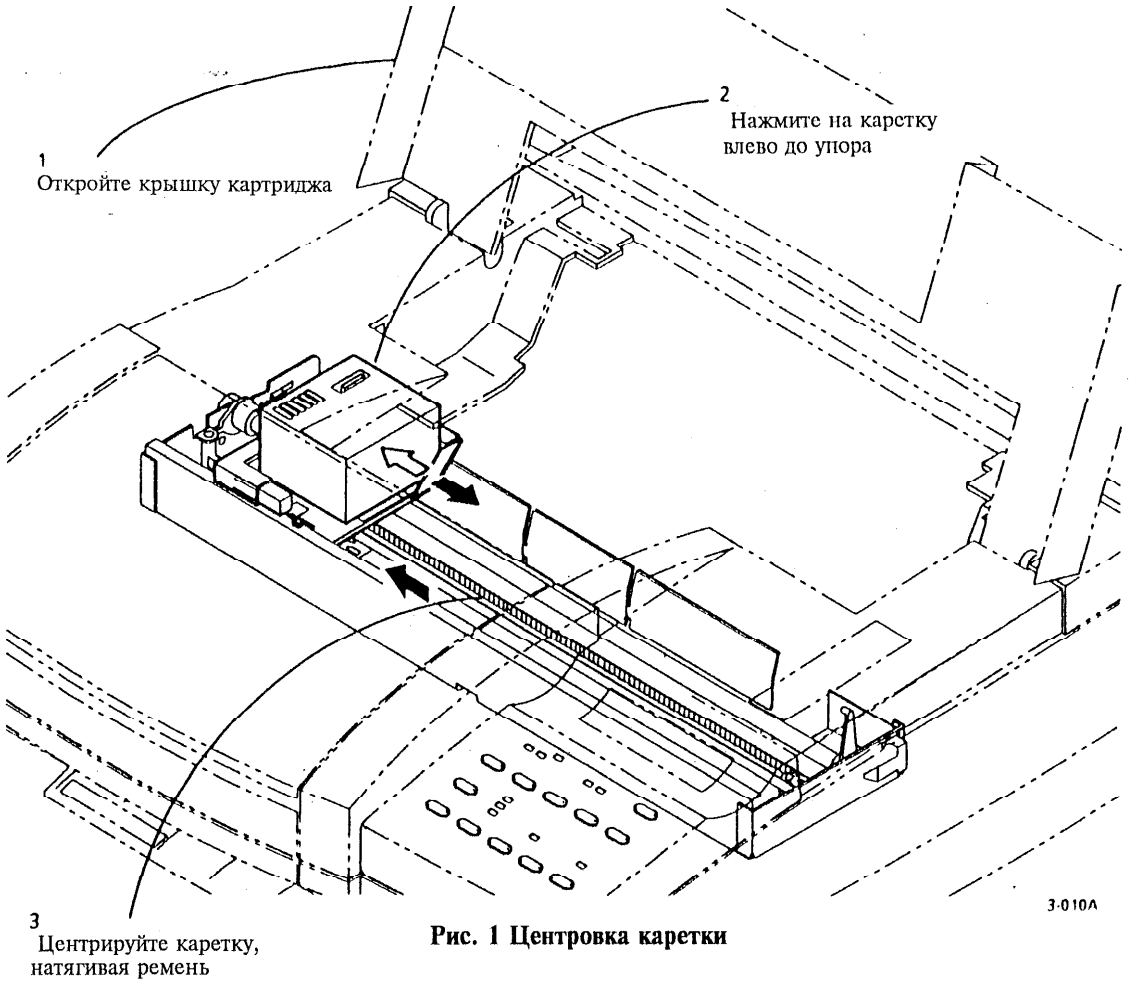

Рис. 1 Центровка каретки

ПРЕДУПРЕЖДЕНИЕ

Если снять картридж с красителем на длительный срок, то форсунки с красителем пересохнут. В результате могут появиться дефекты качества изображения или пустые отпечатки. При необходимости заправьте картридж после повторной установки.

3. (Рис. 2):Снимите картридж с красителем и узел направляющей подачи бумаги.

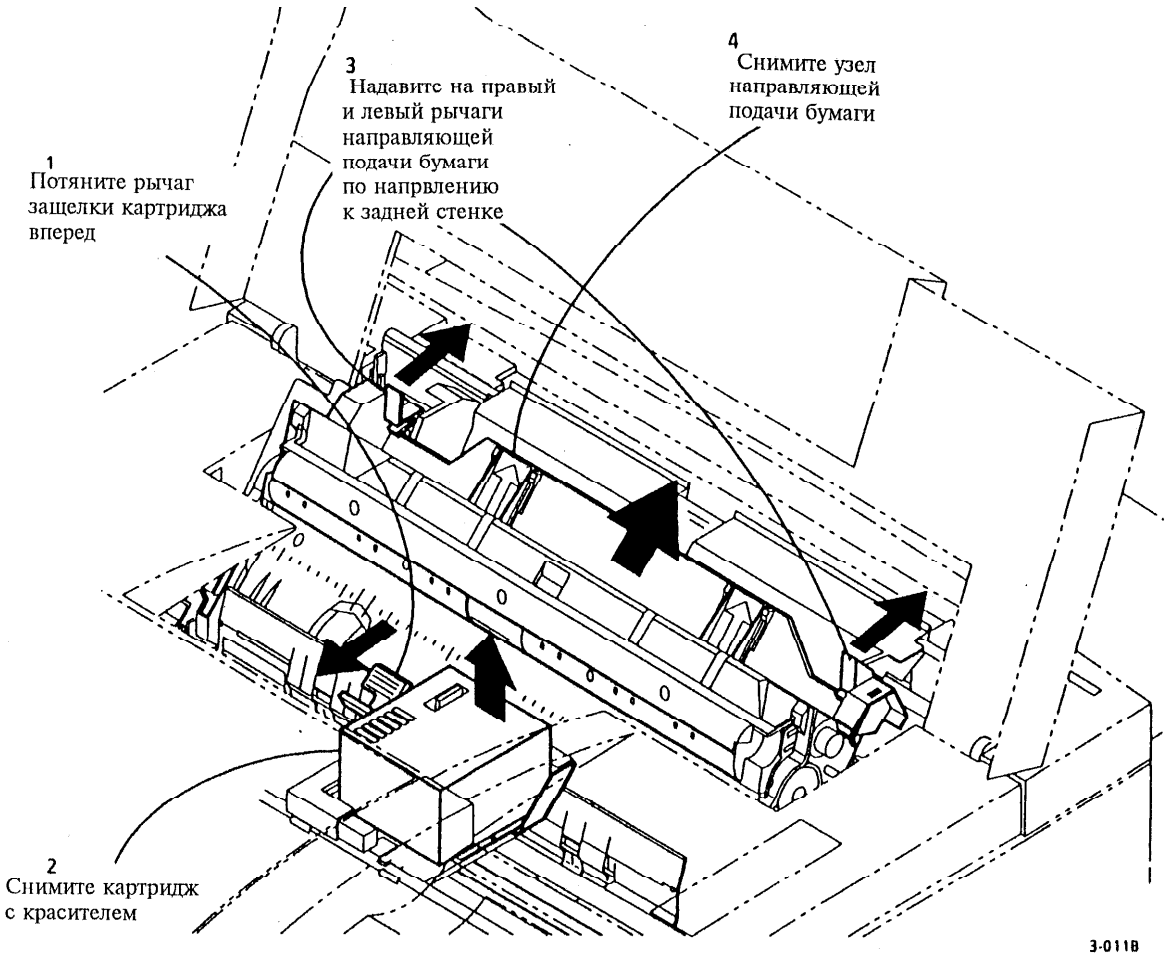

Рис. 2 Снятие картриджа с красителем и узла направляющей подачи бумаги

REP 1.2 Правая панель управления

Перечень запасных частей на PL 1.2

Снятие

ОСТОРОЖНО!

Отсоедините кабель питания.

1. Надавите на правую панель управления по направлению к передней стенке, чтобы освободить передние выступы.

Предупреждение

Плоский кабель подсоединен к PWB сканера. Поднимайте правую панель управления осторожно.

2. (Рис. 1):Снимите правую панель управления.

Замена

1. В случае замены правой панели управления установите новый набор этикеток (PL 1.2).

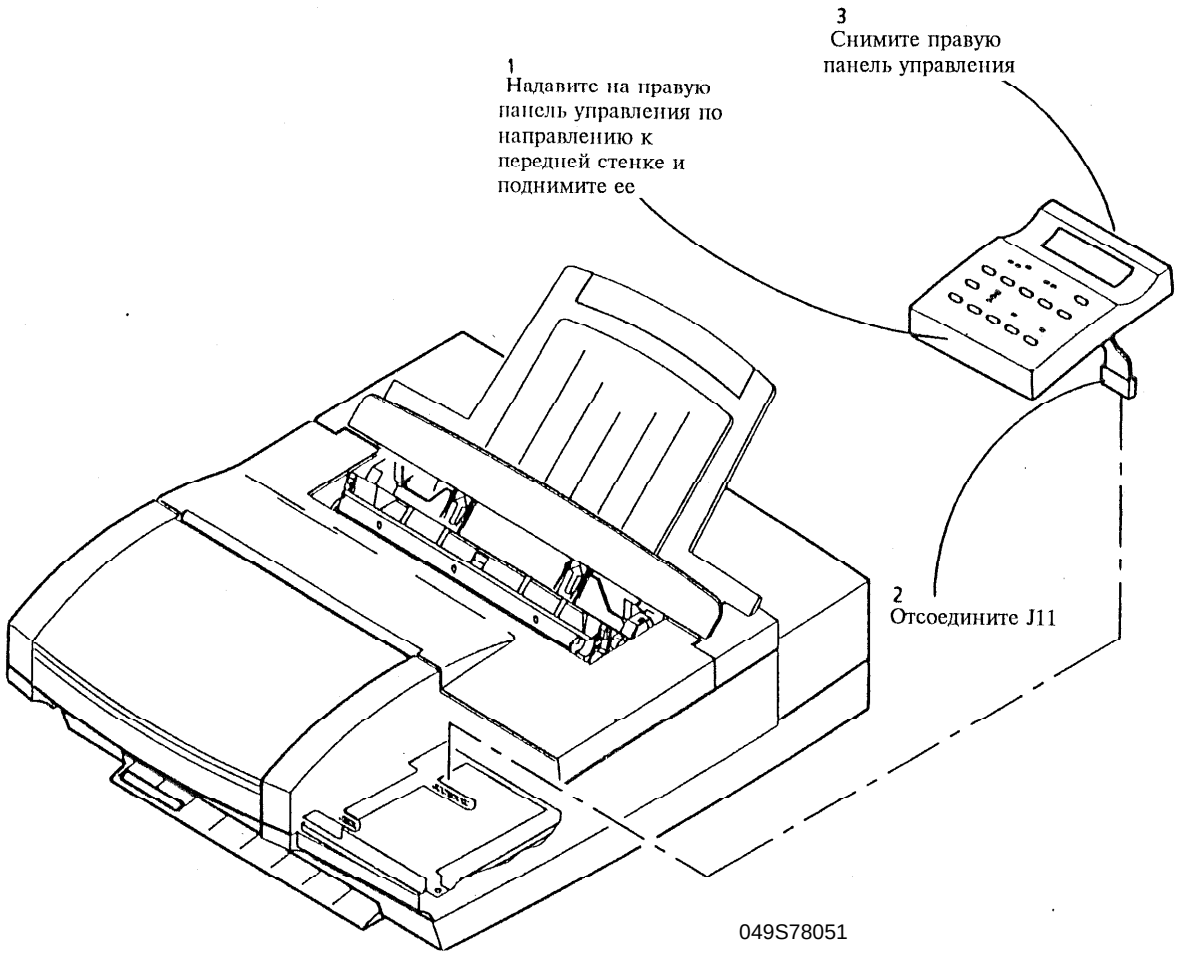

Рис. 1 Снятие правой панели управления

REP 1.3 Верхняя крышка

Перечень запасных частей в PL 1.1

Снятие

ОСТОРОЖНО!

Отсоедините кабель питания.

1. (Рис. 1): Снимите крышку картриджа и лотки.

ПРЕДУПРЕЖДЕНИЕ

Если снять картридж с красителем на длительный срок, то форсунки с красителем пересохнут. В результате могут появиться дефекты качества изображения или пустые отпечатки. При необходимости заправьте картридж после повторной установки.

2. Снимите следующие детали:
   а. Картридж с красителем и узел направляющей подачи бумаги (REP 1.1)
   б. Правую панель управления (REP 1.2)
   в. Левую панель управления и верхнюю направляющую ADF (REP 1.5)
   г. Лоток ввода оригинала (PL 1.1)
   д. Заднюю крышку (REP 1.4)

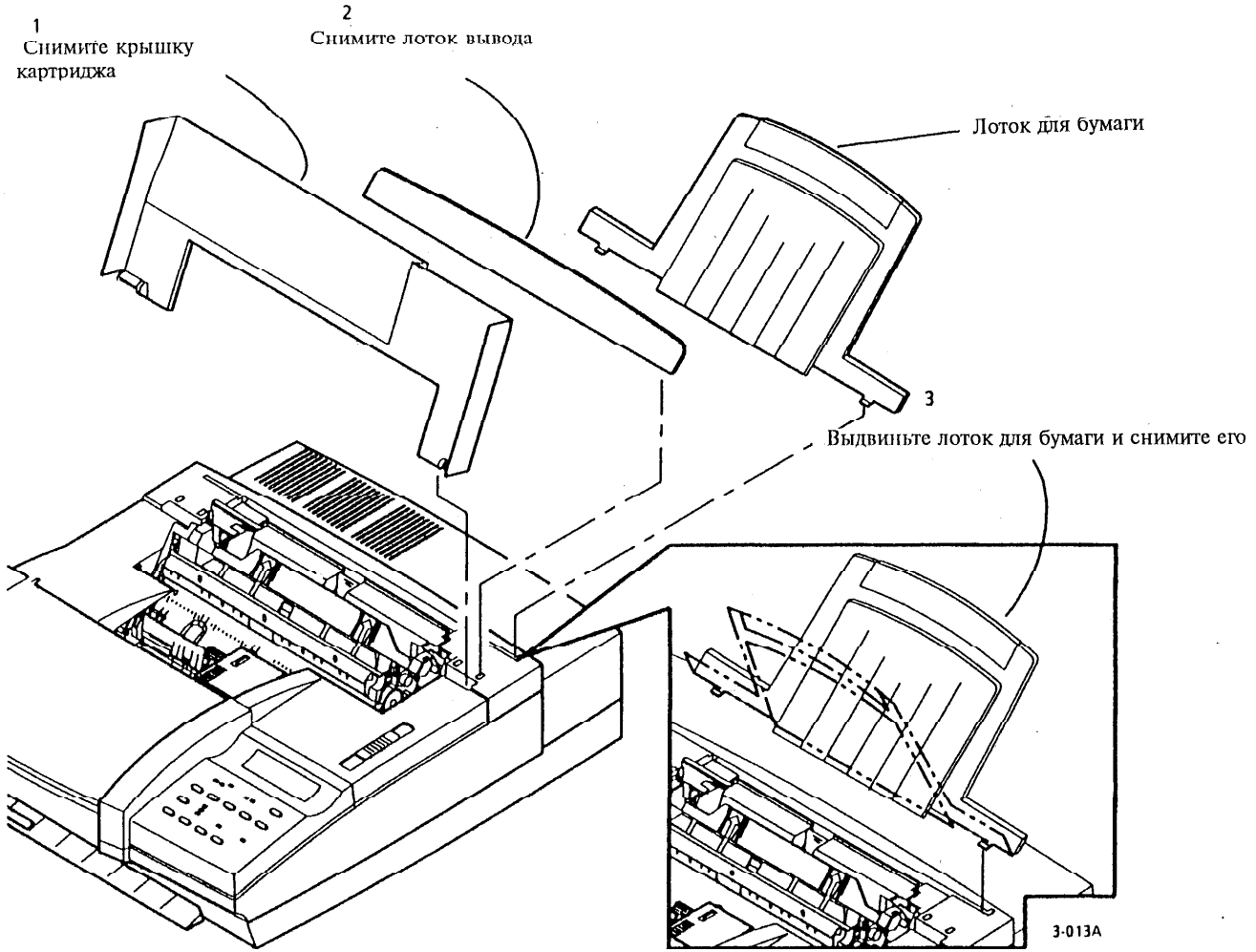

Рис. 1 Снятие крышки картриджа и лотков

3. (Рис. 2): Снимите верхнюю крышку.

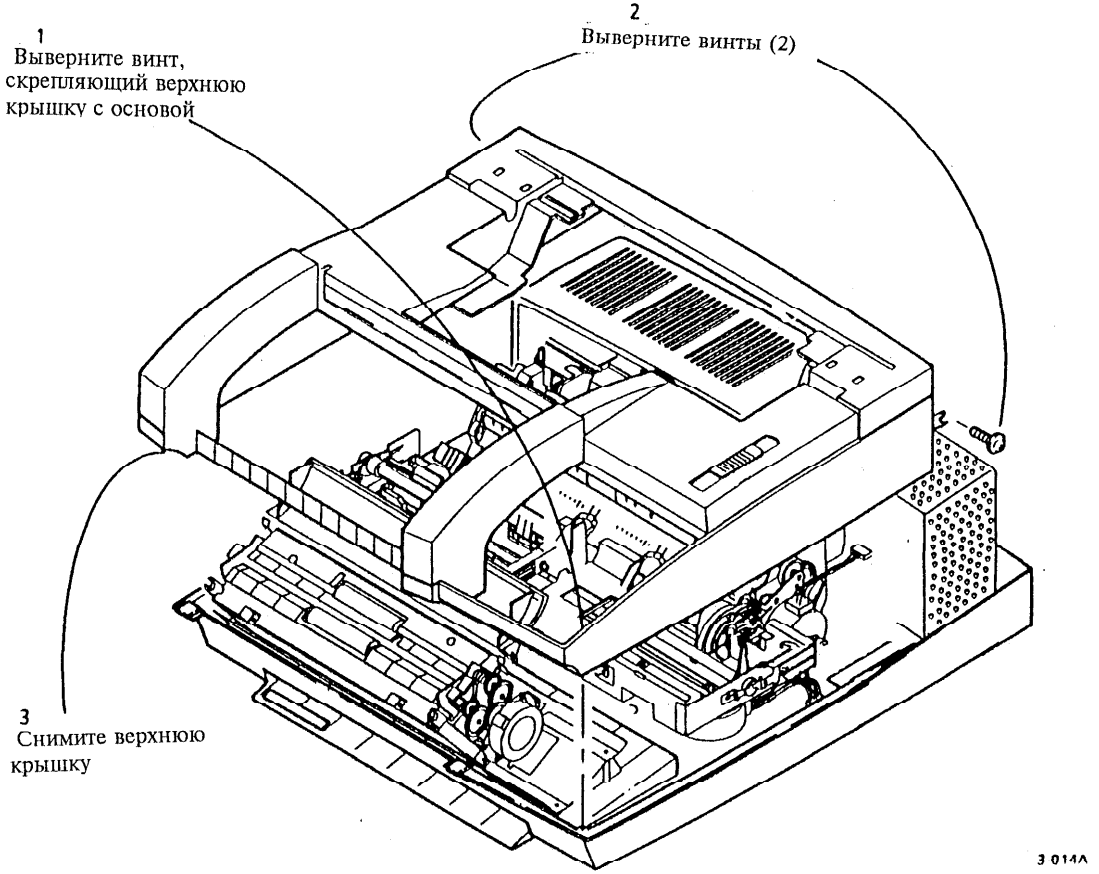

Рис. 2 Снятие верхней крышки

Замена

1. (Рис. 3):Вновь установите верхнюю крышку.

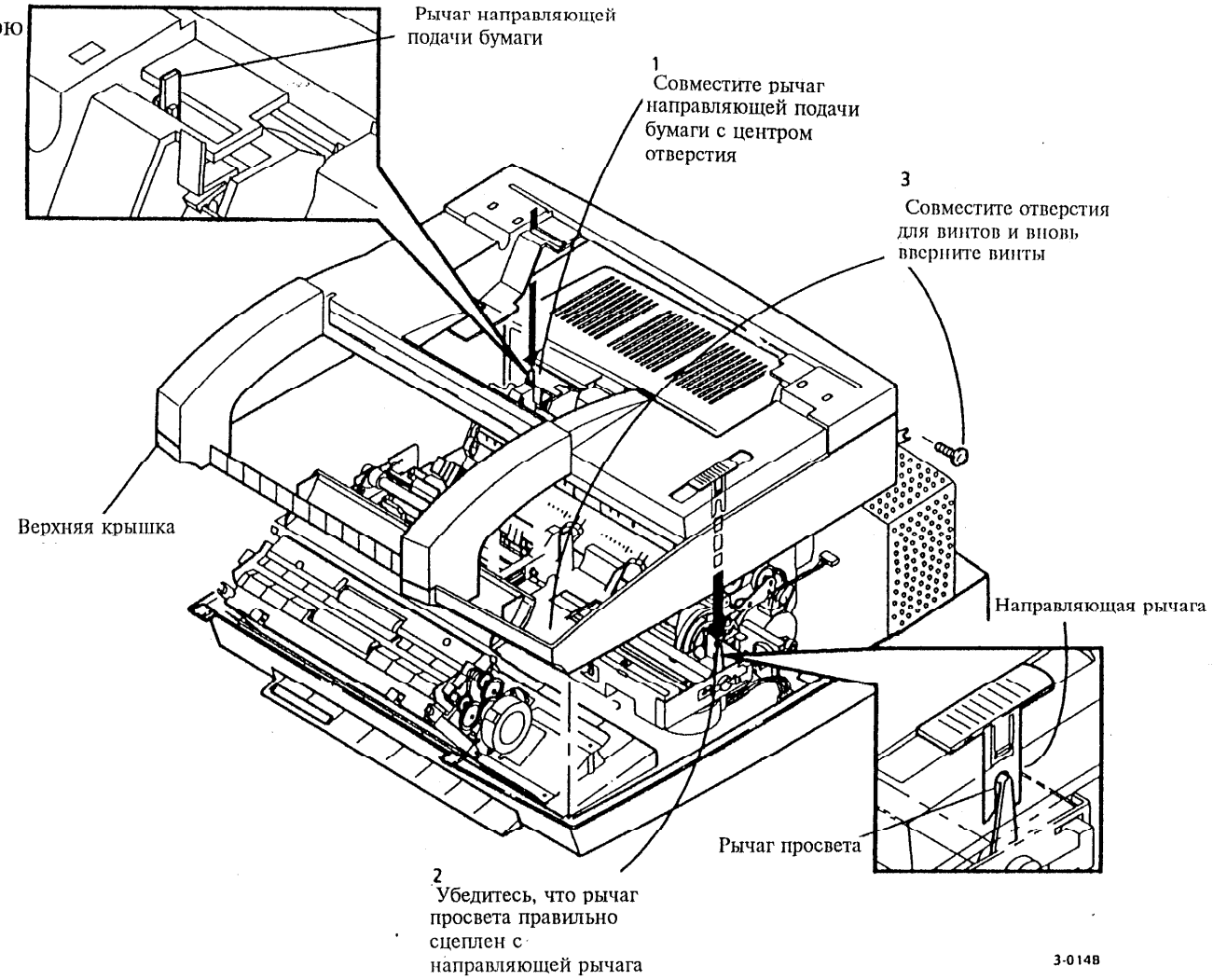

Рис. 3 Установка верхней крышки

REP 1.4 Задняя крышка

Перечень запасных частей в PL 1.1

Снятие

ОСТОРОЖНО!

Отсоедините кабель питания.

1. Отсоедините телефонные кабели и кабели передачи данных.
2. Снимите лоток для бумаги (PL 1.1).
3. Снимите PWB связи, если она присутствует.
4. (Рис. 1): Снимите заднюю крышку.

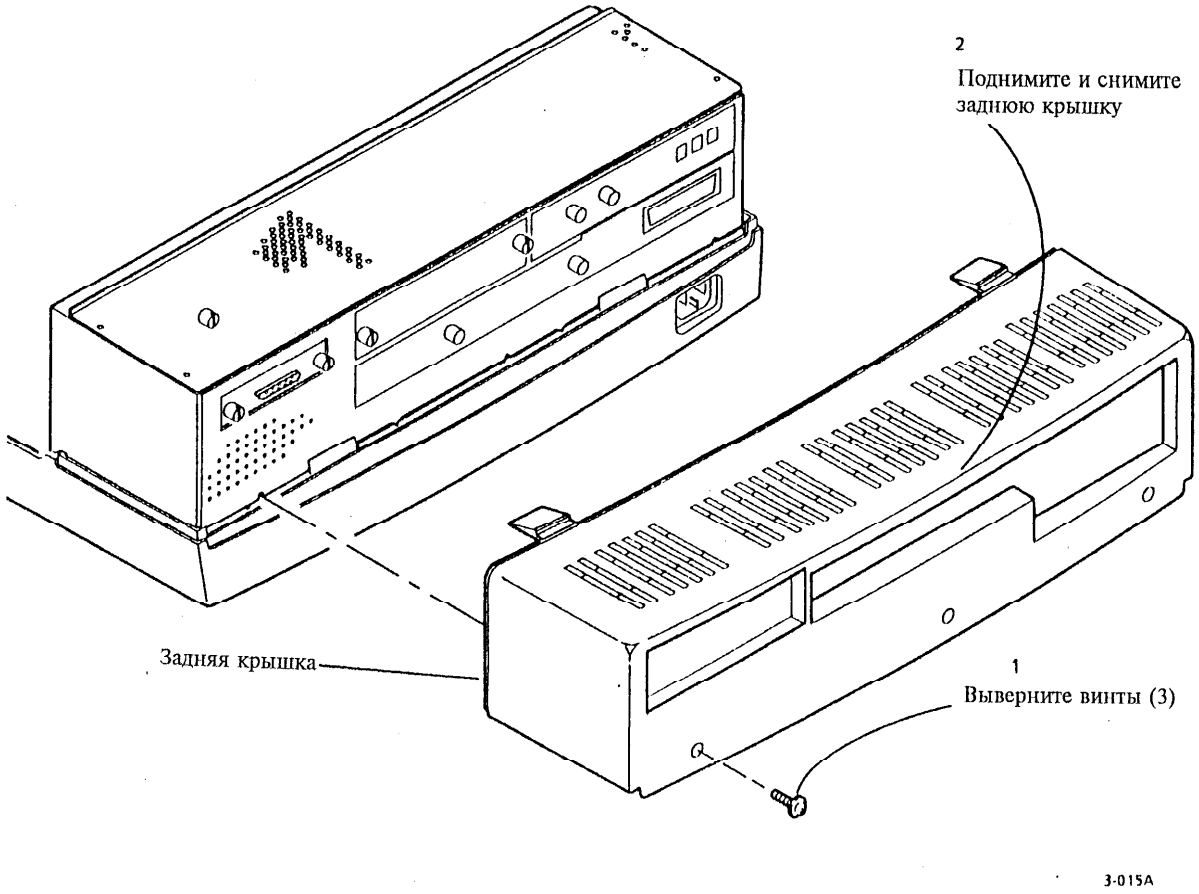

Рис. 1 Снятие задней крышки

REP 1.5 Левая панель управления и верхняя направляющая ADF

Перечень запасных частей в PL 1.2

Снятие

ОСТОРОЖНО!

Отсоедините кабель питания.

1. Снимите правую панель управления (REP 1.2).
2. (Рис. 1). Снимите левую панель управления и верхнюю направляющую ADF.

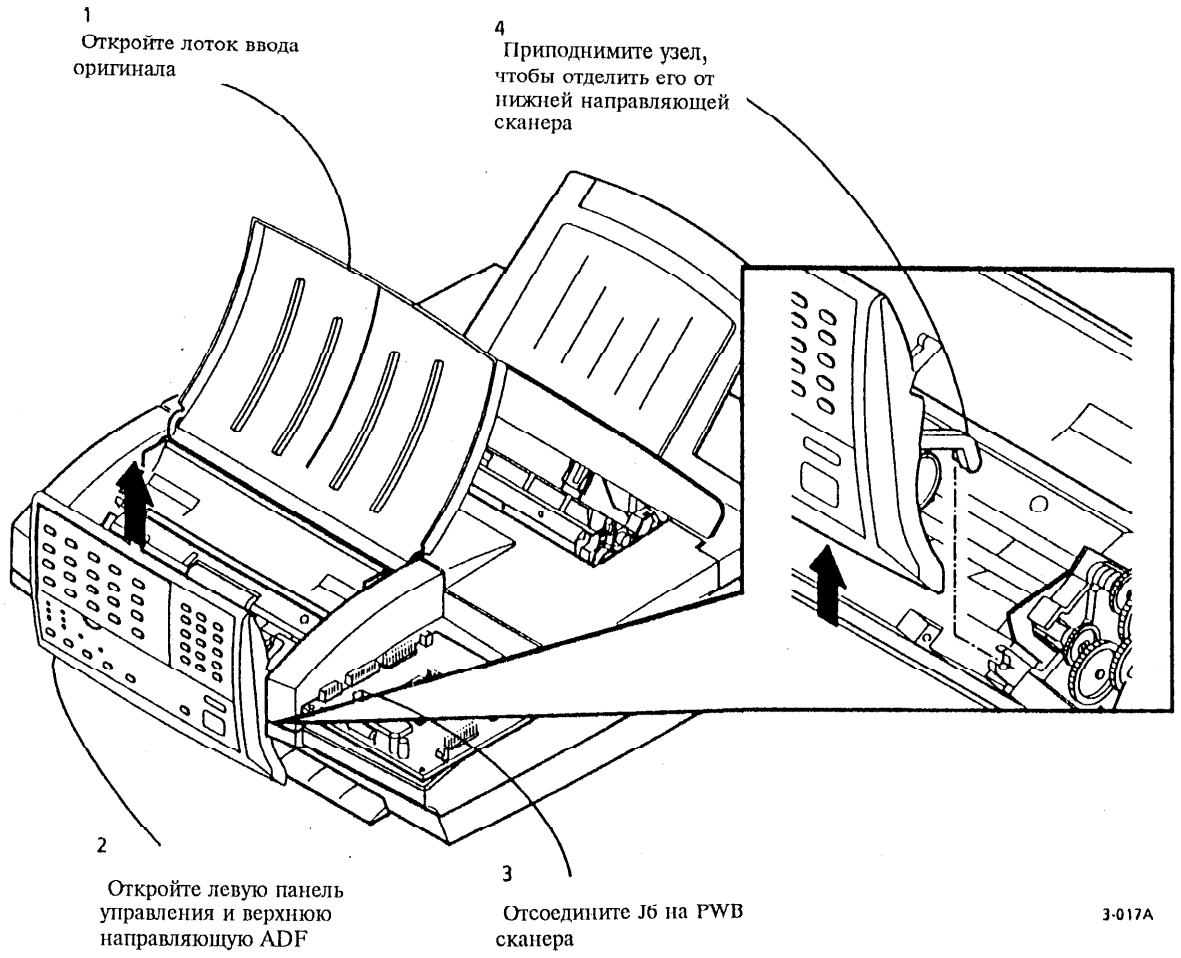

Рис. 1 Снятие левой панели управления и верхней направляющей ADF

REP 1.6 Левая панель управления

Перечень запасных частей в PL 1.2

Снятие

ОСТОРОЖНО!

Отсоедините кабель питания.

1. Снимите правую панель управления (REP 1.2).
2. Снимите левую панель управления и верхнюю направляющую ADF (REP 1.5).
3. (Рис. 1): Снимите левую панель управления с панели ADF.

Замена

1. В случае замены левой панели управления установите новый набор этикеток (PL 1.2).

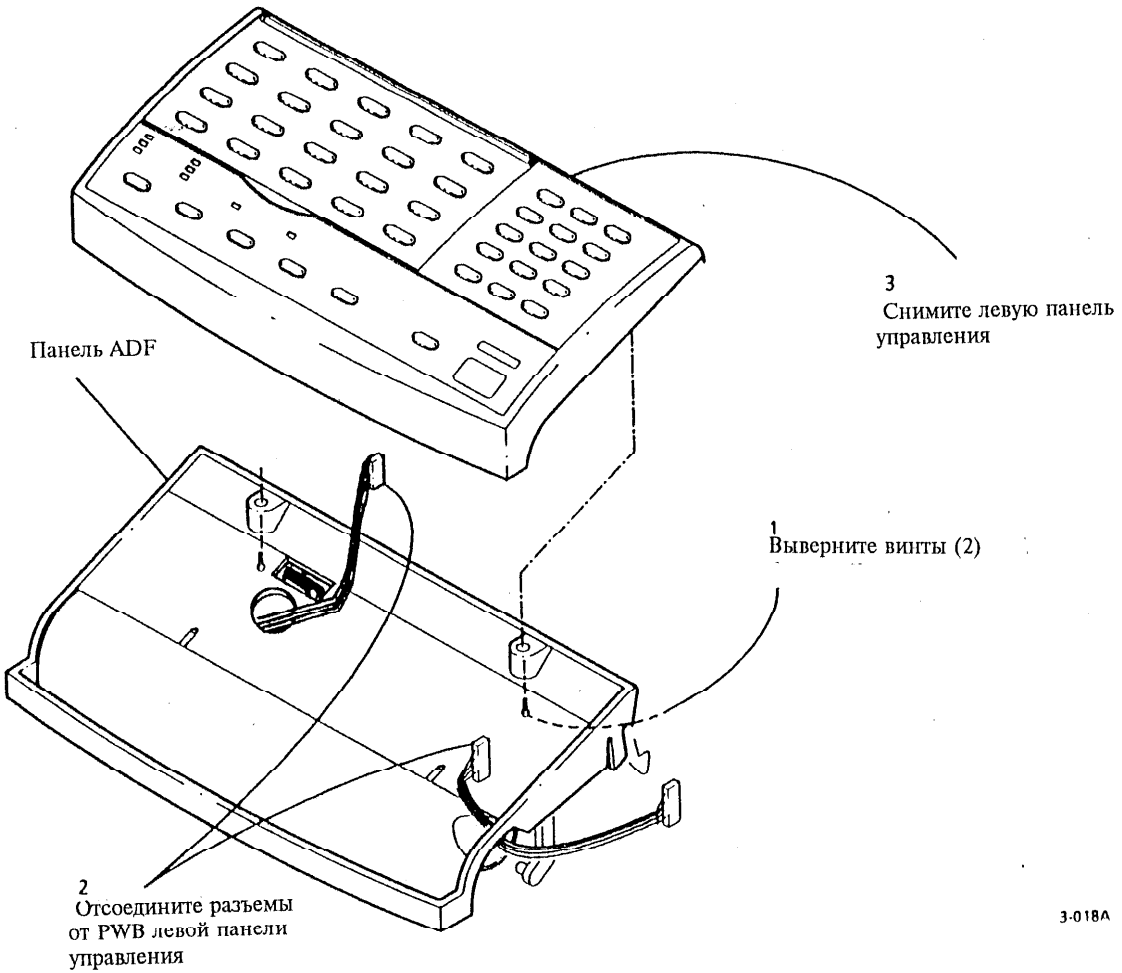

Рис. 1 Снятие левой панели управления

REP 2.1 Датчики оригинала

Перечень запасных частей в PL 3.1

Снятие

ОСТОРОЖНО!

Отсоедините кабель питания.

1. Снимите следующие детали:
   a. Правую панель управления (REP 1.2)
   b. Левую панель управления и верхнюю направляющую ADF (REP 1.5)
   c. Левую панель управления (REP 1.6)
2. (Рис. 1): Снимите панель ADF с узла верхней направляющей.

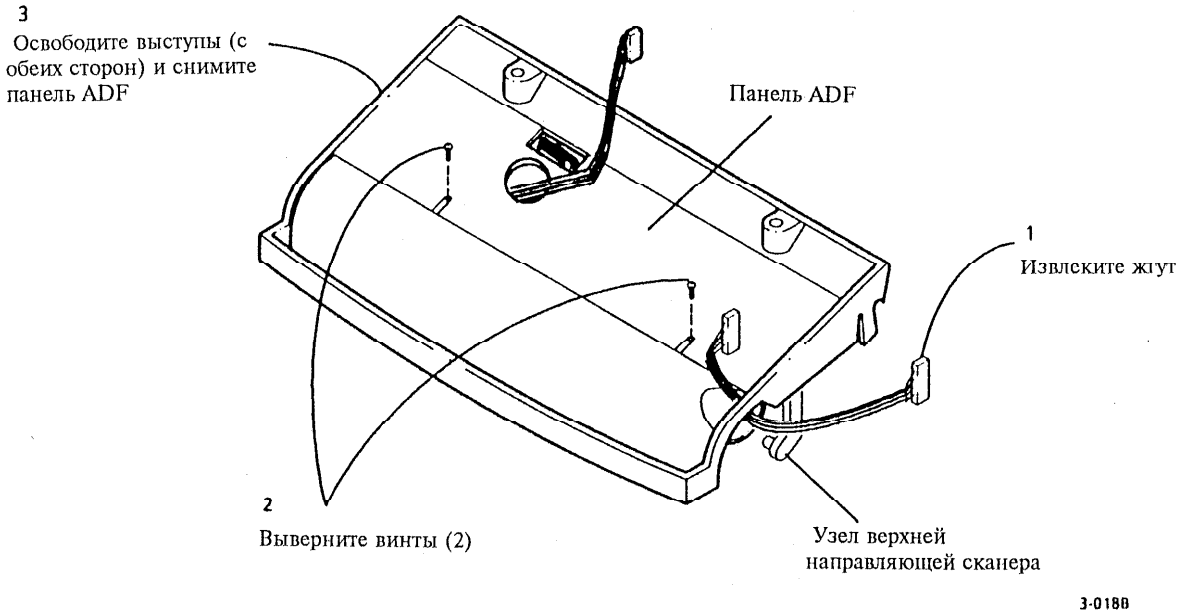

Рис. 1 Снятие панели ADF

3. (Рис. 2): Снимите датчики оригинала.

Замена

1. Вновь установите датчики оригинала на верхнюю направляющую сканера так, чтобы более короткий электрический жгут находился слева (датчик оригинала в первой позиции).
2. Проведите разъем жгута через круглое отверстие на панели ADF.
3. Надавите на концы, чтобы панель ADF после щелчка встала на место.

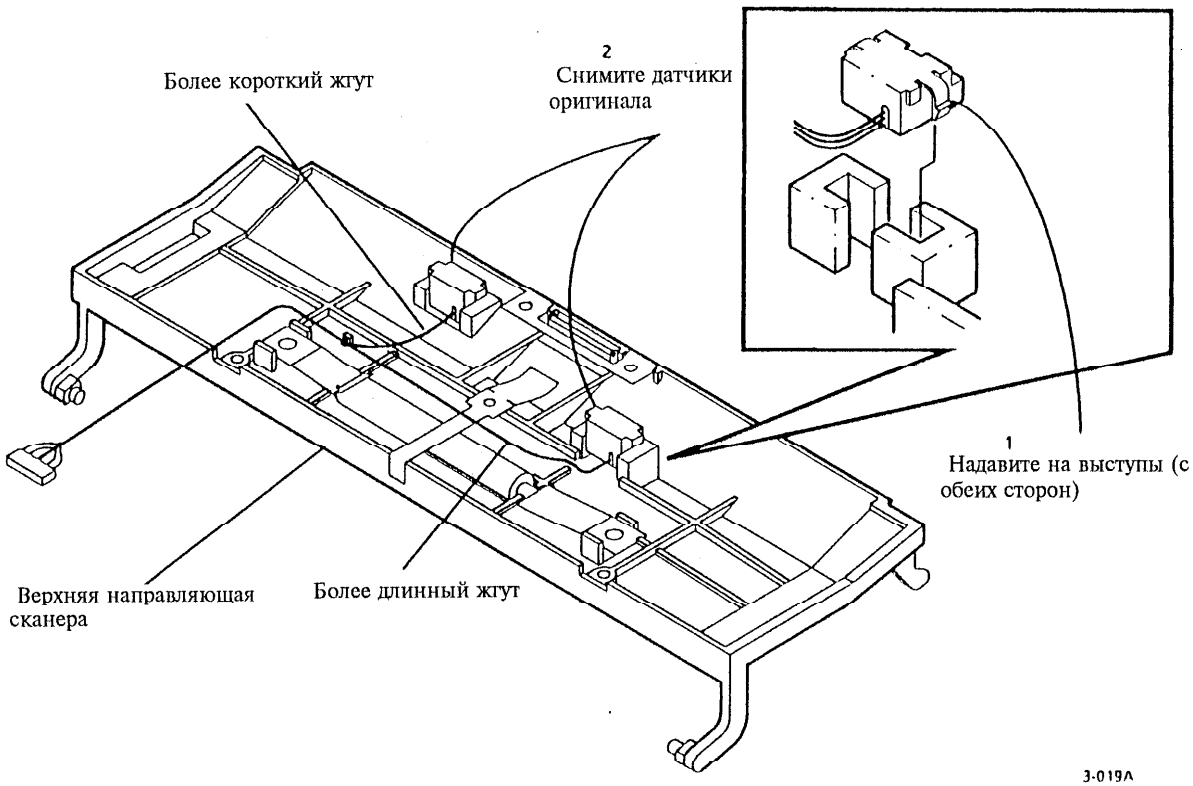

Рис. 2 Снятие датчиков оригинала

REP 2.2 Тормозная площадка

Перечень запасных частей в PL 3.1

Снятие

ОСТОРОЖНО!

Отсоедините кабель питания.

1. Снимите следующие детали:
   a. Правую панель управления (REP 1.2)
   б. Левую панель управления и верхнюю направляющую ADF (REP 1.5)
   в. Левую панель управления (REP 1.6)
2. (Рис. 1): Снимите панель ADF с узла верхней направляющей.

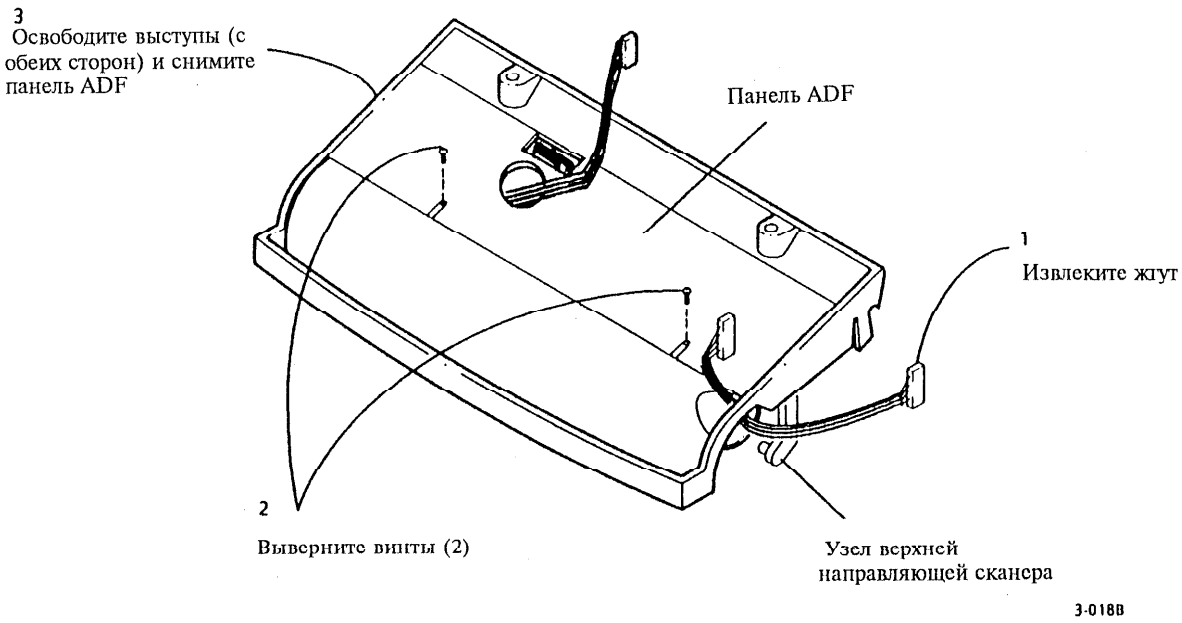

Рис. 1 Снятие панели ADF

3. (Рис. 2): Снимите тормозную площадку.

Замена

1. Замените все детали, указанные в комплекте тормозной площадки (PL 3.1).
2. Замените пористую прокладку (PL 3.1) при установке комплекта тормозной площадки.
3. Проведите разъем жгута через круглое отверстие на панели ADF.
4. Надавите на концы, чтобы панель ADF после щелчка встала на место.

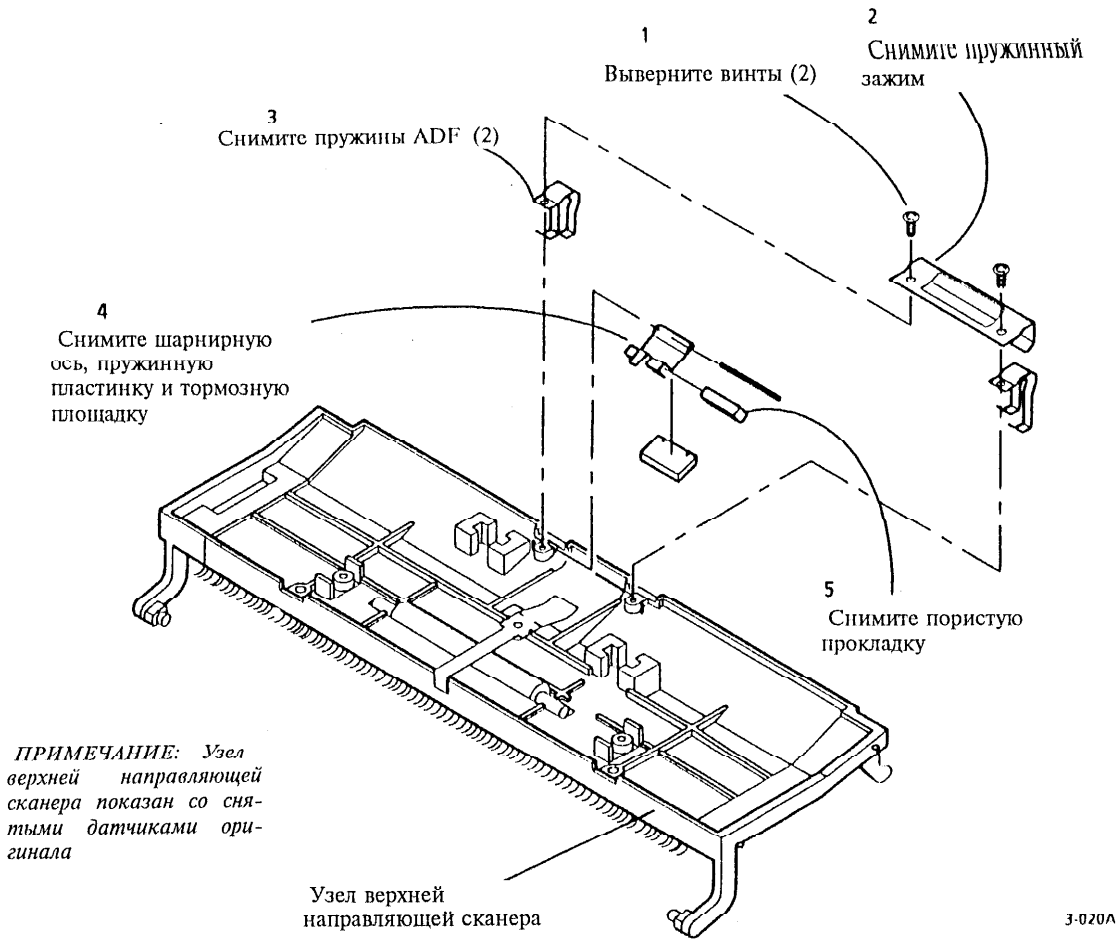

Рис. 2 Снятие тормозной площадки

REP 2.3 Узел сканера

Перечень запасных частей в PL 2.1

Снятие

ОСТОРОЖНО!

Отсоедините кабель питания.

ПРЕДУПРЕЖДЕНИЕ

Если снять картридж с красителем на длительный срок, то форсунки с красителем пересохнут. В результате могут появиться дефекты качества изображения или пустые отпечатки. При необходимости заправьте картридж после повторной установки.

1. Снимите следующие детали:
   а. Картридж с красителем и узел направляющей подачи бумаги (REP 1.1)
   б. Правую панель управления (REP 1.2)
   в. Левую панель управления и верхнюю направляющую ADF (автоматического податчика оригиналов) (REP 1.5)
   г. Заднюю крышку (REP 1.4)
   д. Верхнюю крышку (REP 1.3)
2. (Рис. 1):Снимите узел сканера.

Замена

1. Проверьте, не касаются ли жгуты J5 и J8 зубчатой передачи сканера.

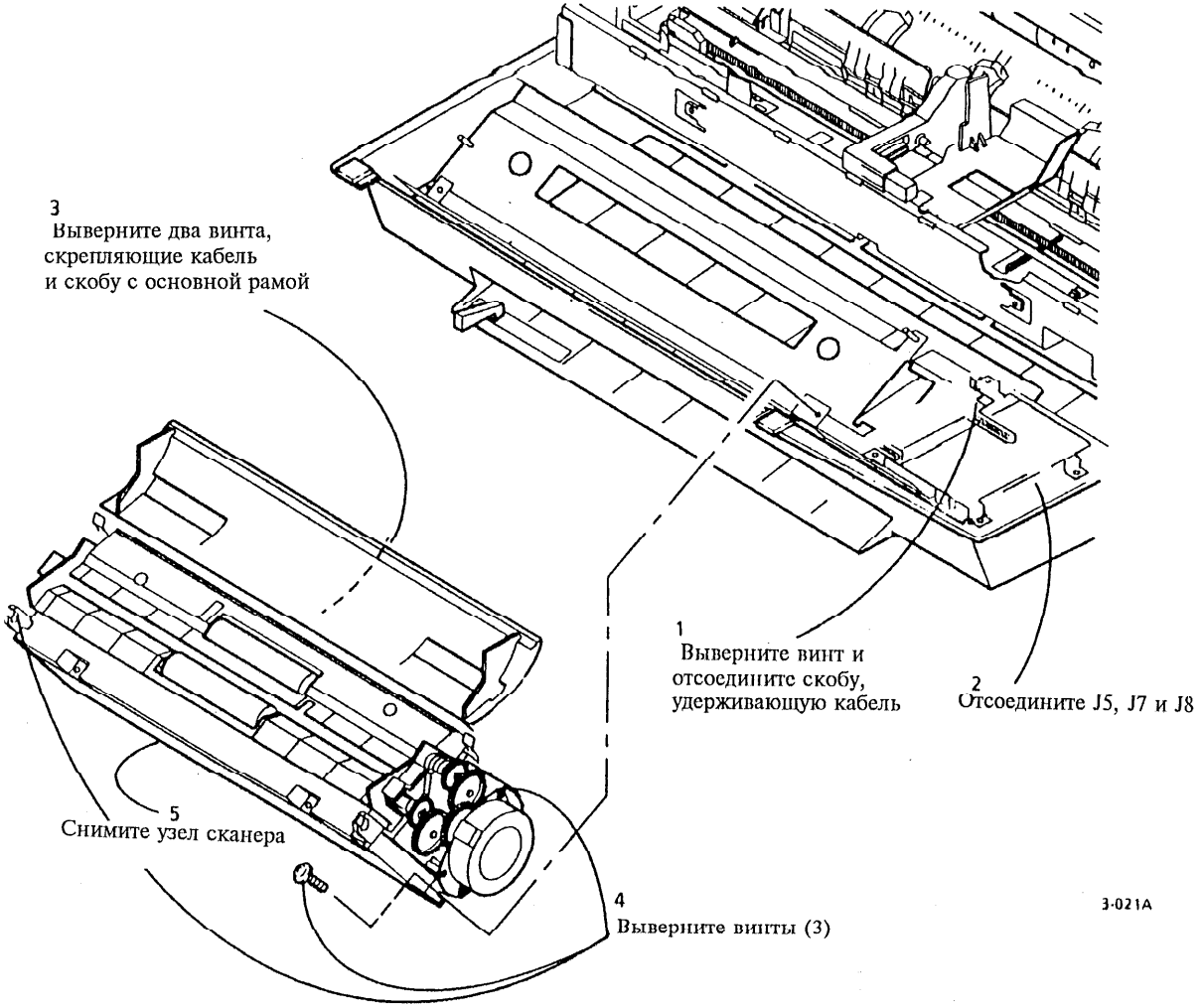

Рис. 1 Снятие узла сканера

REP 2.4 Нижняя направляющая ADF

Перечень запасных частей в PL 3.1

Снятие

ОСТОРОЖНО!

Отсоедините кабель питания.

ПРЕДУПРЕЖДЕНИЕ

Если снять картридж с красителем на длительный срок, то форсунки с красителем пересохнут. В результате могут появиться дефекты качества изображения или пустые отпечатки. При необходимости заправьте картридж после повторной установки.

1. Снимите следующие детали:
   а. Картридж с красителем и узел направляющей подачи бумаги (REP 1.1)
   б. Правую панель управления (REP 1.2)
   в. Левую панель управления и верхнюю направляющую ADF (REP 1.5)
   г. Заднюю крышку (REP 1.4)
   д. Верхнюю крышку (REP 1.3)
   е. Узел сканера (REP 2.3)
2. (Рис. 1): Осторожно поверните узел сканера сверху вниз и снимите нижнюю направляющую ADF.

Замена

1. Надавите на нижнюю направляющую ADF по направлению к узлу сканера и затяните винты.

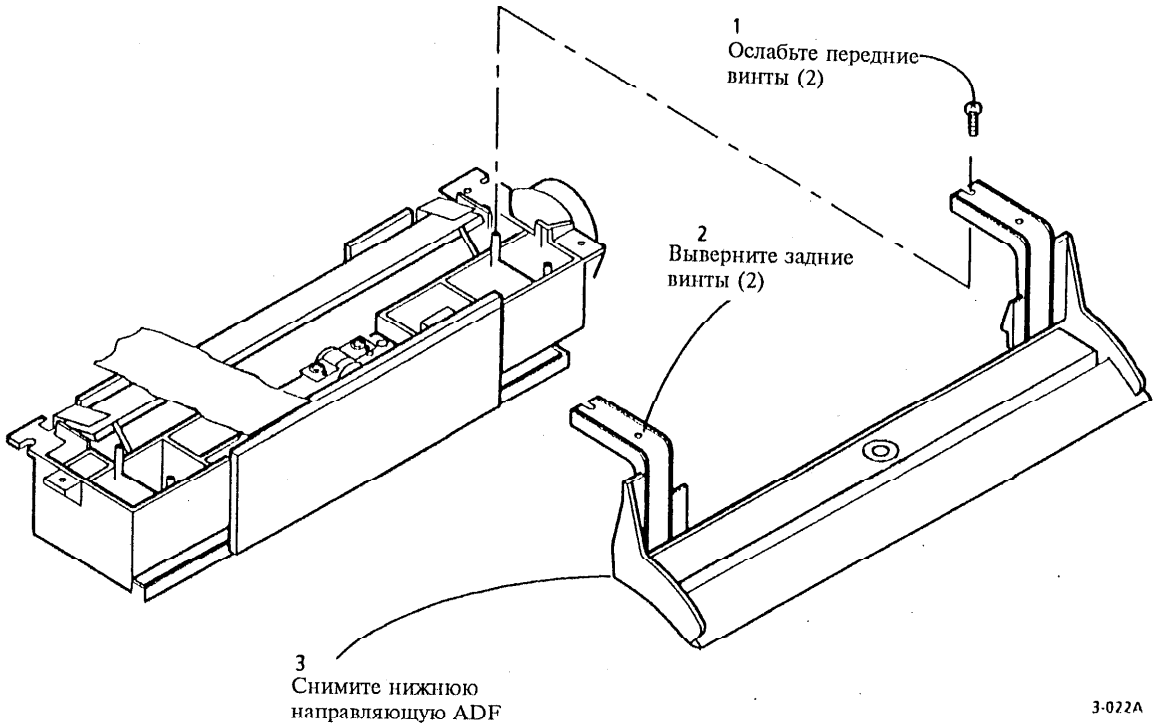

Рис. 1 Снятие нижней направляющей ADF

REP 2.5 Двигатель ADF

Перечень запасных частей в PL 3.1

Снятие

ОСТОРОЖНО!

Отсоедините кабель питания.

ПРЕДУПРЕЖДЕНИЕ

Если снять картридж с красителем на длительный срок, то форсунки с красителем пересохнут. В результате могут появиться дефекты качества изображения или пустые отпечатки. При необходимости заправьте картридж после повторной установки.

1. Снимите следующие детали:
   a. Картридж с красителем и узел направляющей подачи бумаги (REP 1.1)
   б. Правую панель управления (REP 1.2)
   в. Левую панель управления и верхнюю направляющую ADF (REP 1.5)
   г. Заднюю крышку (REP 1.4)
   д. Верхнюю крышку (REP 1.3)
   е. Узел сканера (REP 2.3)
2. (Рис. 1): Снимите двигатель ADF.

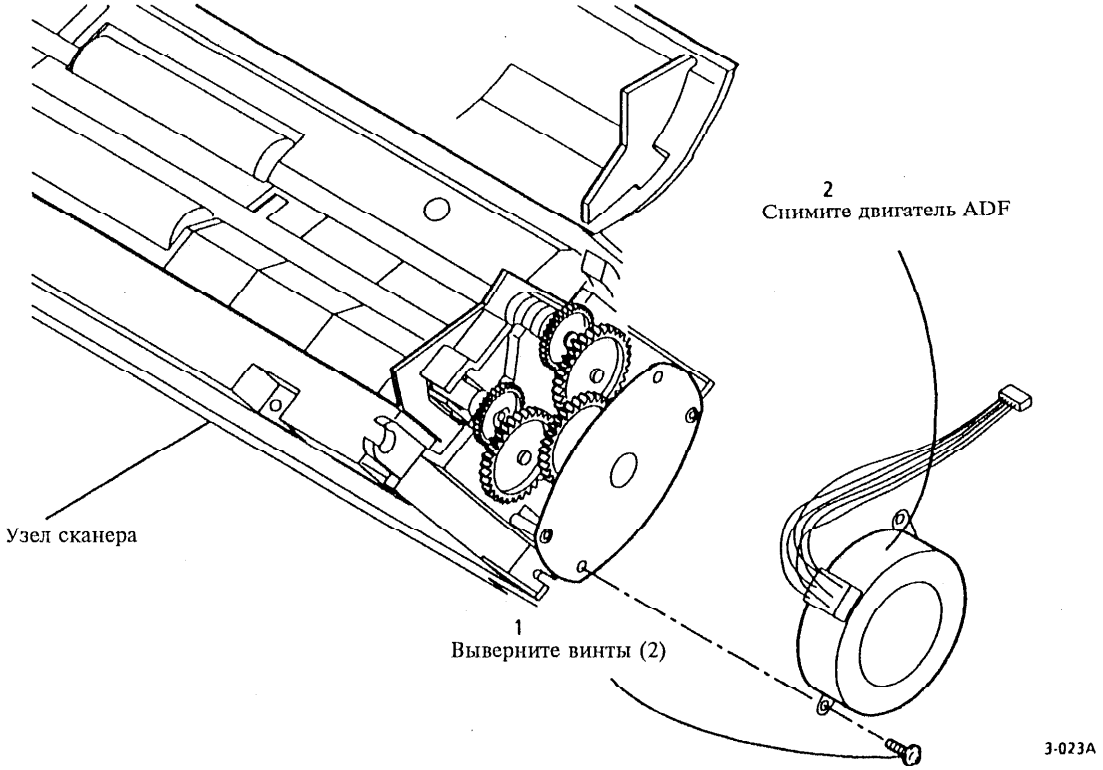

Рис. 1 Снятие двигателя ADF

REP 2.6 CCD PWB

Перечень запасных частей в PL 3.1

Снятие

ОСТОРОЖНО!

Отсоедините кабель питания.

ПРЕДУПРЕЖДЕНИЕ

Если снять картридж с красителем на длительный срок, то форсунки с красителем пересохнут. В результате могут появиться дефекты качества изображения или пустые отпечатки. При необходимости заправьте картридж после повторной установки.

1. Снимите следующие детали:
   а. Картридж с красителем и узел направляющей подачи бумаги (REP 1.1)
   б. Правую панель управления (REP 1.2)
   в. Левую панель управления и верхнюю направляющую ADF (REP 1.5)
   г. Заднюю крышку (REP 1.4)
   д. Верхнюю крышку (REP 1.3)
   е. Узел сканера (REP 2.3)

ПРЕДУПРЕЖДЕНИЕ

Соблюдайте меры предосторожности при наличии электростатических разрядов. Статическое электричество может повредить данную деталь.

2. (Рис. 1): Осторожно поверните узел сканера сверху вниз и снимите CCD PWB.

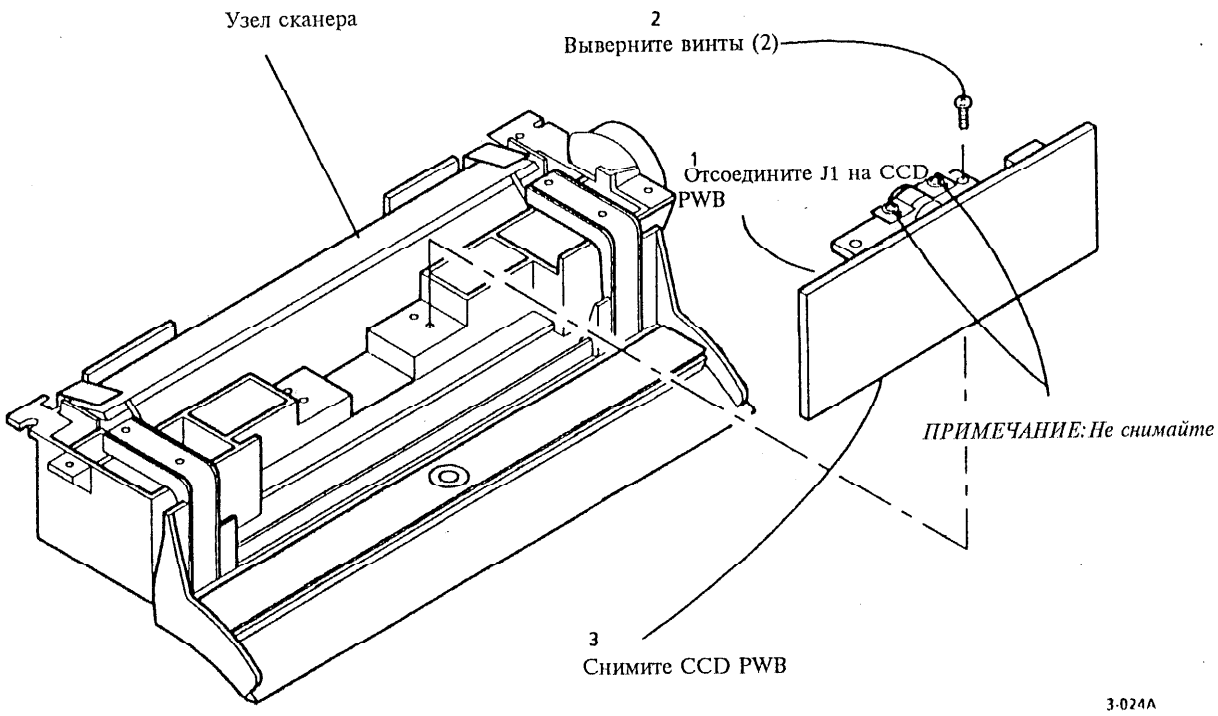

Рис. 1 Снятие CCD PWB

REP 2.7 Матрица светодиодов

Перечень запасных частей в PL 3.1

Снятие

ОСТОРОЖНО!

Отсоедините кабель питания.

ПРЕДУПРЕЖДЕНИЕ

Если снять картридж с красителем на длительный срок, то форсунки с красителем пересохнут. В результате могут появиться дефекты качества изображения или пустые отпечатки. При необходимости заправьте картридж после повторной установки.

1. Снимите следующие детали:
   а. Картридж с красителем и узел направляющей подачи бумаги (REP 1.1)
   б. Правую панель управления (REP 1.2)
   в. Левую панель управления и верхнюю направляющую ADF (REP 1.5)
   г. Заднюю крышку (REP 1.4)
   д. Верхнюю крышку (REP 1.3)
   е. Узел сканера (REP 2.3)
2. (Рис. 1): Снимите матрицу светодиодов.

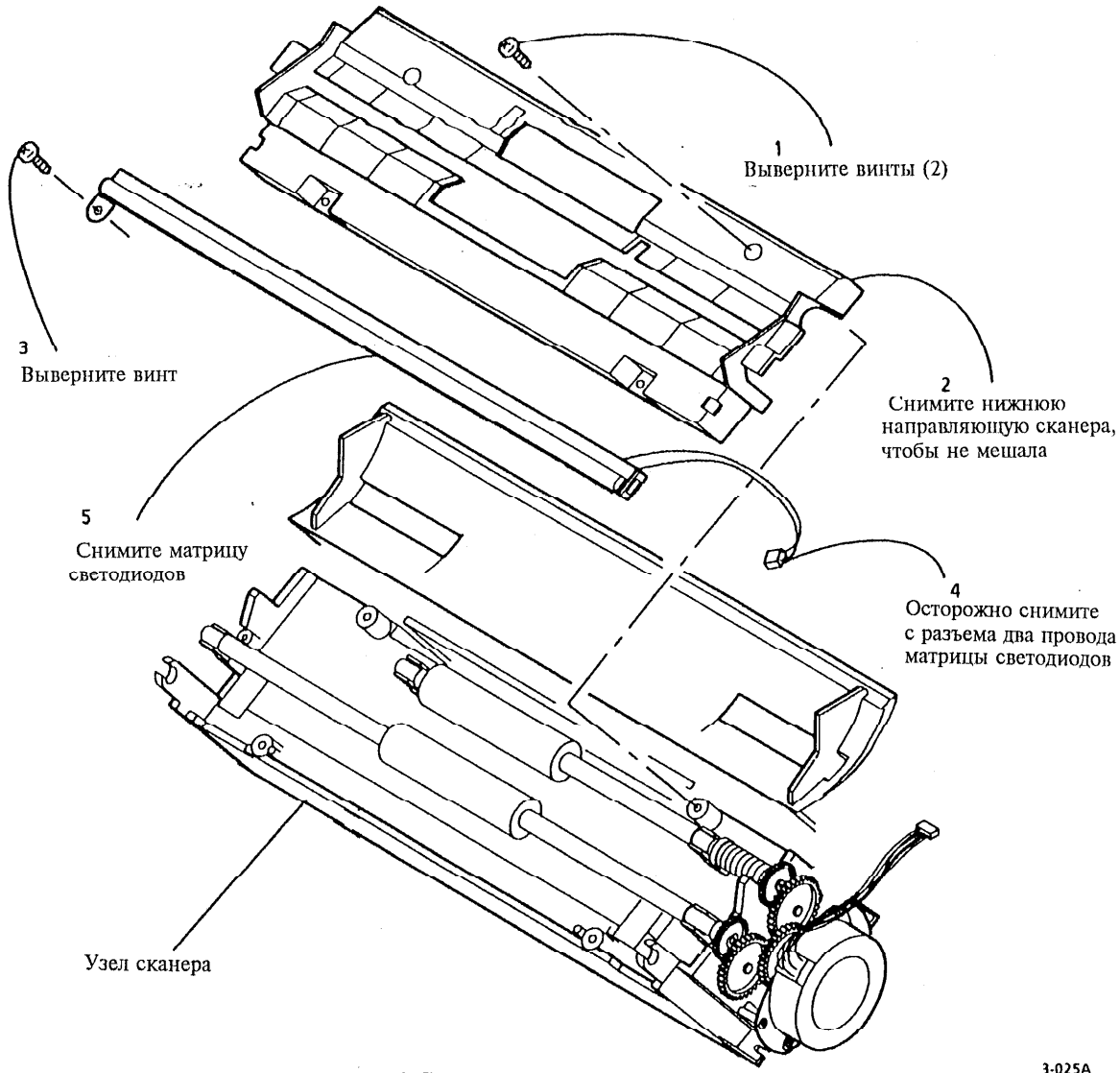

Рис. 1 Снятие матрицы светодиодов

REP 2.8 Ролик ADF и ролик подачи

Перечень запасных частей в PL 3.1

Снятие

ОСТОРОЖНО!

Отсоедините кабель питания.

ПРЕДУПРЕЖДЕНИЕ

Если снять картридж с красителем на длительный срок, то форсунки с красителем пересохнут. В результате могут появиться дефекты качества изображения или пустые отпечатки. При необходимости заправьте картридж после повторной установки.

1. Снимите следующие детали:
   а. Картридж с красителем и узел направляющей подачи бумаги (REP 1.1)
   б. Правую панель управления (REP 1.2)
   в. Левую панель управления и верхнюю направляющую ADF (REP 1.5)
   г. Заднюю крышку (REP 1.4)
   д. Верхнюю крышку (REP 1.3)
   е. Узел сканера (REP 2.3)

ПРИМЕЧАНИЕ: Вложенные шкивы могут остаться присоединенными к оси ролика. В таком случае снимите вложенный шкив с оси и вновь установите его. Убедитесь, что вложенный шкив полностью вошел в отверстие.

2. (Рис. 1): Снимите ролик ADF и ролик подачи.

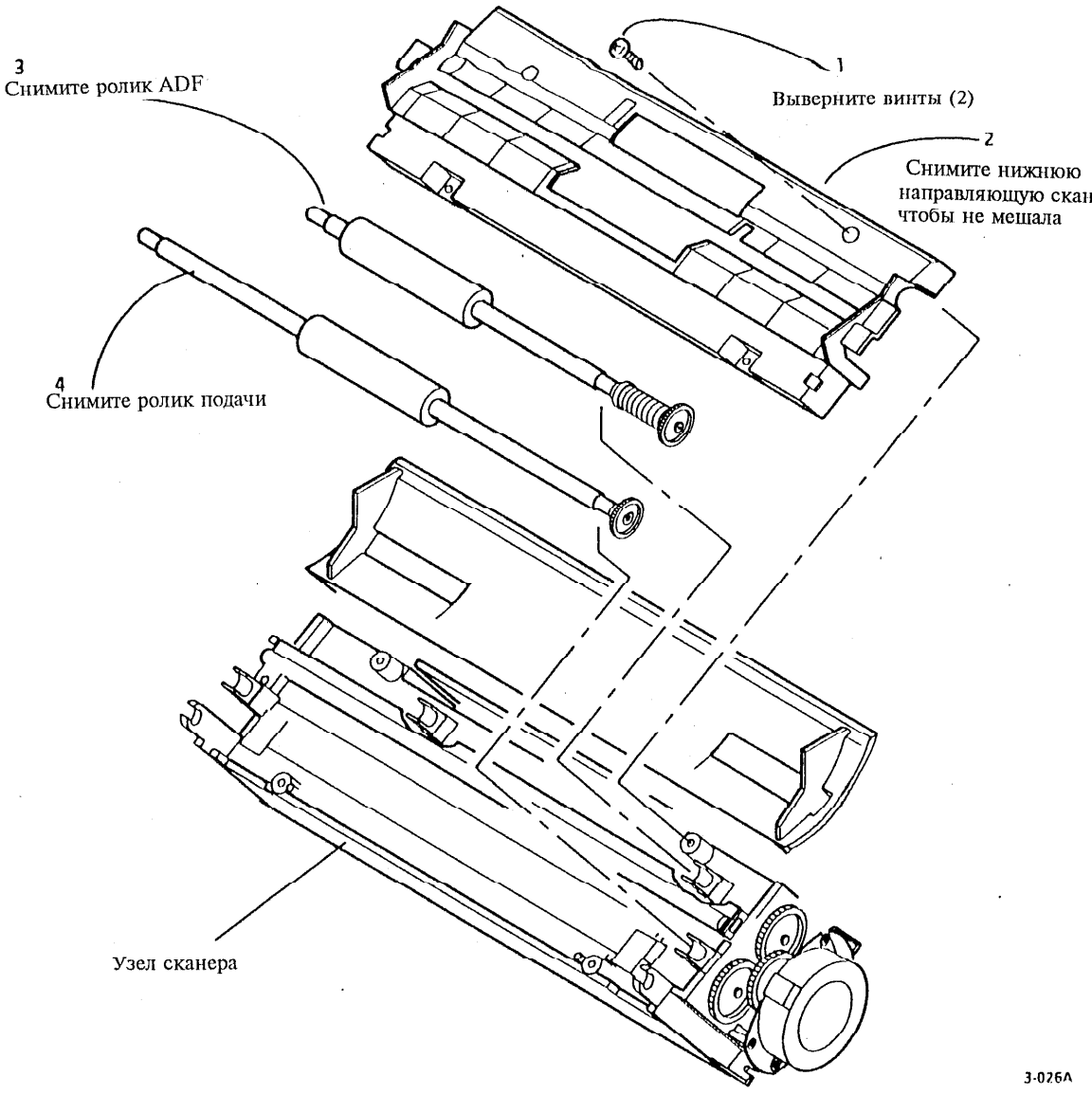

Рис. 1 Снятие ролика ADF и ролика подачи

REP 3.1 Узел принтера

Перечень запасных частей в PL 2.1

Снятие

ОСТОРОЖНО!

Отсоедините кабель питания.

1. Снимите следующие детали:
   a. Картридж с красителем и узел направляющей подачи бумаги (REP 1.1)
   б. Правую панель управления (REP 1.2)
   в. Левую панель управления и верхнюю направляющую ADF (REP 1.5)
   г. PWB сканера (REP 4.1)
   д. Заднюю крышку (REP 1.4)
   е. Верхнюю крышку (REP 1.3)
2. Снимите шасси PWB и отложите ее в сторону (REP 4.2).

ПРИМЕЧАНИЕ: При снятии узла принтера нижняя пластина (PL 2.1) должна быть отделена. Пока что не устанавливайте ее вновь.

3. (Рис. 1): Снимите узел принтера.

Замена

1. Вновь установите нижнюю пружинную пластинку (REP 3.10).
2. Закрепите пластинку регулировки просвета и нижние скобы, используя винты.
3. Вновь установите узел принтера и закрепите винты.
4. Отрегулируйте просвет головки (ADJ 5.2).
5. После этого отрегулируйте двунаправленную регистрацию печати (ADJ 5.1).

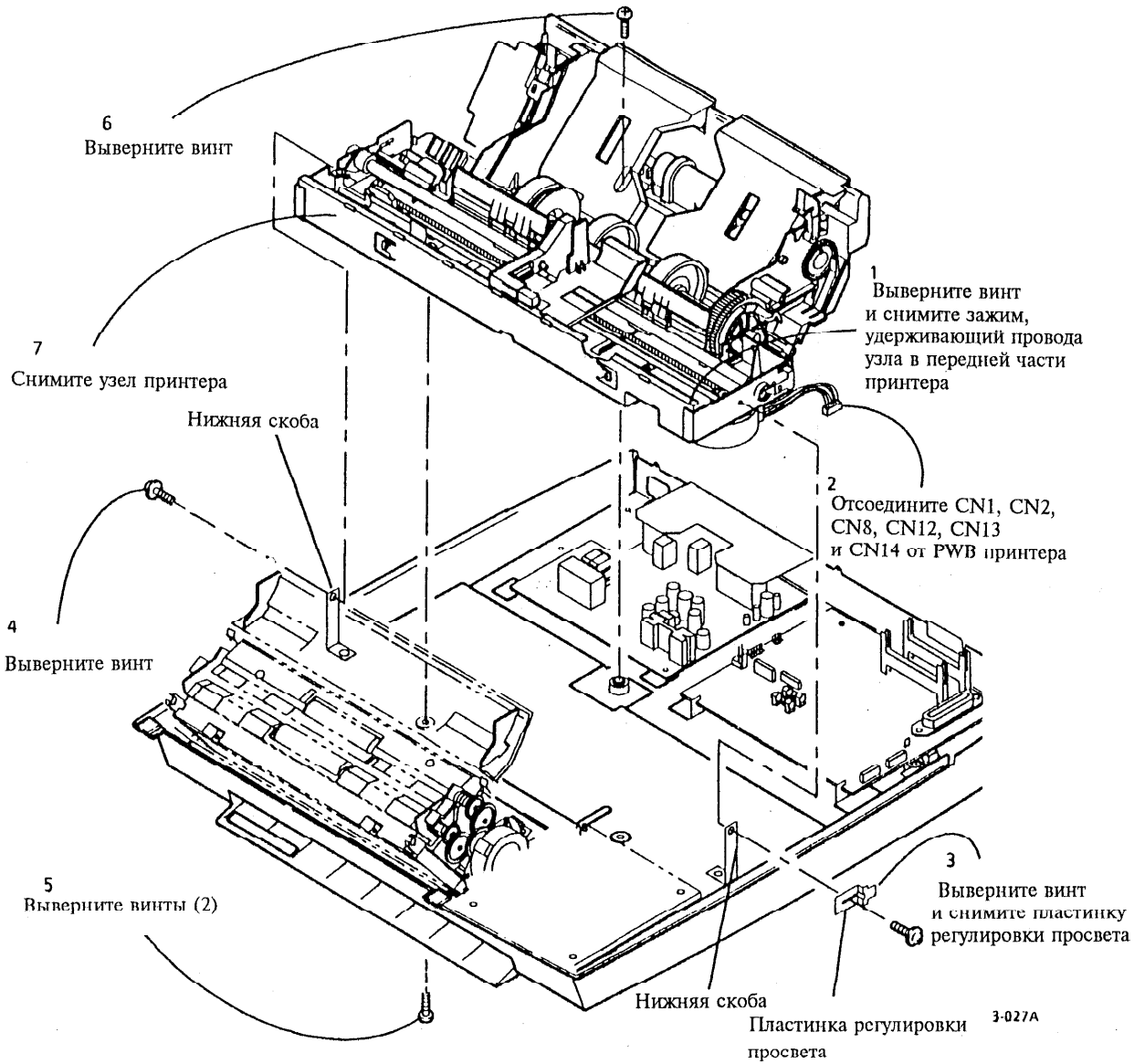

Рис. 1 Снятие узла принтера

REP 3.2 Лезвия устройства очистки и впитывающие прокладки

Перечень запасных частей в PL 4.1

Снятие

ОСТОРОЖНО!

Отсоедините кабель питания.

ПРЕДУПРЕЖДЕНИЕ

Если снять картридж с красителем на длительный срок, то форсунки с красителем пересохнут. В результате могут появиться дефекты качества изображения или пустые отпечатки. При необходимости заправьте картридж после повторной установки.

1. Снимите следующие детали:
   а. Картридж с красителем и узел направляющей подачи бумаги (REP 1.1)
   б. Правую панель управления (REP 1.2)
   в. Левую панель управления и верхнюю направляющую ADF (REP 1.5)
   г. Заднюю крышку (REP 1.4)
   д. Верхнюю крышку (REP 1.3)
2. (Рис. 1): Снимите лезвия устройства очистки с поддерживающего узла.

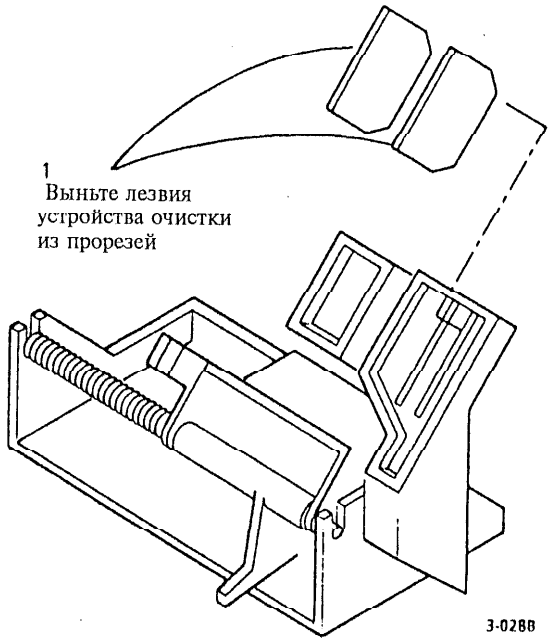

Рис. 1 Снятие лезвий устройства очистки с поддерживающего узла

ПРЕДУПРЕЖДЕНИЕ

При выполнении следующего шага вы можете повредить деталь, если будете прилагать значительные усилия для того, чтобы открыть фиксатор.

3. (Рис. 2): Снимите впитывающие прокладки с фиксатора на каретке.

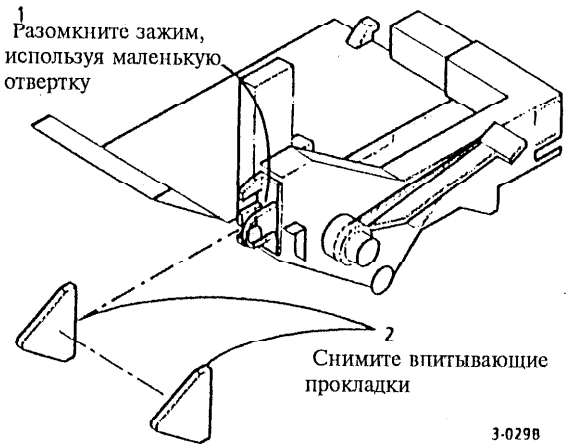

Рис. 2 Снятие впитывающих прокладок с каретки

Замена

1. Вновь вставьте лезвия устройства очистки в прорези на поддерживающем узле. Убедитесь, что они вошли полностью.
2. Вновь вставьте впитывающие прокладки в фиксатор на каретке. Убедитесь, что они вошли полностью.

REP 3.3 Помпа

Перечень запасных частей в PL 6.1

Снятие

ОСТОРОЖНО!

Отсоедините кабель питания.

ПРЕДУПРЕЖДЕНИЕ

Если снять картридж с красителем на длительный срок, то форсунки с красителем пересохнут. В результате могут появиться дефекты качества изображения или пустые отпечатки. При необходимости заправьте картридж после повторной установки.

1. Снимите следующие детали:
   а. Картридж с красителем и узел направляющей подачи бумаги (REP 1.1)
   б. Правую панель управления (REP 1.2)
   в. Левую панель управления и верхнюю направляющую ADF (REP 1.5)
   г. Заднюю крышку (REP 1.4)
   д. Верхнюю крышку (REP 1.3)
2. Снимите шасси PWB и отложите ее в сторону (REP 4.2).
3. Снимите узел принтера (REP 3.1).
4. (Рис. 1): Снимите помпу.

Замена

ПРЕДУПРЕЖДЕНИЕ

Проверьте, не погнулась ли трубка помпы при повторной установке.

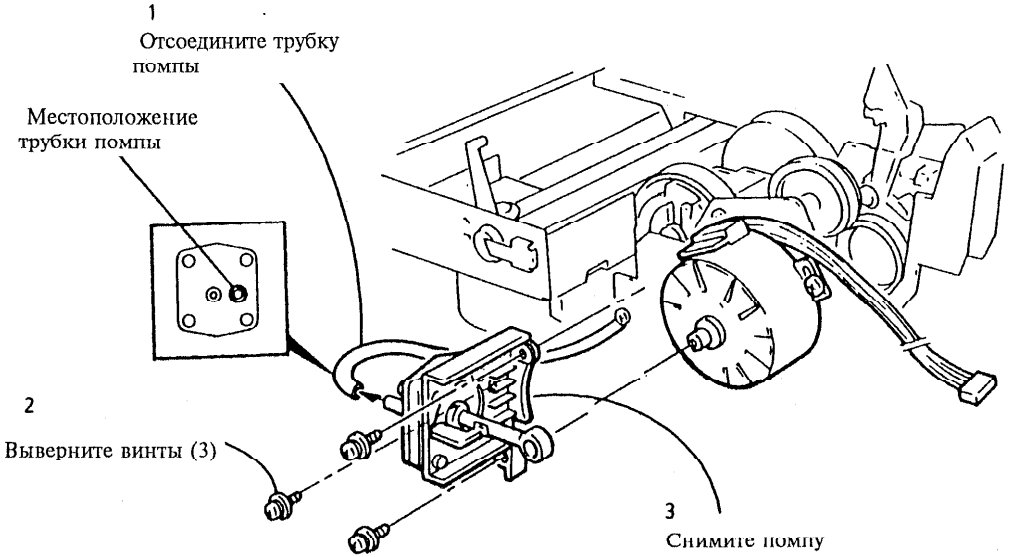

Рис. 1 Снятие помпы

REP 3.4 Двигатель подачи бумаги

Перечень запасных частей в PL 6.1

Снятие

ОСТОРОЖНО!

Отсоедините кабель питания.

ПРЕДУПРЕЖДЕНИЕ

Если снять картридж с красителем на длительный срок, то форсунки с красителем пересохнут. В результате могут появиться дефекты качества изображения или пустые отпечатки. При необходимости заправьте картридж после повторной установки.

1. Снимите следующие детали:
   а. Картридж с красителем и узел направляющей подачи бумаги (REP 1.1)
   б. Правую панель управления (REP 1.2)
   в. Левую панель управления и верхнюю направляющую ADF (REP 1.5)
   г. Заднюю крышку (REP 1.4)
   д. Верхнюю крышку (REP 1.3)
2. Снимите шасси PWB и отложите ее в сторону (REP 4.2).
3. Снимите узел принтера (REP 3.1).
4. Снимите помпу (REP 3.3).
5. (Рис. 1): Снимите двигатель подачи бумаги.

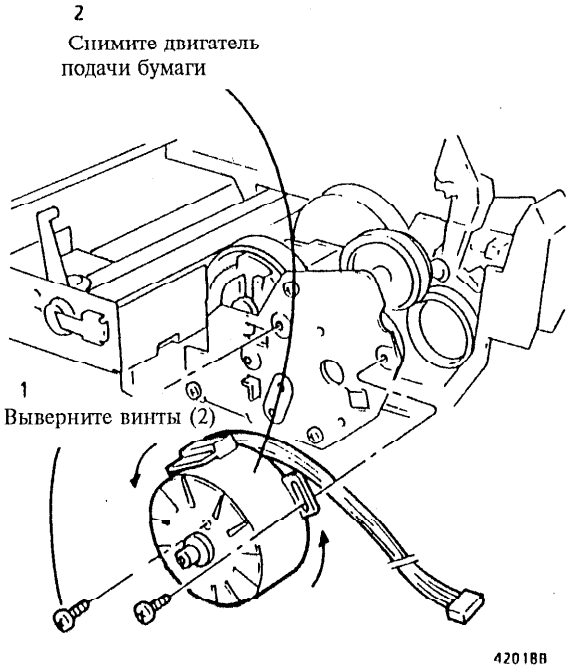

Рис. 1 Снятие двигателя подачи бумаги

Замена

1. (Рис. 1): Поверните двигатель подачи бумаги до упора перед тем, как затянуть винты.
2. Вновь установите помпу.

REP 3.5 Узел каретки

Перечень запасных частей в PL 2.1

Снятие

ОСТОРОЖНО!

Отсоедините кабель питания.

ПРЕДУПРЕЖДЕНИЕ

Если снять картридж с красителем на длительный срок, то форсунки с красителем пересохнут. В результате могут появиться дефекты качества изображения или пустые отпечатки. При необходимости заправьте картридж после повторной установки.

1. Снимите следующие детали:
   а. Картридж с красителем и узел направляющей подачи бумаги (REP 1.1)
   б. Правую панель управления (REP 1.2)
   в. Левую панель управления и верхнюю направляющую ADF (REP 1.5)
   г. Заднюю крышку (REP 1.4)
   д. Верхнюю крышку (REP 1.3)
2. Снимите шасси PWB и отложите ее в сторону (REP 4.2).
3. Снимите узел принтера (REP 3.1).
4. (Рис. 1): Отсоедините трубку для долива чернил от резервуара.

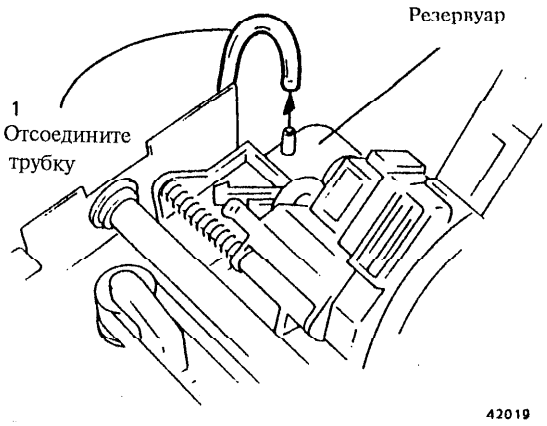

Рис. 1 Отсоединение трубки для долива чернил

5. Переверните узел принтера.
6. (Рис. 2): Освободите кабели от зажимов.

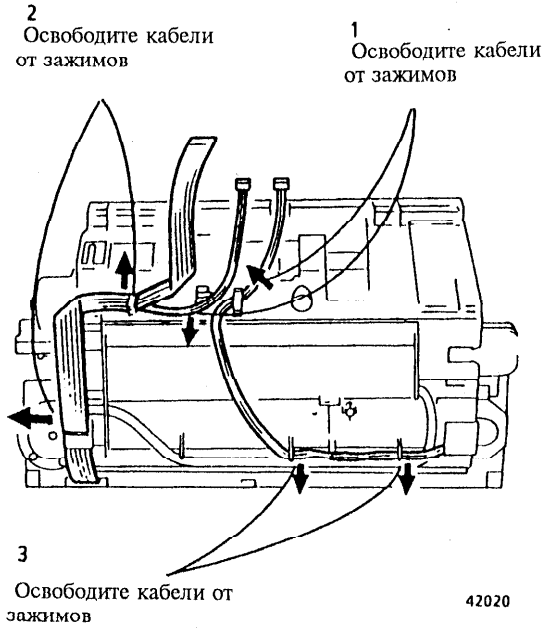

Рис. 2 Освобождение кабелей

7. Переверните узел принтера.
8. (Рис. 3): Снимите узел каретки.

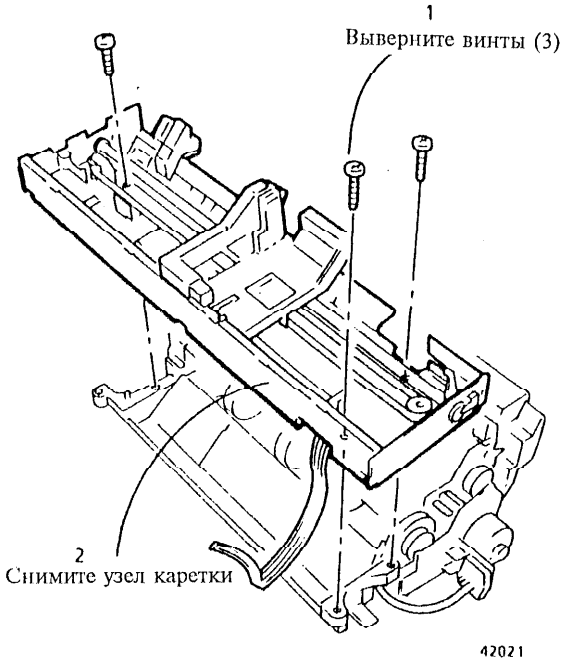

Рис. 3 Снятие узла каретки

Замена

ПРЕДУПРЕЖДЕНИЕ

Проверьте, не погнулась ли трубка для долива чернил при повторной установке.

ПРИМЕЧАНИЕ: При установке узла каретки на узел принтера убедитесь, что рама узла каретки входит в прорезь на корпусе узла принтера (находящуюся над резервуаром для красителя). В противном случае каретка будет лежать на поддерживающем узле.

1. После установки узла принтера на место отрегулируйте просвет головки (ADJ 5.2).
2. После этого отрегулируйте двунаправленную регистрацию печати (ADJ 5.1).

REP 3.6 Двигатель каретки

Перечень запасных частей в PL 4.1

Снятие

ОСТОРОЖНО!

Отсоедините кабель питания.

ПРЕДУПРЕЖДЕНИЕ

Если снять картридж с красителем на длительный срок, то форсунки с красителем пересохнут. В результате могут появиться дефекты качества изображения или пустые отпечатки. При необходимости заправьте картридж после повторной установки.

1. Снимите следующие детали:
   а. Картридж с красителем и узел направляющей подачи бумаги (REP 1.1)
   б. Правую панель управления (REP 1.2)
   в. Левую панель управления и верхнюю направляющую ADF (REP 1.5)
   г. Заднюю крышку (REP 1.4)
   д. Верхнюю крышку (REP 1.3)
2. Снимите шасси PWB и отложите ее в сторону (REP 4.2).
3. Снимите узел принтера (REP 3.1).
4. Снимите узел каретки (REP 3.5) и переверните его.
5. (Рис. 1): Снимите двигатель каретки.

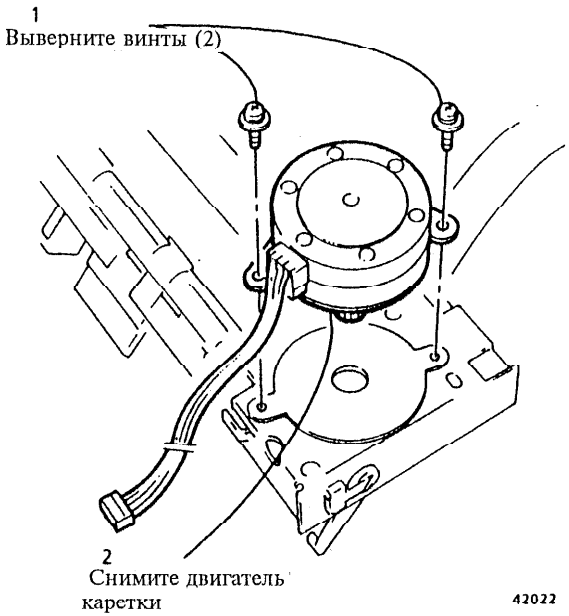

Рис. 1 Снятие двигателя каретки

Замена

1. После установки узла принтера на место отрегулируйте просвет головки (ADJ 5.2).
2. После этого отрегулируйте двунаправленную регистрацию печати (ADJ 5.1).

REP 3.7 Поддерживающий узел

Перечень запасных частей в PL 4.1

Снятие

ОСТОРОЖНО!

Отсоедините кабель питания.

ПРЕДУПРЕЖДЕНИЕ

Если снять картридж с красителем на длительный срок, то форсунки с красителем пересохнут. В результате могут появиться дефекты качества изображения или пустые отпечатки. При необходимости заправьте картридж после повторной установки.

1. Снимите следующие детали:
   а. Картридж с красителем и узел направляющей подачи бумаги (REP 1.1)
   б. Правую панель управления (REP 1.2)
   в. Левую панель управления и верхнюю направляющую ADF (REP 1.5)
   г. Заднюю крышку (REP 1.4)
   д. Верхнюю крышку (REP 1.3)
2. Снимите шасси PWB и отложите ее в сторону (REP 4.2).
3. Снимите узел принтера (REP 3.1).
4. Снимите узел каретки (REP 3.5).
5. (Рис. 1):Снимите поддерживающий узел.

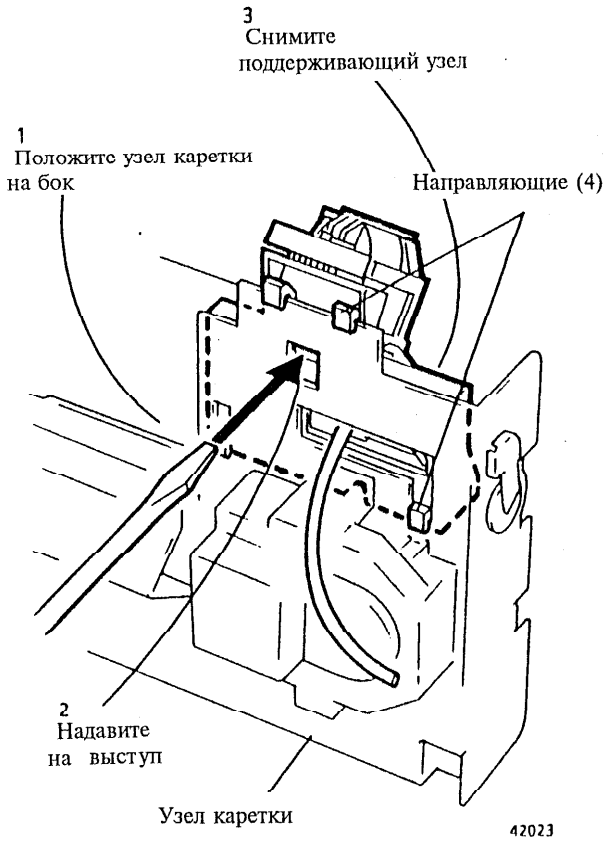

Рис. 1 Снятие поддерживающего узла

Замена

1. (Рис. 1): Вновь установите поддерживающий узел, выравнивая четыре направляющих относительно отверстий в раме каретки.
2. (Рис. 2): Если кулачок был сдвинут во время снятия поддерживающего узла, вновь установите его на место.

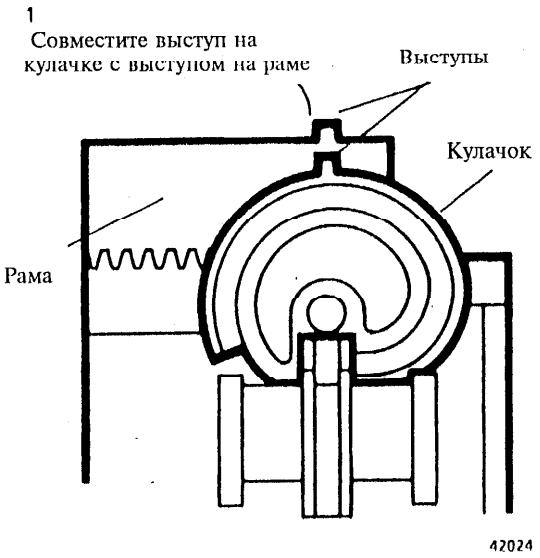

Рис. 2 Установка поддерживающего узла

3. (Рис. 3): Убедитесь, что трубка для долива чернил расположена позади рычага.

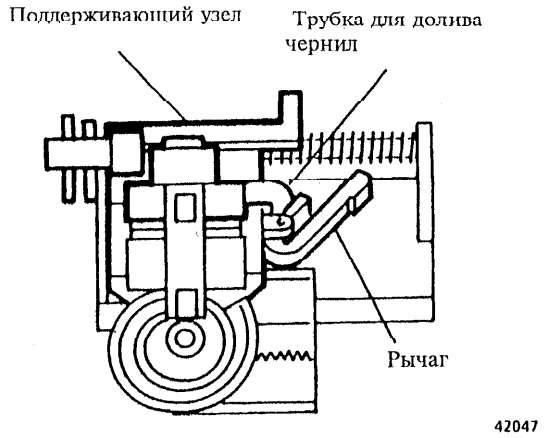

Рис. 3 Положение трубки для долива чернил

4. После установки узла принтера на место отрегулируйте просвет головки (ADJ 5.2).
5. После этого отрегулируйте двунаправленную регистрацию печати (ADJ 5.1).

REP 3.8 Узел кодировщика

Перечень запасных частей в PL 4.1

Снятие

ОСТОРОЖНО!

Отсоедините кабель питания.

ПРЕДУПРЕЖДЕНИЕ

Если снять картридж с красителем на длительный срок, то форсунки с красителем пересохнут. В результате могут появиться дефекты качества изображения или пустые отпечатки. При необходимости заправьте картридж после повторной установки.

1. Снимите следующие детали:
   а. Картридж с красителем и узел направляющей подачи бумаги (REP 1.1)
   б. Правую панель управления (REP 1.2)
   в. Левую панель управления и верхнюю направляющую ADF (REP 1.5)
   г. Заднюю крышку (REP 1.4)
   д. Верхнюю крышку (REP 1.3)
2. Снимите шасси PWB и отложите ее в сторону (REP 4.2).
3. Снимите узел принтера (REP 3.1).
4. Снимите узел каретки (REP 3.5).
5. (Рис. 1): Переверните узел каретки и снимите узел кодировщика.

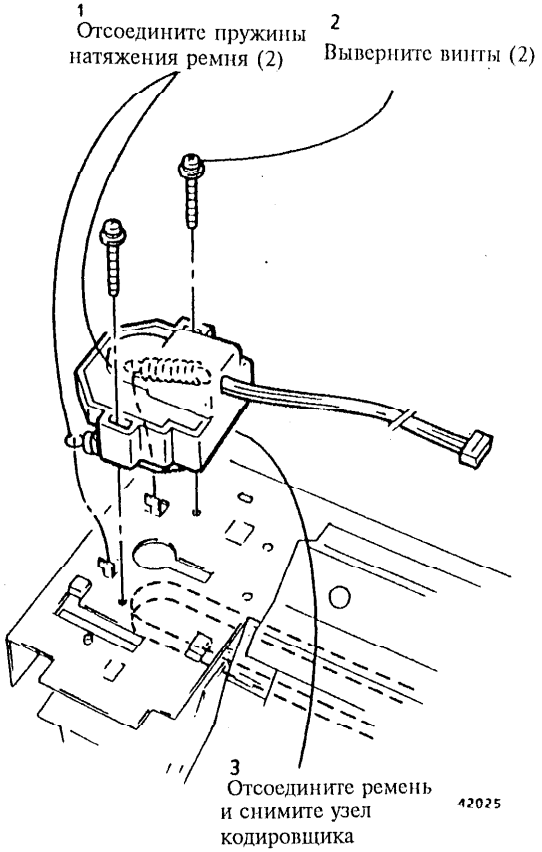

Рис. 1 Снятие кодировщика

Замена

1. После установки узла принтера на место отрегулируйте просвет головки (ADJ 5.2).
2. После этого отрегулируйте двунаправленную регистрацию печати (ADJ 5.1).

REP 3.9 Каретка

Перечень запасных частей в PL 4.1

Снятие

ОСТОРОЖНО!

Отсоедините кабель питания.

ПРЕДУПРЕЖДЕНИЕ

Если снять картридж с красителем на длительный срок, то форсунки с красителем пересохнут. В результате могут появиться дефекты качества изображения или пустые отпечатки. При необходимости заправьте картридж после повторной установки.

1. Снимите следующие детали:
   а. Картридж с красителем и узел направляющей подачи бумаги (REP 1.1)
   б. Правую панель управления (REP 1.2)
   в. Левую панель управления и верхнюю направляющую ADF (REP 1.5)
   г. Заднюю крышку (REP 1.4)
   д. Верхнюю крышку (REP 1.3)
2. Снимите шасси PWB и отложите ее в сторону (REP 4.2).
3. Снимите следующие детали:
   а. Узел принтера (REP 3.1).
   б. Узел каретки (REP 3.5).
   в. Узел кодировщика (REP 3.8).
4. (Рис. 1): Снимите каретку.

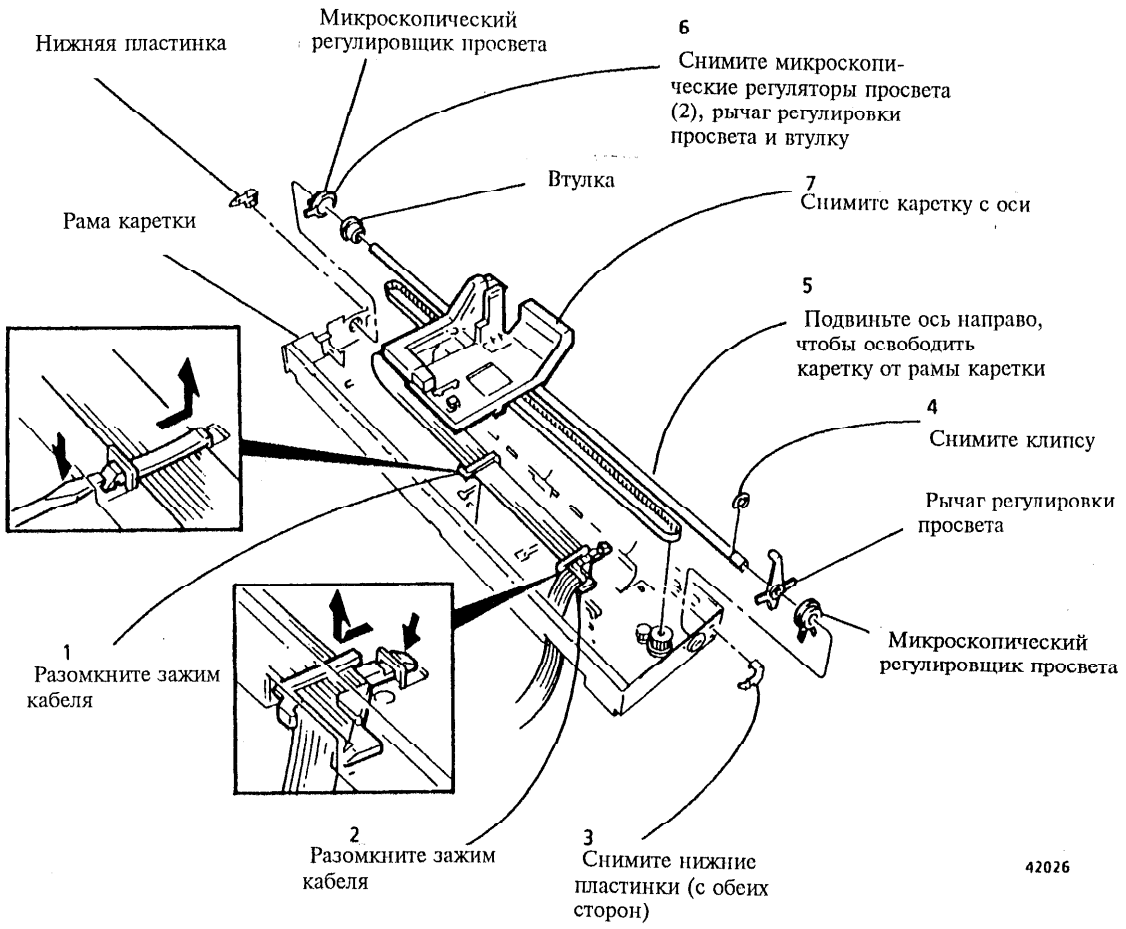

Рис. 1 Снятие каретки

Замена

1. Вновь установите микроскопические регуляторы просвета, втулку и рычаг регулировки просвета.
2. Установите каретку на ось.
3. (Рис. 2): Убедитесь, что передняя сторона каретки расположена под выступом рамы каретки, в то время как ось помещена в отверстие в раме каретки. Вновь установите клипсу.
4. Вновь установите нижние пластины. Убедитесь, что ось касается пластины.
5. Закрепите кабель зажимами.

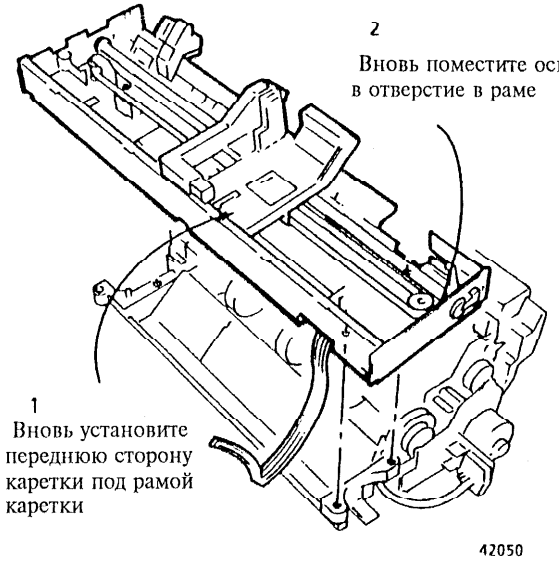

Рис. 2 Установка каретки

6. Вновь установите узел кодировщика.
   а. Подсоедините приводной ремень к шкивам.
   б. Вручную (без отвертки) затяните два винта.
   в. Отсоедините пружины.
   г. Переместите каретку в горизонтальном направлении. Проверьте, нет ли люфта.
   д. Затяните винты.
7. (Рис. 3): Если пластина датчика исходного положения была сдвинута, вновь установите ее на место, выровняв правую кромку по самой левой метке выравнивания (третья линия от центральной линии).

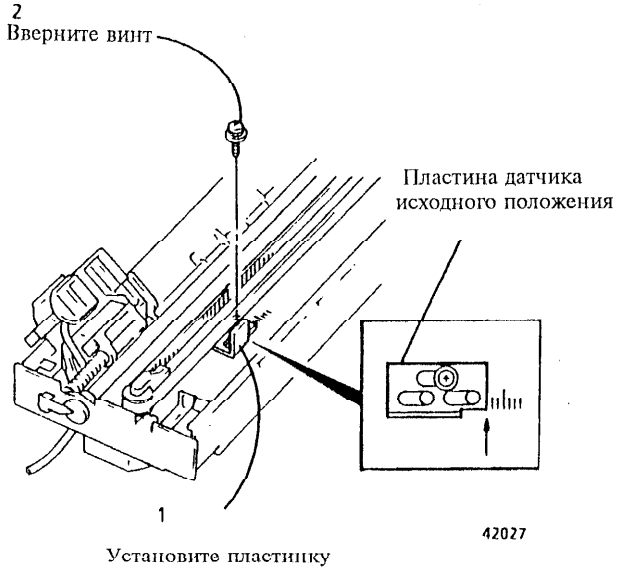

Рис. 3 Установка пластины датчика исходного положения

8. После установки узла принтера на место отрегулируйте просвет головки (ADJ 5.2).
9. После этого отрегулируйте двунаправленную регистрацию печати (ADJ 5.1).

REP 3.10 Узел боковой рамы

Перечень запасных частей в PL 2.1

Снятие

ОСТОРОЖНО!

Отсоедините кабель питания.

ПРЕДУПРЕЖДЕНИЕ

Если снять картридж с красителем на длительный срок, то форсунки с красителем пересохнут. В результате могут появиться дефекты качества изображения или пустые отпечатки. При необходимости заправьте картридж после повторной установки.

1. Снимите следующие детали:
   а. Картридж с красителем и узел направляющей подачи бумаги (REP 1.1)
   б. Правую панель управления (REP 1.2)
   в. Левую панель управления и верхнюю направляющую ADF (REP 1.5)
   г. Заднюю крышку (REP 1.4)
   д. Верхнюю крышку (REP 1.3)
2. Снимите шасси PWB и отложите ее в сторону (REP 4.2).
3. Снимите узел принтера (REP 3.1).
4. (Рис. 1): Освободите кабель от зажима.

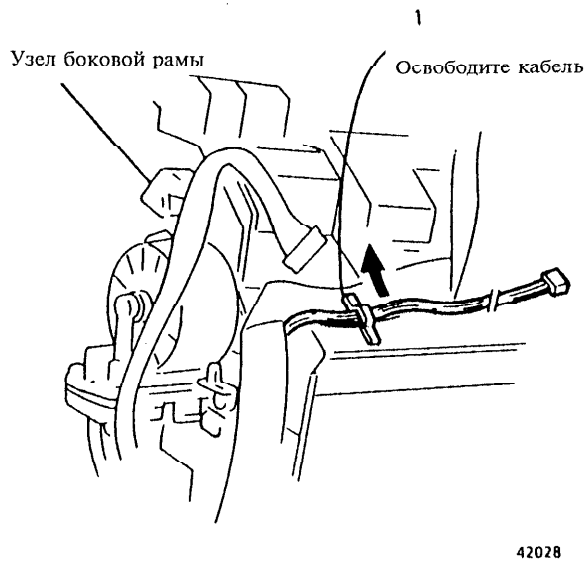

Рис. 1 Освобождение кабеля

ПРИМЕЧАНИЕ: Проверьте, правильно ли нижняя пружинная пластина закреплена между узлом боковой рамы и узлом принтера.

5. (Рис. 2): Снимите узел боковой рамы. Будьте внимательны, не потеряйте шестерни.

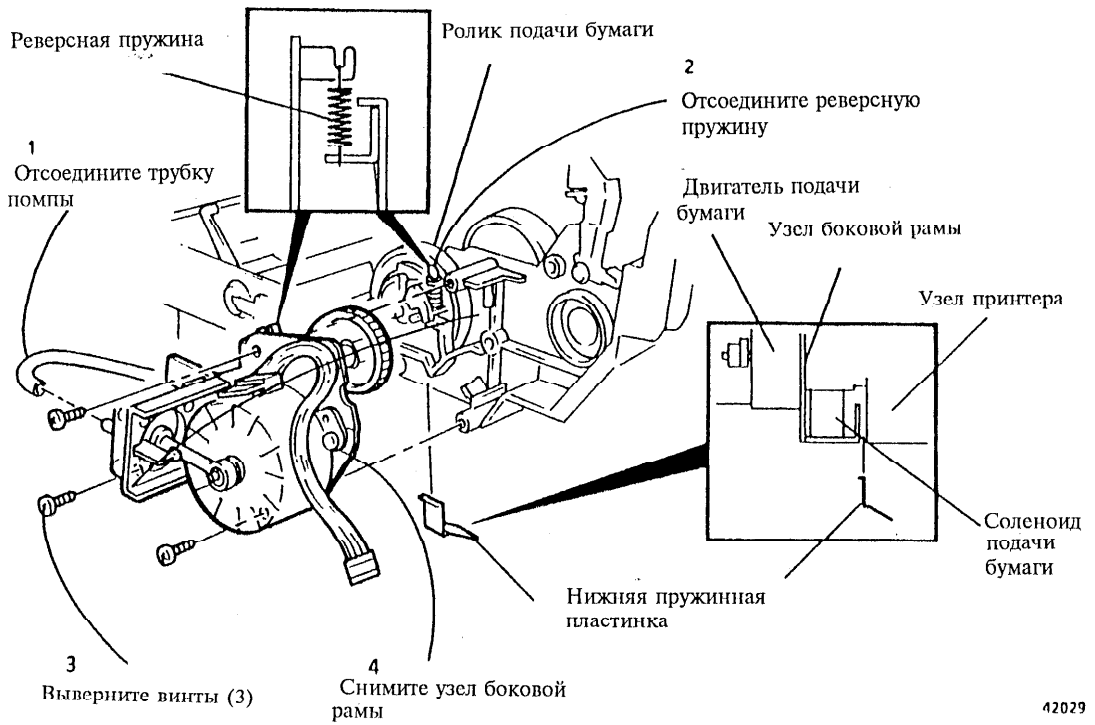

Рис. 2 Снятие узла боковой рамы

Замена

1. Перед тем как установить узел боковой рамы на место, поверните ролик подачи бумаги и фиксатор клипсы скольжения к лицевой стороне, то есть по направлению к узлу каретки, чтобы можно было установить реверсную пружину.
2. Вновь установите подъемную шестерню с эксцентричной шестерней по направлению к двигателю.
3. Вновь установите однонаправленную шестерню с черной шестерней по направлению к двигателю.
4. (Рис. 3): Выровняйте метки на шестерне кулачка ASF (автоматического податчика листов бумаги) по меткам на подъемной шестерне при повторной установке узла боковой рамы.

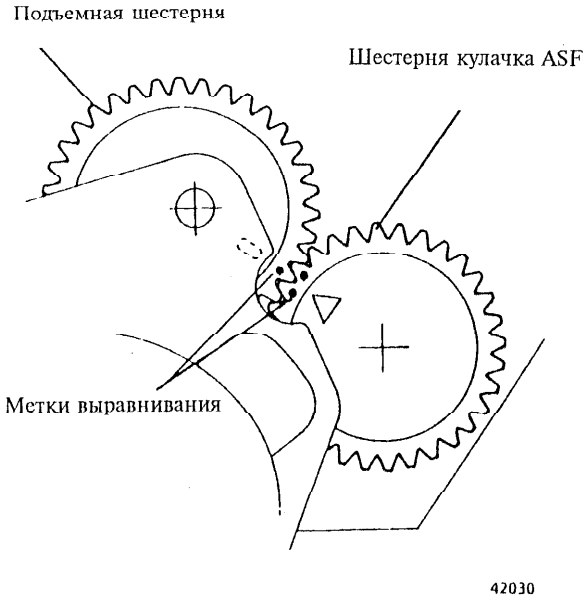

Рис. 3 Установка шестерен

ПРЕДУПРЕЖДЕНИЕ

При установке узла боковой рамы, до закручивания винтов, убедитесь, что шестерня ролика подачи бумаги и однонаправленная шестерня правильно сцеплены. Шестерни правильно сцеплены, когда нет люфта.

5. Убедившись, что метки совпадают, закрепите узел боковой рамы и узел принтера при помощи трех винтов.
6. Вновь установите реверсную пружину.
7. Вновь установите нижнюю пружинную пластину между узлом боковой рамы и узлом принтера.

ПРЕДУПРЕЖДЕНИЕ

Убедитесь, что трубка помпы подсоединена к отверстию для ввода красителя, а не к отверстию для вывода красителя.

8. (Рис. 4): Вновь установите трубку помпы.

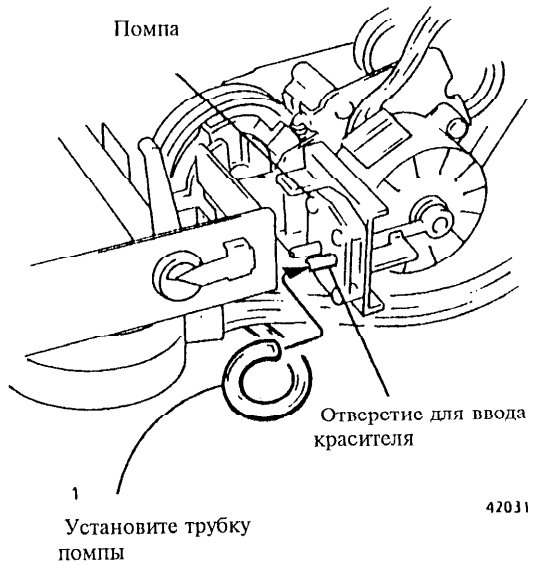

Рис. 4 Установка трубки помпы

9. После установки узла принтера на место отрегулируйте просвет головки (ADJ 5.2).
10. После этого отрегулируйте двунаправленную регистрацию печати (ADJ 5.1).

REP 3.11 Ролик подачи бумаги

Перечень запасных частей в PL 5.1

Снятие

ОСТОРОЖНО!

Отсоедините кабель питания.

ПРЕДУПРЕЖДЕНИЕ

Если снять картридж с красителем на длительный срок, то форсунки с красителем пересохнут. В результате могут появиться дефекты качества изображения или пустые отпечатки. При необходимости заправьте картридж после повторной установки.

1. Снимите следующие детали:
   а. Картридж с красителем и узел направляющей подачи бумаги (REP 1.1)
   б. Правую панель управления (REP 1.2)
   в. Левую панель управления и верхнюю направляющую ADF (REP 1.5)
   г. Заднюю крышку (REP 1.4)
   д. Верхнюю крышку (REP 1.3)
2. Снимите шасси PWB и отложите ее в сторону (REP 4.2).
3. Снимите следующие детали:
   а. Узел принтера (REP 3.1).
   б. Узел каретки (REP 3.5).
   в. Узел боковой рамы (REP 3.10).
4. (Рис. 1): Снимите ролик подачи бумаги.

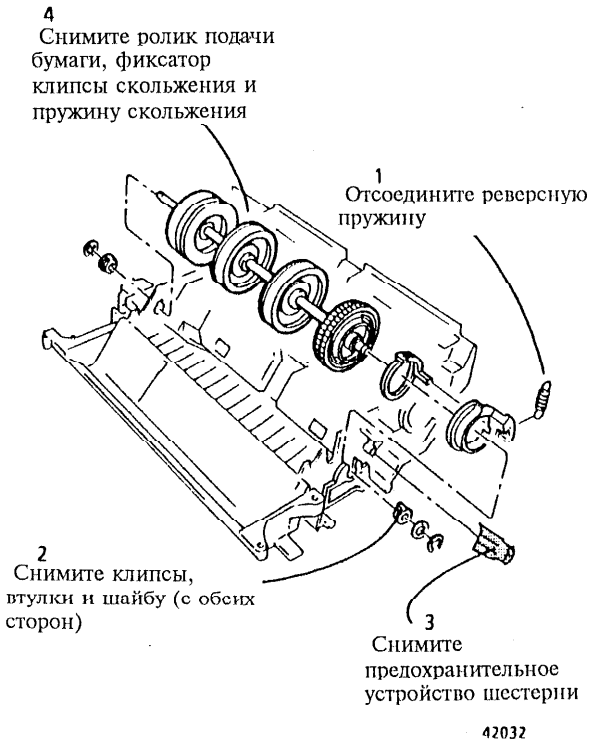

Рис. 1 Снятие ролика подачи бумаги

Замена

1. После установки узла принтера на место отрегулируйте просвет головки (ADJ 5.2).
2. После этого отрегулируйте двунаправленную регистрацию печати (ADJ 5.1).

REP 3.12 Датчик ASF и лотки ASF (автоматического податчика листов бумаги)

Перечень запасных частей в PL 5.1

Снятие

ОСТОРОЖНО!

Отсоедините кабель питания.

ПРЕДУПРЕЖДЕНИЕ

Если снять картридж с красителем на длительный срок, то форсунки с красителем пересохнут. В результате могут появиться дефекты качества изображения или пустые отпечатки. При необходимости заправьте картридж после повторной установки.

1. Снимите следующие детали:
   а. Картридж с красителем и узел направляющей подачи бумаги (REP 1.1)
   б. Правую панель управления (REP 1.2)
   в. Левую панель управления и верхнюю направляющую ADF (REP 1.5)
   г. Заднюю крышку (REP 1.4)
   д. Верхнюю крышку (REP 1.3)
2. Снимите шасси PWB и отложите ее в сторону (REP 4.2).
3. Снимите следующие детали:
   а. Узел принтера (REP 3.1).
   б. Узел каретки (REP 3.5).
   в. Узел боковой рамы (REP 3.10).
   г. Ролик подачи бумаги (REP 3.11).
4. (Рис. 1): Снимите датчик ASF и лотки ASF.

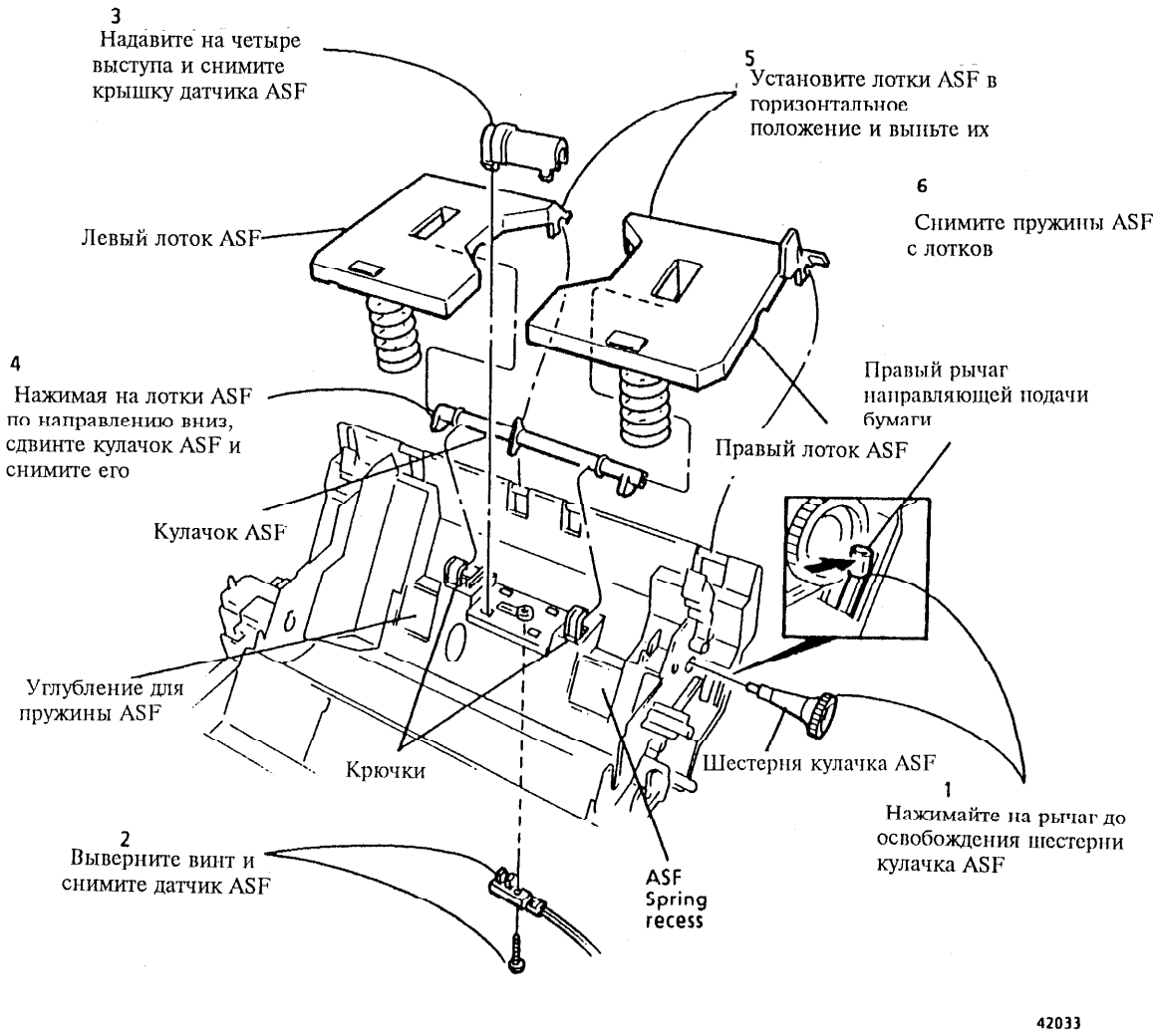

Рис. 1 Снятие датчика ASF и лотков ASF

Замена

1. Вновь установите пружины ASF на лотки.
2. Вновь установите лотки ASF.

ПРИМЕЧАНИЕ: При выполнении следующего шага проверьте, помещены ли пружины ASF в углубления.

3. Установите кулачок ASF на лотки и прикрепите его к крючкам.
4. Вновь установите следующие детали:
   а. Крышку датчика и датчик
   б. Шестерню кулачка ASF
   в. Ролик подачи бумаги (REP 3.11)
   г. Узел боковой рамы (REP 3.10)
   д. Узел каретки (REP 3.5)
   е. Узел принтера (REP 3.1)
5. После установки узла принтера на место отрегулируйте просвет головки (ADJ 5.2).
6. После этого отрегулируйте двунаправленную регистрацию печати (ADJ 5.1).

REP 3.13 Датчик отсутствия бумаги

Перечень запасных частей в PL 7.1

Снятие

ОСТОРОЖНО!

Отсоедините кабель питания.

1. Снимите следующие детали:
   а. Картридж с красителем и узел направляющей подачи бумаги (REP 1.1)
   б. Правую панель управления (REP 1.2)
   в. Левую панель управления и верхнюю направляющую ADF (REP 1.5)
   г. Заднюю крышку (REP 1.4)
   д. Верхнюю крышку (REP 1.3)
2. Снимите верхний и задний экраны с узла шасси PWB (PL 7.1).
3. Отсоедините J16 от задней PWB.
4. Выверните винт и снимите фиксатор, удерживающий провода узла на шасси PWB.
5. Разрежьте связки кабелей, прикрепляющие узел датчика к шасси PWB.
6. Снимите датчик отсутствия бумаги:
   а. Выверните винт, прикрепляющий узел датчика к шасси PWB.
   б. Снимите узел.
   в. Надавите на выступы с обеих сторон и снимите датчик отсутствия бумаги.

REP 3.14 Резервуар и фильтр

Перечень запасных частей в PL 5.1

Снятие

ОСТОРОЖНО!

Отсоедините кабель питания.

ПРЕДУПРЕЖДЕНИЕ

Если снять картридж с красителем на длительный срок, то форсунки с красителем пересохнут. В результате могут появиться дефекты качества изображения или пустые отпечатки. При необходимости заправьте картридж после повторной установки.

1. Снимите следующие детали:
   а. Картридж с красителем и узел направляющей подачи бумаги (REP 1.1)
   б. Правую панель управления (REP 1.2)
   в. Левую панель управления и верхнюю направляющую ADF (REP 1.5)
   г. Заднюю крышку (REP 1.4)
   д. Верхнюю крышку (REP 1.3)
   е. Узел принтера (REP 3.1).
   ж. Узел каретки (REP 3.5).

ПРЕДУПРЕЖДЕНИЕ

Фильтр может находиться внутри отверстия трубки помпы. Проверьте, удален ли он полностью, и замените его новым фильтром во время установки на место.

2. (Рис. 1): Снимите резервуар.
   а. Отсоедините трубку помпы.
   б. Снимите и выкиньте фильтр.
   в. Осторожно снимите резервуар, толкая его в указанном направлении.

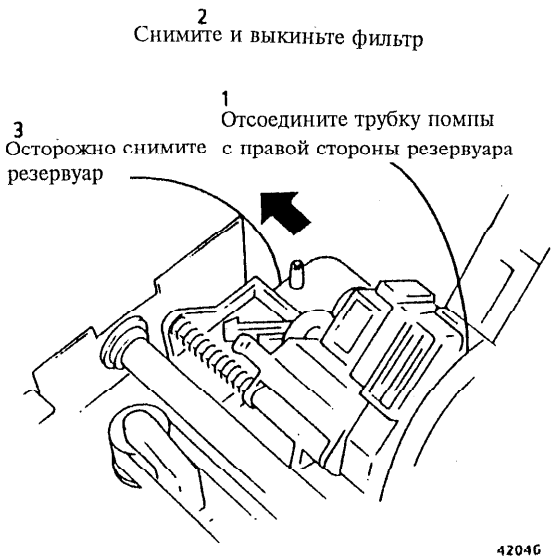

Рис. 1 Снятие резервуара

Замена

1. Вновь установите резервуар.
2. Оберните новый фильтр вокруг конца трубки помпы. Удерживайте фильтр на месте до подсоединения трубки помпы.

ПРЕДУПРЕЖДЕНИЕ

Убедитесь, что трубка помпы не перекрутилась во время повторной установки.

3. После установки узла принтера на место отрегулируйте просвет головки (ADJ 5.2).
4. После этого отрегулируйте двунаправленную регистрацию печати (ADJ 5.1).

REP 4.1 PWB сканера

Перечень запасных частей в PL 1.2

Снятие

ОСТОРОЖНО!

Отсоедините кабель питания.

1. Снимите правую панель управления (REP 1.2).

ПРЕДУПРЕЖДЕНИЕ

Соблюдайте меры предосторожности при наличии электростатических разрядов. Статическое электричество может повредить данную деталь.

2. (Рис. 1): Снимите PWB сканера.

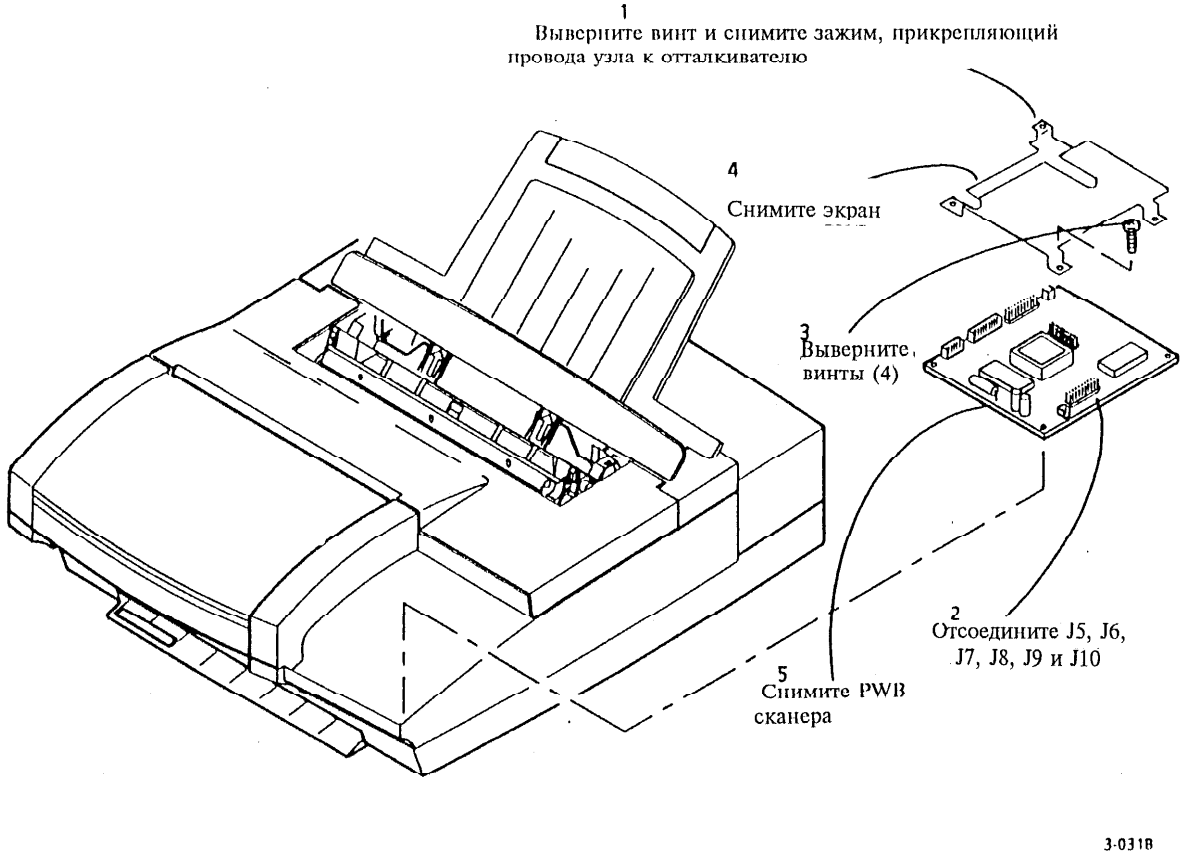

Рис. 1 Снятие PWB сканера

REP 4.2 Шасси PWB

Перечень запасных частей в PL 2.1

Снятие

ПРИМЕЧАНИЕ: Для устранения неисправностей шасси PWB можно снять вместе с PWB, разъемами и кабелями и отложить в сторону.

ОСТОРОЖНО!

Отсоедините кабель питания.

ПРЕДУПРЕЖДЕНИЕ

Если снять картридж с красителем на длительный срок, то форсунки с красителем пересохнут. В результате могут появиться дефекты качества изображения или пустые отпечатки. При необходимости заправьте картридж после повторной установки.

1. Снимите следующие детали:
   а. Картридж с красителем и узел направляющей подачи бумаги (REP 1.1)
   б. Правую панель управления (REP 1.2)
   в. Левую панель управления и верхнюю направляющую ADF (REP 1.5)
   г. Заднюю крышку (REP 1.4)
   д. Верхнюю крышку (REP 1.3)
2. Выверните винт и сдвиньте в сторону датчик отсутствия бумаги (PL 7.1).
3. (Рис. 1): Поднимите шасси PWB и отсоедините CN11, CN5 и J13.
4. (Рис. 1): Поднимите шасси PWB и отложите ее в сторону.

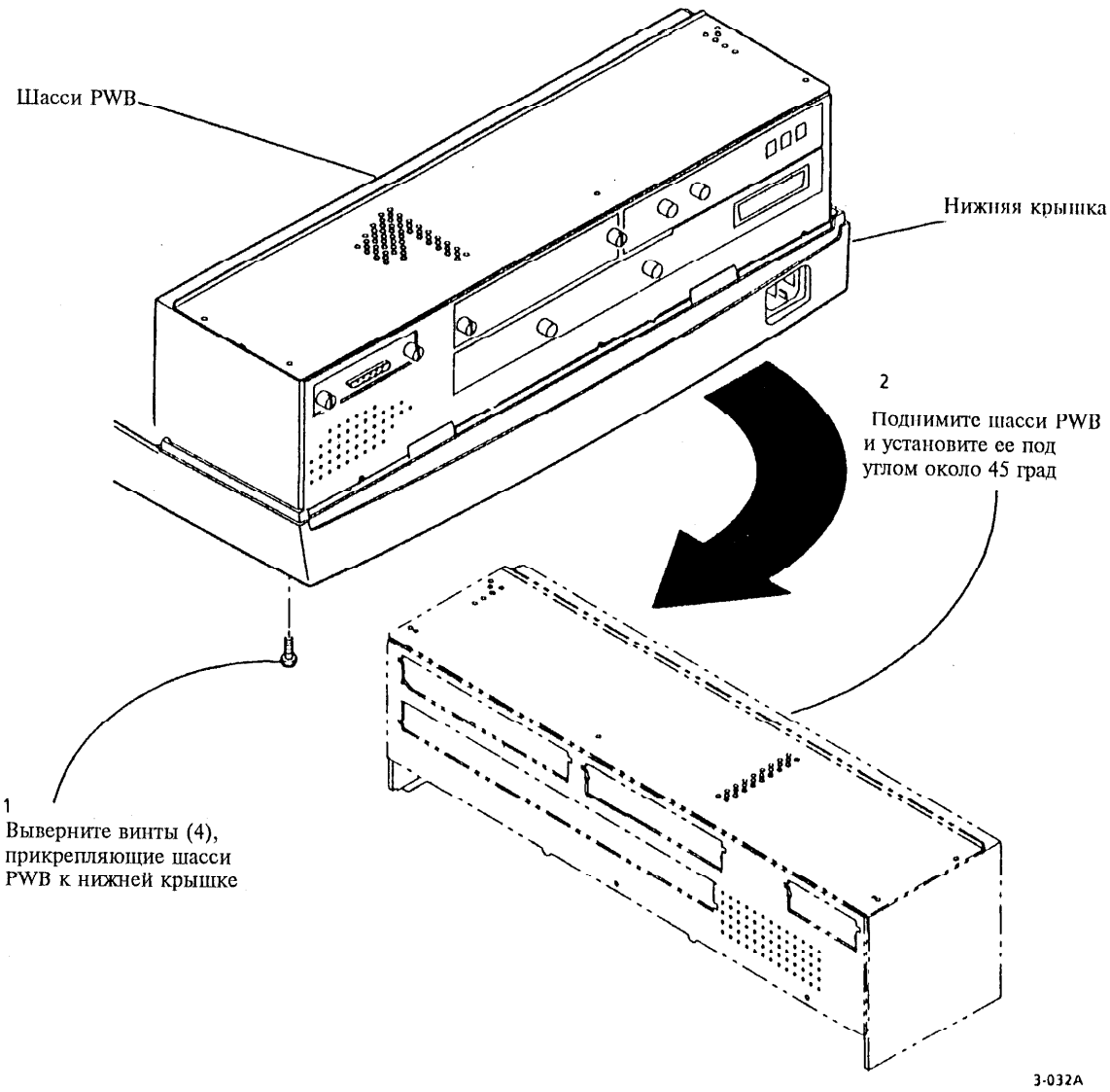

Рис. 1 Снятие шасси PWB

REP 4.3 Главная PWB

Перечень запасных частей в PL 7.1

ОСТОРОЖНО!

Главная PWB содержит литиевую батарею. Не перезаряжайте, не разбирайте, не нагревайте выше 100 °C и не сжигайте ее. Неправильное обращение с батареей может привести к возгоранию и взрыву.

Снятие

ОСТОРОЖНО!

Отсоедините кабель питания.

1. Отсоедините телефонные кабели и кабели передачи данных.
2. Снимите верхнюю крышку (REP 1.3)

ПРЕДУПРЕЖДЕНИЕ

Соблюдайте меры предосторожности при наличии электростатических разрядов. Статическое электричество может повредить данную деталь.

3. (Рис. 1): Снимите главную PWB.

Замена

1. Осторожно установите главную PWB вновь, убедившись, что этому не препятствуют кабели или провода.
2. При замене главной PWB убедитесь, что пользователь согласен с данным языком выдачи сообщений на дисплей.

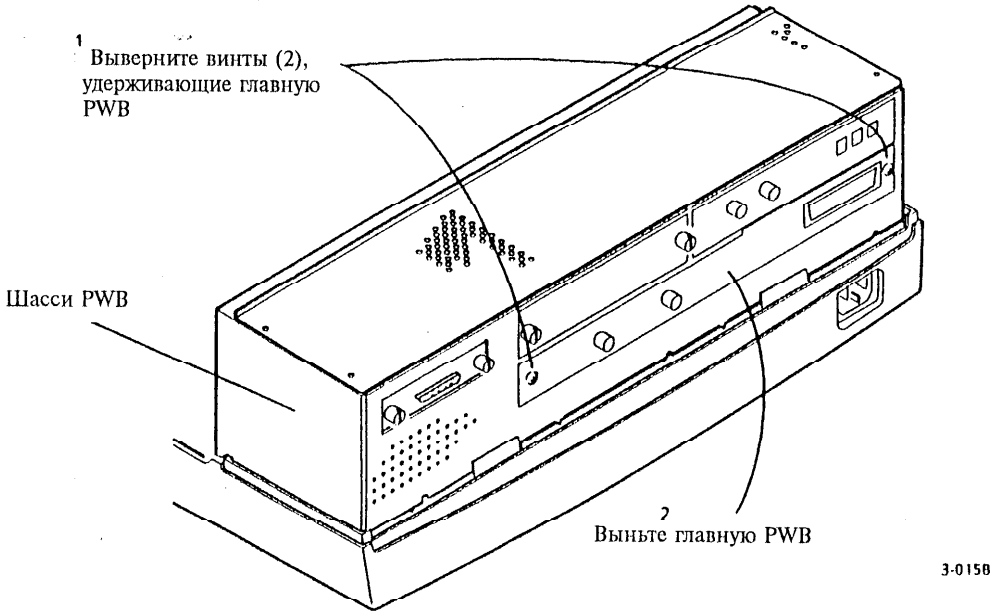

Рис. 1 Снятие главной PWB

REP 4.4 LCU PWB

Перечень запасных частей в PL 7.1

Снятие

ОСТОРОЖНО!

Отсоедините кабель питания.

1. Отсоедините телефонные кабели.

ПРЕДУПРЕЖДЕНИЕ

Соблюдайте меры предосторожности при наличии электростатических разрядов. Статическое электричество может повредить данную деталь.

2. (Рис. 1): Снимите LCU PWB.

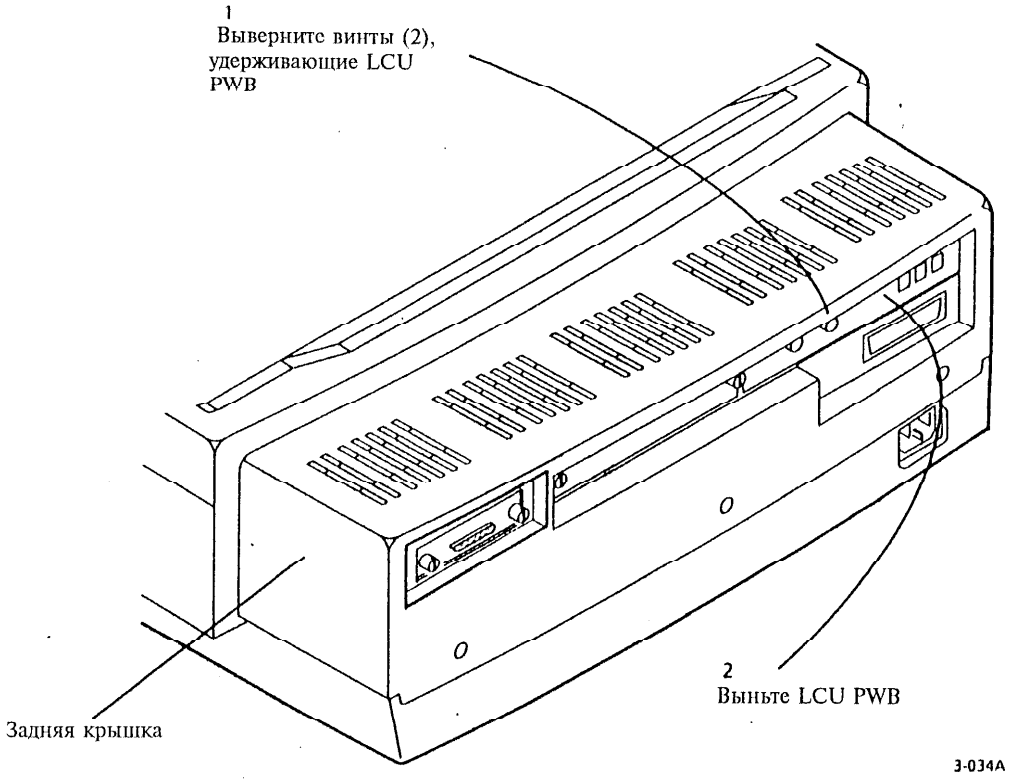

Рис. 1 Снятие LCU PWB

REP 4.5 PWB памяти

Перечень запасных частей в PL 7.1

Снятие

ОСТОРОЖНО!

Отсоедините кабель питания.

ПРЕДУПРЕЖДЕНИЕ

Соблюдайте меры предосторожности при наличии электростатических разрядов. Статическое электричество может повредить данную деталь.

1. (Рис. 1): Снимите PWB памяти.

Замена

1. В случае замены PWB памяти снимите ППЗУ с электрическим стиранием (REP 4.8) со старой PWB и установите их на новую PWB памяти.

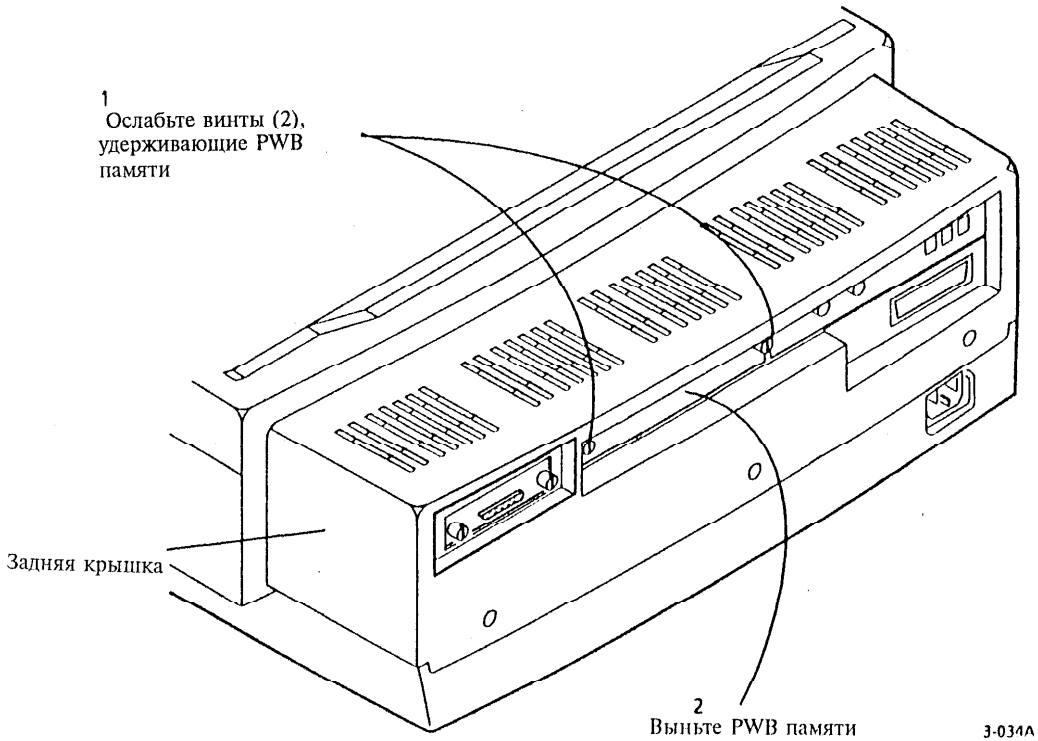

Рис. 1 Снятие PWB памяти

REP 4.6 PWB связи

Перечень запасных частей в PL 7.1

Снятие

ОСТОРОЖНО!

Отсоедините кабель питания.

1. Отключите кабели передачи данных.

ПРЕДУПРЕЖДЕНИЕ

Соблюдайте меры предосторожности при наличии электростатических разрядов. Статическое электричество может повредить данную деталь.

2. (Рис. 1): Снимите PWB связи.

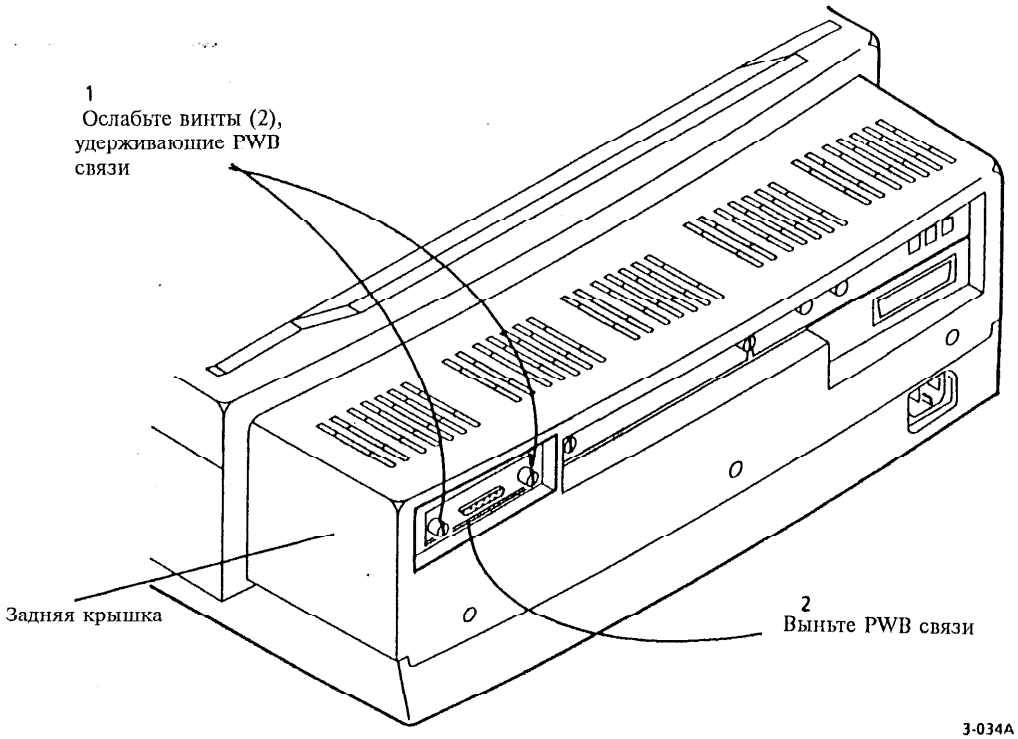

Рис. 1 Снятие PWB связи

REP 4.7 Задняя PWB

Перечень запасных частей в PL 7.1

Снятие

ОСТОРОЖНО!

Отсоедините кабель питания.

1. Отсоедините телефонные кабели и кабели передачи данных.
2. Снимите следующие детали:
   а. LCU PWB (REP 4.4)
   б. PWB связи (REP 4.6)
   в. PWB памяти (REP 4.5)
   г. Заднюю крышку (REP 1.4)
   д. Главную PWB (REP 4.3)

ПРЕДУПРЕЖДЕНИЕ

Соблюдайте меры предосторожности при наличии электростатических разрядов. Статическое электричество может повредить данную деталь.

3. (Рис. 1): Снимите заднюю PWB.

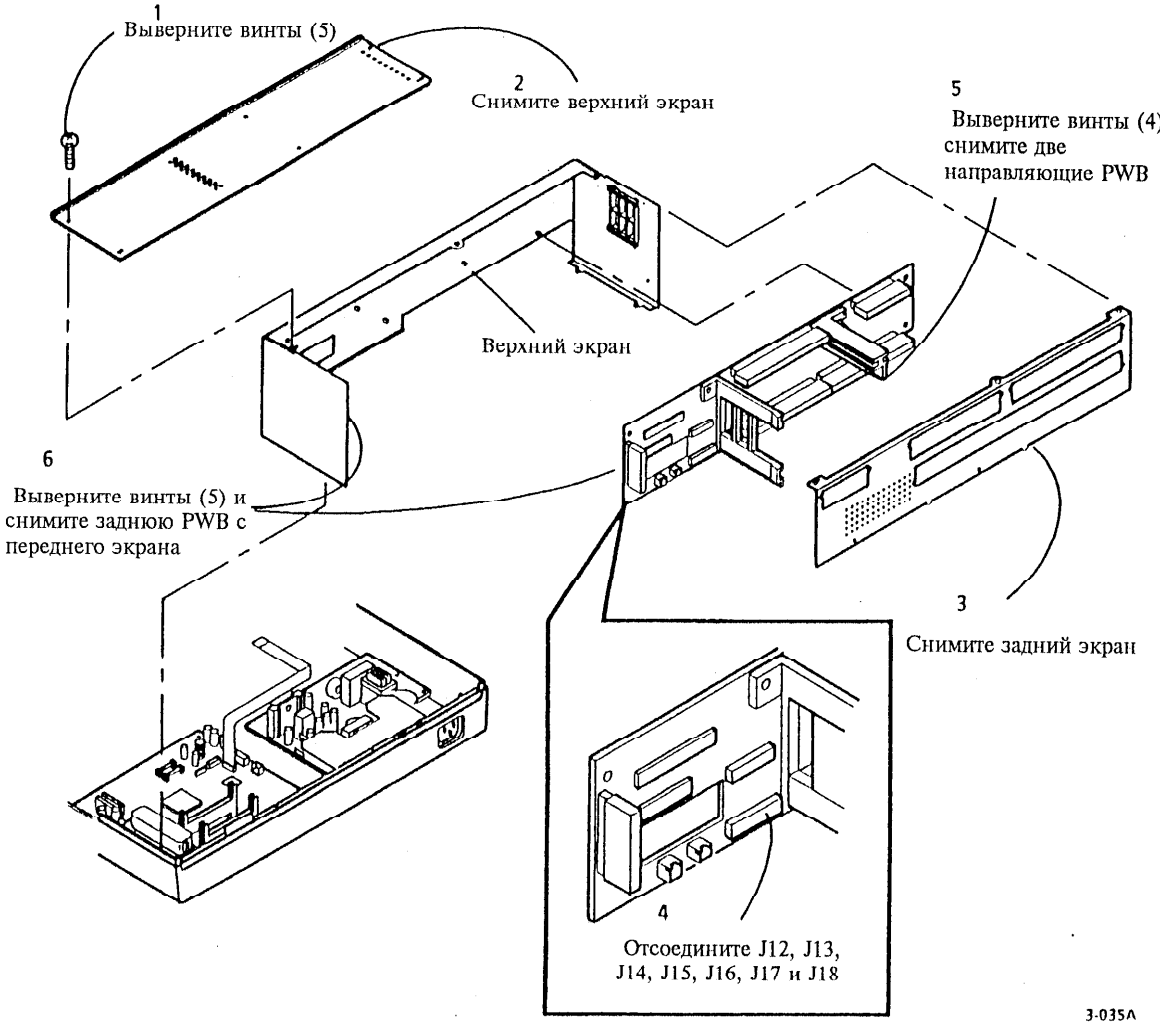

Рис. 1 Снятие задней PWB

REP 4.8 EPROMs памяти

Перечень запасных частей в PL 7.1

Снятие

ОСТОРОЖНО!

Отсоедините кабель питания.

1. Снимите PWB памяти (REP 4.5).

ПРЕДУПРЕЖДЕНИЕ

Соблюдайте меры предосторожности при наличии электростатических разрядов. Статическое электричество может повредить данную деталь.

2. (Рис. 1): Снимите EPROMs (ППЗУ с электрическим стиранием).

Замена

ПРЕДУПРЕЖДЕНИЕ

Убедитесь, что контакты на ППЗУ совпадают с гнездами на PWB памяти до того, как начнете вставлять ППЗУ, чтобы не повредить и не погнуть контакты.

1. Вновь установите ППЗУ вырезом по направлению к центру PWB. Будьте внимательны, устанавливая U6 и U7.

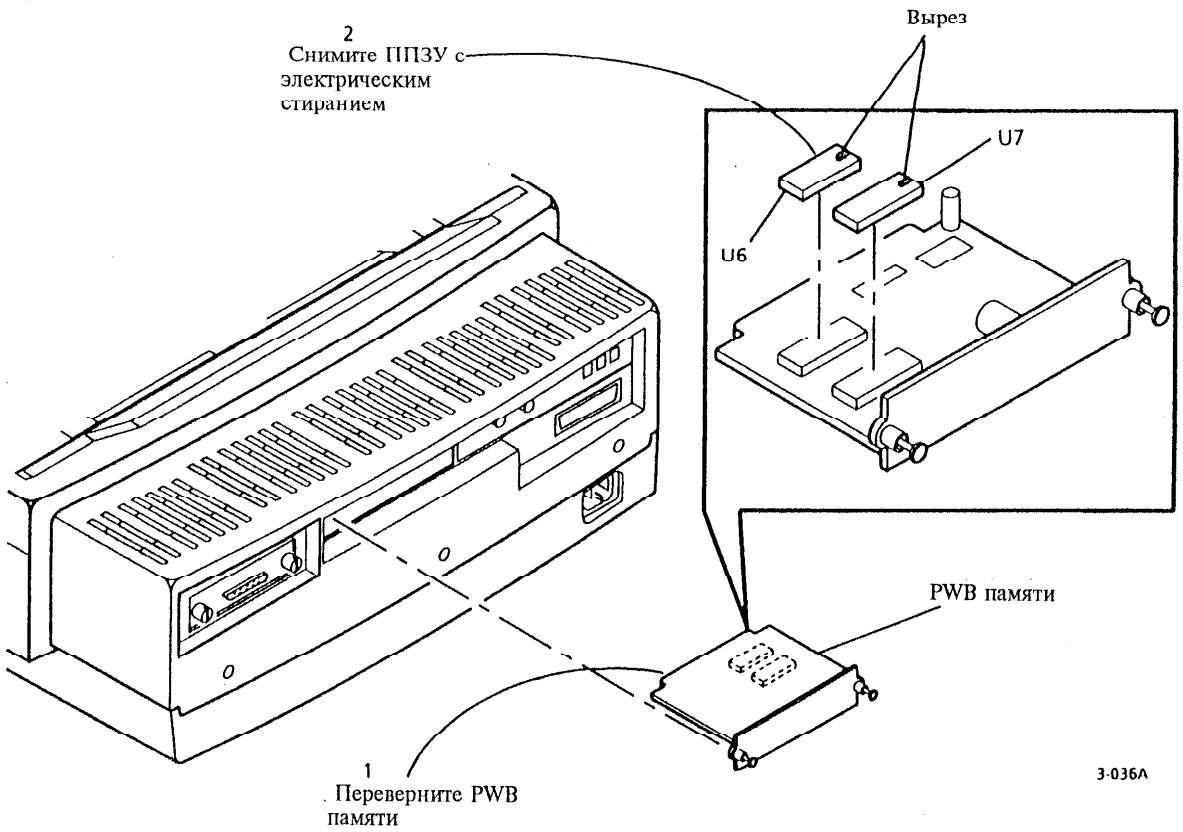

Рис. 1 Снятие ППЗУ с электрическим стиранием

REP 4.9 PWB принтера

Перечень запасных частей в PL 7.1

Снятие

ОСТОРОЖНО!

Отсоедините кабель питания.

ПРЕДУПРЕЖДЕНИЕ

Если снять картридж с красителем на длительный срок, то форсунки с красителем пересохнут. В результате могут появиться дефекты качества изображения или пустые отпечатки. При необходимости заправьте картридж после повторной установки.

1. Снимите следующие детали:
   а. Картридж с красителем и узел направляющей подачи бумаги (REP 1.1)
   б. Правую панель управления (REP 1.2)
   в. Левую панель управления и верхнюю направляющую ADF (REP 1.5)
   г. Заднюю крышку (REP 1.4)
   д. Верхнюю крышку (REP 1.3)
2. Снимите шасси PWB и отложите ее в сторону (REP 4.2).

ПРЕДУПРЕЖДЕНИЕ

Соблюдайте меры предосторожности при наличии электростатических разрядов. Статическое электричество может повредить данную деталь.

3. (Рис. 1): Снимите PWB принтера.

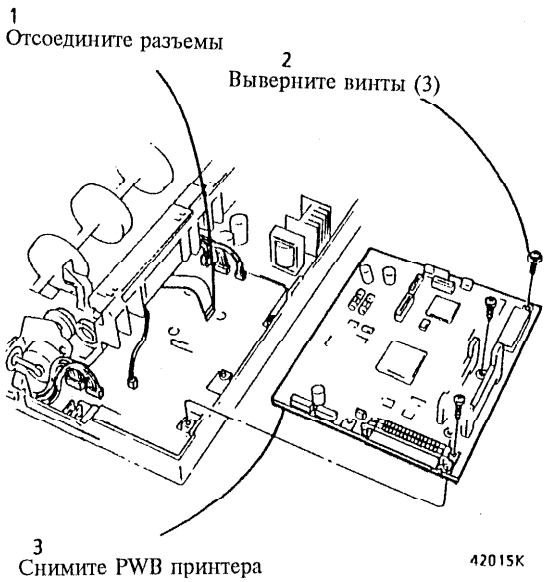

Рис. 1 Снятие PWB принтера

Замена

1. Вновь установите PWB принтера.
2. Вновь установите снятые компоненты.
3. В случае замены PWB принтера отрегулируйте двунаправленную регистрацию печати (ADJ 5.1).

REP 4.10 Блок питания

Перечень запасных частей в PL 7.1

Снятие

ОСТОРОЖНО!

Отсоедините кабель питания.

ПРЕДУПРЕЖДЕНИЕ

Если снять картридж с красителем на длительный срок, то форсунки с красителем пересохнут. В результате могут появиться дефекты качества изображения или пустые отпечатки. При необходимости заправьте картридж после повторной установки.

1. Снимите следующие детали:
   а. Картридж с красителем и узел направляющей подачи бумаги (REP 1.1)
   б. Правую панель управления (REP 1.2)
   в. Левую панель управления и верхнюю направляющую ADF (REP 1.5)
   г. Заднюю крышку (REP 1.4)
   д. Верхнюю крышку (REP 1.3)
2. Снимите шасси PWB и отложите ее в сторону (REP 4.2).
3. (Рис. 1): Снимите блок питания.

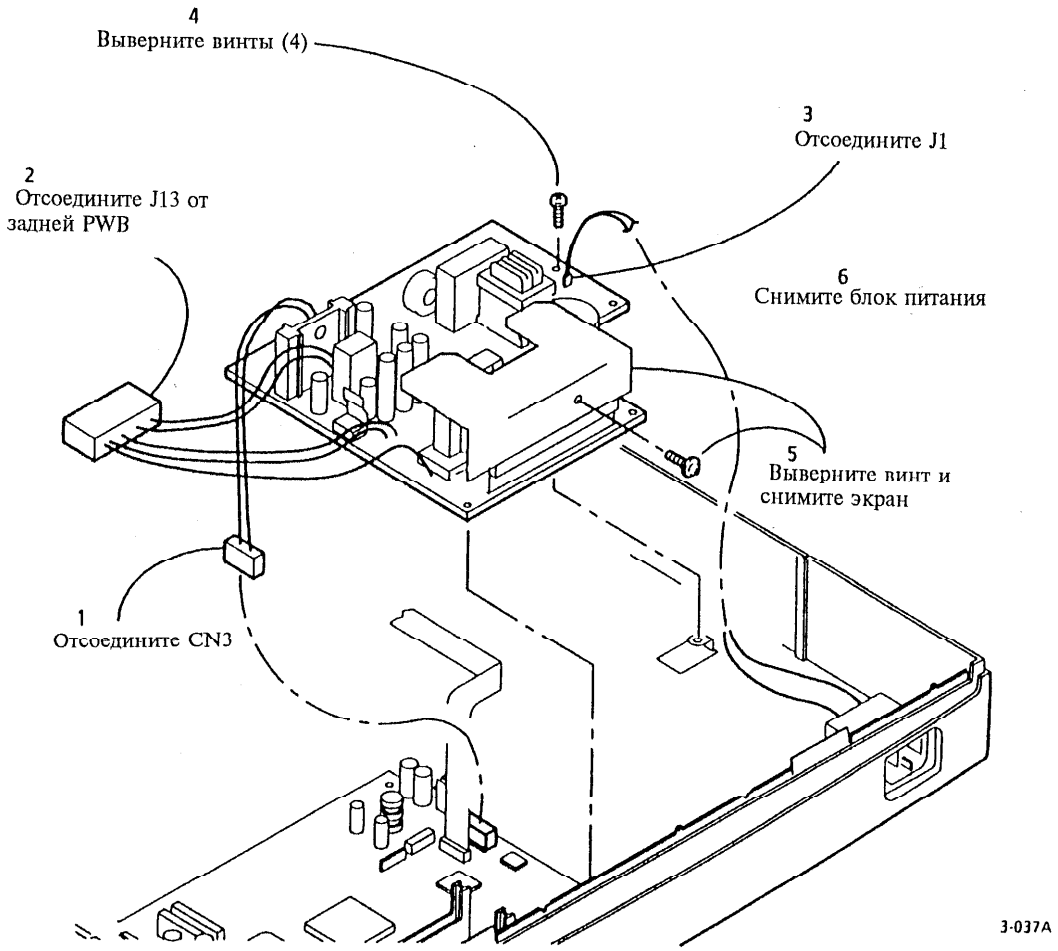

Рис. 1 Снятие блока питания

ADJ 5.1 Двунаправленная регистрация печати

Назначение

Произвести выравнивание печати по горизонтали в соответствии с техническими характеристиками.

ПРИМЕЧАНИЕ: Рисунок 1 - это пример контрольного листа, отпечатанного в режиме регулировки решетки. Центральный набор линий координатной решетки устанавливается в процессе двунаправленной регистрации печати. Наборы линий координатной решетки выше и ниже центрального набора печатаются для того, чтобы определить, нужно ли изменить текущее значение в сторону (+) *или* (-).

Каждая вертикальная линия составлена из трех коротких линий. Если эти три линии правильно выровнены, при печати получатся совершенно прямые линии. Регулировка сдвигает только среднюю из трех линию. Диапазон регулировки ± 32.

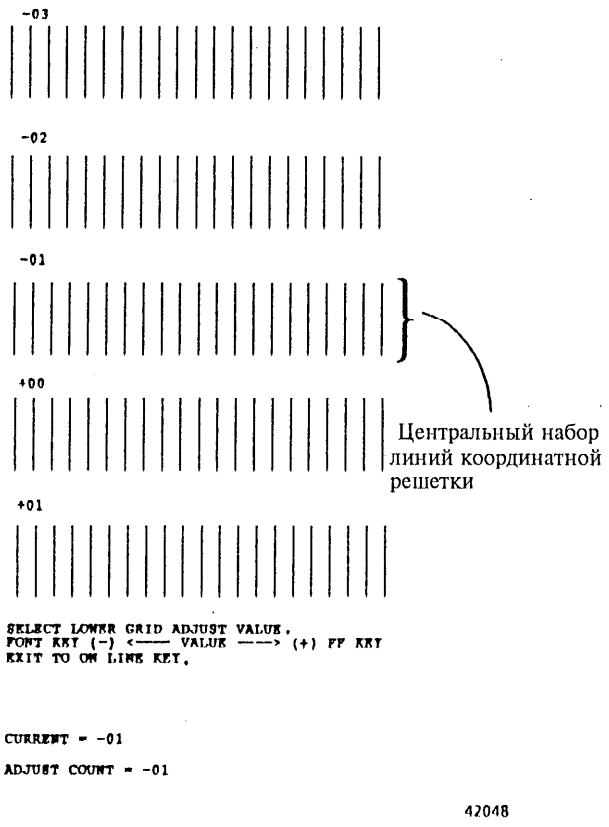

Рис. 1 Контрольный лист регулировки решетки

Регулировка

1. Загрузите 10 листов бумаги в ASF (автоматический податчик листов).
2. Распечатайте контрольный лист двунаправленной регистрации печати.
   a. Войдите в режим технического обслуживания.
   б. Введите функцию технического обслуживания.
   в. Распечатайте контрольный лист двунаправленной регистрации печати (функция технического обслуживания No. 8).
3. Проверьте выравнивание по вертикали центрального набора линий координатной решетки. Если все в порядке, завершите процедуру.
4. Измените текущую величину таким образом, чтобы выровнять три линии центрального набора линий координатной решетки.
   a. Нажмите кнопку ←, чтобы уменьшить текущую величину.
   б. Нажмите кнопку →, чтобы увеличить текущую величину.
   в. Сохраните новое значение, нажав клавишу **Exit** (Выход).
5. Повторите регулировку.

ADJ 5.2 Просвет головки

Назначение

Регулировка расстояния между печатающей головкой и поверхностью отпечатка с целью обеспечения равномерного качества печати на обеих сторонах листа бумаги.

ПРИМЕЧАНИЕ: Для выполнения данной процедуры требуется приспособление для регулировки просвета головки 600T1997.

Проверка

ОСТОРОЖНО!

Отсоедините кабель питания.

ПРЕДУПРЕЖДЕНИЕ

Если снять картридж с красителем на длительный срок, то форсунки с красителем пересохнут. В результате могут появиться дефекты качества изображения или пустые отпечатки. При необходимости заправьте картридж после повторной установки.

1. Снимите следующие детали:
   а. Картридж с красителем и узел направляющей подачи бумаги (REP 1.1)
   б. Правую панель управления (REP 1.2)
   в. Левую панель управления и верхнюю направляющую ADF (REP 1.5)
   г. Заднюю крышку (REP 1.4)
   д. Верхнюю крышку (REP 1.3)

ПРИМЕЧАНИЕ: На рисунках показан только узел принтера. Шасси PWB, нижняя крышка и узел сканера не представлены.

2. (Рис. 1): Вновь установите направляющую подачи бумаги на узел принтера.

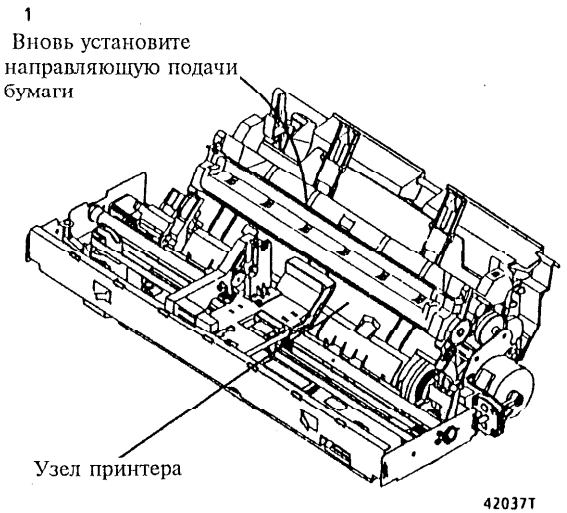

Рис. 1 Установка узла направляющей подачи бумаги

3. (Рис. 2): Установите приспособление для регулировки просвета головки на узел каретки.



Рис. 2 Установка приспособление для регулировки просвета головки

4. (Рис. 3): Переведите рычаг просвета в положение для бумаги (первый стопор).

ПРЕДУПРЕЖДЕНИЕ

Двигайте каретку только вправо и влево, нажимая только на одну из ее сторон. Не нажимайте на нее по направлению назад.

5. Проверьте просвет головки с правой стороны.
   а. Переместите каретку вправо.
   б. Выровняйте приспособление для регулировки просвета головки по ребру на направляющей подачи бумаги.
   в. Проверьте, чтобы приспособление для регулировки просвета головки только слегка касалось ребра направляющей подачи бумаги.
   г. Проверьте, может ли каретка свободно двигаться вправо и влево.
6. Проверьте просвет головки с левой стороны.
   а. Переместите каретку влево.
   б. Выровняйте приспособление для регулировки просвета головки по ребру на направляющей подачи бумаги.
   в. Проверьте, чтобы приспособление для регулировки просвета головки только слегка касалось ребра направляющей подачи бумаги.
   г. Проверьте, может ли каретка свободно двигаться вправо и влево.
7. Если просвет с какой-либо стороны не соответствует техническим характеристикам, выполните регулировку.

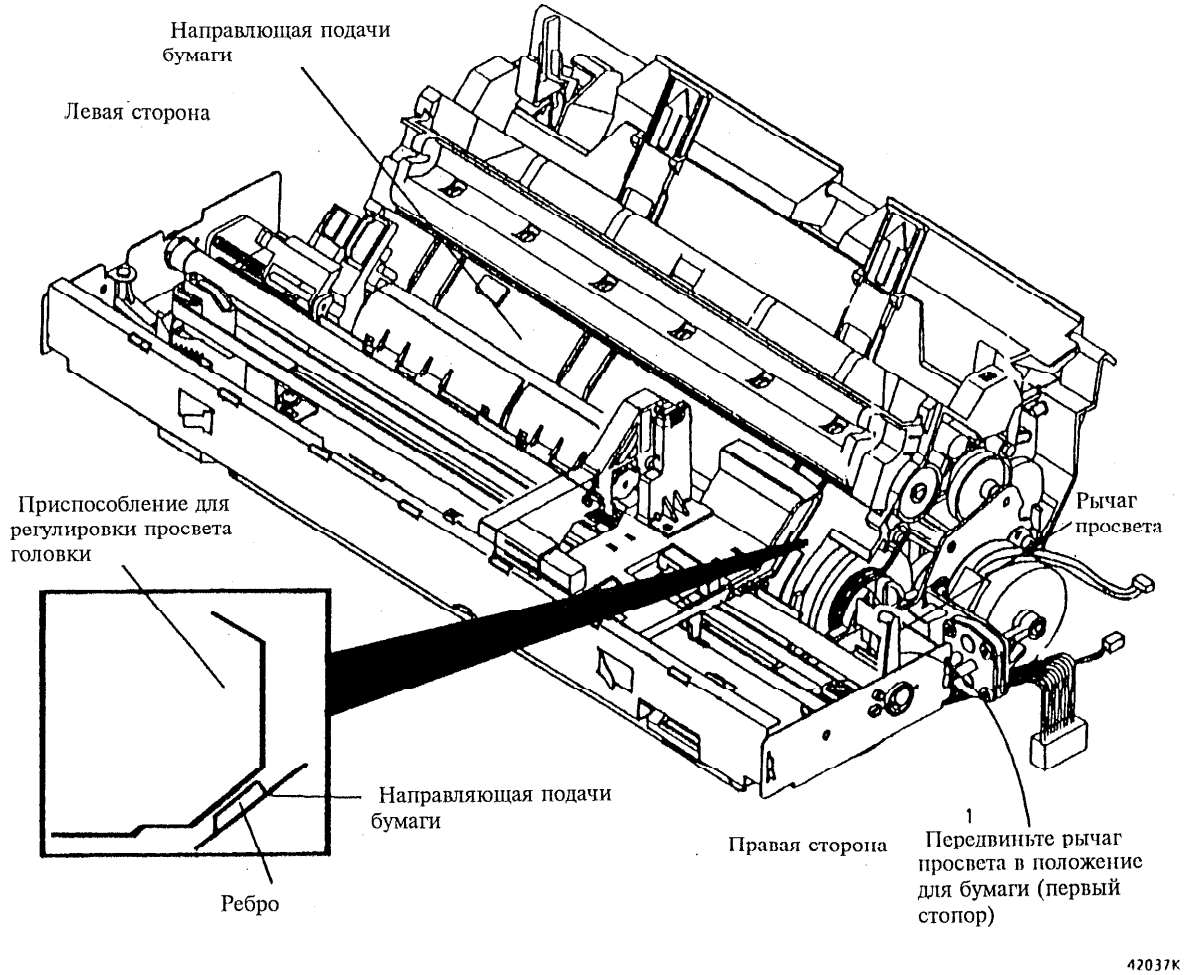

Рис. 3 Проверка просвета головки

Регулировка

ПРИМЕЧАНИЕ: Убедитесь, что рычаг просвета находится в положении для бумаги (первый стопор).

1. Выполните проверку.
2. (Рис. 4): Установите просвет головки на обоих концах узла каретки в соответствии с техническими характеристиками.
3. Повторите проверку.

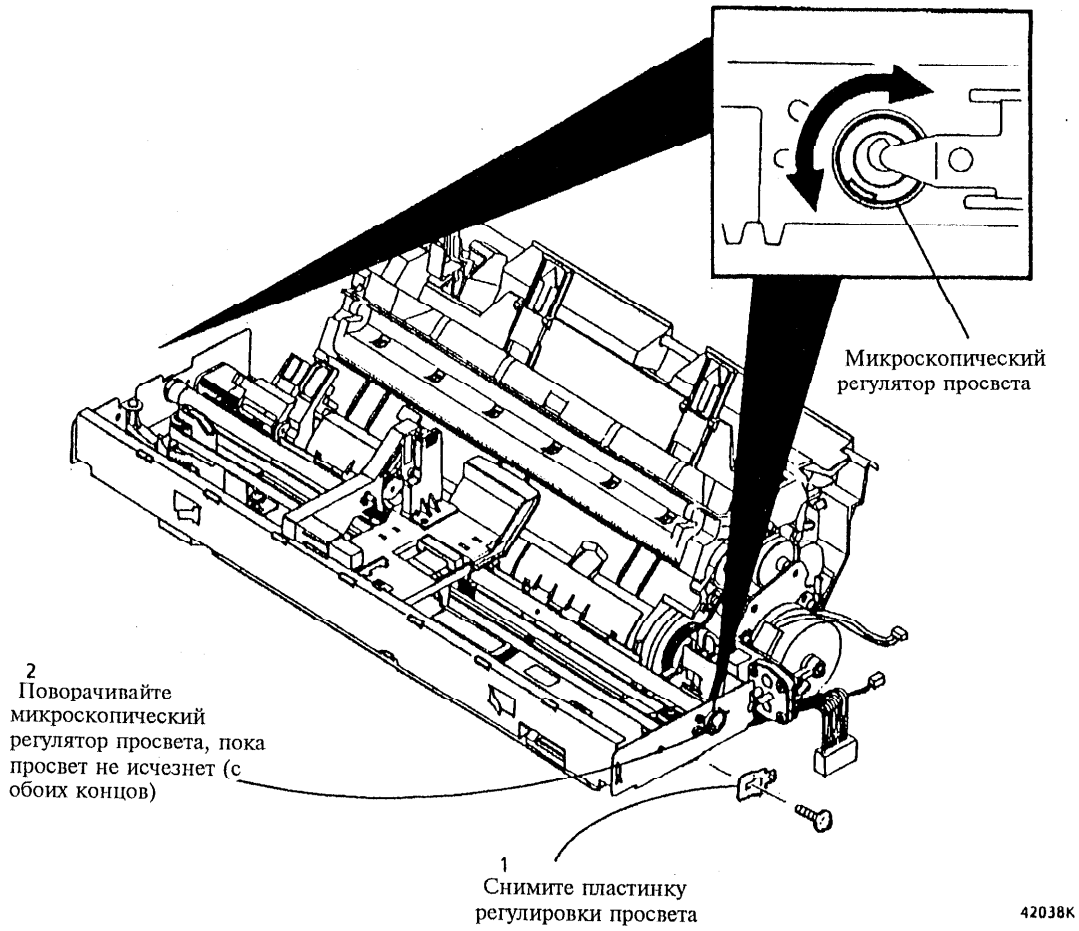

Рис. 4 Установка просвета головки

ADJ 5.3 Пластина датчика исходного положения

Назначение

Установите пластину датчика исходного положения в соответствии с техническими характеристиками для того, чтобы убедиться, что датчик исходного положения определяет исходное положение каретки при включении питания или после выявления неисправности.

Регулировка

1. (Рис. 1): Установите пластину датчика исходного положения так, чтобы ее правый край совпадал с самой левой меткой выравнивания (третья линия от центра).

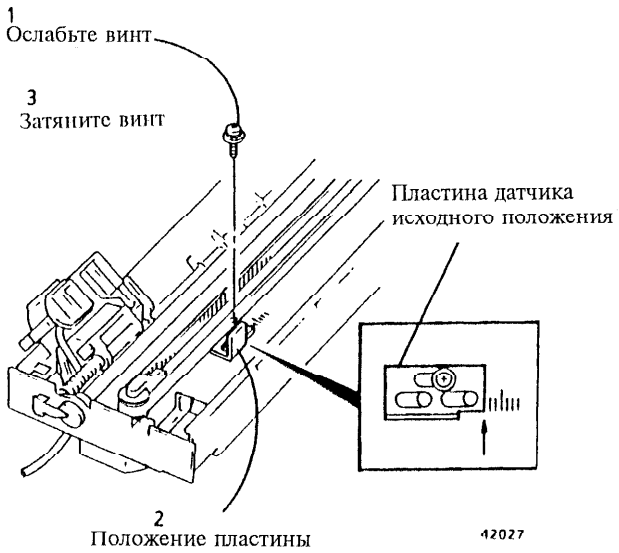

Рис. 1 Позиционирование пластины датчика исходного положения

Примечания:

5. Перечень запасных частей

Содержание раздела

Введение в перечень запасных частей.....5-1
PL 1.1 Крышки и лотки.....5-2
PL 1.2 Панели управления.....5-4
PL 2.1 Компоненты системы.....5-6
PL 3.1 ADF и узел сканера.....5-8
PL 4.1 Узел каретки.....5-10
PL 5.1 Узел подачи бумаги.....5-12
PL 6.1 Боковая рама.....5-14
PL 7.1 Электрические компоненты..5-16
Общие крепежные детали.....5-19
Указатель номеров по каталогу.....5-19

Введение в перечень запасных частей

Обзор

Раздел "Перечень запасных частей" содержит рисунки запасных деталей подсистем в разобранном виде и перечень соответствующих номеров деталей по каталогу. На рисунках показана взаимосвязь деталей.

Структура данного раздела

Раздел "Перечень запасных частей" состоит из следующих частей:

Перечень запасных частей (PL)

Номер каждого элемента перечня запасных частей соответствует номеру детали на рисунке. Все детали каждой подсистемы аппарата будут представлены на одном рисунке или в виде последовательности взаимосвязанных рисунков. Не заменяемые детали обозначены в столбце деталей значком "--".

Рисунки узлов в разобранном виде

Деталям, указанным на рисунке, соответствует перечень, приводимый в данном разделе.

Для деталей указаны номера позиций, соответствующие списку номеров запасных частей. Крепежные детали обозначены буквами. Обратитесь к перечню общих крепежных деталей в конце этого раздела, чтобы идентифицировать деталь.

Узлы и наборы являются комбинацией нескольких отдельных деталей. Если узел или набор подлежит замене, но не показан на рисунке, то он отмечен скобками на нем. Перед скобками проставлен номер детали узла или набора, далее следуют номера штучных деталей.

Общие крепежные детали

Общие крепежные детали перечислены в алфавитном порядке, каждой детали соответствует буква или буквы, определяющие деталь в списке крепежных деталей или на рисунке. Все размеры даны в миллиметрах, если нет специальных указаний.

Указатель номеров по каталогу

В данном указателе перечислены все запасные части по порядку номеров. Каждый номер сопровождается ссылкой на перечень запасных частей, в котором можно найти данную деталь.

Другая информация

Аббревиатуры

В перечне запасных частей и на рисунках встречаются следующие аббревиатуры:

USO	Только для США
XCL	Только для Канады
XLA	Только для Латинской Америки
RX	Rank Xerox
P/J	Штепсельный разъем
P/O	Часть
Tag/MOD	Модификация
W/	С
W/O	Без

Модификации

Если часть системы была модифицирована, указывается номер модификации. Указатель модификации, который находится в разделе Общие процедуры/Информация, содержит название и цель проведения данной модификации. В некоторых случаях вам следует перейти к перечню запасных частей и найти номер детали, имеющей указатель "с модификацией". Для того, чтобы просмотреть описание модификации и действия необходимые для ее установки, перейдите к указателю изменения модификации. В указателе изменения модификаций будет приведен номер набора или будет содержаться указатель "штучная деталь". Если есть указатель "штучная деталь", то дается ссылка(ки) на перечень запасных деталей, и все детали, связанные с данной модификацией, должны быть определены, заказаны и установлены.

Значок "P/O Tag/MOD" после номера детали показывает, что данная деталь является частью модификации. Значок "Tag/MOD" после номера детали употребляетсятолько для указания на всю модификацию, независимо от того, набор это или отдельная деталь.

Если вы устанавливаете набор модификации или все штучные детали, составляющие модификацию, отметьте соответствующий номер модификации.

PL 1.1 Крышки и лотки

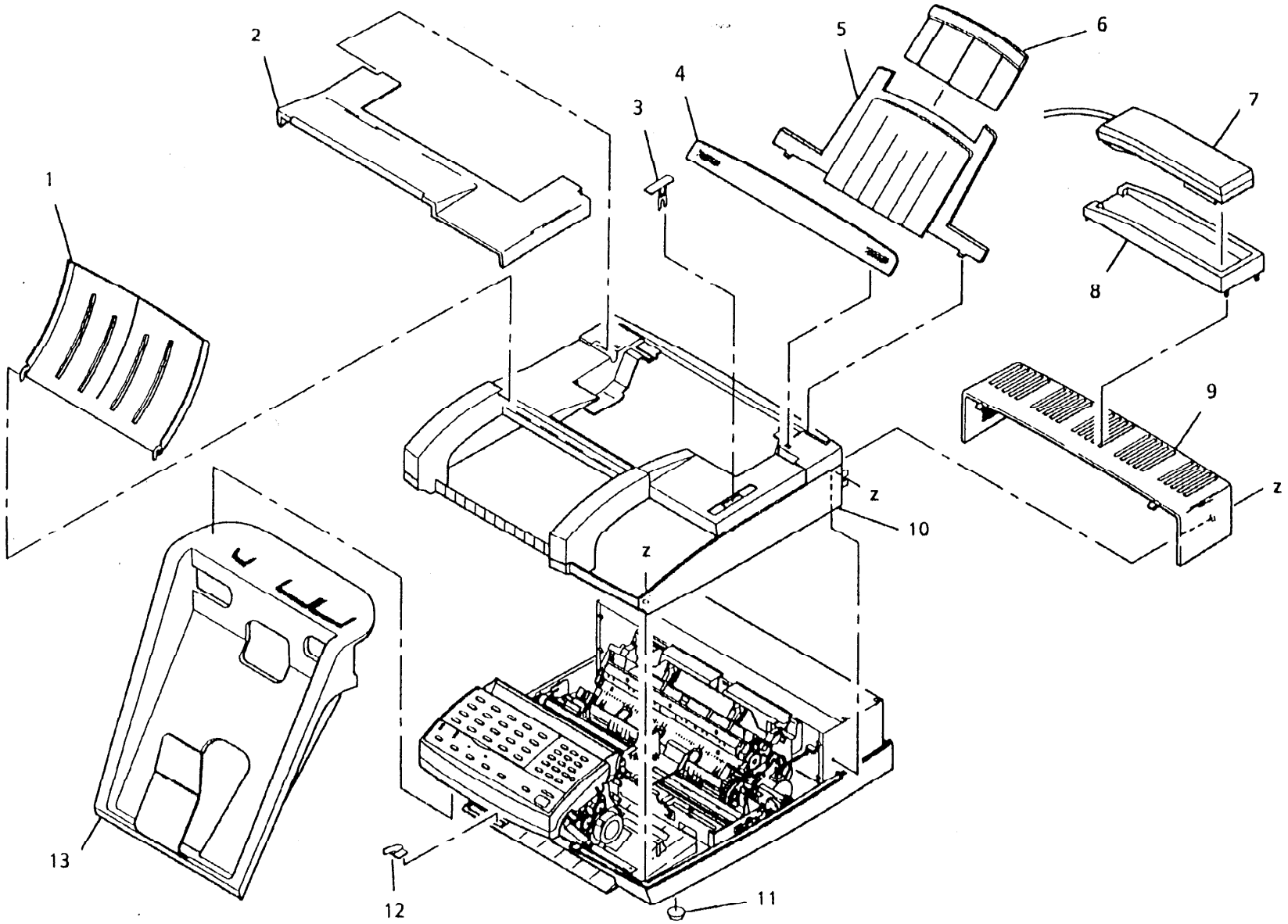

PL 1.1 Крышки и лотки

Поз	Деталь	Описание
1	050K19910	Document Input Tray (Лоток ввода оригинала)
2	048E01650	Cartridge Cover (Крышка картриджа)
3	011E05260	Gap Lever (Рычаг просвета)
4	050E10960	Output Tray (Выходной лоток) (3002)
	050E10970	Output Tray (Выходной лоток) (3004)
	050E10280	Output Tray (Выходной лоток) (3006)
5	050K21080	Paper Tray (Лоток для бумаги)
6	050K10270	Paper Tray Extension (Расширение лотка для бумаги)
7	110K05830	Telephone (Телефон) (Вспомогательное устройство) (USO, XCL, XLA) (P/O Starter Kit) (Часть набора стартера)
8	062K07050	Telephone Cradle (Рычаг телефона) (Вспомогательное устройство) (USO, XCL, XLA) (P/O Starter Kit) (Часть набора стартера)
9	048E04230	Rear Cover (Задняя крышка) (REP 1.4)
10	048E01640	Top Cover (Верхняя крышка) (REP 1.3)
11	004E06170	Foot (Ножка)
12	032E04930	Bypass Paper Guide (Шунтирование направляющей бумаги)
13	050E10670	Document Output Tray (Выходной лоток оригинала) (Вспомогательное устройство) (USO, XCL, XLA) (P/O Starter Kit) (Часть набора стартера)

PL 1.2 Панели управления

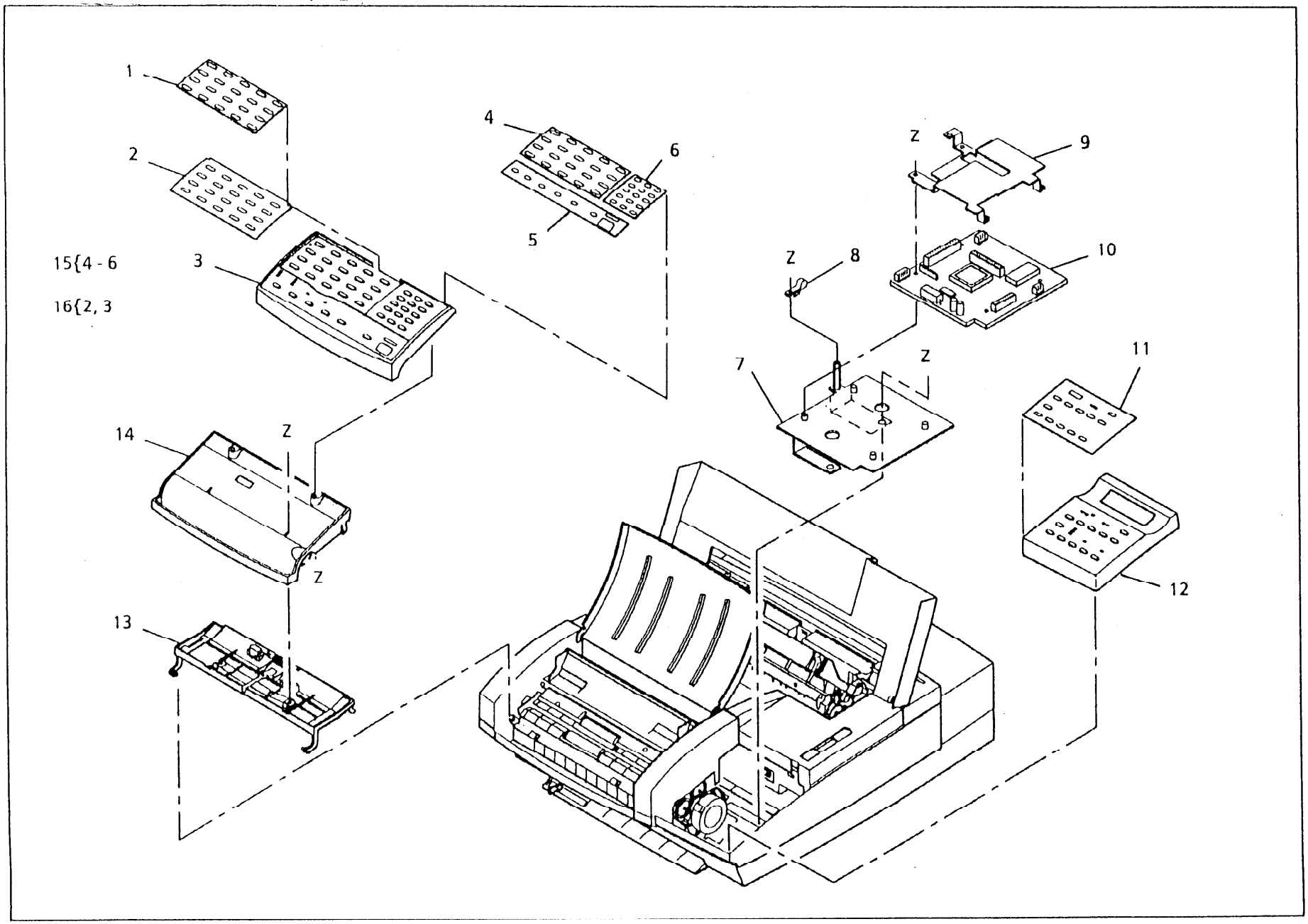

PL 1.2 Панели управления

Поз.	Деталь	Описание
1	096E15620	One Touch Label (Этикетка одного нажатия)
	096E29990	One Touch Label (Этикетка одного нажатия) (RX-Германия)
2	048E01850	Dual Function Cover (Крышка двойного назначения) (часть детали 16)(Прим. 1)
3	--	Control Panel (Панель управления) (часть детали 16)(Прим. 2)
4	--	Label (Этикетка) (часть детали 12)
5	--	Label (Этикетка) (часть детали 12)
6	--	Label (Этикетка) (часть детали 12)
7	--	Shield (Экран)
8	--	Clamp (Зажим)
9	--	Shield (Экран)
10	140K69640	Scanner PWB (PWB сканера) (REP 4.1)
11	092P22500	Label (Этикетка) (USO, RX-Англия)
	092P22501	Label (Этикетка) (XCL-Анг./Фр.)
	092P22502	Label (Этикетка) (XLA-Испания)
	092P22503	Label (Этикетка) (XLA-Порт.)
	092P22504	Label (Этикетка) (RX-Ит.)
	092P22505	Label (Этикетка) (RX-Финл.)
	092P22506	Label (Этикетка) (RX-Швец.)
	092P22507	Label (Этикетка) (RX-Порт.)
	092P22508	Label (Этикетка) (RX-Исп.)
	092P22509	Label (Этикетка) (RX-Дан.)
	092P22510	Label (Этикетка) (RX-Норв.)
	092P22511	Label (Этикетка) (RX-Фр.)
	092P22512	Label (Этикетка) (RX-Гр.)
	092P22513	Label (Этикетка) (RX-Герм.)
12	101K19250	Right Control Panel (Правая панель управления) (Прим.3)(REP 1.2)
13	--	Upper ADF Guide (Верхняя направляющая ADF) (REP 1.5)(См. PL 3.1)
14	--	ADF Panel (Панель ADF) (REP 1.5)
15	600K44620	Label Kit (Набор этикеток) (USO, RX-Анг.)
	600K44630	Label Kit (Набор этикеток) (XCL-Анг./Фр.)
	600K44640	Label Kit (Набор этикеток) (XLA-Исп.)
	600K44650	Label Kit (Набор этикеток) (XLA-Порт.)
	600K44660	Label Kit (Набор этикеток) (RX-Ит.)
	600K44670	Label Kit (Набор этикеток) (RX-Фин.)
	600K44680	Label Kit (Набор этикеток) (RX-Шв.)
	600K44690	Label Kit (Набор этикеток) (RX-Порт.)
	600K44700	Label Kit (Набор этикеток) (RX-Исп.)
	600K44710	Label Kit (Набор этикеток) (RX-Дан.)
	600K44720	Label Kit (Набор этикеток) (RX-Норв.)
	600K44730	Label Kit (Набор этикеток) (RX-Фр.)
	600K44740	Label Kit (Набор этикеток) (RX-Гр.)
	600K44750	Label Kit (Набор этикеток) (RX-Герм.)
16	101K19260	Left Control Panel (Левая панель управления) (REP 1.6) (Прим. 2)

Примечание 1: Закажите этикетку одного нажатия (позиция 1)

Примечание 2: Закажите набор этикеток (позиция 15) и этикетку (позиция 1)

Примечание 3: Закажите этикетку (позиция 11)

PL 2.1 Компоненты системы

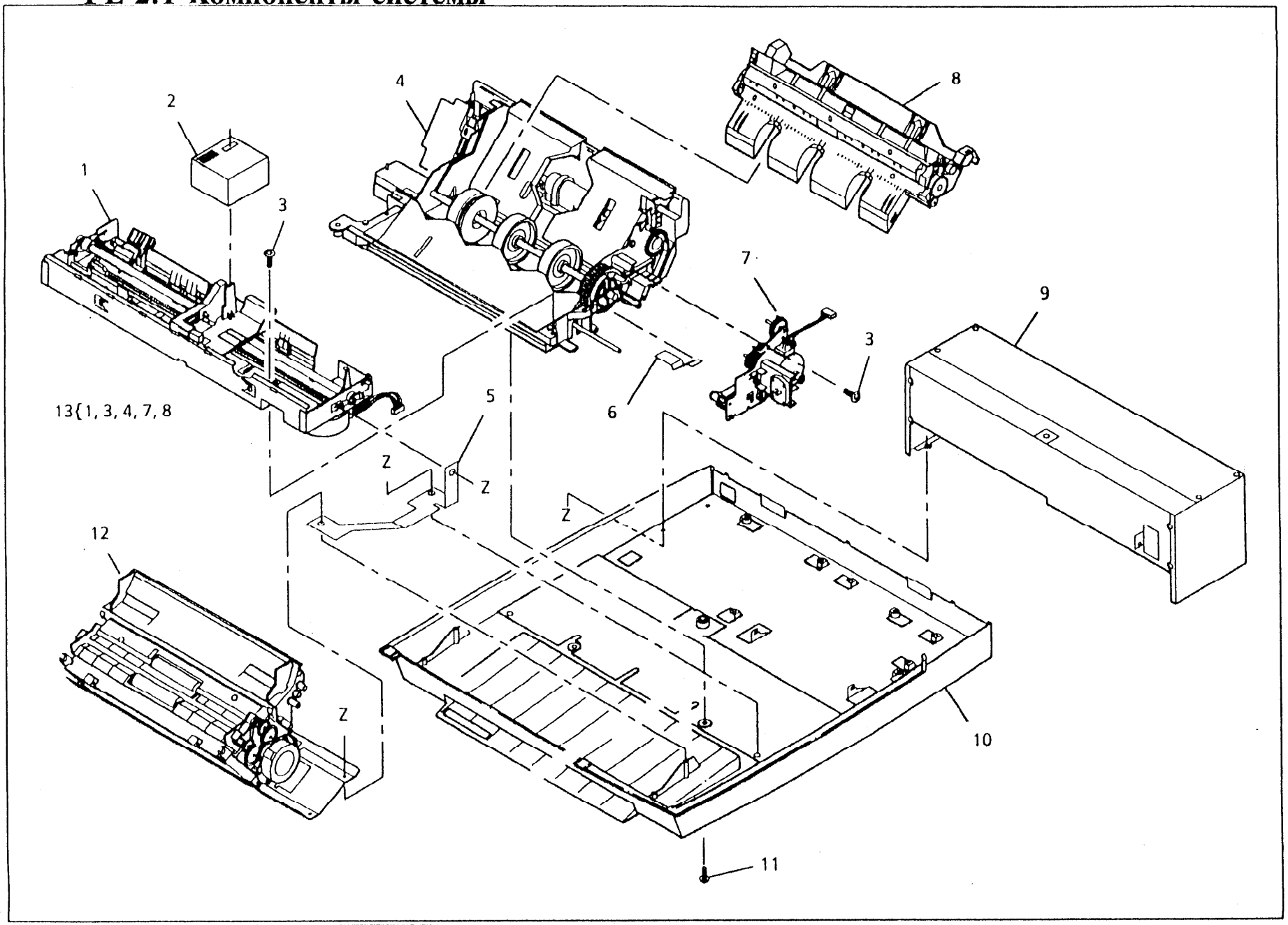

PL 2.1 Компоненты системы

Позиция	Деталь	Описание
1	--	Carriage Assembly (Узел каретки) (REP 3.5)(часть детали 13)(См. PL 4.1)
2	008R04055	Ink Cartridge (Картридж с красителем) (USO, XLA, XCL)(REP 1.1)(Незаменяемая деталь)
	008R04092	Ink Cartridge (Картридж с красителем) (RX)(REP 1.1)(Незаменяемая деталь)
3	026E35830	Screw (Винт) (часть детали 13)
4	--	Paper Feed Assembly (Узел подачи бумаги) (часть детали 13)(См. PL 5.1)
5	--	Ground Spring Plate (Нижняя пружинная пластинка)
6	--	Ground Plate (Нижняя пластинка)
7	--	Side Frame Assembly (Узел боковой рамы) (REP 3.10)
8	038K09280	Paper Feed Guide (Направляющая подачи бумаги) (часть детали 13)(REP 1.1)
9	--	PWB Chassis (Шасси PWB) (REP 2.3) (См. PL 7.1)
10	048E04220	Bottom Cover (Нижняя крышка)
11	026E35840	Screw (Винт)
12	--	Scanner Assembly (Узел сканера) (REP 2.3)(См. PL 3.1)
13	046K00210	Printer Assembly (Узел принтера) (REP 3.1)

PL 3.1 ADF и узел сканера

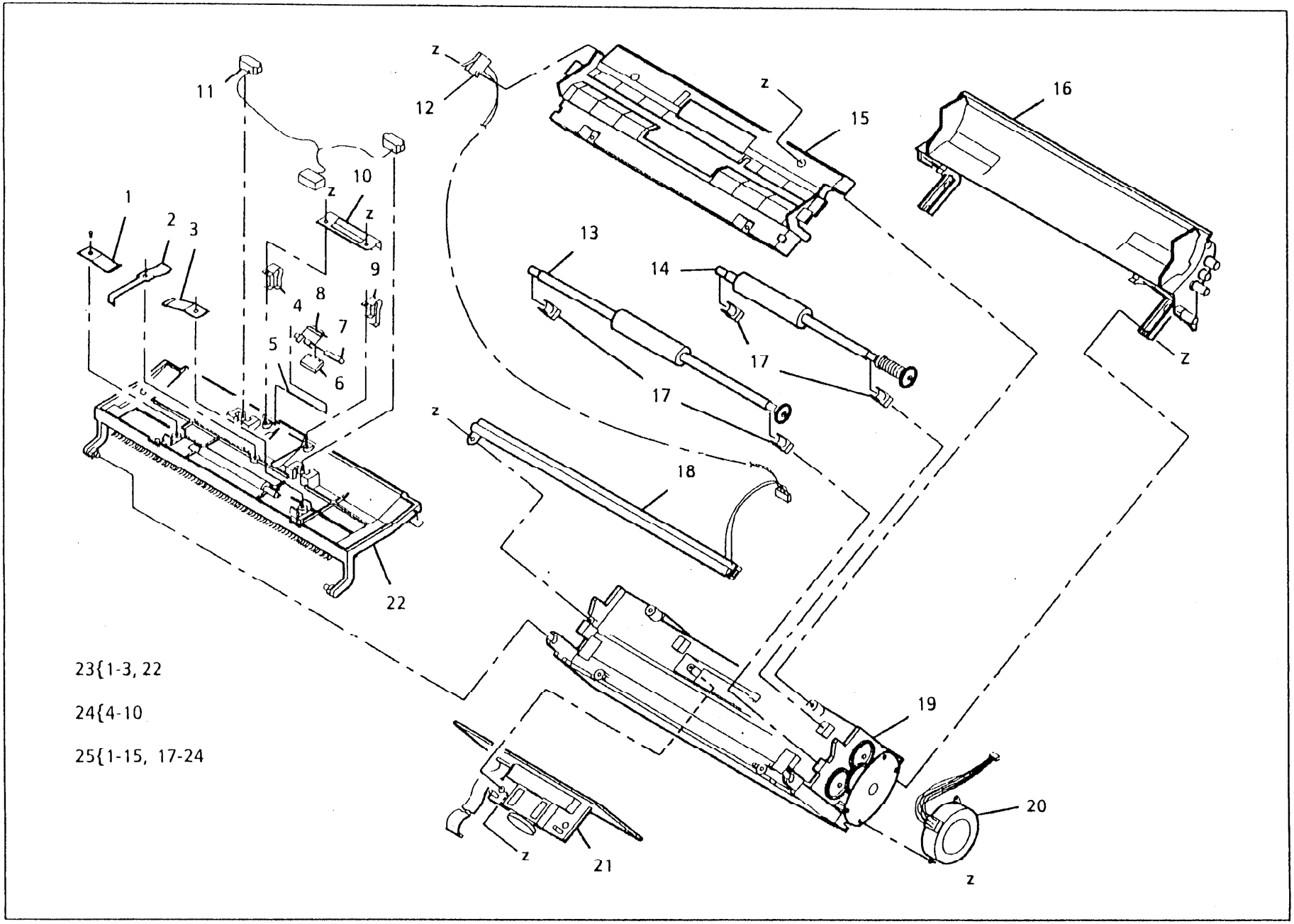

PL 3.1 ADF и узел сканера

Поз.	Деталь	Описание
1	--	Spring Clip (Пружинный зажим) (часть деталей 23, 25)
2	--	Ground Spring (Нижняя пружина) (часть деталей 23, 25)
3	--	Spring Clip (Пружинный зажим) (часть деталей 23, 25)
4	--	ADF Spring (Пружина ADF) (L/H) (часть деталей 24, 25)
5	--	Shaft (Ось) (часть деталей 24, 25)
6	--	Retard Pad (Тормозная площадка) (часть деталей 24, 25)(REP 2.2)
7	004E06230	Foam Pad (Пористая прокладка) (часть деталей 24, 25)
8	--	Spring Plate (Пружинная пластинка) (часть деталей 24, 25)
9	--	ADF Spring (Пружина ADF) (R/H) (часть деталей 24, 25)
10	--	Clip Spring (Пружинный зажим) (часть деталей 24, 25)
11	130K53890	Document Sensors (Датчики оригинала) (часть детали 25)(REP 2.1)
12	130K53910	Scanner Interlock Switch (Переключатель блокировки сканера) (часть детали 25)
13	022K37790	Feed Roller (Ролик подачи) (часть детали 25) (REP 2.8)
14	022K37800	ADF Roller (Ролик ADF) (часть детали 25)
15	032E05000	Lower Scanner Guide (Нижняя направляющая сканера) (часть детали 25)
16	022K37580	Lower ADF Guide (Нижняя направляющая ADF) (REP 2.4)
17	014E27510	Bushing Block (Вложенный фиксатор) (часть детали 25)
18	130K53880	LED Array (Матрица светодиодов) (часть детали 25) (REP 2.7)
19	001K39660	Scanner Frame and Mirrors (Рама сканера и зеркала) (часть детали 25)
20	127K13130	ADF Motor (Двигатель ADF) (часть детали 25)(REP 2.5)
21	160K01520	CCD PWB (часть детали 25)(REP 2.6)
22	--	Upper Scanner Guide (Верхняя направляющая сканера) (часть деталей 23, 25)
23	032K02070	Upper Scanner Guide Assembly (Узел верхней направляющей сканера) (часть детали 25)(REP 1.5)
24	600K44610	Retard Pad Kit (Набор тормозной площадки) (часть детали 25)(REP 2.2)
25	062K07010	Scanner Assembly (Узел сканера) (REP 2.3)

PL 4.1 Узел каретки

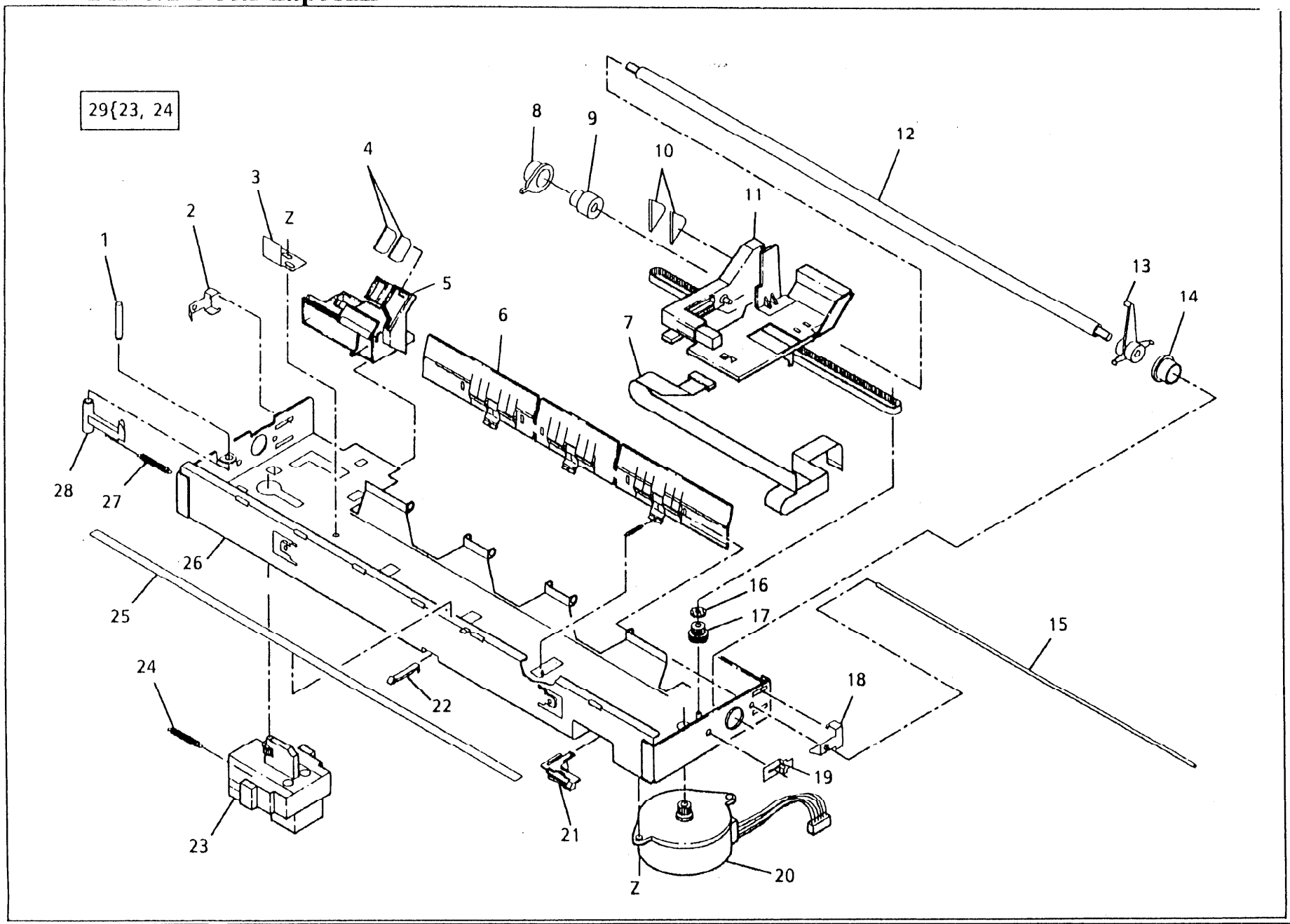

PL 4.1 Узел каретки

Поз.	Деталь	Описание
1	--	Carriage Lock Shaft (Вал блокировки каретки)
2	--	Carriage Shaft Ground Plate (Нижняя пластинка вала каретки)
3	--	Home Position Sensor Plate (Пластина датчика исходного положения) (ADJ 5.3)
4	033E02442	Wiper Blades (Лезвия устройства очистки) (REP 3.2)
5	094K02066	Maintenance Station (Поддерживающий узел) (REP 3.7)
6	--	Leaf Plate (Тонкая пластина)
7	012E06690	Head Ribbon Cable (Ленточный кабель головки)
8	--	Gap Adjuster (Micro) (Регулятор просвета (микро)) (ADJ 5.2)
9	--	Gap Set Bushing (Втулка установки просвета)
10	033E03050	Blotters (Впитывающие прокладки) (REP 3.2)
11	041K04270	Carriage (Каретка) (ADJ 5.1)(ADJ 5.2)(REP 3.9)
12	--	Carriage Shaft (Ось каретки)
13	011E05140	Gap Adjust Lever (Рычаг регулировки просвета)
14	--	Gap Adjuster (Micro) (Регулятор просвета (микро)) (ADJ 5.2)
15	--	Leaf Plate Shaft (Вал тонкой пластины)
16	--	Belt Stopper (Стопор ремня)
17	--	Drive Pulley (Управляющий шкив)
18	--	Carriage Shaft Ground (Нижняя ось каретки)
19	--	Gap Adjust Plate (Пластинка регулятора просвета) (ADJ 5.2)
20	127K11970	Carriage Motor (Двигатель каретки) (ADJ 5.1) (ADJ 5.2)(REP 3.6)
21	029E18870	Cable Corner Fastener (Угловой зажим кабеля)
22	029E18860	Cable Fastener (Зажим кабеля)
23	--	Encoder (Кодировщик) (часть детали 29)
24	--	Belt Tension Spring (Пружина натяжения ремня) (часть детали 29)
25	--	Carriage Rail Tape (Рельсовая направляющая каретки)
26	--	Carriage Frame (Рама каретки)
27	--	Carriage Lock Spring (Пружина блокировки каретки)
28	003E26260	Carriage Lock (Блокировка каретки)
29	146K00320	Encoder Assembly (Узел кодировщика) (REP 3.8)

PL 5.1 Узел подачи бумаги

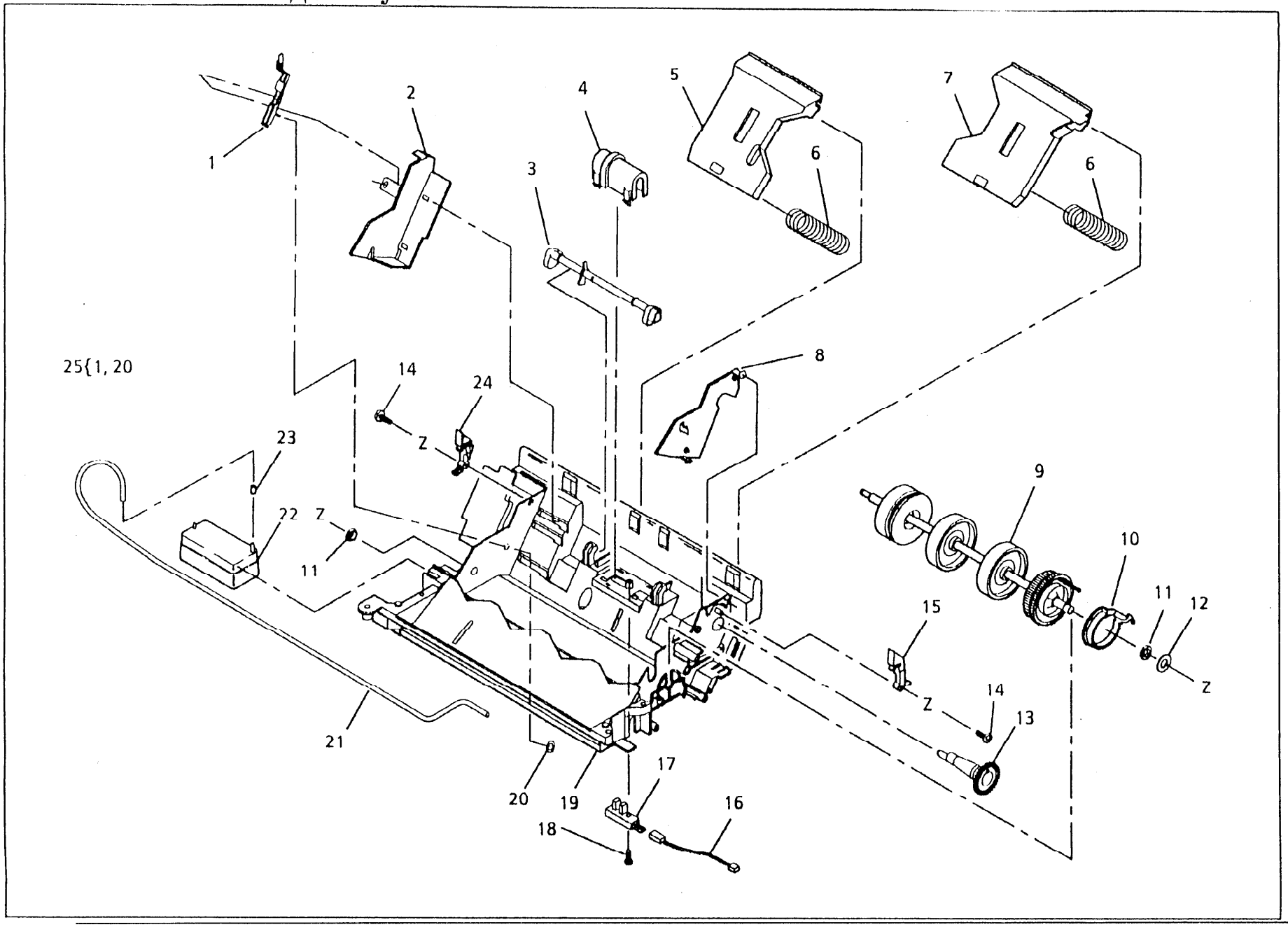

PL 5.1 Узел подачи бумаги

Поз.	Деталь	Описание
1	--	Paper Guide Lever (Рычаг направляющей бумаги) (часть детали 25)
2	--	Left Paper Guide (Левая направляющая бумаги)
3	008E04730	ASF Cam (Кулачок ASF)
4	--	ASF Sensor Cover (Крышка датчика ASF)
5	--	Left ASF Tray (Левый лоток ASF) (REP 3.12)
6	--	ASF Tray Spring (Пружина лотка ASF)
7	--	Right ASF Tray (Правый лоток ASF) (REP 3.12)
8	--	Right Paper Guide (Правая направляющая бумаги)
9	022K32490	Paper Feed Roller (Ролик подачи бумаги) (REP 3.11)
10	--	Slip Spring and Spacer (Пружина скольжения и фиксатор)
11	--	Paper Feed Roller Bushing (Втулка ролика подачи бумаги)
12	028E09910	Washer (Шайба)
13	--	ASF Cam Gear (Шестерня кулачка ASF)
14	026E35820	Screw (Винт)
15	011E05170	Right Paper Feed Guide Lever (Рычаг правой направляющей подачи бумаги)
16	--	ASF Sensor Cable (Кабель датчика ASF)
17	130K53550	ASF Sensor (Датчик ASF) (REP 3.12)
18	026E35840	Screw (Винт)
19	--	Paper Feed Frame (Рама подачи бумаги)
20	--	Push Nut (Прижимная гайка) (часть детали 25)
21	052E09160	Pump Tube (Трубка помпы)
22	051K00530	Tank (Резервуар) (REP 3.14)
23	035E24171	Filter (Фильтр) (REP 3.14)
24	011E05160	Left Paper Feed Guide Lever (Рычаг левой направляющей подачи бумаги)
25	011E05150	Paper Guide Lever Assembly (Узел рычага направляющей подачи бумаги)

PL 6.1 Боковая рама

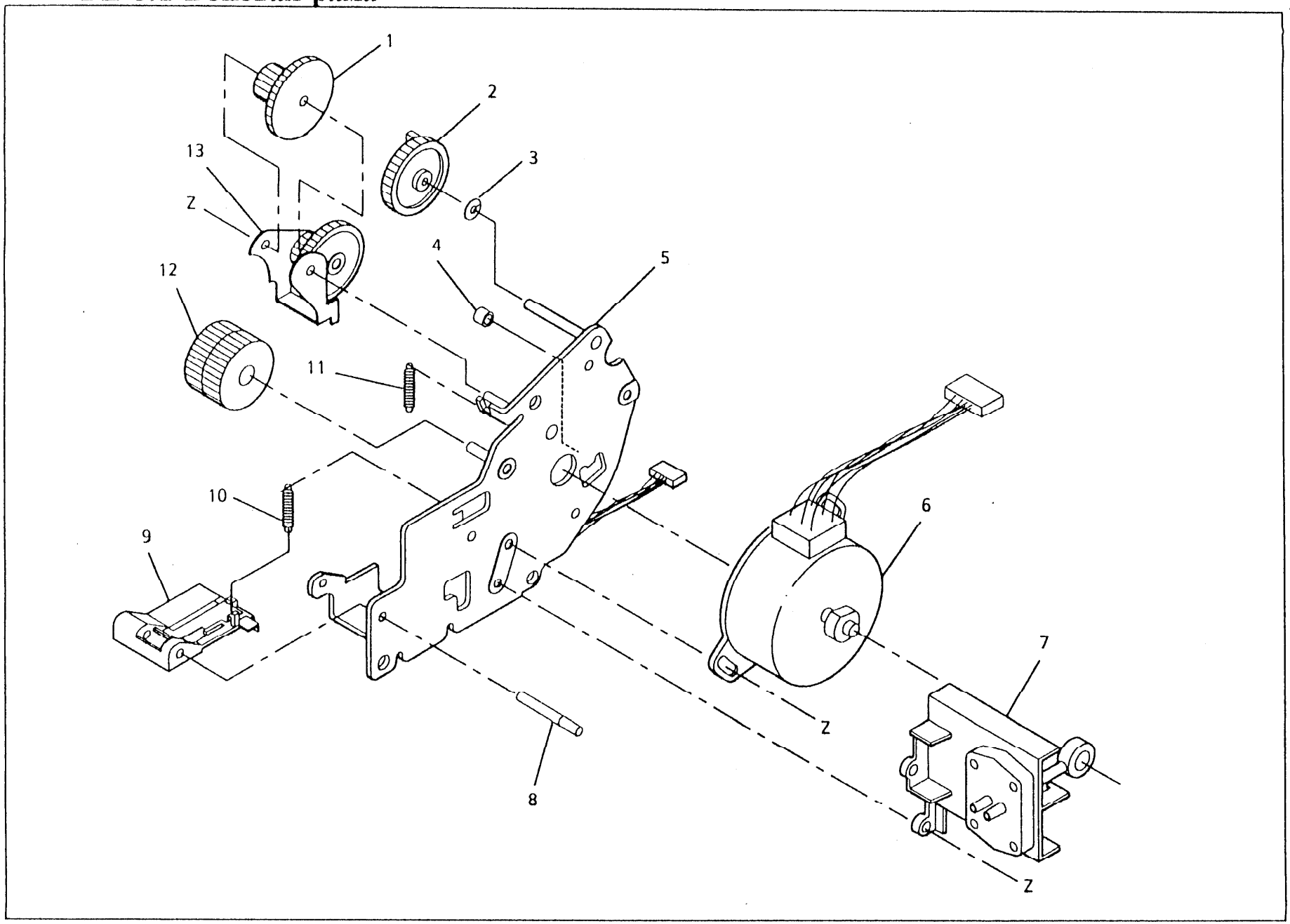

PL 6.1 Боковая рама

Поз.	Деталь	Описание
1	--	Toggle Gear (Переключающая зубчатая передача)
2	007E26350	Lift Gear (Подъемная шестерня)
3	028E09920	Washer (Шайба)
4	--	Link Damper (Амортизатор сцепления)
5	001K36300	Side Frame (Боковая рама) (REP 3.10)
6	127K11990	Paper Feed Motor (Двигатель подачи бумаги) (REP 3.4)
7	127K11980	Pump (Помпа) (REP 3.3)
8	--	Detent Arm Shaft (Ось рычага защелки)
9	031K04890	Detent Arm (Рычаг защелки)
10	--	Detent Arm Spring (Пружина рычага защелки)
11	--	Reverse Spring (Реверсная пружина)
12	--	One Way Gear (Одноходовая шестерня)
13	--	Toggle Link (Переключающее сцепление)

PL 7.1 Электрические компоненты

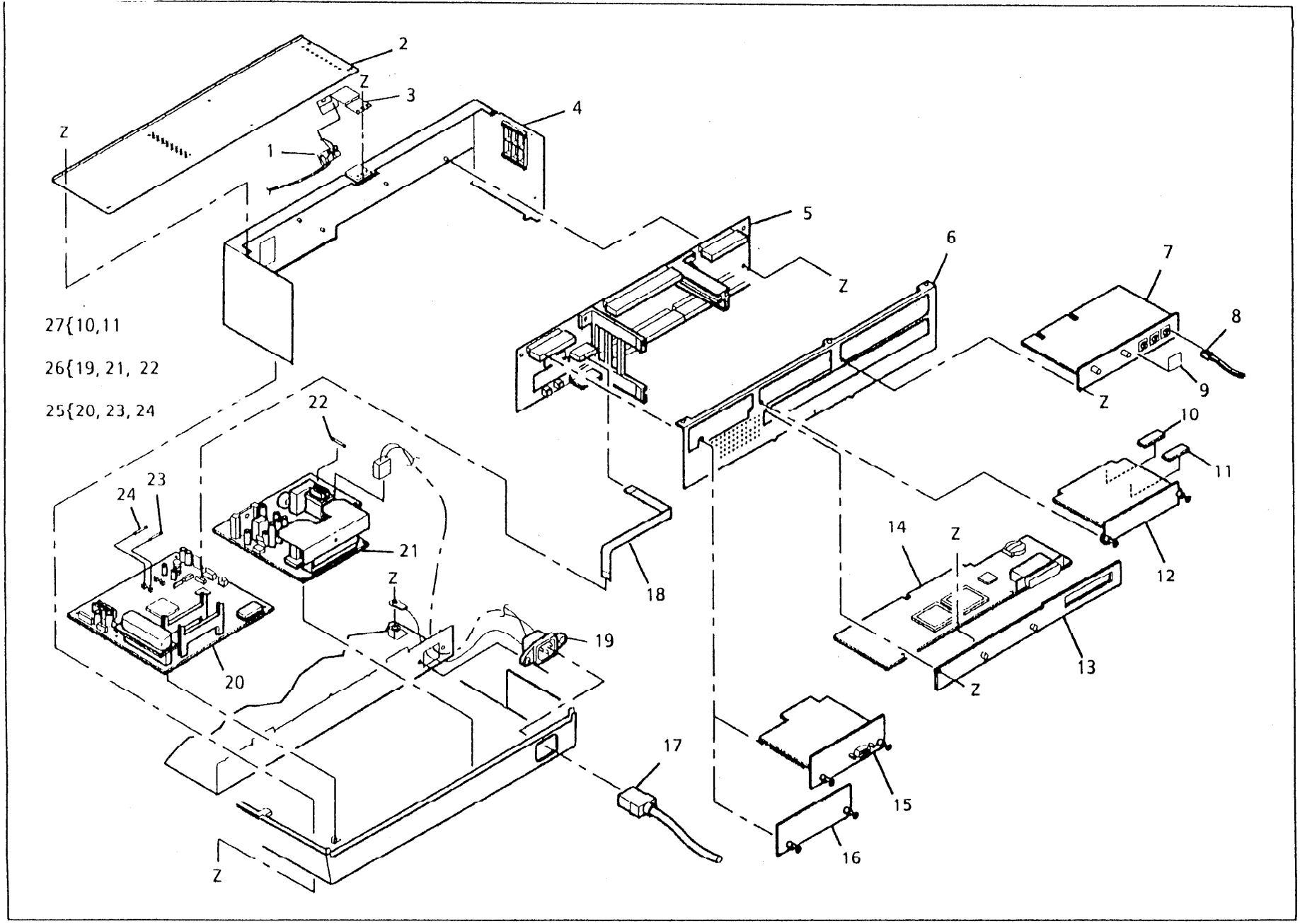

PL 7.1 Электрические компоненты

Поз.	Деталь	Описание
1	130K53820	Paper Out Sensor (Датчик отсутствия бумаги) (REP 3.13)
2	--	Shield (Экран)
3	--	Bracket (Держатель)
4	--	Shield (Экран)
5	160K00010	Backplane PWB (Задняя PWB)(REP 4.7)
6	--	Shield (Экран)
7	160K04720	LCU PWB (USO, XCL, XLA)(REP 4.8)
	160K01130	LCU PWB (RX-Австрия, р-н В)(REP 4.8)
	160K01140	LCU PWB (RX-Бельгия)(REP 4.8)
	160K01150	LCU PWB (RX-Болгария)(REP 4.8)
	160K01160	LCU PWB (RX-Россия)(REP 4.8)
	160K01170	LCU PWB (RX-Чехия)(REP 4.8)
	160K01180	LCU PWB (RX-Дания)(REP 4.8)
	160K01190	LCU PWB (RX-Финляндия)(REP 4.8)
	160K01200	LCU PWB (RX-Франция, р-н В)(REP 4.8)
	160K01210	LCU PWB (RX-Германия)(REP 4.8)
	160K01220	LCU PWB (RX-Греция)(REP 4.8)
	160K01230	LCU PWB (RX-Голландия)(REP 4.8)
	160K01240	LCU PWB (RX-Венгрия)(REP 4.8)
	160K01250	LCU PWB (RX-Ирландия)(REP 4.8)
	160K01260	LCU PWB (RX-Италия)(REP 4.8)
	160K01270	LCU PWB (RX-Норвегия)(REP 4.8)
	160K01280	LCU PWB (RX-Польша)(REP 4.8)
	160K01290	LCU PWB (RX-Португалия)(REP 4.8)
	160K01300	LCU PWB (RX-Румыния)(REP 4.8)
	160K01310	LCU PWB (RX-Испания)(REP 4.8)
	160K01320	LCU PWB (RX-Швеция)(REP 4.8)
	160K01330	LCU PWB (RX-Швейцария)(REP 4.8)
	160K01340	LCU PWB (RX-Турция)(REP 4.8)
	160K01350	LCU PWB (RX-Великобритания, р-н В) (REP 4.8)
	160K01360	LCU PWB (RX-Австралия)(REP 4.8)
	160K01370	LCU PWB (RX-Индонезия)(REP 4.8)
	160K01380	LCU PWB (RX-Малайзия)(REP 4.8)
	160K01390	LCU PWB (RX-Новая Зеландия)(REP 4.8)
	160K01400	LCU PWB (RX-Сингапур)(REP 4.8)
8	117E06260	Data Cable (Кабель передачи данных) (USO, XCL, XLA)
9	--	Bracket (Держатель)
10	--	EPROM IC (Микросхема ППЗУ) U6 (часть детали 27)
11	--	EPROM IC (Микросхема ППЗУ) U7 (часть детали 27)
12	160K01440	Memory PWB (PWB памяти) 0,5Мбайт (W/O EPROMS) (REP 4.5)
	160K01450	Memory PWB 1,5Мбайт (W/O EPROMS) (REP 4.5)
13	--	Main PWB Bracket (Держатель главной PWB)
14	140K69660	Main PWB (Главная PWB) (REP 4.3)
15	160K00730	Connectivity PWB (PWB соединения) (REP 4.6)
16	048E01710	Connectivity Cover (Крышка соединения)
17	117P80447	Power Cord (Кабель питания) (USO, XCL, XLA)
18	Будет определено позже	Cable (Кабель)
19	--	AC Receptacle (Розетка переменного тока) (часть детали 26)
20	--	Printer PWB (PWB принтера) (часть детали 25)
21	--	Power Supply (Блок питания) 110/220В (часть детали 26)
22	108E03130	Fuse (Предохранитель) (F3) 3,15А 250В (часть детали 26)
23	108E02620	Fuse (F1) 1,5А 250В (часть детали 25)
24	108E02630	Fuse (F2) 1,0А 250В (часть детали 25)
25	160K00740	Printer PWB Assembly (Узел PWB принтера) (REP 4.9)
26	105K12900	Power Supply Assembly (Узел блока питания) 110/220В (REP 4.10)
27	КОМПЛЕКТЫ ППЗУ НАХОДЯТСЯ НА СЛЕДУЮЩЕЙ СТРАНИЦЕ	

PL 7.1 Электрические компоненты ---- КОМПЛЕКТЫ ППЗУ, деталь 27

Страна	3006	3004	3002
USO, XCL, XLA	537K32070	537K32230	537K32150
RX - Австрия	537K32080	537K32240	537K32160
RX - Бельгия	537K32090	537K32250	537K32170
RX - Болгария	537K32100	537K32260	537K32180
RX - Россия	537K32110	537K32270	537K32190
RX - Чехия	537K32120	537K32280	537K32200
RX - Дания	537K32130	537K32290	537K32210
RX - Финляндия	537K32140	537K32300	537K32220
RX - Франция, регион B фр.	537K34700	537K31870	537K34940
RX - Германия, регион B австр.	537K34710	537K31880	537K34950
RX - Греция	537K34720	537K31890	537K34960
RX - Голландия	537K34730	537K31900	537K34970
RX - Венгрия	537K34740	537K31910	537K34980
RX - Ирландия	537K34750	537K31920	537K34990
RX - Италия	537K34760	537K31930	537K35000
RX - Норвегия	537K34770	537K31940	537K35010
RX - Польша	537K34780	537K31950	537K35020
RX - Португалия	537K34790	537K31960	537K35030
RX - Румыния	537K34800	537K31970	537K35040
RX - Испания	537K34810	537K31980	537K35050
RX - Швеция	537K34820	537K31990	537K35060
RX - Швейцария	537K34830	537K32000	537K35070
RX - Турция	537K34840	537K32010	537K35080
RX - Великобритания, рег.B англ.	537K34850	537K32020	537K35090
RX - Австралия	537K34890	НЕТ	НЕТ
RX - Индонезия	537K34900	НЕТ	НЕТ
RX - Малайзия	537K34910	НЕТ	НЕТ
RX - Новая Зеландия	537K34920	НЕТ	НЕТ
RX - Сингапур	537K34930	НЕТ	НЕТ

Номер по каталогу	PL
001K36300	6.1
001K39660	3.1
003E26260	4.1
004E06170	1.1
004E06230	3.1
007E26350	6.1
008E04730	5.1
008R04055	2.1
008R04092	2.1
011E05140	4.1
011E05150	5.1
011E05160	5.1
011E05170	5.1
011E05260	1.1
012E06690	4.1
014E27510	3.1
022K32490	5.1
022K37580	3.1
022K37790	3.1
022K37800	3.1
026E35820	5.1
026E35830	2.1
026E35840	5.1
028E09910	5.1
028E09920	6.1
029E18860	4.1
029E18870	4.1
031K04890	6.1
032E04930	1.1
032E05000	3.1
032K02070	3.1
033E02442	4.1
033E03050	4.1
035E24171	5.1
038K09280	2.1
041K04270	4.1
046K00210	2.1
048E01640	1.1
048E01650	1.1
048E01710	7.1
048E01850	1.2
048E04220	2.1
048E04230	1.1
050E10270	1.1
050E10280	1.1
050E10670	1.1
050E10960	1.1
050E10970	1.1
050K19910	1.1
050K21080	1.1
051K00530	5.1
052E09160	5.1
062K07010	3.1
062K07050	1.1
092P22500	1.2
092P22501	1.2
092P22502	1.2
092P22503	1.2
092P22504	1.2
092P22505	1.2
092P22506	1.2
092P22507	1.2
092P22508	1.2
092P22509	1.2
092P22510	1.2
092P22511	1.2
092P22512	1.2
092P22513	1.2
094K02066	4.1
096E15620	1.2
096E29990	1.2
101K19250	1.2
101K19260	1.2
105K12900	7.1
108E02620	7.1
108E02630	7.1
108E03130	7.1
110K05830	1.1
117E06260	7.1
117P80447	7.1
127K11970	4.1
127K11980	6.1
127K11990	6.1
127K13130	3.1
130K53550	5.1
130K53820	7.1
130K53880	3.1
130K53890	3.1
130K53910	3.1
140K69640	1.2
140K69660	7.1
146K00320	4.1
160K00010	7.1
160K00730	7.1
160K00740	7.1
160K01130	7.1
160K01140	7.1
160K01150	7.1
160K01160	7.1
160K01170	7.1
160K01180	7.1
160K01190	7.1
160K01200	7.1
160K01210	7.1
160K01220	7.1
160K01230	7.1
160K01240	7.1
160K01250	7.1
160K01260	7.1
160K01270	7.1
160K01280	7.1
160K01290	7.1
160K01300	7.1
160K01310	7.1
160K01320	7.1
160K01330	7.1
160K01340	7.1
160K01350	7.1
160K01360	7.1
160K01370	7.1
160K01380	7.1
160K01390	7.1
160K01400	7.1
160K01410	7.1
160K01440	7.1
160K01450	7.1
160K01520	3.1
160K04720	7.1
600K44610	3.1
600K44620	1.2
600K44630	1.2
600K44640	1.2
600K44650	1.2
600K44660	1.2
600K44670	1.2
600K44680	1.2
600K44690	1.2
600K44700	1.2
600K44710	1.2
600K44720	1.2
600K44730	1.2
600K44740	1.2
600K44750	1.2
537K3XXX	7.1

Общие крепежные детали

Z	TBD
	112W05158 Screw (M3 X 6)
X	112W05758 Screw (M3 X 20)
X	112W05258 Screw (M3 X 8)
X	113W54255 Screw (M3 X 6)
X	112W07258 Screw (M4 X 6)
X	113W54355 Screw (M3 X 8)
X	153W41153 Screw (M3 X 8)
X	251W10355 Washer (M3)
X	LockWasher
X	354W20952 RET Ring (6-8M)
X	354W20752 RET Ring (4-5M)
X	Screw (M3 X 10)
X	PH ST (M3x10)
X	Screw (M3x8)
X	Screw (M3x5)

ПРИМЕЧАНИЯ:

6. Общие процедуры/Информация

Содержание раздела

Введение 6-1

Схема рабочего меню 6-2

Схема меню режима технического обслуживания 6-3

Режим технического обслуживания 6-4

- Функция сброса 6-4
- Функция настройки 6-5
- Функция отчета 6-7
- Функция технического обслуживания 6-8

Установка программных переключателей 6-10

Определения программиных переключателей (таблицы 1-50) 6-10

Технические характеристики изделия 6-22

Код изделия 6-22
Электропитание 6-22
Условия функционирования 6-22
Габариты 6-22
Вес 6-22
Оригиналы 6-22
Бумага 6-22
Метод сканирования 6-22
Скорость сканирования 6-22
Разрешение 6-22
Метод печати 6-22
Режим связи 6-22
Емкость памяти 6-22
Требования к телефону 6-23

Специальные инструменты и расходуемые материалы 6-25

Информация о модификациях 6-25

Матрица модификаций 6-25
Указатель модификаций 6-26

Установка 6-27

Введение

В данном разделе представлена следующая информация.

Общие процедуры включают схемы рабочего меню и режим технического обслуживания. Он содержит все специальные процедуры технического обслуживания, параметры программных переключателей и установки по умолчанию.

Если вам кажется, что аппарат не удовлетворяет техническим характеристикам, обратитесь к техническим характеристикам изделия. Если проблема связана с невыполнением требований к рабочей зоне, электропитанию или окружающей среде, вызовите управляющего или торгового представителя.

В "Специальных инструментах и расходуемых материалах" содержится перечень инструментов и расходуемых материалов, требуемых для ремонта и обслуживания аппарата.

Изменениям конфигурации аппарата присвоен номер модификации. Информация о каждой модификации находится в подразделе "Указатель модификаций".

Общая информация включает мнемонические названия сигналов и журнал настройки аппарата.

В "Установке" содержатся операции по установке аппарата.

Схема рабочего меню

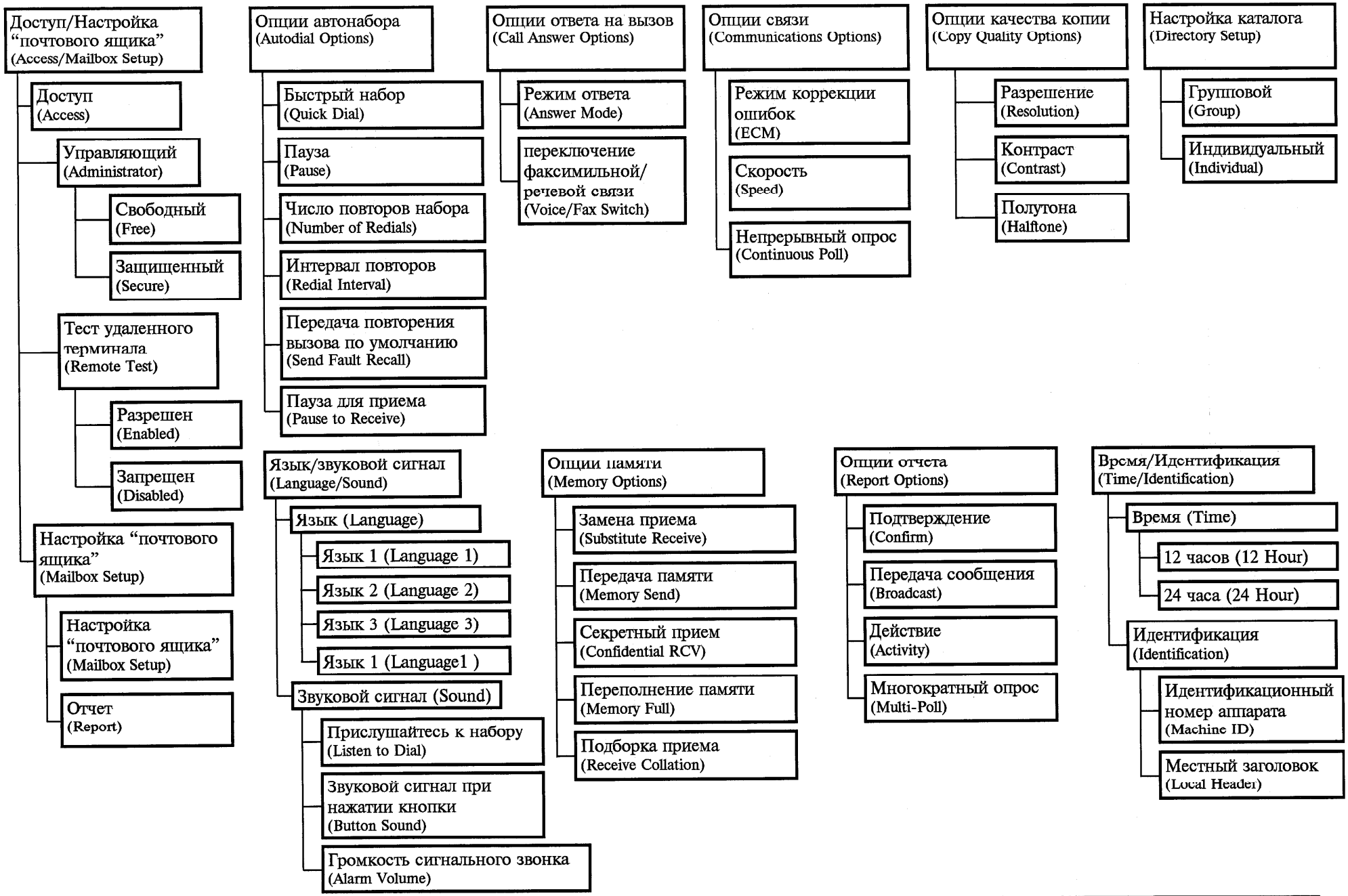

Схема меню режима технического обслуживания

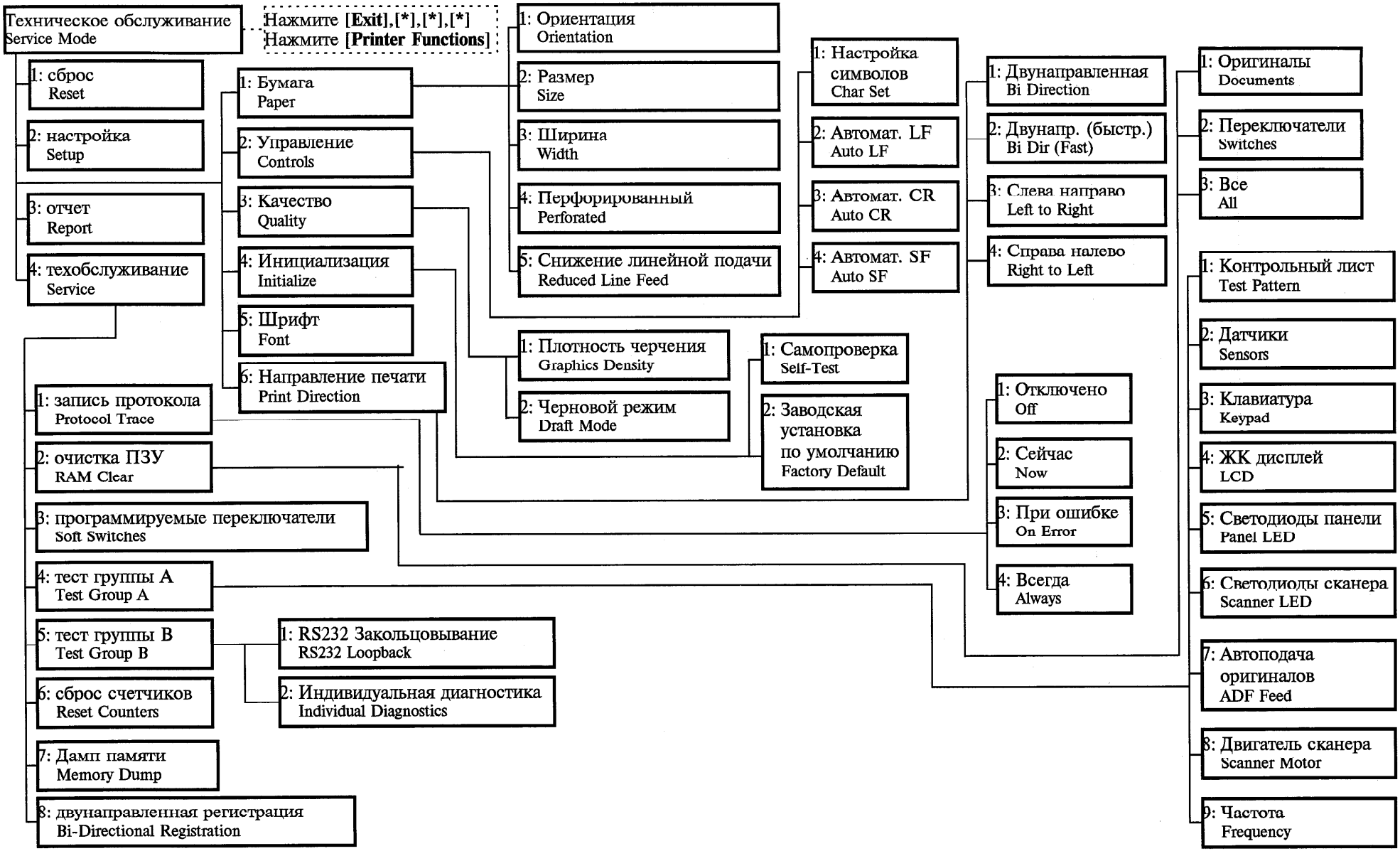

Режим технического обслуживания

Описание

Режим технического обслуживания состоит из четырех различных функций:

- Функция сброса очищает буфер печати.
- Функция настройки используется для выбора и изменения опций, связанных с бумагой, управлением, качеством, инициализацией, шрифтами, шагами и направлением печати.
- Функция отчета позволяет распечатать отчет о настройке принтера.
- Функция технического обслуживания обеспечивает доступ к специальным тестам, очистке ПЗУ, установке программных переключателей, сбросу счетчиков и дампу памяти.

Вход в режим технического обслуживания

1. Нажмите клавишу **Exit** (Выход).
2. Нажмите * три раза.

На дисплее появится следующее сообщение:

LOAD ORIGINALS 100%M 8:00AM (ЗАГРУЗИТЕ ОРИГИНАЛЫ)

Надпись "LOAD ORIGINALS" будет мигать.

3. Нажмите клавишу Printer Functions (Функции принтера).
4. Нажмите клавишу → дважды. На дисплее появится следующее сообщение:

RESET, SETUP, REPORT, SERVICE (СБРОС, УСТАНОВКА, ОТЧЕТ, ТЕХОБСЛУЖИВАНИЕ)

5. Введите число, соответствующее одной из функций, указанных ниже, или выберите функцию с помощью клавиш →, ← и нажмите клавишу ↵.
   1: Сброс
   2: Настройка
   3: Отчет
   4: Техобслуживание

Для сброса функции:

1. Нажмите клавишу **Exit** (Выход).

Выход из режима технического обслуживания

ПРИМЕЧАНИЕ: Если вы не пользуетесь режимом технического обслуживания, выход производится автоматически через 3 минуты.

1. Нажмите клавишу **Exit** (Выход).
2. Нажмите * три раза.

Функция сброса

Описание

Функция **сброса** очищает буфер принтера.

Процедура

Чтобы ввести функцию сброса:

1. Войдите в режим технического обслуживания.
2. Выберите функцию **RESET** (1).
3. На дисплее появится следующее сообщение:

↵ CONFIRM PRINTER RESET (ПОДТВЕРДИТЕ ВОЗВРАТ ПРИНТЕРА В ИСХОДНОЕ СОСТОЯНИЕ)

4. Нажмите клавишу ↵ для возврата принтера в исходное состояние.

Функция настройки

Описание

Функция настройки позволяет изменять параметры принтера.

Процедура

1. Нажимайте клавишу **Print Mode** (Режим печати), пока не выберете **Off Line** (автономный режим).
2. Войдите в режим технического обслуживания.
3. Выберите функцию **Setup** (2).
4. Нажмите → несколько раз, чтобы просмотреть все варианты. На дисплее появится следующее сообщение:

PAPER, CONTROLS, QUALITY,
INITIALIZE →
(БУМАГА, УПРАВЛЕНИЕ, КАЧЕСТВО,
ИНИЦИАЛИЗАЦИЯ)

FONT, PRINT DIRECTION [→]
THEN [↵]
ШРИФТ, НАПРАВЛЕНИЕ
ПЕЧАТИ, [→], ЗАТЕМ [↵])

5. Введите число, соответствующее одной из функций, указанных ниже, или выберите функцию с помощью клавиш →, ← и нажмите клавишу ↵.
   1: Бумага
   2: Управление
   3: Качество
   4: Инициализация
   5: Шрифт
   6: Направление печати
6. Используя таблицы 1 - 6, введите число из выбранного меню или просмотрите нужные пукты меню с помощью клавиш →, ← и нажмите клавишу ↵ для выбора.

Функции для бумаги	Меню	Описание
1: Orientation	1: Portrait* 2: Landscape	Выбирает ориентацию печати страницы.
2: Size	1: Letter* 2: Legal 3: A4* 4: Envelope	Выбирает размер бумаги *Заводская установка Формат Letter = 110В принтер A4 = 220/240В принтер
3: Width	1: On 2: Off* (Вкл. Выкл.)	1: On определяет ширину бумаги для печати. Выберите 1: ON, когда размер загружаемой бумаги не включен в меню функций. 2: PAPER SIZE. При выборе эта функция будет определять ширину бумаги для печати.
4: Perforated	1: Yes 2: No	При выборе Yes (Да) принтер начинает печатать на расстоянии 12,3мм от верхней кромки и заканчивает печать на расстоянии 12,3мм от нижней кромки бумаги. При выборе No (Нет) принтер не будет печатать данные, превышающие длину бумаги.
5: Reduced Line Feed	1: On 2: Off	1: ON уменьшает шаг линейной подачи.

Таблица 1. Бумага
*** Заводская установка.**

Функция управления	Меню	Описание
1: CHARACTER SET	1: PC-8* 2: HP Roman 8 3: PC-8 Dan/Nor 4:PC-850 5: ECMA94 Latin 1 6: ISO German 7: ISOFrench 8: ISO Italian 9: ISO Spain 10: ISO Swed Names 11: ISO Swedish 12: ISO Norwegian 1 13: ISO Norwegian 2 14: ISO Portuguese 15: ISO U.K. 16: ANSI ASCII 17: HP Legal 18: ISO IRV	Выбирает алфавит. *ПРИМЕЧАНИЕ: Используйте клавиши →, ← только для просмотра наборов символов, а клавишу ↵ для выбора.*
2:AUTO LF	1:On 2: Off*	Добавляет код линейной подачи (LF) к каждому коду возврата каретки (CR). On: CR=CR+LF Off: CR=CR
3:AUTO CR	1:On 2: Off*	Добавляет код возврата каретки к каждому коду линейной подачи и подачи страницы. On: LF=LF+CR FF=FF+CR Off: LF=LF FF=FF
4:AUTO SF	1: On* 2: Off	On: Выбирает режим автоматической подачи листов. Off: Выбирает режим ручной подачи листов.

Функция управления	Меню	Описание
5:ACCESS PRIORITY	1: PC* 2: FAX	PC: PC-это обусловленный доступ к принтеру после выполнения печати факсимильного сообщения. FAX: Все факсимильные сообщения печатаются до получения компьютером доступа к принтеру.

Таблица 2. Управление

Функция качества	Меню	Описание
1: GRAPHICS DENSITY	1: 300 DPI* 2: 150 DPI 3: 100 DPI 4: 75 DPI	Выбирает плотность печати при печати графических изображений.
2: DRAFT MODE	1: On* 2: Off	On: Off:

Таблица 3. Качество

Функция инициализации	Меню	Описание
1: SELF TEST		Распечатывает доступные шрифты принтера (Тест печатающей головки).
2: FACTORY DEFAULT		Определяет, нужно ли возвращать настройки меню принтера в состояние заводской установки по умолчанию.

Таблица 4. Инициализация

Функция шрифтов	Меню	Описание
1: Font	*Используйте клавиши →, ← только для просмотра шрифтов, а клавишу ↵ для выбора.*	Выбирает шрифт.

Таблица 5. Шрифт

*** Заводская установка.**

Функция направления печати	Меню	Описание
1: PRINT DIRECTION	1: Bi Direction* 2: Bi Direction (Fast) 3: L → R 4: L ← R	Выбирает направление печати. 01: в двух направлениях, устраняет горизонтальное нарушение выравнивания 02: печать в двух направлениях 03: печать в одном направлении (слева направо) 04: печать в одном направлении (справа налево)

Таблица 6. Направление печати

*** Заводская установка.**

Функция отчета (только для принтера)

Описание

Функция отчета позволяет выдачу отчета о печати и конфигурации принтера.

Процедура

1. Выберите режим Printer & Fax (Принтер и факс).
2. Войдите в режим технического обслуживания.
3. Выберите функцию отчета **Report** (3).
4. На дисплее появится следующее сообщение:

```
REPORT PRINTING
PRESS [STOP] TO END
(ПЕЧАТЬ ОТЧЕТА.
НАЖМИТЕ [STOP],
ЧТОБЫ ЗАКОНЧИТЬ.)
```

5. Будет распечатан отчет о конфигурации принтера.

Функция технического обслуживания

Описание

Функция технического обслуживания **Service** позволяет производить следующие действия:

- Запись протокола
- Очистка ПЗУ
- Программные переключатели (обращайтесь к нижеследующим таблицам программных переключателей)
- Тест группы А
  - Контрольные листы
  - Датчики
  - Клавиатура
  - Дисплей
  - Светодиоды панели управления
  - Светодиоды сканера
  - Подача ADF
  - Двигатель сканера
  - Частота
- Тест группы В
  - Петлевой тест RS232
  - Индивидуальная диагностика
- Сброс счетчиков
- Опустошение (сброс) памяти
- Регулировка двунаправленной регистрации

Процедура

1. Войдите в режим технического обслуживания.
2. Выберите функцию **Service** (4).
3. Нажмите клавишу → достаточное количество раз, чтобы увидеть все варианты. На дисплее появится следующее сообщение:

```
1_PROTOCOL TRACE,
      ЗАПИСЬ ПРОТОКОЛА
2_RAM CLEAR, →
      ОЧИСТКА ПЗУ
```

```
3_SOFT SWITCHES,
      ПРОГРАММНЫЕ ПЕРЕКЛЮЧАТЕЛИ
4_TEST GROUP A, →
      ТЕСТ ГРУППЫ А
```

```
5_TEST GROUP B,
      ТЕСТ ГРУППЫ В,
6_RESET COUNTERS, →
      СБРОС СЧЕТЧИКОВ
```

```
7_MEMORY DUMP,
      ДАМП ПАМЯТИ,
8_BI-DIRECT. REG.
      ДВУНАПРАВЛЕННАЯ РЕГИСТРАЦИЯ
```

4. Введите номер нужной функции или выберите функцию с помощью клавиш →, ← и нажмите клавишу ↵.
5. С помощью таблицы 7 введите нужный номер в выбранном меню или выберите пункт меню с помощью клавиш →, ← и нажмите клавишу ↵.

Бит	Переключатель/Датчик
4	Отсутствие бумаги
3	Панель доступа
2	Блокировка сканера
1	Датчик сканера
0	Датчик оригинала

Рис. 1 Назначение битов

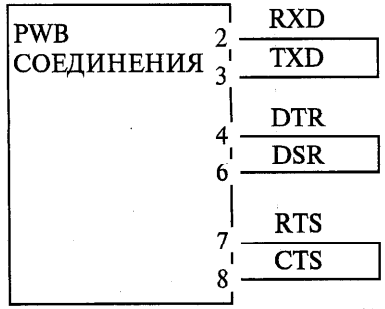

Рис. 2 Соединительные провода RS232

1. EPROM CHECKSUM (КОНТРОЛЬНАЯ СУММА EPROM)
2. SRAM STUCK ADDR (АДРЕС, ПО КОТОРОМУ ПРОИЗОШЕЛ СБОЙ SRAM)
3. SRAM READ/WRITE (ЧТЕНИЕ/ЗАПИСЬ SRAM)
4. SRAM BYTE (БАЙТ SRAM)
5. SRAM TIED ADDR (НАЗНАЧЕННЫЙ АДРЕС SRAM)
6. DRAM BYTE (БАЙТ DRAM)
7. 0.5M STUCK ADDR (АДРЕС, ПО КОТОРОМУ ПРОИЗОШЕЛ СБОЙ)
8. 0.5M READ/WRITE (ЧТЕНИЕ/ЗАПИСЬ)
9. 0.5M TIED ADDR (НАЗНАЧЕННЫЙ АДРЕС)
10. 1.5M STUCK ADDR (АДРЕС, ПО КОТОРОМУ ПРОИЗОШЕЛ СБОЙ)
11. 1.5M READ/WRITE (ЧТЕНИЕ/ЗАПИСЬ)
12. 1.5M TIED ADDR (НАЗНАЧЕННЫЙ АДРЕС)
13. MODEM PRESENCE (НАЛИЧИЕ МОДЕМА)
14. MODEM ADDR/DATA (АДРЕС/ДАННЫЕ МОДЕМА)
15. MODEM INTERRUPT (СБОЙ МОДЕМА)
16. DIAL TONE (СИГНАЛ НАБОРА)
17. SCANNER SCHIP (ЧИП СКАНЕРА)

Рис. 3 Тесты индивидуальной диагностики

Функция	Меню	Описание
1: PROTOCOL TRASE	1: Off 2: Now (сейчас) 3: On Error (в случае ошибке) 4: Always (всегда)	Данный режим обеспечивает распечатку протокола данной транзакции в любом совместимом режиме.
2: RAM CLEAR	• Document оригинал • Switches переключатели • All все)	Очищает память оригинала, память программных переключателей, или и ту и другую. *Примечание: Используйте для перехода между опциями только клавиши → и ← , а ↵ для выбора*
3: SOFT SWITCHES	Enter the switch number (1 to 50) (Введите номер переключателя)	Данный режим позволяет изменять различные параметры факса и принтера. См. процедуру **настройки переключателей** в данном разделе.
4: TEST GROUP A	1: Test Pattern (Контрольный лист) 2: Sensors (Датчики) 3: Keypad (Клавиатура) 4: LCD (Дисплей) 5: Panel LED's (Светодиоды панели) 6: Scanner LED (Светодиоды сканера) 7: ADF Feed (Подача ADF) 8: ADF Motor (Двигатель ADF) 9: Frequency (Частота)	Распечатывает контрольный лист. Выводится следующее сообщение: 43210 [Exit] Выход 01011 When Done после завершения Назначение битов см. на рис. 1. Нажимайте клавиши по очереди, начиная с Delayed Start (Задержанный старт). Тест дисплея. Тест светодиодов панели управления. Откройте сканер. Светодиод сканера должен гореть. Тест подачи ADF. До выбора этого теста введите документ в сканер. Тест двигателя ADF. Введите число.
5: TEST GROUP B	1: Петлевой тест RS232 2: Individual diagnostics	Установите соединительные провода на разъеме db-9, как показано на рис. 2. Используйте клавиши → и ← для просмотра индивидуальных тестов. Тесты показаны на рис.3. Нажмите клавишу ↵ для выбора теста. Введите количество желаемых повторений теста. Для запуска теста нажмите клавишу ↵.
6: RESET COUNTERS		Данный режим устанавливает все счетчики на ноль.
7: MEMORY DUMP		Данный режим распечатывает выбранные ячейки памяти в шестнадцатиричном коде.
8: BI-DIRECT. REG.		При вводе этого режима можно осуществить регулировку двунаправленной регистрации печати. См. ADJ 5.1 в разделе 4.
9: SCANNER PLOTS		Применяется только в заводских условиях.

Таблица 7. Функции технического обслуживания

Установка программных переключателей

Описание

Данная процедура обеспечивает возможность изменения индивидуальных программных переключателей.

Начальные действия

Для распечатки текущих установок программных переключателей войдите в режим технического обслуживания и нажмите клавишу отчета о конфигурации (Configuration Report).

Процедура

1. Войдите в режим технического обслуживания.
2. Выберите функцию **Service** (4).
3. Выберите функцию переключателей **Soft Switch** (3).

   Выводится следующее сообщение:

   SWITCH (1 to 64)_____ ENTER NUMBER
   (ПЕРЕКЛЮЧАТЕЛЬ ОТ 1 ДО 64. ВВЕДИТЕ НОМЕР)

4. После ввода номера выводится следующее сообщение:

   SWITCH 1 >01000000 ENTER BINARY NUMBER
   (ВВЕЛИТЕ ДВОИЧНОЕ ЧИСЛО)

   ПРИМЕЧАНИЕ: Наиболее важный бит находится слева. MSB будет мигать. MSB - бит 7.
5. Выберите изменяемый бит с помощью клавиш со стрелками.
6. Введите 1 или 0 на место изменяемого бита.
7. По завершении нажмите ↵.
8. Чтобы изменить другие переключатели, повторите шаги с 3 по 7.

   ПРИМЕЧАНИЕ: Определения битов программных переключателей включены в таблицы 1 - 50 (переключатели с 51 по 64 - резервные).

Таблица 1. Определения переключателя 01

Бит	Название	Описание	По умолчанию
0	Самопроверка при включении питания	1 = Отключить питание при самопроверке 0 = Включить питание при самопроверке	0
1	Параметры звонка	1 = Использует смягченные параметры детектирования звонка Мягкие: вкл>150 откл>150мсек Жесткие: вкл>250 откл>300мсек	1
2 3	Время ожидания	Время ожидания после дозвона. Биты 3 2 Время 0 0 = 60сек 0 1 = 90сек 1 0 = 120сек 1 1 = 150сек	00
4	Зарезервировано		
5	Ожидание сигнала набора	1 = Отключено ожидание сигнала набора перед набором	0
6	Ручной прием	1 = В этом режиме ответ после 6 звонков	0
7	Планирование между звонками по перечню	1 = Не менять расписание между звонками по перечню	1

Таблица 2. Определения переключателя 02

Бит	Название	Описание	По умолчанию
0	Повторение кадров ECM	1 = Показывает скорость коррекции ошибок (ECM) и модема при передаче и приеме сообщений.	0
1	Длинная цепочка	1 = Использует длинную цепочку для передаче в V.17.	0
2	Отчет о каталоге	1 = Печатает краткий отчет о каталоге.	0
3	Диагн. послед. порта	1 = Позволяет диагностировать последовательный порт.	0
4	Датчик отсутствия бумаги	1 = Игнорирует датчик отсутствия бумаги	0
5	Датчик открытой крышки сканера	1 = Игнорирует датчик открытой крышки сканера	0
6	Включает EPT	1 = Включает тон защиты от эха (EPT) для V.29.	0
7	Автоматическая пакетная обработка	1 = Отключает автоматическую пакетную обработку	0

Таблица 3. Определения переключателя 03

Бит	Название	Описание	По умолчанию
0 1 2 3 4 5	Тон набора RX	Порог детектирования проверки звонка: от 0 до -50 dBm (101000 =-40 dbm) Нидерланды =-30 dBm	101000
6 7	Количество цепочек	Количество цепочек, попытки при 2400 бит/сек Биты 7 6 0 0 = 1 цепочка при 2400 бит/сек 0 1 = 2 цепочки при 2400 бит/сек 1 0 = 3 цепочки при 2400 бит/сек 1 1 = 4 цепочки при 2400 бит/сек	00

Таблица 4. Определения переключателя 04

Бит	Название	Описание	По умолчанию
0 1	Емкость модема	00 = откл. 01 = низкая 10 = средняя 11 = высокая	11
2	Зарезервирован		
3	Зарезервирован		
4	Зарезервирован		
5 6 7	Выбор эквалайзера кабеля	000 = нет 001 = pde для 1,8км 010 = pde для 3,6км 011 = pde для японского эквалайзера задержки связи 100 = фиксированный эквалайзер кабеля	010

Таблица 5. Определения переключателя 05

Бит	Название	Описание	По умолчанию
0 1 2 3	Уровень передачи	Уровень затухания передачи для тона DTMF Биты 3 2 1 0 0 0 0 0 = 0 dBm 0 0 0 1 =-1 dBm .... 1 1 1 0 =-14 dBm 1 1 1 1 =-15 dBm	1010 0110 (Германия)
4 5 6 7	Уровень передачи	Уровень затухания передачи для модема Биты 7 6 5 4 0 0 0 0 = 0 dBm 0 0 0 1 =-1 dBm .... 1 1 1 0 =-14 dBm 1 1 1 1 =-15 dBm	1010 1011 (Германия)

Таблица 6. Определения переключателя 06

Бит	Название	Описание	По умолчанию
0 1 2 3 4	Время обнаружения сигнала дозвона	Биты 4 3 2 1 0 0 0 0 0 0 = 0 сек 0 0 0 0 1 =1 сек ..... 11111 = 31 сек	00110 01010 (Германия)
5 6	Тон/импульс набора	Биты 6 5 0 0 = Тон 0 1 = DP 10 имп./сек 1 0 = DP 20 имп./сек 1 1 = неправильно	00 00 (Германия)
7	Передача заголовка	0 = разрешить передачу заголовка 1 = запретить передачу заголовка	0

Таблица 7. Определения переключателя 07

Бит	Название	Описание	По умолчанию
0 1 2 3	Длительность пропуска набора	Длительность пропуска набора (пауза перед набором, если установлен переключатель 1 бит 5) Биты 3 2 1 0 0 0 0 0 = 0 сек 0 0 0 1 = 1 сек .... 1 1 1 1 =15 сек	0100
4 5 6 7	Длительность паузы	Длительность паузы (для запятой в номере телефона) Биты 7 6 5 4 0 0 0 0 = 0 сек 0 0 0 1 = 1 сек .... 1 1 1 1 =15 сек	0100

Таблица 8. Определения переключателя 08

Бит	Название	Описание	По умолчанию
0	Отбой	1 = Сигналы отбоя для высокой скорости после длинной цепочки	0
1	Минимальный уровень RX	0 = -47 dBm 1 = -43 dBm	0
2 3	Таймер повтора передачи NSF, DIS (T4)	Биты 3 2 0 0 = 3 сек 0 1 = 3,45 сек 1 0 = 2,55 сек 1 1 = 4,5 сек	00
4 5 6 7	Искажение DTMF	Биты 7 6 5 4 0 0 0 0 = 0 dBm 0 0 0 1 = 1/2 dBm 0 0 1 0 = 1 dBm .... 1 1 1 1 = 7 1/2 dBm	0010
		Биты 7 6 5 4 3 2 1 0 0 1 1 0 0 0 0 0 (Германия) 0 1 0 1 0 0 0 0 (Великобритания) 0 1 0 0 0 0 0 0 (Другие)	

Таблица 9. Определения переключателя 09

Бит	Название	Описание	По умолчанию
0 1 2 3 4 5	Ручной старт	Ручной старт, синхронизация передачи DIS Биты 5 4 3 2 1 0 0 0 0 0 0 0 = Немедленно 0 0 0 0 0 1 = 1 сек ..... 1 1 1 1 1 0 = 63 сек 1 1 1 1 1 1 = 64 сек	000100
6	Непрерывный опрос	Разрешить непрерывный опрос	0
7	Зарезервирован		

Таблица 10. Определения переключателя 10

Бит	Название	Описание	По умолчанию
0 1 2 3 4 5 6 7	Номер теста PTT	Биты 7 6 5 4 3 2 1 0 0 0 0 0 0 0 0 0 = нет теста 0 0 0 0 0 0 0 1 = проверка звонка 0 0 0 0 0 0 1 0 = тест уровня DTMF 0 0 0 0 0 0 1 1 = тест уровня CED 0 0 0 0 0 1 0 0 = модуляция модема 0 0 0 0 0 1 1 0 = генерация тона 0 0 0 0 0 1 1 1 = непрерывный DTMF все остальные установки неправильные	

Таблица 11. Определения переключателя 11

Бит	Название	Описание	По умолчанию
0 1 2 3 4 5 6 7	Тест PTT, парамстр 1	(Если установлен переключатель 01 бит 5) Биты 7 6 5 4 3 2 1 0 0 0 0 0 0 0 0 0 = '0' или 2400 бит/сек V. 27 0 0 0 0 0 0 0 1 = '1' или 9600 бит/сек V.29 0 0 0 0 0 0 1 0 = '2' или 4800 бит/сек V.27 0 0 0 0 0 1 1 = '3' или 7200 бит/сек V.27 0 0 0 0 0 1 0 0 = '4' или 14400 бит/сек V.33 0 0 0 0 0 1 0 1 = '5' или 300 бит/сек V.21 Канал 2 (FSK) 0 0 0 0 0 1 1 0 = '6' или 12000 бит/сек V.33 0 0 0 0 0 1 1 1 = '7' или не используется 0 0 0 0 1 0 0 0 = '8' или 14400 бит/сек V.17 0 0 0 0 1 0 0 1 = '9' или 9600 бит/сек V.17 0 0 0 0 1 0 1 0 = '*' или 12000 бит/сек V.17 0 0 0 0 1 0 1 1 = '#' или 7200 бит/сек V.17 Все остальные установки неправильные	00000000

Таблица 12. Определения переключателя 12

Бит	Название	Описание	По умолчанию
0	Зарезервирован	Тест PTT, параметр 2	
1	Зарезервирован		
2	Зарезервирован		
3	Зарезервирован		
4	Зарезервирован		
5	Зарезервирован		
6	Зарезервирован		
7	Зарезервирован		

Таблица 13. Определения переключателя 13

Бит	Название	Описание	По умолчанию
0	Зарезервирован	Тест PTT, параметр 3	
1	Зарезервирован		
2	Зарезервирован		
3	Зарезервирован		
4	Зарезервирован		
5	Зарезервирован		
6	Зарезервирован		
7	Зарезервирован		

Таблица 14. Определения переключателя 14

Бит	Название	Описание	По умолчанию
0	Зарезервирован	Тест PTT, параметр 4	
1	Зарезервирован		
2	Зарезервирован		
3	Зарезервирован		
4	Зарезервирован		
5	Зарезервирован		
6	Зарезервирован		
7	Зарезервирован		

Таблица 15. Определения переключателя 15

Бит	Название	Описание	По умолчанию
0	Зарезервирован	Тест PTT, параметр 5	
1	Зарезервирован		
2	Зарезервирован		
3	Зарезервирован		
4	Зарезервирован		
5	Зарезервирован		
6	Зарезервирован		
7	Зарезервирован		

Таблица 16. Определения переключателя 16

Бит	Название	Описание	По умолчанию
0 1 2 3	Скорость модема TX	Неполучение подтверждения, начиная с этой скорости Биты 3 2 1 0 0 0 0 0 = не определено 0 0 0 1 = 2400 бит/сек (V.27ter без подтверждения) 0 0 1 0 = 4800 бит/сек (V.27ter) 0 0 1 1 = 7200 бит/сек (V.29) 0 1 0 0 = 9600 бит/сек (V.29) 0 1 0 1 = 7200 бит/сек (V.17) 0 1 1 0 = 9600 бит/сек (V.17) 0 1 1 1 = 12000 бит/сек (V.17) 1 0 0 0 = 14400 бит/сек (V.17) 1 0 0 1 = 12000 бит/сек (V.33) 1 0 1 0 = 14400 бит/сек (V.33) Все остальные установки неправильные	1000
4 5 6 7	Скорость модема RX	Определено в DIS Биты 7 6 5 4 0 0 0 0 = не определено 0 0 0 1 = 2400 0 0 1 0 = 4800 0 0 1 1 = V.29 только (старт при 9600 бит/сек) 0 1 0 0 = V.29 и V.27ter (старт при 9600 бит/сек) 0 1 0 1 = V.27ter, V.29, V.33 (старт при 14400 бит/сек) 0 1 1 0 = V.27ter, V.29, V.33, V.17 (старт при 14400 бит/сек) 0 1 1 1 = не используется Все остальные установки неправильные	0110

Таблица 17. Определения переключателя 17

Бит	Название	Описание	По умолчанию
0 1 2 3	Таймер T5 ECM	Как долго продолжать RNR-RR Биты 3 2 1 0 0 0 0 0 = 0 мин. 0 0 0 1 = 1 мин. .... 1 1 1 1 = 15 мин.	0010
4 5 6	Номер ECM CTC	Сколько кадров CTC передавать перед EOR Биты 6 5 4 0 0 0 = 0 CTC (EOR после 4-го PPR) 0 0 1 = 1 CTC (EOR после 8-го PPR) ... 1 1 1 = 7 CTC (EOR после 32-го PPR)	101
7	T1 Прерывание повтора набора	0 = Повтор 1 = Отказ	0
		Биты 7 6 5 4 3 2 1 0 0 1 0 1 0 0 0 1 (Германия) 0 1 0 1 0 0 1 0 (Другие)	

Таблица 18. Определения переключателя 18

Бит	Название	Описание	По умолчанию
0 1 2 3 4 5 6 7	Прерывание факса	Пороговый процент ошибки на линии Биты 7 6 5 4 3 2 1 0 0 0 0 0 0 0 0 0 = не обнаружено 0 0 0 0 0 0 0 1 = 1% 0 0 0 0 0 0 1 0 = 2% ..... 0 1 1 0 0 1 0 0 = 100% Все остальные установки неправильные	00111100

Таблица 19. Определения переключателя 19

Бит	Название	Описание	По умолчанию
0 1 2 3	Минимум CFR/MCF	Минимум CFR/MCF для синхронизации цепочки (TCF) Биты 3 2 1 0 0 0 0 0 = 0 мсек 0 0 0 1 = 40 мсек 0 0 1 0 = 80 мсек ..... 1 1 1 1 = 600 мсек	0100
4	Ошибка дисплея	1 = Остается ошибка дисплея для итальянского PTT	0
5	Прослушивание набора	1 = Не разрешать прослушивание набора	0
6	Формат даты	Биты 7 6 0 0 = США (Месяц/Число/Год) 0 1 = Международный (Ч/М/Г) 1 0 = Японский (Г/М/Ч) 1 1 = не используется	00
7	Зарезервирован		

Таблица 21. Определения переключателя 21

Бит	Название	Описание	По умолчанию
0 1 2 3 4 5 6 7	RTN	Запоминать непрерывные ошибки на линии Биты 7 6 5 4 3 2 1 0 0 0 0 0 0 0 0 0 = не обнаружено 0 0 0 0 0 0 0 1 = 1 линия 0 0 0 0 0 1 0 = 2 линии ..... 1 1 1 1 1 1 1 1 – 255 линий Все остальные установки неправильные	00000110

Таблица 20. Определения переключателя 20

Бит	Название	Описание	По умолчанию
0 1 2 3 4 5 6 7	RTN	Запоминать отрицательный пороговый процент Биты 7 6 5 4 3 2 1 0 0 0 0 0 0 0 0 0 = не обнаружено 0 0 0 0 0 0 0 1 = 1% 0 0 0 0 0 0 1 0 = 2% ..... 0 1 1 0 0 1 0 0 = 100% Все остальные установки неправильные	00001010

Таблица 22. Определения переключателя 22

Бит	Название	Описание	По умолчанию
0 1 2 3 4 5 6 7	RTN	Запоминать положительный пороговый процент Биты 7 6 5 4 3 2 1 0 0 0 0 0 0 0 0 0 = не обнаружено 0 0 0 0 0 0 0 1 = 1% 0 0 0 0 0 0 1 0 = 2% ..... 0 1 1 0 0 1 0 0 = 100% Все остальные установки неправильные	00000101

Таблица 23. Определения переключателя 23

Бит	Название	Описание	По умолчанию
0	Низкая скорость FSK	1 = Обнаружена низкая скорость (FSK) в начале скоростного кадра.	1
1	Пропуск сигнала набора	1 = Пропуск сигнала набора обнаружен при тесте включения питания.	0
2 3	Зарезервированы		
4	Кодировка MR	1 = Разрешена кодировка MR для приема (DIS).	1
5	Кодировка MMR	1 = Разрешена кодировка MR для приема (DIS).	1
6	Кодировка MR	1 = Разрешена кодировка MR для передачи (DCS).	1
7	Кодировка MR	1 = Разрешена кодировка MR для передачи (DCS).	1

Таблица 25. Определения переключателя 25

Бит	Название	Описание	По умолчанию
0 1 2 3 4 5 6 7	EQM для V.29 при 9600 бит/сек	Биты 7 6 5 4 3 2 1 0 0 0 0 0 0 0 0 0 = не обнаружено EQM 0 0 0 0 0 0 0 1 = Визуально качество = 1 0 0 0 0 0 0 1 0 = Визуально качество = 2 ..... 1 1 1 1 1 1 1 1 = Визуально качество = 255	

Таблица 27. Определения переключателя 27

Бит	Название	Описание	По умолчанию
0 1 2 3 4 5 6 7	EQM для V.29 при 7200 бит/сек	Биты 7 6 5 4 3 2 1 0 0 0 0 0 0 0 0 0 = не обнаружено EQM 0 0 0 0 0 0 0 1 = Визуально качество = 1 0 0 0 0 0 0 1 0 = Визуально качество = 2 ..... 1 1 1 1 1 1 1 1 = Визуально качество = 255	

Таблица 24. Определения переключателя 24

Бит	Название	Описание	По умолчанию
0 1 2 3 4 5 6 7	EQM для V.27ter при 2400 бит/сек	Биты 7 6 5 4 3 2 1 0 0 0 0 0 0 0 0 0 = не обнаружено EQM 0 0 0 0 0 0 0 1 = Визуально качество = 1 0 0 0 0 0 0 1 0 = Визуально качество = 2 ..... 1 1 1 1 1 1 1 1 = Визуально качество = 255	

Таблица 26. Определения переключателя 26

Бит	Название	Описание	По умолчанию
0 1 2 3 4 5 6 7	EQM для V.27ter при 4800 бит/сек	Биты 7 6 5 4 3 2 1 0 0 0 0 0 0 0 0 0 = не обнаружено EQM 0 0 0 0 0 0 0 1 = Визуально качество = 1 0 0 0 0 0 0 1 0 = Визуально качество = 2 ..... 1 1 1 1 1 1 1 1 = Визуально качество = 255	

Таблица 28. Определения переключателя 28

Бит	Название	Описание	По умолчанию
0 1 2 3 4 5 6 7	EQM для V.33 при 14400 бит/сек	Биты 7 6 5 4 3 2 1 0 0 0 0 0 0 0 0 0 = не обнаружено EQM 0 0 0 0 0 0 0 1 = Визуально качество = 1 0 0 0 0 0 0 1 0 = Визуально качество = 2 ..... 1 1 1 1 1 1 1 1 = Визуально качество = 255	

Таблица 29. Определения переключателя 29

Бит	Название	Описание	По умолчанию
0 1 2 3 4 5 6 7	Зарезервирован		

Таблица 30. Определения переключателя 30

Бит	Название	Описание	По умолчанию
0 1 2 3 4 5 6 7	EQM для V.33 при 12000 бит/сек	Биты 7 6 5 4 3 2 1 0 0 0 0 0 0 0 0 0 = не обнаружено EQM 0 0 0 0 0 0 0 1 = Визуально качество = 1 0 0 0 0 0 0 1 0 = Визуально качество = 2 ..... 1 1 1 1 1 1 1 1 = Визуально качество = 255	

Таблица 31. Определения переключателя 31

Бит	Название	Описание	По умолчанию
0 1 2 3 4 5 6 7	Зарезервированы		

Таблица 32. Определения переключателя 32

Бит	Название	Описание	По умолчанию
0 1 2 3 4 5 6 7	EQM для V.17 при 14400 бит/сек	Биты 7 6 5 4 3 2 1 0 0 0 0 0 0 0 0 0 = не обнаружено EQM 0 0 0 0 0 0 0 1 = Визуально качество = 1 0 0 0 0 0 0 1 0 = Визуально качество = 2 ..... 1 1 1 1 1 1 1 1 = Визуально качество = 255	

Таблица 33. Определения переключателя 33

Бит	Название	Описание	По умолчанию
0 1 2 3 4 5 6 7	EQM для V.17 при 9600 бит/сек	Биты 7 6 5 4 3 2 1 0 0 0 0 0 0 0 0 0 = не обнаружено EQM 0 0 0 0 0 0 0 1 = Визуально качество = 1 0 0 0 0 0 0 1 0 = Визуально качество = 2 ..... 1 1 1 1 1 1 1 1 = Визуально качество = 255	

Таблица 34. Определения переключателя 34

Бит	Название	Описание	По умолчанию
0 1 2 3 4 5 6 7	EQM для V.17 при 12000 бит/сек	Биты 7 6 5 4 3 2 1 0 0 0 0 0 0 0 0 0 = не обнаружено EQM 0 0 0 0 0 0 0 1 = Визуально качество = 1 0 0 0 0 0 0 1 0 = Визуально качество = 2 ..... 1 1 1 1 1 1 1 1 = Визуально качество = 255	

Таблица 35. Определения переключателя 35

Бит	Название	Описание	По умолчанию
0 1 2 3 4 5 6 7	EQM для V.17 при 7200 бит/сек	Биты 7 6 5 4 3 2 1 0 0 0 0 0 0 0 0 0 = не обнаружено EQM 0 0 0 0 0 0 0 1 = Визуально качество = 1 0 0 0 0 0 0 1 0 = Визуально качество = 2 ..... 1 1 1 1 1 1 1 1 = Визуально качество = 255	

Таблица 36. Определения переключателя 36

Бит	Название	Описание	По умолчанию
0 1 2 3 4 5 6 7	Зарезервированы		

Таблица 37. Определения переключателя 37

Бит	Название	Описание	По умолчанию
0 1 2 3 4 5 6 7	Зарезервированы		

Таблица 38. Определения переключателя 38

Бит	Название	Описание	По умолчанию
0 1 2 3 4 5 6 7	Зарезервированы		

Таблица 39. Определения переключателя 39

Бит	Название	Описание	По умолчанию
0 1 2 3 4 5 6 7	Зарезервированы		

Таблица 40. Определения переключателя 40

Бит	Название	Описание	По умолчанию
0 1 2 3 4 5 6 7	Нижнее поле	Нижнее поле для печатаемой страницы Биты 7 6 5 4 3 2 1 0 0 0 0 0 0 0 0 0 = 0 мм 0 0 0 0 0 0 0 1 = 1 мм 0 0 0 0 0 0 1 0 = 2 мм ..... 1 1 1 1 1 1 1 1 = 255 мм	00000000

Таблица 41. Определения переключателя 41

Бит	Название	Описание	По умолчанию
0 1 2 3 4 5 6 7	Продолжение страницы	Минимальная длина для продолжения страницы Биты 7 6 5 4 3 2 1 0 0 0 0 0 0 0 0 0 = 0 мм 0 0 0 0 0 0 0 1 = 1 мм 0 0 0 0 0 0 1 0 = 2 мм ..... 1 1 1 1 1 1 1 1 = 255 мм По умолчанию 16 мм	00010000

Таблица 42. Определения переключателя 42

Бит	Название	Описание	По умолчанию
0 1 2 3 4 5 6	Время автостарта	Время авто старта для одного касания. Биты 6 5 4 3 2 1 0 0 0 0 0 0 0 0 = немедленно 0 0 0 0 0 0 1 = 1 сек 0 0 0 0 0 1 0 = 2 сек ..... 1 1 1 1 1 1 1 = 127 сек По умолчанию 2 сек	0000010
7	Авто старт	1 = Авто старт включен	0

Таблица 43. Определения переключателя 43

Бит	Название	Описание	По умолчанию
0 1	Переключение распределения почты	Распоряжение о переключении доставки почты по умолчанию удаленным распределителем почты. Биты 1 0 0 0 = уничтожить 0 1 = хранить в почтовом ящике 1 0 = распечатать, затем уничтожить 1 1 = неправильная установка переключателя	00
2 3 4 5 6 7	Зарезервированы		

Таблица 44. Определения переключателя 44

Бит	Название	Описание	По умолчанию
0 1 2 3 4 5 6	Речевой/факсимильный переключатель	Продолжительность переключения речевой/факсимильной связи в сек. Биты 6 5 4 3 2 1 0 0 0 0 0 0 0 0 = неправильно 0 0 0 0 0 0 1 = 1 сек 0 0 0 0 0 1 0 = 2 сек ..... 1 1 1 1 1 1 1 = 127 сек По умолчанию 24 сек	00011000
7	Отсоедините TAD	1 = Не переключайте, если TAD отсоединяется в пределах 24 сек	0

Таблица 45. Определения переключателя 45

Бит	Название	Описание	По умолчанию
0 1 2 3	Задержка между двойными звонками	Допустимая задержка между двойными звонками (в 100 мсек) Биты 3 2 1 0 0 0 0 0 = Нет двойных звонков 0 0 0 1 = 100 мсек 0 0 1 0 = 200 мсек ..... 1 1 1 1 = 1,5 сек	0011
4 5 6 7	Задержка между вызовами	Задержка между завершением одного звонка и набором следующего Биты 7 6 5 4 0 0 0 0 = 2 сек 0 0 0 1 = 3 сек 0 0 1 0 = 4 сек .... 1 1 1 1 = 17 сек	0010

Таблица 47. Определения переключателя 47

Бит	Название	Описание	По умолчанию
0 1 2 3 4 5 6 7	Количество шагов двигателя от второго датчика ADF до начала данных	Биты 7 6 5 4 3 2 1 0 0 0 0 0 0 0 0 0 = 0 шагов 0 0 0 0 0 0 0 1 = 1 шаг 0 0 0 0 0 0 1 0 = 2 шага 1 1 0 0 1 0 0 0 = 200 шагов ..... 1 1 1 1 1 1 1 1 = 255 шагов	11001000

Таблица 49. Определения переключателя 49

Бит	Название	Описание	По умолчанию
0 1 2 3 4 5 6 7	Главное пороговое значение черного для двухуровнего сканирования	Биты 7 6 5 4 3 2 1 0 0 0 0 0 0 0 0 0 = 0 порог 0 0 0 0 0 0 0 1 = 1 порог 0 0 0 0 0 0 1 0 = 2 порог 0 1 1 0 0 1 0 0 = 100 порог ..... 1 1 1 1 1 1 1 1 = 255 порог	01100100

Таблица 46. Определения переключателя 46

Бит	Название	Описание	По умолчанию
0 1 2 3 4 5 6 7	Время освобождения принтера	Биты 7 6 5 4 3 2 1 0 0 0 0 0 0 0 0 0 = 0 сек 0 0 0 0 0 0 0 1 = 1 сек 0 0 0 0 0 1 0 = 2 сек 0 0 1 1 1 1 0 0 = 60 сек ..... 1 1 1 1 1 1 1 1 = 255 сек	00111100

Таблица 48. Определения переключателя 48

Бит	Название	Описание	По умолчанию
0 1 2 3 4 5 6 7	Количество шагов двигателя от второго датчика ADF до конца данных	Биты 7 6 5 4 3 2 1 0 0 0 0 0 0 0 0 0 = 0 шагов 0 0 0 0 0 0 0 1 = 1 шаг 0 0 0 0 0 0 1 0 = 2 шага 0 1 1 1 1 1 0 1 = 125 шагов ..... 1 1 1 1 1 1 1 1 = 255 шагов	001111101

Таблица 50. Определения переключателя 50

Бит	Название	Описание	По умолчанию
0 1 2 3 4 5 6 7	Главное пороговое значение белого для двухуровнего сканирования	Биты 7 6 5 4 3 2 1 0 0 0 0 0 0 0 0 0 = 0 порог 0 0 0 0 0 0 0 1 = 1 порог 0 0 0 0 0 0 1 0 = 2 порог 1 0 1 1 0 1 0 0 = 180 порог ..... 1 1 1 1 1 1 1 1 = 255 порог	10110100

Таблица 51. Определения переключателя 51

Бит	Название	Описание	По умолчанию
0 1 2 3 4 5 6 7	Главное пороговое значение черного для полутонового сканирования	Биты 7 6 5 4 3 2 1 0 0 0 0 0 0 0 0 0 = 0 порог 0 0 0 0 0 0 0 1 = 1 порог 0 0 0 0 0 0 1 0 = 2 порог 0 0 0 0 1 0 0 0 = 16 порог ..... 1 1 1 1 1 1 1 1 = 255 порог	00001000

Таблица 52. Определения переключателя 52

Бит	Название	Описание	По умолчанию
0 1 2 3 4 5 6 7	Главное пороговое значение белого для полутонового сканирования	Биты 7 6 5 4 3 2 1 0 0 0 0 0 0 0 0 0 = 0 порог 0 0 0 0 0 0 0 1 = 1 порог 0 0 0 0 0 0 1 0 = 2 порог 1 1 1 1 0 0 0 0 = 240 порог ..... 1 1 1 1 1 1 1 1 = 255 порог	11110000

Таблица 53. Определения переключателя 53

Бит	Название	Описание	По умолчанию
0 1 2 3 4 5 6 7	Пороговые сдвиги для светового контраста	Биты 7 6 5 4 3 2 1 0 0 0 0 0 0 0 0 0 = 0 0 0 0 0 0 0 0 1 = 1 0 0 0 0 0 0 1 0 = 2 0 0 1 0 0 0 0 0 = 32 ..... 1 1 1 1 1 1 1 1 = 255	00100000

Таблица 54. Определения переключателя 54

Бит	Название	Описание	По умолчанию
0 1 2 3 4 5 6 7	Пороговые сдвиги для светового контраста	Биты 7 6 5 4 3 2 1 0 0 0 0 0 0 0 0 0 = 0 0 0 0 0 0 0 0 1 = 1 0 0 0 0 0 0 1 0 = 2 0 0 1 0 0 0 0 0 = 32 ..... 1 1 1 1 1 1 1 1 = 255	001111101

Таблица 55. Определения переключателя 55

Бит	Название	Описание	По умолчанию
0 1	Выбирает кривую воспроизведения тона (TRC) для передачи полутона	Биты 1 0 0 0 = оптимизировано для лазерного принтера 0 1 = оптимизировано для термопечати 1 0 = оптимизировано для (не HQ310) струйного принтера 1 1 = Зарезервировано	00
2 3 4 5 6	Зарезервированы		
7	Видео	0 = нормальное видео 1 = обратное видео TRC	0

Таблица 56. Определения переключателя 56

Бит	Название	Описание	По умолчанию
0 1 2 3 4 5 6 7	Зарезервированы		

Технические характеристики изделия

Код изделия	3006	3004	3002
США	0NH	4PR	5NH
Бразилия	1NH	9NH	6NH
Канада	2NH	0PV	7NH
Латинская Америка	3NH	1PV	8NH
RX, Австрия (AT)	4NH	4NH	4NH

Электропитание

Напряжение: От 100 до 240В переменного тока (автоматическое переключение)

Фаза: Однофазное, трехпроводная система

Расход мощности

В режиме ожидания: 17 Вт

В рабочем режиме: 45 Вт

Условия функционирования

Температура

В рабочем режиме: от +10°C до +33°C
В нерабочем режиме: от -20°C до +33°C

Относительная влажность

В рабочем режиме: 20-80% (без конденсации)
В нерабочем режиме: 20-80% (без конденсации)
Высота: 0-2400 м над уровнем моря.

Габариты

(В рабочем состоянии, с лотками и кабелями)

Длина: 413 мм

Ширина: 546 мм

Высота: 356 мм

Вес

Распакованный: 8,17 кг

Упакованный: 10,45 кг

Оригиналы

Максимальный размер: 216 x 356 мм

Минимальный размер: 128 x 105 мм

Максимальная длина: 10000 мм

Емкость ADF:

3006 20 страниц

3004/3002 15 страниц

Плотность оригинала: 48 - 120 г/кв.м

Бумага

Обычная бумага, A4/форматы США letter/legal

Емкость ACF: 100 листов

Подача вручную: 1 лист

Метод сканирования

Данное сканирующее устройство использует CCD (charge coupled device, прибор с зарядовой связью) и освещение с помощью матрицы светодиодов.

Скорость сканирования

10 секунд на страницу (документ CCIT #1)

Разрешение

Разрешение при печати: 300 x 300 dpi

Разрешение при факсимильной связи

Сверхвысокое: 300 x 300 dpi
Высокое: 200 x 200 dpi
Стандартное: 100 x 200 dpi

Метод печати

Используется технология струйной печати и головка с 128 форсунками.

Срок службы картриджа с красителем

Качественная печать:

1397 копий со степенью заполнения 3,8%

Черновая печать:

2794 копий со степенью заполнения 3,8%

Режим связи

Совместимость: CCIT Группа 3 рекомендуется T.4, T.30, T.6 и другие

Скорость модема

3002: 9600, 7200, 4800 и 2400 бит/сек

3004/3006: 14400, 9600, 7200, 4800 и 2400 бит/сек.

Соответствие CCIT: V.21, V.27ter, V.29

Емкость памяти

- 0,5 МБайт PWB памяти
- 1,5 МБайт PWB памяти (дополнительно на некоторых моделях)

Сжатие данных

3002	MII/MR
3004/3006	MH/MR/MMR

Требования к телефону

Аппарат поставляется с встроенным телефоном, для его работы не требуется отдельный телефон. Телефонная настенная розетка должна находиться на расстоянии в пределах 1,5 м от аппарата. Это должна быть модульная розетка с 6 позициями, 4 контактами (USOC RJ11C). Рекомендуется отдельная линия (неспаренный телефон и без параллельных аппаратов). Настенная розетка может являться частью системы PABX (Private Automatic Branch Exchange, частная телефонная линия) или телефонных линий центрального офиса, но она обязательно должна быть совместимой с RJ11.

США: правила FCC

Часть 68: Data coupler notice (предупреждение об устройствах связи)

Данный аппарат имеет встроенное устройство связи и вспомогательную совместимую телефонную трубку. Их применение ограничено правилами FCC (Federal Communications Commission, Федеральный комитет по связи). Чтобы исполнять правила FCC, внимательно прочитайте нижеследующие инструкции и следуйте им:

1. По требованию телефонной компании вы должны предоставить ей следующую информацию:
   - Телефонный номер, присвоенный аппарату.
   - Регистрационный номер FCC данного аппарата.

     Регистрационный номер присваивается FCC, согласно части 68 данных правил, при прямом подключении к телефонной линии. Номер отпечатан на этикетке на задней стенке аппарата.
   - REN (Ringer Equivalence Number, эквивалентное число звонков) аппарата отпечатано на этикетке на задней стенке аппарата.

ПРИМЕЧАНИЕ: REN применяется для определения общего количества устройств, которые вы можете подключить к одной телефонной линии так, что все они будут звонить, когда вызывают ваш номер телефона. Во многих районах значение REN не должно превышать 5. Чтобы выяснить максимально допустимое REN в вашем районе, нужно позвонить в местную телефонную компанию.

ОСТОРОЖНО!

Выясните в местной телефонной компании тип модульной розетки, установленной на вашей линии. Подсоединение данного аппарата к несанкционированной розетке может сильно повредить оборудование телефонной компании. Именно вы, а не компания Xerox, несете всю ответственность за любые повреждения, вызванные подсоединением данного аппарата к несанкционированной розетке.

2. Вы можете безопасно подсоединять этот аппарат к следующей стандартной модульной розетке: USOC RJ11C. Используйте для подсоединения стандартный линейный провод (с модульными штепсельными разъемами), имеющийся в наборе для установки.

Не подключайте данный аппарат к коммутатору.

3. Ремонт аппарата должен производиться только фирмой Xerox или уполномоченным фирмой Xerox агентством по техническому обслуживанию. Это относится как к периоду гарантийного обслуживания, так и ко времени после его окончания. В случае несанкционированного ремонта оставшаяся часть гарантийного срока аннулируется.
4. Если вы заметили, что телефонная линия повреждена, или телефонная компания утверждает, что ваш аппарат является причиной повреждений, отключите аппарат от телефонной линии и сделайте вызов для технического обслуживания аппарата. Не подключайте аппарат вновь до выполнения необходимого ремонта.
5. Обычно телефонная компания предупреждает о временном отсоединении вашего аппарата. Однако, если действия компании оправданны и необходимы, но предварительное уведомление невозможно, компания имеет право временно прервать обслуживание абонентов. В таких случаях компания обязана:
   - Немедленно известить вас о своих действиях.
   - Восстановить связь после устранения источника повреждений.
   - Сообщить о вашем праве подать жалобу комитету FCC согласно правилам FCC.
6. Телефонная компания имеет право вносить изменения в устройства связи, оборудование, операции и процедуры. Такие действия должны быть оправданны, вызваны производственной необходимостью и согласованы с правилами FCC. Вам должны прислать письменное уведомление, если изменения могут:
   - Сделать ваш аппарат не совместимым с их оборудованием,
   - Потребовать изменить или дополнить ваш аппарат,
   - Каким-либо еще образом повлиять на рабочие характеристики вашего аппарата.

США: Часть 15: Class B computing device notice (предупреждение о вычислительных устройствах класса B)

ОСТОРОЖНО!

Данный аппарат излучает энергию радиочастот. Он подчиняется ограничениям для вычислительных устройств класса B, определенным в разделе J части 15 правил FCC.

Ограничения класса B обеспечивают достаточную защиту окружающей среды от помех радиосвязи. Эта защита не дает гарантии от помех для радиоприемника или телевизора. Эксплуатация данного оборудования вблизи других устройств, не соответствующих классу B, также может вызвать помехи (определяемые при включении и выключении аппарата). Если данный аппарат установлен или эксплуатируется не в соответствии с данным Руководством, могут возникнуть помехи.

Вы можете попытаться устранить помехи, меняя положение аппарата, другого устройства, приемной антенны или кабеля питания. Если это не помогает, попробуйте подсоединить аппарат к другой стенной розетке или другой цепи питания. Опытный специалист по ремонту радиоаппаратуры может дать дополнительные советы. Если помехи не исчезнут, вам придется устранять их за свой счет. Брошюру "HOW TO IDENTIFY AND RESOLVE RADIO-TV INTERFERENCE PROBLEMS" (инвентарный номер 004-000-00345-4) можно заказать в U.S. Government Printing Office, Washington, D.C., 20402.

Специальные инструменты и расходуемые материалы

Следующие инструменты и расходуемые материалы требуются для технического обслуживания аппарата.

Инструменты

Номер по каталогу	Описание
082P00151	Контрольный лист (XTP327.000)
600T01997	Устройство для регулировки просвета

Расходуемые материалы

Номер по каталогу	Описание
035P02162	Ватные тампоны
043H00012	Очиститель линз и зеркал
043P00067	Очистители

Информация о модификациях

Руководство пересмотрено таким образом, чтобы включить последние изменения аппарата, перечисленные в таблице 16.

Матрица модификаций

Матрица модификаций находится на днище аппарата. Все важные модификации аппарата, производимые на заводе или во время эксплуатации, обозначены соответствующим номером в этой матрице. При установке модификации необходимо вычеркнуть соответствующий номер из матрицы.

Определите уровень модификации аппарата при помощи матрицы модификаций.

Если матрица отсутствует, обратитесь к серийным номерам заводских и эксплуатационных установок, чтобы определить, какие модификации произведены на заводе, а какие предназначены для установки во время эксплуатации. Если серийный номер соответствует модификации, произведенной во время эксплуатации, прочитайте описание, чтобы идентифицировать модификацию.

Указатель модификаций

Прочитайте описание, чтобы определить, какую пользу принесет аппарату данная модификация. За информацией о времени применения каждой модификации обращайтесь к классификации модификаций и объяснениям классификаций. Дополнительная информация содержится в техническом бюллетене.

Обратитесь к комплекту с соответствующим номером, чтобы заказать набор модификации.

Классификация модификаций

Классификация модификации(ий) обозначена ниже буквами (M, R, O и N). Этот перечень определяет степень важности, присвоенную каждой букве:

- **M** Обязательная
- **R** Устанавливать во время ремонта
- **O** Дополнительная
- **N** Не выполнять во время эксплуатации. Модификация только в заводских условиях.

Таблица 1. Указатель модификаций

Модификация и классификация	Изделие (3000F)	Описанис	Номера набора и бюллетеня	Заводская установка (Указапы серийный номер и предыдущие)	Установка в условиях эксплуатации (Указаны серийный номер и последующие)

Установка

1. (Рис. 1): Вставьте конец телефонного кабеля в гнездо телефонной линии на задней панели аппарата.

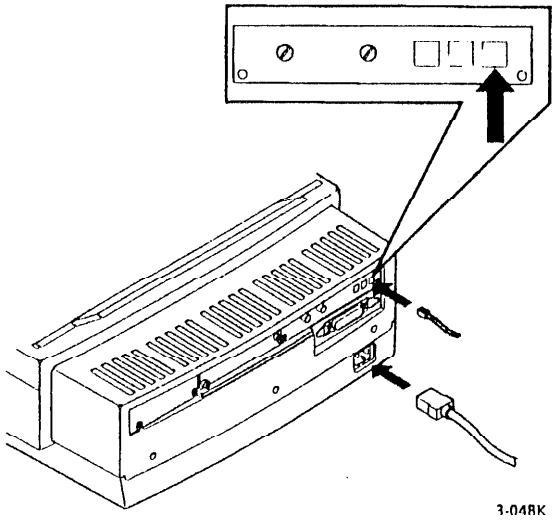

Рис. 1 Подключение телефонной линии и кабеля питания

2. Вставьте другой конец телефонного кабеля в настенную телефонную розетку.
3. Подсоедините к аппарату кабель питания.
4. Подсоедините другой конец кабеля питания к заземленной розетке без переключателя.

ПРИМЕЧАНИЕ: Кабель принтера поставляется пользователем.

5. (Рис. 2): Подсоедините кабель принтера и закрепите его фиксаторами.

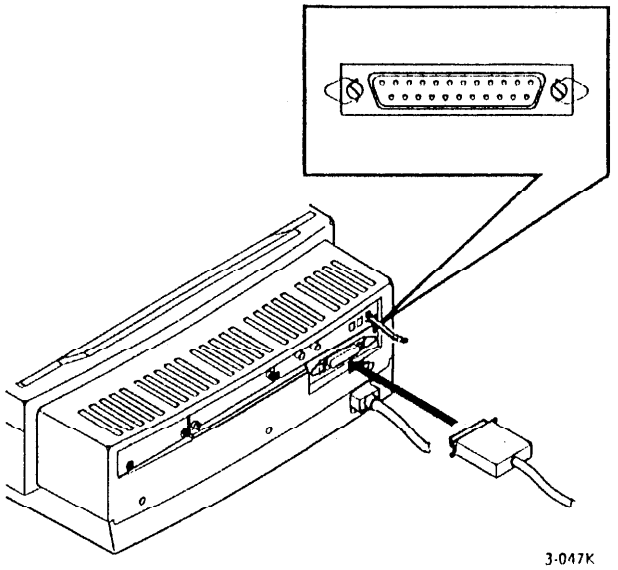

Рис. 2 Подключение кабеля интерфейса

6. Подключите другой конец кабеля к параллельному порту принтера на компьютере пользователя.

7. (Рис. 3): Установите лоток для бумаги, как показано на рисунке. Разместите два выступа в отверстиях и позвольте лотку повернуться к задней части аппарата.
8. Поместите выступы выходного лотка в отверстия и поверните его к задней части аппарата.

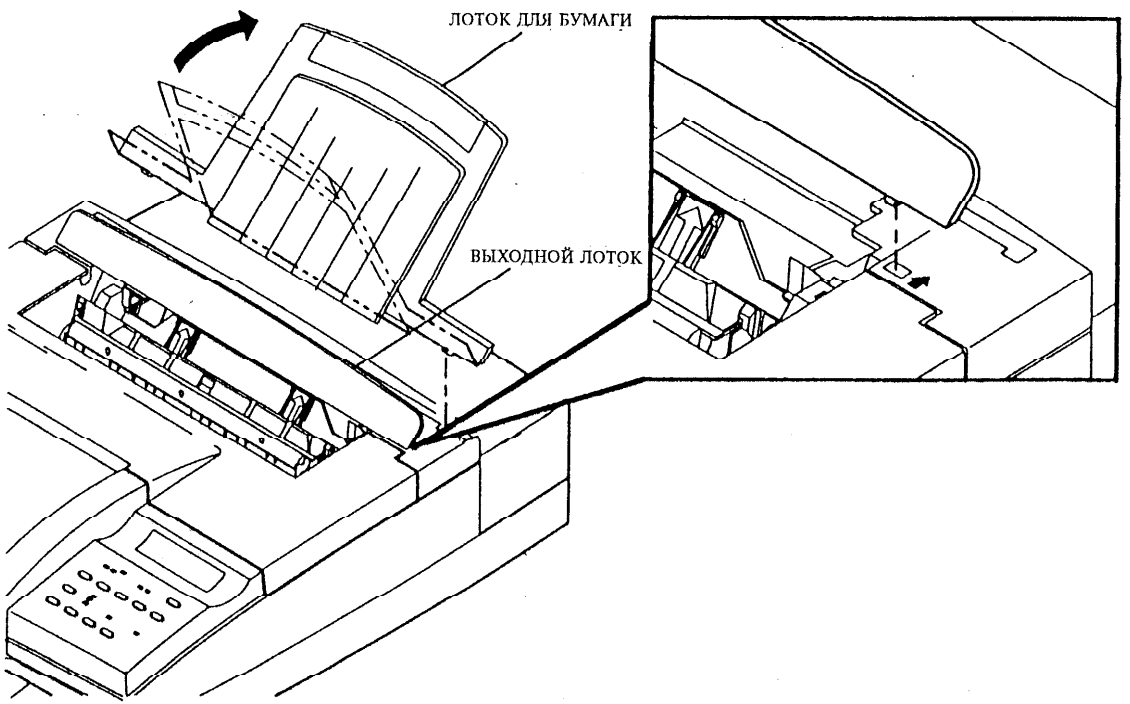

Рис. 3 Установка выходного лотка и лотка для бумаги

7. Данные по электрическим соединениям

Содержание раздела

Заголовок	Страница
Введение	7-1
Перечень расположения разъемов	7-2
Рисунки с расположением разъемов	7-3
Схема взаимного расположения разъемов	7-9
Распределение электропитания +5В постоянного тока	7-10
Распределение электропитания +15В постоянного тока	7-12
Распределение электропитания -15В постоянного тока	7-13
Распределение электропитания +38В постоянного тока	7-14
Назначение разъемов/контактов	7-14
Рисунки с расположением PWB	7-16

Введение

Данный раздел содержит рисунки с расположением разъемов и PWB, электросхемы питания и заземления и данные о назначении разъемов/контактов. Эта информация не относится к отдельным процедурам, а приводится для общего сведения.

Номера разъемов повторяются более чем на одной детале.

Перечень расположения разъемов

Найдите название детали и номер разъема в приведенном ниже перечне. Колонки деталей и номеров разъемов преставлены в алфавитном порядке и по порядку номеров соответственно. В колонке рисунков указаны соотвествующие чертежи, а в колонке перечня деталей - страница с перечнем разъемов/контактов.

N/A - не в наличии. LVPS - Блок питания низкого напряжения

Таблица 1. Перечень расположения разъемов

Деталь	Рис.	Ном. разъема	Назначение/Источник	Стр. перечн. контакт.
Задняя PWB	1	J12	PWB принтера	N/A
Задняя PWB	1	J13	Блок питания	7-16
Задняя PWB	1	J14	PWB принтера	N/A
Задняя PWB	1	J15	PWB сканера	N/A
Задняя PWB	1	J16	Датчик отсутствия бумаги	7-16
Задняя PWB	1	J17	PWB сканера	7-16
Задняя PWB	1	J18	PWB соединения	N/A
Задняя PWB	1	J19	LCU PWB	N/A
Задняя PWB	1	J120	PWB памяти	N/A
Задняя PWB	1	J21	Главная PWB	N/A
Задняя PWB	1	J22	Главная PWB	N/A
Левая панель управления	9	J1	PWB сканера	7-15
Левая панель управления	9	J2	Узел сканера	7-16
LCU PWB (модем)	4	J1	Дополнительное расширение	N/A
LCU PWB (модем)	4	J2	Расширение телефона	N/A
LCU PWB (модем)	4	J3	Телефонная линия	N/A
LCU PWB (модем)	4	J19	Задняя PWB	N/A
LVPS PWB	6	CN3	PWB принтера	7-16
LVPS PWB	6	J13	Задняя PWB	7-17

Таблица 1. Перечень расположения разъемов

Деталь	Рис.	Ном. разъема	Назначение/Источник	Стр. перечн. контакт.
Главная PWB	2	J21	Задняя PWB	N/A
Главная PWB	2	J22	Задняя PWB	N/A
Главная PWB	2	CN3	Принтер Centronics	N/A
PWB памяти	3	J20	Задняя PWB	N/A
Правая панель управления	8	J3	Дисплей	7-15
Правая панель управления	8	J4	PWB сканера	N/A
PWB принтера	7	CN1	Датчик автоподатчика листов	7-15
PWB принтера	7	CN2	Кодировщик	7-15
PWB принтера	7	CN3	LVPS	7-15
PWB принтера	7	CN5	Задняя PWB	N/A
PWB принтера	7	CN8	Узел принтера	N/A
PWB принтера	7	CN11	Задняя PWB	N/A
PWB принтера	7	CN12	Соленоид торможения подачи	7-16
PWB принтера	7	CN13	Двигатель подачи бумаги	7-16
PWB принтера	7	CN14	Двигатель каретки	7-16
PWB сканера	5	J5	Двигатель сканера	7-15
PWB сканера	5	J6	Левая панель управления	7-16
PWB сканера	5	J7	Управление видеоблоком	N/A
PWB сканера	5	J8	Матрица светодиодов, блокировка	7-16
PWB сканера	5	J9	Задняя PWB	7-16
PWB сканера	5	J10	Задняя PWB	N/A
PWB сканера	5	J11	Правая панель управления	N/A

Расположение разъемов

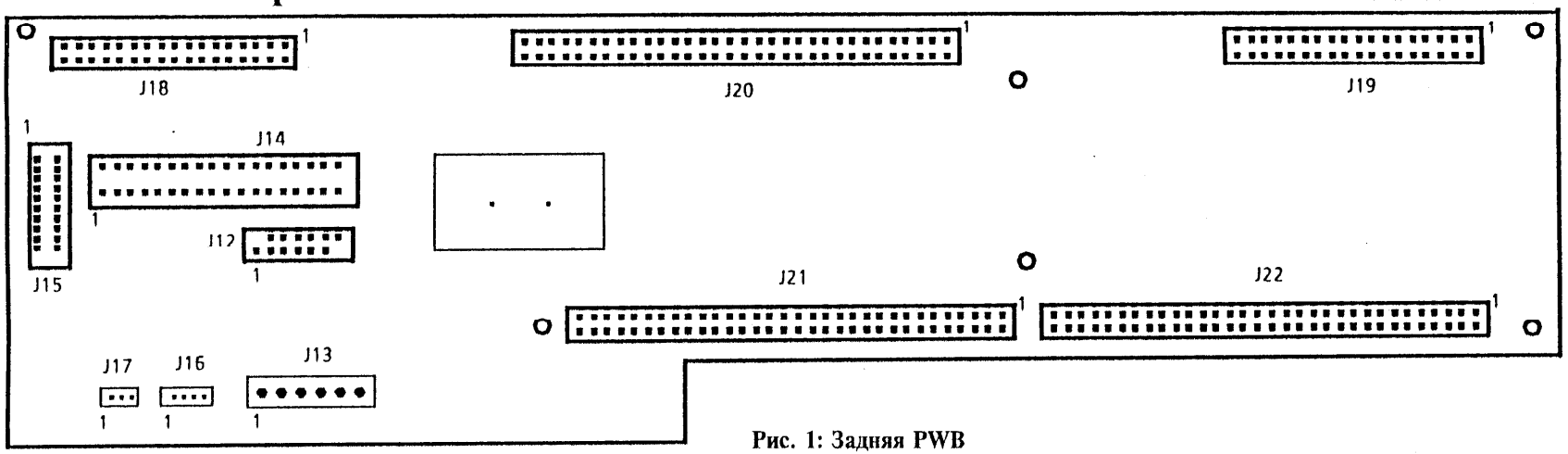

Рис. 1: Задняя PWB

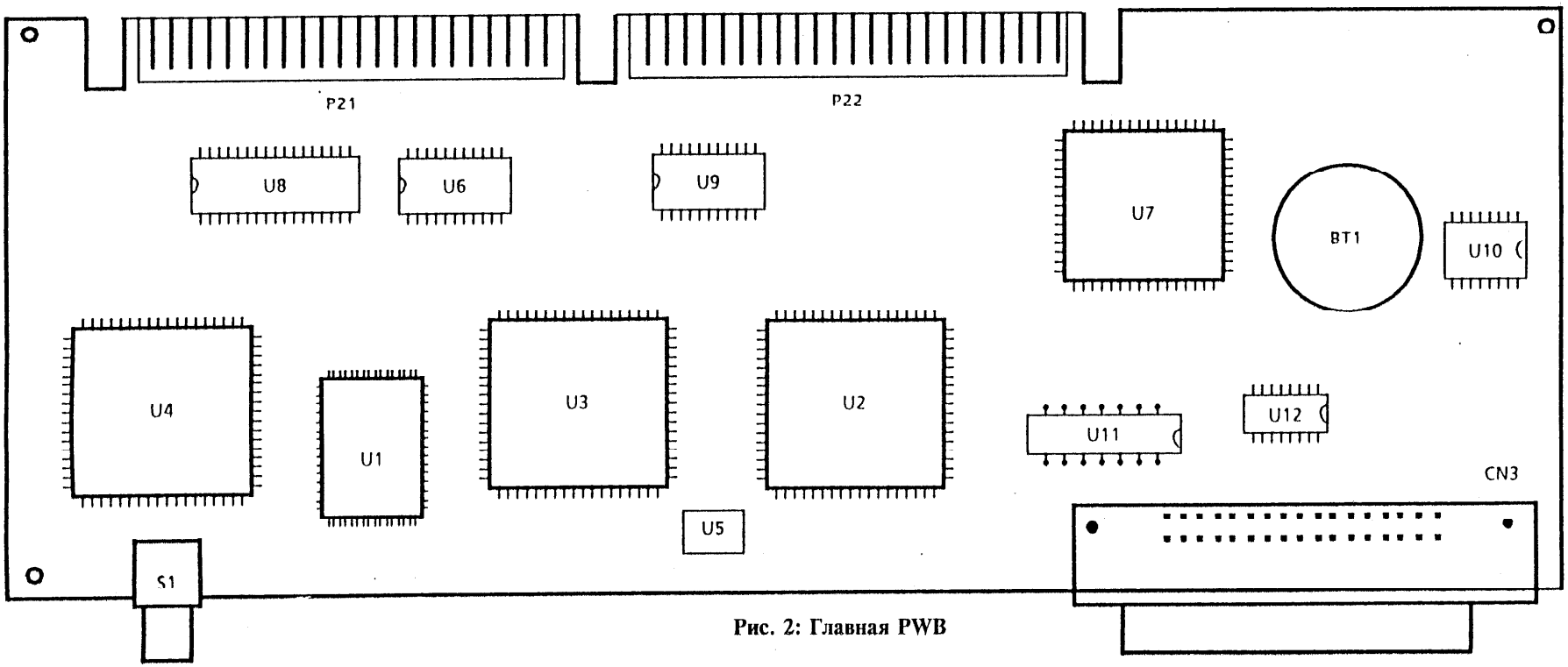

Рис. 2: Главная PWB

Расположение разъемов

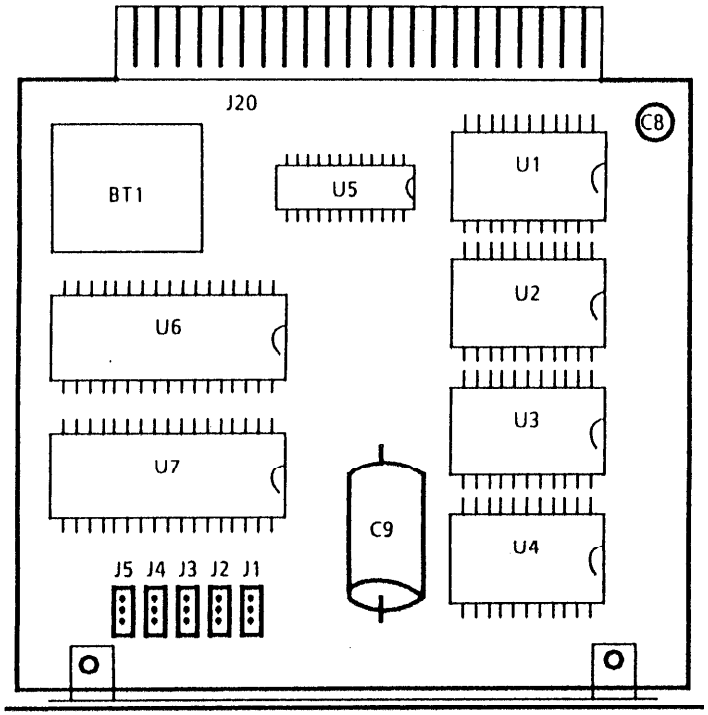

Рис. 3 Расположение разъемов PWB памяти

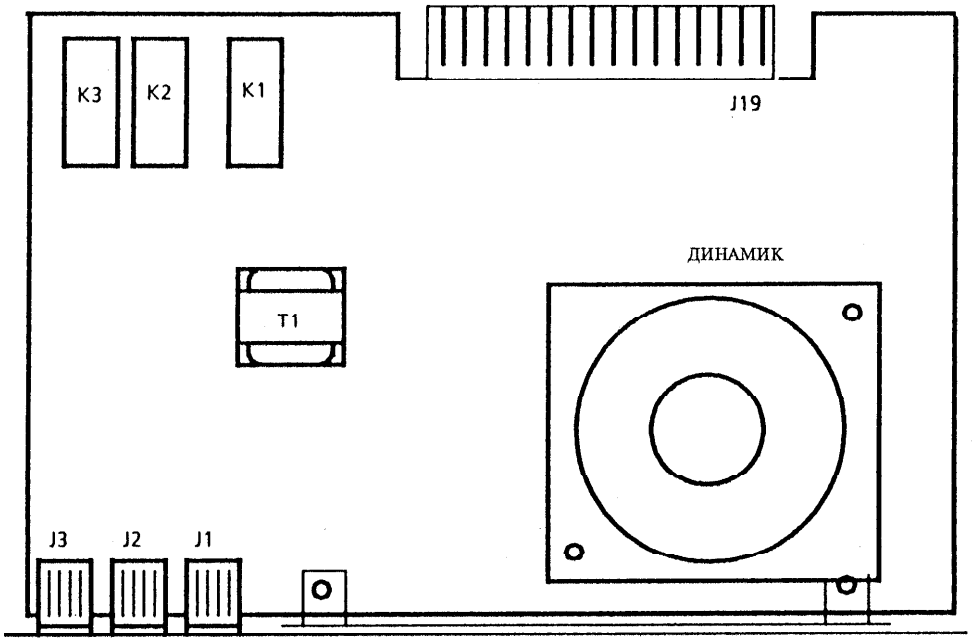

Рис. 4 Расположение разъемов LCU PWB (PWB связи)

Расположение разъемов

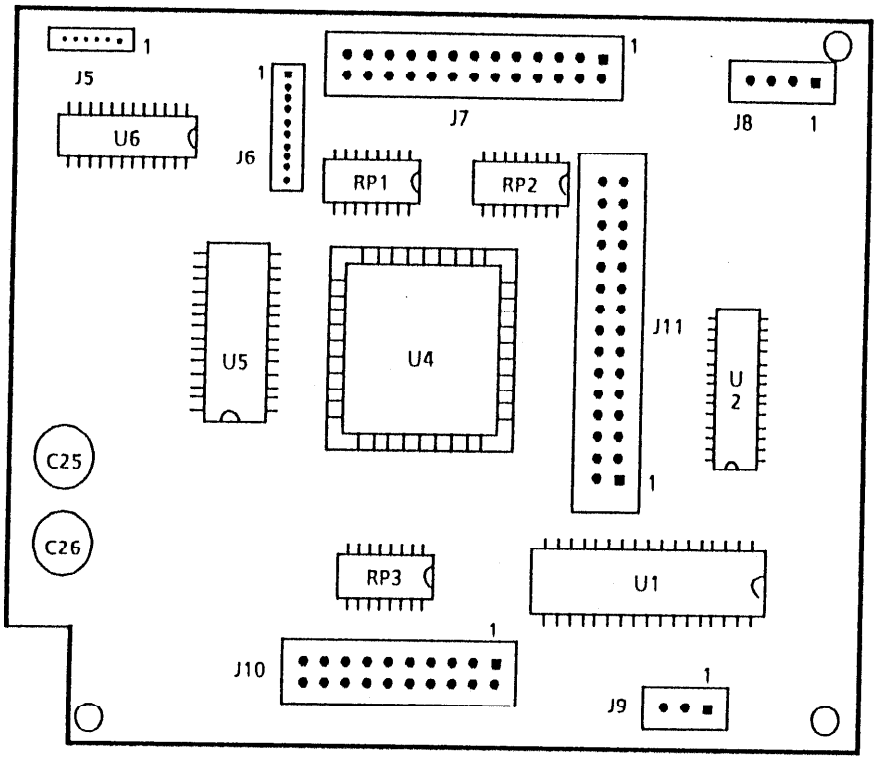

Рис. 5 Расположение разъемов PWB сканера

Расположение разъемов

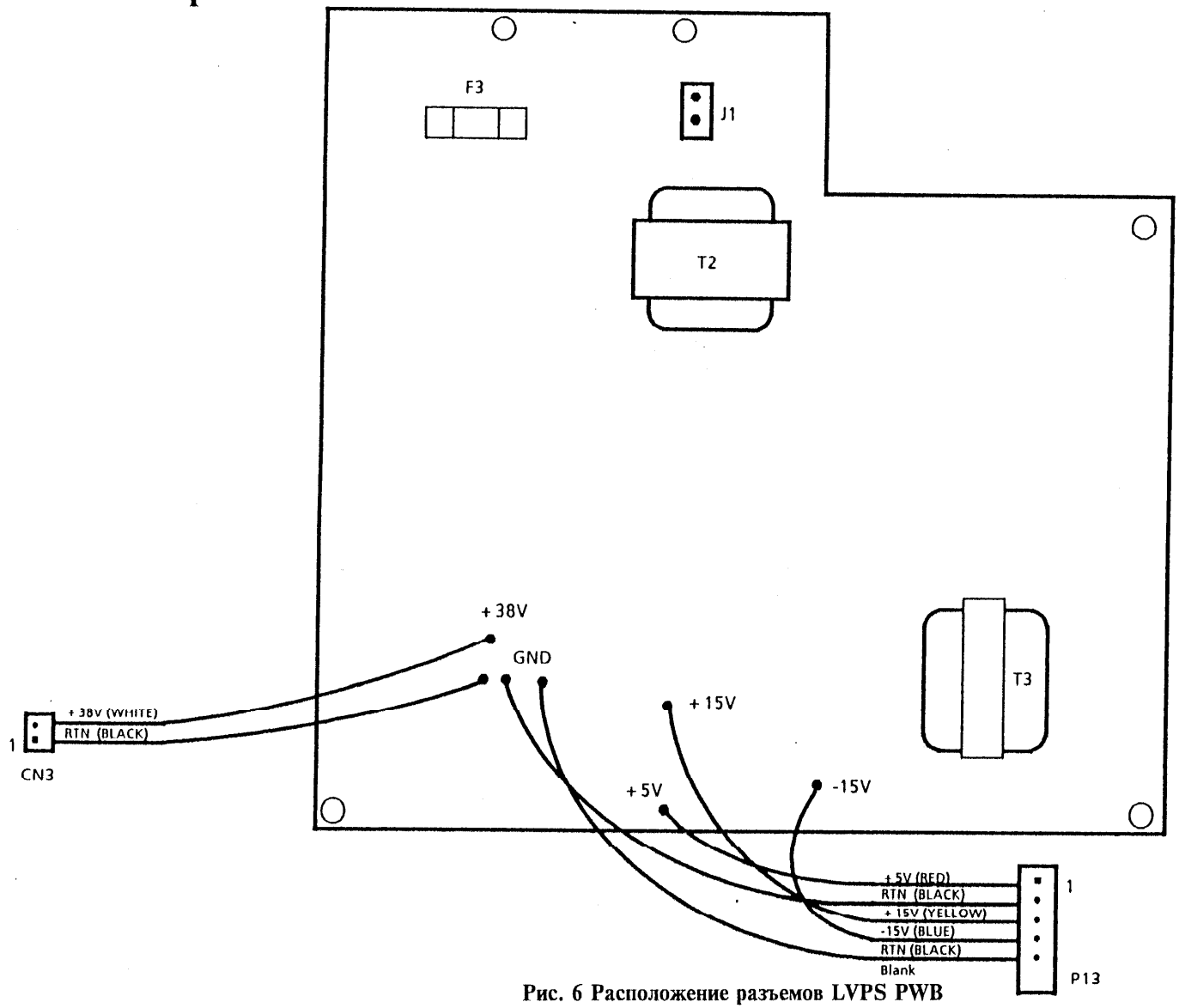

Рис. 6 Расположение разъемов LVPS PWB

Расположение разъемов

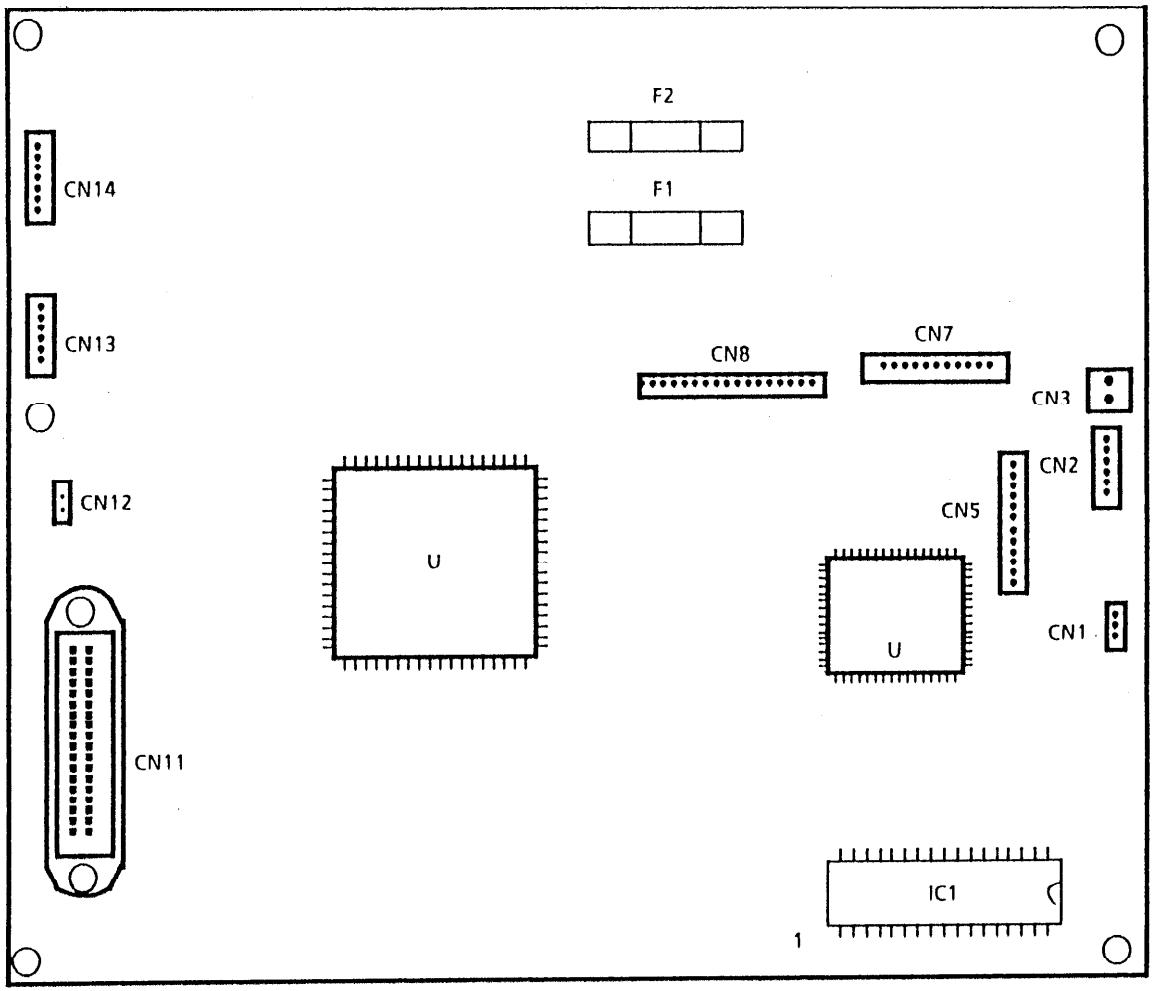

Рис. 7 Расположение разъемов PWB принтера

Расположение разъемов

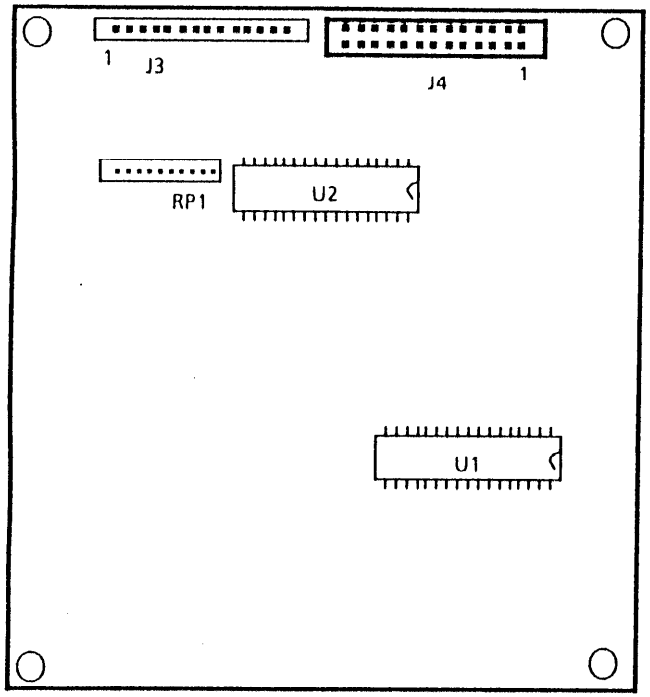

Рис. 8 Расположение разъемов панели управления принтера

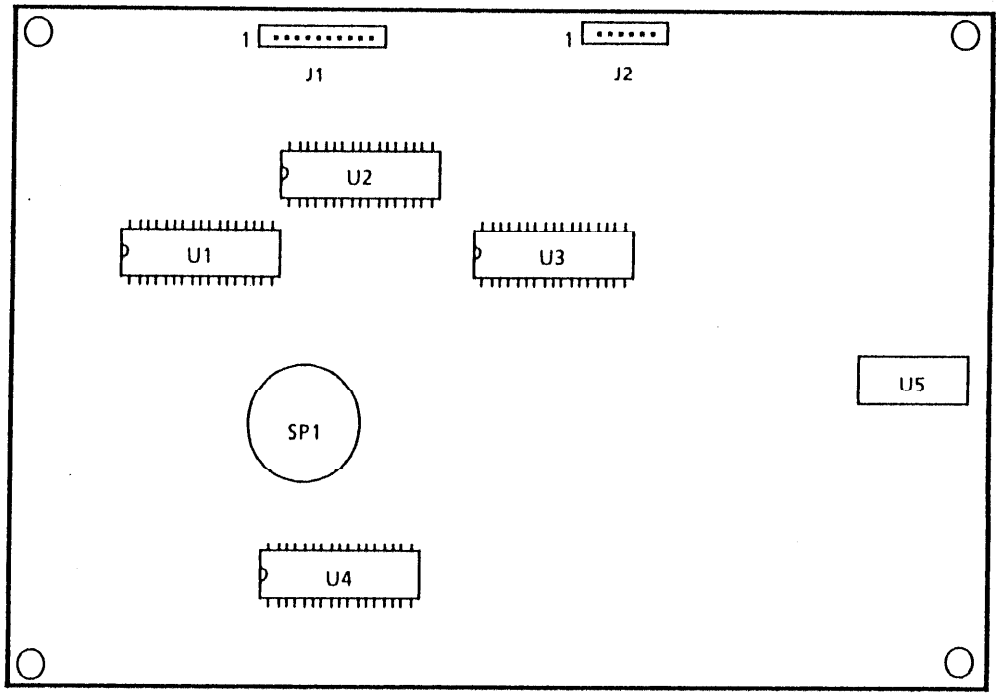

Рис. 9 Расположение разъемов панели управления факса

Схема соединений

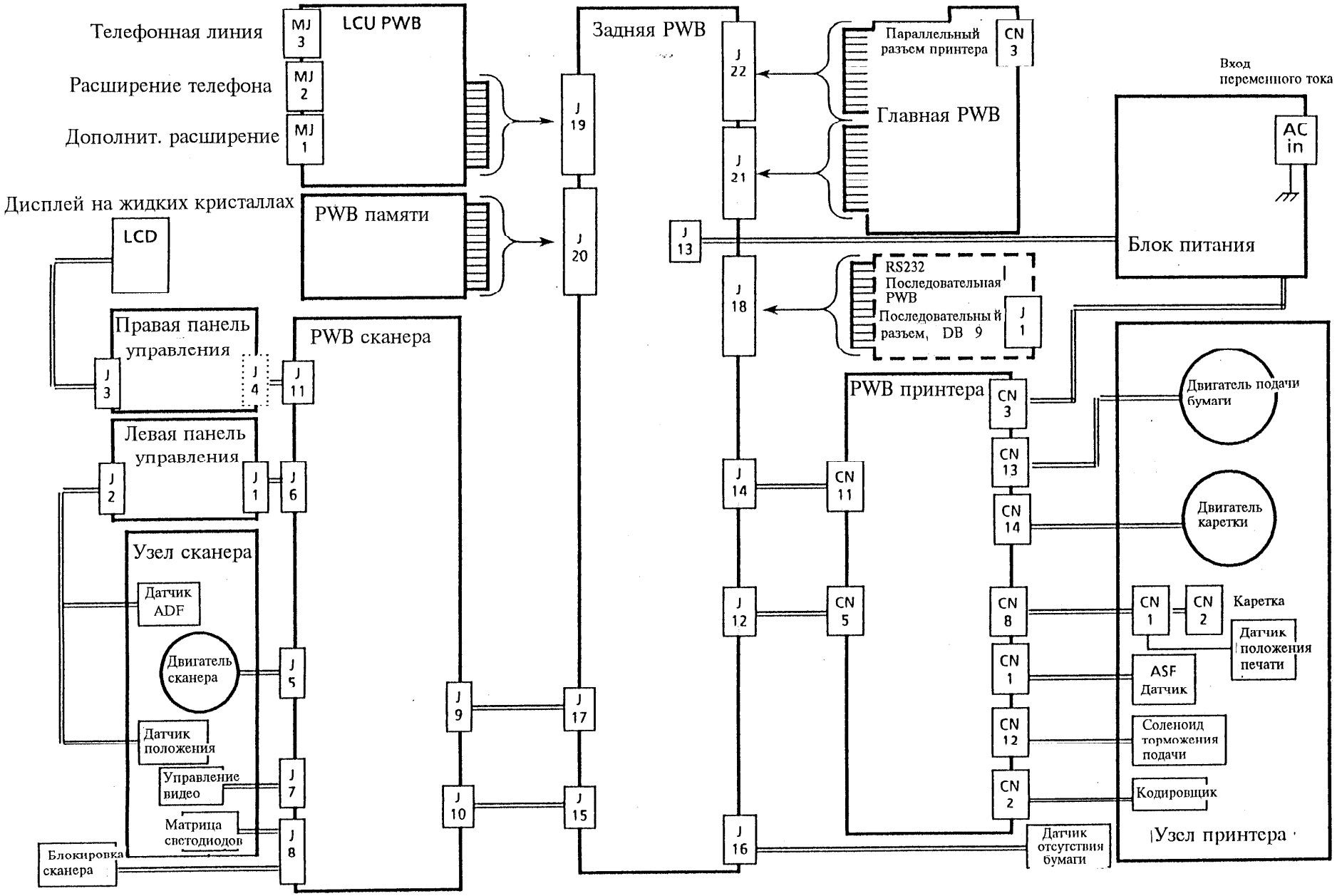

Распределение электропитания +5В постоянного тока

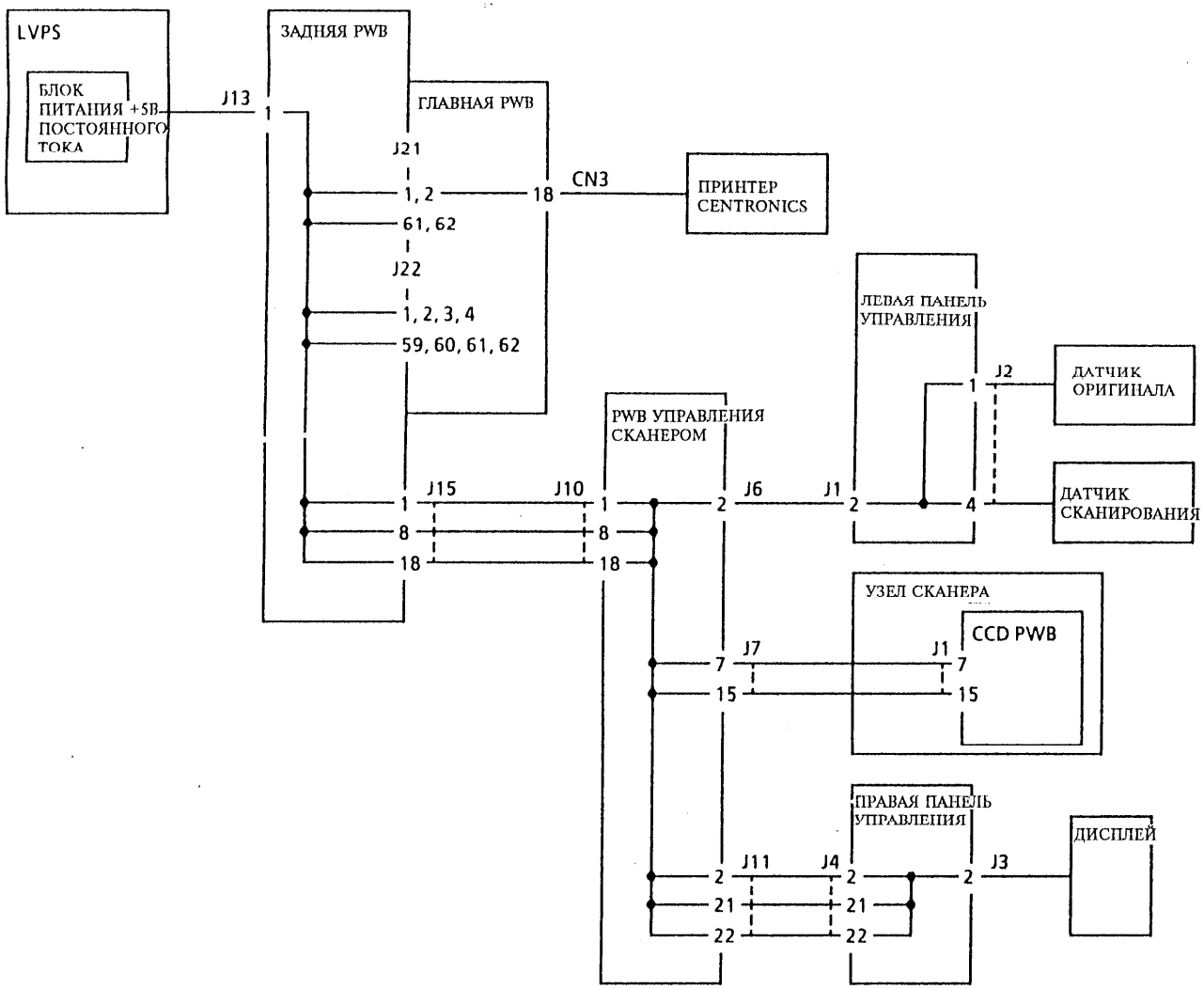

Распределение электропитания +5В постоянного тока

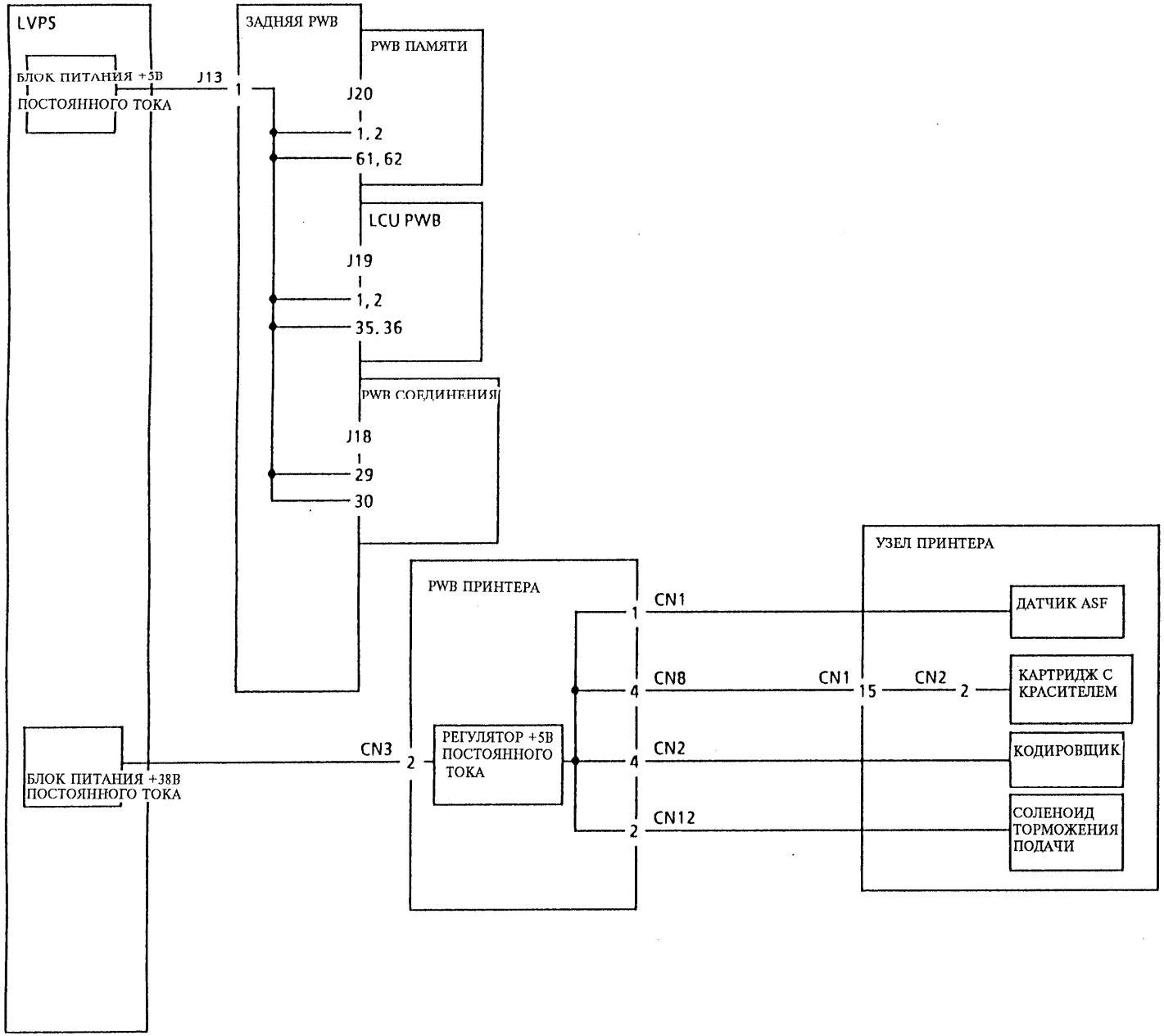

Распределение электропитания +15В постоянного тока

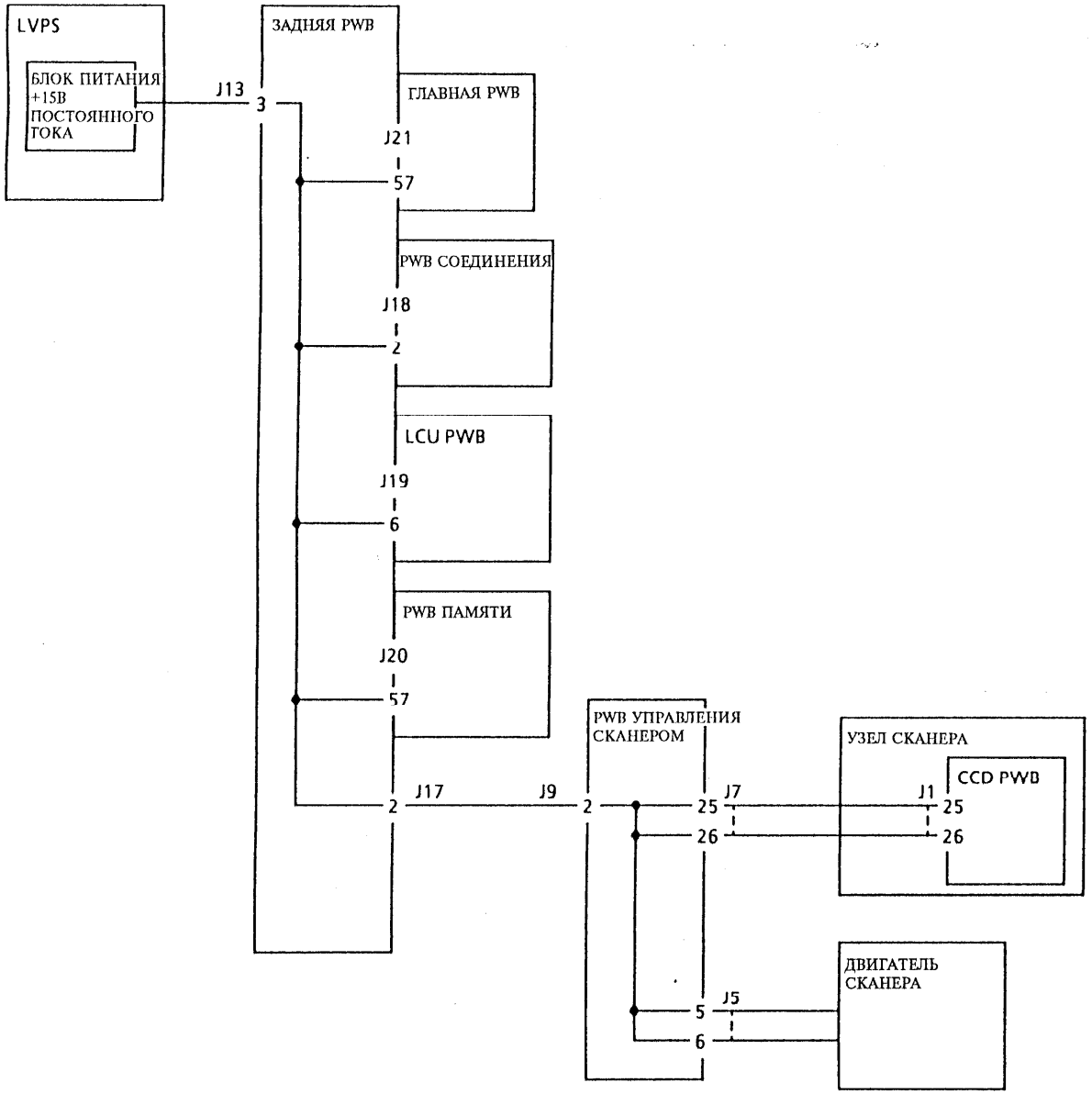

Распределение электропитания -15В постоянного тока

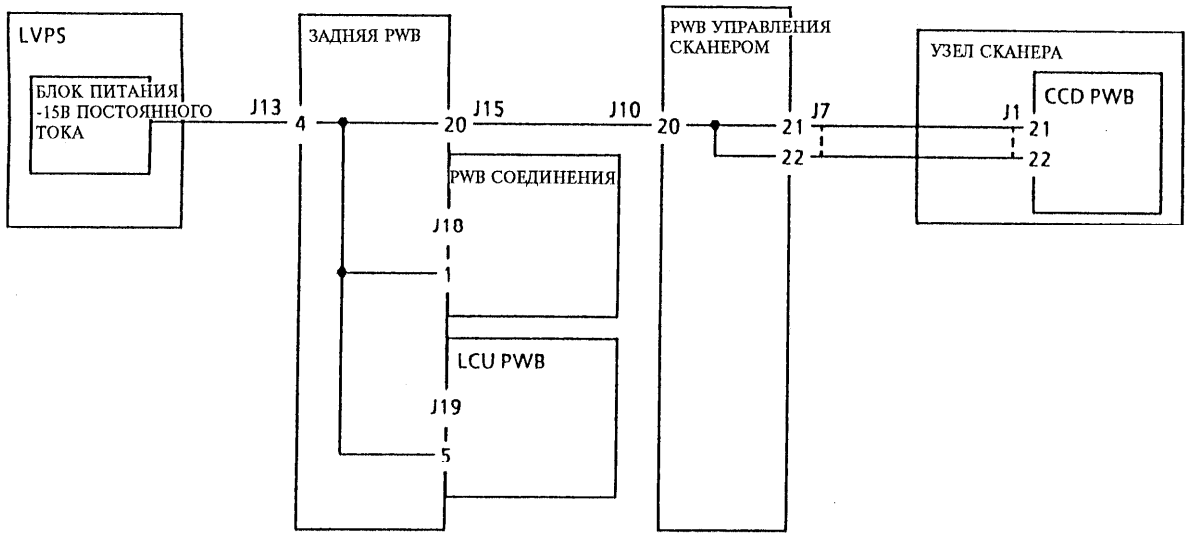

Распределение электропитания +38В постоянного тока

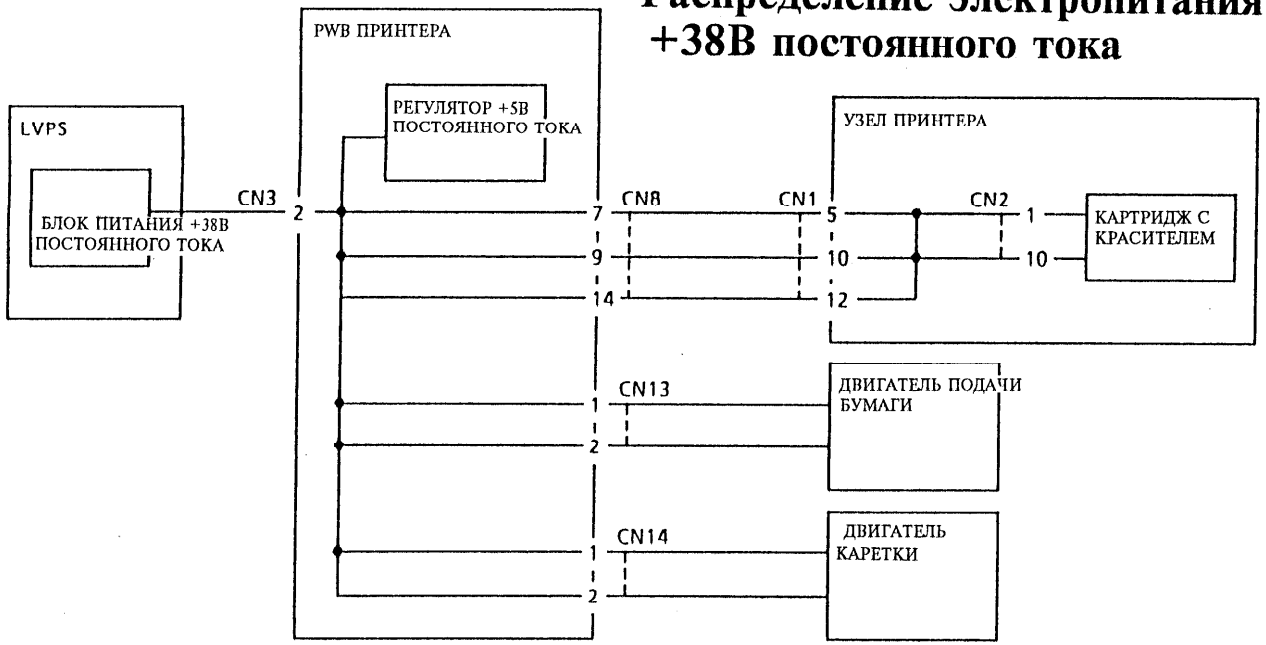

Назначение разъемов/контактов

ПРИМЕЧАНИЕ: Примечание после каждого перечня относится к компоненту места назначения.

CN1 PWB принтера

Контакт	Цвет провода	Сигнал
1	Черный	DC COM
2	Коричневый	CAM
3	Красный	+5 VDC

ПРИМЕЧАНИЕ: Подключается к датчику ASF.

J1 Левая панель управления

Контакт	Цвет провода	Сигнал
1	Черный	SPKR
2	Черный	+5 VDC
3	Черный	CS3
4	Черный	SD
5	Черный	KBD3
6	Черный	SCK
7	Черный	DC COM
8	Черный	RST
9	Черный	SEN2
10	Черный	SEN1

ПРИМЕЧАНИЕ: Подключается к PWB сканера, J6.

CN2 PWB принтера

Контакт	Цвет провода	Сигнал
1	Черный	DC COM
2	Коричневый	ENCA
3	Красный	ENCB
4	Оранжевый	+5 VDC
5	Желтый	LED1

ПРИМЕЧАНИЕ: Подключается к кодировщику.

J2 Левая панель управления

Контакт	Цвет провода	Сигнал
1	Красный	+5 VDC
2	Черный	DC COM
3	Голубой	SEN2
4	Красный	+5 VDC
5	Черный	DC COM
6	Желтый	SEN1

ПРИМЕЧАНИЕ: Подключается к узлу сканера.

CN3 PWB принтера

Контакт	Цвет провода	Сигнал
1	Черный	DC COM
2	Белый	+38 VDC

ПРИМЕЧАНИЕ: Подключается к блоку питания.

J3 Правая панель управления

Контакт	Цвет провода	Сигнал
1	Черный	DC COM
2	Черный	+5 VDC
3	Черный	VLDC
4	Черный	AO
5	Черный	RW
6	Черный	CS1
7	Черный	D0
8	Черный	D1
9	Черный	D2
10	Черный	D3
11	Черный	D4
12	Черный	D5
13	Черный	D6
14	Черный	D7

ПРИМЕЧАНИЕ: Подключается к дисплею.

J5 PWB сканера

Контакт	Цвет провода	Сигнал
1	Черный	COIL3
2	Коричневый	COIL2
3	Желтый	COIL1
4	Оранжевый	COIL0
5	Красный	+15 VDC
6	Красный	+15 VDC

ПРИМЕЧАНИЕ: Подключается к двигателю сканера.

J6 PWB сканера

Контакт	Цвет провода	Сигнал
1	Черный	SPKR
2	Черный	+5 VDC
3	Черный	CS3
4	Черный	SD
5	Черный	KBD3
6	Черный	SCK
7	Черный	DC COM
8	Черный	RST
9	Черный	SEN1
10	Черный	SEN2

ПРИМЕЧАНИЕ: Подключается к левой панели управления, J1.

J8 PWB сканера

Контакт	Цвет провода	Сигнал
1	Черный	DC COM
2	Коричневый	+12 VDC
3	Черный	DC COM
4	Коричневый	SCNSEN

ПРИМЕЧАНИЕ: Подключается к матрице светодиодов и переключателю блокировки сканера.

J9 PWB сканера

Контакт	Цвет провода	Сигнал
1	Черный	DC COM
2	Желтый	+15 VDC
3		не использ.

ПРИМЕЧАНИЕ: Подключается к задней панели, J17.

CN12 PWB принтера

Контакт	Цвет провода	Сигнал
1	Коричневый	+5 VDC
2	Красный	DMAG

ПРИМЕЧАНИЕ: Подключается к соленоиду торможения подачи.

CN13 PWB принтера

Контакт	Цвет провода	Сигнал
1		+38 VDC
2		+38 VDC
3		PFA
4		PFB
5		PFC
6		PFD

ПРИМЕЧАНИЕ: Подключается к двигателю подачи бумаги.

J13 Задняя панель

Контакт	Цвет провода	Сигнал
1	Красный	+5 VDC
2	Черный	DC COM
3	Желтый	+15 VDC
4	Голубой	-15 VDC
5	Черный	DC COM
6		не использ.

ПРИМЕЧАНИЕ: Подключается к блоку питания.

CN14 PWB принтера

Контакт	Цвет провода	Сигнал
1		+38 VDC
2		+38 VDC
3		CAA
4		CAB
5		CAC
6		CAD
7		не использ.

ПРИМЕЧАНИЕ: Подключается к двигателю каретки.

J16 Задняя панель

Контакт	Цвет провода	Сигнал
1		SENSRA
2		DC COM
3		SENSRB
4		не использ.

ПРИМЕЧАНИЕ: Подключается к датчику отсутствия бумаги.

J17 Задняя панель

Контакт	Цвет провода	Сигнал
1		DC COM
2		+15 VDC
3		не использ.

ПРИМЕЧАНИЕ: Подключается к PWB сканера, J9.

Рисунки с расположением PWB

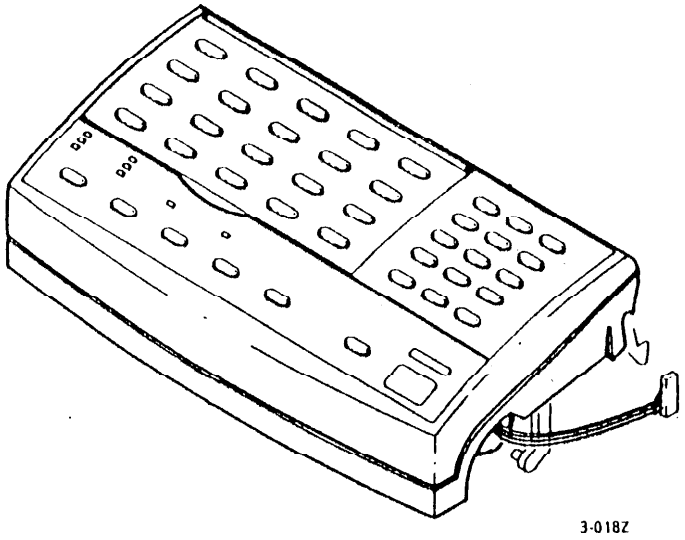

Рис. 10 Левая панель управления

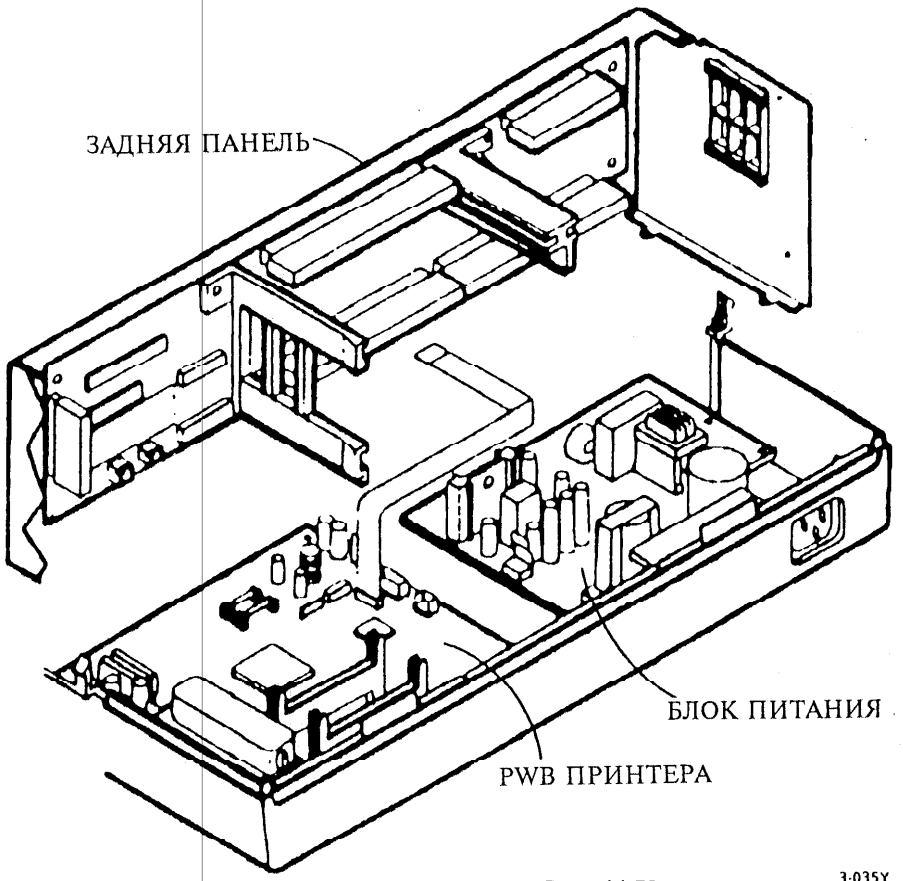

Рис. 11 Узел шасси

Рисунки с расположением PWB

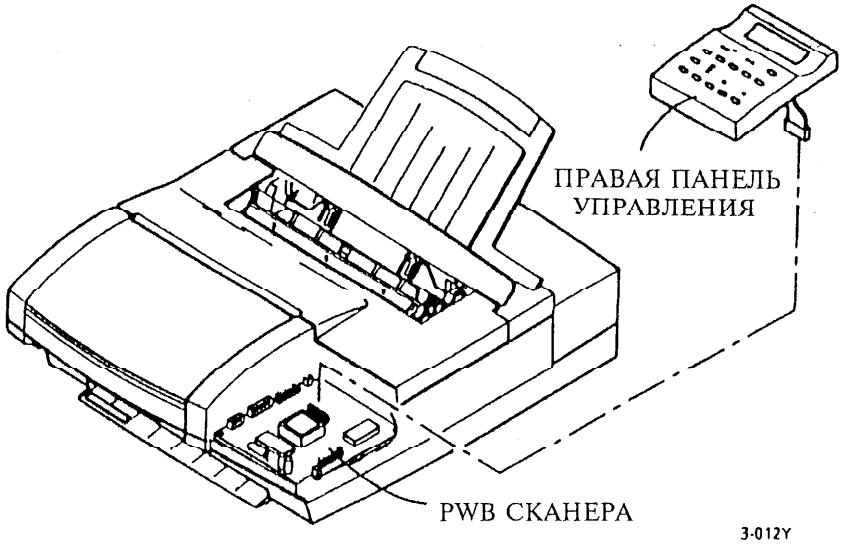

Рис. 12 Управление сканером

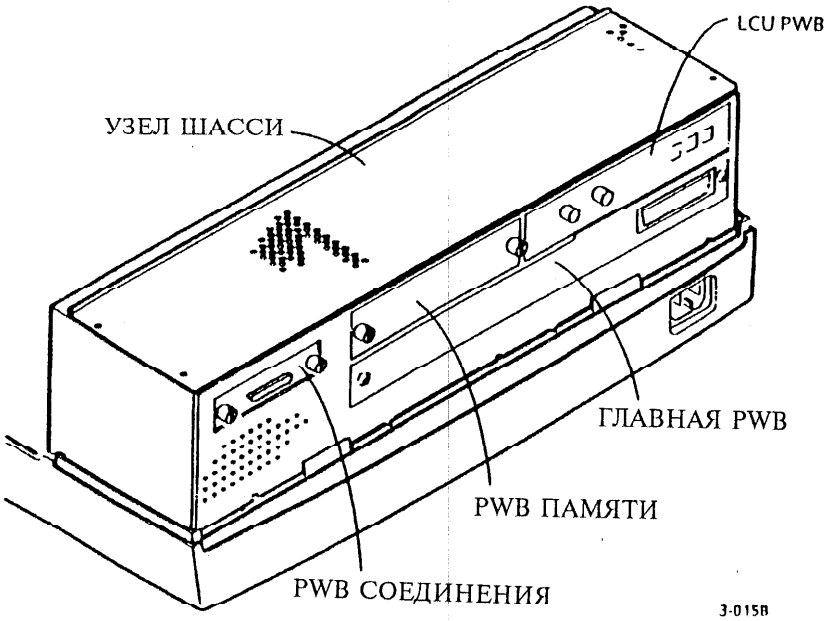

Рис. 13 Узел шасси

Примечания: