Страница передачи

Аппарат	Заголовок	Номер по каталогу
Копировальный аппарат 3001 (60 Гц/ 50 Гц)	Руководство по техническому обслуживанию	701P14950
Статус НАЧАЛЬНОЕ ИЗДАНИЕ		Дата Декабрь 1998 г.

Добавьте или замените следующие страницы:
Все страницы новые

XEROX

Копировальный аппарат Xerox 3001 (60 Гц/ 50 Гц)
Руководство по техническому обслуживанию

ВНИМАНИЕ:
Определенные элементы копировального аппарата 3001 чувствительны к электростатическому разряду. Для предупреждения повреждений изучите все процедуры и правила снятия электростатического заряда.

Перевод издания 701P14950

XEROX

ЛИСТ ЗАМЕЧАНИЯ

Воспользуйтесь этим листом обратной связи, для того чтобы уведомить нас о достоинствах и недостатках полученного вами материала. Пожалуйста, прокомментируйте достаточность, качество, удобство пользования, формат, неиспользованные части Руководства и т.д. Специфические ошибки или недостаткиследует указать, сделав ссылку на соответствующую страницу.
Страницы с замечаниями и/или данный лист отправьте по адресу: XEROX CORPORATION, MULTINATIONAL CUSTOMER and SERVICE EDUCATION 780 SALT RD. BLDG 845 WEBSTER, NEY YORK 14580. ATTN PRODUCTION GROUP.

Фамилия, имя	Название работы	Дата	Номер сотрудника	Код

Номер издания	Дата и пересмотр издания	Название издания

Номер стр./рис.	Описание ошибки или недостатка

Нет Да

Нужен ли вам ответ? Отметьте необходимое. ☐ ☐
(Если ответ нужен, укажите фамилию, название работы, номер и код сотрудника.)

Замечания напечатайте или напишите от руки черным карандашом или чернилами.

Published by:
Xerox Corporation
Multinational Customer and Service Education
780 Salt Road
Webster, New York 14580

© 1998 Xerox Corporation

Xerox, 3001 являются торговыми марками

"Scotch" и "Magic" являются торговыми марками 3M.

ПРЕДУПРЕЖДЕНИЕ

Данное оборудование протестировано и полностью соответствует требованиям по обеспечению надежной защиты от вредных воздействий при эксплуатации оборудования в коммерческих целях. Это оборудование излучает и использует энергию в полосе радиочастот. При неправильной установке и эксплуатации (не соответствующей Руководству) оно может вызывать радиопомехи. Эксплуатация данного оборудования в жилых помещениях может привести также к возникновение помех, ответственность за которые несет пользователь аппарата, обязанный устранить помехи за свой собственный счет.

ЗАМЕЧАНИЕ

Вся техническая документация поставляется покупателям продукции фирмы Xerox только в качестве справочной литературы. Документация предназначена для использования только обученными и аттестованными фирмой специалистами. Фирма Xerox не заявляет и не гарантирует полноты документации и не обязуется оповещать покупателей о каких-либо изменениях в этой документации. Фирма Xerox может отказаться от обычно предоставляемых гарантийных обязательств в случае самостоятельного технического обслуживания покупателем оборудования или его модулей, элементов или деталей. Вам следует обратить особое внимание на условия гарантийных обязательств в отношении заказчика и предоставляемого третьей стороной технического обслуживания. В случае самостоятельного проведения технического обслуживания покупатель освобождает фирму Xerox от всех гарантийных обязательств и обязуется защищать фирму от рекламаций третьей стороны, которые могут возникнуть в результате такого обслуживания.

Данное издание было подготовлено очень тщательно в соответствии с конфигурацией аппарата 3001 по состоянию на декабрь 1998 г.

ЗАМЕЧАНИЕ

При нормальной работе аппарат выделяет озон, причем его количество зависит от объема работы. Озон тяжелее воздуха. Соблюдение условий установки, предписанных соответствующими процедурами Xerox, гарантирует соответствие уровня выделения озона требованиям безопасности.

ЗАМЕЧАНИЕ

Силовой кабель отсоединяется от этого аппарата. Установите аппарат вблизи легко доступной электрической розетки.

Содержание

Название	Страница
Введение	vii
О данном руководстве	vii
Структура	vii
Как пользоваться данным Руководством	viii
Ремонтно-аналитические процедуры (RAP)	viii
Процедуры ремонта/регулировки	viii
Символы ссылок	x
Диапазоны постоянного напряжения	xi
1. Процедуры обслуживания вызова	1-1
Содержание главы	1-1
В этой главе содержится следующая информация: • Схема действий при посещении пользователя • Начальные действия • Таблица входа в коды состояния • Контрольный лист технического обслуживания	
2. RAPs по кодам состояния	2-1
Содержание главы	2-1
В этой главе приведен список кодов состояния и RAPs.	
3. RAPs качества изображения	3-1
Содержание главы	3-1
В этой главе описаны RAPs для устранения дефектов изображения.	
4. Процедуры ремонта/ регулировки	4-1
Содержание главы	4-1
В этой главе описаны все процедуры ремонта/ демонтажа и регулировки, а также серия электростатической настройки.	
5. Перечень запасных частей	5-1
Содержание главы	5-1
В этой главе приведены номера по каталогу для всех заменяемых частей аппарата.	
6. Общие процедуры/ информация	6-1
Содержание главы	6-1
В этой главе содержится информация о диагностических процедурах, процедурах обслуживания барабана, приведен список инструментов и расходных материалов, описаны процедуры установки, технические характеристики аппарата, а также приведен указатель изменений модификаций.	
7. Схемы соединений	7-1
Содержание главы	7-1
В этой главе приведен список разъемов и схемы их расположения, а также информация о некоторых соединениях элементов аппарата.	
8. Дополнительные устройства/ опции	8-1
В этой главе содержится информация о дополнительных устройствах/ опциях для копировального аппарата 2520.	

О данном руководстве

Это руководство является частью системы документации, которая включает курс обучения по данному аппарату.

Это руководство содержит процедуры посещения пользователя, диагностические процедуры, общие процедуры/информацию, RAPs по кодам состояния, процедуры ремонта и регулировки, а также перечень запасных частей.

Данная информация поможет обслуживающему инженеру осуществлять ремонт и плановое техническое обслуживание этого копировального аппарата.

Организация

Это Руководство разделено на восемь глав:

Глава 1. Процедуры посещения пользователя

В этой главе содержится следующая информация:

- Схема действий при посещении пользователя

  Схема действий при посещении пользователя представляет собой последовательность, которой нужно придерживаться при каждом посещении пользователя.

- Начальные действия

  Раздел "Начальные действия" описывает процедуру сбора информации, необходимой при посещении пользователя.

- Таблица входа в коды состояния

  В таблице входа в коды состояния указаны коды состояния, причины их появления, процедуры устранения и дальнейшие действия в том случае, если неисправность не устранена.

- Контрольный лист технического обслуживания

  Этот лист представляет собой список действий, выполняемых в зависимости от вида технического обслуживания.

Глава 2. RAPs по кодам состояния

В этой главе содержатся ремонтно-аналитические процедуры (RAPs), необходимые для устранения всех неисправностей, за исключением тех, которые связаны с качеством изображения. Если при выполнении RAP неисправность устранена, то оставшиеся действия выполнять не нужно.

Глава 3. RAPs качества изображения

В этой главе содержится список дефектов изображения, который поможет классифицировать дефект. Когда дефект классифицирован, нужно воспользоваться контрольным листом для устранения его причины. Контрольные листы выстроены в определенной последовательности: либо от наиболее вероятной причины к наименее вероятной, либо от самой легко осуществимой проверки к наиболее тяжело осуществимой.

Глава 4. Процедуры ремонта/ регулировки

В этой главе описаны процедуры ремонта и регулировок копировального аппарата.

Глава 5. Перечень запасных частей

В этой главе приведены подробные списки запасных частей копировального аппарата.

Глава 6. Общие процедуры/ информация

Эта глава содержит диагностические процедуры, процедуры установки и демонтажа копировального аппарата, его технические характеристики, список дополнительных инструментов и расходных материалов, а также указатель изменений модификаций.

Глава 7. Схемы соединений

В этой главе приведен список разъемов, показано их расположение, а также электрические соединения некоторых элементов аппарата.

Глава 8. Дополнительные устройства

Эта глава содержит информацию о дополнительных устройствах и опциях аппарата 2520.

Как пользоваться данным Руководством

Всегда начинайте с главы 1 "Процедуры посещения пользователя". Выполните начальные действия для идентификации и классификации неисправности.

После этого перейдите к одной из следующих глав Руководства для устранения проблемы.

Глава 2 содержит RAPs по кодам состояния. Воспользуйтесь этими RAPs, если копировальный аппарат не работает, а на дисплее появляется код состояния, недопустимое сообщение или сообщения на дисплее отсутствуют и т.д.

Глава 3 используется при поиске и устранении дефектов, связанных с качеством изображения. Если вы не уверены в типе обнаруженного дефекта изображения, воспользуйтесь содержанием этой главы для того, чтобы найти дефект, который лучше всего соответствует дефекту копии.

При выполнении RAP из глав 2 или 3 вам может быть предложено перейти к главе 4 для проведения ремонта или регулировки аппарата или к главе 5, к перечню запасных частей.

Далее выполните процедуры обычного посещения пользователя. Определите необходимость проведения расширенного технического обслуживания.

В случае расширенного посещения пользователя выполните процедуры расширенного технического обслуживания из главы 1.

После процедур обычного или расширенного посещения пользователя выполните заключительные действия, для того чтобы убедиться, что работа аппарата удовлетворяет требованиям, предъявляемым к копиям.

Отличия многонациональных конфигураций

В этом руководстве содержится информация, которая применима к **USO** (США), **EO** (Европа), **XCL** (Канада) и **XLA** (Латинская Америка). То, что относится к USO, обычно применимо к XCL и XLA. Если конфигурации копировального аппарата для USO, EO, XCL и XLA отличаются друг от друга, соответствующая информация будет приведена для каждой конфигурации.

Термин "сухие чернила" эквивалентен термину "тонер", а термин "tag" эквивалентен термину "mod".

Ремонтно-аналитические процедуры (RAPs)

RAP представляет собой ряд действий, предназначенных для определения причины неисправности. На каждом этапе вы выполняете какое-то действие или наблюдаете происходящее. Также на каждом этапе вам необходимо на заданный вопрос ответить "Да" или "Нет".

Если вы отвечаете "Нет", то следует выполнить действие, расположенное под "Нет". Если вы отвечаете "Да", выполняется следующее действие.

Если указано несколько пунктов, то они выполняются в заданном порядке.

Действия выполняются только до момента устранения неисправности. После ее устранения выполнять оставшиеся действия нет необходимости.

Процедуры ремонта/ регулировки

В процедурах ремонта детально описан процесс демонтажа элементов копировального аппарата и установка их на свое место. В процедурах регулировки детально описан процесс проверки и настройки этих элементов. В конструкцию некоторых аппаратов были внесены изменения. Каждое изменение или модификация маркируется соответствующим номером. Номера модификаций приведены в указателе изменений модификаций в главе 6 данного Руководства.

Если наличие или отсутствие модификации влияет на выполнение конкретной процедуры, то она будет помечена либо отметкой **"С Tag/MOD"** либо **"Без Tag/MOD"**. Любая процедура или ее шаг, которые затронуты модификацией, помечаются отметкой **"С Tag/MOD"** и соответствующим номером модификации. Эта отметка указывает на то, что действие должно выполняться на копировальных аппаратах, изготовленных с данной конкретной модификацией.

Если конкретная модификация не влияет на всю процедуру или ее этап, то они помечаются отметкой **"Без Tag/MOD"** и номером модификации. Это означает, что действие должно выполняться на копировальных аппаратах, изготовленных без данной конкретной модификации.

1 ***За информацией о наличии у копировального аппарата номера конкретной модификации обратитесь к указателю изменений модификаций.***

НАПРИМЕР:

ПРОЦЕДУРА РЕМОНТА ТЕРМИСТОРА (RT1).

ПРЕДУПРЕЖДЕНИЕ

1. **Выключите копировальный аппарат и отсоедините силовой кабель.**

   C Tag/MOD 5: Снимите ксерографический модуль.

В шаге 1 отметка **C Tag/MOD 5** указывает на номер модификации 5. Если обслуживаемый копировальный аппарат имеет модификацию 5, выполните это действие.
Если копировальный аппарат не имеет модификации 5, проигнорируйте инструкцию **C Tag/MOD 5**. В данной ситуации ксерографический модуль не снимается.

2. Опустите запорную крышку транспортера.
3. Опустите переднюю крышку.

В шагах 2 и 3 нет ссылок на модификацию 5. Поэтому, нужно выполнить эти действия вне зависимости от того, есть у данного аппарата модификация 5 или нет.

Символы ссылок

В данном Руководстве используются следующие символы:



ПРИМЕЧАНИЕ
Этот символ используется для ссылки на примечания, расположенные на той же странице.

10.1



Регулировка
Этот символ указывает на необходимость проведения регулировки данного элемента и дает ссылку на номер соответствующей процедуры.



Источник напряжения
Этот символ указывает на источник напряжения, используемого для работы элемента аппарата. Это напряжение вырабатывается низковольтным источником питания и распределяется в печатной плате.

F1

Код состояния
Код состояния представляется квадратом в разделе "Логика управления блок–схемы". На этом примере показан код состояния для сигнала "Пониженная температура фьюзера".



Флажки
Этот символ используется на электрических схемах. Он указывает на провод, который нужно проверить на обрыв или короткое замыкание на корпус.

[10]

Контроль элементов
Код [10] указывает на проверку двигателя главного привода копировального аппарата

Перечень запасных частей

PL 1.1 Этот символ является ссылкой на тот перечень запасных частей с пространственным разделением деталей, где находится заменяемый элемент.

3

Этот символ указывает на то, что для данной детали есть ремонтная процедура, приведенная в главе "Ремонт/регулировки" данного Руководства.



Этот символ указывает на то, что для данной детали есть процедура регулировки, приведенная в главе "Ремонт/регулировки" данного Руководства.



Этот символ указывает на то, что для данной детали есть как процедура ремонта, так и процедура регулировки. Обе процедуры приведены в главе "Ремонт/регулировки" данного Руководства.

Выключатели и контакты реле



Выключатель блокировки в разомкнутом состоянии



Выключатель блокировки в замкнутом состоянии



Контакты выключателя или реле в нормально разомкнутом состоянии



Контакты выключателя или реле в нормально замкнутом состоянии

ПРЕДУПРЕЖДЕНИЕ

Этот символ используется для предупреждения персонала об операции, процедуре технического обслуживания, действии или условиях, которые в случае недостаточного контроля за ними могут привести к травмам или смертельному исходу.

ВНИМАНИЕ

Этот символ используется для предупреждения персонала об операции, процедуре технического обслуживания, действии или условиях, которые в случае недостаточного контроля за ними могут привести к повреждению или разрушению аппарата.

Информация о модификациях

Этот символ указывает на элемент или группу элементов на схеме, которые подверглись изменению при модификации, номер которой указан в кружочке.

Этот символ указывает на всю схему, подвергшуюся изменению при модификации, номер которой указан в кружочке.

Этот символ указывает на элемент или группу элементов на схеме, которые не подверглись изменению при модификации, номер которой указан в кружочке.

Этот символ указывает на всю схему, не подвергшуюся изменению при модификации, номер которой указан в кружочке.

Путь прохождения сигнала

Этот символ используется в блок-схемах для указания прерывания сигнала в горизонтальном направлении.

Этот символ используется в блок-схемах для указания рециркулирующего сигнала.

Этот символ используется в блок-схемах для указания сигнала обратной связи.

Обозначение сигнала

Линия сигнала обозначается названием и условием его наличия.

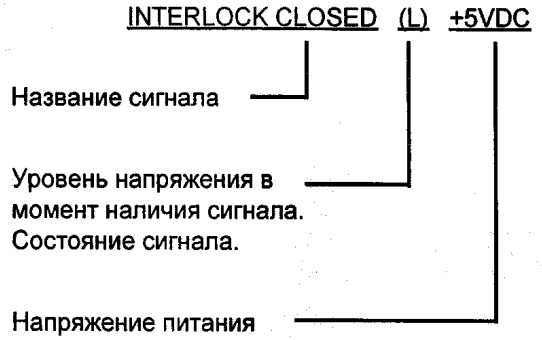

Параметры постоянного напряжения

Напряжение	Диапазон
5 В	От 4,75 до 5,25 В
10 В	От 2,5 до 14 В
15 В	От 14,25 до 15,75 В
24 В	От 19 до 35 В

1. Процедуры посещения пользователя

Содержание главы

Введение 1-2

Схема действий при посещении пользователя 1-3

Таблица входа в коды состояния 1-4

Процедуры технического обслуживания . . . 1-8

- Ксерографический узел 1-9
- Перемещение материала для печати . . 1-11
- Узел проявителя 1-12
- Крышки 1-13
- Заключительные действия 1-14

Введение

Используйте процедуры посещения пользователя как руководство по техническому обслуживанию при выполнении сервисных работ на копировальном аппарате. Процедуры были разработаны для использования вместе с Руководством по техническому обслуживанию аппарата Xerox 3001.

- Схема действий при посещении пользователя – Эта схема намечает в общих чертах основные виды работ, выполняемых при посещении пользователя. Схема также показывает способ принятия решения относительно выполнения расширенного технического обслуживания.
- Начальные действия – Эта процедура разработана как инструкция для обслуживающего инженера по работе с интерфейсом пользователя. Она также поможет обслуживающему инженеру подготовить аппарат для оценки его технических характеристик. Схема начальных действий предназначена для определения и классификации дефекта и для указания соответствующей ремонтно-аналитической процедуры для его устранения. Когда дефект устранен, обратитесь к схеме действий при посещении пользователя и продолжите процедуру посещения, выполнив техническое обслуживание.
- Техническое обслуживание – Эта процедура включает в себя действия, которые выполняются после того, как решена основная задача вызова. Эти действия называются обслуживанием обычного посещения и расширенным обслуживанием.
- Обычное посещение – Под этим подразумеваются действия, которые выполняются тогда, когда с момента последнего посещения в аппарате было израсходовано менее 9000 метров материалов для печати. Эти действия выполняются при любом посещении. Они включают в себя очистку и замену деталей в тех зонах, которые требуют более частой очистки и проверки. Действия обычного посещения предназначены для того, чтобы восстановить первоначальное функциональное состояние аппарата и его исходную чистоту.
- Расширенное обслуживание – Эти сервисные действия выполняются в том случае, если с момента последнего посещения в аппарате было израсходовано более 9000 метров материалов для печати. Расширенное обслуживание предназначено для того, чтобы восстановить исходное качество копий.
- Заключительные действия – Цель этой процедуры состоит в том, чтобы зафиксировать показания счетчика материала для печати и создать отчет о проделанных действиях в рабочем журнале аппарата. Заключительные действия предназначены для проверки качества изображения в жестких условиях и для устранения любых его дефектов.

Схема действий при посещении пользователя

Начальные действия

По телефону

- Предварительно известить пользователя о визите
  Воспользуйтесь инструкцией по работе с заказчиками
  Определите примерное время прибытия
- Попросите пользователя сохранить дефектные копии

По прибытии

- Проверьте соответствие требованиям размеров места установки
- Попросите пользователя повторить его действия и воспроизвести дефект(ы). Спросите его о возникновении дополнительных проблем.
- Запишите показания счетчика, проверьте рабочий журнал и табличку модификаций
- Проверьте образцовые копии/ копии, изготовленные обслуживающим инженером
- Подтвердите наличие дефекта, классифицируйте и устраните его

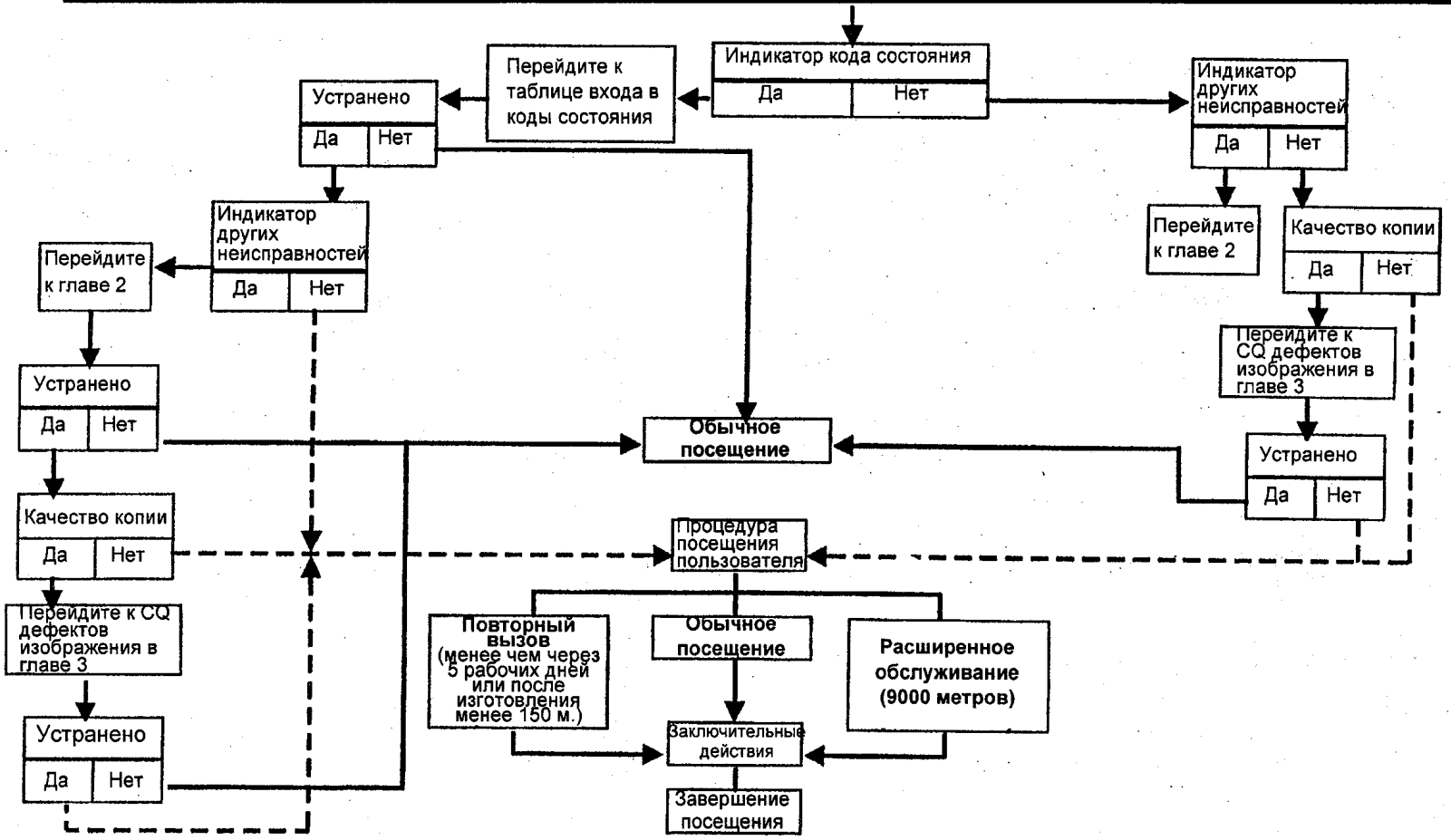

Код состояния	Причина возникновения	Процедура устранения	Переход к RAP в главе 2
A1	Во время прогрева фьюзера оригинал находился в копировальном аппарате. Убедитесь, что устройство подачи оригиналов установлено правильно.	Удалите оригинал из аппарата.	RAP A1 Устройство подачи оригиналов
A3	Ожидался подход оригинала к переднему датчику оригинала, но оригинал был удален.	Удалите материал для копирования из аппарата	RAP A3 Устройство подачи оригиналов
A4	Ожидался подход оригинала к заднему датчику оригинала, но оригинал был удален.	Удалите материал для копирования из аппарата.	RAP A4 Устройство подачи оригиналов
A5	Оригинал не достиг заднего датчика оригинала в установленный промежуток времени	Удалите оригинал и материал для копирования из аппарата.	RAP A5 Устройство подачи оригиналов
A6	Во время прогрева фьюзера оригинал находился на переднем датчике оригинала. Убедитесь, что устройство подачи оригиналов установлено правильно.	Удалите оригинал из аппарата.	RAP A6 Устройство подачи оригиналов
A7	Длина оригинала оказалась менее 305 мм или более 1372 мм, а копировальный аппарат находился в режиме тиражного копирования	Удалите оригинал из аппарата.	RAP A7 Устройство подачи оригиналов
A8	В режиме тиражного копирования первый оригинал оказался в задней части аппарата, а второй оригинал был вставлен в аппарат.	Удалите второй оригинал из аппарата.	
A9	Оригинал не достиг переднего датчика оригинала в установленный промежуток времени.	Удалите оригинал и материал для копирования из аппарата.	RAP A9 Устройство подачи оригиналов

Код состояния	Причина возникновения	Процедура устранения	Переход к RAP в главе 2
C9	Аудитрон не подсоединен.	Убедитесь, что аудитрон подсоединен. Введите допустимый номер пользователя.	RAP C9 Аудитрон
C9	Внешнее устройство не подключено.	Убедитесь, что внешнее устройство подключено.	RAP C9 Внешнее устройство
E1	Материал для копирования находится слишком далеко от датчика перемещения.	Удалите материал для копирования из аппарата	RAP E1
E2	В режиме тиражного копирования материал для копирования был вставлен до того, как был вставлен оригинал.	Удалите материал для копирования из аппарата	RAP E2
E3	Датчик перемещения прекратил вращение, тогда как материал для копирования все еще заставляет активатор блокировать датчик предварительной подачи	Откройте запорную крышку транспортера и удалите материал для копирования из аппарата	RAP E3

Код состояния	Причина возникновения	Процедура устранения	Переход к RAP в главе 2
E5	Разомкнут один из блокировочных выключателей.	Убедитесь, что все блокировочные выключатели замкнуты.	RAP E5
F1	Термистор фьюзера не обнаружил изменения температуры в течение 20 секунд, или температура фьюзера не поддерживается на постоянном уровне.	Выключите аппарат, затем снова его включите.	RAP F1
J1	Концентрация тонера слишком мала.	Не устанавливайте новый тонер-картридж, если он уже был установлен.	RAP J1
J2	Концентрация тонера слишком велика.		RAP J2
LL	Неисправность платы управления.	Выключите аппарат, затем снова его включите. Замените плату управления (PL 1.4).	
U1	Отключен счетчик копий.	Подсоедините заново счетчик копий.	RAP U1
От L9 до L0	Прогрев копировального аппарата	Подождите, пока фьюзер прогреется. На дисплее должен быть обратный отсчет от L9 до L0.	
Постоянно L9 или L8	Копировальный аппарат не прогревается	Отключите аппарат, затем включите его снова.	RAP F1
Постоянно **P** (USO), (XLA 60 Гц)	Аппарат находится в режиме экономии электроэнергии.	Нажмите кнопку **Start**.	
Постоянно **L** (EO), (XLA 50 Гц)	Аппарат находится в режиме экономии электроэнергии.	Нажмите кнопку **Start**.	

Период времени	Задача	Причина	Выполнение задачи
ОП (Обычное посещение)	Очистить стекло экспонирования	Пятна на стекле экспонирования приводят к линиям на копии. Пыль и другие виды загрязнения снижают светопередачу.	Очистите обе стороны стекла экспонирования антистатическим очистителем, нанесенным на белую ткань.
ОП	Очистить нижние ролики подачи оригинала и оптическую полость.	Загрязненные ролики подачи могут вызвать проскальзывание оригинала. Загрязнение оптики может вызвать дефекты изображения.	Очистку проводите с помощью средства Formula "A", нанесенного на салфетку или ткань.
ОП	Очистить лампу экспонирования и ее объектив.	Загрязнение лампы и объектива приводит к дефектам изображения.	Нанесите небольшое количество антистатического очистителя на салфетку. Проверьте ленту на объективе, исправьте или замените в случае необходимости.
ОП	Проверьте промежуточные ролики	Заедание может вызвать временный останов подачи оригинала, что приведет к неприемлемо длинной копии.	Промежуточные ролики должны вращаться свободно. В случае необходимости замените их.

Период времени	Задача	Причина	Выполнение задачи
ОП (Обычное посещение)	Проверить коротрон заряда/ предварительного заряда. Заменить, если израсходовано 6000 или более метров материалов для копирования.	Загрязнение, ослабленные или оборванные проволоки, поврежденные концевые блоки вызывают дефекты изображения.	Проверьте загрязнение. При напряжении менее 475 В на контрольной точке "TP 1" источника питания он должен вырабатывать напряжение не менее 800 В.
ОП	Очистить ксерографический модуль.	Загрязнение (тонером или другими веществами) может вызвать проблемы с последующей очисткой. Загрязнение может перенестись на оптику и коротроны, приводя к дефектам изображения. Застывший тонер в нижней части узла может привести к застреваниям.	Удалите пылесосом тонер из сборника. Воспользуйтесь растворителем для удаления застывшего тонера из нижней части узла.
ОП	Проверить/ заменить пальцы отделения.	Изогнутые пальцы вызывают застревание при выводе копии, а также повреждают ролик фьюзера.	Замените поврежденные или загрязненные пальцы отделения.
ОП	Проверить/ очистить/ заменить узел устройства подачи масла.	Загрязненные фитили приводят к ухудшению смазки и повреждению ролика фьюзера.	Замените фитиль в случае его загрязнения или при работе пользователя со стираемой калькой. Выполните процедуру инициализации для вала фьюзера.
ОП	Очистить/ заменить вал фьюзера и матерчатую направляющую.	Гладкий/ изношенный вал фьюзера теряет способность перемещать материал для копирования. Загрязненная матерчатая направляющая создает слишком большое сопротивление материалу для копирования, что приводит к застреваниям/ пропускам/ морщинам.	Очистите элемент с помощью растворителя пленок. Очистите матерчатую направляющую очистителем Formula "A" и растворителем пленок. Выполните процедуру инициализации для вала фьюзера.
ОП	Проверить смазку вала фьюзера.	Недостаток или избыток смазки может вызывать проблемы с подачей материала для копирования.	Замените масляные подкладки. Если вал фьюзера сухой, выполните процедуру инициализации для вала фьюзера.
ОП	Проверить/ заменить озоновый фильтр	Недостаточный поток воздуха из-за засоренных фильтров может вызывать дефекты изображения, называемые "светлая сторона".	Если одинаковое напряжение заряда (V_0) не может быть создано на обоих концах барабана предположительно из-за засоренного озонового фильтра, то снимите фильтр. Если после этого одинаковое напряжение заряда (V_0) может быть создано, то замените фильтр.

Период времени	Задача	Причина	Выполнение задачи
9000 метров	Проверить/ очистить ракель.	Если ракель загрязнен или изношен, может наблюдаться остаточное изображение, полосы, царапины на барабане.	Очистите ракель салфеткой с растворителем пленок. Нанесите стеарат цинка на ракель. В случае повреждения замените его.
9000 метров	Заменить озоновый фильтр.	Засоренные фильтры могут вызвать дефект "светлая копия" по всей поверхности, а также прилипание частично расплавленного тонера к шнекам.	Очистите пылесосом зону шнеков и уплотнения. Убедитесь, что уплотнение ориентировано по направлению к барабану. В случае повреждения уплотнения замените его.
9000 метров	Выполнить ADJ 9.2 "Серия электростатической настройки".	Новые коротроны могут оказать влияние на напряжение заряда (V_0).	Убедитесь, что аппарат работает при допустимой температуре и что перед выполнением серии электростатической настройки устранены утечки света.
9000 метров	Заменить или отремонтировать коротроны.	Загрязнение на проволоках, поврежденные или старые концевые блоки вызывают неисправность коротрона, приводящую к дефектам изображения/ застреваниям и т.д.	Выполните ADJ 9.2 "Серия электростатической настройки".

Период времени	Задача	Причина	Выполнение задачи
ОП	Очистить нижнюю часть транспортера, поворотный козырек, ролики подачи бумаги.	Загрязнение может вызвать проскальзывание материала для копирования, останов датчика перемещения, дефекты изображения.	Очистите устройство транспортировки антистатической жидкостью и тканью. Очистите ролик подачи средством Formula "A".
ОП	Очистить верхнюю часть транспортера.	Уменьшить загрязнение, переносимое по воздуху.	Очистите пылесосом, затем протрите безворсовой тканью.

Период времени	Задача	Причина	Выполнение задачи
ОП	Проверить, чтобы модуль проявления был расположен горизонтально.	Наклонное положение приводит к неравномерной плотности. Изношенный проявитель вызывает повышенный расход тонера и дефекты изображения.	Модуль проявления должен быть установлен без наклонов.
ОП	Проверить правильность вращения тубы с тонером.	Неправильное вращение тубы с тонером приводит к бледным (светлым) копиям.	Проверьте в модуле проявления износ кулачка, повреждение фиксатора. Убедитесь, что нет заедания в соленоиде подачи и что он правильно отрегулирован.
ОП	Проверить приводы модуля проявления.	Изношенные шестерни приводят к перемещению модуля вверх и вниз, вызывая дефекты изображения.	Проверить, нет ли шестерней с изношенными или сломанными зубьями. При необходимости заменить шестерни.
9000 метров	Заменить проявитель.	Старый проявитель приводит к повышенному расходу тонера, высокому уровню запыленности и дефектам изображения.	Замените проявитель. Убедитесь, что желоб для шнека расположен на штыре в центре модуля проявителя.
9000 метров	Заменить фильтр проявителя.	Фильтры позволяют управлять воздушным потоком в модуле проявления для уменьшения запыленности.	Проверьте/ замените черный пластиковый корпус фильтра в случае его повреждения или искривления.

Период времени	Задача	Причина	Выполнение задачи
ОП	Очистить крышки.	На усмотрение пользователя.	Очистите полки подачи средством Formula "A" и антистатической жидкостью.
ОП	Уменьшить накопленный статический заряд.	Проблемы с подачей оригинала и прилипание.	Очистите следующие элементы антистатическим очистителем: • Места подачи оригиналов и материала для копирования – на полках • Возвратную направляющую оригинала • Все пластмассовые направляющие оригинала и материала для копирования • Разделительные направляющие

Заключительные действия

1. Запишите показания счетчика копий в журнале технического обслуживания.
2. Сделайте одну копию со светлым напылением (оригинал без изображения).
3. Сделайте в нормальном режиме копирования одну копию тест-листа 82E5980 формата A1.
4. Выполните анализ качества изображения из главы 3.
5. Сделайте по одной копии с каждой из следующих установок **Copy Contrast** (Контраст копий):
   A. Lightest (Самый светлый)
   B. Darkest (Самый темный)
   C. Normal (Нормальный – среднее положение)
6. Сравните степень черноты копий. Если две или больше копий одинаковые, перейдите к CQ25 RAP "Смещение проявителя"
7. Проверьте изменение показания счетчика копий.
8. Запишите все проделанные действия в журнал технического обслуживания.

2. Ремонтно-аналитические процедуры по кодам состояния

Содержание главы

Коды состояния

RAP A1 Устройство подачи оригиналов 2-2

RAP A3 Устройство подачи оригиналов 2-5

RAP A4 Устройство подачи оригиналов 2-9

RAP A5 Устройство подачи оригиналов 2-5

RAP A6 Устройство подачи оригиналов 2-11

RAP A7 Устройство подачи оригиналов 2-11

RAP A9 Устройство подачи оригиналов 2-13

RAP C9 CVA /Аудитрон 2-17

RAP C9 Внешнее устройство 2-17

RAP E1 Застревание материала для копирования 2-20

RAP E2 Застревание материала для копирования 2-24

RAP E3 Застревание материала для копирования 2-26

RAP E5 Разомкнутая блокировка 2-29

RAP F1 Фьюзер 2-32

RAP J1 Неисправность "Недостаток тонера" 2-38

RAP J2 Неисправность "Избыток тонера" 2-42

RAP U1 Неисправность счетчика копий. 2-46

Другие неисправности

RAP 1.1 Питание переменного тока. 2-47

RAP 1.2 Питание постоянного тока 2-50

RAP 1.3 Вентилятор охлаждения аппарата. . .2-54

RAP 1.4 Неисправность устройства защиты от замыкания на землю 2-58

RAP 2.1 Панель управления. 2-61

RAP 3.1 Счетчик копий 2-62

RAP 4.1 Двигатель главного привода 2-63

RAP 5.1 Устройство подачи оригиналов 2-66

RAP 8.1 Неисправность при подаче материала для копирования 2-68

OF1 Процедура устранения механического шума. 2-70

RAP OF2 Тонер-картридж 2-73

RAP OF3 Большой расход тонера. 2-75

OF4 Остановки. 2-76

OF5 Высыпание тонера/ проявителя. 2-77

OF6 Напряжение заряда не соответствует условиям. 2-79

OF7 Нагревательный валик фьюзера останется включенным 2-80

RAP A1 Устройство подачи оригиналов

Код состояния **A1** появится в том случае, если во время прогрева фьюзера оригинал находился у заднего датчика оригинала.

Убедитесь, что активатор заднего датчика оригинала не заедает и не сломан.

Введите код [37] для проверки заднего датчика оригинала. Светодиод **Scale Adjust** (Выбор масштаба) будет гореть, если этот датчик заблокирован.

Перейдите к ФЛАЖКУ 1 и проверьте на обрыв проводку между задним датчиком оригинала и платой управления.

Если обрыва **нет**, замените задний датчик оригинала.

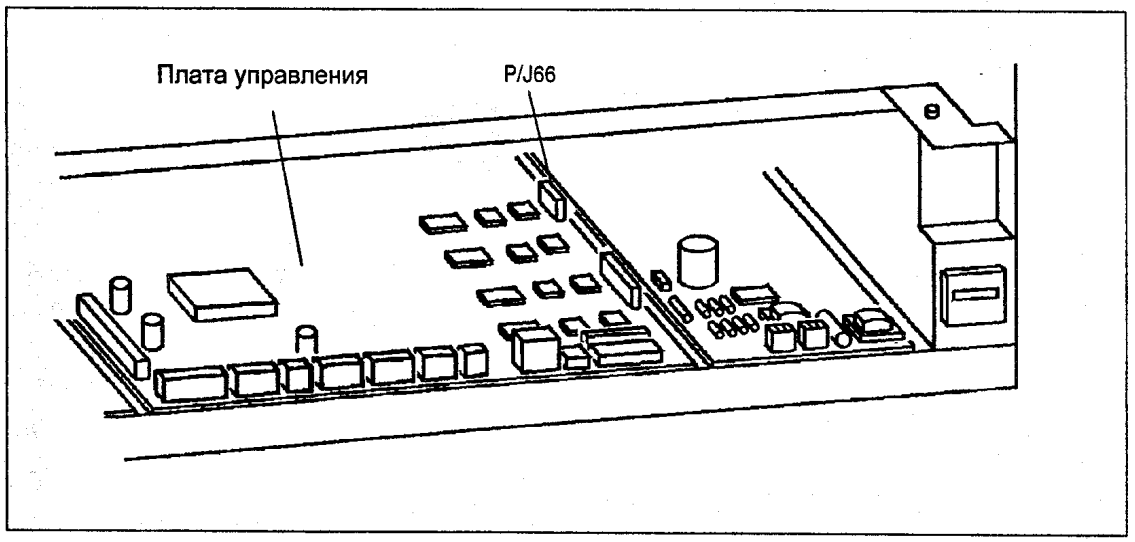

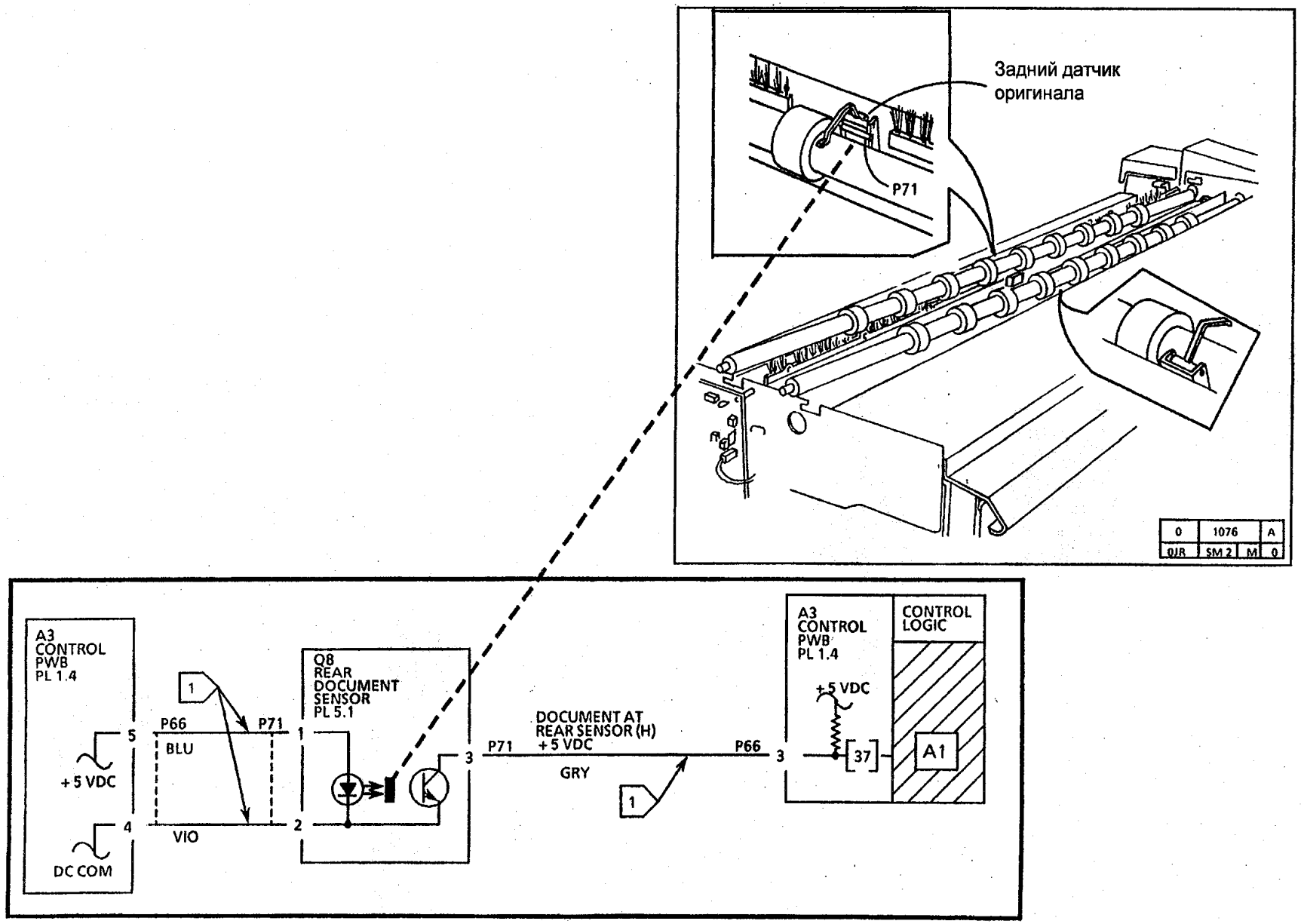
Задний датчик оригинала
P71
0
1076
A
0JR
SM 2
M
0
A3 CONTROL PWB PL 1.4
5
+5 VDC
4
DC COM
1
P66
P71
BLU
VIO
Q8 REAR DOCUMENT SENSOR PL 5.1
1
2
3
DOCUMENT AT REAR SENSOR (H)
+5 VDC
P71
P66
GRY
1
A3 CONTROL PWB PL 1.4
+5 VDC
37
CONTROL LOGIC
A1

RAP A3/A5 Устройство подачи оригиналов

Код состояния **A3** появится в том случае, если в режиме тиражного копирования оригинал поздно подошел к переднему датчику оригинала и был удален из аппарата спереди.
Код состояния **A5** появится в том случае, если оригинал не достиг заднего датчика оригинала.
Это может произойти из-за заедания активатора, блокирующего задний датчик оригинала. Это может также произойти из-за неисправности двигателя привода оригинала или его платы.

1 ***Блок-схемы приведены на следующих трех страницах.***

Начальные действия

- Убедитесь, что оригинал находится в хорошем состоянии.
- Убедитесь, что разъемы двигателя привода оригинала (A11P2) и платы двигателя привода (A11P1) вставлены правильно.
- Проверьте, не заедает ли активатор заднего датчика оригинала, не поврежден ли он.
- Проверьте наличие препятствий в тракте оригинала. Проверьте правильность установки опорной транспортной поверхности и стекла экспонирования, а также наличие у них повреждений.
- Проверьте правильность установки шкивов и ремня привода оригинала. Проверьте, не повреждены ли они.
- Убедитесь, что устройство подачи оригинала правильно заземлено.

Процедура

Введите код [37] для проверки заднего датчика оригинала.

ПРИМЕЧАНИЕ: *Светодиод **Scale Adjust (Выбор масштаба)** будет гореть, если датчик заблокирован.*

Активируйте задний датчик оригинала (Q8). **Светодиод Scale Adjust должен загореться и погаснуть при активации датчика.**

Да **Нет**

Перейдите к ФЛАЖКУ 2 и проверьте проводку на наличие обрыва или короткого замыкания.

Если обрыва или короткого замыкания нет, замените задний датчик оригинала (Q8).

Если неисправность не устранена, замените плату управления.

Введите код специального теста [30] для транспортировки оригинала через устройство подачи. **Оригинал должным образом проходит через устройство подачи.**

Да **Нет**

Двигатель привода оригинала вращается.

Да **Нет**

Отсоедините разъем двигателя привода оригинала (A11P2) от платы двигателя привода (A11P1). Обратитесь к **Примечанию 2** и проверьте сопротивление двигателя. **Проверка дала положительный результат.**

Да **Нет**

Замените двигатель привода оригинала (Mot 4).

A **B** **C**

A **B** **C**

Перейдите к ФЛАЖКУ 2 и проверьте проводку на наличие обрыва или короткого замыкания. Если обрыва или короткого замыкания нет, замените плату двигателя привода оригинала (A11). Если неисправность не устранена, замените плату управления.

Вернитесь к начальным действиям. Если неисправность не устранена, замените плату двигателя привода оригинала (A11). Если неисправность все-таки сохраняется, замените плату управления.

Проблема может заключаться в неустойчивой работе заднего датчика оригинала или его активатора. Вернитесь к разделу начальных действий этой RAP. Если неисправность сохраняется, замените задний датчик оригинала.

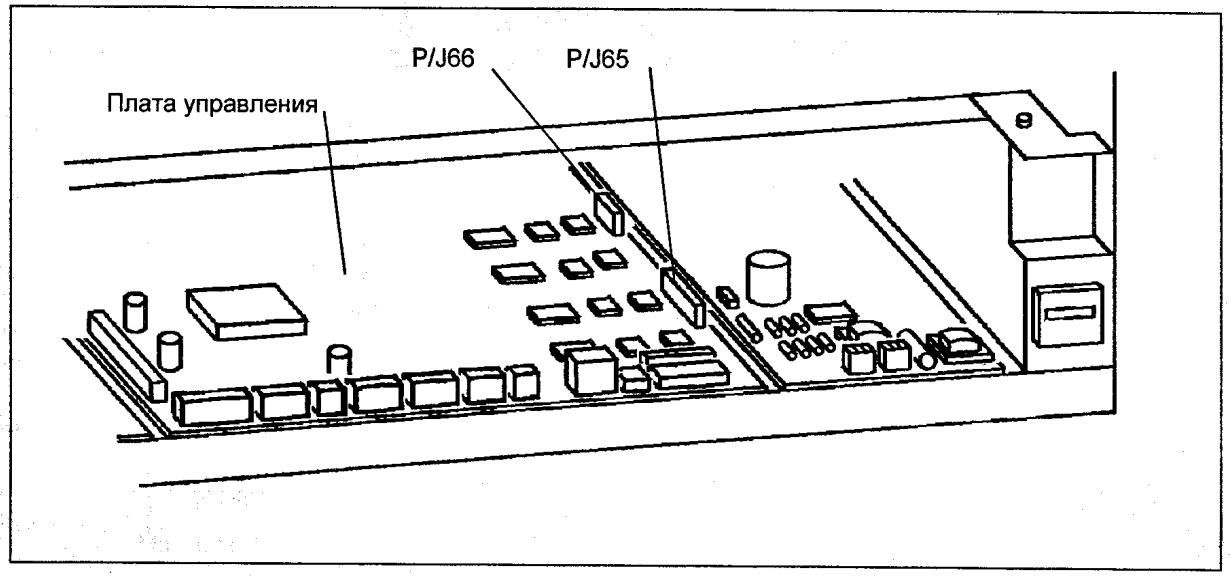
P/J66
P/J65
Плата управления

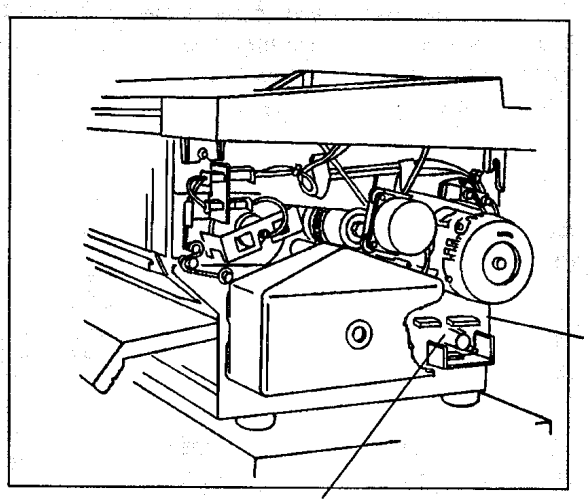
A11P1/j1
A11P2/J2

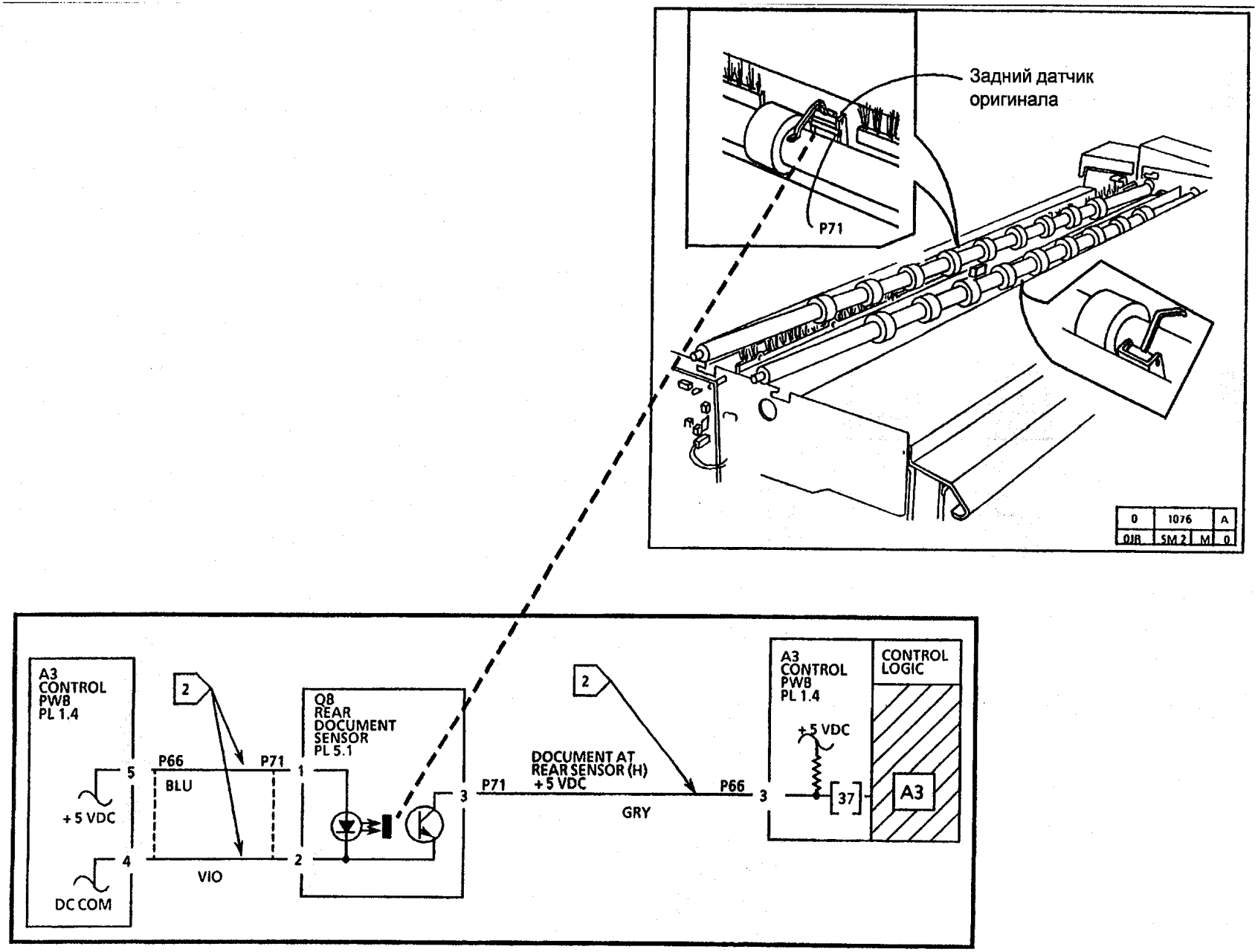
Задний датчик оригинала
P71
0 1076 A
OJR SM 2 M 0
A3 CONTROL PWB PL 1.4
5
+5 VDC
4
DC COM
2
P66
P71
BLU
VIO
Q8 REAR DOCUMENT SENSOR PL 5.1
1
2
3
2
DOCUMENT AT REAR SENSOR (H)
P71 +5 VDC
P66
GRY
A3 CONTROL PWB PL 1.4
CONTROL LOGIC
+5 VDC
3
37
A3

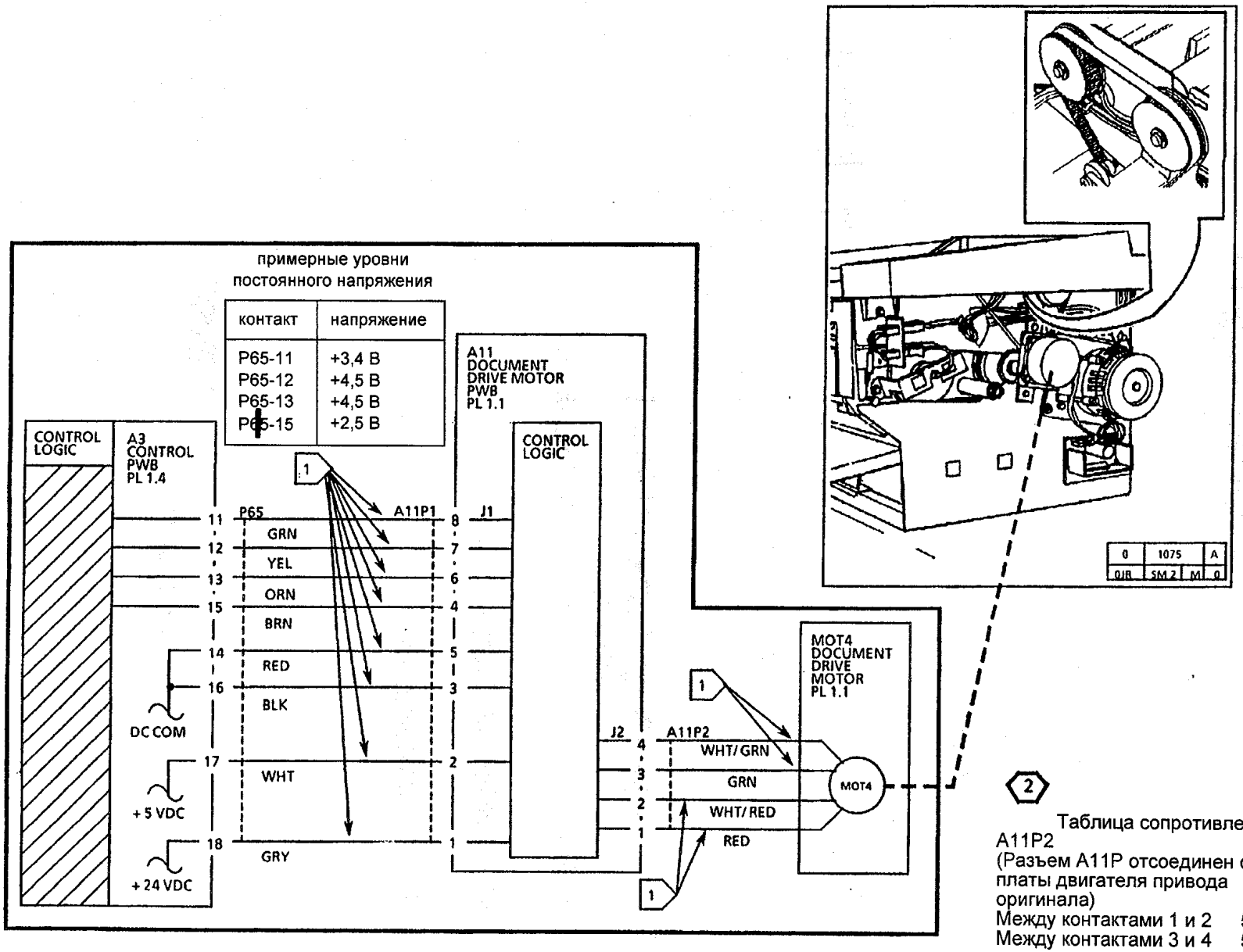

(2)

Таблица сопротивлений

A11P2
(Разъем A11P отсоединен от платы двигателя привода оригинала)

Между контактами 1 и 2	5 Ом
Между контактами 3 и 4	5 Ом

Код состояния A4 появится в том случае, если в режиме тиражного копирования оригинал поздно попал в зону заднего датчика оригинала.

Это может быть из-за заедания активатора, который блокирует передний датчик оригинала. Двигатель привода оригинала выключается, когда задняя кромка оригинала отошла от переднего датчика оригинала.

1 ***Блок-схема приведена на следующей странице.***

Начальные действия

- Убедитесь, что оригинал находится в хорошем состоянии.
- Проверьте, не заедает ли активатор переднего датчика оригинала, не поврежден ли он.
- Убедитесь, что разъемы двигателя привода оригинала (A11P2) и платы двигателя привода (A11P1) вставлены правильно.
- Проверьте наличие препятствий в тракте оригинала. Проверьте правильность установки опорной транспортной поверхности и стекла экспонирования, а также наличие у них повреждений.
- Проверьте правильность установки шкивов и ремня привода оригинала. Проверьте, не повреждены ли они.
- Убедитесь, что устройство подачи оригинала правильно заземлено.

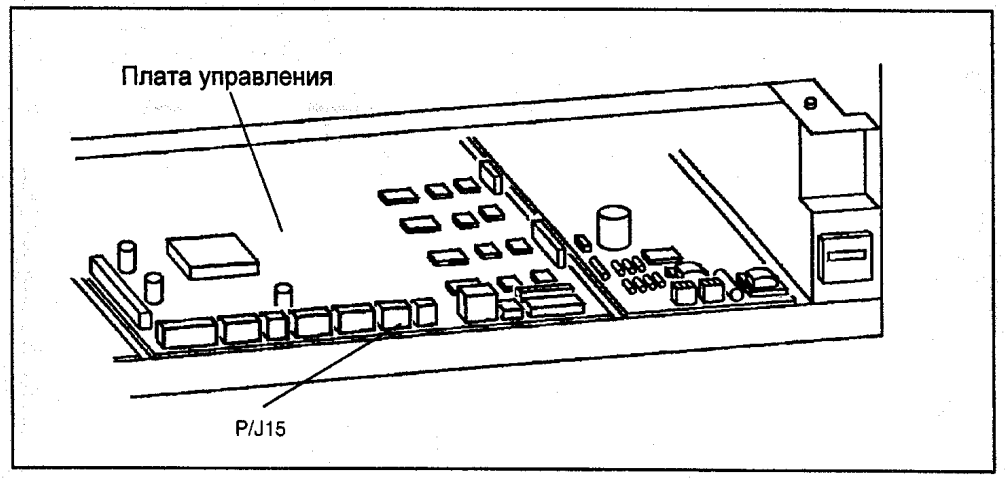

Процедура

Введите код [37] для проверки переднего датчика оригинала.

ПРИМЕЧАНИЕ: *Светодиод **Film (Пленка)** будет гореть, если датчик заблокирован.*

Активируйте передний датчик оригинала (Q4). **Светодиод *Film* должен загореться и погаснуть при активации датчика.**

Да **Нет**

Перейдите к ФЛАЖКУ 1 и проверьте проводку на наличие обрыва или короткого замыкания.

Если обрыва или короткого замыкания нет, замените передний датчик оригинала (Q4).

Если неисправность не устранена, замените плату управления.

Проблема может заключаться в неустойчивой работе переднего датчика оригинала или его активатора. Вернитесь к разделу начальных действий этой RAP. Если неисправность сохраняется, замените передний датчик оригинала.

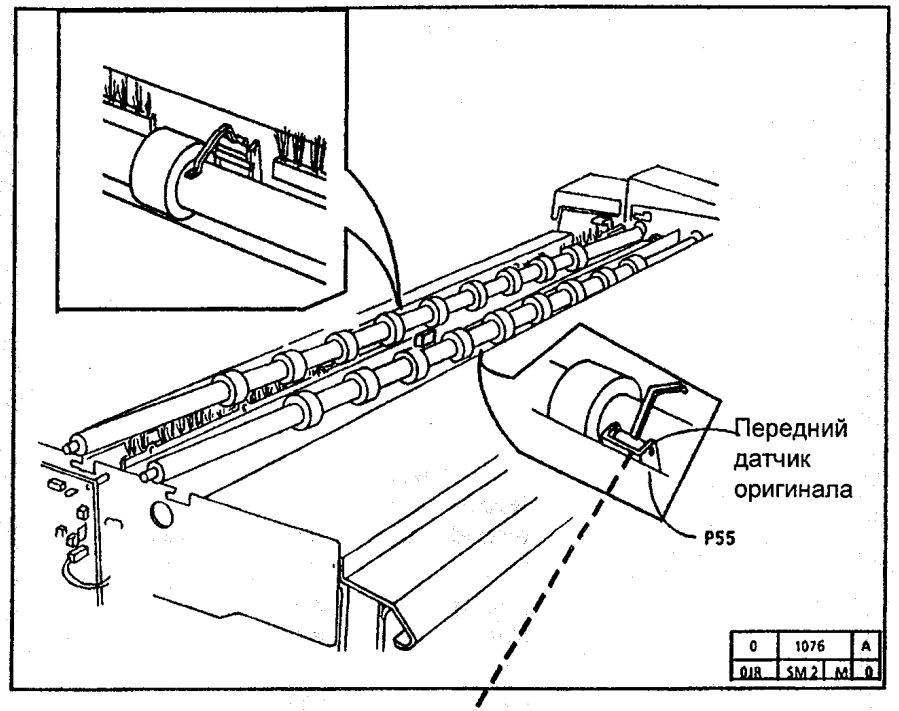
Передний
датчик
оригинала
P55
0
1076
A
0/R
SM 2
M
0

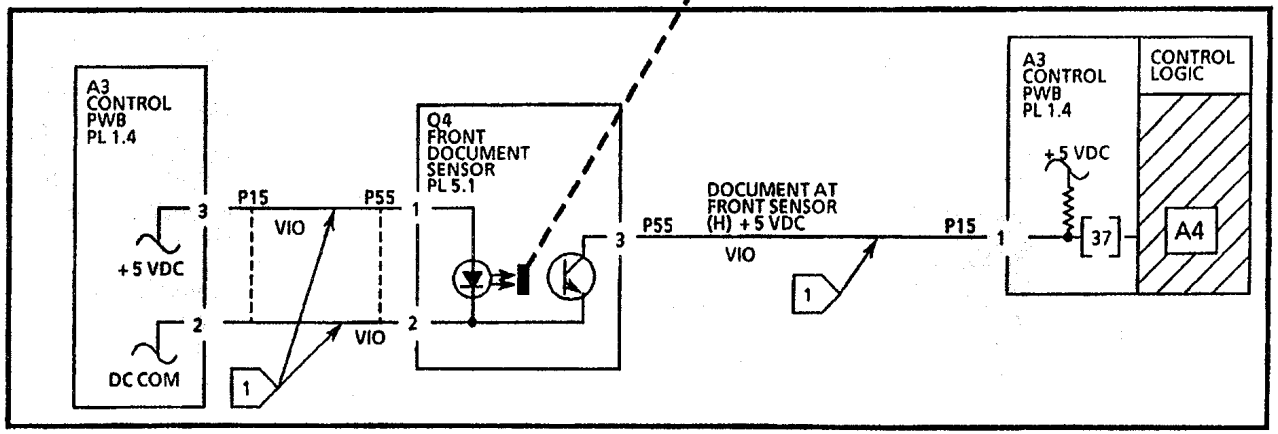
A3
CONTROL
PWB
PL 1.4
3
+5 VDC
2
DC COM
P15
P55
VIO
VIO
1
1
2
Q4
FRONT
DOCUMENT
SENSOR
PL 5.1
3
P55
DOCUMENT AT
FRONT SENSOR
(H) + 5 VDC
VIO
P15
1
1
A3
CONTROL
PWB
PL 1.4
+5 VDC
37
CONTROL
LOGIC
A4

RAP A6 Устройство подачи оригиналов

Код состояния A6 появится в том случае, если оригинал окажется у переднего датчика оригинала в несоответствующий момент времени. Это может произойти из-за того, что оригинал оказался у переднего датчика во время прогрева фьюзера.

Проверьте, не поврежден ли активатор переднего датчика оригинала.

Введите код [37] для проверки переднего датчика оригинала. Светодиод **Film** (Пленка) будет гореть, если датчик заблокирован.

Если светодиод горит все время, перейдите к ФЛАЖКУ 1 и проверьте проводку на наличие обрыва.

Если обрыва нет, замените передний датчик оригинала.

RAP A7 Устройство подачи оригиналов

Код состояния A7 появится в том случае, если при активированном режиме тиражного копирования длина оригинала оказывается менее 305 мм или более 1372 мм.

При втягивании оригинала в копировальный аппарат оригинал не вызвал блокировку активатором переднего датчика оригинала.

Введите код [37] для проверки переднего датчика оригинала. Светодиод **Film** (Пленка) будет гореть, если датчик заблокирован.

Убедитесь, что двигатель привода оригинала не заедает. Проверьте, не поврежден ли ремень привода.

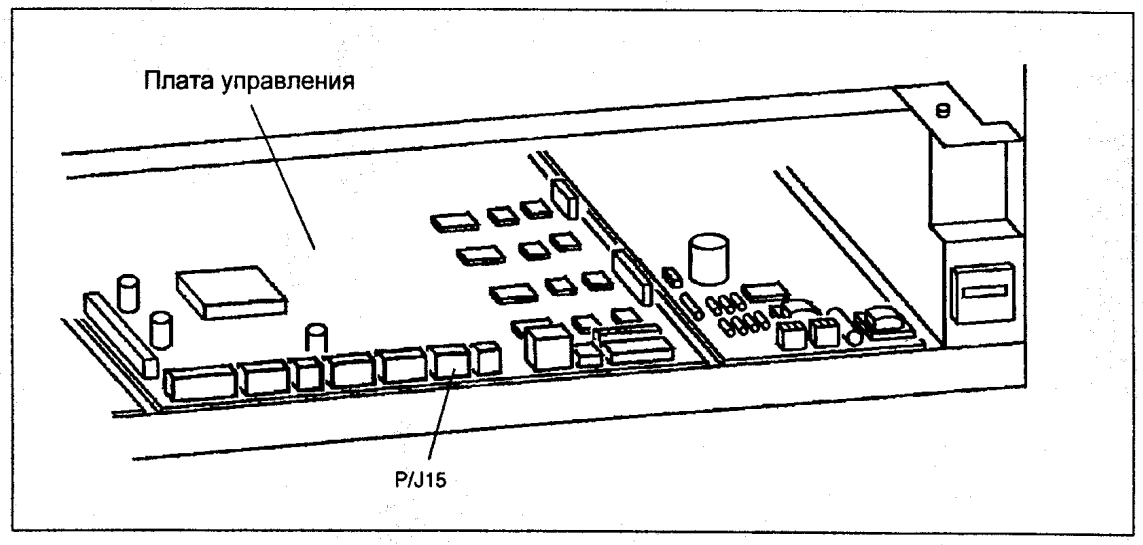

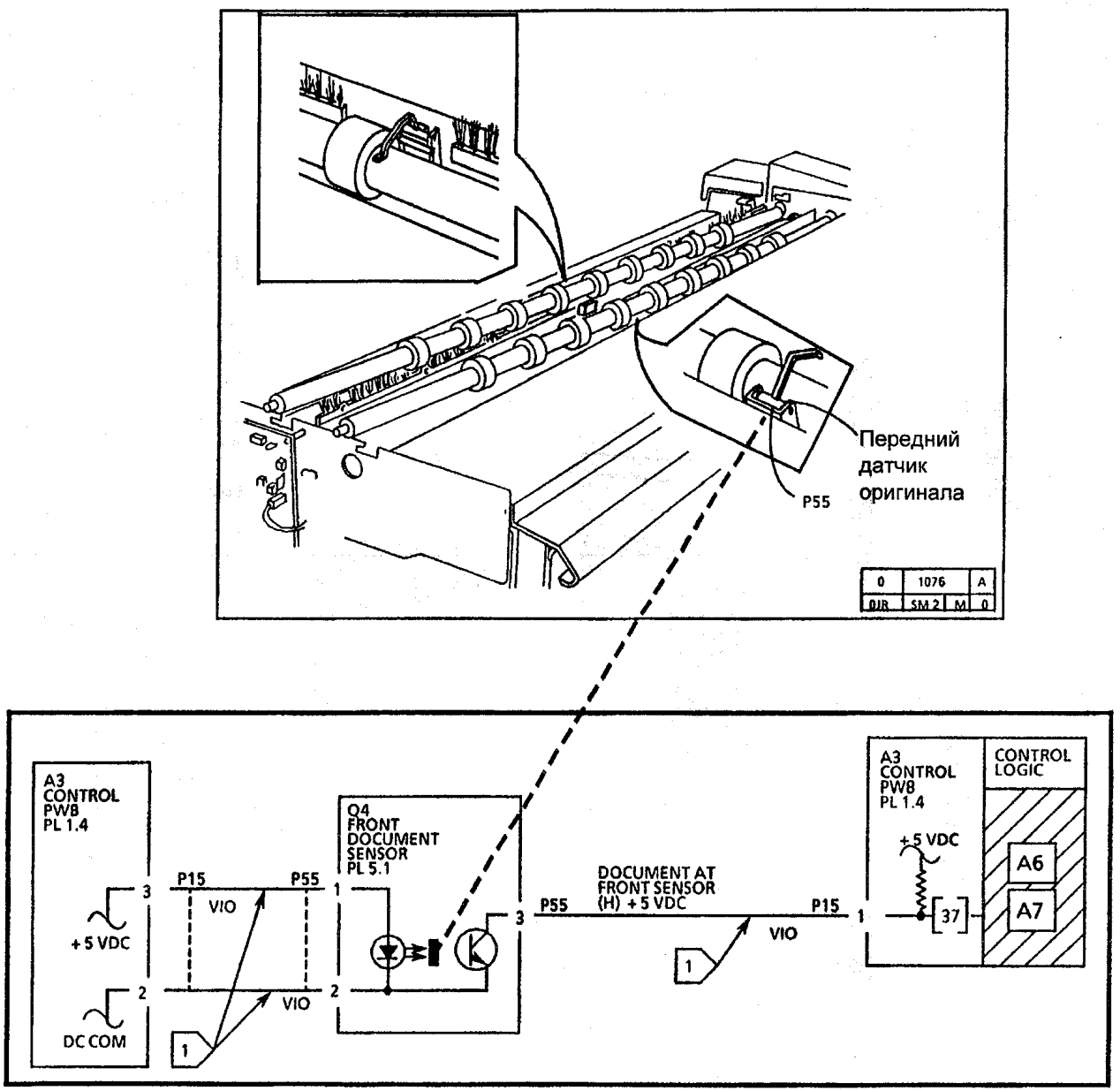
Передний
датчик
оригинала
P55
0
1076
A
DJR
SM 2
M
0
A3
CONTROL
PWB
PL 1.4
+5 VDC
DC COM
P15
P55
VIO
VIO
Q4
FRONT
DOCUMENT
SENSOR
PL 5.1
DOCUMENT AT
FRONT SENSOR
(H) +5 VDC
P55
P15
VIO
A3
CONTROL
PWB
PL 1.4
+5 VDC
37
CONTROL
LOGIC
A6
A7

RAP A9 Устройство подачи оригиналов

Код состояния **A9** появится в том случае, если оригинал не достиг переднего датчика оригинала.

Это может произойти из-за заедания активатора, блокирующего передний датчик оригинала. Это может также произойти из-за неисправности двигателя привода оригинала или его платы.

1 ***Блок-схемы приведены на следующих трех страницах.***

Начальные действия

- Убедитесь, что оригинал находится в хорошем состоянии.
- Убедитесь, что разъемы двигателя привода оригинала (A11P2) и платы двигателя привода (A11P1) вставлены правильно.
- Проверьте, не заедает ли активатор переднего датчика оригинала, не поврежден ли он.
- Проверьте наличие препятствий в тракте оригинала. Проверьте правильность установки опорной транспортной поверхности и стекла экспонирования, а также наличие у них повреждений.
- Проверьте правильность установки шкивов и ремня привода оригинала. Проверьте, не повреждены ли они.

Процедура

Введите код [37] для проверки переднего датчика оригинала.

ПРИМЕЧАНИЕ: *Светодиод **Film (Пленка)** будет гореть, если датчик заблокирован.*

Активируйте передний датчик оригинала (Q4). **Светодиод *Film* должен загореться и погаснуть при активации датчика.**

Да **Нет**

Перейдите к ФЛАЖКУ 2 и проверьте проводку на наличие обрыва.

Если обрыва нет, замените передний датчик оригинала (Q4).

Если неисправность не устранена, замените плату управления.

Введите код специального теста [30] для транспортировки оригинала через устройство подачи. **Оригинал должным образом проходит через устройство подачи.**

Да **Нет**

Двигатель привода оригинала вращается.

Да **Нет**

Отсоедините разъем двигателя привода оригинала (A11P2) от платы двигателя привода (A11P1). Обратитесь к **Примечанию 2** и проверьте сопротивление двигателя. **Проверка дала положительный результат.**

Да **Нет**

Замените двигатель привода оригинала (Mot 4).

A **B** **C**

Перейдите к ФЛАЖКУ 2 и проверьте проводку на наличие обрыва. Если обрыва нет, замените плату двигателя привода оригинала (A11). Если неисправность не устранена, замените плату управления.

A **B** **C**

Вернитесь к начальным действиям. Если неисправность не устранена, замените плату двигателя привода оригинала (A11). Если неисправность все-таки сохраняется, замените плату управления.

Проблема может заключаться в неустойчивой работе переднего датчика оригинала или его активатора. Вернитесь к разделу начальных действий этой RAP. Если неисправность сохраняется, замените передний датчик оригинала.

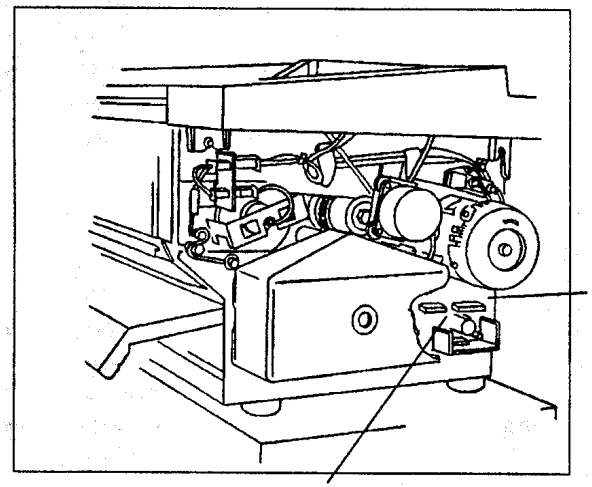
A11P1/J1
A11P2/J2

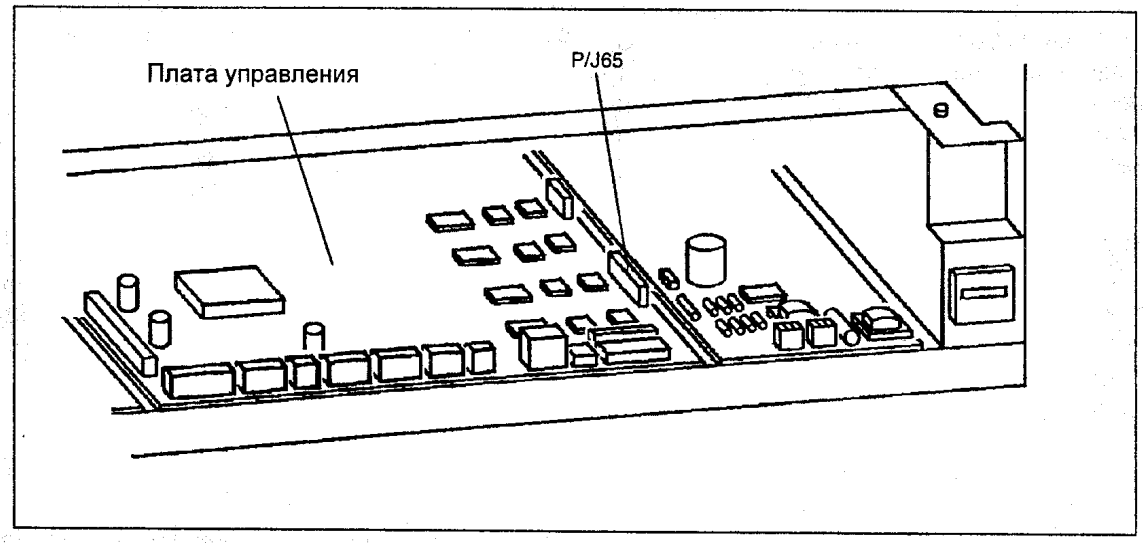
Плата управления
P/J65

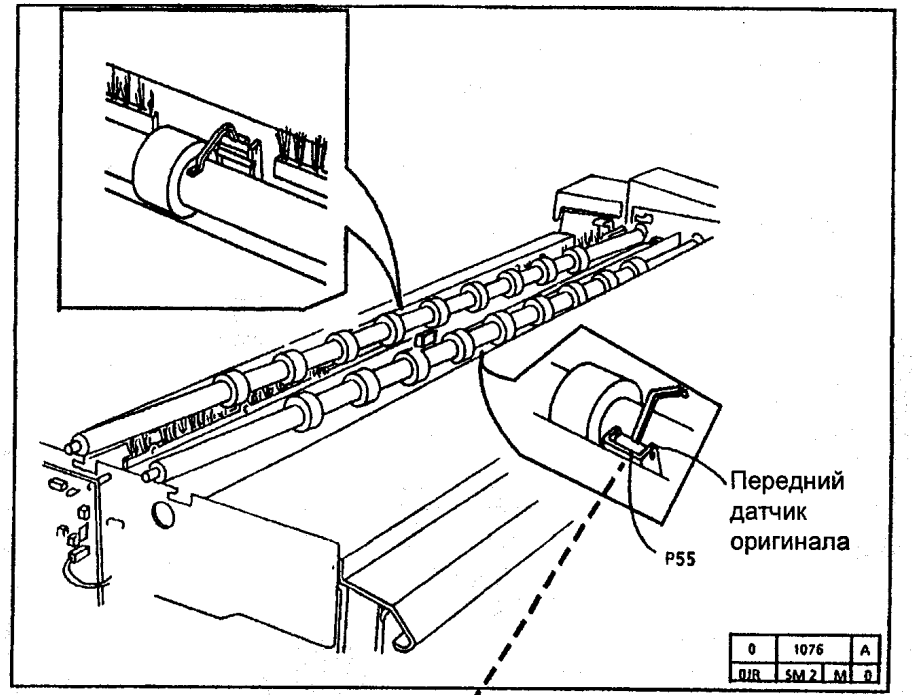
Передний
датчик
оригинала
P55
0
1076
A
0/R
SM 2
M
0

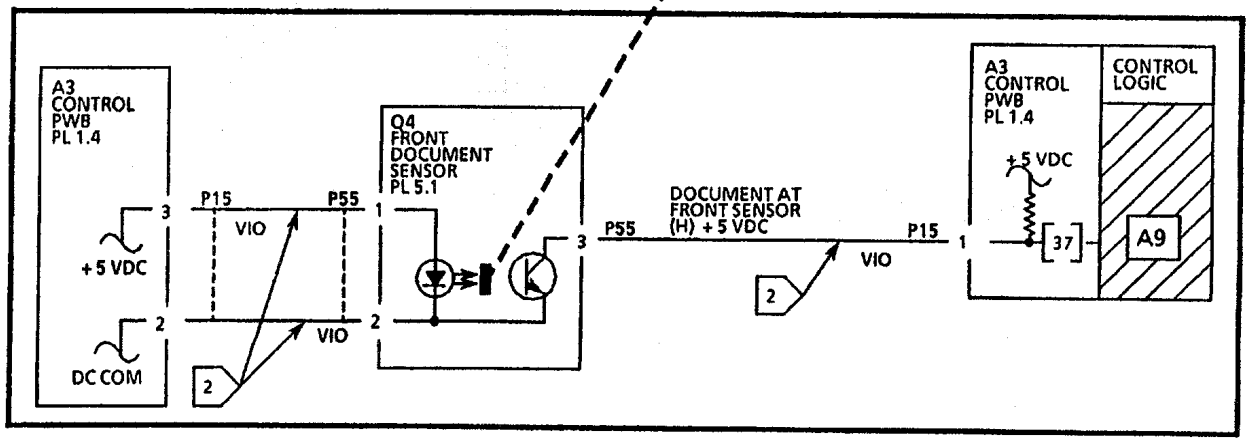
A3
CONTROL
PWB
PL 1.4
3
+5 VDC
2
DC COM
P15
P55
VIO
VIO
2
Q4
FRONT
DOCUMENT
SENSOR
PL 5.1
1
2
3
P55
DOCUMENT AT
FRONT SENSOR
(H) + 5 VDC
P15
1
2
VIO
A3
CONTROL
PWB
PL 1.4
+5 VDC
37
CONTROL
LOGIC
A9

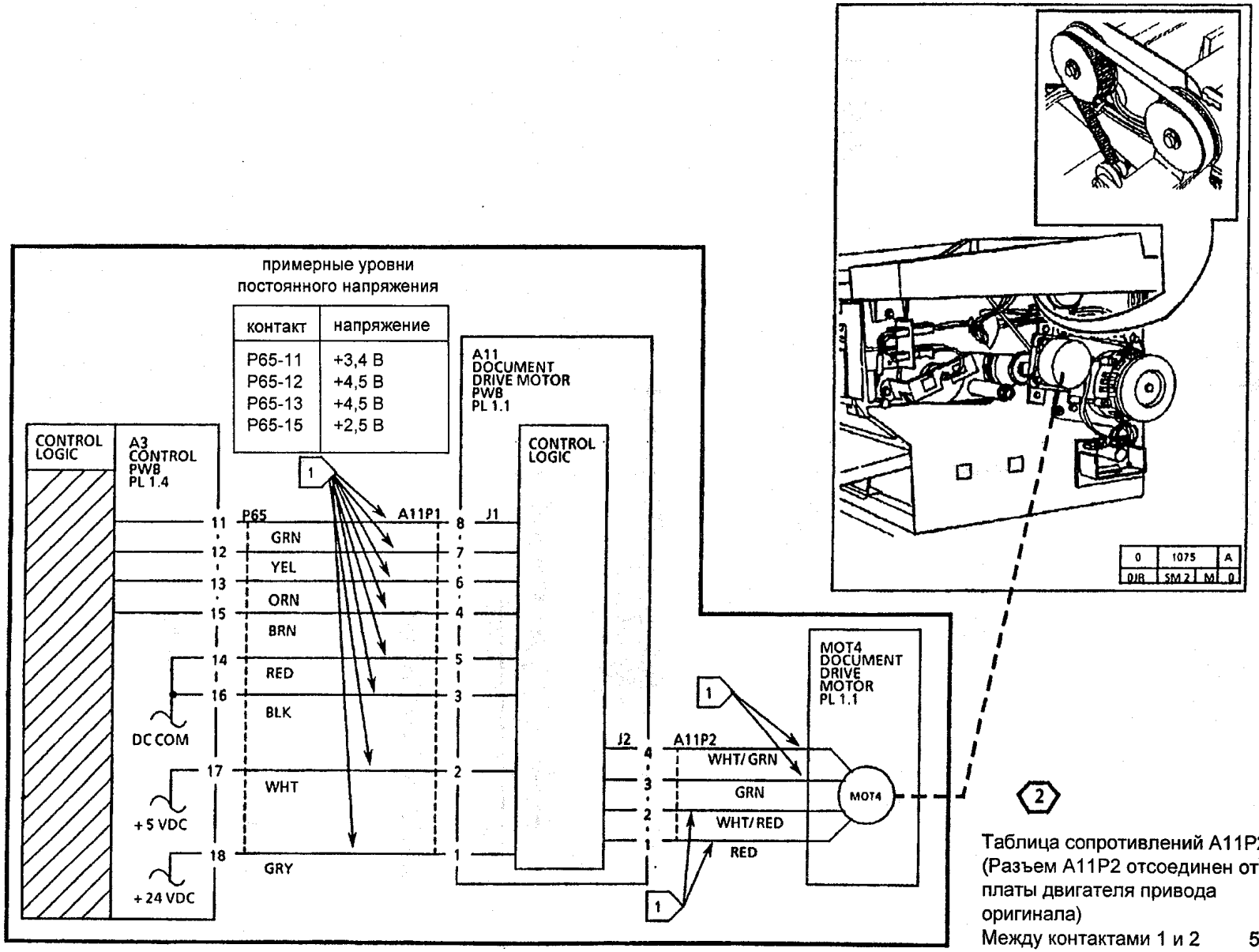

2

Таблица сопротивлений A11P2
(Разъем A11P2 отсоединен от платы двигателя привода оригинала)

Между контактами 1 и 2	5 Ом
Между контактами 3 и 4	5 Ом

RAP C9 Аудитрон

Этот код состояния появится, если:

- Аудитрон включен, а код пользователя не введен. На дисплее появится сообщение **READY** (Готов).
- Введен неправильный код пользователя.
- Аудитрон включен, но не подключен.
- Сигнал разрешения не прошел.
- Отключен источник переменного напряжения.

Введите правильный код пользователя, и код **C9** больше не появится. Объясните пользователю, что при включенном аудитроне код C9 будет на дисплее до тех пор, пока не будет введен код пользователя.

Убедитесь, что силовой кабель аудитрона подсоединен.

Убедитесь, что жгут проводов интерфейса, идущий от копировального аппарата к аудитрону, размещен правильно.

Поверните ключ в положение ByPass (Обходной лоток).

Код C9 появился

Да Нет

Объясните пользователю, что при включенном аудитроне код C9 будет на дисплее до тех пор, пока не введен код пользователя.

A

Введите код [39] и убедитесь, что аудитрон включен. Измените значение на 2. Это отключит функцию аудитрона. Попробуйте сделать копию.

Аппарат делает копии.

Да Нет

Замените плату управления.

Перейдите к ФЛАЖКУ 1 и проверьте проводку на обрыв.

Если обрыва нет, уведомите пользователя, что аудитрон имеет дефект.

RAP C9 Внешнее устройство

Этот код состояния появится, если внешнее устройство не подсоединено или сигнал разрешения не прошел. Убедитесь, что жгут проводов интерфейса размещен правильно.

Введите код [39] и измените значение на 2. Это отключит функцию внешнего устройства. Попробуйте сделать копию.

Аппарат делает копии.

Да Нет

Замените плату управления.

Перейдите к ФЛАЖКУ 1 и проверьте проводку на обрыв.

Если обрыва нет, уведомите пользователя, что внешнее устройство неисправно.

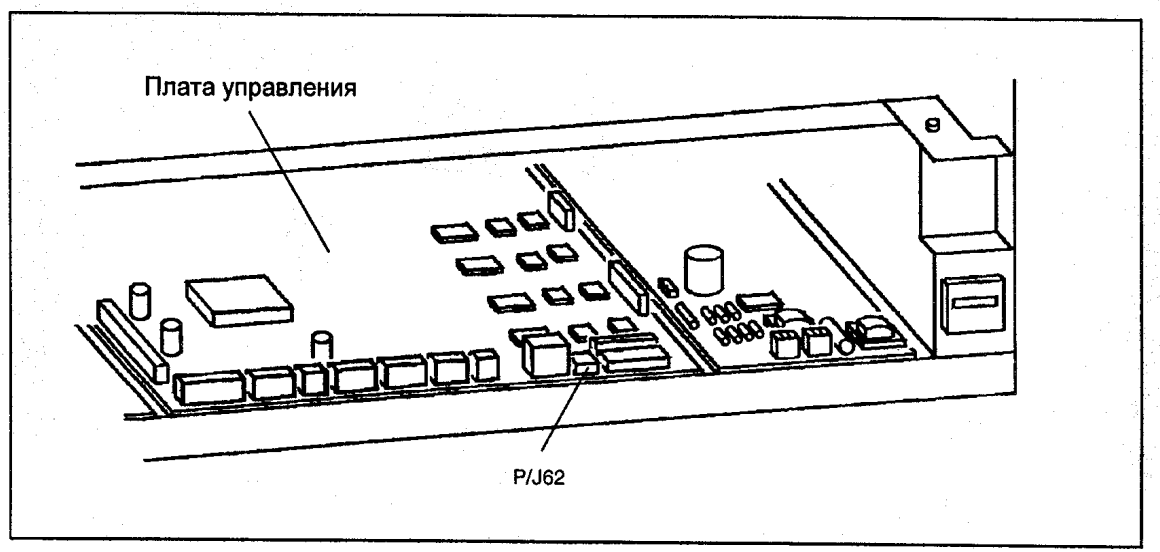

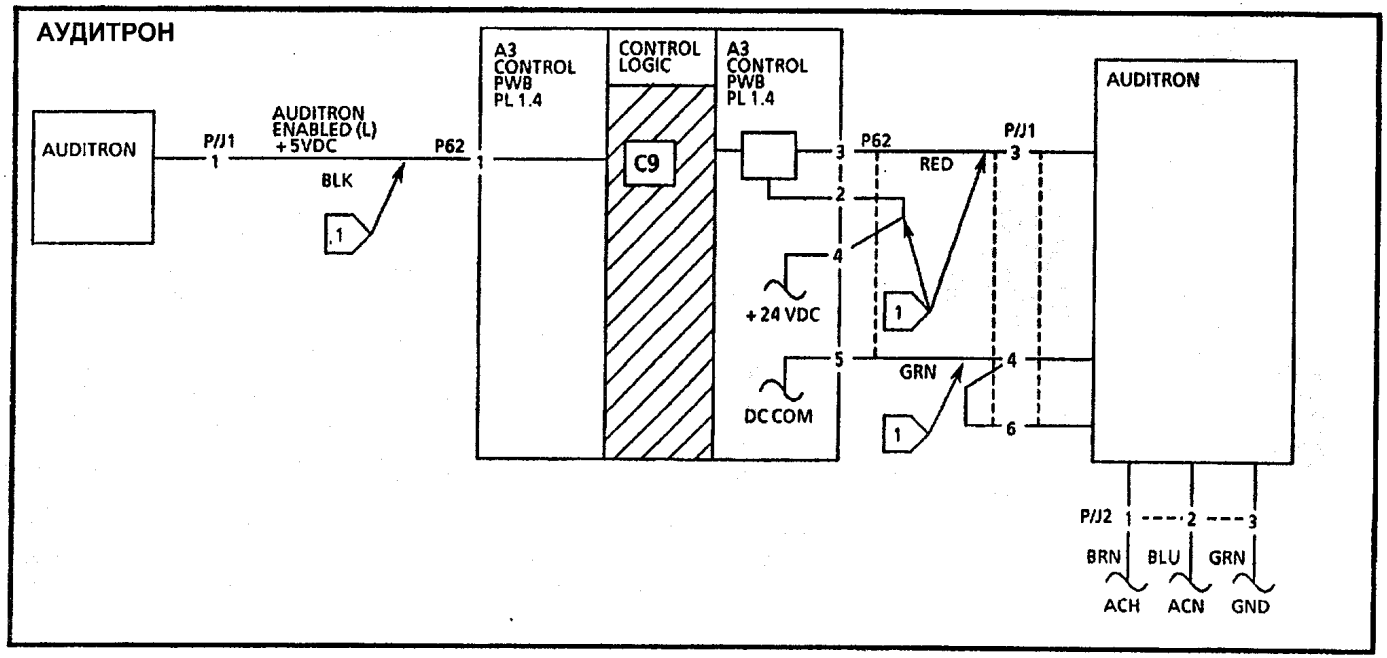
АУДИТРОН
AUDITRON
P/J1
1
AUDITRON ENABLED (L) +5VDC
P62
1
BLK
1
A3 CONTROL PWB PL 1.4
CONTROL LOGIC
C9
A3 CONTROL PWB PL 1.4
3
2
4
+24 VDC
5
DC COM
P62
RED
1
GRN
1
P/J1
3
4
6
AUDITRON
P/J2
1
2
3
BRN
BLU
GRN
ACH
ACN
GND

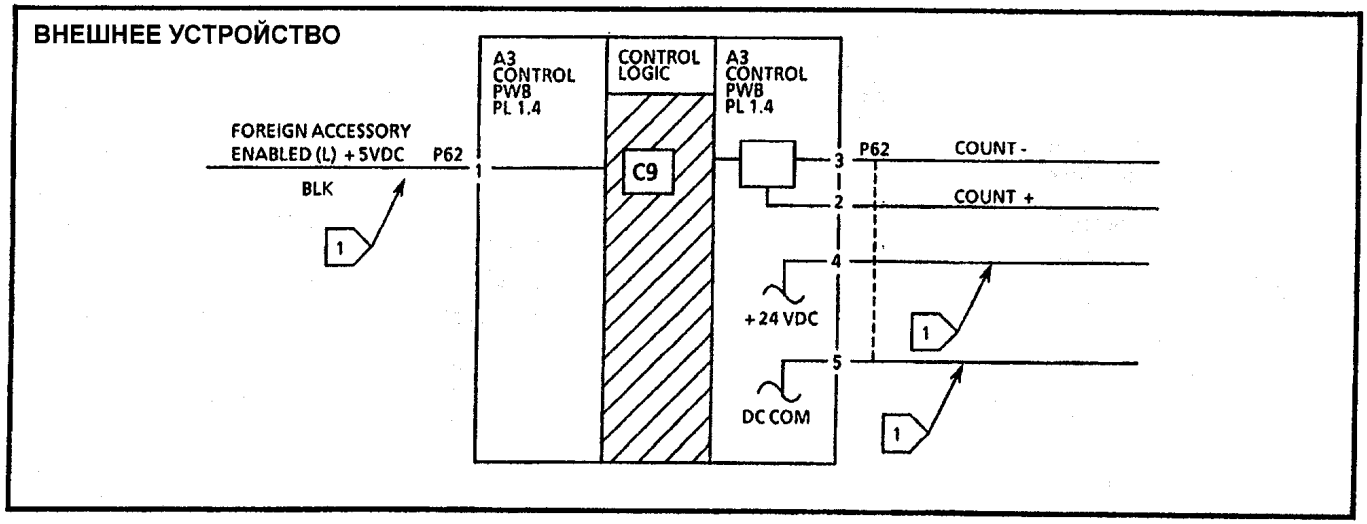
ВНЕШНЕЕ УСТРОЙСТВО
FOREIGN ACCESSORY ENABLED (L) +5VDC
P62
1
BLK
1
A3 CONTROL PWB PL 1.4
CONTROL LOGIC
C9
A3 CONTROL PWB PL 1.4
3
2
4
+24 VDC
5
DC COM
P62
COUNT -
COUNT +
1
1

RAP E1 Застревание материала для копирования

Этот код появляется в том случае, если материал для копирования не достиг датчика перемещения в течение 5 секунд после начала его подачи.

ПРИМЕЧАНИЕ: Блок-схемы приведены на следующих трех страницах.

Двигатель главного привода начал вращаться, когда на дисплее был код L3.

Да **Нет**

Перейдите к RAP 4.1 "Двигатель главного привода".

Вставьте материал для копирования в аппарат.

Материал подается в аппарат.

Да **Нет**

Подсоедините (–) к контрольной точке **GND** (земля) на высоковольтном блоке питания HVPS.

На контакте 5 разъема P14 на плате управления есть напряжение +24 В.

Да **Нет**

Перейдите к ФЛАЖКУ 1 и проверьте наличие обрыва провода между муфтой подачи материала для копирования и платой управления.

Если обрыва нет, замените муфту подачи материала для копирования.

A **B**

A **B**

Введите код [11].

Напряжение падает с +24 В до +1 В и ниже.

Да **Нет**

Замените плату управления.

Проверьте повреждение механических элементов подачи материала к муфте.

Если повреждений нет, замените муфту подачи материала для копирования.

Удалите материал для копирования.

ПРЕДУПРЕЖДЕНИЕ

Между моментом ввода кода [10] и началом вращения двигателя будет некоторый промежуток времени. Двигатель не начнет вращаться до тех пор, пока температура фьюзера не достигнет требуемого значения.

В последующей процедуре код [10] включит двигатель главного привода, код [11] вызовет срабатывание муфты подачи, а код [37] осуществит проверку датчика перемещения.

Введите следующие коды [10, 11 и 37] для проверки датчика перемещения.

Вставьте лист материала для копирования, для того чтобы можно было провести проверку датчика перемещения.

Светодиод Tracing/Vellum (Калька) погас и загорелся при повороте шкива.

Да **Нет**

C **D**

C **D**

Светодиод все время горит.

Да **Нет**

Проверьте, не поврежден ли шкив датчика перемещения.

Перейдите к ФЛАЖКУ 2 и проверьте проводку на короткое замыкание на корпус.

Проверьте шкив датчика перемещения на наличие повреждений.

Перейдите к ФЛАЖКАМ 2 и 3 и проверьте проводку на обрыв.

Проверьте механические элементы привода до роликов подачи, а также состояние роликов привода.

Проверьте наличие посторонних предметов в поворотном козырьке и убедитесь, что козырек находится в правильном положении.

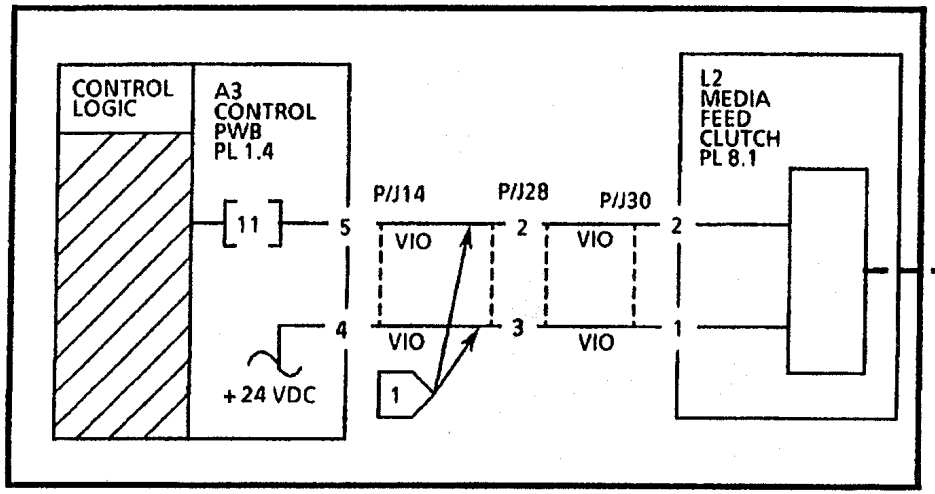
CONTROL LOGIC
A3 CONTROL PWB PL 1.4
11
5
4
+24 VDC
P/J14
P/J28
P/J30
VIO
2
3
VIO
VIO
2
1
VIO
1
L2 MEDIA FEED CLUTCH PL 8.1

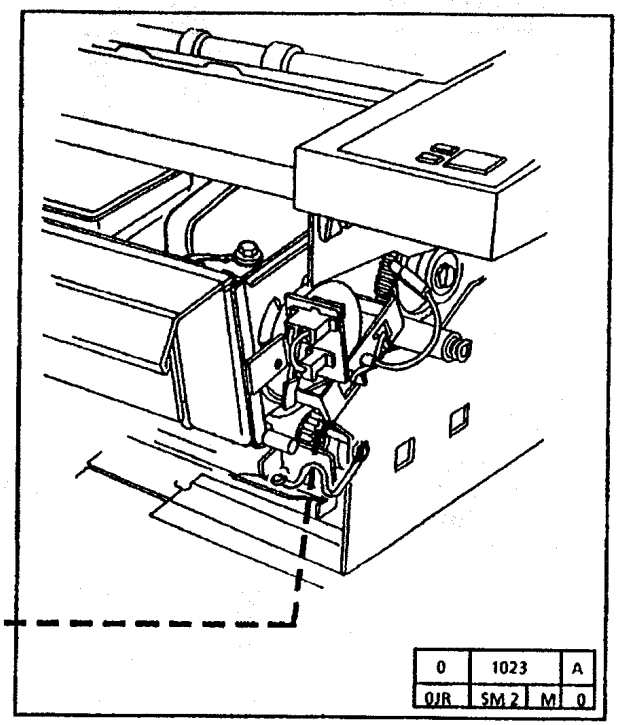
0 1023 A
0JR SM 2 M 0

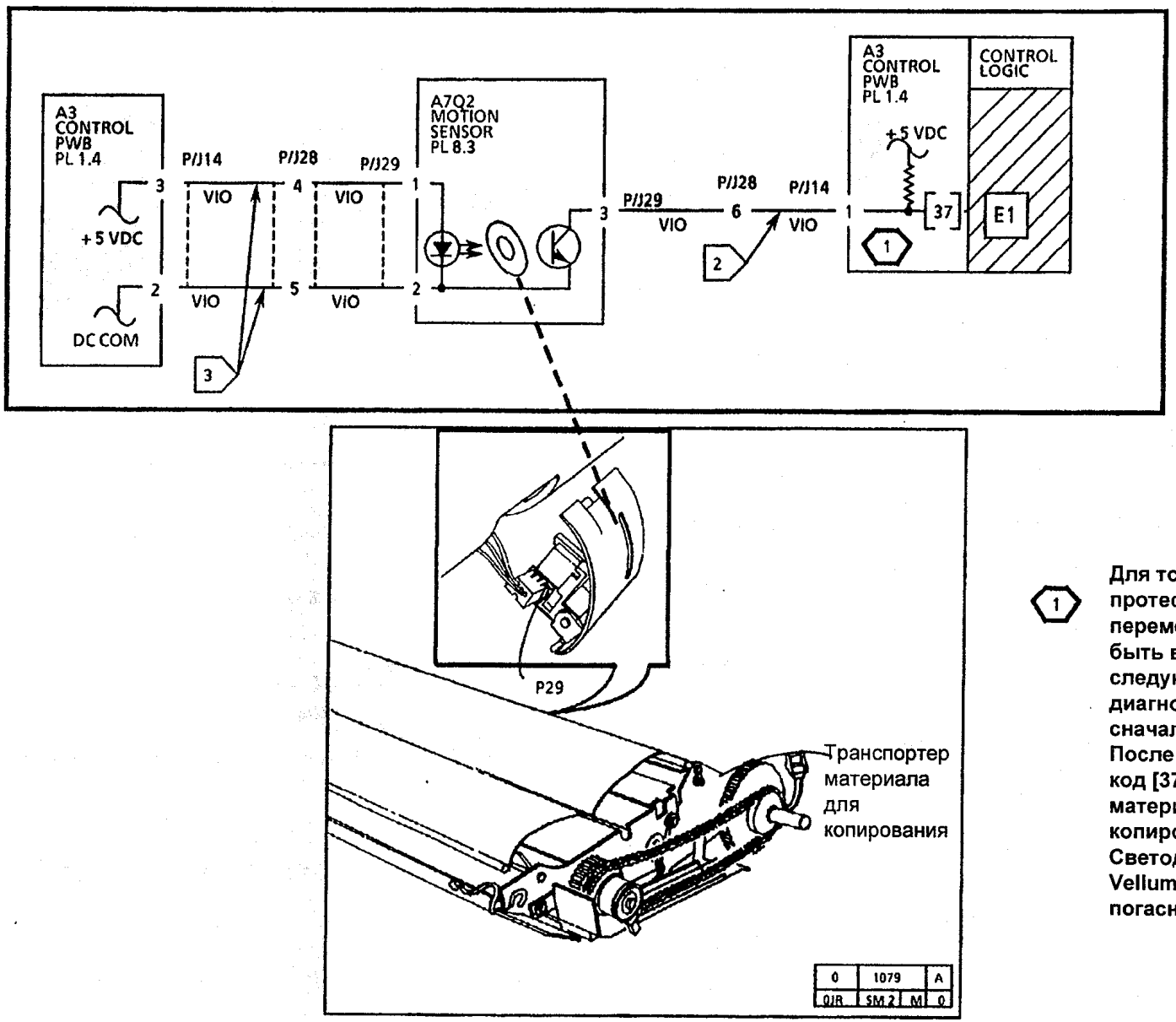

1 **Для того чтобы протестировать датчик перемещения, должны быть введены следующие диагностические коды: сначала [10], затем [11]. После того как введен код [37], вставьте лист материала для копирования в аппарат. Светодиод Tracing/ Vellum (Калька) погаснет и загорится.**

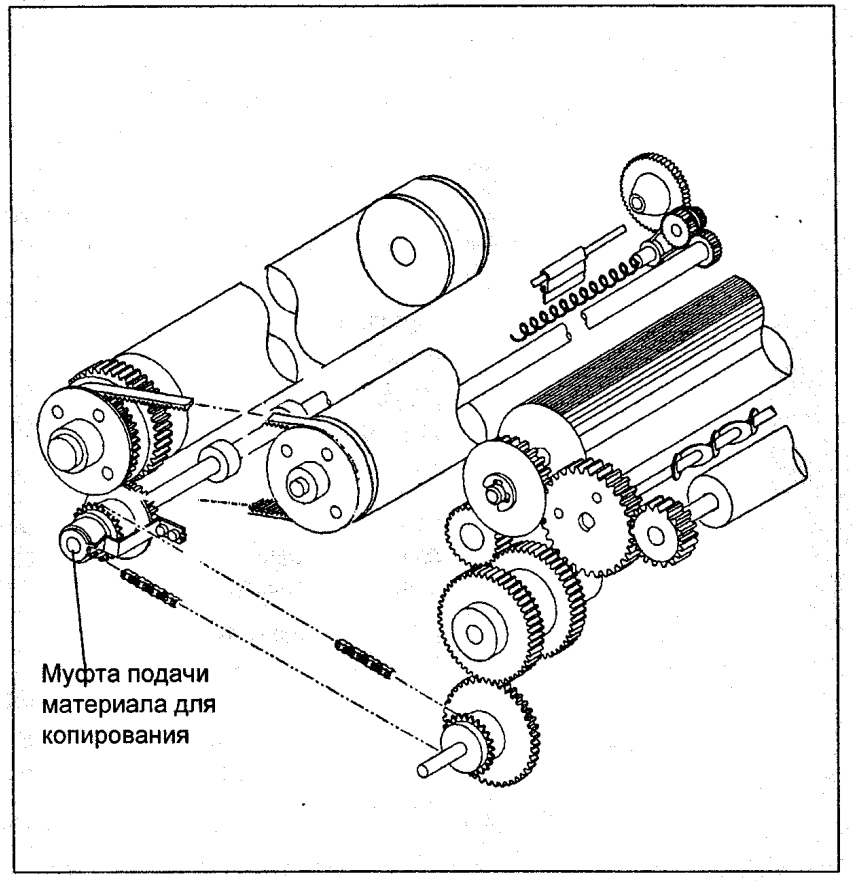
Муфта подачи
материала для
копирования

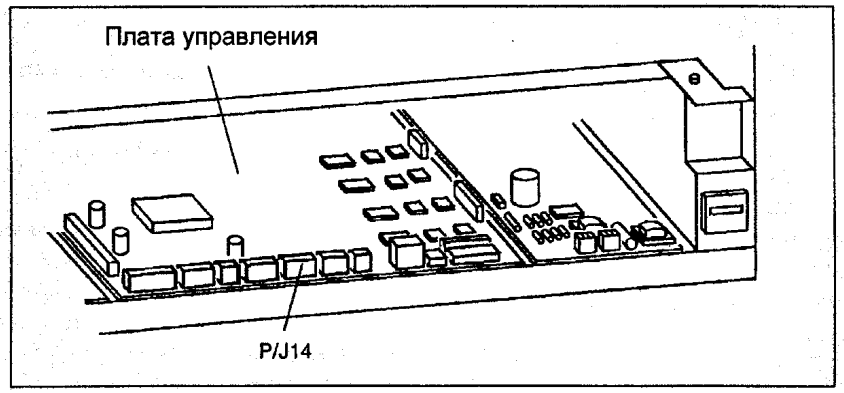
Плата управления
P/J14

RAP E2 Застревание материала для копирования

Этот код состояния появится, если логическая схема обнаружит, что датчик предварительной подачи заблокирован в неправильный момент времени. Это может произойти, если материал для копирования вставлен раньше оригинала, а аппарат при этом находится в режиме тиражного копирования.

1 ***Блок-схема представлена на следующей странице.***

Начальные действия

- Проверьте попадание посторонних предметов в тракт материала для копирования.

Процедура

Введите код [37] для проверки датчика предварительной подачи.

ПРИМЕЧАНИЕ: Если датчик заблокирован, будет гореть светодиод Bond (Бумага).

Активируйте датчик предварительной подачи (Q7). **При активации датчика светодиод Bond загорается и затем гаснет.**

Да Нет

Перейдите к ФЛАЖКУ 1 и проверьте проводку на обрыв или короткое замыкание.

Если короткого замыкания и обрыва нет, замените датчик предварительной подачи (Q7).

Если неисправность не устранена, замените плату управления.

Если неисправность не устранена, замените плату управления (A3).

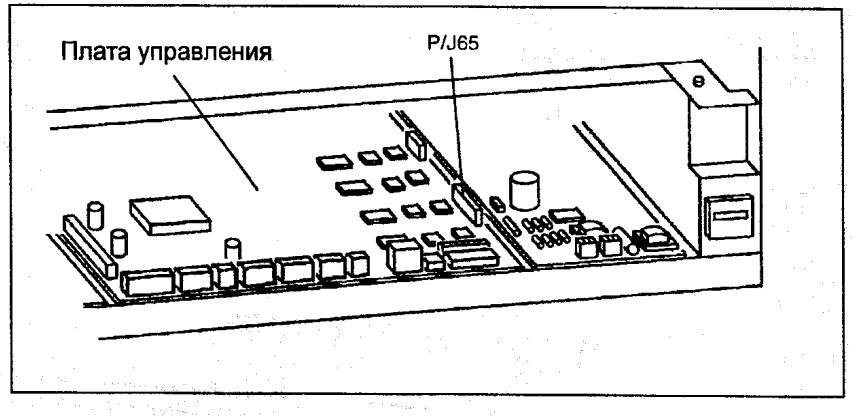
Плата управления
P/J65

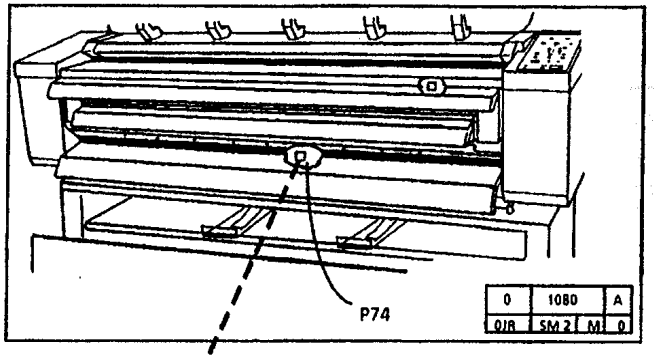
P74
0
1080
A
0/R
SM 2
M
0

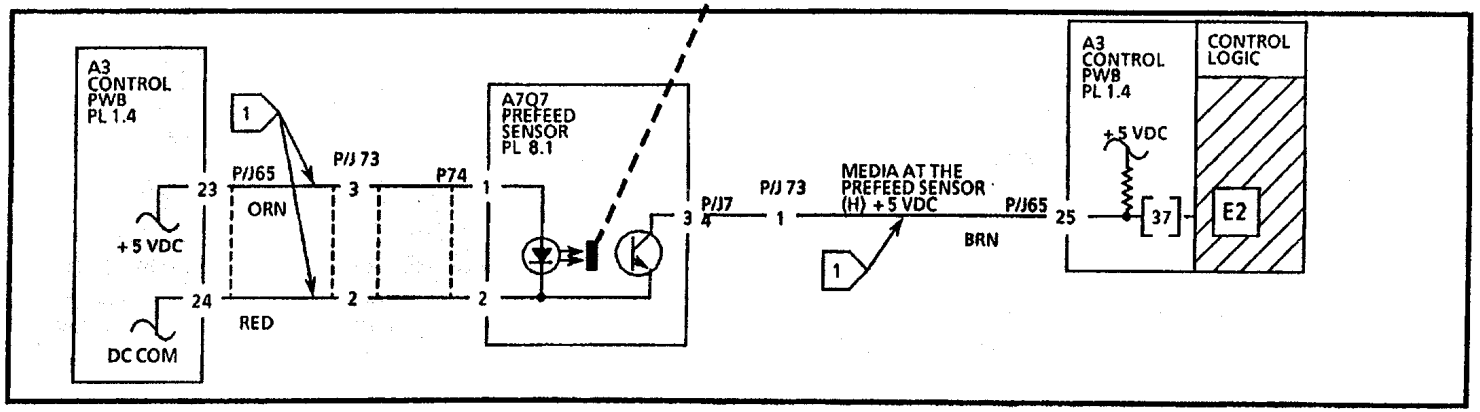
A3 CONTROL PWB PL 1.4
1
P/J65
P/J 73
P74
23
ORN
+5 VDC
24
RED
DC COM
A7Q7 PREFEED SENSOR PL 8.1
3
1
2
2
P/J7
P/J 73
4
1
MEDIA AT THE PREFEED SENSOR (H) +5 VDC
P/J65
25
BRN
A3 CONTROL PWB PL 1.4
CONTROL LOGIC
+5 VDC
37
E2

RAP E3 Застревание материала для копирования

Блок-схема приведена на следующей странице.

Этот код состояния появляется, если шкив датчика перемещения остановился в тот момент времени, когда материал для копирования все еще заставляет активатор блокировать датчик предварительного перемещения.

Начальные действия

- Проверьте наличие посторонних предметов в тракте материала для копирования.
- Убедитесь, что материал не слишком скручен.

Процедура

Лампа экспонирования горит.

Да **Нет**

Перейдите к CQ3 "Черная копия" в главе 3.

ПРЕДУПРЕЖДЕНИЕ

Между вводом кода [10] и моментом начала вращения двигателя есть некоторый промежуток времени. Двигатель не начнет вращаться до тех пор, пока температура фьюзера не достигнет требуемой величины.

Введите следующие коды [10, 11 и 37] для проверки датчика перемещения.

Вставьте лист материала для копирования, для того чтобы можно было провести проверку датчика перемещения.

При повороте шкива светодиод Tracing/Vellum (Калька) гаснет и загорается.

Да **Нет**

Светодиод горит все время.

Да **Нет**

Проверьте, не поврежден ли шкив датчика перемещения.

Перейдите к ФЛАЖКУ 1 и проверьте проводку на короткое замыкание на корпус.

Если короткого замыкания нет, замените датчик перемещения.

Проверьте, не поврежден ли шкив датчика перемещения.

Перейдите к ФЛАЖКАМ 1 и 2 и проверьте проводку на обрыв.

Если обрыва нет, замените датчик перемещения.

A

Введите код [10] и вставьте в аппарат лист материала для копирования.

Материал выводится из аппарата.

Да **Нет**

Проверьте, не проскальзывают ли элементы привода и нет ли в тракте материала посторонних предметов.

Проверьте, не повреждена ли матерчатая направляющая.

Проверьте, нет ли избытка масла на нагревательном вале фьюзера. Если масла слишком много, выполните регулировку подачи масла (ADJ 10.2).

Проверьте щель за коротроном переноса/отделения. Если щель открыта, заклейте ее клейкой лентой или вставьте комплект 600K24350.

Проверьте правильность хранения бумаги.

B **C**

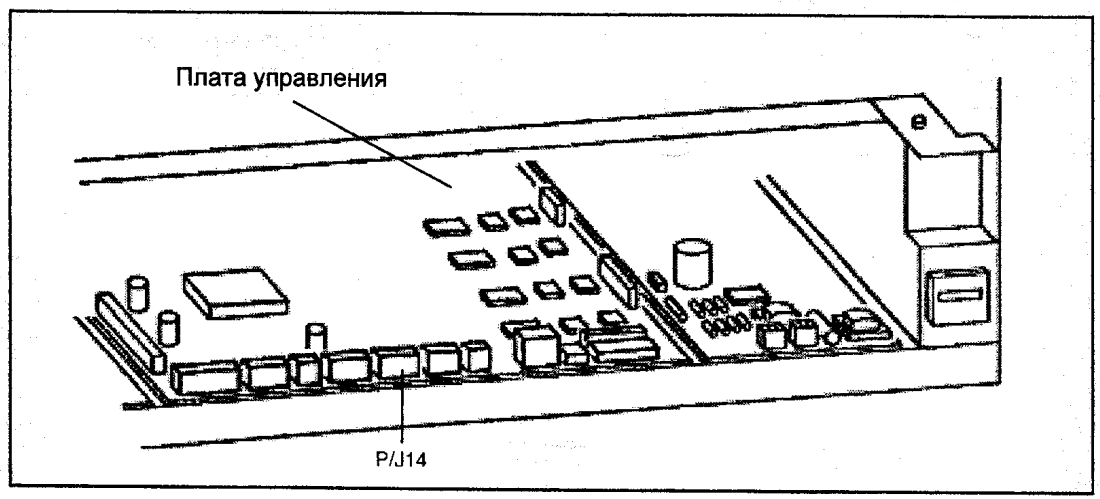

B C

Если повреждений нет, перейдите к RAP CQ26 "Высоковольтный блок питания" в главе 3.

Застревание может быть вызвано электростатическими явлениями.

Отсоедините голубой кабель коротрона и сделайте несколько копий. Если застревание есть, возможно, закорочен коротрон переноса/ отделения.

С помощью электрометра проверьте соответствие напряжения заряда техническим требованиям. Если напряжение слишком высокое (1200 В) или отличается от заданного на 200 В, вероятно, есть проблема с коротким замыканием.

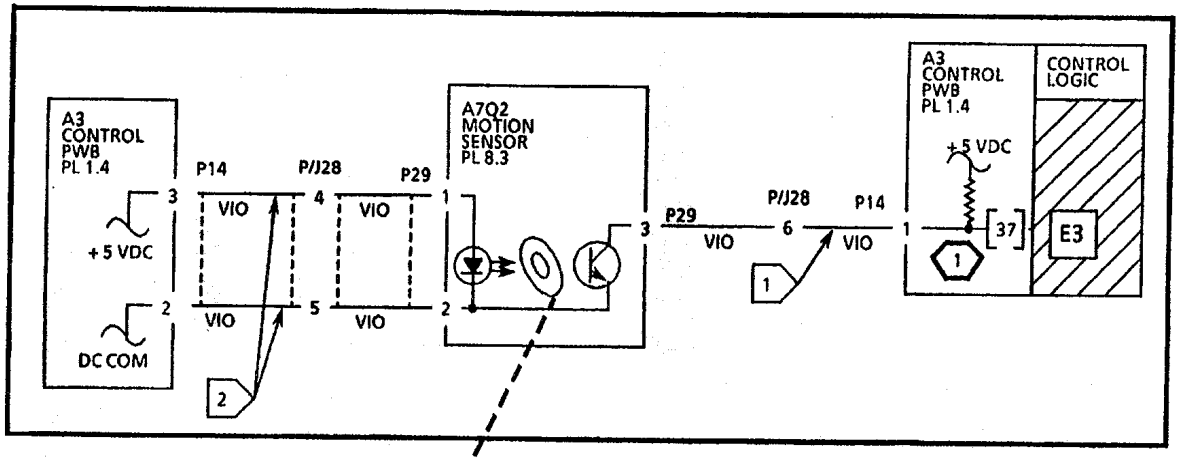

1

Для того чтобы протестировать датчик перемещения, должны быть введены следующие диагностические коды: сначала [10], затем [11]. После того как введен код [37], вставьте лист материала для копирования в аппарат. Светодиод Traicing/Vellum (Калька) погаснет и загорится.

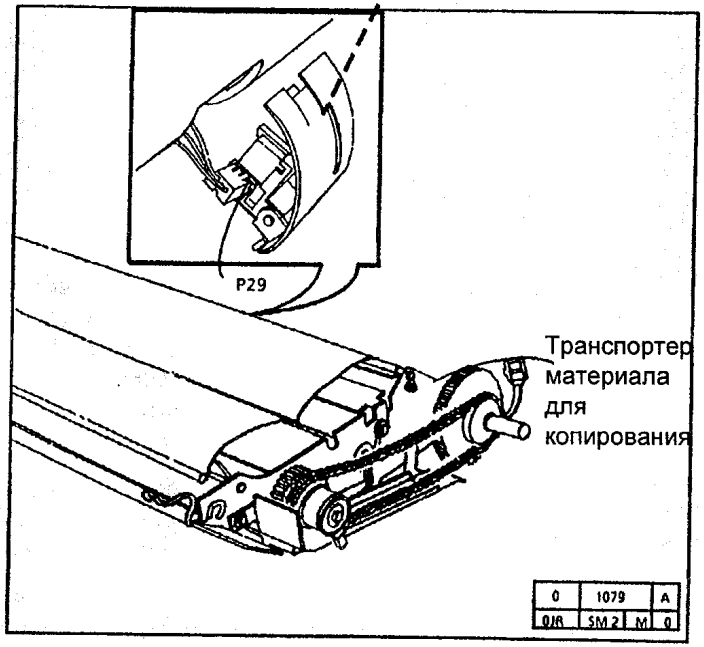

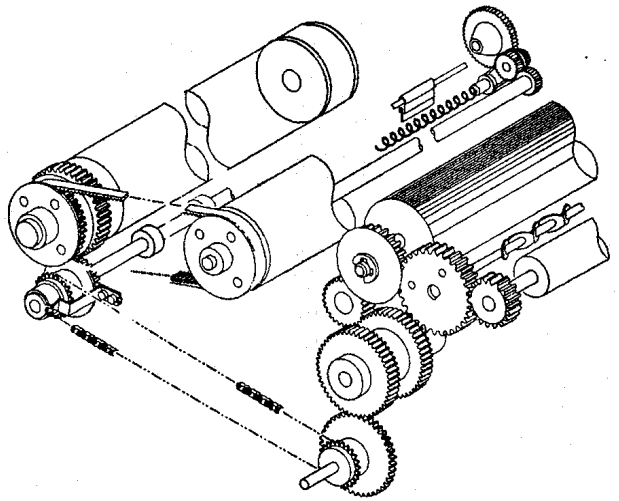

RAP E5 Разомкнутая блокировка

Этот код состояния появляется, если логическая схема обнаружит, что один из блокировочных выключателей отсоединен или разомкнут или отсоединена плата термистора.

1 ***Блокировочные выключатели запорной крышки транспортера и задней верхней крышки активируются магнитами, расположенными на соответствующих крышках.***

Начальные действия

- Убедитесь, что запорная крышка транспортера закрыта, а задняя верхняя крышка установлена.
- Убедитесь, что разъемы P/J 5, 9, 43, 44, 46, 47 и 58 установлены и подсоединены правильно.
- Убедитесь, что магниты на запорной крышке транспортера и задней верхней крышке находятся напротив соответствующих блокировочных выключателей.

Процедура

Светодиод INT на плате низковольтного источника питания LVPS горит.

Да **Нет**

Установите цифровой тестер DMM на шкалу (+) 200 В

Подключите вывод (+) к P/J 5-4, подключите вывод (-) к контрольной точке заземления на HVPS.

Измеренное напряжение попадает в интервал от +19 до +35 В.

Да **Нет**

Перейдите к ФЛАЖКУ 1 и проверьте проводку на наличие обрыва. Если обрыва нет, отсоедините разъем P/J 7.

A **B** **C**

Измерьте сопротивление между контактами 1 и 3 этого разъема. Воспользуйтесь магнитом для проверки замыкания и размыкания выключателя.

Блокировочный выключатель крышки транспортера (S5) исправен.

Да **Нет**

Замените выключатель.

Замените плату термистора (A10).

Подключите вывод (+) к P/J 5-3, подключите вывод (-) к контрольной точке заземления на HVPS. **Измеренное напряжение попадает в интервал от +19 до +35 В.**

Да **Нет**

Замените плату низковольтного источника питания LVPS (A2).

Подключите вывод (+) цифрового тестера DMM к контакту 1 разъема P/J 5.

Измеренное напряжение попадает в интервал от +19 до +35 В.

Да **Нет**

Перейдите к ФЛАЖКУ 2 и проверьте проводку на обрыв. Если обрыва нет, отсоедините разъем P/J 58. Измерьте сопротивление между контактами 1 и 3 этого разъема. Воспользуйтесь магнитом для проверки замыкания и размыкания выключателя.

Блокировочный выключатель задней верхней крышки (S4) исправен.

Да **Нет**

Замените выключатель.

Вернитесь к начальным действиям.

A **D**

A **D**

Подключите вывод (+) к P/J 9-13, подключите вывод (-) к контрольной точке заземления на HVPS.

Измеренное напряжение попадает в интервал от +19 до +35 В.

Да **Нет**

Перейдите к ФЛАЖКУ 3 и проверьте проводку на обрыв. Если обрыва нет, замените плату низковольтного источника питания LVPS (A2).

Замените плату управления (A3).

Подключите вывод (+) к P/J 9-13, подключите вывод (-) к контрольной точке заземления на HVPS.

Измеренное напряжение попадает в интервал от +19 до +35 В.

Да **Нет**

Перейдите к ФЛАЖКУ 3 и проверьте проводку на обрыв. Если обрыва нет, замените плату низковольтного источника питания LVPS (A2).

Замените плату управления (A3).

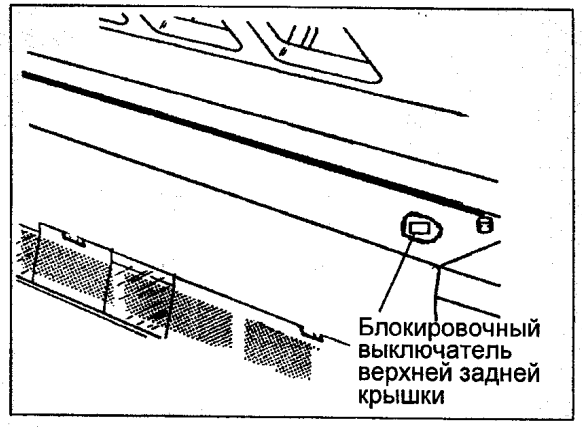

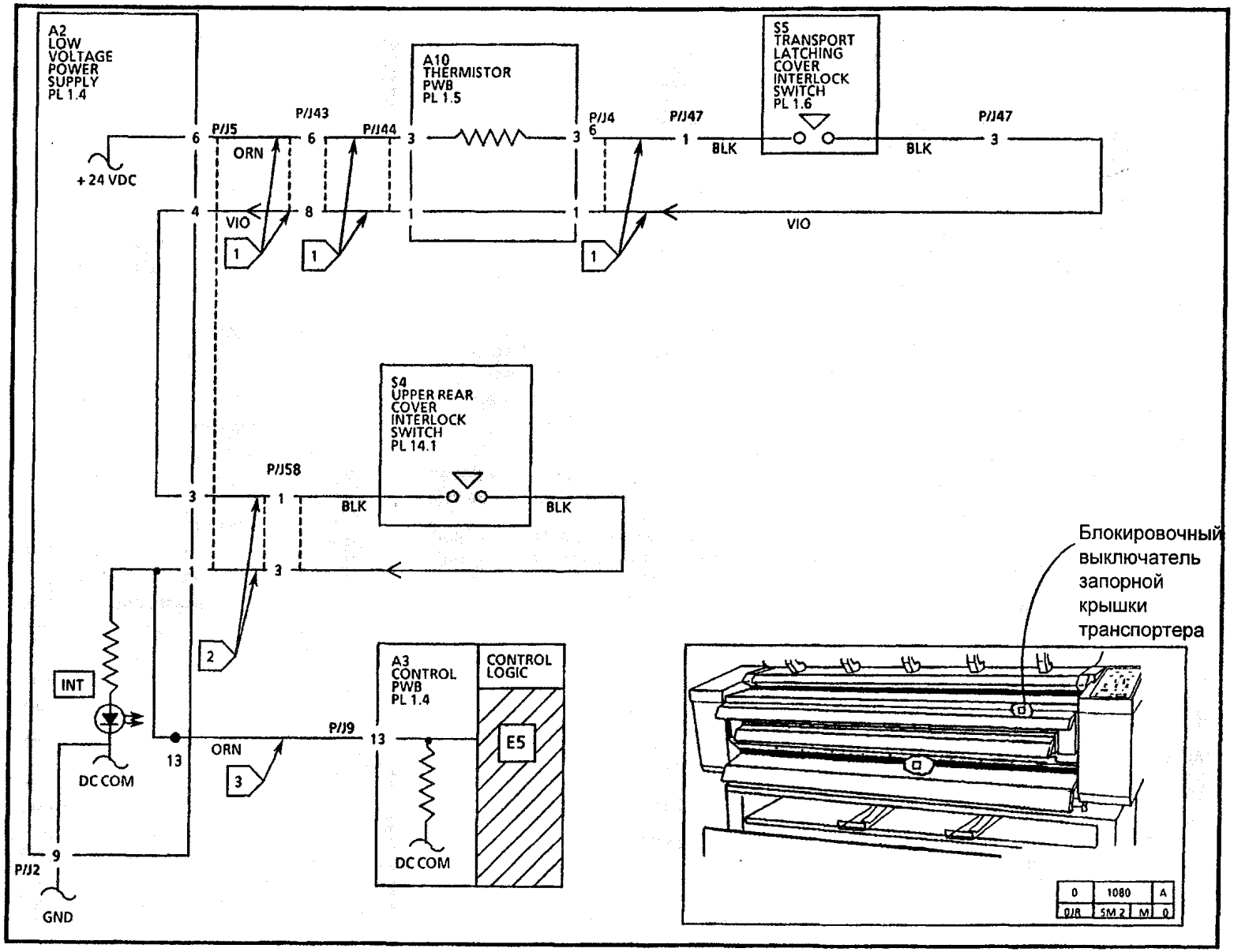
A2
LOW
VOLTAGE
POWER
SUPPLY
PL 1.4
+24 VDC
P/J5
P/J43
P/J44
A10
THERMISTOR
PWB
PL 1.5
P/J4
P/J47
S5
TRANSPORT
LATCHING
COVER
INTERLOCK
SWITCH
PL 1.6
P/J47
ORN
BLK
BLK
VIO
VIO
S4
UPPER REAR
COVER
INTERLOCK
SWITCH
PL 14.1
P/J58
BLK
BLK
INT
DC COM
ORN
P/J9
A3
CONTROL
PWB
PL 1.4
CONTROL
LOGIC
E5
DC COM
P/J2
GND
Блокировочный
выключатель
запорной
крышки
транспортера

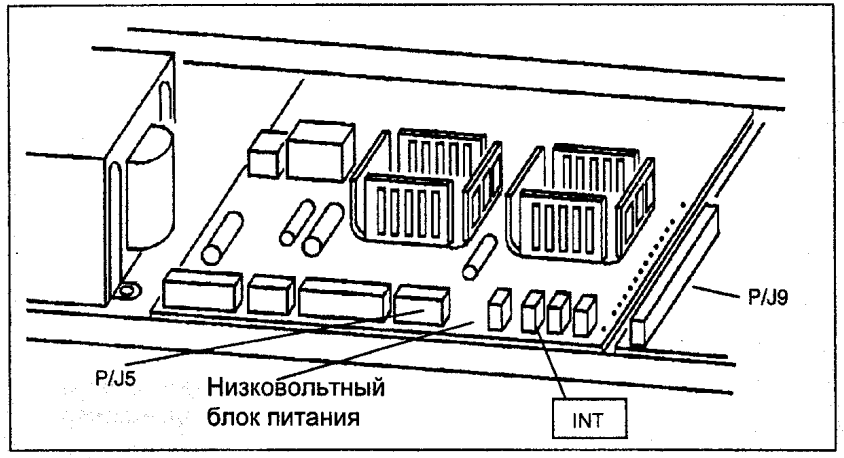
P/J9
P/J5
Низковольтный
блок питания
INT

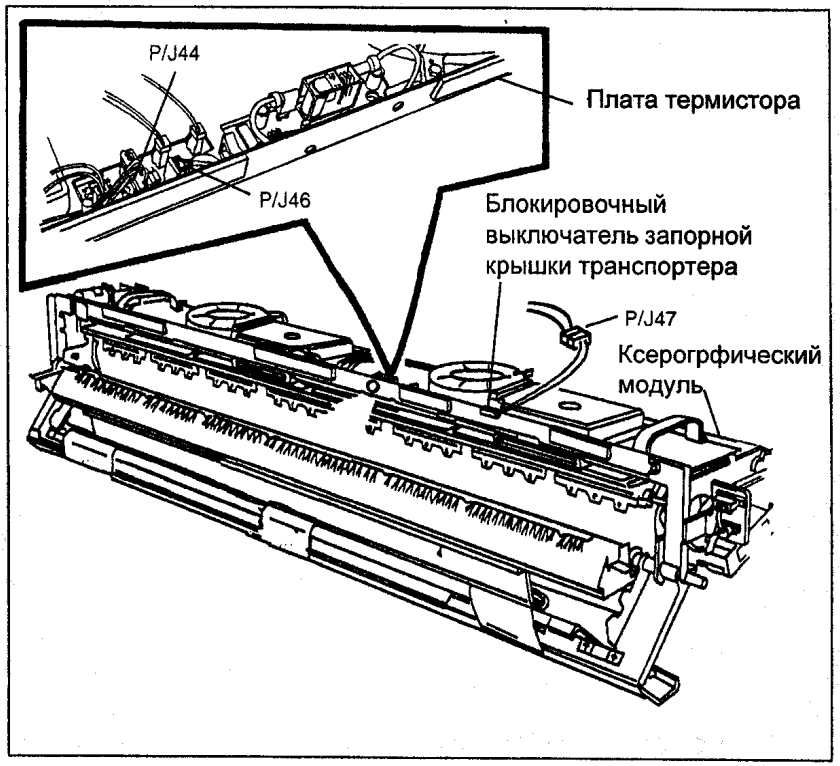
P/J44
Плата термистора
P/J46
Блокировочный
выключатель запорной
крышки транспортера
P/J47
Ксерогрфический
модуль

ПРЕДУПРЕЖДЕНИЕ

Нагревательный вал фьюзера и сам фьюзер могут иметь высокую температуру. Соблюдайте меры предосторожности при работе в этой зоне.

1 ***Если температура фьюзера более 200°C, будет гореть светодиод перегрева. Если температура больше 290°C, будет разомкнут термостат перегрева.***

Включите аппарат и нажмите кнопку **Start** (Старт).

Нагревательный вал фьюзера начинает прогреваться.

Да **Нет**

Откройте запорную крышку транспортера и посмотрите на светодиод перегрева через отверстие в раме аппарата.

Светодиод перегрева не горит.

Да **Нет**

(Перегрев есть, когда горит светодиод перегрева.)

Выключите аппарат и отсоедините силовой кабель от сети.

Проверьте триак фьюзера на короткое замыкание между MT1 и MT2. (Это может вызвать размыкание реле перегрева.) Замените триак, если обнаружено короткое замыкание.

Если короткого замыкания нет, перейдите к ФЛАЖКУ 4 и проверьте проводку на короткое замыкание на корпус.

A **B** **C**

Если короткого замыкания нет, снимите ксерографический модуль и убедитесь, что термистор находится напротив вала фьюзера.

Если неисправность не устранена, замените узел платы термистора.

Выключите аппарат и отсоедините силовой кабель от сети. Измерьте сопротивление между P2-1 на низковольтном источнике питания и контактом 3 (USO) или контактом 1 (RX) на линейном фильтре.

Сопротивление между контактами менее 5 Ом.

Да **Нет**

Проверьте нагревательный вал на обрыв цепи. Если обрыв есть, замените вал.

Также проверьте термостат повышенной температуры на обрыв. Если обрыв есть, замените термостат и сделайте следующее:

Если вентиляторы не вращаются, перейдите к RAP 1.3 "Вентилятор охлаждения аппарата".

Снимите ксерографический модуль и проверьте воздушный трубопровод для того, чтобы убедиться, что он не искривлен и не сломался (PL 1.5).

Убедитесь, что термистор расположен правильно, напротив вала фьюзера.

Перейдите к ФЛАЖКАМ 1 и 4 и проверьте проводку на обрыв.

A **D**

Отсоедините разъем термистора P/J17 на плате управления и измерьте сопротивление между контактами 1 и 2 в жгуте разъема.

В холодном состоянии термистор имеет сопротивление 100 до 150 кОм.

Да **Нет**

Замените плату термистора.

Перейдите к ФЛАЖКУ 3 и проверьте проводку на обрыв.

Если обрыва нет, замените триак фьюзера.

Если неисправность не устранена, замените низковольтный источник питания.

Если неисправность не устранена, замените плату управления.

Постоянное напряжение между P2-1 и P2-4 на плате низковольтного источника питания менее 5 В.

Да **Нет**

Замените триак фьюзера.

Убедитесь, что термистор находится в контакте с нагревательным валом.

Если неисправность не устранена, перед заменой нагревательного вала замените триак фьюзера.

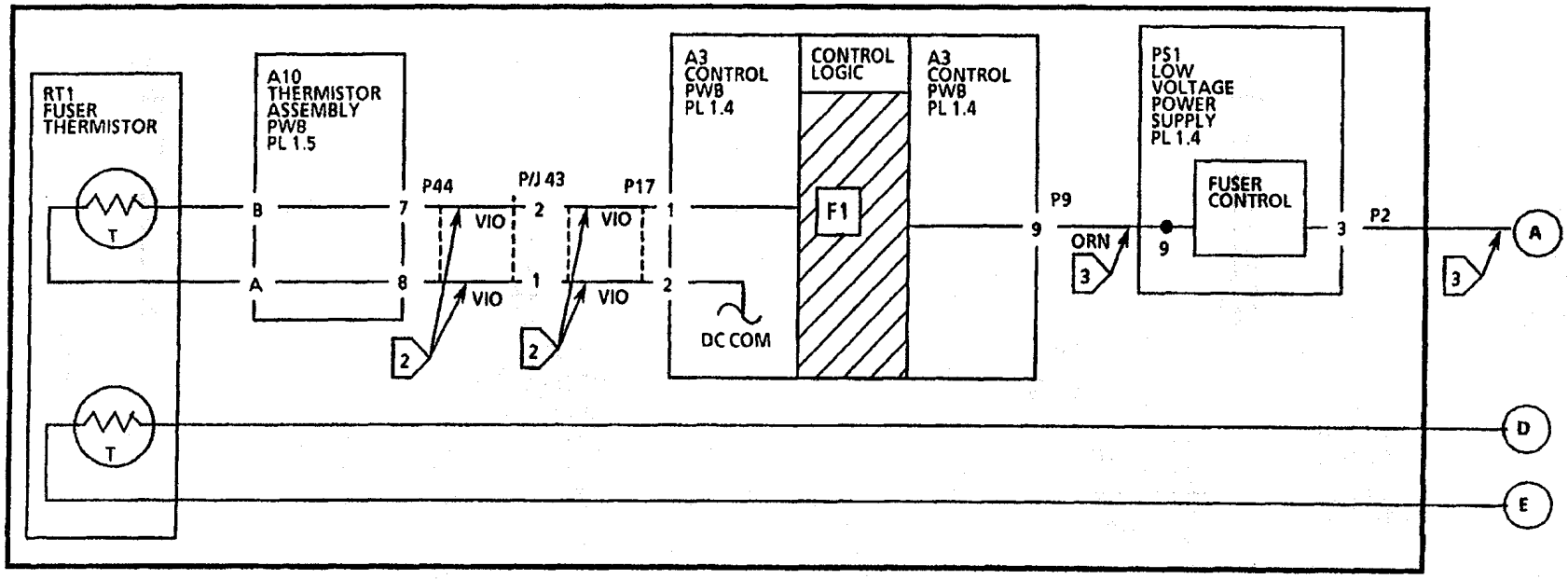

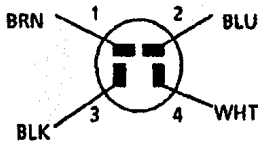

Линейный фильтр (RX), (XLA 50Гц)

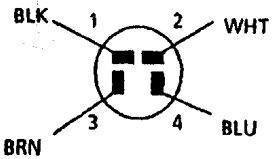

Линейный фильтр (3001)

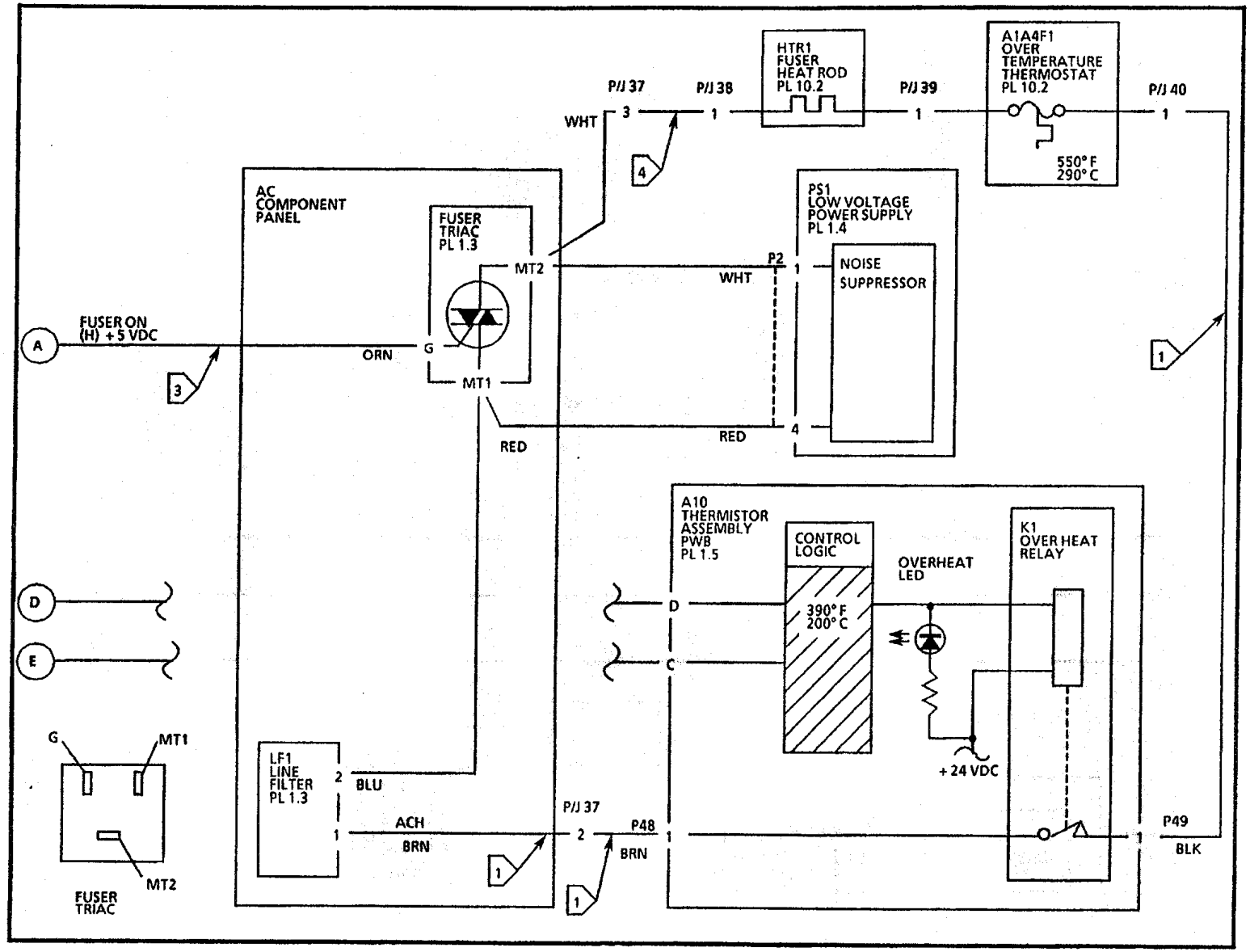
HTR1
FUSER
HEAT ROD
PL 10.2
A1A4F1
OVER
TEMPERATURE
THERMOSTAT
PL 10.2
550° F
290° C
P/J 37
P/J 38
P/J 39
P/J 40
WHT
AC
COMPONENT
PANEL
FUSER
TRIAC
PL 1.3
MT2
MT1
G
ORN
FUSER ON
(H) +5 VDC
PS1
LOW VOLTAGE
POWER SUPPLY
PL 1.4
NOISE
SUPPRESSOR
P2
WHT
RED
A10
THERMISTOR
ASSEMBLY
PWB
PL 1.5
CONTROL
LOGIC
390° F
200° C
OVERHEAT
LED
K1
OVER HEAT
RELAY
+24 VDC
LF1
LINE
FILTER
PL 1.3
BLU
ACH
BRN
P48
P49
BLK
FUSER
TRIAC

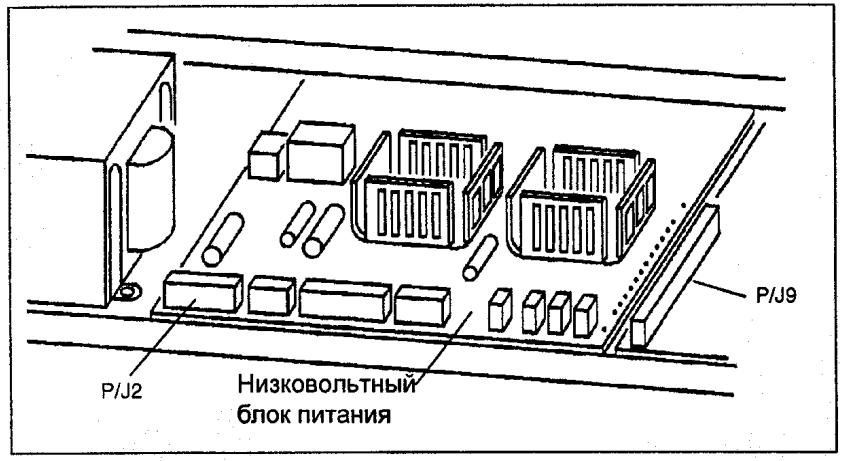

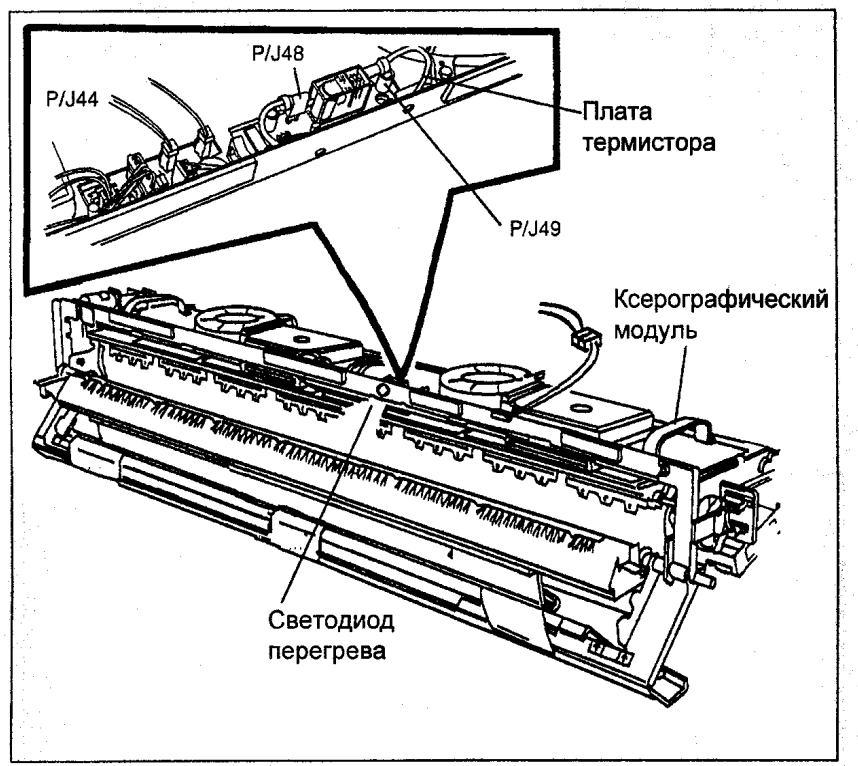

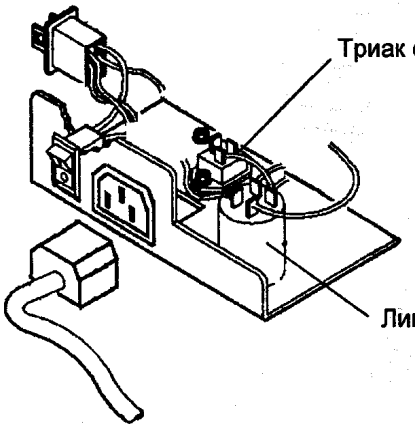

Панель элементов питания
переменного тока (EO), (AO 50Гц)

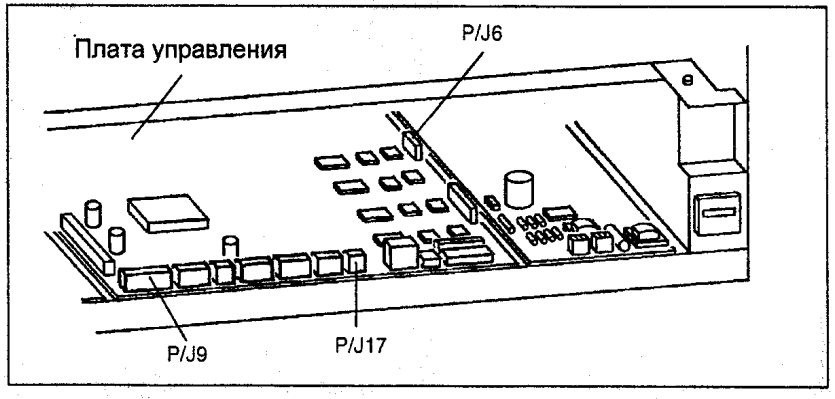

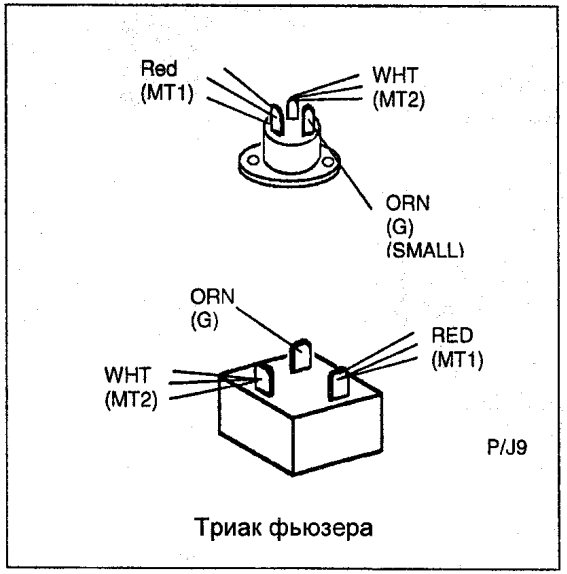

Триак фьюзера

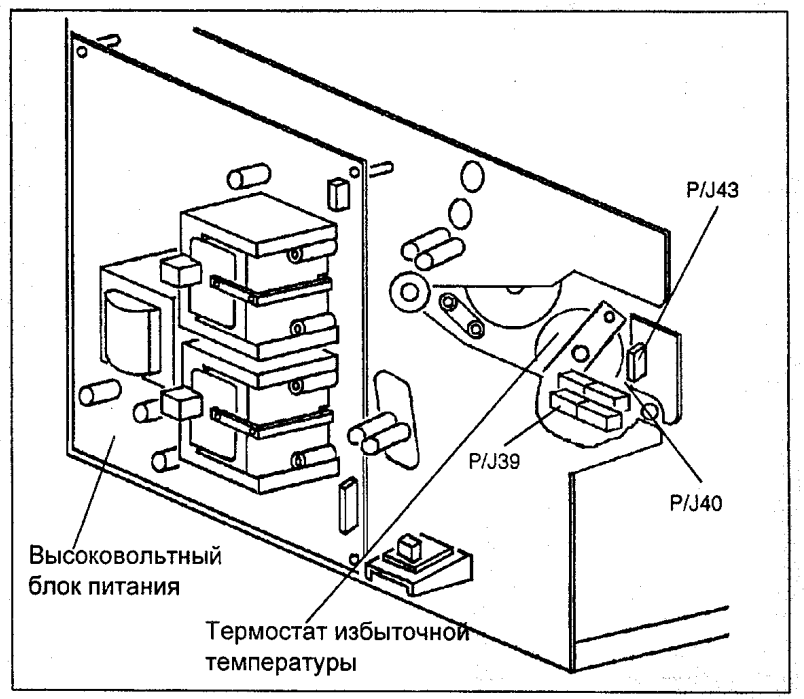

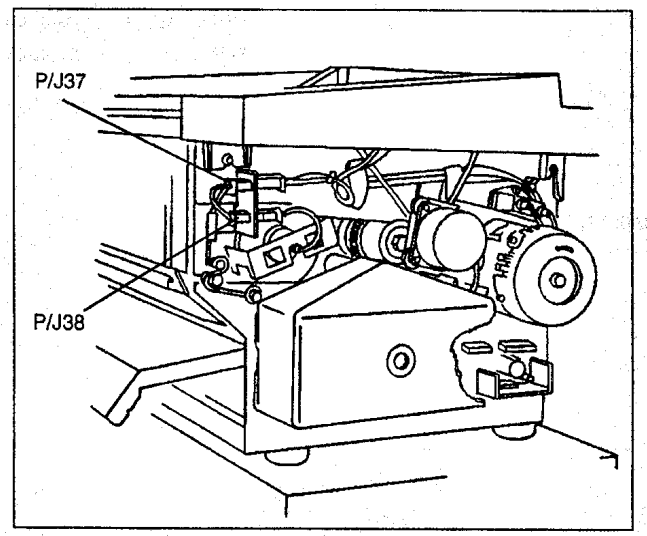

RAP J1 Неисправность "Недостаток тонера"

Код состояния J1 появляется, если концентрация тонера оказывается значительно ниже номинала.

Этот код состояния может появиться, если существует проблема с подачей тонера или со смешиванием материала для проявления. Начальные действия связаны с наиболее вероятными механическими причинами появления кода J1.

Начальные действия

- Обратитесь к главе 6 и убедитесь, что специальный код 45 установлен правильно.
- Убедитесь, что тонер-картридж не имеет дефектов и что в блок проявления подается достаточно тонера (Обратитесь к RAP OF2 "Тонер-картридж").
- Убедитесь, что разъемы соленоида тонера P/J 31, P/J 35 и P/J 65 хорошо подсоединены.
- Убедитесь, что разъем датчика тонера P/J 34 хорошо подсоединен.
- Убедитесь, что материал проявителя правильно загружен и имеет нужный уровень. Проверьте поддон проявителя, шнек не должен быть виден.
- Убедитесь, что блок проявителя выровнен в обоих направлениях.
- Убедитесь, что козырек очистки установлен правильно (REP 9.8). Его острая кромка должна касаться магнитного ролика, а наклейка должна быть обращена вниз.
- Убедитесь, что емкость для отработанного тонера не заполнена. Заполненная емкость может приводить к появлению сообщения о неисправности в системе проявления. Обратитесь к RAP OF3 "Большой расход тонера".

Процедура

Введите код [4] для того, чтобы вывести на дисплей значение контрольной точки тонера. Запишите это значение. Нажмите кнопку **Stop** (Стоп).

ПРИМЕЧАНИЕ

Перед вводом кода [25] нет необходимости проворачивать двигатель главного привода с помощью кода [10].

Введите код **[25]** для вывода на дисплей значения датчика тонера.

ПРИМЕЧАНИЕ

Когда введен код [25], двигатель главного привода не начнет вращаться до тех пор, пока температура фьюзера не достигнет нужной величины. Величина на дисплее будет мигать до тех пор, пока показания не стабилизируются. Во время старта двигателя главного привода включается ракель.

Значение, которое выводится при коде [25] на три уровня ниже значения контрольной точки, отображаемой на дисплее при диагностическом коде [4].

Да Нет

Замените плату управления (REP 3.1).

A

Введите код [47] для того, чтобы начать автоматическое добавление тонера. В течение следующих 15 минут вы должны услышать звуковой сигнал, указывающий на то, что добавление тонера прошло успешно. Если звуковой сигнал был услышан до остановки главного привода, переходите к завершающим действиям процедуры. Если до остановки главного привода звукового сигнала не было, продолжайте выполнять данную RAP.
Сделайте три копии тест-листа 82E5980 в нормальном режиме копирования. Проверьте плотность изображения последней копии.

Плотность абзаца 0.70G5 в центре тест-листа 82E5980 больше или равна плотности абзаца 28.5 на S.I.R 82E7030.

Да Нет

Установите цифровой тестер DMM на шкалу 200 В постоянного напряжения и подключите вывод (+) к контакту 2 разъема P/J34.
Показание тестера больше, чем 14 В.

Да Нет

Замените плату управления (REP 3.1).

Перейдите к ФЛАЖКУ 2 и проверьте проводку на обрыв.

Обрыв есть.

Да Нет

Замените датчик тонера (REP 9.11).

Проверьте/отрегулируйте плотность изображения (ADJ 9.4).

Устраните неисправность проводки.
Проверьте/отрегулируйте плотность изображения (ADJ 9.4).

Определите скорость вращения тонер-картриджа.

Скорость вращения высокая (один оборот примерно за 10 секунд).

Да Нет

B C

B C

Введите код [10] для включения двигателя главного привода. После включения главного привода введите код [13] для активации соленоида подачи тонера.

Соленоид подачи тонера активирован.

Да Нет

Установите цифровой тестер DMM на шкалу 200 В постоянного напряжения и подключите вывод (+) к контакту 2 разъема P/J 35, а вывод (-) - к контакту 1 этого же разъема.

Постоянное напряжение равно 24 В.

Да Нет

Подключите (+) к контакту 8 разъема P/J 65, а (-) - к контакту 7 этого же разъема.

Постоянное напряжение равно 24 В.

Да Нет

Замените плату управления (REP 3.1), затем продолжите процедуру по пути A.

Устраните неисправность проводки, затем продолжите процедуру по пути A.

Замените соленоид подачи тонера (REP 9.6). Выполните регулировку соленоида подачи тонера (ADJ 9.3), продолжите процедуру по пути A.

Выйдите из режима диагностики и выполните регулировку соленоида подачи тонера (ADJ 9.5), продолжите процедуру по пути A.

Выполните ADJ 9.3 "Серия электростатической настройки". Не выполняйте пока регулировку плотности изображения (ADJ 9.4).

Введите код [47] для начала автоматического добавления тонера. В течение следующих 15 минут вы должны услышать звуковой сигнал, указывающий на то, что добавление тонера прошло успешно.

На дисплее есть код J1.

Да Нет

Выполните регулировку плотности изображения (ADJ 9.5).

Вернитесь к разделу начальных действий этой RAP.

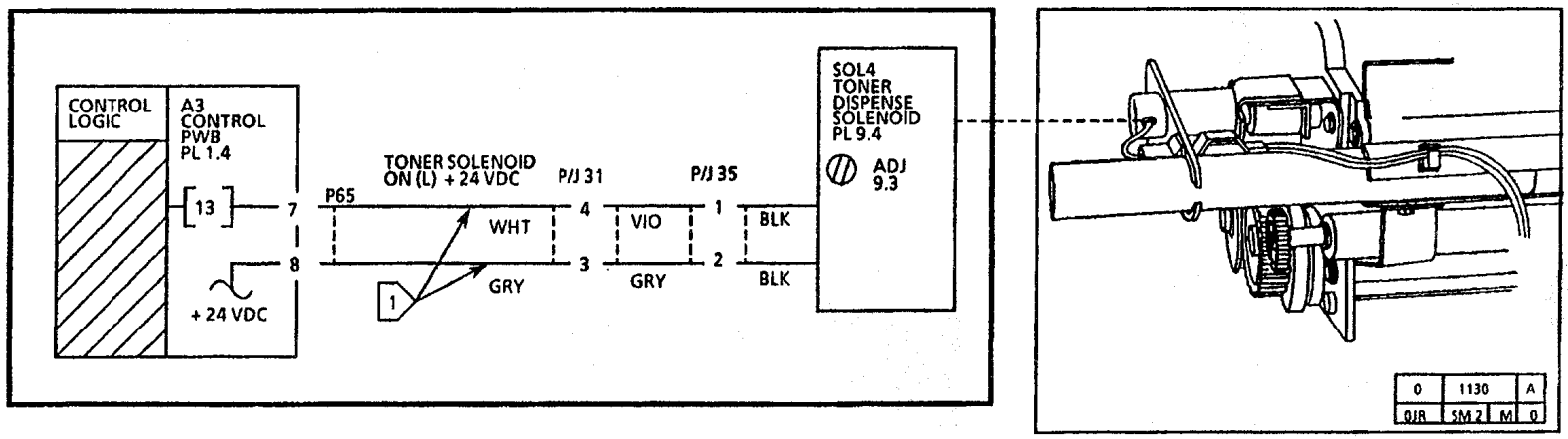
CONTROL LOGIC
A3 CONTROL PWB PL 1.4
13
7
8
+ 24 VDC
TONER SOLENOID ON (L) + 24 VDC
P65
P/J 31
P/J 35
4
3
1
2
WHT
GRY
VIO
GRY
BLK
BLK
1
SOL4 TONER DISPENSE SOLENOID PL 9.4
ADJ 9.3
0
1130
A
0/R
SM 2
M
0

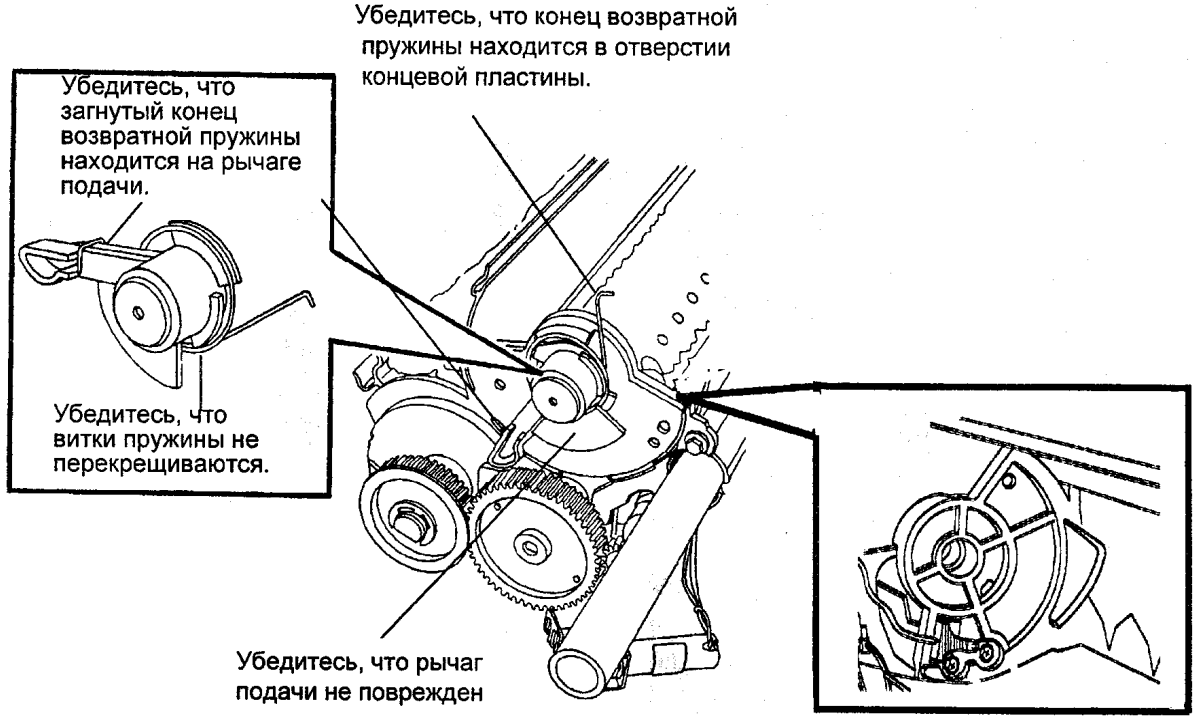
Убедитесь, что конец возвратной пружины находится в отверстии концевой пластины.
Убедитесь, что загнутый конец возвратной пружины находится на рычаге подачи.
Убедитесь, что витки пружины не перекрещиваются.
Убедитесь, что рычаг подачи не поврежден

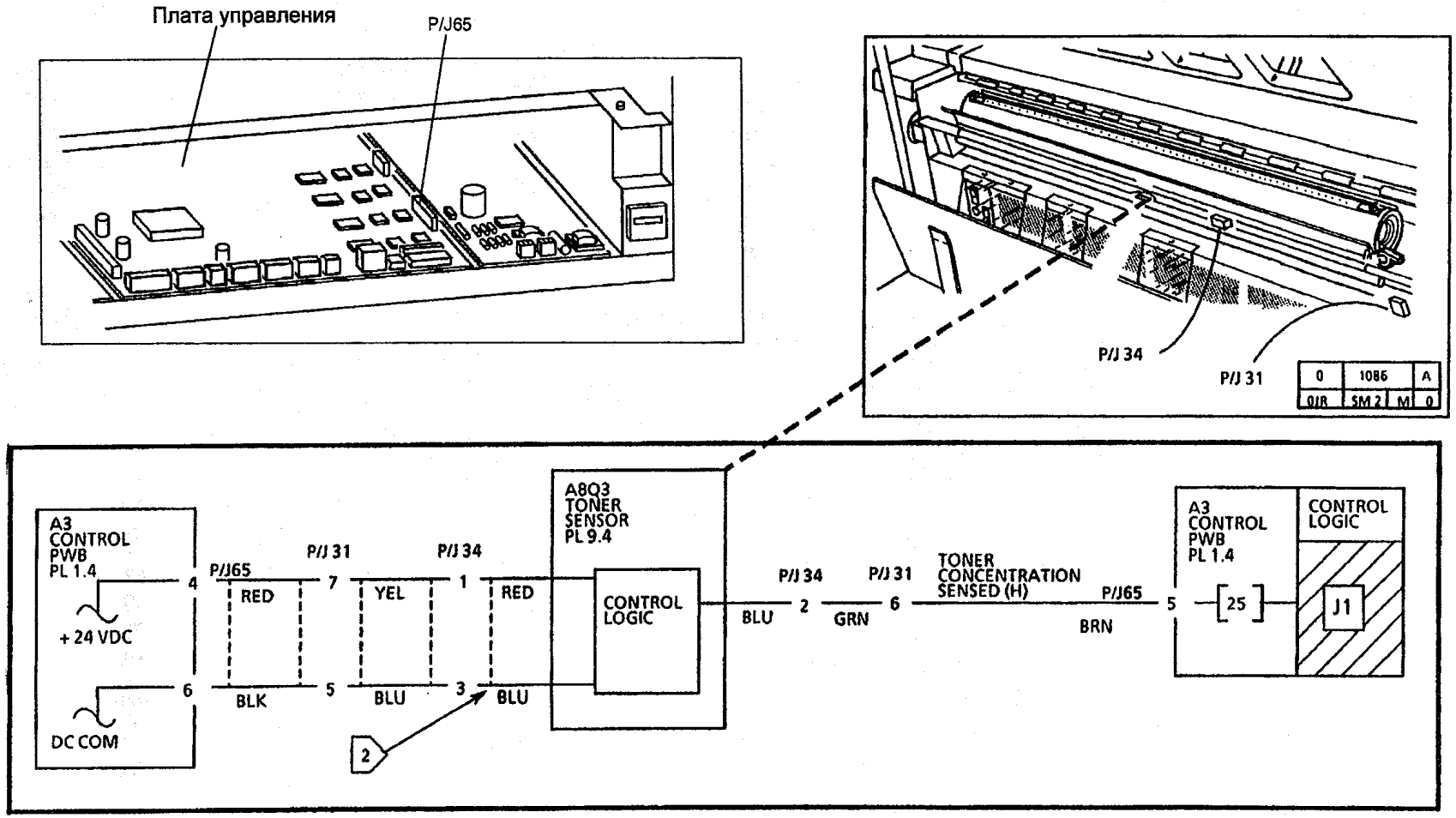
Плата управления
P/J65
P/J 34
P/J 31
0
1086
A
0/R
SM 2
M
0
A3
CONTROL
PWB
PL 1.4
+ 24 VDC
DC COM
P/J65
P/J 31
P/J 34
RED
YEL
RED
BLK
BLU
BLU
A8Q3
TONER
SENSOR
PL 9.4
CONTROL
LOGIC
BLU
GRN
BRN
TONER
CONCENTRATION
SENSED (H)
A3
CONTROL
PWB
PL 1.4
CONTROL
LOGIC
25
J1

RAP J2 Неисправность "Избыток тонера"

Код состояния **J2** появляется, когда концентрация тонера оказывается значительно выше номинала.

Этот код состояния может появиться, если существует проблема с подачей тонера или со смешиванием материала для проявления. Начальные действия связаны с наиболее вероятными механическими причинами появления кода J2.

Начальные действия

- Убедитесь, что специальный код 45 установлен правильно.
- Убедитесь, что тонер-картридж не имеет дефектов и что в блок проявления подается не слишком много тонера (Обратитесь к RAP OF2 "Тонер-картридж").
- Убедитесь, что соленоид подачи тонера не заклинен и правильно отрегулирован (ADJ 9.3).
- Убедитесь, что разъемы соленоида тонера P/J31, P/J35 и P/J65 хорошо подсоединены.
- Убедитесь, что разъем датчика тонера P/J 34 хорошо подсоединен.

Процедура

ПРИМЕЧАНИЕ

Перед вводом кода [25] нет необходимости проворачивать двигатель главного привода с помощью кода [10].

Войдите в режим диагностики. Введите код [4] и нажмите кнопку **Start** (Старт). Запишите значение контрольной точки, затем нажмите кнопку **Stop** (Стоп).

Введите код **[25]** для того, чтобы вывести на дисплей значение концентрации тонера.

ПРИМЕЧАНИЕ

Когда введен код [25], двигатель главного привода не начнет вращаться до тех пор, пока температура фьюзера не достигнет нужной величины. Величина на дисплее будет мигать до тех пор, пока показания не стабилизируются. Во время старта двигателя главного привода включается ракель.

Значение, которое выводится при коде [25], по крайней мере, на 5 выше значения контрольной точки, отображаемой на дисплее при диагностическом коде [4].

Да Нет

Замените плату управления (REP 3.1). Если неисправность не устранена, замените панель управления (PL 1.1).

Сделайте три копии тест-листа 82E5980 в нормальном режиме копирования. Проверьте плотность изображения последней копии.

Плотность абзаца 0.70G5 в центре тест-листа 82E5980 больше или равна плотности абзаца 28.5 на S.I.R 82E7030.

Да Нет

Выполните серию электростатической настройки (ADJ 9.3), затем вернитесь к этой RAP.

Сделайте три копии тест-листа 82E5980 в нормальном режиме копирования. Проверьте плотность изображения последней копии.

Плотность абзаца 0.70G5 в центре тест-листа 82E5980 больше или равна плотности абзаца 28.5 на S.I.R 82E7030.

Да Нет

A B C

A B C

Перейдите к ФЛАЖКУ 3 и проверьте проводку на обрыв или на короткое замыкание.

Обрыв или короткое замыкание есть.

Да Нет

Замените датчик тонера (REP 9.11). Если проблема сохраняется, замените плату управления (REP 3.1).

Устраните неисправность проводки. Введите код [46] и нажмите кнопку **Start** (Старт) для начала автоматического сброса тонера.

Определите скорость вращения тонер-картриджа.

Скорость вращения велика (один оборот примерно за 10 секунд).

Да Нет

Введите код [46] и нажмите кнопку **Start** (Старт) для начала автоматического сброса тонера.

Выключите аппарат и отсоедините разъем P/J35. Включите аппарат и введите код [19], затем код [10] и нажмите кнопку **Start** (Старт).

Определите скорость вращения тонер-картриджа.

Скорость вращения невелика (один оборот примерно за 2 – 4 минуты).

Да Нет

D E

D E

Визуально проверьте положение оси соленоида тонера.

Ось соленоида втянута.

Да Нет

Выполните регулировку соленоида подачи тонера (ADJ 9.3).

Введите код [46] и нажмите кнопку **Start** (Старт) для начала автоматического сброса тонера.

Замените соленоид тонера (REP 9.6).

Введите код [46] и нажмите кнопку **Start** (Старт) для начала автоматического сброса тонера.

Перейдите к ФЛАЖКУ 1 и проверьте проводку на обрыв и короткое замыкание.

Короткое замыкание есть.

Да Нет

Замените соленоид тонера (REP 9.8).

Введите код [46] и нажмите кнопку **Start** (Старт) для начала автоматического сброса тонера. Если неисправность не устранена, замените плату управления.

Устраните неисправность проводки. Введите код [46] и нажмите кнопку **Start** (Старт) для начала автоматического сброса тонера.

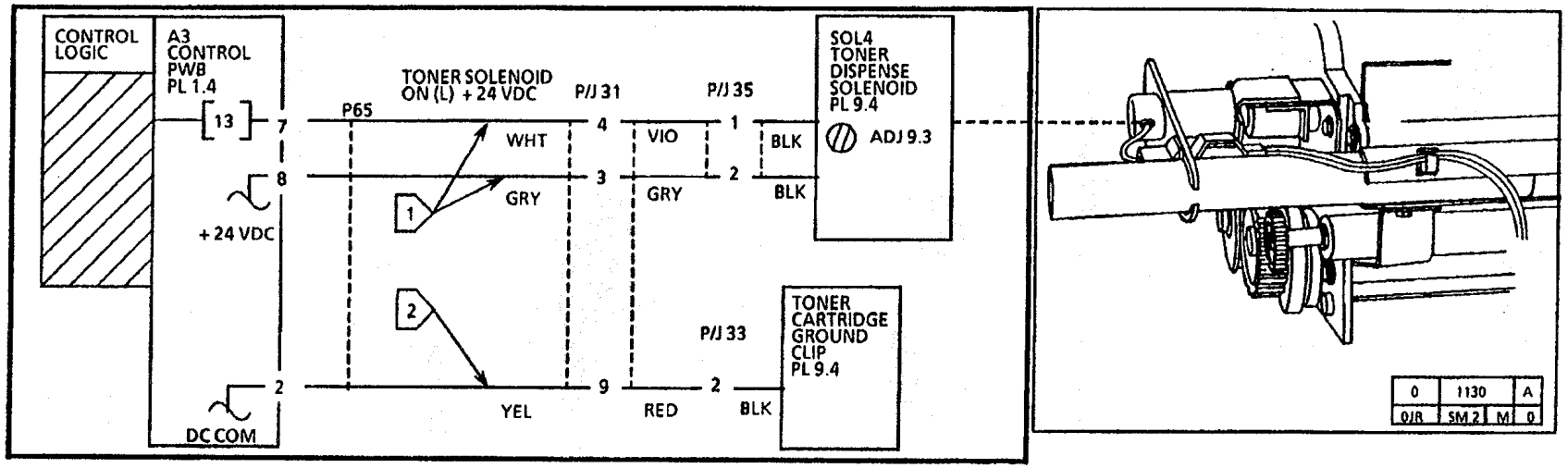
CONTROL LOGIC
A3 CONTROL PWB PL 1.4
13
7
8
+24 VDC
2
DC COM
TONER SOLENOID ON (L) +24 VDC
P65
P/J 31
P/J 35
WHT
GRY
1
2
4
3
VIO
GRY
1
2
BLK
BLK
SOL4 TONER DISPENSE SOLENOID PL 9.4
ADJ 9.3
P/J 33
9
2
YEL
RED
BLK
TONER CARTRIDGE GROUND CLIP PL 9.4
0
1130
A
0/R
SM 2
M
0

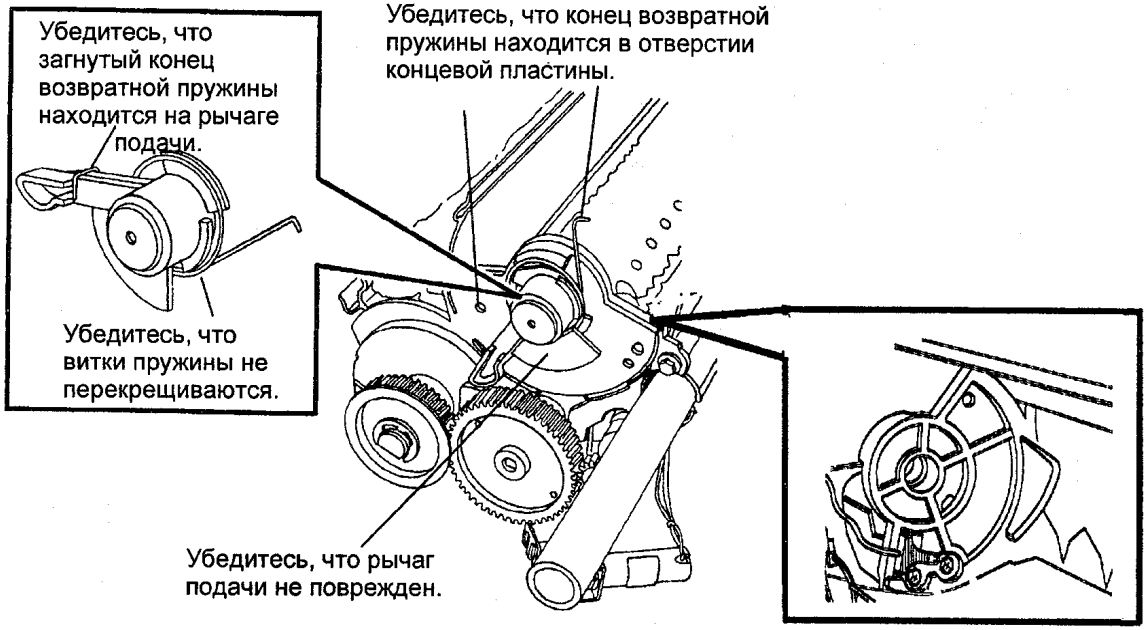
Убедитесь, что загнутый конец возвратной пружины находится на рычаге подачи.
Убедитесь, что витки пружины не перекрещиваются.
Убедитесь, что конец возвратной пружины находится в отверстии концевой пластины.
Убедитесь, что рычаг подачи не поврежден.

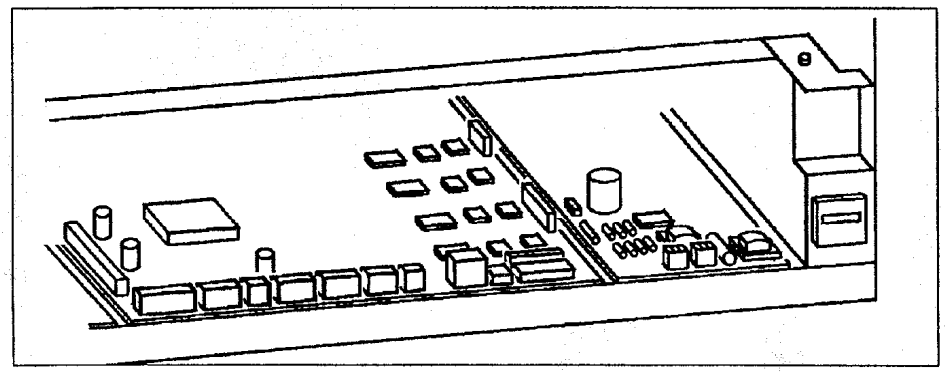

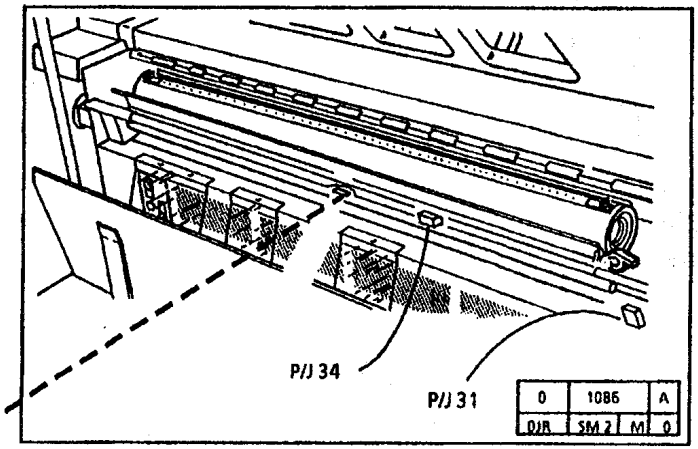
P/J 34
P/J 31
0
1086
A
D/A
SM 2
M
0

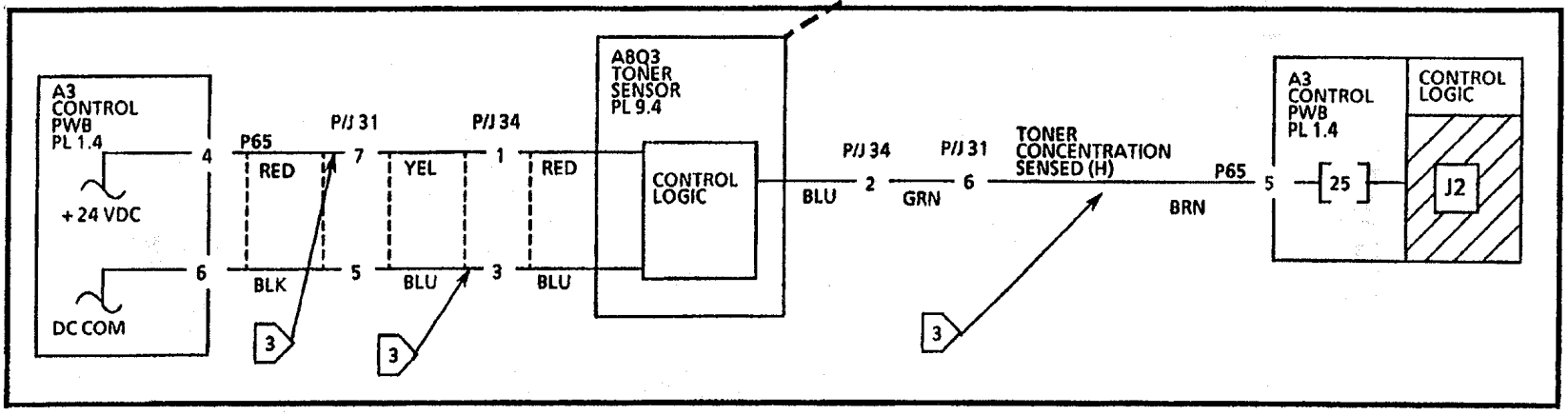
A3
CONTROL
PWB
PL 1.4
4
+24 VDC
6
DC COM
P65
P/J 31
P/J 34
RED
7
BLK
5
YEL
1
BLU
3
RED
BLU
A8Q3
TONER
SENSOR
PL 9.4
CONTROL
LOGIC
P/J 34
P/J 31
2
BLU
6
GRN
TONER
CONCENTRATION
SENSED (H)
P65
5
BRN
A3
CONTROL
PWB
PL 1.4
25
CONTROL
LOGIC
J2
3
3
3

RAP U1 Неисправность счетчика копий

Перед выполнением этой RAP убедитесь, что национальная конфигурация установлена правильно (ADJ 3.3).

Установите тестер на измерение постоянного напряжения +24 В.

Подключите вывод (+) к P12-2 на плате управления; подключите вывод (-) к контрольной точке GND (Земля) на высоковольтном блоке питания HVPS.

Измеренное напряжение попадает в диапазон от +19 до +35 В.

Да Нет

Выключите аппарат и отсоедините силовой кабель от сети. Перейдите к ФЛАЖКУ 1 и проверьте проводку на наличие обрыва между счетчиком копий и платой управления.

Если обрыва нет, замените счетчик копий.

Войдите в режим диагностики.

Введите код [20] для счетчика копий.

Напряжение на P12-2 менее +2 В.

Да Нет

Замените плату управления

Замените счетчик копий.

Если неисправность не устранена, замените плату управления.

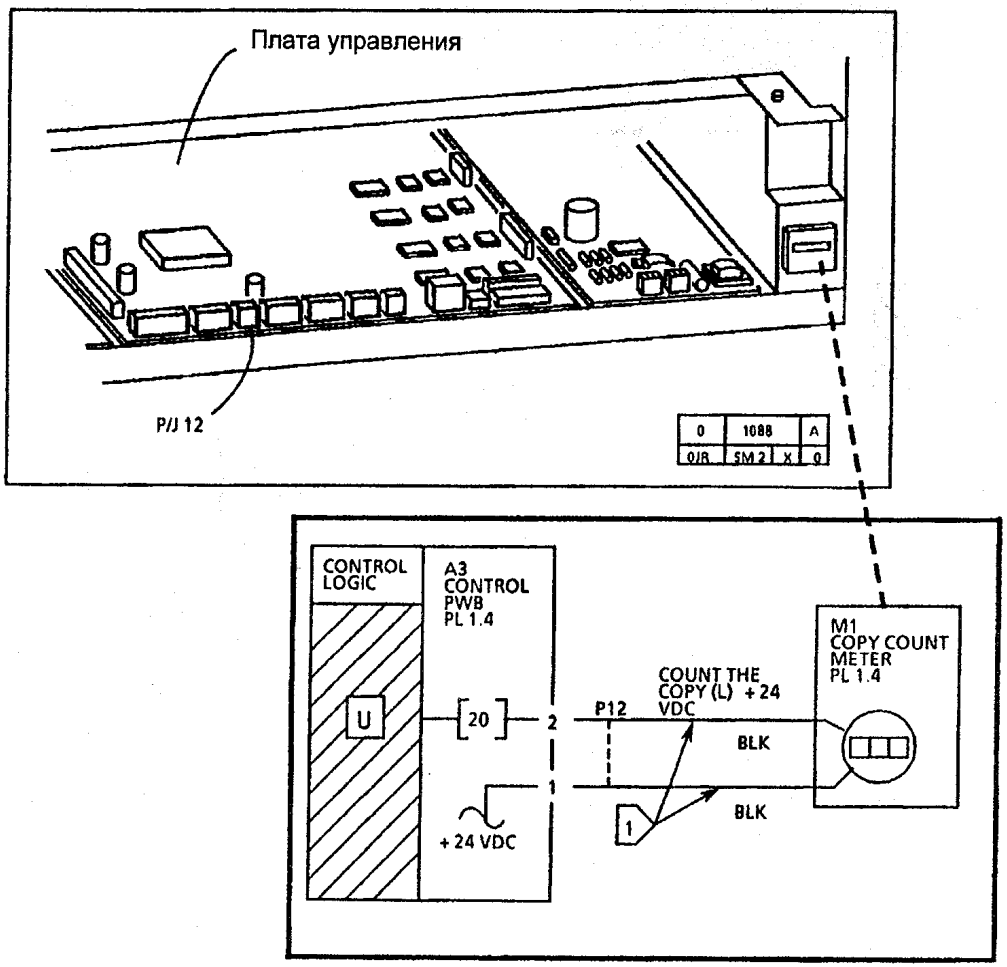

RAP 1.1 Питание переменного тока

Эта RAP используется для устранения неисправностей в цепи переменного тока.

Проблемы с питанием переменного тока могут возникнуть, если неисправны выключатель питания, блокировочный выключатель переменного тока, линейный фильтр, проводка переменного тока или устройство защиты от замыкания на землю.

ПРИМЕЧАНИЕ: ***Схемы расположения элементов и блок-схемы представлены на следующих страницах.***

Начальные действия

- Убедитесь, что из электрической розетки в аппарат подается нужное напряжение.
- Если сработало линейное устройство защиты от замыкания на землю, расположенное на силовом кабеле, (красный флажок не поднят), перейдите к RAP 1.4 "Неисправность устройства защиты от замыкания на землю".

Процедура

⚠	**ПРЕДУПРЕЖДЕНИЕ** ОПАСНОЕ НАПРЯЖЕНИЕ

Перейдите к ФЛАЖКУ 4 и проверьте наличие напряжения фазы в сети переменного тока АСН.

Напряжение фазы в сети переменного тока есть.

Да Нет

A B

A B

Проверьте наличие напряжения на контакте 1 выключателя питания.

Напряжение фазы есть.

Да Нет

Перейдите к ФЛАЖКАМ 1 – 4 и проверьте проводку от низковольтного источника питания к силовому кабелю на наличие обрыва. Если обрыва нет, перейдите к RAP 1.4 Неисправность устройства защиты от замыкания на землю.

Перейдите к ФЛАЖКУ 2 и проверьте наличие напряжения фазы.

Напряжение фазы есть.

Да Нет

Замените выключатель питания.

Перейдите к ФЛАЖКУ 3 и проверьте наличие напряжения фазы.

Напряжение фазы есть.

Да Нет

Замените блокировочный выключатель переменного тока.

Перейдите к ФЛАЖКУ 4 и проверьте наличие напряжения фазы.

Напряжение фазы есть.

Да Нет

Замените линейный фильтр.

Перейдите к RAP 1.2 "Питание постоянного тока".

Перейдите к RAP 1.2 "Питание постоянного тока".

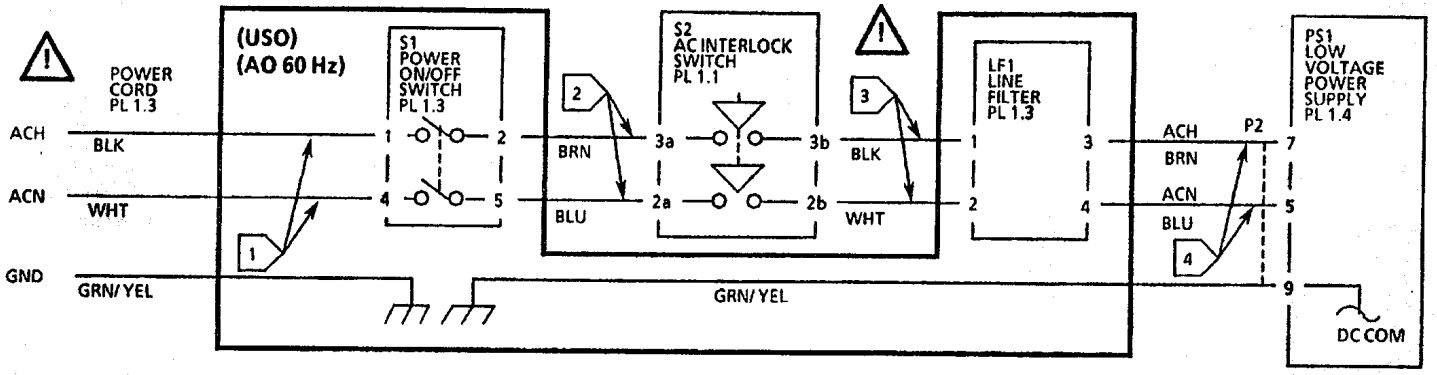

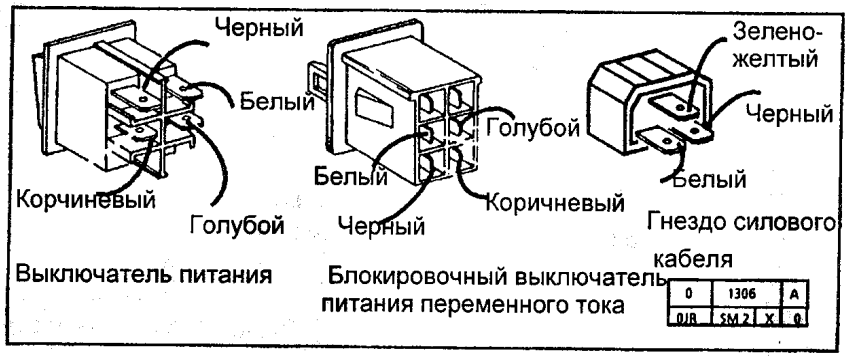

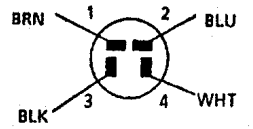

Линейный фильтр (EO), (AO 50Гц)

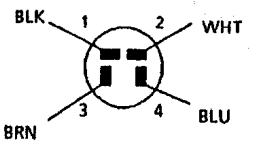

Линейный фильтр (USO), (60 Гц)

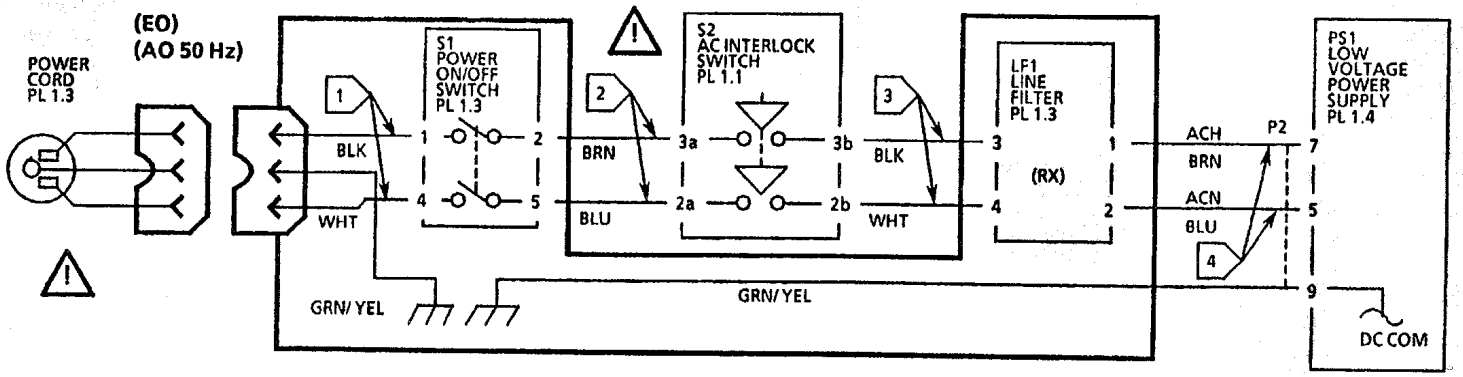

ПАНЕЛЬ ЭЛЕМЕНТОВ ПИТАНИЯ ПЕРЕМЕННОГО ТОКА

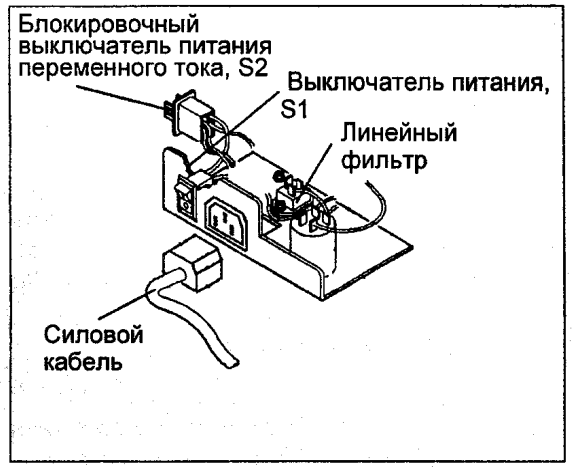

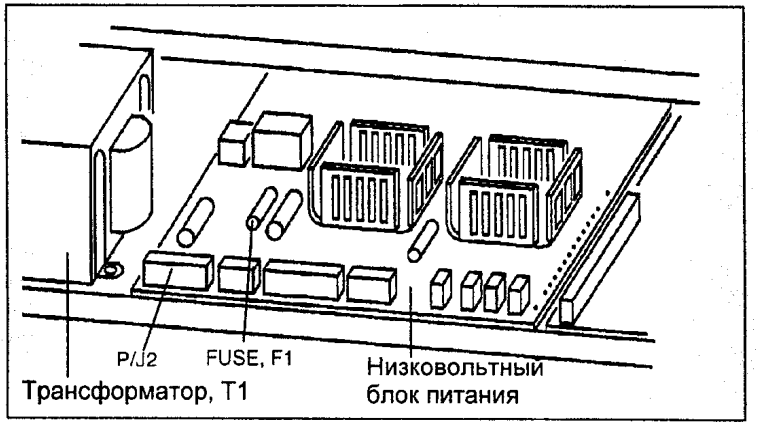

RAP 1.2 Питание постоянного тока

Эта RAP используется для устранения проблем, связанных с полной или частичной потерей постоянного напряжения питания.

1 ***Включенные светодиоды "+5 В" и "+15 В" указывают на наличие постоянного напряжения на плате низковольтного источника питания LVPS.***

Начальные действия

- Убедитесь, что разъемы P/J 4 и P/J 9 правильно установлены и подключены.

Процедура

Светодиоды "+5 В" и "+15 В" на низковольтном источнике питания горят.

Да **Нет**

Установите тестер на измерение переменного напряжения. Подключите тестер к контактам 1 и 4 разъема P/J 4. **Напряжение фазы есть.**

Да **Нет**

Убедитесь, что плавкий предохранитель F1 на LVPS не перегорел. **Плавкий предохранитель перегорел.**

Да **Нет**

Замените плату низковольтного источника питания.

Перейдите к ФЛАЖКУ 1 и проверьте проводку на наличие короткого замыкания. Замените предохранитель (F1) и отсоедините разъем P/J 9. Установите тестер на измерение переменного напряжения и подсоедините его выводы к контактам 6 и 10 разъема P/J 4. **Переменное напряжение в диапазоне от 22 до 25 В есть.**

Да **Нет**

Замените трансформатор (T1).

A **B** **C**

Заново подключите разъем P/J9. Если проблема сохраняется, замените плату управления (A3).

Примечание: Периодические выходы из строя предохранителя низковольтного источника питания могут быть результатом электрического шума в нейтральном проводе. Это часто бывает при подключении аппарата 3001 в общую сеть с другим оборудованием, особенно с другим малым копировальным аппаратом.

Подключите выводы тестера к контактам 6 и 10 разъема P/J 4. **Переменное напряжение в диапазоне от 22 до 25 В есть.**

Да **Нет**

Замените трансформатор (T1).

Отсоедините разъем P/J9.

Светодиоды "+5 В" и "+15 В" на низковольтном источнике питания горят.

Да **Нет**

Замените плату низковольтного источника питания (A2).

Замените плату управления (A3).

Установите тестер на измерение постоянного напряжения до 200 В. Подсоедините вывод (-) к контрольной точке **GND** (Земля) на высоковольтном источнике питания и замерьте следующие напряжения низковольтного блока:

- Контакт 16 разъема P/J 9 = +5 В
- Контакт 14 разъема P/J 9 = +15 В
- Контакт 24 разъема P/J 9 = +24 В
- Контакт 3 разъема P/J 9 = +10 В (от +2,5 до 14 В)

Если нет какого-либо напряжения, перейдите к ФЛАЖКУ 1 и проверьте проводку на обрыв. Если обрыва нет, замените плату низковольтного блока питания (A2).

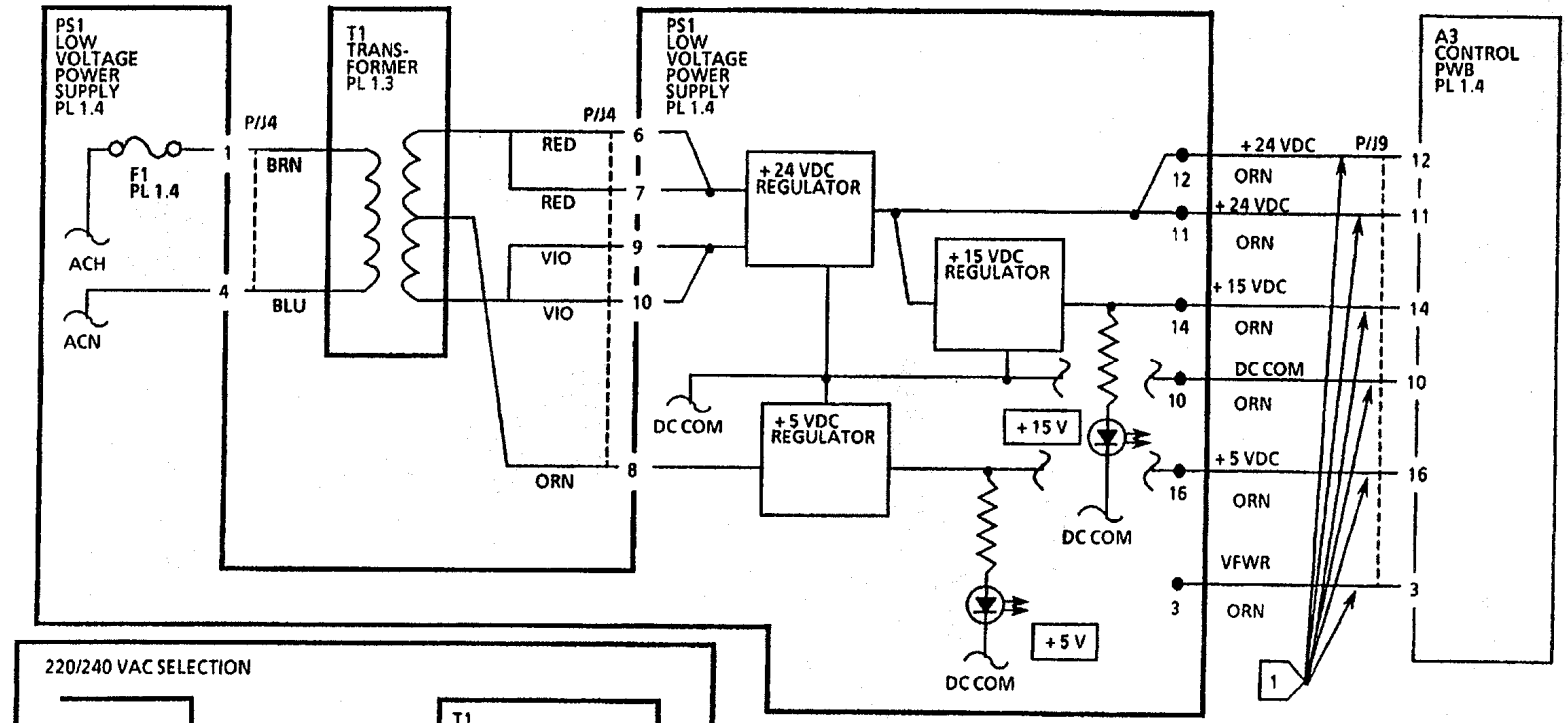
PS1
LOW
VOLTAGE
POWER
SUPPLY
PL 1.4
T1
TRANS-
FORMER
PL 1.3
F1
PL 1.4
ACH
ACN
P/J4
BRN
BLU
RED
RED
VIO
VIO
ORN
+24 VDC
REGULATOR
+15 VDC
REGULATOR
+5 VDC
REGULATOR
DC COM
+15 V
+5 V
+24 VDC
ORN
+15 VDC
DC COM
+5 VDC
VFWR
P/J9
A3
CONTROL
PWB
PL 1.4

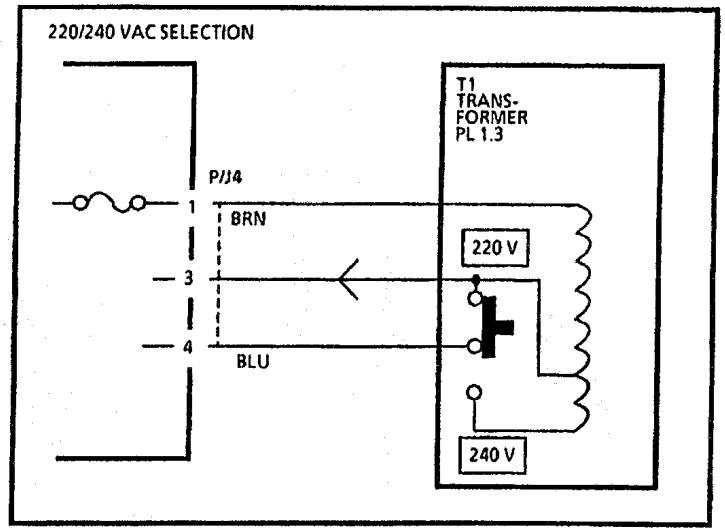
220/240 VAC SELECTION
T1
TRANS-
FORMER
PL 1.3
P/J4
BRN
BLU
220 V
240 V

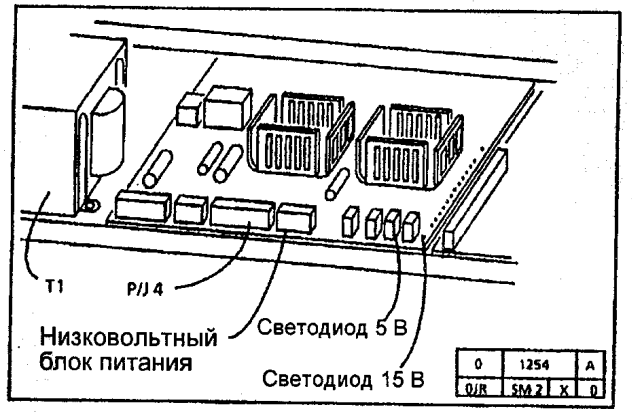
T1
P/J4
Низковольтный
блок питания
Светодиод 5 В
Светодиод 15 В

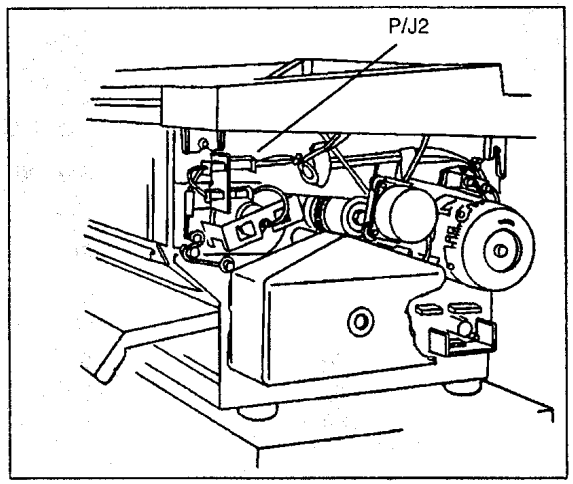
P/J2

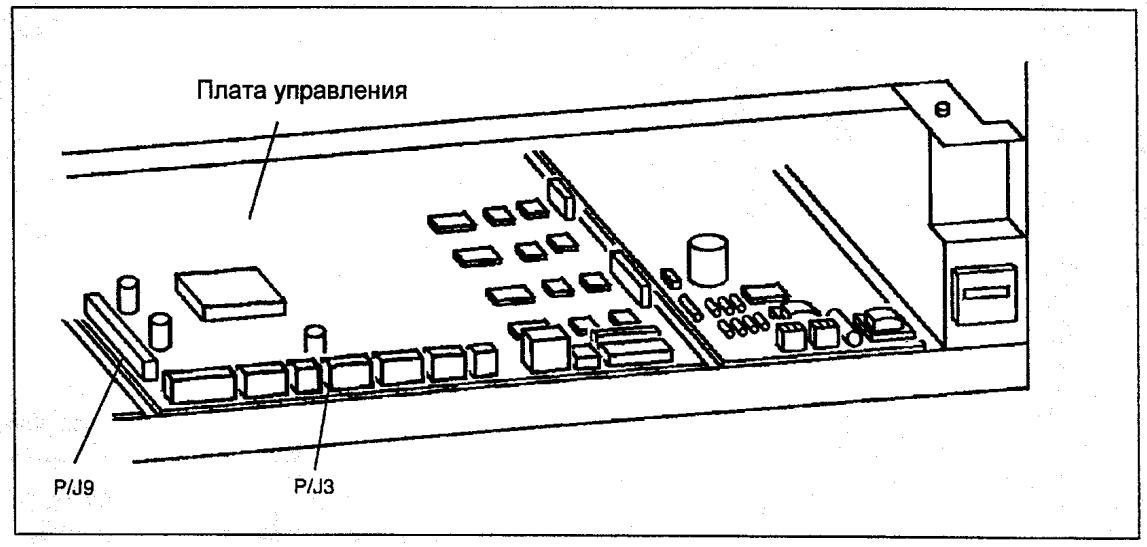
Плата управления
P/J9
P/J3

RAP 1.3 Вентилятор охлаждения аппарата

Эта RAP используется, если есть подозрение на неисправность охлаждения аппарата. Вы можете перейти к этой RAP из RAP CQ или RAP F1 "Фьюзер".

1 ***Если аппарат находится в режиме экономии энергии, то вентиляторы вращаются с меньшей скоростью по сравнению с режимом копирования.***

Начальные действия

- Убедитесь, что разъемы P/J 5, 9, 41, 42, 43 и 44 установлены и подключены правильно.
- Проверьте, не повреждены ли оба вентилятора и нет ли в них посторонних предметов.
- Убедитесь, что озоновые фильтры не заблокированы.
- Убедитесь, что противозагрязнительная прокладка установлена правильно (REP 9.11).

Процедура

Оба вентилятора вращаются, когда аппарат находится в режиме ожидания.

Да **Нет**

Установите тестер на измерение постоянного напряжения до +200 В. Подсоедините вывод (+) к контакту 8 разъема P/J 5. Введите код [18] для включения вентиляторов охлаждения.

Напряжение изменяется от +24 В до менее чем 0,1 В.

Да **Нет**

A **B** **C**

A **B** **C**

Установите тестер на измерение постоянного напряжения до +20 В. Подсоедините вывод (+) к контакту 7 разъема P/J 9. Введите код [18] для включения вентиляторов охлаждения.

Напряжение изменяется от менее чем 0,1 В до +5 В.

Да **Нет**

Замените плату управления (A3).

Перейдите к ФЛАЖКУ 1 и проверьте проводку на обрыв. Если обрыва нет, замените плату низковольтного источника питания (A2).

Замените один или оба вентилятора.

Обратитесь к примечанию 1 и посмотрите, не перешли ли вентиляторы на меньшую скорость вращения.

Вентиляторы перешли на меньшую скорость вращения после перехода аппарата в режим экономии энергии.

Да **Нет**

Замените плату термистора (A10). Если проблема осталась, замените плату управления (A3).

Вернитесь к RAP, из которой вы перешли к данной RAP.

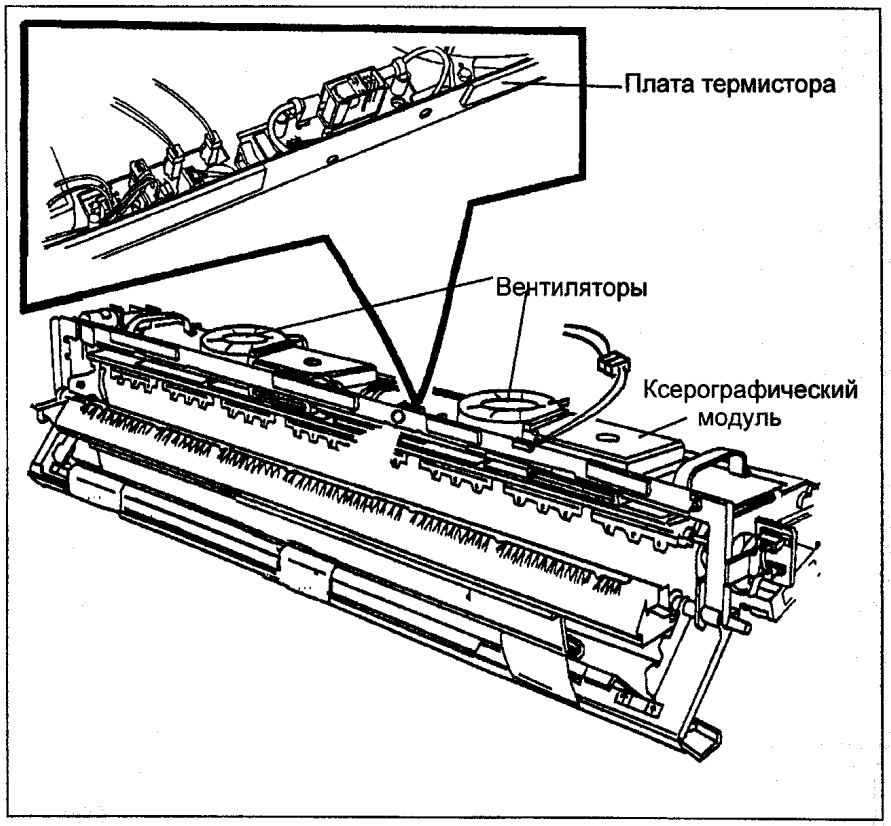
Плата термистора
Вентиляторы
Ксерографический модуль

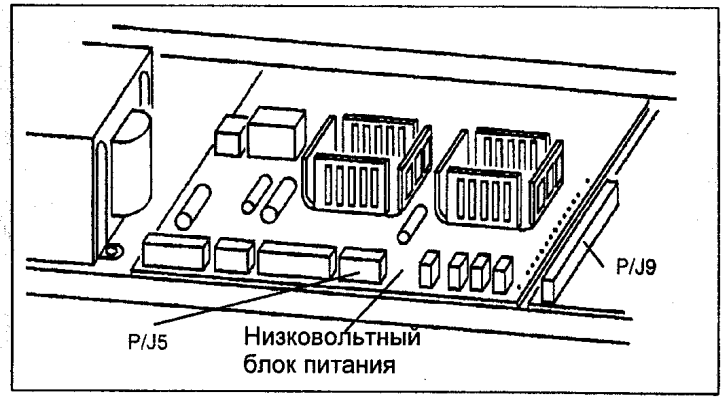
P/J9
P/J5
Низковольтный блок питания

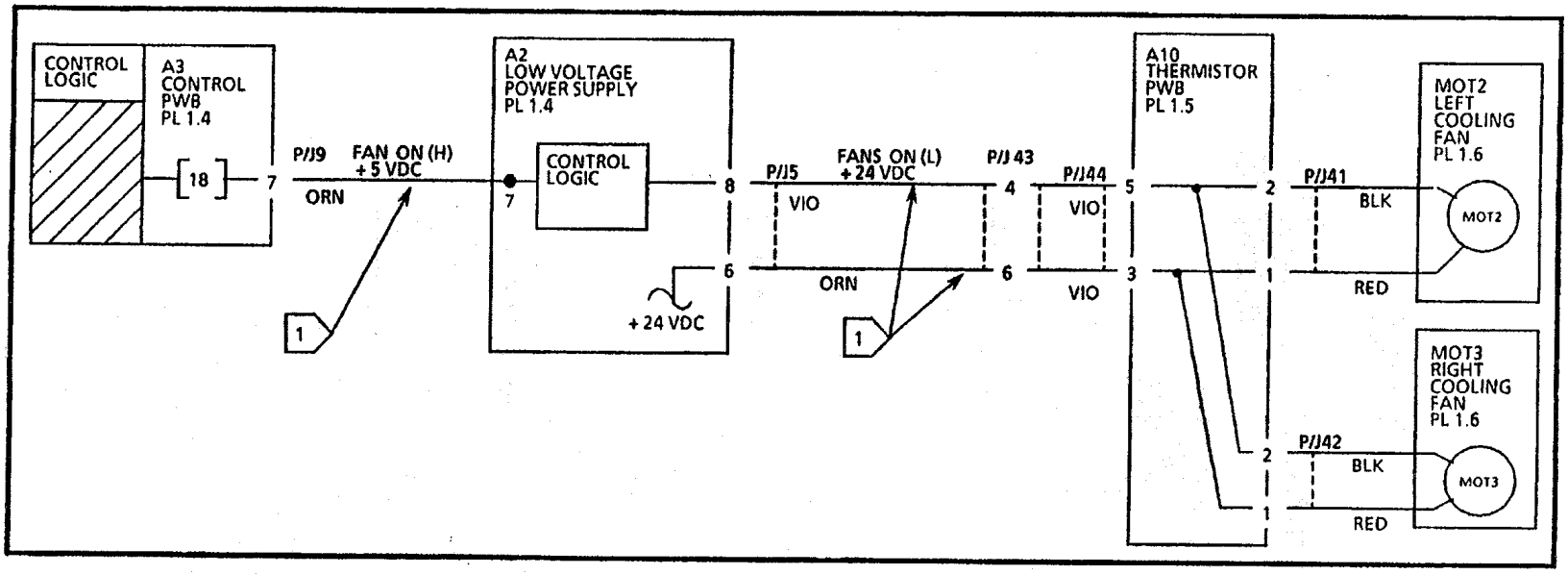
CONTROL LOGIC
A3 CONTROL PWB PL 1.4
18
7
P/J9
FAN ON (H) +5 VDC
ORN
1
A2 LOW VOLTAGE POWER SUPPLY PL 1.4
CONTROL LOGIC
7
8
6
+24 VDC
P/J5
FANS ON (L) +24 VDC
P/J43
VIO
ORN
1
4
6
P/J44
VIO
VIO
A10 THERMISTOR PWB PL 1.5
5
3
2
1
2
1
P/J41
BLK
RED
MOT2 LEFT COOLING FAN PL 1.6
MOT2
P/J42
BLK
RED
MOT3 RIGHT COOLING FAN PL 1.6
MOT3

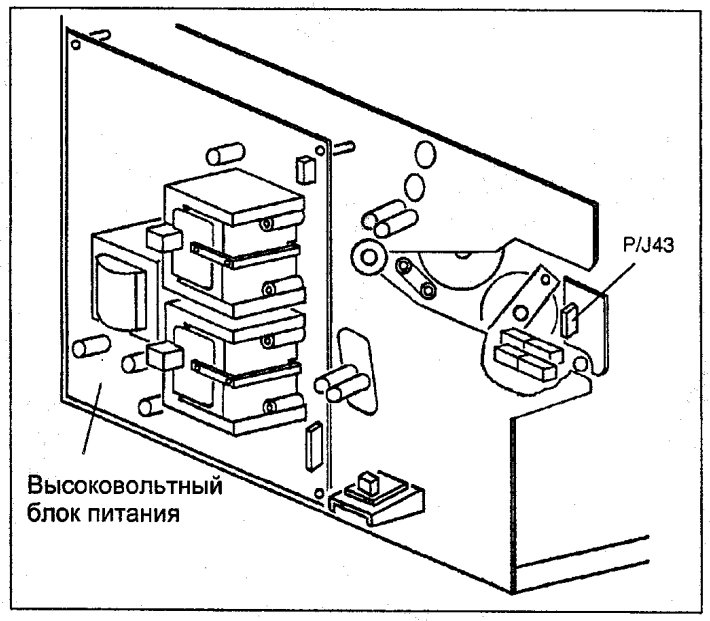
P/J43
Высоковольтный блок питания

RAP 1.4 Неисправность устройства защиты от замыкания на землю

Эта RAP используется для обнаружения и устранения неисправности устройства защиты от замыкания на землю в первичной цепи питания переменного тока. Вы переходите к этой RAP из другой процедуры, связанной с питанием переменного тока, в ходе которой неисправность питания была прослежена до устройства защиты от замыкания на землю.

Аппарат оснащен линейным устройством защиты от замыкания на землю (Ground Fault Protection – GFP), установленном на силовом кабеле. Это устройство отслеживает избыточный ток утечки на землю. Если такая утечка зафиксирована, защитное устройство полностью отключит питание аппарата.

Начальные действия

- Убедитесь, что из электрической розетки в аппарат подается нужное напряжение.

Процедура

⚠	**ПРЕДУПРЕЖДЕНИЕ** ОПАСНОЕ НАПРЯЖЕНИЕ

Не отсоединяйте никакие разъемы или провода, когда силовой кабель подключен к сети и включен главный выключатель.

Устройство защиты от замыкания на землю находится в разомкнутом положении (красный флажок не поднят)

Да **Нет**

Перейдите к ФЛАЖКУ 1 и проверьте наличие нужного напряжения.
Напряжение правильное.

Да **Нет**

Замените главный выключатель (PL 1.3).

Перейдите к RAP 1.1 "Питание переменного тока".

A

A

Обратитесь к ФЛАЖКУ 1 и отсоедините фазу и нейтраль от контактов 2 и 5 главного выключателя. Вставьте в розетку силовой кабель и протестируйте устройство защиты от замыкания на землю, обращая внимание на табличку Предупреждение. **Тест устройства прошел успешно.**

Да **Нет**

Замените устройство защиты (PL 1.3).

Заново подключите фазу и нейтраль к главному выключателю. Перейдите к ФЛАЖКУ 2 и проверьте наличие нужного напряжения. **Напряжение правильное.**

Да **Нет**

Перейдите к RAP 1.1 Питание переменного тока.

Перейдите к ФЛАЖКУ 3 и отсоедините провода, идущие к линейному фильтру на самом фильтре. **Устройство защиты от замыкания на землю размыкается (красный флажок не поднят) после включения главного выключателя.**

Да **Нет**

Заново подсоедините провода к линейному фильтру. Установите тестер на измерение сопротивления до 20 кОм. Выключите аппарат и отсоедините силовой кабель от сети.
Перейдите к RAP F1 "Фьюзер" и проверьте наличие большого сопротивления в цепи фаза – земля и нейтраль – земля. Проверьте наличие пережатых проводов или проводов с поврежденной изоляцией. **Устройство защиты от замыкания на землю размыкается (красный флажок не поднят) после включения главного выключателя.**
Да **Нет**

B **C** **D**

B **C** **D**

Переходите к заключительным действиям посещения пользователя.

Отсоедините контакты 7 и 5 разъема P2 на плате низковольтного блока питания LVPS. **Устройство защиты от замыкания на землю размыкается (красный флажок не поднят) после включения главного выключателя.**

Да **Нет**

Переходите к заключительным действиям посещения пользователя.

Замените плату низковольтного блока питания LVPS (A2)

Замените линейный фильтр (PL 1.2).

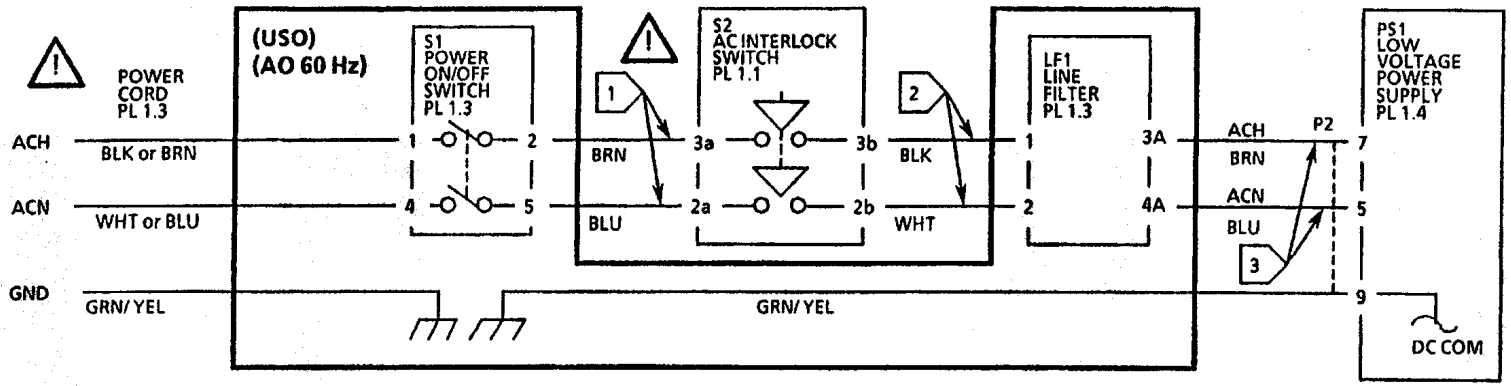

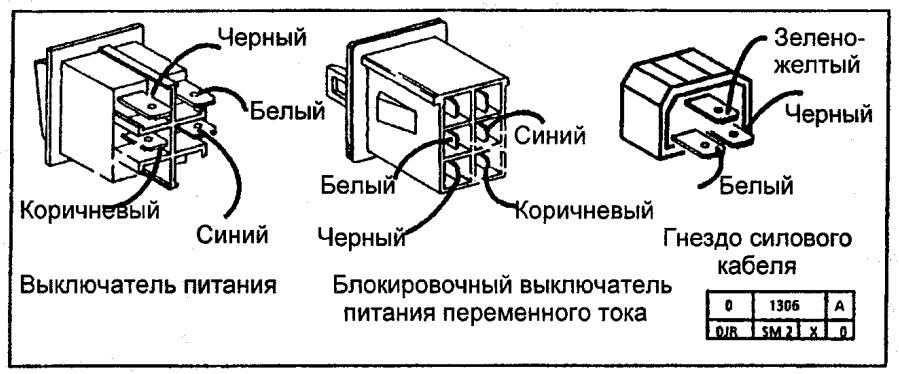

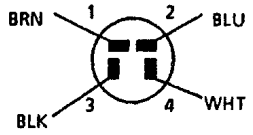

Линейный фильтр (EO), (AO 50 Гц)

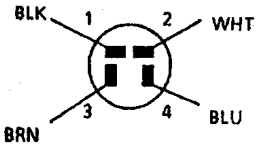

Линейный фильтр (USO), (AO 60 Гц)

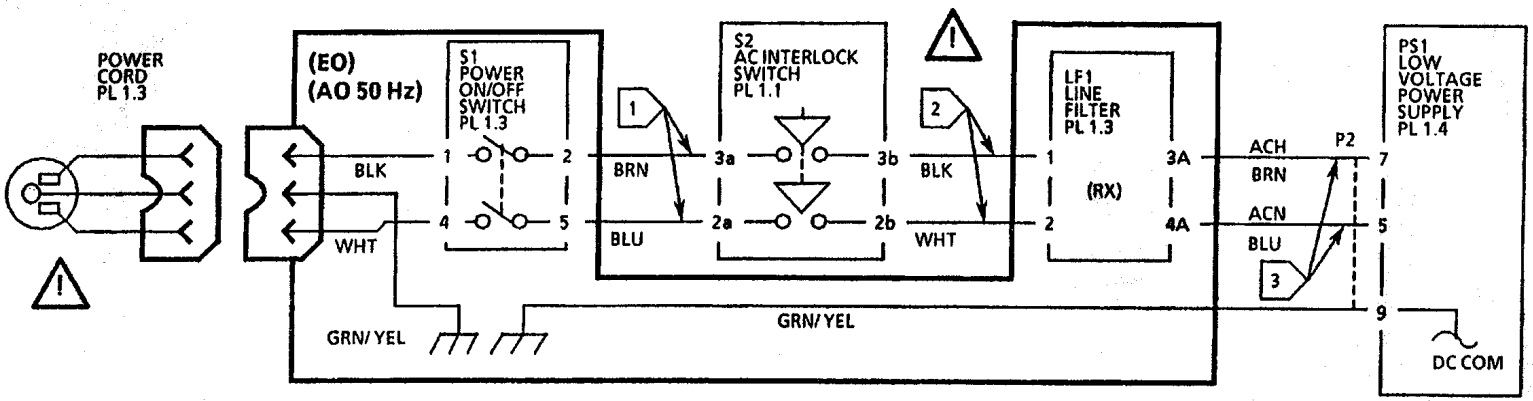

ПАНЕЛЬ ЭЛЕМЕНТОВ ПИТАНИЯ ПЕРЕМЕННОГО ТОКА

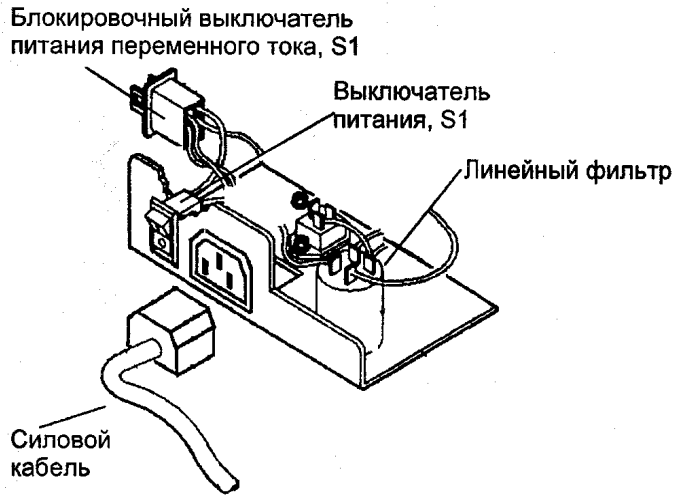

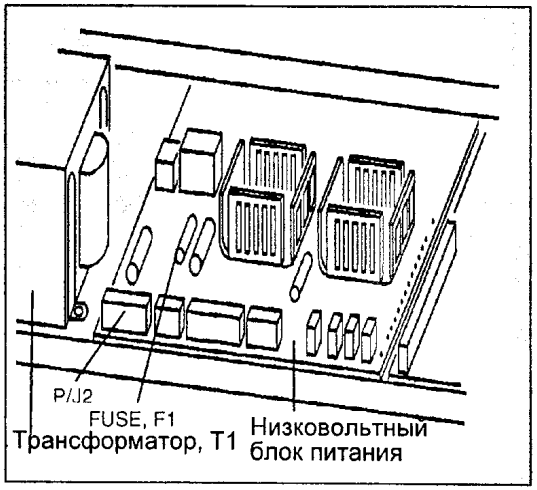

RAP 2.1 Панель управления

Эта RAP используется для устранения неисправностей панели управления, код состояния которых не выдается.

Одна неисправность заключается в том, что вы не можете выбрать функцию на панели управления. Другая состоит в том, что одна или несколько лампочек на панели управления не горят.

Войдите в режим диагностики. Все лампочки на панели управления будут гореть в течение 3 секунд во время выполнения самотестирования.

Если одна лампочка не горит или одна из кнопок не работает, замените панель управления.

Если не горит ни одна лампочка и не работает ни одна кнопка, перейдите к ФЛАЖКУ 1 и проверьте проводку на обрыв или короткое замыкание. Если обрыва или короткого замыкания нет, замените плату управления (A3). Если неисправность не устранена, замените панель управления (A6).

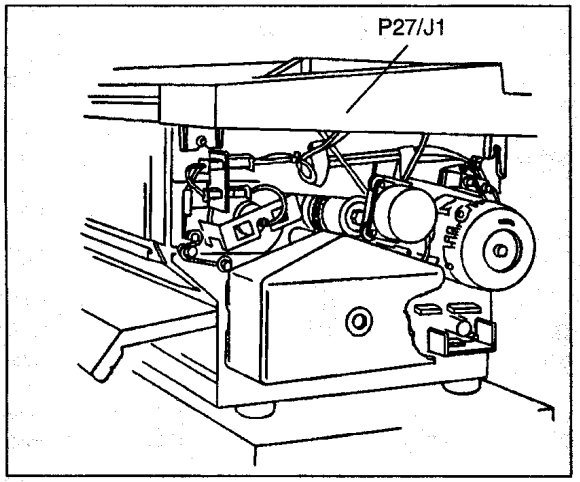

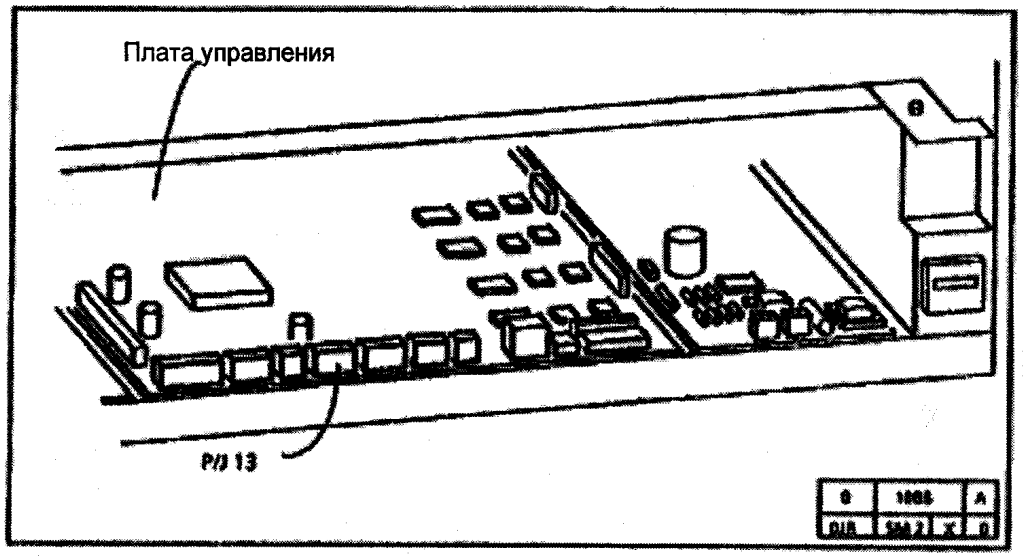

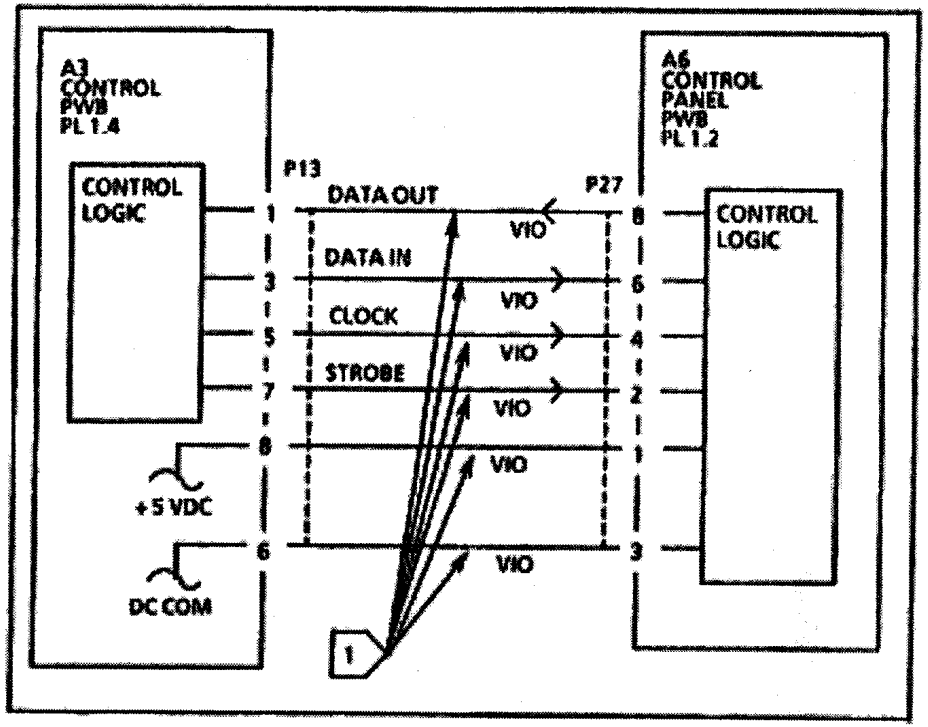

RAP 3.1 Счетчик копий

Эта RAP используется для устранения неисправностей счетчика копий, код состояния которых не выдается.

Перед выполнением этой RAP убедитесь, что национальная конфигурация (ADJ 3.3) установлена правильно.

Установите тестер на измерение постоянного напряжения до +24 В.

Подключите вывод (+) к P12-2 на плате управления; вывод (-) к контрольной точке **GND** (Земля) на высоковольтном блоке питания.

Войдите в режим диагностики.

Введите код [20] для счетчика копий.

Постоянное напряжение изменяется с +24 В до менее чем +1 В.

Да **Нет**

Замените плату управления

Замените счетчик копий.

Если неисправность не устранена, замените плату управления.

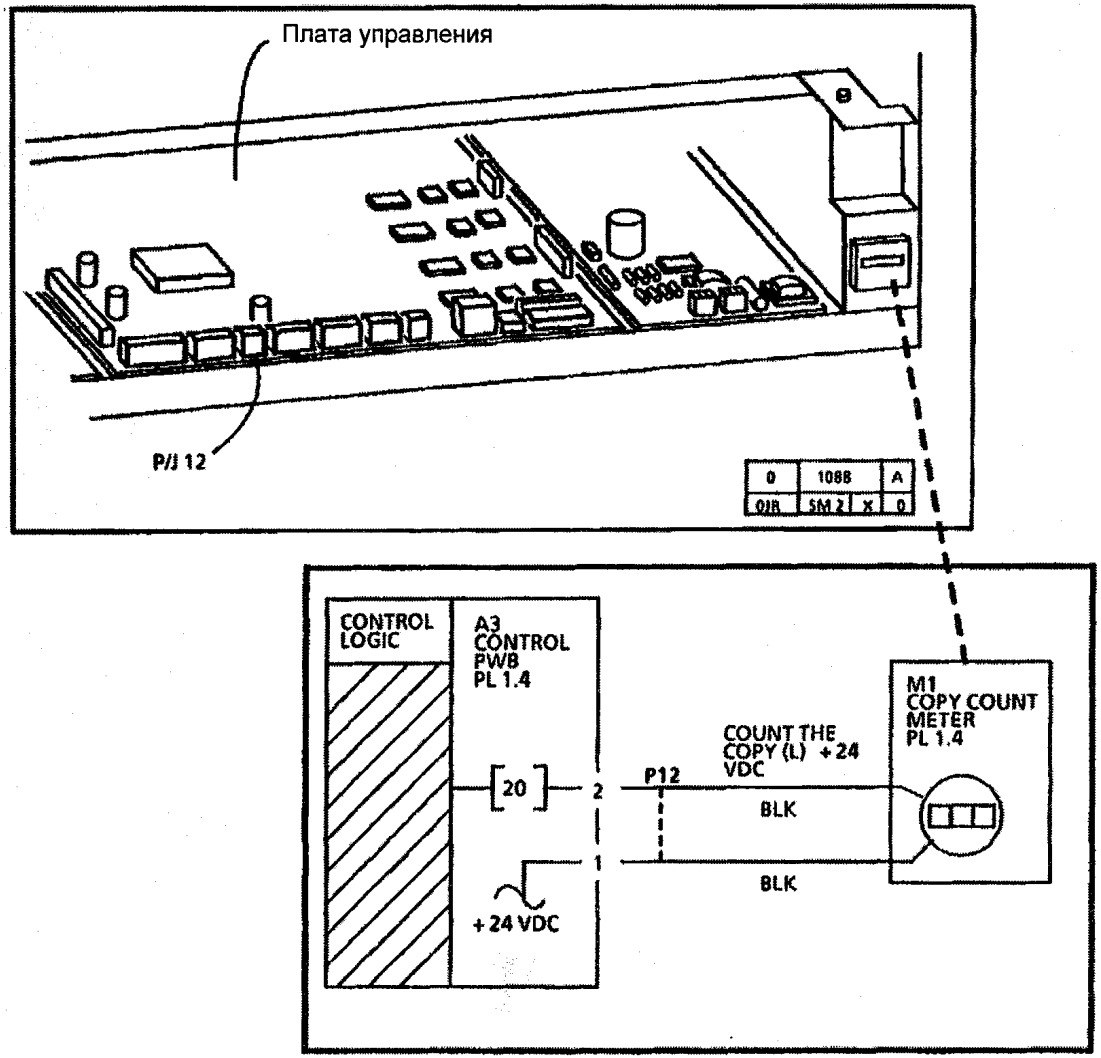

RAP 4.1 Двигатель главного привода

1 ***Схемы расположения элементов и блок-схемы представлены на следующих двух страницах.***

Эта RAP используется, если двигатель главного привода не вращается или вращается при включении питания.

Выключите аппарат. Снимите заднюю нижнюю крышку и найдите светодиод **MTR** на низковольтном блоке питания. Сымитируйте включение блокировочного выключателя питания переменного тока. Включите питание.

Светодиод MTR загорается после того, как на дисплее появляется код L3.

Да **Нет**

Выключите аппарат и отсоедините силовой кабель от сети. Перейдите к ФЛАЖКУ 1 и проверьте проводку на обрыв между платой управления и платой низковольтного блока питания.

Если обрыва **нет**, замените плату управления.

Установите тестер на измерение напряжения фазы сети переменного тока.

Между P3-1 и P3-3 на плате низковольтного блока питания есть напряжение фазы.

Да **Нет**

Выключите аппарат и отсоедините силовой кабель от сети. Перейдите к ФЛАЖКУ 2 и проверьте проводку на обрыв между P4-3 и P4-4 на плате низковольтного блока питания.

Если обрыв есть, замените трансформатор.

Если обрыва нет, замените низковольтный блок питания.

A

A

Выключите аппарат и отсоедините силовой кабель от сети. Перейдите к ФЛАЖКУ 3 и проверьте проводку на обрыв между двигателем главного привода и платой низковольтного блока питания.

Если обрыва **нет**, замените двигатель главного привода.

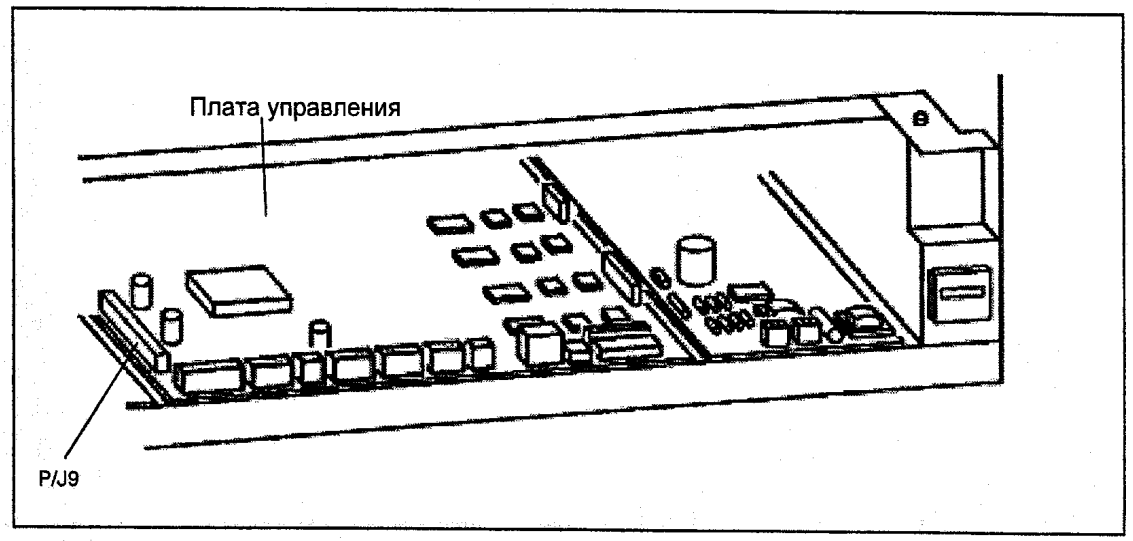

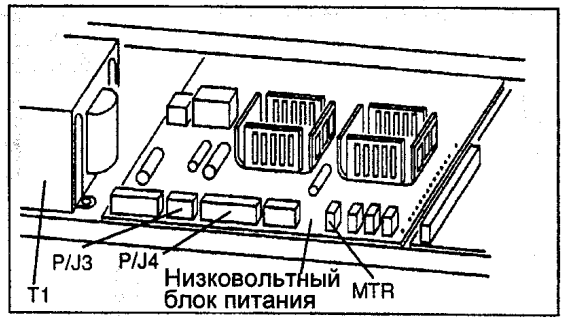

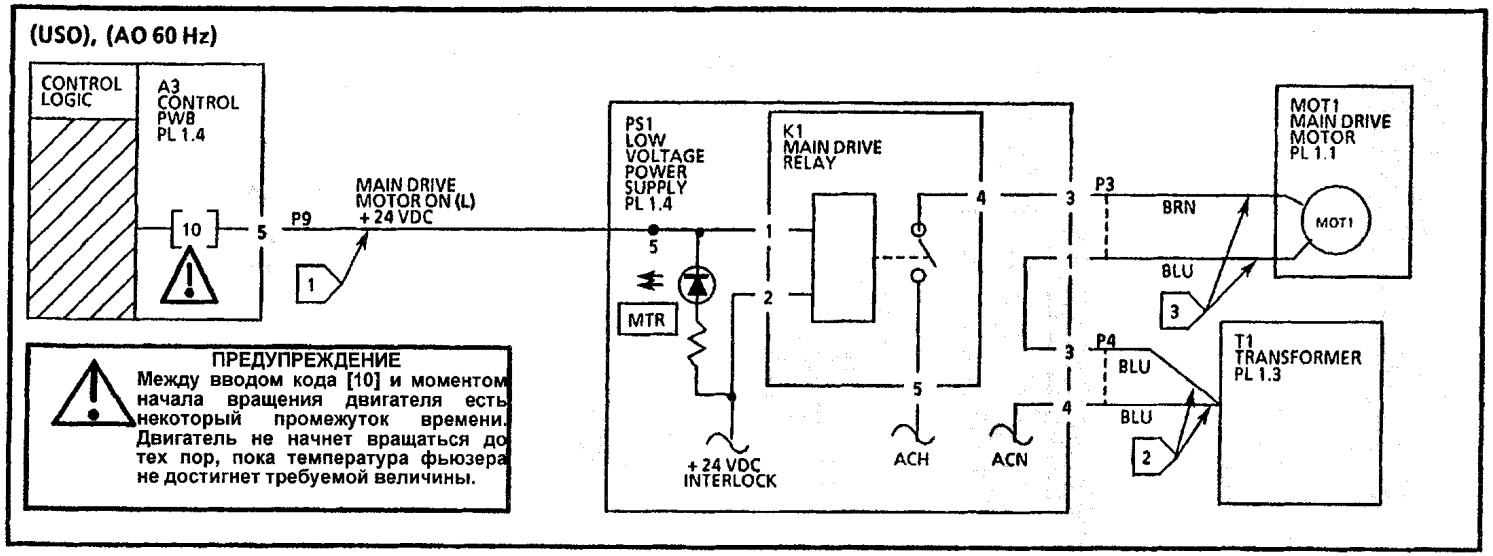
(USO), (AO 60 Hz)
CONTROL LOGIC
A3 CONTROL PWB PL 1.4
10
5
P9
MAIN DRIVE MOTOR ON (L) +24 VDC
1
PS1 LOW VOLTAGE POWER SUPPLY PL 1.4
K1 MAIN DRIVE RELAY
MTR
+24 VDC INTERLOCK
ACH
ACN
MOT1 MAIN DRIVE MOTOR PL 1.1
MOT1
P3
BRN
BLU
3
P4
BLU
BLU
2
T1 TRANSFORMER PL 1.3
ПРЕДУПРЕЖДЕНИЕ
Между вводом кода [10] и моментом начала вращения двигателя есть некоторый промежуток времени. Двигатель не начнет вращаться до тех пор, пока температура фьюзера не достигнет требуемой величины.

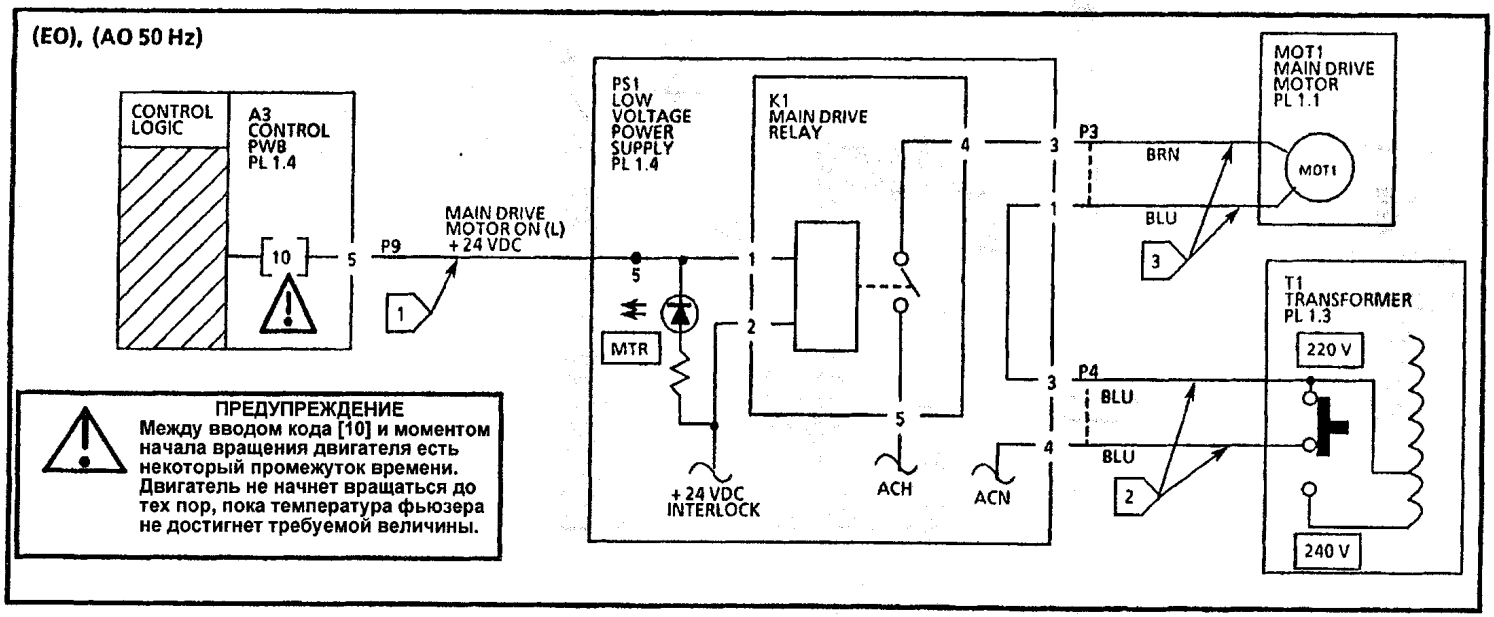
(EO), (AO 50 Hz)
CONTROL LOGIC
A3 CONTROL PWB PL 1.4
10
5
P9
MAIN DRIVE MOTOR ON (L) +24 VDC
1
PS1 LOW VOLTAGE POWER SUPPLY PL 1.4
K1 MAIN DRIVE RELAY
MTR
+24 VDC INTERLOCK
ACH
ACN
MOT1 MAIN DRIVE MOTOR PL 1.1
MOT1
P3
BRN
BLU
3
P4
BLU
BLU
2
T1 TRANSFORMER PL 1.3
220 V
240 V
ПРЕДУПРЕЖДЕНИЕ
Между вводом кода [10] и моментом начала вращения двигателя есть некоторый промежуток времени. Двигатель не начнет вращаться до тех пор, пока температура фьюзера не достигнет требуемой величины.

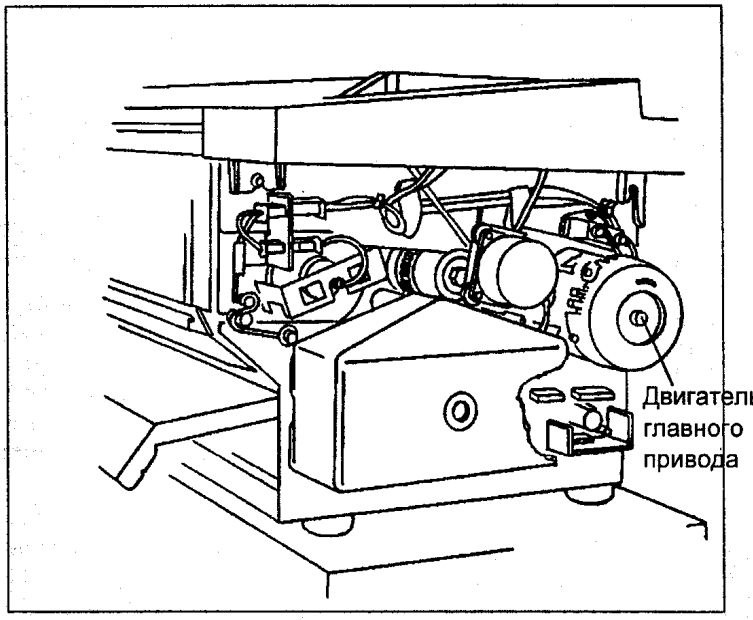
Двигатель
главного
привода

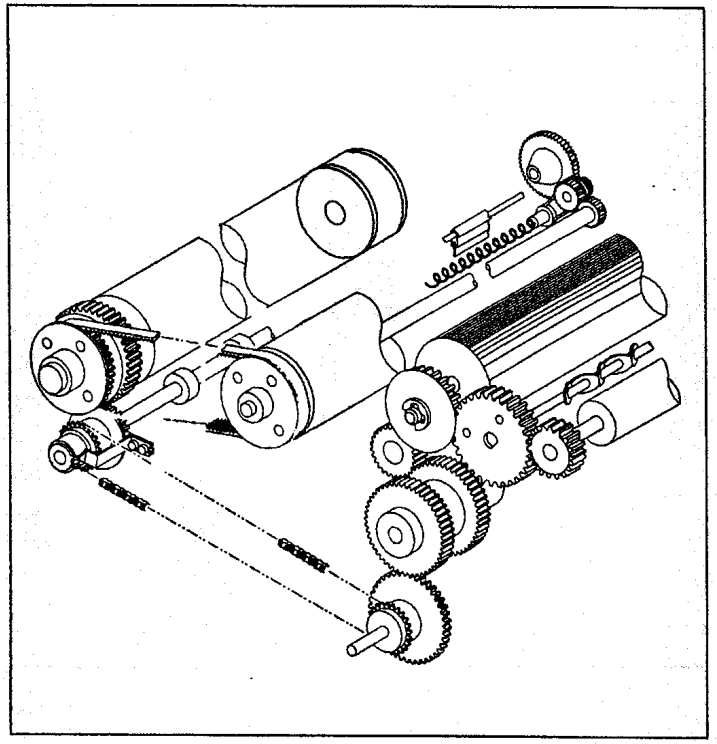

RAP 5.1 Устройство подачи оригиналов

Эта RAP используется для устранения неисправностей устройства подачи оригиналов, код состояния которых не выдается.

Одна неисправность заключается в том, что оригинал не распознается устройством подачи.

1 ***Блок-схема приведена на следующей странице.***

Начальные действия

- Убедитесь, что оригинал находится в хорошем состоянии.

Процедура

Введите код [37] для проверки переднего датчика оригинала.

ПРИМЕЧАНИЕ: Если датчик заблокирован, будет гореть светодиод Film (Пленка).

Активируйте передний датчик оригинала (Q4). **Когда датчик активируется, светодиод Film (Пленка) загорается и гаснет.**

Да Нет

Перейдите к ФЛАЖКУ 1 и проверьте проводку на короткое замыкание. Если короткого замыкания на корпус нет, замените передний датчик оригинала (Q4). Если неисправность не устранена, замените плату управления (A3).

Переходите к заключительным действиям посещения пользователя.

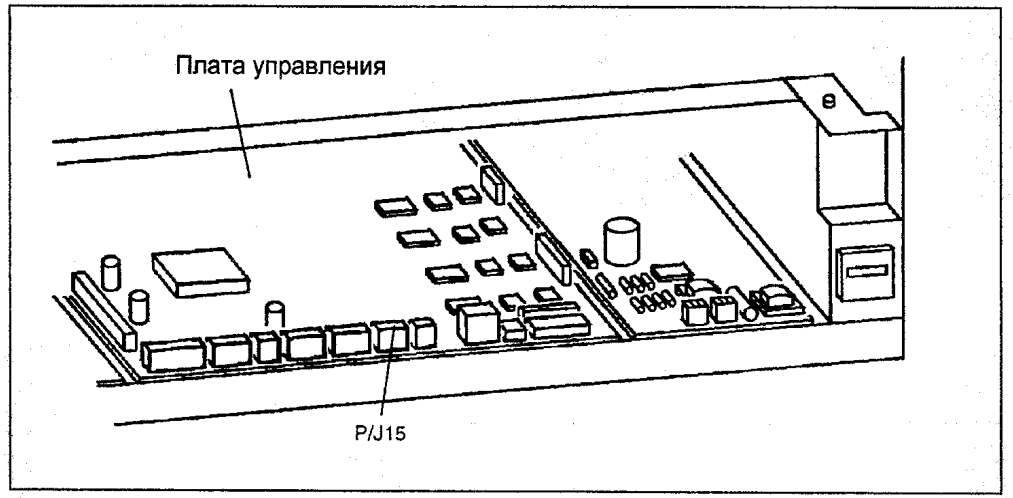

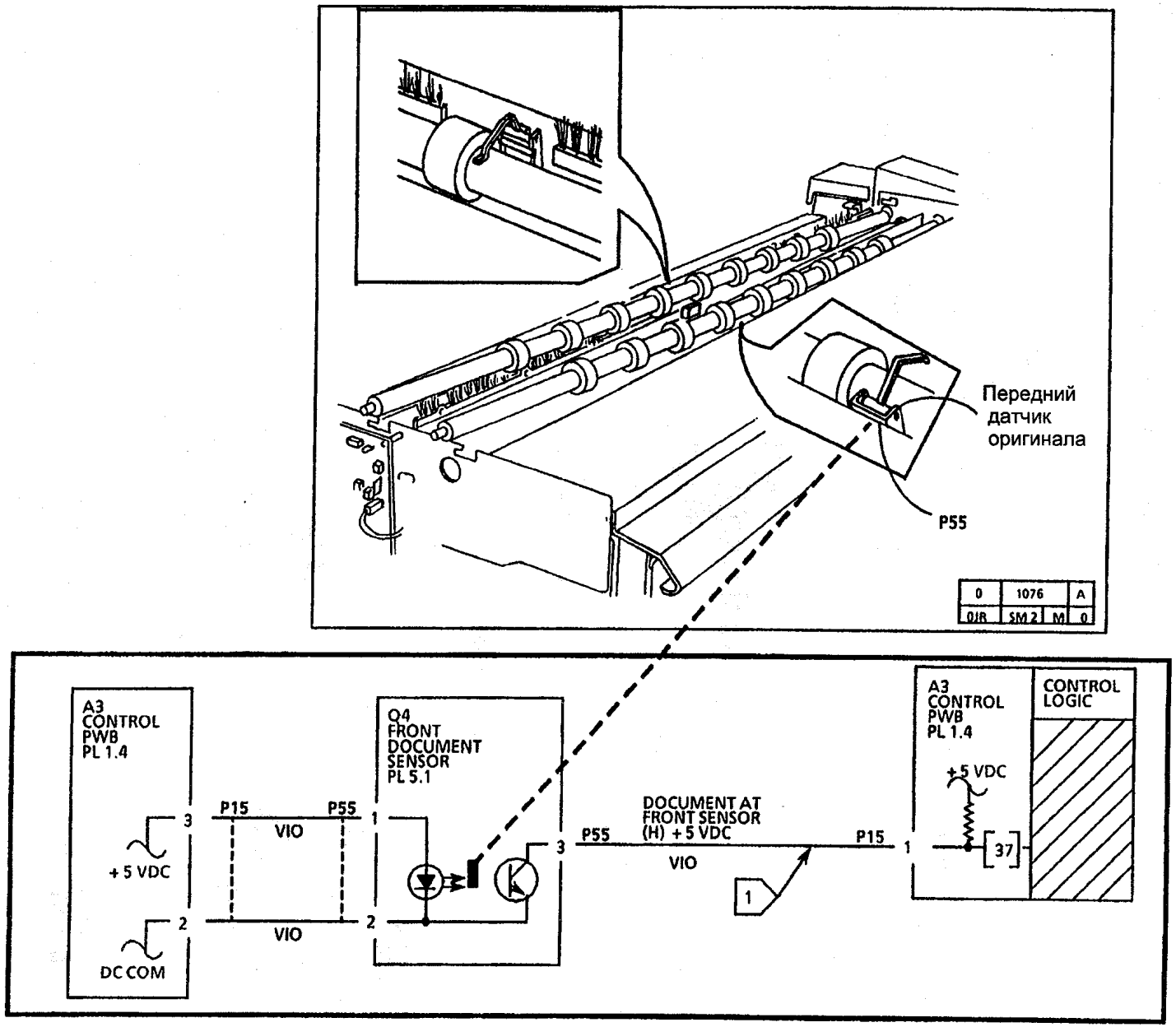
Передний
датчик
оригинала
P55
0
1076
A
0/R
SM 2
M
0
A3
CONTROL
PWB
PL 1.4
+5 VDC
DC COM
3
2
P15
P55
VIO
VIO
Q4
FRONT
DOCUMENT
SENSOR
PL 5.1
1
2
3
DOCUMENT AT
FRONT SENSOR
(H) + 5 VDC
P55
P15
VIO
1
A3
CONTROL
PWB
PL 1.4
+5 VDC
37
CONTROL
LOGIC

RAP 8.1 Неисправность подачи материала для копий

Эта RAP используется для устранения неисправностей устройства подачи материала для копирования, код состояния которых не выдается.

Одна проблема заключается в том, что материал для копирования не распознается аппаратом.

1 ***Блок-схема приведена на следующей странице.***

Начальные действия

- Убедитесь, что материал для копирования находится в хорошем состоянии.
- Убедитесь, что активатор датчика предварительной подачи не заедает.

Процедура

Введите код [37] для проверки переднего датчика оригинала.

ПРИМЕЧАНИЕ: Если датчик заблокирован, будет гореть светодиод Bond (Бумага).

Активируйте датчик предварительной подачи (Q7). **Когда датчик активируется, светодиод Bond (Бумага) загорается и гаснет.**

Да **Нет**

Перейдите к ФЛАЖКУ 1 и проверьте проводку на короткое замыкание. Если короткого замыкания на корпус нет, замените датчик предварительной подачи (Q7). Если неисправность не устранена, замените плату управления (A3).

Переходите к заключительным действиям посещения пользователя.

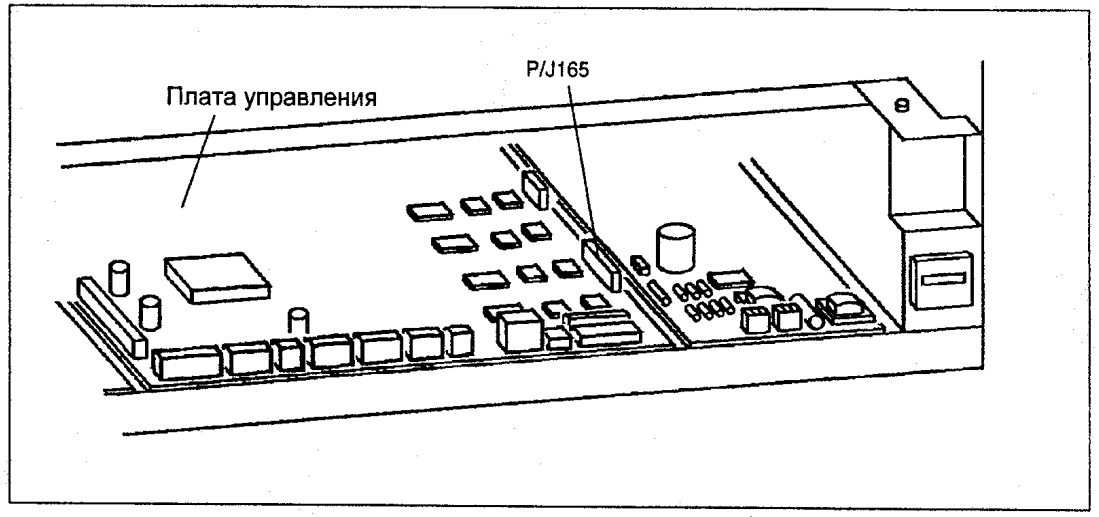

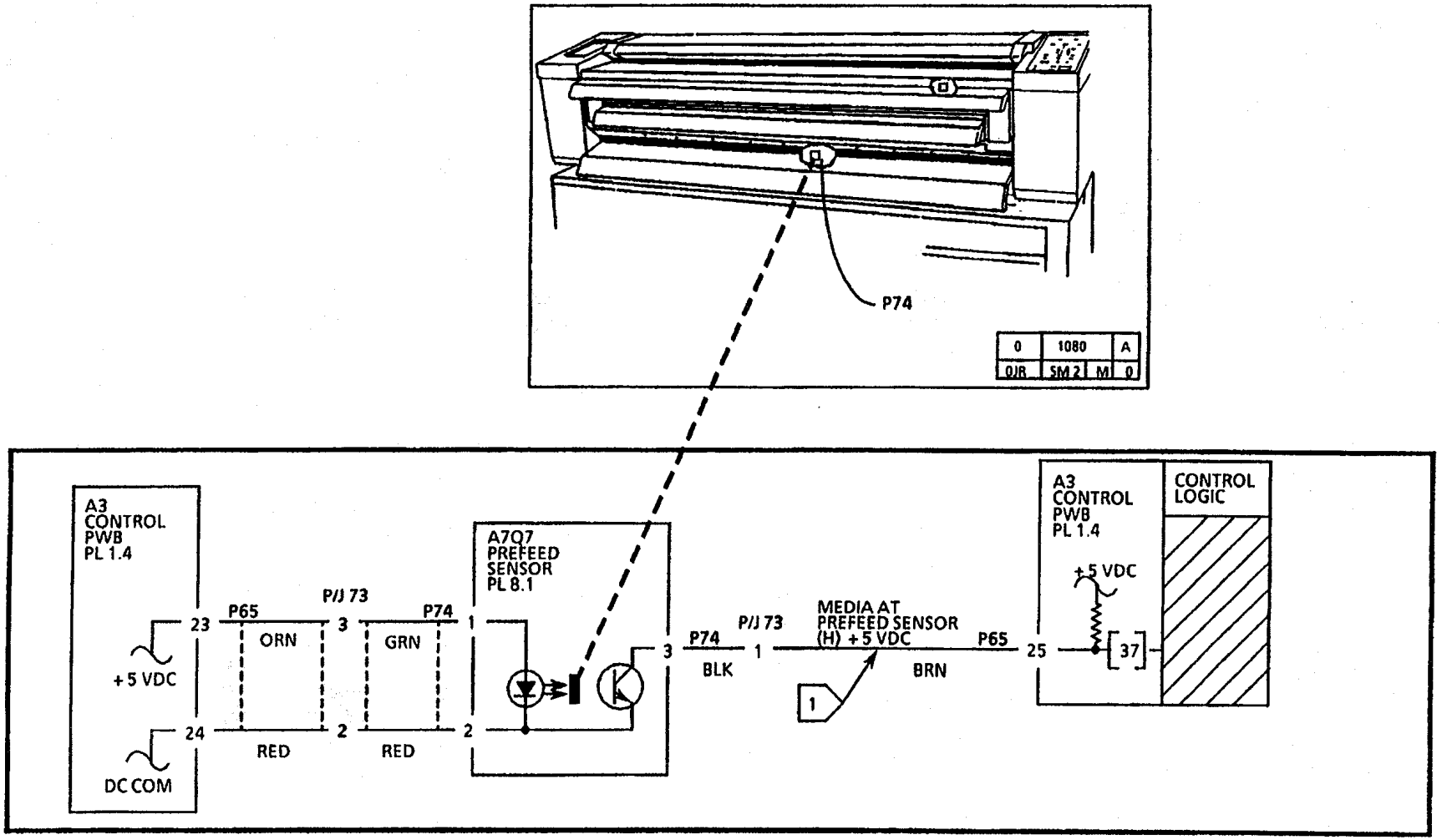
P74
0
1080
A
O/R
SM 2
M
0
A3
CONTROL
PWB
PL 1.4
+5 VDC
DC COM
23
24
P65
P/J 73
3
2
ORN
RED
P74
1
2
GRN
RED
A7O7
PREFEED
SENSOR
PL 8.1
3
P74
P/J 73
1
BLK
MEDIA AT
PREFEED SENSOR
(H) +5 VDC
P65
25
BRN
1
A3
CONTROL
PWB
PL 1.4
+5 VDC
37
CONTROL
LOGIC

OF1 Процедура устранения механического шума

Эта процедура используется для устранения механического шума в определенной подсистеме. Вероятно, конкретный элемент не будет найден. Процедура будет исключать подсистемы по одной для того, чтобы определить наиболее вероятную причину механического шума.

В режиме экономии энергии или режиме покоя в задней части аппарата слышен электрический шум.

Да **Нет**

Шум слышен, когда вращается двигатель главного привода после появления кода L3 на панели управления.

Да **Нет**

После того как аппарат готов к работе, введите код [10] для включения двигателя главного привода и введите код [11] для активации муфты подачи материала для копирования.

Шум слышен при активации муфты подачи.

Да **Нет**

Введите код [30] и вставьте оригинал в устройство подачи оригиналов. Проверьте следующее:

- Нижние ролики подачи оригинала
- Не застревают ли подшипники (PL 5.1)
- Промежуточные ролики подачи оригинала
- Натяжение ремня привода

A B C

A B C

Выключите аппарат и отсоедините силовой кабель от сети. Снимите модуль транспортера материала для копирования (REP 8.1).

Проверьте, не повреждены ли следующие элементы:

- Верхние ролики подачи материала для копирования
- Подшипники
- Промежуточные ролики подачи материала для копирования
- Вал промежуточных роликов

Смажьте шестерни главного привода транспортера материала для копирования и поворотный вал смазкой Molykote 557 (70H37) или 70P95.

Выключите аппарат и отсоедините силовой кабель от сети. Снимите модуль проявителя (REP 9.5). Сымитируйте включение выключателя блокировки задней верхней крышки.

Подключите силовой кабель к сети и включите питание аппарата.

Шум слышен, когда вращается двигатель главного привода после появления кода L3 на панели управления.

Да **Нет**

Проверьте, не застревает ли модуль проявления и шестерни.

Если шум издает магнитный ролик, замените модуль проявителя (PL 9.4).

A D

A D

Снимите ксерографический модуль (REP 9.1). Сдвиньте промежуточную шестерню (PL 1.1) на валу влево. Очистите вал и смажьте промежуточную шестерню и вал смазкой Molykote 557 (70H37) или 70P95. Проверьте правильность установки противозагрязнительной прокладки. Если она установлена неправильно, установите заново или замените ее. Узел ракели может контактировать с ней и вызывать хлопающий звук. Установите на свои места ксерографический модуль и модуль проявителя.
Убедитесь, что клемма заземления фоторецептора установлена плоско на валу горизонтально. Если необходимо, воспользуйтесь проводящей смазкой.

Выключите аппарат и отсоедините силовой кабель от сети. Снимите ксерографический модуль (REP 9.1).
Снимите ремень привода барабана. Установите ксерографический модуль.
Подключите силовой кабель к сети и включите аппарат.
Когда температура фьюзера достигнет заданной температуры, введите код [10] для включения двигателя главного привода.
Шум слышен при вращении двигателя главного привода.

Да **Нет**

Выключите аппарат и отсоедините силовой кабель от сети. Проверьте, не повреждены ли барабан фоторецептора, шнек и шестерни. Очистите шкив/ вал шестерни, удалите все задиры наждачной бумагой, затем смажьте шкив/шестерню смазкой Molykote 557 (70H37) или 70P95. Замените (но не смазывайте) подшипник и шкив шнека.

A E

A E

Выключите аппарат и отсоедините силовой кабель от сети. Проверьте, не повреждены ли вал фьюзера и подшипники.

Смажьте подшипник вала фьюзера смазкой с дисульфидом молибдена 70P87.

Смажьте поворотный вал шестерни главного привода смазкой Molykote 557 (USO 70H37) или 70P95.

Замените подшипник заземления или смажьте его проводящей смазкой.

Проверьте, чтобы винты вала фьюзера располагались по центру отверстий в вале фьюзера.

Проверьте, не повреждены ли пружины защелок.

Проверьте, снята ли транспортировочная пружина. Если нет, снимите ее.

Проверьте, не изношены ли шестерни, нет ли у них повреждений.

Проверьте, нанесено ли на вал фьюзера требуемое количество масла.

Проверьте, что отражатель закреплен правильно.

Проверьте другой копировальный аппарат, подключенный к тому же участку электрической сети, что и обслуживаемый. Противоток, вызываемый работой фьюзера другого аппарата, может вызывать шум трансформатора.

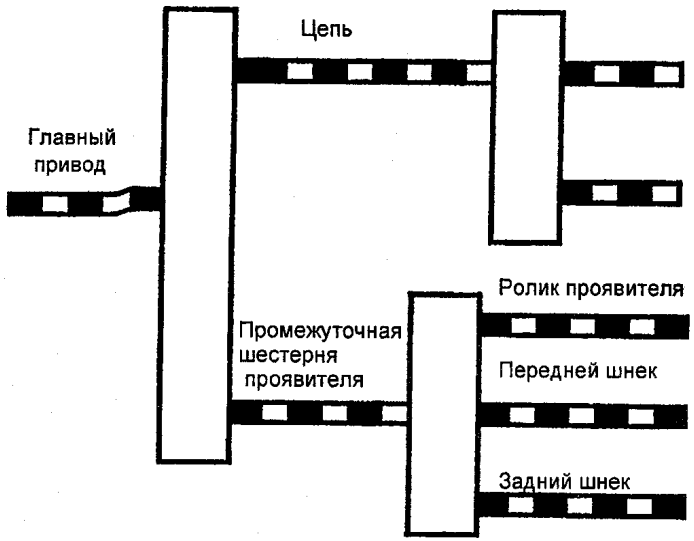
Цепь
Главный привод
Ролик проявителя
Промежуточная шестерня проявителя
Передней шнек
Задний шнек

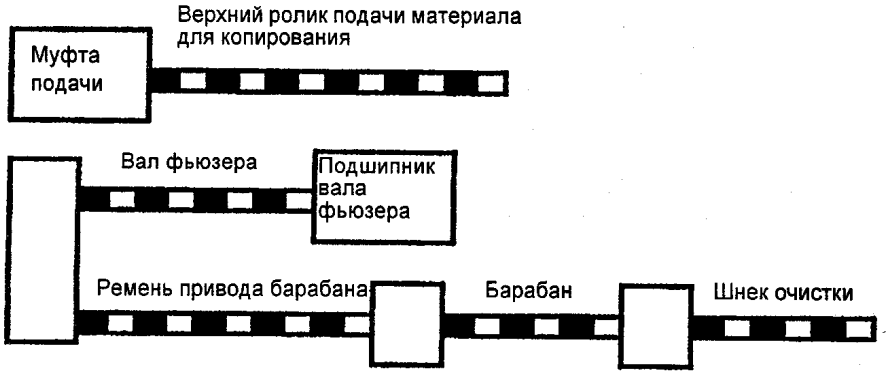
Верхний ролик подачи материала для копирования
Муфта подачи
Вал фьюзера
Подшипник вала фьюзера
Ремень привода барабана
Барабан
Шнек очистки

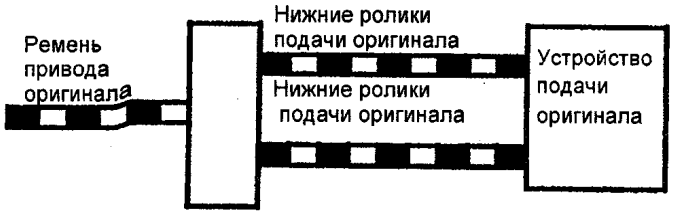
Нижние ролики подачи оригинала
Ремень привода оригинала
Нижние ролики подачи оригинала
Устройство подачи оригинала

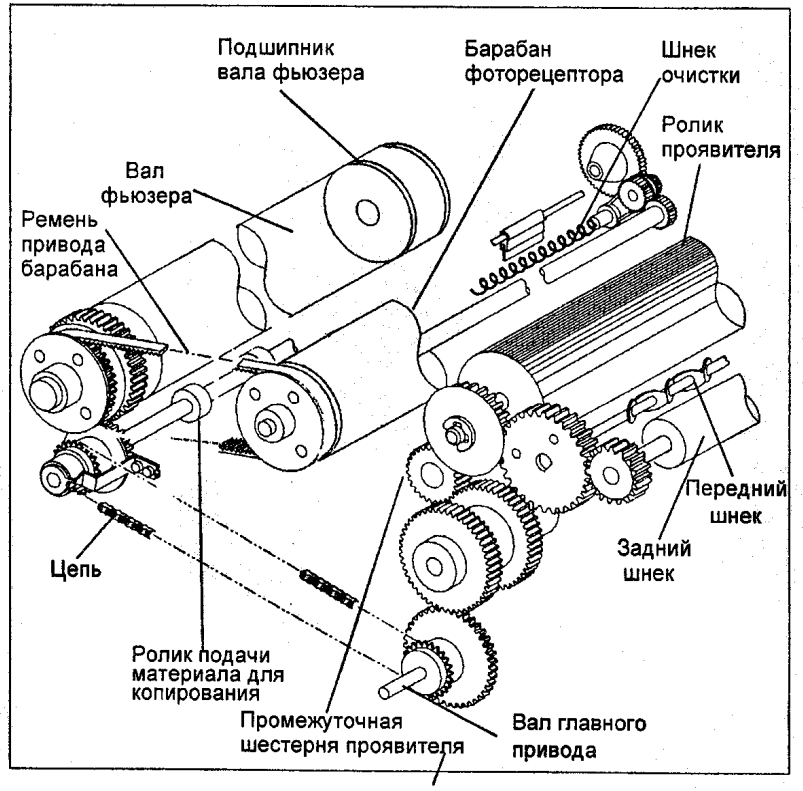
Подшипник вала фьюзера
Барабан фоторецептора
Шнек очистки
Ролик проявителя
Вал фьюзера
Ремень привода барабана
Передний шнек
Задний шнек
Цепь
Ролик подачи материала для копирования
Промежуточная шестерня проявителя
Вал главного привода

RAP OF2 Тонер-картридж

Эта RAP призвана помочь устранить проблемы, непосредственно связанные с тонер-картриджем.

ПРИМЕЧАНИЕ:

Двигатель главного привода не начнет вращаться до тех пор, пока температура фьюзера не достигнет требуемой величины. Ракель включается при включении двигателя главного привода.

Процедура

Поверните тонер-картридж рукой несколько раз. Проверьте рисунок распределения тонера. **Распределение тонера равномерное по всему блоку.**

Да Нет

Убедитесь, что блок проявителя выровнен. В зонах неравномерного распределения тонера проверьте отверстия/ клапаны тонер-картриджа на наличие препятствий. Если форму клапана восстановить не удается, замените картридж.

Введите код [10] для включения двигателя главного привода. **Тонер-картридж вращается медленно, четверть оборота примерно за 30 – 60 секунд (один оборот примерно за 2 – 4 минуты).**

Да Нет

Отрегулируйте соленоид подачи тонера (ADJ 9.3).

Введите код [13] для включения соленоида подачи тонера при включенном двигателе главного привода. **Тонер-картридж вращается со скоростью не более 5 оборотов за 40 секунд (7,5 оборотов в минуту).**

Да Нет

A B

Проверьте следующие элементы на наличие износа или повреждения и в случае необходимости замените их:

- Шестерню привода валика проявителя
- Шестерню привода шнека (включая поверхность кулачка толкателя)
- Рычаг подачи
- Возвратную пружину рычага подачи
- Фиксатор картриджа

Тонер-картридж снабжен ползуном.

Да Нет

Убедитесь, что картридж не был заправлен нестандартным тонером. Запишите номер партии тонера (семи-восьмизначный номер на пробке засыпного отверстия). Запишите четырехзначный номер типа картриджа (проставленный на тубе около засыпного конца). Сообщите о неисправности по оперативной линии связи расходных материалов.

Если тонер-картридж снабжен ползуном, убедитесь, что картридж не перескакивает через кулачки подачи блока проявителя (они расположены на концевых пластинах блока проявителя). Если это происходит, замените тонер-картридж. Убедитесь, что новый картридж работает надлежащим образом.

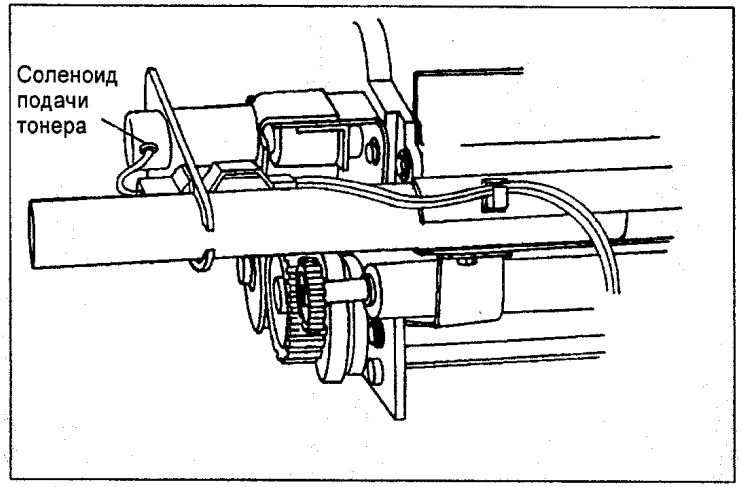
Соленоид
подачи
тонера

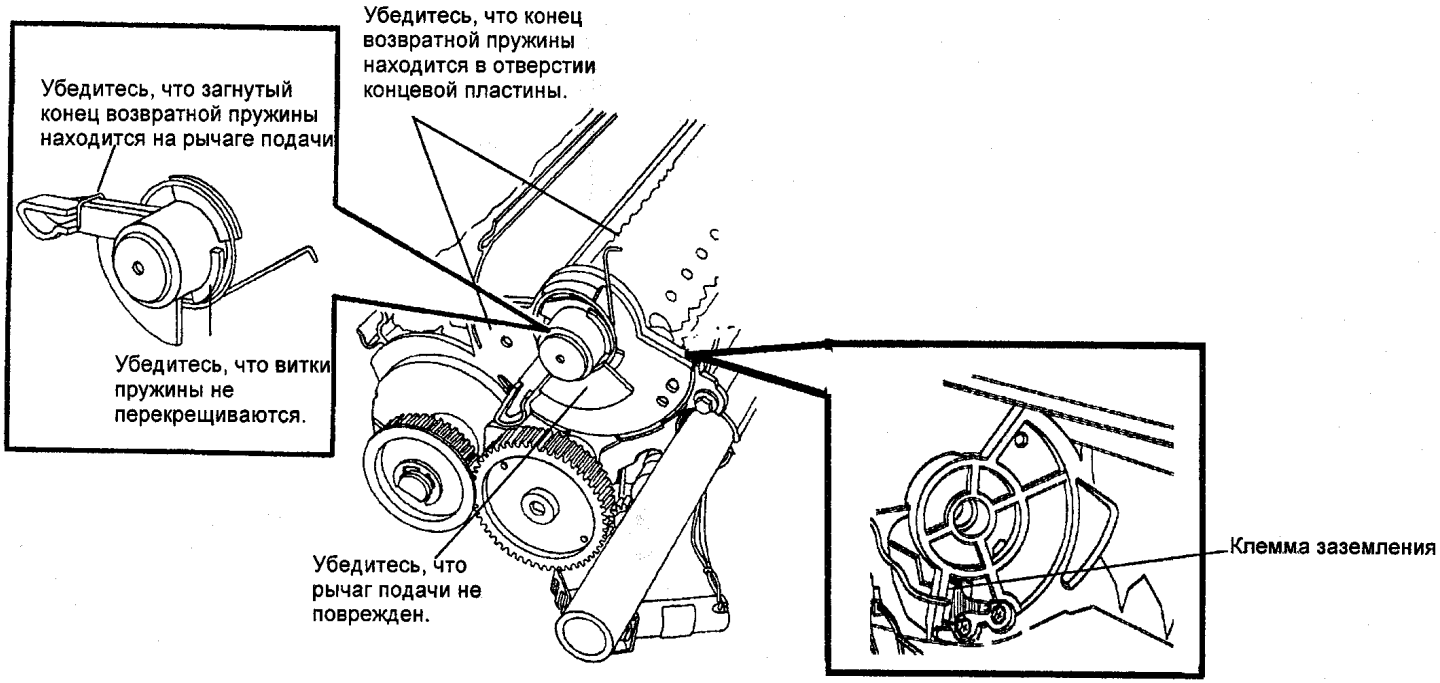
Убедитесь, что загнутый конец возвратной пружины находится на рычаге подачи
Убедитесь, что витки пружины не перекрещиваются.
Убедитесь, что конец возвратной пружины находится в отверстии концевой пластины.
Убедитесь, что рычаг подачи не поврежден.
Клемма заземления

RAP Большой расход тонера

Эта RAP должна использоваться для нахождения и устранения неисправностей, связанных с большим расходом тонера. Такой расход имеет место, если на один тонер-картридж приходится менее 600 метров материала для копирования. Минимальная ожидаемая выработка составляет в среднем 600 м.

Процедура

Снимите правую заднюю крышку. Отработанный тонер находится вблизи красной крышки на емкости для отработанного тонера.

Да **Нет**

Обратитесь к главе 3 и оцените качество копий. Убедитесь, что причиной неисправности не являются оригиналы пользователя. Высокая степень заполнения или темный фон вызывают повышенный расход тонера.

Проверьте, не загрязнены ли зоны непосредственно под роликами проявителя и в нижней части аппарата. Если только тонер находится в нижней части аппарата, замените материал проявителя. Если в нижней части аппарата находится преимущественно материал проявителя, проверьте/ исправьте следующее:

- Убедитесь, что фоторецептор установлен надлежащим образом. Правильно установленный фоторецептор не сможет изменить свое положение относительно валика проявителя.
- Ксерографический модуль установлен правильно.
- Блок проявителя установлен правильно.
- Если неисправность не устранена, замените блок проявителя и материал проявителя.

A

A

Проверьте или выполните следующее:

- Если возможно, узнайте у заказчика, не была ли заменена емкость для отработанного тонера.
- Убедитесь, что установлена клемма заземления тонер-картриджа. Убедитесь, что установлены программы ПЗУ версии 7L или выше.
- Убедитесь, что проявитель был заменен в установленный срок технического обслуживания (Глава 1).
- Обратитесь к RAP J2 "Неисправность "Избыток тонера".
- Обратитесь к процедуре "Перенос на ленту", которую можно получить по оперативной линии.

OF4 Остановки

Аппарат останавливается в середине процесса копирования и переходит в режим покоя. Аппарат имеет защитную цепь, называемую Watchdog Timer ("Сторожевой пес"). Эта цепь отслеживает напряжение 5 В для работы логической схемы. Если это напряжение выходит за допустимый диапазон, "Сторожевой пес" возвращает аппарат в режим покоя.

Выполните следующие проверки:

- Убедитесь, что напряжение в электрической розетке соответствует требованиям. Если нет, уведомите об этом пользователя.
- Убедитесь, что аппарат является единственным устройством в цепи. Если нет, уведомите об этом пользователя.
- Убедитесь, что в электрической розетке фаза, нейтраль и земля подключены правильно. Если нет, уведомите об этом пользователя.
- Проверьте, чтобы правая крышка была плотно закрыта и активировала блокировку питания переменного тока.
- Убедитесь, что блокировка питания переменного тока не повреждена и функционирует правильно. В случае необходимости замените ее (PL 1.1).
- Проверьте, нет ли на разъеме фьюзера P/J 37 следов возгорания или изменений цвета из-за нагрева (черных или коричневых).
- Если периодически происходит остановка или переход в режим экономии энергии, то это может указывать на смещение или открывание при вибрации запорной крышки.
  Проверьте следующее:
  - Достаточно ли во фьюзере масла.
  - Защелкнут ли фиксатор ксерографического модуля.
  - Не изношены ли шестерни привода фьюзера.
  - Не повреждены ли пружины защелок.

OF5 Высыпание тонера/проявителя

Высыпание тонера/проявителя обычно вызвано либо материалом проявителя и/или блоком проявителя, либо зазором между блоком проявителя и ксерографическим модулем.

Начальные действия

- Убедитесь, что аппарат установлен горизонтально в направлении вперед-назад.
- Проверьте, чтобы материал проявителя был на нужном уровне. Смесительный шнек не должен быть виден.
- Проверьте качество материала проявителя. Возьмите на палец руки небольшое количество материала. Разотрите материал пальцами, для того чтобы отделить тонер. Цвет материала проявителя должен быть от красного до розового. Если это не так, выполните процедуру "Перенос на ленту" из главы 6. Если качество материала неудовлетворительное, замените его.
- Проверьте плотность изображения с помощью тест-листа 82E5980. Для достижения нужной плотности отрегулируйте контроль тонера.
- Убедитесь, что соленоид подачи тонера отрегулирован в соответствии с техническими требованиями.
- Убедитесь, что фиксатор ксерографического модуля с правой стороны аппарата защелкнут.

Процедура

1. В случае необходимости снимите ксерографический модуль (REP 9.1).
2. Установите гибкую перемычку между контактами 6 и 8 разъема P43. Убедитесь, что провод не контактирует с рамой аппарата. Это может вызвать замыкание на землю и, возможно, выход из строя платы управления.
3. Закройте транспортер материала для копирования листом бумаги так, чтобы бумага оказалась под блоком проявителя, покрывая коротрон.
4. Войдите в режим диагностики и введите код включения двигателя главного привода, для того чтобы двигатель начал вращаться.
5. Проверьте просыпание тонера или проявителя.

   a. Если материал просыпается на бумагу, то либо материал проявителя низкого качества, либо нужно заменить или переустановить блок проявителя.

      - Проверьте износ поверхности магнитного ролика. Замените блок.
      - Проверьте, не изношены ли шестерни привода блока проявителя, нет ли у них повреждений. Зубья шестерней не должны быть скруглены или заострены.
      - Проверьте зазор между шестерней привода проявителя и шестерней привода на двигателе главного привода, а также промежуточной шестерней. Снимите верхнюю заднюю крышку. Удерживая промежуточную шестерню от перемещения, поверните назад и вперед шестерню привода на двигателе главного привода. Должно быть очень небольшое перемещение шестерни привода. Если перемещения нет вообще или перемещение слишком большое, отрегулируйте двигатель главного привода. Ослабьте 4 крепежных винта двигателя настолько, чтобы иметь возможность переместить двигатель. Переместите двигатель, устанавливая требуемый зазор.
      - Замените материал проявителя.

      Если неисправность не устранена, замените блок проявителя.

b. Если материал не просыпается на бумагу, проблема заключается в зазоре между проявителем и ксерографическим модулем (зазор между роликом и барабаном - DRS).

- Снимите ксерографический модуль и проверьте уплотнение между барабаном и шнеком. Уплотнение должно находиться напротив барабана фоторецептора. Если оно располагается по-другому, восстановите форму уплотнения или замените его. Уплотнение должно быть ориентировано по направлению к коротрону заряда.
- Проверьте цилиндричность барабана фоторецептора. Медленно поворачивайте барабан и наблюдайте за его поверхностью и за острой кромкой ксерографического модуля. Если расстояние между ними изменяется, снимите узел фоторецептора и проверьте, не повреждены ли втулки. После этого установите на место фоторецептор.
- Убедитесь, что вал фьюзера смазывается правильно.
- Достаньте инструмент и инструкции для настройки DRS и проверьте DRS.

OF6 Напряжение заряда не соответствует требованиям

Неисправность	Причина	Действия по ее устранению
Неравномерное распределение напряжения от одного конца коротрона к другому	Изогнутый коротрон	Замените коротрон заряда (PL 9.2)
Флуктуации напряжения	Барабан фоторецептора неправильно установлен на валу барабана.	Снимите ксерографический модуль и проверьте, что барабан плотно установлен на концевых пластинах вала барабана.
В самом начале напряжение высокое, но оно быстро падает ниже 600 В.	Загрязнен озоновый фильтр, вентиляторы охлаждения не работают, воздухопровод заблокирован U-образным уплотнением вблизи ракели.	Замените озоновый фильтр (PL 1.6). Замените вентилятор охлаждения (PL 1.6). Удалите посторонние предметы, блокирующие воздухопровод.
Напряжение низкое, оно не может быть доведено до 800 В.	Дефектный коротрон, дефектный барабан фоторецептора, утечка света, дефектный высоковольтный блок питания	Отремонтируйте или замените коротрон заряда (PL 9.2). Замените барабан фоторецептора (PL 9.1). Убедитесь, что при проведении электростатических регулировок крышки находятся на своих местах. Обратитесь к CQ 26 RAP "Высоковольтный блок питания" (Гл. 3).
Флуктуации напряжения в интервале от 800 до 1300 В	Короткое замыкание или искрение в коротроне предварительного заряда или отделения.	Очистите, отремонтируйте или замените дефектный коротрон (PL 8.4, PL 9.2).
Напряжение постоянное, но его уровень 1300 В и более	Заземление электрометра не подсоединено или не функционирует.	Убедитесь, что электрометр правильно заземлен.
	Неисправный коротрон предварительного заряда или отделения	Очистите, отремонтируйте или замените дефектный коротрон (PL 8.4, PL 9.2).

OF7 Нагревательный валик фьюзера остается включенным

Введение

Нагревательный валик фьюзера остается включенным. Это может произойти после замены термостата перегрева.

Процедура

Нагревательный валик фьюзера остается включенным

Да Нет

Перейдите к RAP F1 "Фьюзер"

Выключите аппарат и отсоедините от него силовой кабель. Отсоедините оранжевый провод от триака фьюзера (провод затвора). Подсоедините силовой кабель и включите аппарат.

Нагревательный валик выключен.

Да Нет

Убедитесь, что провода подключены к триаку правильно. Если подключение правильное, замените триак (PL 1.3).

Выключите аппарат и отсоедините силовой кабель от аппарата. Подключите оранжевый провод к триаку. Отсоедините разъем P/J 9 от платы управления. Подсоедините силовой кабель и включите аппарат.

Нагревательный валик выключен.

Да Нет

A B

Убедитесь, что провода подключены к триаку правильно. Если подключение правильное, замените низковольтный блок питания (PL 1.4).

A B

Убедитесь, что провода подключены к триаку правильно. Если подключение правильное, замените плату управления (PL 1.4).

3. Ремонтно-аналитические процедуры качества изображения

Содержание главы

RAP качества изображения

Термины качества изображения 3-2

RAP Анализ качества изображения..... 3-5

Технические характеристики качества изображения 3-6

Схема дефектов изображения..... 3-11

RAP Поврежденный материал для копирования..... 3-13

Проблемы подачи материала 3-15

CQ1 Равномерный фон 3-18

CQ2 Фоновые полосы 3-21

CQ3 Черная копия 3-24

CQ4 Пустая копия..... 3-25

CQ5 Краевая линия 3-28

CQ6 Холодное течение 3-29

CQ7 Выброс шариков проявителя 3-30

CQ8 Краевая полоса 3-31

CQ9 Искажение длины..... 3-32

CQ10 Возмущения тонера..... 3-34

CQ11 Светлая копия (целиком)..... 3-35

CQ11 Светлая копия (частично) 3-39

CQ12 Локализованные пропуски..... 3-39

CQ13 Смещение..... 3-42

CQ14 Регистрация 3-44

CQ15 Остаточное изображение 3-45

CQ16 Разрешающая способность..... 3-48

CQ17 Перекошенное изображение..... 3-49

CQ18 Пропуски..... 3-50

CQ19 Мазки..... 3-51

CQ20 Пятна..... 3-52

CQ21 Полоски..... 3-54

Тип 1 Тонерные полоски

Тип 1.1 Дефект перемещается с барабаном..... 3-54

Тип 1.2 Дефект не перемещается с барабаном..... 3-55

Тип 2 Полоски-пропуски

Тип 2.1 Дефект перемещается с барабаном..... 3-58

Тип 2.2 Дефект не перемещается с барабаном..... 3-59

CQ22 Незакрепленная копия..... 3-61

CQ23 Пропуски в морщинках..... 3-62

CQ24 Стирание по задней кромке..... 3-63

CQ25 RAP Смещение проявителя 3-64

CQ26 RAP Высоковольтный блок питания 3-67

CQ27 RAP Экспонирование..... 3-69

CQ28 RAP Смещение или остаточное изображение..... 3-71

Термины качества изображения

Приводимые ниже термины чаще всего используются для описания дефектов качества изображения.

Фон

Степень черноты или загрязненности, распределенной по всей копии или сосредоточенной на тех участках копии, где изображение отсутствует.

Черная копия

Полностью черная копия, за исключением передней и задней кромок и, может быть, левой и правой кромок.

Пустая копия

Копия, на которой полностью отсутствует изображение.

Холодное течение

Нарушение покрытия из сплава селена на барабане фоторецептора. Этот дефект может появляться в любом месте копии. Он располагается перпендикулярно направлению подачи.

Кристаллизация

Изменение характеристик поверхности барабана, обычно вызываемое воздействием тепла или химических веществ. Если это происходит, барабан не может принимать полный заряд, и в результате этого получаются пропуски.

Пропуски

Та область копии, где изображение потеряно.

Плотность

Относительная чернота участков, содержащих и не содержащих изображение.

Выброс шариков проявителя

Это состояние, при котором шарики проявителя прилипают к барабану во время процесса проявления и выносятся из блока проявителя. Обычно это вызывается очень низкой концентрацией тонера или неправильной настройкой ксерографического модуля (серия электростатической настройки). Это может проявляться в виде одного или нескольких небольших пропусков изображения, случайным образом распределенных по копии. В некоторых случаях один шарик проявителя можно увидеть или почувствовать в середине пропуска.

Закрепление на фьюзере

Это мера того, насколько частицы тонера прилипают к материалу для копирования в результате закрепления.

Искажение или перекос изображения

Изображение перекошено относительно материала для копирования. Изображение от одной стороны к другой стороне или от передней кромки к задней не параллельно кромкам копии. Имеет место также искажение изображения от одной стороны копии к другой. Эти дефекты возникают в результате неправильной регулировки элементов транспортера материала для копирования или оригинала.

Пятна Лихтенберга

Это большие круглые пятна, которые случайном образом располагаются по всему изображению на копии в направлении копирования (от передней кромки к задней). Этот дефект вызывается возмущением перенесенного изображения перед процессом закрепления.

Светлая копия

Светлыми называют копии, на которых плотность изображения ниже определенной для данного аппарата плотности линий.

Повреждение материала для копирования

Под этим подразумевается любое механическое искажение материала, используемого для изготовления копий. Искажение может принимать следующие формы: надрывы, складки, морщины, изношенные кромки и т.д.

Неправильная регистрация

Она выражается в том, что расстояние от передней кромки изображения до передней кромки материала не соответствует требованиям.

Смещение

Это перенос тонера с копии на нагревательный вал фьюзера. Иногда тонер переносится снова на данную копию или на последующие копии.

Разрешающая способность

Однородность или четкость мелких штриховых деталей.

Остаточное изображение

Это изображение, которое повторяется на одной и той же копии или на последующих копиях. Изображение может быть либо в виде тени исходного изображения, либо в виде тонерного изображения. Повторяющееся изображение обычно отстоит на 264 мм от исходного изображения. Этот дефект может быть вызван плохой очисткой барабана, усталостью барабана или смещением на фьюзере.

Мазки

Это любой дефект копии, который располагается поперек направления процесса (от левой стороны к правой).

Чернота линий

Это чернота и однородность линий.

Пятна

Это дефекты диаметром 5 мм и меньше.

Полоски

Это любой дефект копии, который располагается вдоль направления процесса (от передней кромки к задней).

Незакрепленная копия

Это копия, изображение на которой может быть легко стерто с материала. Изображение не пристало к материалу.

Искажение по вертикали

Изображение в направлении копирования длиннее или короче изображения на оригинале.

RAP Анализ качества изображения

1. Сделайте на бумаге формата D (A1) и плотности 80г/м^2 (XeroRepro) одну копию тест-листа **82E5980** в режиме копирования с нормальным контрастом (горит средняя лампочка контраста копий).
   a. Оцените копию и убедитесь, что она удовлетворяет техническим характеристикам качества изображения, которые определены в разделе "Технические характеристики качества изображения" в главе 3.
   b. Если копия не удовлетворяет техническим характеристикам, обратитесь к описанию соответствующего дефекта изображения (CQ) и выполните процедуры для устранения всех дефектов.
   c. Оцените копию на наличие каких-либо видимых дефектов.
   d. Если на копии имеются какие-либо видимые дефекты, обратитесь к описанию соответствующего дефекта изображения (CQ) и выполните процедуры для устранения дефектов.
2. Сделайте на бумаге формата D (A1) и плотности 80г/м^2 (XeroRepro) одну копию тест-листа **82E5980** в каждом из следующих режимов контраста копий:
   a. Самый светлый (горит верхняя лампочка контраста копий).
   b. Нормальный (горит средняя лампочка контраста копий).
   c. Самый темный (горит нижняя лампочка контраста копий).
3. Сравните контрастности копий. Если две или более копий получились одинаковыми, переходите к RAP CQ25 "Смещение проявителя".
4. Перейдите к процедурам технического обслуживания из главы 1.

ПРИМЕЧАНИЕ: Некоторые дефекты качества изображения есть на старых тест-листах. Пожалуйста, не принимайте во внимание такие дефекты на тест-листе. Цель этих образцов – показать дефект, а не служить эталоном.

Технические характеристики качества изображения

Эталонная шкала изображения 82P5040

Эталонная шкала изображения 82P5040 (Рис.1) используется для оценки черноты фона, а также изображения.

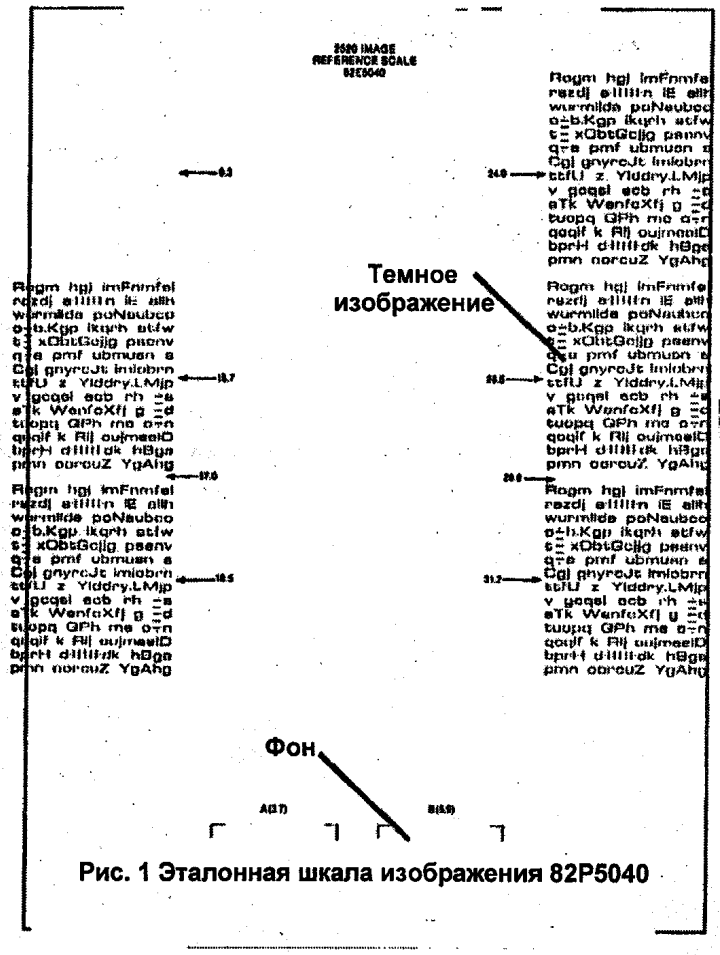

Рис. 1 Эталонная шкала изображения 82P5040

Технические характеристики качества изображения

Тест-лист 82E5980

Этот тест-лист является стандартным тест-листом для оценки качества копии, изготовленной копировальным аппаратом 2520. Копии этого тест-листа оцениваются на соответствие характеристикам, приведенным в этой главе.

Тест-лист (Рис.2) используется для оценки плотности линий, пропусков и смазывания, регистрации, перекоса, разрешающей способности, уровня экспонирования, регистрации передней кромки и увеличения.

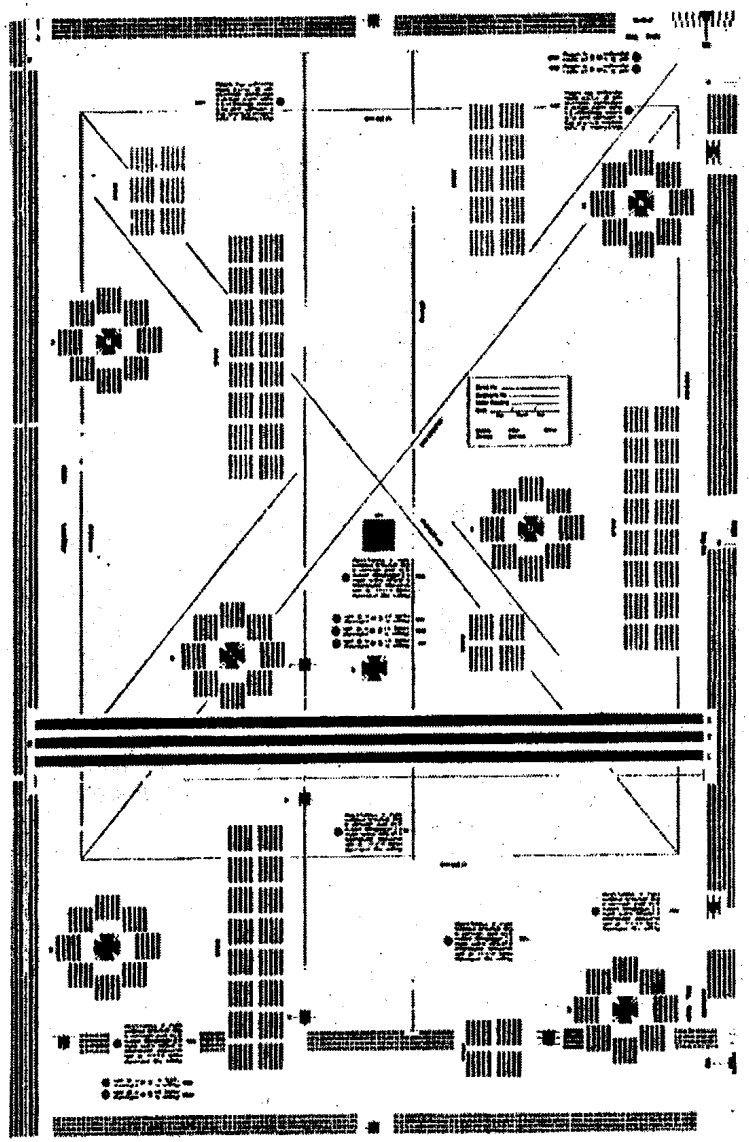

Рис. 2 Тест-лист 82E5980

Плотность линий

Копия контрольного изображения 0.70G5 в центре тест-листа **82E5980** должна находиться между абзацем 24.0 и абзацем 31.2 на тест-листе **82E5980**.

Равномерность

Копии контрольных изображений 0.70G2, 0.70G5 и 0.70G6 на тест-листе **82E5980** должны находиться между абзацами 17.0 и 29.8 на тест-листе **82E5980**.

Пропуски и смазывания

Массив с плотностью 1,5 пары линий на миллиметр на тест-листе **82E5980** должен полностью передаваться с хорошим разрешением. Массив с плотностью 2,1 пары линий на миллиметр может передаваться с хорошим разрешением неполностью, за исключением одной части.

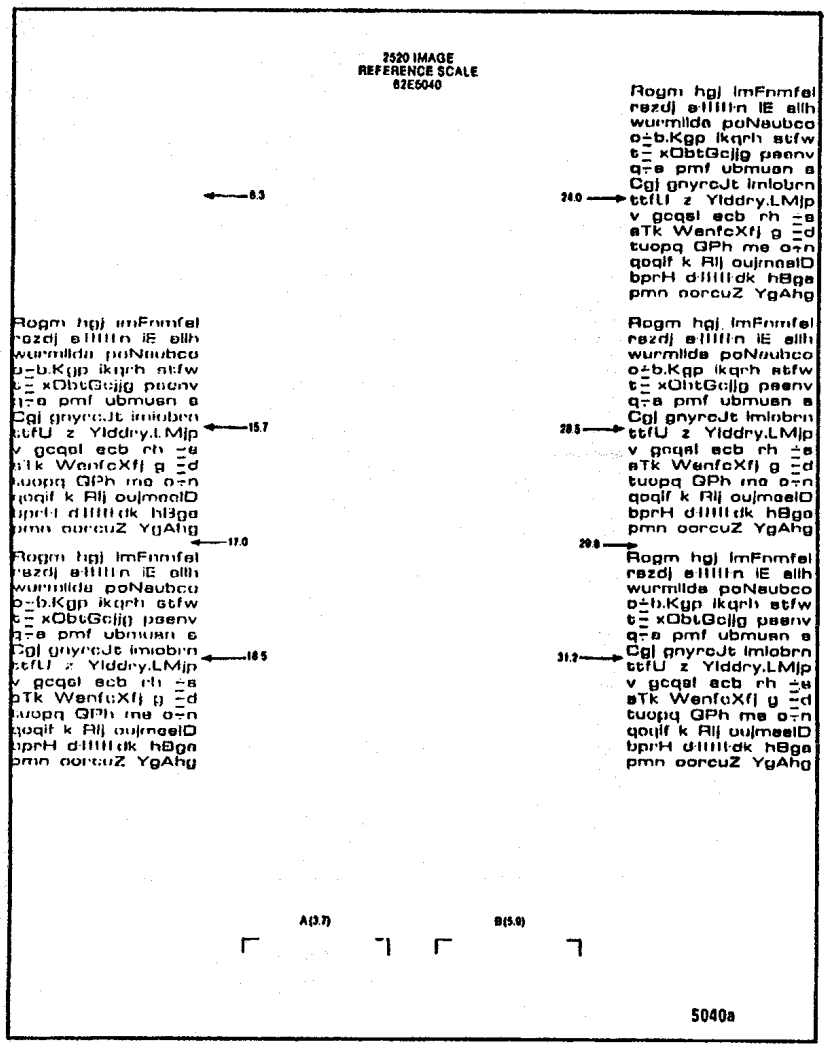

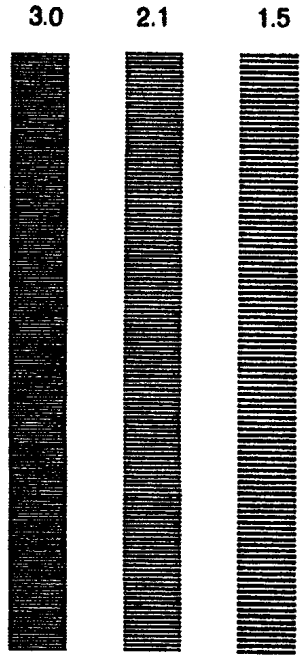

Фон

Фон должен быть меньше или таким же, как фон участка 5.9 на эталонной шкале изображения **82P502**.

ПРИМЕЧАНИЕ: Оценивайте самые плохие области копии.

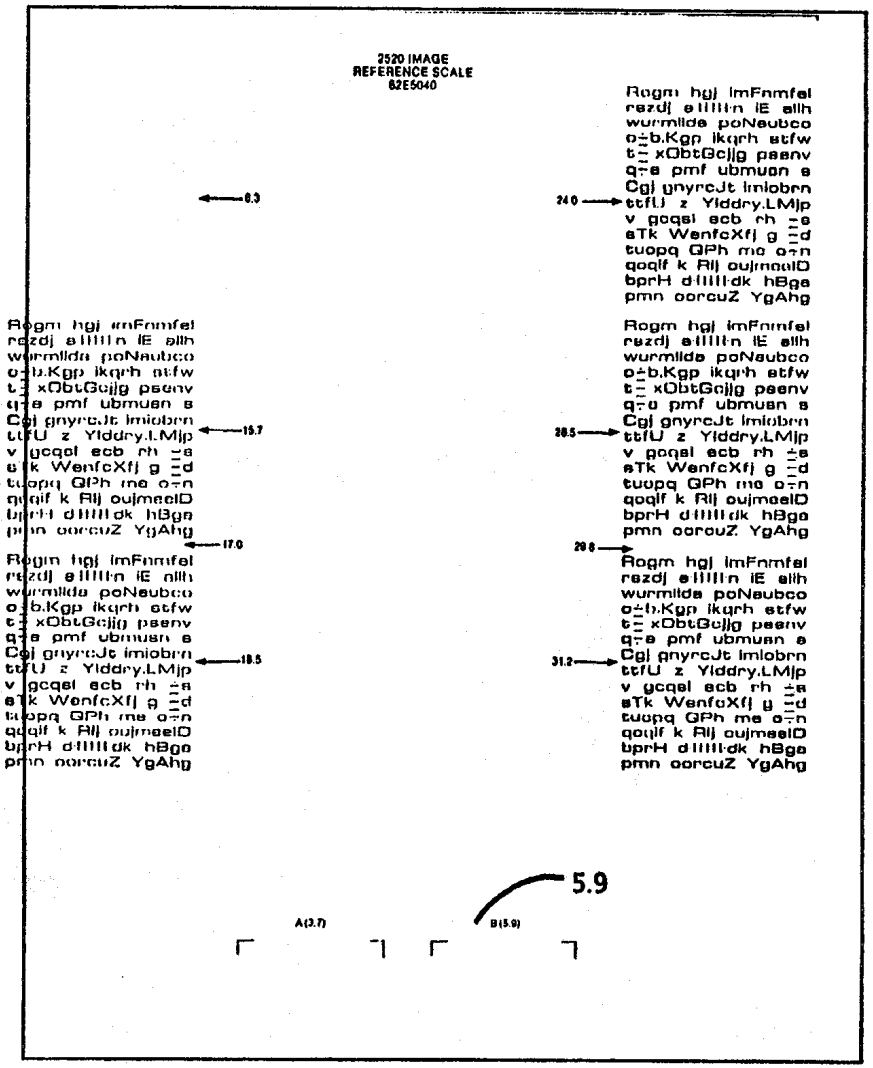

Закрепление

Сделайте одну копию тест-листа **82E5980** так, чтобы абзац 0.7G на копии совпадал с абзацем 1.2G тест-листа. Проверьте мишени закрепления (1), (2), (3), (4), (6) и (7). Аккуратно потрите мишени бумажной салфеткой четыре раза (два раза вверх-вниз, два раза справа-налево). Изображение не должно стираться с копии.

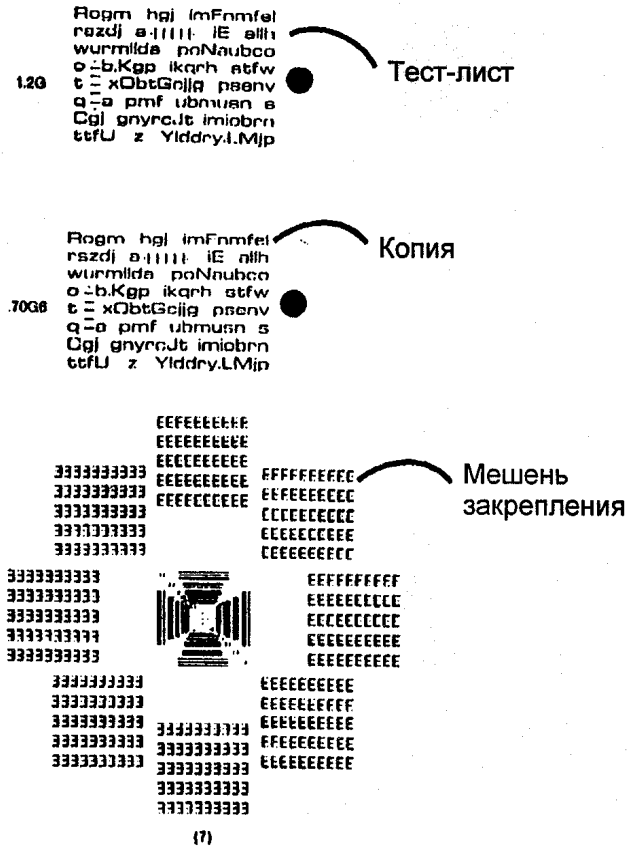

Регистрация передней кромки

Когда эталонная линия передней кромки на копии совмещена с эталонной линией 0 на тест-листе, передняя кромка копии тест-листа **82E5980** должна быть в пределах черного прямоугольника на тест-листе **82E5980**.

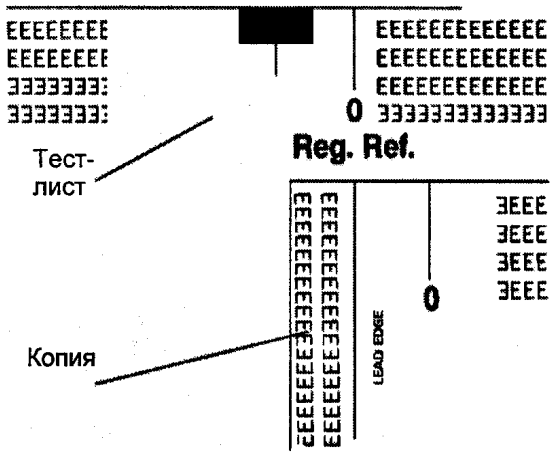

Разрешающая способность

На копиях тест-листа **82E5980** должны быть видны 100% пар линий 2.5 и 50% пар линий 3.5 в каждом направлении. Проверьте мишени разрешающей способности на контрольных изображениях (1), (2), (5), (6) и (7).

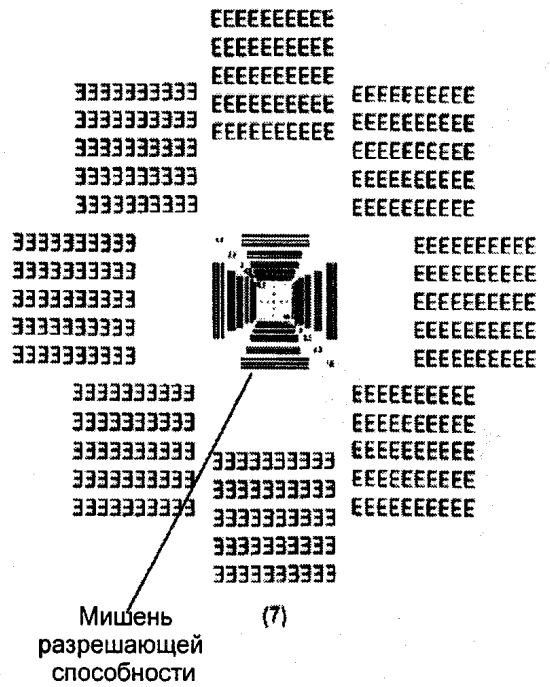

Уровень экспонирования

Контрольные изображения 0.10G пар линий на копиях тест-листа **82E5980** должны быть слабо видимы только на одном из контрольных изображений 0.10G2, 0.10G5 и 0.10G6.

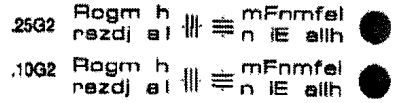

Вертикальное увеличение

Совместите эталонную линию 0 на копии с эталонной линией 0 на тест-листе **82E5980**.
На копии эталонная линия 100 шкалы вертикального увеличения должна попасть в узкую область на эталонной линии 100 тест-листа.

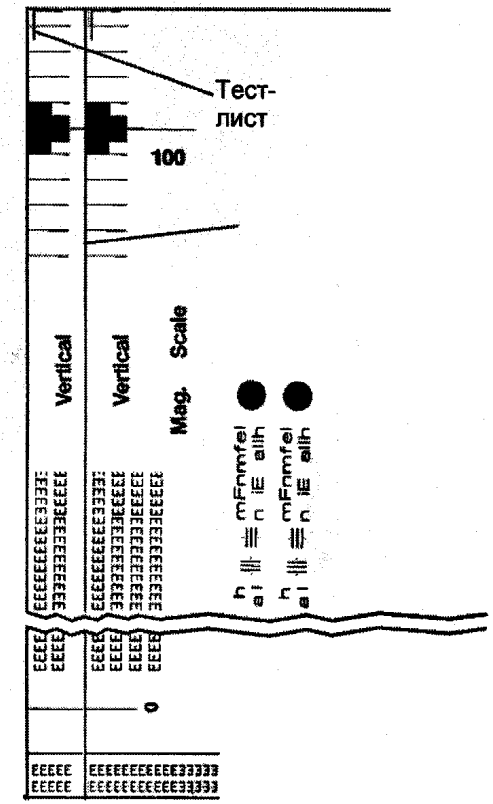

Горизонтальное увеличение

Совместите эталонную линию 0 на копии с эталонной линией 0 на тест-листе **82E5980**.

На копии эталонная линия 100 шкалы горизонтального увеличения должна попасть в узкую область на эталонной линии 100 тест-листа.

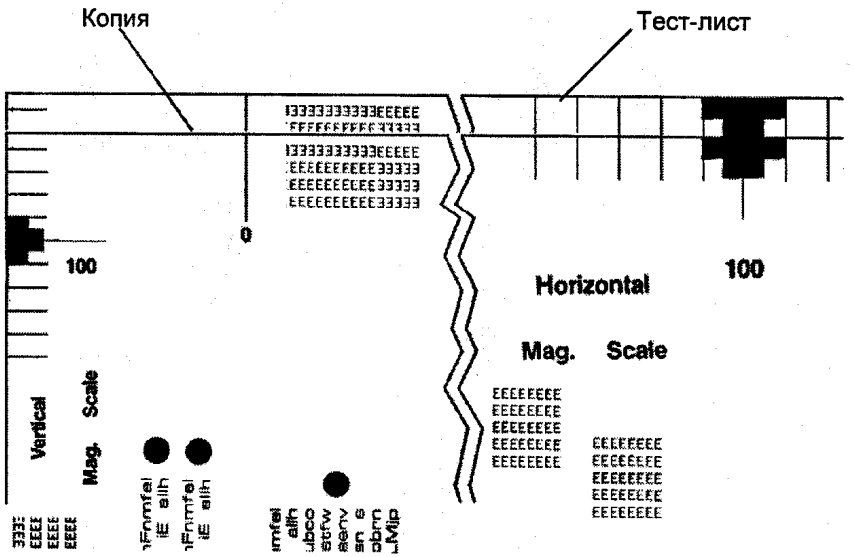

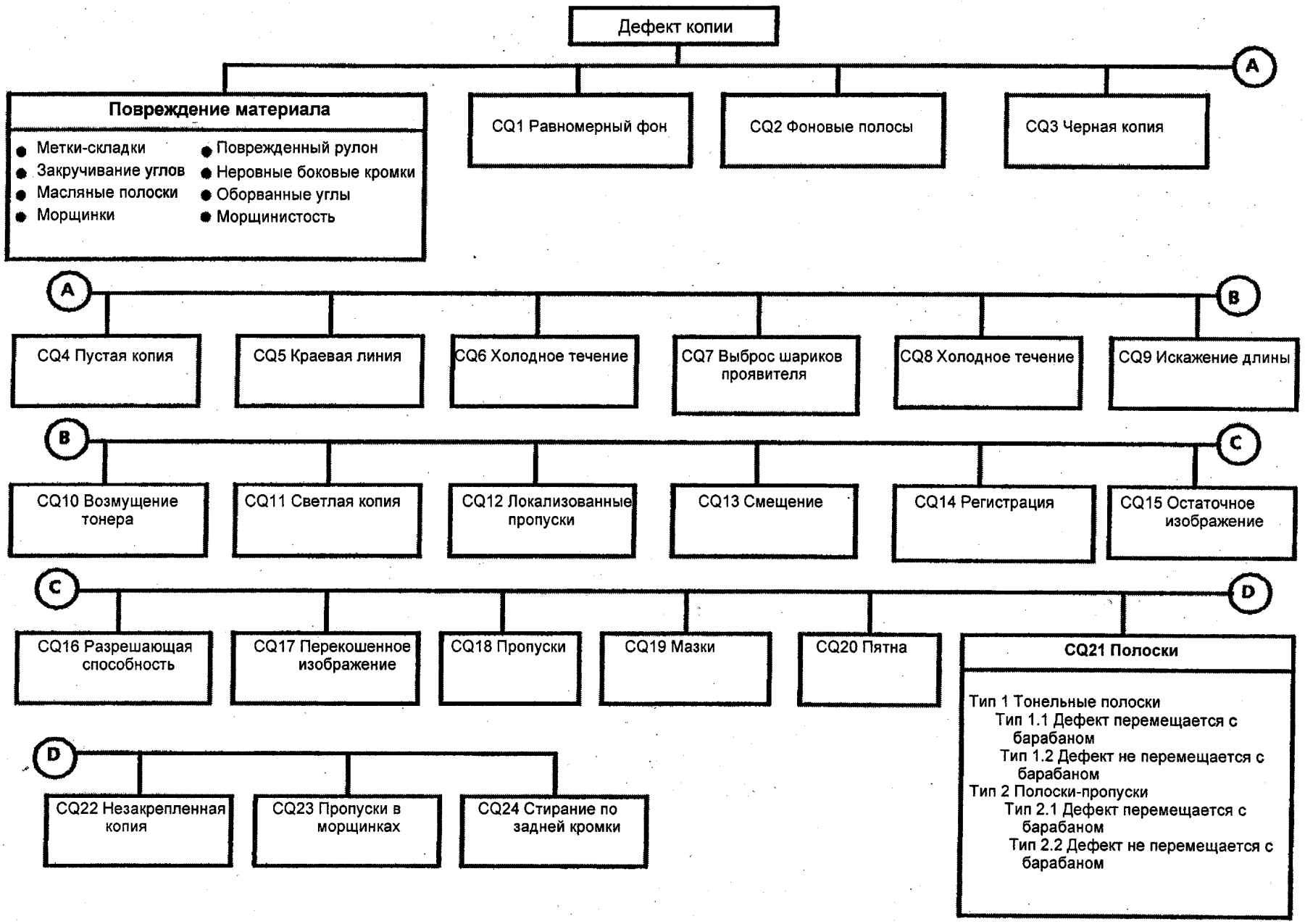
Дефект копии
A
Повреждение материала
Метки-складки
Закручивание углов
Масляные полоски
Морщинки
Поврежденный рулон
Неровные боковые кромки
Оборванные углы
Морщинистость
CQ1 Равномерный фон
CQ2 Фоновые полосы
CQ3 Черная копия
A
B
CQ4 Пустая копия
CQ5 Краевая линия
CQ6 Холодное течение
CQ7 Выброс шариков проявителя
CQ8 Холодное течение
CQ9 Искажение длины
B
C
CQ10 Возмущение тонера
CQ11 Светлая копия
CQ12 Локализованные пропуски
CQ13 Смещение
CQ14 Регистрация
CQ15 Остаточное изображение
C
D
CQ16 Разрешающая способность
CQ17 Перекошенное изображение
CQ18 Пропуски
CQ19 Мазки
CQ20 Пятна
CQ21 Полоски
Тип 1 Тонельные полоски
Тип 1.1 Дефект перемещается с барабаном
Тип 1.2 Дефект не перемещается с барабаном
Тип 2 Полоски-пропуски
Тип 2.1 Дефект перемещается с барабаном
Тип 2.2 Дефект не перемещается с барабаном
D
CQ22 Незакрепленная копия
CQ23 Пропуски в морщинках
CQ24 Стирание по задней кромки

RAP Поврежденный материал для копирования	Вероятная причина	Меры по устранению дефекта
1. **Метки-складки** Тонкая линия неправильной формы на материале для копирования из-за напряжений в нем	1. Этот дефект может быть вызван неправильной подачей материала.	1. Убедитесь, что материал для копирования хранится правильно и не имеет складок или перегибов,когда вставляется в аппарат.
2. **Поврежденный рулон** На одном конце рулона может быть плоский участок.	2. Со скрученным в рулон материалом для копирования обращались неправильно. Его могли уронить на жесткую поверхность.	2. Замените рулон материала.
3. **Закручивание углов** Угол передней кромки копии был отогнут назад.	3. Закручивание отрезанного от рулона материала Коротрон отделения	3. Используйте материал, разрезанный на листы. Проверьте наличие препятствия, создаваемого коротроном отделения.
4. **Неровные боковые кромки** Это повреждение боковых кромок копии	4. Поврежденный рулон подачи Неправильная регистрация материала от стороны к стороне. Посторонние предметы в тракте материала.	4. Замените рулон материала Убедитесь, что материал для копирования вставлен между направляющими марками на полке подачи материала. Проверьте наличие препятствий в тракте материала.
5. **Масляные полоски** Полоски на копии	5. Загрязнение или избыточное количество масла на фитиле и масляной подкладке фьюзера.	5. Очистите или замените масляную подкладку (REP 10.4) и фитиль (REP 10.5). Отрегулируйте подачу масла (REP 10.2).

RAP Поврежденный материал для копирования (продолжение)	Вероятная причина	Меры по устранению дефекта
6. **Морщинки** Этот дефект, вероятно, вызывается подсистемой фьюзера. Это серьезный случай складок, которые ориентированы в направлении перемещения материала.	6. Повреждение или препятствия в системе подачи материала. Неравномерная подача масла Температура фьюзера слишком большая. Влажный материал Повреждена или неправильно установлена прижимная пластина фьюзера или направляющая пластина для материала (PL 8.2). Материал в рулоне туго скручен. Поврежден или загрязнен нагревательный вал фьюзера.	6. Проверьте повреждения тракта подачи материала и наличие в нем препятствий. Проверьте/ отрегулируйте подачу масла (ADJ 10.2) Проверьте/отрегулируйте температуру фьюзера (ADJ 10.1) Вставьте новый рулон материала или воспользуйтесь отдельными листами. Замените нагревательный вал фьюзера (PL 10.2)
7. **Морщинистость** Этот дефект, вероятно, вызывается подсистемой фьюзера. Материал для копирования имеет шероховатую поверхность, подобную апельсиновой кожуре.	7. Повреждение или препятствия в системе подачи материала. Неравномерная подача масла. Температура фьюзера слишком большая. Влажный материал Повреждена или неправильно установлена прижимная пластина фьюзера или направляющая пластина для материала (PL 8.2). Материал в рулоне туго скручен.	7. Проверьте повреждения тракта подачи материала и наличие в нем препятствий. Проверьте/ отрегулируйте подачу масла (ADJ 10.2). Проверьте/отрегулируйте температуру фьюзера (ADJ 10.1). Вставьте новый рулон материала или воспользуйтесь отдельными листами.
8. **Другие повреждения**		8. Если на копии обнаружены другие дефекты, перейдите к процедуре устранения проблем подачи материала, приведенной на следующих страницах.

Проблемы подачи материала

Введение

Для устранения проблем с транспортировкой материала для копирования воспользуйтесь следующим подходом. Опыт показывает, что многие проблемы транспортировки имеют более одной причины и должны устраняться с помощью систематического подхода.

Проблемы транспортировки материала проявляются в виде одного из следующих симптомов:

Предфьюзерные застревания
Дефекты качества копий
Физическая деформация материала

При наличии этих симптомов выполните следующие проверки материала и аппарата и осуществите меры по устранению дефекта:

Проверка материала

1. Проверьте тип материала:
   a Некоторые типы кальки и бумаги с плотностью меньше 80 г/м^2 подаются менее надежно, чем материалы Xerox плотностью 80 г/м^2. Некоторые пленки толщиной менее 0,1 мм также подаются менее надежно.
   b. Другие типы материалов могут иметь характеристики, отличающиеся от характеристик материалов Xerox. Они могут не обеспечить приемлемое качество изображения на аппарате 3001.
   c. Стираемый материал содержит химические вещества, которые при нагревании выделяют газ, загрязняющий элементы аппарата.
2. Проверьте хранение материала:
   a. Материал, подвергшийся действию окружающей среды, может иметь влажные участки
   b. Материал может иметь закрученные концы или вообще быть деформированным из-за хранения вертикально на торце рулона.

Меры по устранению дефекта

a. Используйте материалы, соответствующие характеристикам Xerox.

b. После всех проверок выполните проверку с использованием свежего материала Xerox. Для объяснения пользователю разницы воспользуйтесь брошюрой "Информация о материалах для копирования".

c. Новая и улучшенная калька Zero Solvent применима в ограниченных объемах. Ограничение составляет 15% и менее от ежемесячного объема работ.

a. Порекомендуйте пользователю использовать упаковку, в которой поставляется материал Xerox.

b. Порекомендуйте пользователю хранить материал в горизонтальном положении.

Проблемы подачи материала
(продолжение)

Проверка материала	**Меры по устранению дефекта**
3. Проверьте направление зерна материала:	
a. Материал с направлением зерна, перпендикулярным направлению подачи будет меньше застревать и иметь меньше морщинок, чем материал с направлением зерна, параллельным направлению подачи.	a. Попробуйте подавать материал в правильном направлении.
b. Для того чтобы определить направление зерна, оторвите уголок от листа материала, смочите одну сторону, и материал закрутится. Вставьте палец в скрутку, и палец укажет направление зерна.	b. Рулонный материал для резки может выпускаться только с ориентацией зерна в направлении подачи.
Проверка аппарата	
4. Убедитесь, что температура фьюзера соответствует норме. (Слишком высокая температура будет вызывать усадку или морщинки на материале).	4. Очистите термистор и убедитесь, что он находится в контакте с валиком фьюзера; выполните регулировку температуры фьюзера (ADJ 10.1).
5. Неправильная электростатическая настройка может вызывать застревания или пропуски.	5. Выполните серию электростатической настройки (ADJ 9.2).
6. Проверьте, очистите или замените следующее:	
a. Коротрон переноса/отделения (PL 8.4).	a. Проверьте загрязнение коротрона; очистите или замените в случае необходимости.
b. Нижнюю часть ксерографического модуля (плиту, расположенную над коротроном переноса/ отделения).	b. Очистите модуль растворителем пленок. Грязь в этой зоне приводит к загрязнению копий, смазываниям и застреваниям.
c. Не забит ли масляный фитиль.	c. Проверьте масляные подкладки(REP 10.4), замените фитиль (PL 10.3).

Проверка аппарата	**Меры по устранению дефекта**
d. Матерчатую направляющую	d. Замените матерчатую направляющую (REP 8.5).
e. Нагревательный вал фьюзера	e. Замените нагревательный вал фьюзера (PL 10.2), если он залоснен или загрязнен. Перед заменой постарайтесь удалить лоск с помощью мелкой шлифовальной бумаги. Обратитесь к главе 6 (Шлифовка нагревательного вала).
f. Прижимную пластину фьюзера	f. Проверьте правильность положения на штифтах, отсутствие вогнутости или повреждения плиты (PL 8.2).
g. Узел натяжения матерчатой направляющей	g. Убедитесь, что узел натяжения матерчатой направляющей (PL 8.2) находится в поднятом положении.
h. Груз, отцентрированный в матерчатой направляющей	h. Отцентрируйте груз в матерчатой направляющей.
i. Модуль транспортера материала зафиксирован на штифтах на ксерографическом модуле.	i. Убедитесь, что модуль транспортера материала установлен на штифтах. В случае необходимости замените пружины защелок.
j. Дефлекторы материала	j. Проверьте повреждение дефлекторов материала (PL 10.3).
k. Пальцы отделения фьюзера	k. Убедитесь, что пальцы отделения фьюзера (PL 10.3) не повреждены.
l. Избыточное количество масла	l. Проверьте масляные подкладки (REP 10.4); замените фитиль (PL 10.3).
m. Проверьте зазор между коротроном переноса/отделения и пазом, в котором он установлен. Проверьте также, не был ли удален гофрировщик.	m. Установите ремонтный комплект 600K24350.
7. После выполнения предыдущих проверок изготовьте несколько копий на сухом материале Xerox для подтверждения устранения дефекта. Если дефект устранен, переходите к завершающим действиям.	

CQ 1 Равномерный фон

Определение

Фоном называют степень заполнения тонером участков копии, не несущих изображения. Дефект фона может быть распределен по всей копии или локализован.

Вероятная причина

1. Коротроны или концевые блоки повреждены, проволока не натянута, или напряжение не соответствует техническим требованиям.
2. Загрязнение плиты транспортера, стекла экспонирования, лампы экспонирования и т.д
3. На материале проявителя изготовлено более 9000 метров копий.
4. В аппарат заправлен некачественный тонер или проявитель.
5. Барабан фоторецептора очищается неправильно.

ПРЕДУПРЕЖДЕНИЕ

Между вводом кода [10] и моментом начала вращения двигателя есть некоторый промежуток времени. Двигатель не начнет вращаться до тех пор, пока температура фьюзера не достигнет требуемой величины.

Меры по устранению дефекта

1. Отремонтируйте или замените коротрон и затем выполните серию электростатической настройки (ADJ 9.2) и регулировку плотности изображения (ADJ 9.4).
2. Очистите плиту транспортера и стекло экспонирования антистатическим очистителем.

   Если необходимо, нанесите небольшое количество растворителя пленок (USO) или универсального очистителя (EO) на салфетку для удаления грязи с лампы экспонирования и объектива. Затем протрите лампу и объектив салфеткой с антистатическим очистителем.
3. Замените материал проявителя (REP 9.8) и выполните серию электростатической настройки (ADJ 9.2).
4. Убедитесь, что пользователь использует качественный тонер и материал проявителя.
5. Снимите ксерографический модуль (REP 9.1) и нанесите небольшое количество стеарата цинка на барабан фоторецептора. Установите ксерографический модуль на место. Войдите в режим диагностики и введите коды **[10]** и **[19]** для очистки барабана фоторецептора. Снимите ксерографический модуль. Убедитесь, что барабан очищен правильно.

Вероятная причина	**Меры по устранению дефекта**
5. (продолжение)	5. (продолжение) Если барабан фоторецептора очищается неправильно, проверьте следующие элементы: Цепь соленоида ракеля в RAP CQ15 "Остаточное изображение" Свободное перемещение ракеля (PL 9.3) Регулировку соленоида ракеля (ADJ 9.1) Промежуточную шестерню ракеля Снимите барабан фоторецептора и проверьте, не загрязнены ли следующие элементы, нет ли у них повреждений: Узел уплотнения ракеля (PL 9.3) Ракель (PL 9.3) В случае необходимости отремонтируйте или замените их.
6. Барабан фоторецептора подвергся воздействию света (световой удар).	6. Сделайте пять копий в режиме самого светлого контраста. Проверьте теперь качество копий.
7. Соленоид подачи тонера работает неправильно.	7. Проверьте отсутствие заеданий и препятствий. Перейдите к ФЛАЖКУ 1 на блок-схеме в RAP J1 в главе 2 и проверьте проводку на наличие короткого замыкания на корпус.

Вероятная причина	Меры по устранению дефекта
8. Концентрация тонера слишком высокая.	8. Обратитесь к RAP J2 "Неисправность "Избыток тонера" в главе 2.
9. Замыкание смещения проявителя на землю.	9. Перейдите к RAP CQ25 "Смещение проявителя".
10. Напряжение электростатического заряда не соответствует техническим требованиям.	10. Выполните серию электростатической настройки (ADJ 9.2).
11. Радиатор лампы экспонирования установлен неправильно или вообще отсутствует.	11. Если радиатор лампы экспонирования отсутствует, установите его. Поместите радиатор в центре лампы и напротив рамы.
12. Обрыв цепи заземления барабана фоторецептора.	12. Проверьте, чтобы узел крепления заземления находился в контакте с валом барабана фоторецептора (PL 9.1).
13. Дефект барабана фоторецептора.	13. Замените барабан фоторецептора (REP 9.3) и затем выполните серию электростатической настройки (ADJ 9.2).
14. Дефект лампы экспонирования или лампа установлена неправильно.	14. Убедитесь, что лампа экспонирования установлена правильно (REP 6.1).
15. Вентиляторы охлаждения не вращаются, они имеют дефект, либо они повреждены.	15. Перейдите к RAP 1.3 "Вентилятор охлаждения аппарата" в главе 2.

CQ2 Фоновые полосы

Определение

Фоновые полосы представляют собой узкие полоски фона, ориентированные по направлению подачи материала.

Вероятная причина

1. Загрязнение плиты транспортера, стекла экспонирования, лампы экспонирования или объектива.
2. Тонер на коротроне
3. Барабан фоторецептора очищается неправильно

ПРЕДУПРЕЖДЕНИЕ

Между вводом кода [10] и моментом начала вращения двигателя есть некоторый промежуток времени. Двигатель не начнет вращаться до тех пор, пока температура фьюзера не достигнет требуемой величины.

Меры по устранению дефекта

1. Очистите плиту транспортера и стекло экспонирования антистатическим очистителем.

   Если необходимо, нанесите небольшое количество растворителя пленок (USO) или универсального очистителя (EO) на салфетку для удаления грязи с лампы экспонирования и объектива. Затем протрите лампу и объектив салфеткой с антистатическим очистителем.
2. Очистите, отремонтируйте или замените коротрон и затем выполните серию электростатической настройки (ADJ 9.2).
3. Снимите ксерографический модуль (REP 9.1) и нанесите небольшое количество стеарата цинка на барабан фоторецептора. Установите ксерографический модуль на место. Войдите в режим диагностики и введите коды **[10]** и **[19]** для очистки барабана фоторецептора. Снимите ксерографический модуль. Если барабан очищен неправильно, проверьте следующие элементы:

   Цепь соленоида ракеля в RAP CQ15 "Остаточное изображение"

   Свободное перемещение ракеля (PL 9.3)

   Регулировку соленоида ракеля (ADJ 9.1)

   Промежуточную шестерню ракеля

Вероятная причина	**Меры по устранению дефекта**
3. Барабан фоторецептора очищается неправильно (продолжение)	3. Снимите барабан фоторецептора и проверьте, не загрязнены ли следующие элементы, нет ли у них повреждений: Узел уплотнения ракеля (PL 9.3) Ракель (PL 9.3) В случае необходимости отремонтируйте или замените их.
4. Загрязнение или повреждение барабана фоторецептора	4. Промойте барабан (Общие процедуры). Если загрязнение не устранено, замените барабан фоторецептора (REP 9.3). Если барабан фоторецептора поврежден, перед его заменой определите причину повреждения. Выполните серию электростатической настройки (ADJ 9.2).
5. Загрязнение нижних роликов подачи оригинала	5. Очистите ролики подачи: Очистителем "Формула А" (USO или EO) Универсальным очистителем (EO)
6. Неравномерное распределение тонера в блоке проявителя.	6. Снимите тонер-картридж и проверьте, не поврежден ли он. Если поврежден, замените тонер-картридж. Если повреждений нет, встряхните картридж из стороны в сторону для равномерного распределения тонера. Установите картридж на место; удерживая его со стороны привода, поверните его на один оборот и убедитесь, что тонер поступает из всех отверстий в картридже.

Вероятная причина	Меры по устранению дефекта
7. Неравномерное распределение материала проявителя в блоке проявителя.	7. Убедитесь, что аппарат установлен горизонтально в обоих направлениях.
8. Загрязнение элементов тракта материала для копирования.	8. Очистите зоны модуля транспортера и ксерографического модуля, которые могут вступать в контакт с материалом для копирования.
9. Неправильная работа соленоида подачи тонера.	9. Проверьте наличие препятствий или заедания. Перейдите к ФЛАЖКУ 1 на блок-схеме в RAP J1 в главе 2 и проверьте проводку на короткое замыкание на корпус.
10. Слишком высокая концентрация тонера.	10. Снимите тонер-картридж и проверьте, не поврежден ли он и нет ли утечки тонера. Если картридж поврежден, замените его и сборник для отработанного тонера (PL 9.3). Если дефект не устранен, выполните процедуру автоматического сброса тонера из раздела общих процедур. Если и эта мера не привела к успеху, замените материал проявителя и сборник для отработанного тонера. Выполните серию электростатической настройки (ADJ 9.2).
11. Вентиляторы охлаждения не вращаются, или они повреждены, или они имеют дефект.	11. Перейдите к RAP 1.3 "Вентилятор охлаждения аппарата" в главе 2. 12. Если дефект не устранен, перейдите к CQ1 "Равномерный фон.

CQ3 Черная копия

Вероятная причина

1. Лампа экспонирования не горит.
2. Обратное подключение к датчику освещения.

Меры по устранению дефекта

1. Перейдите к RAP CQ27 "Экспонирование"
2. Перейдите к блок-схеме в RAP CQ27 "Экспонирование" и проверьте проводку датчика освещения.

Образец дефекта копии не нужен.

Определение

Вся копия черного цвета, изображение на ней отсутствует.

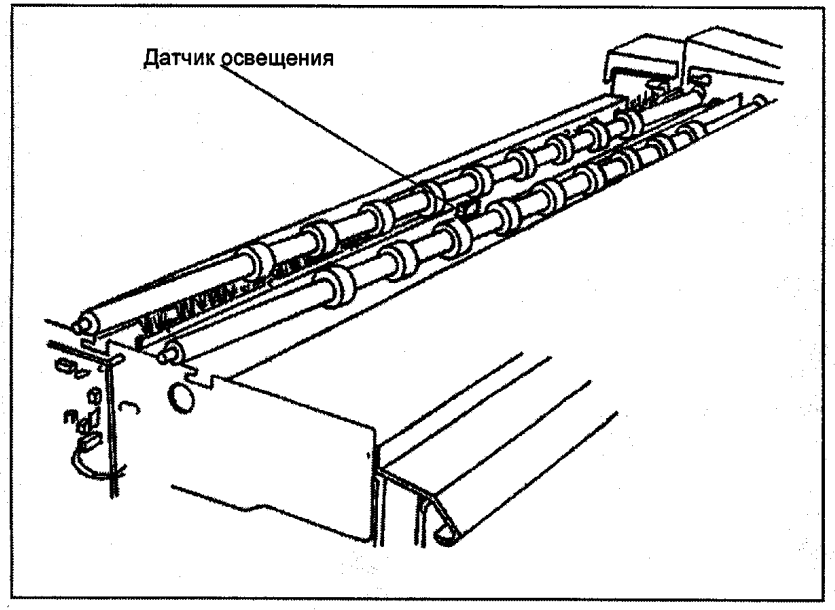

CQ4 Пустая копия

Вероятная причина	Меры по устранению дефекта
1. Загрязненные или дефектные коротроны.	1. Проверьте, чтобы высоковольтные провода были полностью вставлены в коротроны. Очистите, отремонтируйте или замените коротроны и выполните серию электростатической настройки (ADJ 9.2).
2. Магнитный ролик не вращается.	2. Проверьте, не поврежден ли привод проявителя. Убедитесь, что промежуточная шестерня (PL 1.1) находится в правильном положении.
3. С высоковольтного блока питания нет выходного напряжения зарядки или переноса.	3. Перейдите к RAP CQ26 "Высоковольтный блок питания".
4. Напряжение электростатического заряда не соответствует техническим требованиям.	4. Выполните серию электростатической настройки (ADJ 9.2).

Определение

Изображение отсутствует на всей копии.

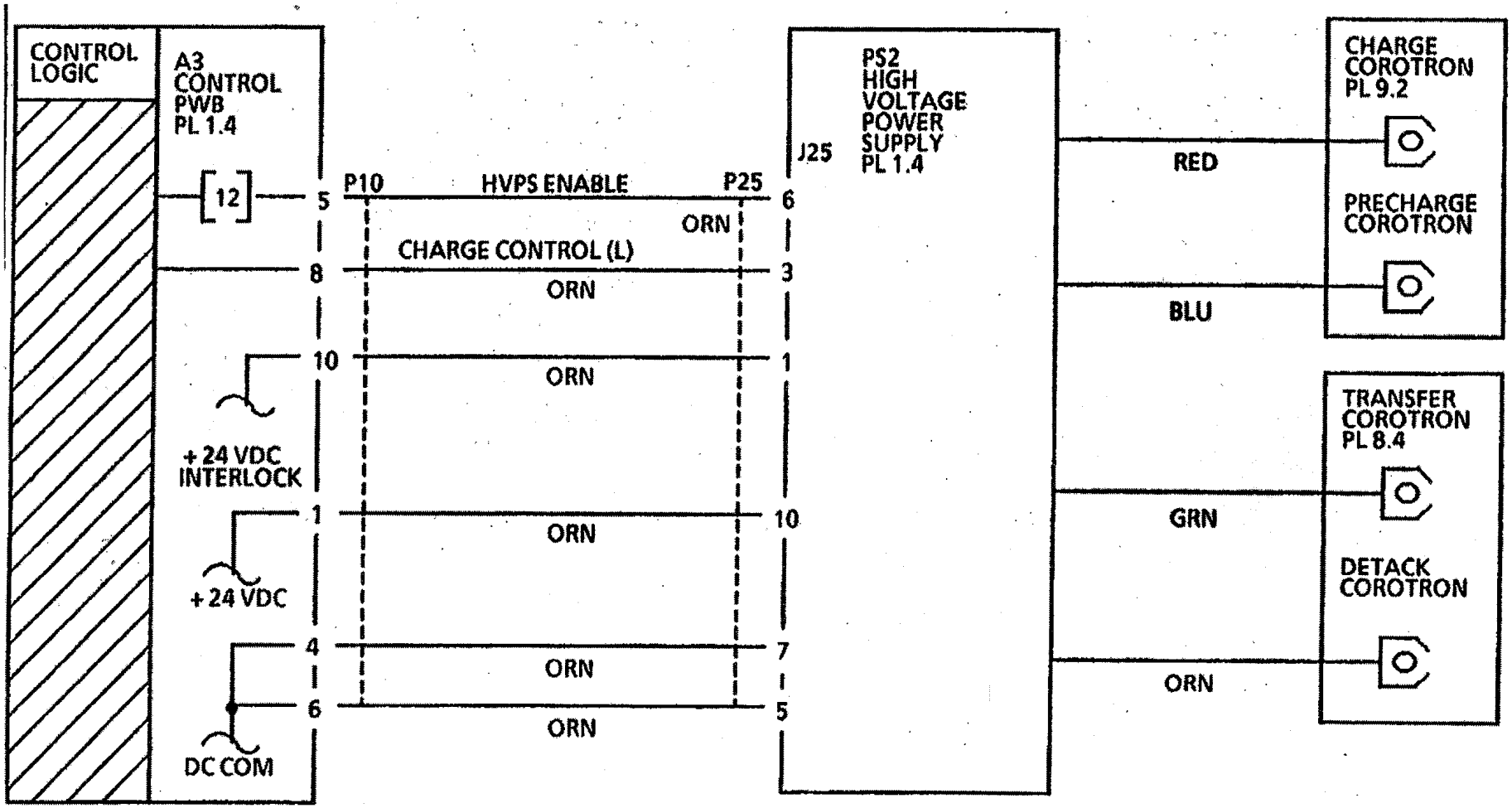
CONTROL LOGIC
A3 CONTROL PWB PL 1.4
12
5
P10
HVPS ENABLE
P25
6
ORN
CHARGE CONTROL (L)
8
3
ORN
10
1
ORN
+ 24 VDC INTERLOCK
1
10
ORN
+ 24 VDC
4
7
ORN
6
5
ORN
DC COM
PS2 HIGH VOLTAGE POWER SUPPLY PL 1.4
J25
RED
BLU
GRN
ORN
CHARGE COROTRON PL 9.2
PRECHARGE COROTRON
TRANSFER COROTRON PL 8.4
DETACK COROTRON

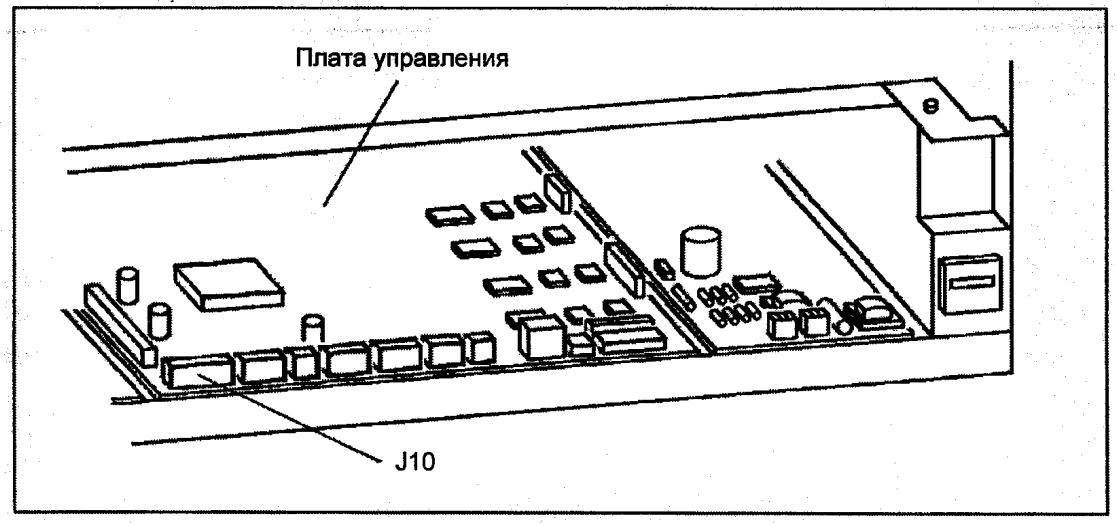
Плата управления
J10

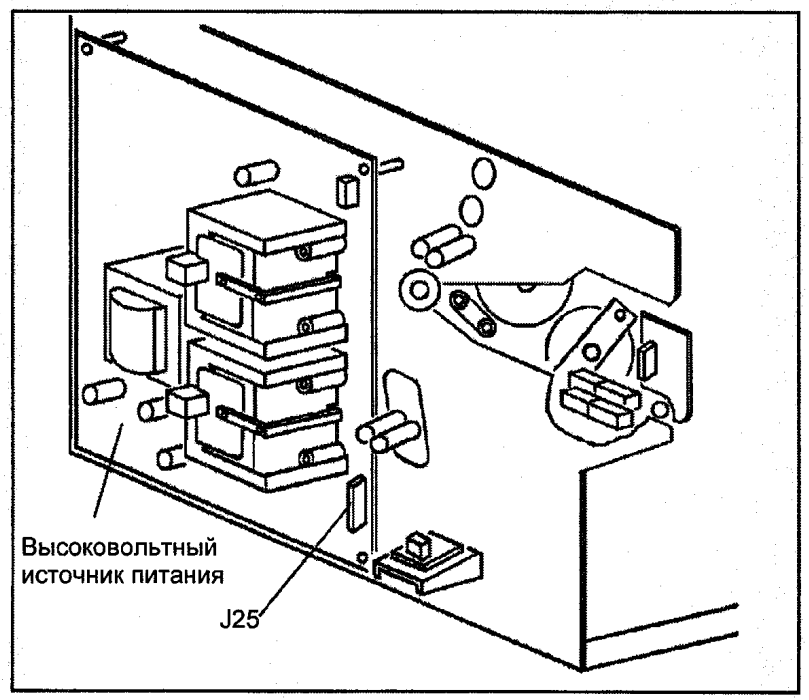
Высоковольтный
источник питания
J25

CQ5 Краевая линия

Определение

Краевой линией называют линию, которая появляется на любой из кромок копии или вблизи нее.

Вероятная причина

1. Регистрация проходит неправильно.
2. Формат оригинала меньше формата копии.

Меры по устранению дефекта

1. Проведите настройку регистрации (ADJ 8.1).
2. Это нормальная ситуация. Если формат оригинала меньше формата копии, то кромки оригинала будут воспроизводиться на копии. Если это неприемлемо, попробуйте выполнить следующее:
   a. Обрежьте материал для копирования под размер оригинала.
   b. Выберите более светлую установку контраста копии.

CQ6 Холодное течение

Определение

Холодным течением называют нарушение покрытия из селенового сплава на барабане фоторецептора. Этот дефект может появляться в любом месте копии. Он ориентирован перпендикулярно направлению подачи бумаги.

Вероятная причина

1. Ракель не поднимается над поверхностью барабана фоторецептора в режиме ожидания.

Меры по устранению дефекта

1. Проверьте следующее:
   a. Регулировку соленоида ракеля (ADJ 9.1).
   b. Свободное перемещение узла ракеля (PL 9.3)
2. Перейдите к ФЛАЖКУ 1 в CQ15 "Остаточное изображение" и проверьте проводку на короткое замыкание на землю. Если замыкания нет, замените соленоид ракеля.
3. Замените барабан фоторецептора (REP 9.3) и выполните серию электростатической настройки (ADJ 9.2).

CQ7 Выброс шариков проявителя

Определение

Выброс шариков проявляется в виде одного или нескольких небольших пропусков в изображении, случайном образом распределенных по всей копии. В некоторых случаях в середине пропуска можно увидеть один шарик проявителя.

Вероятная причина

1. Слишком высокое напряжение заряда на барабане фоторецептора.
2. На материале проявителя изготовлено более 9000 метров копий.
3. Нехватка тонера в проявителе. Это может привести к выходу носителя из строя.
4. Короткое замыкание в коротроне переменного тока.
5. Материал проявителя просыпается в ксерографический модуль.

Меры по устранению дефекта

1. Выполните серию электростатической настройки (ADJ 9.2).
2. Замените материал проявителя (REP 9.8) и выполните серию электростатической настройки (ADJ 9.2).
3. Замените материал проявителя (REP 9.8) и выполните серию электростатической настройки (ADJ 9.2).
4. Отремонтируйте или замените коротрон.
5. Изношенные шестерни привода с правой стороны блока проявителя.

   Поверхность магнитного ролика в результате износа стала гладкой. Замените блок проявителя.

   Зазор выравнивающей пластины не соответствует техническим условиям. Замените блок проявителя.

   Расстояние от проявителя до вала (Developer to Roll Spacing - DRS) не соответствует техническим требованиям. Обратитесь к SSE для проверки с помощью DRS-инструмента.

   Убедитесь, что барабан фоторецептора плотно сидит на валу и не имеет эксцентриситета.

   Ксерографический модуль смещается по направлению от барабана фоторецептора. Проверьте, достаточно ли масла во фьюзере.

CQ 8 Краевая полоса

Определение

Краевая полоса представляет собой черную полоску вдоль любой кромки копии.

Вероятная причина

1. Загрязнение в оптической области.
2. Высокий фон
3. Барабан фоторецептора очищается неправильно
4. Неравномерное распределение материала проявителя в блоке проявителя.
5. Напряжение заряда коротрона не соответствует техническим требованиям. Для проверки напряжения на барабане поместите щуп электрометра в зону дефекта.

Меры по устранению дефекта

1. Очистите стекло экспонирования, лампу экспонирования и объектив антистатическим очистителем.
2. Перейдите к RAP CQ1 Равномерный фон.
3. Проверьте, не поврежден ли ракель (PL 9.3).
4. Убедитесь, что аппарат расположен горизонтально.
5. Очистите, отремонтируйте или замените коротрон. Выполните серию электростатической настройки (ADJ 9.2).

CQ9 Искажения длины

Определение

Искажение длины, часто называемое увеличением или уменьшением копии, может проявляться в виде одного из перечисленных дефектов:

a. Изображение на копии длиннее изображения на оригинале

b. Изображение на копии короче изображения на оригинале

c. Одна сторона копии длиннее другой стороны

Вероятная причина	Меры по устранению дефекта
1. Загрязнение или статический заряд на стекле экспонирования.	1. Очистите стекло экспонирования антистатическим очистителем.
2. Влажный материал для копирования.	2a. Материал для копирования в виде отрезанных листов. Сделайте копию на листе из середины стопки, находящейся в емкости для материала в стойке. Если дефект устранен, убедитесь, что стопка отрезанных листов хранится правильно. 2b. Материал в рулоне Отмотайте от рулона и отбросьте первые 1–2 метра материала для копирования. Сделайте копию на новом материале. Если дефект устранен, убедитесь, что материал в рулоне хранится правильно.
3. Формат копии не удовлетворяет техническим характеристикам.	3. Проверьте/ отрегулируйте формат копии (ADJ 5.1).
4. Неправильная скорость продвижения материала во фьюзере. Материал продвигается слишком медленно.	4. На валу фьюзера слишком много или слишком мало масла. Проверьте, не загрязнен ли фитиль и достаточно ли в нем масла. Отрегулируйте подачу масла (ADJ 10.2).
5. Нижние ролики подачи оригинала загрязнены или изношены.	5. Перейдите к CQ17 "Перекошенное изображение".

Величины допусков для изображения (только для бумаги): Для аппарата установлены допуски, номинальные значения которых при масштабе 1:1 составляют ± 0,5% по горизонтали и вертикали. В качестве общего руководства приведена следующая таблица, иллюстрирующая ожидаемые отклонения длины отпечатка для аппарата, работающего в соответствии с техническими характеристиками.

Размер бумаги, мм	Отклонение, мм
203,2	± 1
279,4	± 1,4
431,8	± 2,16
609,6	± 3,0
914,4	± 4,57
1219,2	± 6,0
1320,8	± 6,6
1422,4	± 7,1

CQ10 Возмущение тонера

Определение

Это возмущения перенесенного тонерного изображения перед операцией закрепления. Этот дефект может распределяться случайным образом по всему изображению. Он ориентирован в направлении процесса (от передней к задней кромке).

На образцах показаны различные степени данного дефекта.

Вероятная причина

1. Аппаратура коротрона переноса/отделения установлена неправильно или закорочена на землю.
2. Напряжение электростатического заряда не соответствует техническим требованиям.
3. Концентрация тонера слишком высокая.

Меры по устранению дефекта

1. Убедитесь, что коротрон переноса/отделения установлен правильно.
2. Выполните серию электростатической настройки (ADJ 9.2).
3. Войдите в режим диагностики, введите код [46] для автоматического сброса тонера, после этого отрегулируйте плотность изображения (ADJ 9.4).

CQ11 Светлая копия (целиком)

Определение

Светлыми называют копии, на которых изображение получается светлее, чем оно должно быть согласно техническим характеристикам аппарата.

Вероятная причина	Меры по устранению дефекта
1. Недостаточно тонера в материале проявителя. Это может сделать материал проявителя непригодным к работе. Этот дефект может быть вызван отказом датчика тонера. **ПРЕДУПРЕЖДЕНИЕ** **Между вводом кода [10] и моментом начала вращения двигателя есть некоторый промежуток времени. Двигатель не начнет вращаться до тех пор, пока температура фьюзера не достигнет требуемой величины.**	1. Убедитесь, что в картридже есть тонер. Если уже был установлен новый тонер-картридж, не меняйте его. Введите код [4]. Если значение, выведенное на дисплей при коде [25], на 2 единицы меньше значения при коде [4], перейдите к RAP J1 "Неисправность "Недостаток тонера" в главе 2.
2. Тонер-картридж не вращается.	2. Проверьте в приводе картриджа, не повреждены ли шестерни, возвратные пружины и/или рычаг подачи. Проверьте, не изогнут ли тонер-картридж. (Если он слишком изогнут, его необходимо заменить). Перейдите к RAP J1 "Неисправность "Недостаток тонера" и проверьте на обрыв проводку соленоида подачи тонера.
3. Лампа экспонирования установлена неплотно.	3. Убедитесь, что лампа плотно сидит на своем месте, а отверстие в лампе обращено к датчику освещения.
4. Напряжение электростатического заряда не соответствует техническим требованиям.	4. Выполните серию электростатической настройки (ADJ 9.2).
5. Объектив установлен неправильно; поврежден или отсутствует световой экран.	5. Проверьте следующее: a. Световое уплотнение отделено от объектива (PL 6.1). Зафиксируйте уплотнение черной изоляционной лентой. b. Убедитесь, что магнит и объектив расположены правильно относительно рамы. c. Проверьте, не попадает ли прямой искусственный или солнечный свет на аппарат.
6. Светлое изображение на оригинале.	6. Для светлой копии выберите более темную установку контраста.

Вероятная причина	Меры по устранению дефекта
7. В блоке проявителя недостаточно материала проявителя.	7. Замените материал проявителя (REP 9.8), затем выполните процедуру сброса тонера. Введите диагностический код [46] для автоматического сброса тонера.
8. Влажный материал.	8a. Материал для копирования в виде отрезанных листов Сделайте копию на листе из середины стопки, находящейся в емкости для материала в стойке. Если дефект устранен, убедитесь, что стопка отрезанных листов хранится правильно. 8b. Материал в рулоне Отмотайте от рулона и отбросьте первые 1–2 метра материала для копирования. Сделайте копию на новом материале. Если дефект устранен, убедитесь, что материал в рулоне хранится правильно.
9. На данном материале проявителя изготовили более 9000 метров копий.	9. Замените материал проявителя (REP 9.8) и выполните серию электростатической настройки (ADJ 9.2).
10. Напряжение заряда и смещение проявителя не опустились ниже +20 В, когда оригинал вернулся в переднюю часть аппарата, для того чтобы изготовить новую копию.	10. Обратитесь к RAP CQ26 "Высоковольтный блок питания". Перейдите к ФЛАЖКУ 3 и проверьте проводку на наличие обрыва. Если напряжение не уменьшилось, замените высоковольтный блок питания (PL 1.4). Если дефект все-таки не устранен, замените плату управления (PL 1.4).

Вероятная причина	Меры по устранению дефекта
11. Смещение проявителя не соответствует техническим требованиям.	11. Перейдите к RAP CQ25 "Смещение проявителя"
12. Копия не закреплена.	12. Перейдите к CQ22 "Незакрепленная копия"
13. Химические вещества из воздуха.	13. Некоторые химические вещества из воздуха могут вызвать повреждение или загрязнить барабан. Промойте (Общие процедуры) или замените барабан (REP 9.3) и выполните серию электростатической настройки (ADJ 9.2). Если дефект все еще не устранен, известите службу технической поддержки.
14. Загрязненный воздушный фильтр или неисправный вентилятор охлаждения.	14. Замените воздушный фильтр или перейдите к RAP 1.3 "Вентилятор охлаждения аппарата".
15. Повреждение воздухопровода.	15. Замените воздухопровод (PL 1.5).
16. Противозагрязнительная прокладка в зоне ракеля повреждена или сдвинута со своего места.	16. Убедитесь, что противозагрязнительная прокладка установлена правильно.
17. Очень интенсивное копирование оригиналов с высокой плотностью изображения истощит запасы тонера.	17. Обсудите с пользователем копирование оригиналов с высокой плотностью.

Вероятная причина	Меры по устранению дефекта
1. Аппарат установлен не горизонтально в двух направлениях.	1. Установите аппарат горизонтально. Обратитесь к процедуре установки в главе 6.
2. Блок проявителя или ксерографический модуль неплотно установлен на стопорах.	2. Убедитесь, что блок проявителя и ксерографический модуль правильно установлены и закреплены.
3. Свет может проникать в аппарат через отверстия в крышках.	3. Убедитесь, что крышки не повреждены и что они плотно закрываются. Дайте барабану фоторецептора время восстановить свои характеристики перед попыткой изготовить копии. Аппарат располагается вблизи окна, где он подвергается действию яркого света.
4. Не работают вентиляторы; озоновый фильтр загрязнен или заблокирован.	4. Перейдите к RAP 1.3 "Вентилятор охлаждения аппарата" в главе 2. Замените также озоновые фильтры (PL 1.6).
5. Объектив поврежден или установлен неправильно.	5. Проверьте, не поврежден ли световой экран и не отошел ли магнит от объектива. Замените объектив (PL 6.1).
6. Коротроны загрязнены или повреждены Проверьте следующее: • Не прогнулись ли коротроны в сторону фоторецептора • Не ослабла ли от вибрации проволока коротрона	6. Очистите, замените коротрон или перетяните его проволоку. Выполните серию электростатической настройки (ADJ 9.2).
7. Поврежден воздухопровод.	7. Замените воздухопровод (PL 1.5).
8. Противозагрязнительная прокладка установлена неправильно.	8. Замените противозагрязнительную прокладку (REP 9.11).
9. Козырек очистки установлен вверх дном или обратной стороной.	9. Установите козырек правильно.
10. Изношенные пружины защелок.	10. Замените пружины защелок .
11. Изношенная поверхность магнитного вала.	11. Замените блок проявителя (PL 9.4).
12. Расстояние от проявителя до вала (DRS) не соответствует техническим требованиям.	12. Расширьте процедуру обслуживания вызова до проверки DRS.

CQ12 Локализованные пропуски

Определение

Локализованными пропусками называют области на копии, в которых отсутствует изображение. (Причины этого дефекта приводятся на следующих двух страницах).

Вероятная причина

1. Загрязненные коротроны, ослабленные проволоки или неправильно подключенные разъемы коротронов.
2. Влажный материал
3. Загрязненная или сморщенная матерчатая направляющая.
4. Матерчатая направляющая натянута неправильно.

Меры по устранению дефекта

1. Проверьте, не поврежден ли коротрон и не ослабли ли проволоки. Если коротрон загрязнен, очистите его. Если коротрон поврежден, отремонтируйте или замените его и выполните серию электростатической настройки (ADJ 9.2).

2a. Материал для копирования в виде отрезанных листов

Сделайте копию на листе из середины стопки, находящейся в емкости для материала в стойке.

Если дефект устранен, убедитесь, что стопка отрезанных листов хранится правильно.

2b. Материал в рулоне

Отмотайте от рулона и отбросьте первые 1–2 метра материала для копирования. Сделайте копию на новом материале.

Если дефект устранен, убедитесь, что материал в рулоне хранится правильно.

2c. Проверьте, что установлен комплект стирания, Tag 83.

3. Замените матерчатую направляющую (REP 8.5).
4. Проверьте, чтобы узел натяжения перемещался свободно (PL 8.2).

Вероятная причина	Меры по устранению дефекта
5. Температура фьюзера слишком высокая.	5. Проверьте температуру фьюзера (ADJ 10.1).
6. Загрязнен узел подачи масла	6. Замените масляные подкладки и фитиль (PL 10.3).
7. Неправильно установлен объектив; световой экран поврежден или вообще отсутствует.	7. Проверьте следующее: a. Световое уплотнение отделено от объектива (PL 6.1). Зафиксируйте уплотнение черной изоляционной лентой. b. Убедитесь, что магнит и объектив расположены правильно относительно рамы. c. Проверьте, не попадает ли прямой искусственный или солнечный свет на аппарат.
8. В блоке проявителя недостаточно материала проявителя.	8. Замените материал проявителя (REP 9.8) и выполните серию электростатической настройки (ADJ 9.2).
9. Утечка света разряжает барабан фоторецептора.	9. Убедитесь, что крышки не повреждены и что они плотно закрываются. Дайте возможность барабану фоторецептора восстановить свои свойства перед попыткой копирования.
10. Аппарат установлен не горизонтально.	10. Установите аппарат горизонтально.
11. Выброс шариков проявителя.	11. Обратитесь к CQ7 "Выброс шариков проявителя".
12. Кристаллизация барабана фоторецептора.	12. Замените барабан (REP 9.3) и затем выполните серию электростатической настройки (ADJ 9.2). Если дефект не устранен, спросите пользователя, не использовал или не хранил ли он химические вещества в помещении. Если есть подозрение на эти вещества, обсудите с пользователем перемещение аппарата в другое помещение.

Вероятная причина	Меры по устранению дефекта
13. Поврежден воздухопровод.	13. Замените воздуховод (PL 1.5).
14. Прижимная пластина фьюзера установлена неправильно или повреждена.	14. Проверьте, чтобы прижимная пластина фьюзера располагалась на установочных штифтах. Если прижимная пластина фьюзера повреждена, замените ее. Пластина должна быть плоской.
15. Напряжение электростатического заряда не соответствует техническим требованиям.	15. Выполните серию электростатической настройки (ADJ 9.2).
16. Небольшие пятна на поверхности фоторецептора, которые не принимают заряд.	16. Замените барабан фоторецептора (REP 9.3).
17. Загрязнение веществами из воздуха.	17. Промойте (Общие процедуры) или замените барабан (REP 9.3) и выполните серию электростатической настройки (ADJ 9.2). Если дефект не устранен, спросите пользователя, не использовал или не хранил ли он химические вещества в помещении. Если есть подозрение на эти вещества, обсудите с пользователем перемещение аппарата в другое помещение.
18. Вентиляторы не работают; озоновый фильтр загрязнен или заблокирован.	18. Перейдите к RAP 1.3 "Вентилятор охлаждения аппарата" в главе 2. Замените также озоновые фильтры (PL 1.6).
19. Избыток масла.	19. Проверьте/отрегулируйте подачу масла (ADJ 10.2).
20. Изношенные пружины защелок.	20. Замените пружины защелок.

CQ13 Смещение

Определение

Смещением называют перенос тонера с копии на нагревательный вал фьюзера. Иногда тонер переносится снова на данную копию или на последующие копии. Смещенное изображение может повторяться примерно через каждые 264 мм.

Вероятная причина	Меры по устранению дефекта
1. Смещение или остаточное изображение.	1. Перейдите к RAP CQ28 "Смещение или остаточное изображение" для того, чтобы определить, с чем связана проблема: со смещением или с остаточным изображением. Если проблема со смещением, вернитесь к этой RAP.
2. Недостаточная смазка фьюзера.	2. Замените масляные подкладки (REP 10.4) и фитиль (REP 10.5). Выполните процедуру инициализации фьюзера. (См. главу 6 "Общие процедуры"). В случае больших объемов копирования установите устройство подачи масла для больших объемов копирования, Tag 85.
3. Питающий ролик свободно не вращается.	3. Проверьте, не поврежден ли питающий ролик. Убедитесь, что он вращается в нужном направлении. Ролик должен вращаться против часовой стрелки, если смотреть с той стороны, где располагается опорный рычаг с черной меткой. Если это условие не выполняется, замените ролик.
4. Температура фьюзера не соответствует техническим требованиям.	4. Проверьте/отрегулируйте температуру фьюзера (ADJ 10.1).

Вероятная причина	Меры по устранению дефекта
5. Влажный материал	5a. Материал для копирования в виде отрезанных листов Сделайте копию на листе из середины стопки, находящейся в емкости для материала в стойке. Если дефект устранен, убедитесь, что стопка отрезанных листов хранится правильно. 5b. Материал в рулоне Отмотайте от рулона и отбросьте первые 1–2 метра материала для копирования. Сделайте копию на новом материале. Если дефект устранен, убедитесь, что материал в рулоне хранится правильно.
6. Слишком темное изображение	6. Выполните серию электростатической настройки (ADJ 9.2) и затем регулировку "Темное изображение" ADJ 9.4.
7. Узел подачи масла установлен неправильно или поврежден.	7. Убедитесь, что узел подачи расположен на кронштейнах с левой и правой стороны и вставлен до конца в монтажные отверстия. Проверьте, чтобы узел не был поврежден или изогнут.
8. Большой объем копирования	8. Установите комплект масляного резервуара большой емкости, Tag 85.
9. Пользователь выбрал неправильный тип материала.	9. Объясните пользователю, что для получения изображения, правильно закрепленного на материале для копирования, он должен задать тип материала. Это, в свою очередь, определит температуру фьюзера для выбранного материала.
10. Поверхность нагревательного вала изношена.	10. Замените нагревательный вал (PL 10.1).

CQ14 Регистрация

Определение

Неправильная регистрация происходит тогда, когда расстояние от передней кромки изображения до передней кромки материала для копирования не соответствует техническим требованиям.

Вероятная причина

1. Регистрация отрегулирована неправильно.
2. Дефект датчика перемещения (регистрация меняется от копии к копии).
3. Дефект муфты подачи материала для копирования.
4. Дефект верхнего ролика подачи материала.
5. Датчик оригинала работает неправильно или неисправен.
6. Оператор вставил оригинал слишком глубоко в аппарат.

Меры по устранению дефекта

1. Выполните регулировку регистрации (ADJ 8.1).
2. Замените датчик перемещения (PL 8.3).
3. Замените муфту подачи материала для копирования (PL 8.1).
4. Замените верхний ролик подачи материала для копирования (REP 8.2).
5. Убедитесь, что передний датчик оригинала установлен правильно, чтобы активатор срабатывал на расстоянии 1 мм над максимальной высотой роликов привода оригинала.
6. Расскажите оператору, как вставлять оригинал в устройство подачи оригиналов.

CQ15 Остаточное изображение

Определение

Остаточным изображением называют изображение, которое повторяется на данной или последующей копии. Это изображение может быть как негативным, так и позитивным (почти так же, как и смещение).

Повторяющееся изображение может быть вызвано плохой очисткой барабана фоторецептора, который подвергся действию света.

Вероятная причина

ПРЕДУПРЕЖДЕНИЕ

Между вводом кода [10] и моментом начала вращения двигателя есть некоторый промежуток времени. Двигатель не начнет вращаться до тех пор, пока температура фьюзера не достигнет требуемой величины.

2. Барабан фоторецептора очищается неправильно.

Меры по устранению дефекта

1. Перейдите к RAP CQ28 для того, чтобы определить, в чем заключается проблема: в смещении или остаточном изображении. Если проблема в остаточном изображении, вернитесь к данной RAP.

2. Снимите ксерографический модуль (REP 9.1) и нанесите небольшое количество стеарата цинка на барабан фоторецептора. Установите ксерографический модуль на место. Войдите в режим диагностики и введите диагностические коды [10] и [19] для очистки барабана фоторецептора. Снимите ксерографический модуль. Если барабан фоторецептора очищен неправильно, проверьте следующие элементы:

   Соленоид ракеля включен

   Да **Нет**

   На контакте 7 разъема P5 есть постоянное напряжение +24 В.

   Да **Нет**

   На контакте 6 разъема P5 есть постоянное напряжение +24 В.

   Да **Нет**

   Замените низковольтный блок питания LVPS (PL 1.4).

   Перейдите к ФЛАЖКАМ 1 и 2 и проверьте проводку на обрыв. Если обрыва нет, замените соленоид ракеля (PL 9.3).

   Введите коды [10] и [19].

   Постоянное напряжение на контакте 7 изменяется до 0,7 В.

   Да **Нет**

   Перейдите к ФЛАЖКУ 3 и проверьте проводку на обрыв. Если обрыва нет, замените плату управления (PL 1.4).

   Проверьте следующее:

Вероятная причина	Меры по устранению дефекта
	Регулировку соленоида ракеля (ADJ 9.1).
	Ракель двигается свободно, и его противовес не касается рамы в крайнем правом или левом положении ракеля.
	Не повреждена ли передаточная шестерня ракеля.
	Снимите барабан фоторецептора и проверьте следующие элементы на наличие повреждений или загрязнения: Узел уплотнения ракеля (PL9.3). Ракель (PL 9.3). В случае необходимости замените их.
	Если в течение короткого промежутка времени снова возникает дефект остаточного изображения, замените барабан фоторецептора (REP 9.3) и узел ракеля, который может заедать.
3. Барабан фоторецептора подвергся действию света (световой удар).	3. Сделайте пять копий в режиме самой светлой установки контраста. После этого проверьте качество копии.
4. Напряжение электростатического заряда не соответствует техническим требованиям.	4. Выполните серию электростатической настройки (ADJ 9.2).

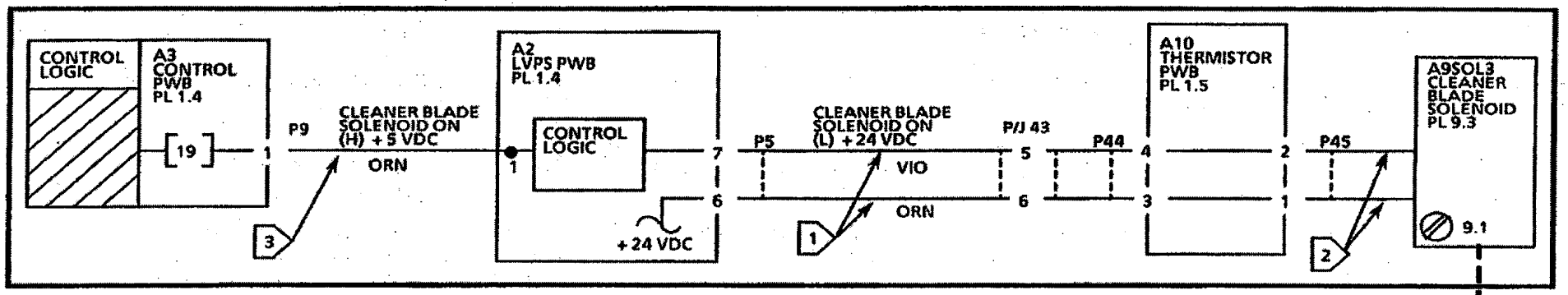
CONTROL LOGIC
A3 CONTROL PWB PL 1.4
19
1
P9
CLEANER BLADE SOLENOID ON (H) + 5 VDC
ORN
3
A2 LVPS PWB PL 1.4
CONTROL LOGIC
1
7
6
+ 24 VDC
P5
CLEANER BLADE SOLENOID ON (L) + 24 VDC
VIO
ORN
1
P/J 43
5
6
P44
4
3
A10 THERMISTOR PWB PL 1.5
2
1
P45
2
A9SOL3 CLEANER BLADE SOLENOID PL 9.3
9.1

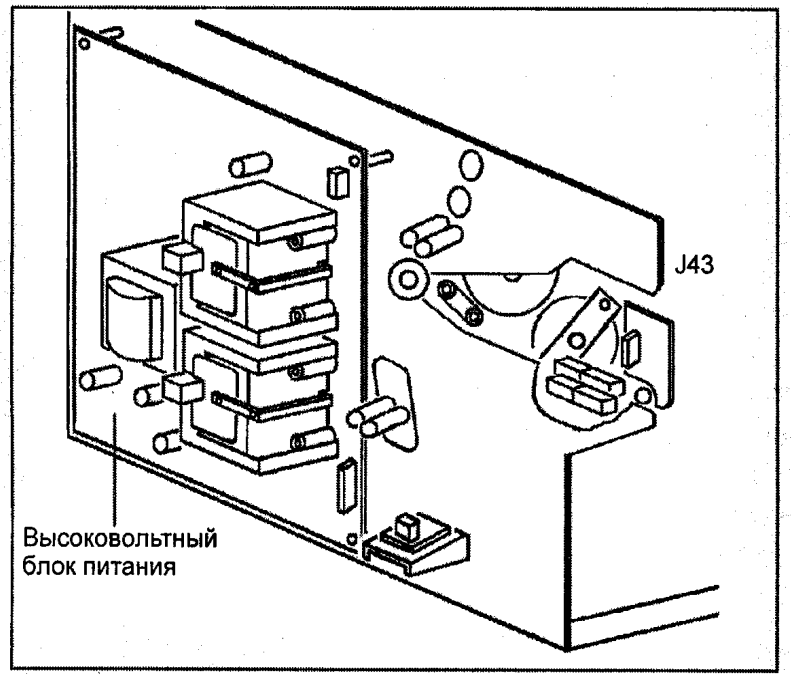
J43
Высоковольтный блок питания

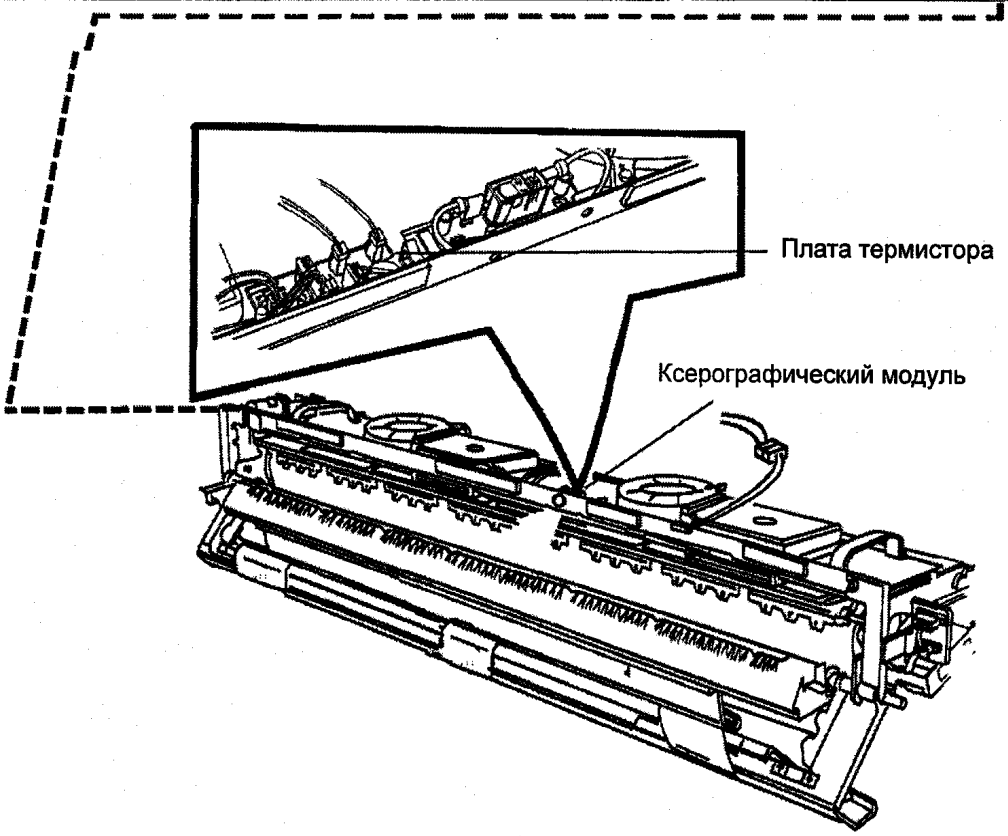
Плата термистора
Ксерографический модуль

CQ16 Разрешающая способность

Определение

Неправильная разрешающая способность имеет место тогда, когда изображение не сфокусировано и размыто.

Вероятная причина

1. Объектив установлен неправильно.
2. Устройство подачи оригиналов установлено неправильно.
3. Нижние ролики подачи оригинала загрязнены или повреждены.
4. Стекло экспонирования установлено неправильно или повреждено.
5. Складка оригинала.
6. Неправильно отрегулирована скорость подачи оригинала.
7. Неправильный уровень экспонирования.

Меры по устранению дефекта

1. Убедитесь, что объектив установлен правильно (REP 6.2) и что он не поврежден.
2. Убедитесь, что устройство подачи оригиналов установлено правильно.
3. Очистите ролики подачи очистителем "Formula 1" (USO или RX) или универсальным очистителем (RX) и водой. Если ролики повреждены, замените их (PL 5.1).
4. Убедитесь, что стекло экспонирования установлено правильно. Если стекло повреждено, замените его (PL 5.1).
5. Расправьте складки на оригинале.
6. Проверьте/ отрегулируйте размер копии (ADJ 5.1).
7. Выполните серию электростатической настройки (ADJ 9.2).

CQ17 Перекошенное изображение

Определение

Перекошенное изображение имеет место, когда изображение не параллельно кромкам материала для копирования.

Процедура устранения перекоса

1. Рис.1: Положите отрезок непрозрачной ленты поперек стекла экспонирования. Разместите ленту так, чтобы на копии изображение ленты оказалось бы на расстоянии 5 – 10 см от переднего края копии.
2. Сделайте копию.
3. Если изображение полосы на копии получилось такое же, как одно из изображений на Рис.2, то проблема заключается в подаче материала для копирования.
4. Если изображение полосы на копии получилось такое же, как на Рис.3, проблема заключается в подаче оригинала.
5. Обратитесь к соответствующей "Вероятной причине" для устранения дефекта.

Вероятная причина

1. Статический заряд на стекле экспонирования или повреждение стекла.
2. Загрязнение или повреждение промежуточных роликов подачи оригинала.
3. Загрязнение или повреждение верхних или промежуточных роликов подачи материала для копирования.
4. Препятствия в тракте возврата оригинала.

Меры по устранению дефекта

1. Очистите стекло экспонирования антистатическим очистителем.
   Если стекло повреждено, замените его (PL 5.1).
2. Очистите ролики (PL 8.1):
   USO: Очистителем "Formula 1" и водой
   EO: Очистителем "Formula 1" или универсальным очистителем и водой
   Если ролики повреждены, замените их (PL 8.1).
3. Очистите ролики (PL 8.1):
   USO: Очистителем "Formula 1" и водой
   EO: Очистителем "Formula 1" или универсальным очистителем и водой
   Если ролики повреждены, замените их (PL 8.1).
4. Проверьте тракт возврата оригинала.



Рис. 1 Размещение ленты

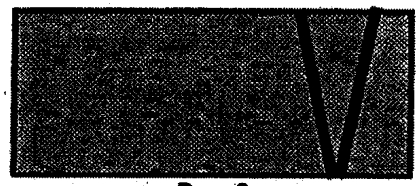
Рис. 2

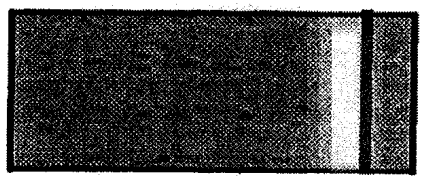
Рис. 3

CQ18 Пропуски

Определение

Пропусками называют дефекты в виде светлого изображения из-за разницы в скоростях движения оригинала и поверхности барабана.

Вероятная причина

1. Перемещение оригинала по стеклу экспонирования было нарушено.
2. Ремень привода транспортера оригинала проскальзывает на приводных шкивах.
3. Загрязнение или повреждение ремня и шкивов привода транспортера оригинала.
4. Транспортер оригинала. установлен неправильно.

Меры по устранению дефекта

1. Проверьте, нет ли повреждений на стекле экспонирования. Очистите стекло антистатическим очистителем.
2. Проверьте, чтобы нижние и промежуточные ролики подачи оригинала не заедали. Если ролики заедают, замените их и, если нужно, подшипники (PL 5.1). Проверьте натяжение ремня.
3. Замените поврежденные или загрязненные детали (PL 5.1).
4. Убедитесь, что транспортер материала для копирования установлен и закреплен правильно.

CQ19 Мазки

Определение

Мазками называют дефекты изображения, которые вызваны разницей в скоростях движения поверхности барабана фоторецептора и материала для копирования.

Вероятная причина

1. Муфта подачи материала для копирования подает его прерывисто.
2. Укороченный вал муфты подачи материала для копирования ослаблен или не выровнен.
3. Дефект муфты подачи материала для копирования.
4. Барабан фоторецептора неправильно закреплен на валу, что вызывает проскальзывание барабана.
5. Ток коротрона переноса/отделения не соответствует техническим требованиям.
6. Материал для копирования задевает за выступ между барабаном фоторецептора и валом фьюзера.
7. Шестерня двигателя главного привода слишком сильно затянута.
8. Материал для копирования неравномерно проходит через фьюзер, выгибаясь на выходе. В результате он задевает за нижнюю часть ксерографического модуля и размазывает изображение.
9. Копия останавливается во фьюзере.

Меры по устранению дефекта

1. Перейдите к RAP E1 "Застревание материала для копирования" в главе 2.
2. Проверьте, чтобы укороченный вал был выровнен и затянут. В случае необходимости замените его.
3. Замените муфту подачи материала (PL 8.1).
4. Затяните крепеж барабана фоторецептора (REP 9.3).
5. Выполните серию электростатической настройки (ADJ 9.2).
6. Попробуйте сделать копию на рекомендованном Xerox материале, чтобы убедиться, что дефект устранен. Если необходимо, поменяйте материал для копирования.
7. Ослабьте четыре болта, которые крепят двигатель главного привода к раме, и слегка приподнимите его. Затяните болты и попробуйте сделать копию.
8. Перейдите к разделу "Проблемы подачи материала" в этой главе.

   Проверьте, не повреждена ли направляющая для материала (PL 1.5).

   Снимите гофрировщик.
9. Проверьте следующее:
   a. Регулировку температуры фьюзера (ADJ 10.1).
   b. Не повреждена и не изношена ли матерчатая направляющая (PL 8.2).
   c. Положение прижимной пластины фьюзера (PL 8.2).
   d. Состояние поверхности нагревательного вала. Обратитесь к разделу "Шлифовка нагревательного вала" в главе 6.

CQ20 Пятна

Определение

Пятнами называют дефекты диаметром 5 мм и меньше. Пятна могут появляться через определенные интервалы в направлении подачи материала.

Вероятная причина

1. Загрязнение или повреждение барабана фоторецептора.
2. Загрязнение или повреждение нагревательного вала фьюзера или фитиля фьюзера.
3. Загрязнение или повреждение верхних или промежуточных роликов подачи материала для копирования.
4. Дефект или повреждение материала для копирования.
5. На данном материале проявителя изготовлено более 9000 метров копий.
6. Низкая концентрация тонера или загрязнение материала проявителя.

ПРЕДУПРЕЖДЕНИЕ

Между вводом кода [10] и моментом начала вращения двигателя есть некоторый промежуток времени. Двигатель не начнет вращаться до тех пор, пока температура фьюзера не достигнет требуемой величины.

Меры по устранению дефекта

1. Промойте (Общие процедуры) или замените в случае необходимости барабан фоторецептора (REP 9.3).
   Выполните серию электростатической настройки (ADJ 9.2).
2. Очистите или замените нагревательный вал фьюзера (PL 10.2) и фитиль.
3. Очистите или замените, если необходимо, ролики (PL 8.1).
4. Попробуйте сделать копию на рекомендованном Xerox материале, чтобы убедиться, что дефект устранен. Если необходимо, поменяйте материал для копирования.
5. Замените материал проявителя (REP 9.8) и выполните серию электростатической настройки.
6. Проверьте и устраните загрязнение блока проявителя. Проверьте правильную работу проявителя.

   Выполните серию электростатической настройки (ADJ 9.2).

   Введите код [25] для проверки концентрации тонера. Введите код [4] и проверьте значение. Если значение при коде [4] превышает значение при коде [25] на 2 или более единицы, перейдите к RAP J1 Неисправность "Недостаток тонера" в главе 2.

Вероятная причина	**Меры по устранению дефекта**
7. Повреждение уплотнения фоторецептора.	7. Замените уплотнение фоторецептора (PL 9.3).
8. Чрезмерное загрязнение тонером козырька возврата вблизи коротрона переноса/ отделения.	8. Очистите загрязнение и проверьте правильность установки блока проявителя. Проверьте наличие препятствий между магнитным роликом и блоком проявителя. Проверьте, не поврежден ли блок проявителя.
9. Загрязненный тонер.	9. Замените тонер-картридж и материал проявителя (REP 9.8). Выполните серию электростатической настройки (ADJ 9.2) и регулировку "Темное изображение" (ADJ 9.4).

CQ21 Полоски (Тип 1.1, Тонерные полоски)

Определение

Полосками называют дефекты копии, которые проявляются в направлении процесса (от передней к задней кромке). Полоски могут быть равномерными (похожими на элементы изображения), неравномерными (смазывание без четко определенного рисунка линий) или периодическими. Тонерные полоски следуют за барабаном фоторецептора.

Вероятная причина

1. Дефект барабана фоторецептора.
2. Дефект барабана фоторецептора

Меры по устранению дефекта

1. Для того чтобы устранить причину этого дефекта, снимите барабан фоторецептора (REP 9.3) со своего опорного вала. Поверните барабан фоторецептора другим концом и установите его на опорный вал. Установите барабан фоторецептора в аппарат и сделайте копию. Сравните дефект на этой копии с дефектом на первоначальной копии.

   Если дефект располагается в том же самом месте копии, перейдите к CQ21 "Полоски (Тип 1.2)".

   Если дефект переместился в другое место, продолжайте выполнять данную RAP.

2. Промойте (Общие процедуры) или замените барабан фоторецептора (REP 9.3) в случае необходимости. Проверьте, не повреждены ли другие элементы, которые соприкасаются с барабаном фоторецептора в зоне, где обнаружен дефект барабана. Проверьте, не загрязнены и не повреждены ли следующие элементы: ракель, уплотнение узла ракели, магнитное уплотнение, материал проявителя или ролик проявителя.

   Выполните серию электростатической настройки (ADJ 9.2).

CQ21 Полоски (Тип 1.2, Тонерные полоски)

Определение

Полосками называют дефекты копии, которые проявляются в направлении процесса (от передней к задней кромке). Полоски могут быть равномерными (с четко очерченными линиями), неравномерными (смазывание без четко определенного рисунка линий) или периодическими. Тонерные полоски не следуют за барабаном фоторецептора. Барабан фоторецептора может находиться в хорошем состоянии.

Вероятная причина

1. Преграда на оптическом пути к барабану фоторецептора.

2. Барабан фоторецептора очищается неправильно.

ПРЕДУПРЕЖДЕНИЕ

Между вводом кода [10] и моментом начала вращения двигателя есть некоторый промежуток времени. Двигатель не начнет вращаться до тех пор, пока температура фьюзера не достигнет требуемой величины.

Меры по устранению дефекта

1. Снимите узел барабана фоторецептора (REP 9.2) и накройте его чехлом. Посмотрите преграды на оптическом пути.

2. Снимите ксерографический модуль (REP 9.1) и нанесите небольшое количество стеарата цинка на барабан фоторецептора. Установите ксерографический модуль на место. Войдите в режим диагностики и введите коды [10] и [19] для очистки барабана фоторецептора. Снимите ксерографический модуль. Если барабан фоторецептора очищается неправильно, проверьте следующие элементы:

   Схему цепи ракеля в RAP CQ15 "Остаточное изображение".

   Свободное перемещение ракеля (PL 9.3).

   Регулировку соленоида ракеля (ADJ 9.1).

   Промежуточную шестерню ракеля.

   Снимите барабан фоторецептора и проверьте, не загрязнены и не повреждены ли следующие элементы:

   Узел уплотнения ракеля (PL 9.3).

   Ракель (PL 9.3).

   Отремонтируйте или замените в случае необходимости.

Вероятная причина	Меры по устранению дефекта
3. Блок проявителя работает неправильно, или он установлен неправильно.	3. Замените материал проявителя (REP 9.8) и выполните серию электростатической настройки (ADJ 9.2), если на этом материале изготовлено более 9000 метров копий. Проверьте, не загрязнены ли ролик проявителя и материал проявителя. Замените их в случае необходимости. Убедитесь, что блок проявителя установлен правильно. Также убедитесь, что материал в блоке проявителя располагается ровно.
4. Загрязнение или повреждение элементов фьюзера.	4. Проверьте фьюзер на наличие повреждений, загрязнения или смещения. Если вал фьюзера поврежден, проверьте, не повреждены ли пальцы отделения (PL 10.3). Если материал с вала фьюзера обнаружен в воздухопроводе, проверьте, не контактирует ли воздухопровод с валом фьюзера. Проверьте правильность работы системы подачи масла. Проверьте, не загрязнен ли фитиль фьюзера. Проверьте, не повреждена ли матерчатая направляющая; повреждение могло вызвать загрязнение барабана из-за избыточной влажности.
5. Загрязнение элементов тракта материала для копирования и козырьков.	5. Очистите загрязненные элементы тракта материала для копирования и козырьки.
6. Загрязнение узла питания материалом для копирования.	6. Очистите узел питания материалом для копирования.
7. Аппарат установлен не горизонтально.	7. Убедитесь, что аппарат установлен горизонтально.

Вероятная причина

8. Повреждено уплотнение фоторецептора.
9. Слишком высокая концентрация тонера.

Меры по устранению дефекта

8. Замените уплотнение фоторецептора (PL 9.3).
9. Снимите картридж и проверьте, не поврежден ли он и нет ли утечки тонера. Если картридж поврежден, замените картридж и сборник для отработанного тонера.

   Если дефект не устранен, выполните процедуру сброса тонера из главы "Общие процедуры".

   Если и после этого дефект не устранен, замените материал проявителя и сборник для отработанного тонера. Выполните серию электростатической настройки (ADJ 9.2).

CQ21 Полоски (Тип 2.1, Полоски-пропуски)

Определение

Полосками называют дефекты копии, которые проявляются в направлении процесса (от передней к задней кромке). Полоски могут быть равномерными (пропуски с четко очерченными линиями), неравномерными (пропуски без четко определенного рисунка линий) или периодическими. Полоски-пропуски следуют за барабаном фоторецептора.

Вероятная причина	Меры по устранению дефекта
1. Дефект барабана фоторецептора	1. Для того чтобы устранить причину этого дефекта, снимите барабан фоторецептора (REP 9.3) со своего опорного вала. Поверните барабан фоторецептора другим концом и установите его на опорный вал. Установите барабан фоторецептора в аппарат и сделайте копию. Сравните дефект на этой копии с дефектом на первоначальной копии. Если дефект располагается в том же самом месте копии, перейдите к RAP CQ21 "Полоски (Тип 2.2)". Если дефект переместился в другое место, продолжайте выполнять данную RAP.
2. Световой удар, кристаллизация или загрязнение барабана фоторецептора.	2. Промойте (Общие процедуры) или замените барабан фоторецептора (REP 9.3) в случае необходимости. Проверьте, не повреждены ли другие элементы, которые соприкасаются с барабаном фоторецептора в зоне, где обнаружен дефект барабана. Проверьте, не загрязнены и не повреждены ли следующие элементы: ракель, уплотнение узла ракеля, магнитное уплотнение, материал проявителя или ролик проявителя. Выполните серию электростатической настройки (ADJ 9.2).

CQ21 Полоски (Тип 2.2, Полоски-пропуски)

Определение

Полосками называют дефекты копии, которые проявляются в направлении процесса (от передней к задней кромке). Полоски могут быть равномерными (пропуски с четко очерченными линиями), неравномерными (пропуски без четко определенного рисунка линий) или периодическими. Полоски-пропуски не следуют за барабаном фоторецептора.

Вероятная причина

1. Загрязнение или дефект коротрона.
2. Световой удар из-за того, что крышки не отрегулированы или неплотно прилегают.
3. Объектив установлен неправильно; световой экран поврежден или отсутствует.

Меры по устранению дефекта

1. Для устранения дефекта сделайте копию и выполните процедуру "Изображение на барабане" (аварийная остановка) из главы 6.

   Если на проявленном изображении на барабане фоторецептора есть дефект, замените коротрон заряда (PL 9.2).

   Если на проявленном изображении на барабане фоторецептора дефекта нет, а он есть на материале для копирования, замените коротрон переноса (PL 8.4).

   Выполните серию электростатической настройки (ADJ 9.2).
2. Убедитесь, что крышки не повреждены и что они прилегают плотно.
3. Проверьте следующее:
   a. Световое уплотнение отделено от объектива (PL 6.1). Зафиксируйте уплотнение черной изоляционной лентой.
   b. Убедитесь, что магнит и объектив расположены правильно относительно корпуса.
   c. Проверьте, не попадает ли на аппарат прямой искусственный или солнечный свет.

Вероятная причина	Меры по устранению дефекта
4. Поврежденный или влажный материал для копирования.	4a. Материал для копирования в виде отрезанных листов Сделайте копию на листе из середины стопки, находящейся в емкости для материала в стойке. Если дефект устранен, убедитесь, что стопка отрезанных листов хранится правильно. 4b. Материал в рулоне Отмотайте от рулона и отбросьте первые 1–2 метра материала для копирования. Сделайте копию на новом материале. Если дефект устранен, убедитесь, что материал в рулоне хранится правильно.
5. Загрязнители в материале проявителя.	5. Проверьте, нет ли в материале проявителя посторонних материалов. Если необходимо, замените материал проявителя (REP 9.8). Выполните серию электростатической настройки (ADJ 9.2).
6. Блок проявителя установлен неправильно.	6. Убедитесь, что блок проявителя установлен и работает правильно.
7. Загрязненный или поврежденный барабан фоторецептора.	7. Промойте (Общие процедуры) или замените в случае необходимости барабан фоторецептора (REP 9.3). Выполните серию электростатической настройки (ADJ 9.2).
8. Повреждение уплотнения фоторецептора.	8. Замените уплотнение фоторецептора (PL 9.3).

CQ22 Незакрепленная копия

Определение

Незакрепленной называют копию, на которой изображение может быть легко стерто с материала для копирования.

Вероятная причина

1. Температура фьюзера слишком низкая.
2. Влажный материал.
3. Неправильное натяжение матерчатой направляющей.
4. Прижимная пластина фьюзера установлена неправильно.
5. Плотность изображения слишком высокая.

ПРЕДУПРЕЖДЕНИЕ

Между вводом кода [10] и моментом начала вращения двигателя есть некоторый промежуток времени. Двигатель не начнет вращаться до тех пор, пока температура фьюзера не достигнет требуемой величины.

6. Во фьюзере установлен нагревательный вал, несоответствующий необходимым параметрам.
7. Тонер не соответствует необходимым параметрам.
8. Напряжение в электрической розетке не соответствует требованиям.

Меры по устранению дефекта

1. Проверьте/отрегулируйте температуру фьюзера.

2a. Материал для копирования в виде отрезанных листов

Сделайте копию на листе из середины стопки, находящейся в емкости для материала в стойке.

Если дефект устранен, убедитесь, что стопка отрезанных листов хранится правильно.

2b. Материал в рулоне

Отмотайте от рулона и отбросьте первые 1–2 метра материала для копирования. Сделайте копию на новом материале.

Если дефект устранен, убедитесь, что материал в рулоне хранится правильно.

3. Проверьте, чтобы узел натяжения матерчатой направляющей (PL 8.3) не заедал и чтобы груз располагался по центру матерчатой направляющей.
4. Убедитесь, что прижимная пластина установлена правильно.
5. Сделайте несколько копий, затем введите код [10] для включения двигателя главного привода и код [25] для проверки концентрации тонера.
6. Убедитесь, что во фьюзере установлен нормальный нагревательный вал.
7. Убедитесь, что заправлен нормальный тонер (Глава 6).
8. Проверьте, чтобы напряжение в электрической розетке соответствовало требованиям к электропитанию аппарата.

CQ23 Пропуски в морщинках

Определение

Пропусками в морщинках называют большие области пропусков изображения на копии вокруг морщинок на материале для копирования.

Вероятная причина

1. Материал сморщился при прохождении через фьюзер.

Меры по устранению дефекта

1. Перейдите к разделу "Проблемы подачи материала" в этой главе.

CQ 24 Стирание по задней кромке

Определение

Стирание по задней кромке имеет место, когда изображение отсутствует на расстоянии более 10 мм от задней кромки копии.

Вероятная причина

1. Чрезмерное скручивание материала для копирования.

ПРИМЕЧАНИЕ: Стирание по задней кромке вызывается скручиванием материала для копирования. Скручивание образуется из-за наматывания материала на стержень рулона. Стирание может увеличиваться по мере расходования материала и уменьшения диаметра рулона.

Меры по устранению дефекта

1. Для изготовления копий используйте материал, разрезанный на листы, длина которых на 10 мм больше фактически необходимой для данного изображения.

CQ25 RAP Смещение проявителя

Выключите копировальный аппарат и отсоедините его от розетки.

Убедитесь, что разъем смещения проявителя J24 установлен в высоковольтном блоке питания HVPS правильно, а провод смещения проявителя соединен с клеммой смещения проявителя.

Установите тестер на измерение постоянного напряжения до +300 В.

Подключите вывод (-) к контрольной точке **GND** (Земля) на высоковольтном блоке питания.

Подсоедините аппарат к розетке и включите его. Сымитируйте замыкание блокировочного выключателя питания переменного тока и блокировочного выключателя верхней задней крышки. Сделайте копию в режиме светлого оригинала.

При изготовлении копии постоянное напряжение на клемме смещения проявителя падает примерно с +220 В до примерно +200 В.

Да **Нет**

При изготовлении копии постоянное напряжение на контакте 8 разъема J25 высоковольтного блока питания падает с +6,1 В до +4,9 В.

Да **Нет**

Выключите аппарат и перейдите к ФЛАЖКУ 2 и проверьте проводку на обрыв.

Если обрыва нет, замените плату управления (PL 1.4).

A **B**

A **B**

Выключите аппарат и отсоедините провод смещения от клеммы смещения.

Убедитесь, что провод смещения не контактирует с рамой аппарата.

Включите аппарат и сделайте копию в режиме светлого оригинала.

При изготовлении копии постоянное напряжение на проводе смещения проявителя падает примерно с +220 В до примерно +200 В.

Да **Нет**

Перейдите к ФЛАЖКУ 1 и проверьте провод смещения проявителя на наличие обрыва **или** короткого замыкания на корпус.

Если короткого замыкания или обрыва нет, замените высоковольтный блок питания и выполните серию электростатической настройки (ADJ 9.2).

Проверьте, нет ли короткого замыкания блока проявителя на корпус.

A

A

Сделайте копию в режиме темного оригинала.

При изготовлении копии постоянное напряжение на клемме смещения проявителя падает примерно с +220 В до примерно +200 В.

Да **Нет**

Замените высоковольтный блок питания и выполните серию электростатической настройки (ADJ 9.2).

Вернитесь к RAP качества изображения, в которой вы получили указание перейти к данной RAP, и продолжайте процедуру поиска и устранения дефекта качества изображения.

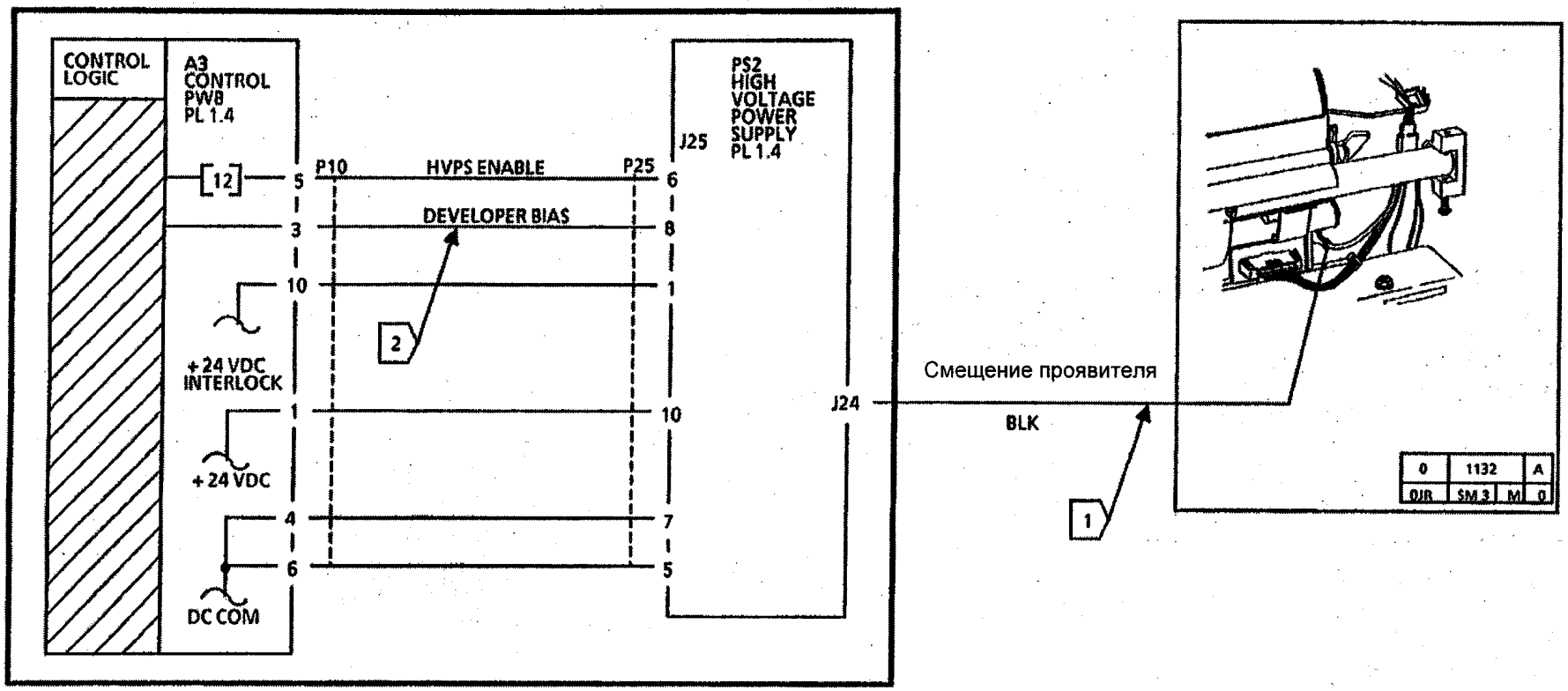

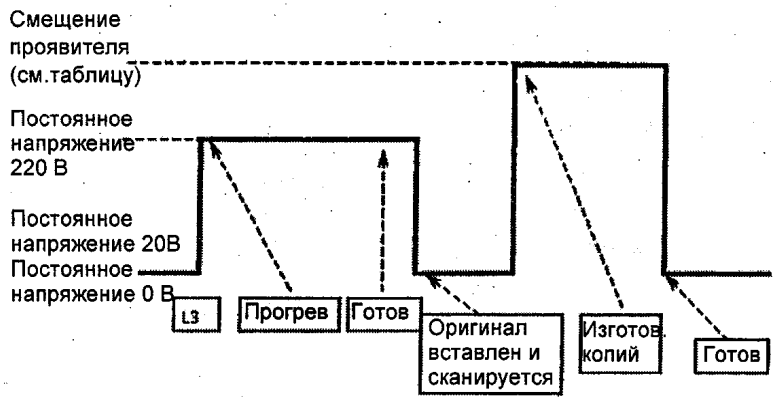

Постоянные напряжения проявителя при изготовлении копии

Постоянные напряжения проявителя при изготовлении копии

Тип оригинала	Контраст копии				
	Темнее		Нормал.		Светлее
Темный	200 В	200 В	300 В	400 В	400 В
Светлый	150 В	150 В	200 В	300 В	300 В

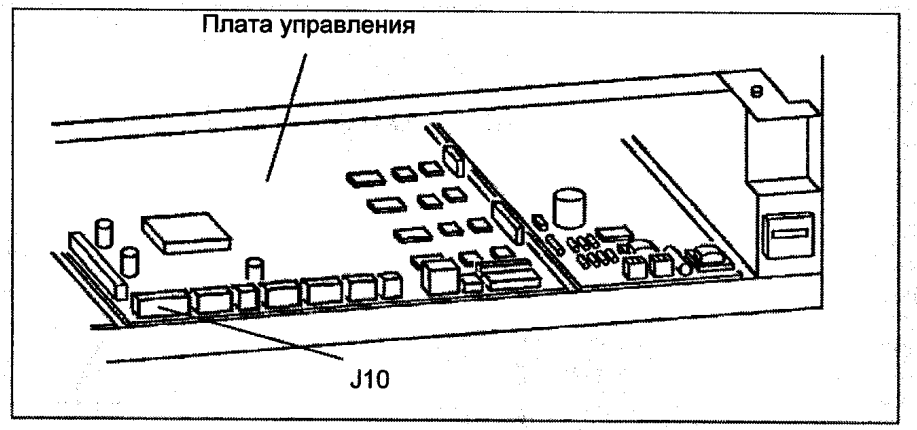
Плата управления
J10

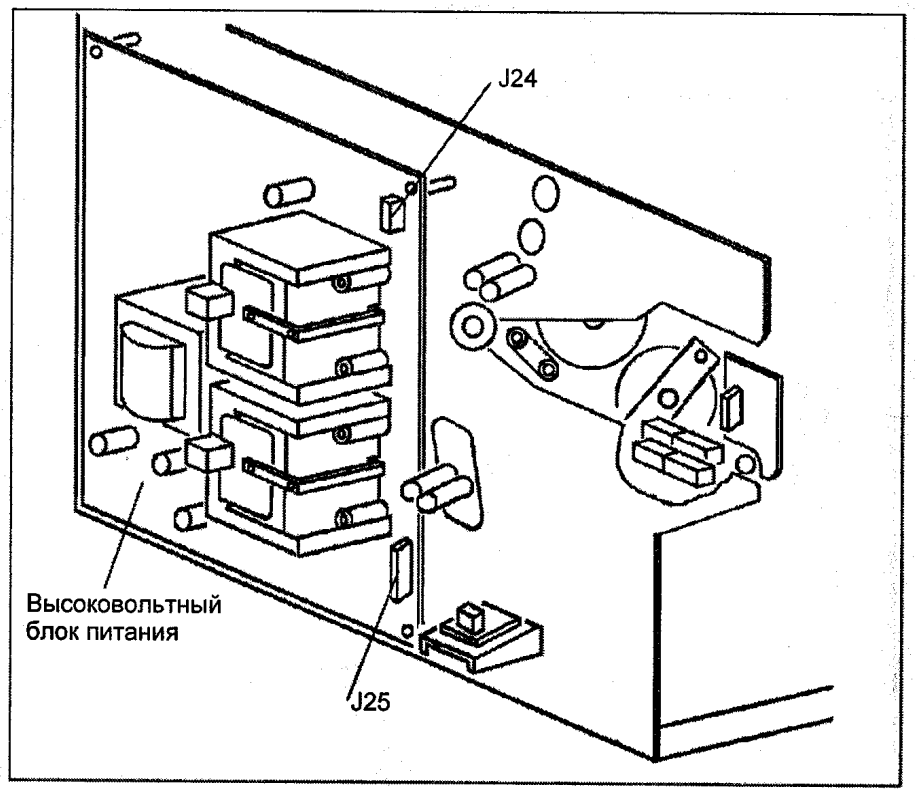
J24
Высоковольтный
блок питания
J25

CQ26 RAP Высоковольтный блок питания

Выключите аппарат и отсоедините его от розетки.

Убедитесь, что разъемы правильно установлены на высоковольтном блоке питания.

Убедитесь, что сымитировано замыкание всех блокировочных выключателей.

Установите тестер на измерение постоянного напряжения до +24 В.

Подсоедините вывод (-) к контрольной точке **GND** (Земля) на высоковольтном блоке питания.

Подсоедините аппарат к розетке и включите его.

Есть постоянное напряжение +24 В на контактах 1 и 10 разъема J25 высоковольтного блока питания.

Да Нет

Выключите аппарат, перейдите к ФЛАЖКУ 1 и проверьте проводку на обрыв.

Если обрыва нет, замените плату управления.

Если неисправность не устранена, замените высоковольтный блок питания и выполните серию электростатической настройки (ADJ 9.2).

Установите тестер на измерение постоянного напряжения +20 В.

В режиме экономии энергии на контакте 6 разъема J25 высоковольтного блока питания есть постоянное напряжение +20 В.

Да Нет

A B

Перейдите к ФЛАЖКУ 2 и проверьте проводку от платы управления до высоковольтного блока питания на наличие обрыва.

Если обрыва нет, замените плату управления.

Нажмите кнопку **Start** (Старт) для включения высоковольтного блока питания.

Постоянное напряжение падает с +20 В до +0,7 В.

Да Нет

Замените плату управления.

C

C

Перейдите к ФЛАЖКУ 3 и проверьте проводку на обрыв.

Проверьте наличие короткого замыкания в проводке от высоковольтного блока питания к коротронам.

Если неисправность не устранена, замените коротроны.

Если неисправность и сейчас не устранена, замените высоковольтный блок питания и выполните серию электростатической настройки (ADJ 9.2).

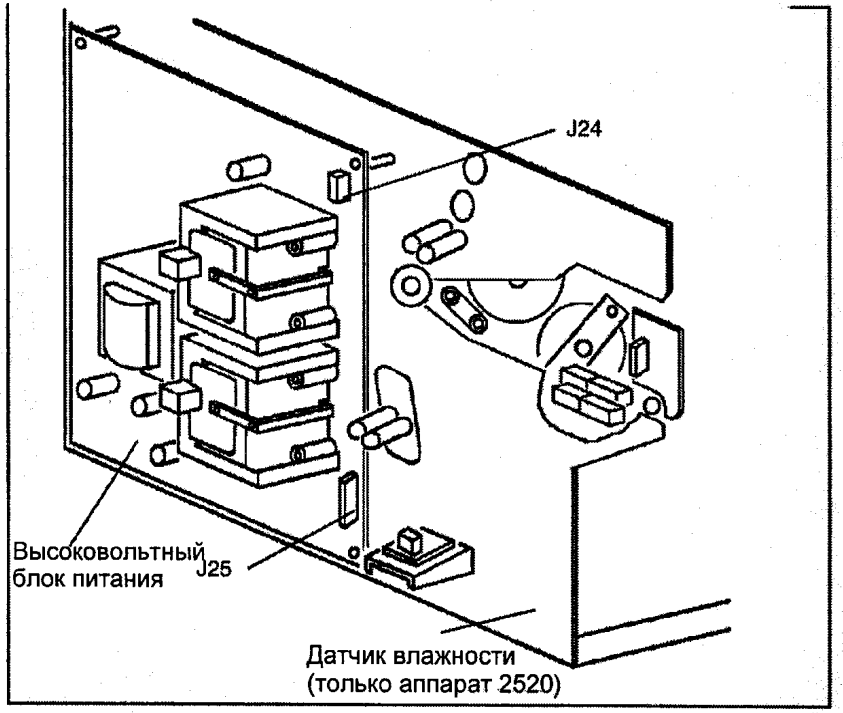

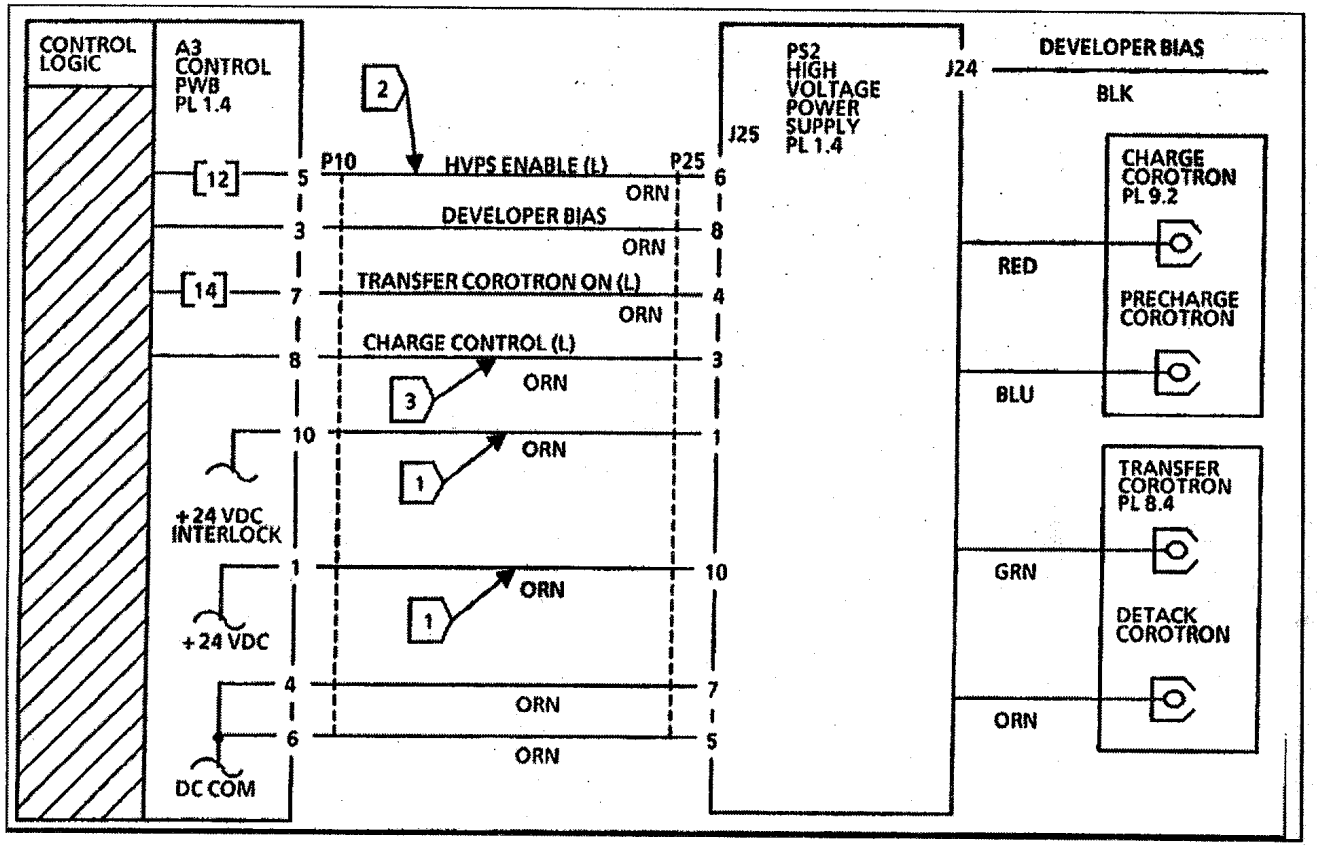
CONTROL LOGIC
A3 CONTROL PWB PL 1.4
2
P10
HVPS ENABLE (L)
P25
ORN
DEVELOPER BIAS
ORN
TRANSFER COROTRON ON (L)
ORN
CHARGE CONTROL (L)
ORN
ORN
ORN
ORN
ORN
[12]
[14]
+24 VDC INTERLOCK
+24 VDC
DC COM
3
1
1
PS2 HIGH VOLTAGE POWER SUPPLY PL 1.4
J25
J24
DEVELOPER BIAS
BLK
CHARGE COROTRON PL 9.2
RED
PRECHARGE COROTRON
BLU
TRANSFER COROTRON PL 8.4
GRN
DETACK COROTRON
ORN

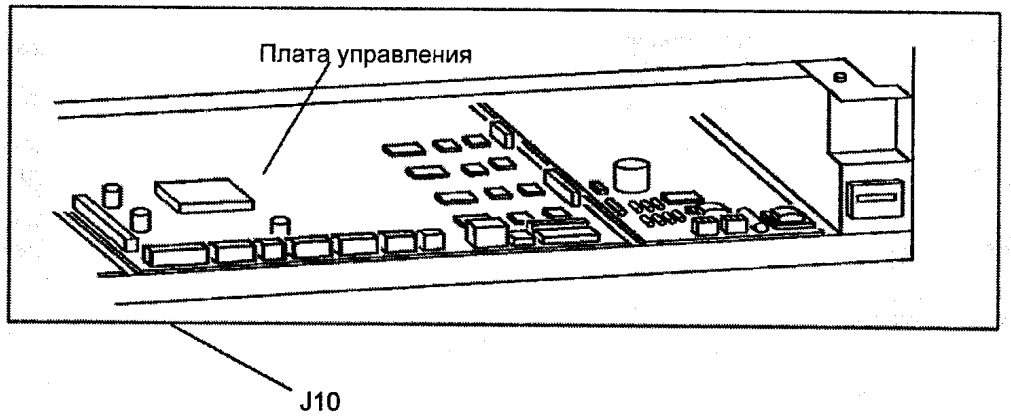
Плата управления
J10

CQ27 RAP Экспонирование

Эта RAP используется в том случае, если экспонирования нет или оно слишком велико. Отсутствие экспонирования приведет к черной копии, а избыточное экспонирование – к размытой копии.

Начальные действия

Убедитесь, что разъемы P11 на плате управления и P21 и P22 на балластном сопротивлении лампы подключены правильно.

Убедитесь, что патроны лампы экспонирования не повреждены.

Убедитесь, что отверстие в лампе экспонирования обращено к датчику освещения.

1 ***Не оставляйте лампу экспонирования включенной в течение большого промежутка времени. Барабан может быть поврежден световым ударом.***

Введите код [25]. **Лампа экспонирования горит.**

Да Нет

Нити накаливания включены

Да Нет

Между контактами 4 (+) и 3(-) разъема P11 на плате управления есть постоянное напряжение +0,7 В.

Да Нет

Перейдите к ФЛАЖКУ 1 и проверьте на обрыв проводку между платой управления и балластным сопротивлением лампы.

Если обрыва нет, замените плату управления.

Замените балластное сопротивление лампы.

A B

A B

Между контактами 6 (+) и 3(-) разъема P11 на плате управления есть постоянное напряжение +24 В.

Да Нет

Перейдите к ФЛАЖКУ 1 и проверьте на обрыв проводку между платой управления и балластным сопротивлением лампы.

Если обрыва нет, замените балластное сопротивления лампы.

Нажмите кнопку **Stop** (Стоп) и затем кнопку **Start** (Старт). **Постоянное напряжение между контактами 6 (+) и 3(-) разъема P11 на плате управления падает с +24 В до +0,6 В.**

Да Нет

Замените плату управления.

Замените балластное сопротивление лампы. Если неисправность не устранена, замените лампу экспонирования.

Подключите вывод (+) тестера к контакту 7 разъема P11 на плате балластного сопротивления, а вывод (-) к земле.

ПРЕДУПРЕЖДЕНИЕ

Между вводом кода [5] и моментом начала вращения двигателя есть некоторый промежуток времени. Двигатель не начнет вращаться до тех пор, пока температура фьюзера не достигнет требуемой величины.

Введите код [5] и запишите значение, появившееся на дисплее. Наблюдайте за показаниями тестера. Просмотрите значения до 9 и продолжайте изменять значения от 9 до 1.

Напряжение уменьшается при изменении значений в коде [5] от 9 до 1.

Да Нет

C D

C D

Подсоедините вывод (+) тестера к контакту 5 разъема P15.

Заблокируйте и разблокируйте датчик освещения.

Постоянное напряжение изменяется примерно на 2 – 3 В.

Да Нет

Замените датчик освещения.

Замените плату управления.

Верните значение на дисплее в коде [5] к записанной ранее величине. Выполните серию электростатической настройки (ADJ 9.2).

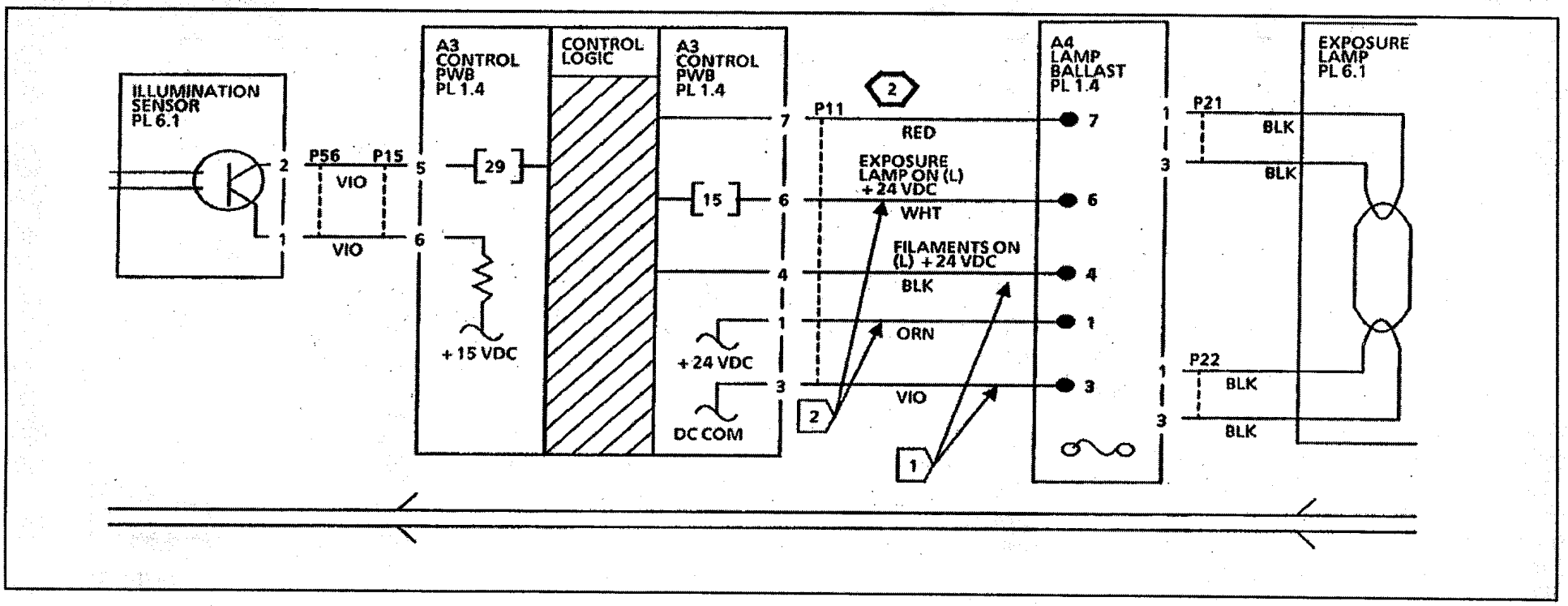
ILLUMINATION SENSOR PL 6.1
P56
P15
VIO
VIO
A3 CONTROL PWB PL 1.4
29
+15 VDC
CONTROL LOGIC
A3 CONTROL PWB PL 1.4
15
+24 VDC
DC COM
P11
RED
EXPOSURE LAMP ON (L) +24 VDC
WHT
FILAMENTS ON (L) +24 VDC
BLK
ORN
VIO
A4 LAMP BALLAST PL 1.4
P21
BLK
BLK
P22
BLK
BLK
EXPOSURE LAMP PL 6.1

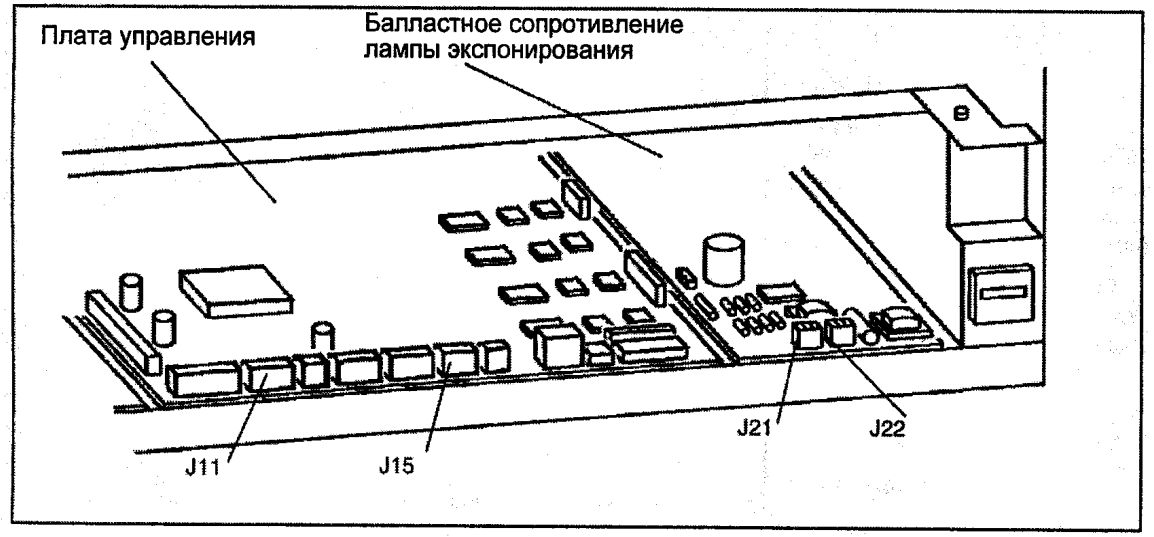
Плата управления
Балластное сопротивление лампы экспонирования
J11
J15
J21
J22

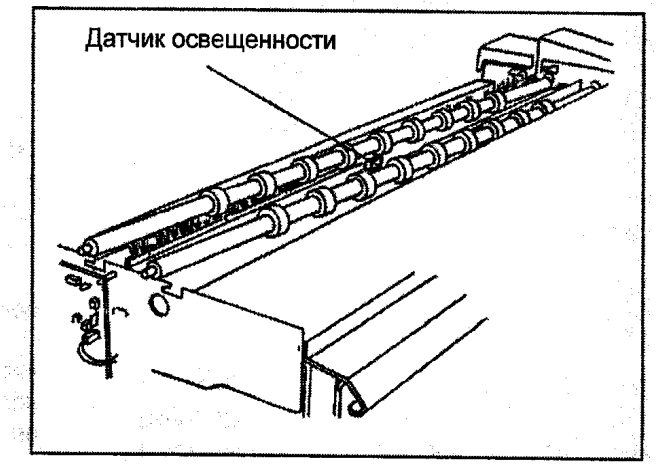
Датчик освещенности

CQ28 RAP Смещение или остаточное изображение

Эта RAP используется для того, чтобы определить, с чем связан дефект изображения: со смещением или остаточным изображением. Может потребоваться изготовить несколько копий, для того чтобы убедиться в воспроизведении дефекта.

1. Попросите у пользователя оригинал, который вызывает проблему изображения.
2. Возьмите лист материала для копирования и проведите короткую линию на расстоянии 108 мм от передней кромки параллельно ей.
3. Поставьте 0 у одного конца проведенной линии. Используйте этот подготовленный лист в качестве материала для изготовления следующей копии.
4. Установите нормальный контраст копии (светится средний светодиод).
5. Вставьте переднюю кромку подготовленного материала так, чтобы сторона, на которой нанесена линия, была обращена вниз.
6. Начните делать копию и нажмите кнопку **Stop** (Стоп), когда линия, нанесенная на материал для копирования, окажется на одном уровне с наружной кромкой запорной крышки.

(1) ***Отметка переместится примерно на 1,27 см за переднюю крышку, перед тем как остановится двигатель главного привода.***

7. Откройте запорную крышку транспортера и извлеките частично изготовленную копию. Убедитесь, что копия не протянулась по фоторецептору или валу фьюзера.
8. Рассмотрите новую копию на расстоянии 264 мм (длина окружности барабана) от передней кромки.

(2) ***Определите точное положение конца закрепленной зоны, стирая изображение пальцем.***

9. Если есть воспроизведение информации на передней кромке в незакрепленной зоне изображения, то проблема заключается в остаточном изображении. Это вызвано либо проблемой очистки, загрязненным ракелем, либо неправильной электростатической настройкой. Перейдите к CQ15 RAP "Остаточное изображение".
10. Рассмотрите изображение в незакрепленной зоне. Если в незакрепленной зоне нет воспроизведения, то снимите узел подачи масла и проверьте наличие на валу фьюзера тонерного изображения. Если на валу есть тонерное изображение, то перейдите к CQ13 RAP "Смещение".

(3) ***Если вам нужно повторить процедуру, удалите тонер с вала фьюзера, сделав пустую копию и выбросив ее.***

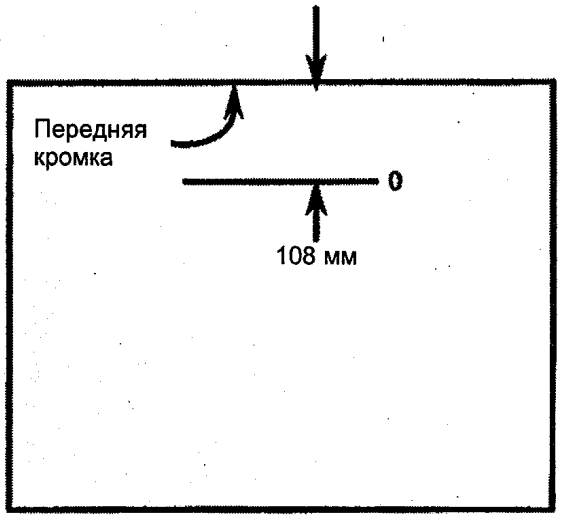

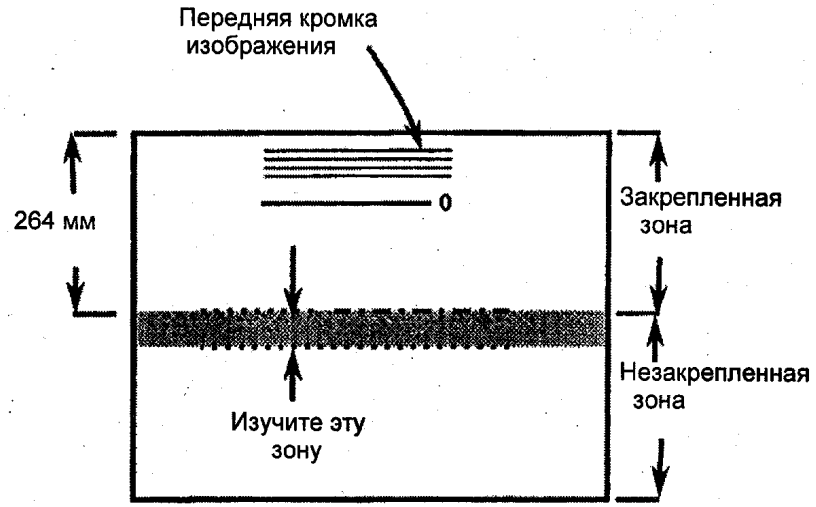

Проверьте наличие остаточных изображений

4. Процедуры ремонта/регулировки

Содержание главы

Ремонтные процедуры

Управление работой

REP 3.1 Плата управления 4-2

REP 3.2 Высоковольтный блок питания 4-2

Транспортировка оригинала

REP 5.1 Промежуточные ролики оригинала (промежуточный вал, плоская пружина) 4-3

REP 5.2 Нижние ролики подачи оригинала . . . 4-6

REP 5.3 Двигатель привода оригинала 4-8

Оптика

REP 6.1 Лампа экспонирования 4-9

REP 6.2 Объектив 4-9

Транспортировка материала для копирования

REP 8.1 Модуль транспортера материала . . . 4-10

REP 8.2 Верхний ролик подачи материала . . 4-13

REP 8.3 Промежуточный ролик подачи материала, вал 4-16

REP 8.4 Датчик перемещения 4-17

REP 8.5 Матерчатая направляющая 4-19

Ксерографическая система

REP 9.1 Ксерографический модуль 4-20

REP 9.2 Узел барабана фоторецептора 4-23

REP 9.3 Барабан фоторецептора 4-24

REP 9.4 Ракель 4-26

REP 9.5 Модуль проявителя 4-28

REP 9.6 Соленоид подачи тонера 4-31

REP 9.7 Возвратная пружина рычага подачи 4-32

REP 9.8 Материал проявителя 4-33

REP 9.9 Коротрон заряда/ предварительного заряда 4-34

REP 9.10 Коротрон переноса/ отделения 4-35

REP 9.11 Противозагрязнительное уплотнение 4-36

REP 9.12 Узел датчика тонера 4-38

Закрепление

REP 10.1 Нагревательный стержень фьюзера 4-39

REP 10.2 Вал фьюзера 4-42

REP 10.3 Триак фьюзера 4-43

REP 10.6 Шестерня привода фьюзера 4-44

REP 10.7 Плата термистора (RT 1) 4-45

REP 10.8 Дефлекторы материала для копирования 4-46

REP 10.9 Узел подачи масла 4-48

REP 10.11 Масляные подкладки 4-50

REP 10.12 Фитиль 4-52

REP 10.13 Узел валика подачи масла 4-56

REP 10.14 Узел подачи масла с Tag/Mod 83 4-57

REP 10.15 Масляные подкладки с Tag/Mod 83 4-58

Регулировки

Управление работой

ADJ 3.1 Время до выхода в режим покоя 4-59

ADJ 3.2 Время до выхода в режим экономии энергии 4-59

ADJ 3.3 Национальная конфигурация 4-59

Транспортировка оригинала

ADJ 5.1 Регулировка размера копии 4-60

Транспортировка материала для копирования

ADJ 8.1 Регистрация 4-61

ADJ 8.2 Поле на передней кромке 4-62

Ксерографическая система

ADJ 9.1 Соленоид ракеля 4-63

ADJ 9.2 Серия электростатической настройки 4-64

ADJ 9.3 Соленоид подачи тонера 4-69

ADJ 9.4 Плотность изображения 4-70

Закрепление

ADJ 10.1 Температура фьюзера 4-71

REP 3.1 ПЛАТА УПРАВЛЕНИЯ

ПЕРЕЧЕНЬ ЗАПАСНЫХ ЧАСТЕЙ PL 1.4

ЗАМЕНА

ПОСЛЕ ЗАМЕНЫ ПЛАТЫ УПРАВЛЕНИЯ ВЫПОЛНИТЕ СЛЕДУЮЩИЕ РЕГУЛИРОВКИ:

1. НАЦИОНАЛЬНАЯ КОНФИГУРАЦИЯ (ADJ 3.3)
2. СЕРИЯ ЭЛЕКТРОСТАТИЧЕСКОЙ НАСТРОЙКИ (ADJ 9.2)
3. РЕГИСТРАЦИЯ (ADJ 8.1)
4. ПОЛЕ НА ПЕРЕДНЕЙ КРОМКЕ (ADJ 8.2)
5. ТЕМПЕРАТУРА ФЬЮЗЕРА (ADJ 10.1)
6. ВРЕМЯ ДО ВЫХОДА В РЕЖИМ ПОКОЯ (ADJ 3.1)
7. ВРЕМЯ ДО ВЫХОДА В РЕЖИМ ЭКОНОМИИ ЭНЕРГИИ (ADJ 3.2)
8. РЕГУЛИРОВКА РАЗМЕРА КОПИИ (ADJ 5.1)
9. ВОЙДИТЕ В РЕЖИМ ДИАГНОСТИКИ И ВВЕДИТЕ КОД [31]. УСТАНОВИТЕ ПРАВИЛЬНУЮ КОНФИГУРАЦИЮ АППАРАТА.

REP 3.2 ВЫСОКОВОЛЬТНЫЙ БЛОК ПИТАНИЯ (HVPS)

ПЕРЕЧЕНЬ ЗАПАСНЫХ ЧАСТЕЙ PL 1.4

СНЯТИЕ

1. **ПРЕДУПРЕЖДЕНИЕ: ОТСОЕДИНИТЕ СИЛОВОЙ КАБЕЛЬ ОТ АППАРАТА.**
2. СНИМИТЕ ЛЕВУЮ КРЫШКУ.
3. (РИС. 1): СНИМИТЕ ВЫСОКОВОЛЬТНЫЙ БЛОК ПИТАНИЯ (HVPS).

УСТАНОВКА

1 *Шаг 3 E в операции снятия: Убедитесь, что для правильного электрического заземления винты установлены.*

Проведите все высоковольтные провода через соответствующие кабельные обвязки, убедившись, что высоковольтные провода не контактируют с острыми металлическими кромками.

1. ВЫПОЛНИТЕ СЕРИЮ ЭЛЕКТРОСТАТИЧЕСКОЙ НАСТРОЙКИ (ADJ 9.2).

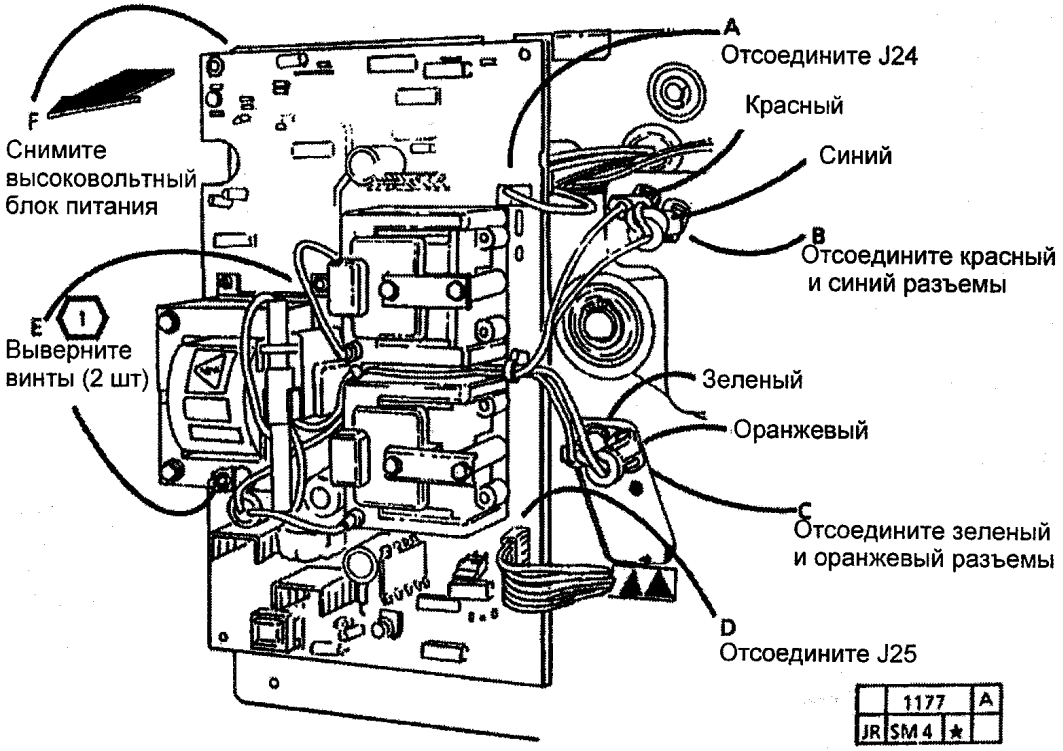

Рис. 1 Снятие высоковольтного блока питания (HVPS)

REP 5.1 ПРОМЕЖУТОЧНЫЕ РОЛИКИ ОРИГИНАЛА (ПРОМЕЖУТОЧНЫЙ ВАЛ, ПЛОСКАЯ ПРУЖИНА)

ПЕРЕЧЕНЬ ЗАПАСНЫХ ЧАСТЕЙ PL 5.2

СНЯТИЕ

1. **ПРЕДУПРЕЖДЕНИЕ: ОТСОЕДИНИТЕ СИЛОВОЙ КАБЕЛЬ ОТ АППАРАТА.**
2. СНИМИТЕ УСТРОЙСТВО ПОДАЧИ ОРИГИНАЛОВ.
3. (РИС. 1): СНИМИТЕ ПЛАСТИНУ ТРАНСПОРТЕРА.
4. (РИС. 2): СНИМИТЕ ПРОМЕЖУТОЧНЫЕ РОЛИКИ.

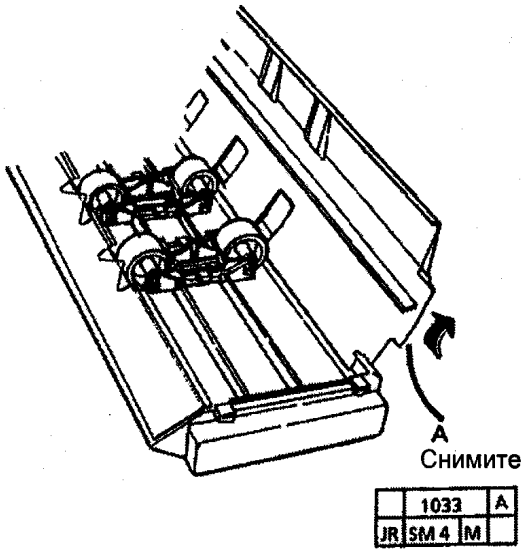

Рис. 1 Снятие пластины транспортера

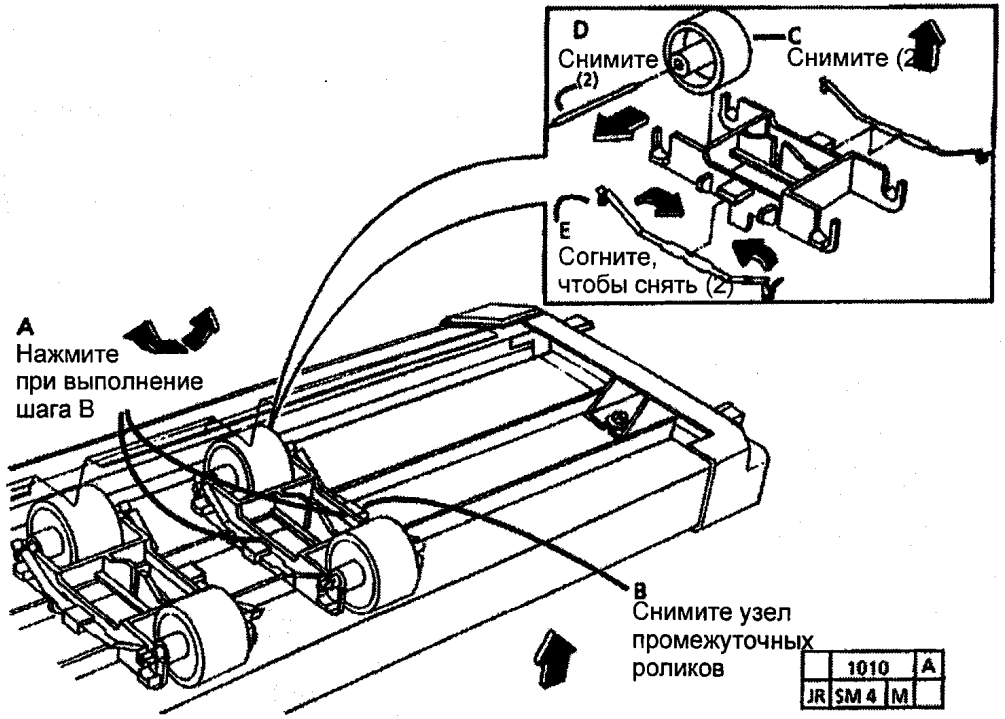

Рис. 2 Снятие промежуточных роликов

1. (РИС. 3): УСТАНОВИТЕ ПЛАСТИНУ ТРАНСПОРТЕРА.

Шаг 1 B: Пластина транспортера показана в открытом положении для того, чтобы показать ребро и вырез.

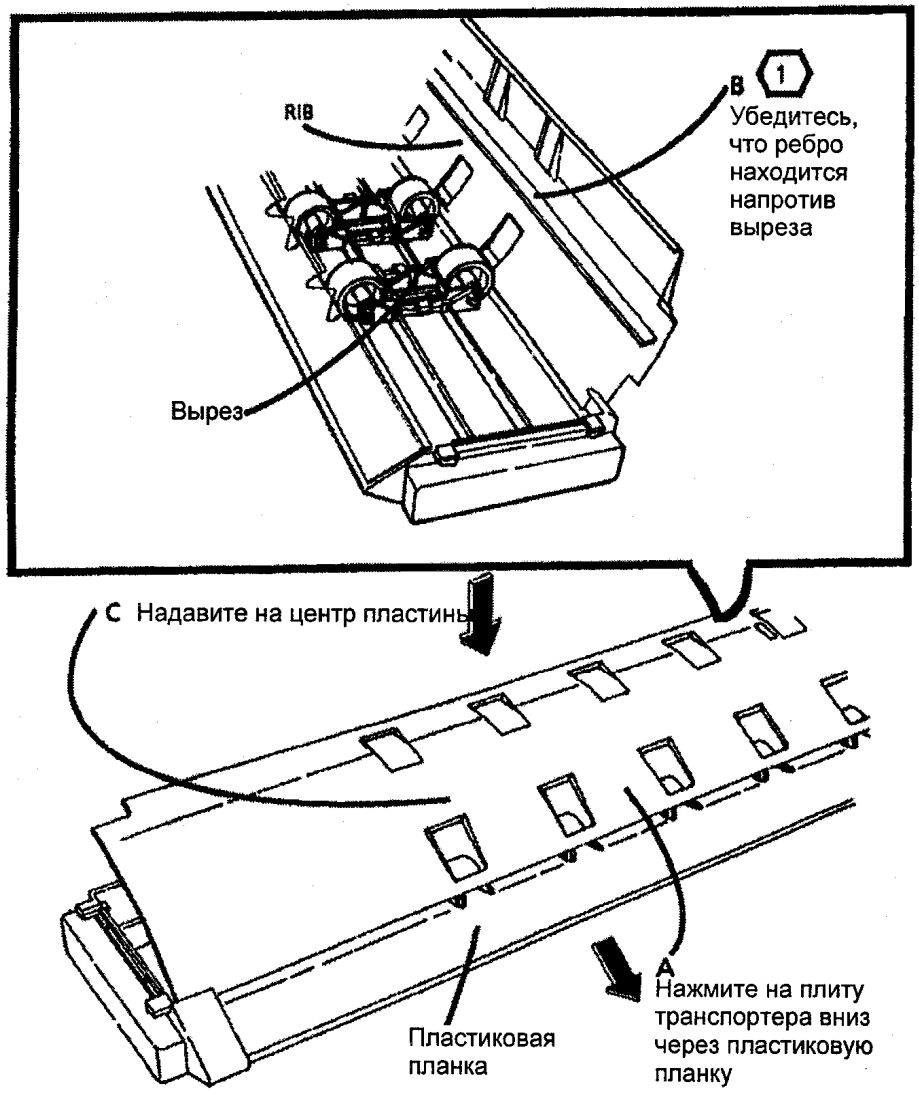

	1135	A
JR	SM 4	M

Рис. 3 Установка пластины транспортера

(Продолжение)

2. (РИС. 4): УБЕДИТЕСЬ В ПРАВИЛЬНОСТИ УСТАНОВКИ.

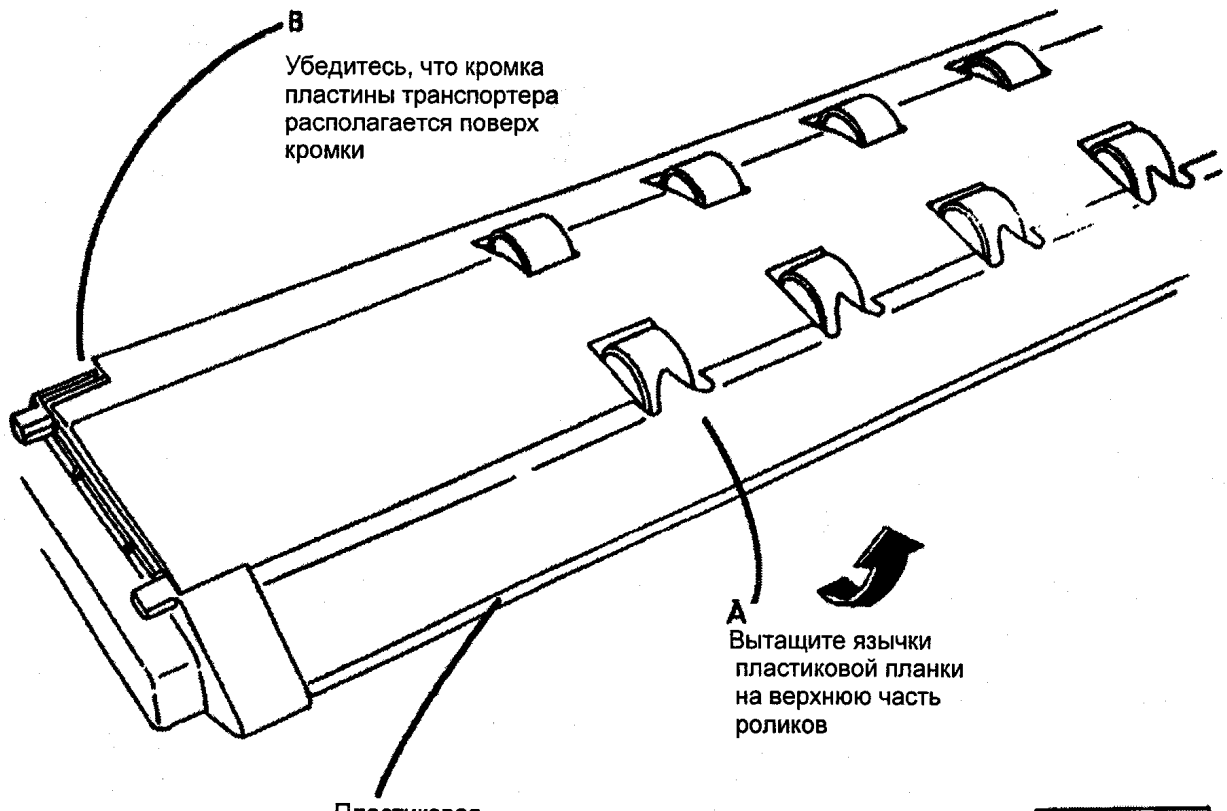

	1094	A
JR	SM 4	M

Рис. 4 Убедитесь в правильности установки

REP 5.2 НИЖНИЕ РОЛИКИ ПОДАЧИ ОРИГИНАЛА

ПЕРЕЧЕНЬ ЗАПАСНЫХ ЧАСТЕЙ PL 5.1

СНЯТИЕ

1. **ПРЕДУПРЕЖДЕНИЕ: ОТСОЕДИНИТЕ СИЛОВОЙ КАБЕЛЬ ОТ АППАРАТА.**
2. СНИМИТЕ УСТРОЙСТВО ПОДАЧИ ОРИГИНАЛОВ.
3. СНИМИТЕ ПРАВУЮ И ЛЕВУЮ КРЫШКИ И ВЕРХНЮЮ ЗАДНЮЮ КРЫШКУ.
4. СНИМИТЕ СТЕКЛО ЭКСПОНИРОВАНИЯ.
5. СНИМИТЕ ЕМКОСТЬ ДЛЯ ОТРАБОТАННОГО ТОНЕРА.
6. (РИС. 1): СНИМИТЕ ШКИВЫ ПРИВОДА.
7. (РИС. 2): СНИМИТЕ ПОДШИПНИКИ С ЛЕВОЙ СТОРОНЫ.

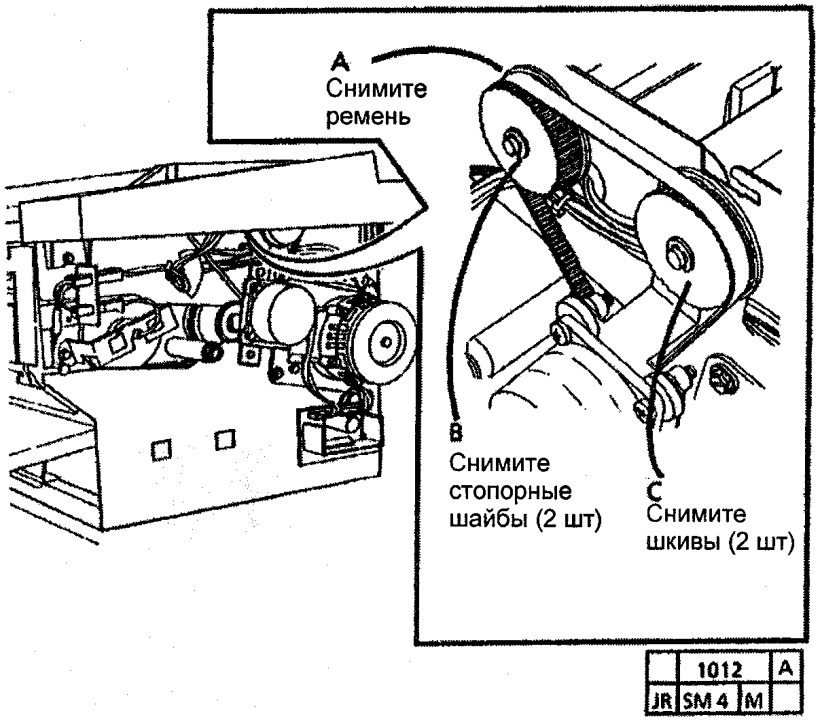

Рис. 1 Снятие шкивов привода

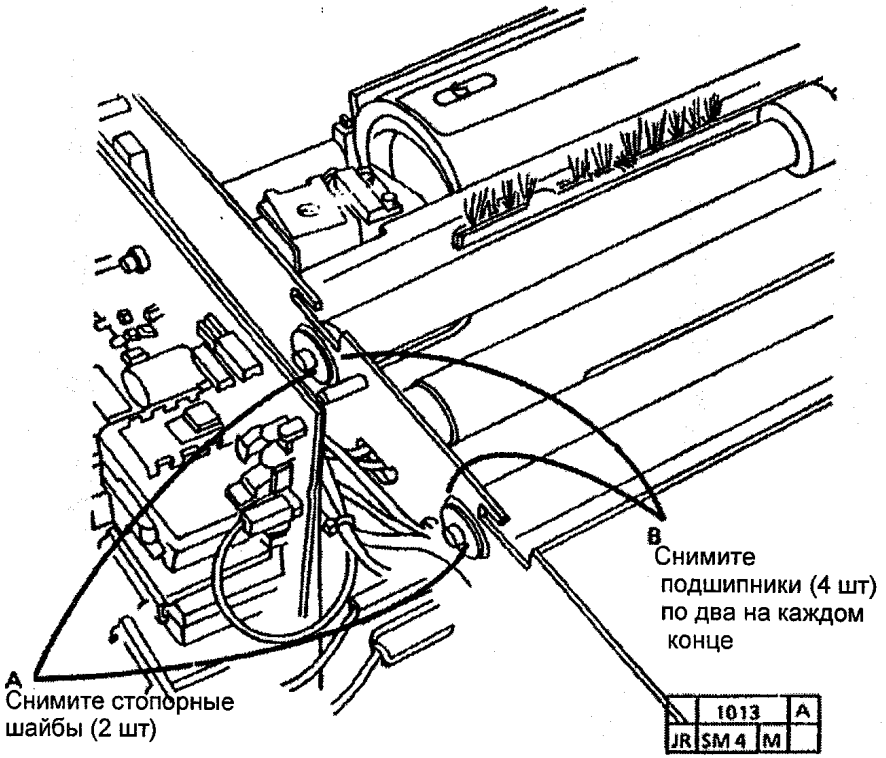

Рис. 2 Снятие подшипников с левой строны

(Продолжение)

8. (РИС. 3): СНИМИТЕ НИЖНИЙ РОЛИК ПОДАЧИ ОРИГИНАЛА

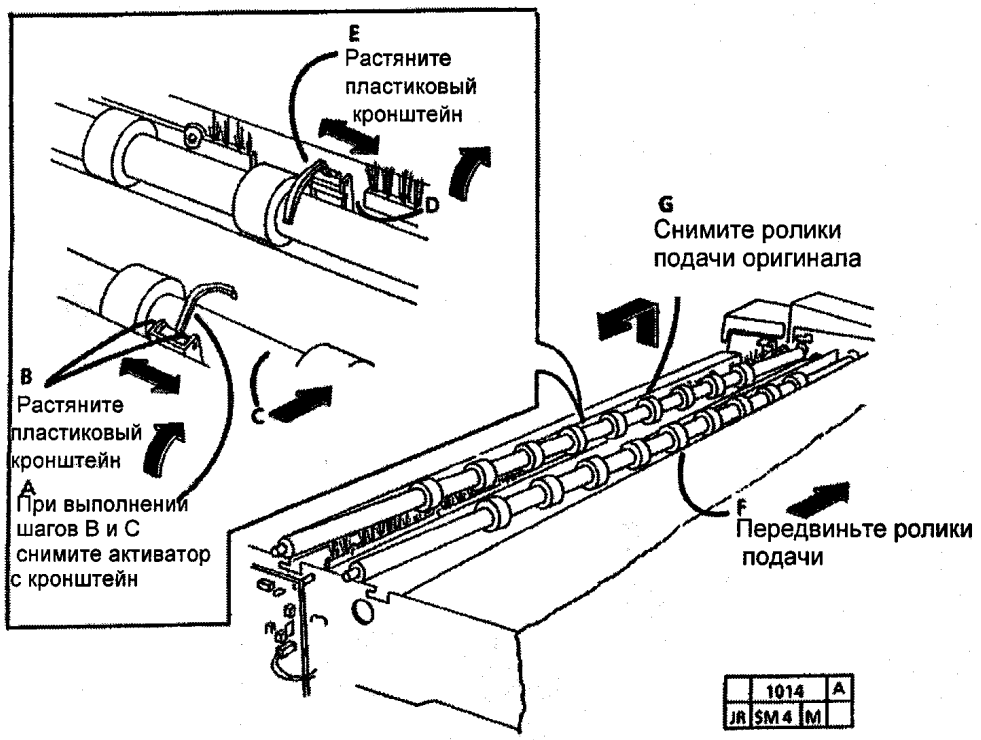

Рис. 3 Снятие нижнего валика подачи оригинала

УСТАНОВКА

1. ПЕРЕД УСТАНОВКОЙ ПОДШИПНИКОВ УСТАНОВИТЕ ПУСКАТЕЛИ, ПОСЛЕ ТОГО КАК РОЛИКИ ОКАЖУТСЯ НА СВОЕМ МЕСТЕ.
2. (РИС. 4): УСТАНОВИТЕ НА СВОЕ МЕСТО РЕМЕНЬ.

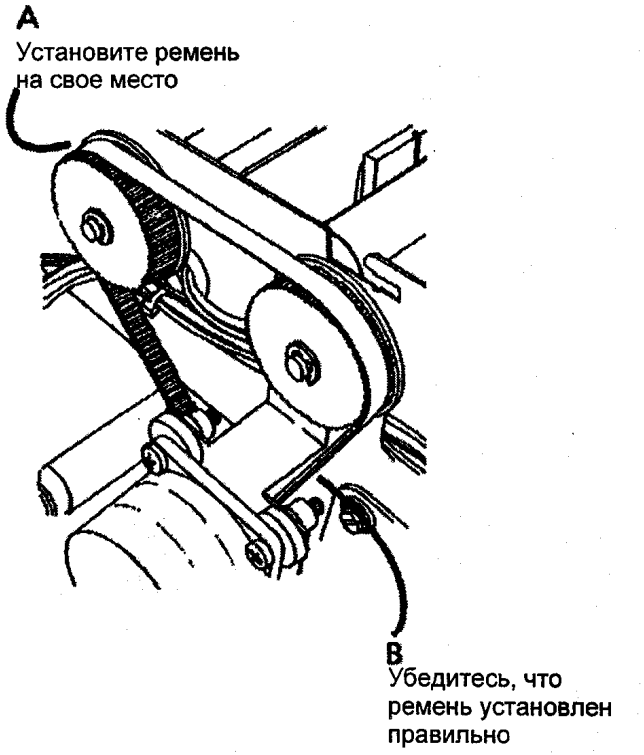

Рис. 4 Установка ремня на свое место

REP 5.3 ДВИГАТЕЛЬ ПРИВОДА ОРИГИНАЛА

ПЕРЕЧЕНЬ ЗАПАСНЫХ ЧАСТЕЙ PL 1.1

СНЯТИЕ

1. **ПРЕДУПРЕЖДЕНИЕ: ОТСОЕДИНИТЕ СИЛОВОЙ КАБЕЛЬ ОТ АППАРАТА.**
2. СНИМИТЕ ПРАВУЮ ТОРЦЕВУЮ КРЫШКУ.
3. (РИС. 1): СНИМИТЕ ДВИГАТЕЛЬ ПРИВОДА ОРИГИНАЛА.

УСТАНОВКА

1. УСТАНОВИТЕ ДВИГАТЕЛЬ ПРИВОДА ОРИГИНАЛА НА СВОЕ МЕСТО.
2. (РИС. 2): УСТАНОВИТЕ РЕМЕНЬ НА СВОЕ МЕСТО.

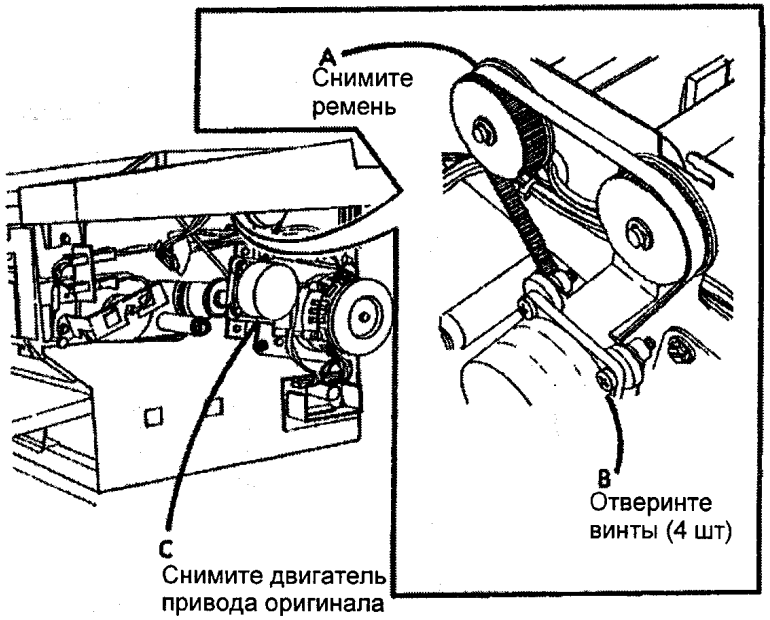

	1110	A
JR	SM 4	★

Рис. 1 Снятия двигателя привода оиригинала

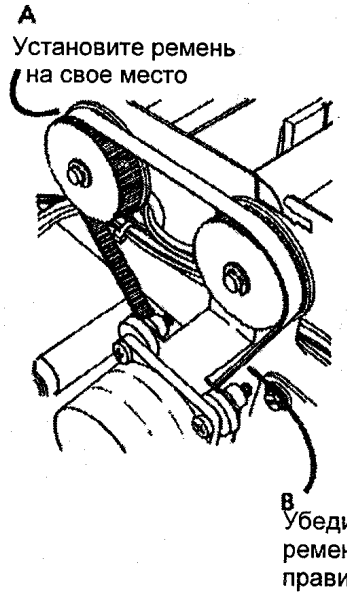

	1109	A
JR	SM 4	M

Рис. 2 Установка ремня на свое место

REP 6.1 ЛАМПА ЭКСПОНИРОВАНИЯ

ПЕРЕЧЕНЬ ЗАПАСНЫХ ЧАСТЕЙ PL 6.1

УСТАНОВКА

(1) *Убедитесь, что радиатор находится в центре лампы экспонирования и что он не соприкасается с валом задних роликов подачи оригинала.*

(2) *Убедитесь, что номер лампы располагается с правой стороны аппарата.*

1. ВОЙДИТЕ В РЕЖИМ ДИАГНОСТИКИ

ПРЕДУПРЕЖДЕНИЕ

Между моментом ввода кода [10] и началом вращения двигателя будет некоторый промежуток времени. Двигатель не начнет вращаться до тех пор, пока температура фьюзера не достигнет нужной величины.

2. С ПОМОЩЬЮ КНОПОК СО СТРЕЛКАМИ ВВЕДИТЕ КОД [10]. НАЖМИТЕ КНОПКУ **Start** (Старт).
3. С ПОМОЩЬЮ КНОПОК СО СТРЕЛКАМИ ВВЕДИТЕ КОД [15]. НАЖМИТЕ КНОПКУ **Start** (Старт).
4. ДАЙТЕ ВОЗМОЖНОСТЬ АППАРАТУ ПОРАБОТАТЬ 4 МИНУТЫ, ДЛЯ ТОГО ЧТОБЫ ПОДГОТОВИТЬ ЛАМПУ К РАБОТЕ.
5. НАЖМИТЕ КНОПКУ **Stop** (Стоп).
6. ВЫПОЛНИТЕ СЕРИЮ ЭЛЕКТРОСТАТИЧЕСКОЙ НАСТРОЙКИ (ADJ 9.2).

REP 6.2 ОБЪЕКТИВ

ПЕРЕЧЕНЬ ЗАПАСНЫХ ЧАСТЕЙ PL 6.1

СНЯТИЕ

1. **ПРЕДУПРЕЖДЕНИЕ: ОТСОЕДИНИТЕ СИЛОВОЙ КАБЕЛЬ ОТ АППАРАТА.**
2. СНИМИТЕ УСТРОЙСТВО ПОДАЧИ ОРИГИНАЛОВ.
3. СНИМИТЕ СТЕКЛО ЭКСПОНИРОВАНИЯ.
4. СНИМИТЕ ЛАМПУ ЭКСПОНИРОВАНИЯ.
5. (РИС. 1): СНИМИТЕ ОБЪЕКТИВ.

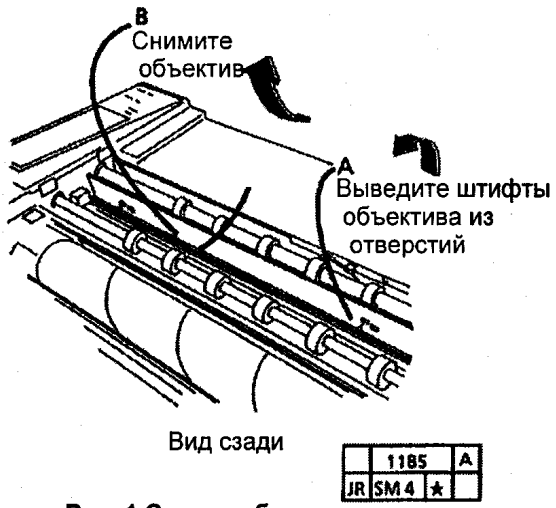

Рис. 1 Снятие объектива

УСТАНОВКА

1. (РИС. 2): ПРАВИЛЬНОЕ ПОЛОЖЕНИЕ ОБЪЕКТИВА.

(1) *ШАГ 1A: В раме есть шесть отверстий, в которые могут быть вставлены штифты объектива. Верхние отверстия предназначены для аппарата 3001. Расположение штифтов в нижних отверстиях приведет к разфокусировке аппарата 3001.*

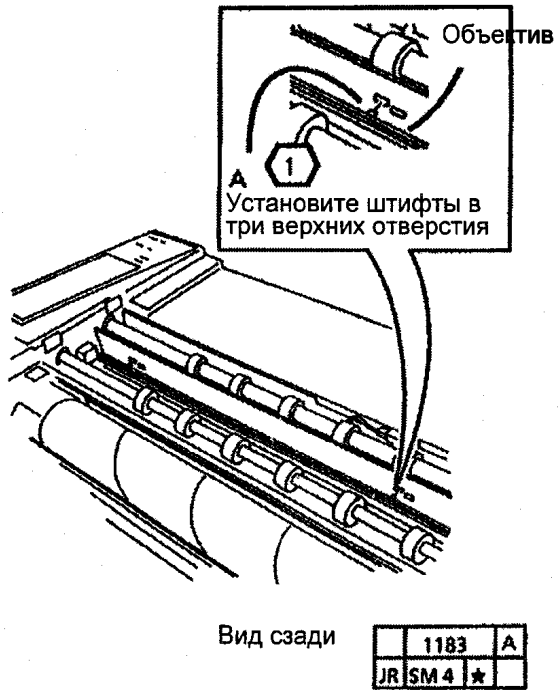

Рис. 2 Правильное положение объектива

REP 8.1 МОДУЛЬ ТРАНСПОРТЕРА МАТЕРИАЛА

ПЕРЕЧЕНЬ ЗАПАСНЫХ ЧАСТЕЙ PL 8.1

СНЯТИЕ

1. СНИМИТЕ ЛЕВУЮ И ПРАВУЮ ТОРЦЕВЫЕ КРЫШКИ, ВЕРХНЮЮ И НИЖНЮЮ ЗАДНИЕ КРЫШКИ И РАЗДЕЛИТЕЛЬНУЮ НАПРАВЛЯЮЩУЮ.
2. СНИМИТЕ КСЕРОГРАФИЧЕСКИЙ МОДУЛЬ (REP 9.1).
3. (РИС. 1): ПОДГОТОВЬТЕСЬ К СНЯТИЮ МОДУЛЯ ТРАНСПОРТЕРА МАТЕРИАЛА.
4. (РИС. 2): СНИМИТЕ СТОПОРНЫЙ ЗАЖИМ.

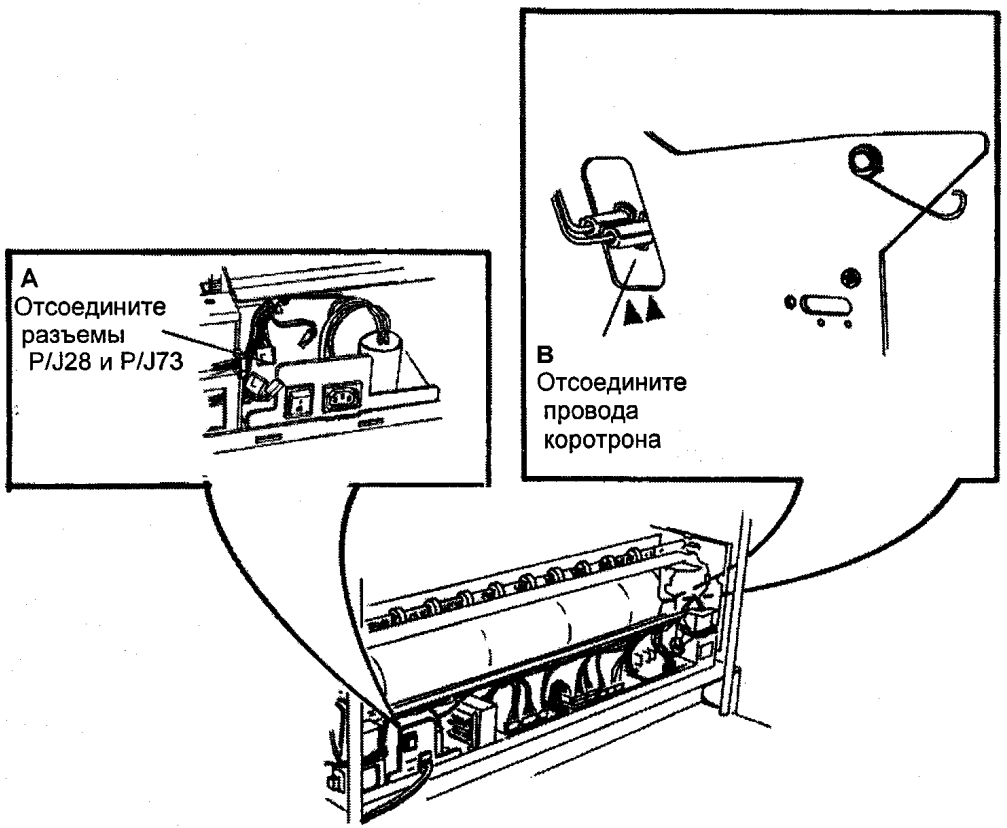

Рис. 1 Подготовка к снятию модуля транспортера материала

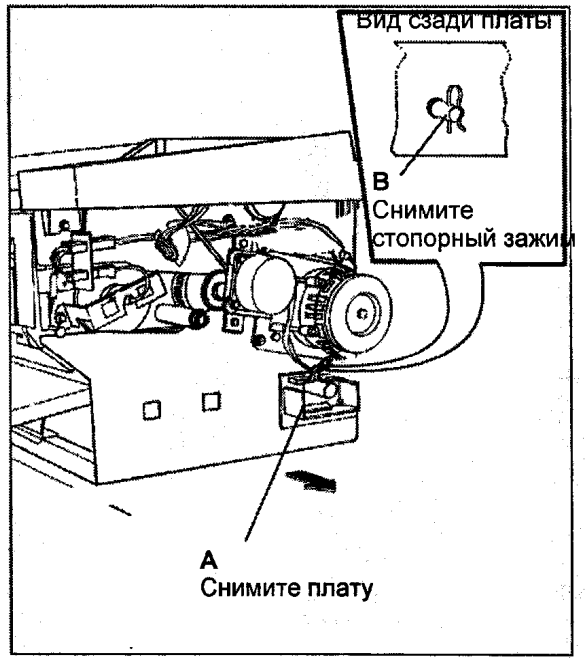

Рис. 2 Снятие стопорного зажима

(Продолжение)

5. (РИС. 3): ПОДГОТОВЬТЕСЬ К СНЯТИЮ УЗЛА ТРАНСПОРТЕРА МАТЕРИАЛА.

1 *Перед снятием узла транспортера материала убедитесь, что есть свободное место для его размещения.*

6. (РИС. 4): СНИМИТЕ УЗЕЛ ТРАНСПОРТЕРА МАТЕРИАЛА.

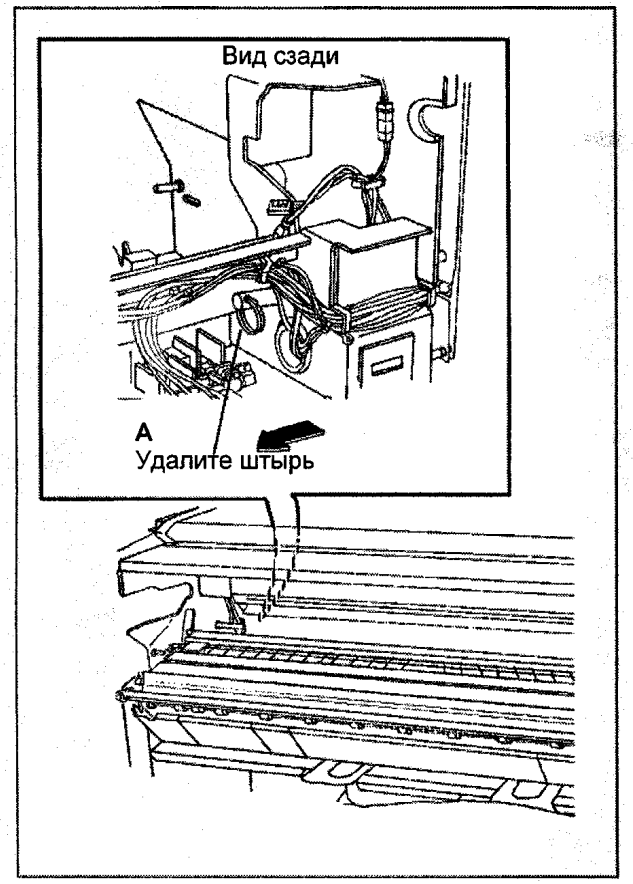

Рис. 3 Подготовка к снятию узла транспортера материала

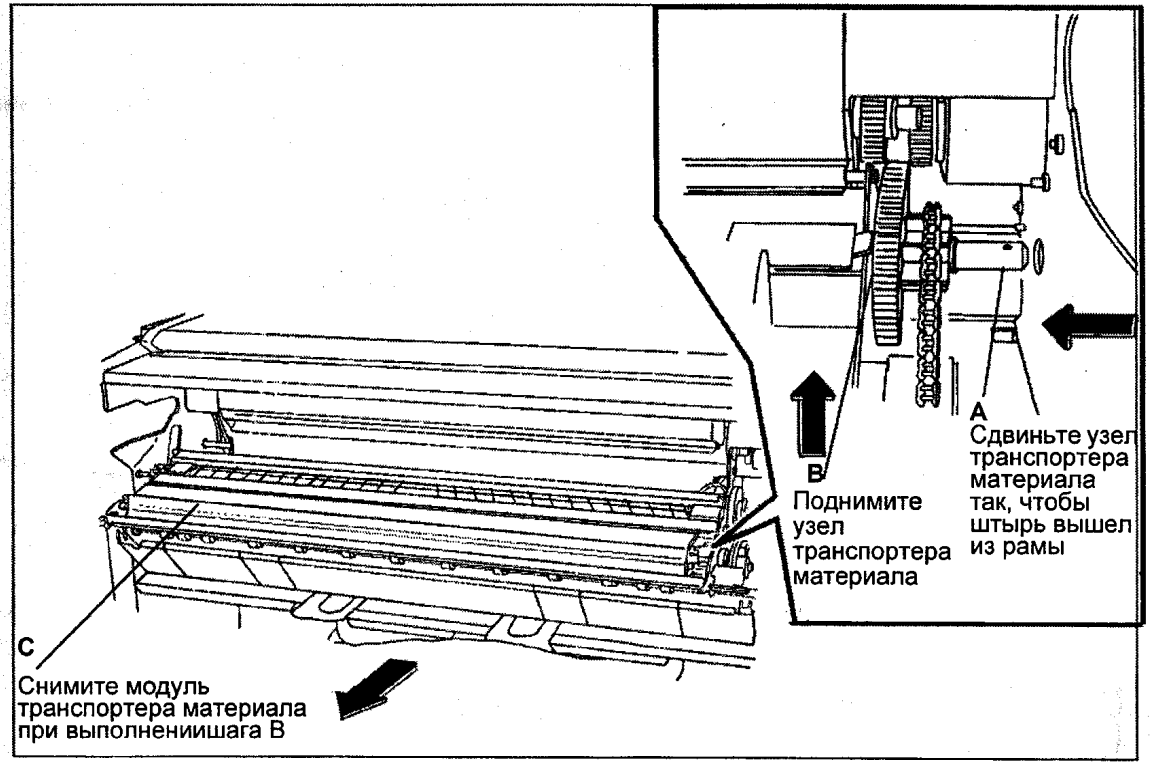

Рис. 4 Снятие узла транспортера материала

(Продолжение)

УСТАНОВКА

1. (РИС. 5): ВЫРОВНЯЙТЕ ШЕСТЕРНИ.
2. ОСТАЛЬНУЮ ЧАСТЬ ПРОЦЕДУРЫ УСТАНОВКИ ВЫПОЛНИТЕ В ПОРЯДКЕ, ОБРАТНОМ ПРОЦЕДУРЕ СНЯТИЯ.
3. (РИС. 6): ВО ИЗБЕЖАНИЕ ЗАКОРАЧИВАНИЯ ПЛАТЫ УПРАВЛЕНИЯ СТОПОРНЫМ ЗАЖИМОМ УБЕДИТЕСЬ, ЧТО ЗАЖИМ УСТАНОВЛЕН, КАК ПОКАЗАНО.

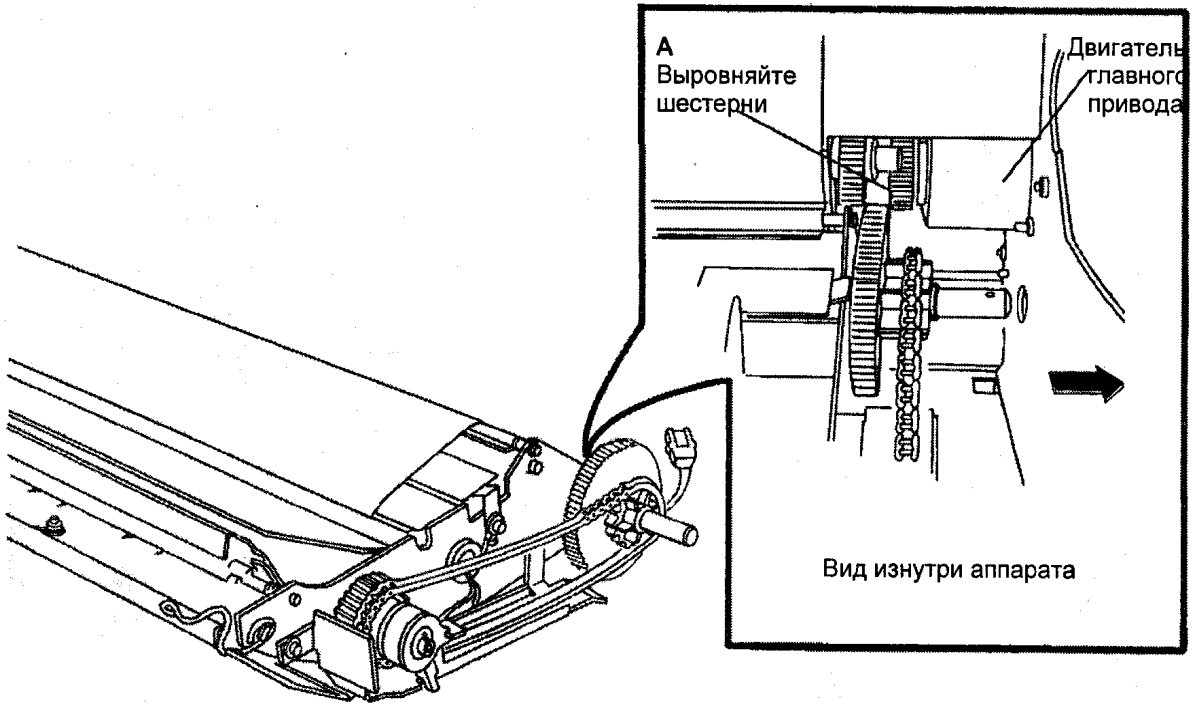

Рис. 5 Выравнивание шестерни

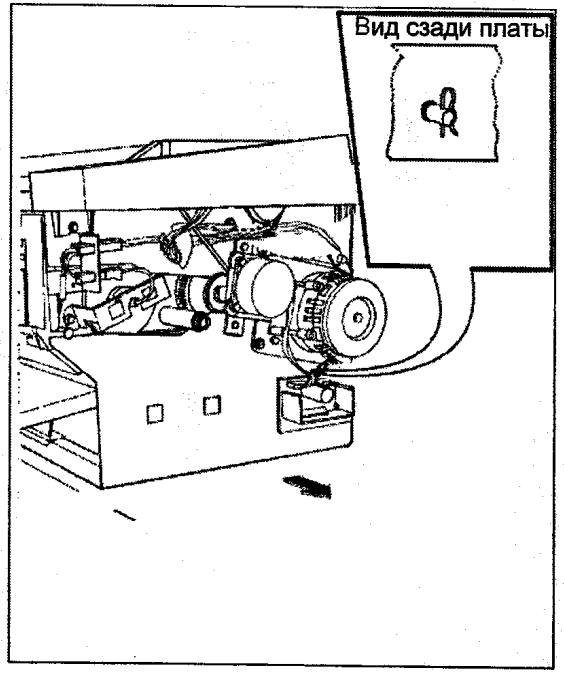

Рис. 6 Правильная установка стопорного зажима

REP 8.2 ВЕРХНИЙ РОЛИК ПОДАЧИ МАТЕРИАЛА

ПЕРЕЧЕНЬ ЗАПАСНЫХ ЧАСТЕЙ PL 8.1

СНЯТИЕ

1. **ПРЕДУПРЕЖДЕНИЕ: ОТСОЕДИНИТЕ СИЛОВОЙ КАБЕЛЬ ОТ АППАРАТА.**
2. СНИМИТЕ ЛЕВУЮ И ПРАВУЮ ТОРЦЕВЫЕ КРЫШКИ, ВЕРХНЮЮ И НИЖНЮЮ ЗАДНИЕ КРЫШКИ И РАЗДЕЛИТЕЛЬНУЮ НАПРАВЛЯЮЩУЮ.
3. СНИМИТЕ КСЕРОГРАФИЧЕСКИЙ МОДУЛЬ (REP 9.1).
4. СНИМИТЕ МОДУЛЬ ТРАНСПОРТЕРА МАТЕРИАЛА (REP 8.1).
5. (РИС. 1): ПОДГОТОВЬТЕСЬ К СНЯТИЮ ВЕРХНЕГО РОЛИКА ПОДАЧИ МАТЕРИАЛА.

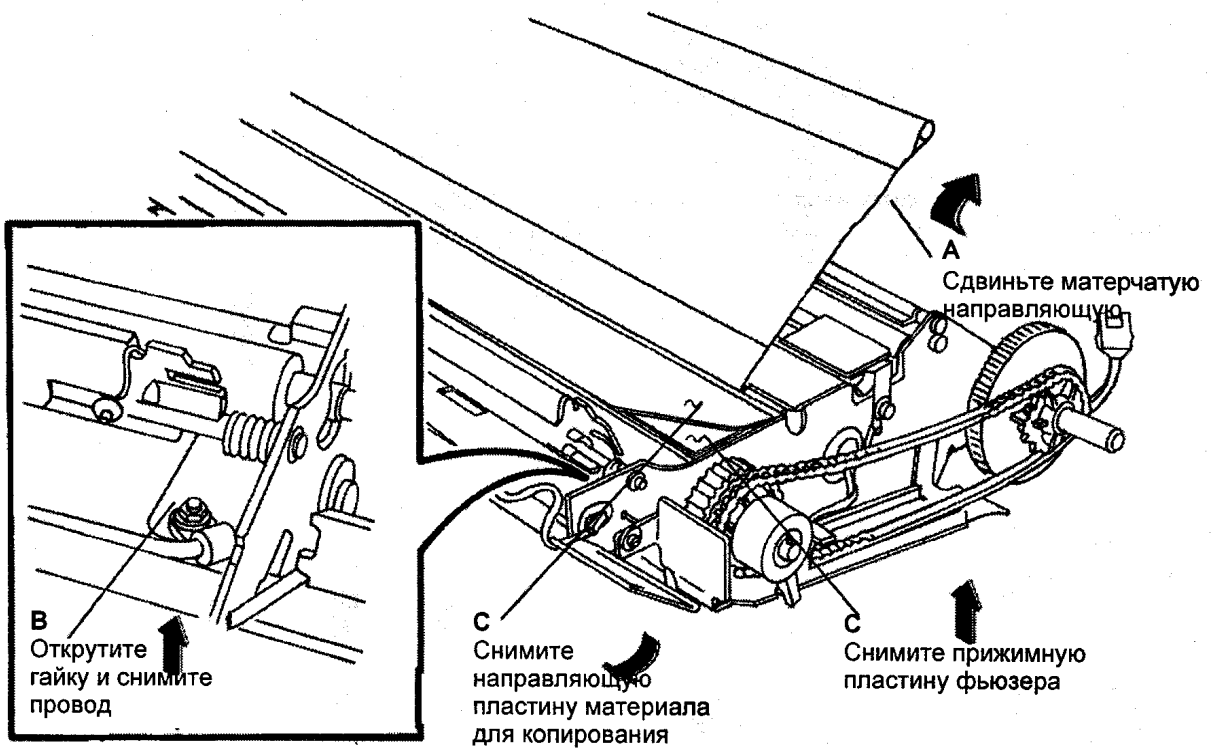

Рис. 1 Подготовка к снятию верхнего ролика подачи

6. (РИС. 2): ПОДГОТОВЬТЕСЬ К СНЯТИЮ ВЕРХНЕГО РОЛИКА ПОДАЧИ МАТЕРИАЛА.

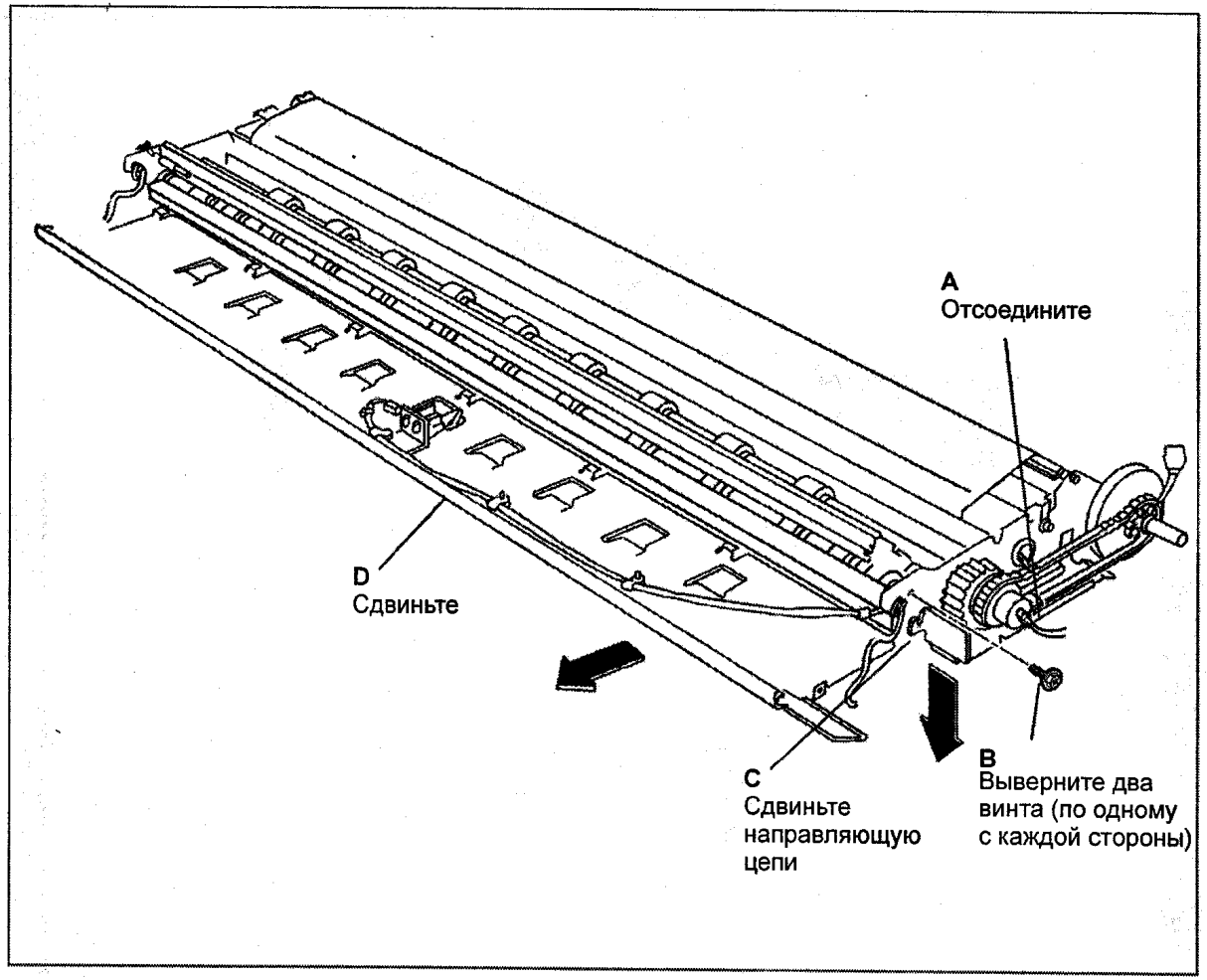

Рис. 2 Поготовка к снятию верхнего ролика подачи материала

7. (РИС. 3): СНИМИТЕ ВЕРХНИЙ РОЛИК ПОДАЧИ МАТЕРИАЛА.

УСТАНОВКА

Соблюдайте осторожность и не повредите рычаг активатора датчика предварительной подачи.

Убедитесь, что узел торможения установлен правильно. См. рис. 2 из процедуры снятия.

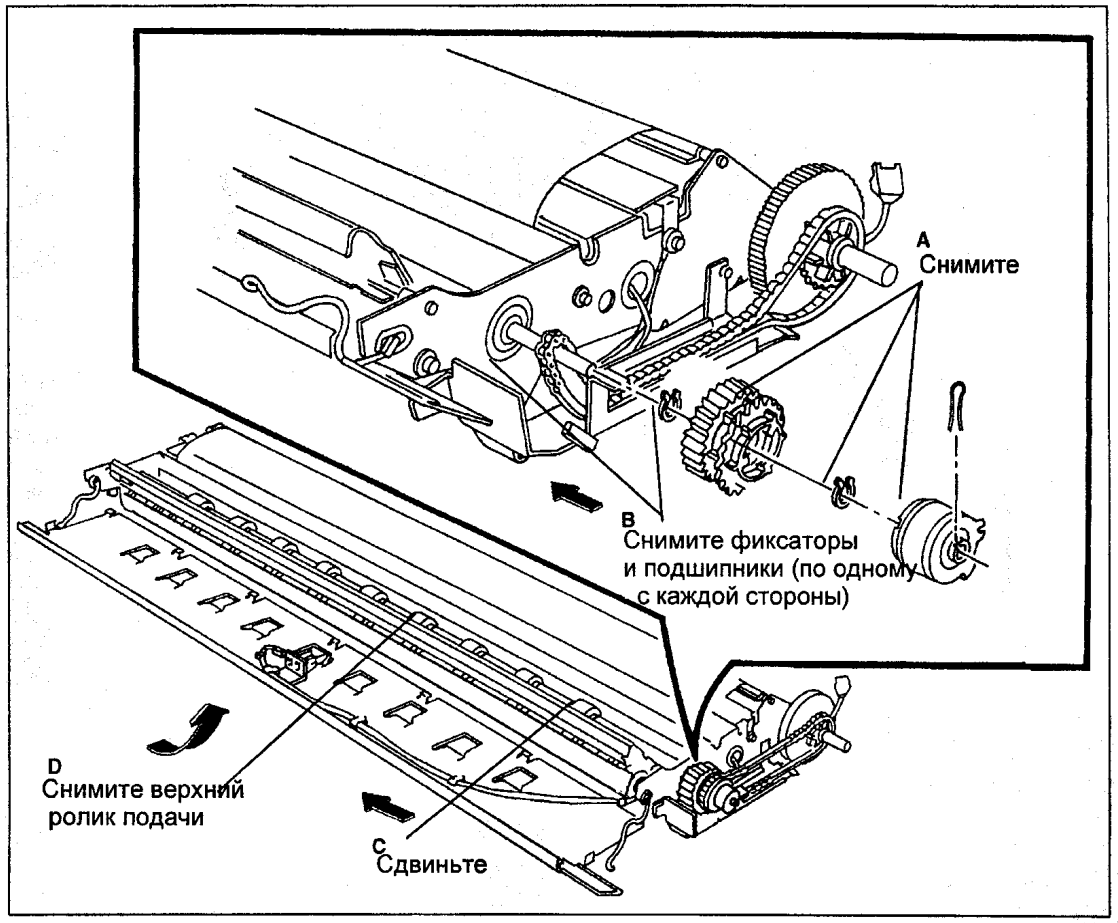

Рис. 3 Снятие верхнего ролика подачи материала

REP 8.3 ПРОМЕЖУТОЧНЫЙ РОЛИК ПОДАЧИ МАТЕРИАЛА, ВАЛ

ПЕРЕЧЕНЬ ЗАПАСНЫХ ЧАСТЕЙ PL 8.1

СНЯТИЕ

1. **ПРЕДУПРЕЖДЕНИЕ: ОТСОЕДИНИТЕ СИЛОВОЙ КАБЕЛЬ ОТ АППАРАТА.**
2. СНИМИТЕ ПРАВУЮ И ЛЕВУЮ ТОРЦЕВЫЕ КРЫШКИ, ВЕРХНЮЮ И НИЖНЮЮ ЗАДНИЕ КРЫШКИ И РАЗДЕЛИТЕЛЬНУЮ НАПРАВЛЯЮЩУЮ.
3. СНИМИТЕ КСЕРОГРАФИЧЕСКИЙ МОДУЛЬ (REP 9.1).
4. СНИМИТЕ МОДУЛЬ ТРАНСПОРТЕРА МАТЕРИАЛА (REP 8.1).
5. ПОВЕРНИТЕ ТРАНСПОРТЕР МАТЕРИАЛА.
6. (РИС. 1): СНИМИТЕ НИЖНИЕ РОЛИКИ ПОДАЧИ МАТЕРИАЛА.

УСТАНОВКА

1. (РИС. 2): УСТАНОВИТЕ ПРОМЕЖУТОЧНЫЕ РОЛИКИ НА МЕСТО.

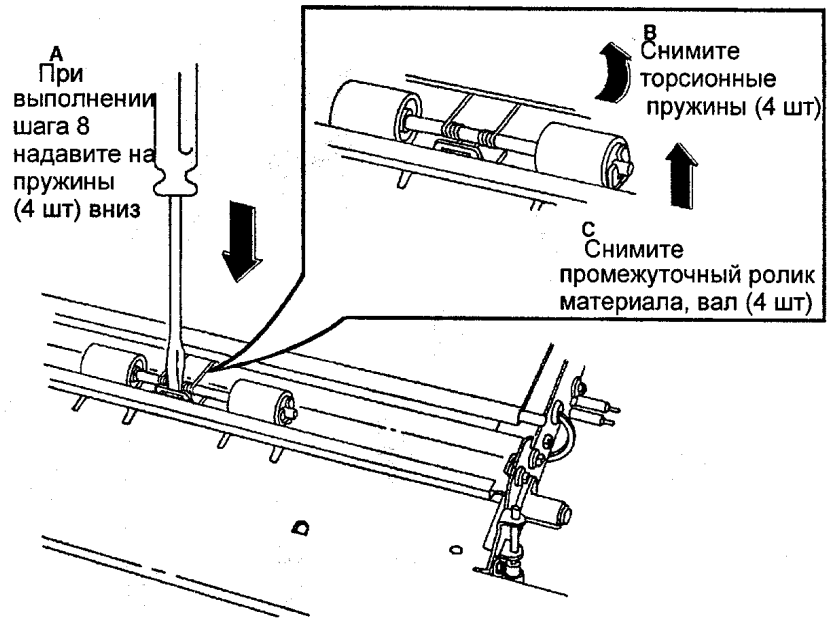

Рис. 1 Снятие нижних роликов подачи материала

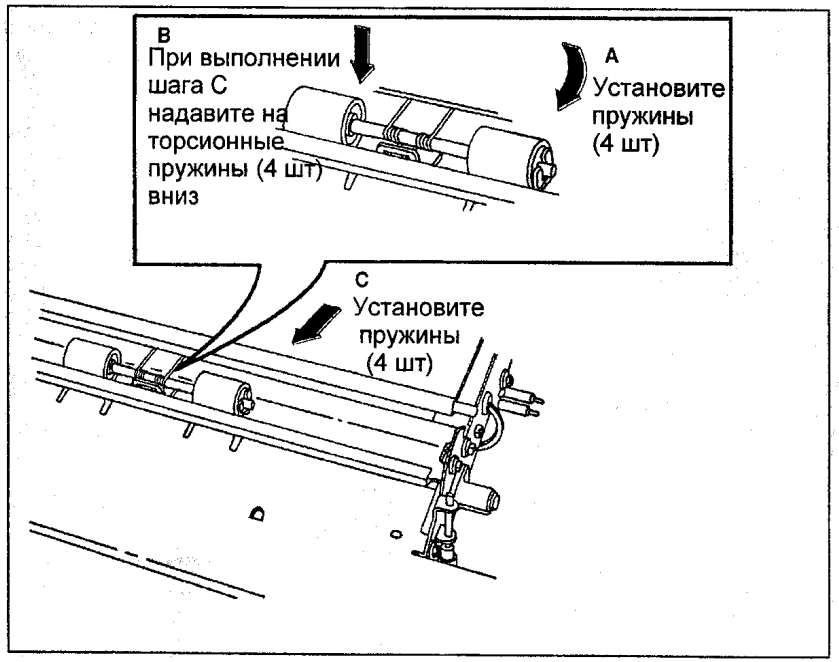

Рис. 2 Установка на место нижних роликов подачи материала

REP 8.4 ДАТЧИК ПЕРЕМЕЩЕНИЯ

ПЕРЕЧЕНЬ ЗАПАСНЫХ ЧАСТЕЙ PL 8.3

СНЯТИЕ

1. **ПРЕДУПРЕЖДЕНИЕ: ОТСОЕДИНИТЕ СИЛОВОЙ КАБЕЛЬ ОТ АППАРАТА.**
2. СНИМИТЕ ПРАВУЮ И ЛЕВУЮ ТОРЦЕВЫЕ КРЫШКИ, ВЕРХНЮЮ И НИЖНЮЮ ЗАДНИЕ КРЫШКИ И РАЗДЕЛИТЕЛЬНУЮ НАПРАВЛЯЮЩУЮ.
3. СНИМИТЕ КСЕРОГРАФИЧЕСКИЙ МОДУЛЬ (REP 9.1).
4. **СНИМИТЕ МОДУЛЬ ТРАНСПОРТЕРА МАТЕРИАЛА (REP 8.1).**
5. (РИС. 1): ПОДГОТОВЬТЕСЬ К СНЯТИЮ ДАТЧИКА ПЕРЕМЕЩЕНИЯ.
6. ПОВЕРНИТЕ ТРАНСПОРТЕР МАТЕРИАЛА.
7. (РИС. 2): ПОДГОТОВЬТЕСЬ К СНЯТИЮ ДАТЧИКА ПЕРЕМЕЩЕНИЯ.

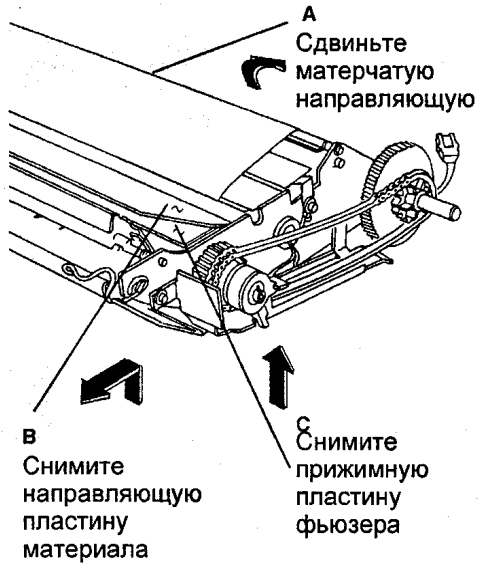

Рис. 1 Подготовка к снятию датчика перемещения

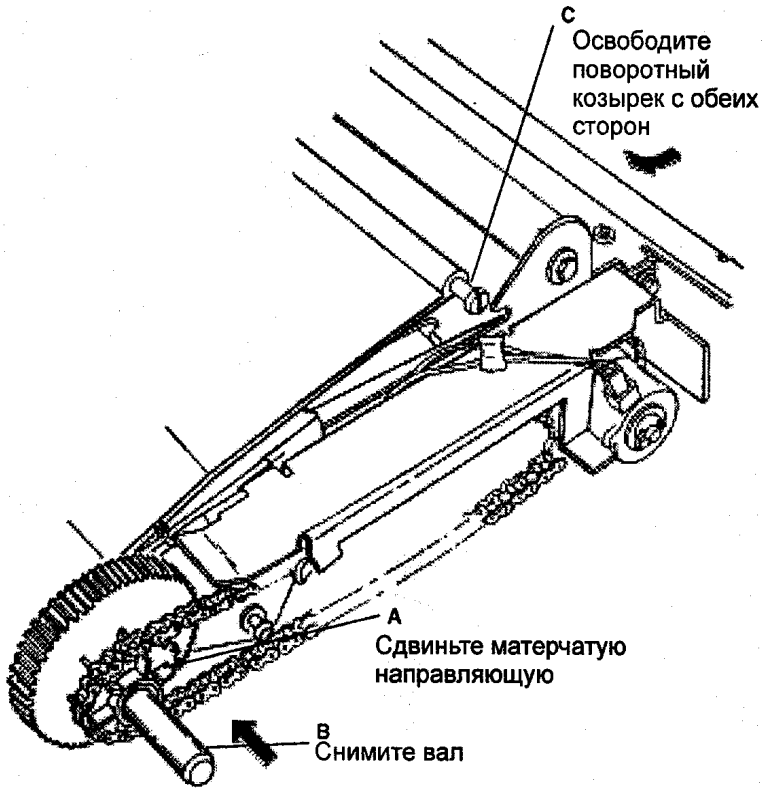

Рис. 2 Подготовка к снятию датчика перемещения

8. ПОВЕРНИТЕ ТРАНСПОРТЕР МАТЕРИАЛА.
9. (РИС. 3): ПОДГОТОВЬТЕСЬ К СНЯТИЮ ДАТЧИКА ПЕРЕМЕЩЕНИЯ.

10. (РИС. 4): СНИМИТЕ ДАТЧИК ПЕРЕМЕЩЕНИЯ.

(1) *ШАГ 10А: При снятии запомните ориентацию датчика перемещения, для того чтобы правильно установить его на место.*

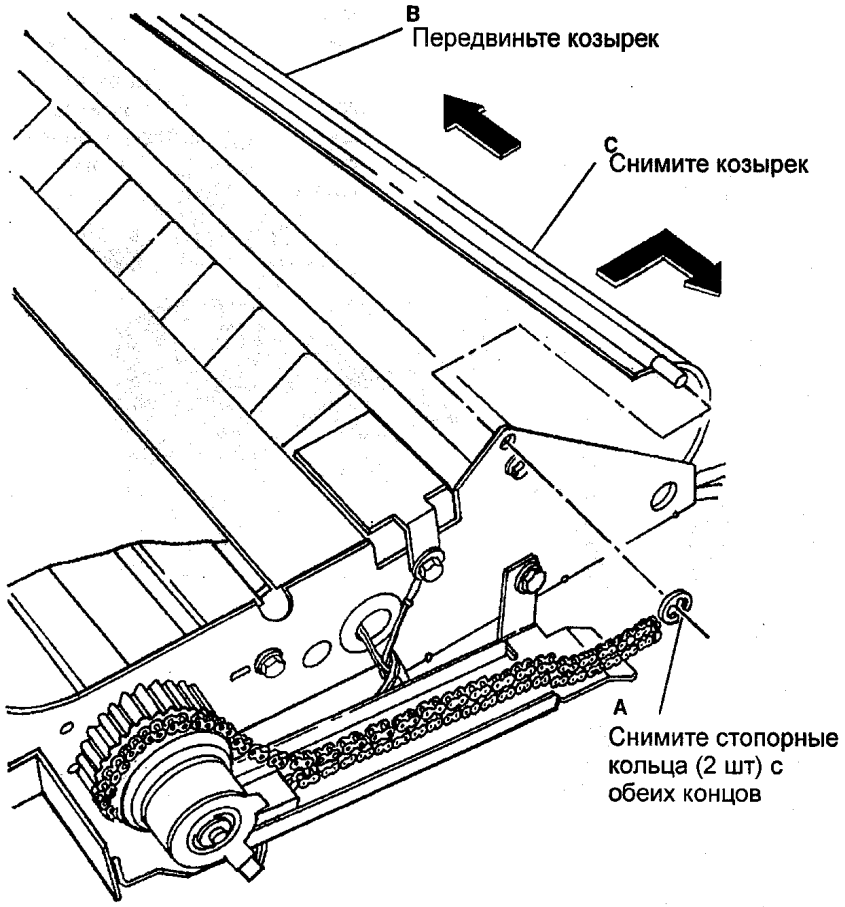

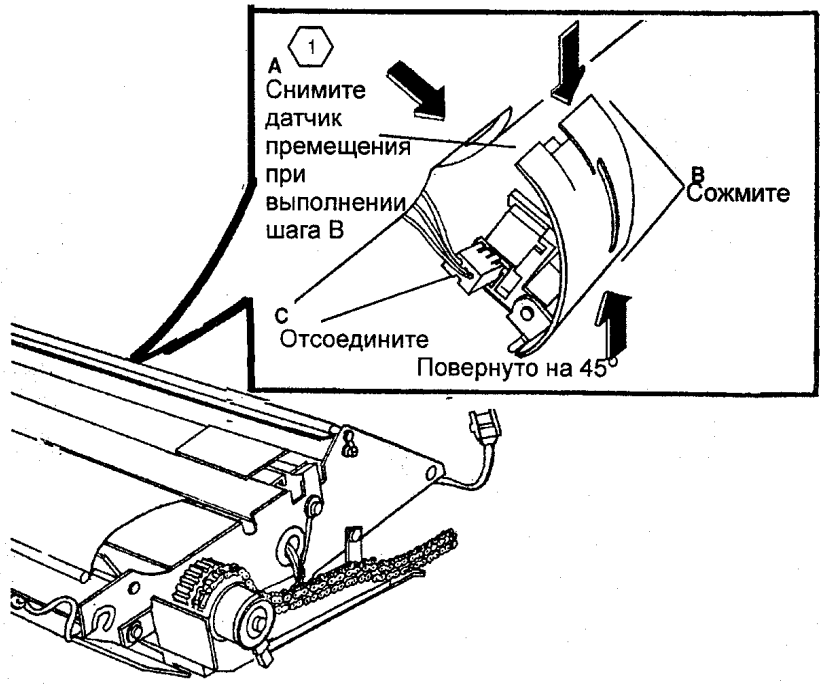

REP 8.5 МАТЕРЧАТАЯ НАПРАВЛЯЮЩАЯ

ПЕРЕЧЕНЬ ЗАПАСНЫХ ЧАСТЕЙ PL 8.2

СНЯТИЕ

1. **ПРЕДУПРЕЖДЕНИЕ: ОТСОЕДИНИТЕ СИЛОВОЙ КАБЕЛЬ ОТ АППАРАТА.**

ПРИМЕЧАНИЕ: На рисунке для простоты транспортер материала снят. Для замены матерчатой направляющей транспортер снимать не надо.

2. (РИС. 1): СНИМИТЕ МАТЕРЧАТУЮ НАПРАВЛЯЮЩУЮ.

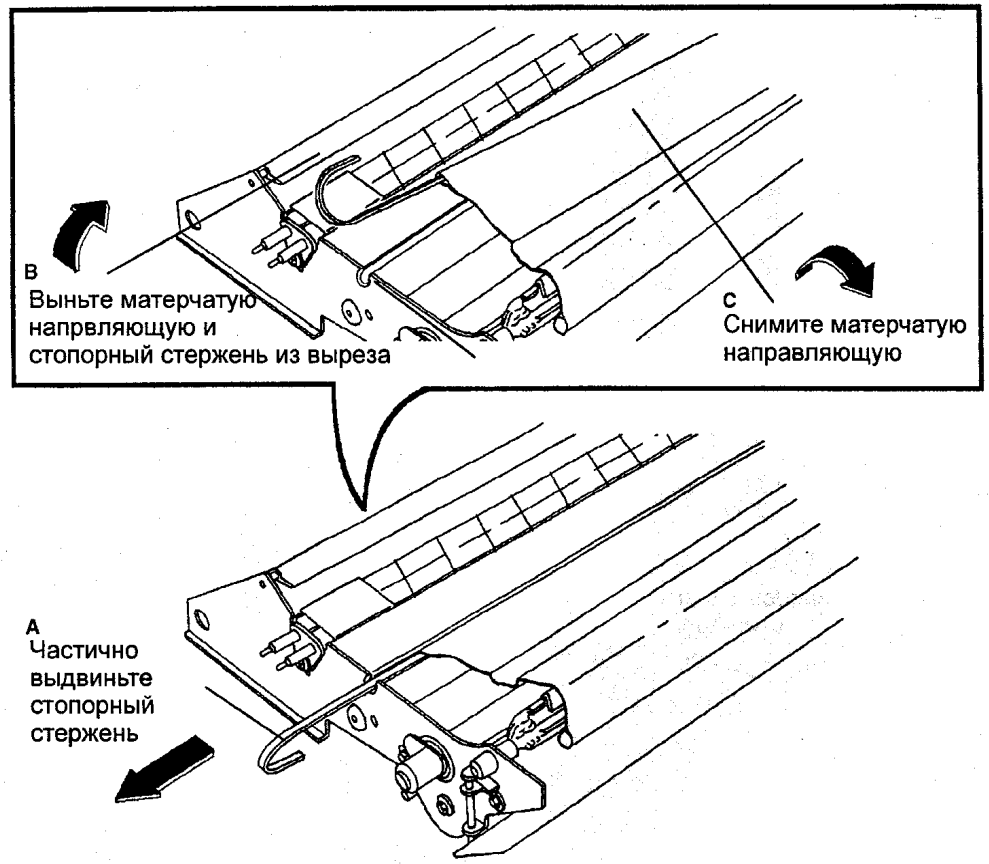

Рис. 1 Снятие матерчатой направляющей

УСТАНОВКА

ШАГ 1A (ТОЛЬКО USO): Цветная полоска на матерчатой направляющей расположена ближе к концу с отрезанным уголком. Для предупреждения повреждения матерчатой направляющей и возможных застреваний материала для копирования этот уголок должен быть расположен по направлению к задней части аппарата. Установите стопорный стержень с этой стороны.

1. (РИС. 2): УСТАНОВИТЕ СТОПОРНЫЙ СТЕРЖЕНЬ И СТЕРЖЕНЬ-ГРУЗ В МАТЕРЧАТУЮ НАПРАВЛЯЮЩУЮ.
2. ОСТАВШУЮСЯ ЧАСТЬ ПРОЦЕДУРЫ УСТАНОВКИ ПРОВОДИТЕ В ПОРЯДКЕ, ОБРАТНОМ ПРОЦЕДУРЕ СНЯТИЯ.

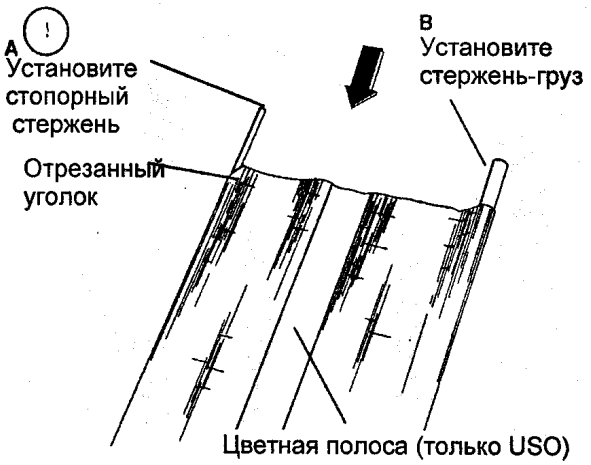

Рис. 2 Установка стопорного стержня и стержня-груза в матерчатую направляющую

REP 9.1 КСЕРОГРАФИЧЕСКИЙ МОДУЛЬ

ПЕРЕЧЕНЬ ЗАПАСНЫХ ЧАСТЕЙ PL 10.2

СНЯТИЕ

1. **ПРЕДУПРЕЖДЕНИЕ: ОТСОЕДИНИТЕ СИЛОВОЙ КАБЕЛЬ ОТ АППАРАТА.**
2. СНИМИТЕ РАЗДЕЛИТЕЛЬНУЮ НАПРАВЛЯЮЩУЮ.
3. СНИМИТЕ ПРАВУЮ И ЛЕВУЮ ТОРЦЕВЫЕ КРЫШКИ.
4. (РИС. 1): СНИМИТЕ ЗАЖИМЫ ЗАЩЕЛОК С КАЖДОЙ СТОРОНЫ.

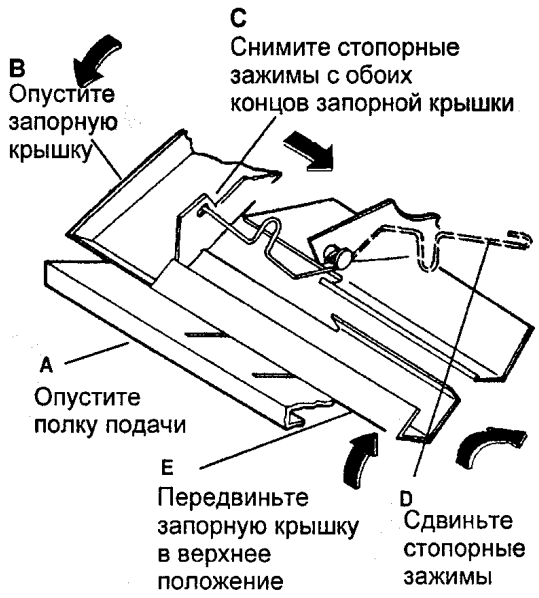

Рис. 1 Снятие стопорных зажимов

(Продолжение)

5. (РИС. 2): ОТСОЕДИНИТЕ ЭЛЕКТРИЧЕСКИЙ РАЗЪЕМ С ПРАВОЙ СТОРОНЫ.

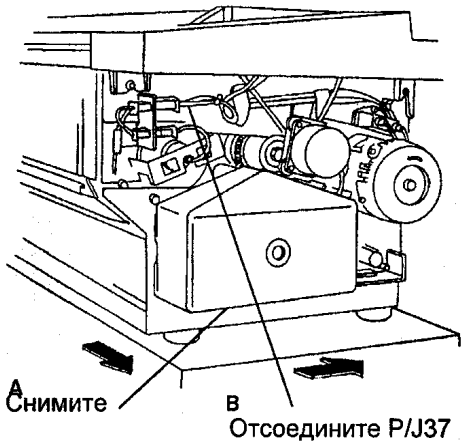

Рис. 2 Отсоединение электрического разъема с правой стороны

6. (РИС. 3): ОТСОЕДИНИТЕ ЭЛЕКТРИЧЕСКИЙ РАЗЪЕМ С ЛЕВОЙ СТОРОНЫ.

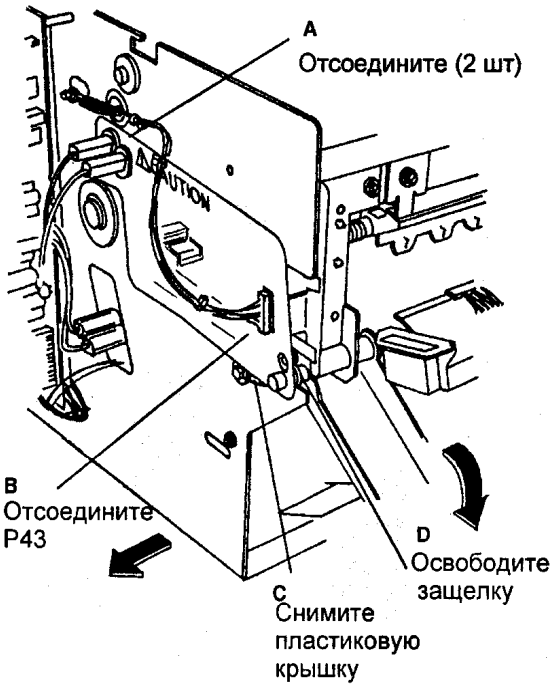

Рис. 3 Отсоединение электрического разъема с левой стороны

(Продолжение)

1 *Перед снятием ксерографического модуля убедитесь, что в вашем распоряжении есть чистая плоская поверхность для размещения узла.*

7. (РИС. 4): СНИМИТЕ КСЕРОГРАФИЧЕСКИЙ МОДУЛЬ

Фьюзер может иметь высокую температуру. Пользуйтесь тканью, поддерживая центральную часть модуля.

Накройте барабан фоторецептора светозащитным чехлом во избежание повреждений.

ШАГ 6D: Модуль тяжелый и работать с ним трудно. При снятии модуля будьте осторожны.

REP 9.2 УЗЕЛ БАРАБАНА ФОТОРЕЦЕПТОРА

ПЕРЕЧЕНЬ ЗАПАСНЫХ ЧАСТЕЙ PL 9.1

СНЯТИЕ

1. **ПРЕДУПРЕЖДЕНИЕ: ОТСОЕДИНИТЕ СИЛОВОЙ КАБЕЛЬ ОТ АППАРАТА.**
2. СНИМИТЕ РАЗДЕЛИТЕЛЬНУЮ НАПРАВЛЯЮЩУЮ, ПРАВУЮ И ЛЕВУЮ ТОРЦЕВЫЕ КРЫШКИ.
3. СНИМИТЕ КСЕРОГРАФИЧЕСКИЙ МОДУЛЬ (REP 9.1).

Закройте барабан фоторецептора светозащитным чехлом во избежание повреждений.

4. (РИС. 1): СНИМИТЕ УЗЕЛ БАРАБАНА ФОТОРЕЦЕПТОРА.

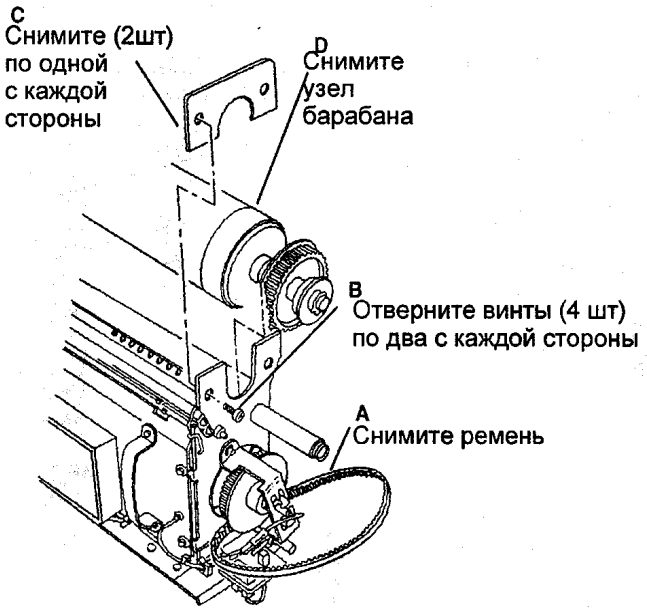

Рис. 1 Снятие узла барабана фоторецептора

УСТАНОВКА

ШАГ 1B: Во избежание повреждения кронштейна заземления барабана сначала установите левую сторону узла барабана.

1. (РИС. 1): УСТАНОВИТЕ УЗЕЛ ФОТОРЕЦЕПТОРА НА СВОЕ МЕСТО.
2. ОСТАВШУЮСЯ ЧАСТЬ ПРОЦЕДУРЫ УСТАНОВКИ ПРОВОДИТЕ В ПОРЯДКЕ, ОБРАТНОМ ПРОЦЕДУРЕ СНЯТИЯ.

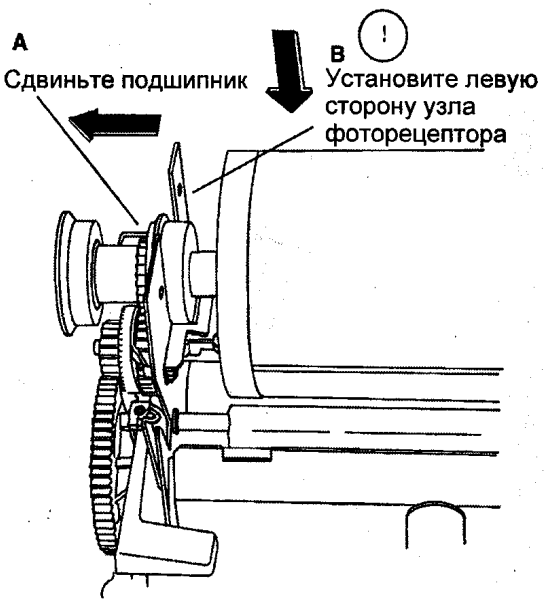

Рис. 2 Установка узла барабана фоторецептора

REP 9.3 БАРАБАН ФОТОРЕЦЕПТОРА

ПЕРЕЧЕНЬ ЗАПАСНЫХ ЧАСТЕЙ PL 9.1

СНЯТИЕ

1. **ПРЕДУПРЕЖДЕНИЕ: ОТСОЕДИНИТЕ СИЛОВОЙ КАБЕЛЬ ОТ АППАРАТА.**
2. СНИМИТЕ РАЗДЕЛИТЕЛЬНУЮ НАПРАВЛЯЮЩУЮ, ПРАВУЮ И ЛЕВУЮ ТОРЦЕВЫЕ КРЫШКИ.
3. СНИМИТЕ КСЕРОГРАФИЧЕСКИЙ МОДУЛЬ (REP 9.1).
4. СНИМИТЕ УЗЕЛ БАРАБАНА ФОТОРЕЦЕПТОРА.
5. (РИС. 1): СНИМИТЕ ВАЛ БАРАБАНА ФОТОРЕЦЕПТОРА.

УСТАНОВКА

Не снимайте светозащитный чехол до шага 2, когда фоторецептор будет готов к установке в ксерографический модуль.

1. (РИС. 2): УСТАНОВИТЕ ВАЛ БАРАБАНА ФОТОРЕЦЕПТОРА.

ШАГ 1A: Прежде чем открывать коробку с барабаном, убедитесь, что ее верх располагается наверху.

ШАГ 1D: Концевые щитки (2 шт) должны быть подняты, чтобы расположить торцевые пластины вала барабана впритык к барабану.

ШАГ 1D: При установке вала барабана проследите за тем, чтобы три стопорных винта были равномерно затянуты с одинаковым усилием.

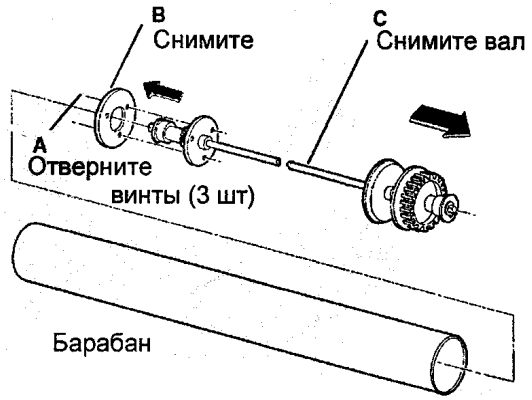

Рис. 1 Снятие вала барабана фоторецептора

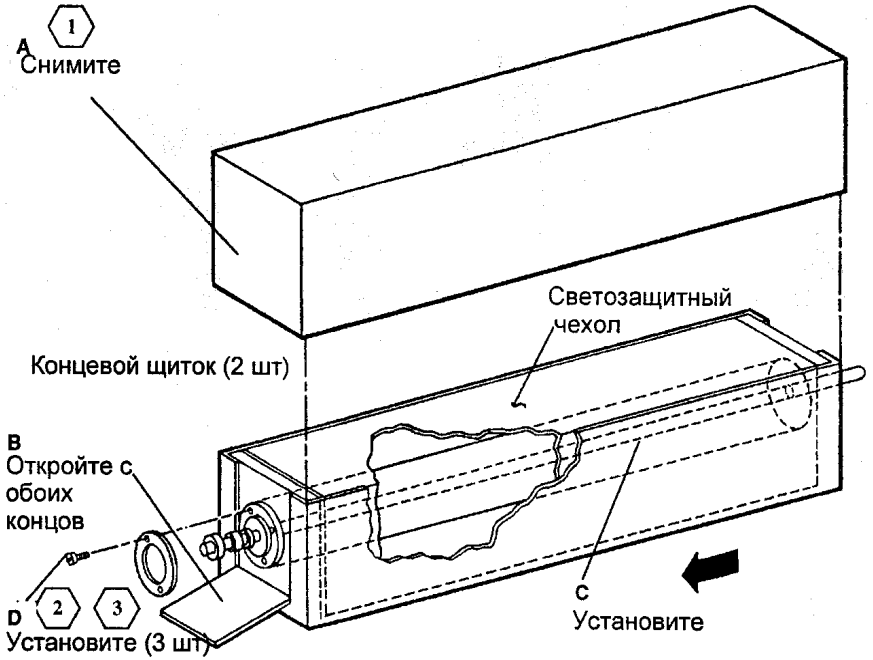

Рис. 2 Установка вала барабана

(Продолжение)

2. (РИС. 3): ПОДГОТОВЬТЕ БАРАБАН К УСТАНОВКЕ

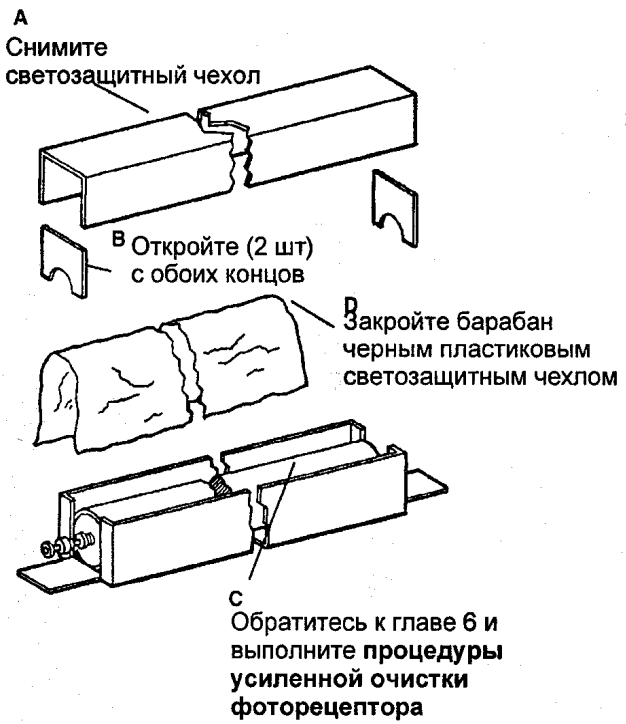

Рис. 3 Подготовка барабана к установке

Очистите противозагрязнительное уплотнение (PL 9.3, пункт 9) и переместите его по направлению к барабану, чтобы обеспечить уплотнение между фоторецептором и выступом шнека. Если уплотнение повреждено, замените его. Нанесите тонкий слой стеарата цинка на барабан фоторецептора и ракель.

3. УСТАНОВИТЕ УЗЕЛ БАРАБАНА ФОТОРЕЦЕПТОРА В КСЕРОГРАФИЧЕСКИЙ МОДУЛЬ (REP 9.2).

4. (РИС. 4): УДАЛИТЕ СТЕАРАТ ЦИНКА С БАРАБАНА ФОТОРЕЦЕПТОРА.

5 *ШАГ 4A: Нажмите на плунжер соленоида так, чтобы ракель вошел в контакт с барабаном фоторецептора.*

5. УСТАНОВИТЕ КСЕРОГРАФИЧЕСКИЙ МОДУЛЬ (REP 9.1).

6. ВЫПОЛНИТЕ СЕРИЮ ЭЛЕКТРОСТАТИЧЕСКОЙ НАСТРОЙКИ (ADJ 9.2).

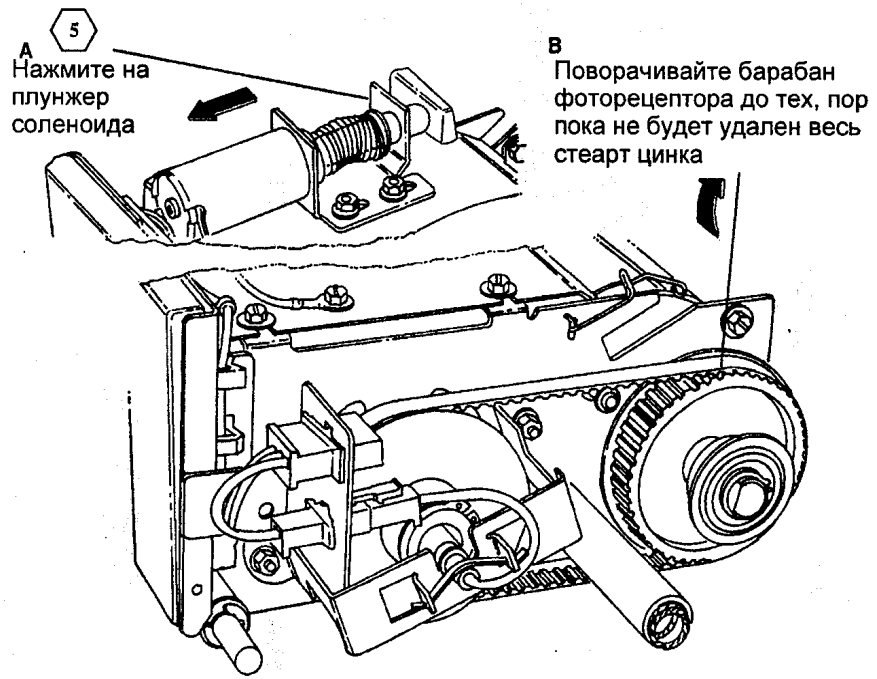

Рис. 4 Удаление стеарта цинка с барабана фоторецептора

REP 9.4 РАКЕЛЬ

ПЕРЕЧЕНЬ ЗАПАСНЫХ ЧАСТЕЙ PL 9.3

СНЯТИЕ

1. **ПРЕДУПРЕЖДЕНИЕ: ОТСОЕДИНИТЕ СИЛОВОЙ КАБЕЛЬ.**
2. СНИМИТЕ УЗЕЛ БАРАБАНА ФОТОРЕЦЕПТОРА (REP 9.2).
3. (РИС. 1): СНИМИТЕ ПЕРЕДАТОЧНУЮ ШЕСТЕРНЮ И ГРУЗИК.

(1) *ШАГ 3А: Узел ракеля подпружинен. Будьте осторожны при снятии передаточной шестерни.*

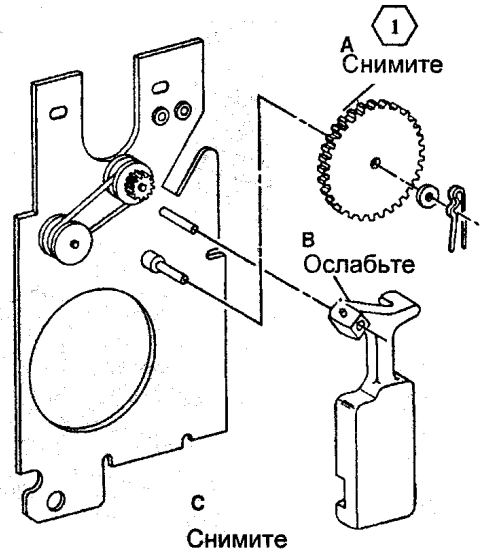

Рис. 1 Снятие передаточной шестерни и грузика

4. (РИС. 2): СНИМИТЕ УЗЕЛ РАКЕЛЯ.

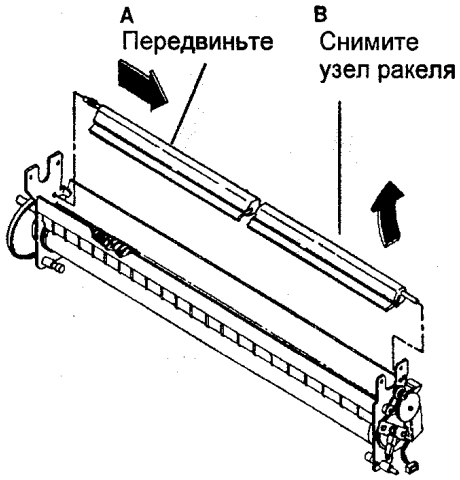

Рис. 2 Снятие узла ракеля

5. (РИС. 3):СНИМИТЕ РАКЕЛЬ.

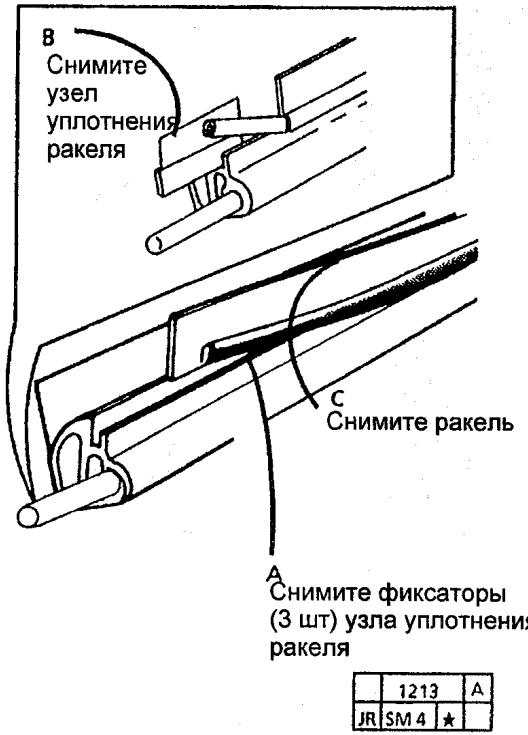

Рис. 3 Снятие ракеля

(Продолжение)

УСТАНОВКА

1. (РИС. 4): УСТАНОВИТЕ РАКЕЛЬ.

(1) *ШАГ 1A: Расположив ракель, как показано на рисунке, установите его так, чтобы стрелка была обращена вверх, а надпись "THIS SIDE TOWARD PHOTORECEPTOR" (Этой стороной к фоторецептору) была обращена к вам. Не касайтесь пальцами кромки ракеля. Если все-таки коснулись, очистите кромку растворителем пленок (USO), растворителем общего назначения (EO) и нанесите слой стеарата цинка.*

(2) *ШАГ 1B: При установке держателей ракеля убедитесь, что цветная полоска находится с внешней стороны, а держатели установлены полностью.*

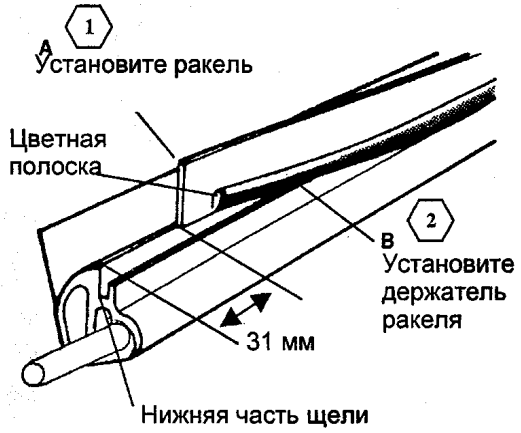

Рис. 4 Установка ракеля

2. (РИС. 5): УСТАНОВИТЕ ПЛАСТИКОВЫЕ УПЛОТНЕНИЯ.

(3) *ШАГИ 2A И 2B: Сохраняйте положение ракеля, показанное на рис. 4. Допускается, чтобы узел уплотнения ракеля и фиксатор выходили за конец выступа.*

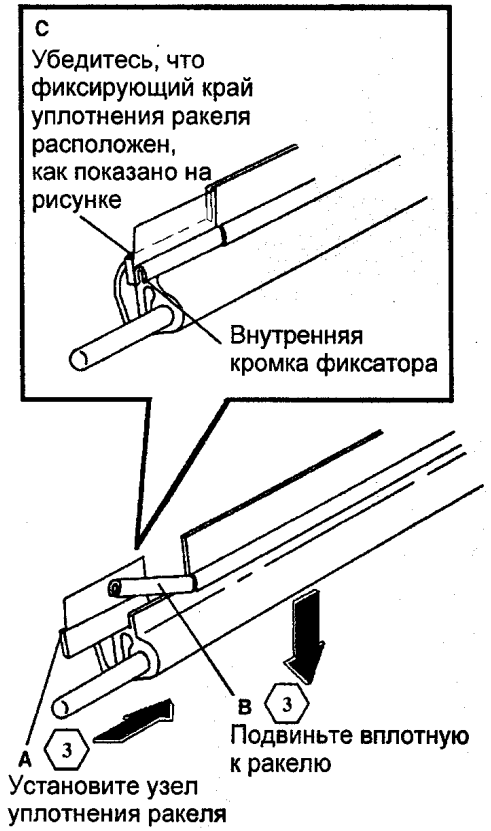

Рис. 5 Установка пластиковых уплотнений

(!) *ШАГ 3B: Не касайтесь пальцами рабочей кромки ракеля.*

3. (РИС. 6): УСТАНОВИТЕ УЗЕЛ РАКЕЛЯ В УЗЕЛ УПЛОТНЕНИЯ.

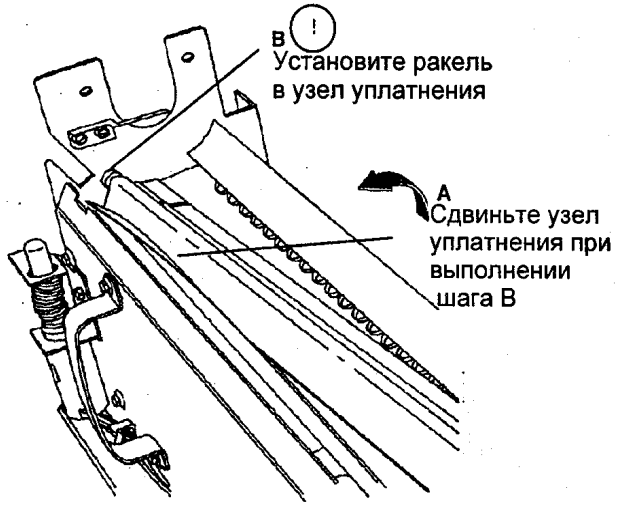

Рис. 6 Установка узла ракеля в узел уплатнения

4. ОСТАВШУЮСЯ ЧАСТЬ ПРОЦЕДУРЫ УСТАНОВКИ ПРОВОДИТЕ В ПОРЯДКЕ, ОБРАТНОМ ПРОЦЕДУРЕ СНЯТИЯ.
5. ОЧИСТИТЕ РАКЕЛЬ РАСТВОРИТЕЛЕМ ПЛЕНОК И НАНЕСИТЕ ТОНКИЙ СЛОЙ СТЕАРАТА ЦИНКА НА РАКЕЛЬ.
6. ПРОВЕРЬТЕ СОЛЕНОИД РАКЕЛЯ (ADJ 9.1).

REP 9.5 МОДУЛЬ ПРОЯВИТЕЛЯ

ПЕРЕЧЕНЬ ЗАПАСНЫХ ЧАСТЕЙ PL 9.4

СНЯТИЕ

1 *Перед снятием модуля проявителя убедитесь, что в вашем распоряжении есть свободное место для размещения узла.*

1. **ПРЕДУПРЕЖДЕНИЕ: ОТСОЕДИНИТЕ СИЛОВОЙ КАБЕЛЬ ОТ АППАРАТА.**
2. СНИМИТЕ ЛЕВУЮ И ПРАВУЮ ТОРЦЕВЫЕ КРЫШКИ И ВЕРХНЮЮ ЗАДНЮЮ КРЫШКУ.
3. СНИМИТЕ ТОНЕР-КАРТРИДЖ.

! *ШАГИ 4A И 5C: Не поднимайте модуль проявителя за трубу шнека.*

4. (РИС. 1): ПОЛОЖЕНИЕ РУКИ ДЛЯ СНЯТИЯ МОДУЛЯ ПРОЯВИТЕЛЯ.
5. (РИС. 2): СНИМИТЕ МОДУЛЬ ПРОЯВИТЕЛЯ.

2 *ШАГ 5B: Ослабляя винт, убедитесь, что он ослаблен настолько, что конец винта находится внутри кронштейна. В этом случае он не будет мешать при снятии модуля проявителя.*

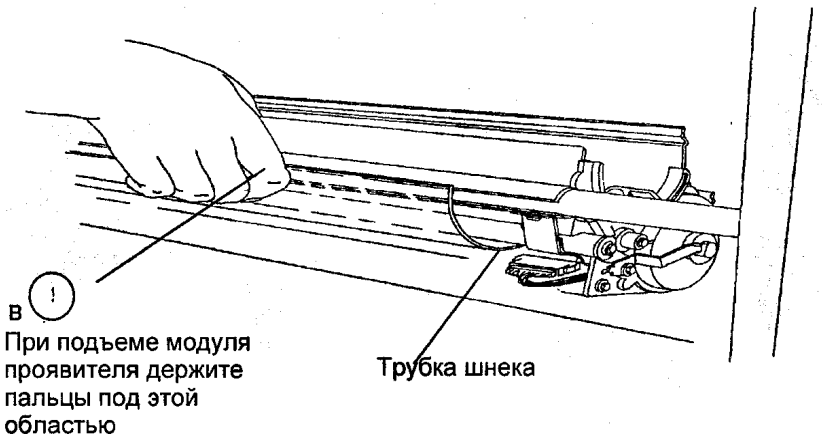

Рис.1 Положение руки при снятии модуя проявителя

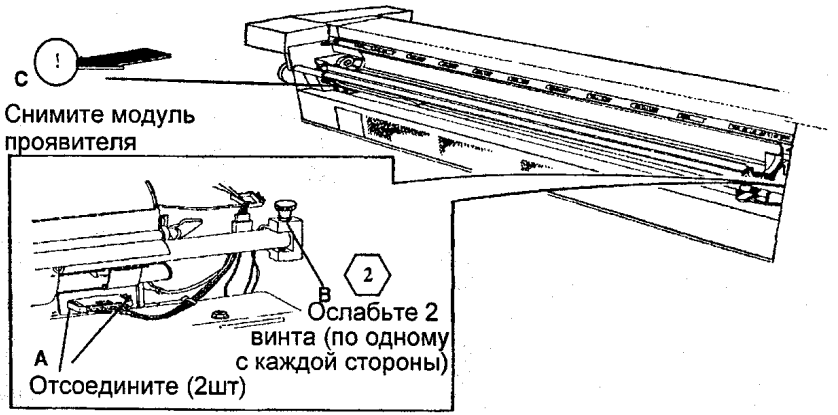

Рис. 2 Снятие модуля проявителя

(Продолжение)

УСТАНОВКА

Не устанавливайте тонер-картридж до тех пор, пока не будет установлен модуль проявителя.

1. (РИС. 3): СЧИСТИТЕ ПРОЯВИТЕЛЬ С МАГНИТНОГО РОЛИКА.

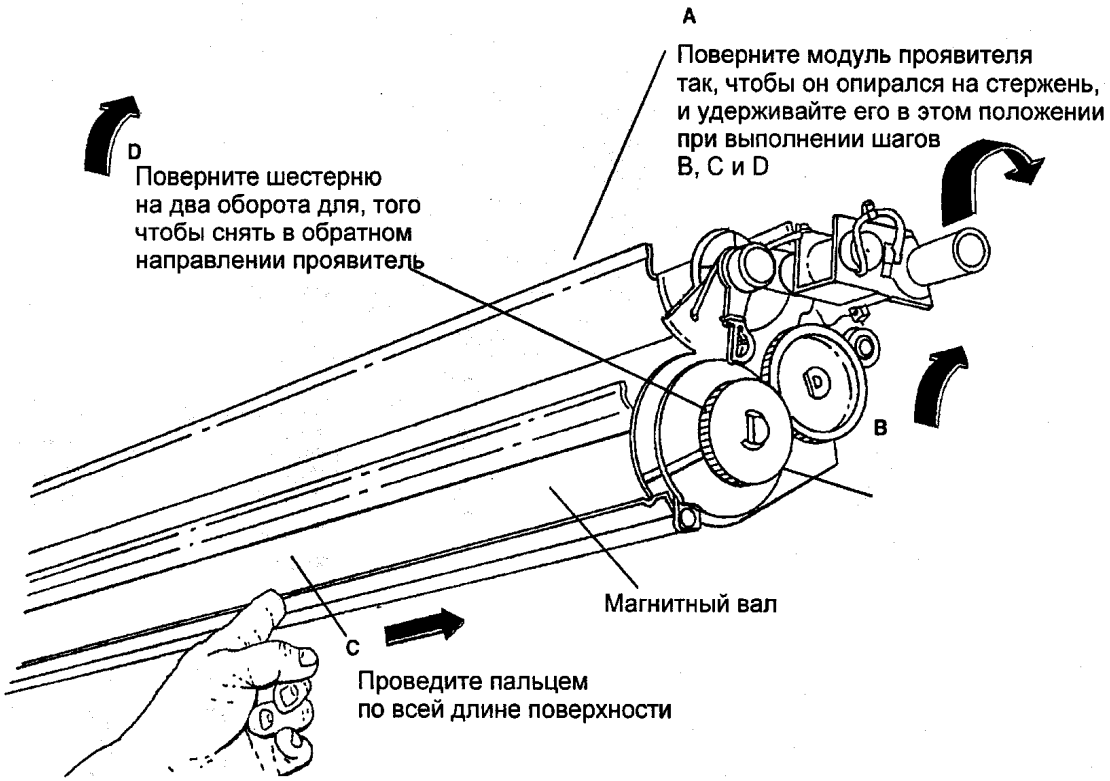

Рис. 3 Очистка магнитного вала от проявителя

(Продолжение)

Не поднимайте модуль проявителя за трубку шнека, см. рис.1.

2. (РИС. 4): УСТАНОВИТЕ МОДУЛЬ ПРОЯВИТЕЛЯ.

3 *ШАГ 2B: Убедитесь, что модуль проявителя полностью установлен в кронштейны.*

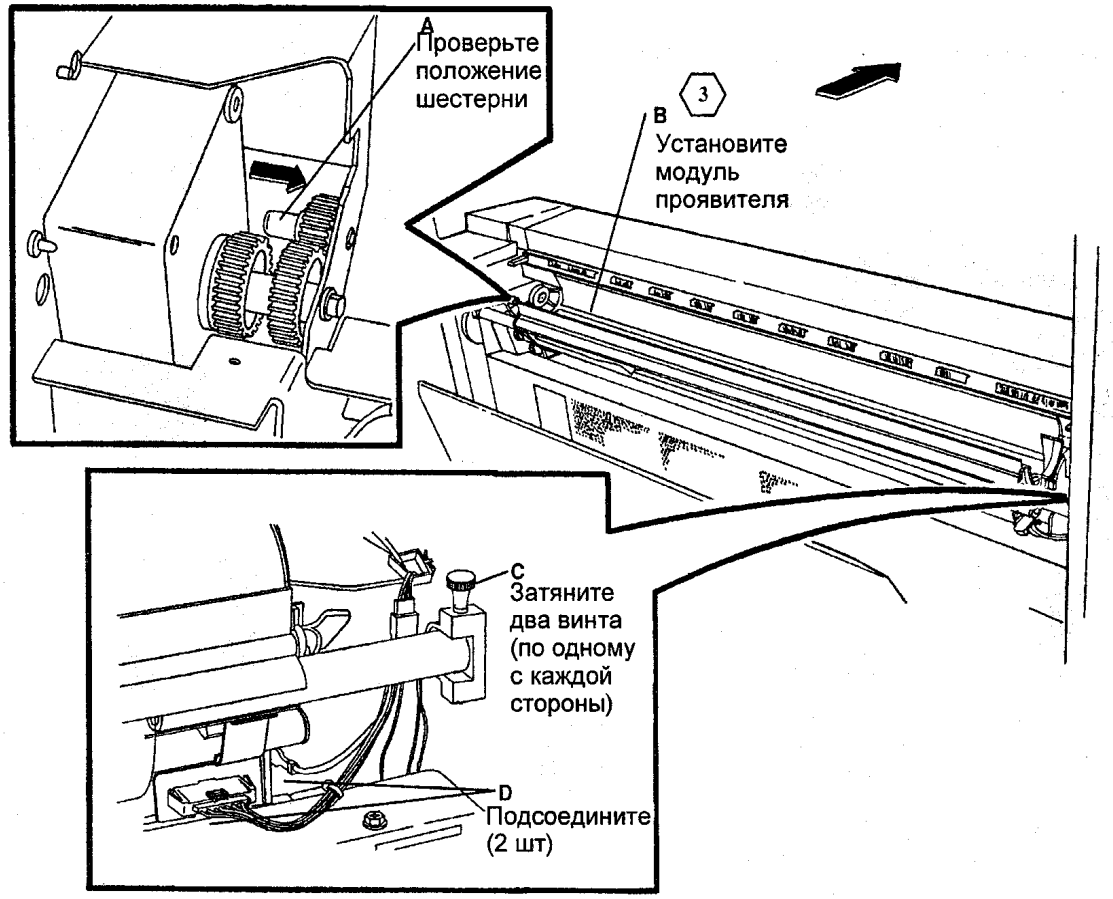

Рис. 4 Установка модуля проявителя

3. ЕСЛИ УСТАНАВЛИВАЕТСЯ МОДУЛЬ ПРОЯВИТЕЛЯ, СНЯТЫЙ В ЭТОЙ ПРОЦЕДУРЕ СНЯТИЯ, ТО ПЕРЕЙДИТЕ К ШАГУ 5. ЕСЛИ УСТАНАВЛИВАЕТСЯ НОВЫЙ МОДУЛЬ ПРОЯВИТЕЛЯ, ПЕРЕЙДИТЕ К ШАГУ 4.

4 *ШАГ 4A: Новые модули проявителя поставляются без установленного соленоида подачи тонера. Соленоид подачи тонера должен быть установлен до установки тонер-картриджа.*

4. ЕСЛИ БЫЛ УСТАНОВЛЕН НОВЫЙ МОДУЛЬ ПРОЯВИТЕЛЯ, ВЫПОЛНИТЕ СЛЕДУЮЩЕЕ:
   - A. УСТАНОВИТЕ СОЛЕНОИД ПОДАЧИ ТОНЕРА (REP 9.6).
   - B. ВЫПОЛНИТЕ СЕРИЮ ЭЛЕКТРОСТАТИЧЕСКОЙ НАСТРОЙКИ (ADJ 9.2).
5. УСТАНОВИТЕ ТОНЕР-КАРТРИДЖ.
6. ОТРЕГУЛИРУЙТЕ СОЛЕНОИД ПОДАЧИ ТОНЕРА (ADJ 9.3).

REP 9.6 СОЛЕНОИД ПОДАЧИ ТОНЕРА

ПЕРЕЧЕНЬ ЗАПАСНЫХ ЧАСТЕЙ PL 9.4

СНЯТИЕ

1. **ПРЕДУПРЕЖДЕНИЕ: ОТСОЕДИНИТЕ СИЛОВОЙ КАБЕЛЬ ОТ АППАРАТА.**
2. СНИМИТЕ МОДУЛЬ ПРОЯВИТЕЛЯ (REP 9.5).
3. (РИС. 1): СНИМИТЕ СОЛЕНОИД ПОДАЧИ ТОНЕРА.

НЕ ОСЛАБЛЯЙТЕ винт. Ослабление винта может привести к заеданию соленоида.

УСТАНОВКА

1. ОТРЕГУЛИРУЙТЕ СОЛЕНОИД ПОДАЧИ ТОНЕРА (ADJ 9.3).

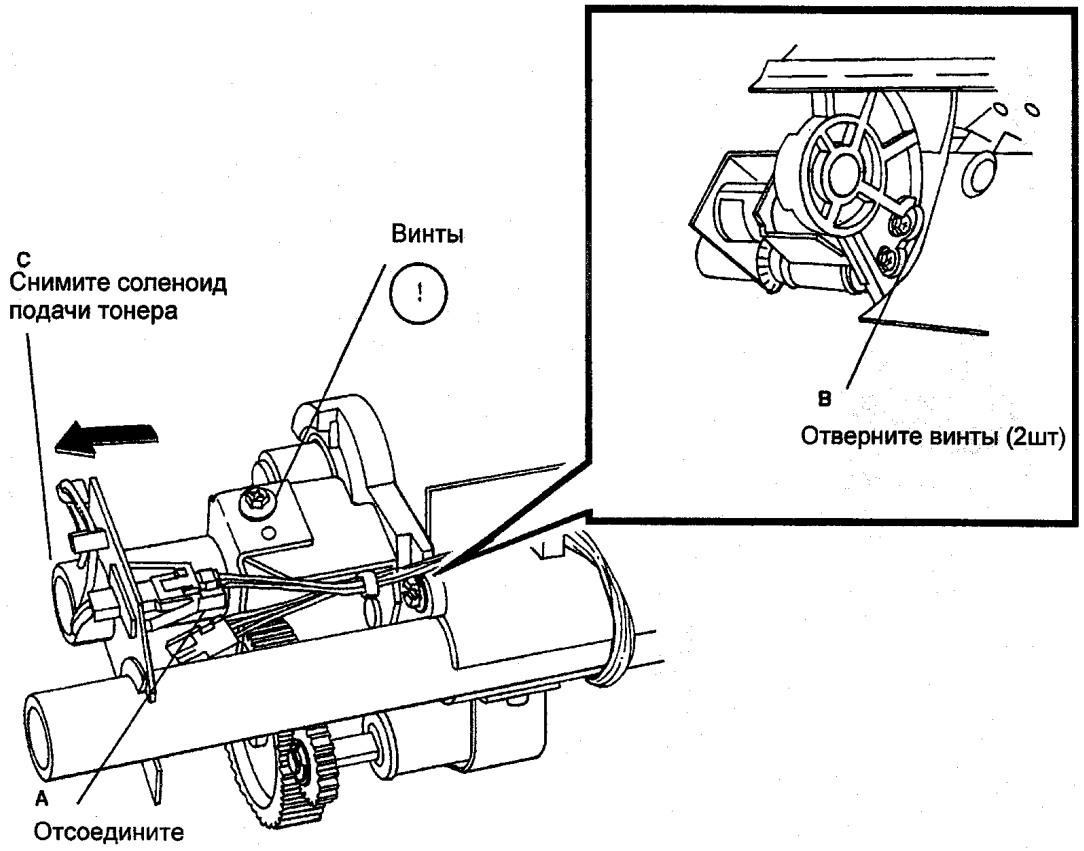

Рис. 1 Снятие соленоида подачи тонера

REP 9.7 ВОЗВРАТНАЯ ПРУЖИНА РЫЧАГА ПОДАЧИ

ПЕРЕЧЕНЬ ЗАПАСНЫХ ЧАСТЕЙ PL 9.4

СНЯТИЕ

1. **ПРЕДУПРЕЖДЕНИЕ: ОТСОЕДИНИТЕ СИЛОВОЙ КАБЕЛЬ ОТ АППАРАТА.**
2. СНИМИТЕ МОДУЛЬ ПРОЯВИТЕЛЯ (REP 9.5).
3. СНИМИТЕ СОЛЕНОИД ПОДАЧИ ТОНЕРА (REP 9.6).
4. (РИС. 1): СНИМИТЕ ВОЗВРАТНУЮ ПРУЖИНУ.

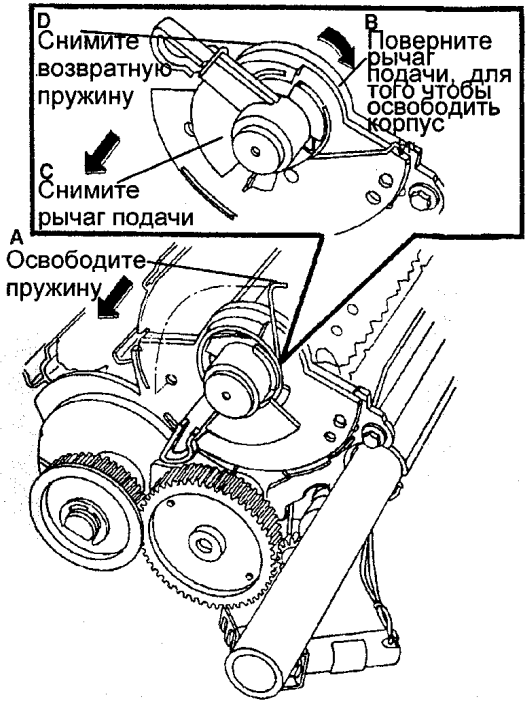

Рис. 1 Снятие возвратной пружины

УСТАНОВКА

1. (РИС. 2): УСТАНОВИТЕ ВОЗВРАТНУЮ ПРУЖИНУ.

   ШАГ 1E: Во время установки убедитесь, что витки возвратной пружины не перекрещены.

2. УСТАНОВИТЕ СОЛЕНОИД ПОДАЧИ ТОНЕРА.
3. ОТРЕГУЛИРУЙТЕ СОЛЕНОИД ПОДАЧИ ТОНЕРА (ADJ 9.3).

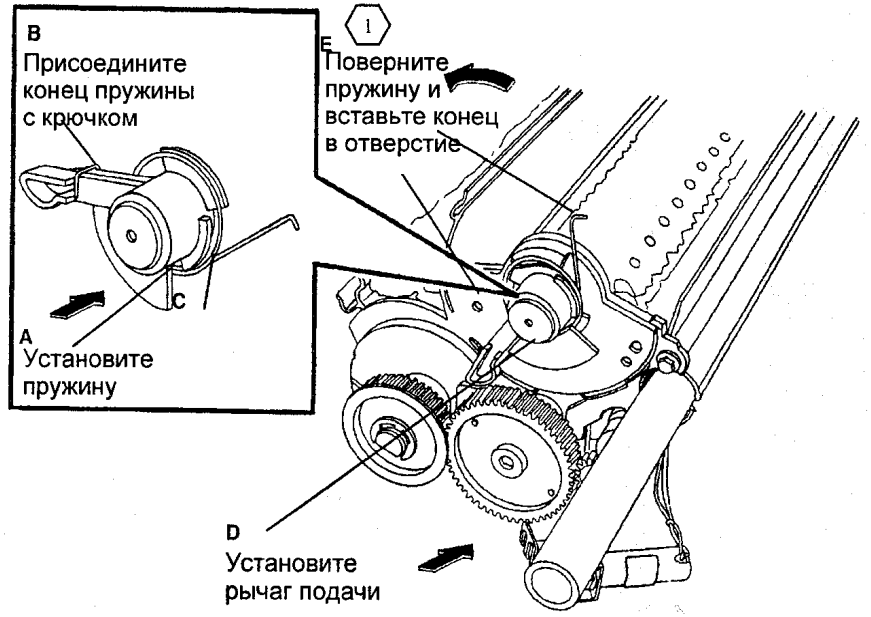

Рис. 2 Установка возвратной пружины

REP 9.8 МАТЕРИАЛ ПРОЯВИТЕЛЯ

ПЕРЕЧЕНЬ ЗАПАСНЫХ ЧАСТЕЙ (СМ. ГЛАВУ 6 РАЗДЕЛ "ИНСТРУМЕНТЫ И РАСХОДНЫЕ МАТЕРИАЛЫ ОБЩЕГО НАЗНАЧЕНИЯ").

СНЯТИЕ

ПРЕДУПРЕЖДЕНИЕ
ОТСОЕДИНИТЕ СИЛОВОЙ КАБЕЛЬ

1. ПОЛОЖИТЕ БОЛЬШОЙ ЛИСТ БУМАГИ НА ПОЛ.
2. СНИМИТЕ ТОНЕР-КАРТРИДЖ.
3. СНИМИТЕ МОДУЛЬ ПРОЯВИТЕЛЯ (REP 9.5).
4. (РИС. 1): СНИМИТЕ КОЗЫРЕК ОЧИСТКИ.
5. (РИС. 2): ВЫСЫПЬТЕ МАТЕРИАЛ ПРОЯВИТЕЛЯ.
6. С ПОМОЩЬЮ ПЫЛЕСОСА ПОЛНОСТЬЮ ОЧИСТИТЕ БЛОК ПРОЯВИТЕЛЯ.

УСТАНОВКА

ПРИМЕЧАНИЕ: Убедитесь, что промежуточная шестерня привода проявителя (PL 1.1a , позиция 13) расположена напротив корпуса. В противном случае привод работать не будет.

1. УСТАНОВИТЕ МОДУЛЬ ПРОЯВИТЕЛЯ (REP 9.5).
2. ЗАГРУЗИТЕ ПРОЯВИТЕЛЬ РАВНОМЕРНО ОТ ОДНОГО КОНЦА К ДРУГОМУ, ПРОВОРАЧИВАЯ РУКОЙ ГЛАВНЫЙ ДВИГАТЕЛЬ В НАПРАВЛЕНИИ, ПОКАЗАННОМ СТРЕЛКОЙ НА ВЕНТИЛЯТОРЕ.
3. ЗАПИШИТЕ НОМЕР ПАРТИИ МАТЕРИАЛА ПРОЯВИТЕЛЯ В ЖУРНАЛ АППАРАТА.
4. УСТАНОВИТЕ ТОНЕР-КАРТРИДЖ НА МЕСТО.
5. ОТРЕГУЛИРУЙТЕ СОЛЕНОИД ПОДАЧИ ТОНЕРА (ADJ 9.3).
6. ВЫПОЛНИТЕ:
   a. ПРОЦЕДУРУ АВТОМАТИЧЕСКОГО СБРОСА ТОНЕРА (ГЛАВА 6).
   b. СЕРИЮ ЭЛЕКТРОСТАТИЧЕСКОЙ НАСТРОЙКИ (ADJ 9.2).
   c. РЕГУЛИРОВКУ ПЛОТНОСТИ ИЗОБРАЖЕНИЯ (ADJ 9.4).

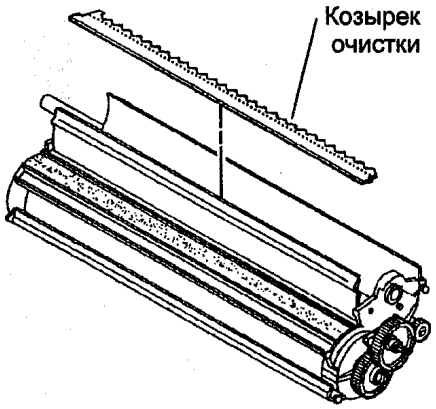

Рис. 1 Снятие козырька очистки

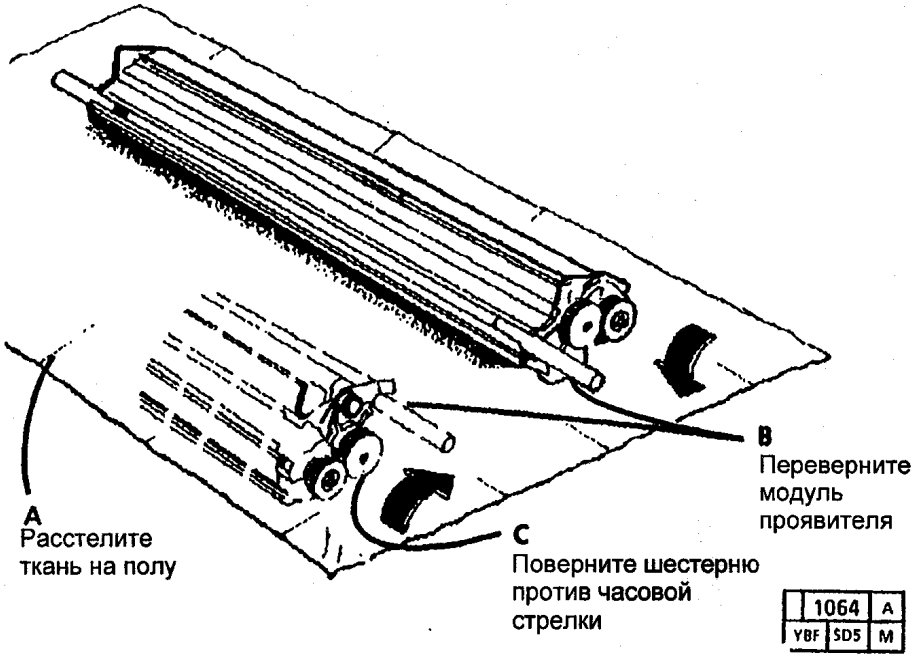

Рис. 2 Высыпание проявителя

REP 9.9 КОРОТРОН ЗАРЯДА/ ПРЕДВАРИТЕЛЬНОГО ЗАРЯДА

ПЕРЕЧЕНЬ ЗАПАСНЫХ ЧАСТЕЙ PL 9.2

СНЯТИЕ

1. **ПРЕДУПРЕЖДЕНИЕ: ОТСОЕДИНИТЕ СИЛОВОЙ КАБЕЛЬ ОТ АППАРАТА.**
2. СНИМИТЕ РАЗДЕЛИТЕЛЬНУЮ НАПРАВЛЯЮЩУЮ, ПРАВУЮ И ЛЕВУЮ ТОРЦЕВЫЕ КРЫШКИ.
3. СНИМИТЕ КСЕРОГРАФИЧЕСКИЙ МОДУЛЬ (REP 9.1).
4. (РИС. 1): СНИМИТЕ КОРОТРОН ЗАРЯДА/ ПРЕДВАРИТЕЛЬНОГО ЗАРЯДА.

УСТАНОВКА

1. ВЫПОЛНИТЕ СЕРИЮ ЭЛЕКТРОСТАТИЧЕСКОЙ НАСТРОЙКИ (ADJ 9.2).

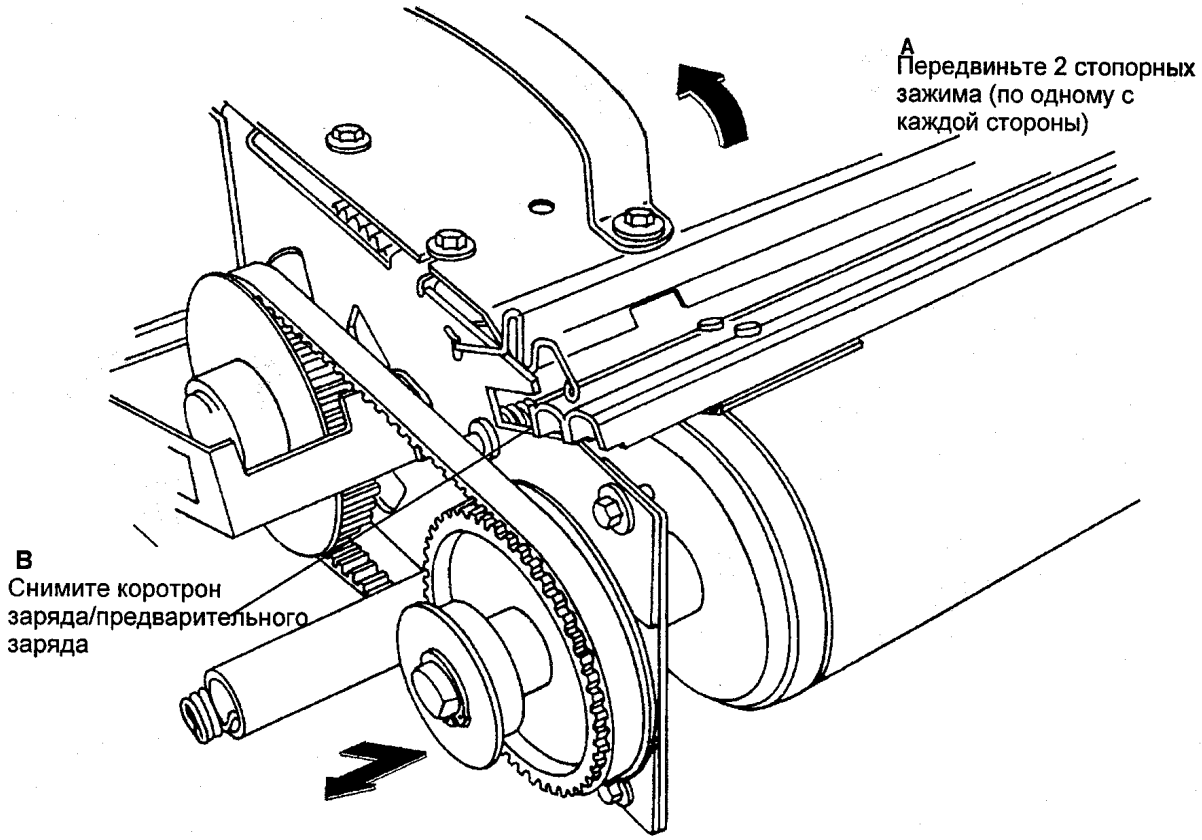

Рис. 1 Снятие коротрона заряда/предварительного заряда

REP 9.10 КОРОТРОН ПЕРЕНОСА/ ОТДЕЛЕНИЯ

ПЕРЕЧЕНЬ ЗАПАСНЫХ ЧАСТЕЙ PL 8.4

СНЯТИЕ

1. **ПРЕДУПРЕЖДЕНИЕ: ОТСОЕДИНИТЕ СИЛОВОЙ КАБЕЛЬ ОТ АППАРАТА.**

ПРЕДУПРЕЖДЕНИЕ

ШАГ 2: ФЬЮЗЕР МОЖЕТ ИМЕТЬ ВЫСОКУЮ ТЕМПЕРАТУРУ. СНИМАЯ КОРОТРОН ПЕРЕНОСА/ОТДЕЛЕНИЯ, НЕ ОБОЖГИТЕ РУКИ.

ШАГ 2: Будьте осторожны и не повредите барабан, снимая коротрон переноса/отделения.

2. (РИС. 1): СНИМИТЕ КОРОТРОН ПЕРЕНОСА/ ОТДЕЛЕНИЯ.

УСТАНОВКА

1. ВЫПОЛНИТЕ СЕРИЮ ЭЛЕКТРОСТАТИЧЕСКОЙ НАСТРОЙКИ (ADJ 9.2).

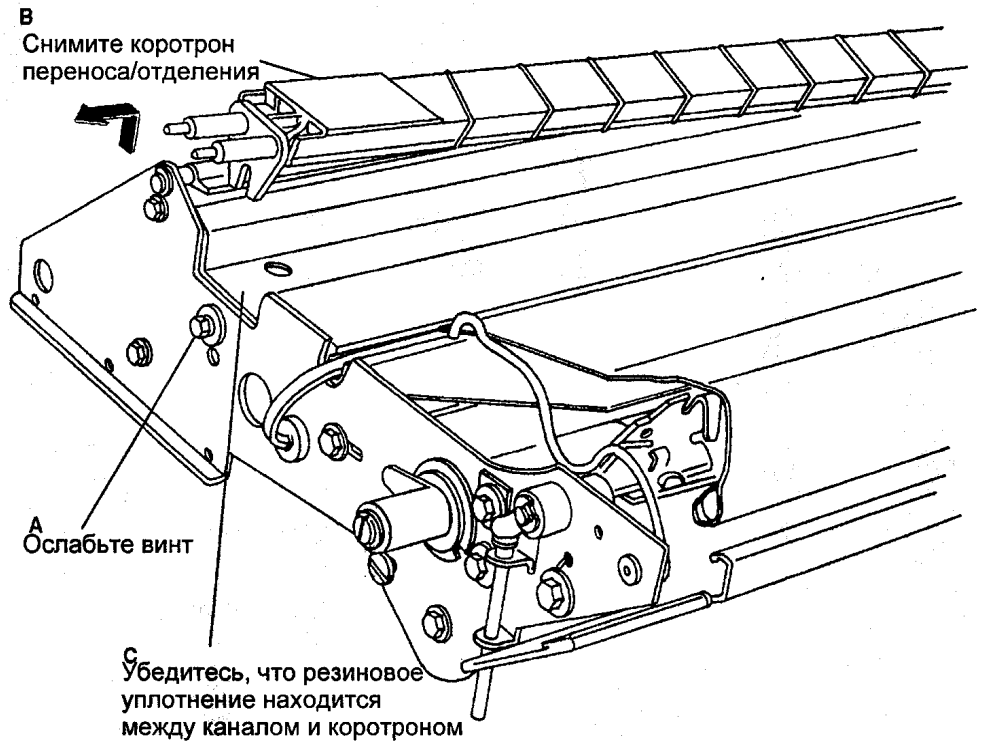

Рис. 1 Снятие коротрона переноса/отделения

REP 9.11 ПРОТИВОЗАГРЯЗНИТЕЛЬНОЕ УПЛОТНЕНИЕ

ПЕРЕЧЕНЬ ЗАПАСНЫХ ЧАСТЕЙ PL 9.3

СНЯТИЕ

1. **ПРЕДУПРЕЖДЕНИЕ: ОТСОЕДИНИТЕ СИЛОВОЙ КАБЕЛЬ ОТ АППАРАТА.**
2. СНИМИТЕ РАЗДЕЛИТЕЛЬНУЮ НАПРАВЛЯЮЩУЮ, ПРАВУЮ И ЛЕВУЮ ТОРЦЕВЫЕ КРЫШКИ.
3. СНИМИТЕ КСЕРОГРАФИЧЕСКИЙ МОДУЛЬ (REP 9.1).
4. СНИМИТЕ УЗЕЛ ФОТОРЕЦЕПТОРА БАРАБАНА (REP 9.2).
5. СНИМИТЕ УЗЕЛ РАКЕЛЯ (REP 9.4, ШАГИ 1 - 4).
6. СНИМИТЕ КОРОТРОН ЗАРЯДА/ ПРЕДВАРИТЕЛЬНОГО ЗАРЯДА.
7. СНИМИТЕ ПРОТИВОЗАГРЯЗНИТЕЛЬНОЕ УПЛОТНЕНИЕ.
8. ОЧИСТИТЕ ПЫЛЕСОСОМ ЧИСТЯЩИЙ ШНЕК И ЗОНУ УСТАНОВКИ УПЛОТНЕНИЯ.

УСТАНОВКА

1. (РИС. 1): РАЗМЕСТИТЕ НОВОЕ ПРОТИВОЗАГРЯЗНИТЕЛЬНОЕ УПЛОТНЕНИЕ В КСЕРОГРАФИЧЕСКОМ МОДУЛЕ.

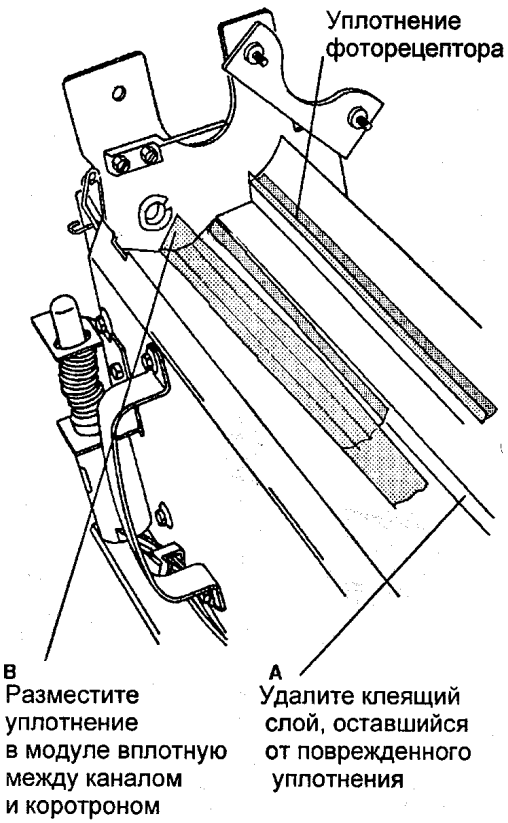

Рис.1 Установка противозагрязнительного уплотнения

ШАГ 2B: Убедитесь, что уплотнение прилегает к боковой стороне ксерографического модуля.

2. (РИС. 2): УСТАНОВИТЕ ПРОТИВОЗАГРЯЗНИТЕЛЬНОЕ УПЛОТНЕНИЕ.

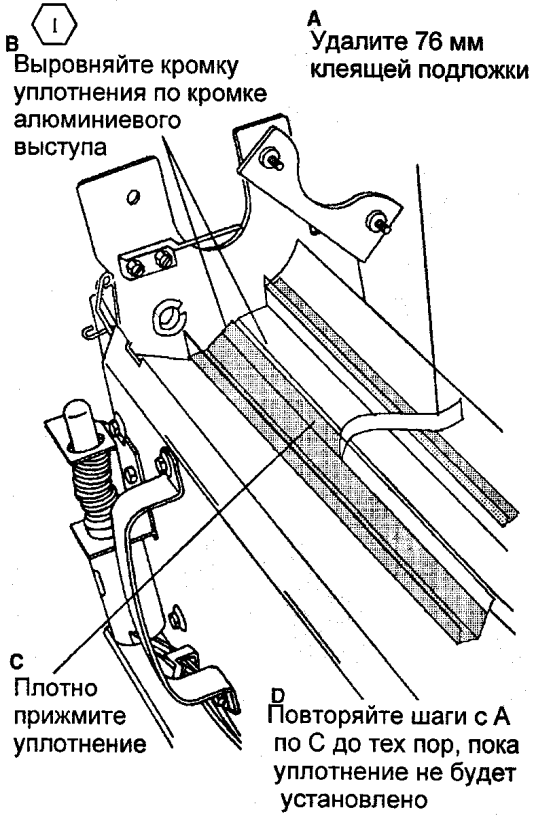

Рис. 2 Установка противозагрязнительного уплотнения

УСТАНОВКА

ШАГ 3B: Участки уплотнения, приподнятые над ракелем, должны иметь длину менее 76 мм и высоту менее 4 мм. Не должно быть приподнятых участков в пределах 300 мм от каждого конца ракеля.

3. (РИС. 3): ПРОВЕРЬТЕ ПРАВИЛЬНОСТЬ УСТАНОВКИ УПЛОТНЕНИЯ.

4. УДАЛИТЕ ПРИПОДНЯТЫЙ УЧАСТОК, ПРИЖИМАЯ И ПЕРЕДВИГАЯ ПАЛЕЦ ПОВЕРХ УПЛОТНЕНИЯ ПО НАПРАВЛЕНИЮ К ЛЮБОМУ КОНЦУ УЗЛА РАКЕЛЯ.

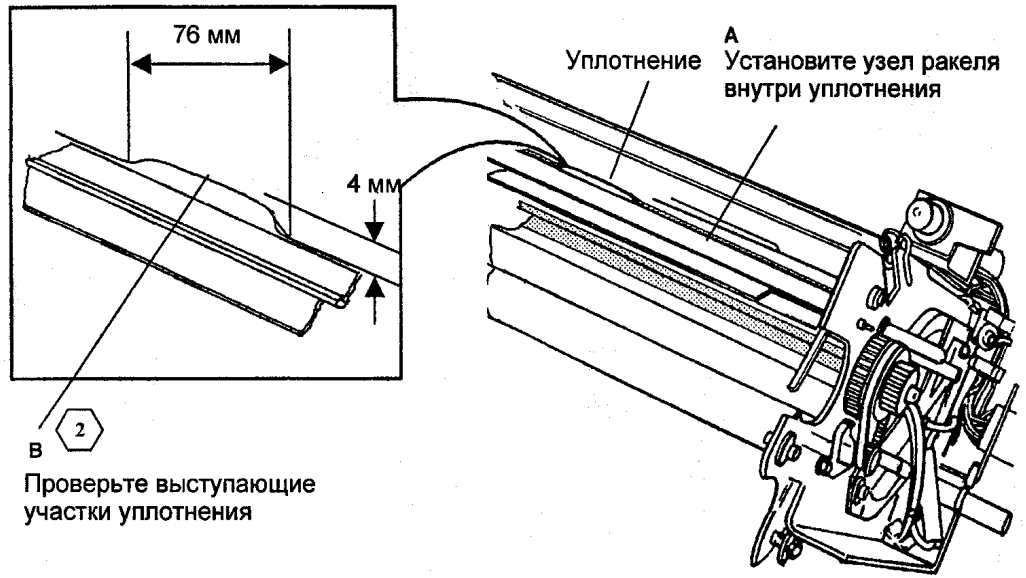

Рис. 3 Проверка правильности установки

REP 9.12 УЗЕЛ ДАТЧИКА ТОНЕРА

ПЕРЕЧЕНЬ ЗАПАСНЫХ ЧАСТЕЙ PL 9.4

СНЯТИЕ

1. **ПРЕДУПРЕЖДЕНИЕ: ОТСОЕДИНИТЕ СИЛОВОЙ КАБЕЛЬ ОТ АППАРАТА.**

   Перед снятием узла датчика тонера должен быть удален материал проявителя.

2. СНИМИТЕ МОДУЛЬ ПРОЯВИТЕЛЯ (REP 9.5).
3. УДАЛИТЕ МАТЕРИАЛ ПРОЯВИТЕЛЯ (REP 9.8).
4. СНИМИТЕ ПЛАСТИКОВУЮ ПРОЗРАЧНУЮ КРЫШКУ.
5. (РИС. 1): СНИМИТЕ УЗЕЛ ДАТЧИКА ТОНЕРА.

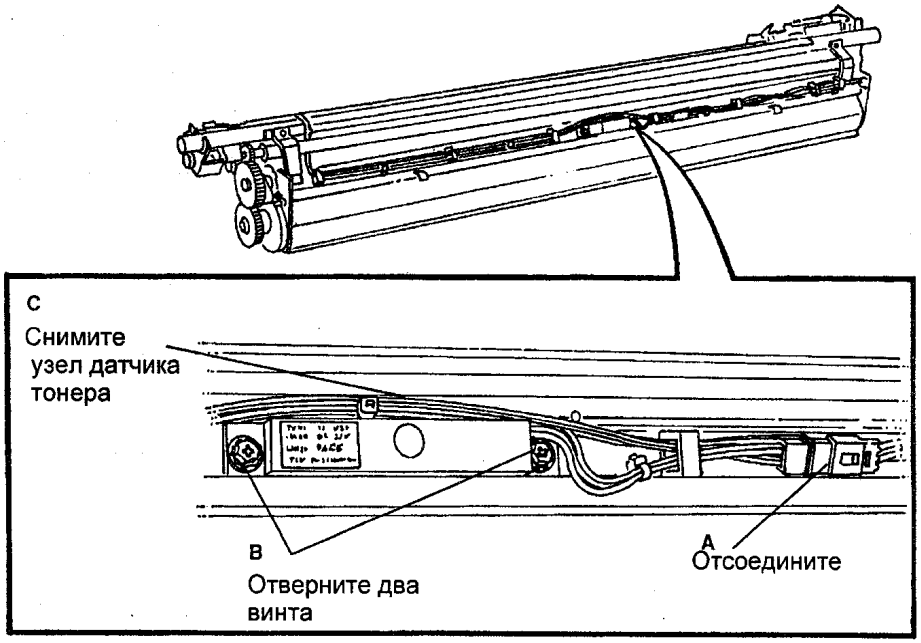

Рис. 1 Снятие узла датчика тонера

УСТАНОВКА

ПРИМЕЧАНИЕ: Не вставляйте датчик тонера в отверстие с усилием. Если датчик входит туда с трудом, закажите новый датчик.

1. УСТАНОВИТЕ УЗЕЛ ДАТЧИКА ТОНЕРА.
2. УСТАНОВИТЕ ПРОЗРАЧНУЮ ПЛАСТИКОВУЮ КРЫШКУ.
3. УСТАНОВИТЕ КОЗЫРЕК ОЧИСТКИ ПРАВИЛЬНОЙ СТОРОНОЙ ВВЕРХ.
4. УСТАНОВИТЕ МОДУЛЬ ПРОЯВИТЕЛЯ.
5. РАВНОМЕРНО ЗАСЫПЬТЕ НОСИТЕЛЬ ОТ ОДНОГО КОНЦА К ДРУГОМУ, ВРУЧНУЮ ПРОВОРАЧИВАЯ ГЛАВНЫЙ ДВИГАТЕЛЬ В НАПРАВЛЕНИИ, УКАЗАННОМ СТРЕЛКОЙ НА ВЕНТИЛЯТОРЕ.
6. УСТАНОВИТЕ ТОНЕР-КАРТРИДЖ.
7. ОТРЕГУЛИРУЙТЕ СОЛЕНОИД ПОДАЧИ ТОНЕРА (ADJ 9.3).
8. ВЫПОЛНИТЕ СЕРИЮ ЭЛЕКТРОСТАТИЧЕСКОЙ НАСТРОЙКИ (ADJ 9.2) И РЕГУЛИРОВКУ ПЛОТНОСТИ ИЗОБРАЖЕНИЯ (ADJ 9.4).

REP 10.1 НАГРЕВАТЕЛЬНЫЙ СТЕРЖЕНЬ ФЬЮЗЕРА

ПЕРЕЧЕНЬ ЗАПАСНЫХ ЧАСТЕЙ PL 10.2

СНЯТИЕ

1. **ПРЕДУПРЕЖДЕНИЕ: ОТСОЕДИНИТЕ СИЛОВОЙ КАБЕЛЬ ОТ АППАРАТА.**

Фьюзер может иметь высокую температуру. Перед снятием ксерографического модуля дайте возможность фьюзеру остыть.

2. СНИМИТЕ РАЗДЕЛИТЕЛЬНУЮ НАПРАВЛЯЮЩУЮ, ПРАВУЮ И ЛЕВУЮ ТОРЦЕВЫЕ КРЫШКИ.
3. СНИМИТЕ УЗЕЛ ПОДАЧИ МАСЛА (REP 10.9).
4. СНИМИТЕ КСЕРОГРАФИЧЕСКИЙ МОДУЛЬ (REP 9.1).
5. (РИС. 1): СНИМИТЕ НАГРЕВАТЕЛЬНЫЙ СТЕРЖЕНЬ.

ШАГ 5A: Проворачивание нагревательного стержня при его снятии может помочь прохождению разъема через отверстия.

ШАГ 5J: Перед выполнением шага J распрямите белый провод на нагревательном стержне для облегчения снятия.

ШАГ 5J: Жир с пальцев может повредить нагревательный стержень. При работе с ним надевайте перчатки или намотайте бумагу на нагревательный стержень.

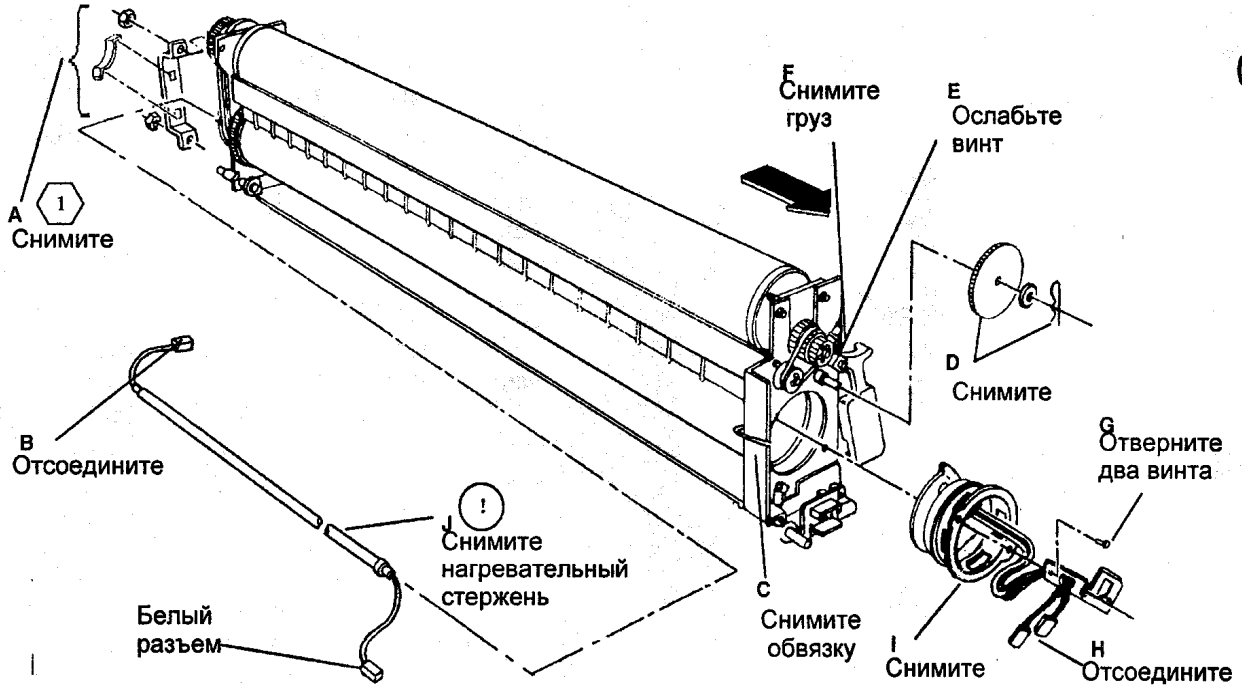

Рис. 1 Снятие нагревательного стержня

(Продолжение)

УСТАНОВКА

1. (РИС. 2): УСТАНОВИТЕ НАГРЕВАТЕЛЬНЫЙ СТЕРЖЕНЬ.

ШАГ 1C: Жир с пальцев может повредить нагревательный стержень. При работе с ним надевайте перчатки или намотайте бумагу на нагревательный стержень.

*ШАГ 1C: Установите нагревательный стержень белым разъемом вперед. **НЕ ОТСОЕДИНЯЙТЕ** разъемы от проводов на концах нагревательного стержня. Нагревательный элемент внутри стержня располагается ближе к концу с белым разъемом.*

ШАГ 1F: При установке двух винтов убедитесь, что головки винтов входят в отверстия нагревательного вала.

ПРЕДУПРЕЖДЕНИЕ

Между моментом ввода кода [10] и началом вращения двигателя будет некоторый промежуток времени. Двигатель не начнет вращаться до тех пор, пока температура фьюзера не достигнет нужной величины.

Войдите в режим диагностики. Введите код [10] и дайте аппарату поработать 15 минут, для того чтобы фьюзерное масло распределилось по валу фьюзера.

Убедитесь, что термистор чистый и что он касается нагревательного вала после сборки.

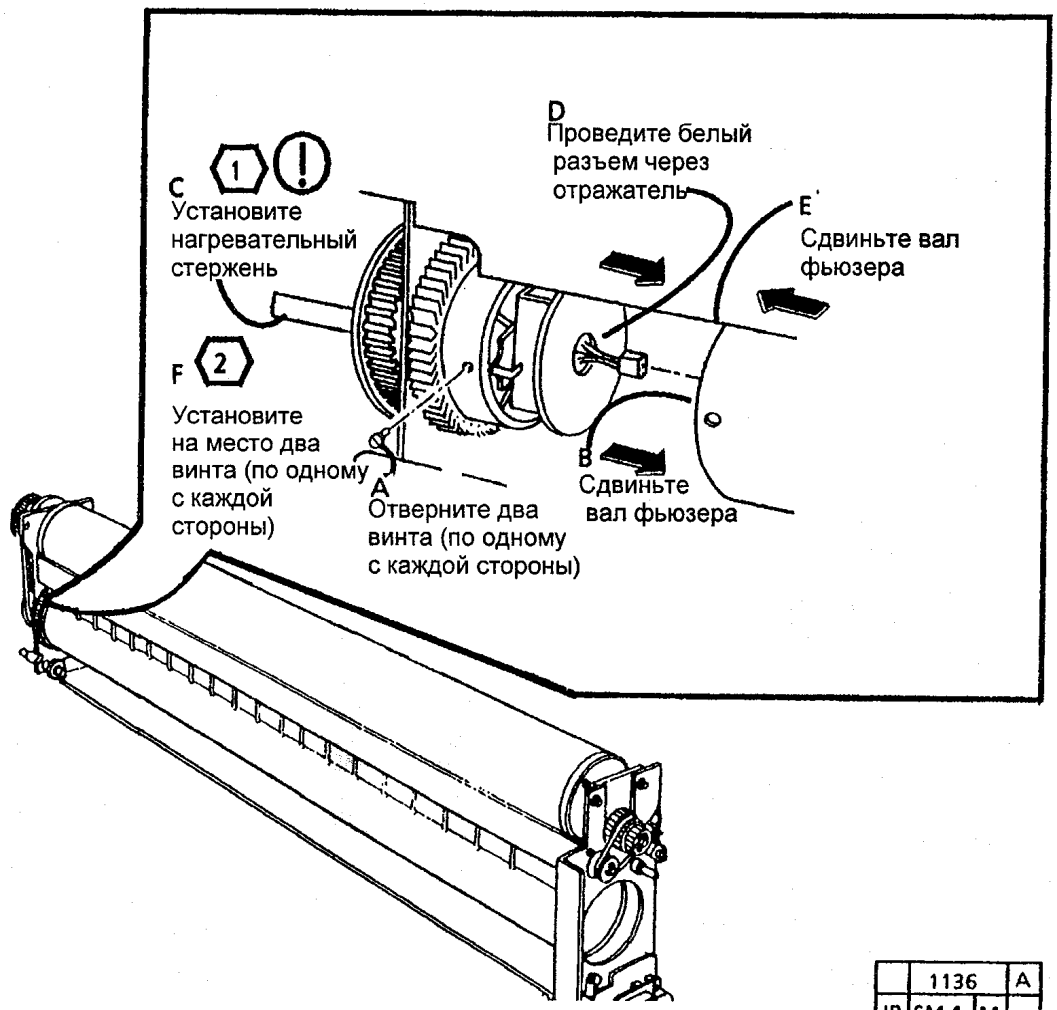

	1136	A
JR	SM 4	M	

Рис. 2 Установка нагревательного стержня

(Продолжение)

УСТАНОВКА

ШАГ 2A: Жир с пальцев может повредить нагревательный стержень. При работе с ним надевайте перчатки или намотайте бумагу на нагревательный стержень.

ШАГ 2F: Проследите за тем, чтобы зажим был установлен в последнюю очередь во время процедуры установки. Если зажим установлен ранее остальных шагов, он может повредить конец нагревательного стержня.

1 *ШАГ 2B: Расположите термостат перегрева так, как показано на рисунке. Термостат перегрева должен находиться в верхнем положении, ориентированном в направлении грузика соленоида ракеля. Разъемы термостата перегрева можно менять местами без ущерба для работы.*

2. (РИС. 3): УСТАНОВИТЕ ПОДШИПНИК ФЬЮЗЕРА.
3. ОТРЕГУЛИРУЙТЕ СОЛЕНОИД РАКЕЛЯ (ADJ 9.1).
4. УСТАНОВИТЕ КСЕРОГРАФИЧЕСКИЙ МОДУЛЬ (REP 9.1).
5. УСТАНОВИТЕ УЗЕЛ ПОДАЧИ МАСЛА (REP 10.9).
6. ОТРЕГУЛИРУЙТЕ ТЕМПЕРАТУРУ ФЬЮЗЕРА (ADJ 10.1).

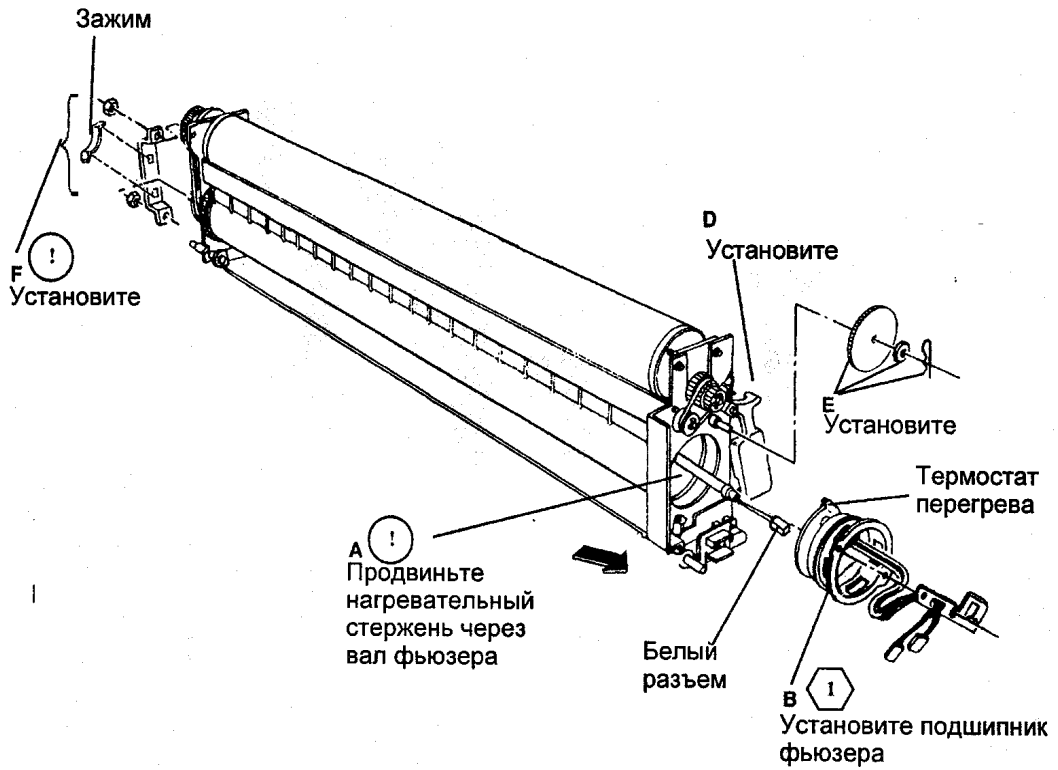

Рис. 3 Установка подшипника фьюзера

REP 10.2 ВАЛ ФЬЮЗЕРА

ПЕРЕЧЕНЬ ЗАПАСНЫХ ЧАСТЕЙ PL 10.2

СНЯТИЕ

1. **ПРЕДУПРЕЖДЕНИЕ: ОТСОЕДИНИТЕ СИЛОВОЙ КАБЕЛЬ.**

Фьюзер может иметь высокую температуру. Дайте возможность фьюзеру остыть перед снятием ксерографического модуля.

2. СНИМИТЕ УЗЕЛ ПОДАЧИ МАСЛА (REP 10.9).
3. СНИМИТЕ ПРАВУЮ И ЛЕВУЮ ТОРЦЕВЫЕ КРЫШКИ И РАЗДЕЛИТЕЛЬНУЮ НАПРАВЛЯЮЩУЮ.
4. СНИМИТЕ КСЕРОГРАФИЧЕСКИЙ МОДУЛЬ (REP 9.1).
5. СНИМИТЕ НАГРЕВАТЕЛЬНЫЙ СТЕРЖЕНЬ (REP 10.1).
6. (РИС. 1): СНИМИТЕ ВАЛ ФЬЮЗЕРА.

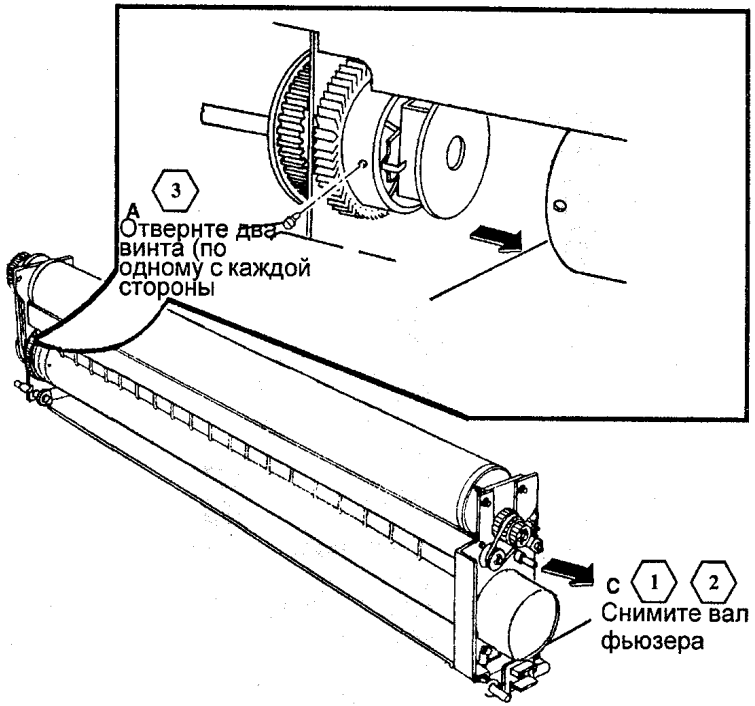

Рис. 1 Снятие вала фьюзера

ШАГ 6C: При снятии вала фьюзера соблюдайте осторожность, чтобы не повредить вал при выводе его через боковую раму ксерографического модуля.

УСТАНОВКА

ШАГ 6C (РИС. 1): При установке нового вала фьюзера или при установке вала фьюзера, снятого в этой процедуре, соблюдайте осторожность, чтобы не повредить его при вводе через боковую раму ксерографического модуля.

ШАГ 6A (РИС. 1): При установке двух винтов убедитесь, что головки винтов входят в отверстия вала фьюзера.

1. УСТАНОВИТЕ ВАЛ ФЬЮЗЕРА НА СВОЕ МЕСТО (REP 10.2).
2. УСТАНОВИТЕ НАГРЕВАТЕЛЬНЫЙ СТЕРЖЕНЬ НА СВОЕ МЕСТО (REP 10.1).
3. ВЫПОЛНИТЕ ПРОЦЕДУРУ ИНИЦИАЛИЗАЦИИ ВАЛА ФЬЮЗЕРА (СМ. РУКОВОДСТВО ПО ТЕХНИЧЕСКОМУ ОБСЛУЖИВАНИЮ АППАРАТА 3001, ГЛАВА 6, ОБЩИЕ ПРОЦЕДУРЫ).

REP 10.3 ТРИАК ФЬЮЗЕРА

ПЕРЕЧЕНЬ ЗАПАСНЫХ ЧАСТЕЙ PL 1.3

УСТАНОВКА

Существуют две конфигурации триака фьюзера. Они устанавливаются и функционируют одинаково. Обе конфигурации показаны на рис. 1.

1. НАНЕСИТЕ НА ВСЮ ПОВЕРХНОСТЬ РАМЫ, ГДЕ УСТАНАВЛИВАЕТСЯ ТРИАК, СЛОЙ ТЕРМОКОМПАУНДА.
2. (РИС. 2): ТРИАК ФЬЮЗЕРА.

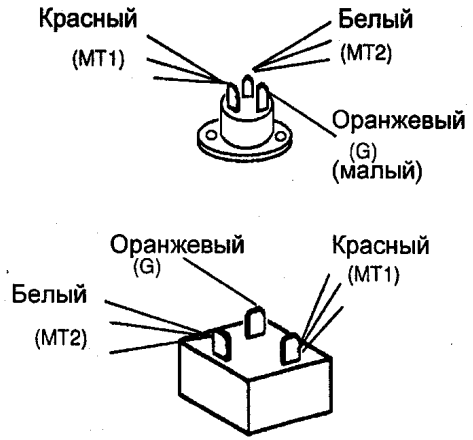

Рис. 1 Триак фьюзера

REP 10.6 ШЕСТЕРНЯ ПРИВОДА ФЬЮЗЕРА

ПЕРЕЧЕНЬ ЗАПАСНЫХ ЧАСТЕЙ PL 10.2

СНЯТИЕ

1. **ПРЕДУПРЕЖДЕНИЕ: ОТСОЕДИНИТЕ СИЛОВОЙ КАБЕЛЬ ОТ АППАРАТА.**
2. СНИМИТЕ ВАЛ ФЬЮЗЕРА (REP 10.2).
3. (РИС. 1): СНИМИТЕ ШЕСТЕРНЮ ПРИВОДА ФЬЮЗЕРА.

УСТАНОВКА

1 *Шаг 3А: При установке блестящая сторона рефлектора должна быть обращена к шестерне привода фьюзера.*

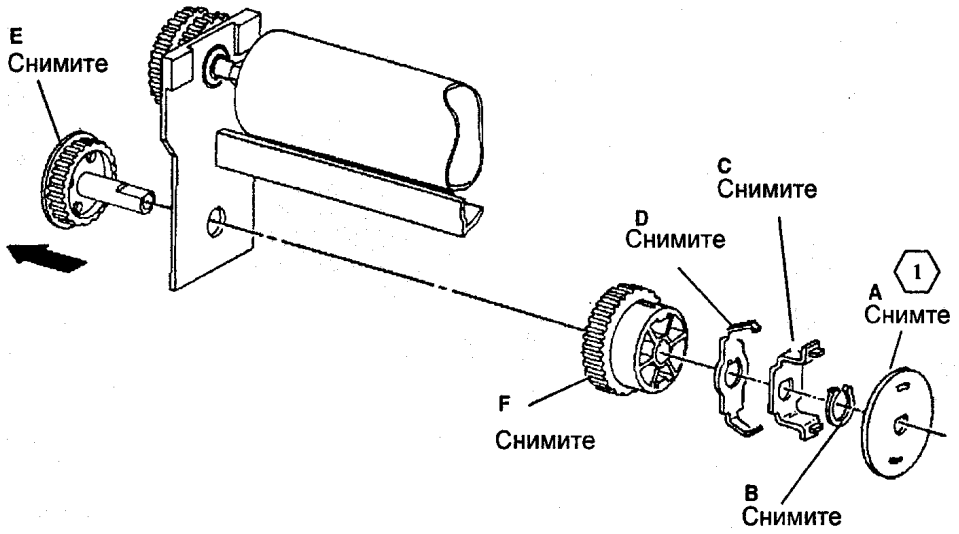

Рис. 1 Снятие шестерни привода

REP 10.7 ПЛАТА ТЕРМИСТОРА (RT 1)

ПЕРЕЧЕНЬ ЗАПАСНЫХ ЧАСТЕЙ PL 1.5

СНЯТИЕ

1. **ПРЕДУПРЕЖДЕНИЕ: ОТСОЕДИНИТЕ СИЛОВОЙ КАБЕЛЬ ОТ АППАРАТА.**
2. СНИМИТЕ УЗЕЛ ПОДАЧИ МАСЛА (REP 10.9).
3. СНИМИТЕ ПРАВУЮ И ЛЕВУЮ ТОРЦЕВЫЕ КРЫШКИ И РАЗДЕЛИТЕЛЬНУЮ НАПРАВЛЯЮЩУЮ.
4. СНИМИТЕ КСЕРОГРАФИЧЕСКИЙ МОДУЛЬ (REP 9.1).

Фьюзер может иметь высокую температуру.

5. (РИС. 1): СНИМИТЕ ПЛАТУ УЗЛА ТЕРМИСТОРА (RT 1).

УСТАНОВКА

1 *В зоне контакта термистора с валом фьюзера смажьте вал силиконовой смазкой.*

1. ОТРЕГУЛИРУЙТЕ ТЕМПЕРАТУРУ ФЬЮЗЕРА (ADJ 10.1).

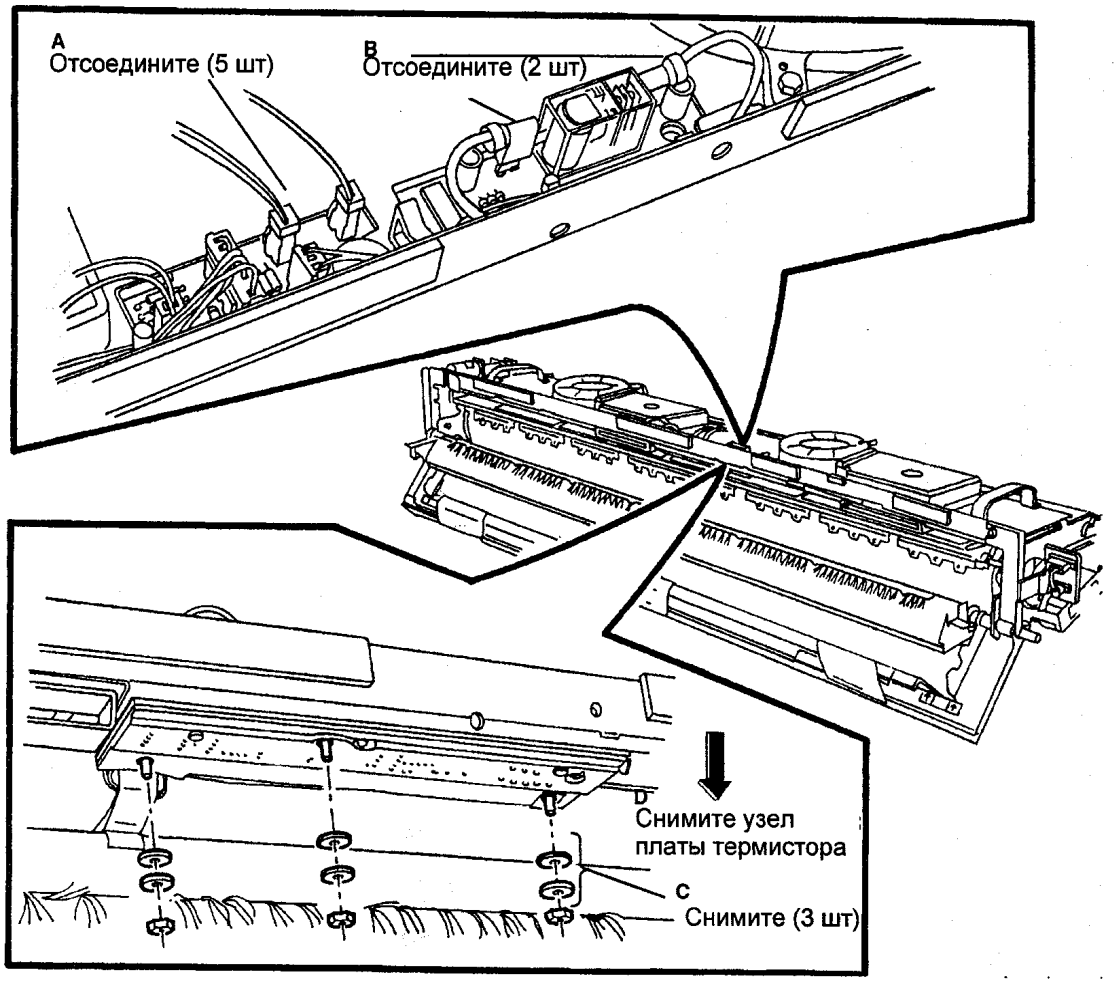

Рис. 1 Снятие термистора

REP 10.8 ДЕФЛЕКТОРЫ МАТЕРИАЛА ДЛЯ КОПИРОВАНИЯ

ПЕРЕЧЕНЬ ЗАПАСНЫХ ЧАСТЕЙ PL 10.3

СНЯТИЕ

1. **ПРЕДУПРЕЖДЕНИЕ: ОТСОЕДИНИТЕ СИЛОВОЙ КАБЕЛЬ ОТ АППАРАТА.**
2. СНИМИТЕ УЗЕЛ ПОДАЧИ МАСЛА (REP 10.9).

ШАГ 3B: Чтобы не погнуть зажимы дефлекторов материала для копирования, обращайтесь с ними осторожно.

3. (РИС. 1): СНИМИТЕ ДЕФЛЕКТОРЫ МАТЕРИАЛА ДЛЯ КОПИРОВАНИЯ.

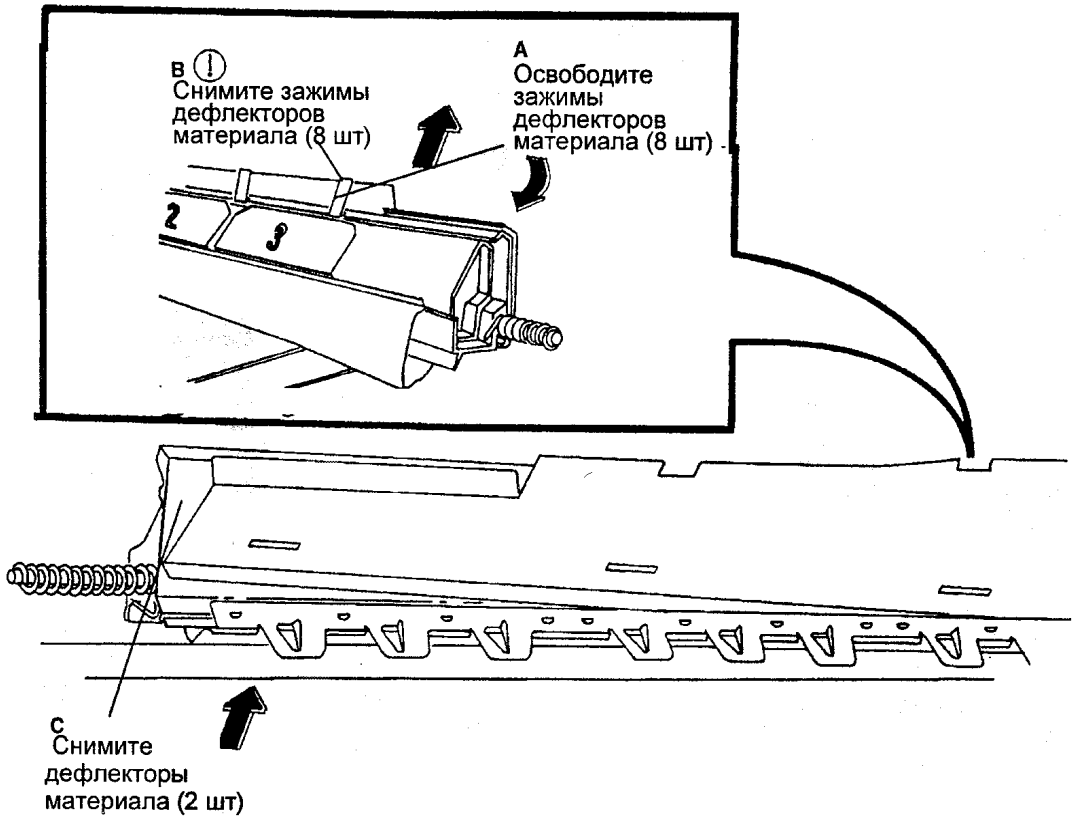

Рис. 1 Снятие дефлекторов материала

(Продолжение)

УСТАНОВКА

1. (РИС. 2): УСТАНОВИТЕ ДЕФЛЕКТОРЫ МАТЕРИАЛА ДЛЯ КОПИРОВАНИЯ.

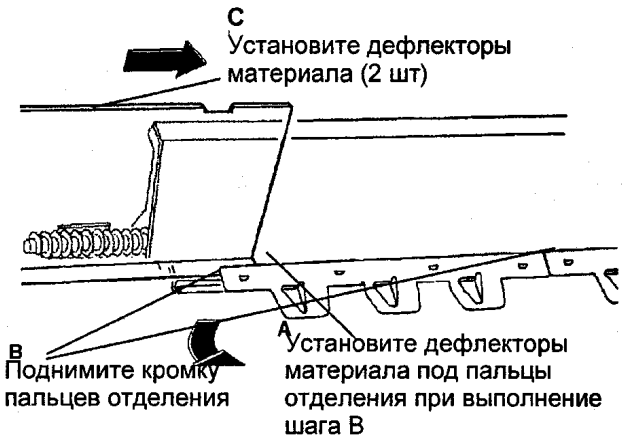

Рис. 2 Установка дефлекторов материала

2. (РИС. 3): УСТАНОВИТЕ ЗАЖИМЫ ДЕФЛЕКТОРОВ МАТЕРИАЛА.

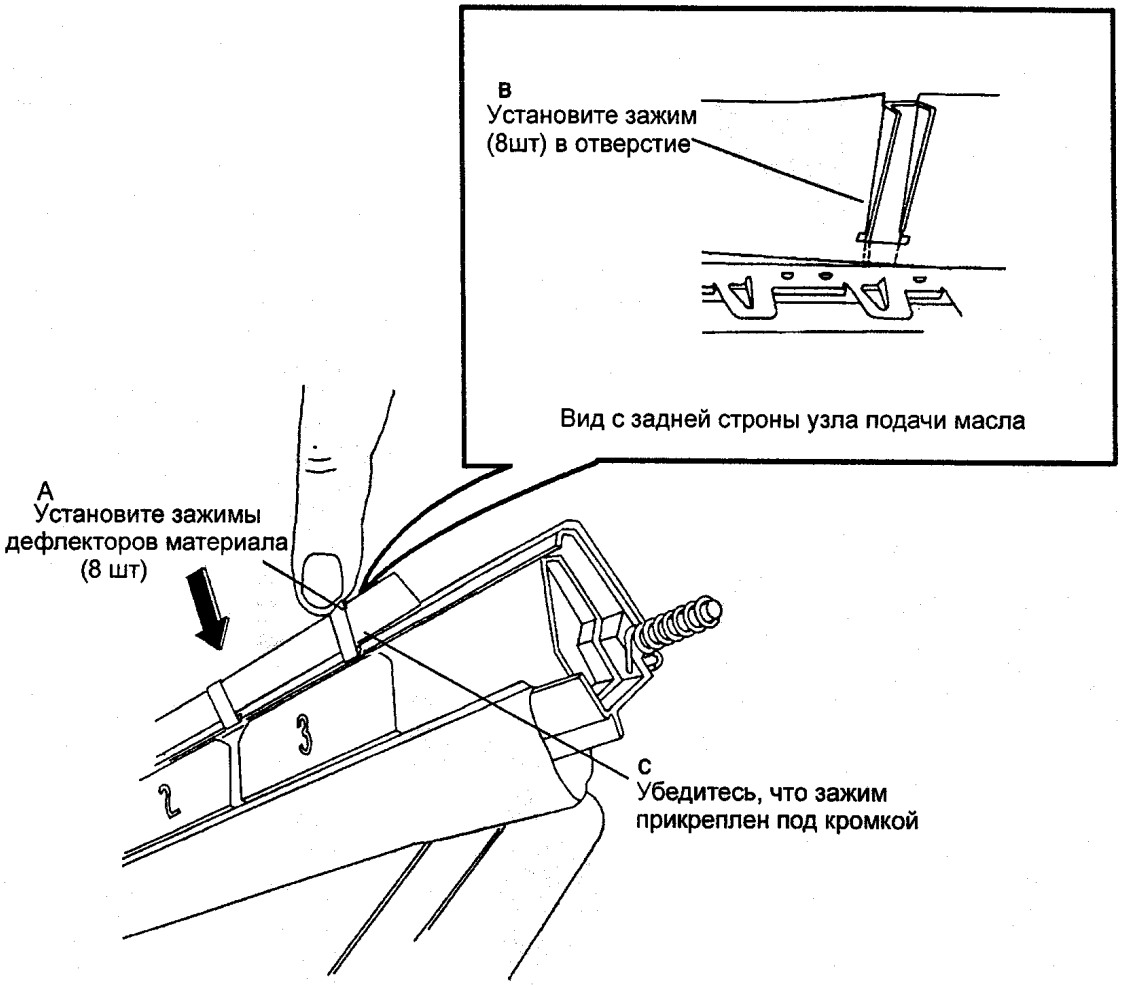

Рис. 3 Установка зажимов дефлекторов материала

REP 10.9 УЗЕЛ ПОДАЧИ МАСЛА

ПЕРЕЧЕНЬ ЗАПАСНЫХ ЧАСТЕЙ PL 10.3

СНЯТИЕ

1. **ПРЕДУПРЕЖДЕНИЕ: ОТСОЕДИНИТЕ СИЛОВОЙ КАБЕЛЬ ОТ АППАРАТА.**
2. СНИМИТЕ УЗЕЛ РАЗДЕЛИТЕЛЬНОЙ НАПРАВЛЯЮЩЕЙ.
3. (РИС. 1): СНИМИТЕ УЗЕЛ ПОДАЧИ МАСЛА.

ШАГ 3C: Обращайтесь с узлом подачи масла осторожно, чтобы не погнуть дефлекторы материала и пальцы отделения.

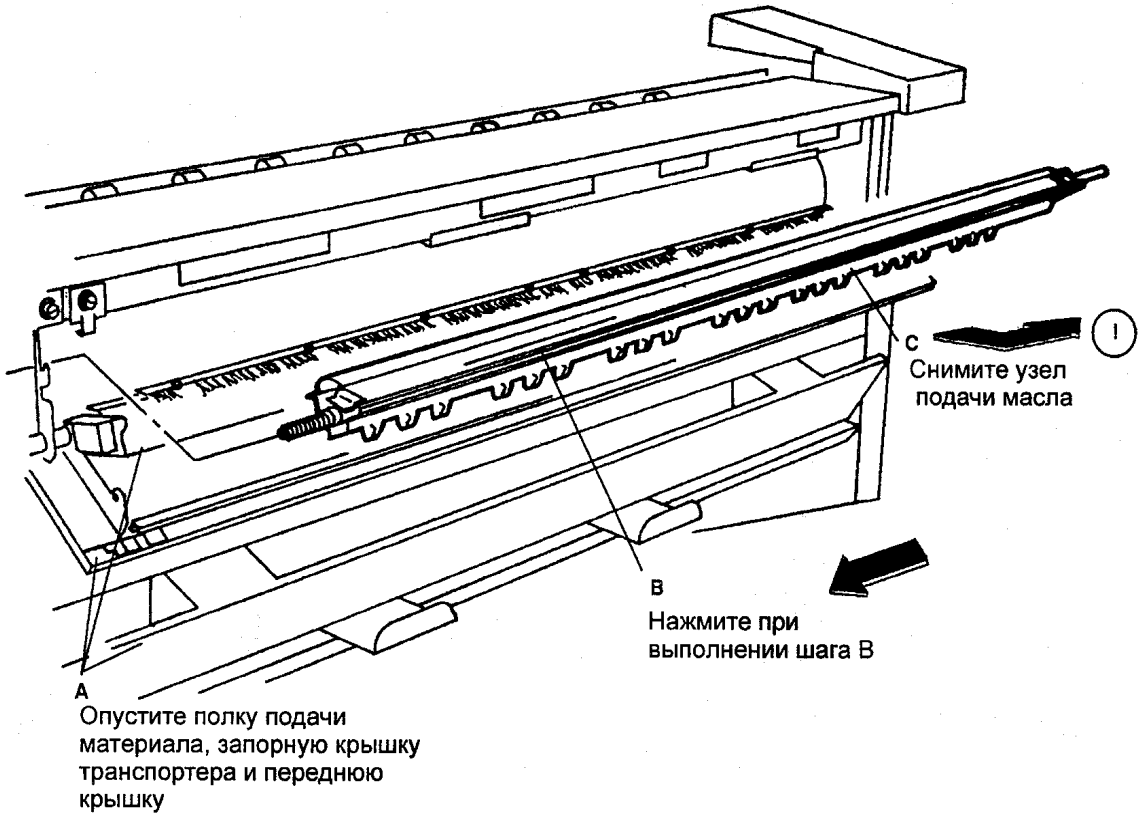

Рис. 1 Снятие узла подачи масла

(Продолжение)

УСТАНОВКА

1. ПРОВЕРЬТЕ, НЕТ ЛИ НА ПАЛЬЦАХ ОТДЕЛЕНИЯ ОТЛОЖЕНИЙ ТОНЕРА И НЕ ПОВРЕЖДЕНЫ ЛИ ОНИ. В СЛУЧАЕ НЕОБХОДИМОСТИ ОЧИСТИТЕ ИЛИ ЗАМЕНИТЕ ИХ.
2. (РИС. 2): УСТАНОВИТЕ ЛЕВУЮ СТОРОНУ УЗЛА ПОДАЧИ МАСЛА НА СВОЕ МЕСТО.

ШАГ 2B: Чтобы не повредить пальцы отделения или нагревательный вал фьюзера, убедитесь, что узел подачи масла находится в верхнем положении напротив кронштейна, как показано на рис. 2. При установке узла подачи масла держите его как можно ближе к валу фьюзера, но не касайтесь вала.

3. (РИС 3.): УСТАНОВИТЕ ПРАВУЮ СТОРОНУ УЗЛА ПОДАЧИ МАСЛА НА СВОЕ МЕСТО.

ШАГ 3A: Чтобы не повредить пальцы отделения или нагревательный вал фьюзера, убедитесь, что узел подачи масла находится в верхнем положении напротив кронштейна, как показано на рис. 2. При установке узла подачи масла держите его как можно ближе к валу фьюзера, но не касайтесь вала.

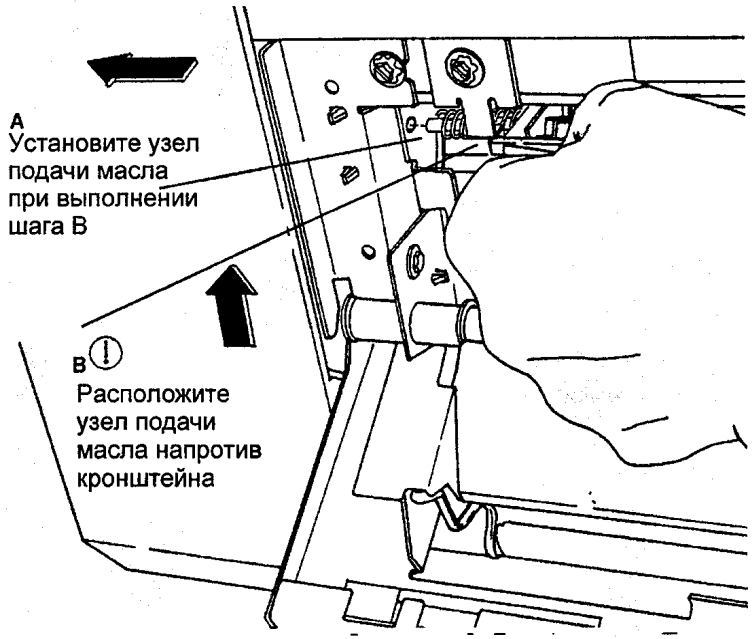

Рис. 2 Установка узла подачи масла

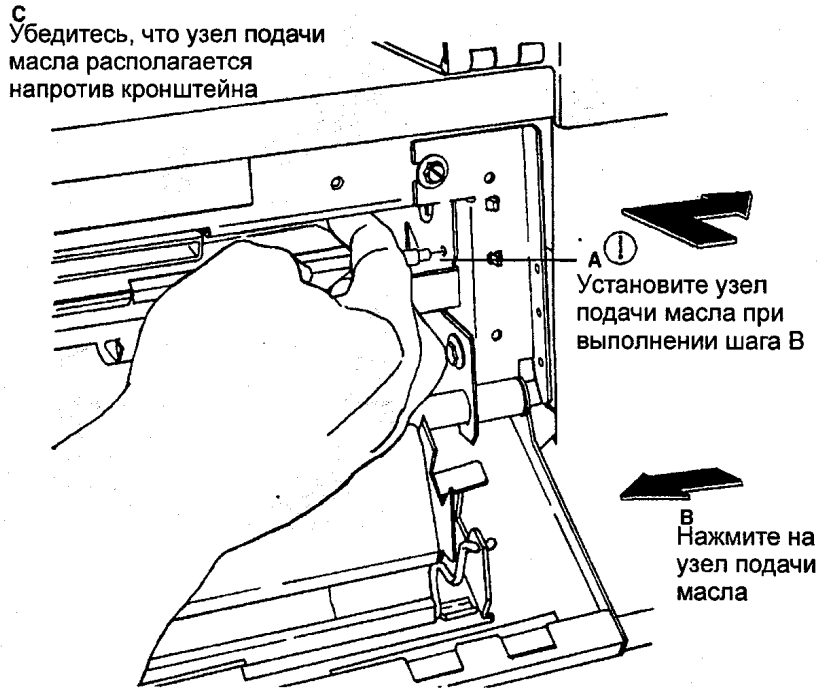

Рис. 3 Установка узла подачи масла

REP 10.11 МАСЛЯНЫЕ ПОДКЛАДКИ

ПЕРЕЧЕНЬ ЗАПАСНЫХ ЧАСТЕЙ PL 10.3

СНЯТИЕ

1. **ПРЕДУПРЕЖДЕНИЕ: ОТСОЕДИНИТЕ СИЛОВОЙ КАБЕЛЬ ОТ АППАРАТА.**

Чтобы не повредить пальцы отделения и дефлекторы материала, обращайтесь с узлом подачи масла осторожно.

2. СНИМИТЕ УЗЕЛ ПОДАЧИ МАСЛА (REP 10.9).
3. (РИС. 1): СНИМИТЕ МАСЛЯНЫЕ ПОДКЛАДКИ.

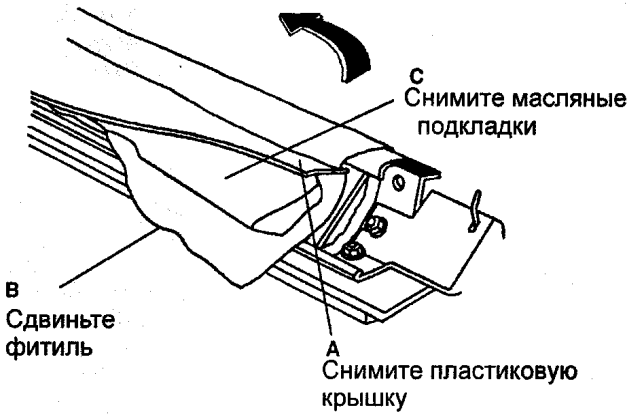

Рис. 1 Снятие масляных подкладок

УСТАНОВКА

1. (РИС. 2): УСТАНОВИТЕ НОВЫЕ МАСЛЯНЫЕ ПОДКЛАДКИ.

(1) *ШАГ 2A: Убедитесь, что кромка пластиковой крышки находится под кромкой выступа.*

(2) *Убедитесь, что фитиль не имеет складок и что его кромка имеет длину минимум 14 мм.*

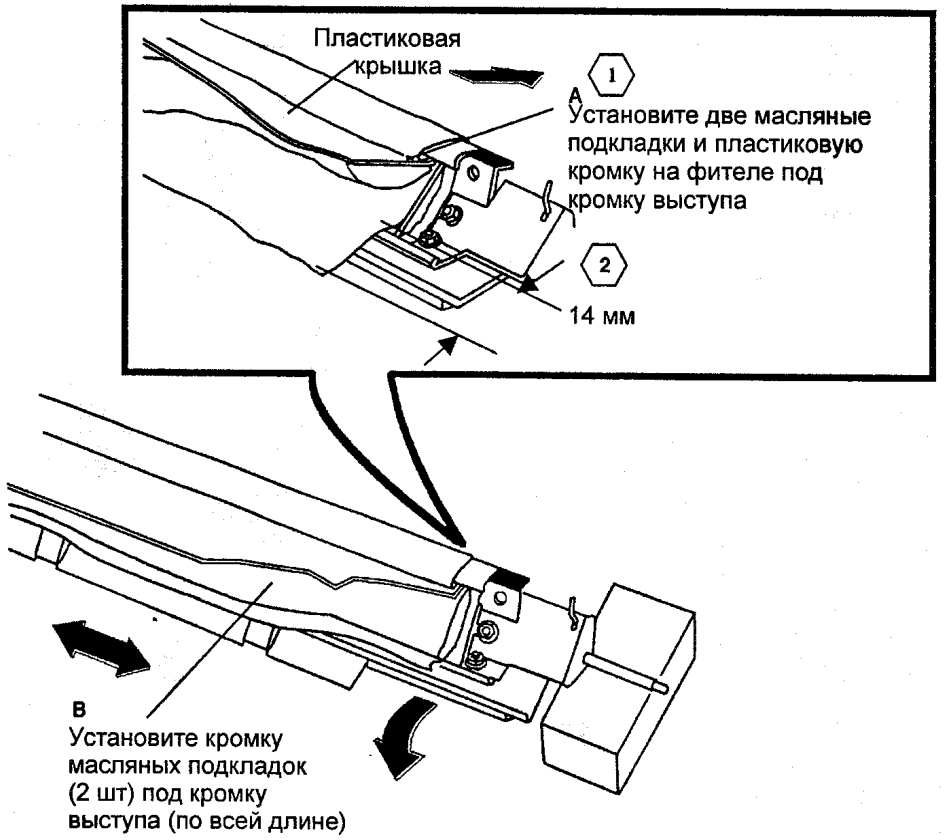

Рис. 2 Установка новых масляных подкладок

(Продолжение)

2. (РИС. 3): ВСТАВЬТЕ КРОМКУ ФИТИЛЯ ПОД ПЛАСТИКОВУЮ КРЫШКУ.

3 *ШАГ 2B: Если пластиковая крышка поднята слишком высоко, острая кромка выйдет из-под кромки выступа.*

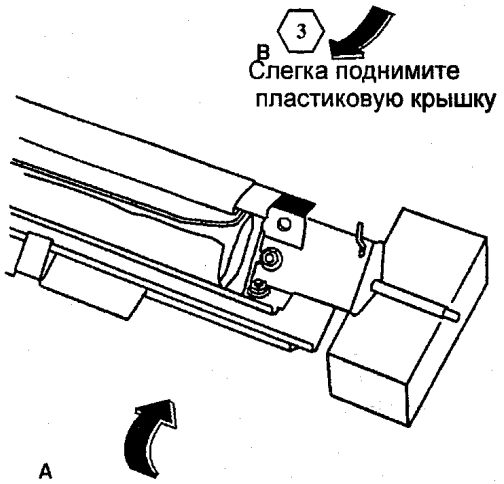

Рис. 3 Установка кромки фитиля под пластиковую крышку

3. (РИС. 4): УСТАНОВИТЕ ПЛАСТИКОВУЮ КРЫШКУ ПОВЕРХ МАСЛЯНЫХ ПОДКЛАДОК.
4. УСТАНОВИТЕ УЗЕЛ ПОДАЧИ МАСЛА.

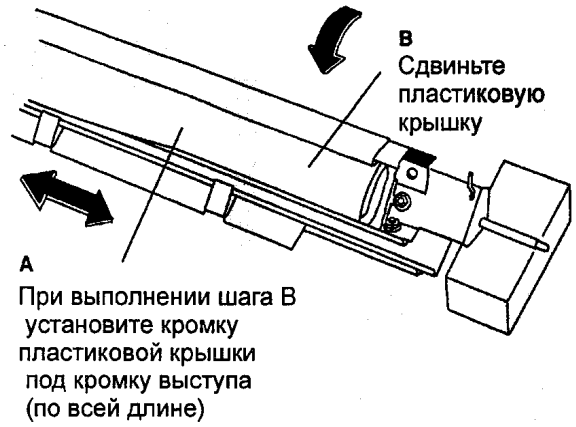

Рис. 4 Установка пластиковой крышки поверх масляных подкладок

REP 10.12 ФИТИЛЬ

ПЕРЕЧЕНЬ ЗАПАСНЫХ ЧАСТЕЙ PL 10.3

СНЯТИЕ

1. **ПРЕДУПРЕЖДЕНИЕ: ОТСОЕДИНИТЕ СИЛОВОЙ КАБЕЛЬ ОТ АППАРАТА.**

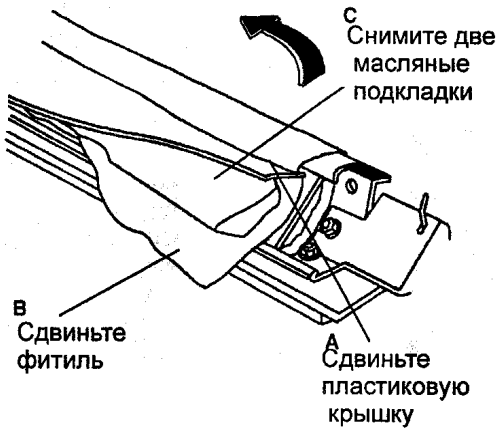

Рис. 1 Снятие масляных подкладок

Чтобы не повредить пальцы отделения и дефлекторы материала, обращайтесь с узлом подачи масла осторожно.

2. СНИМИТЕ УЗЕЛ ПОДАЧИ МАСЛА (REP 10.9).
3. СНИМИТЕ УЗЕЛ ВАЛИКА ПОДАЧИ МАСЛА (REP 10.13).
4. (РИС. 1): СНИМИТЕ МАСЛЯНЫЕ ПОДКЛАДКИ.

(Продолжение)

5. (РИС. 2): СНИМИТЕ ФИТИЛЬ.

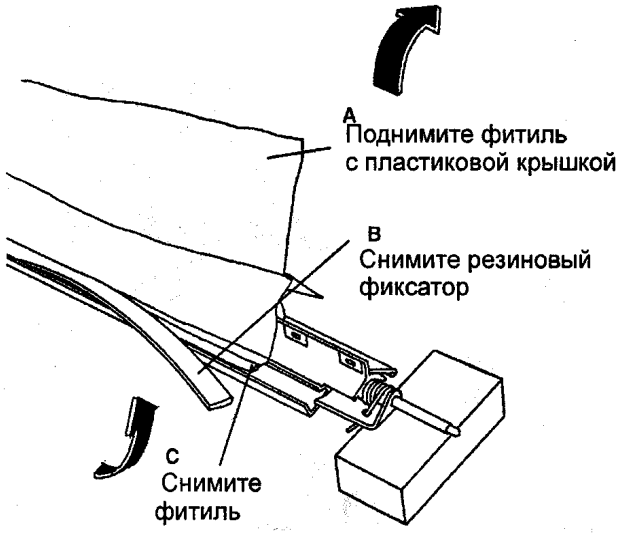

Рис. 2 Снятие фитиля

УСТАНОВКА

1. (РИС. 3): УСТАНОВИТЕ КРОМКУ ФИТИЛЯ С УЗКОЙ ПЛАСТИКОВОЙ ПОЛОСКОЙ.

(1) *Будьте осторожны, чтобы не растянуть резиновый фиксатор при его установке. После установки резинового фиксатора убедитесь, что он имеет примерно такую же длину, что и фитиль. Отрежьте лишнее.*

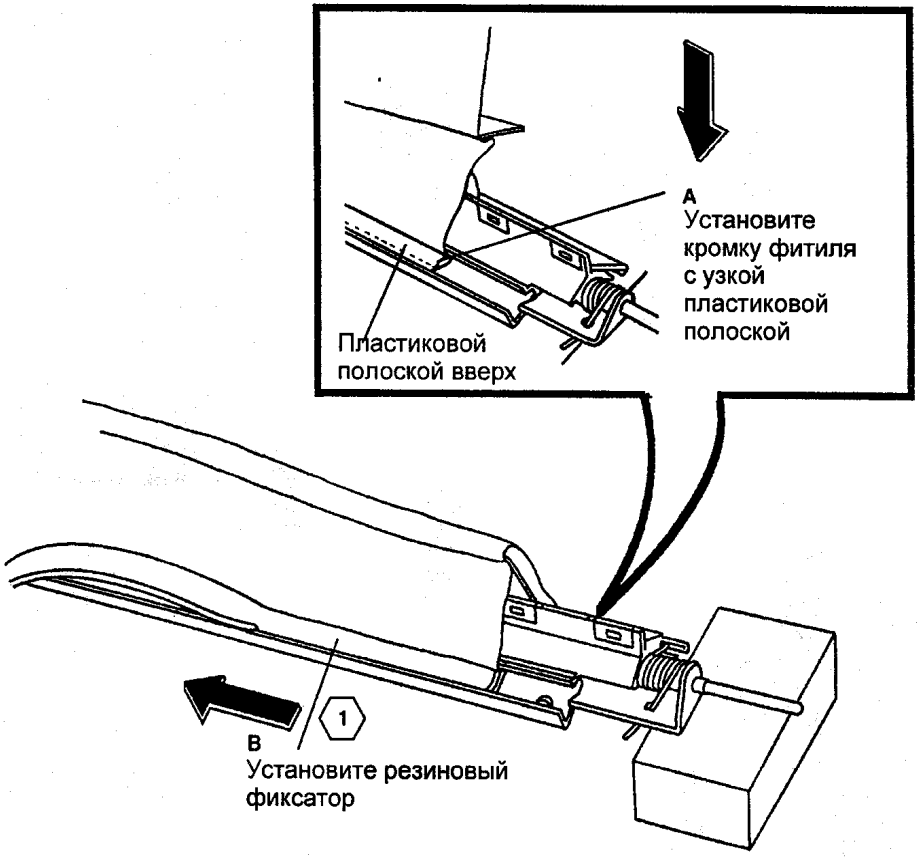

Рис. 3 Установка кромки фитиля с узкой пластиковой полоской

(Продолжение)

2. *ШАГ 2А: Убедитесь, что кромка пластиковой крышки находится под кромкой выступа.*

3. *Убедитесь, что фитиль не имеет складок и что его длина не менее 14 мм.*

2. (РИС. 4): УСТАНОВИТЕ МАСЛЯНЫЕ ПОДКЛАДКИ.

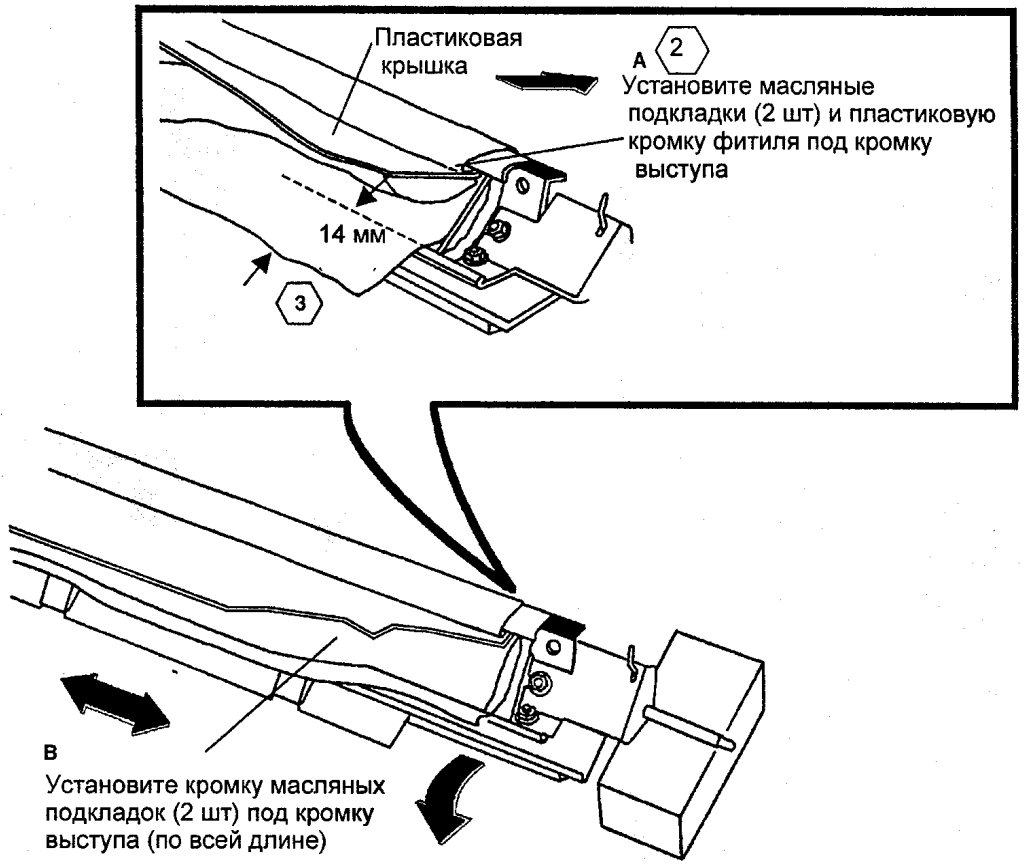

Рис. 4 Установка новых масляных подкладок

3. (РИС. 5): ВСТАВЬТЕ КРОМКУ ФИТИЛЯ ПОД ПЛАСТИКОВУЮ КРЫШКУ.

4. *ШАГ 3В: Если пластиковая крышка поднята слишком высоко, острая кромка выйдет из-под кромки выступа.*

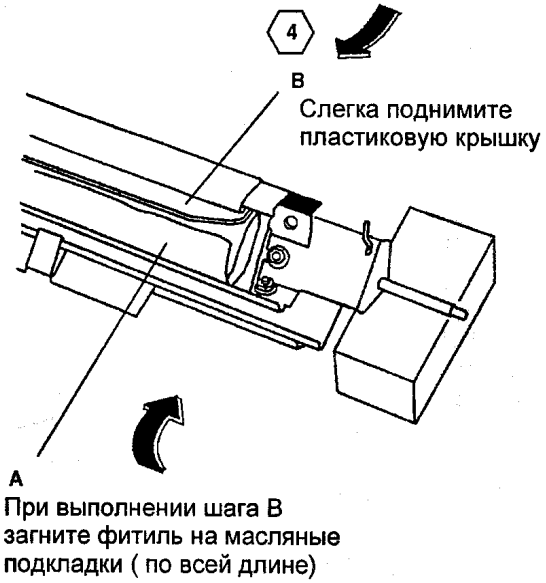

Рис. 5 Установки кромки фитиля под пластиковую крышку

(Продолжение)

4. (РИС. 6): УСТАНОВИТЕ ПЛАСТИКОВУЮ КРЫШКУ ПОВЕРХ МАСЛЯНЫХ ПОДКЛАДОК.
5. УСТАНОВИТЕ НА МЕСТО УЗЕЛ ВАЛИКА ПОДАЧИ МАСЛА (REP 10.13).
6. УСТАНОВИТЕ НА МЕСТО УЗЕЛ ПОДАЧИ МАСЛА.

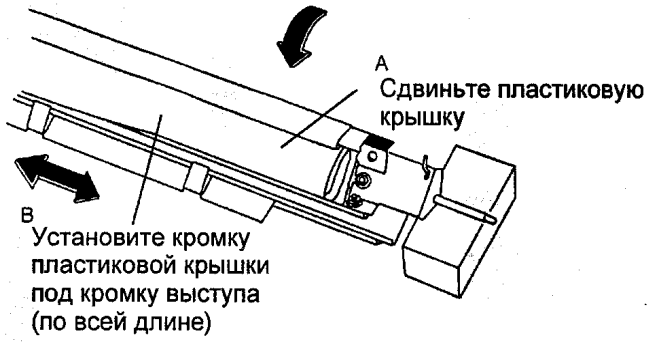

Рис. 6 Установка пластиковой крышки поверх масляных подкладок

REP 10.13 УЗЕЛ ВАЛИКА ПОДАЧИ МАСЛА

ПЕРЕЧЕНЬ ЗАПАСНЫХ ЧАСТЕЙ PL 10.3

СНЯТИЕ

1. **ПРЕДУПРЕЖДЕНИЕ: ОТСОЕДИНИТЕ СИЛОВОЙ КАБЕЛЬ ОТ АППАРАТА.**

Чтобы не погнуть пальцы отделения и дефлекторы материала, обращайтесь с узлом подачи масла осторожно.

2. СНИМИТЕ УЗЕЛ ПОДАЧИ МАСЛА (REP 10.9).
3. (РИС. 1): СНИМИТЕ УЗЕЛ ВАЛИКА ПОДАЧИ МАСЛА.

УСТАНОВКА

1 *Установите задний конец узла валика подачи масла в тот конец узла подачи масла, у которого есть черный кронштейн.*

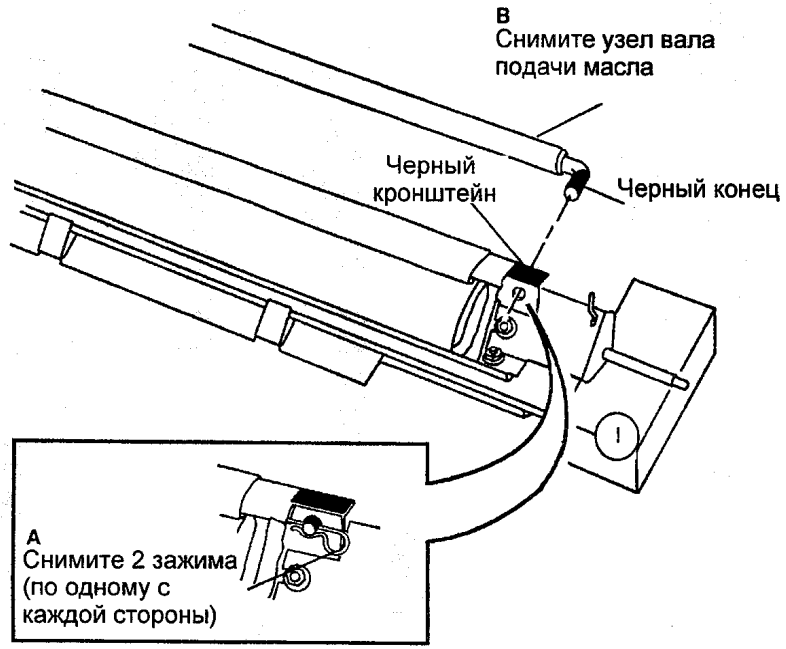

Рис. 1 Снятие узла вала подачи масла

REP 10.14 УЗЕЛ ПОДАЧИ МАСЛА С TAG/MOD 83

ПЕРЕЧЕНЬ ЗАПАСНЫХ ЧАСТЕЙ PL 10.1

СНЯТИЕ

1. **ПРЕДУПРЕЖДЕНИЕ: ВЫКЛЮЧИТЕ ПИТАНИЕ И ОТСОЕДИНИТЕ СИЛОВОЙ КАБЕЛЬ ОТ АППАРАТА.**

ВНИМАНИЕ

ФЬЮЗЕР МОЖЕТ ИМЕТЬ ВЫСОКУЮ ТЕМПЕРАТУРУ. ПЕРЕД СНЯТИЕМ УЗЛА ПОДАЧИ ДАЙТЕ ВОЗМОЖНОСТЬ ФЬЮЗЕРУ ОСТЫТЬ.

2. (РИС. 1): СНИМИТЕ УЗЕЛ ПОДАЧИ МАСЛА.

ВНИМАНИЕ

ЧТОБЫ НЕ ПОГНУТЬ ПАЛЬЦЫ ОТДЕЛЕНИЯ, ОБРАЩАЙТЕСЬ С УЗЛОМ ПОДАЧИ МАСЛА АККУРАТНО.

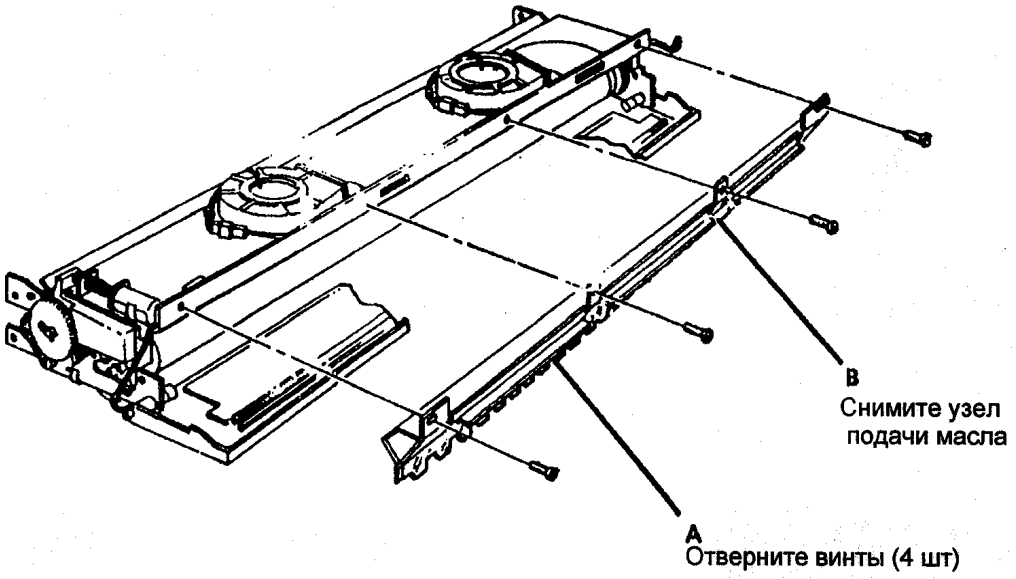

1060	A
Y8F SD5	M

Рис. 1 Снятие узла подачи

REP 10.15 МАСЛЯНЫЕ ПОДКЛАДКИ С TAG/MOD 83

ПЕРЕЧЕНЬ ЗАПАСНЫХ ЧАСТЕЙ PL 10.2

СНЯТИЕ

1. **ПРЕДУПРЕЖДЕНИЕ: ВЫКЛЮЧИТЕ ПИТАНИЕ И ОТСОЕДИНИТЕ СИЛОВОЙ КАБЕЛЬ ОТ АППАРАТА.**

ВНИМАНИЕ

Фьюзер может иметь высокую температуру.

ВНИМАНИЕ

Чтобы не погнуть пальцы отделения, обращайтесь с узлом подачи масла аккуратно.

2. ОПУСТИТЕ ПОЛКУ ПОДАЧИ КОПИИ.
3. ОПУСТИТЕ ЗАПОРНУЮ КРЫШКУ ТРАНСПОРТЕРА.
4. (РИС. 1): СНИМИТЕ УЗЕЛ ПОДАЧИ МАСЛА.

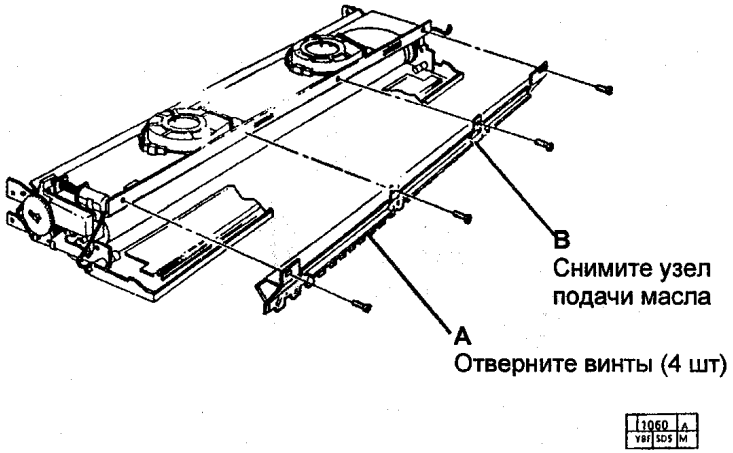

Рис. 1 Снятие узла подачи масла

5. (РИС. 2): СНИМИТЕ МАСЛЯНЫЕ ПОДКЛАДКИ.

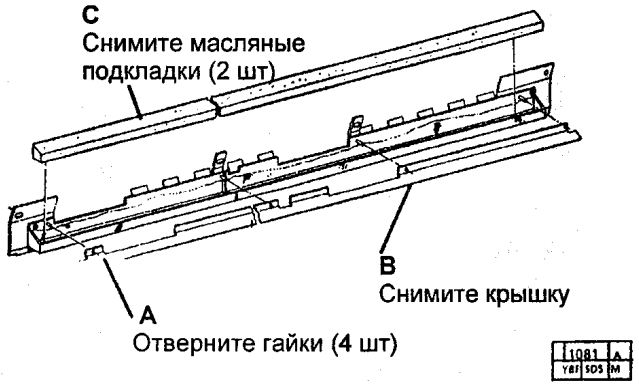

Рис. 2 Снятие масляных подкладок

ПРИМЕЧАНИЕ: Убедитесь, что головки винтов вала фьюзера освободили кронштейн узла подачи масла.

ПРИМЕЧАНИЕ: Если используется старый масляный фитиль, осторожно поскоблите его шайбой или щупом толщиной 0,762 мм и протрите салфеткой.

ПРИМЕЧАНИЕ: При установке нового или сухого фитиля перед использованием нанесите на него фьюзерное масло. Для этого потрите поверхность фитиля новой масляной подкладкой перед ее установкой в узел подачи масла. Это необходимо, так как маслу нужно примерно 24 часа для перехода с подкладок на фитиль.

ADJ 3.1 ВРЕМЯ ДО ВЫХОДА В РЕЖИМ ПОКОЯ

Цель

Целью этой регулировки является установка интервала времени, через который аппарат переходит из режима экономии энергии в режим покоя.

Введение

Интервал времени должен быть установлен по требованию пользователя. На заводе-изготовителе установлен интервал времени 25 минут. Он может меняться в диапазоне от 5 до 45 минут.

Регулировка

1. ВОЙДИТЕ В РЕЖИМ ДИАГНОСТИКИ
2. С ПОМОЩЬЮ КНОПОК СО СТРЕЛКАМИ ВВЕДИТЕ КОД [8]. НАЖМИТЕ КНОПКУ **Start** (Старт).

   1 *Увеличение значения на дисплее означает увеличение интервала времени. Изменение значения на единицу соответствует изменению времени на 15 минут.*
3. ДЛЯ УВЕЛИЧЕНИЯ ЗНАЧЕНИЯ НА ДИСПЛЕЕ ПАНЕЛИ УПРАВЛЕНИЯ ВОСПОЛЬЗУЙТЕСЬ КНОПКОЙ △ , ДЛЯ УМЕНЬШЕНИЯ – КНОПКОЙ ▽ .
4. НАЖМИТЕ КНОПКУ **Start** (Старт) ДЛЯ СОХРАНЕНИЯ НОВОЙ УСТАНОВКИ.
5. ВЫЙДИТЕ ИЗ РЕЖИМА ДИАГНОСТИКИ.

ADJ 3.2 ВРЕМЯ ДО ВЫХОДА В РЕЖИМ ЭКОНОМИИ ЭНЕРГИИ (USO), (АО 60 Гц); В РЕЖИМ МАЛОГО ПОТРЕБЛЕНИЯ ЭНЕРГИИ (EO), (АО 50 Гц)

Цель

Целью этой регулировки является установка интервала времени, через который аппарат переходит из рабочего режима в режим экономии энергии.

Введение

Интервал времени должен быть установлен по требованию пользователя. На заводе-изготовителе установлен интервал времени 1 минута. Он может меняться в диапазоне от 45 секунд до 3 минут 30 секунд.

Регулировка

1. ВОЙДИТЕ В РЕЖИМ ДИАГНОСТИКИ
2. С ПОМОЩЬЮ КНОПОК + ИЛИ – ВВЕДИТЕ КОД [1]. НАЖМИТЕ КНОПКУ **Start** (Старт).

   1 *Увеличение значения на дисплее означает увеличение интервала времени работы после изготовления последней копии. Изменение значения на единицу соответствует изменению времени на 15 секунд.*
3. ДЛЯ УВЕЛИЧЕНИЯ ЗНАЧЕНИЯ НА ДИСПЛЕЕ ПАНЕЛИ УПРАВЛЕНИЯ ВОСПОЛЬЗУЙТЕСЬ КНОПКОЙ △ , ДЛЯ УМЕНЬШЕНИЯ – КНОПКОЙ ▽ .
4. НАЖМИТЕ КНОПКУ **Start** (Старт) ДЛЯ СОХРАНЕНИЯ НОВОЙ УСТАНОВКИ.
5. ВЫЙДИТЕ ИЗ РЕЖИМА ДИАГНОСТИКИ.

ADJ 3.3 НАЦИОНАЛЬНАЯ КОНФИГУРАЦИЯ

Цель

Целью этой регулировки является установка правильной национальной конфигурации для копировального аппарата.

Регулировка

1. ВОЙДИТЕ В РЕЖИМ ДИАГНОСТИКИ.
2. С ПОМОЩЬЮ КНОПОК △ ИЛИ ▽ ВВЕДИТЕ КОД [9]. НАЖМИТЕ КНОПКУ **Start** (Старт).
3. С ПОМОЩЬЮ КНОПОК + ИЛИ – ВЫБЕРИТЕ СООТВЕТСТВУЮЩИЙ КОД КОНФИГУРАЦИИ И НАЖМИТЕ КНОПКУ **Start** (Старт) ДЛЯ СОХРАНЕНИЯ НОВОГО ЗНАЧЕНИЯ КОНФИГУРАЦИИ.

Код	Конфигурация
1	120 В, 60 Гц
2	220 или 230 В, 50 Гц
3	240 В, 50 Гц
4	100 В, 50/60 Гц

4. ВЫЙДИТЕ ИЗ РЕЖИМА ДИАГНОСТИКИ.

ADJ 5.1 РЕГУЛИРОВКА РАЗМЕРА КОПИИ

Цель

Целью этой регулировки является получение копии в масштабе 1:1 при использовании материала пользователя. Эта регулировка компенсирует удлинение или сокращение материала, для того чтобы сделать изображение на копии таким же, как на оригинале.

Проверка

1 *Тест-лист 82E5980 должен подаваться передней кромкой вперед в направлении 914 мм. Удерживайте материал для копирования в пределах меток 914 мм на полке подачи.*

1. СДЕЛАЙТЕ КОПИЮ ТЕСТ-ЛИСТА 82E5980 НА БУМАГЕ ПОЛЬЗОВАТЕЛЯ ПЛОТНОСТЬЮ 80 г/м^2.
2. ПОЛОЖИТЕ КОПИЮ НА ТЕСТ-ЛИСТ.
3. (РИС. 1): СРАВНИТЕ ЭТАЛОННЫЕ МЕТКИ ШКАЛЫ ВЕРТИКАЛЬНОГО УВЕЛИЧЕНИЯ НА ТЕСТ-ЛИСТЕ С МЕТКАМИ НА КОПИИ.

Регулировка

1. ВОЙДИТЕ В РЕЖИМ ДИАГНОСТИКИ
2. УСТАНОВИТЕ СПЕЦИАЛЬНЫЕ ТЕСТОВЫЕ КОДЫ **[21]**, **[22]** И **[23]** В НУЛЬ.
   A. ВЫБЕРИТЕ КОД
   B. НАЖМИТЕ КНОПКУ **Start** (Старт).
   C. УСТАНОВИТЕ ЗНАЧЕНИЕ,ПОКАЗЫВАЕМОЕ НА ДИСПЛЕЕ, В НУЛЬ.
   D. НАЖМИТЕ КНОПКУ **Start** (Старт).
3. С ПОМОЩЬЮ КНОПОК СО СТРЕЛКАМИ ВВЕДИТЕ КОД **[24]**. НАЖМИТЕ КНОПКУ **Start** (Старт).

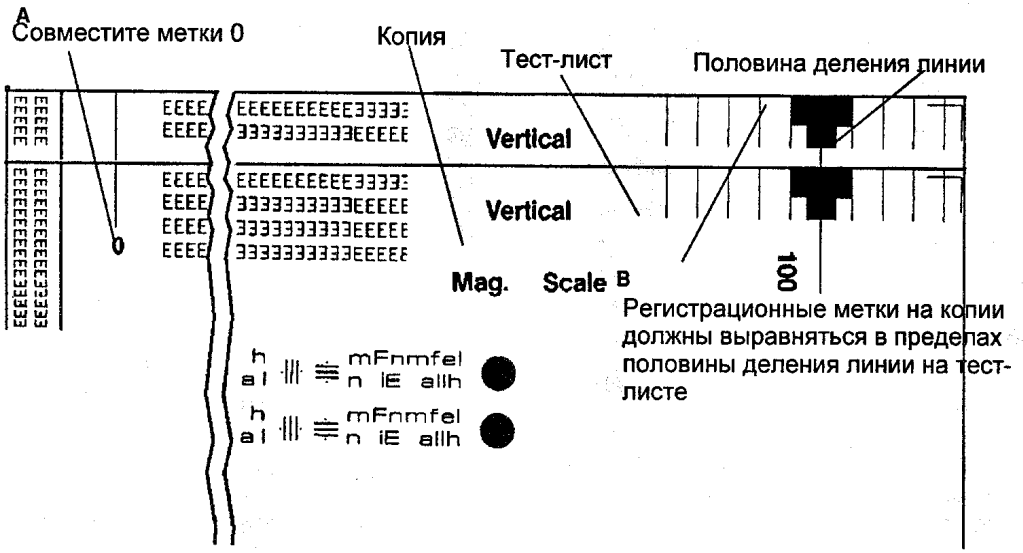

Рис. 1 Проверка совпадения эталонных меток на тест-листе с метками на копии

2 *Увеличение значения на дисплее панели управления означает увеличение длины изображения на копии. Уменьшение значения будет уменьшать длину изображения на копии.*

4. ДЛЯ УВЕЛИЧЕНИЯ ЗНАЧЕНИЯ НА ДИСПЛЕЕ ПАНЕЛИ УПРАВЛЕНИЯ ВОСПОЛЬЗУЙТЕСЬ КНОПКОЙ △ , ДЛЯ УМЕНЬШЕНИЯ – КНОПКОЙ ▽ .
5. НАЖМИТЕ КНОПКУ **Start** (Старт) ДЛЯ СОХРАНЕНИЯ НОВОГО ЗНАЧЕНИЯ.

3 *При изготовлении копии для проверки регулировки убедитесь, что нажата нужная кнопка материала для копирования. Это будет гарантировать, что выбрана правильная скорость оригинала.*

6. ВЫЙДИТЕ ИЗ РЕЖИМА ДИАГНОСТИКИ И СДЕЛАЙТЕ КОПИЮ ТЕСТ-ЛИСТА.
7. ПОВТОРЯЙТЕ ВСЕ ШАГИ ДО ТЕХ ПОР, ПОКА РЕГИСТРАЦИОННЫЕ МЕТКИ НА КОПИИ НЕ ВЫРОВНЯЮТСЯ В ПРЕДЕЛАХ ПОЛОВИНЫ ДЕЛЕНИЯ ЛИНИЙ ТЕСТ-ЛИСТА (РИС. 1).
8. ЕСЛИ ПОЛЬЗОВАТЕЛЬ СОБИРАЕТСЯ ИСПОЛЬЗОВАТЬ КАЛЬКУ (USO), (RX), ВЫПОЛНИТЕ СЛЕДУЮЩИЕ ДЕЙСТВИЯ:
   A. КАЛЬКА (USO), (EO) – С ПОМОЩЬЮ КНОПОК СО СТРЕЛКАМИ ВВЕДИТЕ КОД **[22]** И ВЫПОЛНИТЕ ЭТУ ПРОЦЕДУРУ НА КАЛЬКЕ (USO), (RX).
   B. ПЛЕНКА – С ПОМОЩЬЮ КНОПОК СО СТРЕЛКАМИ ВВЕДИТЕ КОД **[23]** И ВЫПОЛНИТЕ ЭТУ ПРОЦЕДУРУ НА ПЛЕНКЕ.

ADJ 8.1 РЕГИСТРАЦИЯ

Цель

Цель процедуры состоит в том, чтобы отрегулировать синхронизацию аппарата для получения правильной регистрации материала для копирования и изображения на оригинале в случае режимов копирования комплектов оригиналов и тиражного копирования.

Проверка

1. ВЫБЕРИТЕ РЕЖИМ **Sets** (Комплекты) И СДЕЛАЙТЕ КОПИЮ ТЕСТ-ЛИСТА (82E5020).
2. ВЫБЕРИТЕ РЕЖИМ ТИРАЖНОГО КОПИРОВАНИЯ И СДЕЛАЙТЕ КОПИЮ ТЕСТ-ЛИСТА (82E5020).
3. (РИС. 1): ПРОВЕРЬТЕ РЕГИСТРАЦИЮ ДВУХ КОПИЙ.
4. ЕСЛИ РЕГИСТРАЦИЯ НА КОПИИ НЕ СООТВЕТСТВУЕТ ТЕХНИЧЕСКИМ ТРЕБОВАНИЯМ, ВЫПОЛНИТЕ РЕГУЛИРОВКУ.

Регулировка (комплекты)

1. ВОЙДИТЕ В РЕЖИМ ДИАГНОСТИКИ
2. С ПОМОЩЬЮ КНОПОК △ ИЛИ ▽ ВВЕДИТЕ КОД **[33]** ДЛЯ РЕГУЛИРОВКИ РЕЖИМА КОПИРОВАНИЯ **Sets** (Комплекты). НАЖМИТЕ КНОПКУ **Start** (Старт).

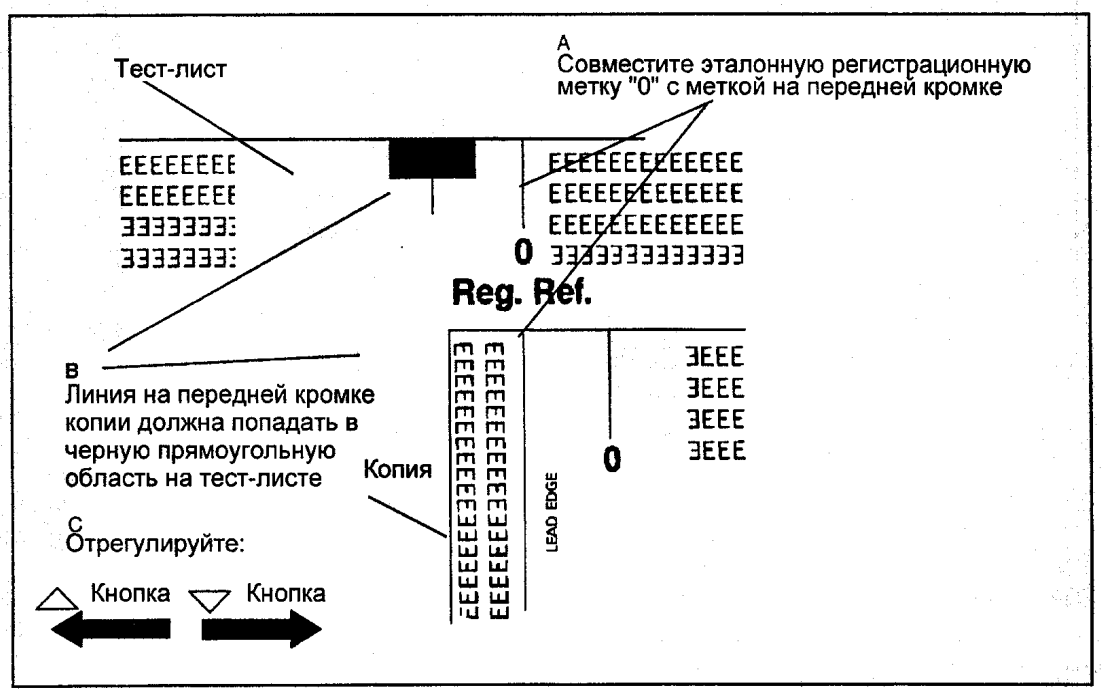

Рис. 1 Проверка регистрации

1 *Каждый шаг изменения увеличит или уменьшит переднюю кромку примерно на 3,17 мм. Кнопка ▽ делает ширину кромки больше, а кнопка △ – меньше.*

3. (РИС 1): ДЛЯ ПЕРЕМЕЩЕНИЯ РЕГИСТРАЦИИ ВЛЕВО ВОСПОЛЬЗУЙТЕСЬ КНОПКОЙ △, А ДЛЯ ПЕРЕМЕЩЕНИЯ ВПРАВО – КНОПКОЙ ▽.
4. НАЖМИТЕ КНОПКУ **Start** (Старт) ДЛЯ ВВОДА НОВОЙ УСТАНОВКИ.
5. ВЫЙДИТЕ ИЗ РЕЖИМА ДИАГНОСТИКИ.
6. ВЫПОЛНИТЕ ПРОВЕРКУ В РЕЖИМЕ **Sets** (Комплекты).
7. ПОВТОРЯЙТЕ РЕГУЛИРОВКУ ДО ТЕХ ПОР, ПОКА РЕГИСТРАЦИЯ НЕ БУДЕТ УДОВЛЕТВОРЯТЬ ТЕХНИЧЕСКИМ ТРЕБОВАНИЯМ.

Регулировка (тиражное копирование)

1. ВОЙДИТЕ В РЕЖИМ ДИАГНОСТИКИ.
2. С ПОМОЩЬЮ КНОПОК △ ИЛИ ▽ ВВЕДИТЕ КОД [7] ДЛЯ РЕГУЛИРОВКИ РЕЖИМА ТИРАЖНОГО КОПИРОВАНИЯ.
3. (РИС. 1): ДЛЯ ПЕРЕМЕЩЕНИЯ РЕГИСТРАЦИИ ВЛЕВО ВОСПОЛЬЗУЙТЕСЬ КНОПКОЙ △, А ДЛЯ ПЕРЕМЕЩЕНИЯ ВПРАВО – КНОПКОЙ ▽.
4. НАЖМИТЕ КНОПКУ **Start** (Старт) ДЛЯ ВВОДА НОВОЙ УСТАНОВКИ.
5. ВЫЙДИТЕ ИЗ РЕЖИМА ДИАГНОСТИКИ.
6. ВЫПОЛНИТЕ ПРОВЕРКУ В РЕЖИМЕ ТИРАЖНОГО КОПИРОВАНИЯ.
7. ПОВТОРЯЙТЕ РЕГУЛИРОВКУ ДО ТЕХ ПОР, ПОКА РЕГИСТРАЦИЯ НЕ БУДЕТ УДОВЛЕТВОРЯТЬ ТЕХНИЧЕСКИМ ТРЕБОВАНИЯМ.

ADJ 8.2 ПОЛЕ НА ПЕРЕДНЕЙ КРОМКЕ

Цель

Целью данной процедуры является регулировка синхронизации аппарата для правильной регистрации материала для копирования и изображения на оригинале для получения требуемой передней кромки. Эта требуемая передняя кромка устанавливается предварительно, и она может быть выбрана оператором при нажатии кнопки **Lead Margin** (Поле на передней кромке). Если кнопка **Lead Margin** не выбирается, параметры регистрации по умолчанию настраиваются в процедуре "Регистрация" (ADJ 8.1).

Регулировка

1. СПРОСИТЕ ОПЕРАТОРА, КАКОЕ ПОЛЕ НА ПЕРЕДНЕЙ КРОМКЕ ЕМУ НУЖНО.
2. НАЖМИТЕ КНОПКУ ПЕРЕДНЕЙ КРОМКИ.
3. СДЕЛАЙТЕ ПЯТЬ КОПИЙ ТЕСТ-ЛИСТА 82E5020.
4. (РИС. 1): ИЗМЕРЬТЕ ПОЛЕ НА ПЕРЕДНЕЙ КРОМКЕ.

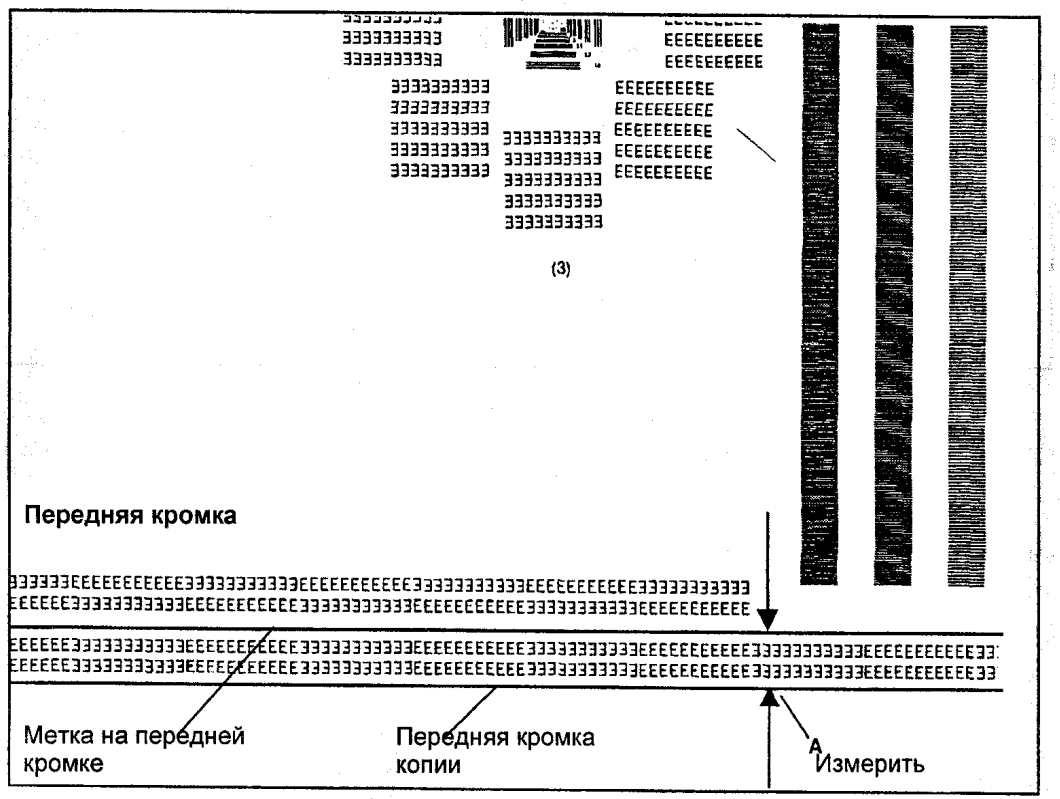

Рис. 1 Технические условия регистрации

1 *Если расстояние не соответствует требуемому, выполните следующие шаги:*

5. ВОЙДИТЕ В РЕЖИМ ДИАГНОСТИКИ.
6. С ПОМОЩЬЮ КНОПОК △ ИЛИ ▽ ВВЕДИТЕ КОД [2]. НАЖМИТЕ КНОПКУ **Start** (Старт).

2 *Установка значения 5 будет эквивалентна 32 мм. Каждое значение больше или меньше 5 будет изменять поле на передней кромке на 6 мм. Чем больше значение, тем больше поле.*

7. ДЛЯ УВЕЛИЧЕНИЯ ПОЛЯ НА ПЕРЕДНЕЙ КРОМКЕ ВОСПОЛЬЗУЙТЕСЬ КНОПКОЙ △, ДЛЯ УМЕНЬШЕНИЯ – КНОПКОЙ ▽.
8. НАЖМИТЕ КНОПКУ **Start** (Старт) ДЛЯ ВВОДА НОВОЙ УСТАНОВКИ.
9. ВЫЙДИТЕ ИЗ РЕЖИМА ДИАГНОСТИКИ.
10. ПОВТОРЯЙТЕ ШАГИ СО 2 ПО 9 ДО ТЕХ ПОР, ПОКА НЕ БУДЕТ ПОЛУЧЕНО ТРЕБУЕМОЕ ПОЛЕ НА ПЕРЕДНЕЙ КРОМКЕ.

ADJ 9.1 СОЛЕНОИД РАКЕЛЯ

Цель

Цель этой процедуры состоит в регулировке соленоида ракеля таким образом, чтобы при очистке барабана лезвие оказывало требуемое усилие.

Проверка

1. СНИМИТЕ КСЕРОГРАФИЧЕСКИЙ МОДУЛЬ (REP 9.1).
2. (РИС. 1): ФОТОРЕЦЕПТОР ОПИРАЕТСЯ НА ТРИ ТОЧКИ.



Перед выполнением этой проверки или регулировки убедитесь, что барабан находится внутри ксерографического модуля. Положите рукоятку воротка под раму с правой стороны перед шестерней фьюзера, для того чтобы обеспечить узлу три точки опоры. Это предотвратит скручивание узла, которое может привести к неправильному зазору 1,2 мм.

3. НАЖМИТЕ РУКОЙ ПЛУНЖЕР СОЛЕНОИДА ДО УПОРА И УДЕРЖИВАЙТЕ ЕГО В ЭТОМ ПОЛОЖЕНИИ.
4. ПРОВЕРЬТЕ НАЛИЧИЕ ЗАЗОРА 1,2 мм ± 0,1 мм МЕЖДУ ПЛУНЖЕРОМ И ГРУЗИКОМ.

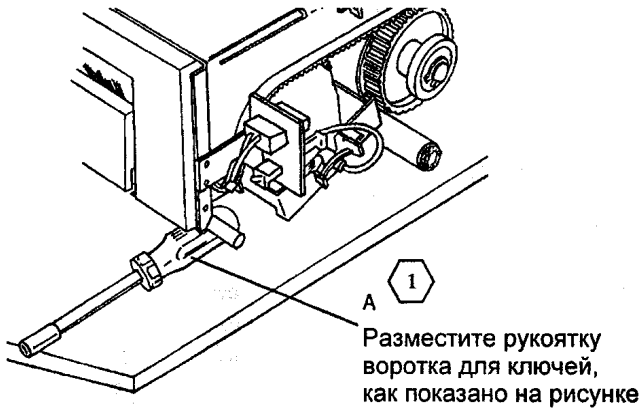

Рис. 1 Положение воротка для ключей

Регулировка

1. (РИС. 2): ОТРЕГУЛИРУЙТЕ СОЛЕНОИД РАКЕЛЯ.

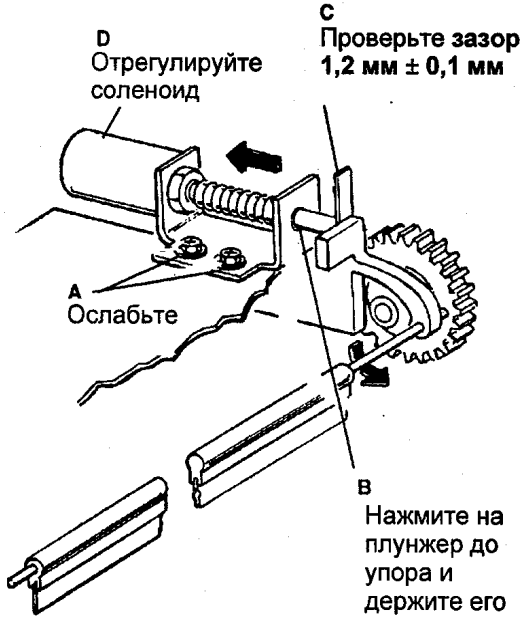

Рис. 2 Регулировка соленоида ракеля

2. ПРОВЕРЬТЕ ПРАВИЛЬНОСТЬ РАБОТЫ РАКЕЛЯ
   A. НАПЫЛИТЕ НА БАРАБАН СТЕАРАТ ЦИНКА.
   B. НАЖМИТЕ РУКОЙ НА ПЛУНЖЕР СОЛЕНОИДА, ОДНОВРЕМЕННО ПОВОРАЧИВАЯ БАРАБАН И НАБЛЮДАЯ ЗА ПРОЦЕССОМ ОЧИСТКИ. СТЕАРАТ ЦИНКА ДОЛЖЕН СЧИЩАТЬСЯ С БАРАБАНА.

ADJ 9.2 СЕРИЯ ЭЛЕКТРОСТАТИЧЕСКОЙ НАСТРОЙКИ

1 *Серия должна выполняться строго в описанном порядке.*

Цель

Целью данной процедуры является регулировка напряжений коротрона и лампы экспонирования в соответствии с техническими требованиями для получения хорошего качества изображения.

2 *После выполнения серии электростатической настройки с новым барабаном фоторецептора плотность изображения будет немного меньше (изображение светлее), чем после настройки с барабаном фоторецептора, бывшем в употреблении. В этом случае дальнейшие регулировки не проводить.*

1. **БАРАБАН ФОТОРЕЦЕПТОРА, БЫВШИЙ В УПОТРЕБЛЕНИИ:** СДЕЛАЙТЕ ОДНУ КОПИЮ И ДАЙТЕ АППАРАТУ ПЕРЕЙТИ В РЕЖИМ МАЛОГО ПОТРЕБЛЕНИЯ ЭНЕРГИИ.

   НОВЫЙ БАРАБАН ФОТОРЕЦЕПТОРА: СДЕЛАЙТЕ КОПИЮ ДЛИНОЙ 7,6 МЕТРОВ И ДАЙТЕ АППАРАТУ ПЕРЕЙТИ В РЕЖИМ МАЛОГО ПОТРЕБЛЕНИЯ ЭНЕРГИИ.
2. ТЩАТЕЛЬНО ОЧИСТИТЕ КОРОТРОНЫ И ОБЪЕКТИВ.
3. СНИМИТЕ СЛЕДУЮЩИЕ ЭЛЕМЕНТЫ:
   A. УСТРОЙСТВО ПОДАЧИ ОРИГИНАЛОВ
   B. ЛЕВУЮ ТОРЦЕВУЮ КРЫШКУ
   C. ПРАВУЮ ТОРЦЕВУЮ КРЫШКУ
   D. ВЕРХНЮЮ ЗАДНЮЮ КРЫШКУ
4. СНИМИТЕ МОДУЛЬ ПРОЯВИТЕЛЯ (REP 9.5).
5. (РИС. 1): УСТАНОВИТЕ ПРОБНИК ЭЛЕКТРОМЕТРА В Д�держатель.

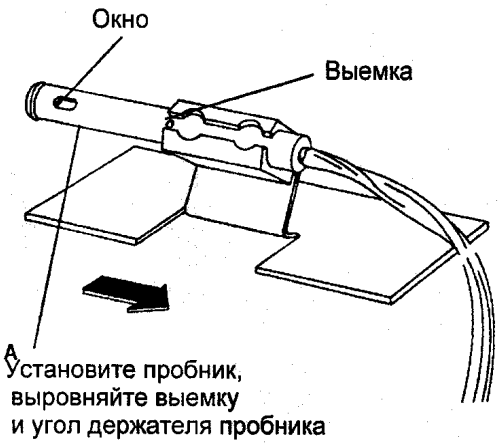

Рис. 1 Установка пробника электрометра в держатель

(Продолжение)

6. (РИС. 2): УСТАНОВИТЕ ПРОБНИК ЭЛЕКТРОМЕТРА.

3 *ШАГ 6А: Вставьте четыре листа бумаги плотностью 80 г/м^2 между держателем пробника электрометра и барабаном фоторецептора. Это обеспечит нужное расстояние между пробником и барабаном фоторецептора. Аккуратно удалите бумагу, не изменив положения пробника.*

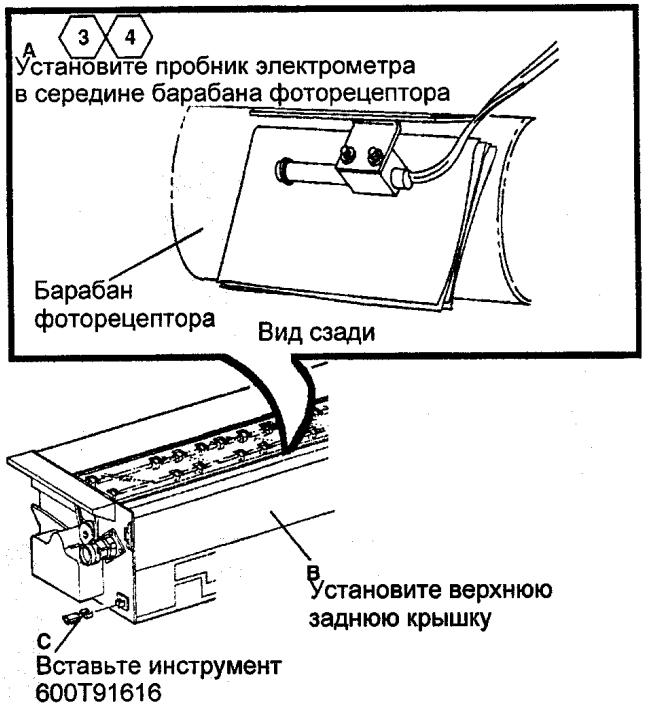

Рис. 2 Установка пробника электрометра

4 *ШАГ 6А: Окно в пробнике должно быть обращено к фоторецептору.*

7. ПЕРЕД УСТАНОВКОЙ УСТРОЙСТВА ПОДАЧИ ОРИГИНАЛОВ ПОЛОЖИТЕ ДВА ЛИСТА ЧИСТОЙ БУМАГИ ПЛОТНОСТЬЮ 80 г/м^2 ПО ВСЕЙ ПОВЕРХНОСТИ СТЕКЛА ЭКСПОНИРОВАНИЯ.

8. УСТАНОВИТЕ УСТРОЙСТВО ПОДАЧИ ОРИГИНАЛОВ.

9. (РИС. 3): ПРАВИЛЬНОЕ ПОЛОЖЕНИЕ ЭЛЕКТРОМЕТРА, ТЕСТЕРА И ИЗМЕРИТЕЛЬНЫХ ПРОВОДОВ.

5 *ШАГ 9В: Электрометр, тестер и измерительные провода должны располагаться на удалении от высоковольтного блока питания, для того чтобы получить правильные показания напряжения. Электрометр и тестер также должны быть отделены друг от друга, как показано на рис. 3. Всю оставшуюся часть процедуры сохраняйте такое положение электрометра, тестера и измерительных проводов. На этом этапе не соединяйте тестер и электрометр. Назначение этого рисунка – показать правильное взаимное расположение приборов. Соедините приборы при выполнении последующих шагов, когда это станет необходимым.*

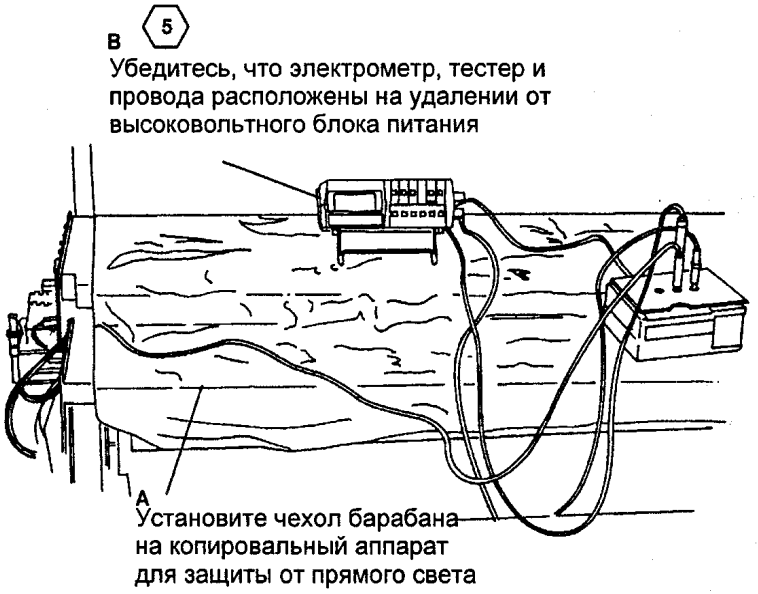

Рис. 3 Правильное положение электрометра, тестера и измерительных проводов

(Продолжение)

ПРЕДУПРЕЖДЕНИЕ

Между моментом ввода кода [10] и началом вращения двигателя будет некоторый промежуток времени. Двигатель не начнет вращаться до тех пор, пока температура фьюзера не достигнет нужной величины.

10. ВОЙДИТЕ В РЕЖИМ ДИАГНОСТИКИ. С ПОМОЩЬЮ КНОПОК + ИЛИ – ВВЕДИТЕ КОД **[6]**, ПОСЛЕ ЧЕГО НАЖМИТЕ КНОПКУ **Start** (Старт).

6 *Электрометр, тестер и измерительные провода показаны в этом положении только для удобства. Правильное положение приборов при выполнении серии электростатической настройки показано на рис. 3.*

11. (РИС. 4): ОТРЕГУЛИРУЙТЕ НАПРЯЖЕНИЕ КОРОТРОНА ПРЕДВАРИТЕЛЬНОГО ЗАРЯДА И КОРОТРОНА ОТДЕЛЕНИЯ.

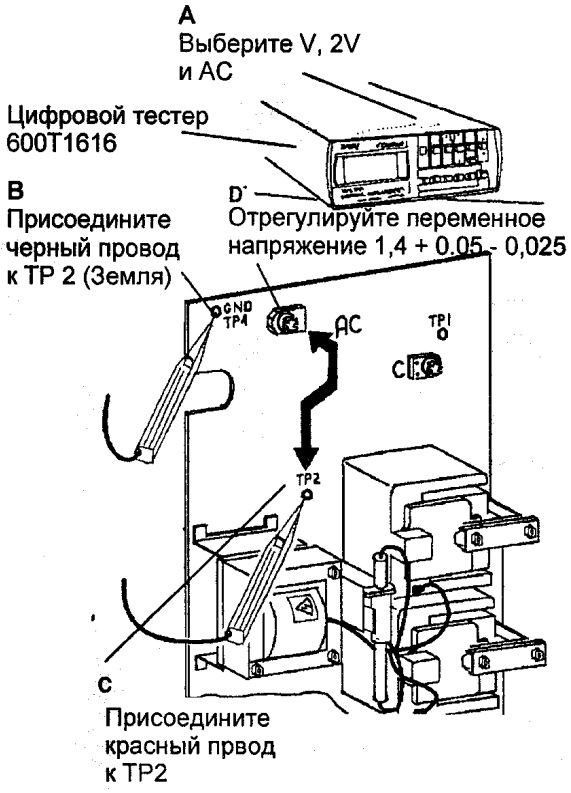

Рис. 4 Регулировка коротронов предварительного заряда и отделения

6 *Электрометр, тестер и измерительные провода показаны в этом положении только для удобства. Правильное положение приборов при выполнении серии электростатической настройки показано на рис. 3.*

12. (РИС. 5): ОТРЕГУЛИРУЙТЕ НАПРЯЖЕНИЕ КОРОТРОНА ПЕРЕНОСА.

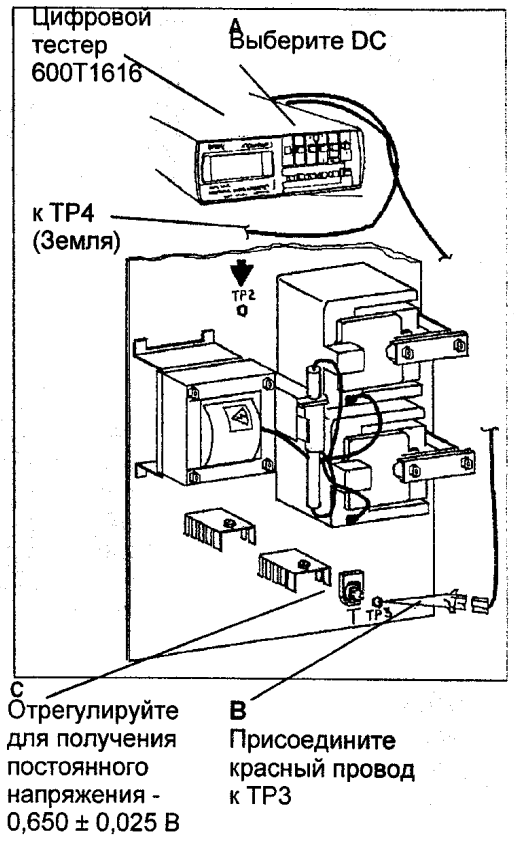

Рис. 5 Регулировка коротрона переноса

(Продолжение)

13. (РИС. 6): СОЕДИНИТЕ ЦИФРОВОЙ ТЕСТЕР С ЭЛЕКТРОМЕТРОМ.

6 *Если лампочка LOW BATTERY (Батарея разряжена) остается включенной, замените источник питания. Не продолжайте процедуру, если горит эта лампочка.*

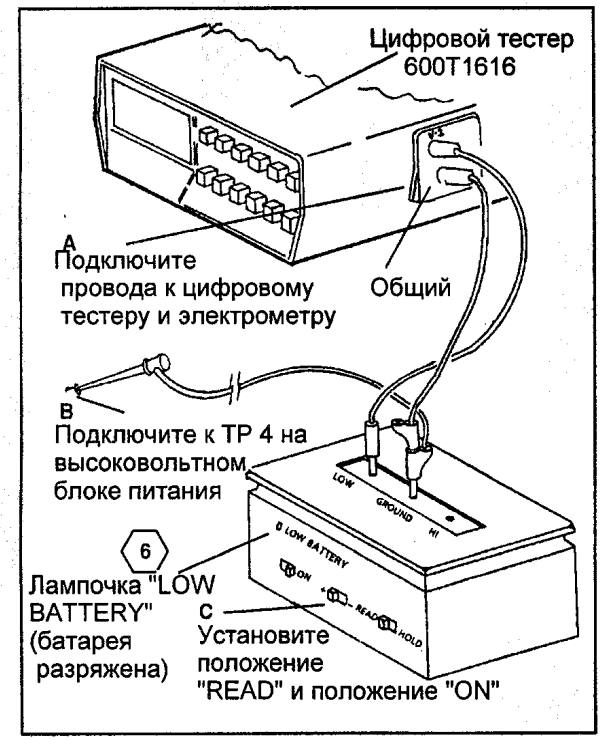

Рис. 6 Подключение электрометра

7 *Электрометр, тестер и измерительные провода показаны в этом положении только для удобства. Правильное положение приборов при выполнении серии электростатической настройки показано на рис. 3.*

14. (РИС. 7): ОТРЕГУЛИРУЙТЕ НАПРЯЖЕНИЕ ЗАРЯДА.

8 *Если не удается установить напряжение, удовлетворяющее техническим требованиям, обратитесь к RAP "Напряжение заряда".*

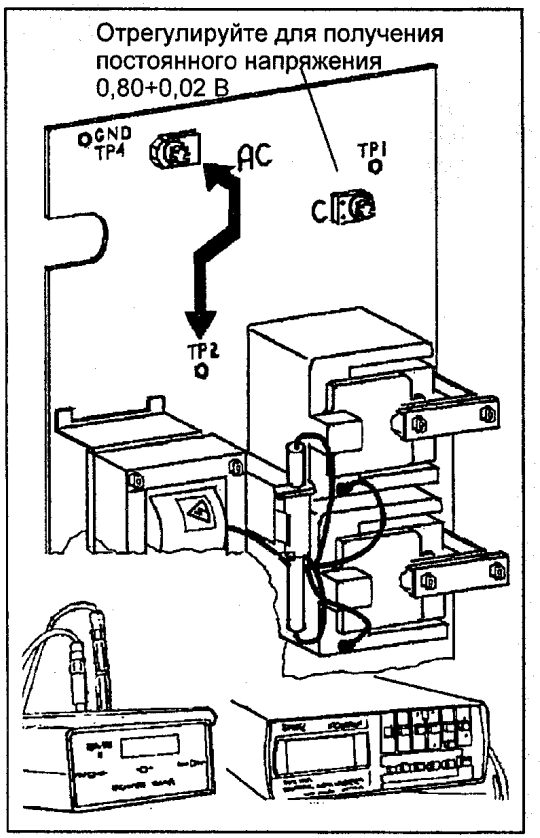

Рис. 7 Регулировка напряжения заряда

15. НАЖМИТЕ КНОПКУ **Stop** (Стоп).

(Продолжение)

8 *Установите цифровой тестер и электрометр так, как показано на рис. 3, шаг 7.*

16. ОТРЕГУЛИРУЙТЕ НАПРЯЖЕНИЕ ЭКСПОНИРОВАНИЯ

ПРЕДУПРЕЖДЕНИЕ

Между моментом ввода кода [5] и началом вращения двигателя будет некоторый промежуток времени. Двигатель не начнет вращаться до тех пор, пока температура фьюзера не достигнет нужной величины.

a. ВВЕДИТЕ КОД [5], ПОСЛЕ ЧЕГО НАЖМИТЕ КНОПКУ **Start** (Старт).

b. ВЫБЕРИТЕ ЗНАЧЕНИЕ [9] И НАЖМИТЕ КНОПКУ **Start** (Старт).

c. ЧЕРЕЗ ТРИ МИНУТЫ ЗАПИШИТЕ СРЕДНЕЕ ПОКАЗАНИЕ ТЕСТЕРА.

9 *Сохраните выбранную функцию PEAK HOLD (Пиковое значение) до шага 18.*

d. ЕСЛИ ПОСТОЯННОЕ НАПРЯЖЕНИЕ, ИЗМЕРЕННОЕ В ШАГЕ c, БОЛЬШЕ ЧЕМ 0,200 В, ПРОВЕРЬТЕ СЛЕДУЮЩЕЕ:

- ПРАВИЛЬНО ЛИ РАСПОЛОЖЕНЫ ПРОВОДА (СМ. РИС. 3)
- ВКЛЮЧЕНА ЛИ ПОЛНОСТЬЮ ЛАМПА ЭКСПОНИРОВАНИЯ
- УСТАНОВЛЕНО ЛИ НА СВОЕ МЕСТО УСТРОЙСТВО ПОДАЧИ ОРИГИНАЛОВ
- УБЕДИТЕСЬ, ЧТО УСТАНОВЛЕН ТРЕБУЕМЫЙ БАРАБАН ФОТОРЕЦЕПТОРА (1R81)
- УБЕДИТЕСЬ, ЧТО ОБЪЕКТИВ ЧИСТЫЙ
- УБЕДИТЕСЬ, ЧТО ДВА ЛИСТА БУМАГИ ПОЛНОСТЬЮ ПОКРЫВАЮТ СТЕКЛО ЭКСПОНИРОВАНИЯ.

10 *Шаг 16E: если в контрольной точке постоянное напряжение на 0,02 – 0,05 В больше напряжения в точке 9 и при этом больше, чем 0,2 В, вернитесь к шагу d.*

e. ПРОСМОТРИТЕ ВСЕ ЗНАЧЕНИЯ, НАЧИНАЯ С ТОЧКИ 9, ОСТАНАВЛИВАЯСЬ В КАЖДОЙ КОНТРОЛЬНОЙ ТОЧКЕ (8,7,6,...). В КАЖДОЙ КОНТРОЛЬНОЙ ТОЧКЕ НАЖИМАЙТЕ КНОПКУ **Start** (Старт), ЖДИТЕ 15 СЕКУНД И ЗАПИСЫВАЙТЕ ПОКАЗАНИЯ ТЕСТЕРА. ОСТАНОВИТЕСЬ НА ПЕРВОЙ ЖЕ КОНТРОЛЬНОЙ ТОЧКЕ, ПОКАЗАНИЕ КОТОРОЙ ОКАЖУТСЯ НА 0,02 – 0,05 В ВЫШЕ ПОКАЗАНИЯ В КОНТРОЛЬНОЙ ТОЧКЕ 9.

17. НАЖМИТЕ КНОПКУ **Stop** (Стоп) И ВЫКЛЮЧИТЕ ЭЛЕКТРОМЕТР.

18. УБЕРИТЕ ЭЛЕКТРОМЕТР.

19. СНИМИТЕ УСТРОЙСТВО ПОДАЧИ ОРИГИНАЛОВ И УБЕРИТЕ ДВА ЛИСТА ЧИСТОЙ БУМАГИ ПЛОТНОСТЬЮ 80 г/м^2.

20. УСТАНОВИТЕ НА МЕСТО УСТРОЙСТВО ПОДАЧИ ОРИГИНАЛОВ И МОДУЛЬ ПРОЯВИТЕЛЯ.

21. ПРОВЕРЬТЕ/ ОТРЕГУЛИРУЙТЕ СЛЕДУЮЩЕЕ:

a. СОЛЕНОИД ПОДАЧИ ТОНЕРА (ADJ 9.3)

b. ПЛОТНОСТЬ ИЗОБРАЖЕНИЯ (ADJ 9.4)

ADJ 9.3 СОЛЕНОИД ПОДАЧИ ТОНЕРА

Цель

Целью этой процедуры является регулировка соленоида подачи тонера, чтобы тонер подавался в модуль проявителя с нужной скоростью, а также компенсация износа при каждой замене проявителя.

Проверка

1. СНИМИТЕ ВЕРХНЮЮ ЗАДНЮЮ КРЫШКУ И ПОМЕСТИТЕ МАГНИТ НА ВЫКЛЮЧАТЕЛЬ БЛОКИРОВКИ.

ПРЕДУПРЕЖДЕНИЕ

Между моментом ввода кода [10] и началом вращения двигателя будет некоторый промежуток времени. Двигатель не начнет вращаться до тех пор, пока температура фьюзера не достигнет нужной величины.

2. ВОЙДИТЕ В РЕЖИМ ДИАГНОСТИКИ И ВВЕДИТЕ КОД **[10]**.
3. НАЖМИТЕ КНОПКУ **Start** (Старт).
4. ОПРЕДЕЛИТЕ ВРЕМЯ, ЗА КОТОРОЕ ТОНЕР-КАРТРИДЖ ПОВОРАЧИВАЕТСЯ НА ЧЕТВЕРТЬ ОБОРОТА.
5. НАЖМИТЕ КНОПКУ **Stop** (Стоп).
6. ЕСЛИ ВРЕМЯ, ОПРЕДЕЛЕННОЕ В ШАГЕ **4**, ПОПАДАЕТ В ИНТЕРВАЛ ОТ 30 ДО 60 СЕКУНД, ТО РЕГУЛИРОВКА НЕ ТРЕБУЕТСЯ.

Регулировка

7. СНИМИТЕ ТОНЕР-КАРТРИДЖ.

(1) *Ослабьте винты настолько, чтобы соленоид свободно перемещался.*

8. (РИС. 1): ОТРЕГУЛИРУЙТЕ СОЛЕНОИД ПОДАЧИ ТОНЕРА.
9. УСТАНОВИТЕ НА МЕСТО ТОНЕР-КАРТРИДЖ.

(2) *Убедитесь, что зажим заземления имеет хороший контакт с металлическим кольцом на конце тонер-картриджа.*

10. ПОВТОРЯЙТЕ ШАГИ С 3 ПО 9 ДО ТЕХ ПОР, ПОКА ТОНЕР-КАРТРИДЖ НЕ НАЧНЕТ ДЕЛАТЬ ЧЕТВЕРТЬ ОБОРОТА ЗА ВРЕМЯ ОТ 30 ДО 60 СЕКУНД.
11. ВЫЙДИТЕ ИЗ РЕЖИМА ДИАГНОСТИКИ, СНИМИТЕ МАГНИТ И УСТАНОВИТЕ НА МЕСТО ВЕРХНЮЮ ЗАДНЮЮ КРЫШКУ.

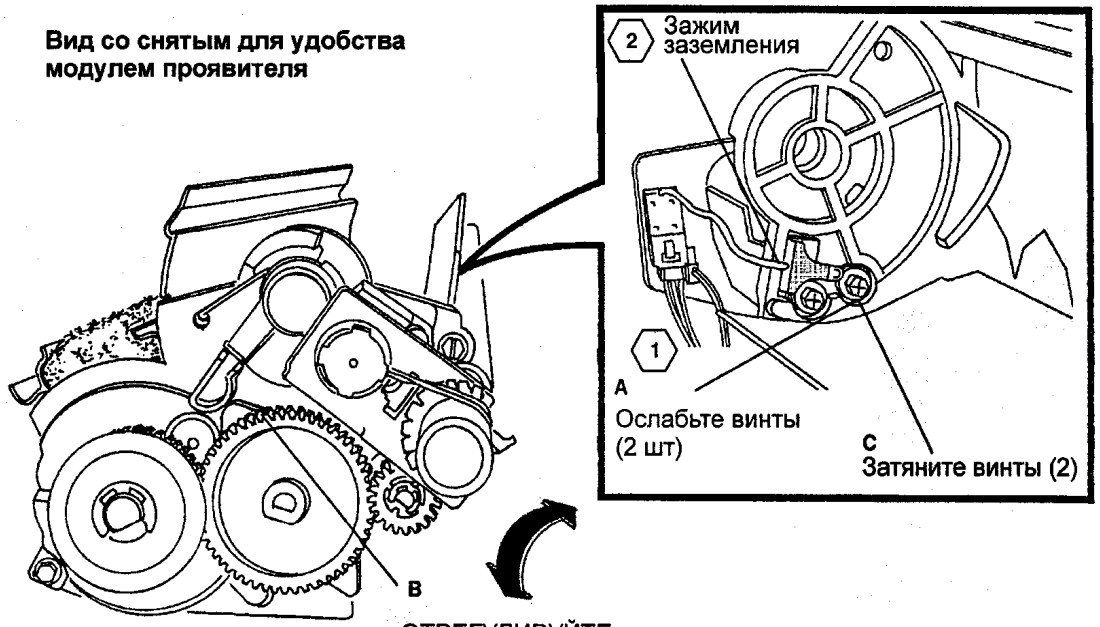

Рис. 1 Регулировка соленоида подачи тонера

ADJ 9.4 ПЛОТНОСТЬ ИЗОБРАЖЕНИЯ

Цель

Целью этой процедуры является регулировка концентрации тонера для получения плотности изображения, которая удовлетворяла бы техническим требованиям.

1. ПРОВЕРЬТЕ/ ОТРЕГУЛИРУЙТЕ СОЛЕНОИД ПОДАЧИ ТОНЕРА (ADJ 9.3).
2. ПОДГОТОВЬТЕСЬ К ПРОВЕРКЕ ПЛОТНОСТИ ИЗОБРАЖЕНИЯ.
   a. СНИМИТЕ ПРАВУЮ ТОРЦЕВУЮ И ВЕРХНЮЮ ЗАДНЮЮ КРЫШКУ.
   b. ВВЕДИТЕ ДИАГНОСТИЧЕСКИЙ КОД [1] И ЗАПИШИТЕ ЗНАЧЕНИЕ. ВВЕДЯ ЗНАЧЕНИЕ [5], ЗАДАЙТЕ АППАРАТУ ВРЕМЯ РАБОТЫ 2 МИНУТЫ.
   c. УСТАНОВИТЕ КОНЦЕНТРАЦИЮ ТОНЕРА НА НОМИНАЛЬНУЮ ВЕЛИЧИНУ, ЗАДАВ ЗНАЧЕНИЕ [5] ДЛЯ КОДА [4].
3. ВЫЙДИТЕ ИЗ РЕЖИМА ДИАГНОСТИКИ.
4. ВКЛЮЧИТЕ АППАРАТ И НАЖМИТЕ КНОПКУ **Start** (Старт). ЧЕРЕЗ 5 МИНУТ ПОСЛЕ ТОГО КАК ДВИГАТЕЛЬ ГЛАВНОГО ПРИВОДА ВКЛЮЧИТСЯ, ТОНЕР-КАРТРИДЖ ДОЛЖЕН НАЧАТЬ МЕДЛЕННО ВРАЩАТЬСЯ. ЕСЛИ ОН ВРАЩАЕТСЯ БЫСТРО, ПРОДОЛЖАЙТЕ ВЫПОЛНЯТЬ ЦИКЛЫ ДО ТЕХ ПОР, ПОКА КАРТРИДЖ НЕ НАЧНЕТ ВРАЩАТЬСЯ МЕДЛЕННО.
5. УСТАНОВИТЕ НА МЕСТО ВЕРХНЮЮ ЗАДНЮЮ И ЛЕВУЮ ТОРЦЕВУЮ КРЫШКИ.
6. СДЕЛАЙТЕ КОПИЮ ТЕСТ-ЛИСТА 82E5980. ПРОВЕРЬТЕ, ЧТОБЫ ПЛОТНОСТЬ АБЗАЦА .70G5 БЫЛА БЫ СРЕДНЕЙ МЕЖДУ ПЛОТНОСТЬЮ АБЗАЦЕВ 24.0 И 31.2 НА ТЕСТ-ЛИСТЕ 82E5040.
   a. ЕСЛИ ПЛОТНОСТЬ НИЖЕ, ЧЕМ 24.0, ПЕРЕЙДИТЕ К ШАГУ 7.
   b. ЕСЛИ ПЛОТНОСТЬ ВЫШЕ, ЧЕМ 31.2, ПЕРЕЙДИТЕ К ШАГУ 8.
7. УВЕЛИЧЬТЕ ПЛОТНОСТЬ.
   a. ВОЙДИТЕ В РЕЖИМ ДИАГНОСТИКИ, ВВЕДИТЕ КОД [4] И УВЕЛИЧЬТЕ ЗНАЧЕНИЕ НА 1.
   b. ПЕРЕЙДИТЕ К КОДУ [47] АВТОМАТИЧЕСКОГО ДОБАВЛЕНИЯ ТОНЕРА.
      (1) ВЫЙДИТЕ ИЗ РЕЖИМА ДИАГНОСТИКИ.
      (2) ОСЛАБЬТЕ И ПОДНИМИТЕ ПРАВУЮ СТОРОНУ ВЕРХНЕЙ ЗАДНЕЙ КРЫШКИ, ЧТОБЫ БЫЛ ВИДЕН ТОНЕР-КАРТРИДЖ. ПРОДОЛЖАЙТЕ ВЫПОЛНЯТЬ ЦИКЛЫ ДО ТЕХ ПОР, ПОКА КАРТРИДЖ НЕ НАЧНЕТ ВРАЩАТЬСЯ МЕДЛЕННО В ТЕЧЕНИЕ ОДНОЙ МИНУТЫ, ЧТО СОСТАВЛЯЕТ ПРИМЕРНО ПОЛОВИНУ ЦИКЛА АППАРАТА.
   c. ПОВТОРИТЕ ШАГ 6. ЕСЛИ ПЛОТНОСТЬ ВСЕ ЕЩЕ МЕНЕЕ 24.0 ПОСЛЕ ДОСТИЖЕНИЯ ПРЕДЕЛА РЕГУЛИРОВКИ, ПЕРЕЙДИТЕ К RAP CQ11 "СВЕТЛАЯ КОПИЯ".
8. УМЕНЬШИТЕ ПЛОТНОСТЬ.
   a. ВОЙДИТЕ В РЕЖИМ ДИАГНОСТИКИ, ВВЕДИТЕ КОД [4] И УМЕНЬШИТЕ ЗНАЧЕНИЕ НА 1.
   b. ПЕРЕЙДИТЕ К КОДУ [46] АВТОМАТИЧЕСКОГО СБРОСА ТОНЕРА.
   c. ПОВТОРИТЕ ШАГ 6. ЕСЛИ ПЛОТНОСТЬ ВСЕ ЕЩЕ БОЛЕЕ 31.2 ПОСЛЕ ДОСТИЖЕНИЯ ПРЕДЕЛА РЕГУЛИРОВКИ, ПЕРЕЙДИТЕ К CQ1 "НЕРАВНОМЕРНЫЙ ФОН".
9. ВВЕДИТЕ ДИАГНОСТИЧЕСКИЙ КОД [1]. УСТАНОВИТЕ ЗНАЧЕНИЕ, РАВНОЕ ЗНАЧЕНИЮ, ЗАПИСАННОМУ В ШАГЕ 2b.

ADJ 10.1 ТЕМПЕРАТУРА ФЬЮЗЕРА.

Цель

Целью этой процедуры является регулировка температуры фьюзера для правильного закрепления копий.

НЕОБХОДИМЫЕ ИНСТРУМЕНТЫ: Цифровой тестер, комплект датчиков температуры, адапторные вилки.

1. *Эта процедура должна выполняться после выхода аппарата в режим готовности.*

2. *Убедитесь, что термистор фьюзера RT 1 имеет надежный контакт с валом фьюзера.*

КАК УСТАНОВИТЬ ДАТЧИК ТЕМПЕРАТУРЫ

1. (РИС. 1): ПОДКЛЮЧИТЕ ДАТЧИК ТЕМПЕРАТУРЫ К ТЕМПЕРАТУРНОМУ ПРОБНИКУ.

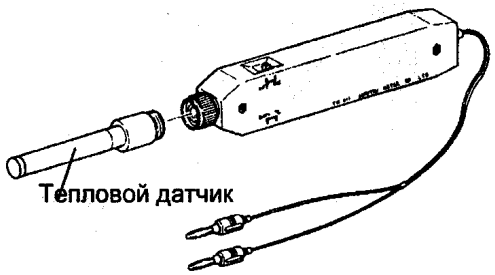

Рис. 1 Соединение теплового датчика с температурным пробником

2. (РИС. 2): ПОДКЛЮЧИТЕ ПРОБНИК К ЦИФРОВОМУ ТЕСТЕРУ.

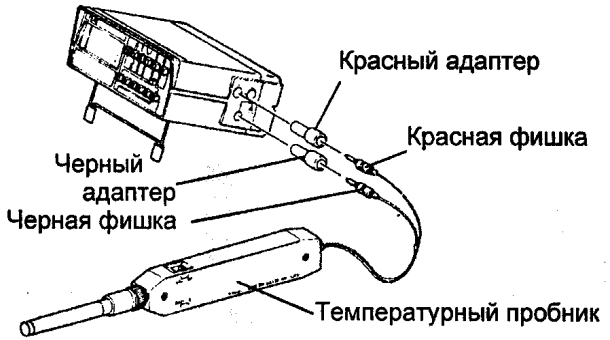

Рис. 2 Соединение температурного пробника с цифровым тестером

(Продолжение)

3. ВКЛЮЧИТЕ ЦИФРОВОЙ ТЕСТЕР И ПОСЛЕ ЭТОГО ВКЛЮЧИТЕ ТЕМПЕРАТУРНЫЙ ПРОБНИК.
4. УСТАНОВИТЕ ФУНКЦИОНАЛЬНЫЙ ПЕРЕКЛЮЧАТЕЛЬ ЦИФРОВОГО ТЕСТЕРА НА ИЗМЕРЕНИЕ ПОСТОЯННОГО НАПРЯЖЕНИЯ.
5. НАЖМИТЕ КНОПКУ ДИАПАЗОНА 20 В НА ЦИФРОВОМ ТЕСТЕРЕ.
6. ПОВЕРНИТЕ ПЕРЕКЛЮЧАТЕЛЬ ТЕМПЕРАТУРНОГО ПРОБНИКА НА **BATT TEST** (Тест батареи). ЕСЛИ НАПРЯЖЕНИЕ НИЖЕ, ЧЕМ 1,7 В, ЗАМЕНИТЕ ИСТОЧНИК ПИТАНИЯ ТЕМПЕРАТУРНОГО ПРОБНИКА НА НОВЫЙ.
7. ПОВЕРНИТЕ ПЕРЕКЛЮЧАТЕЛЬ ТЕМПЕРАТУРНОГО ПРОБНИКА В ПОЛОЖЕНИЕ "°C" И НАЖМИТЕ КНОПКУ ДИАПАЗОНА 200 мВ НА ТЕСТЕРЕ.

(3) *Теперь вы готовы проверить температуру, после того как откроется доступ к валу фьюзера.*

Проверка

1. СНИМИТЕ УЗЕЛ ПОДАЧИ МАСЛА (REP 10.9).
2. ПОДНИМИТЕ ПЕРЕДНЮЮ КРЫШКУ, ЗАПОРНУЮ КРЫШКУ ТРАНСПОРТЕРА И ПОЛКУ ПОДАЧИ КОПИИ.
3. НАЖМИТЕ КНОПКУ **Sets** (Комплекты).

(4) *На этом этапе нет необходимости изготавливать копию.*

4. ВКЛЮЧИТЕ АППАРАТ 3001, НАЖМИТЕ КНОПКУ **Start** (Старт) И ПОДОЖДИТЕ ПРИМЕРНО 30 СЕКУНД ПОСЛЕ ПОЯВЛЕНИЯ СИГНАЛА READY (Готов). ПОСЛЕ ЭТОГО ВСТАВЬТЕ ЛИСТ БУМАГИ, СНОВА ПОДОЖДИТЕ ПРИМЕРНО 30 СЕКУНД ПЕРЕД НАЧАЛОМ ИЗМЕРЕНИЯ ТЕМПЕРАТУРЫ.
5. (РИС 3): ПРОВЕРЬТЕ ТЕМПЕРАТУРУ ФЬЮЗЕРА.

ВНИМАНИЕ

Металлические полоски температурного пробника должны быть ориентированы вертикально, для того чтобы не поцарапать поверхность вала фьюзера.

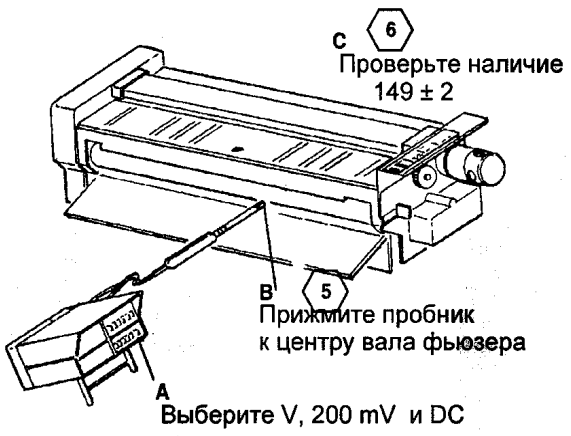

Рис. 3 Проверка температуры фьюзера

(5) *ШАГ 5B: Плотно прижмите датчик температуры к поверхности вала фьюзера для получения точного показания.*

(6) *Шаг 5C: Показание 149 ±2 на шкале 200 мВ означает 149°C.*

Регулировка

1. ВОЙДИТЕ В РЕЖИМ ДИАГНОСТИКИ.
2. ВВЕДИТЕ КОД [0] И НАЖМИТЕ КНОПКУ **Start** (Старт) ДЛЯ ВХОДА В РЕЖИМ ИЗМЕРЕНИЯ ТЕМПЕРАТУРЫ.
3. ЗАПИШИТЕ ТЕКУЩУЮ УСТАНОВКУ, ПОКАЗЫВАЕМУЮ НА ДИСПЛЕЕ ПАНЕЛИ УПРАВЛЕНИЯ (1-9).
4. ДЛЯ УВЕЛИЧЕНИЯ ЗНАЧЕНИЯ НА ДИСПЛЕЕ ПАНЕЛИ УПРАВЛЕНИЯ ВОСПОЛЬЗУЙТЕСЬ КНОПКОЙ △, ДЛЯ УМЕНЬШЕНИЯ – КНОПКОЙ ▽. УВЕЛИЧЕНИЕ ПОКАЗАНИЯ НА ОДНУ ЕДИНИЦУ УВЕЛИЧИВАЕТ ТЕМПЕРАТУРУ ФЬЮЗЕРА ПРИМЕРНО НА 3°C.
5. НАЖМИТЕ КНОПКУ **Start** (Старт) ДЛЯ СОХРАНЕНИЯ НОВОЙ УСТАНОВКИ.
6. ВЫЙДИТЕ ИЗ РЕЖИМА ДИАГНОСТИКИ.
7. ПРОВЕРЬТЕ ТЕМПЕРАТУРУ ДАТЧИКОМ, ЧТОБЫ УБЕДИТЬСЯ, ЧТО РЕГУЛИРОВКА СДЕЛАНА ПРАВИЛЬНО.
8. УСТАНОВИТЕ НА МЕСТО УЗЕЛ ПОДАЧИ МАСЛА (REP 10.9).

5. Перечень запасных частей

Перечень запасных частей

Введение 5-3

Информация о подсистемах 5-4

Обозначения 5-5

ЭЛЕКТРИЧЕСКИЕ ЭЛЕМЕНТЫ/ ПРИВОДЫ

PL 1.1 ЭЛЕКТРИЧЕСКИЕ ЭЛЕМЕНТЫ/ ПРИВОДЫ 5-7

PL 1.2 ПАНЕЛЬ УПРАВЛЕНИЯ 5-8

PL 1.3 ЭЛЕКТРИЧЕСКИЕ ЭЛЕМЕНТЫ 5-9

PL 1.4 ЭЛЕКТРИЧЕСКИЕ ЭЛЕМЕНТЫ 5-10

PL 1.5 ОХЛАЖДЕНИЕ 5-11

PL 1.6 ОХЛАЖДЕНИЕ 5-12

ПОДАЧА ОРИГИНАЛА

PL 5.1 УСТРОЙСТВО ПОДАЧИ ОРИГИНАЛОВ 5-13

PL 5.2 ПРИВОД ОРИГИНАЛА 5-14

ОПТИКА

PL 6.1 ОПТИКА 5-15

ТРАНСПОРТИРОВКА МАТЕРИАЛА

PL 8.1 ТРАНСПОРТЕР МАТЕРИАЛА 5-16

PL 8.2 МАТЕРЧАТАЯ НАПРАВЛЯЮЩАЯ И ПОДАЧА МАТЕРИАЛА ... 5-17

PL 8.3 КОРОТРОНЫ И ПРИВОДЫ 5-18

PL 8.4 КОРОТРОНЫ 5-19

КСЕРОГРАФИЯ

PL 9.1 БАРАБАН ФОТОРЕЦЕПТОРА 5-20

PL 9.2 МОДУЛЬ ФОТОРЕЦЕПТОРА 5-21

PL 9.3 ОЧИСТКА БАРАБАНА ФОТОРЕЦЕПТОРА 5-22

PL 9.4 МОДУЛЬ ПРОЯВИТЕЛЯ 5-23

ЗАКРЕПЛЕНИЕ И ТРАНСПОРТИРОВКА КОПИИ

PL 10.1 ФЬЮЗЕР 5-24

PL 10.2 ЭЛЕМЕНТЫ ФЬЮЗЕРА 5-25

PL 10.3 УСТРОЙСТВО ПОДАЧИ МАСЛА 5-26

PL 10.4 УСТРОЙСТВО ПОДАЧИ МАСЛА БОЛЬШОГО ОБЪЕМА (TAG 85) 5-27

КРЫШКИ

PL 14.1 ЗАДНЯЯ КРЫШКА 5-28

PL 14.2 ЛЕВАЯ ТОРЦЕВАЯ КРЫШКА 5-29

PL 14.3 ПРАВАЯ ТОРЦЕВАЯ КРЫШКА 5-30

PL 14.4 ПОЛКА ПОДАЧИ МАТЕРИАЛА 5-31

PL 14.5 СТОЙКА 5-32

ЭЛЕКТРИЧЕСКИЕ РАЗЪЕМЫ И ЗАЖИМЫ

PL 15.1 РАЗЛИЧНЫЕ ЭЛЕКТРИЧЕСКИЕ РАЗЪЕМЫ И ЗАЖИМЫ 5-33

ДЕТАЛИ ОБЩЕГО НАЗНАЧЕНИЯ

Детали общего назначения 5-34

Указатель номеров деталей 5-35

Введение

Обзор

В главе "Перечень запасных частей" приводятся номера по каталогу, а также расположение всех заменяемых элементов подсистем.

Организация

Перечень запасных частей

Каждой пронумерованной позиции в перечне запасных частей соответствует позиция на соответствующем рисунке. Все детали данной подсистемы копировального аппарата будут располагаться на одном и том же рисунке или на нескольких, связанных между собой рисунках.

Электрические разъемы и зажимы

В этом разделе приводятся рисунки и описания разъемов, гнезд и зажимов, используемых в аппарате. Приводится также перечень номеров разъемов по каталогу.

Детали общего назначения

Детали общего назначения приводятся в алфавитном порядке латинских букв, обозначающих каждую позицию в перечне запасных частей и на рисунках. Если иное не оговорено специально, то все размеры указаны в миллиметрах.

Указатель номеров деталей

В этом указателе перечислены все заменяемые детали аппарата в порядке номеров по каталогу. За каждым номером следует ссылка на перечень, в котором можно найти данную деталь.

Другая информация

Сокращения

Сокращения используются в перечнях запасных частей и на рисунках с пространственным разделением деталей, для того чтобы представить информацию на ограниченном пространстве. В данном Руководстве используются следующие сокращения:

Таблица 1

Сокращение	Значение
A	Amp – Ампер
AC	Alternating Current – Переменный ток
AMG	American Wire Gauge – Американский сортамент проволоки и проводов
HZ	Hertz – Герц
M	Millimeter – Миллиметр
P/O	Part of – Часть
PWB	Printed Wiring Board – Печатная плата
USO	United States Operations
V	Volts – Вольт
W/	With – С
W/O	Without – Без
XL	Xerox Limited
XLA	Xerox Latin America

Обозначения

Обозначения, используемые в главе "Перечень запасных частей", описаны в разделе "Обозначения".

Информация о подсистемах

Использование термина "узел"

Термин "узел" будет использоваться для тех позиций в перечне запасных частей, которые включают в себя другие детали, включенные в данный перечень. Если слово "assembly" ("узел") встречается в перечне запасных частей, на рисунке приводится соответствующий номер, следом за которым, после фигурной скобки, перечисляются его составные части.

Скобки

Фигурная скобка используется в том случае, если узел или комплект являются заменяемой деталью, которая на рисунке не показана. Перед скобкой стоит номер позиции узла или комплекта; за скобкой следуют номера позиций отдельных деталей.

Модификации (Tag)

Обозначение "W/Tag" (С модификацией) в описании деталей показывает, что конфигурация детали была обновлена. Проверьте название и назначение модификации в указателе изменений модификаций, находящемся в главе "Общая информация".

Иногда деталь или узел могут заменяться в двух версиях: с модификацией и без нее. В этих случаях используйте деталь, соответствующую конфигурации аппарата, на который она должна быть установлена. Если в аппарате нет определенной модификации, а в списке есть деталь, обозначенная "W/Tag" (С модификацией), установите комплект модификации или все отдельные детали. В указателе изменений модификаций вы найдете сведения о том, какой комплект или какие запасные части вам понадобятся.

Всякий раз после установки комплекта модификации или всех деталей, составляющих его, делайте соответствующую отметку в таблице модификаций.

Обозначения

Кружок со стрелкой и номером модификации, указывающий на номер позиции, показывает, что соответствующая деталь была заменена при этой модификации (Рис.1). Информация о модификации находится в указателе изменений модификаций.

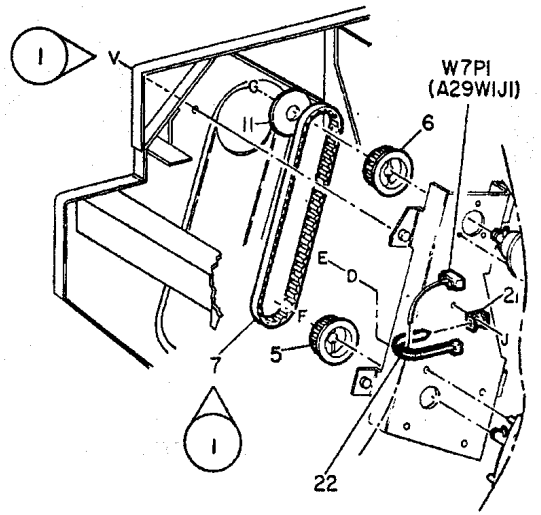

0	Z004		A
850	PL	M	I

Рис. 1 Обозначение "С модификацией"

Кружок со стрелкой, темной полосой и номером модификации, указывающий на номер позиции, показывает, что деталь приводится в конфигурации, существовавшей до осуществления данной модификации (Рис. 2).

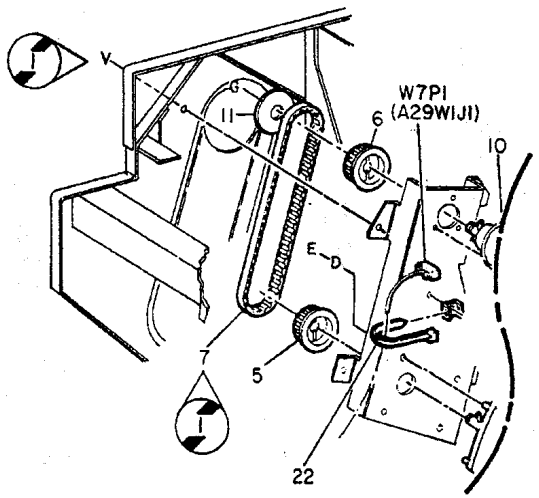

0	Z005		A
850	PL	M	I

Рис. 2 Обозначение "Без модификации"

Кружок без стрелки и с номером модификации показывает, что весь чертеж изменен при осуществлении данной модификации (Рис. 3). Информация о модификации находится в указателе изменений модификаций.

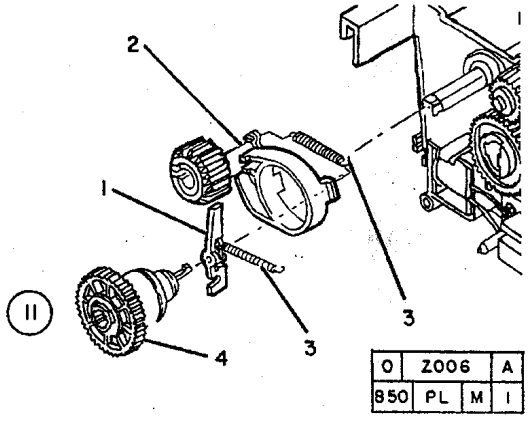

Рис. 3 Обозначение "Весь чертеж с модификацией"

Кружок без стрелки с темной полосой и номером модификации показывает, что весь чертеж соответствует конфигурации до изменений, сделанных при осуществлении данной модификации (Рис. 4).

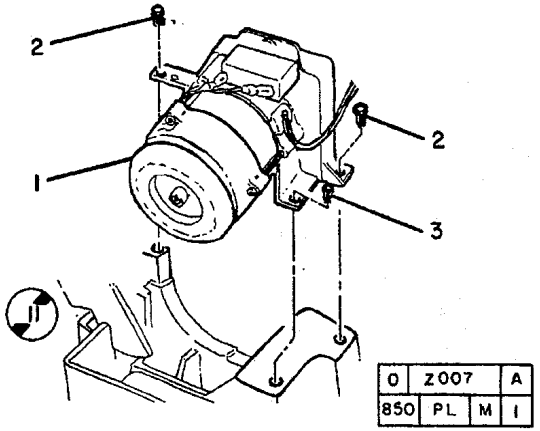

Рис. 4 Обозначение "Весь чертеж без модификации"

PL 1.1 Электрические элементы/приводы

Item	Part	Description
1	26E3460	SCREW
2	127E833	MAIN DRIVE MOTOR (60HZ)
–	127E2360	MAIN DRIVE MOTOR (50HZ)
3	110P61609	AC INTERLOCK SWITCH
4	127K7242	DOCUMENT DRIVE MOTOR (REP 5.3)
5	140K15953	DOCUMENT DRIVE PWB
6	413W15555	SPLIT BUSHING
7	7E3980	IDLER GEAR
8	7E4010	GEAR

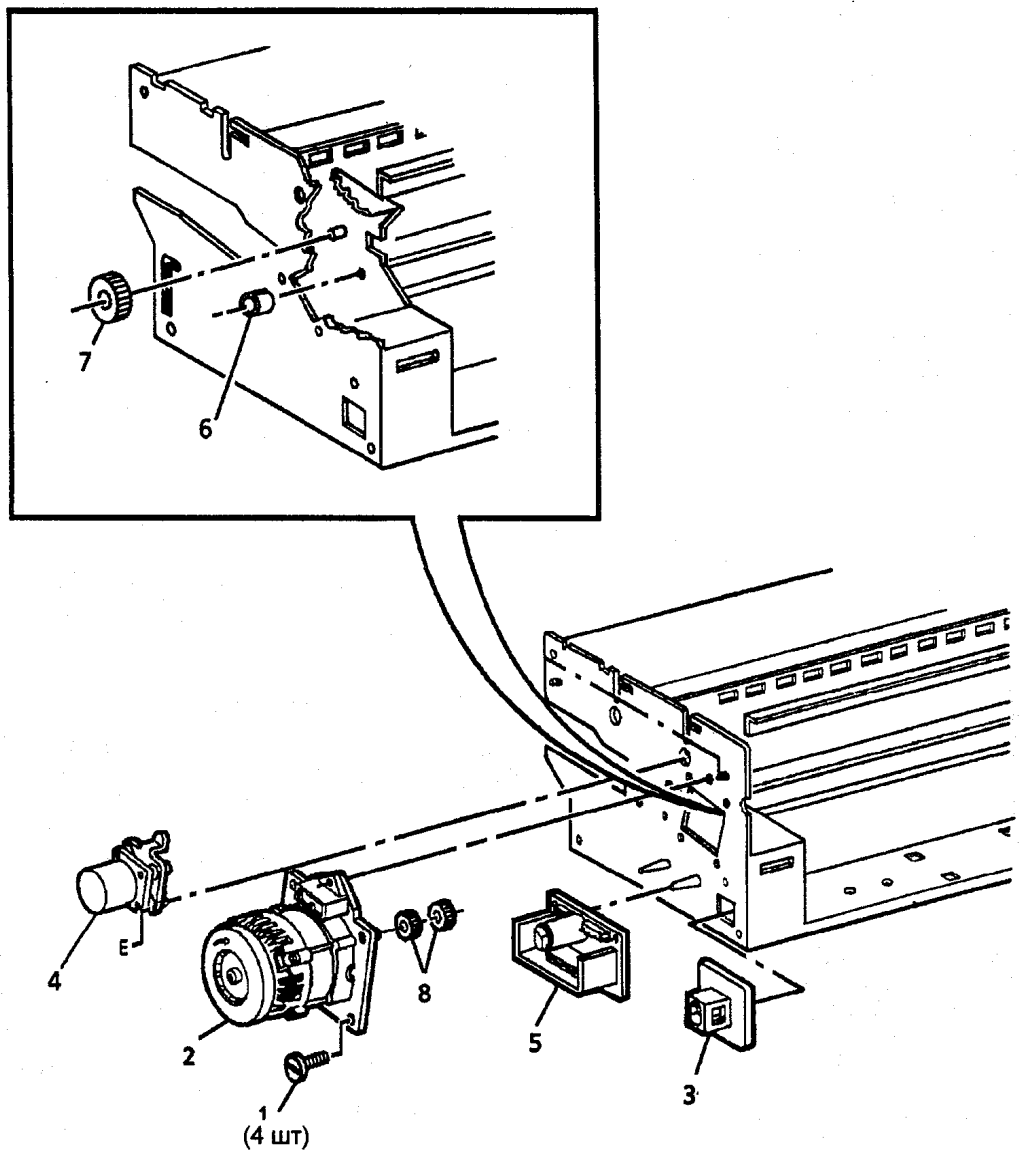

0000001A-KER

PL 1.2 Панель управления

Item	Part	Description
1	160K54800	CONTROL PANEL (60HZ)
–	160K54810	CONTROL PANEL (50HZ)
2	891E74990	CONTROL PANEL LABEL (60HZ) (USO)
–	92P5800	CONTROL PANEL LABEL (FRENCH)(XL)
–	92P5801	CONTROL PANEL LABEL (GERMAN)(XL)
–	92P5802	CONTROL PANEL LABEL (ITALIAN)(XL)
–	92P5803	CONTROL PANEL LABEL (DUTCH)(XL)
–	92P5804	CONTROL PANEL LABEL (FINNISH)(XL)
–	92P5805	CONTROL PANEL LABEL (DANISH)(XL)
–	92P5806	CONTROL PANEL LABEL (SWEDISH)(XL)
–	92P5807	CONTROL PANEL LABEL (NORWEGIAN)(XL)
–	92P5808	CONTROL PANEL LABEL (PORTUGESE)(XL)
–	92P5809	CONTROL PANEL LABEL (SPANISH)(XL)
–	92P5810	CONTROL PANEL LABEL (GREEK)(XL)

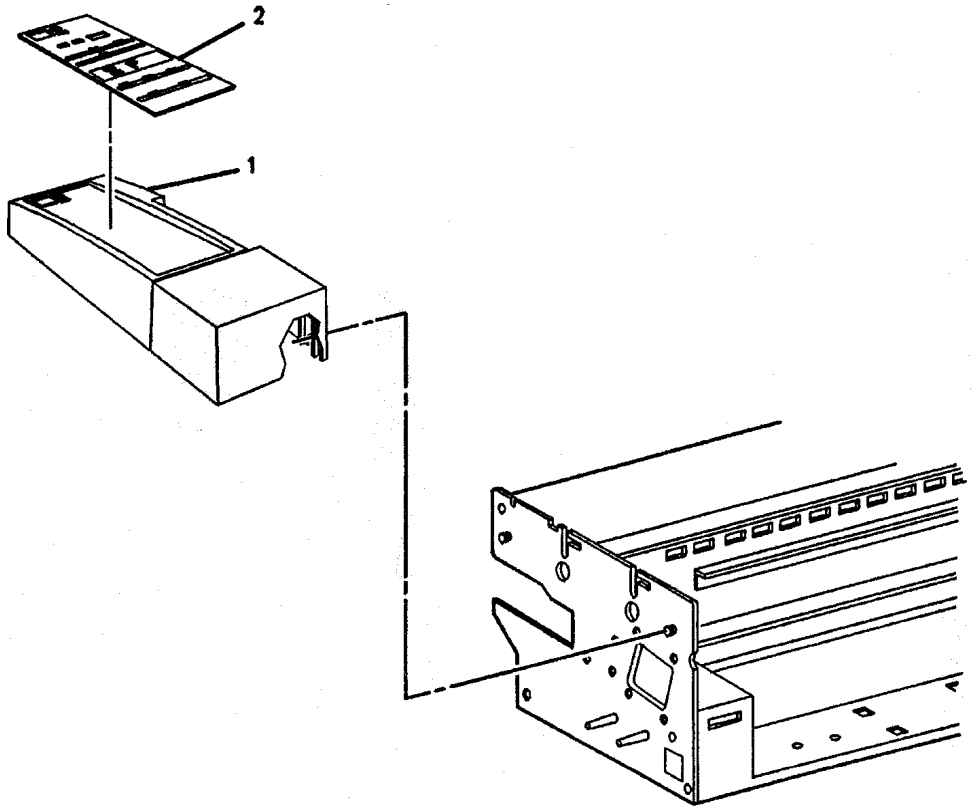

0000002A-KER

PL 1.3 Электрические элементы

Item	Part	Description
1	105K833	TRANSFORMER (60HZ)
–	105K1084	TRANSFORMER (50HZ)
2	110E7290	VOLTAGE SWITCH (XL ONLY)
3	142P60142	LINE FILTER (60HZ)
–	142E480	LINE FILTER (50HZ)
4	–	BRACKET (NOT SPARED)
5	707W1651	TRIAC (60HZ) (REP 10.3)
–	707W1634	TRIAC (50HZ) (REP 10.3)
–	707W1652	TRIAC (ALTERNATE)(50HZ)
–	107E140	TRIAC (ALTERNATE)(50HZ)
6	117K13892	POWER CORD (GFI) (60HZ)
–	117P24303	POWER CORD (XL, 240V)
–	117P24088	POWER CORD (50HZ, 220V)
–	117K14141	POWER CORD (GFI) (XL)
7	108E1131	THERMAL FUSE (60HZ)
8	110E1240	ON/OFF POWER SWITCH
9	113K1070	AC POWER OUTLET (60HZ)
10	26E3460	SCREW

ПРИМЕЧАНИЕ: *В НАСТОЯЩЕЕ ВРЕМЯ В РАСПОРЯЖЕНИИ ИМЕЮТСЯ СЛЕДУЮЩИЕ ЭЛЕКТРИЧЕСКИЕ ЖГУТЫ: 152K8863 ЖГУТ ВЫСОКОВОЛЬТНОГО БЛОКА ПИТАНИЯ, 152K8874 ЖГУТ ПОСТОЯННОГО ТОКА ДЛЯ ПРАВОЙ РАМЫ, 152K11291 ЖГУТ ПОСТОЯННОГО ТОКА ДЛЯ ЛЕВОЙ РАМЫ.*

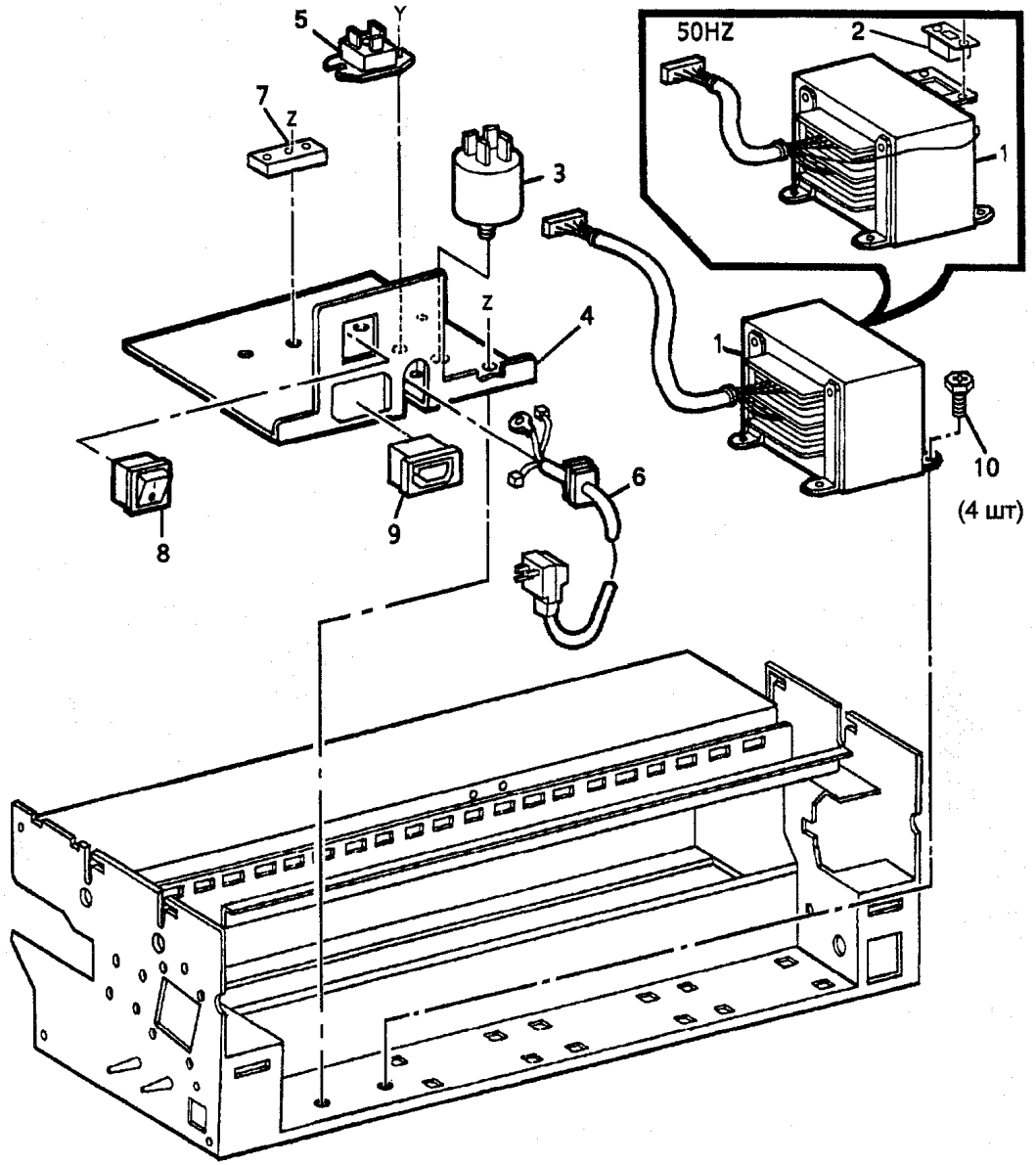

PL 1.4 Электрические элементы

Item	Part	Description
1	26E3460	SCREW
2	105K2251	HIGH VOLTAGE POWER SUPPLY (REP 3.2)
3	140K62670	CONTROL PWB ASSEMBLY
4	111K21	COPY COUNT METER
5	101E1020	PWB GUIDE
6	104K53	EXPOSURE LAMP BALLAST
7	708W4501	SLO-BLO FUSE (2.0 AMP) (60HZ)
–	708W4001	SLO-BLO FUSE (1.0 AMP) (50HZ)
8	140K27841	CONTROL PWB (REP 3.1)
9	140K21431	LOW VOLTAGE POWER SUPPLY
–	140K7902	LOW VOLTAGE POWER SUPPLY (ALTERNATE) (USO)
–	140K21430	LOW VOLTAGE POWER SUPPLY (ALTERNATE)

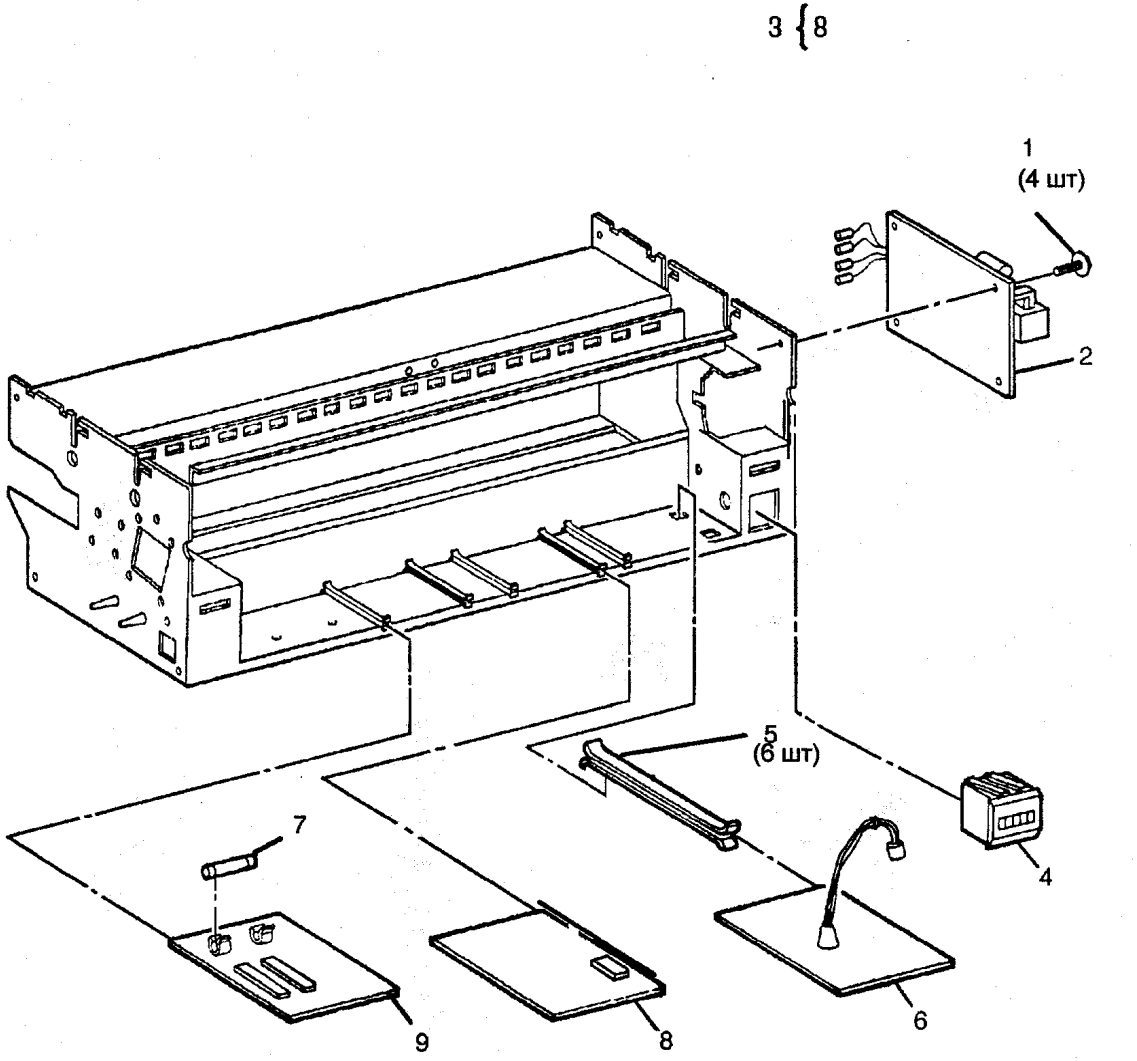

PL 1.5 Охлаждение

Item	Part	Description
1	–	PART OF XEROGRAPHIC MODULE ASSEMBLY (REF: PL 10.1 item 1)
2	–	MACHINE COOLING (P/O PL 1.5 item 1)
3	–	XEROGRAPHIC FRAME (P/O PL 1.5 item 1)
4	600K52780	AIR FLOW MANIFOLD KIT
5	–	AIR FLOW MANIFOLD (P/O PL 1.5 item 4)

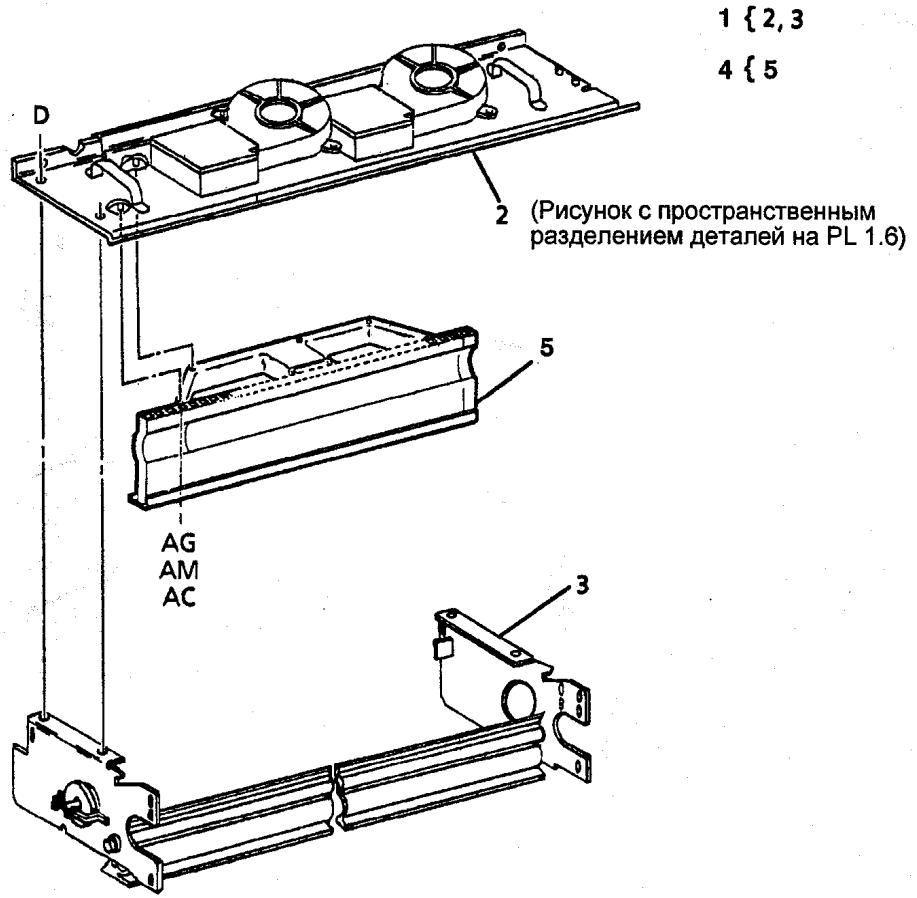

PL 1.6 Охлаждение

Item	Part	Description
1	–	PART OF XEROGRAPHIC MODULE ASSEMBLY (REF: PL 10.1 item 1)
2	127K2671	COOLING FAN ASSEMBLY
3	127K17160	COOLING FAN
4	–	SEAL (P/O PL 1.6 item 2)
5	2E13120	FILTER COVER
6	4E1000	FILTER DAMPER
7	53E690	OZONE FILTER
8	2E13110	FILTER HOUSING
9	110K771	TRANSPORT LATCHING COVER INTERLOCK SWITCH
10	–	XEROGRAPHIC FRAME (P/O PL 1.6 item 1)

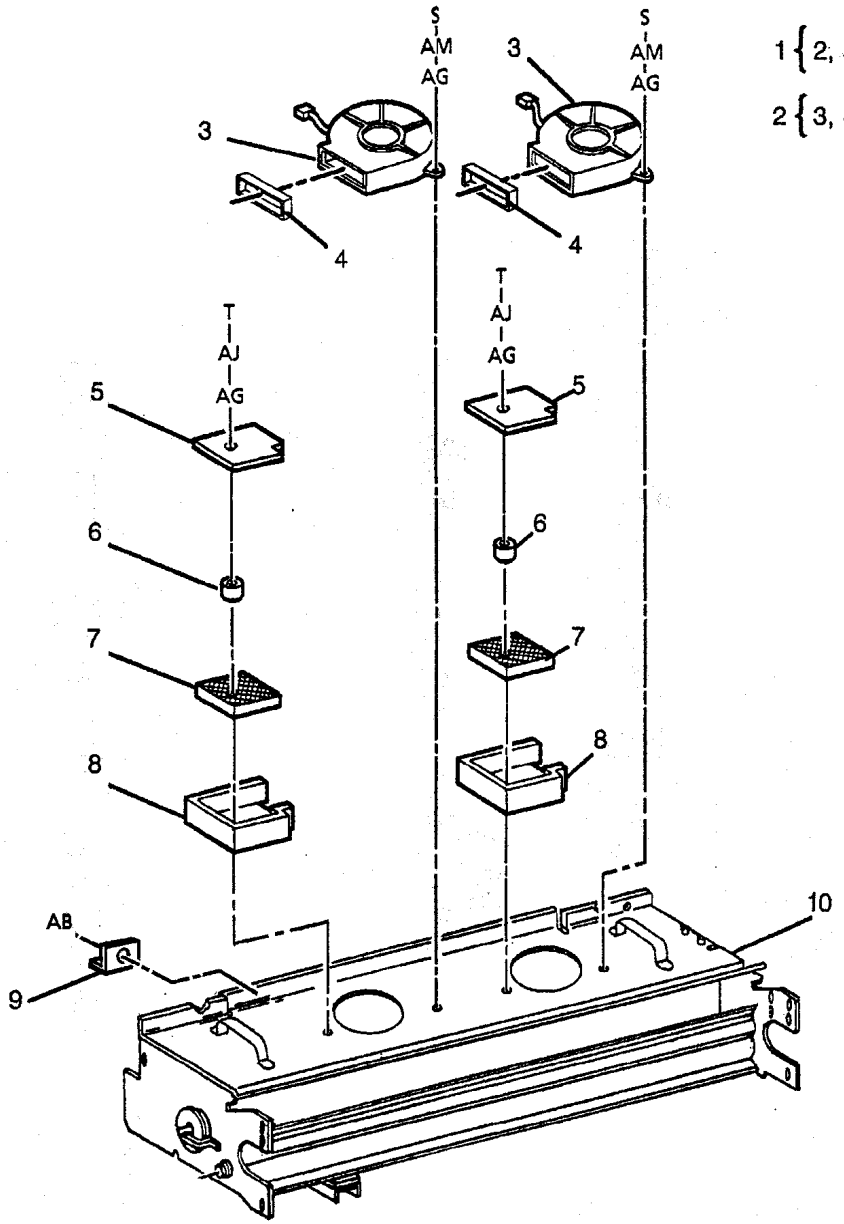

PL 5.1 Устройство подачи оригиналов

Item	Part	Description
1	22K13913	DOCUMENT HANDLER ASSEMBLY
2	–	DOCUMENT HANDLER HOUSING (P/O PL 5.1 item 1)
3	21E8270	RIGHT END CAP
4	21E8280	LEFT END CAP
5	38E7360	PLASTIC STRIPPER
6	30E61992	GROUND CLIP
7	31E3561	IDLER ROLL SUPPORT
8	22E7280	IDLER ROLLER (REP 5.1)
9	9E21410	FLAT SPRING (REP 5.1)
10	6E19570	IDLER SHAFT (REP 5.1)
11	19E14671	STATIC ELIMINATOR CLIP
12	115E1410	STATIC ELIMINATOR
13	17E3700	TRANSPORT PLATEN
14	–	DOCUMENT HANDLER FRAME (P/O PL 5.1 item 1)

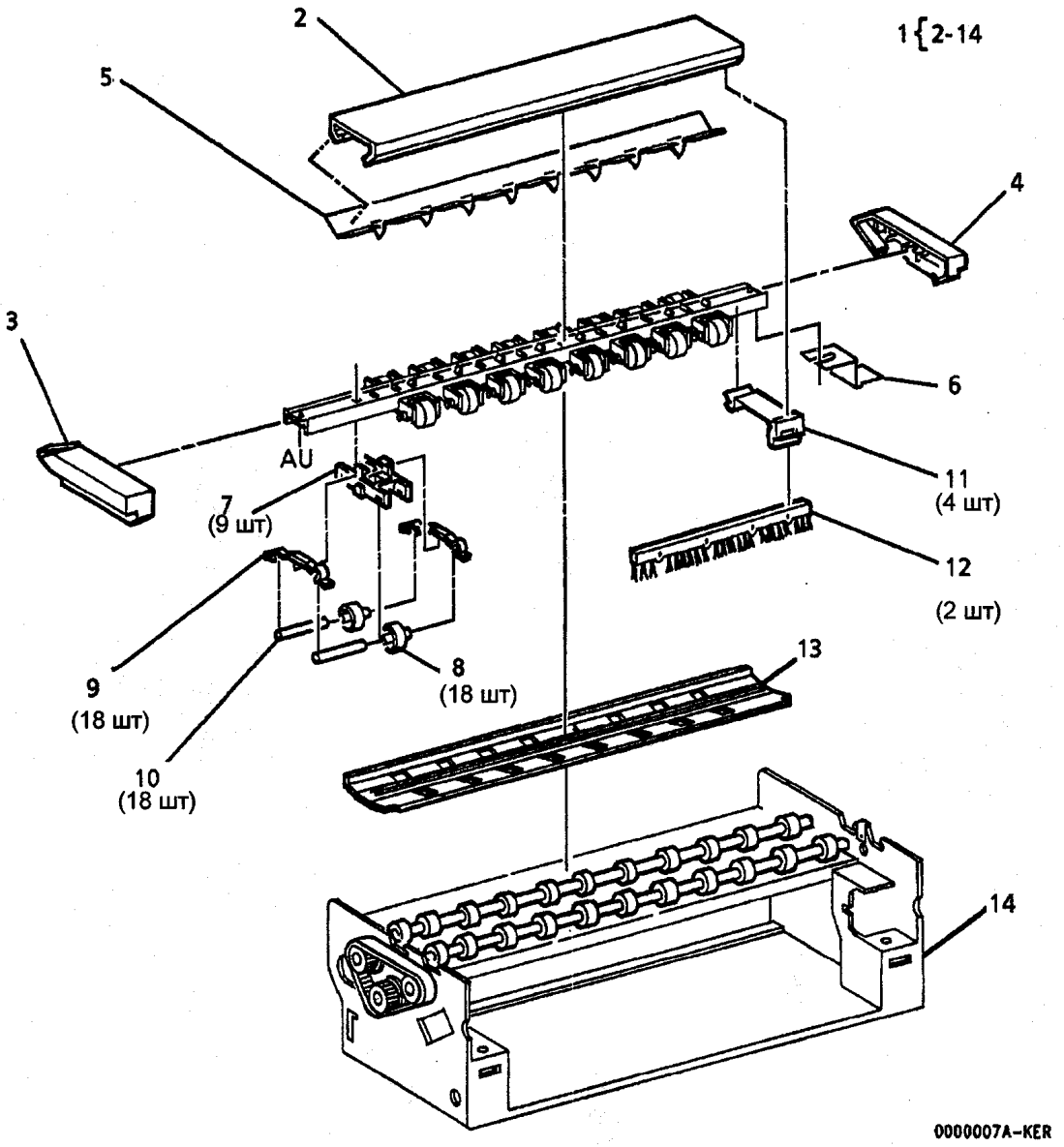

PL 5.2 Привод оригинала

Item	Part	Description
1	413W30854	BEARING
2	6K6961	LOWER DOCUMENT FEED ROLL (REP 5.2)
3	90E581	PLATEN
4	30E62001	GROUND CLIP
5	23E4880	DOCUMENT TRANSPORT DRIVE BELT
6	20E10561	DRIVE PULLEY
7	26E10540	SCREW
8	110K3802	REAR DOCUMENT SENSOR ASSEMBLY
9	110K3980	FRONT DOCUMENT SENSOR ASSEMBLY
10	115E2160	STATIC ELIMINATOR
11	110E3452	SWITCH ACTUATOR
12	110E3680	SWITCH ACTUATOR
13	–	REAR DOCUMENT SENSOR (P/O PL 5.2 item 8)
14	–	FRONT DOCUMENT SENSOR (P/O PL 5.2 item 9)

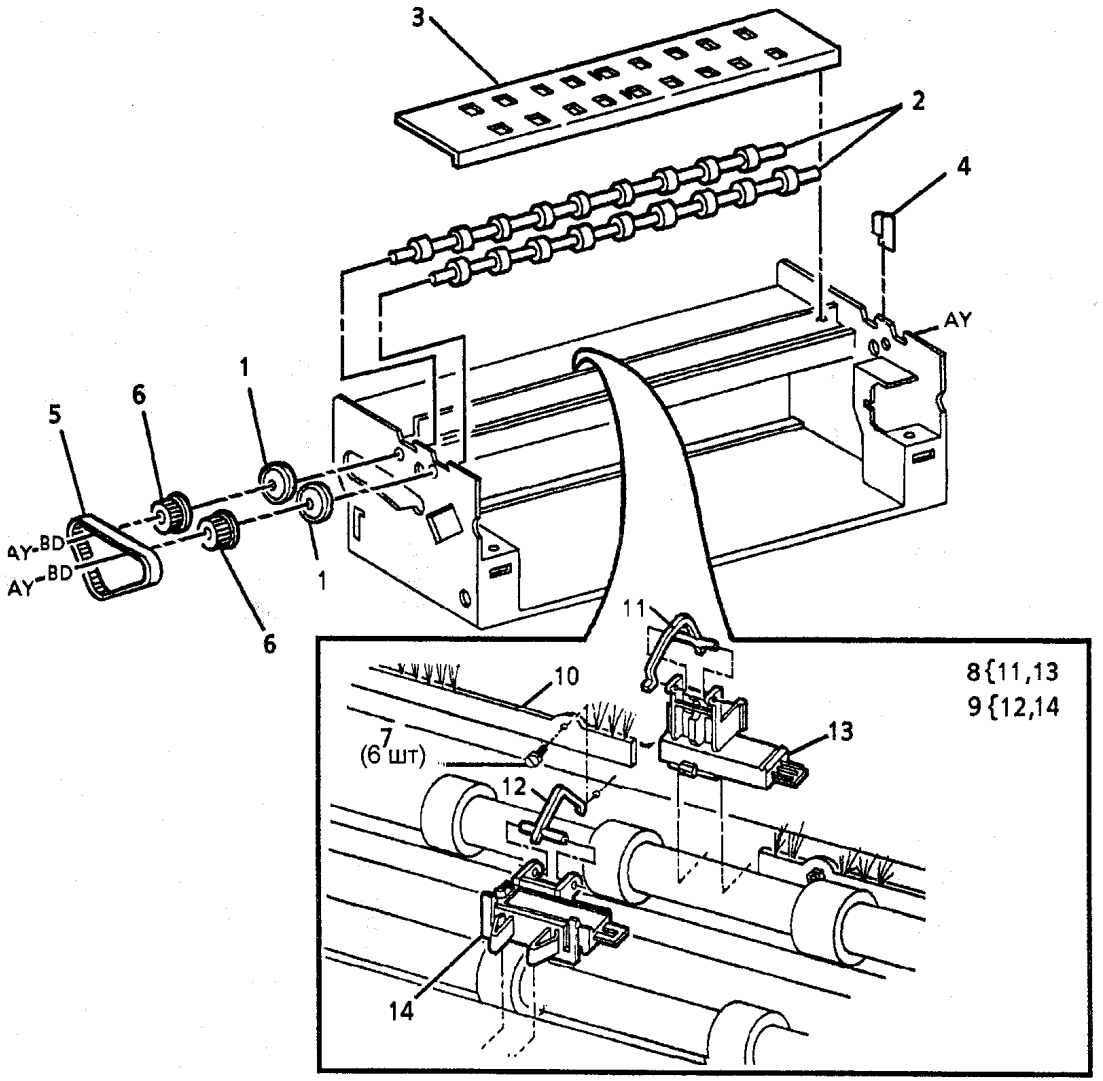

0000008A-KER

PL 6.1 Оптика

Item	Part	Description
1	62K4821	LENS (REP 6.2)
2	113K183	LEFT EXPOSURE LAMP SOCKET
3	113K193	RIGHT EXPOSURE LAMP SOCKET
4	122E302	EXPOSURE LAMP (REP 6.1)
5	19E6980	HEAT SINK MOUNTING SPRING
6	120E2470	HEAT SINK
7	130K52840	ILLUMINATION SENSOR
8	600K24052	LIGHT LEAK REPAIR KIT
9	–	SEAL (P/O PL 6.1 item 8)
10	–	SHIELD (P/O PL 6.1 item 8)
11	–	MAGNET (P/O PL 6.1 item 8)
12	35K4101	LIGHT LENS SEAL

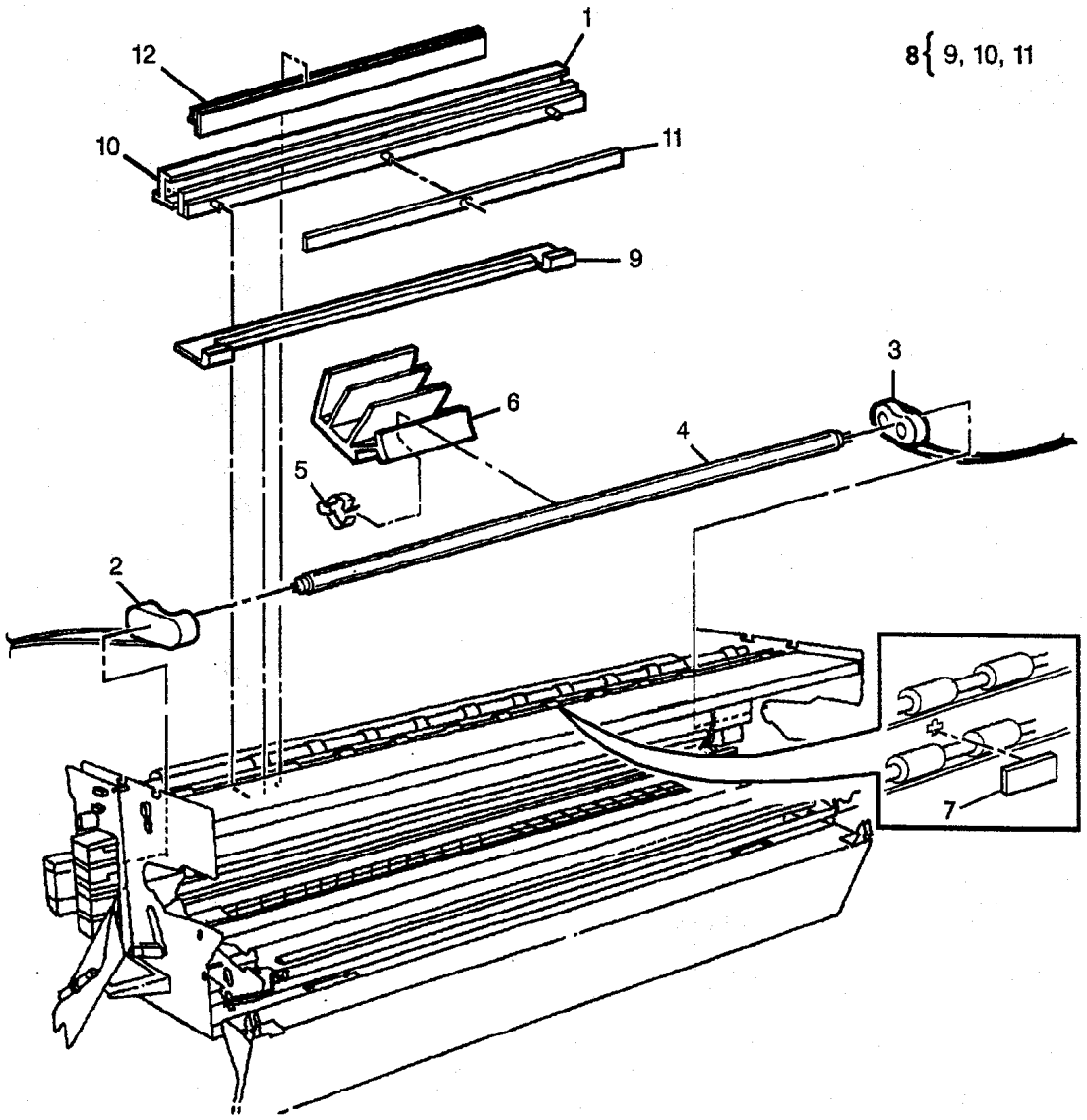

PL 8.1 Транспортер материала для копирования

Item	Part	Description
1	22K16156	MEDIA TRANSPORT ASSEMBLY (60HZ) (REP 8.1)
–	22K18906	MEDIA TRANSPORT ASSEMBLY (50HZ) (REP 8.1)
2	9E38200	TENSION SPRING (REP 8.3)
3	121E942	MEDIA FEED CLUTCH
4	600K3773	DRIVE GEAR KIT (USO) (REF: PL 10.2 item 7)
5	7K412	GEAR/SPROCKET (XL)
6	–	FUSER DRIVE GEAR (XL) (P/O PL 8.1 item 4) (REF: PL 10.2 item 8)
7	–	LEFT LATCH SPRING (P/O PL 8.1 item 4) (REF: PL 8.4 item 3)
8	–	RIGHT LATCH SPRING (P/O PL 8.1 item 4) (REF: PL 8.4 item 4)
9	413W31054	BEARING
10	–	BRACKET (P/O PL 8.1 item 1)
11	110K3731	PREFEED SENSOR (Q7)
12	600K30921	TRANSPORT UPGRADE KIT (USO)
–	600K36790	TRANSPORT UPGRADE KIT (XL)
13	6K10251	UPPER MEDIA FEED ROLL (REP 8.2)
14	22E9390	MEDIA IDLER ROLL (REP 8.3)
15	6E31560	IDLER ROLL SHAFT (REP 8.3)
16	38E9210	LEAD IN GUIDE
17	–	MEDIA TRANSPORT FRAME (P/O PL 8.1 item 1)
18	–	BAFFLE (P/O PL 8.1 item 1)

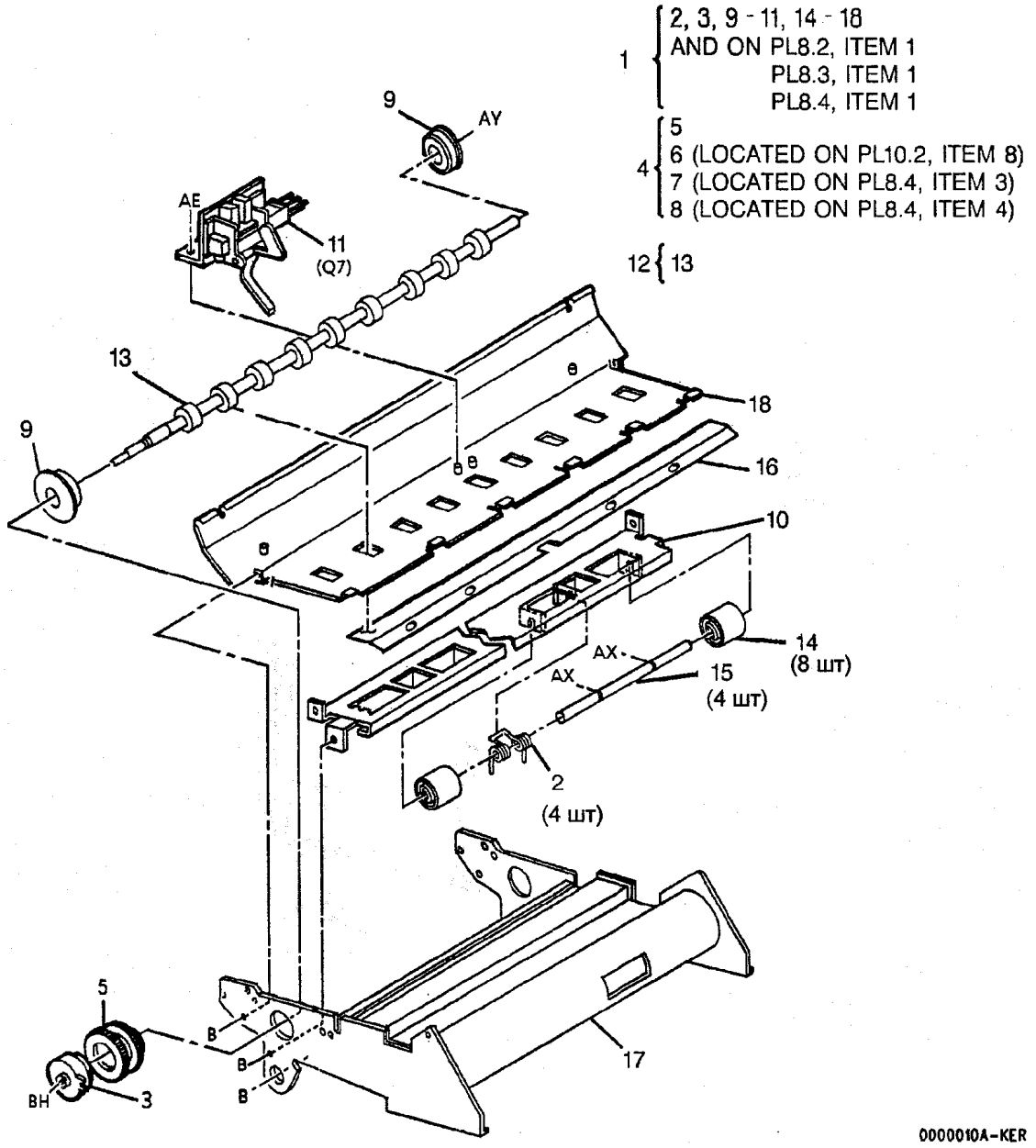

PL 8.2 Матерчатая направляющая и материал для копирования

Item	Part	Description
1	–	PART OF MEDIA TRANSPORT ASSEMBLY (REF: PL 8.1 item 1)
2	30K23302	FABRIC GUIDE TENSIONING ASSEMBLY
3	9E4011	RIGHT SPRING
4	8R3822	FABRIC GUIDE (60HZ) (REP 8.5)
–	23E3941	FABRIC GUIDE (50HZ) (REP 8.5)
5	9E4021	LEFT SPRING
6	9E23560	FUSER PRESSURE PLATE (60HZ)
–	9E3782	FUSER PRESSURE PLATE (50HZ)
7	55E9991	MEDIA GUIDE PLATE
8	31E1310	RETRACT ARM
9	–	MEDIA TRANSPORT FRAME (P/O PL 8.2 item 1)

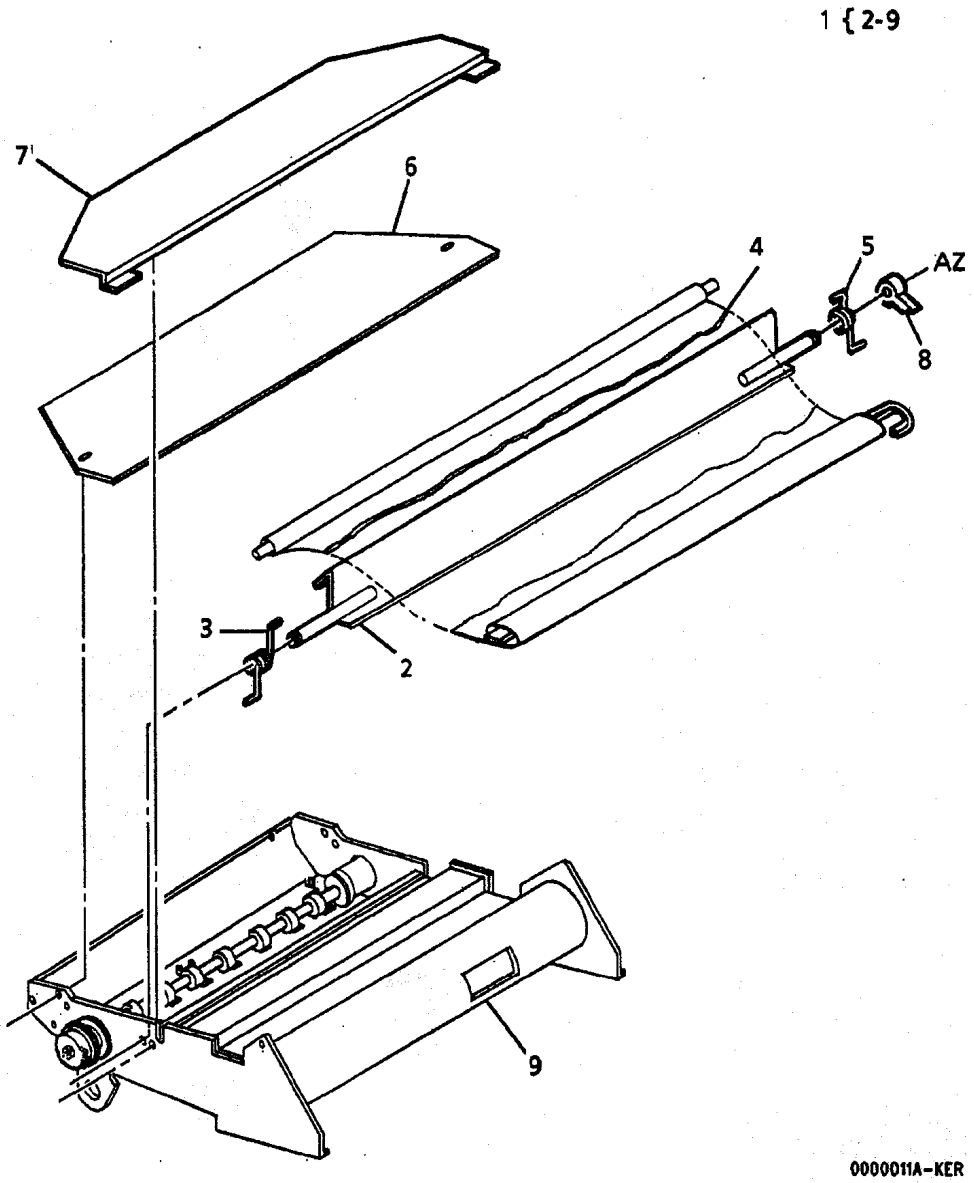

PL 8.3 Коротроны и приводы

Item	Part	Description
1	–	PART OF MEDIA TRANSPORT ASSEMBLY (REF: PL 8.1 item 1)
2	55E8380	CHAIN GUARD
3	23E1360	CHAIN
4	7E2151	MAIN DRIVE GEAR
5	29E3360	PIN
6	29K530	LEFT HAND PIVOT SHAFT
7	19E3080	COROTRON CLIP
8	–	TURNAROUND BAFFLE (P/O PL 8.3 item 1)
9	10E2481	RETRACT PIN
10	19E3090	COROTRON CLAMP
11	6E3031	RIGHT HAND PIVOT SHAFT
12	130K16232	MOTION SENSOR (REP 8.4)
13	–	MEDIA TRANSPORT FRAME (P/O PL 8.3 item 1)

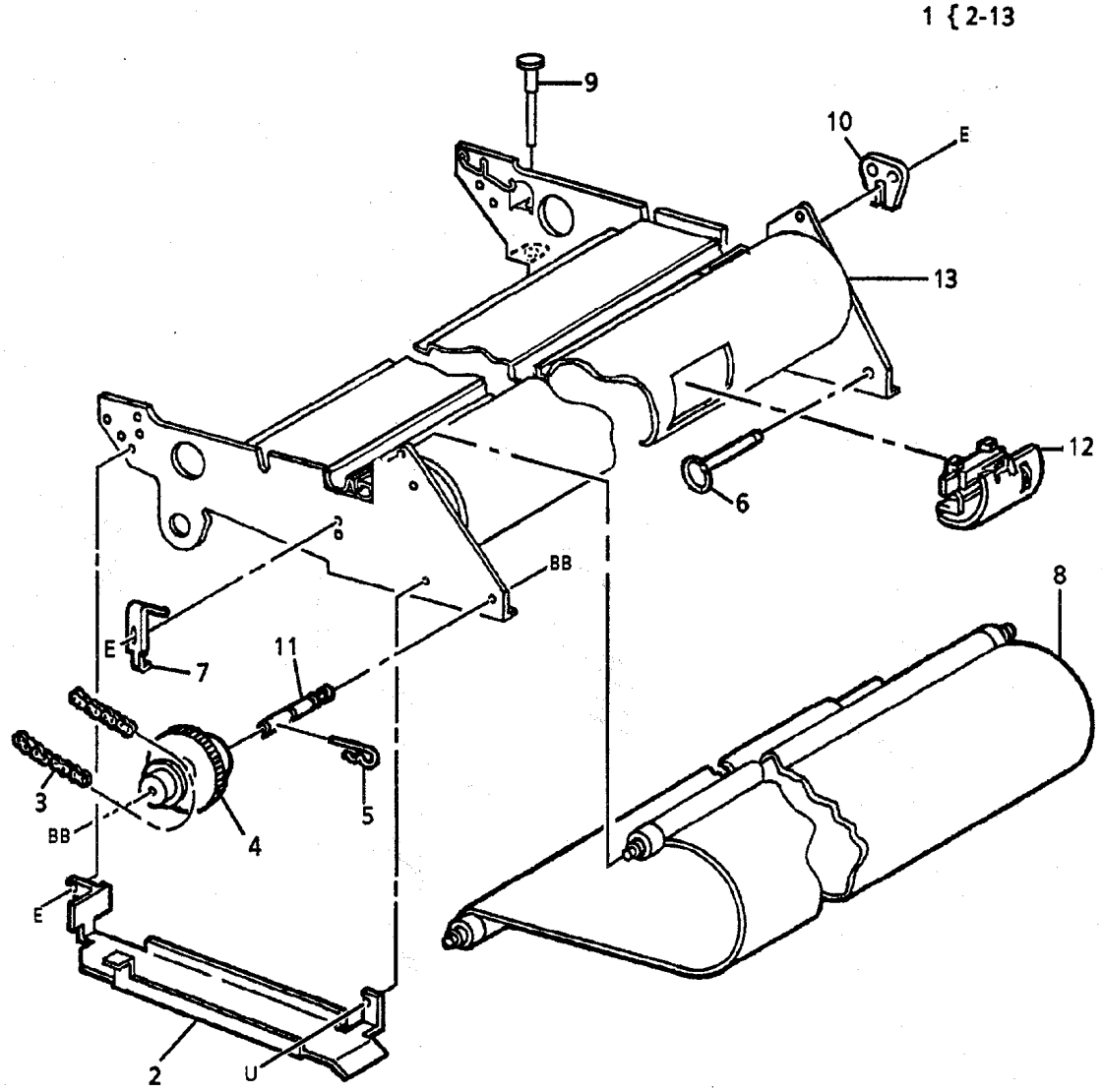

PL 8.4 Коротроны

Item	Part	Description
1	–	PART OF MEDIA TRANSPORT ASSEMBLY (REF: PL 8.1 item 1)
2	600K37360	LATCH REPAIR KIT
3	9E49190	LEFT LATCH SPRING (REF: PL 8.1 item 7) (REF :PL 10.2 item 10)
4	9E49180	RIGHT LATCH SPRING (REF: PL 8.1 item 8) (REF :PL 10.2 item 11)
5	–	MEDIA TRANSPORT FRAME (P/O PL 8.4 item 1)
6	600K19352	COROTRON REPAIR KIT (SEE NOTE)
7	–	COROTRON WIRE (2/KIT) (P/O PL 8.4 item 6)
8	–	FOAM DAMPER (4/KIT) (P/O PL 8.4 item 6)
9	–	FRONT BLOCK (2/KIT) (P/O PL 8.4 item 6)
10	–	REAR BLOCK (2/KIT) (P/O PL 8.4 item 6)
11	9E18551	COROTRON EXTENSION SPRING (2/ KIT)
12	–	ARC SHIELD (2/ KIT) (P/O PL 8.4 item 6)
13	–	WIRE RETAINER (2/ KIT) (P/O PL 8.4 item 6)
14	–	COROTRON WIRE CLAMP (2/ KIT) (P/O PL 8.4 item 6)
15	–	FERRITE BEAD (2/ KIT) (P/O PL 8.4 item 6)
16	117E6911	COROTRON YARN
17	600K15861	COROTRON WIRE KIT (SEE NOTE)
18	–	COROTRON WIRE (2/KIT) (P/O PL 8.4 item 17)
19	–	FOAM DAMPER (4/KIT) (P/O PL 8.4 item 17)
20	–	SHIELD (P/O PL 8.4 item 21)
21	125K184	TRANSFER/DETACK COROTRON (USO)
–	125K1051	TRANSFER/DETACK COROTRON (XL)
22	600K24350	MEDIA GUIDE KIT
23	–	GUIDE (P/O PL 8.4 item 22)
24	600K45680	SNAKE DELETION KIT
25	55E30940	COROTRON SHIELD
26	–	CORROGATOR (P/O PL 8.4 item 24)
27	–	BRACKET (P/O PL 8.4 item 24)

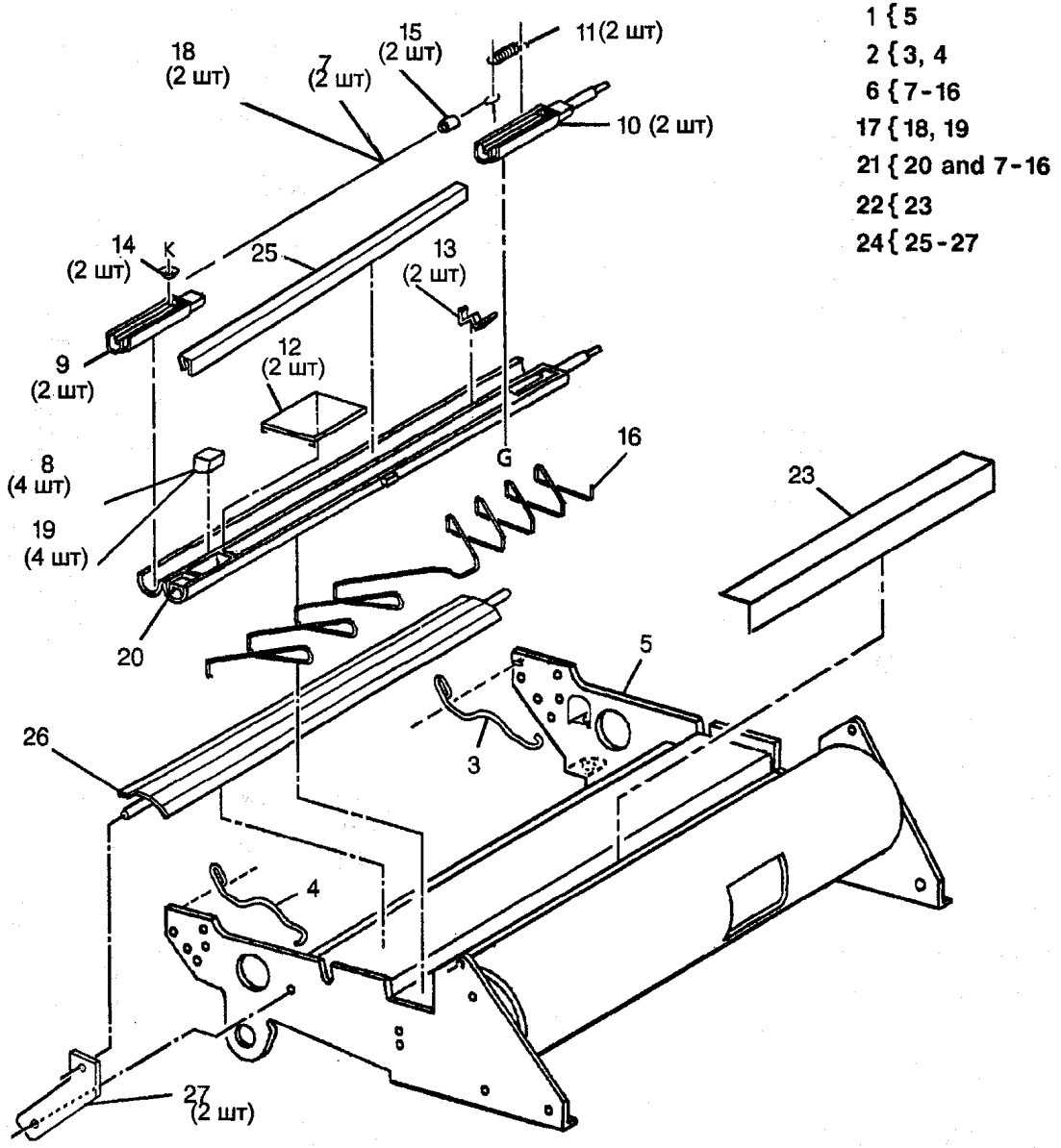

ПРИМЕЧАНИЕ: *ПОЗИЦИЯ 6 ДОЛЖНА НАХОДИТЬСЯ НА СВОЕМ МЕСТЕ ДО ИСПОЛЬЗОВАНИЯ ПОЗИЦИИ 17.*

PL 9.1 Барабан фоторецептора

Item	Part	Description
1	–	PART OF XEROGRAPHIC MODULE ASSEMBLY (REF: PL 10.1 item 1)
2	30E16161	GROUND BRACKET
3	13K380	BEARINGS
4	20E2311	INNER DRUM PULLEY
5	413W31553	BEARING
6	–	DRUM END PLATE (P/O PL 9.1 item 8)
7	–	LEFT DRUM BRACKET (P/O PL 9.1 item 1)
8	6K6571	PHOTORECEPTOR DRUM ASSEMBLY (REP 9.2, ADJ 9.3)
9	7E1340	AUGER DRIVE GEAR
10	–	RIGHT DRUM BRACKET (P/O PL 9.1 item 1)
11	1R552	PHOTORECEPTOR DRUM (REP 9.3, ADJ 9.2)
12	26E3460	SCREW (M4)
13	–	SPACER (P/O PL 9.1 item 8)
14	–	PHOTORECEPTOR SHAFT (P/O PL 9.1 item 8)
15	–	XEROGRAPHIC FRAME (P/O PL 9.1 item 1)

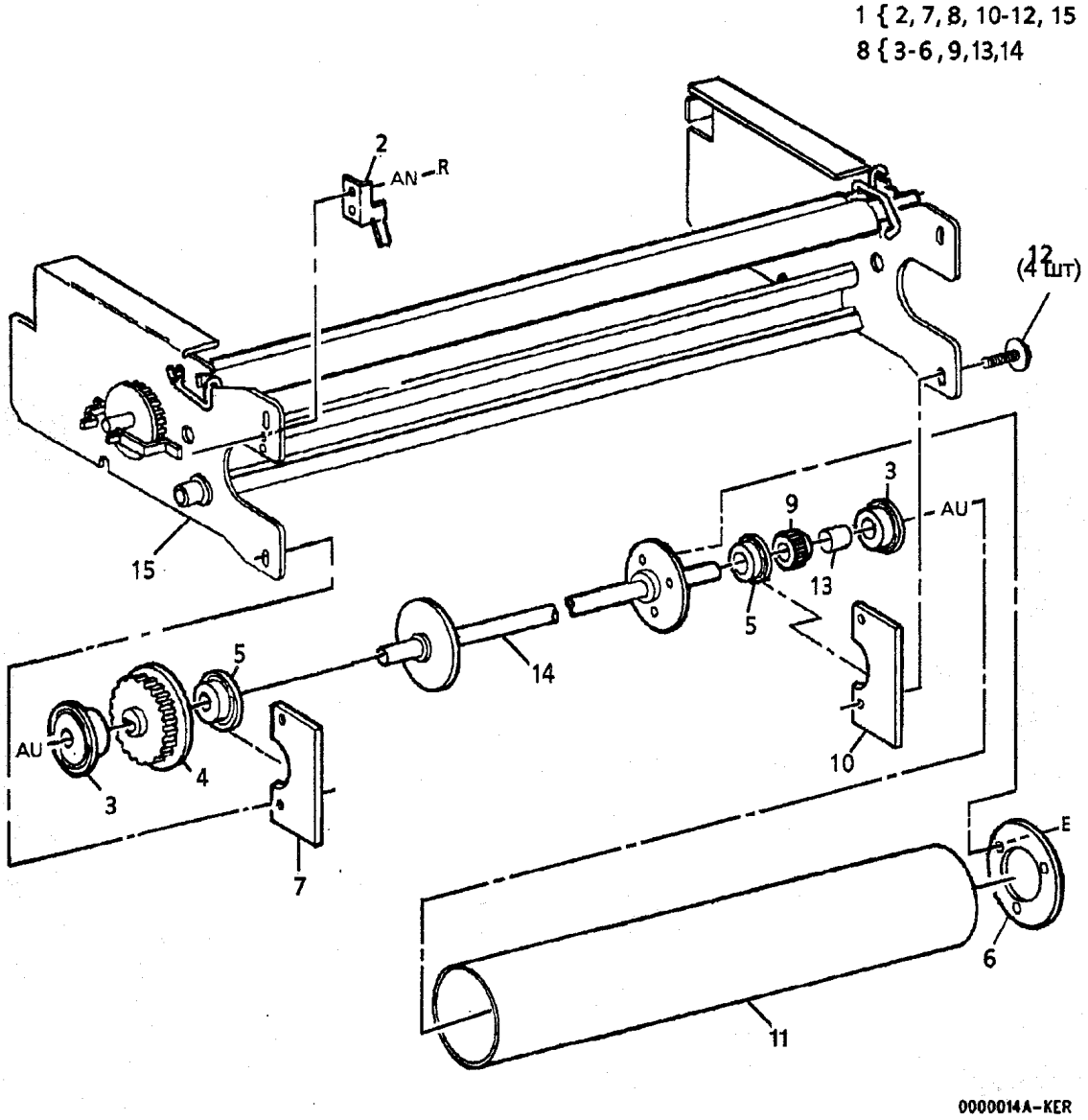

PL 9.2 Модуль фоторецептора

Item	Part	Description
1	–	PART OF XEROGRAPHIC MODULE ASSEMBLY (REF: PL 10.1 item 1)
2	125K992	CHARGE/PRECHARGE COROTRON (REP 9.9, ADJ 9.2)
3	9E8590	RIGHT COROTRON RETAINING SPRING
4	9E8600	LEFT COROTRON RETAINING SPRING
5	600K19352	COROTRON REPAIR KIT (SEE NOTE)
6	–	COROTRON WIRE (2/KIT) (P/O PL 9.2 item 5)
7	–	FOAM DAMPER (4/KIT) (P/O PL 9.2 item 5)
8	–	FRONT BLOCK (2/KIT) (P/O PL 9.2 item 5)
9	–	REAR BLOCK (2/KIT) (P/O PL 9.2 item 5)
10	9E18551	COROTRON EXTENSION SPRING (2/KIT)
11	–	ARC SHIELD (2/KIT) (P/O PL 9.2 item 5)
12	–	WIRE RETAINER (2/KIT) (P/O PL 9.2 item 5)
13	–	COROTRON WIRE CLAMP (2/KIT) (P/O PL 9.2 item 5)
14	–	FERRITE BEAD (2/KIT) (P/O PL 9.2 item 5)
15	600K15861	COROTRON WIRE KIT (SEE NOTE)
16	–	COROTRON WIRE (2/KIT) (P/O PL 9.2 item 15)
17	–	FOAM DAMPER (4/KIT) (P/O PL 9.2 item 15)
18	–	SHIELD (NOT SPARED)
19	600K20990	LIGHT LEAK REPAIR KIT (USO)
20	–	TAPE (P/O PL 9.2 item 19)
21	–	XEROGRAPHIC FRAME (P/O PL 9.2 item 1)

ПРИМЕЧАНИЕ: *ПОЗИЦИЯ 5 ДОЛЖНА НАХОДИТЬСЯ НА СВОЕМ МЕСТЕ ДО ИСПОЛЬЗОВАНИЯ ПОЗИЦИИ 15.*

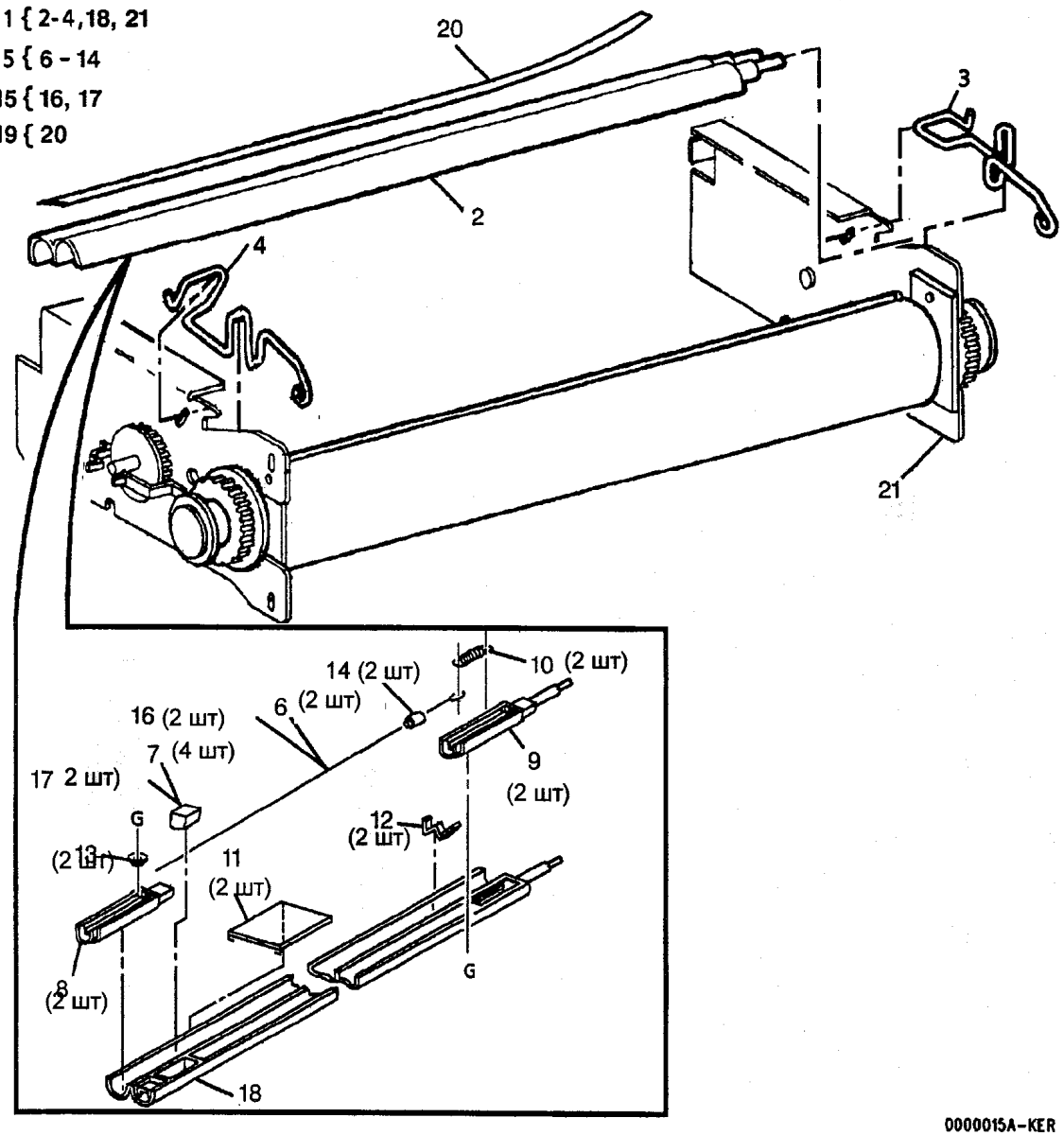

0000015A-KER

PL 9.3 Очистка барабана фоторецептора

Item	Part	Description
1	–	PART OF XEROGRAPHIC MODULE ASSEMBLY (REF: PL 10.1 item 1)
2	93K940	WASTE DISPOSAL BOTTLE (USO)
–	93K950	WASTE DISPOSAL BOTTLE (XL)
3	42K1390	CLEANING BLADE ASSEMBLY (REP 9.4)
4	600K25780	CLEANING BLADE KIT
5	–	CLEANING BLADE RETAINER (P/O PL 9.3 item 4)
6	–	CLEANING BLADE (P/O PL 9.3 item 4)
7	–	CLEANING BLADE SEAL (P/O PL 9.3 item 4)
8	13E1571	CLEANING BLADE BEARING
9	413W15355	BEARING
10	36E93	CLEANING BLADE WEIGHT
11	9E6960	SPRING
12	35K1222	PHOTORECEPTOR SEAL
13	35E3580	CLEANING BLADE SEAL
14	121K1751	CLEANING BLADE SOLENOID (ADJ 9.1)
15	600K29981	CONTAMINATION SEAL KIT
16	–	SEAL (P/O PL 9.3 item 15) (REP 9.11)
17	–	CLEANING BLADE ASSEMBLY (P/O PL 9.3 item 3)
18	–	XEROGRAPHIC FRAME (P/O PL 9.3 item 1)

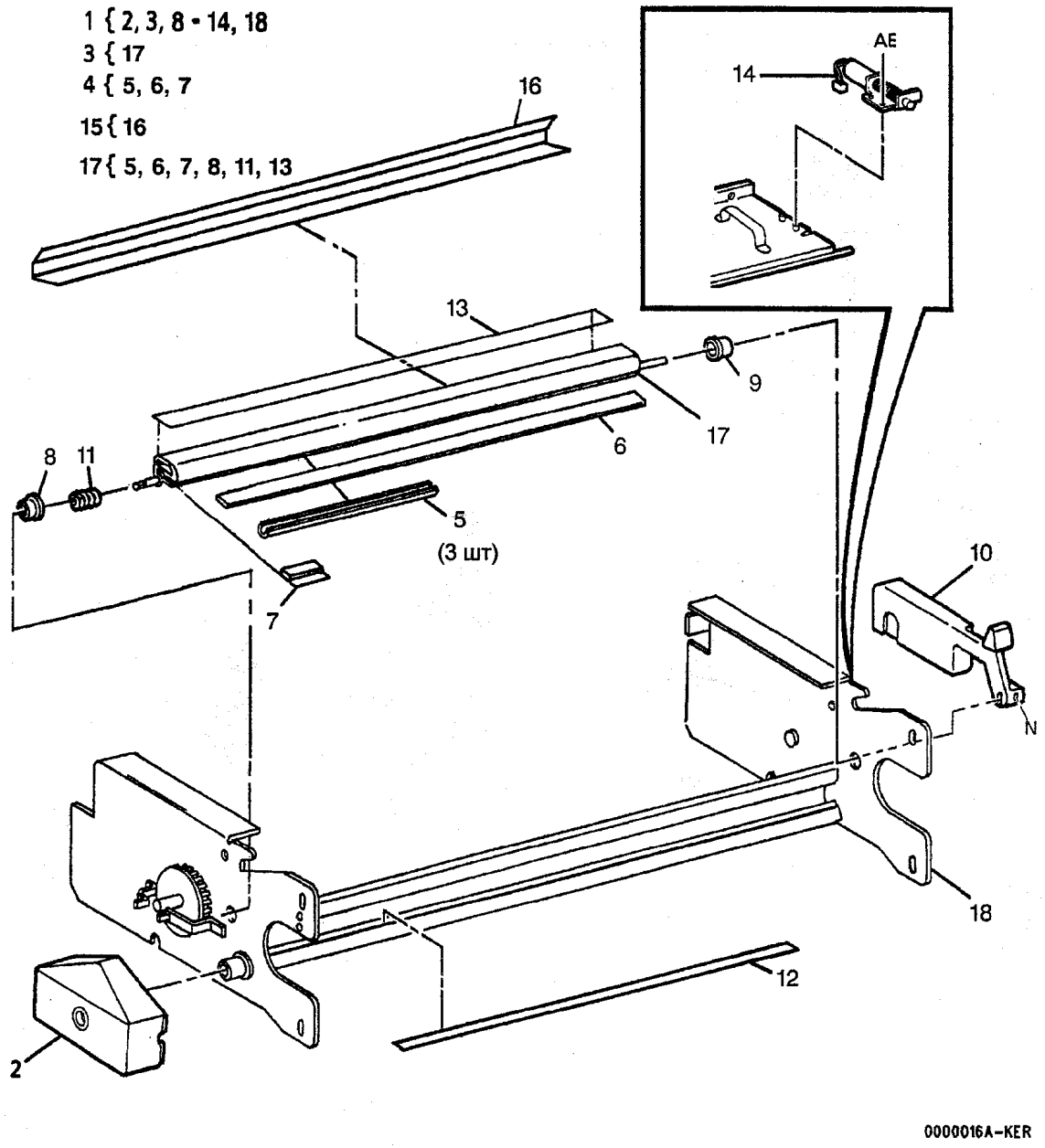

PL 9.4 Модуль проявителя

Item	Part	Description
1	121K5925	DEVELOPER MODULE ASSEMBLY (REP 9.5)
2	7E12730	DISPENSE ARM
3	9E3840	DISPENSE ARM RETURN SPRING (REP 9.7)
4	7E12721	AUGER DRIVE GEAR
5	7E14510	DEVELOPER ROLL DRIVE GEAR (43T)
6	19E1162	BIAS CLIP
7	9E23480	CARTRIDGE RETAINING CLIP
8	121K5891	TONER DISPENSE SOLENOID (REP 9.6, ADJ 9.3)
9	130K45680	TONER SENSOR
10	7E12710	AUGER GEAR
11	55E10096	PICK OFF BAFFLE
12	53E310	FILTER PAD
13	26E3931	SCREW
14	53E2351	FILTER EXTRUSION
15	26E31690	THUMB SCREW
16	14K2650	MOUNTING BLOCKS
17	–	DEVELOPER MODULE (P/O PL 9.4 item 1)
18	600K32840	DEVELOPER AUGER SQUEAK KIT
19	28E7640	WASHER
20	13K1050	BEARING BLOCK
21	115K521	GROUND CLIP
22	600K40990	SPRING CLIP RETROFIT KIT (10/KIT)
23	–	SPRING CLIP (P/O PL 9.4 item 22)
24	–	RIGHT SIDE FRAME (NOT SPARED)
25	–	NUT PLATE (NOT SPARED)
26	–	SCREW (NOT SPARED)
27	–	SEAL (P/O PL 9.4 item 1)

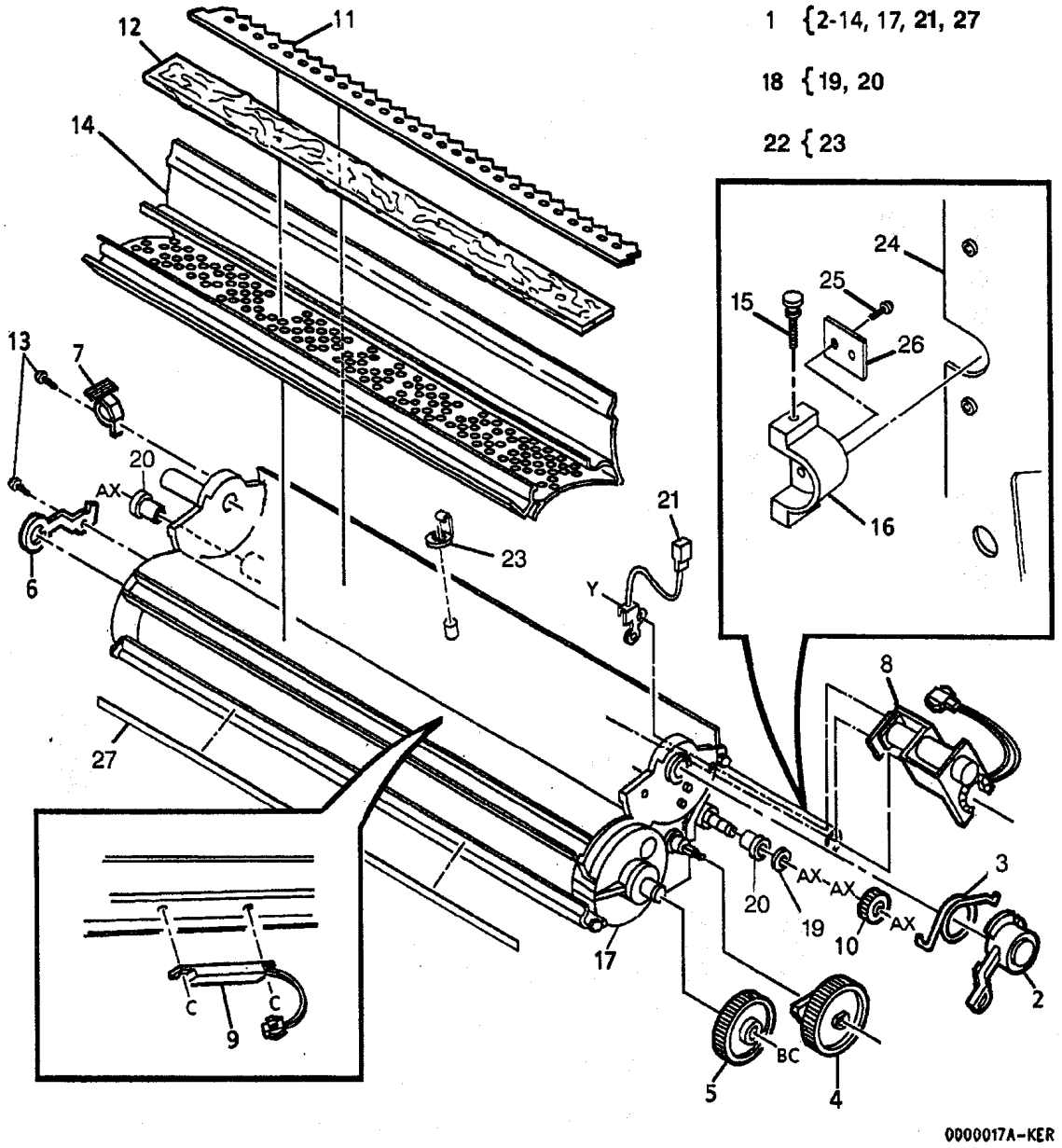

PL 10.1 Фьюзер

Item	Part	Description
1	2K21519	XEROGRAPHIC MODULE ASSEMBLY (60HZ) (REP 9.1)
–	2K29508	XEROGRAPHIC MODULE ASSEMBLY (50HZ) (REP 9.1)
2	–	XEROGRAPHIC FRAME (P/O PL 10.1 item 1)
3	2K23402	FRONT COVER ASSEMBLY (60HZ)
–	2K31940	FRONT COVER ASSEMBLY (50HZ)
4	–	PIN (P/O PL 10.1 item 1)
5	115E1410	ANTI-STATIC BRUSH
6	3K9270	TRANSPORT LATCHING COVER ASSEMBLY
7	121E2400	INTERLOCK MAGNET
8	20E4350	AUGER PULLEY
9	13E803	AUGER BEARING
10	94K85	AUGER
11	23E1620	AUGER DRIVE BELT
12	7E5221	PULLEY/GEAR
13	29E3560	COTTER PIN
14	7E1331	TRANSITION GEAR
15	26E17000	SCREW
16	48E57930	FRONT COVER (60HZ)
17	3E44690	TRANSPORT LATCHING COVER
18	3P2243	MAGNET

1 { 2,4,8-14
3 { 5,15,16,18
6 { 7,17

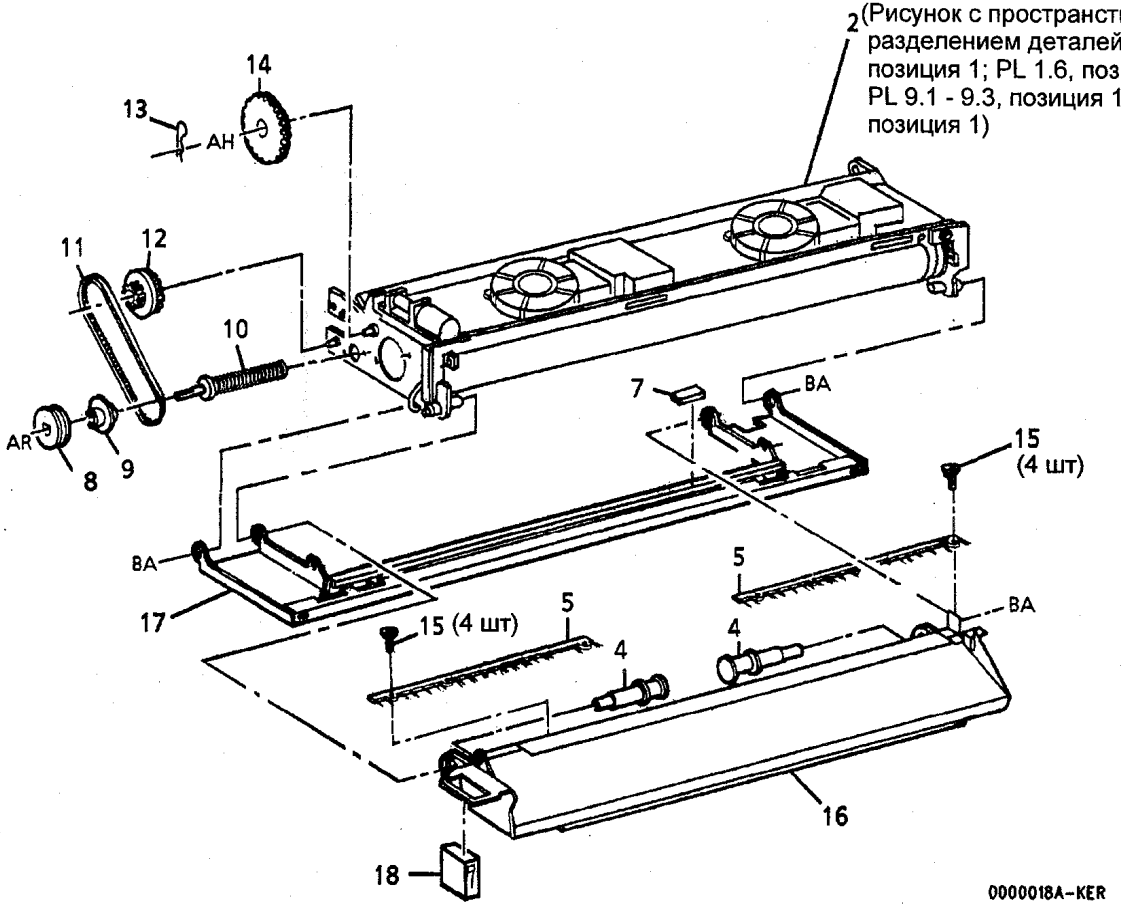

PL 10.2 Элементы фьюзера

Item	Part	Description
1	–	PART OF XEROGRAPHIC MODULE ASSEMBLY (REF: PL 10.1 item 1)
2	9E2701	HEAT ROD RETAINER
3	20E2290	FUSER PULLEY
4	423W59202	DRUM DRIVE BELT
5	115E2230	GROUND RING
6	–	SHAFT (P/O PL 10.2 item 1)
7	–	DRIVE GEAR KIT (USO) (REF: PL 8.1 item 4)
8	7K762	FUSER DRIVE GEAR (REP 10.6)
9	–	GEAR/SPROCKET (P/O PL 10.2 item 7) (REF: PL 8.1 item 5)
10	–	LEFT LATCH SPRING (P/O PL 10.2 item 7) (REF: PL 8.4 item 3)
11	–	RIGHT LATCH SPRING (P/O PL 10.2 item 7) (REF: PL 8.4 item 4)
12	–	HEAT REFLECTOR MOUNTING BRACKET (P/O PL 10.2 item 1)
13	30E19880	FUSER GROUND
14	–	HEAT REFLECTOR (P/O PL 10.2 item 1)
15	22K3483	FUSER ROLL (REP 10.2)
16	13K442	FUSER ROLL BEARING
17	–	XEROGRAPHIC FRAME (P/O PL 10.2 item 1)
18	126E112	FUSER HEAT ROD (60HZ) (REP 10.1, ADJ 10.1)
–	126E121	FUSER HEAT ROD (50HZ) (REP 10.1, ADJ 10.1)
19	–	MACHINE COOLING (P/O PL 10.2 item 1)
20	130K33352	THERMISTOR PWB (REP 10.7, ADJ 10.1)
21	600K8481	MEDIA GUIDE DEFLECTOR KIT
22	–	MEDIA GUIDE (7/KIT) (P/O PL 10.2 item 21)
23	–	FUSER ROD BRACKET (P/O PL 10.2 item 1)
24	120E5540	WIRE SADDLE (CLIP)
25	–	BRACKET (P/O PL 10.2 item 1)

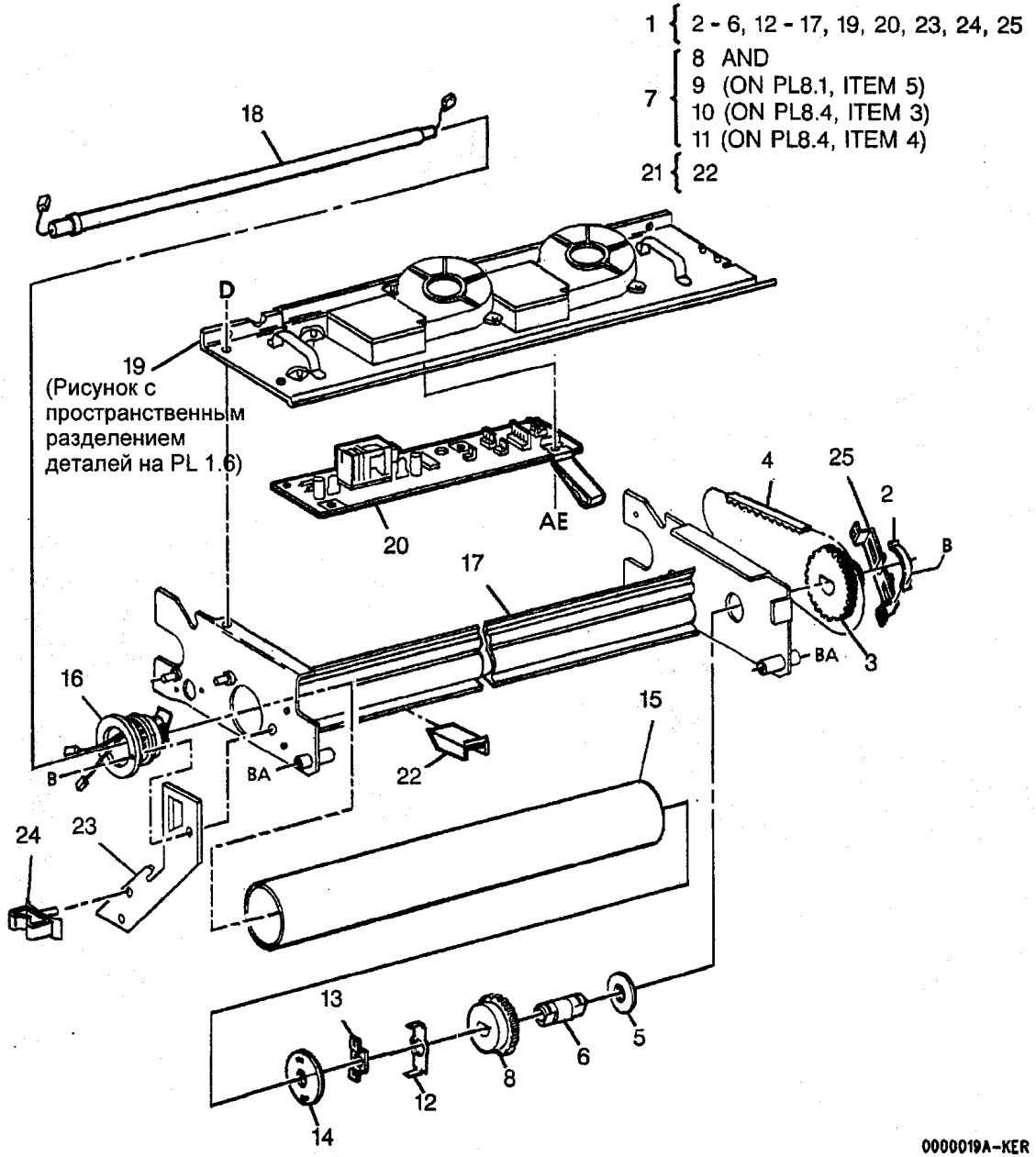

PL 10.3 Устройство подачи масла

Item	Part	Description
1	–	PART OF XEROGRAPHIC MODULE ASSEMBLY (REF: PL 10.1 item 1)
2	–	XEROGRAPHIC MODULE FRAME (P/O PL 10.3 item 1)
3	600K29600	OIL DISPENSE RETRO-FIT KIT
4	–	OILER EXTRUSION (P/O PL 10.3 item 3)
5	600K31170	DONOR ROLL KIT
6	29E14780	COTTER PIN (2/KIT)
7	–	OIL DISPENSE ROLL (P/O PL 10.3 item 5) (REP 10.3)
8	94K1940	WICK (REP 10.12)
9	19E13922	MEDIA DEFLECTOR CLIP
10	38E10020	RIGHT MEDIA DEFLECTOR (REP 10.3)
11	38E10030	LEFT MEDIA DEFLECTOR (REP 10.3)
12	19E17080	PRESSURE PAD
13	600K8931	STRIPPER FINGER KIT
14	–	STRIPPER FINGER (9/KIT) (P/O PL 10.3 item 13)
15	9E33030	RIGHT TORSION SPRING
16	9E33040	LEFT TORSION SPRING
17	9E38060	COMPRESSION SPRING
18	13P519	PLASTIC BEARING
19	19K2660	OIL PAD (REP 10.11)
20	68E23610	ADJUSTING BRACKET
21	–	BRACKET (NOT SPARED)
22	–	BRACKET (NOT SPARED)

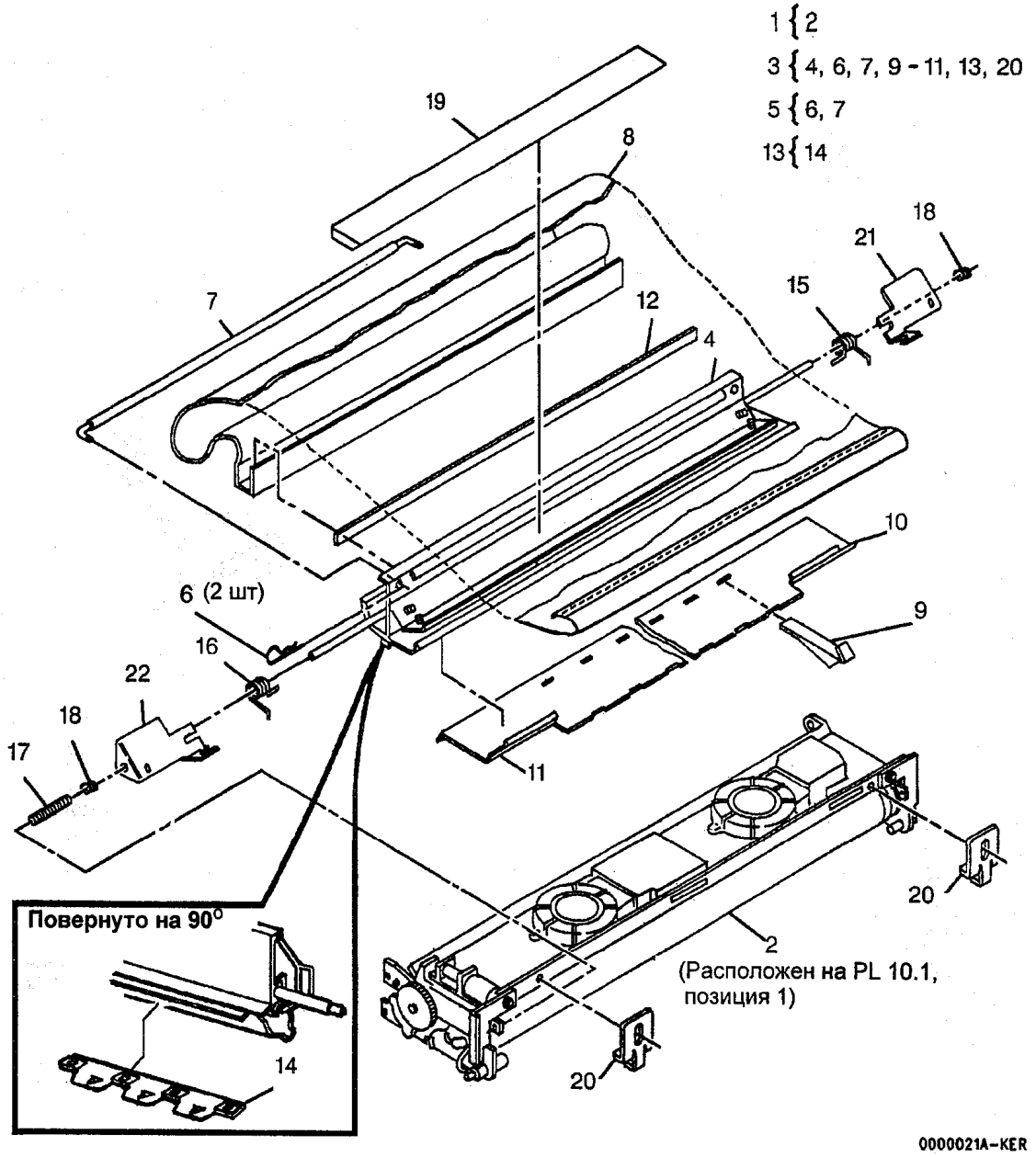

PL 10.4 Устройство подачи масла большой емкости (TAG 85)

Item	Part	Description
1	–	PART OF XEROGRAPHIC MODULE ASSEMBLY (REF: PL 10.1 item 1)
2	–	XEROGRAPHIC MODULE FRAME (P/O PL 10.4 item 1)
3	600K39660	HIGH VOLUME OILER KIT (TAG 85)
4	600K8931	STRIPPER FINGER KIT
5	–	STRIPPER FINGER (9/KIT) (P/O PL 10.4 item 4)
6	19E3032	OIL PAD (REP 10.11)
–	19K1420	OIL PAD (XBRA) (REP 10.4)
7	600K12030	OIL DISPENSER METERING KIT
8	–	CENTER METERING TRAY (P/O PL 10.4 item 7)
9	–	METERING TRAY (P/O PL 10.4 item 7)
10	–	RIGHT ADJUSTABLE METERING TRAY (P/O PL 10.4 item 7)
11	–	LEFT ADJUSTABLE METERING TRAY (P/O PL 10.4 item 7)
12	–	WASHER (P/O PL 10.4 item 7)
13	38E1945	OIL DISPENSER MOUNTING BRACKET
14	15E5022	OIL PAD COVER
–	2E14512	OIL PAD COVER (XBRA)
15	600K12020	OIL DISPENSER KIT
16	–	OIL DISPENSER (P/O PL 10.4 item 15)

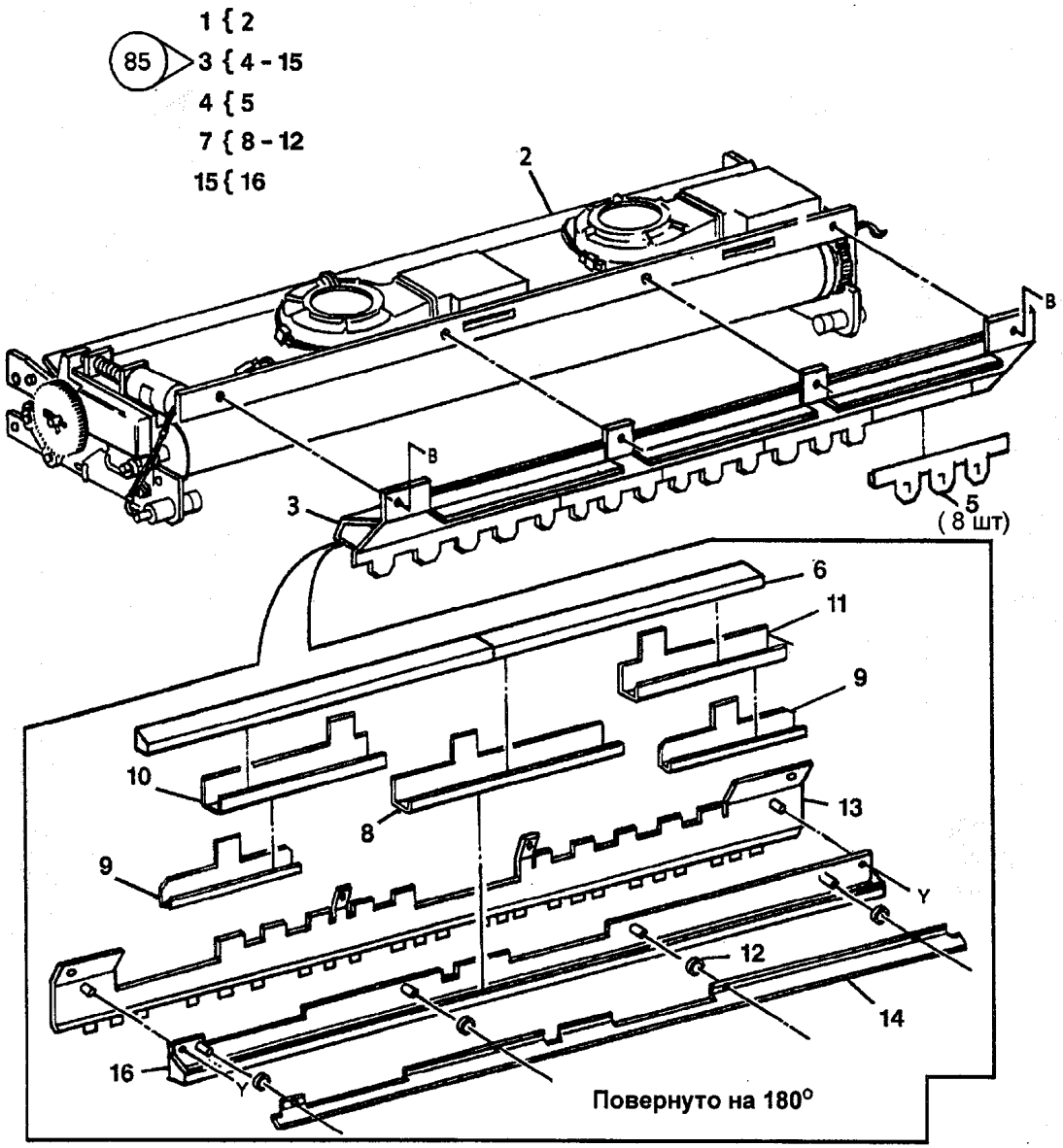

0000022A-KER

PL 14.1 Задняя крышка

Item	Part	Description
1	600K35190	SEAL KIT
2	–	SEAL (P/O PL 14.1 item 1)
3	802K630	UPPER REAR COVER ASSEMBLY
4	110K771	UPPER REAR COVER INTERLOCK SWITCH
5	–	UPPER REAR COVER (P/O PL 14.1 item 3)
6	2K30190	LOWER REAR COVER (60HZ)
–	2K29150	LOWER REAR COVER (50HZ)
7	600K6830	REAR COVER 1/4 TURN FASTENER KIT
8	–	SPRING (P/O PL 14.1 item 7)
9	–	1/4 TURN FASTENER (P/O PL 14.1 item 7)
10	–	WASHER (P/O PL 14.1 item 7)
11	–	RETAINER (P/O PL 14.1 item 7)
12	–	SPRING NUT (P/O PL 14.1 item 7)
13	9E7570	LATCH SPRING
14	121E2921	MAGNET
15	35K3770	SEAL
16	26E3460	SCREW
17	17K280	FOOT

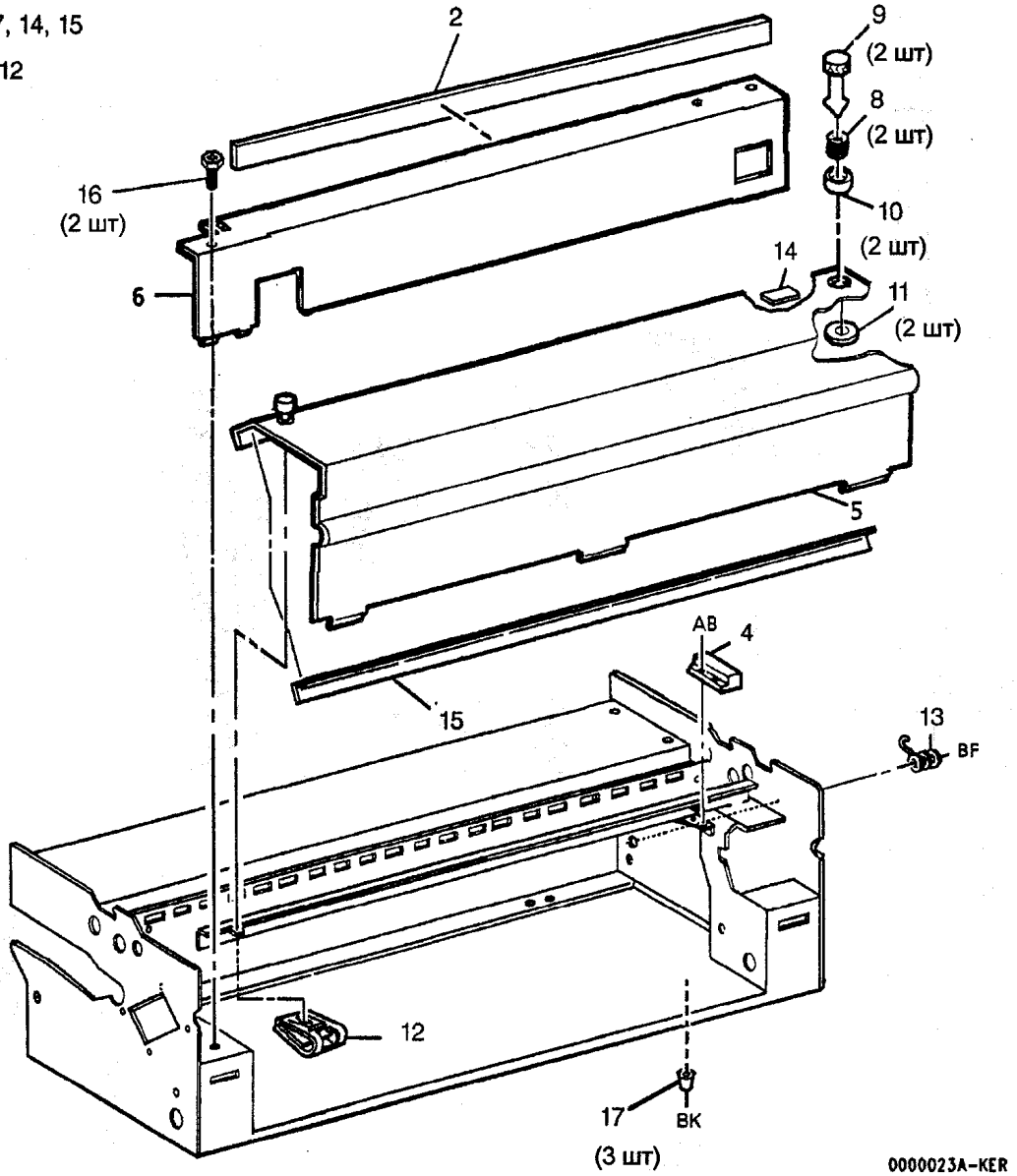

PL 14.2 Левая торцевая крышка

Item	Part	Description
1	48K79170	LEFT SIDE COVER
2	26E3460	SCREW
3	21K2340	LEFT END CAP
4	–	KEY (NOT SPARED)
5	–	LABEL (NOT SPARED)

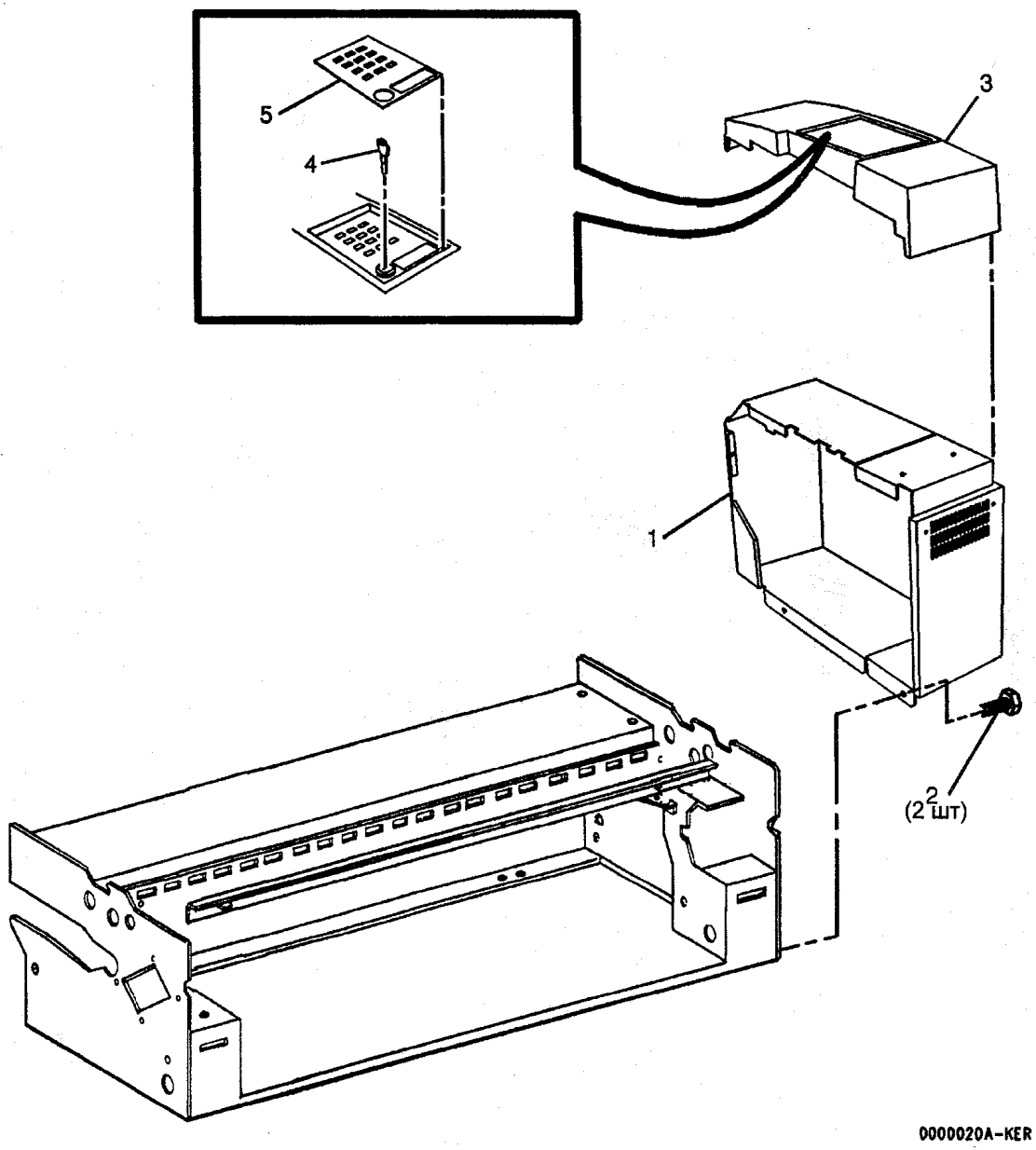

PL 14.3 Правая торцевая крышка

Item	Part	Description
1	29E3800	LATCH PIN
2	30E62400	RETAINING BRACKET
3	48K79150	RIGHT SIDE COVER ASSEMBLY
4	409W3125	SPRING

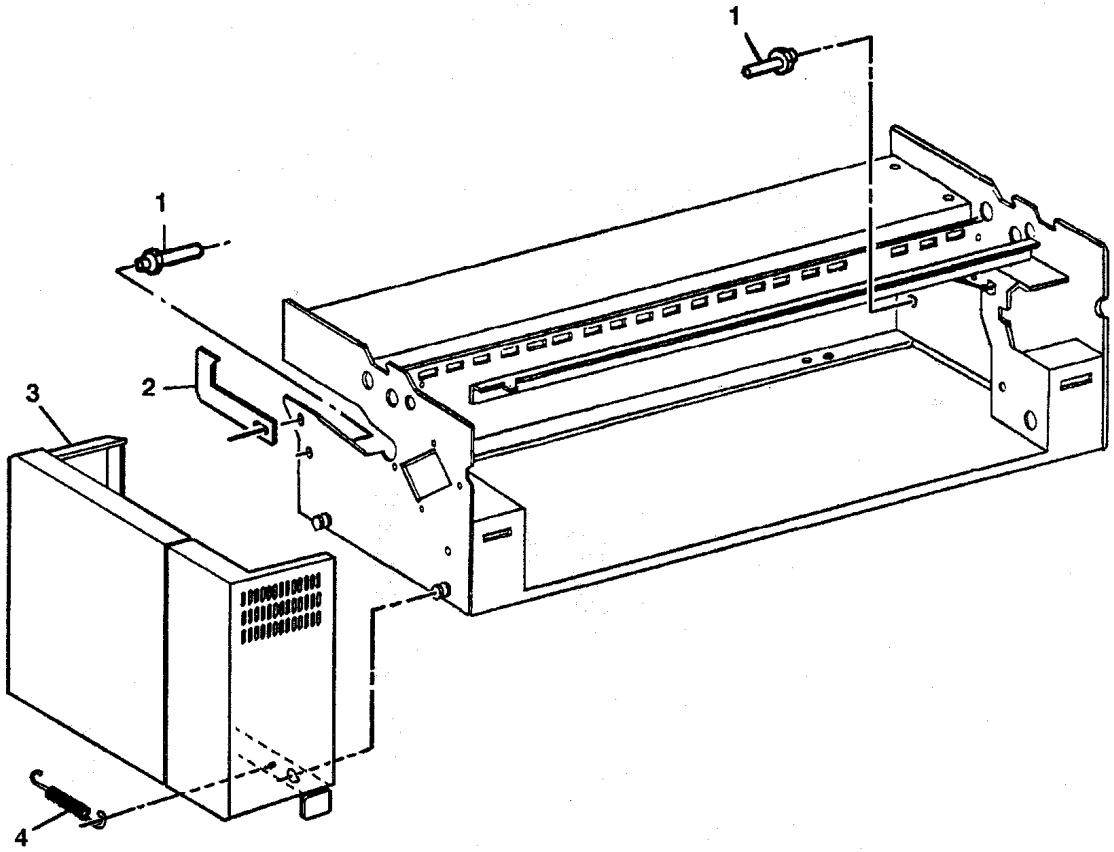

0000024A-KER

PL 14.4 Полка подачи материала для копирования

Item	Part	Description
1	38K6043	SEPARATOR GUIDE
2	68K16821	MEDIA FEED-IN SHELF
3	600K20690	MEDIA GUIDES KIT
4	–	LEFT MEDIA GUIDE (P/O PL 14.4 item 3)
5	–	RIGHT MEDIA GUIDE (P/O PL 14.4 item 3)

3 { 4, 5

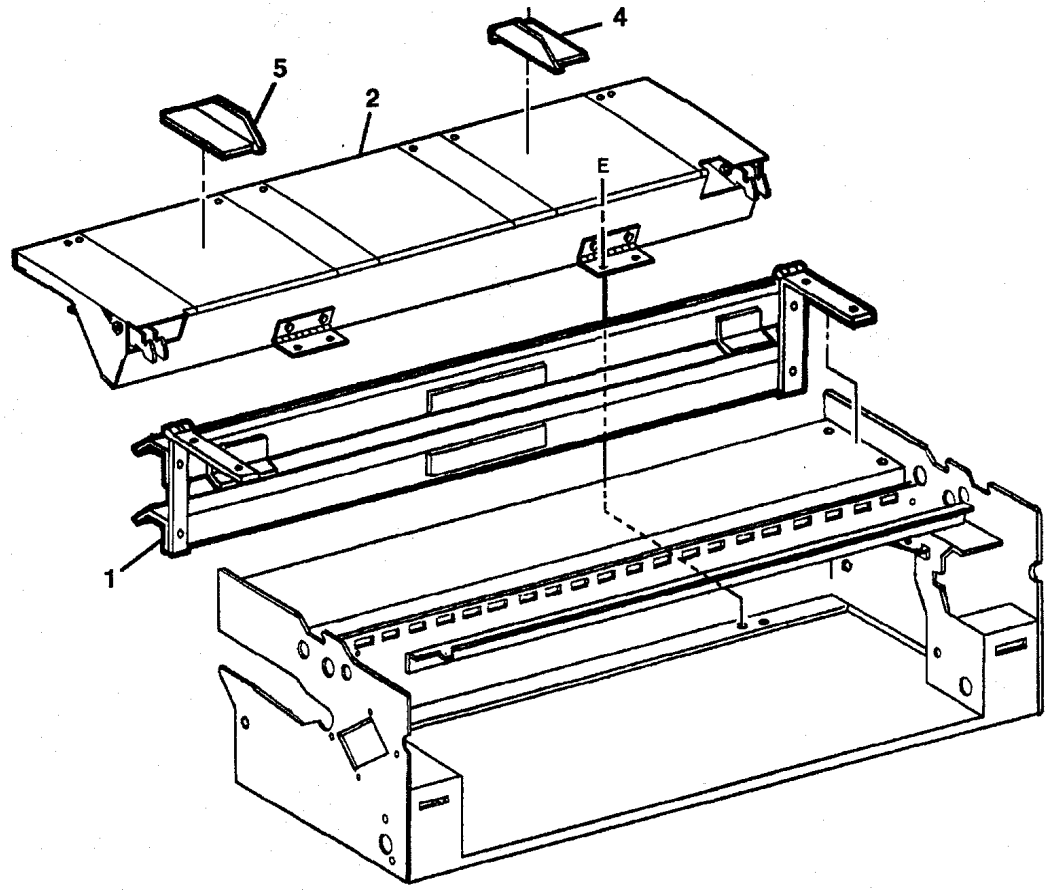

0000025A-KER

PL 14.5 Стойка

Item	Part	Description
1	24E2720	PAPER ROLL SHAFT
2	–	STAND (NOT SPARED)
3	11K2580	LEVELER

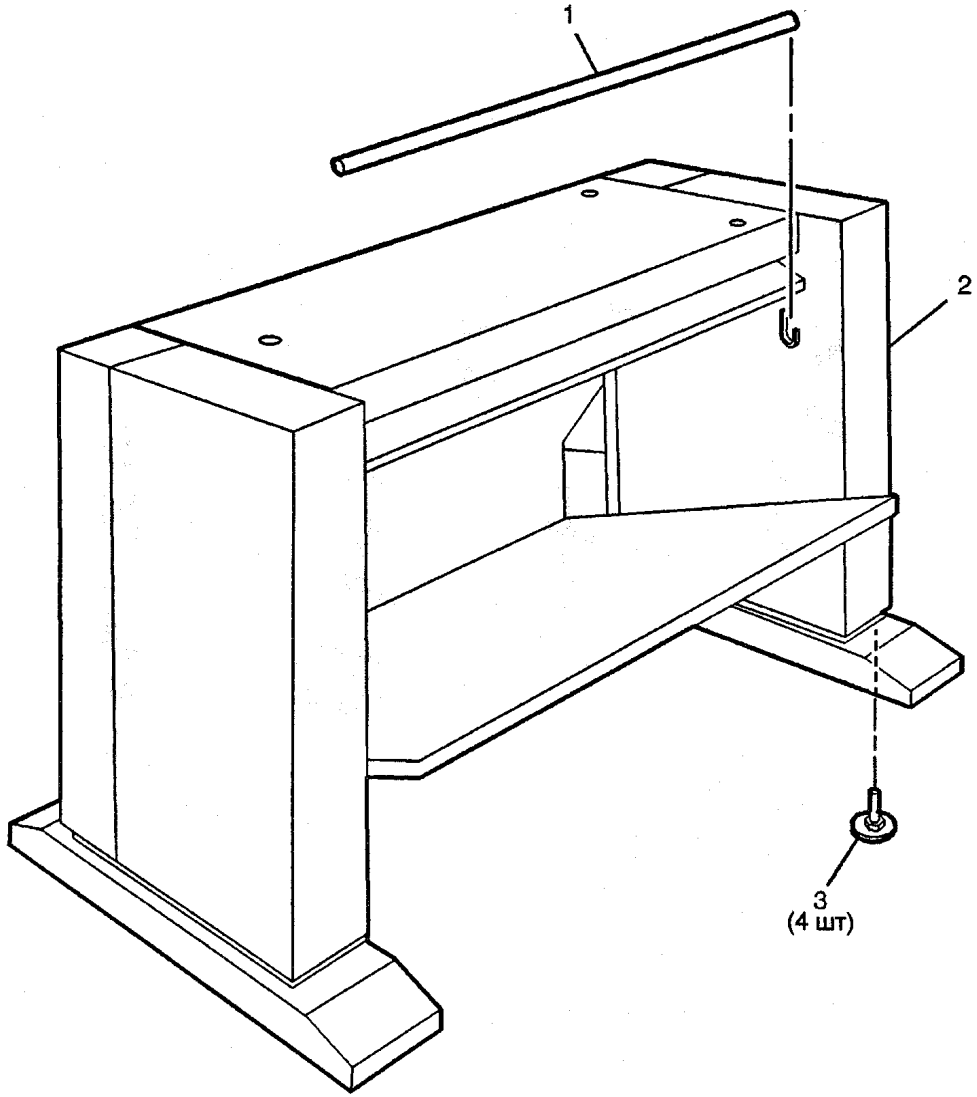

0000026A-KER

PL 15.1 Различные электрические разъемы и зажимы

Item	Part	Description
1	115P60155	CONTACT SOCKET (20-26 AWG)
2	115P60182	CONTACT PIN (20-26 AWG)
3	600K2060	WIRE AND CONNECTOR REPAIR KIT
4	–	SOCKET WIRE (10/KIT) (P/O PL 15.1 item 3)
5	–	CONNECTOR (20/KIT) (P/O PL 15.1 item 3)
6	600K2070	WIRE AND CONNECTOR REPAIR KIT
7	–	PIN WIRE (10/KIT) (P/O PL 15.1 item 6)
8	–	CONNECTOR (20/KIT) (P/O PL 15.1 item 6)
9	114P67208	DC CONNECTOR (J43)
10	113P60984	AC CONNECTOR (J38)
11	113P60312	AC CONNECTOR (J40)
12	114P60303	DC CONNECTOR (P43)
13	114P60111	AC CONNECTOR (P37)
14	115P60080	AC CONNECTOR (P37 PINS)
–	115P537	(ALTERNATE)
15	113P60251	AC CONNECTOR (J37)
16	115P60081	AC CONNECTOR (J37 PINS)

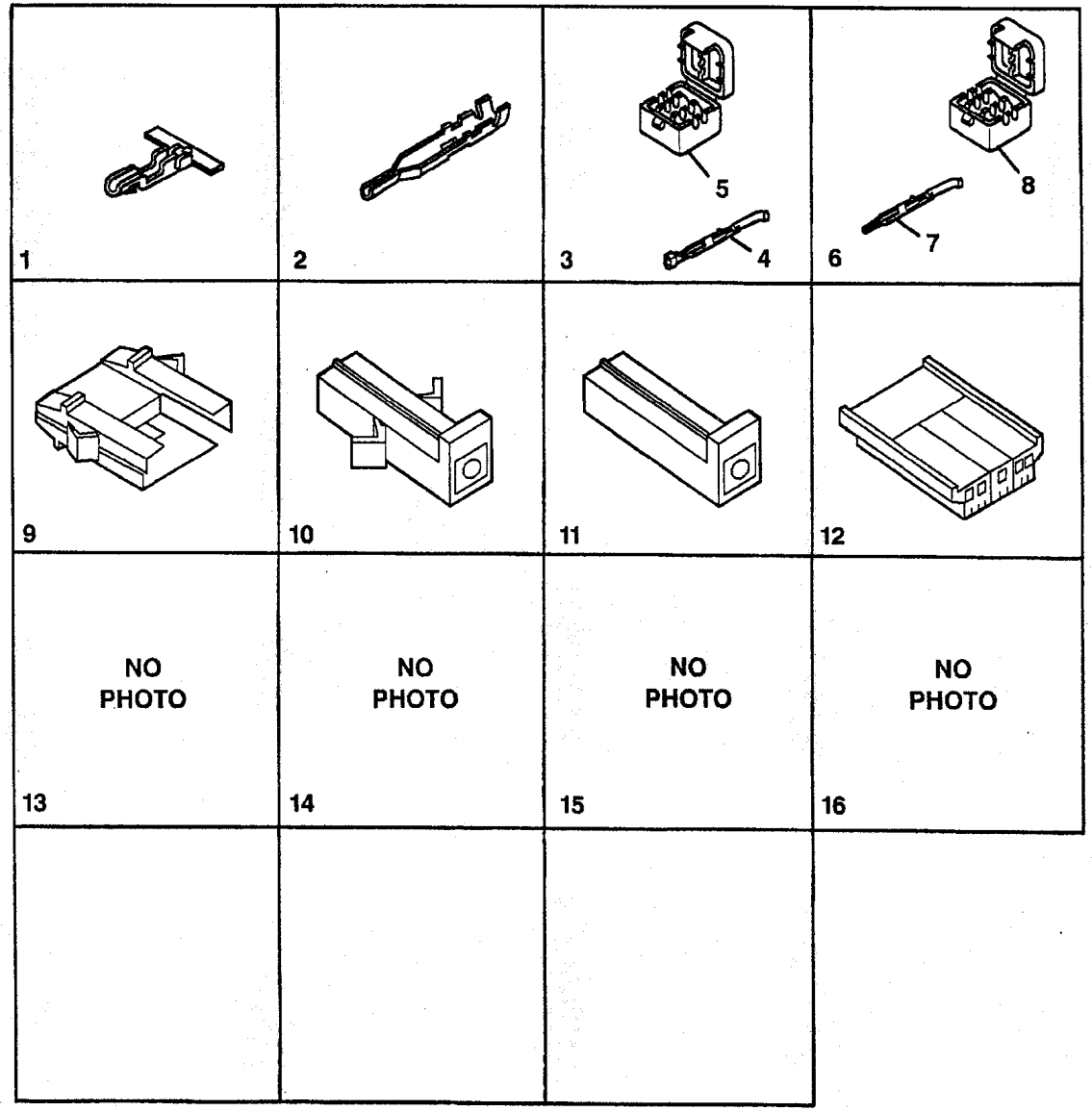

0000027A-KER

Детали общего назначения

Item	Part	Description
A	–	SCREW
B	112W7255	SCREW (M4 X 8)
C	112W25155	SCREW (M3 X 6)
D	112W27255	SCREW (M4 X 8)
E	112W27355	SCREW (M4 X 10)
F	112W27455	SCREW (M4 X 12)
G	113W6055	SCREW (M3 X 4)
H	113W6455	SCREW (M3 X 10)
J	113W35858	SCREW (M4 X 8)
K	113W54055	SCREW (M3 X 4)
M	113W58955	SCREW (M5 X 25)
N	121W30455	SET SCREW (M4 X 6)
–	121W30655	ALTERNATE
P	131W4053	SCREW (M3 X 40)
R	131W37153	SCREW (M4 X 8)
S	131W37553	SCREW (M4 X 16)
T	131W37853	SCREW (M4 X 30)
U	153W17452	SCREW (M4.2 X 9.5)
V	153W23352	SCREW (M2.9 X 6.5)
W	153W42353	SCREW (M4 X 12)
X	156W23455	SCREW (M2.9 X 9.5)
Y	158W35452	SCREW (M3 X 8)
Z	158W40452	SCREW (M4 X 8)
AA	190W30352	STUD (M4 X 8)
AB	201W355	NUT (M3)
AC	201W455	NUT (M4)
AD	210W354	NUT (M3)
AE	220W450	NUT (M4)
AF	251W10355	WASHER (M3)
AG	251W10455	WASHER (M4)
AH	251W10655	WASHER (M6)
AJ	251W20454	WASHER
AK	256W20354	LOCKWASHER (M3)
AM	256W20454	LOCKWASHER (M4)
AN	259W30351	LOCKWASHER (M4)
AP	286W3954	SPIRAL PIN (3 X 22)
AR	351W10651	RETAINING RING (M6)
AS	351W10851	RETAINING RING (M8)
AT	351W11051	RETAINING RING (M10)
AU	351W11551	RETAINING RING (M15)
AV	351W12551	RETAINING RING (M25)
AW	354W20752	RETAINING RING (4-5MM)
AX	354W20852	RETAINING RING (5-7MM)
–	354W24251	ALTERNATE
AY	354W21052	RETAINING RING (7-9MM)
AZ	354W21152	RETAINING RING (8-11MM)
BA	354W21252	RETAINING RING (9-12MM)
BB	354W21352	RETAINING RING (10-14MM)
BC	354W21452	RETAINING RING (10MM)
BD	265W850	LOCKWASHER (M8)
BE	156W23355	SCREW (M2.9 X 6.5)
BF	156W27555	SCREW (M4.2 X 14)
BG	113W25658	SCREW (M3 X 6)
BH	275W14201	COTTER PIN (1/16 X 3/4)
BJ	153W13853	SCREW (M4.48 X 20)
BK	132W10953	SCREW (M6 X 25)

Таблица 1 Указатель номеров деталей

Part Number	Part List
1R552	PL 9.1
2E13110	PL 1.6
2E13120	PL 1.6
2E14512	PL 10.4
2K21519	PL 10.1
2K23402	PL 10.1
2K29150	PL 14.1
2K29508	PL 10.1
2K30190	PL 14.1
2K31940	PL 10.1
3P2243	PL 10.1
3K9270	PL 10.1
3E44690	PL 10.1
4E1000	PL 1.6
6E3031	PL 8.3
6K6571	PL 9.1
6K6961	PL 5.2
6K10251	PL 8.1
6E19570	PL 5.1
6E31560	PL 8.1
7K412	PL 8.1
7K762	PL 10.2
7E1331	PL 10.1
7E1340	PL 9.1
7E2151	PL 8.3
7E3980	PL 1.1
7E4010	PL 1.1
7E5221	PL 10.1
7E12710	PL 9.4
7E12721	PL 9.4
7E12730	PL 9.4
7E14510	PL 9.4
8R3822	PL 8.2
9E2701	PL 10.2
9E3782	PL 8.2
9E3840	PL 9.4
9E4011	PL 8.2
9E4021	PL 8.2
9E6960	PL 9.3
9E7570	PL 14.1
9E8590	PL 9.2
9E8600	PL 9.2
9E18551	PL 8.4
	PL 9.2
9E21410	PL 5.1
9E23480	PL 9.4
9E23560	PL 8.2
9E33030	PL 10.3
9E33040	PL 10.3
9E38060	PL 10.3
9E38200	PL 8.1
9E49180	PL 8.4
9E49190	PL 8.4
10E2481	PL 8.3
11K2580	PL 14.5
13K380	PL 9.1
13K442	PL 10.2
13P519	PL 10.3
13E803	PL 10.1
13K1050	PL 9.4
13E1571	PL 9.3
14K2650	PL 9.4
15E5022	PL 10.4
17K280	PL 14.1
17E3700	PL 5.1
19E1162	PL 9.4
19K1420	PL 10.4
19K2660	PL 10.3
19E3032	PL 10.4
19E3080	PL 8.3
19E3090	PL 8.3
19E6980	PL 6.1
19E13922	PL 10.3
19E14671	PL 5.1
19E17080	PL 10.3
20E2290	PL 10.2
20E2311	PL 9.1
20E4350	PL 10.1
20E10561	PL 5.2
21K2340	PL 14.2

Part Number	Part List
21E8270	PL 5.1
21E8280	PL 5.1
22K3483	PL 10.2
22E7280	PL 5.1
22E9390	PL 8.1
22K13913	PL 5.1
22K16156	PL 8.1
22K18906	PL 8.1
23E1360	PL 8.3
23E1620	PL 10.1
23E3941	PL 8.2
23E4880	PL 5.2
24E2720	PL 14.5
26E3460	PL 1.1
	PL 1.3
	PL 1.4
	PL 9.1
	PL 14.1
	PL 14.2
26E3931	PL 9.4
26E10540	PL 5.2
26E17000	PL 10.1
26E31690	PL 9.4
28E7640	PL 9.4
29K530	PL 8.3
29E3360	PL 8.3
29E3560	PL 10.1
29E3800	PL 14.3
29E14780	PL 10.3
30E16161	PL 9.1
30E19880	PL 10.2
30K23302	PL 8.2
30E61992	PL 5.1
30E62001	PL 5.2
30E62400	PL 14.3
31E1310	PL 8.2
31E3561	PL 5.1
35K1222	PL 9.3
35E3580	PL 9.3
35K3770	PL 14.1
35K4101	PL 6.1

Part Number	Part List
36E93	PL 9.3
38E1945	PL 10.4
38K6043	PL 14.4
38E7360	PL 5.1
38E9210	PL 8.1
38E10020	PL 10.3
38E10030	PL 10.3
42K1390	PL 9.3
48E57930	PL 10.1
48K79150	PL 14.3
48K79170	PL 14.2
53E310	PL 9.4
53E690	PL 1.6
53E2351	PL 9.4
55E8380	PL 8.3
55E9991	PL 8.2
55E10096	PL 9.4
55E30940	PL 8.4
62K4821	PL 6.1
68K16821	PL 14.4
68E23610	PL 10.3
90E581	PL 5.2
92P5800	PL 1.2
92P5801	PL 1.2
92P5802	PL 1.2
92P5803	PL 1.2
92P5804	PL 1.2
92P5805	PL 1.2
92P5806	PL 1.2
92P5807	PL 1.2
92P5808	PL 1.2
92P5809	PL 1.2
92P5810	PL 1.2
93K940	PL 9.3
93K950	PL 9.3
94K85	PL 10.1
94K1940	PL 10.3
101E1020	PL 1.4
104K53	PL 1.4
105K833	PL 1.3
105K1084	PL 1.3

Part Number	Part List
105K2251	PL 1.4
107E140	PL 1.3
108E1131	PL 1.3
110K771	PL 1.6
	PL 14.1
110E1240	PL 1.3
110E3452	PL 5.2
110E3680	PL 5.2
110K3731	PL 8.1
110K3802	PL 5.2
110K3980	PL 5.2
110E7290	PL 1.3
110P61609	PL 1.1
111K21	PL 1.4
113K183	PL 6.1
113K193	PL 6.1
113K1070	PL 1.3
113P60251	PL 15.1
113P60312	PL 15.1
113P60984	PL 15.1
114P60111	PL 15.1
114P60303	PL 15.1
114P67208	PL 15.1
115K521	PL 9.4
115P537	PL 15.1
115E1410	PL 5.1
	PL 10.1
115E2160	PL 5.2
115E2230	PL 10.2
115P60080	PL 15.1
115P60081	PL 15.1
115P60155	PL 15.1
115P60182	PL 15.1
117E6911	PL 8.4
117K13892	PL 1.3
117K14141	PL 1.3
117P24088	PL 1.3
117P24303	PL 1.3
120E2470	PL 6.1
120E5540	PL 10.2
121E942	PL 8.1

Part Number	Part List
121K1751	PL 9.3
121E2400	PL 10.1
121E2921	PL 14.1
121K5891	PL 9.4
121K5925	PL 9.4
122E302	PL 6.1
125K184	PL 8.4
125K992	PL 9.2
125K1051	PL 8.4
126E112	PL 10.2
126E121	PL 10.2
127E833	PL 1.1
127E2360	PL 1.1
127K2671	PL 1.6
127K7242	PL 1.1
127K17160	PL 1.6
130K16232	PL 8.3
130K33352	PL 10.2
130K45680	PL 9.4
130K52840	PL 6.1
140K7902	PL 1.4
140K15953	PL 1.1
140K21430	PL 1.4
140K21431	PL 1.4
140K27841	PL 1.4
140K62670	PL 1.4
142E480	PL 1.3
142P60142	PL 1.3
160K54800	PL 1.2
160K54810	PL 1.2
600K2060	PL 15.1
600K2070	PL 15.1
600K3773	PL 8.1
600K6830	PL 14.1
600K8481	PL 10.2
600K8931	PL 10.3
	PL 10.4
600K12020	PL 10.4
600K12030	PL 10.4
600K15861	PL 8.4
	PL 9.2

Таблица 1 Указатель номеров деталей

Part Number	Part List
600K19352	PL 8.4
	PL 9.2
600K20690	PL 14.4
600K20990	PL 9.2
600K24052	PL 6.1
600K24350	PL 8.4
600K25780	PL 9.3
600K29600	PL 10.3
600K29981	PL 9.3
600K30921	PL 8.1
600K31170	PL 10.3
600K32840	PL 9.4
600K35190	PL 14.1
600K36790	PL 8.1
600K37360	PL 8.4
600K39660	PL 10.4
600K40990	PL 9.4
600K45680	PL 8.4
600K52780	PL 1.5
707W1634	PL 1.3
707W1651	PL 1.3
707W1652	PL 1.3
708W4001	PL 1.4
708W4501	PL 1.4
802K630	PL 14.1
891E74990	PL 1.2

Содержание

Системные процедуры

Диагностические тесты 6.2
Входная диагностическая процедура 6-2
Выходная диагностическая процедура 6-2
Специальные тесты 6-3
Комбинированные выходные диагностические процедуры 6-8
Процедура "Изображение на барабане" 6-8
Процедура автоматического сброса тонера 6-8
Процедура "Перенос на ленту" (отказ материала проявителя 6-9
Процедура автоматического добавления тонера 6-10
Обслуживание барабана фоторецептора 6-10
Процедура усиленной очистки фоторецептора 6-11
Инициализация вала фьюзера 6-12
Абразивная обработка вала фьюзера 6-14

Установка и демонтаж аппарата 3001

Проверка переменного напряжения и заземления 6-15
Требования к рабочему пространству 6-16
Процедура установки 6-17
Функциональная проверка 6-30
Демонстрация работы аппарата 6-34
Контрольный лист установки 6-35
Контрольный лист демонстрации работы аппарата 6-35
Процедура демонтажа 6-36

Инструменты и расходные материалы общего назначения (USO) и (AO)

Материалы 6-40
Инструменты 6-40
Расходные материалы для аппарата 6-40
Материалы для очистки 6-41
Прочие инструменты и материалы 6-41
Комплект поставки 6-41
Смазочные вещества 6-41
Установочный комплект 6-41
Комплект материалов стойки 6-41
Вспомогательные инструменты 6-42
Краска 6-42

Инструменты и расходные материалы общего назначения (EO)

Инструменты 6-43
Расходные материалы аппарата 6-43
Материалы для очистки 6-43
Вспомогательные инструменты 6-43
Прочие инструменты и материалы 6-44
Комплект поставки 6-44
Смазочные вещества 6-44
Дополнительный установочный комплект 6-44
Краска 6-44

Указатель изменений модификаций для 3001

Введение 6-45
Классификационные коды 6-45
Указатель изменений модификаций 6-45

Прочая информация

Фьюзер и подача материала 6-46
Технические характеристики 6-47

Диагностические тесты

Этот раздел содержит описание процедур диагностики датчиков и выходных устройств.

Вход в режим диагностики

Вход в режим диагностики осуществляется нажатием и удержанием в нажатом состоянии кнопок **Bond** (Бумага) и **Film** (Пленка) при включении аппарата. Как только аппарат вошел в режим диагностики, все лампочки на панели управления будут гореть примерно три секунды, после этого они погаснут. После примерно трех секунд на дисплее могут появиться комбинации 7L, 6L или другие комбинации. Такая комбинация "?L" показывает уровень программного обеспечения, установленного на плату управления. После этого на дисплее появится нуль, **0**, показывая состояние готовности в режиме диагностики.

Воспользуйтесь кнопками △ и ▽, расположенными рядом с окном дисплея, для прокрутки списка номеров диагностических кодов вверх и вниз.

Нажмите кнопку **Start** (Старт) для запуска диагностического теста.

Выход из режима диагностики

Для остановки диагностического теста нажмите кнопку **Stop** (Стоп). Для выхода из режима диагностики введите код [17].

Входная диагностическая процедура

Код [37] присвоен диагностическому тесту, который используется для проверки электрических входных сигналов от выключателей или датчиков.

1. Войдите в режим диагностики.
2. Введите код [37].
3. Обратитесь к приводимой ниже таблице, для того чтобы определить, какой светодиод будет показывать уровень сигнала для тестируемого элемента.

Светодиод	Тестируемый элемент
Vellum (USO) (Калька)	Датчик перемещения ⬡1 ⬡2
Tracing (EO) (Калька)	Датчик перемещения
Film (Пленка)	Передний датчик оригинала
Scale Adjust (Выбор масштаба)	Задний датчик оригинала
Bond (Бумага)	Датчик предварительной подачи материала для копирования

4. Вручную вызовите срабатывание тестируемого элемента.
5. Светодиод будет гореть, если датчик заблокирован.
6. Нажмите кнопку **Stop** (Стоп), для того чтобы выйти из диагностического теста.

⬡1 *Для того чтобы протестировать датчик перемещения, введите код [10] для включения двигателя главного привода, после чего введите код [11] для активирования муфты подачи материала для копирования. Введите код [37] и вставьте лист материала для копирования. Светодиод Tracing/Vellum (Калька) погаснет и загорится.*

Выходная диагностическая процедура

Выходной диагностический тест используется для того, чтобы гарантировать поступление правильных электрических сигналов на выходные элементы аппарата. Выходной диагностический тест обеспечивает работу выходных элементов аппарата по отдельности, для того чтобы проверить их функционирование.

1. Войдите в режим диагностики
2. Воспользуйтесь кнопками △ и ▽ для прокрутки списка номеров диагностических кодов вверх и вниз.
3. Нажмите кнопку **Start** (Старт) для проверки выбранного элемента аппарата.
4. Нажмите кнопку **Stop** (Стоп), для того чтобы выйти из диагностического теста.
5. Введите код [17] для выхода из режима диагностики.

Код	Тестируемый элемент ⬡2
10	Двигатель главного привода
11	Муфта подачи материала для копирования
12	Включение высоковольтного блока питания
13	Соленоид подачи тонера
14	Коротрон переноса
15	Лампа экспонирования
16	Тест звукового сигнала панели управления
18	Вентилятор охлаждения
19	Соленоид ракеля
20	Счетчик копий

Код [10] должен использоваться вместе с кодами [12], [14], [15] и [19]. Это необходимо для предотвращения повреждения фоторецептора. После диагностики не забудьте ввести код [17] для выхода.

⬡2 *Для включения двигателя главного привода фьюзер должен иметь необходимую температуру.*

Код	Описание	Значение
0	Регулировка температуры фьюзера. Для того чтобы увеличить температуру фьюзера, нажмите кнс △ Для того чтобы уменьшить температуру фьюзера, нажмите кнопку ▽ . Значение находится в интервале от 1 до 9.	5
1	Интервал времени до выхода аппарата в режим экономии энергии (USO), (XLA 60 Гц) или в режим малого потребления энергии (RX), (XLA 50 Гц). Это время нахождения аппарата в режиме готовности до выхода в режим экономии энергии (USO), (XLA 60 Гц) или в режим малого потребления энергии (RX), (XLA 50 Гц). При этом на дисплее появляется символ **P** (USO), (XLA 60 Гц) или **L** (RX), (XLA 50 Гц). Время равно 45 секундам плюс 15 секунд, умноженных на значение кода. Для увеличения времени нажмите кнопку △ Для уменьшения – кнопку ▽. Шаг изменения времени составляет 15 секунд. Значение находится в интервале от 1 и 9. Реальные интервалы времени составляют от 60 до 180 секунд.	1
2	Поле на передней кромке. Ширина поля на передней кромке регулируется. Ширина равна 6,4 мм, умноженным на значение кода. Значение кода изменяется в интервале от 1 до 12.	6
3	Выбранные установки по умолчанию. Этот тест позволяет изменять на панели управления установку по умолчанию. Воспользуйтесь кнопками на панели управления для выбора требуемых опций, выбора устройства подачи разрезанных листов и счетчика копий. Нажмите кнопку **Start** (Старт) для введения в память этой установки. Панель управления освободится, и будет показан диагностический код.	
4	Концентрация тонера. Концентрацию тонера можно выбирать. Значение находится в интервале от 1 до 9. Концентрация тонера регулируется при выполнении регулировки плотности изображения ADJ 9.4.	5
5 См. прим.	Установка освещения. В этом тесте применяется электрометр для измерения фонового напряжения. Для увеличения и уменьшения степени экспонирования используются кнопки △ и ▽ . Значение находится в интервале от 1 до 9.	3
6	Установка заряда.(См. примечание). Этот тест используется для регулировки тока коротрона заряда. Регулировка выполняется на высоковольтном блоке питания.	
7	Установка регистрации в режиме тиражного копирования. Этот тест используется для регулировки регистрации в режиме тиражного копирования. Обратитесь к ADJ 8.1 "Регистрация".	5

ПРИМЕЧАНИЕ: Этот тест включает двигатель главного привода. Для того чтобы двигатель главного привода запустился, фьюзер должен иметь нужную температуру.

Код	Описание	Значение
8	Интервал времени до выхода аппарата в режим покоя (USO), (AO 60 Гц). Это время от вхождения аппарата в режим экономии энергии (USO), (AO 60 Гц) или в режим малого потребления энергии (EO), (XLA 50 Гц) до вхождения в режим покоя. При этом на дисплее есть движущийся сегмент. Время равно 5 минутам, умноженным на значение кода. Для увеличения времени нажмите кнопку △ Для уменьшения – кнопку ▽. Шаг изменения времени составляет 5 минут. Значение находится в интервале от 1 и 9. Реальные интервалы времени составляют от 5 до 45 минут.	5
9	Национальная конфигурация. 1 20 В, 60 Гц 2 220-230 В, 50 Гц 3 240 В, 50 Гц 4 100 В, 50 или 60 Гц	1
13	Соленоид подачи тонера (См. примечание).	
17	Тест таймера "Сторожевой пес". Этот тест используется для выхода из режима диагностики.	

Примечание: Введите код [10].

Код	Описание	Значение
21	Регулировка под размер бумаги. Эта процедура позволяет отрегулировать размер изображения так, чтобы копия была такого же размера, что и изображение на исходном оригинале. Эта регулировка применяется для бумаги. Значение лежит в интервале от –9 до +9.	0
22	Регулировка под размер кальки. Эта процедура позволяет отрегулировать размер изображения так, чтобы копия была такого же размера, что и изображение на исходном оригинале. Эта регулировка применяется для кальки (USO) или (RX). Значение лежит в интервале от –9 до +9.	0
23	Регулировка под размер пленки. Эта процедура позволяет отрегулировать размер изображения так, чтобы копия была такого же размера, что и изображение на исходном оригинале. Эта регулировка применяется для пленки. Значение лежит в интервале от –9 до +9.	0
24	Регулировка основного размера. Эта процедура позволяет отрегулировать размер изображения так, чтобы копия была такого же размера, что и изображение на исходном оригинале.	0

Код	Описание	Значение
25	Концентрация тонера. Этот тест показывает выходное напряжение датчика тонера, которое соответствует номеру контрольной точки в коде 4. Показываемое значение считается недействительным до тех пор, пока число не прекратит мигать. **Не вводите** этот код последовательно с кодом 10.	
26	Проверка линейного напряжения. Это выраженный в процентах результат измерения напряжения в основной цепи (сети) переменного тока. Величины от 54 до 80 представляют следующие линейные напряжения: USO от 104 до 127 В EO от 198 до 242 В (220) EO от 216 до 264 В (240)	

Код	Описание	Значение
27	Проверка напряжения фьюзера. Это грубое измерение переменного напряжения фьюзера, которое используется при низких температурах. Введите код [10] для включения двигателя главного привода, затем код [27] для проверки температуры фьюзера. Интервал значений от 99 до 40. Значение будет уменьшаться по мере увеличения температуры.	
28	Показания напряжения фьюзера. Этот тест используется для управления температурой фьюзера вблизи нормальной температуры. Введите код [10] для включения двигателя главного привода, затем код [28] для проверки температуры фьюзера. Значение будет лежать в интервале от 35 до 95, в зависимости от хранящегося в энергонезависимой памяти значения для фьюзера.	

Код	Описание	Значение
29	Показания напряжения освещения. Этот тест предназначен для проверки работы датчика освещения. Введите код [15] для включения лампы экспонирования и затем код [29] для записи значения освещения. Значение освещения будет находиться в интервале от 75 до 34 в зависимости от значения освещенности в энергонезависимой памяти. Этот тест займет от 2 до 3 минут для стабилизации режима работы лампы.	
30	Тест устройства подачи оригиналов. Этот тест обеспечит проход оригинала через все устройство подачи.	
31	Конфигурация аппарата 1. Отсчет материала для копирования в футах. 2. Отсчет материала для копирования в метрах, без отрезки.	

Код	Описание	Значение
32	Двигатель главного привода. Этот тест включает двигатель главного привода до выхода фьюзера на заданную температуру. (Можно использовать только при снятом ксерографическом модуле.)	
33	Регистрация единичной копии (Режим установки). Этот тест используется для регулировки регистрации в режиме изготовления единичной копии (Режим установки). Обратитесь к ADJ 8.1 "Регистрация".	5

Код	Описание	Значение
35	Относительная влажность. Этот тест используется для вывода на дисплей относительной влажности. Малое число показывает низкую относительную влажность.	
36	Установка энергонезависимой памяти в исходное состояние. Этот тест используется для возврата параметров энергонезависимой памяти к установкам по умолчанию. Во время выполнения теста в течение двух секунд идет звуковой сигнал.	
37	Этот тест используется для проверки работы следующих входных выключателей: переднего датчика оригинала, заднего датчика оригинала, датчика предварительной подачи материала для копирования, переключателя устройства подачи разрезанных листов и датчика перемещения. Обратитесь к входной диагностической процедуре.	

Код	Описание	Значение
39	Дополнительное устройство типа аудитрона или внешнее устройство разблокировано. После того как датчик перемещения обнаруживает заднюю кромку копии, следует выходной импульс длительностью 450 милли-секунд.	1
	Дополнительное устройство типа аудитрона или внешнее устройство не разблокировано.	2
	Дополнительное устройство типа аудитрона или внешнее устройство разблокировано. Всякий раз, когда счетчик копий увеличивает свое значение, следует выходной импульс длительностью 450 миллисекунд. Это позволяет устройству отсчитывать длину материала, использованного для копирования.	3
40	Ограничение изображения на материале для копирования. Используется только вместе с введенным кодом 39. В зависимости от установки в коде 31, значение, установленное в коде 40, показывает количество футов или метров изображения, которое будет откопировано. Если установлено значение 15, то ограничений нет. Установленное значение будет передано также на внешнее устройство.	15

Код	Описание	Значение
41	Включен звуковой сигнал клавиатуры. Это устанавливаемая пользователем опция, которая обеспечивает звуковой сигнал всякий раз, когда нажимается кнопка. Не должен использоваться в качестве теста для кнопок.	
42	Двигатель устройства подачи разрезанных листов. Этот тест позволяет устройству подачи частично подать лист и после этого остановиться. Узел подачи будет отведен от стопки листов материала для копирования. Введите тест и нажмите кнопку выбора устройства подачи.	
44	Время работы муфты подачи. Если этот код разрешен, муфта подачи будет отключена, после того как будет подано 1,17 метра материала для копирования. 0 Запрещен 1 Разрешен	

Код	Описание	Значение
45	Объем копирования/ уровень подачи тонера. Этот тест позволяет отрегулировать уровень подачи тонера в соответствии с объемом копирования. 0 для стандартного объема копирования, меньшего чем: 750 метров в месяц 37,5 метров в день 4,8 метров в час 1 для большого объема копирования: от 750 до 1500 метров в месяц 75 метров в день 9,3 метра в час.	0
46	Автоматический сброс тонера. Этот тест автоматически снижает концентрацию тонера до величины внутри контрольного диапазона, установленного в коде 4. (См. примечание.)	

ПРИМЕЧАНИЕ: Если процедура сброса тонера длится 15 минут и более, то это свидетельствует о наличии неисправности. Обратитесь к RAP CQ 25 "Смещение проявителя".

Код	Описание	Значение
47	Автоматическое добавление тонера. Этот тест автоматически увеличивает концентрацию тонера до величины внутри контрольного диапазона, установленного в коде 4. Главный привод включается, после того как температура фьюзера достигнет рабочего значения, а соленоид подачи тонера и соленоид ракеля будут активированы. Аппарат будет продолжать работать до тех пор, пока не будет удовлетворено одно из следующих условий: 1. Значение концентрации тонера попадает в диапазон, установленный в коде 4. 2. Нажата кнопка **Stop** (Стоп). 3. Прошло 15 минут.	

Комбинированная выходная диагностическая процедура

Эта процедура позволяет одновременно протестировать два или более элемента аппарата.

1. Войдите в режим диагностики.
2. Воспользуйтесь кнопками △ и ▽ для прокрутки списка номеров диагностических кодов вверх и вниз. Нажимайте кнопку △ или ▽ до тех пор, пока на дисплее не появится код для элемента, который нужно протестировать.
3. Нажмите кнопку **Start** (Старт), и тестируемый элемент начнет работать.
4. Повторите шаги 2 и 3 для оставшихся элементов, которые должны быть протестированы.
5. Нажмите кнопку **Stop** (Стоп) для выхода из диагностического теста.

Комбинированная выходная диагностическая процедура

Процедура "Изображение на барабане"

Эта процедура позволяет вам локализовать дефекты качества изображения, наблюдая изображение на барабане перед переносом. Если перед переносом дефект наблюдается на барабане, то этот дефект связан с зарядом, изображением или проявителем. Если дефект наблюдается на копии после переноса, он связан с переносом или фьюзером.

1. Сделайте копию тест-листа; нажмите кнопку **Stop** (Стоп), когда тест-лист почти наполовину войдет в устройство подачи оригиналов.
2. Снимите модуль проявителя.
3. Если дефект наблюдается на проявленном изображении, то он связан с зарядом, изображением или проявителем. Если дефект не видим, его причина связана с переносом или фьюзером.

Процедура автоматического сброса тонера

1. Введите диагностический код [46].

   Главный привод включается, после того как температура фьюзера достигнет рабочей величины. Высоковольтный блок питания включится, и соленоид ракеля будет активирован. Лампа экспонирования гореть не будет. Копировальный аппарат будет продолжать работать, показание на дисплее будет мигать до тех пор, пока не будет удовлетворено одно из следующих условий:

   a. Величина концентрация тонера попадет в контрольный интервал, установленный в коде 4. (Показание на дисплее перестанет мигать).

   b. Будет нажата кнопка **Stop** (Стоп).

   c. Пройдет 15 минут.

2. Обратитесь к RAP CQ 25 "Смещение проявителя", если процедура автоматического сброса тонера длится 15 минут.
3. Сделайте копию тест-листа 82E5980. Проверьте, чтобы плотность абзаца **.70G5** была средней между плотностями абзацев 24.0 и 31.2 на тест-листе 82E7030. В случае необходимости выполните процедуру "Плотность изображения" (ADJ 9.4).

Процедура "Перенос на ленту" (отказ материала проявителя)

Цель

Целью этой процедуры является определение отказа материала проявителя.

Необходимые материалы

Тест-лист 82E5980
Лента Scotch TM Brand 810 Magic TM
Белая бумага 4024

1. Проверьте/ выполните серию электростатической настройки (ADJ 9.2) и процедуру "Плотность изображения" (ADJ 9.4).
2. Выберите режим **Document Light Input** (Светлый оригинал) и средний контраст копии (горит средний светодиод **Copy Contrast**).
3. Сделайте копию тест-листа 82E5980. Когда копия начнет выходить из аппарата, нажмите кнопку **Stop** (Стоп).
4. Снимите следующее:
   - Правую крышку
   - Верхнюю заднюю крышку
   - Модуль проявителя
5. Отрежьте примерно 20 см ленты. Сложите один конец так, чтобы получился язычок размером примерно 1,2 см.
6. Поверните двигатель главного привода назад, для того чтобы получить доступ к проявленному изображению на фоторецепторе.
7. Наложите ленту горизонтально поверх изображения на фоторецепторе. Аккуратно потрите ее, чтобы она прилипла к фоторецептору. Не касайтесь поверхности фоторецептора.
8. Снимите ленту с фоторецептора, потянув за язычок.
9. Положите ленту (перенесенное на ленту изображение) на чистый лист белой бумаги 4024.
10. Сравните перенесенное на ленту изображение с серыми кругами плотности 1.0 на тест-листе 82E5980. Если фон на перенесенном изображении темнее, чем круги, замените материал проявителя.

Процедура автоматического добавления тонера

1. Введите диагностический код [47].

   Главный привод включается, после того как температура фьюзера достигнет рабочей величины. Соленоид подачи тонера и соленоид ракеля будут активированы. Копировальный аппарат будет продолжать работать, а показание на дисплее будет мигать до тех пор, пока не будет удовлетворено одно из следующих условий:

   a. Величина концентрация тонера попадет в контрольный интервал, установленный в коде 4. (Показание на дисплее перестанет мигать).

   b. Будет нажата кнопка **Stop** (Стоп).

   c. Пройдет 15 минут.
2. Обратитесь к RAP J1 "Неисправность "Недостаток тонера", если процедура добавления тонера длится 15 минут.
3. Сделайте копию тест-листа 82E5980. Проверьте, чтобы плотность абзаца **.70G5** была средней между плотностями абзацев 24.0 и 31.2 на тест-листе 82E7030. В случае необходимости выполните процедуру "Плотность изображения" (ADJ 9.4).

4. (Рис. 1): Протрите барабан от одного конца к другому круговыми движениями.

Примечание: Убедитесь, что концы барабана промыты.



Рис. 1 Промывка барабана

5. Используя чистящую сторону полиуретановой подушечки, продолжайте промывать барабан до тех пор, пока вся его поверхность не будет покрыта растворителем пленок.
6. Дайте поверхности барабана высохнуть на воздухе.
7. Используя мешочек для напыления, нанесите тонкий слой стеарата цинка на всю поверхность барабана.
8. Протрите поверхность барабана чистой стороной сухой полиуретановой подушечки.

ПРИМЕЧАНИЕ: Убедитесь, что края барабана протерты также хорошо, как и его центральная часть.

9. Продолжайте протирать поверхность барабана в течение трех полных его оборотов.
10. Нанесите по всей поверхности барабана завершающий тонкий слой стеарата цинка.
11. Установите барабан на свое место.

ПРЕДУПРЕЖДЕНИЕ

Между моментом ввода кода [10] и началом вращения двигателя будет некоторый промежуток времени. Двигатель не начнет вращаться до тех пор, пока температура фьюзера не достигнет нужной величины.

12. Войдите в режим диагностики. Введите код [10]. Подождите не менее 2 минут, после чего введите коды [12], [14], [15] и [19]; дайте возможность аппарату поработать больше 5 минут.
13. Поместите использованные материалы для промывки в контейнер для сбора отходов.
14. Вымойте руки.

Обслуживание барабана фоторецептора

Процедура полировки

Материалы для полировки:
комплект для обслуживания фоторецептора,
средство для полировки фоторецептора.

ПРИМЕЧАНИЕ: Эту процедуру можно использовать для удаления пленок с больших площадей или для удаления мелких царапин.

ВНИМАНИЕ

Не позволяйте веществам высыхать на барабане. В противном случае на поверхности барабана появятся небольшие царапины.

1. Снимите узел барабана фоторецептора с ксерографического модуля (REP 9.2).
2. Наденьте перчатки.
3. Аккуратно удалите сухой полиуретановой подушечкой весь тонер и проявитель с поверхности барабана.
4. Полностью пропитайте водой две губки.
5. С помощью бумажной салфетки удалите часть влаги с одной из губок, пока эта губка не станет чуть влажной.
6. Другой бумажной салфеткой удалите влагу с другой губки, так чтобы вторая губка стала более сухой, чем первая.
7. Тщательно взболтайте емкость со средством для полировки.
8. Нанесите большое количество средства для полировки на чистую полиуретановую подушечку.

Обслуживание барабана фоторецептора (продолжение)

9. (Рис. 2): Отполируйте барабан.

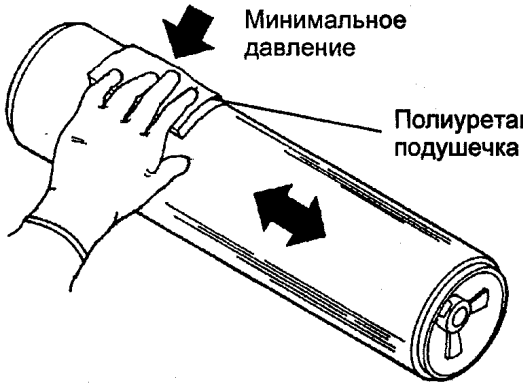

Рис. 2 Полировка барабана

2 *Убедитесь, что отполирована вся поверхность барабана.*

10. Удалите средство для полировки с поверхности барабана с помощью первой губки (EO – с помощью сухой полиуретановой подушечки). После этого удалите все оставшееся средство для полировки с помощью второй губки (USO).

11. Протрите поверхность барабана чистой стороной сухой полиуретановой подушечки.

12. С помощью мешочка для напыления нанесите тонкий слой стеарата цинка по всей поверхности барабана.

13. Снова протрите поверхность барабана.

3 *Убедитесь, что края барабана протерты также хорошо, как и центральная часть.*

14. Продолжайте протирать поверхность барабана на протяжении трех полных его оборотов.

15. Нанесите завершающий тонкий слой стеарата цинка по всей поверхности барабана.

16. Установите барабан на место.

ПРЕДУПРЕЖДЕНИЕ

Между моментом ввода кода [10] и началом вращения двигателя будет некоторый промежуток времени. Двигатель не начнет вращаться до тех пор, пока температура фьюзера не достигнет нужной величины.

17. Войдите в режим диагностики. Введите коды [10], [12], [14], [15], [18] и [19] и дайте аппарату поработать 5 минут.

18. Поместите использованные материалы для полировки в контейнер для сбора отходов.

19. Вымойте руки.

20. Выполните процедуру усиленной очистки фоторецептора, приведенную ниже.

Процедура усиленной очистки фоторецептора

1. Снимите узел барабана фоторецептора (REP 9.2).

2. С помощью мешочка для напыления (8R171) нанесите тонкий слой стеарата цинка по всей поверхности фоторецептора.

3. С помощью новой безворсовой ткани (600S4372) протрите всю поверхность барабана, умеренно налегая на ткань. Совершая движения вперед и назад, сделайте 6 - 10 проходов за время полных трех оборотов барабана.

4. Еще раз повторите шаги 2 и 3, а затем переходите к шагу 5.

5. Нанесите тонкий слой стеарата цинка по всей поверхности фоторецептора.

6. Установите узел барабана фоторецептора на место (REP 9.2).

Инициализация вала фьюзера

Цель

Для правильной работы вала фьюзера требуется выполнить его инициализацию, которая заключается в равномерном покрытии вала фьюзерным маслом. При нанесении масла вал должен иметь рабочую температуру. В приводимых ниже шагах описана правильная процедура инициализации вала фьюзера. Выполняйте ее точно в указанном порядке и не пропускайте ни одного шага.

Необходимые предметы

1 тюбик фьюзерного масла (8 $см^3$)
1 пара одноразовых перчаток
Салфетки для очистки сильных загрязнений (синие, абсорбирующие)

ПРЕДУПРЕЖДЕНИЕ

Вал фьюзера может иметь высокую температуру. Будьте предельно внимательны при работе в зоне фьюзера и не прикасайтесь к нагретым элементам аппарата.

ПРЕДУПРЕЖДЕНИЕ

Фьюзерное масло может вызвать сильное раздражение глаз. При работе с деталями, на которые нанесено фьюзерное масло, одевайте защитные перчатки. Будьте осторожны и не допускайте попадания масла в глаза. Вымойте руки после работы с элементами, покрытыми фьюзерным маслом.

Процедура инициализации

1. Опустите полку подачи, запорную крышку и переднюю крышку.
2. Снимите устройство подачи масла (REP 10.1).

ПРИМЕЧАНИЕ: Для защиты направляющей пластины и роликов подачи материала для копирования от избытка фьюзерного масла вставьте сложенные листы материала под матерчатую направляющую.

ПРИМЕЧАНИЕ (Шаг 3B): Воспользуйтесь 2 листами бумаги формата C или D. Лист формата C сложите по длине вдвое, а лист формата D – по длине втрое.

3. Вставьте два листа материала для копирования по всей длине матерчатой направляющей так, чтобы они перекрывались в середине.
4. Опустите переднюю крышку.
5. Подключите к аппарату силовой кабель (если он был отсоединен).
6. Нанесите примерно треть тюбика (объемом 8 $см^3$) с фьюзерным маслом непосредственно на поверхность вала фьюзера.
7. Поднимите переднюю и запорную крышки.

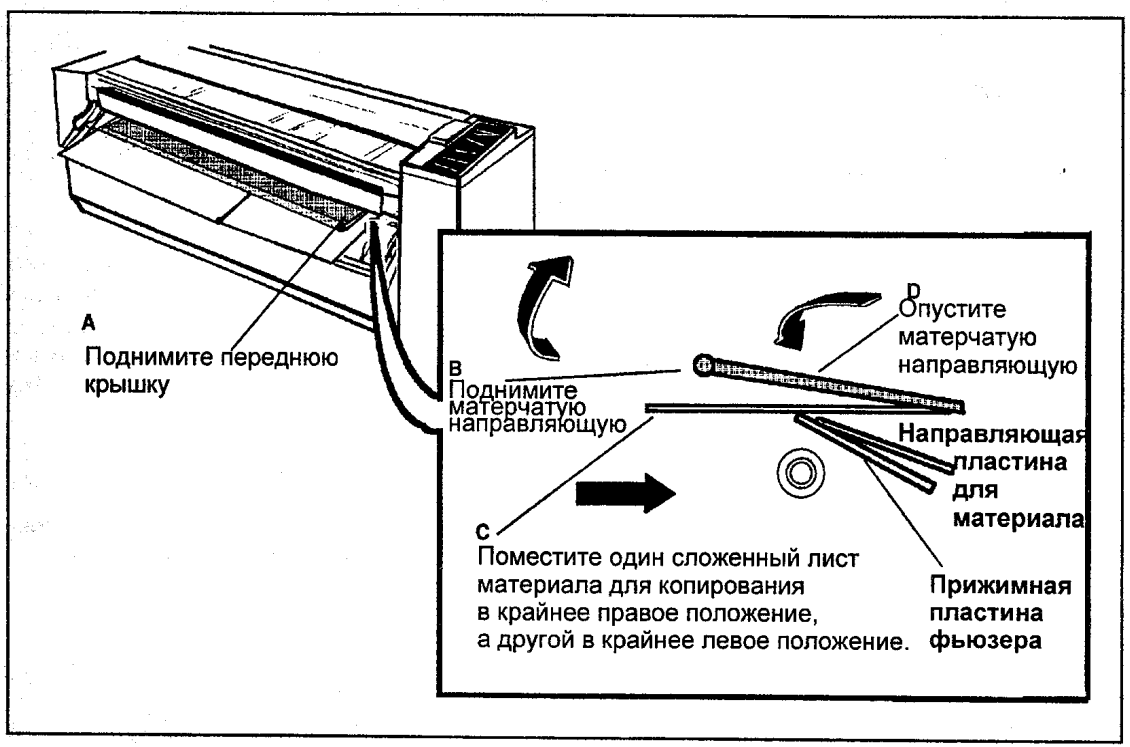

Рис. 1 Установка материала для копирования под матерчатую направляющую

(Продолжение)

ПРЕДУПРЕЖДЕНИЕ

Между моментом ввода кода [10] и началом вращения двигателя будет некоторый промежуток времени. Двигатель не начнет вращаться до тех пор, пока температура фьюзера не достигнет нужной величины.

8. Войдите в режим диагностики и введите код [10]. Нажмите кнопку **Start** (Старт).
9. Дайте аппарату поработать примерно 15 секунд и нажмите кнопку **Stop** (Стоп).
10. Опустите запорную крышку транспортера и переднюю крышку и выполните шаги с 6 по 9 еще два раза, пока тюбик с маслом (объемом 8 $см^3$) не закончится.
11. Опустите запорную крышку транспортера и переднюю крышку.
12. Поверните вал фьюзера и проверьте наличие на валу сухих участков.



Сухие участки проявляются в виде матовых пятен в противоположность смазанным участкам, которые выглядят глянцевыми.

13. Если на валу фьюзера есть сухие участки, перенесите на них масло салфеткой с окружающих участков.
14. Поднимите запорную крышку транспортера и переднюю крышку.
15. При введенном коде [10] нажмите кнопку **Start** (Старт).
16. Дайте аппарату поработать минимум 10 минут.
17. Опустите запорную крышку транспортера.
18. С помощью салфеток сотрите избыток масла с матерчатой направляющей.
19. Вытащите материал для копирования из-под матерчатой направляющей и выбросьте его.
20. Поднимите матерчатую направляющую и салфетками удалите избыток масла с прижимной пластины фьюзера, направляющей пластины для материала для копирования и из-под матерчатой направляющей.
21. Убедитесь, что прижимная пластина фьюзера и направляющая пластина материала для копирования расположены правильно.
22. Опустите переднюю крышку.
23. Установите устройство подачи масла на свое место.
24. Поднимите запорную крышку транспортера, переднюю крышку и полку подачи.
25. Вымойте руки, чтобы удалить все фьюзерное масло, которое могло остаться на них.
26. Для того чтобы удалить избыток масла с вала фьюзера, выполните следующее:
    a. При введенном коде [10] нажмите кнопку **Start** (Старт).
    b. Введите код [11] и нажмите кнопку **Start** (Старт).
    c. Вставьте не менее 2 листов бумаги примерно на 25 мм **левее** крайней левой метки на полке подачи.
    d. Вставьте не менее 2 листов бумаги примерно на 25 мм **правее** крайней правой метки на полке подачи.
27. Выйдите из режима диагностики.

Абразивная обработка вала фьюзера

Цель

Цель этой процедуры состоит в том, чтобы восстановить поверхность нагревательного вала для улучшения подачи материала для копирования во фьюзер.

Процедура

Воспользуйтесь шлифовальной бумагой Scotch Brite или бумагой зернистостью 220 или 300 для придания шероховатости валу. При выполнении этой операции прикладывайте небольшое равномерное давление. Не делайте вращательных движений, делайте только возвратно-поступательные движения по всей длине вала. После этого очистите поверхность растворителем пленок и нанесите на нее масло.

Проверка цепи переменного тока и заземления

Перед установкой копировального аппарата 3001 проверьте наличие требуемого напряжения, полярность и заземление в сетевой розетке у пользователя. Воспользуйтесь специальным пробником для проверки полярности (600T467) или тестером. Подача неправильного напряжения может привести к неправильной работе аппарата или его повреждению.

1 *(USO) и (XLA 60 Гц): Силовая розетка должна находиться на выделенной линии, рассчитанной на силу тока 15 – 20 А (подключенной непосредственно к автоматическому выключателю). Эта линия должна иметь отдельную от других линий нейтраль и фазу, к которой система освещения не подключена. Предпочтительна линия, рассчитанная на силу тока 20 А, с двойной розеткой, поскольку эти условия позволят установить дополнительный резак без изменений в электропроводке.*

Если технические условия не удовлетворяются, розетка переменного тока подключена или заземлена неправильно. Сообщите об этом пользователю и попросите, чтобы квалифицированный электрик устранил проблему. Не устраняйте проблему самостоятельно.

СИЛОВОЙ КАБЕЛЬ МОЖЕТ ОТСОЕДИНЯТЬСЯ ОТ ЭТОГО АППАРАТА. УБЕДИТЕСЬ, ЧТО УСТАНОВКА ОСУЩЕСТВЛЯЕТСЯ ВБЛИЗИ ЛЕГКО ДОСТУПНОЙ РОЗЕТКИ.

ПРИМЕЧАНИЯ:

1. *При установке аппарата 3001 в конфигурации (USO) или (XLA 60 Гц) требуется одна розетка с переменным напряжением 115 В.*
2. *При установке аппарата 3001 в конфигурации (XLA 50 Гц) с устройством подачи разрезанных листов потребуются две розетки с переменным напряжением 220 В.*
3. *При установке аппарата 3001 в конфигурации (XLA 50 Гц) с дополнительным резаком потребуются три розетки. Аппарат 3001 требует отдельной выделенной силовой линии. Резак может подключаться к общей линии.*

1. (РИС. 1): ПРОВЕРЬТЕ ПЕРЕМЕННОЕ НАПРЯЖЕНИЕ И ЗАЗЕМЛЕНИЕ (USO), (XLA 60 Гц)

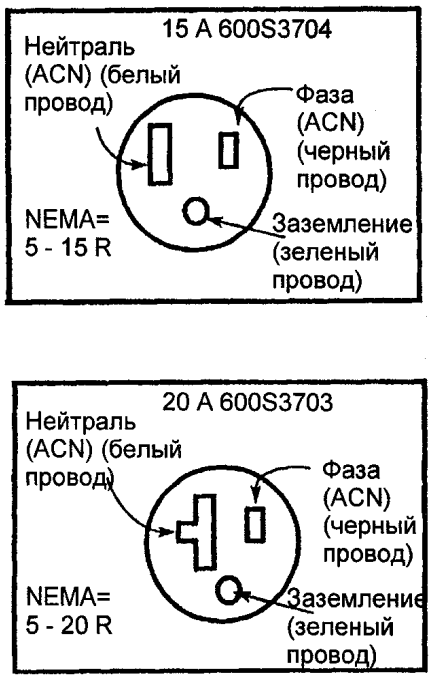

Рис. 1 Проверка заземления и переменного напряжения (USO), (XLA 60 Гц)

A. Проверьте наличие переменного напряжения 115 В между фазой и нейтралью.

B. Проверьте наличие переменного напряжения 115 В между фазой и заземлением.

C. Проверьте, чтобы между нейтралью и заземлением напряжение было бы не более 2 В.

Требования к рабочему пространству:

2642 мм x 2337 мм

2. (РИС. 2): ЭТОТ РИСУНОК ПОКАЗЫВАЕТ МИНИМАЛЬНО ДОПУСТИМЫЕ РАЗМЕРЫ РАБОЧЕГО ПРОСТРАНСТВА.

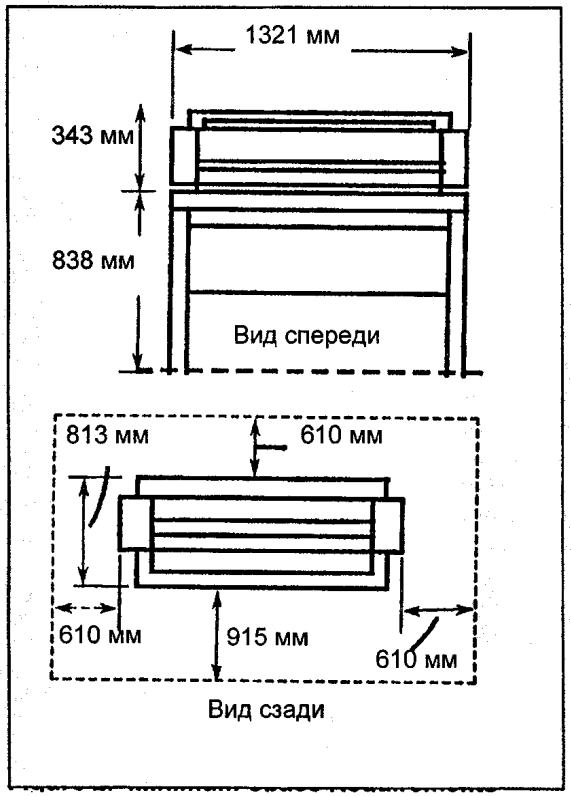

Этот аппарат по время нормальной работы выделяет озон. Количество выделяемого озона зависит от объема копирования. Озон тяжелее воздуха. Обеспечение правильных параметров окружающей среды, указанных в процедуре установки Xerox, гарантирует безопасный уровень выделения озона. Если необходима дополнительная информация о выделении озона, обратитесь в местное представительство Xerox.

(Продолжение)

1. (РИС. 1): СНИМИТЕ ПЕНОПЛАСТОВЫЕ БЛОКИ

2 *ШАГ 3В: Не выбрасывайте пенопластовые блоки. Они будут позднее использованы при установке.*

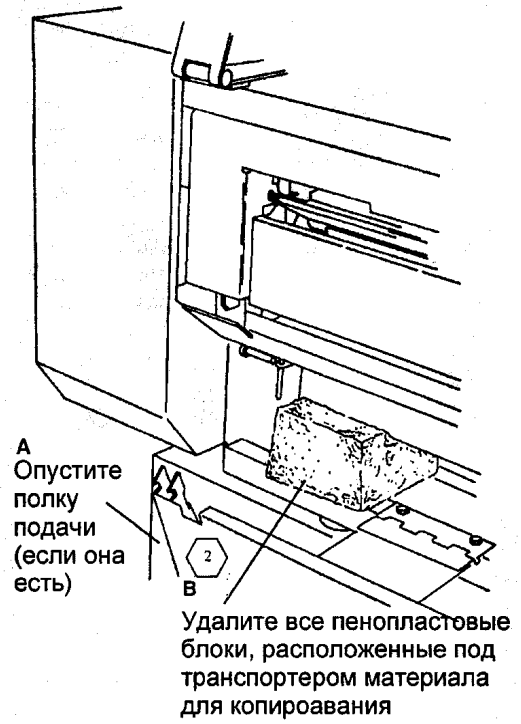

Рис. 1 Удаление пенопластовых блоков

2. (РИС. 2): СНИМИТЕ УСТРОЙСТВО ПОДАЧИ ОРИГИНАЛОВ И ПЛАСТИКОВОЕ ПОКРЫТИЕ С ПАНЕЛИ УПРАВЛЕНИЯ.



Рис. 2 Снятие устройства подачи оригиналов и пластикового покрытия

3. СНИМИТЕ УЗЕЛ РАЗДЕЛИТЕЛЬНОЙ НАПРАВЛЯЮЩЕЙ.

4. (РИС. 3): СНИМИТЕ ПРАВУЮ ТОРЦЕВУЮ КРЫШКУ.

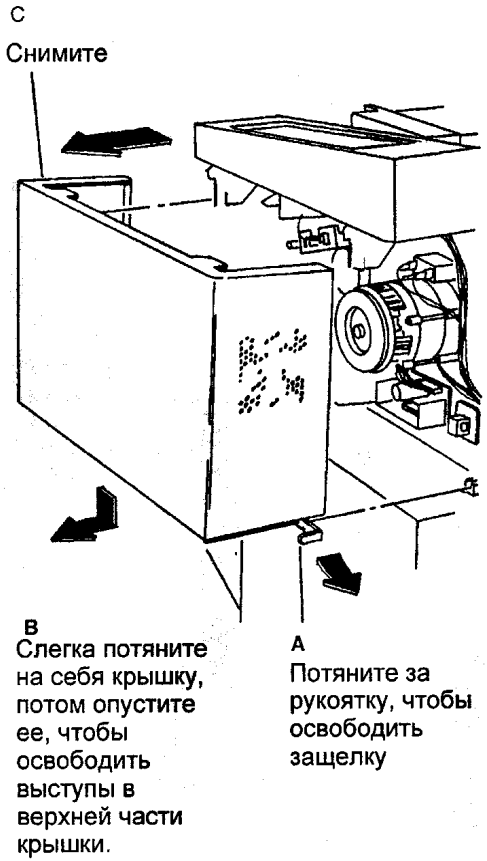

Рис. 3 Снятие правой торцевой крышки

5. (РИС. 4): СНИМИТЕ ЛЕВУЮ ТОРЦЕВУЮ КРЫШКУ.

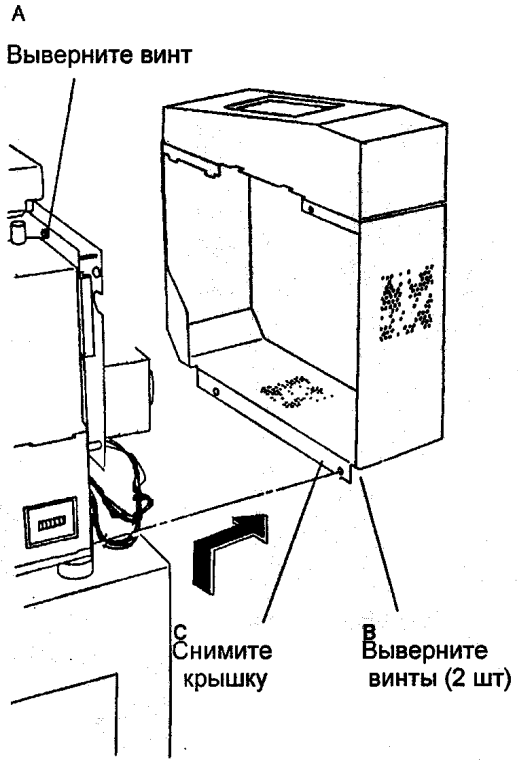

Рис. 4 Снятие левой крышки

6. (РИС. 5): УБЕДИТЕСЬ, ЧТО ТАБЛИЦА МОДИФИКАЦИЙ УСТАНОВЛЕНА.

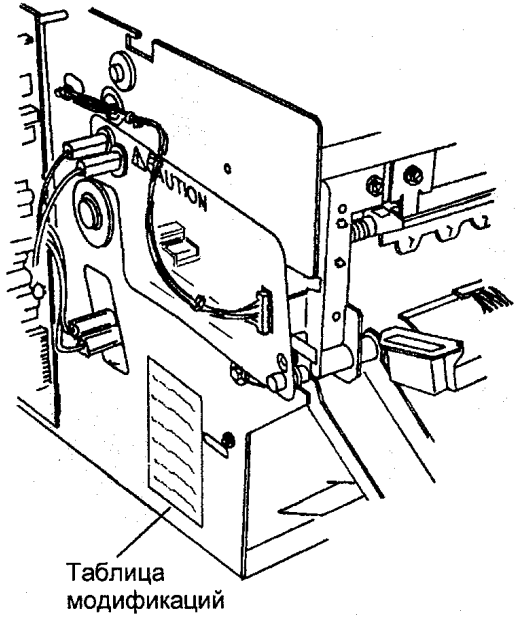

Рис. 5 Убедитесь, что установлена таблица модификаций

7. (РИС. 6): СНИМИТЕ УЗЕЛ ПОДАЧИ МАСЛА.

ШАГ 7D: Обращайтесь с устройством подачи масла осторожно, чтобы не повредить пальцы отделения и дефлекторы материала для копирования.

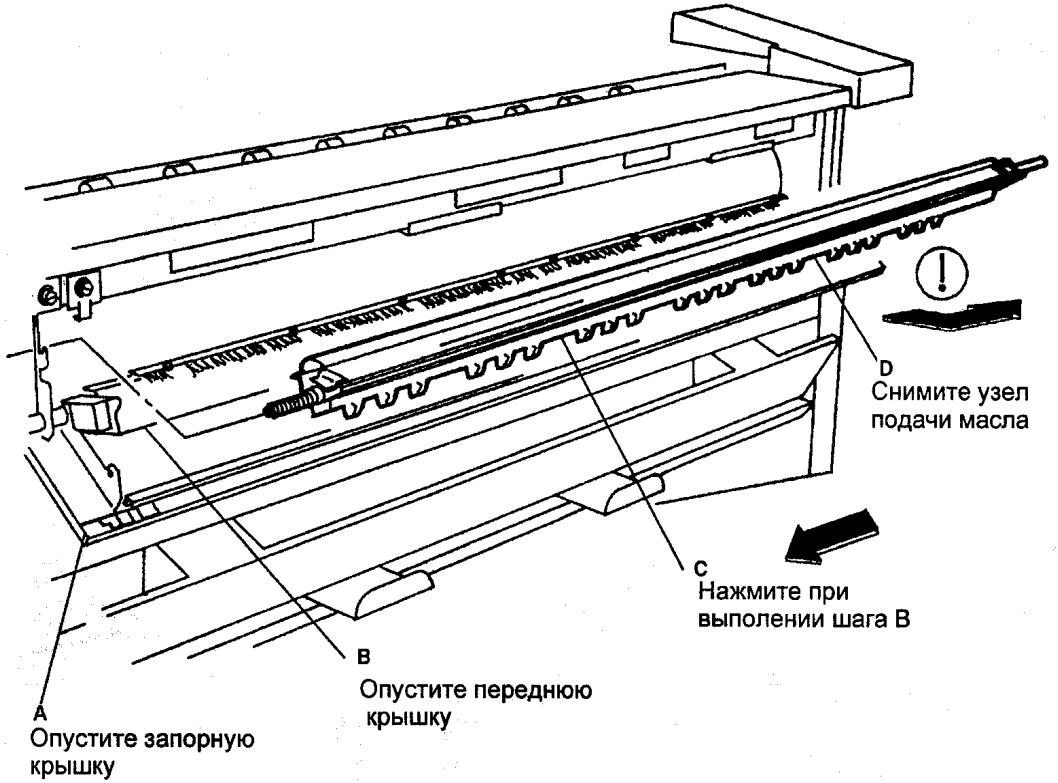

Рис. 6 Снятие узла подачи масла

8. СНИМИТЕ КСЕРОГРАФИЧЕСКИЙ МОДУЛЬ (REP 9.1).

9. (РИС. 7): СНИМИТЕ ОБВЯЗКУ НА ГРУЗИКЕ СОЛЕНОИДА

10. ПОВЕРНИТЕ ПЕРЕДАТОЧНУЮ ШЕСТЕРНЮ, ДЛЯ ТОГО ЧТОБЫ УЗЕЛ РАКЕЛЯ ПЕРЕМЕСТИЛСЯ В КРАЙНЕЕ ЛЕВОЕ ПОЛОЖЕНИЕ. ПРОВЕРЬТЕ, ЧТОБЫ ГРУЗИК РАКЕЛЯ НЕ ЦЕПЛЯЛСЯ ЗА БОКОВУЮ РАМУ КСЕРОГРАФИЧЕСКОГО МОДУЛЯ.

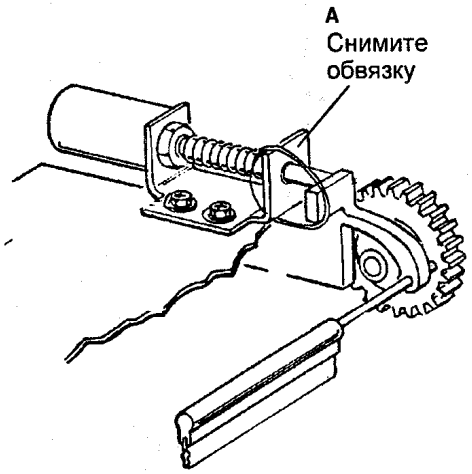

Рис. 7 Снятие обвязки на грузике соленоида

5 *ШАГ 11: Перед снятием подшипника вала фьюзера сам вал должен находиться в положении, показанном на рис. 8.*

11. (РИС. 8): ПРАВИЛЬНО РАСПОЛОЖИТЕ ВАЛ ФЬЮЗЕРА.

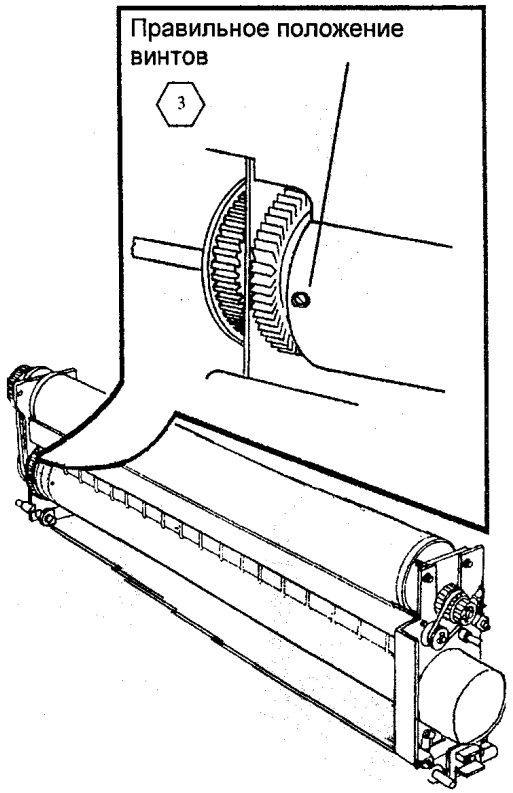

Рис. 8 Правильное расположение вала фьюзера

7. (РИС. 6): СНИМИТЕ УЗЕЛ ПОДАЧИ МАСЛА.

ШАГ 7D: Обращайтесь с устройством подачи масла осторожно, чтобы не повредить пальцы отделения и дефлекторы материала для копирования.

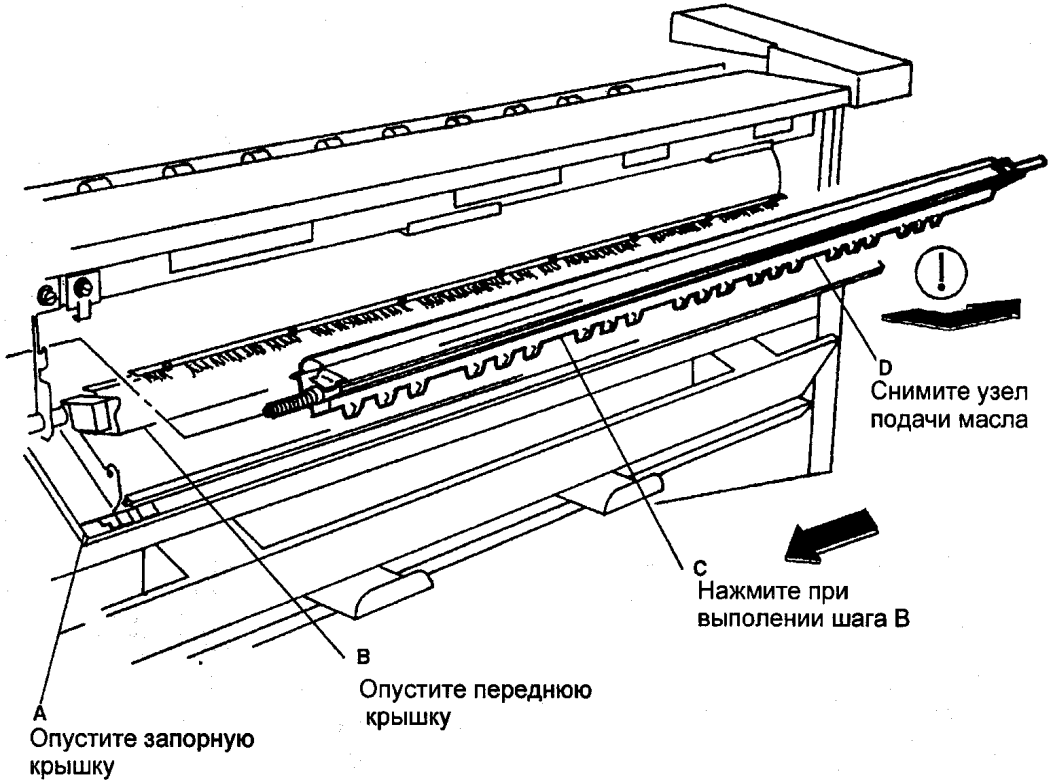

Рис. 6 Снятие узла подачи масла

8. СНИМИТЕ КСЕРОГРАФИЧЕСКИЙ МОДУЛЬ (REP 9.1).
9. (РИС. 7): СНИМИТЕ ОБВЯЗКУ НА ГРУЗИКЕ СОЛЕНОИДА
10. ПОВЕРНИТЕ ПЕРЕДАТОЧНУЮ ШЕСТЕРНЮ, ДЛЯ ТОГО ЧТОБЫ УЗЕЛ РАКЕЛЯ ПЕРЕМЕСТИЛСЯ В КРАЙНЕЕ ЛЕВОЕ ПОЛОЖЕНИЕ. ПРОВЕРЬТЕ, ЧТОБЫ ГРУЗИК РАКЕЛЯ НЕ ЦЕПЛЯЛСЯ ЗА БОКОВУЮ РАМУ КСЕРОГРАФИЧЕСКОГО МОДУЛЯ.

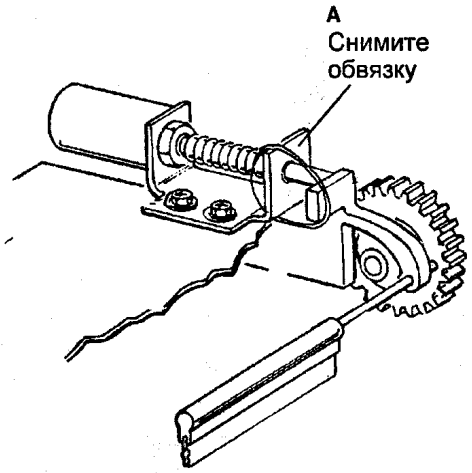

Рис. 7 Снятие обвязки на грузике соленоида

5 *ШАГ 11: Перед снятием подшипника вала фьюзера сам вал должен находиться в положении, показанном на рис. 8.*

11. (РИС. 8): ПРАВИЛЬНО РАСПОЛОЖИТЕ ВАЛ ФЬЮЗЕРА.

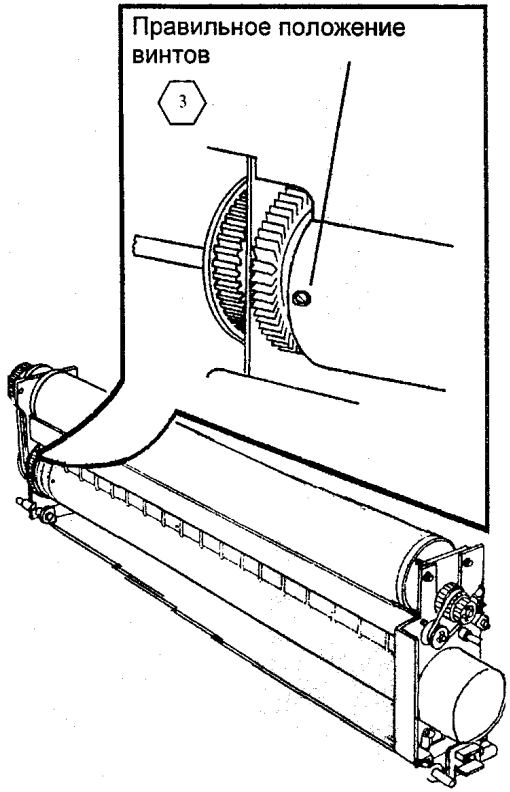

Рис. 8 Правильное расположение вала фьюзера

4 *Аппарат 3001 поставляется с барабаном фоторецептора, упакованным отдельно. Барабан фоторецептора будет установлен позже.*

12. СНИМИТЕ УЗЕЛ ВАЛА БАРАБАНА ФОТОРЕЦЕПТОРА (REP 9.2).

5 *Для удержания нагревательного стержня фьюзера внутри вала фьюзера есть упаковочная пружина. Перед началом работы аппарата эта пружина должна быть снята.*

13. (РИС. 9): ПРИГОТОВЬТЕСЬ К СНЯТИЮ УПАКОВОЧНОЙ ПРУЖИНЫ.

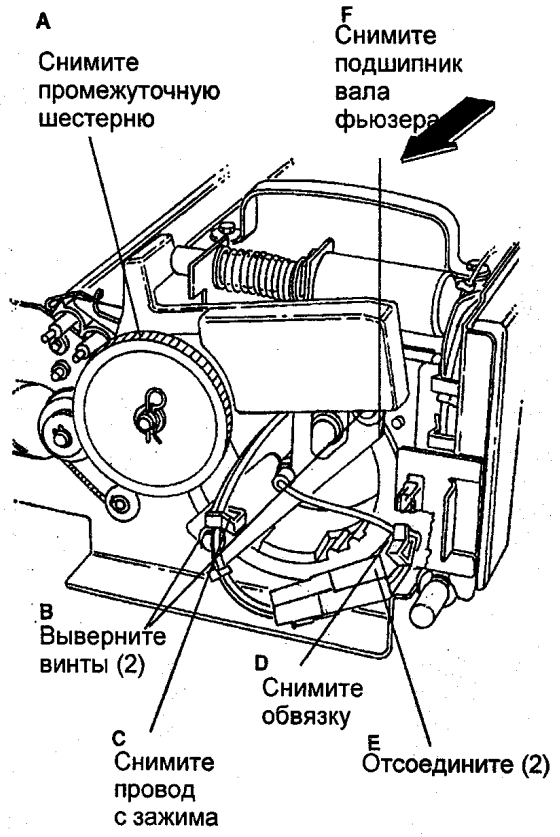

Рис. 9 Подготовка к снятию упаковочной пружины

5 *Для снятия упаковочной пружины будет использована стопорная планка.*

14. (РИС. 10): СНИМИТЕ СТОПОРНУЮ ПЛАНКУ С МАТЕРЧАТОЙ НАПРАВЛЯЮЩЕЙ.

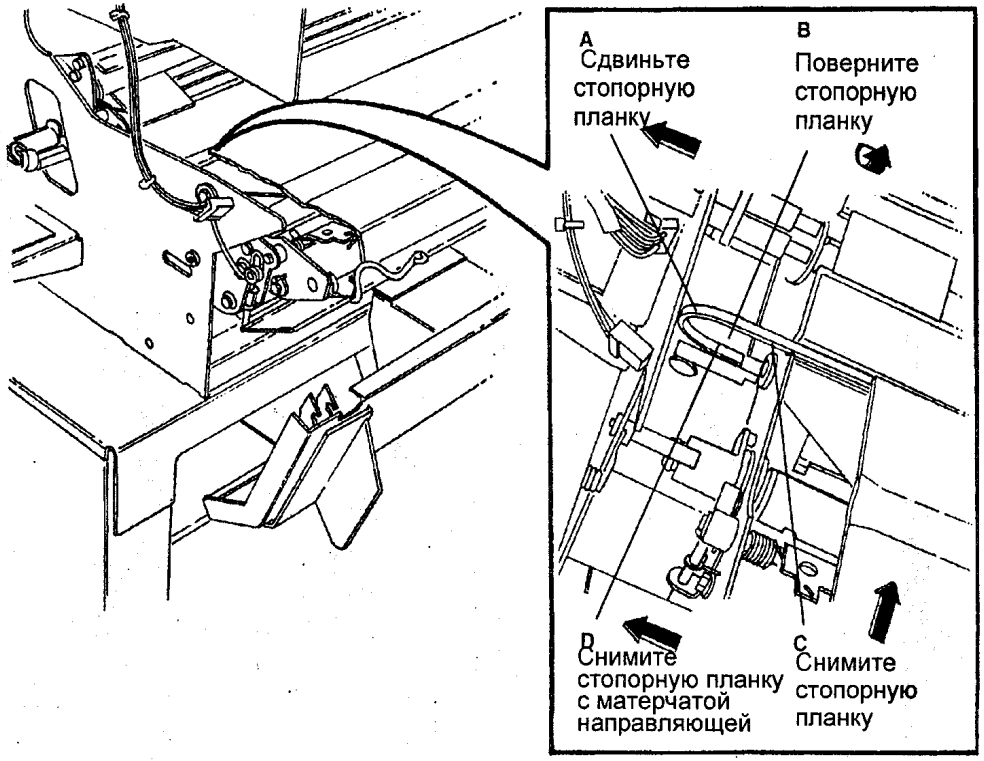

Рис. 10 Снятие стопорной планки с матерчатой направляющей

15. (РИС. 11): СНИМИТЕ УПАКОВОЧНУЮ ПРУЖИНУ.

ШАГ 15А: Будьте предельно внимательны, чтобы не повредить нагревательный стержень фьюзера при снятии упаковочной пружины.

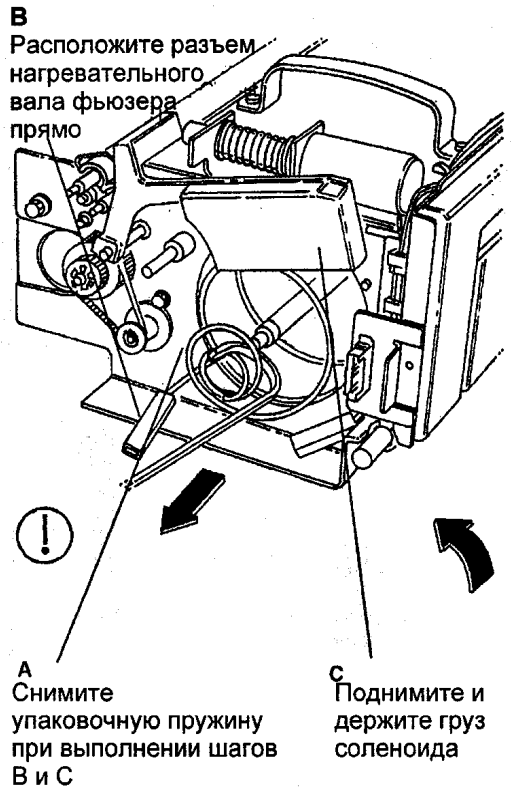

Рис. 11 Снятие упаковочной пружины

6 *ШАГ 16А: Термостат перегрева должен быть поднят к грузику соленоида ракеля. Разъемы термостата можно поменять местами без ущерба для работы.*

7 *ШАГ 19А: Убедитесь, что головки винтов находятся по центру отверстий в вале фьюзера, как показано на рис. 12 А.*

16. (РИС. 12): УСТАНОВИТЕ ПОДШИПНИК ВАЛА ФЬЮЗЕРА НА МЕСТО.

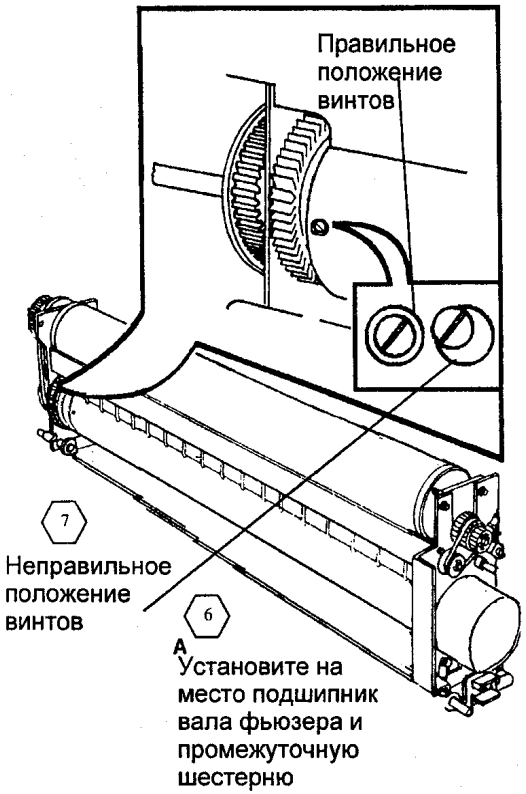

Рис. 12 Расположение винтов в отверстиях

17. (РИС. 13): ПРОВЕРЬТЕ ПРИЖИМНУЮ ПЛАСТИНУ И НАПРАВЛЯЮЩУЮ ПЛАСТИНУ МАТЕРИАЛА ДЛЯ КОПИРОВАНИЯ.

18. УСТАНОВИТЕ СТОПОРНУЮ ПЛАНКУ НА СВОЕ МЕСТО НА МАТЕРЧАТОЙ НАПРАВЛЯЮЩЕЙ.

19. УСТАНОВИТЕ МАТЕРЧАТУЮ НАПРАВЛЯЮЩУЮ НА СВОЕ МЕСТО.



Рис. 13 Проверка прижимной пластины и направляющей пластины материала для копирования

20. УСТАНОВИТЕ БАРАБАН ФОТОРЕЦЕПТОРА НА СВОЕ МЕСТО.

8 *Очистите уплотнение фоторецептора (PL 9.3, позиция 9) и сместите его по направлению к барабану, чтобы обеспечить герметизацию между барабаном и выступом шнека.*

9 *Перед установкой барабана фоторецептора в ксерографический модуль убедитесь, что ракель установлена в вырезе опорного узла, и что подшипник на конце, противоположном от грузика соленоида, установлен в раме.*

21. УСТАНОВИТЕ УЗЕЛ БАРАБАНА ФОТОРЕЦЕПТОРА НА МЕСТО (REP 9.2).

22. ОТРЕГУЛИРУЙТЕ СОЛЕНОИД РАКЕЛЯ (ADJ 9.1).

23. УСТАНОВИТЕ КСЕРОГРАФИЧЕСКИЙ МОДУЛЬ НА МЕСТО

24. (РИС. 14): УСТАНОВИТЕ ЛЕВУЮ СТОРОНУ УЗЛА ПОДАЧИ МАСЛА.

ШАГ 24B: Чтобы не повредить пальцы отделения и нагревательный вал фьюзера, убедитесь, что узел подачи масла удерживается в верхнем положении напротив кронштейна, как показано на рис. 14. Держите узел подачи масла как можно ближе к валу фьюзера, но не касайтесь его во время установки узла.

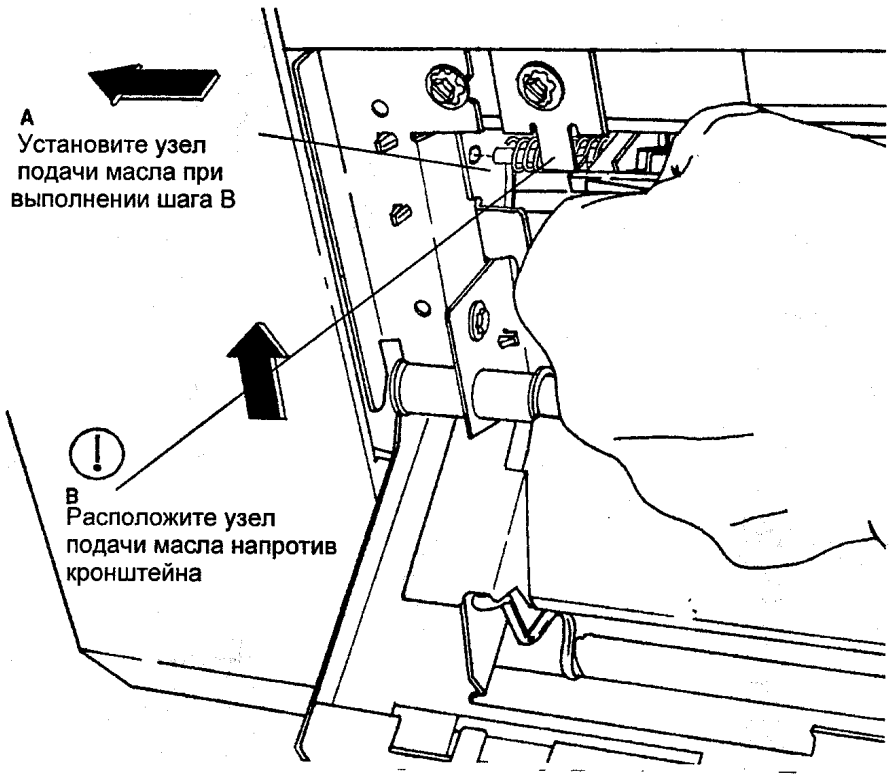

Рис. 14 Установка узла подачи масла

25. (РИС. 15): УСТАНОВИТЕ ПРАВУЮ СТОРОНУ УЗЛА ПОДАЧИ МАСЛА.

ШАГ 25А: Чтобы не повредить пальцы отделения и нагревательный вал фьюзера, убедитесь, что узел подачи масла удерживается в верхнем положении напротив кронштейна, как показано на рис. 14. Держите узел подачи масла как можно ближе к валу фьюзера, но не касайтесь его во время установки узла.

27. ПОДНИМИТЕ ЗАПОРНУЮ КРЫШКУ ТРАНСПОРТЕРА.

28. ПОДНИМИТЕ ПОЛКУ ПОДАЧИ.

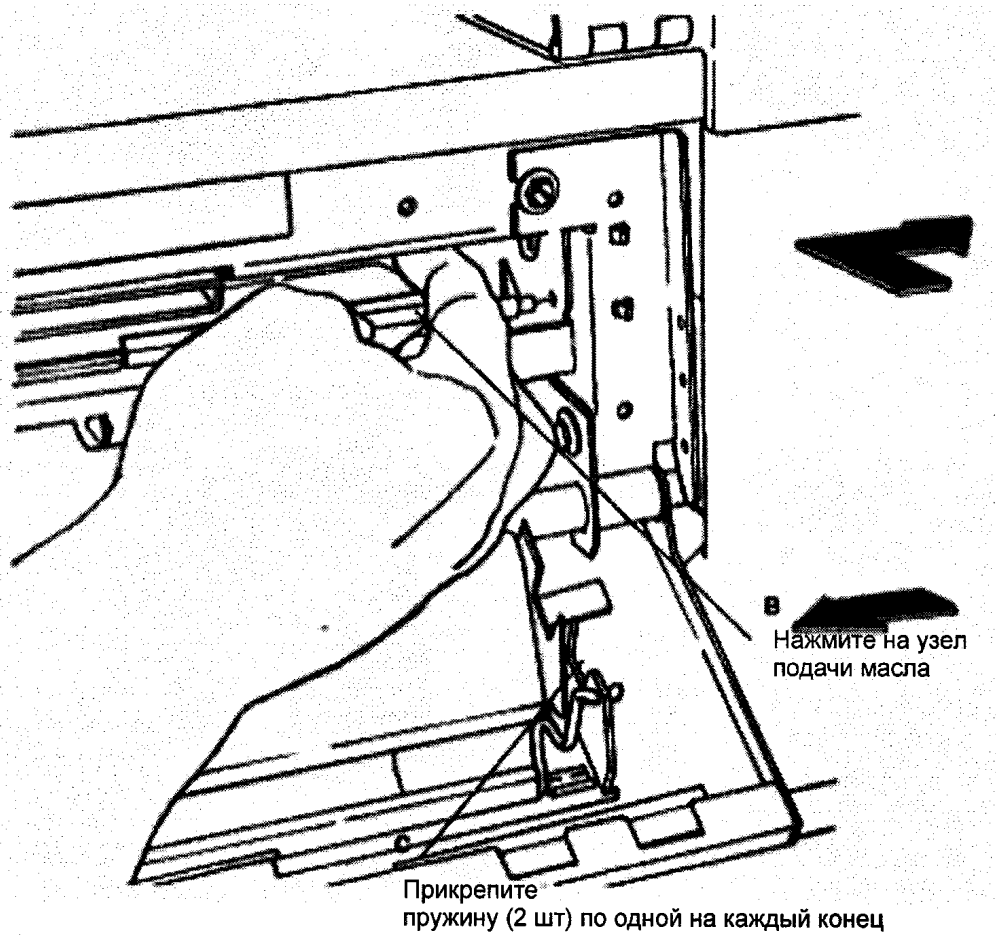

Рис. 15 Установка узла подачи масла

26. ПОДНИМИТЕ ПЕРЕДНЮЮ КРЫШКУ.

29. (РИС. 16): СНИМИТЕ ВЕРХНЮЮ ЗАДНЮЮ КРЫШКУ.

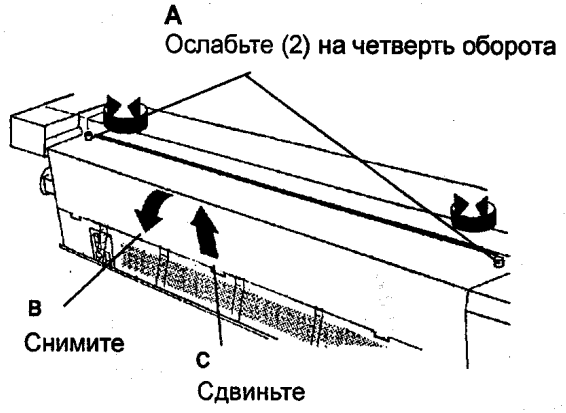

Рис. 16 Снятие верхней задней крышки

30. (РИС. 17): СНИМИТЕ ТОНЕР-КАРТРИДЖ.

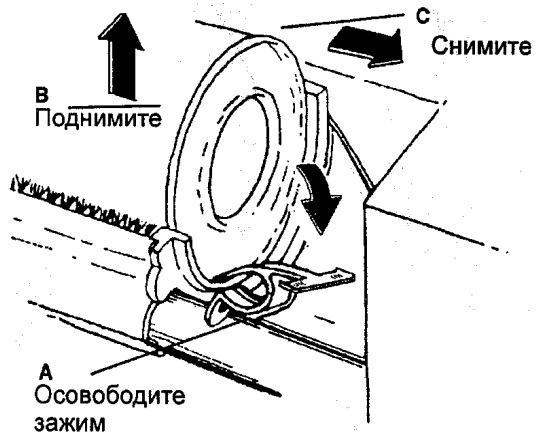

Рис. 17 Снятие тонер-картриджа

31. (РИС. 18): ВЫРОВНЯЙТЕ АППАРАТ.

(10) *ШАГ 18В: Выровняйте аппарат, отрегулировав ножки стойки.*

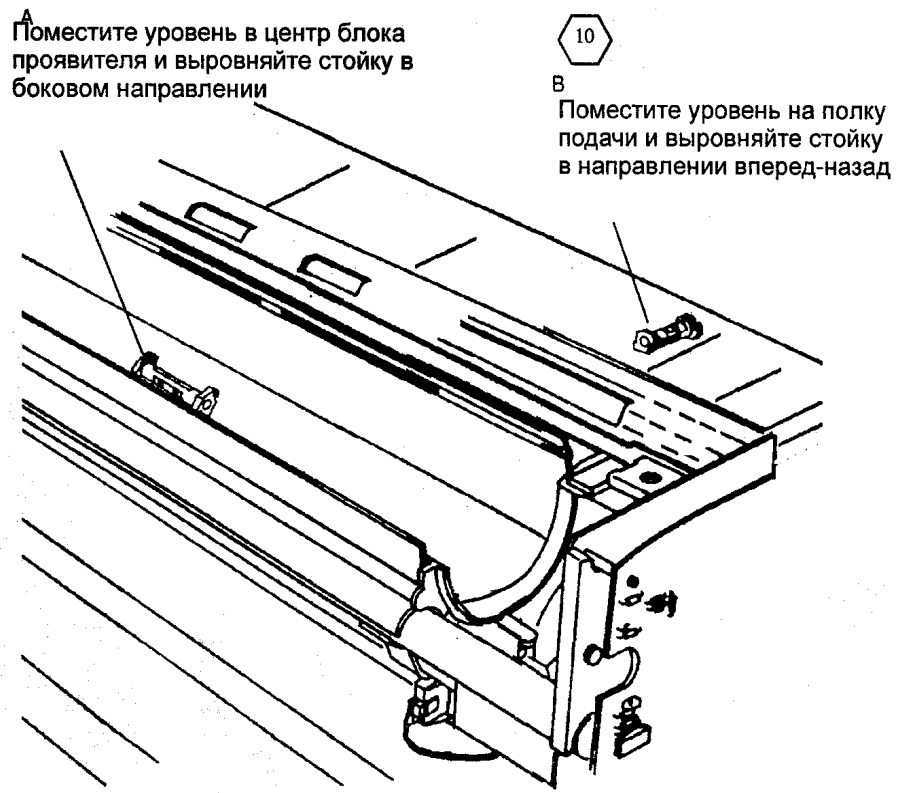

Рис. 18 Выравнивание аппарата

32. (РИС. 19): УДАЛИТЕ ПЕНОПЛАСТ ИЗ БЛОКА ПРОЯВЛЕНИЯ.

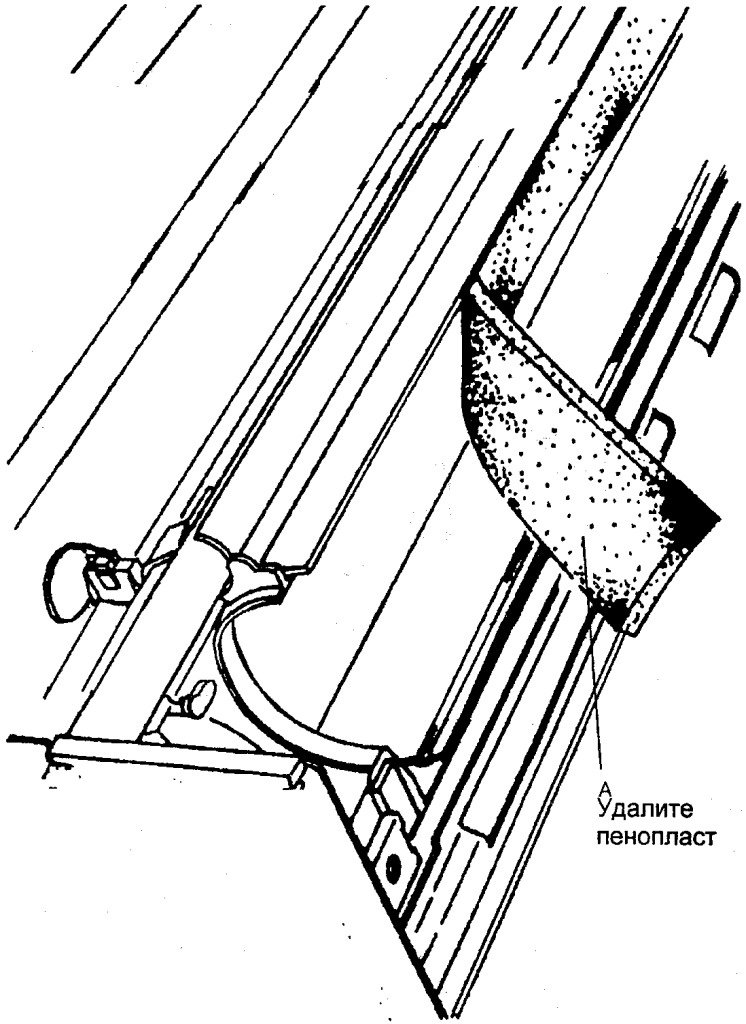

Рис. 19 Удаление пенопласта

33. (РИС. 20): ЗАПРАВЬТЕ ПРОЯВИТЕЛЬ.

34. ВКЛЮЧИТЕ СИЛОВОЙ КАБЕЛЬ В СТЕННУЮ РОЗЕТКУ.

35. ВОЙДИТЕ В РЕЖИМ ДИАГНОСТИКИ, ВВЕДИТЕ КОД 10 И НАЖМИТЕ КНОПКУ START (СТАРТ).

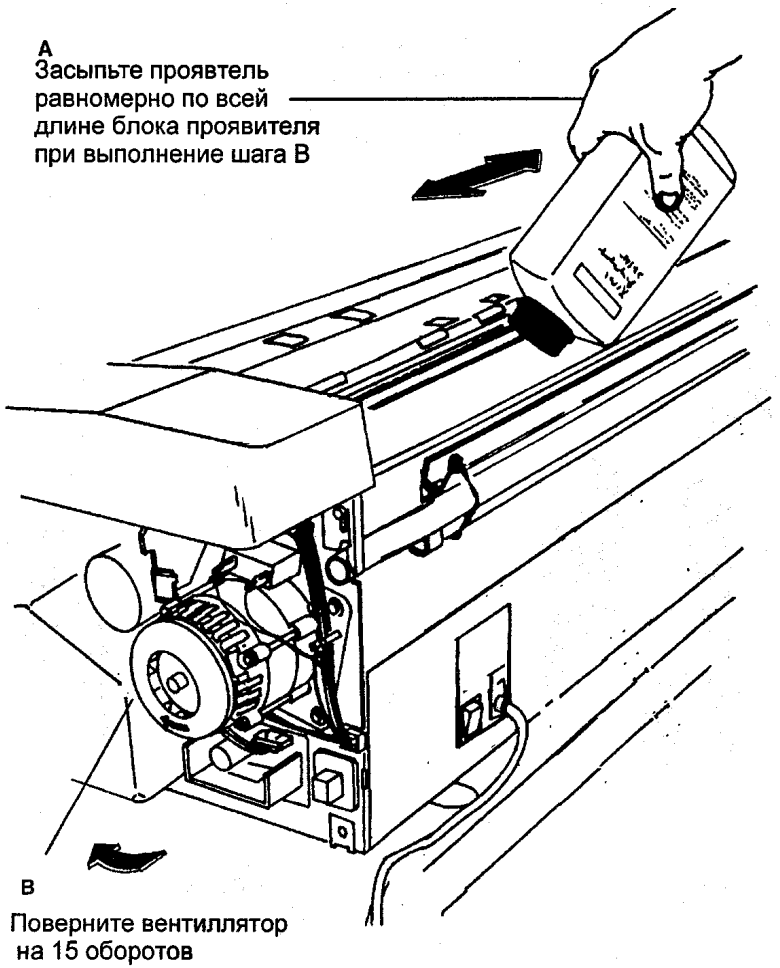

Рис. 20 Заправка проявителя

36. ДАЙТЕ АППАРАТУ ПОРАБОТАТЬ 15 МИНУТ ДЛЯ ВВОДА ПРОЯВИТЕЛЯ В ЭКСПЛУАТАЦИЮ.

37. (РИС.21): ПОДГОТОВЬТЕСЬ УСТАНОВИТЬ ТОНЕР-КАРТРИДЖ НА СВОЕ МЕСТО.

(11) *ШАГ 37B: Перед установкой тонер-картриджа снимите термоусадочную оболочку. Убедитесь, что вы удалили всю оболочку, включая цветную полосу.*



Рис. 21 Установка тонер-картриджа

38. УСТАНОВИТЕ ТОНЕР-КАРТРИДЖ НА СВОЕ МЕСТО.

(12) *Установите картридж отверстиями вверх.*

39. СНИМИТЕ СТЕКЛО ЭКСПОНИРОВАНИЯ.

40. (РИС. 22): ПРОВЕРЬТЕ ПРАВИЛЬНОСТЬ ПОЛОЖЕНИЯ ОБЪЕКТИВА.

(13) *ШАГ 37А: В раме есть шесть отверстий, в которые могут быть вставлены штифты объектива. Верхние отверстия предназначены для аппарата 3001. Расположение штифтов в нижних отверстиях приведет к разфокусировке аппарата 3001.*

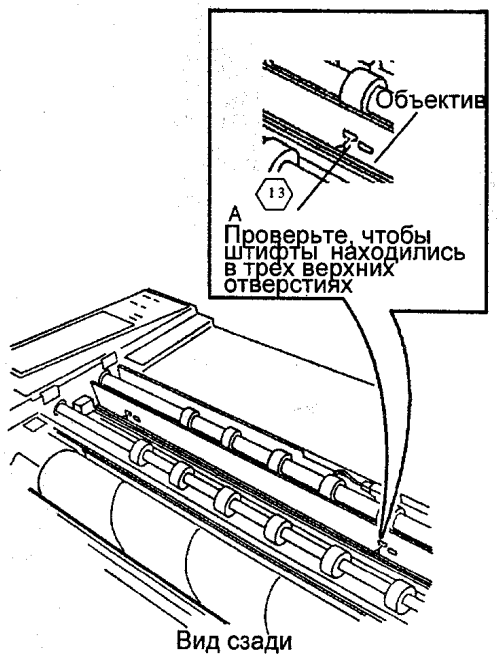

Рис. 22 Проверка правильности положения объектива

41. СНИМИТЕ ПЛАСТИКОВОЕ ПОКРЫТИЕ СО СТЕКЛА ЭКСПОНИРОВАНИЯ И ОЧИСТИТЕ СТЕКЛО И УЗЕЛ РАЗДЕЛИТЕЛЬНОЙ НАПРАВЛЯЮЩЕЙ АНТИСТАТИЧЕСКИМ ОЧИСТИТЕЛЕМ.

42. УСТАНОВИТЕ НА МЕСТО ВЕРХНЮЮ ЗАДНЮЮ КРЫШКУ И СТЕКЛО ЭКСПОНИРОВАНИЯ.

43. (РИС. 23): ОЧИСТИТЕ ЗАДНЮЮ ВЕРХНЮЮ КРЫШКУ.

44. УСТАНОВИТЕ УСТРОЙСТВО ПОДАЧИ ОРИГИНАЛОВ.

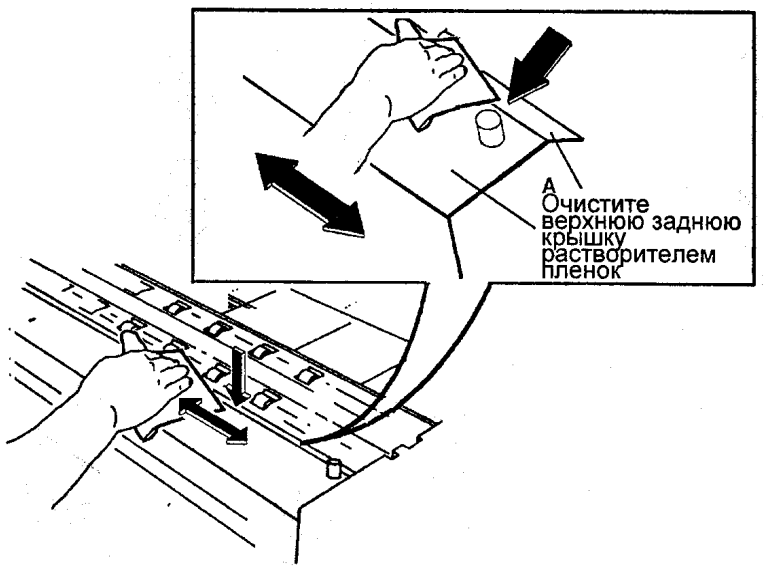

Рис. 23 Установка пластиковых лент на нижнюю заднюю крышку

45. УСТАНОВИТЕ НА МЕСТО РАЗДЕЛИТЕЛЬНУЮ НАПРАВЛЯЮЩУЮ.

46. ВЫПОЛНИТЕ ФУНКЦИОНАЛЬНУЮ ПРОВЕРКУ.

Функциональная проверка

1. ВКЛЮЧИТЕ ПИТАНИЕ АППАРАТА.

(1) *Время прогрева составляет примерно 90 секунд.*

(2) *Включение аппарата дважды позволяет покрыть вал фьюзера фьюзерным маслом перед подачей бумаги в аппарат.*

2. ОПУСТИТЕ ПОЛКУ ПОДАЧИ, ЗАПОРНУЮ КРЫШКУ И ПЕРЕДНЮЮ КРЫШКУ.

(3) *Для правильной работы вала фьюзера требуется выполнить его инициализацию, которая заключается в равномерном покрытии его фьюзерным маслом. При нанесении масла вал должен иметь рабочую температуру. В приводимых ниже шагах описана правильная процедура инициализации вала фьюзера. Выполняйте ее точно в указанном порядке и не пропускайте ни одного шага.*

ПРЕДУПРЕЖДЕНИЕ

Фьюзерное масло может вызвать сильное раздражение глаз. При работе с деталями, на которые нанесено фьюзерное масло, надевайте защитные перчатки. Будьте осторожны и не допускайте попадания масла в глаза. Вымойте руки после работы с элементами, покрытыми фьюзерным маслом.

4 *Для защиты направляющей пластины, роликов подачи материала для копирования и прижимной пластины фьюзера от избытка фьюзерного масла вставьте сложенные листы материала для копирования под матерчатую направляющую.*

5 *ШАГ 5С: Воспользуйтесь 2 листами бумаги формата С или D. Лист формата С сложите по длине вдвое, а лист формата D – по длине втрое.*

3. (РИС. 1): ВСТАВЬТЕ ДВА ЛИСТА МАТЕРИАЛА ДЛЯ КОПИРОВАНИЯ ПО ВСЕЙ ДЛИНЕ МАТЕРЧАТОЙ НАПРАВЛЯЮЩЕЙ ТАК, ЧТОБЫ ОНИ ПЕРЕКРЫВАЛИСЬ В СЕРЕДИНЕ.
4. ОПУСТИТЕ ПЕРЕДНЮЮ КРЫШКУ.
5. ПОДСОЕДИНИТЕ К АППАРАТУ СИЛОВОЙ КАБЕЛЬ (ЕСЛИ ОН БЫЛ ОТСОЕДИНЕН).
6. НАНЕСИТЕ ПРИМЕРНО ТРЕТЬ ТЮБИКА С ФЬЮЗЕРНЫМ МАСЛОМ (ЕМКОСТЬЮ 8 $СМ^3$) НЕПОСРЕДСТВЕННО НА ПОВЕРХНОСТЬ ВАЛА ФЬЮЗЕРА.
7. ПОДНИМИТЕ ПЕРЕДНЮЮ И ЗАПОРНУЮ КРЫШКИ.

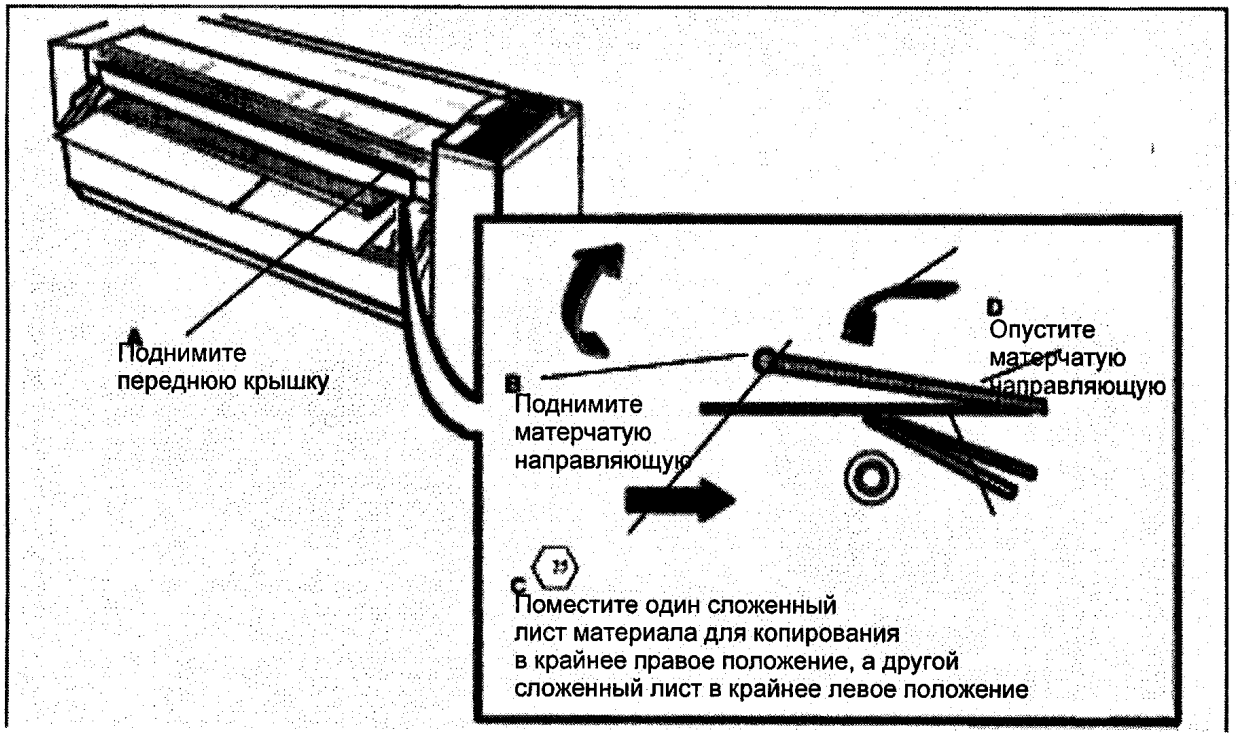

Рис. 1 Установка материала для копирования под матерчатую направляющую

(Продолжение)

ПРЕДУПРЕЖДЕНИЕ

Между моментом ввода кода [10] и началом вращения двигателя будет некоторый промежуток времени. Двигатель не начнет вращаться до тех пор, пока температура фьюзера не достигнет нужной величины.

8. ВОЙДИТЕ В РЕЖИМ ДИАГНОСТИКИ И ВВЕДИТЕ КОД [10]. НАЖМИТЕ КНОПКУ **Start** (Старт).
9. ДАЙТЕ АППАРАТУ 3001 ПОРАБОТАТЬ ПРИМЕРНО 15 СЕКУНД И НАЖМИТЕ КНОПКУ **STOP** (Стоп).
10. ОПУСТИТЕ ЗАПОРНУЮ КРЫШКУ ТРАНСПОРТЕРА И ПЕРЕДНЮЮ КРЫШКУ И ВЫПОЛНИТЕ ШАГИ С 8 ПО 11 ДВА РАЗА ИЛИ БОЛЕЕ, ПОКА ТЮБИК С МАСЛОМ ЕМКОСТЬЮ 8 $СМ^3$ НЕ ЗАКОНЧИТСЯ.
11. ОПУСТИТЕ ЗАПОРНУЮ КРЫШКУ ТРАНСПОРТЕРА И ПЕРЕДНЮЮ КРЫШКУ.
12. ПОВЕРНИТЕ ВАЛ ФЬЮЗЕРА И ПРОВЕРЬТЕ НАЛИЧИЕ СУХИХ УЧАСТКОВ НА ВСЕЙ ПОВЕРХНОСТИ ВАЛА.

Сухие участки проявляются в виде матовых пятен в противоположность смазанным участкам, которые выглядят глянцевыми.

13. ЕСЛИ НА ВАЛЕ ФЬЮЗЕРА ЕСТЬ СУХИЕ УЧАСТКИ, ПЕРЕНЕСИТЕ НА НИХ САЛФЕТКОЙ МАСЛО С ОКРУЖАЮЩИХ УЧАСТКОВ.
14. ПОДНИМИТЕ ЗАПОРНУЮ КРЫШКУ ТРАНСПОРТЕРА И ПЕРЕДНЮЮ КРЫШКУ.
15. ПРИ ВВЕДЕННОМ КОДЕ **[10]** НАЖМИТЕ КНОПКУ **Start** (Старт).
16. ДАЙТЕ АППАРАТУ ПОРАБОТАТЬ МИНИМУМ 10 МИНУТ.
17. НАЖМИТЕ КНОПКУ **Stop (Стоп)**, ПОСЛЕ ЧЕГО ОПУСТИТЕ ЗАПОРНУЮ КРЫШКУ ТРАНСПОРТЕРА.
18. С ПОМОЩЬЮ САЛФЕТОК СОТРИТЕ ИЗБЫТОК МАСЛА С МАТЕРЧАТОЙ НАПРАВЛЯЮЩЕЙ.
19. ВЫТАЩИТЕ МАТЕРИАЛ ДЛЯ КОПИРОВАНИЯ ИЗ-ПОД МАТЕРЧАТОЙ НАПРАВЛЯЮЩЕЙ И ВЫБРОСЬТЕ ЕГО.
20. ПОДНИМИТЕ МАТЕРЧАТУЮ НАПРАВЛЯЮЩУЮ И УДАЛИТЕ САЛФЕТКАМИ ИЗБЫТОК МАСЛА С ПРИЖИМНОЙ ПЛАСТИНЫ ФЬЮЗЕРА, НАПРАВЛЯЮЩЕЙ ПЛАСТИНЫ ДЛЯ МАТЕРИАЛА ДЛЯ КОПИРОВАНИЯ И ИЗ-ПОД МАТЕРЧАТОЙ НАПРАВЛЯЮЩЕЙ.
21. УБЕДИТЕСЬ, ЧТО ПРИЖИМНАЯ ПЛАСТИНА ФЬЮЗЕРА И НАПРАВЛЯЮЩАЯ ПЛАСТИНА ДЛЯ МАТЕРИАЛА ДЛЯ КОПИРОВАНИЯ РАСПОЛОЖЕНЫ ПРАВИЛЬНО.
22. ОПУСТИТЕ ПЕРЕДНЮЮ КРЫШКУ.
23. (РИС. 2): УСТАНОВИТЕ ЛЕВУЮ СТОРОНУ УЗЛА ПОДАЧИ МАСЛА НА СВОЕ МЕСТО.

ШАГ 23С: Чтобы не повредить пальцы отделения и нагревательный вал фьюзера, убедитесь, что узел подачи масла удерживается в верхнем положении напротив кронштейна, как показано на рис. 37. Держите узел подачи масла как можно ближе к валу фьюзера, но не касайтесь его во время установки узла.

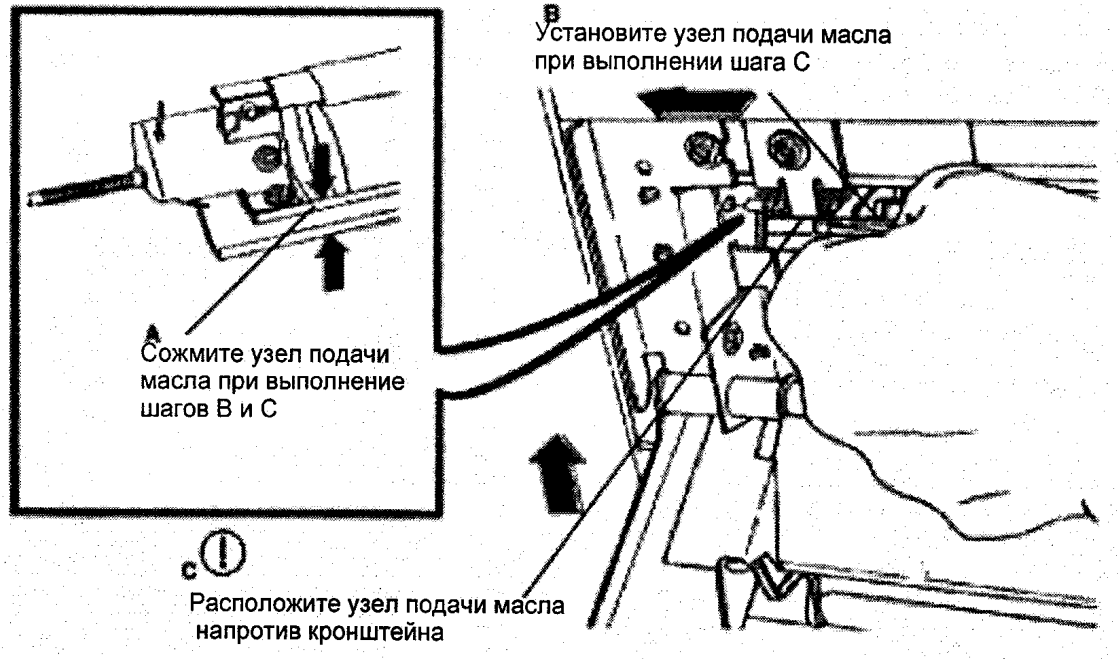

Рис. 2 Установка узла подачи масла

24. (РИС. 3): УСТАНОВИТЕ ПРАВУЮ СТОРОНУ УЗЛА ПОДАЧИ МАСЛА НА СВОЕ МЕСТО.

ШАГ 24A: Чтобы не повредить пальцы отделения и нагревательный вал фьюзера, держите узел подачи масла как можно ближе к валу фьюзера, но не касайтесь его во время установки узла.

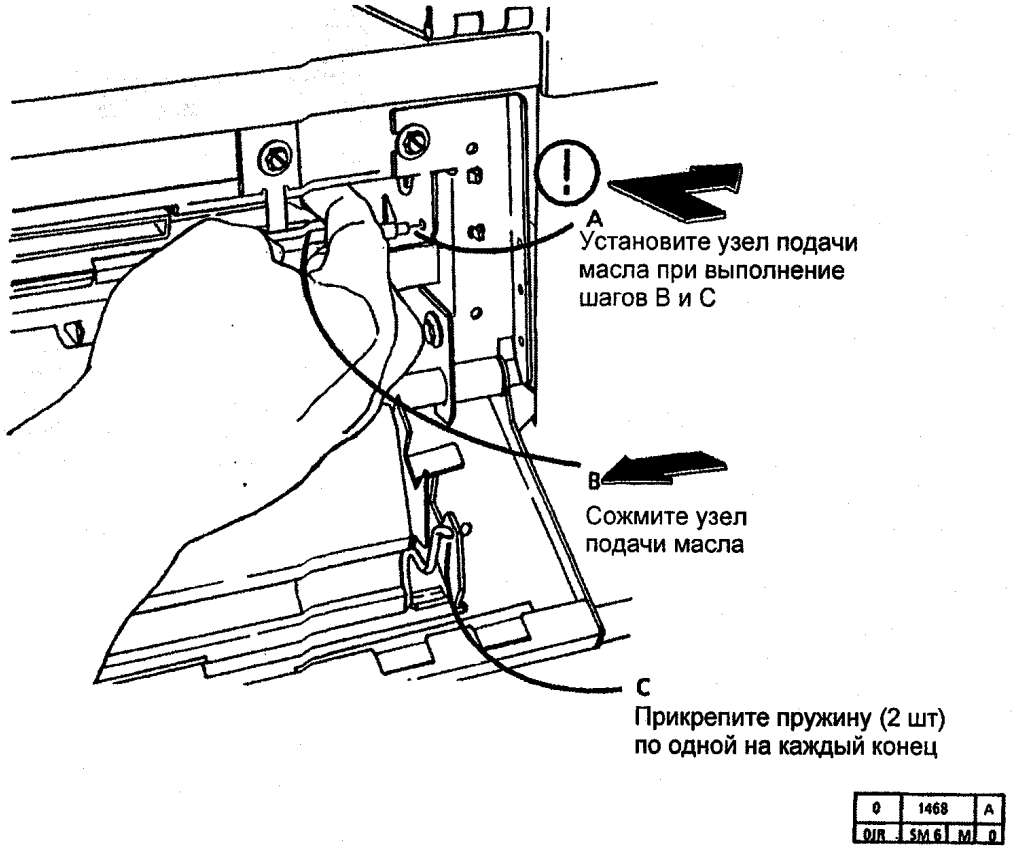

Рис. 3 Установка узла подачи масла

25. ПОДНИМИТЕ ЗАПОРНУЮ КРЫШКУ ТРАНСПОРТЕРА, ПЕРЕДНЮЮ КРЫШКУ И ПОЛКУ ПОДАЧИ.

26. ВЫМОЙТЕ СВОИ РУКИ, ЧТОБЫ УДАЛИТЬ ВСЕ МАСЛО, КОТОРОЕ МОЖЕТ ОСТАТЬСЯ НА НИХ.

27. ДЛЯ ТОГО ЧТОБЫ УДАЛИТЬ ИЗБЫТОК МАСЛА С ВАЛА ФЬЮЗЕРА, ВЫПОЛНИТЕ СЛЕДУЮЩЕЕ:

   A. ПРИ ВВЕДЕННОМ КОДЕ **[10]** НАЖМИТЕ КНОПКУ **Start** (Старт).

   B. ВВЕДИТЕ КОД **[11]** И НАЖМИТЕ КНОПКУ **Start** (Старт).

   C. ВСТАВЬТЕ НЕ МЕНЕЕ 2 ЛИСТОВ БУМАГИ ПРИМЕРНО НА 25 ММ **ЛЕВЕЕ** КРАЙНЕЙ ЛЕВОЙ МЕТКИ НА ПОЛКЕ ПОДАЧИ.

   D. ВСТАВЬТЕ НЕ МЕНЕЕ 2 ЛИСТОВ БУМАГИ ПРИМЕРНО НА 25 ММ **ПРАВЕЕ** КРАЙНЕЙ ПРАВОЙ МЕТКИ НА ПОЛКЕ ПОДАЧИ.

28. НАЖМИТЕ КНОПКУ **Stop** (Стоп).

29. ВЫПОЛНИТЕ СЕРИЮ ЭЛЕКТРОСТАТИЧЕСКОЙ НАСТРОЙКИ (ADJ 9.2).

30. СДЕЛАЙТЕ ПЯТЬ КОПИЙ И ПРОВЕРЬТЕ КАЧЕСТВО ИЗОБРАЖЕНИЯ.

31. ВЫПОЛНИТЕ СЛЕДУЮЩИЕ РЕГУЛИРОВКИ:

    A. ИНТЕРВАЛ ВРЕМЕНИ ДО ВХОДА В РЕЖИМ ПОКОЯ (ADJ 3.1).

    B. ИНТЕРВАЛ ВРЕМЕНИ ДО ВХОДА В РЕЖИМ ЭКОНОМИИ ЭНЕРГИИ (ADJ 3.2).

    C. НАЦИОНАЛЬНАЯ КОНФИГУРАЦИЯ (ADJ 3.3).

    D. РЕГУЛИРОВКА РАЗМЕРА КОПИИ (ADJ 5.1).

    E. РЕГИСТРАЦИЯ (ADJ 8.1).

    F. ПОЛЕ НА ПЕРЕДНЕЙ КРОМКЕ (ADJ 8.2).

32. ОТДЕЛИТЕ КАРТУ **Отчета о первом обслуживании аппарата 3001** ОТ КАРТЫ **Отчета о качестве установки аппарата 3001** И ВСТАВЬТЕ КАРТУ **Отчета о первом обслуживании аппарата 3001** В КАРМАН ДЛЯ ЖУРНАЛА АППАРАТА.

33. ЗАПИШИТЕ СЛЕДУЮЩЕЕ В КАРТУ:

    - ПОКАЗАНИЕ СЧЕТЧИКА КОЛИЧЕСТВА КОПИЙ
    - ПОРЯДКОВЫЙ НОМЕР КОПИРОВАЛЬНОГО АППАРАТА
    - ДАТУ УСТАНОВКИ
    - ПРИМЕЧАНИЯ (ЕСЛИ НУЖНО)

34. ОТОШЛИТЕ ПО ПОЧТЕ КАРТУ **Отчета о качестве установки аппарата 3001.**

35. ЗАПИШИТЕ В ЖУРНАЛ ТЕХНИЧЕСКОГО ОБСЛУЖИВАНИЯ НОМЕР ПАРТИИ ПРОЯВИТЕЛЯ.

36. ЕСЛИ ВО ВРЕМЯ ЭТОЙ УСТАНОВКИ НУЖНО УСТАНОВИТЬ ДОПОЛНИТЕЛЬНЫЙ КОМПЛЕКТ АУДИТРОНА, ВОСПОЛЬЗУЙТЕСЬ ИНСТРУКЦИЯМИ, ПРИЛАГАЕМЫМИ К ЭТОМУ КОМПЛЕКТУ.

    A. УЗНАЙТЕ, КТО ОТВЕЧАЕТ ЗА КОПИРОВАЛЬНЫЙ АППАРАТ И ДАЙТЕ ЕМУ (ИМ) СПРАВОЧНИК АДМИНИСТРАТОРА АУДИТРОНА. ПОПРОСИТЕ, ЧТОБЫ ОНИ ПРОЧИТАЛИ РУКОВОДСТВО, ПОКА ВЫ УСТАНАВЛИВАЕТЕ АУДИТРОН. ЭТО ДОЛЖНО БЫТЬ СДЕЛАНО ДЛЯ ТОГО, ЧТОБЫ НАЧАТЬ ОБУЧЕНИЕ АДМИНИСТРАТОРА АУДИТРОНА.

Демонстрация работы аппарата

Для демонстрации возможностей аппарата 3001 обратитесь к Руководству пользователя. Для обучения оператора (операторов) выполните следующие ознакомительные процедуры:

1. Ознакомление с аппаратом
2. Панель управления
3. Изготовление копий в режиме тиражного копирования и режиме длинной копии и когда использовать эти режимы.
4. Выбор масштаба
5. Частичная копия
6. Контраст входного оригинала/ копии
7. Опции вывода копий
8. Добавление тонера и как устранить код J1.
9. Аудитрон
    a. Показать оператору (операторам), что при включенном аудитроне код C9 будет на дисплее до тех пор, пока не будет введено правильное число.
    b. Сообщить им, что после ввода их номера кода счета должна быть нажата кнопка #.
10. Очистка стекла экспонирования и оптической системы
11. Устранение неисправностей по кодам состояния
12. Очистка копировального аппарата

Обучение администратора аудитрона

Узнайте, кто будет отвечать за содержание копировального аппарата, и с помощью справочника администратора аудитрона 3001 продемонстрируйте ему (им) возможности аудитрона. Предложите этим лицам выполнить процедуры и ответьте на вопросы, которые могут возникнуть.

a. Управление положениями замка блокировки клавиатуры

b. Инициализация аудитрона

c. Параметры работы

d. Программирование параметров

e. Введение кода счета

f. Управление счетами

Особенно подчеркните, что код C9 будет на дисплее панели управления аппарата до тех пор, пока не будет введен правильный номер счета. Также сообщите, что после ввода кода счета нужно нажать кнопку #.

После того как аудитрон включен и инициализирован, напомните ответственным за аппарат о том, что ключ должен быть вынут из гнезда и помещен в безопасное место.

Контрольный лист установки

Подготовка места

— Проверка напряжения в сети
— Требования к рабочему пространству

Установка

— Снимите упаковочные материалы
— Снимите узел подачи масла
— Установите на стойку пластиковые ограничители для оригинала
— Снимите обвязку с грузика соленоида ракеля
— Удалите упаковочную пружину из нагревательного вала фьюзера
— Установите барабан фоторецептора
— Отрегулируйте соленоид ракеля
— Проверьте прижимную пластину и направляющую пластину для бумаги
— Установите на место ксерографический модуль
— Установите на место узел подачи масла
— Снимите тонер-картридж
— Выровняйте аппарат
— Удалите пенопласт из модуля проявления
— Заправьте проявитель
— Отрегулируйте возвратную направляющую оригинала
— Снимите пластиковое покрытие со стекла экспонирования и узла разделительной направляющей
— Снимите термоусадочную упаковку и установите тонер-картридж
— Снимите стекло экспонирования и лампу экспонирования
— Проверьте правильность положения объектива
— Очистите стекло экспонирования и установите на место стекло и лампу экспонирования
— Очистите и установите пластиковые полоски на верхней задней крышке
— Установите на место заднюю и правую крышки
— Установите устройство подачи оригиналов
— Установите карман для Руководства пользователя

Функциональная проверка

— Включите аппарат и дайте ему возможность прогреться
— Выполните инициализацию вала фьюзера
— Выполните серию электростатической настройки
— Выполните регулировку соленоида тонера
— Выполните процедуру "Плотность изображения"
— Сделайте пять копий
— Проверьте качество изображения

Контрольный лист демонстрации работы аппарата

— Главный выключатель, счетчик копий и пластинка с порядковым номером
— Панель управления
— Изготовление копий
— Выбор масштаба
— Частичная копия
— Добавление тонера
— Очистка оптической системы
— Устранение неисправностей по кодам состояния
— Очистка аппарата

Процедура демонтажа аппарата 3001

Если процедура установки прекращена или если аппарат 3001 должен быть перемещен в другое место и заново упакован, необходимо провести следующую процедуру.

1. **ПРЕДУПРЕЖДЕНИЕ: ВЫКЛЮЧИТЕ ПИТАНИЕ АППАРАТА И ОТСОЕДИНИТЕ СИЛОВОЙ КАБЕЛЬ.**
2. СНИМИТЕ КСЕРОГРАФИЧЕСКИЙ МОДУЛЬ (REP 9.1).
3. СНИМИТЕ МЕШОЧЕК ДЛЯ НАПЫЛЕНИЯ И ПОМЕСТИТЕ ЕГО В УСТАНОВОЧНЫЙ КОМПЛЕКТ.

Чтобы избежать повреждения фоторецептора, аппарат 3001 должен транспортироваться с ракелем, отведенным от фоторецептора.

4. (РИС. 1): УСТАНОВИТЕ ОБВЯЗКУ НА ГРУЗИК СОЛЕНОИДА.

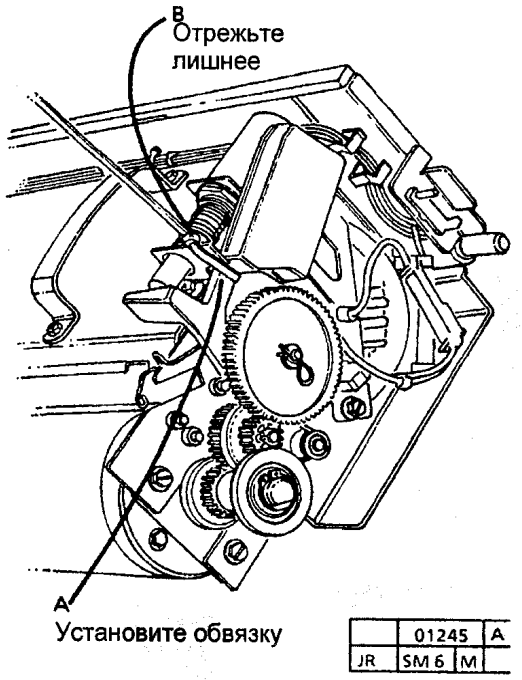

Рис. 1 Установка обвязки на грузик соленоида

5. (РИС. 2): СНИМИТЕ ВЕРХНЮЮ ЗАДНЮЮ КРЫШКУ.

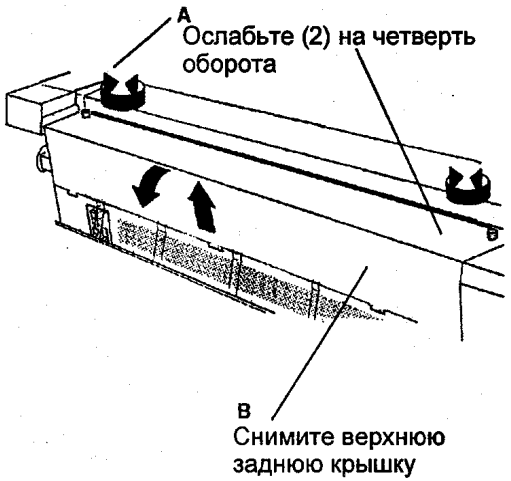

Рис. 2 Снятие верхней задней крышки

6. (РИС. 6): ЗАКЛЕЙТЕ ЛЕНТОЙ ТОНЕР-КАРТРИДЖ И СНИМИТЕ ЕГО.

(1) *ШАГ 6A: Перед удалением картриджа из блока проявления заклейте картридж лентой.*

7. СНИМИТЕ МОДУЛЬ ПРОЯВИТЕЛЯ (REP 9.5).
8. ПОЛОЖИТЕ НЕБОЛЬШОЙ КУСОК ТКАНИ НА ПОЛ.
9. СНИМИТЕ КОЗЫРЕК ОЧИСТКИ И ВО ИЗБЕЖАНИЕ ПОЛОМКИ ПОЛОЖИТЕ ЕГО В БЕЗОПАСНОЕ МЕСТО.

Не поворачивайте модуль проявителя вертикально. Это может привести к попаданию проявителя в муфту тонер-картриджа на конце модуля проявителя.

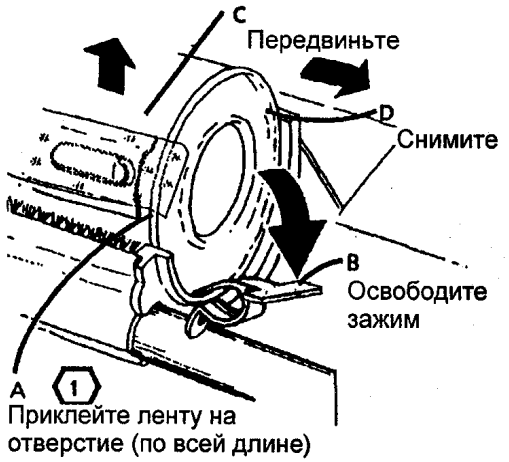

	1437	A
JR	SM 6	★

Рис. 3 Заклейка и снятие тонер-картриджа

2 *ШАГ 10C: Убедитесь, что весь проявитель высыпан.*

10. (РИС. 4): ВЫСЫПЬТЕ МАТЕРИАЛ ПРОЯВИТЕЛЯ.

11. ПОЛНОСТЬЮ ОЧИСТИТЕ БЛОК ПРОЯВИТЕЛЯ ПЫЛЕСОСОМ.

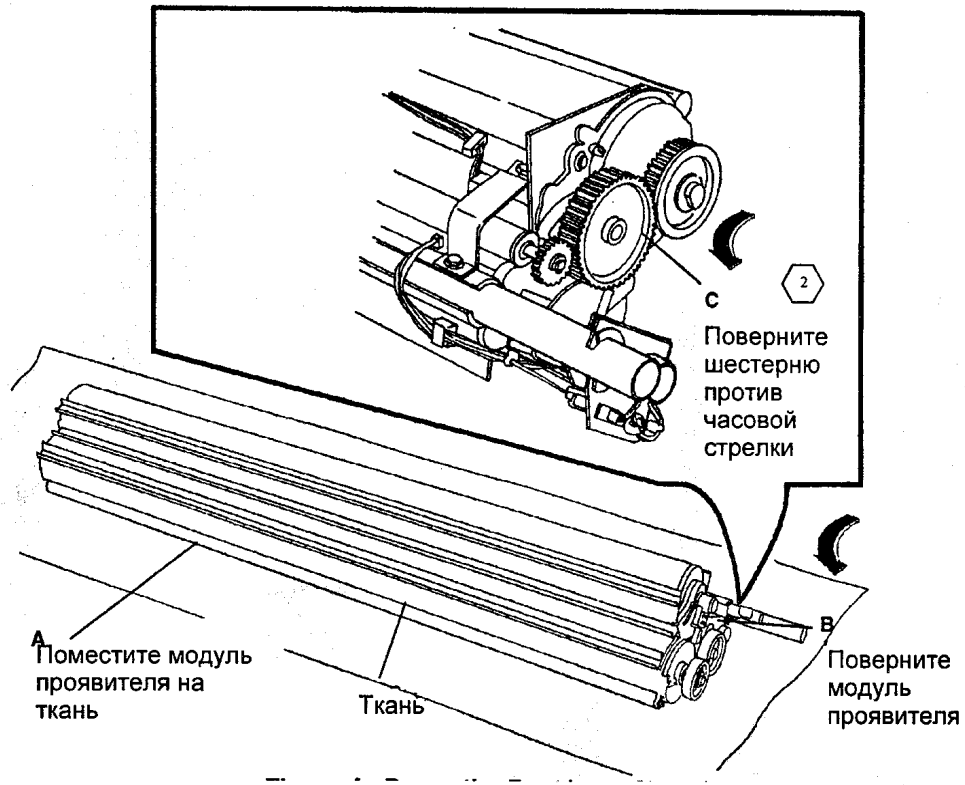

Рис. 4 Высыпание материала проявителя

12. УСТАНОВИТЕ НА МЕСТО КОЗЫРЕК ОЧИСТКИ.

ШАГ 13A: Козырек очистки должен быть приклеен лентой до замены тонер-картриджа, чтобы перемещение козырька не вызвало повреждения.

13. (РИС. 5): ПРИКЛЕЙТЕ КОЗЫРЕК ОЧИСТКИ

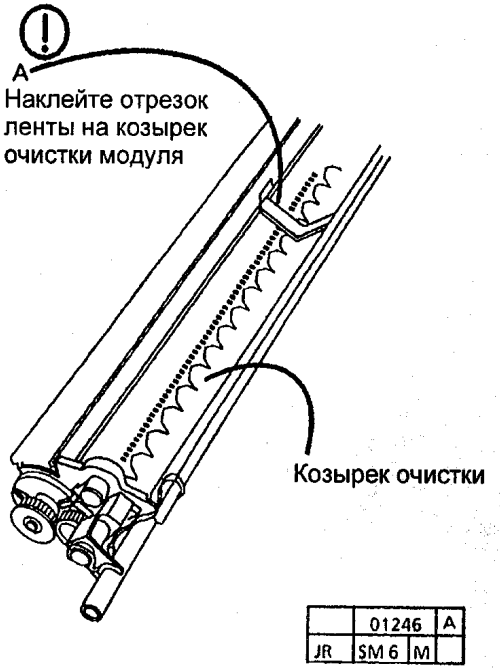

Рис. 5 Приклейте козырек очистки

14. УСТАНОВИТЕ НИЖНЮЮ ЗАДНЮЮ КРЫШКУ НА МЕСТО.

15. (РИС. 7): УСТАНОВИТЕ МОДУЛЬ ПРОЯВИТЕЛЯ НА МЕСТО.

16. УСТАНОВИТЕ ТОНЕР-КАРТРИДЖ НА МЕСТО.

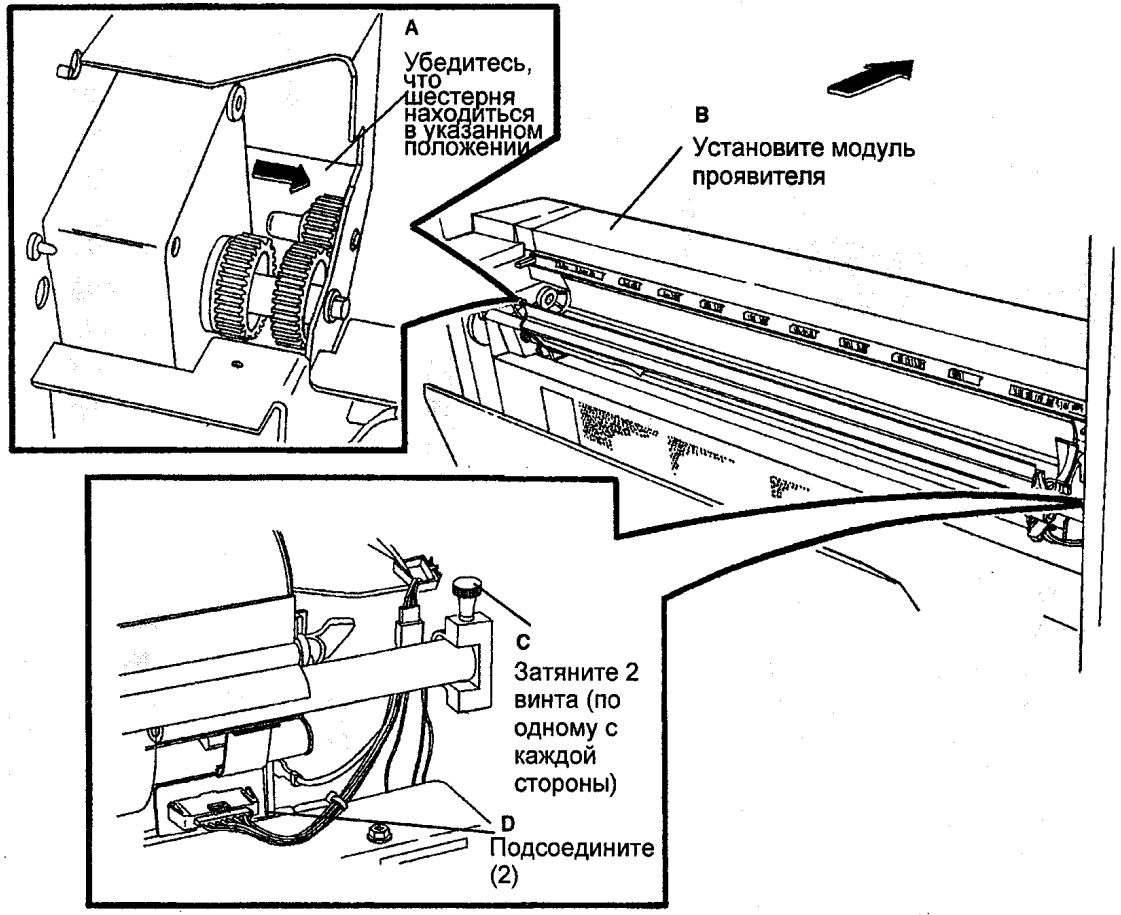

Рис. 6 Установка модуля проявителя

3 *При повторной установке ксерографического модуля не подсоединяйте заново разъем P/J 43. Это гарантирует, что аппарат 3001 отключен для транспортировки.*

17. УСТАНОВИТЕ НА МЕСТО КСЕРОГРАФИЧЕСКИЙ МОДУЛЬ.

18. УСТАНОВИТЕ ВЕРХНЮЮ ЗАДНЮЮ КРЫШКУ.

19. УСТАНОВИТЕ ПРАВУЮ И ЛЕВУЮ КРЫШКИ.

20. УСТАНОВИТЕ НА МЕСТО УСТРОЙСТВО ПОДАЧИ ОРИГИНАЛОВ.

21. СООБЩИТЕ ТАКЕЛАЖНИКАМ, ЧТО АППАРАТ 3001 ГОТОВ К ТРАНСПОРТИРОВКЕ.

Инструменты и расходные материалы общего назначения (USO) и (AO)

МАТЕРИАЛЫ

Описание	Номер
Обложка для Руководства по техническому обслуживанию	700P98139

ИНСТРУМЕНТЫ

Описание	Номер
Основной многонациональный комплект инструментов	600T1835
Комплект дополнительных инструментов	600T1837
Комплект дополнительных измерительных инструментов	600T1836
Цифровой тестер	600T2020
Комплект проводов	600T2030
Электрометр Mod IV	600T1620
Комплект для измерения температуры (зонд и датчик)	499T9570
Датчик температуры (прямой наконечник)	499T9572
Светозащитный чехол	600T1198
Наращиваемый провод	600T1652
Держатель пробника	600T1969
Имитатор блокировки	600T91616
Тестер для розетки	600T647
Пылесос	600T1820
Мешки для пылесоса (10 шт)	93E3270
Модуль фильтра пылесоса	600T1832
7-мм поводок с магнитом	600T1727
Пробка для обслуживания ксерографического модуля	21E6320

ИНСТРУМЕНТЫ

Описание	Номер
Жало отвертки 6 x 3/16 дюйма	600T40203
Карманная отвертка	600T40205
Ключ 5,5 мм	600T40501
Ключ 7 мм	600T40502
Гаечный поводок 5,5 мм	600T40701
Гаечный поводок 7 мм	600T40702
Плоскогубцы с удлиненными губками	600T40901
Диагональные кусачки	600T40903
Плоскогубцы для ниппелей	600T40904
Комплект шестигранных метрических гаечных ключей	600T41101
Плоскогубцы для стопорных колец	600T41401
Линейка 150 мм	600T41503
Рулетка 2 м	600T41505
Уровень	600T41510
Круглый напильник 150 мм	600T41801
Плоский напильник 150 мм	600T41802
Щетка для чистки	600T41901
Чертилка	600T41903
Магнитный захват с зеркальцем	600T41911
Рукоятка для поводка	600T1751
Комплект метрических щупов	600T41509
Рукоятка для отвертки	600T40212
Ключ 13 мм	600T40505
Ключ 10 мм	600T40504

Тест-листы

Описание	Номер
Тест-лист	82E5980
Эталонный лист изображения	82E5040

Расходные материалы для аппарата (USO), (AO)

Описание	Номер
Фоторецептор	1R552
Тонер-картридж	6R923
Проявитель	5R611
Комплект для повторной упаковки у потребителя	600K72040
Комплект для повторной упаковки на складе	600K
Комплект для повторной упаковки стойки	600K
Мешочек для напыления	8R181
Упаковка материала для копирования	73K59150

Материалы для очистки (USO), (XLA)

Описание	Номер
Обработанная ткань для очистки (не использовать для коротронов)	35P1638
Очистительный растворитель	43P10
Одноразовые перчатки	99P3024
Ткань	35P1737
Полировка для барабана	43P76
Растворитель пленок	43P45
Средство "Формула А"	43P48
Салфетки для удаления сильных загрязнений	35P3191
Безворсовая ткань	600S4372
Полиуретановые подушечки (40 шт)	600S4653
Антистатическая жидкость	43E110
Комплект для обслуживания фоторецептора	600S5838

ПРОЧИЕ ИНСТРУМЕНТЫ И МАТЕРИАЛЫ (USO), (AO)

Комплект поставки 673K52950

Описание	Номер
Проявитель	1R611
Тонер-картридж	6R923

Смазочные вещества

Описание	Номер
Консистентная смазка с дисульфидом молибдена	70P87
Тюбик с фьюзерным маслом емкостью 8 $см^3$	93E811
Фьюзерное масло (бутылка)	8R79
Смазка Molycote 557	70P61
Смазка Molycote 33	70P53
Турбинное масло High Grade	70P95

Установочный комплект 673K52980

Описание	Номер
Руководство пользователя	
Наклейка об отправке аппарата	600P2404
Журнал технического обслуживания аппарата	611P23758
Карточка запрещенных копий	610P00002
Гарантийная карточка аппарата	611P51999
Карман аппарата	600P86493
Информация об ограниченной гарантии	611P23798
Лист даты установки	611P23738
Тонер MSDS	600P29910
Фоторецептор MSDS	600P37530
Проявитель MSDS	600P52980
Фьюзерное масло MSDS	600P74170
Антистатическая жидкость MSDS	600P33070
Комплект направляющей для материала для копирования	600K20690
Справочник по материалам для копирования	610P60017

Расходные материалы для аппарата (USO), (AO)
(продолжение)

Вспомогательные инструменты

Описание	Номер
Узел датчика температуры	499T9570
Прямолинейный датчик температуры (использовать с 499T9570)	499T9572
Адапторные вилки (2 шт) (RX)	600T91711

Инструменты и расходные материалы общего назначения (EO)

ИНСТРУМЕНТЫ

Описание	Номер
Жало отвертки 6 x 3/16 дюйма	600T40203
Карманная отвертка	600T40205
Комбинированный ключ 5,5 мм	600T40501
Комбинированный ключ 7 мм	600T40502
Гаечный поводок 5,5 мм	600T40701
Гаечный поводок 7 мм	600T40702
Плоскогубцы с удлиненными губками	600T40901
Диагональные кусачки	600T40903
Плоскогубцы для поджимных гаек	600T40904
Комплект шестигранных ключей	600T91702
Плоскогубцы для стопорных колец	600T41401
Линейка 150 мм	600T41503
Рулетка 2 м	600T41505
Уровень	600T41510
Круглый напильник 150 мм	600T41801
Плоский напильник 150 мм	600T41802
Щетка для чистки	600T41901
Чертилка	600T41903
Магнитный захват с зеркальцем	600T41911
Рукоятка для поводка с наружным соединением 1/4	600T1751
Комплект метрических щупов	600T41509
Имитатор блокировки	600T91616
Рукоятка для отвертки	600T40212
Пылесос	600T91720
10 запасных мешков	603T80130
Комбинированный ключ 13 мм	600T40505
Светозащитный чехол	600T1198
Цифровой тестер	600T2020
Комплект проводов для цифрового тестера	600T2030
Электрометр Mod 4	600T1620
Держатель пробника электрометра	600T1882

Тест-лист

Описание	Номер
Тест-лист	82E5980
Эталонный лист изображения	82E5040

Расходные материалы для аппарата (EO)

Описание	Номер
Фоторецептор	1R552
Тонер-картридж	6R90166
Проявитель	5R611

Материалы для очистки (EO)

Описание	Номер
Мешочек для напыления	8R90139
Комплект для обслуживания фоторецептора	600S92126
Полировка для фоторецептора	43P69
Растворитель для промывки фоторецептора/очистительный растворитель общего назначения	8R90176
Антистатическая жидкость	43E110
Антистатическая жидкость (альтернативная)	8R90273
Ткань для очистки	8R90019
Обработанная ткань для очистки (не использовать для коротронов)	35P1638
Безворсовая ткань (Rayon)	600S4372
Очиститель общего назначения	8R90175
Средство "Формула А"	43P48

Вспомогательные инструменты (EO)

Описание	Номер
Узел датчика температуры	499T9570
Прямолинейный датчик температуры (использовать с 499T9570)	499T9572
Адапторные вилки (2 шт) (RX)	600T91711

ПРОЧИЕ ИНСТРУМЕНТЫ И МАТЕРИАЛЫ (EO)

Комплект поставки 673K52960

Описание	Номер
Проявитель без фильтра и коробки	502S30884
Антистатическая жидкость	43E110
Узел боковой направляющей	38K5673
Зажимы для силового кабеля	120P621
Узел направляющей материала для копирования	600K20690
Масло (8 $см^3$)	93E811

Смазочные вещества

Описание	Номер
Масло Tellus 68	8R90180
Смазка Alvania No.2	600T90340
Силиконовая смазка	600T90429

Дополнительный установочный комплект

Описание	Номер
Силовой кабель:	
Европа	117P24303
	117S65421
Великобритания	117P24088
	117S65422
Очистительная ткань	8R90019
Журнал технического обслуживания аппарата	только для справки
Руководство пользователя	только для справки
Комплект демонстрационных оригиналов и материалов для копирования	только для справки

Указатель изменений модификаций аппарата 3001

Введение

Все важные модификации обозначаются номером Tag/Mod в таблице, прикрепленной в каждом аппарате 3001 к внутренней стороне левой боковой крышки.

В этом разделе описаны модификации и возможности их применения для различных стран, коды классификации и постоянная или временная информация по модификациям.

Классификационные коды

Номер Tag/Mod может понадобиться для определения различия между невзаимозаменяемыми деталями или различия в диагностических, ремонтных процедурах, процедурах установки или регулировки. Номер Tag/Mod также может понадобиться для определения наличия дополнительного аппаратного или программного обеспечения, а также для определения того, были ли сделаны обязательные модификации. Каждый номер Tag/Mod имеет классификационный код для определения типа изменения, который вносит эта модификация.

M – Mandatory
Обязательная

N – Non installed in the field
Не устанавливается на местах

O – Optional
Дополнительная

R – Repair
Ремонт

S – Situational
Ситуационная

Tag/Mod	
Класс:	
Использование:	
Серийный номер при изготовлении:	
Название:	
Цель:	
Номер комплекта:	
Ссылка:	

Tag/Mod	83
Класс:	R
Использование:	Везде
Серийный номер при изготовлении:	Все
Название:	Комплект устранения пропусков изображения типа "змея"
Цель:	Для устранения пропусков изображения "змея".
Номер комплекта:	600K45680
Ссылка:	PL 8.4

Tag/Mod	85
Класс:	R
Использование:	Везде
Серийный номер при изготовлении:	Все
Название:	Комплект устройства подачи масла большой емкости
Цель:	Обеспечивает модифицирование устройства подачи масла 2510 при больших объемах копирования (более 1200 метров/ месяц).
Номер комплекта:	600K36690
Ссылка:	PL 10.5

Фьюзер и подача материала для копирования

В процесс закрепления вовлечены три основных элемента аппарата: нагревательный вал фьюзера, прижимная пластина и матерчатая направляющая.

Направляющая пластина материала для копирования обеспечивает постепенный ввод материала в зону фьюзера. Направляющая пластина создает большую область прижима на входе во фьюзер, что предотвращает образование морщин (у бумаги и кальки*). При неравномерном давлении или при трении в области прижима в точке наименьшего давления будет образовываться морщина. Поэтому прижимная пластина должна быть плоской.

Удаление прижимной пластины ликвидирует область прижима. Вообще при этом допускается транспортировка кальки* через фьюзер, но она будет повреждаться, чаще всего с образованием морщин. На бумаге почти всегда будут образовываться морщины без прижимной пластины.

Если материал для копирования слишком влажный или температура фьюзера слишком высокая, быстрое испарение влаги вызывает быструю усадку материала для копирования. При этом преодолевается прижимное усилие пластины, что приводит к быстрому образованию морщин.

Пленка представляет собой совершенно другой материал. Она не поглощает влагу, но усаживается при нагревании, что в некоторых случаях вызывает пропуски изображения из-за морщин.

Матерчатая направляющая удерживает материал для копирования у нагревательного вала. Материал должен скользить по матерчатой направляющей по мере того, как нагревательный вал перемещает материал через фьюзер. Если между матерчатой направляющей и обратной стороной материала для копирования слишком большое трение, то происходит деформация материала. Эта деформация передается назад в зону переноса, что вызывает образование пятен, пробелов, размазываний и других дефектов изображения, если материал сначала не затормозится. Не следует изготавливать копию для демонстрации этого дефекта.

Если материал для копирования, особенно калька*, останавливается на входе во фьюзер, то это вызывается избыточным трением о матерчатую направляющую у прижимной пластины. Любое загрязнение, которое попадает туда с материала, изменяет параметры трения матерчатой направляющей.

Фьюзерное масло используется для предотвращения трения между нагревательным валом фьюзера и матерчатой направляющей, когда между ними нет материала для копирования; оно также предотвращает смещение тонера с материала на нагревательный вал. Для этого используется силиконовое масло, так как оно обеспечивает необходимую смазку. Кроме того, оно не имеет запаха, может противостоять высоким температурам без потери смазочных свойств, со временем испаряется, так что на копии не остается масла.

*Только RX

Технические характеристики аппарата 3001

Требования к электропитанию:

Переменное напряжение
(одна фаза): от 104 до 127 В, 60 Гц

Переменный ток:

режим ожидания: в среднем 4 А.

рабочий режим: 12 А

режим покоя: 0,5 А

Потребляемая мощность:

Режим покоя:	60 Вт
Режим ожидания:	в среднем 460 Вт
Рабочий режим:	1380 Вт

Коэффициент мощности: минимум 0,95

Длина силового кабеля: 3048 мм

Выделение тепла:

Режим покоя:	60 Вт
Режим ожидания:	507 Вт
Рабочий режим:	1515 Вт

Требования к условиям окружающей среды:

	Минимум	Максимум
Температура:	16 °C	32 °C
Относительная влажность	15%	85%

Максимальная высота установки: 2132 метра над уровнем моря

Технические характеристики аппарата 3001 (RX), (AO 50Гц)

Требования к электропитанию:

Переменное напряжение
(одна фаза): от 198 до 242 В, 50 Гц

Переменный ток:

малая мощность: в среднем 2 А.

рабочий режим: 7 А

режим покоя: 0,25 А

Потребляемая мощность:

Режим покоя:	60 Вт
Режим ожидания:	в среднем 460 Вт
Рабочий режим:	1380 Вт

Коэффициент мощности: минимум 0,95

Длина силового кабеля: 3048 мм

Выделение тепла:

Режим покоя:	60 Вт
Режим ожидания:	507 Вт
Рабочий режим:	1377 Вт

Требования к условиям окружающей среды:

	Минимум	Максимум
Температура:	16 °C	32 °C
Относительная влажность	15%	85%

Максимальная высота установки: 2132 метра над уровнем моря

КОДЫ АППАРАТА 3001

50 Гц: RW3E

60 Гц: UW4E

7. Схемы соединений

Содержание

Схемы расположения разъемов

Список разъемов 7-1

Схемы расположения разъемов..... 7-2

Электрические соединения элементов

Схемы соединений разъемов..... 7-5

Соединения разъемов

Список соединений..... 7-7

Список разъемов и их расположение

Разъем	Рисунок	Разъем	Рисунок
P/J 2	1	P/J 40	4
P/J 3	1	P/J 41	5
P/J 4	1	P/J 42	5
P/J 5	1	P/J 43	4
P/J 9	3	P/J 44	5
P/J 10	3	P/J 45	5
P/J 11	3	P/J 46	5
P/J 12	3	P/J 47	5
P/J 13	3	P/J 48	5
P/J 14	3	P/J 49	5
P/J 15	3	P/J 51	4
P/J 17	3	P/J 52	4
P/J 21	3	P/J 53	4
P/J 22	3	P/J 54	4
P/J 24	4	P/J 55	6
P/J 25	4	P/J 56	6
P/J 24	4	P/J 55	6
P/J 25	4	P/J 56	6
P/J 27	2	P/J 58	3
P/J 28	1	P/J 61	3
P/J 29		P/J 62	3
(ДАТЧИК ПЕРЕМЕЩЕНИЯ)		P/J 63	3
P/J 30	2	P/J 64	3
P/J 31	3	P/J 65	3
P/J 32		P/J 66	3
(СМЕЩЕНИЕ ПРОЯВИТЕЛЯ)		P/J 71	6
P/J 33	1	P/J 72	4
P/J 34	3	P/J 73	1
P/J 35	1	P/J 74	
P/J 37	2	(ДАТЧИК ПРЕДВАРИТЕЛЬНОЙ ПОДАЧИ)	
P/J 38	2	P/J 80	1
P/J 39	4	P/J 81	
		A11P1	2
		A11P2	2

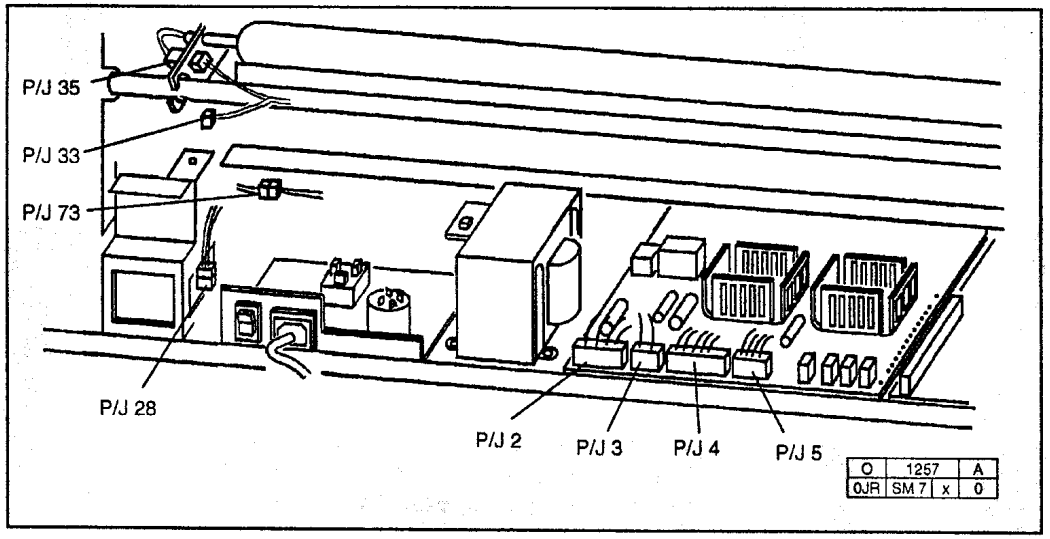

Рис. 1 Вид сзади

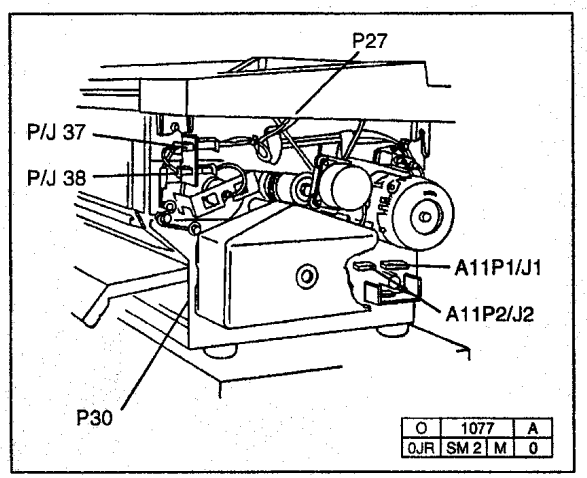

Рис. 2 Вид справа

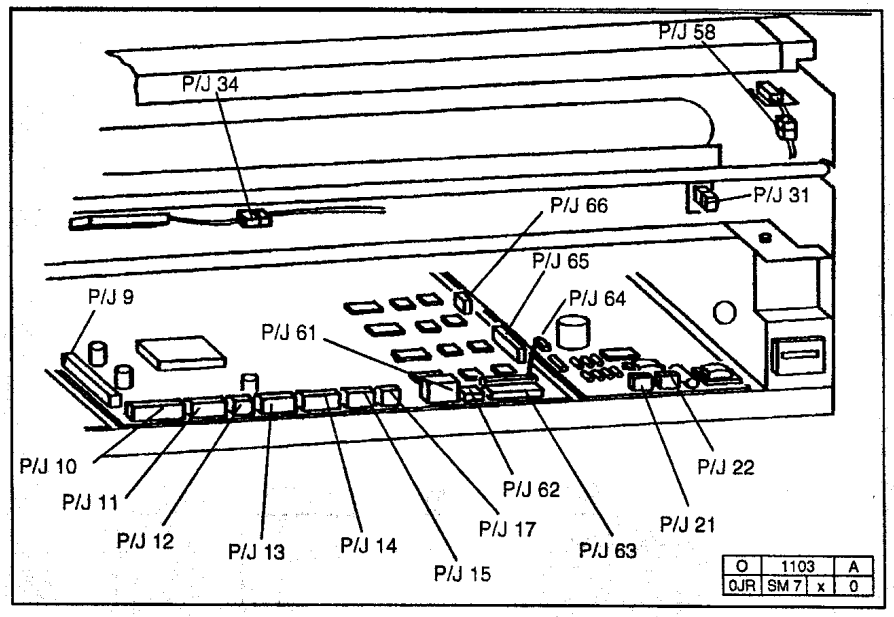

Рис. 3 Вид сзади

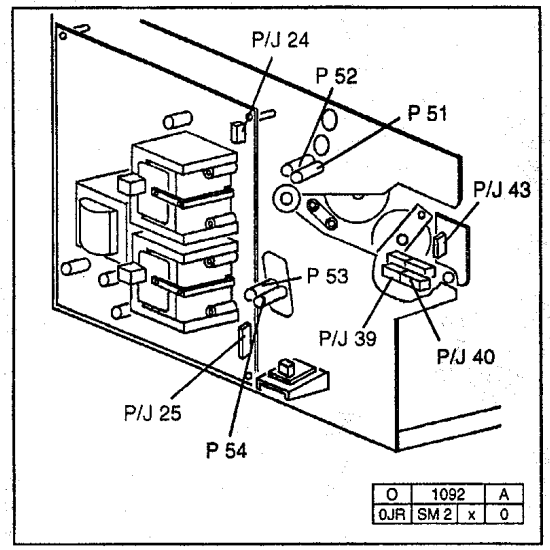

Рис. 4 Вид справа

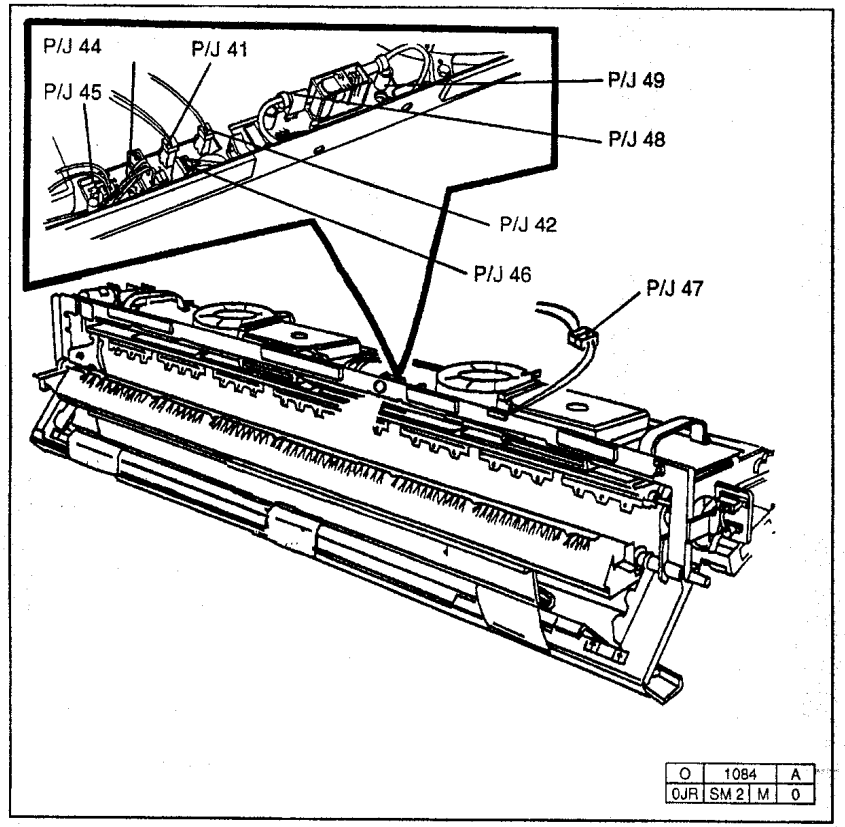

Рис. 5 Ксерографический модуль

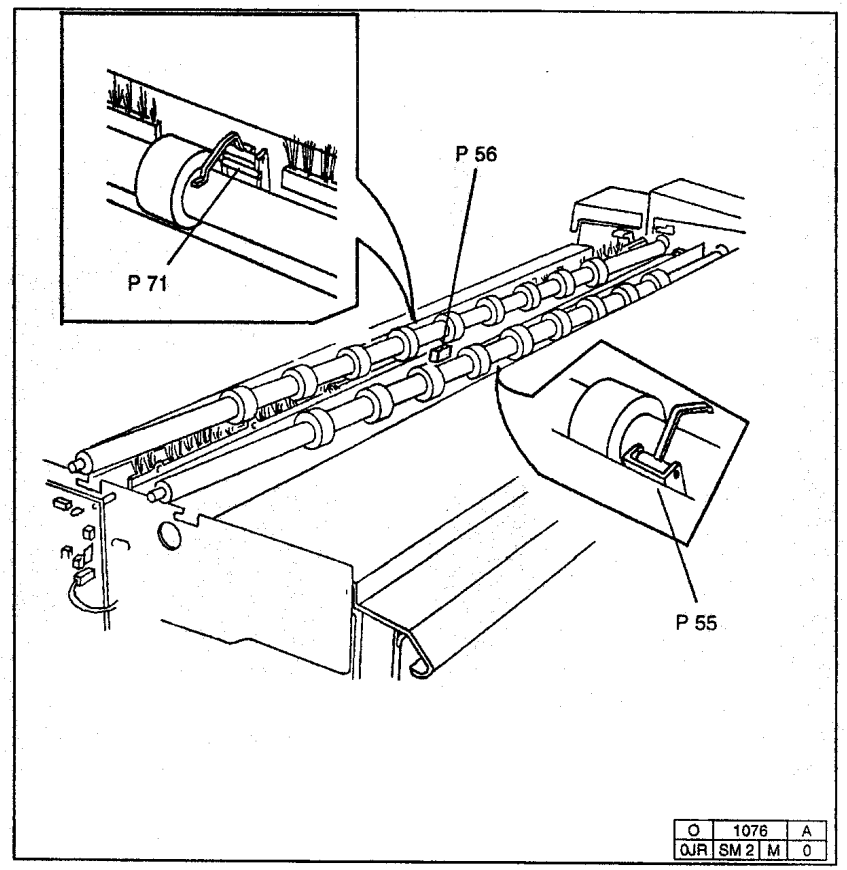

Рис. 6 Датчики стекла экспонирования

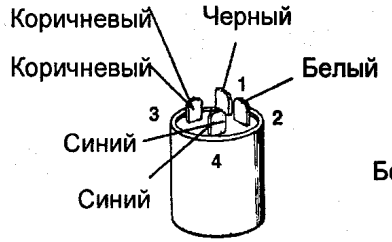

Линейный фильтр (USO),
(XLA 60 Гц)

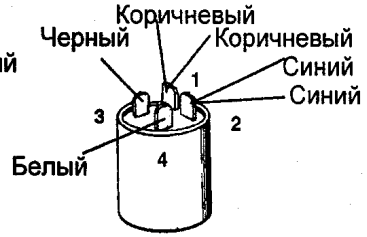

Линейный фильтр (EO),
(XLA 50 Гц)

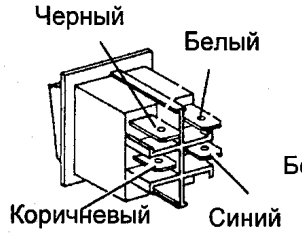

Выключатель питания

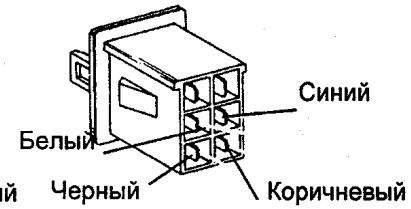

Блокировка цепи
переменного тока

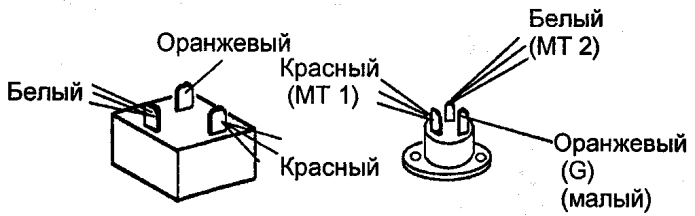

Триак фьюзера

O	1258		A
0JR	SM 7	X	0

Рис. 7 Электрические соединения элементов

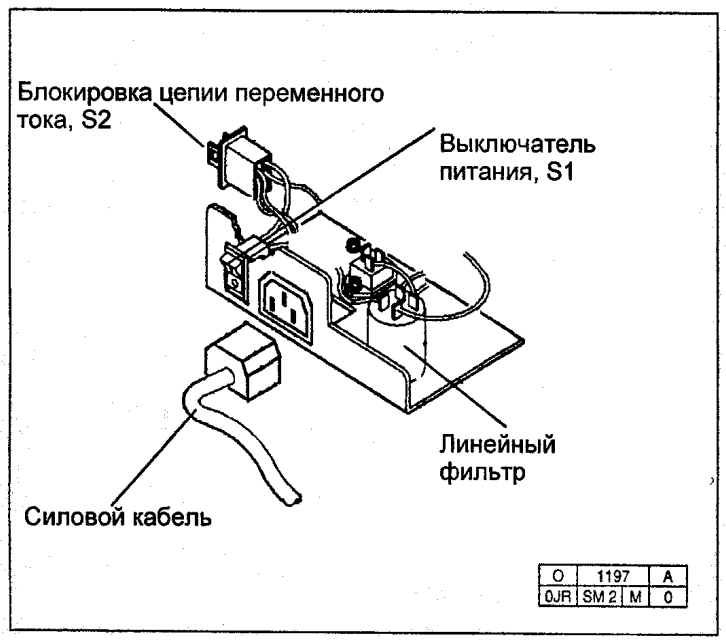

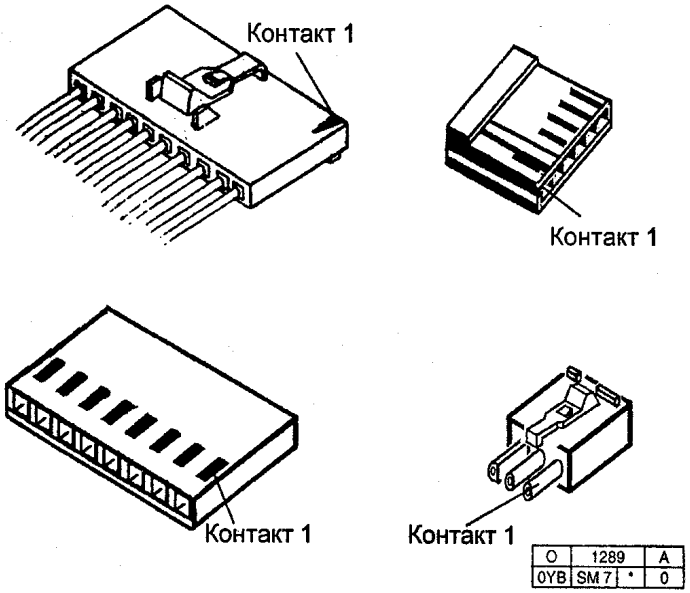

Рис. 8 Панель элементов переменного тока

Список соединений

ПРИМЕЧАНИЕ: Цвет провода может меняться при прохождении провода через разъем.

P2/J2 (Низковольтный блок питания)

КОНТАКТ	КОНТАКТ	НАЗВАНИЕ СИГНАЛА	ЦВЕТ ПРОВОДА
1	Q1 – MT2	ТРИАК ФЬЮЗЕРА	БЕЛЫЙ
2		НЕ ИСПОЛЬЗУЕТСЯ	
3	Q1 - ЗАТВОР	ФЬЮЗЕР ВКЛЮЧЕН (L)	ОРАНЖЕ-ВЫЙ
4	Q1 – MT2	ТРИАК ФЬЮЗЕРА	КРАСНЫЙ
5	LF1-4 (USO), (XLA 60 Гц) LF1-2 (RX), (XLA 50 Гц)	ACN (Нейтраль)	СИНИЙ
6		НЕ ИСПОЛЬЗУЕТСЯ	
7	LF1-3 (USO), (XLA 60 Гц) LF1-1 (RX), (XLA 50 Гц)	ACH (Фаза)	КОРИЧНЕ-ВЫЙ
8		НЕ ИСПОЛЬЗУЕТСЯ	
9	E2	GND (Земля)	ЗЕЛЕНО-ЖЕЛТЫЙ

P3/J3 (Низковольтный блок питания)

КОНТАКТ	КОНТАКТ	НАЗВАНИЕ СИГНАЛА	ЦВЕТ ПРОВОДА
1	MOT1-1	ACH (Фаза)	СИНИЙ
2		НЕ ИСПОЛЬЗУЕТСЯ	
3	MOT1-3	ACN (Нейтраль)	КОРИЧНЕ-ВЫЙ

P4/J4 (Низковольтный блок питания)

КОНТАКТ	КОНТАКТ	НАЗВАНИЕ СИГНАЛА	ЦВЕТ ПРОВОДА
1	T1-1	ACH (Фаза)	КОРИЧНЕ-ВЫЙ
2		НЕ ИСПОЛЬЗУЕТСЯ	
3	T1-3	ACN (Нейтраль)	СИНИЙ (USO), (XLA 60 Гц) БЕЛЫЙ (RX), (XLA 50 Гц)
4	T1-4	ACN (Нейтраль)	СИНИЙ
5		НЕ ИСПОЛЬЗУЕТСЯ	
6	T1-6	ПЕРЕМЕННОЕ НАПРЯЖЕНИЕ 22В	КРАСНЫЙ
7	T1-7	ПЕРЕМЕННОЕ НАПРЯЖЕНИЕ 22В	КРАСНЫЙ
8	T1-8	ПЕРЕМЕННОЕ НАПРЯЖЕНИЕ 11В	ОРАНЖЕ-ВЫЙ
9	T1-9	ПЕРЕМЕННОЕ НАПРЯЖЕНИЕ 22В	ФИОЛЕТО-ВЫЙ
10	T1-10	ПЕРЕМЕННОЕ НАПРЯЖЕНИЕ 22В	ФИОЛЕТО-ВЫЙ

P5/J5 (Низковольтный блок питания)

КОНТАКТ	КОНТАКТ	НАЗВАНИЕ СИГНАЛА	ЦВЕТ ПРОВОДА
1	P58-3	+24 В (БЛОКИРОВКА)	ФИОЛЕТО-ВЫЙ
2		НЕ ИСПОЛЬЗУЕТСЯ	
3	P58-1	+24 В (БЛОКИРОВКА)	ФИОЛЕТО-ВЫЙ
4	P43-8	+24 В (БЛОКИРОВКА)	ФИОЛЕТО-ВЫЙ
5		НЕ ИСПОЛЬЗУЕТСЯ	
6	P43-6	+24 В	ОРАНЖЕ-ВЫЙ
7	P43-5	СОЛЕНОИД РАКЕЛЯ ВКЛЮЧЕН	ФИОЛЕТО-ВЫЙ
8	P43-4	ВЕНТИЛЯТОР ВКЛЮЧЕН	ФИОЛЕТО-ВЫЙ
9		НЕ ИСПОЛЬЗУЕТСЯ	

P9/J9 (ПЛАТА УПРАВЛЕНИЯ)

КОНТАКТ	КОНТАКТ (НИЗКО-ВОЛЬТНЫЙ БЛОК ПИТАНИЯ)	НАЗВАНИЕ СИГНАЛА	ЦВЕТ ПРОВОДА
1	P9-1	СОЛЕНОИД РАКЕЛЯ	ОРАНЖЕ-ВЫЙ
2		НЕ ИСПОЛЬЗУЕТСЯ	
3	P9-3	10 В (ПОЛНАЯ ВОЛНА)	ОРАНЖЕ-ВЫЙ
4	P9-4	DC COM	ОРАНЖЕ-ВЫЙ
5	P9-5	ДВИГАТЕЛЬ ГЛАВНОГО ПРИВОДА ВКЛЮЧЕН	ОРАНЖЕ-ВЫЙ
6	P9-6	DC COM	ОРАНЖЕ-ВЫЙ
7	P9-7	ВЕНТИЛЯТОРЫ ВКЛЮЧЕНЫ	ОРАНЖЕ-ВЫЙ
8	P9-8	DC COM	ОРАНЖЕ-ВЫЙ
9	P9-9	ФЬЮЗЕР ВКЛЮЧЕН	ОРАНЖЕ-ВЫЙ
10	P9-10	DC COM	ОРАНЖЕ-ВЫЙ
11	P9-11	+24 В	ОРАНЖЕ-ВЫЙ
12	P9-12	+24 В	ОРАНЖЕ-ВЫЙ
13	P9-13	+24 В (БЛОКИРОВКА)	ОРАНЖЕ-ВЫЙ
14	P9-14	+15 В	ОРАНЖЕ-ВЫЙ
15		НЕ ИСПОЛЬЗУЕТСЯ	
16	P9-16	+5 В	ОРАНЖЕ-ВЫЙ

P12/J12 (ПЛАТА УПРАВЛЕНИЯ)

КОНТАКТ	КОНТАКТ	НАЗВАНИЕ СИГНАЛА	ЦВЕТ ПРОВОДА
1		+24 В	ЧЕРНЫЙ
2		СЧЕТ КОПИЙ	ЧЕРНЫЙ

P10/J10 (ПЛАТА УПРАВЛЕНИЯ)

КОНТАКТ	КОНТАКТ (ВЫСОКО-ВОЛЬТНЫЙ БЛОК ПИТАНИЯ)	НАЗВАНИЕ СИГНАЛА	ЦВЕТ ПРОВОДА
1	P25-10	+24 В	ОРАНЖЕ-ВЫЙ
2		НЕ ИСПОЛЬЗУЕТСЯ	
3	P25-8	СМЕЩЕНИЕ ПРОЯВИТЕЛЯ	ОРАНЖЕ-ВЫЙ
4	P25-7	DC COM	ОРАНЖЕ-ВЫЙ
5	P25-6	ВЫСОКОВОЛЬТ-НЫЙ БЛОК ПИТАНИЯ ВКЛЮЧЕН	ОРАНЖЕ-ВЫЙ
6	P25-5	DC COM	ОРАНЖЕ-ВЫЙ
7	P25-4	КОРОТРОН ПЕРЕНОСА ВКЛЮЧЕН	ОРАНЖЕ-ВЫЙ
8	P25-3	КОРОТРОН ЗАРЯДА	ОРАНЖЕ-ВЫЙ
9		НЕ ИСПОЛЬЗУЕТСЯ	
10	P25-1	+24 В (БЛОКИРОВКА)	ОРАНЖЕ-ВЫЙ

P11/J11 (ПЛАТА УПРАВЛЕНИЯ)

КОНТАКТ	КОНТАКТ (БАЛЛАСТ-НОЕ СОПРОТИВ-ЛЕНИЕ ЛАМПЫ)	НАЗВАНИЕ СИГНАЛА	ЦВЕТ ПРОВОДА
1	P11-1	+24 В	ОРАНЖЕ-ВЫЙ
2		НЕ ИСПОЛЬЗУЕТСЯ	
3	P11-3	DC COM	ФИОЛЕТО-ВЫЙ
4	P11-4	НИТЬ ВКЛЮЧЕНА	ЧЕРНЫЙ
5	P11-5	DC COM	ФИОЛЕТО-ВЫЙ
6	P11-6	ЛАМПА ЭКСПОНИРОВА-НИЯ ВКЛЮЧЕНА	БЕЛЫЙ
7	P11-7	УРОВЕНЬ ЭКСПОНИРОВА-НИЯ	КРАСНЫЙ

P13/J13 (ПЛАТА УПРАВЛЕНИЯ)

КОНТАКТ	КОНТАКТ (ПАНЕЛЬ УПРАВЛЕНИЯ)	НАЗВАНИЕ СИГНАЛА	ЦВЕТ ПРОВОДА
1	P27-8	ВЫХОД ДАННЫХ	ФИОЛЕТОВЫЙ
2	P27-7	DC COM	ФИОЛЕТОВЫЙ
3	P27-6	ВХОД ДАННЫХ	ФИОЛЕТОВЫЙ
4	P27-5	DC COM	ФИОЛЕТОВЫЙ
5	P27-4	ДАННЫЕ ЧАСОВ	ФИОЛЕТОВЫЙ
6	P27-3	DC COM	ФИОЛЕТОВЫЙ
7	P27-2	СТРОБ ДАННЫХ	ФИОЛЕТОВЫЙ
8	P27-1	+5 В	ФИОЛЕТОВЫЙ

P14/J14 (ПЛАТА УПРАВЛЕНИЯ)

КОНТАКТ	КОНТАКТ	НАЗВАНИЕ СИГНАЛА	ЦВЕТ ПРОВОДА
1	P28-6	ПЕРЕМЕЩЕНИЕ МАТЕРИАЛА	ФИОЛЕТОВЫЙ
2	P28-5	DC COM	ФИОЛЕТОВЫЙ
3	P28-4	+ 5 В	ФИОЛЕТОВЫЙ
4	P28-3	+24 в	ФИОЛЕТОВЫЙ
5	P28-2	МУФТА ПОДАЧИ ВКЛЮЧЕНА	ФИОЛЕТОВЫЙ
6		НЕ ИСПОЛЬЗУЕТСЯ	

P15/J15 (ПЛАТА УПРАВЛЕНИЯ)

КОНТАКТ	КОНТАКТ	НАЗВАНИЕ СИГНАЛА	ЦВЕТ ПРОВОДА
1	P55-3	ОРИГИНАЛ НА ПЕРЕДНЕМ ДАТЧИКЕ	ФИОЛЕТОВЫЙ
2	P55-2	DC COM	ФИОЛЕТОВЫЙ
3	P55-1	+5 В	ФИОЛЕТОВЫЙ
4		НЕ ИСПОЛЬЗУЕТСЯ	
5	P56-2	УРОВЕНЬ ОСВЕЩЕНИЯ	ФИОЛЕТОВЫЙ
6	P56-1	+15 В	ФИОЛЕТОВЫЙ
7		НЕ ИСПОЛЬЗУЕТСЯ	
8		НЕ ИСПОЛЬЗУЕТСЯ	
9		НЕ ИСПОЛЬЗУЕТСЯ	
10		НЕ ИСПОЛЬЗУЕТСЯ	

P17/J17 (ПЛАТА УПРАВЛЕНИЯ)

КОНТАКТ	КОНТАКТ	НАЗВАНИЕ СИГНАЛА	ЦВЕТ ПРОВОДА
1	P43-2	ТЕМПЕРАТУРА ФЬЮЗЕРА	ФИОЛЕТОВЫЙ
2	P43-1	DC COM	ФИОЛЕТОВЫЙ

J21 (БАЛЛАСТНОЕ СОПРОТИВЛЕНИЕ ЛАМПЫ)

КОНТАКТ	ГНЕЗДО	НАЗВАНИЕ СИГНАЛА	ЦВЕТ ПРОВОДА
1		НИТЬ	ЧЕРНЫЙ
2		НИТЬ	ЧЕРНЫЙ

J22 (БАЛЛАСТНОЕ СОПРОТИВЛЕНИЕ ЛАМПЫ)

КОНТАКТ	ГНЕЗДО	НАЗВАНИЕ СИГНАЛА	ЦВЕТ ПРОВОДА
1		НИТЬ	ЧЕРНЫЙ
2		НИТЬ	ЧЕРНЫЙ

P24/J24 (ВЫСОКОВОЛЬТНЫЙ БЛОК ПИТАНИЯ)

КОНТАКТ	БЛОК ПРОЯВИТЕЛЯ	НАЗВАНИЕ СИГНАЛА	ЦВЕТ ПРОВОДА
1	КЛЕММА СМЕЩЕНИЯ ПРОЯВИТЕЛЯ	СМЕЩЕНИЕ ПРОЯВИТЕЛЯ	ЧЕРНЫЙ
2		НЕ ИСПОЛЬЗУЕТСЯ	

P25/J25 (ВЫСОКОВОЛЬТНЫЙ БЛОК ПИТАНИЯ)

КОНТАКТ	КОНТАКТ (ПЛАТА УПРАВЛЕНИЯ)	НАЗВАНИЕ СИГНАЛА	ЦВЕТ ПРОВОДА
1	P10-10	+24 В	ОРАНЖЕВЫЙ
2		НЕ ИСПОЛЬЗУЕТСЯ	
3	P10-8	КОРОТРОН ЗАРЯДА	ОРАНЖЕВЫЙ
4	P10-7	КОРОТРОН ПЕРЕНОСА ВКЛЮЧЕН	ОРАНЖЕВЫЙ
5	P10-6	DC COM	ОРАНЖЕВЫЙ
6	P10-5	ВЫСОКОВОЛЬТНЫЙ БЛОК ПИТАНИЯ ВКЛЮЧЕН	ОРАНЖЕВЫЙ
7	P10-4	DC COM	ОРАНЖЕВЫЙ
8	P10-3	СМЕЩЕНИЕ ПРОЯВИТЕЛЯ	ОРАНЖЕВЫЙ
9		НЕ ИСПОЛЬЗУЕТСЯ	
10	P10-1	+24 В	ОРАНЖЕВЫЙ

P27/J1 (ПАНЕЛЬ УПРАВЛЕНИЯ)

КОНТАКТ	КОНТАКТ (ПЛАТА УПРАВЛЕНИЯ)	НАЗВАНИЕ СИГНАЛА	ЦВЕТ ПРОВОДА
1	P13-8	+5 В	ФИОЛЕТОВЫЙ
2	P13-7	СТРОБ ДАННЫХ	ФИОЛЕТОВЫЙ
3	P13-6	DC COM	ФИОЛЕТОВЫЙ
4	P13-5	ДАННЫЕ ЧАСОВ	ФИОЛЕТОВЫЙ
5	P13-4	DC COM	ФИОЛЕТОВЫЙ
6	P13-3	ВХОД ДАННЫХ	ФИОЛЕТОВЫЙ
7	P13-2	DC COM	ФИОЛЕТОВЫЙ
8	P13-1	ВЫХОД ДАННЫХ	ФИОЛЕТОВЫЙ

P28 (К МОДУЛЮ ТРАНСПОРТЕРА МАТЕРИАЛА)

КОНТАКТ	КОНТАКТ (ПЛАТА УПРАВЛЕНИЯ)	НАЗВАНИЕ СИГНАЛА	ЦВЕТ ПРОВОДА
1	E6	РАМА	ФИОЛЕТОВЫЙ
2	P14-5	МУФТА ПОДАЧИ ВКЛЮЧЕНА	ФИОЛЕТОВЫЙ
3	P14-4	+24 В	ФИОЛЕТОВЫЙ
4	P14-3	+5 В	ФИОЛЕТОВЫЙ
5	P14-2	DC COM	ФИОЛЕТОВЫЙ
6	P14-1	ПЕРЕМЕЩЕНИЕ МАТЕРИАЛА	ФИОЛЕТОВЫЙ

J28 (МОДУЛЬ ТРАНСПОРТЕРА МАТЕРИАЛА)

КОНТАКТ	КОНТАКТ	НАЗВАНИЕ СИГНАЛА	ЦВЕТ ПРОВОДА
1	E7	РАМА	ФИОЛЕТОВЫЙ
2	P30-2	МУФТА ПОДАЧИ ВКЛЮЧЕНА	ФИОЛЕТОВЫЙ
3	P30-1	+24 В	ФИОЛЕТОВЫЙ
4	P29-1	+5 В	ФИОЛЕТОВЫЙ
5	P29-2	DC COM	ФИОЛЕТОВЫЙ
6	P29-3	ПЕРЕМЕЩЕНИЕ МАТЕРИАЛА	ФИОЛЕТОВЫЙ

P29 (ДАТЧИК ПЕРЕМЕЩЕНИЯ)

КОНТАКТ	КОНТАКТ	НАЗВАНИЕ СИГНАЛА	ЦВЕТ ПРОВОДА
1	J28-4	+5 В	ФИОЛЕТОВЫЙ
2	J28-5	DC COM	ФИОЛЕТОВЫЙ
3	J28-6	ПЕРЕМЕЩЕНИЕ МАТЕРИАЛА	ФИОЛЕТОВЫЙ

P30 (МУФТА ПОДАЧИ МАТЕРИАЛА ДЛЯ КОПИРОВАНИЯ)

КОНТАКТ	КОНТАКТ	НАЗВАНИЕ СИГНАЛА	ЦВЕТ ПРОВОДА
1	J28-3	+24 В	ФИОЛЕТОВЫЙ
2	J28-2	МУФТА ПОДАЧИ ВКЛЮЧЕНА	ФИОЛЕТОВЫЙ

P31 (К МОДУЛЮ ПРОЯВИТЕЛЯ)

КОНТАКТ	КОНТАКТ	НАЗВАНИЕ СИГНАЛА	ЦВЕТ ПРОВОДА
1	P65-10	НЕ ИСПОЛЬЗУЕТСЯ	СИНИЙ
2	P65-9	НЕ ИСПОЛЬЗУЕТСЯ	ФИОЛЕТОВЫЙ
3	P65-8	+24 В	СЕРЫЙ
4	P65-7	СОЛЕНОИД ТОНЕРА ВКЛЮЧЕН	БЕЛЫЙ
5	P65-6	DC COM	ЧЕРНЫЙ
6	P65-5	КОНЦЕНТРАЦИЯ ТОНЕРА	КОРИЧНЕВЫЙ
7	P65-4	+24 В	КРАСНЫЙ
8	P65-3	НЕДОСТАТОК ТОНЕРА	ОРАНЖЕВЫЙ
9	P65-2	DC COM	ЖЕЛТЫЙ
10	P65-1	+5 В	ЗЕЛЕНЫЙ

J31 (МОДУЛЬ ПРОЯВИТЕЛЯ)

КОНТАКТ	КОНТАКТ	НАЗВАНИЕ СИГНАЛА	ЦВЕТ ПРОВОДА
1		НЕ ИСПОЛЬЗУЕТСЯ	
2		НЕ ИСПОЛЬЗУЕТСЯ	
3	P35-2	+24 В	СЕРЫЙ
4	P35-1	СОЛЕНОИД ТОНЕРА ВКЛЮЧЕН	ФИОЛЕТОВЫЙ
5	P34-3	DC COM	СИНИЙ
6	P34-2	КОНЦЕНТРАЦИЯ ТОНЕРА	ЗЕЛЕНЫЙ
7	P34-1	+24 В	ЖЕЛТЫЙ
8	P33-3	НЕДОСТАТОК ТОНЕРА	ОРАНЖЕВЫЙ
9	P33-2	DC COM	КРАСНЫЙ
10	P33-1	+5 В	КОРИЧНЕВЫЙ

P32 (КЛЕММА СМЕЩЕНИЯ ПРОЯВИТЕЛЯ)

КОНТАКТ	БЛОК ПРОЯВИТЕЛЯ	НАЗВАНИЕ СИГНАЛА	ЦВЕТ ПРОВОДА
КЛЕММА	P24-1	СМЕЩЕНИЕ ПРОЯВИТЕЛЯ	ЧЕРНЫЙ

P/J33 (ЗАЗЕМЛЕНИЕ ТОНЕР-КАРТРИДЖА)

КОНТАКТ	КОНТАКТ	НАЗВАНИЕ СИГНАЛА	ЦВЕТ ПРОВОДА
1	J31-10	НЕ ИСПОЛЬЗУЕТСЯ	КОРИЧНЕВЫЙ
2	J31-9	DC COM	КРАСНЫЙ
3	J31-8	НЕ ИСПОЛЬЗУЕТСЯ	ОРАНЖЕВЫЙ

P/J34 (ДАТЧИК ТОНЕРА)

КОНТАКТ	КОНТАКТ	НАЗВАНИЕ СИГНАЛА	ЦВЕТ ПРОВОДА
1	J31-7	+24 В	ЖЕЛТЫЙ
2	J31-6	КОНЦЕНТРАЦИЯ ТОНЕРА	ЗЕЛЕНЫЙ
3	J31-5	DC COM	СИНИЙ

P35 (СОЛЕНОИД ТОНЕРА)

КОНТАКТ	КОНТАКТ	НАЗВАНИЕ СИГНАЛА	ЦВЕТ ПРОВОДА
1	J31-4	+24 В	ФИОЛЕТОВЫЙ
2	J31-3	СОЛЕНОИД ТОНЕРА ВКЛЮЧЕН	СЕРЫЙ

P37 (КСЕРОГРАФИЧЕСКИЙ МОДУЛЬ)

КОНТАКТ	КОНТАКТ	НАЗВАНИЕ СИГНАЛА	ЦВЕТ ПРОВОДА
1	E3	ЗАЗЕМЛЕНИЕ РАМЫ	ЗЕЛЕНО-ЖЕЛТЫЙ
2	LF1-3	ACH (Фаза)	КОРИЧНЕВЫЙ
3	Q1-MT2	ACN (Нейтраль)	БЕЛЫЙ

J37 (КСЕРОГРАФИЧЕСКИЙ МОДУЛЬ)

КОНТАКТ	КОНТАКТ	НАЗВАНИЕ СИГНАЛА	ЦВЕТ ПРОВОДА
1	E8	ЗАЗЕМЛЕНИЕ РАМЫ	ЗЕЛЕНО-ЖЕЛТЫЙ
2	P48-1	ACH (Фаза)	КОРИЧНЕВЫЙ
3	P38-1	ACN (Нейтраль)	БЕЛЫЙ

P/J38 (НАГРЕВАТЕЛЬНЫЙ СТЕРЖЕНЬ)

КОНТАКТ	КОНТАКТ	НАЗВАНИЕ СИГНАЛА	ЦВЕТ ПРОВОДА
1	J37-3	ACN (Нейтраль)	БЕЛЫЙ

P/J39 (НАГРЕВАТЕЛЬНЫЙ СТЕРЖЕНЬ)

КОНТАКТ	КОНТАКТ	НАЗВАНИЕ СИГНАЛА	ЦВЕТ ПРОВОДА
1		ТЕРМОСТАТ ИЗБЫТОЧНОЙ ТЕМПЕРАТУРЫ	БЕЛЫЙ

P/J40 (ТЕРМОСТАТ ИЗБЫТОЧНОЙ ТЕМПЕРАТУРЫ)

КОНТАКТ	КОНТАКТ	НАЗВАНИЕ СИГНАЛА	ЦВЕТ ПРОВОДА
1	P49-1	ПЛАТА ТЕРМИСТОРА	ЧЕРНЫЙ

P/J41 (ПЛАТА ТЕРМИСТОРА)

КОНТАКТ	ВЕНТИЛЯТОР	НАЗВАНИЕ СИГНАЛА	ЦВЕТ ПРОВОДА
1		+24 В	КРАСНЫЙ
2		ВЕНТИЛЯТОР ВКЛЮЧЕН	ЧЕРНЫЙ

P/J42 (ПЛАТА ТЕРМИСТОРА)

КОНТАКТ	ВЕНТИЛЯТОР	НАЗВАНИЕ СИГНАЛА	ЦВЕТ ПРОВОДА
1		+24 В	КРАСНЫЙ
		ВЕНТИЛЯТОР ВКЛЮЧЕН	ЧЕРНЫЙ

P43 (КСЕРОГРАФИЧЕСКИЙ МОДУЛЬ)

КОНТАКТ	КОНТАКТ	НАЗВАНИЕ СИГНАЛА	ЦВЕТ ПРОВОДА
1	P17-2	DC COM	ФИОЛЕТОВЫЙ
2	P17-1	ТЕМПЕРАТУРА ФЬЮЗЕРА	ФИОЛЕТОВЫЙ
3		НЕ ИСПОЛЬЗУЕТСЯ	
4	P5-8	ВЕНТИЛЯТОРЫ ВКЛЮЧЕНЫ	ФИОЛЕТОВЫЙ
5	P5-7	СОЛЕНОИД РАКЕЛЯ ВКЛЮЧЕН	ФИОЛЕТОВЫЙ
6	P5-6	+24 В	ОРАНЖЕВЫЙ
7		НЕ ИСПОЛЬЗУЕТСЯ	
8	P5-4	+24 В (БЛОКИРОВКА)	ФИОЛЕТОВЫЙ

J43 (КСЕРОГРАФИЧЕСКИЙ МОДУЛЬ)

КОНТАКТ	КОНТАКТ	НАЗВАНИЕ СИГНАЛА	ЦВЕТ ПРОВОДА
1	P44-8	DC COM	ФИОЛЕТОВЫЙ
2	P44-7	ТЕМПЕРАТУРА ФЬЮЗЕРА	ФИОЛЕТОВЫЙ
3		НЕ ИСПОЛЬЗУЕТСЯ	
4	P44-5	ВЕНТИЛЯТОРЫ ВКЛЮЧЕНЫ	ФИОЛЕТОВЫЙ
5	P44-4	СОЛЕНОИД РАКЕЛЯ ВКЛЮЧЕН	ФИОЛЕТОВЫЙ
6	P44-3	+24 В	ОРАНЖЕВЫЙ
7		НЕ ИСПОЛЬЗУЕТСЯ	
8	P44-1	+24 В (БЛОКИРОВКА)	ФИОЛЕТОВЫЙ

P44 (ПЛАТА ТЕРМИСТОРА)

КОНТАКТ	КОНТАКТ	НАЗВАНИЕ СИГНАЛА	ЦВЕТ ПРОВОДА
1	P43-8	+24 В (БЛОКИРОВКА)	ФИОЛЕТОВЫЙ
2		НЕ ИСПОЛЬЗУЕТСЯ	
3	P43-6	+24 В	ОРАНЖЕВЫЙ
4	P43-5	СОЛЕНОИД РАКЕЛЯ ВКЛЮЧЕН	ФИОЛЕТОВЫЙ
5	P43-4	ВЕНТИЛЯТОРЫ ВКЛЮЧЕНЫ	ФИОЛЕТОВЫЙ
6		НЕ ИСПОЛЬЗУЕТСЯ	
7	P43-2	ТЕМПЕРАТУРА ФЬЮЗЕРА	ФИОЛЕТОВЫЙ
8	P43-1	DC COM	ФИОЛЕТОВЫЙ

P45 (ПЛАТА ТЕРМИСТОРА)

КОНТАКТ	СОЛЕНОИД РАКЕЛЯ	НАЗВАНИЕ СИГНАЛА	ЦВЕТ ПРОВОДА
1		+24 В	ЧЕРНЫЙ
2		СОЛЕНОИД РАКЕЛЯ ВКЛЮЧЕН	ЧЕРНЫЙ

P46 (ПЛАТА ТЕРМИСТОРА)

КОНТАКТ	КОНТАКТ	НАЗВАНИЕ СИГНАЛА	ЦВЕТ ПРОВОДА
1	P47-3	+24 В (БЛОКИРОВКА)	ФИОЛЕТОВЫЙ
2		НЕ ИСПОЛЬЗУЕТСЯ	
3	P47-1	+24 В (БЛОКИРОВКА)	ФИОЛЕТОВЫЙ

P47 (ВЫКЛЮЧАТЕЛЬ БЛОКИРОВКИ ЗАПОРНОЙ КРЫШКИ ТРАНСПОРТЕРА)

КОНТАКТ	КОНТАКТ	НАЗВАНИЕ СИГНАЛА	ЦВЕТ ПРОВОДА
1	P46-3	+24 В (БЛОКИРОВКА)	ФИОЛЕТОВЫЙ
2		НЕ ИСПОЛЬЗУЕТСЯ	
3	P46-1	+24 В (БЛОКИРОВКА)	ФИОЛЕТОВЫЙ

P48 (ПЛАТА ТЕРМИСТОРА)

КОНТАКТ	КОНТАКТ (КСЕРОГРАФИЧЕСКИЙ МОДУЛЬ)	НАЗВАНИЕ СИГНАЛА	ЦВЕТ ПРОВОДА
1	J37-2	АСН (Фаза)	КОРИЧНЕВЫЙ

P49 (ПЛАТА ТЕРМИСТОРА)

КОНТАКТ	КОНТАКТ (КСЕРОГРАФИЧЕСКИЙ МОДУЛЬ)	НАЗВАНИЕ СИГНАЛА	ЦВЕТ ПРОВОДА
1	J40-1	АСН (Фаза)	ЧЕРНЫЙ

P51 (КОРОТРОН ПРЕДВАРИТЕЛЬНОГО ЗАРЯДА)

КОНТАКТ	ВЫСОКОВОЛЬТНЫЙ БЛОК ПИТАНИЯ	НАЗВАНИЕ СИГНАЛА	ЦВЕТ ПРОВОДА
1		КОРОТРОН ПРЕДВАРИТЕЛЬНОГО ЗАРЯДА ВКЛЮЧЕН	СИНИЙ

P52 (КОРОТРОН ЗАРЯДА)

КОНТАКТ	ВЫСОКОВОЛЬТНЫЙ БЛОК ПИТАНИЯ	НАЗВАНИЕ СИГНАЛА	ЦВЕТ ПРОВОДА
1		КОРОТРОН ЗАРЯДА ВКЛЮЧЕН	КРАСНЫЙ

P53 (КОРОТРОН ПЕРЕНОСА)

КОНТАКТ	ВЫСОКО-ВОЛЬТНЫЙ БЛОК ПИТАНИЯ	НАЗВАНИЕ СИГНАЛА	ЦВЕТ ПРОВОДА
1		КОРОТРОН ПЕРЕНОСА ВКЛЮЧЕН	ЗЕЛЕНЫЙ

P54 (КОРОТРОН ОТДЕЛЕНИЯ)

КОНТАКТ	ВЫСОКО-ВОЛЬТНЫЙ БЛОК ПИТАНИЯ	НАЗВАНИЕ СИГНАЛА	ЦВЕТ ПРОВОДА
1		КОРОТРОН ОТДЕЛЕНИЯ ВКЛЮЧЕН	ОРАНЖЕ-ВЫЙ

P55 (ПЕРЕДНИЙ ДАТЧИК ОРИГИНАЛА)

КОНТАКТ	КОНТАКТ (ПЛАТА УПРАВЛЕНИЯ)	НАЗВАНИЕ СИГНАЛА	ЦВЕТ ПРОВОДА
1	P15-3	+5 В	ФИОЛЕТО-ВЫЙ
2	P15-2	DC COM	ФИОЛЕТО-ВЫЙ
3	P15-1	ОРИГИНАЛ НА ПЕРЕДНЕМ ДАТЧИКЕ	ФИОЛЕТО-ВЫЙ

P56 (ДАТЧИК ОСВЕЩЕНИЯ)

КОНТАКТ	КОНТАКТ (ПЛАТА УПРАВЛЕНИЯ)	НАЗВАНИЕ СИГНАЛА	ЦВЕТ ПРОВОДА
1	P15-6	+15 В	ФИОЛЕТО-ВЫЙ
2	P15-5	УРОВЕНЬ ОСВЕЩЕНИЯ	ФИОЛЕТО-ВЫЙ

P58 (ВЫКЛЮЧАТЕЛЬ БЛОКИРОВКИ ВЕРХНЕЙ ЗАДНЕЙ КРЫШКИ)

КОНТАКТ	КОНТАКТ (ПЛАТА УПРАВЛЕНИЯ)	НАЗВАНИЕ СИГНАЛА	ЦВЕТ ПРОВОДА
1	P5-3	+24 В (БЛОКИРОВ-КА)	ФИОЛЕТО-ВЫЙ
2		НЕ ИСПОЛЬ-ЗУЕТСЯ	
3	P5-1	+24 В (БЛОКИРОВ-КА)	ФИОЛЕТО-ВЫЙ

P61/J61 (ПЛАТА УПРАВЛЕНИЯ)

КОНТАКТ	КОНТАКТ (РЕЗАК)	НАЗВАНИЕ СИГНАЛА	ЦВЕТ ПРОВОДА
1		НЕ ИСПОЛЬЗУЕТСЯ	
2	5	ВХОД ДАННЫХ	ЖЕЛТЫЙ
3	4	+5 В	ЗЕЛЕНЫЙ
4	3	DC COM	КРАСНЫЙ
5	2	ВЫХОД ДАННЫХ	ЧЕРНЫЙ
6		НЕ ИСПОЛЬЗУЕТСЯ	

P62/J62 (ПЛАТА УПРАВЛЕНИЯ)

КОНТАКТ	КОНТАКТ (ВНЕШНЕЕ УСТРОЙСТВО)	НАЗВАНИЕ СИГНАЛА	ЦВЕТ ПРОВОДА
1	5	АППАРАТ ВКЛЮЧЕН	КОРИЧНЕ-ВЫЙ
2	4	СЧЕТ КОПИЙ	КРАСНЫЙ
3	3	СЧЕТ КОПИЙ	ОРАНЖЕ-ВЫЙ
4	2	+24 В	ЖЕЛТЫЙ
5	1	DC COM	ЗЕЛЕНЫЙ

P63/J63 (ПЛАТА УПРАВЛЕНИЯ)

КОНТАКТ	КОНТАКТ	НАЗВАНИЕ СИГНАЛА	ЦВЕТ ПРОВОДА
1		ЗАПАСНОЙ	
2		DC COM	
3		+5 В	
4		DC COM	
5		ЗАПАСНОЙ	
6		DC COM	
7		+24 В	
8		ЗАПАСНОЙ	
9		ЗАПАСНОЙ	
10		+24 В	

P64/J64 (ПЛАТА УПРАВЛЕНИЯ)

КОНТАКТ	КОНТАКТ	НАЗВАНИЕ СИГНАЛА	ЦВЕТ ПРОВОДА
1		ЗАПАСНОЙ	
2		DC COM	
3		+15 В	
4		ЗАПАСНОЙ	
5		+24 В	
6		ЗАПАСНОЙ	
7		+24 В	
8		ЗАПАСНОЙ	
9		DC COM	
10		+5 В	

P65/J65 (ПЛАТА УПРАВЛЕНИЯ)

КОНТАКТ	КОНТАКТ	НАЗВАНИЕ СИГНАЛА	ЦВЕТ ПРОВОДА
1	P31-10	+5 В	ЗЕЛЕНЫЙ
2	P31-9	DC COM	ЖЕЛТЫЙ
3	P31-8	НЕДОСТАТОК ТОНЕРА	ОРАНЖЕ-ВЫЙ
4	P31-7	+ 24 В	КРАСНЫЙ
5	P31-6	КОНЦЕНТРАЦИЯ ТОНЕРА	КОРИЧНЕ-ВЫЙ
6	P31-5	DC COM	ЧЕРНЫЙ
7	P31-4	СОЛЕНОИД ТОНЕРА ВКЛЮЧЕН	БЕЛЫЙ
8	P31-3	+24 В	СЕРЫЙ
9	P31-2	НЕ ИСПОЛЬЗУЕТСЯ	ФИОЛЕТО-ВЫЙ
10	P31-1	НЕ ИСПОЛЬЗУЕТСЯ	СИНИЙ
11	A11P1-8	ПРИВОД ВРАЩЕНИЯ ПРОТИВ ЧАСОВОЙ СТРЕЛКИ	КОРИЧНЕ-ВЫЙ
12	A11P1-7	БОЛЬШОЙ ТОК	ЖЕЛТЫЙ
13	A11P1-6	ВКЛЮЧЕНИЕ ПРИВОДА ОРИГИНАЛА	ОРАНЖЕ-ВЫЙ
14	A11P1-5	DC COM	КРАСНЫЙ
15	A11P1-4	ШАГОВЫЙ ИМПУЛЬС	КОРИЧНЕ-ВЫЙ
16	A11P1-3	DC COM	ЧЕРНЫЙ
17	A11P1-2	+5 В	БЕЛЫЙ
18	A11P1-1	+24 В	СЕРЫЙ

P65/J65 (ПЛАТА УПРАВЛЕНИЯ) (Продолжение)

КОНТАКТ	КОНТАКТ	НАЗВАНИЕ СИГНАЛА	ЦВЕТ ПРОВОДА
19	P72-4	КОЛЕБАНИЯ С ЧАСТОТОЙ 1 кГц	ФИОЛЕТО-ВЫЙ
20	P72-3	+5 В	СИНИЙ
21	P72-2	ОПРЕДЕЛЕНИЕ ВЛАЖНОСТИ **(Только 2520)**	ЗЕЛЕНЫЙ
22	P72-1	DC COM	ЖЕЛТЫЙ
23	P73-3	+5 D	ОРАНЖЕ-ВЫЙ
24	P73-2	DC COM	КРАСНЫЙ
25	P73-1	МАТЕРИАЛ НА ДАТЧИКЕ ПРЕДВАРИТЕЛЬ-НОЙ ПОДАЧИ	КОРИЧНЕ-ВЫЙ

P66/J66 (ПЛАТА УПРАВЛЕНИЯ)

КОНТАКТ	КОНТАКТ	НАЗВАНИЕ СИГНАЛА	ЦВЕТ ПРОВОДА
1	K1-2	БАЛЛАСТ ЛАМПЫ ФЬЮЗЕРА ВКЛЮЧЕН	ЧЕРНЫЙ
2	K1-1	+24 В	КОРИЧНЕ-ВЫЙ
3	P71-3	ОРИГИНАЛ НА ЗАДНЕМ ДАТЧИКЕ	СЕРЫЙ
4	P71-2	DC COM	ФИОЛЕТО-ВЫЙ
5	P71-1	+5 В	СИНИЙ

P71 (ЗАДНИЙ ДАТЧИК ОРИГИНАЛА)

КОНТАКТ	КОНТАКТ (ПЛАТА УПРАВЛЕНИЯ)	НАЗВАНИЕ СИГНАЛА	ЦВЕТ ПРОВОДА
1	P66-5	+5 В	БЕЛЫЙ
2	P66-4	DC COM	СЕРЫЙ
3	P66-3	ОРИГИНАЛ НА ЗАДНЕМ ДАТЧИКЕ	ФИОЛЕТОВЫЙ

P74 (ДАТЧИК ПРЕДВАРИТЕЛЬНОЙ ПОДАЧИ)

КОНТАКТ	КОНТАКТ	НАЗВАНИЕ СИГНАЛА	ЦВЕТ ПРОВОДА
1	J73-3	+5 В	ЗЕЛЕНЫЙ
2	J73-2	DC COM	КРАСНЫЙ
3	J73-1	МАТЕРИАЛ НА ДАТЧИКЕ ПРЕДВАРИТЕЛЬНОЙ ПОДАЧИ	КОРИЧНЕВЫЙ

P73 (МОДУЛЬ ТРАНСПОРТЕРА МАТЕРИАЛА)

КОНТАКТ	КОНТАКТ	НАЗВАНИЕ СИГНАЛА	ЦВЕТ ПРОВОДА
1	P65-25	МАТЕРИАЛ НА ДАТЧИКЕ ПРЕДВАРИТЕЛЬНОЙ ПОДАЧИ	КОРИЧНЕВЫЙ
2	P65-24	DC COM	КРАСНЫЙ
3	P65-23	+5 В	ОРАНЖЕВЫЙ

J73 (МОДУЛЬ ТРАНСПОРТЕРА МАТЕРИАЛА)

КОНТАКТ	КОНТАКТ	НАЗВАНИЕ СИГНАЛА	ЦВЕТ ПРОВОДА
1	P74-3	МАТЕРИАЛ НА ДАТЧИКЕ ПРЕДВАРИТЕЛЬНОЙ ПОДАЧИ	ЧЕРНЫЙ
2	P74-2	DC COM	КРАСНЫЙ
3	P74-1	+5 В	ЗЕЛЕНЫЙ

A11P1/J1 (ПЛАТА ДВИГАТЕЛЯ ПРИВОДА ОРИГИНАЛА)

КОНТАКТ	КОНТАКТ	НАЗВАНИЕ СИГНАЛА	ЦВЕТ ПРОВОДА
1	P16-8	+24 В	СЕРЫЙ
2	P16-7	+5 В	ФИОЛЕТОВЫЙ
3	P16-6	DC COM	СИНИЙ
4	P16-5	ШАГОВЫЙ ИМПУЛЬС	ЗЕЛЕНЫЙ
5	P16-4	DC COM	ЖЕЛТЫЙ
6	P16-3	ВКЛЮЧЕНИЕ ПРИВОДА ОРИГИНАЛА	ОРАНЖЕВЫЙ
7	P16-2	ВЫСОКИЙ ТОК	КРАСНЫЙ
8	P16-1	ПРИВОД ВРАЩЕНИЯ ПРОТИВ ЧАСОВОЙ СТРЕЛКИ	КОРИЧНЕВЫЙ

AC component panel	Панель элементов цепи переменного тока
ACH	Фаза
AC interlock switch	Выключатель блокировки цепи переменного тока
ACN	Нейтраль
Auditron	Аудитрон
Auditron enabled	Аудитрон активирован
BLK	Черный
BLU	Синий
BRN	Коричневый
Charge control	Контроль заряда
Charge corotron	Коротрон заряда
Cleaner blade solenoid	Соленоид ракеля
Cleaner blade solenoid on	Соленоид ракеля включен
Clock	Часы
Control logic	Контроль логики
Control PWB	Плата управления
Copy count meter	Счетчик копий
Count	Счет
Count the copy	Счет копий
Data in	Вход данных
Data out	Выход данных
Detack corotron	Коротрон отделения
Developer bias	Смещение проявителя
Document at front sensor	Оригинал на заднем датчике
Document at rear sensor	Оригинал на переднем датчике
Document drive motor	Двигатель привода оригинала
Document drive motor PWB	Плата двигателя привода оригинала
Exposure lamp	Лампа экспонирования
Exposure lamp on	Лампа экспонирования включена
Fan on	Вентилятор включен
Fans on	Вентиляторы включены

Filaments on	Нити включены
Foreign accessory enabled	Внешнее устройство активировано
Front document sensor	Передний датчик оригинала
Fuser control	Управление фьюзером
Fuser heat rod	Нагревательный стержень фьюзера
Fuser thermistor	Термистор фьюзера
Fuser triac	Триак фьюзера
GND	Земля
GRN	Зеленый
GRN/YEL	Зелено-желтый
GRY	Серый
High voltage power supply (HVPS)	Высоковольтный блок питания
HVPS enable	Высоковольтный блок питания включен
Illumination sensor	Датчик освещения
Int	Блокировка
Interlock	Блокировка
Lamp ballast	Балласт лампы экспонирования
Left cooling fan	Левый вентилятор охлаждения
Line filter	Линейный фильтр
Low voltage power supply (LVPS)	Низковольтный блок питания
Main drive motor	Двигатель главного привода
Main drive motor on	Двигатель главного привода включен
Main drive relay	Реле главного привода
Media at the prefeed sensor	Материал для копирования на датчике предварительной подачи
Media feed clutch	Муфта подачи материала для копирования
Motion sensor	Датчик перемещения
Or	Или
ORN	Оранжевый
Overheat LED	Светодиод перегрева
Overheat relay	Реле перегрева
Overtemperature thermostat	Термостат избыточной температуры
Precharge corotron	Коротрон предварительного заряда
Prefeed sensor	Датчик предварительной подачи

Power cord	Силовой кабель
Power ON/OFF switch	Выключатель питания
Rear document sensor	Задний датчик оригинала
RED	Красный
Regulator	Регулятор
Right cooling fan	Правый вентилятор охлаждения
Strob	Строб
Thermistor assembly PWB	Плата узла термистора
Thermistor PWB	Плата термистора
Toner cartridge ground clip	Зажим заземления тонер-картриджа
Toner concentration sensed	Концентрация тонера определена
Toner dispense solenoid	Соленоид подачи тонера
Toner dispense solenoid on	Соленоид подачи тонера включен
Toner sensor	Датчик тонера
Toner solenoid on	Соленоид тонера включен
Transfer corotron	Коротрон переноса
Transfer corotron on	Коротрон переноса включен
Transformer	Трансформатор
Transport latching cover interlock switch	Выключатель блокировки запорной крышки транспортера
Upper rear cover interlock switch	Выключатель блокировки верхней задней крышки
VIO	Фиолетовый
WHT	Белый
WHT/GRN	Бело-зеленый
WHT/RED	Бело-красный
YEL	Желтый