# Xerox 5028/18/16/5328 (50/60 Гц)
# Руководство по техническому обслуживанию

## Часть I
## Главы 1, 2

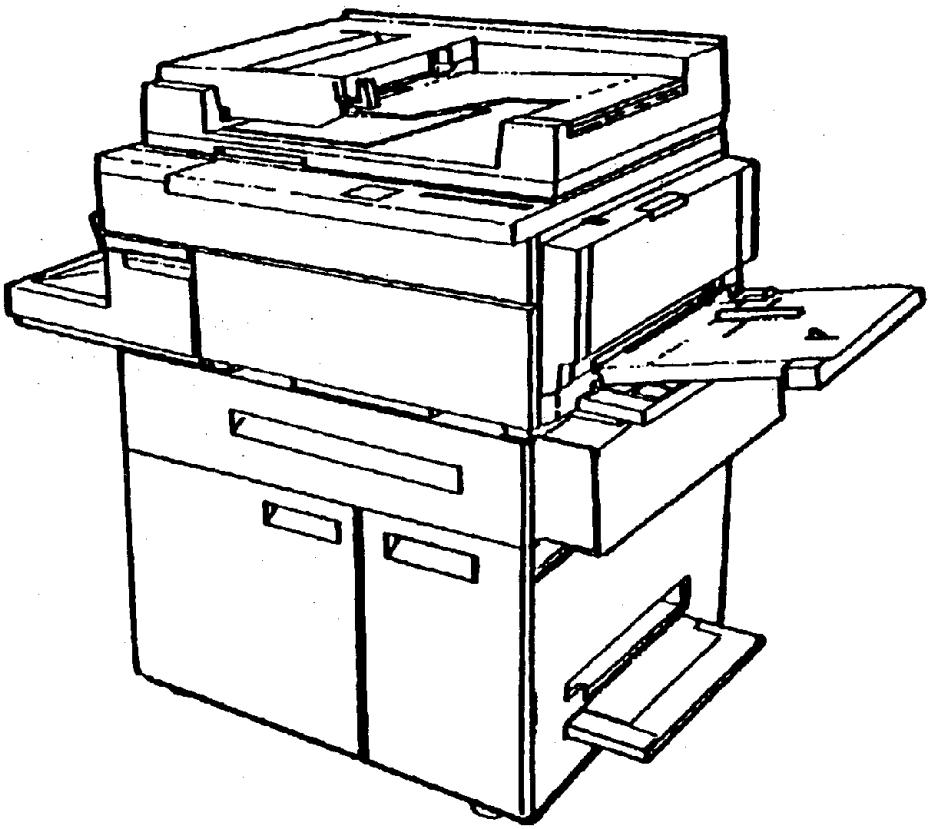

**ВНИМАНИЕ**

*Ряд деталей в аппаратах 5028/18/16/5238 подвержен разрушительному воздействию электростатического разряда. Аккуратно выполняйте все процедуры защиты от электростатического разряда ESD, чтобы не повредить указанные детали.*

**701P04420**
**Январь 1995**

стр. 2-97 исправлена, июнь 1996

# ПРИМЕЧАНИЕ

ся документация по техническому обслуживанию, оставляемая внешним заказчикам корпорации Xerox, осит исключительно информационный характер. Документация Xerox по техническому обслуживанию редназначена только для аттестованного персонала о техническому обслуживанию, прошедшего бучение на соответствующих продуктах корпорации. Корпорация Xerox не дает гарантий и не претендует на полноту такой документации. Равным образом, корпорация Xerox не дает гарантий и не претендует на то, что она будет уведомлять вышеуказанных заказчиков об изменениях в документации или снабжать их таковыми изменениями. Самовольно выполняемое заказчиками техническое обслуживание оборудования или отдельных его блоков, элементов и частей может повлечь за собой утрату гарантийных обязательств Xerox в отношении данного оборудования. Заказчик должен точно знать свои конкретные гарантийные условия в отношении технического обслуживания, выполняемого им самим или третьими лицами. Если заказчик самовольно выполняет техническое обслуживание вышеозначенного оборудования или отдельных его блоков, элементов и частей, то тем самым он снимает с корпорации Xerox всю и всякую ответственность за свои действия; заказчик также принимает на себя тем самым обязательство снять ответственность с корпорации Xerox, взять на себя ее защиту и не допустить для нее ущерба со стороны третих лиц в связи с последствиями, могущими возникнуть в результате такого обслуживания.

Корпорация Xerox
Отдел многонационального обучения заказчиков и сервисного персонала
780 Salt Road
Webster New York 14580

---

Авторские права: Xerox Corporation. Все права защищены. Название Xerox и названия всех продуктов корпорации Xerox являются зарегистрированными товарными знаками корпорации Xerox.
Название Molex® является зарегистрированным товарным знаком корпорации Molex.

Таблица заменяемых листов

| Название продукта | Название документа | Номер документа по каталогу | Дата |
|---|---|---|---|
| **5028/18/16/5328 (50/60 Гц)** | **Руководство по техническому обслуживанию** | **701P04420** | **Январь 1995** |

| Page | Rev. |
|---|---|
| Title | 1/95 |
| vii | 1/95 |
| viii | 1/95 |
| ix | 1/95 |
| x | 1/95 |
| 1-1 | 1/95 |
| 1-2 | 1/95 |
| 1-3 | 1/95 |
| 1-4 | 1/95 |
| 1-5 | 1/95 |
| 1-6 | 1/95 |
| 1-7 | 1/95 |
| 1-8 | 1/95 |
| 2-1 | 1/95 |
| 2-2 | 1/95 |
| 2-3 | 1/95 |
| 2-4 | 1/95 |
| 2-5 | 1/95 |
| 2-6 | 1/95 |
| 2-7 | 1/95 |
| 2-8 | 1/95 |
| 2-9 | 1/95 |
| 2-10 | 1/95 |
| 2-11 | 1/95 |
| 2-12 | 1/95 |
| 2-13 | 1/95 |
| 2-14 | 1/95 |
| 2-15 | 1/95 |
| 2-16 | 1/95 |
| 2-16A | 1/95 |
| 2-16B | 1/95 |
| 2-17 | 1/95 |
| 2-18 | 1/95 |
| 2-18A | 1/95 |
| 2-18B | 1/95 |
| 2-19 | 1/95 |
| 2-20 | 1/95 |
| 2-21 | 1/95 |
| 2-22 | 1/95 |
| 2-23 | 1/95 |
| 2-24 | 1/95 |
| 2-25 | 1/95 |
| 2-26 | 1/95 |
| 2-27 | 1/95 |
| 2-28 | 1/95 |
| 2-29 | 1/95 |
| 2-30 | 1/95 |
| 2-31 | 1/95 |
| 2-32 | 1/95 |
| 2-33 | 1/95 |
| 2-34 | 1/95 |
| 2-35 | 1/95 |
| 2-36 | 1/95 |
| 2-37 | 1/95 |
| 2-38 | 1/95 |
| 2-39 | 1/95 |
| 2-40 | 1/95 |
| 2-41 | 1/95 |
| 2-42 | 1/95 |
| 2-43 | 1/95 |
| 2-44 | 1/95 |
| 2-45 | 1/95 |
| 2-46 | 1/95 |
| 2-47 | 1/95 |
| 2-48 | 1/95 |
| 2-49 | 1/95 |
| 2-50 | 1/95 |
| 2-51 | 1/95 |
| 2-52 | 1/95 |
| 2-53 | 1/95 |
| 2-54 | 1/95 |
| 2-55 | 1/95 |
| 2-56 | 1/95 |
| 2-57 | 1/95 |
| 2-58 | 1/95 |
| 2-59 | 1/95 |
| 2-60 | 1/95 |
| 2-61 | 1/95 |
| 2-62 | 1/95 |
| 2-63 | 1/95 |
| 2-64 | 1/95 |
| 2-65 | 1/95 |
| 2-66 | 1/95 |
| 2-67 | 1/95 |
| 2-68 | 1/95 |
| 2-69 | 1/95 |
| 2-70 | 1/95 |
| 2-71 | 1/95 |
| 2-72 | 1/95 |
| 2-73 | 1/95 |
| 2-74 | 1/95 |
| 2-75 | 1/95 |
| 2-76 | 1/95 |
| 2-77 | 1/95 |
| 2-78 | 1/95 |
| 2-79 | 1/95 |
| 2-80 | 1/95 |
| 2-81 | 1/95 |
| 2-82 | 1/95 |
| 2-83 | 1/95 |
| 2-84 | 1/95 |
| 2-85 | 1/95 |
| 2-86 | 1/95 |
| 2-87 | 1/95 |
| 2-88 | 1/95 |
| 2-89 | 1/95 |
| 2-90 | 1/95 |
| 2-91 | 1/95 |
| 2-92 | 1/95 |
| 2-92A | 1/95 |
| 2-92B | 1/95 |
| 2-93 | 1/95 |
| 2-94 | 1/95 |
| 2-95 | 1/95 |
| 2-96 | 1/95 |
| 2-97 | 1/95 |
| 2-98 | 1/95 |
| 2-99 | 1/95 |
| 2-100 | 1/95 |
| 2-101 | 1/95 |
| 2-102 | 1/95 |
| 2-103 | 1/95 |
| 2-104 | 1/95 |
| 2-105 | 1/95 |
| 2-106 | 1/95 |
| 2-107 | 1/95 |
| 2-108 | 1/95 |
| 2-109 | 1/95 |
| 2-110 | 1/95 |
| 2-111 | 1/95 |
| 2-112 | 1/95 |
| 2-113 | 1/95 |
| 2-114 | 1/95 |
| 2-115 | 1/95 |
| 2-116 | 1/95 |
| 2-117 | 1/95 |
| 2-118 | 1/95 |
| 2-119 | 1/95 |
| 2-120 | 1/95 |
| 2-121 | 1/95 |
| 2-122 | 1/95 |
| 2-123 | 1/95 |
| 2-124 | 1/95 |
| 2-125 | 1/95 |
| 2-126 | 1/95 |
| 2-127 | 1/95 |
| 2-128 | 1/95 |
| 2-129 | 1/95 |
| 2-130 | 1/95 |
| 2-131 | 1/95 |
| 2-132 | 1/95 |
| 2-133 | 1/95 |
| 2-134 | 1/95 |
| 2-135 | 1/95 |
| 2-136 | 1/95 |
| 2-137 | 1/95 |
| 2-138 | 1/95 |
| 2-139 | 1/95 |
| 2-140 | 1/95 |
| 2-141 | 1/95 |
| 2-142 | 1/95 |
| 2-143 | 1/95 |
| 2-144 | 1/95 |
| 2-145 | 1/95 |
| 2-146 | 1/95 |
| 2-147 | 1/95 |
| 2-148 | 1/95 |
| 2-149 | 1/95 |
| 2-150 | 1/95 |
| 2-151 | 1/95 |
| 2-152 | 1/95 |
| 2-153 | 1/95 |
| 2-154 | 1/95 |
| 2-155 | 1/95 |
| 2-156 | 1/95 |
| 2-157 | 1/95 |
| 2-158 | 1/95 |
| 2-159 | 1/95 |
| 2-160 | 1/95 |
| 2-161 | 1/95 |
| 2-162 | 1/95 |
| 2-163 | 1/95 |
| 2-164 | 1/95 |
| 2-165 | 1/95 |
| 2-166 | 1/95 |
| 2-167 | 1/95 |
| 2-168 | 1/95 |
| 2-169 | 1/95 |
| 2-170 | 1/95 |
| 2-171 | 1/95 |
| 2-172 | 1/95 |
| 2-173 | 1/95 |
| 2-174 | 1/95 |
| 2-175 | 1/95 |
| 2-176 | 1/95 |
| 2-177 | 1/95 |
| 2-178 | 1/95 |
| 2-179 | 1/95 |
| 2-180 | 1/95 |
| 2-181 | 1/95 |
| 2-182 | 1/95 |
| 2-183 | 1/95 |
| 2-184 | 1/95 |
| 2-185 | 1/95 |
| 2-186 | 1/95 |
| 2-187 | 1/95 |
| 2-188 | 1/95 |
| 2-189 | 1/95 |
| 2-190 | 1/95 |
| 2-191 | 1/95 |
| 2-192 | 1/95 |
| 2-193 | 1/95 |
| 2-194 | 1/95 |
| 2-195 | 1/95 |
| 2-196 | 1/95 |
| 2-197 | 1/95 |
| 2-198 | 1/95 |
| 2-199 | 1/95 |
| 2-200 | 1/95 |
| 2-201 | 1/95 |
| 2-202 | 1/95 |
| 2-203 | 1/95 |
| 2-204 | 1/95 |
| 2-205 | 1/95 |
| 2-206 | 1/95 |
| 2-207 | 1/95 |
| 2-208 | 1/95 |
| 2-209 | 1/95 |
| 2-210 | 1/95 |
| 3-1 | 1/95 |
| 3-2 | 1/95 |
| 3-3 | 1/95 |
| 3-4 | 1/95 |
| 3-5 | 1/95 |
| 3-6 | 1/95 |
| 3-7 | 1/95 |
| 3-8 | 1/95 |
| 3-9 | 1/95 |
| 3-10 | 1/95 |
| 3-11 | 1/95 |
| 3-12 | 1/95 |
| 3-13 | 1/95 |
| 3-14 | 1/95 |
| 3-15 | 1/95 |
| 3-16 | 1/95 |
| 3-17 | 1/95 |
| 3-18 | 1/95 |
| 3-19 | 1/95 |
| 3-20 | 1/95 |
| 3-21 | 1/95 |
| 3-22 | 1/95 |
| 3-23 | 1/95 |
| 3-24 | 1/95 |
| 3-25 | 1/95 |
| 3-26 | 1/95 |
| 3-27 | 1/95 |
| 3-28 | 1/95 |
| 3-29 | 1/95 |
| 3-30 | 1/95 |
| 3-45 | 1/95 |
| 4-1 | 1/95 |
| 4-2 | 1/95 |
| 4-3 | 1/95 |
| 4-4 | 1/95 |
| 4-5 | 1/95 |
| 4-6 | 1/95 |
| 4-7 | 1/95 |
| 4-8 | 1/95 |
| 4-9 | 1/95 |
| 4-10 | 1/95 |
| 4-11 | 1/95 |
| 4-12 | 1/95 |
| 4-13 | 1/95 |
| 4-14 | 1/95 |
| 4-15 | 1/95 |
| 4-16 | 1/95 |
| 4-17 | 1/95 |
| 4-18 | 1/95 |
| 4-19 | 1/95 |
| 4-20 | 1/95 |
| 4-21 | 1/95 |
| 4-22 | 1/95 |
| 4-23 | 1/95 |
| 4-24 | 1/95 |
| 4-25 | 1/95 |
| 4-26 | 1/95 |
| 4-27 | 1/95 |

| Page | Rev. |
|---|---|
| 4-28 | 1/95 |
| 4-29 | 1/95 |
| 4-30 | 1/95 |
| 4-31 | 1/95 |
| 4-32 | 1/95 |
| 4-33 | 1/95 |
| 4-34 | 1/95 |
| 4-35 | 1/95 |
| 4-36 | 1/95 |
| 4-37 | 1/95 |
| 4-38 | 1/95 |
| 4-39 | 1/95 |
| 4-40 | 1/95 |
| 4-41 | 1/95 |
| 4-42 | 1/95 |
| 4-43 | 1/95 |
| 4-44 | 1/95 |
| 4-45 | 1/95 |
| 4-46 | 1/95 |
| 4-47 | 1/95 |
| 4-48 | 1/95 |
| 4-49 | 1/95 |
| 4-50 | 1/95 |
| 4-51 | 1/95 |
| 4-52 | 1/95 |
| 4-53 | 1/95 |
| 4-54 | 1/95 |
| 4-55 | 1/95 |
| 4-56 | 1/95 |
| 4-57 | 1/95 |
| 4-58 | 1/95 |
| 4-59 | 1/95 |
| 4-60 | 1/95 |
| 4-61 | 1/95 |
| 4-62 | 1/95 |
| 4-63 | 1/95 |
| 4-64 | 1/95 |
| 4-65 | 1/95 |
| 4-66 | 1/95 |
| 4-67 | 1/95 |
| 4-68 | 1/95 |
| 4-69 | 1/95 |

| Page | Rev. |
|---|---|
| 4-70 | 1/95 |
| 4-71 | 1/95 |
| 4-72 | 1/95 |
| 4-73 | 1/95 |
| 4-74 | 1/95 |
| 4-75 | 1/95 |
| 4-76 | 1/95 |
| 4-77 | 1/95 |
| 4-78 | 1/95 |
| 4-79 | 1/95 |
| 4-80 | 1/95 |
| 4-81 | 1/95 |
| 4-82 | 1/95 |
| 4-83 | 1/95 |
| 4-84 | 1/95 |
| 4-85 | 1/95 |
| 4-86 | 1/95 |
| 4-87 | 1/95 |
| 4-88 | 1/95 |
| 4-89 | 1/95 |
| 4-90 | 1/95 |
| 4-91 | 1/95 |
| 4-92 | 1/95 |
| 4-93 | 1/95 |
| 4-94 | 1/95 |
| 4-95 | 1/95 |
| 4-96 | 1/95 |
| 4-97 | 1/95 |
| 4-98 | 1/95 |
| 4-99 | • 1/95 |
| 4-100 | 1/95 |
| 4-101 | 1/95 |
| 4-102 | 1/95 |
| 4-103 | 1/95 |
| 4-104 | 1/95 |
| 4-105 | 1/95 |
| 4-106 | 1/95 |
| 4-107 | 1/95 |
| 4-108 | 1/95 |
| 4-109 | 1/95 |
| 4-110 | 1/95 |
| 4-111 | 1/95 |

| Page | Rev. |
|---|---|
| 4-112 | 1/95 |
| 4-113 | 1/95 |
| 4-114 | 1/95 |
| 4-115 | 1/95 |
| 4-116 | 1/95 |
| 4-117 | 1/95 |
| 4-118 | 1/95 |
| 4-119 | 1/95 |
| 4-120 | 1/95 |
| 4-121 | 1/95 |
| 4-122 | 1/95 |
| 4-123 | 1/95 |
| 4-124 | 1/95 |
| 4-125 | 1/95 |
| 4-126 | 1/95 |
| 4-127 | 1/95 |
| 4-128 | 1/95 |
| 4-129 | 1/95 |
| 4-130 | 1/95 |
| 4-131 | 1/95 |
| 4-132 | 1/95 |
| 4-133 | 1/95 |
| 4-134 | 1/95 |
| 4-135 | 1/95 |
| 4-136 | 1/95 |
| 4-137 | 1/95 |
| 4-138 | 1/95 |
| 4-139 | 1/95 |
| 4-140 | 1/95 |
| 4-141 | 1/95 |
| 4-142 | 1/95 |
| 4-143 | 1/95 |
| 4-144 | 1/95 |
| 4-145 | 1/95 |
| 4-146 | 1/95 |
| 4-147 | 1/95 |
| 4-148 | 1/95 |
| 4-149 | 1/95 |
| 4-150 | 1/95 |
| 4-151 | 1/95 |
| 4-152 | 1/95 |
| 4-153 | 1/95 |

| Page | Rev. |
|---|---|
| 4-154 | 1/95 |
| 4-155 | 1/95 |
| 4-156 | 1/95 |
| 4-157 | 1/95 |
| 4-158 | 1/95 |
| 4-159 | 1/95 |
| 4-160 | 1/95 |
| 4-161 | 1/95 |
| 4-162 | 1/95 |
| 4-163 | 1/95 |
| 4-164 | 1/95 |
| 4-165 | 1/95 |
| 4-166 | 1/95 |
| 4-167 | 1/95 |
| 4-168 | 1/95 |
| 4-169 | 1/95 |
| 4-170 | 1/95 |
| 4-171 | 1/95 |
| 4-172 | 1/95 |
| 4-173 | 1/95 |
| 4-174 | 1/95 |
| 4-175 | 1/95 |
| 4-176 | 1/95 |
| 4-177 | 1/95 |
| 4-178 | 1/95 |
| 4-179 | 1/95 |
| 4-180 | 1/95 |
| 4-181 | 1/95 |
| 4-182 | 1/95 |
| 4-183 | 1/95 |
| 4-184 | 1/95 |
| 4-185 | 1/95 |
| 4-186 | 1/95 |
| 4-187 | 1/95 |
| 4-188 | 1/95 |
| 4-189 | 1/95 |
| 4-190 | 1/95 |
| 4-191 | 1/95 |
| 4-192 | 1/95 |
| 4-193 | 1/95 |
| 4-194 | 1/95 |
| 4-195 | 1/95 |

| Page | Rev. |
|---|---|
| 4-196 | 1/95 |
| 4-197 | 1/95 |
| 4-198 | 1/95 |
| 4-199 | 1/95 |
| 4-200 | 1/95 |
| 4-201 | 1/95 |
| 4-202 | 1/95 |
| 4-203 | 1/95 |
| 4-204 | 1/95 |
| 4-205 | 1/95 |
| 4-206 | 1/95 |
| 4-207 | 1/95 |
| 4-208 | 1/95 |
| 4-209 | 1/95 |
| 4-210 | 1/95 |
| 4-211 | 1/95 |
| 4-212 | 1/95 |
| 4-213 | 1/95 |
| 4-214 | 1/95 |
| 4-215 | 1/95 |
| 4-216 | 1/95 |
| 4-217 | 1/95 |
| 4-218 | 1/95 |
| 4-219 | 1/95 |
| 4-220 | 1/95 |
| 4-221 | 1/95 |
| 4-222 | 1/95 |
| 4-223 | 1/95 |
| 4-224 | 1/95 |
| 4-225 | 1/95 |
| 4-226 | 1/95 |
| 4-227 | 1/95 |
| 4-228 | 1/95 |
| 4-229 | 1/95 |
| 4-230 | 1/95 |
| 4-231 | 1/95 |
| 4-232 | 1/95 |
| 4-233 | 1/95 |
| 4-234 | 1/95 |
| 4-235 | 1/95 |
| 4-236 | 1/95 |
| 4-237 | 1/95 |

| Page | Rev. |
|---|---|
| 4-238 | 1/95 |
| 4-239 | 1/95 |
| 4-240 | 1/95 |
| 4-241 | 1/95 |
| 4-242 | 1/95 |
| 4-243 | 1/95 |
| 4-244 | 1/95 |
| 4-245 | 1/95 |
| 4-246 | 1/95 |
| 4-247 | 1/95 |
| 4-248 | 1/95 |
| 4-249 | 1/95 |
| 4-250 | 1/95 |
| 4-251 | 1/95 |
| 4-252 | 1/95 |
| 4-253 | 1/95 |
| 4-254 | 1/95 |
| 4-255 | 1/95 |
| 4-256 | 1/95 |
| 4-257 | 1/95 |
| 4-258 | 1/95 |
| 4-259 | 1/95 |
| 4-260 | 1/95 |
| 4-261 | 1/95 |
| 4-262 | 1/95 |
| 4-263 | 1/95 |
| 4-264 | 1/95 |
| 4-265 | 1/95 |
| 4-266 | 1/95 |
| 4-267 | 1/95 |
| 4-268 | 1/95 |
| 4-269 | 1/95 |
| 4-270 | 1/95 |
| 4-271 | 1/95 |
| 4-272 | 1/95 |
| 4-273 | 1/95 |
| 4-274 | 1/95 |
| 4-275 | 1/95 |
| 4-276 | 1/95 |
| 4-277 | 1/95 |
| 4-278 | 1/95 |
| 4-279 | 1/95 |

| Page | Rev. |
|---|---|
| 4-280 | 1/95 |
| 4-281 | 1/95 |
| 4-282 | 1/95 |
| 4-283 | 1/95 |
| 4-284 | 1/95 |
| 4-285 | 1/95 |
| 4-286 | 1/95 |
| 4-287 | 1/95 |
| 4-288 | 1/95 |
| 4-289 | 1/95 |
| 4-290 | 1/95 |
| 4-291 | 1/95 |
| 4-292 | 1/95 |
| 4-293 | 1/95 |
| 4-294 | 1/95 |
| 4-295 | 1/95 |
| 4-296 | 1/95 |
| 4-297 | 1/95 |
| 4-298 | 1/95 |
| 4-299 | 1/95 |
| 4-300 | 1/95 |
| 4-301 | 1/95 |
| 4-302 | 1/95 |
| 4-303 | 1/95 |
| 4-304 | 1/95 |
| 4-305 | 1/95 |
| 4-306 | 1/95 |
| 4-307 | 1/95 |
| 4-308 | 1/95 |
| 4-309 | 1/95 |
| 4-310 | 1/95 |
| 4-311 | 1/95 |
| 4-312 | 1/95 |
| 4-313 | 1/95 |
| 4-314 | 1/95 |
| 4-315 | 1/95 |
| 4-316 | 1/95 |
| 4-317 | 1/95 |
| 4-318 | 1/95 |
| 4-319 | 1/95 |
| 4-320 | 1/95 |
| 4-321 | 1/95 |

| Page | Rev. |
|---|---|
| 4-322 | 1/95 |
| 4-323 | 1/95 |
| 4-324 | 1/95 |
| 4-325 | 1/95 |
| 4-326 | 1/95 |
| 4-327 | 1/95 |
| 4-328 | 1/95 |
| 4-329 | 1/95 |
| 4-330 | 1/95 |
| 4-331 | 1/95 |
| 4-332 | 1/95 |
| 4-333 | 1/95 |
| 4-334 | 1/95 |
| 4-335 | 1/95 |
| 4-336 | 1/95 |
| 4-337 | 1/95 |
| 4-338 | 1/95 |
| 4-340 | 1/95 |
| 4-341 | 1/95 |
| 4-342 | 1/95 |
| 4-343 | 1/95 |
| 4-344 | 1/95 |
| 4-345 | 1/95 |
| 4-346 | 1/95 |
| 4-347 | 1/95 |
| 4-348 | 1/95 |
| 4-349 | 1/95 |
| 4-350 | 1/95 |
| 4-351 | 1/95 |
| 4-352 | 1/95 |
| 4-353 | 1/95 |
| 4-354 | 1/95 |
| 4-355 | 1/95 |
| 4-356 | 1/95 |
| 4-357 | 1/95 |
| 4-358 | 1/95 |
| 4-359 | 1/95 |
| 4-360 | 1/95 |
| 4-361 | 1/95 |
| 4-362 | 1/95 |
| 4-363 | 1/95 |
| 4-364 | 1/95 |

| Page | Rev. |
|---|---|
| 4-365 | 1/95 |
| | |
| 5-1 | 1/95 |
| 5-2 | 1/95 |
| 5-3 | 1/95 |
| 5-4 | 1/95 |
| 5-5 | 1/95 |
| 5-6 | 1/95 |
| 5-7 | 1/95 |
| 5-8 | 1/95 |
| 5-9 | 1/95 |
| 5-10 | 1/95 |
| 5-11 | 1/95 |
| 5-12 | 1/95 |
| 5-13 | 1/95 |
| 5-14 | 1/95 |
| 5-15 | 1/95 |
| 5-16 | 1/95 |
| 5-17 | 1/95 |
| 5-18 | 1/95 |
| 5-19 | 1/95 |
| 5-20 | 1/95 |
| 5-21 | 1/95 |
| 5-32 | 1/95 |
| 5-33 | 1/95 |
| 5-34 | 1/95 |
| 5-35 | 1/95 |
| 5-36 | 1/95 |
| 5-37 | 1/95 |
| 5-38 | 1/95 |
| 5-40 | 1/95 |
| 5-41 | 1/95 |
| 5-42 | 1/95 |
| 5-43 | 1/95 |
| 5-44 | 1/95 |
| 5-45 | 1/95 |
| 5-46 | 1/95 |
| 5-47 | 1/95 |
| 5-48 | 1/95 |
| 5-49 | 1/95 |
| 5-50 | 1/95 |
| 5-51 | 1/95 |

| Page | Rev. |
|---|---|
| 5-52 | 1/95 |
| 5-53 | 1/95 |
| 5-54 | 1/95 |
| 5-55 | 1/95 |
| 5-56 | 1/95 |
| 5-57 | 1/95 |
| 5-58 | 1/95 |
| 5-59 | 1/95 |
| 5-60 | 1/95 |
| 5-61 | 1/95 |
| 5-62 | 1/95 |
| 5-63 | 1/95 |
| 5-64 | 1/95 |
| 5-65 | 1/95 |
| 5-66 | 1/95 |
| 5-67 | 1/95 |
| 5-68 | 1/95 |
| 5-69 | 1/95 |
| 5-70 | 1/95 |
| | |
| 6-1 | 1/95 |
| 6-2 | 1/95 |
| 6-3 | 1/95 |
| 6-4 | 1/95 |
| 6-5 | 1/95 |
| 6-6 | 1/95 |
| 6-7 | 1/95 |
| 6-8 | 1/95 |
| 6-9 | 1/95 |
| 6-10 | 1/95 |
| 6-11 | 1/95 |
| 6-12 | 1/95 |
| 6-13 | 1/95 |
| 6-14 | 1/95 |
| 6-15 | 1/95 |
| 6-16 | 1/95 |
| 6-17 | 1/95 |
| 6-18 | 1/95 |
| 6-19 | 1/95 |
| 6-20 | 1/95 |
| 6-21 | 1/95 |
| 6-22 | 1/95 |

| Page | Rev. |
|---|---|
| 6-23 | 1/95 |
| 6-24 | 1/95 |
| 6-25 | 1/95 |
| 6-26 | 1/95 |
| 6-27 | 1/95 |
| 6-28 | 1/95 |
| 6-29 | 1/95 |
| 6-30 | 1/95 |
| 6-31 | 1/95 |
| 6-32 | 1/95 |
| 6-33 | 1/95 |
| 6-34 | 1/95 |
| 6-35 | 1/95 |
| 6-36 | 1/95 |
| 6-37 | 1/95 |
| 6-38 | 1/95 |
| 6-38A | 1/95 |
| 6-38B | 1/95 |
| 6-39 | 1/95 |
| 6-40 | 1/95 |
| 6-41 | 1/95 |
| 6-42 | 1/95 |
| 6-43 | 1/95 |
| 6-44 | 1/95 |
| 6-45 | 1/95 |
| 6-46 | 1/95 |
| 6-47 | 1/95 |
| 6-48 | 1/95 |
| 6-49 | 1/95 |
| 6-50 | 1/95 |
| 6-51 | 1/95 |
| 6-52 | 1/95 |
| 6-53 | 1/95 |
| 6-54 | 1/95 |
| 6-55 | 1/95 |
| 6-56 | 1/95 |
| 6-57 | 1/95 |
| 6-58 | 1/95 |
| 6-59 | 1/95 |
| | |
| 7-1 | 1/95 |
| 7-2 | 1/95 |

| Page | Rev. |
|---|---|
| 7-3 | 1/95 |
| 7-4 | 1/95 |
| 7-5 | 1/95 |
| 7-6 | 1/95 |
| 7-7 | 1/95 |
| 7-8 | 1/95 |
| 7-9 | 1/95 |
| 7-10 | 1/95 |
| 7-11 | 1/95 |
| 7-12 | 1/95 |
| 7-13 | 1/95 |

НАЗВАНИЕ

**ВВЕДЕНИЕ**
О данном Руководстве..... viii
Организация материала..... viii
Как пользоваться данным Руководством..... viii
Условные обозначения..... ix

**ПРОЦЕДУРЫ ПОСЕЩЕНИЯ ПОЛЬЗОВАТЕЛЯ**
Содержание..... 1-1

**RAP С КОДОМ СОСТОЯНИЯ**
Содержание..... 2-1

**RAP КАЧЕСТВА ИЗОБРАЖЕНИЯ**
Содержание..... 3-1

**ПРОЦЕДУРЫ РЕМОНТА/РЕГУЛИРОВКИ**
Содержание..... 4-1

**ПЕРЕЧНИ ЗАПАСНЫХ ЧАСТЕЙ**
Содержание..... 5-1

**ПРОЦЕДУРЫ И ИНФОРМАЦИЯ ОБЩЕГО НАЗНАЧЕНИЯ**
Содержание..... 6-1

**ДАННЫЕ ПО ЭЛЕКТРИЧЕСКИМ СОЕДИНЕНИЯМ**
Содержание..... 7-1

# ВВЕДЕНИЕ

## О ДАННОМ РУКОВОДСТВЕ

Данное Руководство является частью системы многонациональной документации, в задачи которой входит также и обеспечение учебного процесса.

Руководство содержит информацию для аппаратов в следующих исполнениях:

- **USCO**
- **RX**
- **XCL**
- **XLA**

Везде, где говорится об исполнении USCO, имеются в виду аппараты, рассчитанные на сетевое питание 115 В 60 Гц.

Исполнение RX соответствует сетевому питанию 220 В 50 Гц.

Термин: "Сухие чернила" означает то же самое, что "Тонер".

В данном Руководстве содержатся описания процедур посещения пользователя, диагностических процедур, информация общего характера, описания ремонтно-аналитических процедур с кодом состояния, ремонтно-аналитических процедур обеспечения качества копий, ремонтных процедур, процедур регулировки, информация по электрическим соединениям и список запасных частей. Все эти сведения призваны обеспечить помощь в ремонте копировального аппарата 5028 техническому представителю обслуживающей организации .

## ОРГАНИЗАЦИЯ МАТЕРИАЛА

Данное Руководство состоит из семи глав. Ниже приводятся заголовки и краткие описания каждой из них.

В конце данного Руководства прилагается лист замечаний и предложений технических специалистов по его содержанию.

### Глава 1. ПРОЦЕДУРЫ ПОСЕЩЕНИЯ ПОЛЬЗОВАТЕЛЯ

В данной главе содержатся следующие сведения:

- Схема действий при посещении пользователя
- Начальные действия
- Системные проверки
- Профилактическое обслуживание подсистем
- Заключительные действия

#### Схема действий при посещении пользователя

Схема действий при посещении пользователя отображает перечень и порядок проведения организационно-технических, ремонтных и профилак-тических мероприятий при каждом посещении.

#### Начальные действия

В описании начальных действий указано, как собирать данные, необходимые для принятия решения о дальнейших шагах в ходе посещения.

#### Системные проверки

Процедура системных проверок позволяет определить тип неисправности и отсылает к соответствующей главе ремонтно-аналитических процедур. Если со времени последнего посещения было изготовлено более 3000 копий, то после устранения неисправности переходите к разделу "Профилактическое обслуживание подсистем". Если было изготовлено менее 3000 копий, то переходите к разделу "Заключительные действия".

#### Профилактическое обслуживание подсис-тем

В разделе профилактического обслуживания подсистем указаны профилактические операции по очистке, которые должны выполняться при каждом обычном посещении, а также операции по очистке, выполняемые по мере необходимости.

#### Заключительные действия

Процедура заключительных действий применяется для того, чтобы убедиться в нормальной работе аппарата после выполнения ремонта или регулировки. Если при этом будет выявлена неисправность, то обратитесь к соответствующей главе с описаниями ремонтно-аналитических процедур. После выполнения ремонта всегда обращайтесь снова к разделу заключительных действий и доводите до конца указанные в нем мероприятия. В разделе заключительных действий определены также шаги, которые должны быть предприняты прежде, чем закончить посещение пользователя.

### Глава 2. РЕМОНТНО-АНАЛИТИЧЕСКИЕ ПРОЦЕДУРЫ (RAP), ВЫПОЛНЯЕМЫЕ ПО КОДАМ СОСТОЯНИЯ

В данной главе содержится перечень кодов состояния и ремонтно- аналитических процедур (RAP), выполняемых при ремонте неисправностей, отличных от неисправностей, связанных с качеством копий. При проведении RAP прекращайте ее выполнение, как только будет устранена неисправность. Не выполняйте оставшуюся часть RAP.

### Глава 3. ПРОЦЕДУРЫ RAP ДЛЯ КАЧЕСТВА КОПИЙ

В данной главе содержатся RAP, проводимые для устранения неисправностей, связанных с качеством копий. Первая RAP (RAP качества копий) служит для определения типа дефекта изображения и отсылает к RAP, которой необходимо воспользоваться для устранения неисправности, связанной с этим дефектом. При проведении RAP прекращайте ее выполнение, как только будет устранена неисправность. Не выполняйте оставшуюся часть RAP.

### Глава 4. ПРОЦЕДУРЫ РЕМОНТА/РЕГУЛИРОВКИ

В данной главе содержатся описания процедур ремонта и процедур регулировки для аппаратов 5028/5018. Процедуры, применяемые для конкретных моделей и конфигураций аппаратов, будут обозначаться следующим образом:

- **(1:1)** - только модели 5028/5018
- **(R/E)** - модели 5028/5018/5328, имеющие функцию уменьшения/увеличения
- **USCO**
- **RX**
- **XCL**
- **XLA**

### Глава 5. СПИСОК ЗАПАСНЫХ ЧАСТЕЙ

В данной главе содержится подробный список запасных частей для семейства аппаратов 5028F.

### Глава 6. ПРОЦЕДУРЫ ОБЩЕГО НАЗНАЧЕНИЯ

В данной главе содержатся диагностические процедуры и информация общего назначения по семейству аппаратов 5028F.

### Глава 7. ИНФОРМАЦИЯ ПО ЭЛЕКТРИЧЕСКИМ СОЕДИНЕНИЯМ

В данной главе содержатся схемы размещения разъемов.

## КАК ПОЛЬЗОВАТЬСЯ ДАННЫМ РУКОВОДСТВОМ

Процедура посещения пользователя во всех необходимых случаях направит вас к соответствующим главам Руководства.

Все работы начинаются с раздела "Начальные действия". После этого вы получите указание перейти к разделу "Системные проверки" и приступить к определению типа неисправности.

Из раздела "Системные проверки" даются ссылки на главу 2 - "RAP с кодом состояния" или на главу 3 - "RAP качества копий".

Если дана ссылка на главу 3, то вам необходимо будет либо выполнить RAP "CQ1. Определение неисправности по виду дефекта качества копий", чтобы определить тип дефекта качества копии, либо, если неисправность уже известна, выбрать соответствующую RAP, пользуясь для этого оглавлением данной главы. Во время проведения RAP вы можете встретить в ней указание перейти к другим главам Руководства для выполнения проверок, регулировок или для замены частей аппарата.

Закончив ремонт, перейдите к разделу "Профилактическое обслуживание подсистем" и выполните указанные там действия по профилактической чистке деталей и узлов аппарата. Из раздела профилактического обслуживания подсистем вы получите указание перейти к разделу "Заключительные действия" для проверки правильности работы аппарата и завершения посещения. (если после последнего посещения было изготовлено менее 3000 копий, то после ремонта переходите сразу к заключительным действиям, не выполняя профилактических чисток).

#### Виды контрольных листов

Контрольные листы 82P524 (USCO) и 82P521 (RX) будем называть в данном Руководстве Стандартными контрольными листами. Контрольные листы 82E3610 (USCO) и 820P435 (RX) определяются термином Текстовой контрольный лист. В Руководстве используются также Контрольный лист плотности копий 82P470 или 82P520 и Контрольный лист скорости выхода копий 82P284.

# СИСТЕМА УСЛОВНЫХ ОБОЗНАЧЕНИЙ

Рис. 1.
Система условных обозначений дает вспомогательную информацию для процедур ремонта, регулировки и RAP. Ниже приводятся условные обозначения, указывающие на эту вспомогательную информацию.

**Примечание**




Данное обозначение указывает на примечания, которые обычно находятся на той же странице.

**Списки запасных частей**

**PL2.4 (пример)**

В приведенном примере список запасных частей и сборочная схема узла, содержащего данную деталь, даны в параграфе 2.4 главы 5,.

Ниже даны описания всех обычно используемых графических обозначений для помощи в поиске неисправностей по электрическим схемам.

**Контакты выключателей и реле.**



Разомкнутые контакты выключателя блокировки.



Замкнутые контакты выключателя блокировки.

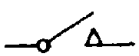

Нормально разомкнутые контакты выключателя/реле.

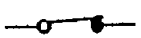

Нормально замкнутые контакты выключателя/реле.



Выключатель с магнитной активацией (геркон).

**Прочие обозначения**




Флаг, указывающий на провод электромонтажа, упомянутый в тексте процедуры.




Указывает на диагностический код, используемый для проверки данного компонента.



Указывает контрольную точку, находящуюся на печатной плате.




Связь со счетчиком аудитрона или ответственного оператора.



Данный символ, используемый совместно с числом, показывает, что фактическое значение может быть равно указанному числу или очень близко к нему.



Триак, используемый как бесконтактный электронный переключатель для переменного тока цепей питания.



Светодиод.

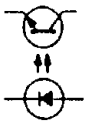

Датчик на основе светодиода и фототранзистора.




Электродвигатель.



Чувствительный элемент - шарик термистора для измерения температуры.

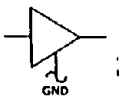


Драйвер, служащий для включения устройств постоянного тока.

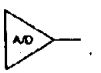


Аналого-цифровой преобразователь.

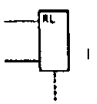


Реле.



Соленоид.

**Рис. 1. Система условных обозначений**

Рис. 2

**Прохождение сигналов**

Данный знак применяется в электрических схемах для обозначения разрыва в сигнальных проводах, изображенных в горизонтальном направлении.

Данный знак применяется в электрических схемах для обозначения разрыва в проводах питания в режиме ожидания, изображаемых в вертикальном направлении. Во всех случаях питание поступает от источника питания в режиме ожидания.

Указывает сигнал обратной связи.

Указывает электрическое соединение проводов в монтаже.

P/J57
5
Указывает электрическое соединение проводов на контакте разъема.

5
P/J57
Указывает направление передачи сигнала.

Указывает, что провод продолжается на соседнюю страницу.

Указывает соединение с заземлением аппарата.

**Указатели модификаций**

47
Знак **"С МОДИФИКАЦИЕЙ"** обозначает один или группу компонентов электрической схемы, установленных в порядке изменений, в соответствии с модификацией с указанным номером.

47

47
Знак **"БЕЗ МОДИФИКАЦИИ"** обозначает один или группу компонентов электрической схемы, не затронутых модификацией с указанным номером.

47

**Пересмотр Руководства**

Данное Руководство по техническому обслуживанию будет пересматриваться по мере внесения изменений в аппарат или по мере выявления слабых мест аппарата.

**Уровни напряжения сигналов**

Сигналам присвоены названия, отражающие состояние аппарата, при котором они вырабатываются. Например (рис. 3)

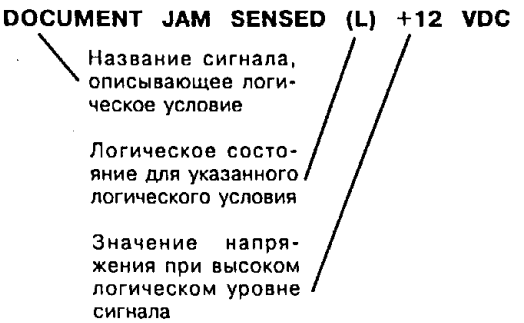


**Рис. 3. Структура наименования сигнала**

**Уровни постоянных напряжений**

Уровни напряжения измеряются между заданной точкой контрольного замера и общей точкой TP2 на главной плате там, где точка TP2 доступна. В таблице показаны интервалы значений напряжений, общих для всего аппарата.

| Номинальное напряжение | Логическое состояние | Фактические интервалы напряжения |
|---|---|---|
| Постоянное +5 В | H | от +4,8 до +5,2 В |
| | L | от 0,0 до +1,0 В |
| Постоянное +24 В | H | от +22,0 до +25,7 В |
| | L | от 0,0 до +3,0 В |

**Рис. 2 Система условных обозначений**

# 1. ПРОЦЕДУРЫ ПОСЕЩЕНИЯ ПОЛЬЗОВАТЕЛЯ

**НАЗВАНИЕ**


**ПОСЕЩЕНИЕ ПОЛЬЗОВАТЕЛЯ**

Схема действий при посещении пользователя..... 1-2

**НАЧАЛЬНЫЕ ДЕЙСТВИЯ**

Начальные действия..... 1-3

**СИСТЕМНЫЕ ПРОВЕРКИ**

Системные проверки..... 1-4

**ПРОФИЛАКТИЧЕСКОЕ ОБСЛУЖИВАНИЕ ПОДСИСТЕМ**

Профилактическое обслуживание подсистем..... 1-5

Обслуживание аппарата..... 1-5

**ЗАКЛЮЧИТЕЛЬНЫЕ ДЕЙСТВИЯ**

Заключительные действия..... 1-5


НАЧАЛЬНЫЕ ДЕЙСТВИЯ
ПРОВЕДИТЕ СИСТЕМНЫЕ ПРОВЕРКИ
РЕМОНТНО-АНАЛИТИЧЕСКИЕ ПРОЦЕДУРЫ (RAP)
RAP С КОДОМ СОСТОЯНИЯ
RAP КАЧЕСТВА КОПИЙ
ИЗГОТОВЛЕНО ЛИ БОЛЕЕ 3000 КОПИЙ С ПОСЛЕДНЕГО ПОСЕЩЕНИЯ?
ДА
НЕТ
ПРОФИЛАКТИЧЕСКОЕ ОБСЛУЖИВАНИЕ ПОДСИСТЕМ
ВЫПОЛНИТЬ ЗАКЛЮЧИТЕЛЬНЫЕ ДЕЙСТВИЯ
АППАРАТ РАБОТАЕТ НОРМАЛЬНО?
ДА
НЕТ
ПОСЕЩЕНИЕ ПОЛЬЗОВАТЕЛЯ ЗАВЕРШЕНО

# НАЧАЛЬНЫЕ ДЕЙСТВИЯ

## ПРОЦЕДУРА

1. Попросите оператора или заказчика описать характер неисправности. (При возможности, попросите заказчика продемонстрировать неисправность).
2. По журналу технического обслуживания аппарата проверьте записи о работах, проводившихся на нем.
3. С помощью журнала технического обслуживания определите количество копий, изготовленных после последнего нормального посещения пользователя.
4. Проверьте, правильно ли действует автомат защиты по потере заземления, расположенный на шнуре сетевого питания.
5. Перейдите к параграфу: "Системные проверки".

# СИСТЕМНЫЕ ПРОВЕРКИ

## ПРОЕЦЕДУРА

Данный раздел поможет вам определить тип неисправности, ставшей причиной вашего посещения, и обратиться к соответствующей RAP. Для того, чтобы проверить работу аппарата в различных режимах, выполните шаги с 1 по 16. Для того, чтобы провести диагностику отказа и сделать необходимый ремонт, выполните шаги с 17 по 21.

Если после последнего посещения было изготовлено более 3000 копий, то после ремонта перейдите к процедуре профилактического обслуживания системы.

*ПРИМЕЧАНИЕ: Если на нижеследующем шаге при включении аппарата появляется неустранимый код состояния или сообщение SYSTEM FAULT (СИСТЕМНЫЙ ОТКАЗ), то переходите к таблице поиска неисправностей со входом в таблицу по признакам первого уровня.*

1. Если установка заказчиком нового копир-картриджа не привела к устранению неисправности, то снимите новый копир-картридж, установите старый копир-картридж и изготовьте 20 копий.
2. Выключите и включите сетевой выключатель.
3. Положите в лоток 1 бумагу формата 215x276 мм короткой кромкой вперед.
4. Положите в лоток 2 (если он есть) бумагу формата 215x276 мм длинной кромкой вперед.
5. Выберите режим Auto paper (автовыбор бумаги).
6. Выберите режим Standard (стандартный).
7. Выберите режим **Sorted** (сортировка).
8. Задайте количество копий, равное 10.
9. Положите в автоподатчик оригиналов два оригинала форматом 215x276 мм длинной кромкой вперед и два оригинала форматом 215x276 мм короткой кромкой вперед так, чтобы первые два оригинала оказались внизу.
10. Нажмите клавишу **Start** (пуск).
11. (5028/18/16) Положите бумагу формата 215x356 мм в обходной лоток короткой кромкой вперед.
12. Задайте для подачи бумаги обходной лоток.
13. Задайте количество копий, равное 3.
14. Положите 10 копий, полученных на предыдущих шагах, в податчик оригиналов короткой кромкой вперед.
16. Нажмите клавишу **Start** (пуск).
17. (5328) Проверьте правильность работы однолистного податчика обходного лотка.
18. Если посещение связано с дефектом качества копий, то перейдите к RAP "CQ1. Определение неисправности по дефекту качества копий" и постарайтесь локализовать дефект.
19. Если на пульт управления выдается код состояния, то перейдите к таблице поиска неисправностей со входом в таблицу по коду состояния.
20. Если код состояния отсутствует, то введите диагностический код [20-1] и запишите показания в журнал технического обслуживания аппарата.
    a. Если в файле истории работы аппарата появляются случайные U-коды, неисправности связи, случайные коды состояния, связанные с определенной подсистемой, или имеются коды E2, то перейдите к RAP E2.
    b. Проверьте, не прослеживается ли в содержимом файла истории работы аппарата тенденция, подтверждающая наличие неисправности, о которой говорит ответственный оператор. Перейдите к таблице поиска неисправностей со входом в таблицу по коду состояния. (глава 2).
21. Если выдается сообщение, то перейдите к таблице поиска неисправностей по признакам первого уровня.
22. При всех остальных неисправностях перейдите к таблице поиска неисправностей по прочим признакам. После этого перейдите к соответствующей RAP и проведите ремонт.

## ПРОФИЛАКТИЧЕСКОЕ ОБСЛУЖИВАНИЕ ПОДСИСТЕМ

### ПРОЦЕДУРА

В данном разделе содержатся: 1) Регламент профилактических чисток, выполняемых в случае, если со времени последнего посещения было изготовлено более 3000 копий; 2) Регламент периодического профилактического обслуживания, проводимого по отдельным указаниям.

1. Выдерните сетевой шнур из розетки.
2. Выполняется через каждые **100 тыс. подач (5328)**: Замените блок ремня предварительной подачи в сборе (PL 8.x).
3. **Через каждые 25 тыс. копий:**
   a. (5028/18/16) Произведите удалителем пленок чистку подталкивающего ролика ADF, отводящих роликов, выводных роликов, ролика регистрации и прижимного ролика регистрации.
   b. (5328) Произведите удалителем пленок чистку отводящих роликов, выводных роликов, ролика регистрации и прижимного ролика регистрации.
   c. Произведите чистку щетки заземления приводного ролика ремня оригинала и щетки заземления натяжного ролика, постукивая по волокнам щетки карандашом или ручкой.
   d. Протрите сегментные ролики подачи из обходного лотка следующим образом:

      Задайте максимально возможный формат бумаги для копий и подайте лист не до конца в ролики обходного лотка. Придерживайте бумагу до тех пор, пока аппарат не закончит цикл копирования. После этого выньте бумагу.

      Подайте не менее 5 листов через обходной лоток, чтобы проверить эффективность чистки.

**СОБЛЮДАЙТЕ ОСТОРОЖНОСТЬ**

*Не пользуйтесь пылесосом в зоне датчика отсутствия тонера в картридже: искра электростатического разряда может повредить датчик. Не наносите моющий раствор непосредственно на стекло оригинала.*

3. **При каждом посещении:**
   a. (Аппараты без ADF) Протрите подкладку крышки стекла оригинала безворсовой тканью, смоченной следующими жидкостями: Исполнение **USCO**: Формула A (номер по каталогу 43P48); Исполнение **RX**: Очиститель общего назначения (номер по каталогу 8R90175).
   b. Проверьте фильтр забора воздуха. Произведите его чистку или замену, в зависимости от состояния (PL.7.2).
   c. Очистите щеткой коротрон переноса и щиток.
   d. Снимите и очистите блок проявления и гнездо для блока проявления.
   e. Очистите стекло оригинала с двух сторон и очистите планку регистрации с внутренней стороны. Для чистки используйте очиститель объектива и зеркал 43H12 (для RX - номер по каталогу 8R90178), нанесенный на безворсовую ткань.
   f. Проверьте, не показалась ли красная линия на указателе срока службы чистяще-смазывающей ленты фьюзера. Если красная линия показалась, то замените ленту.
   g. ( Модификации 38 5028/18/16 и 5328) Передвиньте узел пальцев отделения копий от нагревательного вала вперед или назад, чтобы пальцы заняли новое положение на валу (PL 5.2).
4. Проверьте файл истории работы аппарата (диагностический код [20-1]) и выполните тесты для временных соотношений 5-51, 5-52, 8-51, 8-52, 8-53 и 8-54 (см. главу 6), чтобы уточнить потребность в профилактическом обслуживании.
5. Перейдите к разделу: "Заключительные действия".

## ПРОФИЛАКТИЧЕСКОЕ ОБСЛУЖИВАНИЕ АППАРАТА

### ПРОЦЕДУРА

Для обеспечения правильной работы аппарата произведите, по мере необходимости, чистку или смазку деталей и узлов, перечисленных ниже. Кроме этого, всегда очищайте любую деталь, чистка которой предусмотрена регламентом, как только эта деталь окажется доступной в ходе ремонта аппарата.

**Таблица 1.2. Чистящие материалы**

| Подсистема | Исполнение USCO | Исполнение RX |
|---|---|---|
| **ПУЛЬТ УПРАВЛЕНИЯ** | | |
| Дисплей сообщений | Удалитель пленок (43P45) и безворсовая ткань (600S4372) | Растворитель общего назначения (8P90176) и безворсовая ткань (600S4372) |
| **ОПТИКА** | | |
| внутренняя сторона стекла оригинала, отражающая полоска на нижней стороне планки регистрации, зеркала 1 - 6, | Очиститель зеркал и объектива (43H12) и безворсовая ткань (600S4372) | Очиститель зеркал и объектива (8R90178) и безворсовая ткань (600S4372) |
| объектив, отражатель, лампа экспонирования, рельсы сканирования | Удалитель пленок (43P75) и безворсовая ткань (600S4372) | Растворитель общего назначения (8R90176) и безворсовая ткань (600S4372) |
| направляющие рельсы двигателя объектива | Безворсовая ткань (600S4372) | Безворсовая ткань (600S4372) |
| **ПОДАЧА БУМАГИ И РЕГИСТРАЦИЯ** | | |
| сегментные ролики подачи | Вода и безворсовая ткань 600S4372 | Вода и безворсовая ткань 600S4372 |
| верхние прижимные ролики, нижние прижимные ролики | Удалитель пленок (43P45) и безворсовая ткань (600S4372) | Растворитель общего назначения (8P90176) и протирочная ткань (8R90019) |
| ролики подачи из обходного лотка, тормозная площадка | Удалитель пленок (43P45) и безворсовая ткань (600S4372) | |
| вал шестерни привода тракта бумаги, вал паразитной шестерни тракта бумаги, - по мере необходимости. | Смажьте 2-3 каплями турбинного масла (70P95). При необходимости разборки этих узлов смазывайте их смазкой Molylube Alloy (70P43 или 70P96) | Смажьте 2-3 каплями масла (70H23). При необходимости разборки этих узлов смазывайте их смазкой Molylube Alloy (70P43 или 70P96) |
| **БЛОК КСЕРОГРАФИИ** | | |
| ремень фоторецептора | Сухой протирочный материал (600S4373) и удалитель пленок (43P45). Закройте весь ремень бумагой, за исключением протираемого участка. Протирайте ремень с легким нажимом. | Сухой протирочный материал (600S4373) и растворитель общего назначения (8P90176). Закройте весь ремень бумагой, за исключением протираемого участка. Протирайте ремень с легким нажимом. |
| **ТРАНСПОРТЕР КОПИЙ И ФЬЮЗЕР** | | |
| блок фьюзера с внутренней стороны и весь аппарат изнутри | Щетка | Щетка |
| прижимной вал, нагревательный вал, термистор, входная направляющая фьюзера, пальцы отделения от прижимного вала, пальцы отделения от нагревательного вала, выходные ролики, выходной прижимной ролик | Удалитель пленок (43P45) и сухая салфетка (35P3191). **ВНИМАНИЕ!** Не применяйте для валов фьюзера очиститель Формула А. | Растворитель общего назначения (8P90176) и протирочный материал (8R90019). |
| упорные кольца подшипников нагревательного вала | Снимите упорные кольца подшипников и нанесите смазку Xerox для фьюзера (8R983) так, чтобы она находилась между внутренней поверхностью кольца и поверхностью нагревательного вала фьюзера. | Снимите упорные кольца подшипников и нанесите смазку Xerox для фьюзера (8R983) так, чтобы она находилась между внутренней поверхностью кольца и поверхностью нагревательного вала фьюзера. |
| **АВТОПОДАТЧИК ОРИГИНАЛОВ 5028/18/16** | | |
| Подталкивающий ролик, отводящий ролик и ролик регистрации | Удалитель пленок (43P45) и безворсовая ткань (600S4372) | Растворитель общего назначения (8R90176) и безворсовая ткань (600S4372) |

**Продолжение таблицы 1.2**

| Подсистема | Исполнение USCO | Исполнение RX |
|---|---|---|
| Ремень оригинала | Удалитель пленок (43P45) и безворсовая ткань (600S4372) После чистки ремня нанесите на стекло оригинала антистатическую жидкость (8R90273) во избежание скрипа ремня. Нанесите на ремень смазку для ремня оригинала (70P88). Примечание. Чистку ремня производите только тогда, когда он загрязнен. При неисправностях подачи, в чистке ремня нет необходимости. | Растворитель общего назначения (8R90176) и безворсовая ткань (600S4372). Примечание. Чистку ремня производите только тогда, когда он загрязнен. При неисправностях подачи, в чистке ремня нет необходимости. |
| **АВТОПОДАТЧИК ОРИГИНАЛОВ (5328)** | | |
| Отводящий ролик и ролик регистрации | Удалитель пленок (43P45) и безворсовая ткань (600S4372) | Растворитель общего назначения (8R90176) и безворсовая ткань (600S4372) |
| Тормозная площадка | Удалитель пленок (43P45) и безворсовая ткань (600S4372). ПРИМЕЧАНИЕ: Чистка тормозной площадки необходима только в случае подачи нескольких листов сразу из-за ее сильного загрязнения. | Растворитель общего назначения (8R90176) и безворсовая ткань (600S4372). ПРИМЕЧАНИЕ. Чистка тормозной площадки необходима только в случае подачи нескольких листов сразу из-за ее сильного загрязнения. |
| Ремень предварительной подачи в сборе | Удалитель пленок (43P45) и безворсовая ткань (600S4372). ПРИМЕЧАНИЕ: Чистку ремня предварительной подачи производите только тогда, когда нет нового ремня. Чистить этот ремень можно только один раз. | Растворитель общего назначения (8R90176) и безворсовая ткань (600S4372) Чистку ремня предварительной подачи производите только тогда, когда нет нового ремня. Чистить этот ремень можно только один раз. |
| Ремень оригинала | Удалитель пленок (43P45) и безворсовая ткань (600S4372). После чистки ремня нанесите на стекло оригинала антистатическую жидкость (8R90273) во избежание скрипа ремня. ПРИМЕЧАНИЕ. Чистку ремня производите только тогда, когда он загрязнен. При неисправностях подачи, в чистке ремня нет необходимости. | Растворитель общего назначения (8R90176) и безворсовая ткань (600S4372) При неисправностях подачи, в чистке ремня нет необходимости. |

# ЗАКЛЮЧИТЕЛЬНЫЕ ДЕЙСТВИЯ

## ПРОЦЕДУРА

Данный раздел поможет вам убедиться в том, что аппарат правильно подает бумагу, без дефектов изготавливает копии, и его работа во всем соответствует техническим характеристикам. Вы также должны будете проследить за тем, чтобы аппарат имел опрятный внешний вид, и чтобы были решены все необходимые административные вопросы, без решения которых посещение нельзя считать завершенным.

*ПРИМЕЧАНИЕ: Если при выполнении нижеперечисленных шагов окажется, что аппарат подает бумагу не изо всех лотков, делает пустые или незакреп-ленные копии или выдает код состояния, то вернитесь к разделу системных проверок и выполните необходимый ремонт.*

*ПРИМЕЧАНИЕ: В шагах с 1 по 14 применяются все виды подачи оригиналов и подачи бумаги, которые есть в аппарате.*

1. Уложите в лоток 1 бумагу 215x276 мм короткой стороной вперед
2. Уложите в лоток 2 бумагу 215x276 мм длинной стороной вперед
3. Задайте режим Auto (автовыбор бумаги).
4. Задайте режим Standard (стандартный).
5. Задайте режим **Sorted** (сортировка копий).
6. Задайте количество копий, равное 10.
7. Положите в автоподатчик два письма вызова на обслуживание (или два контрольных листа CAM) длинной кромкой вперед и два письма вызова на обслуживание (или два контрольных листа CAM) короткой кромкой вперед так, чтобы оригиналы для подачи длинной кромкой вперед оказались внизу.
8. Нажмите клавишу **Start** (Пуск).
9. (5028/18/16) Положите в обходной лоток бумагу формата 215x356 мм короткой кромкой вперед.
10. Задайте на пульте подачу бумаги из обходного лотка.
11. Задайте количество копий, равное 1.
12. Взяв 10 копий от первой копировальной работы, положите их в ADF короткой стороной вперед.
13. Нажмите клавишу **Start** (Пуск).
14. Проверьте, нет ли на копиях явных дефектов. Если дефекты имеются, то перейдите к главе 3, к RAP "CQ1. Опреде-ление неисправности по виду дефекта качества копий".
15. Если при отделении копий от нагрева-тельного вала слышится звук разрываемой бумаги, то перейдите к RAP E3.
16. (5328) Опробуйте однолистный податчик обходного лотка, проверьте, правильно ли он работает.
17. Если с установкой нового копир-картриджа неисправность не была устранена, то проследите за тем, чтобы в аппарат был поставлен снова старый копир-картридж. Заверните новый копир-картридж в фольгу, положите в коробку, и поместите на хранение в стойку аппарата.
18. Перейдите к **процедуре завершения посещения.**

**Процедура завершения посещения**

1. С помощью следующих материалов произве-дите очистку крышек аппарата и рабочего места вокруг него.

## МАТЕРИАЛЫ ДЛЯ ЧИСТКИ АППАРАТА

| Исполнение USCO | Исполнение RX |
|---|---|
| Формула А (43P48) | Очиститель общего назначения (8R90175) |
| Салфетка (35P3191) | Протирочная ткань (8R90019) |

2. Изготовьте две копии письма с вызовом на обслуживание
3. Покажите копии оператору или заказчику и обсудите с ним все неполадки в работе аппарата.
4. Обучите оператора всем необходимым приемам работы.
5. Выдайте копию письма с вызовом на обслуживание оператору или заказчику на руки, а оставшуюся копию подшейте к журналу технического обслуживания.
6. Введите диагностический код [20-2] и очистите файлы истории работы аппарата.
7. Сделайте в журнале технического обслу-живания записи обо всех необходимых действиях, выполненных во время посещения. Сделайте также записи обо всех изменениях значений, хранящихся в энергонезависимой памяти NVM.

## НАИМЕНОВАНИЕ

## ТАБЛИЦЫ ПОИСКА НЕИСПРАВНОСТЕЙ СО ВХОДОМ ПО ПРИЗНАКАМ НЕИСПРАВНОСТЕЙ


Карта со входом по прочим неисправностям..... 2-4
Карта со входом по коду состояния..... 2-5


## НЕИСПРАВНОСТИ С КОДАМИ СОСТОЯНИЯ


RAP A1 ..... 2-10
RAP A1-8 ..... 2-12
RAP A2 ..... 2-12
RAP A6 ..... 2-15
RAP A7 ..... 2-18
RAP A9 ..... 2-20
RAP C1 ..... 2-21
RAP C1 (5328) ..... 2-24
RAP C2/C3 ..... 2-27
RAP C4 ..... 2-30
RAP C4(5328) ..... 2-32
RAP E1 ..... 2-34
RAP E2 ..... 2-37
RAP E3 ..... 2-38
RAP E4 ..... 2-40
RAP E5 ..... 2-42
RAP E6 ..... 2-43
RAP E9 ..... 2-44
RAP F3-1 ..... 2-46
RAP F3-2 ..... 2-48
RAP F3-3 ..... 2-51
RAP F5 ..... 2-54
RAP J1-1/J1-2 ..... 2-56
RAP J2-1/J2-2 (БЕЗ МОДИФИКАЦИИ 19) ..... 2-58
RAP J2-1/J2-2 (С МОДИФИКАЦИЕЙ 19) ..... 2-60
RAP J5 ..... 2-62
RAP J6 ..... 2-62
RAP L2 ..... 2-63
RAP L6 ..... 2-63
RAP U2-1 ..... 2-64
RAP U2-2 ..... 2-65
RAP U2-4 ..... 2-70
RAP U2-7 ..... 2-72
RAP U2-8 ..... 2-73
RAP U4-1 ..... 2-74
RAP U4-3 ..... 2-76
RAP U4-4 ..... 2-78
RAP U4-7 ..... 2-80
RAP U7-1(USCO, XCL) ..... 2-82
RAP U7-1(RX) ..... 2-85
RAP U9-3 ..... 2-90
RAP U9-5 ..... 2-94


## ПРОЧИЕ НЕИСПРАВНОСТИ


RAP OF 1.1. Отсутствует индикация на пульте управления ..... 2-98
RAP OF 1.1.1. Автомат защиты при потере заземления ..... 2-101
RAP OF 1.2. Поиск короткого замыкания в цепях питания по постоянному току ..... 2-104
RAP OF 1.3. Короткое замыкание привода сканирования ..... 2-105
RAP OF 1.4. Короткое замыкание в ADF ..... 2-106
RAP OF 1.5. Короткое замыкание на главной плате ..... 2-108
RAP OF 1.6. Мигают индикаторы и сообщения на пульте управления ..... 2-111
RAP OF 1.7. Цепь постоянного напряжения +4,47 В в обходном лотке (5028/18/16) ..... 2-112
RAP OF 1.8. Цепь постоянного напряжения +4,47 В в двухлотковом модуле ..... 2-114
RAP OF 1.9. Цепи заземления аппарата ..... 2-116
RAP OF 2.1. Выбор и индикация режимов на пульте управления ..... 2-120
RAP OF 2.2. Диагностика со входом по признакам выбора формата или индикации формата ..... 2-123
RAP OF 2.3. Индикация формата бумаги в лотке 1 ..... 2-124
RAP OF 2.4. Индикация формата бумаги в лотке 3 ..... 2-126
RAP OF 2.5. Индикация формата бумаги в обходном лотке ..... 2-128
RAP OF 2.6. "ЗАКРОЙТЕ УКАЗАННЫЙ УЧАСТОК АППАРАТА";(обходной лоток) (5028/18/16) ..... 2-130
RAP OF 2.7. "ЗАКРОЙТЕ УКАЗАННЫЙ УЧАСТОК АППАРАТА"; (двухлотковый блок)2-132
RAP OF 2.8. Определение наличия кассеты (лоток 1) ..... 2-134
RAP OF 2.9. Определение источника бумаги (лотки 2, 3) ..... 2-136
RAP OF 2.10. Определение источника бумаги (обходной лоток) ..... 2-138
RAP OF 3.1. Аудитрон и автосчетчик ..... 2-140
RAP OF 3.2.1. Интерфейс внешнего устройства (модификация 88) ..... 2-144
RAP OF 3.2.2. Интерфейс внешнего устройства (модификация 81) ..... 2-146
RAP OF 3.3. Анализатор объема копирования (CVA) ..... 2-148
RAP OF 3.4 Счетчик учета количества копий (W/O, модификация 72) ..... 2-150
RAP OF 4.1 Поиск неисправности по шуму (5028/18/16) ..... 2-151
RAP OF 4.1.1 Поиск неисправности по шуму (5328) ..... 2-152
RAP OF 4.2. Шум в приводе блока ксерографии 2-153
RAP OF 4.3. Шумы в приводе тракта бумаги и фьюзере ..... 2-154
RAP OF 5.1. Неполадки в ADF ..... 2-155
RAP OF 5.2. Связь с ADF ..... 2-157
RAP OF 5.3 Пропуски подачи в ADF ..... 2-159
RAP OF 5.4 Подача нескольких листов в ADF .... 2-160
RAP OF 5.5. Крышка стекла оригинала с определением формата ..... 2-162
RAP OF 5.6. Автовыбор формата/увеличения в ADF ..... 2-164
RAP OF 5.7. Шум в ADF ..... 2-165
RAP OF 5.8. Повреждение оригинала в ADF ..... 2-166
RAP OF 5.9. Однолистный податчик ..... 2-168
RAP OF 5.10. Не горит световой индикатор готовности ADF ..... 2-170
RAP OF 6.1. Привод объектива и скорость сканирования ..... 2-172
RAP OF 6.2. Шум в блоке оптики ..... 2-174

## НАИМЕНОВАНИЕ


RAP OF 6.3. Приточный вентилятор ..... 2-176
RAP OF 8.1 Подача нескольких листов из лотка 2-177
RAP OF 8.2. Шум в двухлотковом модуле ..... 2-178
RAP OF 8.3. Соленоид регистрации ..... 2-179
RAP OF 9.1. Электростатика/экспонирование (фон) ..... 2-180
RAP OF 9.2. Значения по умолчанию на первой фазе автосброса в базовый режим (наличие фона) ..... 2-181
RAP OF 9.3. Электростатика/блок проявления (бледные копии) ..... 2-182
RAP OF 9.4. CSDS/экспозиция (бледные копии) 2-184
RAP OF 9.5. Значения по умолчанию на первой фазе автосброса в базовый режим (бледные копии) ..... 2-185
RAP OF 9.6. Узел лампы ISIL ..... 2-189
RAP OF 9.7. Управление переносом ..... 2-190
RAP OF 9.8. Управление зарядом ..... 2-192
RAP OF 9.9. Унос частиц проявителя ..... 2-194
RAP OF 9.10. Печать сетки ..... 2-195
RAP OF 9.11. Умолчания на фазе 2 автосброса в базовый режим ..... 2-196
RAP OF 9.12. Автовыбор контрастности/ фоторежим ..... 2-197
RAP OF 9.13. Переключатель модуля цветного проявления ..... 2-198
RAP OF 10.1. Двигатель привода чистяще-смазывающей ленты фьюзера ..... 2-199
RAP OF 10.2. Перегрев фьюзера (без модификации 14) ..... 2-200
RAP OF 10.3. Вытяжной вентилятор ..... 2-202
RAP OF 11.1. Недоступен сортер ..... 2-204
RAP OF 11.2. Прочие неисправности сортера .... 2-204
RAP OF 11.3. Шум в сортере ..... 2-206
RAP OF 11.4. Диагностика неисправностей степлера ..... 2-206
RAP OF 11.5. Случайное срабатывание степлера 2-207
RAP OF 11.6. Застревание скрепок в степлере . 2-207
RAP OF 11.7. Степлер не сшивает ..... 2-208
RAP OF 11.8. Конец запаса скрепок в степлере ..... 2-210




## СОДЕРЖАНИЕ

СТРАНИЦА ОСТАВЛЕНА ПУСТОЙ

# ТАБЛИЦА СО ВХОДОМ ПО ПРОЧИМ НЕИСПРАВНОСТЯМ

Таблица 2.1: Таблица со входом по прочим неисправностям

| НЕИСПРАВНОСТЬ | УКАЗАНИЕ |
|---|---|
| НЕ РАБОТАЮТ ИНДИКАТОРЫ НА ПУЛЬТЕ УПРАВЛЕНИЯ | ПЕРЕЙДИТЕ К RAP "OF 1.1 Отсутствует индикация на пульте управления" |
| МИГАЮТ СВЕТОВЫЕ ИНДИКАТОРЫ И СООБЩЕНИЯ НА ПУЛЬТЕ УПРАВЛЕНИЯ | ПЕРЕЙДИТЕ К RAP "OF 1.6 Мигают индикаторы и сообщения на пульте управления" |
| НЕПОЛАДКИ С ВЫБОРОМ ИЛИ ИНДИКАЦИЕЙ ФОРМАТА БУМАГИ | Перейдите к RAP "OF 2.1. Выбор или индикация на пульте управления" |
| НЕПОЛАДКИ С ПОДСЧЕТОМ ЧИСЛА ИЗГОТОВЛЕННЫХ КОПИЙ | Перейдите к RAP "OF 3.4 Счетчик количества копий" |
| ПОВЫШЕННЫЙ ШУМ | Перейдите к RAP "OF 4.1 Поиск неисправности по шуму" |
| НЕПОЛАДКИ В АУДИТРОНЕ | Перейдите к RAP "OF 3.1 Аудитрон или автосчетчик" |
| НЕПОЛАДКИ В АВТОСЧЕТЧИКЕ | Перейдите к RAP "OF 3.1 Аудитрон или автосчетчик" |
| НЕПОЛАДКИ В ДОПОЛНИТЕЛЬНЫХ УСТРОЙСТВАХ | Перейдите к RAP "OF 3.2.1 или OF 3.2.2. Интерфейс с внешними дополнительными устройствами" |
| НЕПОЛАДКИ В АНАЛИЗАТОРЕ ОБЪЕМА КОПИРОВАНИЯ (CVA) | Перейдите к RAP "OF 3.3. Анализатор объема копирования" |
| НЕПОЛАДКИ В ПОДАТЧИКЕ ОРИГИНАЛОВ | Перейдите к RAP "OF 5.1. Неполадки ADF" |
| НЕПОЛАДКИ, СВЯЗАННЫЕ С ПОВРЕЖДЕНИЕМ ОРИГИНАЛОВ | Перейдите к RAP "OF 5.8. Повреждение оригинала в ADF" |
| ПРОПУСКИ ПОДАЧИ В ADF | Перейдите к RAP "OF 5.3 Пропуски подачи в ADF" |
| ПОДАЧА В ADF НЕСКОЛЬКИХ ЛИСТОВ СРАЗУ | Перейдите к RAP "OF 5.4 Подача нескольких листов в ADF" |
| ПОДАЧА НЕСКОЛЬКИХ ЛИСТОВ БУМАГИ | Перейдите к RAP "OF 8.1 Подача нескольких листов из лотка" |
| ПРЕЖДЕВРЕМЕННАЯ ВЫДАЧА СООБЩЕНИЯ "ORDER COPY CARTRIDGE" (ЗАКАЖИТЕ НОВЫЙ КОПИР-КАРТРИДЖ) | Перейдите к RAP "J2" |
| НЕ РАБОТАЕТ ВЫТЯЖНОЙ ВЕНТИЛЯТОР | Перейдите к RAP "OF 10.3. Вытяжной вентилятор" |
| НЕПОЛАДКИ С ТЕМПЕРАТУРОЙ ФЬЮЗЕРА | Перейдите к RAP "OF 10.2. Перегрев фьюзера (без модификации 14)" |
| НЕДОСТУПЕН СОРТЕР | Перейдите к RAP "OF 11.1 Недоступен сортер" |
| ДРУГИЕ НЕПОЛАДКИ В СОРТЕРЕ | Перейдите к RAP "OF 11.2 Прочие неисправности сортера" |
| ВСЕ НЕПОЛАДКИ В СТЕПЛЕРЕ | Перейдите к RAP "OF 11.4. Диагностика степлера" |

# КАРТА СО ВХОДОМ ПО КОДУ СОСТОЯНИЯ

## ПРОЦЕДУРА

Нажмите клавишу **0**, чтобы определить, выдает ли аппарат вспомогательный код. Перейдите к карте поиска неисправностей со входом по коду состояния, приведенной ниже.

**Таблица 2.2. Карта со входом по коду состояния**

| Код состояния | Описание указания |
|---|---|
| A1 | DOCUMENT IN ADF AT POWER ON (ПРИ ВКЛЮЧЕНИИ ПИТАНИЯ В ADF УЖЕ ЕСТЬ ОРИГИНАЛ). При включении аппарата или при кратковременном нарушении связи с ADF в нем находился оригинал. Выключите и включите питание аппарата, чтобы снять код состояния, и затем снова положите в ADF оригиналы. Если неисправность сохраняется, то перейдите к RAP A1. |
| A1-8 | COPIER RESET DURING ADF FEED (СБРОС АППАРАТА В БАЗОВЫЙ РЕЖИМ ПРИ ПОДАЧЕ ИЗ ADF). Главная плата получает сигнал сброса во время подачи оригиналов через ADF. Перейдите к RAP A1-8. |
| A2 | DOCUMENT FEED JAM (ЗАСТРЕВАНИЕ ПРИ ПОДАЧЕ ОРИГИНАЛА). Датчик регистрации не обнаружил переднюю кромку оригинала. Перейдите к RAP A2. |
| A6 | DOCUMENT REGISTRATION JAM (ЗАСТРЕВАНИЕ ПРИ РЕГИСТРАЦИИ ОРИГИНАЛА). Датчик регистрации не обнаружил заднюю кромку уходящего оригинала. Перейдите к RAP A6. |
| A7 | DOCUMENT FEED JAM (ЗАСТРЕВАНИЕ ПРИ ПОДАЧЕ ОРИГИНАЛА). Датчик подачи оригинала не обнаружил заднюю кромку уходящего оригинала. Перейдите к RAP A7. |
| A9 | ADF INTERLOCK FAILURE (ОТКАЗ БЛОКИРОВКИ ADF). Во время работы ADF разомкнулся выключатель блокировки ADF. Выньте оригиналы из ADF и загрузите их еще раз. Если неисправность сохраняется, то перейдите к RAP A9. |
| C1 | TRAY 1 MISFEED (ПРОПУСК ПОДАЧИ ИЗ ЛОТКА 1). Выключатель регистрации не обнаружил бумаги, подаваемой из лотка 1. Перейдите к RAP C1. |
| C2 | TRAY 2 MISFEED (ПРОПУСК ПОДАЧИ ИЗ ЛОТКА 2). Выключатель регистрации не обнаружил бумаги, подаваемой из лотка 2. Перейдите к RAP C2/C3. |
| C3 | TRAY 3 MISFEED (ПРОПУСК ПОДАЧИ ИЗ ЛОТКА 3). Выключатель регистрации не обнаружил бумаги, подаваемой из лотка 3. Перейдите к RAP C2/C3. |
| C4 | BYPASS TRAY MISFEED (ПРОПУСК ПОДАЧИ ИЗ ОБХОДНОГО ЛОТКА). Выключатель регистрации не обнаружил бумаги, подаваемой из обходного лотка. Перейдите к RAP C4. |
| E0 | COPIER RESET DURING STANDBY (СБРОС АППАРАТА В БАЗОВЫЙ РЕЖИМ В РЕЖИМЕ ОЖИДАНИЯ). В режиме ожидания на главную плату пришел сигнал сброса. Если код E0 снять не удается, то перейдите к RAP E2. Если код E0 удается снять, то перейдите к RAP с соответствующим кодом состояния. |
| E1 | PAPER JAM (ЗАСТРЕВАНИЕ БУМАГИ). Бумага слишком долго находилась на выключателе регистрации. Перейдите к RAP E1. |
| E1/E1-0 | При включении аппарата на выключателе регистрации находилась бумага. При закрывании верхнего узла на выключателе регистрации находилась бумага. Перейдите к RAP E1. |
| E1-5 | INTERMITTENT FAULT, UPPER ASSEMBLY INTERLOCK (НЕПОСТОЯННАЯ НЕИСПРАВНОСТЬ, БЛОКИРОВКА ВЕРХНЕГО УЗЛА). Перейдите к RAP E5. |
| E1-6 | INTERMITTENT FAULT, RIGHT DOOR INTERLOCK (НЕПОСТОЯННАЯ НЕИСПРАВНОСТЬ, БЛОКИРОВКА ПРАВОЙ ДВЕРЦЫ). Перейдите к RAP E6. |
| E1-7 | INTERMITTENT FAULT, TWO TRAY INTERLOCK (НЕПОСТОЯННАЯ НЕИСПРАВНОСТЬ, БЛОКИРОВКА ДВУХ ЛОТКОВ). Перейдите к RAP: "OF 2.7. Двухлотковый блок, сообщение "CLOSE AREA INDICATED" (ЗАКРОЙТЕ УКАЗАННУЮ ЗОНУ)". |
| E1-8 | INTERMITTENT FAULT, SORTER INTERLOCK (НЕПОСТОЯННАЯ НЕИСПРАВНОСТЬ, БЛОКИРОВКА СОРТЕРА). Перейдите к RAP F5. |
| E1-9 | INTERMITTENT FAULT, COPY CARTRIDGE INTERLOCK (НЕПОСТОЯННАЯ НЕИСПРАВНОСТЬ, БЛОКИРОВКА КОПИР-КАРТРИДЖА). Перейдите к RAP E9. |
| Все коды, начинающиеся с E2 | WATCHDOG TIMER SHUTDOWN (ВЫКЛЮЧЕНИЕ КОНТРОЛЬНОГО ТАЙМЕРА). На главную плату пришел сигнал сброса во время цикла копирования. Откройте и закройте аппарат. Если код состояния E2 снять не удается, то перейдите к RAP E2. Если код состояния E2 удается сбросить, то перейдите к RAP с соответствующим кодом состояния. |

**Таблица 2.2. Карта со входом по кодам состояния**

| Код состояния | Описание указания |
|---|---|
| E3 | TRANSFER AREA JAM (ЗАСТРЕВАНИЕ НА УЧАСТКЕ ПЕРЕНОСА). Бумага прошла выключатель регистрации, но не пришла на выходной выключатель. Перейдите к RAP E3. |
| E4 | EXIT JAM (ЗАСТРЕВАНИЕ НА ВЫХОДЕ). Либо при включении аппарата на выходном выключателе находилась бумага, либо во время работы бумага находилась на выходном выключателе слишком долго. Перейдите к RAP E4. |
| E4-0 | При включении аппарата на выходном выключателе находилась бумага. Перейдите к RAP E4. При закрывании верхнего узла на выходном выключателе находилась бумага. Перейдите к RAP E4. |
| E4-5 | INTERMITTENT FAULT, UPPER ASSEMBLY INTERLOCK (НЕПОСТОЯННАЯ НЕИСПРАВНОСТЬ, БЛОКИРОВКА ВЕРХНЕГО УЗЛА). Перейдите к RAP E5. |
| E4-6 | INTERMITTENT FAULT, RIGHT DOOR INTERLOCK (НЕПОСТОЯННАЯ НЕИСПРАВНОСТЬ, БЛОКИРОВКА ПРАВОЙ ДВЕРЦЫ). Перейдите к RAP E6. |
| E4-7 | INTERMITTENT FAULT, TWO TRAY INTERLOCK (НЕПОСТОЯННАЯ НЕИСПРАВНОСТЬ, БЛОКИРОВКА ДВУХ ЛОТКОВ). Перейдите к RAP "OF 2.7. Двухлотковый блок, сообщение "CLOSE AREA INDICATED" (УКАЗАНИЕ ЗАКРЫТЬ БЛОК)". |
| E4-8 | INTERMITTENT FAULT, SORTER INTERLOCK (НЕПОСТОЯННАЯ НЕИСПРАВНОСТЬ, БЛОКИРОВКА СОРТЕРА). Перейдите к RAP F5. |
| E4-9 | INTERMITTENT FAULT, COPY CARTRIDGE INTERLOCK (НЕПОСТОЯННАЯ НЕИСПРАВНОСТЬ, БЛОКИРОВКА КОПИ-КАРТРИДЖА). Перейдите к RAP E9. |
| E5 | UPPER ASSEMBLY INTERLOCK OPEN (РАЗОМКНУТА БЛОКИРОВКА ВЕРХНЕГО УЗЛА). Перейдите к RAP E5. |
| E6 | RIGHT DOOR INTERLOCK OPEN (РАЗОМКНУТА БЛОКИРОВКА ПРАВОЙ ДВЕРЦЫ). Перейдите к RAP E6. |
| E9 | COPY CARTRIDGE INTERLOCK OPEN (РАЗОМКНУТА БЛОКИРОВКА КОПИ-КАРТРИДЖА). Перейдите к RAP E9. |
| F3-1 | SORTER FAILURE (НЕИСПРАВНОСТЬ СОРТЕРА). Логика не получила сигнала об активации выключателя исходного положения ячеек. Перейдите к RAP F3-1. |
| F3-2 | SORTER FAILURE (НЕИСПРАВНОСТЬ СОРТЕРА). Логика не получила сигнала об активации выключателя кулачка индексного механизма. Перейдите к RAP F3-2. |
| F3-3 | SORTER FAILURE (НЕИСПРАВНОСТЬ СОРТЕРА). Логика не получила сигнала о деактивации выключателя кулачка индексного механизма. Перейдите к RAP F3-3. |
| F5 | SORTER INTERLOCK OPEN (РАЗОМКНУТА БЛОКИРОВКА СОРТЕРА). Перейдите к RAP F5. |
| J1-1 | LOW "TONER" SENSED (ПОЛУЧЕН СИГНАЛ ОБ ОТСУТСТВИИ ТОНЕРА). Датчик отсутствия тонера определяет постоянное отсутствие тонера. Перейдите к RAP J1-1/J1-2. |
| J1-2 | LOW "TONER" SENSED (ПОЛУЧЕН СИГНАЛ ОБ ОТСУТСТВИИ ТОНЕРА). Датчик отсутствия тонера определяет кратковременное отсутствие тонера. Перейдите к RAP J1-1/J1-2. |
| J2-1 | COPY CARTRIDGE END OF LEFE (ИСЧЕРПАНИЕ РЕСУРСА КОПИ-КАРТРИДЖА). Ресурс копи-картриджа подошел к концу. Замените копи-картридж. Если неисправность сохраняется, то переходите к RAP J2-1/J2-2 |
| J2-2 | COPY CARTRIDGE END OF LEFE (ИСЧЕРПАНИЕ РЕСУРСА КОПИ-КАРТРИДЖА). Отказ счетчика ресурса копи-картриджа. Переходите к RAP J2-1/J2-2. |
| J5 | AUTO-SETUP DEFAULT (АВТОСБРОС В БАЗОВЫЙ РЕЖИМ ПО УМОЛЧАНИЮ). Переходите к RAP J5. |
| J6 | AUTO-SETUP DEFAULT (АВТОСБРОС В БАЗОВЫЙ РЕЖИМ ПО УМОЛЧАНИЮ). Переходите к RAP J6. |
| МИГАЮЩИЙ L2 | CRU END OF LIFE (ИСЧЕРПАНИЕ РЕСУРСА УСТРОЙСТВА, ЗАМЕНЯЕМОГО ПОЛЬЗОВАТЕЛЕМ). Когда до исчерпания ресурса копи-картриджа остается 2000 копий, на пульте начинает мигать код состояния L2. В этом состоянии аппарат сохраняет работоспособность. После установки нового копи-картриджа код L2 снимается. |

**Таблица 2.2. Карта со входом по кодам состояния**

| Код состояния | Описание указания |
|---|---|
| L3 | WITHOUT TAG 6: ADF COMMUNICATIONS FAILURE (БЕЗ МОДИФИКАЦИИ 6: НЕИСПРАВНОСТЬ СВЯЗИ С ADF). Со стороны главной платы были сделаны три неудачных попытки связаться с платой ADF. Выполните диагностическую процедуру с кодом [20-3]. Если ADF по-прежнему не подает оригиналы, перейдите к RAP "OF 5.2. Связь с ADF". Если в файле истории работы аппарата время от времени встречается код L3, то перейдите к RAP E2. |
| L3 | WITH TAG 6: ADF COMMUNICATIONS FAILURE (С МОДИФИКАЦИЕЙ 6: НЕИСПРАВНОСТЬ СВЯЗИ С ADF). Со стороны главной платы были сделаны три неудачных попытки связаться с платой ADF. Выключите и снова включите аппарат. Если ADF по-прежнему не подает оригиналы, перейдите к RAP: "OF 5.2. Связь с ADF". Если в файле истории работы аппарата время от времени встречается код L3, то перейдите к RAP E2. |
| МИГАЮЩИЙ КОД L4 | WEB END OF LIFE (ИСЧЕРПЫВАЕТСЯ РЕСУРС ЛЕНТЫ ФЬЮЗЕРА). Когда до исчерпания ресурса чистяще-смазывающей ленты фьюзера остается около 1000 копий появляется мигающий код L4. При мигающем коде L4 аппарат сохраняет работоспособность. Благодаря этому заказчик имеет время вызвать представителя сервиса заблаговременно, до полного конца ресурса ленты. Когда до конца ресурса остается примерно 5-10 тысяч копий, мигающий код L4 появляется при переводе аппарата в режим диагностики. |
| L6 | AUDITRON (AUTOMETER) PROBLEM (НЕИСПРАВНОСТЬ В АУДИТРОНЕ (АВТОСЧЕТЧИКЕ)). На главную плату поступил сигнал о том, что снят картридж аудитрона (автосчетчика), или о том, что нет готовности анализатора объема копирования (CVA). Перейдите к RAP L6 |
| LL | MAIN PWB NVM FAILURE (НЕИСПРАВНОСТЬ NVM НА ГЛАВНОЙ ПЛАТЕ). Выполните процедуру: "ADJ 1.1. Инициализация NVM". Проверьте, устранилась ли неисправность. Если неисправность сохраняется, то перейдите к RAP E2. |
| rr | MAIN PWB SELF TEST FAILURE (НЕИСПРАВНОСТЬ САМОТЕСТИРОВАНИЯ ГЛАВНОЙ ПЛАТЫ). Для снятия кода состояния выключите и снова включите аппарат. Если неисправность сохраняется, то замените микросхемы ППЗУ. |
| rc | 5018 CONTROL PANEL WITH 5028 EPROMS (ППЗУ ОТ МОДЕЛИ 5028 НА ПУЛЬТЕ 5018). На аппарат модели 5018 установлены микросхемы ППЗУ от модели 5028. Замените их на ППЗУ от модели 5018. |
| U0 | MAIN PWB SELF TEST FAILURE (НЕИСПРАВНОСТЬ САМОТЕСТИРОВАНИЯ ГЛАВНОЙ ПЛАТЫ). Замените главную плату. |
| U2-1 | Неисправность датчика исходного положения сканирования в начале цикла копирования. Перейдите к RAP U2-1. |
| U2-2 | Неисправность датчика исходного положения сканирования или кодирующего диска двигателя привода сканирования. Перейдите к RAP U2-2. |
| U2-4 | Неисправность датчика исходного положения сканирования или датчика разбитого сканирования. Перейдите к RAP U2-4. |
| U2-7 | Неисправность датчика исходного положения сканирования в режиме копирования нескольких экземпляров. Перейдите к RAP U2-7. |
| U2-8 | Неоднократное появление этого кода в журнале истории работы NVM говорит о том, что существуют проблемы с электрическими шумами или другие неисправности в блоке сканирования. Перейдите к RAP U2-8. |
| U4-1 | FUSING PROBLEM (НЕИСПРАВНОСТЬ ФЬЮЗЕРА). Требуется слишком много времени для нагрева фьюзера до температуры режима ожидания. Для сброса приходится применять диагностический код [20-3]. Перейдите к RAP U4-1. |
| U4-2 | FUSING PROBLEM (НЕИСПРАВНОСТЬ ФЬЮЗЕРА). Во время цикла копирования температура фьюзера упала ниже минимальной, но восстановила свое значение в течение 20 секунд. Перейдите к RAP U4-1. |
| U4-3 | FUSING PROBLEM (НЕИСПРАВНОСТЬ ФЬЮЗЕРА). Температура фьюзера была слишком высока (425 град. С.). Перейдите к RAP U4-3. |
| U4-4 | FUSING PROBLEM (НЕИСПРАВНОСТЬ ФЬЮЗЕРА). Разомкнута цепь термистора Перейдите к RAP U4-4. |
| U4-6 | WEB END OF LIFE (ИСЧЕРПАН РЕСУРС ЛЕНТЫ ФЬЮЗЕРА). Замените чистяще-смазывающую ленту фьюзера и выполните регулировку: "ADJ 10.2. Программа сброса счетчика ресурса ленты фьюзера". |
| U4-7 | +4,47 VOLT DC SUPPLY VOLTAGE PROBLEM (НЕИСПРАВНОСТЬ ПИТАНИЯ 4,47 В). Напряжение источника питания +4,47 В упало ниже +4,2 В. Перейдите к RAP U4-7. |
| U7-1 | PHOTORECEPTOR BELT DRIVE PROBLEM (НЕИСПРАВНОСТЬ ПРИВОДА РЕМНЯ ФОТОРЕЦЕПТОРА). Отверстие в ремне не показывалось в течение 4,6 секунд. Для снятия кода состояния выключите и включите сетевой выключатель. Перейдите к RAP U7-1. |

**Таблица 2.2. Карта со входом по кодам состояния**

| Код состояния | Описание указания |
|---|---|
| U9-3 | XEROGRAPHIC PROCESS PROBLEM (НЕИСПРАВНОСТЬ В БЛОКЕ КСЕРОГРАФИИ). Датчик экспонирования обнаружил недостаточную яркость лампы экспонирования. Для снятия кода состояния выключите и включите аппарат сетевым выключателем. Перейдите к RAP 9-3. |
| U9-4 | XEROGRAPHIC PROCESS PROBLEM (НЕИСПРАВНОСТЬ В БЛОКЕ КСЕРОГРАФИИ). На главную плату поступил сигнал о том, что не работает двигатель дозированной подачи тонера. Выполните диагностическую процедуру с кодом [20-3]. Перейдите к RAP U9-4. |
| U9-5 | XEROGRAPHIC PROCESS PROBLEM (НЕИСПРАВНОСТЬ В БЛОКЕ КСЕРОГРАФИИ). Нулевая точка в CSDC (Current Sensitive Developing Controller (Токочувствительное устройство управления проявлением)) во время автоматической настройки параметров находилась слишком высоко. Выполните диагностическую процедуру с кодом [20-3]. Перейдите к RAP U9-5. |
| -1 | Выводится при выполнении диагностической процедуры с кодом [6-1]. Перейдите к RAP U2-1. |
| -2 | Выводится при выполнении диагностической процедуры с кодом [6-1]. Перейдите к RAP U2-2. |
| -4 | Выводится при выполнении диагностической процедуры с кодом [6-1]. Перейдите к RAP U2-4. |
| -7 | Выводится при выполнении диагностической процедуры с кодом [6-1]. Перейдите к RAP U2-7. |
| -8 | Выводится при выполнении диагностической процедуры с кодом [6-1]. Перейдите к RAP U2. |

СТРАНИЦА ОСТАВЛЕНА ПУСТОЙ

## RAP A1

При включении аппарата активируется датчик регистрации или датчик подачи оригинала, либо во время цикла подачи имеет место кратковременное нарушение связи с ADF.

**ПРОЦЕДУРА**

Удалите застрявший оригинал и выключите аппарат. Проследите за тем, чтобы ничто не препятствовало работе датчика подачи оригиналов. Включите аппарат. (Модели 5028/18/16). Если установлен комплект для работы с оригиналом (PL 8.2), то проследите за тем, чтобы прозрачные кусочки майларового пластика на датчиках регистрации и подачи оригинала не имели царапин или загрязнений.

Если код состояния не снимается, то продолжайте выполнение процедуры.

*ПРИМЕЧАНИЕ: Если ситуацию с кодом состояния не удается воспроизвести, то проверьте, воспользовавшись диагностическим кодом [20-1], файл истории работы аппарата, чтобы убедиться в том, что неисправность действительно имела место.*

Если код A1 то появляется, то исчезает во время копирования, то перейдите к RAP E2.

Введите диагностический код [5-10] для проверки датчика подачи оригиналов. Не прикрывайте датчик подачи оригиналов. Выводится сообщение: **"Please Wait (Ждите)".**

**ДА НЕТ**

Проверьте, не загрязнен ли датчик подачи оригиналов. **Датчик подачи оригиналов загорожен или загрязнен.**

**ДА НЕТ**

Отсоедините разъем P212 на датчике подачи оригиналов. **На кабельной части разъема между контактом 1 (+) и контактом 3 (-) имеется постоянное напряжение +5 В.**

**ДА НЕТ**

Выполните следующее:

- Перейдите к участку схемы, обозначенному флагом 1, и проверьте, нет ли обрыва цепи в электрических соединениях.
- Перейдите к участку схемы, обозначенному флагом 7, и проверьте, нет ли обрыва цепи или короткого замыкания на землю в электрических соединениях.
- Перейдите к RAP "OF 1.9. Цепи заземления аппарата" и убедитесь в том, что в цепи заземления ADF обрыва нет.

**ДА НЕТ**

A B

A B

**ДА НЕТ**

- Замените плату ADF (PL 8.2)

**На кабельной части разъема между контактом 2 (+) и контактом 4 (-) имеется постоянное напряжение +5 В.**

**ДА НЕТ**

Выполните следующее:

- Перейдите к участкам схемы, обозначенным флагами 2 и 3, и проверьте, нет ли обрыва цепи на этих участках
- Перейдите к RAP "OF 1.9. Цепи заземления аппарата" и убедитесь в том, что в цепи заземления ADF обрыва нет.
- Замените плату ADF (PL 8.2)

Замените датчик подачи оригинала (PL 8.2)

Выполните следующее:

- При необходимости устраните помехи или очистите датчик
- (только для 5328) Проследите при установке ADF за тем, чтобы штифт кулачка на тяге раскрытия точки зажатия попал в зацепление с левой стороной рычага раскрытия точки зажатия. Тяга раскрытия точки зажатия соединяется с рычагом раскрытия точки зажатия, который позволяет прижимному ролику регистрации приподниматься при открывании крышки однолистного податчика. Это позволяет устранять застревания в ADF.

Введите диагностический код [5-2] для проверки датчика регистрации. Не загораживайте датчик регистрации. Выводится сообщение **"Please Wait (Ждите)"**

**ДА НЕТ**

Проверьте, не загрязнен ли датчик регистрации. **Датчик загорожен или загрязнен.**

**ДА НЕТ**

Отсоедините разъем P211 на датчике регистрации. **На кабельной части разъема между контактами 1(+) и 3 (-) имеется постоянное напряжение +5 В.**

**ДА НЕТ**

Выполните следующее:

- Перейдите к участку схемы, обозначенному флагом 4, и проверьте, нет ли обрыва цепи в электрических соединениях.
- Перейдите к RAP: "OF 1.9. Цепи заземления аппарата" и убедитесь в том, что в цепи заземления ADF обрыва нет.
- Замените плату ADF (PL 8.2)

D E F

D E F

**На кабельной части разъема между контактом 2 (+) и контактом 4 (-) имеется постоянное напряжение +5 В.**

**ДА НЕТ**

Выполните следующее:

- Перейдите к участкам схемы, обозначенным флагами 5 и 6, и проверьте, нет ли обрыва цепи на этих участках
- Перейдите к RAP "OF 1.9. Цепи заземления аппарата" и убедитесь в том, что в цепи заземления ADF обрыва нет.
- Замените плату ADF (PL 8.2)

Замените датчик регистрации (PL 8.2)

При необходимости освободите датчик от помех или очистите его

Выполните следующее:

- Обратитесь к электрической схеме и проверьте, нет ли плохого контакта в схеме датчика регистрации или в схеме датчика подачи оригинала.
- Обратитесь к RAP "OF 1.9. Цепи заземления аппарата" и убедитесь в том, что в цепи заземления ADF обрыва нет.
- Замените плату ADF (PL 8.2)

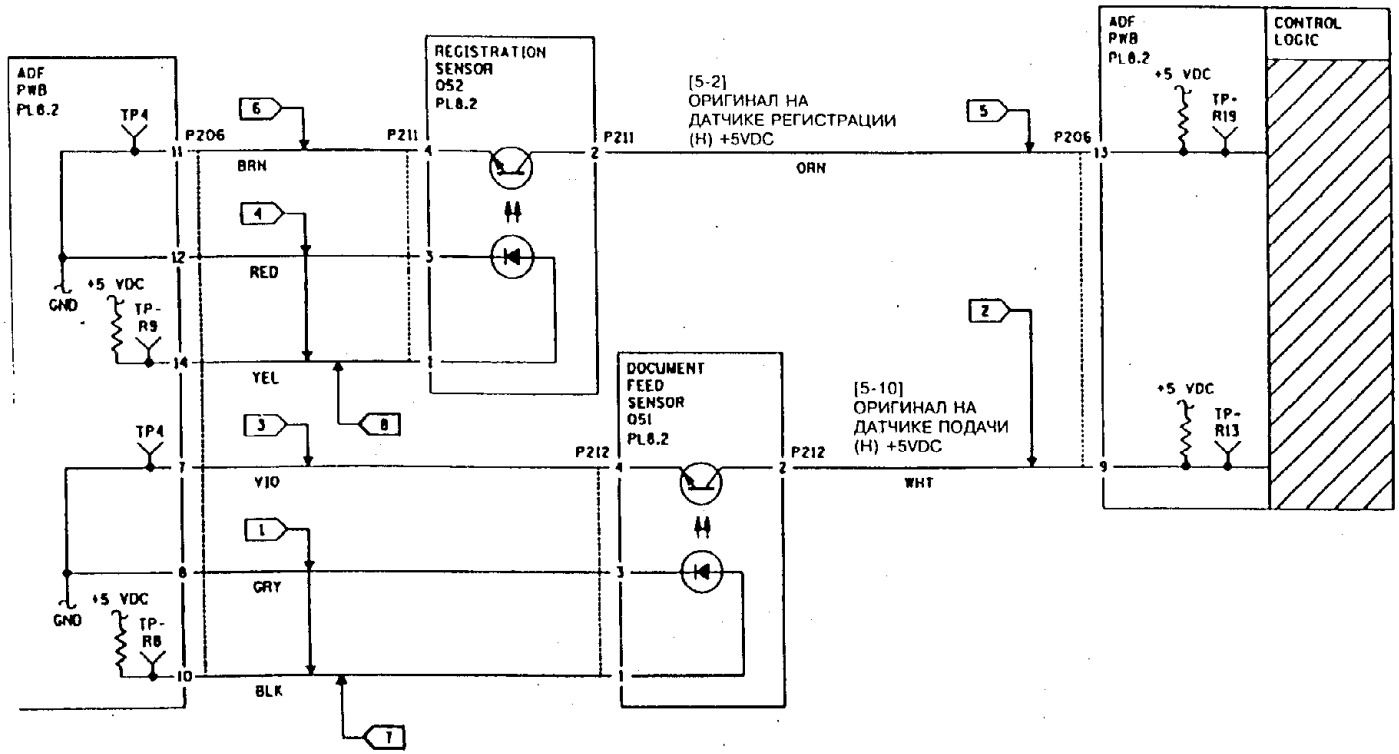


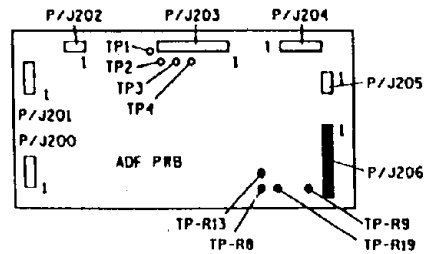


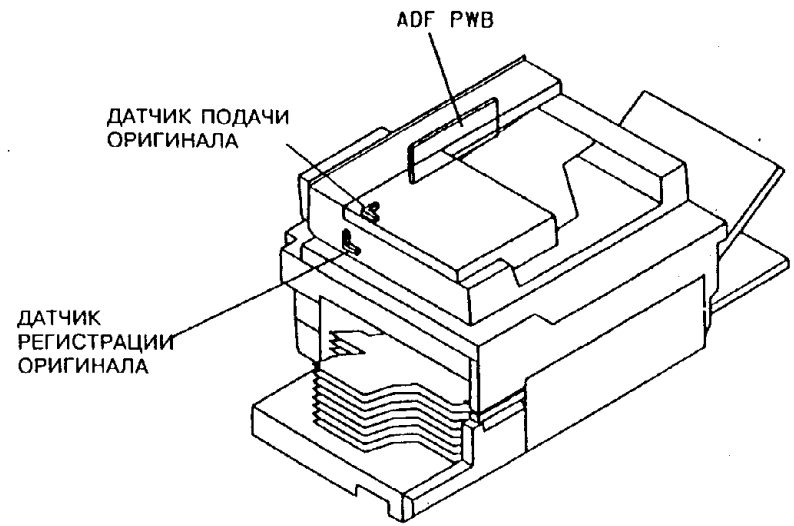


| T | 7000 | E |
|---|---|---|
| CHE | SM2 | N | 04 |

## RAP A1-8

При включении аппарата активируются датчик регистрации или датчик подачи оригинала, либо во время цикла подачи имеет место кратковременное нарушение связи с ADF.

### ПРОЦЕДУРА

ПРИМЕЧАНИЕ: Если аппарат был только что установлен, то проверьте, тем ли податчиком оригиналов он оборудован.

**Код состояния A1-8 появляется при установке в аппарат кассеты**

**ДА НЕТ**

Выполните следующее:

- Перейдите к RAP "OF 1.9. Цепи заземления аппарата".
- Проверьте номер по каталогу на главной плате (PL 6.1). Если этот номер: 140K57863, то замените главную плату.

Проверьте, нет ли обрыва цепи между зажимом заземления кассеты и клеммой заземления аппарата.

## RAP A2

Датчик регистрации не обнаружил передней кромки оригинала

### ПРОЦЕДУРА

Устраните при необходимости застревание. Выключите и снова включите аппарат. Если отображается код состояния A1, то перейдите к RAP с кодом состояния A1

*ПРИМЕЧАНИЕ: Если ситуацию с кодом состояния не удается воспроизвести, то проверьте, воспользовавшись диагностическим кодом [20-1], файл истории работы аппарата, и убедитесь в том, что неисправность действительно имела место.*

Положите стопку оригиналов в ADF и нажмите клавишу **Start** (Пуск). **Вся стопка проходит через ADF.**

**ДА НЕТ**

**Передняя кромка застрявшего оригинала начала движение в направлении от переднего края стопки оригиналов.**

**ДА НЕТ**

Выполните следующее:

- Проверьте, нет ли поврежденных оригиналов
- Убедитесь в правильной установке входного лотка для оригиналов

A B

A B

- (5328) Если после изготовления 100 тысяч копий ремень предварительной подачи не был заменен, то замените его (PL 8.10).
- (5328) Проверьте, не проскальзывает ли муфта предварительной подачи (PL 8.10).
- (5028/18/16) Произведите чистку роликов подачи удалителем пленок.
- Проверьте правильность установки торсион-ной пружины (PL 8.3/PL 8.9)
- Проверьте, не зажимает ли прижимная лапка оригиналы.
- (5328) Проверьте, нет ли заусенцев на майларе прижимной лапки
- Проверьте, не заедает ли тяга соленоида (PL 8.3/PL 8.9).
- (5328) Проверьте, не создает ли препятствий движению оригинала пластина придерживающих ремней при высоких стопках оригиналов и касается ли она оригиналов при низких стопках (PL 8.3).
- (5328) Замените узел ремня предварительной подачи в (PL 8.10).
- Проверьте, на месте ли и не провисает ли ремень привода подачи оригиналов.
- Выполните регулировку: "ADJ 5.10. Регулировка силы прижима отводящего ролика ADF"
- Проверьте, не повреждена ли и не заедает ли тормозная площадка (PL 8.3/PL 8.9).
- Введите диагностический код [5-1] для проверки муфты подачи. **Муфта подачи срабатывает.**

**ДА НЕТ**

Нажмите клавишу **Stop** (Останов). **Между точкой TP11 (+) и землей (-) имеется постоянное напряжение +25 В.**

**ДА НЕТ**

**Между контактом 1 разъема P204 и землей (-) имеется постоянное напряжение + 25 В.**

**ДА НЕТ**

Выполните следующее:

- Перейдите к "RAP OF 1.9. Цепи заземления аппарата" и проверьте, нет ли обрыва в цепи заземления ADF.
- Замените плату ADF (PL 8.2)

Выполните следующее:

- Обратитесь к участку схемы, обозначенному флагом 2, и

A B C D

A B C D

проверьте, нет ли обрыва цепи в электрических соединениях.

- Проверьте, нет ли механических заеданий или проскальзываний в муфте. Выполните процедуру чистки муфты подачи ADF, описание которой находится в главе 6, в Заметках по обслуживанию общего характера.

Введите диагностический код [5-1] и нажмите клавишу **Start** (Пуск). **Постоянное напряжение между контактом 2 на разъеме P204 (+) и землей (-) спадает от +25 В до 0.**

**ДА НЕТ**

Выполните следующее:

- Перейдите к RAP: "OF 1.9. Цепи заземления аппарата" и проверьте, нет ли обрыва в цепи заземления ADF.
- Замените плату ADF (PL 8.2)

Проверьте, нет ли механических заеданий или проскальзываний в муфте

Введите диагностический код [5-11] и проверьте двигатель подачи оригиналов. **Двигатель подачи оригиналов работает.**

**ДА НЕТ**

Нажмите клавишу **Stop** (Останов). **Между точкой TP9 (+) и землей (-) на плате ADF имеется постоянное напряжение +25 В.**

**ДА НЕТ**

**Между контактом 1 на разъеме P205 (+) и землей (-) имеется постоянное напряжение + 25 В.**

**ДА НЕТ**

Выполните следующее:

- Перейдите к RAP "OF 1.9. Цепи заземления аппарата" и проверьте, нет ли обрыва в цепи заземления ADF.
- Замените плату ADF (PL 8.2)

Замените двигатель подачи оригиналов в сборе (PL 8.4)

Нажмите клавишу **Start** (Пуск). **Между контактом 2 на разъеме P205 (+) и землей постоянное напряжение 0 В.**

E F G

**ДА НЕТ**

Выполните следующее:

- Перейдите к RAP: "OF 1.9. Цепи заземления аппарата" и проверьте, нет ли обрыва в цепи заземления ADF.
- Замените плату ADF (PL 8.2)

Проверьте, нет ли заеданий в двигателе подачи оригиналов. Если заеданий не обнаружено, то замените двигатель подачи оригиналов в сборе (PL 8.4).

Выполните следующее:

- Проверьте, на месте ли и не поврежден ли шкив на двигателе подачи оригиналов (PL 8.2).
- Проверьте, нет ли механических заеданий или проскальзываний в муфте (PL 8.4). Выполните процедуру чистки муфты подачи ADF, описание которой находится в главе 6, в Заметках по обслуживанию общего характера.
- Введите диагностический код [5-5], нажмите клавишу **Start** (Пуск) и затем - клавишу **Stop** (Останов). **Соленоид освобождения стопки оригиналов срабатывает и затем отпускает.**

**ДА НЕТ**

Отсоедините разъем J218. **Соленоид освобождения стопки оригиналов отпускает.**

**ДА НЕТ**

Выполните следующее:

- Проверьте, нет ли заеданий в тяге соленоида освобождения стопки оригиналов
- (5028/18/16) Выполните регулировку: "ADJ 5.5. Соленоид освобождения стопки оригиналов"
- Замените соленоид освобождения стопки оригиналов (PL 8.3).

Выполните следующее:

- Перейдите к участку схемы, обозначенному флагом 3, и проверьте, нет ли короткого замыкания на землю.

- Перейдите к RAP "OF 1.9. Цепи заземления аппарата" и убедитесь в том, что в цепи заземления ADF обрыва нет.
- Замените плату ADF (PL 8.2)

Выключите аппарат и отсоедините разъем P211. Введите диагностический код [5-2]. **На кабельной части разъема между контактом 2 (+) и землей (-) имеется постоянное напряжение +5 В.**

**ДА НЕТ**

- Убедитесь в правильности установки датчика регистрации.
- Перейдите к RAP "OF 1.9. Цепи заземления аппарата" и убедитесь в том, что в цепи заземления ADF обрыва нет.
- Замените плату ADF (PL 8.2)
- Замените датчик регистрации (PL 8.2)
- Перейдите к участку схемы, обозначенному флагом **4**, и проверьте, нет ли короткого замыкания на землю в электрических соединениях.

Замените датчик регистрации (PL 8.2)

**Оригиналы либо выполнены на слишком легкой или скрученной бумаге, либо изготовлены на лазерном принтере или факсимильном аппарате.**

**ДА НЕТ**

Введите диагностический код [5-4] для проверки работы выключателя готовности ADF. Не закладывайте оригинал в ADF. **На дисплее сообщений отображается сообщение: "Please wait (Ждите)".**

**ДА НЕТ**

Перейдите к участку схемы, обозначенному флагом **1**, и проверьте, нет ли обрыва цепи в электрических соединениях.

Выполните следующее:

- Проверьте, нет ли поврежденных оригиналов.
- (5328) Замените ремень предварительной подачи (PL 8.8).
- (5028/18/16) Очистите подталкивающий ролик, отводящий ролик и ролики регистрации удалителем пленок.
- Проверьте, не загрязнился ли, не порвался ли тормозной ремень (ремни).

- (5028/18/16) Выполните регулировку: "ADJ 5.4. Тормозная площадка ADF".
- Выполните регулировку: "ADJ 5.12. Скорость двигателя подачи оригиналов (модификация 4, а также модель 5328).
- Выполните регулировку: "ADJ 5.13. Ремень привода роликов подачи"
- Проверьте, не порвались ли, на месте ли приводные ремни (PL 8.4)
- (5328) Замените ремень предварительной подачи в сборе (PL 8.10).
- (5028/18/16) Замените блок привода предварительной подачи (PL 8.5).

**Без модификации 7:** (5028/18/16) Закажите и установите комплект приспособлений, улучшающих работу с оригиналами (PL 8.2).

**После конца цикла копирования отображается код состояния A2.**

**ДА НЕТ**

Выполните следующее:

- Введите диагностический код [20-1] и проверьте файл истории работы аппарата, чтобы убедиться в том, что такая неисправность была.
- Проверьте, не загрязнены ли прижимной ролик регистрации и ролик регистрации. При необходимости произведите чистку или замену (PL 8.4/PL 8.5).
- Проверьте электрические соединения в схеме датчика подачи оригиналов. Плохой контакт может приводить к запуску податчика одиночных листов без наличия оригинала.

Выполните следующее:

- Перейдите к участку схемы, обозначенному флагом 1, и поищите обрыв цепи в схеме выключателя готовности ADF.
- Проверьте, нет ли механических заеданий активаторов у выключателей-датчиков ширины оригинала.
- Перейдите к RAP: "OF 5.1. Неполадки ADF".

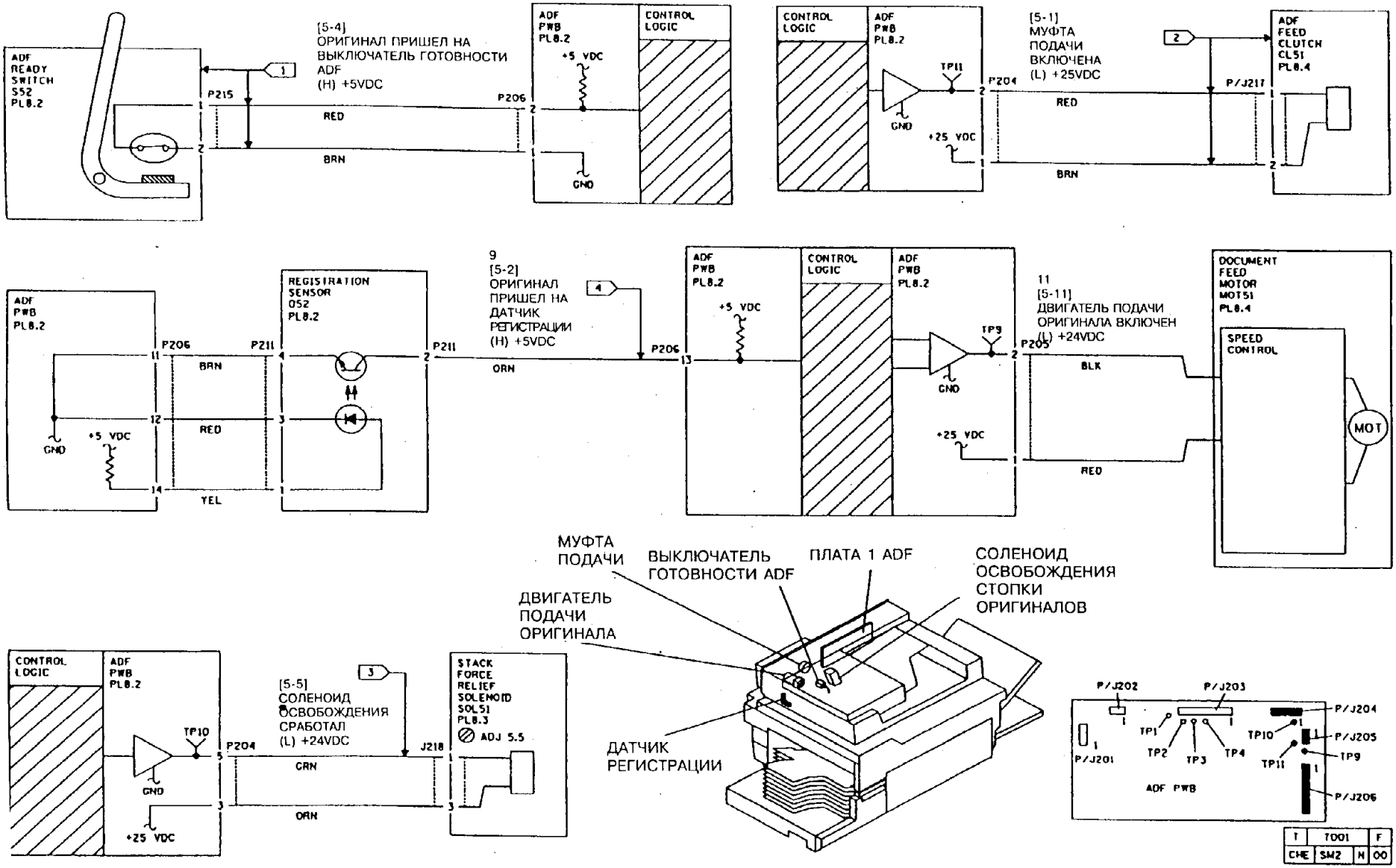


**Рис. 1. Электрическая схема и расположение элементов для кода состояния A2**

## RAP A6

Датчик регистрации не дает сигнал о сходе задней кромки листа оригинала с датчика.

### ПРОЦЕДУРА

Устраните застревание. Выключите и снова включите аппарат, чтобы сбросить код состояния. Если отображается код состояния A1, то перейдите к RAP A1. Введите диагностический код [5-6] и вручную активируйте выключатель ширины листа 8,5". **На дисплее сообщений надпись "Please Wait" (Ждите) сменяется на: "Ready to copy" (Готов к работе).**

**ДА НЕТ**

Выполните следующее

- Обратитесь к участку схемы, обозначенному флагом 3, и проверьте, нет ли обрыва цепи в электрических соединениях.
- Обратитесь к участку схемы, обозначенному флагом 2, и проверьте, нет ли обрыва цепи в электрических соединениях и исправен ли выключатель
- Перейдите к RAP: "OF 1.9. Цепи заземления аппарата" и убедитесь в том, что в цепи заземления ADF обрыва нет.
- Замените плату ADF (PL 8.2)

Введите диагностический код [5-2]. Прикройте датчик регистрации. **На дисплее сообщений надпись "Please Wait" (Ждите) сменяется на: "Ready to copy" (Готов к работе).**

**ДА НЕТ**

Отсоедините разъем P211. **На кабельной части разъема между контактами 2 (+) и 4 (-) имеется постоянное напряжение +5 В.**

**ДА НЕТ**

Выполните следующее:

- Обратитесь к участку схемы, обозначенному флагом 1, и проверьте, нет ли обрыва цепи в электрических соединениях.
- Перейдите к RAP "OF 1.9. Цепи заземления аппарата" и убедитесь в том, что в цепи заземления ADF обрыва нет.
- Замените плату ADF (PL 8.2)

Замените датчик регистрации (PL 8.2).

Выполните следующее:

- Проверьте, нет ли препятствий на выводном участке по ходу оригинала.
- Если неисправность состоит в одновременной подаче нескольких листов, то замените муфту подачи в ADF (PL 8.3).
- Убедитесь в том, что затянуты винты ручной затяжки в ADF.
- Произведите чистку стекла оригинала
- Произведите чистку подталкивающего ролика,отводящего ролика и роликов регистрации.
- Проверьте, правильно ли работает активатор выключателя ширины листа 8,5".
- Проверьте, не повреждены ли, не проскальзывают ли ремни привода или ремень оригинала.
- Выполните регулировку: "ADJ 5.3. Регулировка высоты ADF".
- Выполните регулировку: "ADJ 5.12. Регулировка скорости двигателя подачи оригинала в ADF" (модификация 4 и модель 5328).
- Обратитесь к участку схемы, обозначенному флагом 4, и проверьте, нет ли короткого замыкания на землю в электрических соединениях.
- Проверьте правильность работы муфты подачи ADF (PL 8.4).
- (5028/18/16) Замените блок привода предварительной подачи (PL 8.10)
- Перейдите к RAP "OF 1.9. Цепи заземления аппарата" и убедитесь в том, что в цепи заземления ADF обрыва нет.
- Замените плату ADF (PL 8.2)
- Если второй и последующий оригиналы идут друг за другом слишком близко, то проверьте, нет ли заеданий в муфте подачи (PL 8.4). Выполните процедуру чистки муфты подачи ADF, описание которой дано в главе 6, в Заметках по обслуживанию общего характера.
- Если оригиналы прилипают к стеклу, то произведите чистку стекла, нанесите на него антистатическую жидкость (8R90273) и нанесите пропитку (70P88) на ремень оригинала, согласно процедуре REP 5.13
- (Модель 5328). Проверьте, нет ли трещин или повреждений в корпусе подшипника (PL 8.10) на двигателе привода ремня оригинала.
- Проверьте, на месте ли и не повреждена ли наклейка на направляющей ADF (PL 8.5)
- Убедитесь в правильности установки пружин прижимных роликов (правого, левого и среднего) ремня оригинала и фиксаторов этих роликов (открытой стороной вниз, к стеклу оригинала) (PL 8.2).
- Введите диагностический код [5-3] и проверьте правильность работы двигателя привода ремня оригинала (PL 8.2).

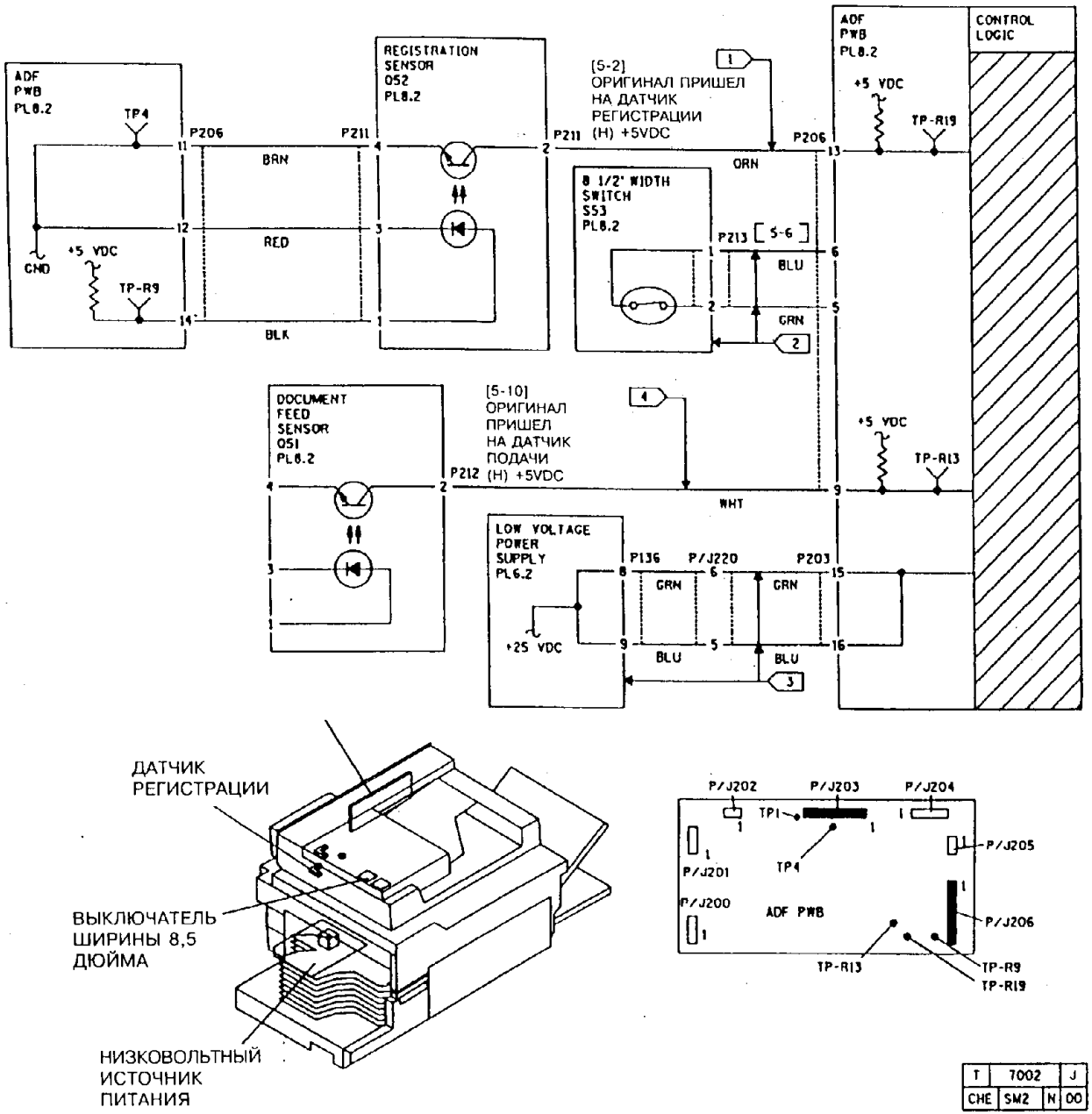


**Рис. 1. Электрическая схема для кода состояния A6**

СТРАНИЦА ОСТАВЛЕНА ПУСТОЙ

## RAP A7

Датчик подачи оригинала не дает сигнал о сходе задней кромки листа оригинала

### НАЧАЛЬНЫЕ ДЕЙСТВИЯ

Устраните застревание. Если код состояния остается, то выключите и снова включите аппарат, чтобы снять код состояния. Если это помогает снять код состояния, то проверьте, нет ли механических заеданий у активаторов выключателей ширины листа оригинала. Если с выключателями все в порядке, то обратитесь к RAP "OF 5.1. Неполадки ADF". Если отображается код состояния A1, то перейдите к RAP A1.

### ПРОЦЕДУРА

**Видно, что оригиналы подаются слишком близко друг к другу или имеет место одновременная подача нескольких листов**

**ДА НЕТ**

**Оригинал останавливается в зоне поворота.**

**ДА НЕТ**

Выполните следующее

- Проверьте, не загрязнился ли датчик PL 8.2 подачи оригиналов. При необходимости очистите его.
- Обратитесь к участкам схемы, обозначенным флагами 1 и 2, и проверьте, нет ли ослабленных или не до конца вставленных разъемов, что может приводить к плохому контакту в схеме датчика подачи оригиналов.
- Замените датчик подачи оригиналов (PL 8.2)
- (5028/18/16) Если неисправность возникает только при подаче компьютерных распечаток с краевой перфорацией, то убедитесь в том, что на ADF установлена модификация 1.

Введите диагностический код [5-3]. **Двигатель привода ремня оригинала работает.**

**ДА НЕТ**

Отсоедините разъем P201. Введите диагностический код [5-3]. **Между контактом 1 (+) на розетке J201 и точкой TP2 (-) на плате ADF имеется постоянное напряжение от +11 до +24 В.**

**ДА НЕТ**

Выполните следующее:

- Перейдите к RAP: "OF 1.9. Цепи заземления аппарата" и убедитесь в том, что в цепи заземления ADF обрыва нет.
- Замените плату ADF (PL 8.2)

A B Нажмите клавишу **Start** (Пуск). **Между контактом 2 (+) на розетке J201 и точкой TP2 (-) на плате ADF имеется постоянное напряжение от +11 до +24 В.**

**ДА НЕТ**

Выполните следующее:

- Перейдите к RAP "OF 1.9. Цепи заземления аппарата" и убедитесь в том, что в цепи заземления ADF обрыва нет.
- Замените плату ADF (PL 8.2)

Нажмите клавишу **Start** (Пуск). **Между контактом 3 (+) на розетке J201 и точкой TP2 (-) на плате ADF имеется постоянное напряжение от +11 до +24 В.**

**ДА НЕТ**

Выполните следующее:

- Перейдите к RAP: "OF 1.9. Цепи заземления аппарата" и убедитесь в том, что в цепи заземления ADF обрыва нет.
- Замените плату ADF (PL 8.2)

Нажмите клавишу Start (Пуск). Между контактом 4 (+) на розетке J201 и точкой TP2 (-) на плате ADF имеется постоянное напряжение от +11 до +24 В.

**ДА НЕТ**

Выполните следующее:

- Перейдите к RAP "OF 1.9. Цепи заземления аппарата" и убедитесь в том, что в цепи заземления ADF обрыва нет.
- Замените плату ADF (PL 8.2)

Выполните следующее:

- Проверьте, нет ли механических заеданий в приводном механизме ремня оригинала.
- Обратитесь к участку схемы, обозначенному флагом 3, и проверьте, нет ли обрыва цепи в электрических соединениях.
- Замените двигатель привода ремня оригинала (PL 8.2)
- Перейдите к RAP: "OF 1.9. Цепи заземления аппарата" и убедитесь в том, что в цепи заземления ADF обрыва нет.
- Замените плату ADF (PL 8.2)

Выполните следующее:

- Проверьте, нет ли препятствий на участке вывода оригинала.
- Произведите чистку стекла оригинала и ремня оригинала
- (5028/18/16) Произведите чистку подталкивающего ролика, отводящего ролика и роликов регистрации.
- Проверьте, нет ли повреждений или заусенцев на планке регистрации или на этикетке (PL 7.1A).
- Проверьте, не поврежден ли, не проскальзывает ли ремень привода оригинала (PL 8.1) ремень оригинала или ремень привода выводного ролика (PL 8.2).
- Проверьте, не заедают ли тяги соленоида освобождения стопки оригиналов.
- Проверьте, не загрязнен ли датчик подачи оригинала (PL 8.2) При необходимости произведите его чистку.
- Выполните регулировку: "ADJ 5.3. Регулировка высоты ADF".
- Выполните регулировку: "ADJ 5.11. Ремень привода ремня оригинала"
- Выполните регулировку: "ADJ 5.12. Регулировка скорости двигателя подачи оригинала в ADF" (модификация 4 и модель 5328).
- Убедитесь в правильности установки пружин прижимных роликов (справа и слева) ремня оригинала, пружин и фиксаторов осей роликов (открытой стороной вниз, к стеклу оригинала) (PL 8.1).
- Убедитесь в правильности установки прижимного ролика (среднего) ремня оригинала (PL 8.1)
- Введите диагностический код [5-3] и проверьте правильность работы двигателя привода ремня оригинала (PL 8.2).
- Проверьте, нет ли трещин или повреждений на корпусе подшипника в двигателе привода ремня оригинала (PL 8.2)
- Проверьте, надежно ли закреплен на валу со стороны корпуса подшипника шкив двигателя привода ремня оригинала (PL 8.2).
- Замените двигатель подачи оригинала (PL 8.4).
- Перейдите к RAP: "OF 1.9. Цепи заземления аппарата" и убедитесь в том, что в цепи заземления ADF обрыва нет.
- Замените плату ADF (PL 8.2)
- (5328) Проверьте, на месте ли и не повреждена ли наклейка на направляющей ADF (PL 8.5)
- Убедитесь в том, что прижимной ролик регистрации вращается и прижимается к ведущему ролику (PL 8.5).
- Проверьте правильность сборки механизма раскрытия точки зажатия на крышке однолистного податчика (PL 8.5).
- Если оригиналы прилипают к стеклу, то произведите чистку стекла и нанесите на него антистатическую жидкость (8R90273) и нанесите пропитку (70P88) на ремень оригинала, согласно процедуре REP 5.13

C Перейдите к RAP "OF 5.4 Подача нескольких листов в ADF"

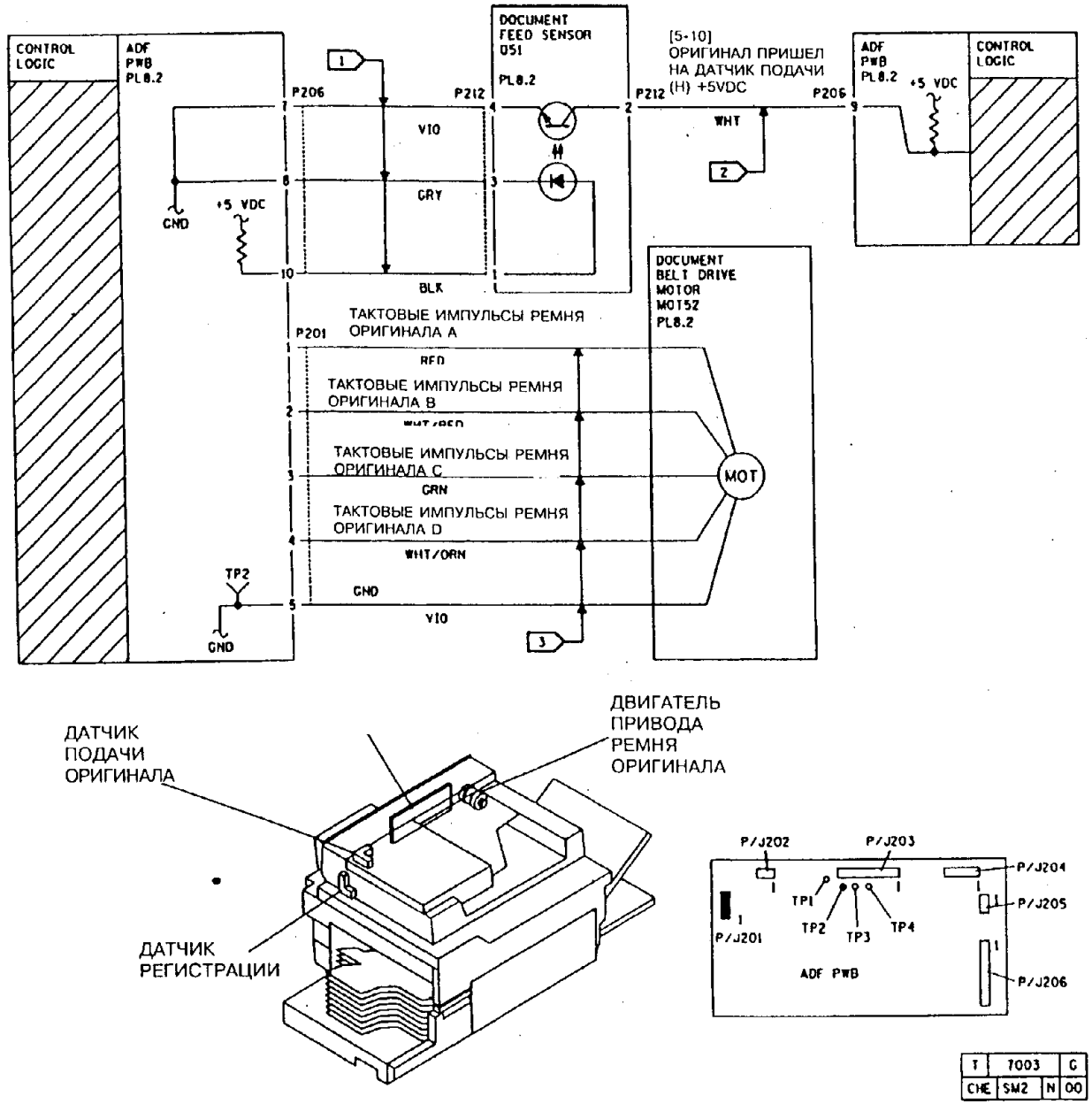


**Рис. 1. Электрическая схема для кода состояния A7**

## RAP A9

При работе ADF разомкнулся выключатель блокировки ADF.

### ПРОЦЕДУРА

Введите диагностический код [10-5], приподнимите ADF или крышку стекла не менее, чем на 8 см, и затем опустите на место. **На дисплее сообщений надпись "Please Wait" (Ждите) сменяется на: "Ready to Copy" (Готов к работе).**

**ДА НЕТ**

Выполните следующее:

- На аппаратах, оборудованных ADF выполните регулировку: ADJ 5.3. Регулировка высоты ADF".
- Проверьте затяжку винтов ручной затяжки на ADF
- Замените магнит
- **Между точкой TP39 (+) и землей (-) на главной плате имеется постоянное напряжение + 5 В.**

**ДА НЕТ**

Выполните следующее:

- Перейдите к RAP "OF 1.9. Цепи заземления аппарата" и убедитесь в том, что нет обрыва в в цепях заземления аппарата.
- Замените главную плату (PL 6.1A).

Вручную, с помощью магнита активируйте выключатель ADF/стекла оригинала. **Между точкой TP39 (+) и землей (-) на главной плате постоянное напряжение 0 В.**

**ДА НЕТ**

Обратитесь к участку схемы, обозначенному флагом 1, и проверьте, нет ли обрыва цепи в электрических соединениях.

Замените выключатель блокировки ADF/стекла оригинала.

Обратитесь к участку схемы, обозначенному флагом 1, и проверьте, нет ли плохого контакта в электрических соединениях.

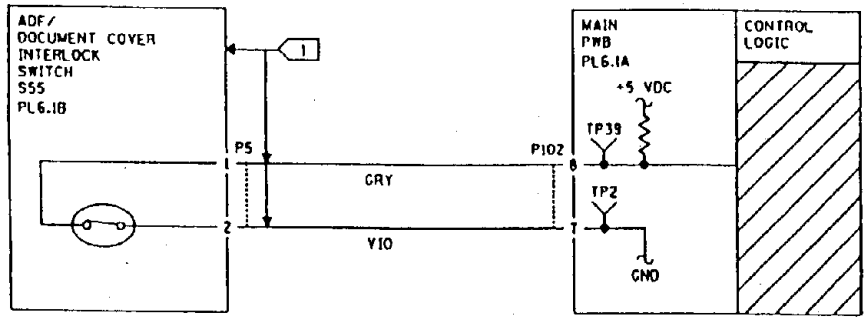


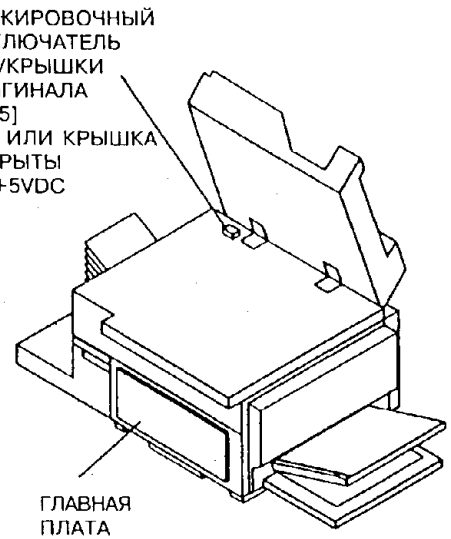


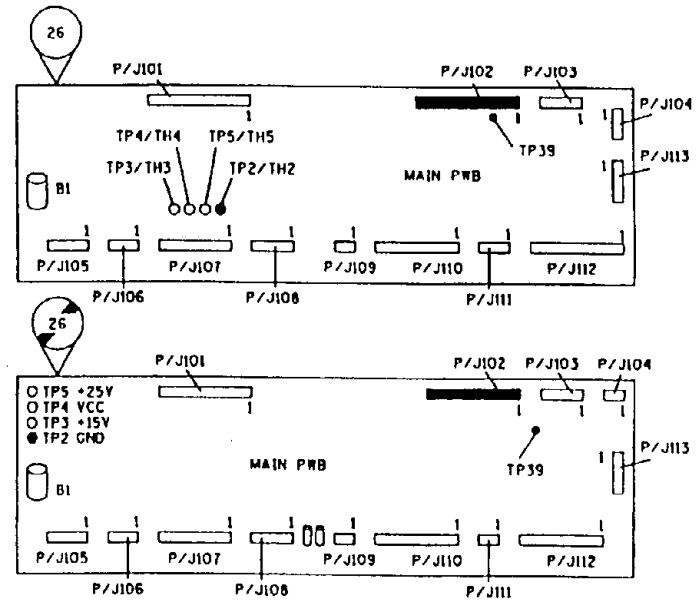


| T | 7004 | G |
|---|---|---|
| CHE | SM2 | N | 00 |

## RAP C1 (5028/18/16)

Выключатель регистрации не обнаруживает бумагу, подаваемую из лотка 1.

### НАЧАЛЬНЫЕ ДЕЙСТВИЯ

Если аппарат оборудован лотком большой емкости, то снимите блок транспортера и установите кассету для бумаги. Удостоверьтесь в том, что неисправность осталась. Если неисправность осталась, то продолжайте выполнение RAP C1. Если неисправность устранилась, то перейдите к Руководству по техническому обслуживанию лотка большой емкости.
Убедитесь, что в обходном лотке нет бумаги.
Проверьте, нет ли на выключателе регистрации скрепок или других посторонних предметов.

### ПРОЦЕДУРА

Если застревания с кодом C1 возникают только при работе с этикетками, то проверьте маркировку материала этикеток (Xerox (3R3139) или нет). Если подача материала для этикеток идет из лотка 1, то предупредите пользователя, что этот материал нужно подавать только через обходной лоток.
Если код состояния C1 вызван тем, что в лоток 1 была неправильно, с поворотом на 90 градусов, установлена кассета 8,5x11" для подачи длинной кромкой вперед, то перейдите к главе 6, к Заметкам по обслуживанию общего характера, извлеките кассету и устраните повреждения.
Если код состояния C1 вызван сильным перекосом бумаги для копий, то перейдите к RAP "CQ 9.1. Перекос".

**Ролики подачи находятся в исходном положении (плоской частью обращены вниз).**

**ДА НЕТ**

Снимите блок подачи бумаги и выполните следующее:

- Проверьте, не заедает ли плунжер соленоида подачи.
- Проверьте, нет ли механических препятствий движению рычага фиксатора подачи бумаги.
- Очистите накладки роликов подачи удалителем пленок (исполнение **USCO**) или растворителем общего назначения (исполнение **RX**) (НИ В КОЕМ СЛУЧАЕ не пользуйтесь растворителем "Формула А").
- Замените ось роликов подачи (PL 2.4). Объясните пользователю, что нельзя переполнять кассеты для бумаги. Установите комплект деталей, препятствующих переполнению кассеты в лотке 1. (PL 2.9).

Устраните застревание. Выключите сетевой выключатель. Подождите 10 секунд и снова включите его. Изготовьте две копии. **При изготовлении первой копии появляется код состояния C1.**

**ДА НЕТ**

Устраните застревание и либо закройте аппарат, либо установите имитатор для обхода блокировок. **Между**

A

A

**точкой TP22 (+) и землей (-) на главной плате имеется постоянное напряжение + 25 В.**

**ДА НЕТ**

Выполните следующее:

- Обратитесь к участку схемы, обозначенному флагом 3, и проверьте, нет ли короткого замыкания на землю.
- Замените главную плату (PL 6.1).

Выполните следующее:

- Если в аппарате стоит регулируемая кассета, то проследите за тем, чтобы направляющие для бумаги подходили к ней вплотную.
- Проследите за тем,чтобы кассета не была переполнена, и чтобы лоток двигался свободно. Если кассеты переполнены, то установите в лоток 1 комплект деталей, препятствующих переполнению (PL 2.9).
- Замените тормозную площадку (PL 2.9)
- Замените узел кассеты для бумаги (PL 2.8).

Устраните застревание. Введите диагностический код [8-1] и проверьте двигатель привода тракта бумаги. **Двигатель привода тракта бумаги работает.**

**ДА НЕТ**

Нажмите клавишу **Stop** (Останов). **Между контактом 21 разъема P101 (+) и землей (-) имеется постоянное напряжение +25 В.**

**ДА НЕТ**

**Между контактом 5 разъема P122 (+) и землей (-) имеется постоянное напряжение +25 В.**

**ДА НЕТ**

Замените драйверную плату (PL 6.2).

Обратитесь к участку схемы, обозначенному флагом 1, и проверьте, нет ли обрыва цепи в электрических соединениях.

Введите диагностический код [8-1], **не отсоединяя тестера от контакта 21 разъема P101 (+) и земли (-). Между этими точками прибор показывает нулевое напряжение.**

**ДА НЕТ**

Выполните следующее:

- Обратитесь к участку схемы, обозна-ченному флагом 3, и проверьте, нет ли короткого замыкания на землю.
- Замените главную плату (PL 6.1).

Выключите аппарат и отсоедините от драйверной платы разъем P119. **Между контактами 1 и 3 разъема P119 имеется сопротивление порядка 20 Ом.**

**ДА НЕТ**

Замените двигатель привода тракта бумаги (PL 1.1).

Подсоедините разъем P119. Введите диагно-

B

B

стический код [8-1]. **Между контактами 3 и 1 разъема P119 имеется переменное напряжение 115 В.**

**ДА НЕТ**

Замените драйверную плату (PL 6.2).

Замените двигатель привода тракта бумаги (PL 1.1).

Откройте аппарат и установите имитатор для обхода блокировки. Введите диагностический код [8-3] и проверьте выключатель регистрации. Вручную активируйте выключатель регистрации. **На дисплее сообщений надпись: "Please Wait" (Ждите) сменится на: "Ready to Copy" (Готов к работе).**

**ДА НЕТ**

Обратитесь к участку схемы, обозначенному флагом 2, и проверьте, нет ли короткого замыкания на землю. Если короткого замыкания не обнаружено, то замените выключатель регистрации (PL 2.4).

Введите диагностический код [8-2] и проверьте соленоид подачи бумаги, выбрав с пульта лоток 1. Нажмите клавишу **Start** (Пуск). **Соленоид подачи бумаги из лотка 1 срабатывает.**

**ДА НЕТ**

Нажмите клавишу **Stop** (Останов) **Между точкой TP22 (+) и землей в режиме ожидания имеется постоянное напряжение +25 В.**

**ДА НЕТ**

**Между точкой TP5 (+) и землей (-) в режиме ожидания имеется постоянное напряжение + 25 В**

**ДА НЕТ**

Выполните следующее:

- Замените главную плату (PL 6.1)

Обратитесь к участкам схемы, обозначенным флагами 3 и 5, и проверьте, нет ли обрыва цепи в электрических соединениях.

Нажмите клавишу **Start** (Пуск). **Напряжение спадает до нуля.**

**ДА НЕТ**

Выполните следующее:

- Замените главную плату (PL 6.1).

Замените соленоид подачи бумаги (PL 2.5).

Закройте аппарат или установите имитатор для обхода блокировки. **Между точкой TP22 (+) и землей (-) на главной плате имеется постоянное напряжение + 25 В**

**ДА НЕТ**

Выполните следующее:

- Обратитесь к участку схемы, обозначенному флагом 3, и проверьте, нет ли короткого замыкания на землю.
- Замените главную плату (PL 6.1).

**Ролики подачи находятся в исходном положении**

**(плоской стороной вниз).**

**ДА НЕТ**

Снимите блок подачи бумаги и выполните следующее:

- Проверьте, не заедает ли плунжер соленоида подачи.
- Проверьте, нет ли механических препятствий движению рычага фиксатора подачи бумаги (PL 2.5).
- Очистите накладки роликов подачи удалителем пленок (исполнение **USCO**) или растворителем общего назначения (исполнение **RX**). (НИ В КОЕМ СЛУЧАЕ не пользуйтесь растворителем "Формула А").
- Замените ось роликов подачи (PL 2.4). Объясните пользователю, что нельзя переполнять кассеты для бумаги.

Выполните следующее:

- Если в аппарате стоит регулируемая кассета, то проследите за тем, чтобы направляющие для бумаги подходили к ней вплотную.
- Проследите за тем,чтобы кассета не была переполнена и чтобы лоток двигался свободно.
- Удалите бумагу из кассеты лотка 1 и сделайте одну копию. На пульте отображается сообщение: **"Add paper" (Положите в лоток бумагу)**

**ДА НЕТ**

Выполните следующее:

- Проверьте правильность работы активатора выключателя отсутствия бумаги в лотке 1 (PL 2.4).
- Обратитесь к участку схемы, обозначенному флагом 4, и проверьте, нет ли обрыва цепи в электрических соединениях.

Выполните следующее:

- Если в аппарате стоит регулируемая кассета, то проследите за тем, чтобы направляющие для бумаги подходили к ней вплотную.
- Проверьте, не износилась ли, не загрязнились ли накладки роликов (PL 2.4).
- Замените тормозную площадку (PL 2.9).
- Проверьте, не повреждена ли передняя кромка застрявшего листа. Если есть повреждения, то проверьте, нет ли препятствий в тракте бумаги.
- Проверьте, на месте ли, не ослабла ли пружина рычага фиксатора подачи бумаги (PL 2.5).
- Проверьте, не заедает ли плунжер соленоида (PL 2.5).
- Проверьте, не проскальзывает ли муфта подачи бумаги (PL 2.5).
- Проверьте, проходит ли ремень привода тракта бумаги по средней части всех шкивов.
- Замените соленоид подачи бумаги (PL 2.5)
- Замените узел кассеты для бумаги (PL 2.8).

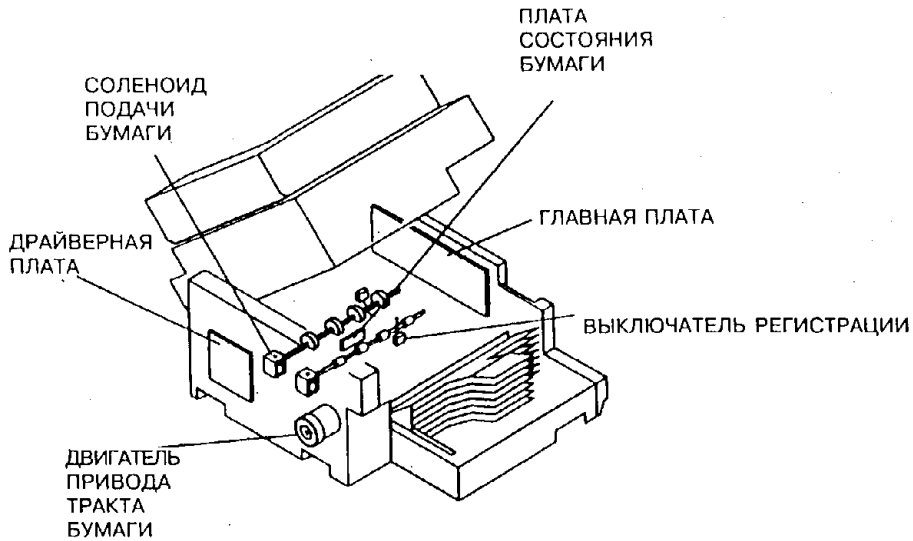


T 7076 A

**Рис.1. Расположение деталей и узлов для кода состояния C1**

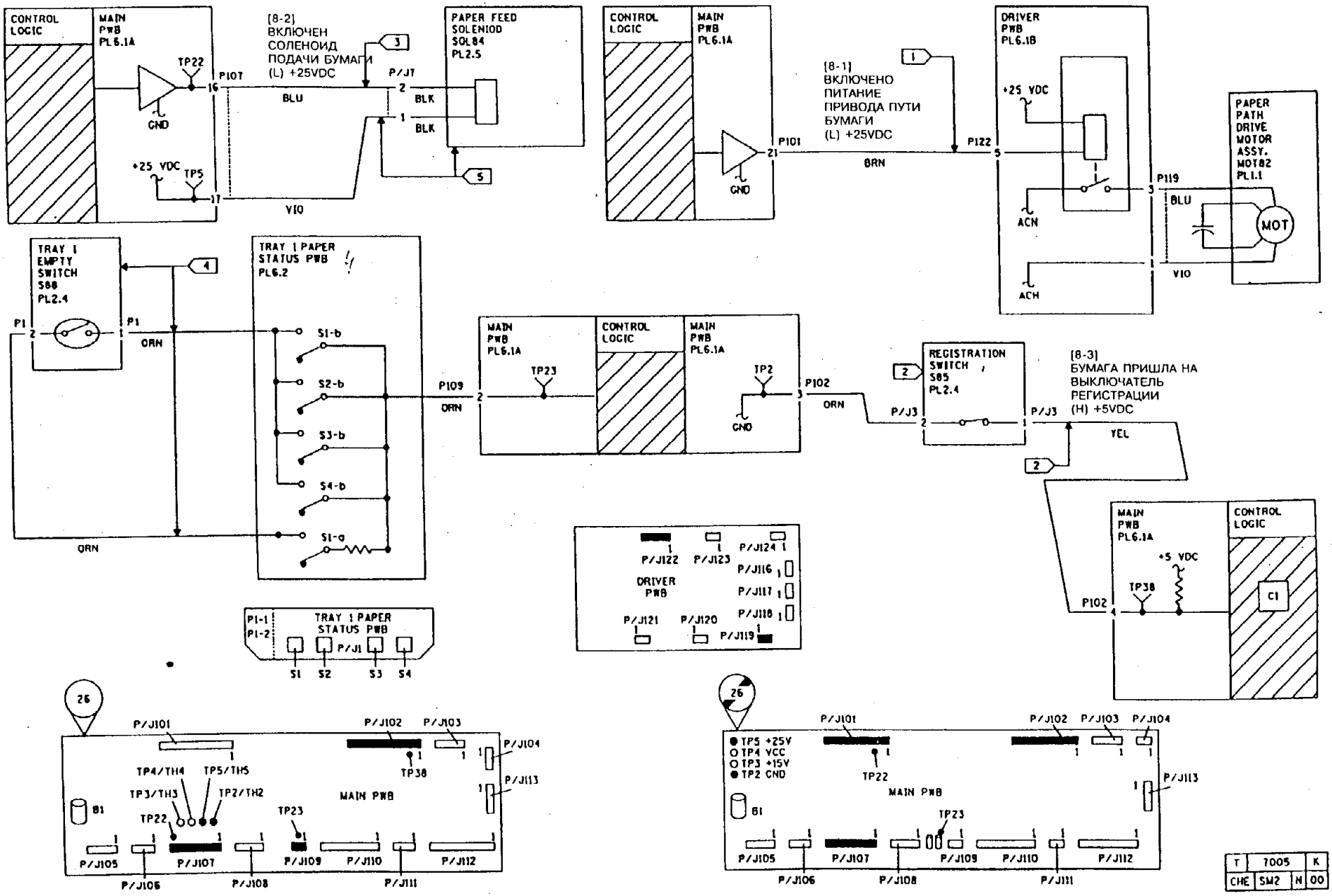


**Рис. 2. Электрическая схема для кода состояния C1.**

## RAP C1 (5328)

Выключатель регистрации не обнаруживает бумагу, подаваемую из лотка 1

### НАЧАЛЬНЫЕ ДЕЙСТВИЯ

Проследите за тем, чтобы в обходном лотке не было бумаги.
Введите диагностический код [8-1] (проверка двигателя привода тракта бумаги), чтобы плата управления приводом дала сигнал на включение этого двигателя. Если двигатель не включается, то проверьте плату управления приводом и связанные с ней электрические схемы.
Проверьте, нет ли на выключателе регистрации скрепок или других посторонних предметов.

### ПРОЦЕДУРА

Если код состояния C1 вызван сильным перекосом бумаги, то перейдите к RAP "CQ 9.1. Перекос".
**Ролики подачи находятся в исходном положении (плоской частью обращены вниз).**

**ДА НЕТ**

Снимите блок подачи бумаги и выполните следующее:

- Проверьте, не заедает ли плунжер соленоида подачи.
- Проверьте, нет ли механических препятствий движению рычага фиксатора подачи бумаги.
- Очистите накладки роликов подачи удалителем пленок (исполнение **USCO**) или растворителем общего назначения (исполнение **RX**). (НИ В КОЕМ СЛУЧАЕ не пользуйтесь растворителем "Формула А").
- Замените ось роликов подачи (PL 2.4). Объясните пользователю, что нельзя переполнять кассеты для бумаги.

Устраните застревание. Выключите аппарат, подождите 10 секунд и снова включите его. Изготовьте две копии. **При изготовлении первой копии появляется код состояния C1.**

**ДА НЕТ**

Устраните застревание и либо закройте аппарат, либо установите имитатор для обхода блокировок. **Между точкой TP22 (+) и землей (-) на главной плате имеется постоянное напряжение + 25 В.**

**ДА НЕТ**

Выполните следующее:

- Обратитесь к участку схемы, обозначенному флагом 3, и проверьте, нет ли короткого замыкания на землю.
- Замените главную плату (PL 6.1).

Выполните следующее:

- Проследите за тем, чтобы направляющие для бумаги были правильно отрегулированы.

**A**

- Проследите за тем,чтобы кассета не была переполнена и чтобы лоток двигался свободно.
- Замените тормозную площадку (PL 2.9)
- Замените узел кассеты для бумаги (PL 2.8).

Откройте аппарат и установите имитатор для обхода блокировки. Введите диагностический код [8-3] и проверьте выключатель регистрации. Вручную активируйте выключатель регистрации. **На дисплее сообщений надпись Please Wait (Ждите) изменится на Ready to Copy (Готов к работе).**

**ДА НЕТ**

Обратитесь к участку схемы, обозначенному флагом 2, и проверьте, нет ли короткого замыкания на землю. Если короткого замыкания не обнаружено, то замените выключатель регистрации (PL 2.4).

Введите диагностический код [8-2] и проверьте соленоид подачи бумаги, выбрав с пульта лоток 1. Нажмите клавишу **Start** (Пуск). **Соленоид подачи бумаги из лотка 1 срабатывает.**

**ДА НЕТ**

Нажмите клавишу **Stop** (Останов) **Между точкой TP22 (+) и землей в режиме ожидания имеется постоянное напряжение +25 В.**

**ДА НЕТ**

**Между точкой TP5 (+) и землей (-) в режиме ожидания имеется постоянное напряжение + 25 В**

**ДА НЕТ**

Замените главную плату (PL 6.1)

Обратитесь к участкам схемы, обозначенным флагами 3 и 5, и проверьте, нет ли обрыва цепи в электрических соединениях.

Нажмите клавишу **Start** (Пуск). **Напряжение спадает до нуля.**

**ДА НЕТ**

Замените главную плату (PL 6.1)

Замените соленоид подачи бумаги (PL 2.5)

Закройте аппарат или установите имитатор для обхода блокировки. **Между точкой TP22 (+) и землей (-) на главной плате имеется постоянное напряжение + 25 В**

**ДА НЕТ**

Выполните следующее

- Обратитесь к участку схемы, обозначенному флагом 3, и проверьте, нет ли короткого замыкания на землю.
- Замените главную плату (PL 6.1A).

Выполните следующее:

- Проследите за тем, чтобы направляющие для бумаги были правильно отрегулированы.
- Проследите за тем, чтобы кассета не была переполнена и чтобы лоток двигался свободно.
- Удалите бумагу из кассеты лотка 1 и сделайте одну копию. На пульте отображается сообщение: **"Add paper" (Положите в лоток бумагу)**

**ДА НЕТ**

Выполните следующее:

- Проверьте правильность работы активатора выключателя отсутствия бумаги в лотке 1 (PL 2.4).
- Обратитесь к участку схемы, обозначенному флагом 4, и проверьте, нет ли обрыва цепи в электрических соединениях.

Выполните следующее:

- Проверьте, нет ли повреждений или загрязнений на главном приводном ремне и узле кронштейна натяжного ролика (PL 1.3).
- Проверьте, проходит ли ремень привода тракта бумаги по средней части всех шкивов и имеет ли он нужное натяжение.
- Проверьте, не износилась ли и не загрязнились ли накладки роликов подачи (PL 2.4).
- Замените тормозную площадку (PL 2.9).
- Проверьте, не повреждена ли передняя кромка застрявшего листа. Если кромка повреждена, то проверьте, нет ли препятствий в тракте бумаги.
- Проверьте, на месте ли, не ослабла ли пружина рычага фиксатора подачи бумаги (PL 2.5).
- Проверьте, не заедает ли плунжер соленоида (PL 2.5).
- Проверьте, не проскальзывает ли муфта подачи бумаги (PL 2.5).
- Замените соленоид подачи бумаги (PL 2.5)
- Замените кассету для бумаги в сборе (PL 2.8).

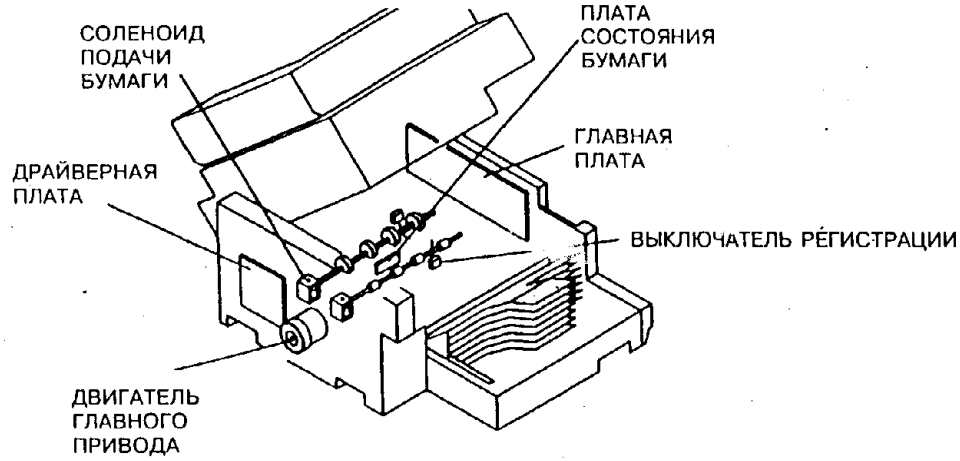


**Рис. 1. Схема расположения деталей и узлов для кода состояния C1.**

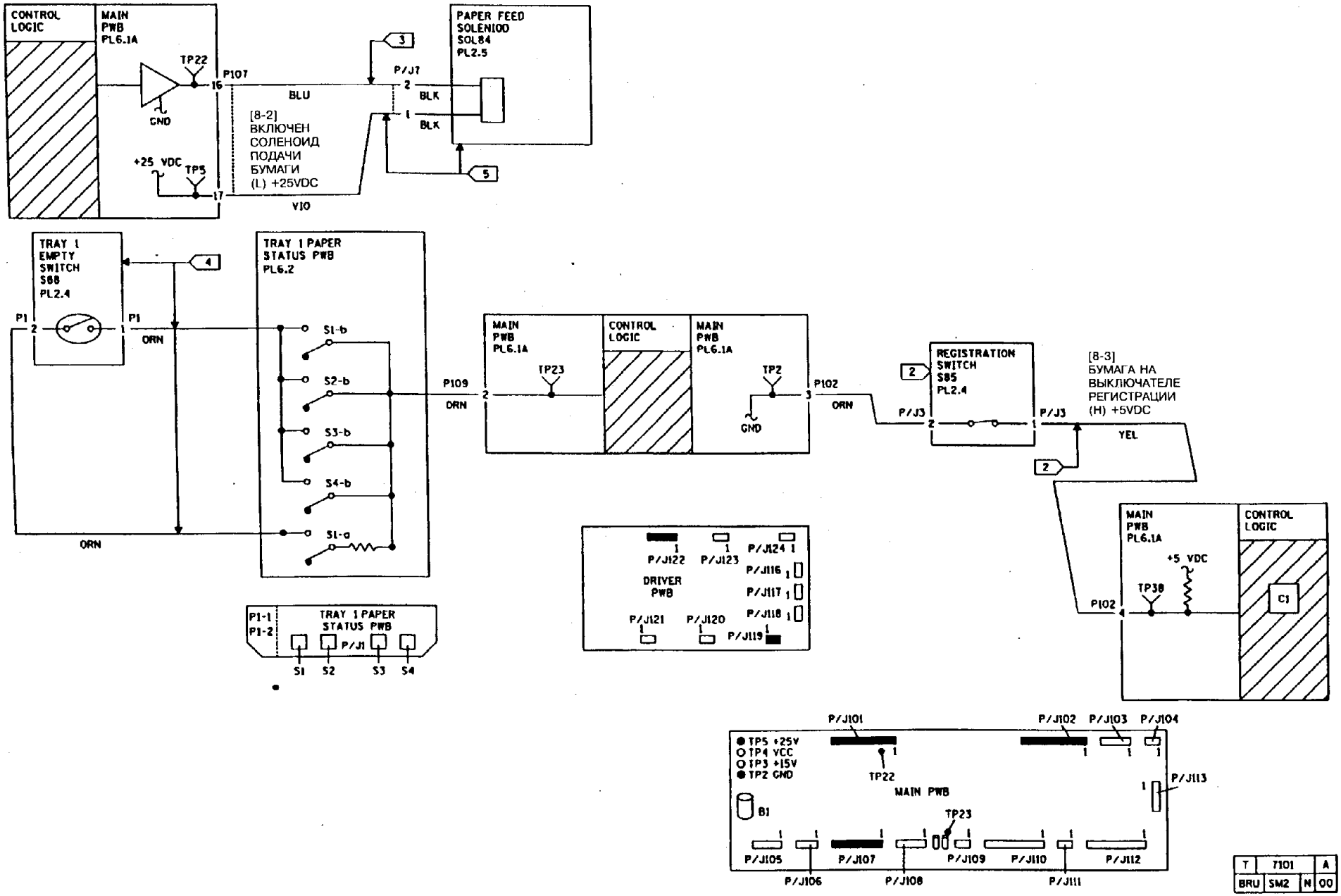


**Рис. 2. Электрическая схема для кода состояния C1.**

## RAP C2/C3

### ПРОЦЕДУРА

Если причиной кодов состояния C2 или C3 является сильный перекос бумаги, то обратитесь к RAP "CQ 9.1. Перекос".
Изготовьте одну копию с подачей бумаги из лотка 2. **Отображается код состояния C2.**

**ДА НЕТ**

Уберите бумагу из лотка 3. Введите диагностический код [7-1] и выберите лоток 3. На дисплее сообщений отображается сообщение: **"Add Paper" (Положите в лоток бумагу).**

**ДА НЕТ**

Обратитесь к участку схемы, обозначенному флагом 3, и проверьте, нет ли короткого замыкания между контактом 10 и контактом 12 разъема P302. Если короткого замыкания не обнаружено, то замените выключатель отсутствия бумаги в лотке 3 (PL 2.1) или активатор этого выключателя (PL 2.3).

Введите диагностический код [8-2] выберите лоток 3 и нажмите клавишу **Start** (Пуск). **Соленоид лотка 3 срабатывает.**

**ДА НЕТ**

Нажмите клавишу **Stop** (Останов) **Между точкой TP10 (+) и землей (-) на главной плате в режиме ожидания имеется постоянное напряжение + 25 В.**

**ДА НЕТ**

Обратитесь к участку схемы, обозначенному флагом 5, и проверьте, нет ли обрыва цепи в электрических соединениях.

Нажмите клавишу **Start**. **Постоянное напряжение между контактом 2 разъема P106 (+) и землей (-) спадает от +25 В до 0.**

**ДА НЕТ**

Замените главную плату (PL 6.1)

Выполните следующее:

- Проверьте, все ли шестерни в приводе подачи лотка 3 на месте (PL 2.2).
- Проверьте, не заедает ли привод подачи в лотке 3.

Выполните следующее:

- Проверьте, свободно ли движутся плунжер соленоида и пружина в лотке 3.
- При необходимости произведите чистку накладок роликов подачи в лотке 3.
- Проверьте, не проскальзывает ли муфта подачи в лотке 3.
- Проверьте, нет ли износа или повреждения уплотняющих щеток. Замените при необходимости уплотняющие щетки.
- Проверьте, нет ли деформаций или повреждений у придерживающих уголков. Замените при необходимости направляющие для бумаги.

A

A

- Убедитесь в том, что ремень главного привода тракта бумаги проходит посередине по всем шкивам (5028/18/16) Выполните регулировку: "ADJ 4.1. Ремень привода тракта бумаги".
- (5028/18/16) Закажите и установите комплект придерживающих уголков (PL 2.3).

**Передняя кромка листа бумаги вышла из лотка**

**ДА НЕТ**

Уберите всю бумагу из лотка 2. Введите диагностический код [7-1] и выберите лоток 2. **На дисплей выводится сообщение: "Add Paper" (Положите бумагу в лоток).**

**ДА НЕТ**

Обратитесь к участку схемы, обозначенному флагом 2, и проверьте, нет ли короткого замыкания между контактом 9 и контактом 7 на разъеме P302. Если короткого замыкания нет, то замените выключатель отсутствия бумаги в лотке 2 (PL 2.1) или активатор этого выключателя (PL 2.3).

(5028/18/16) Введите диагностический код [8-1], чтобы проверить двигатель главного привода/ привода тракта бумаги. **Двигатель привода тракта бумаги работает.**

**ДА НЕТ**

Нажмите клавишу **Stop** (Останов). **Между контактом 21 розетки разъема J101 (+) и землей (-) имеется постоянное напряжение +25 В.**

**ДА НЕТ**

**Между контактом 5 розетки разъема J122 (+) и землей (-) имеется постоянное напряжение +25 В.**

**ДА НЕТ**

Замените драйверную плату (PL 6.2)

Обратитесь к участку схемы, обозначенному флагом 1, и проверьте, нет ли обрыва цепи в электрических соединениях.

Не отсоединяя тестера, введите диагностический код [8-1]. **Между контактом 21 розетки разъема J101 (+) и землей (-) постоянное напряжение 0 В.**

**ДА НЕТ**

Выполните следующее:

- Замените главную плату (PL 6.1).

Выключите аппарат и отсоедините от платы управления приводом разъем P119. **Между контактами 1 и 3 разъема P119 имеется сопротивление порядка 20 Ом.**

**ДА НЕТ**

Замените двигатель привода тракта бумаги (PL 1.1).

Подсоедините разъем P119. Введите диагностический код [8-1]. **Между контактами 3 и 1 разъема P119 имеется переменное напряжение 115 В.**

B C

B C

**ДА НЕТ**

Замените драйверную плату (PL 6.2).

Замените двигатель привода тракта бумаги (PL 1.1)

Введите диагностический код [8-2], выберите лоток 2 и нажмите клавишу **Start** (пуск). **Срабатывает соленоид лотка 2.**

**ДА НЕТ**

Нажмите клавишу **Stop** (Останов). **Между точкой TP11 (+) на главной плате и землей (-) имеется постоянное напряжение +25 В.**

**ДА НЕТ**

**Между точкой TP5 (+) и землей (-) в режиме ожидания имеется постоянное напряжение + 25 В.**

**ДА НЕТ**

Замените главную плату (PL 6.1)

Выполните следующее:

- Проследите за тем, чтобы головной узел подачи из двухлоткового модуля был полностью и до конца установлен на свое место.
- Проверьте, не деформирован ли активатор выключателя блокировки двухлоткового модуля. Если есть деформация, то замените активатор (PL 2.1).
- Обратитесь к участку схемы, обозначенному флагом 4, и проверьте, нет ли обрыва цепи в электрических соединениях.
- Обратитесь к участку схемы, обозначенному флагом 8, и проверьте, нет ли обрыва цепи в электрических соединениях.
- Выполните регулировку : "ADJ 8.3. Регулировка блока активаторов".

Нажмите на клавишу **Start** (Пуск). **Между точкой TP11 (+) и землей (-) напряжение спадает от +25 В до 0 В.**

**ДА НЕТ**

Выполните следующее:

- Замените главную плату (PL 6.1).

Выполните следующее:

- Проверьте, на месте ли шестерни в приводе сегментных роликов лотка 2. (PL 2.2).
- Проверьте, нет ли механических заеданий в приводе сегментных роликов лотка 2.
- Проверьте, не имеют ли сильного износа или повреждений уплотняющие щетки. Замените их при необходимости (PL 2.3).
- Проверьте, не повреждены ли придерживающие уголки. Замените при необходимости направляющие для бумаги.(PL 2.3).

Выполните следующее:

- Проверьте, не заедают ли плунжер и пружина лотка 2.

D

D

- При необходимости произведите чистку накладок роликов подачи лотка 2.
- Проверьте, не проскальзывает ли муфта подачи из лотка 2.
- Проверьте, на месте ли, не ослабла ли поддерживающая пружина поворотной шестерни. Убедитесь, что шестерня находится в зацеплении.
- Проверьте, на месте ли шестерня верхнего поворотного рычага.(PL 2.1).
- Проверьте, не деформированы и не повреждены ли придерживающие уголки. При необходимости замените направляющие для бумаги. (PL 2.3).

**Лист бумаги своей передней кромкой попал в зону регистрации**

**ДА НЕТ**

Устраните застревание. **Между контактом 1 розетки разъема J106 (+) и землей (-) в режиме ожидания имеется постоянное напряжение +25 В.**

**ДА НЕТ**

Обратитесь к участку схемы, обозначенному флагом 7, и проверьте, нет ли обрыва цепи в электрических соединениях.

Введите диагностический код [8-5] и нажмите клавишу **Start**. **Между контактом 1 розетки разъема J106 (+) и землей (-) постоянное напряжение спадает до 0 В.**

**ДА НЕТ**

Замените главную плату (PL 6.1).

Выполните следующее:

- Проверьте, не изношены и не загрязнены ли накладки роликов подачи (PL 2.4) и не проскальзывает ли муфта подачи бумаги (PL 2.5).
- Проверьте, равномерно ли тянут бумагу отводящие ролики При необходимости замените прижимные ролики (PL 2.2).
- Проследите за тем, чтобы ремень главного привода тракта бумаги проходил посередине всех шкивов.
- Убедитесь в том, что лоток 2 задвинут до конца.
- Убедитесь в правильности установки направляющей между двухлотковым модулем и основной частью аппарата (PL 2.1).
- Замените отводящую муфту (PL 2.2).

Устраните застревание и разъедините разъем P/J3. Вручную активируйте выключатель регистрации. **Выключатель замыкает цепь между контактами 1 и 2 розетки J3.**

**ДА НЕТ**

Выполните следующее

- Обратитесь к участку схемы, обозначенному флагом 6, и проверьте, нет ли короткого замыкания от точки TP38 на землю.
- Замените главную плату (PL 6.1).

Выполните следующее:

- Проверьте, равномерно ли тянут бумагу отводящие ролики. При необходимости замените прижимные ролики (PL 2.2).
- Проверьте, нет ли препятствий в тракте бумаги.
- Убедитесь в том, что муфта подачи бумаги из лотка 1 (PL 2.5) не заедает. Произведите чистку, описанную в процедуре REP 8.2 или замените муфту.
- Замените выключатель регистрации (PL 2.4).

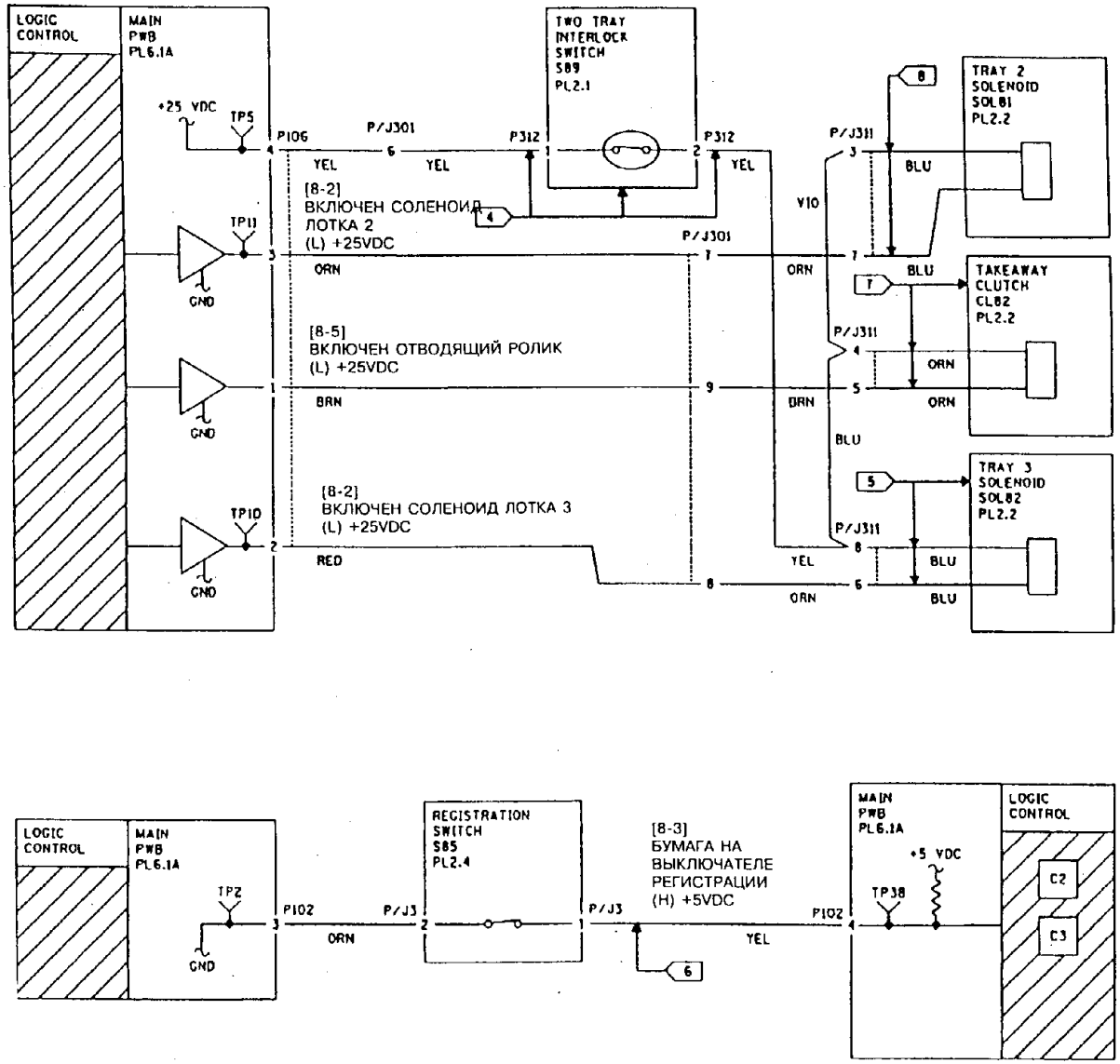


**Рис. 1. Электрическая схема для кодов состояния C2/C3**

**Продолжение на следующей странице.**

| T | 7006 | F |
|---|---|---|
| CHE | SM2 | N | 00 |

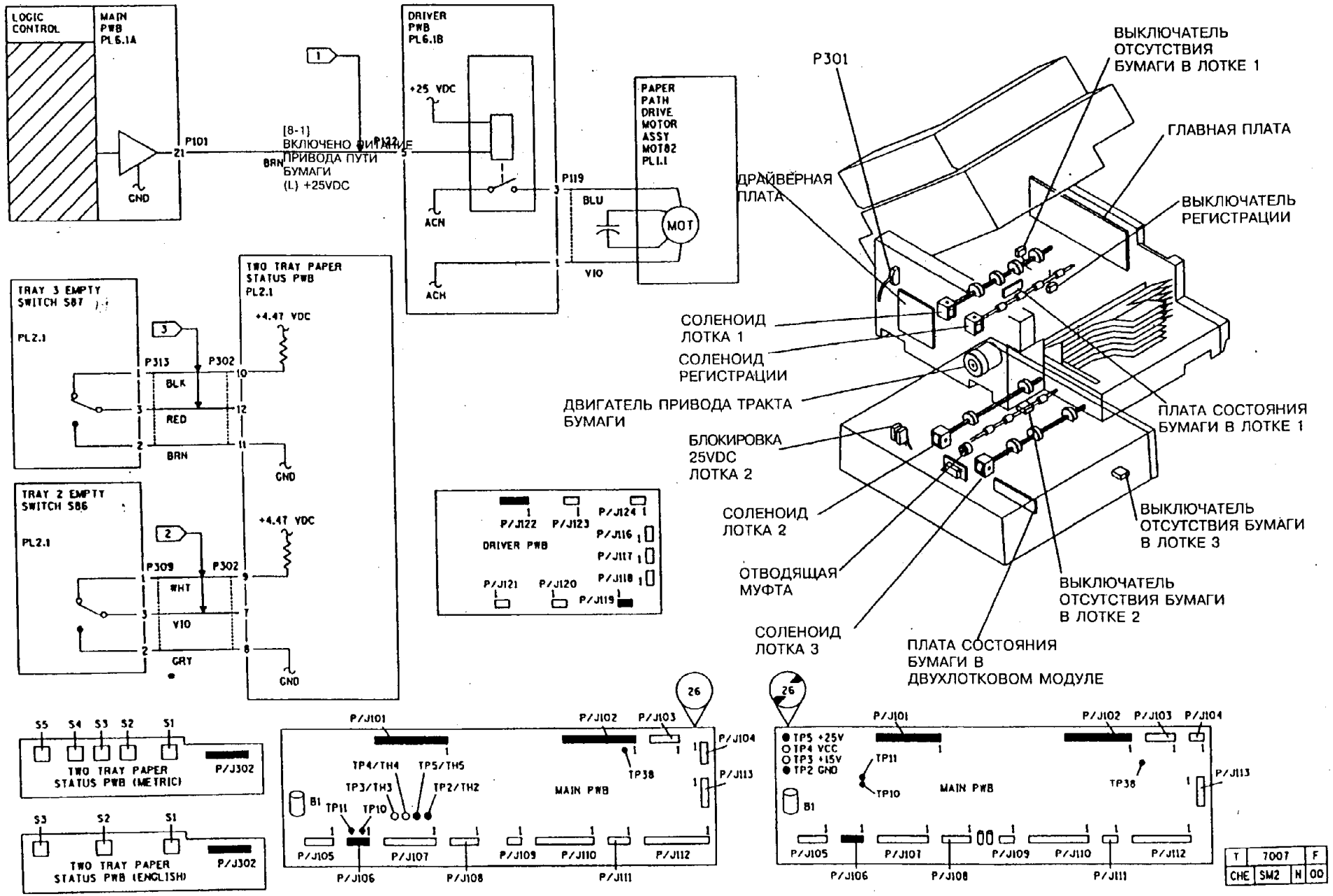


**Рис. 2. Электрическая схема и расположение элементов для кодов состояния C2/C3.**

# RAP C4(5028/18/16)

Выключатель регистрации не обнаруживает бумагу при подаче через обходной лоток.

## НАЧАЛЬНЫЕ ДЕЙСТВИЯ

Для удаления бумаги из обходного лотка может понадобиться нажать клавишу **Stop** (Останов) (в режиме диагностики этот прием не действует). Если бумага не идет назад из податчика обходного лотка, то обратитесь к участку схемы, обозначенному флагом 3, и проверьте, нет ли обрыва цепи в электрических соединениях. Если обрыва не обнаружено, то замените обходной лоток в сборе (PL 2.6). Если неисправность сохраняется, то замените главную плату (PL 6.1).

## ПРОЦЕДУРА

При необходимости устраните застревание. **Обходной лоток вставлен полностью и правильно.**

**ДА НЕТ**

Установите обходной лоток как следует.

Выполните следующее:

- Если код состояния C4 вызван сильным перекосом бумаги, то перейдите к RAP "CQ 9.1. Перекос".
- Если с помощью обходного лотка изготавливаются двусторонние копии, то объясните заказчику, что обходной лоток не следует использовать для двустороннего копирования. Укажите заказчику на специальный лист документации: "Двустороннее копирование на вашем 5028" или на Руководство для пользователя 5018, в зависимости от обстоятельств.
- Убедитесь в том, что боковая направляющая правильно располагается относительно стопки бумаги. Объясните заказчику, что если боковая направляющая стоит неправильно, то аппарат неправильно определит формат бумаги.
- Проверьте, нет ли препятствий или посторонних предметов по тракту бумаги.
- Проверьте, не имеют ли сильного износа или больших загрязнений подталкивающий ролик обходного лотка и отводящие ролики обходного лотка. При необходимости произведите чистку или замену (PL 2.6).
- Проверьте, правильно ли ориентированы подталкивающий и отводящие ролики (черной точкой на ступице к двигателю).
- Проследите за тем, чтобы подталкивающий и отводящие ролики не проскальзывали на своих ступицах. (Снимите узел обходного лотка, пометьте положение роликов на ступицах, поставьте его на место и изготовьте несколько копий). При необходимости произведите ремонт или замену роликов (PL 2.6).
- Выполните регулировку "ADJ 8.4. Подпор тормозной площадки обходного лотка"

Положите в обходной лоток стопку бумаги. Введите диагностический код [8-62]. **Бумага проходит через аппарат и выводится из него.**

**ДА НЕТ**

**Бумага начинает подаваться из обходного лотка**

**ДА НЕТ**

Введите диагностический код [8-0] и вручную активируйте выключатель предварительной подачи из обходного лотка. **На дисплее сообщение: "Please Wait" (Ждите) сменится на: "Ready to Copy" (Готов к работе).**

**ДА НЕТ**

Разъедините разъем P/J4. **Между точкой TP36 (+) на главной плате и землей (-) имеется постоянное напряжение + 5 В.**

**ДА НЕТ**

Выполните следующее

- Обратитесь к участку схемы, обозначенному флагом 1, и проверьте, нет ли замыкания на землю.
- Замените главную плату (PL 6.1).

Замените выключатель предварительной подачи обходного лотка (PL 2.6).

Выполните следующее:

- Проверьте, нет ли заеданий в шестернях в узле податчика обходного лотка (PL 2.6).
- Проверьте, на месте ли О-образное кольцо, не повреждено ли, не сползает ли оно.
- Проверьте, правильно ли установлены тормозные площадки (PL 2.6).
- **Между точкой TP20 (+) на главной плате и землей (-) в режиме ожидания имеется постоянное напряжение + 25 В.**

**ДА НЕТ**

**Между контактом 9 розетки разъема J101 (+) и землей (-) в режиме ожидания имеется постоянное напряжение +25 В.**

**ДА НЕТ**

Замените, если необходимо, главную плату (PL 6.1).

Обратитесь к участку схемы, обозначенному флагом 3, и проверьте, нет ли обрыва цепи в электрических соединениях.

Введите диагностический код [8-62]. **Постоянное напряжение между точкой TP20 (+) на главной плате и землей (-) спадает до 0 В.**

**ДА НЕТ**

Выполните следующее:

- Замените главную плату (PL 6.1).

**A B C**

Замените узел податчика обходного лотка (PL 2.6).

**Передняя кромка листа бумаги пришла на ролики регистрации.**

**ДА НЕТ**

Выполните следующее:

- Проверьте, не имеют ли повреждений или деформаций направляющие пальцы обходного лотка, расположенные на узле опорной пластины обходного лотка. Если повреждения имеются, то замените узел опорной пластины обходного лотка (PL 2.6).
- Проверьте, не погнулась ли ось роликов подачи из лотка 1. При необходимости замените ее (PL 2.4).
- Проверьте положение роликов подачи из лотка 1. Если ролики не находятся, как необходимо, в исходном положении, то проверьте, не заедает ли муфта подачи бумаги. Если заедает, то замените муфту подачи бумаги (PL 2.5).
- Замените узел опорной пластины обходного лотка (PL 2.6).
- Замените обходной лоток в сборе (PL 2.6).

Выполните следующее:

- Проверьте положение роликов подачи из лотка 1. Если ролики не находятся, как необходимо, в исходном положении, то проверьте, не заедает ли муфта подачи бумаги. Если заедает, то замените муфту подачи бумаги (PL 2.5).
- Замените обходной лоток в сборе (PL 2.6).

Откройте аппарат и установите имитатор для обхода блокировки. Введите диагностический код [8-3] для проверки выключателя регистрации. Вручную активируйте выключатель регистрации. **На дисплее сообщение: "Please Wait" (Ждите) сменяется на: "Ready to Copy" (Готов к работе).**

**ДА НЕТ**

Разъедините разъем P/J3. **Между точкой TP38 (+) на главной плате и землей (-) имеется постоянное напряжение + 5 В.**

**ДА НЕТ**

Выполните следующее:

- Обратитесь к участку схемы, обозначенному флагом 2, и проверьте, нет ли короткого замыкания на землю.
- Замените главную плату (PL 6.1).

Замените выключатель регистрации (PL 2.4).

Замените главную плату (PL 6.1).

Выполните следующее:

- **С модификацией 16:** Выполните регулировку "ADJ 8.5. Синхронизация узла обходного лотка".
- Замените узел обходного лотка (PL 2.6).

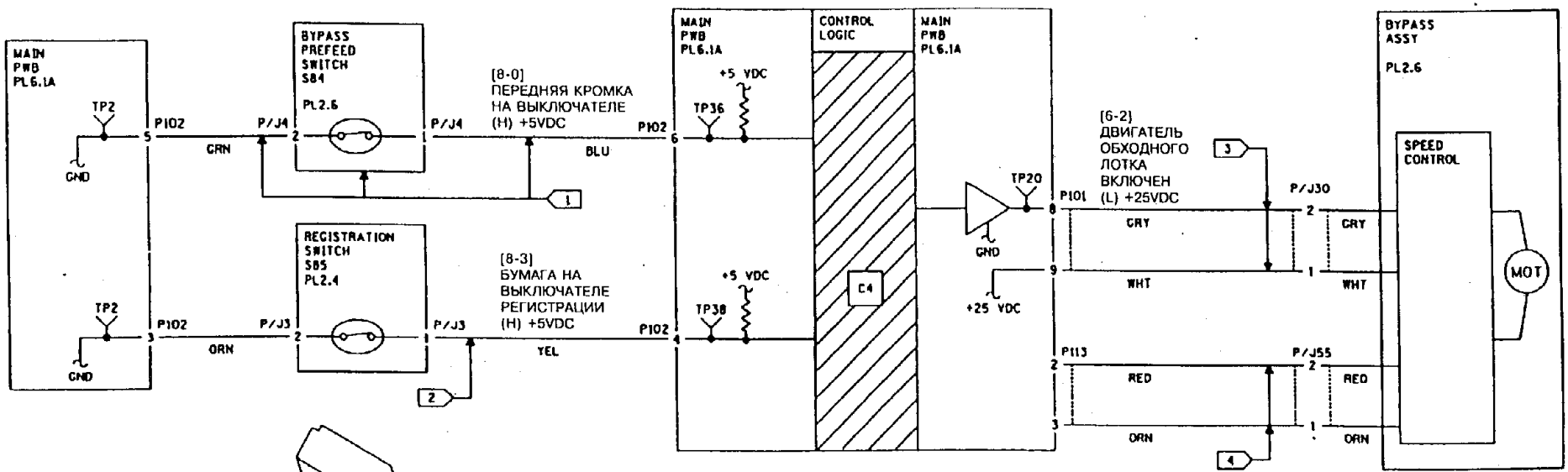


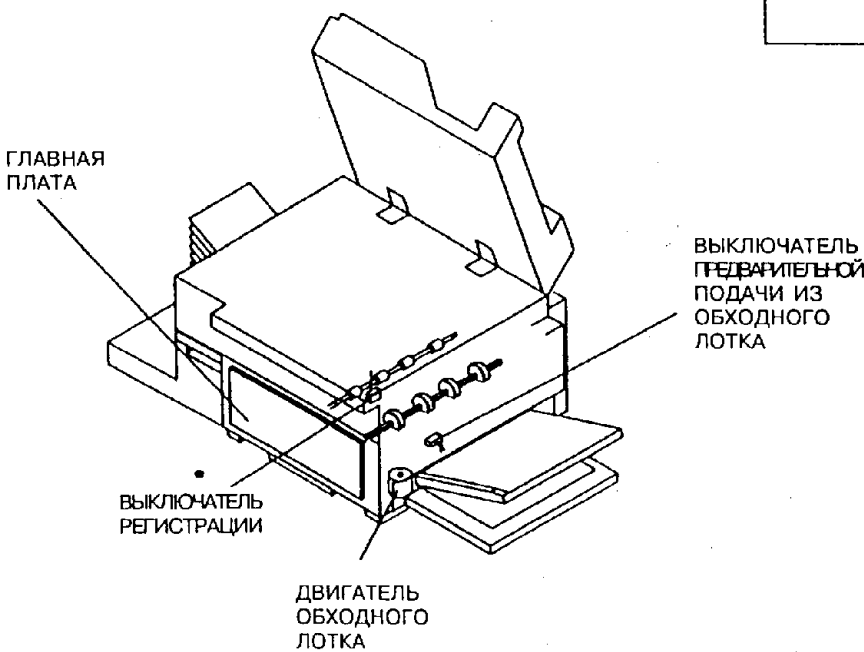


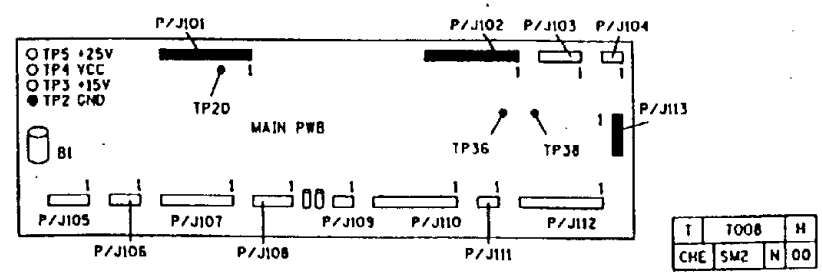


| T | T008 | H |
|---|---|---|
| CHE | SM2 | N | 00 |

## RAP C4(5328)

Выключатель регистрации не обнаруживает бумагу при подаче через однолистный податчик обходного лотка.

### НАЧАЛЬНЫЕ ДЕЙСТВИЯ

Очистите ролик подачи обходного лотка. Для этого слегка смочите удалителем пленок лист бумаги для копий. Введите диагностический код [8-62]. Вставьте (не выпуская из рук) в податчик обходного лотка этот лист длинной кромкой вперед и дайте вращающемуся ролику подачи потереться об него. (Если двигатель привода обходного лотка не включается, то продолжайте данную RAP).

### ПРОЦЕДУРА

ПРИМЕЧАНИЕ: Если вы будете просматривать историю прежних застреваний бумаги в аппарате, то имейте в виду, что до программы REV 5 ошибка с кодом C4 представлялась как неисправность R6-2.

Вставьте лист бумаги формата 8,5x11" (A4) длинной кромкой вперед в однолистный податчик обходного лотка. Введите диагностический код [8-0] и вручную активируйте выключатель предварительной подачи из обходного лотка. На дисплее сообщение: "Please Wait" (Ждите) сменится на: "Ready to Copy" (Готов к работе). **Выключатель исправен.**

**ДА НЕТ**

Разъедините разъем P/J4. **Между точкой TP36 (+) на главной плате и землей (-) имеется постоянное напряжение + 5 В.**

**ДА НЕТ**

Выполните следующее

- Обратитесь к участку схемы, обозна-ченному флагом 1, и проверьте, нет ли обрыва цепи в электрических соединениях.
- Замените главную плату (PL 6.1).

Замените выключатель предварительной подачи обходного лотка (PL 2.6B). •

Введите диагностический код [8-62] и вставьте в лоток лист бумаги. **Бумага проходит через аппарат и выводится из него.**

**ДА НЕТ**

**Бумага трогается с места и начинает подаваться из обходного лотка**

**ДА НЕТ**

**Между точкой TP20 (+) на главной плате и землей (-) имеется постоянное напряжение + 24 В в режиме ожидания.**

**ДА НЕТ**

**На контакте 9 разъема P101 на главной плате имеется постоянное напряжение +24 В.**

**ДА НЕТ**

Замените главную плату (PL 6.1).

Обратитесь к участку схемы, обозначенному флагом 3, и проверьте, нет ли обрыва цепи в электрических соединениях.

Введите диагностический код [8-62] и активируйте выключатель предварительной подачи обходного лотка листом бумаги. **Постоянное напряжение между точкой TP20 (+) на главной плате и землей (-) спадает до 0 В.**

**ДА НЕТ**

Замените главную плату (PL 6.1).

Выполните следующее:

- Проверьте, не заедает ли, не вышел ли из строя двигатель привода обходного лотка.
- Замените ролик подачи из обходного лотка (PL 2.6B).
- Замените узел податчика обходного лотка (PL 2.6B).

**Передняя кромка листа бумаги пришла на выключатель регистрации.**

**ДА НЕТ**

Выполните следующее:

- Замените ролик подачи из обходного лотка (PL 2.6B).
- Проверьте, нет ли препятствий или посторонних предметов по тракту бумаги.
- Замените обходной лоток в сборе (PL 2.6B).

Откройте аппарат и установите имитатор для обхода блокировки. Введите диагностический код [8-3] для проверки выключателя регистрации. Вручную активируйте выключатель регистрации. На дисплее сообщение: "Please Wait" (Ждите) сменяется на: "Ready to Copy" (Готов к работе). **Выключатель исправен.**

**ДА НЕТ**

Разъедините разъем P/J3. **Между точкой TP38 (+) на главной плате и землей (-) имеется постоянное напряжение + 5 В.**

**ДА НЕТ**

Обратитесь к участку схемы, обозначенному флагом 2, и проверьте, нет ли короткого замыкания на землю. Если замыкания нет, то замените главную плату (PL 6.1).

Замените выключатель регистрации (PL 2.13).

Неисправность неустойчива. Выполните следующее:

- Замените ролики подачи из обходного лотка (PL 2.6B).
- Проверьте, нет ли препятствий или посторонних предметов по тракту бумаги.
- Замените двигатель привода обходного лотка (PL 2.6B).
- Замените обходной лоток в сборе (PL 2.6B).
- Замените главную плату (PL 6.1).

Неисправность неустойчива. Выполните следующее:

- Проверьте, нет ли препятствий или посторонних предметов по тракту бумаги.
- Замените двигатель привода обходного лотка (PL 2.6B).
- Замените обходной лоток в сборе (PL 2.6B).
- Замените главную плату (PL 6.1).

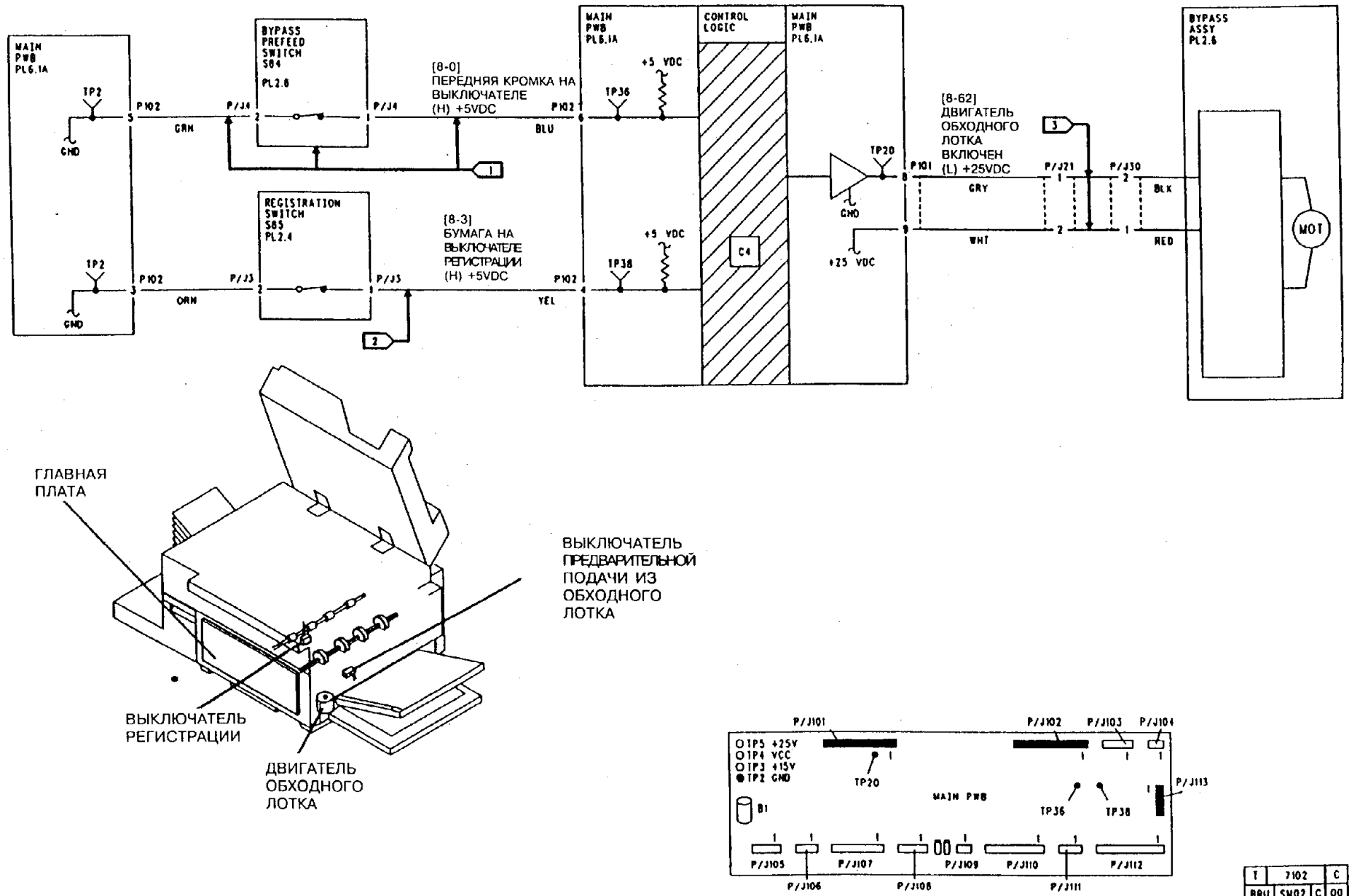


**Рис. 1. Электрическая схема для кода C4**

## RAP E1

Бумага слишком долго пробыла на выключателе регистрации, либо бумага находилась на выключателе регистрации при закрытом аппарате, либо бумага находилась на выключателе регистрации при включении аппарата.

### ПРОЦЕДУРА

Посмотрите, нет ли скрепки или другого постороннего предмета, загораживающего датчик регистрации. Введите диагностический код [8-1] (проверка двигателя привода тракта бумаги), чтобы главная плата дала сигнал на включение этого двигателя. **Двигатель привода тракта бумаги включается и подает бумагу.**

**ДА** **НЕТ**

Выполните следующее:

- Если двигатель привода тракта бумаги не включается, то проверьте, правильно ли работают плата управления приводом и связанные с ней электрические схемы.
- Установите имитатор для обхода блокировки и введите диагностический код [8-1]. Проверьте правильность работы механических приводов.

Устраните застревание. Положите в лотки бумагу с подачей длинной кромкой вперед: исполнение **USCO** - 8,5x11", исполнение **RX** - формат A4. Выключите и включите аппарат, чтобы снять код состояния. **На дисплее счетчика копий отображается код состояния E1.**

**ДА** **НЕТ**

Подайте по одному листу из каждого лотка. **Код состояния появляется при подаче из любого лотка.**

**ДА** **НЕТ**

**Код состояния появляется только при подаче из лотка 1.**

**ДА** **НЕТ**

**Код состояния появляется только при подаче из лотка 2 и/или лотка 3.**

**ДА** **НЕТ**

Неисправность находится в зоне обходного лотка. Устраните застревание и выполните следующее:

- Убедитесь в том, что боковая направляющая (PL 2.7) правильно установлена относительно края стопки бумаги. Объясните пользователю, что если боковая направляющая стоит неправильно, то аппарат неправильно определяет формат бумаги.
- **С модификацией 16 и в модели 5328:** Выполните регулировку: "ADJ 8.5. Синхронизация узла обходного лотка".
- (5028/18/16) Выполните регулировку: "ADJ 8.4. Регулировка прижима тормозной площадки обходного лотка
- (5028/18/16) Проверьте, не загрязнены ли тормозные площадки, отводящий ролик и подталкивающий ролик. Произведите их чистку безворсовой тканью, смоченной удалителем пленок (исполнение USCO) или растворителем общего назначения (исполнение RX).
- (5328) Произведите чистку роликов подачи безворсовой тканью, смоченной удалителем пленок (исполнение USCO) или растворителем общего назначения (исполнение RX).
- (5028/18/16) Проверьте, не износились ли тормозные площадки. Верх тормозной площадки должен выступать над прокладкой тормозной площадки. Если площадка стоит ниже прокладки, то замените тормозные площадки (PL 2.6).
- (5028/18/16) Проверьте, находится ли прокладка тормозной площадки на расстоянии 6,0 +0,5 -0 мм от конца тормозной площадки.
- Если наблюдается одновременная подача нескольких листов, то перейдите к RAP "OF 8.1 Подача нескольких листов из лотка".
- Перейдите к RAP: "OF 2.5. Неправильная индикация формата бумаги (обходной лоток)".
- Замените ролик(и) подачи (PL 2.6B).
- Замените опорную пластину обходного лотка (PL 2.7).
- Замените узел податчика обходного лотка (PL 2.7).

Устраните застревание и выполните следующее:

- Проверьте, нет ли препятствий в тракте бумаги.
- Проверьте, не проскальзывают ли муфта подачи в лотке 2 и муфта подачи в лотке 3. Произведите необходимые замены (PL 2.2).
- Проверьте там, где необходимо, на месте ли, не ослабли ли возвратные пружины рычага фиксатора муфты у соленоида в лотке 2 и/или у соленоида в лотке 3 (PL 2.2).
- Замените подпорные пружины (PL 2.3).
- Проверьте правильность работы придерживающих уголков. При необходимости замените направляющие для бумаги (PL 2.3).
- Замените накладки у роликов подачи (PL 2.4)
- **При подаче из лотка 2 появляется код состояния.**

**ДА** **НЕТ**

Выполните следующее:

- Обратитесь к участку схемы, обозначенному флагом 4, и проверьте, нет ли короткого замыкания на землю.
- Замените главную плату (PL 6.1).

Выполните следующее:

- Обратитесь к участку схемы, обозначенному флагом 3, и проверьте, нет ли короткого замыкания на землю.
- Замените главную плату (PL 6.1). Объясните заказчику, что нельзя переполнять кассеты.

Устраните застревание и выполните следующее:

- Если неисправность имеет место при подаче из лотка большой емкости, то для поиска неисправности обратитесь к Руководству по техническому обслуживанию HCF.
- Если неисправность только в одной кассете, то проверьте, правильно ли работают придерживающие уголки. При необходимости замените узел кассеты для бумаги (PL 2.8).
- Проверьте, нет ли препятствий по тракту бумаги.
- Проверьте, не погнута ли ось роликов подачи (PL 2.4). Объясните заказчику, что нельзя переполнять кассеты для бумаги.
- Проверьте, не проскальзывает ли муфта подачи бумаги. При необходимости замените муфту (PL 2.5).
- Проверьте, на месте ли, не ослабли ли возвратные пружины стопорного рычага муфты у соленоида в лотке 1.
- Замените накладки у роликов подачи (PL 2.4)
- Перейдите к RAP "OF 8.1 Подача нескольких листов из лотка".

Устраните застревание. Закройте аппарат или установите имитатор для обхода блокировки. Введите диагностический код [8-4] и проверьте работу соленоида регистрации. **Соленоид регистрации срабатывает.**

**ДА** **НЕТ**

Нажмите клавишу **Stop** (Останов). **Между точкой TP19 на главной плате (+) и землей (-) имеется постоянное напряжение +25 В.**

**ДА** **НЕТ**

**Между контактом 11 розетки разъема J101 (+) и землей (-) имеется постоянное напряжение +25 В.**

**ДА** **НЕТ**

Выполните следующее:

- Замените главную плату (PL 6.1).

Выполните следующее:

- Обратитесь к участку схемы, обозначенному флагом 1, и проверьте, нет ли обрыва цепи в электрических соединениях.

H I J • Замените соленоид регистрации (PL 2.5). Нажмите клавишу **Start** (Пуск). **Напряжение спадает до 0 В.**

**ДА НЕТ**

Замените главную плату (PL 6.1).

Проверьте, не заедает ли соленоид. При необходимости замените его (PL 2.5).

Выполните следующее:

- Проверьте, на месте ли, не сломаны, не погнуты ли пружинные фиксаторы копи-картриджа. (PL 4.1).
- Проверьте правильность работы приводов фьюзера.
- Проверьте, не заедают ли натяжные ролики.
- Проверьте правильность работы активатора выключателя регистрации.
- Проверьте правильность установки нижней направляющей.
- Проверьте, не сломались ли цапфы, на которых поворачивается верхняя направляющая и убедитесь в том, что верхняя направляющая при закрывании правильно стыкуется с нижней направляющей.
- Замените муфту регистрации (PL 2.5).
- Замените соленоид регистрации (PL 2.5).
- (5028/18/16) Выполните регулировку "ADJ 4.1. Ремень привода тракта бумаги".

Выполните процедуру "GP 10. **Проверка зазора коротрона переноса. Зазор достаточен.**

**ДА НЕТ**

Выполните следующее:

- Снимите узел коротрона переноса и проверьте, нет ли на нем повреждений (например, неправильно установлен в корпусе коротрона переноса алюминиевый изоляционный козырек, деформирована или сломана какая-либо деталь).
- Проследите за тем, чтобы узел коротрона переноса был установлен правильно.
- Замените узел коротрона переноса (PL 4.7).
- Замените копи-картридж (PL 4.1) и выполните процедуру "GP2. Гарантийная стратегия для копи-картриджа".

Замените главную плату (PL 6.1).

Выполните следующее:

- Проверьте правильность работы активатора выключателя регистрации.
- Обратитесь к участку схемы, обозначенному флагом 2, и проверьте, нет ли обрыва цепи в электрических соединениях.
- Замените главную плату (PL 6.1).

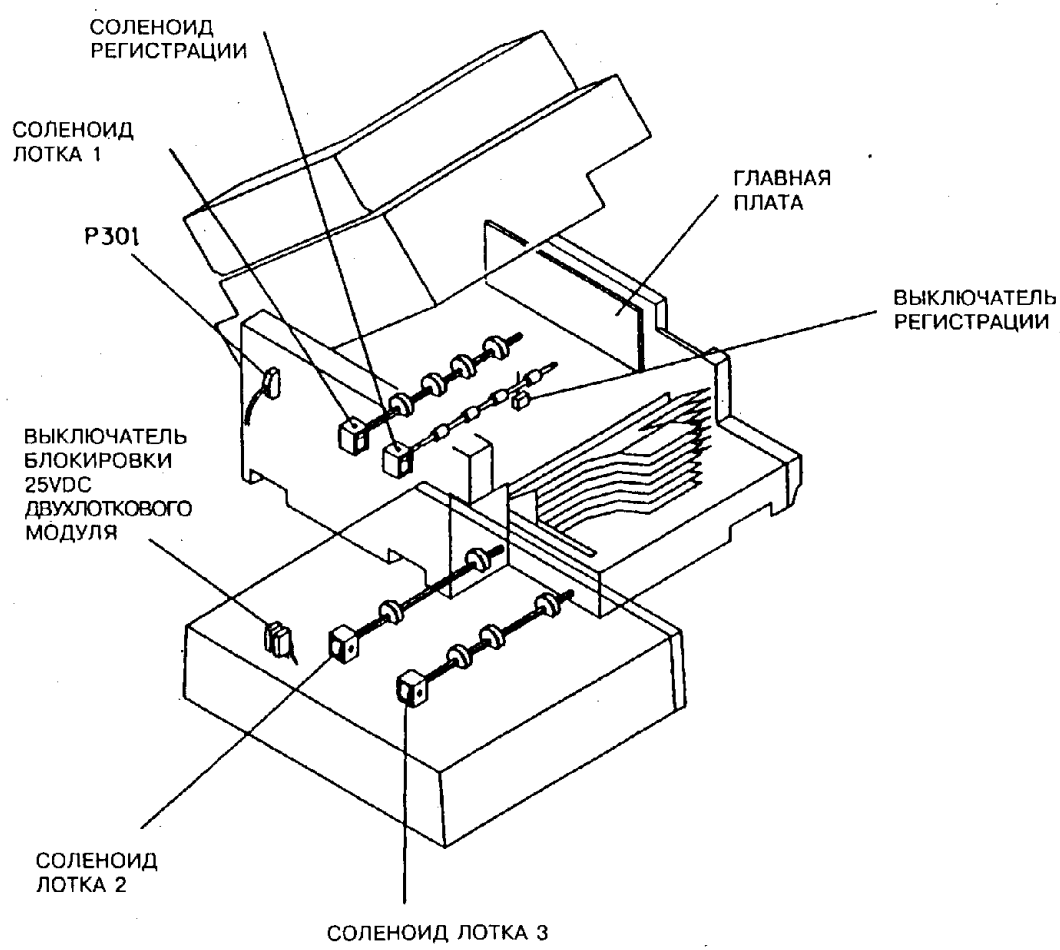


| T | 7010 | | C |
|---|---|---|---|
| CHE | SM2 | N | 00 |

**Рис. 1. Расположение деталей для кода E1. Продолжение на следующей странице**

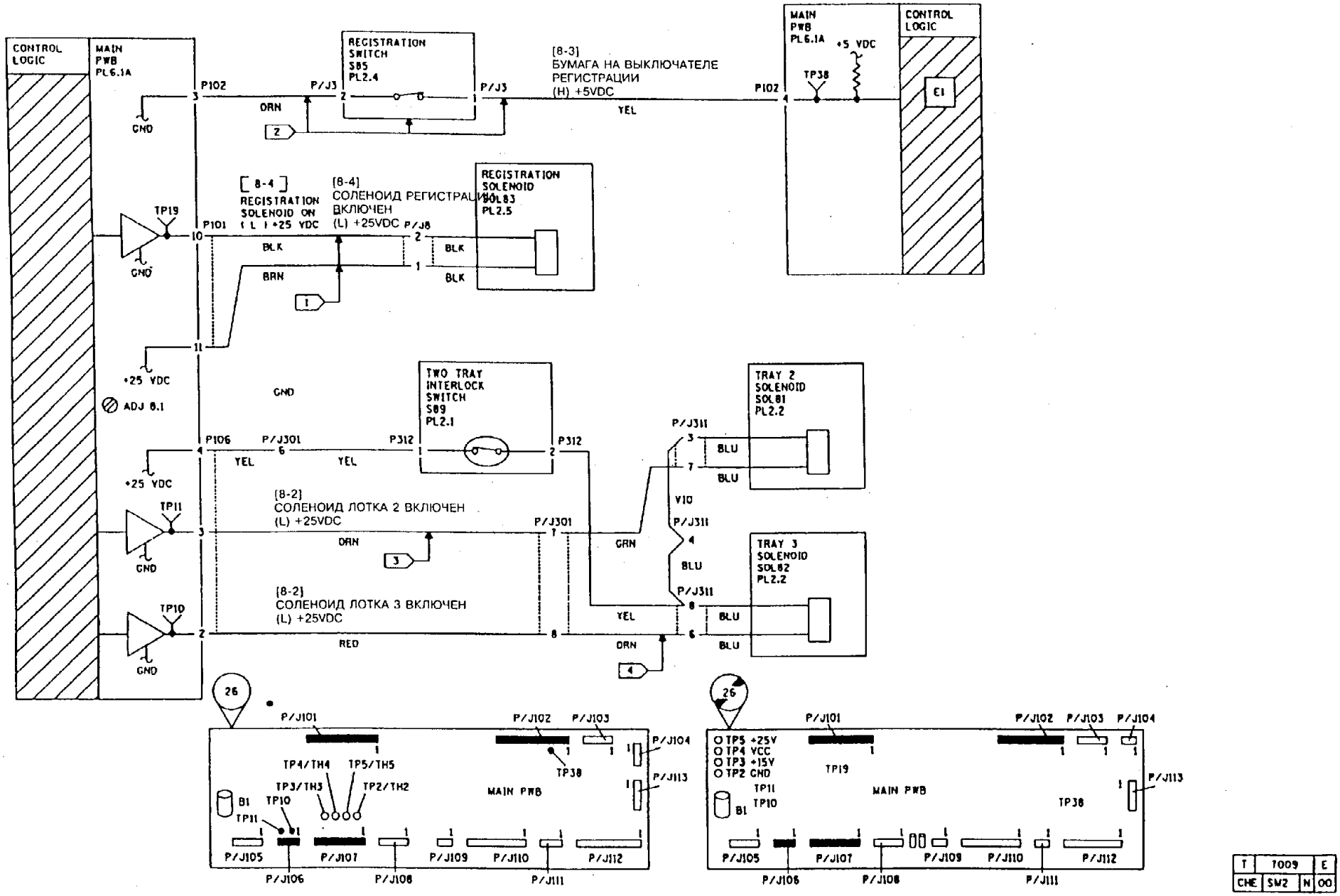


**Рис. 2. Электрическая схема для кода E1.**

## RAP E2

Во время цикла копирования на главную плату пришел сигнал сброса.

### ПРОЦЕДУРА

**В файле истории застреваний встречается код состояния E2.**

### ДА НЕТ

Произведите поиск неисправностей по всем кодам отказов, встречающимся в файле истории застреваний.

Выполните следующее:

- Проверьте, нет ли обрыва цепи между зажимом заземления на кассете и клеммой (lug) заземления на аппарате.
- Проверьте, хорошо ли закреплен на своем месте датчик отверстия в ремне фоторецептора (PL 6.1). Для надежного крепления датчика к корпусу возьмите винты побольше. Если датчик попрежнему болтается, то замените приемный узел копи-картриджа (PL 4.1).
- Проверьте, заходит ли конец ведущего вала копи-картриджа (со стороны шестерни) на 1 мм внутрь шестерни. Если ведущий вал стоит неправильно, то приложите к валу головку на 13 мм и легким постукиванием верните его на место. Проверните ремень вручную и убедитесь в правильной работе узла.
- Если на аппарате стоит сортер без степлера (старый вариант), то установите соединительный блок (P/N 113P1701) между общей клеммой +5 В (контакт 2 розетки разъема J400) и общей клеммой +25 В (контакт 3 розетки разъема J400) в сортере.
- Произведите чистку пружины/контакта на обратном проводе переноса.
- Произведите чистку нижней части узла коротрона переноса (PL 4.7) и верхней части пружин коротрона (PL 2.4).
- Убедитесь в том, что высоковольтный провод электропитания (PL 6.5) установлен правильно и имеет хороший контакт. (Проверить тестером этот провод на отсутствие обрыва цепи с землей нельзя).
- Проверьте отсутствие обрыва цепи между крышкой объектива (PL 3.3) и клеммой заземления аппарата.
- Проследите за тем, чтобы штифт на двигателе привода блока ксерографии (PL 1.2) или на главном приводном двигателе (PL 1.3) не вышел из своего отверстия, и чтобы повортный рычаг натяжного ролика (PL 1.2) не попал на привод копи-картриджа. (Зазор между поворотным рычагом натяжного ролика и валом привода копи-картриджа должен составлять 3,2 мм). Если зазор больше 3,2 мм, то легким постукиванием по штифту добейтесь нужного зазора и законтрите штифт клеем.
- Перейдите к RAP "OF 1.9. Цепи заземления аппарата"

## RAP E3

Бумага пришла на выключатель регистрации, но не пришла на выключатель вывода.

**ПРОЦЕДУРА**

Посмотрите, нет ли скрепки или другого постороннего предмета, загораживающего датчик регистрации. Введите диагностический код [8-1] (проверка двигателя привода тракта бумаги), чтобы главная плата дала сигнал на включение этого двигателя. **Двигатель привода тракта бумаги включается и подает бумагу.**

**ДА НЕТ**

Выполните следующее:

- Если двигатель привода тракта бумаги не включается, то проверьте, правильно ли работает плата управления приводом и связанные с ней электрические схемы.
- Установите имитатор для обхода блокировки и введите диагностический код [8-1]. Проверьте правильность работы механических приводов.

Изготовьте пять копий стандартного контрольного листа. Прислушайтесь к работе нагревательного вала фьюзера, чтобы узнать, прилипает ли к нему тонер. **При отделении копий от нагревательного вала слышится звук отрывающейся бумаги.**

**ДА НЕТ**

Выберите с пульта лоток 1 и изготовьте одну копию. Если застревания не произошло, то изготовьте одну копию на бумаге 8,5x14" или 8,5x13" с подачей из лотка 1 короткой кромкой вперед. Откройте верхний узел и посмотрите на положение бумаги. **Бумага вошла в точку зажатия фьюзера.**

**ДА НЕТ**

**Бумага подошла к точке зажатия фьюзера.**

**ДА НЕТ**

**Передняя кромка листа дошла до роликов регистрации, но не прошла их.**

**ДА НЕТ**

Введите диагностический код [8-51] и проверьте синхронизацию податчика обходного лотка. **Синхронизация соответствует норме (в пределах от 0,95 до 1,45 секунд).**

**ДА НЕТ**

Выполните регулировку: "ADJ 8.9. Синхронизация обходного лотка (модификация 16 и модель 5328).

Выполните следующее:

- Проверьте, нет ли сильного загрязнения или износа на роликах регистрации. При необходимости произведите чистку или замену (PL 2.4).
- Проверьте, не ослабли ли и не повреждены ли пружины натяжных роликов. Замените при необходимости узел податчика бумаги. (PL 2.4).
- (5028/18/16) Выполните регулировку: " ADJ 4.1. Ремень привода тракта бумаги".
- Проверьте, не проскальзывает ли муфта регистрации.
- Перейдите к процедуре: "GP13. Проверка отсутствия обрыва цепей в коротроне переноса".

Перейдите к RAP E1.

Введите диагностический код [8-51] и проверьте синхронизацию податчика обходного лотка. **Синхронизация соответ-ствует норме (в пределах от 0,95 до 1,45 секунд).**

**ДА НЕТ**

Выполните регулировку "ADJ 8.9. Синхронизация обходного лотка (модификация 16 и модель 5328).

Выполните следующее:

- Если имеет место одновременная подача нескольких листов, то перейдите к RAP "OF 8.1 Подача нескольких листов из лотка".

*ПРИМЕЧАНИЕ: В следующем шаге может потребоваться нажать на прижимные рычаги фьюзера, чтобы проверить работу привода фьюзера.*

- Установите имитатор для обхода блокировки и введите диагностический код [8-1]. Проверьте правильность работы механики привода.

Закройте аппарат или установите имитатор для обхода блокировки. Введите диагностический код [8-7] и вручную активируйте выключатель вывода. **На дисплее сообщение : "Please Wait" (Ждите) сменяется на сообщение: "Ready to Copy" (Готов к работе).**

**ДА НЕТ**

Выполните следующее:

- Обратитесь к участку схемы, обозначенному флагом 1, и проверьте, нет ли короткого замыкания в выключателе и в электрических соединениях.
- Замените главную плату (PL 6.1).

Выполните следующее:

- Проверьте, не слишком ли скручивается бумага, особенно легкая бумага при изготовлении двусторонних копий.
- Проверьте, не загрязнен ли прижимной вал фьюзера. При необходимости произведите его чистку. Если обнаружены загрязнения, то проверьте, до конца ли вставлен улавливающий лоток для проявителя.
- Убедитесь в правильности установки выходного выключателя. На аппаратах **без модификации 8** проследите за тем, чтобы при открытии узла выходной направляющей крышка узла ленты фьюзера не задевала за выходной выключатель.
- Выполните регулировку: "ADJ 9.3 Стирание по передней кромке".
- Выполните регулировку: "ADJ 9.7. Стирание по задней кромке".
- Выполните регулировку: "ADJ 10.1. Температура фьюзера".

*ПРИМЕЧАНИЕ: Если при выполнении последующих шагов какой-либо палец отделения окажется деформирован, не выправляйте его. Палец должен быть заменен, чтобы обеспечить качественное отделение бумаги и избежать повреждения нагревательного и прижимного валов фьюзера.*

- Проверьте, нет ли загрязнения или износа пальцев отделения от прижимного вала фьюзера. При необходимости произведите чистку или замену (PL 5.2).
- Проверьте, нет ли загрязнения или износа пальцев отделения от нагревательного вала фьюзера. При необходимости произведите чистку или замену (PL 5.2). Если нужно заменять пальцы, то проверьте, имеется ли на аппарате модификация 7. Если аппарат оборудован модификацией 7, то замените только те пальцы, которые повреждены (PL 5.2).
- Проверьте, не увеличился ли прижимной вал в диаметре, нет ли на его покрытии локальных вспучиваний.
- Переведите аппарат в режим диагностики. **Между контактом 16 розетки разъема J101 (+) и землей (-) имеется постоянное напряжение +25 В.**

**ДА НЕТ**

Обратитесь к участку схемы, обозначенному флагом 4, и проверьте, нет ли обрыва цепи в электрических соединениях.

Введите диагностический код [10-2]. **Напряжение спадает до 0 В.**

**ДА НЕТ**

При необходимости замените главную плату (PL 6.1).

Нажмите клавишу **Stop** (Останов). Настройте тестер на измерение переменного напряжения по линейному проводу: 115 В для аппаратов в

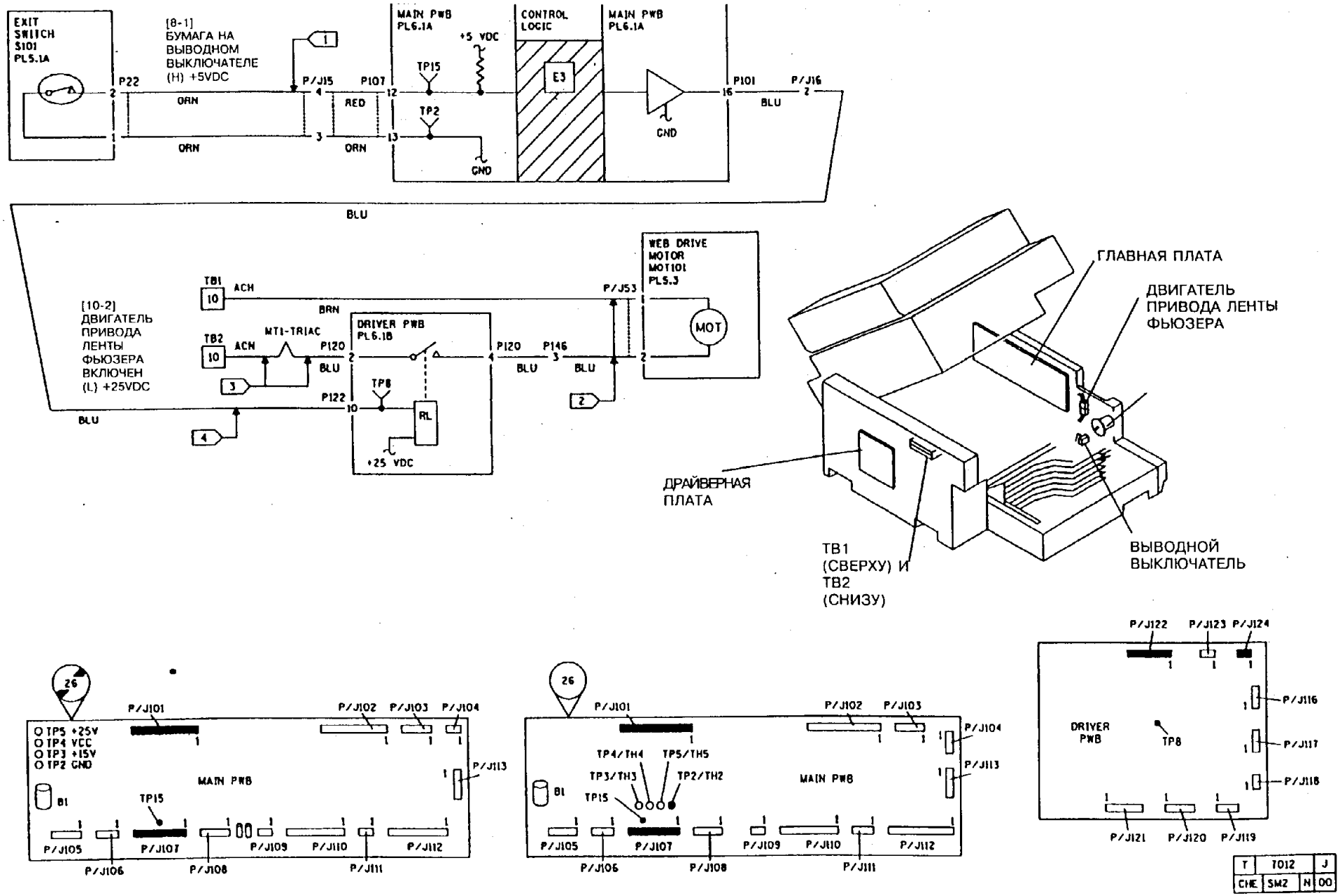


**Рис. 1. Электрическая схема для кода состояния E3** **Продолжение на следующей странице...**

F

исполнении USCO или 220/240 В для аппаратов в исполнении RX. Между точкой TB2 и контактом 4 разъема P120 **имеется соответствующее переменное напряжение линейного провода.**

**ДА НЕТ**

Обратитесь к участку схемы, обозначенному флагом 2, и проверьте, нет ли обрыва цепи в электрических соединениях или в двигателе.

Нажмите клавишу **Start** (Пуск). **Напряжение спадает до 0.**

**ДА НЕТ**

Обратитесь к участку схемы, обозначенному флагом 3, и проверьте, нет ли обрыва цепи в электрических соединениях. Если обрыва нет, то замените плату управления привода (PL 6.2).

Установите имитатор для обхода блокировки верхнего узла. Нанесите метку на самый верхний зуб белой шестерни, приводимой в движение от шестерни двигателя привода чистяще-смазывающей ленты фьюзера. Введите диагностический код [10-2] и включите двигатель привода ленты примерно на одну минуту. **Следите за помеченным зубом. Зуб сместился примерно на 3 мм против часовой стрелки.**

**ДА НЕТ**

Перейдите к RAP "OF 10.1. Двигатель привода ленты фьюзера".

Снимите узел чистяще-смазывающей ленты фьюзера и проверьте исправность привода приемного валика ленты.

Выполните следующее:

- Выполните регулировку: "ADJ 10.1. Температура фьюзера"
- Замените нагревательный вал (PL 5.1).
- Произведите чистку прижимного вала фьюзера.
- Перейдите к RAP: "OF 10.1. Двигатель привода ленты фьюзера".
- Если ленту недавно меняли, то проследите за тем, чтобы была выполнена программа сброса счетчика ресурса ленты по диагностическому коду [10-65].

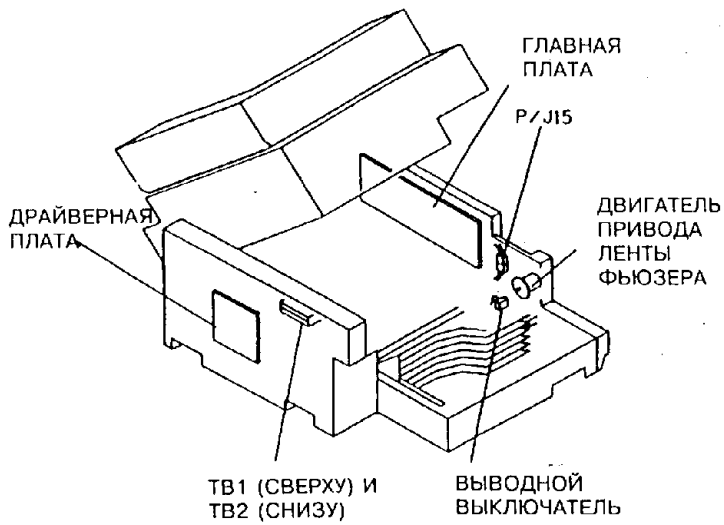


| T | 7095 | | A |
|---|---|---|---|
| CHE | SW2 | H | 00 |

**Рис. 2. Расположение деталей для кода состояния E3**

## RAP E4

При включении аппарата на выходном выключателе находилась бумага, либо во время работы бумага находилась на выходном выключателе слишком долго.

### ПРОЦЕДУРА

Устраните застревание, если этого еще не было сделано. Если застревание привело к повреждению деталей, то замените эти детали и продолжайте выполнение данной RAP. Выключите и снова включите аппарат, чтобы снять код состояния, если он еще не сбросился после устранения застревания. **Код состояния E4 сохраняется.**

**ДА НЕТ**

**Код E4 выдается только при использовании сортера.**

**ДА НЕТ**

Выполните следующее:

- Введите диагностический код [10-2] и проверьте двигатель привода ленты фьюзера. Если двигатель не работает, то перейдите к RAP " OF 10.1. Двигатель привода ленты фьюзера"
- Убедитесь в правильности установки выходного выключателя (PL 5.1). На аппаратах **без модификации 8** проследите за тем, чтобы при открытии узла выходной направляющей крышка узла ленты фьюзера не задевала за выходной выключатель.
- Проверьте, нет ли повреждений или заеданий у активатора выходного выключателя (PL 5.1).
- Проследите за тем, чтобы устройство снятия статического заряда не было погнуто и имело хороший контакт с копиями.
- ПРИМЕЧАНИЕ: Если при выполнении следующего шага кронштейн с пальцами отделения покажется вам слегка изогнутым, не выпрямляйте его.
- Проверьте, нет ли загрязнения или износа у пальцев отделения от прижимного вала фьюзера. При необходимости произведите чистку или замену (PL 5.2).
- Проверьте, нет ли загрязнения или износа у пальцев отделения от нагревательного вала фьюзера. При необходимости произведите чистку или замену (PL 5.2).
- **(5328)** Проверьте, не увеличились ли в размерах отдельные участки прижимного вала фьюзера. При необходимости произведите замену. (PL 5.9).
- Проследите за правильностью установки верхней выходной направляющей.
- Проверьте, нет ли заусенцев на нижней направляющей.
- Проверьте, нет ли потери приводного момента на нагревательном валу фьюзера.
- Выполните процедуру "GP13. Проверка отсутствия обрыва цепей в коротроне переноса".

**A** **B**

A B

- (5028/18/16) Выполните процедуру "ADJ 4.1. Ремень привода тракта бумаги".
- Выполните процедуру "ADJ 10.1. Температура фьюзера".

В сортере застряла бумага. Выполните следующее:

- Проверьте, нет ли препятствий по ходу бумаги в сортере.
- Проверьте, не повреждены ли стопорные клипсы на поворотных осях ячеек сортера.
- Введите диагностический код [11-1] и проверьте, все ли ячейки дают свободный ход бумаге и не задевают ли ячейки за копировальный процессор.
- Убедитесь в нормальной работе двигателя привода сортера.
- Проверьте, не погнулись ли выступы на нижнем лотке сортера. Между выступами лотков должен быть зазор не менее 3,5 мм. Обычно неполадки с этим встречаются только во время установки аппарата.

Выполните следующее:

- Убедитесь в правильности установки выходного выключателя (PL 5.1).
- Проверьте, не поврежден, не заедает ли активатор выходного выключателя (PL 5.1).
- Проверьте, нет ли плохого контакта в выключателе или разъеме.
- Проверьте, правильно ли выполнен электрический монтаж через разъем P/J15 к выходному выключателю.
- Обратитесь к участку схемы, обозначенному флагом 1, и проверьте, нет ли обрыва цепи в электрических соединениях между контактами 12 и 13 разъема P107.

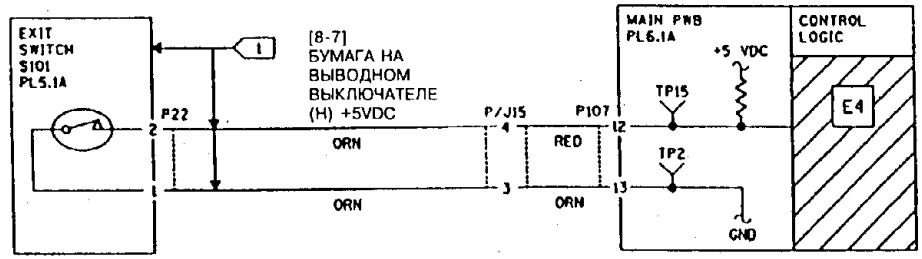


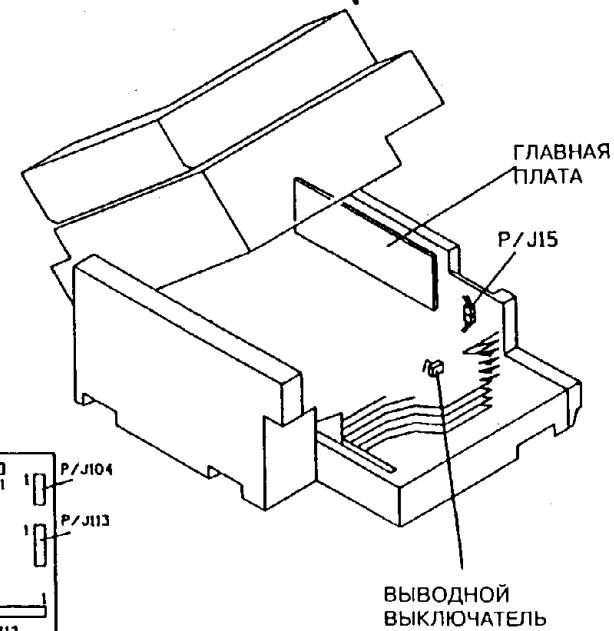


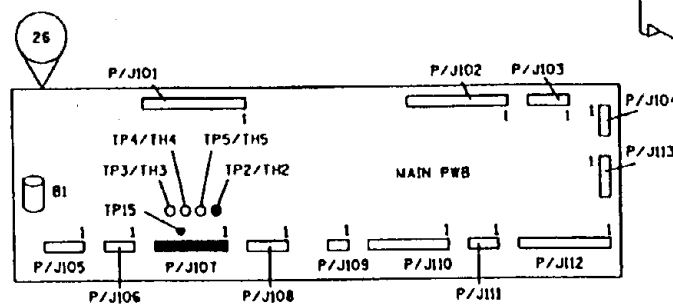


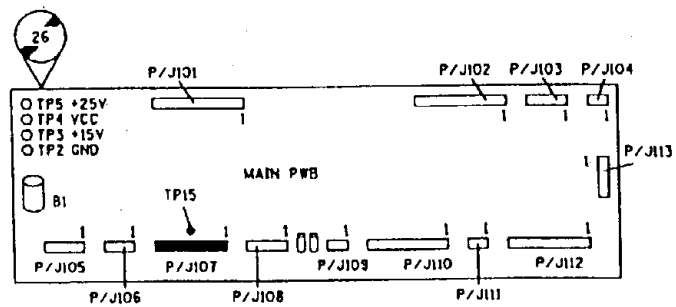


| T | 7013 | F |
|---|---|---|
| CHE | SM2 | N | 00 |

## RAP E5

Разомкнута блокировка верхнего узла

### ПРОЦЕДУРА

Откройте верхний узел. Введите диагностический код [1-1] и вручную активируйте выключатель блокировки верхнего узла. **На дисплее сообщение "Please Wait" (Ждите) сменится на сообщение "Ready to Copy" (Готов к работе)**

**ДА НЕТ**

Выполните следующее:

- Установите выключатель для обхода блокировки. Обратитесь к участку схемы, обозначенному флагом 1, и проверьте, нет ли обрыва цепи в электрических соединениях между точкой TP35. и контактом 1b на выключателе блокировки, а также между точкой TP17 и контактом 1a на выключателе блокировки.
- Снимите имитатор. Проследите за тем, чтобы цепь между контактами выключателя блокировки была разомкнута. Если цепь замкнута, то замените выключатель.
- Замените главную плату (PL 6.1).

Выполните следующее:

- Проследите за тем, чтобы не был погнут активатор выключателя блокировки верхнего узла.
- Выполните регулировку "ADJ 14.1. Кронштейн фиксатора".

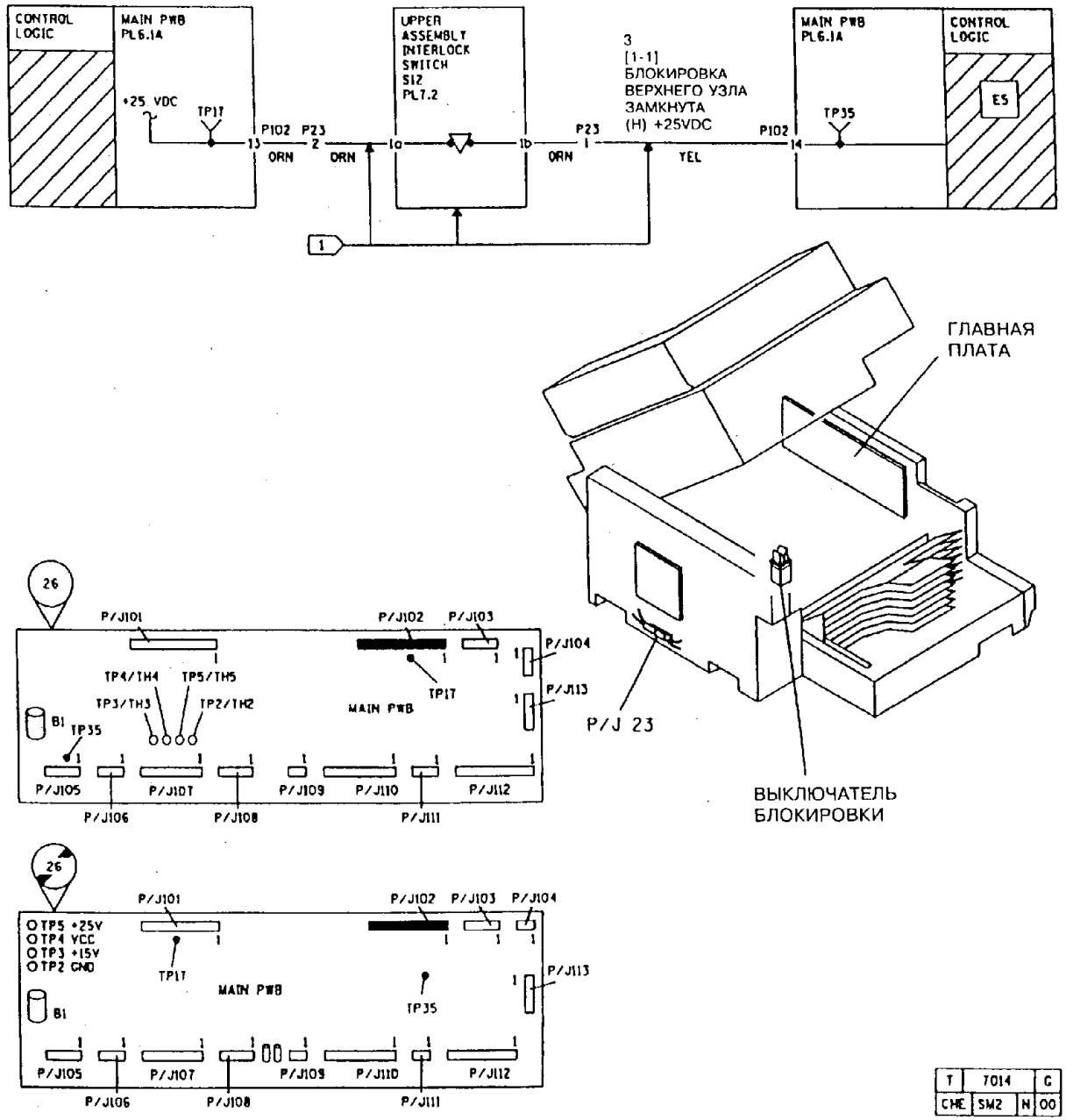


**Рис. 1. Электрическая схема для кода E5.**

## RAP E6

Разомкнута цепь выключателя блокировки правой дверцы

### ПРОЦЕДУРА

Введите диагностический код [9-11] и вручную активируйте выключатель блокировки правой дверцы. **На дисплее сообщение: "Ready to Copy" (Готов к работе) сменится на сообщение: "Please Wait" (Ждите).**

### ДА НЕТ

Выполните следующее:

*ПРИМЕЧАНИЕ: При проверке цепей в следующем шаге убедитесь в том, что вы проводите измерения на нужном контакте 1.*

- Закройте правую дверцу. Обратитесь к участку схемы, обозначенному флагом 1, и проверьте, нет ли обрыва цепи в электрических соединениях между точкой TP17 и контактом 1 на выключателе блокировки, а также между точкой TP5 и контактом 1 на выключателе блокировки.
- Отсоедините разъем P102 и убедитесь в том, что сопротивление, измеренное между контактами 11 и 12, составляет менее 1 Ом.
- Откройте правую дверцу. Убедитесь в том, что цепь между контактами выключателя блокировки разомкнута. Если цепь не разомкнута, то замените выключатель.
- Замените главную плату (PL 6.1).

Проверьте, правильно ли активируется выключатель активатором выключателя блокировки правой дверцы.

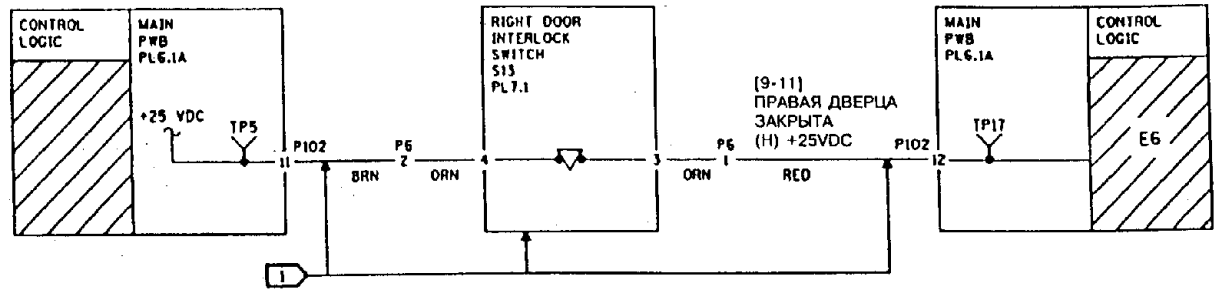


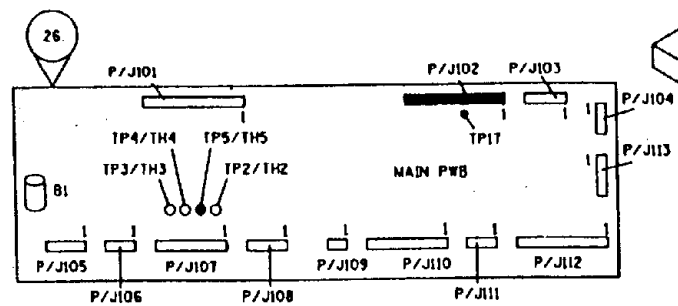


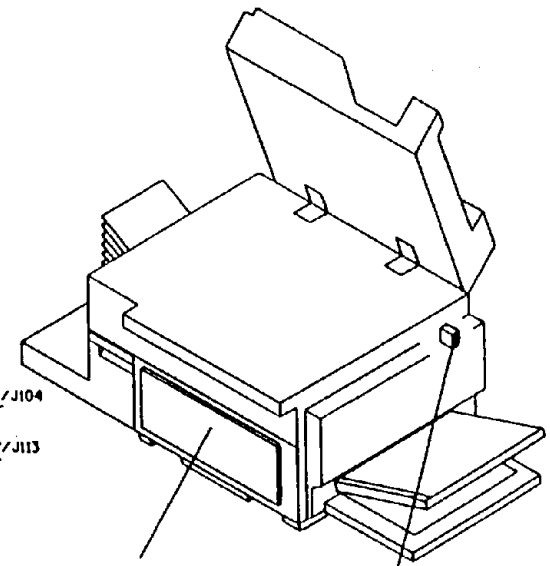


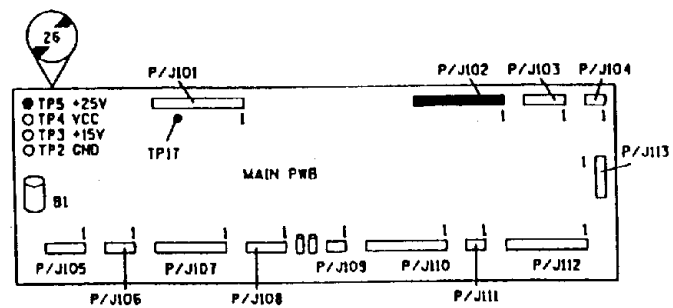


| T | 7015 | H |
|---|---|---|
| CHE | SW2 | N | 00 |

## RAP E9

Разомкнута блокировка копир-картриджа

### ПРОЦЕДУРА

Введите диагностический код [9-10] и снимите копир-картридж, одновременно наблюдая за дисплеем сообщений. **На дисплее сообщение: "Please Wait" (Ждите) сменится на сообщение: "Ready to Copy" (Готов к работе).**

### ДА НЕТ

Обратитесь к участку схемы, обозначенному флагом 1, и проверьте, нет ли обрыва цепи в электрических соединениях. Если обрыва цепи не обнаружено, то замените главную плату (PL 6.1).

Проверьте, правильно ли активируется выключатель активатором выключателя блокировки копир-картриджа. Рисунок без номера.

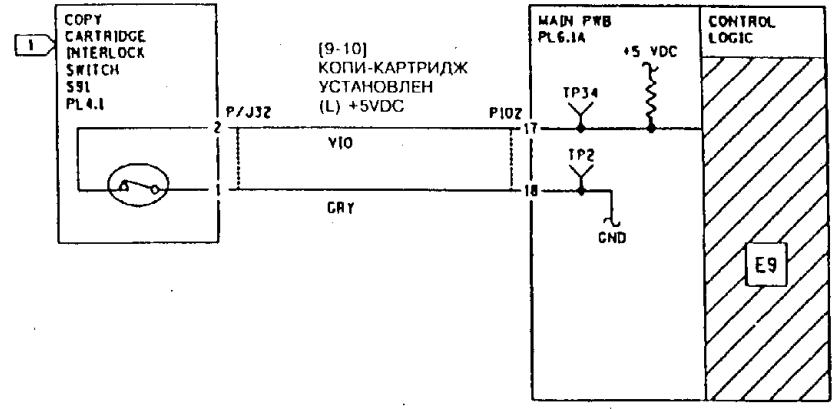


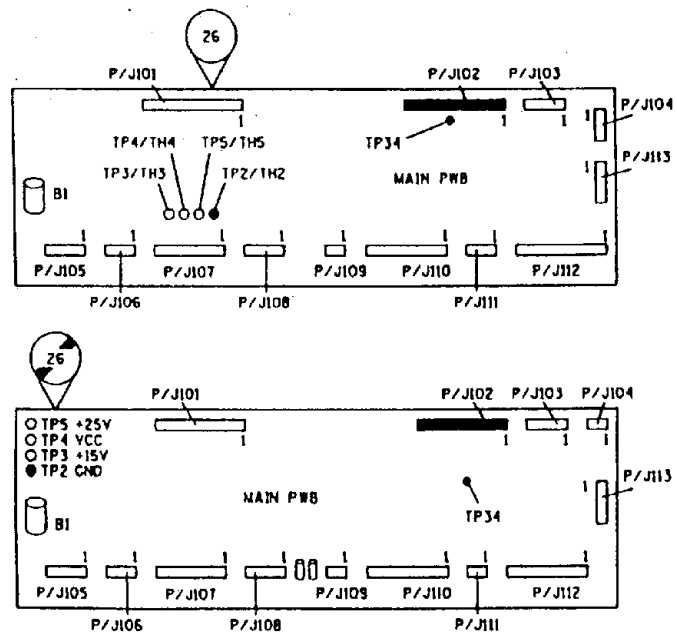


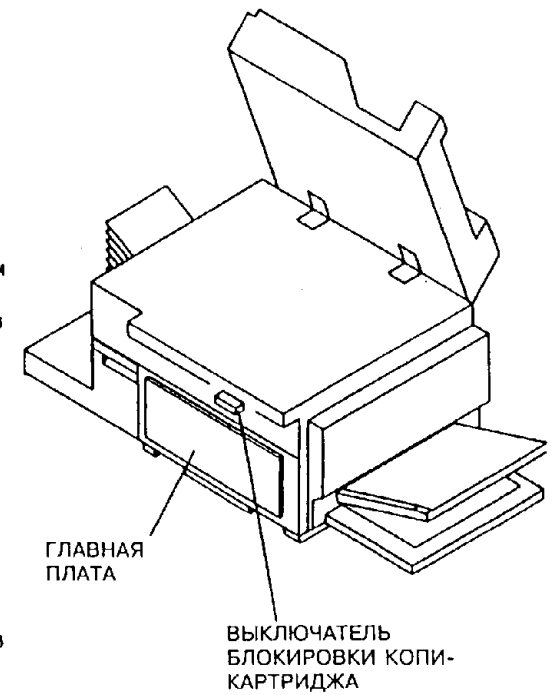


| | | | |
|---|---|---|---|
| T | T011 | | E |
| CHE | SM2 | N | 00 |

СТРАНИЦА ОСТАВЛЕНА ПУСТОЙ

## RAP F3-1

Логика не получает сигнал об активации датчика исходного положения ячеек.

### НАЧАЛЬНЫЕ ДЕЙСТВИЯ

Если вы видите, что двигатель привода ячеек работает слишком медленно, то для поиска неисправности перейдите к RAP "OF 11.2 Прочие неисправности сортера ".

### ПРОЦЕДУРА

Введите диагностический код [11-2] и попеременно активируйте и деактивируйте выключатель исходного положения ячеек. **На дисплее сообщение :"Please Wait" (Ждите) сменяется на сообщение: "Ready to Copy" (Готов к работе) и обратно.**

**ДА НЕТ**

Разъедините разъем P/J107. **Между точкой TP13 (+) и точкой TP2 (-) имеется постоянное напряжение + 5 В.**

**ДА НЕТ**

Замените главную плату (PL 6.1).

Соедините снова разъем P/J107. Введите диагностический код [11-2] и удерживайте выключатель исходного положения ячеек в активированном положении. **На дисплее отображается сообщение: "Please Wait" (Ждите).**

**ДА НЕТ**

Выполните следующее:

- Обратитесь к участку схемы, обозначенному флагом 2, и проверьте, нет ли обрыва цепи в электрических соединениях и в выключателе. При необходимости произведите ремонт цепей или замену выключателя.
- Замените драйверную плату ячеек (PL 9.2).
- Замените главную плату (PL 6.1).

Обратитесь к участку схемы, обозначенному флагом 2, и проверьте, нет ли короткого замыкания на землю. При необходимости произведите ремонт цепей или замену выключателя.

Выполните следующее:

- Проверьте торсионные пружины под узлом лотков сортера. Если они сломаны, то замените.
- Проверьте, не погнулись ли выступы на нижнем лотке сортера. Между выступами лотков должен быть зазор не менее 3,5 мм. Обычно неполадки с этим встречаются только во время установки аппарата.
- Проверьте, не имеют ли изгибов и скручиваний лотки ячеек сортера. При необходимости замените узел лотков (PL 9.1).
- Проверьте, на месте ли активатор выключателя исходного положения ячеек, не сломан, не погнут ли он. При необходимости замените выключатель исходного положения ячеек (PL 9.2).
- Обратитесь к участку схемы, обозначенному флагом 1, и проверьте, нет ли обрыва цепи в электрических соединениях или короткого замыкания на землю.
- Замените двигатель привода ячеек (PL 9.2).
- Замените главную плату (PL 6.1).

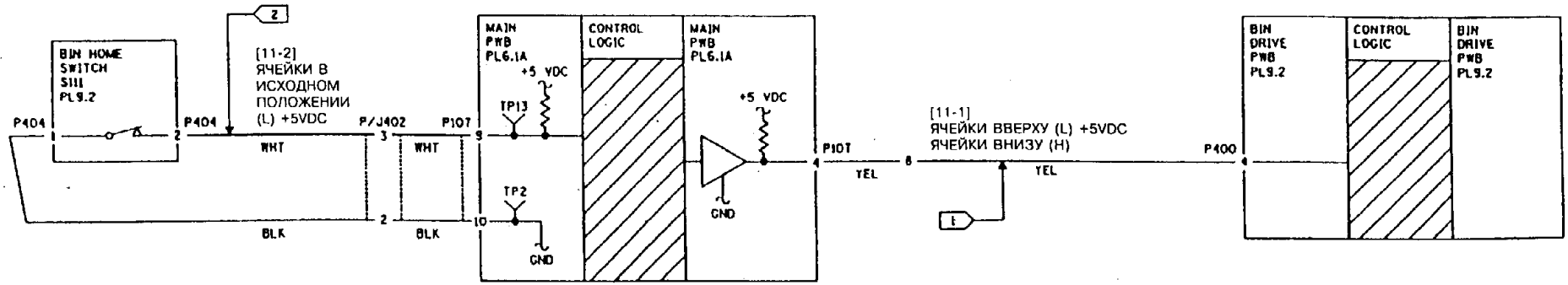


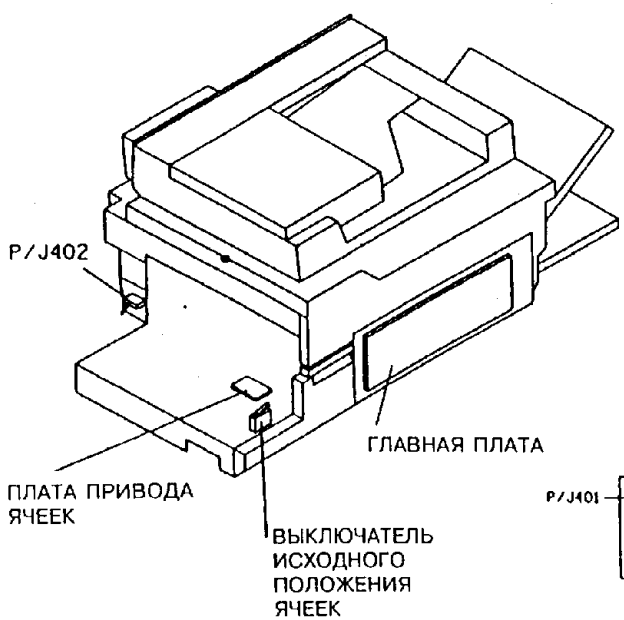


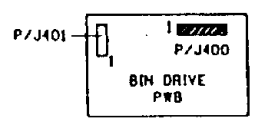


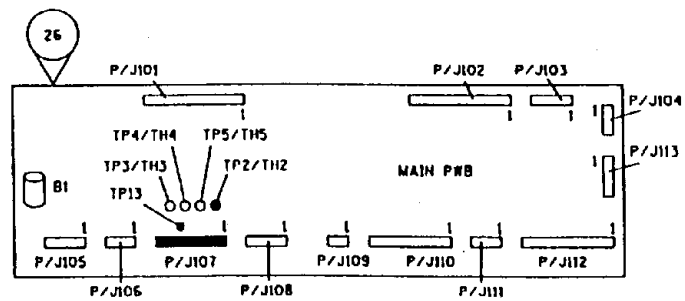


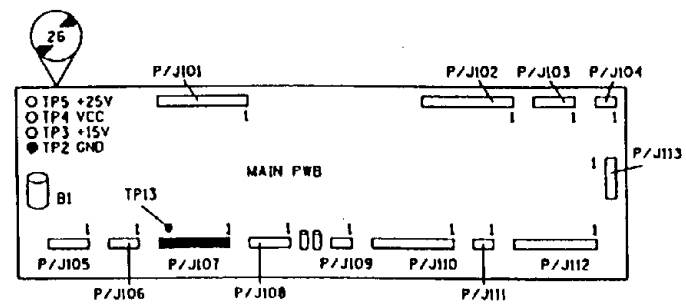


| T | TOTS | C |
|---|---|---|
| CHE | SMZ | N | 00 |

# RAP F3-2

## НАЧАЛЬНЫЕ ДЕЙСТВИЯ

Если вы видите, что двигатель привода ячеек работает слишком медленно, то для поиска неисправности перейдите к RAP "OF 11.2 Прочие неисправности сортера". Логика не получила сигнал о своевременной активации выключателя кулачков.

## ПРОЦЕДУРА

Проследите за тем, чтобы сортер не отходил от аппарата (выключатель блокировки постоянно активирован). Введите диагностический код [11-1]. **Двигатель привода ячеек включается.**

*ПРИМЕЧАНИЕ: Если ячейки сдвигаются более, чем на одну позицию, начиная с исходного положения (блок ячеек внизу), то выключите аппарат.*

**ДА НЕТ**

Выключите аппарат. Вручную освободите блок ячеек и приподнимите его, чтобы открыть доступ к разъему P400 на плате управления приводом ячеек. Нажмите клавишу **Stop** (Останов) или переведите аппарат еще раз в режим диагностики. **Между контактом 1 розетки разъема J400 (+) и землей (-) имеется постоянное напряжение +5 В.**

*ПРИМЕЧАНИЕ: Если двигатель привода ячеек не работает, то может потребоваться провернуть вручную кулачок индексирования ячеек (PL 9.2). Осторожно сбросьте отверткой приводной ремень с переднего кулачка индексирования. Это облегчит ручной проворот кулачка.*

**ДА НЕТ**

Выполните следующее:

- Обратитесь к участку схемы, обозначенному флагом 3, и проверьте, нет ли обрыва цепи в электрических соединениях.
- Замените главную плату (PL 6.1).

Выключите, а затем снова включите сетевой выключатель. **Между контактом 5 разъема P107 (+) и землей (-) имеется постоянное напряжение +5 В.**

**ДА НЕТ**

Выполните следующее:

- Обратитесь к участку схемы, обозначенному флагом 5, и проверьте, нет ли обрыва цепи в электрических соединениях.
- Замените главную плату (PL 6.1).

**Между контактом 2 разъема P400 и контактом 2 разъема P107 цепь замкнута.**

**ДА НЕТ**

Обратитесь к участку схемы, обозначенному флагом 4, устраните обрыв цепи и замените плату управления приводом ячеек (PL 9.2).

*ПРИМЕЧАНИЕ: (При обрыве цепи в этом проводе плата управления приводом выходит из строя).*

Обратитесь к участку схемы, обозначенному флагом 2, и проверьте, нет ли обрыва цепи в электрических соединениях между контактом 3 разъема P107 и контактом 3 разъема P400. Убедитесь в том, что при подключении разъемов обеспечивается хороший контакт между ответными частями. **Электрические соединения исправны.**

**ДА НЕТ**

Произведите необходимые замены контактов разъемов или ремонт электрических соединений.(PL 10.4).

Отсоедините разъем P401. **Со стороны двигателя на разъеме P401 между контактами 1 и 2 имеется сопротивление около 80 Ом.**

**ДА НЕТ**

Замените приводной двигатель ячеек (PL 9.2) и драйверную плату ячеек (PL 9.2).

Замените драйверную плату ячеек (PL 9.2).

Выполните следующее:

- Проверьте, на месте ли приводной ремень, не изношен ли он и не поврежден ли (PL 9.2).
- Проверьте, на месте ли приводной шкив, не изношен ли он и не поврежден ли (PL 9.2).
- Проверьте, на месте ли передний кулачок индексирования, не изношен ли он и не поврежден ли (PL 9.2).
- Проверьте, на месте ли активатор выключателя кулачка индексирования, не изношен ли он и не поврежден ли (PL 9.2).

Обратитесь к участку схемы, обозначенному флагом 1, и проверьте, нет ли замыкания в выключателе кулачка индексирования и нет ли короткого замыкания на землю. **Электрические соединения исправны.**

**ДА НЕТ**

Замените выключатель или отремонтируйте электрические соединения (PL 9.2).

Выполните следующее:

- Замените драйверную плату ячеек (PL 9.2).
- Если драйверная плата ячеек вышла из строя из-за попадания посторонних предметов в основание сортера, то закажите и установите крышку на драйверную плату ячеек. (PL 9.1).
- Замените двигатель привода ячеек (PL 9.2).
- Замените главную плату (PL 6.1).

A

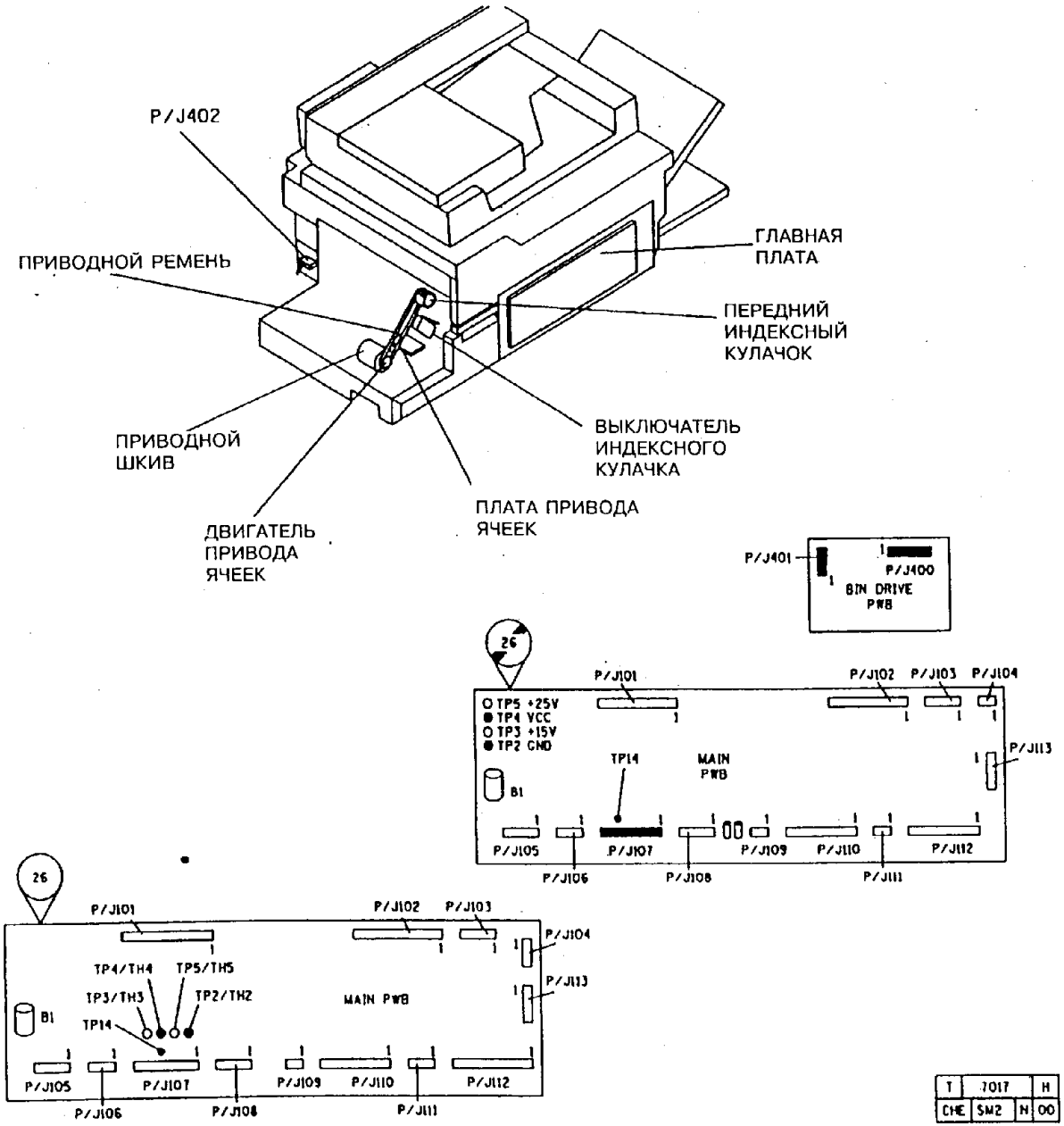


**Рис. 1. Расположение деталей для кода состояния F3-2**

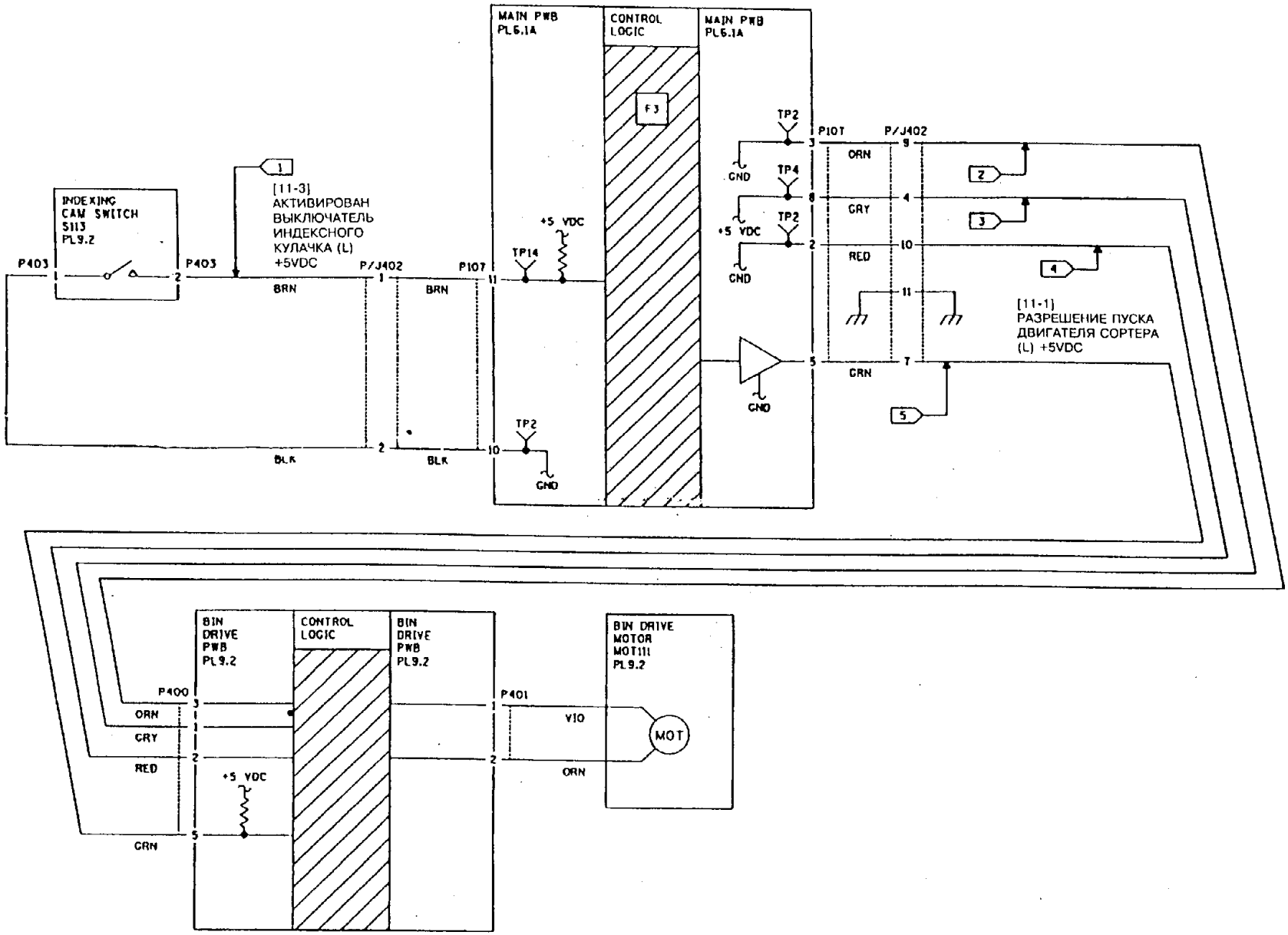


**Рис. 2. Электрическая схема для кода состояния F3-2**

## RAP F3-3

Логика не получила сигнал о деактивации выключателя кулачков.

### НАЧАЛЬНЫЕ ДЕЙСТВИЯ

Если вы видите, что двигатель привода ячеек работает слишком медленно, то для поиска неисправности перейдите к RAP "OF 11.2 Прочие неисправности сортера".

### ПРОЦЕДУРА

Проследите за тем, чтобы сортер не отходил от аппарата (выключатель блокировки постоянно активирован). Введите диагностический код [11-1]. **Двигатель привода ячеек включается.**

*ПРИМЕЧАНИЕ: Если ячейки сдвигаются более, чем на одну позицию, начиная с исходного положения (блок ячеек внизу), то выключите аппарат.*

**ДА НЕТ**

Нажмите клавишу **Stop** (Останов) или переведите аппарат еще раз в режим диагностики. **Между контактом 1 розетки разъема J400 (+) и землей (-) имеется постоянное напряжение +5 В.**

*ПРИМЕЧАНИЕ: Если двигатель привода ячеек не работает, то может потребоваться провернуть вручную кулачок индексирования ячеек (PL 9.2). Осторожно сбросьте отверткой приводной ремень с переднего кулачка индексирования. Это облегчит ручной проворот кулачка.*

**ДА НЕТ**

Выполните следующее:

- Обратитесь к участку схемы, обозначенному флагом 3, и проверьте, нет ли обрыва цепи в электрических соединениях.
- Замените главную плату (PL 6.1).

Выключите и затем снова включите сетевой выключатель. **Между контактом 5 розетки разъема J107 (+) и землей (-) имеется постоянное напряжение +5 В.**

**ДА НЕТ**

Выполните следующее:

- Обратитесь к участку схемы, обозначенному флагом 5, и проверьте, нет ли обрыва цепи в электрических соединениях.
- Замените главную плату (PL 6.1).

Выключите аппарат. Вручную освободите блок ячеек и приподнимите его, чтобы открыть доступ к разъему P400 на драйверной плате ячеек. **Между контактом 2 розетки разъема J400 и контактом 2 розетки разъема J107 цепь замкнута.**

**ДА НЕТ**

**A**

**A**

Обратитесь к участку схемы, обозначенному флагом 4, устраните обрыв цепи и замените драйверную плату ячеек (PL 9.2).

*ПРИМЕЧАНИЕ: (При обрыве цепи в этом проводе драйверная плата ячеек выходит из строя).*

Обратитесь к участку схемы, обозначенному флагом 2, и проверьте, нет ли обрыва цепи в электрических соединениях между контактом 3 розетки разъема J107 и контактом 3 розетки разъема J400. Убедитесь в том, что при подключении разъемов обеспечивается хороший контакт между ответными частями. **Электрические соединения исправны.**

**ДА НЕТ**

Произведите необходимые замены контактов разъемов или ремонт электрических соединений.(PL 10.4).

Выполните следующее:

- Замените приводной двигатель ячеек (PL 9.2).
- Замените драйверную плату ячеек (PL 9.2).

Выполните следующее:

- Проверьте, на месте ли приводной ремень, не изношен ли он и не поврежден ли (PL 9.2).
- Проверьте, на месте ли приводной шкив, не изношен ли он и не поврежден ли (PL 9.2).
- Проверьте, на месте ли передний кулачок индексирования, не изношен ли он и не поврежден ли (PL 9.2)
- Проверьте, на месте ли активатор выключателя кулачка индексирования, не изношен ли он и не поврежден ли повреждений (PL 9.2)

Код неисправности **3**, сопровождающийся уточненным кодом, означает, что логика получила от главной платы сигнал о деактивации выключателя кулачка индексирования. Разъедините разъем P/J107 на главной плате. **Между точкой TP14 (+) и точкой TP2 (-) имеется постоянное напряжение + 5 В.**

**ДА НЕТ**

Замените главную плату (PL 6.1).

Обратитесь к участку схемы, обозначенному флагом 1, активируйте выключатель и проверьте, нет ли обрыва цепи. **Электрические соединения исправны.**

**ДА НЕТ**

Произведите ремонт электрических соединений или замену выключателя, смотря по тому, что требуется. (PL 9.2).

Выполните следующее:

- Замените драйверную плату ячеек (PL 9.2).
- Если драйверная плата ячеек вышла из строя из-за попадания посторонних предметов в основание сортера, то закажите и установите крышку на драйверную плату ячеек. (PL 9.1).
- Замените двигатель привода ячеек (PL 9.2).
- Замените главную плату (PL 6.1).

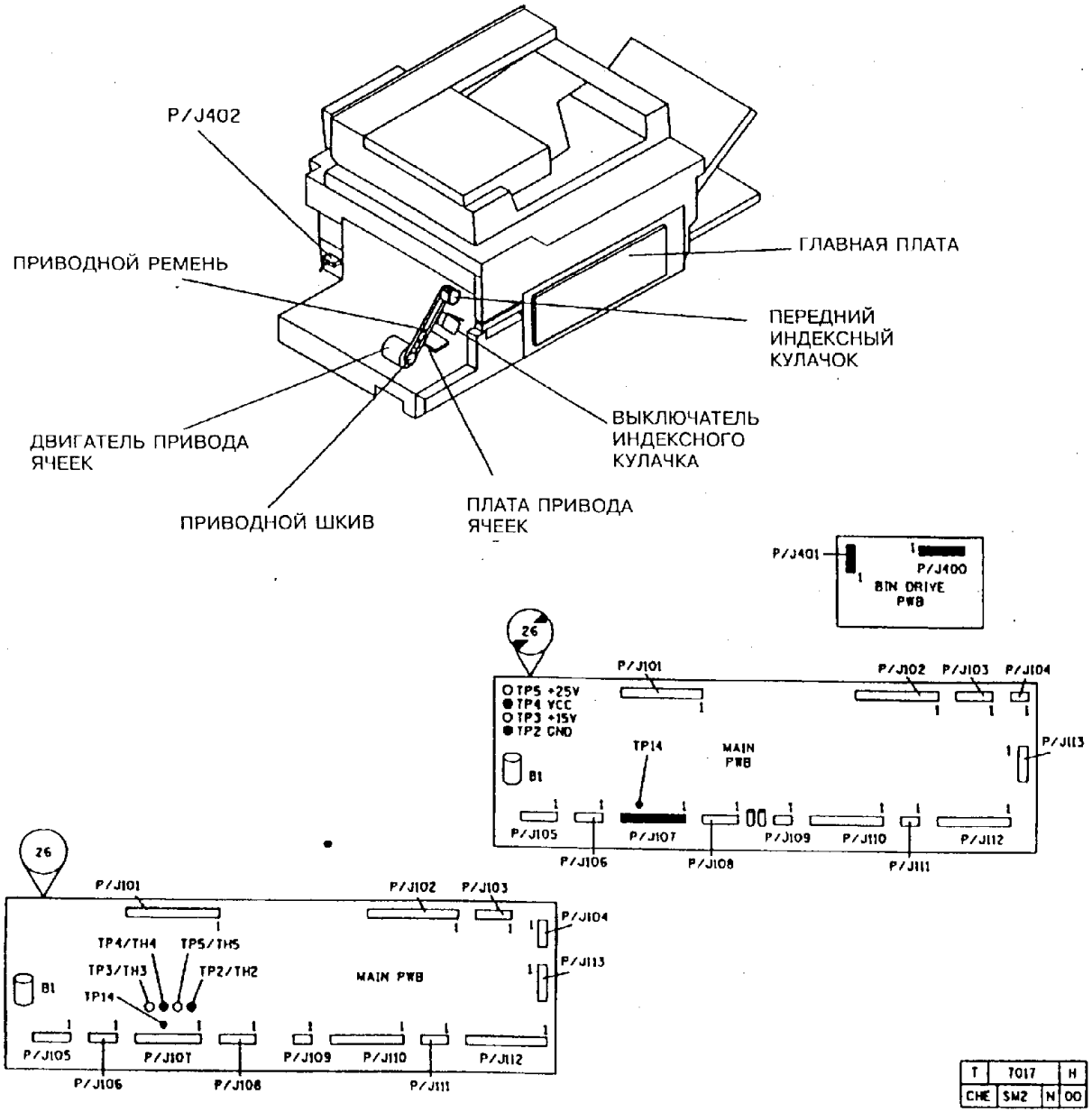
P/J402
ПРИВОДНОЙ РЕМЕНЬ
ГЛАВНАЯ ПЛАТА
ПЕРЕДНИЙ ИНДЕКСНЫЙ КУЛАЧОК
ВЫКЛЮЧАТЕЛЬ ИНДЕКСНОГО КУЛАЧКА
ДВИГАТЕЛЬ ПРИВОДА ЯЧЕЕК
ПРИВОДНОЙ ШКИВ
ПЛАТА ПРИВОДА ЯЧЕЕК
P/J401
P/J400
BIN DRIVE PWB
26
P/J101
P/J102
P/J103
P/J104
TP5 +25V
TP4 VCC
TP3 +15V
TP2 GND
TP14
MAIN PWB
B1
P/J113
P/J105
P/J106
P/J107
P/J108
P/J109
P/J110
P/J111
P/J112
TP4/TH4
TP5/TH5
TP3/TH3
TP2/TH2
T
7017
H
CHE
SM2
N
00

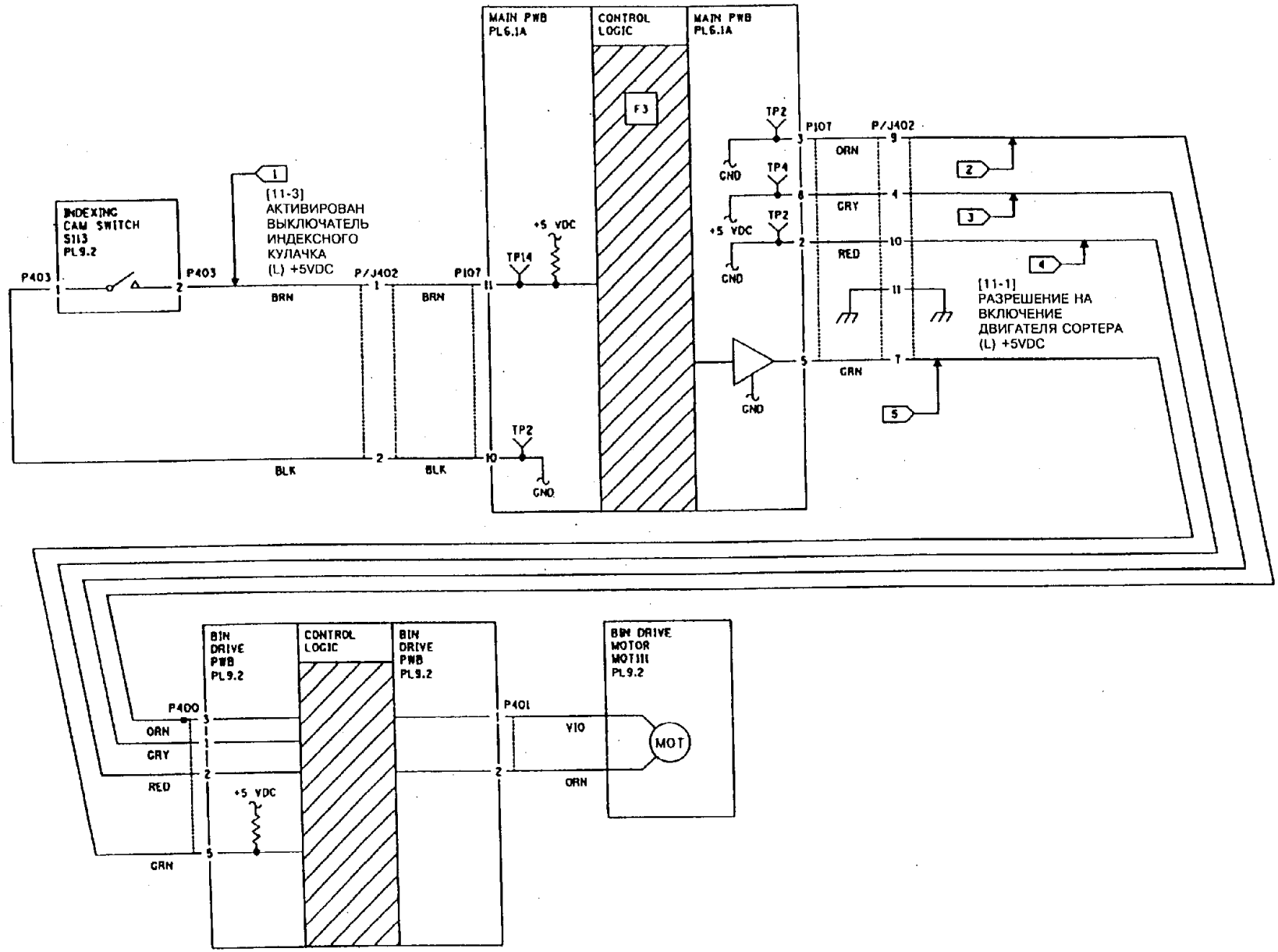


| | | |
|---|---|---|
| T | 7016 | G |
| CHE | SM2 | N 00 |

## F5 RAP

### ПРОЦЕДУРА

Код состояния F5 показывает постоянно разомкнутую цепь выключателя блокировки сортера или неустойчивый контакт в этой цепи.

- Неисправности постоянного характера отображаются в виде кода F5 на дисплее счетчика копий.
- Неустойчивые неисправности отображаются с кодом E1-8 (аварийный останов по коду E1 с уточненным кодом неисправности 8) или с кодом E4-8.

Введите диагностический код [11-1], запускающий программу проверки двигателя привода ячеек. Прижимая сортер вправо, поднимите его ячейки, чтобы получить доступ к выключателю блокировки.

*ПРИМЕЧАНИЕ: Если двигатель привода ячеек не работает, то может потребоваться провернуть вручную кулачок индексирования ячеек (PL 9.2). Осторожно сбросьте отверткой приводной ремень с переднего кулачка индексирования. Это облегчит ручной проворот кулачка.*

Выполните следующее:

- Проверьте, на месте ли и не погнулся ли активатор выключателя блокировки сортера. При необходимости замените выключатель.
- Выполните следующую процедуру, чтобы проверить, не погнулся ли установочный кронштейн сортера.

1. Снимите сортер.
2. Снимите установочный кронштейн сортера.
3. Проверьте, не погнулась ли полка установочного кронштейна сортера. При необходимости замените или выпрямите ее (рис. 1).

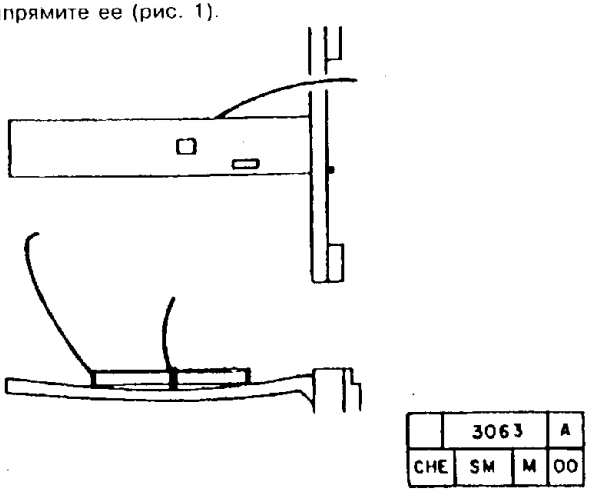


**Рис. 1. Проверка кривизны полки кронштейна.**

4. При необходимости замените или выпрямите установочный кронштейн.

- Обратитесь к участку схемы, обозначенному флагом 1. Активируйте выключатель блокировки сортера и посмотрите, нет ли обрыва цепи или неплотно сидящих разъемов, которые могут давать неустойчивый контакт. Для локализации плохих контактов разъемов воспользуйтесь контрольной точкой TP 21.
- Обратитесь к участку схемы, обозначенному флагом 2, и проверьте, нет ли обрыва цепи или неплотно сидящих разъемов, которые могут давать неустойчивый контакт.
- Замените драйверную плату ячеек (PL 9.2).
- Замените главную плату (PL 6.1).

Figure 2

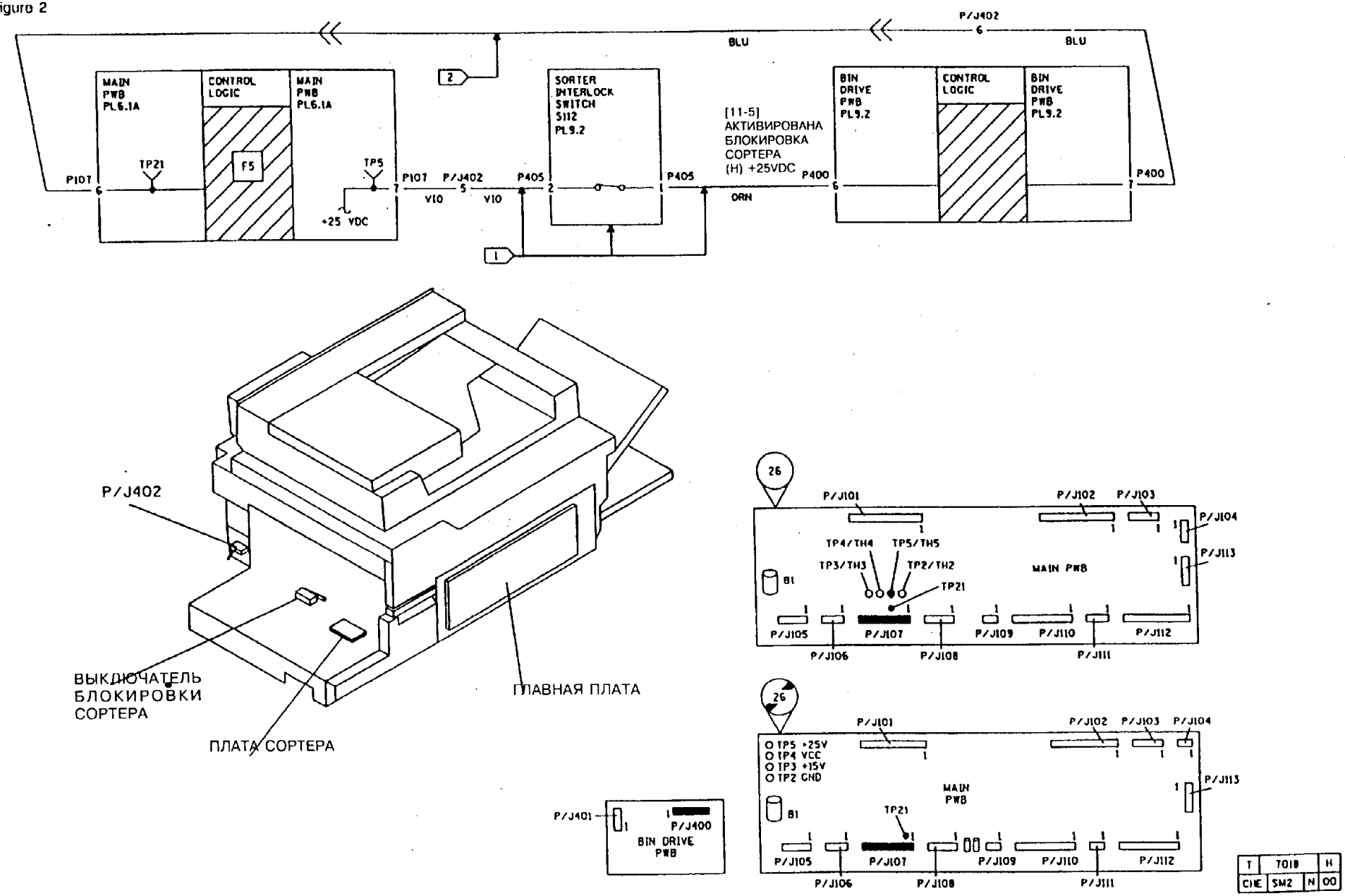


**Рис. 2. Электрическая схема и расположение элементов для кода состояния F5**

## RAP J1-1/J1-2

Код состояния J1-1 показывает, что датчик отсутствия тонера в тонер-картридже обнаруживает постоянное отсутствие тонера.
Код состояния J1-2 показывает, что датчик отсутствия тонера в тонер-картридже обнаруживает кратковременное отсутствие тонера.

ПРОЦЕДУРА

**При появлении кода состояния J1 тонер-картридж был хотя бы частично наполнен тонером.**

**ДА НЕТ**

Если тонер-картридж оказался пустым при появлении кода состояния J1, но заказчик жалуется, что картридж исчерпал свой ресурс слишком быстро, то, возможно, не горят некоторые из промежуточных секций лампы ISIL. Снимите блок проявления, введите диагностический код [9-8] и посмотрите на работу лампы ISIL. **Все секции лампы горят.**

**ДА НЕТ**

Перейдите к RAP: "OF 9.6. Узел лампы ISIL"

Объясните заказчику, что изготовление копий с открытой крышкой или открытым ADF или изготовление копий с большой степенью заполнения, например, фотографий, приводит к интенсивному расходу ресурса тонер-картриджа. (Более подробно это описано в главе 6, в разделе заметок по обслуживанию общего характера, в параграфе: "Продуктивный выход тонер-картриджа в моделях 5028/5018)".

Медленно снимите тонер-картридж, стараясь не задеть дозировочное отверстие для тонера. Тщательно рассмотрите через окно шнека дозированной подачи, есть ли в картридже тонер. **Видно, что окно сплошь заполнено тонером, без отверстий и изъянов.**

**ДА НЕТ**

Проследите за тем, чтобы картридж был полностью повернут в свое рабочее положение. Поверхность с меткой "J1" должна проходить сверху вниз, параллельно задней стороне блока проявления. **Тонер-картридж вставлен правильно**

**ДА НЕТ**

Поверните тонер картридж в нужное положение.

Тонер-картридж может быть дефектным. Вручную проверните шестерню на конце картриджа в направлении по часовой стрелке. **Шестерня вращается свободно, без препятствий.**

**ДА НЕТ**

Проверьте, не проскальзывает ли шестерня, приводящая в движение тонер-картридж. **Привод тонер-картриджа работает нормально**

**ДА НЕТ**

Выполните следующее:

- Проверьте шестерню на тонер-картридже. Если на шестерне есть

**A B C**

**A B C**

признаки износа или оплавления зубьев, то замените тонер-картридж (PL 4.2) и установите комплект уплотнения смазки для двигателя дозированной подачи тонера (PL 4.6).
- Замените шестерню дозировки тонера (PL 4.6).
- Замените двигатель дозировки тонера (PL 4.6)

Для обеспечения хорошего перемешивания и правильного распределения тонера выполните следующее.

- Встряхните картридж несколько раз, чтобы тонер перемешался как следует.
- Поверните картридж так, чтобы конец с закрепленной на нем шестерней смотрел вверх.
- Установите картридж обратно в аппарат.
- Закройте правую дверцу. **Код состояния J1 попрежнему отображается на дисплее.**

**ДА НЕТ**

Покажите оператору, как нужно перемешивать и распределять тонер на случай, если еще раз появится ложный код J1.

Замените тонер-картридж (PL 4.2)

**Повреждены или отсутствуют зубцы на шестерне тонер-картриджа**

**ДА НЕТ**

Замените тонер-картридж (PL 4.2).

Замените тонер-картридж (PL 4.2) и установите комплект уплотнения смазки для двигателя дозированной подачи тонера (PL 4.6).

Тонер может образовывать мостики над окном. Для проверки просуньте в окно около датчика тонера небольшую отвертку и посмотрите, обрушится тонер или нет. **Обнаружен мостик из тонера.**

**ДА НЕТ**

Выполните следующее:

- Замените пружинный шнек дозирующего механизма (PL 4.5).
- Проверьте, на месте ли, не повреждены ли зубцы в шестерне тонер-картриджа. Если зубцы повреждены или отсутствуют, то замените тонер-картридж (PL 4.2) и с помощью безворсовой ткани, смоченной удалителем пленок удалите все масло с двигателя дозировки тонера и с шестерен.
- Выполните тест проверки датчика (в соседней колонке).

Для того, чтобы правильно перемешать и распределить содержимое тонер-картриджа, выполните следующее:

- Встряхните несколько раз картридж, чтобы перемешать тонер.
- Поверните картридж так, чтобы конец с шестерней смотрел вверх.
- Переведите картридж снова в горизонтальное положение.
- Поставьте его обратно в аппарат.
- Покажите оператору, как перемешивать и распределять по картриджу тонер на случай, если снова появится ложный код состояния J1.

### ТЕСТ "A" ДЛЯ ПРОВЕРКИ ДАТЧИКА

1. Включите аппарат и дайте ему автоматически выйти в базовый режим.
2. Настройте тестер на измерение постоянного напряжения +5 В и подключите его к точке TP45(+) и к точке TP2 (-) на главной плате.
3. Изготовьте 50 копий стороны A стандартного контрольного листа на бумаге формата 8,5x11" (длинной кромкой вперед) или формата A4 (длинной кромкой вперед).

ПРИМЕЧАНИЕ: Если в процессе изготовления первых 10 копий прибор показывает 0 В, то прекратите изготовление копий.

**В течение всего времени изготовления копий прибор показывает +5 В.**

**ДА НЕТ**

**В процессе изготовления первых 10 копий прибор постоянно показывает 0 В.**

**ДА НЕТ**

Выполните следующее:

- Проследите за тем, чтобы узел датчика отсутствия тонера (PL 4.5) располагался по центру трубки дозирующего шнека.
- Переставьте датчик так, чтобы он располагался по центру трубки.
- Замените пружинный дозирующий шнек (PL 4.5).
- Замените узел датчика отсутствия тонера в картридже (PL 4.5).
- Повторите тест проверки датчика.

Выключите аппарат и снимите блок проявления. Отсоедините от главной платы разъем P103. **Контакт 2 разъема P18 соединен с землей.**

**ДА НЕТ**

Замените узел датчика отсутствия тонера (PL 4.5).

Обратитесь к участку схемы, обозначенному флагом 1, и проверьте, нет ли короткого замыкания на землю. При необходимости произведите ремонт.

**При изготовлении копий выдавался код состояния J1.**

**ДА НЕТ**

Покажите оператору, как снять тонер-картридж и как перемешать и распределить тонер в картридже. Объясните ему, что это может потребоваться сделать, если код J1 появится еще раз до полного израсходования тонера.

Выполните следующее:

- Регулировку "ADJ 1.2. Инициализация главной платы".
- Замените микросхемы ППЗУ (PL 6.1). Если неисправность сохраняется, то замените главную плату (PL 6.1).

### ТЕСТ "B" ПРОВЕРКИ ДАТЧИКА

Этой процедурой необходимо пользоваться тогда, когда подачи тонера нет, но код состояния J1 не отображается.

1. Снимите тонер-картридж. Изготовьте достаточное количество копий для того, чтобы освободилось окно к распределительному шнеку в блоке проявления.
2. Выключите и снова включите аппарат (не допуская автосброса в базовый режим).
3. Настройте тестер на измерение постоянного напряжения +5 В и присоедините его выводы к контрольным точкам на главной плате: TP45(+) и TP2 (-).

**На точке TP45 есть напряжение +5 В.**

**ДА НЕТ**

Выключите аппарат. Отсоедините разъем P103 от главной платы. Включите аппарат. **На точке TP45 есть +5 В.**

**ДА НЕТ**

Замените главную плату (PL 6.1).

Обратитесь к участку схемы, обозначенному флагом 1, и проверьте, нет ли короткого замыкания на землю.

Изготовьте 50 копий стандартного контрольного листа с подачей длинной кромкой вперед. **Сигнал спадает до 0 В и остается равным 0 В в процессе изготовления более, чем 20 копий.**

**ДА НЕТ**

Выполните следующее:

- Обратитесь к участку схемы, обозначенному флагом 1, и проверьте, нет ли неустойчивого контакта, особенно в разъеме P/J18 на блоке проявления.
- Замените пружинный дозирующий шнек (PL 4.5).
- Замените узел датчика отсутствия тонера (PL 4.5).

**На дисплей выводился код J1.**

**ДА НЕТ**

Замените главную плату (PL 6.1).

Аппарат работает нормально, но при этом неустойчиво возникает данная неисправность.

Выполните следующее:

- Обратитесь к участку схемы, обозначенному флагом 1, и проверьте, нет ли неустойчивого контакта, особенно в разъеме P/J18 на блоке проявления.
- Замените пружинный дозирующий шнек (PL 4.5).
- Замените узел датчика отсутствия тонера (PL 4.5).

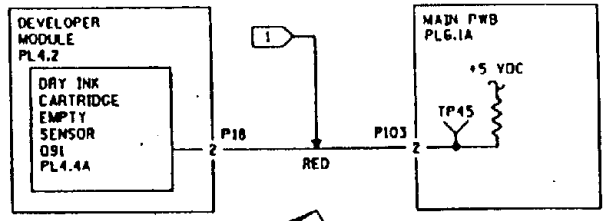


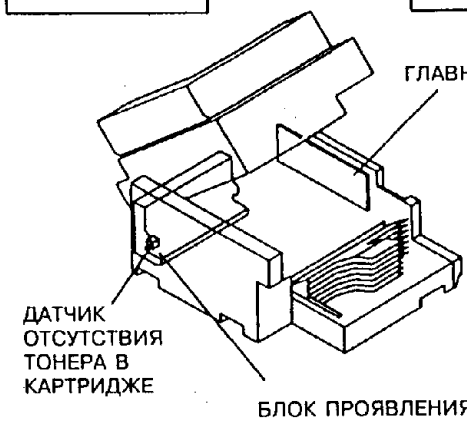


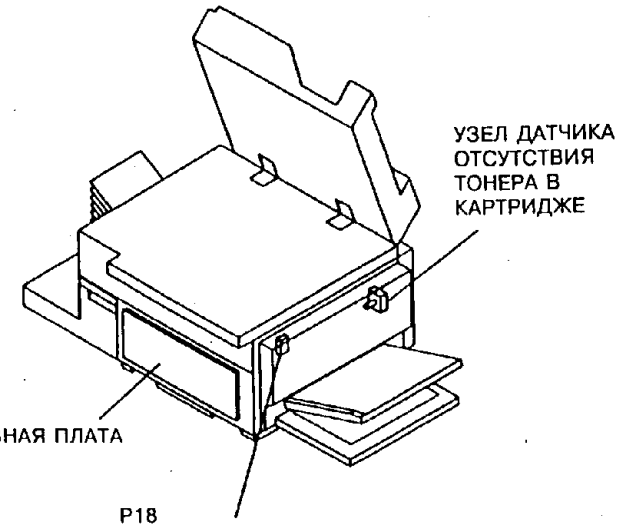


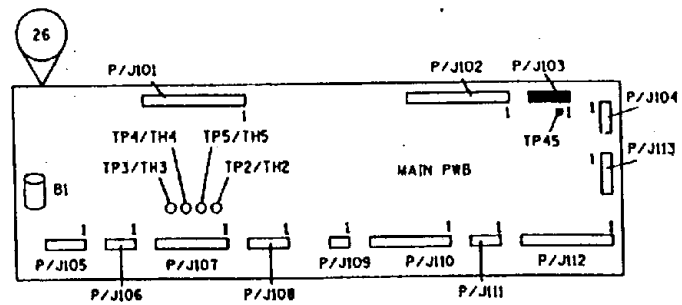


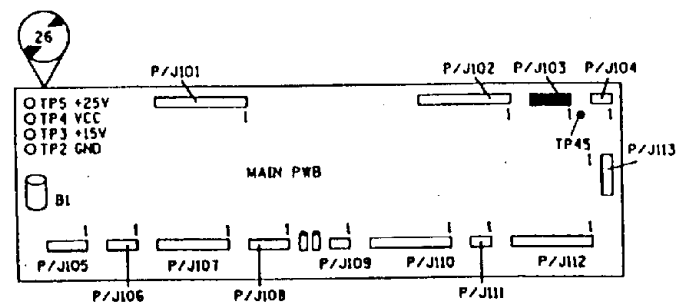


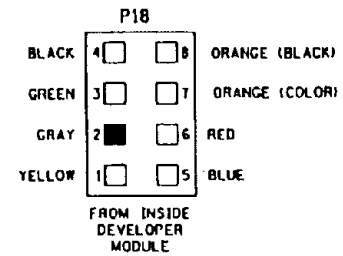


| | | |
|---|---|---|
| T | 7051 | G |
| CHE | SM2 | N 01 |

## RAP J2-1/J2-2 (БЕЗ МОДИФИКАЦИИ 19)

Код состояния J2-1 показывает, что копир-картридж израсходовал свой ресурс. Данная RAP используется для поиска неисправности в том случае, если этот код выдается при установленном новом копир-картридже. Код J2-2 показывает, что ресурс копир-картриджа определяется аппаратом неправильно.

### ПРОЦЕДУРА

Снимите блок проявления и копир-картридж. Введите диагностический код [9-7] и вручную активируйте с помощью магнита выключатель счетчика копир-картриджа. **На дисплее сообщение: "Ready to Copy" (Готов к работе)" сменится на сообщение: "Please Wait" (Ждите).**

**ДА НЕТ**

Обратитесь к участку схемы, обозначенному флагом 1, и поищите неисправность в схеме выключателя счетчика копир-картриджа.

Введите диагностический код [9-12]. **Соленоид счетчика копир-картриджа срабатывает.**

**ДА НЕТ**

Нажмите клавишу **Stop** (Останов). **Между контактом 20 розетки разъема J102 (+) и землей (-) имеется постоянное напряжение +25 В.**

**ДА НЕТ**

**Между точкой TP5 (+) и землей (-) имеется постоянное напряжение + 25 В.**

**ДА НЕТ**

Замените главную плату (PL 6.1).

Обратитесь к участку схемы, обозначенному флагом 2, и проверьте, нет ли обрыва цепи в электрических соединениях.

Нажмите клавишу **Start** (Пуск). **Между контактом 20 розетки разъема J102 (+) и землей (-) имеется постоянное напряжение 0 В.**

**ДА НЕТ**

Замените главную плату (PL 6.1).

Замените соленоид счетчика копир-картриджа.

ПРИМЕЧАНИЕ: В результате действий, выполненных на предыдущем шаге, активатор может остаться в опущенном состоянии. Это происходит из-за того, что возвратная пружина данного активатора находится в копир-картридже (который был снят). Если активатор соленоида не вернется в отпущенное положение, то осторожно приподнимите его в деактивированное положение.

Подождите 10 секунд и нажмите клавишу **Start** (Пуск). **Соленоид копир-картриджа срабатывает.**

**ДА НЕТ**

**А**

Выполните следующее:

- Проверьте, не задевает ли рычаг активатора соленоида за корпус блока оптики. Если рычаг при срабатывании соленоида задевает или стучит по блоку оптики, то выполните регулировку: "ADJ 9.6. Соленоид счетчика копир-картриджа".
- Замените соленоид копир-картриджа (PL 6.1).

ПРИМЕЧАНИЕ: На следующем шаге может появиться возможность двумя способами проверить, что магнит в копир-картридже зажат в верхнем положении: посмотреть на кнопку счетчика или приложить скрепку к верхнему углу картриджа рядом с кнопкой счетчика. Если кнопка утоплена, или если скрепка удерживается на месте, то это означает, что магнит зажат в счетчике в верхнем положении, и копир-картридж нужно заменить. Если не видно, что магнит зажат, то повторите RAP J2.

Выполните следующее:

- Выполните регулировку: "ADJ 9.6. Соленоид счетчика копир-картриджа" и проверьте правильность положения активатора.
- Проверьте, не зажат ли магнит в копир-картридже в верхнем положении: посмотрите на кнопку счетчика или приложите скрепку к верхнему углу картриджа рядом с кнопкой счетчика, как показано на рисунке. Если кнопка утоплена, или если скрепка удерживается на месте, то это означает, что магнит зажат в счетчике в верхнем положении, и копир-картридж нужно заменить. Выполните процедуру "GP2. Гарантийная стратегия для копир-картриджа".
- Проверьте полярность магнита в копир-картридже. Положите небольшой магнитный компас на верхний угол картриджа рядом с кнопкой счетчика, как показано на рисунке. Если компас показывает на метку J2 как на Север, то замените узел лампы ISIL (PL 6.2). Если компас показывает в сторону от метки J2, то замените копир-картридж (PL 4.1) и выполните процедуру: "GP2. Гарантийная стратегия для копир-картриджа".
- Медленно поставьте копир-картридж на место, следя за тем, чтобы он полностью встал на передний и задний фиксаторы и поднялся в рабочее положение. Если этого сделать не удается, то проверьте, не заедают ли фиксаторы, особенно передний фиксатор. Если заедание сохраняется, то смажьте фиксаторы небольшим количеством турбинного масла. Если заедание устранить не удается, то замените приемнную часть копир-картриджа (PL 4.1).
- Проверьте, не натянут ли главный жгут у соленоида. Если натянут, то освободите главный жгут с задней стороны аппарата, чтобы получилась слабина около 2,5 см с передней стороны аппарата (в районе соленоида).
- Проверьте, не погнулся ли кронштейн соленоида (штифт фиксатора должен быть расположен под прямым углом к кронштейну). Если кронштейн погнут, то замените его.
- Замените копир-картридж (PL 4.1) и выполните процедуру: "GP2. Гарантийная стратегия для копир-картриджа".

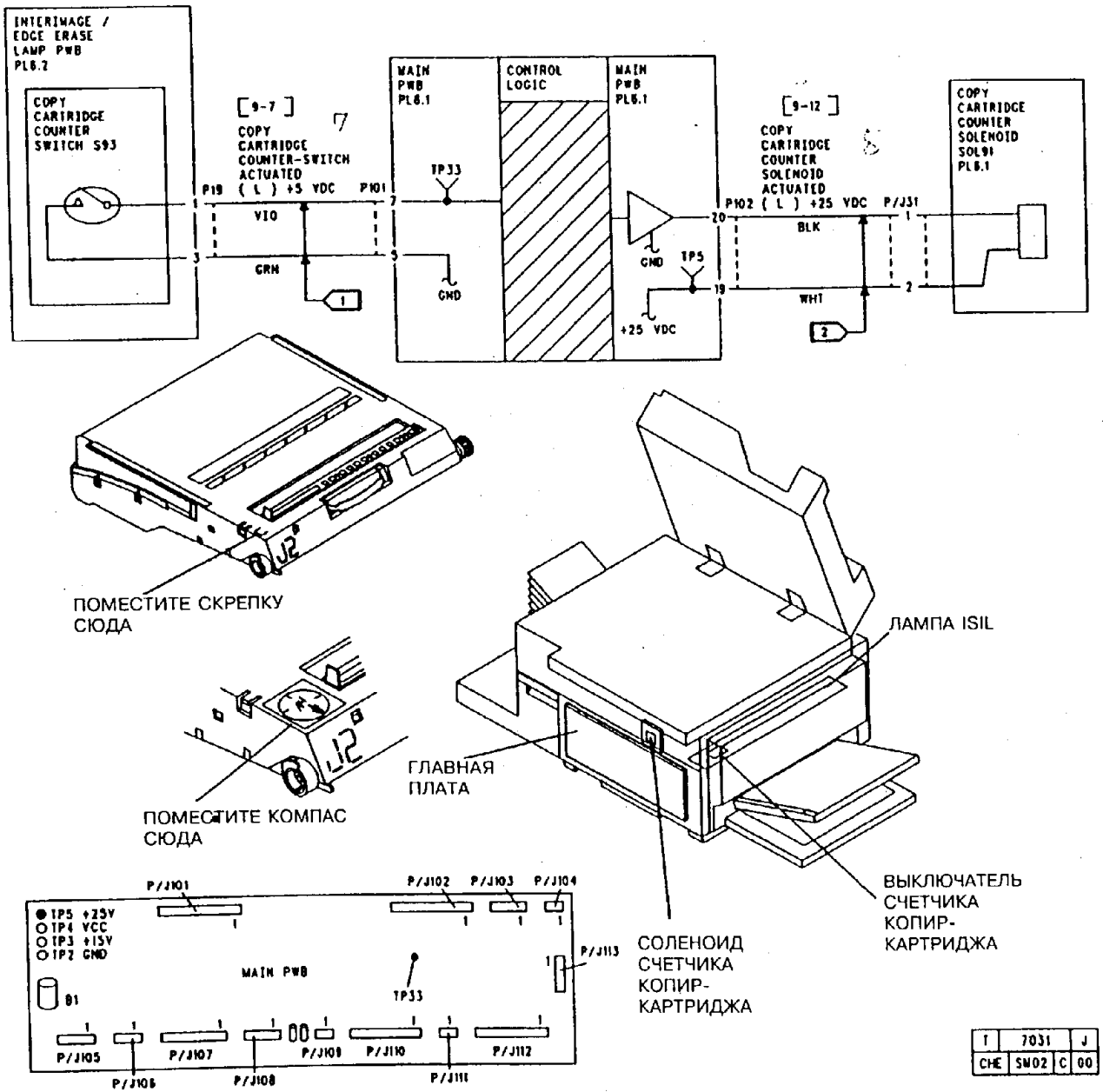
INTERIMAGE / EDGE ERASE LAMP PWB PL6.2
COPY CARTRIDGE COUNTER SWITCH S93
[9-7]
COPY CARTRIDGE COUNTER-SWITCH ACTUATED
( L ) +5 VDC
P19
P101
VIO
GRN
MAIN PWB PL6.1
TP33
GND
CONTROL LOGIC
MAIN PWB PL6.1
GND
TP5
+25 VDC
[9-12]
COPY CARTRIDGE COUNTER SOLENOID ACTUATED
P102 ( L ) +25 VDC
P/J31
BLK
WHT
COPY CARTRIDGE COUNTER SOLENOID SOL91 PL6.1
ПОМЕСТИТЕ СКРЕПКУ СЮДА
ПОМЕСТИТЕ КОМПАС СЮДА
ГЛАВНАЯ ПЛАТА
ЛАМПА ISIL
ВЫКЛЮЧАТЕЛЬ СЧЕТЧИКА КОПИР-КАРТРИДЖА
СОЛЕНОИД СЧЕТЧИКА КОПИР-КАРТРИДЖА
TP5 +25V
TP4 VCC
TP3 +15V
TP2 GND
MAIN PWB
TP33
P/J101
P/J102
P/J103
P/J104
P/J113
P/J105
P/J106
P/J107
P/J108
P/J109
P/J110
P/J111
P/J112
T 7031 J
CHE SM02 C 00

# RAP J2-1/J2-2 (С МОДИФИКАЦИЕЙ 19)

Код состояния J2-1 показывает, что копир-картридж израсходовал свой ресурс. Данная RAP используется для поиска неисправности в том случае, если этот код выдается при установленном новом копир-картридже. Код J2-2 показывает, что аппарат неправильно определяет ресурс копир-картриджа.

## ПРОЦЕДУРА

Снимите блок проявления и копир-картридж. Определите положение магнита. **Магнит находится в верхнем положении.**

**ДА НЕТ**

Отсоедините выключатель блокировки копир-картриджа. Введите диагностический код [9-7]. С помощью магнита попеременно активируйте и деактивируйте выключатель счетчика копир-картриджа. **На дисплее сообщение: "Ready to Copy" (Готов к работе)" сменяется на сообщение: "Please Wait" (Ждите) и обратно.**

**ДА НЕТ**

**На дисплее сообщений все время отображается 1.**

**ДА НЕТ**

Выполните следующее:

- Обратитесь к участку схемы, обозначенному флагом 1, и проверьте, нет ли замыкания на землю.
- Замените главную плату (PL 6.1).

Выполните следующее:

- Обратитесь к участку схемы, обозначенному флагом 1, и проверьте, нет ли обрыва цепи в выключателе счетчика копир-картриджа или в электрических соединениях,
- Замените главную плату (PL 6.1).

Введите диагностический код [9-12] для проверки соленоида счетчика копир-картриджа. **Соленоид счетчика копир-картриджа кратковременно срабатывает и затем отпускает.**

**ДА НЕТ**

**Соленоид остается включен все время.**

**ДА НЕТ**

**На контрольной точке TP5 главной платы имеется постоянное напряжение +24 В.**

**ДА НЕТ**

Замените главную плату (PL 6.1).

Обратитесь к участку схемы, обозначенному флагом 2, и проверьте, нет ли обрыва цепи в соленоиде и в электрических соединениях.

Выполните следующее:

- Обратитесь к участку схемы, обозначенному флагом 2, и проверьте, нет ли короткого замыкания в электрических соединениях между контактом 20 разъема P102 и соленоидом.

**A B**

**A B**

- Замените главную плату (PL 6.1).

Установите на место копир-картридж. Проверьте выключатель счетчика копир-картриджа в точках TP33 (+) и TP2 (-) на главной плате. **В режиме ожидания между ними имеется постоянное напряжение +5 +0,25 В.**

**ДА НЕТ**

Обратитесь к участку схемы, обозначенному флагом 1, и проверьте, нет ли короткого замыкания на землю в выключателе и в электрических соединениях. Если схема исправна, то замените главную плату (PL 6.1).

Введите диагностический код [9-12]. Через 2,6 секунды сигнал переключается на 0 В, и затем вновь восстанавливается значение +5 В.

**ДА НЕТ**

**Значение сигнала сохраняется равным +5 +0,25 В.**

**ДА НЕТ**

Выполните следующее:

- Проверьте, не заедает ли соленоид.
- Проверьте, не заедает ли плунжер в копир-картридже.
- Проверьте полярность магнита.

С помощью карандаша или длинной тонкой отвертки нажмите на кнопку копир-картриджа. **Сигнал переключается на 0 В, и затем возвращается к +5 В.**

**ДА НЕТ**

Выполните следующее:

- Проверьте, нет ли трещин или сколов на копир-картридже.
- Проверьте, правильно ли установлен копир-картридж.
- **Без модификации 70/73:** Замените копир-картридж (PL 4.1) и выполните процедуру: "GP1. Гарантийная стратегия для копир-картриджа".
- **С модификацией 70/73:** Замените копир-картридж (PL 4.1) .

Выполните регулировку "ADJ 9.6. Соленоид счетчика копир-картриджа".

Выполните следующее:

- Проверьте, свободно ли движутся механические звенья соленоида.
- Выполните регулировку: "ADJ 1.2. Инициализация главной платы"
- Замените микросхемы ППЗУ (PL 6.1).
- Замените главную плату (PL 6.1)

**Без модификации 70/73:** Замените копир-картридж (PL 4.1) и выполните процедуру: " GP2. Гарантийная стратегия для копир-картриджа". **На аппарате с модификацией 70/73** замените копир-картридж (PL 4.1).

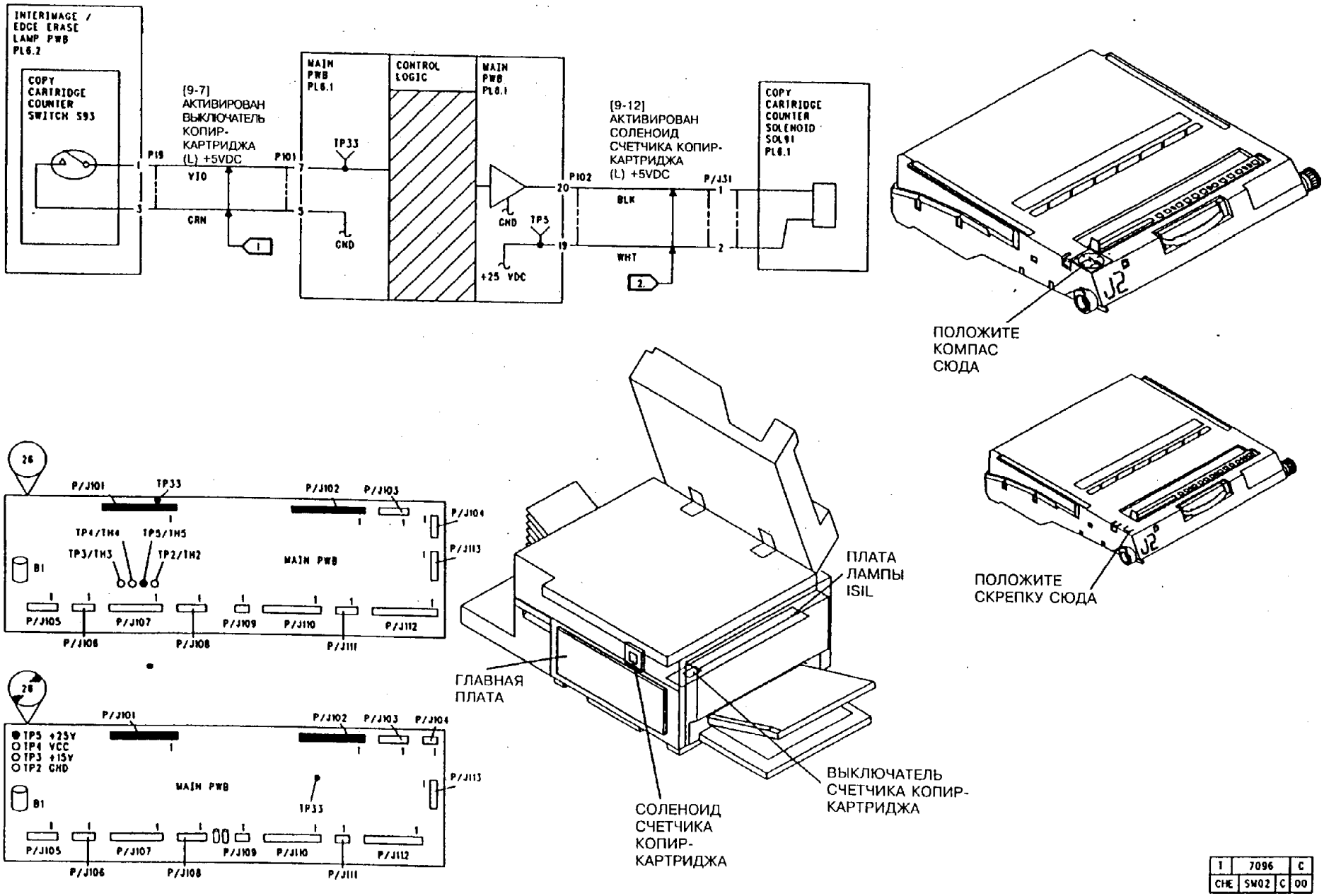


| | | |
|---|---|---|
| 1 | 7096 | C |
| CHE | SW02 | C | 00 |

## RAP J5

Не проходит первая фаза автосброса в базовый режим.

### ПРОЦЕДУРА

Выключите аппарат и включите его с автосбросом в базовый режим. Нажмите клавишу **Stop** (Останов) и держите ее нажатой до тех пор, пока не появится сообщение: **"Ready to Copy"** (Готов к работе). Запомните последнюю цифру, показанную на дисплее перед тем, как аппарат придет в состояние готовности. **Последней была цифра 1, 2 или 3.**

**ДА НЕТ**

**Последней была цифра -1 или -2.**

**ДА НЕТ**

Последней цифрой был 0 или -0. Это - случай неустойчивой неисправности. Ищите неисправность по цифре, которая была перед 0 или -0.

Произведите разбор случаев наблюдений.

- **Изготовленные копии бледны или почти пусты.** Перейдите к RAP: "OF 9.5. Умолчания на фазе 1 автосброса в базовый режим (светлые копии)".
- **На изготовленных копиях имеется фон.** Перейдите к RAP: " OF 9.2. Умолчания на фазе 1 автосброса в базовый режим (фон)".

Выключите аппарат. Снимите блок проявления. Закройте правую дверцу и проследите за тем, чтобы ее выключатель блокировки был надежно активирован. Введите диагностический код [9-60]. Нажмите клавишу 1 и наблюдайте показания дисплея в течение 5 секунд. **На дисплее отображается одно из чисел: 9, 10 или 11.**

**ДА НЕТ**

**На дисплее отображается 0.**

**ДА НЕТ**

Проверьте, нет ли обрыва цепи или короткого замыкания между контактом 6 разъема P140 на плате высоковольтного источника питания и контактом 3 разъема P105 на главной плате. Произведите ремонт электрических соединений или замените плату высоковольтного источника питания (PL 6.5).

Нажмите на клавишу **Stop** (Останов). Подключите тестер к контакту 3 разъема P105 (+) и к контрольной точке TP2 (-). Нажмите клавишу **Start** (Пуск). **Прибор показывает постоянное напряжение в пределах от 0,7 В до 1,0 В.**

**ДА НЕТ**

Нажмите клавишу **STOP** (Останов). Подключите плюсовой вывод вольтметра к контакту 6 разъема P140 на высоковольтном источнике питания, а минусовой вывод - к земле (контакт 4 разъема P141). Нажмите клавишу **START** (Пуск). **Прибор показывает постоянное напряжение от 0,7 до 1 В.**

**ДА НЕТ**

Замените высоковольтный источник питания (PL 6.5).

**A B C**

Проверьте, нет ли обрыва цепи между контактом 6 разъема P140 и контрольной точкой TP7 на главной плате. Произведите ремонт электрических соединений или замените главную плату (PL 6.1).

Нажмите клавишу **C/CM**. Перейдите к RAP "OF 1.9. Цепи заземления аппарата" и проследите за тем, чтобы в цепях заземления не было обрывов. Замените главную плату (PL 6.1).

Нажмите клавишу **Stop** (Останов). Поставьте на место блок проявления. Закройте правую дверцу и проследите за тем, чтобы выключатель блокировки правой дверцы был надежно активирован. Введите диагностический код [9-60] и нажмите клавишу с цифрой 2. Наблюдайте в течение 10 секунд цифры, которые появятся на дисплее. **Самое малое из появившихся чисел меньше 14.**

**ДА НЕТ**

Могут не гореть некоторые секции лампы ISIL. Снимите блок проявления. Введите диагностический код [9-8] и наблюдайте за работой лампы ISIL. **Все секции лампы горят.**

**ДА НЕТ**

Некоторые секции лампы не горят. Перейдите к RAP "OF 9.6. Узел лампы ISIL".

Установите на место блок проявления. Введите диагностический код [9-60] и нажмите клавишу с цифрой 2. **На дисплее отображается число больше, чем 26 (не обращайте внимания на кратковременные появления чисел (30-45) в моменты, когда ремень проходит мимо магнитной кисти).**

**ДА НЕТ**

Выполните следующее:

- Проследите за тем, чтобы напряжение смещения проявителя соответствовало норме. (Обратитесь к RAP "OF 9.3. Электростатика/блок проявления (светлые копии))
- Замените копир-картридж (PL 4.1).
- Замените блок проявления (PL 4.3).
- Замените главную плату и ППЗУ (PL 6.1).

Перейдите к RAP: "OF 9.9. Унос гранул проявителя".

Выполните следующее:

- Проверьте, надежно ли закреплен провод смещения, ведущий к блоку проявления (оранжевый провод) и есть ли электрическое соединение между контактом 8 разъема P/J 18 и валом магнитной кисти.
- Проследите за тем, чтобы напряжение смещения проявителя было в пределах нормы (Обратитесь к RAP: " OF 9.3. Электростатика/блок проявления (светлые копии)).
- Проверьте, достаточно ли проявителя и тонера на магнитной кисти.
- Замените копир-картридж (PL 4.1).
- Замените плату высоковольтного источника питания (PL 6.1).

## RAP J6

На второй фазе автосброса в базовый режим параметры получают старые значения.

### ПРОЦЕДУРА

Введите диагностический код [1-2]. **Значение, отображаемое на дисплее счетчика копий, больше 30.**

**ДА НЕТ**

Проверьте, находится ли в пределах нормы напряжение на линейном проводе сети. Замените главную плату.

Выполните процедуру "GP9. Вторая фаза проверки автосброса в базовый режим". **Три раза выводился код состояния J6.**

**ДА НЕТ**

Это указывает на неустойчивый характер неисправности и на то, что искать ее нужно тогда, когда она возникнет устойчиво.

Перейдите к RAP: "OF 9.11. Умолчания на фазе 2 автосброса в базовый режим"

## RAP L2

### ПРОЦЕДУРА

Когда до исчерпания ресурса копир-картриджа остается примерно 2000 копий, на дисплее появляется мигающий код L2. При этом на аппарате можно работать. После установки нового копир-картриджа (PL 4.1) код L2 пропадает. Если код L2 сохраняется, то сделайте следующее:

1. Проверьте, не застрял ли плунжер соленоида счетчика копи-картриджа или рычаг активатора.
2. Перейдите к RAP J2-1/J2-2 (с модификацией 19 или без нее).
3. Если аппарат оборудован модификацией 70, то замените копир-картридж.

## RAP L6

Код состояния L6 выдается тогда, когда главная плата не реагирует на готовность внешнего дополнительного устройства.
С внешними устройствами связаны три признака:
1. Код состояния L6 не позволяет делать копии.
2. Код состояния L6 не отключает аппарат, когда снят картридж или не введен диагностический код.
3. Не считает счетчик.

### НАЧАЛЬНЫЕ ДЕЙСТВИЯ

Если отображается код состояния L6, а аппарат не оборудован дополнительным устройством, то выполните регулировку "ADJ 1.2. Инициализация главной платы". Если код состояния L6 сохраняется, то замените главную плату (PL 6.1).

### ПРОЦЕДУРА

**Если аппарат оборудован только одним дополнительным устройством, то идите по ветви ДА. Если аппарат оборудован двумя дополнительными устройствами, то идите по ветви НЕТ.**

**ДА НЕТ**

**Одним из устройств является анализатор объема копирования**

**ДА НЕТ**

Аппарат оборудован аудитроном/автосчетчиком и интерфейсом с внешним устройством. Если код состояния выдается при использовании какого-либо из этих устройств, то перейдите к RAP: "OF 3.1. Аудитрон и автосчетчик". Если это не так, перейдите к RAP, соответствующей признаку неисправности.

- OF 3.1. Аудитрон и автосчетчик.
- OF 3.2.1. Интерфейс с внешними дополнительными устройствами (модификациея 88).
- OF 3.2.2. Интерфейс с внешними дополнительными устройствами (модификация 81).

Отсоедините разъемы P502 и P503 от интерфейсной платы. Отсоедините разъем P104 от главной платы. Присоедините кабельную часть разъема P502 к ответной части разъема P104, оставшейся на главной плате. **Признаки неисправности сохраняются.**

**ДА НЕТ**

Перейдите к RAP "OF 3.1. Аудитрон и автосчетчик" или к соответствующей RAP внешнего интерфейса (OF 3.2.1 или OF 3.2.2).

Перейдите к RAP "OF 3.3. Анализатор объема копирования".

Перейдите к RAP, соответствующей внешнему устройству:

- OF 3.1. Аудитрон и автосчетчик.
- OF 3.2.1. Интерфейс с внешними дополнительными устройствами (модификациея 88).
- OF 3.2.2. Интерфейс с внешними дополнительными устройствами (модификация 81).
- OF 3.3. Анализатор объема копирования.

# RAP U2-1

Неисправность возникла в схеме датчика исходного положения сканирования в начале цикла копирования.

### НАЧАЛЬНЫЕ ДЕЙСТВИЯ

Выключите аппарат
Снимите стекло оригинала (REP 6.1)

### ПРОЦЕДУРА

Введите диагностический код [6-2] и проверьте датчик исходного положения сканирования. **Когда каретку перемещают вручную мимо датчика, сообщение на дисплее: "Ready to Copy" (Готов к работе) сменится на сообщение: "Please Wait" (Ждите).**

**ДА НЕТ**

Проверьте, не загрязнился датчик исходного положения сканирования. **Датчик загорожен или загрязнен.**

**ДА НЕТ**

Отсоедините разъем P10 на датчике. **Между контактами 1 (+) и 2 (-) на кабельной части разъема J10 имеется постоянное напряжение +5 В.**

**ДА НЕТ**

Замените главную плату (PL 6.1).

**Между контактами 3 (+) и 2 (-) кабельной части разъема J10 имеется постоянное напряжение +5 В.**

**ДА НЕТ**

Замените главную плату (PL 6.1).

Замените датчик исходного положения сканирования (PL 3.2).

При необходимости произведите чистку датчика.

Выполните следующее:

- Проверьте, нет ли провисающих или оборванных приводных ремней (PL 3.1).
- Проверьте, нет ли поломок или трещин на приводных шкивах (PL 3.1).
- Проверьте, не заедает ли каретка (PL 3.1).
- Перейдите к RAP U2-2.
- Замените двигатель привода сканирования (PL 3.1).
- Замените плату управления двигателем привода сканирования (PL 6.2).
- Замените главную плату (PL 6.1).

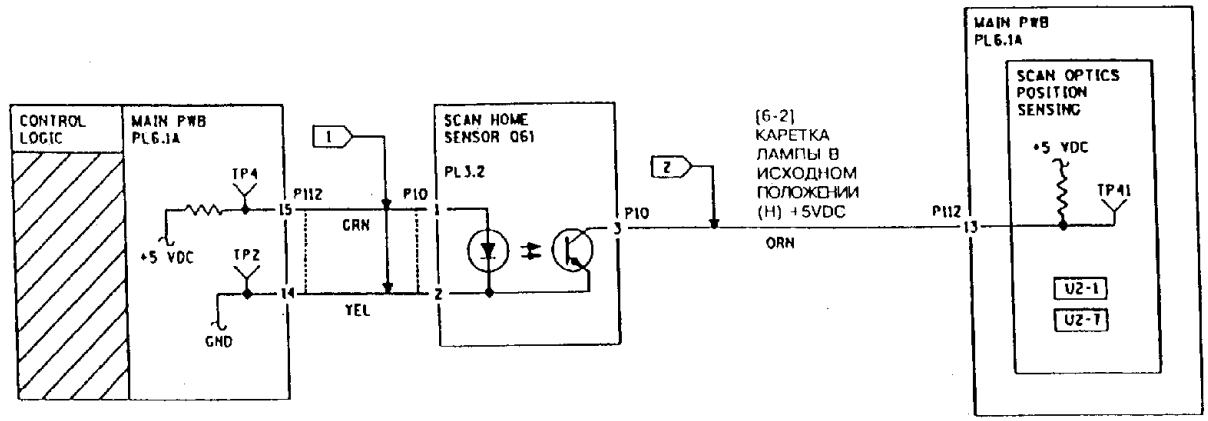


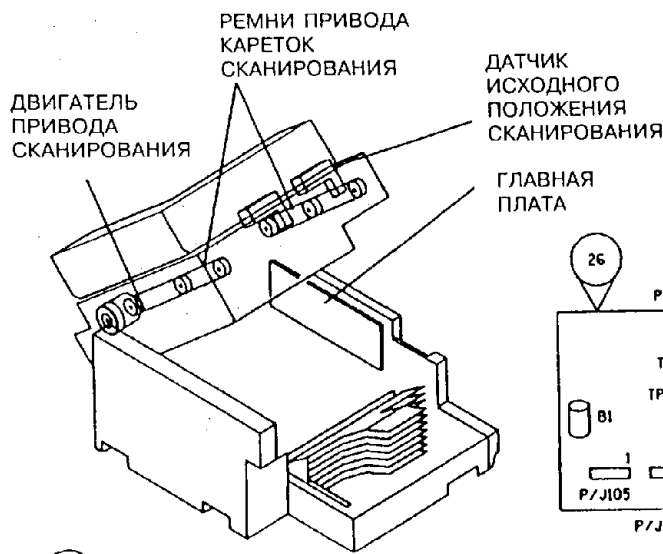


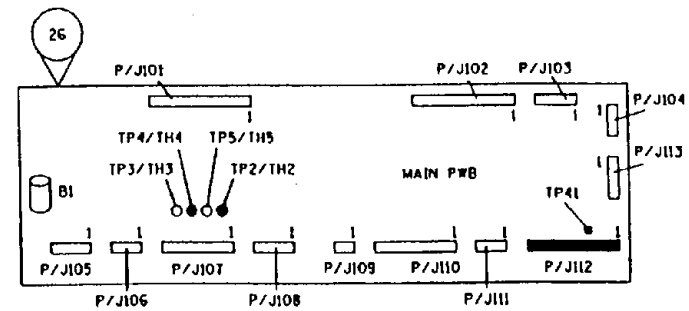


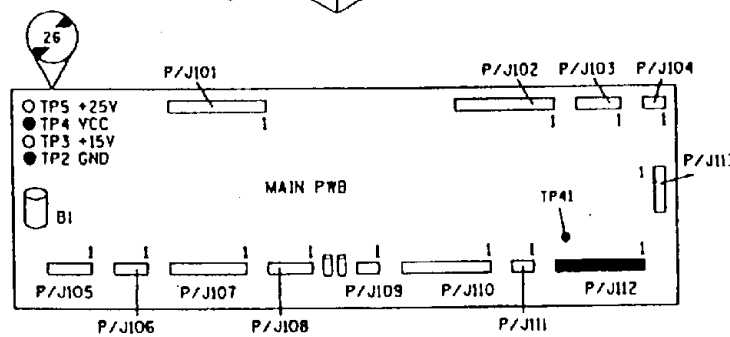


| T | 7036 | E |
|---|---|---|
| CHE | SM2 | N | 02 |

## RAP U2-2

Неисправность в схеме датчика исходного положения сканирования или в кодирующей схеме двигателя привода сканирования.
ПРИМЕЧАНИЕ: Ремонтные работы в данной RAP могут потребовать выполнения регулировки "ADJ 6.1. Каретки полного и половинного хода".

### НАЧАЛЬНЫЕ ДЕЙСТВИЯ

Выключите питание аппарата.
Если каретка не стоит на левом краю пути сканирования (исходное положение), то снимите стекло оригинала и, осторожно подтягивая приводные ремни, передвиньте каретку назад в исходное положение.

### ПРОЦЕДУРА

Наблюдая за положением каретки сканирования и прислушиваясь к работе аппарата, включите его. **Каретка сканирования движется.**

*ПРИМЕЧАНИЕ: (только 5328) В связи с изменениями в плате управления приводом сканирования на модели 5328, на плате управления приводом сканирования нет контрольной точки TP10. В этом случае, при выполнении измерений с указанием точки TP10, вместо нее пользуйтесь минусом диода CR15.*

**ДА НЕТ**

**Между контактом 3 разъема P126 (+) и точкой TP10 (-), а также между контактом 1 разъема P126 (+) и точкой TP10 (-) имеется постоянное напряжение от +20 до +25 В.**

**ДА НЕТ**

Выключите сетевой выключатель. Проверьте сопротивление между TP10 на плате управления сканированием и клеммой заземления, расположенной рядом с вытяжным вентилятором. **Величина сопротивления меньше 2 Ом.**

**ДА НЕТ**

Произведите необходимый ремонт цепей заземления.

Проверьте контакты в разъеме P/J126, ведущем к плате управления приводом сканирования. **Контакты в порядке.**

**ДА НЕТ**

Произведите необходимый ремонт контактов (PL 10.1).

Переведите аппарат в режим диагностики. Настройте тестер на измерение постоянного напряжения +25 В. **Между контактом 2 розетки разъема J127 (+) и землей (-) имеется постоянное напряжение +25 В.**

**ДА НЕТ**

Обратитесь к участку схемы, обозначенному флагом 7, и проверьте, нет ли обрыва цепи в электрических соединениях. Если обрыва нет, то замените низковольтный источник питания (PL 6.5).

A B C

A B C

Настройте тестер на измерение постоянного напряжения +5 В. **Между TP11 на плате электродвигателя сканирования (+) и землей (-) имеется постоянное напряжение +5 В.**

**ДА НЕТ**

Обратитесь к участку схемы, обозначенному флагом 6, и проверьте, нет ли обрыва цепи в электрических соединениях. Если обрыва нет, то замените низковольтный источник питания (PL 6.5).

Замените плату управления приводом сканирования (PL 6.2).

**ПРЕДУПРЕЖДЕНИЕ**

**Перед выполнением диагностических кодов [6-7] или [6-5] отсоедините разъем P126 от платы управления приводом сканирования.**

**ПРИМЕЧАНИЕ: Приводимые ниже проверки диодов недействительны для плат с номерами по каталогу 140K61610 и 140K61611. При работе с аппаратами, имеющими платы с этими номерами, переходите сразу к следующей проверке:**

**0 Проверьте сопротивление диодов CR9, CR10, CR11, CR12, расположенных на плате управления приводом сканирования. Для этого присоедините минусовой вывод тестера (черного цвета) к выводу диода со стороны маркировочной полоски серого цвета, а плюсовой вывод тестера (красного цвета) - к противоположному выводу диода. Каждый диод должен показывать сопротивление от 6 до 16 КОм. Дефектные диоды показывают сопротивление 0 Ом. Если диоды дефектные, то замените плату управления сканированием (PL 6.2).**

**0 Введите диагностический код [6-7]. Настройте тестер на измерение постоянного напряжения +5 В. Подключите тестер к точкам TP4 (+) и TP10 (-) на плате управления сканированием. В показаниях цифрового тестера есть разряды с непостоянными значениями, отражающими неустойчивость напряжения.**

Выполните следующее:

**ДА НЕТ**

Обратитесь к участку схемы, обозначенному флагом 5. Проследите за тем, чтобы был хороший контакт на контакте 22 разъема P112 и на контакте 4 разъема P128. Проверьте, нет ли обрыва цепи между контактом 22 разъема P112 и контактом 4 разъема P128. Если обрыва цепи не обнаружено, то замените главную плату (PL 6.1).

Введите диагностический код [6-5]. Настройте тестер на измерение постоянного напряжения +5 В.

D

D

Подключите тестер к точке TP2 (+) и к точке TP10 (-) на плате управления приводом сканирования. **В показаниях цифрового тестера есть разряды с непостоянными значениями, отражающими неустойчивость напряжения.**

**ДА НЕТ**

Проследите за тем, чтобы был хороший контакт на контакте 20 разъема P112 и на контакте 6 разъема P128. Обратитесь к участку схемы, обозначенному флагом 3, и проверьте, нет ли разрыва цепи или короткого замыкания в электрических соединениях. **Обнаружен разрыв цепи на флаге 3.**

**ДА НЕТ**

Выполните следующее на флаге 3:

- Проверьте, нет ли короткого замыкания на землю в электрических соединениях и в плате привода сканирования
- Замените главную плату (PL 6.1).

Произведите необходимый ремонт электрических соединений.

Обратитесь к участку схемы, обозначенному флагом 8, и воспользуйтесь контрольной точкой TP8 и контрольной точкой TP (CR12) для локализации дефектов электромонтажа. **Дефекты отсутствуют.**

**ДА НЕТ**

Проследите за тем, чтобы был хороший контакт на контактах разъемов. При необходимости произведите ремонт или замену контактов.

Отсоедините разъем P126 от платы управления приводом сканирования. **Между контактами 1 и 3 на разъеме P126 сопротивление составляет около 0 Ом.**

**ДА НЕТ**

Замените двигатель привода сканирования (PL 3.3).

Замените плату управления приводом сканирования (PL 6.2).

**Каретка нормально передвигается к любому краю по пути сканирования.**

**ДА НЕТ**

Выполните следующее:

ПРИМЕЧАНИЕ: Приводимые ниже проверки диодов недействительны для плат с номерами по каталогу 140K61610 и 140K61611. При работе с аппаратами, имеющими платы с этими номерами, переходите сразу к следующей проверке.

- Проверьте сопротивление диодов CR9, CR10, CR11, CR12, расположенных на плате управления приводом сканирования. Для этого присоедините минусовой вывод тестера (черного цвета) к выводу диода со стороны маркировочной полоски серого цвета, а плюсовой вывод тестера (красного цвета) - к противоположному выводу диода. Каждый диод должен показывать сопротивление от 6 до 16 КОм. Дефектные диоды показывают сопротивление 0 Ом. Если диоды дефектные, то замените плату управления

E

E

сканированием (PL 6.2).

- Обратитесь к участку схемы, обозначенному флагом 2, и проверьте, нет ли обрыва цепи в электрических соединениях. **Электрические соединения исправны.**

**ДА НЕТ**

Проследите за тем, чтобы контакты разъемов обеспечивали надежный контакт. Произведите ремонт или замену электрических соединений между точками с плохим контактом.

Проверьте на участке схемы, обозначенном флагом 2, нет ли короткого замыкания на землю в электрических соединениях, в главной плате и в плате управления приводом сканирования. **Все цепи исправны.**

**ДА НЕТ**

Произведите ремонт электрических соединений, замените главную плату (PL 6.1) или замените плату управления приводом сканирования (PL 6.2).

Отсоедините разъем P126. **Между контактами 4 и 5 разъема P126 обрыв цепи.**

**ДА НЕТ**

Удалите контакты 4 и 5 из разъема P126 и вновь присоедините его к плате управления приводом сканирования. Переведите аппарат в режим диагностики и измерьте напряжения между контактом 4 и землей и между контактом 5 и землей на плате. При каждом из измерений напряжение почти равно нулю.

**ДА НЕТ**

Замените плату управления приводом сканирования (PL 6.2).

Замените главную плату (PL 6.1).

Замените двигатель привода сканирования.

**Каретка передвинулась на правый конец по ходу сканирования.**

**ДА НЕТ**

Настройте прибор на измерение постоянного напряжения +5 В. Передвиньте каретку в исходное положение. **Между контактом 13 разъема P112 (+) и точкой TP2 (-) имеется постоянное напряжение от +4,5 до +5,5 В.**

**ДА НЕТ**

Выполните следующее:

- Обратитесь к участку схемы, обозначенному флагом 1, и проверьте, нет ли короткого замыкания на землю.
- Проверьте, полностью ли перекрывается датчик исходного положения сканирования флажком датчика, расположенным на каретке полного хода.
- Замените датчик исходного положения сканирования (PL 3.2).

F G

F G

- Замените главную плату (PL 6.1).
- Замените плату управления приводом сканирования (PL 6.2).

**Между контактом 21 разъема P112 (+) и точкой TP2 (-) имеется постоянное напряжение от +4,5 до +5,5 В.**

**ДА НЕТ**

Выполните следующее:

- Обратитесь к участку схемы, обозначенному флагом 4, и проверьте, нет ли короткого замыкания на землю.
- Замените плату управления приводом сканирования (PL 6.2).
- Замените главную плату (PL 6.1).

Замените главную плату (PL 6.1).

Выполните следующее:

- Проверьте, не задевает ли верхняя крышка (PL 7.1A) за каретку полного хода на правом конце пути сканирования.
- Проверьте, не задевает ли стопор троса (REP 6.3) за крепежный винт стекла оригинала в правом верхнем углу стекла. Проследите за тем, чтобы стопор троса был полностью установлен на своем месте на каретке полного хода. При необходимости воспользуйтесь укороченным крепежным винтом для стекла оригинала.
- Обратитесь к участку схемы, обозначенному флагом 4, и проверьте, нет ли обрыва цепи в электрических соединениях.
- Замените главную плату (PL 6.1).

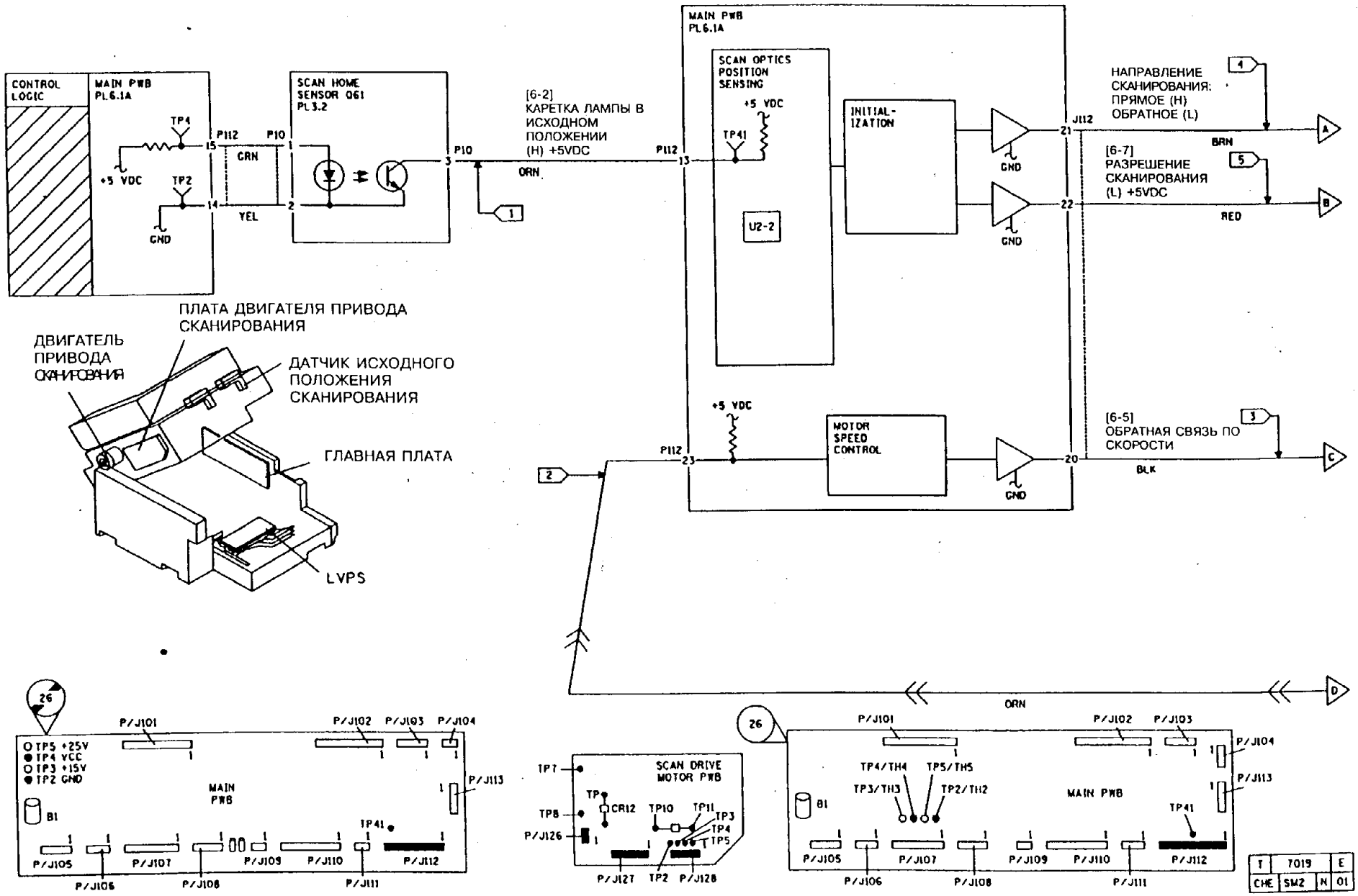
CONTROL LOGIC
MAIN PWB PL6.1A
TP4
+5 VDC
TP2
GND
P112
P10
15
14
CRN
YEL
SCAN HOME SENSOR Q61 PL3.2
1
2
3
P10
ORN
[6-2]
КАРЕТКА ЛАМПЫ В ИСХОДНОМ ПОЛОЖЕНИИ (H) +5VDC
1
MAIN PWB PL6.1A
SCAN OPTICS POSITION SENSING
+5 VDC
TP41
U2-2
P112
13
INITIAL-IZATION
GND
GND
J112
21
22
НАПРАВЛЕНИЕ СКАНИРОВАНИЯ: ПРЯМОЕ (H) ОБРАТНОЕ (L)
4
BRN
A
[6-7]
РАЗРЕШЕНИЕ СКАНИРОВАНИЯ (L) +5VDC
5
RED
B
ПЛАТА ДВИГАТЕЛЯ ПРИВОДА СКАНИРОВАНИЯ
ДВИГАТЕЛЬ ПРИВОДА СКАНИРОВАНИЯ
ДАТЧИК ИСХОДНОГО ПОЛОЖЕНИЯ СКАНИРОВАНИЯ
ГЛАВНАЯ ПЛАТА
LVPS
+5 VDC
MOTOR SPEED CONTROL
P112
23
20
GND
[6-5]
ОБРАТНАЯ СВЯЗЬ ПО СКОРОСТИ
3
BLK
C
2
ORN
D
26
P/J101
P/J102
P/J103
P/J104
TP5 +25V
TP4 VCC
TP3 +15V
TP2 GND
MAIN PWB
P/J113
B1
TP41
P/J105
P/J106
P/J107
P/J108
P/J109
P/J110
P/J111
P/J112
TP7
TP9
TP8
P/J126
CR12
TP10
TP11
TP3
TP4
TP5
SCAN DRIVE MOTOR PWB
P/J127
TP2
P/J128
26
P/J101
P/J102
P/J103
P/J104
TP4/TH4
TP5/TH5
TP3/TH3
TP2/TH2
MAIN PWB
P/J113
B1
TP41
P/J105
P/J106
P/J107
P/J108
P/J109
P/J110
P/J111
P/J112
T
7019
E
CHE
SM2
N
01

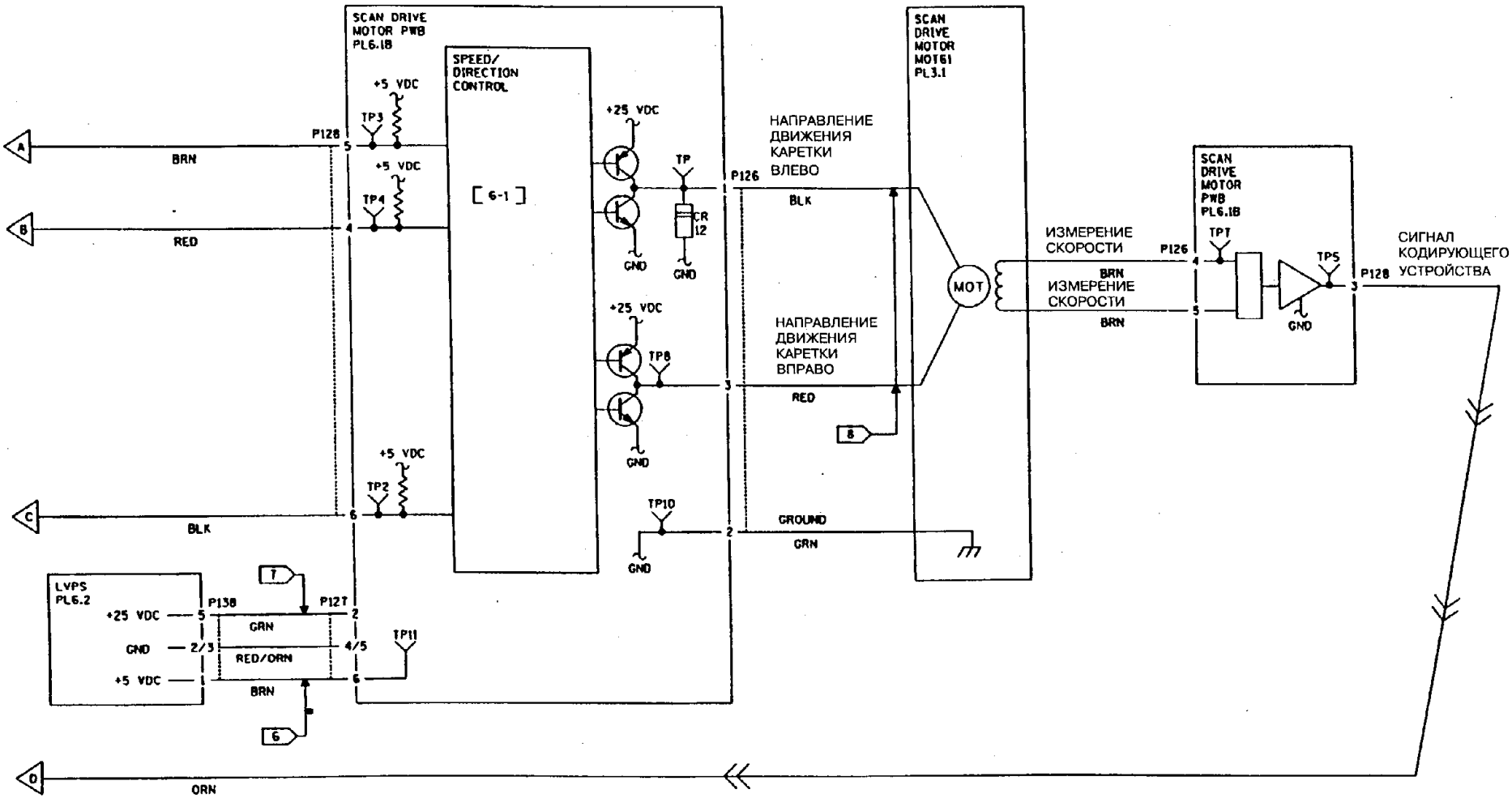


| T | 7020 | H |
|---|---|---|
| CHE | SM2 | N | 00 |

СТРАНИЦА ОСТАВЛЕНА ПУСТОЙ

## RAP U2-4

Неисправность в схемах датчика исходного положения сканирования или датчика разбитого сканирования.

### НАЧАЛЬНЫЕ ДЕЙСТВИЯ

Выключите аппарат.
Снимите стекло оригинала (REP 6.1).
Проверьте, не заедает ли каретка.

### ПРОЦЕДУРА

Введите диагностический код [6-2] и проверьте датчик исходного положения сканирования. **Когда каретку перемещают вручную мимо датчика, сообщение на дисплее: "Ready to Copy" (Готов к работе) сменяется на сообщение: "Please Wait" (Ждите).**

**ДА НЕТ**

Проверьте, не загрязнен ли датчик исходного положения сканирования. **Датчик загорожен или загрязнен.**

**ДА НЕТ**

Отсоедините разъем P10 на датчике исходного положения сканирования. **Между контактами 1 (+) и 2 (-) розетки разъема J10, расположенной со стороны жгута, имеется напряжение +5 В.**

**ДА НЕТ**

Обратитесь к участку схемы, обозначенному флагом 1, и проверьте, нет ли обрыва цепи в электрических соединениях. Замените главную плату (PL 6.1).

**Между контактами 3 (+) и 2 (-) розетки разъема J10, расположенной со стороны жгута, имеется напряжение +5 В.**

**ДА НЕТ**

Обратитесь к участку схемы, обозначенному флагом 2, и проверьте, нет ли обрыва цепи в электрических соединениях. Замените главную плату (PL 6.1).

Замените датчик исходного положения сканирования (PL 3.2).

Освободите от помех или очистите датчик.

Введите диагностический код [6-3] и проверьте датчик разбитого сканирования. **Если каретку двигают вручную мимо датчика, сообщение на дисплее: "Ready to Copy" (Готов к работе) сменяется на сообщение: "Please Wait" (Ждите).**

**ДА НЕТ**

Проверьте, не загрязнен ли датчик разбитого сканирования. **Датчик загорожен или загрязнен.**

**A**

**A**

**ДА НЕТ**

Снимите датчик разбитого сканирования и отсоедините разъем P12 на датчике исходного положения сканирования. **Между контактами 1 (+) и 2 (-) на кабельной части разъема J12, имеется напряжение +5 В.**

**ДА НЕТ**

Обратитесь к участку схемы, обозначенному флагом 3, и проверьте, нет ли обрыва цепи в электрических соединениях. Замените главную плату (PL 6.1).

**Между контактами 3 (+) и 2 (-) кабельной части разъема J12 имеется напряжение +5 В.**

**ДА НЕТ**

Обратитесь к участку схемы, обозначенному флагом 4, и проверьте, нет ли обрыва цепи в электрических соединениях. Замените главную плату (PL 6.1).

Замените датчик разбитого сканирования (PL 3.2).

Освободите от помех или очистите датчик.

Выключите аппарат. Обратитесь к участку схемы, обозначенному флагом 5, и проверьте, нет ли обрыва цепи в электрических соединениях. **Электрические соединения исправны.**

**ДА НЕТ**

Проследите за тем, чтобы был хороший электроконтакт в разъемах. При необходимости произведите ремонт.

Выполните следующее:

- Проверьте, нет ли провисающих или оборванных приводных ремней (PL 3.3).
- Проверьте, нет ли трещин или поломок на каждом из шкивов привода оптики.
- Замените двигатель привода сканирования (PL 3.3).
- Замените плату управления приводом сканирования (PL 6.2).
- Замените главную плату (PL 6.1)

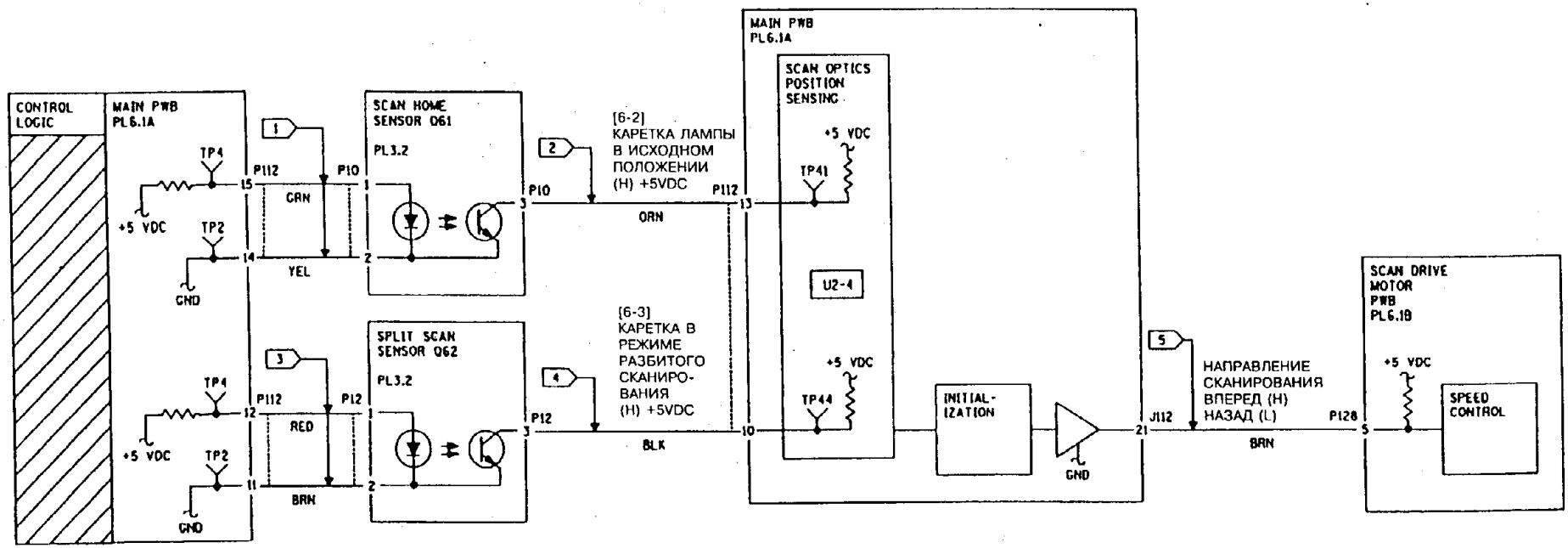


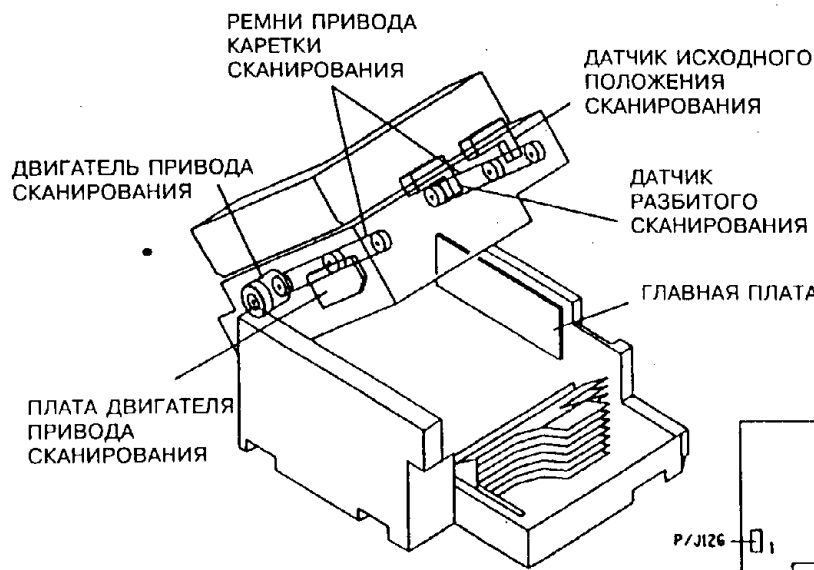


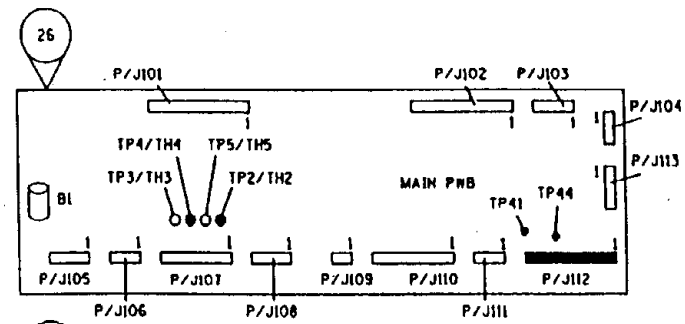


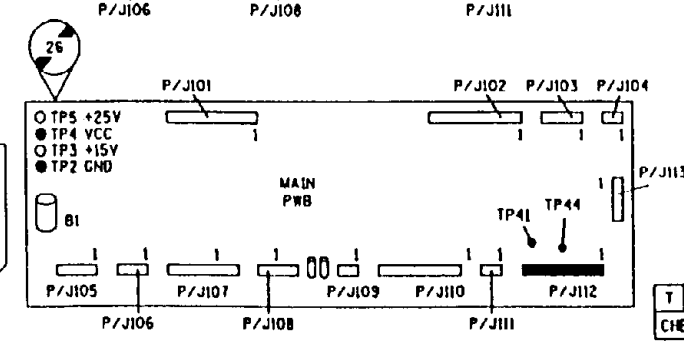


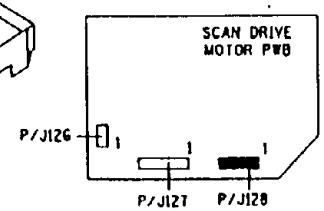


| T | 7037 | F |
|---|---|---|
| CHE | SM2 | N 02 |

# RAP U2-7

Неустойчивый обрыв цепи в схеме датчика исходного положения сканирования. Неисправность возникает только во время цикла копирования.

## ПРОЦЕДУРА

Введите диагностический код [6-2] и проверьте датчик исходного положения сканирования. **Когда каретку перемещают вручную мимо датчика, сообщение на дисплее: "Ready to Copy" (Готов к работе) сменяется на сообщение: "Please Wait" (Ждите).**

**ДА НЕТ**

Проверьте, не загрязнен ли датчик исходного положения сканирования. **Датчик загорожен или загрязнен.**

**ДА НЕТ**

Отсоедините разъем P10 на датчике исходного положения сканирования. **Между контактами 1 (+) и 2 (-) кабельной части разъема J10 имеется напряжение +5 В.**

**ДА НЕТ**

Обратитесь к участку схемы, обозначенному флагом 1, и проверьте, нет ли обрыва цепи в электрических соединениях. Если обрыва нет, замените главную плату (PL 6.1).

**Между контактами 3 (+) и 2 (-) кабельной части разъема J10 имеется напряжение +5 В.**

**ДА НЕТ**

Обратитесь к участку схемы, обозначенному флагом 2, и проверьте, нет ли обрыва цепи в электрических соединениях. Если обрыва нет, замените главную плату (PL 6.1).

Замените датчик исходного положения сканирования (PL 3.2).

Освободите от помех или очистите датчик.

Замените главную плату (PL 6.1).

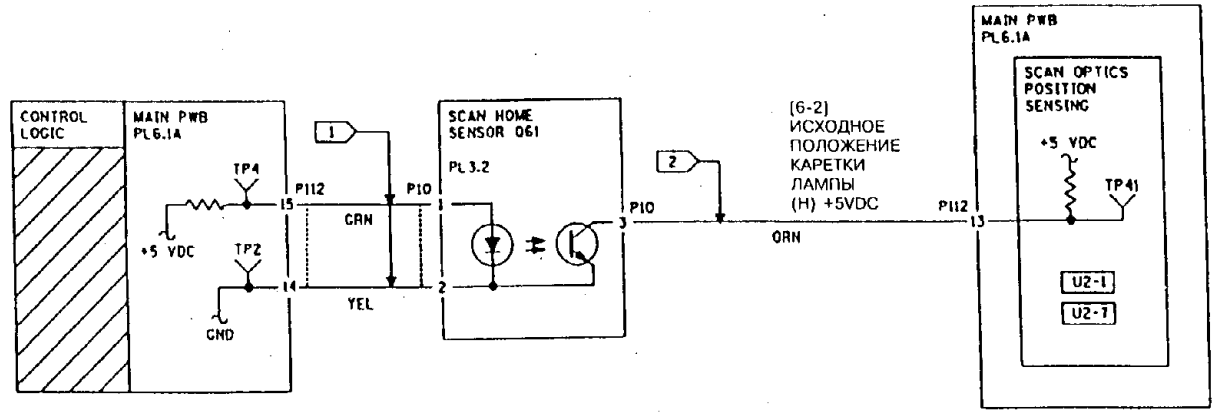


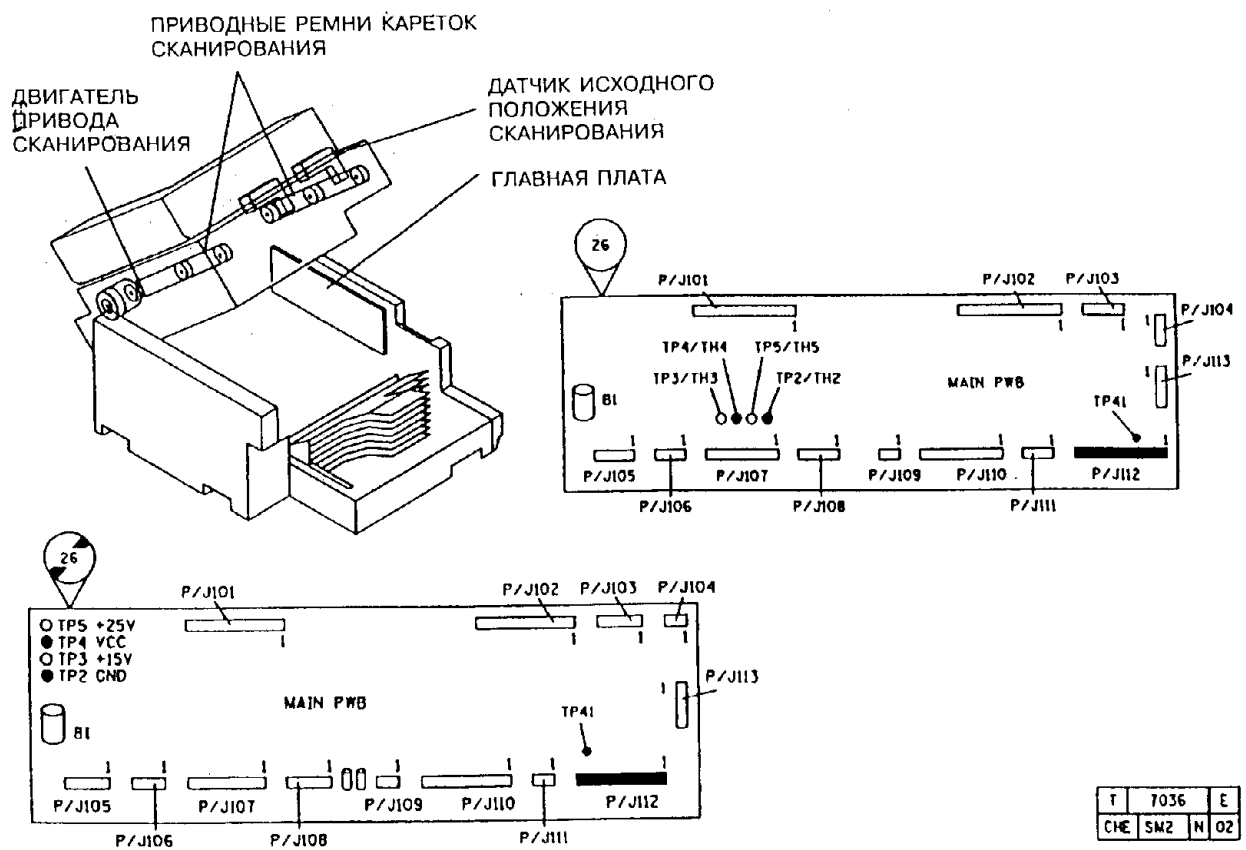


| T | 7036 | E |
|---|---|---|
| CHE | SM2 | N | 02 |

## RAP U2-8

### ПРОЦЕДУРА

Неоднократное появление этого кода в журнале истории работы, хранящемся в NVM, говорит о следующем.

a. Появление электрических шумов, особенно в случае, когда данному коду сопутствует случайное появление кодов U или E. Перейдите к RAP E2.

b. Другие неполадки в сканировании, приводящие обычно к неисправностям сканирования. Перейдите к соответствующей RAP U2.

## RAP U4-1

Фьюзер слишком долго прогревается до рабочей температуры.

### НАЧАЛЬНЫЕ ДЕЙСТВИЯ

Снимите код неисправности
1. Введите диагностический код [20-3]
2. Нажмите клавишу Start (Пуск). На дисплее появится сообщение: "dn" (готово).

### ПРОЦЕДУРА

**ВНИМАНИЕ**

*Плата управления выйдет из строя, если отсоединить провода от триака фьюзера и включить аппарат.*

Введите диагностический код [10-3]. Установите имитатор для обхода блокировки. Для того, чтобы начать цикл нагрева фьюзера, задайте на пульте число копий равное **1** и наблюдайте за нагревательным стержнем фьюзера. Если нагревательный стержень начнет светиться, то нажмите клавишу **Stop** (Останов), чтобы прекратить цикл нагрева. **Нагревательный стержень фьюзера светится.**

**ДА НЕТ**

Нажмите клавишу **Stop** (Останов). Проверьте положение нагревательного стержня. Черный провод от стержня должен находиться с передней стороны аппарата и подходить к голубому проводу фьюзера. **Нагревательный стержень фьюзера подключен правильно.**

**ДА НЕТ**

Правильно подключите нагревательный стержень.

При закрытом аппарате измерьте напряжение на линейном проводе сети между точками TB1-9 и TB2-9. Переменное напряжение составляет: в исполнении **USCO** от 105 до 127 В, в исполнении **RX** - от 198 до 264 В.

**ДА НЕТ**

**Выключите сетевое питание и отсоедините сетевой шнур.** Обратитесь к участкам схемы, обозначенным флагами 6 и 7, и проверьте, нет ли обрыва цепи в электрических соединениях. При необходимости замените выключатель блокировки (PL 7.2).

Выключите электропитание и отсоедините сетевой шнур. Отсоедините контакт 10 от TB1. Проверьте, нет ли обрыва цепи между контактом 10 (со стороны провода) и точкой MT-2 на триаке фьюзера. **Обрыв цепи отсутствует.**

**ДА НЕТ**

Выполните следующее:

- Обратитесь к участку схемы, обозначенному флагом 1, и проверьте, нет ли обрыва цепи в электрических соединениях. Проследите за тем, чтобы контакты разъемов обеспечивали хороший контакт. Произведите необходимый ремонт (PL 10.1).
- Проверьте предохранитель F101. Если он перегорел, то замените одновременно предохранитель (PL 5.2), триак фьюзера (PL 7.2) и драйверную плату (PL 6.1B).
- Проверьте нагревательный стержень и его выводы. Произведите необходимые замены (PL 5.1).
- Введите диагностический код [20-1] и проверьте последние записи в файле истории работы аппарата.

**В файле найдена запись с кодом U4-3.**

**ДА НЕТ**

**На аппарате есть модификация 14.**

**ДА НЕТ**

Перейдите к RAP "OF 10.2. Перегрев фьюзера (без модификации 14)".

Перейдите к RAP U4-7.

Перейдите к RAP U4-3.

Присоедините снова провод к контакту 10 на TB1. Отсоедините контакт 10 от TB2. Проверьте, нет ли обрыва цепи между контактом 10 (со стороны провода) и точкой MT-1 на триаке фьюзера. **Обрыв цепи отсутствует.**

**ДА НЕТ**

Обратитесь к участку схемы, обозначенному флагом 2, и проверьте, нет ли обрыва цепи в электрических соединениях. Проследите за тем, чтобы контакты разъемов обеспечивали хороший контакт с ответными частями. Произведите необходимый ремонт (PL 10.2).

Присоедините снова провод к контакту 10 на TB2. Обратитесь к участку схемы, обозначенному флагом 5, и проверьте, нет ли обрыва цепи в электрических соединениях. **Электрические соединения исправны.**

**ДА НЕТ**

Произведите необходимый ремонт

Переведите аппарат в режим диагностики. **Между контактом 2 розетки разъема J122 (+) на драйверной плате и землей (-) на главной плате имеется постоянное напряжение +5 В.**

**ДА НЕТ**

Обратитесь к участку схемы, обозначенному флагом 3, и проверьте, нет ли обрыва цепи в электрических соединениях. Проследите за тем, чтобы контакты разъемов обеспечивали хороший контакт с ответными частями. Если обрывы цепи отсутствуют, то замените главную плату (PL 6.1).

**Между контактом 19 розетки разъема J101 (+) и землей (-) постоянное напряжение в режиме диагностики превышает +4 В.**

**ДА НЕТ**

Обратитесь к участку схемы, обозначенному флагом 4, и проверьте, нет ли обрыва цепи в электрических соединениях. Проследите за тем, чтобы контакты разъемов обеспечивали хороший контакт с ответными частями и с подводящими проводами. Если электрические соединения исправны, то замените плату управления (PL 6.1).

Введите диагностический код [10-3] и нажмите клавишу с цифрой 2. **Между контактом 19 розетки разъема J101 (+) и землей (-) постоянное напряжение меньше +3 В.**

**ДА НЕТ**

Замените главную плату (PL 6.1).

Выполните следующее:

- Замените триак фьюзера (PL 7.2).
- Замените драйверную плату (PL 6.2).

При выключенном нагревательном стержне выполните следующее:

- Проверьте, не прикасается ли вывод нагревательного стержня к нагревательному валу и не закорочен ли он на землю.
- Проверьте сетевое напряжение питания аппарата. Переменное напряжение питания составляет: в исполнении **USCO** от 100 до 130 В, в исполнении **RX** - от 200 до 260 В. Если прибор не показывает надлежащего напряжения в розетке заказчика, то нужно принять меры.
- Проследите за тем, чтобы термистор был в контакте с нагревательным валом. Проверьте, не попала ли под него бумага или грязь.
- Замените термистор (PL 5.2).
- Осмотрите нагревательный вал изнутри и убедитесь в том, что он имеет на внутренней стороне черное теплопоглощающее покрытие. Замените нагревательный вал (PL 5.1).
- Замените главную плату (PL 6.1).

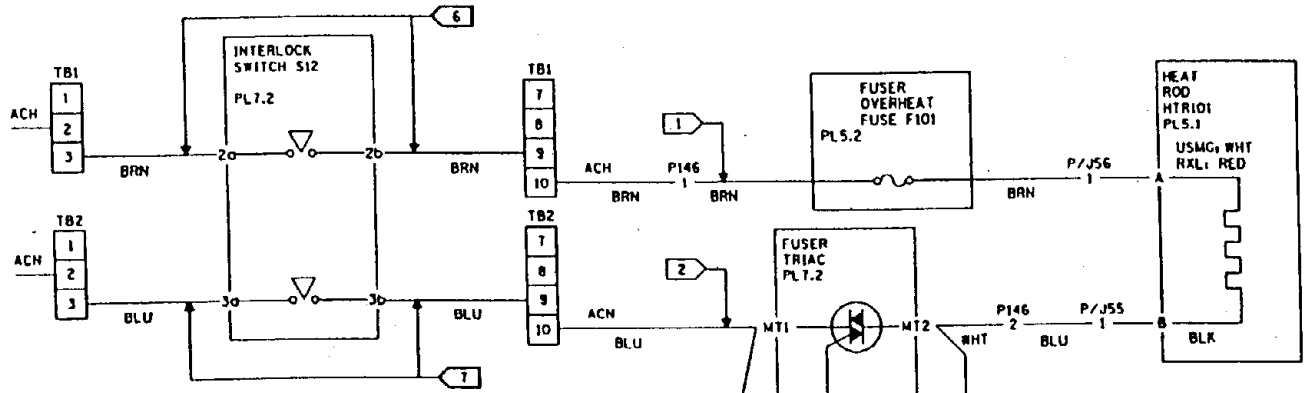


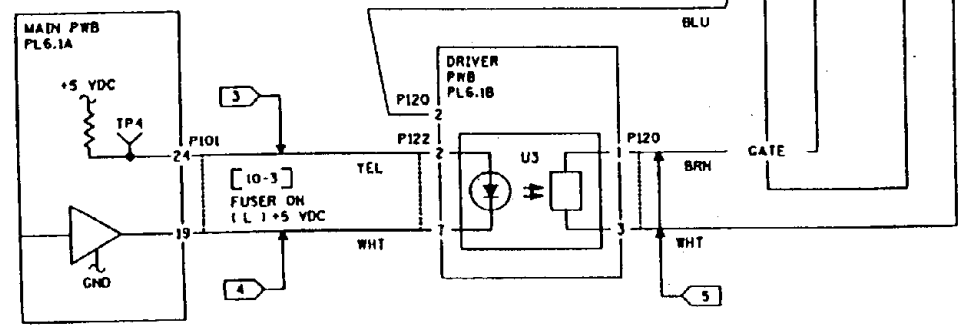


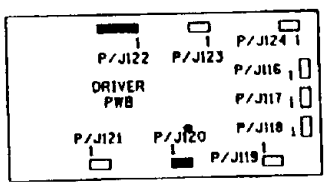


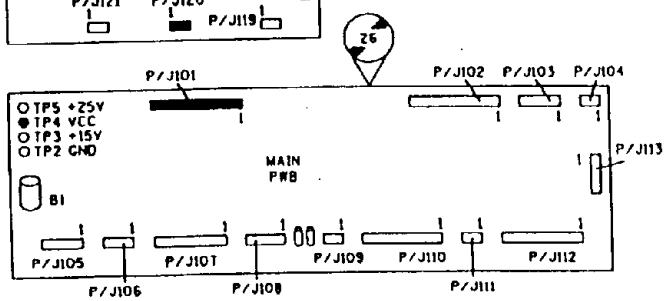


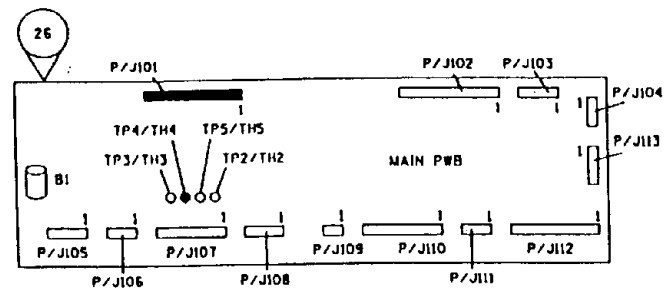


ПРЕДОХРАНИТЕЛЬ ПЕРЕГРЕВА ФЬЮЗЕРА F101

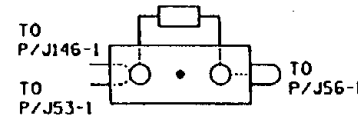


ТРИАК ФЬЮЗЕРА (ЦВЕТА ПРОВОДОВ)

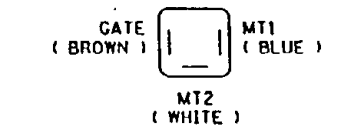


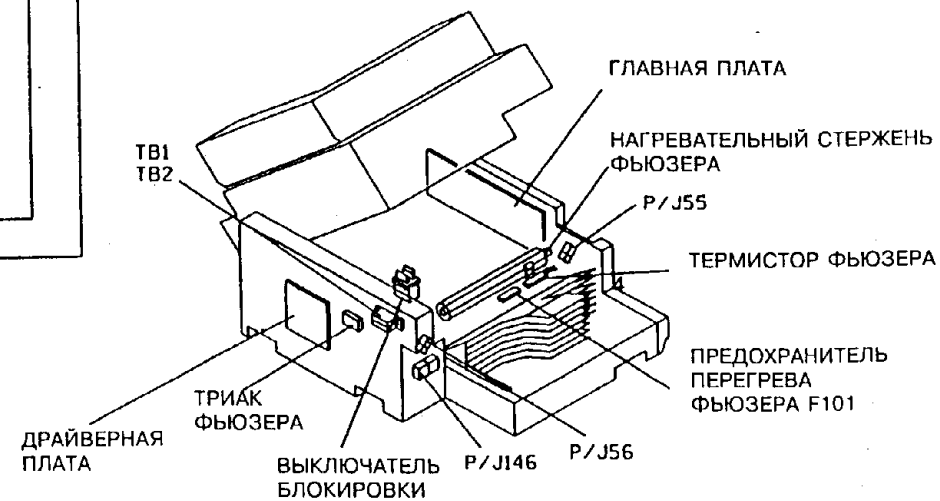


| T | 7021 | L |
|---|---|---|
| CHE | SM2 | N | 01 |

# RAP U4-3

Температура фьюзера выше нормы.

## НАЧАЛЬНЫЕ ДЕЙСТВИЯ

1. Снимите узел чистяще-смазывающей ленты фьюзера и внешним осмотром убедитесь в отсутствии повреждений фьюзера.
2. Проверьте, не перегорел ли предохранитель перегрева фьюзера. При необходимости замените предохранитель.
3. Проверьте, нет ли замыкания на землю в электрических соединениях разъемов P/J146 (на узле фьюзера), P/J120, P/J122 (на драйверной плате) и P/J101 (на главной плате).
4. Замените термистор (PL 5.2).
5. Замените все остальные поврежденные детали.

## ПРОЦЕДУРА

Проверьте, не слишком ли загрязнен, если он имеется, фильтр вытяжного вентилятора. **Фильтр достаточно чист.**

**ДА НЕТ**

При необходимости замените фильтр (PL 7.2).

Выключите аппарат. Если фьюзер горячий, то дайте ему остыть в течение примерно 10 минут. **Включите аппарат. При включении появляется код состояния E2. При открывании и последующеем закрывании аппарата код состояния E2 сменяется на код состояния U4-3.**

**ДА НЕТ**

Переведите аппарат в режим диагностики. Подключите тестер между контактом 19 розетки разъема J101 (+) и землей (-). **Прибор показывает постоянное напряжение свыше +4 В.**

**ДА НЕТ**

Выполните следующее:

- Обратитесь к участку схемы, обозначенному флагом 2, и проверьте, нет ли короткого замыкания на землю.
- Замените главную плату (PL 6.1).

Введите диагностический код [10-1]. **Вытяжной вентилятор работает.**

**ДА НЕТ**

Перейдите к RAP "OF 10.3. Вытяжной вентилятор".

Выполните следующее:

- Замените триак фьюзера (PL 7.2).
- Замените драйверную плату (PL 6.2).
- Замените вытяжной вентилятор фьюзера (PL 7.2).

Выполните следующее:

- Проверьте, не закорочены ли выводы нагревательного стержня фьюзера на землю.
- Замените термистор (PL 5.2).
- Замените главную плату (PL 6.1).

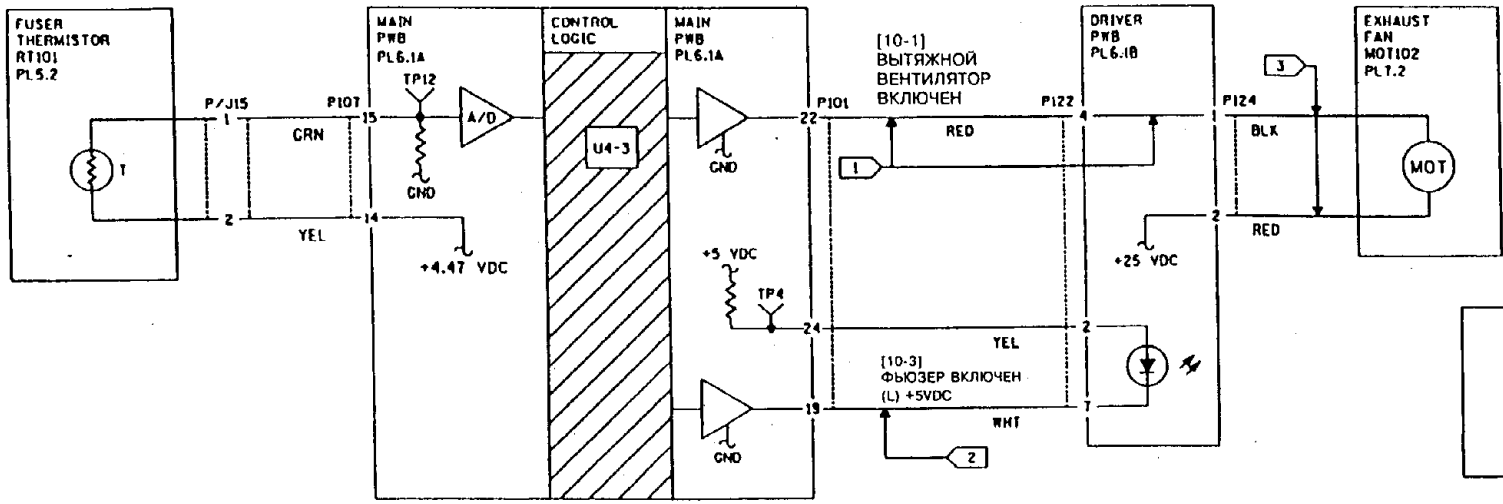


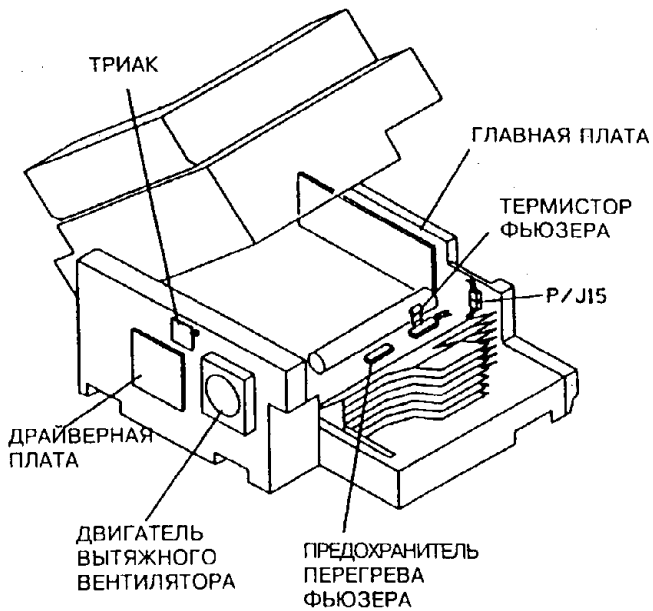


ПРЕДОХРАНИТЕЛЬ ПЕРЕГРЕВА ФЬЮЗЕРА F101

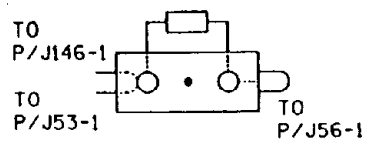


ТРИАК (ЦВЕТА ПРОВОДОВ)

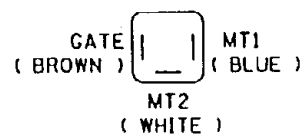


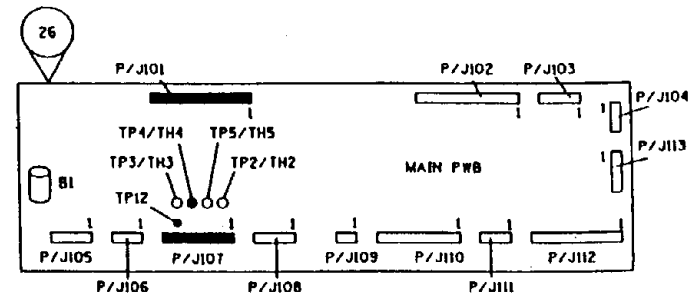


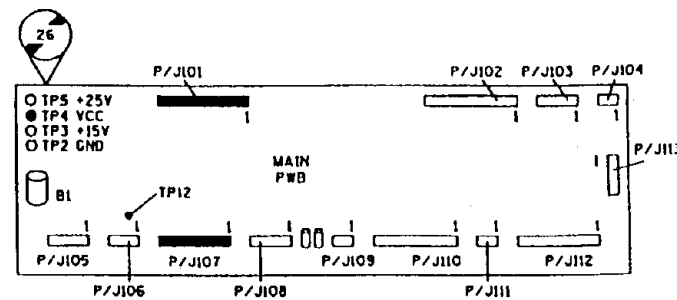


| T | 7022 | H |
|---|---|---|
| CHE | SM2 | N | 00 |

# RAP U4-4

Обрыв цепи термистора

## ПРОЦЕДУРА

Выключите аппарат и дайте ему остыть. Разъедините разъем P/J15. Настойте тестер на измерение сопротивления с максимальным пределом измерения. **Между контактами 1 и 2 разъема со стороны термистора прибор показывает замкнутую цепь.**

**ДА НЕТ**

Замените термистор (PL 5.2) и выполните регулировку "ADJ 10.1. Температура фьюзера".

Обратитесь к участку схемы, обозначенному флагом 1, и проверьте, нет ли обрыва цепи в электрических соединениях. **Соединения исправны.**

**ДА НЕТ**

Произведите необходимый ремонт электрических соединений.

Обратитесь к участку схемы, обозначенному флагом 2, и проверьте, нет ли обрыва цепи в электрических соединениях. **Соединения исправны.**

**ДА НЕТ**

Произведите необходимый ремонт электрических соединений.

Выполните следующее:

- Перейдите к RAP "OF 10.2. Перегрев фьюзера" (без модификации 14), и проверьте, нет ли короткого замыкания, которое могло бы привести к падению эталонного постоянного напряжения 4,47 В.
- Замените главную плату (PL 6.1).

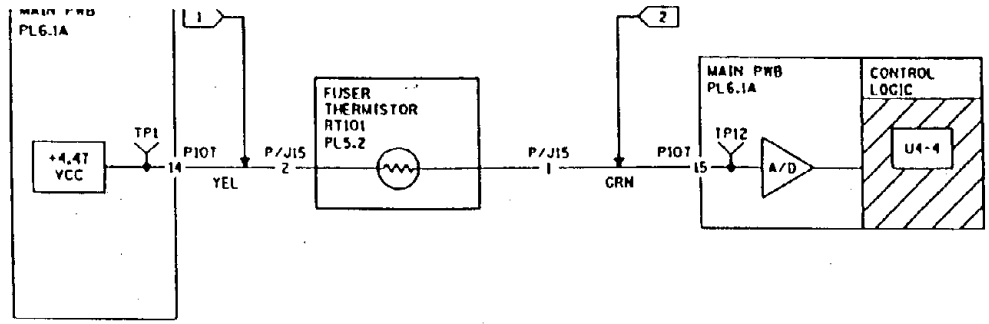


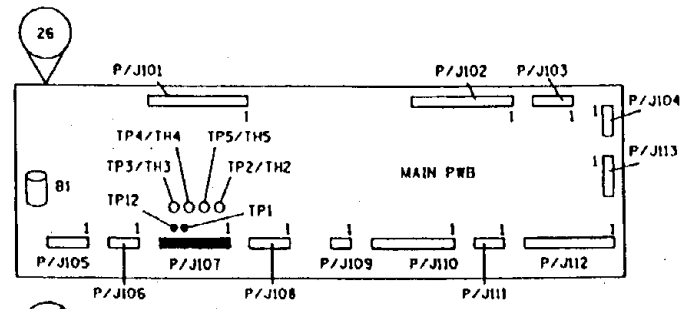


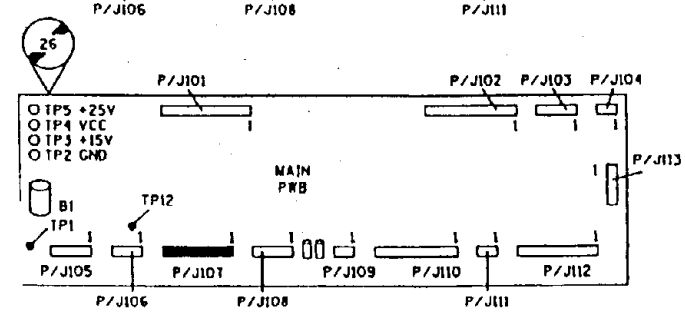


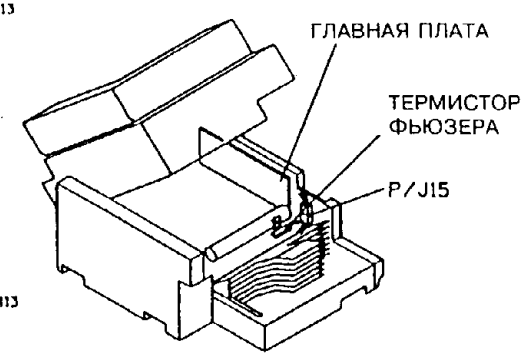


| T | 7023 | H |
|---|---|---|
| CHE | SMZ | H | 00 |

**СТРАНИЦА ОСТАВЛЕНА ПУСТОЙ**

## RAP U4-7

Обнаружено падение эталонного напряжения +4,47 В.

### НАЧАЛЬНЫЕ ДЕЙСТВИЯ

**На аппаратах с модификацией 14 или с модификацией 19** выполнение диагностических кодов [3-5] или [3-6] приводит к ложной записи кода состояния U4-7 в файл истории отказов. Если вы входите в данную RAP на основании сведений, содержащихся в файле истории, то код состояния не должен быть связан с этими диагностическими кодами.

### ПРОЦЕДУРА

Выключите сетевой выключатель. Отсоедините разъемы P106, P107 и P109 от главной платы и снимите узел обходного лотка. Включите сетевой выключатель. **На дисплее отображается код состояния U4-7.**

**ДА НЕТ**

Выключите сетевой выключатель. Присоедините разъем P107 к главной плате. Включите сетевой выключатель. **На дисплее отображается код состояния U4-7.**

**ДА НЕТ**

Выключите сетевой выключатель. Присоедините разъем P106 к главной плате. Уложите в лотки 2 и 3 бумагу формата 8,5x11" или A4 длинной кромкой вперед. Убедитесь, что направляющая длинной кромки в лотке 3 настроена на 276 мм или на формат A4. Закройте двухлотковую секцию для бумаги и включите сетевой выключатель. **Аппарат оборудован двухлотковым модулем и на дисплее отображается код состояния U4-7.**

**ДА НЕТ**

Выключите сетевой выключатель. Вставьте узел обходного лотка. Включите сетевой выключатель. **На дисплее отображается код состояния U4-7.**

**ДА НЕТ**

Выключите сетевой выключатель. Присоедините разъем P109 к главной плате и вставьте пустую кассету в положение лотка 1. Включите сетевой выключатель. **На дисплее отображается код состояния U4-7.**

**ДА НЕТ**

Неисправность, которую вы ищете, носит неустойчивый характер.

Обратитесь к участку схемы, обозначенному флагом 2, и

**A B C D**

проверьте, нет ли короткого замыкания на землю. Произведите ремонт электромонтажа или замените плату состояния бумаги в лотке 1 (PL 6.2).

(5028/18/16) Перейдите к RAP "OF 1.7. Цепь постоянного напряжения +4,47 В в обходном лотке"

Перейдите к RAP "OF 1.8. Цепь постоянного напряжения +4,47 В в двухлотковом модуле"

Обратитесь к участку схемы, обозначенному флагом 1, и проверьте, нет ли короткого замыкания на землю.

ПРИМЕЧАНИЕ: При проверке обрыва электрических цепей в нижеследующем шаге устанавливайте на тестере наименьший предел измерения сопротивления. Обратитесь к участку схемы, обозначенному флагом 4, и проверьте, нет ли обрыва цепи или короткого замыкания на землю в перемычке. В качестве контрольной точки для контакта 23 разъема P110 воспользуйтесь правыми концами R72 или R73. В качестве контрольной точки для контакта 24 разъема P110 воспользуйтесь точкой TP 1. **Перемычка исправна.**

**ДА НЕТ**

Произведите необходимый ремонт.

Выполните следующее:

- Обратитесь к участкам схемы, обозначенным флагами 3, 5, 6 и 7 и проверьте, нет ли короткого замыкания на землю.
- Замените главную плату (PL 6.1).

**A B C D**

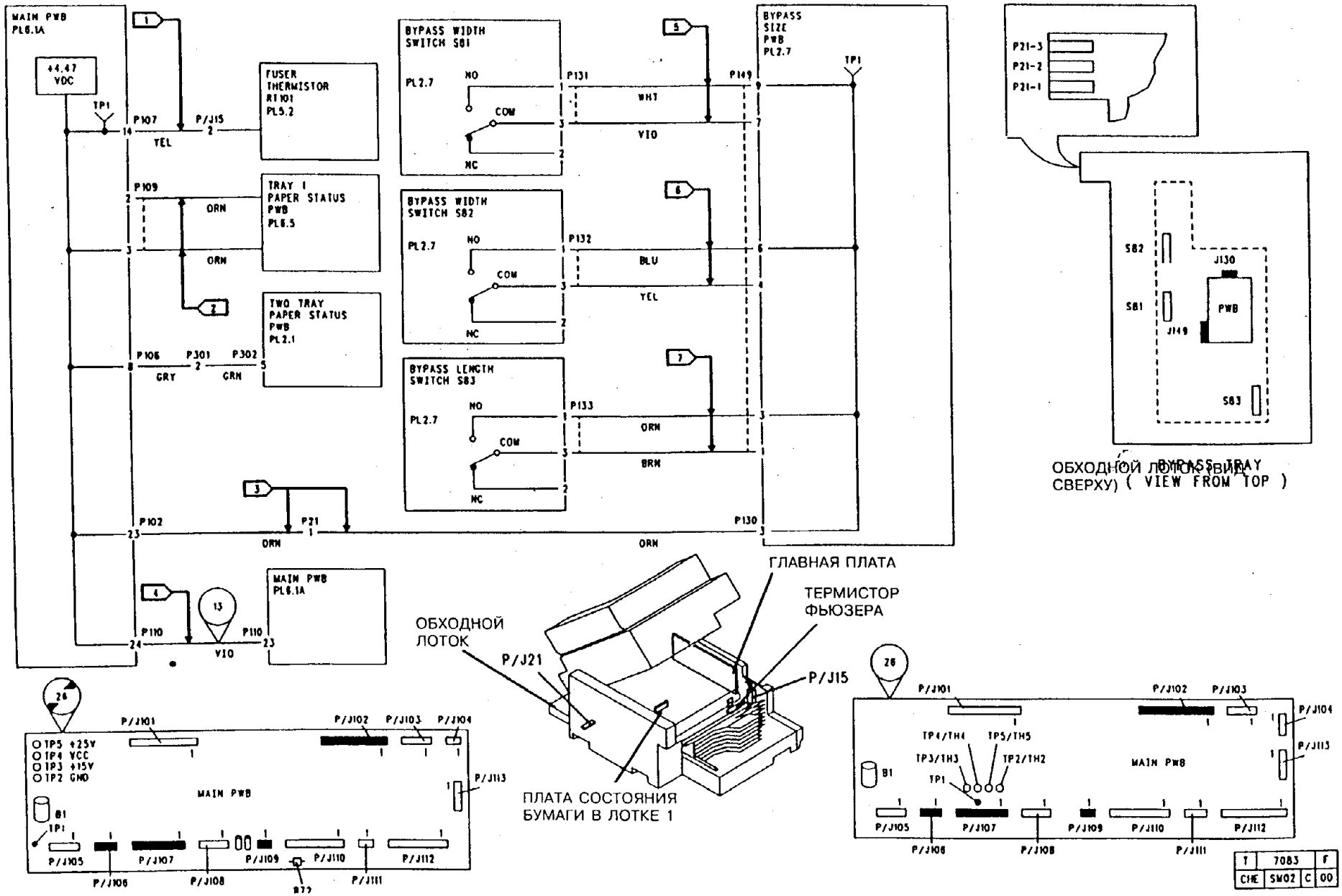


**Рис. 1. Распределение напряжения 4,47 В (с модификацией 14)**

## RAP U7-1 (USCO, XCL)

Отверстие в ремне не обнаружено в течение 4,6 секунд.

**ПРОЦЕДУРА**

Введите диагностический код [9-1] и прислушайтесь к работе двигателя главного привода/блока ксерографии. **Двигатель работает.**

**ДА НЕТ**

Нажмите на правый верхний угол правой дверцы. **Теперь двигатель заработал.**

**ДА НЕТ**

Нажмите клавишу **Stop** (Останов). **Между контактом 20 розетки разъема J101 (+) и TP5 (-) имеется постоянное напряжение +25 В.**

**ДА НЕТ**

Обратитесь к участку схемы, обозначенному флагом 1, и проверьте, нет ли обрыва цепи в электрических соединениях. Если соединения исправны, то замените главную плату (PL 6.1).

Нажмите на клавишу **Start** (Пуск). **Напряжение спадает до 0 В.**

**ДА НЕТ**

Замените главную плату (PL 6.1).

Нажмите на клавишу **Stop** (Останов). Настройте тестер на измерение переменного напряжения. Подключите его к контактам 1 и 3 розетки разъема J116 на плате управления. **Прибор показывает переменное напряжение в пределах от 105 до 127 В.**

**ДА НЕТ**

Обратитесь к участкам схемы, обозначенным флагами 2a и 2b, и проверьте, нет ли обрыва цепи в выключателе блокировки правой дверцы, линейном проводе сети и линейном проводе нейтрали.

Обратитесь к участку схемы, обозначенному флагом 3, и подключите тестер между контактами 1 и 2 разъема P117 на драйверной плате. Нажмите на клавишу Start (Пуск). **Прибор показывает переменное напряжение в пределах от 105 до 127 В.**

**ДА НЕТ**

Проверьте, нет ли неплотно сидящих контактов в разъемах. Если все контакты исправны, то замените драйверную плату (PL 6.2).

Замените приводной двигатель (PL 1.2).

Проверьте, нет ли механических неисправностей в зоне правой дверцы, например, деформаций дверцы или активатора.

Нажмите на клавишу **Stop** (Останов). Отсоедините поворотный рычаг натяжного ролика, прикрепленный к правой дверце (PL 1.2). Снимите блок проявления Установите на выключатель блокировки правой дверцы имитатор для обхода блокировки. Нажмите на клавишу **Start** (Пуск). **Ремень на копи-картридже движется.**

**ДА НЕТ**

Выполните следующее:

- Проверьте, правильно ли и полностью ли установлен копи-картридж.
- Проверьте, нет ли механических заеданий, замедляющих движение ремня.
- Убедитесь в том, что ремень привода блока ксерографии (PL 1.2) не поврежден и правильно установлен.
- Проверьте, нет ли загрязнений в копи-картридже, которые могли бы увеличить проскальзывание ремня фоторецептора.
- (5028/18/16) Проверьте исправность торсионной пружины узла приводного двигателя. Замените при необходимости торсионную пружину (PL 1.2, 1.3).

Выполните процедуру: " GP 10. Проверка зазора в коротроне переноса". **Зазор в пределах нормы.**

**ДА НЕТ**

Выполните следующее:

- Снимите узел коротрона переноса и проверьте, не поврежден ли он (например, неправильно установлен алюминиевый защитный козырек в корпусе коротрона или часть его деформирована или повреждена).
- Убедитесь в том, что узел коротрона переноса правильно установлен.
- Замените узел коротрона переноса (PL 4.7).
- Проверьте, надежно ли закреплен высоковольтный разъем на приемной раме копи-картриджа (PL 4.1), нет ли поврежденных монтажных прокладок, винтов с сорванной резьбой и сильного загрязнения в дорожках. Произведите необходимый ремонт или замену.

Выполните следующее:

- Замените копи-картридж (PL 4.1) и выполните процедуру: " GP2. Гарантийная стратегия для копи-картриджа".
- Замените главную плату (PL 6.1).

**На дисплее сообщение : "Please Wait" (Ждите) сменятся на сообщение: "Ready to Copy" (Готов к работе) и обратно.**

**ДА НЕТ**

Обратитесь к участку схемы, обозначенному флагом 4. **Между контактами 1 и 2 розетки разъема J118 имеется переменное напряжение 115 В.**

**ДА НЕТ**

Замените драйверную плату (PL 6.2).

Нажмите на клавишу **STOP** (Останов). Выключите аппарат. Отсоедините разъем P118 от драйверной платы. Измерьте сопротивление между контактами 1 и 2 разъема P118. **Сопротивление составляет величину меньше 45 Ом.**

**ДА НЕТ**

Обратитесь к участку схемы, обозначенному флагом 4, и проверьте, нет ли обрыва цепи в электрических соединениях. Проверьте также, не потерялись ли контактные пружины в

**A B**

патронах ламп стирания. Если все в исправности, то замените лампу стирания (PL 3.2).

Выполните следующее:

- Обратитесь к участку схемы, обозначенному флагом 5, и проверьте, нет ли обрыва цепи или короткого замыкания в схеме датчика отверстия ксерографического ремня. Неисправность может оказаться неустойчивой.
- Убедитесь в том, что черный майларовый светозащитный козырек, укрепленный справа от лампы стирания, не закрывает свет датчику отверстия в ксерографическом ремне.
- Проверьте путь света по световой трубке к датчику отверстия в ремне: посветите фонариком спереди в окно лампы стирания, проворачивая ремень вручную. Следите за тем, как свет вспыхнет в световой трубке и на выходе датчика отверстия в ремне. Замените копи-картридж (PL 4.1) и выполните процедуру " GP2. Гарантийная стратегия для копи-картриджа".
- Убедитесь в том, что датчик отверстия в ремне надежно закреплен, и резьба в крепежных отверстиях не сорвана. Если винты большего размера не помогают, то замените приемный узел копи-картриджа (PL 4.1).
- Замените копи-картридж (PL 4.1) и выполните процедуру "GP2. Гарантийная стратегия для копи-картриджа".
- Замените главную плату (PL 6.1).

Выполните следующее:

- Проверьте не поврежден ли ремень фоторецептора на копи-картридже. Проверьте, не слишком ли изношена контактная полоска заземления, нанесенная на переднем краю ремня. Подложите лист бумаги под передний край ремня, где проходит контактная полоска заземления, и проверните ремень на один полный оборот. Убедитесь, что ни в одном месте на контактной полоске ширина прозрачных участков не превышает 3 мм.
- Снимите копи-картридж и переверните его. Проворачивая ремень вручную, наблюдайте за тем, нет ли признаков деформации ремня или ведущего ролика. Замените копи-картридж (PL 4.1). Выполните процедуру "GP2. Гарантийная стратегия для копи-картриджа" (для аппаратов без модификации 70) и выполните регулировку "ADJ 9.5. Время до смены положения фоторецептора".
- Проверьте, не имеет ли ремень фоторецептора трещин по шву или лишних отверстий по краю основного отверстия.
- Проверьте путь света по световой трубке к датчику отверстия в ремне: посветите фонариком спереди в окно лампы предзаряда и стирания, проворачивая ремень вручную. Следите за тем, как свет вспыхнет в световой трубке и на выходе датчика отверстия в ремне. Замените копи-картридж (PL 4.1). Для аппаратов без модификации 70 выполните процедуру "GP2. Гарантийная стратегия для копи-картриджа".
- Произведите чистку датчика (PL 6.1) отверстия в ремне и проследите за тем, чтобы световая трубка в копи-картридже не была загрязнена.
- Замените главную плату (PL 6.1)

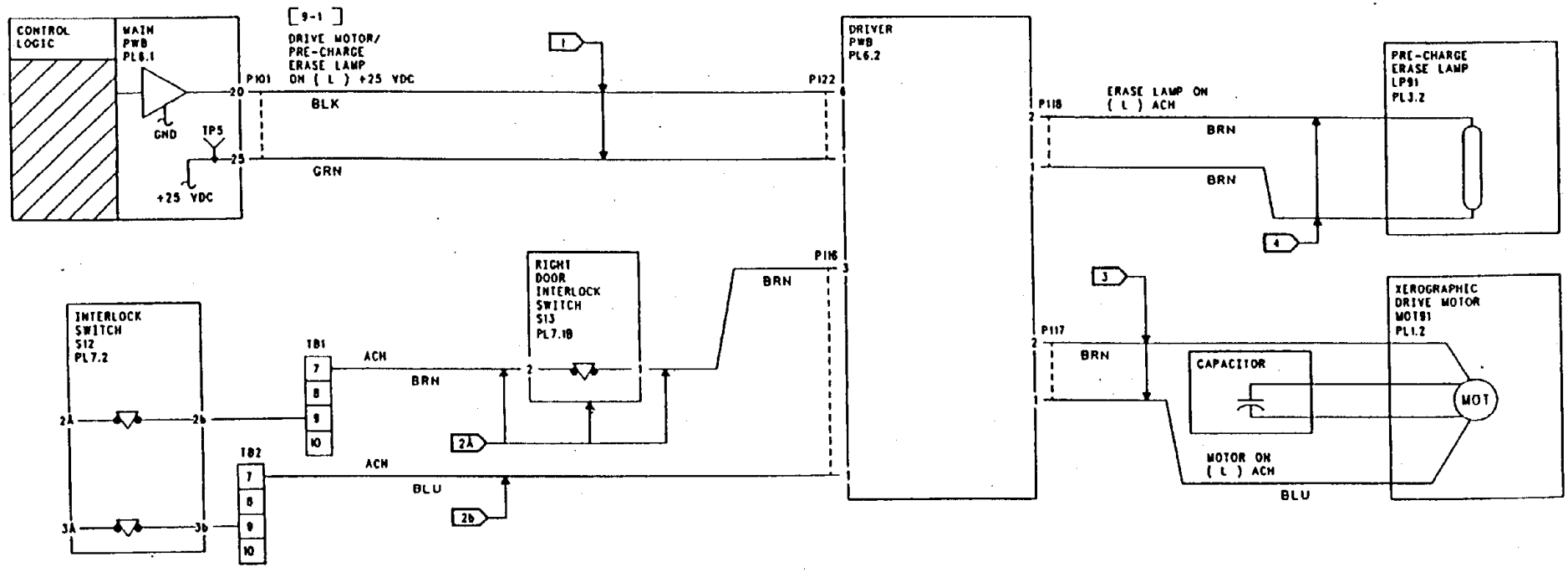


| T | 7024 | M |
|---|---|---|
| CHE | SM02 | C | 00 |

**Рис. 1. Электрическая схема для кода состояния U7-1 (USCO, XCL)**

**Продолжение на следующей странице...**

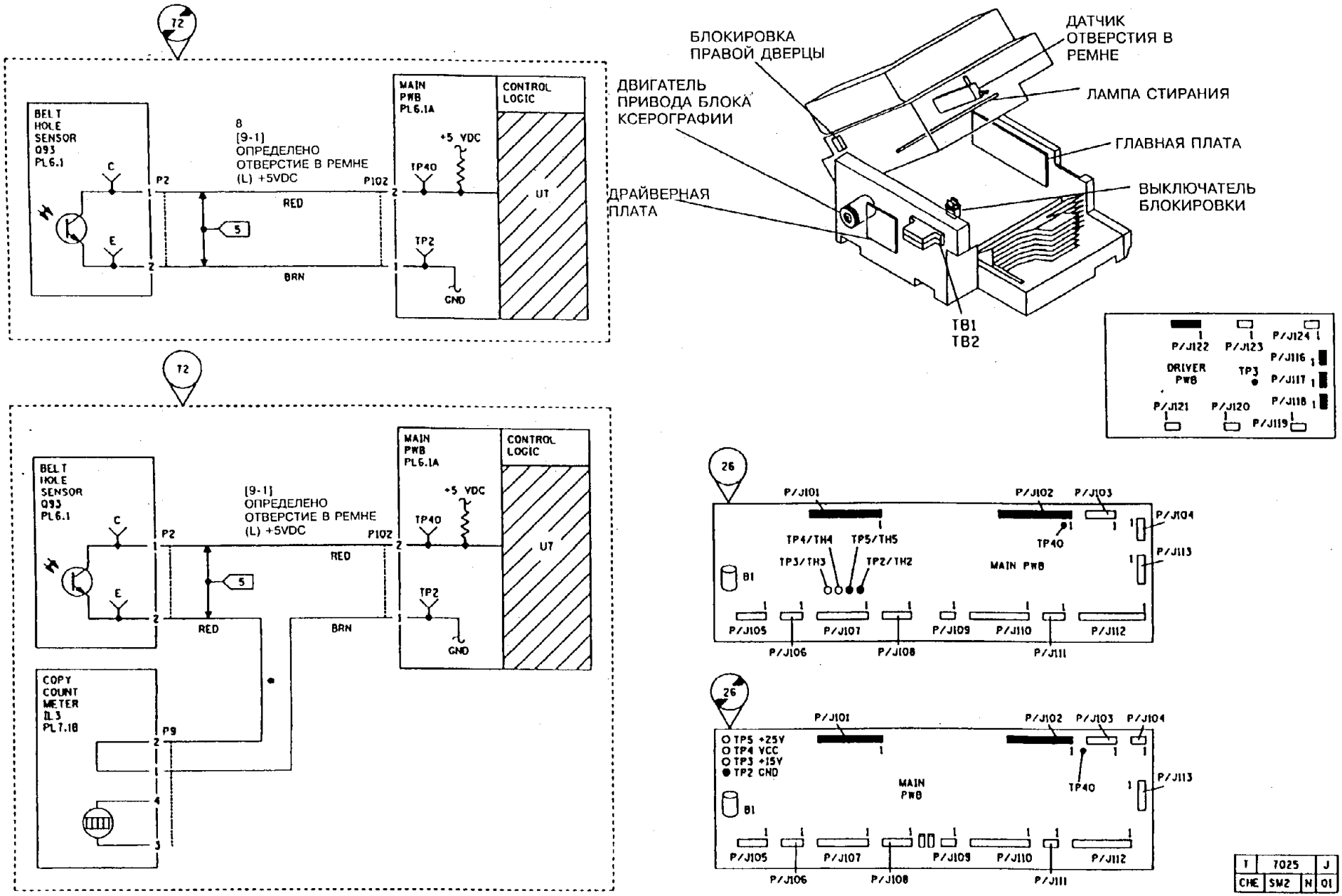


**Рис. 2. Электрическая схема и расположение элементов для кода состояния U7-1 (USCO, XCL)**

## RAP U7-1(RX)

Отверстие в ремне не обнаружено в течение 4,6 секунд.

### ПРОЦЕДУРА

Введите диагностический код [9-1] и прислушайтесь к работе двигателя главного привода/блока ксерографии. **Двигатель работает.**

**ДА НЕТ**

Нажмите на правый верхний угол правой дверцы. **Теперь двигатель заработал.**

**ДА НЕТ**

Нажмите клавишу **Stop** (Останов). **Между контактом 20 розетки разъема J101 (+) и TP2 (-) имеется постоянное напряжение +25 В.**

**ДА НЕТ**

Обратитесь к участку схемы, обозначенному флагом 1, и проверьте, нет ли обрыва цепи в электрических соединениях. Если соединения исправны, то замените главную плату (PL 6.1).

Нажмите на клавишу **Start** (Пуск). **Напряжение спадает до 0 В.**

**ДА НЕТ**

Замените главную плату (PL 6.1).

Нажмите на клавишу **Stop** (Останов). Настройте тестер на измерение переменного напряжения. Подключите его к контактам 1 и 3 розетки разъема J116 на драйверной плате. **Прибор показывает переменное напряжение в пределах от 198 до 242 В.**

**ДА НЕТ**

**ПРЕДУПРЕЖДЕНИЕ**

**Перед проверкой предохранителя F11 выключите сетевое питание и отсоедините сетевой шнур.**

Проверьте предохранитель F11. Предохранитель цел.

**ДА НЕТ**

**ВНИМАНИЕ**

*При установке предохранителя проследите за тем, чтобы провода не оказались зажаты металлическими деталями и не повредилась их изоляция.*

Выключите питание аппарата. Отсоедините разъемы P121 и P116 от платы управления. Замените предохранитель (PL 7.2) и включите питание. Предохранитель перегорает.

**A B C D**

**ДА НЕТ**

Выключите питание. Подсоедините к плате управления разъем P116 и отсоедините разъемы P117 и P118. Подсоедините снова разъем P121, однако выдерните провода лампы экспонирования из позиций 1 и 2. Включите питание.

- Если предохранитель перегорает, то замените драйверную плату (PL 6.2).
- Если предохранитель не перегорает, то обратитесь к участкам схемы, обозначенным флагами 6, 7, 8 и проверьте, нет ли закоротки цепи.

Проверьте, нет ли короткого замыкания в цепи силового трансформатора RX. Произведите необходимые замены (PL 6.5).

Измерьте напряжение между контактами 3 и 4 на блочной части разъема P/J24, со стороны розетки. **Прибор показывает переменное напряжение в интервале от 198 до 242 В.**

**ДА НЕТ**

Измерьте напряжение между контактами 2 и 5 на блочной части разъема P/J24, со стороны розетки. **Прибор показывает переменное напряжение в интервале от 198 до 242 В.**

**ДА НЕТ**

Обратитесь к участкам схемы, обозначенным флагами 2a, 2b, 2c и 2d. Проверьте, правильно ли установлен переключатель сетевого напряжения и не стоит ли он между двумя соседними позициями. проверьте, нет ли обрыва цепи в электрических соединениях и в компонентах. Произведите необходимый ремонт и замену.

Проверьте электрические соединения между разъемом P/J24 и трансформатором RX. Если соединения исправны, то замените трансформатор (PL 6.5).

Обратитесь к участкам схемы, обозначенным флагами 3 и 4, и проверьте, нет ли обрыва цепи в выключателе блокировки правой дверцы или в электрических соединениях.

**E F G**

Подключите тестер между контактами 1 и 2 разъема P117 на драйверной плате. Нажмите на клавишу **Start** (Пуск). **Прибор показывает переменное напряжение в пределах от 198 до 242 В.**

**ДА НЕТ**

Проверьте, нет ли неплотно сидящих контактов в разъемах. Если все контакты исправны, то замените драйверную плату (PL 6.2).

Замените приводной двигатель (PL 1.2).

Проверьте, нет ли механических неисправ-ностей в зоне правой дверцы например, деформаций дверцы или активатора.

Нажмите на клавишу **Stop** (Останов). Отсоедините шарнирный рычаг натяжного ролика, прикрепленный к правой дверце. Снимите корпус для проявителя. Установите на выключатель блокировки правой дверцы имитатор для обхода блокировки. Нажмите на клавишу **Start** (Пуск). **Ремень на копи-картридже движется.**

**ДА НЕТ**

Выполните следующее:

- Проверьте, правильно ли и полностью ли установлен копи-картридж.
- Проверьте, нет ли механических заеданий, замедляющих движение ремня.
- Убедитесь в том, что ремень привода блока ксерографии (PL 1.1) не поврежден и правильно установлен.
- Проверьте, нет ли загрязнений в копи-картридже, которые могли бы увеличить проскальзывание ремня.
- Проверьте исправность торсионной пружины узла приводного двигателя. Замените при необходимости торсионную пружину (PL 1.2).

Выполните процедуру "GP 10. Проверка зазора в коротроне переноса". Зазор в пределах нормы.

**ДА НЕТ**

Выполните следующее:

- Снимите узел коротрона переноса и проверьте, не поврежден ли он (например, неправильно установлен алюминиевый защитный козырек в корпусе коротрона или какая-либо деталь деформирована или повреждена).
- Убедитесь в том, что узел коротрона переноса правильно установлен.
- Замените узел коротрона переноса (PL 4.7).
- Проверьте, надежно ли закреплен высоковольтный разъем на приемной раме копи-картриджа (PL 4.1), нет ли поврежденных монтажных прокладок, винтов с сорванной

**E F G**

**H I**

**НЕТ**

резьбой и сильного загрязнения в дорожках. Произведите необходимый ремонт или замену.

- Замените копи-картридж (PL 4.1) и выполните процедуру GP2.

Замените главную плату (PL 6.1).

**На дисплее сообщение: "Please Wait" (Ждите) сменяется на сообщение: "Ready to Copy" (Готов к работе) и обратно.**

**ДА НЕТ**

**Между контактами 1 и 2 розетки разъема J118 имеется переменное напряжение 220 В.**

**ДА НЕТ**

Замените драйверную плату (PL 6.2).

Снимите копи-картридж, закройте правую дверцу. Раскройте полость аппарата и установите имитатор обхода блокировки верхнего узла. Введите диагностический код [9-1]. **Все секции лампы стирания горят**

**ДА НЕТ**

Замените лампу стирания (PL 3.2).

Выполните следующее:

- Замените копи-картридж и выполните про-цедуру GP2.
- Обратитесь к участку схемы, обозначенному флагом 5, и проверьте, нет ли обрыва цепи или короткого замыкания в схеме датчика отверстия ксерографического ремня. Неисправность может оказаться неустойчивой.
- Убедитесь в том, что черный майларовый светозащитный козырек, укрепленный справа от лампы стирания не закрывает свет датчику отверстия в ксерографическом ремне.
- Проверьте путь света по световой трубке к датчику отверстия в ремне: посветите фонариком спереди в окно лампы предзаряда и стирания, проворачивая ремень вручную. Следите за тем, как свет вспыхнет в световой трубке и в выходном отверстии датчика. Замените копи-картридж (PL 4.1) и выполните процедуру GP2.
- Убедитесь в том, что датчик отверстия в ремне надежно закреплен, и резьба в крепежных отверстиях не сорвана.
- Замените главную плату (PL 6.1).

Выполните следующее:

- Осмотрите ремень фоторецептора на копи-картридже: не поврежден ли он. Проверьте, не слишком ли изношена контактная полоска заземления, нанесенная на переднем краю ремня. Подложите лист бумаги под передний край ремня, где проходит контактная полоска заземления и проверните ремень на 360 градусов. Убедитесь, что ни в одном месте на контактной полоске ширина прозрачных участков не превышает 3 мм.
- Снимите копи-картридж и переверните его. Проворачивая ремень вручную, наблюдайте за тем, обмялся ли ремень по форме ведущего ролика. Замените копи-картридж (PL 4.1). Выполните процедуру GP2 и выполните регулировку "ADJ 9.5. Время до смены положения ремня фоторецептора" с тем, чтобы сократить это время.
- Проверьте, не имеет ли ремень фоторецептора трещин по шву или лишних отверстий по краю основного отверстия.
- Проверьте путь света по световой трубке к датчику отверстия в ремне: посветите фонариком спереди в окно лампы предзаряда-стирания, проворачивая ремень вручную. Следите за тем, как свет вспыхнет в световой трубке и на выходе датчика отверстия в ремне. Замените копи-картридж (PL 4.1). Выполните процедуру: GP2.
- Произведите чистку датчика (PL 6.2) отверстия в ремне и проследите за тем, чтобы световая трубка в копи-картридже не была загрязнена.
- Замените главную плату (PL 6.1).

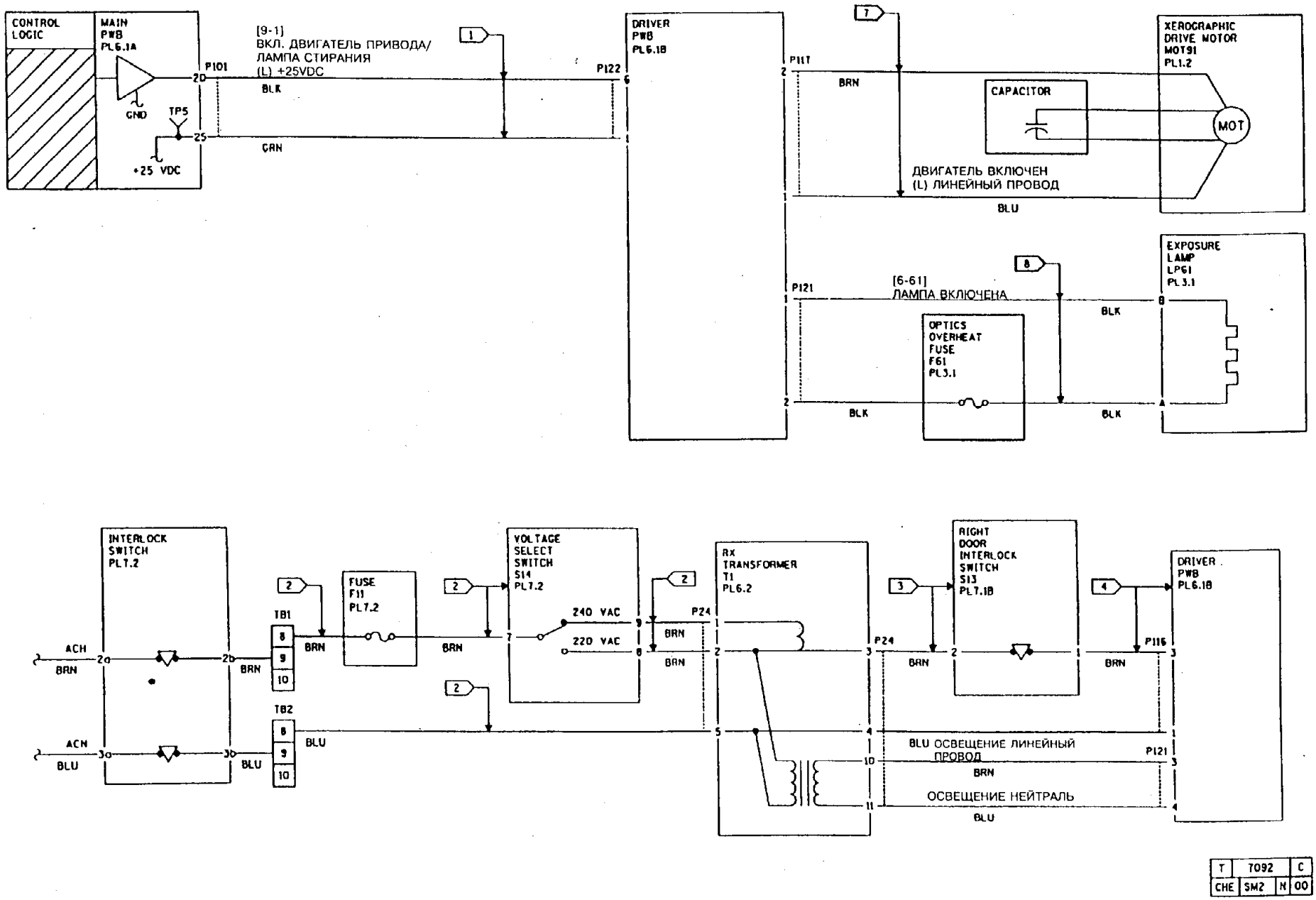


| T | T092 | C |
|---|---|---|
| CHE | SM2 | N | 00 |

**Рис. 1. Электрическая схема для кода состояния U7-1 (RX)**

**Продолжение на следующей странице...**

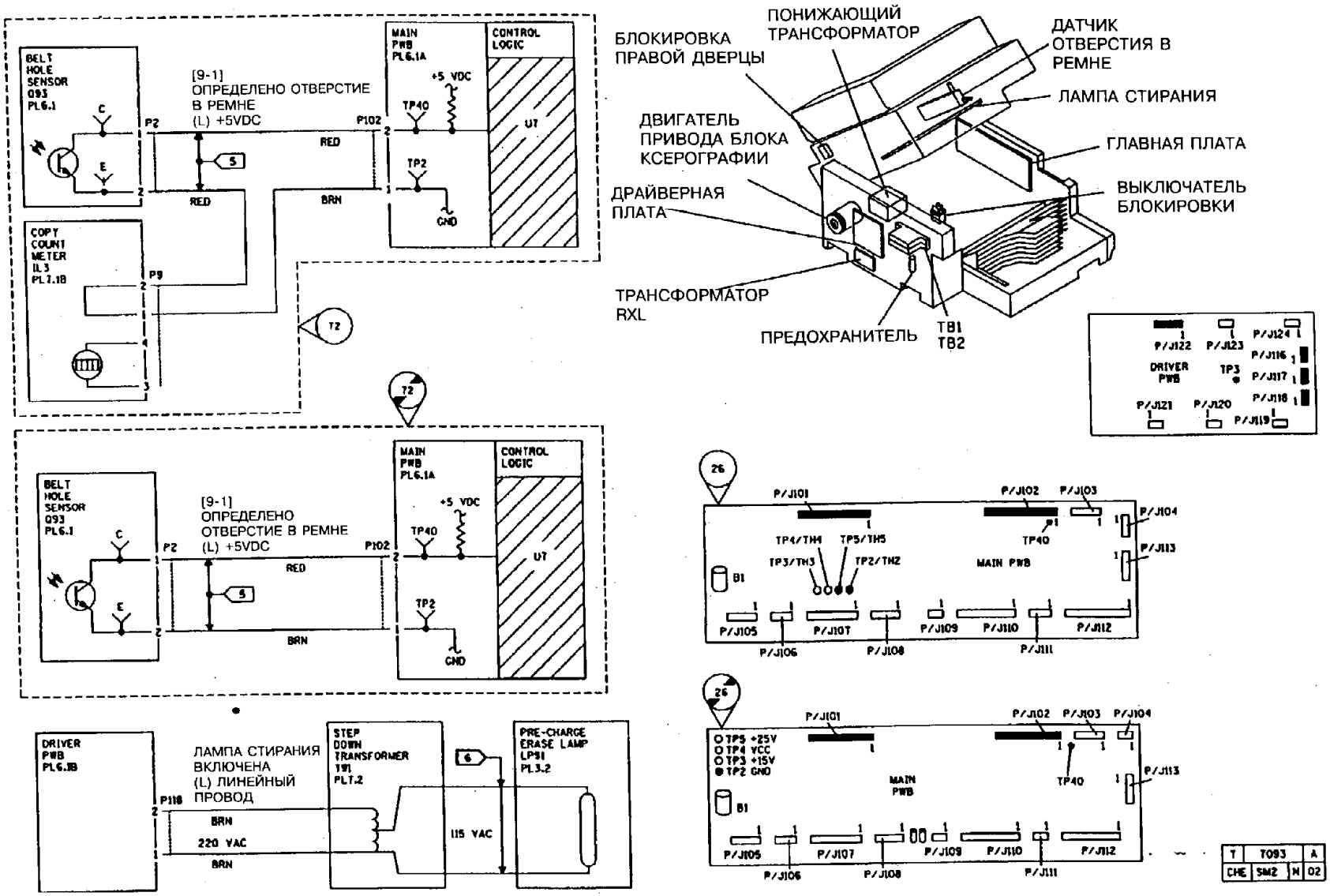


**Рис. 2. Электрическая схема и расположение деталей для кода состояния U7-1 (RX)**

СТРАНИЦА ОСТАВЛЕНА ПУСТОЙ

# RAP U9-3

Датчик экспонирования обнаружил пониженную яркость лампы экспонирования.

## НАЧАЛАЬНЫЕ ДЕЙСТВИЯ

Выключите аппарат и снова включите его, чтобы снять код состояния.
Выполните регулировку: "ADJ 9.1. Экспонирование"
*ПРИМЕЧАНИЕ: Если лампа экспонирования загорается неустойчиво, проверьте, плотно ли вставлены в свои гнезда лампа и предохранитель перегрева. Если лампа горит постоянно, замените плату управления (PL 6.2).*
*ПРИМЕЧАНИЕ: Если код состояния воспроизвести не удается, то с помощью диагностической программы с кодом [20-1] проверьте файл истории работы аппарата, хранящийся в NVM, и убедитесь в том, что неисправность существует.*

## ПРОЦЕДУРА

Введите диагностический код [6-9]. **Лампа экспонирования загорается.**

**ДА НЕТ**

Нажмите на клавишу **Stop** (Останов). **Переменное напряжение между контактами 3 и 4 разъема P/J121 на плате управления превышает 107 В.**

**ДА НЕТ**

Для аппаратов в исполнении USCO: Обратитесь к участку схемы, обозначенному флагом 1, и проверьте, нет ли обрыва цепи в электрических соединениях. Для аппаратов в исполнении RX: Обратитесь к участку схемы, обозначенному флагом 6, и проверьте, нет ли обрыва цепи в электрических соединениях. Для аппаратов в исполнении USO: перейдите к процедуре: "BSD 1.2. Блокировка питания по переменному току". Если электрические соединения исправны, то замените трансформатор RX (PL 6.5).

Выполните следующее:

- Выключите аппарат и снимите стекло ориги-нала. Проследите за тем, чтобы передний и задний патроны лампы экспонирования с достаточной силой удерживали ее на месте.
- Подключите тестер между контактами 1 и 2 розетки разъема J121. Нажмите на клавишу **Start** (Пуск). **Прибор показывает переменное напряжение свыше 40 В.**

**ДА НЕТ**

Нажмите на клавишу **Stop** (Останов). Настройте тестер на измерение постоянного напряжения +5 В. Подключите его между контактом 18 розетки разъема J101 на главной плате и землей. **Прибор показывает постоянное напряжение +5 В.**

**ДА НЕТ**

Обратитесь к участку схемы, обозначенному флагом 2, и проверьте, нет ли обрыва цепи в электрических соединениях.

Нажмите на клавишу **Start** (Пуск). **Напряжение спадает до величины не более +4 В.**

**ДА НЕТ**

Перейдите к RAP " OF 1.9. Цепи заземления аппарата" и проверьте отсутствие обрывов в цепях заземления. Замените главную плату (PL 6.1).

Замените драйверную плату (PL 6.2).

Выключите аппарат. Проверьте предохранитель перегрева оптики F61. **Предохранитель перегорел.**

**А ДА НЕТ**

Обратитесь к участку схемы, обозначенному флагом 3, и выполните следующее:

- Проверьте, хорошо ли вставлена лампа.
- Проверьте правильность номера лампы по каталогу (PL 3.1).
- Проверьте, нет ли обрыва цепи в проводах, обрыва цепи в лампе экспонирования (PL 3.1) или пригорания контактов в патронах. Произведите необходимые замены.

Замените предохранитель перегрева оптики (PL 3.1). Переведите аппарат в режим диагностики. **Лампа экспонирования включается без ввода диагностического кода [6-9].**

**ДА НЕТ**

Выполните все нижеследующее:

- Перейдите к RAP "OF 6.3. Всасывающий вентилятор" и проследите за правильностью его работы.
- Перейдите к RAP "OF 10.3. Вытяжной вентилятор" и проследите за правильностью его работы.
- Проверьте, не свалялись ли следующие фильтры: всасывающий фильтр, противопылевой воздушный фильтр и озоновый фильтр. Произведите необходимые замены (PL 7.2).
- Введите диагностический код [6-9] и перейдите к началу данной процедуры.

Замените драйверную плату (PL 6.2) и убедитесь в том, что переменное напряжение между контактами 3 и 4 розетки разъема P/J121 не превышает 127 В.

**На дисплее счетчика копий число большее, чем 30.**

**ДА НЕТ**

Выполните все нижеследующее:

- Проверьте, все ли зеркала надежно и правильно закреплены.
- Убедитесь в том, что отражатель лампы не обесцветился. При необходимости установите комплект ленты отражателя лампы (PL 3.1).
- Проверьте, соответствует ли норме напряжение на линейном проводе в розетке сети во время работы аппарата.
- Замените лампу экспонирования (PL 3.1).
- Замените драйверную плату (PL 6.2).
- Замените плату датчика экспонирования (PL 3.2).
- Замените главную плату (PL 6.1).

**На дисплее счетчика копий число меньшее, чем 60.**

**ДА НЕТ**

Выключите аппарат и снова введите диагностический код [6-9]. Если на дисплее счетчика копий число большее, чем 60, то выполните следующее:

- Обратитесь к участку схемы, обозначенному флагом 2, и проверьте, нет ли короткого замыкания на землю.
- Замените лампу экспонирования (PL 3.1).
- Замените плату датчика экспонирования (PL 3.2).
- Замените микросхемы ППЗУ (PL 6.1) на главной плате.
- Замените главную плату (PL 6.1).
- Замените драйверную плату (PL 6.2).

**При нажатии подряд несколько раз на клавишу Start (Останов) уровень яркости лампы экспонирования поочередно принимает два значения. При этом изменяются показания на дисплее счетчика копий.**

**ДА НЕТ**

**На дисплее счетчика копий постоянно отображается число 0.**

**ДА НЕТ**

Выполните следующее:

- Проследите за правильностью соединений между контактом 6 на разъеме P112 и контактом 3 на разъеме P13. Кабельный разъем P/J13 можно соединить не той стороной.
- Замените плату датчика экспонирования (PL 3.2). Замените главную плату (PL 6.1).

**Перекрыт путь света к датчику экспонирования**

**ДА НЕТ**

Выполните следующее:

- Проследите за тем, чтобы все зеркала были надежно закреплены.
- Обратитесь к участку схемы, обозначенному флагом 4, и проверьте, нет ли обрыва цепи между точкой TP42 и контактом 2 разъема P13.
- Обратитесь к участку схемы, обозначенному флагом 5, и проверьте, нет ли обрыва цепи в электрических соединениях.
- Выполните регулировку "ADJ 6.1. Каретки полного и половинного хода".
- Замените плату датчика экспонирования (PL 3.2).
- Замените драйверную плату (PL 6.2).

Удалите препятствия на пути света.

**При более высоком из двух уровней яркости значение на дисплее счетчика копий находится между 30 и 45.**

**ДА НЕТ**

Выполните следующее:

- Проверьте надежность контакта в патронах лампы экспонирования.
- Проверьте, не свалялись ли следующие фильтры: всасывающий фильтр, противопылевой воздушный фильтр и озоновый фильтр. Произведите необходимые замены (PL 7.2).
- Убедитесь в свободном проходе света через оптический тракт.
- Убедитесь, что датчик экспонирования не загрязнен.
- Очистите планку регистрации с нижней стороны (PL 7.1A). При необходимости замените планку.
- Произведите чистку отражателя (PL 3.1).
- Убедитесь в том, что отражатель лампы не обесцветился. При необходимости установите комплект ленты отражателя лампы (PL 3.1).
- Если аппарат работает в условиях сильной загрязненности, то установите противогрязевой комплект (PL 7.2).
- **Модификации 14 и 19, а также модель 5328.** Введите диагностический код [10-9], чтобы изменить цикл работы вытяжного вентилятора, а также ограничить прохождение воздуха через аппарат в режиме ожидания. Это поможет снизить уровень внутреннего загрязнения аппарата.
- Замените плату управления (PL 6.2).

Выполните следующее:

- Регулировку: "ADJ 6.1. Каретки полного и половинного хода".
- Замените лампу экспонирования (PL 3.1).
- Замените драйверную плату (PL 6.2).
- Замените плату датчика экспонирования (PL 3.2).
- Замените главную плату (PL 6.1).

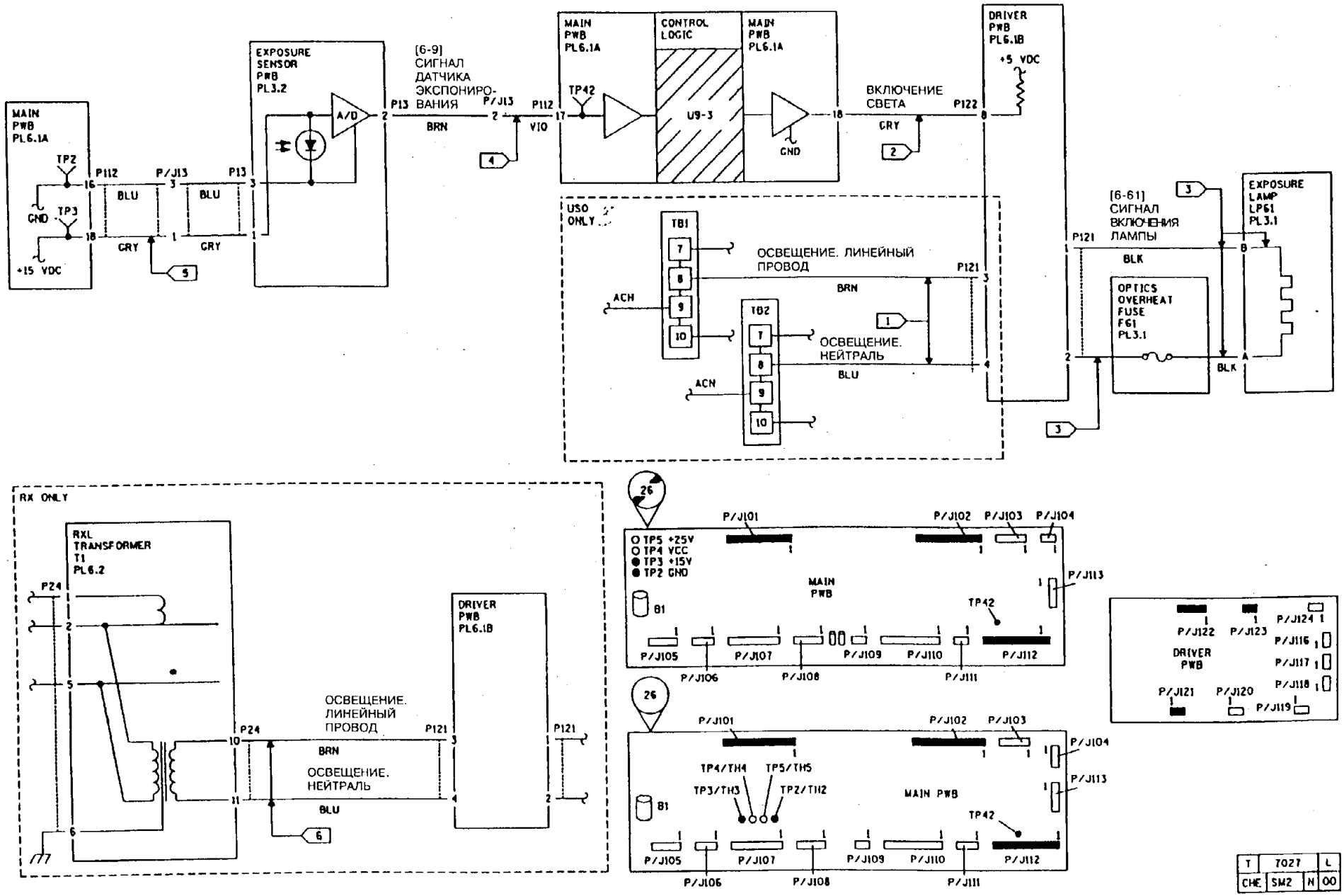


**Рис. 1. Электрическая схема для кода состояния U9-3**

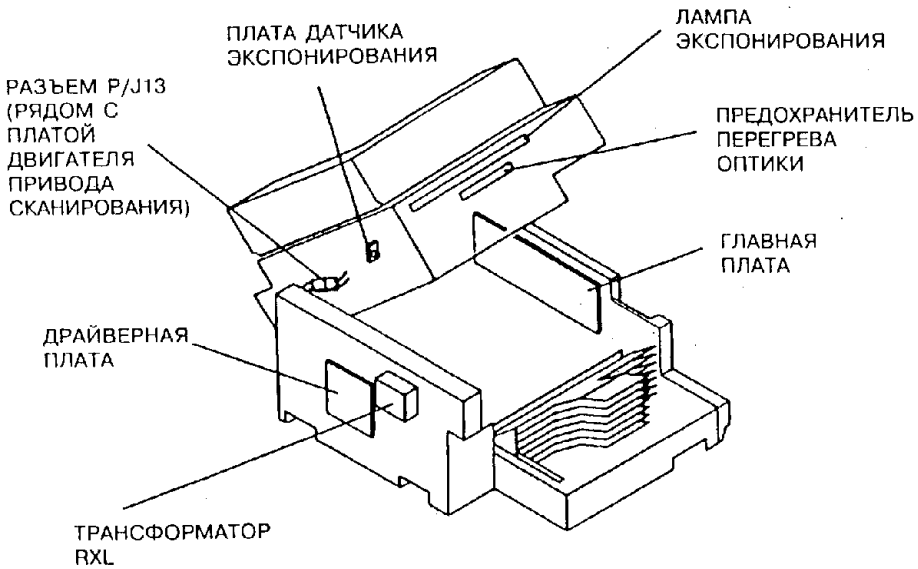


| | | | |
|---|---|---|---|
| T | T028 | | D |
| CHE | SM2 | N | 00 |

**Рис. 2. Расположение деталей для кода состояния U9-3**

СТРАНИЦА ОСТАВЛЕНА ПУСТОЙ

## RAP U9-4

Логикой обнаружено, что двигатель дозировки тонера не работает.

### НАЧАЛЬНЫЕ ДЕЙСТВИЯ

Снимите код неисправности.

a. Введите диагностический код [20-3]

b. Нажмите на клавишу **Start** (Пуск). На дисплее появится сообщение **dn** (готово).

### ПРОЦЕДУРА

Откройте правую дверцу. Найдите шестерню привода шнека с левой стороны от двигателя дозировки тонера. Отсоедините механическую связь от правой дверцы (PL 1.2). Установите имитатор для обхода блокировки правой дверцы. Введите диагностический код [9-5]. **Шестерня вращается.**

**ДА НЕТ**

Проверьте, правильно ли подключен разъем PJ 18, т.к. причиной кода неисправности может быть его неправильное подключение. Если неисправность сохраняется, то нажмите на клавишу **Stop** (Останов). Настройте цифровой тестер на измерение постоянного напряжения 25 В. Подключите выводы прибора между контактом 5 разъема J103 на главной плате и землей. **Между указанными точками имеется +25 В.**

**ДА НЕТ**

Обратитесь к участку схемы, обозначенному флагом 1, и проверьте, нет ли обрыва цепи в двигателе дозировки тонера.

Нажмите на клавишу **Start** (Пуск). **Напряжение спадает до 0 В.**

**ДА НЕТ**

Замените главную плату (PL 6.1)

Проверьте исправность механики приводов. Если механика исправна, то замените двигатель дозировки тонера.

*ПРИМЕЧАНИЕ: Если двигатель дозировки тонера работает не останавливаясь, то заменяйте детали в указанном порядке до тех пор, пока неисправность не будет устранена.*

- Двигатель дозировки тонера (PL 4.6) и главная плата (PL 6.1) (одновременно).
- Узел шнека-транспортера тонера (PL 4.4).

**Световые индикаторы Ready To Copy (Готов к работе) и Please Wait (Ждите) горят мигающим светом.**

**ДА НЕТ**

Еще раз введите диагностический код [9-5]. Следите за работой шестерни дозатора тонера (PL 4.6) с правой стороны от двигателя дозировки тонера (PL 4.6). **Шестерня вращается**

**ДА НЕТ**

Проверьте, не проскальзывает ли шестерня на валу двигателя. При необходимости замените шестерню.

Отсоедините разъем P33 от выключателя, задающего интенсивность дозировки тонера, и настройте тестер на измерение постоянного напряжения + 5 В. **Между контактом 3 (+) разъема P33 и землей имеется постоянное напряжение +5 В.**

**ДА НЕТ**

Обратитесь к участку схемы, обозначенному флагом 4, и проверьте, нет ли обрыва цепи или короткого замыкания на землю в электрических соединениях. Замените главную плату (PL 6.2)

**Между контактом 1 и контактом 3 разъема P33 имеется постоянное напряжение +5 В.**

**ДА НЕТ**

Обратитесь к участкам схемы, обозначенным флагами 2 и 3, и проверьте, нет ли обрыва цепи в электрических соединениях. Замените главную плату (PL 6.1).

Замените выключатель, задающий интенсивность дозировки тонера (PL 4.6).

Выполните следующее:

- Проверьте, не слишком ли медленно вращается двигатель дозировки тонера и не проскальзывают ли приводная шестерня и магнит (PL 4.6).
- Проверьте, не проскальзывает ли шестерня привода шнека проявителя (PL 4.6).

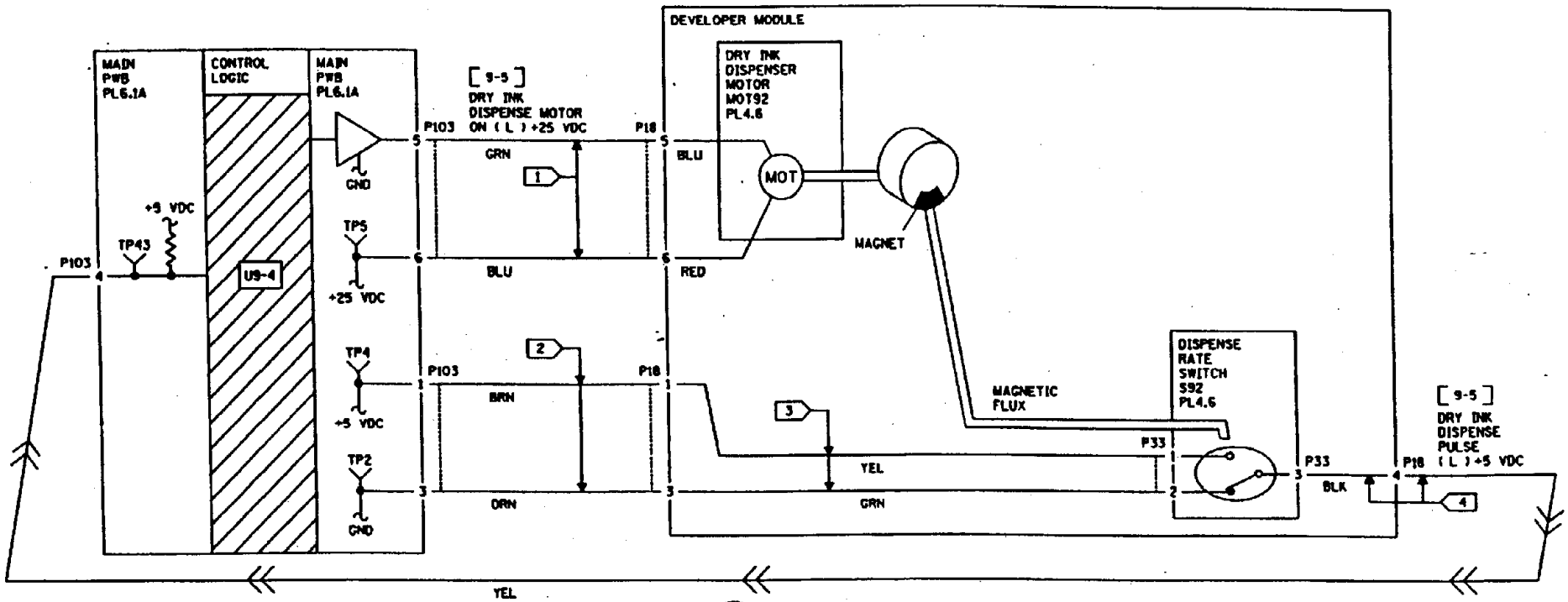


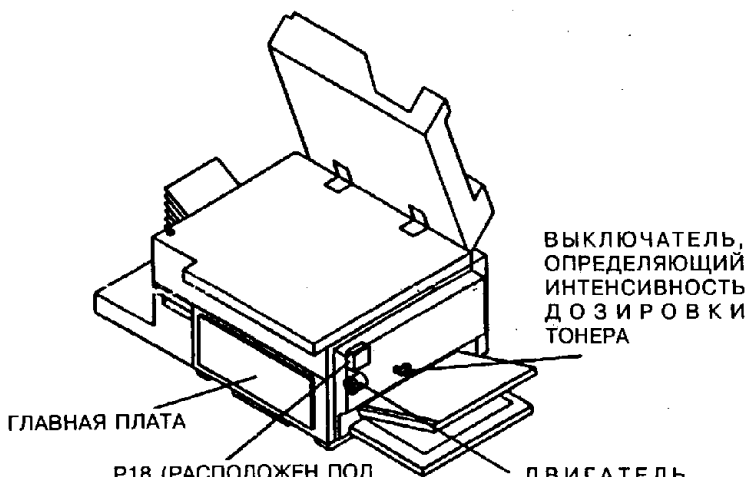


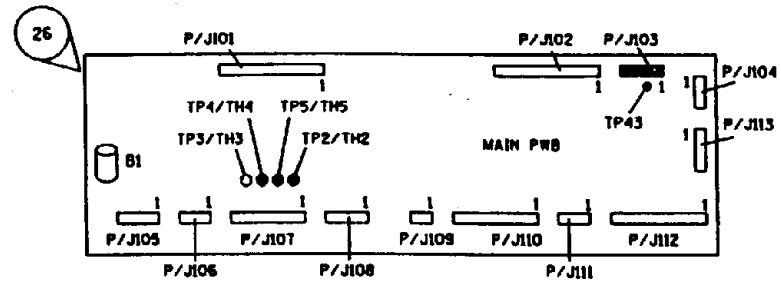


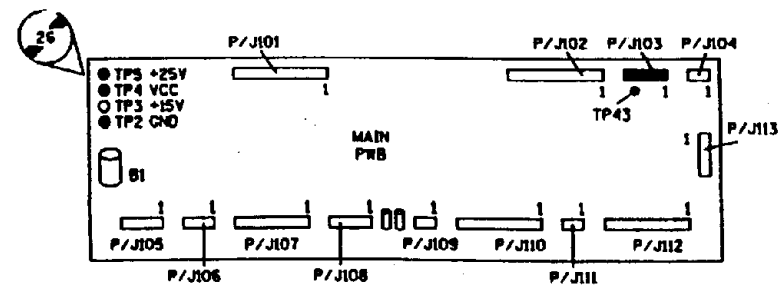


| T | 7029 | K |
|---|---|---|
| CHE | SM2 | N | 01 |

## RAP U9-5

Нулевая точка блока управления проявлением с чувствительностью по току (CSDC) была слишком высоко во время автосброса в базовый режим.

### НАЧАЛЬНЫЕ ДЕЙСТВИЯ

Снимите код неисправности:
a. Введите диагностический код [20-3]
b. Нажмите на клавишу **Start** (Пуск). На дисплее появится сообщение: "**dn**" (Готово).

### ПРОЦЕДУРА

Включите аппарат в режим копирования. **Ячейки сортера пытаются занять исходное положение, хотя они уже в нем стоят.**

**ДА НЕТ**

Снимите с аппарата блок проявления. Введите диагностический код [9-8]. **Все секции лампы ISIL горят.**

**ДА НЕТ**

Перейдите к RAP "OF 9.6. Узел лампы ISIL".

Положите блок проявления в стороне от аппарата. Закройте правую дверцу и проследите за тем, чтобы выключатель блокировки был полностью активирован. Введите диагностический код [9-60]. Нажмите клавишу с цифрой 1 и следите в течение 5 секунд за дисплеем. **На нем появляется одно из чисел: 9, 10 или 11.**

**ДА НЕТ**

**На дисплее появился 0.**

**ДА НЕТ**

Проверьте, нет ли обрыва цепи или короткого замыкания между контактом 6 разъема P140 на высоковольтном источнике питания и контактом 3 разъема P105 на главной плате. Отремонтируйте электрические соединения или замените плату высоковольтного источника питания (PL 6.5).

Нажмите на клавишу **STOP** (Останов). Подключите вольтметр к контакту 3 разъема P105 (+) и к контрольной точке TP2 (-) на главной плате. Нажмите на клавишу **START** (Пуск). **Вольтметр показывает постоянное напряжение от 0,7 до 1,0 В.**

**ДА НЕТ**

Нажмите на клавишу **STOP** (Останов). Подключите вольтметр к контакту 6 разъема P140 (+) и к контакту 4 разъема P141 (земля) на плате высоковольтного источника питания. Нажмите на клавишу **START** (Пуск). **Вольтметр показывает постоянное напряжение от 0,7 до 1,0 В.**

**A B C**

**ДА НЕТ**

Замените высоковольтный источник питания (PL 6.5).

Проверьте, нет ли обрыва цепи между контактом 6 разъема P140 на высоковольтном источнике питания и контрольной точкой TP7 на главной плате. Отремонтируйте электрические соединения или замените главную плату (PL 6.1).

Нажмите на клавишу **C/CM.** Перейдите к RAP "F 1.9. Цепи заземления аппарата" и убедитесь в целости цепей заземления. Замените главную плату (PL 6.1).

Нажмите на клавишу **Stop** (Останов). Установите на свое место блок проявления. Закройте правую дверцу и убедитесь в том, что выключатель блокировки правой дверцы полностью активирован. Введите диагностический код [9-60] и нажмите цифровую клавишу 2. Следите в течение 5 секунд за дисплеем. **На нем появляется число меньше 14.**

**ДА НЕТ**

**На дисплее появилось число больше 26. (не обращайте внимания на кратковременное появление чисел 30-45, когда шов ремня проходит по магнитной кисти).**

**ДА НЕТ**

Выполните следующее:

- Введите диагностический код [9-3], чтобы проверить напряжение смещения. Убедитесь в том, что напряжение смещения проявителя соответствует норме. (Обратитесь к RAP "OF9.3. Электростатика/блок проявления (светлые копии)).
- Замените копи-картридж (PL 4.1).
- Замените узел корпуса проявления (PL 4.3).
- Замените главную плату и ППЗУ (PL 6.1).

Неисправность может состоять в неустойчивом контакте корпуса копи-картриджа с землей аппарата. Выполните следующее.

- Убедитесь в том, что напряжение смещения проявителя находится в пределах от -145 до -165 В (черный провод) или от -165 до -185 В (цветной провод).
- Проверьте, надежно ли держатся винты, которыми крепится датчик отверстия в ремне.
- Проверьте, нет ли трещин в приемном узле копи-картриджа вблизи крепежных отверстий для винтов датчика отверстия в ремне.
- Проверьте, не загрязнились ли контакты на копи-картридже и на датчике отверстия в ремне.

**D E**

- Проверьте, хороший ли контакт между пружиной внутреннего заземления в копи-картридже и полоской заземления на ремне.
- Проследите за тем, чтобы не было препятствий на пути световых лучей к фоторецептору во время экспонирования.
- Проверьте, нет ли уноса гранул проявителя. Проверьте также, достаточно ли проявителя на магнитной кисти. В любом из этих случаев перейдите к RAP "OF 9.9. Унос гранул проявителя".

Выполните следующее:

- Проверьте, прочно ли закреплен провод смещения, ведущий к корпусу для проявителя (оранжевый провод) и нет ли обрыва цепи между контактом 8 разъема P/J18 и валом магнитной кисти.
- Убедитесь в том, что напряжение смещения проявителя соответствует норме. (Обратитесь к RAP: " OF9.3. Электростатика/блок проявления (светлые копии)).
- Проверьте, достаточно ли проявителя/тонера на магнитной кисти. Если недостаточно, то выполните процедуру REP 9.25. Если проявителя/тонера достаточно, то обратитесь к RAP: " OF 9.9. Унос гранул проявителя".
- Выполните процедуру: " GP2. Гарантийная стратегия для копи-картриджа".
- Замените узел корпуса для проявителя (PL 4.3).
- Замените плату высоковольтного источника питания (PL 6.5).
- Замените драйверную плату (PL 6.2).

Для того, чтобы начать поиск неисправности, перейдите к RAP F3-1.

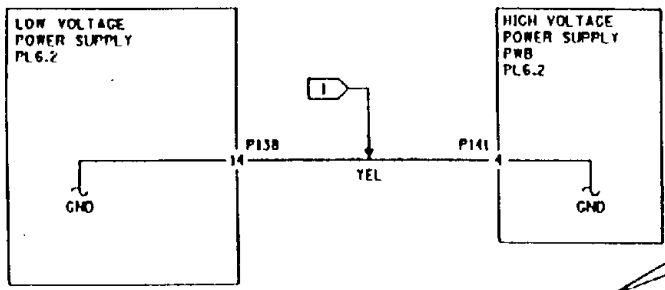


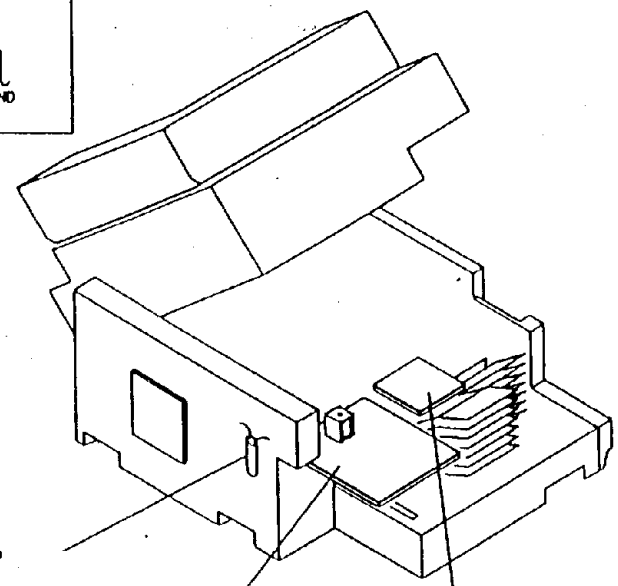


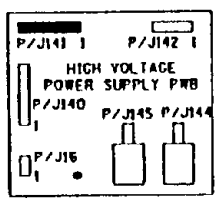


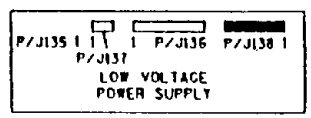


| | | |
|---|---|---|
| T | .7078 | D |
| CHE | SM2 | N 00 |

# RAP OF 1.1. ОТСУТСТВУЕТ ИНДИКАЦИЯ НА ПУЛЬТЕ УПРАВЛЕНИЯ

## НАЧАЛЬНЫЕ ДЕЙСТВИЯ

Выполните следующее:

- Проследите за тем, чтобы разъемы P/J102 и P/J110 на главной плате были соединены правильно.
- Проверьте, нет ли посторонних предметов: скрепок, зажимов для бумаги и пр. на плате сортера или под ней (если есть сортер).

## ПРОЦЕДУРА

Выключите аппарат. Подождите десять секунд. Включите аппарат. **Вытяжной вентилятор работает.**

**ДА НЕТ**

Нажмите и держите в течение 5 секунд цифровую клавишу 0 на пульте управления. **Дисплей сообщений остается пустым.**

**ДА НЕТ**

Перейдите к RAP: "MSG 000, "СБРОС СРВ"".

**Между точкой TB1-2 и точкой TB2-2 имеется переменное напряжение: в исполнении USO - от 100 до 132 В, в исполнении RX - 220/240 В.**

**ДА НЕТ**

Выдерните сетевой шнур из розетки. Проверьте напряжение в розетке сети. **Напряжение сети соответствует норме.**

**ДА НЕТ**

Включите автомат защиты, относящийся к этой розетке. Обратитесь к участкам схемы, обозначенным флагами 1a, 1b, 2, 7, 8, 9, 10 и проверьте, нет ли короткого замыкания в электрических соединениях.

Обратитесь к участкам схемы, обозначенным флагами 1a и 1b, и проверьте, нет ли обрыва цепи в сетевом выключателе S11, фильтре шумов, сетевом шнуре и в электрических соединениях.

**Между точкой TP4 (+) и точкой TP2 (-) имеется постоянное напряжение +5 +/-0,25 В.**

**ДА НЕТ**

Выключите аппарат. Отсоедините от главной платы разъем P108, от задней стороны аппарата - разъемы P301 и P220 и от сортера - разъем P402. Отсоедините от пульта управления разъем P17 и разъедините разъем P/J127 на плате управления двигателем привода сканирования. Подождите 10 секунд. Включите аппарат. **Между контактами 5 (+) и 3 (земля) на кабельной части разъема P108 имеется постоянное напряжение в пределах от +4,75 до +5,25 В.**

A B

A B **ДА НЕТ**

Выключите аппарат. Снимите коротрон переноса, нижнюю направляющую податчика бумаги и крышку источника питания, чтобы получить доступ к низковольтному источнику питания. Включите аппарат. **Между контактами 1 и 3 разъема P135 имеется переменное напряжение: в исполнении USO - от 100 до 132 В, в исполнении RX - 220/240 В.**

**ДА НЕТ**

Обратитесь к участкам схемы, обозначенным флагами 2 и 4, и проверьте, нет ли обрыва цепи в электрических соединениях.

Разъедините разъемы P/J138 и P/J136 на низковольтном источнике питания. **Красный и зеленый светодиоды на источнике питания горят.**

**ДА НЕТ**

Замените низковольтный источник питания (PL 6.4.)

Перейдите к RAP: " OF 1.11 Распределение низкого напряжения".

Выключите аппарат и соедините разъем P/J17 на пульте управления. Перейдите к RAP: " OF 1.2. Поиск короткого замыкания в цепях питания по постоянному току".

**Между точкой TP3 (+) и точкой TP2 (-) имеется постоянное напряжение от +14 до +16 В.**

**ДА НЕТ**

Обратитесь к участку схемы, обозначенному флагом 5, и проверьте, нет ли обрыва цепи в электрических соединениях. Если соединения исправны, замените низковольтный источник питания (PL 6.4.)

**Между точкой TP5 (+) и точкой TP2 (-) имеется постоянное напряжение от +24 до +27 В.**

**ДА НЕТ**

Обратитесь к участку схемы, обозначенному флагом 13, и проверьте, нет ли обрыва цепи в электрических соединениях. Замените низковольтный источник питания (PL 6.5.)

**Светодиод CR21, расположенный на главной плате над разъемом P/J111, постоянно включен.** (При нормальной работе после включения питания CR21 вспыхивает, затем на короткое время гаснет, и затем горит постоянно).

**ДА НЕТ**

**CR 21 мигает.**

**ДА НЕТ**

C D E **Между контактами 9 (+) и 10 (-) разъема P102 имеется постоянное напряжение в пределах от +8,5 до +11 В, и аналоговый дисплей прибора не дает устойчивых показаний.**

**ДА НЕТ**

Отсоедините разъем P137 от низковольтного источника питания.

**Между контактами 1 и 2 разъема P137 имеется постоянное напряжение +9 +/-0,5 В .**

**ДА НЕТ**

Замените низковольтный источник питания (PL 6.5.)

Обратитесь к участкам схемы, обозначенным флагами 3 и 6, и проверьте, нет ли обрыва цепи или короткого замыкания в электрических соединениях или короткого замыкания на землю. Если неисправность сохраняется, то перейдите к RAP "OF 1.5. Короткое замыкание на главной плате".

Перейдите к RAP "OF 2.1. Выбор или индикация на пульте управления".

Выполните следующее:

- Замените ППЗУ (PL 6.1).
- Замените главную плату (PL 6.1).

Перейдите к RAP "OF 2.1. Выбор или индикация на пульте управления".

Перейдите к RAP "OF 2.1. Выбор или индикация на пульте управления".

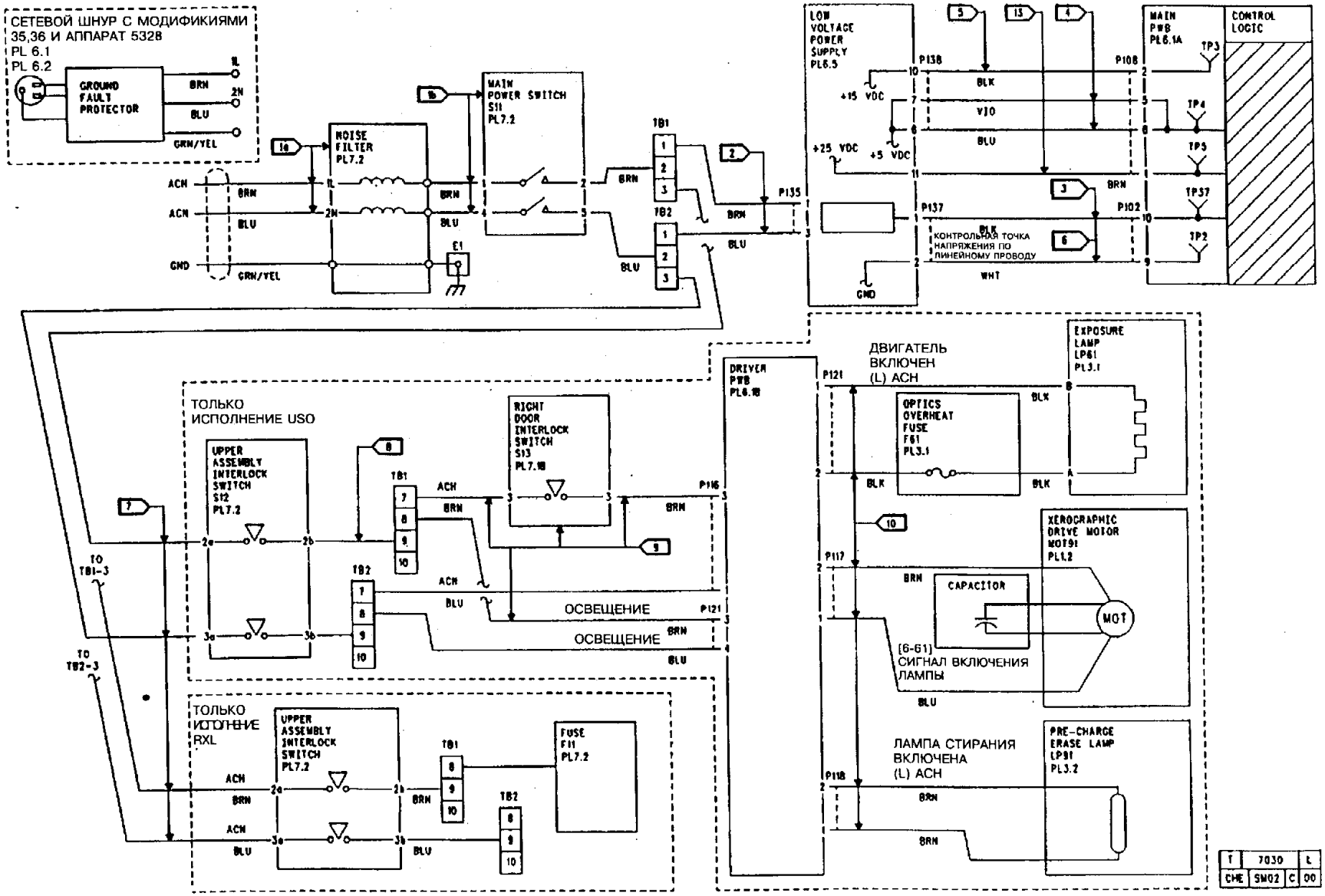


**Рис. 2. Электрическая схема для RAP OF 1.1**

**Продолжение на следующей странице**

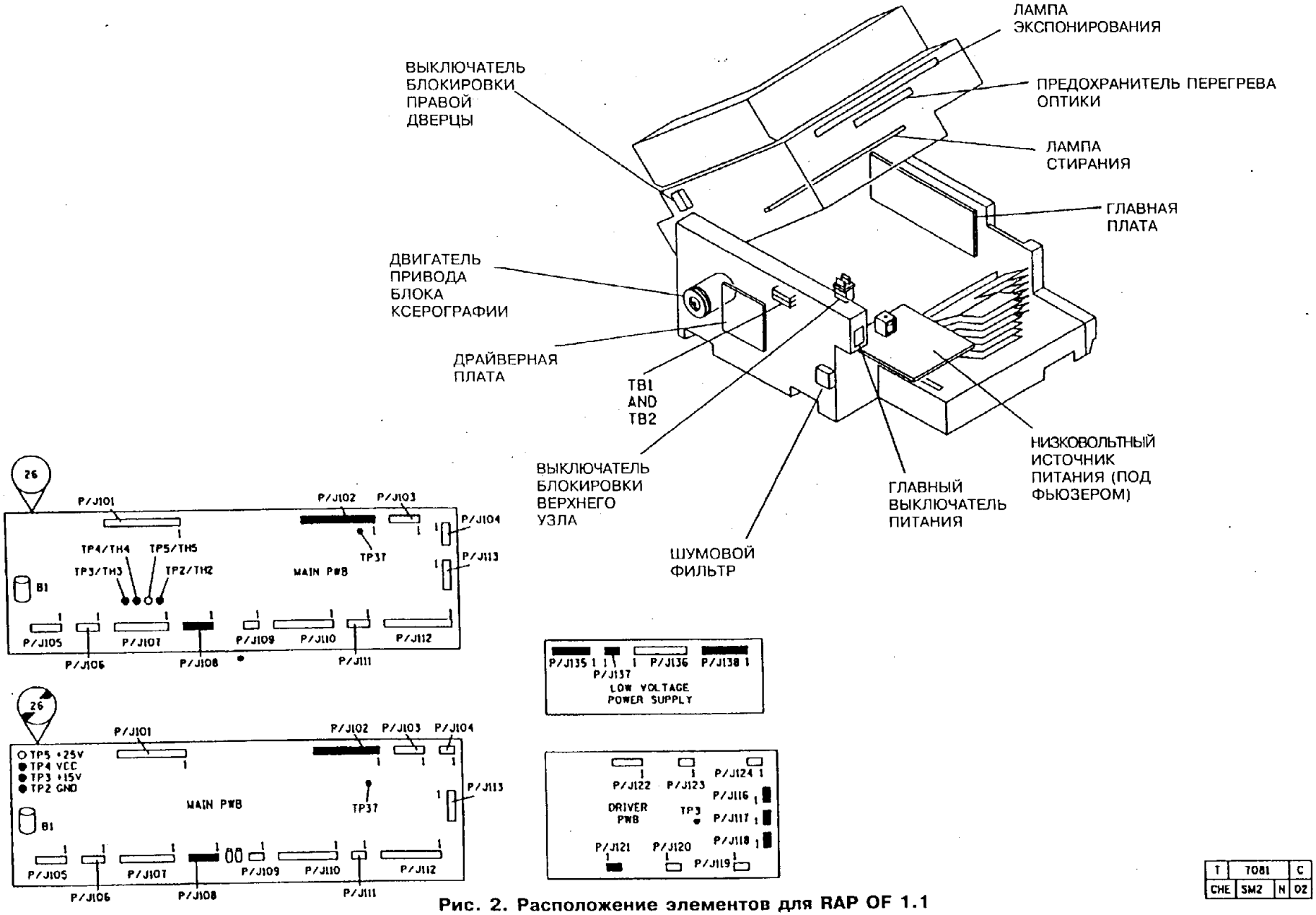


**Рис. 2. Расположение элементов для RAP OF 1.1**

| T | 7081 | C |
|---|---|---|
| CHE | SM2 | N | 02 |

## RAP OF 1.1.1. АВТОМАТ ЗАЩИТЫ ПРИ ПОТЕРЕ ЗАЗЕМЛЕНИЯ

**ПРОЦЕДУРА**

Выключите аппарат и отсоедините сетевой шнур. Проверьте напряжение сети переменного тока в розетке сети. **Для аппаратов в исполнении USCO оно должно быть в пределах от 100 до 132 В, для аппаратов в исполнении RX - 220/240 В.**

**ДА НЕТ**

Уведомите заказчика о несоответствии.

Присоедините сетевой шнур. Раскройте полость аппарата и проверьте автомат защиты, согласно табличке с предупреждением на его передней стороне. **Красный флажок виден в окошке автомата.**

**ДА НЕТ**

Отсоедините сетевой шнур. Отсоедините нейтраль (2N) и линейный провод (1L) от фильтра электромагнитного излучения (PL 7.2). Присоедините сетевой шнур. Восстановите рабочее состояние автомата защиты. **Красный флажок виден в окошке автомата.**

**ДА НЕТ**

Замените автомат защиты (PL 7.4) и проследите за тем, чтобы нейтраль и линейный провод были правильно присоединены к фильтру электромагнитного излучения.

Замените фильтр электромагнитного излучения (PL 7.2) и проследите за тем, чтобы нейтраль и линейный провод были правильно присоединены к фильтру.

Раскройте полость аппарата. **Включите питание. Красный флажок виден в окошке автомата.**

**ДА НЕТ**

Проверьте, не закорочены ли на землю цепи от низковольтного источника питания к разъему P135. При необходимости произведите ремонт электрических соединений или замените плату LVPS (PL 6.5).

ПРИМЕЧАНИЕ: Если разъем P120 отсоединить при включенном питании более, чем на 48 секунд, то возникнет отказ с кодом U4-1. Чтобы продолжить данную процедуру, введите диагностический код [20-3], (сброс отказа) и снимите код состояния.

Выключите аппарат и отсоедините выходные разъемы ((для 5028): P116, P117, P118, P119 или (для RX) P120, P121, P24) от распределительной платы переменного тока. Включите питание. **Красный флажок виден в окошке автомата**

**ДА НЕТ**

**A**

**A** Проверьте, нет ли замыкания на землю в электрических соединениях и устройствах фьюзера. Произведите необходимый ремонт электромонтажа или замену неисправных устройств.

Выключите аппарат. Присоедините на место разъем P120. Включите аппарат. **Красный флажок виден в окошке автомата.**

**ДА НЕТ**

Проверьте, нет ли замыкания на землю в электрических соединениях и устройствах фьюзера и чистяще-смазывающей ленты фьюзера. Произведите необходимый ремонт электромонтажа или замену неисправных устройств.

Выключите аппарат. Присоедините на место штепсели разъемов P116 и P118 Включите аппарат. **Красный флажок виден в окошке автомата.**

**ДА НЕТ**

Проверьте, нет ли замыкания на землю в электрических соединениях и элементах схемы лампы предзаряда-стирания. Произведите необходимый ремонт электромонтажа или замену неисправных элементов.

Выключите аппарат. Присоедините на место разъем P117. Включите аппарат. **Красный флажок виден в окошке автомата.**

**ДА НЕТ**

Проверьте, нет ли замыкания на землю в электрических соединениях и элементах схемы двигателя главного привода, привода блока ксерографии или унифицированного привода. Произведите необходимый ремонт электромонтажа или замену неисправных элементов.

Выключите аппарат. Присоедините на место разъем P121. Включите аппарат. **Красный флажок виден в окошке автомата.**

**ДА НЕТ**

Проверьте, нет ли замыкания на землю в электрических соединениях и элементах схемы освещения. Произведите необходимый ремонт электромонтажа или замену неисправных элементов.

Выключите аппарат. Присоедините на место разъем P119 (только для модели 5028) Включите аппарат. **Красный флажок виден в окошке автомата.**

**ДА НЕТ**

Проверьте, нет ли замыкания на землю в электрических соединениях и элементах схемы двигателя привода тракта бумаги. Произведите необходимый ремонт электромонтажа или замену неисправных элементов.

Выключите аппарат. Присоедините на место разъем P24 (только для RX) Включите аппарат. **Красный флажок виден в окошке автомата.**

**ДА НЕТ**

Проверьте, нет ли замыкания на землю в электрических соединениях и элементах схемы трансформатора для освещения. Произведите необходимый ремонт электромонтажа или замену неисправных элементов.

Перейдите к перечню требований к электропитанию, приведенному в разделе технических характеристик изделия в главе 6, где дается информация общего характера. Убедитесь в том, что требования к электропитанию для аппарата выполняются.

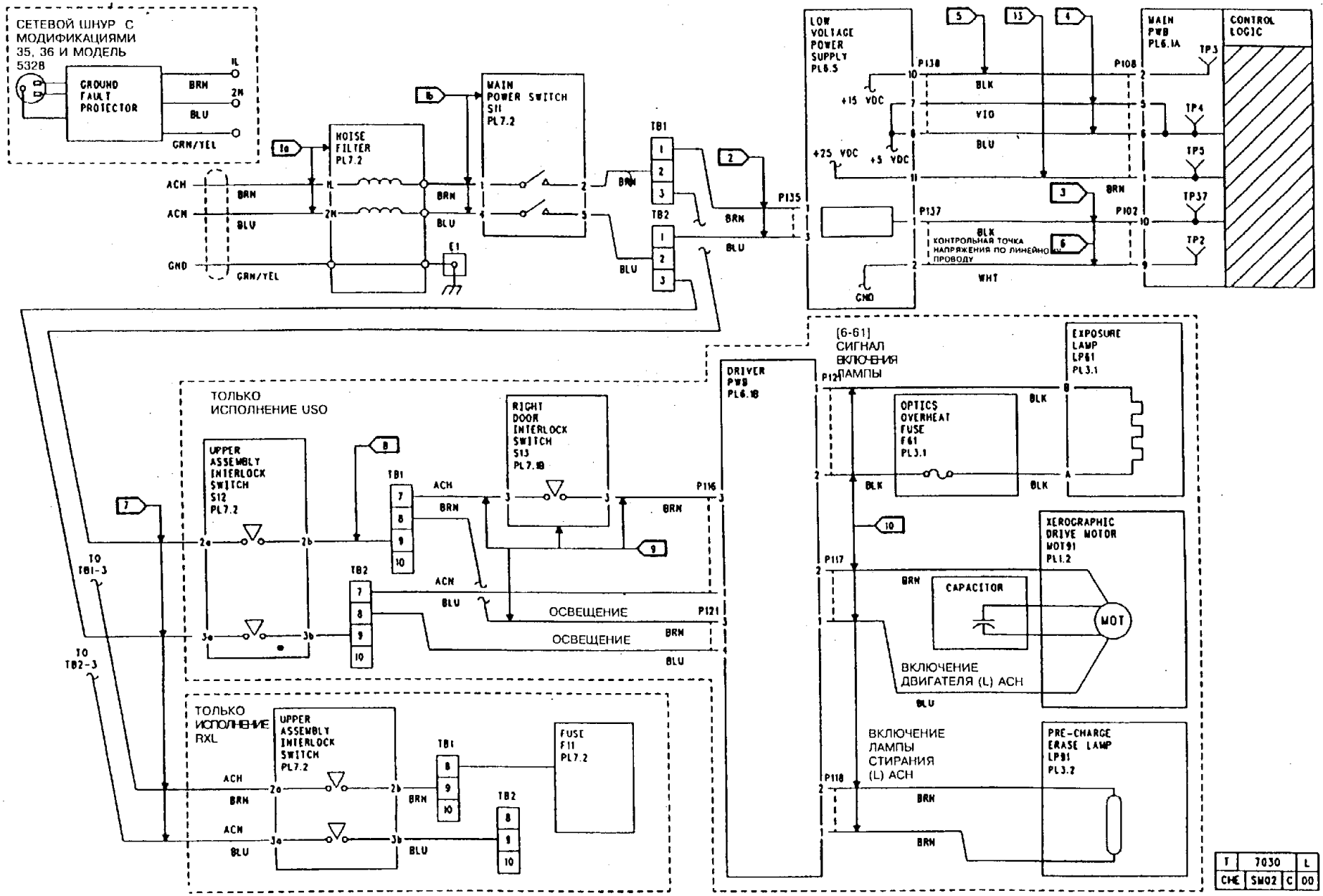


**Рис. 1. Электрическая схема для RAP OF 1.1.1**

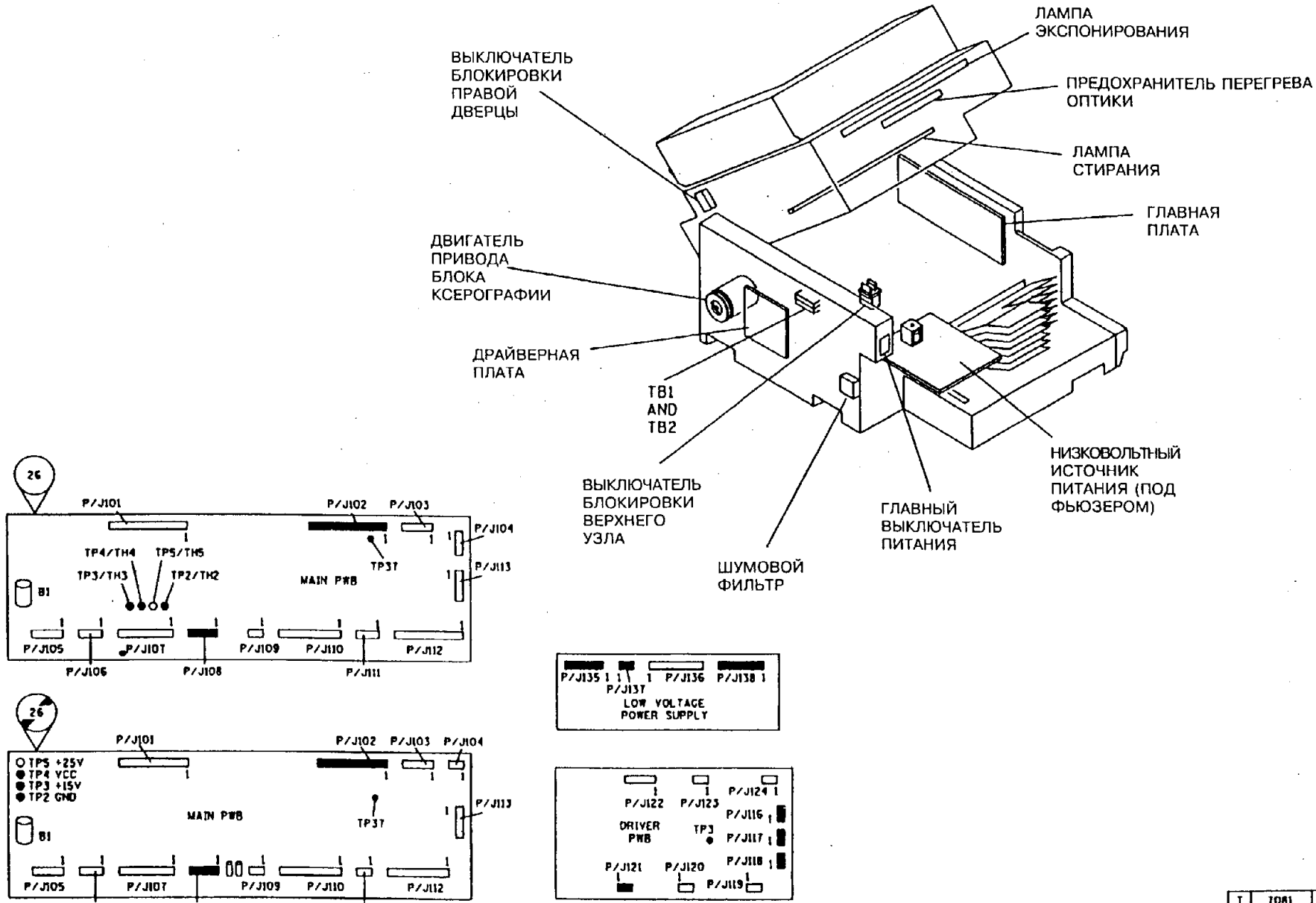


**Рис. 2. Расположение элементов для RAP OF 1.1.1**

| | | | |
|---|---|---|---|
| T | 7081 | | C |
| CHE | SM2 | N | 02 |

# RAP OF 1.2. ПОИСК КОРОТКОГО ЗАМЫКАНИЯ В ЦЕПЯХ ПИТАНИЯ ПО ПОСТОЯННОМУ ТОКУ

## ПРОЦЕДУРА

Выключите аппарат. Должны быть разъединены разъемы P/J108, P/J220, P/J127, P/J402 и P/J301. Включите аппарат. **Между контактами 1 (+) и 3 (-) розетки разъема J108, со стороны жгута имеется постоянное напряжение +25 В.**

**ДА НЕТ**

Проверьте, нет ли замыкания на землю в электрических соединениях контакта 1 разъема P/J110 на главной плате. Произведите необходимый ремонт электромонтажа или при необходимости замените пульт управления (PL 6.6).

Выключите аппарат. Подключите разъем P127. Включите аппарат. **Между контактами 1 (+) и 3 (-) розетки разъема J108, со стороны жгута имеется постоянное напряжение +25 В.**

**ДА НЕТ**

Перейдите к RAP: "OF 1.3. Короткое замыкание в приводе сканирования".

Выключите аппарат. Соедините разъем P/J220. Включите аппарат. **Между контактами 1 (+) и 3 (-) розетки разъема J108, со стороны жгута имеется постоянное напряжение +25 В.**

**ДА НЕТ**

Перейдите к RAP: "OF 1.4. Короткое замыкание в ADF".

Выключите аппарат. Соедините разъем P/J301. Включите аппарат. **Между контактами 1 (+) и 3 (-) розетки разъема J108, со стороны жгута имеется постоянное напряжение +25 В.**

**ДА НЕТ**

Проверьте, нет ли короткого замыкания на землю в разъеме P/J106 на главной плате.

Выключите аппарат. Соедините разъем P/J402 (сортер). Включите аппарат. **Между контактами 1 (+) и 3 (-) розетки разъема J108 со стороны жгута имеется постоянное напряжение +25 В.**

**ДА НЕТ**

Перейдите к процедуре "OF 11.2 Прочие неисправности сортера".

Выключите аппарат. Соедините разъем P/J108 на главной плате и перейдите к RAP "OF 1.5. Короткое замыкание на главной плате".

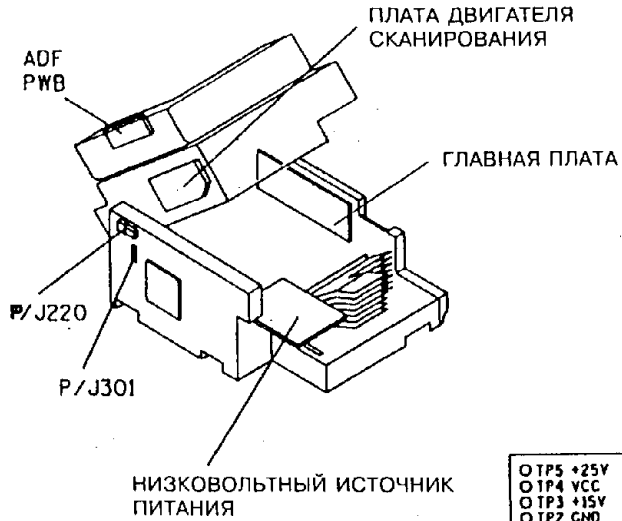


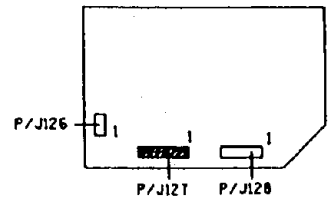


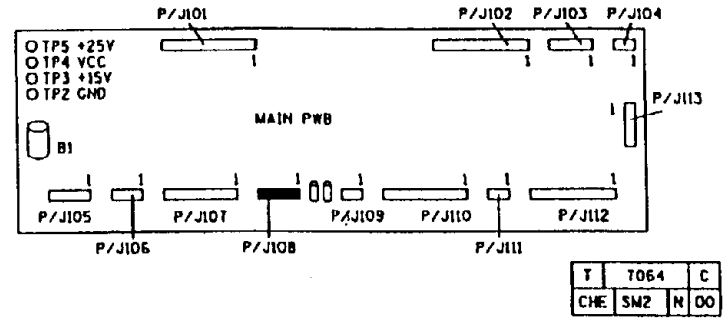

## RAP OF 1.3. КОРОТКОЕ ЗАМЫКАНИЕ ПРИВОДА СКАНИРОВАНИЯ

### ПРОЦЕДУРА

Выключите аппарат. Отсоедините штепсели разъемов P125 и P128. Подождите 10 секунд. Включите аппарат.
**Между контактами 1 (+) и 3 (-) разъема P/J108, со стороны жгута имеется напряжение +25 В.**

**ДА НЕТ**

Замените драйверную плату привода сканирования (PL 6.2).

Замените двигатель привода сканирования (PL 3.1).
Рис. без номера

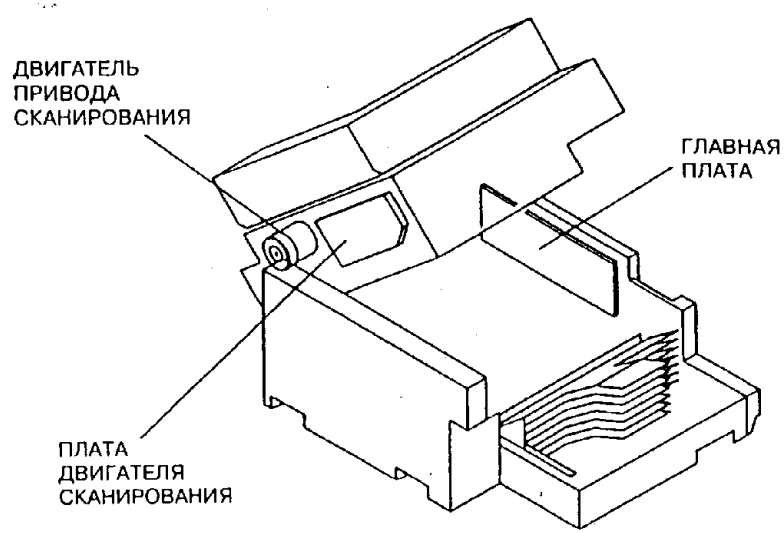


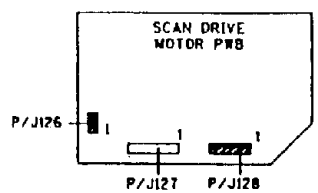


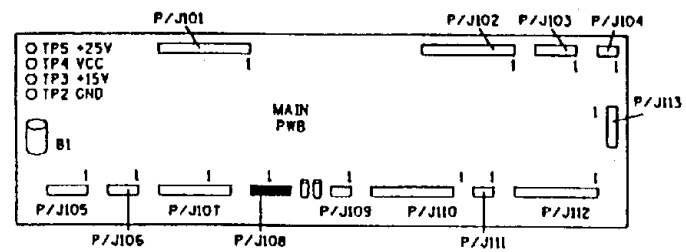


| T | 7063 | B |
|---|---|---|
| CHF | SW2 | N | 01 |

# RAP OF 1.4. КОРОТКОЕ ЗАМЫКАНИЕ В ADF

## ПРОЦЕДУРА

Выключите аппарат. Отсоедините все разъемы на плате ADF. Подождите десять секунд. Включите аппарат. **Между контактом 1 разъема P108 (+) со стороны жгута и землей (-) имеется постоянное напряжение +25 В.**

**ДА НЕТ**

Обратитесь к участку схемы, обозначенному флагом 3, и проверьте электрические соединения между низковольтным источником питания и платой ADF. При необходимости замените низковольтный источник питания (PL 6.5.).

Выключите аппарат и присоедините разъем P203. Включите аппарат. **Между контактом 1 разъема P108 (+) со стороны жгута и землей (-) имеется постоянное напряжение +25 В.**

**ДА НЕТ**

Выполните следующее:

- Обратитесь к участку схемы, обозначенному флагом 4, и проверьте, нет ли короткого замыкания в двигателе привода ремня оригинала. При необходимости замените двигатель (PL 8.2).
- Замените плату ADF (PL 8.2).

Выключите аппарат и присоедините разъем P202. Включите аппарат. **Между контактом 1 разъема P108 (+) со стороны жгута и землей (-) имеется постоянное напряжение +25 В.**

**ДА НЕТ**

Замените лампу готовности ADF (PL 8.2).

Выключите аппарат и присоедините разъем P204. Включите аппарат. **Между контактом 1 разъема P108 (+) со стороны жгута и землей (-) имеется постоянное напряжение +25 В.**

**ДА НЕТ**

Выполните следующее:

- Обратитесь к участкам схемы, обозначенным флагами 1 и 2, и проверьте, нет ли короткого замыкания на землю в электрических соединениях.
- Замените муфту подачи в ADF (PL 8.4).
- Замените соленоид освобождения стопки оригиналов (PL 8.3).

Выключите аппарат и присоедините разъем P205. Включите аппарат. **Между контактом 1 разъема P108 (+) со стороны жгута и землей (-) имеется постоянное напряжение +25 В.**

**ДА НЕТ**

Замените узел двигателя подачи оригинала (PL 8.4).

Выключите аппарат и присоедините разъем P206. Включите аппарат. **Между контактом 1 разъема P108 (+) со стороны жгута и землей (-) имеется постоянное напряжение +25 В.**

**ДА НЕТ**

Выполните следующее:

- Перейдите к RAP: " OF 1.9. Цепи заземления аппарата" и убедитесь в исправности схемы заземления ADF.
- Замените плату ADF (PL 8.2).

Перейдите к RAP: " OF 1.5. Короткое замыкание на главной плате".

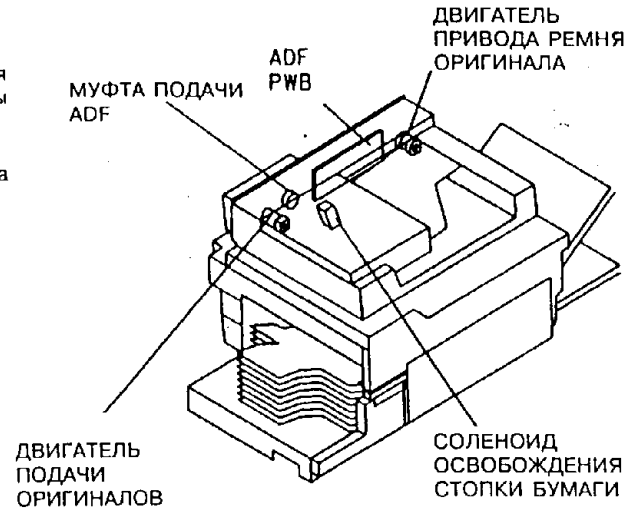


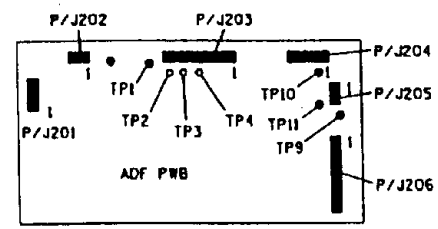


| T | T066 | C |
|---|---|---|
| CHE | SM2 | N | 01 |

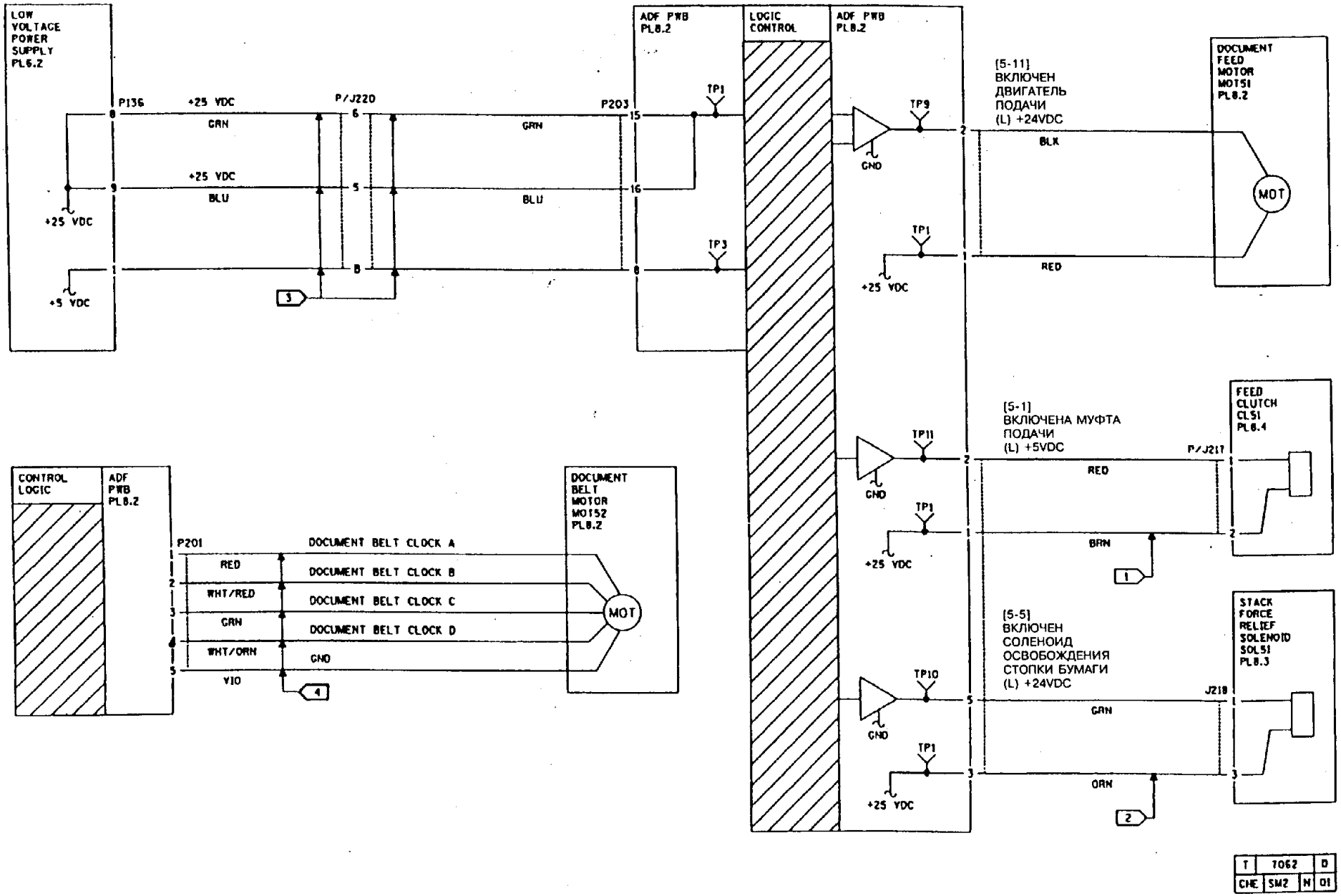
LOW VOLTAGE POWER SUPPLY PL6.2
P136
+25 VDC
GRN
+25 VDC
BLU
+25 VDC
+5 VDC
P/J220
P203
ADF PWB PL8.2
TP1
TP3
LOGIC CONTROL
ADF PWB PL8.2
TP9
GND
TP1
+25 VDC
[5-11]
ВКЛЮЧЕН ДВИГАТЕЛЬ ПОДАЧИ
(L) +24VDC
BLK
RED
DOCUMENT FEED MOTOR MOT5I PL8.2
MOT
TP11
GND
TP1
+25 VDC
[5-1]
ВКЛЮЧЕНА МУФТА ПОДАЧИ
(L) +5VDC
P/J217
RED
BRN
FEED CLUTCH CL5I PL8.4
TP10
GND
TP1
+25 VDC
[5-5]
ВКЛЮЧЕН СОЛЕНОИД ОСВОБОЖДЕНИЯ СТОПКИ БУМАГИ
(L) +24VDC
J218
GRN
ORN
STACK FORCE RELIEF SOLENOID SOL5I PL8.3
CONTROL LOGIC
ADF PWB PL8.2
P201
RED
WHT/RED
GRN
WHT/ORN
VIO
DOCUMENT BELT CLOCK A
DOCUMENT BELT CLOCK B
DOCUMENT BELT CLOCK C
DOCUMENT BELT CLOCK D
GND
DOCUMENT BELT MOTOR MO152 PL8.2
MOT
T 7062 D
CHE SM2 N 01

## RAP OF 1.5. КОРОТКОЕ ЗАМЫКАНИЕ НА ГЛАВНОЙ ПЛАТЕ

ПРОЦЕДУРА

Выключите аппарат. Отсоедините все разъемы от главной платы, за исключением P108 и P111. Подождите 10 секунд. Включите аппарат. **Между точкой TP5 (+) и точкой TP2 (-) имеется напряжение +25 В.**

**ДА НЕТ**

Замените главную плату (PL 6.1)

Выключите аппарат. Присоедините разъем P101. **Между точкой TP5 (+) и точкой TP2 (-) имеется напряжение +25 В.**

**ДА НЕТ**

Обратитесь к участкам схемы, обозначенным флагами 1A, 1B и 1C, и проверьте, нет ли замыкания на землю в электрических соединениях и элементах схемы.

Выключите аппарат. Присоедините разъем P102. **Между точкой TP5 (+) и точкой TP2 (-) имеется напряжение +25 В.**

**ДА НЕТ**

Обратитесь к участкам схемы, обозначенным флагами 2A, 2B, 2C и 2D, и проверьте, нет ли замыкания на землю в электрических соединениях и элементах схемы.

Выключите аппарат. Присоедините разъем P103. Включите аппарат. **Между точкой TP5 (+) и точкой TP2 (-) имеется напряжение +25 В.**

**ДА НЕТ**

Обратитесь к участкам схемы, обозначенным флагами 3A, 3B и 3C и проверьте, нет ли замыкания на землю в электрических соединениях и элементах схемы.

Выключите аппарат. Присоедините разъем P105. Включите аппарат. **Между точкой TP5 (+) и точкой TP2 (-) имеется напряжение +25 В.**

**ДА НЕТ**

Обратитесь к участку схемы, обозначенному флагом 4, и проверьте, нет ли замыкания на землю в электрических соединениях и элементах схемы.

Выключите аппарат. Присоедините разъем P106. Включите аппарат. **Между точкой TP5 (+) и точкой TP2 (-) имеется напряжение +25 В.**

**ДА НЕТ**

Обратитесь к участкам схемы, обозначенным флагами 5A и 5B, и проверьте, нет ли замыкания на землю в электрических соединениях и элементах схемы.

Выключите аппарат. Присоедините разъем P107. Включите аппарат. **Между точкой TP5 (+) и точкой TP2 (-) имеется напряжение +25 В.**

**ДА НЕТ**

Обратитесь к участкам схемы, обозначенным флагами 6A, 6B, 6C, 6D и 6E, и проверьте, нет ли замыкания на землю в электрических соединениях и элементах схемы.

Выключите аппарат. Присоедините разъем P110. Включите аппарат. **Между точкой TP5 (+) и точкой TP2 (-) имеется напряжение +25 В.**

**ДА НЕТ**

Обратитесь к участкам схемы, обозначенным флагами 8A и 8B, и проверьте, нет ли замыкания на землю в электрических соединениях и элементах схемы.

Выключите аппарат. Присоедините разъем P112. Включите аппарат. **Между точкой TP5 (+) и точкой TP2 (-) имеется напряжение +25 В.**

**ДА НЕТ**

Обратитесь к участкам схемы, обозначенным флагами 9A, 9B и 9C, и проверьте, нет ли замыкания на землю в электрических соединениях и элементах схемы.

Если аппарат оборудован каким-либо дополнительным устройством, проверьте соответствующие электрические соединения с этим устройством на участке схемы, обозначенном флагом 10.

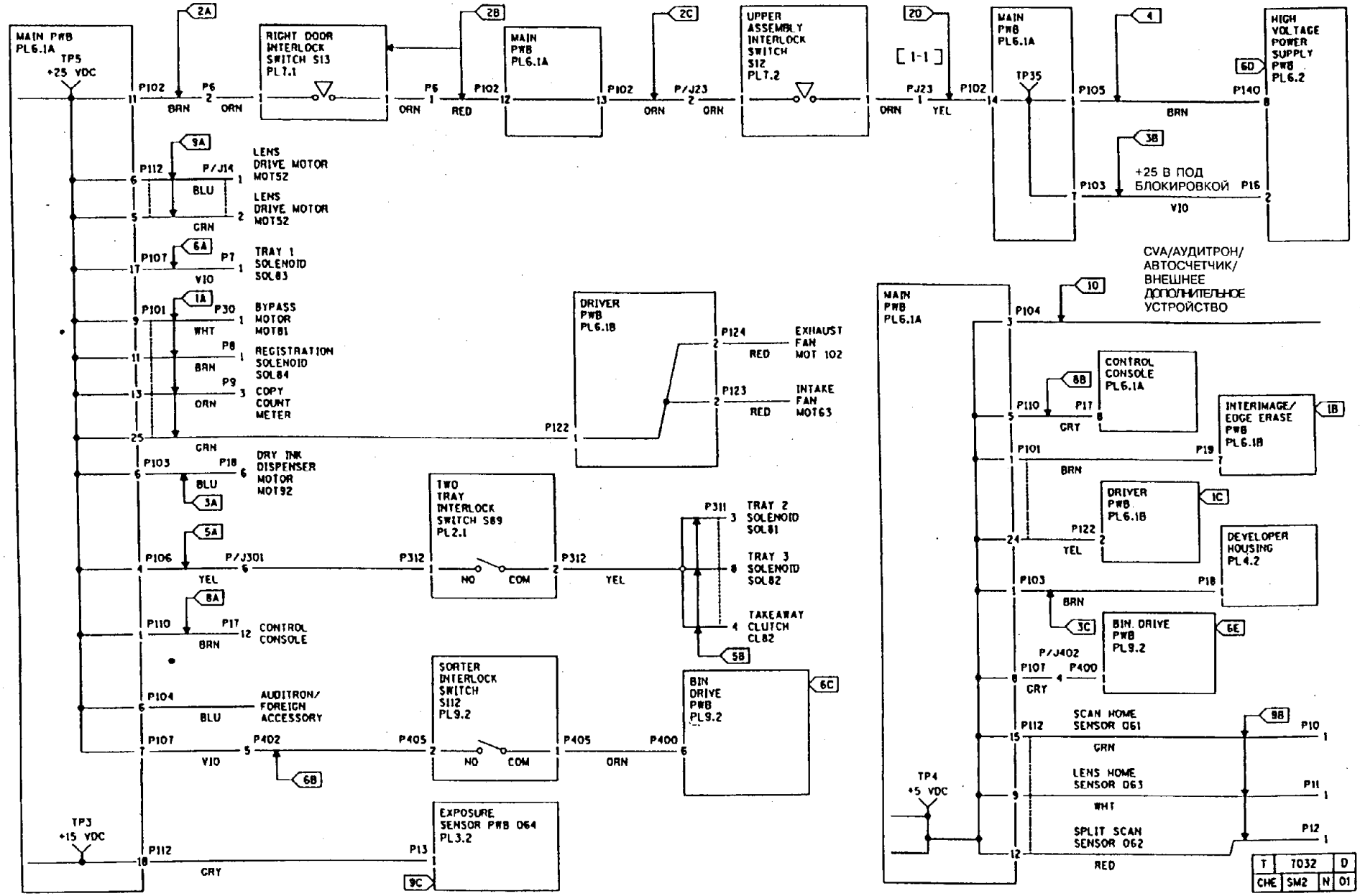


**Рис. 1. Электрическая схема для RAP OF 1.5**

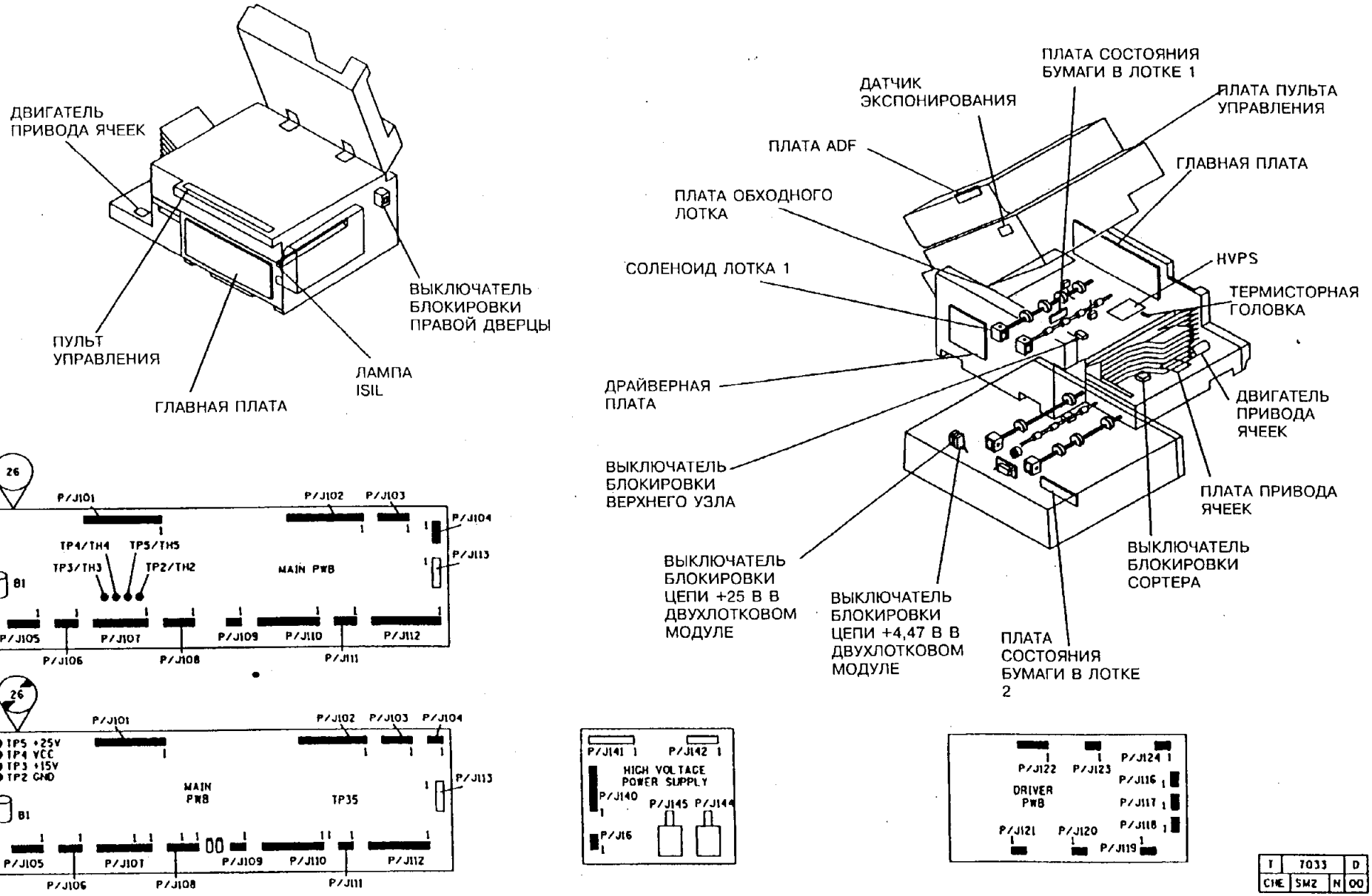


**Рис. 2. Расположение элементов для RAP OF 1.5**

# RAP OF 1.6. МИГАЮТ ИНДИКАТОРЫ И СООБЩЕНИЯ НА ПУЛЬТЕ УПРАВЛЕНИЯ

## НАЧАЛЬНЫЕ ДЕЙСТВИЯ

Выполните следующее:

- Проверьте, хорошо ли закреплен датчик отверстия ремня (PL 6.1). Для надежности возьмите винты побольше. Если датчик надежно закрепить не удается, замените приемный узел (PL 4.1) копир-картриджа.
- Проверьте цепь обратного провода коротрона переноса. На щитке коротрона и на пружине коротрона, а также под коротроном переноса не должно быть загрязенных и окисленных поверхностей.
- Проверьте провод, соединяющий переднюю пружину коротрона с высоковольтным источником питания. Произведите ремонт или замену провода, если на нем видны следы искрения.
- Измерьте сопротивление между передней стороной крышки объектива и клеммой заземления аппарата. Если сопротивление выше 3 Ом, произведите ремонт цепи заземления.

## ПРОЦЕДУРА

**Световые индикаторы на пульте управления мигают при установке кассеты для бумаги в аппарат.**

**ДА НЕТ**

Перейдите к RAP "OF 1.9. Цепи заземления аппарата".

Проверьте, нет ли обрыва цепи между клипсой заземления кассеты и клеммой заземления аппарата.

# RAP OF 1.7. ЦЕПЬ ПОСТОЯННОГО НАПРЯЖЕНИЯ +4,47 В В ОБХОДНОМ ЛОТКЕ (5028/18/16)

## НАЧАЛЬНЫЕ ДЕЙСТВИЯ

Перед началом этой процедуры уже должны быть выполнены необходимые шаги RAP U4-7.

## ПРОЦЕДУРА

Введите диагностический код [7-2] и выберите с пульта обходной лоток, используя для этого клавишу выбора лотка. Обратитесь к таблице 2.3 или 2.4. Передвиньте в надлежащее положение боковые направляющие и активируйте выключатель длины, чтобы имитировать наличие бумаги в лотке, согласно таблице. Для каждого из имитируемых форматов бумаги наблюдайте код, отображаемый на дисплее **счетчика копий** и измеряйте на контрольной точке TP32 сигнал постоянного напряжения. **Все сочетания согласуются с данными таблицы.**

**ДА НЕТ**

**Между точками TP1 (+) и TP2 (-) имеется постоянное напряжение +4,47 +/-0,2 В.**

**ДА НЕТ**

Обратитесь к участку схемы, обозначенному флагом 1, и проверьте, нет ли короткого замыкания на линии 4,47 В, ведущей к плате обходного лотка. При необходимости произведите ремонт электромонтажа, замените разъем обходного лотка (PL 6,2) или замените узел обходного лотка (PL 2.7).

Выполните следующее:

- Проверьте разъем P/J21 обходного лотка. При необходимости замените разъем обходного лотка (PL 6,2) или замените узел обходного лотка (PL 2.7).
- Обратитесь к участкам схемы, обозначенным флагами 2, 3, 4 и 5. Проверьте, нет ли короткого замыкания на землю.

Отсоедините штепсели разъемов P130, P131, P132 и P133. **Неисправность сохраняется.**

**ДА НЕТ**

Подсоединяйте каждый из отсоединенных разъемов, начиная с P130, и следите за неисправностью. Если неисправность будет найдена, замените соответствующий выключатель (PL 2.7).

Замените плату определения размера бумаги в обходном лотке (PL 2.7).

Перейдите к RAP: " OF 1.8. Цепь постоянного напряжения +4,47 В в двухлотковом модуле".

**Таблица 2.3 Значения сигналов датчиков, определяющих размер бумаги в обходном лотке (исполнение USO)**

| Формат бумаги/ Состояние | Код | Постоянное напряжение (В) в точке TP32 |
|---|---|---|
| Лоток убран | 0 | 0,0 |
| 11x17" | 03 | 0,28 |
| 8,5x11" | 11 | 0,84 |
| 8,5x14" | 19 | 1,4 |
| 8,5x11R | 27 | 1,96 |
| 5,5x8,5" | 43 | 3,07 |

**Таблица 2.4 Значения сигналов датчиков, определяющих размер бумаги в обходном лотке (исполнение RX)**

| Формат бумаги/ Состояние | Код | Постоянное напряжение (В) в точке TP32 |
|---|---|---|
| Лоток убран | 0 | 0,0 |
| A4R | 11 | 0,84 |
| A4 | 27 | 1,96 |
| B4 | 03 | 0,28 |
| A3 | 19 | 1,40 |
| A5 | 43 | 3,07 |

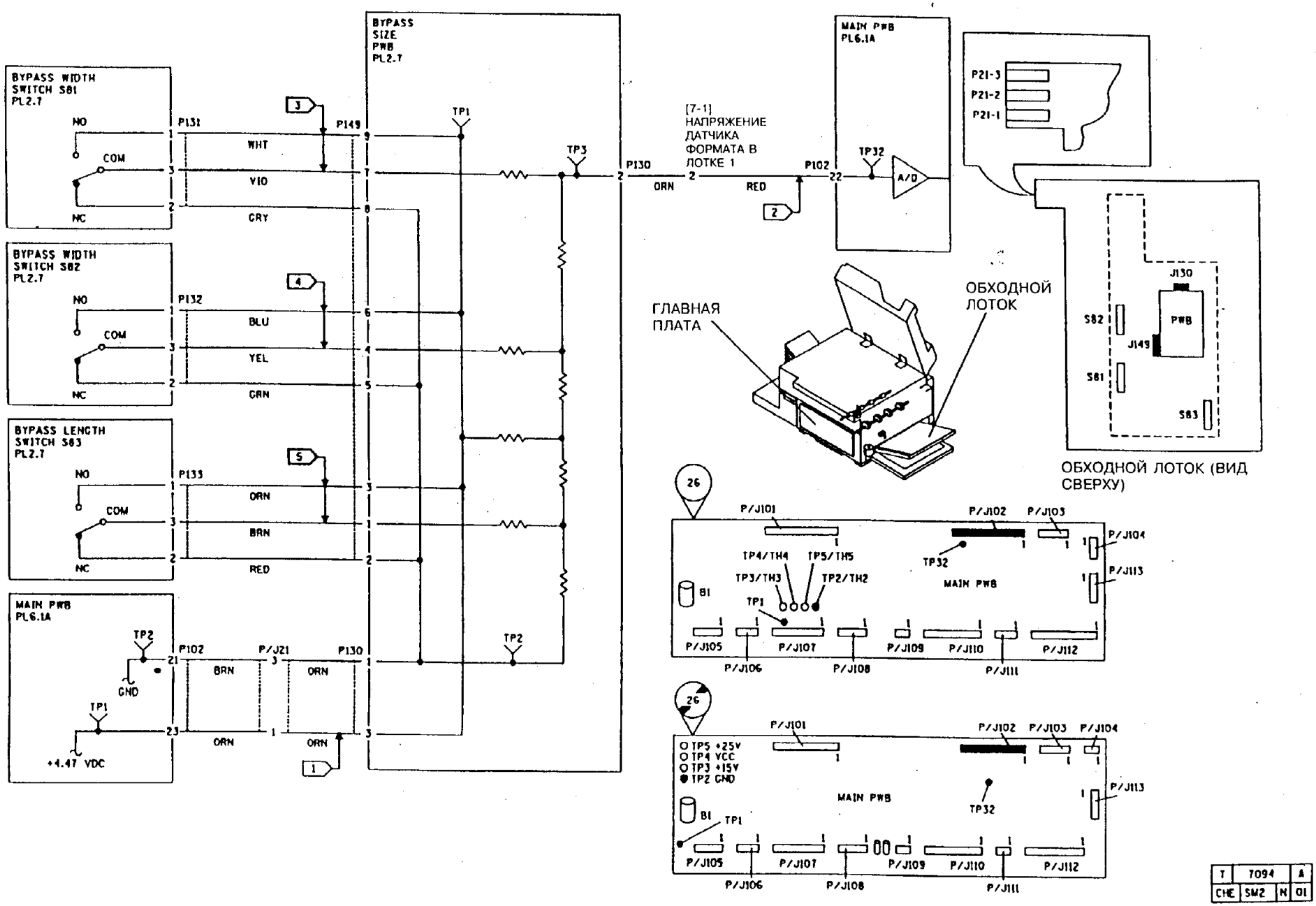


| T | 7094 | A |
|---|---|---|
| CHE | SM2 | N | 01 |

## RAP OF 1.8. ЦЕПЬ ПОСТОЯННОГО НАПРЯЖЕНИЯ +4,47 В В ДВУХЛОТКОВОМ МОДУЛЕ

### ПРОЦЕДУРА

Соедините снова разъем P/J106. Проследите за тем, чтобы выдвижная секция двухлоткового модуля была закрыта.

**Выдвижная секция двухлоткового модуля закрыта.**

**ДА НЕТ**

Выполните следующее:

- Проверьте, на месте ли активатор выключателя S810 блокировки +4,47 В двухлоткового модуля, не имеет ли он повреждений (PL 2.1).
- Проверьте, на месте ли блок активатора, не имеет ли он повреждений (PL 2.3).
- Выполните регулировку "ADJ 8.3. Блок активатора"

Введите диагностический код [7-1] и, с помощью клавиши выбора лотка на пульте управления, выберите лоток 2. Заполните лотки 2 и 3 в соответствии с таблицами 2.7 или 2.8. Следите за кодами на дисплее **счетчика копий** для разных форматов бумаги в лотках и сравнивайте их с соответствующими кодами в таблицах 2.7 или 2.8. Одновременно с этим следите за кодами на дисплее **уменьшения/увеличения** и за напряжением на контрольной точке TP9 для каждого варианта загрузки лотков. **Все комбинации кодов и напряжений совпадают с указанными в таблице.**

*ПРИМЕЧАНИЕ: Если блокировка разомкнута, то код, отображаемый на дисплее уменьшения и увеличения, а также напряжение на TP9 будут равны* ***нулю,*** *независимо от состояния лотков 2 и 3.*

**ДА НЕТ**

Выполните следующее:

- Проследите за тем, чтобы пружина направляющей для бумаги имела достаточный контакт с каждым из выключателей на плате выключателей состояния двухлоткового модуля. Если выключатели активируются лишь частично при исправной схеме, код на дисплее **счетчика копий** будет равен 7 или менее.
- Проверьте, нет ли обрыва или короткого замыкания в выключателях отсутствия бумаги в лотке. Короткое замыкание может быть вызвано грязью, попавшей между контактов. Если вам кажется, что выключатель загрязнен, замените его (PL 2.1).
- Обратитесь к участкам схемы, обозначенным флагами 1 и 2, и проверьте, нет ли короткого замыкания на землю. Посмотрите внимательно, нет ли где-либо неустойчивого контакта.
- Обратитесь к участкам схемы, обозначенным флагами 3 и 4, и проверьте, нет ли короткого

**А**

замыкания на землю. Посмотрите внимательно, нет ли где-либо неустойчивого контакта. При необходимости замените выключатель S810 блокировки (PL 2.1).

- Замените плату состояния двухлоткового модуля (PL 2.1).

Замените главную плату (PL 6.1).

**Таблица 2.5. Таблица кодов наличия бумаги в лотках 2 и 3 (исполнение USO)**

| Лоток 3 | Лоток 2 | Дисплей уменьшения/ увеличения | Постоянное напряжение в точке TP9 |
|---|---|---|---|
| Полный | Полный | 11 | 0,84 |
| Пустой | Полный | 27 | 1,96 |
| Полный | Пустой | 43 | 3,07 |
| Пустой | Пустой | 59 | 4,19 |

**Таблица 2.6. Таблица кодов наличия бумаги в лотках 2 и 3 (исполнение RX)**

| Лоток 3 | Лоток 2 | Дисплей уменьшения/ увеличения | Постоянное напряжение в точке TP9 |
|---|---|---|---|
| Полный | Полный | 7 | 0,56 |
| Пустой | Полный | 23 | 1,68 |
| Полный | Пустой | 39 | 2,79 |
| Пустой | Пустой | 55 | 3,91 |

**Таблица 2.7. Таблица кодов форматов бумаги в лотке 3 (исполнение USO)**

| Формат бумаги | Выключатель | Дисплей счетчика копий | Постоянное напряжение в точке TP8 |
|---|---|---|---|
| 8,5x14" | S3 | 11 | 0,84 |
| 8,5x11R | S2 | 19 | 1,4 |
| 8,5x11" | S1 | 35 | 2,51 |

**Таблица 2.8. Таблица кодов форматов бумаги в лотке 3 (исполнение RX)**

| Формат бумаги | Выключатель | Дисплей счетчика копий | Постоянное напряжение в точке TP9 |
|---|---|---|---|
| B4 | S5 | 11 | 0,84 |
| 215x315 | S4 | 19 | 1,40 |
| 215x330 | S3 | 19 | 1,40 |
| A4R | S2 | 35 | 2,51 |
| A4 | S1 | 63 | 4,47 |

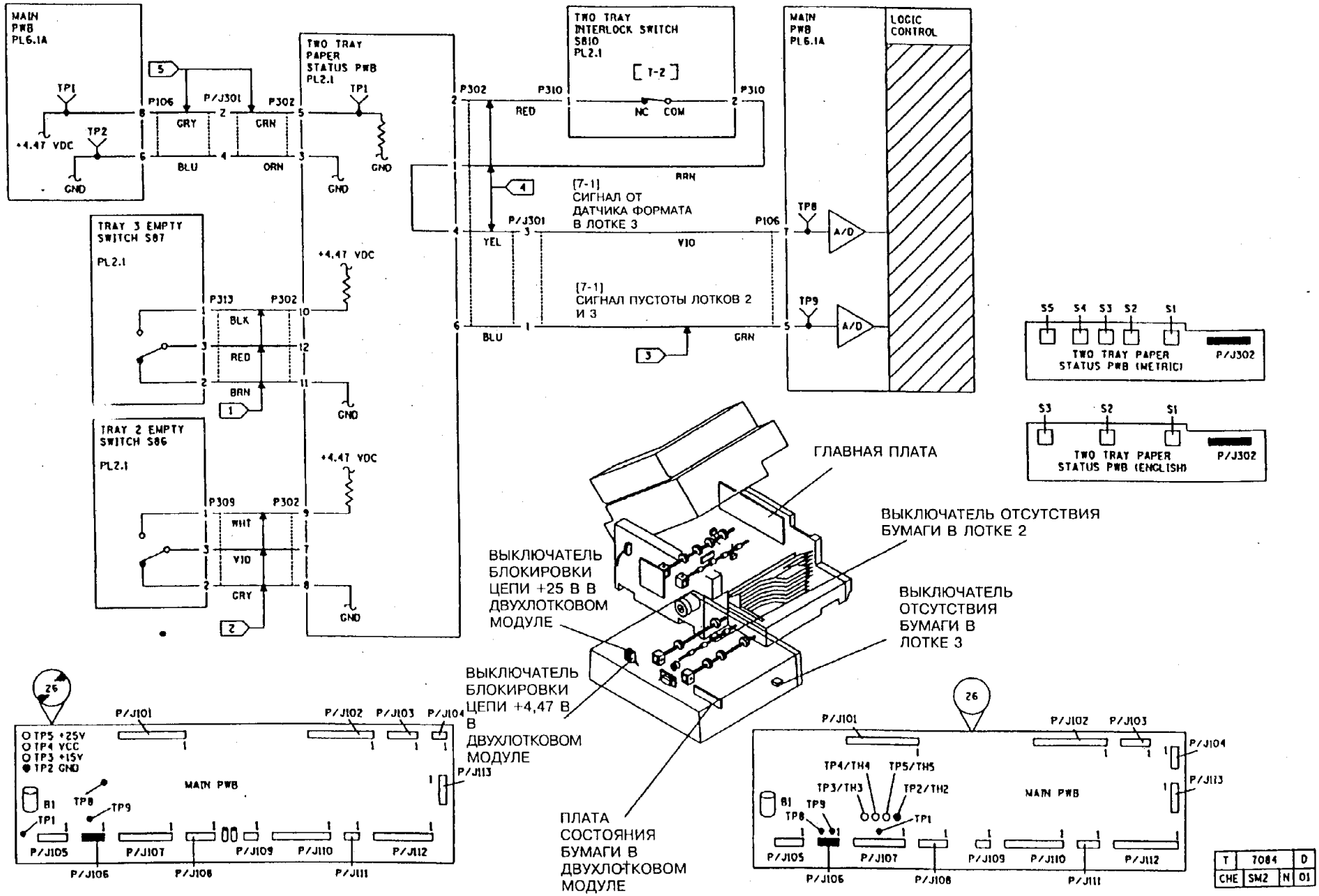
MAIN PWB PL6.1A
TP1
TP2
+4.47 VDC
GND
P106
P/J301
P302
GRY
GRN
BLU
ORN
TWO TRAY PAPER STATUS PWB PL2.1
TWO TRAY INTERLOCK SWITCH S810 PL2.1
P302
P310
RED
NC COM
BRN
[7-1] СИГНАЛ ОТ ДАТЧИКА ФОРМАТА В ЛОТКЕ 3
YEL
VIO
[7-1] СИГНАЛ ПУСТОТЫ ЛОТКОВ 2 И 3
BLU
GRN
MAIN PWB PL6.1A
LOGIC CONTROL
TP8
TP9
A/D
TRAY 3 EMPTY SWITCH S87
PL2.1
P313
BLK
RED
BRN
TRAY 2 EMPTY SWITCH S86
P309
WHT
VIO
GRY
S5 S4 S3 S2 S1
TWO TRAY PAPER STATUS PWB (METRIC)
P/J302
S3 S2 S1
TWO TRAY PAPER STATUS PWB (ENGLISH)
ГЛАВНАЯ ПЛАТА
ВЫКЛЮЧАТЕЛЬ ОТСУТСТВИЯ БУМАГИ В ЛОТКЕ 2
ВЫКЛЮЧАТЕЛЬ БЛОКИРОВКИ ЦЕПИ +25 В В ДВУХЛОТКОВОМ МОДУЛЕ
ВЫКЛЮЧАТЕЛЬ ОТСУТСТВИЯ БУМАГИ В ЛОТКЕ 3
ВЫКЛЮЧАТЕЛЬ БЛОКИРОВКИ ЦЕПИ +4,47 В В ДВУХЛОТКОВОМ МОДУЛЕ
ПЛАТА СОСТОЯНИЯ БУМАГИ В ДВУХЛОТКОВОМ МОДУЛЕ
TP5 +25V
TP4 VCC
TP3 +15V
TP2 GND
MAIN PWB
B1
P/J101
P/J102
P/J103
P/J104
P/J105
P/J106
P/J107
P/J108
P/J109
P/J110
P/J111
P/J112
P/J113
TP4/TH4
TP5/TH5
TP3/TH3
TP2/TH2
T 7084 D
CHE SM2 N 01

# RAP OF 1.9. ЦЕПИ ЗАЗЕМЛЕНИЯ АППАРАТА

## ПРОЦЕДУРА

ПРИМЕЧАНИЕ: При проверке цепей омметром на обрыв устанавливайте минимальный предел измерения.

Введите диагностический код [1-2]. **На дисплее счетчика копий число в интервале между 17 и 88, включая эти числа и изменяется менее, чем на 6.**

**ДА НЕТ**

Напряжение на линейном проводе не выходит за пределы допустимого. Заказчик должен обратиться к электрикам для устранения неполадок.

Выключите аппарат и отсоедините сетевой шнур от розетки. **Клемма заземления на сетевом шнуре имеет электрическую связь с корпусом аппарата.**

**ДА НЕТ**

Проверьте, нет ли обрыва цепи между корпусом аппарата и клеммой заземления

**Между клеммой заземления аппарата на экологическом блоке NOHAD и контактом заземления кассеты имеется электрическая связь.**

**ДА НЕТ**

Проверьте, нет ли обрыва цепи между клипсой заземления кассеты и пластиной заземления.

**Между клипсой заземления податчика бумаги и клеммой заземления аппарата имеется электрическая связь.**

**ДА НЕТ**

Проверьте, нет ли обрыва цепи между осью роликов подачи и клеммой заземления аппарата на экологическом блоке NOHAD.

**Между крышкой источника питания и клеммой заземления аппарата на NOHAD имеется электрическая связь.**

**ДА НЕТ**

Проверьте, нет ли обрыва цепи между крышкой источника питания и пластиной заземления.

**Между осями роликов подачи и осью отводного ролика в двухлотковом модуле и клеммой заземления на экологическом блоке NOHAD имеется электрическая связь.**

**ДА НЕТ**

Проверьте, нет ли обрыва цепи между осями роликов подачи и осью отводного ролика в двухлотковом модуле и клеммой заземления на экологическом блоке NOHAD.

**Между щетками снятия заряда на ремне оригинала, щеткой снятия заряда, монтажным кронштейном двигателя подачи оригиналов, двигателем привода ремня оригинала и лентой заземления ADF имеется электрическая связь**

*ПРИМЕЧАНИЕ: Проследите за тем, чтобы к двигателю привода ремня оригинала были подключены жгут и провод заземления, находящийся в нем.*

**ДА НЕТ**

Проверьте, нет ли обрыва цепи между щетками снятия заряда на ремне оригинала, щеткой снятия заряда, монтажным кронштейном двигателя подачи оригиналов, двигателем привода ремня оригинала и лентой заземления ADF.

**Между лентой заземления ADF и клеммой заземления аппарата на экологическом блоке NOHAD имеется электрическая связь.**

**ДА НЕТ**

Проверьте, нет ли обрыва цепи между лентой заземления ADF и клеммой заземления аппарата на экологическом блоке NOHAD.

**Между заземлением оптики и клеммой заземления аппарата на экологическом блоке NOHAD имеется электрическая связь.**

**ДА НЕТ**

Проверьте, нет ли обрыва цепи между узлом объектива и клеммой заземления аппарата на экологическом блоке NOHAD.

**Между узлом крышки объектива и клеммой заземления оптики имеется электрическая связь.**

**ДА НЕТ**

Проследите за тем, чтобы был хороший контакт между крышкой оптики и лепестком заземления на плате экспонирования. Может потребоваться зачистить краску на небольшом участке, чтобы обеспечить хороший контакт.

**Между узлом фьюзера и клеммой заземления аппарата на NOHAD имеется электрическая связь.**

**ДА НЕТ**

Проверьте, нет ли обрыва цепи между узлом фьюзера и клеммой заземления аппарата на экологическом блоке.

**К двигателю привода блока ксерографии прикреплен контакт заземления подачи бумаги, который касается оси шкива привода подачи бумаги.**

**ДА НЕТ**

Установите контакт заземления подачи бумаги.

**Между контактом заземления подачи бумаги и двигателем привода блока ксерографии имеется электрическая связь.**

**ДА НЕТ**

Проследите за тем, чтобы контакт заземления подачи бумаги касался оси шкива привода подачи бумаги.

**Между узлом коротрона переноса и контактом 7 разъема P/J 141 на высоковольтном источнике питания имеется электрическая связь.**

**ДА НЕТ**

Проследите за тем, чтобы был контакт между узлом коротрона переноса и пружинным контактом, находящимся под ним.

Выполните следующее:

- Проследите за тем, чтобы был надежно закреплен кронштейн датчика отверстия в ксерографическом ремне.
- Замените пульт управления (PL 6.6).
- Замените главную плату (PL 6.1).

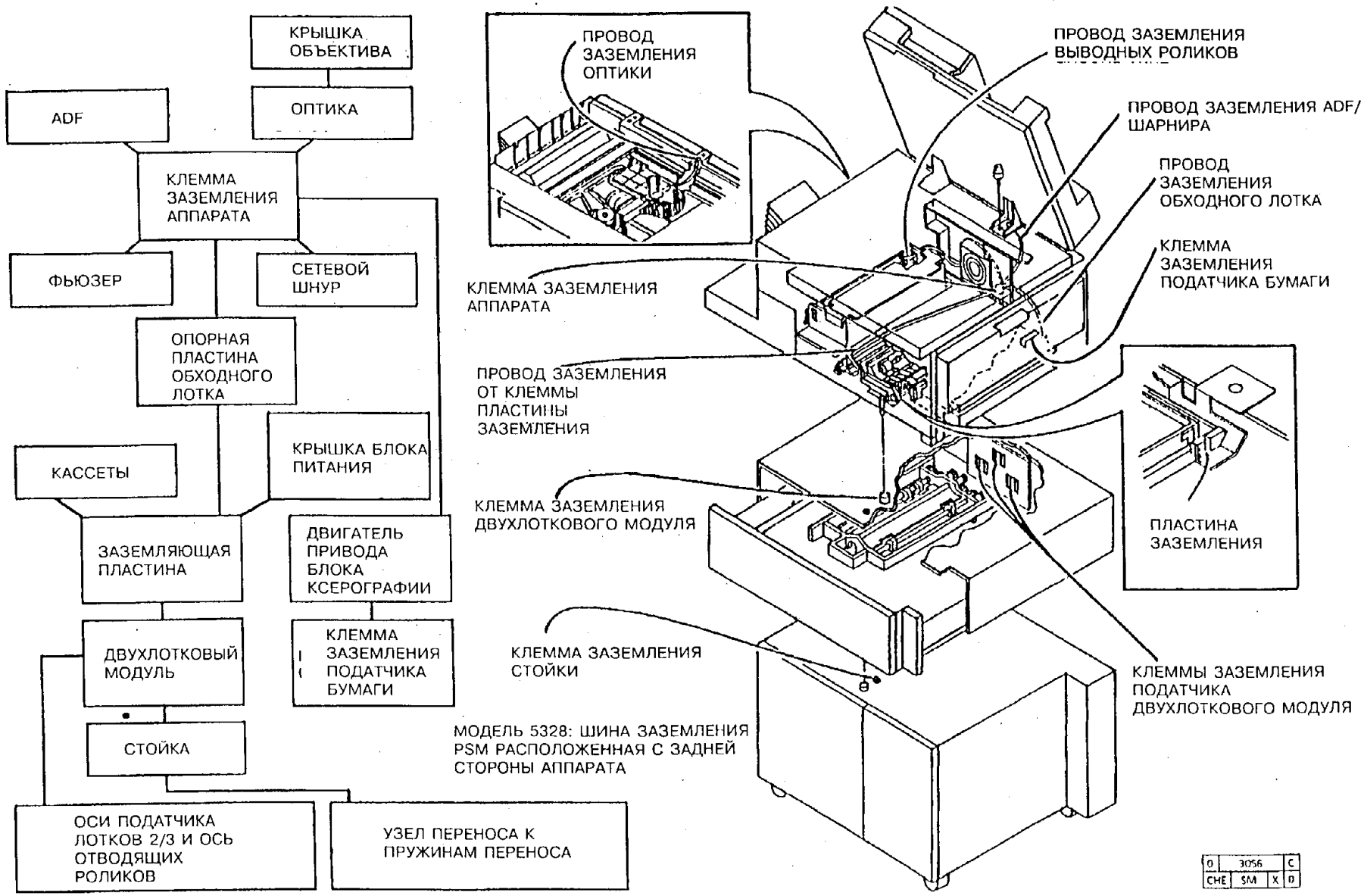


**Рис. 1. Точки заземления в аппарате и дополнительных устройствах.**
**Продолжение на следующей странице.**

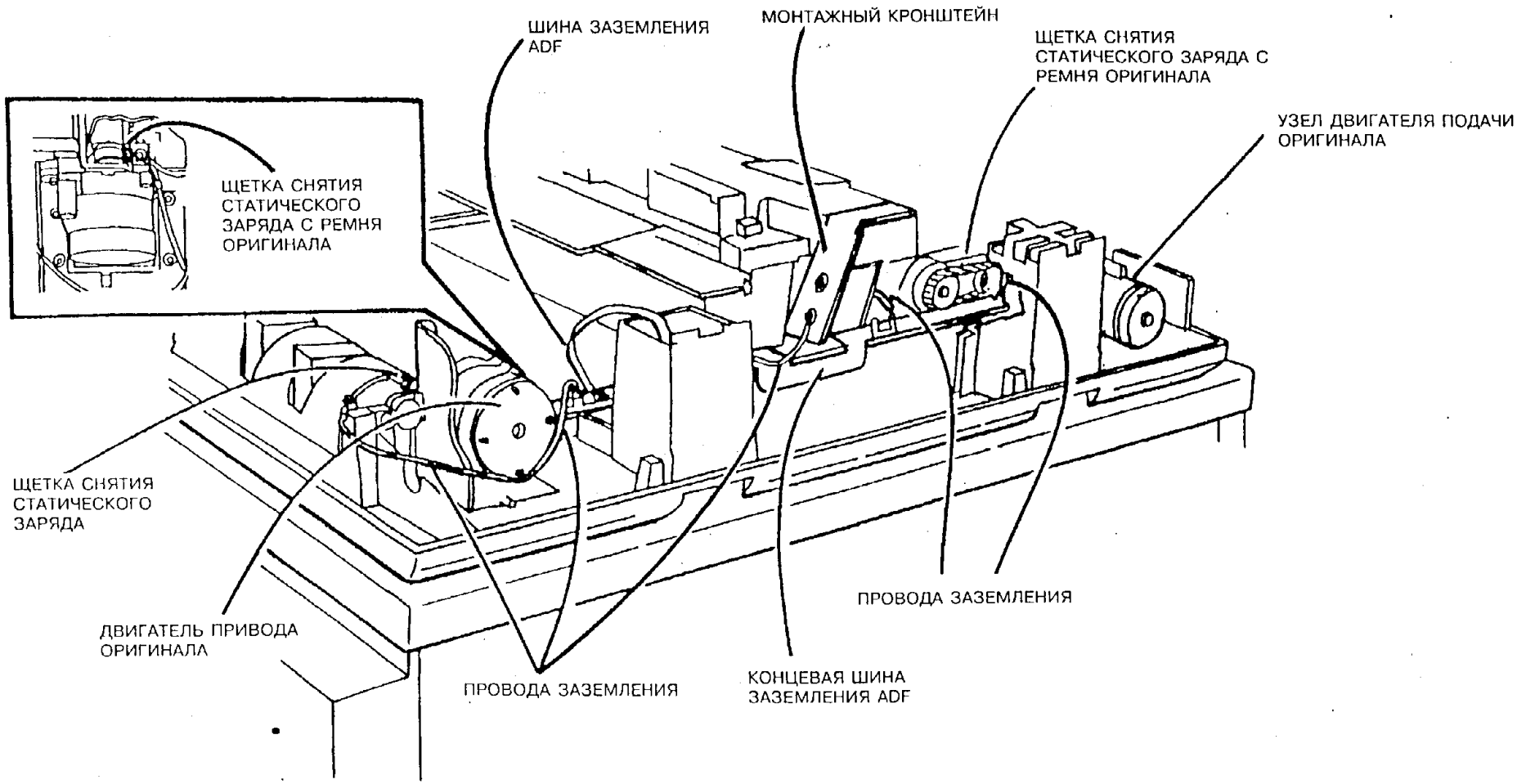


| | 3055 | | A |
|---|---|---|---|
| CHE | SM | M | |

**Рис. 2. Точки заземления в аппарате и дополнительных устройствах**

СТРАНИЦА ОСТАВЛЕНА ПУСТОЙ

# RAP OF 2.1. ВЫБОР И ИНДИКАЦИЯ РЕЖИМОВ НА ПУЛЬТЕ УПРАВЛЕНИЯ

**ПРОЦЕДУРА**

**Дисплеи на пульте управления ничего не показывают.**

**ДА НЕТ**

**Счетчик копий показывает коды "AC" или "AF".**

**ДА НЕТ**

**Высвечиваются все или некоторые сообщения на дисплее сообщений.**

**ДА НЕТ**

Настройте тестер на измерение постоянного напряжения +25 В. **Между точкой TP5 (+) и точкой TP2 (-) имеется постоянное напряжение + 25 В.**

**ДА НЕТ**

Откройте верхний узел и снимите узел коротрона переноса и нижнюю направляющую для бумаги для того, чтобы увидеть световой индикатор +25 В (зеленый светодиод). **Индикатор горит.**

**ДА НЕТ**

Замените низковольтный источник питания (PL 6.5).

Обратитесь к участку схемы, обозначенному флагом 8, и проверьте, нет ли обрыва цепи в электрических соединениях.

Обратитесь к участку схемы, обозначенному флагом 9, и проверьте, нет ли обрыва цепи в электрических соединениях. Замените пульт управления (PL 6.6).

*ПРИМЕЧАНИЕ: При наличии модификации 39 установите ремонтный комплект мнемосхемы (PL 6.4).*

**Отображаются беспорядочные сообщения**

**ДА НЕТ**

Обратитесь к участку схемы, обозначенному флагом **4**, и проверьте, нет ли обрыва цепи в электрических соединениях. **Соединения исправны.**

**ДА НЕТ**

Произведите необходимый ремонт

Переведите аппарат в режим диагностики. **Аппарат правильно входит в режим диагностики.**

**ДА НЕТ**

Обратитесь к участку схемы, обозначенному флагом 6, и проверьте, нет ли короткого замыкания на землю. Если короткого замыкания нет, то замените пульт управления (PL 6.6).

Введите диагностический код [2-2] и проверьте все выключатели пульта управления. **Все выключатели исправны.**

**ДА НЕТ**

Замените пульт управления (PL 6.6).

Это показывает, что пульт управления не является причиной неисправности. Определите тип неисправности.

- В случае неправильного выбора бумаги или лотка перейдите к RAP "OF 2.2. Диагностика со входом по признакам формата/лотка и индикации".
- В случае неправильного задания коэффициента уменьшения/увеличения Перейдите к RAP "OF 5.5. Крышка оригинала с определением формата" или RAP "OF 5.6. Автовыбор формата/увеличения".
- Если не удается задать режим работы с сортером, то Перейдите к RAP "OF 11.1 Недоступен сортер".

Выполните следующее:

- Обратитесь к участку схемы, обозначенному флагом 7, и проверьте, нет ли обрыва цепи или короткого замыкания на землю в электрических соединениях.
- Обратитесь к участку схемы, обозначенному флагом 2, и проверьте, нет ли короткого замыкания на землю в электрических соединениях.
- Замените пульт управления (PL 6.6).
- Перейдите к RAP "OF 1.6 Мигают индикаторы и сообщения на пульте управления".

Выполните следующее:

- Обратитесь к участку схемы, обозначенному флагом 6, и проверьте, нет ли обрыва цепи в электрических соединениях.
- Замените пульт управления (PL 6.6).
- Замените главную плату (PL 6.1).

Выполните следующее:

- Обратитесь к участкам схемы, обозначенным флагами 1, 2, 3, и проверьте, нет ли обрыва цепи в электрических соединениях.
- Если светодиод таймера (над розеткой разъема J111) мигает, то замените микросхемы ППЗУ.
- Обратитесь к участкам схемы, обозначенным флагами 4 и 5, и проверьте, нет ли короткого замыкания на землю в электрических соединениях.
- Замените пульт управления (PL 6.6).
- Замените микросхемы ППЗУ (PL 6.1).
- Замените главную плату (PL 6.1).

A B C D

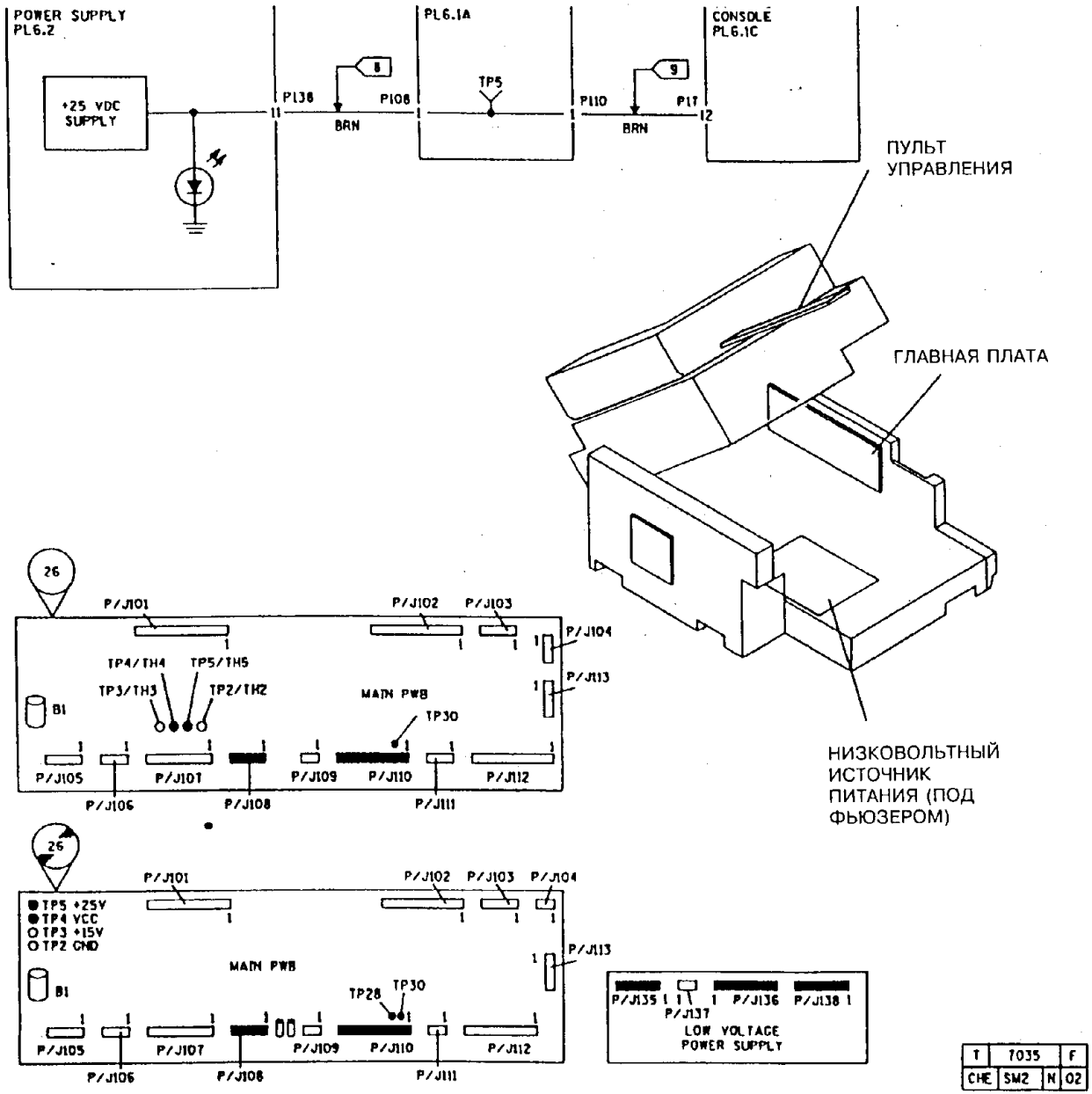


**Рис. 1. Электрическая схема и расположение деталей для RAP OF 2.1**

**Продолжение на следующей странице**

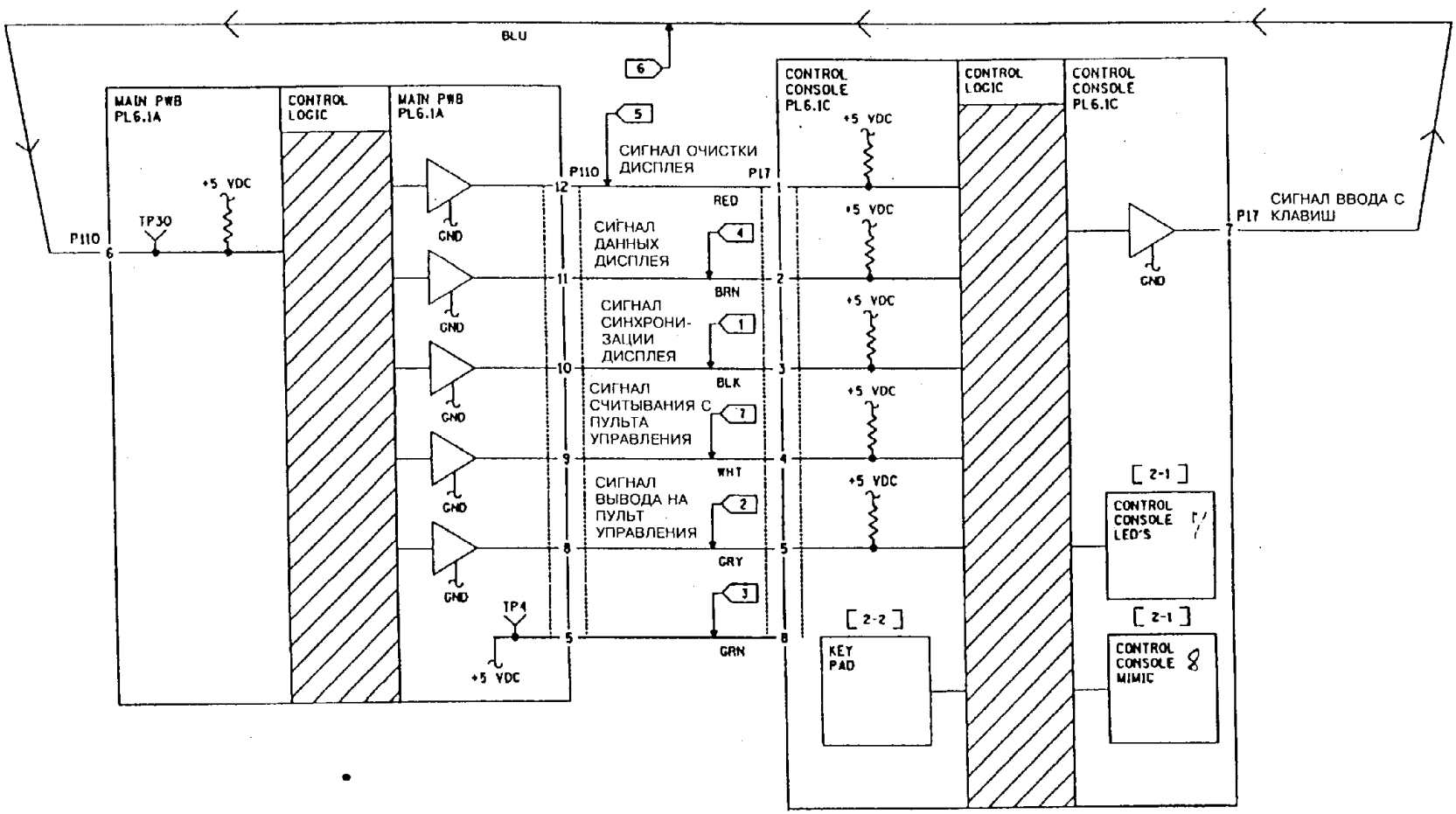


**Рис. 2. Электрическая схема для RAP OF 2.1**

| T | 7034 | F |
|---|---|---|
| CHE | SM2 | N | 00 |

# RAP OF 2.2. ДИАГНОСТИКА СО ВХОДОМ ПО ПРИЗНАКАМ ВЫБОРА ФОРМАТА/ЛОТКА И ИНДИКАЦИИ

## НАЧАЛЬНЫЕ ДЕЙСТВИЯ

Все лотки для бумаги должны быть правильно вставлены и в них должна быть уложена бумага формата 8,5x11" или A4 с подачей длинной кромкой.

## ПРОЦЕДУРА

Введите диагностический код [2-61] и сравните параметры режима со значениями, приведенными в таблице 1. **Параметры режима совпадают с таблицей.**

*ПРИМЕЧАНИЕ (только для 5021). По умолчанию параметр для программного обеспечения аппарата 5021, хранящийся в NVM и доступный по коду [2-61] задан равным "1" (исполнение RX с уменьшением/увеличением). При изготовлении аппарата это значение исправляется на "0" для рынков USCO и XCL. Если во время обслуживания выполнялся сброс NVM к базовым значениям, и это значение не было исправлено на "0", то аппарат будет неправильно определять форматы бумаги. Поэтому при сбросе NVM к базовым значениям необходимо изменить на 0 значение параметра, доступного по диагностическому коду [2-61].*

**ДА НЕТ**

Измените необходимым образом настройку параметров.

Выйдите из диагностического режима. **Без видимых причин выдается сообщение: "Close Area Indicated" ("Закройте указанную зону аппарата").**

**ДА НЕТ**

Выдвиньте выдвижную секцию двухлоткового модуля и оставьте ее открытой. Уберите всю бумагу из обходного лотка. **Дисплей источника бумаги показывает формат бумаги, которая есть в лотке 1.**

**ДА НЕТ**

Перейдите к RAP "OF 2.8. Определение кассеты (лоток 1)".

Выньте кассету из лотка 1. Закройте выдвижную секцию двухлоткового модуля. **Дисплей источника бумаги показывает формат бумаги, которая есть в лотках 2 и 3.**

**ДА НЕТ**

Перейдите к RAP "OF 2.9. Определение источника бумаги (лотки 2, 3)".

Откройте выдвижную секцию двухлоткового модуля и оставьте ее открытой. Уложите бумагу в обходной лоток. **Дисплей источника бумаги показывает формат бумаги, которая есть в обходном лотке.**

**ДА НЕТ**

**A B** Перейдите к RAP "OF 2.10. Определение источника бумаги (обходной лоток)".

(Неправильный формат бумаги.) Выберите нужную RAP из тех, что приведены ниже.

- Неправильная индикация формата бумаги в лотке 1. Перейдите к RAP "OF 2.3. Индикация формата бумаги в лотке 1".
- Неправильная индикация формата бумаги в лотке 3. Перейдите к RAP "OF 2.4. Индикация формата бумаги в лотке 3".
- Неправильная индикация формата бумаги в обходном лотке. Перейдите к RAP "OF 2.5. Индикация формата бумаги в обходном лотке".

Перейдите к соответствующей RAP:

- RAP OF 2.6. "Закройте указанный участок аппарата"; Обходной лоток.
- RAP OF 2.7. "Закройте указанный участок аппарата"; Двухлотковый модуль.

**ТАБЛИЦА 2.9: Значения параметра настройки конфигурации через диагностический код [2-61].**

| Вводимое значение параметра конфигурации | Получаемая при этом конфигурация |
|---|---|
| 0 | US с уменьшением/увеличением |
| 1 | RX с уменьшением/увеличением |
| 2 | US 1:1 |
| 3 | RX 1:1 |
| 8 | XCL с уменьшением/увеличением |
| 10 | XCL 1:1 |

# RAP OF 2.3. ИНДИКАЦИЯ ФОРМАТА БУМАГИ В ЛОТКЕ 1

## ПРОЦЕДУРА

1. Выполните следующие проверки:
   a. Проверьте, все ли выключатели в кассете на месте и в исправности.
   b. Убедитесь в том, что кассеты можно вставлять в аппарат постоянно.
   c. Если неисправность возникает только с регулируемой кассетой, то проследите за тем, чтобы все направляющие для бумаги находились вплотную к стопке бумаги. Проверьте работу подвижных пальцев.
2. Если неисправность сохраняется, обратитесь к участку схемы, обозначенному флагом 1, и проверьте сопротивление между контактом 2 разъема P109 и контрольной точкой TP23. Сопротивление свыше 0,5 Ом говорит о неисправном электрическом соединении на этом контакте.
3. Замените плату состояния бумаги в лотке 1 (PL 6.5).
4. Замените главную плату (PL 6.1).

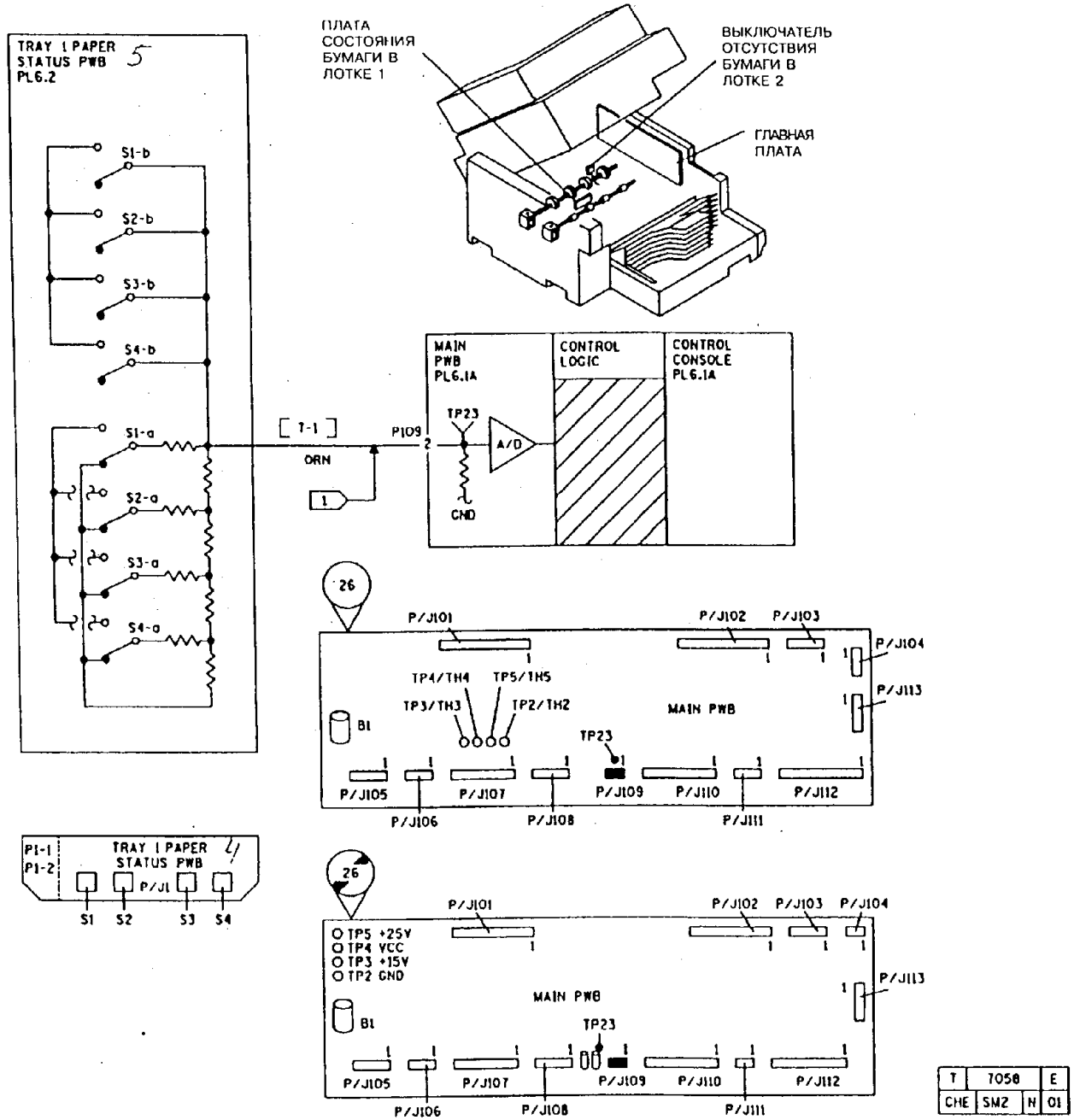


| | | | |
|---|---|---|---|
| T | 7058 | | E |
| CHE | SM2 | N | 01 |

СТРАНИЦА ОСТАВЛЕНА ПУСТОЙ

# RAP OF 2.4. ИНДИКАЦИЯ ФОРМАТА БУМАГИ В ЛОТКЕ 3

## ПРОЦЕДУРА

1. Убедитесь в том, что в лотке 3 есть бумага и двухлотковый модуль надлежащим образом закрыт.
2. Осмотрите пружину направляющей для бумаги, расположенную в нижней части лотка (PL 2.3). Пружина прикреплена к продольной направляющей для бумаги с нижней стороны и удерживается в нужном положении при движении направляющей. При задвигании выдвижной секции лотка она должна полностью активировать все соприкасающиеся с ней выключатели на плате состояния бумаги в двухлотковом модуле.
3. Выполните следующее.
   a. Откройте выдвижную секцию двухлоткового модуля и выньте заднюю крышку двухлоткового модуля.
   b. Удерживайте выключатели блокировки в активированном положении. Для этого воспользуйтесь полоской пористой резины, однако будьте крайне осторожны: не деформируйте активаторы.
   c. Обратитесь к участку схемы, обозначенному флагом 1, и проверьте, нет ли обрыва цепи в электрических соединениях между контактом 2 разъема P302 и контрольной точкой TP8. Сопротивление более 0,5 Ом говорит о плохом контакте, но не об обрыве цепи.
4. Замените плату состояния бумаги в двухлотковом модуле (PL 2.1).
5. Замените главную плату (PL 6.1).

Figure 1.

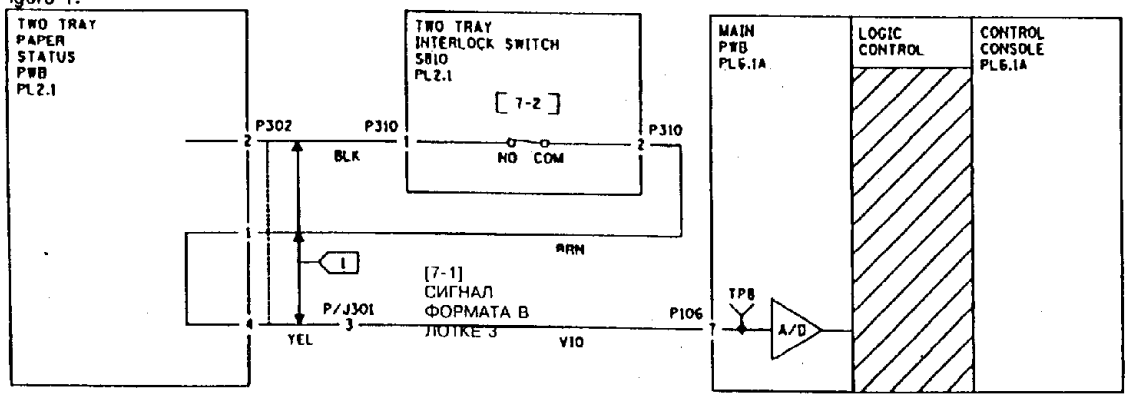


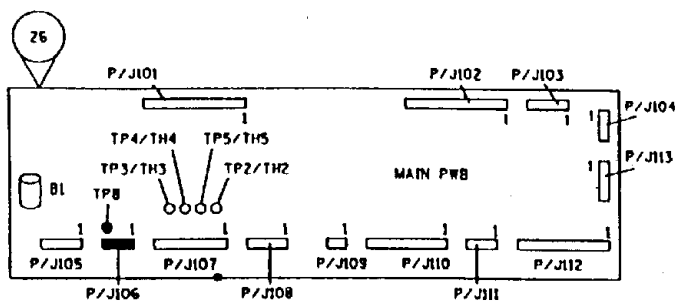


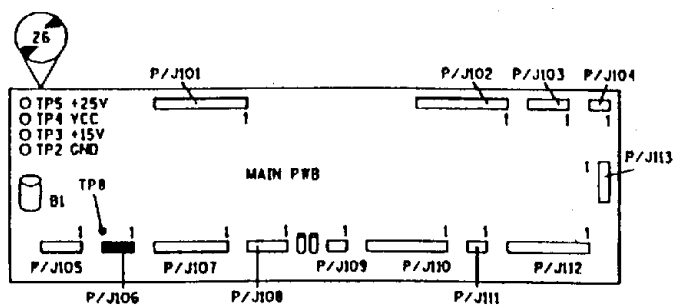


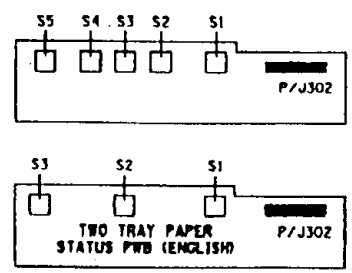


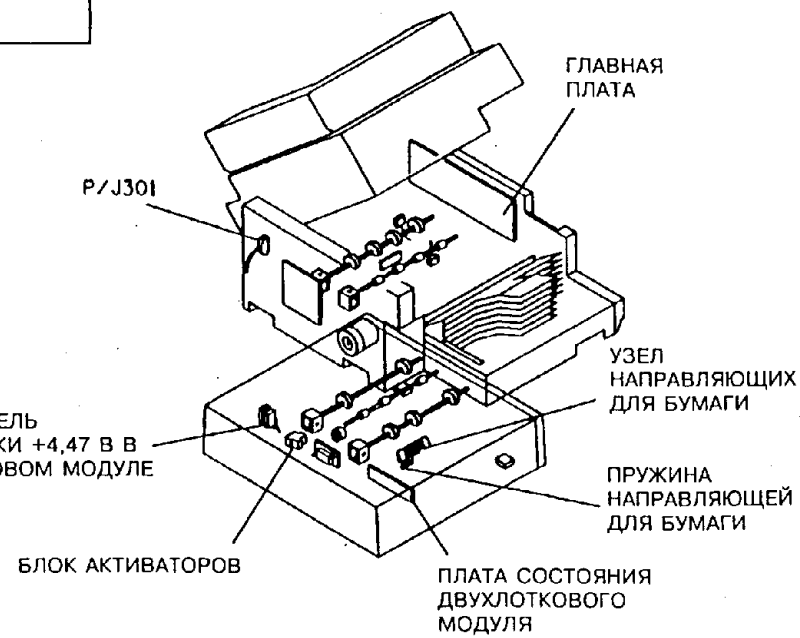


| | | |
|---|---|---|
| T | TO69 | G |
| CIVE | SM2 | N 00 |

# RAP OF 2.5. ИНДИКАЦИЯ ФОРМАТА БУМАГИ В ОБХОДНОМ ЛОТКЕ

## НАЧАЛЬНЫЕ ДЕЙСТВИЯ (5028/18/16)

Убедитесь в том, что контакты разъема P/J21 в обходном лотке не повреждены. Они должны быть чистыми и обеспечивать надежный контакт.

## ПРОЦЕДУРА

Введите диагностический код [7-1]. Выберите с пульта обходной лоток с помощью клавиши выбора источника бумаги. **Появляется число между 55 и 63.**

**ДА НЕТ**

Настройте тестер на проверку наличия контакта в электрических цепях. Снимите обходной лоток и отсоедините разъем P149 от платы обходного лотка. Присоедините выводы прибора к контактам 9 и 7 разъема P149 (кабельная часть). Вручную активируйте выключатель S81 ширины бумаги в обходном лотке с помощью магнита. **Электрическая цепь замыкается.**

**ДА НЕТ**

Обратитесь к участку схемы, обозначенному флагом 2, и проверьте, нет ли обрыва цепи в электрических соединениях между контактом 9 разъема P149 и контактом 1 разъема P/J131. Если цепь исправна, замените выключатель S81 ширины бумаги в обходном лотке (PL 2.7).

Присоедините выводы прибора к контактам 6 и 4 разъема P149 (кабельная часть). Вручную активируйте выключатель S82 ширины бумаги в обходном лотке с помощью магнита. **Электрическая цепь замыкается.**

**ДА НЕТ**

Обратитесь к участку схемы, обозначенному флагом 3 и проверьте, нет ли обрыва цепи в электрических соединениях между контактом 6 разъема P149 и контактом 1 разъема P/J132. Если цепь исправна, замените выключатель S82 ширины бумаги в обходном лотке (PL 2.7).

Присоедините выводы прибора к контактам 4 и 5 кабельной части разъема P149. Электрическая цепь замкнута.

**ДА НЕТ**

Обратитесь к участку схемы, обозначенному флагом 4 и проверьте, нет ли обрыва цепи в электрических соединениях между контактом 4 разъема P149 и контактом 3 разъема P/J132, а также между конактом 5 разъема P149 и контактом 2 разъема P/J132. Если цепи исправны, замените выключатель S82 ширины бумаги в обходном лотке (PL 2.7).

**A** Выполните следующее:

- Проверьте, имеется ли электрическое соединение между контактами 4, 5, 6 и 9 разъема P149 и платой формата в обходном лотке.
- Проверьте активаторы выключателей S81 и S82 ширины бумаги и выключателя S83 длины бумаги в обходном лотке. Проверьте, на месте ли магниты и не имеют ли они повреждений.
- Замените плату формата в обходном лотке (PL 2.7).
- Замените главную плату (PL 6.1).

Настройте тестер на проверку электрических соединений. Отсоедините разъем P102. Подключите выводы тестера к контакту 1 разъема P130 и контакту 21 разъема P102. **Электрическая цепь замкнута.**

**ДА НЕТ**

Обратитесь к участку схемы, обозначенному флагом 1 и проверьте, нет ли обрыва цепи в электрических соединениях между контактом 1 разъема P130 и контактом 21 разъема P102.

Проверьте, имеется ли электрическое соединение между контактом 21 разъема P102 и главной платой. **Соединение имеется.**

**ДА НЕТ**

Произведите необходимый ремонт.

Замените плату формата бумаги в обходном лотке (PL 2.7). Замените главную плату (PL 6.1).

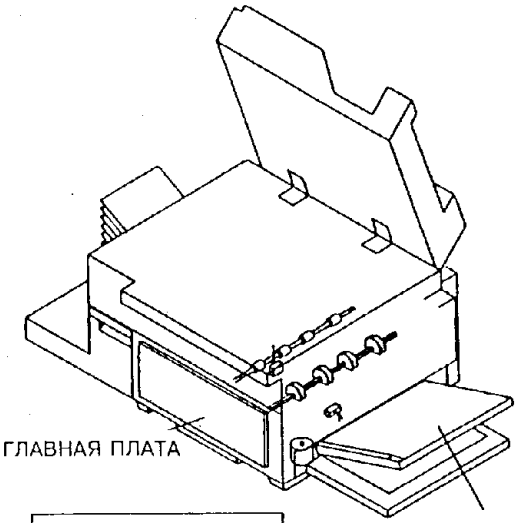


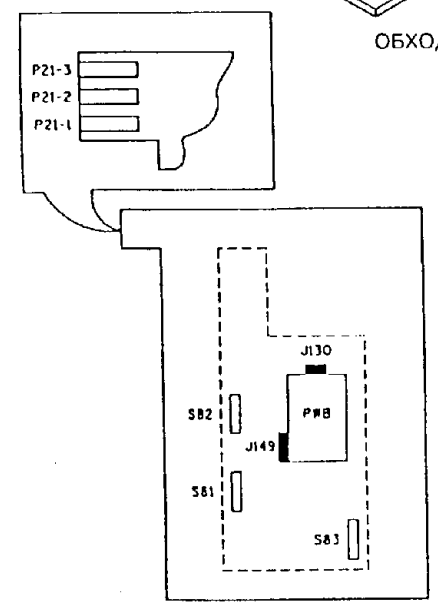


ОБХОДНОЙ ЛОТОК
(ВИД С ВЕРХУ)

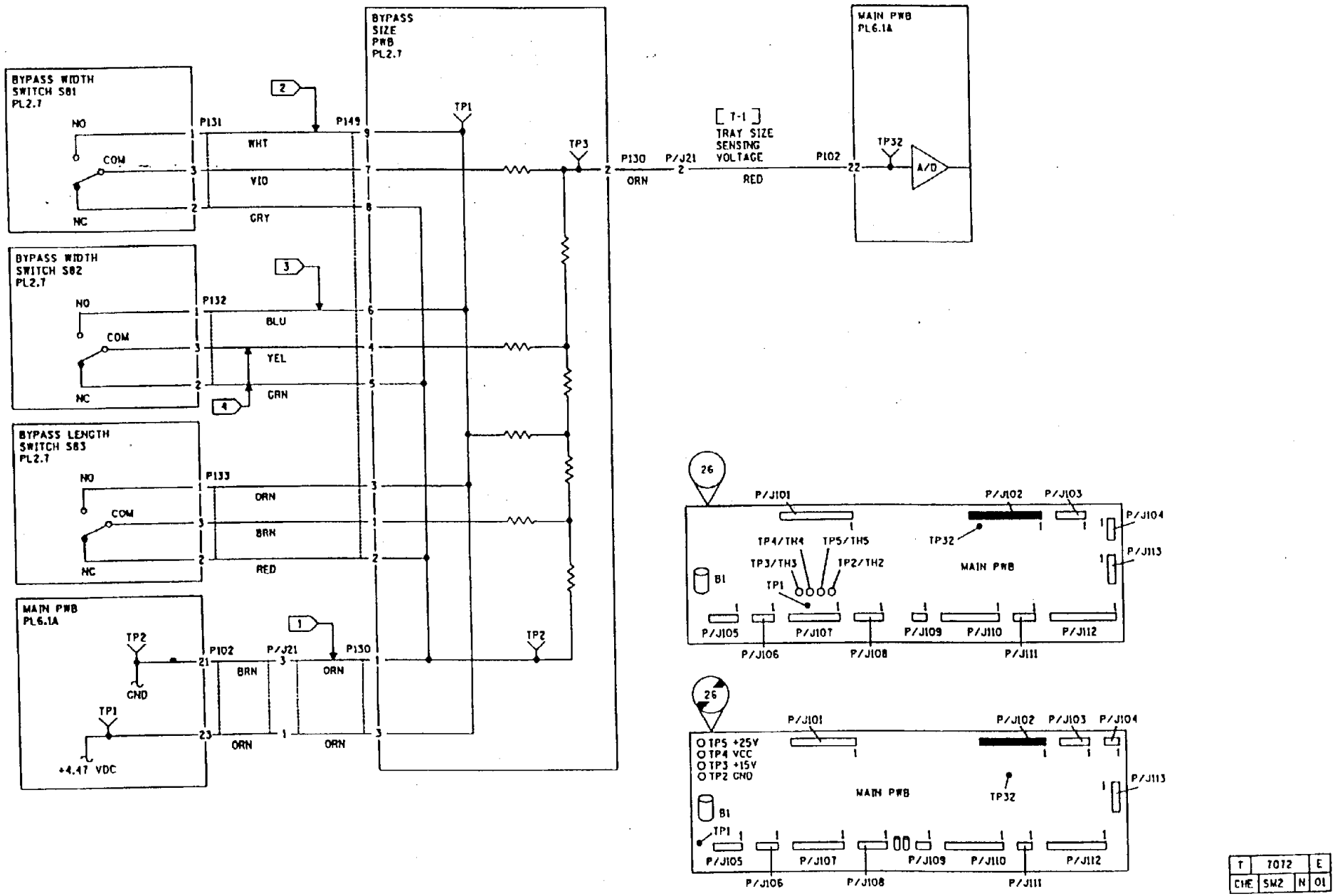


| T | 7072 | E |
|---|---|---|
| CHE | SM2 | N | 01 |

## RAP RAP OF 2.6. "ЗАКРОЙТЕ УКАЗАННЫЙ УЧАСТОК АППАРАТА", ОБХОДНОЙ ЛОТОК (5028/18/16)

### ПРОЦЕДУРА

ПРИМЕЧАНИЕ: для модели 5328. Перейдите к RAP "OF 2.2. Диагностика со входом по признакам формата/лотка и индикации" или к RAP "OF 2.10. Определение источника бумаги (обходной лоток)".

*ПРИМЕЧАНИЕ: Перед началом выполнения данной RAP проверьте, не застряла ли на выключателе предварительной подачи в обходном лотке (PL 2.6B) брошюровочная или канцелярская скрепка. Проверьте также правильность работы выключателя. Рисунок со схемой приведен в BSD 8.2.*

**Контакты разъема P/J21 на узле обходного лотка не загрязнены и не повреждены.**

**ДА НЕТ**

По необходимости произведите чистку или замену разъема обходного лотка (PL 6.2) или замените узел обходного лотка (PL 2.7).

Введите диагностический код [7-1] и клавишей выбора источника бумаги выберите обходной лоток. **На дисплее счетчика копий будет виден код, соответствующий формату бумаги в обходном лотке (см. таблицы 1 и 2)**

**ДА НЕТ**

Измерьте постоянные напряжения на контрольной точке TP32 для различных форматов бумаги. **Напряжения соответствуют табличным данным.**

**ДА НЕТ**

Обратитесь к участку схемы, обозначенному флагом 1, и проверьте, нет ли обрыва в цепях питания постоянного напряжения +4,47 В. **Цепи питания исправны.**

**ДА НЕТ**

Произведите необходимый ремонт.

Обратитесь к участку схемы, обозначенному флагом 2, и проверьте сигнальный провод на обрыв или короткое замыкание на землю. **Электрическая цепь исправна.**

**ДА НЕТ**

Произведите необходимый ремонт.

Обратитесь к участку схемы, обозначенному флагом 3, и проверьте, нет ли обрыва цепи заземления. **Электрические соединения исправны.**

**ДА НЕТ**

Произведите необходимый ремонт.

Проверьте правильность работы выключателей S81 и S82 ширины бумаги в обходном лотке и выключателя S83 длины бумаги в обходном лотке. Проверьте, на месте ли магниты, не

**A B**

имеют ли они повреждений. **Выключатели и магниты исправны.**

**ДА НЕТ**

По мере необходимости произведите замену выключателей и магнитов.

Проверьте, нет ли коротких замыканий или обрывов цепи в электрических соединениях между выключателями и платой формата в обходном лотке. **Электрические соединения исправны.**

**ДА НЕТ**

Произведите необходимый ремонт.

Замените плату формата в обходном лотке (PL 2.7).

Замените главную плату (PL 6.1).

Замените главную плату (PL 6.1).

**Таблица 2.10: Значения сигналов датчиков, определяющих размер бумаги в обходном лотке (исполнение USO)**

| Формат бумаги в обходном лотке | Код | Постоянное напряжение (В) в точке TP32 |
|---|---|---|
| Лоток убран | 0 | 0,0 |
| 11x17" | 04 | 0,27 |
| 8,5x11" | 11 | 0,8 |
| 8,5x14" | 17 | 1,37 |
| 8,5x11R | 27 | 1,9 |
| 5,5x8,5" | 43 | 3,0 |

**Таблица 2.11 Значения сигналов датчиков, определяющих размер бумаги в обходном лотке (исполнение RX)**

| Формат бумаги в обходном лотке | Код | Постоянное напряжение (В) в точке TP32 |
|---|---|---|
| Лоток убран | 0 | 0,0 |
| A4 | 32 | 1,95 |
| A3 | 19 | 1,39 |
| A4R | 11 | 0,83 |
| B4 | 03 | 0,28 |
| A5 | 43 | 3,06 |

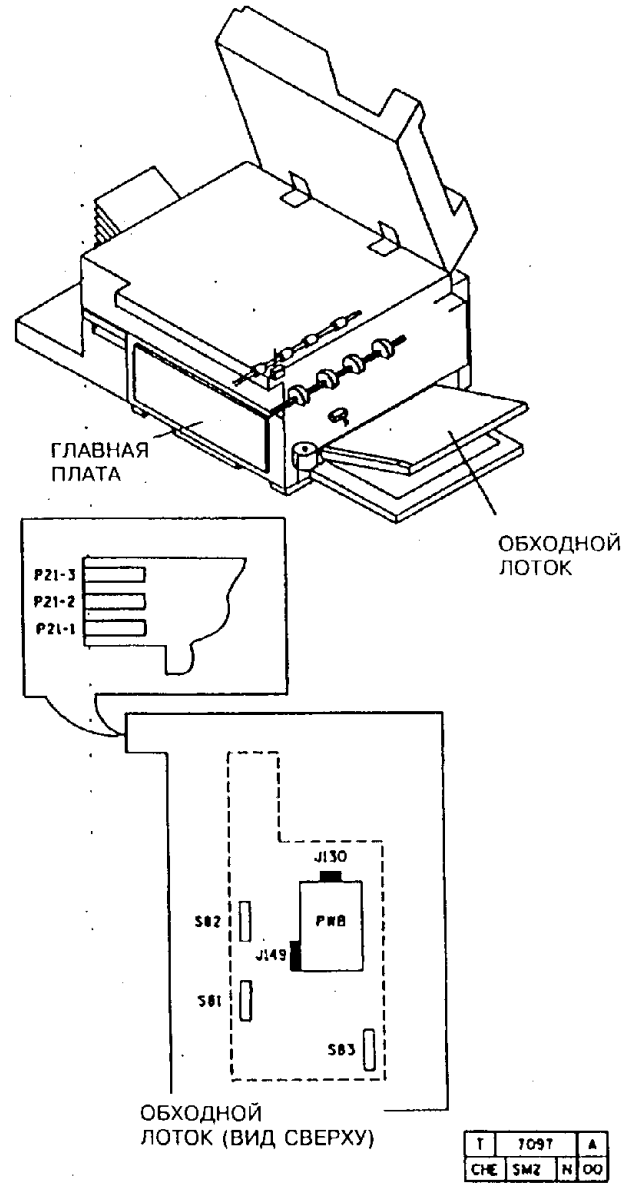


T 7097 A
CHE SM2 N 00

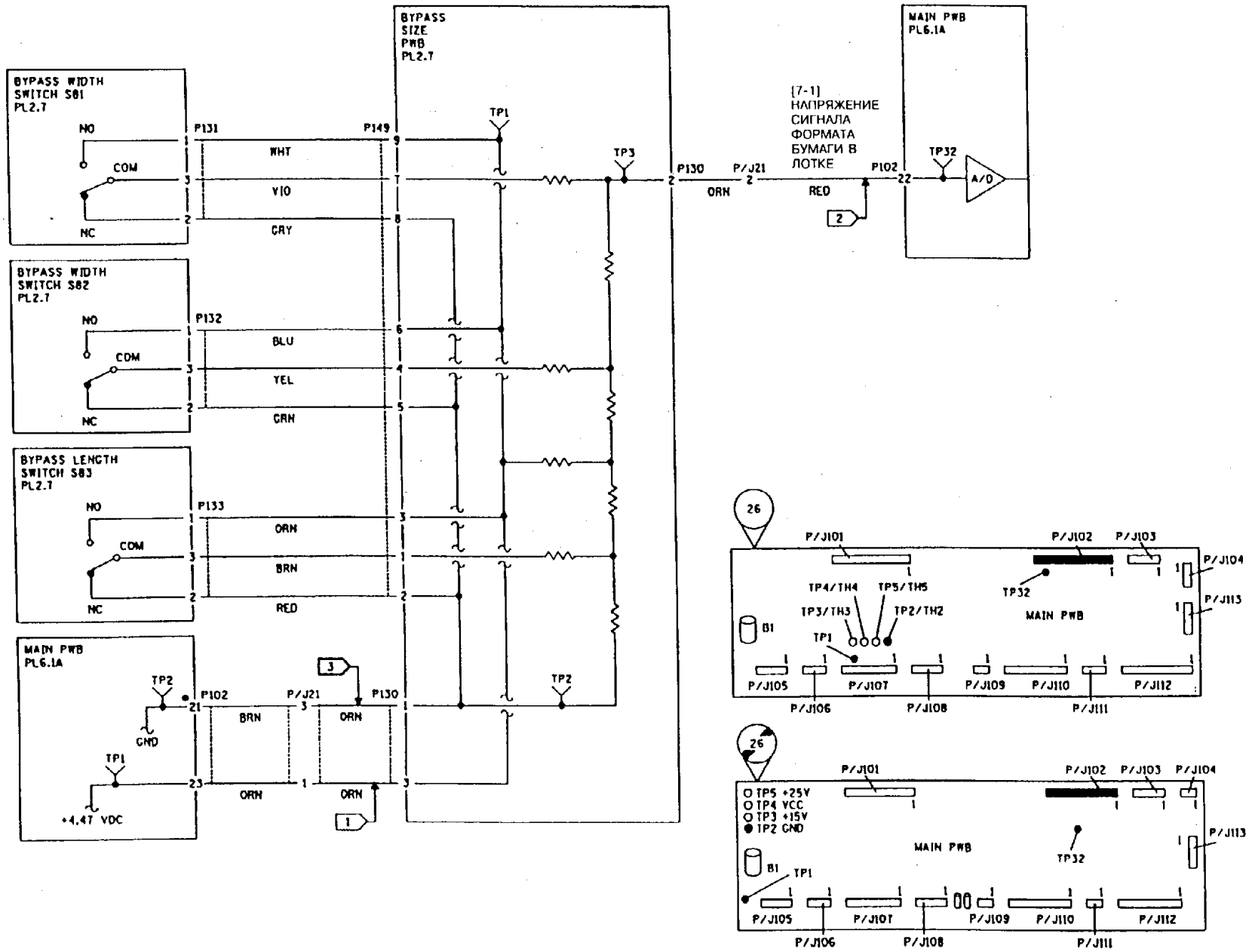


| T | 7071 | E |
|---|---|---|
| CHE | SM2 | N | 00 |

# RAP OF 2.7. "ЗАКРОЙТЕ УКАЗАННЫЙ УЧАСТОК АППАРАТА", ДВУХЛОТКОВЫЙ БЛОК

## ПРОЦЕДУРА

Выполните следующее:

- Убедитесь в том, что выдвижная секция двухлоткового блока закрыта.
- Снимите заднюю крышку двухлоткового блока.
- Проверьте, на месте ли и не поврежден ли активатор выключателя блокировки постоянного напряжения +4,47 В двухлоткового блока (PL 2.1).
- Проверьте, на месте ли и не поврежден ли блок активаторов выключателя блокировки (PL 2.3).
- Проведите регулировку "ADJ 8.3 Блок активаторов".

Введите диагностический код [7-1] и с помощью клавиши выбора источника бумаги выберите лоток 3. **На пульте отображается цифра 0.**

**ДА НЕТ**

**Отображается число 6 или 7.**

**ДА НЕТ**

Выполните следующее:

- Проверьте, нет ли обрыва цепи внутри выключателя блокировки по постоянному напряжению 4,47 В. Убедитесь в том, что контакты замыкаются и размыкаются надлежащим образом.
- Замените главную плату (PL 6.1).

Цифра 6 или 7 показывает, что пружина направляющей бумаги под лотком 3 не полностью активирует выключатели на плате состояния двухлоткового блока. Выполните следующее:

- Откройте выдвижную секцию двухлоткового блока.
- Удерживайте выключатели блокировки двухлоткового блока в активированном состоянии (для этого возьмите полоску пористой резины, но будьте крайне осторожны: не повредите активаторы выключателей).
- В режиме диагностического кода [7-1] с выбранным лотком 3 проверьте выключатели на плате состояния двухлоткового блока, активируя вручную каждый из них. Следите за значениями на дисплее счетчика копий. Правильные значения для полностью активированных, частично активированных и деактивированных выключателей показаны в таблице, следующей за электрической схемой.

**Выключатели работают правильно**

**ДА НЕТ**

Замените плату состояния двухлоткового блока (PL 2.1).

**A** Освободите активаторы выключателей блокировки и закройте выдвижную секцию. Проследите за тем, чтобы пружина направляющей для бумаги обеспечивала хороший контакт с каждым выключателем при полном закрытии выдвижной секции.

Откройте выдвижную секцию двухлоткового модуля и вручную активируйте выключатели блокировки. Для этого воспользуйтесь полоской пористой резины, но будьте крайне осторожны: не повредите активаторы. **На счетчике копий отображается число 4.**

**ДА НЕТ**

**Между точкой TP8 (+) и точкой TP2 (-) имеется постоянное напряжение в пределах от+0,15 до +0,35 В.**

**ДА НЕТ**

Обратитесь к участку схемы, обозначенному флагом 1. Активируйте и деактивируйте выключатель блокировки по постоянному напряжению +4,47 В и проверьте, нет ли в нем обрыва цепи. Перейдите к RAP "OF 1.9. Цепи заземления аппарата" и проверьте, нет ли обрыва в цепях заземления по всему двухлотковому модулю и по всему аппарату. Замените плату состояния бумаги в двухлотковом модуле (PL 2.1).

Замените главную плату (PL 6.1)

Проверьте, на месте ли и не поврежден ли активатор выключателя блокировки (PL 2.1). Выполните при необходимости регулировку "ADJ 8.3. Блок активаторов".

**Таблица 2.12: Введен диагностический код 7-1, выбран лоток 2 или 3, замкнут выключатель блокировки +5 В (форматы бумаги US).**

| Показания счетчика копий | Состояние выключателей |
|---|---|
| 4 | деактивированы S1, S2, S3 |
| 6 | частично активированы S3 или S2 |
| 7 | |
| 11 | частично активирован S1 |
| 19 | активирован S3 |
| 35 | активирован S2 |
| | активирован S1 |

**Таблица 2.13: Введен диагностический код 7-1, выбран лоток 2 или 3, замкнут выключатель блокировки +5 В (метрические форматы бумаги).**

| Показания счетчика копий | Состояние выключателей |
|---|---|
| 4 | деактивированы S1, S2, S3, S4, S5 |
| 6 | |
| 7 | частично активированы S5, S4 или S3 |
| 11 | частично активирован S2 |
| 19 | |
| 35 | активирован S5 |
| 63 | активированы S4 или S3 |
| | активирован S2 |
| | активирован S1 |

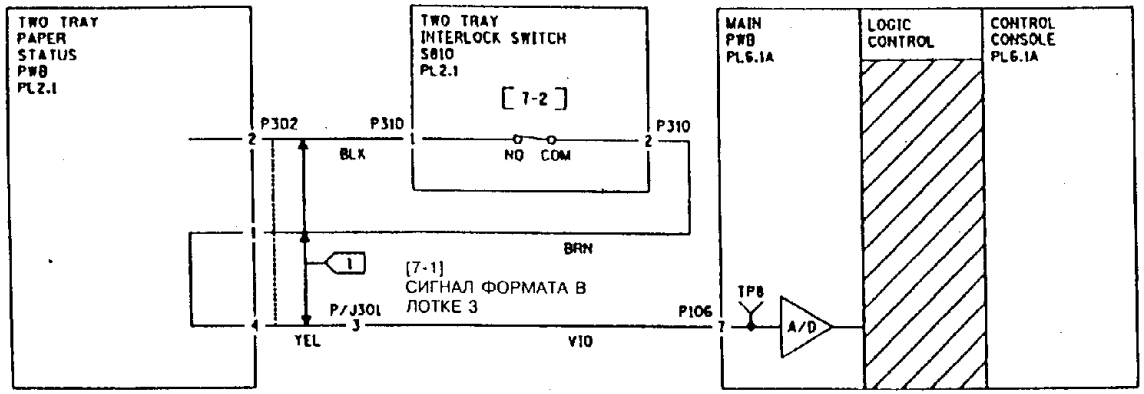


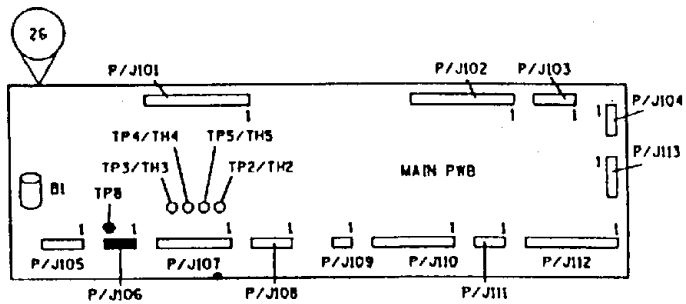


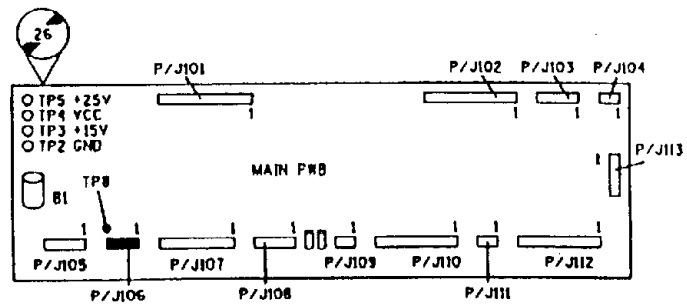


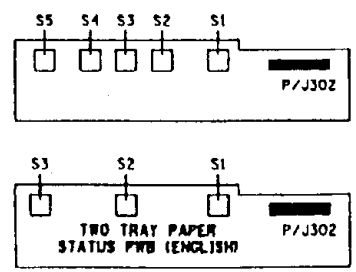


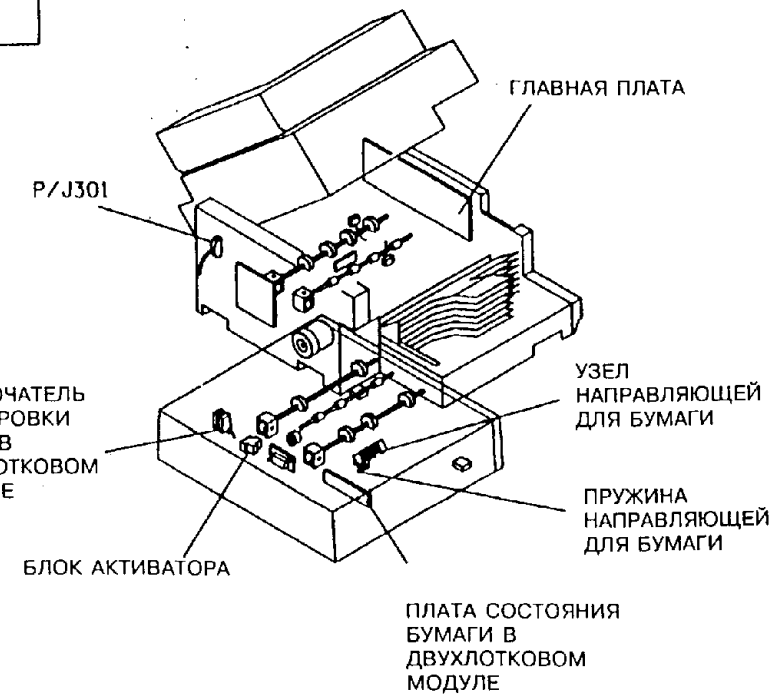


| T | 7069 | G |
|---|---|---|
| CHE | SM2 | N | 00 |

# RAP OF 2.8. ОПРЕДЕЛЕНИЕ НАЛИЧИЯ КАССЕТЫ (ЛОТОК 1)

## НАЧАЛЬНЫЕ ДЕЙСТВИЯ

Проследите за тем, чтобы кассеты для бумаги могли вставляться в аппарат от начала до конца. Проверьте, не сломан ли активатор выключателя отсутствия бумаги в лотке 1. При необходимости замените выключатель (PL 2.4).

## ПРОЦЕДУРА

Убедитесь в том, что в лотке 1 есть бумага, и что кассета вставлена надлежащим образом. Введите диагностический код [7-1] и выберите с пульта лоток 1. **Счетчик копий показывает 63.**

**ДА НЕТ**

**Между контактом 3 разъема P109 (+) и точкой TP2 (-) имеется постоянное напряжение от +4,45 до +4,5 В.**

**ДА НЕТ**

**Между точкой TP1 (+) и точкой TP2 (-) имеется постоянное напряжение от +4,45 до +4,5 В.**

**ДА НЕТ**

Замените главную плату (PL 6.1).

Произведите ремонт электрических соединений контакта 3 разъема P109.

Выполните следующее:

- Проверьте, нет ли обрыва цепи между контактом 2 разъема P109 и контрольной точкой TP23.
- Замените плату определения состояния бумаги в лотке 1 (PL 6.2)
- Замените главную плату (PL 6.1).

Разъедините разъем P/J1. **Счетчик копий показывает число от 3 до 1.**

**ДА НЕТ**

Выполните следующее:

- Проверьте, нет ли обрыва цепи между контактом 1 разъема P109 и контрольной точкой TP2.
- Замените плату определения состояния бумаги в лотке 1 (PL 6.2).
- Замените главную плату (PL 6.1).

Замените выключатель отсутствия бумаги в лотке 1 (PL 2.4).

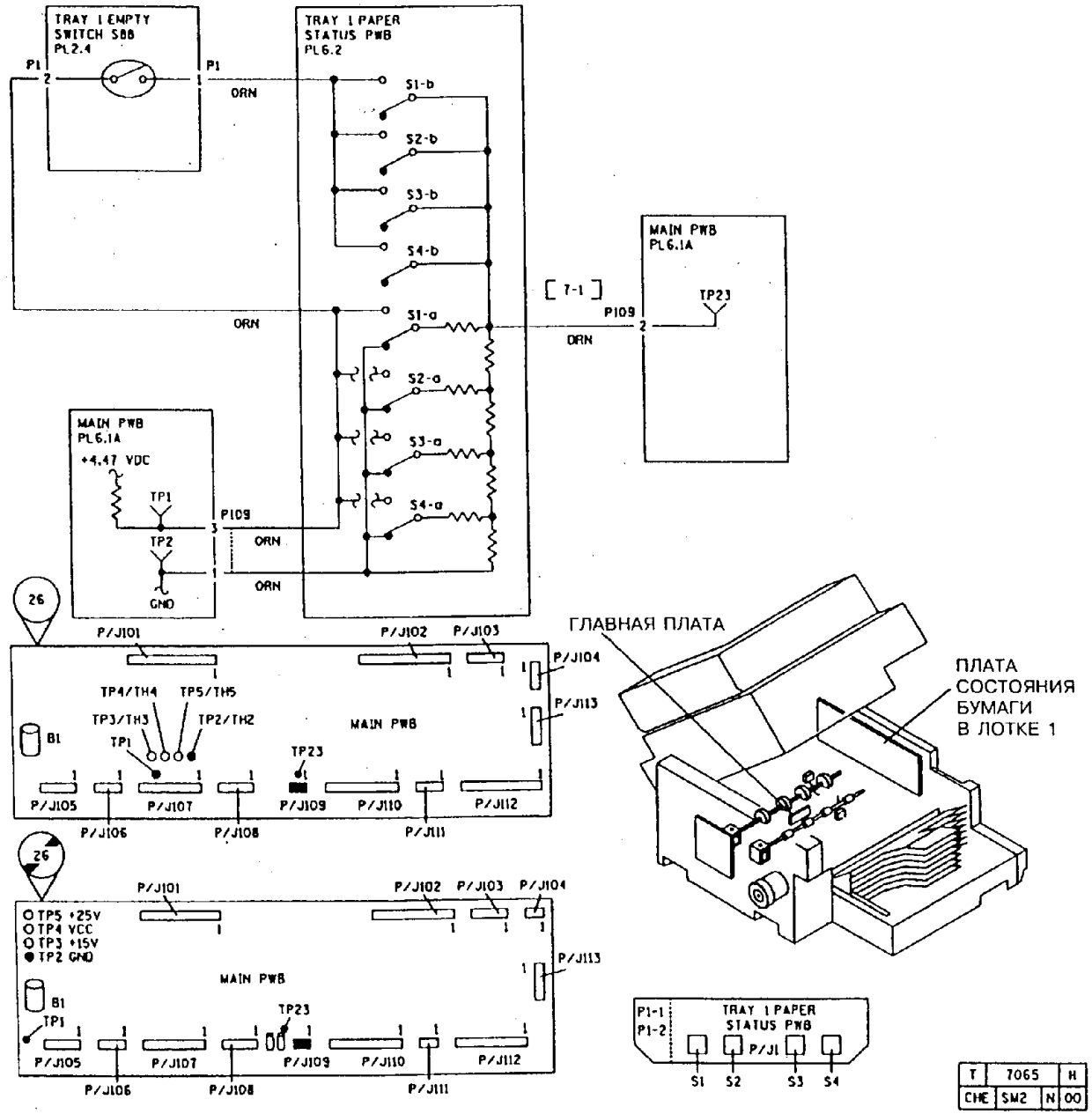


| T | 7065 | H |
|---|---|---|
| CHE | SM2 | N | 00 |

СТРАНИЦА ОСТАВЛЕНА ПУСТОЙ

## RAP OF 2.9. ОПРЕДЕЛЕНИЕ ИСТОЧНИКА БУМАГИ (ЛОТКИ 2, 3)

### ПРОЦЕДУРА

Откройте двухлотковый модуль. **Загорается индикатор: "Close Area Indicated" (Закройте указанный участок аппарата).**

**ДА НЕТ**

Настройте тестер на измерение постоянного напряжения +5 В. **Между контактом 8 (+) разъема P106 и точкой TP2 (-) имеется постоянное напряжение от +4 В до +5 В.**

**ДА НЕТ**

Выполните следующее:

- Проверьте, есть ли электрическое соединение между контактом 8 разъема P106 и главной платой.
- Замените главную плату (PL 6.1).

**Между контактом 5 (+) разъема P302 и точкой TP2 (-) имеется постоянное напряжение от +4 В до +5 В.**

**ДА НЕТ**

Обратитесь к участку схемы, обозначенному флагом 5, и проверьте, нет ли обрыва цепи в электрических соединениях между контактом 8 разъема P106 и контактом 5 разъема P302.

**Между точкой TP9 (+) и точкой TP2 (-) имеется постоянное напряжение от +0,5 В до +1,0 В.**

**ДА НЕТ**

Выполните следующее:

- Обратитесь к участку схемы, обозначенному флагом 3, и проверьте, нет ли обрыва цепи в электрических соединениях между точкой TP9 и контактом 6 разъема P302.
- Проверьте, надежно ли соединен контакт 6 разъема P302 с платой состояния бумаги двухлоткового модуля.
- Проверьте, надежно ли соединен контакт 5 разъема P106 с главной платой.
- Перейдите к RAP "OF 1.9. Цепи заземления аппарата" и убедитесь в отсутствии обрывов в цепях заземления аппарата и двухлоткового модуля.
- Замените плату состояния бумаги в двухлотковом модуле (PL 2.1).

Выполните следующее:

- Обеспечьте надежное соединение контакта 3 разъема P302 с платой состояния бумаги в двухлотковом модуле и проверьте наличие электрического соединения этого контакта с точкой TP2.
- Замените главную плату (PL 6.1).

Убедитесь в том, что в лотках 2 и 3 есть бумага. Проследите за тем, чтобы двухлотковый модуль был закрыт. Введите диагностический код [7-1]. С помощью клавиши выбора источника бумаги выберите лоток 2. **Выдается сообщение: "Add Paper" (Положите в лоток бумагу).**

**ДА НЕТ**

Откройте двухлотковый модуль. Установите имитаторы на выключатели блокировки модуля (при активации выключателей на дисплее счетчика копий покажется цифра 4). **Между контактом 12 (+) разъема P302 и точкой TP2 (-) имеется постоянное напряжение от +4 В до +5 В.**

**ДА НЕТ**

**Между точкой TP9 (+) и точкой TP2 (-) имеется постоянное напряжение в пределах от +0,7 до +0,95 В.**

**ДА НЕТ**

**Между точкой TP9 (+) и точкой TP2 (-) имеется постоянное напряжение в пределах от +1,45 до +1,75 В.**

**ДА НЕТ**

Обратитесь к участку схемы, обозначенному флагом 1, и проверьте, нет ли обрыва цепи в электрических соединениях между контактами 11 и 12 разъема P302 при деактивированном выключателе отсутствия бумаги в лотке 3. Если соединения исправны, то замените плату состояния бумаги в двухлотковом модуле (PL 2.1).

Обратитесь к участку схемы, обозначенному флагом 2, и проверьте, нет ли обрыва цепи в электрических соединениях между контактами 7 и 8 разъема P302 при деактивированном выключателе отсутствия бумаги в лотке 2. Если соединения исправны, то замените плату состояния бумаги в двухлотковом модуле (PL 2.1).

Перейдите к RAP "OF 1.9. Цепи заземления аппарата" и убедитесь в отсутствии обрывов в цепях заземления аппарата и двухлоткового модуля. Замените главную плату (PL 6.1).

Замените выключатель отсутствия бумаги в лотке 3 (PL 2.1).

С помощью клавиши выбора источника бумаги выберите лоток 3. **Сообщение: "Add Paper" (Положите в лоток бумагу) сохраняется.**

**ДА НЕТ**

Еще раз выберите лоток 2. Откройте двухлотковый модуль. Установите имитаторы на выключатели

**A** блокировки модуля. Разъедините разъем P/J302.

**A** **Сообщение "Add Paper" (Положите в лоток бумагу) гаснет.**

**ДА НЕТ**

Замените плату состояния бумаги в двухлотковом модуле (PL 2.1).

Замените выключатель отсутствия бумаги в лотке 2 (PL 2.1).

Обратитесь к участку схемы, обозначенному флагом 6, и проверьте, нет ли обрыва цепи в электрических соединениях между контактом 6 разъема P106 и контактом 3 разъема P302.

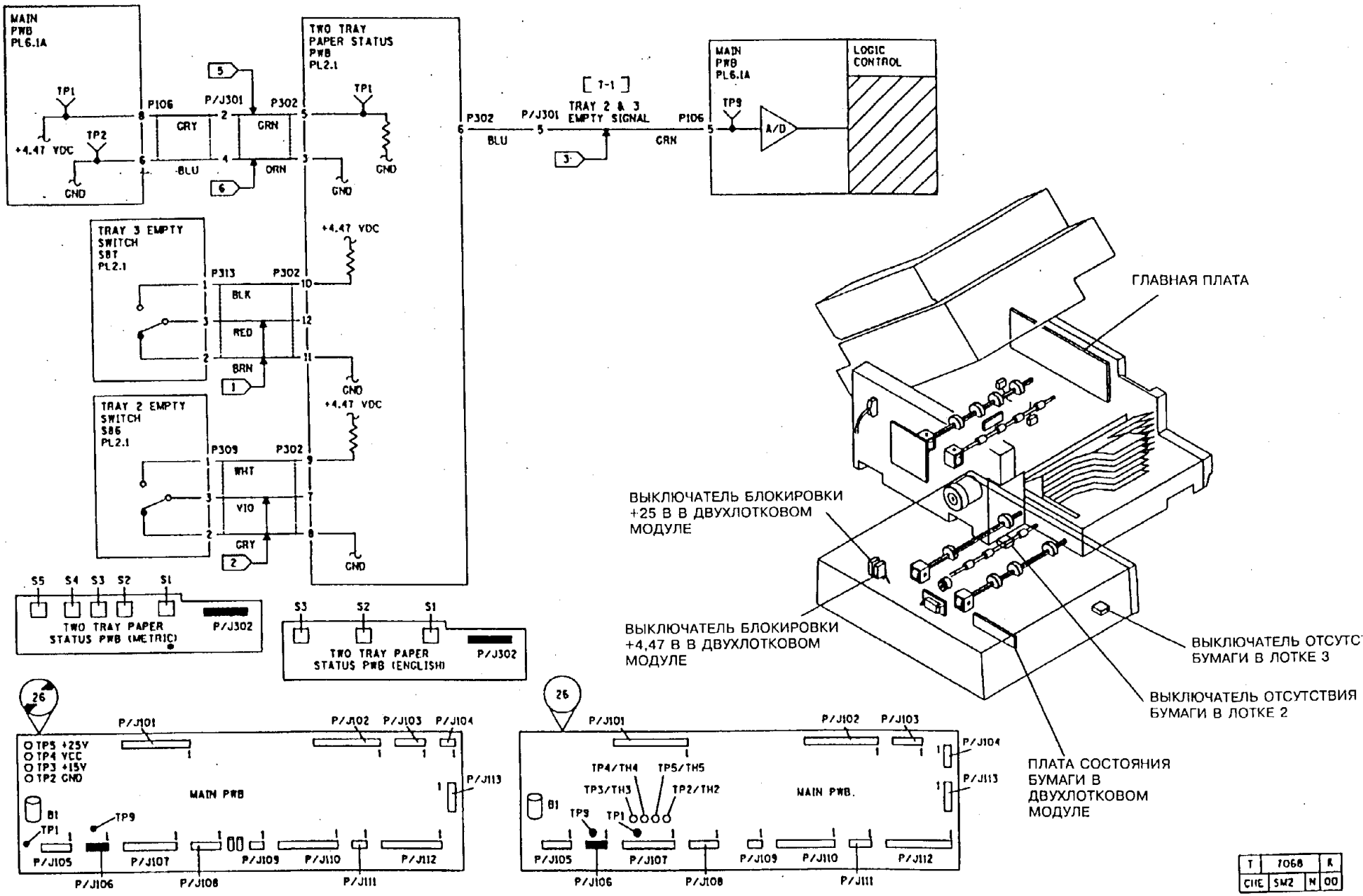


| T | 7068 | R |
|---|---|---|
| CIIE | SM2 | N | 00 |

## OF 2.10. ОПРЕДЕЛЕНИЕ ИСТОЧНИКА БУМАГИ (ОБХОДНОЙ ЛОТОК)

### ПРОЦЕДУРА

Введите диагностический код [8-0]. **Вставьте лист бумаги в обходной лоток. На дисплее сообщение : "Please Wait" (Ждите) сменится на сообщение: "Ready to Copy" (Готов к работе)**

**ДА НЕТ**

Настройте цифровой тестер на измерение постоянного напряжения +5 В. Присоедините плюсовой вывод тестера к контакту 6 разъема P102, а минусовой - к земле. Удерживайте выключатель предварительной подачи в обходном лотке активированным. **Прибор показывает +5 В.**

**ДА НЕТ**

Отсоедините разъем P102. Удерживая выключатель предварительной подачи из обходного лотка, проверьте, нет ли обрыва цепи между контактами 6 и 5 на разъеме P102 (кабельная часть). **Цепь замкнута.**

**ДА НЕТ**

Выполните следующее:

- Обратитесь к участку схемы, обозначенному флагом 1, и проверьте, нет ли короткого замыкания на землю в электрических соединениях между контактом 1 разъема P/J4 и контактом 6 разъема P102.
- Замените главную плату (PL 6.1).

Проверьте, не имеет ли заеданий или повреждений у активатора выключателя предварительной подачи из обходного лотка. Если активатор исправен, то замените выключатель предварительной подачи из обходного лотка (PL 2.6).

Замените главную плату (PL 6.1).

Замените главную плату (PL 6.1).

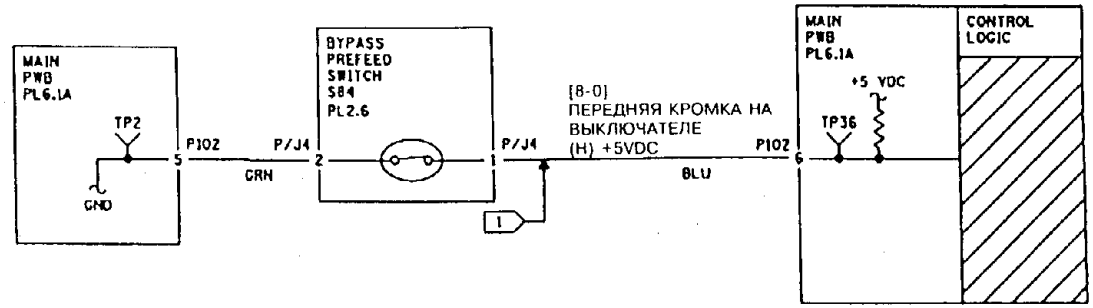


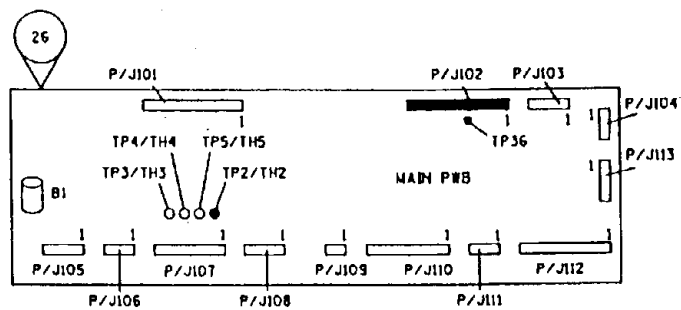


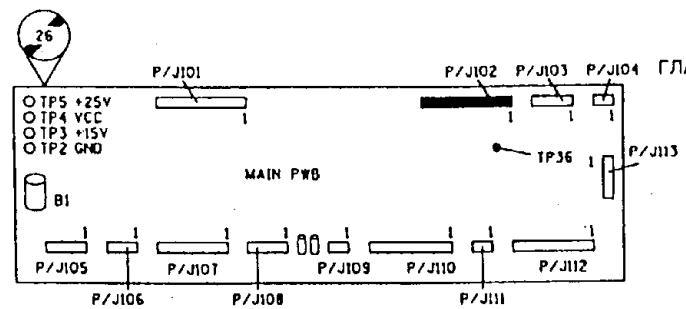


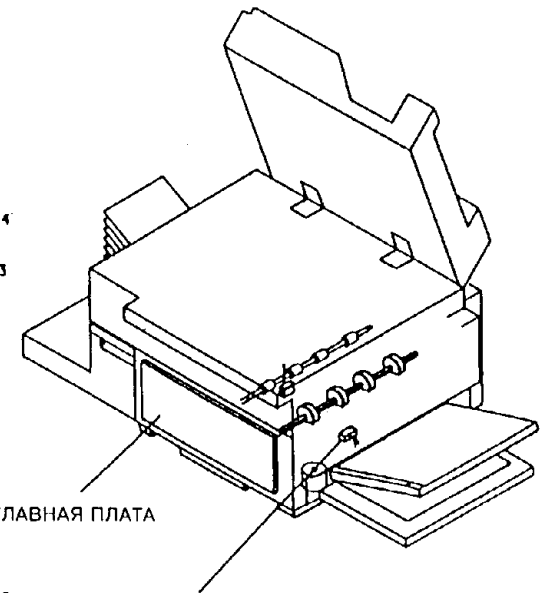


| T | TOTO | E |
|---|---|---|
| CHE | SM2 | N | 00 |

СТРАНИЦА СПЕЦИАЛЬНО ОСТАВЛЕНА ПУСТОЙ

## RAP OF 3.1. АУДИТРОН И АВТОСЧЕТЧИК

Аудитрон используется в аппаратах исполнения USO, XCL и XLA. Автосчетчик используется в аппаратах исполнения XCL.
Электрическая схема аудитрона представлена на противоположной странице. Электрическая схема автосчетчика показана на странице, следующей за схемой аудитрона.

### НАЧАЛЬНЫЕ ДЕЙСТВИЯ

Задайте положение выключателей на интерфейсной плате.

**Установка выключателя S1-1.**

- Установите выключатель **S1-1** в положение **ON ("Включено").** Если заказчику нужно, чтобы при снятии счетчика ответственного оператора появлялся код состояния L6, установите выключатель **S1-1** в положение **"Включено"** в конце обслуживания.

**Установка выключателя S1-2. АУДИТРОН**

- Если заказчик пользуется аудитроном Xerox, то поставьте выключатель **S1-2** в положение **OFF** ("Выключено").
- Если заказчик пользуется аудитроном марки, отличной от Xerox, поставьте выключатель **S1-2** в положение **ON** ("Включено)".

**Установка выключателя S1-2. АВТОСЧЕТЧИК.**

- Установите выключатель **S1-2** в положение **ON** ("Включено").

### ПРОЦЕДУРА

**Между контатами 4 (+) и 1 (-) разъема P503 на интерфейсной плате в режиме ожидания имеется постоянное напряжение +25 В.**

**ДА НЕТ**

Обратитесь к участку схемы, обозначенному флагом 1, и проверьте, нет ли обрыва цепи в электрических соединениях.

**Между контактами 1 и 3 разъема P501 на интерфейсной плате в режиме ожидания имеется напряжение линейного провода сети.**

**ДА НЕТ**

Обратитесь к участку схемы, обозначенному флагом 2, и проверьте, нет ли обрыва цепи в электрических соединениях. Убедитесь в том, что голубой провод соединен с контактом 3 разъема P501.

Установите счетчик ответственного оператора. **Появляется код L6.**

**ДА НЕТ**

Счетчик ответственного оператора не работает. **Между точкой TP51 (+) и точкой TP2 (-) на главной плате имеется постоянное напряжение +25 В.**

**ДА НЕТ**

**Между контактом 3 (+) разъема P503 и точкой TP2 (-) на главной плате имеется**

A B

**постоянное напряжение +25 В.**

**ДА НЕТ**

Замените интерфейсную плату (закажите новый комплект для дополнительного устройства).

Обратитесь к участку схемы, обозначенному флагом 4, и проверьте, нет ли обрыва цепи в электрических соединениях.

Введите диагностический код [2-6]. **Между точкой TP51(+) и точкой TP2 (-) на главной плате на 2 секунды появляется постоянное напряжение менее 1 В.**

**ДА НЕТ**

Замените главную плату (PL 6.1).

Измерьте напряжение внутри гнезда для счетчика ответственного оператора на аппарате. Нажмите снова на клавишу **Start** (Пуск). **Между контактами 4 (+) и 1 (-) в гнезде счетчика на 2 секунды появляется постоянное напряжение в пределах от +100 до +150 В.**

**ДА НЕТ**

Обратитесь к участку схемы, обозначенному флагом 6, и проверьте, нет ли обрыва цепи в электрических соединениях. Если соединения исправны, то замените интерфейсную плату (закажите новый комплект для внешнего устройства).

Нажмите на клавишу **Stop** (Останов). **Между контактами 6 (+) и 4 (-) разъема P501 имеется напряжение от 0 до 20 В.**

**ДА НЕТ**

Замените интерфейсную плату (закажите новый комплект для внешнего устройства).

Замените счетчик ответственного оператора.

Снимите счетчик ответственного оператора. Установите выключатель S1-1 в положение **OFF** ("Выключено"). **Код состояния L6 снимается.**

**ДА НЕТ**

Отсоедините от главной платы разъем P104. **Код состояния L6 снимается.**

**ДА НЕТ**

Замените главную плату (PL 6.1).

Присоедините к главной плате разъем P104 и отсоедините от интерфейсной платы разъем P503. **Код состояния L6 снимается.**

**ДА НЕТ**

Обратитесь к участку схемы, обозначенному флагом 7, и проверьте, нет ли замыкания на землю в электрических соединениях.

Замените интерфейсную плату (закажите новый комплект для внешнего устройства).

**Заказчик использует в аудитроне счетчик ответственного оператора Xerox.**

**ДА НЕТ**

Установите тот счетчик, которым пользуется заказчик. **Между контактами 2 (+) и 7 (-) разъема P504 при снятом счетчике ответственного оператора имеется напряжение около +6 В.**

**ДА НЕТ**

Замените интерфейсную плату (закажите новый комплект для внешнего устройства).

**Между контактами 2 (+) и 7 (-) разъема P504 при снятом счетчике ответственного оператора имеется напряжение около +16 В.**

**ДА НЕТ**

Замените интерфейсную плату (закажите новый комплект для внешнего устройства).

Обратитесь к участку схемы, обозначенному флагом 3, и проверьте, нет ли обрыва цепи в аудитроне, автосчетчике и во всех электрических соединениях. Если все в порядке, сообщите заказчику о том, что неисправен автосчетчик и его необходимо заменить.

Измерьте сопротивление между контактами 5 и 3 на счетчике ответственного оператора заказчика. **Сопротивление составляет от 3 до 4 КОм.**

**ДА НЕТ**

Сообщите заказчику о том, что счетчик ответственного оператора неисправен.

Вставьте на место счетчик ответственного оператора. **По прежнему выдается код состояния L6.**

**ДА НЕТ**

Сообщите заказчику о том, что счетчик ответственного оператора неисправен.

Обратитесь к участку схемы, обозначенному флагом 3, и проверьте, нет ли обрыва цепи в электрических соединениях. Если обрывы отсутствуют, то замените интерфейсную плату (закажите новый комплект для внешнего устройства).

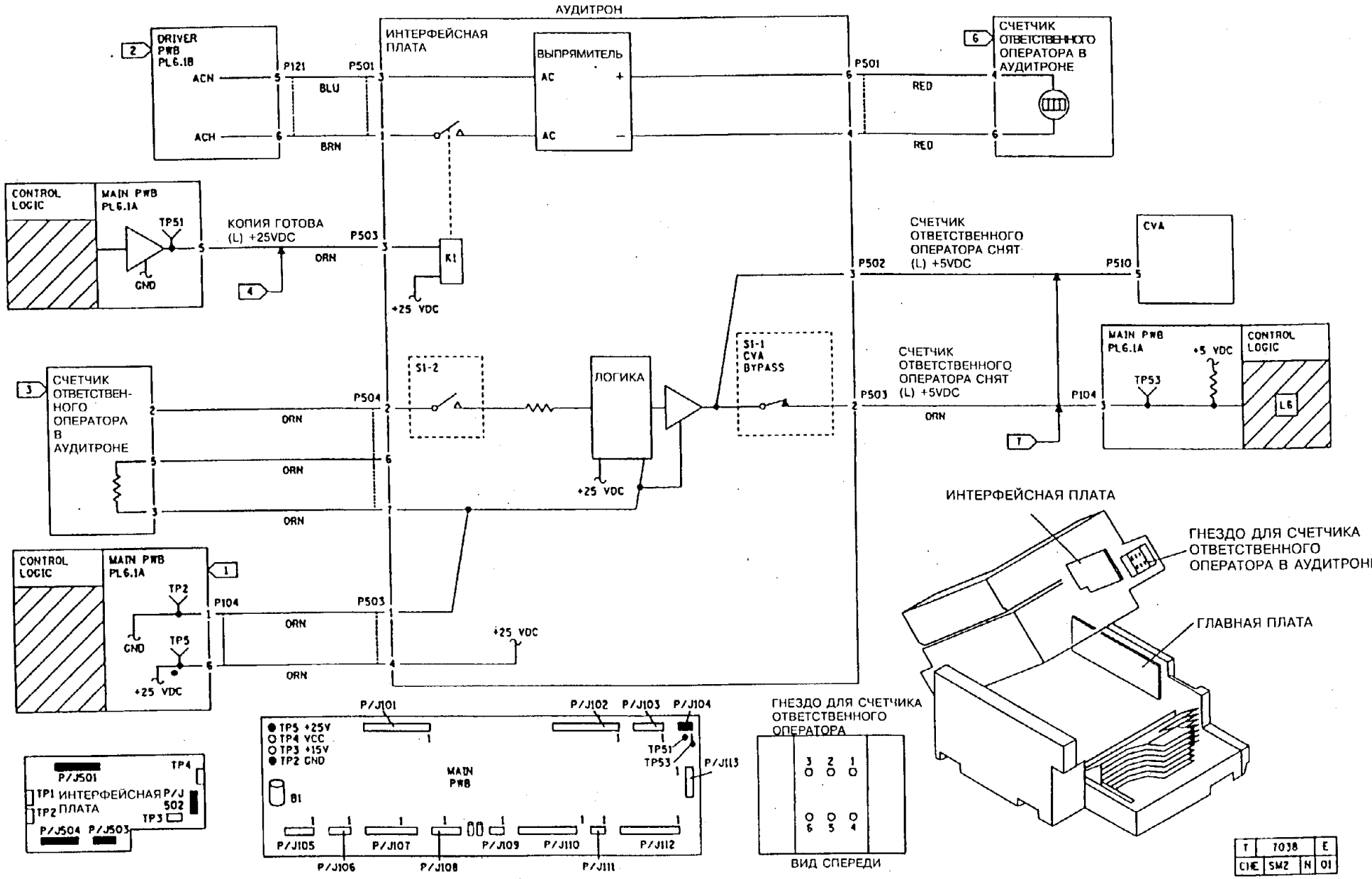


**Рис. 1. Электрическая схема аудитрона**
**Схема автосчетчика - на следующей странице**

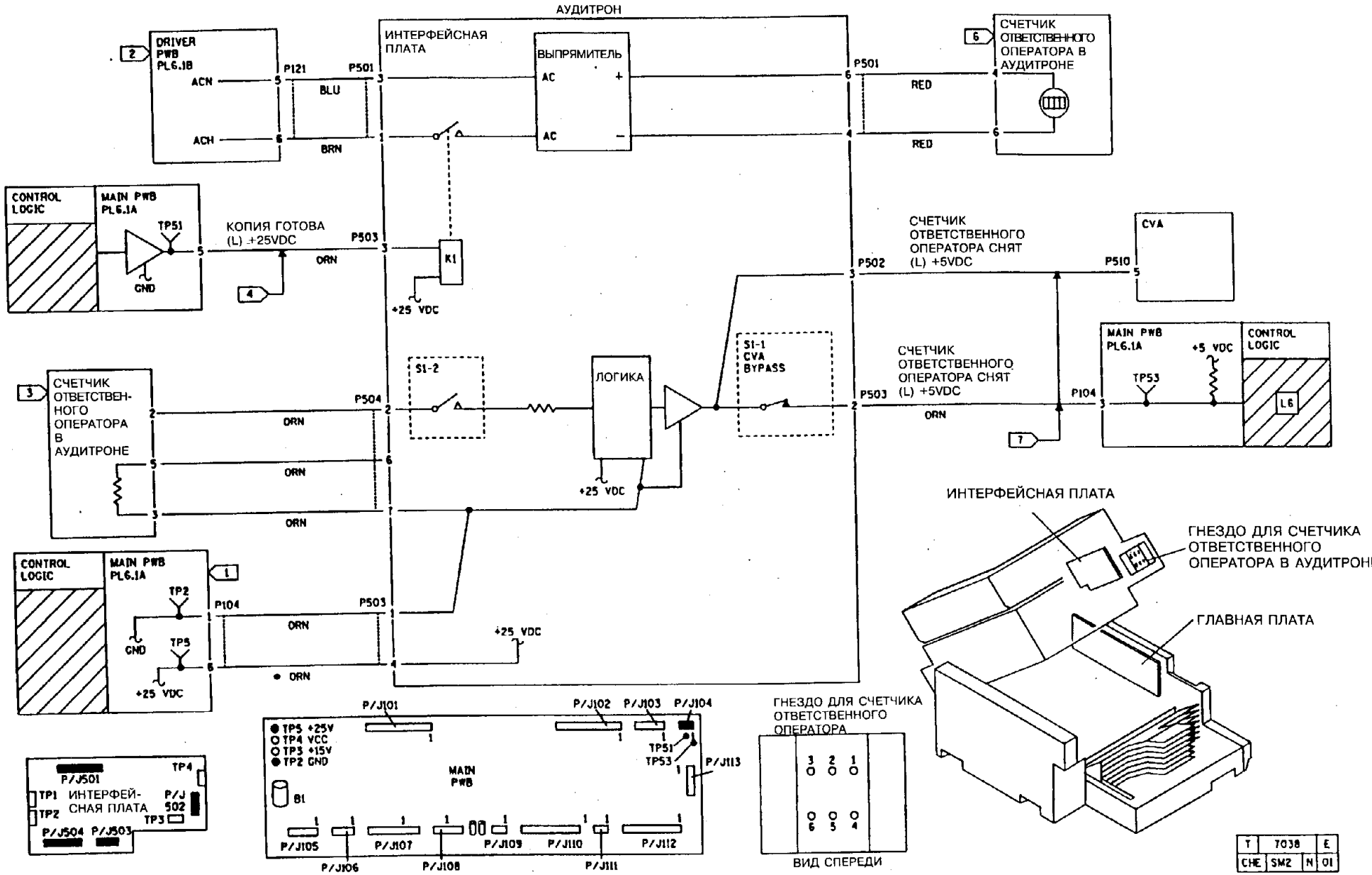


**Рис. 2. Электрическая схема автосчетчика**

**СТРАНИЦА СПЕЦИАЛЬНО ОСТАВЛЕНА ПУСТОЙ**

## RAP OF 3.2.1. ИНТЕРФЕЙС ВНЕШНЕГО УСТРОЙСТВА (МОДИФИКАЦИЯ 88)

### НАЧАЛЬНЫЕ ДЕЙСТВИЯ

Задайте положение выключателей на интерфейсной плате.

**Установка выключателя S1-1.**

- Поставьте выключатель S1-1 в положение **ON** ("Включено"). Если заказчику нужно, чтобы при снятии счетчика ответственного оператора появлялся код состояния L6, установку выключателя **S1-1** в положение **ON** ("Включено") следует произвести в конце обслуживания.

**Установка выключателя S1-2.**

- Поставьте выключатель **S1-2** в положение **OFF** ("Выключено").

### ПРОЦЕДУРА

**Между контатами 4 и 1 разъема P503 на интерфейсной плате в режиме ожидания имеется постоянное напряжение +25 В.**

**ДА НЕТ**

Обратитесь к участку схемы, обозначенному флагом 1, и проверьте, нет ли обрыва цепи в электрических соединениях.

**Отображается код L6.**

**ДА НЕТ**

Дополнительное устройство не считает или не записывает результаты счета в процессе изготовления копий. **Между точкой TP51 (+) и точкой TP2 (-) на главной плате имеется постоянное напряжение +25 В.**

**ДА НЕТ**

**Между контактом 3 (+) разъема P503 на интерфейсной плате и точкой TP2 (-) на главной плате имеется постоянное напряжение +25 В.**

**ДА НЕТ**

Замените главную плату (PL 6.1).

Обратитесь к участку схемы, обозначенному флагом 4, и проверьте, нет ли обрыва цепи в электрических соединениях.

Введите диагностический код [2-6]. **Между точкой TP51(+) и точкой TP2 (-) на главной плате на 2 секунды появляется постоянное напряжение, меньшее 1 В.**

**ДА НЕТ**

Замените главную плату (PL 6.1).

Проверьте, нет ли обрыва цепи между контактами 8 и 9 разъема P505. Нажмите снова клавишу **Start** (Пуск). **В течение 2 секунд цепь остается замкнутой.**

**A ДА НЕТ**

Обратитесь к участку схемы, обозначенному флагом 5, и проверьте, нет ли обрыва цепи в электрических соединениях.

Замените интерфейсную плату (закажите новый комплект для внешнего устройства).

Неисправно дополнительное устройство. Отсоедините дополнительное устройство от разъема P505. Установите выключатель S1-1 в положение **OFF** ("Выключено"). **Код состояния L6 снимается.**

**ДА НЕТ**

Отсоедините от главной платы разъем P104. **Код состояния L6 снимается.**

**ДА НЕТ**

Обратитесь к участку схемы, обозначенному флагом 6, и проверьте, нет ли замыкания на землю в электрических соединениях.

Замените интерфейсную плату (закажите новый комплект для дополнительного устройства).

Присоедините снова дополнительное устройство через разъем P505. Отображается код состояния L6.

**ДА НЕТ**

Сообщите заказчику о том, что дополнительное устройство неисправно.

Обратитесь к участкам схемы, обозначенным флагами 2 и 3, и проверьте, нет ли обрыва цепи в электрических соединениях. Если обрывы отсутствуют, то замените интерфейсную плату (закажите новый комплект для внешнего устройства).

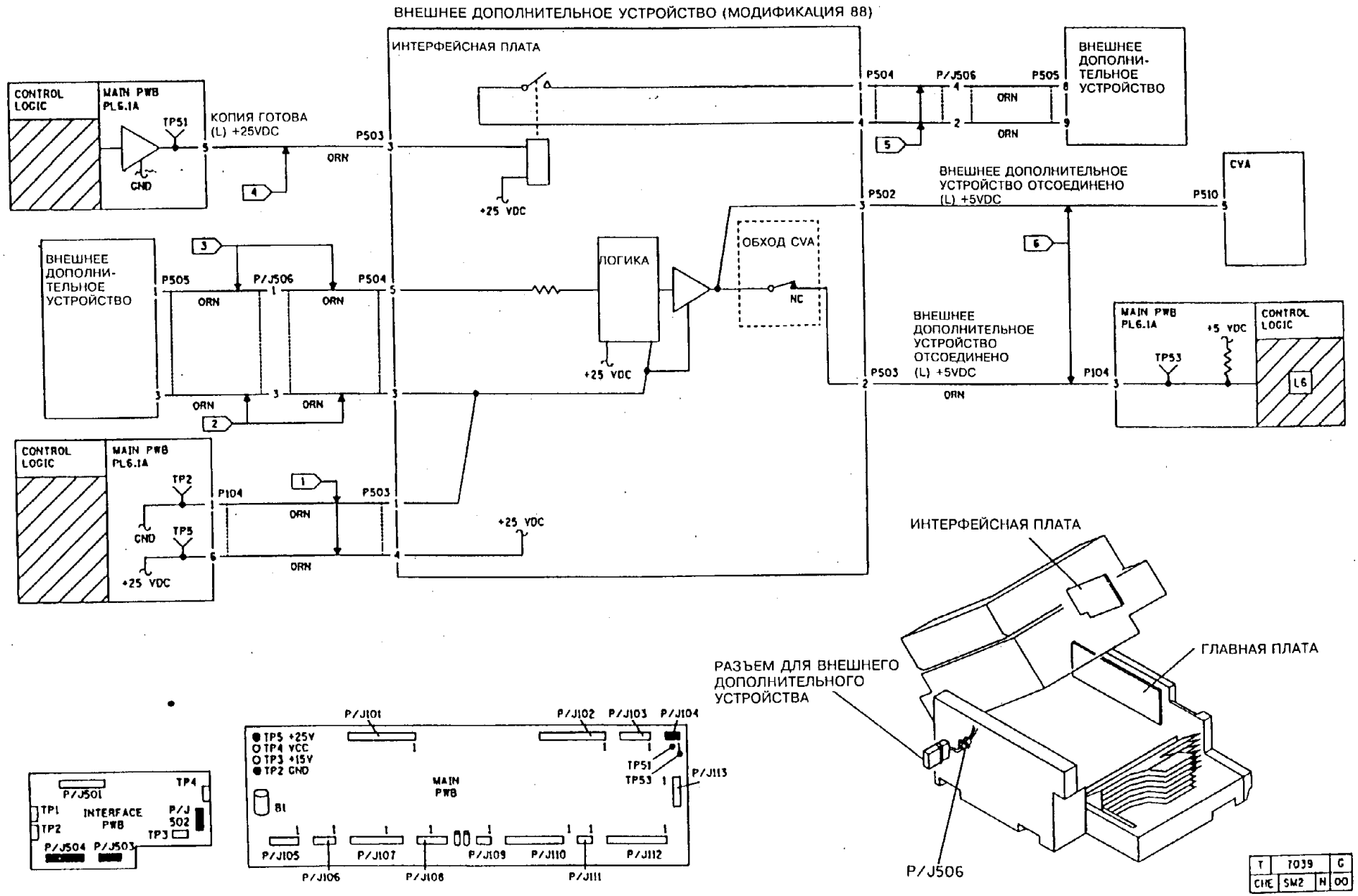


**Рис. 1. Интерфейс внешнего дополнительного устройства для модификации 88.**

## RAP OF 3.2.2 ИНТЕРФЕЙС ВНЕШНЕГО ДОПОЛНИТЕЛЬНОГО УСТРОЙСТВА (МОДИФИКАЦИЯ 81)

### ПРОЦЕДУРА

Снимите заднюю крышку и разъедините разъем P/J509. Проверьте, нет ли обрыва цепи по всем сигнальным проводам и проводам питающего напряжения от разъемов P/J113 и P/J104 к разъему P/J509. Для локализации неисправных соединений пользуйтесь доступными контрольными точками. **Обрывы цепи отсутствуют.**

**ДА НЕТ**

Выполните следующее:

- Проверьте электрические соединения между разъемами P/J509 и P/J507
- Проверьте электрические соединения между разъемами P/J509 и P/J506

Проверьте, нет ли обрыва цепи между разъемом P/J509 и электрическими соединениями с дополнительным устройством. **Обрывы отсутствуют.**

**ДА НЕТ**

Если можно снять крышку разъема P/J505 со стороны дополнительного устройства, не снимая разъем с задней крышки, проверьте электрические соединения между разъемом P/J505 со стороны дополнительного устройства и разъемом P/J509. **Электрические соединения исправны.**

**ДА НЕТ**

Произведите по необходимости ремонт электромонтажа или разъемов.

Сообщите заказчику, что неисправно дополнительное устройство.

Замените главную плату (PL 6.1).

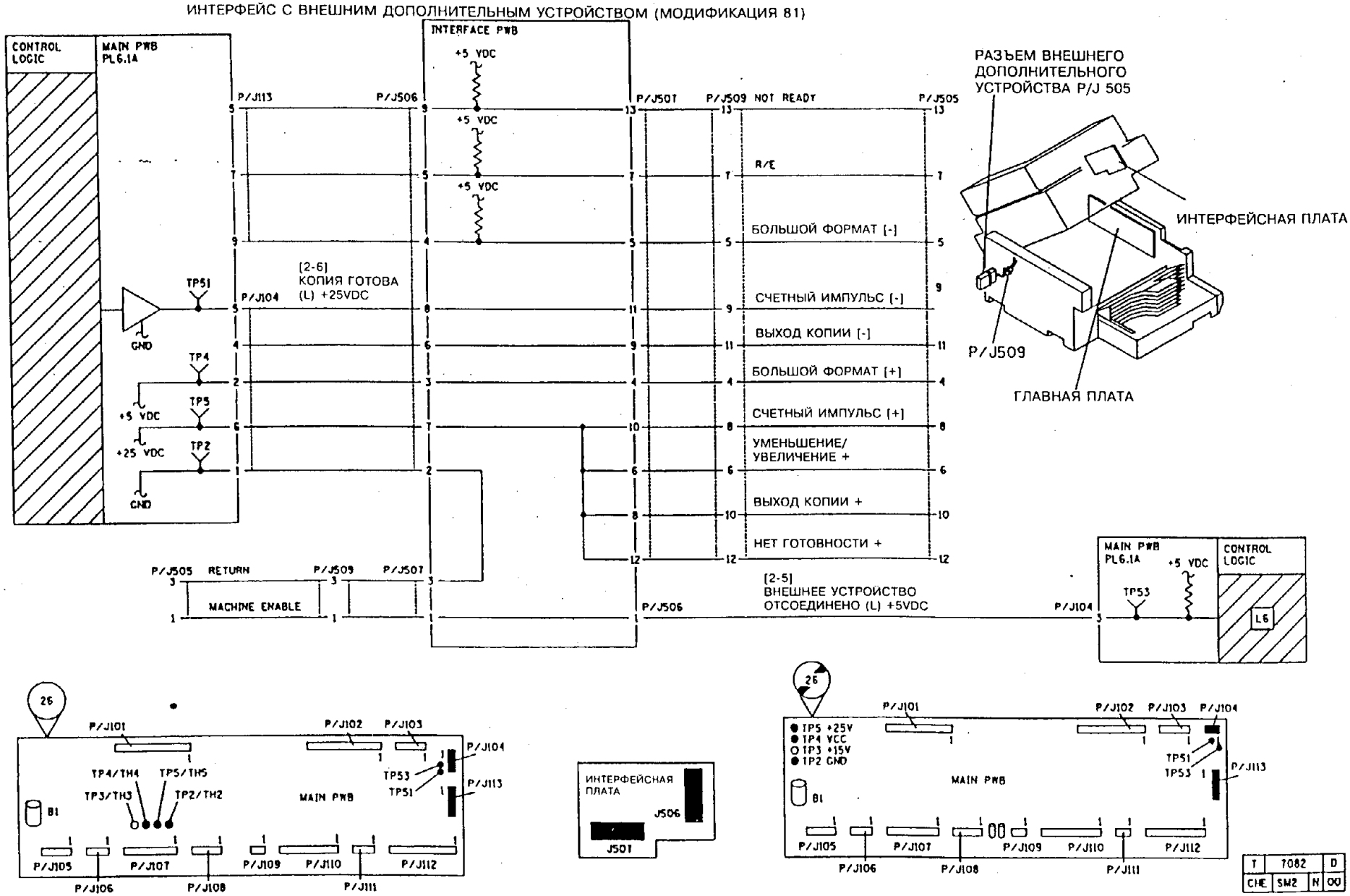


**Рис. 1. Интерфейс с внешним дополнительным устройством с модификацией 81**

## RAP OF 3.3. АНАЛИЗАТОР ОБЪЕМА КОПИРОВАНИЯ (CVA)

Анализатор объема копирования может быть установлен сам по себе или вместе с другим дополнительным устройством, таким, как например, аудитрон или автосчетчик. Различия между этими двумя конфигурациями показаны на электрической схеме. Если CVA установлен вместе с другим дополнительным устройством, используется интефейсная плата.

### НАЧАЛЬНЫЕ ДЕЙСТВИЯ.

Выполните следующее:

1. Если аппарат, находясь в режиме многократного копирования одного оригинала, делает только одну копию, это означает, что разрешенный интервал времени на ввод оригинала (Valid Entry Timeout) слишком мал. Измените этот интервал так, чтобы он был больше 10 секунд. Для этого воспользуйтесь процедурой, указанной в Инструкции по программированию CVA для ответственного оператора.

2. Если со дня установки CVA прошло менее 30 дней, проследите за тем, чтобы выключатель **S4** (а, если используется блок с **шестью** микровыключателями, то - **S6**) находился в положении **ON** ("Включено"). Если этот выключатель находится в положении **OFF** ("Выключено"), переведите его в положение ON ("Включено") и выполните процедуру инициализации CVA. Кроме того, сообщите заказчику, что аппарат должен простоять включенным в сеть не менее 18 часов, чтобы зарядилась встроенная в CVA батарейка.

### ПРОЦЕДУРА

**Горит один из трех световых индикаторов CVA.**

**ДА НЕТ**

Между контактами 1 и 2 разъема P520 на CVA в режиме ожидания имеется напряжение линейного провода сети.

**ДА НЕТ**

**Обратитесь к участку схемы, обозначенному флагом 1, и проверьте, нет ли обрыва цепи в электрических соединениях.**

Замените блок CVA.

**ВНИМАНИЕ!**

*Если **S4** был выключен, то перед тем, как продолжать процедуру, запишите все коды доступа и коды счетов.*

Отсоедините от CVA разъем P510. **Аппарат работает в режиме печати.**

**ДА НЕТ**

Выполните следующее:

- Обратитесь к участку схемы, обозначенному флагом 2, и проверьте, нет ли короткого замыкания на землю или между проводами.

**A** • Замените главную плату (PL 6.1).

Присоедините снова разъем P510. Отсоедините на несколько секунд разъем P520, и тут же снова его присоедините. **В течение нескольких секунд CVA показывает код 888 88888.**

**ДА НЕТ**

**CVA показывает код C1.**

**ДА НЕТ**

Нажмите клавишу **Cancel** ("Сброс"). Если код **C0** не меняется, отсоедините все разъемы от CVA и подождите 30 секунд. Присоедините снова разъемы. **CVA показывает код C0.**

**ДА НЕТ**

Сделайте копию на аппарате, чтобы убедиться в том, что неисправность больше не появится. Если неисправность сохраняется, замените CVA.

Замените блок CVA.

C1. Введите код: # 38014, чтобы временно обойти код состояния C1. **Аппарат простоял отключенным от сети не менее 18 суток.**

**ДА НЕТ**

Замените CVA.

Снимите CVA с аппарата. Найдите блок из четырех ползунковых выключателей. Убедитесь в том, что выключатель **S4** находится в положении ON ("Включено").

- Если **S4** находился в положении **OFF** ("Выключено"), дайте встроенной в устройство батарейке зарядиться в течение 18 или более часов.
- Если **S4** был в положении **ON** ("Включено"), замените CVA.

Выполните следующее:

- Введите код, используемый ответственным оператором для доступа к аппарату. **(xxxxx Enter)**. (пятизначный код и нажать клавишу Enter (Ввод)).
- Нажмите цифровую клавишу **5** для того, чтобы войти в режим технического обслуживания.

N - **Аппарат изготавливает копии в режиме печати.**

**ДА НЕТ**

Выполните процедуру инициализации CVA. ПРИМЕЧАНИЕ: Процедура инициализации сотрет все значения внутренних счетчиков копий. Если эта процедура окажется невыполнимой, то замените CVA.

**В режиме ожидания между точкой TP51 (+) и точкой TP2 (-) на главной плате имеется постоянное напряжение +25 В.**

**ДА НЕТ**

**Между контактами 3 (+) и 2 (-) разъема P510, расположенного в колонке, в режиме ожидания**

**B** **имеется напряжение +25 В**

**B** **ДА НЕТ**

Обратитесь к участку схемы, обозначенному флагом 4, и проверьте, нет ли обрыва цепи в электрических соединениях. Замените CVA.

Обратитесь к участку схемы, обозначенному флагом 3, и проверьте, нет ли обрыва цепи в электрических соединениях. Замените CVA.

Введите диагностический код [2-6] для проверки наличия сигнала Copy Made (Копия готова). **Между точкой TP51 (+) и точкой TP2 (-) на главной плате напряжение равно 0 В.**

**ДА НЕТ**

Замените главную плату (PL 6.1).

Присоедините на место все разъемы. Введите операторский код доступа к аппарату. **После нажатия клавиши ENTER, CVA показывает код 100.**

**ДА НЕТ**

Выполните процедуру инициализации CVA. ПРИМЕЧАНИЕ: Процедура инициализации сотрет все значения внутренних счетчиков копий. Если CVA не реагирует надлежащим образом на процедуру инициализации, замените CVA.

Следующие три шага осуществляют проверку командных клавиш программирования CVA. **Нажмите клавишу #. Дисплей показывает:**

_ _ _

**ДА НЕТ**

Замените блок CVA.

Следите за дисплеем, чтобы убедиться в том, что каждое из приведенных ниже нажатий на клавиши отображается. Последовательно нажмите на клавиши: 1,2,3,4,5,6,7,8,9,0. **Каждое нажатие клавиши отображается на дисплее.**

**ДА НЕТ**

Замените блок CVA.

Нажмите клавишу "*" (звездочка). **Дисплей показывает:**

- - -

**ДА НЕТ**

Замените CVA.

По всей видимости, CVA работает нормально. Попросите у ответственного оператора операторское Руководство по программированию (номер по каталогу 600P84627, пересмотренное издание B). Попросите оператора воспользоваться КНИГОЙ КОМАНД ПРОГРАММИРОВАНИЯ (PROGRAMMING INSTRUCTIONS BOOK), чтобы показать вам, в чем состоят его трудности. Если CVA не реагирует на команду, приведенную в книге, то произведите инициализацию CVA. Если CVA не инициализируется, то замените блок CVA.

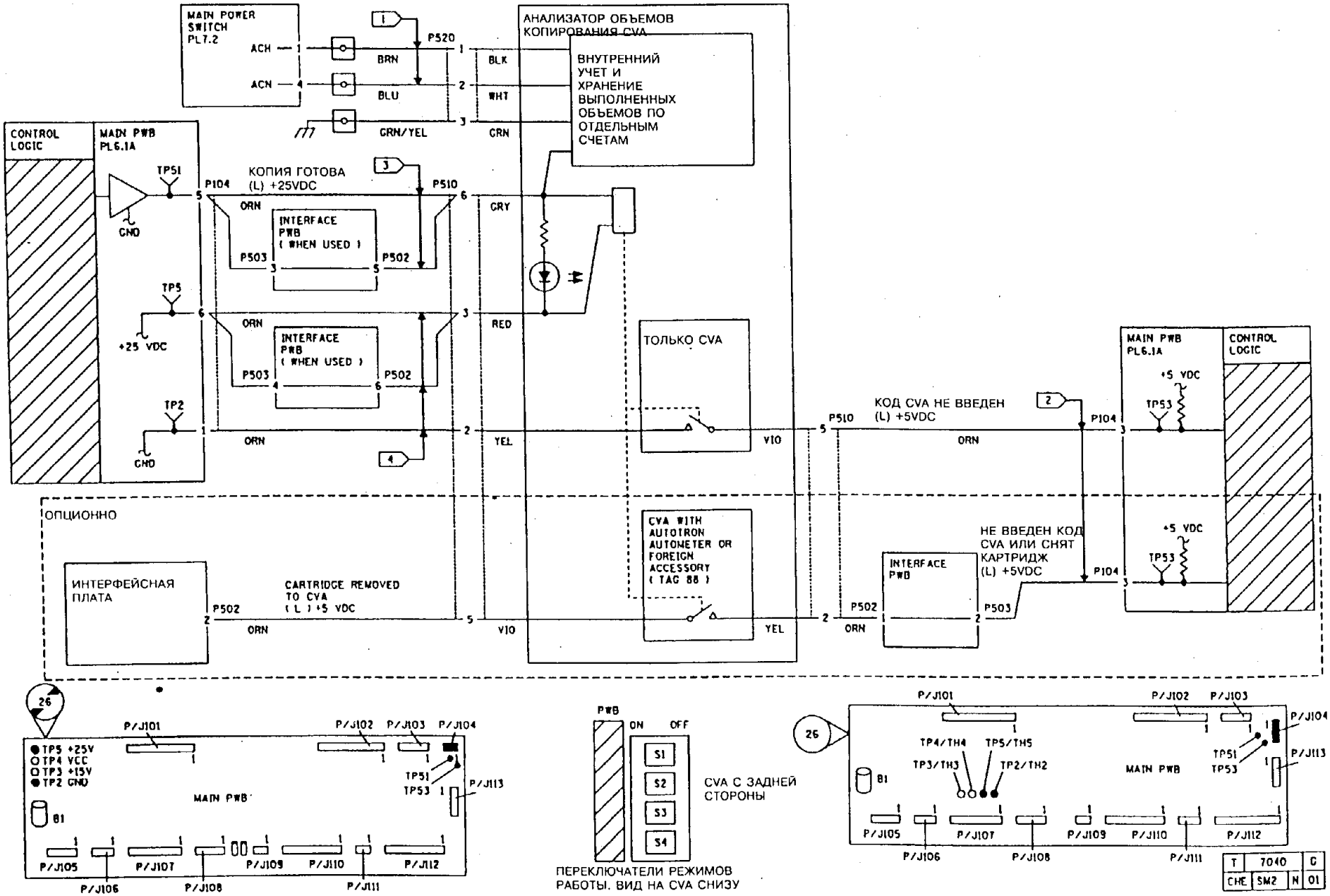
MAIN POWER SWITCH PL7.2
ACH
ACN
BRN
BLU
GRN/YEL
P520
BLK
WHT
GRN
АНАЛИЗАТОР ОБЪЕМОВ КОПИРОВАНИЯ CVA
ВНУТРЕННИЙ УЧЕТ И ХРАНЕНИЕ ВЫПОЛНЕННЫХ ОБЪЕМОВ ПО ОТДЕЛЬНЫМ СЧЕТАМ
CONTROL LOGIC
MAIN PWB PL6.1A
TP51
GND
КОПИЯ ГОТОВА (L) +25VDC
P104
P510
GRY
ORN
INTERFACE PWB ( WHEN USED )
P503
P502
TP5
+25 VDC
RED
TP2
YEL
ТОЛЬКО CVA
VIO
КОД CVA НЕ ВВЕДЕН (L) +5VDC
+5 VDC
TP53
ОПЦИОННО
ИНТЕРФЕЙСНАЯ ПЛАТА
CARTRIDGE REMOVED TO CVA ( L ) +5 VDC
CVA WITH AUTOTRON AUTOMETER OR FOREIGN ACCESSORY ( TAG 88 )
НЕ ВВЕДЕН КОД CVA ИЛИ СНЯТ КАРТРИДЖ (L) +5VDC
P/J101
P/J102
P/J103
P/J104
P/J113
P/J105
P/J106
P/J107
P/J108
P/J109
P/J110
P/J111
P/J112
TP5 +25V
TP4 VCC
TP3 +15V
TP2 GND
MAIN PWB
B1
TP4/TH4
TP5/TH5
TP3/TH3
TP2/TH2
TP51
TP53
PWB
ON
OFF
S1
S2
S3
S4
CVA С ЗАДНЕЙ СТОРОНЫ
ПЕРЕКЛЮЧАТЕЛИ РЕЖИМОВ РАБОТЫ. ВИД НА CVA СНИЗУ
T
7040
G
CHE
SM2
N
01

## RAP OF 3.4 СЧЕТЧИК УЧЕТА КОЛИЧЕСТВА КОПИЙ

### ПРОЦЕДУРА

ПРИМЕЧАНИЕ: Проверьте работу диагностического кода [2-60] - Предельное количество копий. **Между точкой TP18 (+) и точкой TP2 (-) имеется постоянное напряжение +25 В.**

**ДА НЕТ**

Обратитесь к участку схемы, обозначенному флагом 1, и проверьте, нет ли обрыва цепи в электрических соединениях. Если обрывы отсутствуют, то замените счетчик учета количества копий (PL 7.1B).

Введите диагностический код [2-3]. **Напряжение между точкой TP18 (+) и точкой TP2 (-) спадает от +25 В до 0 В.**

**ДА НЕТ**

Замените главную плату (PL 6.1).

Замените счетчик учета копий (PL 7.1B).

Рис. 1. Счетчик учета копий

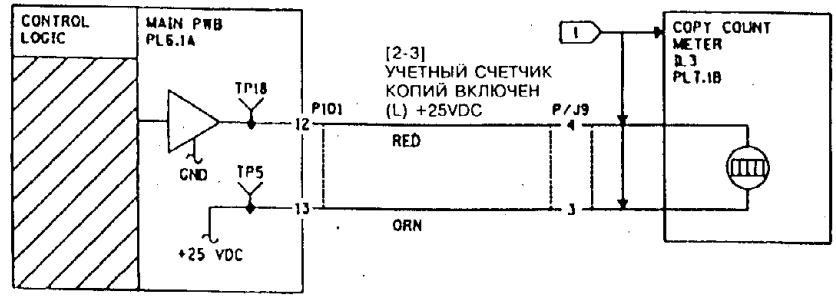


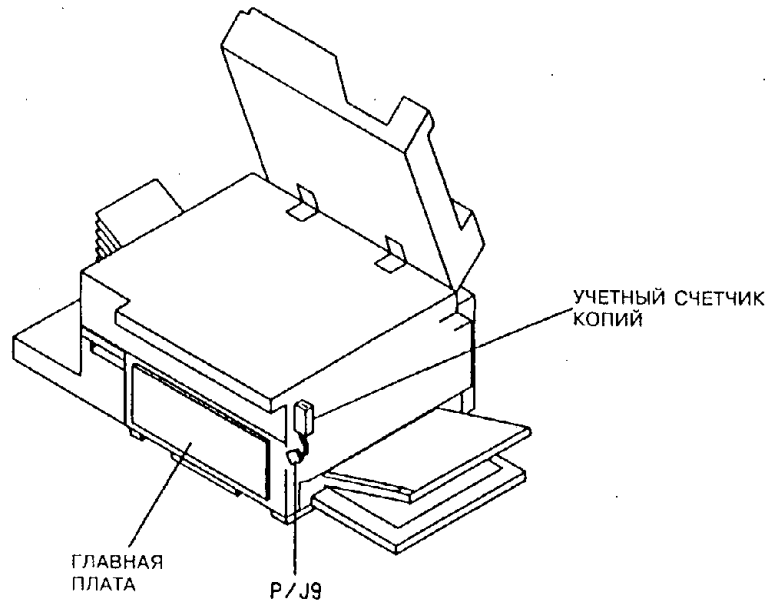


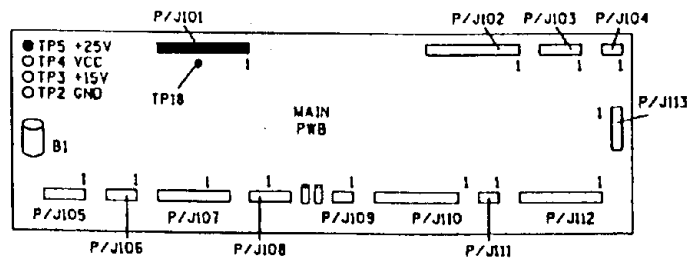


| | | | |
|---|---|---|---|
| T | 7041 | | E |
| CHE | SM2 | N | 00 |

## RAP OF 4.1 ПОИСК НЕИСПРАВНОСТИ ПО ШУМУ (5028/18/16)

**Введение**

В копировальном аппарате существует несколько типов шумов :

Писк

Дребезжание

Низкочастотные вибрации

Для определения каждого из типов шумов существуют разные приемы диагностики, несколько отличающиеся друг от друга.

**Писк**

Большинство писков имеют периодический характер. Если писк возникает во вращающихся элементах приводов, то его возникновение носит периодический характер, или же звуковая частота писка меняется с периодичностью, равной периоду вращения элемента.

Во время выполнения данной процедуры вам будет предложено определить на слух примерное расположение источника писка и затем выполнить некоторые действия, такие, как чистка или смазка одного или нескольких элементов. Рекомендуемые смазочные материалы перечислены в соответствующих RAP.

Не применяйте никаких аэрозольных смазок для аппарата. Ни в коем случае не наносите больше смазки, чем положено по ТУ. Лишняя смазка может повредить деталям аппарата.

Если вы смазали подозреваемый элемент, но писк не прекращается, проверьте, не поврежден ли подозреваемый элемент (элементы), и, при онеобходимости, замените его или поищите другой элемент, который издает писк.

Попросите пользователя уточнить, не возникает ли писк во время длительных работ по изготовлению копий. Если это так, дайте аппарату поработать до возникновения писка, а затем следуйте приводимым ниже процедурам.

Для локализации шума до конкретной подсистемы воспользуйтесь приводимой ниже блок-схемой. В соответствии с указаниями блок-схемы переходите к соответствующей RAP.

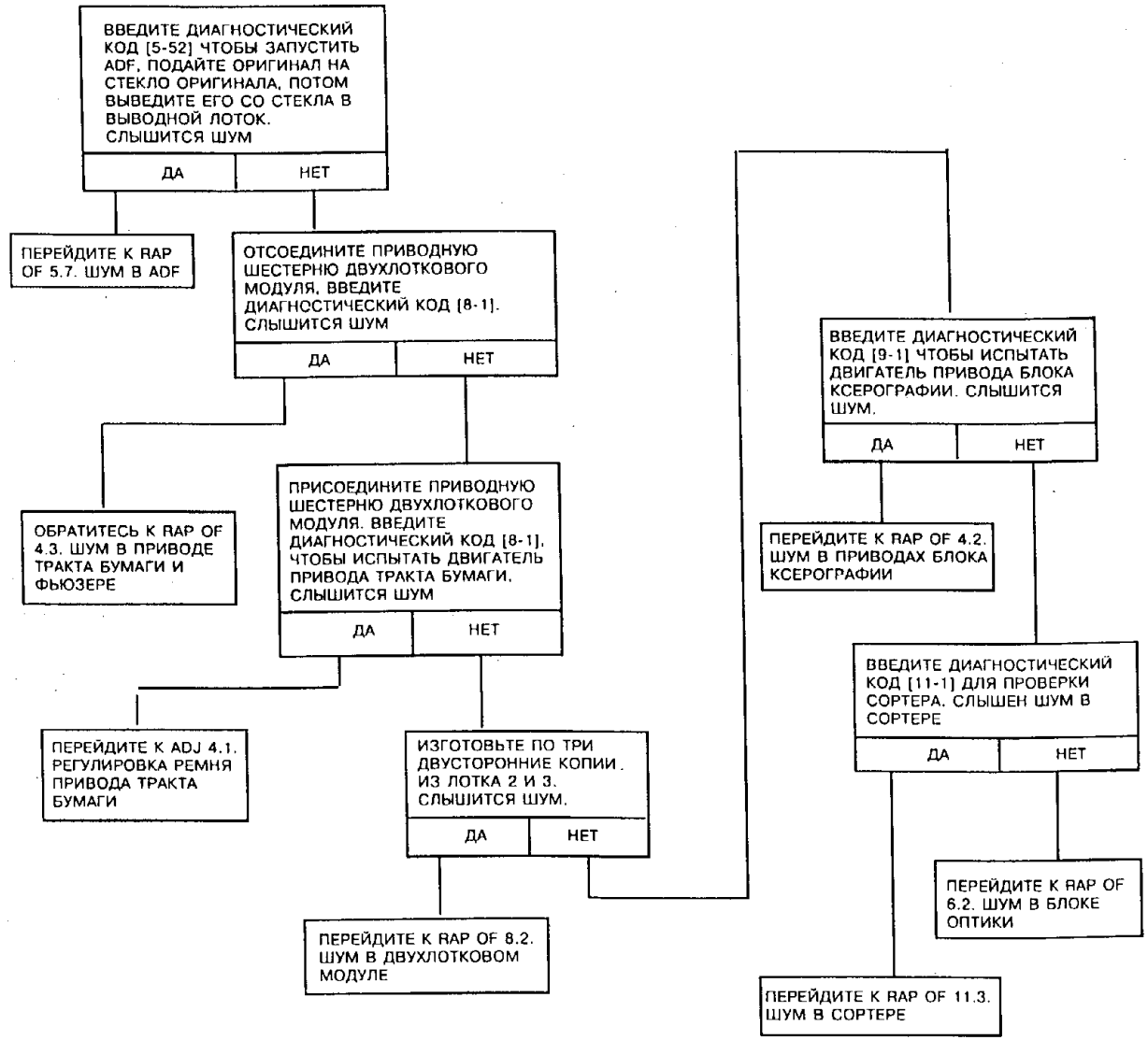


**Рис. 1. Блок-схема поиска неисправностей по шуму**

## RAP OF 4.1.1 ПОИСК НЕИСПРАВНОСТИ ПО ШУМУ (5328)

**Введение**

В копировальном аппарате существует несколько типов шумов :

Писк

Дребезжание

Низкочастотные вибрации

Для определения каждого из типов шумов существуют разные приемы диагностики, несколько отличающиеся друг от друга.

**Писк**

Большинство писков имеют периодический характер. Если писк возникает во вращающихся элементах приводов, то его возникновение носит периодический характер, или же звуковая частота писка меняется с периодичностью, равной периоду вращения элемента.

Во время выполнения данной процедуры вам будет предложено определить на слух примерное расположение источника писка и затем выполнить некоторые действия, такие, как чистка или смазка одного или нескольких элементов. Рекомендуемые смазочные материалы перечислены в соответствующих RAP.

Не применяйте никаких аэрозольных смазок для аппарата. Ни в коем случае не наносите больше смазки, чем положено по ТУ. Лишняя смазка может повредить деталям аппарата.

Если вы смазали подозреваемый элемент, но писк не прекращается, проверьте, не поврежден ли подозреваемый элемент (элементы), и, при онеобходимости, замените его или поищите другой элемент, который издает писк.

Попросите пользователя уточнить, не возникает ли писк во время длительных работ по изготовлению копий. Если это так, дайте аппарату поработать до возникновения писка, а затем следуйте приводимым ниже процедурам.

Для локализации шума до конкретной подсистемы воспользуйтесь приводимой ниже блок-схемой. В соответствии с указаниями блок-схемы переходите к соответствующей RAP.

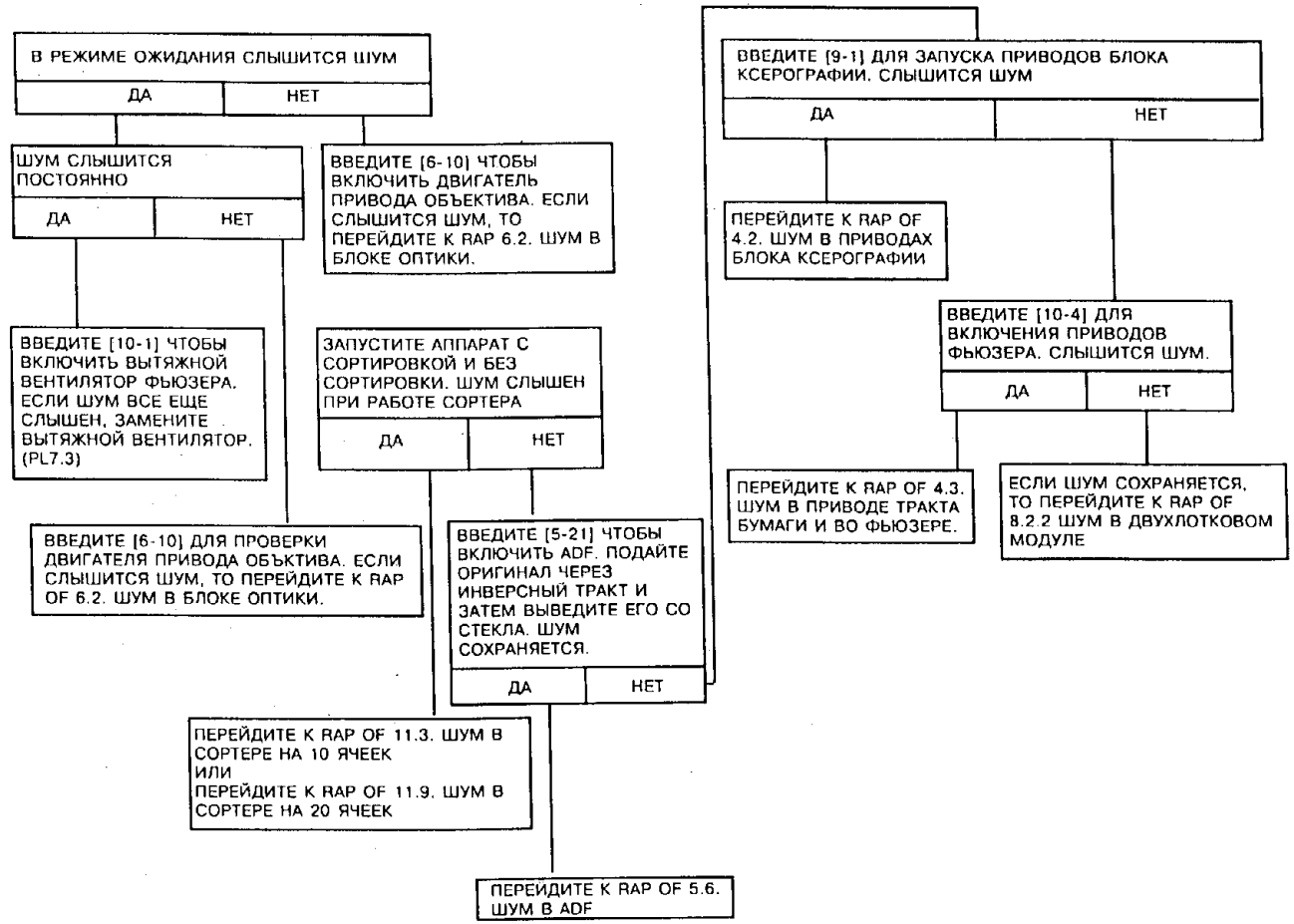


**Рис. 1. Блок-схема поиска неисправностей по шуму**

## RAP OF 4.2. ШУМ В ПРИВОДЕ БЛОКА КСЕРОГРАФИИ

### ПРОЦЕДУРА

1. Если возможно, установите другой копи-картридж и дайте аппарату поработать. При сохранении неполадки переходите к шагу 2.
2. Снимите узел обходного лотка.
3. Снимите блок проявления
4. Откройте правую дверцу и установите имитатор для обхода блокировки.
5. При закрытом аппарате введите диагностический код [9-1] и установите, к какому типу из нижеперечисленных относится наблюдаемая вами неполадка.
   - Если шум сохраняется при открытой правой дверце, замените привод двигателя блока ксерографии (PL 1.2).
   - Если при открытой правой дверце шум исчезает, переходите к шагу 6.

   Слегка постучите по верхней задней поверхности крышки шнека в корпусе для проявителя, чтобы крышка села на место полностью (На этой крышке имеется заднее уплотнение из пористого материала (PL 4.3)). Крышка должна стоять не выше 1,00 мм над нижней частью V-образного выреза, позволяя копи-картриджу полностью заходить в этот вырез.

   **(без модификации 20)** Установите на место блок проявления и закройте правую дверцу. Если неисправность сохраняется, то установите комплект прокладок двигателя привода блока ксерографии (PL 1.1).

Переходите к шагу 6.

6. Снимите двигатель привода блока ксерографии, согласно процедуре REP 4.5.
7. Проверьте, нет ли царапин или повреждений осей, на которых установлены неподвижные натяжные ролики:
8. Если оси повреждены или поцарапаны, замените двигатель привода блока ксерографии.
9. Обратитесь к таблице 1 и смажьте детали двигателя привода блока ксерографии.

**ВНИМАНИЕ**

*Не применяйте никаких аэрозольных смазок для аппарата. Ни в коем случае не наносите больше смазки, чем положено по ТУ. Лишняя смазка может повредить детали аппарата.*
*Для пластмассовых шестерен на металлических осях рекомендуется следующая смазка:*

**Исполнение USCO** - турбинное масло XEROX 70P95
**Исполнение RX** - масло XEROX 70H23

Смазка должна наноситься из масленки с клапаном в наконечнике:

Клапанная масленка XEROX 600T00742.

10. Для снятия диагностического кода нажмите клавишу **C/CM.**

**Таблица 2.14. Детали двигателя привода блока ксерографии**

| Источник писка | Рычаг отвода шестерни |
|---|---|
| Натяжные ролики | Нанесите 2 капли масла: в исполнении USCO - 70P95, в исполнении RX - 70H23 между рычагами из листового металла и боковыми поверхностями шестерен. |
| Меры по устранению | Нанесите 2 капли масла: в исполнении USCO - 70P95, в исполнении RX - 70H23 на оси натяжных роликов, по одной с каждой стороны ролика. |

## RAP OF 4.3. ШУМЫ В ПРИВОДЕ ПУТИ БУМАГИ И ФЬЮЗЕРЕ

**ПРОЦЕДУРА**

1. Если при выполнении диагностического кода [8-1] слышны стуки, выполните процедуру A.
2. Если при выполнении диагностического кода [8-1] слышится глухой шум, выполните процедуру B.
3. Если при выполнении диагностического кода [8-1] слышится писк, то выполните процедуру C.

**Процедура A**

1. Замените переднее разрезное упорное кольцо (PL 5.1).
2. Установите комплект противолюфтовых шайб для подшипника фьюзера (Fuser Bearing Fallout Kit) (PL 5.1).

**Процедура B**

1. Снимите узел податчика бумаги (PL 2.4).
2. Проверьте, не загрязнен ли шкив привода подачи бумаги (PL 2.5). При необходимости произведите чистку или замену.
3. Проверьте, нет ли поврежденных зубцов на ремне привода

пути бумаги. Если есть повреждения, замените ремень. (PL 1.1, 1.3).

4. Выполните регулировку: "ADJ 4.1. Ремень привода пути бумаги".
5. (5328) Проверьте, не накопились ли отложения на приводном шкиве фьюзера.

**Процедура C**

1. Откройте аппарат.
2. Установите имитатор для обхода блокировки на выключатель блокировки верхнего узла.
3. Введите диагностический код [8-1], чтобы включился двигатель привода пути бумаги и пришли в движение узлы, ведомые ремнем привода пути бумаги.
4. Нажмите на клавишу **STOP** (ОСТАНОВ).
5. Если послышался писк, то переходите к следующему шагу. Если писка не слышно, переходите к процедуре D.
6. Обратитесь к таблице, приведенной ниже, и нанесите смазку на перечисленные детали. Если после смазки подозреваемой детали писк не прекращается, проверьте, не повреждена ли эта деталь. При необходимости замените ее или проверьте, не является ли источником писка другая деталь.

**ВНИМАНИЕ**

*Не применяйте никаких аэрозольных смазок для аппарата. Ни в коем случае не наносите больше смазки, чем положено по ТУ. Лишняя смазка может повредить детали аппарата. Ни в коем случае не смазывайте торцы осей, к которым прижата пластина заземления. Этим вы разорвете цепь заземления в аппарате.*

Для пластмассовых шестерен на металлических осях рекомендуется следующая смазка:

**Исполнение USCO** - турбинное масло XEROX 70P95
**Исполнение RX** - масло XEROX 70H23

Смазка должна наноситься из масленки с клапаном в наконечнике:

Клапанная масленка XEROX 600T00742.

Для смазки трущихся поверхностей типа пластмасса-металл рекомендуются следующие консистентные смазки.

Смазка XEROX 70P96 Molub Alloy (тюбик 28 г)

Смазка XEROX 70P43 Molub Alloy (тюбик 56 г)

Смазка XEROX 70P93 Molub Alloy (большая банка)

*ПРИМЕЧАНИЕ: 70P96, 70P43, 70P93 - это одна и та же смазка XEROX Molub Alloy в разной упаковке.*

**Таблица 2.15: Элементы привода пути бумаги и элементы податчика бумаги.**

| Источник писка | Меры по устранению |
|---|---|
| Вал шестерни привода пути бумаги<br>Ось промежуточной шестерни<br>Оси натяжных роликов<br>Вал шкива привода податчика бумаги<br>Ось промежуточной шестерни в податчике бумаги<br>Ось шестерни/шкива в приводе фьюзера | Нанесите на каждую ось по 2 капли масла: в исполнении USCO - 70P95, в исполнении RX - 70H23. |
| Муфта подачи из лотка 1 | Очистите и смажьте муфту подачи, согласно процедуре REP 8.2. |

7. Для снятия диагностического кода, с которым вы работали, нажмите клавилу **C/CM.**
8. Если смазка устраняет писк в любой из деталей пути бумаги или податчика бумаги, снимите двигатель привода пути бумаги согласно процедуре REP 4.1 и узел податчика бумаги согласно процедуре REP 8.1.
9. Снимите шестерню привода пути бумаги согласно процедуре REP 4.2, паразитную шестерню согласно процедуре REP 4.2 и натяжные ролики согласно процедуре REP 4.7 с двигателя привода пути бумаги.
10. Снимите шестерню/шкив привода фьюзера , согласно процедуре REP 10.2 с узла фьюзера.
11. Снимите шкив привода податчика бумаги (PL 2.5) и паразитную шестерню податчика бумаги (PL 2.5) с узла податчика бумаги.
12. Сотрите чистой тряпкой масло и консистентную смазку с отверстий в шкивах, шестернях, роликах, а также с осей.
13. Нанесите на все оси достаточное количество консистентной молибденовой смазки (70P43/70P93/ 7OP96).
14. Поставьте на место узел податчика бумаги и двигатель привода пути бумаги.
15. Введите в зацепление шестерню привода двухлоткового модуля.

**Процедура D**

1. Введите диагностический код [8-1], чтобы запустить двигатель привода пути бумаги и детали, приводимые в движение ремнем привода пути бумаги

Примечание: Аппарат должен быть открыт, и на выключателе блокировки верхнего узла должен быть установлен имитатор для обхода блокировки.

2. Подожмите прижимной вал фьюзера прижимными рычагами. Если слышится писк, обратитесь к таблице, приведенной ниже, и смажьте ось нагревательного вала и ось прижимного вала.
3. Нажмите на клавишу **Stop** (Останов).

**Таблица 2.16: Элементы узла фьюзера**

| Источник писка | Меры по устранению |
|---|---|
| Нагревательный вал<br>Прижимной вал | Нанесите на каждую ось по 2 капли масла: в исполнении USCO - 70P95, в исполнении RX - 70H23. |

4. Поставьте на место шестерню привода двухлоткового модуля.
5. Для снятия диагностического кода, с которым вы работали, нажмите клавилу **C/CM.**
6. Снимите имитатор для обхода блокировки с выключателя верхнего узла.

## RAP OF 5.1. НЕПОЛАДКИ ADF

### ПРОЦЕДУРА

**Оригиналы правильным образом подаются на стекло оригинала, однако застревают при выводе со стекла на выходе.**

**ДА НЕТ**

Выполните следующее:

- Если имеют место пропуски подачи, переходите к RAP OF 5.3 "Пропуски подачи".
- Если имеет место подача нескольких листов одновременно, переходите к RAP OF 5.4 "Одновременная подача нескольких листов".
- Введите диагностический код [5-0]. **На дисплее сообщений появляется "Please Wait" (Ждите) или "Ready to Copy" (Готов).**

**ДА НЕТ**

Переходите к "RAP OF 5.2 Связи ADF".

Активируйте выключатель освобождения стопки бумаги, подавая лист бумаги в податчик для нескольких листов. **На дисплее сообщений сообщение "Please Wait" (Ждите) меняется на сообщение "Ready to copy" (Готов к работе) и обратно.**

**ДА НЕТ**

Выполните следующее:

- Проверьте, не сломан ли активатор выключателя. Замените при необходимости выключатель. (PL 8.2).
- Проверьте, на месте ли магнит выключателя освобождения стопки бумаги.
- Обратитесь к участку схемы, обозначенному флагом 1, и проверьте, нет ли обрыва цепи в электрических соединениях.
- Обратитесь к участку схемы, обозначенному флагом 4, и проверьте, нет ли замыкания на землю в электрических соединениях.
- Перейдите к RAP "OF 1.9. Цепи заземления аппарата" и убедитесь в отсутствии обрывов цепей заземления по всему ADF.
- Замените плату ADF (PL 8.2).

Введите диагностический код [10-5] и приоткройте ADF как минимум на 8 см. **На дисплее сообщение "Please Wait" (Ждите) сменяется на сообщение "Ready to Copy" (Готов к работе).**

**ДА НЕТ**

Выполните следующее:

- Проверьте, на месте ли магнит выключателя блокировки ADF (PL 6.2).
- Выполните регулировку "ADJ 5.3. Регулировка высоты ADF".
- Обратитесь к участку схемы, обозначенному

**A B**

флагом 2, и проверьте цепь выключателя. Если на дисплее постоянно отображается сообщение **"Please Wait"** (Ждите), проверьте, нет ли короткого замыкания между точкой TP39 на главной плате и землей. Если на дисплее постоянно отображается сообщение **"Ready to copy"** (Готов к работе), проверьте, нет ли обрыва цепи между точкой TP39 на главной плате и землей.

- Перейдите к RAP "OF 1.9. Цепи заземления аппарата" и убедитесь в отсутствии обрывов цепи заземления по всему ADF.
- Замените плату ADF (PL 8.2).

Введите диагностический код [5-7] для проверки светового индикатора готовности ADF. **Световой индикатор готовности ADF горит.**

**ДА НЕТ**

Выполните следующее:

- Обратитесь к участку схемы, обозначенному флагом 3, и проверьте, нет ли обрыва цепи в электрических соединениях.
- Перейдите к RAP "OF 1.9. Цепи заземления аппарата" и убедитесь в отсутствии обрывов цепей заземления по всему ADF.
- Замените плату ADF (PL 8.2).

**Световой индикатор готовности ADF горит только тогда, когда введен диагностический код [5-7].**

**ДА НЕТ**

Выполните следующее:

- Обратитесь к участку схемы, обозначенному флагом 3, и проверьте, не закорочена ли цепь на землю.
- Перейдите к RAP "OF 1.9. Цепи заземления аппарата" и убедитесь в отсутствии обрывов цепей заземления по всему ADF.
- Замените плату ADF (PL 8.2).

Выполните следующее:

- Проведите регулировку "ADJ 5.3. Регулировка высоты ADF".
- Перейдите к RAP "OF 1.9. Цепи заземления аппарата" и убедитесь в отсутствии обрывов цепей заземления по всему ADF.
- Замените плату ADF (PL 8.2).

Выполните следующее:

- Произведите чистку стекла оригинала.
- Проведите регулировку "ADJ 5.7. Монтажные кронштейны ADF".
- Проведите регулировку "ADJ 5.3. Высота ADF".
- Замените петли противовеса (PL 8.2).
- Обратитесь к RAP A6 и A7.
- Если оригиналы прилипают к стеклу оригинала, то произведите чистку стекла и нанесите на стекло антистатическую жидкость, а ремень оригинала - специальное средство, согласно процедуре REP 5.13.
- Для модели 5328 проверьте, нет ли трещин на опоре монтажных выступов крепления оптики ADF. Закажите и установите комплект усиления рамы ADF (Обязательная заводская модификация, модификация 50).

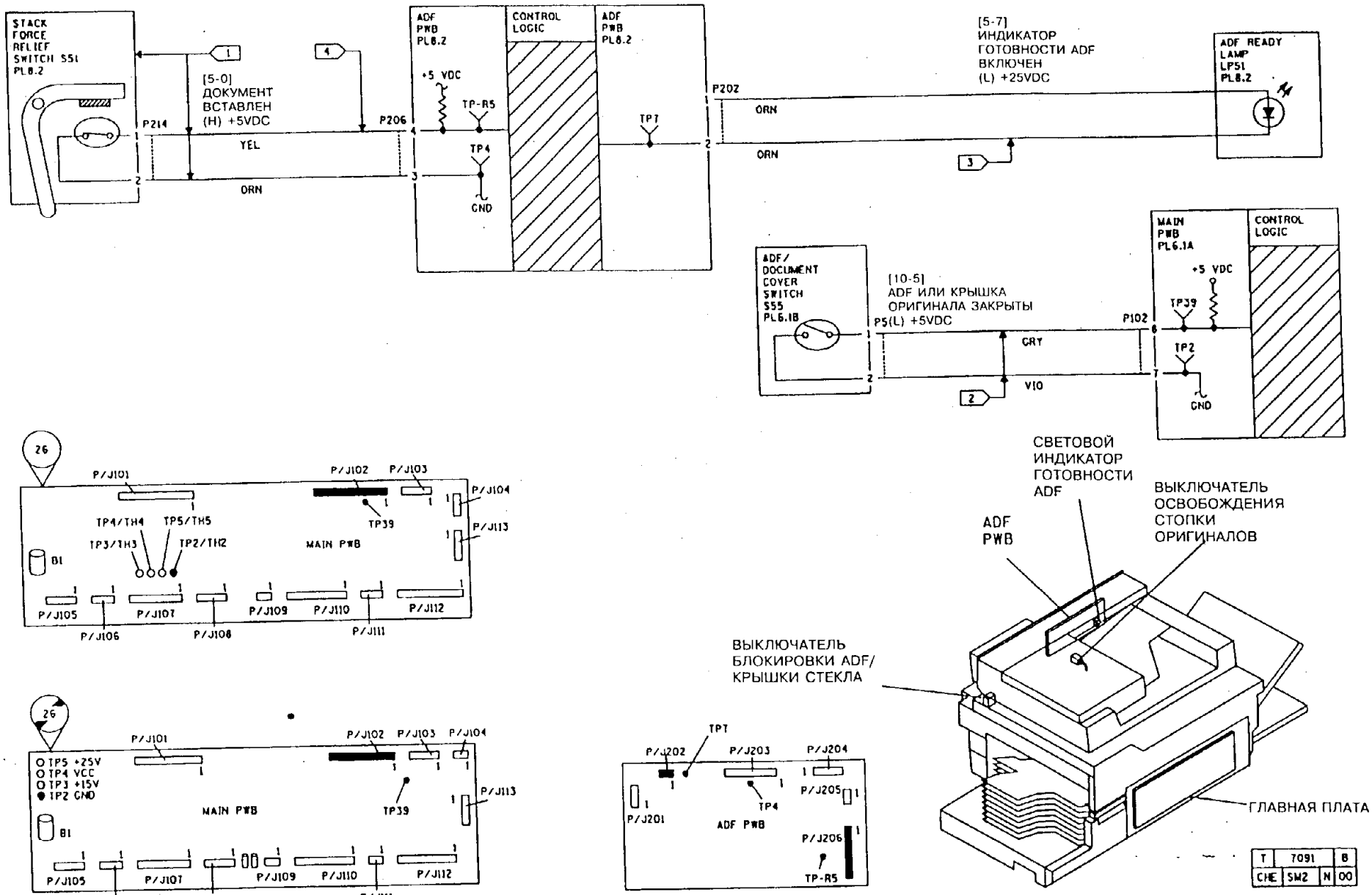
STACK FORCE RELIEF SWITCH S51 PL8.2
[5-0] ДОКУМЕНТ ВСТАВЛЕН (H) +5VDC
P214
P206
YEL
ORN
ADF PWB PL8.2
CONTROL LOGIC
+5 VDC
TP-R5
TP4
GND
TP7
P202
[5-7] ИНДИКАТОР ГОТОВНОСТИ ADF ВКЛЮЧЕН (L) +25VDC
ADF READY LAMP LP51 PL8.2
ADF/ DOCUMENT COVER SWITCH S55 PL6.1B
[10-5] ADF ИЛИ КРЫШКА ОРИГИНАЛА ЗАКРЫТЫ
P5(L) +5VDC
P102
GRY
VIO
MAIN PWB PL6.1A
TP39
TP2
P/J101
P/J102
P/J103
P/J104
P/J113
TP4/TH4
TP5/TH5
TP3/TH3
TP2/TH2
MAIN PWB
B1
P/J105
P/J106
P/J107
P/J108
P/J109
P/J110
P/J111
P/J112
TP5 +25V
TP4 VCC
TP3 +15V
TP2 GND
ADF PWB
TPT
P/J202
P/J203
P/J204
P/J205
P/J206
P/J201
TP4
TP-R5
СВЕТОВОЙ ИНДИКАТОР ГОТОВНОСТИ ADF
ВЫКЛЮЧАТЕЛЬ ОСВОБОЖДЕНИЯ СТОПКИ ОРИГИНАЛОВ
ADF PWB
ВЫКЛЮЧАТЕЛЬ БЛОКИРОВКИ ADF/ КРЫШКИ СТЕКЛА
ГЛАВНАЯ ПЛАТА
T 7091 B
CHE SW2 N 00

## RAP OF 5.2. СВЯЗЬ С ADF

### НАЧАЛЬНЫЕ ДЕЙСТВИЯ

Выполните следующее:

- Проверьте надежность заземления (сопротивление менее 1 Ом) у контактов 6, 9, 10, 11, 12, 13, 14. на разъеме P203. Для замыкания измерительной цепи воспользуйтесь контрольной точкой TP2 на главной плате. Если какая-нибудь точка окажется не заземленной или сопротивление заземления будет слишком велико, проверьте электрические соединения между низковольтным источником питания и платой ADF.
- Введите диагностический код [20-3], чтобы снять код состояния.
- Проследите за тем, чтобы разъем P220 (с задней стороны копировального процессора) был правильно установлен и чтобы внутрь процессора из разъема P/J220 не высовывались провода.

### ПРОЦЕДУРА

ПРИМЕЧАНИЕ: **С модификацией 14 или 19.** Перед тем, как ввести диагностическую программу, просмотрите файл истории работы аппарата и отметьте количество случаев появления кода состояния U4-7. Код U4-7 заносится в файл истории всякий раз, когда используются диагностические коды [3-5] и [3-6].

**Между контактом 8 (+) разъема P203 и точкой TP2 имеется постоянное напряжение от +5 В.**

**ДА НЕТ**

**На контакте 1 разъема P136 на низковольтном источнике питания имеется постоянное напряжение +5 В.**

**ДА НЕТ**

Перейдите к RAP "OF 1.1 Не работают индикаторы пульта управления".

Обратитесь к участку схемы, обозначенному флагом 7, и проверьте, нет ли обрыва цепи в электрических соединениях или неплотно соединенных разъемов.

Введите диагностический код [3-5] и проверьте линии связи с ADF. **Между контактом 3 (+) разъема P203 и землей (-) постоянное напряжение попеременно принимает значения +3,8 В и 0 В.**

**ДА НЕТ**

Выключите аппарат. Отсоедините разъем P203 от платы ADF. Введите диагностический код [3-5]. **Между контактом 3 (вилка) разъема P203 (+) и землей (-) постоянное напряжение попеременно принимает значения +3,8 В и 0 В.**

**ДА НЕТ**

Выполните следующее:

- Обратитесь к участку схемы, обозначенному флагом 1, и проверьте, нет ли обрыва цепи или короткого замыкания на землю в электрических соединениях.
- Замените главную плату (PL 6.1).
- Замените ППЗУ на главной плате (PL 6.1).

**A** Замените плату ADF (PL 8.2).

**A**

**Между контактом 2 разъема P203 (+) и землей (-) постоянное напряжение попеременно принимает значения +3,8 В и 0 В.**

**ДА НЕТ**

Выключите аппарат. Отсоедините разъем P203 от платы ADF. Введите диагностический код [3-5]. **Между контактом 2 (вилка) разъема P203 (+) и землей (-) постоянное напряжение попеременно принимает значения +3,8 В и 0 В.**

**ДА НЕТ**

Выполните следующее:

- Обратитесь к участку схемы, обозначенному флагом 6, и проверьте, нет ли обрыва цепи в электрических соединениях.
- Замените главную плату (PL 6.1).
- Замените микросхемы ППЗУ на главной плате (PL 6.1).

Замените плату ADF (PL 8.2).

**Между контактом 4 разъема P203 и землей постоянное напряжение попеременно принимает значения +3,8 В и 0 В.**

**ДА НЕТ**

Выключите аппарат. Отсоедините разъем P203 от платы ADF. Введите диагностический код [3-5]. **Между контактом 4 (вилка) разъема P203 (+) и землей (-) постоянное напряжение попеременно принимает значения +3,8 В и 0 В (+/- 0,2 В).**

**ДА НЕТ**

Выполните следующее:

- Обратитесь к участку схемы, обозначенному флагом 2, и проверьте, нет ли обрыва цепи или короткого замыкания на землю в электрических соединениях.
- Замените главную плату (PL 6.1).
- Замените микросхемы ППЗУ на главной плате (PL 6.1).

Замените плату ADF (PL 8.2).

Введите диагностический код [3-6] **Между контактом 5 разъема P203 (+) и землей (-) постоянное напряжение попеременно принимает значения +3,8 В и 0 В.**

**ДА НЕТ**

Выключите аппарат. Отсоедините разъем P203 от платы ADF. Введите диагностический код [3-6]. **Между контактом 5 (вилка) разъема P203 (+) и землей (-) постоянное напряжение составляет от +1,5 В до 0 В (+/- 0,2 В).**

**ДА НЕТ**

Выполните следующее:

- Обратитесь к участку схемы, обозначенному флагом 4, и проверьте, нет ли обрыва цепи или короткого замыкания на землю в электрических соединениях.
- Замените главную плату (PL 6.1).
- Замените микросхемы ППЗУ на главной плате (PL 6.1).

Замените плату ADF (PL 8.2).

**B**

**B**

Не выходите из диагностической программы [3-6]. **Между контактом 7 разъема P203 и землей постоянное напряжение попеременно принимает значения +4,8 В и 0 В.**

**ДА НЕТ**

Выключите аппарат. Отсоедините разъем P203 от платы ADF. Введите диагностический код [3-6]. **Между контактом 7 (вилка) разъема P203 (+) и землей (-) постоянное напряжение попеременно принимает значения +3,8 В и 0 В (+/- 0,2 В).**

**ДА НЕТ**

Выполняйте следующее и остановитесь на том шаге, где неисправность будет устранена.

- Обратитесь к участку схемы, обозначенному флагом 3, и проверьте, нет ли обрыва цепи или короткого замыкания на землю в электрических соединениях.
- Замените главную плату (PL 6.1).
- Замените микросхемы ППЗУ на главной плате (PL 6.1).

Замените плату ADF (PL 8.2).

Выключите аппарат и войдите в диагностическую программу [3-6]. **Между контактом 1 разъема P203 и землей имеется постоянное напряжение, примерно равное +3,8 В.**

**ДА НЕТ**

Выключите аппарат. Отсоедините разъем P203 от платы ADF. Введите диагностический код [3-6]. **На вилке между контактом 1 разъема P203 (+) и землей (-) имеется постоянное напряжение, примерно равное +1,7 В (+/- 0,2 В).**

**ДА НЕТ**

Выполняйте следующее и остановитесь, когда неисправность будет устранена.

- Обратитесь к участку схемы, обозначенному флагом 5, и проверьте, нет ли обрыва цепи или короткого замыкания на землю в электрических соединениях.
- Замените главную плату (PL 6.1).
- Замените микросхемы ППЗУ на главной плате (PL 6.1).

Замените плату ADF (PL 8.2).

Выполните следующее:

- Замените одновременно главную плату (PL 6.1) и плату ADF (PL 8.2).
- Проследите за тем, чтобы была установлена плата ADF для модели 5028. (Только на плате ADF для модели 5034 есть разъем P/J200. Если вы столкнулись как раз с этим случаем, замените плату ADF для модели 5034 на правильную плату ADF для модели 5028).
- Замените микросхемы ППЗУ на главной плате (PL 6.1).
- Перейдите к RAP "OF 1.9. Цепи заземления аппарата".

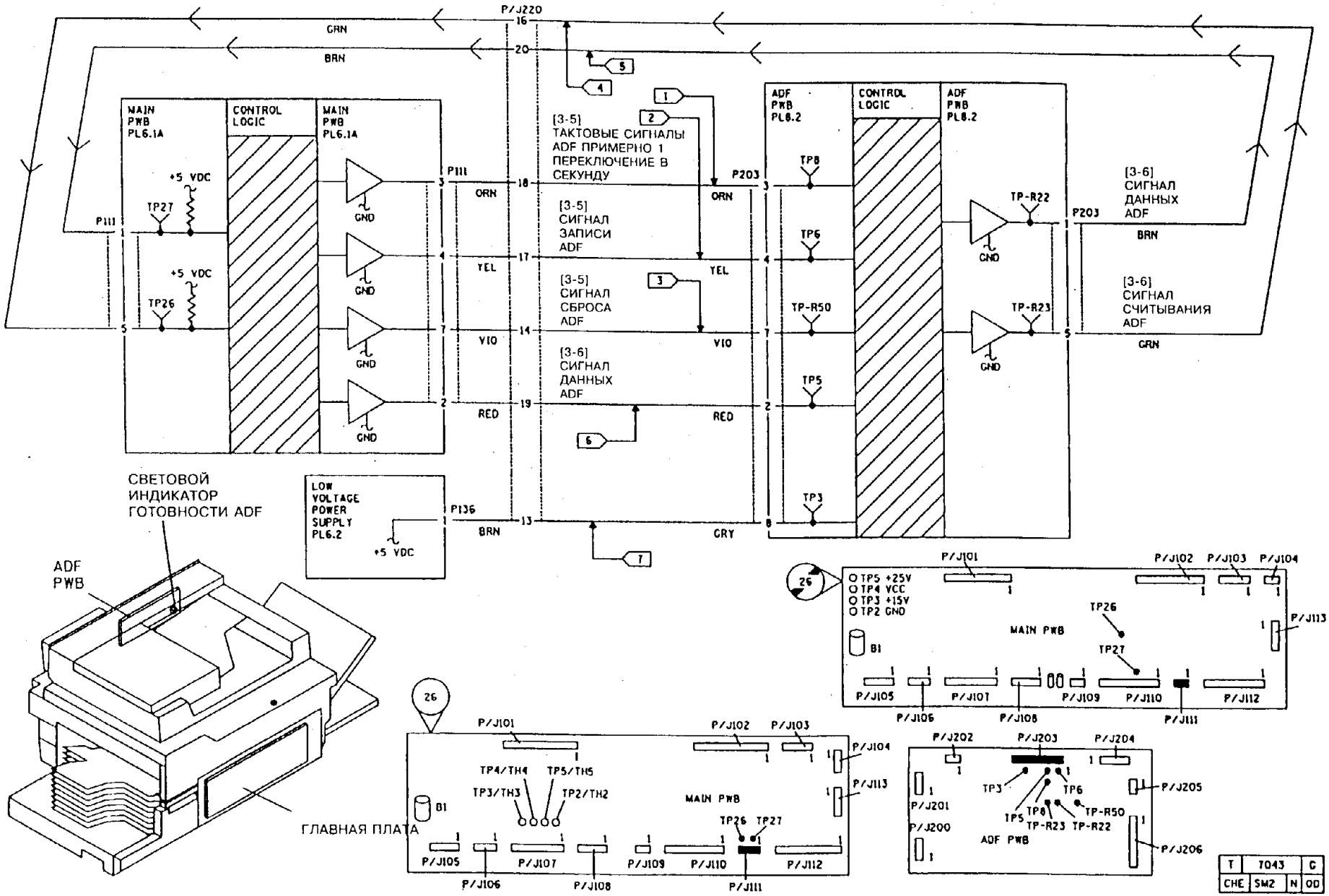


**Рис. 1. Электрическая схема связи платы ADF**

## RAP OF 5.3 ПРОПУСКИ ПОДАЧИ В ADF

### НАЧАЛЬНЫЕ ДЕЙСТВИЯ

При неисправностях, связанных с пропусками подачи оригиналов, не производите чистку тормозной площадки.

### ПРОЦЕДУРА

Освободите и поднимите тормозной узел. Введите диагностический код [5-9], чтобы одновременно включились двигатель подачи оригиналов и муфта подачи. **Ремень предварительной подачи оригинала вращается.**

**ДА НЕТ**

Введите диагностический код [5-1], чтобы включить муфту подачи ADF. **Муфта подачи ADF срабатывает.**

**ДА НЕТ**

Нажмите на клавишу **Stop** (Останов). **Между точкой TP11 (+) и землей (-) имеется постоянное напряжение +25 В.**

**ДА НЕТ**

Выполните следующее:

- Обратитесь к участку схемы, обозначенному флагом 1, и проверьте, нет ли обрыва цепи в электрических соединениях.
- Перейдите к RAP "OF 1.9. Цепи заземления аппарата" и убедитесь в отсутствии обрывов цепей заземления по всему ADF.
- Замените плату ADF (PL 8.2).

Нажмите на клавишу **Start** (Пуск). Напряжение в точке TP11 спадает с +25 В до 0 В.

**ДА НЕТ**

Выполните следующее:

- Перейдите к RAP "OF 1.9. Цепи заземления аппарата" и убедитесь в отсутствии обрывов цепей заземления по всему ADF.
- Замените плату ADF (PL 8.2).

Замените муфту подачи ADF (PL 8.4).

Выполните следующее:

- Проверьте, не имеют ли повреждений оригиналы.
- Распушите стопку оригиналов.
- (5028/18/16) Произведите чистку роликов подачи удалителем пленок (исполнение **USCO**) или очистителем общего назначения (**RX**).
- Проверьте, на месте ли тормозная площадка и пружина и не повреждены ли они (PL 8.3/8.9).
- (5028/18/16) Выполните регулировку "ADJ 5.4. Тормозная площадка ADF".
- (5028/18/16) Выполните регулировку "ADJ 5.10. Тормозная защелка".
- (5028/18/16) Выполните регулировку "ADJ 5.6 Тормозной узел ADF".
- (5328) Замените узел ремня предварительной подачи (PL 8.8).
- Проверьте, нет ли заеданий в тягах соленоида (PL 8.3).
- Проследите за тем, чтобы подталкивающий ролик касался стопки оригиналов.
- Проверьте, не проскальзывает ли муфта подачи ADF.

Выполните процедуру чистки муфты подачи ADF, приведенную в главе 6.

- (5328) Проверьте, не задерживает ли башмак ремня оригиналы в высоких стопках и соприкасается ли он с оригиналами в низких стопках (PL 8.3).
- Проверьте, нет ли заусенцев на майларовой поверхности прижимной лапки оригиналов.
- Проверьте, не повреждена ли тормозная площадка и не липкая ли она.
- (5328) Проверьте, не проскальзывает ли муфта предварительной подачи оригинала (PL 8.10).

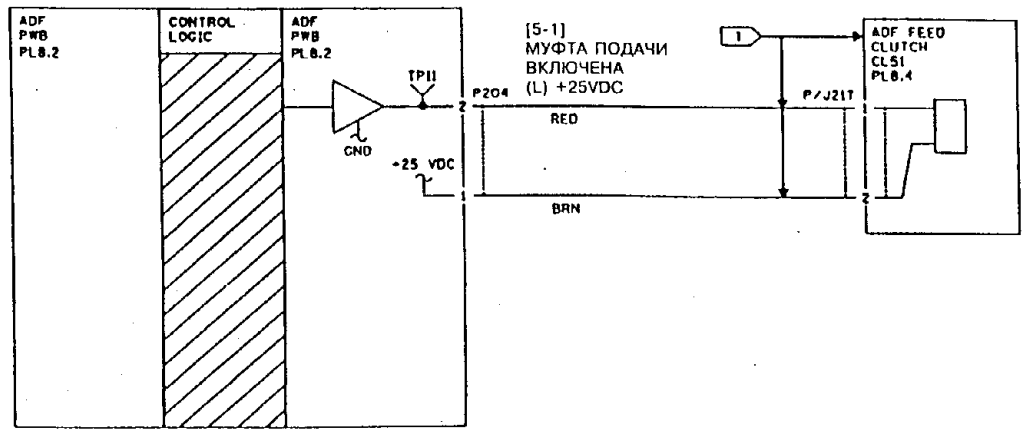


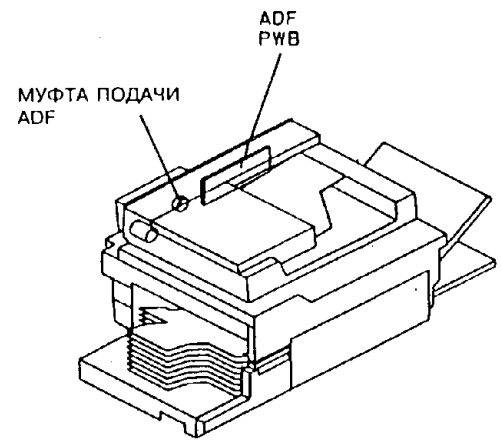


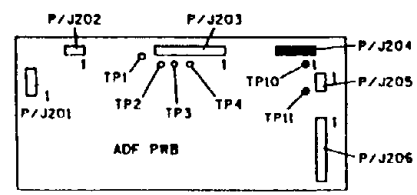


| T | 7098 | A |
|---|---|---|
| CHE | SW2 | N | 01 |

## RAP OF 5.4 ПОДАЧА НЕСКОЛЬКИХ ЛИСТОВ В ADF

### ПРОЦЕДУРА

Выполните следующее:

- Проверьте, не имеют ли повреждений оригиналы.
- Проверьте, не слиплись ли оригиналы.
- (5028/18/16) Проверьте, не износилась ли тормозная площадка. При необходимости замените ее (PL 8.3).
- (5028/18/16) Выполните регулировку "ADJ 5.4. Тормозная площадка ADF".
- (5028/18/16) Выполните регулировку "ADJ 5.6 Тормозной узел ADF".
- Проверьте, на месте ли и не имеет ли повреждений ремень предварительной подачи.
- Проверьте, на месте ли и не заедают ли пружины тормозной площадки (PL 8.6).
- Проверьте, не загрязнена ли тормозная площадка. Произведите ее чистку удалителем пленок (5328). Если тормозная площадка чистая, то замените ремень предварительной подачи (PL 8.10).
- Освободите и поднимите тормозной узел. Введите диагностический код [5-8], чтобы включить двигатель подачи оригинала. **Ремень предварительной подачи движется.**

**ДА НЕТ**

Проверьте, на месте ли и не повреждены ли ремни предварительной подачи оригиналов (PL 8.3/PL 8.9).

Выполните следующее:

- Обратитесь к участку схемы, обозначенному флагом 1, и проверьте, нет ли короткого замыкания на землю в электрических соединениях.
- Снимите муфту подачи ADF, согласно процедуре REP 5.8. Снимите заусенцы с прорези, в которую заходит штифт ведомой оси. Проследите за тем, чтобы штифт проходил вырез в муфте на всю глубину. При необходимости замените муфту подачи (PL 8.4).
- Проверьте, не проскальзывает ли и не заедает ли муфта подачи ADF. Выполните процедуру чистки муфты подачи ADF, приведенную в замечаниях общего характера об обслуживании (глава 6).

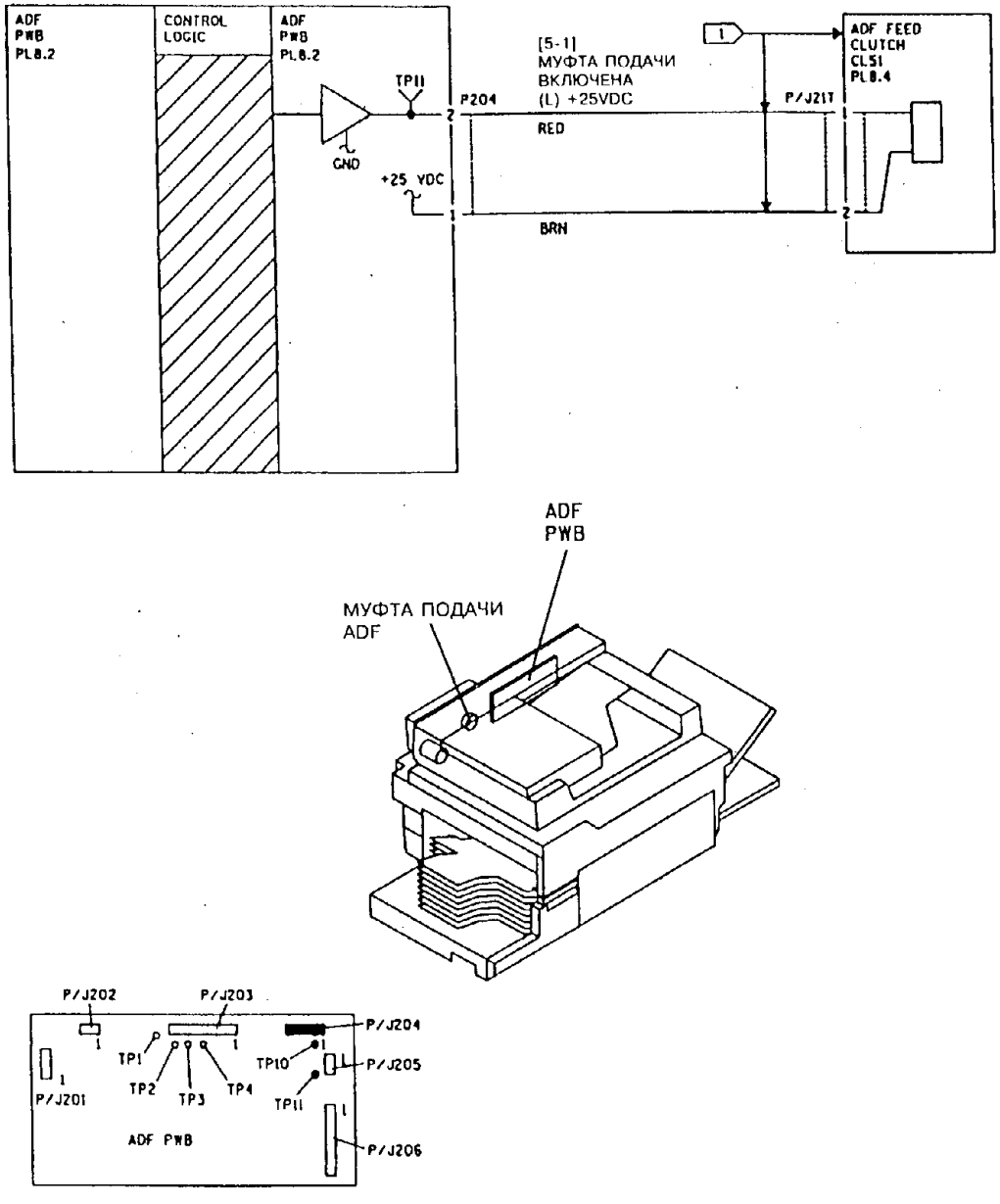


| T | 7098 | A |
|---|---|---|
| CHE | SM2 | N | 01 |

**Рис. 1. Электрическая схема для ремонта аппарата в случае подачи нескольких листов в ADF.**

**СТРАНИЦА СПЕЦИАЛЬНО ОСТАВЛЕНА ПУСТОЙ**

## RAP OF 5.5. КРЫШКА СТЕКЛА ОРИГИНАЛА С ОПРЕДЕЛЕНИЕМ ФОРМАТА

### НАЧАЛЬНЫЕ ДЕЙСТВИЯ

- Убедитесь в том, что оригинал не цветной.
- Убедитесь в том, что на оригинале нет изображения с обратной стороны.
- Убедитесь в том, что подкладка крышки оригинала плотно прилегает к стеклу. При необходимости замените крышку стекла оригинала в сборе.
- Произведите чистку датчиков в крышке стекла оригинала.
- Произведите чистку стекла оригинала.

### ПРОЦЕДУРА

Введите диагностический код [10-5], чтобы проверить выключатель блокировки ADF. **На дисплее сообщение: "Please Wait" (Ждите) чередуется с сообщением: "Ready to Copy" (Готов к работе).**

**ДА НЕТ**

Выполните следующее:

- Проверьте, на месте ли и не сместился ли магнит на узле крышки стекла оригинала с датчиками (PL 7.1A).
- Перейдите к RAP "A9".

Закройте крышку стекла оригинала при пустом стекле. Введите диагностический код [5-15]. **На пульте отображается число 31.**

**ДА НЕТ**

**На пульте отображается число большее, чем 31.**

**ДА НЕТ**

**Отображается 0.**

**ДА НЕТ**

Замените узел крышки с определением формата (PL 7.1A). Замените главную плату (PL 6.1).

Отсоедините разъем P111. **Число 0 остается на дисплее.**

**ДА НЕТ**

Настройте цифровой тестер на измерение постоянного напряжения +5 В. Подключите плюсовой вывод прибора к контакту 13 разъема P/J220 (на блоке экологии (NOHAD)), а минусовой вывод - к земле. **Прибор показывает постоянное напряжение +5 В.**

**ДА НЕТ**

Обратитесь к участку схемы, обозначенному флагом 1, и проверьте, нет ли обрыва цепи в электрических соединениях.

**A B C** При отсоединенном разъеме P111 подключите плюсовой вывод тестера к контакту 1 (кабельная часть разъема), а минусовой вывод тестера - к земле. **Прибор показывает постоянное напряжение +5 В.**

**ДА НЕТ**

Обратитесь к участку схемы, обозначенному флагом 5, и проверьте, нет ли короткого замыкания на землю в электрических соединениях. Если короткого замыкания нет, замените узел крышки с определением формата (7.1A).

При отсоединенном разъеме P111 подключите плюсовой вывод тестера к контакту 3 этого разъема (кабельная часть), а минусовой вывод тестера - к земле. **Прибор показывает постоянное напряжение +5 В.**

**ДА НЕТ**

Обратитесь к участку схемы, обозначенному флагом 3, и проверьте, нет ли короткого замыкания на землю в электрических соединениях. Если короткого замыкания нет, замените узел крышки с определением формата (7.1A).

При отсоединенном разъеме P111 подключите плюсовой вывод тестера к контакту 4 (кабельная часть разъема), а минусовой вывод тестера - к земле. **Прибор показывает постоянное напряжение +5 В.**

**ДА НЕТ**

Обратитесь к участку схемы, обозначенному флагом 4, и проверьте, нет ли короткого замыкания на землю в электрических соединениях. Если короткого замыкания нет, замените узел крышки с определением формата (7.1A).

Проверьте, правильно ли подключены контакты 3 и 4 к главной плате. Если правильно, замените главную плату (PL 6.1).

Замените главную плату (PL 6.1).

Настройте цифровой тестер на измерение постоянного напряжения +5 В. Подключите плюсовой вывод тестера к контакту 1 разъема P111, а минусовой вывод тестера - к земле. **Прибор показывает постоянное напряжение +0,5 В.**

**D** **ДА НЕТ**

**Прибор показывает постоянное напряжение +5 В.**

**ДА НЕТ**

Обратитесь к участку схемы, обозначенному флагом 5, и проверьте, нет ли обрыва цепи в электрических соединениях. Если обрыва нет, замените узел крышки с определением формата (7.1A).

Подключите плюсовой вывод тестера к контакту 6 разъема P111, а минусовой вывод тестера - к земле. **Прибор показывает 0 В.**

**ДА НЕТ**

Проверьте правильность подключения контакта 6 к главной плате. Если подключение правильное, замените главную плату (PL 6.1).

Обратитесь к участку схемы, обозначенному флагом 2, и проверьте, нет ли обрыва цепи в электрических соединениях. Если обрыва нет, замените узел крышки с определением формата (7.1A).

Проверьте правильность подключения контакта 1 к главной плате. Если подключение правильное, замените главную плату (PL 6.1).

Положите оригинал на стекло таким образом, чтобы при закрывании крышки он накрыл все датчики. Закройте крышку стекла оригинала. **Отображается число 0.**

**ДА НЕТ**

Замените узел крышки с определением формата (7.4A).

Выберите формат оригинала и формат бумаги в соответствии с таблицей коэффициентов увеличения. Выберите режим автоувеличения/автоуменьшения (AUTO %). Изготовьте копию и следите за показаниями дисплея коэффициента увеличения/уменьшения. Повторите эту операцию для как можно большего количества комбинаций, приведенных в таблице. Если неисправность сохраняется, выполните следующее:

- Замените узел крышки с определением формата (7.4A).
- Замените главную плату (PL 6.1).

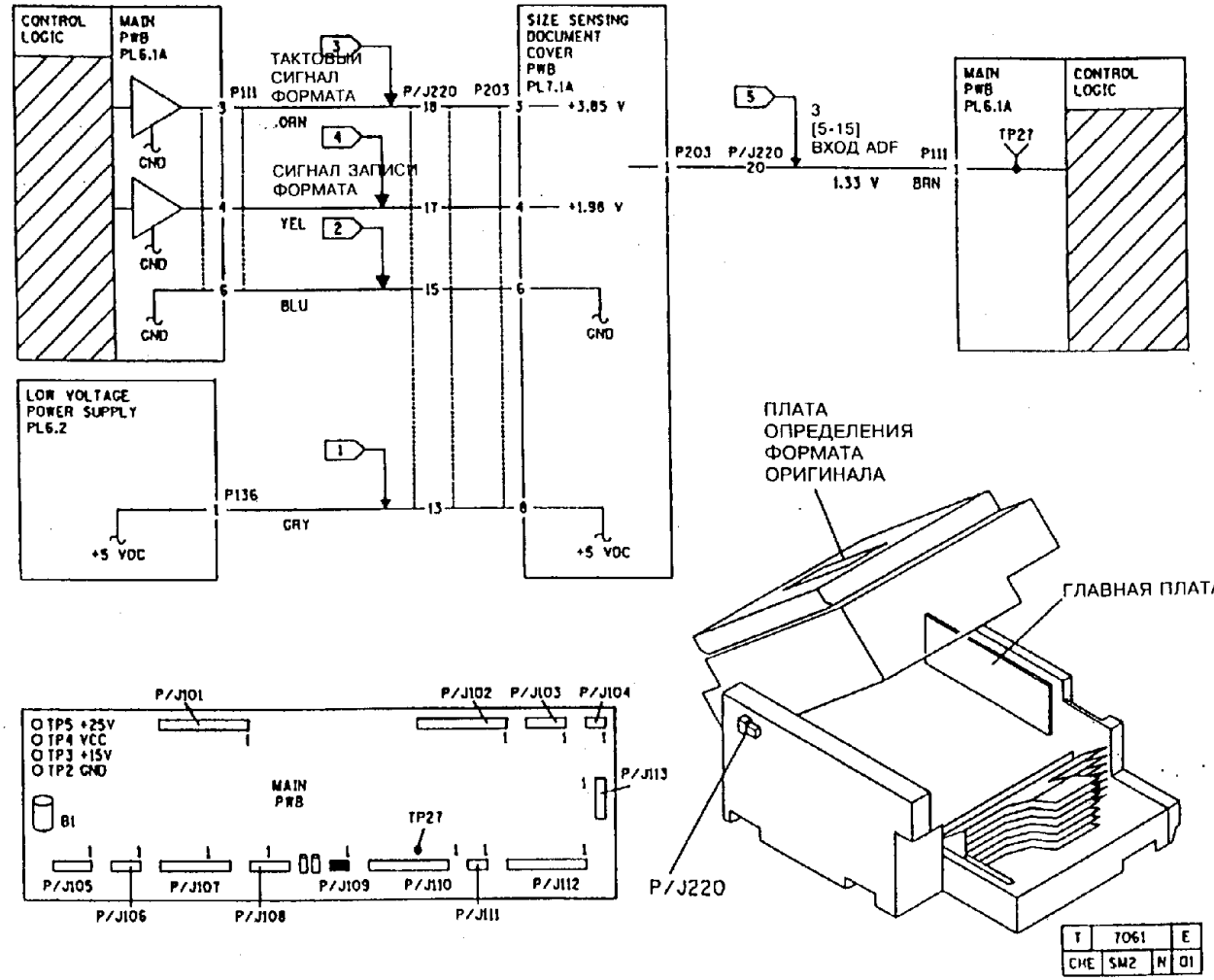
CONTROL LOGIC
MAIN PWB PL6.1A
GND
GND
GND
P111
3
4
6
ТАКТОВЫЙ СИГНАЛ ФОРМАТА
ORN
СИГНАЛ ЗАПИСИ ФОРМАТА
YEL
BLU
P/J220
P203
18
17
15
SIZE SENSING DOCUMENT COVER PWB PL7.1A
+3.85 V
+1.98 V
GND
LOW VOLTAGE POWER SUPPLY PL6.2
P136
GRY
+5 VDC
13
+5 VDC
5
3
[5-15]
ВХОД ADF
1.33 V
BRN
P203
P/J220
20
P111
MAIN PWB PL6.1A
TP27
CONTROL LOGIC
ПЛАТА ОПРЕДЕЛЕНИЯ ФОРМАТА ОРИГИНАЛА
ГЛАВНАЯ ПЛАТА
P/J220
TP5 +25V
TP4 VCC
TP3 +15V
TP2 GND
MAIN PWB
B1
P/J101
P/J102
P/J103
P/J104
P/J113
TP27
P/J105
P/J106
P/J107
P/J108
P/J109
P/J110
P/J111
P/J112
T 7061 E
CHE SM2 N 01

## RAP OF 5.6. АВТОВЫБОР ФОРМАТА/УВЕЛИЧЕНИЯ

Данная RAP применяется для диагностики и ремонта при неправильной работе функции автоувеличения или при появлении ложного сообщения: "Load Paper Selected" (Уложите бумагу в выбранный лоток), которое выдается в ответ на попытку изготовления копий в режиме автовыбора бумаги.

ПРОЦЕДУРА

Введите диагностический код [5-6] и вручную активируйте выключатель ширины 215 мм (8,5 дюйма). **На дисплее сообщение : "Please Wait" (Ждите) сменится на сообщение: "Ready to Copy" (Готов к работе).**

**ДА НЕТ**

Выполните следующее:

- Обратитесь к участку схемы, обозначенному флагом 1, и проверьте, нет ли короткого замыкания в электрических соединениях.
- Проверьте, нет ли обрывов в цепях заземления.
- Перейдите к RAP "OF 1.9. Цепи заземления аппарата" и проверьте, нет ли обрывов в цепях заземления ADF.
- Замените плату ADF (PL 8.2).

Введите диагностический код [5-13] и вручную активируйте выключатель длины 276 мм (11 дюймов). **На дисплее сообщение : "Please Wait" (Ждите) сменится на сообщение: "Ready to Copy" (Готов к работе).**

**ДА НЕТ**

Выполните следующее:

- Обратитесь к участку схемы, обозначенному флагом 2, и проверьте, нет ли обрыва цепи или короткого замыкания в электрических соединениях.
- Перейдите к RAP "OF 1.9. Цепи заземления аппарата" и проверьте, нет ли обрывов в цепях заземления ADF.
- Замените плату ADF (PL 8.2).

Введите диагностический код [5-52] для выполнения тестов по временным интервалам в ADF. Обратитесь к таблицам теста временных интервалов в главе 6. **Все интервалы выдерживаются.**

**ДА НЕТ**

Выполните следующее:

- Проверьте, не загрязнены ли ролики подачи оригинала.
- Проверьте, не загрязнен ли ремень оригинала.
- Проверьте, не загрязнены ли датчик подачи оригинала и датчик регистрации.
- Выполните регулировку "ADJ 5.12. Скорость двигателя подачи оригиналов в ADF" (модификация 4 и модель 5328).
- Проверьте, нет ли обрывов в цепях заземления.

Выполните следующее:

- Бумага формата Foolscap ( 330x406 мм (13x16 дюймов)) будет восприниматься, как формат A4 с подачей длинной кромкой вперед. Аппарат не будет автоматически выбирать источник бумаги или автоматически выбирать коэффициент увеличения в режиме автоувеличения.
- Если неисправность возникает при копировании оригиналов на бумаге малой плотности, проверьте, активируются ли выключатели этими оригиналами.
- Перейдите к RAP "OF 1.9. Цепи заземления аппарата" и проверьте, нет ли обрывов в цепях заземления ADF.
- Замените главную плату (PL 6.1).

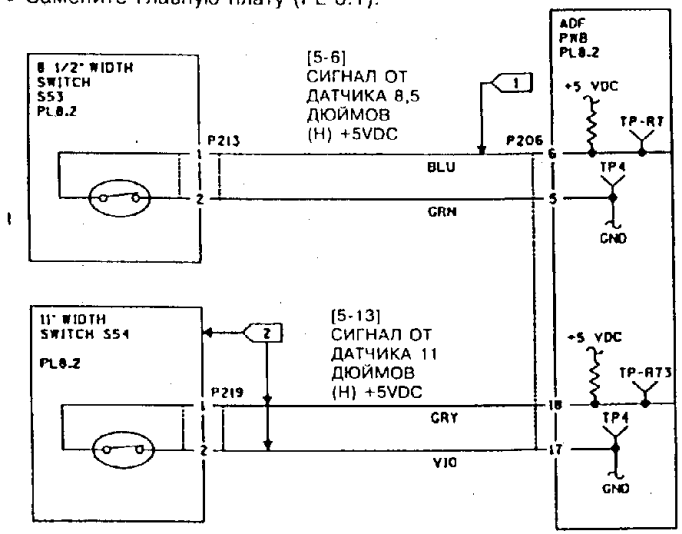


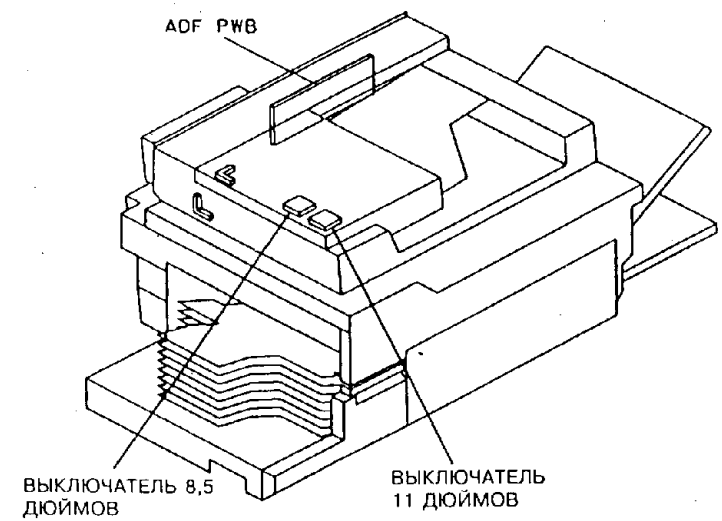


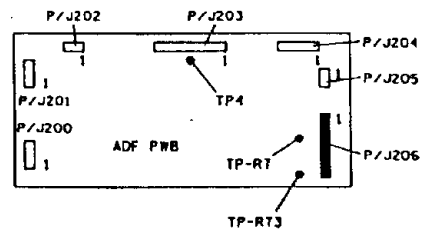


**Рис. 1. Схема для автовыбора/автоувеличения**

## RAP OF 5.7. ШУМ В ADF

### ПРОЦЕДУРА

**Шум возникает только тогда, когда ремень находится на стекле оригинала. Если ADF слегка приподнять, шум исчезает.**

**ДА НЕТ**

**Шум возникает в зоне тормозной площадки.**

**ДА НЕТ**

Выполните следующее:

- Проверьте, не повреждена ли заземляющая шина на выходном ролике (PL 8.4).
- Смажьте направляющие ролики ремня оригинала смазкой Triflow.

Выполните следующее:

- Произведите чистку муфты подачи ADF согласно процедуре, приведенной в главе 6.
- (5328) Замените узел ремня предварительной подачи (PL 8.4).
- Замените тормозную площадку (PL 8.9).

Выполните следующее:

- (5028/18/16) Установите улучшенный ремень подачи оригинала в ADF (Модификация 10). Номер по каталогу 23E7190.
- Убедитесь в том, что ремень оригинала правильно расположен на ведущих роликах ремня.
- Проверьте правильность работы выходных роликов.
- Смажьте ремень оригинала, согласно процедуре REP 5.13.
- Произведите чистку стекла оригинала и нанесите на него антистатическую жидкость 8R90273.
- Выполните регулировку "ADJ 5.3. Регулировка высоты ADF".
- Выполните регулировку "ADJ 5.1. Ремень оригинала".
- Замените ремень привода выводного ролика (PL 8.3).

## RAP OF 5.8. ПОВРЕЖДЕНИЕ ОРИГИНАЛА В ADF

### ПРОЦЕДУРА

Введите диагностический код [5-2] и проверьте схему датчика регистрации. **Если датчик открыт, отображается сообщение: "Please Wait" (Ждите), а если закрыт, отображается сообщение: "Ready to Copy" (Готов к работе).**

**ДА НЕТ**

Выполните следующее:

- Обратитесь к участку схемы, обозначенному флагом 1, и проверьте, нет ли короткого замыкания на землю в электрических соединениях.
- При необходимости замените датчик (PL 8.2).

Введите диагностический код [5-1] для проверки муфты подачи ADF. **Муфта подачи ADF срабатывает.**

**ДА НЕТ**

Выполните следующее:

- Обратитесь к участку схемы, обозначенному флагом 2, и проверьте, нет ли короткого замыкания на землю в электрических соединениях.
- Произведите чистку муфты подачи ADF, согласно процедуре, изложенной в главе 6.
- Замените муфту подачи ADF (PL 8.4).

Введите диагностический код [5-5] для проверки соленоида освобождения стопки оригиналов. **Соленоид освобождения стопки оригиналов срабатывает.**

**ДА НЕТ**

Выполните следующее:

- Обратитесь к участку схемы, обозначенному флагом 1, и проверьте, нет ли обрыва цепи в электрических соединениях.
- Замените соленоид освобождения стопки оригиналов (PL 8.3).

**Во время устранения застревания оригиналы повреждаются.**

**ДА НЕТ**

Выполните следующее:

- Если соленоид освобождения стопки оригиналов срабатывает заметно медленнее, чем положено, проверьте, нет ли заеданий в тягах соленоида.
- Если на оригиналах, после их прохождения через ADF, появляются черные полосы, выполните приведенную в главе 6 процедуру наложения тефлоновой наклейки на выходную направляющую ADF.
- **Поврежденные оригиналы имеют зажеванные углы.**

**ДА НЕТ**

**A**

**A ДА НЕТ**

Выполните следующее:

- Выполните регулировку "ADJ 6.3 Кромка регистрации".
- Проследите за тем, чтобы стекло оригинала находилось напротив кромки регистрации.

Выполните следующее:

- Проследите за тем, чтобы не было заусенцев на входной стороне тормозной площадки и чтобы не было зазора между тормозной площадкой и пластиковым держателем. При необходимости замените тормозную площадку (PL 8.3).
- Проверьте, на месте ли и не имеет ли повреждений ремень (ремни) предварительной подачи (PL 8.3).
- (5028/18/16) Выполните регулировку "ADJ 5.6. Тормозной узел ADF".
- (5028/18/16) Выполните регулировку "ADJ 5.10. Защелка тормозного узла ADF".
- Выполните регулировку "ADJ 5.9. Поворотная направляющая".
- Выполните регулировку "ADJ 5.3. Высота ADF".
- (5328) Проследите за правильностью установки малых прижимных роликов в узле ремня предварительной подачи (они должны со щелчком вставать в свое положение) (PL 8.10).
- (5328) Проверьте, на месте ли, не повреждена ли наклейка на направляющей ADF (PL 8.5).
- (5328) Проверьте, на месте ли, не поврежден ли майлар на прижимной лапке.
- (5028/18/16 без модификации 3). Выполните регулировку "ADJ 5.14. Нижний ролик регистрации в ADF.
- (С модификацией 3 и модель 5328). Выполните регулировку "ADJ 5.12. Скорость двигателя подачи оригиналов в ADF".(Модификация 4).
- (5028/18/16. Без модификации 6) Закажите и установите тормозной узел ADF с модификацией 6 (PL 8.2).
- (5028/18/16. Без модификации 7). Если отказ возникает только при работе с оригиналами на бумаге малой плотности, установите комплект улучшенной обработки оригиналов (PL 8.2).

(5028/18/16) Установите тормозной узел с модификацией 6 (PL 8.3).

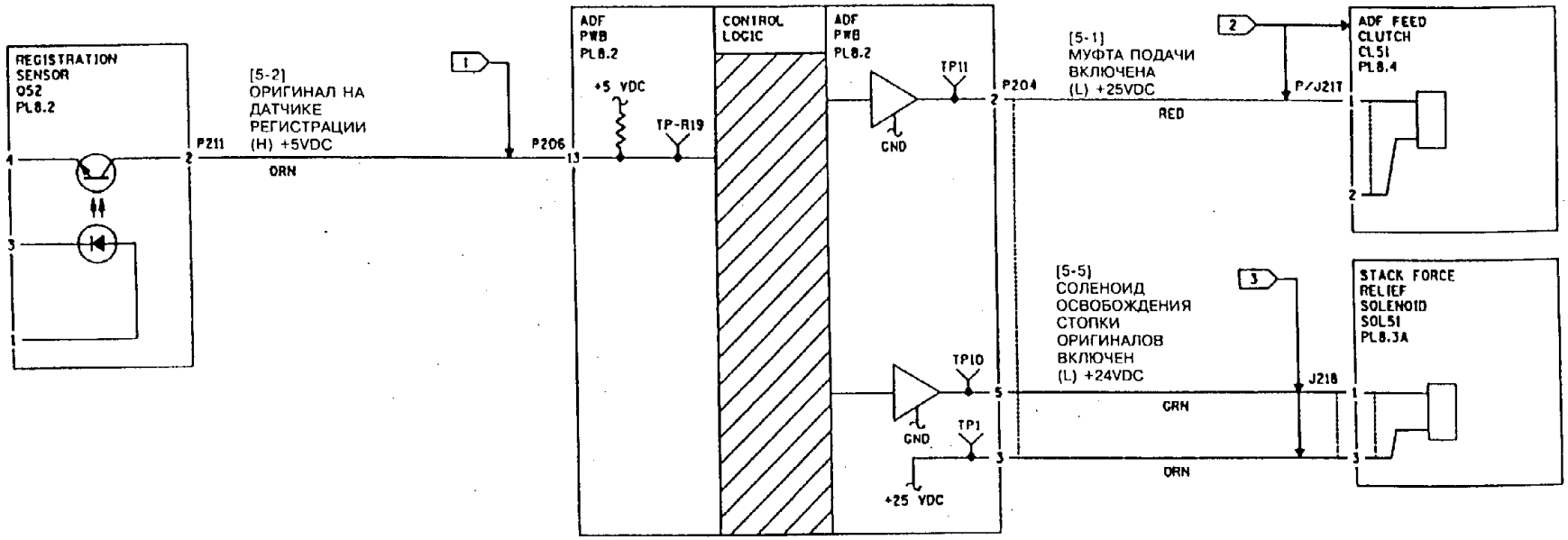


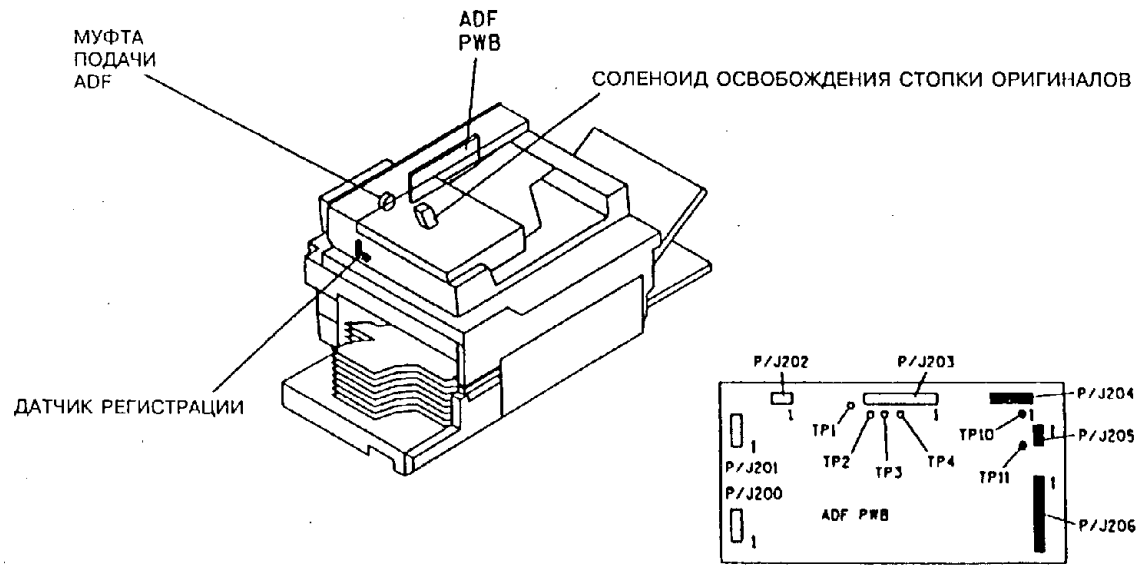


| T | 7090 | A |
|---|---|---|
| CHE | SW2 | N | 01 |

## RAP OF 5.9. ОДНОЛИСТНЫЙ ПОДАТЧИК

### ПРОЦЕДУРА

Обратитесь к участку схемы, обозначенному флагом 1, и проверьте, нет ли короткого замыкания на землю в электрических соединениях. **Соединения исправны.**

### ДА НЕТ

| Произведите необходимый ремонт.

Выполните следующее:

- Замените датчик подачи оригинала (PL 8.2).
- Перейдите к RAP "OF 1.9. Цепи заземления аппарата" и проследите за тем, чтобы не было обрывов в цепях заземления по всему ADF.
- Замените плату ADF (PL 8.2).

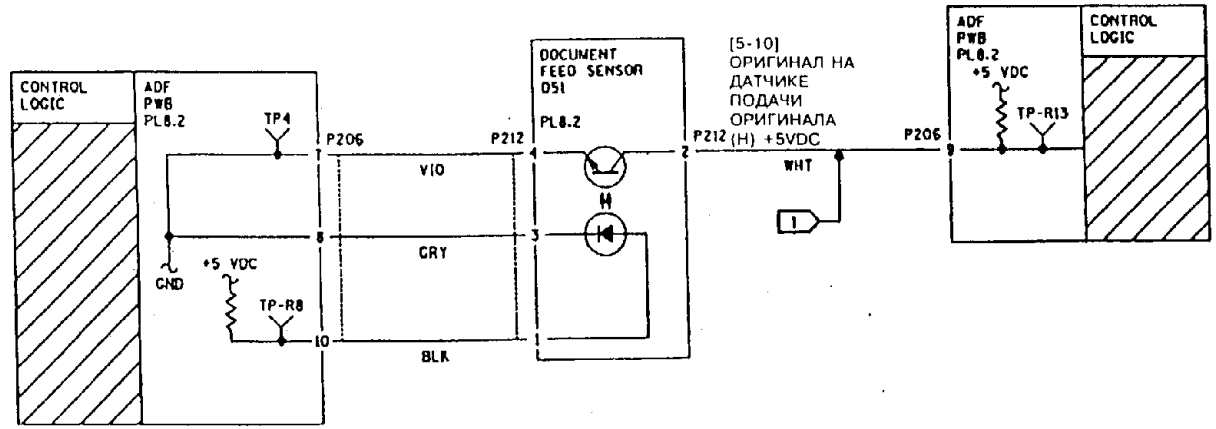


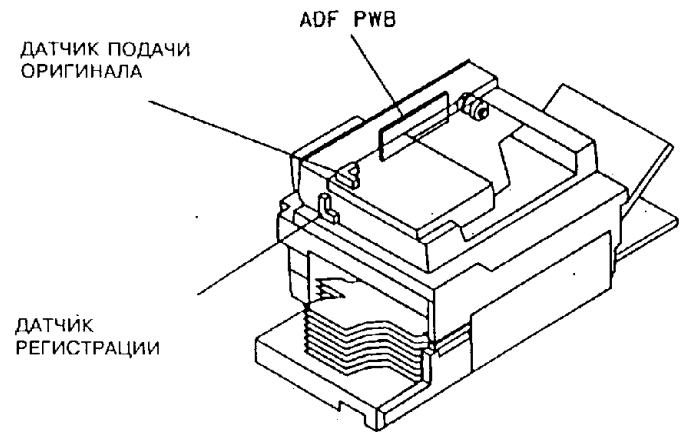


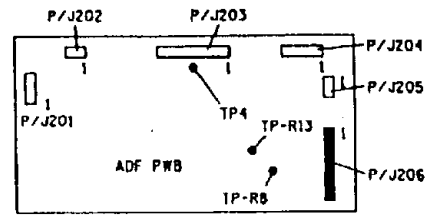


| T | 7099 | A |
|---|---|---|
| CHE | SM2 | N | 00 |

СТРАНИЦА СПЕЦИАЛЬНО ОСТАВЛЕНА ПУСТОЙ

## RAP OF 5.10. НЕ ГОРИТ СВЕТОВОЙ ИНДИКАТОР ГОТОВНОСТИ ADF

### ПРОЦЕДУРА

Введите диагностический код [5-0]. Активируйте выключатель освобождения стопки оригиналов, подав лист бумаги в многолистный податчик. **На дисплее сообщение: "Please Wait" (Ждите) сменяется на сообщение: "Ready to Copy" (Готов к работе).**

**ДА НЕТ**

Выполните следующее:

- Проверьте, не сломан ли активатор выключателя. При необходимости замените выключатель (PL 8.2).
- Проверьте, на месте ли магнит выключателя освобождения стопки оригиналов.
- Обратитесь к участку схемы, обозначенному флагом 1, и проверьте цепи, связанные с выключателем. Если постоянно выдается 0, то проверьте, нет ли короткого замыкания. Если постоянно выдается 1, проверьте, нет ли обрыва цепи.

Введите диагностический код [5-5]. **Соленоид освобождения стопки оригиналов срабатывает.**

**ДА НЕТ**

Нажмите на клавишу **Stop** (Останов). **Между контактом 5 (+) разъема P204 и землей (-) имеется постоянное напряжение +25 В.**

**ДА НЕТ**

**В режиме ожидания между контактом 3 (+) разъема P204 и землей (-) имеется постоянное напряжение 25 В.**

**ДА НЕТ**

**Между точкой TP1 (+) на плате ADF и землей (-) имеется постоянное напряжение +25 В.**

**ДА НЕТ**

Обратитесь к участку схемы, обозначенному флагом 3, и проверьте, нет ли обрыва цепи в электрических соединениях. Если обрывов не найдено, замените низковольтный источник питания (PL 6.2).

Выполните следующее:

- Перейдите к RAP "OF 1.9. Цепи заземления аппарата" и проверьте отсутствие обрывов в цепях заземления ADF.
- Замените плату ADF (PL 8.2).

Обратитесь к участку схемы, обозначенному флагом 4, и проверьте, нет ли обрыва цепи в электрических соединениях.

**A** Следя за напряжением на контакте 5 разъема P204, нажмите на клавишу **Start** (Пуск). **Напряжение спадает от +25 В до 0.**

**ДА НЕТ**

Выполните следующее:

- Перейдите к RAP "OF 1.9. Цепи заземления аппарата" и проверьте отсутствие обрывов в цепях заземления ADF.
- Замените плату ADF (PL 8.2).

Выполните следующее:

- Проверьте, нет ли заеданий в тягах соленоида (PL 8.3).
- Произведите по мере необходимости чистку или замену соленоида освобождения стопки оригиналов (PL 8.3).

Введите диагностический код [5-4], чтобы проверить выключатель готовности ADF. Активируйте выключатель готовности ADF, положив лист бумаги в податчик. **На дисплее сообщений 0 меняется на 1.**

**ДА НЕТ**

Выполните следующее:

- Проверьте, нет ли препятствий на пути бумаги.
- Проверьте, не сломан ли активатор выключателя.
- Обратитесь к участку схемы, обозначенному флагом 2, и проверьте, нет ли короткого замыкания на землю в электрических соединениях.

Выполните следующее:

- Проверьте, нет ли заеданий в тягах соленоида освобождения стопки оригиналов (PL 8.3).
- Проверьте, нет ли загрязнений или заусенцев на плунжере соленоида освобождения стопки оригиналов. По мере необходимости произведите чистку или замену (PL 8.3).

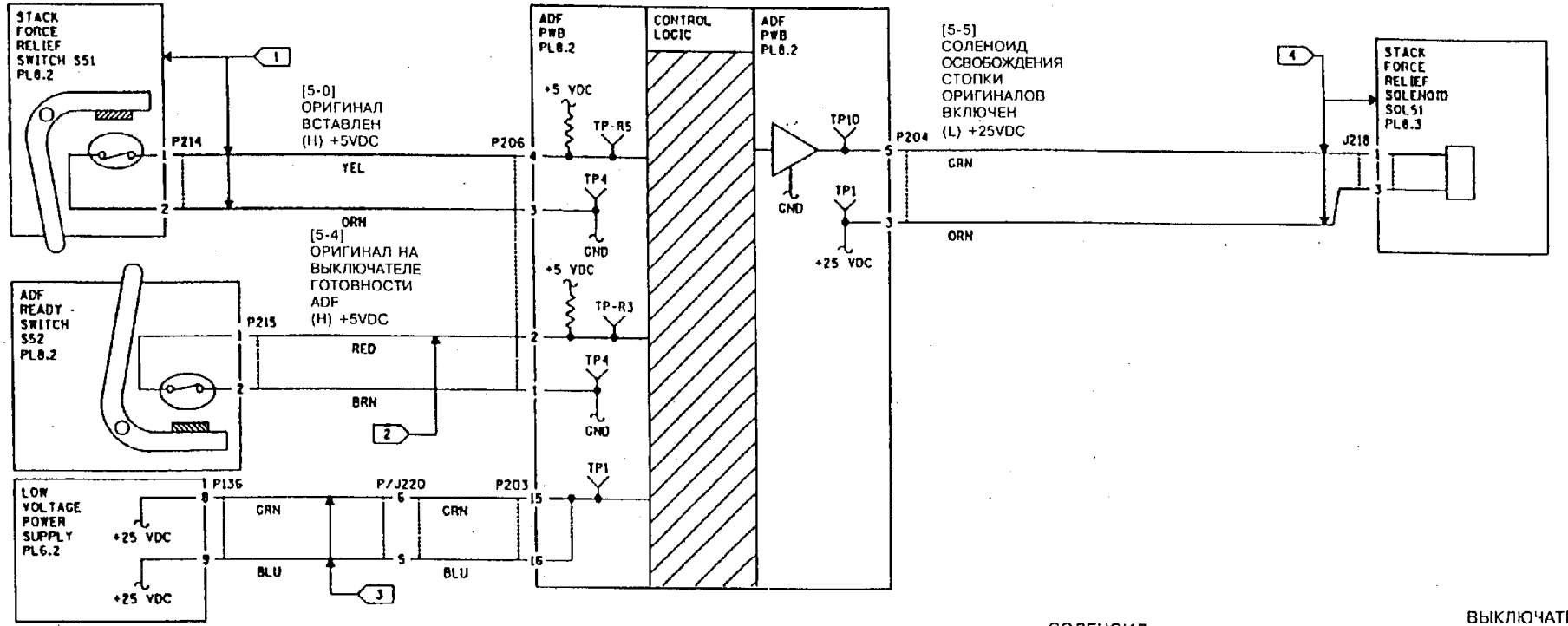


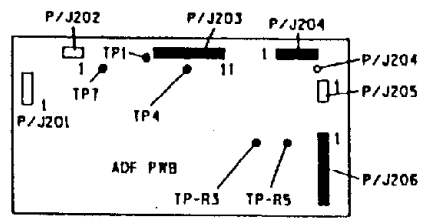


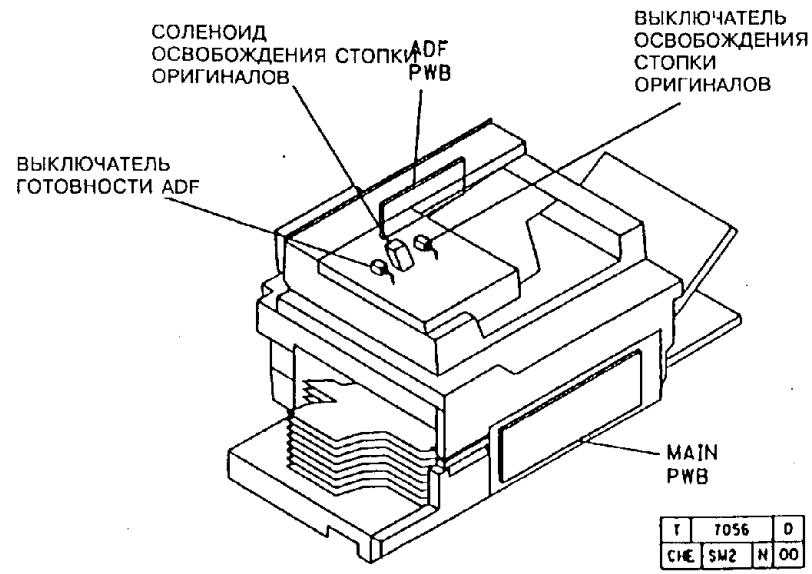


| T | 7056 | D |
|---|---|---|
| CHE | SW2 | N | 00 |

## RAP OF 6.1. ПРИВОД ОБЪЕКТИВА И СКОРОСТЬ СКАНИРОВАНИЯ

### ПРОЦЕДУРА

Введите диагностический код [6-10] и следите за движением объектива. **Объектив движется.**

**ДА НЕТ**

**Двигатель привода объектива работает.**

**ДА НЕТ**

Обследуйте двигатель привода объектива. Между контактом 1 (+) кабельной части разъема P/J14 и землей (-), а также между контактом 2 (+) того же разъема и землей имеется постоянное напряжение +25 В.

**ДА НЕТ**

Обратитесь к участку схемы, обозначенному флагами 1 и 2, и проверьте, нет ли обрыва цепи между контактом 1 блочной части разъема P/J14 и точкой TP5, а также между контактом 2 блочной части того же разъема и точкой TP5. **Обрывы цепи отсутствуют.**

**ДА НЕТ**

Произведите необходимый ремонт электрических соединений.

Замените главную плату (PL 6.1).

Замените двигатель привода объектива (PL 3.1).

Проверьте, нет ли механических заеданий. Произведите необходимый ремонт.

**ПРЕДУПРЕЖДЕНИЕ**

**Перед выполнением диагностического кода [6-4] отсоедините разъем P126 от платы двигателя привода сканирования.**

Введите диагностический код [6-4]. Настройте цифровой тестер на измерение постоянного напряжения +5 В. Подключите тестер к контрольным точкам TP1 и TP10 на плате двигателя привода сканирования. Несколько раз поочередно нажмите на клавиши **Start** (Пуск) и **Stop** (Останов) и наблюдайте за изменяющейся частью показаний цифрового прибора. Изменяющаяся часть показаний прибора должна при нажатии клавиши **Start** (Пуск) меняться немного медленнее, чем при нажатии клавиши Stop (Останов). **Скорость изменения разная.**

**ДА НЕТ**

Обратитесь к участку схемы, обозначенному флагом 3, и проверьте, нет ли обрыва цепи или короткого замыкания на землю в электрических соединениях. Если цепи исправны, замените главную плату (PL 6.1).

Замените плату двигателя привода сканирования (PL 6.2).

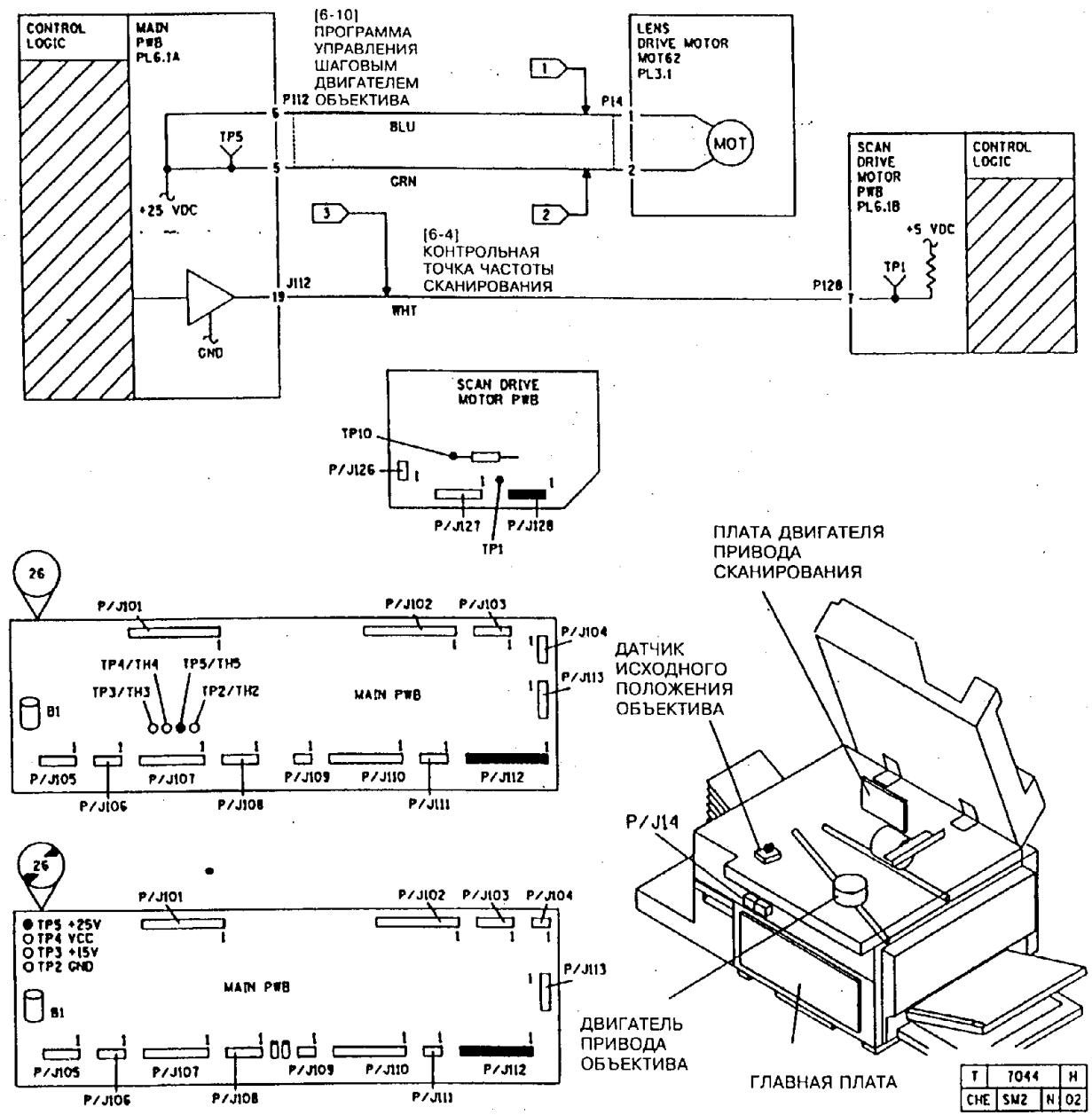
CONTROL LOGIC
MAIN PWB PL6.1A
[6-10] ПРОГРАММА УПРАВЛЕНИЯ ШАГОВЫМ ДВИГАТЕЛЕМ ОБЪЕКТИВА
P112
LENS DRIVE MOTOR MOT62 PL3.1
P14
BLU
GRN
MOT
TP5
+25 VDC
SCAN DRIVE MOTOR PWB PL6.1B
CONTROL LOGIC
+5 VDC
TP1
[6-4] КОНТРОЛЬНАЯ ТОЧКА ЧАСТОТЫ СКАНИРОВАНИЯ
J112
P128
WHT
GND
SCAN DRIVE MOTOR PWB
TP10
P/J126
P/J127
P/J128
TP1
ПЛАТА ДВИГАТЕЛЯ ПРИВОДА СКАНИРОВАНИЯ
ДАТЧИК ИСХОДНОГО ПОЛОЖЕНИЯ ОБЪЕКТИВА
P/J14
ДВИГАТЕЛЬ ПРИВОДА ОБЪЕКТИВА
ГЛАВНАЯ ПЛАТА
26
P/J101
P/J102
P/J103
P/J104
P/J113
TP4/TH4
TP5/TH5
TP3/TH3
TP2/TH2
MAIN PWB
B1
P/J105
P/J106
P/J107
P/J108
P/J109
P/J110
P/J111
P/J112
TP5 +25V
TP4 VCC
TP3 +15V
TP2 GND
T 7044 H
CHE SM2 N 02

## RAP OF 6.2. ШУМ В БЛОКЕ ОПТИКИ

### ПРОЦЕДУРА

**Шум слышится только тогда, когда заданы различные коэффициенты увеличения/уменьшения.**

**ДА НЕТ**

Выполните следующее:

- Произведите чистку рельсов каретки сканирования.
- Проследите за тем, чтобы ни один из магнитов каретки не касался рельсов сканирования (на каждой из кареток установлены по **2** магнита). Между рельсом и магнитом должно быть расстояние 0,5 мм.
- Выполните регулировку "ADJ 6.1. Каретки полного и половинного хода".
- Смажьте **4** шкива оптики с обоих концов турбинным маслом 70P95, как показано на рис. **1**.

Наблюдайте за объективом, выбирая различные коэффициенты увеличения или уменьшения. **Объектив свободно движется во всех направлениях.**

**ДА НЕТ**

Если объектив под крышкой не виден, снимите крышку. Введите диагностический код [6-10] и наблюдайте за движением объектива. **Видны попытки движения объектива вправо.**

**ДА НЕТ**

Отсоедините разъем P14 от двигателя привода объектива. Настройте цифровой тестер на измерение постоянного напряжения +25 В. Между контактом 1 (+) кабельной части разъема P14 и землей (-) **имеется постоянное напряжение +25 В.**

**ДА НЕТ**

Обратитесь к участку схемы, обозначенному флагом 1, и проверьте, нет ли обрыва цепи в электрических соединениях. Убедитесь в хорошем контакте в разъемах. Для локализации плохого контакта воспользуйтесь контрольной точкой TP5.

Между контактом 2 (+) кабельной части разъема P14 и землей (-) **имеется постоянное напряжение +25 В.**

**ДА НЕТ**

Обратитесь к участку схемы, обозначенному флагом 2, и проверьте, нет ли обрыва цепи в электрических соединениях. Убедитесь, что в разъемах хороший электроконтакт. Для локализации плохого контакта воспользуйтесь контрольной точкой TP5.

Присоедините разъем P14 к двигателю привода объектива. Между контактом 4 (+) разъема P112 и землей (-) **имеется постоянное напряжение +25 В.**

**ДА НЕТ**

Обратитесь к участку схемы, обозначенному флагом 3, и проверьте, нет ли обрыва цепи или короткого замыкания на землю в электрических соединениях. Для локализации плохого контакта воспользуйтесь контрольной точкой TP50.

Между контактом 3 (+) разъема P112 и землей (-) **имеется постоянное напряжение +25 В.**

**ДА НЕТ**

Обратитесь к участку схемы, обозначенному флагом 4, и проверьте, нет ли обрыва цепи или короткого замыкания на землю в электрических соединениях. Для локализации плохого контакта воспользуйтесь контрольной точкой TP52.

Между контактом 2 (+) разъема P112 и землей (-) **имеется постоянное напряжение +25 В.**

**ДА НЕТ**

Обратитесь к участку схемы, обозначенному флагом 5, и проверьте, нет ли обрыва цепи или короткого замыкания на землю в электрических соединениях. Для локализации плохого контакта воспользуйтесь контрольной точкой TP48.

Между контактом 1 (+) разъема P112 и землей (-) **имеется постоянное напряжение +25 В.**

**ДА НЕТ**

Обратитесь к участку схемы, обозначенному флагом 6, и проверьте, нет ли обрыва цепи или короткого замыкания на землю в электрических соединениях. Для локализации плохого контакта воспользуйтесь контрольной точкой TP49.

Замените двигатель привода объектива (PL 3.1). Если неисправность сохраняется, замените главную плату (PL 6.1).

Проверьте, не загрязнен ли датчик исходного положения объектива. При необходимости произведите его чистку. Если неисправность сохраняется, продолжайте выполнение RAP.

Отсоедините разъем P11 от датчика исходного положения объектива. Настройте цифровой тестер на измерение постоянного напряжения +5 В. **Между контактами 1 (+) и 2 (-) кабельной части разъема P11 имеется постоянное напряжение +5 В.**

**ДА НЕТ**

Выполните следующее:

- Обратитесь к участку схемы, обозначенному флагом 7, и проверьте, нет ли обрыва цепи в электрических соединениях. Для локализации плохого контакта воспользуйтесь контрольными точками TP2 и TP4.
- Замените датчик исходного положения объектива (PL 3.2).
- Замените главную плату (PL 6.1).

**Между контактами 3 (+) и 2 (-) кабельной части разъема P11 имеется постоянное напряжение +5 В.**

**ДА НЕТ**

Выполните следующее:

- Обратитесь к участку схемы, обозначенному флагом 8, и проверьте, нет ли обрыва цепи в электрических соединениях. Для локализации плохого контакта воспользуйтесь контрольной точкой TP46.
- Замените главную плату (PL 6.1).

Замените датчик исходного положения объектива (PL 3.2).

Настройте тестер на измерение постоянногонапряжения +5 В. Между контактом 7 (+) разъема P112 и землей (-) **имеется постоянное напряжение +5 В.**

**ДА НЕТ**

Обратитесь к участку схемы, обозначенному флагом 8, и проверьте, нет ли короткого замыкания на землю в электрических соединениях. Если цепи исправны, то замените датчик исходного положения объектива (PL 3.2.).

Выполните следующее:

- Замените главную плату (PL 6.1).

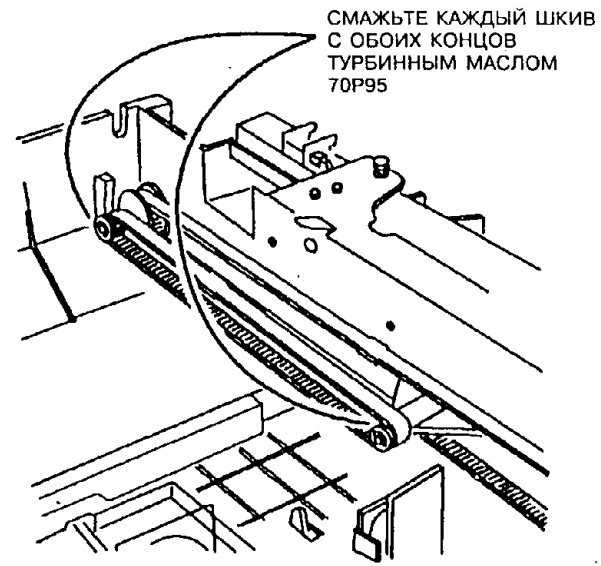


| | | | |
|---|---|---|---|
| 0 | 3018 | | A |
| CHE | SM02 | X | 0 |

**Рис. 1. Смазка шкивов**

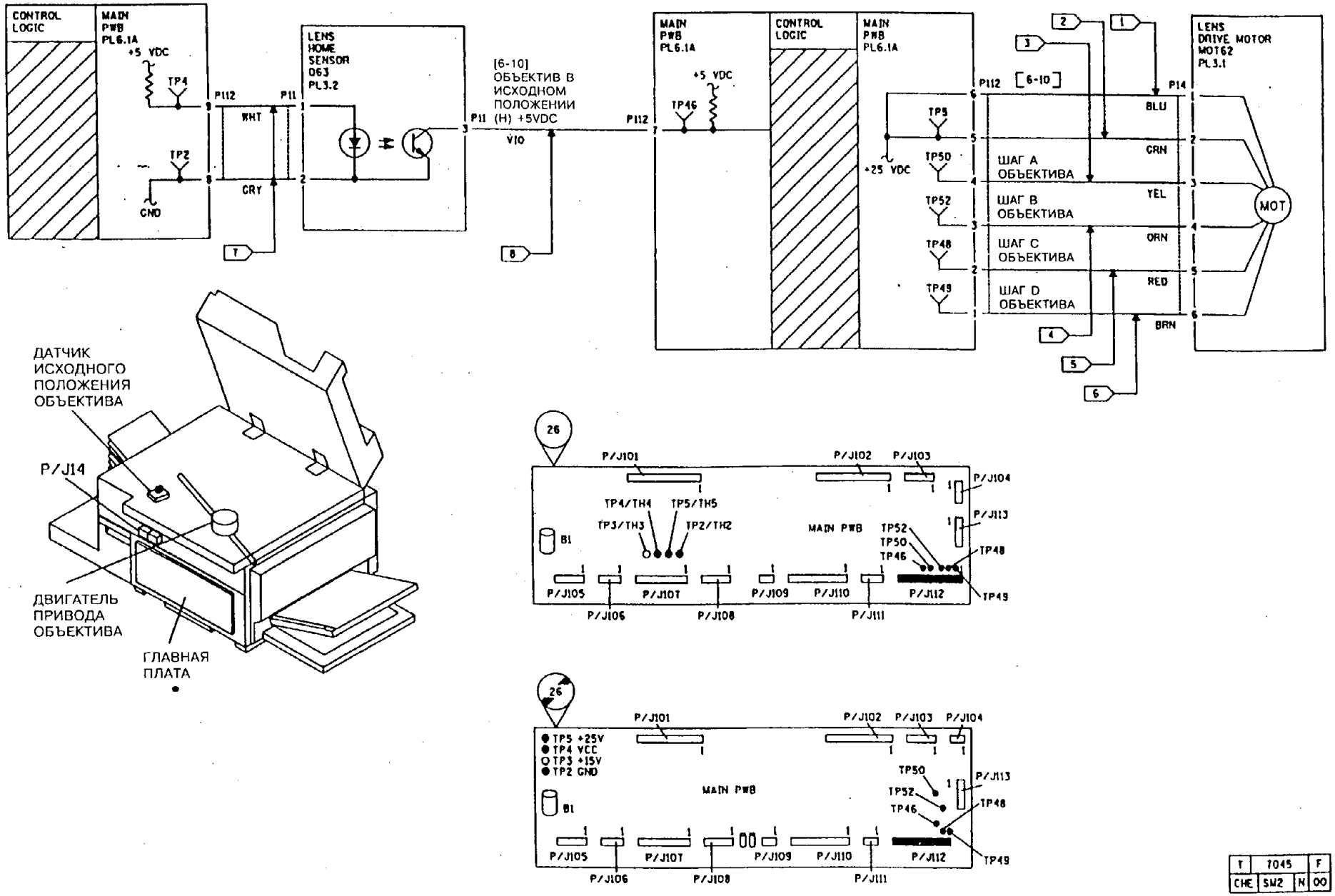


| | | | |
|---|---|---|---|
| Y | 7045 | | F |
| CHE | SM2 | N | 00 |

**Рис. 2. Электрическая и монтажная схемы для RAP шумов в оптической системе.**

## RAP 6.3. ПРИТОЧНЫЙ ВЕНТИЛЯТОР

### ПРОЦЕДУРА

Введите диагностический код [6-14]. **Приточный вентилятор работает.**

**ДА НЕТ**

Нажмите на клавишу **Stop** (Останов). Настройте цифровой тестер на измерение постоянного напряжения +25 В. На контакте 23 разъема J101 **на главной плате есть напряжение +25 В.**

**ДА НЕТ**

На контакте 1 разъема J123 есть **напряжение +25 В.**

**ДА НЕТ**

Выполните следующее:

- Обратитесь к участкам схемы, обозначенным флагами 2 и 3 и проверьте правильность подключения разъема P123 на драйверной плате.
- Замените приточный вентилятор (PL 7.2).

Обратитесь к участку схемы, обозначенному флагом 1, и проверьте, нет ли обрыва цепи в электрических соединениях. Если обрыва нет, то замените драйверную плату (PL 6.2).

Нажмите на клавишу **Start** (Пуск). **Напряжение падает до величины от +12 до +13 В.**

**ДА НЕТ**

Выполните следующее:

- Замените главную плату (PL 6.1).

Замените приточный вентилятор (PL 7.2).

Нажмите на клавишу **Stop** (Останов). **Вентилятор останавливается**

**ДА НЕТ**

Выполните следующее

- Обратитесь к участкам схемы, обозначенным флагами 1 и 2, и проверьте, нет ли короткого замыкания на землю в электрических соединениях.
- Замените главную плату (PL 6.1).

В режиме диагностики вентилятор работает нормально. Вернитесь в ту RAP, из которой вы перешли сюда.

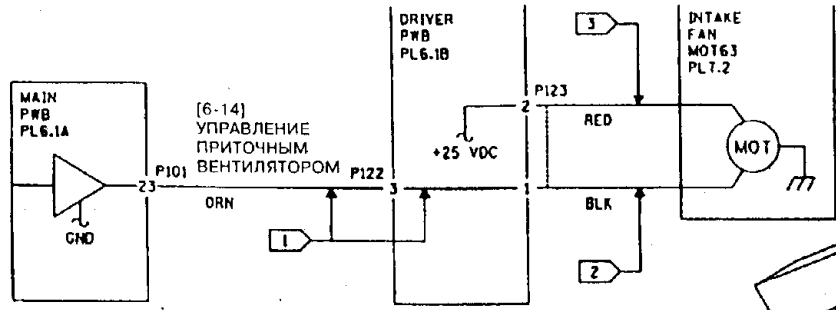


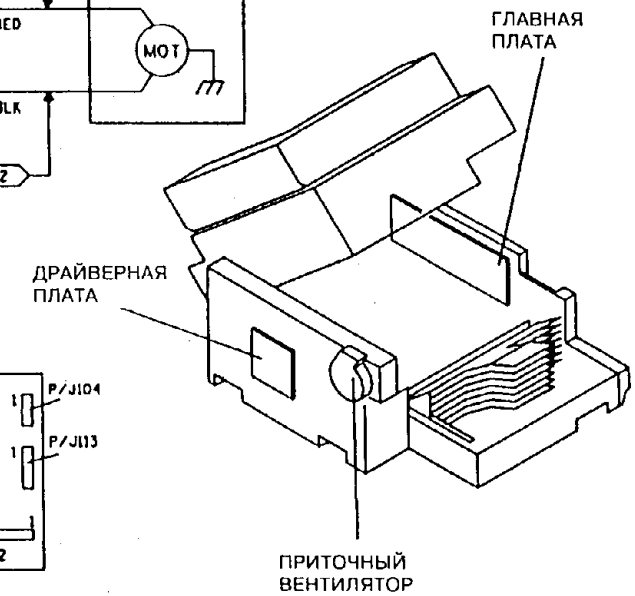


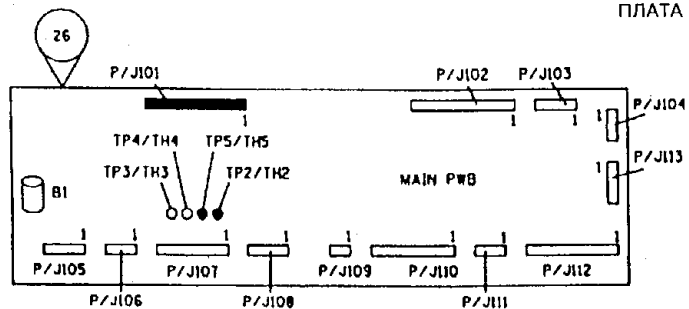


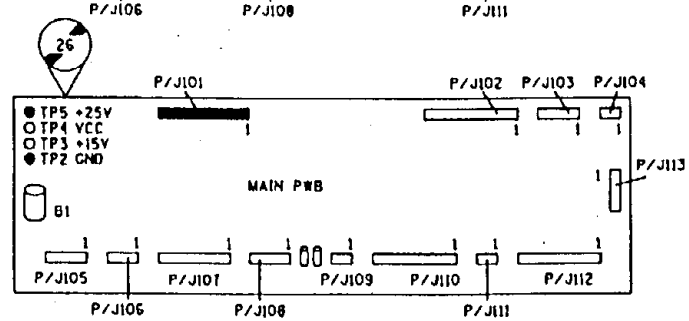


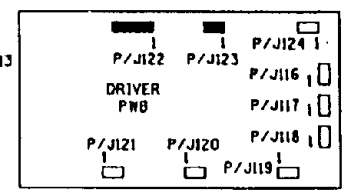


| T | T089 | B |
|---|---|---|
| CHE | SM2 | N | 01 |

## RAP OF 8.1 ПОДАЧА НЕСКОЛЬКИХ ЛИСТОВ ИЗ ЛОТКА

### ПРОЦЕДУРА

**Подача нескольких листов из лотка 1.**

**ДА НЕТ**

**Подача нескольких листов из лотка 2 или лотка 3.**

**ДА НЕТ**

Подача нескольких листов из обходного лотка. Выполните следующее:

- (5028/18/16) Выполните регулировку "ADJ 8.4. Давление тормозной площадки обходного лотка".
- (5028/18/16) Убедитесь в том, что прокладка тормозной площадки находится на расстоянии 6,0 + 0,5 - 0,0 мм от конца тормозной площадки.
- (5028/18/16) Произведите чистку отводящего ролика, подталкивающего ролика и тормозной площадки безворсовой тканью, смоченной для исполнения USCO удалителем пленок, а для исполнения RX - растворителем общего назначения.
- (5028/18/16) Проверьте, не изношены ли тормозные площадки. Верх тормозной площадки должен стоять выше, чем прокладка тормозной площадки. Если верх тормозной площадки оказывается ниже прокладки, тормозные площадки нужно заменить.
- Введите диагностический код [8-51] и проверьте временные интервалы. Если временные интервалы оказываются короче минимально допустимого времени (двигатель вращается слишком быстро), выполните регулировку "ADJ 8.9. Временные интервалы в обходном лотке (модификация 16 и модель 5328)".

Выполните следующее:

- Проверьте, на месте ли, не изношены ли уплотняющие щетки (PL 2.3). При необходимости замените их.
- Если подача нескольких листов идет только из лотка 3, проверьте, прижаты ли боковые направляющие к стопке бумаги. При необходимости установите комплект придерживающих уголков.
- Проверьте, не слишком ли мало давление подпорных пружин на тормозную площадку. При необходимости замените подпорные пружины (PL 2.3).
- Перейдите к RAP E2.

**С пульта был выбран лоток 2 или лоток 3.**

**ДА НЕТ**

Выполните следующее:

- Проверьте, на месте ли, не изношены ли уплотняющие щетки на боковых направляющих. По мере необходимости замените их или кассеты для бумаги в сборе (PL 2.8).
- Проверьте, прижаты ли боковые направляющие к стопке бумаги (PL 2.8).
- Проверьте, не слишком ли мало давление подпорных пружин на тормозную площадку. При необходимости замените подпорные пружины (PL 2.8).
- Проследите за тем, чтобы заказчик не пытался изготавливать копии на бумаге с плотностью, большей 120 г/кв.м.

Перейдите к REP 8.2. Узел муфты подачи бумаги и выполните процедуру чистки.

## RAP OF 8.2. ШУМ В ДВУХЛОТКОВОМ МОДУЛЕ

### ПРОЦЕДУРА

1. Замените верхний поворотный рычаг.
2. Выполните регулировку "ADJ 4.1. Ремень привода пути бумаги", чтобы ремень привода пути бумаги не имел слабины.
3. Введите диагностический код [8-1], чтобы привести в движение двигатель привода пути бумаги и узлы, ведомые приводным ремнем пути бумаги. Будет включен привод двухлоткового модуля.
4. Если слышится писк, посторайтесь локализовать его источник.
5. Нажмите на клавишу Stop (Останов).
6. Снимите выдвижную секцию двухлоткового модуля, согласно процедуре REP 8.17 и головной узел двухлоткового модуля, согласно процедуре REP 8.8, чтобы получить доступ к деталям и узлам двухлоткового модуля.
7. Смажьте детали и узлы двухлоткового модуля (согласно таблице 1).
8. Для выхода из диагностического кода нажмите клавишу C/CM.
9. Переведите аппарат в режим нормальной работы.

**Таблица 2.19: Детали и узлы двухлоткового модуля**

| Источник писка | Меры по устранению |
|---|---|
| Шестерни верхнего поворотного рычага | Смажьте обе шестерни двумя каплями масла 70P95 (USO) или 70H23 (RX) |
| Шестерня поворота двухлоткового модуля | Смажьте ось против шестерни двумя каплями масла 70P95 (USO) или 70H23 (RX) |
| Шестерня на муфте подачи в лотке 2 или 3 | Смажьте трущиеся поверхности между отверстием вращающейся шестерни и неподвижной деталью муфты двумя каплями масла 70P95 (USO) или 70H23 (RX). ПРИМЕЧАНИЕ: Если писк возникает только при срабатывании муфты подачи из лотка 2 или 3, источником писка являются подшипники на оси ролика подачи. Смажьте ось около обеих передних втулок двумя каплями масла 70P95 (USO) или 70H23 (RX). |
| Паразитные шестерни (39 зубьев), расположенные между муфтами подачи | Смажьте ось против шестерни двумя каплями масла 70P95 (USO) или 70H23 (RX). |
| Паразитная шестерня | Смажьте ось против шестерни двумя каплями масла 70P95 (USO) или 70H23 (RX) |
| Ось отводящих роликов | Смажьте каждый конец оси двумя каплями масла 70P95 (USO) или 70H23 (RX) в том месте, огде ось заходит в раму головного узла двухлоткового модуля. |

## RAP OF 8.3. СОЛЕНОИД РЕГИСТРАЦИИ

### ПРОЦЕДУРА

**Соленоид регистрации постоянно включен.**

**ДА НЕТ**

Введите диагностический код [8-4]. **Соленоид регистрации срабатывает**

**ДА НЕТ**

**Между точкой TP19 (+) и землей (-) имеется постоянное напряжение +25 В.**

**ДА НЕТ**

**Между контактом 11 (+) разъема P101 и землей (-) имеется постоянное напряжение +25 В.**

**ДА НЕТ**

Выполните следующее:

- Замените главную плату (PL 6.1).

Обратитесь к участку схемы, обозначенному флагом 1, и проверьте, нет ли обрыва цепи в электрических соединениях.

Нажмите на клавишу **Start** (Пуск) еще раз и одновременно с этим смотрите за напряжением на точке TP19. **При нажатии на клавишу Start напряжение спадает до 0 В.**

**ДА НЕТ**

Выполните следующее:

- Замените главную плату (PL 6.1).

Замените соленоид регистрации (PL 2.5).

Обратитесь к участку схемы, обозначенному флагом 1, и проверьте, нет ли неустойчивого замыкания на землю в электрических соединениях.

Отсоедините разъем P101. **Между контактом 10 разъема P101 и землей имеется электрическое соединение.**

**ДА НЕТ**

Выполните следующее:

- Замените главную плату (PL 6.1).

Обратитесь к участку схемы, обозначенному флагом 2, и устраните короткое замыкание на землю.

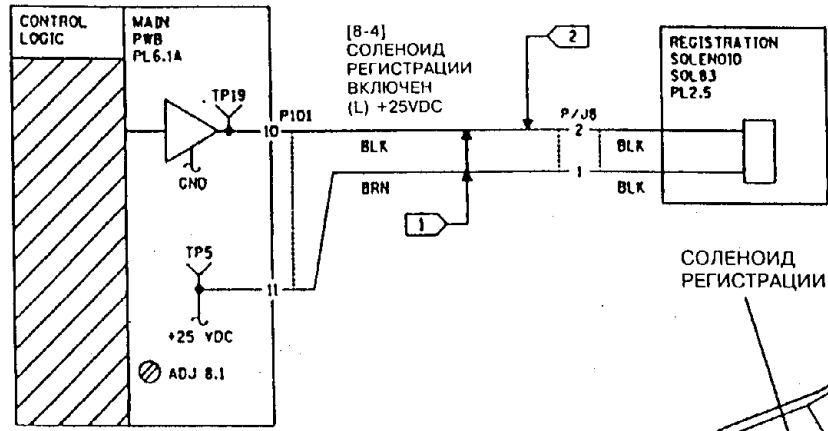


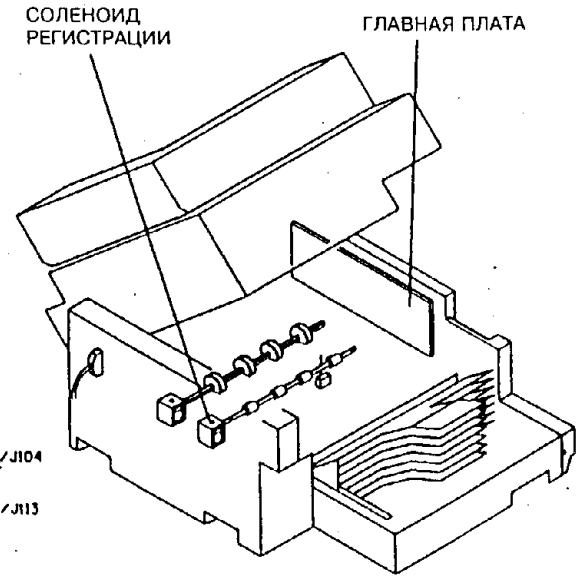


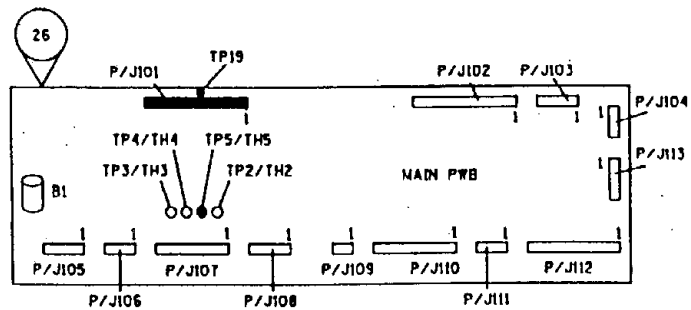


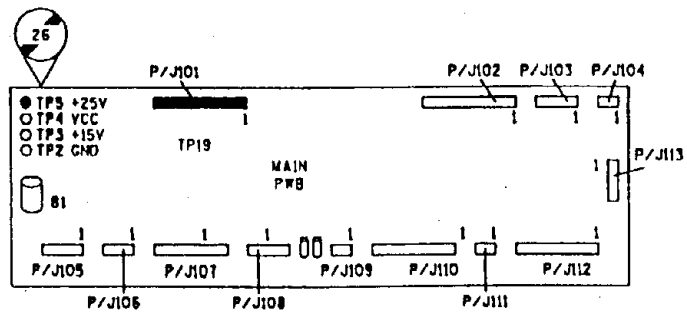


| | | | |
|---|---|---|---|
| T | 7054 | | E |
| CHE | SM2 | N | 01 |

## RAP OF 9.1. ЭЛЕКТРОСТАТИКА/ЭКСПОНИРОВАНИЕ (НАЛИЧИЕ ФОНА)

### НАЧАЛЬНЫЕ ДЕЙСТВИЯ

Может оказаться, что не горят некоторые секции лампы ISIL. Снимите блок проявления. Введите диагностический код [9-8] и смотрите за работой лампы ISIL. Если некоторые из секций лампы не горят, перейдите к RAP "OF 9.6. Узел лампы ISIL". В противном случае установите на место блок проявления и продолжайте выполнение данной RAP.

### ПРОЦЕДУРА

Установите имитатор для обхода блокировки на правую дверцу. Настройте цифровой тестер на измерение постоянного напряжения -185 В. Подключите плюсовой вывод прибора к контакту 8 разъема P18 (+) в случае черного тонера или к контакту 7 разъема P18 в случае цветного тонера. Минусовой вывод прибора присоедините к клемме заземления. **Напряжение смещения находится в пределах от -145 до -165 В в случае черного тонера или от -165 до -185 В в случае цветного тонера.**

**ДА НЕТ**

Замените плату высоковольтного источника питания (PL 6.5).

Нажмите на клавишу **Stop** (Останов). Закройте правую дверцу и проследите за тем, чтобы выключатель блокировки правой дверцы был ПОЛНОСТЬЮ АКТИВИРОВАН. Настройте тестер на **измерение постоянного** тока -0,750 мА. Проследите за тем, чтобы ПЛЮСОВОЙ вывод прибора находился в гнезде AMPERES (ИЗМЕРЕНИЕ СИЛЫ ТОКА) и чтобы был выбран режим измерения постоянного тока. Подключите плюсовой вывод прибора к контакту 1 разъема P20 (пониже разъема P107 на главной плате), а минусовой вывод подключите к контакту 4 разъема P20. При действующем диагностическом коде [9-3] нажмите клавишу **Start** (Пуск). **Сила тока составляет от -0,660 до -0,720 мА.**

**ДА НЕТ**

Замените плату высоковольтного источника питания (PL 6.5).

Выполните процедуру "GP 7. Изображение на фоторецепторе". **Фон просматривается на фоторецепторе.**

**ДА НЕТ**

Проследите за тем, чтобы узел коротрона переноса был правильно установлен. В случае правильной установки узла, замените его. Если неисправность сохраняется, замените плату высоковольтного источника питания (PL 6.5).

Не давайте выполниться автосбросу в базовый режим. Изготовьте еще одну копию стороны A контрольного листа, выбрав положение Lightest для контрастности копий (минимальная плотность изображения). **Пара линий 0,10 копируется частично или полностью.**

**ДА НЕТ**

Выполните процедуру "GP9. Вторая фаза автосброса в базовый режим. **Трижды выводился код состояния J6.**

**ДА НЕТ**

Выполните регулировку "ADJ 9.1. Экспонирование", чтобы увеличить экспозицию. Выключите и включите аппарат, чтобы он выполнил автосброс в базовый режим. Изготовьте еще одну копию стороны A контрольного листа, выбрав положение **Middle** для контрастности копий (нормальная плотность изображения). Если пара линий 0,10 по-прежнему копируется частично или полностью, заменяйте последовательно указанные ниже узлы до тех пор, пока неисправность не устранится.

- Лампа экспонирования (PL 3.1).
- Блок проявления (PL 4.3).
- Копи-картридж с выполнением процедуры "GP2. Гарантийная стратегия для копи-картриджа".

Введите диагностический код [6-9]. Нажмите на клавишу **Start** (Пуск) и наблюдайте за дисплеем счетчика копий. Нажмите на клавишу **Start** (Пуск) еще раз и наблюдайте за дисплеем счетчика копий. **Минимальное из показанных значений равно 63.**

**ДА НЕТ**

**Минимальное из показанных значений меньше 7.**

**ДА НЕТ**

Замените плату датчика экспонирования (PL 3.2). Если неисправность сохраняется, замените копи-картридж (PL 4.1) и выполните процедуру "GP2. Гарантийная стратегия для копи-картриджа".

Следите за напряжением линейного провода в розетке сети во время работы аппарата. **Напряжение линейного провода сети меньше 103 В (USCO) или меньше 198 В (RX).**

**ДА НЕТ**

(Примечание: только для аппаратов на **50 Гц.** Выполните диагностическую процедуру с кодом [9-67] - Управление освещенностью.). Проверьте белый отражатель под планкой регистрации. Проследите за тем, чтобы он был на месте, не загрязнен и не деформирован. Проверьте, не загрязнен ли датчик экспонирования и свободен ли путь для света к нему. Если все исправно, то

**A B C** замените плату датчика экспонирования (PL 3.2).

Объясните заказчику, что сетевое напряжение не соответствует норме и что нужно принять необходимые меры для правильной работы аппарата.

Перейдите к RAP "OF 9.11. Умолчания на фазе 2 автосброса в базовый режим".

Произведите чистку контактов копи-картриджа и подпружиненных контактов, к которым они прижимаются. Если неисправность сохраняется, заменяйте последовательно нижеперечисленные узлы до тех пор, пока неисправность не исчезнет.

- Лампа экспонирования (PL 3.1).
- Блок проявления (PL 4.3).
- Копи-картридж (PL 4.1) и выполните процедуру "GP2. Гарантийная стратегия для копи-картриджа".
- Драйверная плата (PL 6.2).
- Главная плата (PL 6.1).

Рис. без номера

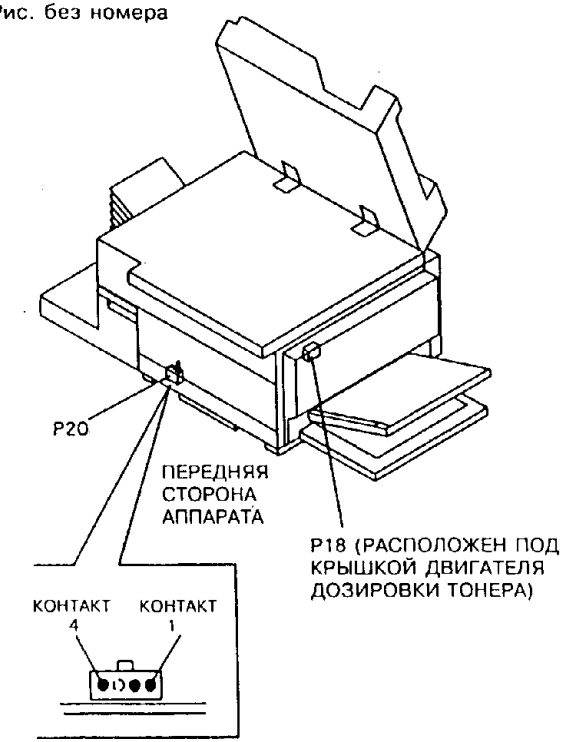

## RAP OF 9.2. ЗНАЧЕНИЯ ПО УМОЛЧАНИЮ НА ПЕРВОЙ ФАЗЕ АВТОСБРОСА В БАЗОВЫЙ РЕЖИМ (НАЛИЧИЕ ФОНА)

### ПРОЦЕДУРА

1. Обратитесь к участкам схемы, обозначенным флагами 1 и 2, и проверьте, нет ли короткого замыкания на землю в электрических соединениях (Примечание: для цветного проявителя вместо контакта 8 разъема P18 используется контакт 7 этого разъема).
2. Если короткого замыкания не обнаружено, замените плату высоковольтного источника питания (PL 6.5).
3. После выполнения ремонта выполните процедуру "GP3. Повышение плотности".

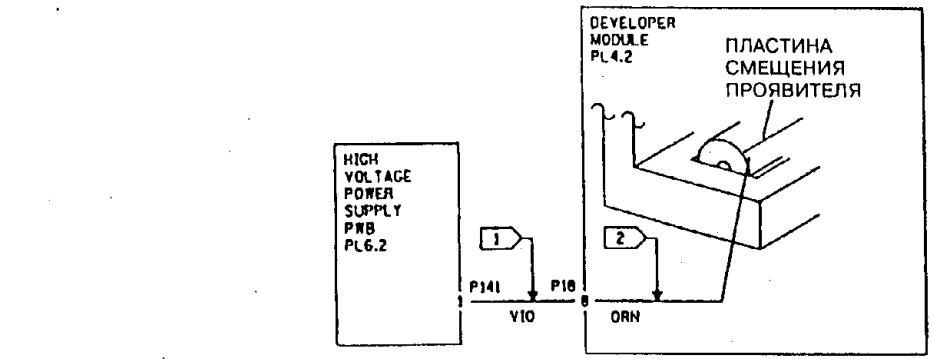


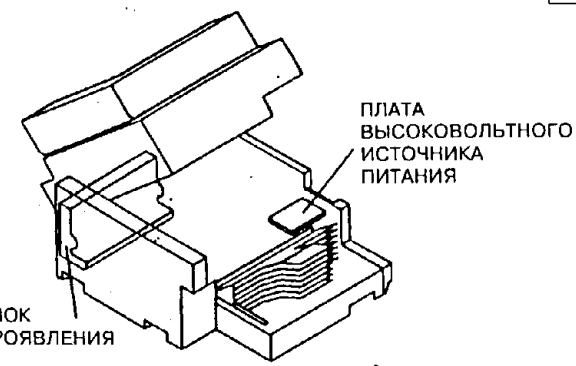


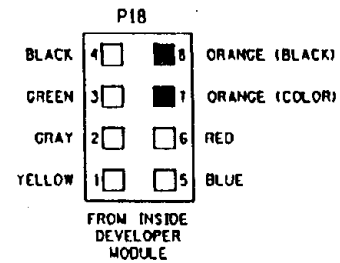


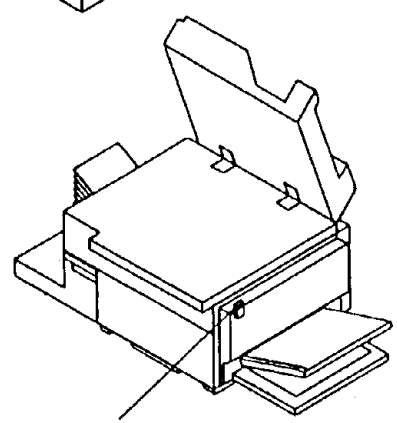


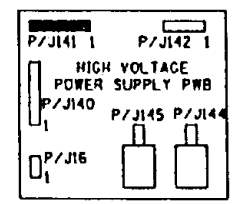


| T | 7049 | F |
|---|---|---|
| CHE | SM2 | N | 00 |

## RAP OF 9.3. ЭЛЕКТРОСТАТИКА/БЛОК ПРОЯВЛЕНИЯ (БЛЕДНЫЕ КОПИИ)

### ПРОЦЕДУРА

Снимите тонер-картридж и осмотрите отверстие в районе шнека дозировки тонера. **Отверстие заполнено тонером.**

**ДА НЕТ**

Должен был выдаваться код состояния J1, говорящий об отсутствии тонера. В приводимой ниже процедуре проверяется работа датчика отсутствия тонера. Настройте цифровой тестер на измерение постоянного напряжения +5 В. Подключите плюсовой вывод прибора к контрольной точке TP45 на главной плате. Минусовой вывод подключите к клемме заземления. **Прибор показывает постоянное напряжение +5 В.**

**ДА НЕТ**

При включении аппарата не давайте ему выполнить автосброс в базовый режим. При приборе, подключенном к тем же точкам, что и в предыдущей проверке, изготовьте 99 копий контрольного листа со стороны A на бумаге формата 8,5x11" или A4 длинной кромкой вперед. **В течение всего времени изготовления копий прибор показывает 0 В.**

**ДА НЕТ**

Обратитесь к участку схемы, обозначенному флагом 1, и проверьте, нет ли неустойчивого электрического соединения между контактом 2 разъема P103 и контактом 2 разъема P18. Если цепь исправна, проверьте, не повреждена ли пружина датчика и правильно ли она прикреплена к дозирующему шнеку. Замените при необходимости узел дозирующего шнека. Если все в порядке, замените датчик отсутствия тонера Q91 (PL 4.4).

Замените главную плату (PL 6.1)

Подключите плюсовой вывод прибора к контакту 2 разъема P18 на блоке проявления. Минусовой вывод подключите к клемме заземления. **Прибор показывает постоянное напряжение +5 В.**

**ДА НЕТ**

Обратитесь к участку схемы, обозначенному флагом 1, и проверьте, нет ли обрыва цепи в электрических соединениях между контрольной точкой T45 и контактом 2 разъема P18. Произведите необходимый ремонт.

Сотрите тонер с датчика, стараясь не повредить пружину датчика. Тестер остается подключен плюсовым выводом к контакту 2 разъема P18, а минусовым - к земле. **Прибор показывает по-прежнему постоянное напряжение +5 В.**

**ДА НЕТ**

Проверьте, не повреждена ли пружина, которая очищает поверхность датчика, и правильно ли она прикреплена к дозировочному шнеку. Если имеется один из этих дефектов, замените узел дозировочного шнека (PL 4.5).

Замените датчик отсутствия тонера Q91 (PL 4.4).

Установите на место тонер-картридж. Установите имитатор для обхода блокировки правой дверцы. Настройте цифровой тестер на измерение постоянного напряжения -185 В. Подключите плюсовой вывод прибора к контакту 8 разъема P18 (черный тонер) или к контакту 7 разъема P18 (цветной тонер). Минусовой вывод подключите к клемме заземления. Введите диагностический код [9-3] **Напряжение смещения находится в пределах от -145 до -165 В для черного тонера и от -165 до -185 В для цветного тонера.**

**ДА НЕТ**

Обратитесь к участку схемы, обозначенному флагом 2, и проверьте, нет ли обрыва цепи в электрических соединениях. Замените плату высоковольтного источника питания (PL 6.5).

Нажмите на клавишу **Stop** (Останов). Снимите блок проявления. Обратитесь к участку схемы, обозначенному флагом 3. **Имеется замкнутая цепь между контактом 8 (или 7) разъема P18 и валом магнитной кисти.**

**ДА НЕТ**

Очистите прижимную пластину передачи напряжения смещения проявителя на магнитную кисть.

Закройте правую дверцу и убедитесь в том, что выключатель блокировки правой дверцы полностью активируется. Настройте тестер на измерение **постоянного тока** -0,750 мА. Проследите за тем, чтобы плюсовой вывод прибора находился в гнезде для измерения силы тока и чтобы был выбран режим измерения постоянного тока. Подключите плюсовой вывод прибора к контакту 1 разъема P20 (пониже разъема P107 на главной плате), а минусовой вывод подключите к контакту 4 разъема P20. При действу-ющем диагностическом коде [9-3] нажмите клавишу Start (Пуск). **Сила тока составляет от -0,660 до -0,720 мА.**

**ДА НЕТ**

Зачистите контакт в скоротроне заряда, находящийся с внешней стороны копи-картриджа, и его ответную часть на передней раме аппарата. Если неисправность сохраняется, замените плату высоковольтного источника питания (PL 6.5).

Введите диагностический код [9-2]. Подключите плюсовой вывод прибора к контакту 2 разъема P20. Минусовой вывод подключите к контакту 4 разъема P20. **Прибор показывает постоянный ток от -0,185 мА до -0,215 мА.**

**ДА НЕТ**

Замените узел коротрона переноса (PL 4.7). Если неисправность сохраняется, то замените плату высоковольтного источника питания (PL 6.5).

Возможно, с проявителем смешивается недостаточное количество тонера. При необходимости выполните процедуру "GP3. Повышение концентрации тонера", чтобы получить нормальную плотность сплошного изображения (для достижения нужной плотности потребуется 4-5 минут). **При выбранной на пульте нормальной плотности (позиция Normal) участок сплошного изображения с плотностью 1,0, ближайший к центру контрольного листа, имеет на копии плотность равную или немного большую, чем плотность сплошного изображения 1,2 по шкале плотностей сплошного изображения в Контрольном листе плотности копий (для цветных тонеров: 1,21-1,4 для синего тонера и 1,0-1,2 для красного тонера по шкале плотностей сплошного цветного изображения/фона у аппаратов 5028/5018).**

**ДА НЕТ**

Заменяйте перечисленные ниже узлы в указанной последовательности пока неисправность не исчезнет.

- Блок проявления (PL 4.3).
- Копир картридж (PL 4.1) и выполните процедуру "GP2. Гарантийная стратегия для копи-картриджа".

Перейдите к RAP "OF 9.4. CSDC/экспозиция (светлые копии).

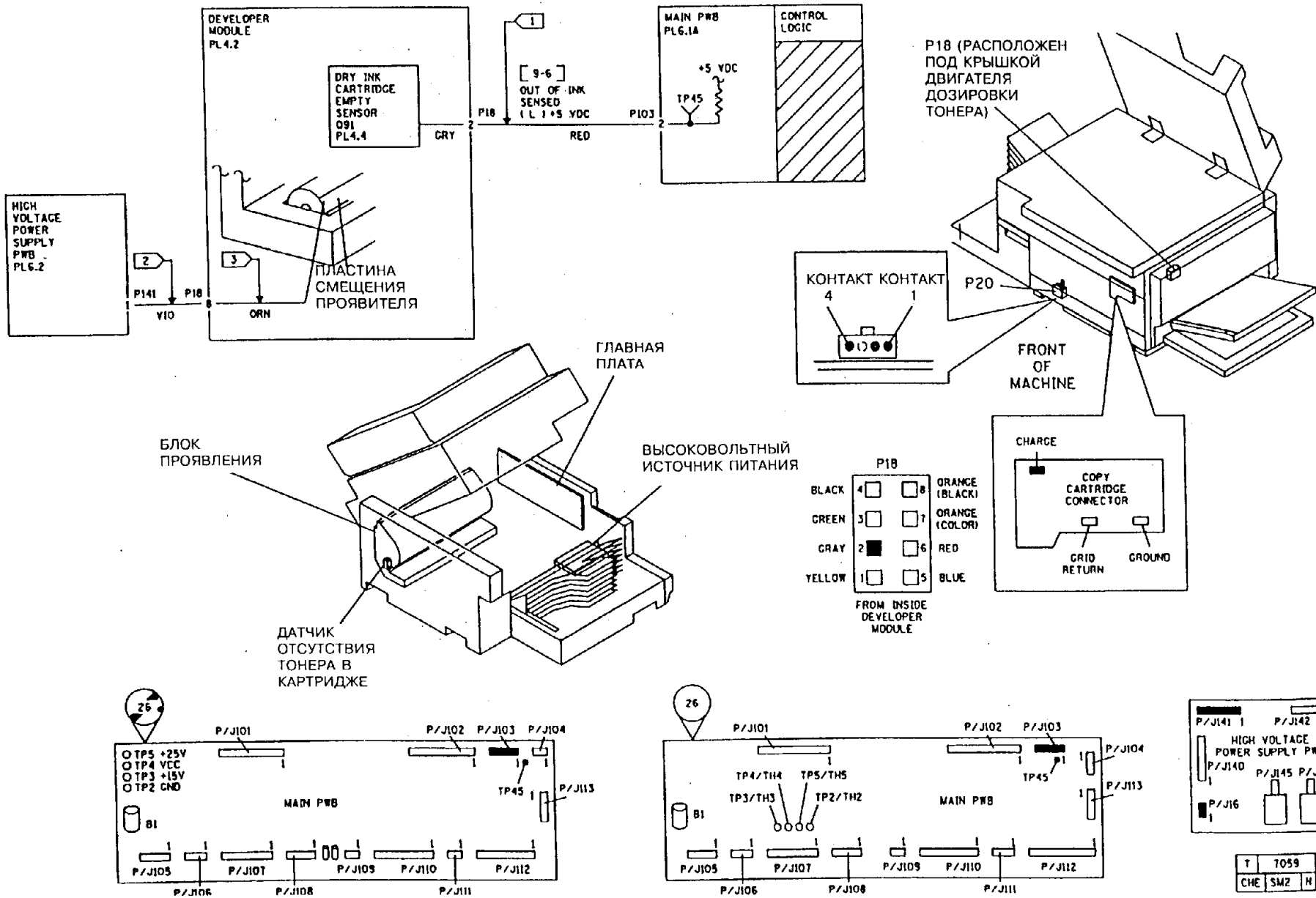
DEVELOPER MODULE PL4.2
DRY INK CARTRIDGE EMPTY SENSOR 091 PL4.4
CRY
P18
2
1
[ 9-6 ]
OUT OF INK SENSED ( L ) +5 VDC
P103
RED
MAIN PWB PL6.1A
CONTROL LOGIC
+5 VDC
TP45
HIGH VOLTAGE POWER SUPPLY PWB PL6.2
2
P141
P18
1
8
YIO
ORN
3
ПЛАСТИНА СМЕЩЕНИЯ ПРОЯВИТЕЛЯ
P18 (РАСПОЛОЖЕН ПОД КРЫШКОЙ ДВИГАТЕЛЯ ДОЗИРОВКИ ТОНЕРА)
КОНТАКТ КОНТАКТ
4
1
P20
FRONT OF MACHINE
ГЛАВНАЯ ПЛАТА
БЛОК ПРОЯВЛЕНИЯ
ВЫСОКОВОЛЬТНЫЙ ИСТОЧНИК ПИТАНИЯ
ДАТЧИК ОТСУТСТВИЯ ТОНЕРА В КАРТРИДЖЕ
P18
BLACK 4
GREEN 3
GRAY 2
YELLOW 1
8 ORANGE (BLACK)
7 ORANGE (COLOR)
6 RED
5 BLUE
FROM INSIDE DEVELOPER MODULE
CHARGE
COPY CARTRIDGE CONNECTOR
GRID RETURN
GROUND
26
P/J101
P/J102
P/J103
P/J104
TP5 +25V
TP4 VCC
TP3 +15V
TP2 GND
TP45
P/J113
MAIN PWB
B1
P/J105
P/J107
P/J109
P/J110
P/J112
P/J106
P/J108
P/J111
TP4/TH4
TP5/TH5
TP3/TH3
TP2/TH2
P/J141
P/J142
HIGH VOLTAGE POWER SUPPLY PWB
P/J140
P/J145
P/J144
P/J16
T 7059 C
CHE SM2 N 00

## RAP OF 9.4. CSDS/ЭКСПОЗИЦИЯ (БЛЕДНЫЕ КОПИИ)

### ПРОЦЕДУРА

Введите диагностический код [9-60]. Нажмите на клавишу **Start** (Пуск). Затем нажмите цифровую клавишу **2** и следите за наименьшим выводимым на дисплей числом. **Выводится число 0.**

**ДА НЕТ**

Изготовьте одну копию стороны А стандартного контрольного листа с установкой функции "Copy Quality" (качество копий) на первое из значений "**Darker**" (темнее). **Пара линий 0,27 копируется полностью.**

**ДА НЕТ**

Следя за лампой экспонирования, введите диагностический код [6-9]. **Лампа экспонирования загорается только после введения кода [6-9].**

**ДА НЕТ**

Выполните следующее:

- Обратитесь к участку схемы, обозначенному флагом 2, и проверьте, нет ли короткого замыкания на землю в электрических соединениях.
- Замените драйверную плату (PL 6.2).
- Замените главную плату (PL 6.1).

Выполните процедуру "GP9. Вторая фаза проверки автосброса в базовый режим". **Три раза выдается код состояния J6.**

**ДА НЕТ**

Выполните регулировку "ADJ 9.1. Экспонирование", чтобы уменьшить экспозицию. Выключите и включите аппарат с автосбросом в базовый режим. Еще раз изготовьте копию стороны А, задав первую ступень в диапазоне "**Darker**" (Темнее). Если пара линий 0,27 копируется не полностью, замените копи-картридж (PL 4.1). Для аппаратов без модификации 70 выполните процедуру "GP2. Гарантийная стратегия для копи-картриджа".

Выключите аппарат. Введите диагностический код [6-9]. Нажмите на клавишу **Start** (Пуск), чтобы переходить с одного уровня яркости экспонирования на другой и обратно. Наблюдайте за показаниями счетчика копий. **Минимальное значение больше 20.**

**ДА НЕТ**

Выполните следующее:

- Замените плату датчика экспонирования (PL 3.2).
- Замените копи-картридж (PL 4.1). Для аппаратов без модификации 70 выполните процедуру "GP2. Гарантийная стратегия для копи-картриджа".

A B Проконтролируйте напряжение в розетке сети во время работы аппарата. **Напряжение превышает 127 В (USCO) или 264 В (RX).**

**ДА НЕТ**

**Аппарат рассчитан на 50 Гц.**

**ДА НЕТ**

Замените плату датчика экспонирования (PL 3.2).

Выполните следующее:

- Введите диагностический код [9-67] для проверки освещенности.
- Замените плату датчика экспонирования (PL 3.2).

Сообщите заказчику, что напряжение сети не соответствует норме, и что нужно обеспечить необходимые условия для правильной работы аппарата.

Замените блок проявления. Введите диагностический код [9-8] и убедитесь в том, что горят все секции лампы ISIL. **Посмотрите, все ли секции лампы горят**

**ДА НЕТ**

Горит лишь часть секций или все не горят. Перейдите к RAP "OF 9.6. Узел лампы ISIL".

Установите на место блок проявления и выполните регулировку "ADJ 9.2. Расход тонера во время дозирования (черный тонер)" или "ADJ 9.4. Расход тонера во время дозирования (цветной тонер)".

Снимите блок проявления. Закройте правую дверцу и проследите за тем, чтобы выключатель блокировки был полностью активирован. Введите диагностический код [9-60]. Нажмите цифровую клавишу **1** и наблюдайте за дисплеем в течение 5 секунд. **Выводятся числа 9, 10 или 11.**

**ДА НЕТ**

**Выводится число 0.**

**ДА НЕТ**

Проверьте, нет ли обрыва цепи или короткого замыкания между контактом 5 разъема P140 на высоковольтном источнике питания и контактом 4 разъема P105 на главной плате. Произведите ремонт электрических соединений или замените плату высоковольтного источника питания (PL 6.5).

Нажмите на клавишу **Stop** (Останов), затем нажмите на клавишу **Start** (Пуск). **Между контактом 4 разъема P105 и точкой TP2 на главной плате имеется постоянное напряжение от +0,7 В до 1,0 В.**

**ДА НЕТ**

Нажмите на клавишу **Stop** (Останов), затем нажмите на клавишу **Start** (Пуск). **На высоковрльтном источнике питания между контактом 5 разъема P140 и землей имеется постоянное напряжение от +0,7 В до 1,0 В.**

**ДА НЕТ**

Замените высоковольтный источник питания (PL 6.5).

C D Проверьте, нет ли обрыва цепи или короткого замыкания между контактом 5 разъема P140 на высоковольтном источнике питания и точкой TP6 на главной плате. Произведите ремонт электрических соединений или замените главную плату (PL 6.1).

Нажмите клавишу **C/CM.** Перейдите к RAP "OF 1.9. Цепи заземления аппарата" и проверьте отсутствие обрывов в цепях заземления аппарата. Замените главную плату (PL 6.1).

Настройте цифровой тестер на измерение постоянного напряжения +2 В. (Проследите за тем, чтобы плюсовой вывод прибора находился в гнезде, соответствующем измерению напряжения). Подключите плюсовой вывод прибора к контрольной точке TP6 на главной плате. Минусовой вывод подключите к клемме заземления. **Прибор показывает постоянное напряжение между +1 и +2 В.**

**ДА НЕТ**

Обратитесь к участку схемы, обозначенному флагом 1, и проверьте, нет ли обрыва цепи или короткого замыкания между контрольной точкой TP6 и контактом 5 разъема P140. Замените плату высоковольтного источника питания (PL 6.5).

Выполните следующее:

* Замените главную плату (PL 6.1).

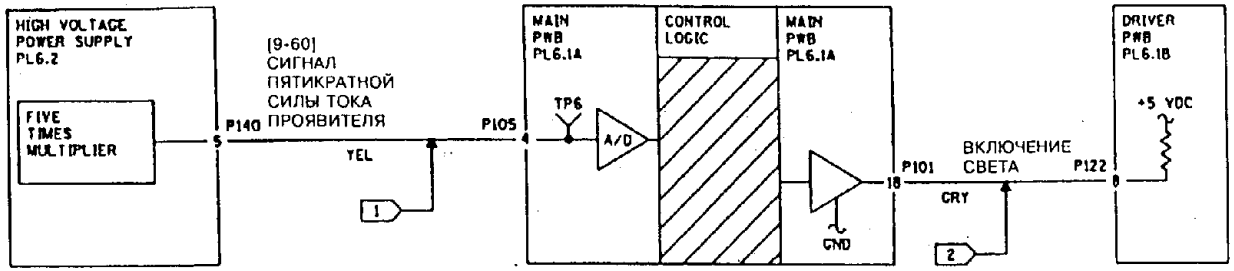


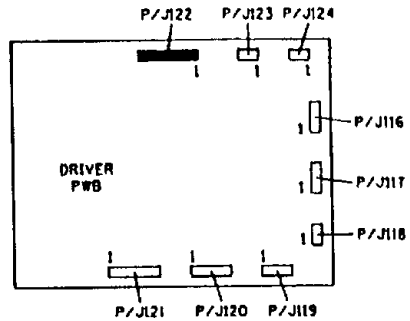


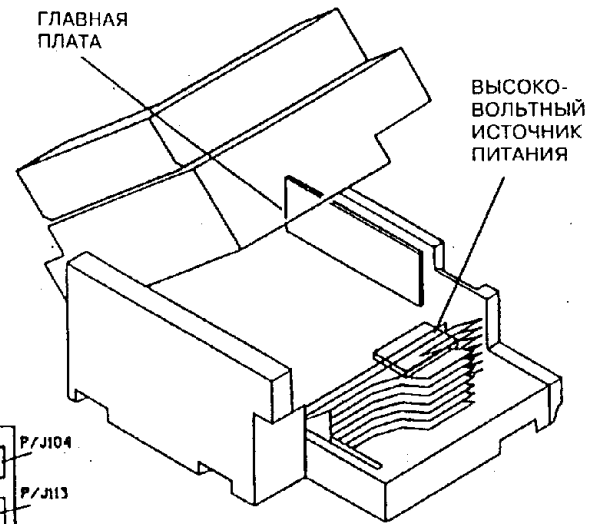


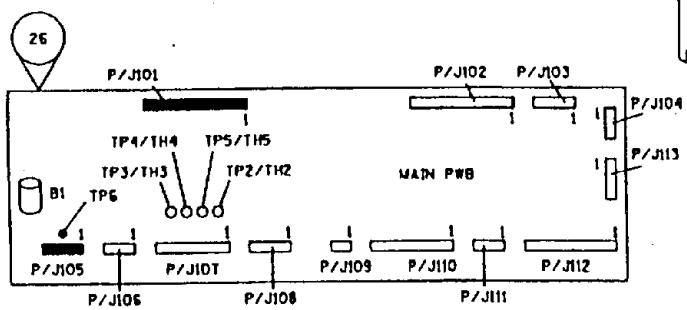


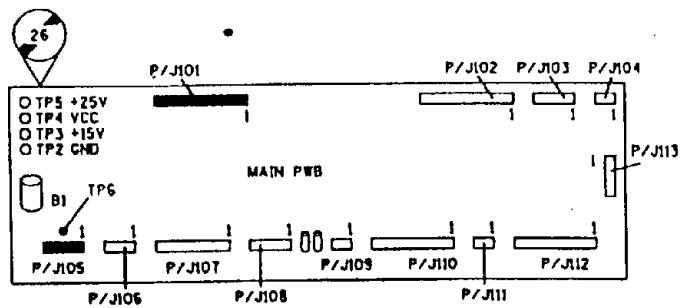


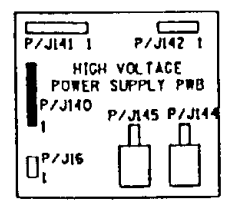


| T | T046 | F |
|---|---|---|
| CHE | SW2 | N 02 |

## RAP OF 9.5. УМОЛЧАНИЯ НА ФАЗЕ 1 АВТОСБРОСА В БАЗОВЫЙ РЕЖИМ (БЛЕДНЫЕ КОПИИ)

### ПРОЦЕДУРА

Снимите блок проявления и сдвиньте в сторону часть проявителя на валу магнитной кисти так, чтобы открылась полоса шириной около 2,5 см. Установите блок проявления на место и проделайте автосброс в базовый режим. Снимите еще раз блок проявления и осмотрите очищенную часть вала магнитной кисти. **Поверхность вала еще видна.**

**ДА** **НЕТ**

**Не ставьте пока блок проявления на место.** Проверьте, вращается ли вал. Выключите аппарат. Закройте правую дверцу и проследите за тем, чтобы выключатель блокировки правой дверцы был полностью активирован. Введите диагностический код [9-60]. Нажмите на клавишу **"Start"** (Пуск). Нажмите и держите цифровую клавишу **1**, наблюдая при этом за выводимыми на дисплей числами в течение 5 секунд. (При некоторых версиях программного обеспечения чтобы вывести цифры на дисплей клавишу 1 нужно нажимать после ввода диагностического кода [9-60]). **На дисплей выводятся числа 9, 10 или 11.**

**ДА** **НЕТ**

**Выводится число 0.**

**ДА** **НЕТ**

Проверьте, нет ли обрыва цепи или короткого замыкания между контактом 6 разъема P140 на высоковольтном источнике питания и контактом 3 разъема P105 на главной плате. Произведите ремонт электрических соединений или замените плату высоковольтного источника питания (PL 6.5).

Нажмите на клавишу **"Stop"** (Останов). Настройте цифровой тестер на измерение постоянного напряжения +5 В. Подключите плюсовой вывод прибора к контакту 3 разъема P105 на главной плате. Минусовой вывод подключите к контрольной точке TP2. Нажмите на клавишу **"Start"** (Пуск). **Прибор показывает постоянное напряжение от +0,7 В до 1,0 В.**

**ДА** **НЕТ**

Нажмите на клавишу **"Stop"** (Останов). Подключите плюсовой вывод прибора к контакту 6 разъема P140 на плате высоковольтного источника питания. Подключите минусовой вывод прибора к контакту 4 разъема P141 на той же плате. Нажмите на клавишу **"Start"** (Пуск). **Прибор показывает постоянное напряжение от +0,7 В до 1,0 В.**

**ДА** **НЕТ**

Замените высоковольтный источник питания (PL 6.5).

Проверьте, нет ли обрыва цепи или короткого замыкания между контактом 6 разъема P140 на высоковольтном источнике питания и контрольной точкой TP7 на главной плате. Произведите ремонт электрических соединений или замените главную плату (PL 6.1).

Нажмите клавишу **C/CM.** Перейдите к RAP "OF 1.9. Цепи заземления аппарата" и проверьте отсутствие обрывов в цепях заземления аппарата. Замените главную плату (PL 6.1).

**A** **B**

A

B

Нажмите на клавишу **"Stop"** (Останов). Поставьте на место блок проявления. Закройте правую дверцу и проследите за тем, чтобы выключатель блокировки был полностью активирован. При действующем диагностическом коде [9-60] нажмите на клавишу **"Start"** (Пуск). Нажмите цифровую клавишу **2** и наблюдайте за дисплеем в течение 10 секунд. Если минимальное из выводимых чисел не находится в пределах от 0 до 5, то нажмите клавишу **C/CM**. Введите диагностический код [3-0]. Изготовьте 15 копий стороны A контрольного листа 82P522 или 82P524. Введите диагностический код [9-60]. Нажмите клавишу **2. Минимальное из выведенных на дисплей чисел находится в пределах от 0 до 5.**

**ДА** **НЕТ**

Перейдите к RAP "OF 9.4.

Выключите аппарат. Включите аппарат без автосброса в базовый режим. Изготовьте одну копию стороны A контрольного листа. **Копия по-прежнему недостаточно плотная.**

**ДА** **НЕТ**

Неисправность может быть связана с неустойчивым отказом в механике в блоке проявления. Выполните следующее:

- Проследите за тем, чтобы магнитный вал вращался при проворачивании вручную его ведущей шестерни.
- Осмотрите пружину зацепления, которая приподнимает шестерни и вводит их в зацепление с шестерней привода вала магнитной кисти, когда закрывается правая дверца. Проследите за тем, чтобы пружина была на месте и не имела деформаций.
- Осмотрите поворотный рычаг натяжного ролика (PL 1.2), прикрепленный к правой дверце. (Этот рычаг управляет положением шестерен, обеспечивающих привод магнитного вала.) Проследите за тем, чтобы этот рычаг был правильно ориентирован относительно остальных деталей и надлежащим образом присоединен к правой дверце. Убедитесь в том, что рычаг не погнут и не заедает, а шайбы из пористого материала не повреждены.
- Проверьте, надежно ли механическое соединение ответных частей контакта 8 (в случае цветного тонера - контакта 7) в разъеме P/J18, расположенном под крышкой двигателя дозировки тонера.
- Проследите за тем, чтобы контакты не были загрязнены или деформированы.

**ВНИМАНИЕ**

*Отсоедините тягу от правой дверцы. Если этого не сделать, можно повредить шестерню, приводящую в движение различные шнеки в блоке проявления.*

Выключите аппарат. Откройте правую дверцу и установите имитатор для обхода блокировки. Наблюдая за двигателем дозировки тонера, введите диагностический код [9-5], чтобы включить двигатель. Нажмите на клавишу **"Stop"** (Останов). **Двигатель работает только тогда, когда введен диагностический код [9-5].**

**ДА** **НЕТ**

Двигатель работает постоянно. Обратитесь к участку схемы, обозначенному флагом 5, и проверьте, нет ли короткого замыкания на землю в электрических соединениях.

C

Найдите шестерни, которые ведут валы шнек-дозатора и шнек-транспортера. Введите диагностический код [9-5]. Нажмите на клавишу **"Start"** (Пуск), наблюдая за шестернями и валами, ведущими эти шнеки. **Вращаются все шестерни и валы.**

**ДА** **НЕТ**

Проведите разбор случаев (После ремонта присоедините тягу назад).

- **Если не вращается ни одна из шестерен,** проверьте, нет ли плохого контакта в контактах разъема P/J18 (под крышкой двигателя дозировки)
- **Если не вращается одна из шестерен,** найдите и устраните механическую неисправность.
- **Если шестерня, ведущая шнек-дозатор вращается,** а вал стоит на месте, замените узел шнек-дозатора (PL 4.4).
- **Если шестерня, ведущая шнек-транспортер вращается,** а вал стоит на месте, замените узел шнек-транспортера (PL 4.4).

**ВНИМАНИЕ**

*Если на аппарате нет модификации 9, то для установки тяги на место перейдите к процедуре "REP 4.5. Замена двигателя ксерографии".*

Нажмите на клавишу "**Stop**" (Останов). Присоедините тяги к правой дверце и установите при необходимости имитатор для обхода блокировки правой дверцы. Настройте цифровой тестер на измерение постоянного напряжения -185 В. Подключите плюсовой вывод прибора к контакту 8 разъема P18 (черный тонер) или к контакту 7 разъема P18 (цветной тонер). Минусовой вывод подключите к клемме заземления. Введите диагностический код [9-3] **Напряжение смещения находится в пределах от -145 до -165 В для черного тонера и от -165 до -185 В для цветного тонера.**

**ДА** **НЕТ**

**Прибор показывает 0 В.**

**ДА** **НЕТ**

Обратитесь к участку схемы, обозначенному флагом 4, и проверьте, нет ли обрыва цепи между контактом 8 разъема P18 (при цветном тонере - контактом 7) на блоке проявления и контактной пластиной смещения проявителя. Если обрыва нет, замените плату высоковольтного источника питания (PL 6.5).

Нажмите на клавишу **"Stop"** (Останов). Снимите блок проявления. Подключите плюсовой вывод прибора к контакту 8 разъема P18 (в случае цветного тонера - к контакту 7), закрепленного на раме аппарата. Минусовой вывод подключите к клемме заземления. Нажмите еще раз клавишу Start (Пуск). Напряжение смещения находится в пределах от -145 до -195 **В для черного тонера и от -165 до -215 В для цветного тонера.**

**ДА** **НЕТ**

Обратитесь к участку схемы, обозначенному флагом 2, и проверьте, нет ли обрыва цепи между контактом 8 разъема P18 (при цветном тонере - контактом 7) и контактом 1 разъема J141. Если обрыва нет, замените плату высоковольтного источника питания (PL 6.5).

Проверьте, надежно ли соединены ответные части контакта 8 (в случае цветного тонера - контакта 7) в разъеме P/J18.

D E

- Проследите за тем, чтобы контакты не были загрязнены или деформированы.

Нажмите на клавишу **"Stop"** (Останов). Снимите тонер-картридж и осмотрите окно, ведущее к шнек-дозатору. **Окно заполнено тонером.**

**ДА** **НЕТ**

В данном состоянии, когда мало тонера, должен выдаваться код J1. В процедуре, описанной ниже, проверяется работа датчика отсутствия тонера в картридже. Настройте цифровой тестер на измерение постоянного напряжения +5 В. Подключите плюсовой вывод прибора к контрольной точке TP45 на главной плате. Минусовой вывод подключите к клемме заземления. **Прибор показывает постоянное напряжение +5 В.**

**ДА** **НЕТ**

При включении аппарата не дайте ему проделать автосброс в базовый режим. Изготовьте 99 копий контрольного листа со стороны A на бумаге формата 8,5x11 дюймов или A4 длинной кромкой вперед. **В течение всего времени изготовления копий напряжение между точками TP45 и TP2 составляет 0 В.**

**ДА** **НЕТ**

Выполните следующее:

- Обратитесь к участку схемы, обозначенному флагом 3, и проверьте, нет ли неустойчивого электрического соединения между контактом 2 разъема P103 и контактом 2 разъема P18.
- Проверьте, не повреждена ли пружина датчика и правильно ли она прикреплена к дозирующему шнеку. Замените при необходимости узел дозирующего шнека (PL 4.4).
- Замените датчик отсутствия тонера Q91 (PL 4.4).

Замените главную плату (PL 6.1).

Подключите плюсовой вывод прибора к контакту 2 разъема P18 на блоке проявления. Минусовой вывод подключите к клемме заземления. **Прибор по-прежнему показывает постоянное напряжение +5 В.**

**ДА** **НЕТ**

Обратитесь к участку схемы, обозначенному флагом 3, и проверьте, нет ли обрыва цепи между точкой T45 и контактом 2 разъема P18. Произведите необходимый ремонт.

Сотрите тонер с датчика, стараясь не повредить пружину датчика. Тестер подключите снова плюсовым выводом к контакту 2 разъема P18, а минусовым - к земле. **Прибор по-прежнему показывает постоянное напряжение +5 В.**

**ДА** **НЕТ**

Проверьте, не повреждена ли пружина, которая очищает поверхность датчика, и правильно ли она прикреплена к дозирующему шнеку. Если имеется один из этих дефектов, замените узел дозирующего шнека (PL 4.4).

Замените датчик отсутствия тонера Q91 (PL 4.4).

F G

F G

Установите на место тонер-картридж. Закройте правую дверцу и проследите за тем, чтобы выключатель блокировки был полностью активирован. Настройте цифровой тестер на измерение постоянного тока -0,750 мА. Проследите за тем, чтобы плюсовой вывод прибора находился в гнезде для измерения силы тока и чтобы был выбран режим измерения постоянного тока. Подключите плюсовой вывод прибора к контакту 1 разъема P20 (пониже разъема P107 на главной плате), а минусовой вывод подключите к контакту 4 разъема P20. При действующем диагностическом коде [9-3] нажмите клавишу "**Start**" (Пуск). **Сила тока составляет от -0,660 до -0,720 мА.**

**ДА НЕТ**

Выполните следующее:

- Зачистите контакт в скоротроне заряда, находящийся с внешней стороны копи-картриджа, и его ответную часть на передней раме аппарата.
- Замените плату высоковольтного источника питания (PL 6.5).

Возможно, с проявителем смешивается недостаточное количество тонера. Может потребоваться довольно долго (в течение 4-5 минут) выполнять процедуру повышения концентрации тонера, чтобы получить нормальную плотность сплошного изображения. При необходимости выполните процедуру "GP3. Повышение концентрации тонера". **При выбранной на пульте нормальной плотности (позиция Normal) участок сплошного изображения с плотностью 1,0, ближайший к центру контрольного листа, имеет на копии плотность равную или немного больше, чем плотность сплошного изображения 1,2 по шкале плотностей сплошного изображения Контрольного листа плотности копий (для цветных тонеров: 1,2-1,4 для синего тонера и 1,0-1,2 для красного тонера по шкале плотностей сплошного цветного изображения/фона для аппаратов 5028/5018).**

**ДА НЕТ**

Выполните следующее:

- Замените блок проявления (PL 4.3).
- Замените копи-картридж (PL 4.1). Для аппаратов без модификации 70 выполните процедуру "GP2. Гарантийная стратегия для копи-картриджа".

Перейдите к RAP "OF 9.4. CSDC/экспозиция (светлые копии).

(Данная проверка говорит о том, что вал магнитной кисти не вращается). Выполните следующие проверки:

- Проследите за тем, чтобы магнитный вал вращался при проворачивании вручную его ведущей шестерни.
- Осмотрите пружину зацепления, которая приподнимает шестерни и вводит их в зацепление с шестерней привода вала магнитной кисти, когда закрывается правая дверца. Проследите за тем, чтобы пружина была на месте и не имела деформаций.
- Осмотрите поворотный рычаг натяжного ролика (PL 1.2), прикрепленный к правой дверце. (Этот рычаг управляет положением шестерен, обеспечивающих привод магнитного вала.) Проследите за тем, чтобы этот рычаг был правильно ориентирован относительно остальных деталей и надлежащим образом присоединен к правой дверце. Убедитесь в том, что рычаг не погнут и не заедает, а шайбы из пористого материала не повреждены.

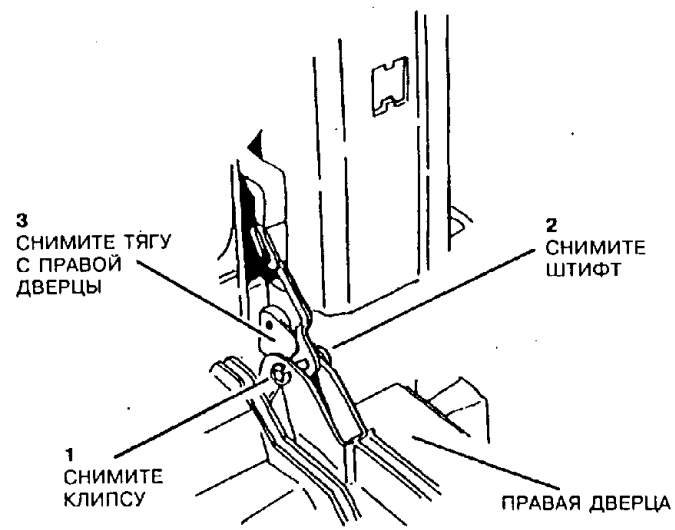


**Рис. 1. Снятие тяги с правой дверцы.**

| | 3072 | | A |
|---|---|---|---|
| CHE | SM2 | M | 00 |

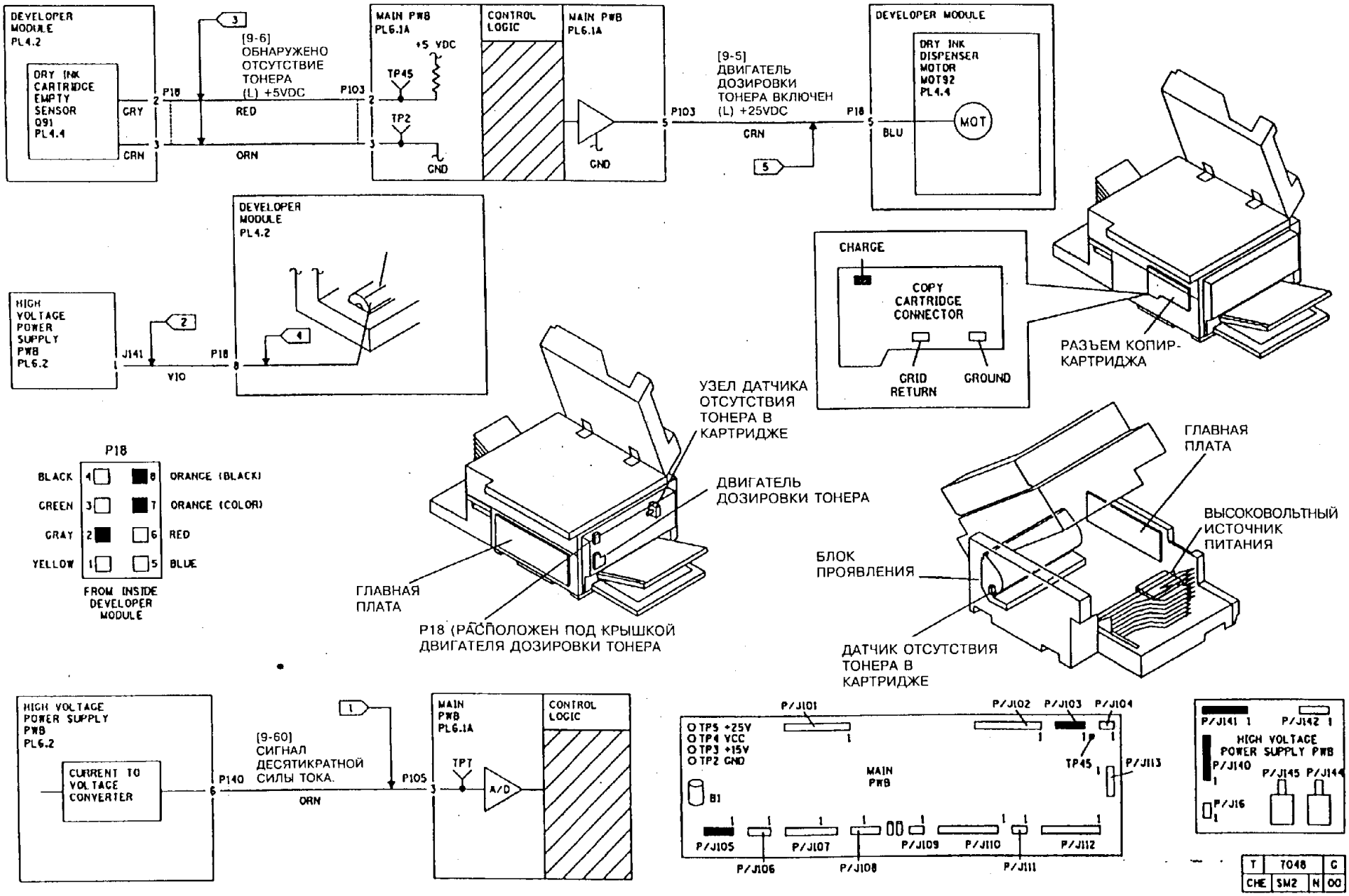


**Рис. 2. Электрическая схема и расположение деталей для RAP 0F 9.5.**

## RAP OF 9.6. УЗЕЛ ЛАМПЫ ISIL

### ПРОЦЕДУРА

ПРИМЕЧАНИЕ: После устранения неисправностей с помощью данной RAP может потребоваться выполнить процедуру "GP3. Повышение концентрации тонера", чтобы получить достаточную плотность сплошного изображения.

Введите диагностический код [9-8] и наблюдайте за секциями лампы ISIL. **Ни одна из секций лампы не горит.**

**ДА НЕТ**

Введите диагностический код [3-9], чтобы проверить сигналы синхронизации лампы. **Между контактом 6 (+) разъема P101 и землей (-) напряжение попеременно принимает значения +4 В и 0 В.**

**ДА НЕТ**

Выполните следующее:

- Обратитесь к участку схемы, обозначенному флагом 1, и проверьте, нет ли обрыва цепи в электрических соединениях.
- Замените главную плату (PL 6.1).

Выполните следующее:

- Обратитесь к участку схемы, обозначенному флагом 2, и проверьте, нет ли короткого замыкания в электрических соединениях.
- Замените узел лампы ISIL (PL 6.2).
- Замените главную плату (PL 6.1).

Настройте цифровой тестер на измерение постоянного напряжения +5 В. Подключите плюсовой вывод прибора к контакту 7 разъема P19 (коричневый провод). Минусовой вывод подключите к клемме заземления. **Прибор показывает постоянное напряжение от +4,75 до +5,25 В.**

**ДА НЕТ**

Перед заменой главной платы (PL 6.1) обратитесь к участку схемы, обозначенному флагом 4, и проверьте, нет ли обрыва цепи между контактом 1 разъема P101 и контактом 7 разъема P19.

Введите диагностический код [3-9] для проверки сигнала включения лампы ISIL. Подключите плюсовой вывод прибора к контакту 2 разъема P101. Минусовой вывод подключите к клемме заземления. **Напряжение попеременно принимает значения +4,0 В и 0 В.**

**ДА НЕТ**

Выполните следующее:

- Обратитесь к участку схемы, обозначенному флагом 3, и проверьте, нет ли обрыва цепи или короткого замыкания.
- Замените узел лампы ISIL (PL 6.2).
- Замените главную плату (PL 6.1).

**Между контактом 4 (+) разъема P101 и землей (-) напряжение попеременно принимает значения +4 В и 0 В.**

**ДА НЕТ**

Выполните следующее:

- Обратитесь к участку схемы, обозначенному флагом 2, и проверьте, нет ли обрыва цепи в электрических соединениях.
- Замените главную плату (PL 6.1).

Замените узел лампы ISIL (PL 6.2).

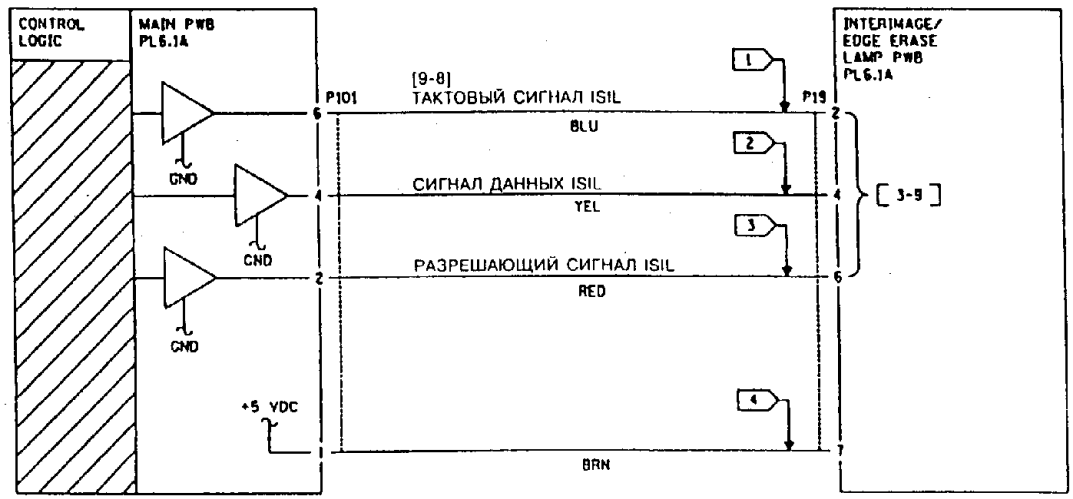





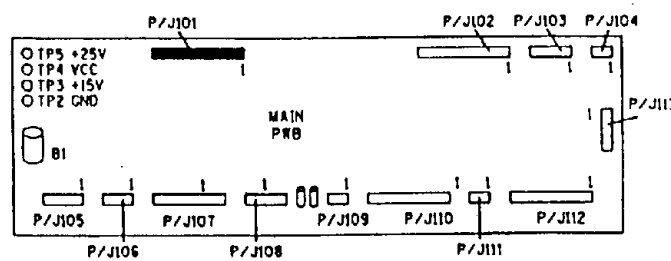


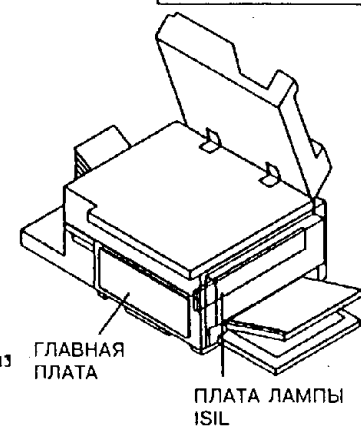


| | | | |
|---|---|---|---|
| T | 7050 | | 0 |
| CHE | SM2 | N | 01 |

## RAP OF 9.7. УПРАВЛЕНИЕ ПЕРЕНОСОМ

### ПРОЦЕДУРА

Введите диагностический код [9-2]. Настройте тестер на измерение постоянного тока 0,25 мА. Подключите плюсовой вывод тестера к контакту 2 разъема P20 (ниже разъема P107 на главной плате). **Минусовой вывод подключите к контакту 4 разъема P20. Ток переноса находится в пределах от -0,185 до -0,215 мА.**

**ДА НЕТ**

**Ток переноса равен 0 мА.**

**ДА НЕТ**

Выполните следующее:

- Убедитесь в правильности установки узла коротрона переноса.
- Замените узел коротрона переноса (PL 4.7).
- Замените плату высоковольтного источника питания (PL 6.5).

Настройте цифровой тестер на измерение постоянного напряжения +25 В. Подключите плюсовой вывод прибора к контакту 8 разъема P103. Минусовой вывод подключите к клемме заземления. **Прибор показывает постоянное напряжение +25 В.**

**ДА НЕТ**

Обратитесь к участку схемы, обозначенному флагом 1, и проверьте, нет ли обрыва цепи между контактом 8 разъема P103 и контактом 1 разъема P16. Если цепь исправна, то замените плату высоковольтного источника питания (PL 6.5).

Введите диагностический код [9-2]. **Напряжение падает до 0.**

**ДА НЕТ**

Выполните следующее:

- Обратитесь к участку схемы, обозначенному флагом 1, и проверьте, надежен ли контакт 8 разъема P103.
- Замените главную плату (PL 6.1).

Проверьте, нет ли обрыва цепи между концом проволоки коротрона и концом разъема коротрона переноса. **Прибор показывает сопротивление 0 Ом.**

**ДА НЕТ**

Замените узел коротрона переноса (PL 4.7).

Поставьте на место узел коротрона переноса и выполните следующее:

- Обратитесь к участку схемы, обозначенному флагом 2, и проверьте, нет ли обрыва цепи между проволокой коротрона переноса и розеткой разъема J145.
- Замените узел коротрона переноса (PL 4.7).
- Замените плату высоковольтного источника питания (PL 6.5).

Проверьте узел коротрона переноса и убедитесь в устойчивости его контакта с разъемом коротрона переноса.

Рис. без номера

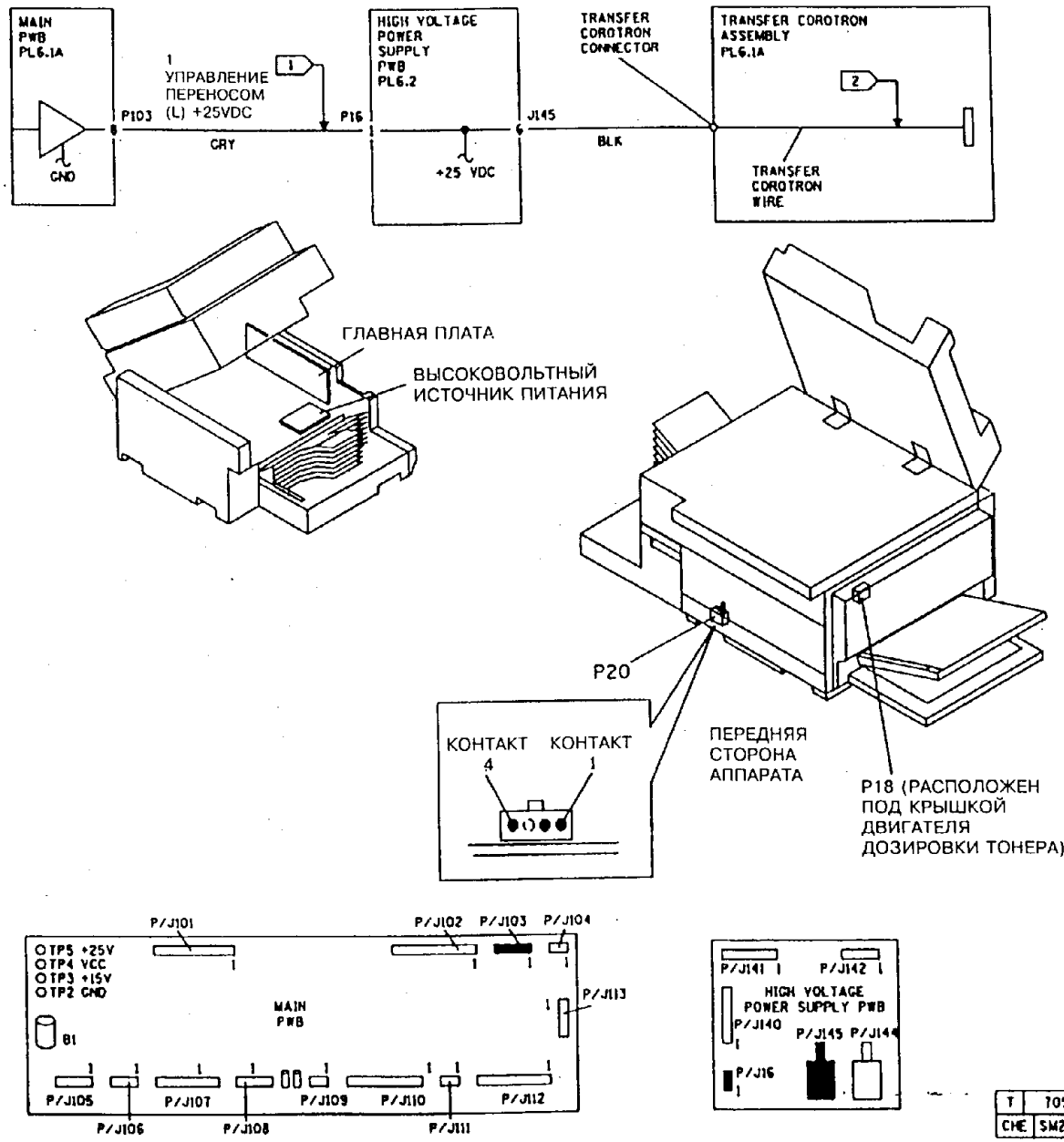

**СТРАНИЦА СПЕЦИАЛЬНО ОСТАВЛЕНА ПУСТОЙ**

## RAP OF 9.8. УПРАВЛЕНИЕ ЗАРЯДОМ

### ПРОЦЕДУРА

Настройте тестер на измерение **постоянного тока** - 0,750 мА. Проследите за тем, чтобы ПЛЮСОВОЙ вывод прибора находился в гнезде для измерения СИЛЫ ТОКА и чтобы был выбран режим измерения постоянного тока. Подключите плюсовой вывод прибора к контакту 1 разъема P20 (пониже разъема P107 на главной плате), а минусовой вывод подключите к контакту 4 разъема P20. Введите диагностический код [9-3]. **Сила постоянного тока заряда составляет от -0,660 до -0,720 мА.**

**ДА НЕТ**

Выйдите из режима диагностики. Включая аппарат, не дайте ему выполнить автосброс в базовый режим. Настройте цифровой тестер на измерение постоянного напряжения +25 В. Проследите за тем, чтобы ПЛЮСОВОЙ вывод находился в гнезде для измерения НАПРЯЖЕНИЯ. Подключите плюсовой вывод прибора к контакту 1 разъема P105. Минусовой вывод подключите к точке TP2. **Прибор показывает постоянное напряжение +25 В.**

**ДА НЕТ**

Выполните следующее:

- Обратитесь к участку схемы, обозначенному флагом 1, и проверьте надежность соединения контакта 1 разъема P105 с главной платой.
- Замените главную плату (PL 6.1).

Подключите плюсовой вывод прибора к контакту 7 разъема P105. Минусовой вывод подключите к точке TP2. Наблюдая за напряжением контрольной точки, изготовьте одну копию. **В самом конце цикла копирования напряжение нарастает от 0 до +25 В.**

**ДА НЕТ**

Отсоедините разъем P105. Осторожно выньте контакт 7 из разъема. Установите разъем P105 на свое место. Подключите плюсовой вывод прибора к проводу, вынутому из разъема. Минусовой вывод подключите к точке TP2. **Прибор показывает постоянное напряжение +25 В.**

**ДА НЕТ**

Выполните следующее:

- Обратитесь к участку схемы, обозначенному флагом 2, и проверьте, нет ли обрыва цепи между контактом 7 разъема P105 и контактом 2 разъема P140.
- Обратитесь к участку схемы, обозначенному флагом 1, и проверьте, нет ли обрыва цепи между контактом 1 разъема P105 и контактом 8 разъема P140.
- Замените плату высоковольтного источника питания (PL 6.5).

**A B C**

Выполните следующее:

- Поставьте на место контакт 7 в разъем P105 и проследите за надежностью его соединения с главной платой.
- Замените главную плату (PL 6.1).

**A B C**

Подключите плюсовой вывод прибора к контакту 5 разъема 105. Минусовой вывод подключите к точке TP2. Введите снова диагностический код [9-3]. **Напряжение нарастает от 0 до 7 В.**

**ДА НЕТ**

Отсоедините разъем P105. Осторожно выньте контакт 5 из разъема. Установите разъем P105 на свое место. Подключите плюсовой вывод прибора к проводу, вынутому из разъема. Минусовой вывод подключите к точке TP2. **Прибор показывает постоянное напряжение +7 В.**

**ДА НЕТ**

Обратитесь к участку схемы, обозначенному флагом 3 и проверьте, нет ли замыкания на землю между контактом 5 разъема P105 и контактом 4 разъема P140. Если все в порядке, то замените плату высоковольтного источника питания (PL 6.2).

Замените главную плату (PL 6.1).

Выполните следующее:

- Обратитесь к участку схемы, обозначенному флагом 1, и проверьте, нет ли обрыва цепи между разъемом копи-картриджа и розеткой разъема J144.
- Замените копи-картридж (PL 4.1) и выполните процедуру "GP2. Гарантийная стратегия для копи-картриджа".
- Замените плату высоковольтного источника питания (PL 6.5).

Перейдите к RAP "OF 9.5. Умолчания на фазе 1 автосброса в базовый режим (бледные копии)".

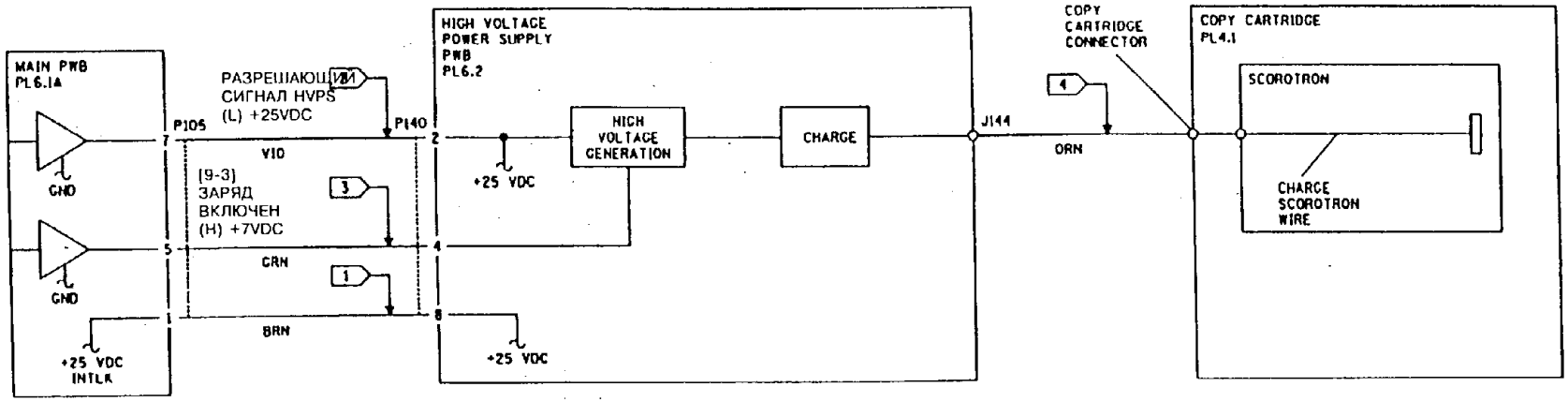


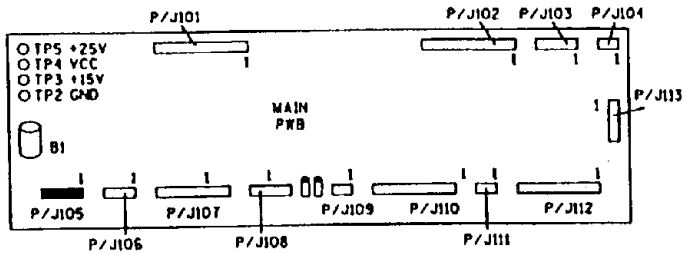


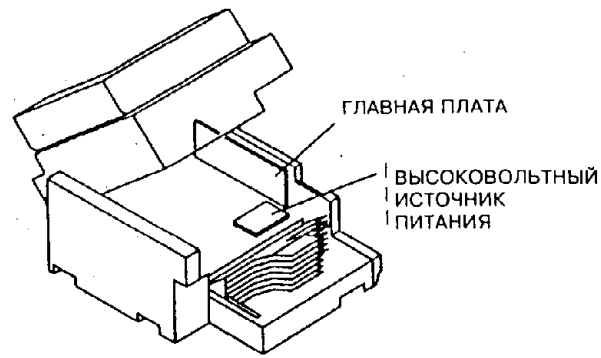


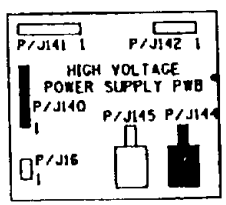


| | | | |
|---|---|---|---|
| T | 7053 | | 0 |
| CHE | SM2 | N | 00 |

## RAP OF 9.9. УНОС ЧАСТИЦ ПРОЯВИТЕЛЯ

### ПРОЦЕДУРА

1. Если качество копий не вызывает претензий, за исключением наличия на копии нескольких гранул проявителя, выполните следующее:
   - Проследите за тем, чтобы улавливающий лоток тонер-картриджа был зафиксирован в своем положении
   - Проверьте, не загрязнились ли прижимной вал и коротрон переноса. Произведите по мере необходимости чистку или замену.
   - Очистите блок проявления и податчик обходного лотка от накопившихся на них частиц проявителя.
   - Проверьте сопротивление заземляющей клеммы для сетевого шнура, на которую приходит общий провод заряда датчика отверстия в ремне фоторецептора. Если сопротивление превышает 5 Ом, то замените узел датчика отверстия в ремне фоторецептора (PL 6.1).
2. Если на дисплей выводится код U9-5, качество копий снижено и на них имеется много гранул проявителя или присутствуют случайные фоновые полосы, выполните следующее:
   - Очистите заземляющий контакт с внешней стороны копи-картриджа и его ответный контакт на передней раме аппарата.
   - Обратитесь к участку схемы, обозначенному флагом 1, и проверьте, нет ли обрыва цепи между контактом 1 разъема P142 и разъемом копи-картриджа.
   - Проверьте надежность крепления датчика отверстия в ремне фоторецептора (PL 6.1).
   - Проверьте, нет ли трещин и повреждений на раме приемной части копи-картриджа (PL 4.1).
   - Обратитесь к участку схемы, обозначенному флагом 2, и проверьте, нет ли обрыва в цепи пластины смещения проявителя. Произведите по необходимости ремонт или замену.
   - Замените копи-картридж (PL 4.1). Внутренний зажим заземления может не обеспечивать хорошего контакта с фоторецептором. Выполните процедуру " GP2. Гарантийная стратегия для копи-картриджа". Выполните процедуру "GP3. Повышение концентрации тонера".
   - Если унос гранул проявителя приобретает массовый характер, выполните процедуру "REP 9.25. Материал для проявителя".
3. Если выдается код состояния U7-1, выполните процедуру "GP3. Повышение концентрации тонера" и замените копи-картридж (PL 4.1).

Рис. 1

Figure 1

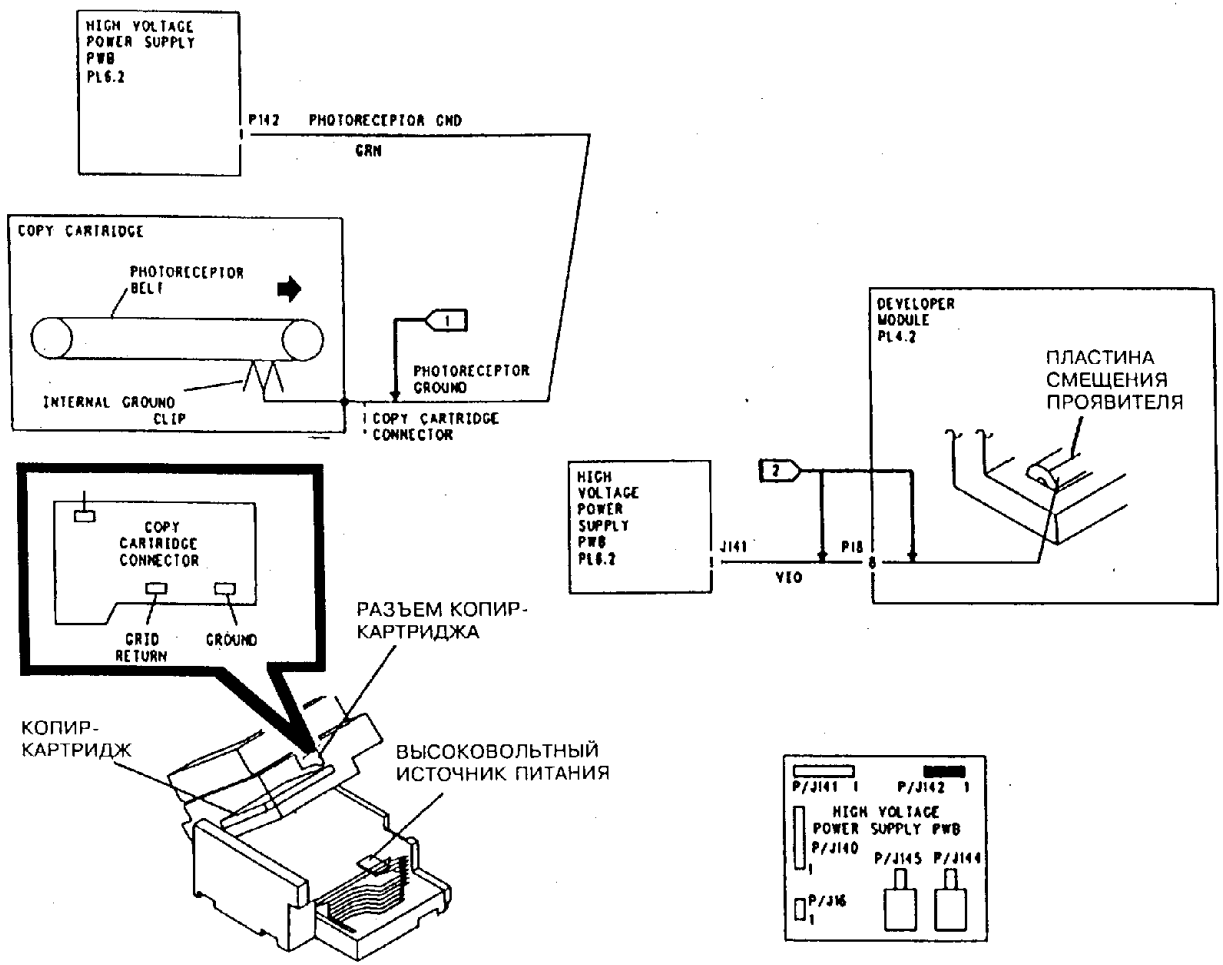


| | | |
|---|---|---|
| T | 7060 | G |
| CHE | SW02 | C 00 |

## RAP OF 9.10. ПЕЧАТЬ СЕТКИ

### НАЧАЛЬНЫЕ ДЕЙСТВИЯ

Очистите общий контакт сетки с внешней стороны копи-картриджа и очистите ответный ему контакт на передней стороне рамы аппарата. Изготовьте несколько копий стандартного контрольного листа, чтобы проверить, устранилась ли неисправность.

### ПРОЦЕДУРА

Снимите копи-картридж и проверьте, нет ли обрыва цепи между контактом заряда и общим контактом сетки. **Между этими двумя контактами цепь разомкнута.**

**ДА НЕТ**

Замените копи-картридж (PL 4.1). Для аппаратов без модификации 70 выполните процедуру "GP2. Гарантийная стратегия для копи-картриджа".

Замените плату высоковольтного источника питания (PL 6.5).

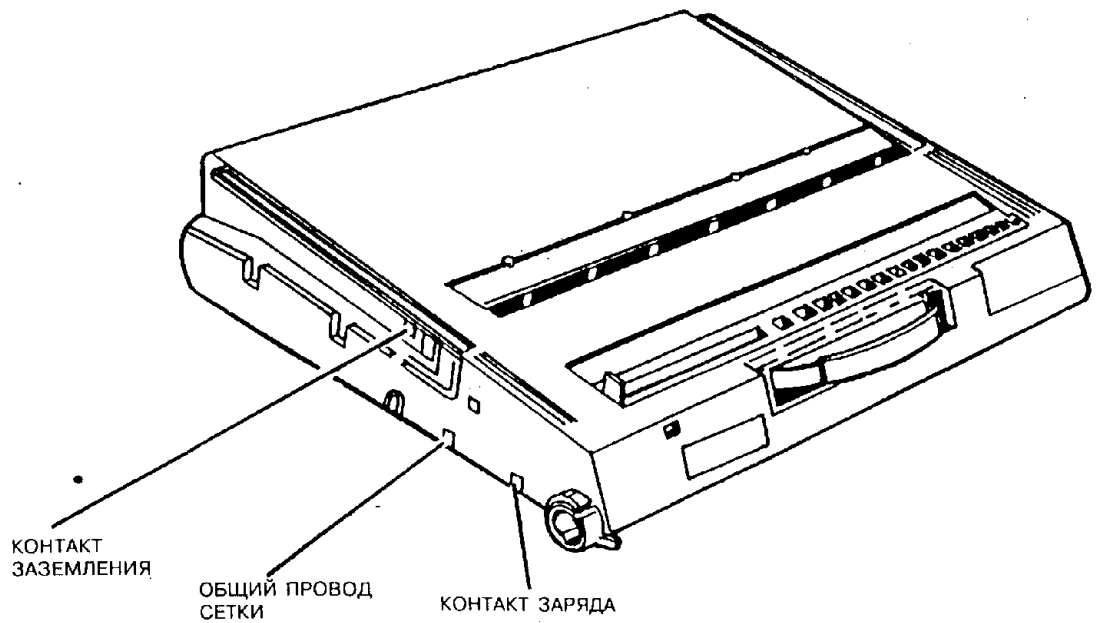


| | 3074 | A |
|---|---|---|
| CHE | SM2 | M |

**Рис. 1. Высоковольтные контакты на копи-картридже**

## RAP OF 9.11. УМОЛЧАНИЯ НА ФАЗЕ 2 АВТОСБРОСА В БАЗОВЫЙ РЕЖИМ

### ПРОЦЕДУРА

Обратитесь к участку схемы, обозначенному флагом 1, и проверьте, нет ли обрыва цепи между контактом 16 разъема P112 и контактом 3 разъема P13. **Обрыва нет.**

**ДА НЕТ**

Произведите необходимый ремонт

**ВНИМАНИЕ**

*Выполняя следующий шаг, не пользуйтесь удалителем пленок (**USO**) или растворителем общего назначения (**RX**) для чистки белой поверхности отражателя лампы экспонирования. Пользуйтесь только чистой сухой безворсовой тканью. Удалитель пленок и растворитель общего назначения снизят чистоту обработки поверхности отражателя.*

Выполните следующее:

- Произведите чистку лампы экспонирования.
- Произведите чистку рефлектора лампы экспонирования сухой безворсовой тканью.
- Произведите чистку стекла оригинала снизу, чистку зеркал с 1 по 6 и чистку объектива, пользуясь очистителем зеркал и объектива.
- Произведите чистку белой отражающей полосы с нижней стороны планки регистрации, пользуясь либо очистителем объектива и зеркал, либо удалителем пленок (**USCO**), либо растворителем общего назначения (**RX**), либо Формулой А. Если полоса не очищается, замените планку регистрации.(PL 7.1A).
- Проследите за тем, чтобы отражатель не был обесцвечен. При необходимости установите комплект ленты отражателя (PL 3.1).
- Если аппарат работает в условиях сильной загрязненности, установите комплект защиты от загрязнения (PL 7.2).
- **Модификации 14 и 19,** а также модель 5328. Введите диагностический код [ 0-9], чтобы изменить рабочий цикл вытяжного вентилятора и ограничить поток воздуха через аппарат в режиме ожидания. Это позволит уменьшить загрязнение аппарата изнутри.
- Произведите чистку датчика экспонирования или замену платы датчика экспонирования (PL 3.2).
- Замените лампу экспонирования (PL 3.1).
- Замените копи-картридж (PL 4.1) и выполните процедуру "GP2. Гарантийная стратегия для копи-картриджа".

Рис. без номера

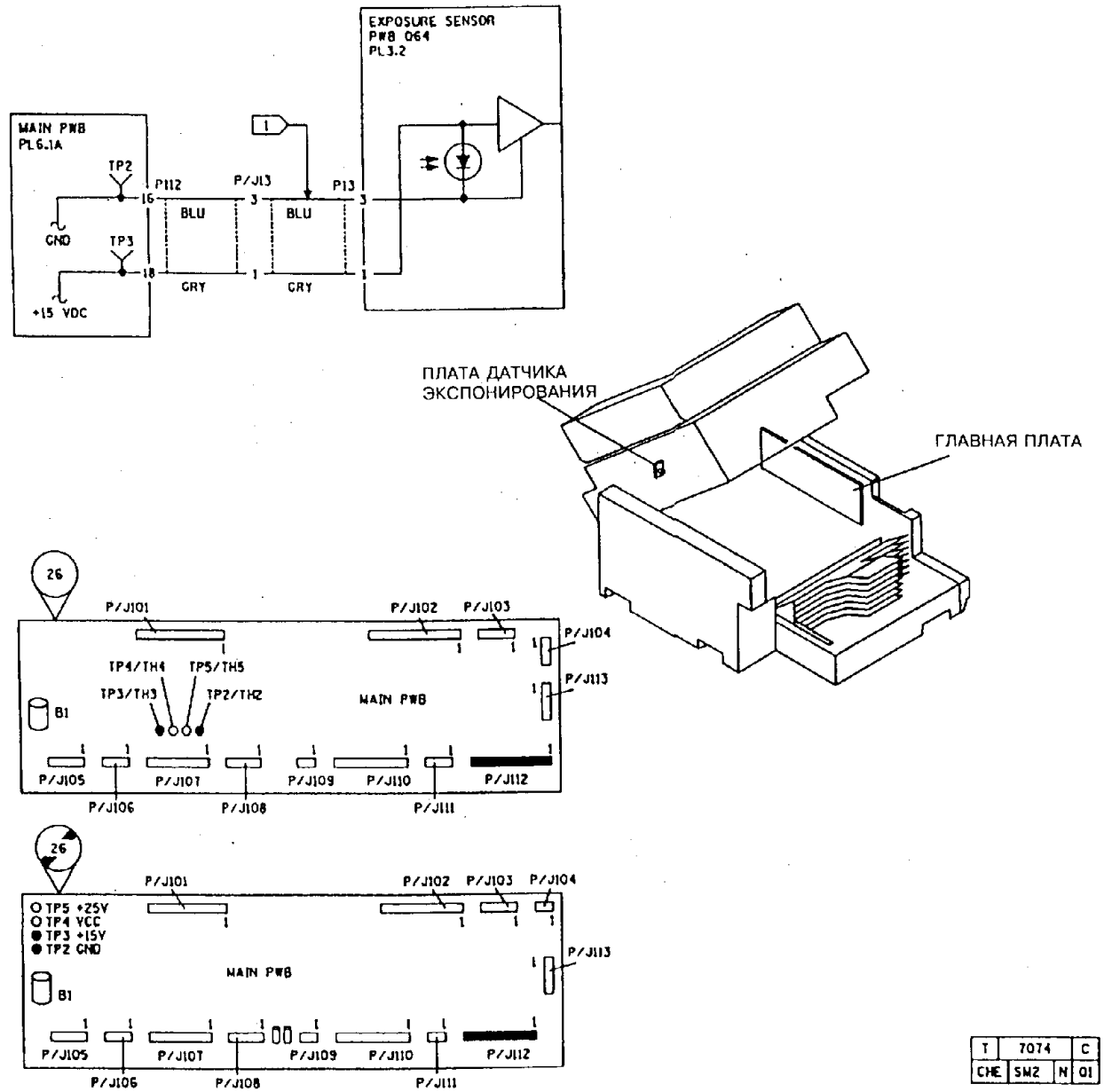


| T | 7074 | C |
|---|---|---|
| CHE | SM2 | N | 01 |

## RAP OF 9.12. АВТОВЫБОР КОНТРАСТНОСТИ/ФОТОРЕЖИМ

### НАЧАЛЬНЫЕ ДЕЙСТВИЯ

(5028/18/16) Если на аппарате нет модификации 14, установите модификацию 19.

### ПРОЦЕДУРА

Настройте цифровой тестер на **измерение постоянного тока** +3 мА. (Проследите за тем, чтобы плюсовой вывод находился в гнезде для измерения силы тока и чтобы был выбран режим постоянного тока.) Подключите плюсовой вывод прибора к контакту 1 разъема P20 (ниже разъема P107 на главной плате). Минусовой вывод подключите к контакту 4 разъема P20. Выберите режим **автовыбора контрастности. Прибор показывает силу тока от +2 до +3 мА.**

**ДА НЕТ**

**Прибор показывает 0 мА.**

**ДА НЕТ**

Замените плату высоковольтного источника питания (PL 6.5).

Настройте цифровой тестер на измерение постоянного напряжения +25 В. (Проследите за тем, чтобы плюсовой вывод находился в гнезде для измерения напряжения и чтобы был выбран режим напряжения.) Подключите плюсовой вывод прибора к контакту 6 разъема P105. Минусовой вывод подключите к клемме заземления. **Прибор показывает постоянное напряжение +25 В.**

**ДА НЕТ**

Обратитесь к участку схемы, обозначенному флагом 1, и проверьте, нет ли обрыва цепи между контактом 6 разъема P105 и контактом 3 разъема P140. Если обрыва нет, то замените плату высоковольтного источника питания (PL 6.5).

Задайте режим **автовыбора контрастности. Напряжение спадает до 0 В.**

**ДА НЕТ**

Выполните следующее:

- Проверьте надежность контакта 6 разъема P105.
- Замените главную плату (PL 6.1).

Замените плату высоковольтного источника питания (PL 6.5).

Переключающая схема высоковольтного источника питания работает правильно. Изготовьте одну копию в режиме **автовыбора контрастности**. Не отменяя режим **автовыбора контрастности,** задайте значение "middle" (средняя) контрастность и изготовьте еще одну копию. **Плотность всех участков со стандартной плотностью 0,7 на ВТОРОЙ копии превышает значение 1,2 по шкале плотностей на Контрольном листе плотности копий.**

**ДА НЕТ**

Если плотность сплошного изображения ближе к максимальным нормативам, чем к минимальным, указанным в технических требованиях к качеству копий, выполняйте процедуру "GP4. Снижение концентрации тонера" до тех пор, пока плотность копий не приблизится к минимальным нормативам.

Выполните процедуру "GP4. Снижение концентрации тонера".

Рис. без номера

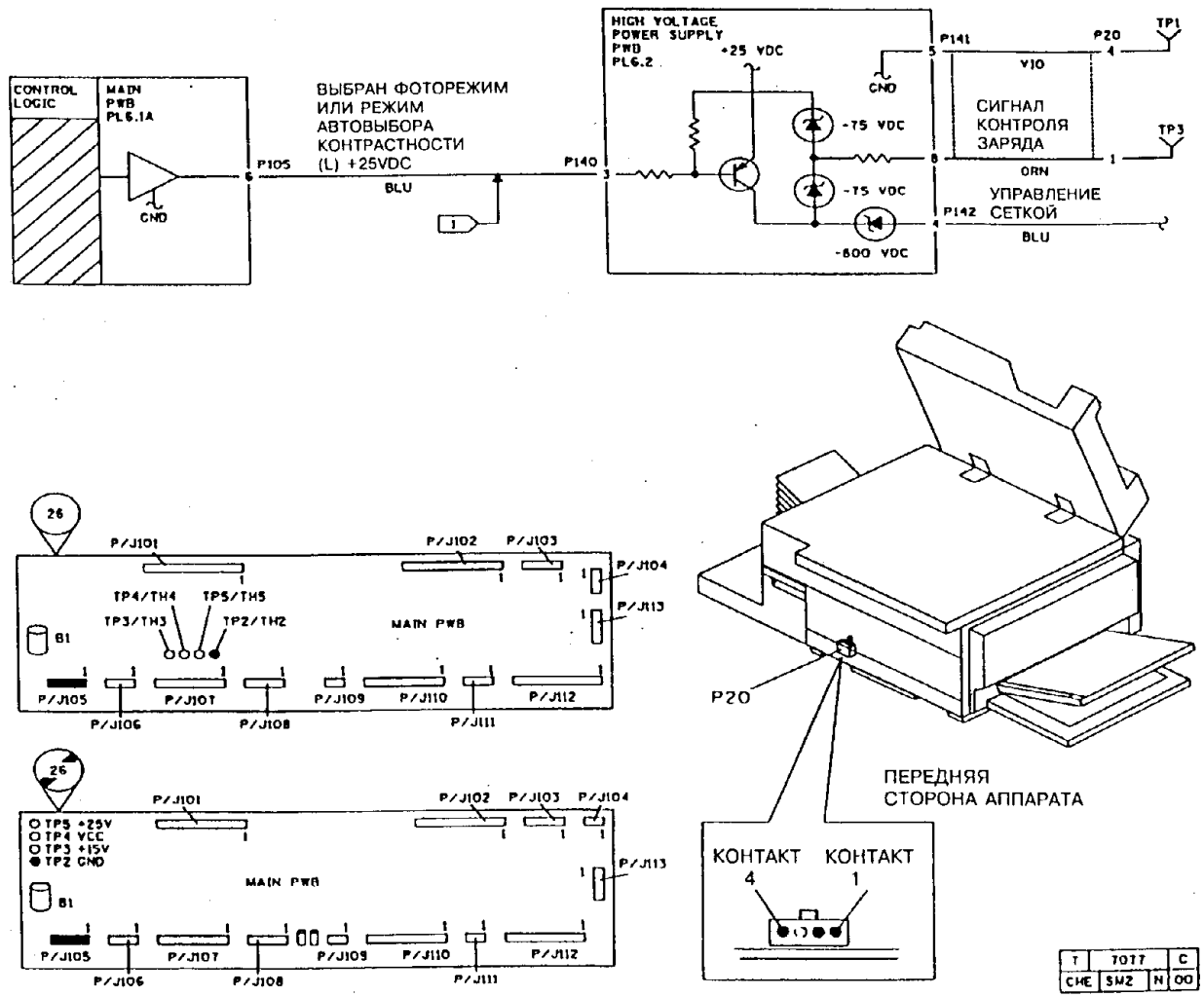

## RAP OF 9.13. ПЕРЕКЛЮЧАТЕЛЬ НА БЛОК ЦВЕТНОГО ПРОЯВЛЕНИЯ

### ПРОЦЕДУРА

Введите диагностический код [9-9]. Снимите блок проявления. **На дисплее отображается сообщение: "Please Wait" (Ждите).**

**ДА НЕТ**

Разъедините разъем P/J52. **На дисплее отображается сообщение: "Please Wait" (Ждите).**

**ДА НЕТ**

Выполните следующее:

- Обратитесь к участку схемы, обозначенному флагом 1, и проверьте, нет ли короткого замыкания на землю в электрических соединениях.
- Замените главную плату (PL 6.1).

Замените переключатель на блоке цветного проявления (PL 6.2).

Вручную активируйте переключатель на блоке цветного проявления с помощью магнита. **На дисплее сообщение: "Please Wait" (Ждите) сменяется на сообщение: "Ready to Copy" (Готов к работе).**

**ДА НЕТ**

**Между точкой TP31 и точкой TP2 имеется постоянное напряжение +5 В.**

**ДА НЕТ**

Замените главную плату (PL 6.1).

Обратитесь к участкам схемы, обозначенным флагами 1 и 2, и проверьте, нет ли обрыва цепи в электрических соединениях.

Выполните следующее:

- Замените дозирующий магнит тонера(PL 4.4).
- Замените узел дозировки тонера (PL 4.5).

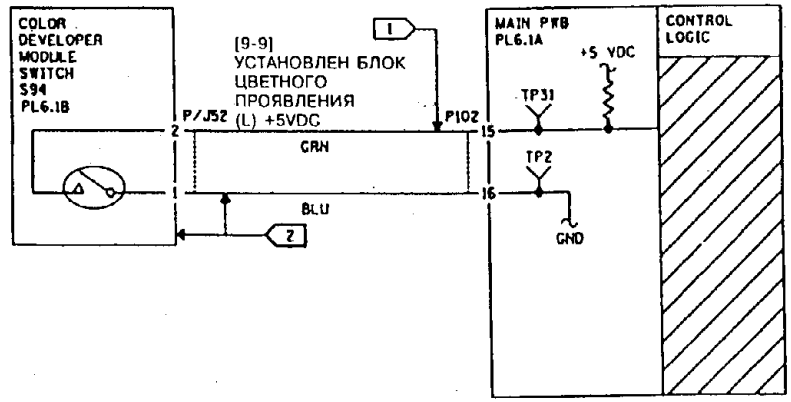


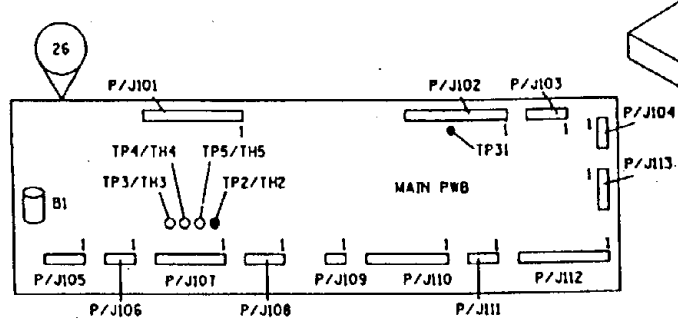


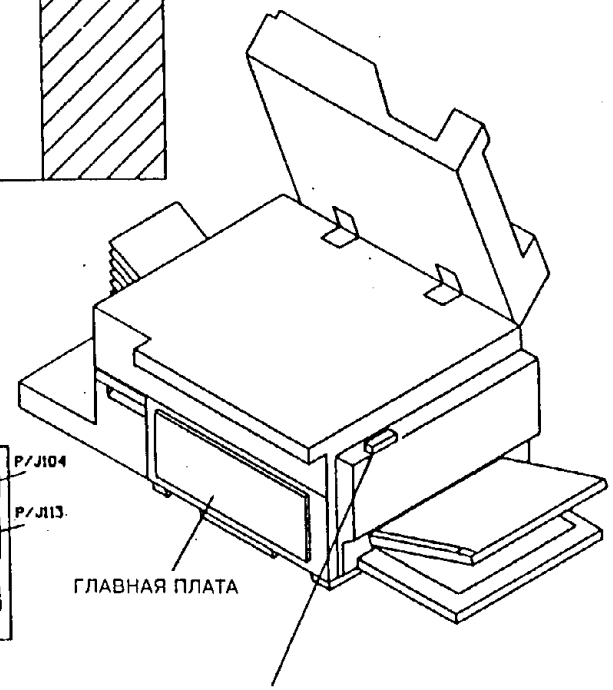


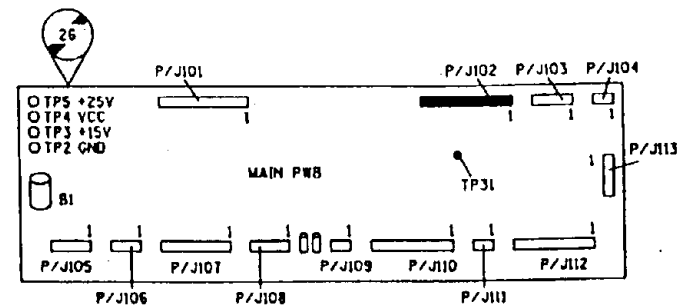


| T | TOBO | F |
|---|---|---|
| CHE | SM2 | N | 00 |

## RAP OF 10.1. ДВИГАТЕЛЬ ПРИВОДА ЧИСТЯЩЕ-СМАЗЫВАЮЩЕЙ ЛЕНТЫ ФЬЮЗЕРА

### ПРОЦЕДУРА

Переведите аппарат в режим диагностики. **Между контактом 16 разъема P101 (+) и точкой TP2 (-) имеется постоянное напряжение +25 В.**

**ДА НЕТ**

Обратитесь к участку схемы, обозначенному флагом 3, и проверьте, нет ли обрыва цепи в электрических соединениях.

Введите диагностический код [10-2]. **Напряжение спадает до 0.**

**ДА НЕТ**

Замените главную плату (PL 6.1).

Нажмите на клавишу "**Stop**" (Останов). Настройте тестер на измерение сетевого напряжения (USO: 115 В; RX: 220/240 В). Подключите выводы прибора к точке TB2 и контакту 4 разъема P120. **Прибор показывает напряжение сети.**

**ДА НЕТ**

Обратитесь к участку схемы, обозначенному флагом 1, и проверьте, нет ли обрыва цепи в электрических соединениях или в обмотке электродвигателя.

Нажмите на клавишу "**Start**" (Пуск). **Напряжение спадает до 0 В.**

**ДА НЕТ**

Обратитесь к участку схемы, обозначенному флагом 2, и проверьте, нет ли обрыва цепи в электрических соединениях. Если цепи исправны, замените драйверную плату (PL 6.2).

Проверьте двигатель. ИМЕЙТЕ В ВИДУ: двигатель работает очень медленно (около 1 оборота за 10 минут). Если заеданий не обнаружено, то замените двигатель или шестерни привода (PL 5.3).

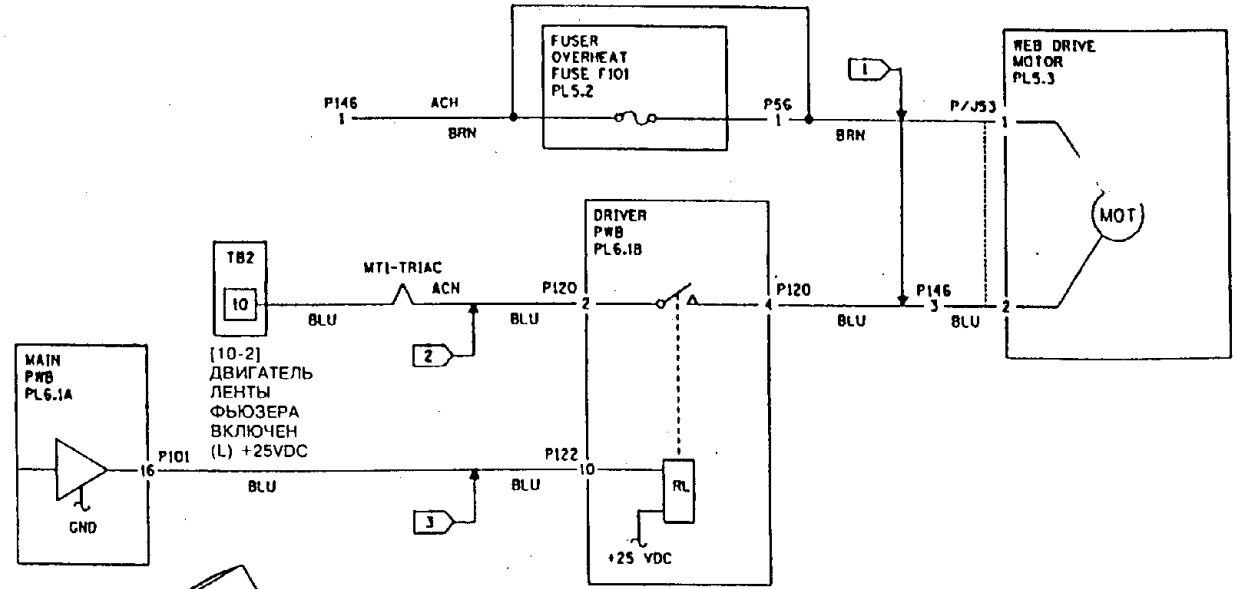


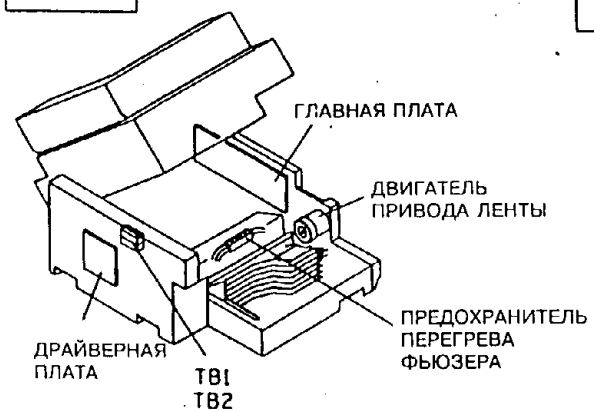


ПРЕДОХРАНИТЕЛЬ F101 ПЕРЕГРЕВА ФЬЮЗЕРА

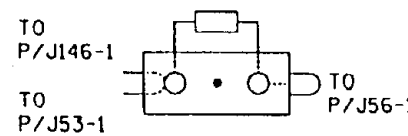


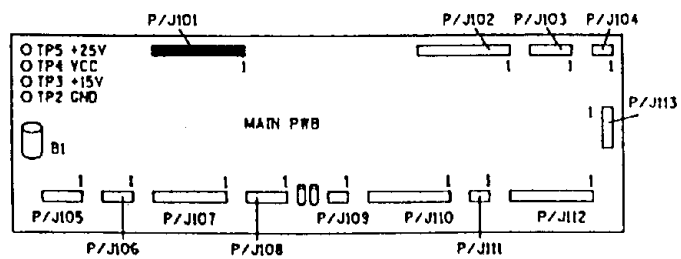


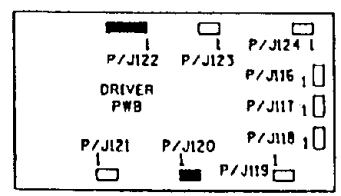


| | | | |
|---|---|---|---|
| T | T055 | H | |
| CHE | SM2 | N | 01 |

## RAP 10.2 ПЕРЕГРЕВ ФЬЮЗЕРА (БЕЗ МОДИФИКАЦИИ 14)

В аппаратах без модификации 14 падение напряжения от источника +4,47 В может привести к перегреву фьюзера или к неполадкам в определении форматов бумаги в лотках

### ПРОЦЕДУРА

Выключите сетевой выключатель. Отсоедините разъемы P106, P107 и P109 от главной платы и снимите обходной лоток. Включите сетевой выключатель. **Постоянное напряжение между точками TP1 (+) и TP2 (-) меньше +4,27 В.**

**ДА НЕТ**

Выключите сетевой выключатель. Присоедините разъем P107 к главной плате. Включите сетевой выключатель. **Постоянное напряжение между точками TP1 (+) и TP2 (-) меньше +4,27 В.**

**ДА НЕТ**

Выключите сетевой выключатель. Присоедините разъем P106 к главной плате. Уложите в лотки 2 и 3 бумагу форматом 8,5x11 дюймов или A4 для подачи длинной кромкой вперед и убедитесь, что в лотке 3 направляющая длины формата бумаги установлена на 11" или A4. Закройте выдвижную секцию двухлоткового модуля и включите сетевой выключатель. **Постоянное напряжение между точками TP1 (+) и TP2 (-) меньше +4,27 В.**

**ДА НЕТ**

Выключите сетевой выключатель. Вставьте обходной лоток. Включите сетевой выключатель. **Постоянное напряжение между точками TP1 (+) и TP2 (-) меньше +4,27 В.**

**ДА НЕТ**

Выключите сетевой выключатель. Присоедините разъем P109 к главной плате и вставьте пустую кассету в позицию лотка 1. Включите сетевой выключатель. **Постоянное напряжение между точками TP1 (+) и TP2 (-) меньше +4,27 В.**

**ДА НЕТ**

Неисправность, очевидно, носит неустойчивый характер.

Замените плату состояния лотка 1 (PL 6.2).

Перейдите к RAP "OF 1.7. Цепь постоянного напряжения +4,47 В в обходном лотке".

Перейдите к RAP "OF 1.8. Цепь постоянного напряжения +4,47 В в двухлотковом модуле".

Обратитесь к участку схемы, обозначенному флагом 1, и проверьте, нет ли короткого замыкания на землю в электрических соединениях.

Выполните следующее:

- Обратитесь к участку схемы, обозначенному флагом 2, и проверьте, нет ли короткого замыкания на землю в электрических соединениях.
- Замените главную плату (PL 6.1).

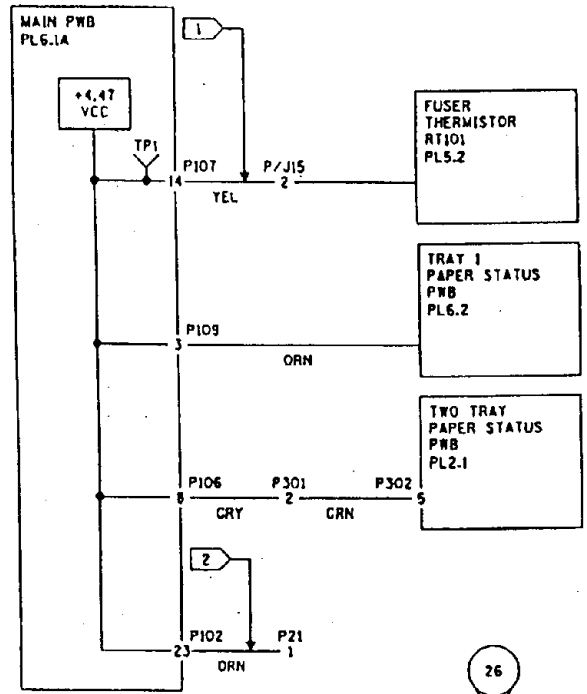


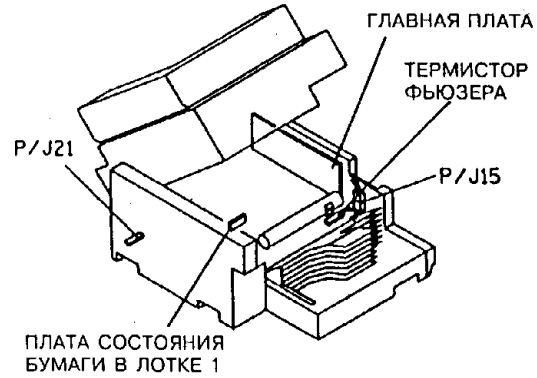


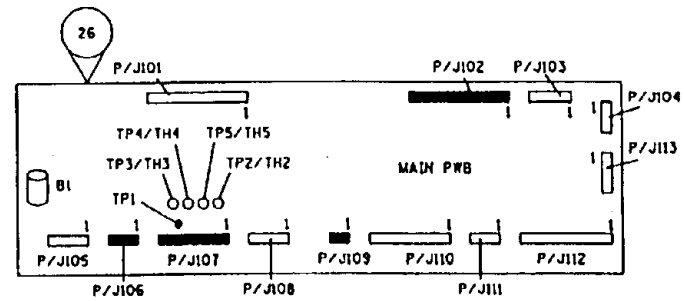


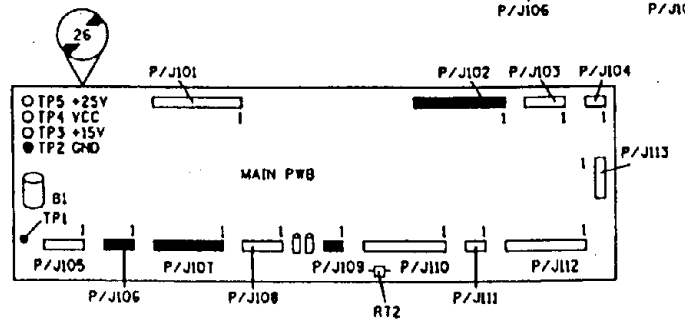


| T | 7086 | 8 |
|---|---|---|
| CHE | SM2 | N | 01 |

**Рис. 1. Распределение постоянного напря-жения +4,47 В (без модификации 14).**

СТРАНИЦА СПЕЦИАЛЬНО ОСТАВЛЕНА ПУСТОЙ

## OF 10.3. ВЫТЯЖНОЙ ВЕНТИЛЯТОР

### ПРОЦЕДУРА

Введите диагностический код [10-1]. **Вытяжной вентилятор работает.**

**ДА НЕТ**

Нажмите на клавишу "**Stop**" (Останов). Подключите тестер к контакту 22 разъема P101 (+) и к клемме заземления (-). **Прибор показывает постоянное напряжение +25 В +/-0,1 В.**

**ДА НЕТ**

Подключите тестер к контакту 1 разъема P124 (+) и к клемме заземления (-). **Прибор показывает постоянное напряжение +25 В +/-0,1 В.**

**ДА НЕТ**

Обратитесь к участку схемы, обозначенному флагом 2, и проверьте, нет ли обрыва цепи в вентиляторе и в электрических соединениях. Проверьте надежность соединения контактов разъема с проводами. По мере необходимости произведите ремонт электромонтажа или замену вентилятора (PL 7.2).

Обратитесь к участку схемы, обозначенному флагом 1, и проверьте, нет ли обрыва цепи в электрических соединениях. Убедитесь в надежности соединения контактов разъема с проводами. По мере необходимости произведите ремонт электромонтажа или замену драйверной платы (PL 6.2).

Введите диагностический код [10-1] и два раза подряд нажмите на клавишу "**Start**" (Пуск). **Напряжение спадает до величины менее 0,1 В.**

**ДА НЕТ**

Выполните следующее:

- Замените главную плату (PL 6.1).

Нажмите на клавишу "**Stop**" (Останов). Нажмите на клавишу "**Start**" (Пуск) один раз. **Между контактом 22 разъема P101 (+) и землей (-) имеется постоянное напряжение +12 В.**

**ДА НЕТ**

Выполните следующее:

- Замените главную плату (PL 6.1).

Замените вытяжной вентилятор (PL 7.2).

Нажмите на клавишу "**Stop**" (Останов). **Вентилятор останавливается.**

**ДА НЕТ**

Выполните следующее:

- Обратитесь к участкам схемы, обозначенным флагами 1 и 3, и проверьте, нет ли короткого замыкания на землю в электрических соединениях.
- Замените главную плату (PL 6.1).

Переведите аппарат в режим копирования. **Вытяжной вентилятор работает.**

**ДА НЕТ**

Выполните следующее:

- Замените микросхемы ППЗУ (PL 6.1).
- Замените главную плату (PL 6.1).

Возможна неустойчивая неисправность в цепи вытяжного вентилятора. Просмотрите шаги, приведенные в данной RAP, обращая особое внимание на разболтанные соединения, которые могут давать плохой контакт.

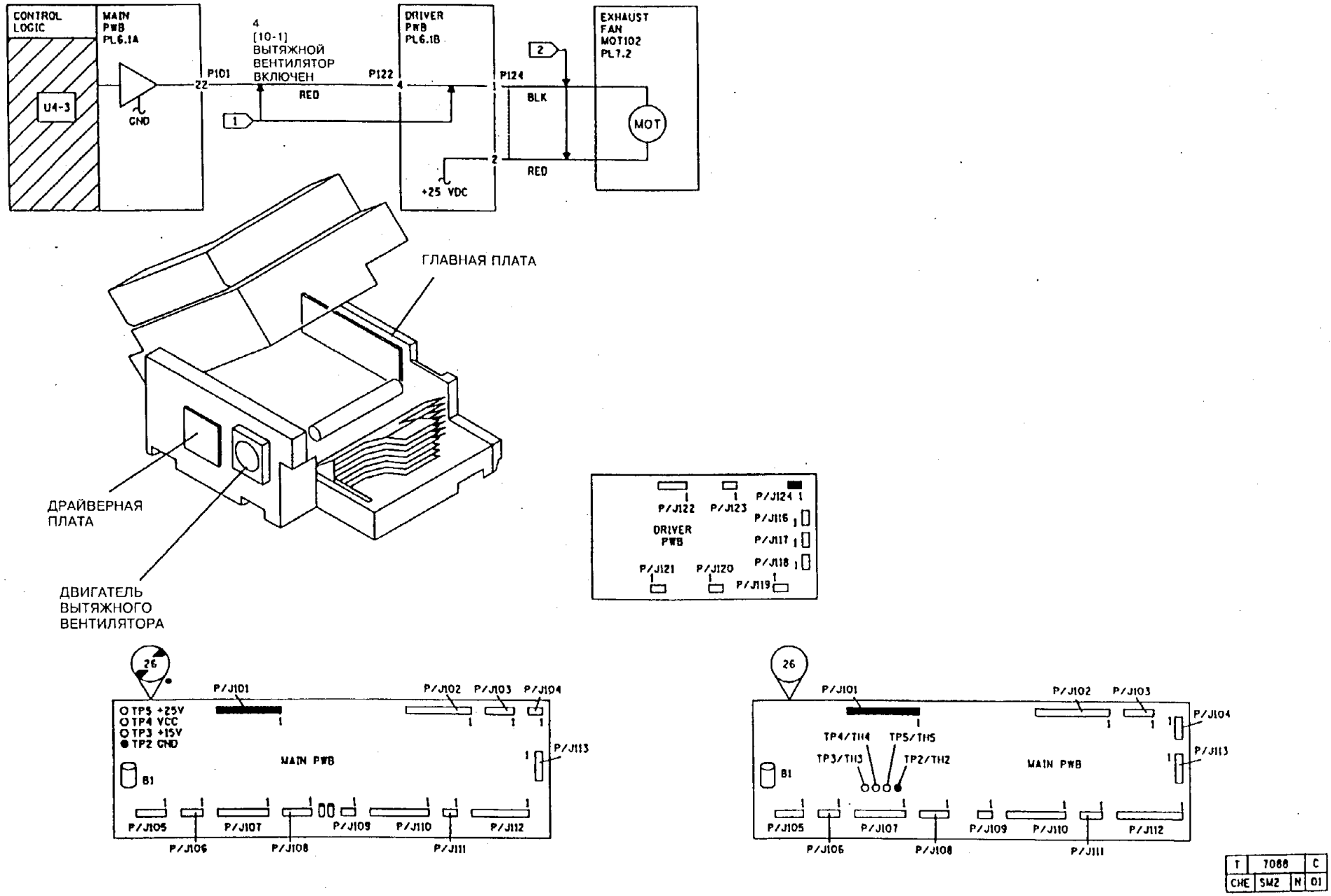


**Рис. 1. Электрическая и монтажная схемы вытяжного вентилятора фьюзера**

## RAP OF 11.1 НЕДОСТУПЕН СОРТЕР

### ПРОЦЕДУРА

1. Убедитесь в том, что сортер надлежащим образом пристыкован к аппарату.
2. Выключите и включите сетевой выключатель.
3. Если после появления сообщения: **"Ready to Copy"** (Готов к работе) нельзя задать режим работы с сортировкой, перейдите к RAP F5 и проверьте, нет ли обрыва цепи в схеме выключателя блокировки.

## RAP OF 11.2 ПРОЧИЕ НЕИСПРАВНОСТИ СОРТЕРА

### ПРОЦЕДУРА

**Во время сортировки копии формата 11x17 дюймов или A3 падают на пол.**

**ДА НЕТ**

Введите диагностический код [11-1] и проиндексируйте ячейки вверх и вниз. После этого проиндексируйте их вверх, чтобы получить доступ к плате привода ячеек. Если проиндексировать ячейки вниз не удается, то обратитесь к участку схемы, обозначенному флагом 1, и проверьте, нет ли обрыва цепи в электрических соединениях. **Электрические цепи исправны.**

**ДА НЕТ**

Произведите необходимый ремонт.

Обратитесь к участку схемы, обозначенному флагом 2, и проверьте, нет ли короткого замыкания на землю в электрических соединениях и в выключателе исходного положения ячеек. **Электрические цепи исправны.**

**ДА НЕТ**

По мере необходимости произведите ремонт электрических соединений или замените выключатель (PL 9.2).

Выполните следующее:

- Замените двигатель привода ячеек (PL 9.2).
- **Без модификации 3 сортера:** Установите крышку платы согласно модификации 3 (PL 9.1).
- Замените плату привода ячеек (PL 9.2).
- Замените главную плату (PL 6.1).

Установите комплект, препятствующий выпаданию копий большого формата (PL 9.1).

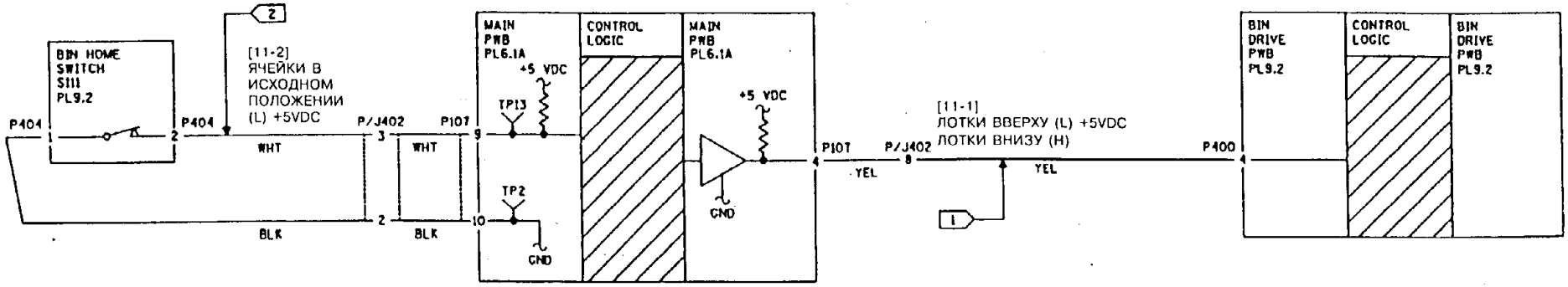


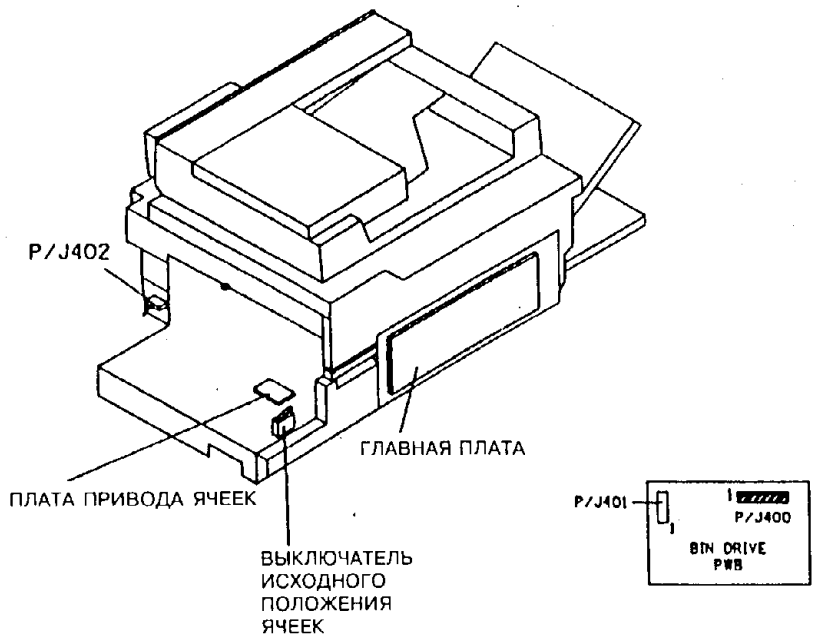





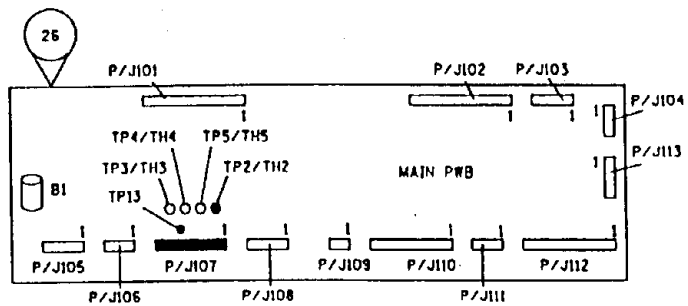


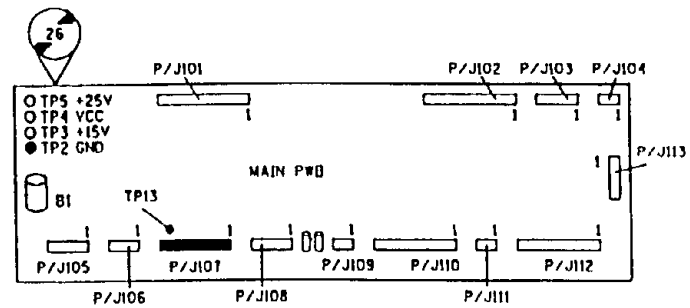


| | | | |
|---|---|---|---|
| T | 7015 | | G |
| CHE | SM2 | N | 00 |

## RAP OF 11.3. ШУМ В СОРТЕРЕ

### НАЧАЛЬНЫЕ ДЕЙСТВИЯ

Проследите за тем, чтобы все лотки сортера находились в исходном положении (все лотки внизу).

### ПРОЦЕДУРА

Введите диагностический код [8-1]. **Слышится шум или вибрация верхнего лотка**

**ДА НЕТ**

Откройте аппарат и установите имитатор для обхода блокировки. Введите диагностический код [11-1] и продвиньте лотки наверх. Снимите лотки с переднего и заднего индексных кулачков и нажмите на клавишу "**Start**" (Пуск). **Слышится шум.**

**ДА НЕТ**

Выполните следующее:

- Проследите за правильностью установки подшипников ведущего вала сортера.
- Проследите за правильностью установки на ведущем валу переднего и заднего индексных кулачков
- Опустите лотки на индексные кулачки. Введите диагностический код [11-1], чтобы передвинуть лотки в исходное положение. Проверьте, не задевают ли лотки за раму основного аппарата.

Замените двигатель привода ячеек (PL 9.2).

Проверьте, не задевают ли выводные ролики фьюзера за лотки сортера. Установите заново сортер и Т-образную планку. Замените погнутые ячейки (PL 9.1).

## RAP OF 11.4. ДИАГНОСТИЧЕСКИЕ ПРИЗНАКИ НЕИСПРАВНОСТЕЙ СТЕПЛЕРА

### ПРОЦЕДУРА

Для устранения неисправностей степлера воспользуйтесь приведенной таблицей, содержащей признаки неисправностей и меры по их устранению.

**Неисправности степлера**

| НЕИСПРАВНОСТЬ | МЕРЫ ПО УСТРАНЕНИЮ |
|---|---|
| Степлер не работает | Проверьте, активирован ли выключатель блокировки.<br><br>Выключите аппарат. Отсоедините и снова присоедините разъемы на плате сортера-степлера. Осмотрите полость для датчика бумаги в загибающей пластине: нет ли там обрывков бумаги или скрепок. Произведите при необходимости разборку и чистку.<br><br>Проверьте, стоит ли в верхней части картриджа для скрепок, под зеленой пружиной, небольшой кубик из полистирола. Если кубик стоит, то уберите его.<br><br>Перейдите к RAP "OF 11.7. Степлер не сшивает".<br>Замените плату сортера-степлера (PL 9.2).<br><br>Замените степлер (PL 9.3). |
| Плохое качество сшивания | Регулировок для степлера не предусмотрено. Обратитесь к иллюстрации. Если сшивание не удовлетворительное, проследите за тем, чтобы сшиваемые стопки копий были не толще 20 листов бумаги плотностью 80 г/кв.м.<br><br>Замените картридж со скрепками.<br><br>Установите ремонтный комплект для степлера 600K39550.<br><br>Замените степлер (PL 9.3). |

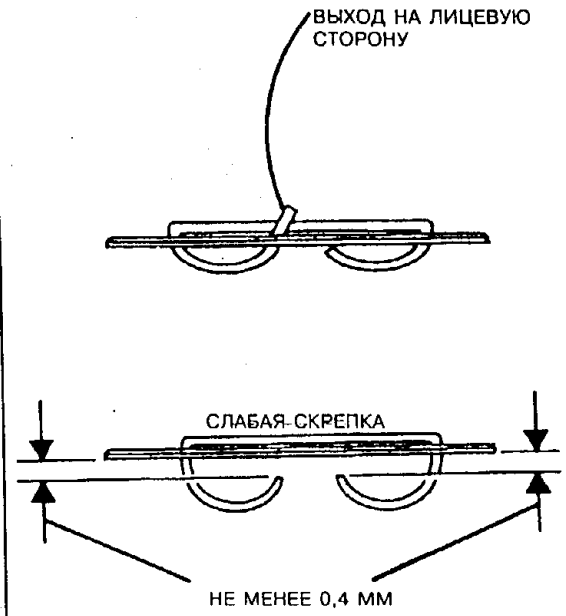


| | | | |
|---|---|---|---|
| 0 | 3005 | | A |
| DAK | SM | X | 1 |

## RAP OF 11.5. СЛУЧАЙНОЕ СРАБАТЫВАНИЕ СТЕПЛЕРА

Случайное попадание света на податчик бумаги может вызвать срабатывание степлера, когда под его головкой нет бумаги.

ПРОЦЕДУРА

1. Установите заново светозащитный щиток так, чтобы под щеткой был зазор 0,5-1 мм, согласно процедуре REP 11.9.
2. Замените световой щиток, согласно процедуре REP 11.9.
3. Переставьте аппарат.

## RAP OF 11.6. ЗАСТРЕВАНИЕ СКРЕПОК

### НАЧАЛЬНЫЕ ДЕЙСТВИЯ

- Перед началом процедуры убедитесь, что в головке степлера нет застрявших скрепок. Обратитесь к процедуре "REP 11.6. Устранение застреваний скрепок".
- Проверьте, на месте ли пружины головки степлера (PL 9.3).
- Проверьте работу степлера на стопке бумаги (до 20 листов за один цикл копирования).

### ПРОЦЕДУРА

**ПРЕДУПРЕЖДЕНИЕ**

**Выключите сетевой выключатель. Отсоедините сетевой шнур.**

Убедитесь в том, что в головке степлера нет застрявших скрепок. Положите в степлер два листа бумаги и вручную прошейте их, провернув большую ведущую шестерню двигателя степлера против часовой стрелки. **Скрепки нормально выходят из головки степлера.**

**ДА НЕТ**

Выполните следующее:

- Произведите чистку ремня подачи скрепок удалителем пленок.
- Проследите за тем, чтобы скрепки регистрировались в головке степлера.
- Произведите чистку головки степлера (см. след. колонку).
- Замените степлер (PL 9.3).
- Замените плату сортера/степлера (PL 9.2).

Присоедините сетевой шнур и включите сетевой выключатель. Вставьте два новых листа бумаги под степлерную головку. **За один оборот головка совершает рабочий ход и возвращается в исходную позицию.**

**ДА НЕТ**

Выполните следующее:

- Проверьте электрические соединения на плате сортера-степлера.
- Проверьте, нет ли обрыва цепи в электрических соединениях с контактами 1, 2 и 3 разъема P/J408.
- Проверьте, нет ли короткого замыкания в электрических соединениях с контактом 1 разъема P/J408.
- Проверьте, нет ли короткого замыкания в электрических соединениях с контактом 4 разъема P/J407.
- Установите ремонтный комплект степлера 600K39550.
- Замените степлер (PL 9.3).
- Замените плату степлера (PL 9.3).

Изготовьте несколько прошитых комплектов, чтобы проверить правильность работы степлера. Если степлер продолжает зажевывать скрепки, произведите чистку головки степлера, согласно процедуре REP 11.7. Замените степлер (PL 9.3).

## RAP OF 11.7. СТЕПЛЕР НЕ СШИВАЕТ

### НАЧАЛЬНЫЕ ДЕЙСТВИЯ

- Если степлер полностью израсходовал скрепки до пополнения запаса, то для того, чтобы он снова был готов к работе, потребуются три холостых хода.
- Проверьте правильность расположения пружинного фиксатора картриджа скрепок на картридже.

### ПРОЦЕДУРА

**Сортер надлежащим образом пристыкован к аппарату и выключатель блокировки сортера замкнут.**

**ДА НЕТ**

Выполните следующее:

- Подожмите сортер в его рабочее положение.
- Перейдите к RAP F5.

**В картридже есть скрепки**

**ДА НЕТ**

**Скрепки почти кончились**

**ДА НЕТ**

Отсоедините разъем P/J410. **На контакте 4 блочной части разъема P/J410 есть постоянное напряжение от 3 до 6 В.**

**ДА НЕТ**

Замените плату сортера/степлера (PL 9.2).

**Между контактом 2 разъема P/J410 и землей имеется постоянное напряжение от 3 до 6 В.**

**ДА НЕТ**

Замените плату сортера/степлера (PL 9.2).

Присоедините разъем PJ410 и измерьте напряжение на контакте 4 и на контакте 1. Снимите и поставьте снова на место полный картридж со скрепками. **Логический уровень напряжения на контакте 1 разъема P/J410 меняется с (L) (низкий уровень) на (H) (высокий уровень) во время снятия картриджа.**

**ДА НЕТ**

Выполните следующее:

- Обратитесь к участку схемы, обозначенному флагом 2, и проверьте внешним осмотром, нет ли повреждений в электрическом монтаже между разъемом P410 и узлом степлера.
- Замените степлер (PL 9.3).

Замените плату сортера/степлера (PL 9.2).

**Горит световой индикатор CR111 конца запаса скрепок.**

**ДА НЕТ**

**A**

Выполните следующее:

- Обратитесь к участку схемы, обозначенному флагом 3, и проверьте, нет ли обрыва цепи в электрических соединениях и в светодиоде CR111.
- Проверьте внешним осмотром, нет ли повреждений в электрическом монтаже между разъемом P410 и узлом степлера.

Выполните следующее:

- Проследите за тем, чтобы в зону датчика бумаги в степлере не проникал свет, могущий вызвать ложные срабатывания.
- Замените плату сортера/степлера (PL 9.2).

Проследите за тем, чтобы обоймы скрепок не налезали друг на друга. **Запас скрепок уложен правильно.**

**ДА НЕТ**

Выполните следующее:

- Снимите картридж со скрепками и аккуратно вдвиньте нижнюю обойму скрепок обратно в картридж.
- Замените картридж со скрепками.
- Замените степлер.

**Головка степлера находится в исходном (верхнем) положении.** (Показателем того, что головка степлера находится в исходном положении является постоянное напряжение 4,7 В на контакте 1 разъема P/J408.)

**ДА НЕТ**

Вручную поверните шестерни привода для того, чтобы поднять степлер в исходное положение.

**При закрытой крышке блокировки между контактом 1 разъема P/J406 и землей имеется постоянное напряжение +25 В +/-2 В.**

*ПРИМЕЧАНИЕ: При выполнении измерений проследите за тем, чтобы верхняя крышка степлера была закрыта и сортер был в рабочем положении.*

**ДА НЕТ**

**Между контактом 2 разъема P/J406 и землей имеется постоянное напряжение +25 В +/-2 В.**

**ДА НЕТ**

Выполните следующее:

- Проверьте, активирует ли верхняя крышка степлера выключатель блокировки надлежащим образом (PL 9.3).
- Убедитесь в надежности соединения контактов в разъемах.
- Замените плату сортера/степлера (PL 9.2).

Произведите ремонт или замену выключателя блокировки степлера вместе с его жгутом.

**ПРЕДУПРЕЖДЕНИЕ**

**Выключите сетевой выключатель. Отсоедините сетевой шнур.**

Снимите степлер , согласно процедуре REP ... **В головке степлера застрявших скрепок нет.**

**ДА НЕТ**

Устраните застревание. Если скрепки продолжают застревать, Перейдите к RAP "OF 11.6. Застревание скрепок"

Выполните следующее:

- Проверьте, нет ли обрывков бумаги или ненужных скрепок в полости для датчика бумаги в загибающей пластине. При необходимости произведите разборку и чистку полости.
- Отсоедините и снова присоедините разъемы на плате сортера-степлера.
- Проверьте наличие +5 В на контакте 1 разъема P/J407.
- Перейдите к участку схемы, обозначенному флагом 4 и проверьте, нет ли обрыва цепи в электрических соединениях двигателя привода степлера.
- Замените степлер в сборе (PL 9.3).

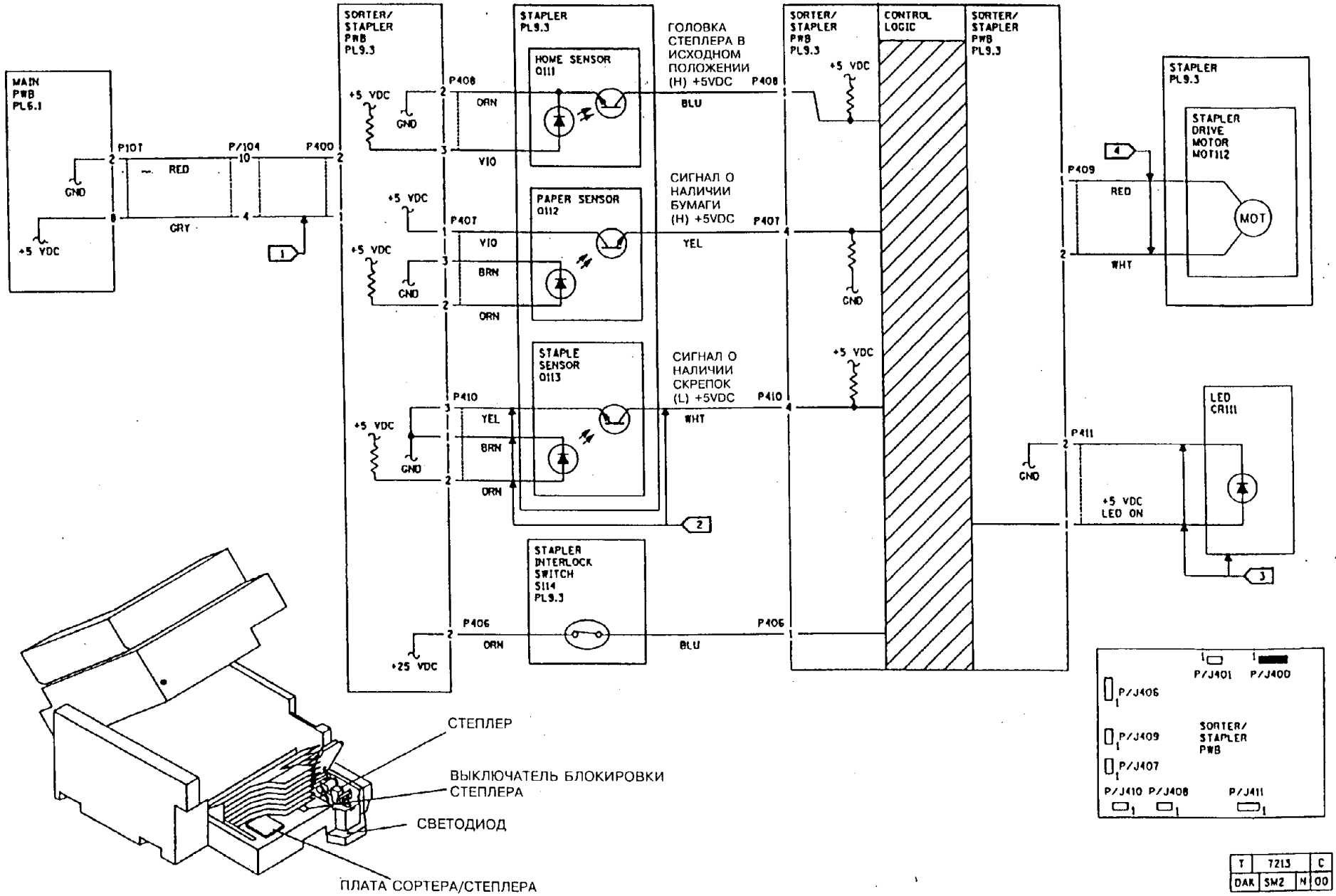


| T | 7213 | C |
|---|---|---|
| DAK | SM2 | N | 00 |

## RAP OF 11.8. КОНЕЦ ЗАПАСА СКРЕПОК

Горит светодиод, указывающий на конец запаса скрепок, но скрепки есть.

### ПРОЦЕДУРА

Разъедините разъем P/J410. **На контакте 4 блочной части разъема P/J410 имеется постоянное напряжение 4 В +/-1 В.**

**ДА НЕТ**

Замените плату сортера/степлера (PL 9.2).

**Между контактом 2 разъема P/J410 и землей имеется постоянное напряжение 5 В +/-1 В.**

**ДА НЕТ**

Замените плату сортера/степлера (PL 9.2).

Соедините разъем P/J410 и измерьте напряжение на контакте 4 и контакте 1. Снимите и снова установите полный или частично заполненный картридж со скрепками. **Логический уровень напряжения меняется с (L) (низкий уровень) на (H) (высокий уровень) во время снятия картриджа.**

**ДА НЕТ**

Выполните следующее:

- Проверьте внешним осмотром, нет ли повреждений в электрическом монтаже между разъемом P410 и узлом степлера.
- Убедитесь в том, что в зону датчика степлера не проникает свет, который мог бы вызвать ложные срабатывания.
- Замените степлер (PL 9.3).

Замените плату сортера/степлера (PL 9.2).

## СЛОВАРЬ ТЕРМИНОВ К ИЛЛЮСТРАЦИЯМ ГЛАВЫ 2

| | |
|---|---|
| ACH WIRE | ЛИНЕЙНЫЙ ПРОВОД |
| ACTUATOR BLOCK | БЛОК АКТИВАТОРОВ |
| ADF FEED CLUTCH | МУФТА ПОДАЧИ ADF |
| ADF PWB | ПЛАТА ADF |
| ADF READY LAMP | СВЕТОВОЙ ИНДИКАТОР ГОТОВНОСТИ ADF |
| ADF READY SWITCH | ВЫКЛЮЧАТЕЛЬ ГОТОВНОСТИ ADF |
| ADF READY SWITCH | ВЫКЛЮЧАТЕЛЬ ГОТОВНОСТИ ADF |

## СЛОВАРЬ ТЕРМИНОВ К ИЛЛЮСТРАЦИЯМ ГЛАВЫ 2

| | |
|---|---|
| AUDITRON | АУДИТРОН |
| AUTOMETER | АВТОСЧЕТЧИК |
| CVA | АНАЛИЗАТОР ОБЪЕМА КОПИРОВАНИЯ |
| BELT HOLE SENSOR | ДАТЧИК ОТВЕРСТИЯ В РЕМНЕ |
| BINS DRIVE MOTOR | ДВИГАТЕЛЬ ПРИВОДА ЯЧЕЕК |
| BINS DRIVE PWB | ПЛАТА ПРИВОДА ЯЧЕЕК |
| BINS HOME SWITCH | ВЫКЛЮЧАТЕЛЬ ИСХОДНОГО ПОЛОЖЕНИЯ ЯЧЕЕК |
| BYPASS TRAY | ОБХОДНОЙ ЛОТОК |
| BYPASS TRAY MOTOR | ДВИГАТЕЛЬ ОБХОДНОГО ЛОТКА |
| BYPASS TRAY PREFEED SWITCH | ВЫКЛЮЧАТЕЛЬ ПРЕДВАРИТЕЛЬНОЙ ПОДАЧИ ИЗ ОБХОДНОГО ЛОТКА |
| BYPASS TRAY PWB | ПЛАТА ОБХОДНОГО ЛОТКА |
| BYPASS TRAY SUPPORT PLATE | ОПОРНАЯ ПЛАСТИНА ОБХОДНОГО ЛОТКА |
| COLOR DEVELOPER MODULE | БЛОК ЦВЕТНОГО ПРОЯВЛЕНИЯ |
| CONTROL CONSOLE | ПУЛЬТ УПРАВЛЕНИЯ |
| CONTROL CONSOLE PWB | ПЛАТА ПУЛЬТА УПРАВЛЕНИЯ |
| COPIER GROUND LUG | КЛЕММА ЗАЗЕМЛЕНИЯ АППАРАТА |
| COPY CARTRIDGE | КОПИР-КАРТРИДЖ |
| COPY VOLUME ANALYSER | АНАЛИЗАТОР ОБЪЕМА КОПИРОВАНИЯ |
| COUNTER METER SOLENOID | СОЛЕНОИД СЧЕТЧИКА |
| COUNTER METER SWITCH | ВЫКЛЮЧАТЕЛЬ СЧЕТЧИКА |
| DEVELOPER BIAS PLATE | ПЛАСТИНА СМЕЩЕНИЯ ПРОЯВИТЕЛЯ |
| DEVELOPER MODULE | БЛОК ПРОЯВЛЕНИЯ |
| DOCUMENT BELT DRIVE MOTOR | ДВИГАТЕЛЬ ПРИВОДА РЕМНЯ ОРИГИНАЛА |
| DOCUMENT FEED DRIVE MOTOR | ДВИГАТЕЛЬ ПОДАЧИ ОРИГИНАЛА |
| DOCUMENT FEED SENSOR | ДАТЧИК ПОДАЧИ ОРИГИНАЛА |
| DOCUMENT REGISTRATION SENSOR | ДАТЧИК РЕГИСТРАЦИИ ОРИГИНАЛА |
| DRIVE BELT | ПРИВОДНОЙ РЕМЕНЬ |
| DRIVE PULLEY | ПРИВОДНОЙ ШКИВ |
| DRIVER PWB | ДРАЙВЕРНАЯ ПЛАТА |
| DRY INK CARTRIDGE EMPTY SENSOR | ДАТЧИК ОТСУТСТВИЯ ТОНЕРА В КАРТРИДЖЕ |
| ENCODER | КОДИРУЮЩЕЕ УСТРОЙСТВО |
| EXHAUST FAN | ВЫТЯЖНОЙ ВЕНТИЛЯТОР |
| EXHAUST FAN MOTOR | ДВИГАТЕЛЬ ВЫТЯЖНОГО ВЕНТИЛЯТОРА |
| EXIT SWITCH | ВЫВОДНОЙ ВЫКЛЮЧАТЕЛЬ |
| EXPOSURE LAMP | ЛАМПА ЭКСПОНИРОВАНИЯ |
| EXPOSURE SENSOR PWB | ПЛАТА ДАТЧИКА ЭКСПОНИРОВАНИЯ |
| EXPOSURE SENSOR | ДАТЧИК ЭКСПОНИРОВАНИЯ |
| FEED CLUTCH | МУФТА ПОДАЧИ |
| FEED MOTOR | ДВИГАТЕЛЬ ПОДАЧИ |
| FOREIGN ACCESSORY INTERFACE | ИНТЕРФЕЙС С ВНЕШНИМ ДОПОЛНИТЕЛЬНЫМ УСТРОЙСТВОМ |
| FOREIGN ACCESSORY | ВНЕШНЕЕ ДОПОЛНИТЕЛЬНОЕ УСТРОЙСТВО |
| FOREIGN ACCESSORY CONNECTOR | РАЗЪЕМ ДЛЯ ВНЕШНЕГО ДОПОЛНИТЕЛЬНОГО УСТРОЙСТВА |
| FRONT INDEXING CAM | ПЕРЕДНИЙ ИНДЕКСНЫЙ КУЛАЧОК |
| FUSE | ПРЕДОХРАНИТЕЛЬ |
| FUSER | ФЬЮЗЕР |
| FUSER HEATING ROD | НАГРЕВАТЕЛЬНЫЙ СТЕРЖЕНЬ ФЬЮЗЕРА |
| FUSER OVERHEAT FUSE F101 | ПРЕДОХРАНИТЕЛЬ ПЕРЕГРЕВА ФЬЮЗЕРА F101 |
| FUSER THERMISTOR | ТЕРМИСТОР ФЬЮЗЕРА |
| FUSER TRIAC | ТРИАК ФЬЮЗЕРА |
| GND WIRE | ПРОВОД ЗАЗЕМЛЕНИЯ |
| GRID RETURN | ОБЩИЙ ПРОВОД СЕТКИ |
| GROUND CLIP КЛЕММА | ЗАЗЕМЛЕНИЯ ПОДАТЧИКА БУМАГИ |
| GROUND PLATE | ЗАЗЕМЛЯЮЩАЯ ПЛАСТИНА |
| GROUND STRAP | ШИНА ЗАЗЕМЛЕНИЯ |
| HVPS | ВЫСОКОВОЛЬТНЫЙ ИСТОЧНИК ПИТАНИЯ |
| ILLUMINATION | ОСВЕЩЕНИЕ. |
| INDEXING CAM SWITCH | ВЫКЛЮЧАТЕЛЬ ИНДЕКСНОГО КУЛАЧКА |
| INTAKE FAN | ПРИТОЧНЫЙ ВЕНТИЛЯТОР |
| INTERFACE PWB | ИНТЕРФЕЙСНАЯ ПЛАТА |
| INTERIMAGE/EDGE ERASE LAMP | ЛАМПА ISIL |
| INTERIMAGE/EDGE ERASE LAMP PWB | ПЛАТА ЛАМПЫ ISIL |
| INTERLOCK SWITCH | ВЫКЛЮЧАТЕЛЬ БЛОКИРОВКИ |
| KEY COUNT | СЧЕТЧИК ОТВЕТСТВЕННОГО ОПЕРАТОРА |
| LENS COVER | КРЫШКА ОБЪЕКТИВА |
| LENS DRIVE MOTOR | ДВИГАТЕЛЬ ПРИВОДА ОБЪЕКТИВА |
| LENS HOME SENSOR | ДАТЧИК ИСХОДНОГО ПОЛОЖЕНИЯ ОБЪЕКТИВА |
| LVPS | НИЗКОВОЛЬТНЫЙ ИСТОЧНИК ПИТАНИЯ |
| MAIN DRIVE MOTOR | ДВИГАТЕЛЬ ГЛАВНОГО ПРИВОДА |
| MAIN POWER SWITCH | СЕТЕВОЙ ВЫКЛЮЧАТЕЛЬ |
| MAIN PWB | ГЛАВНАЯ ПЛАТА |

| | |
|---|---|
| MODE SWITCHES | ПЕРЕКЛЮЧАТЕЛИ РЕЖИМОВ РАБОТЫ |
| MOUNTING BRACKET | МОНТАЖНЫЙ КРОНШТЕЙН |
| NOISE FILTER | ФИЛЬТР ШУМОВ |
| OPTIC | ОПТИКА |
| OPTIC OVERHEAT FUSE | ПРЕДОХРАНИТЕЛЬ ПЕРЕГРЕВА ОПТИКИ |
| PAPER FEED SOLENOID | СОЛЕНОИД ПОДАЧИ БУМАГИ |
| PAPER GUIDE ASSEMBLY | УЗЕЛ НАПРАВЛЯЮЩИХ ДЛЯ БУМАГИ |
| PAPER GUIDE SPRING | ПРУЖИНА НАПРАВЛЯЮЩЕЙ ДЛЯ БУМАГИ |
| PAPER PATH | ПУТЬ ПРОХОЖДЕНИЯ БУМАГИ |
| PAPER PATH DRIVE MOTOR | ДВИГАТЕЛЬ ПРИВОДА ПУТИ ПРОХОЖДЕНИЯ БУМАГИ |
| PAPER STATUS PWB | ПЛАТА СОСТОЯНИЯ БУМАГИ |
| PLATEN GLASS | СТЕКЛО ОРИГИНАЛА |
| POWER CORD | СЕТЕВОЙ ШНУР |
| POWER SOURCE COVER | КРЫШКА БЛОКА ПИТАНИЯ |
| PRECHARGE ERASE LAMP | ЛАМПА СТИРАНИЯ |
| RATE FEEDBACK | ОБРАТНАЯ СВЯЗЬ ПО СКОРОСТИ |
| RECTIFIER | ВЫПРЯМИТЕЛЬ |
| REGISTRATION SENSOR | ДАТЧИК РЕГИСТРАЦИИ |
| REGISTRATION SWITCH | ВЫКЛЮЧАТЕЛЬ РЕГИСТРАЦИИ |
| RIGHT DOOR | ПРАВАЯ ДВЕРЦА |
| SCAN CARRIAGE DRIVE BELTS | РЕМНИ ПРИВОДА КАРЕТОК СКАНИРОВАНИЯ |
| SCAN DRIVE MOTOR | ДВИГАТЕЛЬ ПРИВОДА СКАНИРОВАНИЯ |
| SCAN DRIVE MOTOR PWB | ПЛАТА ДВИГАТЕЛЯ ПРИВОДА СКАНИРОВАНИЯ |
| SCAN HOME SENSOR | ДАТЧИК ИСХОДНОГО ПОЛОЖЕНИЯ СКАНИРОВАНИЯ |
| SIZE SENSING PWB | ПЛАТА ОПРЕДЕЛЕНИЯ ФОРМАТА ОРИГИНАЛА |
| SORTER DRIVE MOTOR | ДВИГАТЕЛЬ СОРТЕРА |
| SORTER PWB | ПЛАТА СОРТЕРА |
| SPLIT SCANNING SENSOR | ДАТЧИК РАЗБИТОГО СКАНИРОВАНИЯ |
| STACK RELIEF SWITCH | ВЫКЛЮЧАТЕЛЬ ОСВОБОЖДЕНИЯ СТОПКИ ОРИГИНАЛОВ |
| STACK RELIEF SOLENOID | СОЛЕНОИД ОСВОБОЖДЕНИЯ СТОПКИ ОРИГИНАЛОВ |
| STAND СТОЙКА | |
| STAND GND CLIP | КЛЕММА ЗАЗЕМЛЕНИЯ СТОЙКИ |
| STATIC BRUSH | ЩЕТКА СНЯТИЯ СТАТИЧЕСКОГО ЗАРЯДА |
| STEP DOWN TRANSFORMER | ПОНИЖАЮЩИЙ ТРАНСФОРМАТОР |
| STAPLER | СТЕПЛЕР |
| STAPLER HEAD | ГОЛОВКА СТЕПЛЕРА |
| TAG | МОДИФИКАЦИЯ |
| TAKEAWAY CLUTCH | ОТВОДЯЩАЯ МУФТА |
| TAKEAWAY ROLLER | ОТВОДЯЩИЙ РОЛИК |
| TERMINAL GROUND STRAP | КОНЦЕВАЯ ШИНА ЗАЗЕМЛЕНИЯ |
| THERMISTOR BEAD | ТЕРМИСТОРНАЯ ГОЛОВКА |
| TRANSFER ASSEMBLY TO TRANSFER SPRINGS | УЗЕЛ ПЕРЕНОСА К ПРУЖИНАМ ПЕРЕНОСА |
| TRANSFORMER | ТРАНСФОРМАТОР |
| TRAY 2 25 VDC INTERLOCK | БЛОКИРОВКА ПОСТОЯННОГО НАПРЯЖЕНИЯ 25 В ЛОТКА 2 |
| TRAY SOLENOID | СОЛЕНОИД ЛОТКА |
| TRAY X EMPTY SWITCH | ВЫКЛЮЧАТЕЛЬ ОТСУТСТВИЯ БУМАГИ В ЛОТКЕ X |
| TWO TRAY MODULE | ДВУХЛОТКОВЫЙ МОДУЛЬ |
| TWO-TRAY MODULE 25 VDC INTERLOCK SWITCH | ВЫКЛЮЧАТЕЛЬ БЛОКИРОВКИ ПОСТОЯННОГО НАПРЯЖЕНИЯ 25 В ДВУХЛОТКОВОГО МОДУЛЯ |
| UPPER ASSEMBLY | ВЕРХНИЙ УЗЕЛ |
| WEB MOTOR | ДВИГАТЕЛЬ ПРИВОДА ЛЕНТЫ ФЬЮЗЕРА |
| WIDTH SWITCH | ВЫКЛЮЧАТЕЛЬ ШИРИНЫ 8,5 ДЮЙМА |
| XEROGRAPHIC MODULE DRIVE MOTOR | ДВИГАТЕЛЬ ПРИВОДА БЛОКА КСЕРОГРАФИИ |

# Xerox 5028/18/16/5328 (50/60 Гц)
# Руководство по техническому обслуживанию

## Часть II
## Главы 3, 4 (начало)

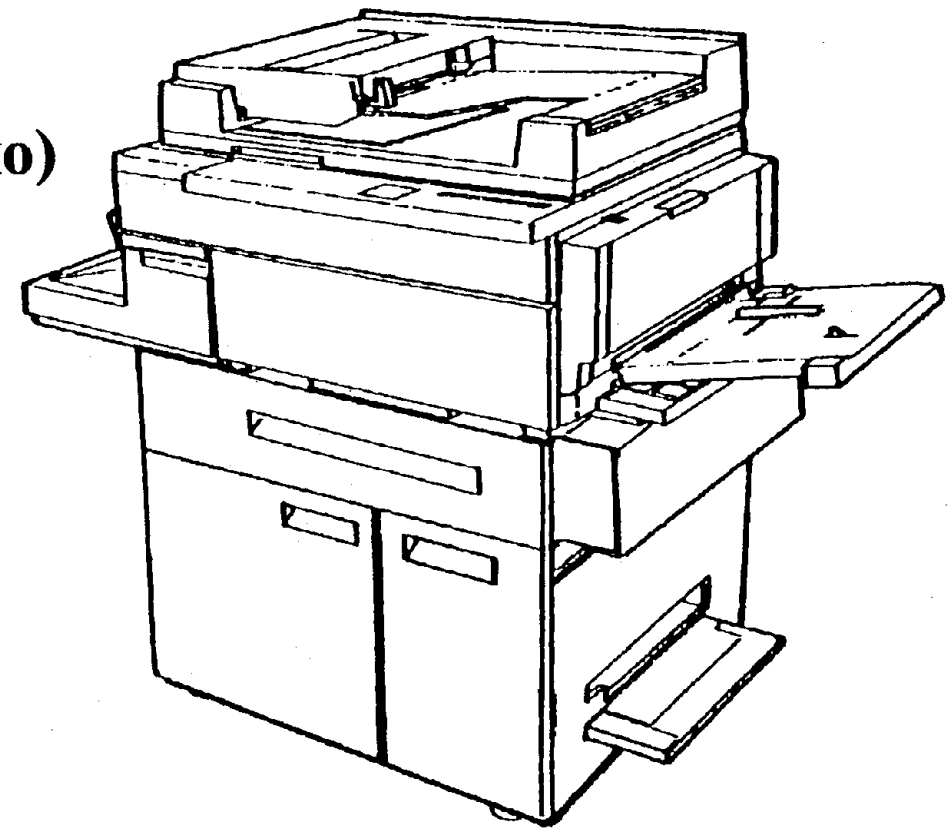

**ВНИМАНИЕ**

*Ряд деталей в аппаратах 5028/18/16/5238 подвержен разрушительному воздействию электростатического разряда. Аккуратно выполняйте все процедуры защиты от электростатического разряда ESD, чтобы не повредить указанные детали.*

**701P04420**
**Январь 1995**

# ПРИМЕЧАНИЕ

Вся документация по техническому обслуживанию, поставляемая внешним заказчикам корпорации Xerox, носит исключительно информационный характер. Документация Xerox по техническому обслуживанию предназначена только для аттестованного персонала по техническому обслуживанию, прошедшего обучение на соответствующих продуктах корпорации. Корпорация Xerox не дает гарантий и не претендует на полноту такой документации. Равным образом, корпорация Xerox не дает гарантий и не претендует на то, что она будет уведомлять вышеуказанных заказчиков об изменениях в документации или снабжать их таковыми изменениями. Самовольно выполняемое заказчиками техническое обслуживание оборудования или отдельных его блоков, элементов и частей может повлечь за собой утрату гарантийных обязательств Xerox в отношении данного оборудования. Заказчик должен точно знать свои конкретные гарантийные условия в отношении технического обслуживания, выполняемого им самим или третьими лицами. Если заказчик самовольно выполняет техническое обслуживание вышеозначенного оборудования или отдельных его блоков, элементов и частей, то тем самым он снимает с корпорации Xerox всю и всякую ответственность за свои действия; заказчик также принимает на себя тем самым обязательство снять ответственность с корпорации Xerox, взять на себя ее защиту и не допустить для нее ущерба со стороны третих лиц в связи с последствиями, могущими возникнуть в результате такого обслуживания.

•

Корпорация Xerox
Отдел многонационального обучения заказчиков и сервисного персонала
780 Salt Road
Webster New York 14580

---

Авторские права: Xerox Corporation. Все права защищены. Название Xerox и названия всех продуктов корпорации Xerox являются зарегистрированными товарными знаками корпорации Xerox.
Название Molex® является зарегистрированным товарным знаком корпорации Molex.

| НАИМЕНОВАНИЕ | СТРАНИЦА |
|---|---|
| **RAP АНАЛИЗА КАЧЕСТВА КОПИЙ** | |
| RAP CQ1. Определение неисправностей по дефектам качества | 3-2 |
| RAP CQ 2.1. Фон (обычный) | 3-6 |
| RAP CQ 2.1.1. Фон (цветной) | 3-7 |
| RAP CQ 2.2. Фоновые полосы (в направлении подачи) | 3-8 |
| RAP CQ 2.3. Фоновые полосы (поперек направления подачи) | 3-9 |
| RAP CQ 3.1. Бледные копии | |
| RAP CQ 3.1.1 Бледные копии (цветной тонер) | 3-10 |
| RAP CQ 4.1. Пропуски (в направлении подачи) | 3-11 |
| RAP CQ 4.2. Пропуски (поперек направления подачи) | 3-12 |
| RAP CQ 4.3. Пропуски (случайные или регулярно повторяющиеся пятна) | 3-13 |
| RAP CQ 5.1. Увеличение/разрешение | 3-13 |
| RAP CQ 5.2. Автоувеличение с ADF | 3-14 |
| RAP CQ 5.3. Автоувеличение (крышка оригинала с определением формата) | |
| RAP CQ 6.1. Линии и полосы | 3-15 |
| RAP CQ 7.1. Пятна | 3-16 |
| RAP CQ 8.1. Незакрепленные копии | 3-16 |
| RAP CQ 9.1. Перекос | 3-17 |
| RAP CQ 9.2. Неправильная регистрация (по передней кромке) | 3-18 |
| RAP 9.3. Неправильная регистрация (по боковой кромке) | 3-19 |
| RAP CQ 16.1. Пустые копии | 3-19 |
| RAP CQ 16.2. Скачки и размазывания | 3-19 |
| RAP CQ 16.3. Остаточное изображение/офсет | 3-21 |
| RAP CQ 16.4. Морщины | 3-21 |
| RAP CQ 16.5. Неравномерная плотность | 3-23 |
| RAP CQ 16.6. Повреждение копий | 3-23 |
| **ТРЕБОВАНИЯ К КАЧЕСТВУ КОПИЙ** | |
| Контрольные листы | 3-24 |
| Контрольный лист 82P524/82P521 | 3-24 |
| Контрольный лист плотности копий 82P520 | 3-25 |
| Текстовый контрольный лист 82E3610/82P435 | 3-25 |

| НАИМЕНОВАНИЕ | СТРАНИЦА |
|---|---|
| 5028/5018 Шкала плотностей сплошного цветного изображения/фона 82E4110 | 3-26 |
| Требования к плотности сплошного изображения | 3-27 |
| Требования к равномерности | 3-28 |
| Требования к уровню экспозиции | 3-28 |
| Требования к регистрации по передней кромке | 3-29 |
| Требования к регистрации по боковой кромке | 3-29 |
| Требования к перекосу | 3-30 |
| Требования к пропуску изображения по передней кромке | 3-31 |
| Требования к пропуску изображения по задней кромке | 3-31 |
| Требования к разрешающей способности | 3-32 |
| Требования к скачкам и размазываниям | 3-32 |
| Требования к увеличению | 3-33 |
| Требования к фону | 3-33 |
| Требования к пятнам | 3-34 |
| **ДЕФЕКТЫ КАЧЕСТВА КОПИЙ** | |
| Как пользоваться примерами дефектов копий | 3-35 |
| Линия на обратной стороне копии | 3-35 |
| Печать сетки | 3-36 |
| Хлопки вблизи задней кромки | 3-36 |
| Фоторецептор задевает крышку шнека блока проявления | 3-37 |
| Пропуски от трещин в фоторецепторе | 3-38 |
| Смазанное изображение на расстоянии 140 ММ | 3-38 |
| Водяные знаки от фоторецептора | 3-39 |
| Пропуски из-за пробоя скоротрона | 3-40 |
| Прожилки | 3-41 |
| Помарки на второй стороне копии | 3-42 |
| Полоса неравномерной плотности/фона | 3-43 |
| Полосы от ракеля | 3-44 |
| Пропуски из-за пробоя, связанного с сеткой | 3-44 |
| Пропуски от окислов азота (NOX) | 3-45 |
| Следы от пальцев отделения | 3-45 |

## RAP CQ1. ОПРЕДЕЛЕНИЕ НЕИСПРАВНОСТЕЙ ПО ДЕФЕКТАМ КАЧЕСТВА

### ПРОЦЕДУРА

**Две категории дефектов качества копий:**

Дефекты общего характера, известные вам по опыту работы с другими моделями копировальных аппаратов. Эти дефекты перечислены в таблицах с 1 по 4.

Дефекты, характерные только для аппаратов семейства 5028. Эти дефекты перечислены в разделе: "Дефекты качества копий", начиная со стр. 3-35.

**Несколько слов об ориентации копий**

Рассматривайте копию в том направлении, в котором ориентирована бумага в приемном лотке.

Левой боковой кромкой копии является та ее сторона, которая в лотке обращена к передней стороне аппарата. Правой боковой кромкой копии называют ту сторону, которая обращена к задней стороне аппарата. Левую боковую и правую боковую кромки называют еще просто боковыми кромками.

Передней кромкой копии называют ту ее сторону, которая первой выходит из фьюзера, а задней - ту, которая выходит из фьюзера последней.

**С чего начинать поиск неисправности**

Рассмотрите примеры дефектов качества копий, приведенные в конце данного раздела.

**Если наблюдаемый вами дефект удалось отнести к одному из приведенных в данном разделе, то:**

Примите меры по устранению неисправности, указанные для данного дефекта.

**Если наблюдаемый вами конкретный дефект не приведен в описаниях или если меры по устранению неисправности не дали нужного результата,** то выполните шаги, перечисленные ниже.

1. Выберите из четырех таблиц с описаниями дефектов наиболее близкий к наблюдаемому вами дефект.
2. С помощью контрольного листа для данной таблицы сделайте четыре копии на формат 8,5x11 дюймов или A4. (Например: для дефекта типа "перекос" сделайте копии стороны A стандартного контрольного листа. При пропусках сделайте копию с серым напылением).
3. Сопоставьте полученные копии с критериями в колонке "Определение или требование".
4. **Если дефект регулярно появляется на каждой копии, попрубуйте устранить его, протерев фоторецептор мягкой тканью с удалителем пленок (USCO) или с растворителем общего назначения (RX).**

   Если дефект устранить не удается, замените копи-картридж (PL 4.1) и выполните процедуру "GP2. Гарантийная стратегия для копи-картриджа".
5. **Если дефект не появляется регулярно,** то выполните действия, перечисленные в колонке ссылок, для дефекта, наиболее близкого к наблюдаемому вами.

**Таблица 1. Использование копий стороны A контрольного листа**

| Дефект | Определение или требование | Ссылка |
|---|---|---|
| УНОС ЧАСТИЦ ПРОЯВИТЕЛЯ | На копию переносится много частиц проявителя. | Перейдите к RAP "OF 9.9. Унос гранул проявителя". |
| БЛЕДНЫЕ КОПИИ (ЧЕРНЫЙ ТОНЕР) | Минимальная плотность сплошного изображения: Квадрат с номинальной плотностью 1,0, ближайший к центру копии стандартного контрольного листа, должен иметь фактическую плотность не ниже 1,2 по Контрольному листу плотности копий.<br>Минимальный уровень экспозиции. Пара линий 0,27 должна быть скопирована полностью при режиме контрастности на один шаг от нормального в сторону "темнее". | Перейдите к RAP "CQ 3.1. Бледные копии". |
| БЛЕДНЫЕ КОПИИ (СИНИЙ ТОНЕР) | Минимальная плотность сплошного изображения: Квадрат с номинальной плотностью 1,0, ближайший к центру копии, должен иметь фактическую плотность не ниже 0,9 по Шкале плотности сплошного цветного изображения/фона.<br>Минимальный уровень экспозиции. Пара линий 0,27 должна быть скопирована полностью при режиме контрастности на один шаг от нормального в сторону "темнее". | Перейдите к RAP "CQ 3.1.1. Бледные копии (цветной тонер)". |
| БЛЕДНЫЕ КОПИИ (КРАСНЫЙ ТОНЕР) | Минимальная плотность сплошного изображения: Квадрат с номинальной плотностью 1,0, ближайший к центру копии, должен иметь фактическую плотность не ниже 0,7 по Шкале плотности сплошного цветного изображения/фона.<br>Минимальный уровень экспозиции. Пара линий 0,27 должна быть скопирована полностью при режиме контрастности на один шаг от нормального в сторону "темнее". | Перейдите к RAP "CQ 3.1.1. Бледные копии (цветной тонер)". |
| ДЕФЕКТ ЗАКРЕПЛЕНИЯ | Осторожно потрите копию четыре раза бумажным полотенцем: два раза вдоль и два раза поперек. Изображение не должно смазываться. | Перейдите к RAP "CQ 8.1. Незакрепленные копии". |
| ПЕРЕКОС | В случае копирования с ручной регистрацией оригинала при коэффициенте увеличения 101% с подачей бумаги из лотка 1 перекос передней кромки и перекос боковой кромки должны находиться в пределах +/-1,2 мм относительно двух наружных линий отсчета длиной по 10 мм. За дополнительными сведениями в случае использования автоподатчика и других лотков обратитесь к техническим требованиям к перекосу, приведенным на стр. 3-30. | Перейдите к RAP "CQ 9.1. Перекос". |
| ДЕФЕКТ РЕГИСТРАЦИИ (ПО ПЕРЕДНЕЙ КРОМКЕ) | В случае копирования с ручной регистрацией оригинала при коэффициенте увеличения 101% с подачей бумаги из лотка 1 центральная линия длиной 10 мм на копии должна отстоять на 8,5 мм +/-2,0 мм от передней кромки копии За дополнительными сведениями в случае использования автоподатчика и других лотков обратитесь к техническим требованиям к регистрации передней кромки, приведенным на стр. 3-29. | Перейдите к RAP "CQ 9.2. Дефект регистрации (передняя кромка)". |
| ДЕФЕКТ РЕГИСТРАЦИИ (ПО ЗАДНЕЙ КРОМКЕ) | В случае копирования с ручной регистрацией оригинала при коэффициенте увеличения 101% с подачей бумаги из лотка 1 линия сгиба копии (параллельная центральной линии) должна находиться в пределах +/-2,1 мм относительно центральной линии копии. За дополнительными сведениями в случае использования автоподатчика и других лотков обратитесь к техническим требованиям к регистрации по боковой кромке, приведенным на стр. 3-29. | Перейдите к RAP "CQ 9.3.Дефект регистрации (боковая кромка)". |
| НЕРАВНОМЕРНАЯ ПЛОТНОСТЬ | Плотности всех квадратов с номинальной плотностью 1 не должны отличаться друг от друга более, чем на 0,3 единицы плотности. | Перейдите к RAP "CQ 16.5. |

**Таблица 2. Использование копий со стороны B контрольного листа**

| Дефект | Определение или требование | Ссылка |
|---|---|---|
| СКАЧКИ И РАЗМАЗЫВАНИЯ | При копировании с увеличением 101% должна с полным разрешением копироваться мира 2,5 линий/мм. Подробности приведены в требованияк к скачкам и размазываниям на стр. 3-32. | Перейдите к RAP "CQ 16.2 Скачки и размазывания". |
| УВЕЛИЧЕНИЕ | Размер изображения на копии не равен тому, который должен получиться при заданном увеличении. Подробности приведены в требованиях к увеличению на стр. 3-33. | Перейдите к RAP "CQ 5.1 Увеличение/разрешение". |
| РАЗРЕШЕНИЕ | При копировании с увеличением 100% должны с полным разрешением копироваться линейные миры 4,3 линии/мм в продольном и поперечном направлениях. | Перейдите к RAP "CQ 5.1 Увеличение/разрешение". |

**Таблица 3. Применение контрольного листа "Серое напыление" (Процедура: "GP6. Серое напыление")**

| Дефект | Определение или требование | Ссылка |
|---|---|---|
| ПРОПУСКИ | На копии есть участки, где отсутствует или очень бледное изображение. Эти участки могут иметь любую форму и могут быть случайным образом разбросаны по копии.<br><br>Отнесите наблюдаемый вами дефект к одной из следующих групп: пропуски по передней кромке, пропуски по задней кромке, пропуски по левой боковой кромке, пропуски по правой боковой кромке или пропуски в виде повторяющихся или случайных пятен.<br><br>В колонке "**Ссылка**" выберите соответствующую RAP качества копий. | Перейдите к RAP "CQ 4.1 Пропуски (вдоль направления подачи бумаги)".<br><br>Перейдите к RAP "CQ 4.2 Пропуски (поперек направления подачи бумаги)".<br><br>Перейдите к RAP "CQ 4.3 Пропуски (Случайные или регулярные пятна)". |
| СТИРАНИЕ ПО ПЕРЕДНЕЙ КРОМКЕ | Специально стертый участок по передней кромке должен иметь ширину от 0,5 до 4 мм от передней кромки. | Выполните регулировку "ADJ 9.3. Стирание по передней кромке". |
| СТИРАНИЕ ПО ЗАДНЕЙ КРОМКЕ | Специально стертый участок по задней кромке должен иметь ширину от 0,05 до 1,0 мм от задней кромки. | Выполните регулировку "ADJ 9.7 Стирание по задней кромке". |
| НЕРАВНОМЕРНАЯ ПЛОТНОСТЬ | Плотность изображения на копии неравномерна. | Перейдите к RAP "CQ 16.5 Неравномерная плотность изображения". |
| МОРЩИНЫ НА КОПИИ | На бумаге имеются морщины или складки. | Перейдите к RAP "CQ 16.4 Морщины". |

**Таблица 4. Использование текстового контрольного листа**

| Дефект | Определение или требование | Ссылка |
|---|---|---|
| ФОН | Фон на копии не должен быть выше, чем фон на участке 4 Контрольного листа оценки качества копий. Подробности об оценке цветного фона изложены в требованиях к фону, приведенных на стр. 3-33.<br><br>Отнесите дефект фона к одной из следующих групп: фон по всему изображению, полосы вдоль направления подачи или полосы поперек направления подачи.<br><br>Выберите соответствующую RAP качества копий в колонке: "Ссылка". | Перейдите к RAP "CQ 2.1. Фон (равномерный)" или "CQ 2.1.1. Фон (цветной).<br><br>Перейдите к RAP "CQ 2.2 Фоновые полосы (вдоль направления подачи)".<br><br>Перейдите к RAP "CQ 2.3. Фоновые полосы (поперек направления подачи)". |
| ПЯТНА | Случайные или регулярные пятна, обычно от 1,6 до 8 мм в диаметре. Подробности приведены в требованиях к качеству копий. | Перейдите к RAP "CQ 7.1. Пятна". |
| ЛИНИИ И ПОЛОСЫ | Грязные полосы на копии | Перейдите к RAP "CQ 6.1. Линии и полосы". |
| ПОЛОСЫ ПО КРОМКЕ | Тонкая кайма по задней кромке копии, которая часто усиливается от грязной подкладки крышки стекла оригинала или грязного ремня подачи оригинала в ADF. | Проверьте опционную 100% настройку в режиме пользовательского программирования. |
| ОСТАТОЧНОЕ ИЗОБРАЖЕНИЕ | Тонер от изображения одной копии переносится на последующие копии. | Перейдите к RAP "CQ 16.3. Остаточное изображение/офсет". |
| ПУСТАЯ КОПИЯ | На копии ничего нет. Изображение отсутствует. | Перейдите к RAP "CQ 16.1. Пустая копия". |

# RAP CQ 2.1. ФОН (ОДНОРОДНЫЙ)

## НАЧАЛЬНЫЕ ДЕЙСТВИЯ

Проследите за тем, чтобы была установлена одна из модификаций: 6, 14 или 19 (5028/18/16).

## ПРОЦЕДУРА

**Оптика и планка регистрации содержатся в чистоте, отражатель лампы не обесцвечен.**

**ДА** **НЕТ**

Произведите чистку оптики и отражателя лампы с помощью материалов, указанных в главе 1 в разделе профилактического обслуживания. После этого перейдите к RAP "OF 6.3. Приточный вентилятор" и обеспечьте нормальную его работу. Затем перейдите к RAP "OF 10.3. Вытяжной вентилятор" и обеспечьте нормальную его работу.

**Фон наблюдается постоянно только при работе в режиме автовыбора контрастности.**

**ДА** **НЕТ**

Откройте и закройте правую дверцу и дайте аппарату выполнить автосброс в базовый режим. **Фон остается.**

**ДА** **НЕТ**

Введите диагностический код [20-1] и проверьте, нет ли кодов состояния J5, J6 в файле истории отказов. Перейдите к соответствующей RAP.

Изготовьте одну копию со стороны А основного контрольного листа при нормальной плотности. **Пара линий 0,05 копируется частично или полностью.**

**ДА** **НЕТ**

Изготовьте одну копию стороны А в режиме автовыбора плотности. Находясь в этом режиме, задайте нормальную плотность и сделайте еще одну копию. **Фактическая плотность всех квадратов с номинальной плотностью 0,7 на второй копии больше, чем черный участок плотностью 1,2 на контрольном листе плотности копий (Для синего цвета - больше, чем 1,2; для красного цвета - больше, чем 1,0 по шкале плотности сплошного цветного изображения/фона 5028/5018).**

**ДА** **НЕТ**

Замените блок проявления (PL 4.2). Если неисправность сохраняется, замените копи-картридж (PL 4.1) и выполните процедуру "GP2. Гарантийная стратегия для копи-картриджа".

Выполняйте процедуру "GP 4. Понижение концентрации тонера" до тех пор, пока квадрат с номинальной плотностью 1,0, ближайший к центру копии, приобретет фактическую плотность не ниже черного участка с плотностью 1,2 на контрольном листе плотности копий (Для цветных тонеров: синий - от 1,2 до 1,4; красный - от 1,0 до 1,2 по шкале плотности сплошного цветного изображения/фона 5028/5018.). **Изготовьте одну копию текстового контрольного листа. Уровень фона составляет не более "4".**

**ДА** **НЕТ**

Замените блок проявления (PL 4.2). Если неисправность сохраняется, замените копи-картридж (PL 4.1) и выполните процедуру

**A** **B** **C**

"GP2. Гарантийная стратегия для копи-картриджа".

Выполните, если это необходимо, регулировку "ADJ 9.2. Расход тонера во время дозирования (черный тонер)" или "ADJ 9.4. Расход тонера во время дозирования (цветной тонер)"

Снимите блок проявления. Закройте правую дверцу и проследите за тем, чтобы был полностью активирован выключатель блокировки правой дверцы. Введите диагностический код [9-60]. Нажмите на цифровую клавишу 1 и следите за выводимыми на дисплей цифрами в течение 5 секунд. **Выводятся цифры: 9, 10 или 11.**

**ДА** **НЕТ**

**Выводится цифра 0**

**ДА** **НЕТ**

Проверьте, нет ли обрыва цепи или короткого замыкания между контактом 6 разъема P140 на высоковольтном источнике питания и контрольной точкой TP7 на главной плате. Произведите ремонт электрических соединений или замену платы высоковольтного источника питания (PL 6.5).

Нажмите на клавишу **"Stop"** (Останов). Настройте цифровой тестер на измерение постоянного напряжения +5 В. Подключите плюсовой вывод прибора к точке TP7, а минусовой - к TP2 на главной плате. Нажмите на клавишу **"Start"** (Пуск). **Прибор показывает постоянное напряжение от +0,7 до +1 В.**

**ДА** **НЕТ**

Нажмите на клавишу "Stop" (Останов). Подключите плюсовой вывод прибора к контакту 6 разъема P140, а минусовой - к контакту 4 разъема P141 на высоковольтном источнике питания. Нажмите на клавишу "Start" (Пуск). Прибор показывает постоянное напряжение от +0,7 до +1 В.

**ДА** **НЕТ**

Замените плату высоковольтного источника питания (PL 6.5).

Проверьте, нет ли обрыва цепи между контактом 6 разъема P140 на высоковольтном источнике питания и контрольной точкой TP7 на главной плате. Произведите ремонт электрических соединений или замену главной платы (PL 6.1).

Нажмите на клавишу **C/CM**. Перейдите к RAP "OF 1.9. Цепи заземления аппарата" и убедитесь в отсутствии обрывов цепей заземления по всему аппарату. Замените главную плату (PL 6.1).

Нажмите на клавишу **"Stop"** (Останов). Установите на свое место блок проявления. Закройте правую дверцу и проследите за тем, чтобы выключатель блокировки правой дверцы был полностью активирован. Не выходя из диагностического кода [9-60], снова нажмите на клавишу **"Start"** (Пуск). Нажмите цифровую клавишу **2**. Наблюдайте в течение 10 секунд за выводимыми на дисплей цифрами. **Минимальное из выведенных чисел меньше 17.**

**ДА** **НЕТ**

Нажмите на клавишу **"Stop"** (Останов). Возможно, не горят некоторые из секций лампы ISIL.

**D** **E**

Снимите блок проявления. Введите диагностический код [9-8] и следите за лампой ISIL. **Все секции лампы горят.**

**ДА** **НЕТ**

Некоторые секции не горят. Перейдите к RAP "OF 9.6. Узел лампы ISIL".

Нажмите на клавишу **"Stop"** (Останов). Введите диагностический код [9-60] и нажмите цифровую клавишу **2. Отображаемое на дисплее число больше 26. (Не обращайте внимания на кратковременный вывод чисел 30-45, происходящий, когда шов ремня проходит мимо вала магнитной кисти).**

**ДА** **НЕТ**

Выполните следующее:

- Убедитесь в том, что напряжение смещения проявителя соответствует норме. Перейдите к RAP "OF 9.1. Электростатика/проявитель (фон)".
- Замените копи-картридж (PL 4.1).
- Замените блок проявления (PL 4.3).
- Замените главную плату и микросхемы ППЗУ (PL 6.1).

Перейдите к RAP "OF 9.9. Унос гранул проявителя".

Перейдите к RAP " OF 9.1. Электростатика/проявитель (фон)".

Включите аппарат с автосбросом в базовый режим. Нажмите на клавишу "Stop" (Останов) и держите ее нажатой до тех пор, пока не будет выведено сообщение: **Ready to copy** (Готов к работе). Следите за последним числом, которое будет выведено на дисплей перед тем, как аппарат выйдет в состояние готовности. **Это - число 0 или -0.**

**ДА** **НЕТ**

Перейдите к RAP "OF 9.5. Умолчания на фазе 1 автосброса в базовый режим (бледные копии)".

Выполните процедуру "GP9. Вторая фаза проверок при автосбросе". **Три раза отображается код состояния J6.**

**ДА** **НЕТ**

Выполните регулировку "ADJ 9.1. Экспонирование" для увеличения экспозиции. После выполнения этой регулировки выключите аппарат. Затем включите аппарат с автосбросом в базовый режим. Сделайте еще одну копию стороны А основного контрольного листа с установкой контрастности копий в положение **"Middle"** или "Normal" (средняя или нормальная). Если пара линий 0,10 копируется полностью или частично, заменяйте последовательно нижеперечисленные узлы до тех пор, пока не будет устранена неисправность.

- Лампа экспонирования (PL 3.1).
- Блок проявления (PL 4.2).
- Копи-картридж (PL 4.1) с выполнением процедуры: "GP2. Гарантийная стратегия для копи-картриджа".

Введите диагностический код [6-9]. Нажмите на клавишу **"Start"** (Пуск) и наблюдайте за дисплеем счетчика копий. Нажмите на клавишу **"Start"** (Пуск) еще раз и наблюдайте за дисплеем счетчика копий. **Минимальное число, выводимое на дисплей, равно 63.**

**ДА** **НЕТ**

**Минимальное число меньше 7.**

**F**

F **ДА НЕТ**

Замените плату датчика экспонирования (PL 3.2). Если неисправность сохраняется, замените копи-картридж (PL 4.1) и выполните процедуру GP2. Гарантийная стратегия для копи-картриджа.

По ходу работы аппарата наблюдайте за напряжением сети в розетке. **Переменное напряжение на линейном проводе меньше 103 В (USCO) или меньше 198 В (RXL).**

**ДА НЕТ**

(Примечание: только для аппаратов **50 Гц**. Введите диагностический код [9-67] (проверка освещенности)). Проверьте светоотражатель под планкой регистрации. Убедитесь в том, что он на месте, не загрязнен и не поврежден. Проверьте, не загрязнен ли датчик экспонирования и нет ли препятствий ходу света к датчику. Если все в порядке, замените плату датчика экспонирования (PL 3.2).

Сообщите заказчику, что сетевое напряжение не удовлетворяет требованиям и что следует принять необходимые меры.

Перейдите к RAP "OF 9.11. Умолчания на фазе 2 автосброса в базовый режим"

## RAP CQ 2.1.1. ФОН (ЦВЕТНОЙ)

### НАЧАЛЬНЫЕ ДЕЙСТВИЯ

Проследите за тем, чтобы была установлена одна из модификаций 6,14 или 19 (5028/18/16).

### ПРОЦЕДУРА

Снимите блок проявления с цветным тонером и установите блок проявления с черным тонером. Изготовьте несколько копий и проверьте наличие фона. **Фон по-прежнему есть.**

**ДА НЕТ**

Перед установкой на место блока цветного проявления проверьте, на месте ли магнит в блоке дозировки тонера. **Магнит, которым активируется выключатель блока цветного проявления, на месте.**

**ДА НЕТ**

Замените в случае необходимости блок дозировки тонера (PL 4.2). (Примечание: При замене этого узла необходимо, чтобы двадцать раз проработал диагностический код [9-5], чтобы проявитель в корпусе блока проявления распределился равномерно).

Установите на место блок проявления с цветным тонером. Введите диагностический код [9-9]. **На дисплей выводится сообщение: "Please wait" (Ждите).**

**ДА НЕТ**

Перейдите к RAP "OF 9.13. Выключатель блока цветного проявления".

Снимите блок проявления. Закройте правую дверцу и проследите за тем,чтобы выключатель блокировки правой дверцы был активирован полностью. Введите диагностический код [9-60]. Нажмите цифровую клавишу **1** и наблюдайте за цифрами, выводимыми в течение 5 секунд на дисплей. **Выводится число 9, 10 или 11.**

**ДА НЕТ**

**Выводится 0.**

**ДА НЕТ**

Проверьте, нет ли обрыва цепи или короткого замыкания между контактом 6 разъема P140 на высоковольтном источнике питания и контрольной точкой TP7 на главной плате. Произведите ремонт электрических соединений или замену платы высоковольтного источника питания (PL 6.5).

Нажмите на клавишу "**Stop**" (Останов). Настройте цифровой тестер на измерение постоянного напряжения +5 В. Подключите плюсовой вывод прибора к точке TP7, а минусовой - к TP2 на главной плате. Нажмите на клавишу "**Start**" (Пуск). **Прибор показывает постоянное напряжение от +0,7 до +1 В.**

A B

A B **ДА НЕТ**

Нажмите на клавишу "**Stop**" (Останов). Присоедините плюсовой вывод прибора к контакту 6 разъема P140, а минусовой - к контакту 4 разъема P141 на плате HVPS. Нажмите на клавишу "**Start**" (Пуск). **Прибор показывает постоянное напряжение от +0,7 до +1 В.**

**ДА НЕТ**

Замените высоковольтный источник питания (PL 6.5).

Проверьте, нет ли обрыва цепи между контактом 6 разъема P140 на высоковольтном источнике питания и контрольной точкой TP7 на главной плате. Произведите ремонт электрических соединений или замену главной платы (PL 6.1).

Нажмите на клавишу **C/CM.** Перейдите к RAP "OF 1.9. Цепи заземления аппарата" и убедитесь в отсутствии обрывов цепей заземления по всему аппарату. Замените главную плату (PL 6.1).

Установите на свое место блок проявления с цветным тонером. Изготовьте одну копию стороны A в режиме **автовыбора контрастности.** Не изменяя режима, задайте значение контрастности "middle" (средняя) и сделайте еще одну копию. **Фактическая плотность всех квадратов с номинальной плотностью 0,7 на ВТОРОЙ копии для синего цвета больше, чем 1,2; для красного цвета больше, чем 1,0 по шкале плотности сплошного цветного изображения/фона 5028/5018.).**

**ДА НЕТ**

Перейдите к RAP "OF 9.1. Электростатика/ экспозиция (фон)".

Выполняйте процедуру "GP 4. Понижение концентрации тонера" до тех пор, пока квадрат с номинальной плотностью 1,0, ближайший к центру копии, приобретет фактическую плотность от 1,2 до 1,4 для синего цвета или - от 1,0 до 1,2 для красного цвета по шкале плотности сплошного цветного изображения/фона. Изготовьте одну копию текстового контрольного листа. **Уровень фона составляет не более "4".**

**ДА НЕТ**

Замените блок проявления (PL 4.2). Если неисправность сохраняется, замените копи-картридж (PL 4.1) и выполните процедуру "GP2. Гарантийная стратегия для копи-картриджа".

Выполните регулировку "ADJ 9.4. Расход тонера во время дозирования (цветной тонер)"

Перейдите к RAP "CQ 2.1. Фон (равномерный)".

## RAP CQ 2.2. ФОНОВЫЕ ПОЛОСЫ (В НАПРАВЛЕНИИ ПОДАЧИ)

### ПРОЦЕДУРА

Осмотрите копию в том положении, в котором она попадает в приемный лоток. **В направлении подачи на копиях, сделанных с уменьшением, наблюдаются одна или несколько полос.**

**ДА НЕТ**

**В направлении подачи наблюдаются одна или несколько полос на копиях, сделанных с увеличением.**

**ДА НЕТ**

Выполните процедуру "GP 7. Изображение на фоторецепторе". **Полоса появляется на фоторецепторе.**

**ДА НЕТ**

Произведите чистку коротрона переноса (PL 4.7). Если неисправность сохраняется, замените узел коротрона переноса (PL 4.7).

Выполните следующее:

- Проверьте, не загрязнена ли оптика.
- Осмотрите лампу экспонирования. Если на ней есть темные участки, которые не удается очистить, замените лампу (PL 3.1).
- Замените копи-картридж (PL 4.1) и выполните процедуру "GP2. Гарантийная стратегия для копи-картриджа"

Проследите за чистотой крышки стекла оригинала или ремня оригинала.

Перейдите к RAP "OF 9.6. Узел лампы ISIL".

## RAP CQ 2.3. ФОНОВЫЕ ПОЛОСЫ (ПОПЕРЕК НАПРАВЛЕНИЯ ПОДАЧИ)

### ПРОЦЕДУРА

Осмотрите копию в том положении, в котором она попадает в приемный лоток.

1. **Если фоновая полоса появляется лишь в зоне первых 4 мм от передней кромки оригинала,** выполните регулировку "ADJ 9.3. Стирание по передней кромке".
2. **Если фоновая полоса появляется вблизи передней кромки копии только в режиме автовыбора контрастности,** перейдите к RAP "OF 9.12. Автовыбор контрастности/фоторежим".
3. **Если фоновая полоса появляется вблизи передней кромки копии в режиме: "Normal Copy" (нормальная контрастность),** убедитесь в правильности крепления в патронах лампы экспонирования. Если лампа закреплена правильно, замените драйверную плату (PL 6.2).
4. **Если фоновая полоса появляется на расстоянии примерно 130 мм от передней кромки копии,** замените копи-картридж (PL 4.1) и выполните процедуру "GP2. Гарантийная стратегия для копи-картриджа". После этого выполните регулировку "ADJ 9.5. Время до смены положения фоторецептора". (При выполнении этой регулировки уменьшите время от конца цикла копирования до момента смены положения фоторецептора.)
5. **Если фоновая полоса появляется еще где-нибудь на копии,** то выполните процедуру "GP 7. Изображение на фоторецепторе".
   a. **Если фоновая полоса видна на фоторецепторе,** понаблюдайте за лампой экспонирования во время сканирования. Произведите разбор наблюдаемых случаев.

      Если лампа экспонирования вспыхивает или уменьшает яркость во время экспонирования, проследите за тем, чтобы она была плотно вставлена в свои патроны. Введите диагностический код [1-2]. Если значения на дисплее меняются больше, чем на пять цифр, то неисправно питание. Если показания дисплея достаточно стабильны, замените драйверную плату (PL 6.2).

      Если лампа экспонирования горит устойчиво, перейдите к RAP "OF 9.9. Унос гранул проявителя".

   b. **Если фоновой полосы нет на фоторецепторе,** проследите за правильностью установки узла коротрона переноса. Если он установлен правильно, замените узел коротрона переноса (PL 4.7).
6. Изготовьте ЧЕТЫРЕ копии длинной кромкой вперед на бумаге 8,5x11 дюймов или A4. **Если фоновая полоса появляется на одном и том же месте на каждой второй копии,** то замените копи-картридж (PL 4.1) и выполните процедуру "GP2. Гарантийная стратегия для копи-картриджа".
7. Выполните следующее:

   Проверьте надежность крепления зеркал в световом тракте, особенно зеркала 3 с передней стороны.

   Проверьте надежность крепления датчика отверстия в ремене фоторецептора (PL 6.1).

   Проверьте, нет ли трещин в приемной части копи-картриджа вблизи крепежных отверстий для датчика отверстия в ремене.

   Проверьте, не загрязнились ли электрические контакты копи-картриджа и датчика отверстия в ремне.

   Проверьте надежность контакта пружины внутреннего заземления с ремнем фоторецептора.

   Перейдите к RAP "OF 9.9. Унос гранул проявителя", чтобы обеспечить надежное заземление копи-картриджа.

## RAP CQ 3.1. БЛЕДНЫЕ КОПИИ

### НАЧАЛЬНЫЕ ДЕЙСТВИЯ.

Убедитесь в том, что установлена модификация 6, 14 или 19. (5028/18/16). Если тонер-картридж пуст, а код состояния J1 отсутствует, перейдите к RAP J1 и выполните тест B по проверке датчика.

### ПРОЦЕДУРА

**Фон на копии отсутствует.**

**ДА НЕТ**

Перейдите к RAP "CQ 2.1. Фон (равномерный)", чтобы приступить к поиску неисправности.

**Копия не удовлетворяет требованиям к минимальной плотности сплошного изображения или на ней почти отсутствует изображение.**

**ДА НЕТ**

Копия отвечает требованиям к минимальной плотности сплошного изображения, однако не отвечает требованиям минимального уровня экспозиции. Выполните следующее:

- Откройте и закройте правую дверцу и дайте аппарату выполнить автосброс в базовый режим. Если неисправность сохраняется, то перейдите к RAP "OF 9.4. CSDC/экспозиция (бледные копии)"
- Введите диагностический код [20-1] и проверьте, нет ли в файле истории отказов недавних кодов состояния J5 или J6. Перейдите к RAP с соответствующим кодом состояния.
- Проверьте, на месте ли белая майларовая полоска, установленная на пластине жесткости снизу по левой стороне верхней крышки. Прикрепите эту полоску с нижнего правого края пластины (P/N 91E50421).

**Бледные копии появляются не сразу после замены копи-картриджа.**

**ДА НЕТ**

Выполните следующее:

- **С модификацией 19.** Если бледные копии почти всегда появляются после замены копи-картриджа, введите диагностический код [9-73], нажмите на цифровую клавишу 1 и на клавишу **"Start"** (Пуск). Это кратковременно повысит расход тонера при дозировке после появления кода состояния J1.
- Выполните процедуру "GP3. Повышение концентрации тонера".

Введите диагностический код [9-9]. **На дисплей выводится сообщение: "Ready to Copy" (Готов к работе).**

**ДА НЕТ**

Перейдите к RAP "OF 9.13. Выключатель блока цветного проявления".

Включите сетевой выключатель и дайте аппарату выполнить автосброс в базовый режим. Нажмите на клавишу **"Stop"** (Останов) и держите ее нажатой до тех пор, пока не появится сообщение: **"Ready to Copy"** (Готов к работе). Запомните или запишите последнее из выводимых на дисплей чисел перед тем, как аппарат перейдет в состояние готовности. **Было выведено число 0 или -0.**

**ДА НЕТ**

Перейдите к RAP "OF 9.5. Умолчания на фазе 1 автосброса в базовый режим (бледные копии)".

Выполните процедуру "GP 7. Изображение на фоторецепторе", пользуясь при этом стороной A основного контрольного листа. **И изображение на фоторецепторе, и изображение на копии слишком бледны.**

**ДА НЕТ**

Выполните следующее:

- Убедитесь в том, что коротрон переноса установлен правильно и что проволока коротрона не оборвалась.
- Осмотрите проволоку коротрона и убедитесь в том, что ничего не замыкает ее на корпус коротрона.
- Убедитесь в надежности контакта заземления коротрона.
- Перейдите к RAP "OF 9.7. Управление переносом".

**ВНИМАНИЕ**

*В нижеследующем шаге отсоедините тягу от правой дверцы и вдвиньте ее внутрь, чтобы привести шестерни в зацепление. Если этого не сделать, может выйти из строя шестерня, приводящая в движение шнеки блока проявления. Запустите диагностическую процедуру с кодом [9-5] лишь на то время, которое потребуется, чтобы выполнить приведенные ниже наблюдения. Лишняя работа процедуры вхолостую приведет к уплотнению тонера вокруг шнеков. После каждого наблюдения нажимайте на клавишу "Stop" (Останов).*

Выключите аппарат. Поставьте на место копи-картридж и блок проявления. Оставьте правую дверцу открытой. Найдите шестерни, которые приводят в движение валы шнека-дозатора и шнека-транспортера. Отсоедините тягу от правой дверцы и вдвиньте ее внутрь, чтобы шестерни пришли в зацепление. Введите диагностический код [9-5]. Нажмите на клавишу **"Start"** (Пуск) и наблюдайте за движением шестерен и валов, приводящих в движение шнеки. **Все шестерни и валы вращаются.**

**ДА НЕТ**

Произведите разбор наблюдаемых случаев. (После ремонта проследите за тем, чтобы тяга вновь была присоединена к правой дверце).

- Если не вращается ни одна изшестерен, найдите и устраните механическую неисправность.
- Если шестерня, приводящая в движение шнек-дозатор вращается, а вал не вращается, замените узел шнека-дозатора (PL 4.4).
- **Если шестерня, приводящая в движение шнек-транспортер вращается, а вал не вращается, замените узел шнека-транспортера тонера (PL 4.3).**

Понаблюдайте за работой шестерни шнека-транспортера. **Шестерня шнека-транспортера вращается против часовой стрелки.**

**ДА НЕТ**

Двигатель дозировки тонера включен в реверсивном режиме. Снимите крышку двигателя и поменяйте местами провода на контактах 5 и 6 разъема P18.

Снимите блок проявления. Снова присоедините тягу к правой дверце. Закройте правую дверцу и убедитесь в том, что выключатель блокировки правой дверцы полностью активирован. Введите диагностический код [9-60]. Нажмите цифровую клавишу 1 и следите в течение 5 секунд за цифрами на дисплее. **Выводится цифра 9, 10 или 11.**

**ДА НЕТ**

**Выводится цифра 0.**

**ДА НЕТ**

Проверьте, нет ли обрыва цепи или короткого замыкания между контактом 6 разъема P140 на высоковольтном источнике питания и контрольной

**A B**

точкой TP7 на главной плате. Произведите ремонт электрических соединений или замену платы высоковольтного источника питания (PL 6.5).

Нажмите на клавишу **"Stop"** (Останов). Настройте цифровой тестер на измерение постоянного напряжения +5 В. Подключите плюсовой вывод прибора к точке TP7, а минусовой - к TP2 на главной плате. Нажмите на клавишу **"Start"** (Пуск). **Прибор показывает постоянное напряжение от +0,7 до +1 В.**

**ДА НЕТ**

Нажмите на клавишу **"Stop"** (Останов). Присоедините плюсовой вывод прибора к контакту 6 разъема P140, а минусовой - к контакту 4 разъема P141 на плате HVPS. Нажмите на клавишу **"Start"** (Пуск). **Прибор показывает постоянное напряжение от +0,7 до +1 В.**

**ДА НЕТ**

Замените плату высоковольтного источника питания (PL 6.5).

Проверьте, нет ли обрыва цепи между контактом 6 разъема P140 на высоковольтном источнике питания и контрольной точкой TP7 на главной плате. Произведите ремонт электрических соединений или замену главной платы (PL 6.1).

Нажмите на клавишу **C/CM**. Перейдите к RAP "OF 1.9. Цепи заземления аппарата" и убедитесь в отсутствии обрывов цепей заземления по всему аппарату. Замените главную плату (PL 6.1).

Нажмите на клавишу **"Stop"** (Останов). Установите на место блок проявления. Закройте правую дверцу и проследите за тем, чтобы выключатель блокировки правой дверцы был полностью активирован. Не выходя из диагностического кода [9-60], снова нажмите на клавишу "**Start**" (Пуск). Нажмите цифровую клавишу **2**. Наблюдайте в течение 10 секунд за выводимыми на дисплей цифрами. **Минимальное из выведенных чисел меньше 14.**

**ДА НЕТ**

Нажмите на клавишу **"Stop"** (Останов). Возможно, не горят некоторые из секций лампы ISIL. Снимите блок проявления. Введите диагностический код [9-8] и следите за лампой ISIL. **Все секции лампы горят.**

**ДА НЕТ**

Некоторые секции не горят. Перейдите к RAP "OF 9.6. Узел лампы ISIL".

Нажмите на клавишу **"Stop"** (Останов). Установите на место блок проявления. Закройте правую дверцу и проследите за тем, чтобы выключатель блокировки правой дверцы был полностью активирован. Введите диагностический код [9-60] и нажмите цифровую клавишу 2. **Отображаемое на дисплее число больше 26. (Не обращайте внимания на кратковременный вывод чисел 30-45, происходящий, когда шов ремня проходит мимо вала магнитной кисти.**

**ДА НЕТ**

Выполните следующее:

- Убедитесь в том, что напряжение смещения проявителя соответствует норме. Перейдите к RAP "OF 9.1. Электростатика/проявитель (фон)".
- Замените копи-картридж (PL 4.1).
- Замените блок проявления (PL 4.3).

**C D**

C D

• Замените главную плату и микросхемы ППЗУ (PL 6.1).

Перейдите к RAP "OF 9.9. Унос гранул проявителя".

Перейдите к RAP " OF 9.3. Электростатика/проявитель (бледные копии)".

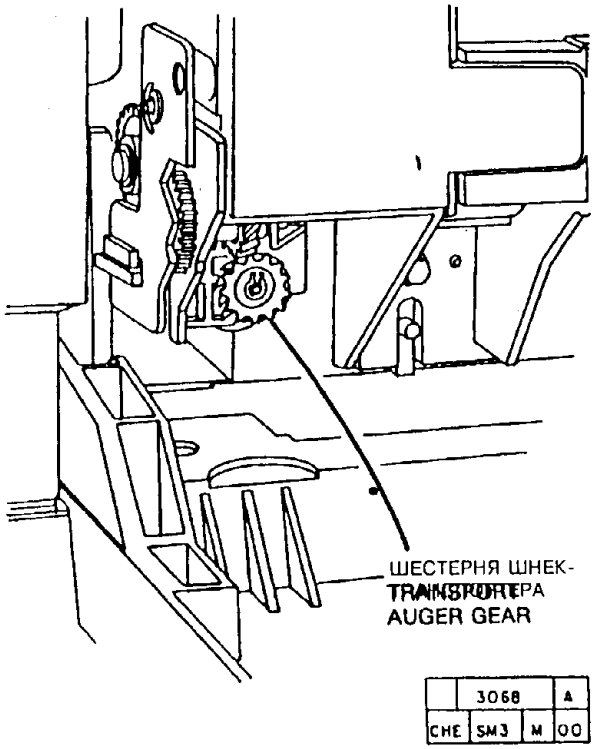


**Рис. 1. Наблюдение за шестерней шнек-транспортера**

## RAP CQ 3.1.1. БЛЕДНЫЕ КОПИИ (ЦВЕТНОЙ ТОНЕР)

### ПРОЦЕДУРА

Снимите блок проявления с цветным тонером и установите блок проявления с черным тонером. **Копии остаются бледными.**

**ДА НЕТ**

Включите сетевой выключатель и дайте аппарату выполнить автосброс в базовый режим. Нажмите на клавишу **"Stop"** (Останов) и держите ее нажатой до тех пор, пока не появится сообщение: **"Ready to Copy"** (Готов к работе). Запомните или запишите последнее из выводимых на дисплей чисел перед тем, как аппарат перейдет в состояние готовности. **Было выведено число 0 или -0.**

**ДА НЕТ**

Перейдите к RAP "OF 9.5. Умолчания на фазе 1 автосброса в базовый режим (бледные копии)".

Снимите блок проявления. Закройте правую дверцу и убедитесь в том, что выключатель блокировки правой дверцы полностью активирован. Введите диагностический код [9-60]. Нажмите цифровую клавишу **1** и следите в течение 5 секунд за цифрами на дисплее. **Выводится цифра 9, 10 или 11.**

**ДА НЕТ**

**Вывелась цифра 0.**

**ДА НЕТ**

Проверьте, нет ли обрыва цепи или короткого замыкания между контактом 6 разъъема P140 на высоковольтном источнике питания и контрольной точкой TP7 на главной плате. Произведите ремонт электрических соединений или замену платы высоковольтного источника питания (PL 6.5).

Нажмите на клавишу **"Stop"** (Останов). Настройте цифровой тестер на измерение постоянного напряжения +5 В. Подключите плюсовой вывод прибора к точке TP7, а минусовой - к TP2 на главной плате. Нажмите на клавишу **"Start"** (Пуск). **Прибор показывает постоянное напряжение от +0,7 до +1 В.**

**ДА НЕТ**

Нажмите на клавишу "Stop" (Останов). Присоедините плюсовой вывод прибора к контакту 6 разъема P140, а минусовой - к контакту 4 разъема P141 на плате HVPS. Нажмите на клавишу "Start" (Пуск). Прибор показывает постоянное напряжение от +0,7 до +1 В.

A B C

**ДА НЕТ**

Замените плату высоковольтного источника питания (PL 6.5).

Проверьте, нет ли обрыва цепи между контактом 6 разъема P140 на высоковольтном источнике питания и контрольной точкой TP7 на главной плате. Произведите ремонт электрических соединений или замену главной платы (PL 6.1).

Нажмите на клавишу **C/CM.** Перейдите к RAP "OF 1.9. Цепи заземления аппарата" и убедитесь в отсутствии обрывов цепей заземления по всему аппарату. Замените главную плату (PL 6.1).

A B C

Перед установкой на место блока цветного проявления проследите за тем, чтобы оранжевый провод подходил к контакту 7 разъема P18 (на блоке проявления). **Оранжевый провод подходит к контакту 7 разъема P18.**

**ДА НЕТ**

Выньте оранжевый провод из контакта 8 и вставьте его в контакт 7.

Поставьте на место блок проявления. Изготовьте одну копию стороны A основного контрольного листа в режиме "Normal" (нормальный) со значением контрастности "Middle" (Средняя). **Квадрат с номинальной плотностью 1,0, ближайший к центру копии, должен иметь фактическую плотность не ниже 0,9 для синего тонера или 0,7 для красного тонера по шкале плотности сплошного цветного изображения/фона 5028/5018.**

**ДА НЕТ**

По мере необходимости выполните процедуру "GP3. Повышение концентрации тонера" для того, чтобы получить необходимую плотность сплошного изображения. **Квадрат с номинальной плотностью 1,0, ближайший к центру копии, имеет фактическую плотность от 1,2 до 1,4 для синего тонера или от 1,0 до 1,2 для красного тонера по шкале плотности сплошного цветного изображения/фона 5028/5018.**

**ДА НЕТ**

Перейдите к RAP "OF9.3. Электростатика/блок проявления (светлые копии)".

Выполните процедуру "ADJ 9.4. Расход тонера во время дозирования (цветной тонер)".

Перейдите к RAP "OF 9.4. CSDC/экспозиция (бледные копии)".

Перейдите к RAP "CQ 3.1. Бледные копии".

## RAP CQ 4.1. ПРОПУСКИ (В НАПРАВЛЕНИИ ПОДАЧИ)

### НАЧАЛЬНЫЕ ДЕЙСТВИЯ

Проследите, чтобы была установлена модификация 6, 14 или 19.
Если окажется, что аппарат сильно загрязнен изнутри с задней стороны, проследите за тем, чтобы улавливающий лоток тонер-картриджа был зафиксирован в своем рабочем положении.

### ПРОЦЕДУРА

Выполните процедуру "GP 6. Серое напыление".
**Пропуски сохраняются.**

**ДА НЕТ**

Снимите крышку объектива и убедитесь в том, что световые шторки правильно закреплены.

Осмотрите копию, расположив ее так, как она попадает в приемный лоток. **Пропуск имеет вид узкой полосы вдоль правой боковой кромки копии.**

**ДА НЕТ**

**Пропуски имеют вид тонких линий на сплошном квадрате со стороны A основного контрольного листа.**

**ДА НЕТ**

**Пропуски имеют вид линий или полос, совпадающих с расположением термистора или пальцев отделения от фьюзера.**

**ДА НЕТ**

**Пропуски имеют вид пустых мест в форме пальцев вблизи средней части копии на заднем краю копий при подаче короткой кромкой вперед.**

**ДА НЕТ**

Выполните процедуру "GP 7. Изображение на фоторецепторе".
**Пропуски видны на фоторецепторе.**

**ДА НЕТ**

Выполните следующее:

- Проверьте, нет ли морщин на копии. Если есть морщины, то Перейдите к RAP "CQ 16.4. Морщины".
- Произведите чистку коротрона переноса.
- Убедитесь в том, что коротрон переноса имеет надежный контакт с землей и что исправна общая шина цепи переноса.
- Замените узел коротрона переноса (PL 4.7).

Замените копи-картридж (PL 4.1) и выполните процедуру "GP2. Гарантийная стратегия для копи-картриджа".

A B C D E

A B C D E

Проверьте, нет ли на магнитной кисти посторонних предметов. Произведите чистку по мере необходимости. Осмотрите вал магнитной кисти в том месте, где он доступен наблюднию. **Видна часть вала.**

**ДА НЕТ**

Вал полностью покрыт проявителем. Выполните следующее:

- Замените копи-картридж (PL 4.1) и выполните процедуру "GP2. Гарантийная стратегия для копи-картриджа".
- Убедитесь в чистоте всех воздушных фильтров.
- Перейдите к RAP "OF 10.3. Вытяжной вентилятор" и проверьте правильность работы вентилятора. Произведите при необходимости ремонт или замену.
- Перейдите к RAP "OF 6.3. Приточный вентилятор" и проверьте правильность работы вентилятора. Произведите при необходимости ремонт или замену.
- Замените блок проявления (PL 4.2).

Проследите за тем, чтобы ремень, приводящий в движение шнек-смеситель проявителя не был изношен или поврежден и чтобы шнек свободно вращался.

Выполните следующее:

- Выполните процедуру "GP 10. Проверка зазора в коротроне переноса". Под коротрон должны входить два листа бумаги и не входить три. Если зазор мал или велик, проверьте, не покоробился ли узел коротрона, не ослабли, не деформированы ли пружины коротрона, не повреждены ли направляющие копи-картриджа и правильно ли они стоят, правильно ли установлен податчик бумаги.
- Снимите передний или задний прижимной ролик регистрации и сделайте несколько пробных копий, чтобы проверить, не сдвинулись и не пропали ли пропуски. Если характер пропусков изменился, то возможной причиной является неисправность в податчике бумаги. Проверьте, не износились ли ролики регистрации, не износились ли верхняя или нижняя направляющие, не ослабли, не погнулись ли фиксирующие пружины копи-картриджа.

E F G

Выполните следующее:

- Убедитесь в том, что плотность сплошного изображения отвечает норме. Если это не так, выполните процедуру "GP4. Снижение концентрации тонера".
- Выполните регулировку "ADJ 10.1. Температура фьюзера".
- Установите имитатор для обхода блокировки верхнего узла. Пометьте ближайший к вершине зуб на белой шестерне, приводимой в движение шестерней двигателя привода ленты фьюзера. Введите диагностический код [10-2] и дайте двигателю привода ленты фьюзера поработать примерно одну минуту. Посмотрите на положение помеченного зуба. **Зуб теперь отстоит на 1/8 оборота шестерни против часовой стрелки от своего первоначального положения.**

**ДА НЕТ**

Зуб не сдвинулся. Перейдите к RAP "OF 10.1. Двигатель привода ленты фьюзера".

Выполните следующее:

- Снимите узел ленты фьюзера и проверьте, не заедает ли он.
- Проверьте, не имеет ли термистор загрязнений или повреждений. Произведите по мере необходимости чистку или замену.(PL 5.2).

*ПРИМЕЧАНИЕ: Если при выполнении следующего шага потребуется заменить один из пальцев отделения, то следует менять весь комплект пальцев.*

- Проверьте, не имеют ли нагревательный вал и пальцы отделения от нагревательного вала загрязнений или повреждений. Произведите по мере необходимости чистку или замену. (PL 5.1.).

Перейдите к RAP "OF 9.10. Печать сетки".

Выполните следующее:

- Выполните регулировку "ADJ 9.8. Стирание по боковым кромкам".
- Замените нагревательный вал, особенно если передняя или задняя кромки бумаги делаются волнистыми (PL 5.1).

## RAP CQ 4.2. ПРОПУСКИ (ПОПЕРЕК НАПРАВЛЕНИЯ ПОДАЧИ)

### ПРОЦЕДУРА

Для того, чтобы увидеть характер дефекта, изготовьте копии или выполните процедуру серого напыления. **Пропуски проходят только вдоль передней или задней кромки копии.**

**ДА НЕТ**

**Пропуск представляет собой узкую линию на участках сплошного изображения, находящуюся на расстоянии примерно 30 - 80 мм от передней кромки копии.**

**ДА НЕТ**

**Пропуск появляется на участках сплошного изображения на расстоянии примерно 100 или 170 мм от передней кромки копии.**

**ДА НЕТ**

**Пропуск появляется на расстоянии примерно 100 - 120 мм от передней кромки копии.**

**ДА НЕТ**

Выполните процедуру "GP 7. Изображение на фоторецепторе". **Пропуски видны и на фоторецепторе.**

**ДА НЕТ**

Выключите питание и выполните следующее:

- Замените бумагу в лотках на новую.
- Если пропуски сопровождаются сильными морщинами в средней части листа, между передней и задней кромками, то замените отводящую муфту (PL 2.2).
- Проверьте надежность крепления зеркал в оптическом тракте, особенно зеркала номер 3 с передней его стороны.
- Произведите чистку коротрона переноса (PL 4.7).
- Выполните процедуру "GP13. Проверка отсутствия обрыва цепей в коротроне переноса".
- Убедитесь в надежности электрического контакта щитка коротрона переноса с передней пружинной клеммой, находящейся под ним.
- Убедитесь в отсутствии обрыва цепи между передней пружинной клеммой и контактом 7 розетки разъема J141 на плате высоковольтного источника питания (PL 6.5).

A B C D E

- Замените узел коротрона переноса (PL 4.7).
- Замените высоковольтный источник питания (PL 6.5).

Снимите блок проявления и понаблюдайте за работой лампы ISIL. **Секции лампы горят сами по себе, без включения по диагностическому коду [9.8].**

**ДА НЕТ**

Выполните следующее:

- Произведите чистку контактов на копи-картридже и на подпружиненных контактах в плоском разъеме копи-картриджа (PL 6.1).
- Замените копи-картридж (PL 4.1) и выполните процедуру "GP2. Гарантийная стратегия для копи-картриджа"

Перейдите к RAP "OF 9.6. Узел лампы ISIL"

Произведите чистку или замену отводящей муфты (PL 2.2).

Выполните следующее:

- Если пропуски сопровождаются сильными морщинами в средней части листа, между передней и задней кромками, то произведите чистку или замену отводящей муфты (PL 2.2).
- Замените копи-картридж (PL 4.1) и выполните процедуру "GP2. Гарантийная стратегия для копи-картриджа"
- Выполните регулировку " ADJ 9.5. Время до смены положения фоторецептора", чтобы уменьшить интервал времени от конца рабочего цикла аппарата до смены положения ремня фоторецептора.

Ракель повредил фоторецептор. Это может произойти, если хранить копи-картридж более двух недель при температуре свыше 35 град. С. Замените копи-картридж (PL 4.1) и выполните процедуру "GP2. Гарантийная стратегия для копи-картриджа".

**Пропуск изображения вдоль передней кромки имеет ширину от 0,5 до 4,0 мм.**

**ДА НЕТ**

Выполните регулировку "ADJ 9.3 Стирание по передней кромке"

**Аппарат оборудован модификацией 16, или это модель 5328.**

**ДА НЕТ**

**Пропуск изображения вдоль задней кромки имеет ширину от 0,05 до 1 мм.**

F

**ДА НЕТ**

Выполните регулировку "ADJ 9.7. Стирание по задней кромке".

Выполните следующее:

- Проследите за тем, чтобы изображение на оригинале, предоставленном заказчиком, отступало на 4 мм от передей кромки и на 1 мм от задней.

*ПРИМЕЧАНИЕ: Передняя кромка оригинала на стекле оригинала находится справа.*

- Перейдите к RAP "CQ 5.1. Увеличение/ разрешение

**Пропуски появляются только при подаче из обходного лотка.**

**ДА НЕТ**

**Ширина пропуска вдоль передней кромки составляет от 0,05 до 1,0 мм.**

**ДА НЕТ**

Выполните регулировку "ADJ 9.7. Стирание по задней кромке"

Выполните следующее:

- Проследите за тем, чтобы изображение на оригинале, предоставленном заказчиком, отступало на 4 мм от передей кромки и на 1 мм от задней.

*ПРИМЕЧАНИЕ: Передняя кромка оригинала на стекле оригинала находится справа.*

- Перейдите к RAP "CQ 5.1. Увеличение/ разрешение

Выполните регулировку "ADJ 8.5. Синхронизация узла обходного лотка" (модификация 16 и модель 5328)

Рис. без номера

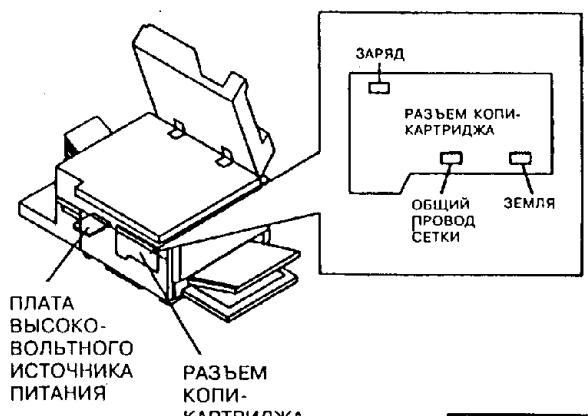


T 7079 C
CHE SM2 N 01

## RAP CQ 4.3. ПРОПУСКИ (СЛУЧАЙНЫЕ ИЛИ РЕГУЛЯРНО ПОВТОРЯЮЩИЕСЯ ПЯТНА)

### ПРОЦЕДУРА

ПРИМЕЧАНИЕ: Если окажется, что аппарат сильно загрязнен изнутри с задней стороны, проследите за тем, чтобы улавливающий лоток тонер-картриджа был зафиксирован в своем рабочем положении.

Выполните необходимый из указанных шагов:

1. **Изображение по всей площади настолько бледное, что на копии почти ничего не видно.**
   Перейдите к RAP "CQ 3.1. Бледные копии".
2. **На копии фон и пропуски пятнами (возможно, с уносом частиц проявителя).**
   Перейдите к RAP "CQ 2.1. Фон (равномерный)", с которой и начните поиск неисправности.
3. **Пропуски в виде полумесяца НА РАССТОЯНИИ ДО 15 ММ ОТ ЗАДНЕЙ КРОМКИ КОПИИ, появляющиеся только при подаче из обходного лотка.**
   Замените микросхемы ППЗУ (PL 6.1).
   Замените узел обходного лотка (PL 2.6).
4. **Пропуски повторяются через каждые 91 мм.**
   Проверьте, нет ли повреждений в виде трещин или царапин на прижимном валу фьюзера (PL 5.2). При необходимости замените вал.
   Проверьте, нет ли повреждений в виде трещин или царапин на нагревательном валу фьюзера (PL 5.1). При необходимости замените вал.
5. **Пропуски повторяются через каждые 101 мм.**
   Проверьте, нет ли повреждений в виде трещин или царапин на нагревательном валу фьюзера (PL 5.1). При необходимости замените вал.
6. **Пропуск представляет собой светлый участок в центре копии и появляется только при подаче из лотков 2 и 3.**
   Замените муфту подачи (PL 2.2).
7. **Если пропуск не повторяется каждые 91 или 101 мм, выполните процедуру "GP 7. Изображение на фоторецепторе" и произведите разбор случаев по результатам наблюдений:**
   a. **Пропуски видны на фоторецепторе.** Выполните следующее:
      Убедитесь в том, что проявитель не загрязнен.
      Замените копи-картридж (PL 4.1) и выполните процедуру "GP2. Гарантийная стратегия для копи-картриджа".
      Замените блок проявления (PL 4.2).
   b. **На фоторецепторе пропусков не видно, а на копии они носят случайный характер.** Выполните следующее:
      Замените бумагу в лотках на свежую.
      Произведите чистку коротрона. Проследите за тем, чтобы был надежный контакт между корпусом (щитком) коротрона и передней пружинной клеммой, к которой прикрепляется провод, идущий от коротрона переноса на общую шину.
      Замените узел коротрона переноса (PL 4.7).
      Проверьте, нет ли обрыва цепи между передней пружинной клеммой и контактом 7 розетки разъема J141 на плате высоковольтного источника питания (расположенной под узлом коротрона переноса).
      Замените отводную муфту (PL 2.2).
      Замените плату высоковольтного источника питания (PL 6.5).
   c. **На фоторецепторе пропусков не видно, но на копиях виден небольшой округлый пропуск в одном и том же месте.** Выполните следующее:
      Выполните процедуру "GP 7. Изображение на фоторецепторе". На этот раз воспользуйтесь чистым оригиналом, не имеющим изображения. Проверьте, нет ли на фоторецепторе небольшой округлой вмятины. Если такой дефект есть, замените копи-картридж (PL 4.1) и выполните процедуру "GP2. Гарантийная стратегия для копи-картриджа".
      Произведите чистку коротрона переноса.
      Замените узел коротрона переноса (PL 4.7).

## RAP CQ 5.1. УВЕЛИЧЕНИЕ/РАЗРЕШЕНИЕ

### НАЧАЛЬНЫЕ ДЕЙСТВИЯ

Проверьте правильность установки основания объектива, согласно процедуре ADJ 6.7.

### ПРОЦЕДУРА

**Увеличение с коэффициентом 100% не соответствует норме (см. стр. 3-33) при копировании оригиналов формата 8,5x11 дюймов или A4 с подачей на стекло длинной кромкой вперед на бумагу формата 8,5x11 дюймов или A4 с подачей из лотка длинной кромкой вперед.**

**ДА НЕТ**

**Разрешающая способность не соответствует норме (см. стр. 3-32).**

**A ДА НЕТ**

Перейдите к соответствующей RAP
- CQ 5.2. Автоувеличение (ADF).
- CQ 5.3. Автоувеличение (крышка с датчиками формата).

**Копия синхронной части линейной миры не соответствует норме (рис. 1).**

**ДА НЕТ**

Выполните следующее:
- Уложите в лотки свежую бумагу
- Выполните процедуру "GP 12. Проверка пути бумаги".
- Проверьте, нет ли заусенцев или грязи на рельсах кареток (PL 3.1).
- Убедитесь в том, что четыре магнита каретки НЕ касаются рельсов. Между рельсом и каждым из магнитов должен быть зазор 0,5 мм.
- Убедитесь в том, что флажок датчика на каретке полного хода ничего не задевает, двигаясь по пути сканирования.
- Убедитесь в том, что кабель питания лампы экспонирования не натянут. В натянутом положении он приподнимает каретку половинного хода на рельсах во время сканирования.
- Убедитесь в надежности крепления зеркал и в отсутствии повреждений или поломок у зажимов зеркал.
- Убедитесь в том, что шкивы сканирования не имеют трещин и исправны.
- Убедитесь в том, что приводные ремни кареток не изношены, не проскальзывают и не слишком туго натянуты.
- Проверьте, не повреждены ли приводные шестерни на двигателе привода сканирования (PL 3.1). Замените шкив привода сканирования в сборе (PL 3.1).
- Проверьте, не изношен ли и не проскальзывает ли приводной ремень фоторецептора.
- (5028/18/16) Выполните регулировку " ADJ 4.1. Ремень привода пути бумаги".
- Перейдите к RAP "OF 9.9. Унос гранул проявителя".
- Замените копи-картридж (PL 4.1) и выполните процедуру "GP2. Гарантийная стратегия для копи-картриджа".
- Замените плату привода сканирования (PL 6.2).

Введите диагностический код [6-10] и опробуйте систему привода объектива. **Система привода объектива работает нормально.**

**A**

**A** **ДА НЕТ**

Выполните следующее:

- Убедитесь в том, что зубчатая рейка не загрязнена и зубья не повреждены.
- Убедитесь в том, что разъем P/J112 надежно установлен на главной плате. Может случиться, что жгут натягивается, не давая разъему плотно сесть на место.
- Перейдите к RAP "OF 6.2. Шум в блоке оптики".
- Замените главную плату (PL 6.1).
- Замените двигатель привода объектива (PL 3.3).

Осмотрите верхнюю сторону дефлектора (майларовая полоска) (PL 2.13) на верхней направляющей: не накопились ли отложения тонера на участке, совпадающем со смазыванием изображения на фоторецепторе. Наличие отложений тонера говорит о том, что дефлектор соприкасается с фоторецептором и приводит к смазыванию изображения перед его переносом. Выполните регулировку "ADJ 6.6. Разрешение (Уменьшение/Увеличение).

**Аппарат снабжен функцией уменьшения/увеличения.**

**ДА НЕТ**

Выполните регулировку "ADJ 6.4. Увеличение объектива (от левой кромки к правой) (1:1)".

Понаблюдайте за работой двигателя привода объектива сразу после включения аппарата. **Объектив функционирует нормально.**

**ДА НЕТ**

Выполните следующее:

- Проверьте, не загрязнены ли шестерня привода объектива и зубчатая рейка. При необходимости произведите их чистку.
- Перейдите к RAP "OF 6.2. Шум в блоке оптики".

Выберите из таблицы необходимые параметры настройки для того, чтобы задать увеличение 101%, и сделайте копию. **Увеличение при коэффициенте 101% не соответствует норме менее, чем на 5 мм. (см. стр. 3-33).**

**ДА НЕТ**

Перейдите к RAP "OF 6.1. Привод объектива и скорость сканирования".

**Увеличение поперек подачи не соответствует норме.**

**ДА НЕТ**

Увеличение в направлении подачи не соответствует норме. Выполните регулировку "ADJ 6.5. Скорость сканирования (в направлении подачи) (модификация 19)". Замените плату двигателя привода сканирования. (PL 6.2). Замените главную плату (PL 6.1).

Выполните регулировку "ADJ 6.2. Увеличение объектива (от левой кромки к правой) (для аппаратов с уменьшением/увеличением)."




**Рис. 1. Синхронная часть линейной миры.**

**Приводимые ниже комбинации настройки пользовательской программы 26 и показаний дисплея уменьшения/увеличения в рабочем режиме аппарата дают общее увеличение 101%.**

| Настройка пользовательской программы 26 | Показания дисплея уменьшения/увеличения в рабочем режиме |
|---|---|
| 1 | 100 |
| 2 | 101 |
| 3 | 98 |

## RAP CQ 5.2. АВТОУВЕЛИЧЕНИЕ С ADF

### НАЧАЛЬНЫЕ ДЕЙСТВИЯ

Пользуйтесь только такими оригиналами и бумагой, формат которых приведен в таблице 1. Нет необходимости перебирать все форматы оригиналов и бумаги, перечисленные в таблице.

### ПРОЦЕДУРА

Выберите режим **Auto %** (автоувеличение) и с помощью ADF подайте ряд различных оригиналов на стекло. **Мнемоника на дисплее правильно отображает ориентацию оригиналов.**

**ДА НЕТ**

Перейдите к RAP "OF 5.6. Автовыбор формата/увеличения с ADF".

Снова при выбранном режиме **Auto %** (автоувеличение) подайте на стекло ряд оригиналов различного формата с помощью автоподатчика. На этот раз воспользуйтесь различными форматами бумаги из каждого лотка. Сравните коэффициенты увеличения, выводимые на дисплей, с теми, что приведены в таблице 1. **Коэффициенты увеличения не соответствует табличным значениям только при подаче из лотка 2.**

**ДА НЕТ**

**Увеличение не соответствует табличному при подаче из лотка 1 или из обходного лотка.**

**ДА НЕТ**

Перейдите к RAP " OF 2.4. Определение формата в лотке 3".

**Увеличение не соответствует табличному при подаче из обходного лотка.**

**ДА НЕТ**

Перейдите к RAP "OF 2.5. Неправильная индикация формата бумаги (обходной лоток)".

Перейдите к RAP "OF 2.3. Индикация формата бумаги в лотке 1

Перейдите к RAP "OF 5.6. Автовыбор формата/увеличения".

**Таблица 1. Коэффициенты уменьшения/увеличения**

| Формат оригинала | Формат бумаги | % |
|---|---|---|

## RAP CQ 5.3. АВТОУВЕЛИЧЕНИЕ (КРЫШКА ОРИГИНАЛА С ОПРЕДЕЛЕНИЕМ ФОРМАТА)

### НАЧАЛЬНЫЕ ДЕЙСТВИЯ

Пользуйтесь только теми оригиналами и бумагой, форматы которых перечислены в таблице 1. Нет необходимости перебирать все приведенные в таблице форматы.

### ПРОЦЕДУРА

Выберите режим **Auto** % (автоувеличение) и положите оригинал на стекло. **Мнемоника на дисплее правильно отображает ориентацию оригинала.**

**ДА НЕТ**

Перейдите к RAP "OF 5.5. Крышка оригинала с определением формата ".

Снова при выбранном режиме **Auto** % (автоувеличение) скопируйте со стекла ряд оригиналов различного формата. На этот раз воспользуйтесь различными форматами бумаги из каждого лотка. Сравните коэффициенты увеличения, выводимые на дисплей с теми, что приведены в таблице 1. **Значение коэффициента увеличения не соответствует табличному только при подаче из лотка 2.**

**ДА НЕТ**

**Увеличение не соответствует табличному при подаче из лотка 1 или из обходного лотка.**

**ДА НЕТ**

Перейдите к RAP " OF 2.4. Определение формата в лотке 3".

**Увеличение не соответствует табличному при подаче из обходного лотка.**

**ДА НЕТ**

Перейдите к RAP "OF 2.5. Неправильная индикация формата бумаги (обходной лоток)".

Перейдите к RAP "OF 2.3. Индикация формата бумаги в лотке 1

Перейдите к RAP "OF 5.5. Крышка оригинала с определением формата".

## RAP CQ 6.1. ЛИНИИ И ПОЛОСЫ

### НАЧАЛЬНЫЕ ДЕЙСТВИЯ

Воспроизведите дефект. Воссоздайте условия, которые были во время вызова.
Если дефект появляется только при копировании двусторонних оригиналов малой плотности, проверьте, не проступает ли он с противоположной стороны оригинала.
Осмотрите и очистите с обеих сторон стекло оригинала.
При необходимости очистите оптику.
Если пропусков по передней кромке нет, выполните регулировку "ADJ 9.3. Стирание по передней кромке".
Если пропусков по задней кромке нет, выполните регулировку "ADJ 9.7. Стирание по задней кромке".

### ПРОЦЕДУРА

ПРИМЕЧАНИЕ: Если вы обнаружили, что аппарат сильно загрязнен изнутри с задней стороны, проследите за тем, чтобы улавливающий лоток тонер-картриджа был зафиксирован в своем рабочем положении.
Изготовьте серую копию, согласно процедуре "GP6. Серое напыление". Сразу после этого изготовьте копию с пустого оригинала (без изображения). **На копии появляются линии или полосы.**

**ДА НЕТ**

По краю верхней направляющей в том месте, где происходит регистрация бумаги, установлен майларовый дефлектор. Осмотрите верхнюю сторону дефлектора: не накопились ли отложения тонера на участке, совпадающем со смазыванием изображения на фоторецепторе. Наличие отложений тонера говорит о том, что дефлектор соприкасается с фоторецептором, что приводит к смазыванию изображения перед его переносом. Произведите по мере необходимости чистку или замену дефлектора.

Выполните процедуру "GP 7. Изображение на фоторецепторе". **На фоторецепторе видна линия или полоса.**

**ДА НЕТ**

Установите имитатор для обхода блокировки верхнего узла. Пометьте ближайший к вершине зуб белой шестерни, приводимой в движение шестерней двигателя привода ленты фьюзера. Введите диагностический код [10-2] и дайте двигателю привода ленты поработать около минуты. Посмотрите на положение помеченного зуба. **Зуб отстоит от своего первоначального положения на 1/8 оборота против часовой стрелки.**

**ДА НЕТ**

Перейдите к RAP "OF 10.1. Двигатель привода ленты фьюзера"

Выполните следующее:

- Снимите узел ленты фьюзера и проверьте, исправен ли приемный ролик ленты.
- Проверьте, не имеет ли загрязнений или повреждений термистор. Произведите по мере необходимости его чистку или замену (PL 5.2).
- Проверьте, не имеют ли загрязнений или повреждений нагревательный вал и прижимной вал фьюзера. Произведите по мере необходимости их чистку или замену (PL 5.1, PL 5.2).

A

*ПРИМЕЧАНИЕ: Если при выполнении нижеследующего шага потребуется заменить один из пальцев отделения, следует заменить весь комплект пальцев.*

- Проверьте, не имеют ли пальцы отделения от нагревательного вала и пальцы отделения от прижимного вала загрязнений. Произведите по мере необходимости чистку или замену.
- Проверьте, не поврежден ли нагревательный вал пальцами отделения. Если вал поврежден, замените его вместе с пальцами.

**Дефект можно стереть с фоторецептора мягкой тканью.**

**ДА НЕТ**

Посмотрите, нельзя ли снять дефект с помощью мягкой ткани, смоченной удалителем пленок (исполнение **USCO**) или растворителем общего назначения (исполнение **RX**). Если дефект устранить нельзя, замените копи-картридж (PL 4.1) и выполните процедуру "GP2. Гарантийная стратегия для копи-картриджа".

Снимите блок проявления. Введите диагностический код [9-8], наблюдая при этом за лампой ISIL. **Все секции лампы горят.**

**ДА НЕТ**

Перейдите к RAP "OF 9.6. Узел лампы ISIL".

Замените копи-картридж (PL 4.1) и выполните процедуру "GP2. Гарантийная стратегия для копи-картриджа".

## RAP CQ 7.1. ПЯТНА

### ПРОЦЕДУРА

ПРИМЕЧАНИЕ: Если вы обнаружили, что аппарат сильно загрязнен изнутри с задней стороны, проследите за тем, чтобы улавливающий лоток тонер-картриджа был зафиксирован в своем рабочем положении.

Изготовьте копии на бумаге формата 8,5x11" или A4. **На всех копиях пятна появляются в одном и том же месте.**

**ДА НЕТ**

Выполните процедуру "GP 7. Изображение на фоторецепторе". **Пятна видны на фоторецепторе.**

**ДА НЕТ**

Установите имитатор для обхода блокировки верхнего узла. Пометьте ближайший к вершине зуб белой шестерни, приводимой в движение шестерней двигателя привода ленты фьюзера. Введите диагностический код [10-2] и дайте двигателю привода ленты поработать около минуты. Посмотрите на положение помеченного зуба. **Зуб отстоит от своего первоначального положения на 1/8 оборота против часовой стрелки.**

**ДА НЕТ**

Перейдите к RAP "OF 10.1. Двигатель привода ленты фьюзера"

Снимите узел ленты фьюзера и проверьте, исправен ли приемный ролик ленты. Если ролик исправен, проверьте, не имеют ли загрязнений или повреждений нагревательный вал и прижимной вал фьюзера. Произведите по мере необходимости их чистку или замену (PL 5.1, PL 5.2).

Произведите разбор случаев по результатам наблюдений и выполните следующие действия:

- **Если пятна представляют собой отложения тонера, которые можно удалить сухой мягкой тканью,** проверьте, не загрязнены ли зона блока проявления и сам проявитель. При необходимости замените блок проявления (PL 4.2).
- **Если пятна представляют собой посторонние загрязнения, например, клей с этикеток,** постарайтесь их удалить мягкой тканью и удалителем пленок. Если дефект устранить не удается, замените копи-картридж (PL 4.1) и выполните процедуру "GP2. Гарантийная стратегия для копи-картриджа".
- **Если пятна являются следствием стойких дефектов на самом материале фоторецептора**, замените копи-картридж (PL 4.1) и выполните процедуру "GP2. Гарантийная стратегия для копи-картриджа".

Убедитесь в том, что на оригинале пятен нет. Выполните следующее:

- Очистите планку регистрации снизу.
- Осмотрите и очистите с обеих сторон стекло оригинала.
- Убедитесь в чистоте оптического тракта.
- Убедитесь в отсутствии загрязнений на подкладке крышки стекла оригинала и на ремне подачи оригиналов в ADF.

## RAP CQ 8.1. НЕЗАКРЕПЛЕННЫЕ КОПИИ

### НАЧАЛЬНЫЕ ДЕЙСТВИЯ

Смените бумагу для копирования.

Если этот дефект проявляется на этикетках, то, возможно, следует повысить температуру фьюзера на 8,5 град. С.

Если жалобы заказчика на фьюзер относятся к специальным материалам, таким, как этикетки или диапозитивные пленки, перейдите к разделу закрепления на этикетках и диапозитивных пленках в Заметках по обслуживанию общего характера, глава 6.

### ПРОЦЕДУРА

**Незакрепленные участки изображения расположены случайным образом между передней и задней кромками, но все время на одинаковом расстоянии от правой боковой кромки.**

**ДА НЕТ**

**Плотность сплошного изображения ниже максимально допустимой.**

**ДА НЕТ**

Плотность выше допустимой. Выполните процедуру "GP4. Снижение концентрации тонера". Затем выполните регулировку "ADJ 9.2. Расход тонера во время дозирования (черный тонер)" или ADJ 9.4. Расход тонера во время дозирования (цветной тонер)".

Выполните следующее:

- Проверьте, не заедает ли механизм прижима бумаги к фьюзеру.
- Убедитесь в надежной фиксации верхнего узла. Проверьте, не имеют ли фиксаторы поломок или деформаций. Выполните регулировку "ADJ 14.1. Кронштейн фиксатора".
- Выполните регулировку "ADJ 10.1. Температура фьюзера".
- Проверьте, правильно ли установлены подшипники нагревательного вала. Они должны быть вставлены в раму без осевого люфта или с минимальным люфтом. При необходимости установите комплект противолюфтовых шайб.
- Проверьте, не поврежден ли прижимной вал. При необходимости замените его (PL 5.2).
- Проверьте, не поврежден ли нагревательный вал. При необходимости замените его (PL 5.1).
- Перейдите к RAP "U4-1".

Выполните следующее:

- Проверьте, не поврежден ли прижимной вал. При необходимости замените его (PL 5.2).
- Проверьте, не поврежден ли нагревательный вал. При необходимости замените его (PL 5.1).

## RAP CQ 9.1. ПЕРЕКОС

### НАЧАЛЬНЫЕ ДЕЙСТВИЯ

Если аппарат оборудован лотком большой емкости, снимите его блок транспортера и установите вместо него кассету для бумаги. Если в результате этого неисправность устраняется, перейдите к Руководству по обслуживанию лотка большой емкости.

### ПРОЦЕДУРА

**Перекос возникает при ручной регистрации оригинала на стекле.**

**ДА** **НЕТ**

**Перекос неизменно возникает на всех копиях.**

**ДА** **НЕТ**

**Неисправность возникает только при использовании многолистного податчика в ADF.**

**ДА** **НЕТ**

Выполните следующее:

- Произведите чистку стекла оригинала и нанесите на него антистатическую жидкость (8R90273).
- Выполните регулировку "ADJ 5.3. Высота ADF".
- Проверьте, находятся ли подшипники прижимных роликов ремня оригинала (PL 8.1) в своих фиксаторах.
- Выполните регулировку "ADJ 5.1. Ремень оригинала".
- Проследите за тем, чтобы прижимные ролики не заедали (их нужно проверять при поднятом не более, чем на 5 см, ADF).
- Проследите за тем, чтобы пружина прижимной пластины не была ослаблена и не имела повреждений.
- Проверьте состояние ремня оригинала (при необходимости произведите его чистку).
- Проверьте состояние пружины прижимного ролика регистрации (правильность положения и отсутствие заеданий).
- Очистите ролик регистрации, пользуясь для этого только удалителем пленок (исполнение **USCO**) или растворителем общего назначения (**RX**).
- (5028/18/16) с модификацией 8: закажите и установите двигатель подачи оригинала с модификацией 9 (PL 8.4)).

Выполните следующее:

- Проследите за тем, чтобы подвижная боковая направляющая (PL 8.5) была придвинута к краю стопки бумаги.
- Очистите ролик регистрации, отводящий ролик и подталкивающий ролик. Используйте для этого удалитель пленок (исполнение **USCO**) или растворитель общего назначения (исполнение **RX**).
- (5028/18/16) Выполните регулировку "ADJ 5.6. Тормозной узел ADF".
- (5028/18/16) Выполните регулировку "ADJ 5.4. Тормозная площадка ADF".
- (5028/18/16) Проследите за тем, чтобы отводящим роликом развивалось нужное усилие.

**A** **B**

- (5028/18/16) Надавите на отводящий ролик во время его работы. Если дополнительное давление устраняет неисправность, выполните регулировку "ADJ 5.10. Регулировка силы прижима отводящего ролика ADF".
  0 (5328) Произведите чистку или замену узла ремня предварительной подачи (PL 8.10).

Выполните следующее:

- Выполните регулировку "ADJ 5.9. Поворотная направляющая".
- Выполните регулировку "ADJ 5.7. Монтажные кронштейны".
- Выполните регулировку "ADJ 5.12. Скорость двигателя подачи в ADF (модификация 4 и модель 5028)"
- Проследите за тем, чтобы прижимные ролики не заедали, и чтобы их пружины развивали достаточное усилие (их нужно проверять на приподнятом не более, чем на 5 см., ADF).

Оцените перекос, подавая бумагу из всех лотков. Воспользуйтесь самой длинной бумагой, которая есть в лотке 1. Для оценки перекоса пользуйтесь средней линией копии. **Перекос возникает только при подаче через обходной лоток**

**ДА** **НЕТ**

**Перекос возникает при подаче из всех, а не каких-то конкретных лотков.**

**ДА** **НЕТ**

Выполните следующее:

- Проверьте соответствующий лоток: нет ли в нем препятствий на пути бумаги, не имеют ли повреждений или деформаций придерживающие уголки, не имеют ли загрязнений или повреждений сегментные ролики подачи.
- В случае, когда неисправность касается лотков 2 или 3, проследите за чистотой отводящих роликов и за тем, чтобы прижимные ролики регистрации обеспечивали равномерное тянущее усилие.
- (5028/18/16) Если перекос возникает только при подаче из лотка 3, закажите и установите комплект стопоров (Tray 3 "Stop" Assembly Kit) для лотка 3 (PL 2.3-16).

Выполните процедуру "GP 8. **Локализация перекоса". Перекос вызван неисправностью на пути бумаги.**

**ДА** **НЕТ**

Выполните следующее:

- Подложите шайбу (25W10355) под задний крепежный винт стекла оригинала, если ее там еще нет. Она не даст винту задевать за каретку полного хода.
- Выполните регулировку "ADJ 6.3. Планка регистрации".
- Проследите за тем, чтобы стекло оригинала (PL 3.2) находилось против планки регистрации (PL 7.1).
- Выполните регулировку "ADJ 6.1. Каретки полного и половинного хода".

Выполните процедуру "GP 10. Проверка зазора в коротроне переноса". **Зазор удовлетворителен.**

**C**

**ДА** **НЕТ**

Выполните следующее:

- Снимите узел коротрона переноса и проверьте, нет ли у него повреждений (например, может быть неправильно установлен алюминиевый козырек в корпусе коротрона (PL 4.7) или деформирована или повреждена какая-либо деталь).
- Проследите за правильностью установки узла коротрона переноса.
- Замените узел коротрона переноса (PL 4.7).
- Замените копи-картридж (PL 4.1) и выполните процедуру "GP2. Гарантийная стратегия для копи-картриджа".

Выполните следующее:

- Выполните процедуру "GP 12. Наладка пути бумаги".
- Убедитесь в том, что наклонные направляющие копи-картриджа надлежащим образом соединяются с узлом коротрона переноса.
- Проследите за тем, чтобы верхняя и нижняя направляющие, размещенные в зоне регистрации бумаги, были правильно расположены и не были деформированы.
- Проследите за тем, чтобы ролики на верхней направляющей вращались свободно, и чтобы их пружины были на месте и не были ослаблены (PL 2.4).
- Проследите за тем, чтобы дефлектор на конце верхней направляющей (майларовая полоска) был на месте и не был деформирован (PL 2.4).
- Проверьте, не имеют ли загрязнений или большого износа ролики регистрации (PL 2.4).

Выполните следующее:

- (5028/18/16) Проследите за тем, чтобы узел прижимного ролика находился в правильном положении (см. REP 8.27. Узел прижимного ролика). Проследите также за тем, чтобы узел прижимного ролика не был погнут или поврежден.
- (5028/18/16) Выполните регулировку "ADJ 8.4. Давление тормозной площадки обходного лотка".
- (5028/18/16) Только в исполнении RX. Проследите за тем, чтобы второй узел прижимного ролика (расположенный слева от податчика обходного лотка) находился в правильном положении. Проследите также за тем, чтобы узел прижимного ролика не был погнут или поврежден.
- Замените податчик обходного лотка (PL 2.6).

## RAP CQ 9.2. НЕПРАВИЛЬНАЯ РЕГИСТРАЦИЯ (ПО ПЕРЕДНЕЙ КРОМКЕ)

**ПРОЦЕДУРА**

**Неправильная регистрация возникает только при работе с ADF.**

**ДА НЕТ**

**Неправильная регистрация возникает только при подаче бумаги через обходной лоток.**

**ДА НЕТ**

**Неправильная регистрация возникает при подаче из любого лотка.**

**ДА НЕТ**

**Неправильная регистрация возникает случайным образом при подаче из двухлоткового модуля.**

**ДА НЕТ**

Качество регистрации разное на разных копиях. Проверьте соответствующий лоток: не загрязнены ли и не изношены ли в нем подающие ролики. Если ролики в порядке, замените соответствующую муфту подачи.

Перейдите к RAP "E2", чтобы локализовать возможную неисправность заземления аппарата.

**Задняя кромка перенесенного изображения случайным образом оказывается на расстоянии, примерно равном 5 см, от задней кромки копии (только при подаче длинной кромкой вперед бумаги формата 8,5x11 дюймов или A4).**

**ДА НЕТ**

**Качество регистрации разное у разных копий.**

**ДА НЕТ**

Выключите и включите аппарат и дайте ему сделать автосброс в базовый режим. **Регистрация выполняется со сдвигом на величину от 5 до 8 мм.**

**ДА НЕТ**

Выполните регулировку "ADJ 8.1. Регистрация бумаги по передней кромке".

Введите диагностический код [8-99]. Если выводится число **0**, измените его на **1**. Выполните регулировку "ADJ 8.1. Регистрация бумаги по передней кромке".

A B C Выполните следующее:

- Проследите за тем, чтобы верхняя и нижняя направляющие, размещенные в зоне регистрации бумаги, были правильно расположены и не были деформированы.
- Проследите за тем, чтобы прижимные ролики на верхней направляющей вращались свободно и чтобы их пружины были на месте и не ослаблены (PL 2.4).
- Проследите за тем, чтобы дефлектор на конце верхней направляющей (майларовая полоска) был на месте и не был деформирован (PL 2.4).
- Проверьте, не загрязнены ли и не изношены ли ролики регистрации. Произведите по мере необходимости их чистку или замену (PL 2.4).
- Выполните процедуру "GP 12. Наладка пути бумаги".
- Введите диагностический код [8-4], чтобы проверить правильность функционирования соленоида регистрации. Перейдите к RAP "OF 8.3. Соленоид регистрации".
- Выполните процедуру "GP 10. Проверка зазора в коротроне переноса". Если зазор не соответствует норме, выполните следующее: 1) Снимите узел коротрона переноса и проверьте, нет ли у него повреждений, таких, как, например, неправильная установка алюминиевого козырька в корпусе коротрона (PL 4.7) или деформация или поломка какой-либо детали. 2) Проследите за правильностью установки узла коротрона переноса. 3) Замените копи-картридж (PL 4.1) и выполните процедуру "GP2. Гарантийная стратегия для копи-картриджа".
- Замените муфту регистрации (PL 2.5).

A B C Проверьте, не заедают ли рычаги соленоида регистраци

Выполните следующее:

- Проследите за тем, чтобы боковая направляющая правильно располагалась у стопки бумаги.
- Выполните регулировку "ADJ 8.5. Синхронизация узла обходного лотка (Модификация 16)".
- Проверьте, нет ли проскальзывания в зонах подталкивающего ролика, отводящего ролика и тормозной площадки. Произведите необходимую чистку безворсовой тканью и удалителем пленок (исполнение USCO) или растворителем общего назначения (исполнение RX).

D

- (5028/18/16) Проверьте, не имеют ли повреждений и не погнуты ли направляющие пальцы обходного лотка. Если они повреждены, замените узел опорной пластины обходного лотка (PL 2.6). При замене узла опорной пластины произведите по мере необходимости чистку подталкивающего ролика, отводящего ролика и тормозной площадки безворсовой тканью удалителем пленок (исполнение USCO) или растворителем общего назначения (исполнение RX).
- (5028/18/16) Выполните регулировку "ADJ 8.4. Давление тормозной площадки обходного лотка".
- (5028/18/16) Убедитесь в том, что тормозная площадка не повреждена и не деформирована. Если площадка исправна, замените узел податчика обходного лотка (PL 2.6).
- (5328) Очистите ролики подачи из обходного лотка (PL 2.6B).

**Качество регистрации разное для разных оригиналов**

**ДА НЕТ**

Выполните регулировку "ADJ 5.2. Регистрация по передней кромке".

Выполните следующие действия до устранения неисправности:

- Выполните регулировку "ADJ 5.11. Ремень привода ремня оригинала".
- Если нарушения регистрации по передней кромке происходят нерегулярно, и аппарат уже изготовил более 125 тыс. копий, причиной нарушений регистрации может быть плата определения формата в лотке 1 (PL 6.5). Другими признаками данной неисправности являются следующие:
- Вывод сообщения: "Out of paper" (Нет бумаги), при наличии бумаги в обходном лотке.
- Неправильная индикация формата бумаги.
- Нарушение регистрации по передней кромке на 22-28 мм.

Попробуйте снять и установить заново плату определения формата бумаги в лотке 1. Если это на время приводит к восстановлению нормальной работы аппарата, замените плату определения формата в лотке 1.

## RAP CQ 9.3. НЕПРАВИЛЬНАЯ РЕГИСТРАЦИЯ (ПО БОКОВОЙ КРОМКЕ)

### ПРОЦЕДУРА

**Неправильная регистрация возникает только при работе с ADF.**

**ДА НЕТ**

**Неправильная регистрация возникает только при подаче бумаги через обходной лоток.**

**ДА НЕТ**

**Неправильная регистрация возникает при подаче из лотка 1 И лотков 2 и 3 (если они есть).**

**ДА НЕТ**

**Неправильная регистрация возникает при подаче из лотков 2 и 3.**

**ДА НЕТ**

(5028/18/16) Закажите и установите комплект стопоров (Snubber "Stop" Assembly Kit) (PL 2.3-16).

Выполните регулировку "ADJ 8.2. Регистрация в двухлотковом модуле".

Установите планку регистрации в сборе, чтобы добиться правильной регистрации по боковой кромке. После этого выполните регулировку "ADJ 8.1. Регистрация бумаги по передней кромке".

Проверьте следующее:

- Осмотрите опору обходного лотка и убедитесь, что на ней нет заусенцев или препятствий для передней кромки.
- (5028/18/16) Проверьте, нет ли заусенцев на планке регистрации в обходном лотке и убедитесь в правильности ее установки и в отсутствии деформаций (PL 2.6).
- (5028/18/16) Проверьте, нет ли препятствий для передней кромки бумаги в обходном лотке.
- (5028/18/16) Убедитесь в правильности установки узла прижимного ролика (см. REP 8.27. Узел прижимного ролика). Кроме этого, проследите за тем, чтобы узел прижимного ролика не был погнут и не имел повреждений. Если все в порядке, замените податчик обходного лотка (PL 2.6).

Выполните регулировку "ADJ 5.7. Монтажные кронштейны".

## RAP CQ 16.1. ПУСТЫЕ КОПИИ

### НАЧАЛЬНЫЕ ДЕЙСТВИЯ

Убедитесь в том, что проволока коротрона не порвана. Если у аппарата уже бывали обрывы проволоки коротрона, то для более полного удовлетворения потребностей заказчика установите золотую проволоку (PN 600K27710). Зачистите контакт скоротрона заряда на копи-картридже и подпружиненный контакт, который является его ответной частью.

Если пустые копии получаются нерегулярно, то причиной их появления может быть слишком сильное натяжение ремня привода оптики. Проследите за тем, чтобы ремень привода блока оптики не был натянут слишком сильно.

### ПРОЦЕДУРА

Включите аппарат и дайте ему выполнить автосброс в базовый режим. Нажмите на клавишу **"Stop"** (Останов) и удерживайте ее до тех пор, пока не появится сообщение: **"Ready to Copy"** (Готов к работе)". Запомните или запишите последнее число, выведенное на дисплей перед тем, как будет выдано сообщение: "Ready to Copy" (Готов к работе)". **Было выведено число 0 или -0.**

**ДА НЕТ**

Снимите блок проявления и понаблюдайте за работой лампы ISIL. **Секции лампы горят без разрешающего сигнала, вырабатываемого по диагностическому коду [9-8].**

**ДА НЕТ**

Перейдите к RAP "OF 9.8. Управление зарядом".

Перейдите к RAP "OF 9.6. Узел лампы ISIL".

Перейдите к RAP "OF 9.7. Управление переносом".

Go to OF 9.7, Transfer Control RAP.

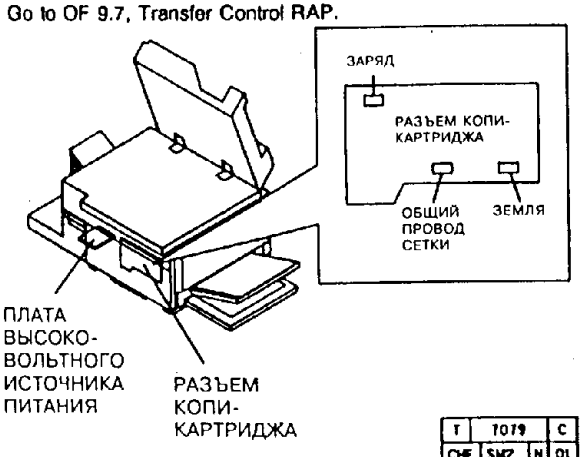


T | 1079 | C
CHE | SMZ | N | 01

## RAP CQ 16.2. СКАЧКИ И РАЗМАЗЫВАНИЯ

### НАЧАЛЬНЫЕ ДЕЙСТВИЯ

- (5028/18/16) Если заказчик пользуется обходным лотком для изготовления двусторонних копий,. объясните ему, что обходным лотком для изготовления двусторонних копий пользоваться нельзя. Руководствуясь обстоятельствами, рекомендуйте ему обратиться к листку документации пользователя "Two Sided Copying on Your 5028" (Двустороннее копирование на копировальном аппарате 5028) или к Руководству для пользователя аппарата 5018.
- Если смазывается только участок изображения, находящийся на расстоянии до 4 мм от передней кромки копии, выполните регулировку "ADJ 9.3 Стирание по передней кромке" и задайте максимальное значение размера области стирания, равное 2 мм.
- Убедитесь в том, что наклонные направляющие копи-картриджа правильно соединяются с узлом коротрона переноса.
- Выключите и включите аппарат. Если при первом включении аппарата из зоны оптики доносится шум, перейдите к RAP "CQ 5.1. Увеличение/разрешение" и с нее начните поиск неисправности.

### ПРОЦЕДУРА

Изготовьте десять копий со стороны В основного контрольного листа. (Эти копии будут использованы позднее для анализа). Выполните процедуру "GP 7. Изображение на фоторецепторе". **Дефект виден на фоторецепторе.**

**ДА НЕТ**

(Неисправность проявляется во время или после переноса). Проследите за тем, чтобы плотность бумаги была в пределах нормы. Убедитесь в правильности установки коротрона переноса. Убедитесь в том, что коротрон не загрязнен. Если результаты всех этих проверок удовлетворительны, настройте цифровой тестер на измерение силы постоянного тока -0,250 мА. Проследите за тем, чтобы ПЛЮСОВОЙ вывод прибора находился в гнезде AMPERES (Амперы). Введите диагностический код [9-2] Подключите плюсовой вывод прибора к контакту 2 разъема P20 (второй контакт справа). Минусовой вывод подключите к контакту 4 разъема P20 заземления. **Прибор показывает значение постоянного тока переноса в пределах от -0,185 до -0,215 мА.**

**ДА НЕТ**

Замените плату высоковольтного источника питания (PL 6.5).

Рассмотрите ранее изготовленные копии. **Смазывание наблюдается на расстоянии от 0 до 60 мм от ЗАДНЕЙ КРОМКИ копий.**

A

A

**ДА НЕТ**

**Смазывание наблюдается на расстоянии от 90 до 110 мм от передней кромки копии.**

**ДА НЕТ**

Выполните следующее:

- (5028/18/16) Проверьте, не имеют ли загрязнений или повреждений приводные шестерни подачи бумаги (PL 1.1), паразитная шестерня фьюзера (PL 1.1), промежуточная шестерня (PL 1.1), шестерня нагревательного вала (PL 5.1), шестерня привода фьюзера и/или шкив приводной шестерни (PL 1.1.).
- Выполните процедуру "GP 10. Проверка зазора в коротроне переноса".

**Зазор в пределах нормы.**

**ДА НЕТ**

Выполните следующее:

- Снимите узел коротрона переноса и проверьте, нет ли у него повреждений, таких, как, например, неправильно установленный алюминиевый козырек в корпусе коротрона (PL 4.7) или деформация или поломка какой-либо детали.
- Проследите за правильностью установки узла коротрона переноса.
- Замените узел коротрона переноса (PL 4.7).
- Замените копи-картридж (PL 4.1) и выполните процедуру "GP2. Гарантийная стратегия для копи-картриджа".

Ослабьте четыре винта, которыми крепится узел податчика бумаги, и убедитесь, что узел правильно установлен на раме аппарата. Затяните эти четыре винта.

Выполните следующее:

- Выполните процедуру "GP 12. Наладка пути бумаги".
- Убедитесь в том, что входная направляющая фьюзера установлена правильно, не препятствует движению бумаги, не загрязнена и на ней нет заусенцев.
- Замените нагревательный вал (PL 5.1).
- Замените прижимной вал (PL 5.2).
- Замените ролики регистрации (PL 2.4).

Выполните следующее:

- Осмотрите дефлектор (майларовую полоску) на

A

A

верхней направляющей (PL 2.4) с верхней стороны: не накопились ли отложения тонера на участке, совпадающем со смазыванием изображения на фоторецепторе. Наличие отложений тонера говорит о том, что дефлектор соприкасается с фоторецептором, что приводит к смазыванию изображения перед его переносом. Произведите по мере необходимости чистку или замену дефлектора.

- Убедитесь в правильной установке верхней и нижней направляющей и в отсутствии у них деформаций.
- Убедитесь в том, что прижимные ролики верхней направляющей вращаются свободно, а их пружины на месте и не ослабли (PL 2.4).
- Убедитесь в том, что дефлектор (PL 2.4), установленный по кромке верхней направляющей, стоит на месте и не деформирован.

Дефект возникает ДО переноса. **Копия синхронной части линейной миры не удовлетворяет требованиям.**

**ДА НЕТ**

Выполните следующее:

- Очистите рельсы кареток.
- Убедитесь в том, что четыре магнита каретки НЕ касаются рельсов. Между рельсом и каждым из магнитов должен быть зазор 0,5 мм.
- (**Уменьшение/увеличение**). Убедитесь в том, что флажок датчика на каретке полного хода ничего не задевает по пути сканирования.
- Убедитесь в том, что кабель питания лампы экспонирования не натянут. В натянутом положении он приподнимает каретку половинного хода на рельсах во время сканирования.
- Убедитесь в отсутствии повреждений или поломок у зажимов зеркал.
- Убедитесь в том, что шкивы сканирования не имеют трещин и не сломаны.
- Убедитесь в том, что приводные ремни кареток не изношены, не проскальзывают и не слишком туго натянуты.
- Проверьте, не повреждены ли приводные шестерни на двигателе привода сканирования (PL 3.1). Если поврежден шкив, замените двигатель привода сканирования.
- Проверьте, не изношен ли и не проскальзывает ли приводной ремень фоторецептора.
- Замените копи-картридж (PL 4.1) и выполните процедуру "GP2. Гарантийная стратегия для копи-картриджа".
- Замените плату привода сканирования (PL 6.2).
- Замените главную плату (PL 6.1).

Аппарат оборудован функцией уменьшения/увеличения

**ДА НЕТ**

Выполните регулировку "ADJ 6.6. Разрешение (Уменьшение/Увеличение)".

Введите диагностический код [6-10] и опробуйте систему привода объектива. **Привод объектива работает нормально.**

**ДА НЕТ**

Выполните следующее:

- Убедитесь в том, что зубчатая рейка не загрязнена и зубья не повреждены.
- Убедитесь в том, что разъем P/J112 надежно установлен на главной плате. Может случиться, что жгут натягивается, не давая разъему плотно сесть на место.
- Замените главную плату (PL 6.1).
- Замените двигатель привода объектива (PL 3.1).

Выполните регулировку "ADJ 6.6. Разрешение".

Рис. 1. Синхронная часть линейной миры.




| | | | |
|---|---|---|---|
| 0 | 3012 | | A |
| CHE | SM | X | 0 |

## RAP CQ 16.3. ОСТАТОЧНОЕ ИЗОБРАЖЕНИЕ/ОФСЕТ

В некоторых случаях при копировании на этикетки на расстоянии до 5 мм от передней кромки может появляться сдвоенное изображение. Мер по устранению этого дефекта не имеется.

### НАЧАЛЬНЫЕ ДЕЙСТВИЯ

Если вы обнаружили, что аппарат сильно загрязнен изнутри с задней стороны, проследите за тем, чтобы улавливающий лоток тонер-картриджа был зафиксирован в своем рабочем положении.

### ПРОЦЕДУРА

Выполните процедуру "GP 7. **Изображение на фоторецепторе" Остаточное изображение просматривается на фоторецепторе.**

**ДА НЕТ**

Выполните следующее:

- Выполните регулировку "ADJ 10.1. Температура фьюзера".
- Проследите за тем, чтобы термистор был правильно установлен на нагревательном валу.
- Установите имитатор для обхода блокировки верхнего узла. Пометьте ближайший к вершине зуб белой шестерни, приводимой в движение шестерней двигателя привода ленты фьюзера. Введите диагностический код [10-2] и дайте двигателю привода ленты поработать около минуты. **Посмотрите на положение помеченного зуба. Зуб отстоит от своего первоначального положения на 1/8 оборота против часовой стрелки.**

**ДА НЕТ**

Перейдите к RAP "OF 10.1. Двигатель привода ленты фьюзера"

Снимите узел ленты фьюзера и проверьте, исправен ли приемный ролик ленты. Если исправен, проверьте, не имеют ли загрязнений или повреждений нагревательный вал и прижимной вал фьюзера. Произведите по мере необходимости их чистку или замену (PL 5.1, PL 5.2).

Замените копи-картридж (PL 4.1) и выполните процедуру "GP2. Гарантийная стратегия для копи-картриджа".

## RAP CQ 16.4. МОРЩИНЫ

### НАЧАЛЬНЫЕ ДЕЙСТВИЯ

- Замените бумагу в лотках на свежую.
- Проследите за тем, чтобы прижимной вал, установленный на аппарате, был совместим с моделью аппарата (PL 5.2). Наличие синей точки на торце прижимного вала указывает на его совместимость со всеми моделями, указанными в данном Руководстве, за исключением модели 5328. Морщины на копиях могут быть вызваны несовместимостью прижимного вала с одной из моделей аппаратов 5028/18/16/5328.

### ПРОЦЕДУРА

Выполните процедуру GP 14 для того, чтобы определить тип морщин. **Морщины ПОДЛИННЫЕ.**

**ДА НЕТ**

Выполните следующее:

- Проверьте правильность установки коротрона переноса, его чистоту и отсутствие повреждений.
- Проверьте, нет ли препятствий по ходу бумаги (например, заусенцы, обрывки бумаги и пр.).
- Проверьте, на месте ли дефлектор (PL 2.4), закрепленный на конце верхней направляющей, не деформирован ли он. При необходимости замените его.
- Проверьте, правильно ли установлена входная направляющая фьюзера, не мешает ли что-нибудь, нет ли заусенцев, масла и пр.
- **(5028/18/16)** Проверьте, попадает ли передний установочный штифт фьюзера по центру прорези в раме фьюзера, если эта прорезь имеется.
- Выполните процедуру "GP 12. Наладка пути бумаги".
- Выполните процедуру "GP 10. Проверка зазора в коротроне переноса".
- Изготовьте 5 копий стороны A основного контрольного листа с подачей бумаги из того лотка (лотков), где наблюдаются морщины. Посмотрите, нет ли перекоса.

**Перекос в норме**

**ДА НЕТ**

Перейдите к RAP "CQ 9.1. Перекос".

Посмотрите, нет ли явных дефектов бумаги, таких, как, например, поврежденная передняя кромка, загнутые уголки и т.д. **Имеются явные дефекты бумаги.**

**ДА НЕТ**

Откройте и закройте процессор и изготовьте несколько копий с подачей из того лотка, с которым проявилась неисправность. Повторите эту операцию несколько раз. **По ходу открывания и закрывания процессора между копировальными операциями морщины случайным образом появляются и пропадают.**

**ДА НЕТ**

Выполните следующее:

- Проследите за тем, чтобы все четыре прижимных ролика (PL 2.4) были закреплены на верхней направляющей.
- Снимите узел коротрона переноса и проверьте, не поврежден ли он (например, неправильно установлен защитный козырек коротрона (PL 4.7), сломана или деформирована какая-либо деталь).
- Проверьте, на месте ли фиксаторы нагревательного вала (PL 5.1A). Проследите за тем, чтобы оба фиксатора были надлежащим образом установлены.
- Выполните регулировку "ADJ 10.3. Узел прижимных пружин фьюзера (передняя и задняя)".
- **(5028/18/16)** Оцените состояние нажимной трубки фьюзера. Процедура оценки приведена в главе 6, в Заметках по обслуживанию общего характера.
- Замените податчик бумаги (PL 2.4).
- Замените копи-картридж (PL 4.1) и выполните процедуру "GP2. Гарантийная стратегия для копи-картриджа".

**(5028/18/16)** Повторяйте последовательность открывания и закрывания процессора и изготовления копий до тех пор, пока не попадется копия без морщин. После этого следующим образом проверьте, не заедают ли скользящие кронштейны (см. рис. 1). Снимите блок проявления и копи-картридж. При закрытом аппарате попробуйте подвинуть скользящие кронштейны вниз. Если кронштейны подвигаются, это говорит об их заедании. **Скользящие кронштейны заедают.**

**ДА НЕТ**

Проверьте, не заедают ли поворотные рычаги следующим образом. Снимите блок проявления и копи-картридж. При закрытом аппарате пометьте каждую трубку белой машинописной краской или фломастером, чтобы определить положение верхней части поворотных рычагов. Нажмите вниз на поворотные рычаги и отпустите их. Если они не

возвращаются в положенее в пределах 1 мм до пометок, то это - заедание. (5028/18/16) При необходимости установите комплект к поворотному рычагу фьюзера (PL 5.2). Поставьте на место копи-картридж и блок проявления и сделайте еще 5 копий.

*ПРИМЕЧАНИЕ: На аппаратах с данной неисправностью отметьте положение, в котором морщин нет. После этого визуальный осмотр покажет, заедают ли нажимные рычаги. Пометки впоследствии можно снять удалителем пленок.*

При необходимости установите комплект качающихся рычагов фьюзера (PL 5.2-24). Установите на место копи-картридж и блок проявления и сделайте еще 5 копий.

**Вы работаете с моделью 5028/18/16 и морщины возникают только при подаче из обходного лотка.**

**ДА НЕТ**

Выполните следующее:

- Проверьте, нет ли в соответствующем лотке препятствий на пути бумаги.
- Проверьте, нет ли погнутых или поврежденных придерживающих уголков или роликов, загрязненных или сильно изношенных.
- Проверьте, равномерно ли тянут бумагу прижимные ролики регистрации.
- При неисправности в лотке 2 или 3 проследите за чистотой отводящего ролика
- Перед тем, как искать неисправность, связанную с морщинами, устраните неисправности подачи бумаги из лотков.

Выполните следующее:

- Проследите за тем, чтобы узел прижимного ролика в податчике обходного лотка стоял по центру между тормозными площадками.
- Проследите за тем, чтобы узел прижимного ролика не был погнут, поврежден или загрязнен просыпавшимся проявителем.
- Выполните регулировку "ADJ 8.4. Давление тормозной площадки обходного лотка".
- Замените податчик обходного лотка (PL 2.6).
- Произведите чистку выходных роликов и прижимных выходных роликов.
- (5328) Произведите чистку или замену ролика подачи из обходного лотка (PL 8.10).

Выполните следующее:

- Проверьте, хорошо ли затянуты крепежные винты узла чистяще-смазывающей ленты фьюзера.
- Проверьте правильность установки подшипников нагревательного вала фьюзера. Они должны быть установлены в раме почти или совсем без осевого люфта. **(5028/18/16)** Установите при необходимости комплект противолюфтовых шайб (PL 5.1).
- Выполните регулировку "ADJ 10.3. Узел прижимных пружин фьюзера (передняя и задняя)". **(5028/18/16)** Выполните оценку состояния нажимной трубки фьюзера. Процедура оценки приведена в Заметках по обслуживанию общего характера в главе 6.
- Отрегулируйте винты переднего и заднего нажимного рычагов, поворачивая винты одновременно по часовой стрелке и добавляя по пол-оборота до тех пор, пока не исчезнут морщины.
- Замените прижимной вал (PL 5.2/PL 5.9).
- Замените нагревательный вал (PL 5.1/PL 5.5).

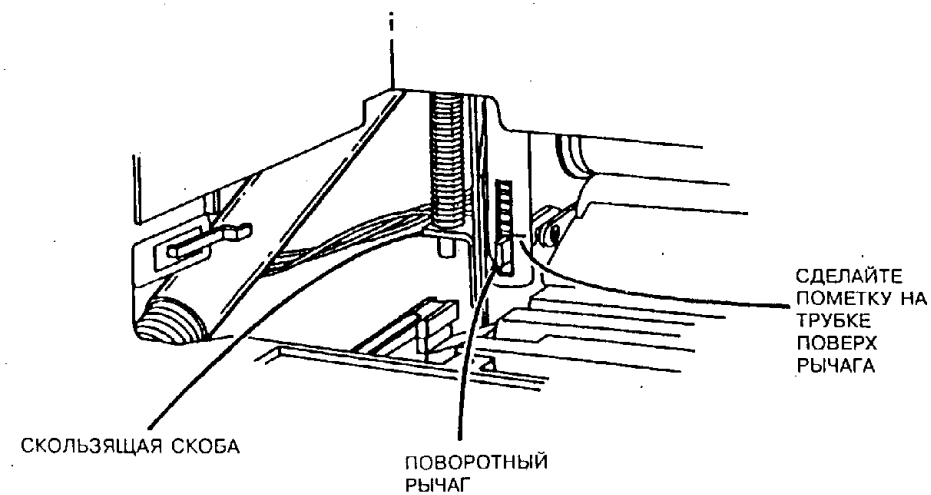


| | 3070 | B |
|---|---|---|
| CHE | SM | M | 00 |

**Рис. 1. Проверка поворотных рычагов и скользящих кронштейнов внутри аппарата**

## RAP CQ 16.5. НЕРАВНОМЕРНАЯ ПЛОТНОСТЬ

### НАЧАЛЬНЫЕ ДЕЙСТВИЯ

(5028/18/16) Убедитесь в том, что установлена модификация 6, 14 или 19.

### ПРОЦЕДУРА

**Неравномерная плотность проявляется в виде полосы, отстоящей примерно на 130 мм от передней кромки копии.**

**ДА НЕТ**

Выполните процедуру "GP 7. Изображение на фоторецепторе". **Дефект неравномерной плотности виден на фоторецепторе.**

**ДА НЕТ**

Убедитесь в том, что коротрон переноса правильно установлен на своем месте. Если коротрон установлен как положено, замените узел коротрона переноса (PL 4.7).

Следуйте указанной последовательности действий, пока неисправность не будет устранена.

- Замените лампу экспонирования (PL 3.1).
- Замените блок проявления (PL 4.2).
- Замените копи-картридж (PL 4.1) и выполните процедуру "GP2. Гарантийная стратегия для копи-картриджа"

Замените копи-картридж (PL 4.1) и выполните процедуру "GP2. Гарантийная стратегия для копи-картриджа". Выполните регулировку "ADJ 9.5. Время до смены положения фоторецептора". (Выполняя эту регулировку, уменьшите время от окончания цикла копирования до смены положения фоторецептора).

## RAP CQ 16.6. ПОВРЕЖДЕНИЕ КОПИЙ

### ПРОЦЕДУРА

**Копии подаются из обходного лотка. Задние кромки копий разорваны, разрывы совпадают с положением роликов подачи.**

**ДА НЕТ**

**Повреждения на копии по передней кромке с левой или правой стороны совпадают с расположением тормозной площадки и появляются при подаче из лотка 2 или лотка 3.**

**ДА НЕТ**

Перейдите к RAP "CQ 16.4. Морщины".

Выполните следующее:

- Выполните регулировку "ADJ 8.2. Регистрация в двухлотковом модуле".
- Замените при необходимости соответствующую тормозную площадку на опорной пластине лотка (PL 2.3B).

Выполните следующее:

- **С модификацией 16 и для модели 5328:** Выполните регулировку "ADJ 8.5. Синхронизация узла обходного лотка.
- **Без модификации 16 и для модели, отличной от 5328:** Замените узел обходного лотка (PL 2.6).

## КОНТРОЛЬНЫЕ ЛИСТЫ

### ПРОЦЕДУРА

В аппаратах 5028/5018 используются следующие контрольные листы.

1. Контрольный лист: 82P524 - для исполнения USO/XCL; 82P521 - для исполнения RXL.

2. Контрольный лист плотности копий 82P520.

3. Текстовый контрольный лист: 82E3610 - для исполнения USO/XCL; 82P435 - для исполнения RXL.

4. Лист оценки качества копий 82P284

5. 5028/5018 Шкала плотностей сплошного цветного изображения/фона 82E4110.

## КОНТРОЛЬНЫЙ ЛИСТ 82P534/82P521

### ПРОЦЕДУРА

Этот контрольный лист является стандартным многонациональным контрольным листом, используемым для оценки качества копий, изготовленных на аппаратах модели 5028. Этим контрольным листом наряду с текстовым контрольным листом необходимо пользоваться для проверки технических условий, перечисленных в данной главе.

Сторона А контрольного листа (рис. 1) используется для оценки плотности сплошного изображения, равномерности, уровня экспозиции, регистрации, перекоса и пропусков по передней кромке.

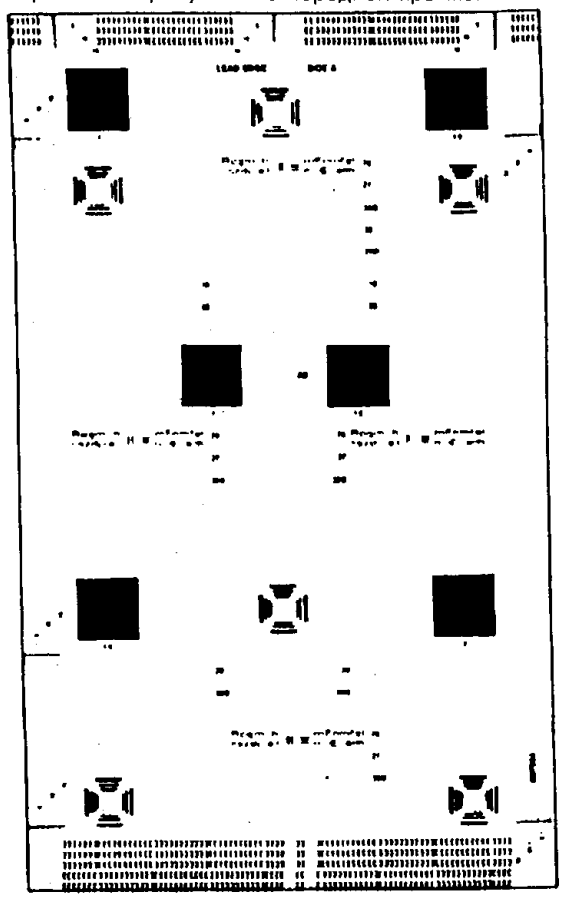

| | 3047 | A |
|---|---|---|
| CHE | SM3 | M | |

Рис. 1. Контрольный лист 82P524/82P521 (Сторона А)

Сторона В контрольного листа (рис. 2) используется для оценки скачков и размазываний, разрешающей способности и точности увеличения.

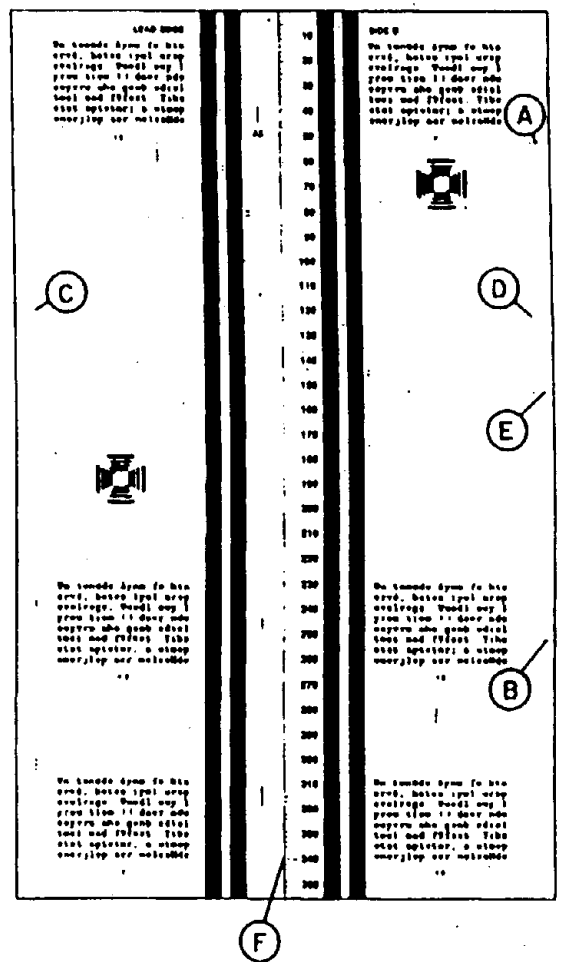


| | 3048 | A |
|---|---|---|
| CHE | SM3 | M | |

Рис. 2. Контрольный лист 82P524/82P521 (Сторона В)

## КОНТРОЛЬНЫЙ ЛИСТ ПЛОТНОСТИ КОПИЙ 82P520.

### ПРОЦЕДУРА

Данный тестовый документ служит в качестве шкалы оценки плотности сплошного изображения копий стороны А контрольного листа 82P524/82P521 (рис. 3).

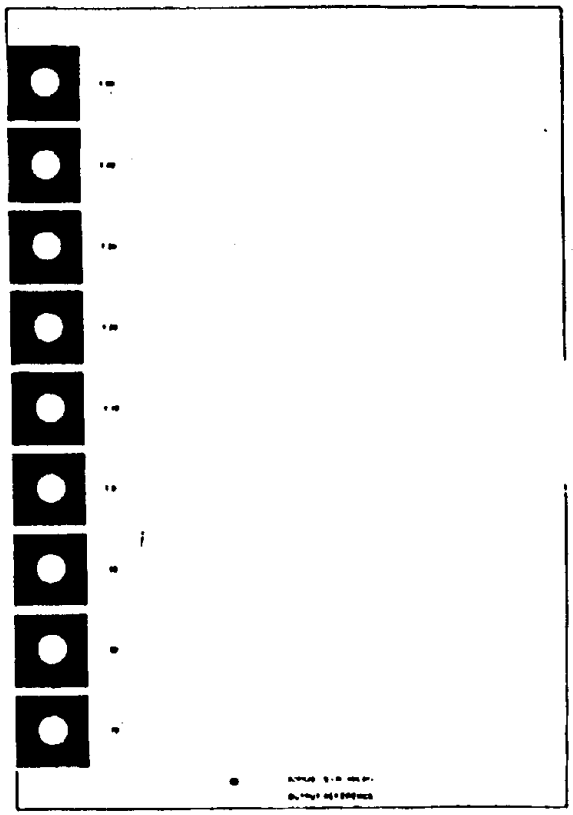

| | 3025 | A |
|---|---|---|
| CHE | SM3 | M | |

Рис. 3. Контрольный лист плотности копий 82P520.

## ТЕКСТОВЫЙ КОНТРОЛЬНЫЙ ЛИСТ 82E3610/82P435

### ПРОЦЕДУРА

Данный тестовый документ (вариант для исполнения RXL не показан) служит для оценки и регистрации качества работы копировального аппарата (рис. 4). Он используется для оценки фона и пятен. Еще одним назначением этого контрольного листа является демонстрация заказчику качества копий после завершения обслуживания.

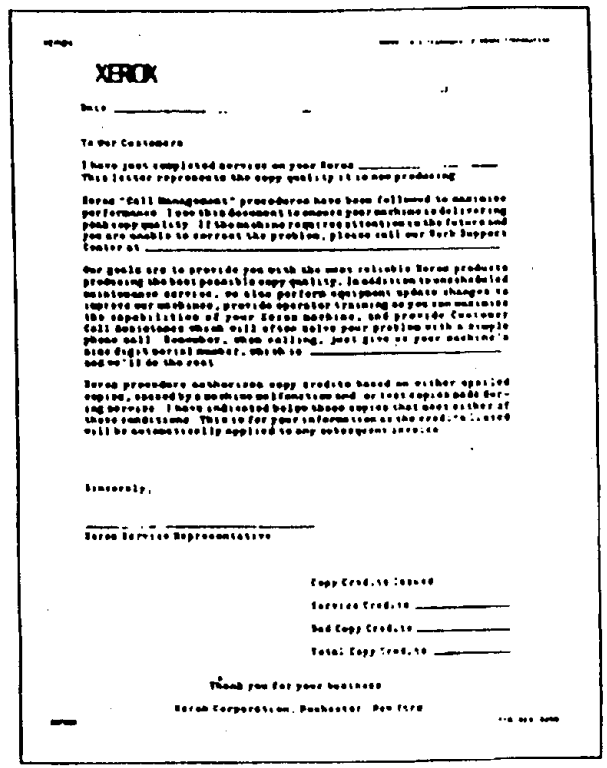


| | 3026 | A |
|---|---|---|
| CHE | SM3 | M | |

Рис. 4. Текстовый контрольный лист: 82E3610.

## 5028/5018 ШКАЛА ПЛОТНОСТЕЙ СПЛОШНОГО ЦВЕТНОГО ИЗОБРАЖЕНИЯ/ФОНА 82E4110.

### ПРОЦЕДУРА

Данный тестовый документ служит шкалой для оценки плотности сплошного изображения цветных копий контрольных листов 82P524 и 82P521. Он также служит для оценки фона на цветных копиях (рис. 6).

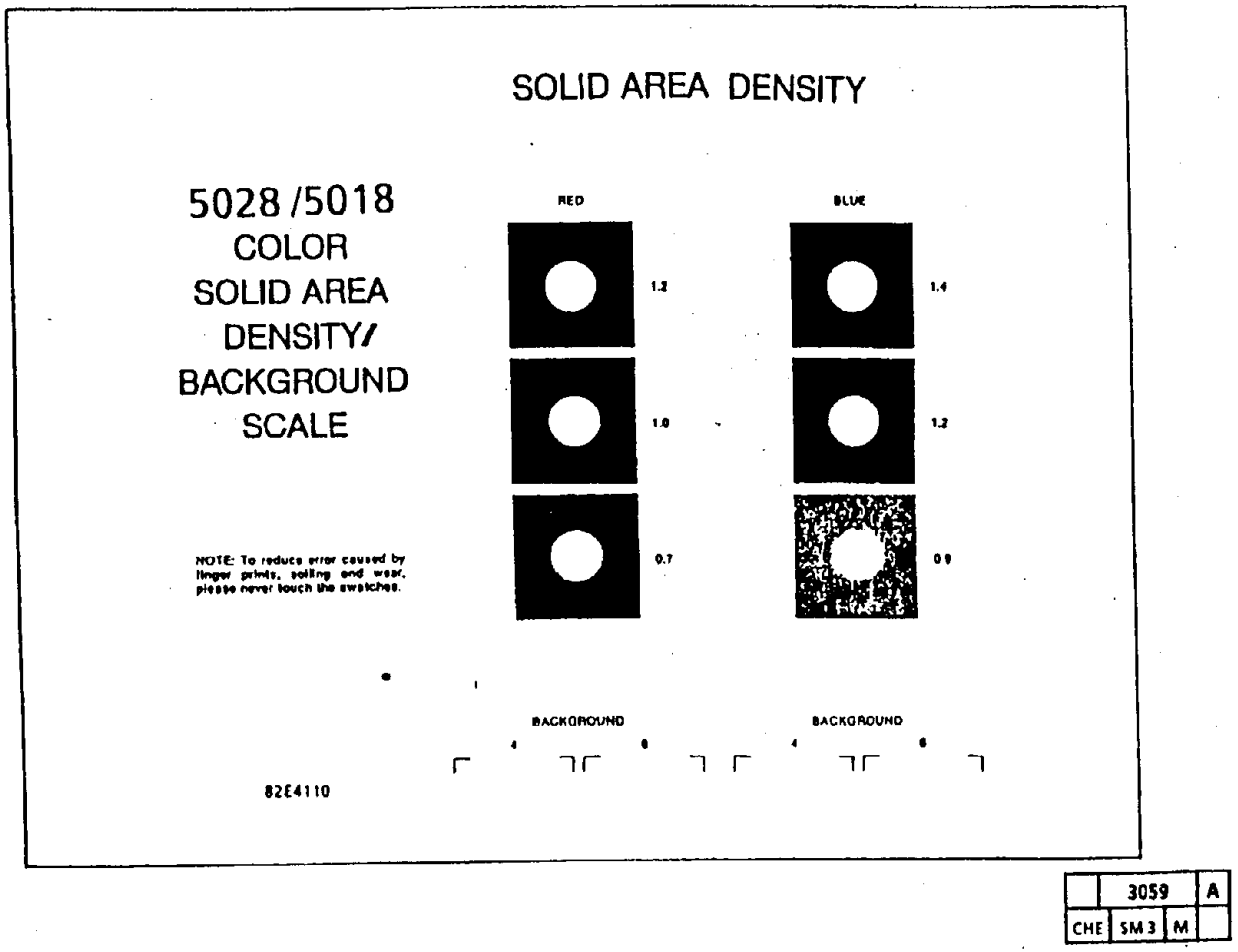


| | 3059 | A |
|---|---|---|
| CHE | SM3 | M | |

**Рис. 6. Шкала плотностей сплошного цветного изображения/фона 82E4110.**

## ТРЕБОВАНИЯ К ПЛОТНОСТИ СПЛОШНОГО ИЗОБРАЖЕНИЯ

### ПРОЦЕДУРА

Пользуясь стороной А основного контрольного листа, оцените плотность сплошного изображения, руководствуясь следующей таблицей.

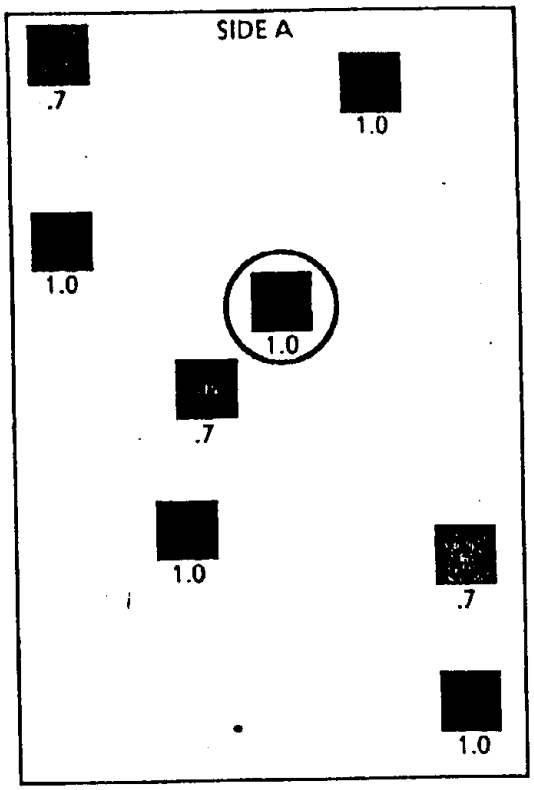


**Рис. 1. Стандартный контрольный лист (сторона А).**

**Технические требования к плотности сплошного изображения**

| Тонер | Предел | Количество копий | Режим качества копий | Технические требования | Плотность на входе | Плотность на выходе |
|---|---|---|---|---|---|---|
| Черный | Минимум | 1 | Нормальный | На копии плотность сплошного изображения ближайшего к центру квадрата с номинальной плотностью 1,0 должна быть не меньше плотности 1,2 квадрата на контрольном листе плотности копий. | 1,0 | >= 1,2 |
| Черный | Максимум | 2 | Автовыбор | На второй копии плотность сплошного изображения квадратов с номинальной плотностью 0,7 должна быть не больше, чем плотность 1,2 квадрата на контрольном листе плотности копий. | 0,7 | <= 1,2 |
| Синий | Минимум | 1 | Нормальный | На копии плотность сплошного изображения ближайшего к центру квадрата с номинальной плотностью 1,0 должна быть не меньше плотности 0,9 квадрата на контрольном листе плотности сплошного цветного изображения/фона. | 1,0 | >= 0,9 |
| Синий | Номинальный | 1 | Нормальный | На копии плотность сплошного изображения ближайшего к центру квадрата с номинальной плотностью 1,0 должна равняться плотности 1,2 - 1,4 на контрольном листе плотности сплошного цветного изображения/фона. | 1,0 | >= 1,2<br><= 1,4 |
| Синий | Максимум | 2 | Автовыбор | На второй копии плотность сплошного изображения квадратов с номинальной плотностью 0,7 должна быть не больше, чем плотность 1,2 квадрата на контрольном листе плотности сплошного цветного изображения/фона. | 0,7 | <= 1,2 |
| Красный | Минимум | 1 | Нормальный | На копии плотность сплошного изображения ближайшего к центру квадрата с номинальной плотностью 1,0 должна быть не меньше плотности 0,7 квадрата на контрольном листе плотности сплошного цветного изображения/фона. | 1,0 | >= 0,7 |
| Красный | Номинальный | 1 | Нормальный | На копии плотность сплошного изображения ближайшего к центру квадрата с номинальной плотностью 1,0 должна равняться плотности 1,0 - 1,2 на контрольном листе плотности сплошного цветного изображения/фона. | 1,0 | >= 1,0<br><= 1,2 |
| Красный | Максимум | 2 | Автовыбор | На второй копии плотность сплошного изображения квадратов с номинальной плотностью 0,7 должна быть не больше, чем плотность 1,0 квадрата на контрольном листе плотности сплошного цветного изображения/фона. | 0,7 | <= 1,0 |

## ТРЕБОВАНИЯ К РАВНОМЕРНОСТИ

### ПРОЦЕДУРА

Изготовьте копию стороны А основного контрольного листа

На копии плотности сплошного изображения всех квадратов, имеющих номинальную плотность 1,0, должны отличаться друг от друга не более, чем на 0,3.

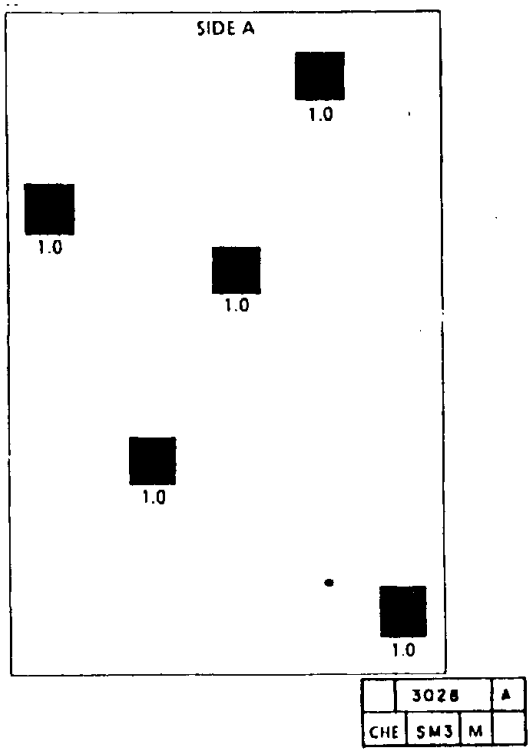


**Рис. 1. Квадраты с плотностью 1,0 на стандартном контрольном листе**

## ТРЕБОВАНИЯ К УРОВНЮ ЭКСПОЗИЦИИ

### ПРОЦЕДУРА

Пользуйтесь стороной А основного контрольного листа.

МИНИМУМ: При задании плотности копий на одно деление больше в сторону темного от среднего значения шкалы, пара линий 0,27 должна копироваться полностью.

МАКСИМУМ: При задании плотности копий, равной среднему значению шкалы, пара линий 0,10 совсем не должна копироваться.

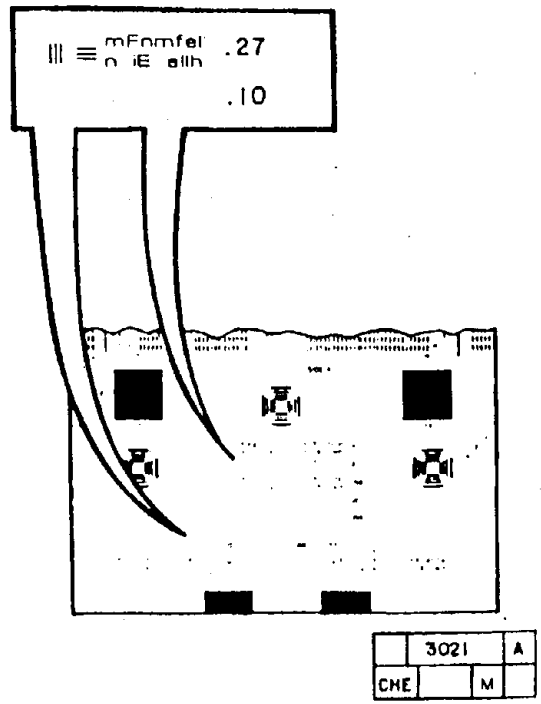


**Рис. 1. Уровень экспозиции.**

## ТРЕБОВАНИЯ К РЕГИСТРАЦИИ ПО ПЕРЕДНЕЙ КРОМКЕ

### ПРОЦЕДУРА

Воспользуйтесь стороной A основного контрольного листа.

Средняя линия отсчета длиной 10 мм на копии должна иметь длину 8,5 мм плюс-минус следующие интервалы от передней кромки копии с увеличением 101% (рис. 1).

**Оригиналы с ручной регистрацией**

| Конфигурация | Интервал |
|---|---|
| Лоток 1 | ± 2,0 мм |
| Лотки 2 или 3 | ± 2,5 мм |
| Обходной лоток | ± 2,5 мм |

**Использование ADF или однолистного податчика**

| Конфигурация | Интервал |
|---|---|
| Лоток 1 | ± 3,0 мм |
| Лотки 2 или 3 обходной | ± 4,0 мм |

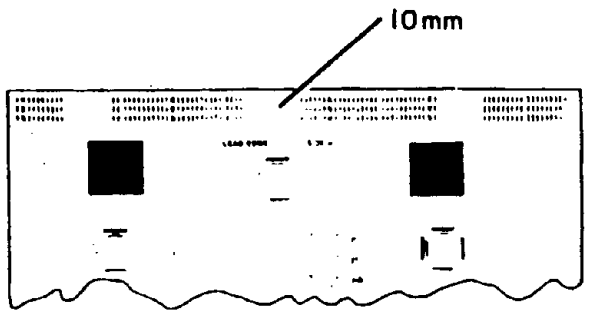


**Рис. 1. Регистрация по передней кромке**

## ТРЕБОВАНИЯ К РЕГИСТРАЦИИ ПО БОКОВОЙ КРОМКЕ

### ПРОЦЕДУРА

Воспользуйтесь стороной A основного контрольного листа.

При сложенной пополам копии складка должна быть в указанных пределах от центральной линии копии, сделанной с увеличением 101% (ис. 1).

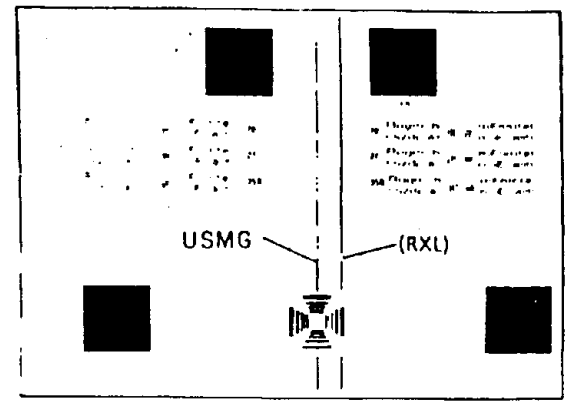


| | 3030 | A |
|---|---|---|
| CHE | SM3 | M | |

**Рис. 1. Регистрация по боковой кромке**

**Оригиналы с ручной регистрацией**

| Конфигурация | Интервал |
|---|---|
| Лоток 1 | ± 2,1 мм |
| Лотки 2 или 3 | ± 3,1 мм |
| Обходной лоток | ± 3,3 мм |

**Использование ADF или однолистного податчика**

| Конфигурация | Интервал |
|---|---|
| Лоток 1 | ± 4,0 мм |
| Лотки 2 или 3 обходной | ± 5,0 мм |

# ТРЕБОВАНИЯ К ПЕРЕКОСУ

## ПРОЦЕДУРА

Воспользуйтесь стороной A основного контрольного листа.
Перекос должен быть в следующих пределах (относительно друг друга) на двух линиях отсчета длиной 10 мм (рис. 1).

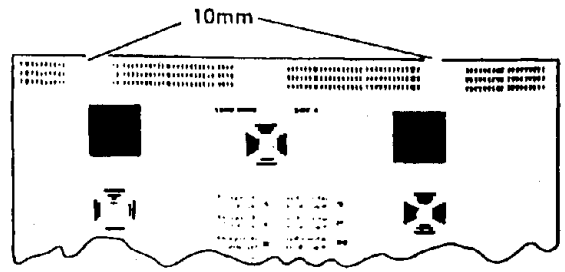


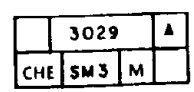


**Рис. 1. Перекос**

**Оригиналы с ручной регистрацией**

| Конфигурация | Интервал |
|---|---|
| Лоток 1 | ± 1,2 мм |
| Лотки 2 или 3 обходной | ± 2,0 мм |

**Использование ADF или однолистного податчика (только 11x17 дюймов или A3)Конфигурация**

| Конфигурация | Интервал |
|---|---|
| Лоток 1 | ± 5,3 мм |
| Обходной лоток | ± 6,3 мм |

**Использование ADF или однолистного податчика (форматы, отличные от 11x17 дюймов или A3)Конфигурация**

| Конфигурация | Интервал |
|---|---|
| Лоток 1 | ± 4,0 мм |
| Лотки 2 или 3 обходной | ± 5,0 мм |

## ТРЕБОВАНИЯ К ПРОПУСКУ ИЗОБРАЖЕНИЯ ПО ПЕРЕДНЕЙ КРОМКЕ

### ПРОЦЕДУРА

Воспользуйтесь стороной A основного контрольного листа

Специально стертая часть изображения по передней кромке должна иметь ширину 2,0 мм +2,0 мм/-1,5 мм от передней кромки копии (рис. 1).

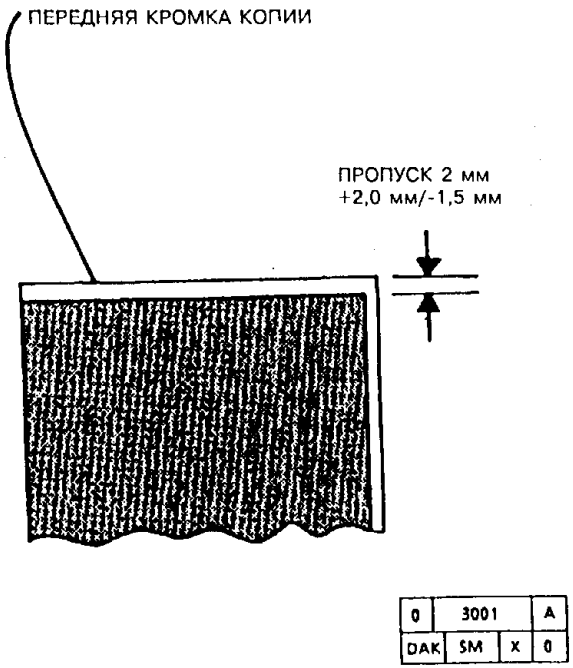


**Рис. 1. Пропуск по передней кромке**

## ТРЕБОВАНИЯ К ПРОПУСКУ ИЗОБРАЖЕНИЯ ПО ЗАДНЕЙ КРОМКЕ

### ПРОЦЕДУРА

Воспользуйтесь стороной A основного контрольного листа

Специально стертая часть изображения по задней кромке должна иметь ширину от 0,05 до 0.1 мм от задней кромки копии (рис. 1).

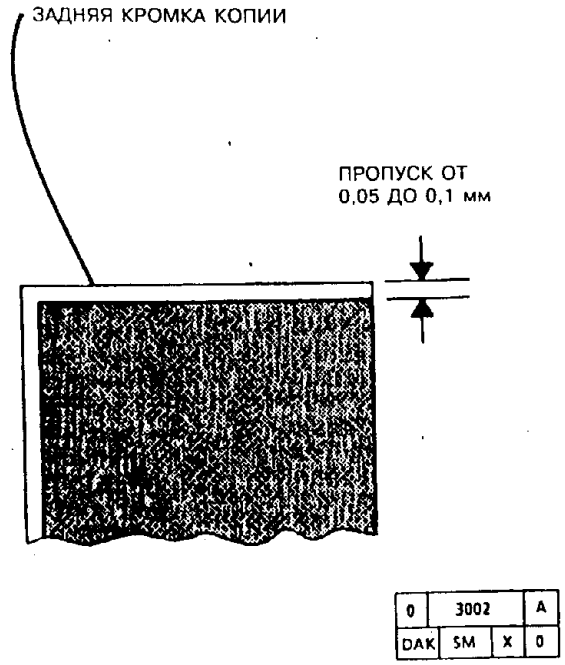


**Рис. 1. Пропуск по задней кромке**

## ТРЕБОВАНИЯ К РАЗРЕШАЮЩЕЙ СПОСОБНОСТИ

### ПРОЦЕДУРА

Воспользуйтесь стороной B основного контрольного листа.

Требования к полной различимости линий с номинальной плотностью в л/мм для различных коэффициентов увеличения приведены в таблице 1.

Требуется также, чтобы линии с указанной плотностью в л/мм были различимы как в вертикальном, так и в горизонтальном направлениях по всей копии.

**Таблица 1. Требования к разрешающей способности**

| Увеличение % | Разрешающая способность л/мм |
|---|---|
| 64,7 | 2,5 |
| 70,7 | 3,0 |
| 100,0 | 3,5 (временно) |
| 141,0 | 4,3 |
| 154,5 | 4,3 |



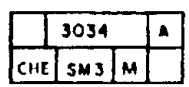


**Рис. 1. Разрешающая способность**

## ТРЕБОВАНИЯ К СКАЧКАМ И РАЗМАЗЫВАНИЯМ

### ПРОЦЕДУРА

Воспользуйтесь стороной B основного контрольного листа.

Уменьшение: Должен быть полностью различим массив штрихов 1,8 л/мм, за исключением первых двух миллиметров от передней кромки копии.

Увеличение 100%: Должен быть полностью различим массив штрихов 2,5 л/мм, за исключением первых двух миллиметров от передней кромки копии.

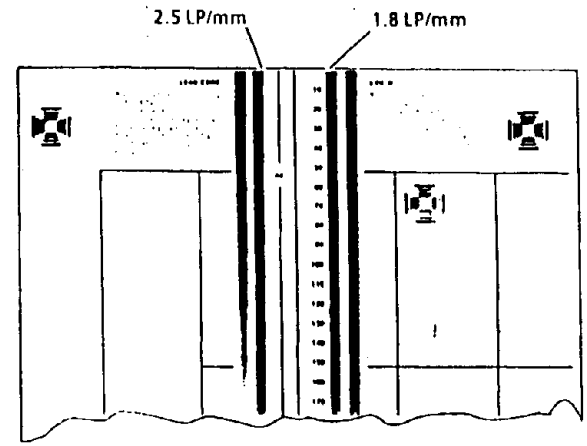


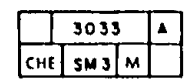


**Рис. 1. Скачки и размазывания**

## ТРЕБОВАНИЯ К УВЕЛИЧЕНИЮ

### ПРОЦЕДУРА

1. Введите пользовательскую программу 26, которая производит опционную установку увеличения 100%. Запишите значение параметра, заданное заказчиком, и убедитесь в том, что запись в журнале технического обслуживания совпадает с этим значением.

   Если значение параметра, заданное заказчиком, равно 1,не меняйте его.

   Если значение параметра, заданное заказчиком, не равно 1,поменяйте его на 1. После окончания работы вы должны изменить его на прежнее значение.

2. Воспользуйтесь стороной B основного контрольного листа.

   Допуски для каждого коэффициента увеличения от передней до задней кромки и от левой до правой кромки показаны в таблице 1 с требованиями к увеличению.

**Таблица 1. Требования к увеличению**

| Увеличение % | Результаты измерений |
|---|---|
| 65 | 130 ± 2 мм |
| 101 | 202 ± 2 мм |
| 154 | 154 ± 1,5 мм |

На рис. 1 показаны участки, которые нужно измерять. При коэффициентах увеличения 65% и 101% для оценки погрешности увеличения/уменьшения в направлении подачи используются участки A и B, а для оценки погрешности в направлении поперек подачи используются участки C и D. При коэффициенте 154% для оценки погрешности в направлении подачи используются участки A и E, а для оценки поперек направления подачи используются участки C и F.

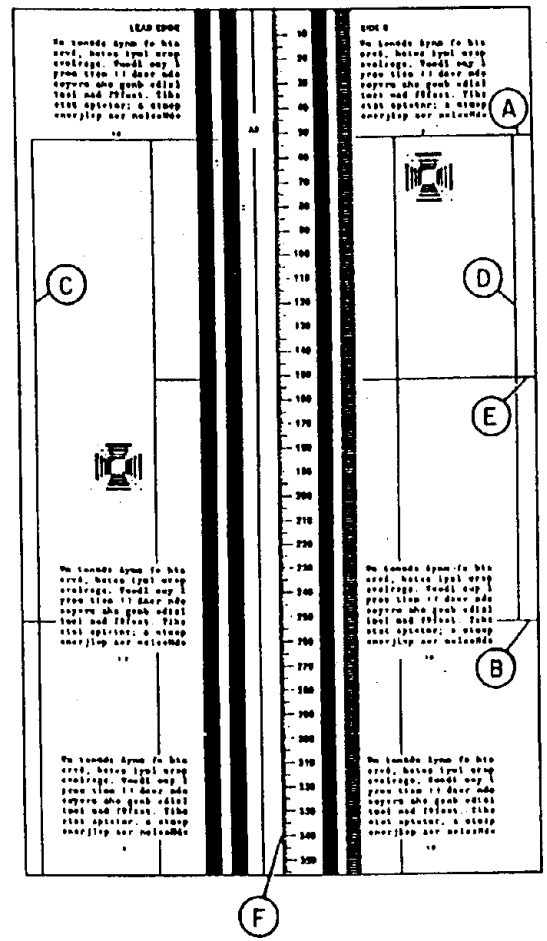


| | | |
|---|---|---|
| 0 | 3048 | B |
| CHE | SM | X | 0 |

**Рис. 1. Участки для измерений на стороне B**

## ТРЕБОВАНИЯ К ФОНУ

### ПРОЦЕДУРА

**Черный тонер**

Воспользуйтесь текстовым контрольным листом.

Плотность фона на копии не должна превышать плотность фона на участке 4 оценочного листа качества копий 82P284 (рис. 1).

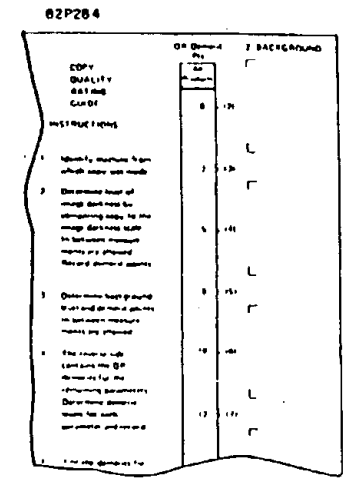


**Рис. 1. Фон (черный)**

| | | |
|---|---|---|
| | 3031 | A |
| CHE | SM3 | M | |

### Красный и синий тонеры

Воспользуйтесь текстовым контрольным листом.

Плотность фона на копии не должна превышать плотность фона на участке 4 контрольного листа плотности сплошного цветного изображения/фона 82E4110 для копировальных аппаратов 5028/5018 (рис. 2).

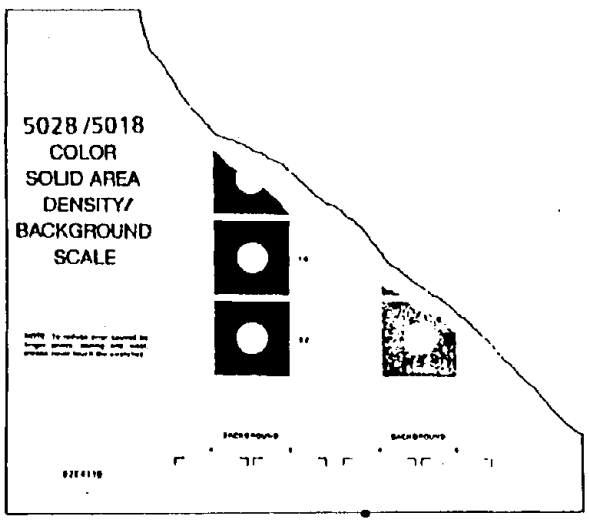


| | 3060 | A |
|---|---|---|
| CHE | SM3 | M | |

Рис. 2. Фон (Красный и синий)

## ТРЕБОВАНИЯ К ПЯТНАМ

### ПРОЦЕДУРА

Воспользуйтесь текстовым контрольным листом

Требования к пятнам приведены на рис. 1.

| РАЗМЕРЫ ПЯТЕН ФОНА | МАКСИМАЛЬНО ДОПУСТИМЫЕ ПЯТНА | |
|---|---|---|
| | В ЛЮБОМ МЕСТЕ В КРУГЕ ДИАМЕТРОМ 5 СМ | НА ПЛОЩАДИ КОПИИ 8,5X11 ДЮЙМОВ |
| .021" TO .030" 0.53 TO 0.76mm | 1 | 2 |
| .016" TO .020" 0.41 TO 0.51mm | 1 | 7 |
| .011" TO .015" 0.28 TO 0.38mm | 6 | 25 |
| .006" TO .010" 0.15 TO 0.25mm | 12 | НЕ ОПРЕДЕЛЕНО |
| ФОНОВЫЕ ПЯТНА ВСЕХ РАЗМЕРОВ | 16 | 25 |

| | 3032 | B |
|---|---|---|
| CHE | SM3 | M | |

Рис. 1. Пятна

## КАК ПОЛЬЗОВАТЬСЯ ПРИМЕРАМИ ДЕФЕКТОВ КОПИЙ

Обратитесь к приводимым ниже примерам дефектов копий. Если дефект, с которым вы работаете, имеется среди них, выполните действия, перечисленные под этим примером. Если дефект устранить не удалось или соответствующий пример найти не удается, вернитесь к RAP CQ1. ОПРЕДЕЛЕНИЕ НЕИСПРАВНОСТИ ПО ВИДУ ДЕФЕКТА КАЧЕСТВА КОПИЙ.

*ПРИМЕЧАНИЕ: Рассматривайте КОПИЮ в том положении, в котором ориентирована бумага в лотке. Передняя кромка копии - та, которая первой выходит из фьюзера. Задняя кромка копии - та, которая последней выходит из фьюзера Левой боковой кромкой копии является кромка, которая в момент выхода из фьюзера обращена к передней стороне аппарата. Правой боковой кромкой копии называют ту кромку, которая в момент выхода из фьюзера обращена к задней стороне аппарата.*

## ЛИНИЯ НА ОБРАТНОЙ СТОРОНЕ КОПИИ

**ПРИЗНАК**: Тонкая непрерывная или прерывистая линия, которая проходит в направлении подачи по задней стороне второй и последующей копий в режиме многократного копирования.

**ВОЗМОЖНАЯ ПРИЧИНА**: Офсетный перенос с прижимного вала (возможно, повторяющийся через каждые 91 мм), вызванный проявлением изображения, слишком близко находящегося к задней кромке копии.

**МЕРЫ ПО УСТРАНЕНИЮ:**Если передняя кромка не стерта, выполните регулировку "ADJ 9.3 Стирание по передней кромке". Если задняя кромка не стерта, выполните регулировку "ADJ 9.7. Стирание по задней кромке

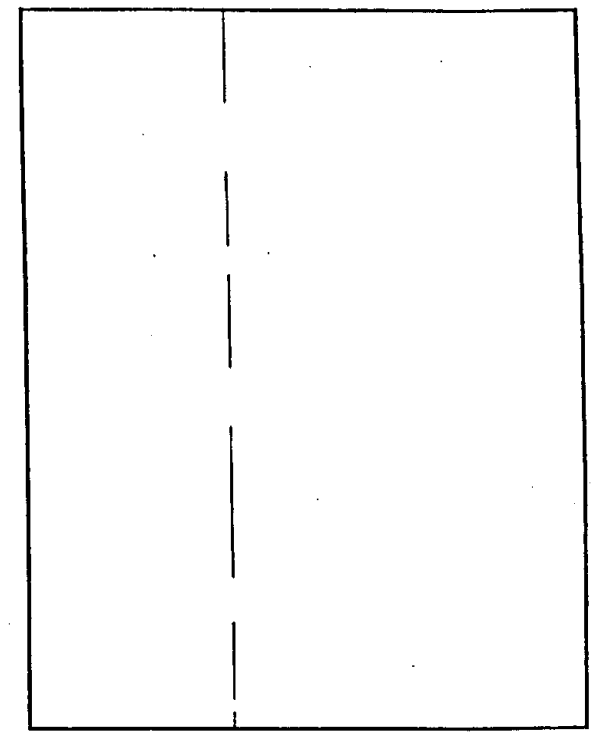

| | 3046 | B |
|---|---|---|
| CHE | SM3 | X |

**Рис. 1. Линия на задней стороне копии**

## ПЕЧАТЬ СЕТКИ

**ПРИЗНАК**: На участках сплошного изображения копии появляется изображение, сильно напоминающее рисунок сетки скоротрона заряда.

**ВОЗМОЖНАЯ ПРИЧИНА**: Общий провод сетки имеет потенциал выше потенциала заземления.

**МЕРЫ ПО УСТРАНЕНИЮ** Перейдите к RAP "OF 9.10. Печать сетки.

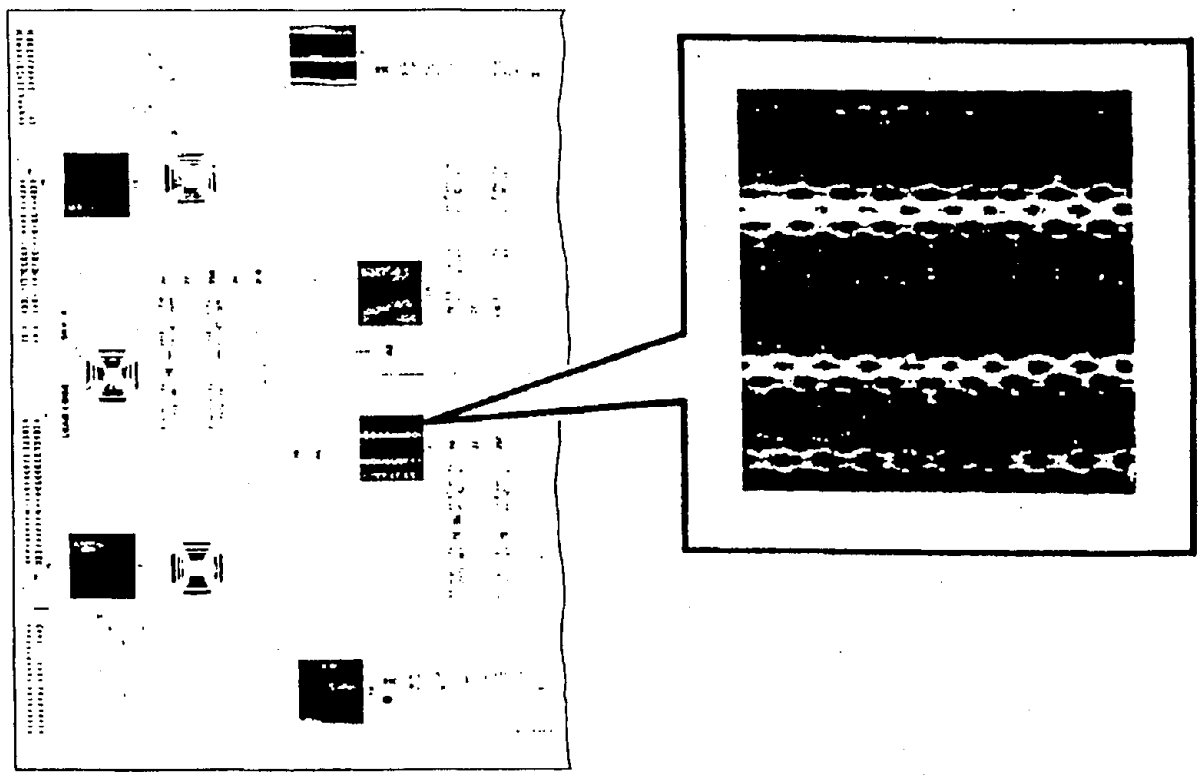

Рис. 2. Печать сетки

| | 3045 | A |
|---|---|---|
| CHE | SM3 | M |

## ХЛОПКИ ВБЛИЗИ ЗАДНЕЙ КРОМКИ

**ПРИЗНАК**: На участках сплошного изображения копии видны слабые узкие пропуски по всей ширине копии в направлении поперек подачи.

**ВОЗМОЖНАЯ ПРИЧИНА**: Неисправность, связанная с переносом.

**МЕРЫ ПО УСТРАНЕНИЮ**: Перейдите к RAP "CQ 16.2. Скачки и размазывания" и исправляйте этот дефект так, как будто это смазанный участок.

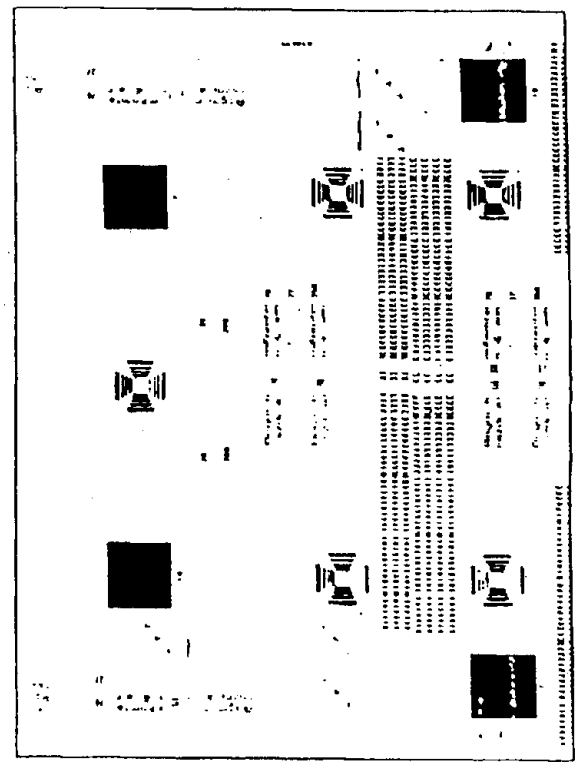

ис. 3. Хлопки вблизи задней кромки

| | 3044 | A |
|---|---|---|
| CHE | SM3 | M |

## ФОТОРЕЦЕПТОР ЗАДЕВАЕТ КРЫШКУ ШНЕКА БЛОКА ПРОЯВЛЕНИЯ

**ПРИЗНАК**: На отдельных участках копии поперек направления подачи возникает смазанное изображение. Чаще всего это происходит на одном и том же участке копии.

**ВОЗМОЖНАЯ ПРИЧИНА**: Определенные участки фоторецептора утратили гибкость.

**МЕРЫ ПО УСТРАНЕНИЮ**: Замените копи-картридж (PL 4.1) и выполните процедуру "GP2. Гарантийная стратегия для копи-картриджа".

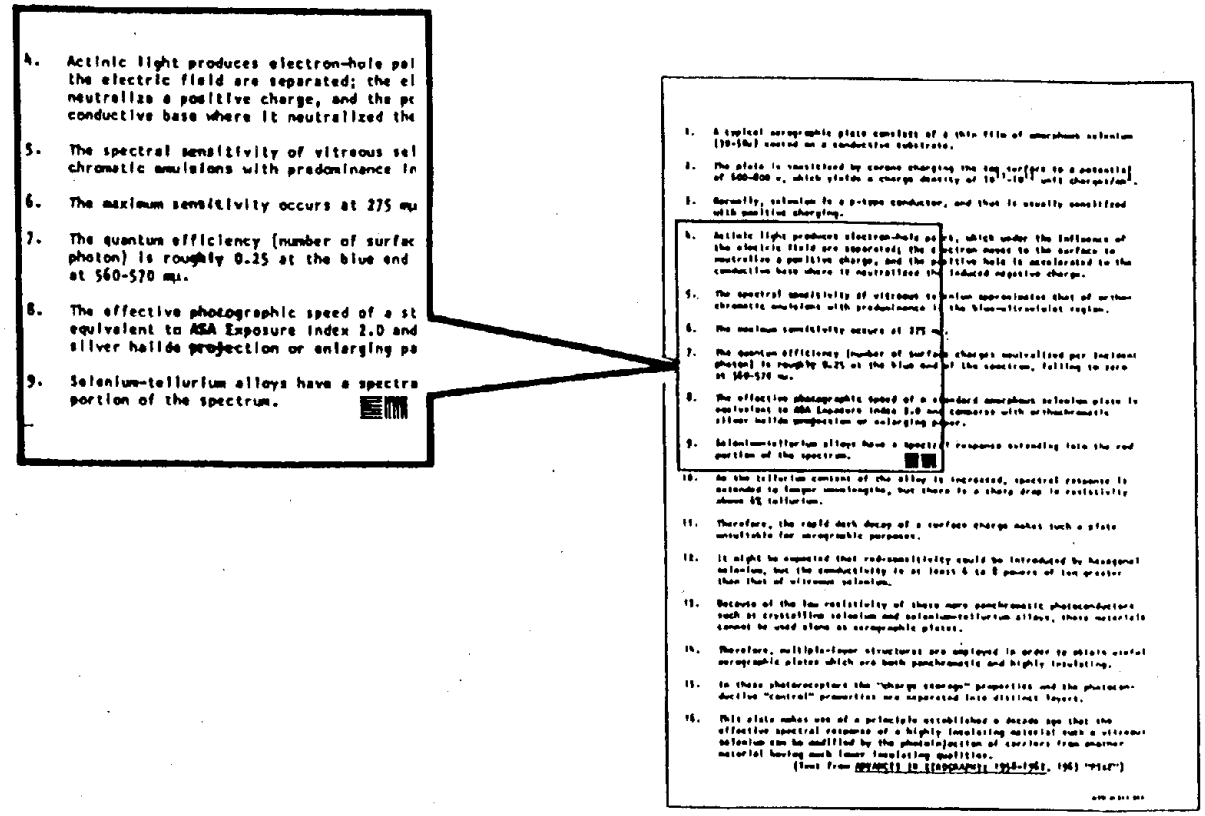


| | | |
|---|---|---|
| | 3041 | A |
| CHE | SM3 | M |

**Рис. 4. Задевание фоторецептором крышки шнека блока проявления**

## ПРОПУСКИ ОТ ТРЕЩИН В ФОТОРЕЦЕПТОРЕ

**ПРИЗНАК**: На участках копий, воспроизводящих область сплошного изображения, наблюдается пропуск в виде узкой полосы (состоящий из нескольких пропусков в виде пятен) в направлении поперек подачи.

**ВОЗМОЖНАЯ ПРИЧИНА**: Трещина на поверхности фоторецептора

**МЕРЫ ПО УСТРАНЕНИЮ**: Замените копи-картридж (PL 4.1) и выполните процедуру "GP2. Гарантийная стратегия для копи-картриджа".

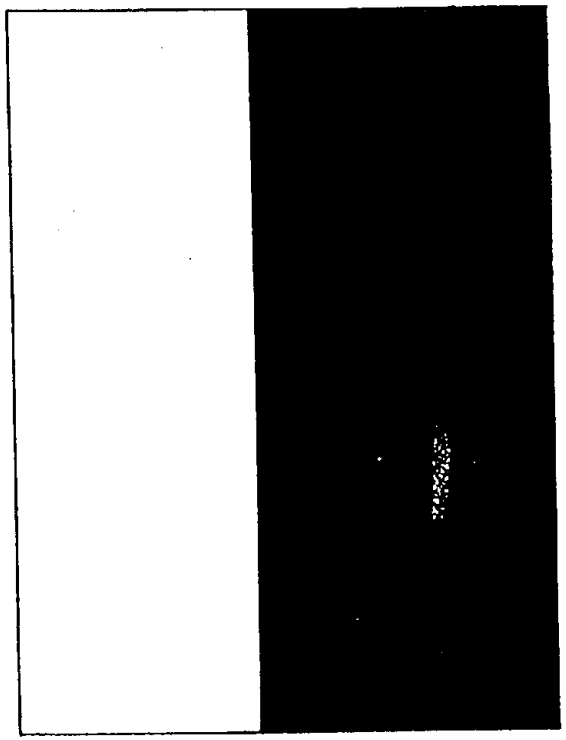

| | | |
|---|---|---|
| 0 | 3040 | 8 |
| CHE | SM | X | 0 |

**Рис. 5. Пропуски от трещин в фоторецепторе**

## СМАЗАННОЕ ИЗОБРАЖЕНИЕ НА РАССТОЯНИИ 140 ММ

**ПРИЗНАК**: На расстоянии примерно 140 мм от передней кромки изображение смазано.

**ВОЗМОЖНАЯ ПРИЧИНА**: Может быть неправильно установлена крышка объектива, и каретка полного хода задевает ее во время сканирования. Головная часть кабельной связки вблизи предохранителя перегрева лампы экспонирования может быть обращена вниз и задевать за крышку объектива во время сканирования.

**МЕРЫ ПО УСТРАНЕНИЮ**: Проследите за тем, чтобы крышка объектива была правильно установлена и чтобы кабельная связка не задевала за нее.

## ВОДЯНЫЕ ЗНАКИ ОТ ФОТОРЕЦЕПТОРА

**ПРИЗНАК**: На участках копий, воспроизводящих область сплошного изображения, имеются неотчетливые пропуски нерегулярной формы, возникающие на всех копиях на одном и том же месте.

**ВОЗМОЖНАЯ ПРИЧИНА**: Устойчивый дефект на материале фоторецептора.

**МЕРЫ ПО УСТРАНЕНИЮ**: Замените копи-картридж (PL 4.1) и выполните процедуру "GP2. Гарантийная стратегия для копи-картриджа".

igure 6

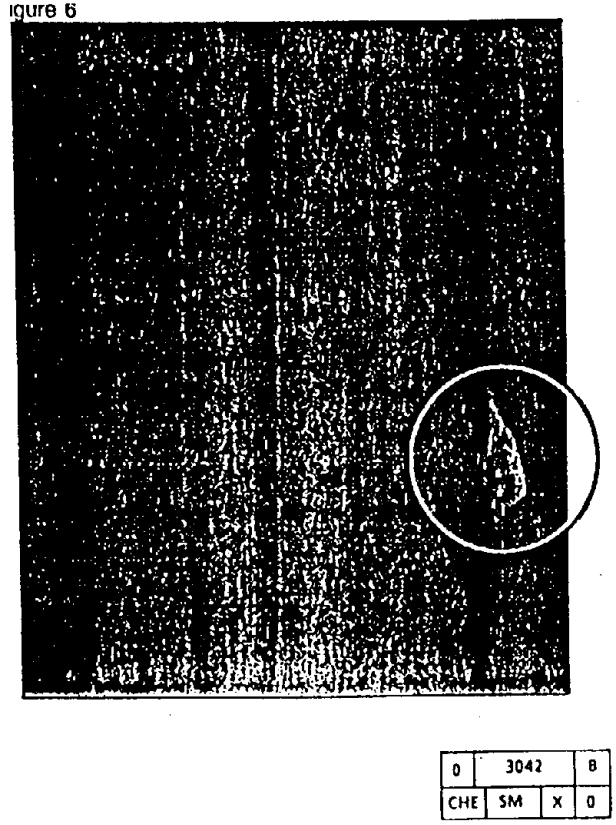


**Рис. 6. Водяные знаки фоторецептора**

## ПРОПУСКИ ИЗ-ЗА ПРОБОЯ СКОРОТРОНА

**ПРИЗНАК**: Случайные пропуски поперек направления подачи.

**ВОЗМОЖНАЯ ПРИЧИНА**: Потеря заряда фоторецептором из-за случайного высоковольтного пробоя или из-за ненадежного электрического соединения в контактах копи-картриджа.

**МЕРЫ ПО УСТРАНЕНИЮ**: Произведите чистку контакта скоротрона на копи-картридже и поджатый пружиной контакт, являющийся его ответной частью. Если неисправность сохраняется, замените копи-картридж (PL 4.1) и выполните процедуру "GP2. Гарантийная стратегия для копи-картриджа".

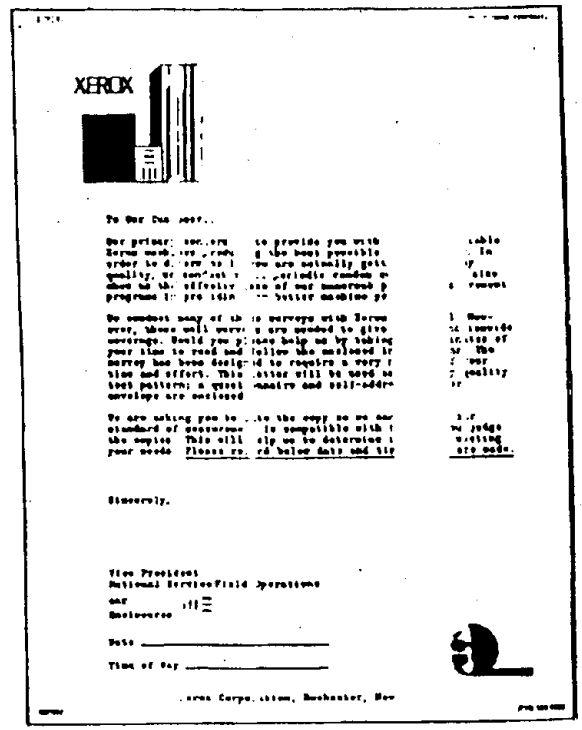


| | | |
|---|---|---|
| | 3043 | A |
| CHE | SM3 | M |

**Рис. 7. Пропуски из-за пробоя скоротрона**

## ПРОЖИЛКИ

**ПРИЗНАК**: Светлые неровные полосы или узкие пропуски на копии, почти параллельные направлению подачи.

**ВОЗМОЖНАЯ ПРИЧИНА**: Дефект копи-картриджа.

**МЕРЫ ПО УСТРАНЕНИЮ**: Замените копи-картридж (PL 4.1) и выполните процедуру "GP2. Гарантийная стратегия для копи-картриджа".

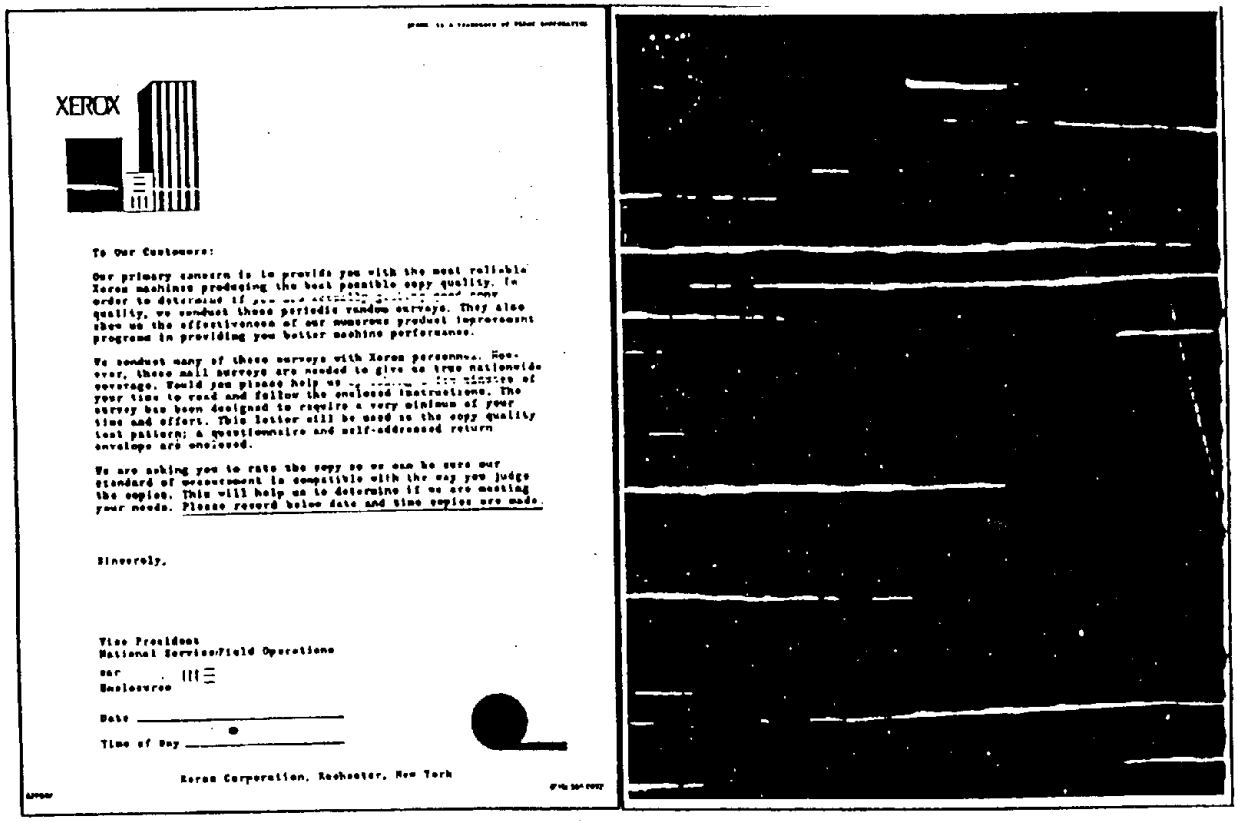


| | 3039 | B |
|---|---|---|
| CHE | $M3 | X | |

**Рис. 8. Прожилки**

## ПОМАРКИ НА ВТОРОЙ СТОРОНЕ КОПИИ

**ПРИЗНАК**: Помарки на передней кромке или вблизи нее на второй стороне двусторонней копии.

**ВОЗМОЖНАЯ ПРИЧИНА**: Трение, создаваемое роликами подачи на верхнем листе бумаги в лотке, может привести к переходу тонера на нижний лист. Это чаще всего случается тогда, когда под ролики подачи попадает изображение с высокой плотностью.

**МЕРЫ ПО УСТРАНЕНИЮ**: Данный дефект можно свести к минимуму путем проведения следующих организационно-технических мероприятий:

1. Проследите за тем, чтобы плотность сплошного изображения находилась в пределах нормы. Для обеспечения необходимой плотности пользуйтесь процедурами повышения или понижения концентрации тонера.

2. Проследите за тем, чтобы температура фьюзера находилась в пределах нормы. (ADJ 10.1. Температура фьюзера).

3. Объясните заказчику, что при выполнении работ, ограничивающихся изготовлением одного или нескольких комплектов одной двусторонней копии, необходимо определить, какой из двух односторонних оригиналов светлее или, другими словами, имеют меньшую плотность изображения. Этот оригинал нужно копировать первым.

4. Объясните заказчику, что при всех других видах двусторонних копировальных работ на аппаратах с двухлотковым модулем, лучше пользоваться лотком 3. Пусть заказчик после того, как сделаны копии на одну сторону, вынет копии из приемного лотка так, как они там ориентированы (ИЗОБРАЖЕНИЕМ ВВЕРХ), и положит их снова в лоток 3 для копирования на другую сторону.

5. Если заказчик настаивает на использовании обходного лотка для двустороннего копирования, установите модификацию 19. Это программное обеспечение увеличивает временное окно для изготовления первой копии и таким образом снижает возможность возникновения помарок.

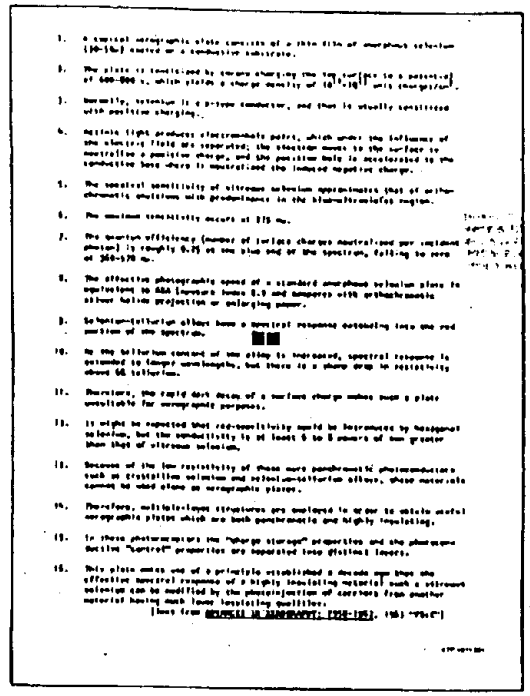

| | 3049 | A |
|---|---|---|
| CHE | SM3 | M |

**Рис. 9. Помарки на второй стороне**

## ПОЛОСА НЕРАВНОМЕРНОЙ ПЛОТНОСТИ/ФОНА

**ПРИЗНАКИ**: Данная неисправность может иметь следующие признаки

1. Темная полоса поперек направления подачи, на расстоянии примерно 130 мм от передней кромки при выполнении серого напыления (см. рис.11).

2. Темная полоса поперек направления подачи на расстоянии примерно 130 мм от передней кромки, с более светлыми полосами по обе стороны от нее (не показано). Этот дефект можно наблюдать на копиях, имеющих сплошное изображение на указанном участке.

3. Темная полоса поперек направления подачи на расстоянии примерно 130 мм от передней кромки при выполнении светлого напыления (не показано).

**ВОЗМОЖНАЯ ПРИЧИНА**: Перегрев фоторецептора в режиме ожидания.

**МЕРЫ ПО УСТРАНЕНИЮ**: Убедитесь в том, что установлена модификация 6, 14 или 19. Замените копи-картридж (PL 4.1) и выполните процедуру "GP2. Гарантийная стратегия для копи-картриджа". После этого выполните регулировку "ADJ 9.5. Время до смены положения фоторецептора". (При выполнении регулировки СОКРАТИТЕ промежуток времени от конца цикла копирования до смены положения фоторецептора.)

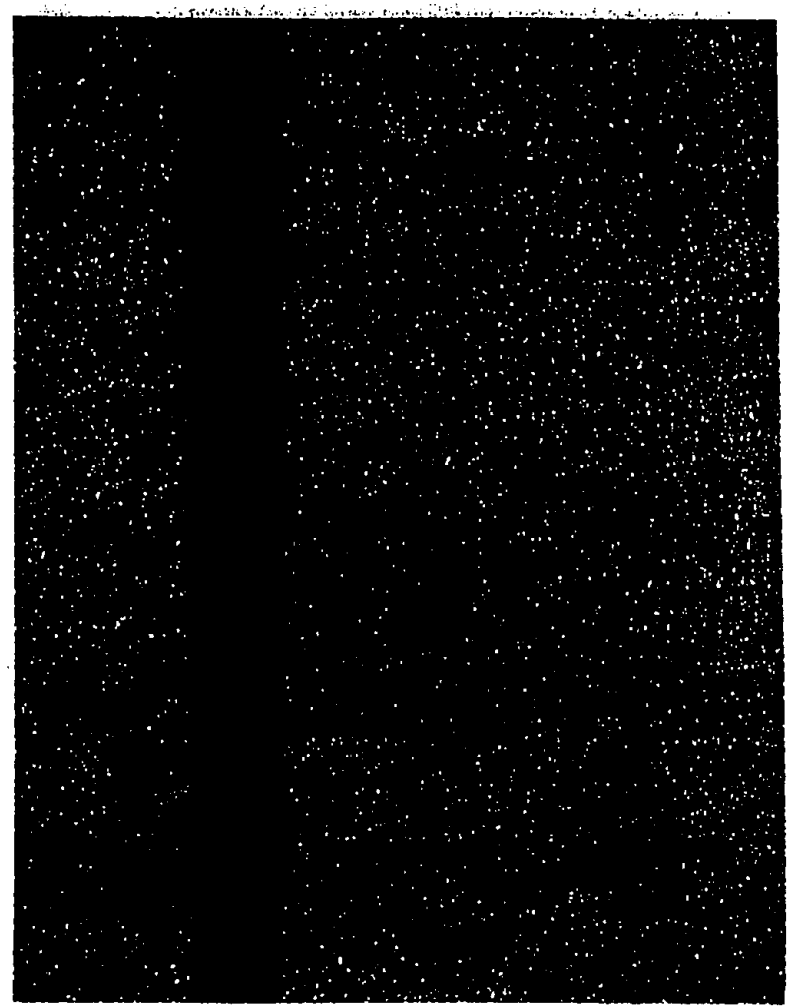

| | 3058 | A |
|---|---|---|
| CHE | SM 3 | M |

Рис. 11. Неравномерная плотность

## ПОЛОСЫ ОТ РАКЕЛЯ

**ПРИЗНАК**: Светлые и/или темные полосы в направлении подачи, обычно возникающие при длительных копировальных работах.

**ВОЗМОЖНАЯ ПРИЧИНА**: Неисправность ракеля.

**МЕРЫ ПО УСТРАНЕНИЮ**: Замените копи-картридж (PL 4.1) и выполните процедуру "GP2. Гарантийная стратегия для копи-картриджа".




| | 3089 | A |
|---|---|---|
| CHE | SM3 | X | |

**Рис. 12. Пропуски при неисправности ракеля.**

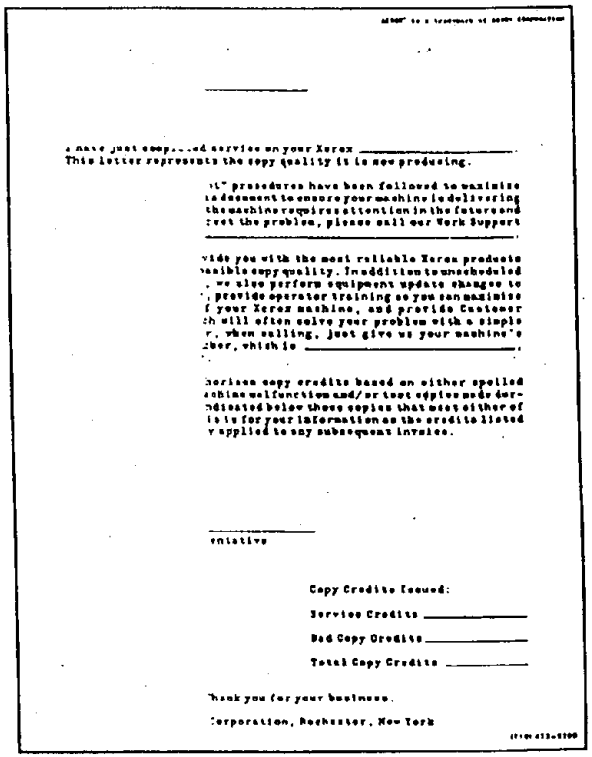

Copy Credits Issued:

Service Credits _____

Bad Copy Credits _____

Total Copy Credits _____

| | 3091 | A |
|---|---|---|
| CHE | SM3 | X | |

**Рис. 13. Пропуски при неисправности ракеля.**

## ПРОПУСКИ ИЗ-ЗА ПРОБОЯ, СВЯЗАННОГО С СЕТКОЙ

**ПРИЗНАК**: Пропуски по всей или по части копии. Частичные пропуски поперек направления подачи на бумаге формата 8,5x11 дюймов с подачей длинной кромкой вперед.

**ВОЗМОЖНАЯ ПРИЧИНА**: Загрязнение сетки скоротрона приводит к пробою от скоротрона заряда.

**МЕРЫ ПО УСТРАНЕНИЮ**: Замените копи-картридж (PL 4.1) и выполните процедуру "GP2. Гарантийная стратегия для копи-картриджа".

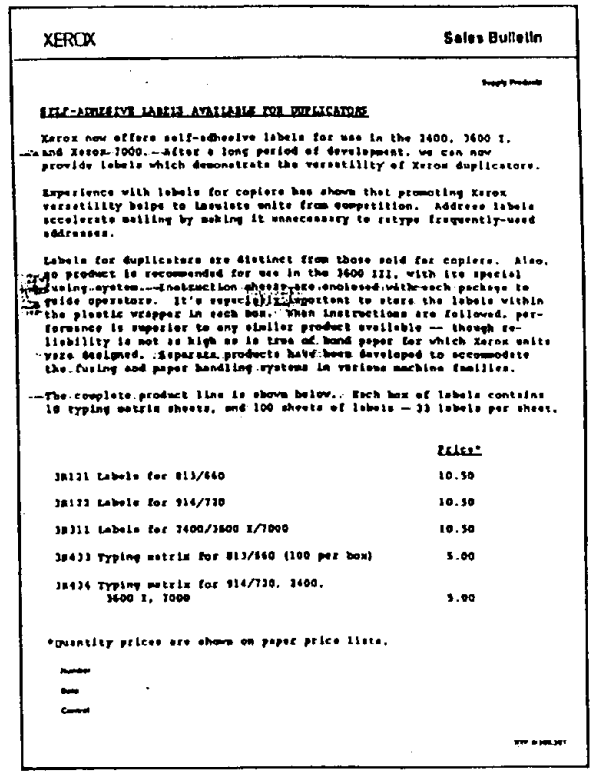
XEROX Sales Bulletin

SELF-ADHESIVE LABELS AVAILABLE FOR DUPLICATORS

Xerox now offers self-adhesive labels for use in the 3400, 3600 I, and Xerox 7000. After a long period of development, we can now provide labels which demonstrate the versatility of Xerox duplicators.

Experience with labels for copiers has shown that promoting Xerox versatility helps to insulate units from competition. Address labels accelerate mailing by making it unnecessary to retype frequently-used addresses.

Labels for duplicators are distinct from those sold for copiers. Also, no product is recommended for use in the 3600 III, with its special fusing system. Instruction sheets are enclosed with each package to guide operators. It's especially important to store the labels within the plastic wrapper in each box. When instructions are followed, performance is superior to any similar product available — though reliability is not as high as is true of bond paper for which Xerox units were designed. Separate products have been developed to accommodate the fusing and paper handling systems in various machine families.

The complete product line is shown below. Each box of labels contains 10 typing matrix sheets, and 100 sheets of labels — 33 labels per sheet.

| | Price* |
|---|---|
| 3R121 Labels for 813/660 | 10.50 |
| 3R122 Labels for 914/730 | 10.50 |
| 3R311 Labels for 3400/3600 I/7000 | 10.50 |
| 3R433 Typing matrix for 813/660 (100 per box) | 5.00 |
| 3R434 Typing matrix for 914/730, 3400, 3600 I, 7000 | 5.00 |

*Quantity prices are shown on paper price lists.

Number
Date
Content

| | 3090 | A |
|---|---|---|
| CHE | SM3 | X | |

**Рис. 14. Пропуски из-за пробоя, связанного с сеткой**

## ПРОПУСКИ ОТ ОКИСЛОВ АЗОТА (NOX)

**ПРИЗНАК**: Пропуски поперек направления подачи. Буквы в строках на копии могут быть неполными или различаться по плотности. Пропуски могут иметь вид полос поперек направления подачи, без четких границ.

**ВОЗМОЖНАЯ ПРИЧИНА**: Отложения окислов азота на проволоке скоротрона

**МЕРЫ ПО УСТРАНЕНИЮ**: Замените копи-картридж (PL 4.1) и выполните процедуру "GP2. Гарантийная стратегия для копи-картриджа".

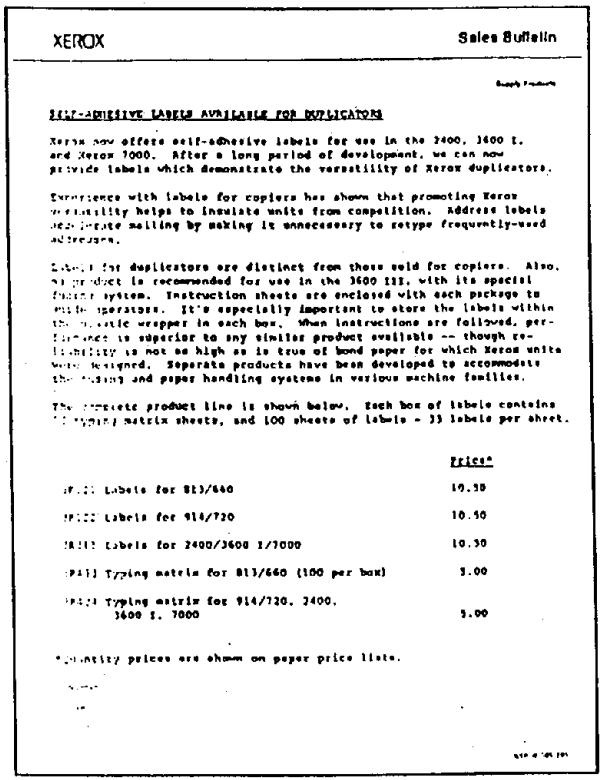

XEROX Sales Bulletin

SELF-ADHESIVE LABELS AVAILABLE FOR DUPLICATORS

Xerox now offers self-adhesive labels for use in the 2400, 3600 I, and Xerox 7000. After a long period of development, we can now provide labels which demonstrate the versatility of Xerox duplicators.

Experience with labels for copiers has shown that promoting Xerox versatility helps to insulate units from competition. Address labels also facilitate mailing by making it unnecessary to retype frequently-used addresses.

Labels for duplicators are distinct from those sold for copiers. Also, no product is recommended for use in the 3600 III, with its special feeder system. Instruction sheets are enclosed with each package to guide operators. It's especially important to store the labels within the plastic wrapper in each box. When instructions are followed, performance is superior to any similar product available -- though reliability is not as high as is true of bond paper for which Xerox units were designed. Separate products have been developed to accommodate the fusing and paper handling systems in various machine families.

The complete product line is shown below. Each box of labels contains [illegible] typing matrix sheets, and 100 sheets of labels - 33 labels per sheet.

| | Price* |
|---|---|
| [illegible] Labels for 813/660 | 10.50 |
| [illegible] Labels for 914/720 | 10.50 |
| [illegible] Labels for 2400/3600 I/7000 | 10.50 |
| [illegible] Typing matrix for 813/660 (100 per box) | 5.00 |
| [illegible] Typing matrix for 914/720, 2400, 3600 I, 7000 | 5.00 |

*Quantity prices are shown on paper price lists.

| | 3092 | A |
|---|---|---|
| CHE | SM3 | X |

Рис. 15. Пропуски от окислов азота

## СЛЕДЫ ОТ ПАЛЬЦЕВ ОТДЕЛЕНИЯ

**ПРИЗНАК**: Тонкие непрерывные или прерывистые полосы вдоль направления подачи.

**ВОЗМОЖНАЯ ПРИЧИНА**: Загрязнение или повреждение пальцев отделения от нагревательного вала и/или царапины на нагревательном валу.

**МЕРЫ ПО УСТРАНЕНИЮ**: Замените по мере необходимости пальцы отделения (PL 5.2B) или нагревательный вал (PL 5.1A).




| 0 | 3104 | A |
|---|---|---|
| CHE | SM | X | 0 |

**Рис. 16. Следы от пальцев отделения**

НАИМЕНОВАНИЕ СТР.

ПРОЦЕДУРЫ РЕМОНТА

ЭЛЕКТРОПИТАНИЕ

REP 1.1. Высоковольтный источник питания..... 4-4
REP 1.2. Низковольтный источник питания..... 4-6
REP 1.3. Главная плата..... 4-8
REP 1.4. Сортер на 10 ячеек, плата степлера/ привода ячеек..... 4-11
REP 1.5. Плата состояния бумаги в лотке 1..... 4-16
REP 1.6. Трансформатор RX..... 4-19
REP 1.7. Пластина заземления..... 4-20
REP 1.8. Микросхемы ППЗУ главной платы..... 4-21
REP 1.9 Клемма заземления..... 4-22
REP 1.10 Сетевой шнур (60Гц)..... 4-23
REP 1.11. Выключатель блокировки верхнего узла..... 4-24
REP 1.12 Фильтр электрических помех..... 4-26
REP 1.13 Датчик отверстия в ремне+..... 4-27
REP 1.14 Триак фьюзера..... 4-29

ГЛАВНЫЙ ПРИВОД

REP 4.1 Двигатель привода пути прохождения бумаги (5028/18/16)..... 4-30
REP 4.2 Шестерня привода пути прохождения бумаги (5028/18/16)..... 4-32
REP 4.3. Паразитная шестерня привода пути прохождения бумаги (5028/18/16)..... 4-33
REP 4.4. Ремень привода пути прохождения бумаги (5028/18/16)..... 4-34
REP 4.5. Двигатель привода блока ксерографии (5028/18/16)..... 4-35
REP 4.6. Ремень двигателя привода блока ксерографии (5028/18/16)..... 4-41
REP 4.7. Натяжные ролики в пути прохождения бумаги (5028/18/16)..... 4-44
REP 4.8. Качающийся рычаг натяжного ролика на приводном двигателеблока ксерографии (5028/18/16)..... 4-45
REP 4.9. Торсионная пружина на двигателе привода блока ксерографии(5028/18/16)..... 4-50
REP 4.10. Натяжные ролики на двигателе привода блока ксерографии (5028/18/16)..... 4-53
REP 4.11. Узел натяжных роликов на двигателе привода блока ксерографии (5028/18/16)..... 4-55

НАИМЕНОВАНИЕ СТР.

REP 4.12. Двигатель главного привода (5328).... 4-57
REP 4.13. Ремень главного привода (5328)..... 4-62
REP 4.14. Качающийся рычаг натяжного ролика на двигателе главного привода (5328)... 4-64
REP 4.15. Торсионная пружина на двигателе главного привода (5328)..... 4-67
REP 4.16. Ремень привода копи-картриджа (5328)..... 4-69
REP 4.17. Натяжные ролики на двигателе главного привода (5328)..... 4-70
REP 4.18. Узел натяжных роликов на двигателе главного привода (5328)..... 4-72

ADF

REP 5.1 Узел ремня оригинала..... 4-74
REP 5.2. Ремень оригинала..... 4-75
REP 5.3. Ремень привода ремня оригинала..... 4-76
REP 5.4. Блок привода предварительной подачи (5028/18/16)..... 4-77
REP 5.5. Тормозной узел ADF (5028/18/16)..... 4-80
REP 5.6. Тормозная площадка ADF (5028/18/16)..... 4-82
REP 5.7. Соленоид освобождения стопки оригиналов (5028/18/16)..... 4-86
REP 5.8. Муфта подачи ADF и ремень предварительной подачи..... 4-87
REP 5.9. Узел двигателя подачи оригиналов..... 4-89
REP 5.10. Выходной ролик ADF..... 4-90
REP 5.11. Двигатель привода ремня оригинала..... 4-91
REP 5.12. Ремень привода выходного ролика.... 4-93
REP 5.13. Пропитка ремня оригинала..... 4-94
REP 5.14. Тормозной узел ADF (5328)..... 4-95
REP 5.15. Тормозная площадка ADF (5328)..... 4-96
REP 5.16. Узел ремня предварительной подачи (5328)..... 4-98
REP 5.17. Ремень предварительной подачи (5328)..... 4-99
REP 5.18. Механическая муфта предварительной подачи оригинала (5328)..... 4-101
REP 5.19. Датчик подачи оригинала..... 4-103
REP 5.20. Датчик регистрации..... 4-104

НАИМЕНОВАНИЕ СТР.

REP 5.22. Блок предварительной подачи, узел отводящего ролика (5328)..... 4-106
REP 5.23 Узел привода предварительной подачи (5328)..... 4-107
REP 5.24 Накладка направляющей ADF (5328)..... 4-110

ОПТИКА

REP 6.1 Стекло оригинала..... 4-112
REP 6.2. Лампа экспонирования..... 4-114
REP 6.3. Каретка полного хода..... 4-115
REP 6.4. Каретка половинного хода..... 4-118
REP 6.5. Зеркала 2 и 3..... 4-121
REP 6.6. Зеркало 4..... 4-122
REP 6.7. Зеркало 5..... 4-123
REP 6.8. Зеркало 6..... 4-124
REP 6.9. Лампа предзаряда..... 4-125
REP 6.10. Предохранитель перегрева оптической системы..... 4-126
REP 6.11. Двигатель привода объектива (уменьшение/увеличение)..... 4-128
REP 6.12. Ремень (передний) привода каретки половинного хода..... 4-130
REP 6.13. Ремень (задний) привода каретки половинного хода..... 4-132

ПОДАЧА БУМАГИ И РЕГИСТРАЦИЯ

REP 8.1. Податчик бумаги..... 4-134
REP 8.2. Муфта подачи бумаги..... 4-135
REP 8.3. Узел муфты регистрации..... 4-139
REP 8.4. Соленоид регистрации..... 4-140
REP 8.5. Выключатель регистрации..... 4-141
REP 8.6. Ось ведущих роликов в сборе..... 4-142
REP 8.7. Ролики регистрации..... 4-143
REP 8.8. Головка подачи двухлоткового модуля.. 4-144
REP 8.9 Муфта подачи из лотка 2..... 4-145
REP 8.10. Муфта подачи из лотка 3..... 4-146
REP 8.11. Ось роликов подачи из лотка 2..... 4-147
REP 8.12. Ось роликов подачи из лотка 3..... 4-148
REP 8.13. Соленоид лотка 2..... 4-149
REP 8.14. Соленоид лотка 3..... 4-150
REP 8.15. Опора качающейся шестерни..... 4-151
REP 8.16. Узел верхнего качающегося рычага... 4-152
REP 8.17 Узел выдвижной секции двухлоткового модуля..... 4-153
REP 8.18. Муфта отводящего механизма..... 4-155

# 4. ПРОЦЕДУРЫ РЕМОНТА/РЕГУЛИРОВКИ


| НАИМЕНОВАНИЕ | СТР. |
|---|---|
| REP 8.19. Механизм обходного лотка (5028/18/16) | 4-156 |
| REP 8.20. Несущая платформа механизма обходного лотка (5028/18/16) | 4-158 |
| REP 8.21. Выключатель предварительной подачи в обходном лотке (5028/18/16) | 4-160 |
| REP 8.22. Отводящий механизм в обходном лотке (5028/18/16) | 4-162 |
| REP 8.23. О-образное кольцо в обходном лотке (5028/18/16) | 4-164 |
| REP 8.24. Тормозная площадка в обходном лотке (5028/18/16) | 4-166 |
| REP 8.25. Шлейфовая площадка в кассете | 4-167 |
| REP 8.26. Тормозная площадка в кассете | 4-168 |
| REP 8.27. Узел прижимного колеса | 4-169 |
| REP 8.28. Накладка тормозной площадки в обходном лотке (5028/18/16) | 4-170 |
| REP 8.29 Подъемная стропка | 4-172 |
| REP 8.30. Узел подталкивающих роликов в обходном лотке (5028/18/16) | 4-173 |
| REP 8.31. Узел ролика подачи в обходном лотке (5328) | 4-174 |
| REP 8.32. Механизм обходного лотка (5328) | 4-175 |
| REP 8.33. Несущая платформа механизма обходного лотка (5328) | 4-176 |
| REP 8.34. Выключатель предварительной подачи в обходном лотке (5328) | 4-179 |
| **КСЕРОГРАФИЯ** | |
| REP 9.1. Копи-картридж | 4-180 |
| REP 9.2. Приемный узел копи-картриджа | 4-181 |
| REP 9.3. Узел коротрона переноса | 4-184 |
| REP 9.4. Корпус блока проявления | 4-185 |
| REP 9.5. Блок дозировки тонера | 4-187 |
| REP 9.6. Шестерня привода вала магнитной кисти | 4-189 |
| REP 9.7. Шестерня привода шнека проявителя или дозатора | 4-190 |
| REP 9.9. Дозатор тонера: двигатель (только на 5328), шестерня, выключатель интенсивности дозировки, магнит | 4-192 |
| REP 9.10. Двигатель дозировки тонера (5028/18/16) | 4-195 |
| REP 9.13. Датчик отсутствия тонера в картридже | 4-201 |
| REP 9.14. Соленоид счетчика копи-картриджа | 4-205 |
| REP 9.15. Осевой стержень пружины | 4-207 |
| REP 9.16. Фиксатор блока проявления | 4-208 |
| REP 9.17. Проволока коротрона переноса | 4-209 |
| REP 9.18. Пористые уплотнители | 4-210 |
| REP 9.19. Противогрязевое уплотнение | 4-211 |
| REP 9.20. Магнитные уплотнители | 4-212 |
| REP 9.21. Узел шнека-транспортера тонера | 4-213 |
| REP 9.22. Шестерня шнека | 4-214 |
| REP 9.23. Узел шнека-дозатора | 4-215 |
| REP 9.24. Узел лампы ISIL | 4-217 |
| REP 9.25. Проявитель | 4-218 |
| REP 9.26. Фиксирующие пружины | 4-220 |
| REP 9.27. Пружина шнека-дозатора | 4-221 |
| **ФЬЮЗЕР** | |
| REP 10.1. Блок фьюзера | 4-225 |
| REP 10.2. Шестерня/шкив привода фьюзера | 4-228 |
| REP 10.3. Паразитная шестерня привода фьюзера | 4-229 |
| REP 10.4. Промежуточная паразитная шестерня привода фьюзера | 4-230 |
| REP 10.5. Узел пальцев отделения от нагревательного вала | 4-231 |
| REP 10.6. Узел нагревательного вала | 4-233 |
| REP 10.7. Нагревательный стержень | 4-235 |
| REP 10.8. Шестерня нагревательного вала | 4-236 |
| REP 10.9. Узел прижимного вала | 4-237 |
| REP 10.10. Узел чистяще-смазывающей ленты фьюзера | 4-239 |
| REP 10.11 Двигатель привода ленты фьюзера | 4-241 |
| REP 10.12. Растягивающие пружины фьюзера | 4-242 |
| REP 10.13. Термистор фьюзера | 4-243 |
| REP 10.14. Выводной ролик | 4-244 |
| REP 10.15. Снимателъ статического заряда | 4-246 |
| REP 10.16. Полотно ленты фьюзера (модификация 8 и модель 5328) | 4-247 |
| **СОРТЕР** | |
| REP 11.1. Передний индексный кулачок | 4-249 |
| REP 11.2. Задний индексный кулачок | 4-250 |
| REP 11.3. Двигатель привода ячеек | 4-251 |
| REP 11.4. Узел ячеек сортера | 4-254 |
| REP 11.5. Выключатель исходного положения ячеек | 4-258 |
| REP 11.6. Устранение застреваний в степлере | 4-260 |
| REP 11.7. Чистка и смазка степлера | 4-261 |
| REP 11.8. Степлер | 4-262 |
| REP 11.9. Светозащитный щиток (5028/18/16) | 4-265 |
| REP 11.10. Светозащитный щиток (5328) | 4-266 |
| **РАМЫ И КРЫШКИ** | |
| REP 14.1. Блок NOHAD (блок защиты окружающей среды) | 4-268 |
| REP 14.2. Вытяжной вентилятор | 4-273 |
| REP 14.3. Пружины противовеса | 4-274 |
| REP 14.4. Опорный кронштейн блока NOHAD (модификация 29 и модель 5328) | 4-275 |
| REP 14.5. Передняя крышка ADF (5328) | 4-276 |
| REP 14.6. Верхняя крышка ADF (5328) | 4-277 |
| **РЕГУЛИРОВКИ** | |
| **ЭЛЕКТРИЧЕСКИЕ РЕГУЛИРОВКИ** | |
| ADJ 1.1. Инициализация NVM | 4-280 |
| ADJ 1.2. Инициализация главной платы | 4-288 |
| **ГЛАВНЫЕ ПРИВОДЫ** | |
| ADJ 4.1. Ремень привода пути прохождения бумаги (5028/18/16) | 4-295 |
| **ADF** | |
| ADJ 5.1. Ремень оригинала | 4-296 |
| ADJ 5.2. Регистрация по передней кромке в ADF | 4-298 |

| НАИМЕНОВАНИЕ | СТР. |
|---|---|
| ADJ 5.3. Регулировка высоты ADF | 4-300 |
| ADJ 5.4. Тормозная площадка ADF (5028/18/16) | 4-302 |
| ADJ 5.5. Соленоид освобождения стопки оригиналов | 4-304 |
| ADJ 5.6. Тормозной узел ADF (5028/18/16) | 4-306 |
| ADJ 5.7. Монтажные кронштейны ADF | 4-308 |
| ADJ 5.8. Пружины противовеса ADF | 4-310 |
| ADJ 5.9. Поворотная направляющая ADF | 4-311 |
| ADJ 5.10. Регулировка силы прижима отводящего ролика ADF (5028/18/16) | 4-313 |
| ADJ 5.11. Ремень привода ремня оригинала | 4-316 |
| ADJ 5.12. Скорость двигателя привода оригинала в ADF (Модификация 4 и модель 5328) | 4-318 |
| ADJ 5.13. Ремень привода подачи оригиналов в ADF | 4-320 |
| ADJ 5.14. Нижний ролик регистрации в ADF (5028/18/16) | 4-322 |
| ADJ 5.15. Давление отводящего ролика ADF (5328) | 4-326 |
| **ОПТИКА** | |
| ADJ 6.1. Каретки полного и половинного хода | 4-328 |
| ADJ 6.2. Увеличение объектива (от передней стороны к задней) (аппарат с уменьшением/ увеличением) | 4-332 |
| ADJ 6.3. Планка регистра | 4-333 |
| ADJ 6.4. Увеличение объектива (от левой кромки к правой) (для аппаратов 1:1) | 4-334 |
| ADJ 6.5. Скорость сканирования (от передней кромки к задней) (с модификацией 19) | 4-335 |
| ADJ 6.6. Разрешение | 4-336 |
| ADJ 6.7. Узел объектива | 4-338 |
| **ПОДАЧА И РЕГИСТРАЦИЯ БУМАГИ** | |
| ADJ 8.1. Регистрация бумаги по передней кромке | 4-344 |
| ADJ 8.2. Регистрация в двухлотковом модуле | 4-346 |
| ADJ 8.3. Блок активаторов | 4-347 |

| НАИМЕНОВАНИЕ | СТР. |
|---|---|
| ADJ 8.4. Давление тормозной площадки обходного лотка (5028/18/16) | 4-348 |
| ADJ 8.5. Синхронизация обходного лотка (5028/18/16) | 4-350 |
| **КСЕРОГРАФИЯ** | |
| ADJ 9.1. Экспонирование | 4-352 |
| ADJ 9.2. Интенсивность дозировки тонера (черного) | 4-353 |
| ADJ 9.3. Стирание по передней кромке | 4-353 |
| ADJ 9.4. Интенсивность дозировки тонера (цветного) | 4-354 |
| ADJ 9.5. Время до смены положения фоторецептора | 4-354 |
| ADJ 9.6. Соленоид счетчика ресурса копи-картриджа | 4-356 |
| ADJ 9.7. Стирание по задней кромке | 4-358 |
| ADJ 9.8. Стирание по боковой кромке | 4-358 |
| **ТРАНСПОРТИРОВКА КОПИЙ И ЗАКРЕПЛЕНИЕ** | |
| ADJ 10.1. Температура фьюзера | 4-359 |
| ADJ 10.2. Программа сброса счетчика ресурса ленты фьюзера | 4-361 |
| ADJ 10.3. Узел прижимной пружины фьюзера (передней и задней) | 4-363 |
| **РАМЫ И КРЫШКИ** | |
| ADJ 14.1. Кронштейн фиксатора | 4-365 |

# REP 1.1. ВЫСОКОВОЛЬТНЫЙ ИСТОЧНИК ПИТАНИЯ

**СПИСОК ЗАПАСНЫХ ЧАСТЕЙ: PL 6.5**

**ДЕМОНТАЖ**

1. Выключите аппарат и отсоедините сетевой шнур.

**ПРЕДУПРЕЖДЕНИЕ**

**Дайте остыть фьюзеру перед тем, как выполнять процедуру.**

2. Снимите следующие детали и узлы:
   a. (5028/18/16) Узел обходного лотка
   b. Узел блока проявления
   c. REP 9.1. Копи-картридж
   d. REP 10.1. Узел фьюзера
   e. REP 6.1. Узел податчика бумаги
   f. REP 1.2. Низковольтный источник питания

3. (Рис. 1): Снимите крышку источника питания.

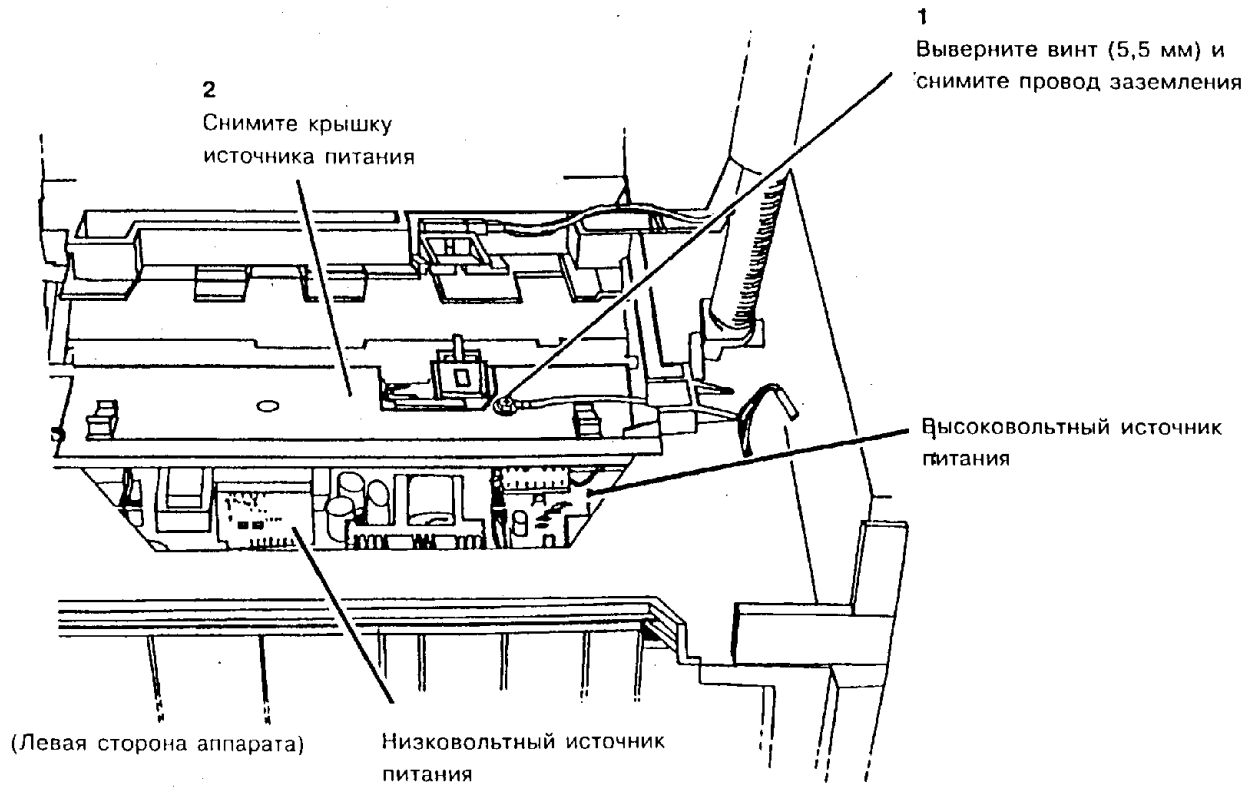


**Рис. 1. Демонтаж крышки источника питания**

(Рис. 2) Снимите высоковольтный источник питания

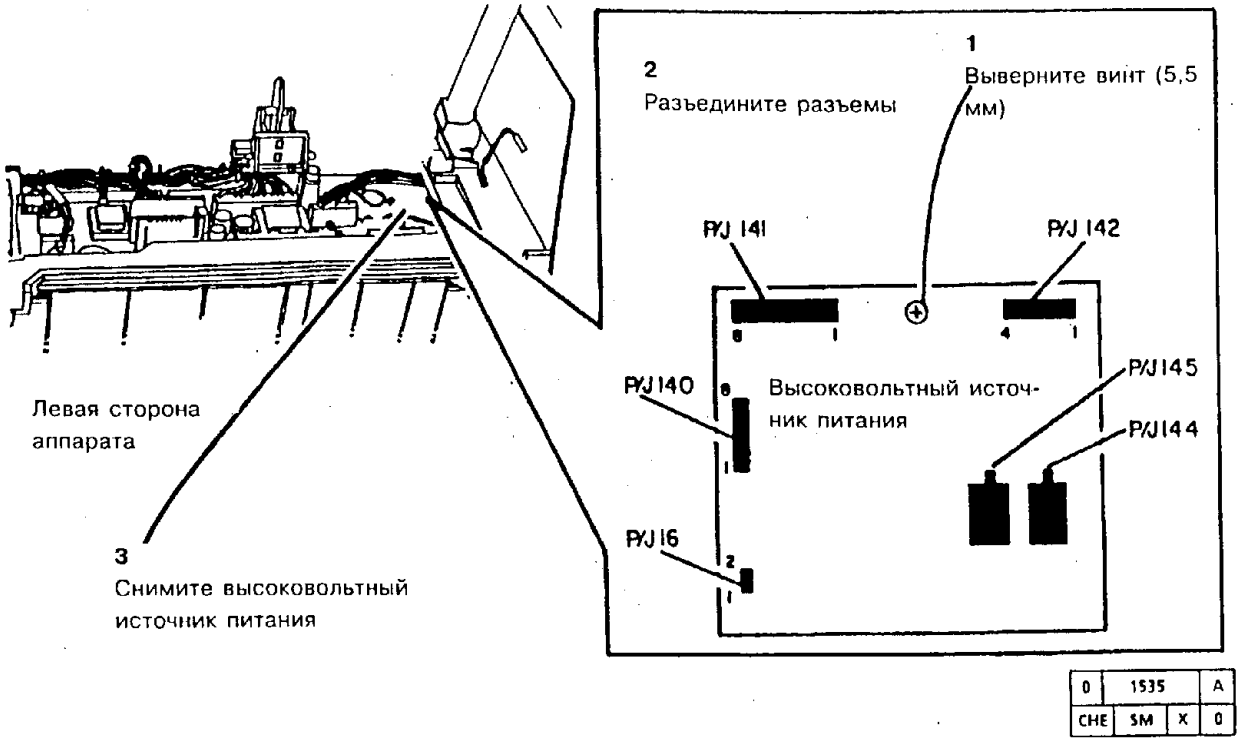


**Рисунок 2. Демонтаж высоковольтного источника питания**

## УСТАНОВКА

1. Установите высоковольтный источник питания.
2. Установите остальные детали и узлы.

*ПРИМЕЧАНИЕ: Убедитесь в том, что заземляющая клемма податчика бумаги касается конца вала приводного шкива податчика.*

*ПРИМЕЧАНИЕ: Не забудьте присоединить провод заземления к передней пружине коротрона.*

3. (5028/18/16) Выполните регулировку "ADJ 4.1. Ремень привода пути прохождения бумаги".
4. Приведите аппарат в рабочее состояние.

## REP 1.2. НИЗКОВОЛЬТНЫЙ ИСТОЧНИК ПИТАНИЯ

**СПИСОК ЗАПАСНЫХ ЧАСТЕЙ: PL 6.5**

**ДЕМОНТАЖ**

1. Выключите аппарат и отсоедините сетевой шнур.

**ПРЕДУПРЕЖДЕНИЕ**

**Дайте остыть фьюзеру, прежде чем выполнять процедуру.**

2. Снимите следующие детали и узлы:
   a. (5028/18/16) Узел обходного лотка
   b. Узел блока проявления
   c. REP 9.1. Копи-картридж
   d. REP 10.1. Узел фьюзера
   e. REP 9.3. Узел коротрона переноса
   f. REP 8.1. Податчик бумаги

3. (Рис. 1) Снимите крышку источника питания.

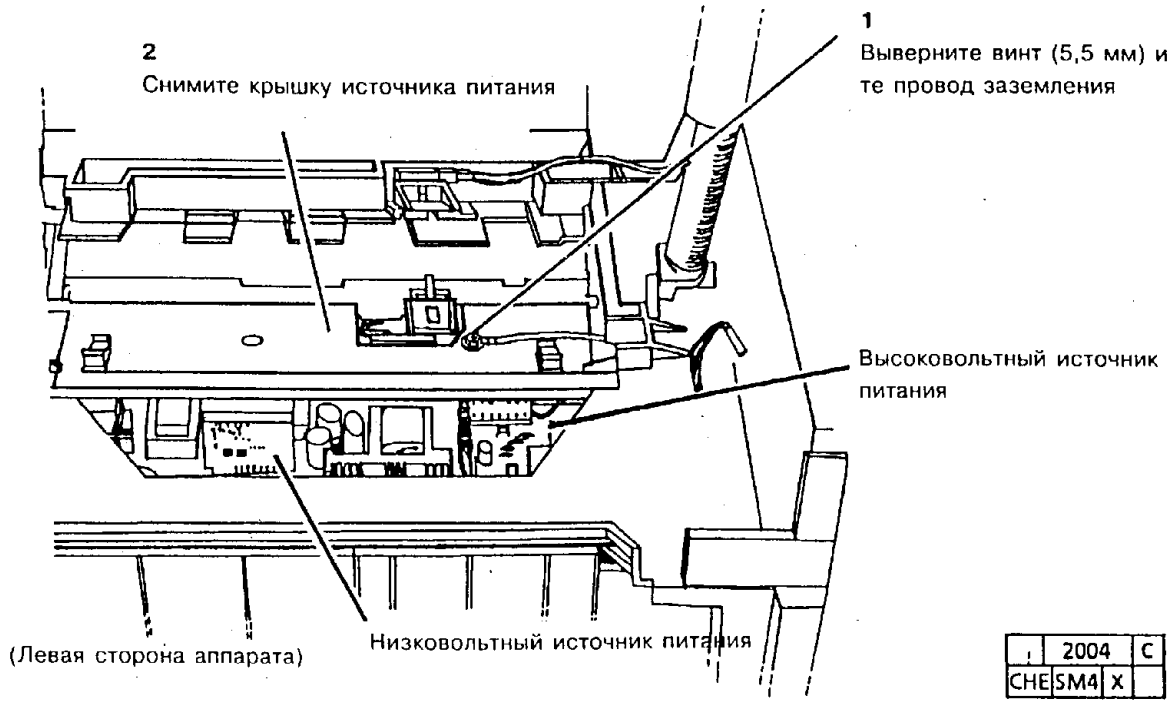


| | | |
|---|---|---|
| | 2004 | C |
| CHE | SM4 | X | |

**Рис. 1. Демонтаж крышки источника питания**

4. (Рис. 2) Снимите низковольтный источник питания.

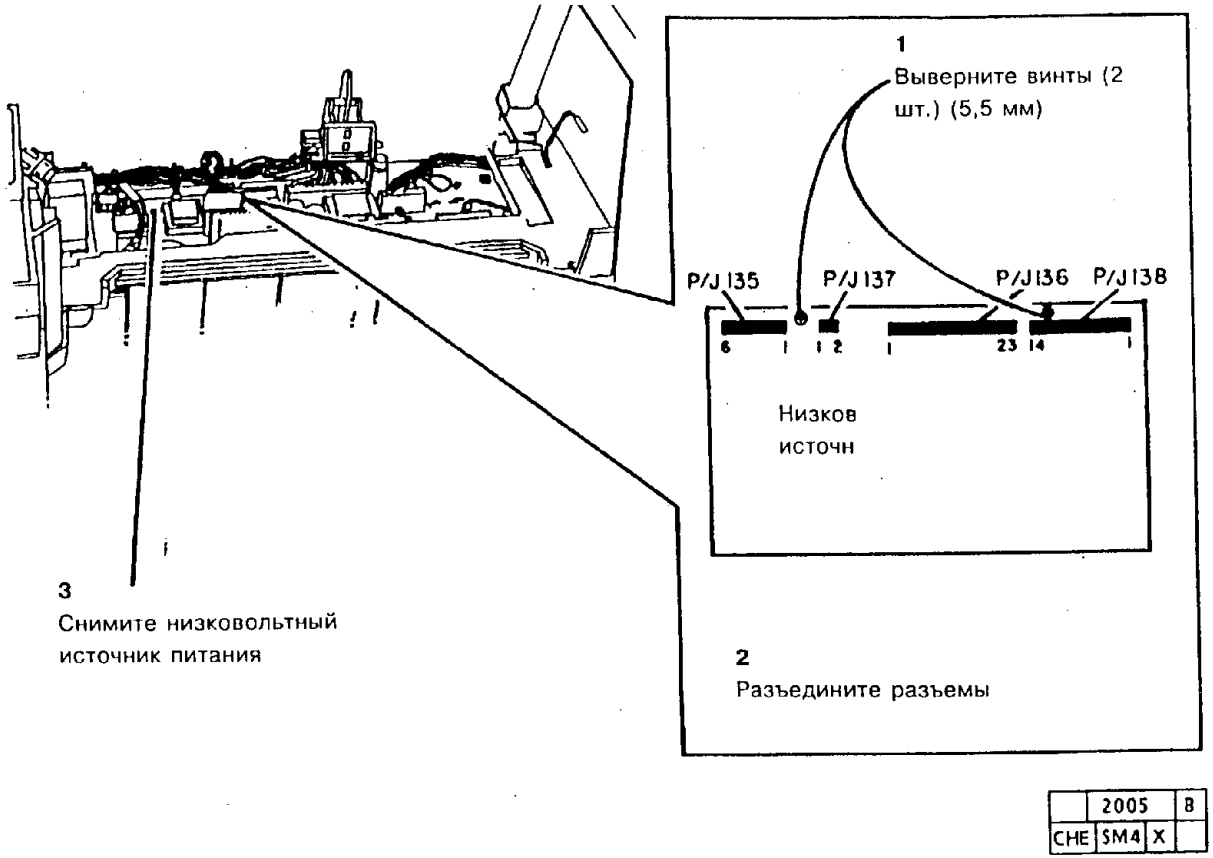


**Рисунок 2. Демонтаж низковольтного источника питания.**

## УСТАНОВКА

1. Установите низковольтный источник питания.
2. Установите остальные детали и узлы.

*ПРИМЕЧАНИЕ: Убедитесь в том, что заземляющая клемма податчика бумаги касается конца вала приводного шкива податчика.*

*ПРИМЕЧАНИЕ: Не забудьте присоединить провод заземления к передней пружине коротрона.*

3. (5028/18/16) Выполните регулировку "ADJ 4.1. Ремень привода пути прохождения бумаги".
4. Приведите аппарат в рабочее состояние.

## REP 1.3. ГЛАВНАЯ ПЛАТА

### СПИСОК ЗАПАСНЫХ ЧАСТЕЙ PL 6.1

### ДЕМОНТАЖ

*ПРИМЕЧАНИЕ: Данная процедура относится к аппаратам как **имеющим модификацию 26**, так и не имеющим ее.*

**ВНИМАНИЕ**

*Главная плата может выйти из строя под действием электростатического разряда. Во избежание этого соблюдайте все процедуры ESD.*

1. Перейдите к RAP: "OF 1.9. Цепи заземления аппарата" и проверьте отсутствие обрывов в цепях заземления.
2. Переведите аппарат в диагностический режим.
3. Введите число **10** и нажмите на клавишу **"Start"** (Пуск).
4. Введите число **65** и нажмите на клавишу **"Start"** (Пуск).

*ПРИМЕЧАНИЕ: При выполнении следующего шага значение счетчика ресурса ленты фьюзера может быть равным числу от 0 до 79. Чем ближе это число к 79, тем меньше остаточный ресурс ленты фьюзера.*

5. Если на пульте управления отображается значение счетчика ресурса ленты фьюзера, то запишите его для использования при регулировке "ADJ 1.2. Инициализация главной платы" или при регулировке "ADJ 1.1. Инициализация NVM".
6. Нажмите клавишу **C/CM.**
7. Если число на счетчике ленты фьюзера (10-65) отсутствует, то выполните следующее:
   a. **(С модификацией 8)** Замените узел ленты фьюзера согласно процедуре: "REP 10.16. Узел ленты фьюзера (модификация 8)".
   b. **(Без модификации 8)** Замените узел ленты фьюзера согласно процедуре: "REP 10.10. Узел ленты фьюзера.
   c. Выполните регулировку "ADJ 10.2. Программа сброса счетчика ресурса ленты фьюзера" и занесите новое значение счетчика ресурса ленты в журнал технического обслуживания.
8. Сверьте максимально возможное количество значений параметров регулировок, хранящихся в NVM, с записями в журнале технического обслуживания. Если какие-то из значений отсутствуют в журнале, то занесите в него текущее значение из NVM.
9. Выключите аппарат и отсоедините сетевой шнур.
10. Снимите следующие детали и узлы:
    a. (5028/18/16) Обходной лоток
    b. Узел блока проявления
    c. Копи-картридж согласно процедуре REP 9.1.
11. Откройте аппарат.
12. Снимите нижнюю переднюю крышку.
13. **(Без модификации 26)** Снимите главную плату (рис. 1).

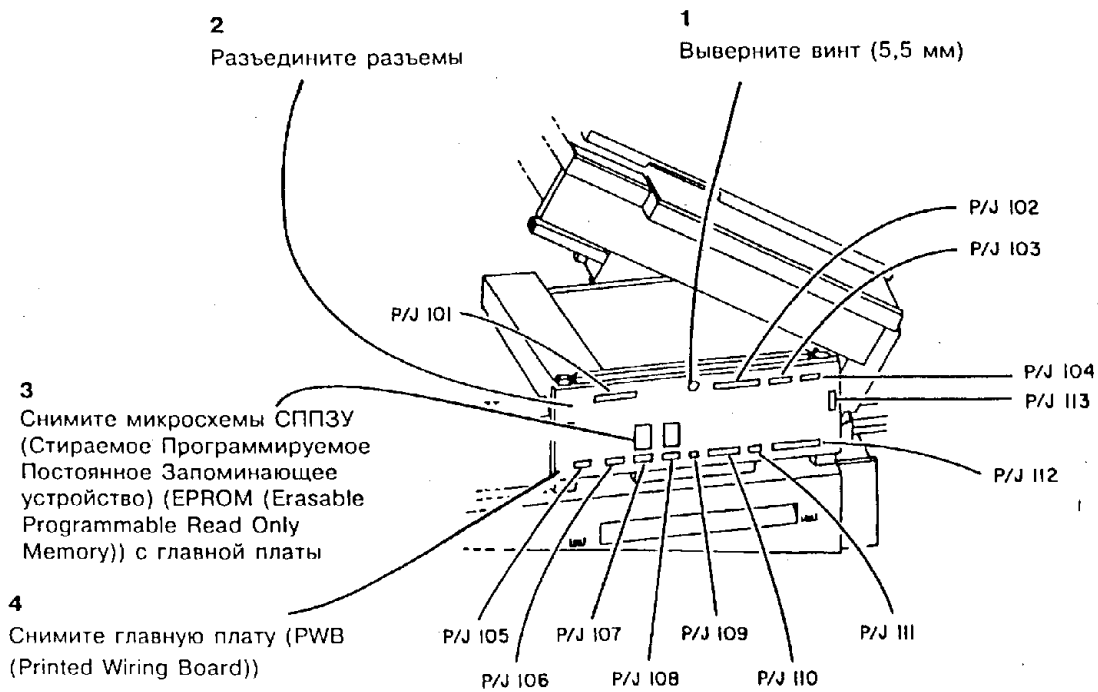


| | 2008 | A |
|---|---|---|
| CHE | SD | M | |

**Рис. 1. Демонтаж главной платы (без модификации 26)**

4. **(С модификацией 26)** Снимите главную плату(Рис. 2).

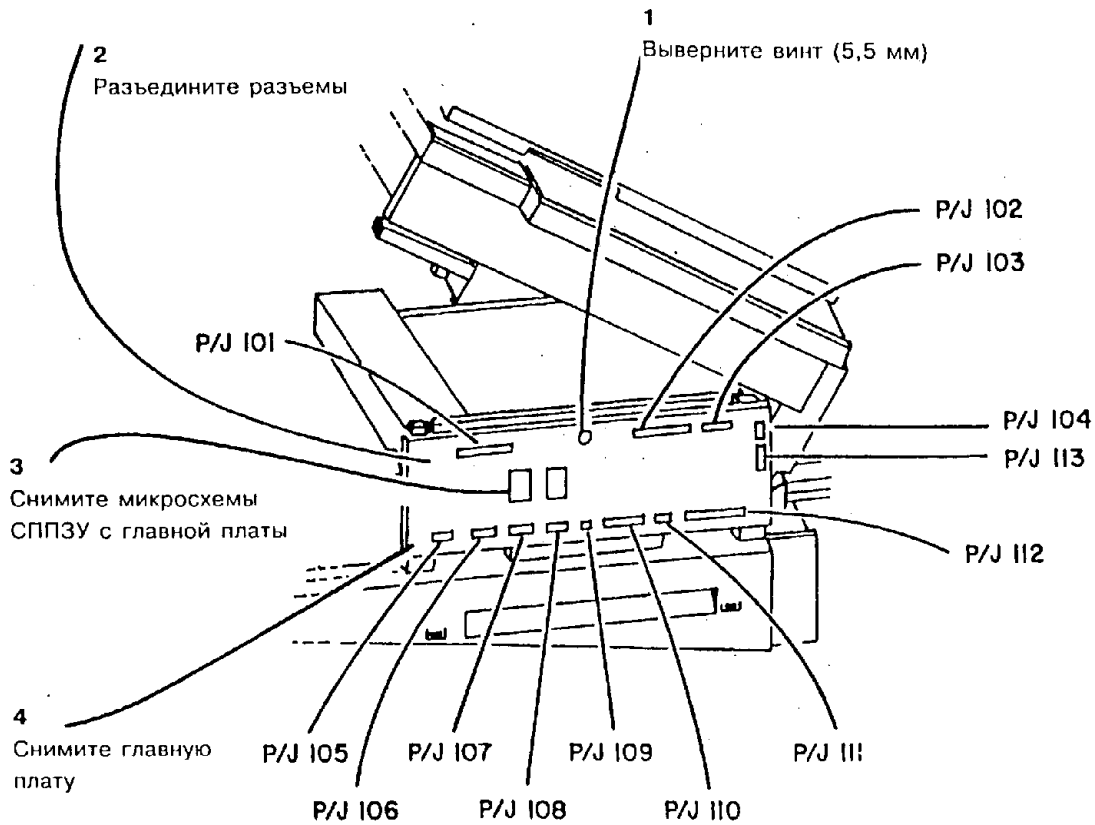


| | | |
|---|---|---|
| 0 | 1521 | A |
| CHE | SM | X | 0 |

**Рис. 2. Демонтаж главной платы (с модификацией 26)**

## УСТАНОВКА

**ВНИМАНИЕ**

*При установке главной платы проследите за правильностью соединения разъемов. Ошибка в соединении разъемов может привести к выходу из строя оптики при включении питания.*

1. Установите новую главную плату.
2. Поставьте на место микросхемы ППЗУ главной платы.
3. Присоедините разъемы.
4. Присоедините сетевой шнур.
5. Переведите аппарат в диагностический режим.
6. Если на пульт управления выводится буквенный код "LL", то выполните регулировку "ADJ 1.2. Инициализация NVM".
7. Если на дисплее пульта управления появляется уровень изменения программного обеспечения, выполните регулировку "ADJ 1.2 Инициализация главной платы".
8. Вручную задайте нестандартные базовые значения, указанные в журнале технического обслуживания, включая опционные значения, задаваемые пользователем.

## REP 1.4. СОРТЕР НА 10 ЯЧЕЕК, ПЛАТА СТЕПЛЕРА/ПРИВОДА ЯЧЕЕК

### СПИСОК ЗАПАСНЫХ ЧАСТЕЙ: PL 9.2

### ДЕМОНТАЖ

1. Выключите аппарат и отсоедините шнур сетевого питания.
2. Разъедините разъем P/J 402, расположенный с левой стороны аппарата.
3. Раскройте аппарат.

**ВНИМАНИЕ**

*Главная плата может выйти из строя под действием электростатического разряда. Во избежание этого соблюдайте все процедуры ESD.*

4. Выдвиньте сортер и снимите его для выполнения обслуживания.

*ПРИМЕЧАНИЕ: На следующем шаге вручную проворачивайте передний и задний кулачки против часовой стрелки до тех пор, пока зубцы ячейки не войдут в пазы кулачка. Поверните кулачки немного по часовой стрелке до тех пор, пока зубцы ячейки не выйдут из пазов кулачка. Поверните ячейку вверх. Повторите то же самое для всех ячеек.*

5. (Рис. 1): (5028/18/16 без степлера) Поднимите ячейки вверх в сторону от основания сортера.

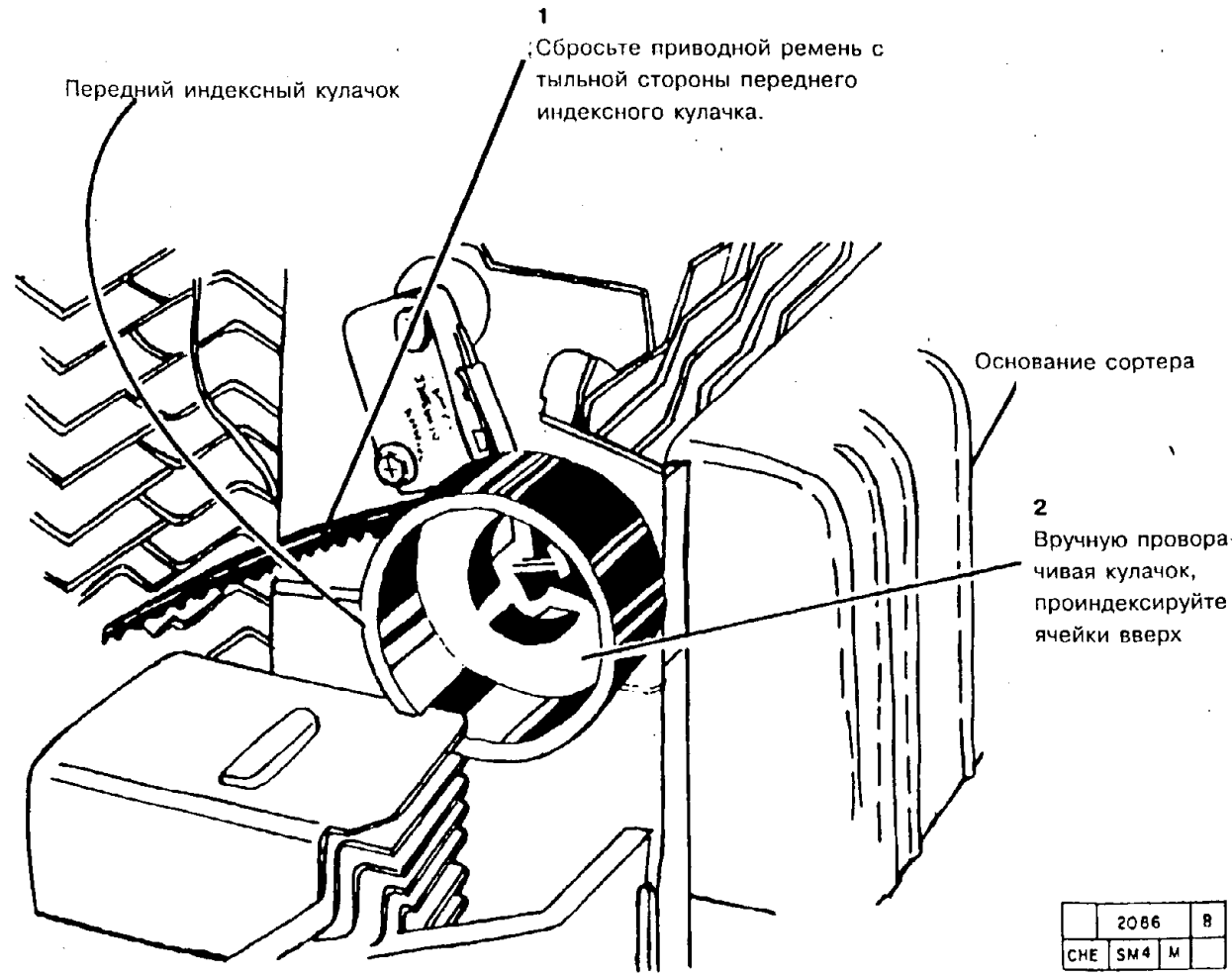


**Рис. 1. (5028/18/16 без степлера) Отведение ячеек вверх в сторону от основания аппарата.**

6. (Рис. 2) (5028/18/16 без степлера). Снимите плату привода ячеек.

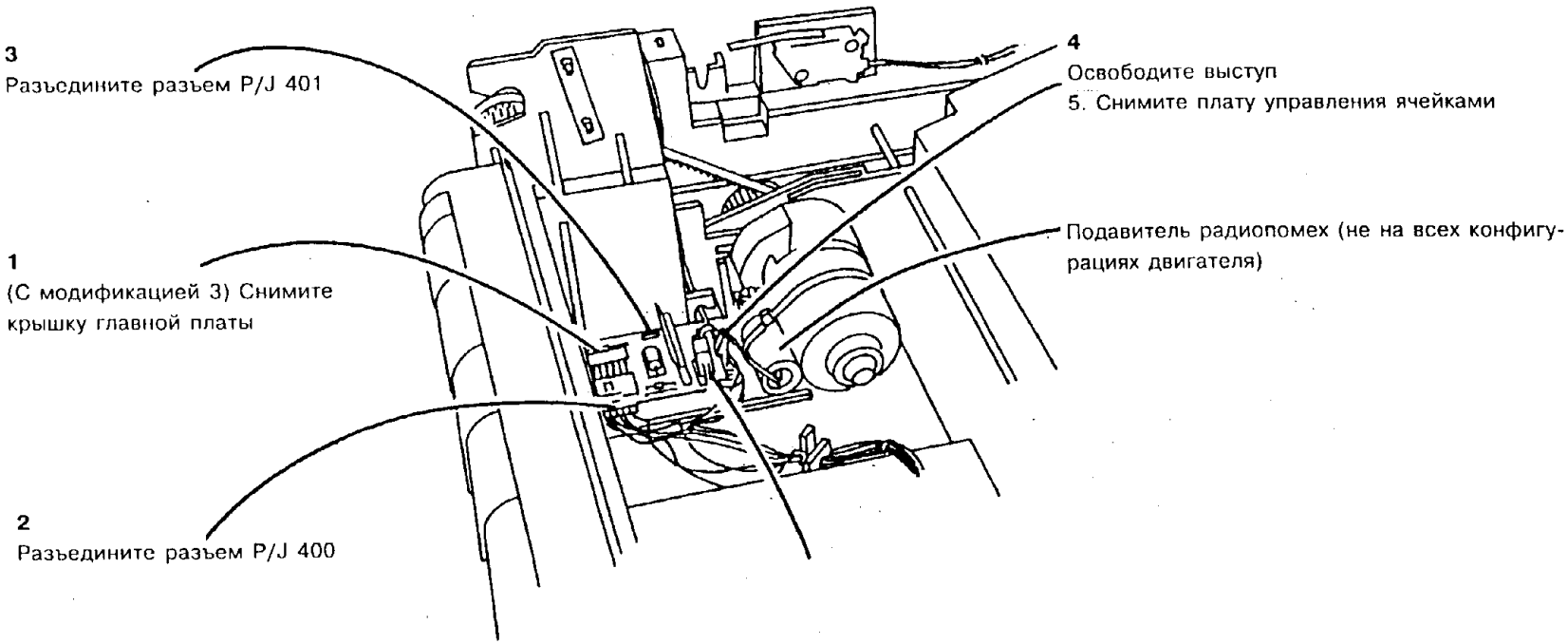


| | | | |
|---|---|---|---|
| 0 | 2320 | | A |
| CHE | SMO4 | X | 0 |

**Рис. 2. (5028/18/16 без степлера) Демонтаж платы привода ячеек**

7. (Рис. 3): (5328) Снимите нижнюю крышку.

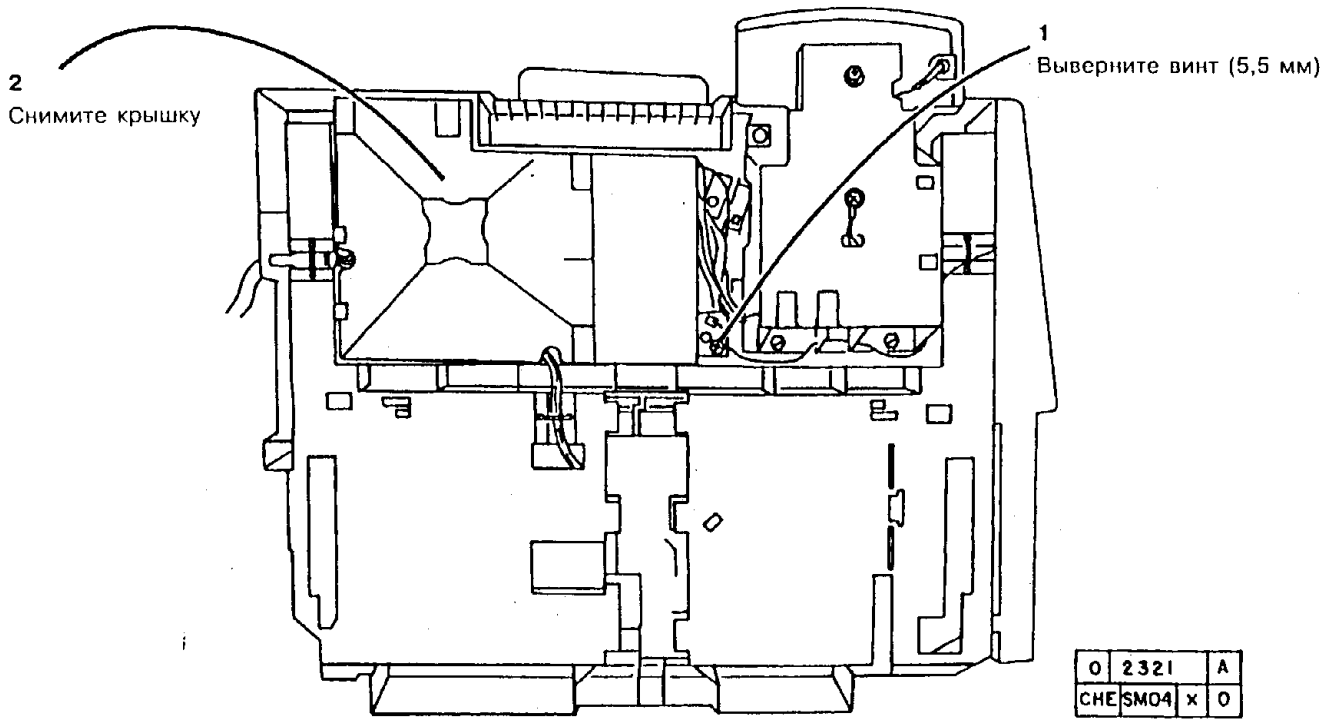


**Рис. 3. (5328) Демонтаж нижней крышки**

8. (Рис. 4): (5328 без степлера) Снимите плату привода ячеек.

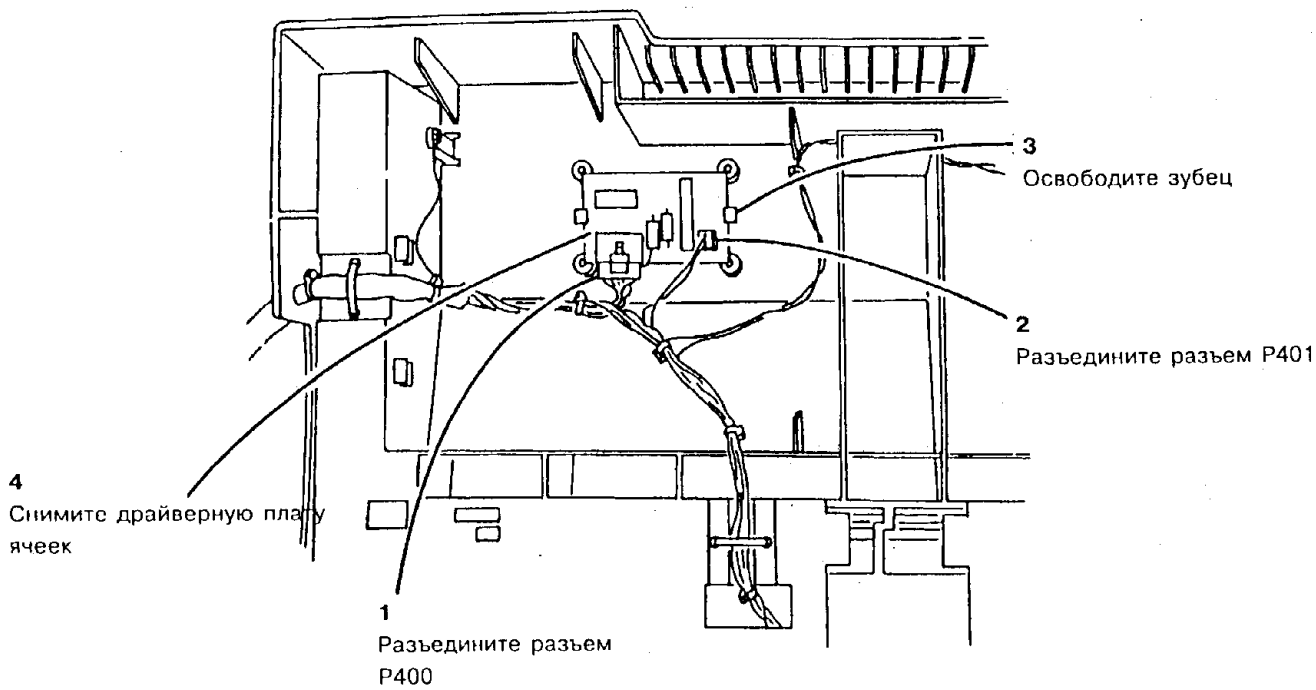


| | | | |
|---|---|---|---|
| 0 | 2322 | | A |
| CHE | SMO4 | X | 0 |

**Рис. 4 (5328 без степлера) Демонтаж платы привода ячеек**

9. (Рис. 5): (5328 со степлером) Снимите плату привода ячеек.

## УСТАНОВКА

1. Установите новую плату привода ячеек или плату степлера/привода ячеек.
2. Установите остальные детали и узлы.
3. Приведите аппарат в рабочее состояние.

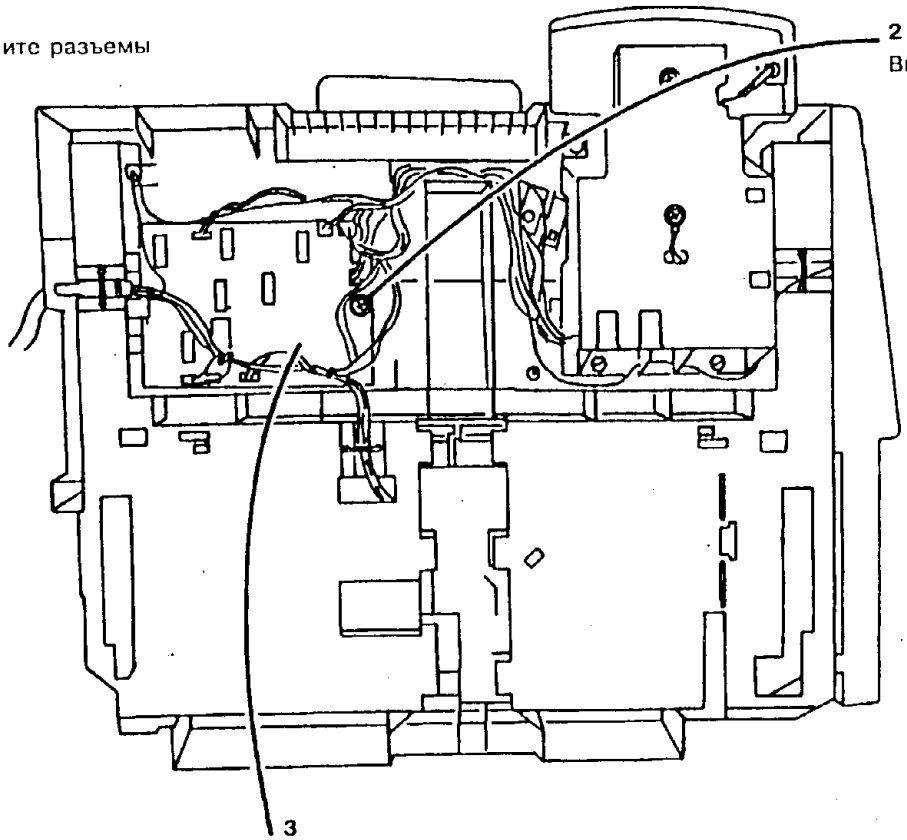


| 0 | 2323 | | A |
|---|---|---|---|
| CHE | SM04 | X | 1 |

**Рис. 5. (5328 со степлером) Демонтаж платы привода ячеек**

## REP 1.5. ПЛАТА СОСТОЯНИЯ БУМАГИ В ЛОТКЕ 1

### СПИСОК ЗАПАСНЫХ ЧАСТЕЙ: PL 6.5

### ДЕМОНТАЖ

1. Выключите аппарат и отсоедините шнур сетевого питания.

**ВНИМАНИЕ**

*Плата состояния бумаги в лотке 1 может выйти из строя под действием электростатического разряда. Во избежание этого соблюдайте все процедуры ESD.*

2. Снимите следующие детали и узлы:
   a. (5028/18/16): Обходной лоток
   b. Узел блока проявления
   c. REP 9.1. Копи-картридж
   d. REP 8.1. Узел податчика бумаги
   e. Нижнюю переднюю крышку

3. (Рис.1) Отсоедините разъем P/J 109 на главной плате.

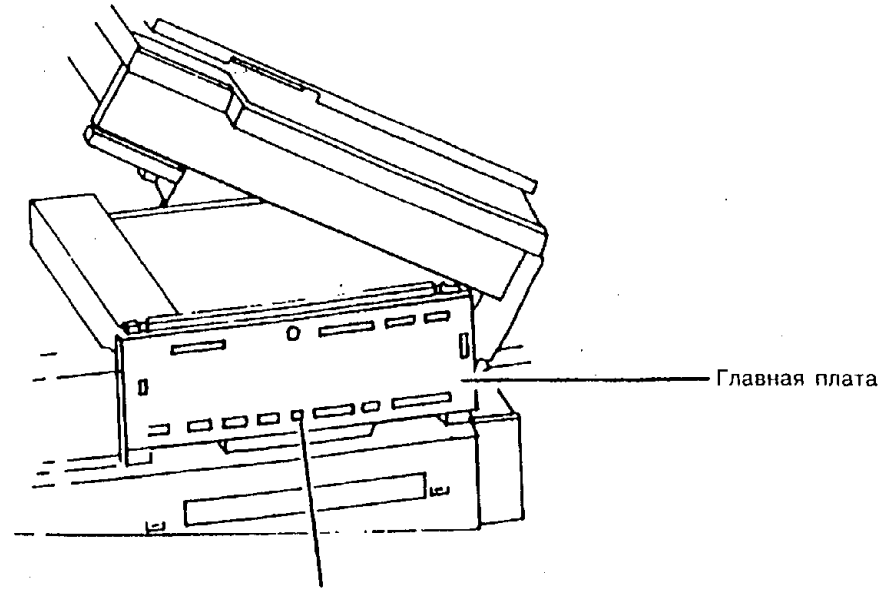


| | | |
|---|---|---|
| ! | 2010 | |
| CHE | SM4 | M |

**Рис. 1. Разъединение разъема P/J 109 на главной плате**

*ПРИМЕЧАНИЕ: На следующем шаге вы можете обнаружить две разные конструкции платы определения состояния бумаги. Новая конструкция содержит 8 винтов и установочный зубец, удерживающие на месте плату состояния бумаги.*

4. Снимите плату состояния бумаги в лотке 1.

   a. (5028/18/16) Старая конструкция - см. рис. 2

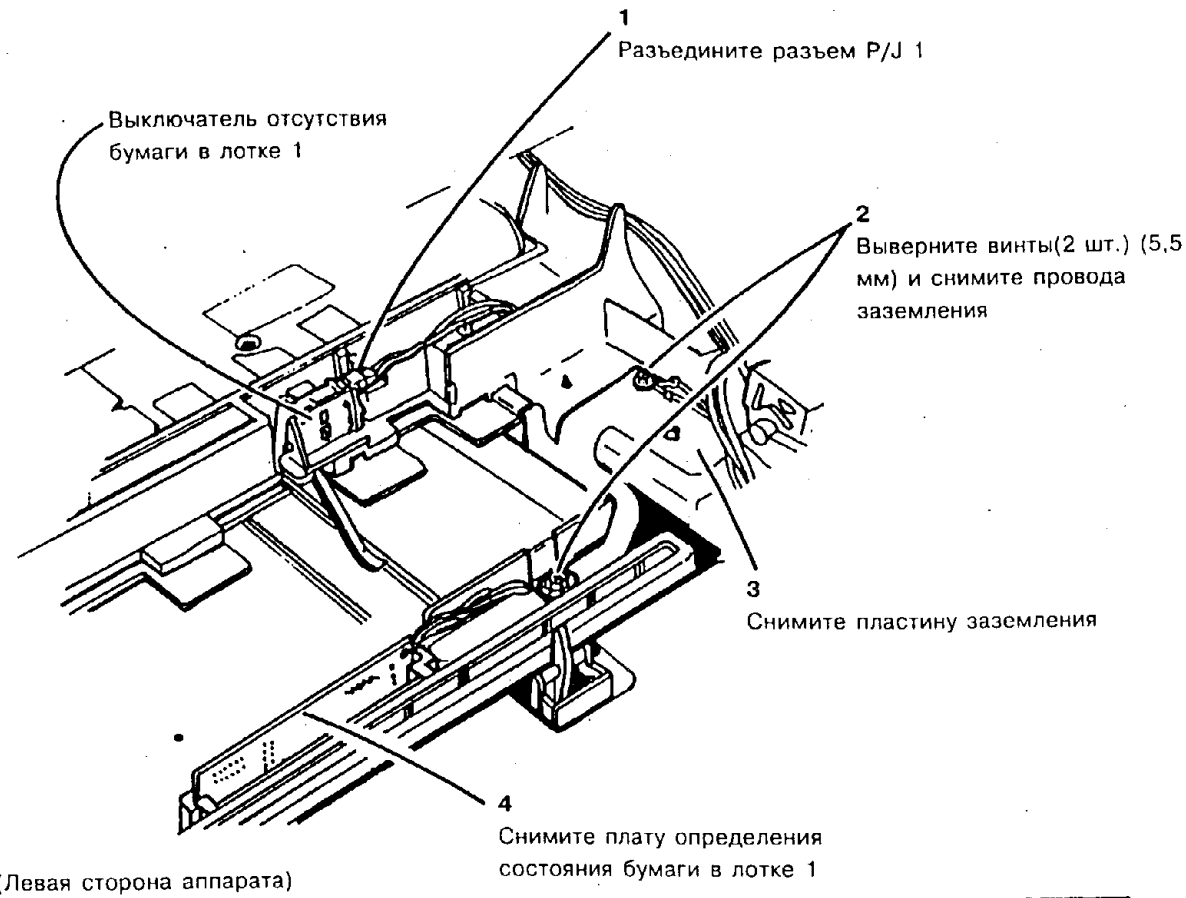


| | 2011 | | C |
|---|---|---|---|
| CHE | SM4 | M | |

**Рис. 2. (5028/18/16) Демонтаж платы состояния бумаги лотка 1 (старая конструкция)**

b. Новая конструкция - см. рис. 3

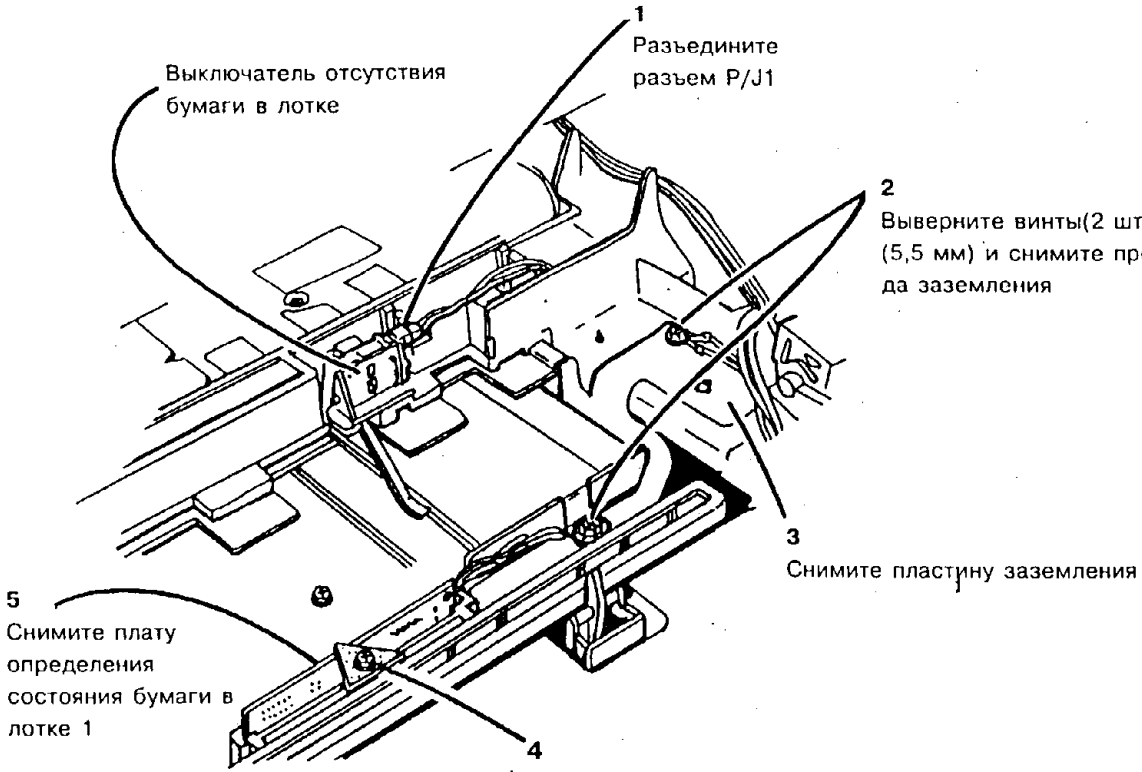


| 0 | 2191 | | A |
|---|---|---|---|
| CHE | SM | X | 0 |

**Рис. 3. (5028/18/16 новой конструкции и 5328) Демонтаж платы состояния бумаги в лотке 1**

## УСТАНОВКА

1. Установите новую плату состояния бумаги в лотке 1.
2. Установите остальные детали и узлы.
*ПРИМЕЧАНИЕ: Проследите за тем, чтобы клемма заземления податчика бумаги касалась конца вала шкива привода податчика.*
*ПРИМЕЧАНИЕ: Не забудьте присоединить провод заземления к передней пружине коротрона.*
3. (5028/18/16) Выполните регулировку "ADJ 4.1. Ремень привода пути прохождения бумаги".
4. Приведите аппарат в рабочее состояние.

## REP 1.6. ТРАНСФОРМАТОР RX

### СПИСОК ЗАПАСНЫХ ЧАСТЕЙ: PL 6.5
### ДЕМОНТАЖ

1. Выключите аппарат и отсоедините шнур сетевого питания.
2. (Рис. 1): Отсоедините опционные устройства заказчика.

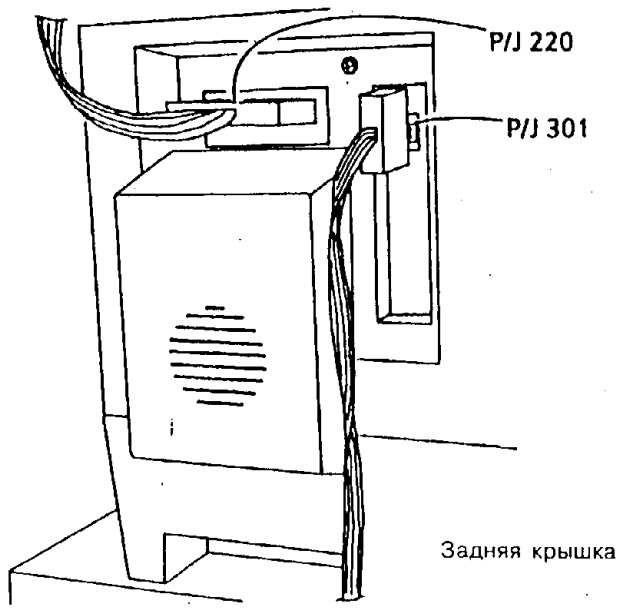


| 0 | 2312 | | A |
|---|---|---|---|
| CHE | SM04 | X | 0 |

**Рис. 1. Отсоединение опционных устройств заказчика**

3. Снимите следующие детали и узлы:
   a. (5028/18/16) Обходной лоток
   b. Узел блока проявления
   c. Копи-картридж согласно процедуре REP 9.1
   d. Заднюю крышку
   e. Нижнюю левую крышку
   f. Кронштейн экологического блока NOHAD согласно процедуре REP 14.4 (Модификация 29 и модель 5328)
   g. Экологический блок NOHAD согласно процедуре REP 14.1
4. (Рис. 2) Снимите трансформатор RX.

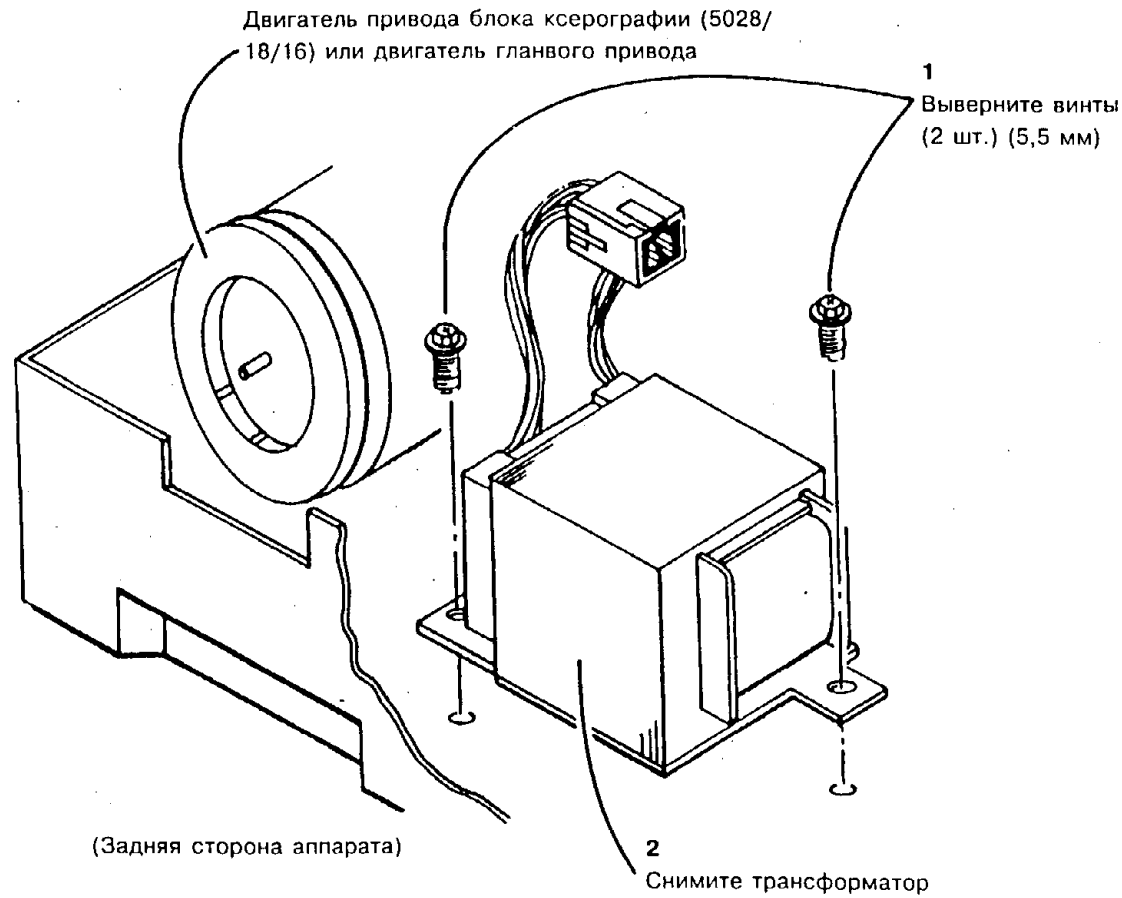


| | 2012 | | A |
|---|---|---|---|
| CHE | SM4 | M | |

**Рис. 2. Демонтаж трансформатора RX**

## REP 1.7. ПЛАСТИНА ЗАЗЕМЛЕНИЯ

**СПИСОК ЗАПАСНЫХ ЧАСТЕЙ: PL 7.3**

**ДЕМОНТАЖ**

1. Выключите аппарат и отсоедините шнур сетевого питания.
2. Снимите следующие детали и узлы:

a. (5028/18/16) Обходной лоток

b. Узел блока проявления

c. Копи-картридж согласно процедуре REP 9.1

d. Податчик бумаги согласно процедуре REP 8.1

3. (Рис. 1): Снимите пластину заземления.

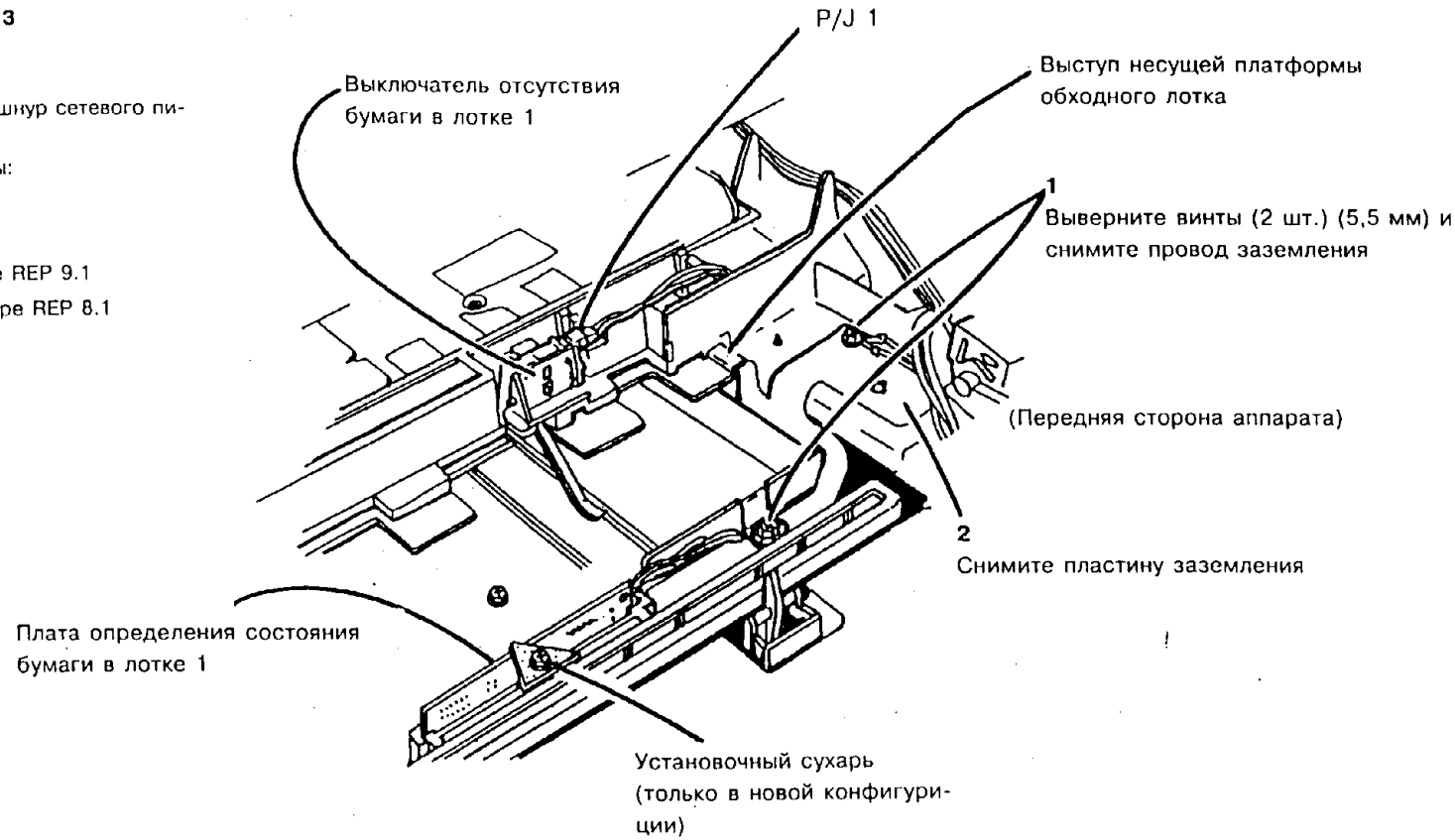


| | | |
|---|---|---|
| 0 | 2555 | A |
| YAN | SM04 | X | 0 |

**Рис. 1. Демонтаж пластины заземления**

**УСТАНОВКА**

*ПРИМЕЧАНИЕ: Проследите за тем, чтобы пластина заземления имела контакт с опорным выступом обходного лотка и располагалась под ним.*

1. (Рис. 1) Установите пластину заземления.

*ПРИМЕЧАНИЕ: Проследите за тем, чтобы клемма заземления податчика бумаги касалась конца вала шкива привода податчика.*

2. Установите остальные детали и узлы.

*ПРИМЕЧАНИЕ: Не забудьте присоединить провод заземления к передней пружине коротрона.*

3. Приведите аппарат в рабочее состояние.

## REP 1.8. МИКРОСХЕМЫ ППЗУ ГЛАВНОЙ ПЛАТЫ

### СПИСОК ЗАПАСНЫХ ЧАСТЕЙ: PL 6.1

### ДЕМОНТАЖ

**ВНИМАНИЕ**

*ППЗУ главной платы могут выйти из строя под действием электростатического разряда. Во избежание этого соблюдайте все процедуры ESD.*

1. Переведите аппарат в диагностический режим.
2. Введите число **10** и нажмите на клавишу **"Start"** (Пуск).
3. Введите число **65** и нажмите на клавишу **"Start"** (Пуск).

*ПРИМЕЧАНИЕ: При выполнении следующего шага показание счетчика ресурса ленты фьюзера может иметб значение от 0 до 79. Чем ближе это число к 79, тем меньше остаточный ресурс ленты фьюзера.*

4. Если на дисплее пульта управления отображается текущее показание счетчика ресурса ленты фьюзера, запишите его, чтобы воспользоваться им при выполнении процедуры "ADJ 1.2. Инициализация главной платы" или "ADJ 1.1. Инициализация NVM".
5. Нажмите клавишу **C/CM.**
6. Если число на счетчике ленты фьюзера **(10-65)** отсутствует, то выполните следующее:
   a. **(С модификацией 8)** Замените узел ленты фьюзера согласно процедуре "REP 10.16. Узел ленты фьюзера (модификация 8)".
   b. **(Без модификации 8)** Замените узел ленты фьюзера согласно процедуре "REP 10.10. Узел ленты фьюзера".
   c. Выполните регулировку "ADJ 10.2. Программа сброса счетчика ресурса ленты фьюзера" и занесите новое значение счетчика ресурса ленты в журнал технического обслуживания.
7. Сверьте максимально возможное количество значений параметров регулировок, хранящихся в NVM, с записями в журнале технического обслуживания. Если какие-то из значений отсутствуют в журнале, то занесите в него текущее значение из NVM.
8. Выключите аппарат и отсоедините шнур сетевого питания.
9. Снимите следующие детали и узлы:
   a. (5028/18/16) Обходной лоток
   b. Узел блока проявления
   c. Копи-картридж согласно процедуре REP 9.1
10. Откройте аппарат.
11. Снимите нижнюю переднюю крышку.
12. Снимите микросхемы ППЗУ главной платы.

### УСТАНОВКА

*ПРИМЕЧАНИЕ: Если на главную плату устанавливаются новые ППЗУ, то выполните регулировку "ADJ 1.1. Инициализация NVM". Если устанавливаются те же самые ППЗУ, то больше ничего делать не требуется.*

## REP 1.9 КЛЕММА ЗАЗЕМЛЕНИЯ ПОДАТЧИКА БУМАГИ

**СПИСОК ЗАПАСНЫХ ЧАСТЕЙ: PL 1.1**

**ДЕМОНТАЖ**

**ВНИМАНИЕ**

*Перед выполнением процедуры дайте остыть фьюзеру.*

1. Выключите аппарат и отсоедините шнур сетевого питания.
2. Снимите следующие детали и узлы:
   a. (5028/18/16) Обходной лоток
   b. Узел блока проявления
   c. Копи-картридж согласно процедуре REP 9.1
3. Раскройте аппарат.
4. (Рис. 1): Снимите клемму заземления податчика бумаги.

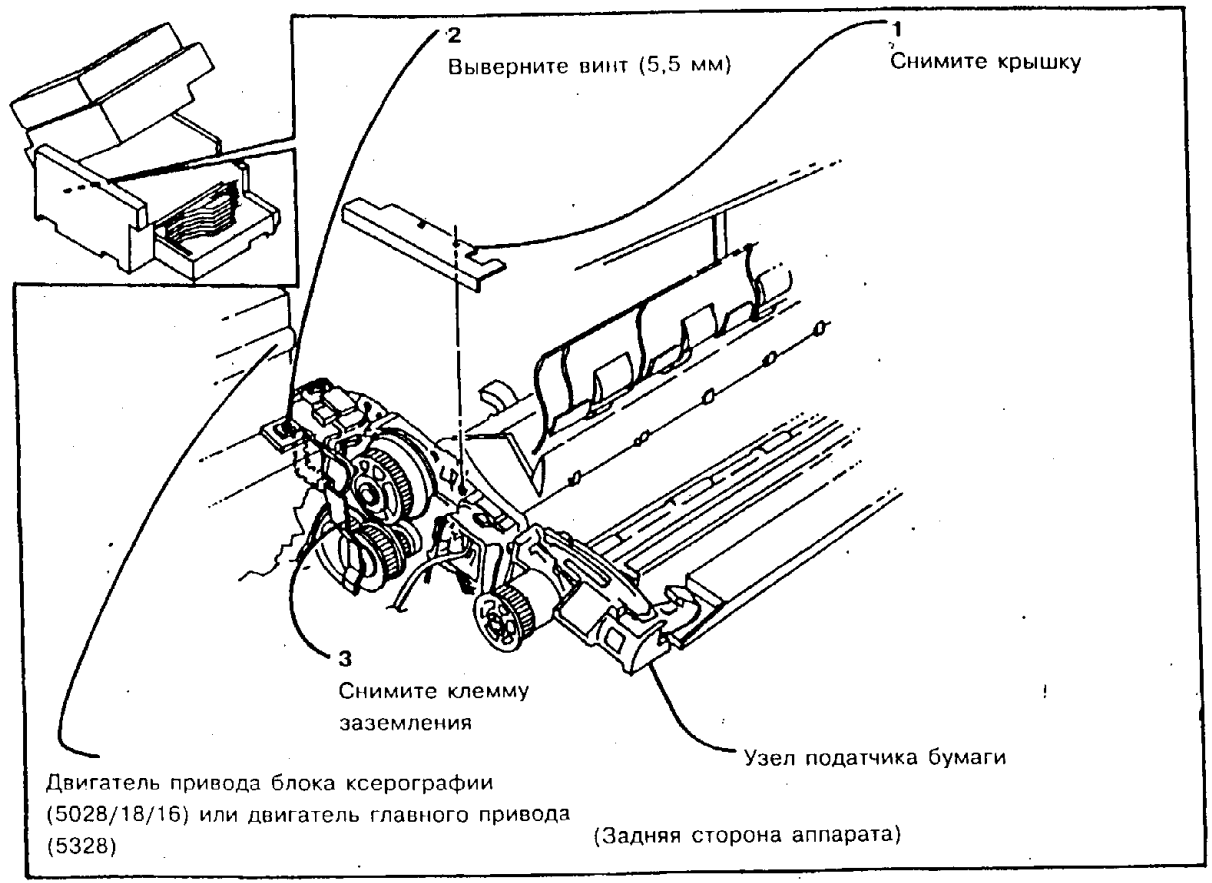


| | 2096 | | A |
|---|---|---|---|
| CHE | SM4 | M | |

**Рис. 1. Демонтаж клеммы заземления податчика бумаги**

**УСТАНОВКА**

*ПРИМЕЧАНИЕ: Проследите за тем, чтобы клемма заземления податчика бумаги касалась конца вала шкива привода податчика.*

1. Установите клемму заземления податчика бумаги.
2. Установите остальные детали и узлы.
3. Приведите аппарат в рабочее состояние.

## REP 1.10 СЕТЕВОЙ ШНУР (60 Гц)

### СПИСОК ЗАПАСНЫХ ЧАСТЕЙ: PL 7.2

### ДЕМОНТАЖ

1. Выключите аппарат и отсоедините шнур сетевого питания.
2. (Рис. 1) Отсоедините опционные устройства пользователя.

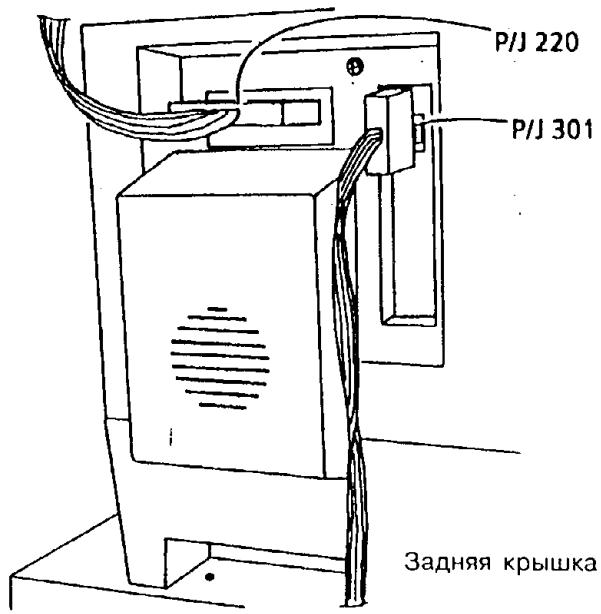


| 0 | 2312 | | A |
|---|---|---|---|
| CHE | SM04 | X | 0 |

**Рис. 1. Отсоединение опционных устройств пользователя**

3. Откройте аппарат.
4. Снимите следующие детали и узлы:
   a. (5028/18/16) Обходной лоток
   b. Заднюю крышку
   c. Нижнюю левую крышку
5. (Рис. 2): Снимите фильтр электрических помех и сетевой шнур.

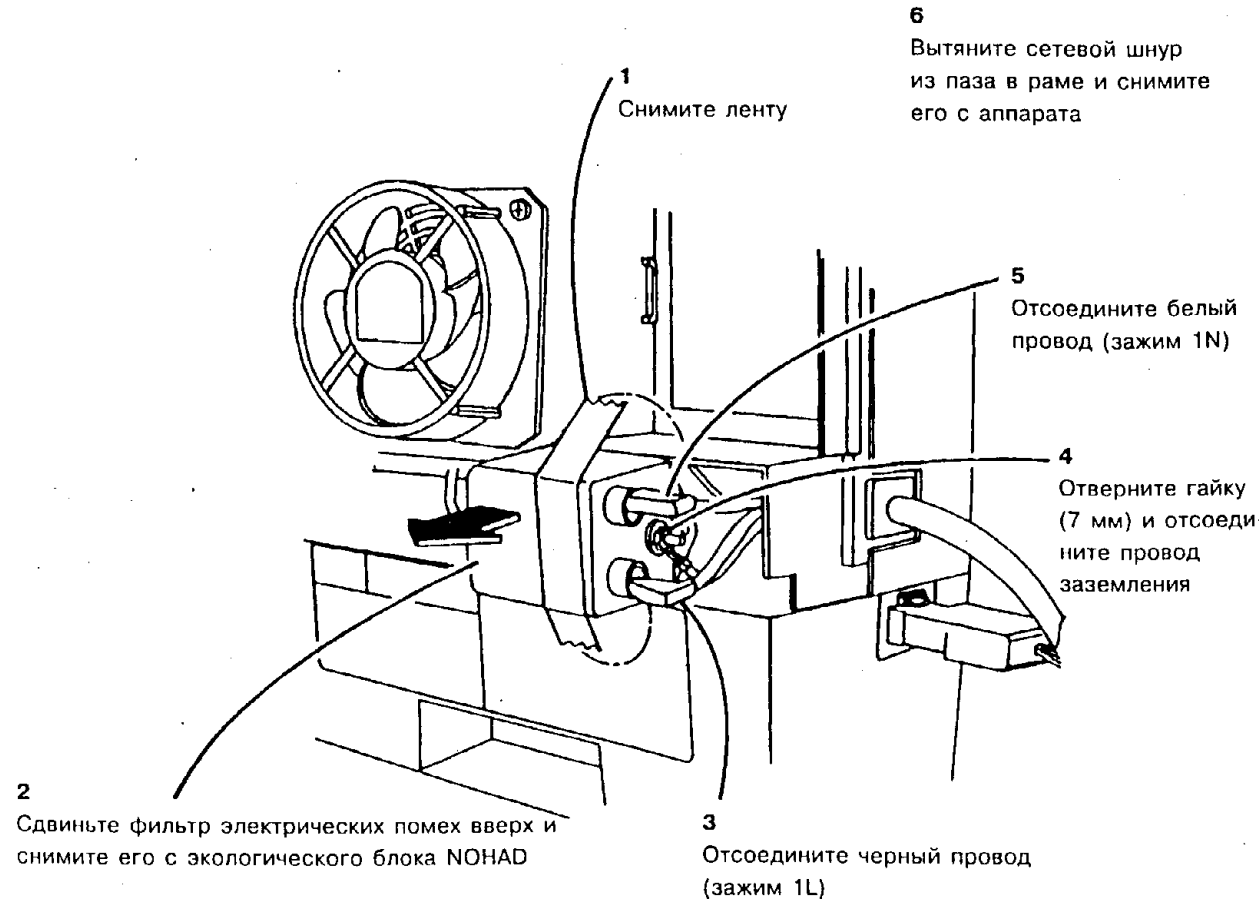


| | 2140 | | A |
|---|---|---|---|
| CHE | SM4 | X | |

**Рис. 2. Демонтаж фильтра электрических помех и сетевого шнура**

### УСТАНОВКА

1. Установите противошумовой фильтр и сетевой шнур.
2. Установите остальные детали и узлы.
3. Приведите аппарат в рабочее состояние.

## REP 1.11. ВЫКЛЮЧАТЕЛЬ БЛОКИРОВКИ ВЕРХНЕГО УЗЛА

### СПИСОК ЗАПАСНЫХ ЧАСТЕЙ: PL 7.2

### ДЕМОНТАЖ

1. Выключите аппарат и отсоедините шнур сетевого питания.
2. (Рис. 1) Отсоедините опционные устройства пользователя.

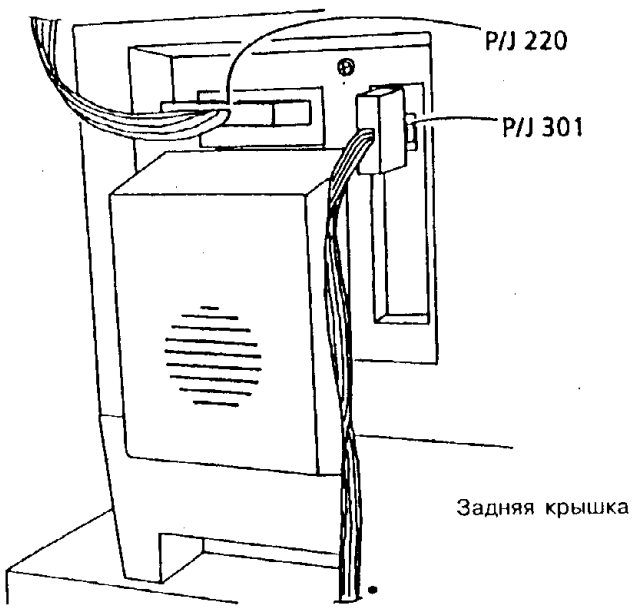


| 0 | 2312 | | A |
|---|---|---|---|
| CHE | SM04 | X | 0 |

**Рис. 1. Отсоединение опционных устройств пользователя**

3. Откройте аппарат.
4. Снимите следующие детали и узлы:
   a. (5028/18/16) Обходной лоток
   b. Заднюю крышку
   c. Нижнюю левую крышку
5. (Рис. 2): Снимите с экологического блока NOHAD выключатель блокировки верхнего узла.

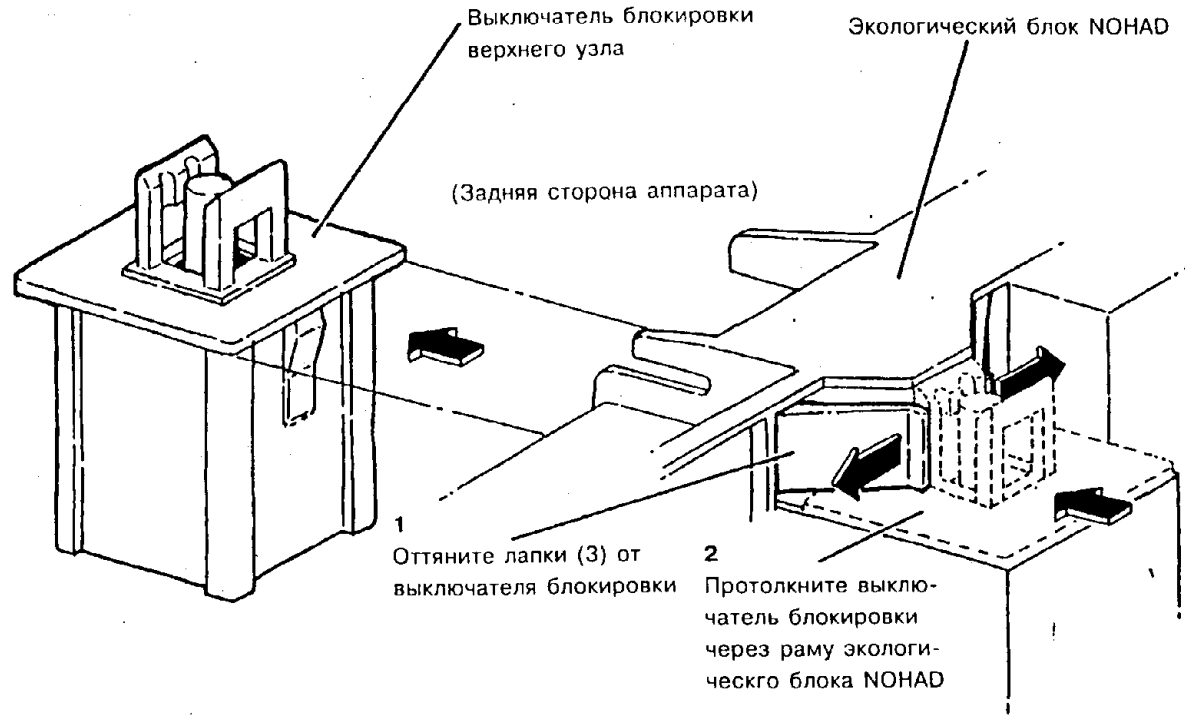


**Рис. 2. Демонтаж с экологического блока NOHAD выключателя блокировки верхнего узла**

| 2306 | | | A |
|---|---|---|---|
| CHE | SM4 | M | |

6. (Рис. 3) Отсоедините разъемы от выключателя блокировки верхнего узла.

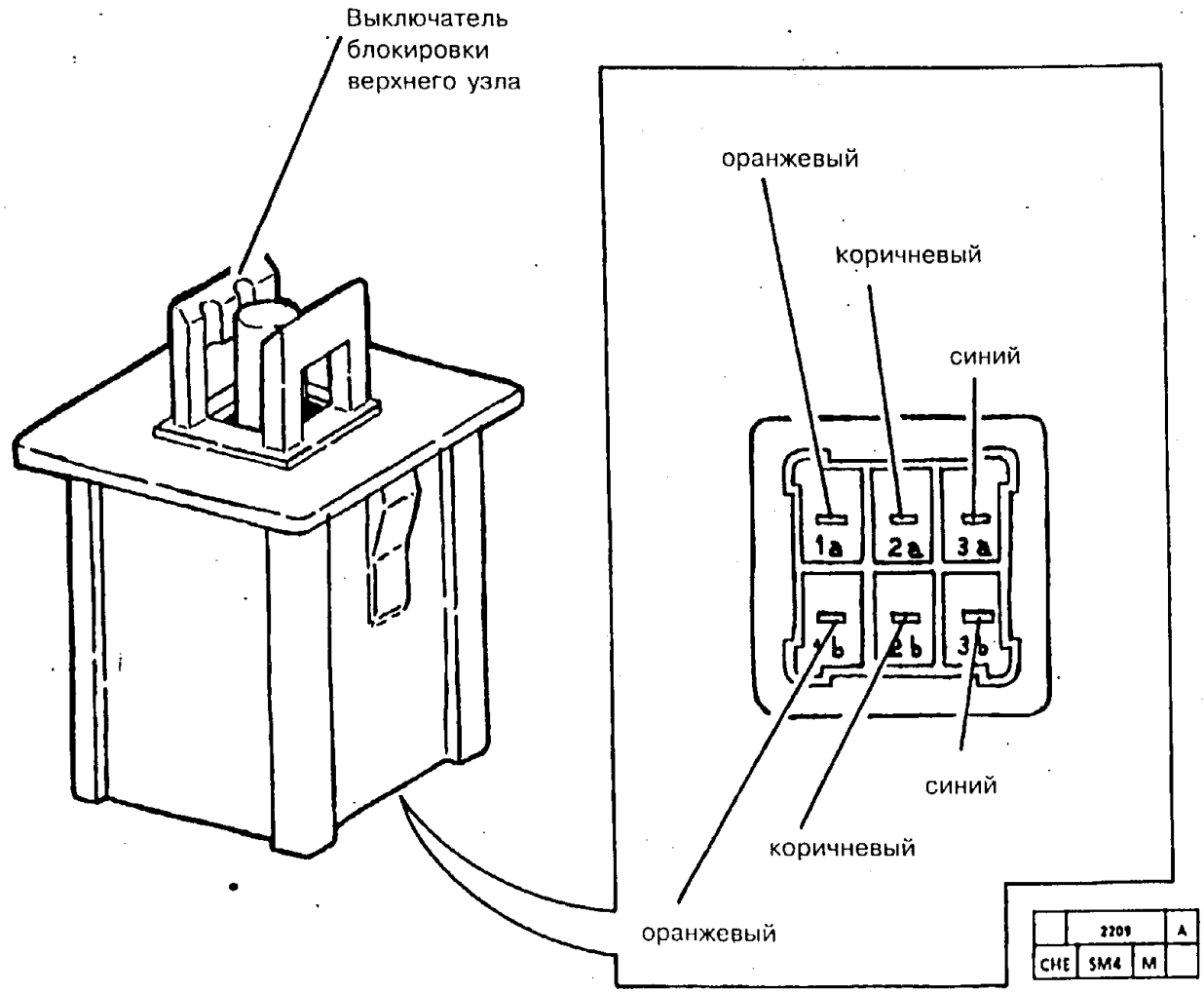


**Рис. 3. Отсоединение разъемов от выключателя блокировки верхнего узла**

**УСТАНОВКА**

1. Установите выключатель блокировки верхнего узла.
2. Установите остальные детали и узлы.
3. Приведите аппарат в рабочее состояние.

## REP 1.12. ФИЛЬТР ЭЛЕКТРОПОМЕХ

**СПИСОК ЗАПАСНЫХ ЧАСТЕЙ: PL 7.2**

**ДЕМОНТАЖ**

1. Выключите аппарат и отсоедините шнур сетевого питания.
2. (Рис. 1) Отсоедините опционные устройства пользователя.

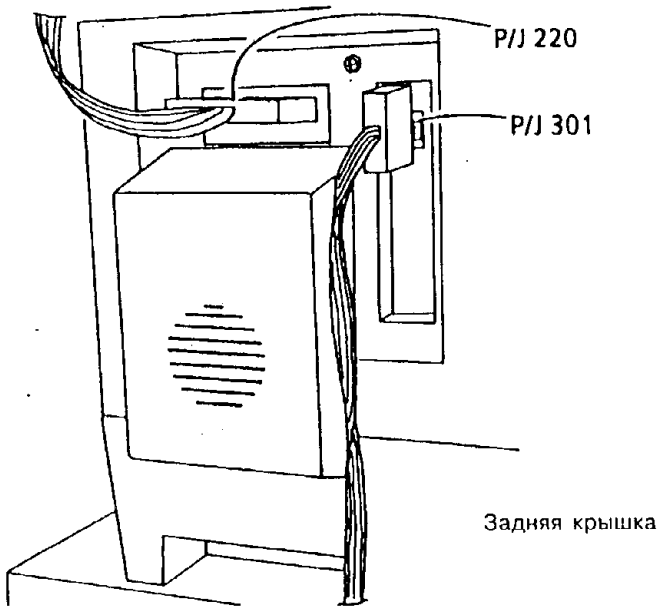


| 0 | 2312 | | A |
|---|---|---|---|
| CHE | SM04 | X | 0 |

**Рис. 1. Отсоединение опционных устройств пользователя**

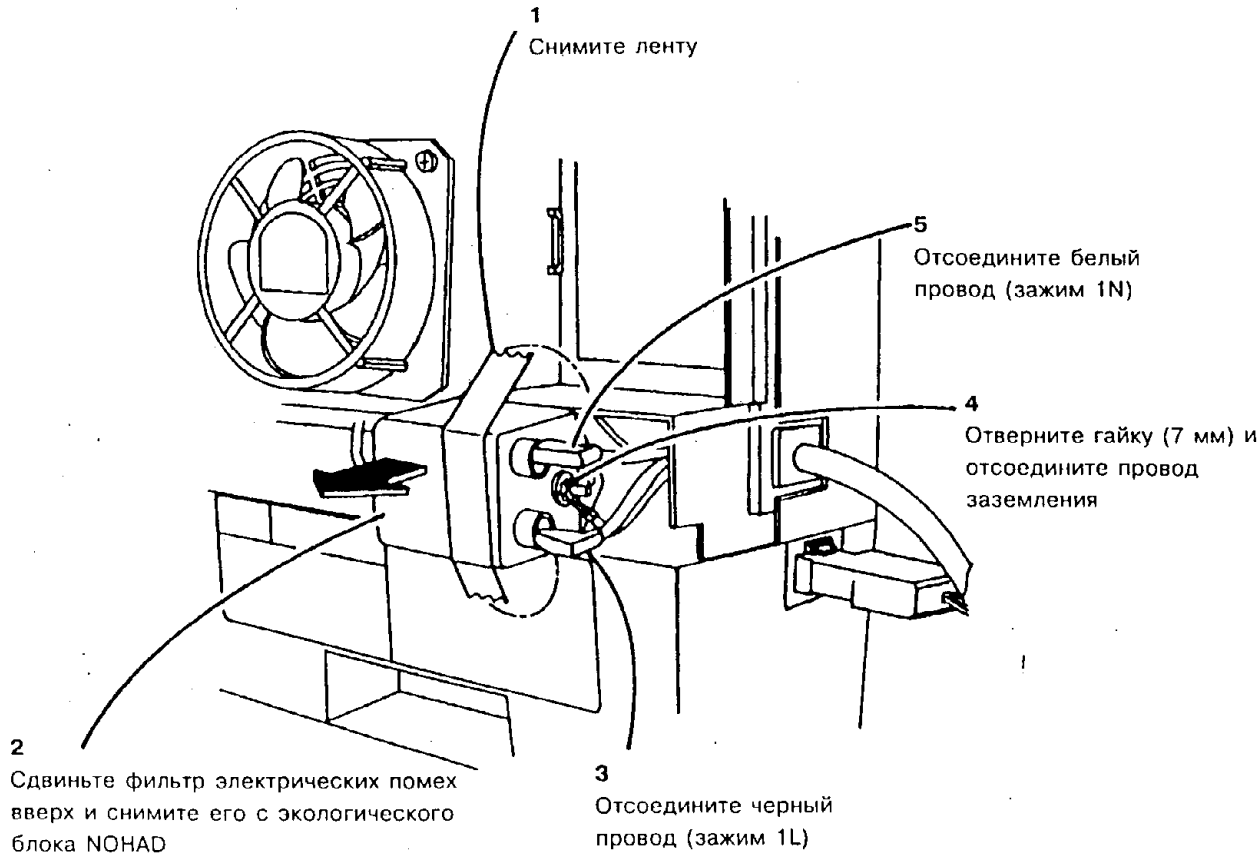


| | 2140 | | A |
|---|---|---|---|
| CHE | SM4 | X | |

**Рис. 2. Демонтаж фильтра электрических помех.**

3. Откройте аппарат.
4. Снимите следующие детали и узлы:
   a. (5028/18/16) Обходной лоток
   b. Заднюю крышку
5. (Рис. 2): Снимите фильтр электрических помех.

**УСТАНОВКА**

1. Установите противошумовой фильтр.
2. Установите остальные детали и узлы.
3. Приведите аппарат в рабочее состояние.

## REP 1.13 ДАТЧИК ОТВЕРСТИЯ В РЕМНЕ +

**СПИСОК ЗАПАСНЫХ ЧАСТЕЙ: PL 6.1**

**ДЕМОНТАЖ**

1. Выключите аппарат и отсоедините шнур сетевого питания.
2. Снимите следующие детали и узлы:
   a. (5028/18/16) Обходной лоток
   b. Узел блока проявления
   c. Копи-картридж согласно процедуре REP 9.1
   d. Фьюзер в сборе согласно процедуре REP 10.1
   e. Коротрон переноса в сборе согласно процедуре REP 9.3
   f. Податчик бумаги в сборе согласно процедуре REP 8.1
   g. Приемную часть копи-картриджа в сборе согласно процедуре REP 9.2
3. (Рис. 1) Отсоедините провода от высоковольтного источника питания.

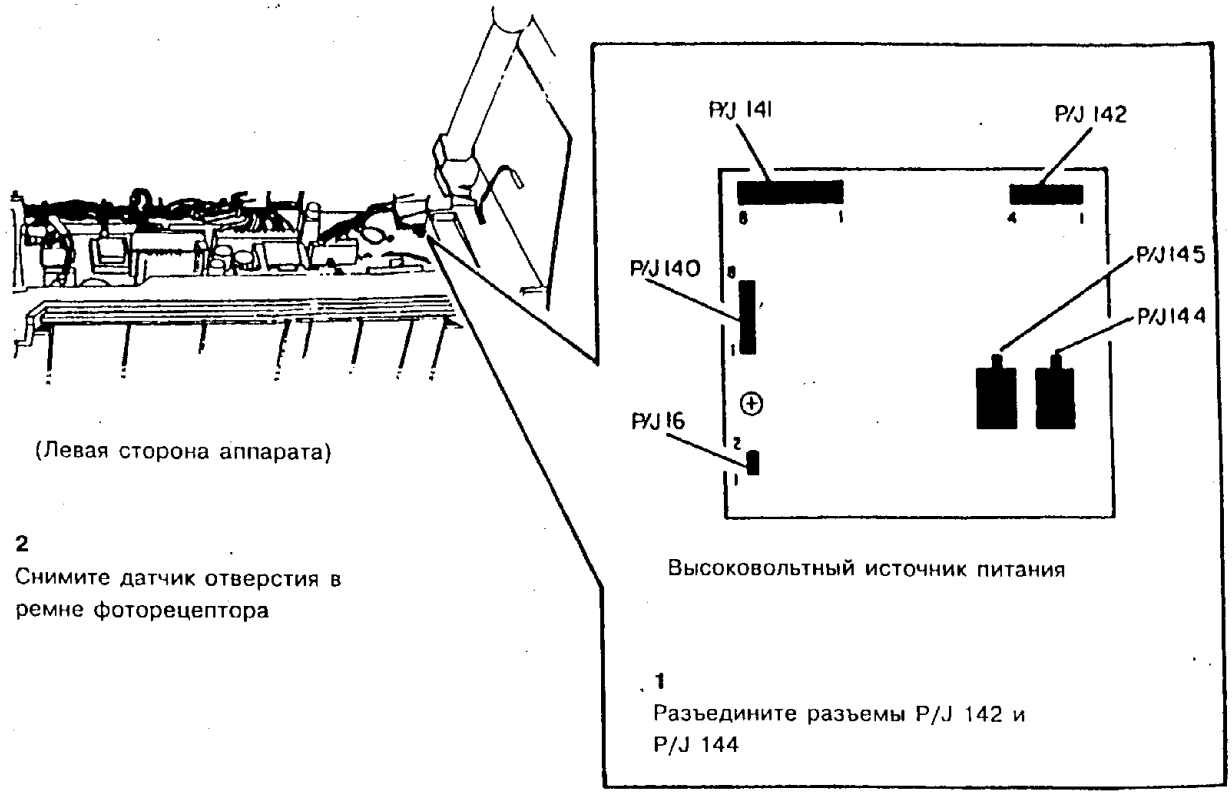


| | 2206 | A |
|---|---|---|
| CHE | SM4 | M |

**Рис. 1. Отсоединение проводов от высоковольтного источника питания**

4. (Рис. 2) Снимите датчик отверстия в ремне.

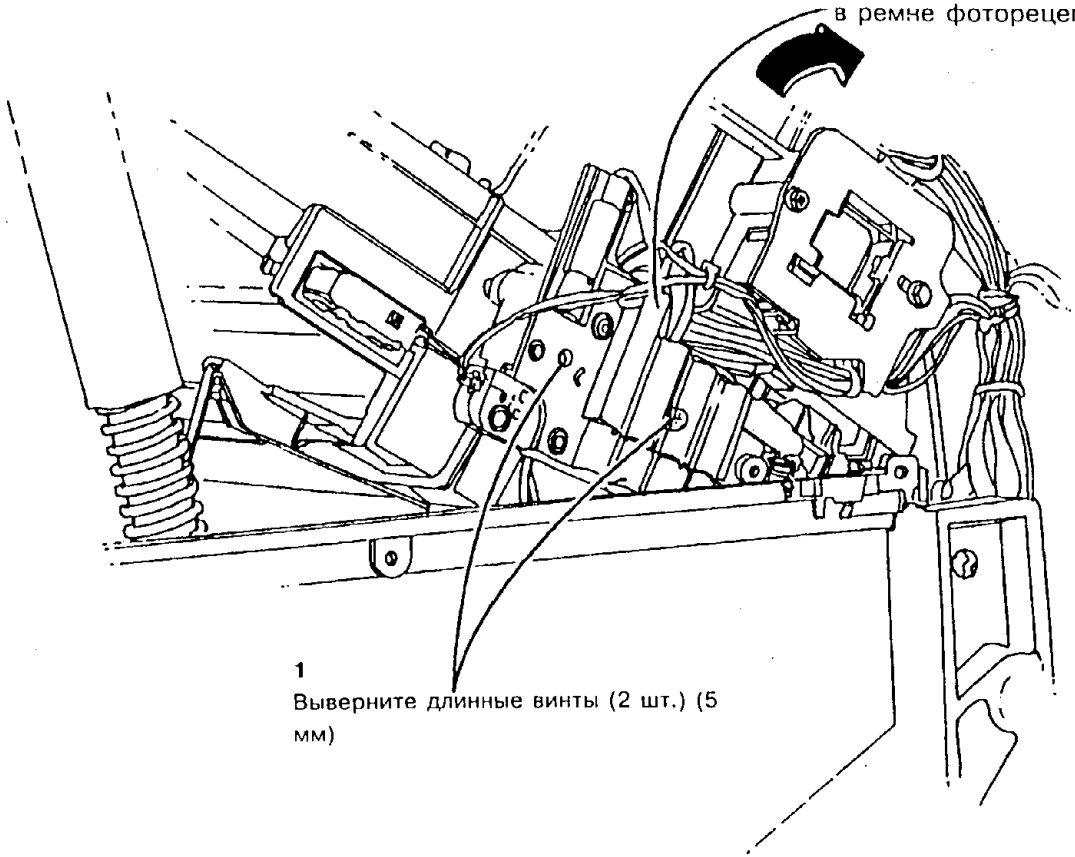


| 0 | 2572 | | A |
|---|---|---|---|
| YAN | SM04 | X | 0 |

Рис. 2. Демонтаж датчика отверстия в ремне

**УСТАНОВКА**

*ПРИМЕЧАНИЕ: Провода датчика отверстия в ремне проложены между податчиком бумаги и рамой.*

1. Установите датчик отверстия в ремне.
2. Установите остальные детали и узлы.

*ПРИМЕЧАНИЕ: Проследите за тем, чтобы клемма заземления податчика бумаги касалась конца вала шкива привода податчика.*

*ПРИМЕЧАНИЕ: Не забудьте присоединить провод заземления к передней пружине коротрона.*

3. (5028/18/16) Выполните регулировку "ADJ 4.1. Ремень привода пути прохождения бумаги".

## REP 1.14 ТРИАК ФЬЮЗЕРА

**СПИСОК ЗАПАСНЫХ ЧАСТЕЙ: PL 7.2**

**ДЕМОНТАЖ**

1. Выключите аппарат и отсоедините шнур сетевого питания.

**ВНИМАНИЕ**

**Перед выполнением процедуры дайте остыть фьюзеру.**

2. Снимите следующие детали и узлы:
   a. (5028/18/16) Обходной лоток
   b. Узел блока проявления
   c. Копи-картридж согласно процедуре REP 9.1
3. Раскройте аппарат.
4. Снимите заднюю крышку.
5. (Рис. 1) Снимите триак фьюзера.

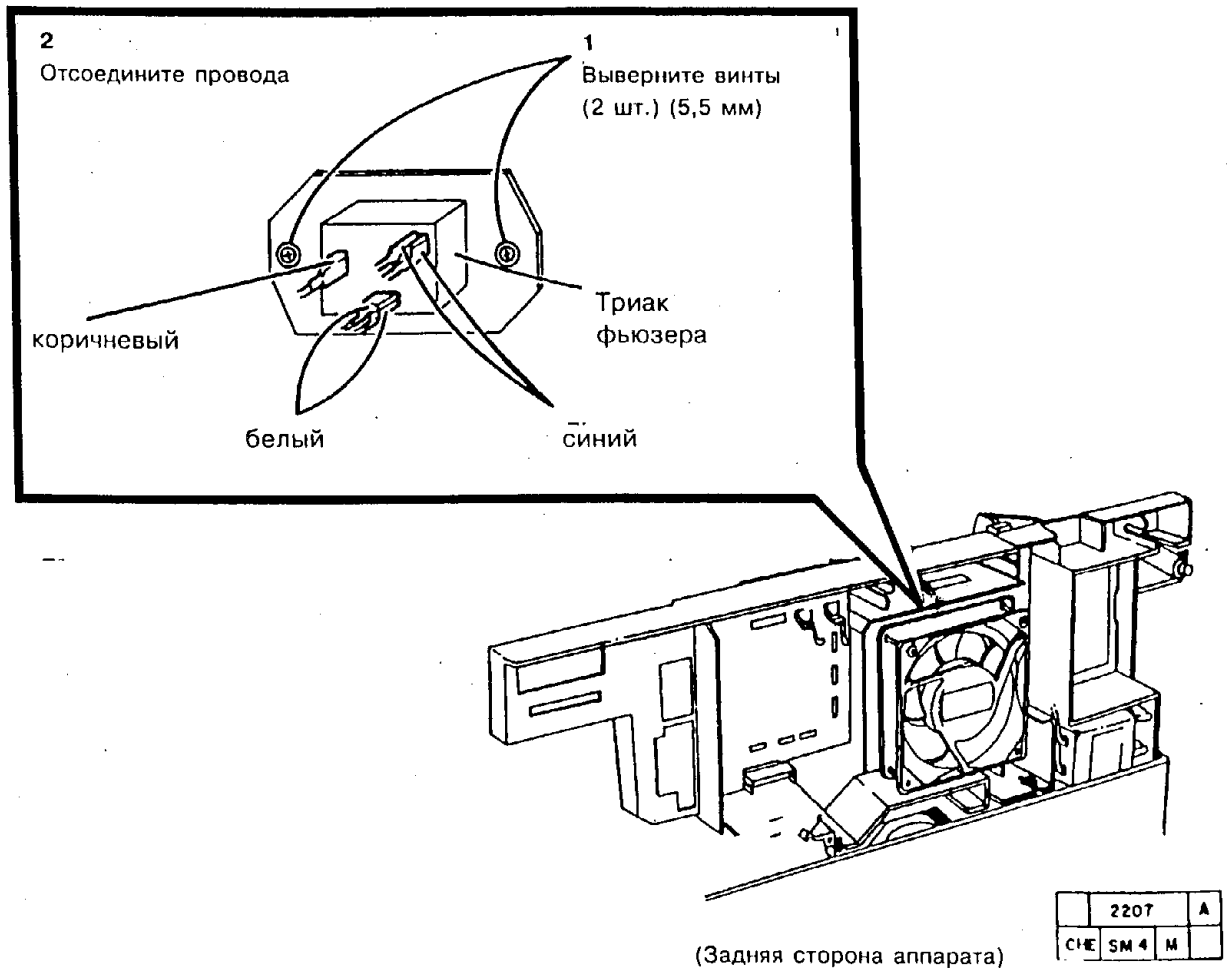


**Рис. 1. Демонтаж триака фьюзера**

**УСТАНОВКА**

1. Установите триак фьюзера.
2. Установите остальные детали и узлы.
3. Приведите аппарат в рабочее состояние.

## REP 4.1 ДВИГАТЕЛЬ ПРИВОДА ПУТИ ПРОХОЖДЕНИЯ БУМАГИ (5028/18/16)

### СПИСОК ЗАПАСНЫХ ЧАСТЕЙ: PL 1.1

### ДЕМОНТАЖ

1. Выключите аппарат и отсоедините шнур сетевого питания.

**ВНИМАНИЕ**

**Перед выполнением процедуры дайте остыть фьюзеру.**

2. (Рис. 1) Отсоедините опционные устройства пользователя.

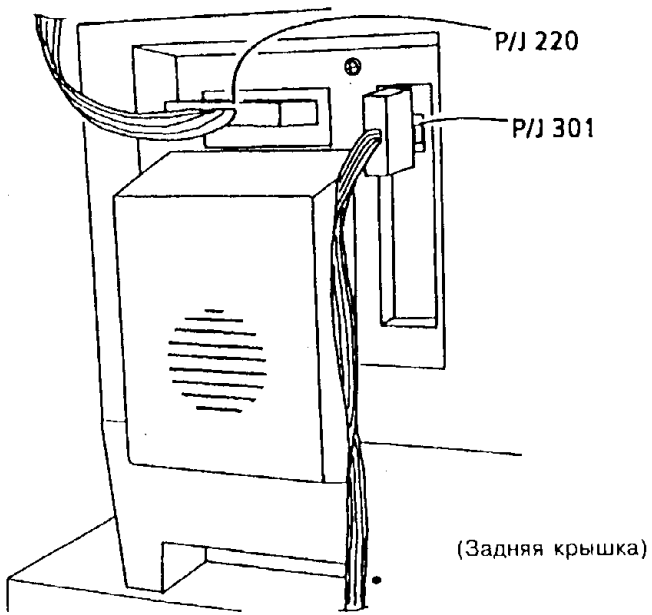


| 0 | 2312 | | A |
|---|---|---|---|
| CHE | SM04 | X | 0 |

**Рис. 1. Отсоединение внешних устройств пользователя**

3. Снимите следующие детали и узлы:
   a. (5028/18/16) Обходной лоток
   b. Узел блока проявления
   c. Копи-картридж согласно процедуре REP 9.1
   d. Коротрон переноса в сборе согласно процедуре REP 9.3
   e. Фьюзер в сборе согласно процедуре REP 10.1
   f. Заднюю крышку
   g. Опорный кронштейн экологического блока NOHAD согласно процедуре REP 14.4 (модификация 28)

4. (Рис. 2) Ослабьте крепление экологического блока NOHAD.

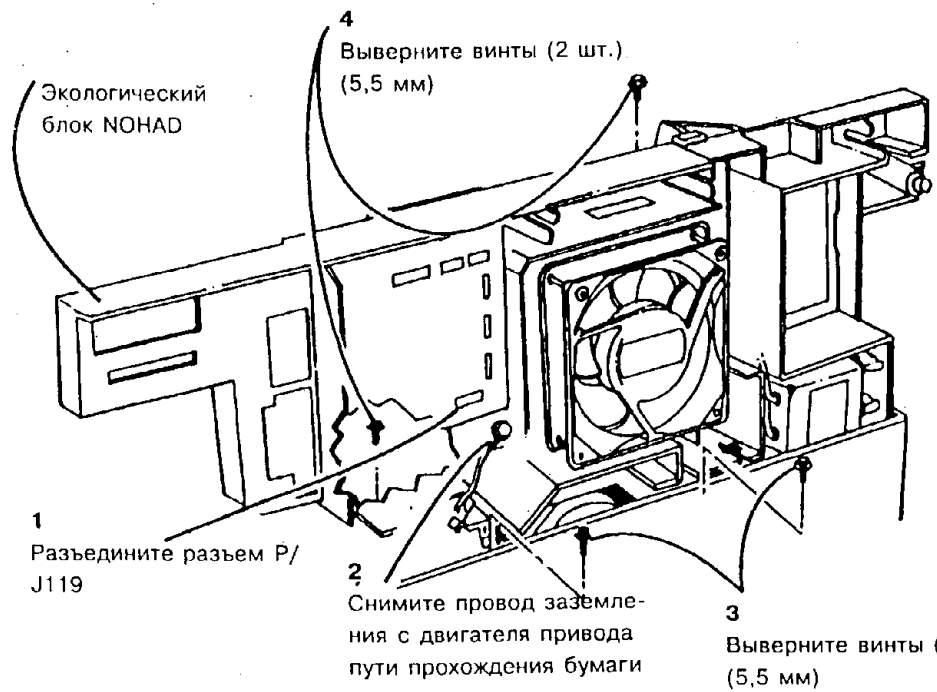


| | 2078 | | A |
|---|---|---|---|
| CHE | SM4 | M | |

**Рис. 2. Ослабление крепления экологического блока NOHAD.**

**ВНИМАНИЕ**

*Во избежание повреждения проводов и деталей при выполнении следующего шага, экологический блок NOHAD нужно наклонять назад ровно настолько, чтобы можно было снять двигатель привода пути прохождения бумаги.*

5. (Рис. 3) Снимите двигатель привода пути прохождения бумаги.

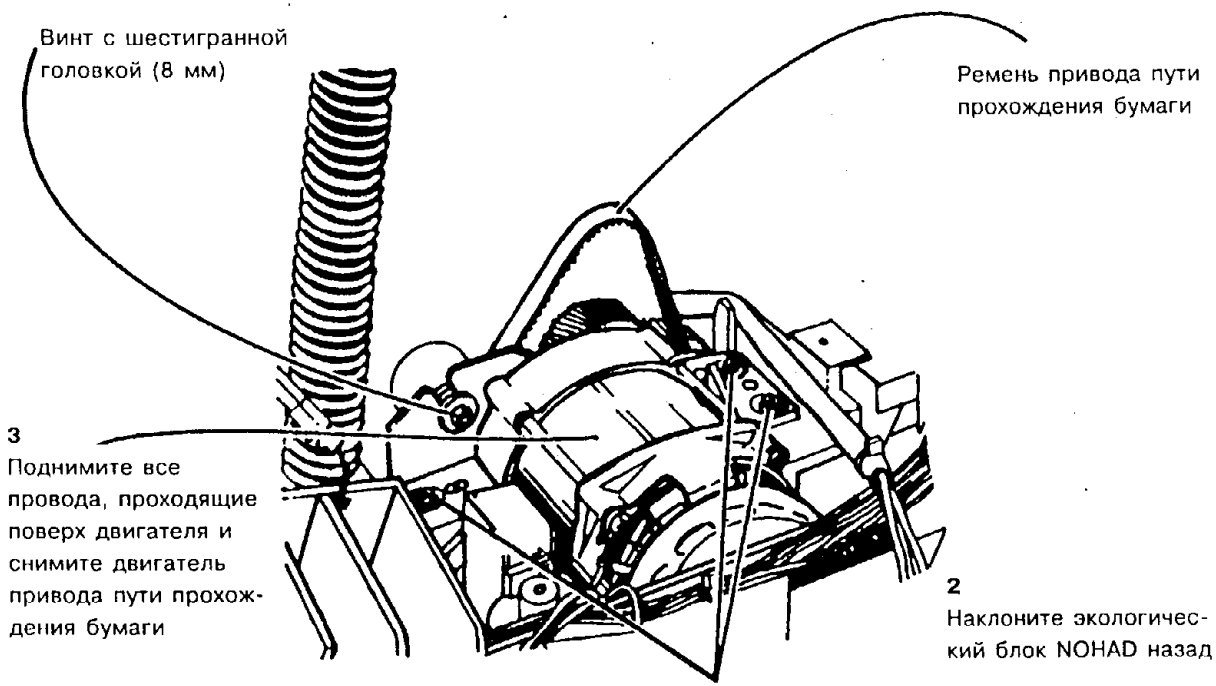


**Рис. 3. Демонтаж двигателя привода пути прохождения бумаги.**

| | 2013 | | C |
|---|---|---|---|
| CHE | SM4 | M | |

1. Установите двигатель привода пути прохождения бумаги.
2. Установите остальные детали и узлы.
3. Выполните регулировку "ADJ 4.1 Ремень привода пути прохождения бумаги".
4. Приведите аппарат в рабочее состояние.

**УСТАНОВКА**

*ПРИМЕЧАНИЕ: Перед установкой двигателя привода пути прохождения бумаги смажьте вал двигателя, ось паразитной шестерни и оси натяжных роликов смазкой Molub Alloy 70P43 или 70P96.*

*ПРИМЕЧАНИЕ: Проследите за тем, чтобы до установки двигателя привода пути прохождения бумаги ремень привода пути прохождения бумаги уже стоял на своем месте. Установка ремня после установки двигателя затруднена.*

## REP 4.2 ШЕСТЕРНЯ ПРИВОДА ПУТИ ПРОХОЖДЕНИЯ БУМАГИ (5028/18/16)

### СПИСОК ЗАПАСНЫХ ЧАСТЕЙ: PL 1.1

### ДЕМОНТАЖ

1. Выключите аппарат и отсоедините шнур сетевого питания.

**ВНИМАНИЕ**

**Перед выполнением процедуры дайте остыть фьюзеру.**

2. (Рис. 1) Отсоедините опционные устройства пользователя.

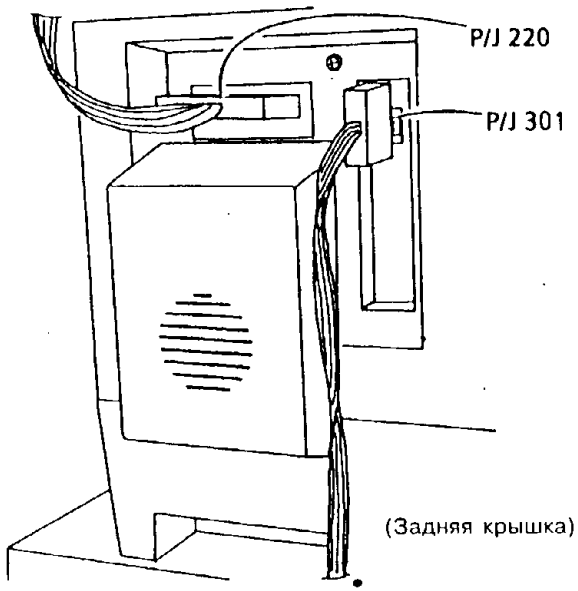


| 0 | 2312 | | A |
|---|---|---|---|
| CHE | SM04 | X | 0 |

**Рис. 1. Отсоединение опционных устройств пользователя**

3. Снимите следующие детали и узлы:
   a. Узел обходного лотка
   b. Узел блока проявления
   c. Копи-картридж согласно процедуре REP 9.1
   d. Коротрон переноса в сборе согласно процедуре REP 9.3
   e. Фьюзер в сборе согласно процедуре REP 10.1
   f. Заднюю крышку
   g. Двигатель привода пути прохождения бумаги согласно процедуре REP 4.1.
4. (Рис. 2) Снимите шестерню привода пути прохождения бумаги.

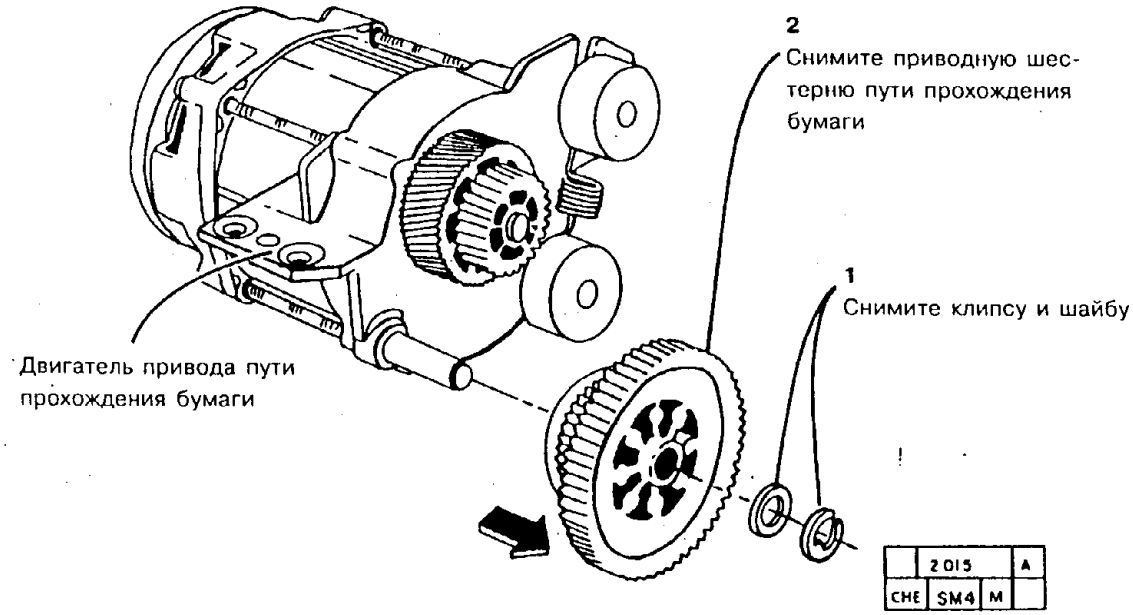


| | 2015 | | A |
|---|---|---|---|
| CHE | SM4 | M | |

**Рис. 2. Демонтаж шестерни привода пути прохождения бумаги**

### УСТАНОВКА

*ПРИМЕЧАНИЕ: Перед установкой двигателя привода пути прохождения бумаги смажьте вал двигателя, ось паразитной шестерни и оси натяжных роликов смазкой Molub Alloy 70P43 или 70P96.*

1. Установите шестерню привода пути прохождения бумаги.
2. Установите остальные детали и узлы.
3. Выполните регулировку "ADJ 4.1. Ремень привода пути прохождения бумаги".
4. Приведите аппарат в рабочее состояние.

## REP 4.3. ПАРАЗИТНАЯ ШЕСТЕРНЯ ПУТИ ПРОХОЖДЕНИЯ БУМАГИ

### СПИСОК ЗАПАСНЫХ ЧАСТЕЙ: PL 1.1

### ДЕМОНТАЖ

1. Выключите аппарат и отсоедините шнур сетевого питания.

**ПРЕДУПРЕЖДЕНИЕ**

**Перед выполнением процедуры дайте остыть фьюзеру.**

2. (Рис. 1) Отсоедините опционные устройства пользователя.

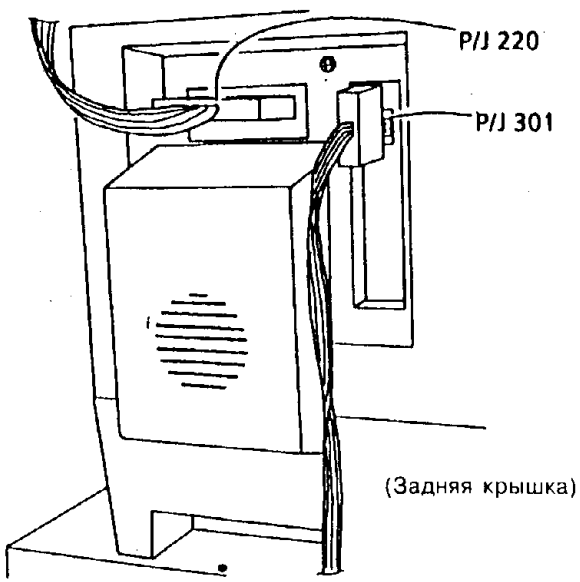


| 0 | 2312 | | A |
|---|---|---|---|
| CHE | SM04 | X | 0 |

**Рис. 1. Отсоединение опционных устройств пользователя**

3. Снимите следующие детали и узлы:
   a. Узел обходного лотка
   b. Узел блока проявления
   c. Копи-картридж согласно процедуре REP 9.1
   d. Коротрон переноса в сборе согласно процедуре REP 9.3
   e. Фьюзер в сборе согласно процедуре REP 10.1
   f. Заднюю крышку
   g. Двигатель привода пути прохождения бумаги согласно процедуре REP 4.1
   h. Шестерню привода пути прохождения бумаги согласно процедуре REP 3.1
4. (Рис. 2) Снимите паразитную шестерню пути прохождения бумаги.

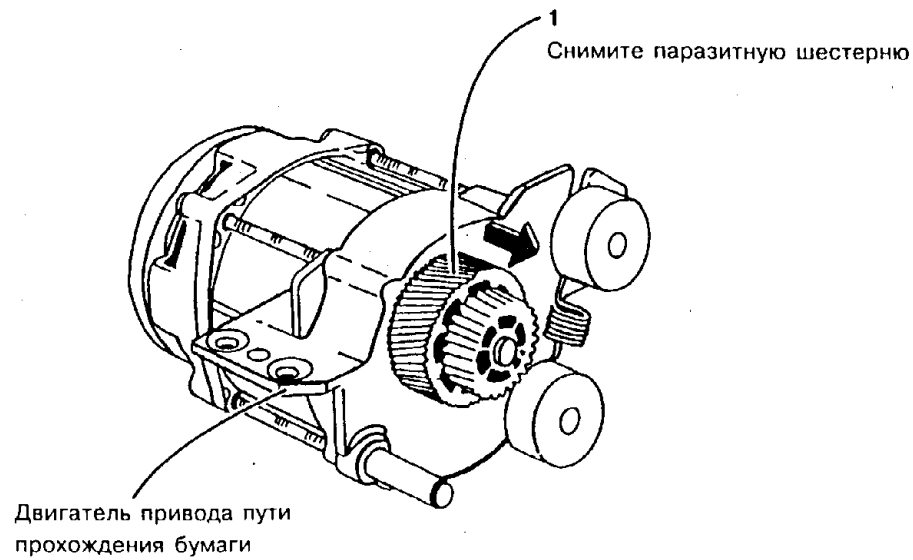


| | 2014 | | A |
|---|---|---|---|
| CHE | SM4 | M | |

**Рис. 2. Демонтаж паразитной шестерни пути прохождения бумаги**

### УСТАНОВКА

*ПРИМЕЧАНИЕ: Перед установкой двигателя привода пути прохождения бумаги смажьте вал двигателя, ось паразитной шестерни и оси натяжных роликов смазкой Molub Alloy 70P43 или 70P96.*

1. Установите паразитную шестерню пути прохождения бумаги.
2. Установите остальные детали и узлы.
3. Выполните регулировку "ADJ 4.1. Ремень привода пути прохождения бумаги".
4. Приведите аппарат в рабочее состояние.

## REP 4.4. РЕМЕНЬ ПРИВОДА ПУТИ ПРОХОЖДЕНИЯ БУМАГИ (5028/18/16)

**СПИСОК ЗАПАСНЫХ ЧАСТЕЙ: PL 1.1**

**ДЕМОНТАЖ**

1. Выключите аппарат и отсоедините шнур сетевого питания.

**ПРЕДУПРЕЖДЕНИЕ**

**Перед выполнением процедуры дайте остыть фьюзеру.**

2. Снимите следующие детали и узлы:
   a. Узел обходного лотка
   b. Узел блока проявления
   c. Копи-картридж согласно процедуре REP 9.1
   d. Фьюзер в сборе согласно процедуре REP 10.1
   e. Податчик бумаги в сборе согласно процедуре REP 8.1

3. (Рис. 1) Снимите приводной ремень пути прохождения бумаги

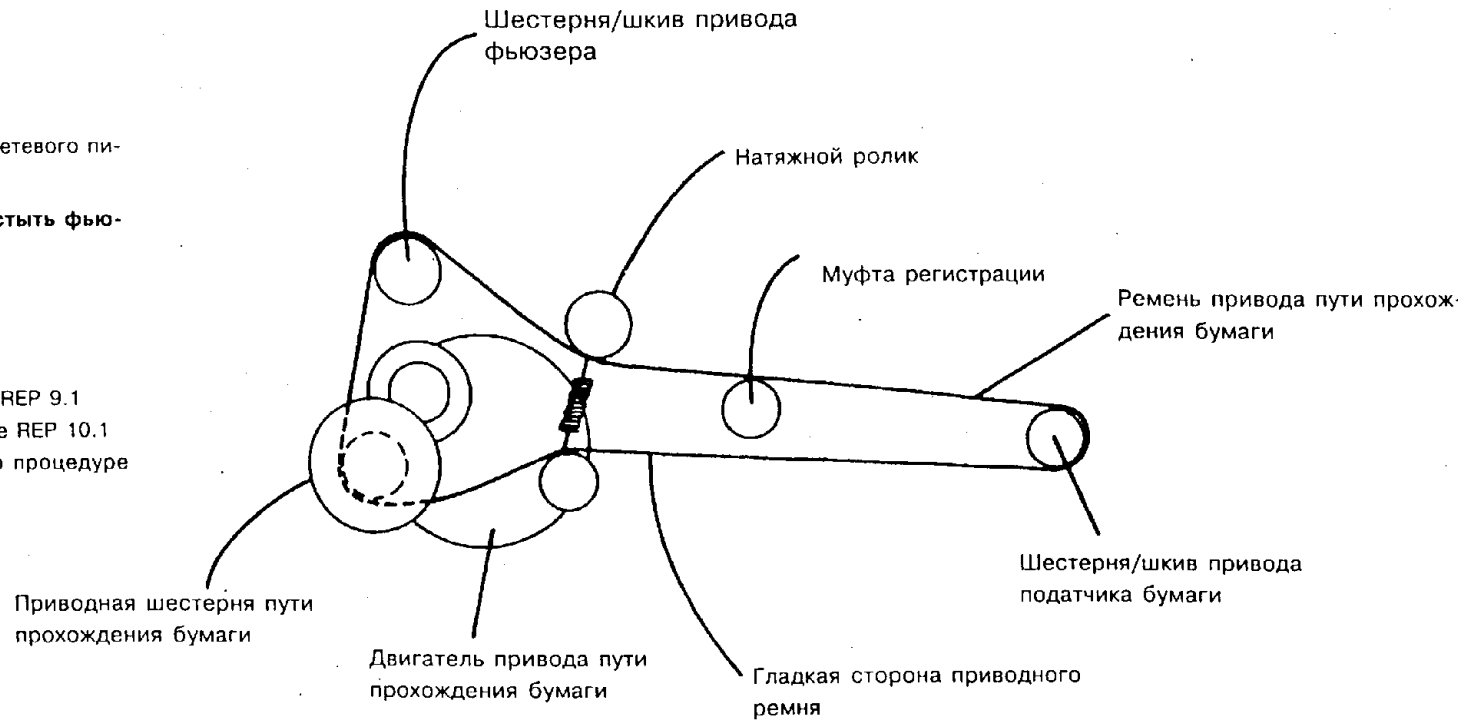


**Рис. 1. Проводка приводного ремня пути прохождения бумаги**

| | 2016 | A |
|---|---|---|
| CHE | SM4 | M |

**УСТАНОВКА**

*ПРИМЕЧАНИЕ: Приводной ремень пути прохождения бумаги должен быть установлен на податчик бумаги до окончательного закрепления податчика.*

1. Установите приводной ремень пути прохождения бумаги.
2. Установите остальные детали и узлы.

*ПРИМЕЧАНИЕ: Проследите за тем, чтобы клемма заземления податчика бумаги соприкасалась с концом вала шкива привода податчика.*

*ПРИМЕЧАНИЕ: Не забудьте присоединить провод заземления к передней пружине коротрона*

3. Выполните регулировку "ADJ 4.1. Ремень привода пути прохождения бумаги".

## REP 4.5. ДВИГАТЕЛЬ ПРИВОДА БЛОКА КСЕРОГРАФИИ (5028/18/16)

### СПИСОК ЗАПАСНЫХ ЧАСТЕЙ: PL 1.2

### ДЕМОНТАЖ

*ПРИМЕЧАНИЕ: Данная процедура предназначена* ***для аппаратов с модификацией 9 и без нее.***

1. Выключите аппарат и отсоедините шнур сетевого питания.
2. (Рис. 1) Отсоедините опционные устройства пользователя.

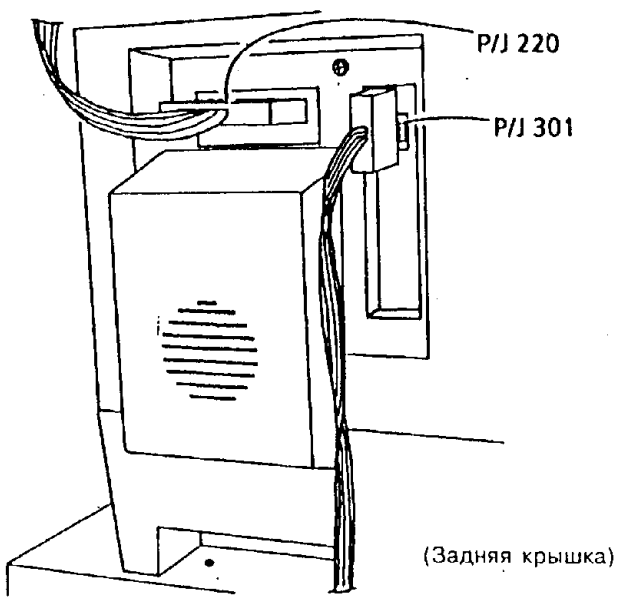


| 0 | 2312 | | A |
|---|---|---|---|
| CHE | SM04 | X | 0 |

**Рис. 1. Отсоединение опционных устройств пользователя**

3. Снимите следующие детали и узлы:
   a. Узел обходного лотка
   b. Узел блока проявления
   c. Копи-картридж согласно процедуре REP 9.1
   d. Заднюю крышку
   e. Опорный кронштейн экологического блока NOHAD (модификация 29) согласно процедуре REP 14.4
   f. Клемму заземления податчика бумаги согласно процедуре REP 1.9. Эта деталь отсутствует в первых аппаратах серии.
4. **(С модификацией 9)** Отсоедините тяги от правой дверцы (рис. 2).

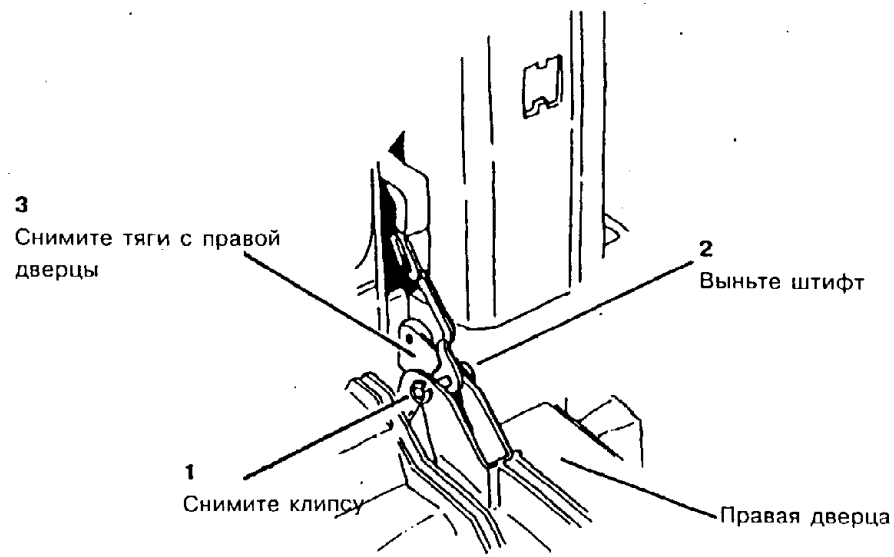


| | 2250 | | A |
|---|---|---|---|
| CHE | SM4 | M | 01 |

**Рис. 2. Отсоединение тяги от правой дверцы (с модификацией 9)**

**(Без модификации 9)**. Отсоедините тяги от правой дверцы (Рис. 3).

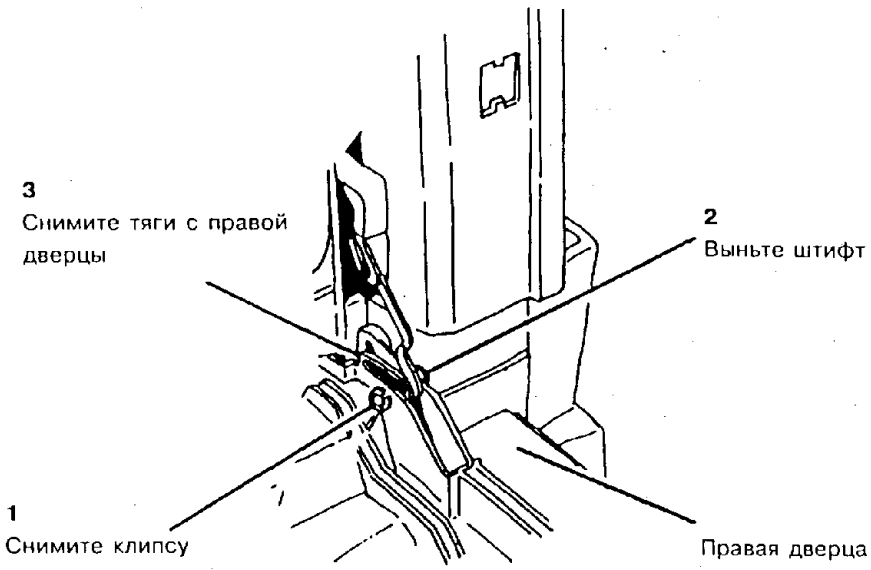


| | 2027 | A |
|---|---|---|
| CHE | SM4 | M | |

**Рис. 3. Отсоединение тяги от правой дверцы (без модификации 9)**

6. (Рис. 4) Ослабьте крепление экологического блока NOHAD.

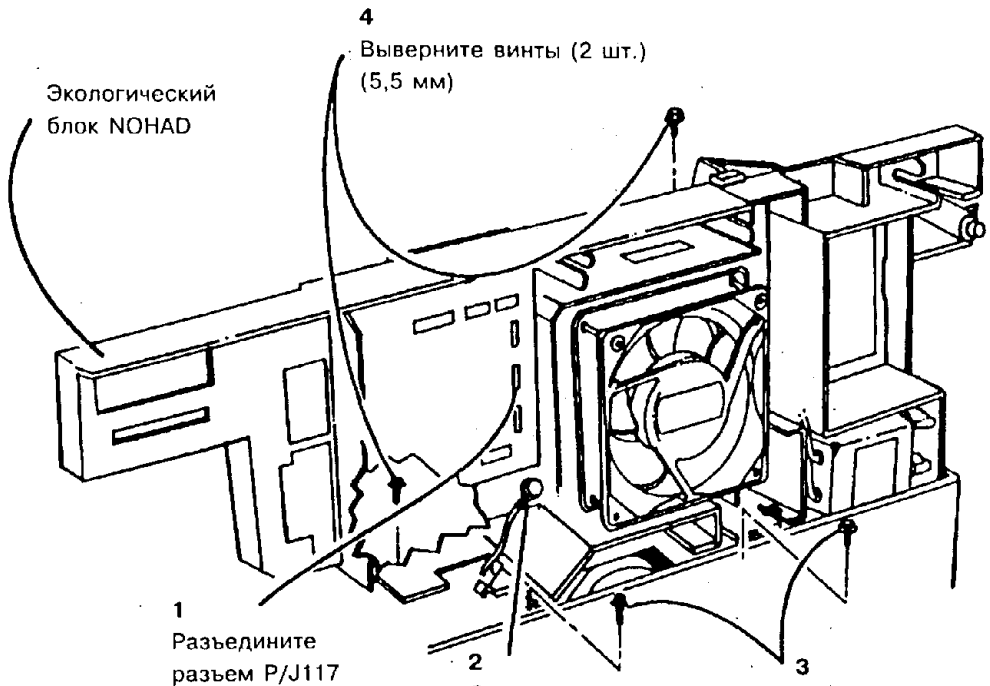


| | 2074 | A |
|---|---|---|
| CHE | SM4 | M | |

**Рис. 4. Ослабление крепления экологического блока NOHAD**

**ПРЕДУПРЕЖДЕНИЕ**

*Постарайтесь не согнуть тяги, идущие от двигателя привода блока ксерографии, во время его снятия. Во избежание повреждения деталей и проводов экологический блок NOHAD нужно приподнимать ровно настолько, чтобы можно было снять двигатель.*

7 (Рис. 5): Снимите двигатель привода блока ксерографии.

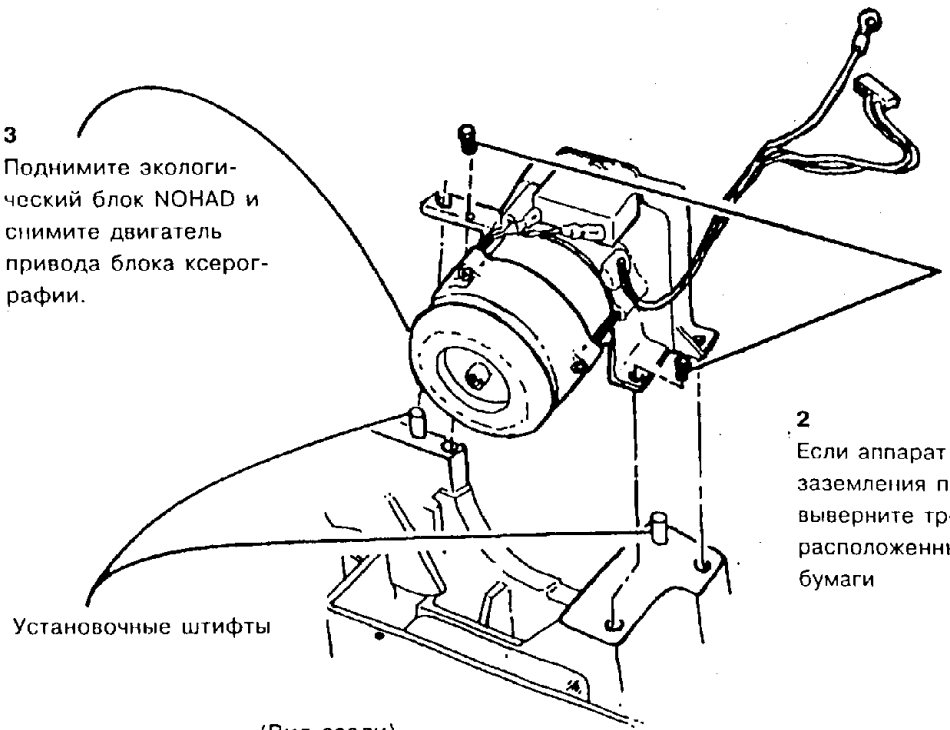


| | 2017 | C |
|---|---|---|
| CHE | SM4 | M | |

**Рис. 5. Демонтаж двигателя привода блока ксерографии**

**УСТАНОВКА**

**ВНИМАНИЕ**

*При замене двигателя блока ксерографии на новый или установке старого постарайтесь не согнуть тяги, идущие от него.*

*ПРИМЕЧАНИЕ: Проследите за тем, чтобы двигатель встал на прокладки **(с модификацией 20)** и на установочные штифты до затяжки крепежных болтов.*

1. Замените на новый или установите старый двигатель привода блока ксерографии.
2. Поставьте на место клемму заземления податчика бумаги согласно процедуре REP 1.9, если вы ее снимали.

*ПРИМЕЧАНИЕ: Проследите за тем, чтобы клемма заземления податчика бумаги касалась конца вала шкива привода податчика.*

3. Поставьте на место опорный кронштейн экологического блока NOHAD **(модификация 29)**, если вы его снимали.
4. Затяните крепежные болты экологического блока NOHAD.

5. (С модификацией 9) Присоедините тяги, идущие от двигателя, к правой дверце (рис. 6).

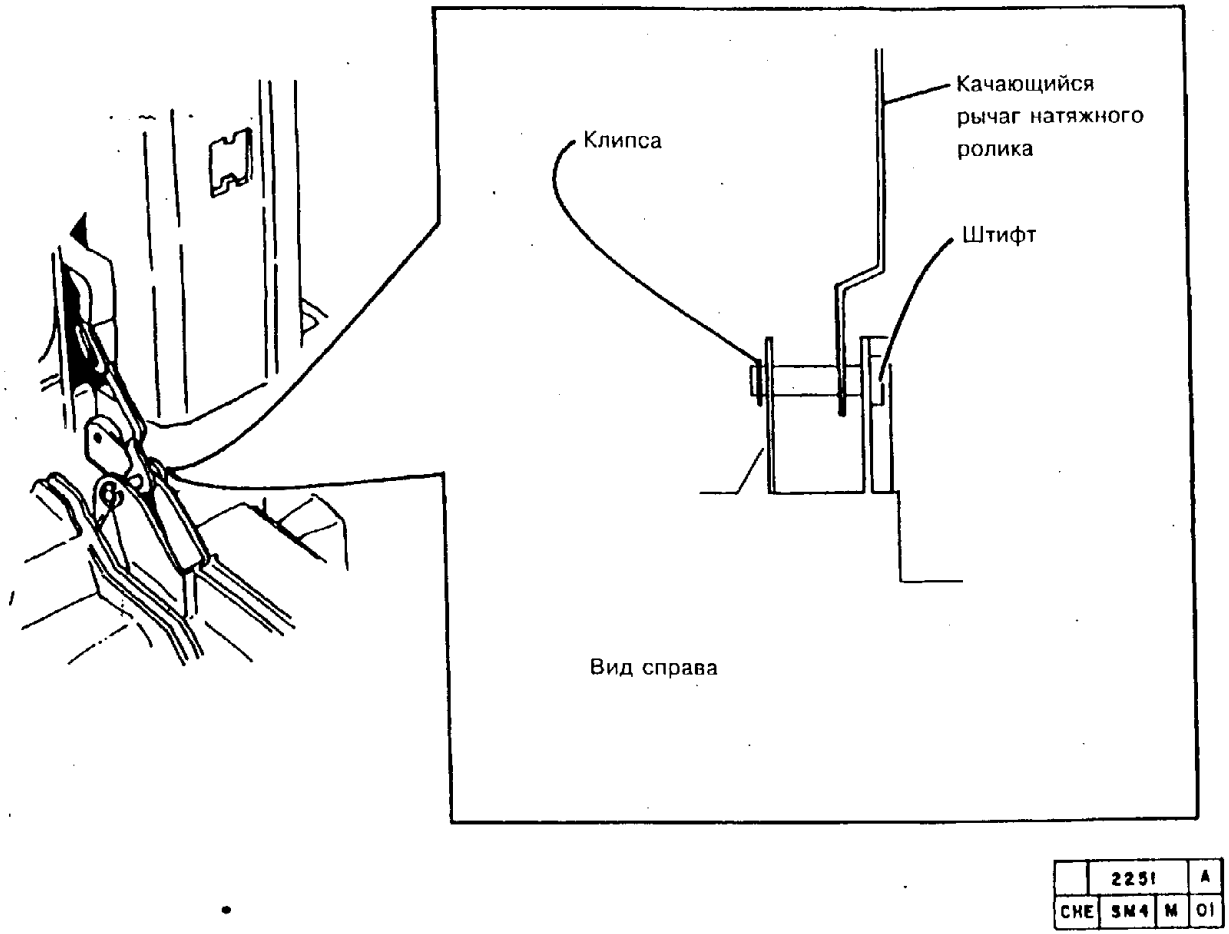


**Рис. 6. Присоединение тяги к правой дверце (с модификацией 9)**

6. **(Без модификации 9)** Присоедините тяги, идущие от двигателя, к правой дверце (рис. 7).

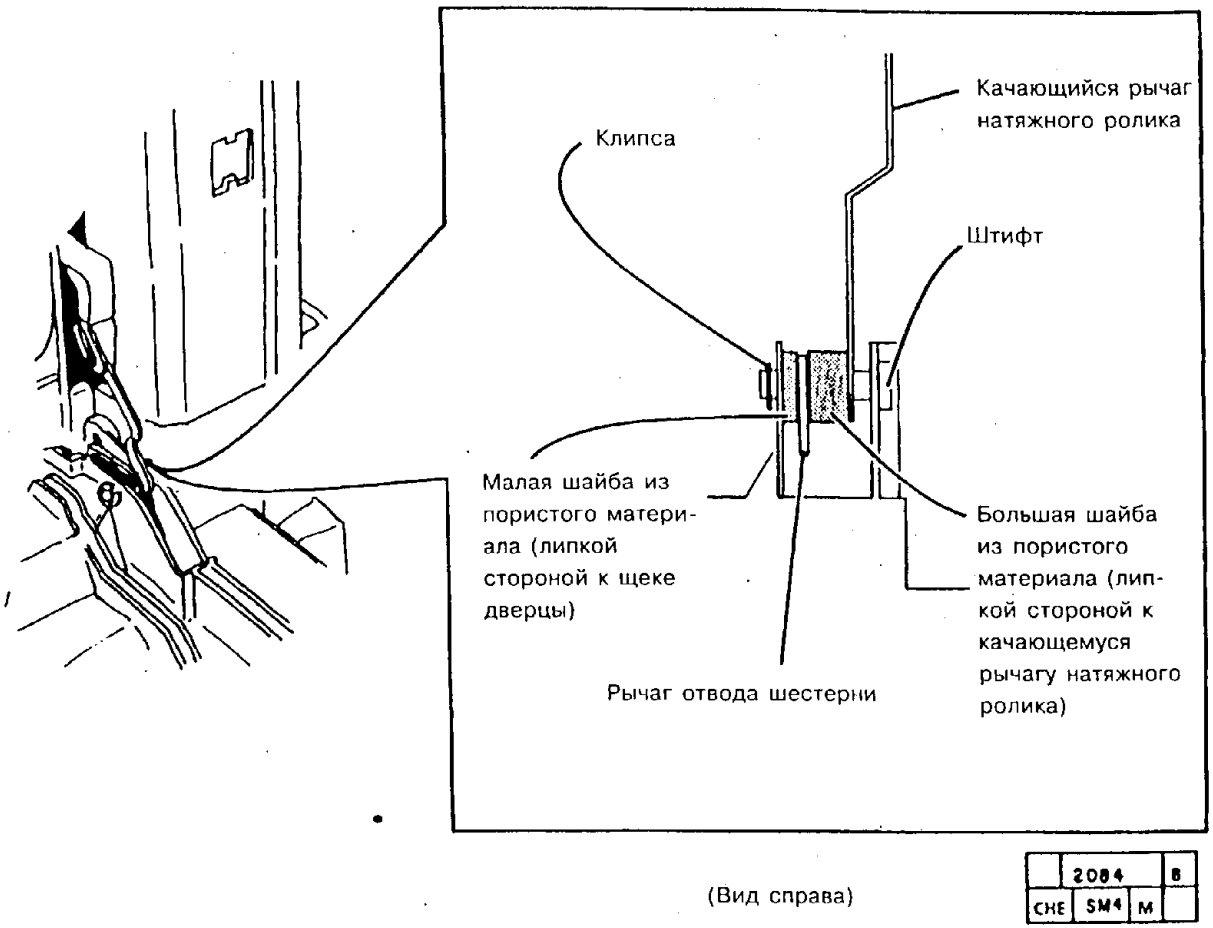


**Рис. 7. Присоединение тяги к правой дверце (без модификации 9)**

7. Установите оставшиеся детали и узлы.
8. Приведите аппарат в рабочее состояние.

## REP 4.6. РЕМЕНЬ ДВИГАТЕЛЯ ПРИВОДА БЛОКА КСЕРОГРАФИИ (5028/18/16)

### СПИСОК ЗАПАСНЫХ ЧАСТЕЙ: PL 1.2

### ДЕМОНТАЖ

*ПРИМЕЧАНИЕ: Данная процедура предназначена для аппаратов* ***с модификацией 9 и без нее.***

1. Выключите аппарат и отсоедините шнур сетевого питания.
2. (Рис. 1) Отсоедините опционные устройства пользователя.

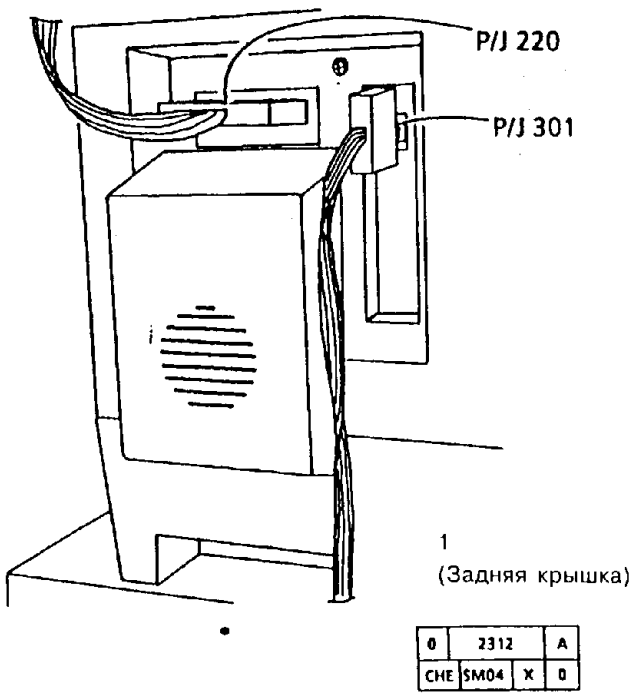


**Рис. 1. Отсоединение опционных устройств пользователя**

**ПРЕДУПРЕЖДЕНИЕ**

*Постарайтесь не согнуть тяги, идущие от двигателя, при снятии двигателя привода блока ксерографии.*

3. Снимите следующие детали и узлы:
   a. Узел обходного лотка
   b. Узел блока проявления
   c. Копи-картридж согласно процедуре REP 9.1
   d. Заднюю крышку
   e. Опорный кронштейн экологического блока NOH-AD **(модификация 29)** согласно процедуре REP 14.4
   f. Клемму заземления податчика бумаги согласно процедуре REP 1.9. Эта деталь отсутствует в первых аппаратах серии.
   g. Двигатель привода блока ксерографии согласно процедуре REP 4.5.

4. **(С модификацией 9)** Снимите ремень привода блока ксерографии (рис. 2).

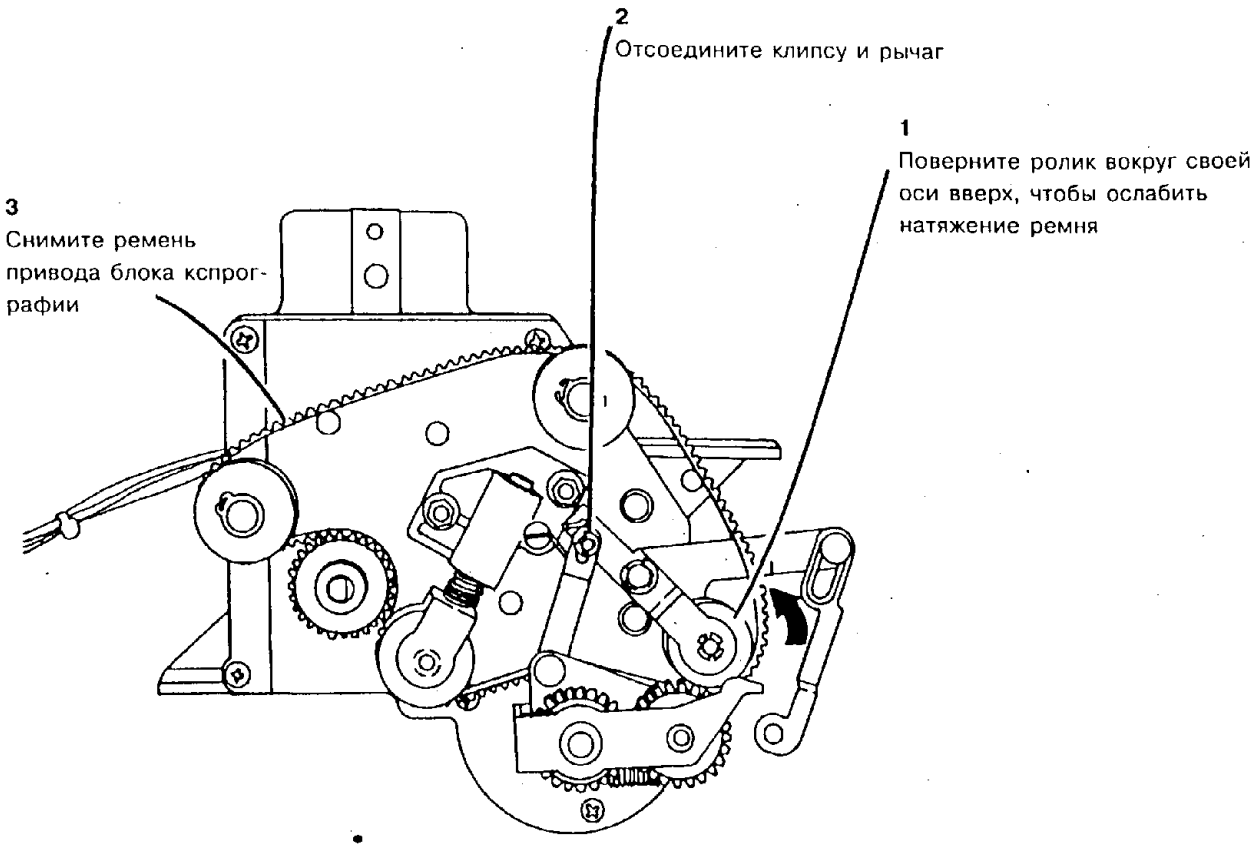


**Рис. 2. Демонтаж ремня двигателя привода блока ксерографии (с модификацией 9)**

5. **(Без модификации 9)** Снимите ремень двигателя привода блока ксерографии (Рис. 3).

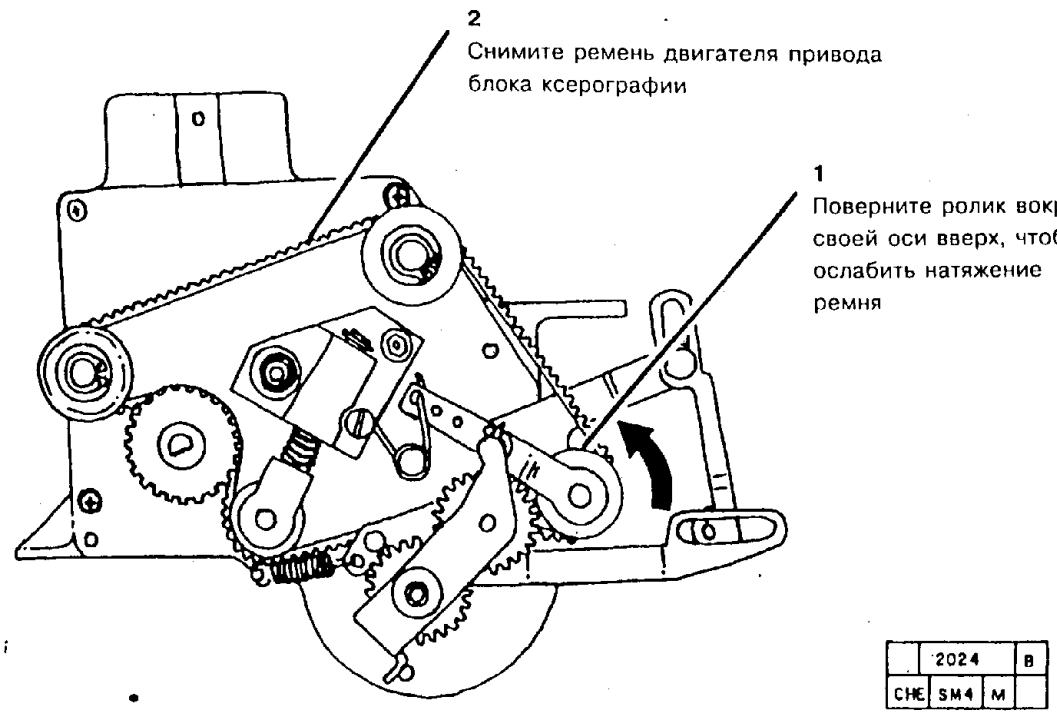


**Рис. 3. Демонтаж ремня двигателя привода блока ксерографии (без модификации 9)**

## УСТАНОВКА

1. Установите ремень двигателя привода блока ксерографии.

**ВНИМАНИЕ**

*При замене двигателя блока ксерографии на новый, или установке старого, постарайтесь не согнуть тяги, идущие от него.*

*ПРИМЕЧАНИЕ: Проследите за тем, чтобы двигатель встал на прокладки **(с модификацией 20)** и на установочные штифты до затяжки крепежных болтов.*

2. Установите оставшиеся детали и узлы.

*ПРИМЕЧАНИЕ: Проследите за тем, чтобы клемма заземления податчика бумаги касалась конца вала шкива привода податчика рядом с муфтой подачи бумаги.*

*ПРИМЕЧАНИЕ: Проследите за тем, чтобы крепежный кронштейн **(модификация 29)** экологического блока NOHAD был установлен обратно, если вы его снимали.*

3. Приведите аппарат в рабочее состояние.

## REP 4.7. НАТЯЖНЫЕ РОЛИКИ ПУТИ ПРОХОЖДЕНИЯ БУМАГИ

### СПИСОК ЗАПАСНЫХ ЧАСТЕЙ: PL 1.1

### ДЕМОНТАЖ

1. Выключите аппарат и отсоедините шнур сетевого питания.

**ПРЕДУПРЕЖДЕНИЕ**

**Перед выполнением процедуры дайте остыть фьюзеру.**

2. (Рис. 1) Отсоедините опционные устройства заказчика.

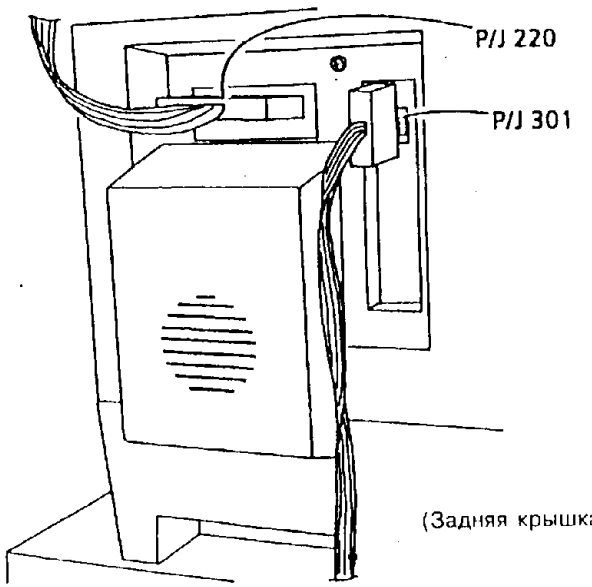


| 0 | 2312 | | A |
|---|---|---|---|
| CHE | SM04 | X | 0 |

**Рис. 1. Отсоединение опционных устройств заказчика**

3. Снимите следующие детали и узлы:
   a. Узел обходного лотка
   b. Узел блока проявления
   c. Копи-картридж согласно процедуре REP 9.1
   d. Коротрон переноса в сборе согласно процедуре REP 9.3
   e. Фьюзер в сборе согласно процедуре REP 10.1
   f. Заднюю крышку
   g. Двигатель привода пути прохождения бумаги согласно процедуре REP 4.1.
4. (Рис. 2) Снимите натяжной/натяжные ролик(и) пути прохождения бумаги.

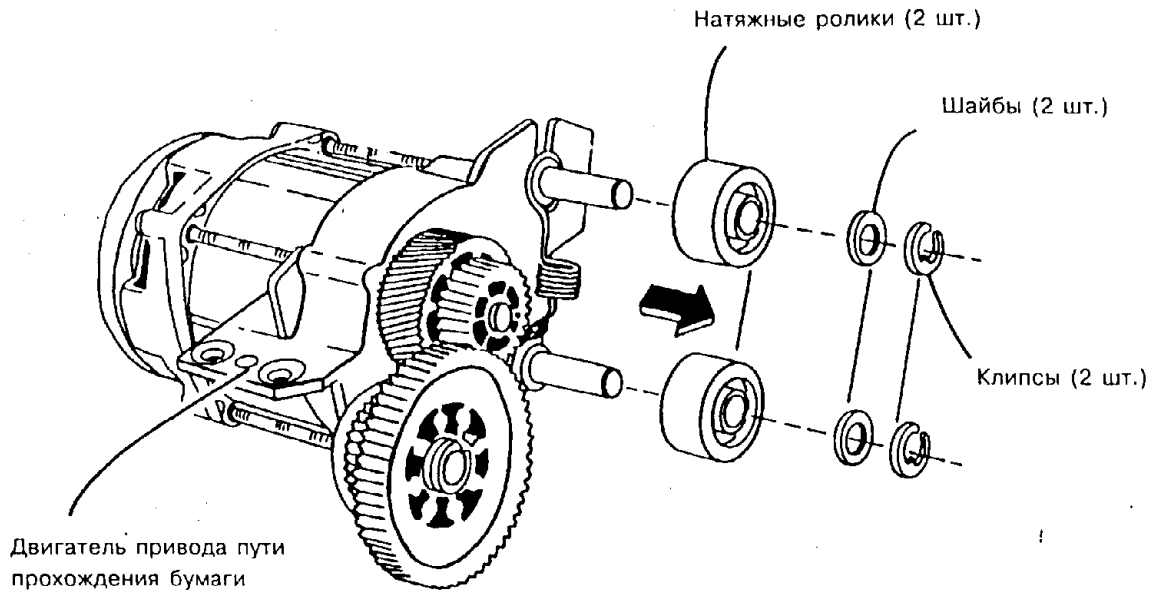


1
Снимите необходимые детали

| | 2088 | | A |
|---|---|---|---|
| CHE | SM4 | M | |

**Рис. 2. Демонтаж натяжных роликов пути прохождения бумаги**

### УСТАНОВКА

*ПРИМЕЧАНИЕ: Перед установкой двигателя привода пути прохождения бумаги смажьте вал двигателя, ось паразитной шестерни и оси натяжных роликов смазкой Molub Alloy 70P43 или 70P96.*

1. Установите натяжные ролики в пути прохождения бумаги.
2. Установите остальные детали и узлы.
3. Выполните регулировку "ADJ 4.1. Ремень привода пути прохождения бумаги".

## REP 4.8. КАЧАЮЩИЙСЯ РЫЧАГ НАТЯЖНОГО РОЛИКА НА ПРИВОДНОМ ДВИГАТЕЛЕ БЛОКА КСЕРОГРАФИИ (5028/18/16)

### СПИСОК ЗАПАСНЫХ ЧАСТЕЙ: PL 1.2

### ДЕМОНТАЖ

*ПРИМЕЧАНИЕ: Данная процедура предназначена для аппаратов* ***с модификацией 9 и без нее.***

1. Выключите аппарат и отсоедините шнур сетевого питания.
2. (Рис. 1) Отсоедините опционные устройства пользователя.

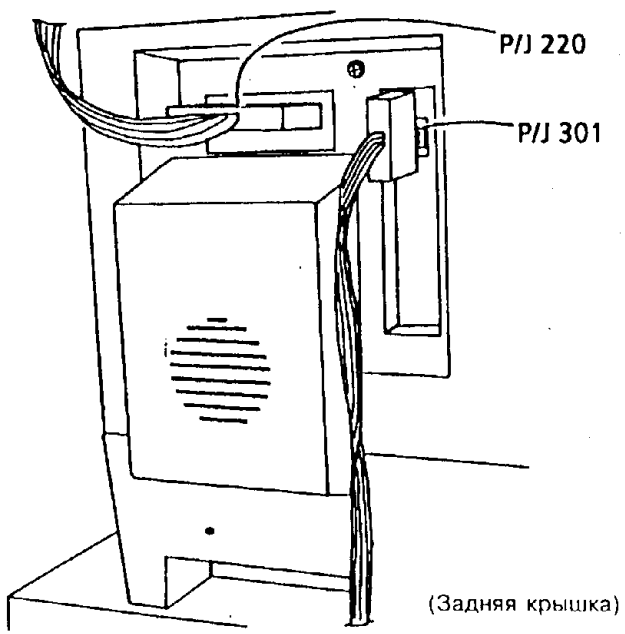


| 0 | 2312 | | A |
|---|---|---|---|
| CHE | SM04 | X | 0 |

**Рис. 1. Отсоединение опционных устройств пользователя**

**ВНИМАНИЕ**

*Постарайтесь не погнуть тяги, идущие от двигателя, во время снятия двигателя привода блока ксерографии.*

3. Снимите следующие детали и узлы:
   a. Узел обходного лотка
   b. Узел блока проявления
   c. Копи-картридж согласно процедуре REP 9.1
   d. Заднюю крышку
   e. Опорный кронштейн экологического блока NOHAD **(модификация 29)** согласно процедуре REP 14.4, если он установлен.
   f. Клемму заземления податчика бумаги согласно процедуре REP 1.9. Эта деталь отсутствует в первых аппаратах серии.
   g. Двигатель привода блока ксерографии согласно процедуре REP 4.5

**ПРЕДУПРЕЖДЕНИЕ**

**Будьте осторожны во время вывертывания винта, которым закреплена торсионная пружина двигателя привода блока ксерографии. При удалении винта пружина резко разгибается.**

4. **(С модификацией 9)** Подготовьтесь к демонтажу качающегося рычага натяжного ролика на двигателе привода блока ксерографии (рис. 2).

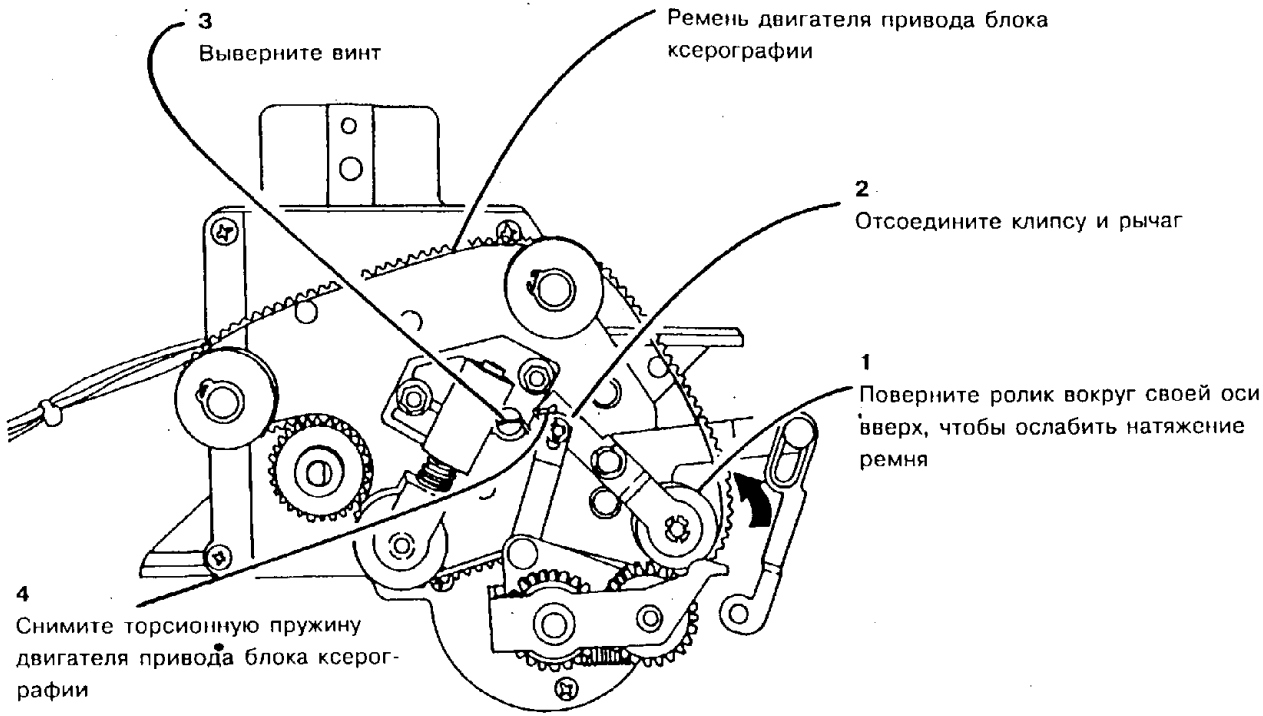


**Рис. 2. Подготовка к демонтажу качающегося рычага натяжного ролика на двигателе привода блока ксерографии (с модификацией 9).**

5. **(Без модификации 9).** Подготовьтесь к демонтажу качающегося рычага натяжного ролика на двигателе привода блока ксерографии (Рис. 3).

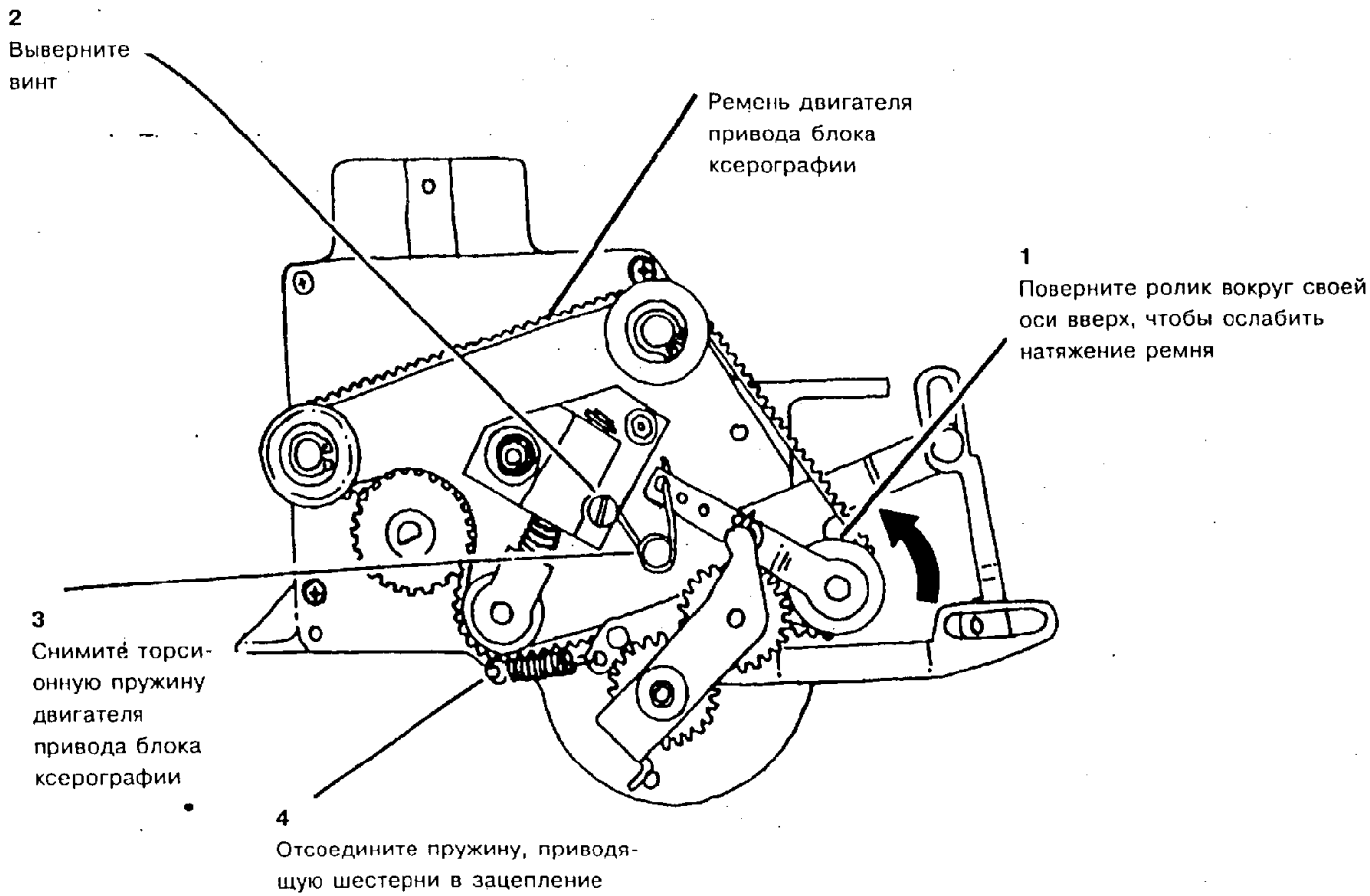


| | 2089 | | B |
|---|---|---|---|
| CHE | SM4 | M | |

**Рис. 3. Подготовка к демонтажу качающегося рычага натяжного ролика на двигателе привода блока ксерографии (без модификации 9)**

**(С модификацией 9)** Снимите качающийся рычаг натяжного ролика с двигателя привода блока ксерографии (Рис. 4).

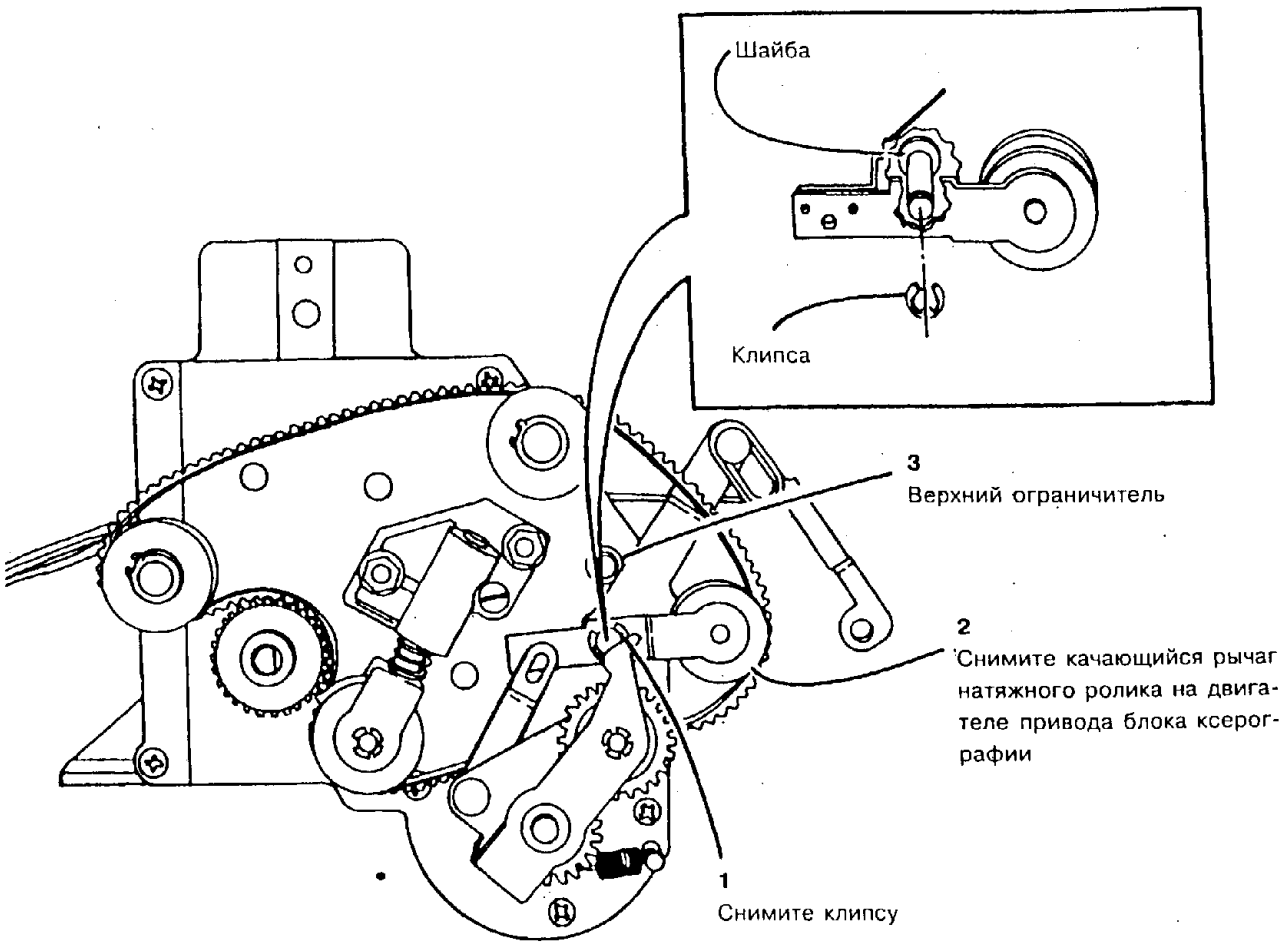


| | 2256 | | A |
|---|---|---|---|
| CHE | SM4 | M | 00 |

**Рис. 4 Демонтаж качающегося рычага натяжного ролика с двигателя привода блока ксерографии (с модификацией 9)**

7. **(Без модификации 9)** Снимите качающийся рычаг натяжного ролика с двигателя привода блока ксерографии (Рис. 5).

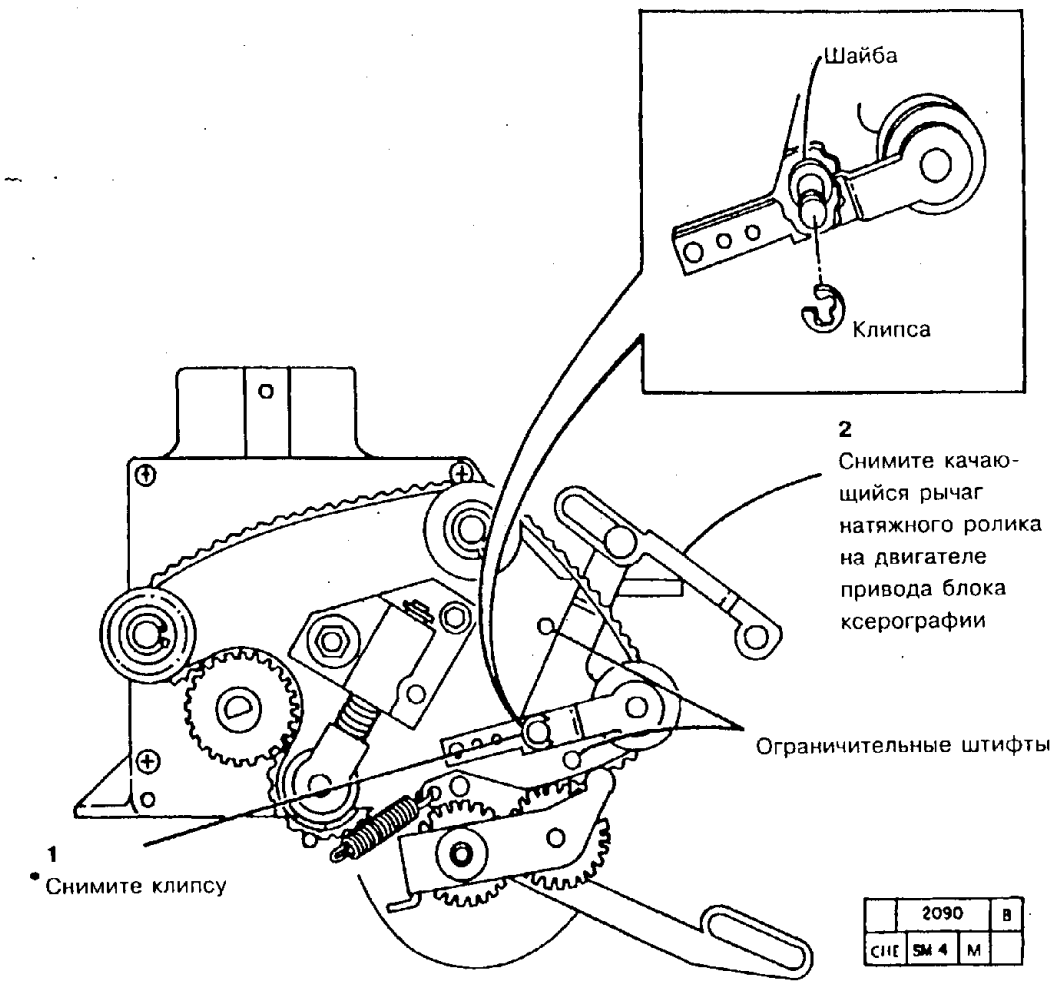


**Рис. 5 Демонтаж качающегося рычага натяжного ролика с двигателя привода блока ксерографии (без модификации 9)**

## УСТАНОВКА

**ВНИМАНИЕ**

*Для того, чтобы качающийся рычаг натяжного ролика на двигателе привода блока ксерографии работал правильно, проследите за тем, чтобы он был установлен между двух ограничительных штифтов.*

1. Установите качающийся рычаг натяжного ролика на двигателе привода блока ксерографии.

**ВНИМАНИЕ**

*При установке на место двигателя привода блока ксерографии, постарайтесь не согнуть тяги, идущие от него.*

*ПРИМЕЧАНИЕ: Проследите за тем, чтобы двигатель встал на прокладки **(с модификацией 20)** и на установочные штифты до затяжки крепежных болтов.*

2. Установите остальные детали и узлы.

*ПРИМЕЧАНИЕ: Проследите за тем, чтобы клемма заземления податчика бумаги касалась конца вала шкива привода податчика вблизи муфты подачи бумаги.*

*ПРИМЕЧАНИЕ: Поставьте на место опорный кронштейн экологического блока NOHAD (модификация 29), если он был снят.*

3. Приведите аппарат в рабочее состояние.

## REP 4.9. ТОРСИОННАЯ ПРУЖИНА НА ДВИГАТЕЛЕ ПРИВОДА БЛОКА КСЕРОГРАФИИ (5028/18/16)

### СПИСОК ЗАПАСНЫХ ЧАСТЕЙ: PL 1.2

### ДЕМОНТАЖ

*ПРИМЕЧАНИЕ: Данная процедура предназначена для аппаратов* ***с модификацией 9 и без нее.***

1. Выключите аппарат и отсоедините шнур сетевого питания.
2. (Рис. 1) Отсоедините опционные устройства пользователя.

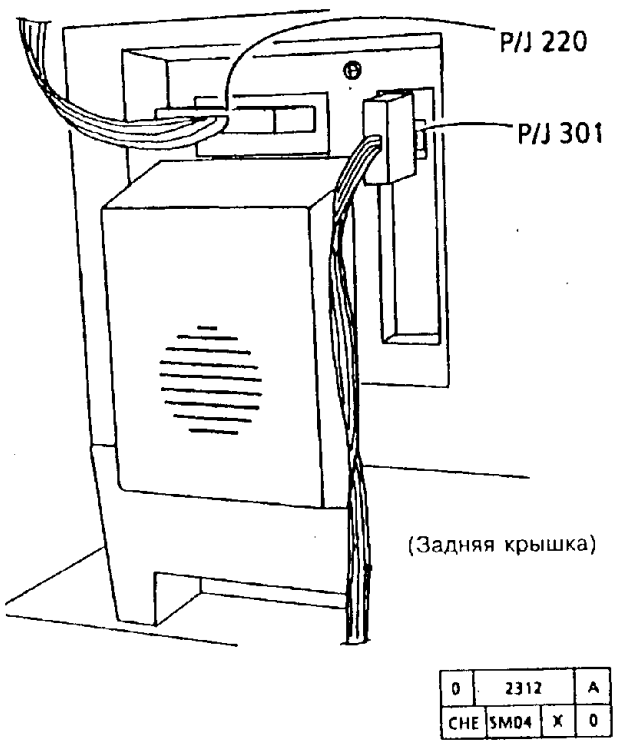


**Рис. 1. Отсоединение опционных устройств пользователя**

**ВНИМАНИЕ**

*Постарайтесь не погнуть тяги, идущие от двигателя, во время снятия двигателя привода блока ксерографии.*

3. Снимите следующие детали и узлы:
   a. Узел обходного лотка
   b. Узел блока проявления
   c. Копи-картридж согласно процедуре REP 9.1
   d. Заднюю крышку
   e. Опорный кронштейн экологического блока NOH-AD **(модификация 29)** согласно процедуре REP 14.4, если он установлен
   f. Клемму заземления податчика бумаги согласно процедуре REP 1.9. Эта деталь отсутствует в первых аппаратах серии.
   g. Двигатель привода блока ксерографии согласно процедуре REP 4.5.

**ПРЕДУПРЕЖДЕНИЕ**

**Будьте осторожны во время вывертывания винта, которым закреплена торсионная пружина двигателя привода блока ксерографии. При удалении винта пружина резко разгибается.**

4. **(С модификацией 9)** Снимите торсионную пружину с двигателя привода блока ксерографии (Рис. 2).

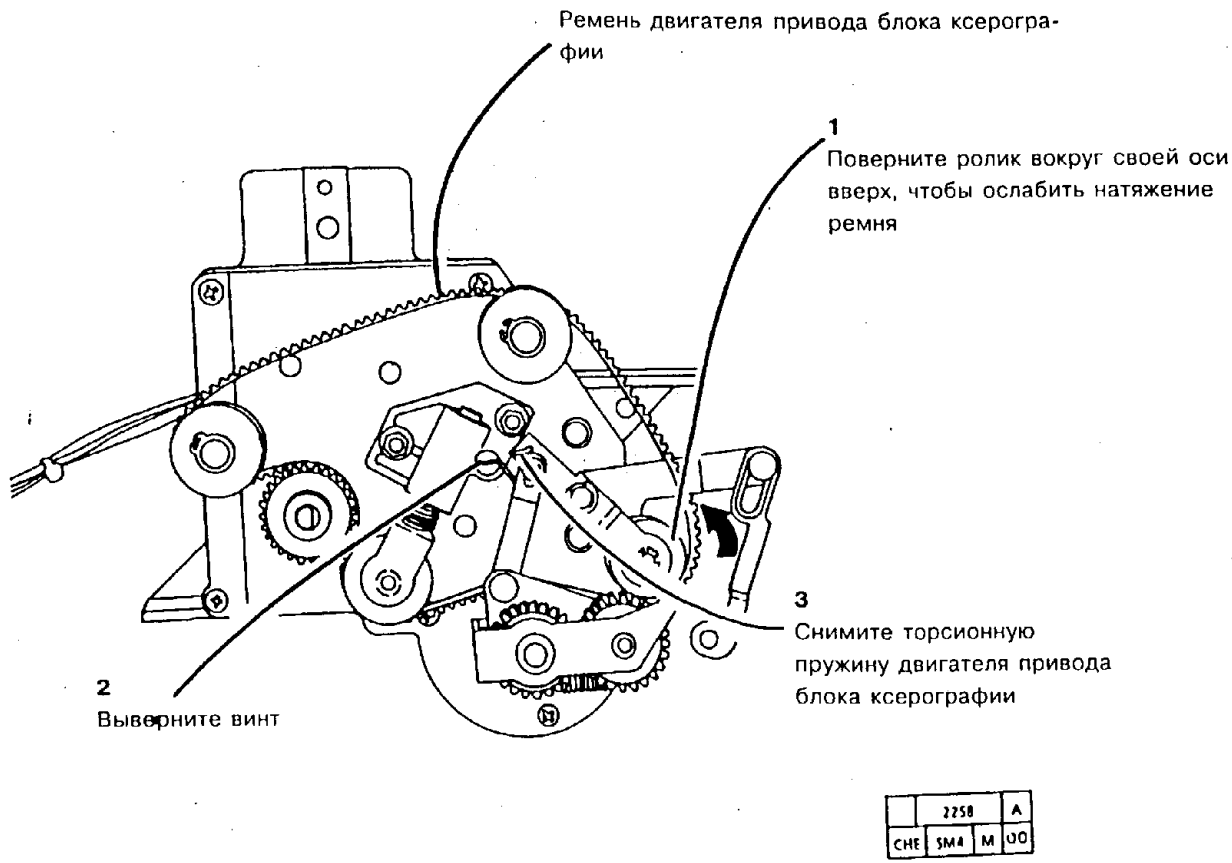


**Рис. 2 Демонтаж торсионной пружины с двигателя привода блока ксерографии (с модификацией 9)**

**(Без модификации 9)** Снимите торсионную пружину с двигателя привода блока ксерографии (Рис. 3).

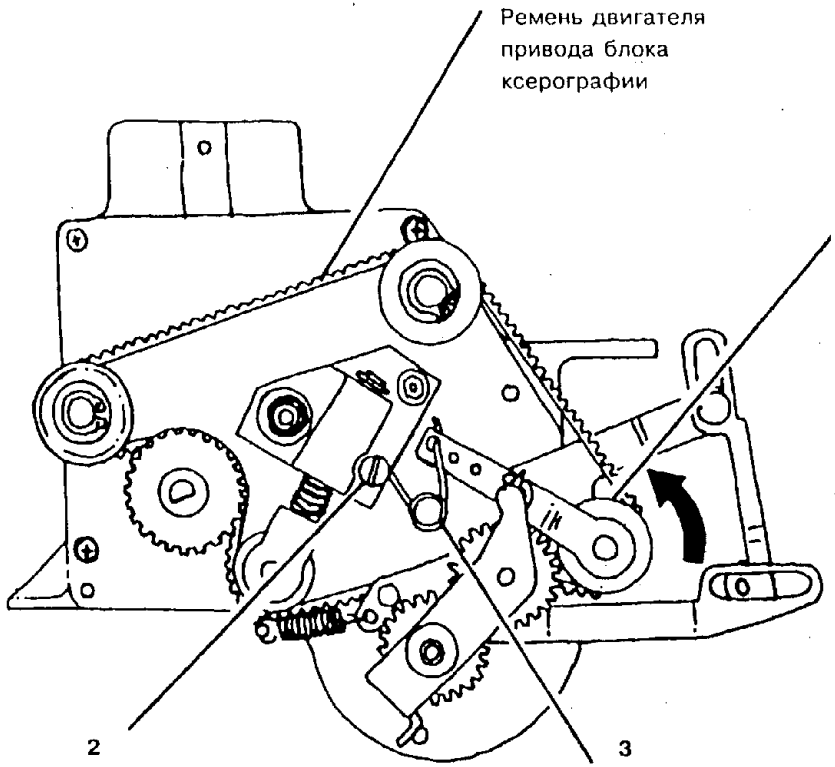


| | 2091 | | A |
|---|---|---|---|
| CHE | SM4 | M | |

**Рис. 3 Демонтаж торсионной пружины с двигателя привода блока ксерографии (без модификации 9)**

**УСТАНОВКА**

1. Установите торсионную пружину двигателя привода блока ксерографии.

**ВНИМАНИЕ**
**Постарайтесь не согнуть тяги, идущие от двигателя, при установке на место двигателя привода блока ксерографии.**

*ПРИМЕЧАНИЕ: Проследите за тем, чтобы двигатель встал на прокладки **(с модификацией 20)** и на установочные штифты до затяжки крепежных болтов.*

2. Установите остальные детали и узлы.

*ПРИМЕЧАНИЕ: Проследите за тем, чтобы клемма заземления податчика бумаги касалась конца вала шкива привода податчика вблизи муфты подачи бумаги.*

*ПРИМЕЧАНИЕ: Поставьте на место опорный кронштейн экологического блока NOHAD **(модификация 29)**, если он был снят.*

3. Приведите аппарат в рабочее состояние.

## REP 4.10. НАТЯЖНЫЕ РОЛИКИ НА ДВИГАТЕЛЕ ПРИВОДА БЛОКА КСЕРОГРАФИИ (5028/18/16)

### СПИСОК ЗАПАСНЫХ ЧАСТЕЙ: PL 1.2

### ДЕМОНТАЖ

*ПРИМЕЧАНИЕ: Данная процедура предназначена для аппаратов, **снабженных модификацией 9.***

1. Выключите аппарат и отсоедините шнур сетевого питания.
2. (Рис. 1) Отсоедините опционные устройства пользователя.

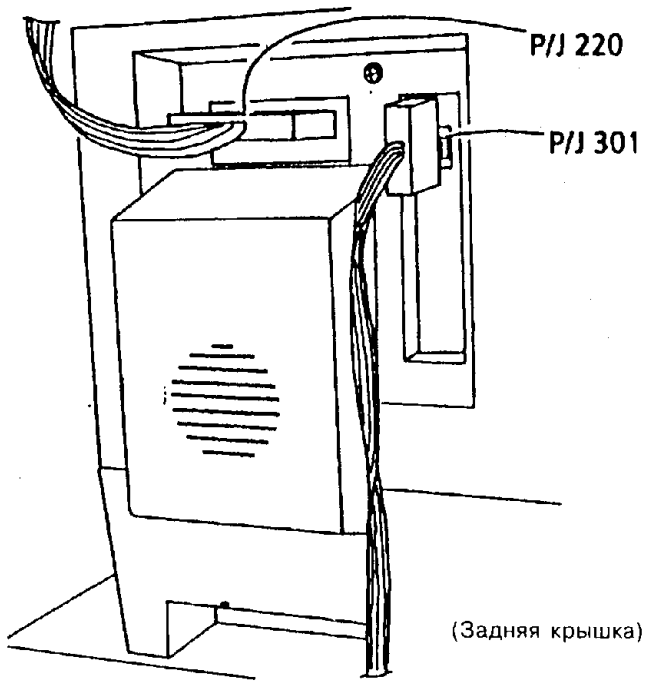


| 0 | 2312 | | A |
|---|---|---|---|
| CHE | SM04 | X | 0 |

**Рис. 1. Отсоединение опционных устройств пользователя**

**ВНИМАНИЕ**

*Постарайтесь не погнуть тяги, идущие от двигателя, во время снятия двигателя привода блока ксерографии.*

3. Снимите следующие детали и узлы:
   a. Узел обходного лотка
   b. Узел блока проявления
   c. Копи-картридж согласно процедуре REP 9.1
   d. Заднюю крышку
   e. Опорный кронштейн экологического блока NOHAD **(модификация 29)** согласно процедуре REP 14.4, если он установлен.
   f. Клемму заземления податчика бумаги согласно процедуре REP 1.9. Эта деталь отсутствует в первых аппаратах серии.
   g. Двигатель привода блока ксерографии согласно процедуре REP 4.6.

*ПРИМЕЧАНИЕ: Натяжные ролики на двигателе привода блока ксерографии отличаются друг от друга. Оба натяжных ролика должны заменяться одновременно. Точные номера по каталогу для каждого из роликов указаны в списке запасных частей.*

4. (Рис. 2) Снимите натяжные ролики с двигателя привода блока ксерографии.

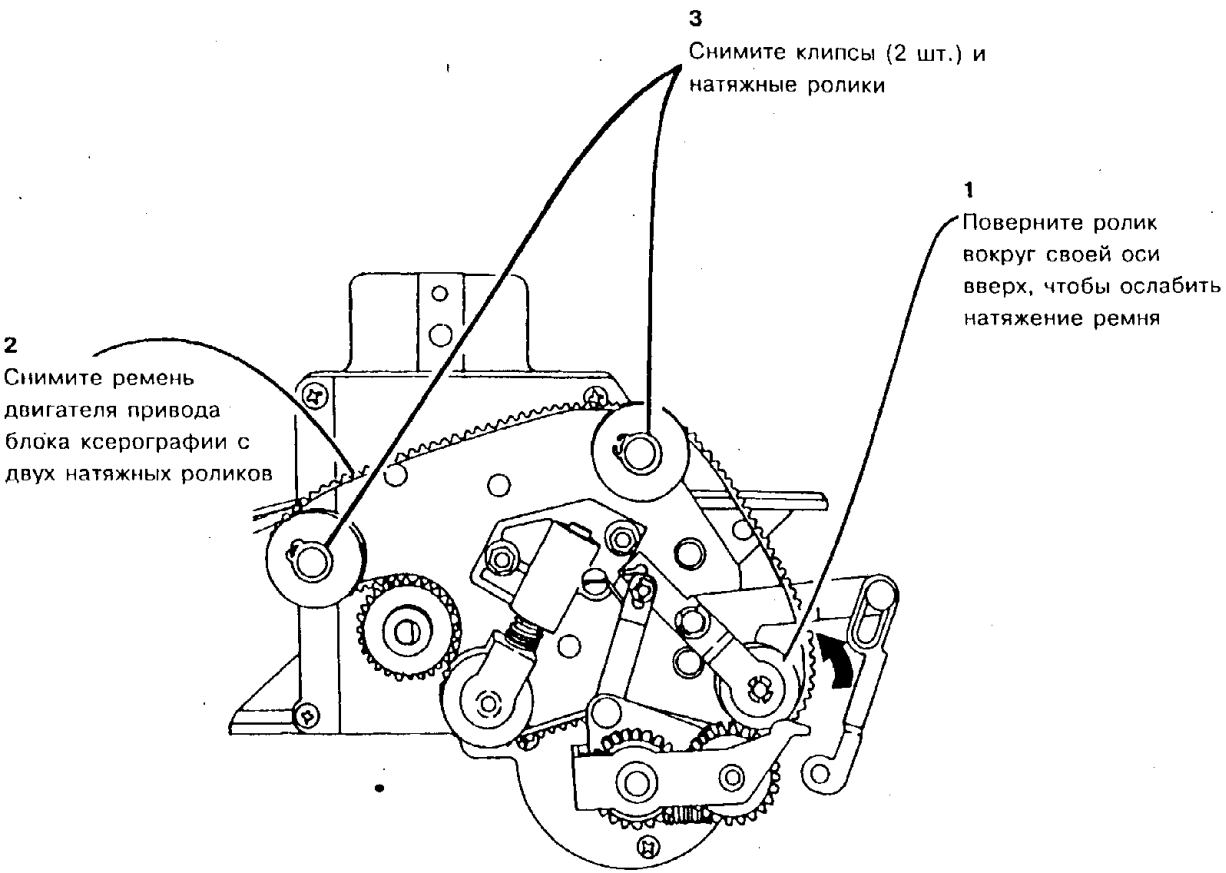


| | 2284 | | A |
|---|---|---|---|
| CHE | SM4 | M | 01 |

**Рис. 2 Демонтаж натяжных роликов с двигателя привода блока ксерографии.**

## УСТАНОВКА

ПРИМЕЧАНИЕ: Натяжной ролик, установленный над качающимся рычагом двигателя привода блока ксерографии, имеет фланец с задней стороны.

1. Перед установкой натяжных роликов проверьте, нет ли на осях роликов забоин, трещин или царапин.
2. Если повреждена ось, замените двигатель привода блока ксерографии согласно процедуре REP 4.5.
3. Если оси не повреждены, произведите их чистку и нанесите на каждую ось тонкий слой смазки Molub A-lloy.
4. Установите натяжные ролики и стопорные клипсы.

**ВНИМАНИЕ**

*При установке на место двигателя привода блока ксерографии постарайтесь не согнуть тяги, идущие от двигателя.*

*ПРИМЕЧАНИЕ: Проследите за тем, чтобы двигатель встал на прокладки **(с модификацией 20)** и на установочные штифты до затяжки крепежных болтов.*

5. Установите остальные детали и узлы.

*ПРИМЕЧАНИЕ: Проследите за тем, чтобы клемма заземления податчика бумаги касалась конца вала шкива привода податчика вблизи муфты подачи бумаги.*

*ПРИМЕЧАНИЕ: Поставьте на место опорный кронштейн экологического блока NOHAD **(модификация 29)**, если он был снят.*

6. Приведите аппарат в рабочее состояние.

## REP 4.11. УЗЕЛ НАТЯЖНЫХ РОЛИКОВ НА ДВИГАТЕЛЕ ПРИВОДА БЛОКА КСЕРОГРАФИИ (5028/18/16)

### СПИСОК ЗАПАСНЫХ ЧАСТЕЙ: PL 1.2

### ДЕМОНТАЖ

*ПРИМЕЧАНИЕ: Данная процедура предназначена для аппаратов,* ***снабженных модификацией 9.***

1. Выключите аппарат и отсоедините шнур сетевого питания.
2. (Рис. 1) Отсоедините опционные устройства пользователя.

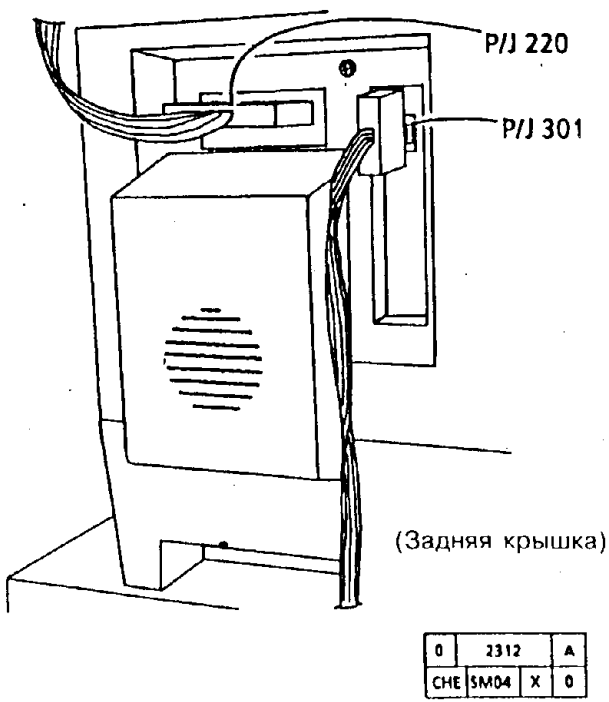


**Рис. 1. Отсоединение опционных устройств пользователя**

**ВНИМАНИЕ**

*Постарайтесь не погнуть тяги, идущие от двигателя, во время снятия двигателя привода блока ксерографии.*

3. Снимите следующие детали и узлы:
   a. Узел обходного лотка
   b. Узел блока проявления
   c. Копи-картридж согласно процедуре REP 9.1
   d. Заднюю крышку
   e. Опорный кронштейн экологического блока NOHA-D **(модификация 29)** согласно процедуре REP 14.4, если он установлен.
   f. Клемму заземления податчика бумаги согласно процедуре REP 1.9. Эта деталь отсутствует в первых аппаратах серии.
   g. Двигатель привода блока ксерографии согласно процедуре REP 4.5.

(Рис. 2) Снимите узел натяжных роликов на двигателе привода блока ксерографии.

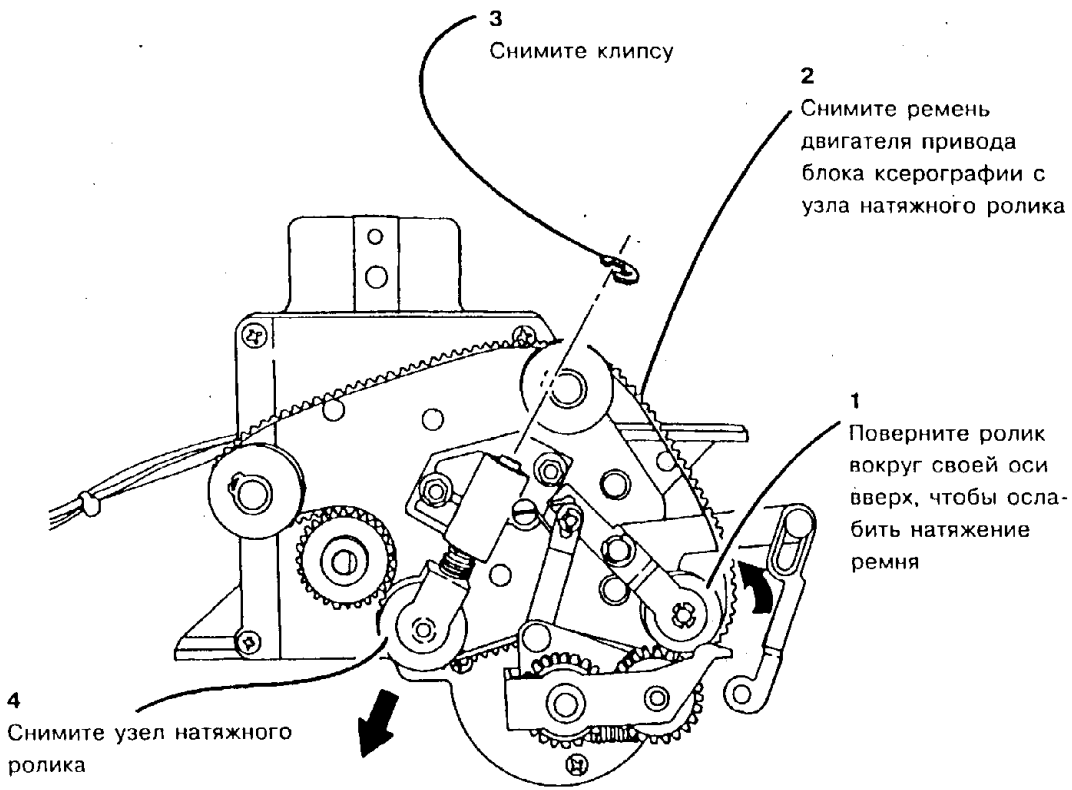


| | 2285 | | A |
|---|---|---|---|
| CHE | SM4 | M | 01 |

**Рис. 2 Демонтаж узла натяжных роликов на двигателе привода блока ксерографии**

## УСТАНОВКА

**ВНИМАНИЕ**

*При установке узла натяжных роликов штифт, проходящий через хомут, должен выступать из него, во избежание задеваний или заеданий в узле.*

1. Установите узел натяжных роликов на двигателе привода блока ксерографии.

**ВНИМАНИЕ**

*Постарайтесь не согнуть тяги, идущие от двигателя, при установке на место двигателя привода блока ксерографии.*

*ПРИМЕЧАНИЕ: Проследите за тем, чтобы двигатель привода блока ксерографии встал на прокладки **(с модификацией 20)** и на установочные штифты до затяжки крепежных болтов.*

2. Установите остальные детали и узлы.

*ПРИМЕЧАНИЕ: Проследите за тем, чтобы клемма заземления податчика бумаги касалась конца вала шкива привода податчика вблизи муфты подачи бумаги.*

*ПРИМЕЧАНИЕ: Поставьте на место опорный кронштейн экологического блока NOHAD **(модификация 29)**, если он был снят.*

3. Приведите аппарат в рабочее состояние.

## REP 4.12. ДВИГАТЕЛЬ ГЛАВНОГО ПРИВОДА (5328)

### СПИСОК ЗАПАСНЫХ ЧАСТЕЙ PL 1.2

### ДЕМОНТАЖ

1. Выключите аппарат и отсоедините шнур сетевого питания.
2. (Рис. 1) Разъедините разъемы на задней крышке.
3. Снимите следующие детали и узлы:
   a. Узел блока проявления
   b. Копи-картридж согласно процедуре REP 9.1
   c. Заднюю крышку
   d. Клемму заземления податчика бумаги согласно процедуре REP 1.9.
   e. Опорный кронштейн экологического блока NOHA-D согласно процедуре REP 14.4
4. (Рис. 2) Отсоедините тягу от правой дверцы.

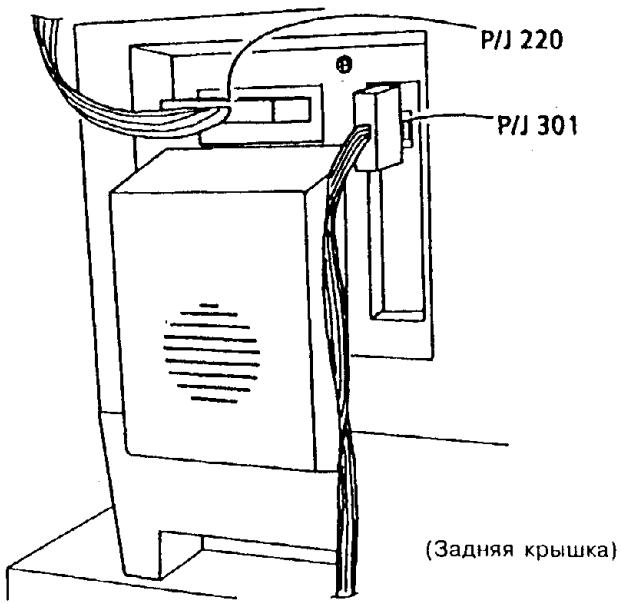


| 0 | 2312 | | A |
|---|---|---|---|
| CHE | SM04 | X | 0 |

**Рис. 1. Разъединение разъемов на задней крышке**

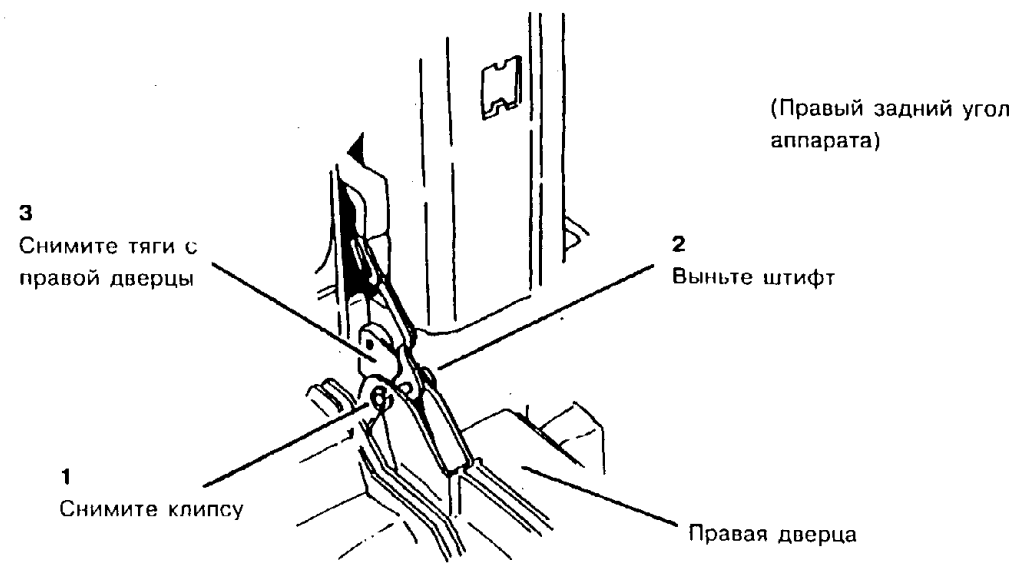


| | 2250 | | A |
|---|---|---|---|
| CHE | SM4 | M | 01 |

**Рис. 2. Отсоединение тяги от правой дверцы**

3.(Рис. 3): Снимите крепление экологического блока NOHAD.

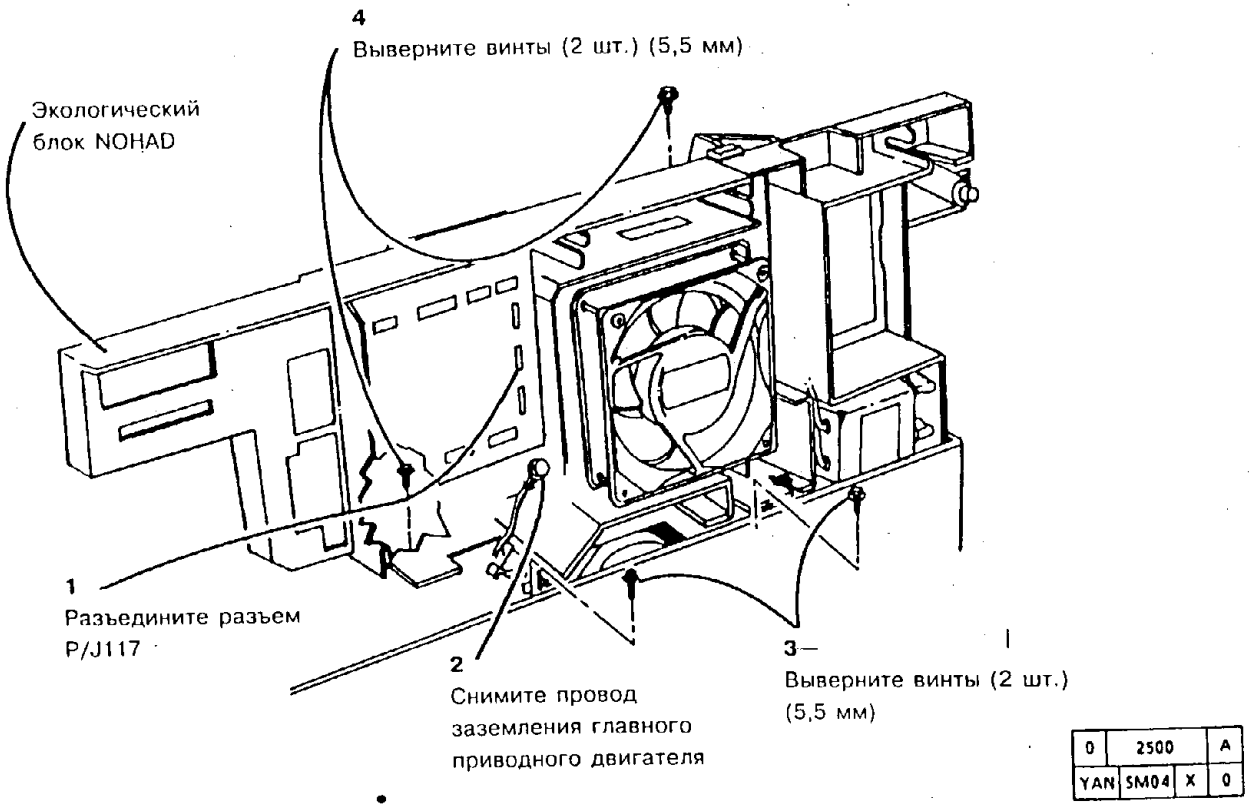


**Рис. 3. Демонтаж крепления экологического блока NOHAD**

6. (Рис. 4) Снимите ремень главного привода.

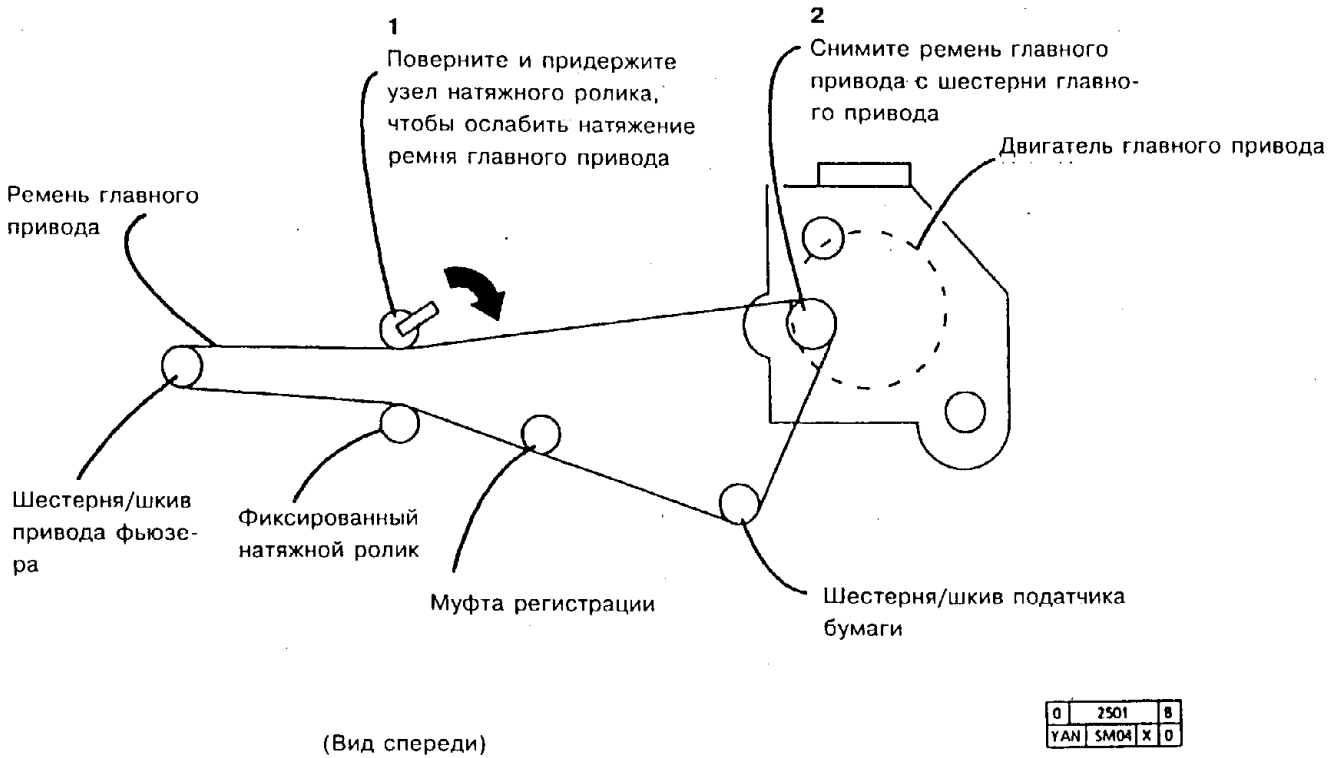


**Рис. 4. Демонтаж ремня главного привода**

**ВНИМАНИЕ**

*Постарайтесь не согнуть тяги, идущие от двигателя главного привода. При выполнении следующего шага, во избежание повреждения проводов и деталей, экологический блок NOHAD нужно приподнять ровно настолько, чтобы можно было снять двигатель главного привода. Если приподнять экологический блок NOHAD слишком высоко, то можно повредить подводящие провода и соединенные с ним детали.*

7. (Рис. 5): Снимите двигатель главного привода.

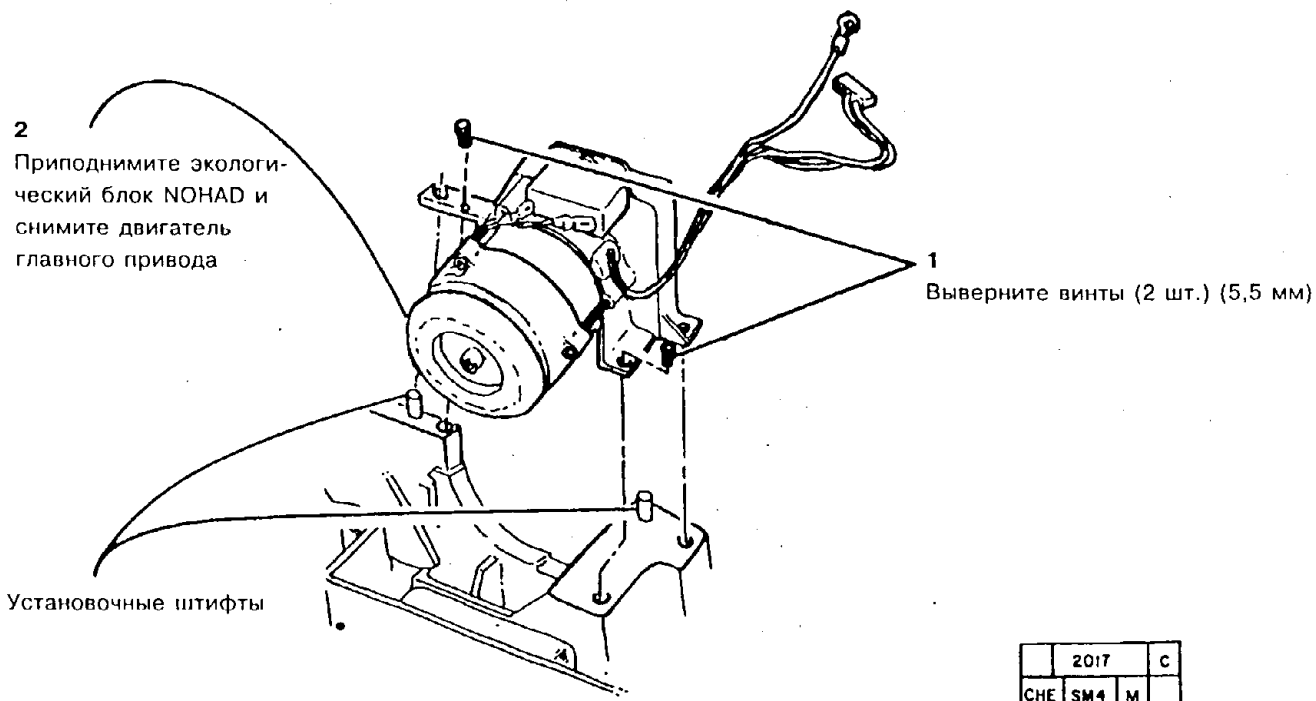


**Рис. 5. Демонтаж двигателя главного привода**

## ЗАМЕНА

*ПРИМЕЧАНИЕ: Проследите за тем, чтобы двигатель привода блока ксерографии встал на прокладки и на установочные штифты до затяжки крепежных болтов.*

1. Установите двигатель главного привода.
2. Установите клемму заземления податчика бумаги согласно процедуре REP 1.9.

*ПРИМЕЧАНИЕ: Проследите за тем, чтобы клемма заземления податчика бумаги касалась конца вала шкива привода податчика вблизи муфты подачи бумаги.*

3. Поставьте на место опорный кронштейн экологического блока NOHAD.
4. Затяните крепежные винты экологического блока N-OHAD.
5. (Рис. 6): Присоедините тягу к правой дверце.

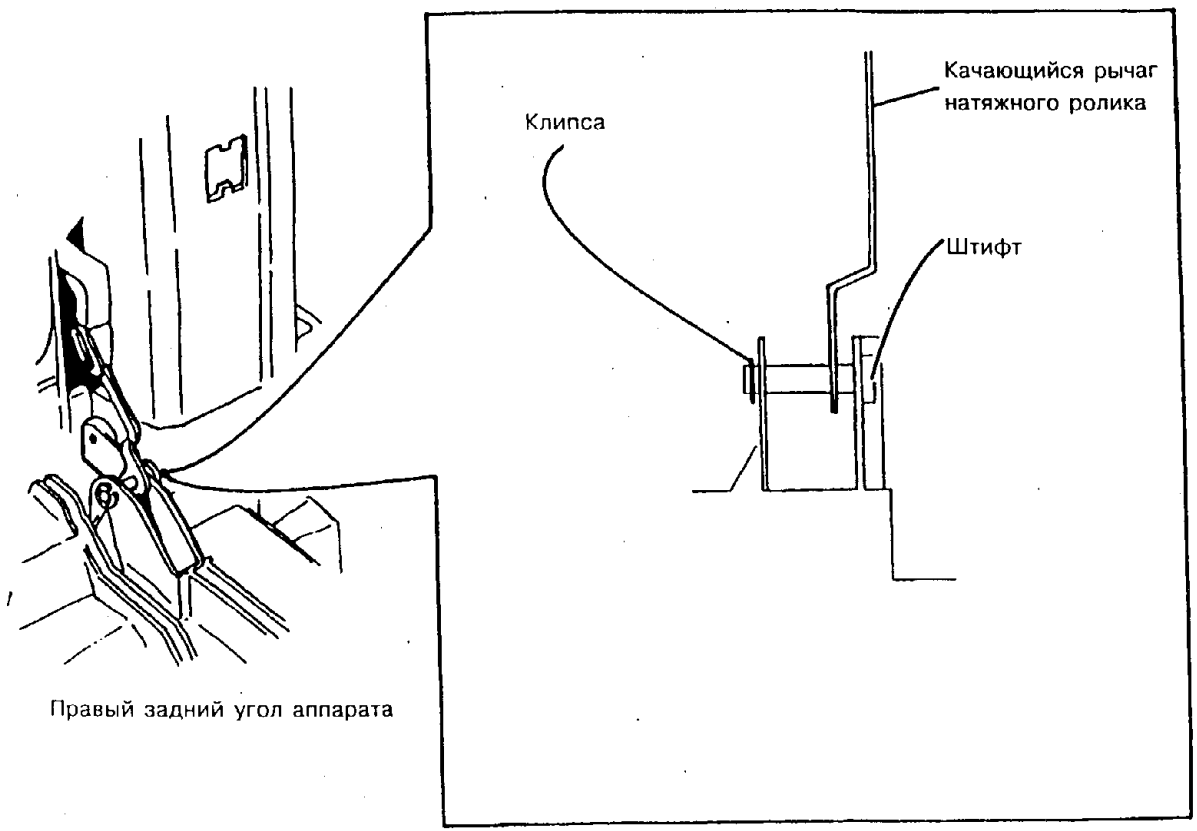


| | 2251 | A |
|---|---|---|
| CHE | SM4 | M | 01 |

**Рис. 6. Присоединение тяги к правой дверце**

6. Установите остальные детали и узлы.
7. Приведите аппарат в рабочее состояние.

## СПИСОК ЗАПАСНЫХ ЧАСТЕЙ PL 1.2

## ДЕМОНТАЖ

1. Выключите аппарат и отсоедините шнур сетевого питания.
2. (Рис. 1) Разъедините разъемы на задней крышке.

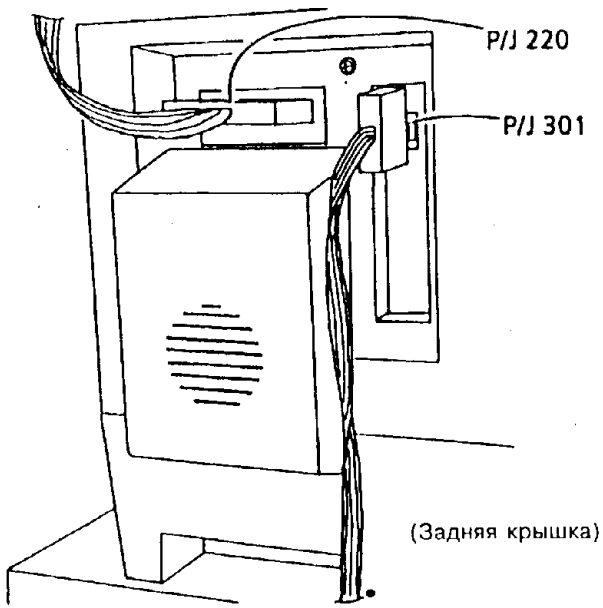


| 0 | 2312 | | A |
|---|---|---|---|
| CHE | SM04 | X | 0 |

**Рис. 1. Отсоединение опционных устройств пользователя**

3. Снимите следующие детали и узлы:
   a. Узел блока проявления
   b. Копи-картридж согласно процедуре REP 9.1
   c. Заднюю крышку
   d. Податчик бумаги согласно процедуре REP 8.1.

4. (Рис. 2) Снимите ремень главного привода.

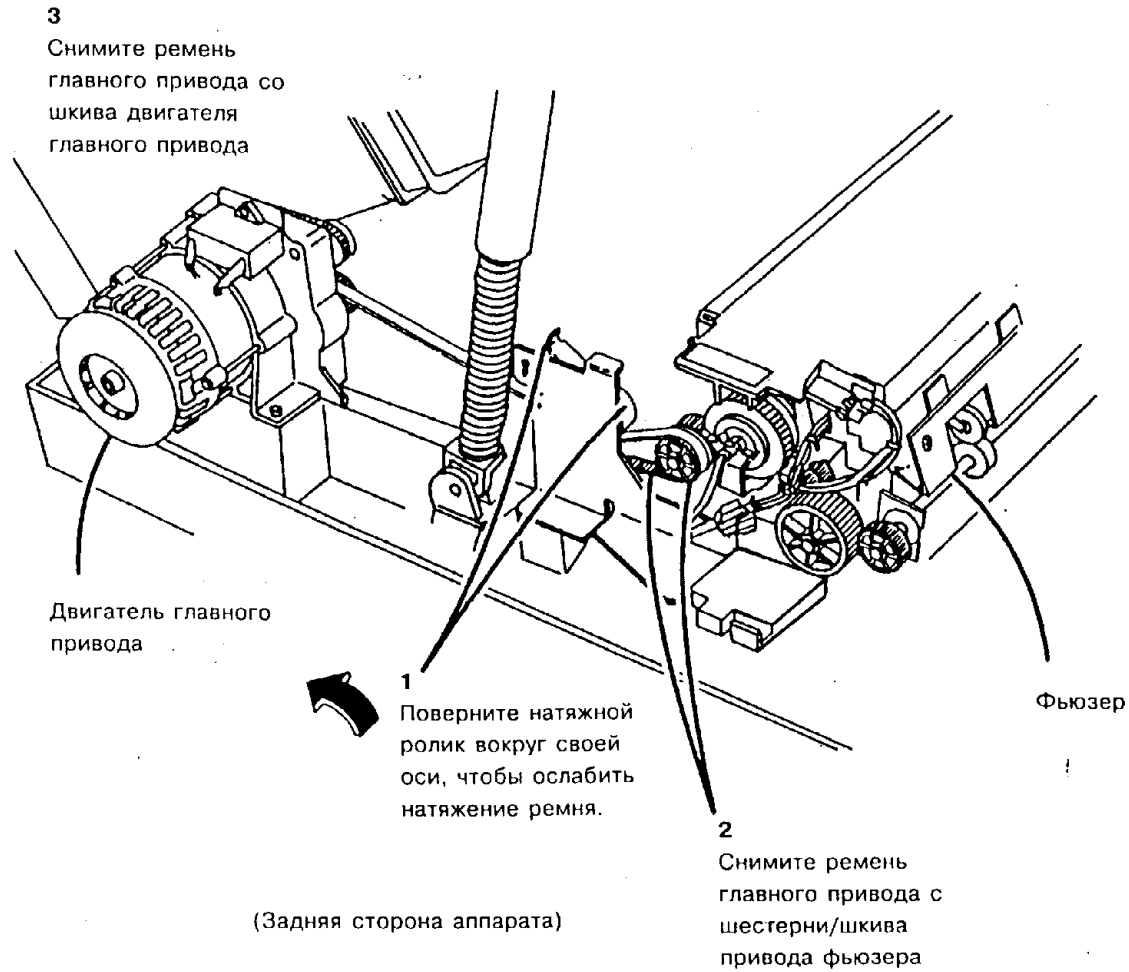


**Рис. 2. Демонтаж ремня главного привода.**

| 0 | 2313 | | B |
|---|---|---|---|
| CHE | SM04 | X | 0 |

1. (Рис. 3): Наденьте ремень главного привода.

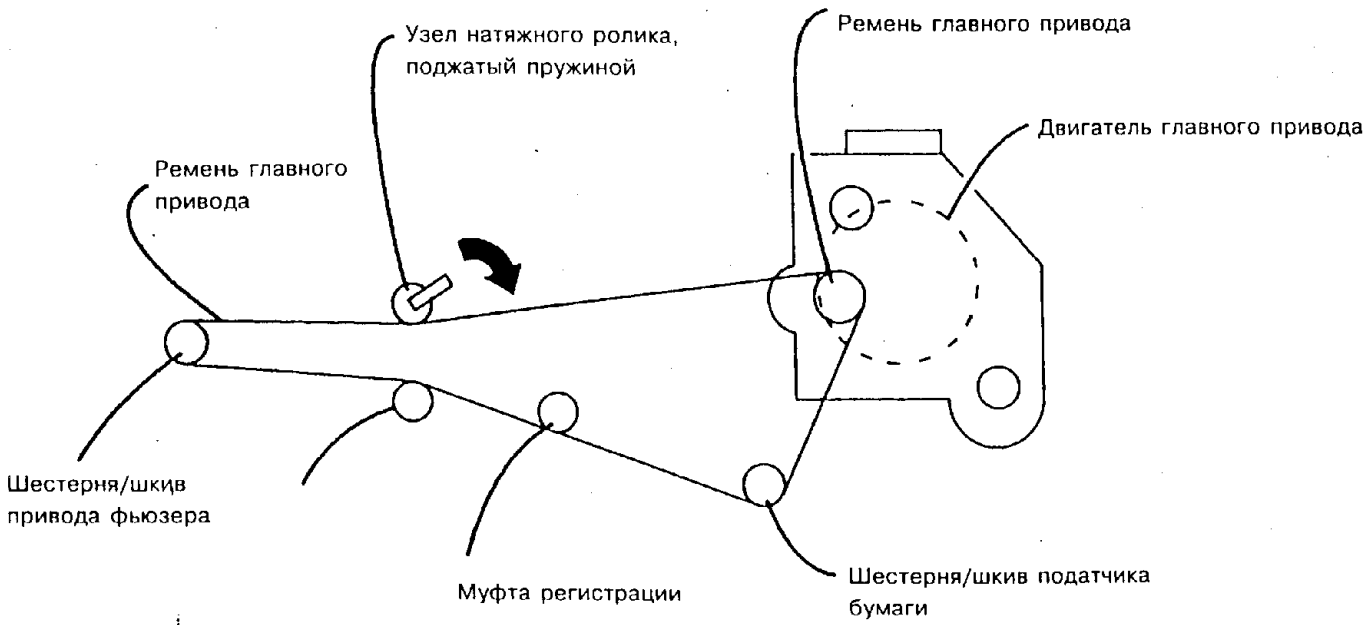


**Рис. 3. Установка и прокладка ремня главного привода**

2. Установите остальные детали и узлы.

3. Приведите аппарат в рабочее состояние.

## [illegible] КАЧАЮЩИЙСЯ РЫЧАГ НАТЯЖ-[illegible]РОЛИКА НА ДВИГАТЕЛЕ ГЛАВНОГО ПРИВОДА (5328)

### СПИСОК ЗАПАСНЫХ ЧАСТЕЙ PL 1.2

### ДЕМОНТАЖ

1. Выключите аппарат и отсоедините шнур сетевого питания.
2. (Рис. 1) Разъедините разъемы на задней крышке.

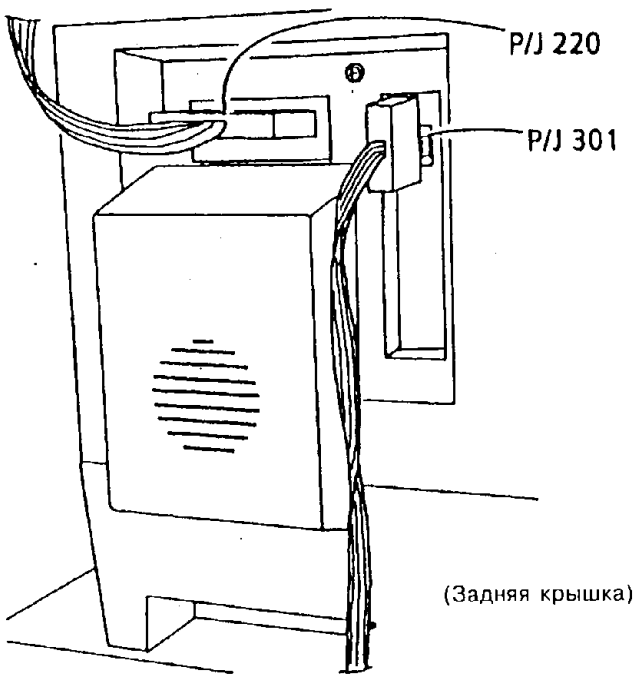


| | | | |
|---|---|---|---|
| 0 | 2312 | | A |
| CHE | SM04 | X | 0 |

**Рис. 1. Отсоединение опционных устройств пользователя**

**ВНИМАНИЕ**

*Постарайтесь не погнуть тяги, идущие от двигателя главного привода, при его снятии.*

3. Снимите следующие детали и узлы:
   a. Узел блока проявления
   b. Копи-картридж согласно процедуре REP 9.1
   c. Заднюю крышку
   d. Опорный кронштейн экологического блока NOH-AD согласно процедуре REP 14.4
   e. Клемму заземления податчика бумаги согласно процедуре REP 1.9
   f. Двигатель главного привода согласно процедуре REP 4.12

**ПРЕДУПРЕЖДЕНИЕ**

**Будьте осторожны во время вывертывания винта, которым закреплена торсионная пружина двигателя главного привода. При удалении винта пружина резко разгибается.**

4. (Рис. 2): Подготовьтесь к демонтажу качающегося рычага натяжного ролика на двигателе главного привода.

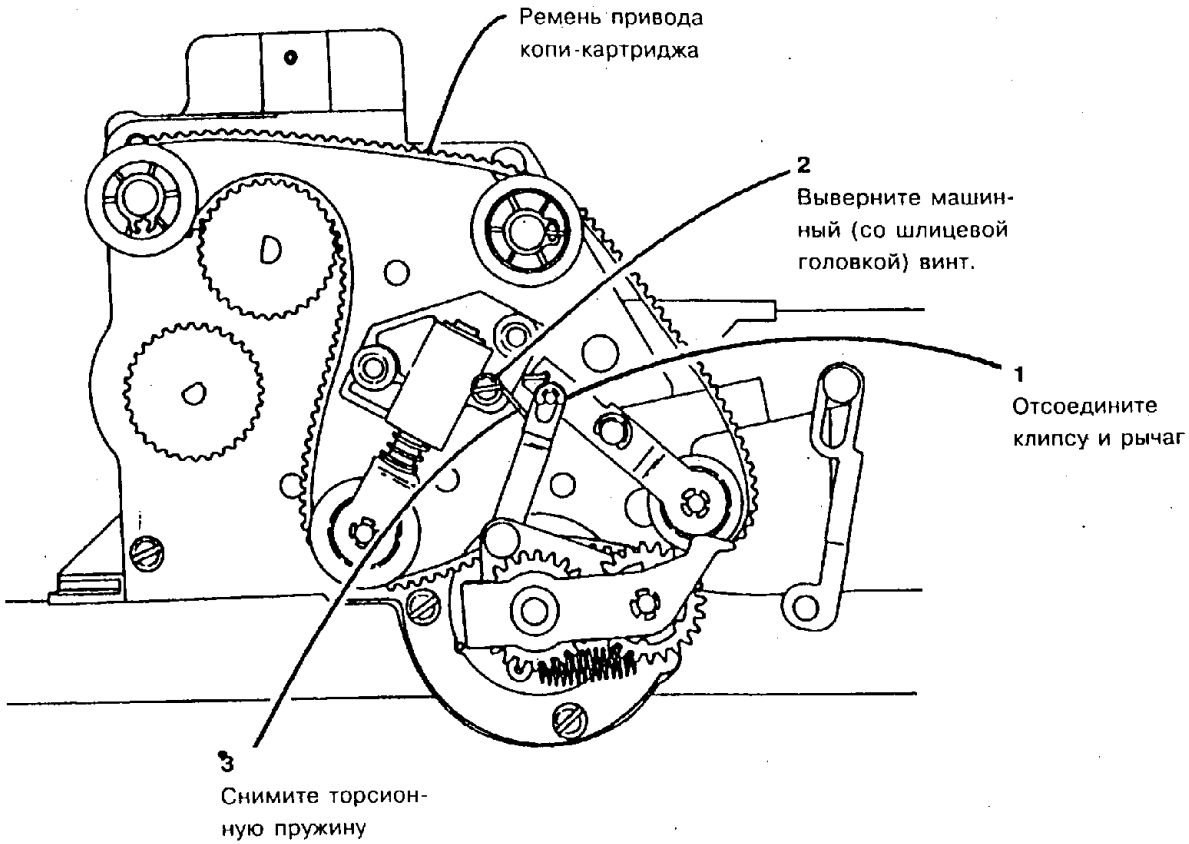


| | | | |
|---|---|---|---|
| 0 | 2503 | | B |
| YAN | SM04 | X | 0 |

**Рис. 2. Подготовка к демонтажу качающегося рычага натяжного ролика на двигателе главного привода**

**Снимите** качающийся рычаг натяжного роли-
**двигателе** главного привода.

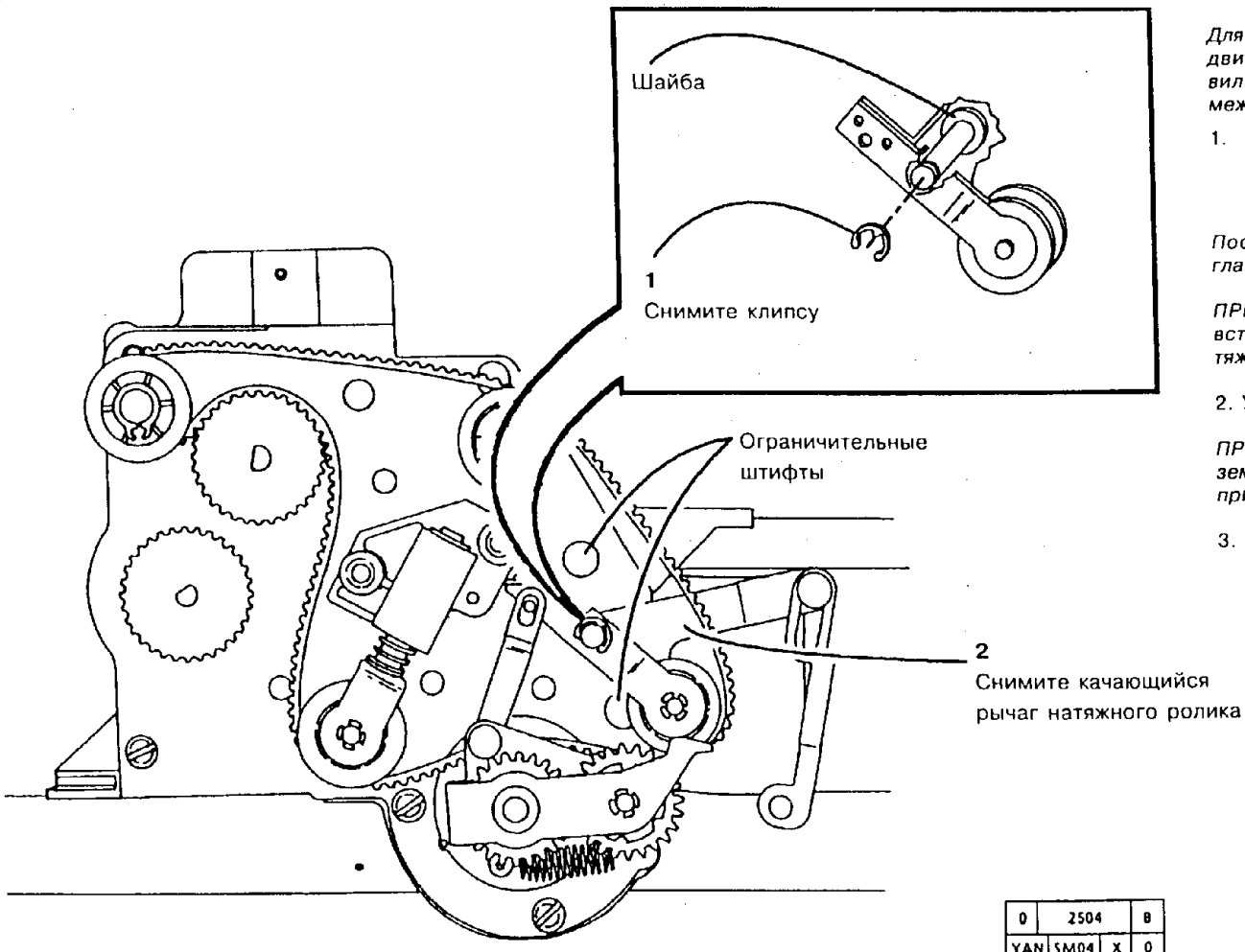


| | | | |
|---|---|---|---|
| 0 | 2504 | | B |
| YAN | SM04 | X | 0 |

**Рис. 4 Демонтаж качающегося рычага натяжного ролика на двигателе главного привода.**

## ЗАМЕНА

**ВНИМАНИЕ**

*Для того, чтобы качающийся рычаг натяжного ролика на двигателе привода блока ксерографии работал правильно, проследите за тем, чтобы он был установлен между двух ограничительных штифтов.*

1. Установите качающийся рычаг натяжного ролика на двигателе главного привода.

**ВНИМАНИЕ**

*Постарайтесь не погнуть тяги, идущие от двигателя главного привода, при его установке.*

*ПРИМЕЧАНИЕ: Проследите за тем, чтобы двигатель встал на прокладки и на установочные штифты до затяжки крепежных болтов.*

2. Установите остальные детали и узлы.

*ПРИМЕЧАНИЕ: Проследите за тем, чтобы клемма заземления податчика бумаги касалась конца вала шкива привода податчика вблизи муфты подачи бумаги.*

3. Приведите аппарат в рабочее состояние.

## REP 4.15. ТОРСИОННАЯ ПРУЖИНА НА ДВИГАТЕЛЕ ГЛАВНОГО ПРИВОДА (5328)

### СПИСОК ЗАПАСНЫХ ЧАСТЕЙ: PL 1.2

### ДЕМОНТАЖ

1. Выключите аппарат и отсоедините шнур сетевого питания.
2. (Рис. 1) Отсоедините разъемы на задней стенке.

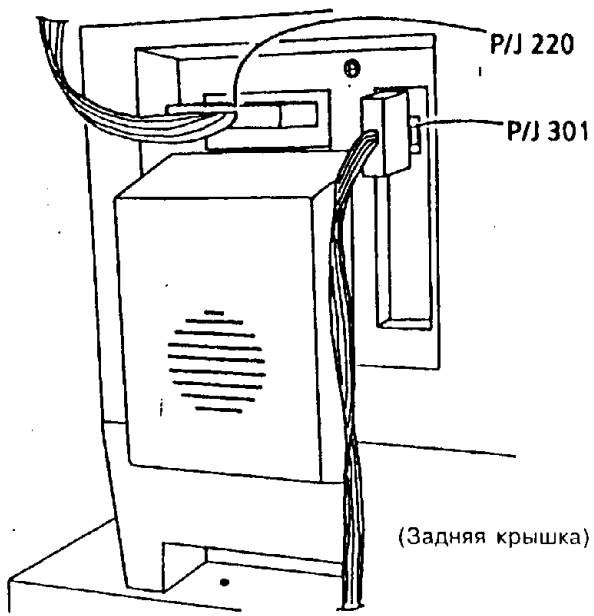


| 0 | 2312 | | A |
|---|---|---|---|
| CHE | SM04 | X | 0 |

**Рис. 1. Отсоединение опционных устройств пользователя**

*ВНИМАНИЕ: Постарайтесь не погнуть тяги, идущие от двигателя главного привода при его демонтаже.*

3. Снимите следующие детали и узлы:
   a. Узел блока проявления
   b. Копи-картридж согласно процедуре REP 9.1
   c. Заднюю крышку
   d. Опорный кронштейн экологического блока NOH-AD согласно процедуре REP 14.4, если он установлен.
   e. Клемму заземления податчика бумаги согласно процедуре REP 1.9.
   f. Двигатель главного привода согласно процедуре REP 4.12.

**ПРЕДУПРЕЖДЕНИЕ**

**[illegible]орожны во время вывертывания винта, [illegible]ым закреплена торсионная пружина двигателя главного привода. При удалении винта пружина резко разгибается.**

4. (Рис. 2) Снимите торсионную пружину на двигателе главного привода.

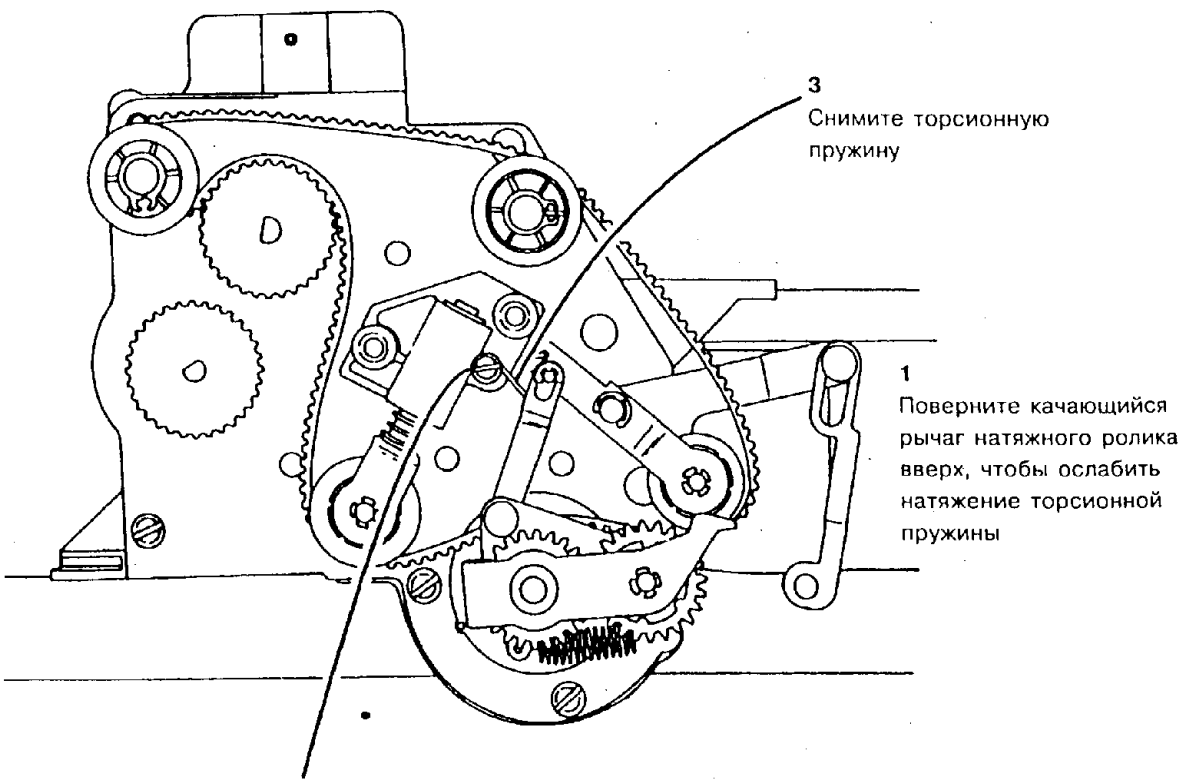


| | | | |
|---|---|---|---|
| 0 | 2505 | | A |
| YAN | SM04 | X | 0 |

**Рис. 2 Демонтаж торсионной пружины на двигателе главного привода**

**ЗАМЕНА**

1. Установите торсионную пружину двигателя главного привода.

**ВНИМАНИЕ**

*Постарайтесь не согнуть тяги, идущие от двигателя, при установке на место двигателя главного привода.*

*ПРИМЕЧАНИЕ: Проследите за тем, чтобы двигатель главного привода встал на прокладки и на установочные штифты до затяжки крепежных болтов.*

2. Установите остальные детали и узлы.

*ПРИМЕЧАНИЕ: Проследите за тем, чтобы клемма заземления податчика бумаги касалась конца вала шкива привода податчика вблизи муфты подачи бумаги.*

*ПРИМЕЧАНИЕ: Проследите за тем, чтобы опорный кронштейн экологического блока NOHAD стоял на своем месте.*

3. Приведите аппарат в рабочее состояние.

## REP 4.16. РЕМЕНЬ ПРИВОДА КОПИ-КАРТРИДЖА (5328)

### СПИСОК ЗАПАСНЫХ ЧАСТЕЙ: PL 1.1

### ДЕМОНТАЖ

1. Выключите аппарат и отсоедините шнур сетевого питания.
2. (Рис. 1) Отсоедините опционные устройства пользователя.

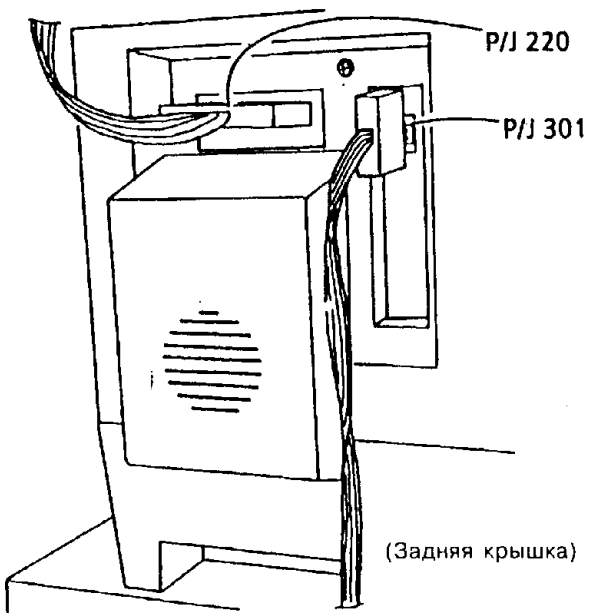


| 0 | 2312 | | A |
|---|---|---|---|
| CHE | SM04 | X | 0 |

**Рис. 1. Отсоединение опционных устройств пользователя**

3. Снимите следующие детали и узлы:
   a. Узел блока проявления
   b. Копи-картридж согласно процедуре REP 9.1
   c. Заднюю крышку
   d. Опорный кронштейн экологического блока NOH-AD согласно процедуре REP 14.4.
   e. Клемму заземления податчика бумаги согласно процедуре REP 1.9.
   f. Двигатель главного привода согласно процедуре REP 4.12.
4. (Рис. 2) Снимите ремень привода копи-картриджа.

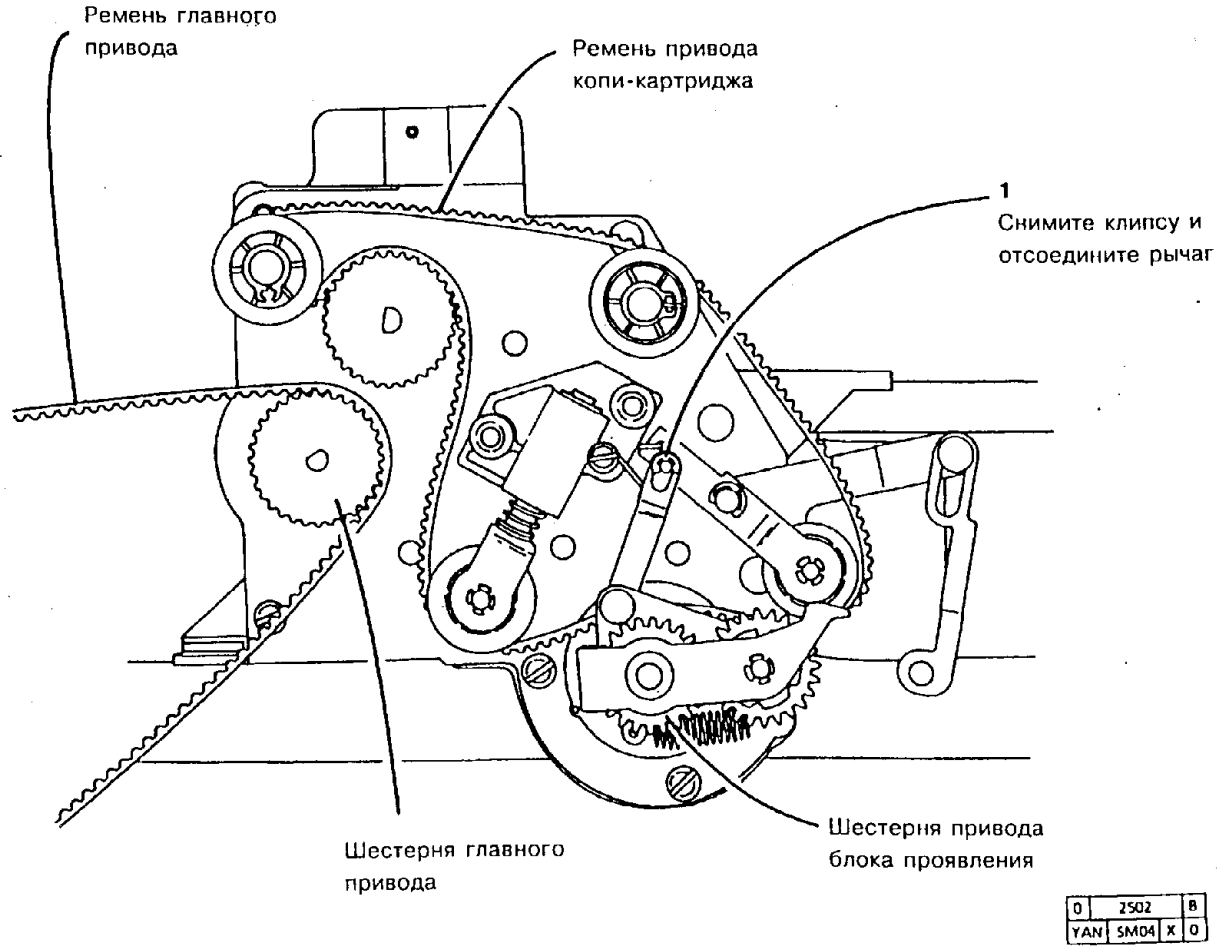


| 0 | 2502 | | B |
|---|---|---|---|
| YAN | SM04 | X | 0 |

**Рис. 2 Демонтаж ремня привода копи-картриджа**

### ЗАМЕНА

1. Установите ремень привода копи-картриджа.
2. Установите остальные детали и узлы.

*ПРИМЕЧАНИЕ: Проследите за тем, чтобы клемма заземления податчика бумаги касалась конца вала шкива привода податчика вблизи муфты подачи бумаги.*

3. Приведите аппарат в рабочее состояние.

## НАТЯЖНЫЕ РОЛИКИ НА ДВИГАТЕЛЕ ГЛАВНОГО ПРИВОДА (5328)

### СПИСОК ЗАПАСНЫХ ЧАСТЕЙ: PL 1.2

### ДЕМОНТАЖ

1. Выключите аппарат и отсоедините шнур сетевого питания.
2. (Рис. 1) Отсоедините разъемы на задней стенке.

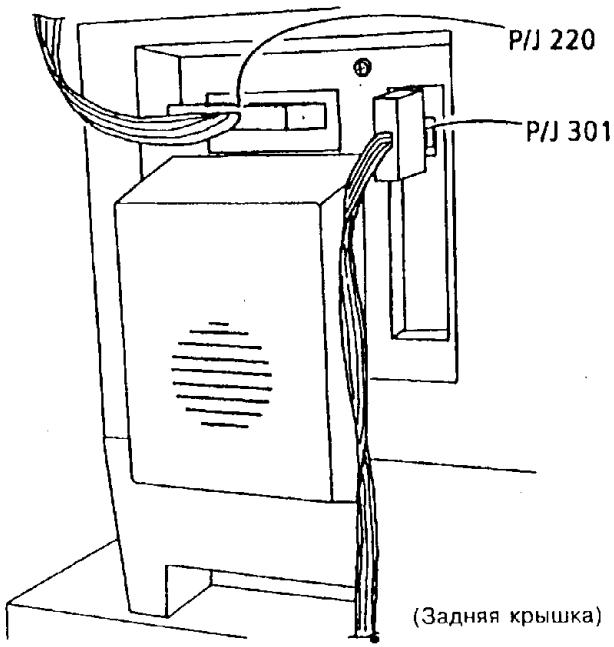


| | | |
|---|---|---|
| 0 | 2312 | A |
| CHE | SM04 | X | 0 |

**Рис. 1. Отсоединение опционных устройств пользователя**

**ВНИМАНИЕ**

*Постарайтесь не погнуть тяги, идущие от двигателя главного привода, во время его снятия.*

3. Снимите следующие детали и узлы:
   a. Узел блока проявления
   b. Копи-картридж согласно процедуре REP 9.1
   c. Заднюю крышку
   d. Опорный кронштейн экологического блока NOHA-D согласно процедуре REP 14.4
   e. Клемму заземления податчика бумаги согласно процедуре REP 1.9.
   f. Двигатель главного привода согласно процедуре REP 4.12.

*ПРИМЕЧАНИЕ: Натяжные ролики на двигателе главного привода отличаются друг от друга. Оба натяжных ролика должны заменяться одновременно. Точные номера по каталогу для каждого из роликов указаны в списке запасных частей.*

4. (Рис. 2) Снимите натяжные ролики на двигателе главного привода.

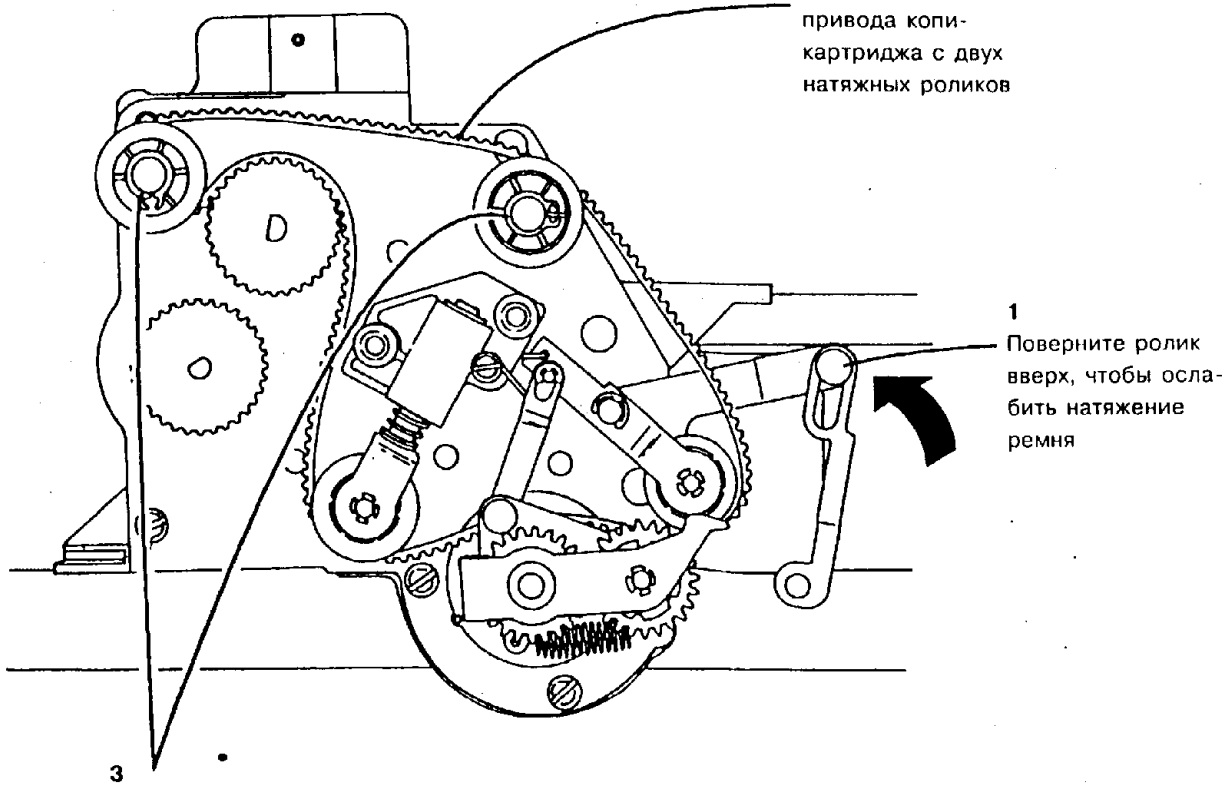


| 0 | 2506 | | A |
|---|---|---|---|
| YAN | SM04 | X | 0 |

**Рис. 2 Демонтаж натяжных роликов на двигателе главного привода**

## ЗАМЕНА

*ПРИМЕЧАНИЕ: Натяжной ролик, установленный над качающимся рычагом двигателя привода блока ксерографии, имеет фланец с задней стороны.*

1. Перед установкой натяжных роликов проверьте, нет ли на осях роликов забоин, трещин или царапин.
2. Если оси повреждены, замените двигатель привода блока ксерографии согласно процедуре REP 4.5.
3. Если оси не повреждены, произведите их чистку, и нанесите на каждую ось тонкий слой смазки Molub Alloy 70P43 или 70P96.
4. Установите натяжные ролики и стопорные клипсы.

**ВНИМАНИЕ**

*Постарайтесь не согнуть тяги, идущие от двигателя главного привода, при его установке.*

*ПРИМЕЧАНИЕ: Проследите за тем, чтобы двигатель встал на прокладки и на установочные штифты до затяжки крепежных болтов.*

5. Установите остальные детали и узлы.

*ПРИМЕЧАНИЕ: Проследите за тем, чтобы клемма заземления податчика бумаги касалась конца вала шкива привода податчика вблизи муфты подачи бумаги.*

*ПРИМЕЧАНИЕ: Поставьте на место опорный кронштейн экологического блока NOHAD, если он был снят.*

6. Приведите аппарат в рабочее состояние.

## 18. УЗЕЛ НАТЯЖНЫХ РОЛИКОВ НА ДВИГАТЕЛЕ ГЛАВНОГО ПРИВОДА (5328)

**СПИСОК ЗАПАСНЫХ ЧАСТЕЙ: PL 1.2**

**ДЕМОНТАЖ**

1. Выключите аппарат и отсоедините шнур сетевого питания.
2. (Рис. 1) Отсоедините разъемы на задней стенке.

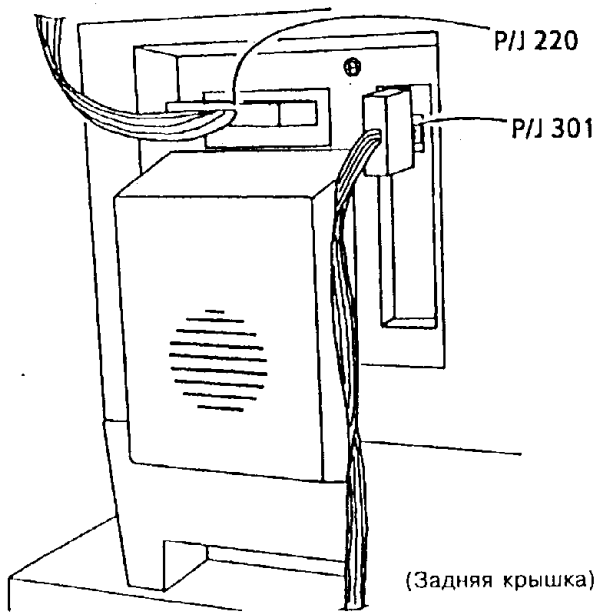


| 0 | 2312 | | A |
|---|---|---|---|
| CHE | SM04 | X | 0 |

**Рис. 1. Отсоединение опционных устройств пользователя**

**ВНИМАНИЕ**

*Постарайтесь не погнуть тяги, идущие от двигателя главного привода, во время его снятия.*

3. Снимите следующие детали и узлы:
   a. Узел блока проявления
   b. Копи-картридж согласно процедуре REP 9.1
   c. Заднюю крышку
   d. Опорный кронштейн экологического блока NOH-AD согласно процедуре REP 14.4
   e. Клемму заземления податчика бумаги согласно процедуре REP 1.9.
   f. Двигатель главного привода согласно процедуре REP 4.12
4. (Рис. 2) Снимите узел натяжных роликов на двигателе главного привода

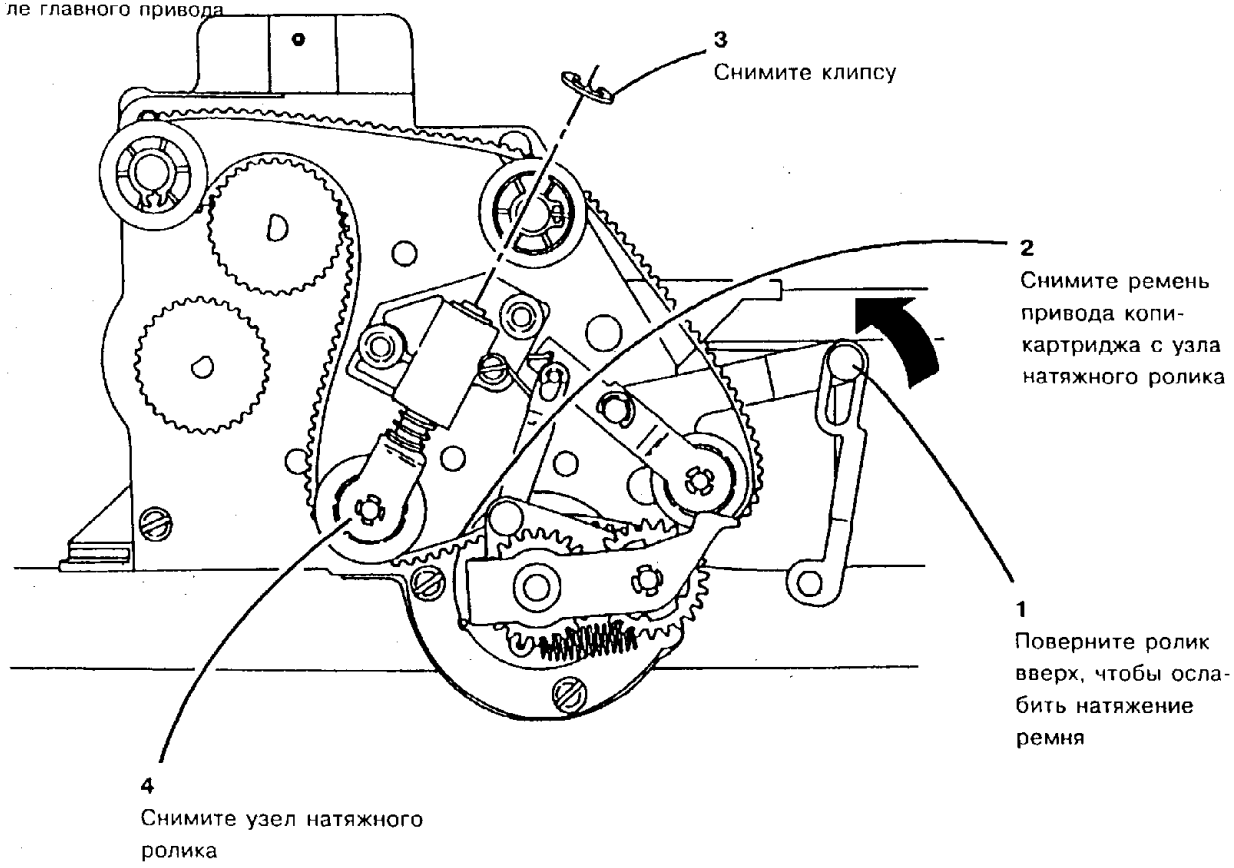


| 0 | 2507 | | A |
|---|---|---|---|
| YAN | SM04 | X | 1 |

**Рис. 2 Демонтаж узла натяжных роликов на двигателе главного привода**

## ЗАМЕНА

**ВНИМАНИЕ**

*При установке узла натяжных роликов штифт, проходящий через хомут, должен выступать из него, во избежание задеваний или заеданий в узле.*

1. Установите узел натяжных роликов на двигателе главного привода.

**ВНИМАНИЕ**

*Постарайтесь не согнуть тяги, идущие от двигателя главного привода, при его установке.*

*ПРИМЕЧАНИЕ: Проследите за тем, чтобы двигатель главного привода встал на прокладки и на установочные штифты до затяжки крепежных болтов.*

2. Установите остальные детали и узлы.

*ПРИМЕЧАНИЕ: Проследите за тем, чтобы клемма заземления податчика бумаги касалась конца вала шкива привода податчика.*

*ПРИМЕЧАНИЕ: Проследите за тем, чтобы опорный кронштейн экологического блока NOHAD стоял на месте.*

3. Приведите аппарат в рабочее состояние.

## УЗЕЛ РЕМНЯ ОРИГИНАЛА

### СПИСОК ЗАПАСНЫХ ЧАСТЕЙ PL 8.1

### ДЕМОНТАЖ

1. Выключите аппарат и отсоедините шнур сетевого питания.
2. Снимите следующие детали и узлы:
   a. Переднюю крышку ADF (5328 согласно процедуре REP 14.5)
   b. Входной лоток для оригиналов.
   c. Верхнюю крышку ADF (5328 согласно процедуре REP 14.6)
   d. Ремень привода выходного ролика согласно процедуре REP 5.12
   e. Двигатель привода оригинала согласно процедуре REP 5.11.
3. (Рис. 1): Снимите узел ремня оригинала

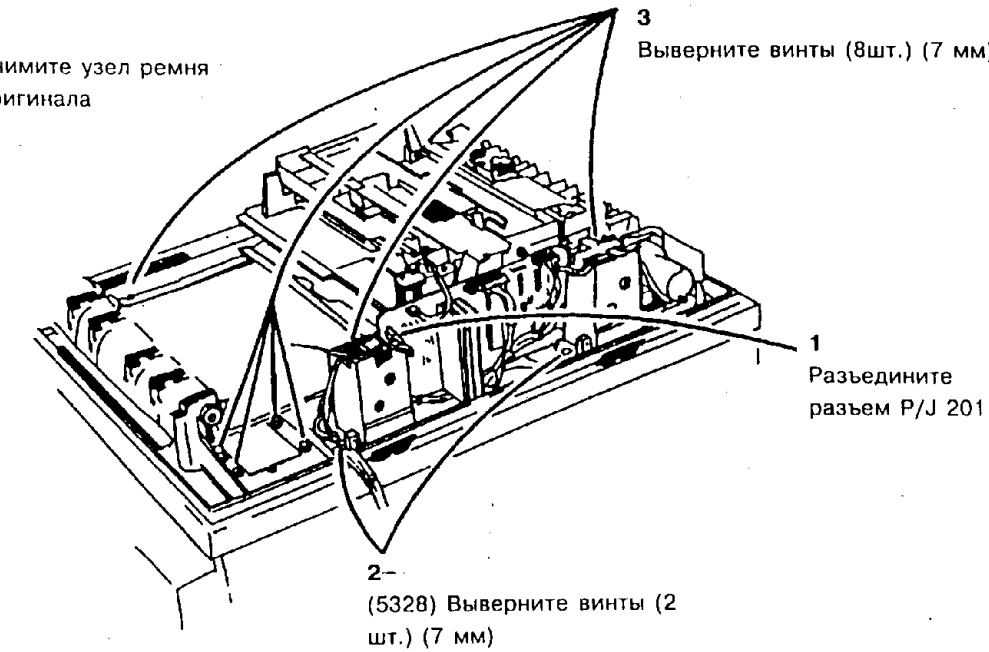


| | | |
|---|---|---|
| 0 | 1000 | C |
| CHE | SM04 | × | 0 |

**Рис. 1. Демонтаж узла ремня оригинала**

### ЗАМЕНА

*ПРИМЕЧАНИЕ: При установке узла ремня оригинала проследите за тем, чтобы ремень попал в пазы направляющих роликов.*

1. Установите узел ремня оригинала.
2. Установите остальные детали и узлы.

*ПРИМЕЧАНИЕ: Проследите за тем, чтобы клемма заземления касалась конца выходного ролика.*

*ПРИМЕЧАНИЕ: При установке верхней крышки ADF проследите за тем, чтобы штифт-кулачок на соединительной арматуре крышки однолистного податчика вошел в контакт с нижней левой кромкой рычага освобождения точки зажатия.*

3. Приведите аппарат в рабочее состояние.

## REP 5.2. РЕМЕНЬ ОРИГИНАЛА

### СПИСОК ЗАПАСНЫХ ЧАСТЕЙ PL 8.1

### ДЕМОНТАЖ

1. Выключите аппарат и отсоедините шнур сетевого питания.
2. Снимите следующие детали и узлы:
   a. Переднюю крышку ADF (5328 согласно процедуре REP 14.5)
   b. Входной лоток для оригиналов.
   c. Верхнюю крышку ADF (5328 согласно процедуре REP 14.5)
   d. Узел ремня оригинала согласно процедуре REP 5.1
3. (Рис. 1): Снимите ремень оригинала.

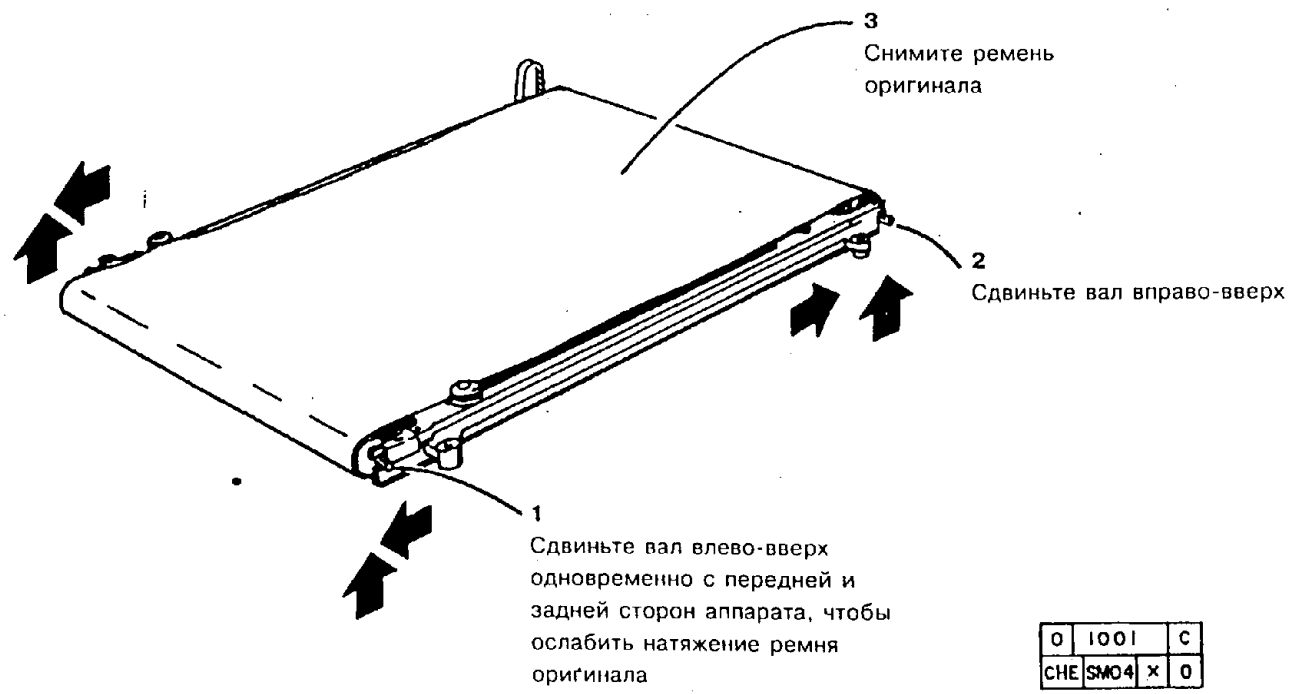


| | | | |
|---|---|---|---|
| 0 | 1001 | | C |
| CHE | SM04 | X | 0 |

**Рис. 1. Демонтаж ремня оригинала**

### ЗАМЕНА

1. Установите ремень оригинала.
2. Выполните регулировку "ADJ 5.1. Ремень оригинала".
3. Установите остальные детали и узлы.

*ПРИМЕЧАНИЕ: При установке узла ремня оригинала проследите за тем, чтобы ремень попал в пазы направляющих роликов.*

*ПРИМЕЧАНИЕ: Проследите за тем, чтобы клемма заземления касалась конца выходного ролика.*

*ПРИМЕЧАНИЕ: При установке верхней крышки ADF проследите за тем, чтобы штифт-кулачок на соединительной арматуре крышки однолистного податчика вошел в контакт с нижней левой кромкой рычага освобождения точки зажатия.*

4. Приведите аппарат в рабочее состояние.

## РЕМЕНЬ ПРИВОДА РЕМНЯ ОРИГИ-

### СПИСОК ЗАПАСНЫХ ЧАСТЕЙ PL 8.1

### ДЕМОНТАЖ

1. Выключите аппарат и отсоедините шнур сетевого питания.
2. Снимите следующие детали и узлы:
   a. Переднюю крышку ADF (5328 согласно процедуре REP 14.5)
   b. Входной лоток для оригиналов.
   c. Верхнюю крышку ADF (5328 согласно процедуре REP 14.5)
   d. Узел ремня оригинала согласно процедуре REP 5.1
3. (Рис. 1): Снимите ремень привода ремня оригинала.

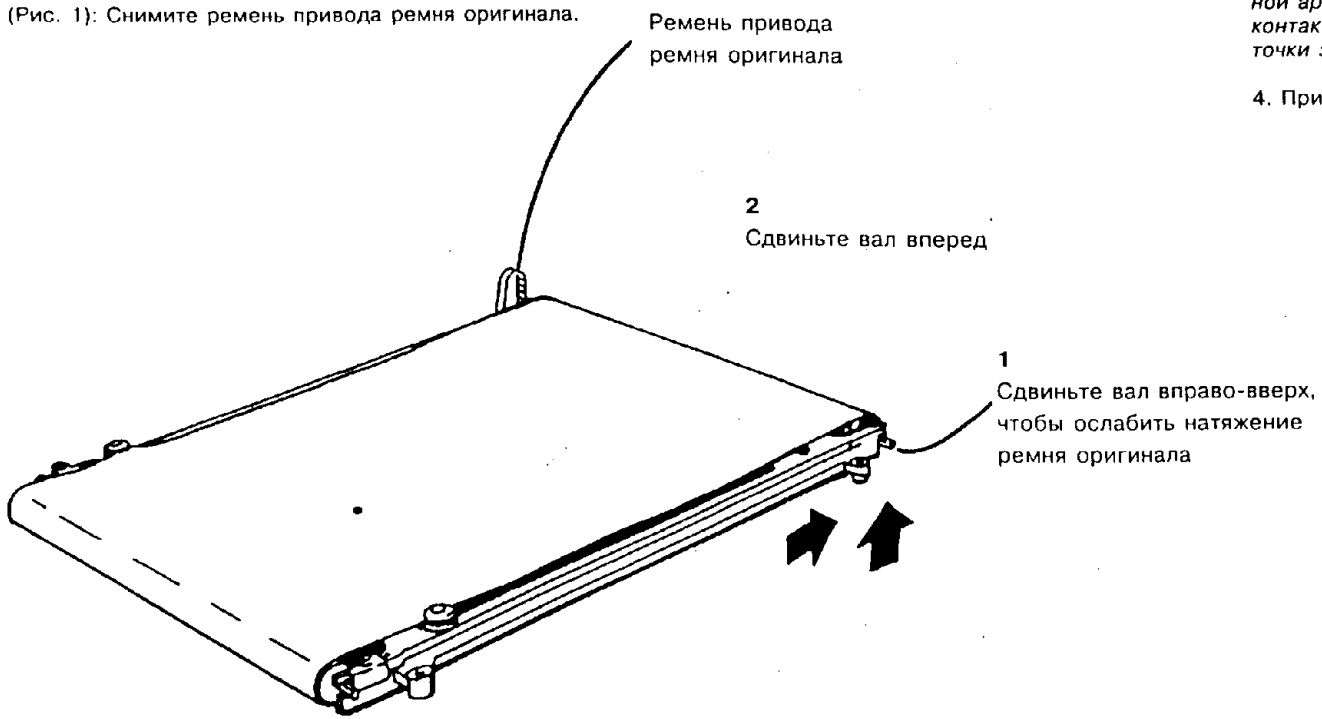


| | | | |
|---|---|---|---|
| 0 | 1010 | | B |
| CHE | SMOO | X | 0 |

**Рис. 1. Демонтаж ремня привода ремня оригинала**

### ЗАМЕНА

1. Установите ремень привода ремня оригинала.
2. Выполните регулировку "ADJ 5.11. Ремень привода ремня оригинала".
3. Установите остальные детали и узлы.

*ПРИМЕЧАНИЕ: При установке узла ремня оригинала проследите за тем, чтобы ремень попал в пазы направляющих роликов.*

*ПРИМЕЧАНИЕ: Проследите за тем, чтобы клемма заземления касалась конца выходного ролика.*

*ПРИМЕЧАНИЕ: При установке верхней крышки ADF проследите за тем, чтобы штифт-кулачок на соединительной арматуре крышки однолистного податчика вошел в контакт с нижней левой кромкой рычага освобождения точки зажатия.*

4. Приведите аппарат в рабочее состояние.

## REP 5.4. БЛОК ПРИВОДА ПРЕДВАРИТЕЛЬНОЙ ПОДАЧИ (5028/18/16)

### СПИСОК ЗАПАСНЫХ ЧАСТЕЙ PL 8.10

### ДЕМОНТАЖ

**ВНИМАНИЕ**

*Плата ADF может быть вывкедена из строя электростатическим разрядом. Во избежание повреждения платы, следуйте всем процедурам ESD.*

1. Выключите аппарат и отсоедините шнур сетевого питания.
2. Снимите следующие детали и узлы:
   a. Переднюю крышку ADF
   b. Входной лоток для оригиналов
   c. Верхнюю крышку ADF
   d. Крышку выключателя ширины (PL 8.2)
   e. Плату ADF (PL 8.2)
   f. Узел двигателя подачи оригиналов согласно процедуре REP 5.9
   g. Тормозной узел ADF согласно процедуре REP 5.5
3. (Рис. 1): Отсоедините выключатели, датчики и провода заземления.

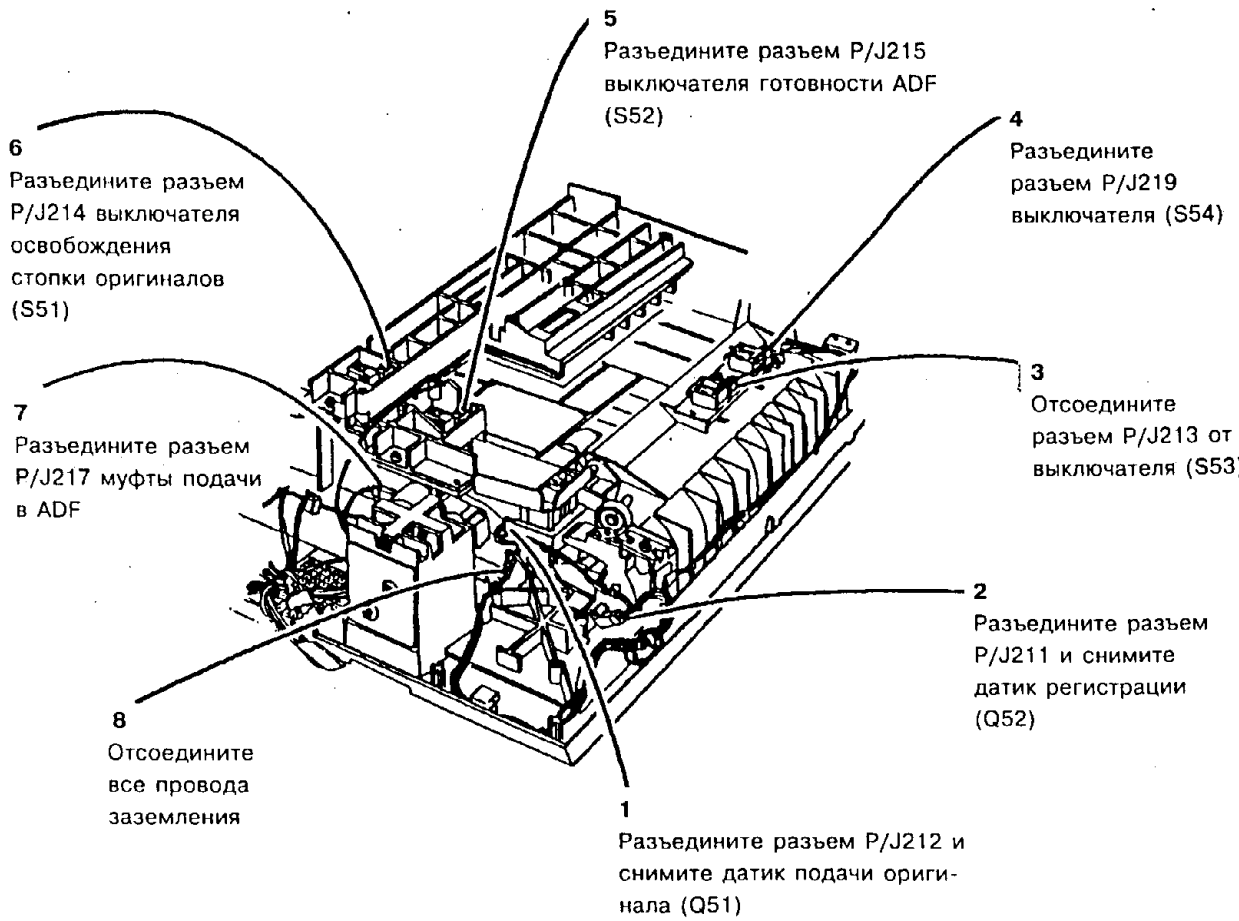


| | | | |
|---|---|---|---|
| 0 | 2328 | | A |
| CHE | SM04 | X | 0 |

**Рис. 1. Демонтаж выключателей, датчиков, соленоида и проводов заземления**

2) Снимите узел лотка оригиналов в ADF.

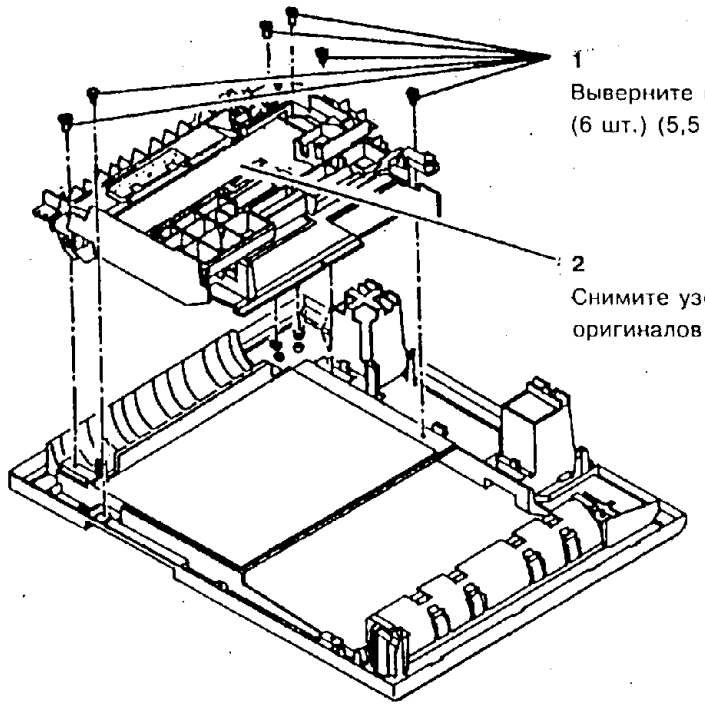


| | | | |
|---|---|---|---|
| 0 | 1071 | | B |
| CHE | SM | X | 0 |

**Рис. 2. Демонтаж узла лотка оригиналов в ADF**

**ВНИМАНИЕ**

*При выполнении следующего шага придерживайте блок предварительной подачи во время снятия винтов. Если дать узлу упасть при вывертывании винтов, то из него могут выпасть отдельные детали.*

5. (Рис. 3): Переверните узел лотка оригиналов ADF и снимите блок привода предварительной подачи.

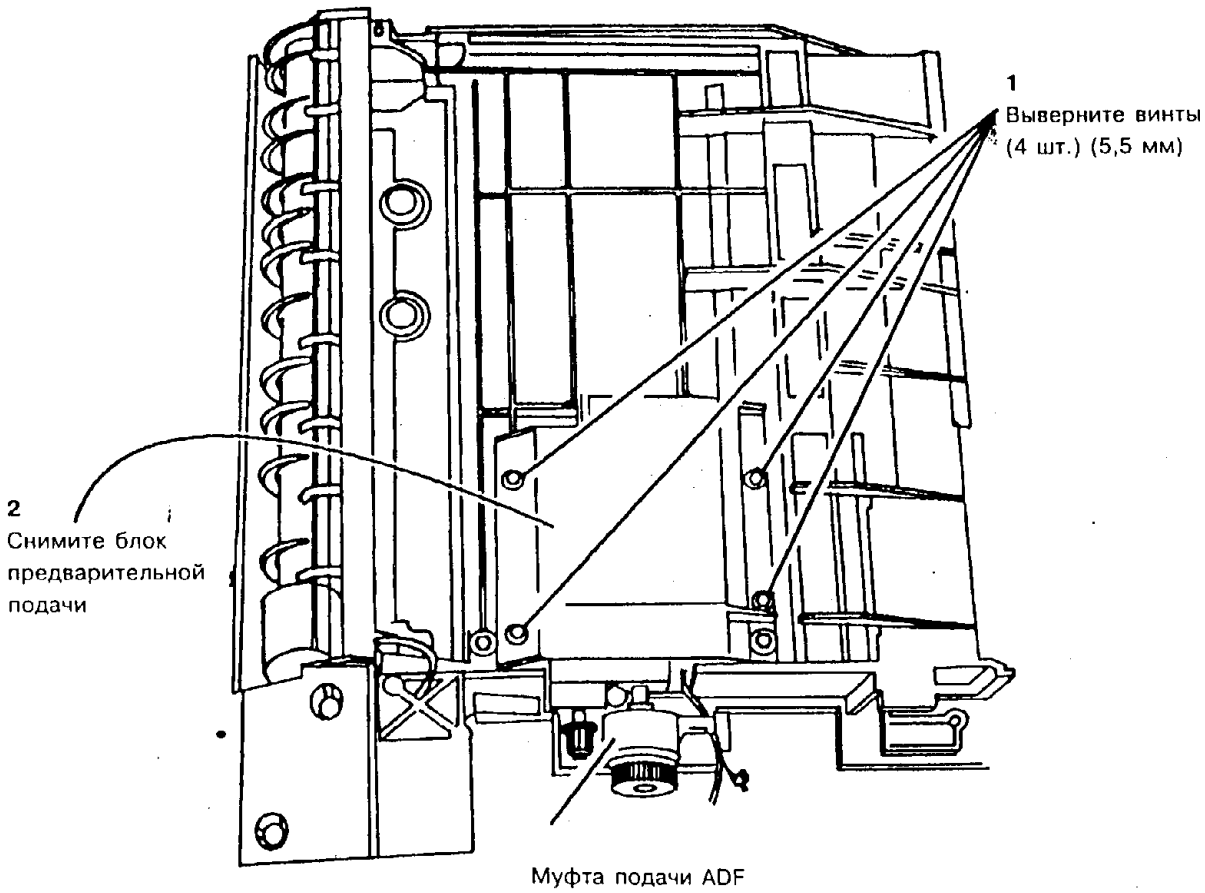


| | | | |
|---|---|---|---|
| 0 | 1506 | | A |
| CHE | SM | X | 1 |

**Рис. 3. Демонтаж блока привода предварительной подачи**

**ЗАМЕНА**

1. Установите блок привода предварительной подачи.
2. Установите узел лотка оригиналов ADF.
3. Выполните регулировку "ADJ 5.13. Ремень привода ведущего ролика подачи оригиналов".
4. Выполните регулировку "ADJ 5.6. Тормозной узел ADF".
5. Установите остальные детали и узлы.

*ПРИМЕЧАНИЕ: При установке верхней крышки ADF проследите за тем, чтобы штифт-кулачок на соединительной арматуре крышки однолистного податчика вошел в контакт с нижней левой кромкой рычага освобождения точки зажатия.*

6. Приведите аппарат в рабочее состояние.

# [redacted] ТОРМОЗНОЙ УЗЕЛ ADF (5028/18/

## СПИСОК ЗАПАСНЫХ ЧАСТЕЙ PL 8.8

## ДЕМОНТАЖ

*ПРИМЕЧАНИЕ: Данная процедура предназначена для аппаратов* ***с модификацией 6 и без нее.***

1. Выключите аппарат и отсоедините шнур сетевого питания.
2. Снимите следующие детали и узлы:
   a. Переднюю крышку ADF
   b. Лоток подачи оригиналов
   c. Верхнюю крышку ADF
3. Пометьте карандашом расположение тормозного узла ADF.
4. **(Без модификации 6)** Снимите тормозной узел ADF (Рис. 1).

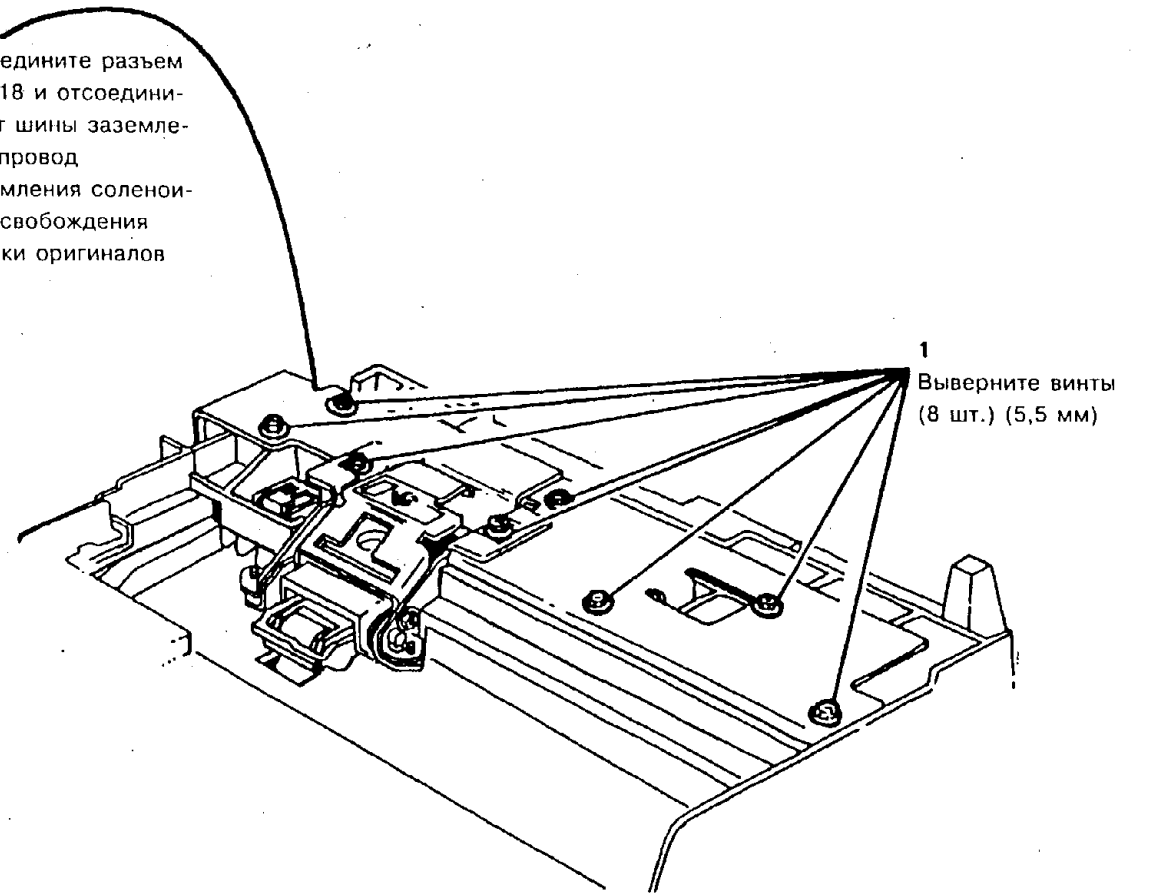


| 0 | 1084 | | C |
|---|---|---|---|
| CHE | SM | X | 0 |

**Рис. 1. Демонтаж тормозного узла ADF (без модификации 6)**

3. **(С модификацией 6)** Снимите тормозной узел ADF (рис. 2).

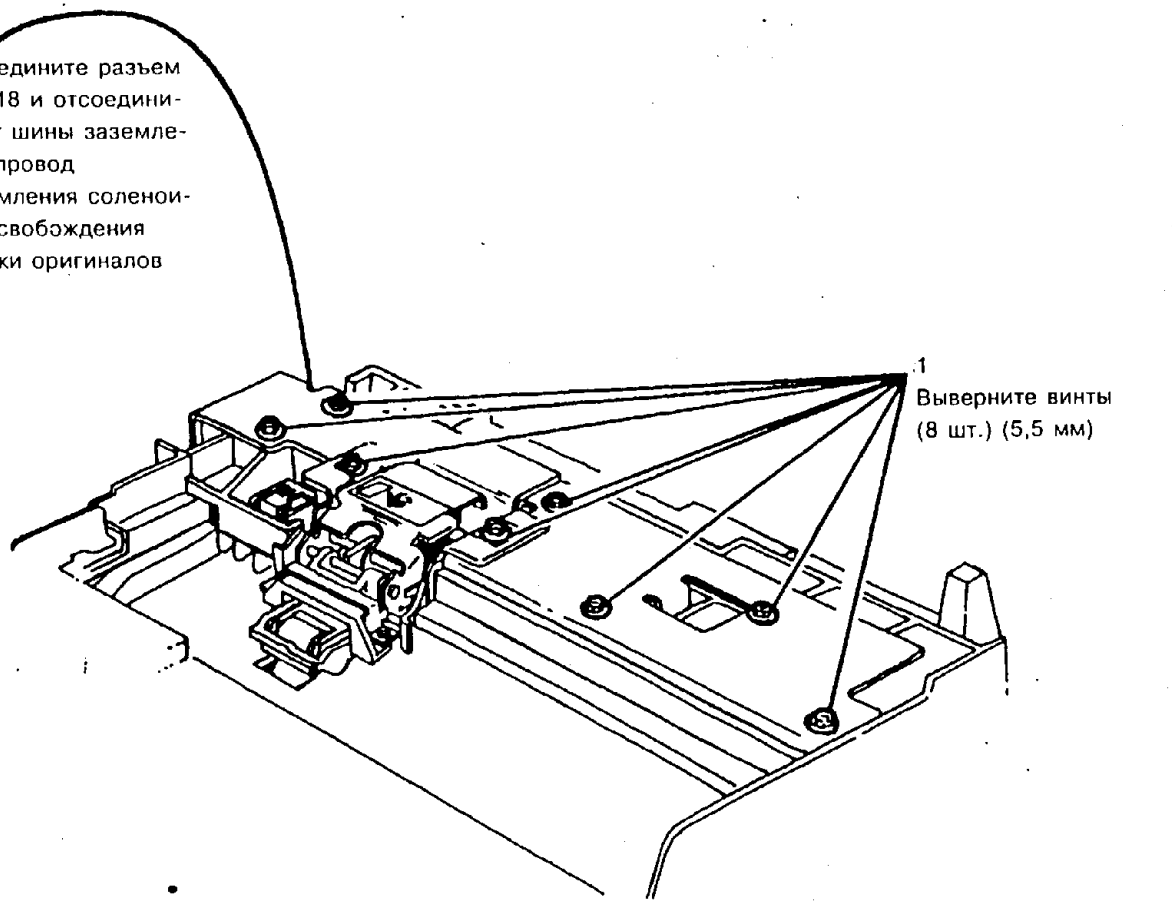


**Рис. 2. (С модификацией 6) Снимите тормозной узел ADF.**

**ЗАМЕНА**

1. Установите тормозной узел ADF.
2. Если установленный новый тормозной узел **имеет модификацию 6**, то проследите за тем, чтобы в таблице модификаций была помечена **модификация 6,** и выполните регулировку "ADJ 5.6. Тормозной узел ADF".
3. Установите остальные детали и узлы.

*ПРИМЕЧАНИЕ: При установке верхней крышки ADF проследите за тем, чтобы штифт-кулачок на соединительной арматуре крышки однолистного податчика вошел в контакт с нижней левой кромкой рычага освобождения точки зажатия.*

4. Приведите аппарат в рабочее состояние.

## 5.6. ТОРМОЗНАЯ ПЛОЩАДКА ADF (5028/18/16)

### СПИСОК ЗАПАСНЫХ ЧАСТЕЙ PL 8.9

### ДЕМОНТАЖ

*ПРИМЕЧАНИЕ: Данная процедура предназначена для аппаратов **с модификацией 6 и без нее**.*

1. Выключите аппарат и отсоедините шнур сетевого питания.
2. Снимите следующие детали и узлы:
   a. Переднюю крышку ADF
   b. Входной лоток для оригиналов
   c. Верхнюю крышку ADF
3. **(без модификации 6)** Снимите тормозной узел ADF (Рис. 1)

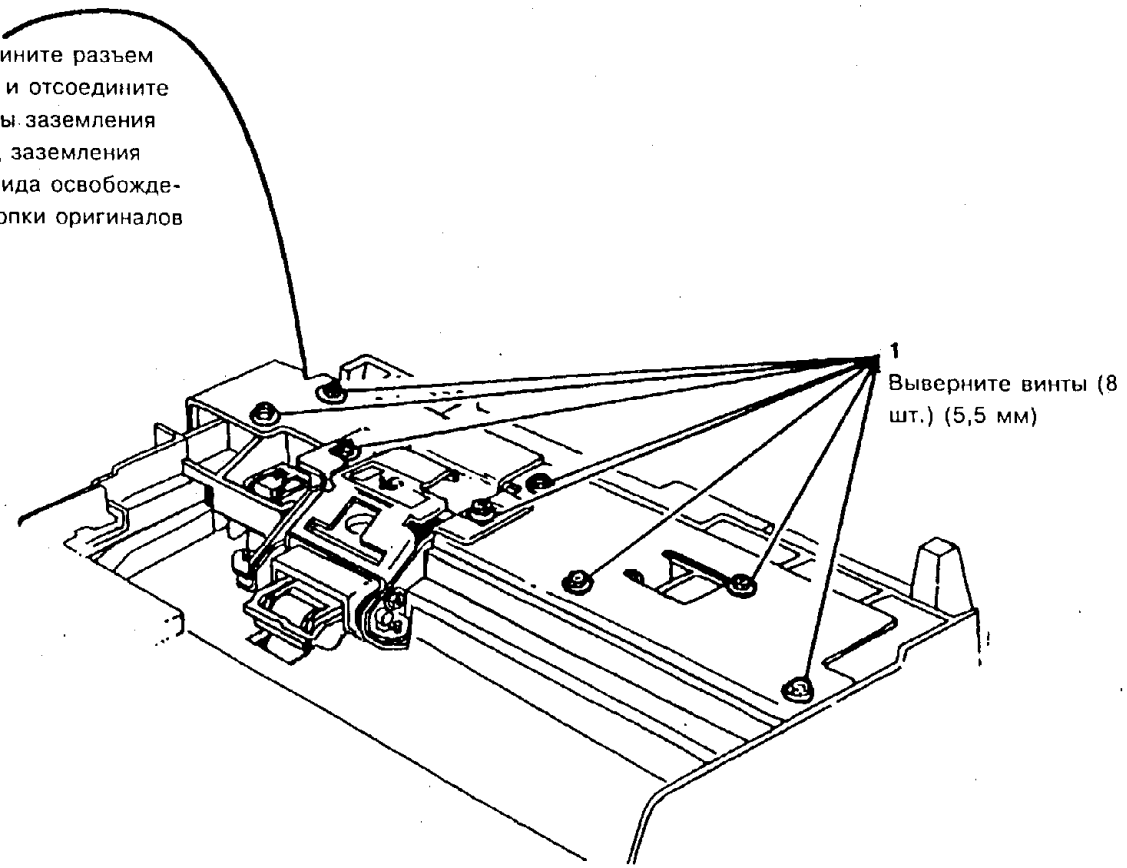


| | | | |
|---|---|---|---|
| 0 | 1084 | | C |
| CHE | SM | X | 0 |

**Рис. 1. Демонтаж тормозного узла ADF (без модификации 6)**

4. **(без модификации 6)** Снимите тормозную площадку ADF (Рис. 2).

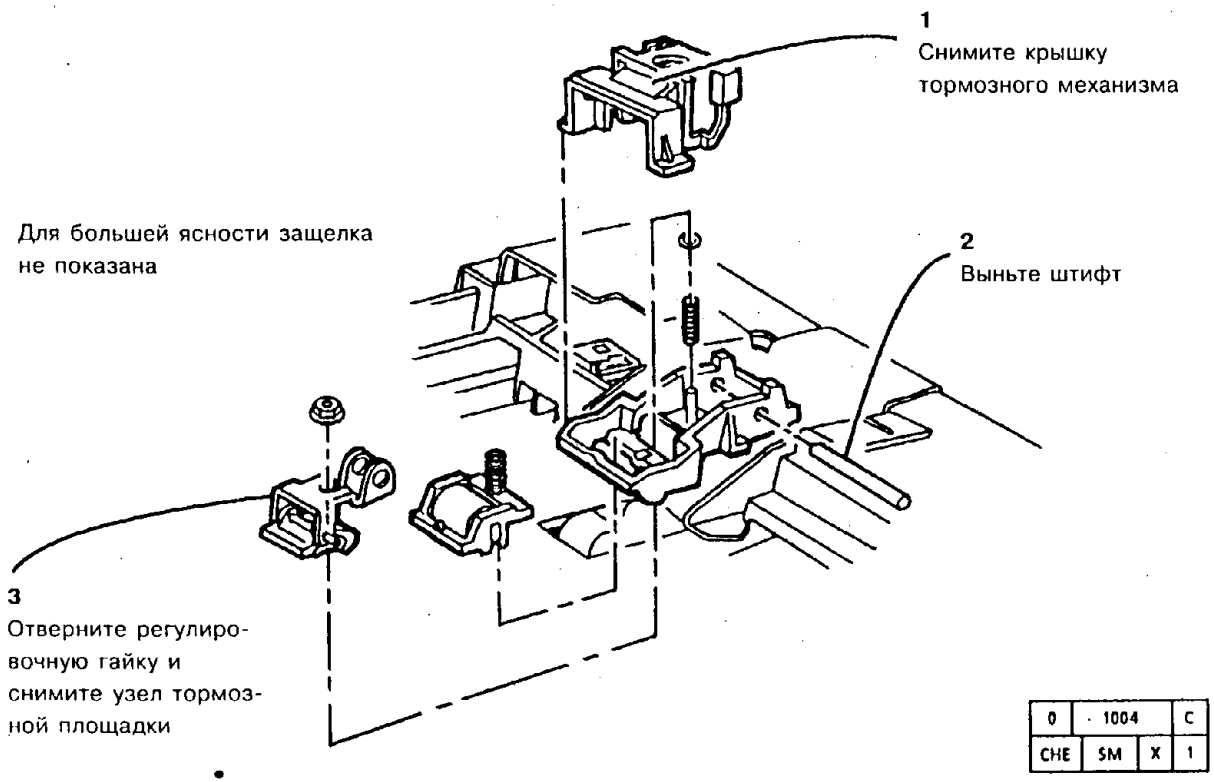


**Рис. 2. Демонтаж тормозной площадки ADF (без модификации 6)**

***ПРИМЕЧАНИЕ:** Если аппарат **имеет модификацию 6**, снимать тормозной узел ADF не обязательно.*

5. **(с модификацией 6)** Снимите фиксатор тормозного узла ADF (рис. 3).

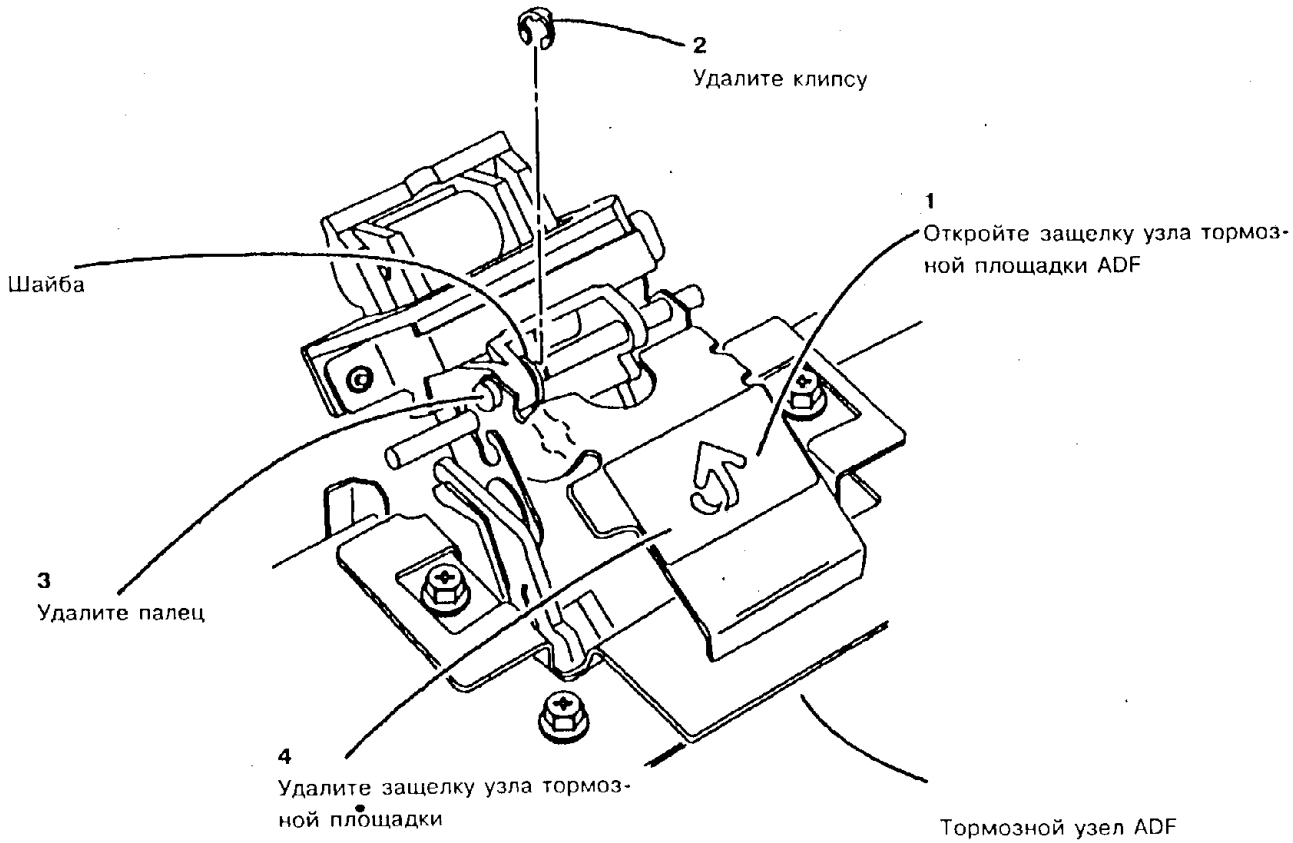


| | | | |
|---|---|---|---|
| 0 | 1522 | | A |
| CHE | SM | X | 0 |

**Рис. 3. Демонтаж фиксатора тормозной площадки ADF (с модификацией 6)**

5. **(С модификацией 6)** Снимите тормозную площадку ADF (рис. 4).

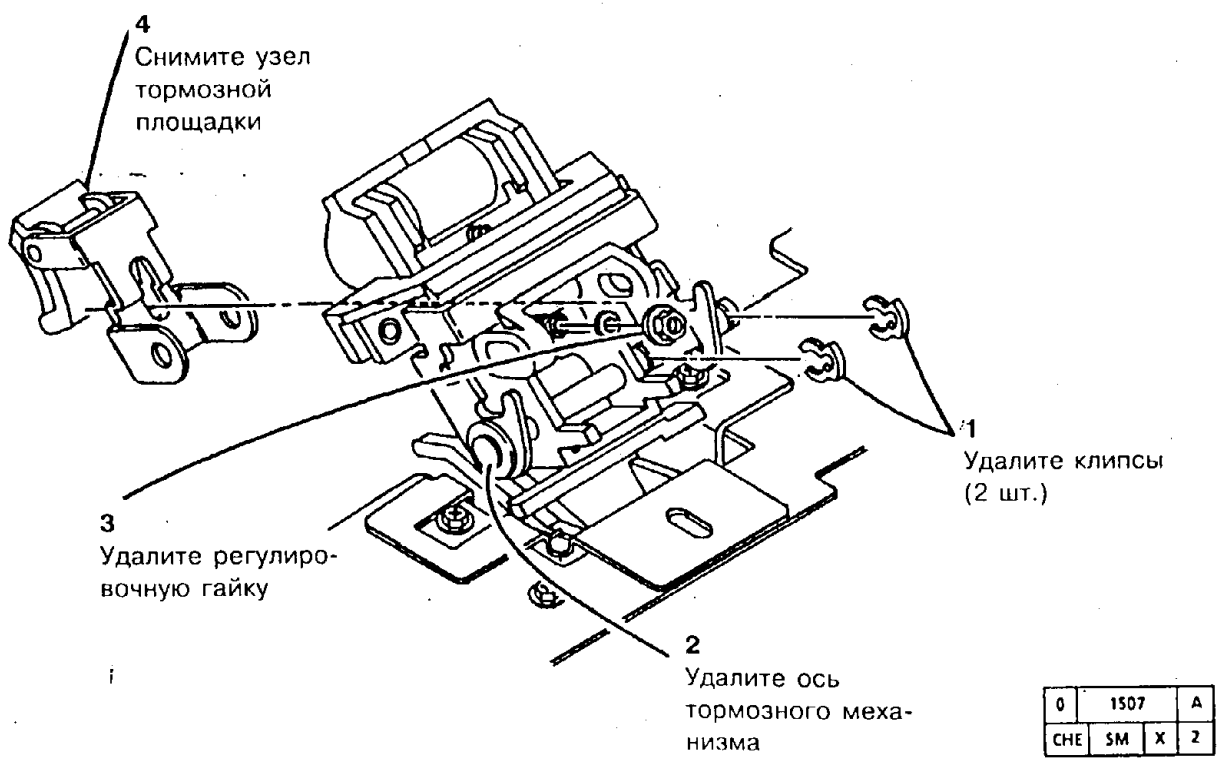


**Рис. 4. Демонтаж тормозной площадки ADF (с модификацией 6)**

**ЗАМЕНА**

1. Установите тормозную площадку ADF.

2. Установите остальные детали и узлы.

*ПРИМЕЧАНИЕ: При установке верхней крышки ADF проследите за тем, чтобы штифт-кулачок на соединительной арматуре крышки однолистного податчика вошел в контакт с нижней левой кромкой рычага освобождения точки зажатия.*

3. **(Без модификации 6)** Выполните регулировку "ADJ 5.6. Тормозной узел ADF".

4. Выполните регулировку "ADJ 5.4. Тормозная площадка ADF".

5. Приведите аппарат в рабочее состояние.

## REP 5.7. СОЛЕНОИД ОСВОБОЖДЕНИЯ СТОПКИ БУМАГИ

### СПИСОК ЗАПАСНЫХ ЧАСТЕЙ PL 8.3

### ДЕМОНТАЖ

*ПРИМЕЧАНИЕ: Данная процедура предназначена для аппаратов* ***с модификацией 6 и без нее.***

**ВНИМАНИЕ**

*Плата ADF может выйти из строя под действием электростатического разряда. Во избежание этого соблюдайте все процедуры ESD.*

1. Выключите аппарат и отсоедините шнур сетевого питания.
2. Снимите следующие детали и узлы:
   a. Переднюю крышку ADF
   b. Лоток подачи оригиналов
   c. Верхнюю крышку ADF
   d. Плату ADF (PL 8.2)
3. (Рис. 1) Снимите соленоид освобождения стопки бумаги.

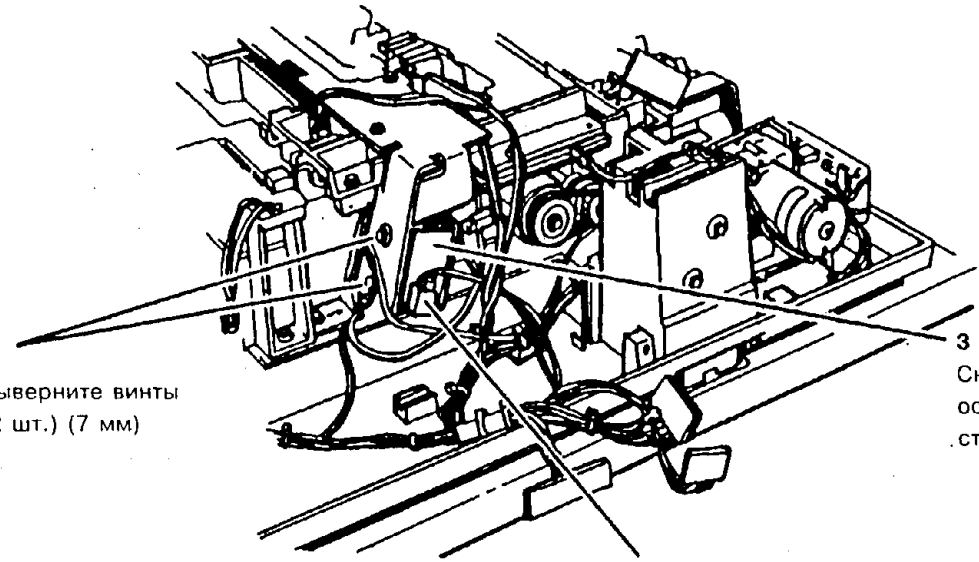


| | | |
|---|---|---|
| | 1005 | A |
| CHE | M | |

**Рис. 1. Демонтаж соленоида освобождения стопки бумаги**

### ЗАМЕНА

1. Установите соленоид освобождения стопки бумаги.
2. Выполните регулировку "ADJ 5.5. Соленоид освобождения стопки бумаги".
3. Установите остальные детали и узлы.

*ПРИМЕЧАНИЕ: При установке верхней крышки ADF проследите за тем, чтобы штифт-кулачок на соединительной арматуре крышки однолистного податчика вошел в контакт с нижней левой кромкой рычага освобождения точки зажатия.*

4. Приведите аппарат в рабочее состояние.

## REP 5.8. МУФТА ПОДАЧИ ADF

### СПИСОК ЗАПАСНЫХ ЧАСТЕЙ PL 8.4

### ДЕМОНТАЖ

**ВНИМАНИЕ**

*Плата ADF может выйти из строя под действием электростатического разряда. Во избежание этого соблюдайте все процедуры ESD.*

1. Выключите аппарат и отсоедините шнур сетевого питания.
2. Снимите следующие детали и узлы:
   a. Переднюю крышку ADF (для 5328 согласно процедуре REP 14.5)
   b. Лоток подачи оригиналов
   c. Верхнюю крышку ADF (для 5328 согласно процедуре REP 14.6).
   d. Плату ADF (PL 8.2)

*ПРИМЕЧАНИЕ: Для снятия муфты может потребоваться подать вал муфты в направлении к передней стороне аппарата.*

3. (Рис. 1) Снимите муфту подачи ADF.

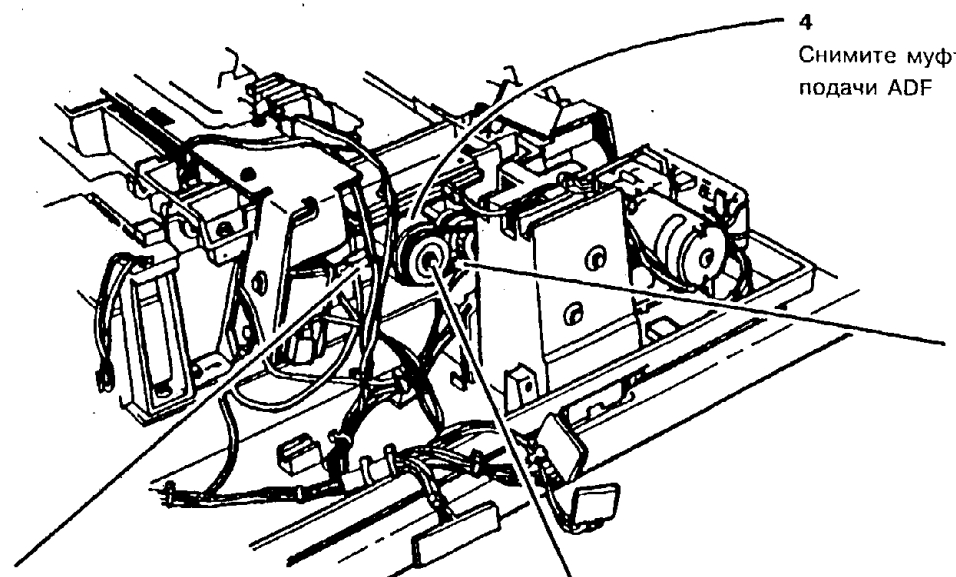


| | 1006 | A |
|---|---|---|
| CHE | SM5 | M |

**Рис. 1. Демонтаж муфты подачи ADF**

1. (Рис. 2): Установите муфту подачи ADF.

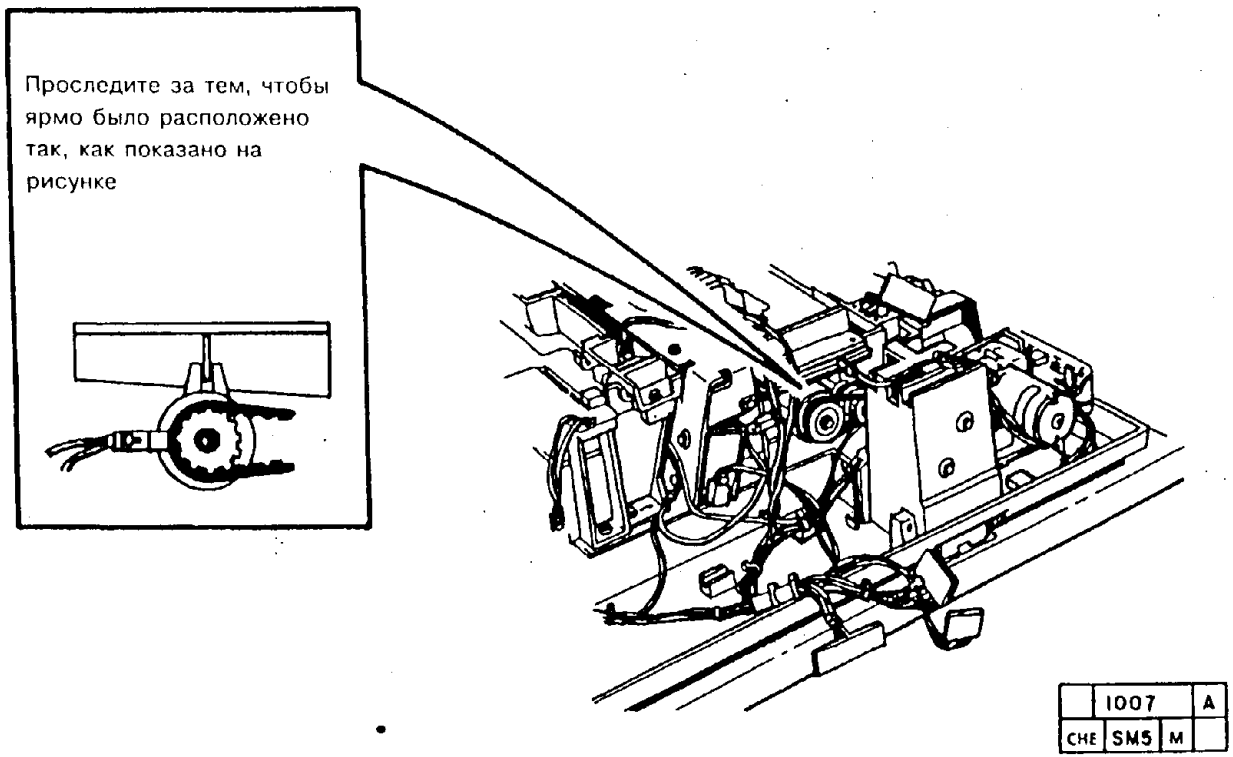


| | 1007 | | A |
|---|---|---|---|
| CHE | SM5 | M | |

2. Установите остальные детали и узлы.

*ПРИМЕЧАНИЕ: При установке верхней крышки ADF проследите за тем, чтобы штифт-кулачок на соединительной арматуре крышки однолистного податчика вошел в контакт с нижней левой кромкой рычага освобождения точки зажатия.*

3. Приведите аппарат в рабочее состояние.

# REP 5.9. УЗЕЛ ДВИГАТЕЛЯ ПОДАЧИ ОРИГИНАЛОВ

## СПИСОК ЗАПАСНЫХ ЧАСТЕЙ PL 8.4

## ДЕМОНТАЖ

1. Выключите аппарат и отсоедините шнур сетевого питания.
2. Снимите следующие детали и узлы:
   a. Переднюю крышку ADF (для 5328 согласно процедуре REP 14.5)
   b. Лоток подачи оригиналов
   c. Верхнюю крышку ADF (для 5328 согласно процедуре REP 14.6).
3. (Рис. 1) Снимите узел двигателя подачи оригиналов.

## ЗАМЕНА

1. Установите узел двигателя подачи оригиналов.
2. Выполните регулировку "ADJ 5.13. Ремень привода ведущего ролика подачи оригиналов".
3. Установите остальные детали и узлы.

*ПРИМЕЧАНИЕ: При установке верхней крышки ADF проследите за тем, чтобы штифт-кулачок на соединительной арматуре крышки однолистного податчика вошел в контакт с нижней левой кромкой рычага освобождения точки зажатия.*

4. Приведите аппарат в рабочее состояние.

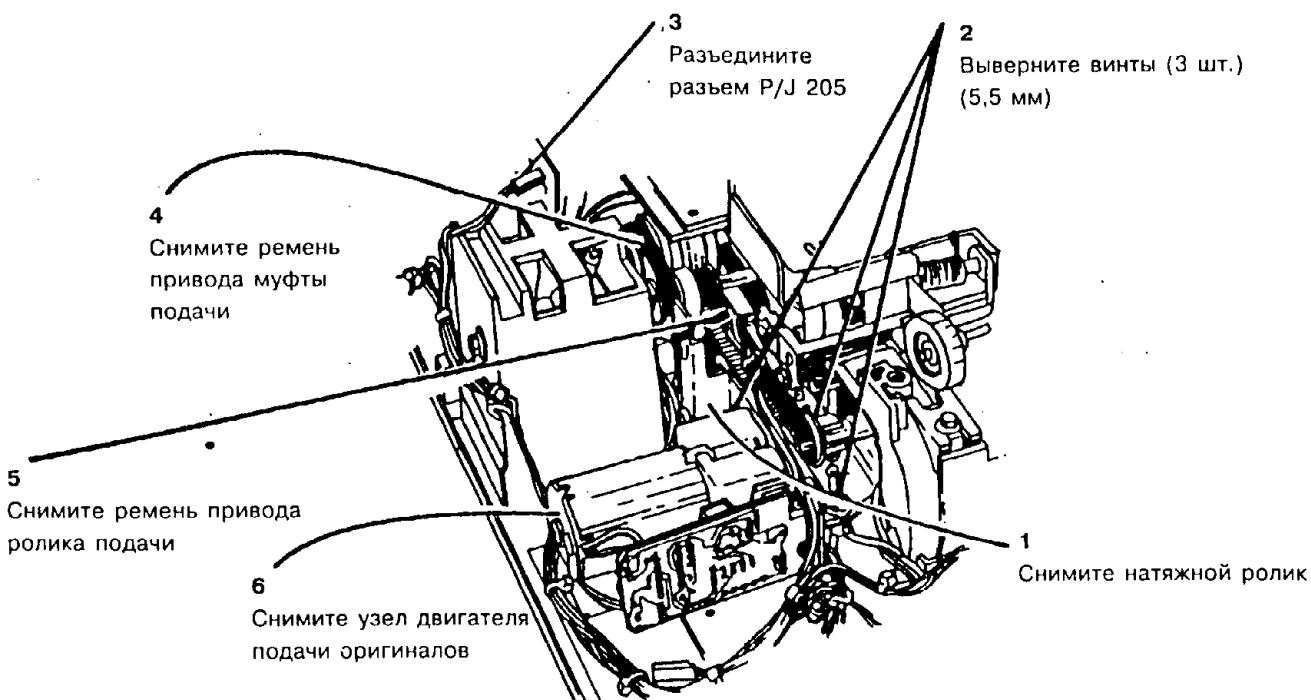


| | 1008 | | A |
|---|---|---|---|
| CHE | SM5 | M | |

**Рис. 1. Демонтаж узла двигателя подачи оригиналов**

# 10. ВЫХОДНОЙ РОЛИК ADF

## СПИСОК ЗАПАСНЫХ ЧАСТЕЙ PL 8.1

## ДЕМОНТАЖ

1. Выключите аппарат и отсоедините шнур сетевого питания.
2. Снимите следующие детали и узлы:
   a. Переднюю крышку ADF (для 5328 согласно процедуре REP 14.5)
   b. Лоток подачи оригиналов
   c. Верхнюю крышку ADF (для 5328 согласно процедуре REP 14.6)+.
3. (Рис. 1) Снимите выходной ролик ADF.

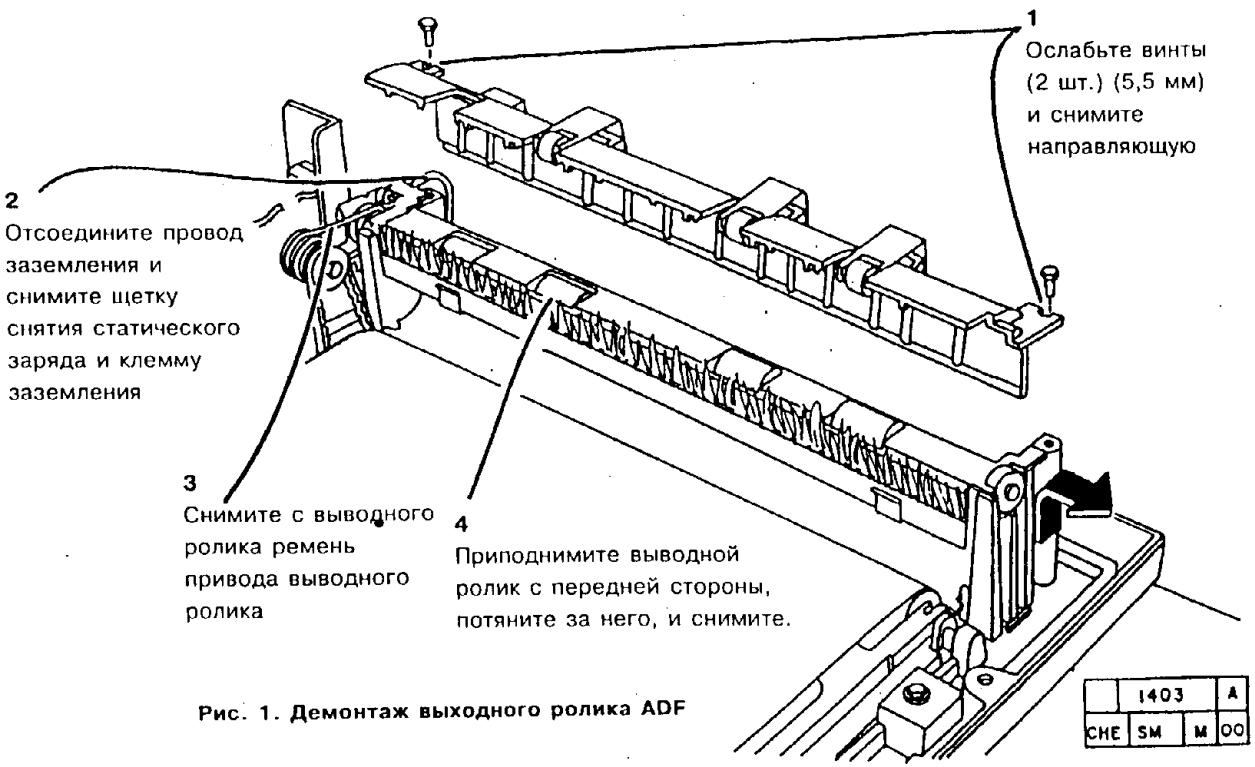


**Рис. 1. Демонтаж выходного ролика ADF**

## ЗАМЕНА

*ПРИМЕЧАНИЕ: Щетка снятия статического заряда должна быть установлена таким образом, чтобы выступы на ее основании попали в пазы с передней и задней стороны щетки.*

*ПРИМЕЧАНИЕ: При установке верхней направляющей с роликами подайте направляющую вправо и затяните винты.*

*ПРИМЕЧАНИЕ: Проследите за тем, чтобы клемма заземления касалась конца выходного ролика.*

1. Установите выходной ролик ADF.
2. Установите остальные детали и узлы.

*ПРИМЕЧАНИЕ: При установке верхней крышки ADF проследите за тем, чтобы штифт-кулачок на соединительной арматуре крышки однолистного податчика вошел в контакт с нижней левой кромкой рычага освобождения точки зажатия.*

3. Приведите аппарат в рабочее состояние.

# REP 5.11. ДВИГАТЕЛЬ ПРИВОДА РЕМНЯ ОРИГИНАЛА

## СПИСОК ЗАПАСНЫХ ЧАСТЕЙ PL 8.2

## ДЕМОНТАЖ

1. Выключите аппарат и отсоедините шнур сетевого питания.
2. Снимите следующие детали и узлы:
   a. Переднюю крышку ADF (для 5328 согласно процедуре REP 14.5)
   b. Лоток подачи оригиналов
   c. Верхнюю крышку ADF (для 5328 согласно процедуре REP 14.6).
   d. Ремень привода выходного ролика согласно процедуре REP 5.12.
3. (Рис. 1) (5028/18/16) Снимите двигатель привода ремня оригинала.

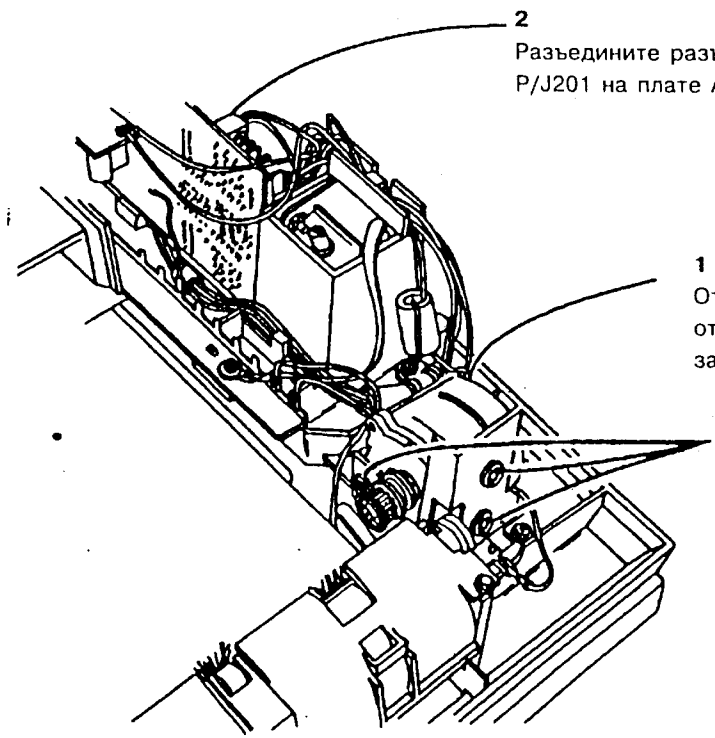


| | 1404 | B |
|---|---|---|
| CHE | SM4 | X |

**Рис. 1. (5028/18/16) Демонтаж двигателя привода ремня оригинала.**

4. (Рис. 2) (5328) Снимите двигатель привода ремня оригинала.

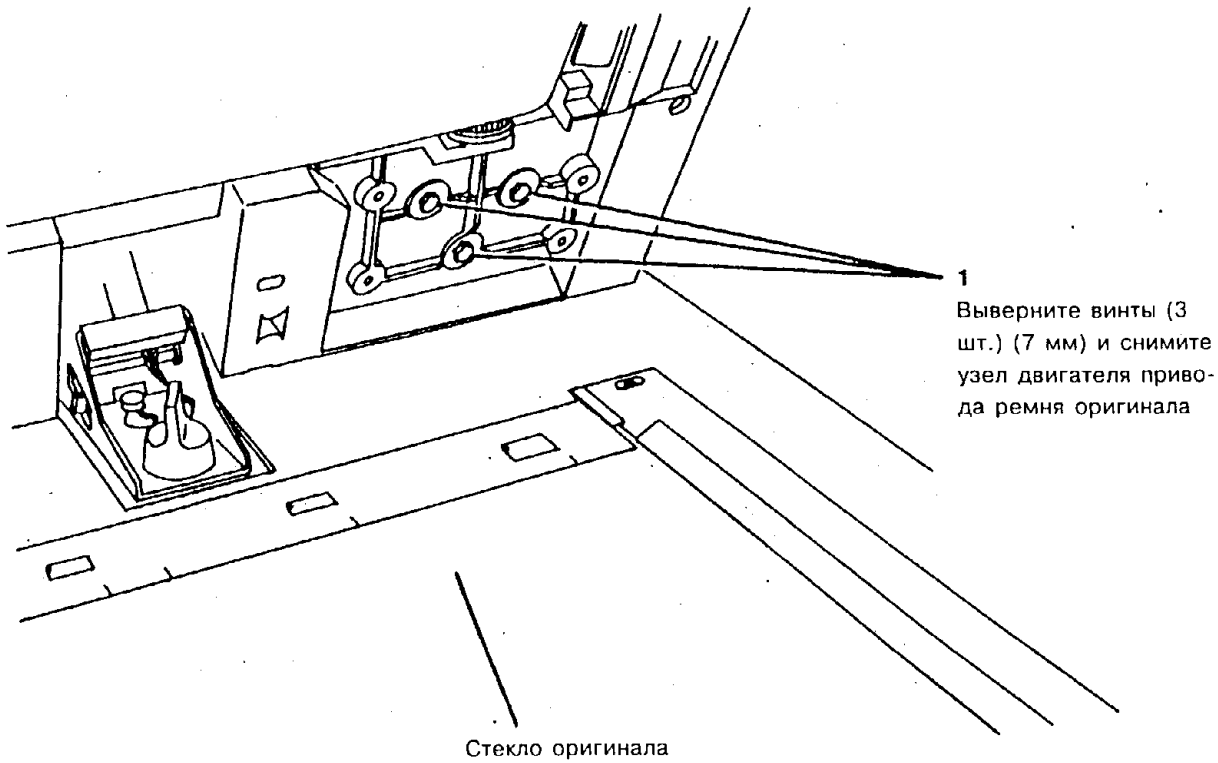


| | 2298 | | A |
|---|---|---|---|
| CHE | SM4 | M | 00 |

**Рис. 2. (5328) Демонтаж двигателя привода ремня оригинала**

**ЗАМЕНА**

1. Установите двигатель привода ремня оригинала.
2. Выполните регулировку "ADJ 5.11. Ремень привода ремня оригинала".
3. Установите остальные детали и узлы.

*ПРИМЕЧАНИЕ: Проследите за тем, чтобы клемма заземления касалась конца выходного ролика.*

*ПРИМЕЧАНИЕ: При установке верхней крышки ADF проследите за тем, чтобы штифт-кулачок на соединительной арматуре крышки однолистного податчика вошел в контакт с нижней левой кромкой рычага освобождения точки зажатия.*

4. Приведите аппарат в рабочее состояние.

## REP 5.12. РЕМЕНЬ ПРИВОДА ВЫХОДНОГО РОЛИКА

### СПИСОК ЗАПАСНЫХ ЧАСТЕЙ PL 8.2

### ДЕМОНТАЖ

1. Выключите аппарат и отсоедините шнур сетевого питания.
2. Снимите следующие детали и узлы:
   a. Переднюю крышку ADF (для 5328 согласно процедуре REP 14.5)
   b. Лоток подачи оригиналов
   c. Верхнюю крышку ADF (для 5328 согласно процедуре REP 14.6)
3. (Рис. 1) Снимите ремень привода выходного ролика.

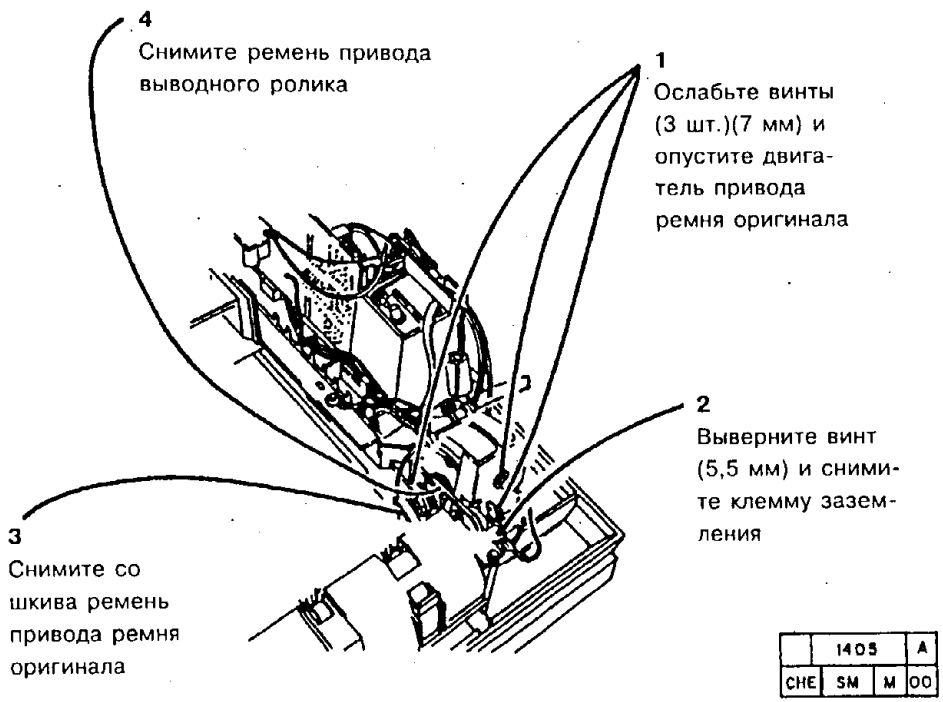


**Рис. 1. Демонтаж ремня привода выходного ролика.**

### ЗАМЕНА

1. Установите ремень привода выходного ролика.
2. Выполните регулировку "ADJ 5.11. Ремень привода ремня оригинала".
3. Установите остальные детали и узлы.

*ПРИМЕЧАНИЕ: Проследите за тем, чтобы клемма заземления касалась конца выходного ролика.*

*ПРИМЕЧАНИЕ: При установке верхней крышки ADF проследите за тем, чтобы штифт-кулачок на соединительной арматуре крышки однолистного податчика вошел в контакт с нижней левой кромкой рычага освобождения точки зажатия.*

4. Приведите аппарат в рабочее состояние.

## REP 5.13. ПРОПИТКА РЕМНЯ ОРИГИНАЛА

### СПИСОК ЗАПАСНЫХ ЧАСТЕЙ PL 8.1
### ПРОПИТКА

1. Поднимите ADF в открытое положение.
2. Нанесите пропитку на открытую поверхность, используя следующие жидкости:
   a. Исполнение **USCO**: Средство для ремня (600S4902 или 70P88).
   b. Исполнение **RX**: Средство для ремня (8R9017).
3. Вручную проворачивая ремень оригинала, наносите средство до тех пор, пока им не будет покрыт весь ремень.
4. Проследите за тем, чтобы ремень оригинала попал в пазы на направляющих роликах, расположенных слева на передней и задней сторонах раамы узла ремня оригинала.
5. Опустите ADF.
6. Переведите аппарат в диагностиченский режим и выполните один полный цикл диагностического теста **5-3**, предназначенного для проверки выходных устройств (двигатель привода ремня оригинал).
7. Выйдите из диагностического режима.
8. Произведите чистку стекла оригинала следующими средствами:
   a. Исполнение **USCO**: Очиститель объективов и зеркал (43H12) на безворсовой ткани.
   b. Исполнение **RX**: Очиститель объективов и зеркал (8R90178) на безворсовой ткани.
9. После чистки стекла нанесите на него антистатическую жидкость, используя следующие средства:
   a. Исполнение **USCO**: Антистатическая жидкость (8R90273) на безворсовой ткани.
   b. Исполнение **RX**: Антистатическая жидкость (8R90179 или 8R90273) на безворсовой ткани.

## REP 5.14. ТОРМОЗНОЙ УЗЕЛ ADF (5328)

### СПИСОК ЗАПАСНЫХ ЧАСТЕЙ PL 8.8

### ДЕМОНТАЖ

1. Выключите аппарат и отсоедините шнур сетевого питания.
2. Снимите следующие детали и узлы:
   a. Переднюю крышку ADF согласно процедуре REP 14.5
   b. Лоток подачи оригиналов
   c. Верхнюю крышку ADF согласно процедуре REP 14.6
3. Снимите тормозной узел ADF (Рис. 1).

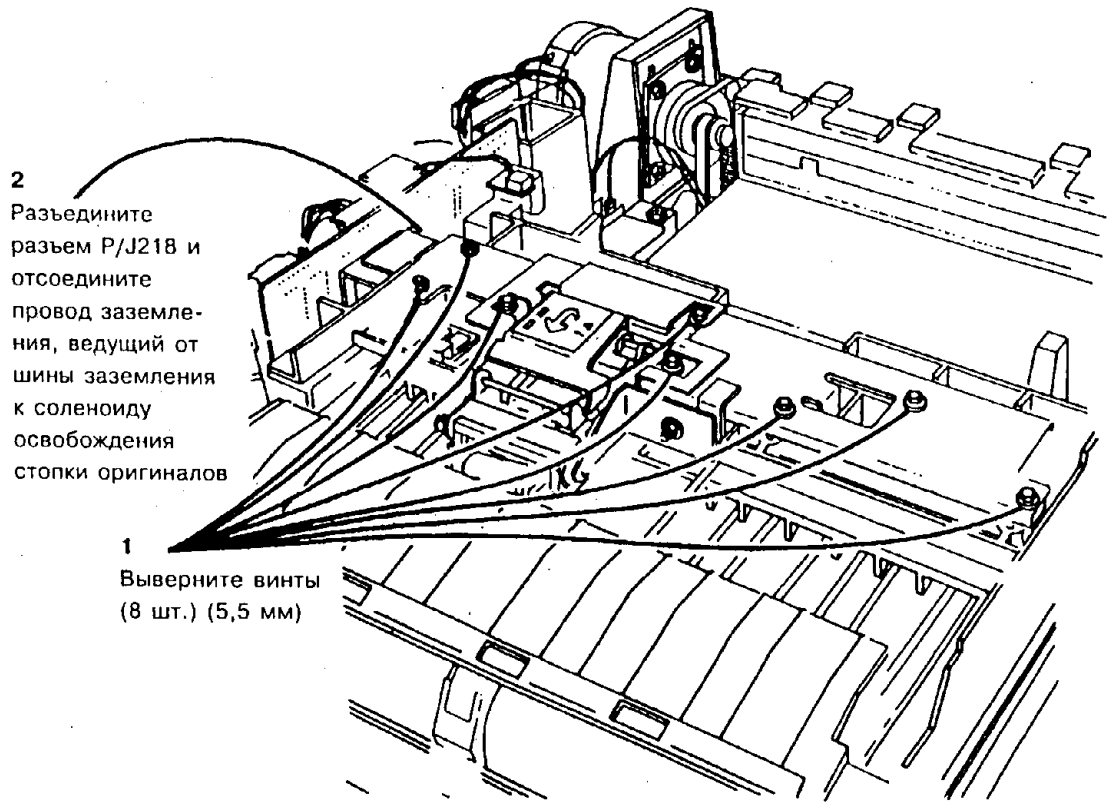


**Рис. 1. Демонтаж тормозного узла ADF**

### ЗАМЕНА

1. Установите тормозной узел ADF.
2. Установите остальные детали и узлы.
3. Приведите аппарат в рабочее состояние.

## REP 5.15. ТОРМОЗНАЯ ПЛОЩАДКА ADF (5328)

### СПИСОК ЗАПАСНЫХ ЧАСТЕЙ PL 8.9

### ДЕМОНТАЖ

1. Выключите аппарат и отсоедините шнур сетевого питания.
2. Откройте однолистный податчик.
3. Снимите с фиксатора и поднимите головку тормозного узла подачи.
4. (Рис. 1): Получите доступ к тормозной площадке ADF.

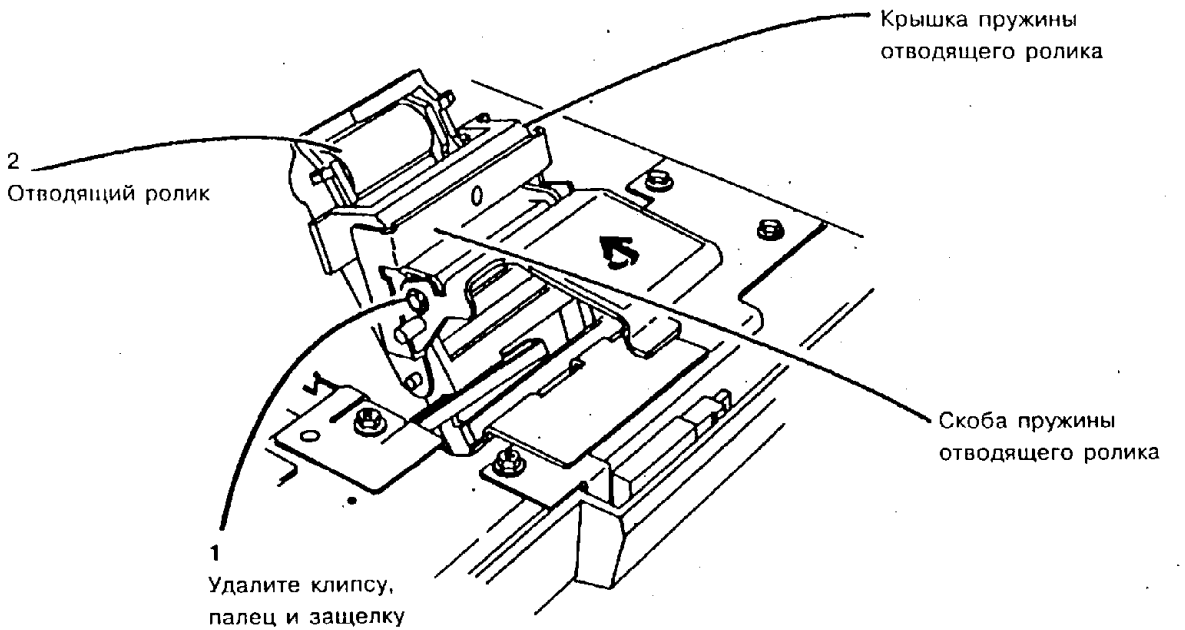


| | 1443 | | B |
|---|---|---|---|
| CHE | SM4 | M | 00 |

**Рис. 1. Получение доступа к тормозной площадке ADF**

5. Снимите тормозную площадку ADF (Рис. 2).

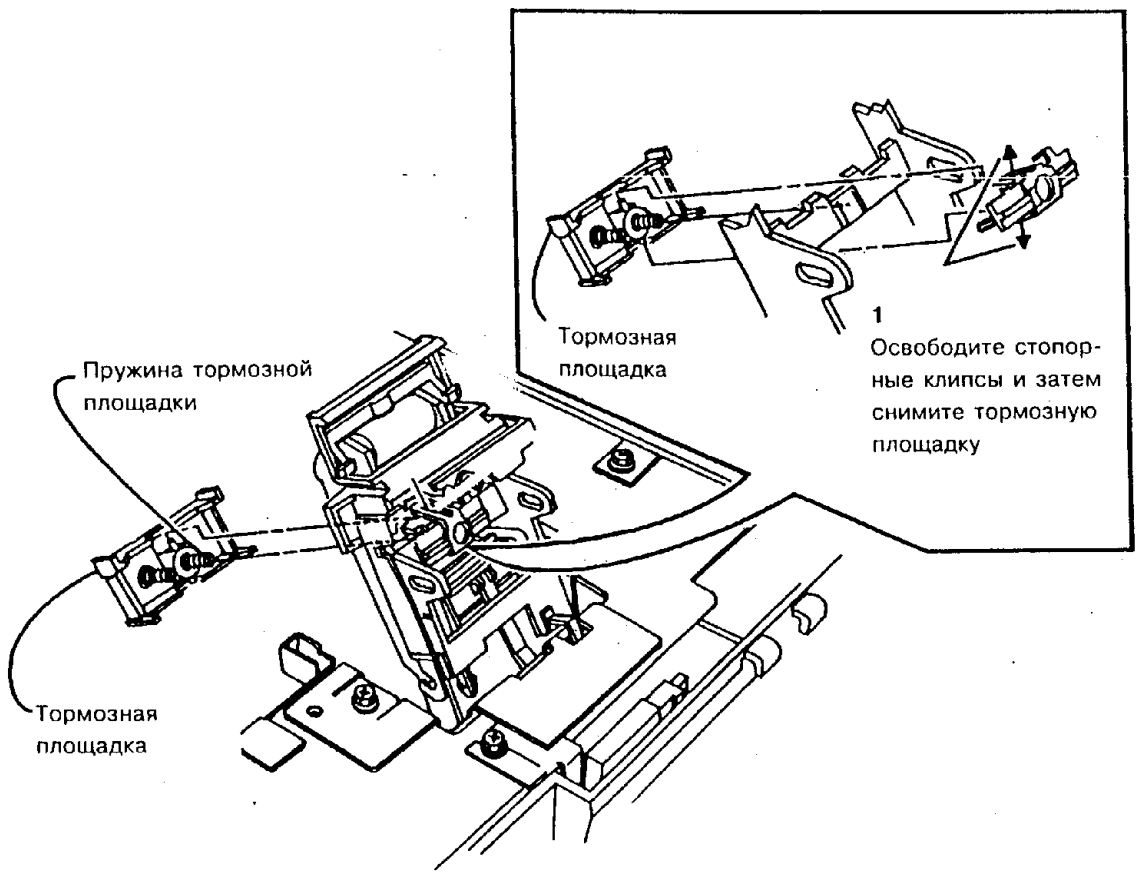


| | | |
|---|---|---|
| 0 | 1464 | C |
| CHE | SM | X | 1 |

**Рис. 2. Демонтаж тормозной площадки ADF**

**ЗАМЕНА**

1. Установите тормозную площадку ADF.
2. Произведите чистку ремня предварительной подачи следующими средствами:
   a. **Исполнение USCO**: Удалитель пленок (43P45) с безворсовой тканью.
   b. **Исполнение RX:** Растворитель общего назначения (8R90176) с безворсовой тканью.
3. Приведите аппарат в рабочее состояние.

# REP 5.16. УЗЕЛ РЕМНЯ ПРЕДВАРИТЕЛЬНОЙ ПОДАЧИ ОРИГИНАЛОВ (5328)

## СПИСОК ЗАПАСНЫХ ЧАСТЕЙ PL 8.10.

## ДЕМОНТАЖ

1. Выключите аппарат и отсоедините шнур сетевого питания.
2. Откройте однолистный податчик.
3. (Рис. 1) Снимите узел ремня предварительной подачи.

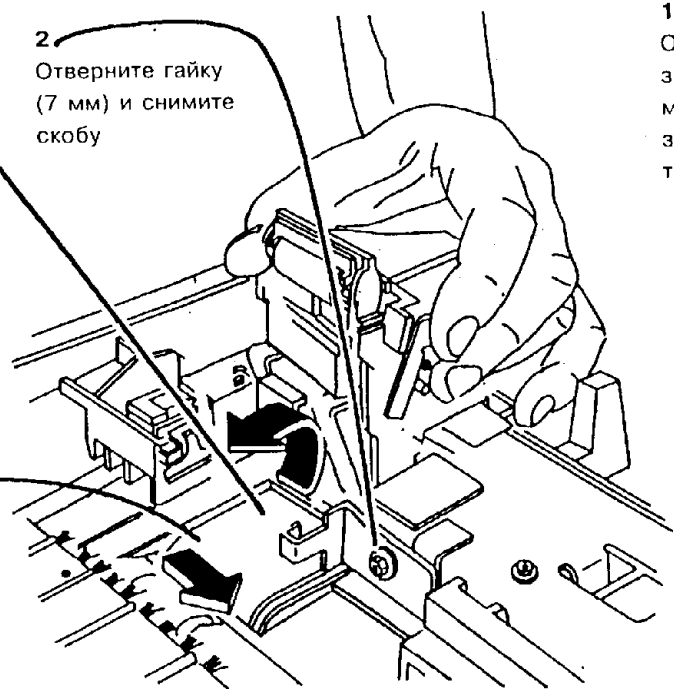


| | 1435 | C |
|---|---|---|
| CHE | SM4 | X | |

**Рис. 1. Демонтаж узла ремня предварительной подачи.**

## REP 5.17. РЕМЕНЬ ПРЕДВАРИТЕЛЬНОЙ ПОДАЧИ ОРИГИНАЛОВ (5328)

СПИСОК ЗАПАСНЫХ ЧАСТЕЙ PL 8.10

ДЕМОНТАЖ

1. Выключите аппарат и отсоедините шнур сетевого питания.
2. Откройте крышку однолистного податчика.
3. (Рис. 1) Снимите узел ремня предварительной подачи.

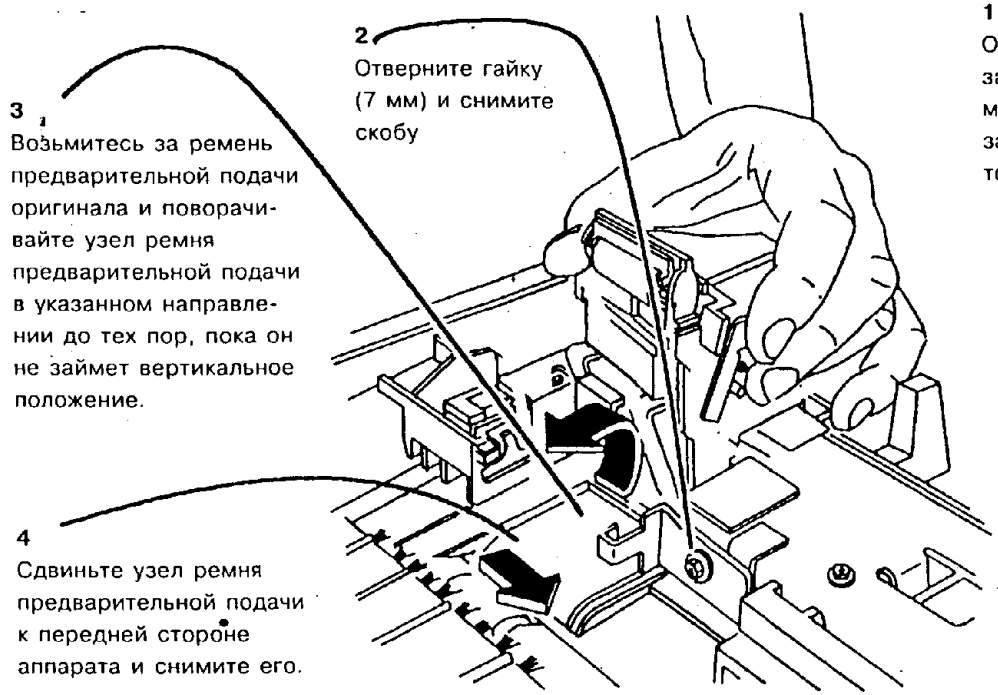


| | 1435 | C |
|---|---|---|
| CHE | SM4 | X |

**Рис. 1. Демонтаж узла ремня предварительной подачи**

4. (Рис. 2) Снимите ремень предварительной подачи оригинала

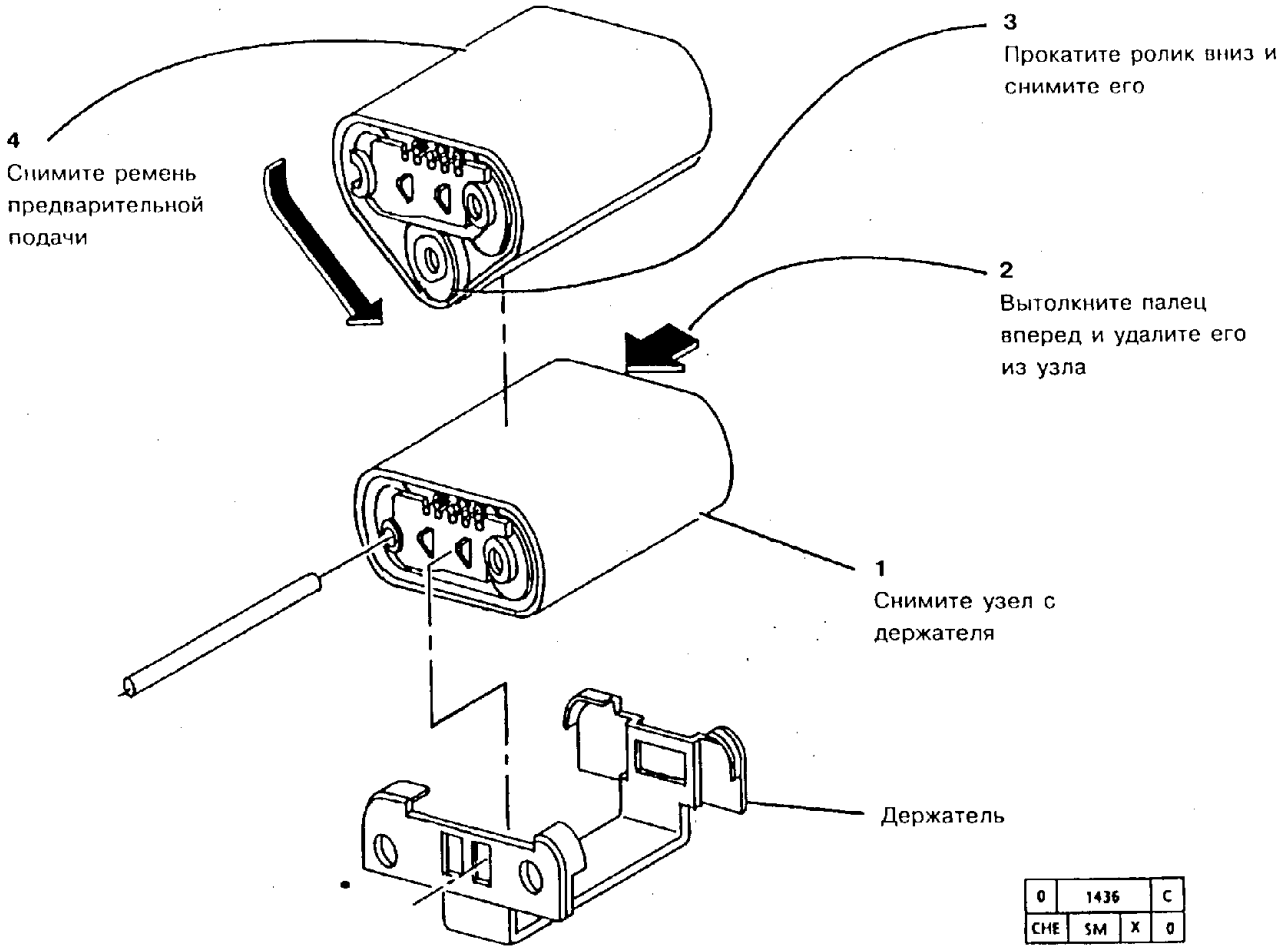


**Рис. 2. Демонтаж ремня предварительной подачи оригинала**

## REP 5.18. МЕХАНИЧЕСКАЯ МУФТА ПРЕДВАРИТЕЛЬНОЙ ПОДАЧИ ОРИГИНАЛА (5328)

### СПИСОК ЗАПАСНЫХ ЧАСТЕЙ PL 8.10.

### ДЕМОНТАЖ

1. Выключите аппарат и отсоедините шнур сетевого питания.
2. Снимите следующие детали и узлы:
   a. Переднюю крышку ADF согласно процедуре REP 14.5
   b. Лоток подачи оригиналов
   c. Верхнюю крышку ADF согласно процедуре REP 14.6
3. Откройте крышку однолистного податчика.
4. (Рис. 1) Снимите узел ремня предварительной подачи оригинала.

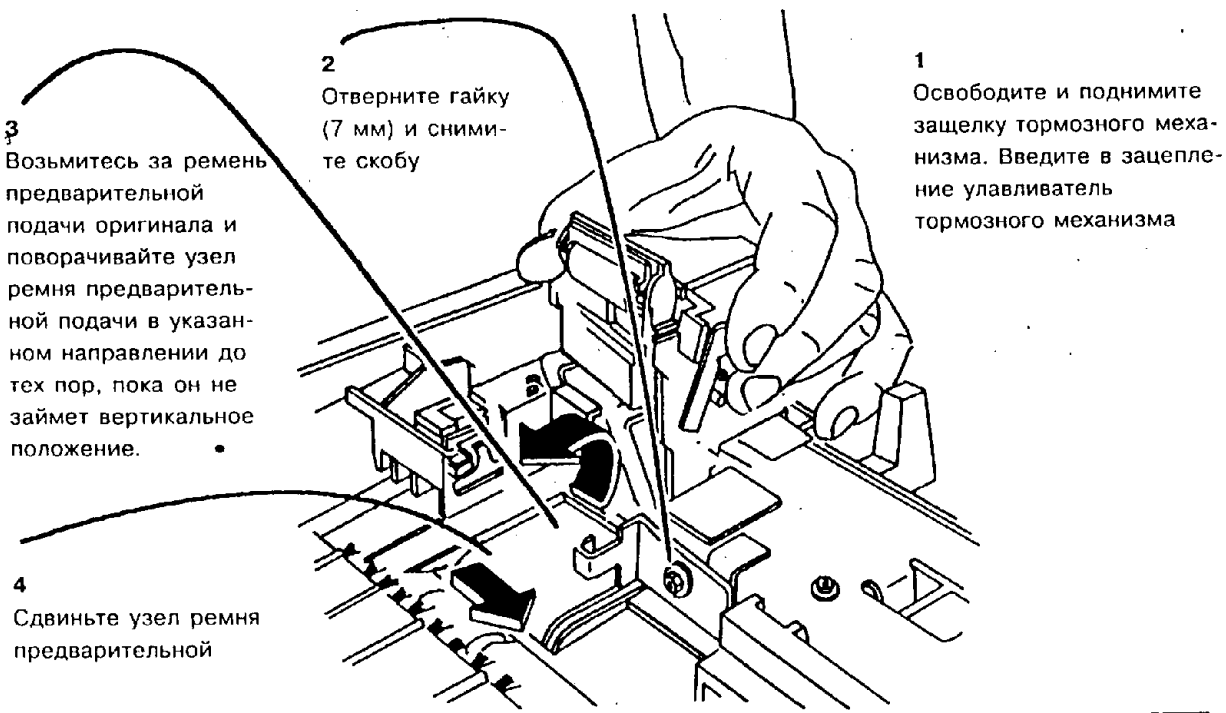


| | 1435 | C |
|---|---|---|
| CHE | SM4 | X | |

**Рис. 1. Демонтаж узла ремня предварительной подачи оригинала**

5. (Рис. 2) Снимите муфту предварительной подачи оригинала.

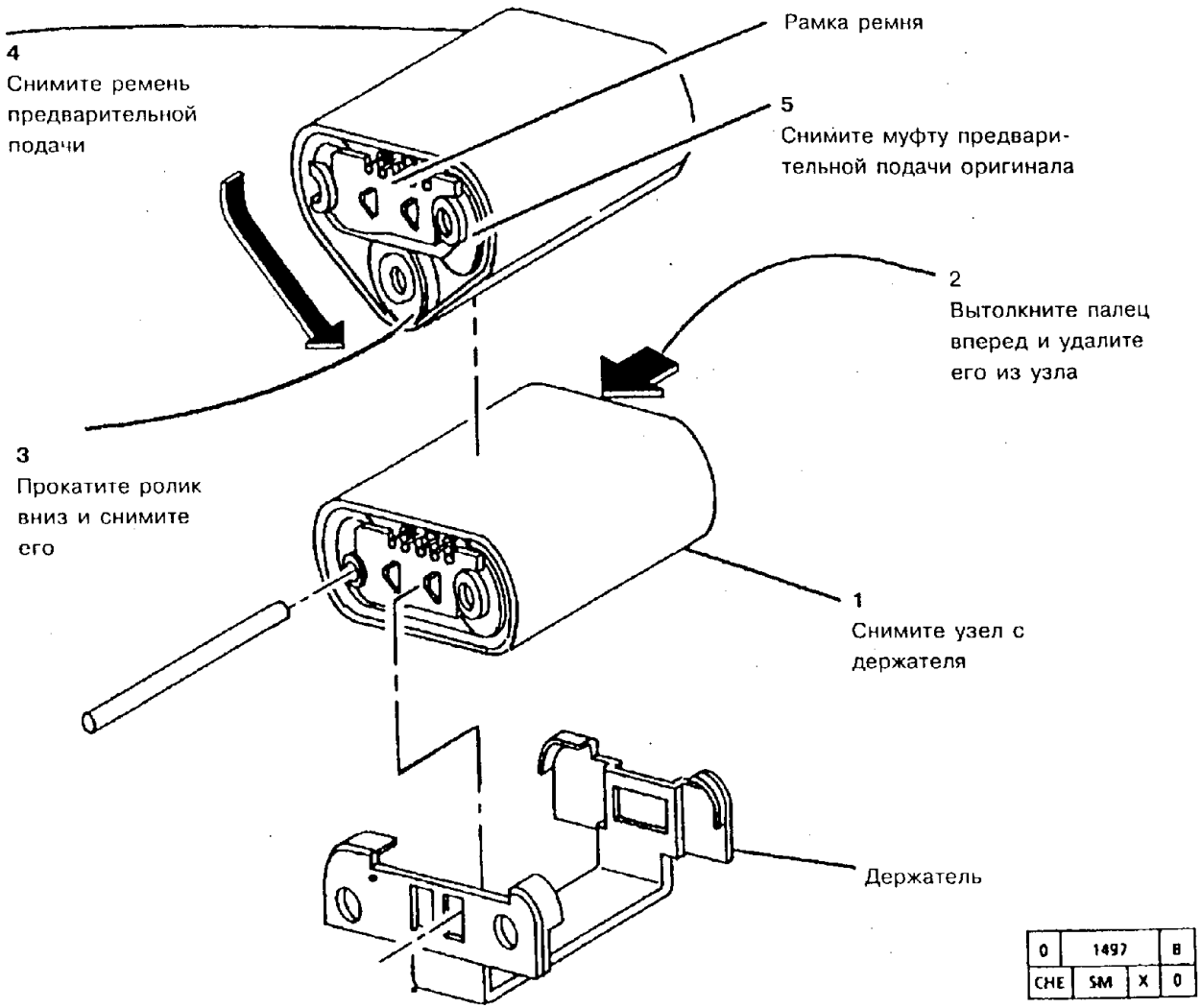


| | | |
|---|---|---|
| 0 | 1497 | B |
| CHE | SM | X | 0 |

**Рис. 2. Демонтаж муфты предварительной подачи оригинала**

**ЗАМЕНА**

1. Соберите узел ремня предварительной подачи оригинала.
2. Установите узел ремня предварительной подачи оригинала.
3. Установите остальные детали и узлы.
4. Приведите аппарат в рабочее состояние.

## REP 5.19. ДАТЧИК ПОДАЧИ ОРИГИНАЛА

### СПИСОК ЗАПАСНЫХ ЧАСТЕЙ PL 8.2.

### ДЕМОНТАЖ

1. Выключите аппарат и отсоедините шнур сетевого питания.
2. Снимите следующие детали и узлы:
   a. Переднюю крышку ADF согласно (для модели 5328 согласно REP 14.5).
   b. Лоток подачи оригиналов
   c. Верхнюю крышку ADF (для модели 5328 согласно REP 14.6).
   d. Двигатель подачи оригиналов согласно REP 5.9
3. (Рис. 1) Снимите датчик подачи оригинала.

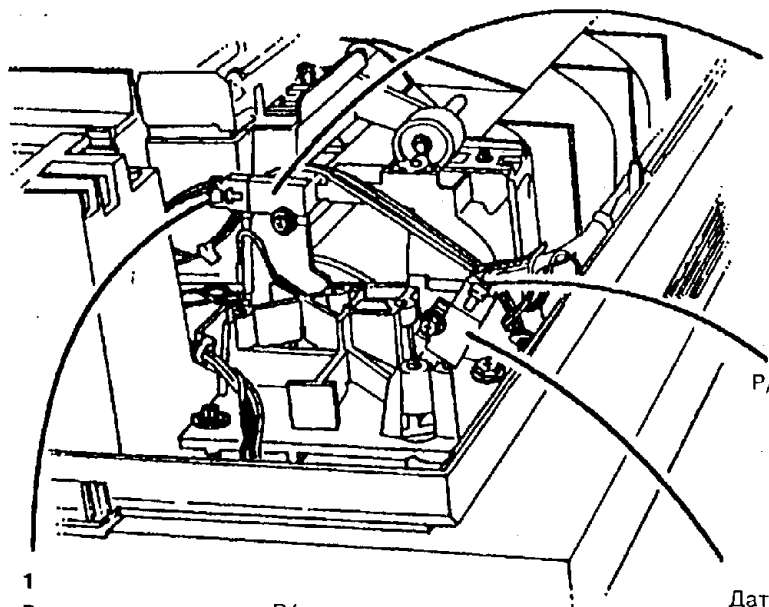


| | | | |
|---|---|---|---|
| 0 | 2330 | | A |
| CHE | SM04 | X | 0 |

**Рис. 1. Демонтаж датчика подачи оригинала**

### ЗАМЕНА

1. Установите датчик подачи оригинала.
2. Выполните регулировку "ADJ 5.13. Ремень привода подачи оригиналов".
3. Соберите остальные детали и узлы.
4. Приведите аппарат в рабочее состояние.

## REP 5.20. ДАТЧИК РЕГИСТРАЦИИ

### СПИСОК ЗАПАСНЫХ ЧАСТЕЙ PL 8.3.

### ДЕМОНТАЖ

1. Выключите аппарат и отсоедините шнур сетевого питания.
2. Снимите следующие детали и узлы:
   a. Переднюю крышку ADF (5328 согласно процедуре REP 14.5)
   b. Лоток подачи оригиналов
   c. Верхнюю крышку ADF, (5328 согласно процедуре REP 14.5)
   d. Двигатель подачи оригиналов согласно процедуре REP 5.9
3. (Рис. 1) Снимите датчик регистрации.

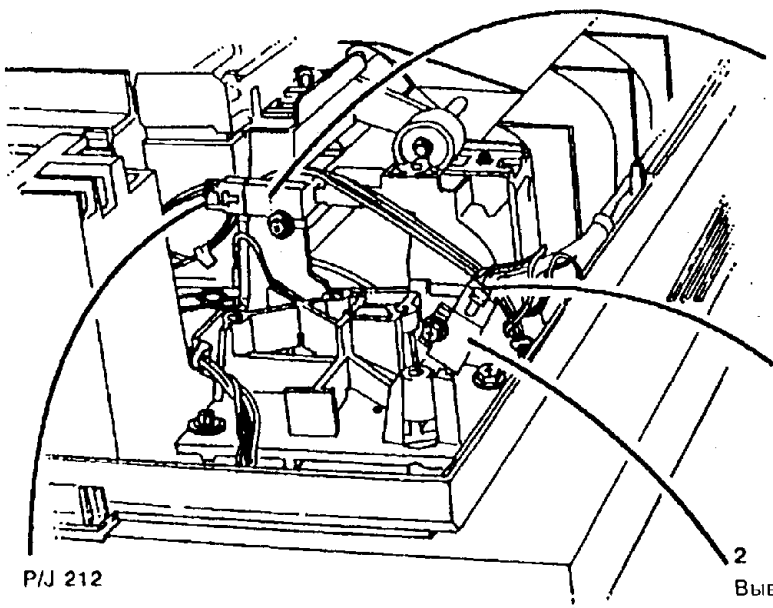


**Рис. 1. Демонтаж датчика регистрации**

### ЗАМЕНА

1. Установите датчик регистрации.
2. Соберите остальные детали и узлы.
3. Выполните регулировку "ADJ 5.13. Ремень привода подачи оригиналов".
4. Приведите аппарат в рабочее состояние.

# REP 5.21. СОЛЕНОИД ОСВОБОЖДЕНИЯ СТОПКИ БУМАГИ (5328)

## СПИСОК ЗАПАСНЫХ ЧАСТЕЙ PL 8.5.

## ДЕМОНТАЖ

**ВНИМАНИЕ**

*Плата ADF может выйти из строя под действием электростатического разряда. Во избежание этого соблюдайте все процедуры ESD.*

1. Выключите аппарат и отсоедините шнур сетевого питания.
2. Снимите следующие детали и узлы:
   a. Переднюю крышку ADF согласно процедуре REP 14.5
   b. Лоток подачи оригиналов
   c. Верхнюю крышку ADF согласно процедуре REP 14.6
   d. Плату ADF
3. (Рис. 1) Снимите соленоид освобождения стопки бумаги.

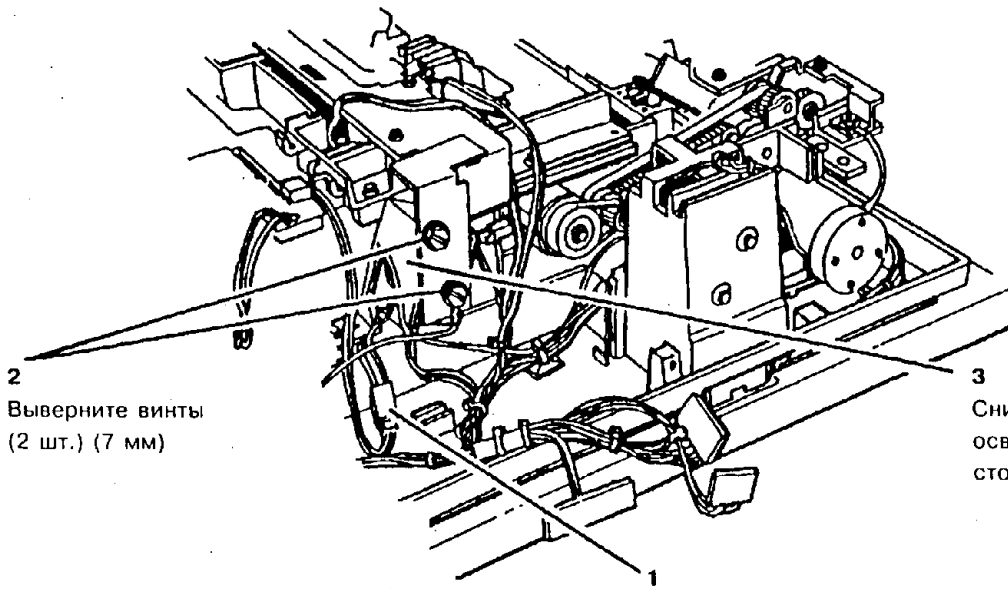


| | | | |
|---|---|---|---|
| 0 | 2513 | | A |
| YAN | SM04 | X | 0 |

**Рис. 1. Демонтаж соленоида освобождения стопки бумаги**

ЗАМЕНА

1. Установите соленоид освобождения стопки бумаги.

*ПРИМЕЧАНИЕ: При установке верхней крышки ADF проследите за тем, чтобы штифт-кулачок на тяге освобождения вошел в контакт с левой кромкой рычага освобождения точки зажатия. Тяга освобождения входит в контакт с рычагом освобождения, который дает возможность прижимному ролику регистрации приподняться во время открытия крышки однолистного податчика. Это позволяет устранять застревания в ADF.*

2. Установите остальные детали и узлы.

3. Приведите аппарат в рабочее состояние.

## REP 5.22. УЗЕЛ ОТВОДЯЩЕГО РОЛИКА (5328)

### СПИСОК ЗАПАСНЫХ ЧАСТЕЙ PL 8.10

### ДЕМОНТАЖ

**ВНИМАНИЕ**

*Плата ADF может выйти из строя под действием электростатического разряда. Во избежание этого соблюдайте все процедуры ESD.*

1. Выключите аппарат и отсоедините шнур сетевого питания.
2. Снимите следующие детали и узлы:
   a. Переднюю крышку ADF согласно процедуре REP 14.5
   b. Лоток подачи оригиналов
   c. Верхнюю крышку ADF согласно процедуре REP 14.6
   d. Плату ADF
   e. Двигатель подачи оригиналов согласно процедуре REP 5.9
   f. Тормозной узел ADF согласно процедуре REP 5.14
   g. Качающуюся инверторную направляющую
   h. Узел привода предварительной подачи согласно процедуре REP 5.4
3. (Рис. 1) Снимите узел отводящего ролика.

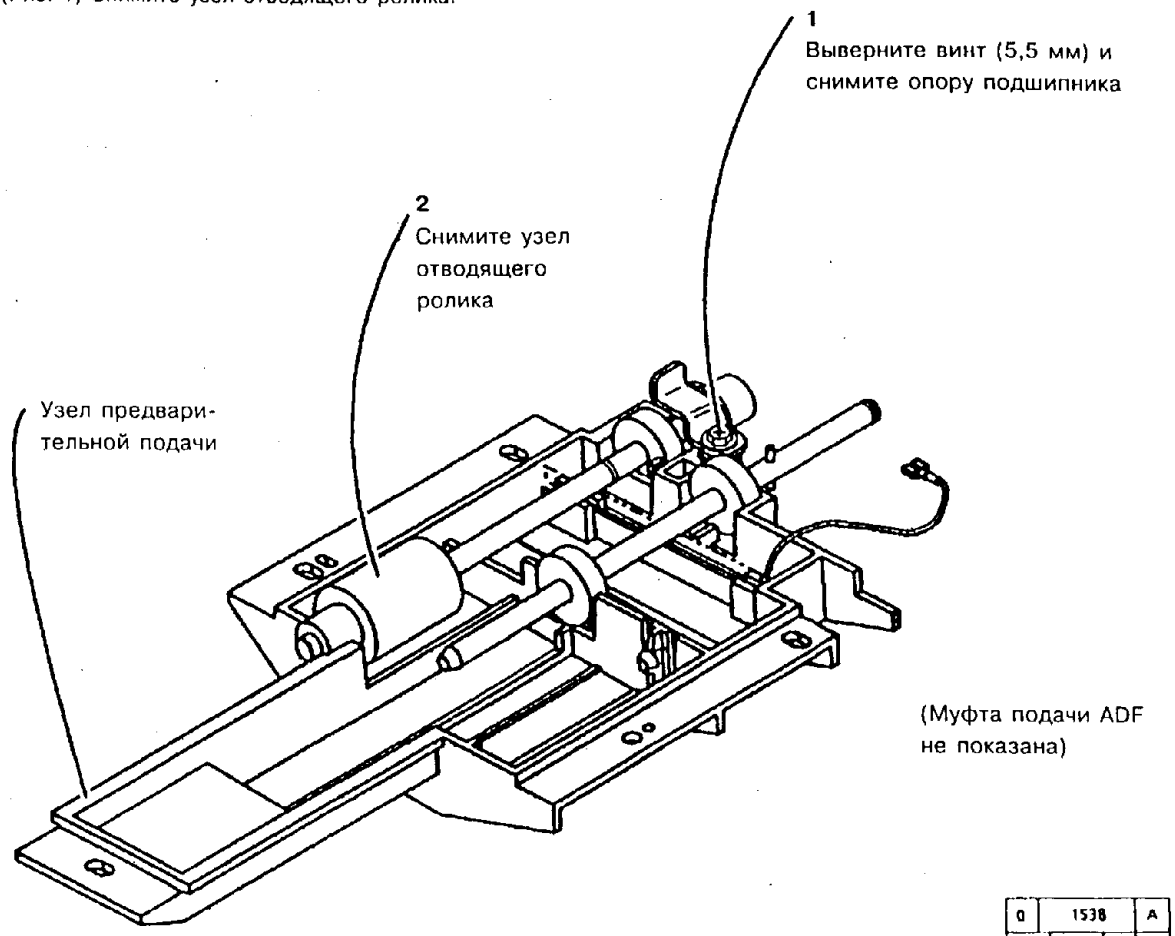


| | | |
|---|---|---|
| 0 | 1538 | A |
| CHE | SM | X | 0 |

**Рис. 1. Демонтаж узла отводящего ролика**

ЗАМЕНА

1. Установите узел отводящего ролика.

*ПРИМЕЧАНИЕ: При установке узла привода предварительной подачи проследите за тем, чтобы хомут муфты подачи ADF охватывал пластмассовый прилив на лотке оригинала.*

2. Установите остальные детали и узлы.
3. Приведите аппарат в рабочее состояние.

## REP 5.23 УЗЕЛ ПРЕДВАРИТЕЛЬНОЙ ПОДАЧИ (5328)

### СПИСОК ЗАПАСНЫХ ЧАСТЕЙ PL 8.10

### ДЕМОНТАЖ

**ВНИМАНИЕ**

*Плата ADF может выйти из строя под действием электростатического разряда. Во избежание этого соблюдайте все процедуры ESD.*

1. Выключите аппарат и отсоедините шнур сетевого питания.
2. Снимите следующие детали и узлы:
   a. Переднюю крышку ADF согласно процедуре REP 14.5
   b. Лоток подачи оригиналов
   c. Верхнюю крышку ADF согласно процедуре REP 14.6
   d. Плату ADF
   e. Двигатель подачи оригиналов согласно процедуре REP 5.9
   f. Тормозной узел ADF согласно процедуре REP 5.14
3. (Рис. 1) Отсоедините выключатели, датчики и провода заземления.

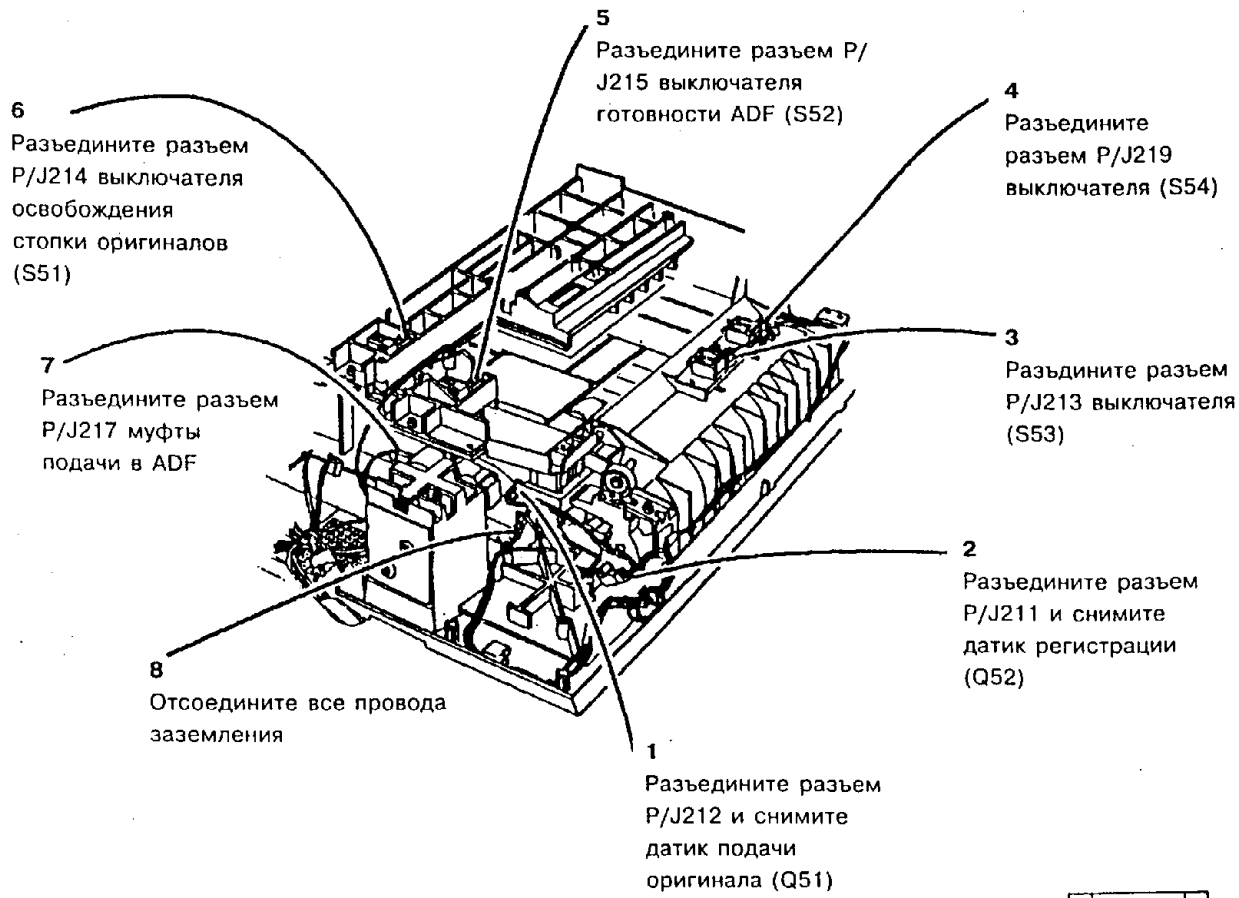


**Рис. 1. Отсоединение выключателей, датчиков и проводов заземления**

4. (Рис. 2): Снимите узел лотка оригиналов в ADF.

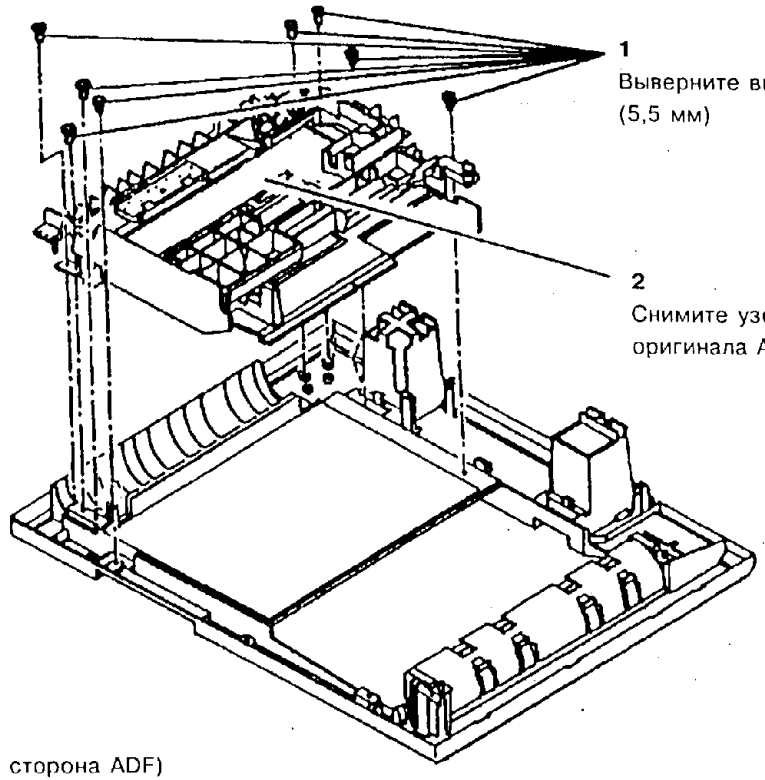


| 0 | 2329 | A |
|---|---|---|
| CHE | SM04 | X | 0 |

**Рис. 2. Демонтаж узла лотка оригиналов в ADF**

**ВНИМАНИЕ**

*Во время выполнения следующего шага придерживайте узел привода предварительной подачи. При снятии винтов детали узла могут выпасть.*

5. (Рис. 3): Переверните узел лотка оригиналов и снимите узел привода предварительной подачи.

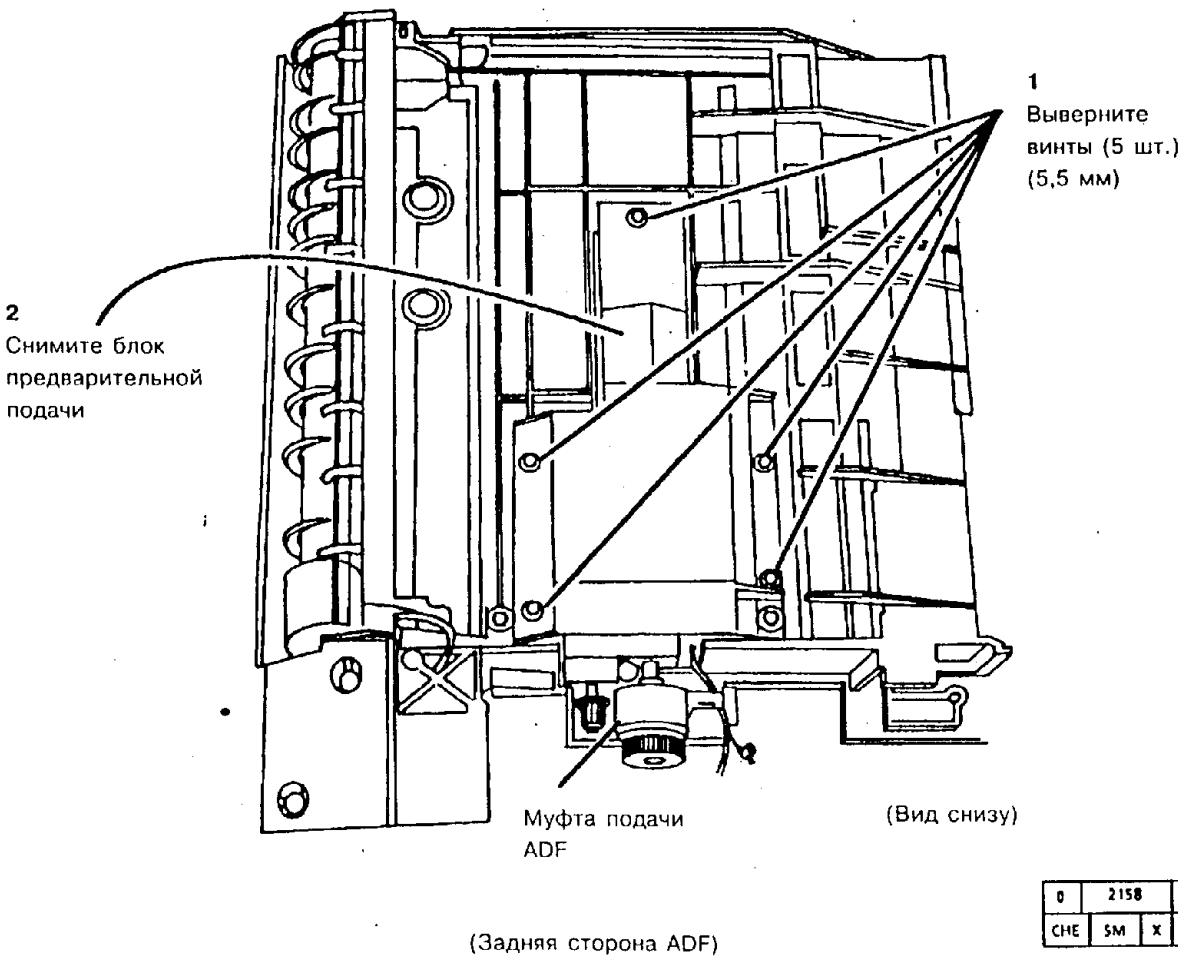


| | | | |
|---|---|---|---|
| 0 | 2158 | | 8 |
| CHE | SM | X | 0 |

**Рис. 3. Демонтаж узла привода предварительной подачи**

**ЗАМЕНА**

*ПРИМЕЧАНИЕ: При установке узла привода предварительной подачи проследите за тем, чтобы хомут муфты подачи ADF охватывал пластмассовый прилив на лотке оригинала.*

1. Установите узел привода предварительной подачи.
2. Установите остальные детали и узлы.
3. Выполните регулировку "ADJ 5.13. Ремень привода подачи оригиналов".

## REP 5.24 НАКЛАДКА НАПРАВЛЯЮЩЕЙ ADF (5328)

### СПИСОК ЗАПАСНЫХ ЧАСТЕЙ PL 8.10

### ДЕМОНТАЖ

1. Выполните регулировку "ADJ 5.9. Поворотная направляющая ADF".
2. Поднимите ADF.
3. Снимите накладку направляющей ADF.

### ЗАМЕНА

1. (Рис. 1.) Установите накладку направляющей ADF.

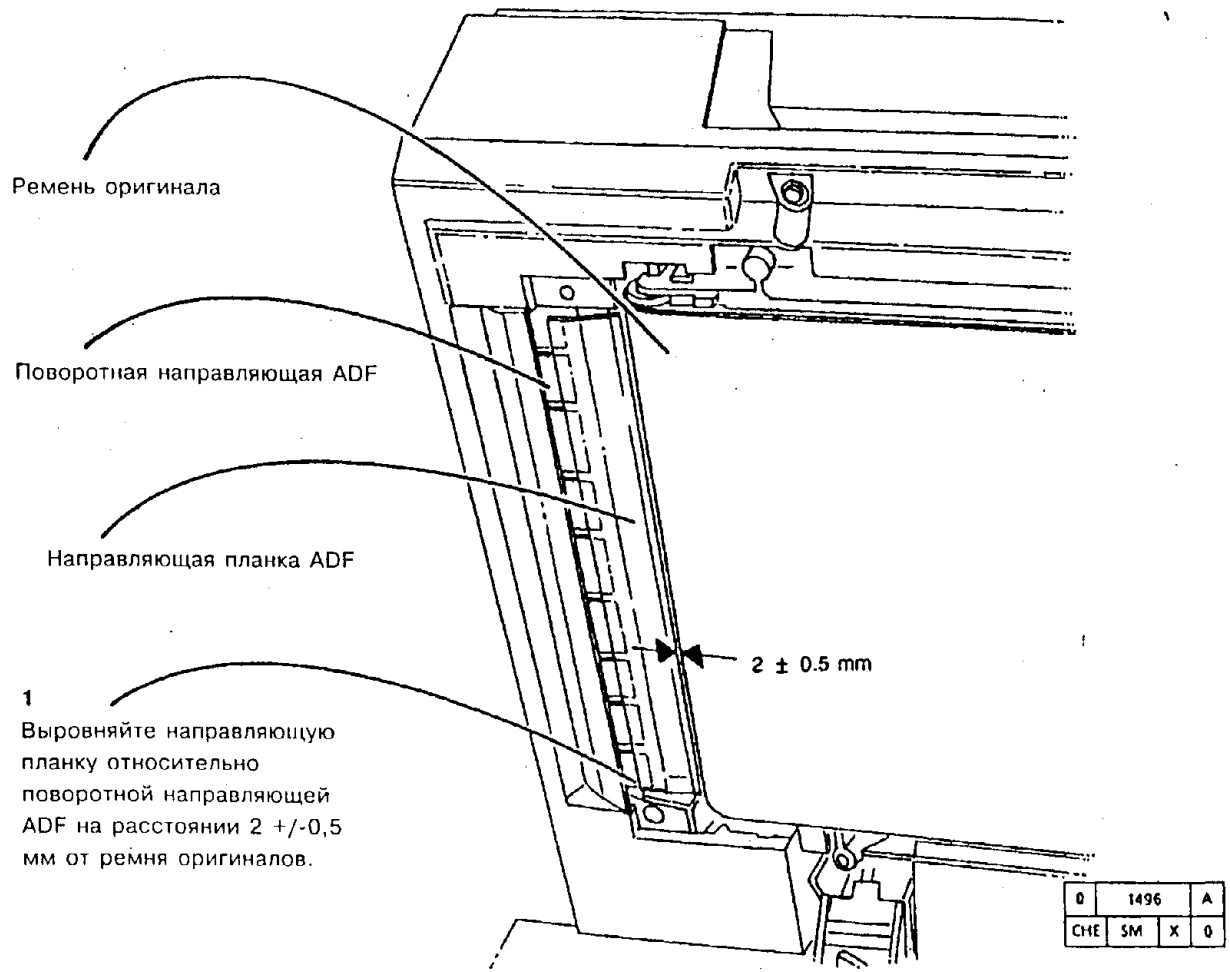


**Рис. 1. Установка накладки направляющей ADF**

СТРАНИЦА ОСТАВЛЕНА ПУСТОЙ

## REP 6.1 СТЕКЛО ОРИГИНАЛА

### СПИСОК ЗАПАСНЫХ ЧАСТЕЙ PL 3.2
### ДЕМОНТАЖ

1. Выключите аппарат и отсоедините шнур сетевого питания.
2. (Рис. 1) Снимите стекло оригинала.

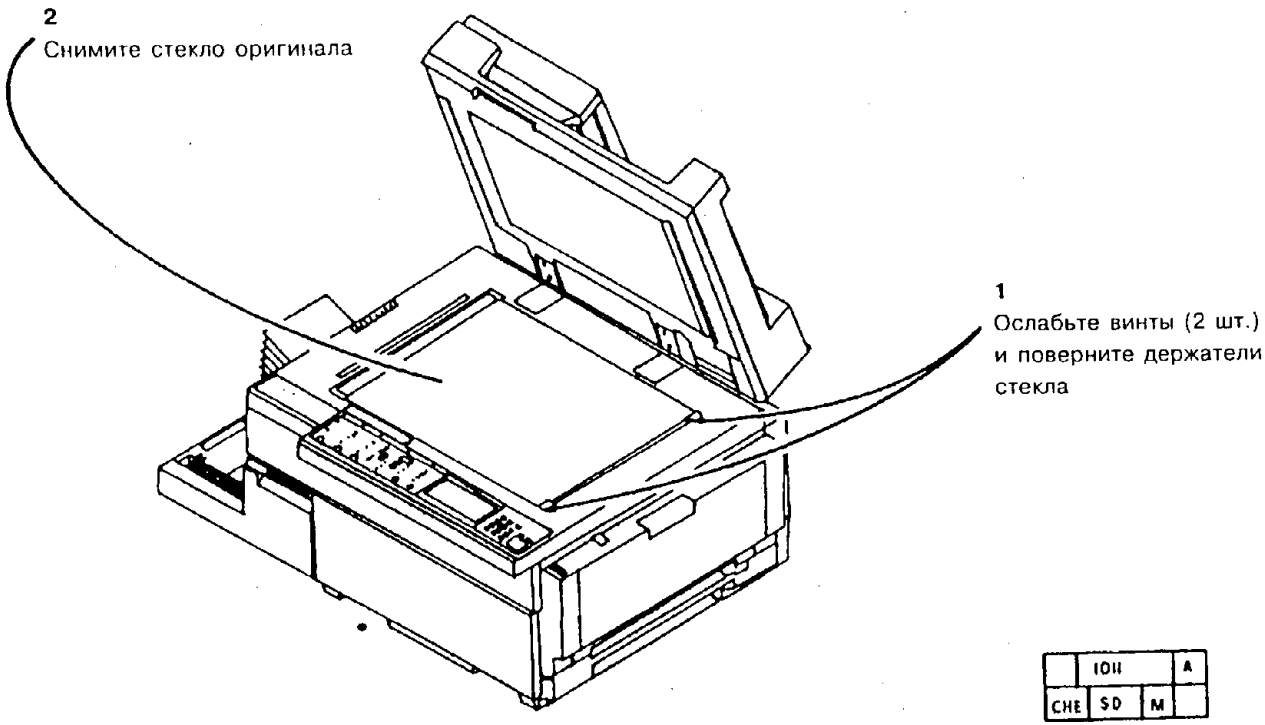


| | | |
|---|---|---|
| | 10H | A |
| CHE | SD | M | |

**Рис. 1. Демонтаж стекла оригинала**

**ВНИМАНИЕ**

*Во время установки стекла оригинала будьте осторожны: не повредите майларовую подкладку с нижней стороны планки регистрации.*

1. (Рис. 2) Замените или поставьте на место стекло оригинала.

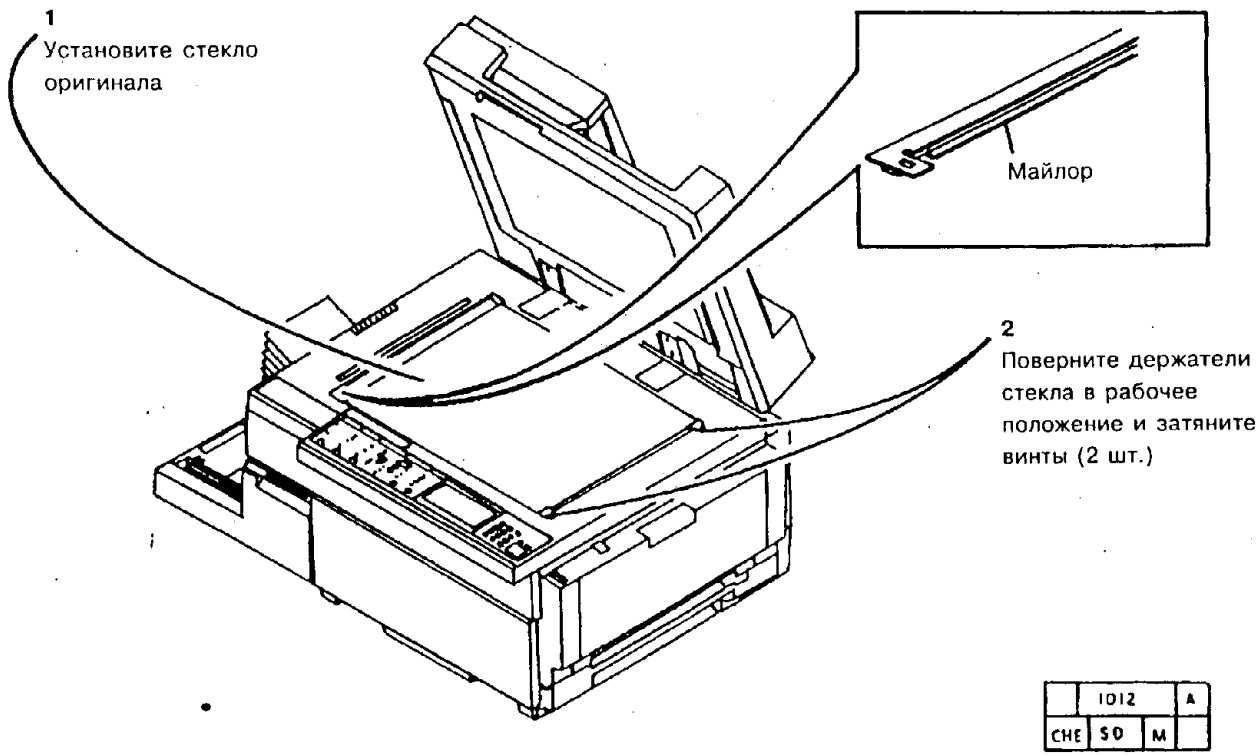


**Рис. 2. Установка стекла оригинала**

## REP 6.3. ЛАМПА ЭКСПОНИРОВАНИЯ

### СПИСОК ЗАПАСНЫХ ЧАСТЕЙ PL 3.1

### ДЕМОНТАЖ

1. Выключите аппарат и отсоедините шнур сетевого питания.
2. Выполните процедуру "REP 6.1. Стекло оригинала".
3. Передвиньте каретку полного хода примерно на середину пути сканирования.
4. (Рис. 1) Снимите лампу экспонирования.

Рис. 1. Демонтаж лампы экспонирования

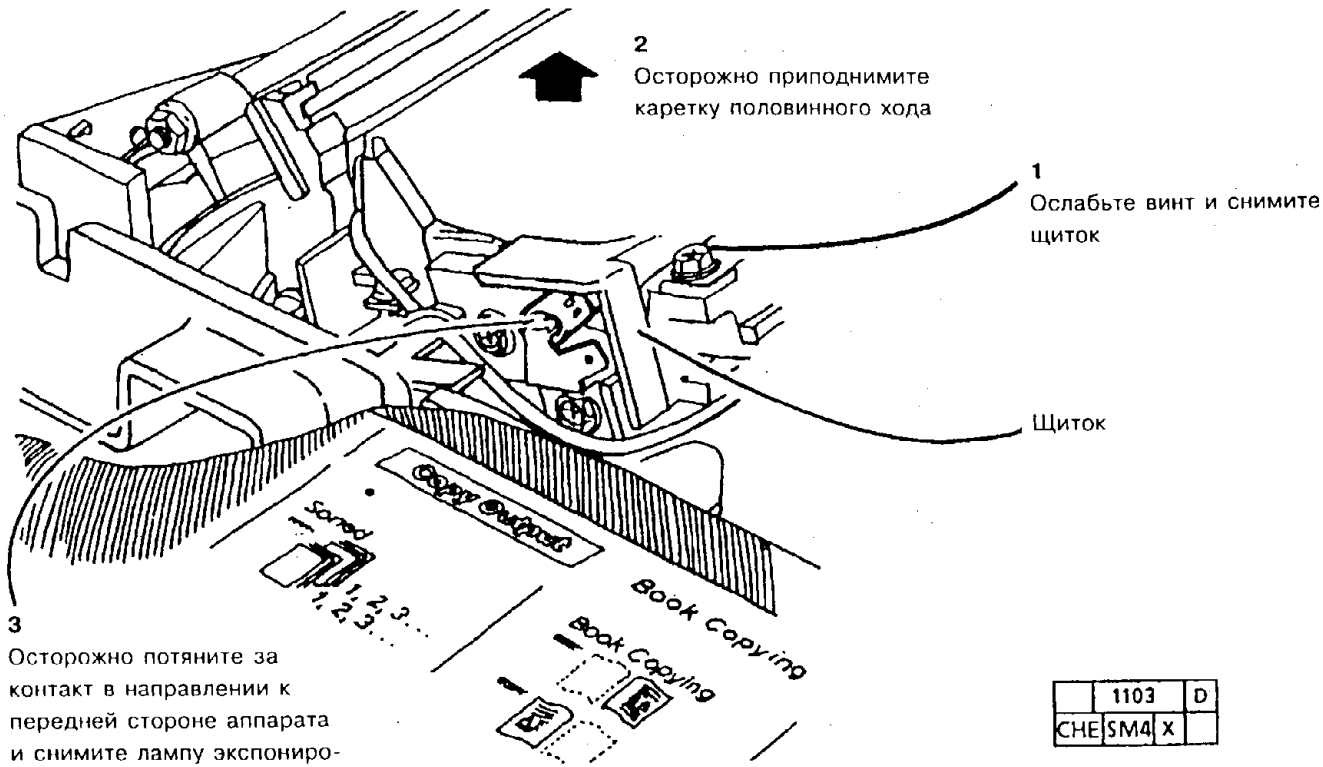


| | 1103 | D |
|---|---|---|
| CHE | SM4 | X |

### ЗАМЕНА

**ВНИМАНИЕ**

*Не дотрагивайтесь руками до лампы экспонирования. Держите лампу за концы. Если вы все же коснулись лампы, то протрите ее следующими средствами:*

1. Установите лампу экспонирования.
   a. **USCO**: Безворсовая ткань с удалителем пленок (43P45).
   b. **RX**: Безворсовая ткань с растворителем общего назначения 8R90176.
2. Установите стекло оригинала.
3. Проследите за тем, чтобы стекло оригинала было придвинуто к планке регистрации.

## REP 6.3. КАРЕТКА ПОЛНОГО ХОДА

### СПИСОК ЗАПАСНЫХ ЧАСТЕЙ PL 3.1
### ДЕМОНТАЖ

1. Выключите аппарат и отсоедините шнур сетевого питания.
2. Снимите ADF.
3. Снимите верхнюю крышку.
4. (Рис. 1) Снимите каретку полного хода.

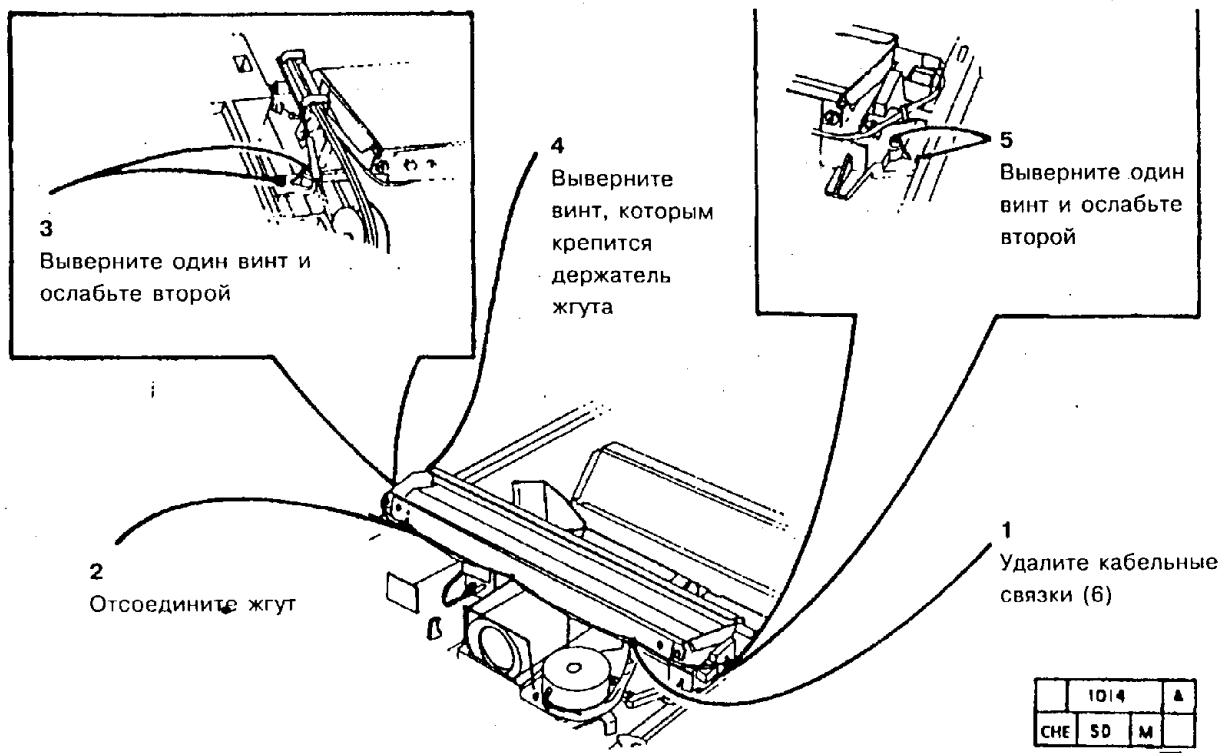


**Рис. 1. Демонтаж каретки полного хода**

**ЗАМЕНА**

*ПРИМЕЧАНИЕ: Передвигая каретку, тяните ее за ремни, не беритесь за нее руками.*

Установите остальные детали и узлы.

**ВНИМАНИЕ**

*На следующем шаге НИ В КОЕМ СЛУЧАЕ не ослабляйте винты, чтобы выставить каретку половинного хода по рискам. Каретку половинного хода не нужно выставлять точно по каждой риске. Достаточно придвинуть каретку половинного хода по возможности ближе к ним.*

1. Установите каретку половинного хода по рискам.

2. (Рис. 2) Если рисок нет, нанесите их, указав таким образом положение каретки половинного хода на рельсах. Для этого воспользуйтесь указанным на рисунке расстоянием от стенки блока оптики и устанавливайте каретку половинного хода по этим рискам.

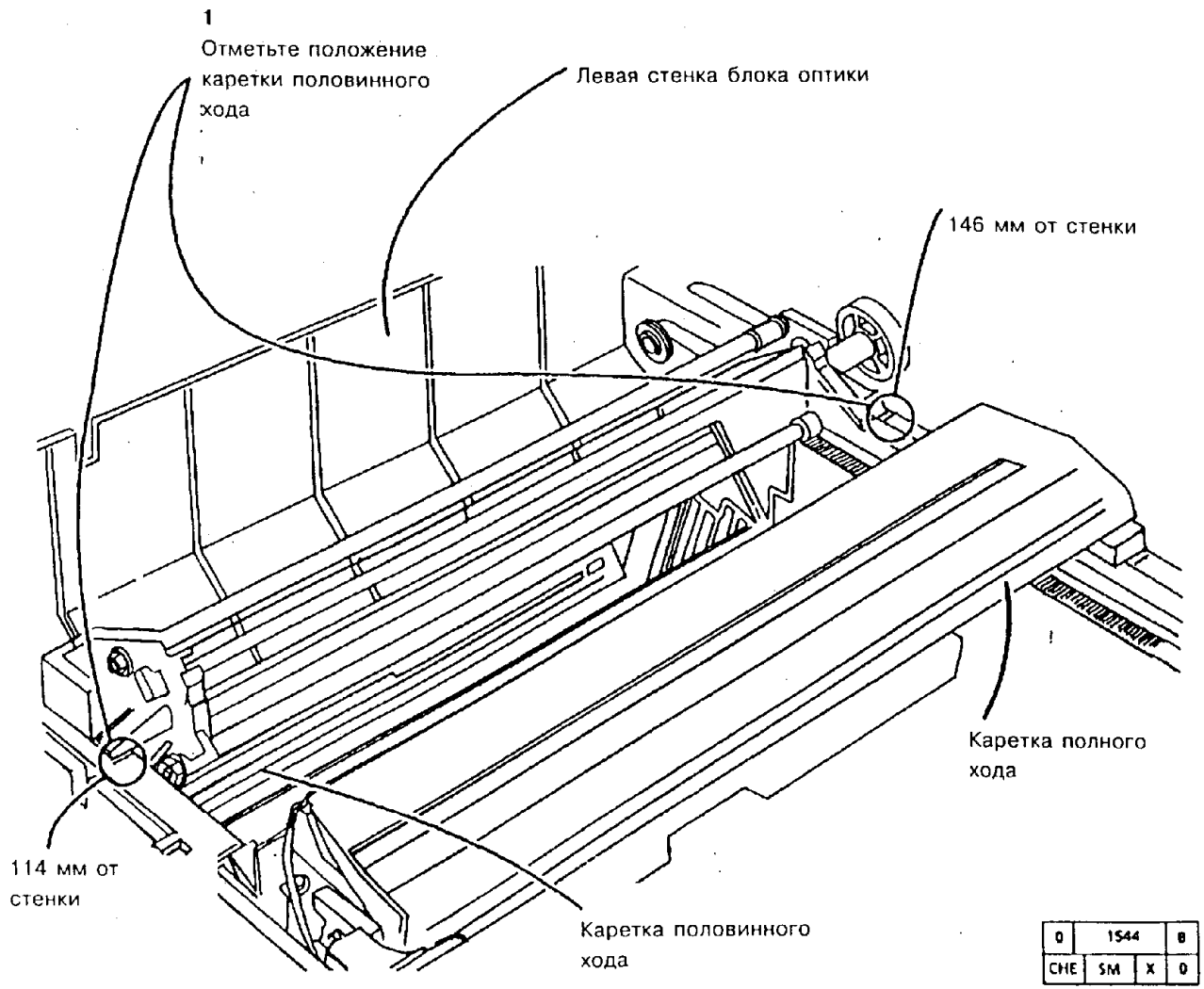


**Рис. 2. Положение каретки половинного хода относительно левой стенки блока оптики**

3. Установите каретку полного хода по рискам.
4. (Рис. 3) Если рисок нет, то нанесите их, указав таким образом положение каретки полного хода на рельсах. Воспользуйтесь для этого расстоянием от стенки блока оптики, показанным на рисунке, и установите каретку полного хода по рискам.
5. Затяните винты, чтобы закрепить каретку полного хода.
6. Поставьте на место верхнюю крышку.
7. Выполните регулировку "ADJ 6.1. Каретки полного и половинного хода".
8. Установите на место остальные детали и узлы.
9. Приведите аппарат в рабочее состояние.

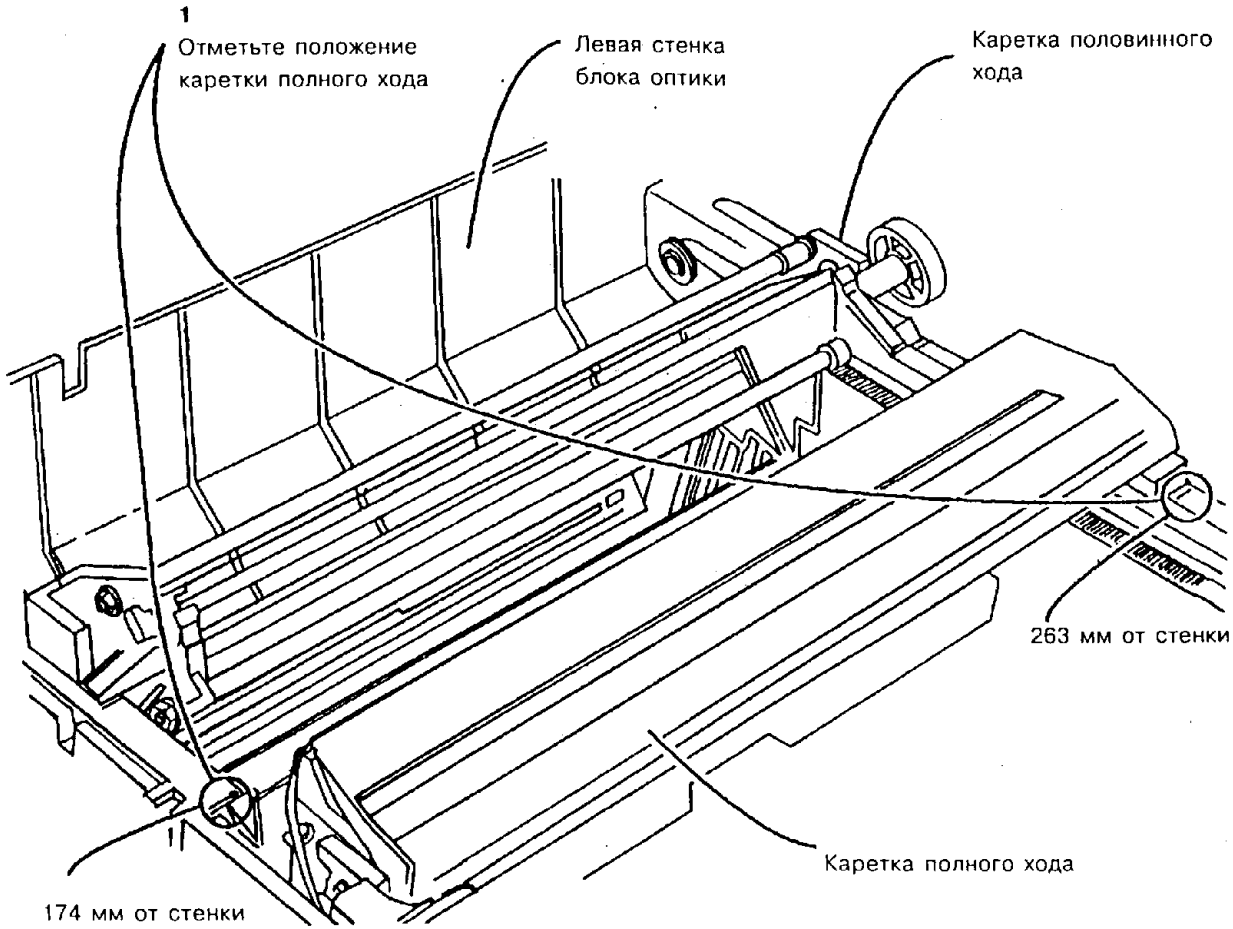


| | | | |
|---|---|---|---|
| 0 | 1543 | | 8 |
| CHE | SM | X | 0 |

**Рис. 3 Расположение каретки полного хода относительно левой стенки блока оптики.**

## REP 6.4. КАРЕТКА ПОЛОВИННОГО ХОДА

### СПИСОК ЗАПАСНЫХ ЧАСТЕЙ PL 3.1
### ДЕМОНТАЖ

1. Выключите аппарат и отсоедините шнур сетевого питания.
2. Снимите ADF
3. Снимите верхнюю крышку.
4. (Рис. 1) Снимите каретку половинного хода.

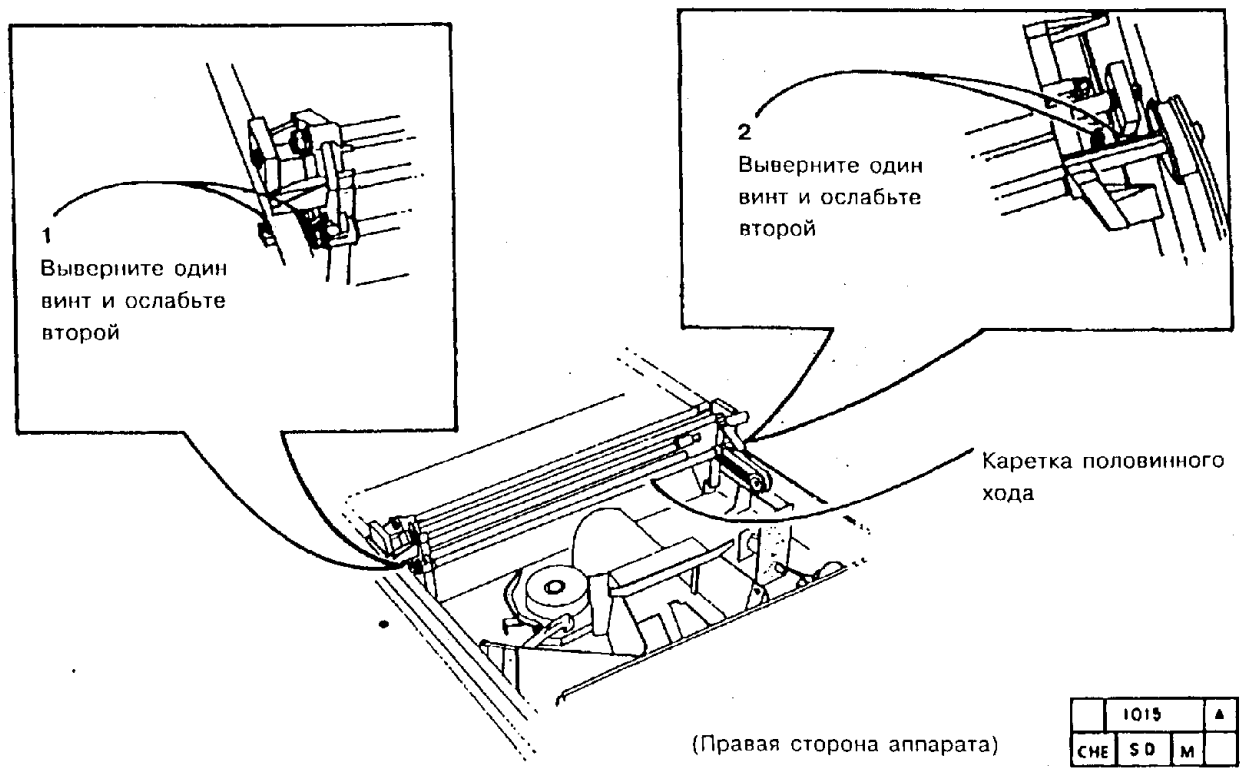


**Рис. 1. Демонтаж каретки половинного хода**

**ЗАМЕНА**

*ПРИМЕЧАНИЕ: Передвигая каретку, тяните ее за ремни, не беритесь за нее руками.*

**ВНИМАНИЕ**

*На следующем шаге НИ В КОЕМ СЛУЧАЕ не ослабляйте винты, чтобы выставить каретку полного хода по рискам. Каретку полного хода не нужно выставлять точно по каждой риске. Достаточно придвинуть каретку полного хода по возможности ближе к ним.*

1. Поставьте каретку полного хода по рискам.

2. (Рис. 2) Если рисок нет, то нанесите их, указав таким образом положение каретки полного хода на рельсах. Для этого воспользуйтесь указанным на рисунке расстоянием от стенки блока оптики и устанавливайте каретку полного хода по этим рискам.

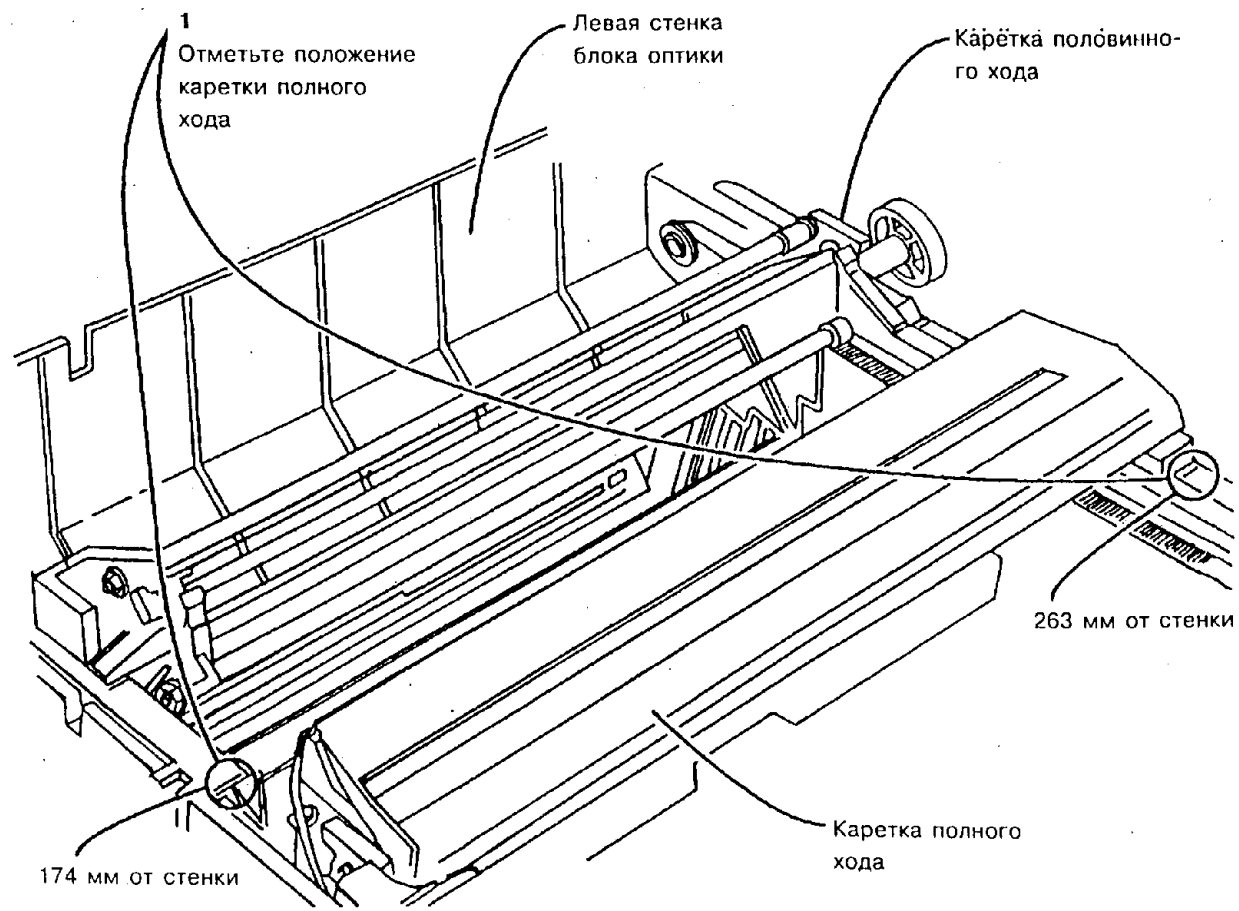


| | | |
|---|---|---|
| 0 | 1543 | B |
| CHE | SM | X | 0 |

**Рис. 2. Положение каретки полного хода относительно левой стенки блока оптики**

3. Установите каретку половинного хода по рискам.
4. (Рис. 3) Если рисок нет, то нанесите их, указав таким образом положение каретки полного хода на рельсах. Воспользуйтесь для этого расстоянием от стенки блока оптики, показанным на рисунке,и установите каретку половинного хода по рискам.
5. Затяните винты, чтобы закрепить каретку половинного хода.
6. Поставьте на место верхнюю крышку.
7. Выполните регулировку "ADJ 6.1. Каретки полного и половинного хода".
8. Установите на место остальные детали и узлы.

Приведите аппарат в рабочее состояние.

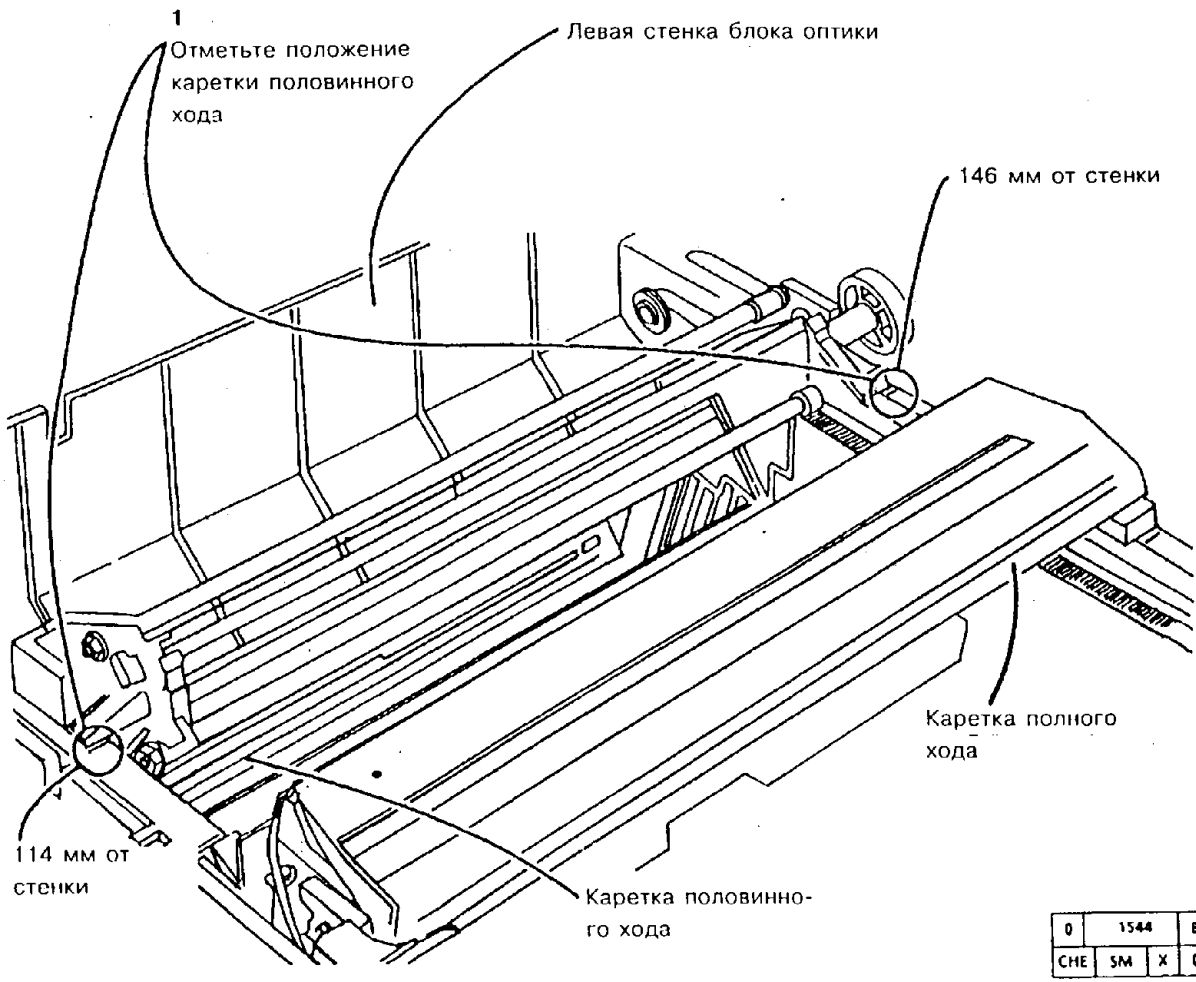


| | | | |
|---|---|---|---|
| 0 | 1544 | | B |
| CHE | SM | X | 0 |

**Рис. 3 Расположение каретки половинного хода относительно левой стенки блока оптики.**

## REP 6.5. ЗЕРКАЛА 2 И 3

### СПИСОК ЗАПАСНЫХ ЧАСТЕЙ PL 3.1

### ДЕМОНТАЖ

1. Выключите аппарат и отсоедините шнур сетевого питания.
2. Снимите ADF.
3. Снимите верхнюю крышку.
4. Выполните процедуру "REP 6.4. Каретка половинного хода".
5. (Рис. 1): Снимите зеркало 3.

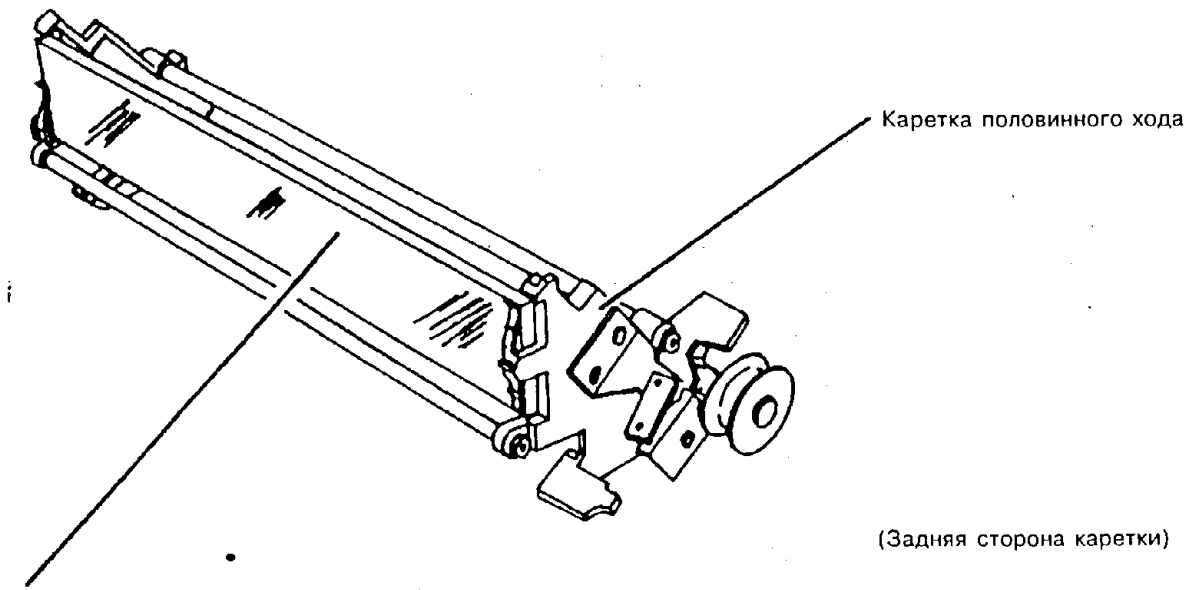


| | 1017 | A |
|---|---|---|
| CHE | 50 | M |

**Рис. 1. Демонтаж зеркала 3**

### ЗАМЕНА

1. Выполните регулировку "ADJ 6.1. Каретки полного и половинного хода".
2. Установите на место верхнюю крышку.
3. Установите на место ADF.

## REP 6.6. ЗЕРКАЛО 4

### СПИСОК ЗАПАСНЫХ ЧАСТЕЙ PL 3.2

### ДЕМОНТАЖ

1. Выключите аппарат и отсоедините шнур сетевого питания.
2. Снимите следующие детали и узлы:
   a. (5028/18/16) Обходной лоток
   b. Узел блока проявления
   c. Копи-картридж согласно процедуре REP 9.1
   d. ADF
   e. Верхнюю крышку
   f. Крышку объектива
3. (Рис. 1) Снимите зеркало 4.

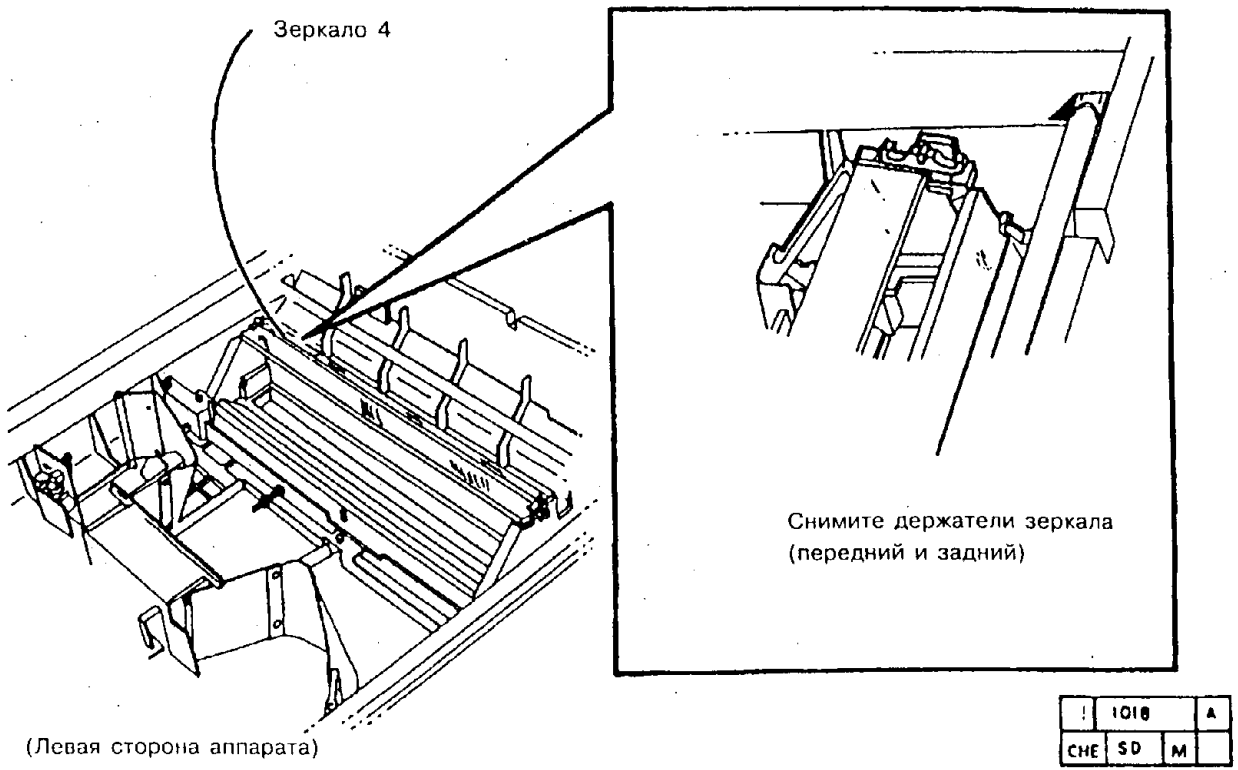


**Рис. 1. Демонтаж зеркала 4.**

## REP 6.7. ЗЕРКАЛО 5

### СПИСОК ЗАПАСНЫХ ЧАСТЕЙ PL 3.2

### ДЕМОНТАЖ

1. Выключите аппарат и отсоедините шнур сетевого питания.
2. Снимите следующие детали и узлы:
   a. (5028/18/16) Обходной лоток
   b. Узел блока проявления
   c. Копи-картридж согласно процедуре REP 9.1
   d. ADF
   e. Верхнюю крышку
   f. Крышку объектива
3. (Рис. 1) Снимите зеркало 5.

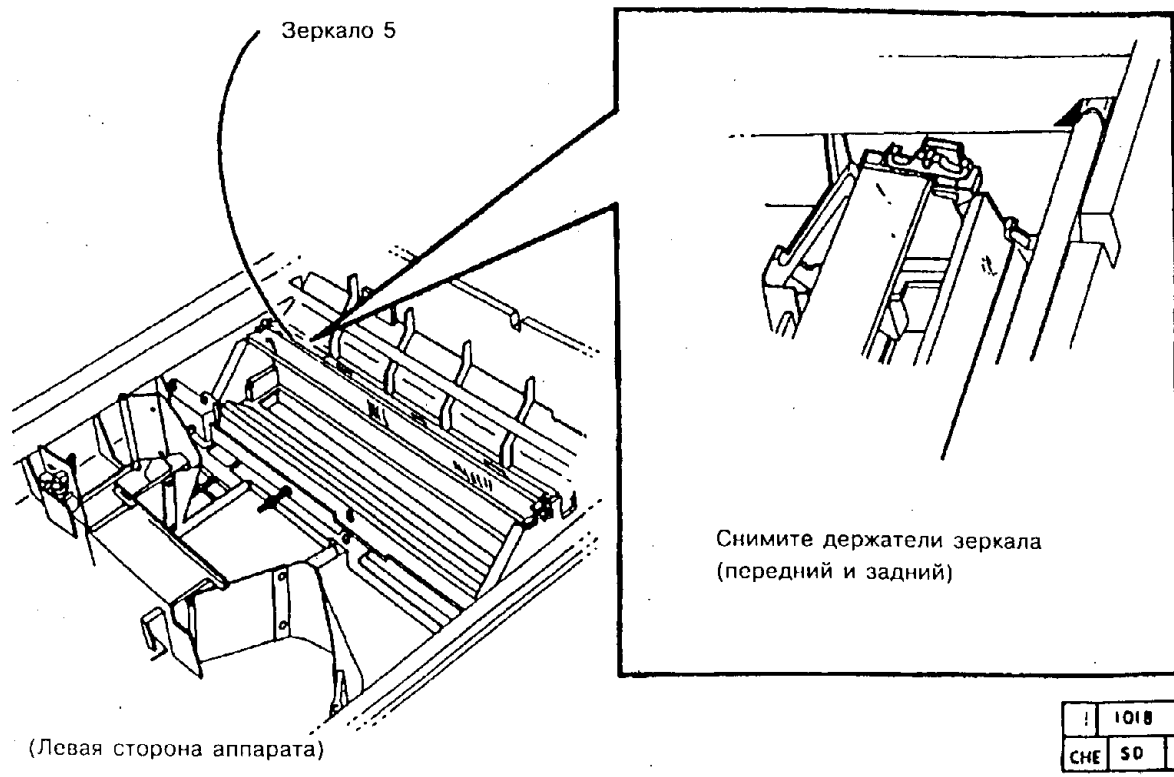


**Рис. 1. Демонтаж зеркала 5.**

## REP 6.8. ЗЕРКАЛО 6

### СПИСОК ЗАПАСНЫХ ЧАСТЕЙ PL 3.2

### ДЕМОНТАЖ

1. Выключите аппарат и отсоедините шнур сетевого питания.
2. Снимите следующие детали и узлы:
   a. (5028/18/16) Обходной лоток
   b. Узел блока проявления
   c. Копи-картридж согласно процедуре REP 9.1
   d. ADF
   e. Верхнюю крышку
   f. Крышку объектива
3. (Рис. 1) Снимите зеркало 6.

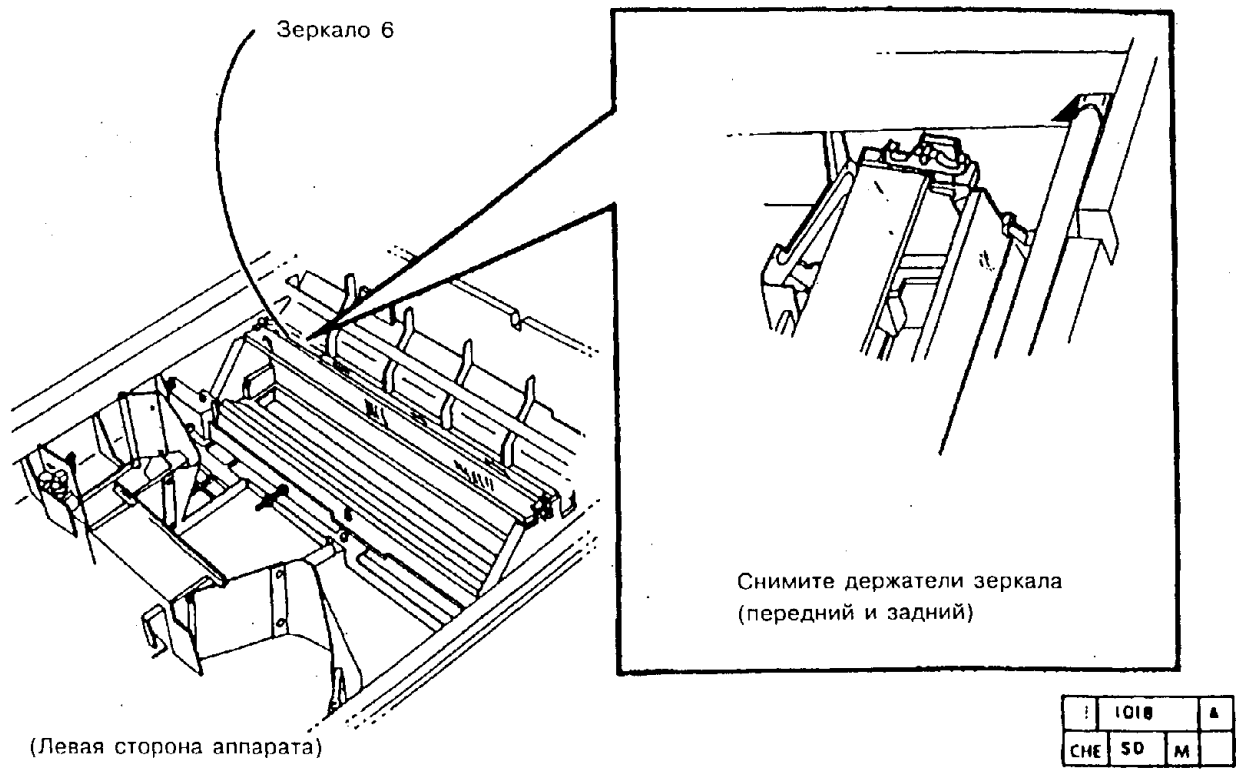


**Рис. 1. Демонтаж зеркала 6.**

## REP 6.9. ЛАМПА ПРЕДЗАРЯДА

### СПИСОК ЗАПАСНЫХ ЧАСТЕЙ PL 3.2

### ДЕМОНТАЖ

1. Выключите аппарат и отсоедините шнур сетевого питания.
2. Снимите следующие детали и узлы:
   a. (5028/18/16) Обходной лоток
   b. Узел блока проявления
   c. Копи-картридж согласно процедуре REP 9.1
3. Откройте аппарат.
4. Снимите переднюю верхнюю крышку.

**ВНИМАНИЕ**

*Чтобы не повредить лампу, держите ее за концы. НИ В КОЕМ СЛУЧАЕ не дотрагивайтесь до поверхности лампы. Загрязнение от пальцев может повредить лампу.*

*ПРИМЕЧАНИЕ: При снятии лампы предзаряда постарайтесь не потерять упорную пружину в патроне лампы.*

5. (Рис. 1) Снимите лампу предзаряда.

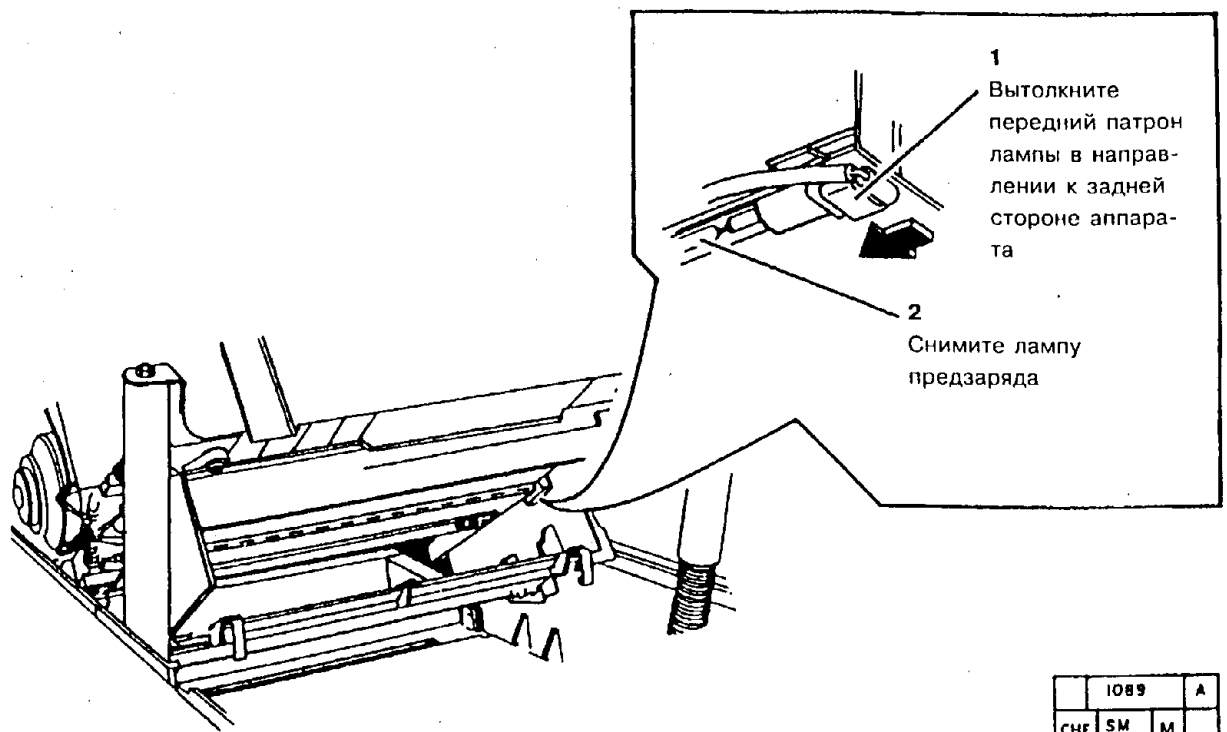


**Рис. 1. Демонтаж лампы предзаряда**

## REP 6.10. ПРЕДОХРАНИТЕЛЬ ПЕРЕГРЕВА ОПТИЧЕСКОЙ СИСТЕМЫ

### СПИСОК ЗАПАСНЫХ ЧАСТЕЙ PL 3.1

### ДЕМОНТАЖ

1. Выключите аппарат и отсоедините шнур сетевого питания.
2. Снимите ADF.
3. Снимите верхнюю крышку.
4. (Рис. 1) Снимите предохранитель перегрева оптики.

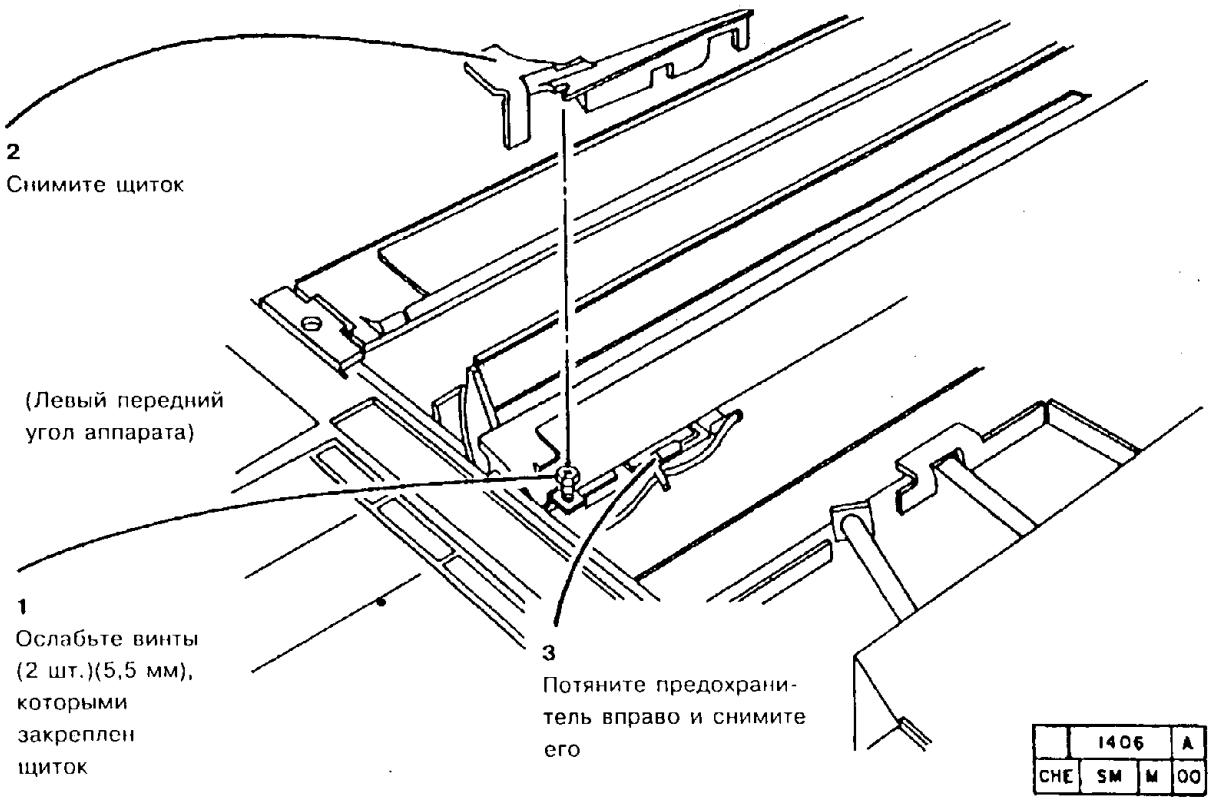


**Рис. 1. Демонтаж предохранителя перегрева оптики**

СТРАНИЦА ОСТАВЛЕНА ПУСТОЙ

## REP 6.11. ДВИГАТЕЛЬ ПРИВОДА ОБЪЕКТИВА (R/E)

### СПИСОК ЗАПАСНЫХ ЧАСТЕЙ PL 3.3

### ДЕМОНТАЖ

1. Выключите аппарат и отсоедините шнур сетевого питания.
2. Выполните процедуру: "REP 6.1. Стекло оригинала".
3. Снимите крышку объектива.
4. Снимите верхнюю переднюю крышку.
5. (Рис. 1) Снимите двигатель привода объектива.

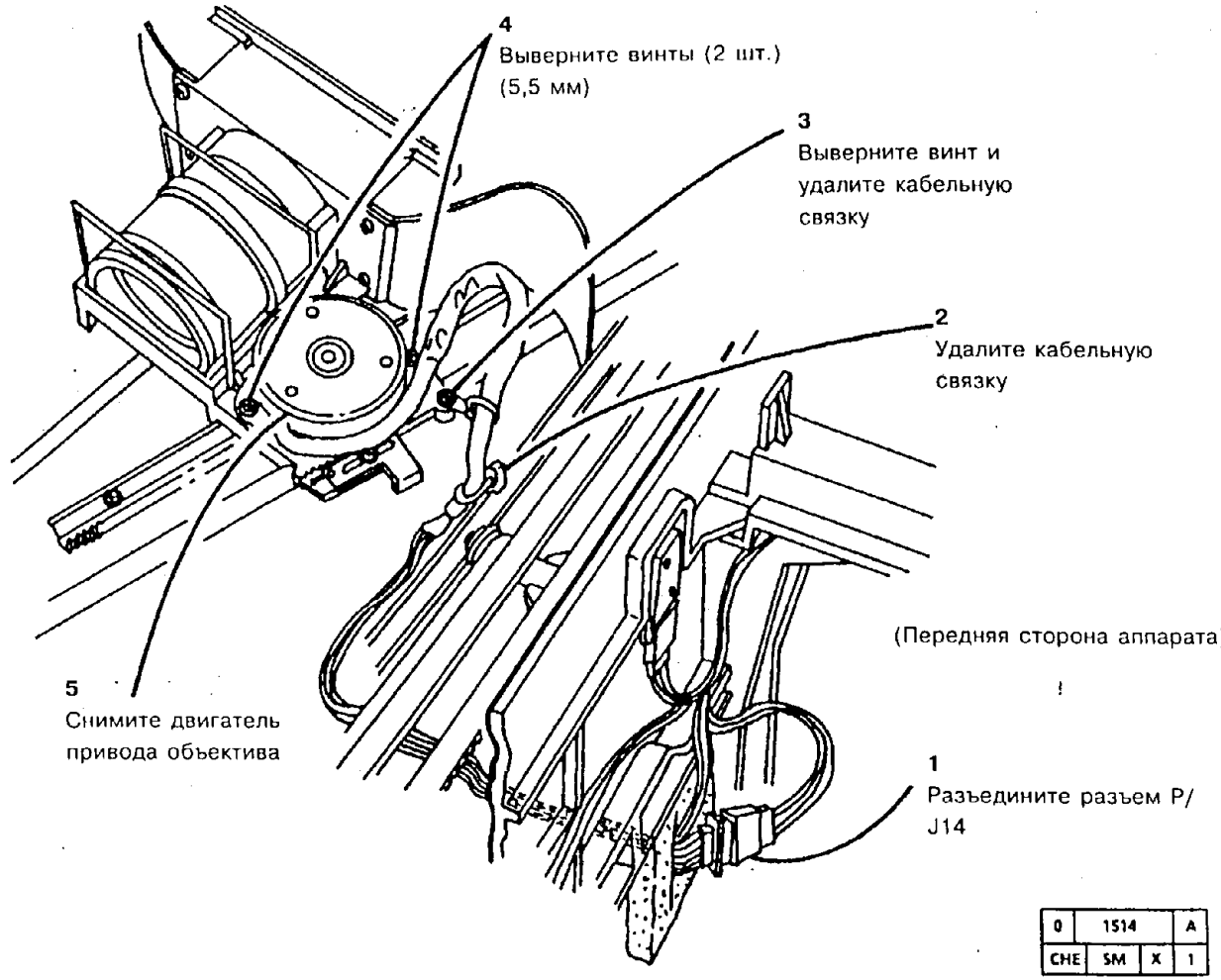


**Рис. 1. Демонтаж двигателя привода объектива**

### ЗАМЕНА

1. Установите двигатель привода объектива.

**ВНИМАНИЕ**

*Будьте осторожны, не повредите майларовую подкладку с нижней стороны планки регистрации при установке стекла оригинала.*

2. Установите остальные детали и узлы.
3. Приведите аппарат в рабочее состояние.

СТРАНИЦА ОСТАВЛЕНА ПУСТОЙ

# REP 6.12. РЕМЕНЬ (ПЕРЕДНИЙ) ПРИВОДА КАРЕТКИ ПОЛОВИННОГО ХОДА

## СПИСОК ЗАПАСНЫХ ЧАСТЕЙ PL 3.3

## ДЕМОНТАЖ

1. Выключите аппарат и отсоедините шнур сетевого питания.
2. Снимите узел ADF. Если аппарат не имеет ADF, то перейдите к шагу a или b.
   a. Снимите крышку оригинала в сборе
   b. Снимите крышку оригинала с определением формата в сборе
3. Снимите верхнюю крышку.
4. (Рис. 1) Ослабьте зажим, которым закреплен ремень каретки половинного хода.

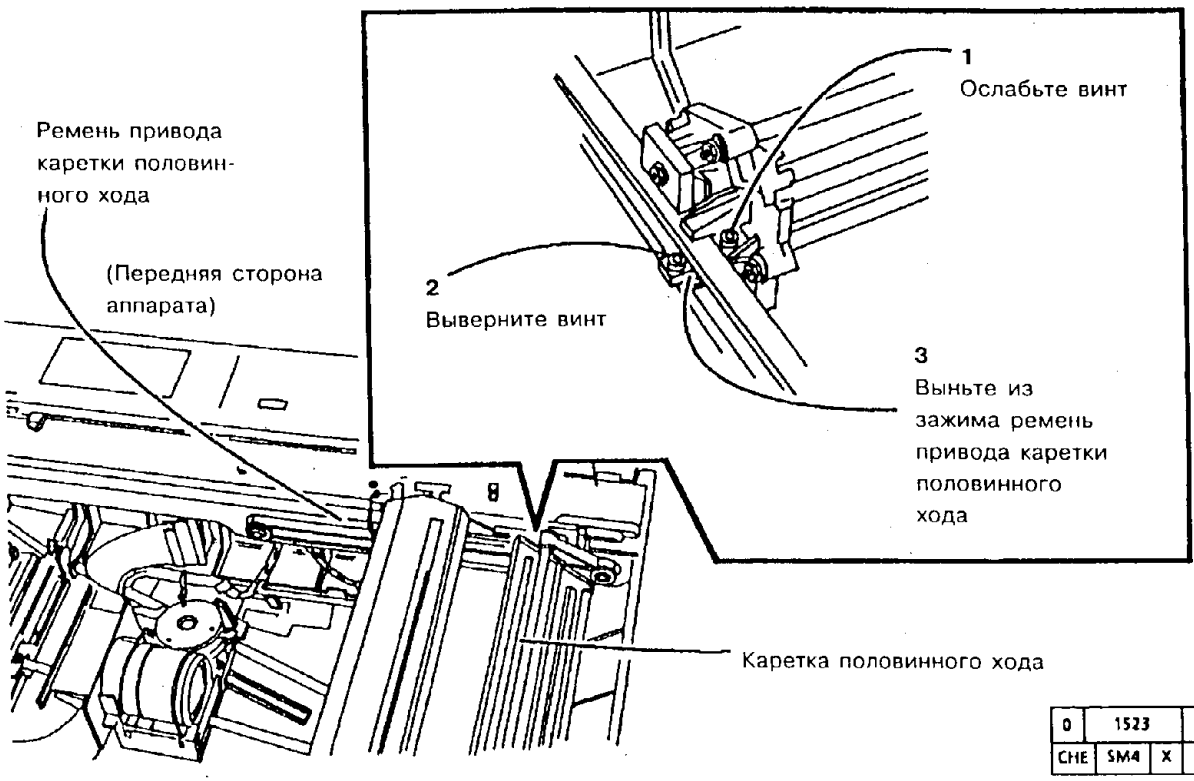


| | | |
|---|---|---|
| 0 | 1523 | A |
| CHE | SM4 X | 0 |

**Рис. 1. Ослабление зажима, которым закреплен ремень каретки половинного хода**

5. (Рис. 2) Снимите ремень привода каретки половинного хода.

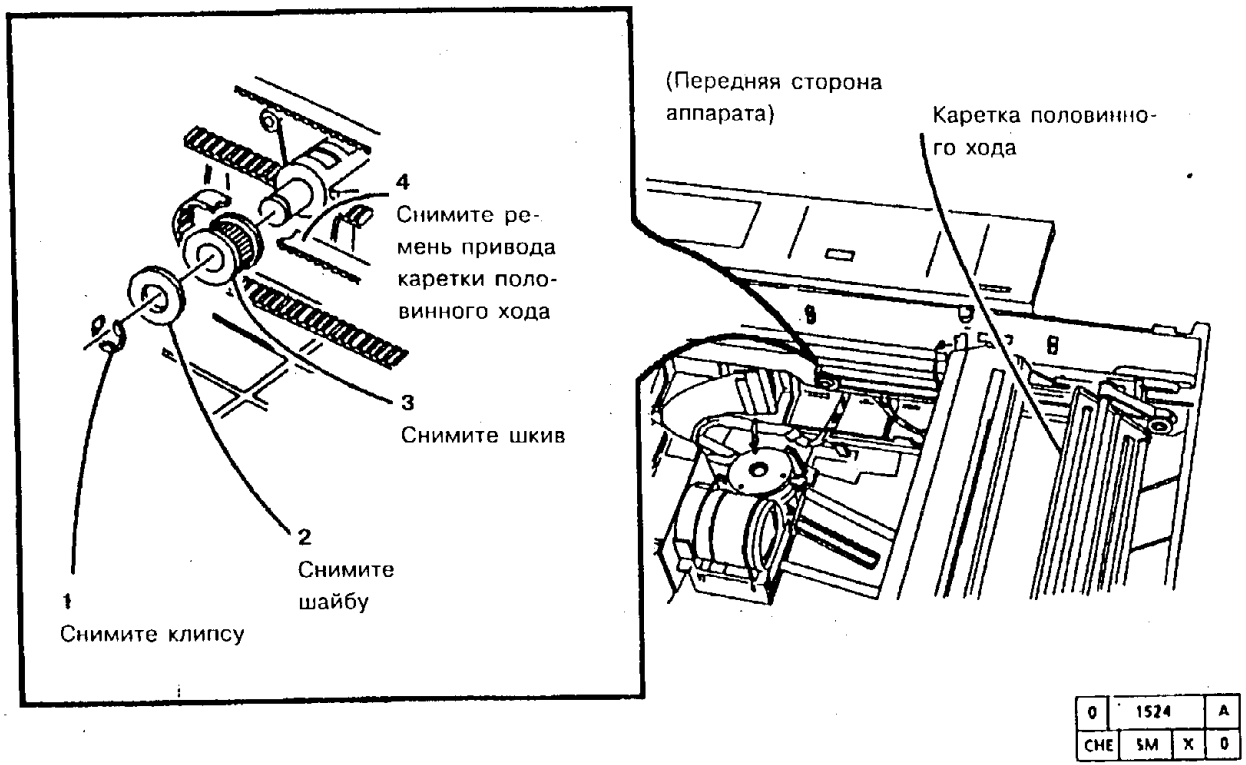


**Рис. 2. Демонтаж ремня привода каретки половинного хода**

**ЗАМЕНА**

1. Установите ремень привода каретки половинного хода.
2. Установите остальные детали и узлы.
3. Приведите аппарат в рабочее состояние.

# REP 6.13. РЕМЕНЬ (ЗАДНИЙ) ПРИВОДА КАРЕТКИ ПОЛОВИННОГО ХОДА

## СПИСОК ЗАПАСНЫХ ЧАСТЕЙ PL 3.1

## ДЕМОНТАЖ

1. Выключите аппарат и отсоедините шнур сетевого питания.
2. Снимите узел ADF. Если аппарат не имеет ADF, то перейдите к шагу a или b.
   a. Снимите крышку оригинала в сборе
   b. Снимите крышку оригинала с определением формата в сборе
3. Снимите верхнюю крышку.
4. (Рис. 1) Ослабьте зажим, которым закреплен ремень каретки половинного хода.

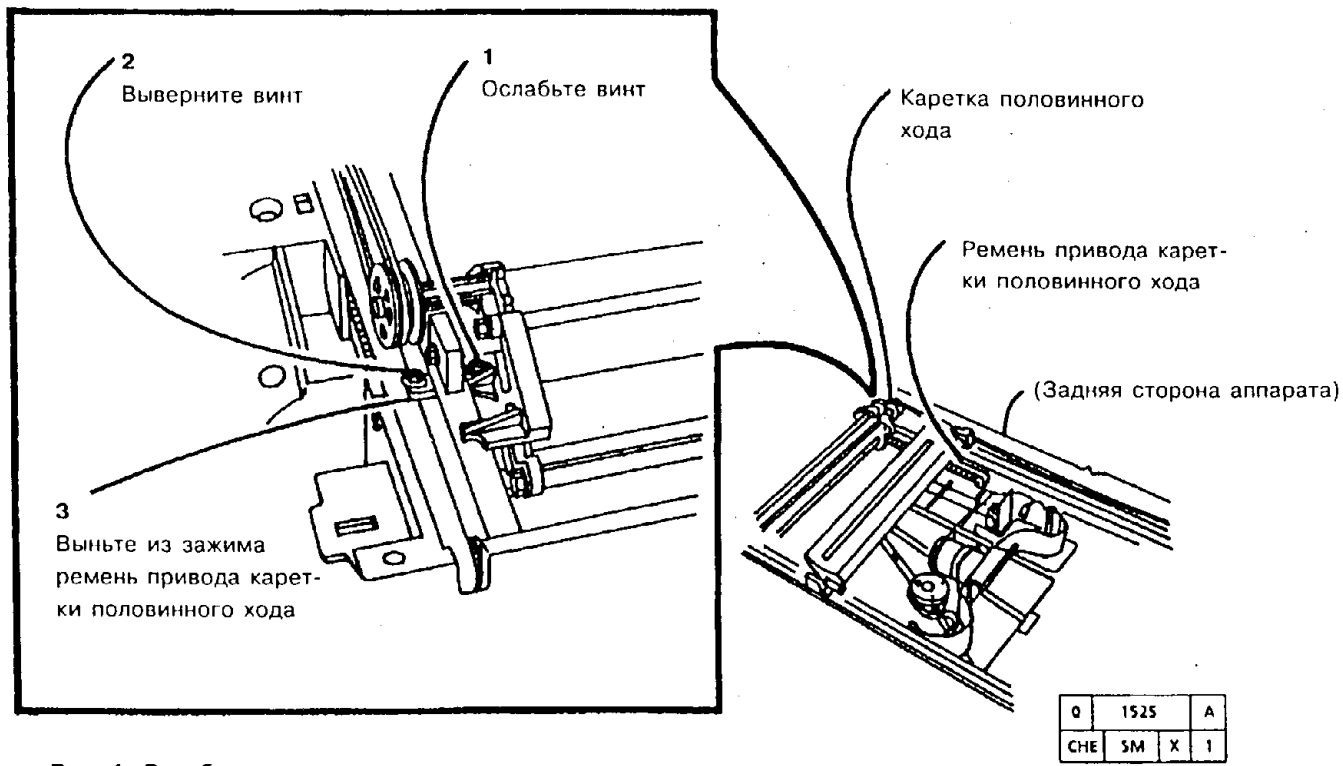


**Рис. 1. Ослабление зажима, которым закреплен ремень каретки половинного хода**

5. (Рис. 2) Снимите ремень привода каретки половинного хода.

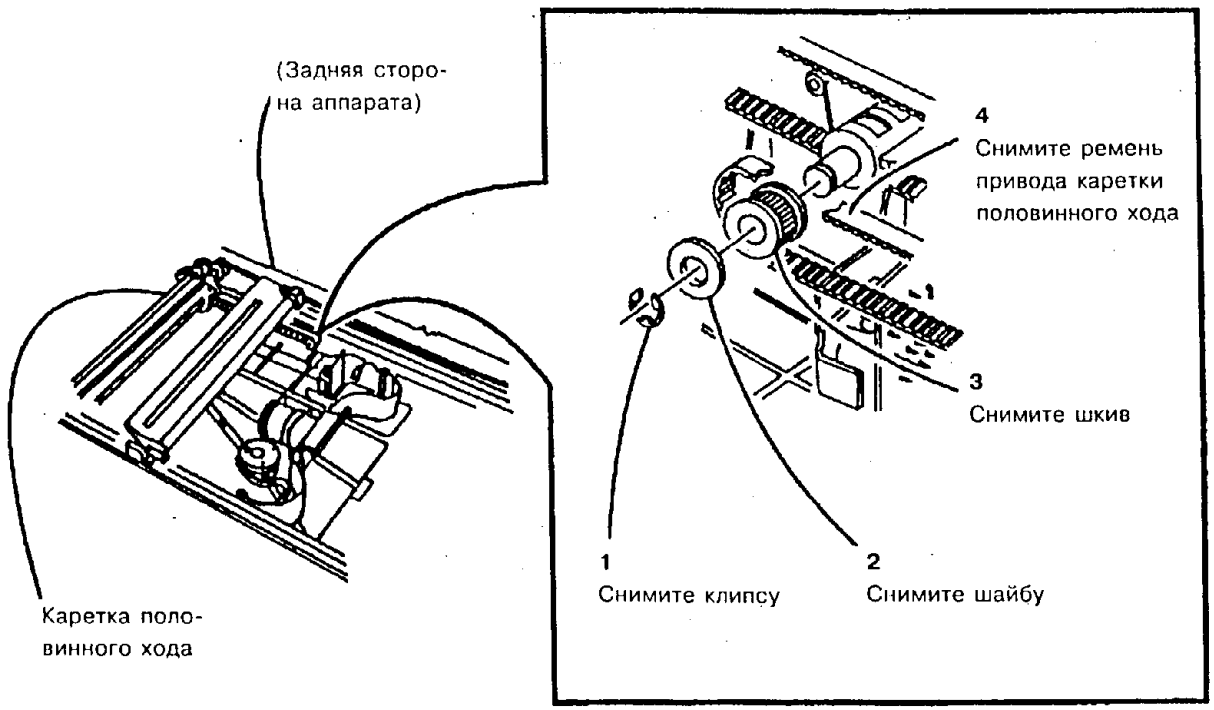


Рис. 2. Демонтаж ремня привода каретки половинного хода

**ЗАМЕНА**

1. Установите ремень привода каретки половинного хода.
2. Установите остальные детали и узлы.
3. Приведите аппарат в рабочее состояние.

# REP 8.1. ПОДАТЧИК БУМАГИ

## СПИСОК ЗАПАСНЫХ ЧАСТЕЙ PL 2.4

## ДЕМОНТАЖ

1. Выключите аппарат и отсоедините шнур сетевого питания.
2. Снимите следующие детали и узлы:
   a. (5028/18/16) Обходной лоток
   b. Узел блока проявления
   c. Копи-картридж согласно процедуре REP 9.1
3. Откройте аппарат.
4. Отсоедините подъемную стропку от приемного узла копи-картриджа.
5. Снимите заднюю крышку.
6. Ослабьте натяжение ремня привода пути прохождения бумаги (Этот шаг неприменим к аппаратам с унифицированным приводом).
   a. Ослабьте стопорную гайку на подпружиненном натяжном ролике.
   b. Приподнимите натяжной ролик и затяните гайку.
7. Выполните процедуру: "REP 9.3. Узел коротрона переноса".

*ПРИМЕЧАНИЕ: Если для получения доступа к узлу или детали снимается податчик бумаги, то переднюю пружину коротрона можно снять вместе с прикрепленным к ней проводом заземления.*

8. (Рис. 1) Снимите податчик бумаги в сборе.

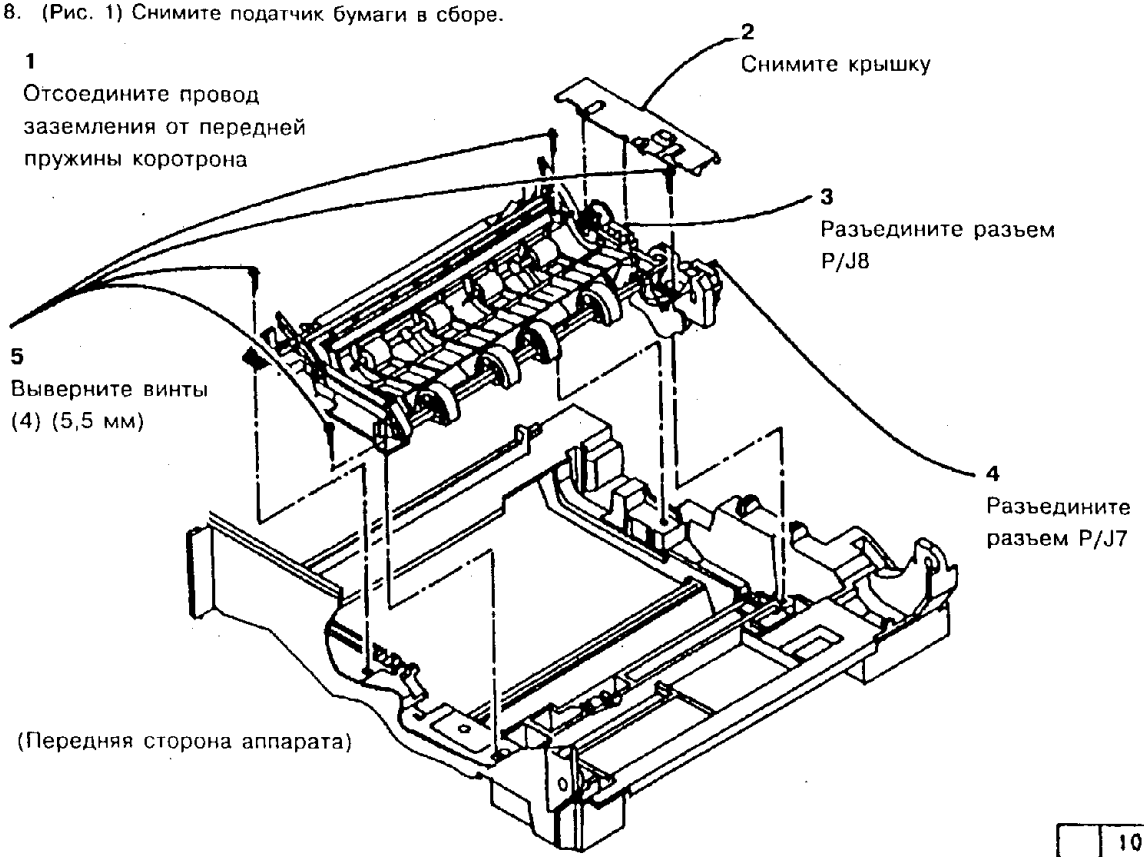


| | 1021 | B |
|---|---|---|
| CHE | SM4 | X |

**Рис. 1. Демонтаж податчика бумаги в сборе**

## ЗАМЕНА

1. Поставьте на место старый или установите новый податчик бумаги.

*ПРИМЕЧАНИЕ: Проследите за тем, чтобы контакт заземления касался конца оси ведущего ролика бумаги.*

*ПРИМЕЧАНИЕ: Не забудьте присоединить провод заземления к передней пружине коротрона.*

2. Установите остальные детали и узлы.
3. Приведите аппарат в рабочее состояние.
4. (5028/18/16) Выполните регулировку "ADJ 4.1. Ремень привода пути прохождения бумаги".

## REP 8.2. МУФТА ПОДАЧИ БУМАГИ

### СПИСОК ЗАПАСНЫХ ЧАСТЕЙ PL 2.5

### ДЕМОНТАЖ

1. Выключите аппарат и отсоедините шнур сетевого питания.
2. Снимите следующие детали и узлы:
   a. (5028/18/16) Обходной лоток
   b. Узел блока проявления
   c. Копи-картридж согласно процедуре REP 9.1
3. Откройте аппарат.
4. Снимите заднюю крышку.
5. Выполните процедуру: "REP 8.1. Податчик бумаги".
6. (Рис. 1) Снимите муфту подачи бумаги в сборе.

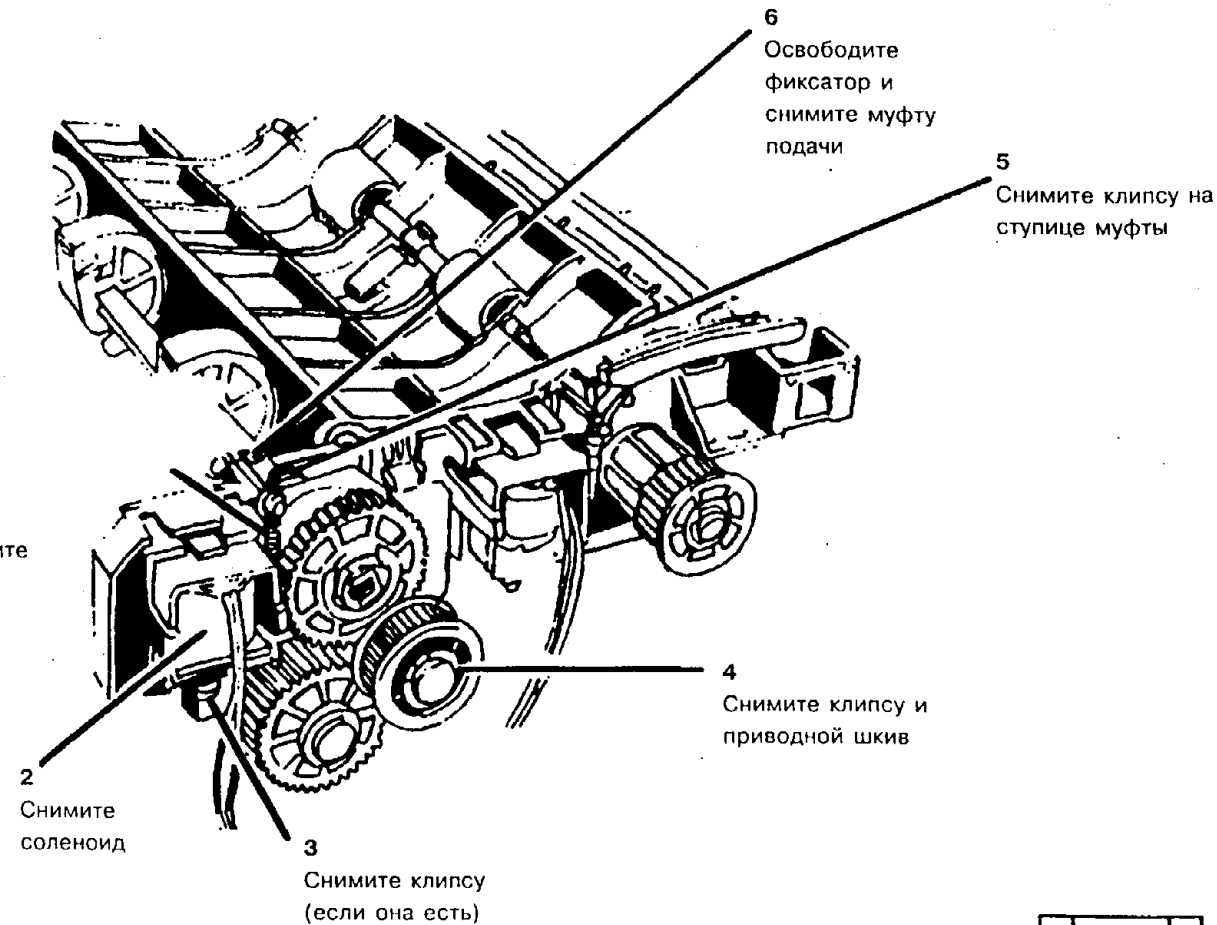


| | 1022 | C |
|---|---|---|
| CHE | SM | M | |

**Рис. 1. Демонтаж муфты подачи бумаги в сборе**

1. (Рис. 2) Снимите стопорную клипсу и разберите муфту подачи бумаги, как показано ра рисунке.

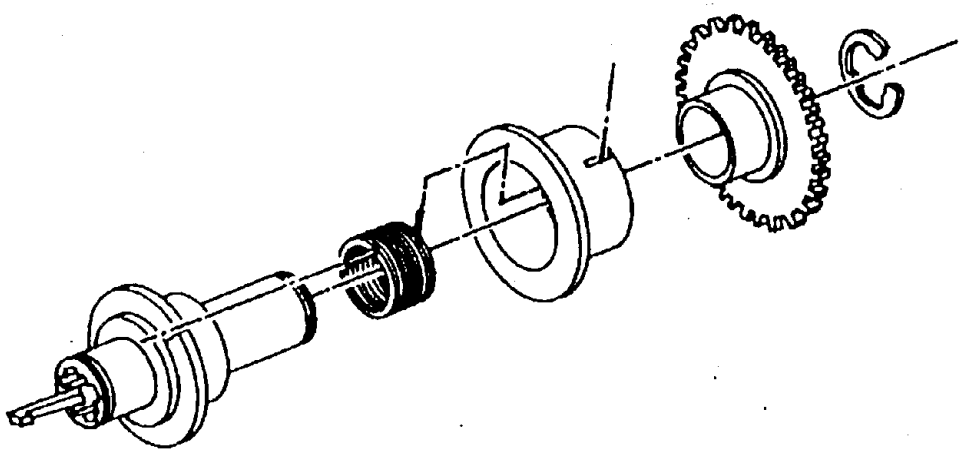

| | 2113 | A |
|---|---|---|
| CHE | SM4 X | 01 |

**Рис. 2. Разборка муфты подачи бумаги**

2. Сотрите тряпкой с деталей муфты всю грязь, которая легко стирается.
3. Посмотрите, не изношены и не повреждены ли детали, и, при необходимости, замените муфту подачи бумаги.
4. Если муфта подачи бумаги не повреждена, то удалите все оставшиеся загрязнения безворсовой тканью со следующими средствами:
   a. Исполнение USCO: Удалителем пленок (43P45).
   b. Исполнение RX: Растворителем общего назначения (8R90176).

1. (Рис. 3) Смажьте каждую из показанных поверхностей деталей муфты подачи бумаги одной каплей турбинного масла (70P95).

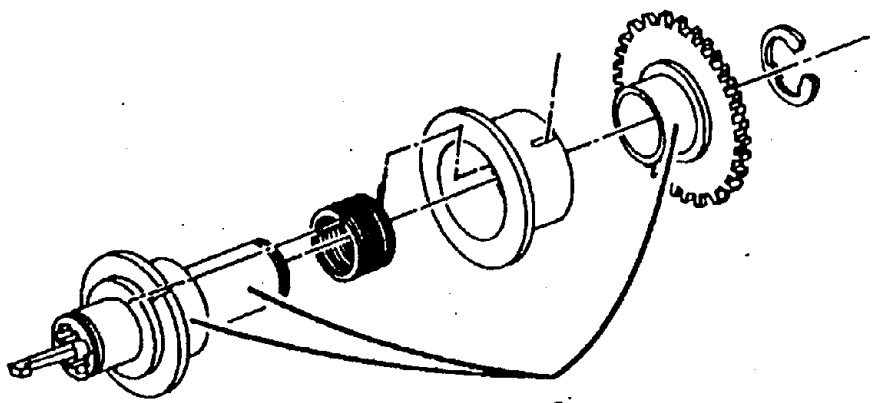

Смажьте каждый из участков одной каплей турбинного масла

| | 2114 | | A |
|---|---|---|---|
| CHE | SM4 | X | 01 |

**Рис. 3. Смазка деталей муфты подачи бумаги**

2. Соберите муфту подачи бумаги.

**ЗАМЕНА**

1. Протрите плунжер соленоида безворсовой тканью со следующими средствами:
   a. **USCO**: Удалитель пленок (43P45)
   b. **RX**: Растворитель общего назначения RX (8R90176).
2. Установите муфту подачи бумаги в сборе.

*ПРИМЕЧАНИЕ: Проследите за тем, чтобы плунжер и лапка подачи бумаги не заедали после установки разрезной стопорной клипсы.*

3. (Рис. 4) Если клипсу снимали с оси, то установите ее на ось поворота лапки подачи бумаги. Установите клипсу таким образом, чтобы между клипсой и лапкой был зазор 0,3 мм.

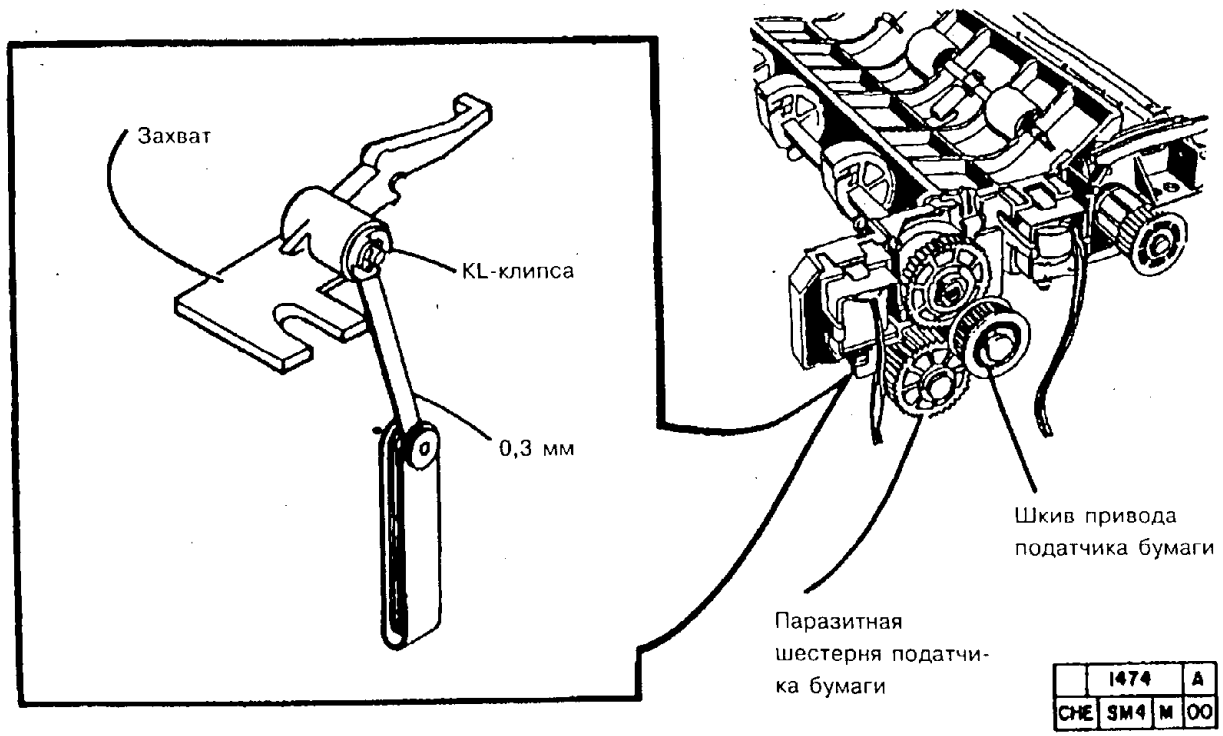


**Рис. 4. Установка стопрной разрезной клипсы**

4. Снимите паразитную шестерню подачи бумаги. Нанесите по одной капле турбинного маста (70P95) на ось паразитной шестерни подачи бумаги и на ось шкива привода подачи бумаги.
5. Поставьте на место пружину, соленоид, паразитную шестерню и приводной шкив.
6. Поставьте на место податчик бумаги в сборе.

*ПРИМЕЧАНИЕ: Не забудьте присоединить провод заземления к передней пружине коротрона.*

*ПРИМЕЧАНИЕ: Проследите за тем, чтобы пружинный контакт заземления податчика бумаги касался конца оси ведущего ролика бумаги.*

7. Установите остальные детали и узлы.
8. (5028/18/16) Выполните регулировку "ADJ 4.1. Ремень привода пути прохождения бумаги".
9. (5328) Поставьте ремень главного привода на подпружиненный натяжной ролик.
10. Приведите аппарат в рабочее состояние.

## REP 8.3. УЗЕЛ МУФТЫ РЕГИСТРАЦИИ

### СПИСОК ЗАПАСНЫХ ЧАСТЕЙ PL 2.5

### ДЕМОНТАЖ

1. Выключите аппарат и отсоедините шнур сетевого питания.
2. Снимите следующие детали и узлы:
   a. (5028/18/16) Обходной лоток
   b. Узел блока проявления
   c. Копи-картридж согласно процедуре REP 9.1
3. Раскройте аппарат.
4. Снимите заднюю крышку.
5. Выполните процедуру: "REP 8.1. Податчик бумаги".
6. (Рис. 1) Снимите муфту регистрации.

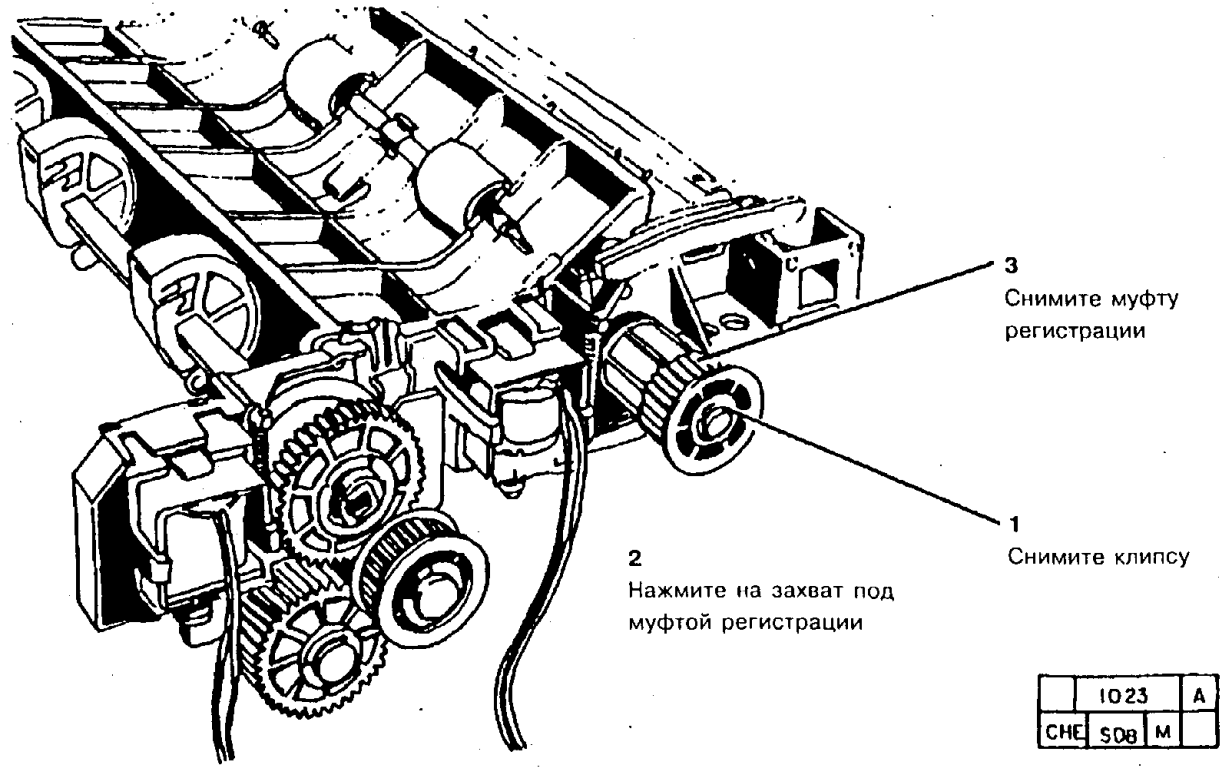


**Рис. 1. Демонтаж муфты регистрации**

### ЗАМЕНА

1. Установите узел муфты регистрации.
2. Установите податчик бумаги.
3. Установите остальные детали и узлы.

*ПРИМЕЧАНИЕ: Не забудьте присоединить провод заземления к передней пружине коротрона.*

*ПРИМЕЧАНИЕ: Проследите за тем, чтобы пружинный контакт заземления податчика бумаги касался конца оси ведущего ролика бумаги.*

4. (5028/18/16) Выполните регулировку "ADJ 4.1. Ремень привода пути прохождения бумаги".
5. (5328) Поставьте ремень главного привода на подпружиненный натяжной ролик.
6. Приведите аппарат в рабочее состояние.

# REP 8.4. СОЛЕНОИД РЕГИСТРАЦИИ

## СПИСОК ЗАПАСНЫХ ЧАСТЕЙ PL 2.5

## ДЕМОНТАЖ

1. Выключите аппарат и отсоедините шнур сетевого питания.
2. Снимите следующие детали и узлы:
   a. (5028/18/16) Обходной лоток
   b. Узел блока проявления
   c. Копи-картридж согласно процедуре REP 9.1
3. Раскройте аппарат.
4. Снимите заднюю крышку.
5. Выполните процедуру "REP 8.1. Податчик бумаги".
6. (Рис. 1) Снимите соленоид регистрации.

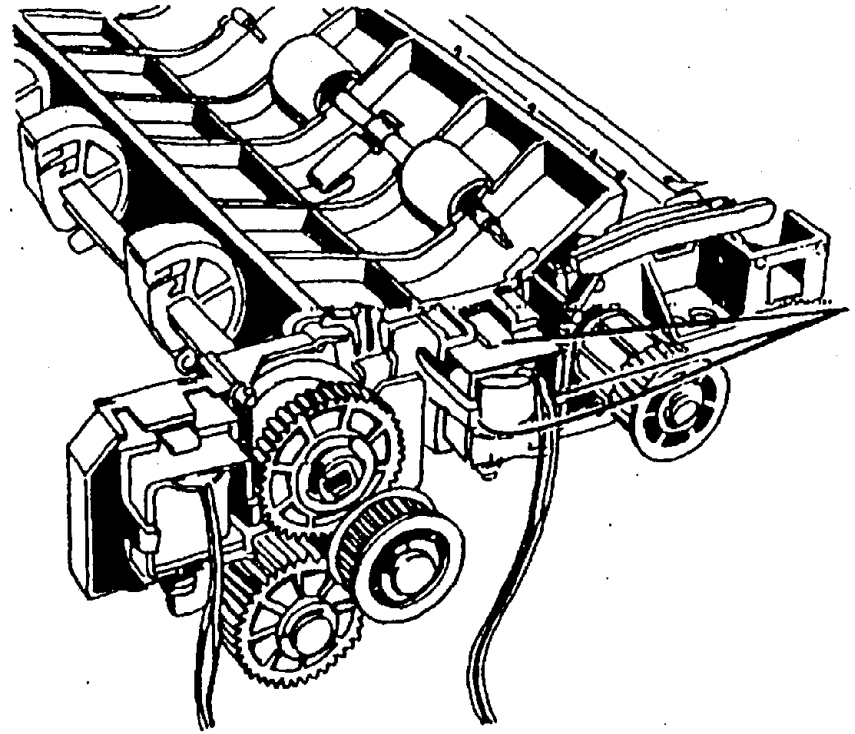

Освободите фиксаторы и снимите соленоид регистрации

| | 1024 | | A |
|---|---|---|---|
| CME | SD8 | M | |

**Рис. 1 Демонтаж соленоида регистрации**

## ЗАМЕНА

1. Установите соленоид регистрации.
2. Установите податчик бумаги.
3. Установите остальные детали и узлы.

*ПРИМЕЧАНИЕ: Проследите за тем, чтобы пружинный контакт заземления податчика бумаги касался конца оси ведущего шкива бумаги.*

*ПРИМЕЧАНИЕ: Не забудьте присоединить провод заземления к передней пружине коротрона.*

4. (5028/18/16) Выполните регулировку "ADJ 4.1. Ремень привода пути прохождения бумаги".
5. (5328) Установите ремень главного привода на подпружиненный натяжной ролик.
6. Приведите аппарат в рабочее состояние.

## REP 8.5. ВЫКЛЮЧАТЕЛЬ РЕГИСТРАЦИИ

### СПИСОК ЗАПАСНЫХ ЧАСТЕЙ PL 2.4

### ДЕМОНТАЖ

1. Выключите аппарат и отсоедините шнур сетевого питания.
2. Снимите следующие детали и узлы:
   a. (5028/18/16) Обходной лоток
   b. Узел блока проявления
   c. Копи-картридж согласно процедуре REP 9.1
3. Раскройте аппарат.
4. Выполните процедуру "REP 9.3. Коротрон переноса".
5. Снимите нижний козырек.
6. (Рис. 1) Снимите выключатель регистрации.

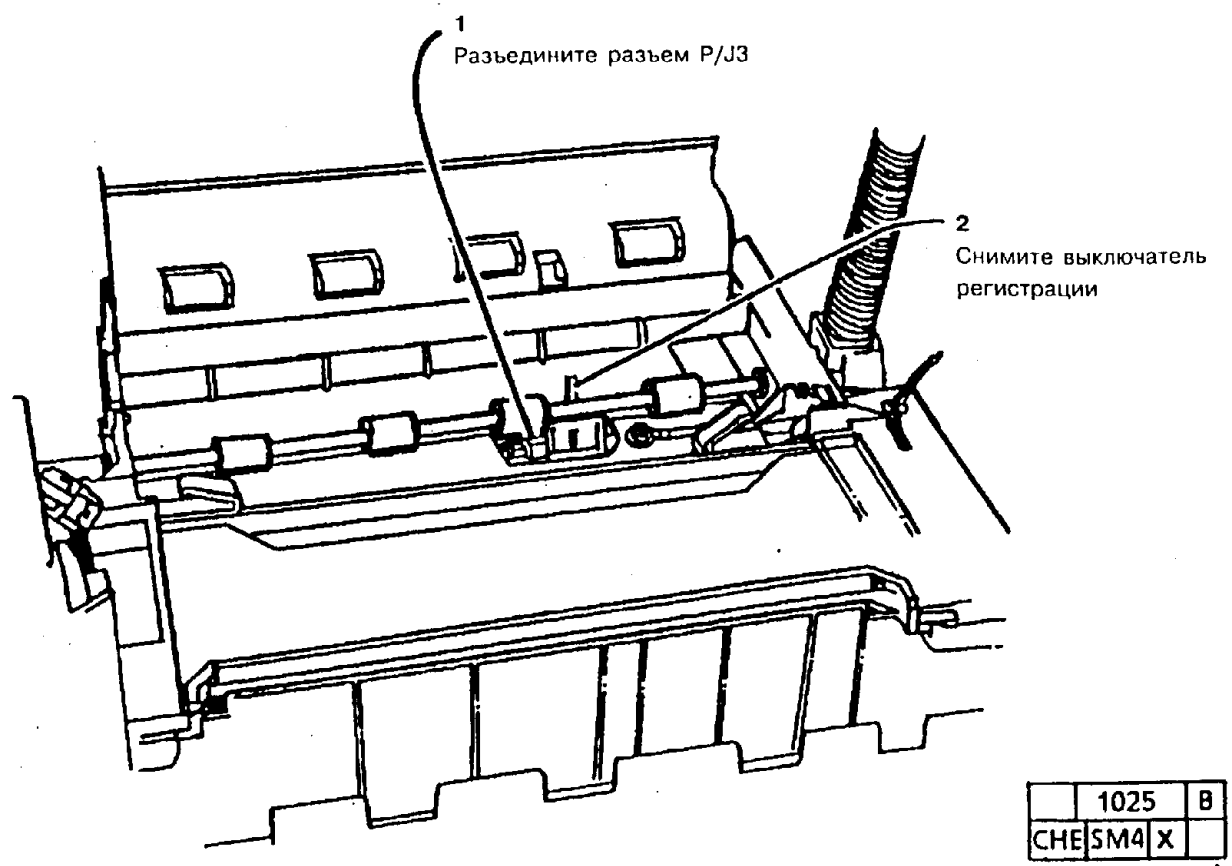


**Рис. 1. Демонтаж выключателя регистрации**

### ЗАМЕНА

1. Установите выключатель регистрации.
2. Установите остальные детали и узлы.
3. Приведите аппарат в рабочее состояние.

## REP 8.6. ОСЬ ВЕДУЩИХ РОЛИКОВ В СБОРЕ

### СПИСОК ЗАПАСНЫХ ЧАСТЕЙ PL 2.4

### ДЕМОНТАЖ

1. Выключите аппарат и отсоедините шнур сетевого питания.
2. Снимите следующие детали и узлы:
   a. (5028/18/16) Обходной лоток
   b. Узел блока проявления
   c. Копи-картридж согласно процедуре REP 9.1
3. Раскройте аппарат.
4. Снимите заднюю крышку. Выполните процедуру "REP 8.1. Податчик бумаги".
6. (Рис. 1) Снимите ось ведущих роликов в сборе.

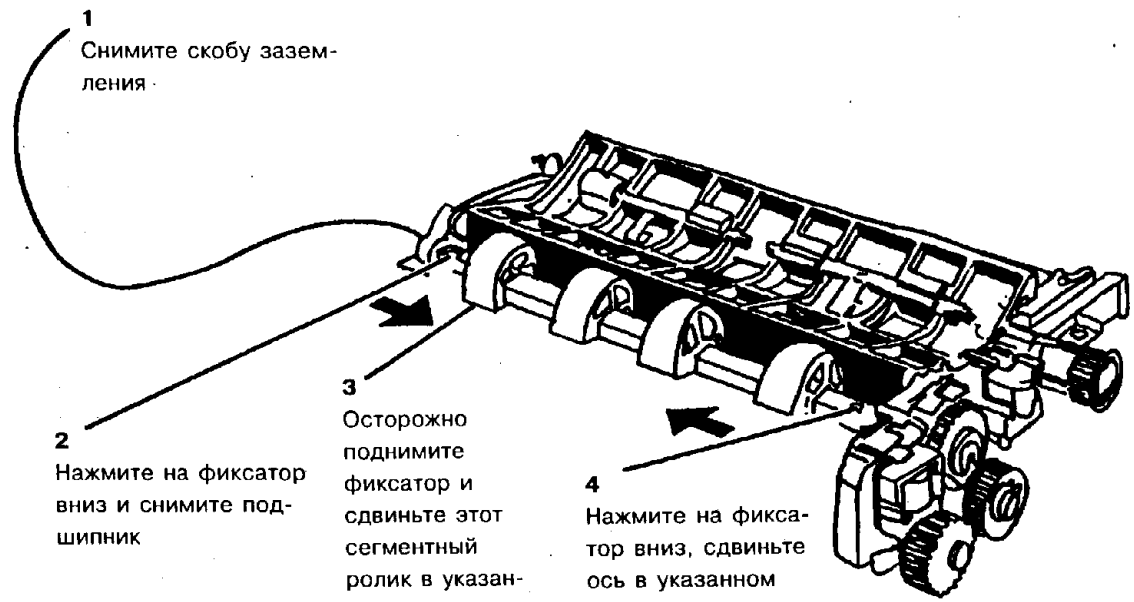


| | 1026 | C |
|---|---|---|
| CHE | SM4 | X | |

**Рис. 1. Демонтаж оси ведущих роликов в сборе.**

### ЗАМЕНА

1. Установите ось ведущих роликов в сборе.
2. Установите податчик бумаги.
3. Установите остальные детали и узлы.

*ПРИМЕЧАНИЕ: Проследите за тем, чтобы пружинный контакт заземления податчика бумаги касался конца оси ведущего шкива податчика бумаги.*

*ПРИМЕЧАНИЕ: Не забудьте присоединить провод заземления к передней пружине коротрона.*

4. (5028/18/16) Выполните регулировку "ADJ 4.1. Ремень привода пути прохождения бумаги".
5. (5328) Установите ремень главного привода на подпружиненный натяжной ролик.

## REP 8.7. РОЛИКИ РЕГИСТРАЦИИ

### СПИСОК ЗАПАСНЫХ ЧАСТЕЙ PL 2.4

### ДЕМОНТАЖ

1. Выключите аппарат и отсоедините шнур сетевого питания.
2. Снимите следующие детали и узлы:
   a. (5028/18/16) Обходной лоток
   b. Узел блока проявления
   c. Копи-картридж согласно процедуре REP 9.1
3. Раскройте аппарат.
4. Снимите заднюю крышку.
5. Выполните процедуру "REP 8.1. Податчик бумаги".
6. Выполните процедуру "REP 8.3. Муфта регистрации".
7. (Рис. 1) Снимите ролики регистрации.

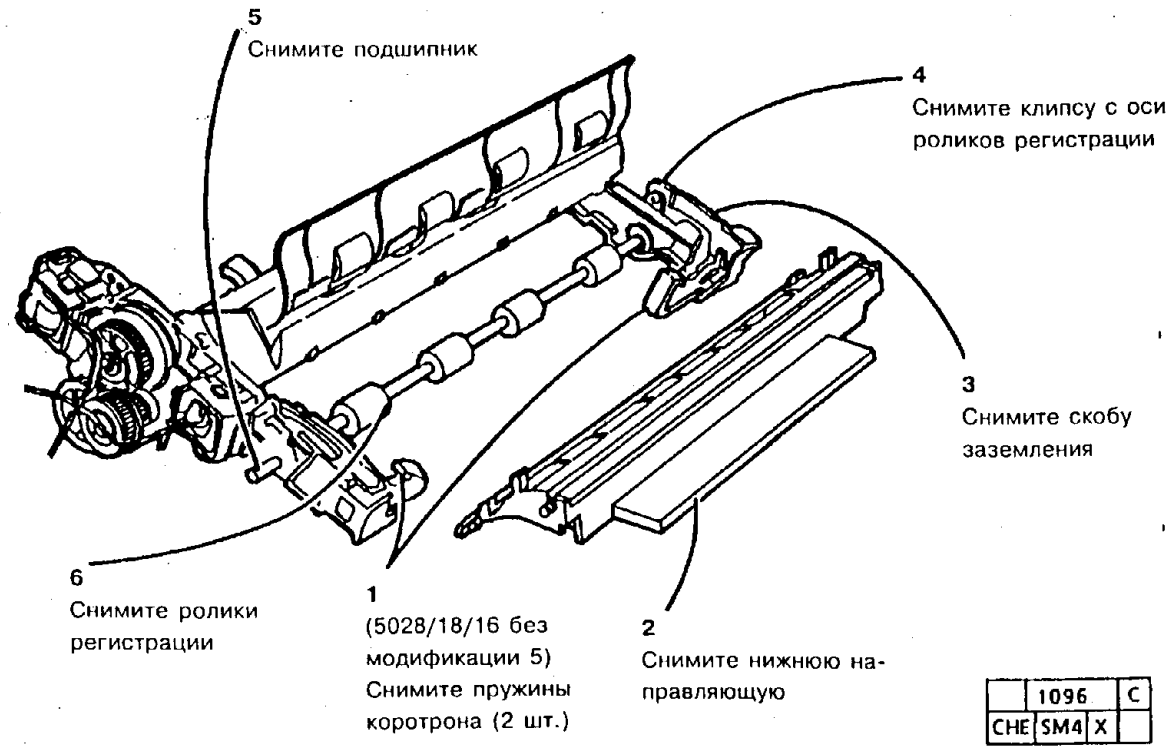


**Рис. 1. Демонтаж роликов регистрации**

### ЗАМЕНА

1. Установите ролики регистрации.
2. Установите податчик бумаги.
3. Установите остальные детали и узлы.

*ПРИМЕЧАНИЕ: Проследите за тем, чтобы пружинный контакт заземления податчика бумаги касался конца оси ведущего шкива податчика бумаги.*

*ПРИМЕЧАНИЕ: Не забудьте присоединить провод заземления к передней пружине коротрона.*

4. (5028/18/16) Выполните регулировку "ADJ 4.1. Ремень привода пути прохождения бумаги".
5. (5328) Установите ремень главного привода на подпружиненный натяжной ролик.
6. Приведите аппарат в рабочее состояние.

# REP 8.8. ГОЛОВКА ПОДАЧИ ДВУХЛОТКОВОГО МОДУЛЯ

## СПИСОК ЗАПАСНЫХ ЧАСТЕЙ PL 2.2

## ДЕМОНТАЖ

1. Выполните процедуру: "REP 8.17. Двухлотковая выдвижная секция".
2. (Рис. 1) Снимите головку подачи двухлоткового модуля.

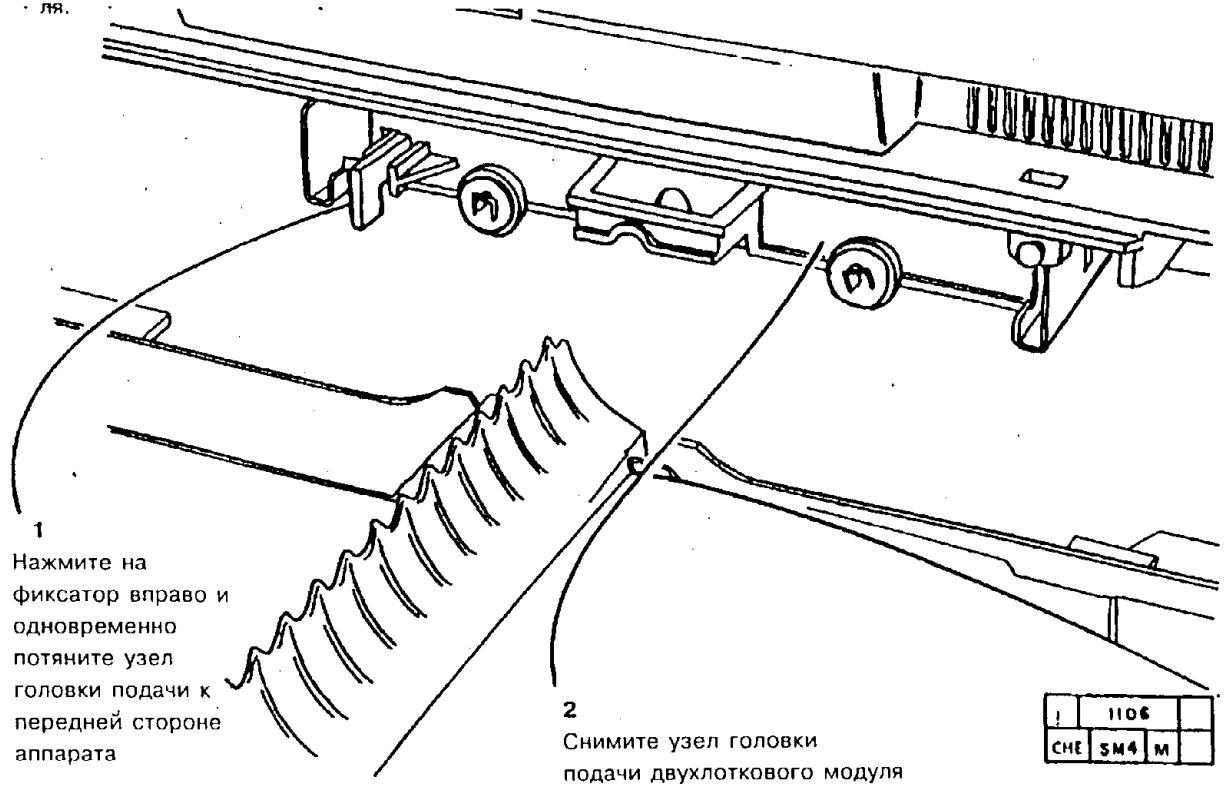


**Рис. 1. Демонтаж головки подачи двухлоткового модуля**

## REP 8.9 МЕХАНИЧЕСКАЯ МУФТА ПОДАЧИ ИЗ ЛОТКА 2

### СПИСОК ЗАПАСНЫХ ЧАСТЕЙ PL 2.2

### ДЕМОНТАЖ

1. Выполните процедуру "REP 8.17. Двухлотковый модуль".
2. Выполните процедуру "REP 8.8. Головка подачи двухлоткового модуля".
3. (Рис. 1) Снимите механическую муфту подачи из лотка 2.

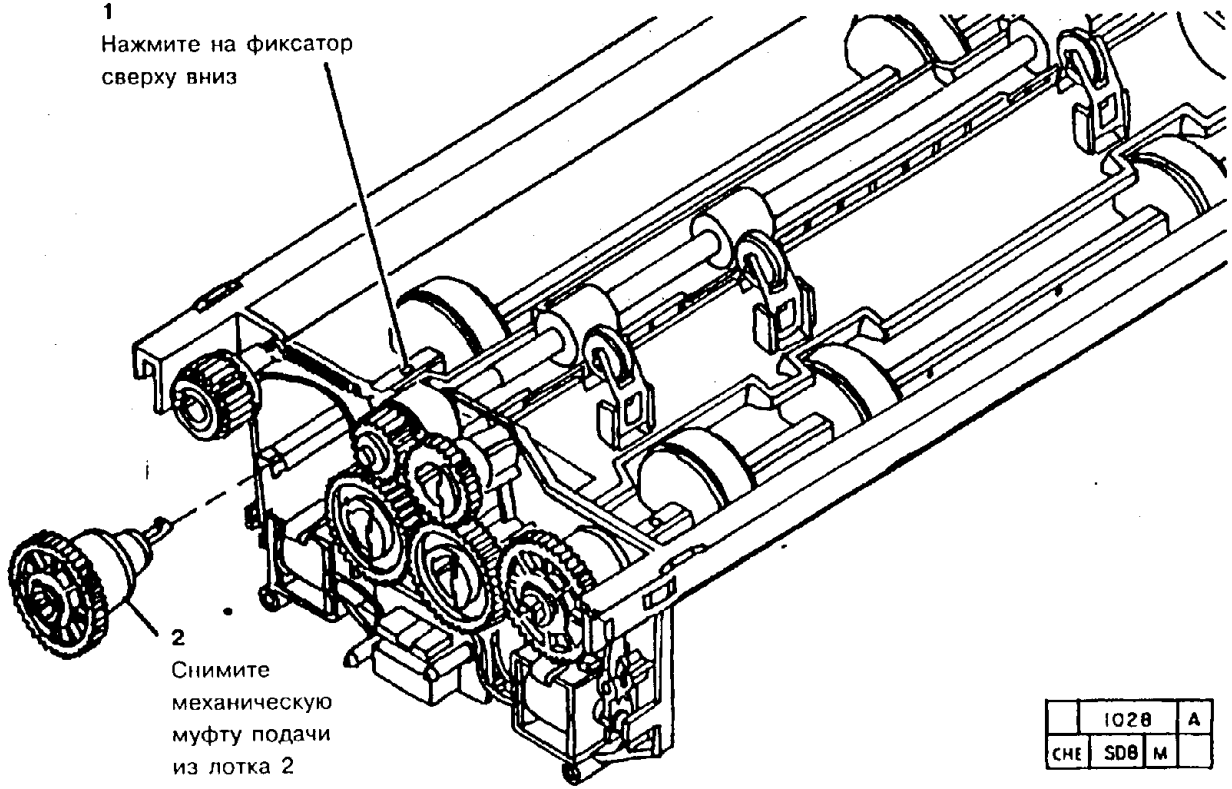


**Рис. 1. Демонтаж муфты подачи из лотка 2**

### ЗАМЕНА

1. Установите головку подачи из двухлоткового модуля.
2. Приведите аппарат в рабочее состояние.

# REP 8.10. МУФТА МЕХАНИЧЕСКОЙ ПОДАЧИ ИЗ ЛОТКА 3

## СПИСОК ЗАПАСНЫХ ЧАСТЕЙ PL 2.2

## ДЕМОНТАЖ

1. Выполните процедуру "REP 8.17. Двухлотковый модуль".
2. Выполните процедуру "REP 8.8. Головка подачи из двухлоткового модуля".
3. (Рис. 1) Снимите механическую муфту подачи из лотка 3.

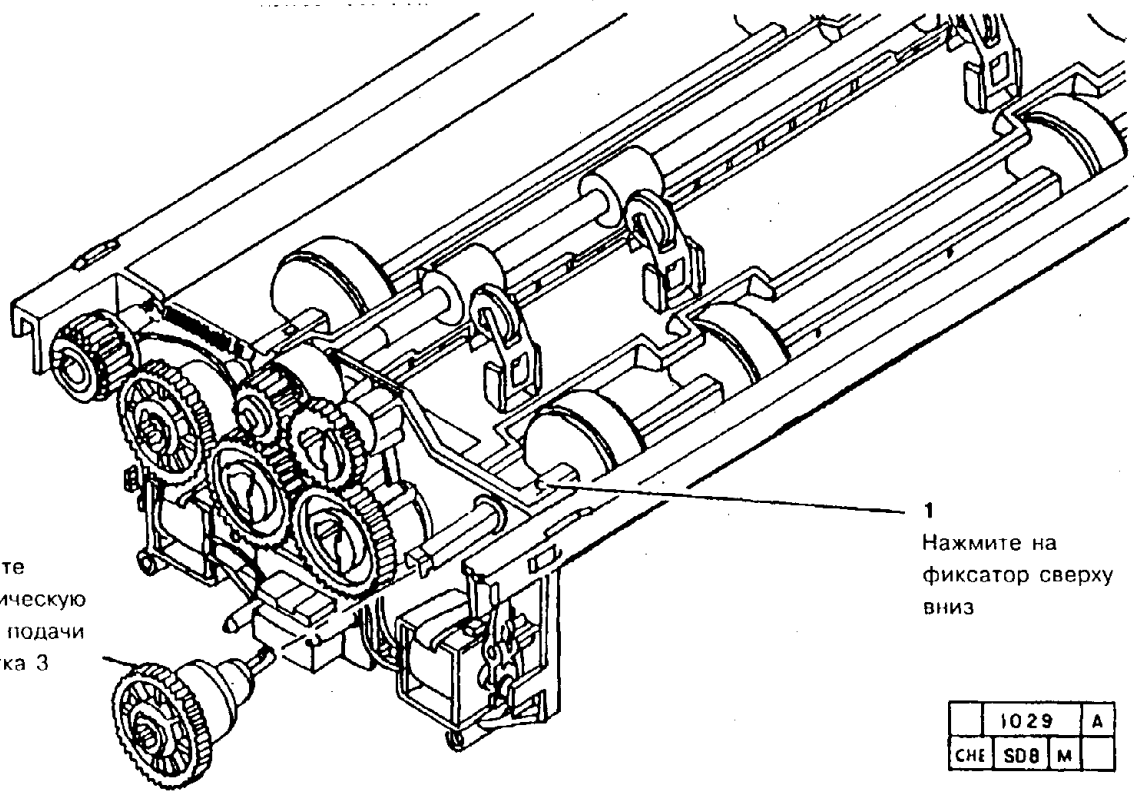


**Рис. 1. Демонтаж муфты подачи из лотка 3.**

## ЗАМЕНА

1. Установите головку подачи из двухлоткового модуля.
2. Приведите аппарат в рабочее состояние.

## REP 8.11. ОСЬ РОЛИКОВ ПОДАЧИ ИЗ ЛОТКА 2

### СПИСОК ЗАПАСНЫХ ЧАСТЕЙ PL 2.2

### ДЕМОНТАЖ

1. Выполните процедуру: "REP 8.17. Двухлотковый модуль".
2. Выполните процедуру: "REP 8.8. Головка подачи двухлоткового модуля".
3. (Рис. 1) Снимите ось роликов подачи из лотка 2.

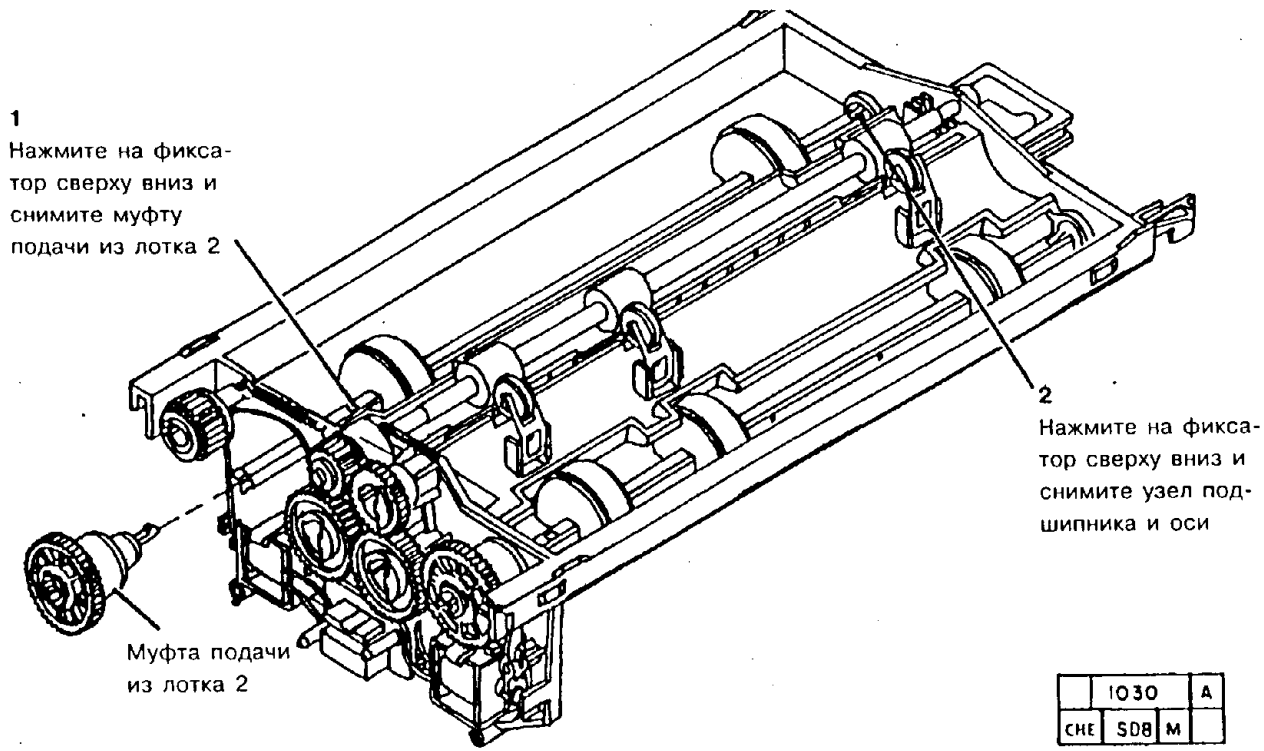


**Рис. 1. Демонтаж оси роликов подачи из лотка 2**

### ЗАМЕНА

1. Установите головку подачи из двухлоткового модуля.
2. Приведите аппарат в рабочее состояние.

## REP 8.12. ОСЬ РОЛИКОВ ПОДАЧИ ИЗ ЛОТКА 3

### СПИСОК ЗАПАСНЫХ ЧАСТЕЙ PL 2.2

### ДЕМОНТАЖ

1. Выполните процедуру "REP 8.17. Двухлотковый модуль"
2. Выполните процедуру "REP 8.8. Головка подачи двухлоткового модуля".
3. (Рис. 1) Снимите ось роликов подачи из лотка 3.

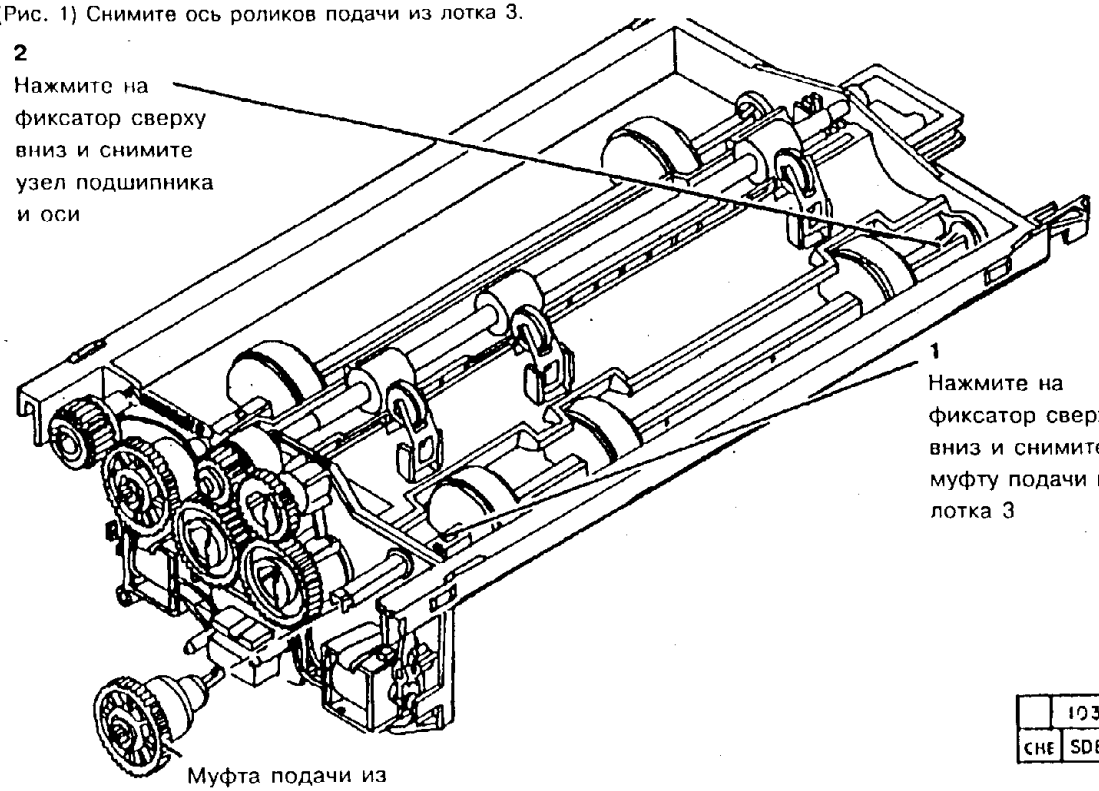


| | 1031 | | A |
|---|---|---|---|
| CHE | SD8 | M | |

**Рис. 1. Демонтаж оси роликов подачи из лотка 3**

### ЗАМЕНА

1. Установите головку подачи из двухлоткового модуля.
2. Приведите аппарат в рабочее состояние.

## REP 8.13. СОЛЕНОИД ЛОТКА 2

### СПИСОК ЗАПАСНЫХ ЧАСТЕЙ PL 2.2

### ДЕМОНТАЖ

1. Выполните процедуру "REP 8.17. Двухлотковый модуль".
2. Выполните процедуру "REP 8.8. Головка подачи двухлоткового модуля".
3. (Рис. 1) Снимите соленоид лотка 2.

### ЗАМЕНА

1. Установите головку подачи из двухлоткового модуля.
2. Приведите аппарат в рабочее состояние.

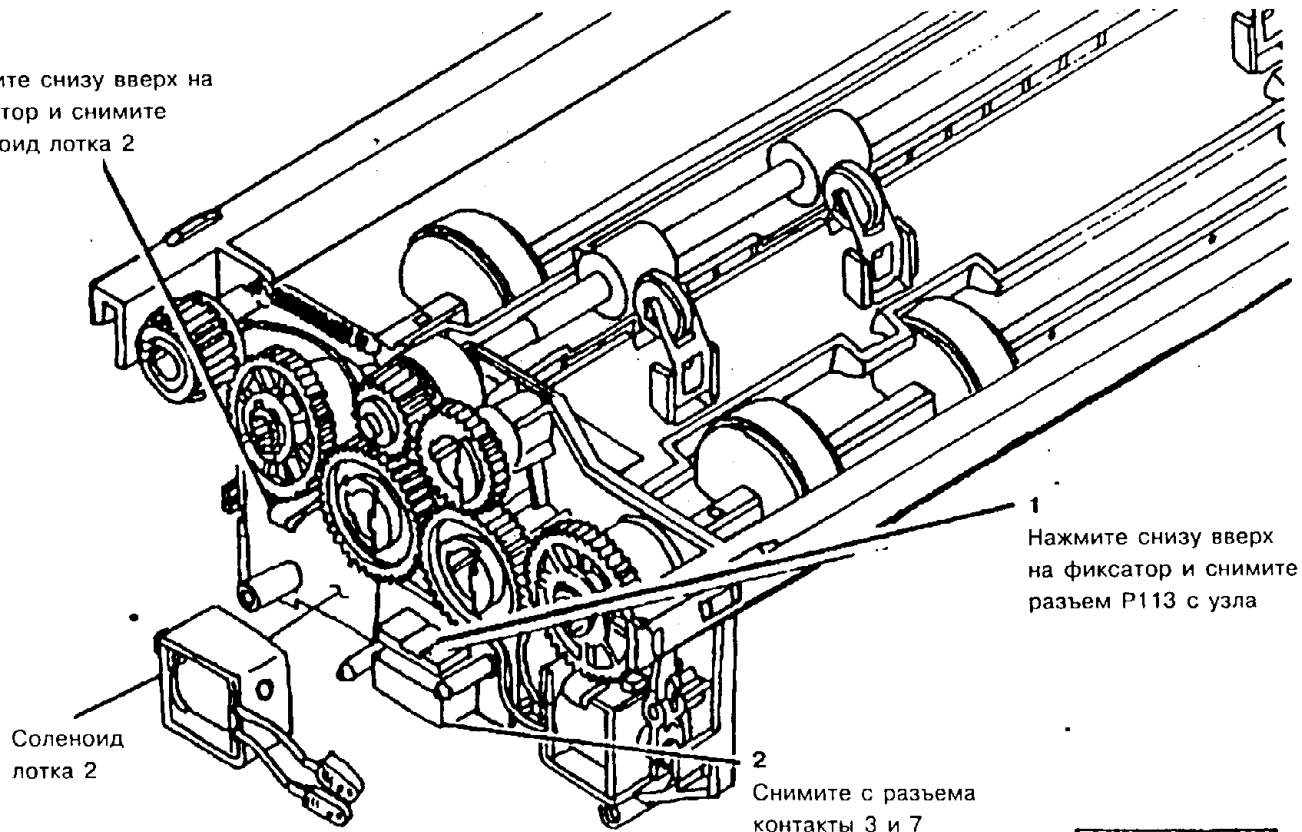


**Рис. 1. Демонтаж соленоида лотка 2.**

## REP 8.14. СОЛЕНОИД ЛОТКА 3

### СПИСОК ЗАПАСНЫХ ЧАСТЕЙ PL 2.2

### ДЕМОНТАЖ

1. Выполните процедуру "REP 8.17. Двухлотковый модуль".
2. Выполните процедуру "REP 8.8. Головка подачи двухлоткового модуля".
3. (Рис. 1) Снимите соленоид лотка 3.

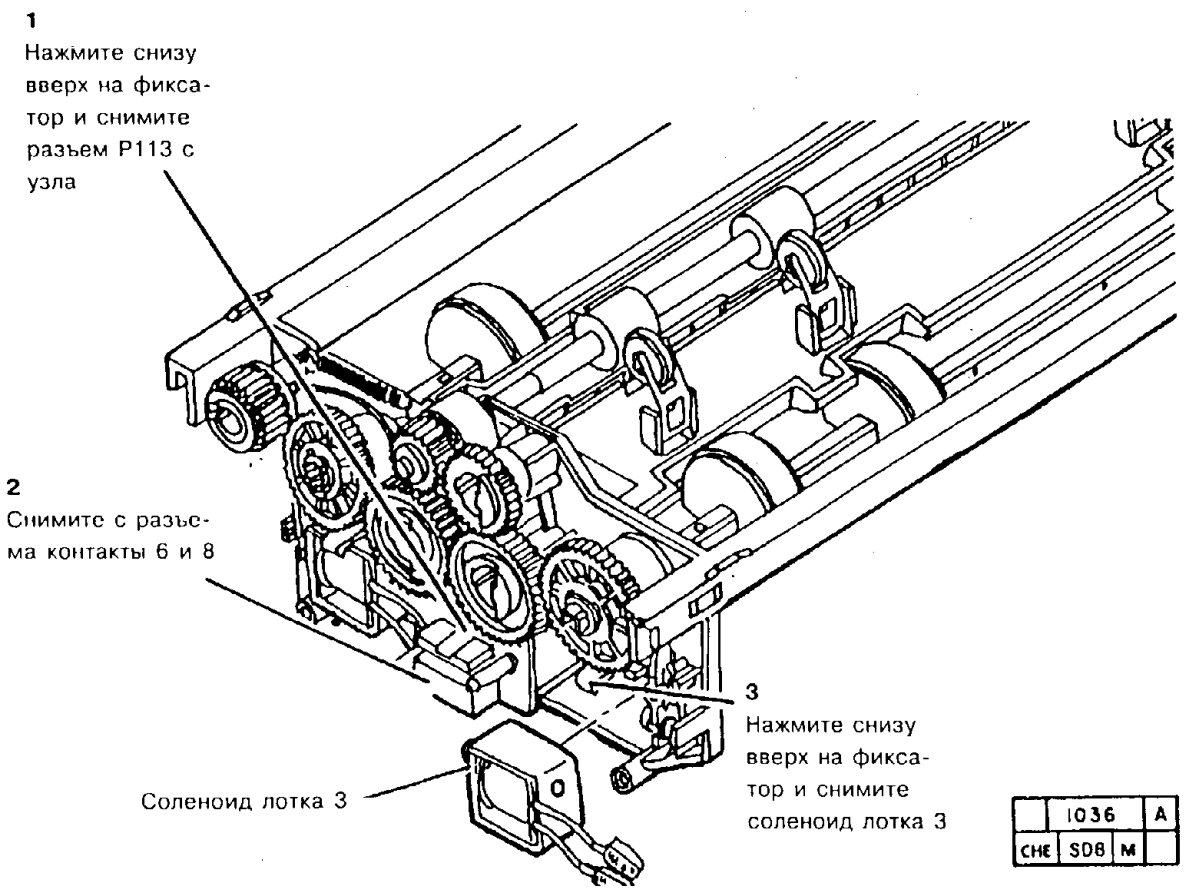


**Рис. 1. Демонтаж соленоида лотка 3.**

### ЗАМЕНА

1. Установите головку подачи из двухлоткового модуля
2. Приведите аппарат в рабочее состояние.

## REP 8.15. ОПОРА КАЧАЮЩЕЙСЯ ШЕСТЕРНИ

### СПИСОК ЗАПАСНЫХ ЧАСТЕЙ PL 2.2

### ДЕМОНТАЖ

1. Выполните процедуру "REP 8.17. Двухлотковый модуль".
2. Выполните процедуру "REP 8.8. Головка подачи двухлоткового модуля".
3. (Рис. 1) Снимите опору качающейся шестерни.

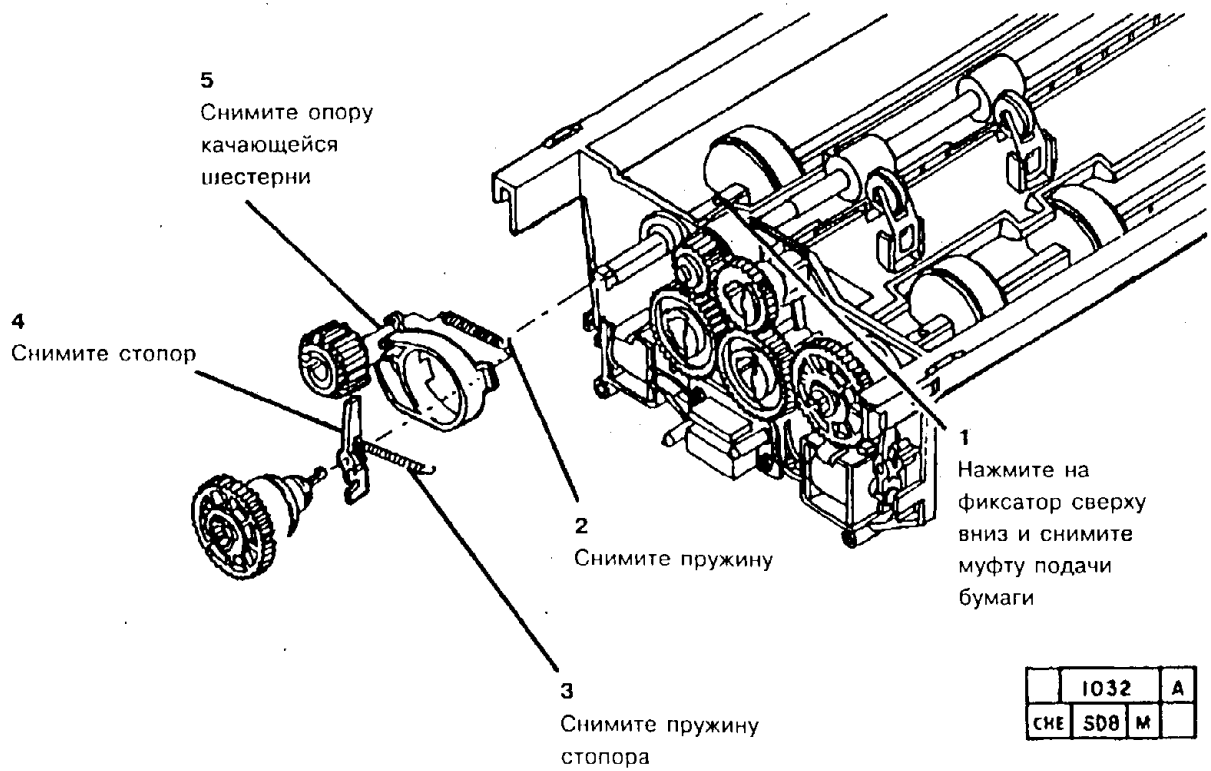


**Рис. 1. Демонтаж опоры качающейся шестерни**

### ЗАМЕНА

1. Установите головку подачи из двухлоткового модуля.
2. Приведите аппарат в рабочее состояние.

# REP 8.16. УЗЕЛ ВЕРХНЕГО КАЧАЮЩЕГОСЯ РЫЧАГА

## СПИСОК ЗАПАСНЫХ ЧАСТЕЙ PL 2.1

## ДЕМОНТАЖ

1. Выполните процедуру "REP 8.17. Двухлотковый модуль".
2. Выполните процедуру "REP 8.8. Головка подачи двухлоткового модуля".
3. (Рис. 1) Снимите узел верхнего качающегося рычага.

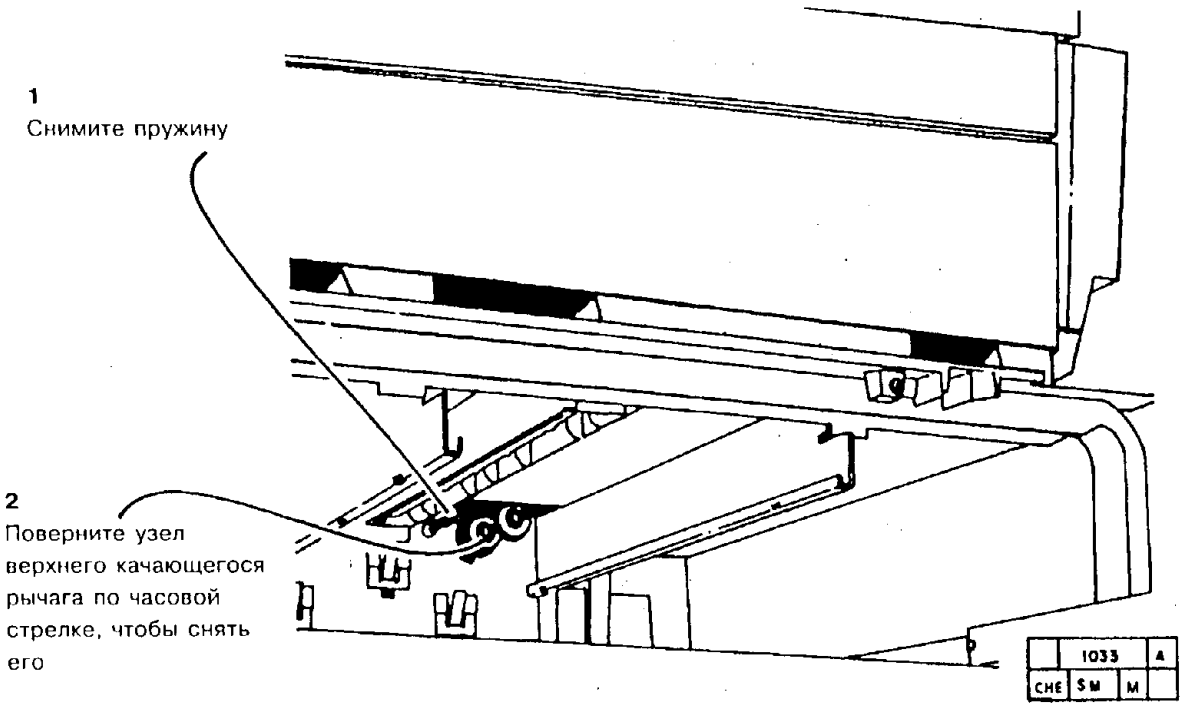


Рис. 1. Демонтаж узла верхнего качающегося рычага

## ЗАМЕНА

1. Установите узел верхнего качающегося рычага.
   a. Прикрепите пружину к узлу верхнего качающегося рычага.
   b. Зацепите другой конец пружины за крючок на двухлотковом модуле.
   c. Установите узел верхнего качающегося рычага.

# REP 8.17 ДВУХЛОТКОВАЯ ВЫДВИЖНАЯ СЕКЦИЯ

## СПИСОК ЗАПАСНЫХ ЧАСТЕЙ PL 23.A (5028/18/16), PL 2.3B (5328)

## ДЕМОНТАЖ

1. Выключите аппарат и отсоедините шнур сетевого питания.
2. Откройте двухлотковую выдвижную секцию.
3. (Рис. 1)(5028/18/16) Снимите двухлотковую выдвижную секцию.

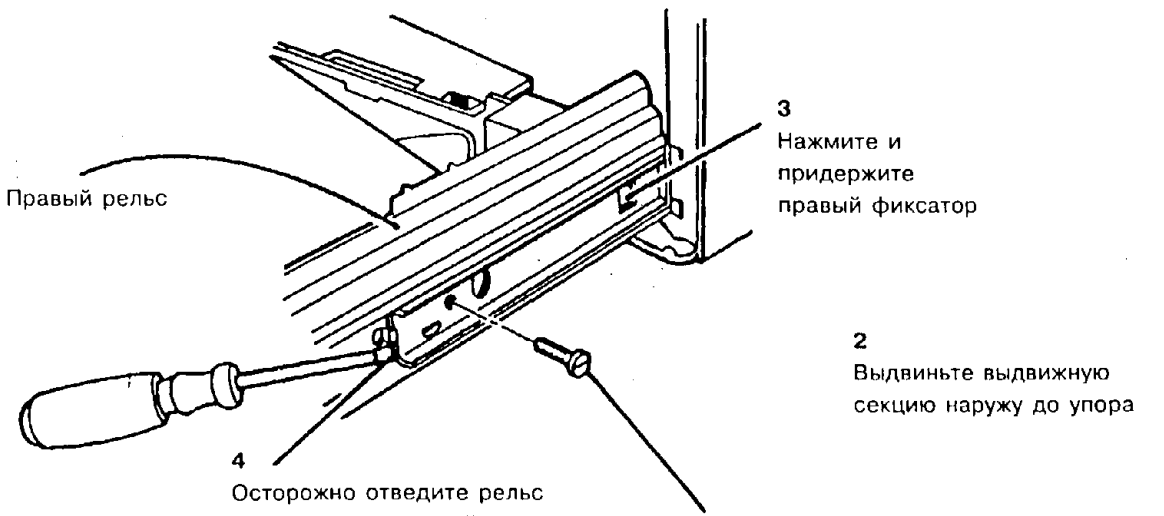


| | 1037 | | 8 |
|---|---|---|---|
| CHE | SM4 | M | |

**Рис. 1. (5028/18/16) Демонтаж двухлотковой выдвижной секции**

4. (Рис. 2) (5328) Снимите двухлотковую выдвижную секцию.

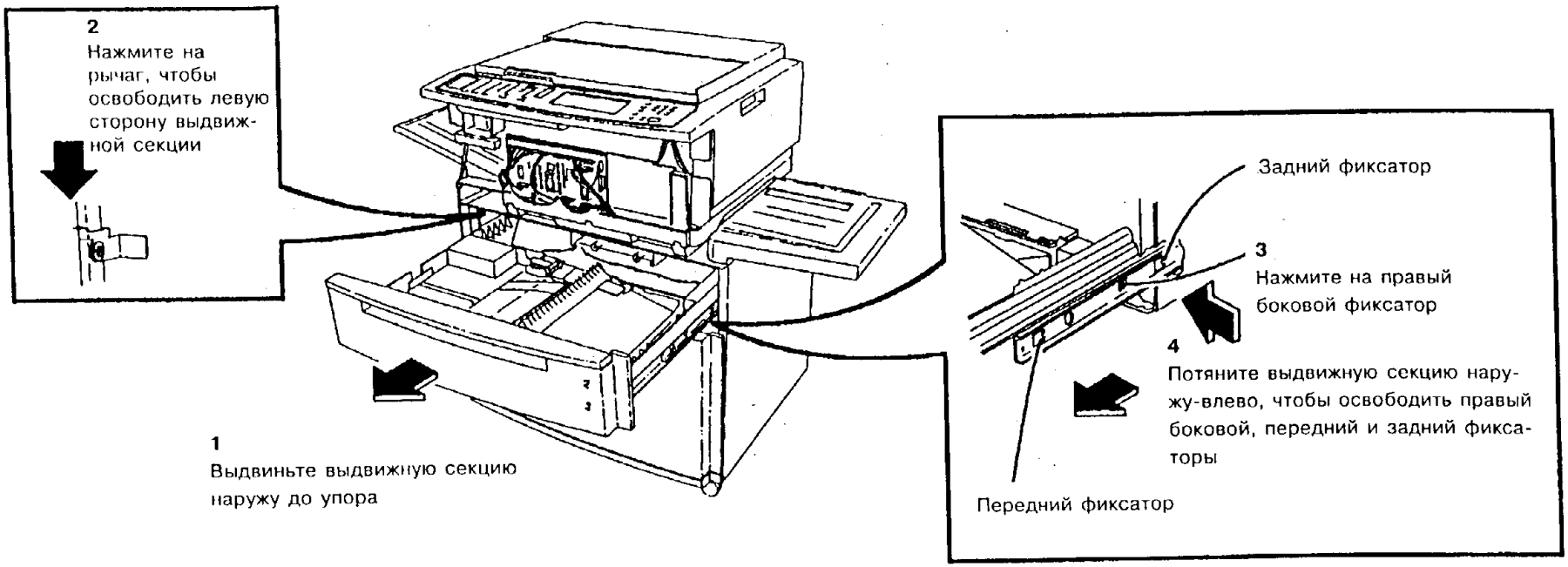


**Рис. 2. Демонтаж двухлотковой выдвижной секции**

| 0 | 2327 | A |
|---|---|---|
| CHE | SM04 | X | 0 |

**ЗАМЕНА**

*ПРИМЕЧАНИЕ: (5328) Установите выдвижную секцию левой стороной между двух рядо роликов на боковой направляющей и направьте рельс с правой стороны в салазки. Проследите за тем, чтобы передний и задний фиксирующие выступы попали в узел правого рельса.*

1. Установите двухлотковую выдвижную секцию.
2. Закройте выдвижную секцию так, чтобы правый фиксирующий выступ (5028 - левый) попал в зацепление с узлом фиксатора.
3. Откройте двухлотковую выдвижную секцию и убедитесь в том, что правый фиксирующий выступ полностью попал на свое место.
4. Приведите аппарат в рабочее состояние.

## REP 8.18. МУФТА ОТВОДЯЩЕГО МЕХАНИЗМА

### СПИСОК ЗАПАСНЫХ ЧАСТЕЙ PL 2.2

### ДЕМОНТАЖ

1. Выполните процедуру "REP 8.17. Двухлотковый модуль".
2. Выполните процедуру "REP 8.8. Головка подачи двухлоткового модуля".
3. (Рис. 1) Снимите муфту отводящего механизма.

### ЗАМЕНА

*ПРИМЕЧАНИЕ: При установке муфты отводящего механизма проследите за тем, чтобы паз в корпусе муфты совпал с ребром узла головки подачи.*

1. Установите муфту отводящего механизма.
2. Установите остальные детали и узлы.
3. Приведите аппарат в рабочее состояние.

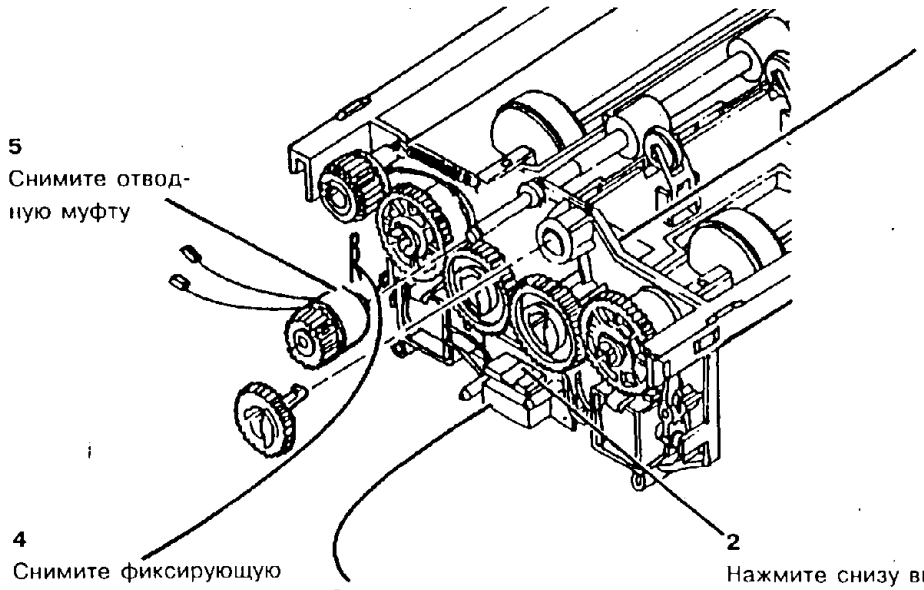


**Рис. 1. Демонтаж муфты отводящего механизма**

# REP 8.19. МЕХАНИЗМ ОБХОДНОГО ЛОТКА (5028/18/16)

## СПИСОК ЗАПАСНЫХ ЧАСТЕЙ PL 2.6.A

## ДЕМОНТАЖ

1. Выключите аппарат и отсоедините шнур сетевого питания.
2. Снимите следующие детали и узлы:

a. Узел обходного лотка в сборе

b. Узел блока проявления в сборе

c. Копи-картридж согласно процедуре REP 9.1.

3. (Рис. 1) Снимите механизм обходного лотка.

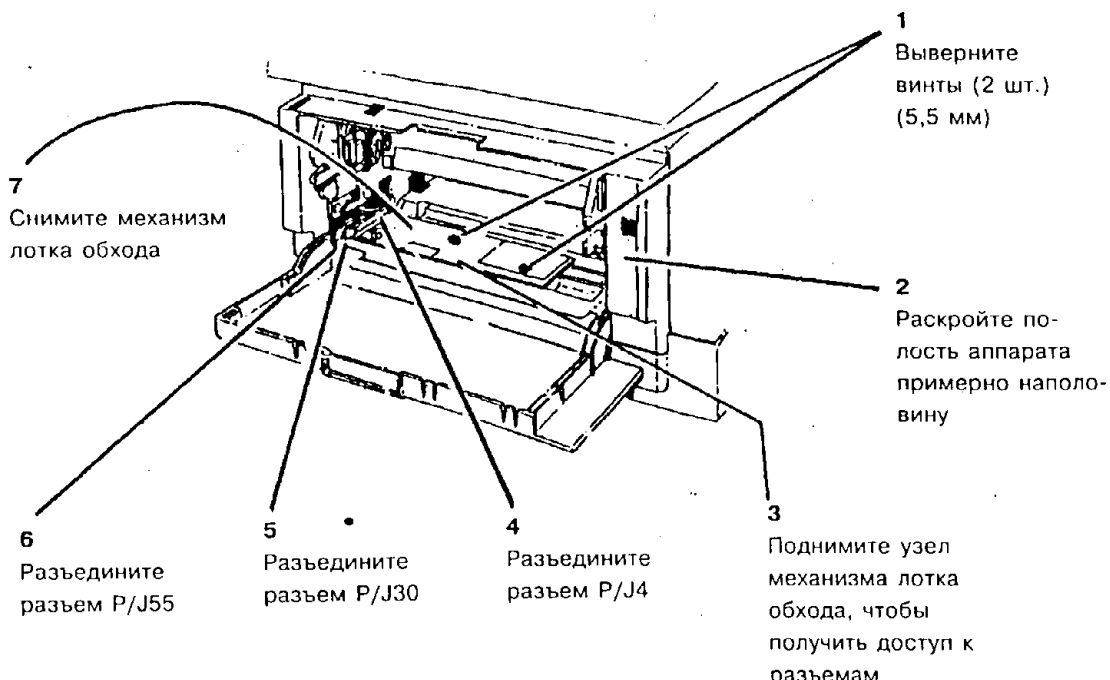


**Рис. 1. Демонтаж обходного лотка**

| | | |
|---|---|---|
| | 1065 | B |
| CHE | | M |

## ЗАМЕНА

**ВНИМАНИЕ**

*Проследите за тем, чтобы провода, ведущие к механизму обходного лотка, не зажало при установке механизма.*

1. Установите механизм обходного лотка.
2. Установите остальные детали и узлы.
3. Приведите аппарат в рабочее состояние.

СТРАНИЦА ОСТАВЛЕНА ПУСТОЙ

## REP 8.20. НЕСУЩАЯ ПЛАТФОРМА МЕХАНИЗМА ОБХОДНОГО ЛОТКА (5028/18/16)

### СПИСОК ЗАПАСНЫХ ЧАСТЕЙ PL 2.6A

### ДЕМОНТАЖ

*ПРИМЕЧАНИЕ: Данная процедура выполняется как для аппаратов, имеющих* ***модификацию 17****, так и для аппаратов, не имеющих этой модификации.*

1. Выключите аппарат и отсоедините шнур сетевого питания.
2. Снимите следующие детали и узлы:
   a. Узел обходного лотка
   b. Узел блока проявления
   c. Копи-картридж согласно процедуре REP 9.1
   d. Механизм обходного лотка согласно процедуре REP 8.19
   e. Податчик бумаги согласно процедуре REP 8.1
   f. Пластину заземления согласно процедуре REP 1.7.
3. **(Без модификации 17)** Снимите несущую платформу механизма обходного лотка (Рис. 1).

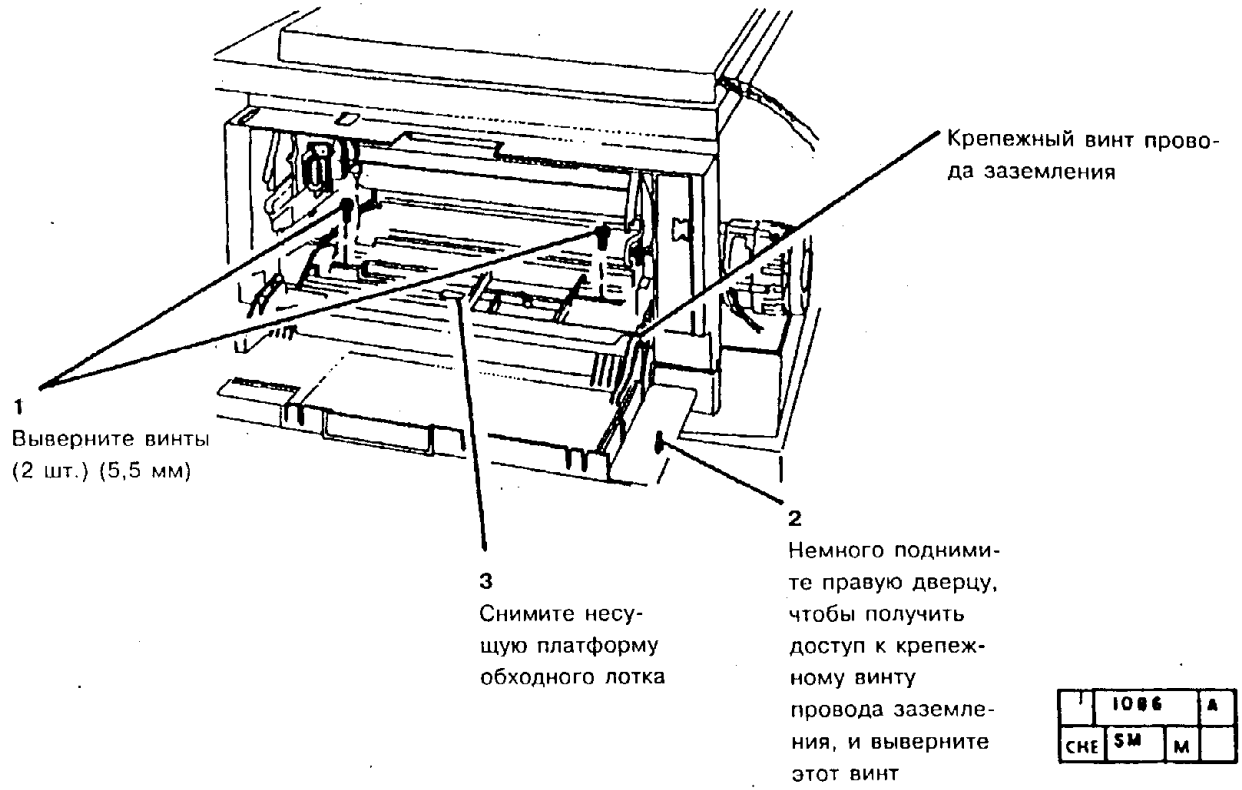


**Рис. 1. Замена несущей платформы механизма обходного лотка (без модификации 17)**

4. **(С модификацией 17)** Снимите несущую платформу механизма обходного лотка (Рис. 2).

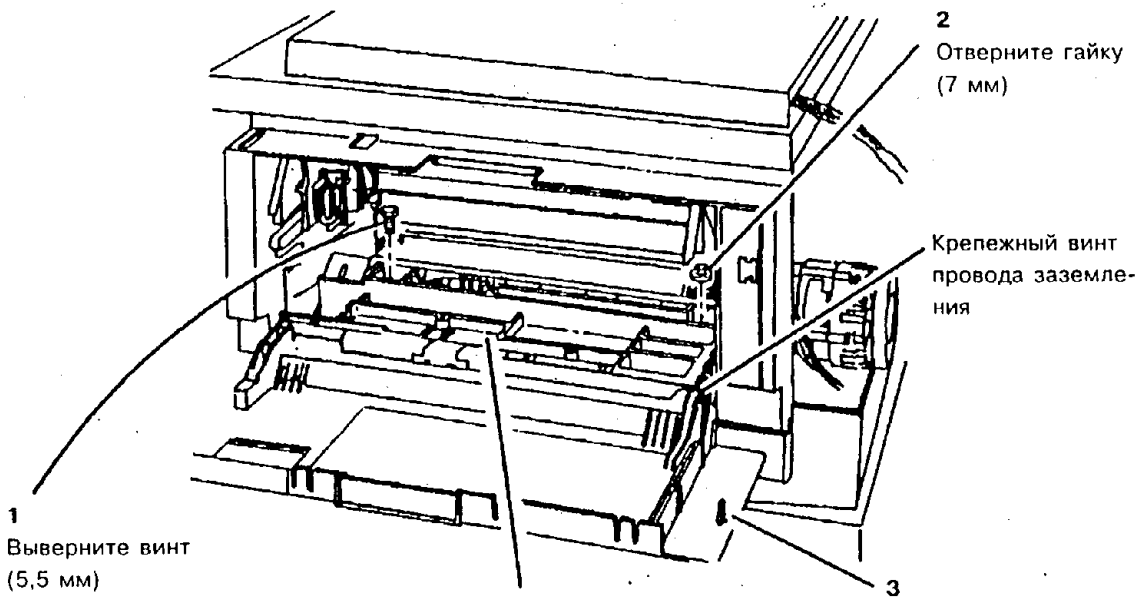


| 0 | 1503 | | A |
|---|---|---|---|
| CHE | SM | X | 1 |

**Рис. 2. Демонтаж несущей платформы механизма обходного лотка**

**ЗАМЕНА**

1. Установите несущую платформу механизма обходного лотка.

*ПРИМЕЧАНИЕ: После установки несущей платформы выставьте узел прижимного колеса так, чтобы колесо находилось посередине между тормозными площадками.*

   a. Вставьте несущую платформу обходного лотка в аппарат.

   b. Закрепите провод заземления.

   c. Выровняйте медную планку регистрации по ребру опорного узла.

   d. Затяните крепеж.

**ВНИМАНИЕ**

*Проследите за тем, чтобы провода, ведущие к механизму обходного лотка, не зажало при его установке.*

2. Установите остальные детали и узлы.

*ПРИМЕЧАНИЕ: После установки заземляющей пластины перед установкой узла подачи бумаги, проверьте, нет ли обрыва цепи между проводом заземления на несущей платформе механизма обходного лотка и заземляющей пластиной.*

3. Выполните регулировку "ADJ 8.4. Давление тормозной площадки обходного лотка".

## REP 8.21. ВЫКЛЮЧАТЕЛЬ ПРЕДВАРИТЕЛЬНОЙ ПОДАЧИ В ОБХОДНОМ ЛОТКЕ (5028/18/16)

### СПИСОК ЗАПАСНЫХ ЧАСТЕЙ PL 2.6A

### ДЕМОНТАЖ

1. Выключите аппарат и отсоедините шнур сетевого питания.
2. Снимите следующие детали и узлы:
   a. Узел обходного лотка
   b. Узел блока проявления
   c. Копи-картридж согласно процедуре REP 9.1
   d. Механизм обходного лотка согласно процедуре REP 8.19
3. (Рис. 1) Снимите выключатель предварительной подачи в обходном лотке.

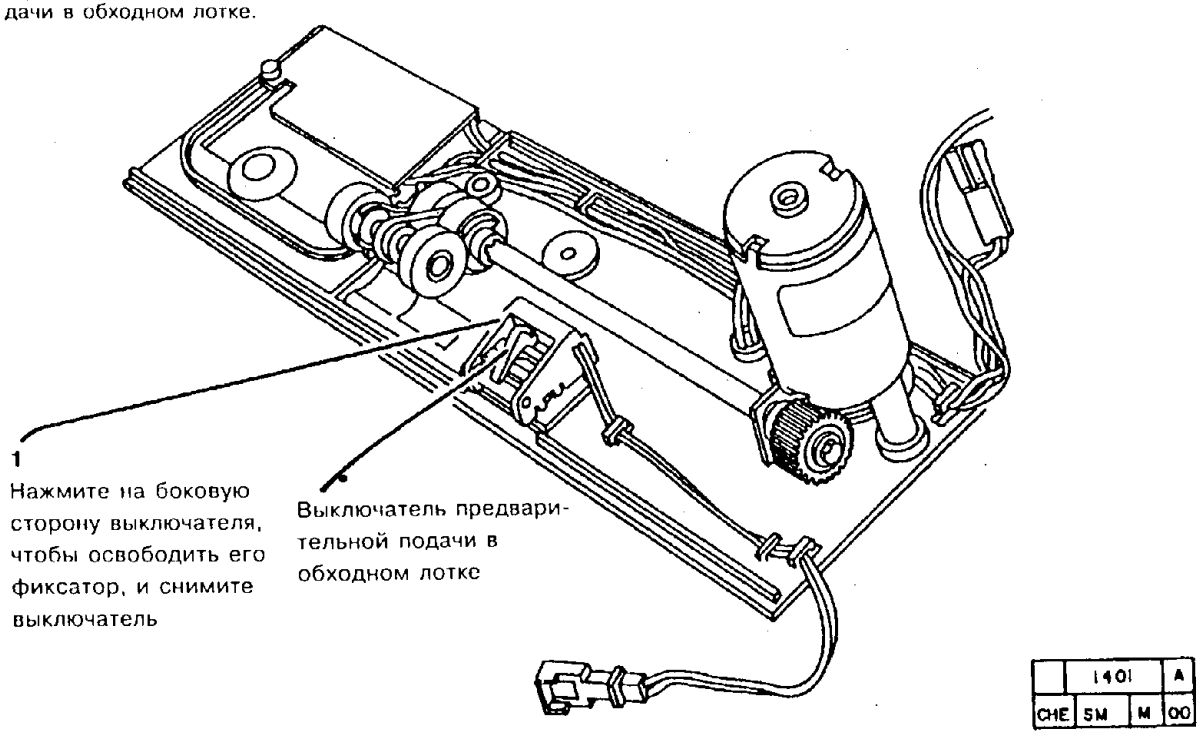


| | 1401 | | A |
|---|---|---|---|
| CHE | SM | M | 00 |

**Рис. 1. Демонтаж выключателя предварительной подачи**

### ЗАМЕНА

*ПРИМЕЧАНИЕ: При установке выключателя проследите за тем, чтобы установочный штифт попал в отверстие в механизме обходного лотка.*

1. Установите выключатель предварительной подачи в механизме обходного лотка.

**ВНИМАНИЕ**

*Проследите за тем, чтобы провода, ведущие к механизму обходного лотка, не зажало при его установке.*

2. Установите остальные детали и узлы.
3. Приведите аппарат в рабочее состояние.

СТРАНИЦА ОСТАВЛЕНА ПУСТОЙ

## REP 8.22. ОТВОДЯЩИЙ МЕХАНИЗМ В ОБХОДНОМ ЛОТКЕ (5028/18/16)

### СПИСОК ЗАПАСНЫХ ЧАСТЕЙ PL 2.6A

### ДЕМОНТАЖ

1. Выключите аппарат и отсоедините шнур сетевого питания.
2. Снимите следующие детали и узлы:
   a. Узел обходного лотка
   b. Узел блока проявления
   c. Копи-картридж согласно процедуре REP 9.1
   d. Механизм обходного лотка согласно процедуре REP 8.19

*ВНИМАНИЕ: Подталкивающие ролики нельзя переворачивать на своих цапфах. Не снимайте подталкивающие ролики с цапф, если узел подталкивающих роликов не заменяется.*

3. (Рис. 1) Снимите узел отводящих роликов в обходном лотке.

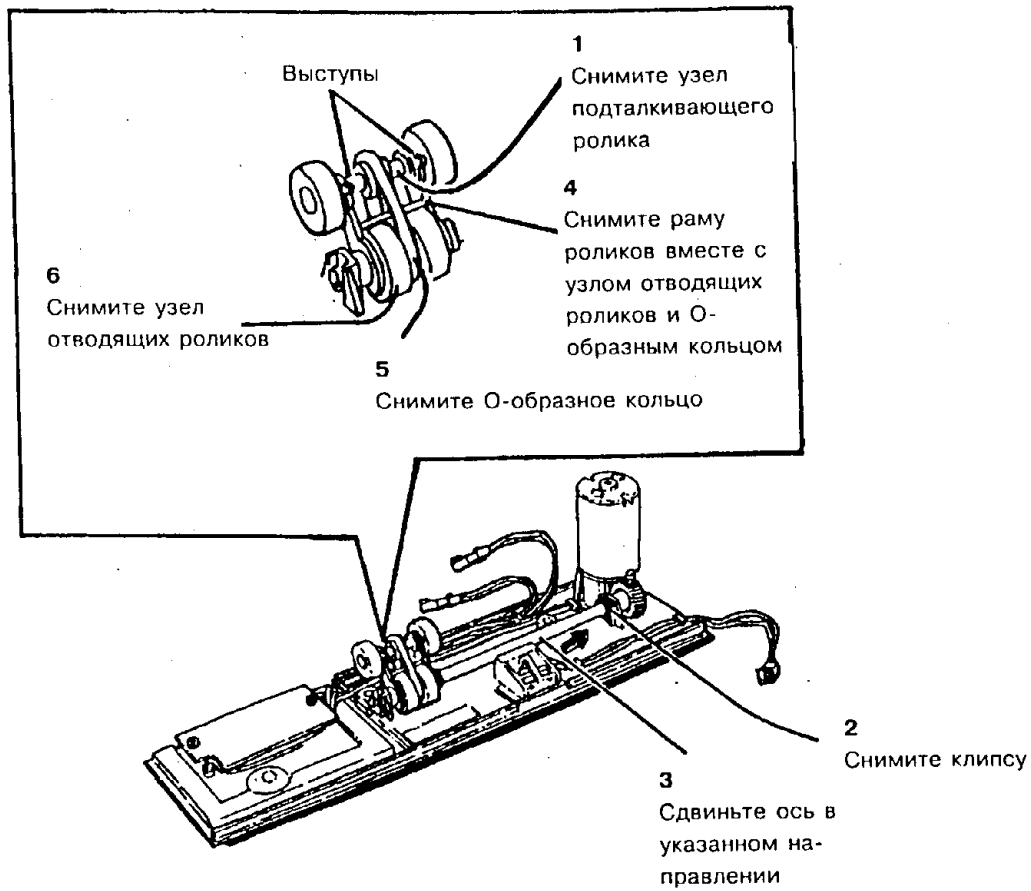


**Рис. 1. Демонтаж узла отводящих роликов в обходном лотке.**

| | | | | |
|---|---|---|---|---|
| | | 1087 | | C |
| CHE | SM | | M | 00 |

**ЗАМЕНА**

**ВНИМАНИЕ**

*При установке узла отводящих роликов и узла подталкивающих роликов проследите за тем, чтобы черные точки на концах цапф были обращены к приводному двигателю.*

1. Установите узел отводящих роликов.

*ПРИМЕЧАНИЕ: При установке узла с роликами на ведущую ось проследите за тем, чтобы выступы были расположены так, как показано на рисунке.*
*ПРИМЕЧАНИЕ: При установке механизма обходного лотка проследите, чтобы не зажало провода, ведущие к нему.*

2. Установите остальные детали и узлы.

3. Приведите аппарат в рабочее состояние.

## REP 8.23. О-ОБРАЗНОЕ КОЛЬЦО В ОБХОДНОМ ЛОТКЕ (5028/18/16)

СПИСОК ЗАПАСНЫХ ЧАСТЕЙ PL 2.6A

ДЕМОНТАЖ

1. Выключите аппарат и отсоедините шнур сетевого питания.
2. Снимите следующие детали и узлы:
   a. Узел обходного лотка
   b. Узел блока проявления
   c. Копи-картридж согласно процедуре REP 9.1
   d. Механизм обходного лотка согласно процедуре REP 8.19

**ВНИМАНИЕ**

*Подталкивающие ролики нельзя переворачивать на своих цапфах. Не снимайте подталкивающие ролики с цапф, если узел подталкивающих роликов не заменяется.*

2. (Рис.1) Снимите О-образное кольцо в обходном лотке.

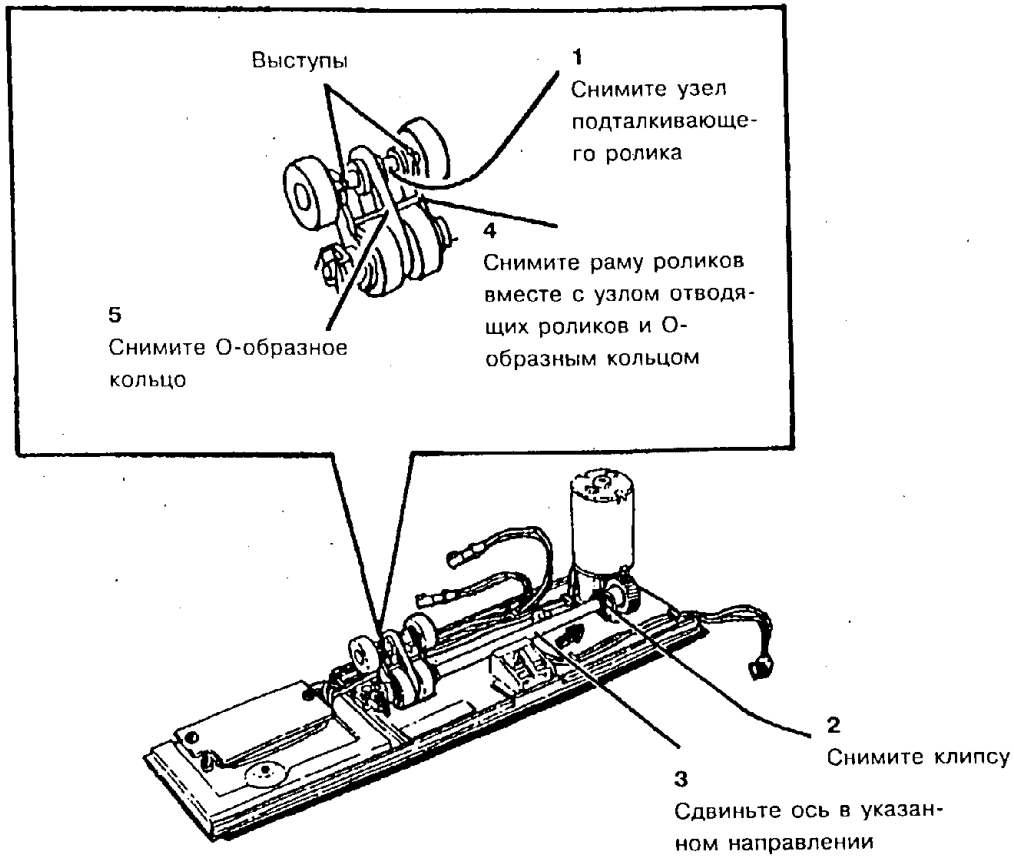


**Рис. 1. Демонтаж отводных роликов**

| | 1088 | | C |
|---|---|---|---|
| CHE | SM | M | 00 |

## ЗАМЕНА

**ВНИМАНИЕ**

*При установке узла отводящих роликов и узла подталкивающих роликов проследите за тем, чтобы черные точки на концах цапф были обращены к приводному двигателю.*
*При установке механизма обходного лотка проследите, чтобы не зажало провода, ведущие к нему.*

1. Установите необходимые детали и узлы.

*ПРИМЕЧАНИЕ: При установке узла с роликами на ведущую ось проследите за тем, чтобы выступы были расположены так, как показано на рисунке.*

## REP 8.24. ТОРМОЗНАЯ ПЛОЩАДКА В ОБХОДНОМ ЛОТКЕ (5028/18/16)

### СПИСОК ЗАПАСНЫХ ЧАСТЕЙ PL 2.6A

### ДЕМОНТАЖ

1. Выключите аппарат и отсоедините шнур сетевого питания.
2. Снимите следующие детали и узлы:
   a. Узел обходного лотка
   b. Узел блока проявления
   c. Копи-картридж согласно процедуре REP 9.1
   d. Механизм обходного лотка согласно процедуре REP 8.19
3. Снимите тормозные площадки обходного лотка.

### ЗАМЕНА

1.. Протрите участки несущей платформы механизма обходного лотка там, где сняты тормозные площадки безворсовой тканью, смоченной следующими жидкостями:
   a. **Исполнение USCO:** Удалителем пленок (43P45).
   b. **Исполнение RX:** Растворителем общего назначения (8R90176).
2. (Рис. 1) Установите тормозную площадку в обходном лотке, как показано нарисунке

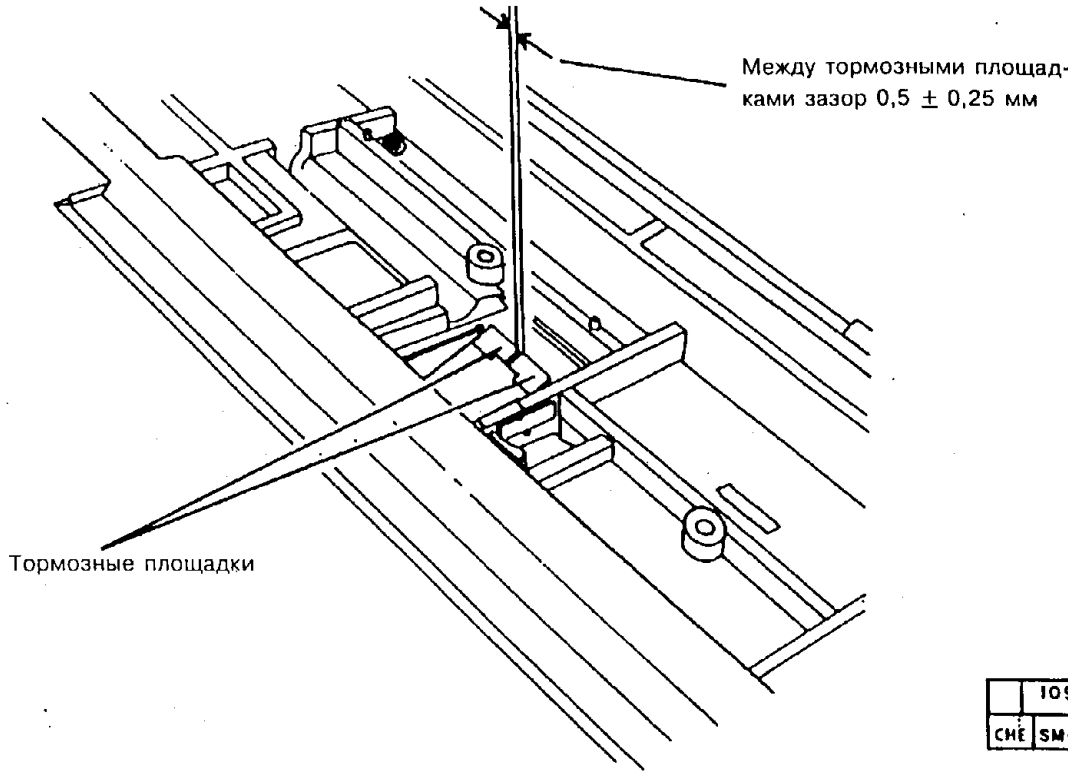


| | 1090 | B |
|---|---|---|
| CHE | SM4 | M | |

**Рис. 1. Установка тормозных площадок обходного лотка**

**ВНИМАНИЕ**

*Проследите за тем, чтобы провода, подходящие к механизму обходного лотка, не были зажаты при установке механизма обходного лотка.*

3. Установите остальные детали и узлы.
4. Выполните регулировку "ADJ 8.4. Давление тормозной площадки обходного лотка".

## REP 8.25. ШЛЕЙФОВАЯ ПЛОЩАДКА В КАССЕТЕ

### СПИСОК ЗАПАСНЫХ ЧАСТЕЙ PL 2.8

### ДЕМОНТАЖ

1. Снимите шлейфовую площадку в кассете

### ЗАМЕНА

*ПРИМЕЧАНИЕ: На следующем шаге расположите площадку ворсом вниз, как показано на рисунке.*

1. (Рис. 1) Установите шлейфовую площадку, как показано на рисунке.

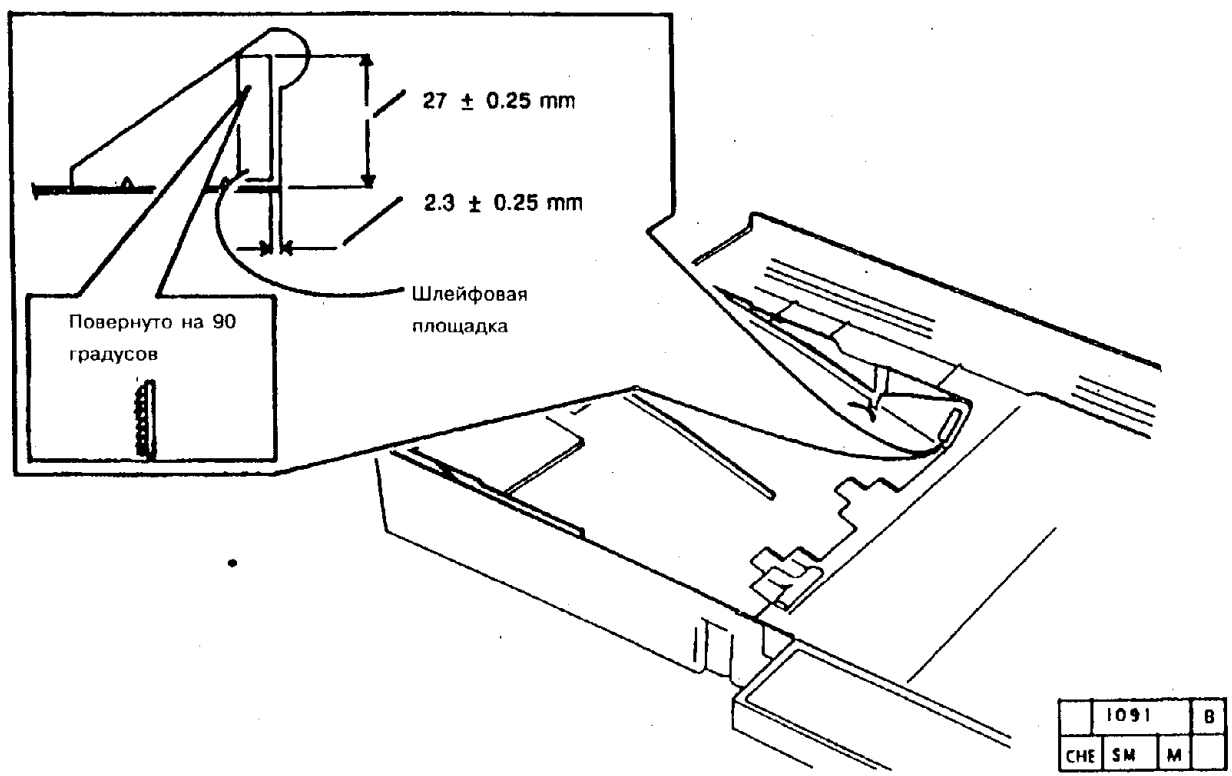


**Рис. 1. Установка шлейфовой площадки**

## REP 8.26. ТОРМОЗНАЯ ПЛОЩАДКА В КАССЕТЕ

### СПИСОК ЗАПАСНЫХ ЧАСТЕЙ PL 2.9

### ДЕМОНТАЖ

1. Снимите тормозные площадки в кассете.

### ЗАМЕНА

1. (Рис. 1) Установите тормозные площадки в кассете, как показано на рисунке.

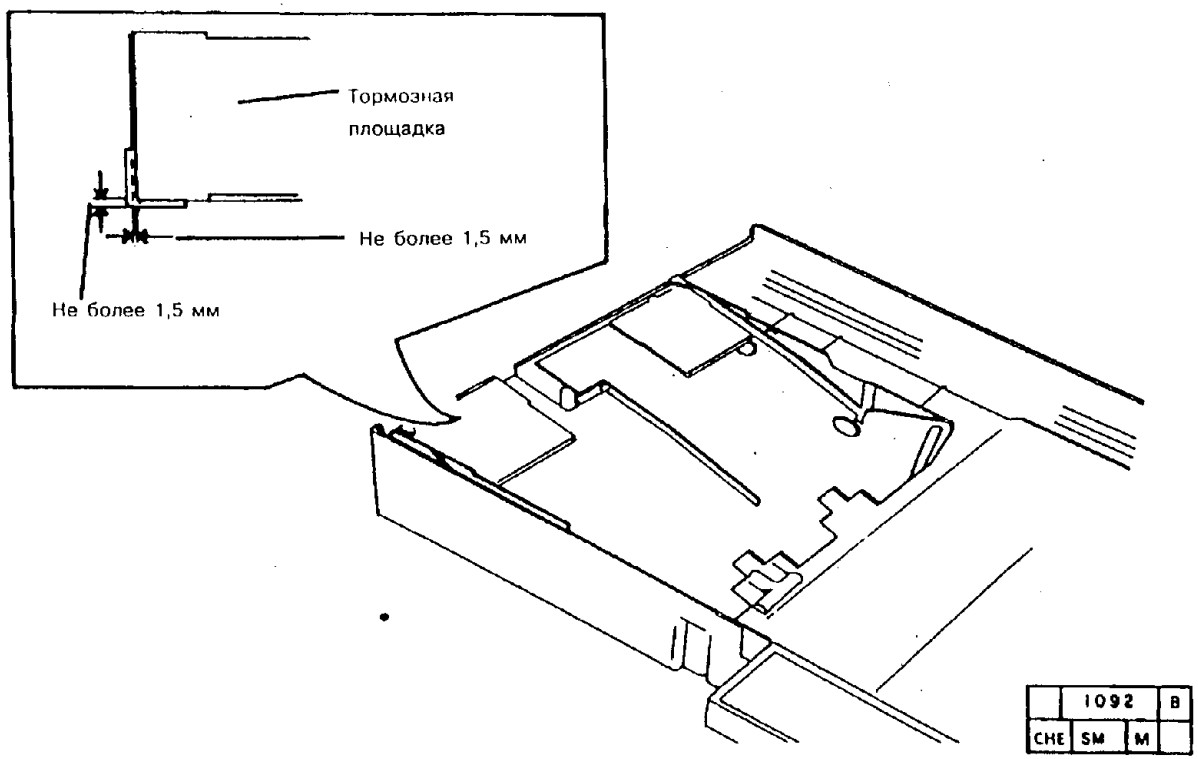


**Рис. 1. Установка тормозных площадок в кассете**

## REP 8.27. УЗЕЛ ПРИЖИМНОГО КОЛЕСА (5028/18/16)

### СПИСОК ЗАПАСНЫХ ЧАСТЕЙ PL 2.6A

### ДЕМОНТАЖ

1. Выключите аппарат и отсоедините шнур сетевого питания.
2. Снимите следующие детали и узлы:
   a. Полку обходного лотка
   b. Узел блока проявления
   c. Копи-картридж согласно процедуре REP 9.1
   d. Механизм обходного лотка согласно процедуре REP 8.19
   e. Податчик бумаги согласно процедуре REP 8.1
   f. Пластину заземления согласно процедуре REP 1.7
   g. Несущую платформу механизма обходного лотка согласно процедуре REP 8.20.
3. (Рис. 1) Снимите узел прижимного колеса.

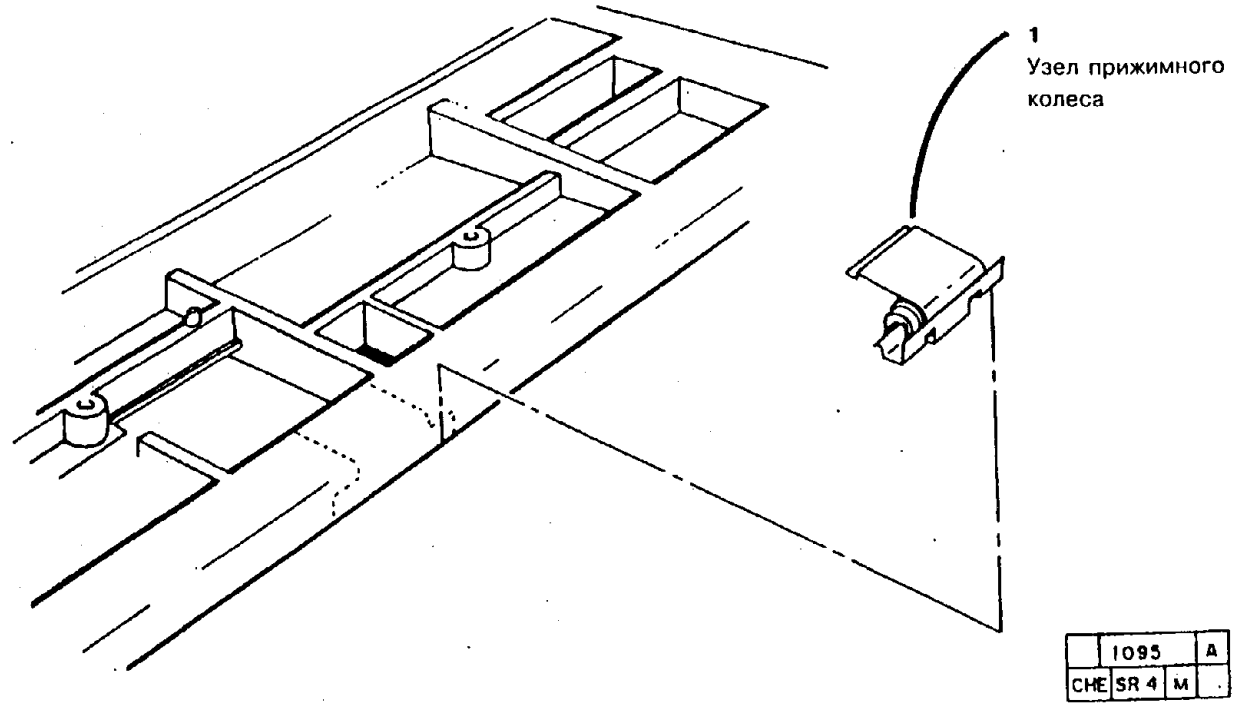


**Рис. 1. Демонтаж узла прижимного колеса**

### ЗАМЕНА

1. Установите узел прижимного колеса.

*ПРИМЕЧАНИЕ: После установки несущей платформы механизма обходного лотка выставьте узел прижимного колеса так, чтобы колесо находилось в центре между тормозными площадками.*

2. Установите несущую платформу механизма обходного лотка.
   a. Вставьте несущую платформу в аппарат.
   b. Установите провод заземления.
   c. Выровняйте медную планку регистрации с ребром на основном узле.
   d. Затяните крепеж.

### ВНИМАНИЕ

*Проследите за тем, чтобы при установке механизма обходного лотка провода, подходящие к механизму обходного лотка, не были зажаты.*

3. Установите остальные детали и узлы.

*ПРИМЕЧАНИЕ: После установки заземляющей пластины, перед установкой податчика бумаги проверьте наличие контакта между проводом заземления на несущей платформе и пластиной заземления.*

*ПРИМЕЧАНИЕ: Проследите за тем, чтобы прижимная клемма заземления податчика бумаги касалась конца вала приводного шкива податчика бумаги.*

*ПРИМЕЧАНИЕ: Не забудьте присоединить провод заземления к передней пружине коротрона.*

4. Выполните регулировку "ADJ 4.1. Ремень привода пути прохождения бумаги".
5. Приведите аппарат в рабочее состояние.

## REP 8.28. НАКЛАДКА ТОРМОЗНОЙ ПЛОЩАДКИ В ОБХОДНОМ ЛОТКЕ (5028/18/16)

### СПИСОК ЗАПАСНЫХ ЧАСТЕЙ PL 2.6A

### ДЕМОНТАЖ

*ПРИМЕЧАНИЕ: Процедура выполняется для аппаратов* ***с модификацией 18 и без нее.***

1. Выключите аппарат и отсоедините шнур сетевого питания.
2. Снимите следующие детали и узлы:
   a. Узел обходного лотка
   b. Узел блока проявления
   c. Копи-картридж согласно процедуре REP 9.1
   d. Механизм обходного лотка согласно процедуре REP 8.19
3. (Рис. 1) Снимите накладку тормозной площадки в обходном лотке.

### ЗАМЕНА

1. **(Без модификации 18)** Установите накладку тормозной площадки в обходном лотке, как показано на рисунке (рис. 1).

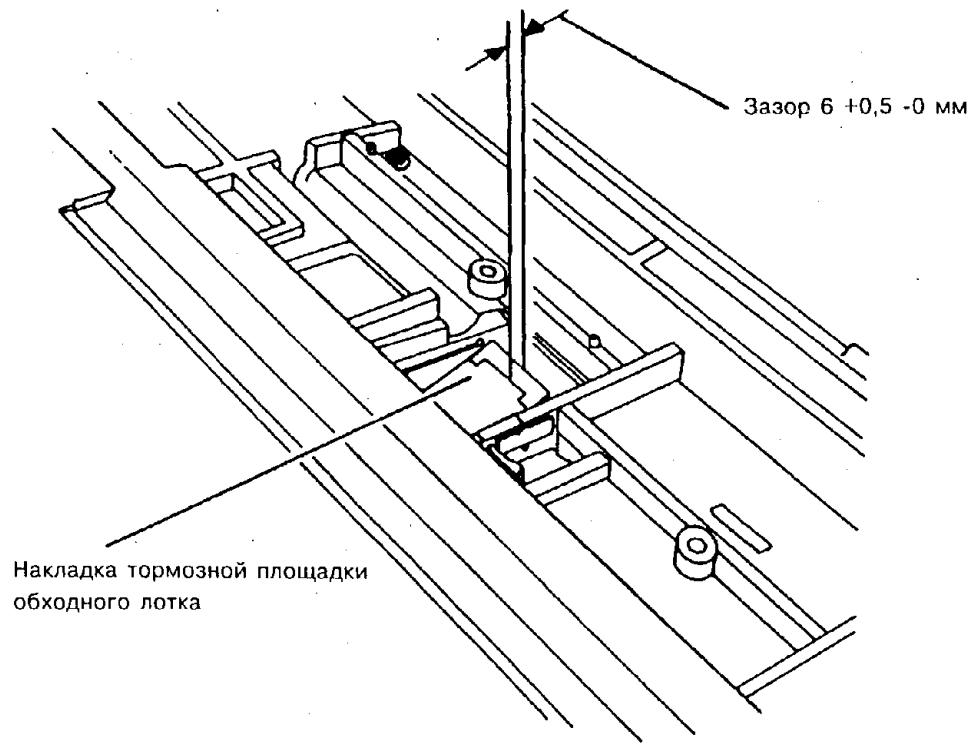


| | 1100 | A |
|---|---|---|
| CHE | SM4 | M | |

**Рис. 1. Установка накладки тормозной площадки в обходном лотке (без модификации 18).**

2. (С модификацией 18) Установите накладку тормозной площадки в обходном лотке, как показано на рис. 2.

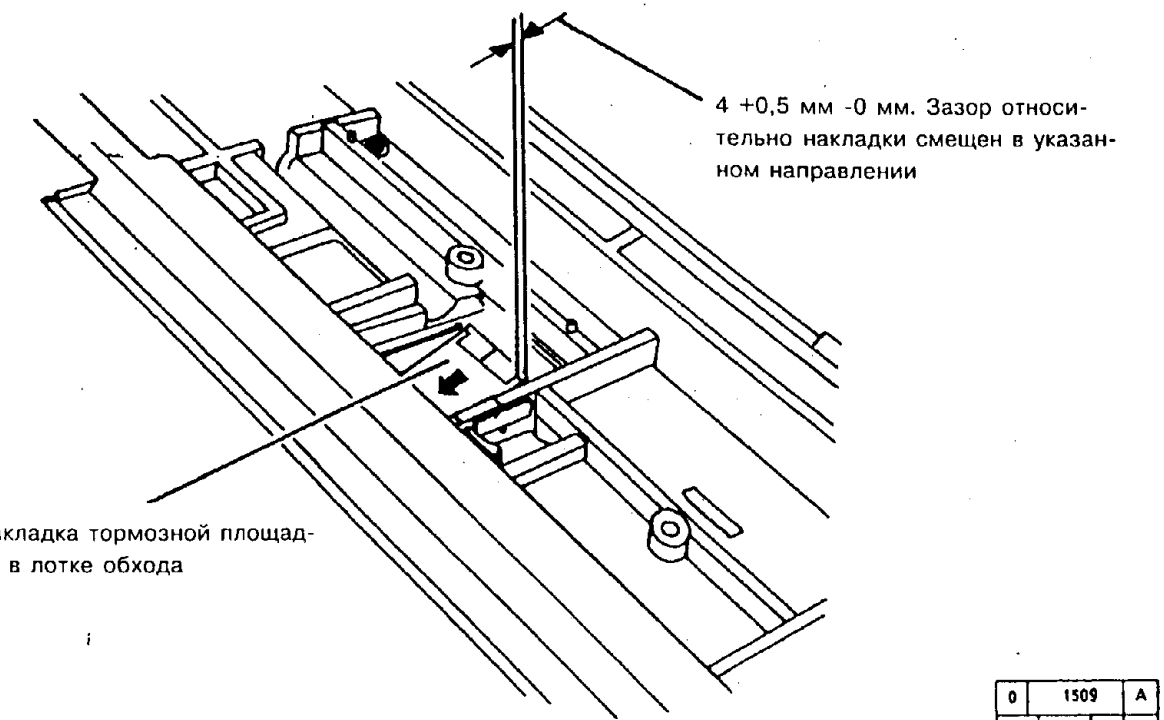


| | | | |
|---|---|---|---|
| 0 | 1509 | | A |
| CHE | SM | X | 0 |

**Рис. 2. Установка накладки тормозной площадки в обходном лотке**

**ВНИМАНИЕ**

*При установке механизма обходного лотка проследите за тем, чтобы провода, подходящие к обходному узлу, не были зажаты.*

3. Установите остальные детали и узлы.

4. Приведите аппарат в рабочее состояние.

## REP 8.29 ПОДЪЕМНАЯ СТРОПКА

### СПИСОК ЗАПАСНЫХ ЧАСТЕЙ PL 2.4

### ДЕМОНТАЖ

1. Выключите аппарат и отсоедините шнур сетевого питания.
2. Раскройте аппарат.
3. Снимите подъемную стропку с крючка на приемном узле копи-картриджа.
4. Снимите подъемную стропку с верхней направляющей подачи бумаги.

### ЗАМЕНА

1. (Рис. 1) Закрепите подъемную стропку на верхней направляющей подачи бумаги.

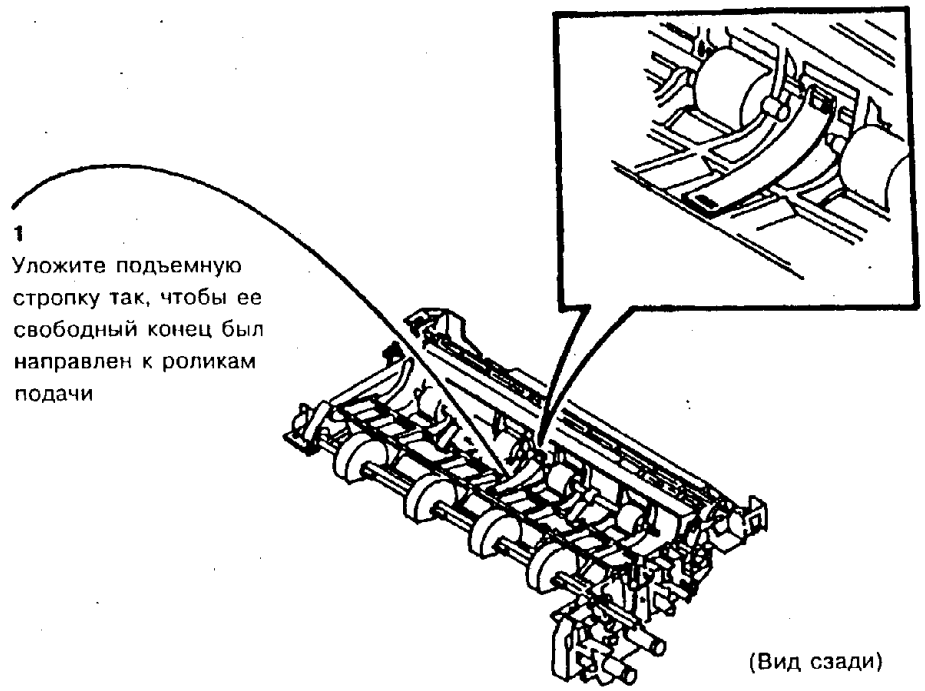


| | 1115 | A |
|---|---|---|
| CHE | 3M4 | M | |

**Рис. 1. Установка подъемной стропки**

2. Поднимите верхнюю направляющую подачи бумаги и наденьте подъемную стропку на крючок на приемном узле копи-картриджа.

## REP 8.30. УЗЕЛ ПОДТАЛКИВАЮЩИХ РОЛИКОВ В ОБХОДНОМ ЛОТКЕ (5028/18/16)

### СПИСОК ЗАПАСНЫХ ЧАСТЕЙ PL 2.6

### ДЕМОНТАЖ

1. Выключите аппарат и отсоедините шнур сетевого питания.
2. Выполните процедуру: "REP 8.19. Механизм обходного лотка".

*ПРИМЕЧАНИЕ: Подталкивающие ролики нельзя переворачивать на своих цапфах. Не снимайте подталкивающие ролики с цапф, если не заменяете узел подталкивающих роликов.*

3. (Рис. 1) Снимите узел подталкивающих роликов.

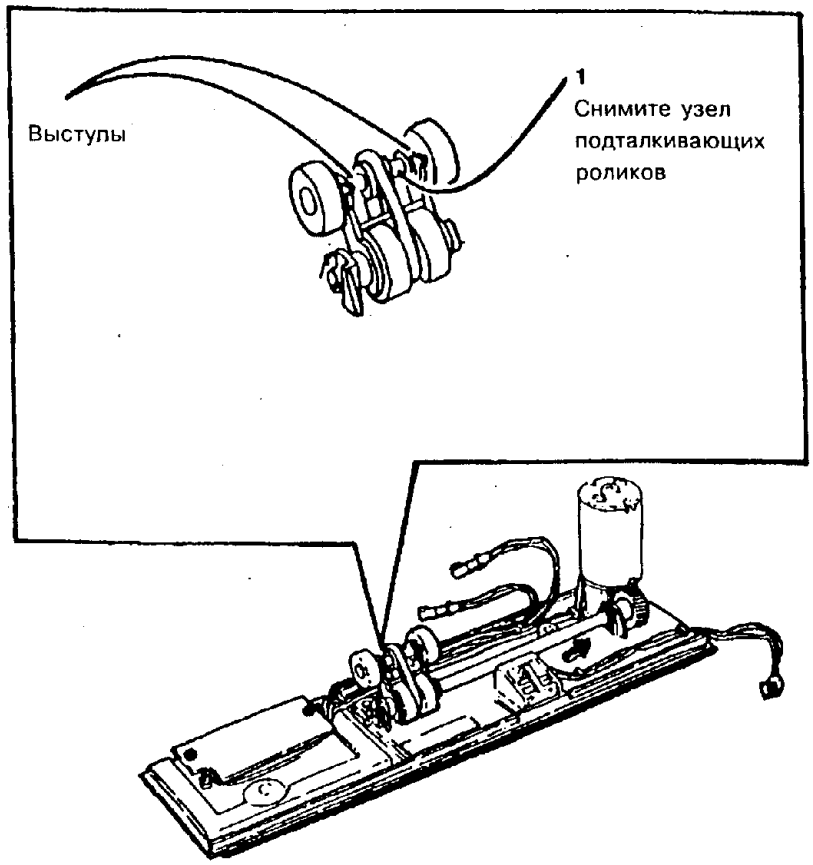


**Рис. 1. Демонтаж узла подталкивающих роликов**

| | 1432 | | A |
|---|---|---|---|
| CHE | SM | M | 00 |

### ЗАМЕНА

*ПРИМЕЧАНИЕ: При установке узла отводящих роликов и узла подталкивающих роликов проследите за тем, чтобы черные точки на концах цапф были обращены к приводному двигателю.*

1. Установите узел подталкивающих роликов.

**ВНИМАНИЕ**

*При установке механизма обходного лотка проследите, чтобы не были зажаты провода, ведущие к нему.*

2. Установите остальные детали и узлы.
3. Приведите аппарат в рабочее состояние.

## REP 8.31. УЗЕЛ РОЛИКА ПОДАЧИ В ОБХОДНОМ ЛОТКЕ (5328)

### СПИСОК ЗАПАСНЫХ ЧАСТЕЙ PL 2.6B

### ДЕМОНТАЖ

1. Выключите аппарат и отсоедините шнур сетевого питания.
2. Выполните процедуру: "REP 8.32. Механизм обходного лотка".
3. (Рис. 1) Снимите узел ролика подачи.

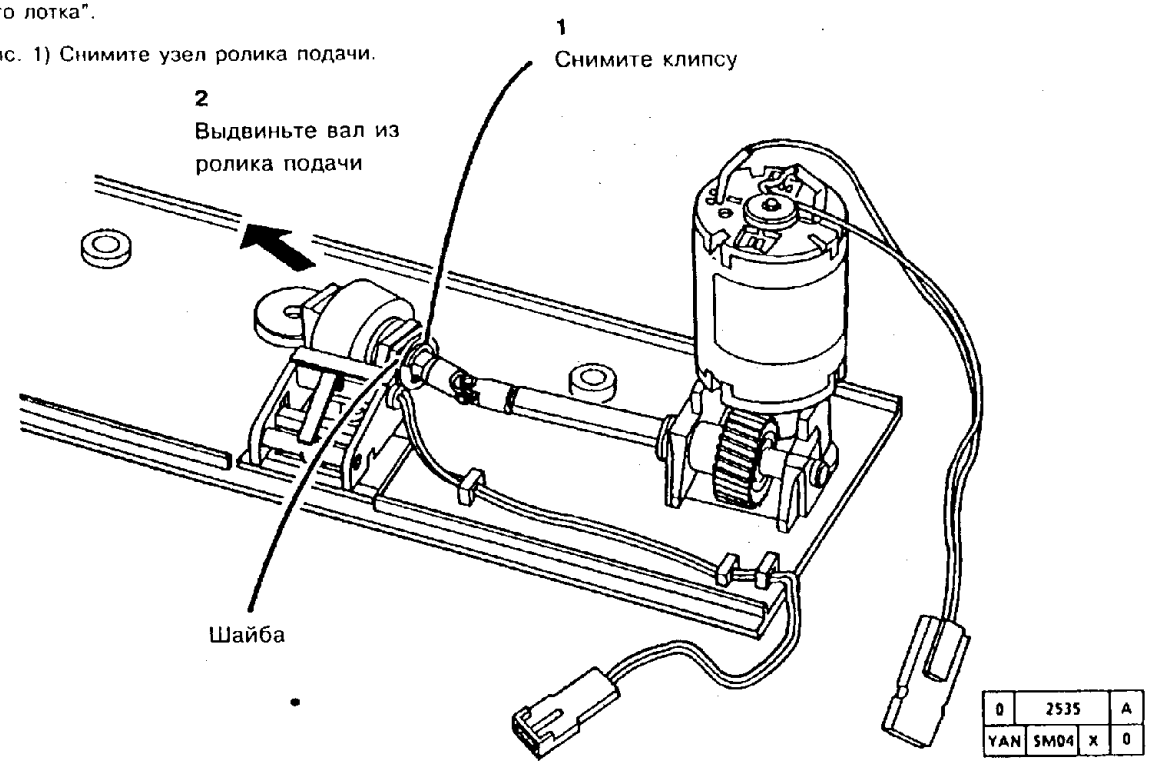


**Рис. 1. Демонтаж узла ролика подачи**

### ЗАМЕНА

**ВНИМАНИЕ**

*При установке механизма обходного лотка проследите, чтобы не были зажаты провода, ведущие к нему.*

1. Установите ролик подачи.
2. Установите остальные детали и узлы.
3. Приведите аппарат в рабочее состояние.

# REP 8.32. МЕХАНИЗМ ОБХОДНОГО ЛОТКА (5328)

## СПИСОК ЗАПАСНЫХ ЧАСТЕЙ PL 2.6B

## ДЕМОНТАЖ

1. Выключите аппарат и отсоедините шнур сетевого питания.
2. Снимите следующие детали и узлы:
   a. Узел блока проявления
   b. Копи-картридж согласно процедуре REP 9.1
3. (Рис. 1) Снимите механизм обходного лотка.

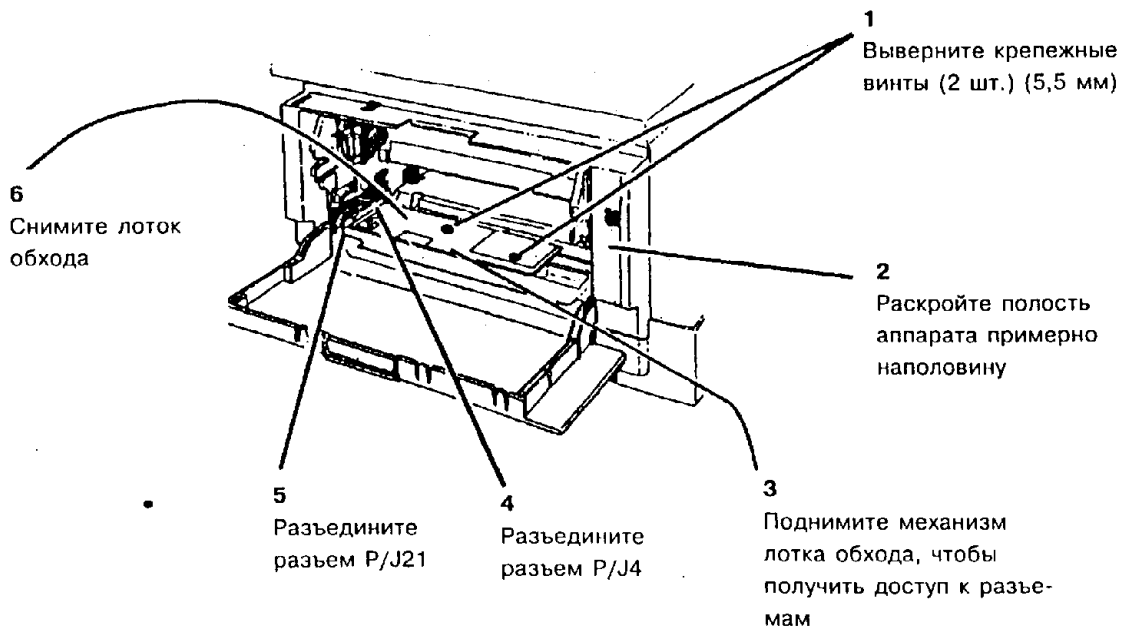


**Рис. 1. Демонтаж механизма обходного лотка**

| | | |
|---|---|---|
| 0 | 2536 | A |
| YAN | SM04 | X | 0 |

## ЗАМЕНА

### ВНИМАНИЕ

*При установке механизма обходного лотка проследите, чтобы не были зажалты провода, ведущие к нему.*

1. Установите механизм обходного лотка.
2. Установите остальные детали и узлы.
3. Приведите аппарат в рабочее состояние.

## REP 8.33. НЕСУЩАЯ ПАНЕЛЬ МЕХАНИЗМА ОБХОДНОГО ЛОТКА (5328)

СПИСОК ЗАПАСНЫХ ЧАСТЕЙ PL 2.6B

ДЕМОНТАЖ

1. Выключите аппарат и отсоедините шнур сетевого питания.
2. Снимите следующие детали и узлы:
   a. Узел блока проявления
   b. Копи-картридж согласно процедуре REP 9.1
3. (Рис. 1) Отсоедините механическую связь от правой дверцы.
4. Выполните процедуру "REP 8.32 Механизм обходного лотка".
5. Выполните процедуру "REP 8.1. Податчик бумаги".
6. Выполните процедуру "REP 1.7. Пластина заземления".

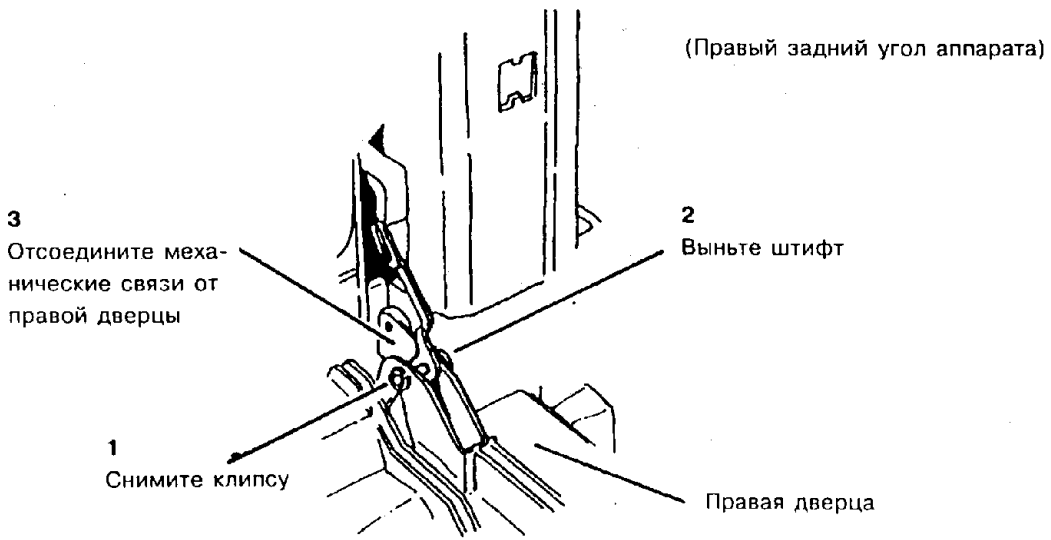


| | 2250 | A |
|---|---|---|
| CHE | SM4 | M | 01 |

**Рис. 1. Отсоединение механической связи от правой дверцы**

7. (Рис. 2) Снимите несущую платформу механизма обходного лотка.

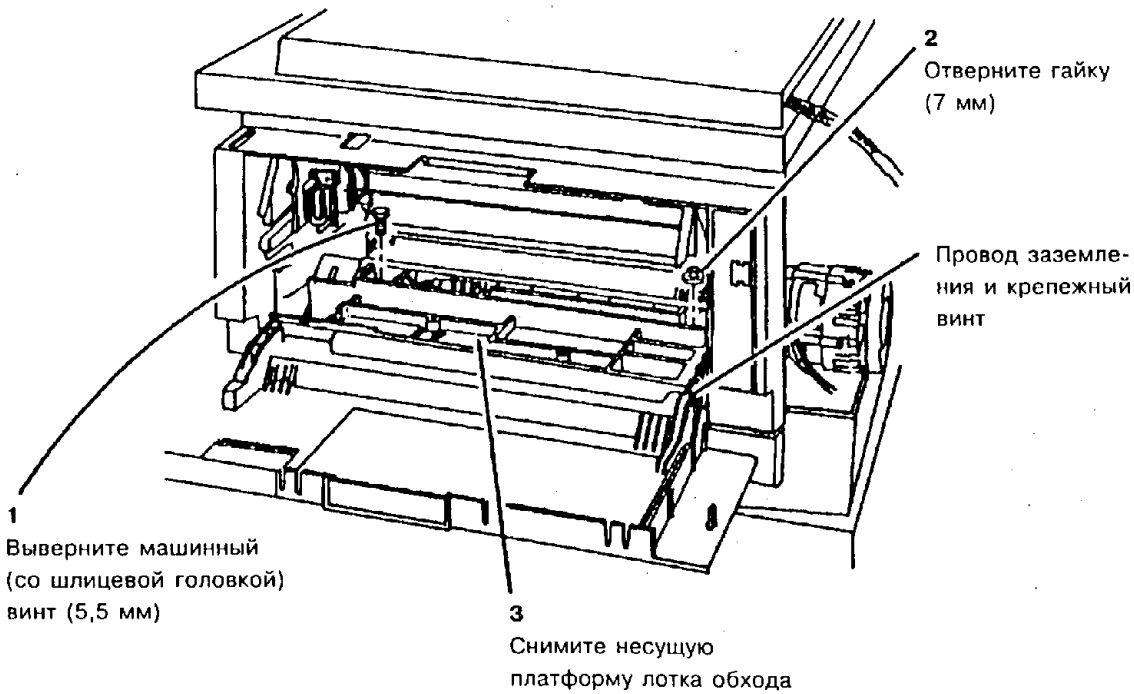


**Рис. 2. Демонтаж несущей платформы механизма обходного лотка.**

**ЗАМЕНА**

1. Установите несущую платформу механизма обходного лотка.

   a. Вставьте несущую платформу в аппарат.

   b. Закрепите провод заземления.

   c. Затяните крепеж.

**ВНИМАНИЕ**

*При установке несущей платформы механизма обходного лотка проследите, за тем, чтобы не были зажаты провода, ведущие к механизму обходного лотка.*

2. Установите пластину заземления.

*ПРИМЕЧАНИЕ: После установки пластины заземления, перед установкой узла подачи бумаги проверьте, нет ли обрыва цепи между проводом заземления на несущей платформе и пластиной заземления.*

3. Установите остальные детали и узлы.

| | | | |
|---|---|---|---|
| 0 | 2537 | | A |
| YAN | SM04 | X | 0 |

4. (Рис. 3) Присоедините механическую связь к правой дверце.

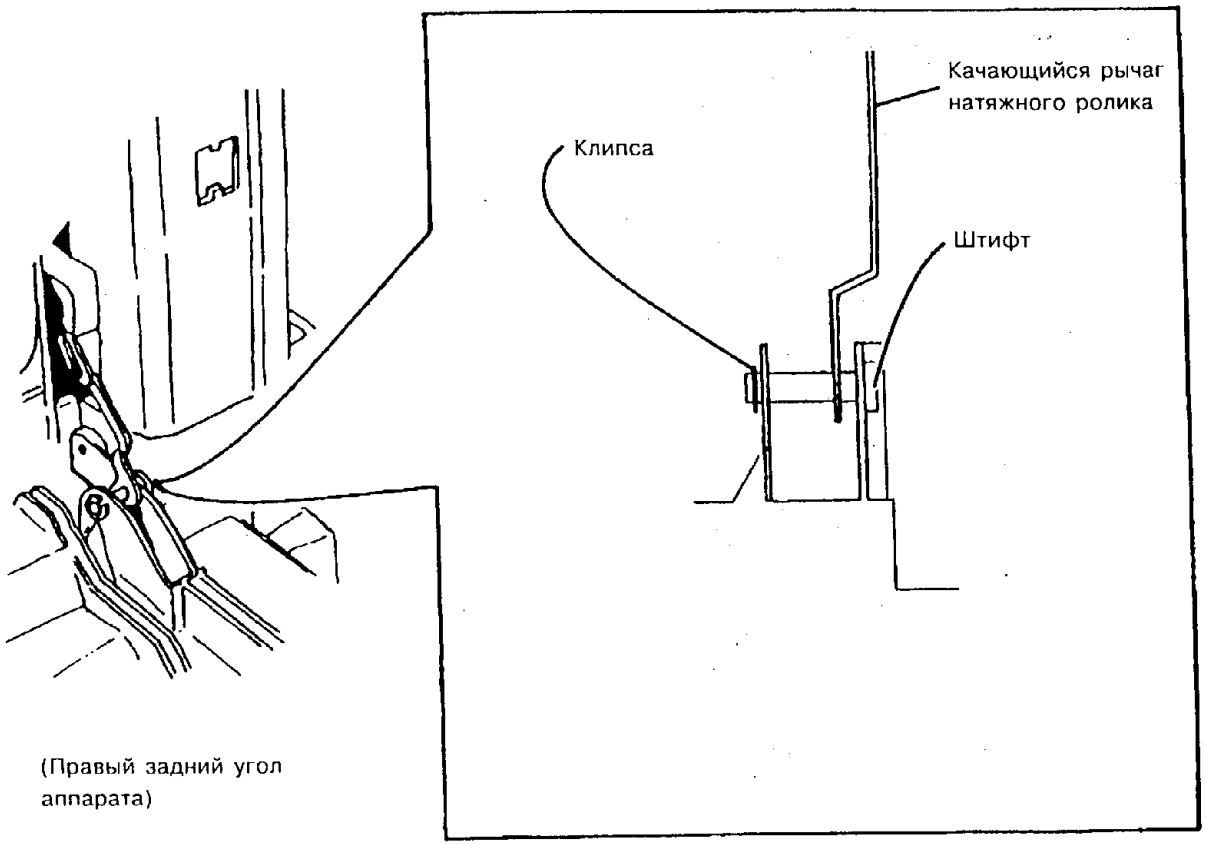


**Рис. 3. Присоединение механической связи к правой дверце**

5. Приведите аппарат в рабочее состояние.

# REP 8.34. ВЫКЛЮЧАТЕЛЬ ПРЕДВАРИТЕЛЬНОЙ ПОДАЧИ В ОБХОДНОМ ЛОТКЕ (5328)

## СПИСОК ЗАПАСНЫХ ЧАСТЕЙ PL 2.6B

## ДЕМОНТАЖ

1. Выключите аппарат и отсоедините шнур сетевого питания.
2. Выполните процедуру: "REP 8.32 Механизм обходного лотка".
3. (Рис. 1) Снимите выключатель предварительной подачи в обходном лотке.

## ЗАМЕНА

*ПРИМЕЧАНИЕ: При установке выключателя проследите за тем, чтобы установочный штифт попал в отверстие в обходном лотке.*

1. Установите выключатель предварительной подачи в обходном лотке.

**ВНИМАНИЕ**

*При установке несущей платформы механизма обходного лотка проследите, за тем, чтобы не были зажаты провода, ведущие к механизму обходного лотка.*

2. Установите остальные детали и узлы.
3. Приведите аппарат в рабочее состояние.

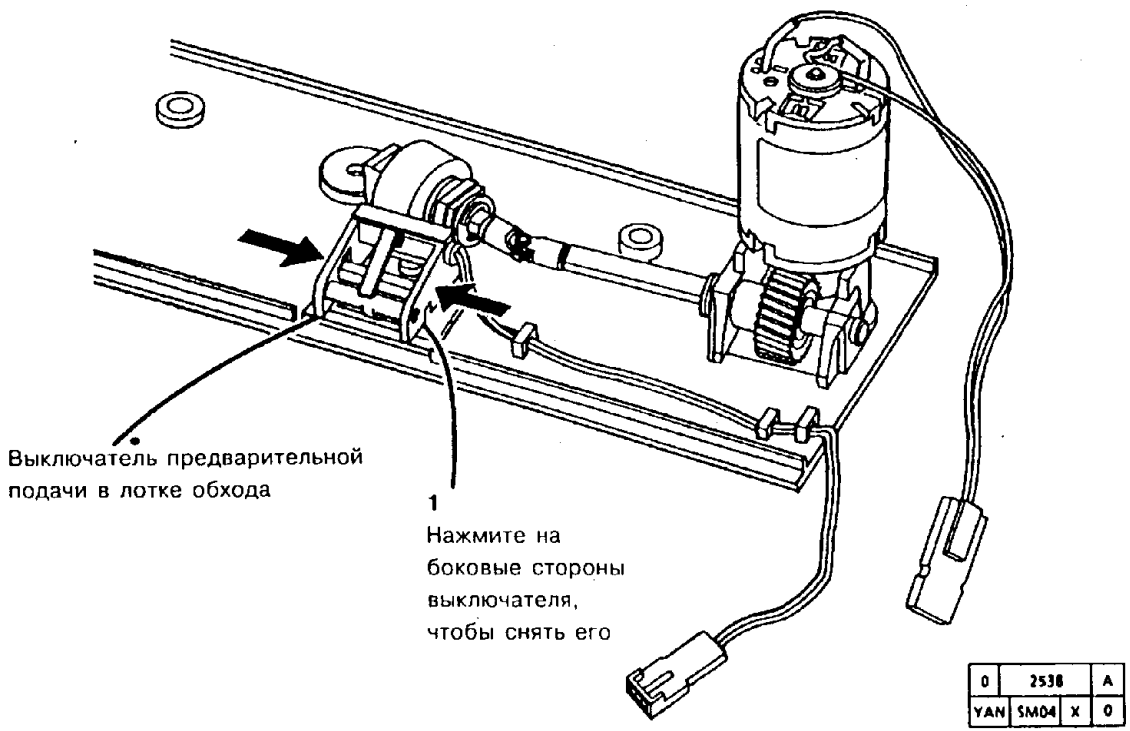


**Рис. 1. Демонтаж выключателя предварительной подачи в обходном лотке**

## REP 9.1. КОПИ-КАРТРИДЖ

### СПИСОК ЗАПАСНЫХ ЧАСТЕЙ PL 4.1

### ДЕМОНТАЖ

1. Выключите аппарат и отсоедините шнур сетевого питания.
2. Снимите следующие детали и узлы:

   a. (5028/18/16) Узел обходного лотка

   b. Узел блока проявления

**ВНИМАНИЕ**

*Копи-картридж чувствителен к свету и к загрязнениям. Не дотрагивайтесь до ремня. Всегда держите снятый копи-картридж в черном чехле. Никогда не кладите копи-картридж на наклонную поверхность.*

3. (Рис. 1) Снимите копи-картридж и спрячьте его в черный чехол.

**1**
Для снятия копи-картриджа потяните его за ручку в направлении, указанном на рисунке

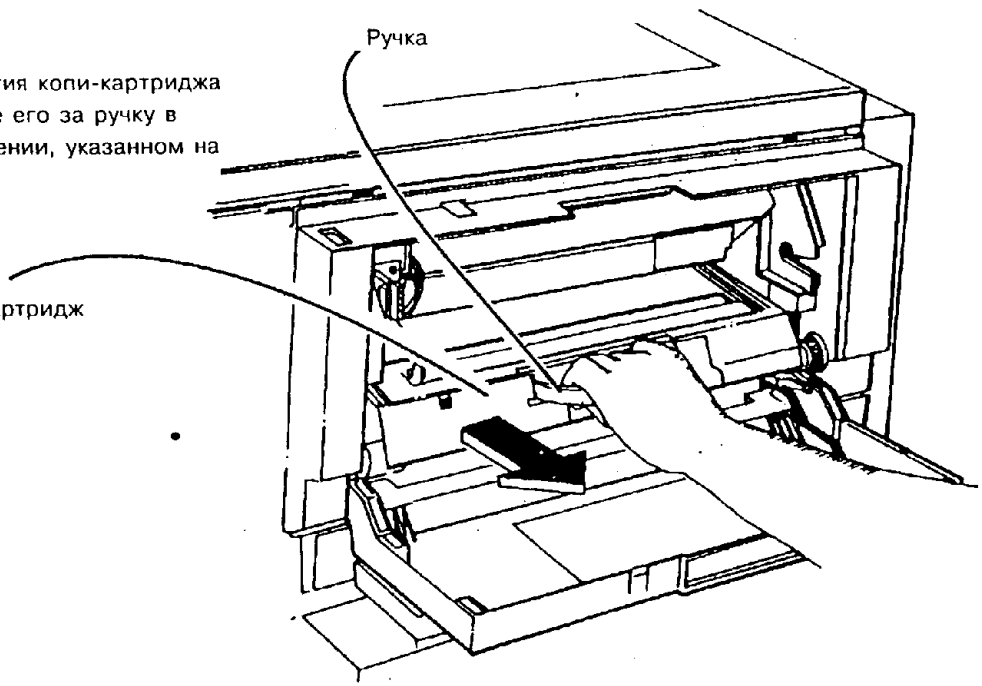


**Рис. 1. Демонтаж копи-картриджа**

| | 2018 | | A |
|---|---|---|---|
| CHE | SM4 | M | |

## REP 9.2. ПРИЕМНЫЙ УЗЕЛ КОПИ-КАРТРИДЖА

### СПИСОК ЗАПАСНЫХ ЧАСТЕЙ PL 4.1

### ДЕМОНТАЖ

1. Выключите аппарат и отсоедините шнур сетевого питания.
2. Снимите следующие детали и узлы:
   a. (5028/18/16) Узел обходного лотка
   b. Узел блока проявления
   c. Копи-картридж согласно процедуре REP 9.1
   d. Фиксирующие пружины согласно процедуре REP 9.26
3. (Рис. 1) Выверните винты, опустите разъем и разъедините P/J19.

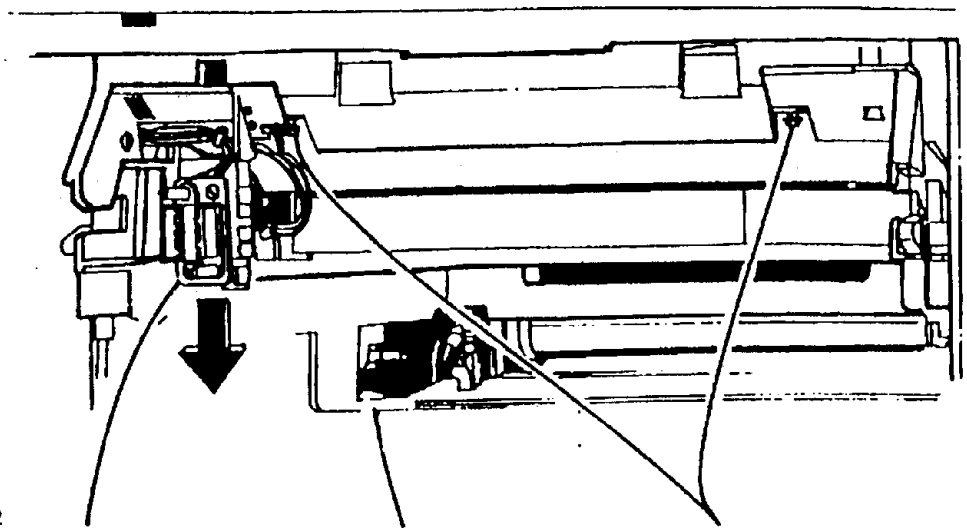


| | 2031 | |
|---|---|---|
| CHE | SM4 | M |

**Рис. 2. Вывертывание винтов, опускание разъема и разъединение P/J19**

4. Снимите связки, которыми жгут прикреплен к приемному узлу копи-картриджа.
5. Раскройте аппарат.
6. Отсоедините подъемную стропку от нижней части приемного узла копи-картриджа.

7. (Рис. 2) Подготовьтесь к демонтажу приемного узла копи-картриджа.

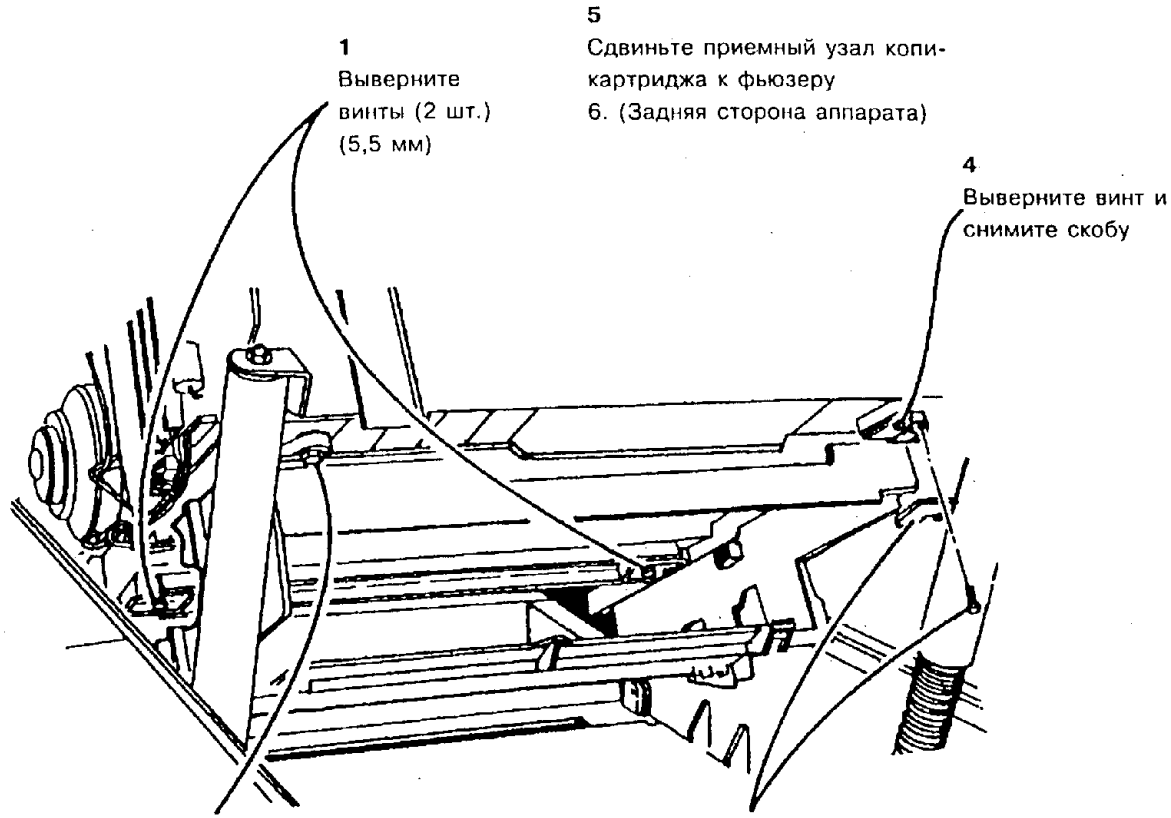


**Рис. 2. Подготовка к демонтажу приемного узла копи-картриджа**

| 0 | 1534 | | A |
|---|---|---|---|
| CHE | SM | X | 0 |

*ПРИМЕЧАНИЕ: На следующем шаге не отсоединяйте от высоковольтного источника питания провода, ведущие к датчику отверстия в ремне фоторецептора.*

8. (Рис. 3) Снимите приемный узел копи-картриджа.

**ЗАМЕНА**

1. Установите приемный узел копи-картриджа.
2. Установите остальные детали и узлы.
3. Подвяжите отвязанные связки жгута.
4. Приведите аппарат в рабочее состояние.

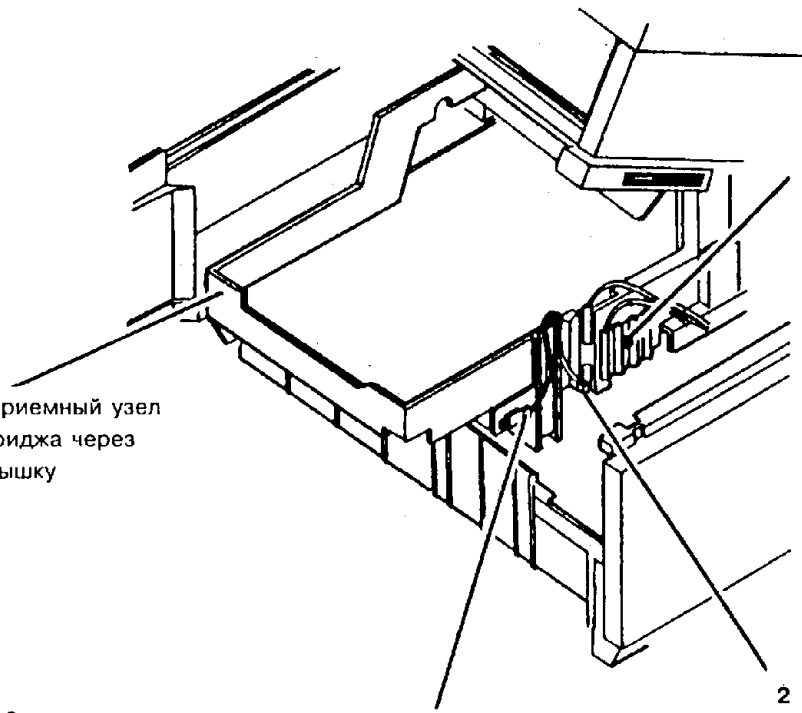

**3**
**(С модификацией 11):** Выверните винты (2 шт.) (5,5 мм), **(без модификации 11):** Выверните винт (5,5 мм), **(модель 5328):** Выверните длинные винты (2 шт.) (5,5 мм) и снимите с приемного узла датчик отверстия в ремене фоторецептора.

**4**
Снимите приемный узел копи-картриджа через правую крышку

**1**
Разъедините разъем P/J32

**2**
Разъедините разъем P/J2

**Рис. 3. Демонтаж приемного узла копи-картриджа**

| | 2025 | B |
|---|---|---|
| CHE | SM4 | X | |

## REP 9.3. УЗЕЛ КОРОТРОНА ПЕРЕНОСА

### СПИСОК ЗАПАСНЫХ ЧАСТЕЙ PL 4.7

### ДЕМОНТАЖ

1. Выключите аппарат и отсоедините шнур сетевого питания.
2. Снимите следующие детали и узлы:
   a. (5028/18/16) Узел обходного лотка.
   b. Узел блока проявления.
   c. Копи-картридж согласно процедуре REP 9.1
3. Откройте аппарат.

*ПРИМЕЧАНИЕ: Узел коротрона с задней стороны вставлен в прорезь рамы и для снятия его нужно сдвинуть к передней стороне аппарата и вверх.*

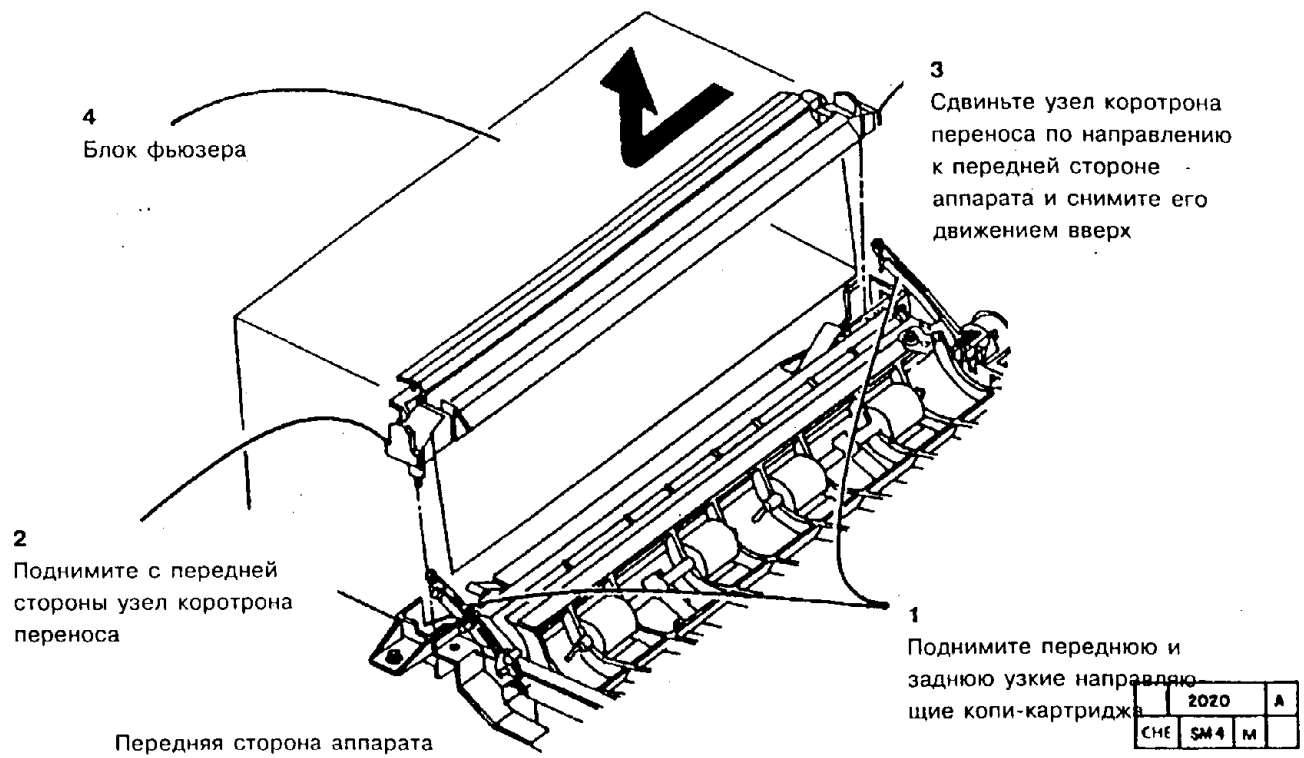


**Рис. 1. Демонтаж узла коротрона переноса**

### ЗАМЕНА

*ПРИМЕЧАНИЕ: При установке узла коротрона переноса проследите за тем, чтобы передняя сторона коротрона была закреплена на своем месте.*

## REP 9.4. КОРПУС БЛОКА ПРОЯВЛЕНИЯ

### СПИСОК ЗАПАСНЫХ ЧАСТЕЙ PL 4.3

### ДЕМОНТАЖ

1. Выключите аппарат и отсоедините шнур сетевого питания.
2. Снимите следующие детали и узлы:
   a. (5028/18/16) Механизм обходного лотка
   b. Узел блока проявления

**ВНИМАНИЕ**

*При снятии монтажной пластины ведущая шестерня может упасть.*

3. (Рис. 1) Подготовьтесь к отделению узла дозировки тонера от корпуса блока проявления.

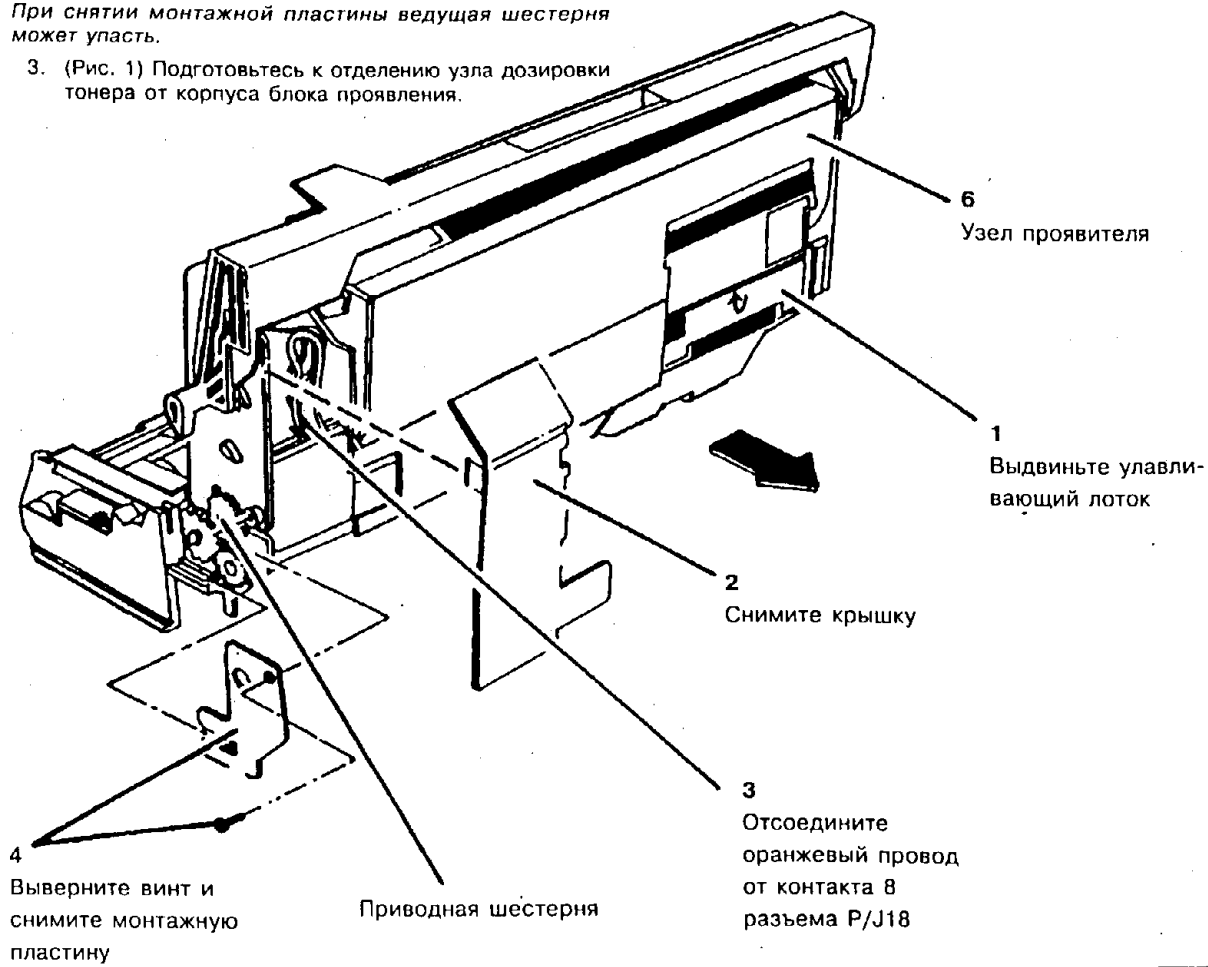


| | 2068 | A |
|---|---|---|
| CHE | SM4 | M |

**Рис. 1. Подготовка к отделению узла дозировки тонера от корпуса блока проявления.**

(Рис. 2) Снимите узел дозировки тонера.

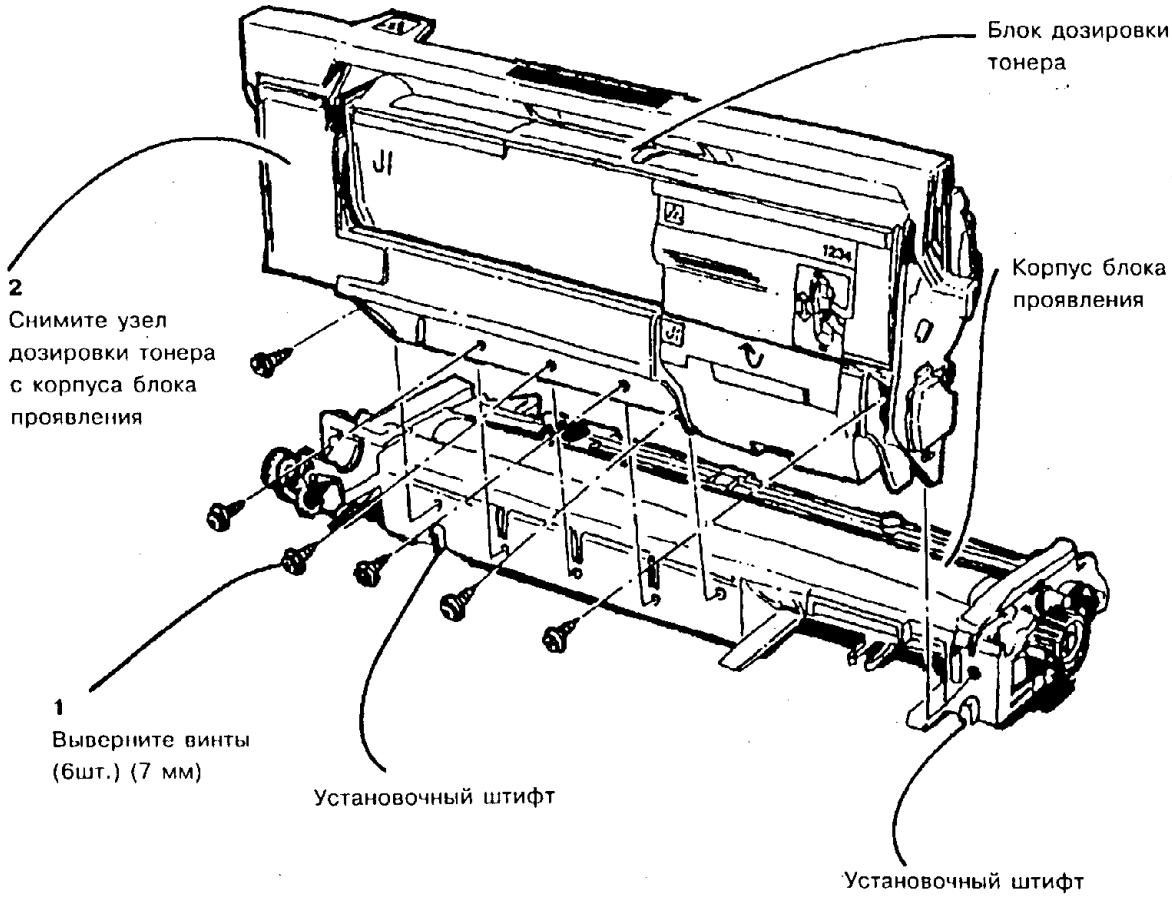


| | 2023 | A |
|---|---|---|
| CHE | SM4 | M | |

**Рис. 2. Демонтаж корпуса блока проявления**

## ЗАМЕНА

**ВНИМАНИЕ**

*Проследите за тем, чтобы три провода были уложены в свои пазы, и чтобы их не зажало между узлами во время установки.*

1. Установите необходимые детали и узлы.
2. Если был установлен новый корпус блока проявления, то выполните процедуру "REP 9.25. Проявитель".
3. Приведите аппарат в рабочее состояние.

## REP 9.5. БЛОК ДОЗИРОВКИ ТОНЕРА

### СПИСОК ЗАПАСНЫХ ЧАСТЕЙ PL 4.5

### ДЕМОНТАЖ

1. Выключите аппарат и отсоедините шнур сетевого питания.
2. Снимите следующие детали и узлы:
   a. (5028/18/16) Механизм обходного лотка
   b. Узел блока проявления

**ВНИМАНИЕ**

*При [illegible]ии монтажной пластины ведущая шестерня может выпасть.*

3. (Рис. 1) Подготовьтесь к отсоединению узла дозировки тонера от корпуса блока проявления.

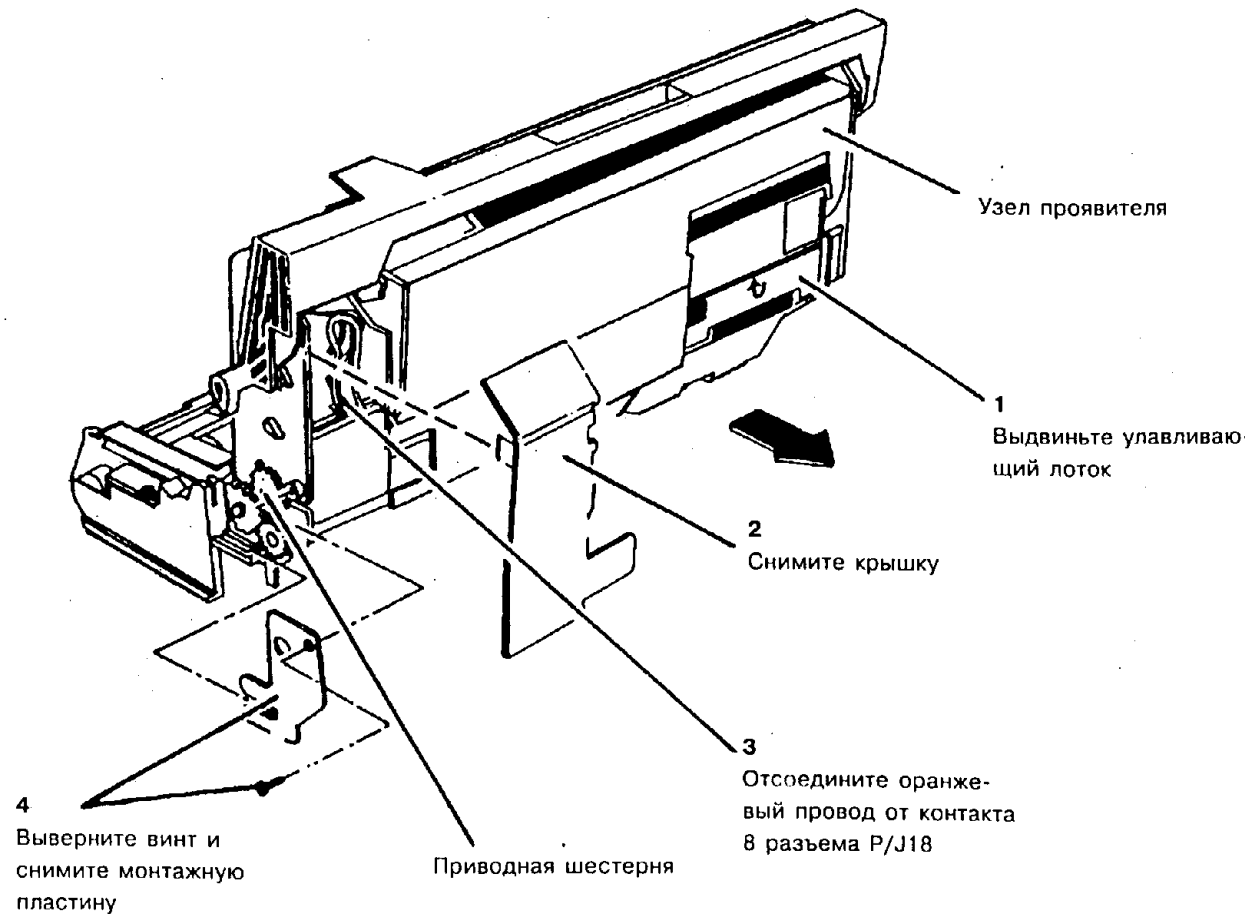


| | 2068 | A |
|---|---|---|
| CHE | SM4 | M |

**Рис. 1. Подготовка к отделению блока дозировки тонера от корпуса блока проявления**

4.(Рис. 2) Снимите блок дозировки тонера.

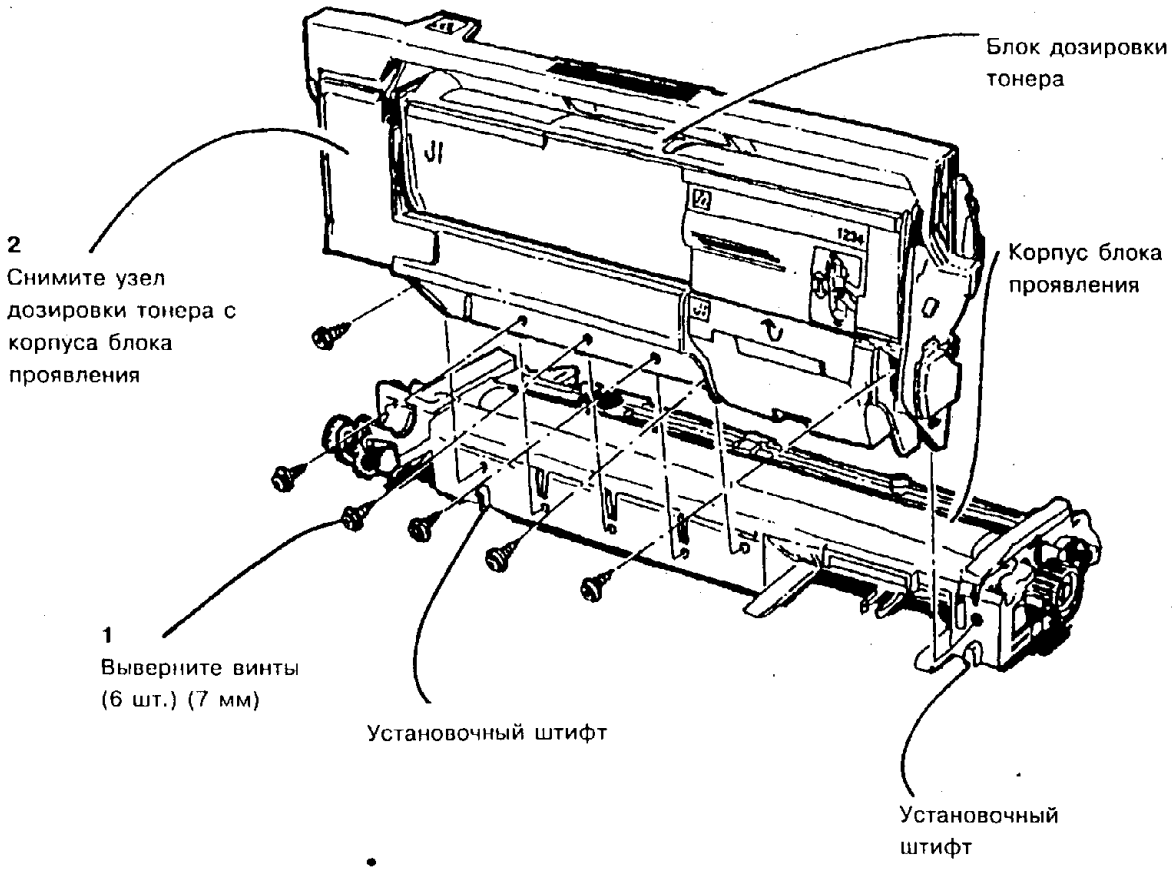


| | 2023 | A |
|---|---|---|
| CHE | SM4 | M | |

**Рис. 2 Демонтаж блока дозировки тонера**

**ЗАМЕНА**

**ВНИМАНИЕ**

*Проследите за тем, чтобы три провода были уложены в свои пазы, и чтобы их не зажало между узлами во время установки.*

1. Установите необходимые детали и узлы.
2. Переведите аппарат в диагностический режим.
3. Введите цифру **9**, нажмите на клавишу **"Start"** (Пуск).
4. Введите цифру **5**, нажмите на клавишу **"Start"** (Пуск).

*ПРИМЕЧАНИЕ: Выполняйте эту диагностическую программу в течение 4-5 минут, чтобы заполнить систему тонером.*

5. Приведите аппарат в рабочее состояние.

## REP 9.6. ШЕСТЕРНЯ ПРИВОДА МАГНИТНОГО ВАЛА

### СПИСОК ЗАПАСНЫХ ЧАСТЕЙ PL 4.3.

### ДЕМОНТАЖ

1. Выключите аппарат и отсоедините шнур сетевого питания.
2. Снимите следующие детали и узлы:
   a. (5028/18/16) Узел обходного лотка
   b. Узел блока проявления
3. (Рис. 1) Снимите шестерню привода вала магнитной кисти.

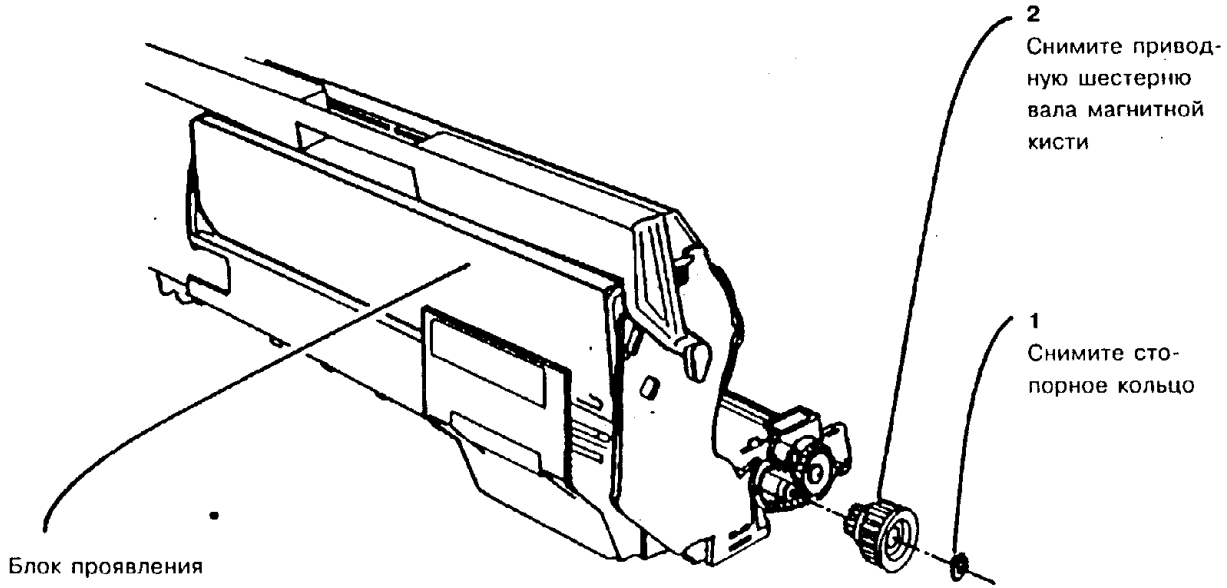


**Рис. 1. Демонтаж шестерни привода вала магнитной кисти**

## REP 9.7. ШЕСТЕРНЯ ПРИВОДА ШНЕКА ПРОЯВИТЕЛЯ ИЛИ ДОЗАТОРА

### СПИСОК ЗАПАСНЫХ ЧАСТЕЙ PL 4.4

### ДЕМОНТАЖ

1. Выключите аппарат и отсоедините шнур сетевого питания.
2. Снимите следующие детали и узлы:
   a. (5028/18/16) Механизм обходного лотка
   b. Узел блока проявления

**ВНИМАНИЕ**

*При снятии монтажной пластины ведущая шестерня может выпасть.*

3. (Рис. 1) Выверните винт и снимите монтажную пластину.

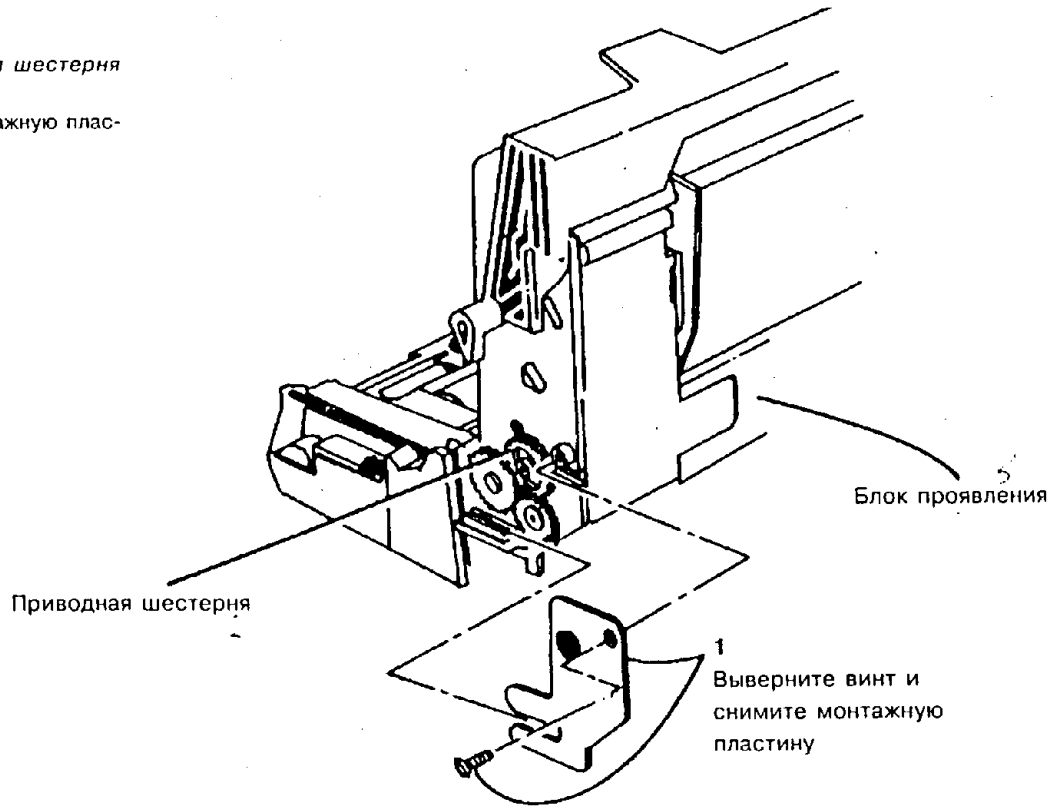


| | 2030 | A |
|---|---|---|
| CHE | SM4 | M | |

**Рис. 1. Выворачивание винта и демонтаж монтажной пластины.**

4. (Рис. 2) Снимите шестерню привода шнека проявителя или дозатора.

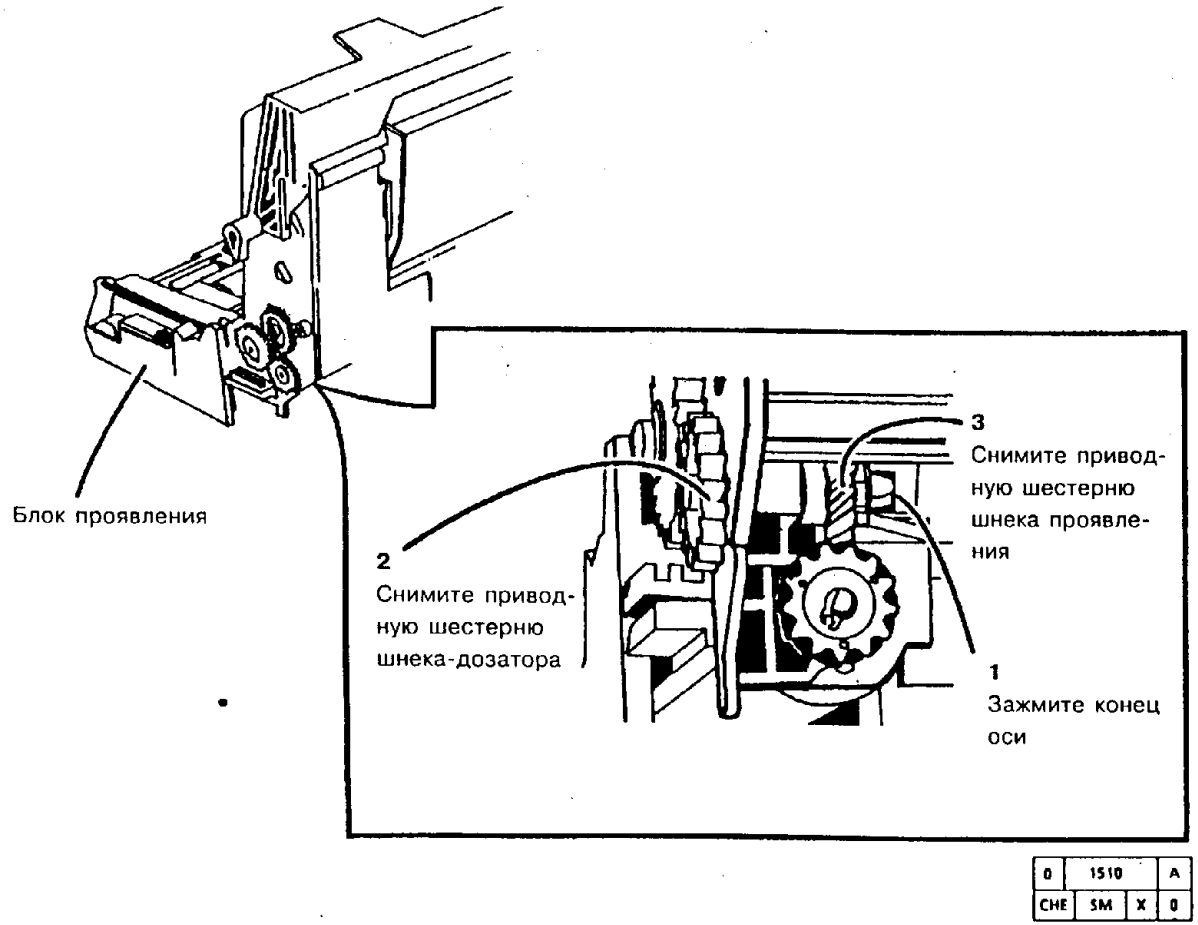


**Рис. 2. Демонтаж шестерни привода шнека проявителя или дозатора**

## REP 9.9. (5328 - ДВИГАТЕЛЬ), ШЕСТЕРНЯ, ПЕРЕКЛЮЧАТЕЛЬ СКОРОСТИ, МАГНИТ ДОЗАТОРА ТОНЕРА

### СПИСОК ЗАПАСНЫХ ЧАСТЕЙ PL 4.6

### ДЕМОНТАЖ

1. Выключите аппарат и отсоедините шнур сетевого питания.
2. Снимите следующие детали и узлы:
   a. (5028/18/16) Механизм обходного лотка
   b. Узел блока проявления

**ВНИМАНИЕ**

*При снятии монтажной пластины ведущая шестерня может выпасть.*

3. (Рис. 1) Снимите улавливающий лоток, тонер-картридж, крышку, выверните винт и снимите монтажную пластину.

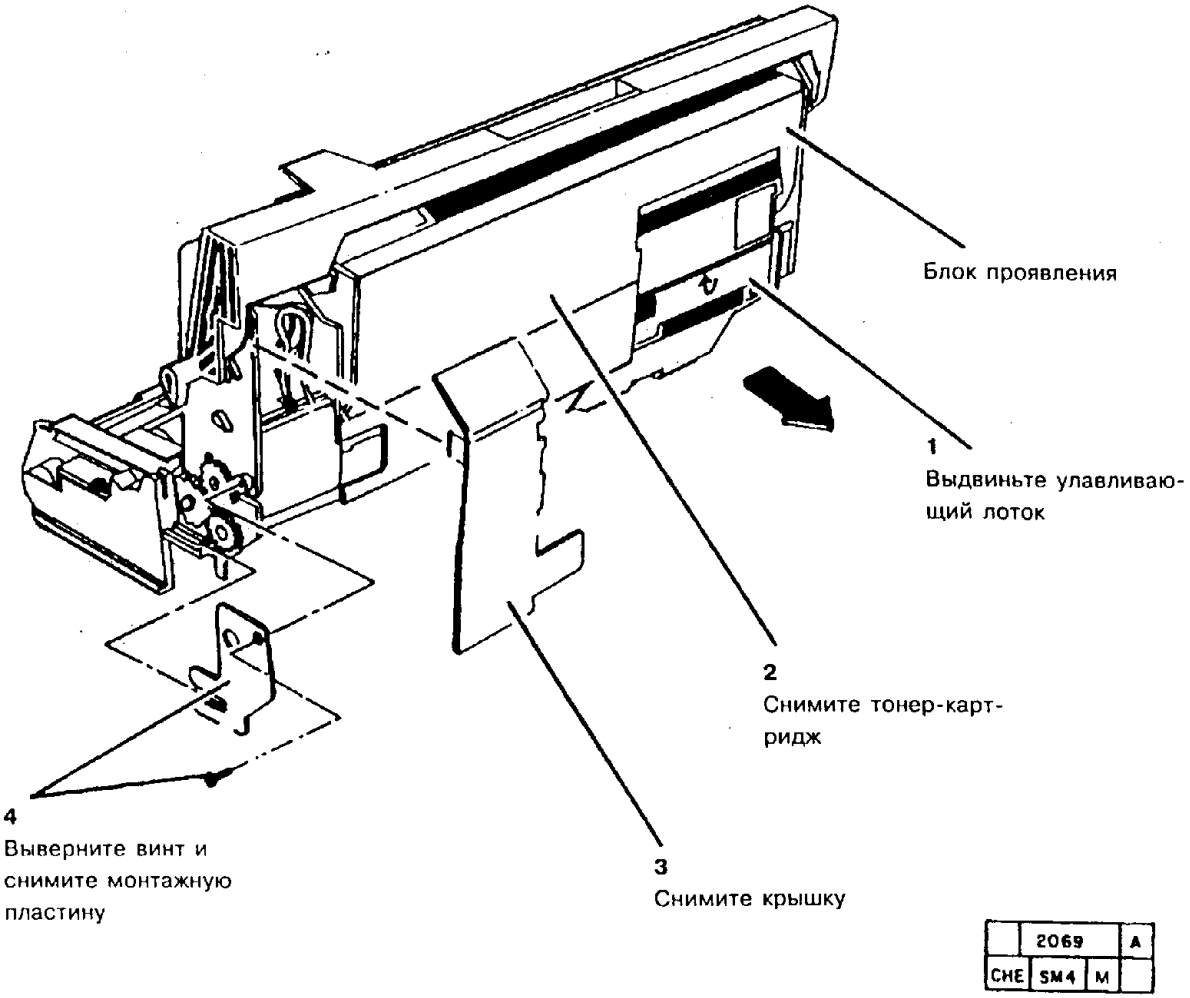


**Рис. 1. Демонтаж деталей**

4. (Рис. 2) Снимите двигатель дозировки тонера.

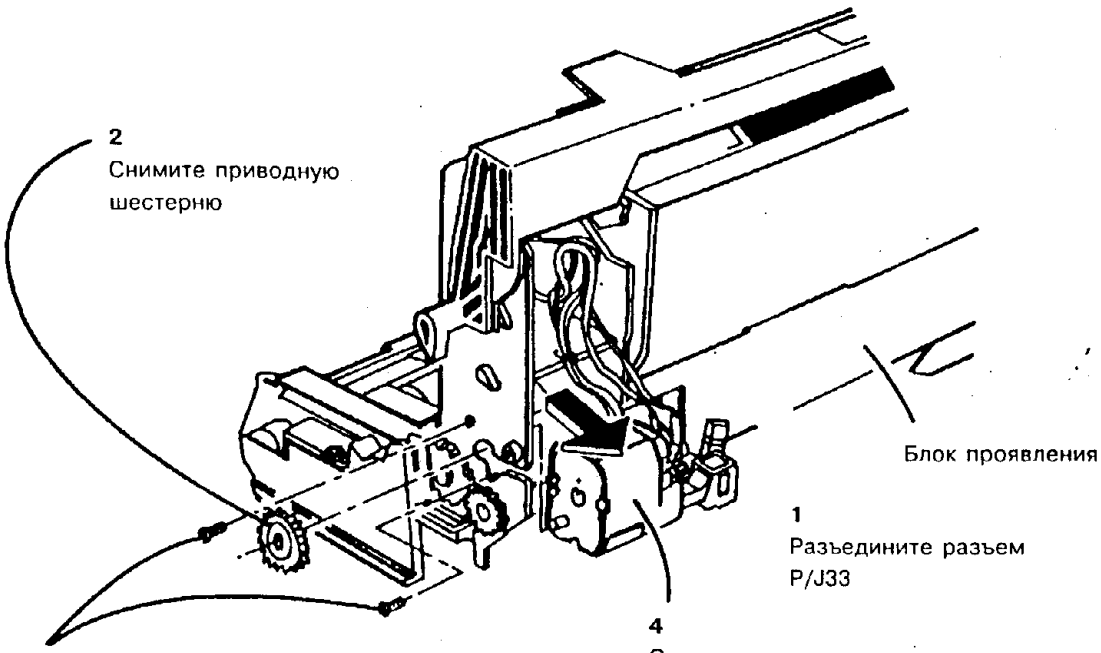


| | 2040 | A |
|---|---|---|
| CHE | SM4 | M | |

**Рис. 2. Демонтаж двигателя дозировки тонера**

3 (Рис. 3) Снимите необходимые детали и узлы.

**ЗАМЕНА**

1. Установите детали и узлы.
2. Приведите аппарат в рабочее состояние.

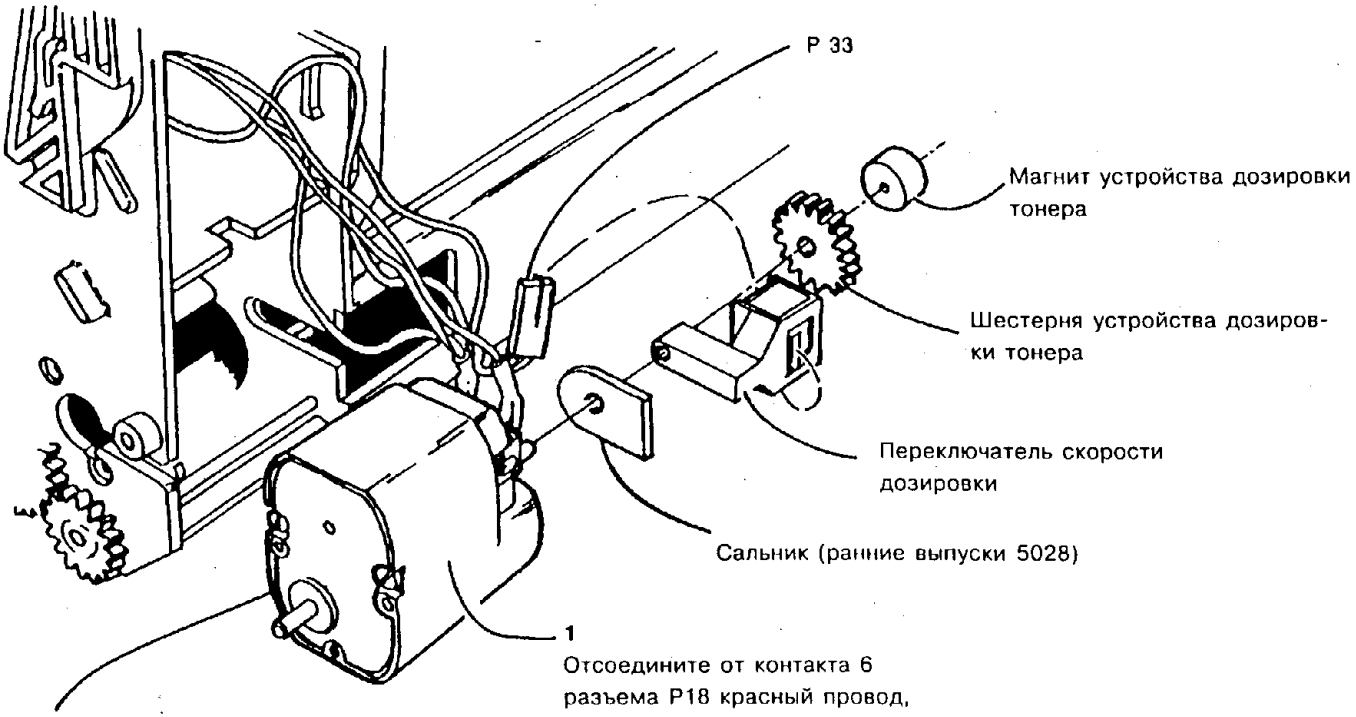


**Рис. 3. Демонтаж необходимых деталей и узлов**

| | | | |
|---|---|---|---|
| D | 2189 | | A |
| CHE | SM | X | 1 |

## REP 9.10. ДВИГАТЕЛЬ ДОЗИРОВКИ ТОНЕРА (5028/18/16)

### СПИСОК ЗАПАСНЫХ ЧАСТЕЙ PL 4.6

### ДЕМОНТАЖ

*ПРИМЕЧАНИЕ: На аппарат был установлен новый двигатель (127K701). Этот двигатель не требует чистки и смазки. На боковой стороне двигателя нанесено новое число. Если на боковой стороне двигателя дозировки тонера нанесена пометка R, то двигатель уже прошел процедуру чистки и смазки, и ее не нужно повторять.*

1. Выключите аппарат и отсоедините шнур сетевого питания.
2. Снимите следующие детали и узлы:
   a. Узел обходного лотка
   b. Узел блока проявления

**ВНИМАНИЕ**

*При снятии монтажной пластины может выпасть шестерня привода.*

3. (Рис. 1) Снимите улавливающий лоток, тонер-картридж, крышку, выверните винт и снимите монтажную пластину.

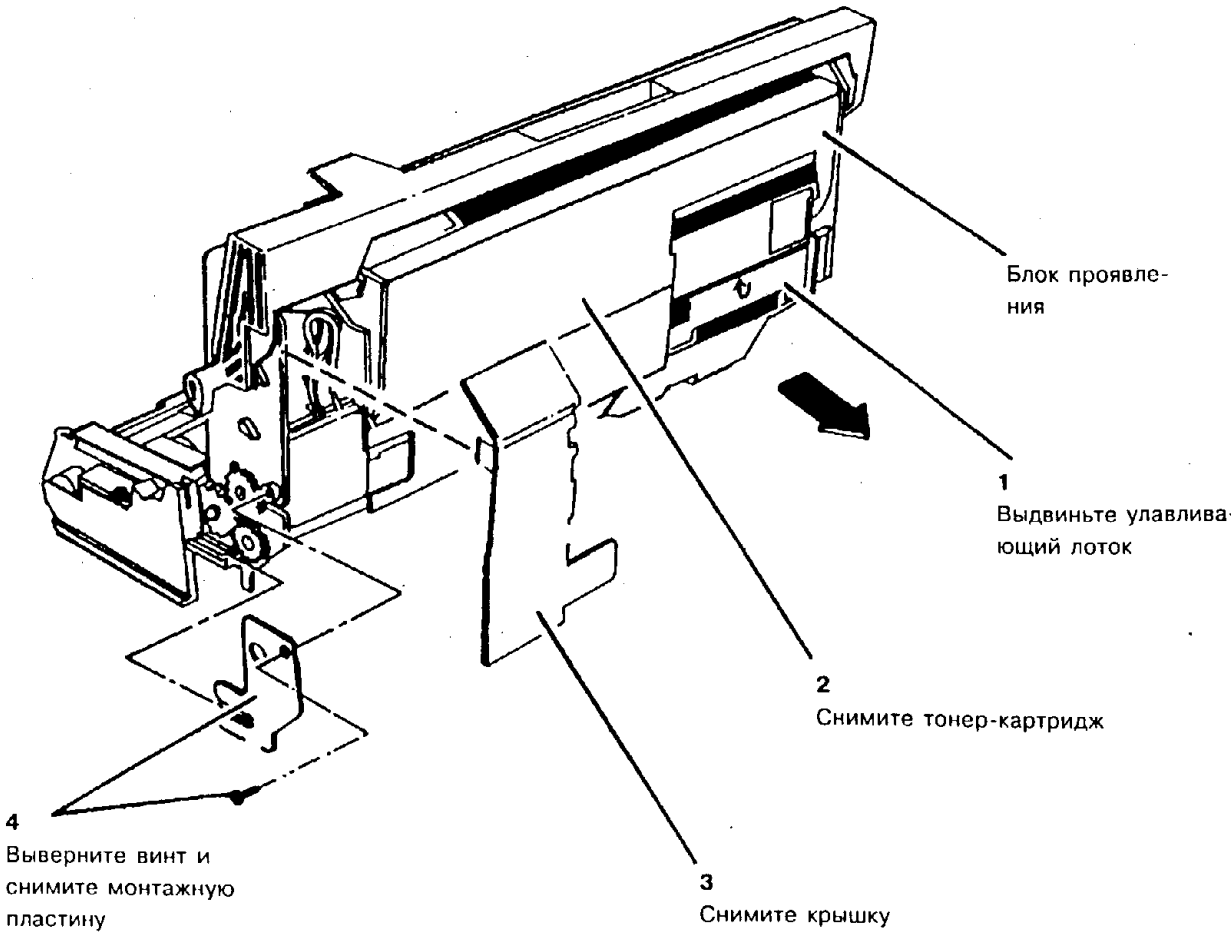


| | 2069 | A |
|---|---|---|
| CHE | SM4 | M | |

**Рис. 1. Демонтаж деталей и узлов.**

4. (Рис. 2) Снимите двигатель дозировки тонера.

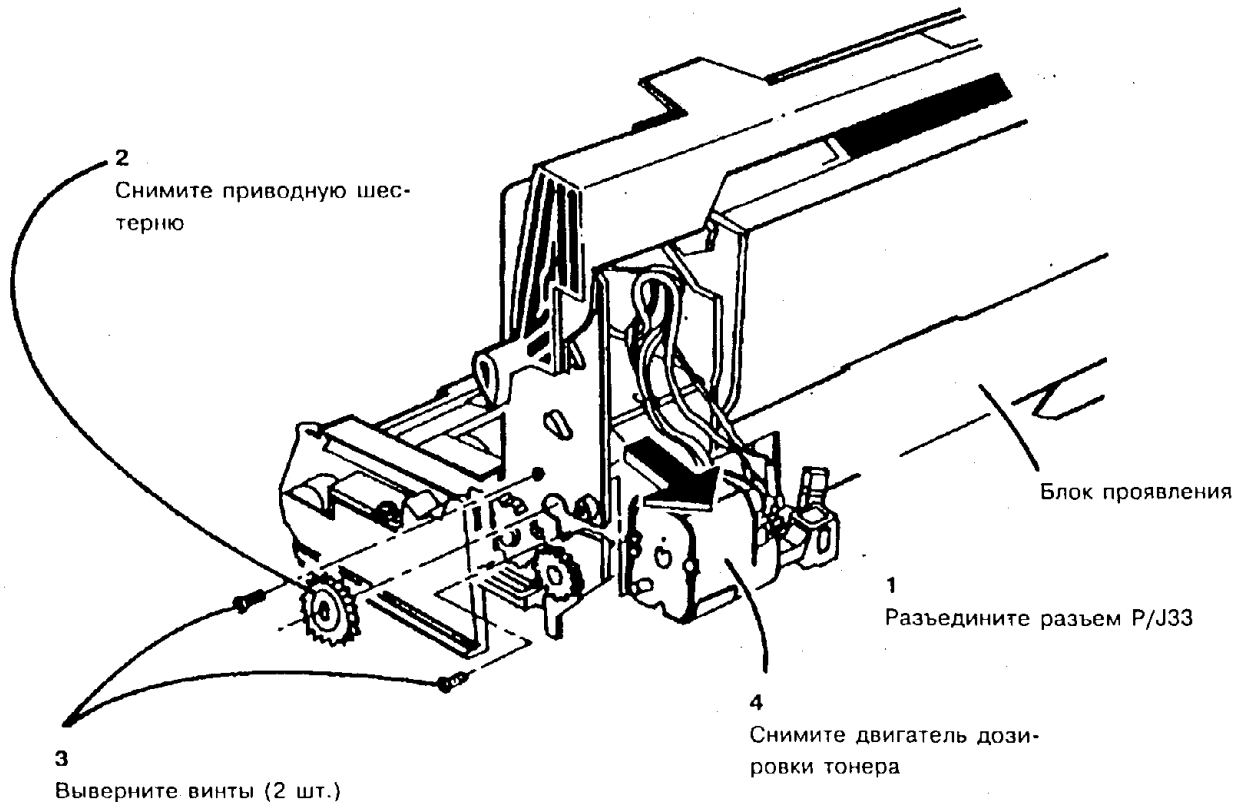


| | 2040 | A |
|---|---|---|
| CHE | SM4 | M | |

**Рис. 2. Демонтаж двигателя дозировки тонера**

*ПРИМЕЧАНИЕ: Новый двигатель дозировки тонера (127K701) может содержать сальник (дополнительно), как показано на рисунке.*

5. (Рис. 3) Снимите двигатель дозировки тонера.

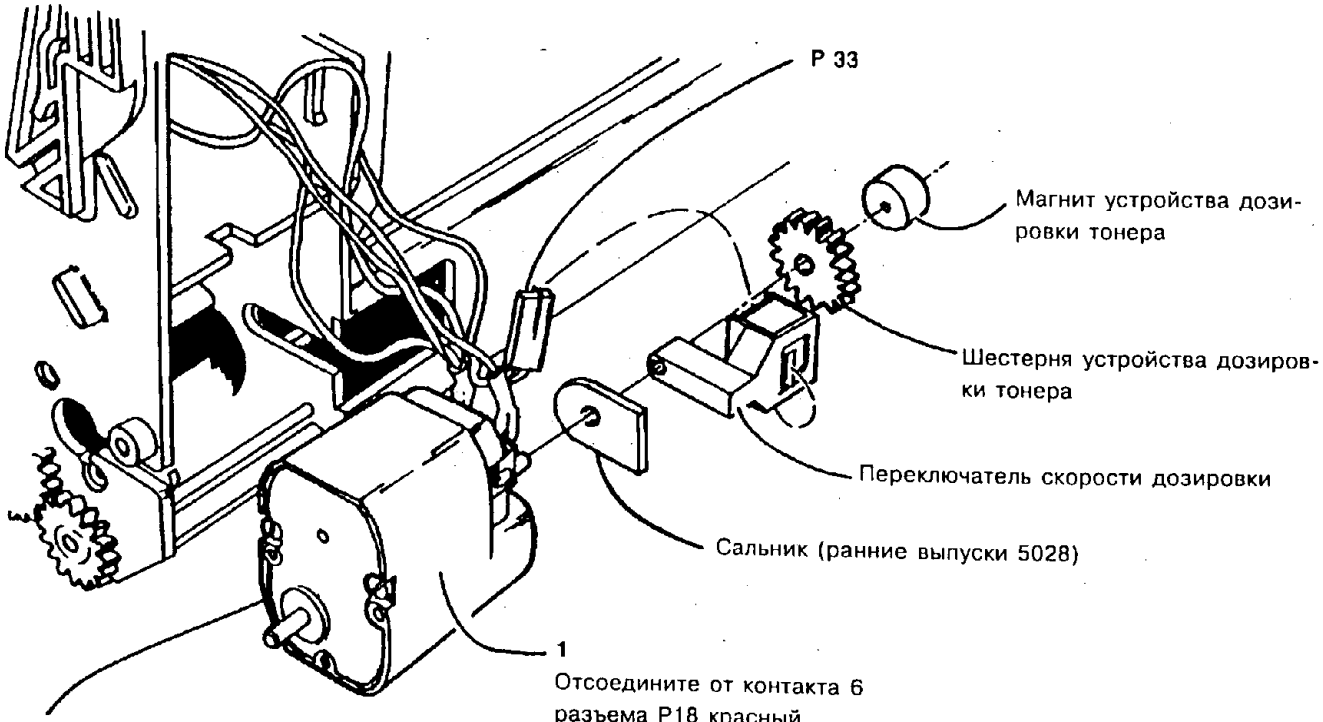


**Рис. 3. Демонтаж двигателя дозировки тонера**

| | | | |
|---|---|---|---|
| 0 | 2189 | | A |
| CHE | SM | X | 1 |

## ЧИСТКА

1. В аппарат был установлен новый двигатель дозировки тонера (127K701). Этот двигатель **не требует чистки и смазки**. На боковой стороне двигателя нанесен новый номер.

**ВНИМАНИЕ**

*При выполнении перечисленных ниже шагов не вынимайте якорь или щеточный узел из корпуса двигателя, иначе двигатель выйдет из строя.*

2. (Рис. 4) Снимите корпус двигателя с корпусом подшипника и редуктором со щита.

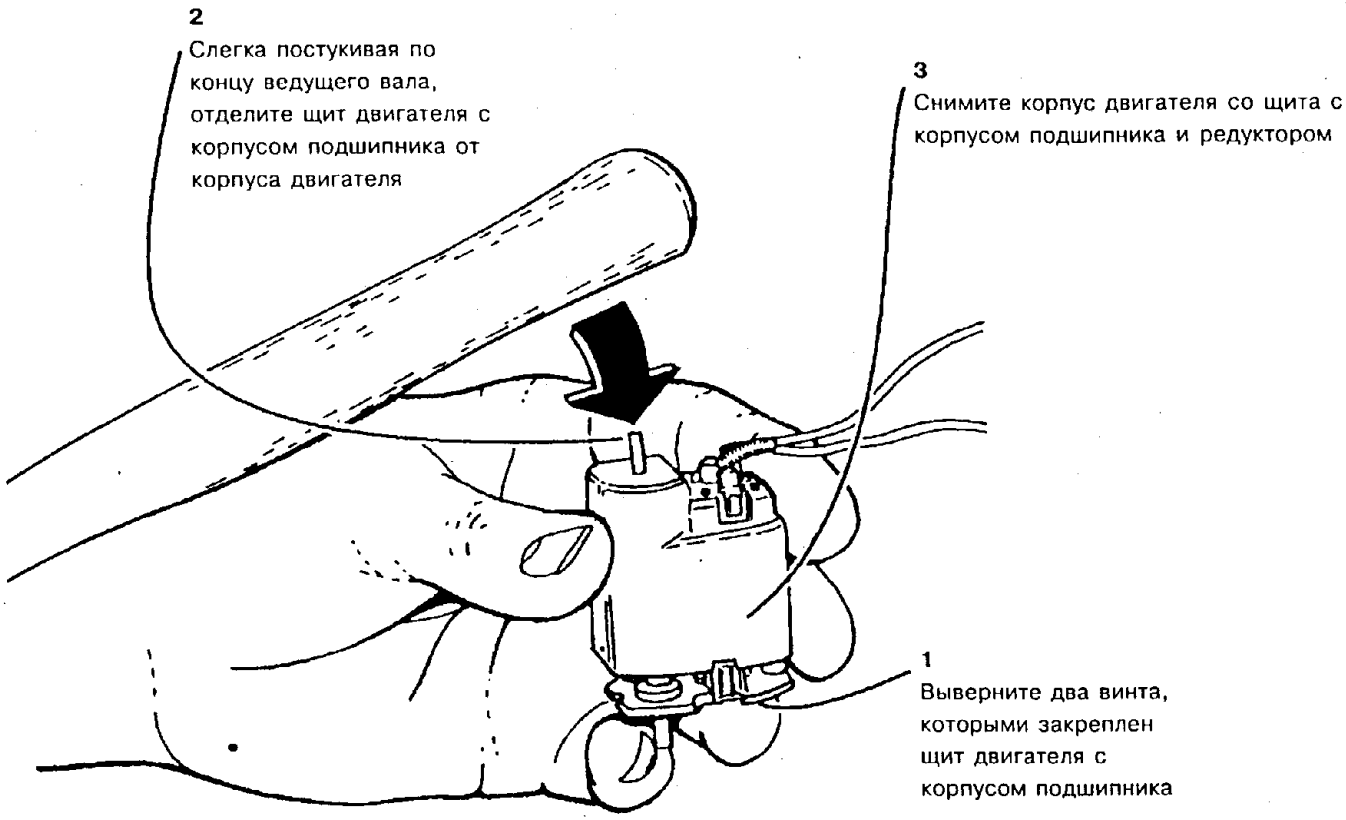


| | | | |
|---|---|---|---|
| 0 | 2186 | | A |
| CHE | SM | X | 0 |

**Рис. 4. Демонтаж корпуса двигателя с корпусом подшипника и редуктором со щита**

3. Положите на ровную рабочую поверхность несколько листов чистой бумаги для подготовки к снятию смазки с шестерен и валов.

4. Сохраните небольшое количество смазки с шестерен и валов для того, чтобы использовать ее для смазывания деталей.

5. Снимите упорную шайбу с узла двигателя и отложите ее в сторону до сборки. Упоная шайба должна быть либо на валу якоря, либо на приливе на щите корпуса подшипника. См. рис.

*ПРИМЕЧАНИЕ: При выполнении следующих шагов рекомендуется придерживать на щите с корпус подшипника и редуктор, с валами и шестернями.*

6. Снимите смазку с корпуса двигателя, со щита, с шестерен и с валов, пользуясь для этого безворсовой тканью, смоченной следующими жидкостями:

   a. **Исполнение USCO**: Удалителем пленок (43P45).

   b. **Исполнение RX**: Растворителем общего назначения (8R90176). (См. рис. 5).

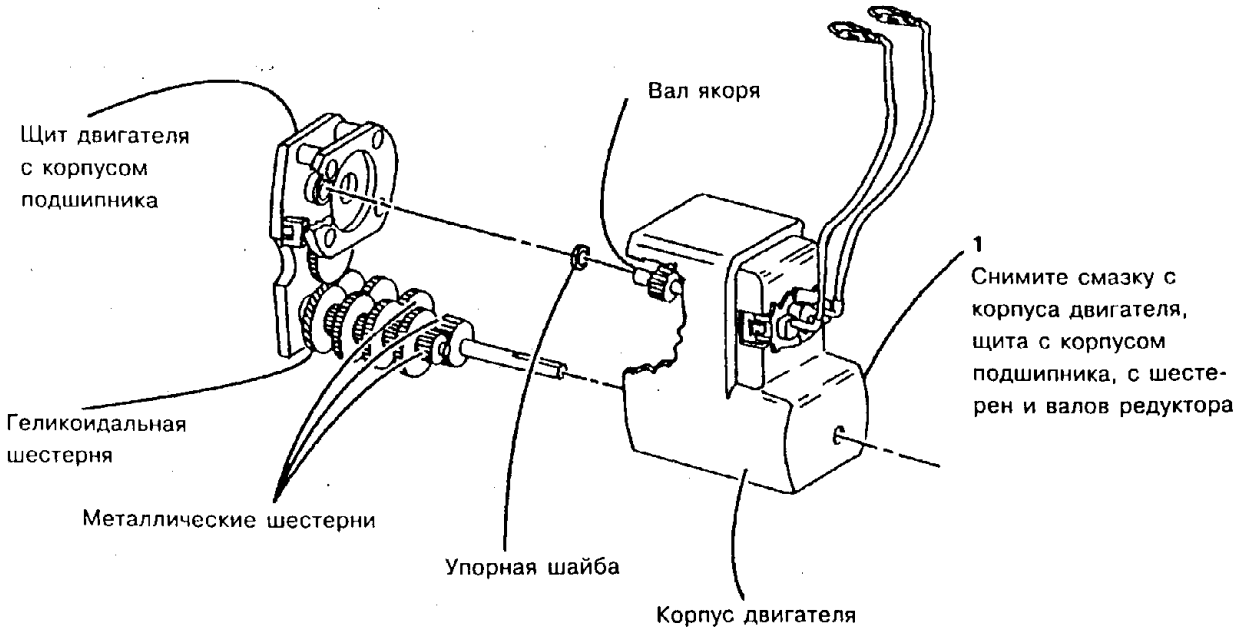


| 0 | 2187 | | A |
|---|---|---|---|
| CHE | SM | X | 0 |

**Рис. 5. Снятие смазки с деталей**

7. Снимите всю смазку с ведущей шестерни, с магнита дозировки тонера, с шестерни дозировки тонера и с переключателя скорости дозировки.

8. Проследите за тем, чтобы весь растворитель испарился или был снят с деталей перед сборкой.

## СМАЗКА

1. Нанесите небольшое количество смазки, сохраненной ранее, на три зуба каждой из трех металлических шестерен. Толщина слоя смазки должна быть не более 2 мм.
2. (Рис.6) Соберите двигатель дозировки тонера.

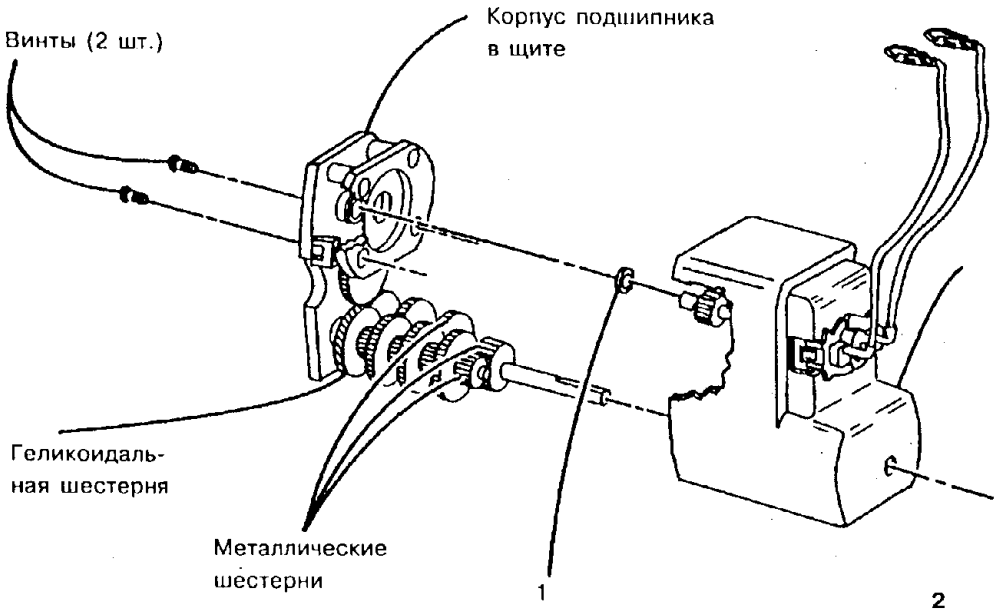


1
Проследите за тем, чтобы перед сборкой упорная шайба находилась в корпусе подшипника в щите двигателя

2
Соберите снова двигатель дозировки тонера

**Рис. 6. Сборка двигателя дозировки тонера**

## ЗАМЕНА

1. Установите двигатель дозировки тонера.
2. Сделайте пометку в виде буквы "R" на наружней стороне двигателя дозировки тонера, чтобы показать, что были выполнены ремонт/смазка.
3. Установите остальные детали и узлы.
4. Переведите аппарат в диагностический режим.
5. Введите цифру **9** и нажмите на клавишу **"Start"** (Пуск).
6. Введите цифру **5** и нажмите на клавишу **"Start"** (Пуск).

*ПРИМЕЧАНИЕ: Продолжительность включения двигателя дозировки тонера зависит от версии программного обеспечения, установленного на аппарате.*

7. Продолжайте выполнение диагностической процедуры (9-5) около 3 минут. За это время смажутся все шестерни редуктора.
8. Приведите аппарат в рабочее состояние.

| | | | |
|---|---|---|---|
| 0 | 2188 | | A |
| CHE | SM | X | 0 |

## REP 9.13. ДАТЧИК ОТСУТСТВИЯ ТОНЕРА В КАРТРИДЖЕ

### СПИСОК ЗАПАСНЫХ ЧАСТЕЙ PL 4.5

### ДЕМОНТАЖ

1. Выключите аппарат и отсоедините шнур сетевого питания.
2. Снимите следующие детали и узлы:
   a. (5028/18/16) Узел обходного лотка
   b. Узел блока проявления
3. (Рис. 1) Отсоедините жгут от датчика отсутствия тонера в картридже.

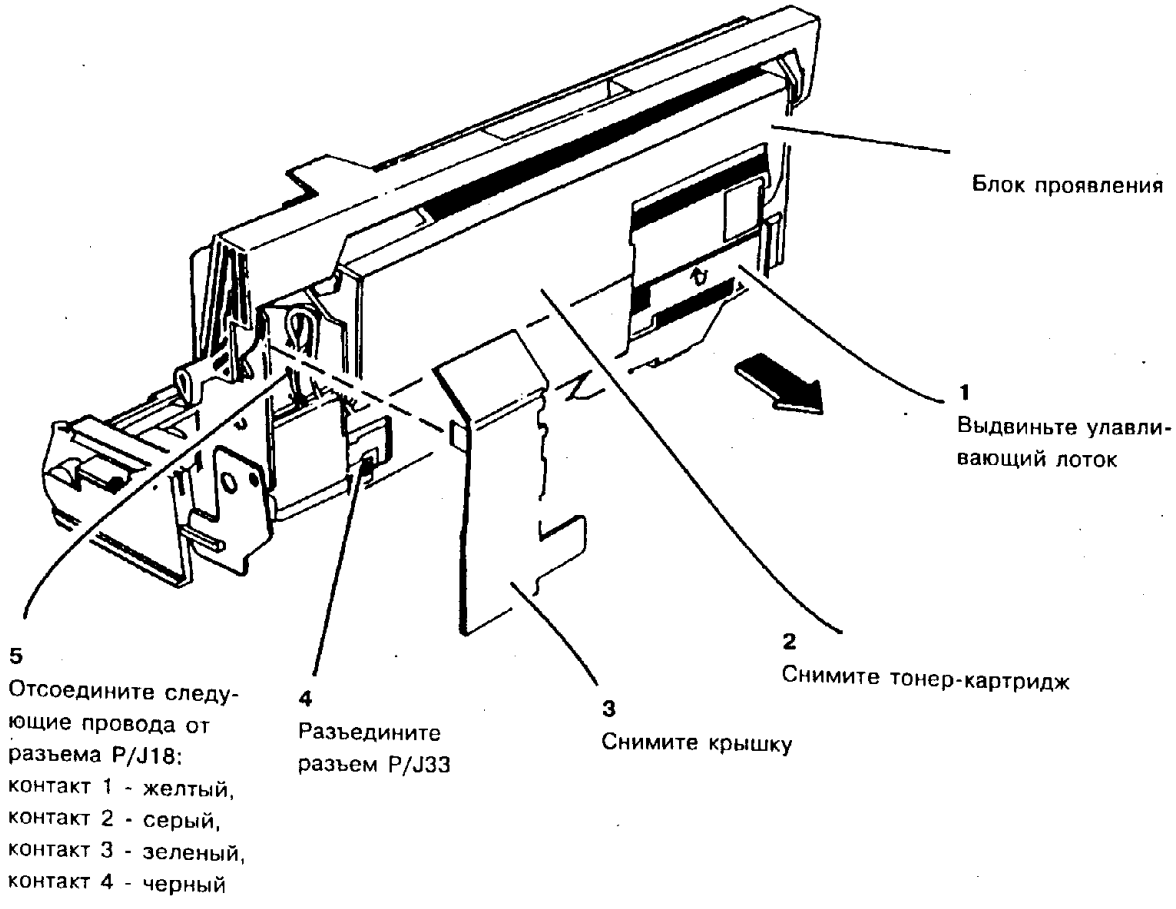


**Рис. 1. Отсоединение жгута от датчика отсутствия тонера в картридже**

4. (Рис. 2) Осторожно приподнимите уплотнение крышки дозатора, чтобы получить доступ к проводам, ведущим к датчику.

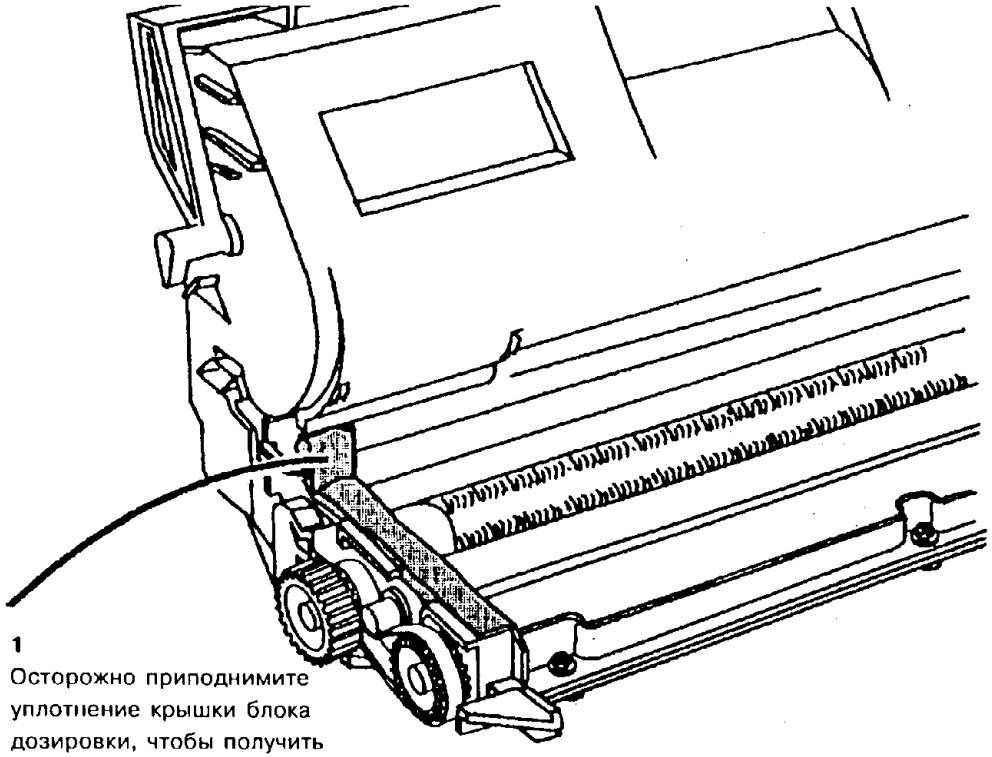

**1**
Осторожно приподнимите уплотнение крышки блока дозировки, чтобы получить доступ к проводам датчика •

| | 2115 | A |
|---|---|---|
| CHE | SM4 | X | |

**Рис. 2. Приподнимание уплотнения крышки дозатора**

5. (Рис. 3) Ослабьте винты (6 шт.) (7 мм), которыми крепятся узлы.

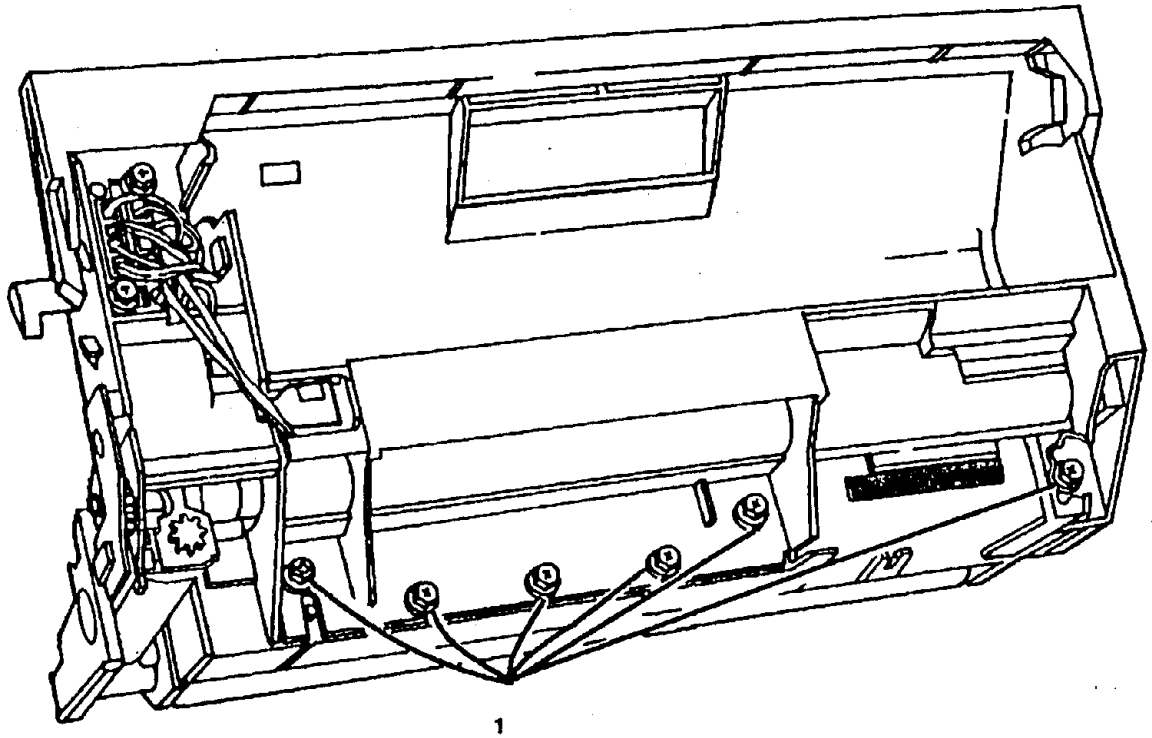

**1**
Ослабьте винты (6 шт.) (7 мм) на 2-3 оборота или настолько, чтобы можно было вынуть из пазов провода датчика отсутствия тонера в картридже

| | 2116 | A |
|---|---|---|
| CHE | SM4 | X | |

**Рис. 3. Ослабление винтов, которыми крепятся узлы**

6. (Рис. 4) Снимите датчик отсутствия тонера в картридже.

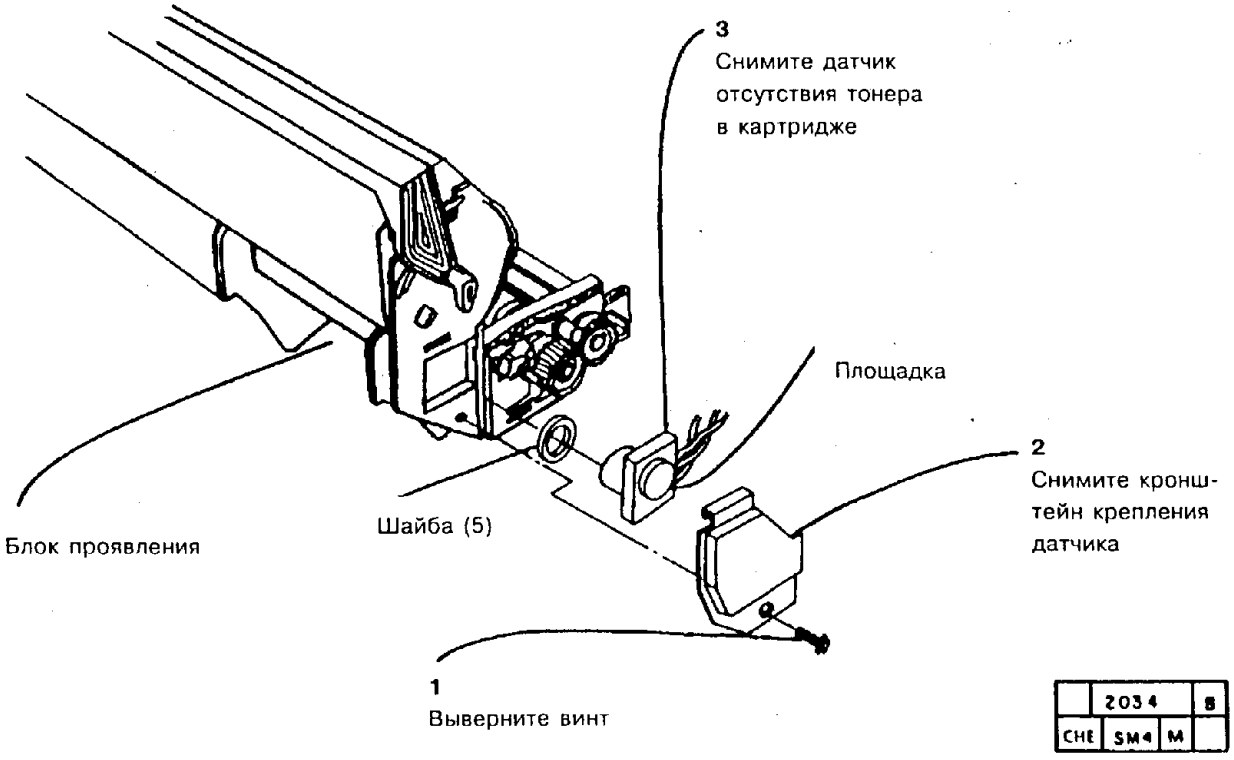


**Рис. 4. Демонтаж датчика отсутствия тонера в картридже**

**ЗАМЕНА**

1. Установите датчик отсутствия тонера в картридже.
2. Установите остальные детали и узлы.

**ВНИМАНИЕ**

*При замене датчика отсутствия тонера в картридже проследите за тем, чтобы была правильно установлена на шнеке пружина очистителя датчика. При установке датчика не допускайте соприкосновения квадратного края корпуса датчика с пластмассой корпуса блока проявления.*
*Проследите за тем, чтобы три провода легли в свои канавки и чтобы их не зажало между узлами во время сборки.*

3. Приведите аппарат в рабочее состояние.

## REP 9.14. СОЛЕНОИД СЧЕТЧИКА КОПИ-КАРТРИДЖА

### СПИСОК ЗАПАСНЫХ ЧАСТЕЙ PL 6.1

### ДЕМОНТАЖ

1. Выключите аппарат и отсоедините шнур сетевого питания.
2. Снимите следующие детали и узлы:
   a. (5028/18/16) Узел обходного лотка
   b. Узел блока проявления
   c. Копи-картридж согласно процедуре REP 9.1
3. Раскройте аппарат.
4. Снимите верхнюю переднюю крышку.

*ПРИМЕЧАНИЕ: В аппаратах 5028/5018 имеются две разные конструкции соленоидов счетчика копи-картриджа. Соленоид старой конструкции закреплен тремя винтами. Соленоид новой конструкции закреплен двумя винтами. Выберите ту иллюстрацию, которая подходит к вашему аппарату.*

5. Снимите соленоид счетчика копи-картриджа.
   a. Соленоид старой конструкции, см. рис. 1

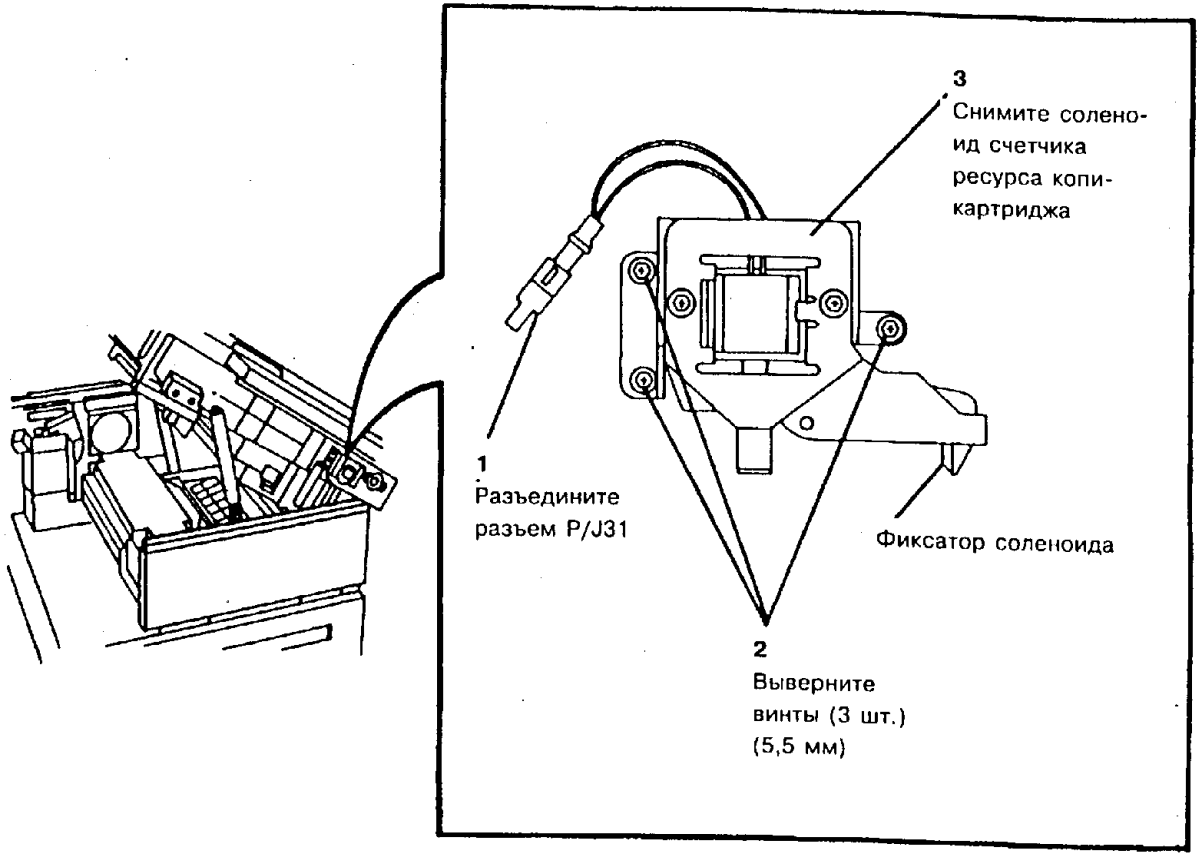


| | 2065 | A |
|---|---|---|
| CHE | SM4 | M |

**Рис. 1. Демонтаж соленоида счетчика копи-картриджа старой конструкции**

b. (5028/18/16) Соленоид новой конструкции и 5328, см. рис. 2.

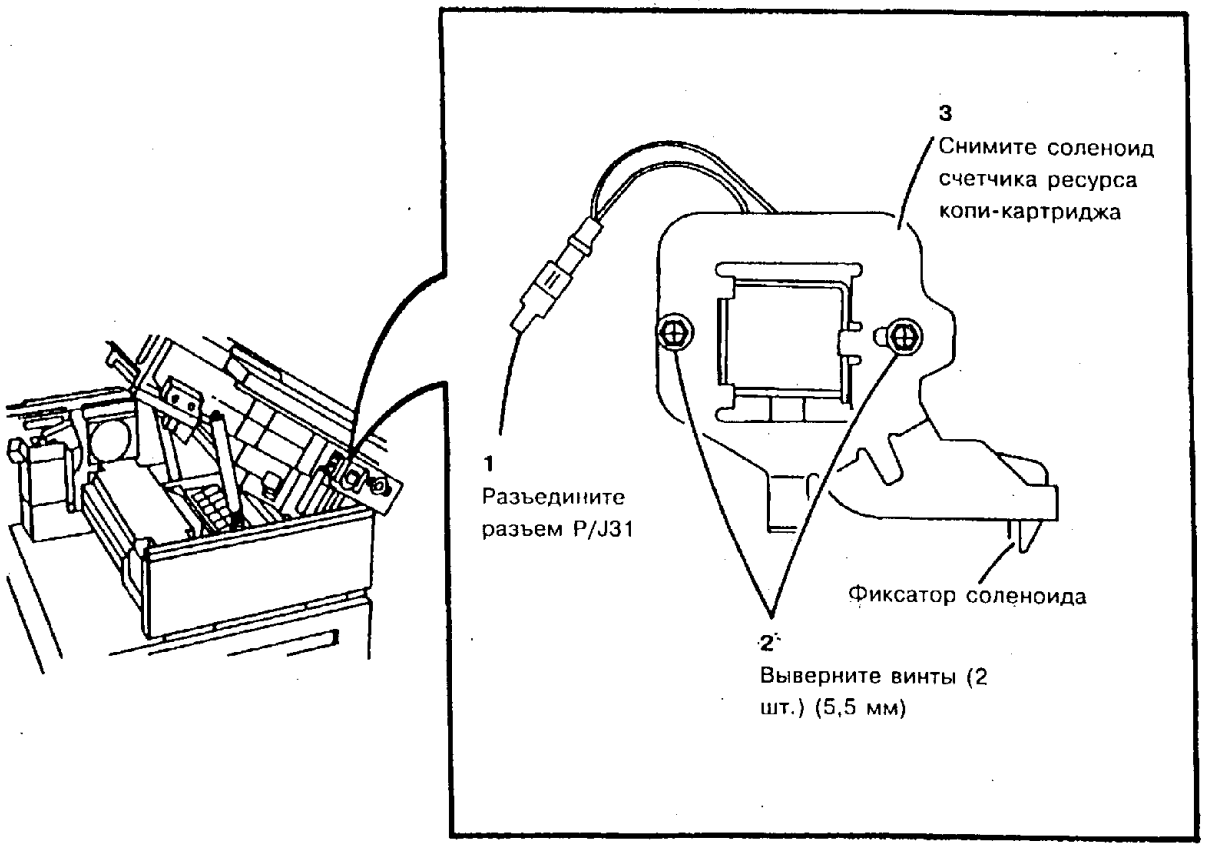


**Рис. 2. Демонтаж соленоида счетчика копи-картриджа новой конструкции**

| | 2226 | | A |
|---|---|---|---|
| CHE | SM4 | M | |

**ЗАМЕНА**

**ВНИМАНИЕ**

*При замене соленоида счетчика копи-картриджа не повредите фиксатор соленоида.*

1. Установите соленоид счетчика копи-картриджа.
2. Выполните регулировку "ADJ 9.6. Соленоид счетчика копи-картриджа".
3. Установите остальные детали и узлы.
4. Приведите аппарат в рабочее состояние.

## REP 9.15. ОСЕВОЙ СТЕРЖЕНЬ ПРУЖИНЫ

### СПИСОК ЗАПАСНЫХ ЧАСТЕЙ PL 4.1

### ДЕМОНТАЖ

1. Выключите аппарат и отсоедините шнур сетевого питания.
2. Снимите следующие детали и узлы:
   a. (5028/18/16) Узел обходного лотка
   b. Узел блока проявления
   c. Копи-картридж согласно процедуре REP 9.1
   d. Приемный узел копи-картриджа согласно процедуре REP 9.2
3. (Рис. 1) Снимите осевой стержень пружины.

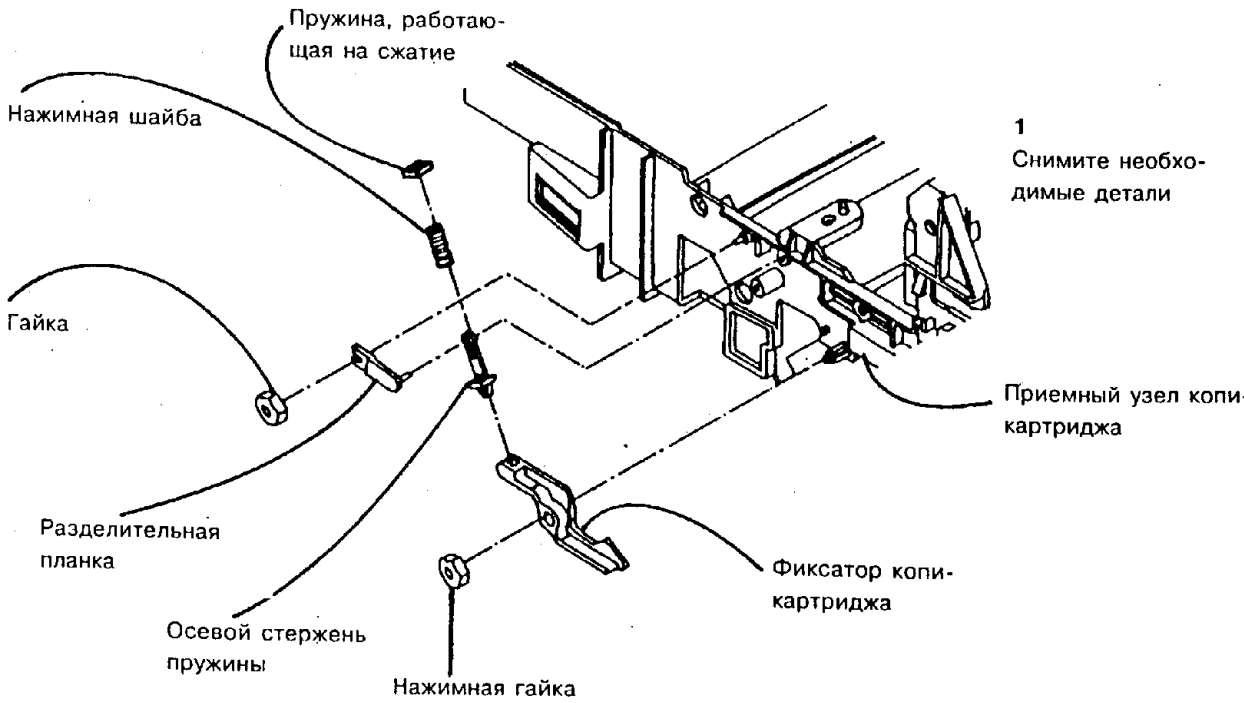


| | 2035 | A |
|---|---|---|
| CHE | SM4 | M |

**Рис. 1. Демонтаж осевого стержня пружины**

## REP 9.16. ФИКСАТОР БЛОКА ПРОЯВЛЕНИЯ

### СПИСОК ЗАПАСНЫХ ЧАСТЕЙ PL 4.1

### ДЕМОНТАЖ

1. Выключите аппарат и отсоедините шнур сетевого питания.
2. Снимите следующие детали и узлы:
   a. (5028/18/16) Узел обходного лотка
   b. Узел блока проявления
   c. Копи-картридж согласно процедуре REP 9.1
   d. Верхнюю переднюю крышку
   e. Правую крышку
3. (Рис. 1) Снимите фиксатор блока проявления.

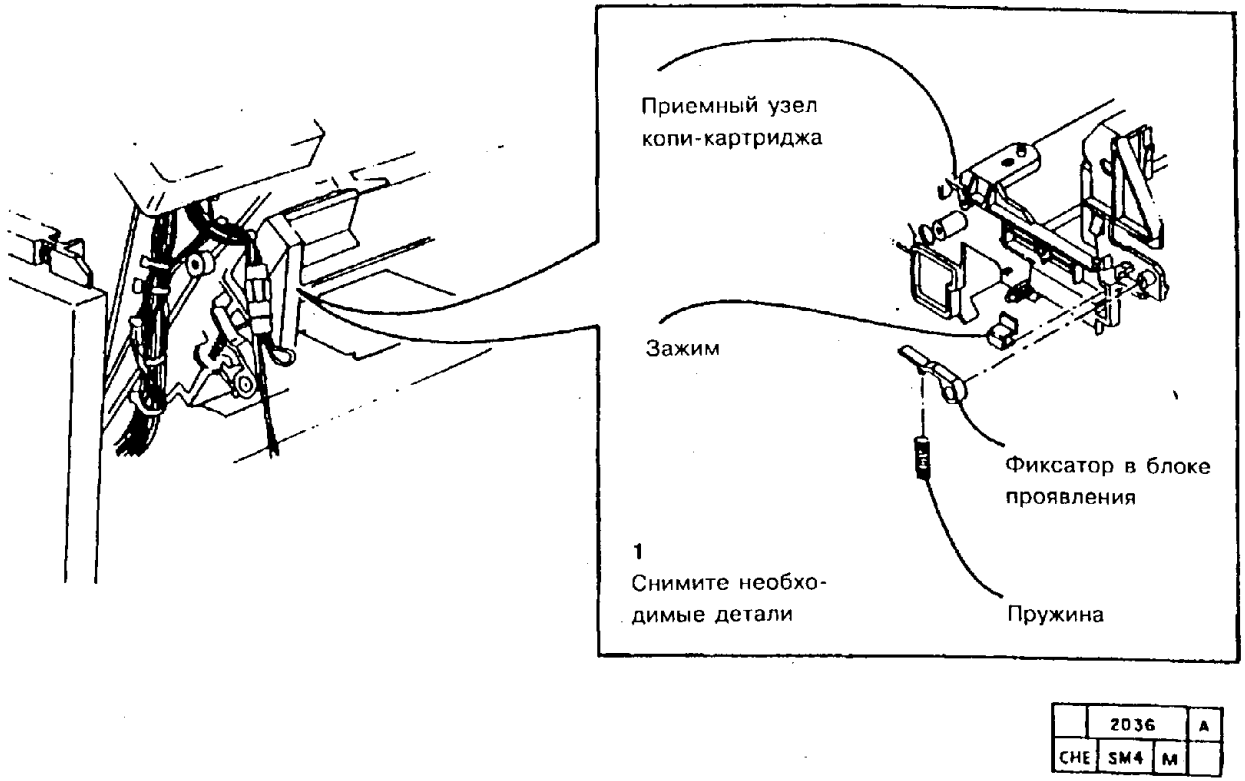


**Рис. 1. Демонтаж фиксатора блока проявления**

## REP 9.17. ПРОВОЛОКА КОРОТРОНА ПЕРЕНОСА

### СПИСОК ЗАПАСНЫХ ЧАСТЕЙ PL 4.7

### ДЕМОНТАЖ

1. Выключите аппарат и отсоедините шнур сетевого питания.
2. Снимите следующие детали и узлы:
   a. (5028/18/16) Узел обходного лотка
   b. Узел блока проявления
   c. Копи-картридж согласно процедуре REP 9.1
   d. Узел коротрона переноса
3. (Рис. 1) Снимите проволоку коротрона переноса.

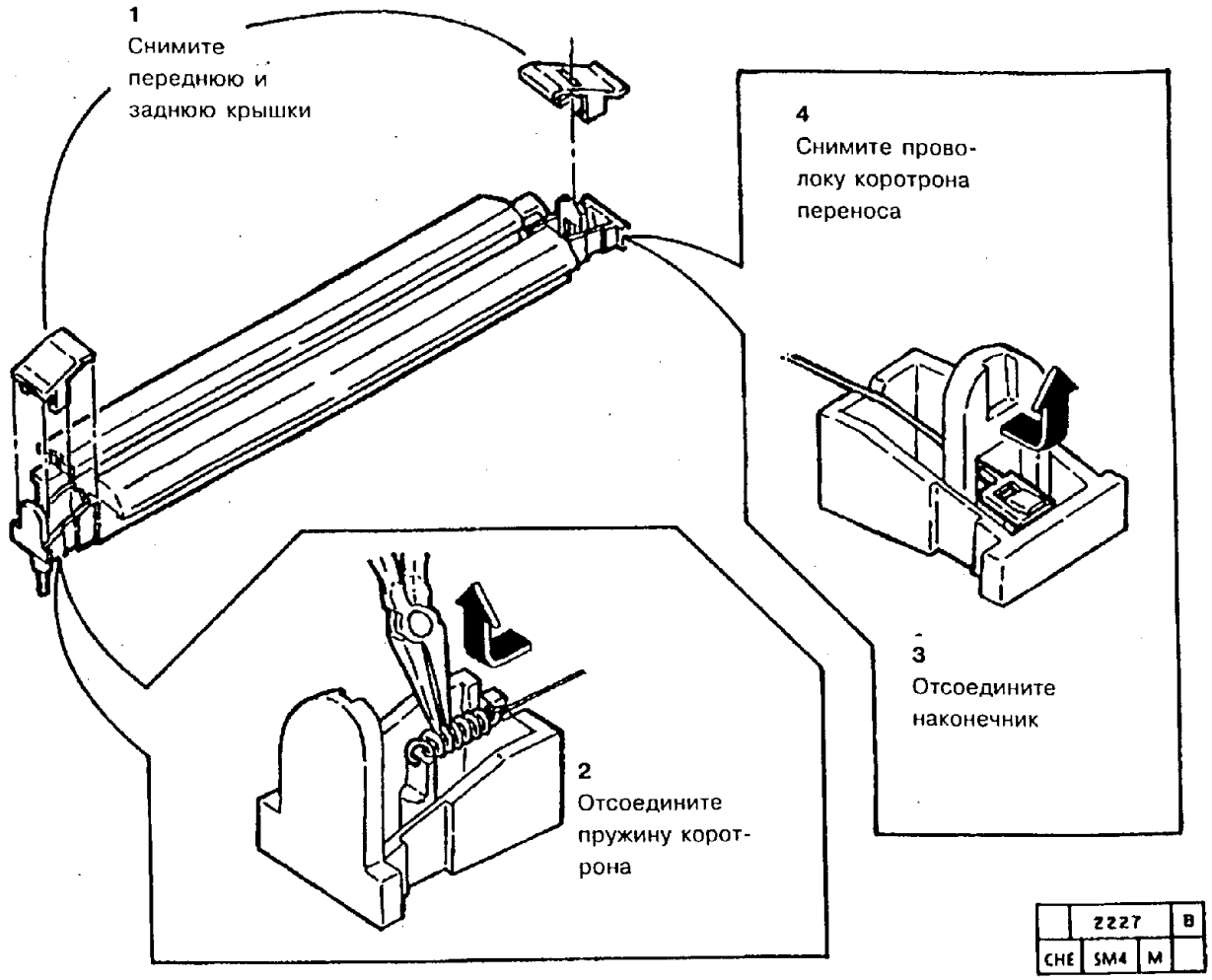


**Рис. 1. Демонтаж проволоки коротрона переноса**

## REP 9.18. ПОРИСТЫЕ УПЛОТНИТЕЛИ

### СПИСОК ЗАПАСНЫХ ЧАСТЕЙ PL 4.3

### ДЕМОНТАЖ

1. Выключите аппарат и отсоедините шнур сетевого питания.
2. Снимите следующие детали и узлы:
   a. (5028/18/16) Узел обходного лотка
   b. Узел блока проявления
3. (Рис. 1) Снимите с блока проявления пенопластовые уплотнители.

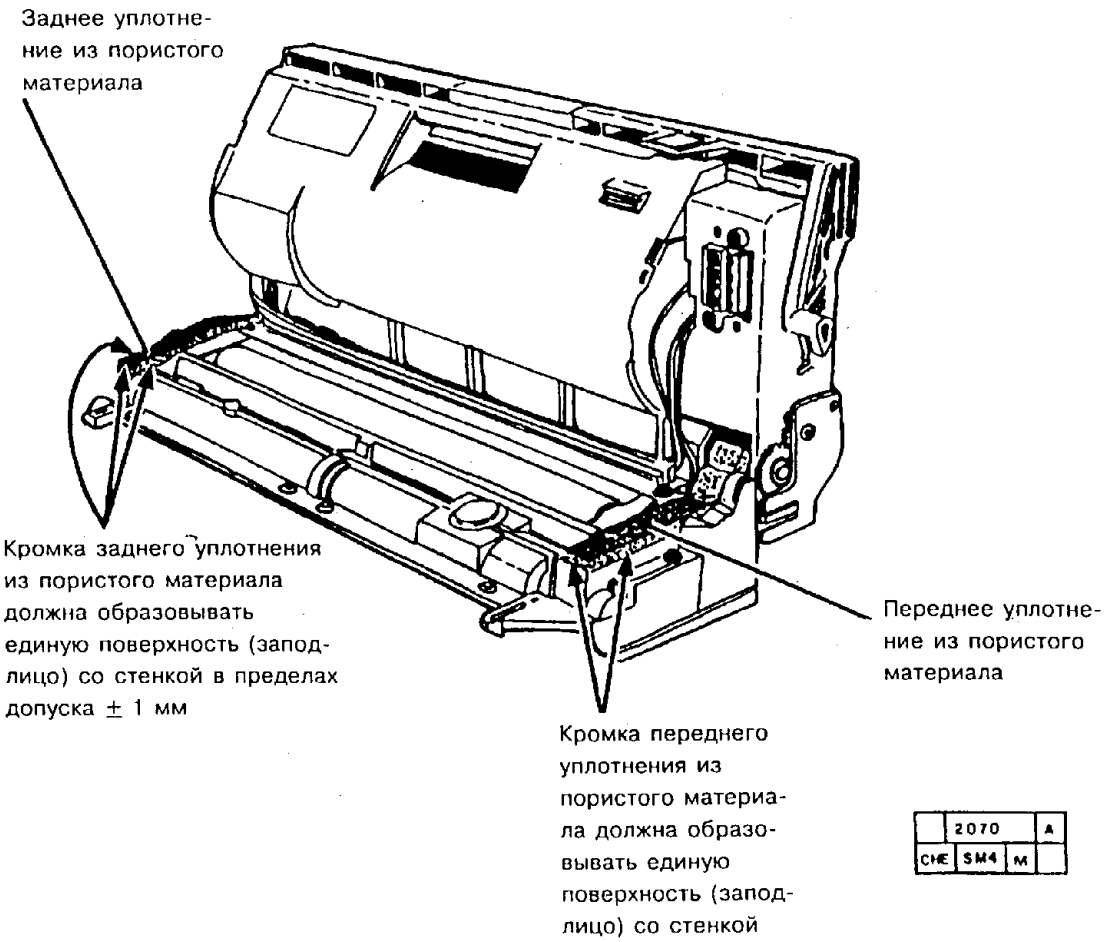


**Рис. 1. Демонтаж/замена пенопластовых уплотнителей**

## REP 9.19. УПЛОТНЕНИЕ ОТ ГРЯЗИ

### СПИСОК ЗАПАСНЫХ ЧАСТЕЙ PL 4.3

### ДЕМОНТАЖ

1. Выключите аппарат и отсоедините шнур сетевого питания.
2. Снимите следующие детали и узлы:
   a. (5028/18/16) Узел обходного лотка
   b. Узел блока проявления
3. (Рис. 1) Снимите с корпуса блока проявления уплотнение, защищающее его от грязи.

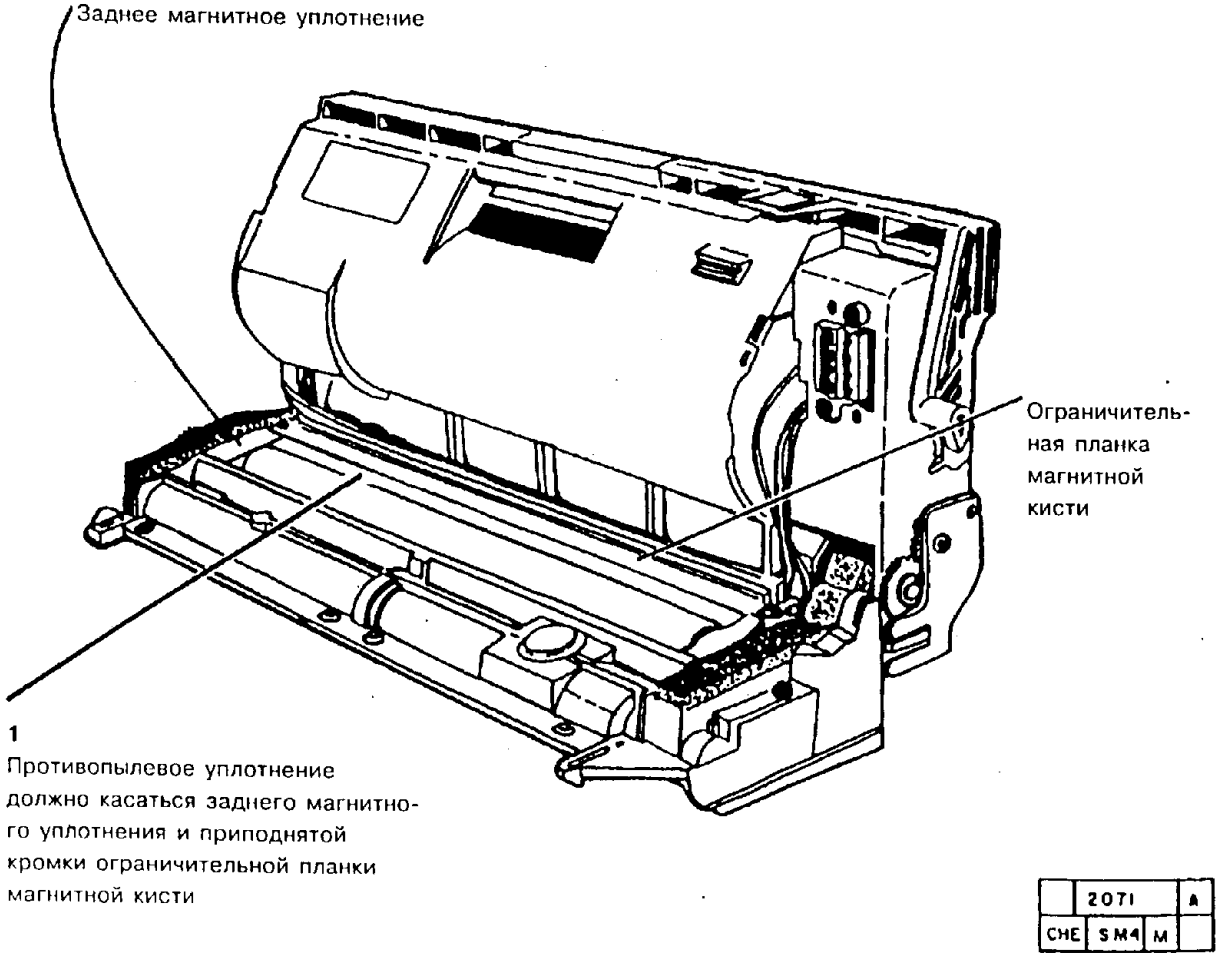


**Рис. 1. Демонтаж/замена уплотнения от грязи**

## REP 9.20. МАГНИТНЫЕ УПЛОТНИТЕЛИ

### СПИСОК ЗАПАСНЫХ ЧАСТЕЙ PL 4.3

### ДЕМОНТАЖ

1. Выключите аппарат и отсоедините шнур сетевого питания.
2. Снимите следующие детали и узлы:
   a. (5028/18/16) Узел обходного лотка
   b. Узел блока проявления
3. (Рис. 1) Снимите с корпуса блока проявления магнитные уплотнители.

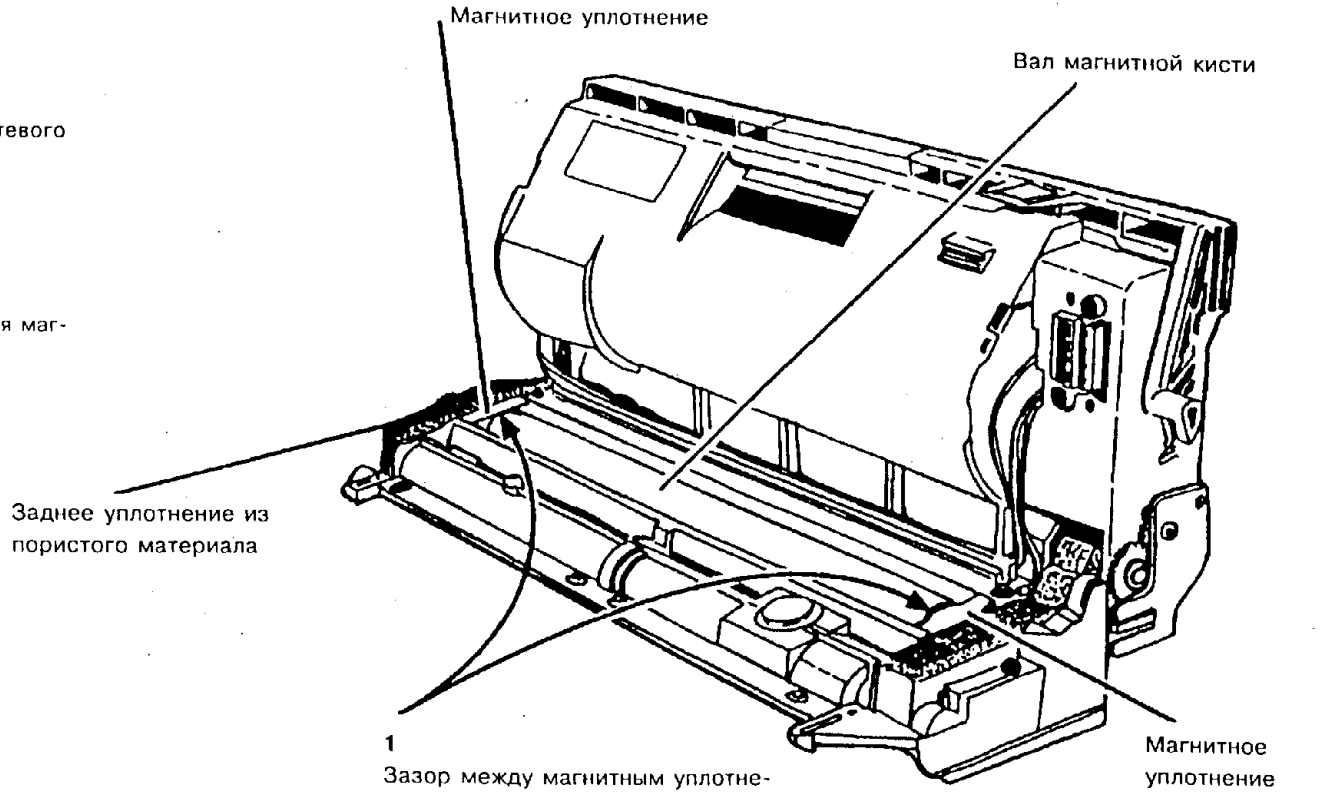


**Рис. 1. Демонтаж/замена магнитных уплотнителей**

## REP 9.21. УЗЕЛ ШНЕКА-ТРАНСПОРТЕРА ТОНЕРА

### СПИСОК ЗАПАСНЫХ ЧАСТЕЙ PL 4.4

### ДЕМОНТАЖ

1. Выключите аппарат и отсоедините шнур сетевого питания.
2. Снимите следующие детали и узлы:
   a. (5028/18/16) Узел обходного лотка
   b. Узел блока проявления
   c. Блок дозирования тонера согласно процедуре REP 9.5

*ПРИМЕЧАНИЕ: Шнек-транспортер тонера находится в нише блока проявления, чтобы его снять, нужно его приподнять и вынуть.*

3. (Рис. 1) Снимите узел шнека-транспортера.

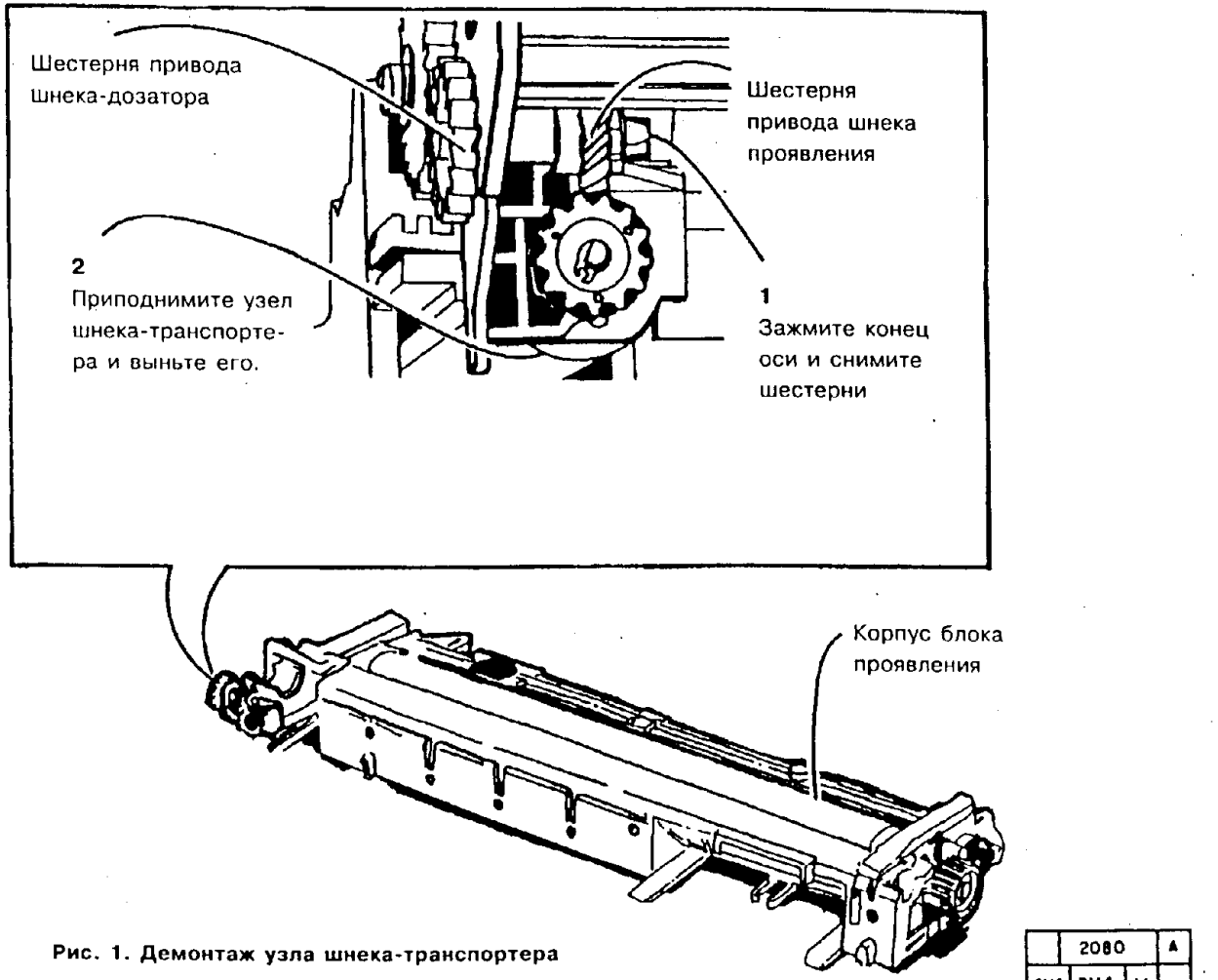


**Рис. 1. Демонтаж узла шнека-транспортера**

| | 2080 | A |
|---|---|---|
| CHE | SM4 | M | |

### ЗАМЕНА

1. Установите узел шнека-транспортера тонера.
2. Установите остальные детали и узлы.
3. Приведите аппарат в рабочее состояние.

## REP 9.22. ШЕСТЕРНЯ ШНЕКА

### СПИСОК ЗАПАСНЫХ ЧАСТЕЙ PL 4.6
### ДЕМОНТАЖ

1. Выключите аппарат и отсоедините шнур сетевого питания.

**ВНИМАНИЕ**

*При снятии монтажной пластины приводная шестерня может выпасть.*

2. Снимите следующие детали и узлы:

   a. (5028/18/16) Узел обходного лотка

   b. Узел блока проявления

3. (Рис. 1) Снимите шестерню шнека-дозатора.

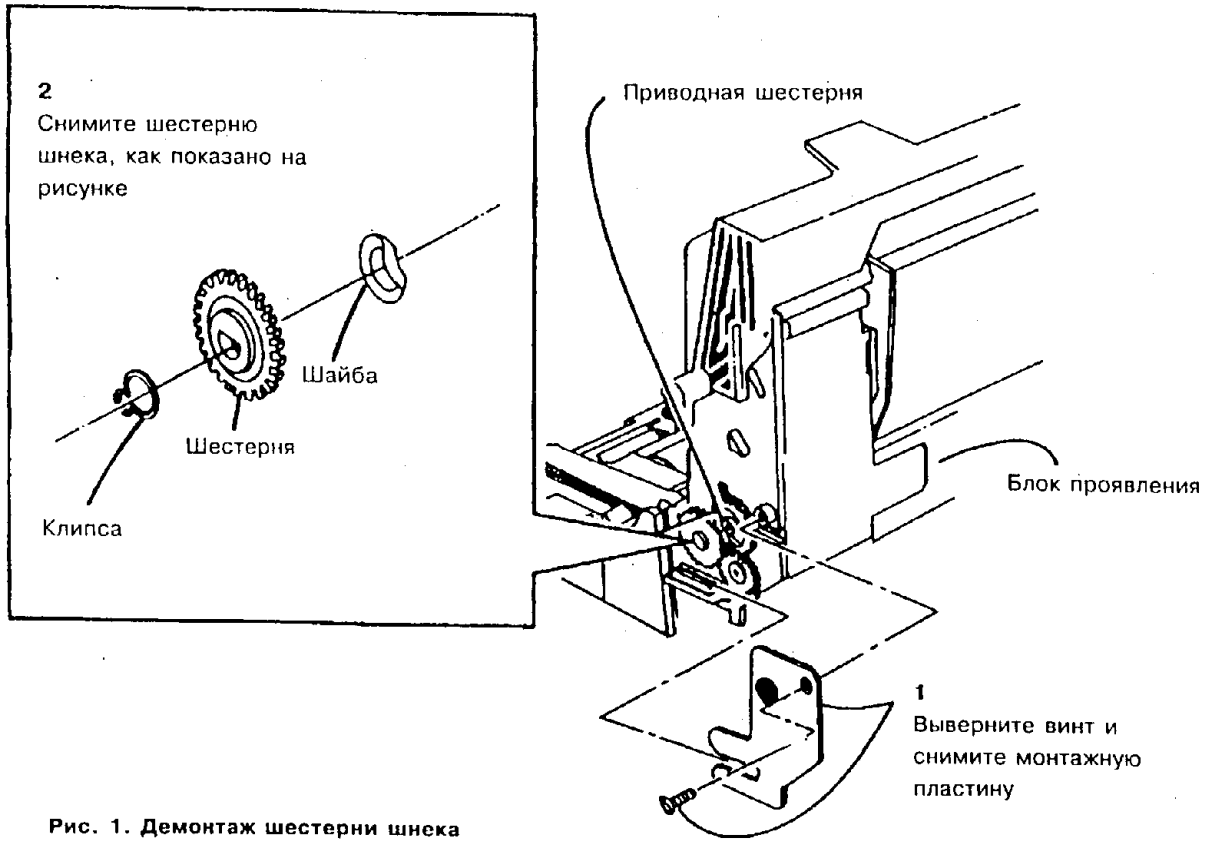


**Рис. 1. Демонтаж шестерни шнека**

| | 2081 | B |
|---|---|---|
| CHE | SM4 | M | |

## REP 9.23. УЗЕЛ ШНЕКА-ДОЗАТОРА

### СПИСОК ЗАПАСНЫХ ЧАСТЕЙ PL 4.5

### ДЕМОНТАЖ

1. Выключите аппарат и отсоедините шнур сетевого питания.
2. Выполните процедуру: "REP 9.22. Шестерня шнека".
3. Выполните процедуру: "REP 9.13. Датчик отсутствия тонера в картридже".

**ВНИМАНИЕ**

*Постарайтесь не повредить пружину шнека-дозатора. Если пружина будет повреждена, то датчик отсутствия тонера в картридже будет работать неправильно.*

4. (Рис. 1) Снимите узел шнека-дозатора.

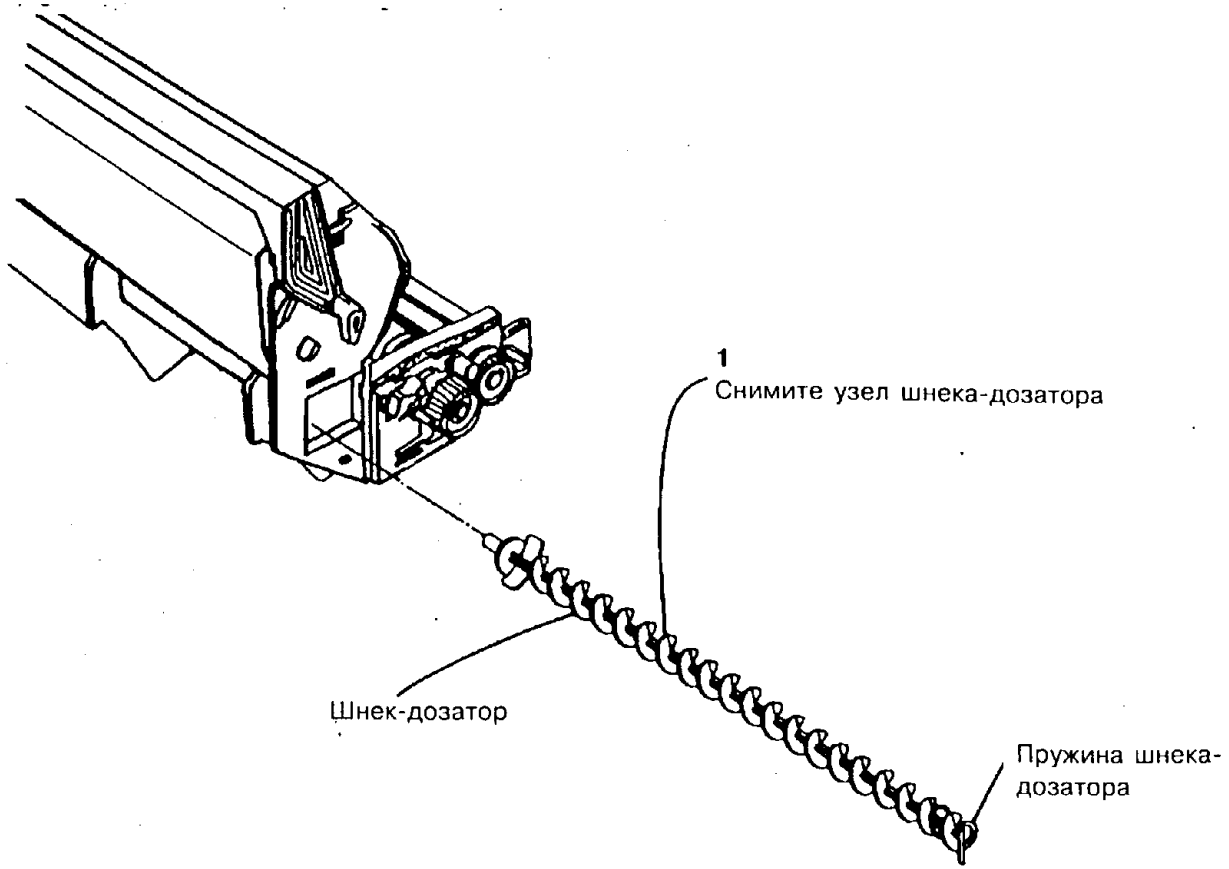


| | 2082 | A |
|---|---|---|
| CHE | SM4 | M |

**Рис. 1. Демонтаж узла шнека-дозатора**

**ЗАМЕНА**

**ВНИМАНИЕ**

*Постарайтесь не повредить пружину шнека-дозатора. Если пружина будет повреждена, то датчик отсутствия тонера в картридже будет работать неправильно.*

1. Установите узел шнека-дозатора.
2. Установите остальные детали и узлы.
3. Приведите аппарат в рабочее состояние.

## REP 9.24. УЗЕЛ ЛАМПЫ ISIL

### СПИСОК ЗАПАСНЫХ ЧАСТЕЙ PL 6.2
### ДЕМОНТАЖ

1. Выключите аппарат и отсоедините шнур сетевого питания.
2. Снимите следующие детали и узлы:
   a. (5028/18/16) Узел обходного лотка
   b. Узел блока проявления
   c. Копи-картридж согласно процедуре REP 9.1
3. Раскройте аппарат.
4. (Рис. 1) Снимите узел лампы ISIL.

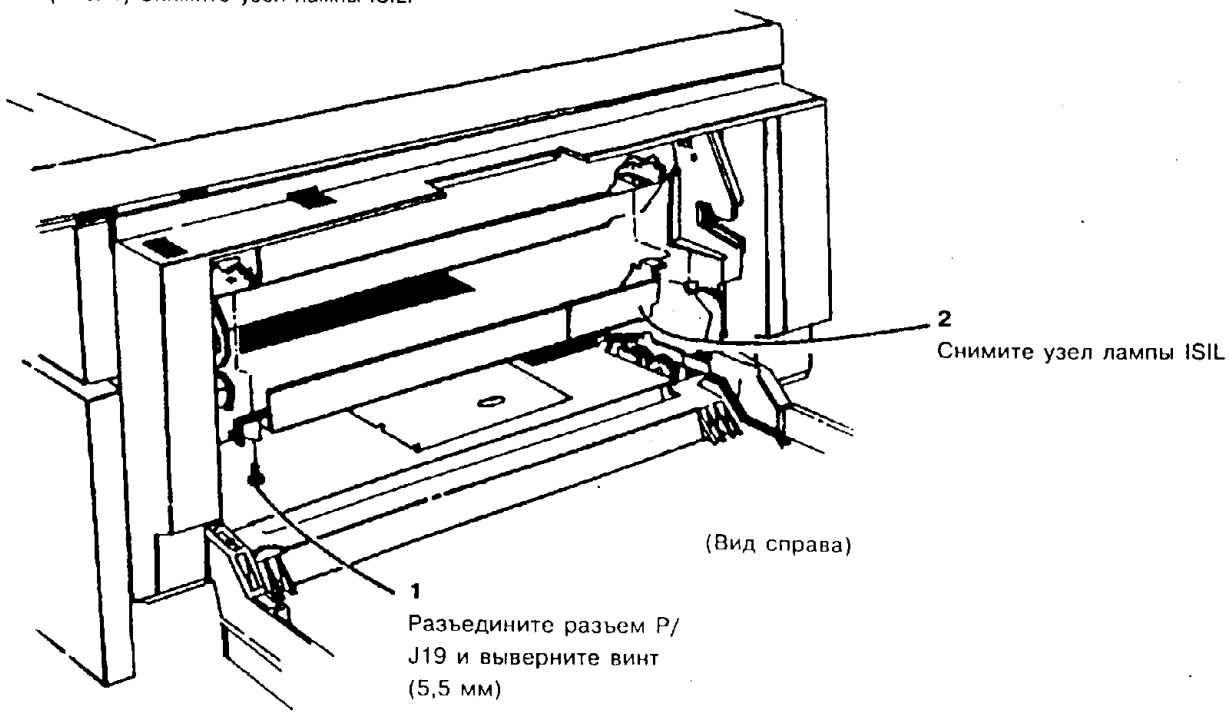


**Рис. 1. Демонтаж узла лампы ISIL**

| | 2022 | A |
|---|---|---|
| CHE | SM4 | M | |

## REP 9.25. ПРОЯВИТЕЛЬ

### СПИСОК ЗАПАСНЫХ ЧАСТЕЙ PL 4.3

### ДЕМОНТАЖ

1. Выключите аппарат и отсоедините шнур сетевого питания.
2. Снимите следующие детали и узлы:
   a. (5028/18/16) Узел обходного лотка
   b. Узел блока проявления
   c. Тонер-картридж
3. Удалите пробку из корпуса блока проявления.
4. (Рис. 1) Удалите проявитель из корпуса блока проявления.

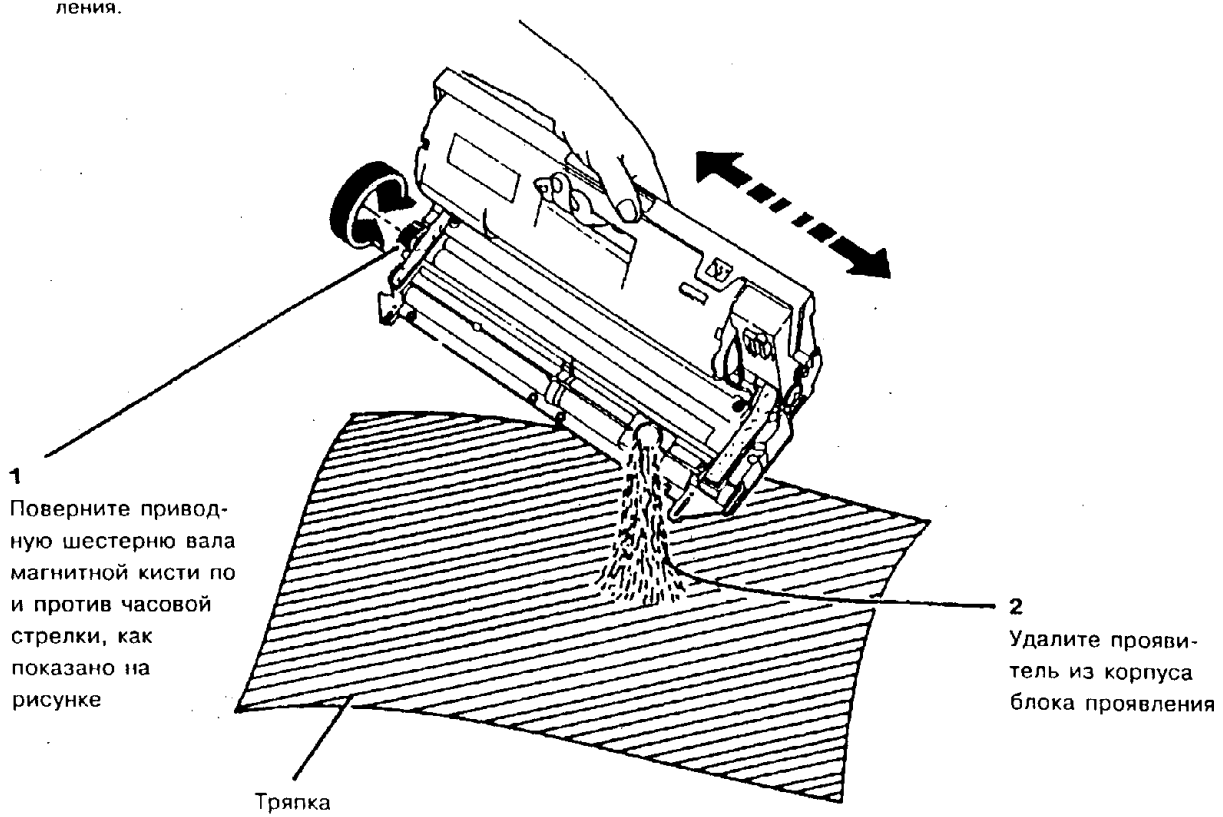


**Рис. 1. Удаление проявителя из корпуса блока проявления**

| | 2093 | A |
|---|---|---|
| CHE | SM4 | M | |

5. Перед тем, как выполнять процедуры замены, очистите щеткой вал магнитной кисти и зону вокруг него.

**ЗАМЕНА**

**ВНИМАНИЕ**

*Не наносите совсем проявитель на последние 51 мм с левого конца вала магнитной кисти.*

1. (Рис. 2) Нанесите все содержимое флакона с проявителем на вал магнитной кисти.
2. После нанесения проявителя на вал магнитной кисти проверните приводную шестерню вала магнитной кисти несколько раз, до тех пор, пока проявитель не будет равномерно распределен по поверхности вала. Для этого вал магнитной кисти должен будет сделать около 20 оборотов.
3. Приведите аппарат в рабочее состояние.

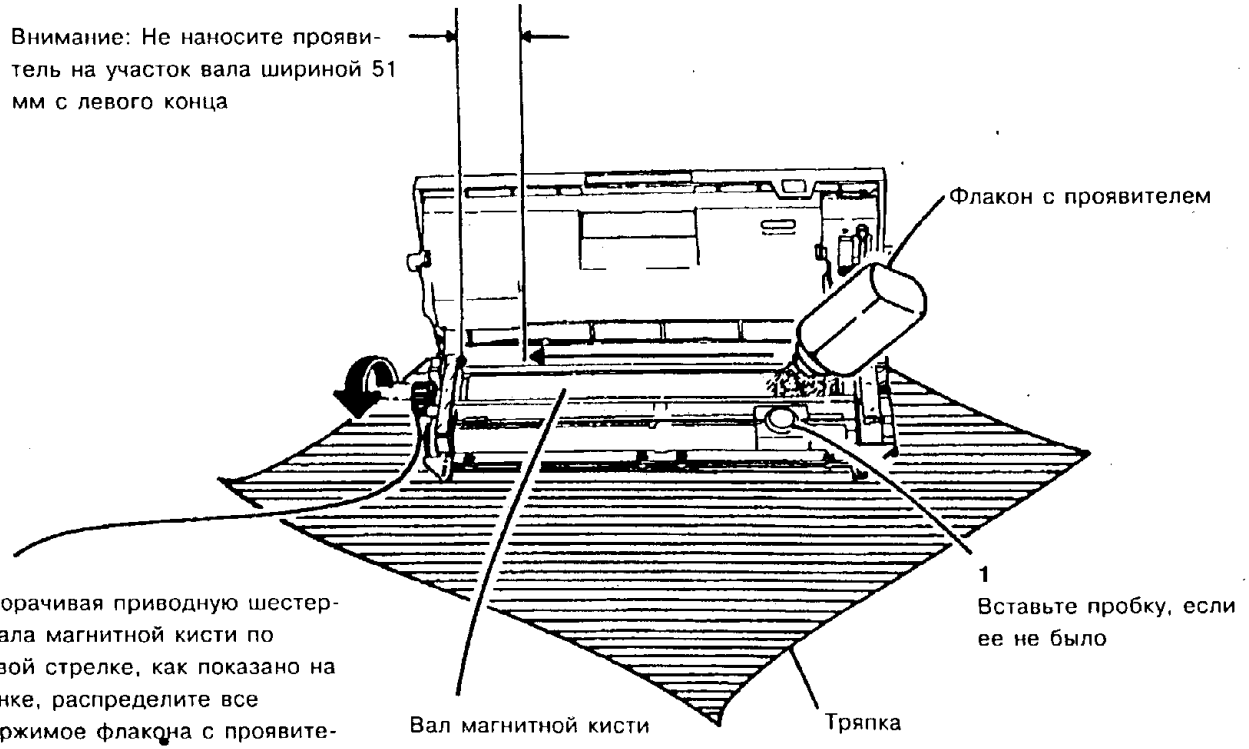


**Рис. 2. Добавление проявителя в корпус узла проявления**

## REP 9.26. ФИКСИРУЮЩИЕ ПРУЖИНЫ

### СПИСОК ЗАПАСНЫХ ЧАСТЕЙ PL 4.1

### ДЕМОНТАЖ

**ПРЕДУПРЕЖДЕНИЕ**

**Перед выполнением процедуры дайте фьюзеру остыть.**

1. Выключите аппарат и отсоедините шнур сетевого питания.
2. Снимите следующие детали и узлы:
   a. (5028/18/16) Узел обходного лотка
   b. Узел блока проявления
   c. Копи-картридж согласно процедуре REP 9.1
3. Раскройте аппарат.

*ПРИМЕЧАНИЕ: Обе фиксирующие пружины должны заменяться одновременно.*

4. (Рис. 1) Снимите фиксирующие пружины.

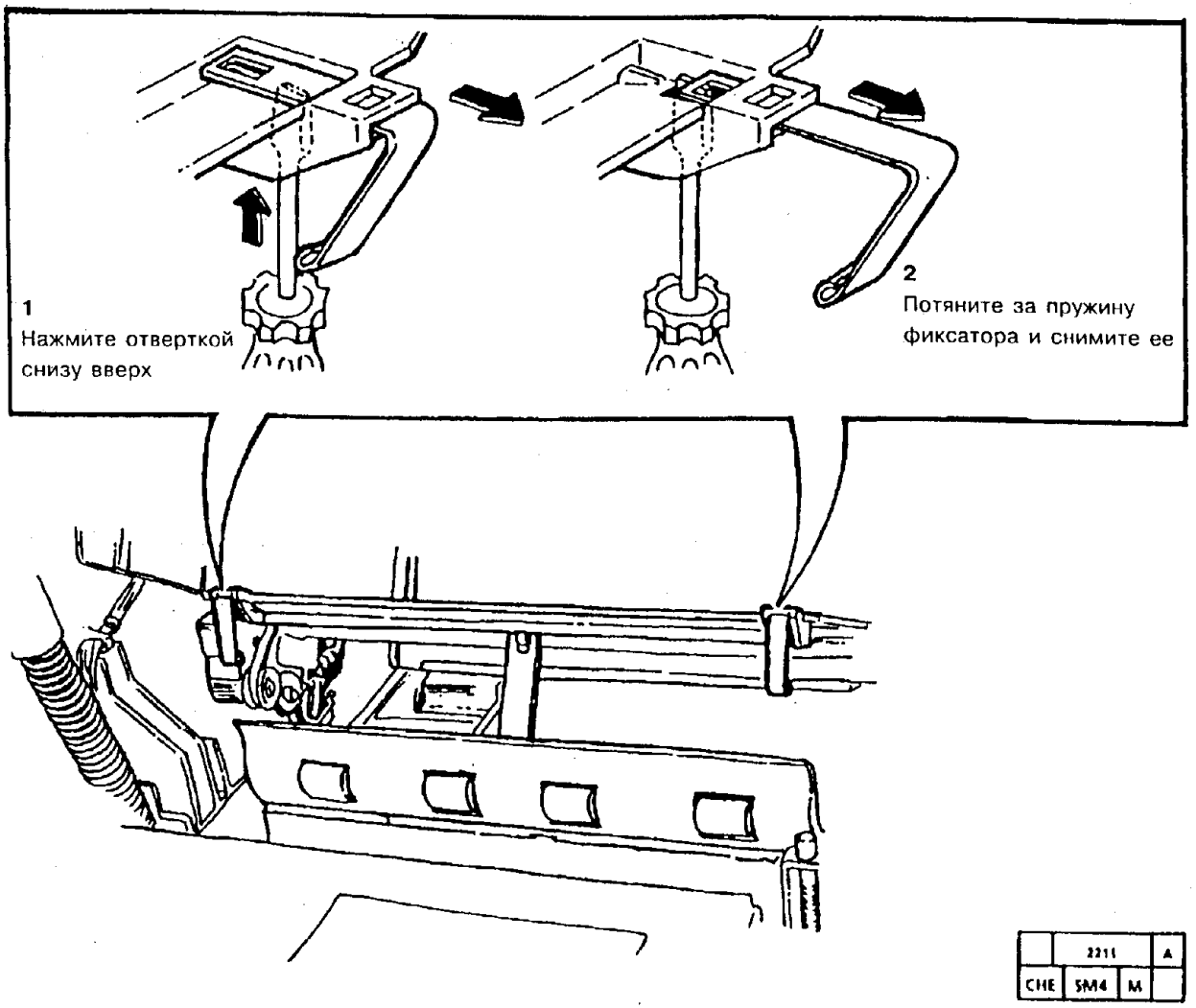


**Рис. 1. Демонтаж фиксирующих пружин**

## REP 9.27. ПРУЖИНА ШНЕКА-ДОЗАТОРА

### СПИСОК ЗАПАСНЫХ ЧАСТЕЙ PL 4.5

### ДЕМОНТАЖ

*ПРИМЕЧАНИЕ: Эта процедура относится к новой пружине шнека-дозатора **(модификация 12)**.*

1. Выключите аппарат и отсоедините шнур сетевого питания.
2. Снимите следующие детали и узлы:
   a. (5028/18/16) Узел обходного лотка
   b. Узел блока проявления
   c. Тонер-картридж
   d. Улавливающий лоток

*ПРИМЕЧАНИЕ: Рекомендуется положить блок проявления на кусок ткани.*

**ВНИМАНИЕ**

*Не дотрагивайтесь до конца датчика отсутствия тонера в картридже, имеющего цвет омедненной поверхности.*

3. (Рис. 1) Снимите датчик отсутствия тонера в картридже.

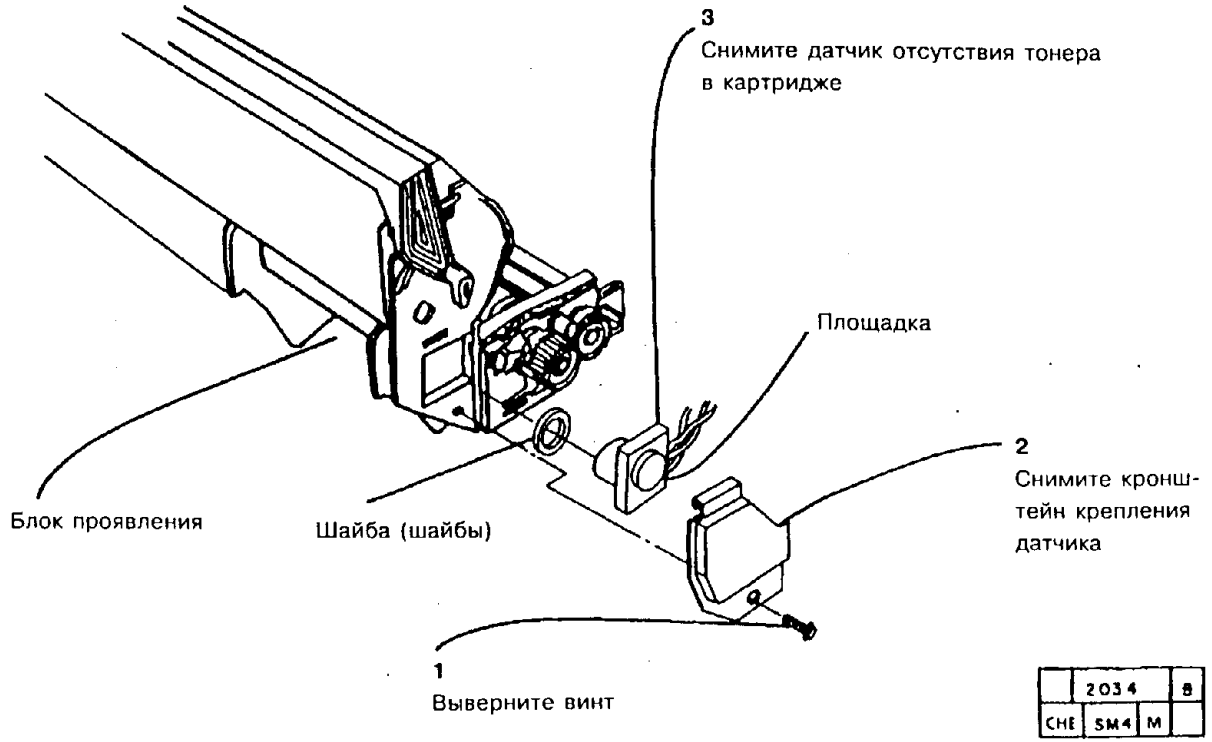


**Рис. 1. Демонтаж датчика отсутствия тонера в картридже**

4. Сотрите лишний тонер с шайб на конце датчика.

**ВНИМАНИЕ**

*При снятии монтажной пластины приводная шестерня может выпасть.*

5. (Рис. 2) Снимите шестерню шнека-дозатора.

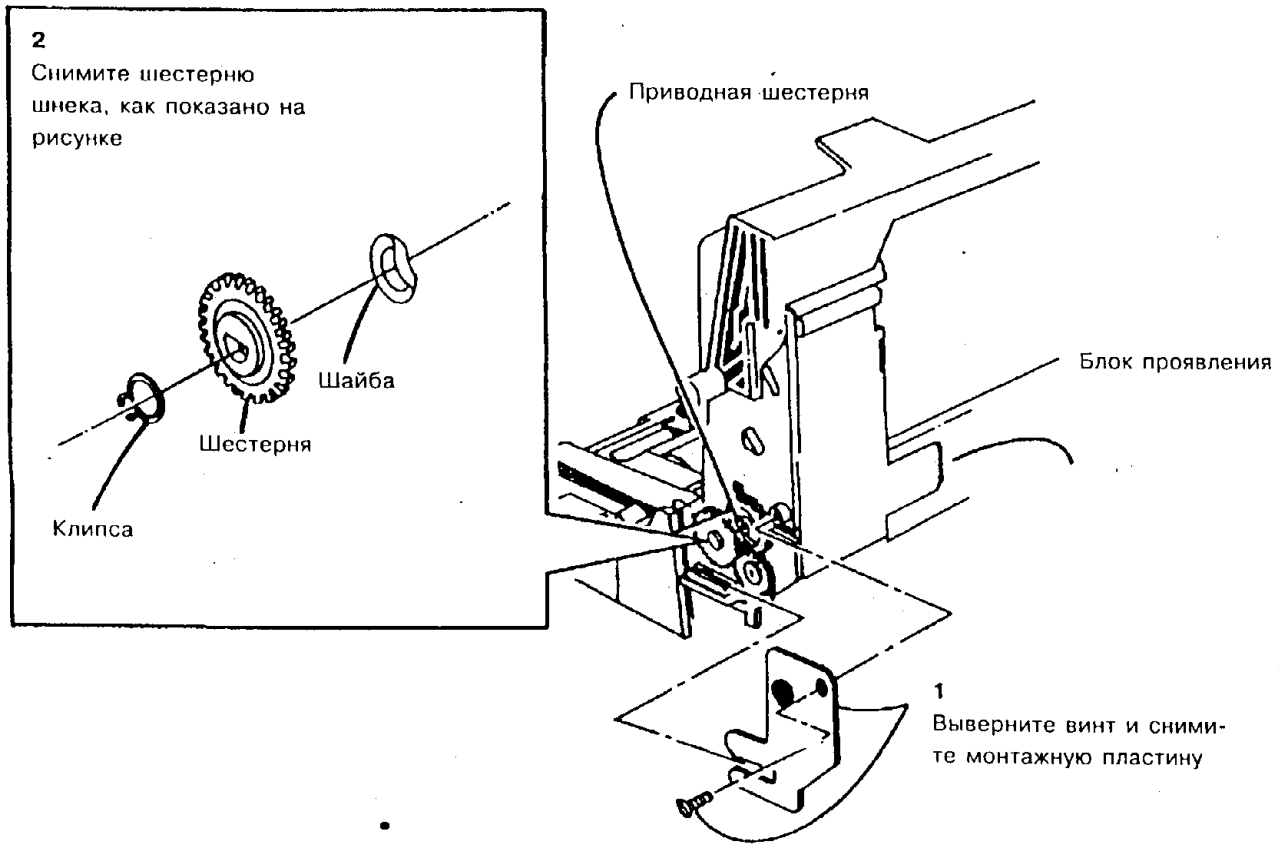


| | 2276 | A |
|---|---|---|
| CHE | SM4 | M | |

**Рис. 2. Демонтаж шестерни шнека-дозатора**

*ПРИМЕЧАНИЕ: Для облегчения снятия шнека-дозатора при выполнении следующего шага полезно нажать на его передний конец.*

**ВНИМАНИЕ**

*На следующем шаге выдвиньте узел шнека-дозатора лишь настолько, насколько нужно, чтобы снять пружину шнека-дозатора. НИ В КОЕМ СЛУЧАЕ не выдвигайте узел шнека-дозатора более, чем на 51 мм, иначе при сборке образуется бестонерная зона.*

6. (Рис. 3) Снимите пружину шнека-дозатора с узла шнека-дозатора.

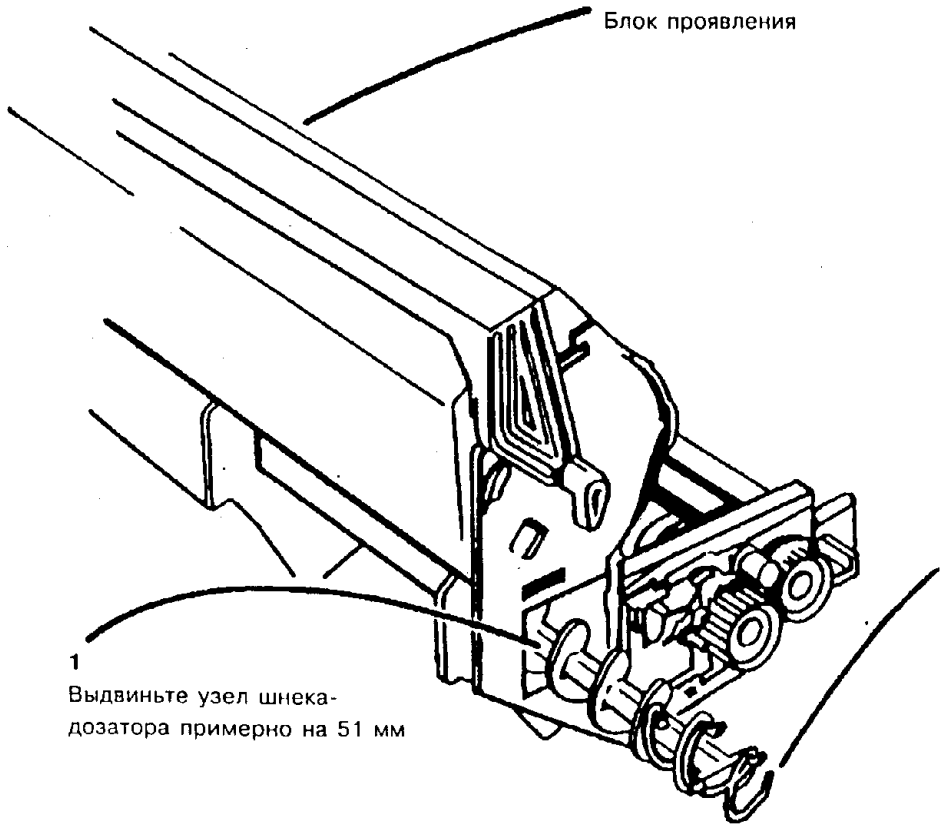


**Рис. 3. Демонтаж пружины шнека-дозатора с узла шнека-дозатора**

| | 2265 | A |
|---|---|---|
| CIIE | SM 4 | M |

## ЗАМЕНА

**ВНИМАНИЕ**

*Пружину шнека-дозатора очень легко деформировать. Будьте осторожны при установке пружины.*

1. (Рис. 4) Замените пружину шнека-дозатора.

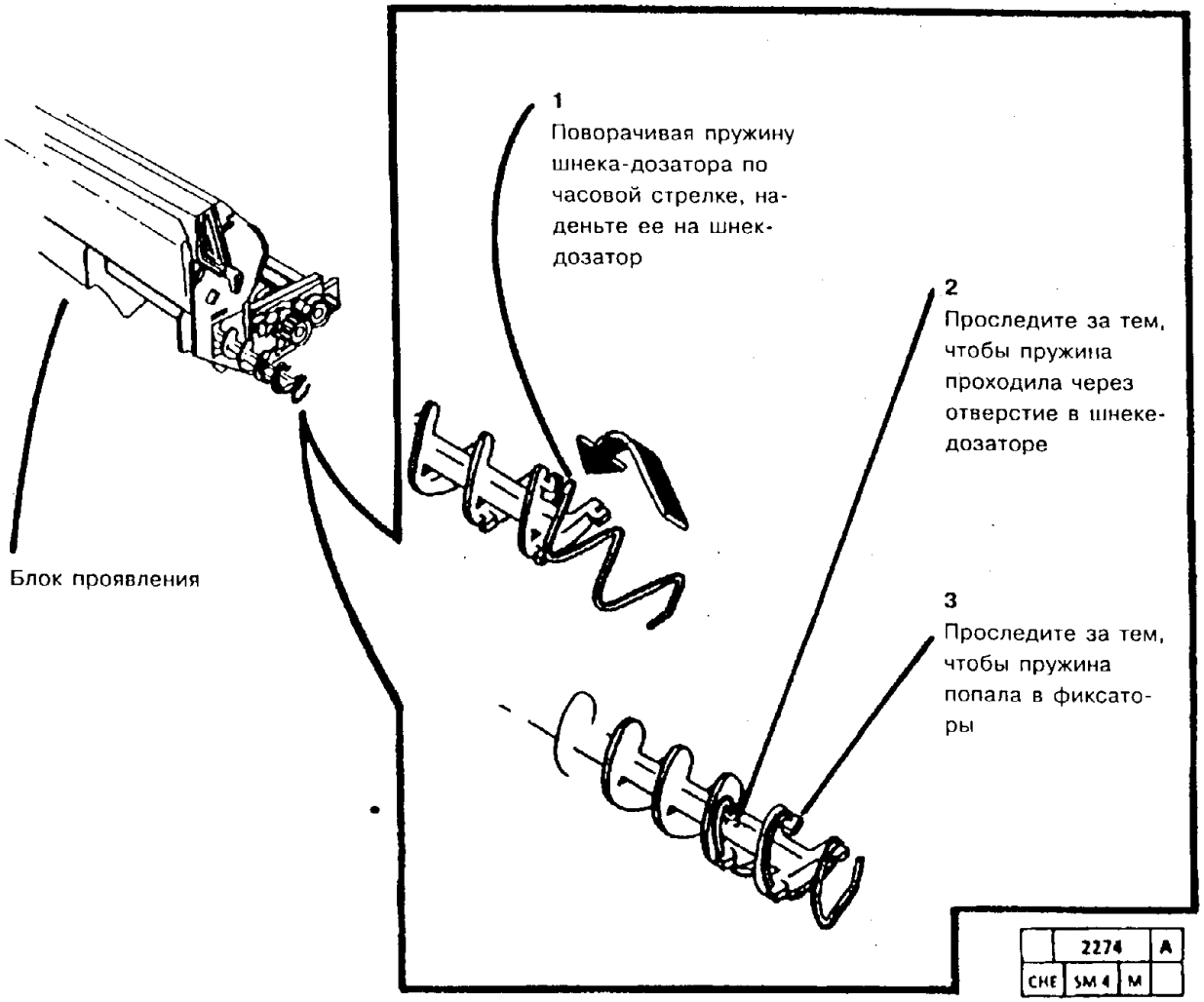


**Рис. 4. Замена пружины шнека-дозатора**

3. Установите на место шестерню шнека.

**ВНИМАНИЕ**

*На следующем шаге не удаляйте весь тонер из трубы шнека-дозатора. Удалите тонер только с конца трубы шнека-дозатора, там, где будут устанавливаться шайба (шайбы) и датчик отсутствия тонера в картридже.*

4. Стараясь не повредить только что установленную пружину шнека-дозатора, удалите с помощью пылесоса остатки тонера с конца трубы шнека-дозатора там, где будут устанавливаться шайба(шайбы) и датчик отсутствия тонера в картридже.

**ВНИМАНИЕ**

*Следите за тем, чтобы пружина устройства протирки датчика правильно располагалась на шнеке при замене датчика отсутствия тонера в картридже. При замене датчика отсутствия тонера не позволяйте квадратному краю корпуса датчика соприкасаться с пластмассой корпуса блока проявления.*
*Не перетягивайте винты, которыми крепится кронштейн датчика.*

5. Поставьте на место датчик отсутствия тонера в картридже.
6. Приведите аппарат в рабочее состояние.
7. Если пружина шнека-дозатора была заменена, то проследите за тем, чтобы в таблице модификаций была отмечена модификация 12.

**ВНИМАНИЕ**

*Пружину шнека-дозатора очень легко деформировать. Будьте осторожны при установке пружины.*

2. Установите на место узел шнека-дозатора.

## REP 10.1. БЛОК ФЬЮЗЕРА

### СПИСОК ЗАПАСНЫХ ЧАСТЕЙ PL 5.1 (5028/18/16), PL 5.5 (5328)

### ДЕМОНТАЖ

1. Выключите аппарат и отсоедините шнур сетевого питания.

**ПРЕДУПРЕЖДЕНИЕ**

**Перед выполнением процедуры дайте фьюзеру остыть.**

2. Снимите следующие детали и узлы:
   a. (5028/18/16) Узел обходного лотка
   b. Узел блока проявления
   c. Копи-картридж согласно процедуре REP 9.1
3. Раскройте аппарат.
4. Если аппарат оборудован сортером, выдвиньте сортер.
5. Снимите нижнюю левую крышку.
6. (5028/18/16) (Рис. 1) Снимите ремень привода пути прохождения бумаги с шестерни/шкива привода фьюзера.

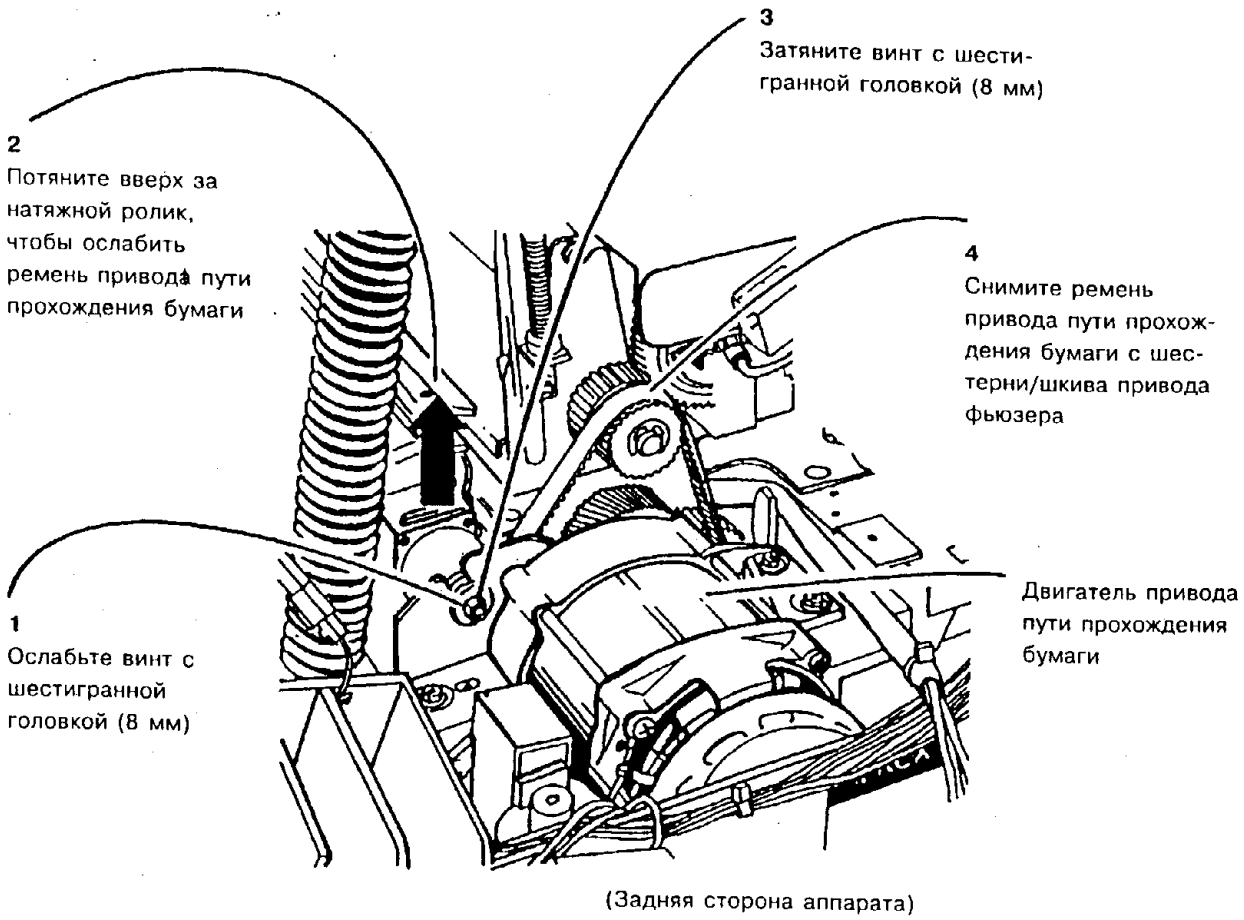


**Рис. 1. Демонтаж приводного ремня пути прохождения бумаги.**

| | 2075 | | 8 |
|---|---|---|---|
| CHE | SM4 | M | |

7. (5328) (Рис. 2) Снимите ремень главного двигателя с шестерни/шкива привода фьюзера.

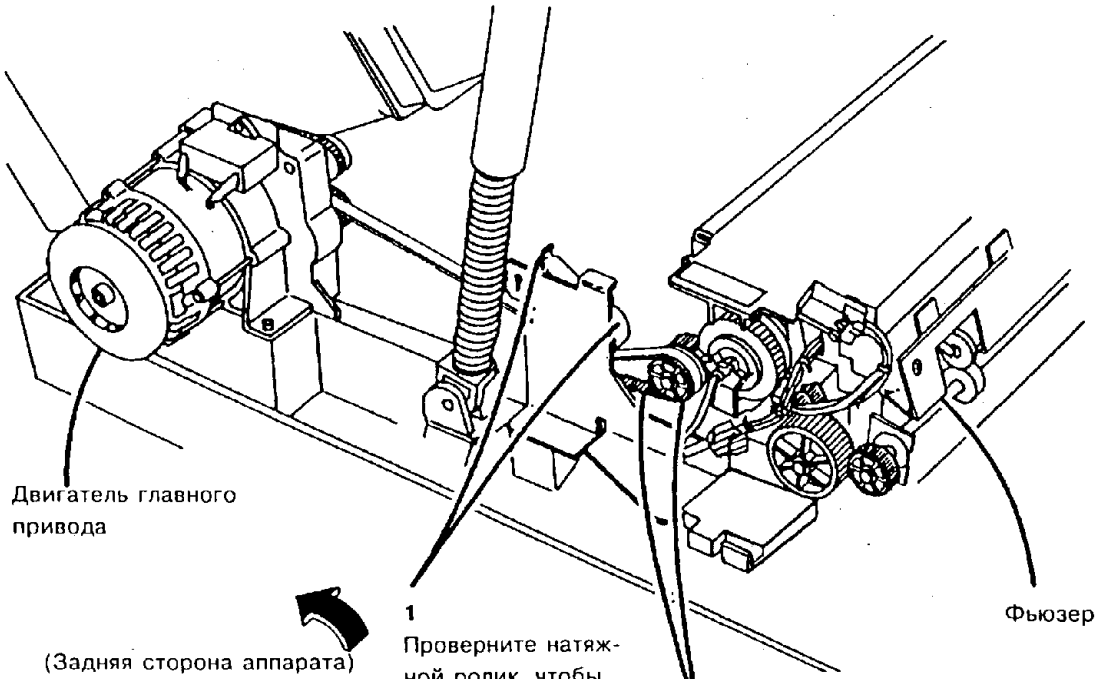


**Рис. 2. (5328) Демонтаж приводного ремня пути прохождения бумаги**

8. (Рис. 3) Снимите блок фьюзера.

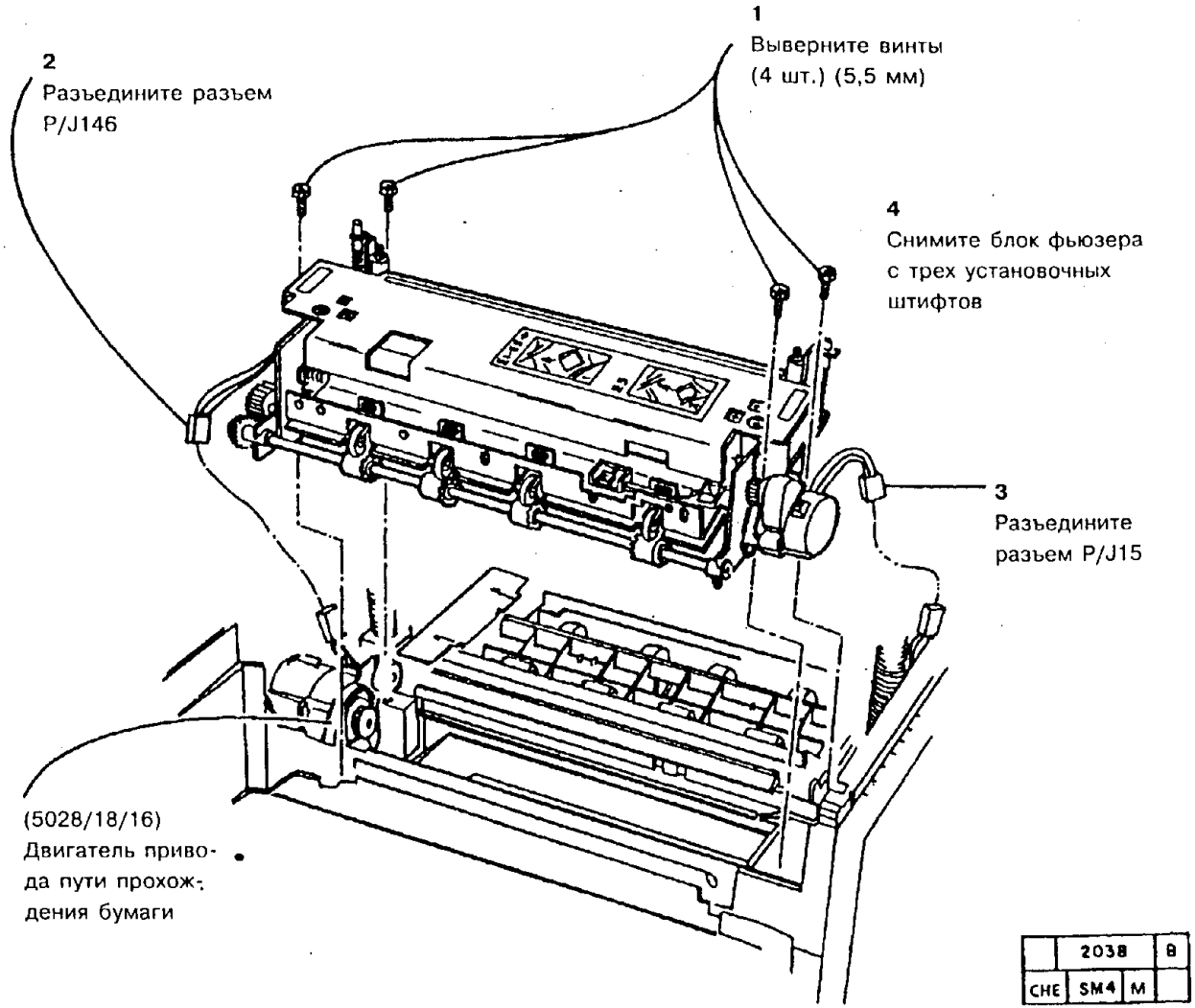


**Рис. 3. Демонтаж блока фьюзера**

## ЗАМЕНА

**ВНИМАНИЕ**

*Следите за тем, чтобы провода в шестернях не были зажаты.*

*ПРИМЕЧАНИЕ: Передний выступ должен располагаться по центру выемки в раме фьюзера.*

1. Установите блок фьюзера.
2. Установите остальные детали и узлы.
3. (5028/18/16) Выполните регулировку "ADJ 4.1. Ремень привода пути прохождения бумаги".
4. (5328) Выполните процедуру "REP 4.13. Ремень главного привода"
5. Приведите аппарат в рабочее состояние.

## REP 10.2. ШЕСТЕРНЯ/ШКИВ ПРИВОДА ФЬЮЗЕРА

### СПИСОК ЗАПАСНЫХ ЧАСТЕЙ PL 5.3

### ДЕМОНТАЖ

1. Выключите аппарат и отсоедините шнур сетевого питания.

**ПРЕДУПРЕЖДЕНИЕ**

**Перед выполнением процедуры дайте фьюзеру остыть.**

2. Снимите следующие детали и узлы:
   a. (5028/18/16) Узел обходного лотка
   b. Узел блока проявления
   c. Копи-картридж согласно процедуре REP 9.1
3. Раскройте аппарат.
4. Снимите следующие узлы:
   a. Блок фьюзера согласно процедуре REP 10.1
   b. Узел чистяще-смазывающей ленты фьюзера согласно процедуре REP 10.10.
5. (Рис. 1) Снимите шестерню/шкив привода фьюзера.

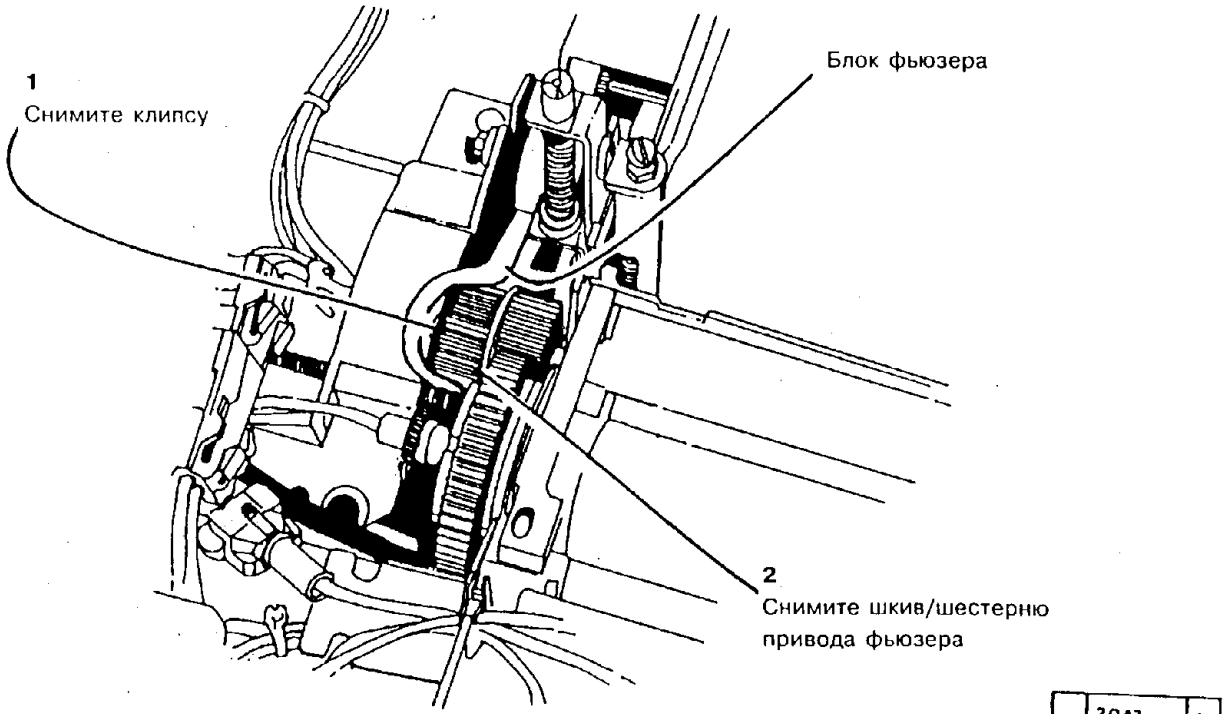


**Рис. 1. Демонтаж шестерни/шкива привода фьюзера**

### ЗАМЕНА

1. Установите шестерню/шкив привода фьюзера.
2. Установите остальные детали и узлы.
3. (5028/18/16) Выполните регулировку "ADJ 4.1. Ремень привода пути прохождения бумаги.
4. (5328) Выполните процедуру: "REP 4.13. Ремень главного привода".
5. Приведите аппарат в рабочее состояние.

## REP 10.3. ПАРАЗИТНАЯ ШЕСТЕРНЯ ПРИВОДА ФЬЮЗЕРА

### СПИСОК ЗАПАСНЫХ ЧАСТЕЙ PL 5.3

### ДЕМОНТАЖ

1. Выключите аппарат и отсоедините шнур сетевого питания.

**ПРЕДУПРЕЖДЕНИЕ**

**Перед выполнением процедуры дайте фьюзеру остыть.**

2. Снимите следующие детали и узлы:
   a. (5028/18/16) Узел обходного лотка
   b. Узел блока проявления
   c. Копи-картридж согласно процедуре REP 9.1
3. Раскройте аппарат.
4. Выполните процедуру REP 10.1.
5. (Рис. 1) Снимите паразитную шестерню привода фьюзера.

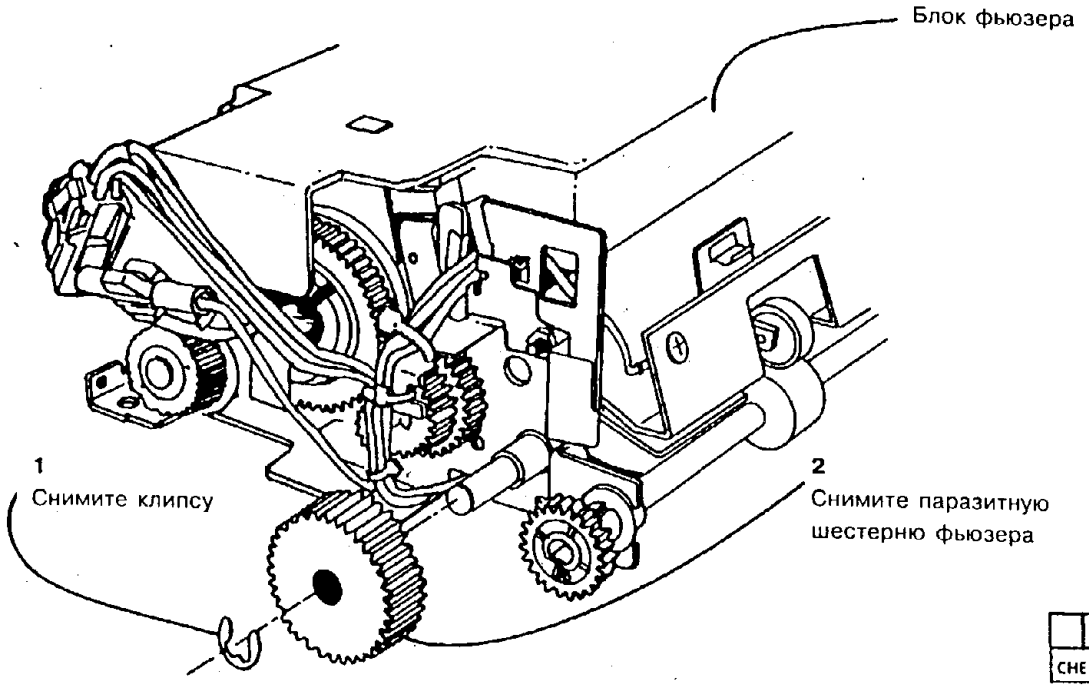


| | 2043 | | 8 |
|---|---|---|---|
| CHE | SM4 | M | |

**Рис. 1. Демонтаж паразитной шестерни привода фьюзера**

### ЗАМЕНА

1. Установите паразитную шестерню привода фьюзера.
2. Установите остальные детали и узлы.
3. (5028/18/16) Выполните регулировку "ADJ 4.1. Ремень привода пути прохождения бумаги.
4. (5328) Выполните процедуру: "REP 4.13. Ремень главного привода".

## REP 10.4. ПРОМЕЖУТОЧНАЯ ПАРАЗИТНАЯ ШЕСТЕРНЯ ПРИВОДА ФЬЮЗЕРА

### СПИСОК ЗАПАСНЫХ ЧАСТЕЙ PL 5.3

### ДЕМОНТАЖ

1. Выключите аппарат и отсоедините шнур сетевого питания.

**ПРЕДУПРЕЖДЕНИЕ**

**Перед выполнением процедуры дайте фьюзеру остыть.**

2. Снимите следующие детали и узлы:
   a. (5028/18/16) Узел обходного лотка
   b. Узел блока проявления
   c. Копи-картридж согласно процедуре REP 9.1
   d. Выполните процедуру REP 10.1
   e. Паразитную шестерню привода фьюзера согласно процедуре REP 10.3
3. (Рис. 1) Снимите промежуточную паразитную шестерню привода фьюзера.

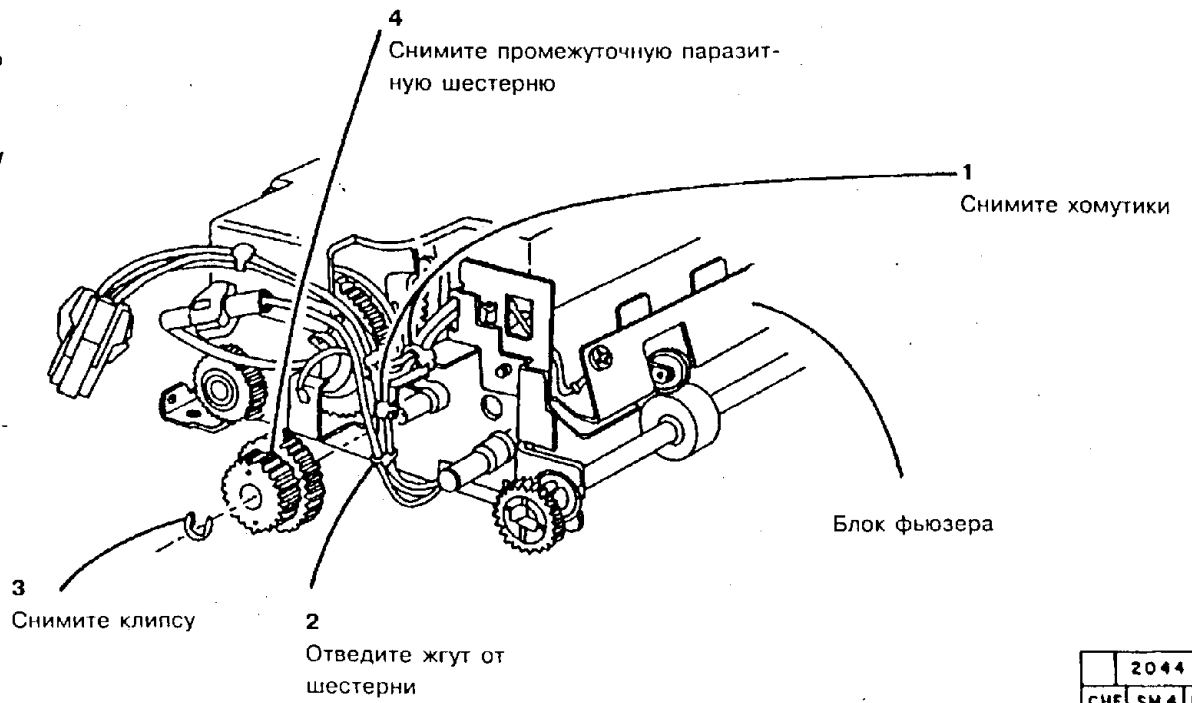


| | 2044 | | B |
|---|---|---|---|
| CHE | SM4 | M | 01 |

**Рис. 1. Демонтаж промежуточной паразитной шестерни привода фьюзера**

### ЗАМЕНА

1. Установите паразитную шестерню привода фьюзера
2. Установите остальные детали и узлы.
3. (5028/18/16) Выполните регулировку "ADJ 4.1. Ремень привода пути прохождения бумаги."
4. (5328) Выполните процедуру: "REP 4.13. Ремень главного привода"

## REP 10.5. УЗЕЛ ПАЛЬЦЕВ ОТДЕЛЕНИЯ ОТ НАГРЕВАТЕЛЬНОГО ВАЛА

### СПИСОК ЗАПАСНЫХ ЧАСТЕЙ PL 5.2

### ДЕМОНТАЖ

1. Выключите аппарат и отсоедините шнур сетевого питания.

**ПРЕДУПРЕЖДЕНИЕ**

**Перед выполнением процедуры дайте фьюзеру остыть.**

2. Снимите следующие детали и узлы:
   a. (5028/18/16) Узел обходного лотка
   b. Узел блока проявления
   c. Копи-картридж согласно процедуре REP 9.1
3. Раскройте аппарат.
4. Снимите следующие узлы:
   a. Выполните процедуру REP 10.1
   b. Узел чистяще-смазывающей ленты фьюзера согласно процедуре REP 10.10
   c. Узел нагревательного вала согласно процедуре REP 10.6

**ВНИМАНИЕ**

*Постарайтесь не повредить термистор и не согнуть кронштейн во время снятия термистора. Во время снятия других деталей и узлов старайтесь не повредить пальцы отделения.*

5. (Рис. 1) Снимите узел пальцев отделения от нагревательного вала фьюзера.

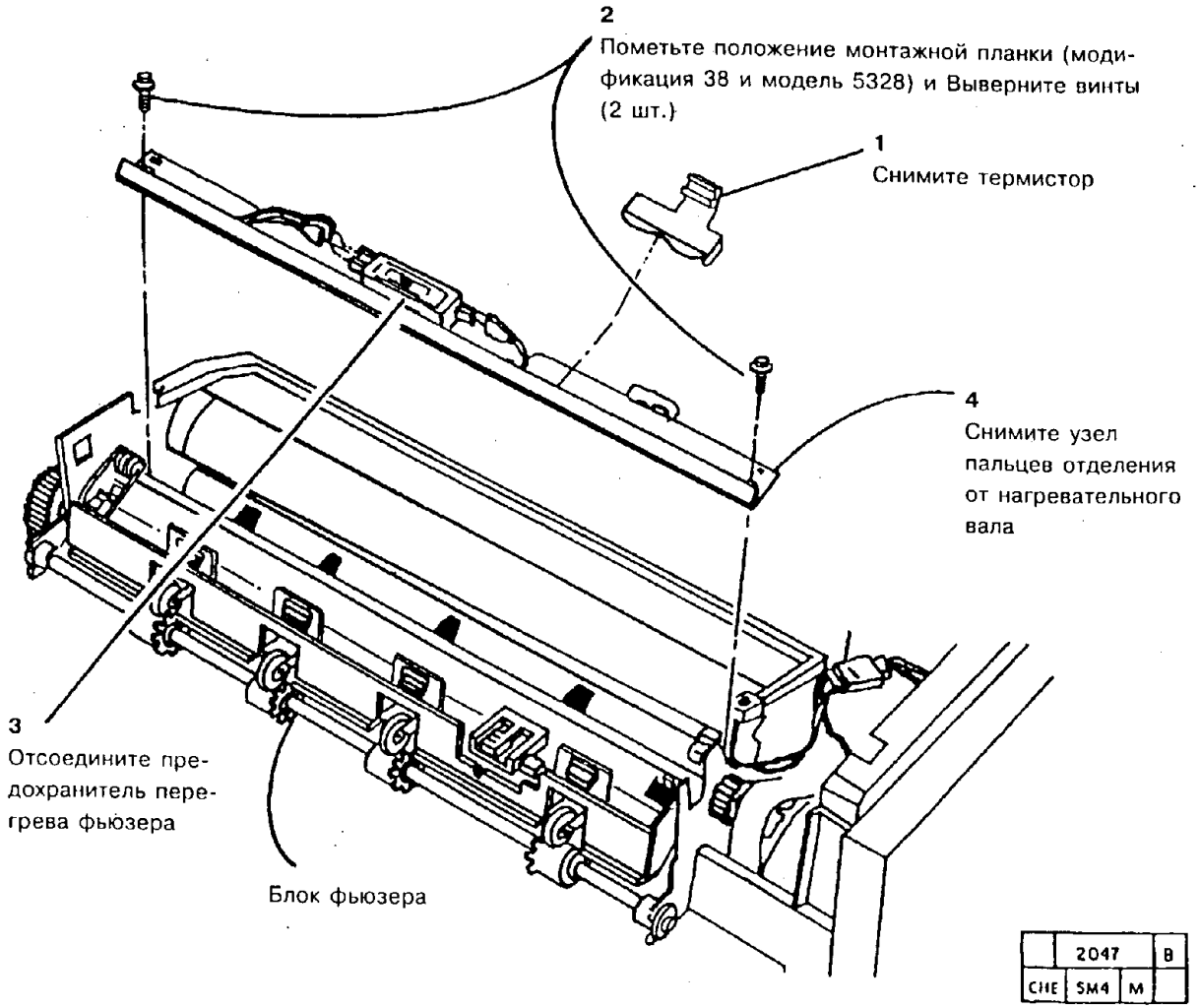


**Рис. 1. Демонтаж промежуточной паразитной шестерни привода фьюзера**

**ЗАМЕНА**

1. (Модификация 38 и модель 5328) Установите узел пальцев отделения от нагревательного вала в стороне от положения, помеченного во время разборки.

**ВНИМАНИЕ**

*Постарайтесь не повредить термистор и не согнуть кронштейн во время установки термистора. Во время установки других деталей и узлов старайтесь не повредить пальцы отделения.*

*ПРИМЕЧАНИЕ: Перед установкой узла чистяще-смазывающей ленты фьюзера убедитесь в том, что термистор касается нагревательного вала.*

2. Установите остальные детали и узлы.

3. Приведите аппарат в рабочее состояние.

## REP 10.6. УЗЕЛ НАГРЕВАТЕЛЬНОГО ВАЛА

### СПИСОК ЗАПАСНЫХ ЧАСТЕЙ PL 5.1

### ДЕМОНТАЖ

1. Выключите аппарат и отсоедините шнур сетевого питания.

**ПРЕДУПРЕЖДЕНИЕ**

*Перед выполнением процедуры дайте фьюзеру остыть.*

2. Снимите следующие детали и узлы:
   a. (5028/18/16) Узел обходного лотка
   b. Узел блока проявления
   c. Копи-картридж согласно процедуре REP 9.1
   d. Узел чистяще-смазывающей ленты согласно процедуре REP 10.10

**ВНИМАНИЕ**

*Будьте осторожны при снятии узла нагревательного вала. Кронштейн крепления термистора легко согнуть во время снятия.*

3. (Рис. 1) Снимите узел нагревательного вала фьюзера.

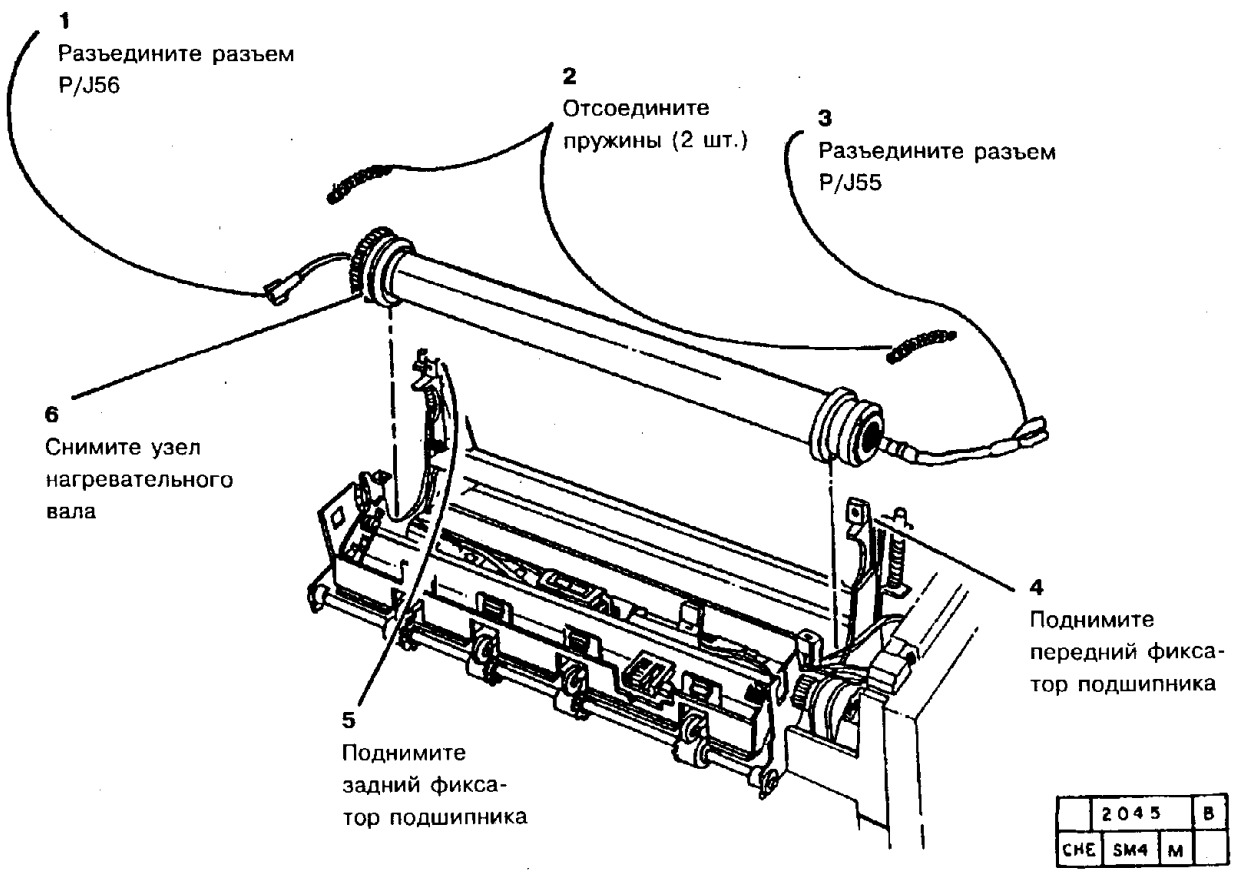


**Рис. 1. Демонтаж узла нагревательного вала фьюзера**

**ЗАМЕНА**

**ВНИМАНИЕ**

*Будьте осторожны при установке узла нагревательного вала. Кронштейн крепления термистора легко согнуть во время установки.*

*ПРИМЕЧАНИЕ: При установке узла нагревательного вала проследите за тем, чтобы кольца на каждом из подшипников нагревательного вала находились с внешней стороны рамы фьюзера. Перед установкой узла ленты фьюзера убедитесь в том, что термистор касается нагревательного вала.*

1. Установите все детали и узлы.
2. Если устанавливается новый нагревательный вал, то выполните регулировку ADJ 10.3.

## REP 10.7. НАГРЕВАТЕЛЬНЫЙ СТЕРЖЕНЬ

### СПИСОК ЗАПАСНЫХ ЧАСТЕЙ PL 5.1

### ДЕМОНТАЖ

1. Выключите аппарат и отсоедините шнур сетевого питания.

**ПРЕДУПРЕЖДЕНИЕ**

**Перед выполнением процедуры дайте фьюзеру остыть.**

2. Снимите следующие детали и узлы:
   a. (5028/18/16) Узел обходного лотка
   b. Узел блока проявления
   c. Копи-картридж согласно процедуре REP 9.1
3. Раскройте аппарат.
4. Снимите следующие узлы:
   a. Узел чистяще-смазывающей ленты фьюзера согласно процедуре REP 10.10
   b. Узел нагревательного вала согласно процедуре REP 10.6

**ВНИМАНИЕ**

*Чтобы не повредить нагревательный стержень, держите его за концы. Не касайтесь поверхности стержня. Загрязнения нагревательного стержня, обусловленные прикосновением пальцев, могут вывести стержень из строя.*

5. (Рис. 1) Снимите нагревательный стержень.

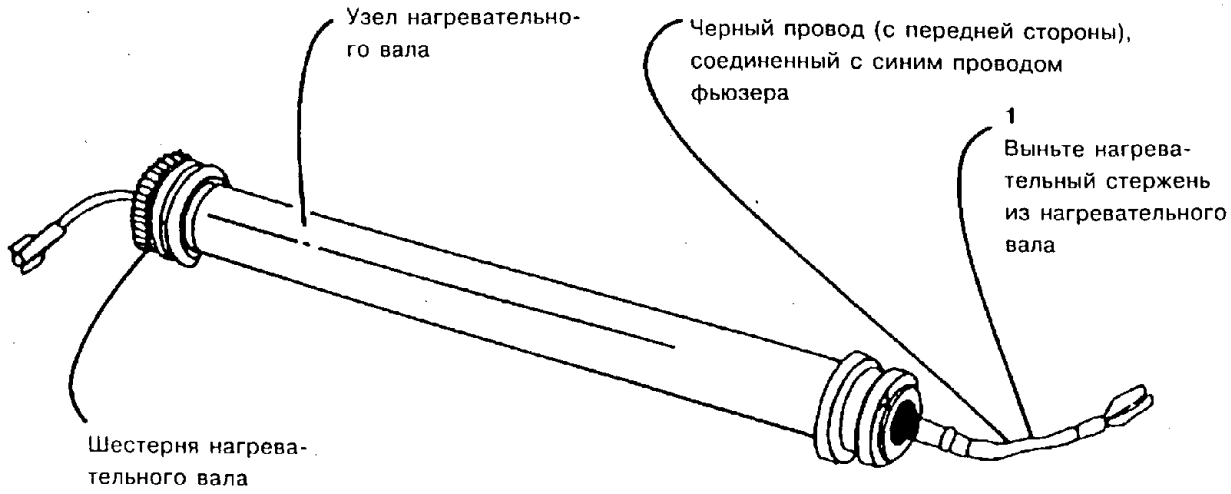


| | 2067 | A |
|---|---|---|
| CHE | SM4 | M |

**Рис. 1. Демонтаж нагревательного стержня фьюзера**

### ЗАМЕНА

**ВНИМАНИЕ**

*Постарайтесь не повредить кронштейн термистора при установке нагревательного вала.*

*ПРИМЕЧАНИЕ: Если вы случайно коснулись нагревательного стержня, протрите его безворсовой тканью, смоченной для исполнения **USCO** удалителем пленок (43P45), а для исполнения **RX** - растворителем общего назначения (8R90176). Загрязнения нагревательного стержня, обусловленные прикосновением пальцев, могут вывести стержень из строя.*

*ПРИМЕЧАНИЕ: При установке узла нагревательного вала проследите за тем, чтобы кольца на каждом из подшипников нагревательного вала находились с внешней стороны рамы фьюзера. Перед установкой узла ленты фьюзера убедитесь в том, что термистор касается нагревательного вала.*

1. Установите нагревательный стержень.
2. Установите остальные детали и узлы.
3. Приведите аппарат в рабочее состояние.

## REP 10.8. ШЕСТЕРНЯ НАГРЕВАТЕЛЬНОГО СТЕРЖНЯ

### СПИСОК ЗАПАСНЫХ ЧАСТЕЙ PL 5.1

### ДЕМОНТАЖ

1. Выключите аппарат и отсоедините шнур сетевого питания.

**ПРЕДУПРЕЖДЕНИЕ**

**Перед выполнением процедуры дайте фьюзеру остыть.**

2. Снимите следующие детали и узлы:
   a. (5028/18/16) Узел обходного лотка
   b. Узел блока проявления
   c. Копи-картридж согласно процедуре REP 9.1
3. Раскройте аппарат.
4. Снимите следующие узлы:
   a. Узел чистяще-смазывающей ленты фьюзера согласно процедуре REP 10.10
   b. Узел нагревательного вала согласно процедуре REP 10.6
   c. Нагревательный стержень согласно процедуре REP 10.7

### ЗАМЕНА

5. (Рис. 1) Снимите шестерню нагревательного вала.

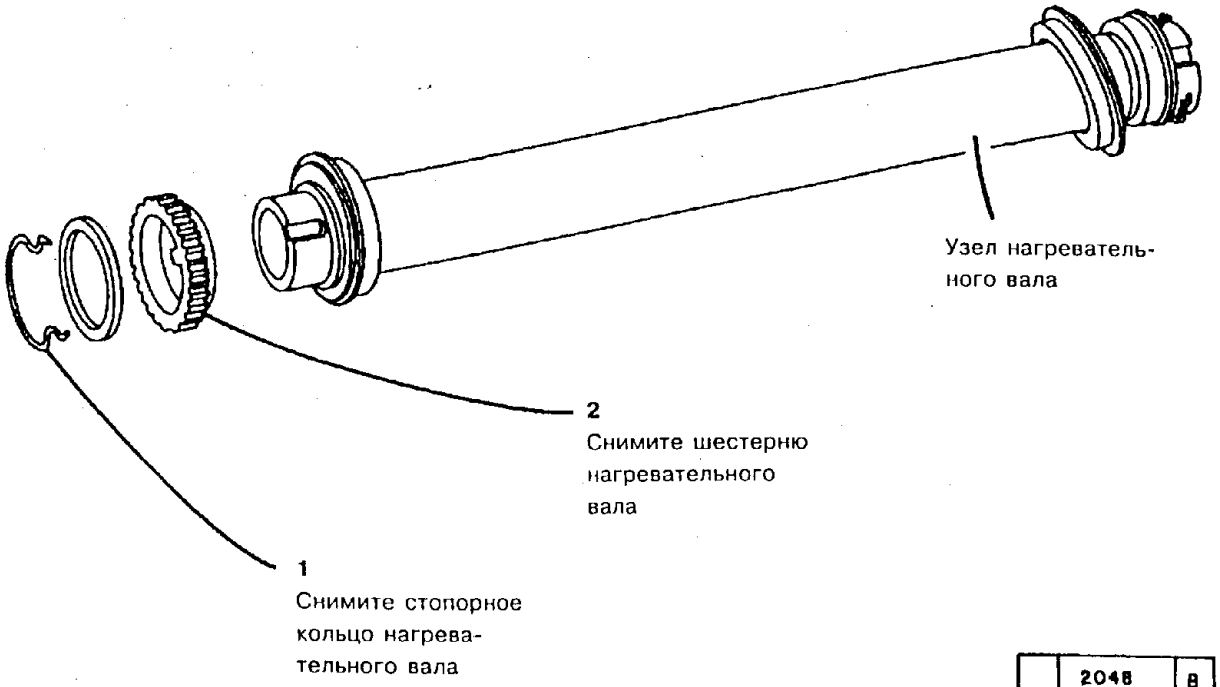


| | 2048 | | B |
|---|---|---|---|
| CHE | SD4 | M | 01 |

**Рис. 1. Демонтаж шестерни нагревательного вала фьюзера**

**ВНИМАНИЕ**

*Будьте осторожны при установке нагревательного вала, постарайтесь не согнуть кронштейн термистора.*

*ПРИМЕЧАНИЕ: Если вы случайно коснулись нагревательного стержня, то протрите его безворсовой тканью, смоченной для исполнения **USCO** удалителем пленок (43P45), для исполнения **RX** - растворителем общего назначения (8R90176). Грязь с пальцев может повредить нагревательный стержень.*

*ПРИМЕЧАНИЕ: При установке узла нагревательного вала проследите за тем, чтобы кольца на каждом из подшипников нагревательного вала находились с внешней стороны рамы фьюзера. Перед установкой узла ленты фьюзера убедитесь в том, что термистор касается нагревательного вала.*

1. Установите шестерню нагревательного вала.
2. Установите остальные детали и узлы.
3. Приведите аппарат в рабочее состояние.

## REP 10.9. УЗЕЛ ПРИЖИМНОГО ВАЛА

### СПИСОК ЗАПАСНЫХ ЧАСТЕЙ PL 5.2

### ДЕМОНТАЖ

1. Выключите аппарат и отсоедините шнур сетевого питания.

**ПРЕДУПРЕЖДЕНИЕ**

**Перед выполнением процедуры дайте фьюзеру остыть.**

2. Снимите следующие детали и узлы:
   a. (5028/18/16) Узел обходного лотка
   b. Узел блока проявления
   c. Копи-картридж согласно процедуре REP 9.1
3. Раскройте аппарат.
4. Снимите следующие узлы:
   a. Узел коротрона переноса согласно процедуре REP 9.3
   b. Узел чистяще-смазывающей ленты фьюзера согласно процедуре REP 10.10
   c. Узел нагревательного вала согласно процедуре REP 10.6
   d. Узел пальцев отделения от нагревательного вала согласно процедуре REP 10.5
5. (Рис. 1) Снимите прижимной вал в сборе.

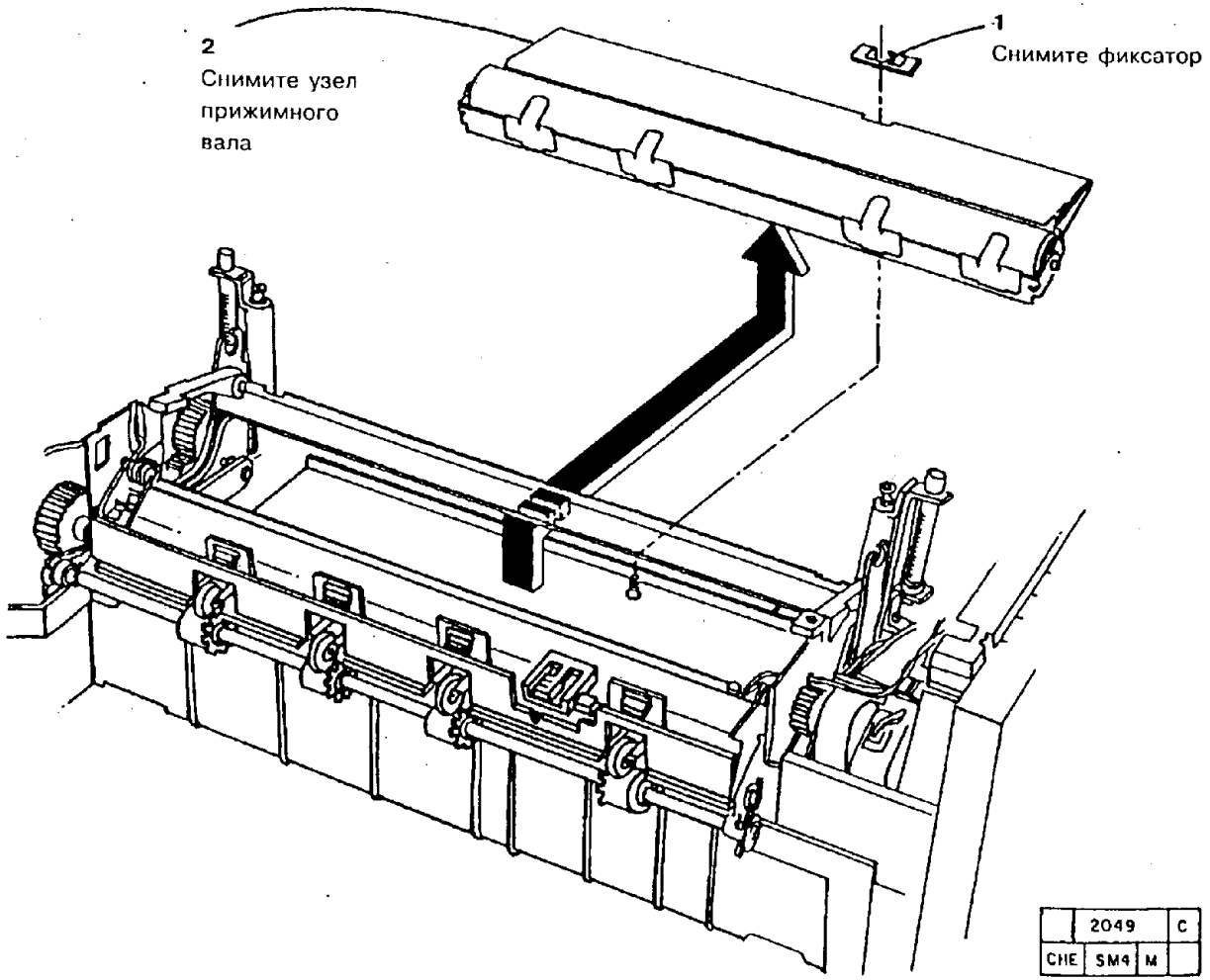


**Рис. 1. Демонтаж прижимного вала в сборе**

**ЗАМЕНА**

1. Установите все необходимые детали и узлы.

**ВНИМАНИЕ**

*Постарайтесь не повредить кронштейн термистора при установке узла нагревательного вала.*

*ПРИМЕЧАНИЕ: При замене прижимного вала на новый постарайтесь не перепутать номер вала по каталогу для обслуживаемого аппарата. (Проверьте номер по каталогу в списке запасных частей PL 5.2). Например, если на 5028 поставить прижимной вал от 5328, то могут получаться сморщенные копии.*

*ПРИМЕЧАНИЕ: Проследите за тем, чтобы прорези в кронштейнах узла прижимного вала попали на установочные штифты системы прижимных рычагов. Эти штифты необходимы для правильной установки пальцев отделения на узле прижимного вала.*

*ПРИМЕЧАНИЕ: Если вы случайно коснулись нагревательного стержня, то протрите его безворсовой тканью, смоченной для исполнения USCO удалителем пленок (43P45), для исполнения RX - растворителем общего назначения (8R90176). Грязь с пальцев может вызвать повреждение нагревательного стержня.*

*ПРИМЕЧАНИЕ: При установке узла нагревательного вала проследите за тем, чтобы кольца на каждом из подшипников нагревательного вала находились с внешней стороны рамы фьюзера. Перед установкой узла ленты фьюзера убедитесь в том, что термистор касается нагревательного вала.*

2. Нажмите на прижимные рычаги, чтобы узел прижимного вала полностью сел на место.

## REP 10.10. УЗЕЛ ЧИСТЯЩЕ-СМАЗЫВАЮЩЕЙ ЛЕНТЫ ФЬЮЗЕРА

### СПИСОК ЗАПАСНЫХ ЧАСТЕЙ PL 5.4

### ДЕМОНТАЖ

*ПРИМЕЧАНИЕ: (5028/18/16) Данная процедура применима к аппаратам* ***с модификацией 8 и без нее.***

1. Выключите аппарат и отсоедините шнур сетевого питания.

**ПРЕДУПРЕЖДЕНИЕ**

**Перед выполнением процедуры дайте фьюзеру остыть.**

2. Снимите следующие детали и узлы:

   a. (5028/18/16) Узел обходного лотка

   b. Узел блока проявления

   c. Копи-картридж согласно процедуре REP 9.1

3. Раскройте аппарат.

5. (Рис. 1) Приготовьтесь к демонтажу узла ленты фьюзера.

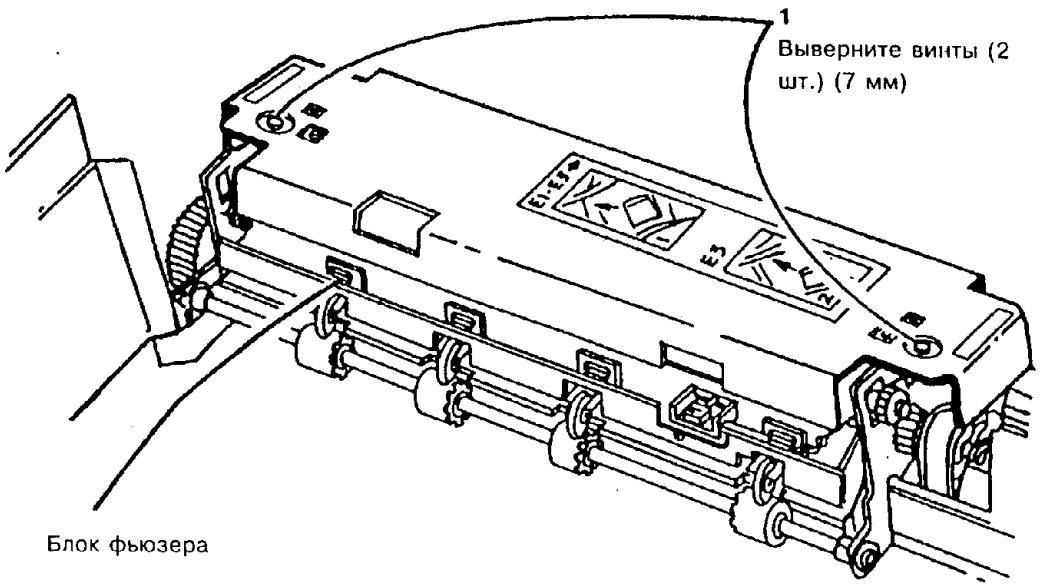


| | 2041 | 8 |
|---|---|---|
| CHE | SM4 | M | |

Рис. 1. Подготовка к демонтажу узла ленты фьюзера

5. (Рис. 2) Снимите узел ленты фьюзера.

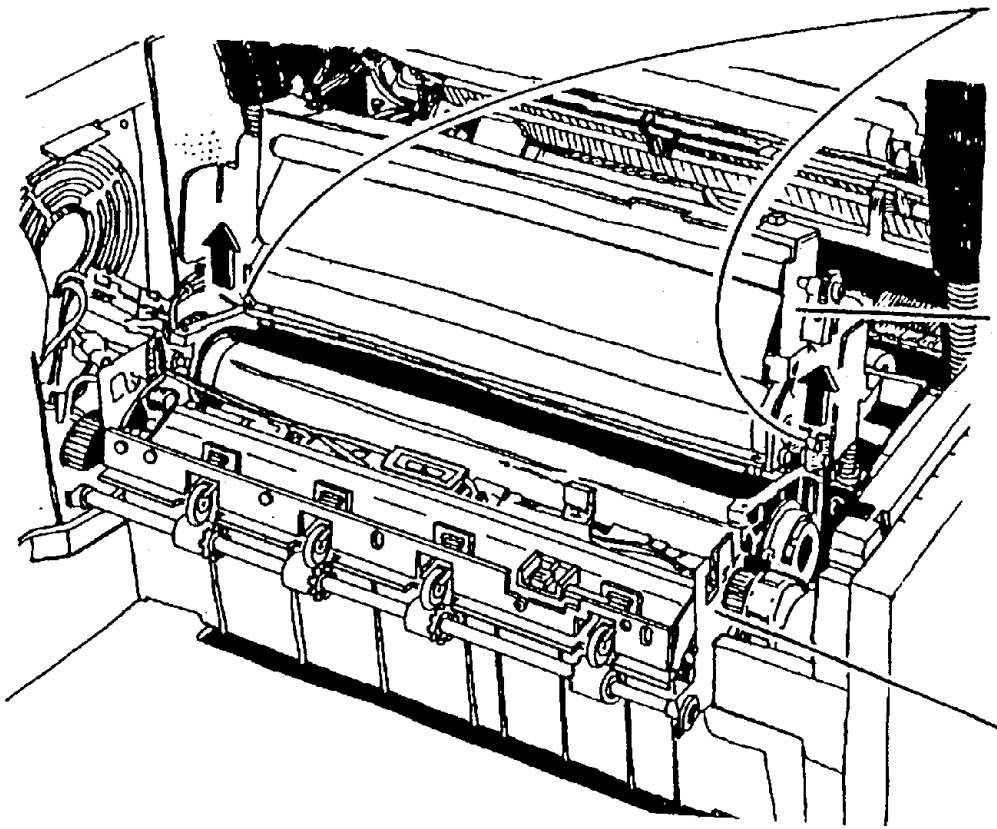


**Рис. 2. Демонтаж узла ленты фьюзера**

| | 2066 | | B |
|---|---|---|---|
| CHE | SM4 | M | |

**ЗАМЕНА**

1. Если устанавливается новый узел ленты фьюзера, то распакуйте новый узел.
2. Придерживая подающий вал, выберите слабину ленты, проворачивая шестерню приемного вала в направлении против часовой стрелки.

*ПРИМЕЧАНИЕ: При установке старой ленты или при замене ее на новую борт бронзового подшипника должен находиться с внешней стороны рамы фьюзера.*

3. Поставьте на место старый или замените на новый узел чистяще-смазывающей ленты фьюзера.

*ПРИМЕЧАНИЕ: Если на аппарат устанавливается новый узел ленты, то нужно сбросить счетчик ресурса ленты фьюзера. Выполните программу сброса счетчика согласно регулировке ADJ 10.2.*

## REP 10.11 ДВИГАТЕЛЬ ПРИВОДА ЛЕНТЫ ФЬЮЗЕРА

### СПИСОК ЗАПАСНЫХ ЧАСТЕЙ PL 5.3

### ДЕМОНТАЖ

1. Выключите аппарат и отсоедините шнур сетевого питания.

**ПРЕДУПРЕЖДЕНИЕ**

**Перед выполнением процедуры дайте фьюзеру остыть.**

2. Снимите следующие детали и узлы:
   a. (5028/18/16) Узел обходного лотка
   b. Узел блока проявления
   c. Копи-картридж согласно процедуре REP 9.1
3. Раскройте аппарат.
4. Снимите следующие узлы:

a. Выполните процедуру: REP 10.1

b. Узел ленты фьюзера согласно процедуре REP 10.10

5. (Рис. 1) Снимите двигатель привода ленты фьюзера.

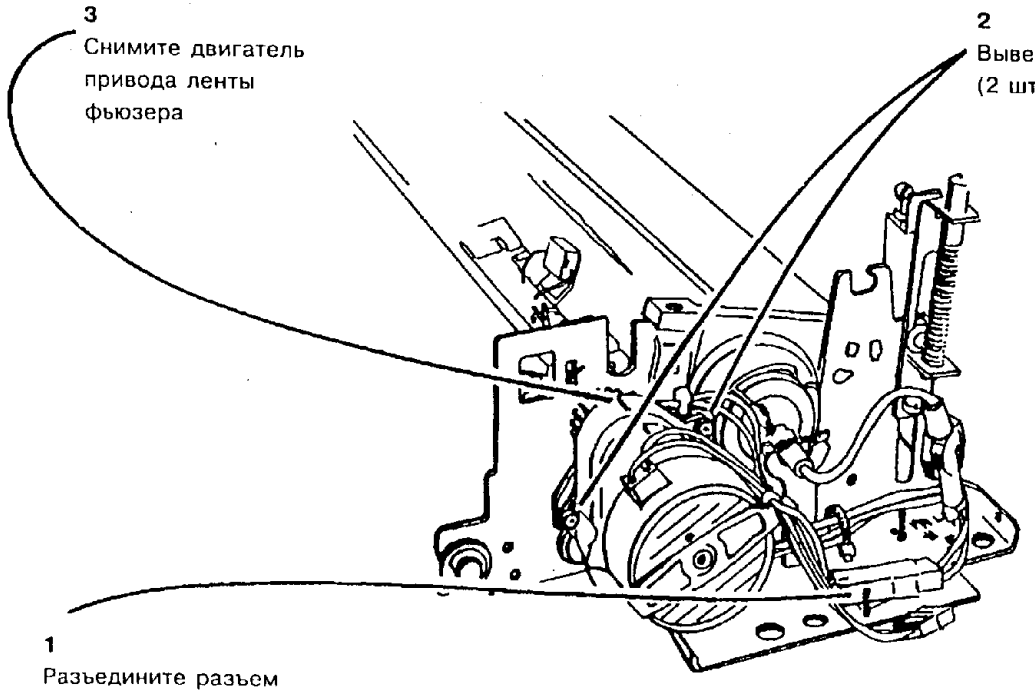


| | 2051 | | D |
|---|---|---|---|
| CHE | SM4 | X | |

**Рис. 1. Демонтаж двигателя привода ленты фьюзера**

### ЗАМЕНА

1. Установите двигатель привода ленты фьюзера.
2. Установите остальные детали и узлы.
3. (5028/18/16) Выполните регулировку "ADJ 4.1. Ремень привода пути прохождения бумаги.
4. (5328) Выполните процедуру "REP 4.13. Ремень главного привода".

## REP 10.12. РАСТЯГИВАЮЩИЕ ПРУЖИНЫ ФЬЮЗЕРА

### СПИСОК ЗАПАСНЫХ ЧАСТЕЙ PL 5.2

### ДЕМОНТАЖ

1. Выключите аппарат и отсоедините шнур сетевого питания.

**ПРЕДУПРЕЖДЕНИЕ**

**Перед выполнением процедуры дайте фьюзеру остыть.**

2. Снимите следующие детали и узлы:
   a. (5028/18/16) Узел обходного лотка
   b. Узел блока проявления
   c. Копи-картридж согласно роцедуре REP 9.1
3. Раскройте аппарат.
4. Выполните процедуру REP 10.1.
5. Снимите узел ленты фьюзера согласно процедуре REP 10.10.
6. (Рис. 1) Снимите растягивающие пружины (растягивающую пружину) фьюзера.

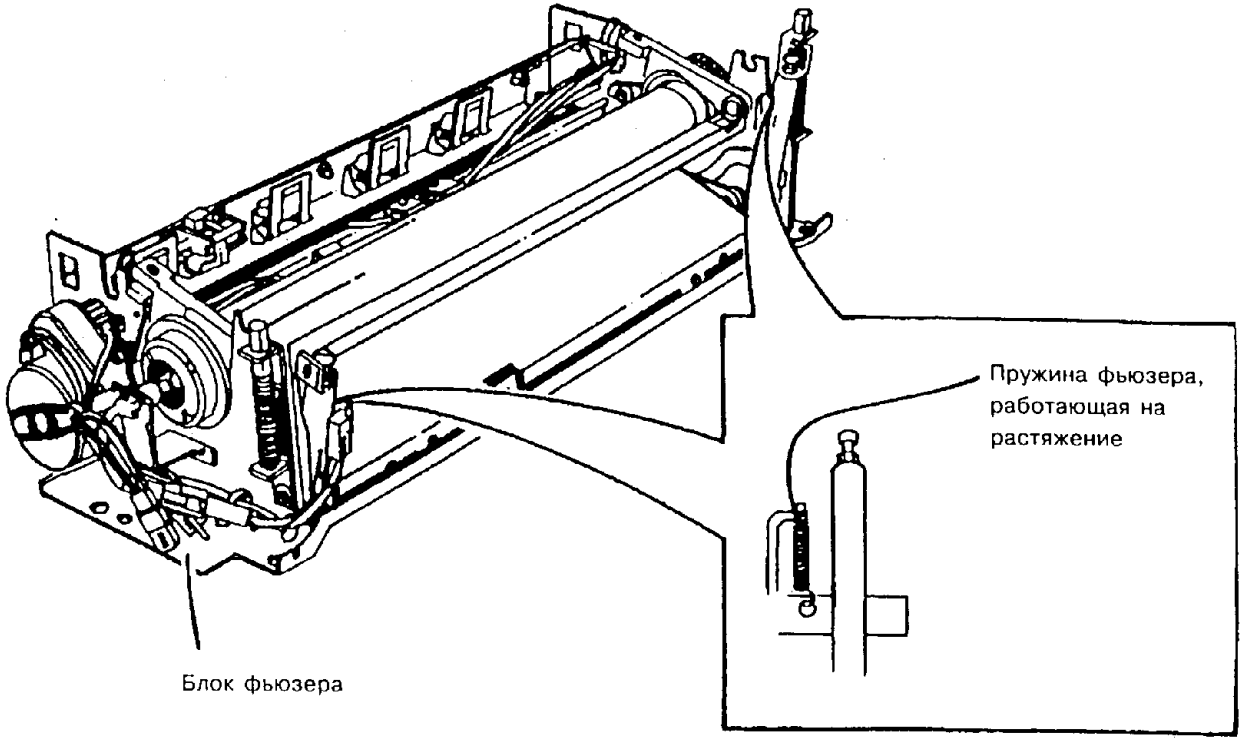


**Рис.1. Демонтаж растягивающей пружины фьюзера**

2052 A
CHE SM4 M

### ЗАМЕНА

1. Установите растягивающие пружины (растягивающую пружину) фьюзера.
2. Установите остальные детали и узлы.
3. (5028/18/16) Выполните регулировку "ADJ 4.1. Ремень привода пути прохождения бумаги."
4. (5328) Выполните процедуру: "REP 4.13. Ремень главного привода"

## REP 10.13. ТЕРМИСТОР ФЬЮЗЕРА

### СПИСОК ЗАПАСНЫХ ЧАСТЕЙ PL 5.2

### ДЕМОНТАЖ

1. Выключите аппарат и отсоедините шнур сетевого питания.

**ПРЕДУПРЕЖДЕНИЕ**

**Перед выполнением процедуры дайте фьюзеру остыть.**

2. Снимите следующие детали и узлы:
   a. (5028/18/16) Узел обходного лотка
   b. Узел блока проявления
   c. Копи-картридж согласно процедуре REP 9.1
3. Раскройте аппарат.
4. Снимите следующие узлы:
   a. Выполните процедуру REP 10.1
   b. Узел чистяще-смазывающей ленты фьюзера согласно процедуре REP 10.10
   c. Узел нагревательного вала согласно процедуре REP 10.6
5. (Рис. 1) Снимите термистор фьюзера.

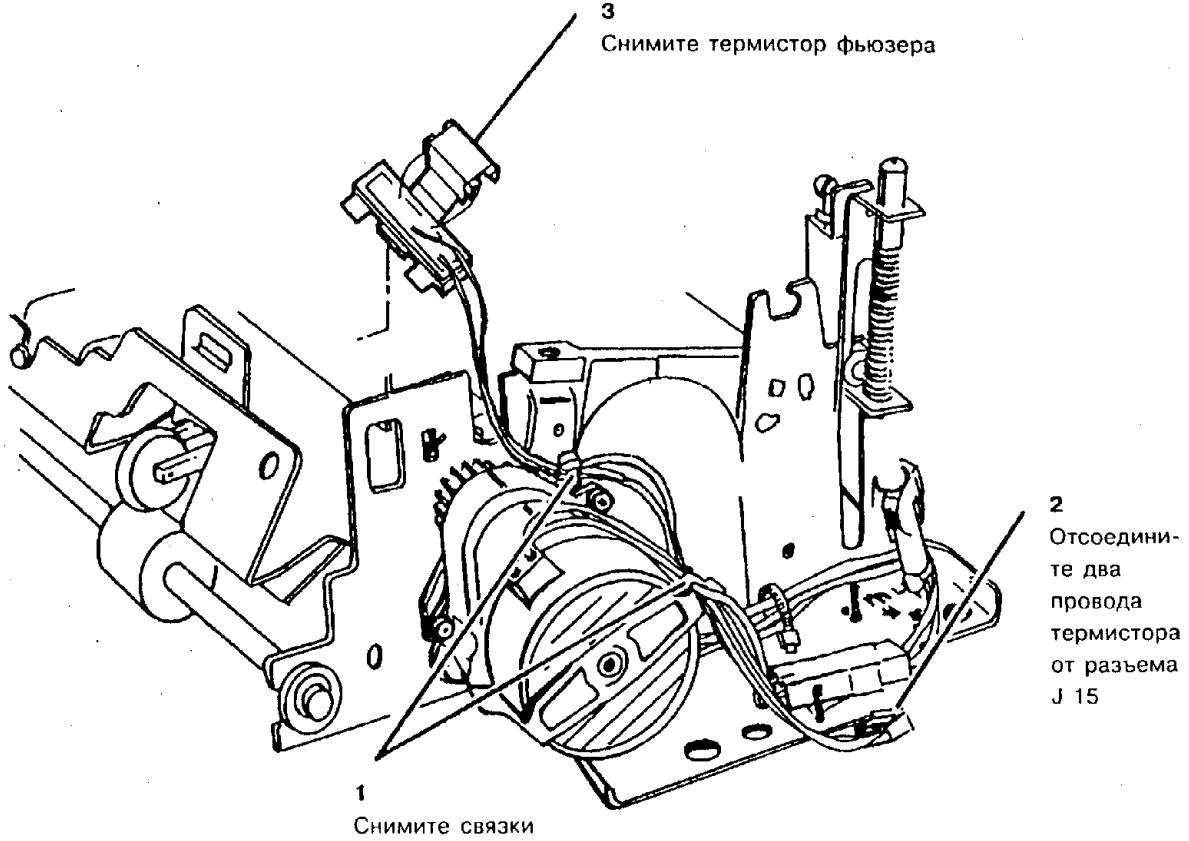


**Рис. 1. Демонтаж термистора фьюзера**

| | 2087 | B |
|---|---|---|
| CHE | SM4 | M | |

### ЗАМЕНА

**ВНИМАНИЕ**

*Постарайтесь не повредить термистор при его установке. Кронштейн крепления термистора можен погнуться при установке термистора.*

*Постарайтесь не повредить пальцы отделения при установке деталей и узлов.*

*ПРИМЕЧАНИЕ: Перед установкой узла ленты фьюзера убедитесь в том, что термистор касается нагревательного вала.*

1. (5028/18/16) Выполните регулировку "ADJ 4.1. Ремень привода пути прохождения бумаги."
2. (5328) Выполните процедуру "REP 4.13. Ремень главного привода".
3. Выполните регулировку "ADJ 10.1. Температура фьюзера".

## REP 10.14. ВЫВОДНОЙ РОЛИК

### СПИСОК ЗАПАСНЫХ ЧАСТЕЙ PL 5.3

### ДЕМОНТАЖ

1. Выключите аппарат и отсоедините шнур сетевого питания.

**ПРЕДУПРЕЖДЕНИЕ**

**Перед выполнением процедуры дайте фьюзеру остыть.**

2. Снимите следующие детали и узлы:
   a. (5028/18/16) Узел обходного лотка
   b. Узел блока проявления
   c. Копи-картридж согласно процедуре REP 9.1
   d. Нижнюю левую крышку
3. Раскройте аппарат.
4. (Рис. 1) Снимите выводной ролик и ведущую шестерню.

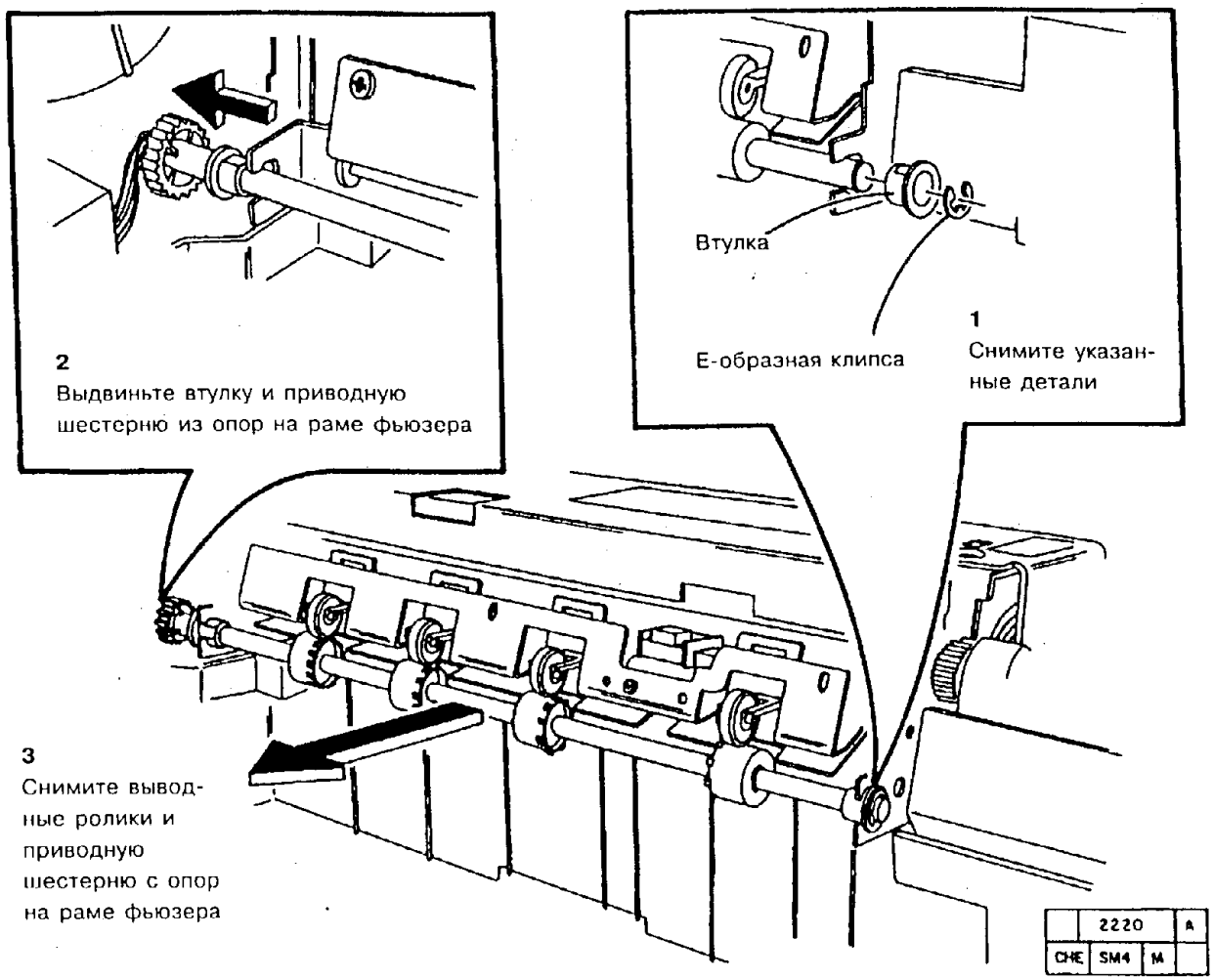


**Рис.1. Демонтаж выводного ролика и ведущей шестерни**

5. (Рис. 2) Снимите с выводного ролика приводную шестерню.

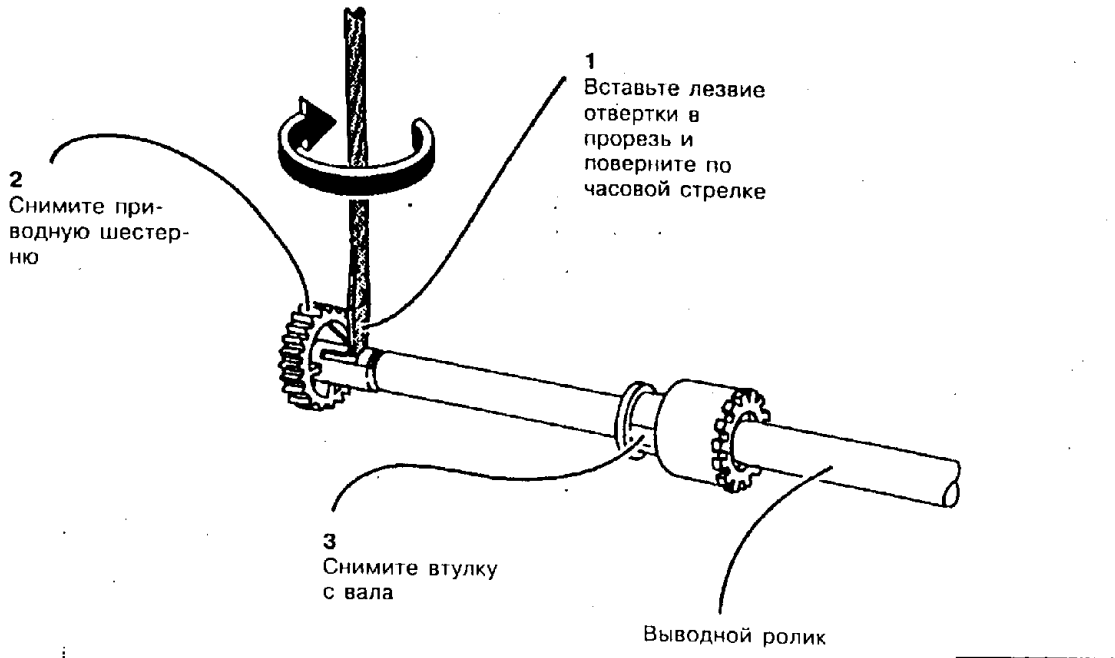


| | 2212 | A |
|---|---|---|
| CHE | SM4 | M |

**Рис. 2. Снятие приводной шестерни с выводного ролика**

**ЗАМЕНА**

1. Установите выводной ролик.
2. Установите остальные детали и узлы.
3. Приведите аппарат в рабочее состояние.

## REP 10.15. УДАЛИТЕЛЬ СТАТИЧЕСКОГО ЗАРЯДА

### СПИСОК ЗАПАСНЫХ ЧАСТЕЙ PL 5.2

### ДЕМОНТАЖ

*ПРИМЕЧАНИЕ: (5028/18/16) Данная процедура применима только к аппаратам* ***с модификацией 3.***

1. Выключите аппарат и отсоедините шнур сетевого питания.

**ПРЕДУПРЕЖДЕНИЕ**

**Перед выполнением процедуры дайте фьюзеру остыть.**

2. Снимите следующие детали и узлы:
   a. (5028/18/16) Полку обходного лотка
   b. Блок проявления
   c. Копи-картридж согласно процедуре REP 9.1
   d. Выполните процедуру REP 10.1

3. (Рис. 1) Снимите удалитель статического заряда.

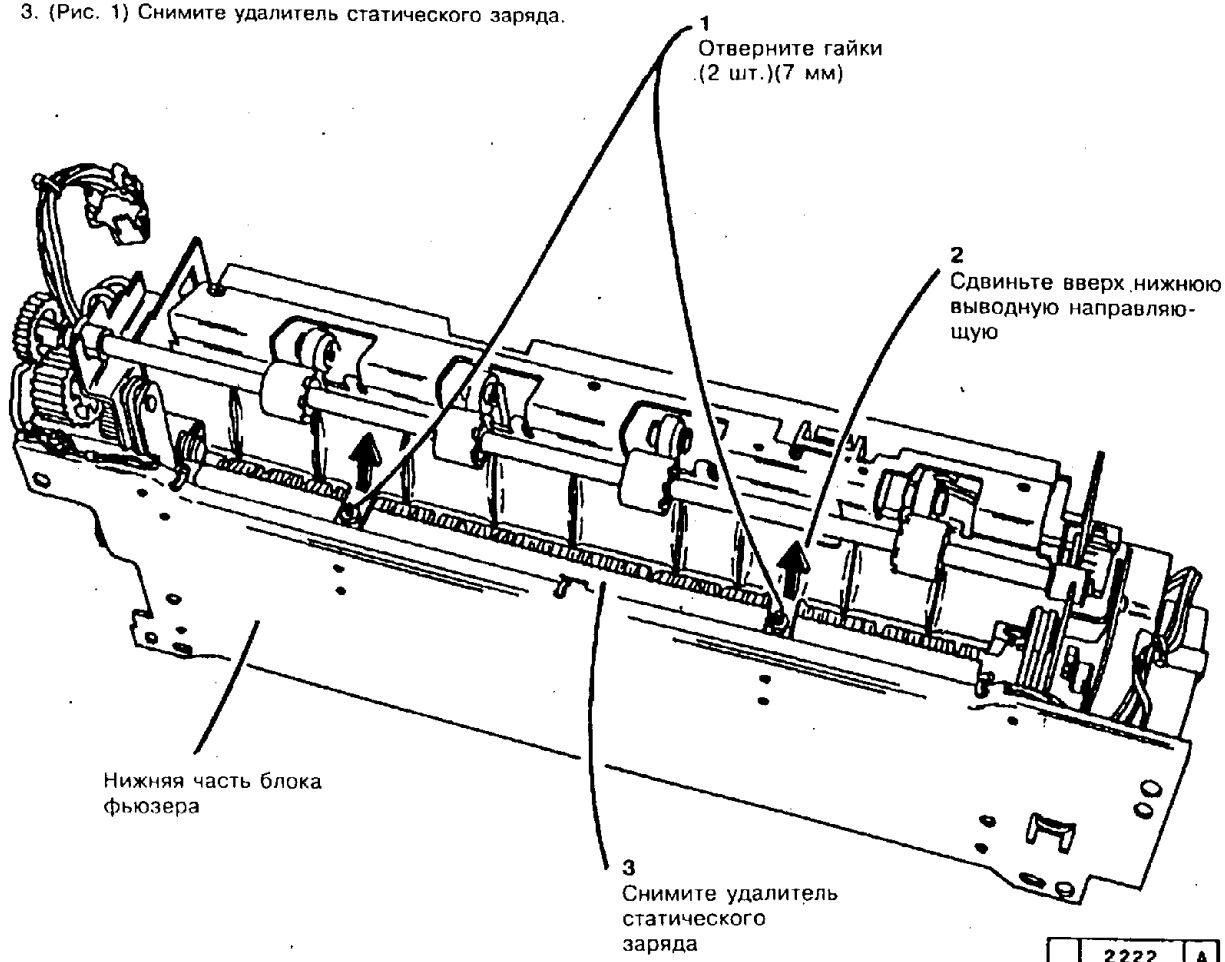


| | 2222 | | A |
|---|---|---|---|
| CHE | SM4 | M | 01 |

**Рис. 1. Демонтаж удалителя статического заряда**

### ЗАМЕНА

1. Установите удалитель статического заряда.
2. Установите остальные детали и узлы.
3. (5028/18/16) Выполните регулировку "ADJ 4.1. Ремень привода пути прохождения бумаги.
4. (5328) Выполните процедуру "REP 4.13. Ремень главного привода".
5. Приведите аппарат в рабочее состояние.

## REP 10.16. ПОЛОТНО ЛЕНТЫ ФЬЮЗЕРА (МОДИФИКАЦИЯ 8 И МОДЕЛЬ 5328)

### СПИСОК ЗАПАСНЫХ ЧАСТЕЙ PL 5.4

### ДЕМОНТАЖ

1. Выключите аппарат и отсоедините шнур сетевого питания.

**ПРЕДУПРЕЖДЕНИЕ**

**Перед выполнением процедуры дайте фьюзеру остыть.**

2. Снимите следующие детали и узлы:
   a. (5028/18/16) Полку обходного лотка
   b. Блок проявления
   c. Копи-картридж согласно процедуре REP 9.1
   d. Узел чистяще-смазывающей ленты фьюзера согласно процедуре REP 10.10

3. (Рис. 1) Снимите узел с полотном ленты фьюзера **(модификация 8 и модель 5328).**

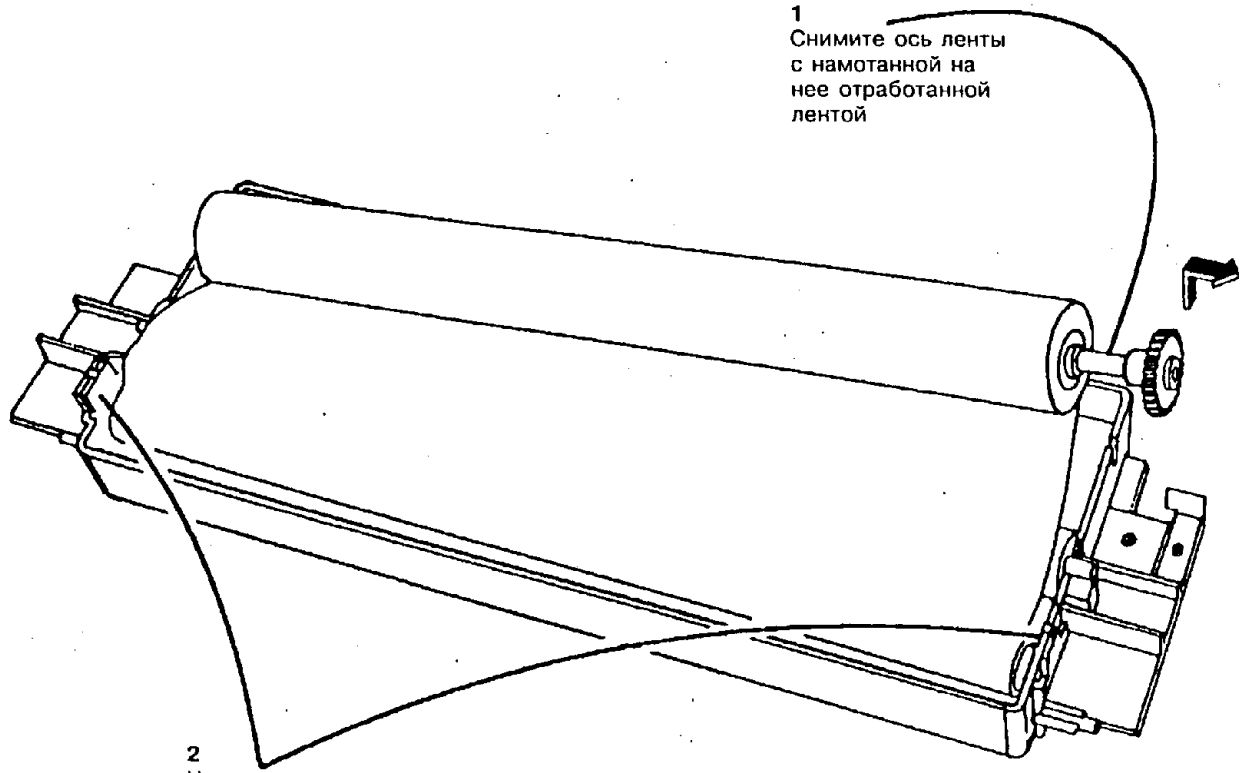


| | 2107 | A |
|---|---|---|
| CHE | SM4 | X | |

**Рис. 1. Демонтаж узла с полотном ленты фьюзера (модификация 8 и модель 5328)**

4. Выньте ось из рулона старой ленты.

**ЗАМЕНА**

1. (Рис. 2) Установите новый узел с полотном ленты фьюзера **(модификация 8 и модель 5328).**

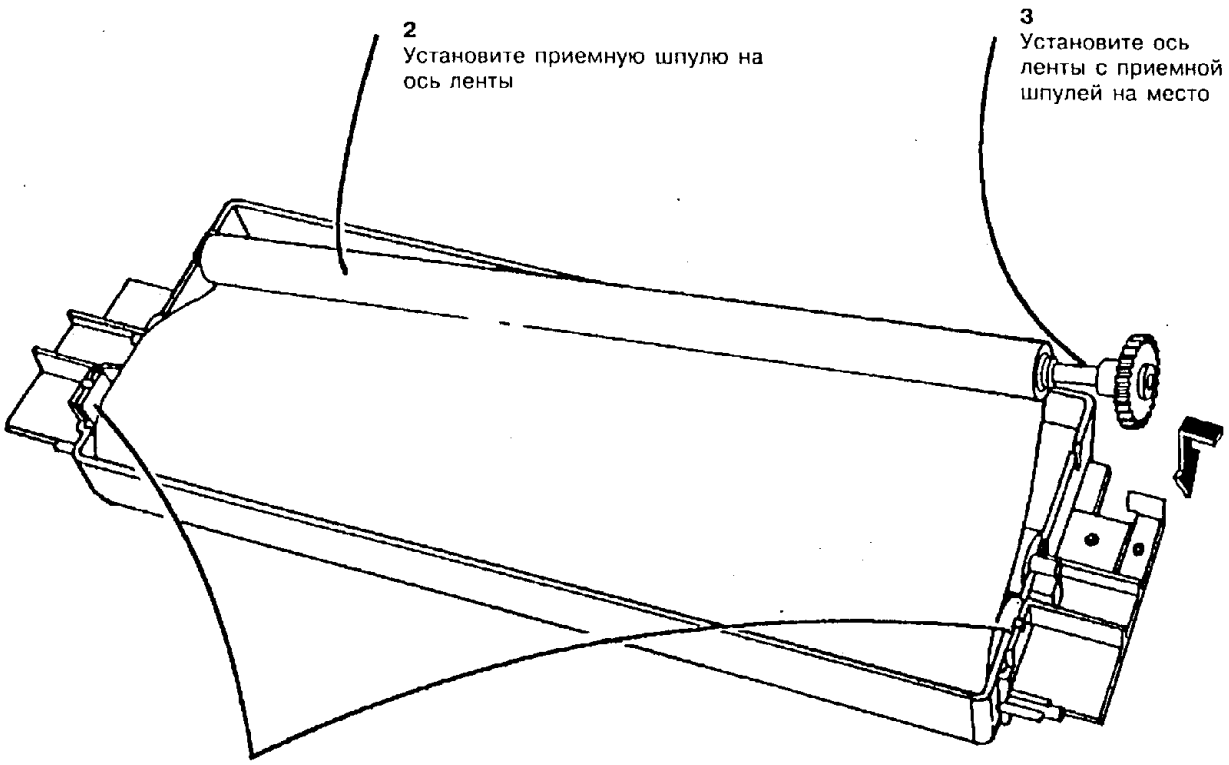


| | 2108 | A |
|---|---|---|
| CHE | SM4 | X | |

**Рис. 2. Установка узла с лентой фьюзера (модификация 8 и модель 5328)**

2. Придерживая подающий рулон, выберите слабину ленты, проворачивая шестерню на оси ленты (приемный рулон) в направлении против часовой стрелки.

*ПРИМЕЧАНИЕ: При установке старой ленты или при замене ее на новую борт бронзового подшипника должен находиться с внешней стороны рамы фьюзера.*

3. Установите узел чистяще-смазывающей ленты фьюзера согласно процедуре REP 10.10.

4. Приведите аппарат в рабочее состояние.

5. Выполните программу сброса счетчика ресурса ленты согласно регулировке ADJ 10.2.

## REP 11.1. ПЕРЕДНИЙ ИНДЕКСНЫЙ КУЛАЧОК

### СПИСОК ЗАПАСНЫХ ЧАСТЕЙ PL 9.2

### ДЕМОНТАЖ

1. Выключите аппарат и отсоедините шнур сетевого питания.
2. Отсоедините от аппарата разъем P/J402.
3. Раскройте аппарат.
4. Выдвиньте сортер и снимите его для обслуживания.

*ПРИМЕЧАНИЕ: При выполнении следующего шага, вручную проворачивайте передний и задний кулачки против часовой стрелки до тех пор, пока выступы ячеек не войдут в пазы кулачков. Немного поверните кулачки по часовой стрелке, пока выступы ячеек не выйдут из пазов кулачков. Закиньте ячейку вверх. Повторите эти действия для всех ячеек.*

5. (Рис. 1) Снимите передний индексный кулачок.
6. Поддерживайте всю стопку ячеек в верхнем положении.

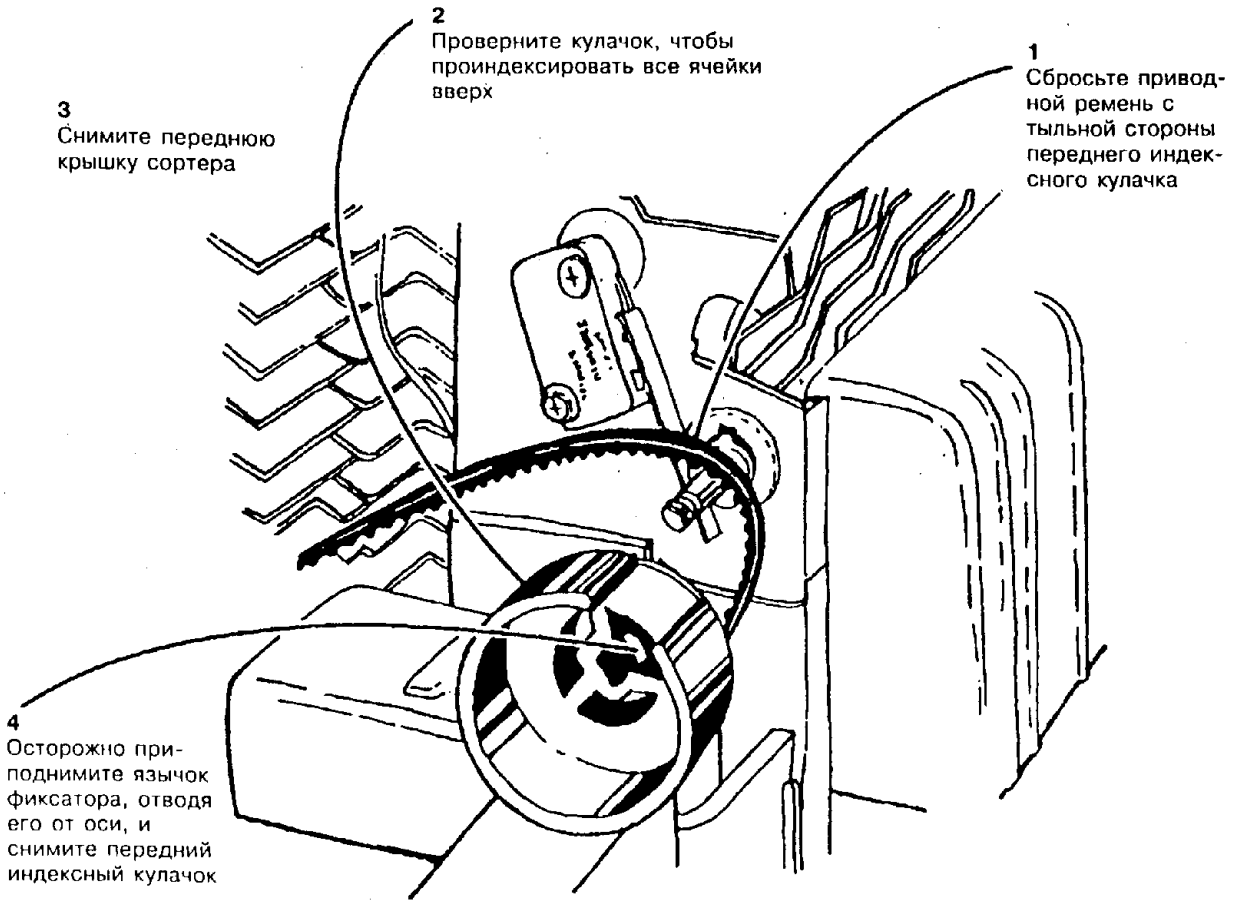


**Рис. 1. Демонтаж переднего индексного кулачка**

### ЗАМЕНА

1. Установите передний индексный кулачок.
2. Установите остальные детали и узлы.
3. Приведите аппарат в рабочее состояние.

## REP 11.2. ЗАДНИЙ ИНДЕКСНЫЙ КУЛАЧОК

### СПИСОК ЗАПАСНЫХ ЧАСТЕЙ PL 9.2

### ДЕМОНТАЖ

1. Выполните процедуру "REP11.1. Передний индексный кулачок".

*ПРИМЕЧАНИЕ: Во время снятия индексного кулачка при выполнении данной процедуры, шпонка на заднем индексном кулачке сломается или деформируется и потребуется ее замена.*

2. (Рис. 1) Снимите задний индексный кулачок.

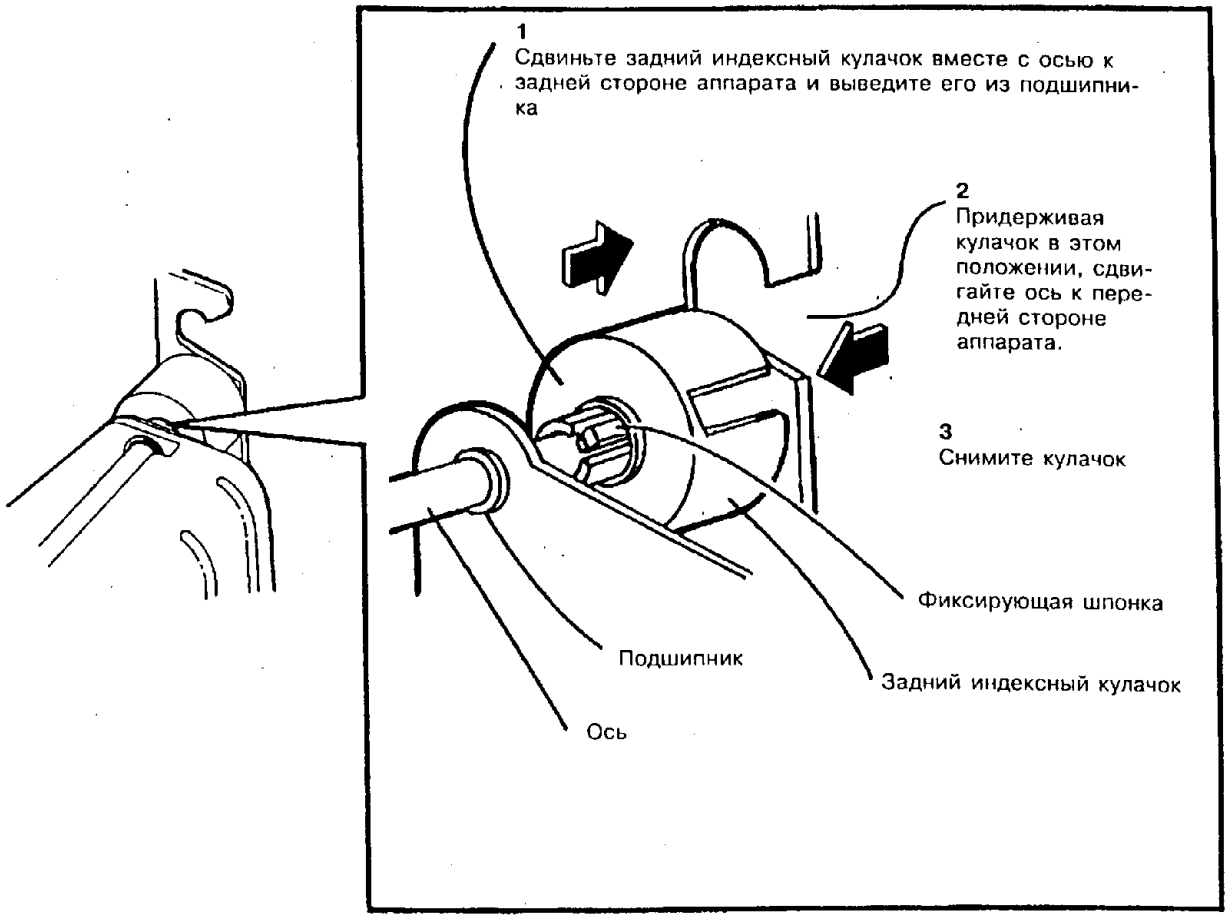


**Рис. 1. Демонтаж заднего индексного кулачка**

| | | |
|---|---|---|
| 0 | 1511 | B |
| CHE | SM00 | X | 0 |

### ЗАМЕНА

**ВНИМАНИЕ**

*Для того, чтобы не повредить шпонку, кулачок нужно сдвинуть в нужное положение на оси перед установкой его в подшипник. Вначале совместите букву D на оси с буквой D на кулачке, затем установите кулачок в подшипник.*

1. Установите новый задний индексный кулачок.
2. Установите остальные детали и узлы
3. Приведите аппарат в рабочее состояние.

## REP 11.3. ДВИГАТЕЛЬ ПРИВОДА ЯЧЕЕК

### СПИСОК ЗАПАСНЫХ ЧАСТЕЙ PL 9.2

### ДЕМОНТАЖ

1. Выключите аппарат и отсоедините шнур сетевого питания.
2. Отсоедините от аппарата разъем P/J402, расположенный с левой стороны.
3. Раскройте аппарат.
4. Выдвиньте сортер и снимите его для обслуживания.

*ПРИМЕЧАНИЕ: При выполнении следующего шага вручную проворачивайте передний и задний кулачки против часовой стрелки до тех пор, пока выступы ячеек не войдут в пазы кулачков. Немного поверните кулачки по часовой стрелке, пока выступы ячеек не выйдут из пазов кулачков. Закиньте ячейку вверх. Повторите эти действия для всех ячеек.*

5. (Рис. 1) Поднимите ячейки вверх, отводя их от основания сортера.

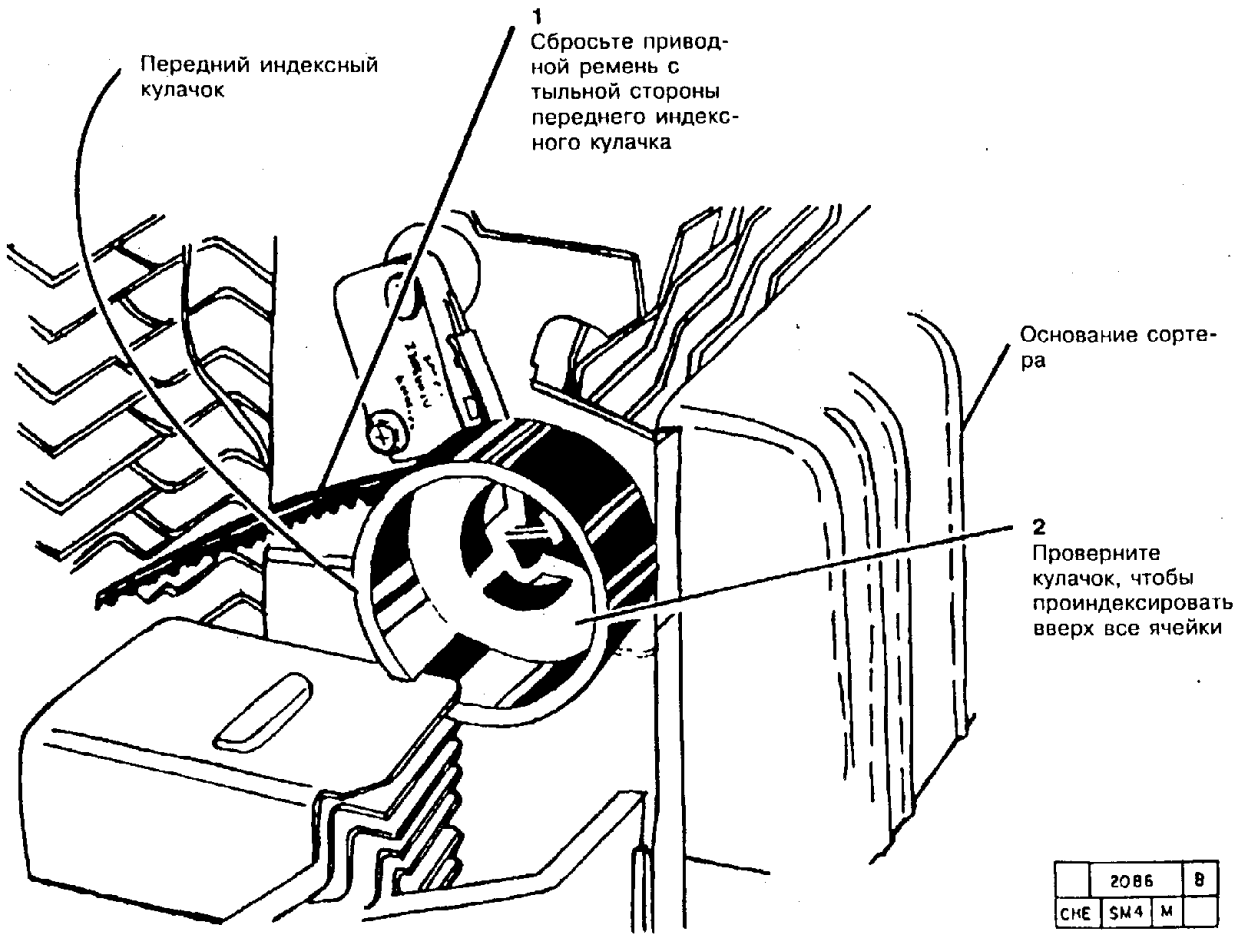


**Рис. 1. Поднятие ячеек вверх с отведением их от основания сортера.**

6. **(5028/18/16 с модификацией 3)** Снимите крышку драйверной платы ячеек.

7. (Рис. 2): (5028/18/16, Двигатель, закрепленный хомутом, сортер без степлера) Снимите двигатель привода ячеек.

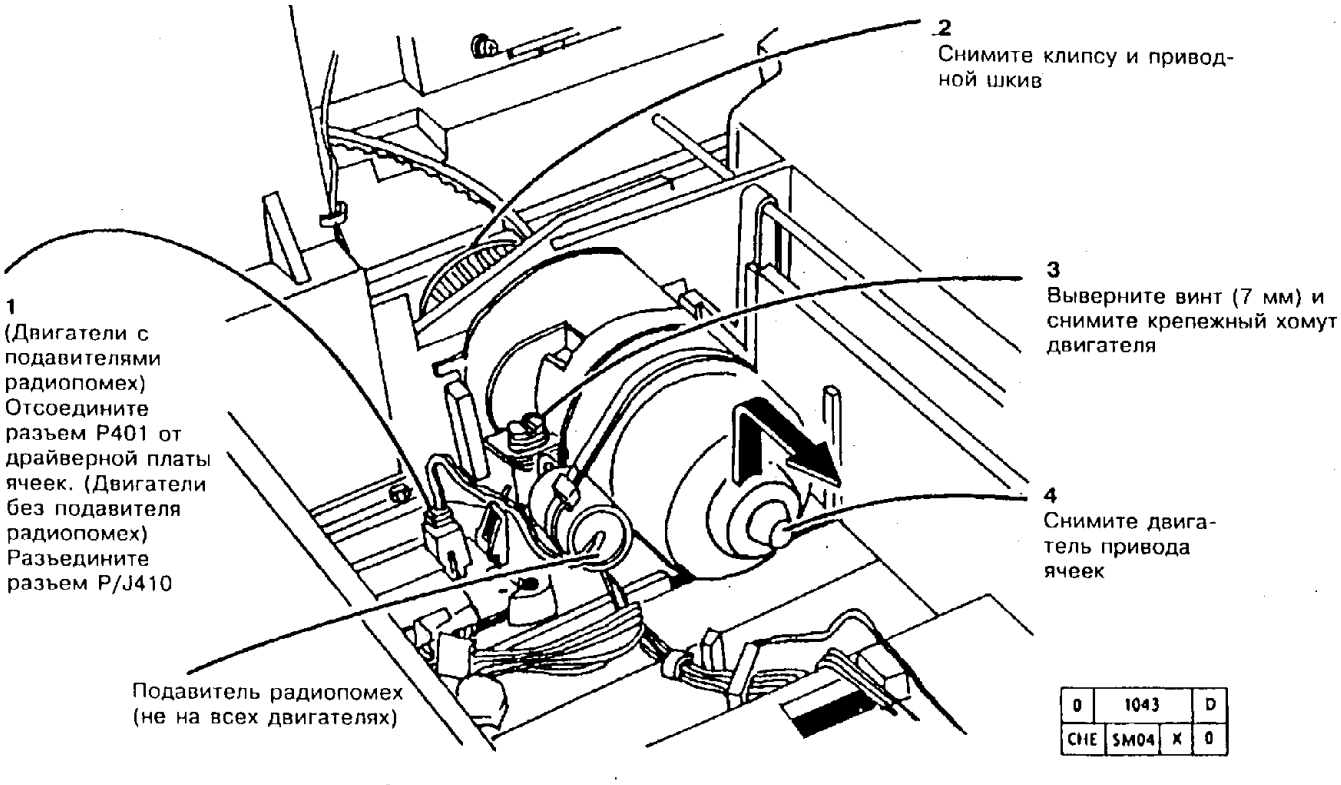


**Рис. 2. (5028/18/16) Демонтаж двигателя привода ячеек**

8. (Рис. 3) (5328) Снимите двигатель привода ячеек.

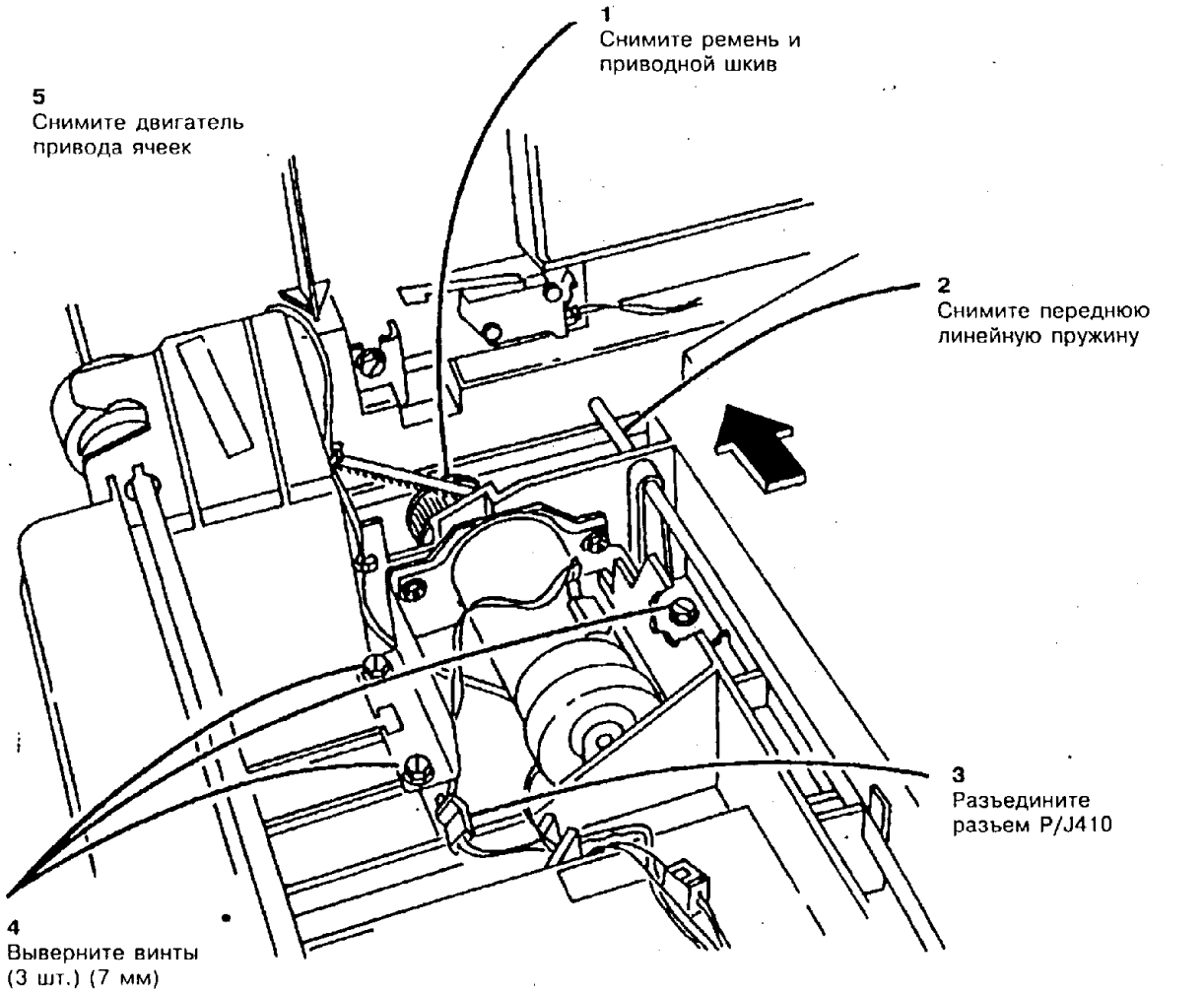


| | | |
|---|---|---|
| 0 | 2319 | A |
| CHE | SM04 | x | 1 |

**Рис. 3. (5328) Демонтаж двигателя привода ячеек**

**ЗАМЕНА**

*ПРИМЕЧАНИЕ: (5028/18/16) При установке нового двигателя привода установите подавитель радиопомех со старого двигателя, если он там был, как показано на рис. 2.*

1. Установите двигатель привода ячеек.
2. Установите остальные детали и узлы.
3. Приведите аппарат в рабочее состояние.

## REP 11.4. УЗЕЛ ЯЧЕЕК СОРТЕРА

### СПИСОК ЗАПАСНЫХ ЧАСТЕЙ PL 9.1

### ДЕМОНТАЖ

1. Проиндексируйте все ячейки вверх с помощью диагностической процедуры **(11-1).**
2. Выключите аппарат и отсоедините шнут сетевого питания.
3. Отсоедините от аппарата разъем P/J402, расположенный с левой стороны.
4. Раскройте аппарат.
5. Выдвиньте сортер и снимите его для обслуживания.

*ПРИМЕЧАНИЕ: При выполнении следующего шага вручную проворачивайте передний и задний кулачки против часовой стрелки до тех пор, пока выступы ячеек не войдут в пазы кулачков. Немного поверните кулачки по часовой стрелке, пока выступы ячеек не выйдут из пазов кулачков. Закиньте ячейку вверх. Повторите эти действия для всех ячеек.*

6. (Рис. 1) Поднимите ячейки вверх, отводя их от основания сортера.

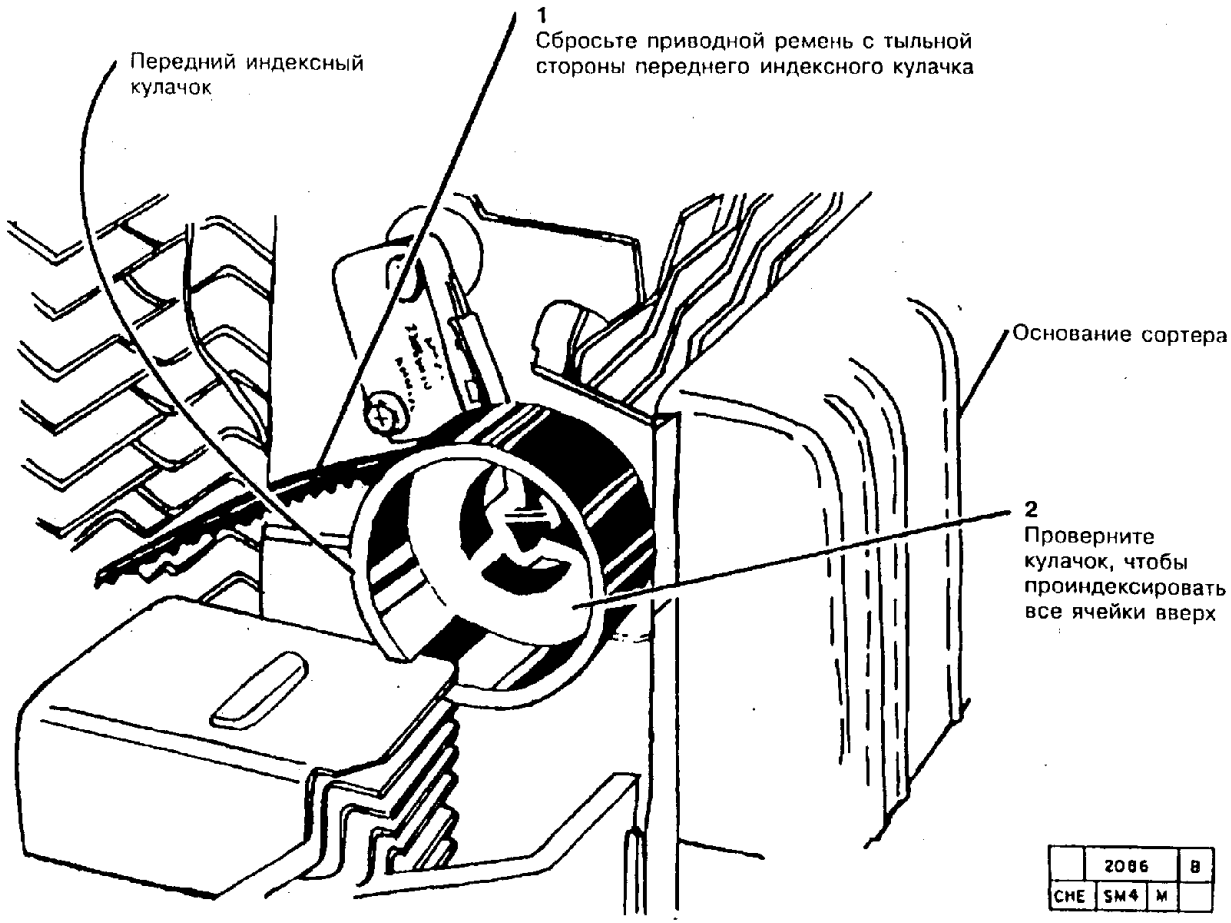


**Рис. 1. Поднятие ячеек вверх с отведением их от основания сортера.**

7. Снимите переднюю крышку сортера.

8. (Рис. 2) Снимите нижнюю крышку.

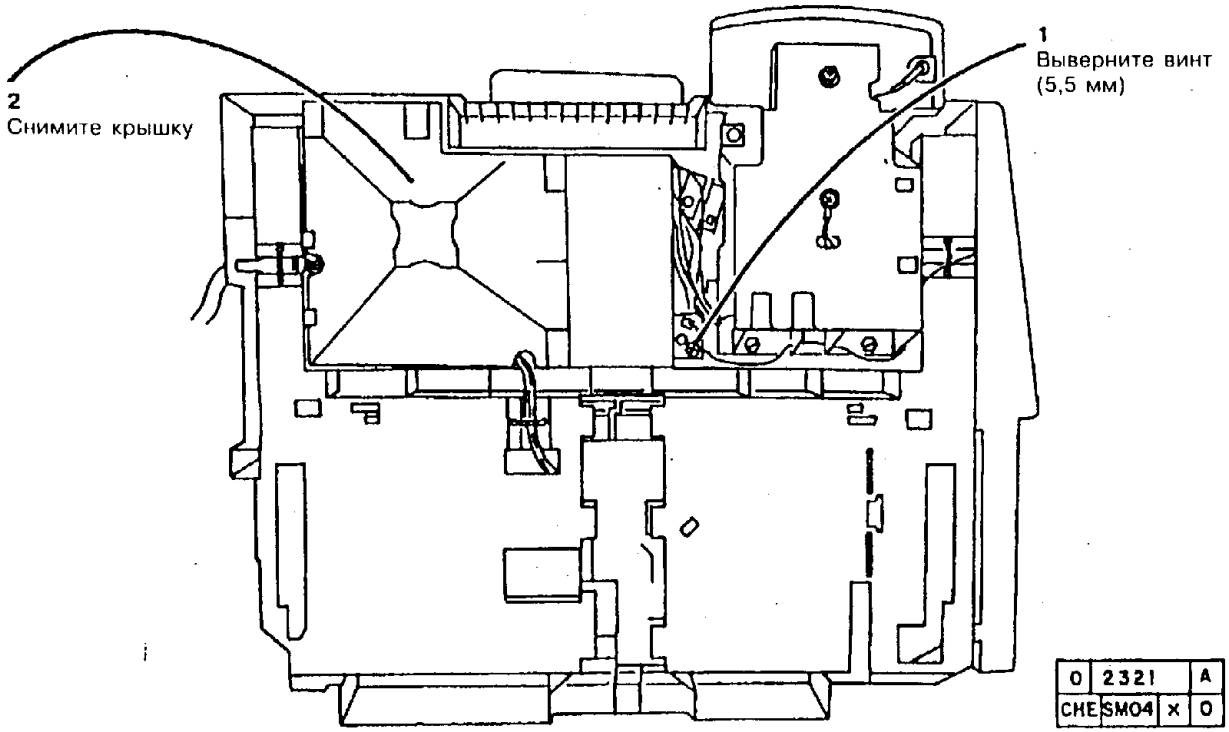


**Рис. 2. Демонтаж нижней крышки**

9. (Рис. 3) Снимите узел ячеек сортера.

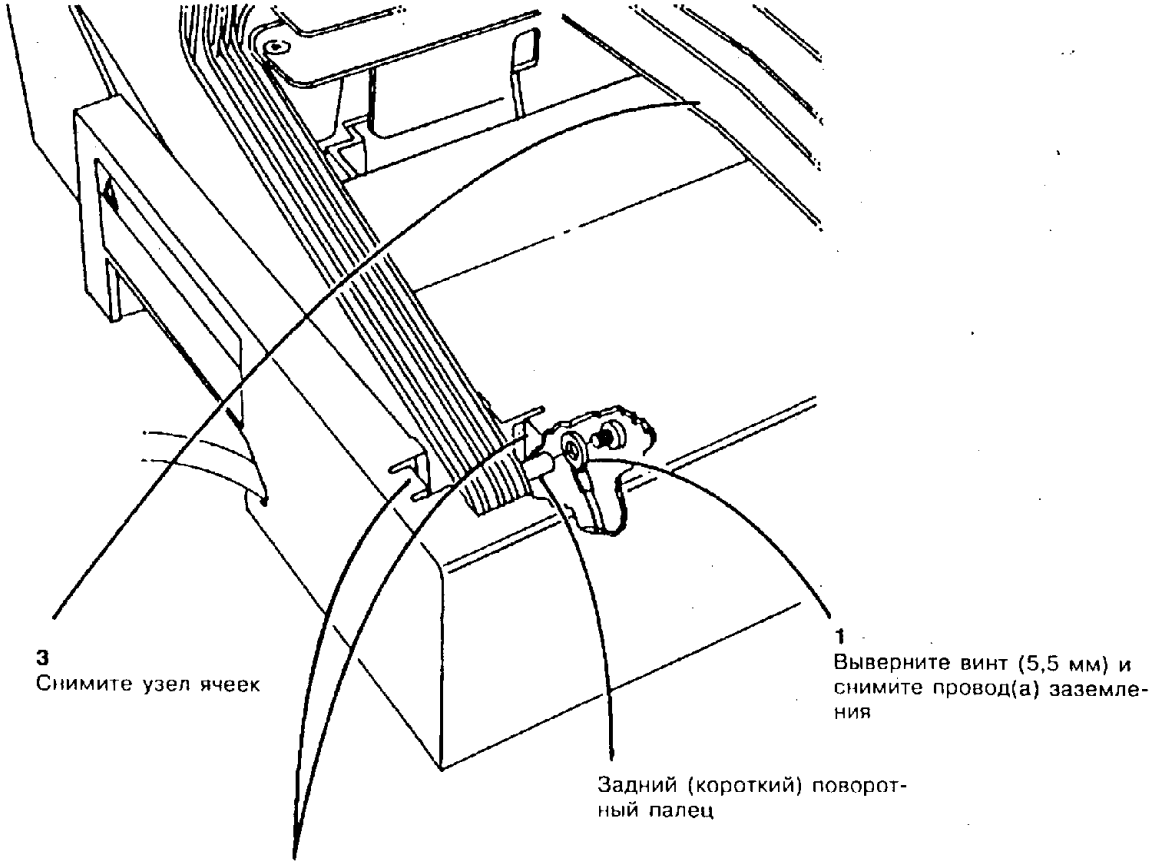


| | | | |
|---|---|---|---|
| 0 | 1104 | | 0 |
| CHE | SM04 | X | 0 |

**Рис. 3. Демонтаж узла ячеек сортера**

**ЗАМЕНА**

1. (Рис. 4) Вставьте в ячейки поворотные шпильки.

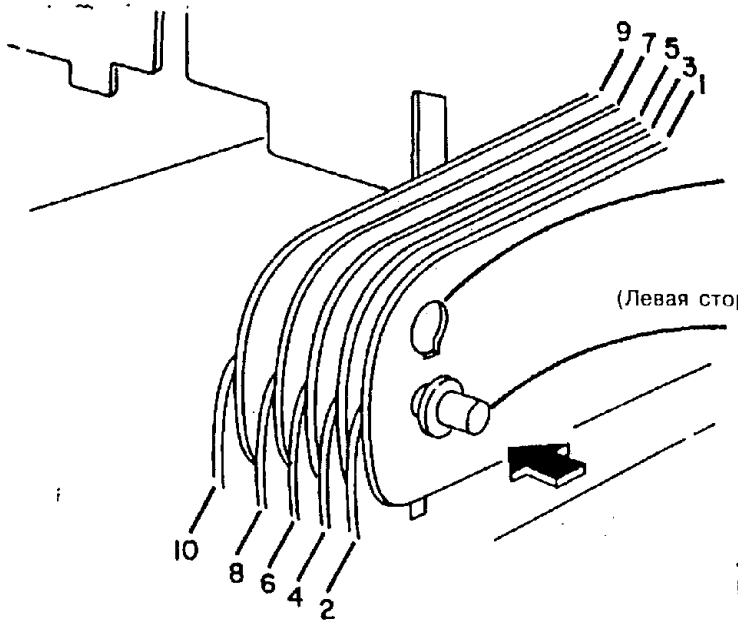


**2**
Пропустите поворотный палец через нижние отверстия ячеек 1,3,5,7 (ячейка 9 имеет только одно отверстие)

Верхнее отверстие

(Левая сторона сортера)

**1**
Установите передний поворотный палец (длинный) выступающим ключом книзу

**4**
Поверните палец на 180 градусов так, чтобы выступающий ключ был направлен кверху

**3**
Пропустите поворотный палец через верхние отверстия ячеек 2,4,6,8 (ячейка 10 имеет только одно отверстие)

**Рис. 4. Установка поворотных шпилек в ячейки**

| | | | |
|---|---|---|---|
| 0 | 1107 | | 8 |
| CHE | SMO4 | × | 0 |

2. Проследите за тем, чтобы выступы на передней и задней поворотных шпильках были направлены вверх.
3. Установите узел ячеек на основание сортера.
4. Установите остальные детали и узлы.
5. Приведите аппарат в рабочее состояние.

# REP 11.5. ВЫКЛЮЧАТЕЛЬ ИСХОДНОГО ПОЛОЖЕНИЯ ЯЧЕЕК

## СПИСОК ЗАПАСНЫХ ЧАСТЕЙ PL 9.2

## ДЕМОНТАЖ

1. Выключите аппарат и отсоедините шнур сетевого питания.
2. Отсоедините от аппарата разъем P/J402, расположенный с левой стороны.
3. Раскройте аппарат.
4. Выдвиньте сортер и снимите его для обслуживания.

*ПРИМЕЧАНИЕ: При выполнении следующего шага вручную проворачивайте передний и задний кулачки против часовой стрелки до тех пор, пока выступы ячеек не войдут в пазы кулачков. Немного поверните кулачки по часовой стрелке, пока выступы ячеек не выйдут из пазов кулачков. Закиньте ячейку вверх. Повторите эти действия для всех ячеек.*

5. (Рис. 1) Приподнимите ячейки, отводя их от основания сортера.

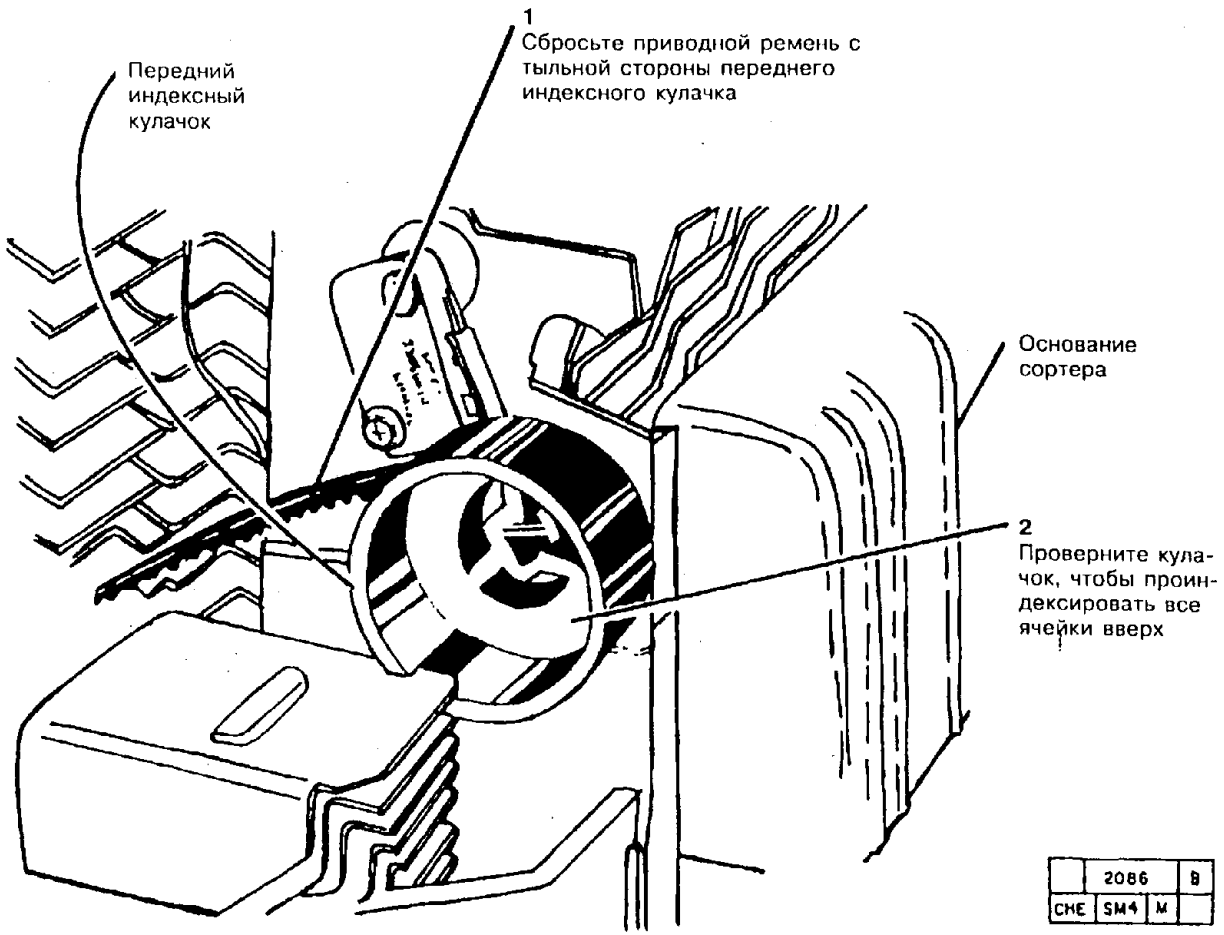


**Рис. 1. (5028/18/16 без степлера) Поднятие ячеек с отведением их от основания сортера.**

6. Поддерживайте стопку ячеек в приподнятом положении.
7. Снимите переднюю крышку сортера.

8. (Рис. 2) Снимите выключатель исходного положения ячеек.

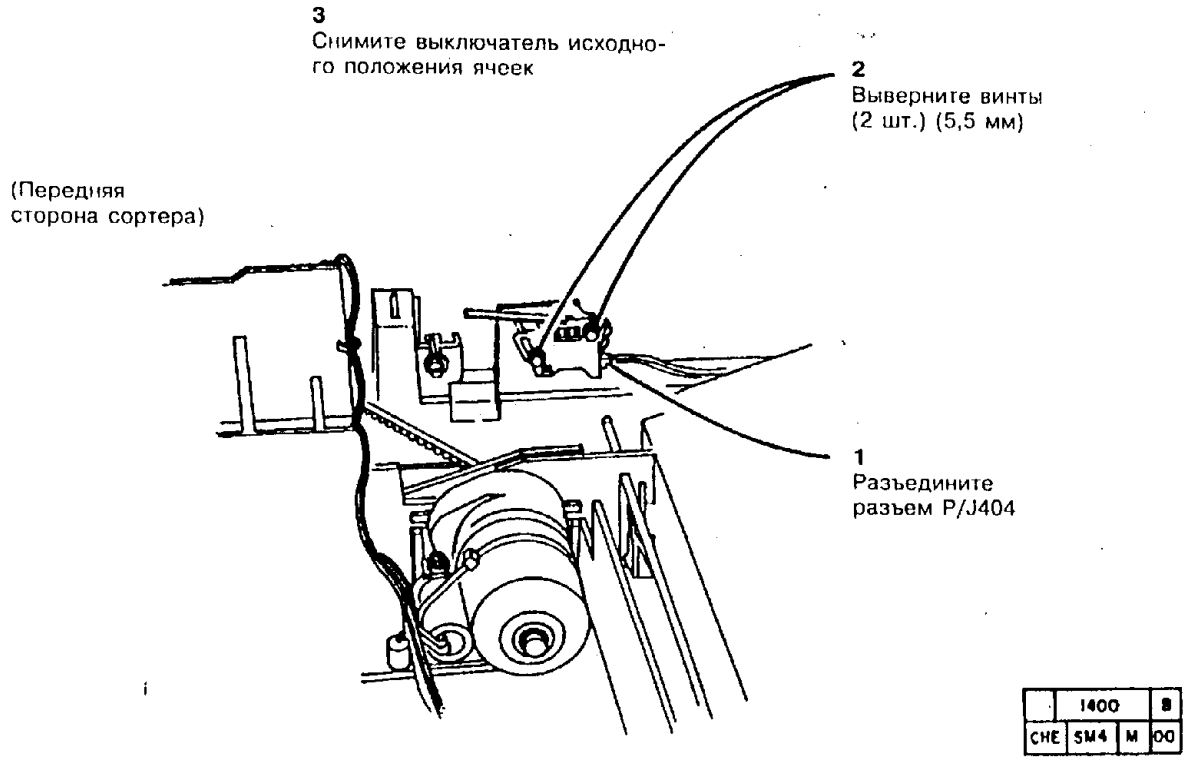


**Рис. 2. Демонтаж выключателя исходного положения ячеек**

## REP 11.6. УСТРАНЕНИЕ ЗАСТРЕВАНИЙ В СТЕПЛЕРЕ

### СПИСОК ЗАПАСНЫХ ЧАСТЕЙ PL 9.3

### ДЕМОНТАЖ

1. Выполните процедуру "REP 11.8. Степлер".

*ПРИМЕЧАНИЕ: Выполняя следующий шаг, не растягивайте слишком сильно пружины, работающие на растяжение.*

2. (Рис. 1) Выньте из степлера застрявшие скрепки.

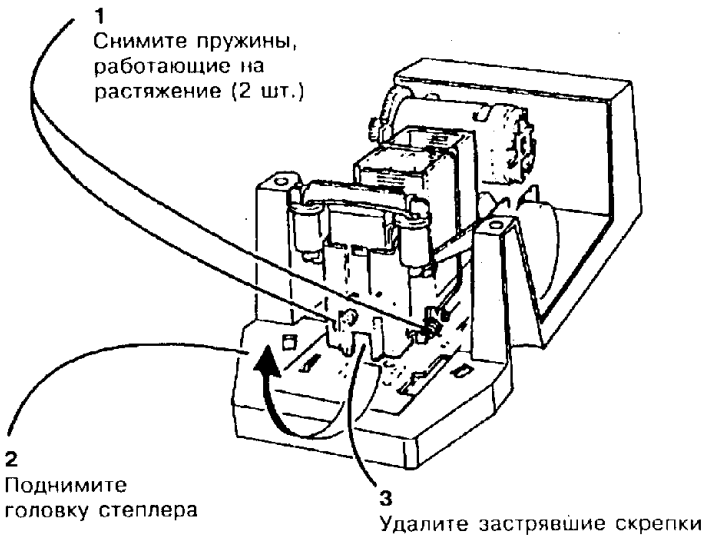


**Рис. 1. Удаление застрявших скрепок**

| | | | |
|---|---|---|---|
| 0 | 2325 | | A |
| CHE | SM04 | X | 0 |

### ЗАМЕНА

*ПРИМЕЧАНИЕ: Выполняя следующий шаг, не растягивайте слишком сильно пружины, работающие на растяжение.*

1. Установите 2 пружины, работающие на растяжееие.
2. Установите остальные детали и узлы.
3. Приведите аппарат в рабочее состояние.

## REP 11.7. ЧИСТКА И СМАЗКА СТЕПЛЕРА

### СПИСОК ЗАПАСНЫХ ЧАСТЕЙ PL 9.3

### ДЕМОНТАЖ

*ПРИМЕЧАНИЕ: Если не удалить застрявшие скрепки, степлер может насовсем выйти из строя.*

**ВНИМАНИЕ**

*На следующем шаге вы будете снимать пружины головки степлера, работающие на растяжение. Не растягивайте их слишком сильно. Если пружины растянутся, придется заменить весь степлер, т.к. пружины не входят в состав запасных частей.*

1. Выполните процедуру "REP 11.8. Демонтаж степлера".
2. Снимите натяжные пружины (позиция 1).
3. Поднимите шарнирную упорную пластину (позиция 3) и снимите две формующих пластины (позиции 2, 3, 4). При необходимости проверните двигатель степлера вручную, чтобы получить необходимый доступ к его частям.
4. Удалите все скрепки и накопившуюся грязь из промежутка между пластинами и из-под упорной пластины. Удалите неотформованные или частично отформованные скрепки из горловины степлера.
5. Снимите клейкие отложения с обеих сторон снятых пластин с помощью удалителя пленок.
6. Слегка смажьте нажимную пластину и формующие пластины смазкой Molube Alloy (70P43 или 70P961).

*ПРИМЕЧАНИЕ: При выполнении следующего шага следите за тем, чтобы пластины при сборке заняли правильное положение относительно друг друга, как показано на рис. 1.*

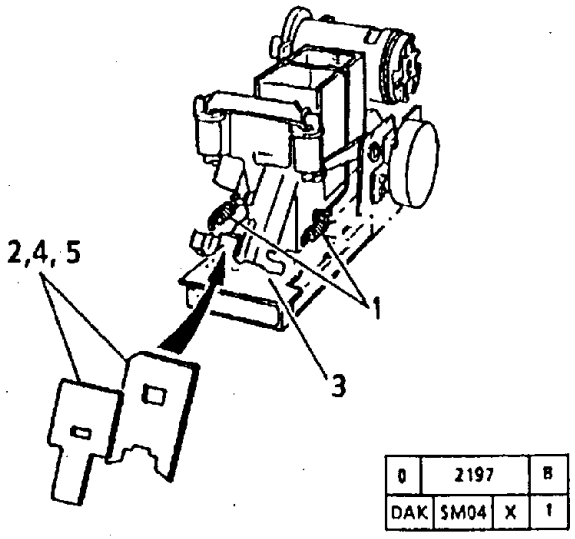


**Рис. 1. Чистка степлера**

7. Поставьте на место формующие пластины, соблюдая их правильное взаимное расположение и порядок сборки. Опустите шарнирную пластину и закрепите обе пружины. Соблюдайте осторожность, не растяните пружины слишком сильно.

## REP 11.8. СТЕПЛЕР

### СПИСОК ЗАПАСНЫХ ЧАСТЕЙ PL 9.1
### ДЕМОНТАЖ

1. Выключите аппарат и отсоедините шнур сетевого питания.
2. Отсоедините от аппарата жгут сортера с разъемом P/J402.
3. Выдвиньте сортер и снимите его для обслуживания.
4. (Рис. 1) Снимите нижнюю крышку.

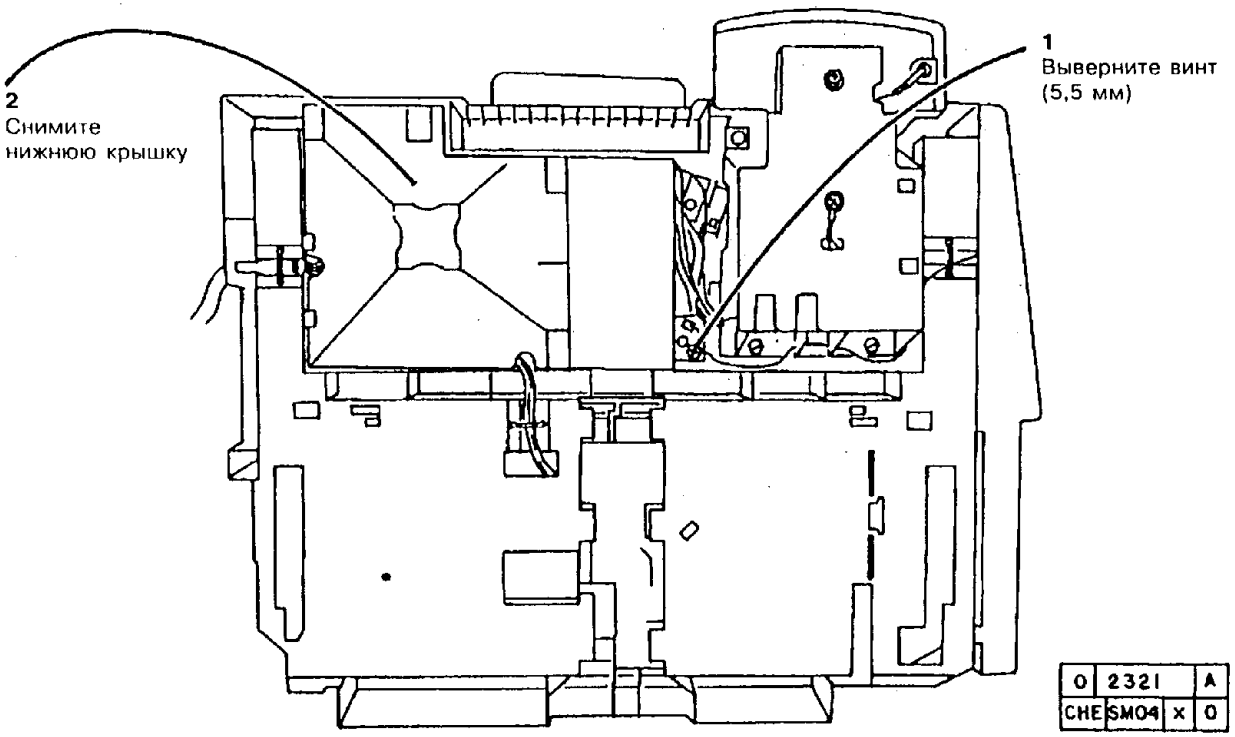


**Рис. 1. Демонтаж нижней крышки.**

5. (Рис. 2) Снимите степлер.

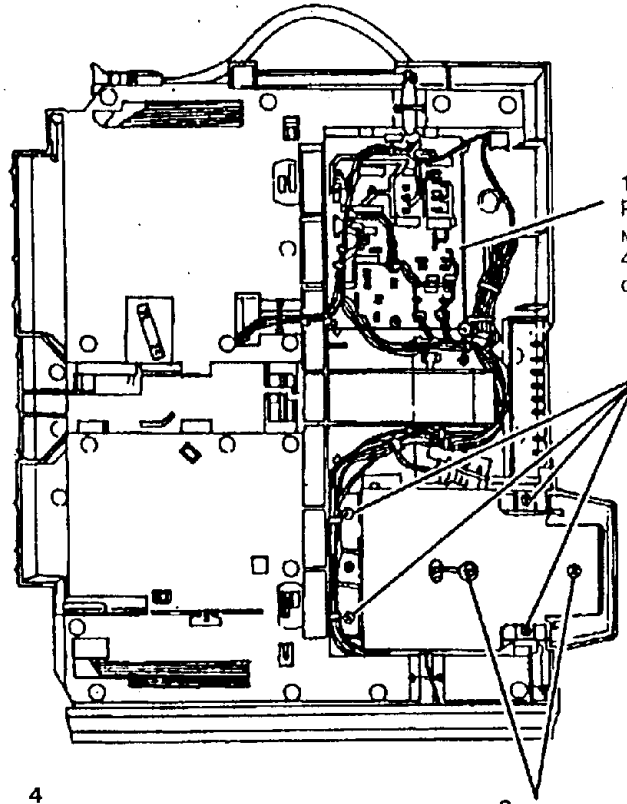


**Рис. 2. Демонтаж степлера с рамы сортера**

| | | | |
|---|---|---|---|
| 0 | 2194 | | B |
| DAK | SM04 | X | 1 |

**ЗАМЕНА**

*ПРИМЕЧАНИЕ: В пользовательской документации говорится о зеленой пружине. Поэтому убедитесь в том, что в степлере такая пружина имеется. При замене степлера снимите зеленую пружину со старого степлера и установите ее на новый степлер. В процедуре "REP 11.6. Устранение застреваний в степлере" показано снятие пружины. Если необходимо заменить зеленую пружину, то обратитесь к PL 9.3.*

1. (Рис. 3) Установите степлер на сортер.

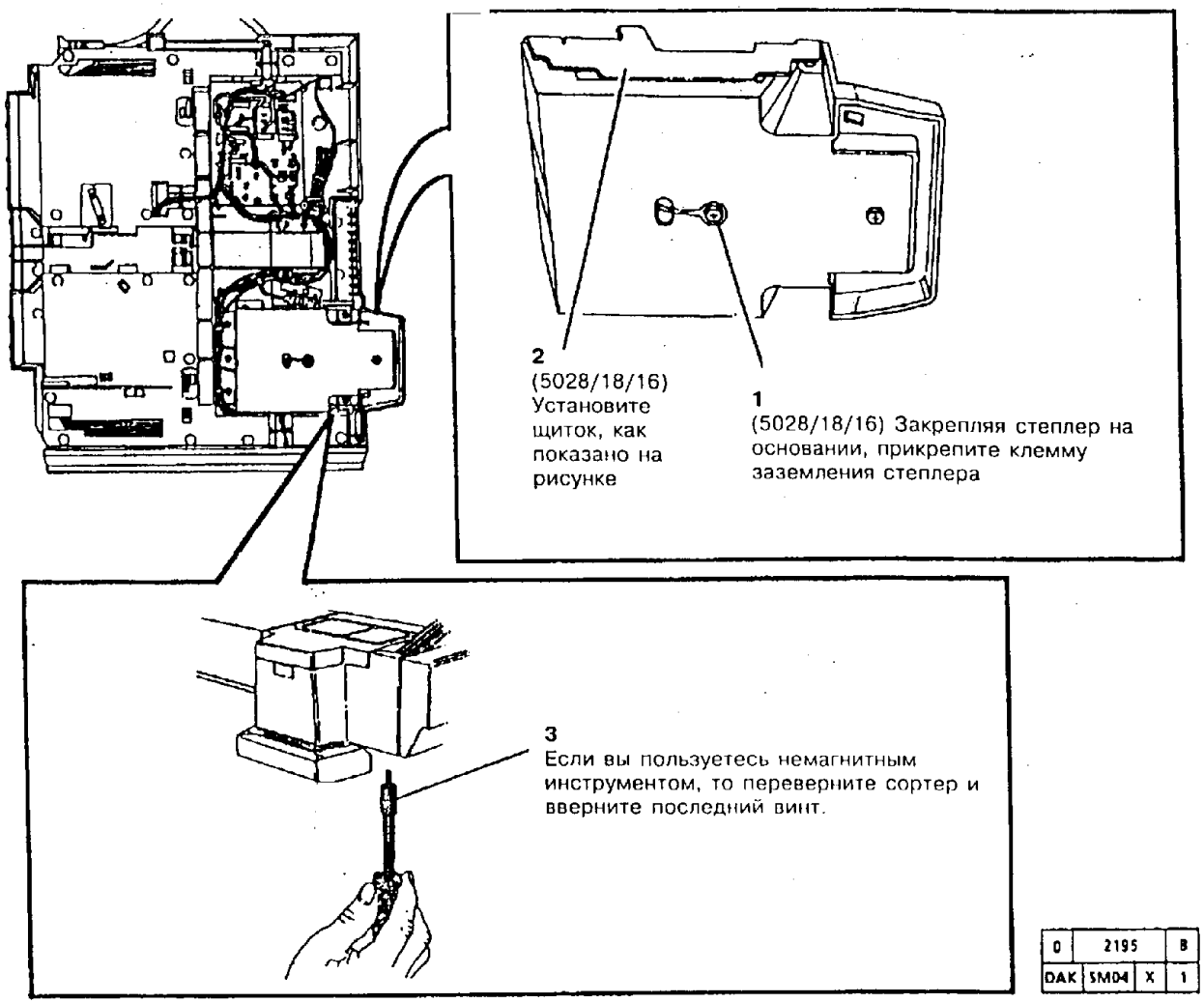


| | | | |
|---|---|---|---|
| 0 | 2195 | | B |
| DAK | SM04 | X | 1 |

**Рис. 3. Установка степлера на сортер**

2. Установите остальные детали и узлы.

3. Приведите аппарат в рабочее состояние.

## REP 11.9. СВЕТОЗАЩИТНЫЙ ЩИТОК (5028/18/16)

### СПИСОК ЗАПАСНЫХ ЧАСТЕЙ PL 9.3

### ДЕМОНТАЖ

1. Выключите аппарат и отсоедините шнур сетевого питания.
2. Выполните процедуру "REP 11.8. Степлер".
3. Отсоедините от аппарата жгут сортера с разъемом P/J402.
4. Снимите светозащитный щиток.
5. Очистите раму сортера от липких отложений с помощью растворителя общего назначения.

6. (Рис. 1) Установите новый светозащитный щиток.

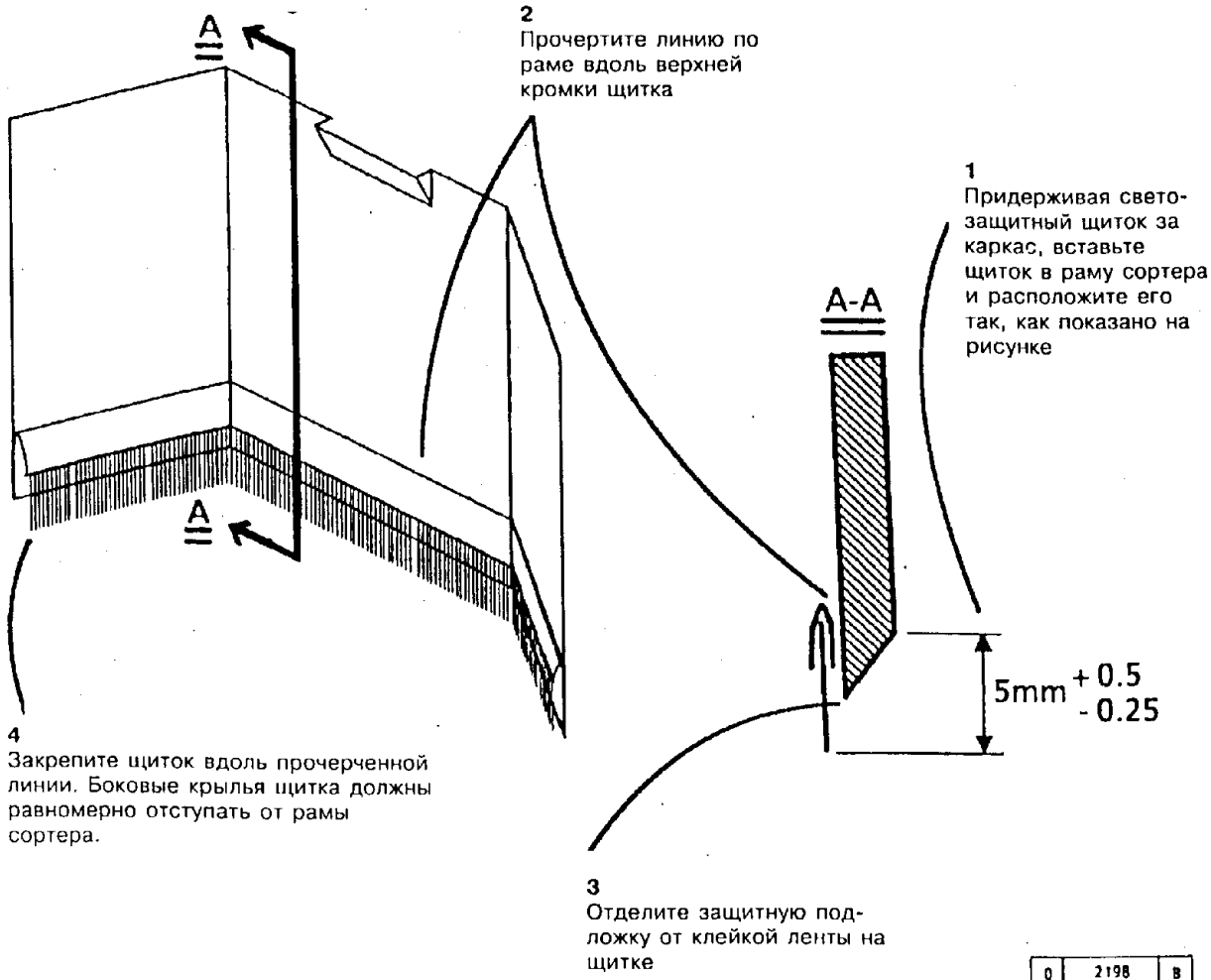


| | | |
|---|---|---|
| 0 | 2198 | B |
| DAK | SM04 | X | 1 |

**Рис. 1. Установка светозащитного щитка.**

7. Установите степлер (REP 11.8).
8. Проследите за тем, чтобы уплотнение щитка было паралельно запирающей пластине степлера и отстояло от нее на 0,5-1 мм. При необходимости повторите шаги с 1 по 5.
9. Присоедините жгут сортера, включите питание аппарата и проследите за тем, чтобы уплотнение щитка не мешало работе степлера.

# REP 11.10. СВЕТОЗАЩИТНЫЙ ЩИТОК (5328)

## СПИСОК ЗАПАСНЫХ ЧАСТЕЙ PL 9.1

## ДЕМОНТАЖ

1. Выключите аппарат и отсоедините шнур сетевого питания.
2. Выдвиньте сортер и снимите его для обслуживания.
3. Выполните процедуру "REP 11.8. Степлер".
4. Отсоедините от аппарата жгут сортера с разъемом P/J402.
5. (Рис. 1) Снимите светозащитный щиток.

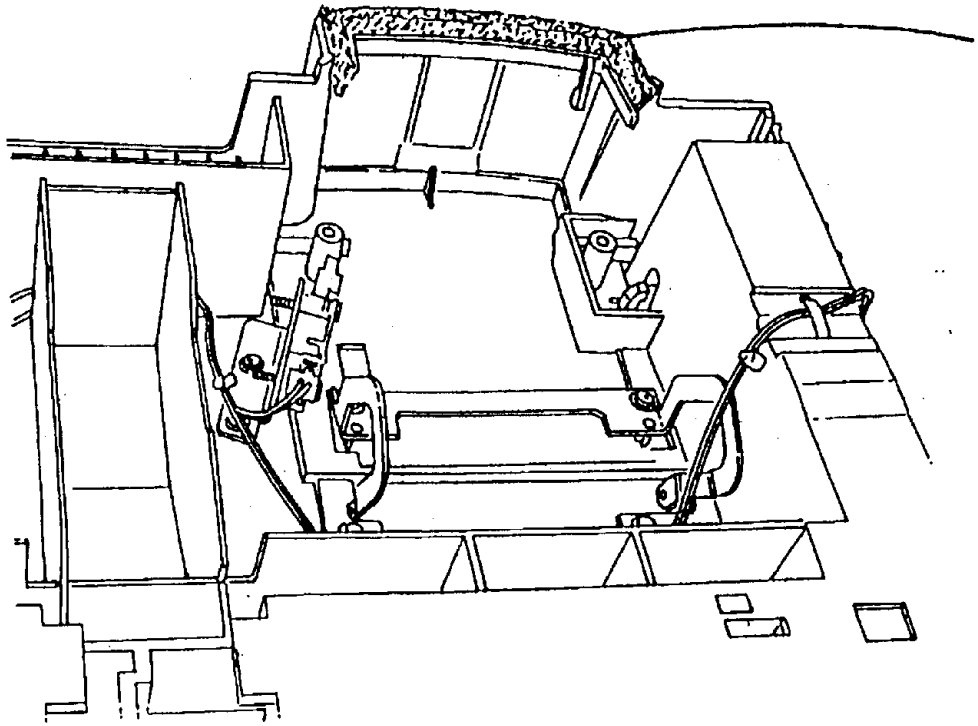

1
Снимите защиту от света

| | | | |
|---|---|---|---|
| 0 | 2324 | | A |
| CHE | SM04 | X | 0 |

**Рис. 1. Демонтаж светозащитного щитка**

**ЗАМЕНА**

1. Установите светозащитный щиток.
2. Установите остальные детали и узлы.
3. Соедините снова разъем жгута сортера P/J402, включите аппарат и проследите за тем, чтобы уплотнение светозащитного щитка не мешало работе степлера.
4. Приведите аппарат в рабочее состояние.

## REP 14.1. ЭКОЛОГИЧЕСКИЙ БЛОК NOHAD

### СПИСОК ЗАПАСНЫХ ЧАСТЕЙ PL 7.2
### ДЕМОНТАЖ

1. Выключите аппарат и отсоедините шнур сетевого питания.
2. (Рис. 1) Отсоедините дополнительные устройства пользователя.

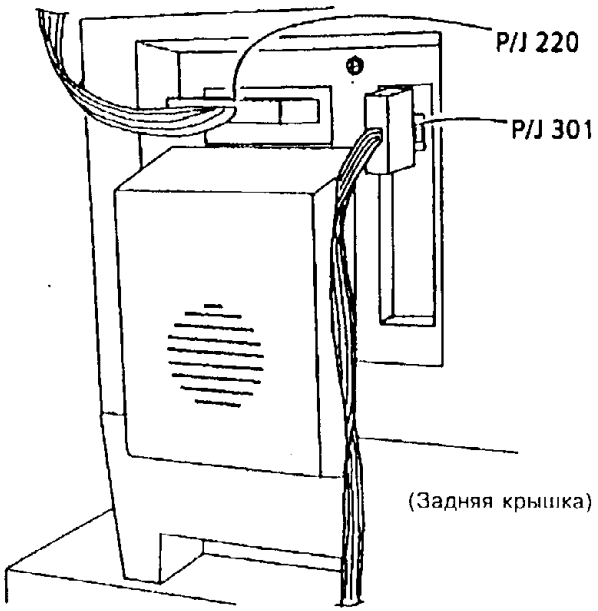


| 0 | 2312 | | A |
|---|---|---|---|
| CHE | SM04 | X | 0 |

**Рис. 1. Отсоединение дополнительных устройств пользователя**

3. Снимите следующие детали и узлы:
   a. (5028/18/16) Полку обходного лотка
   b. Блок проявления
   c. Копи-картридж согласно процедуре REP 9.1
   d. Блок фьюзера согласно процедуре REP 10.1
   e. Узел коротрона переноса согласно процедуре REP 9.3
   f. Нижнюю направляющую

4. (Рис. 2) Снимите крышку блока питания.

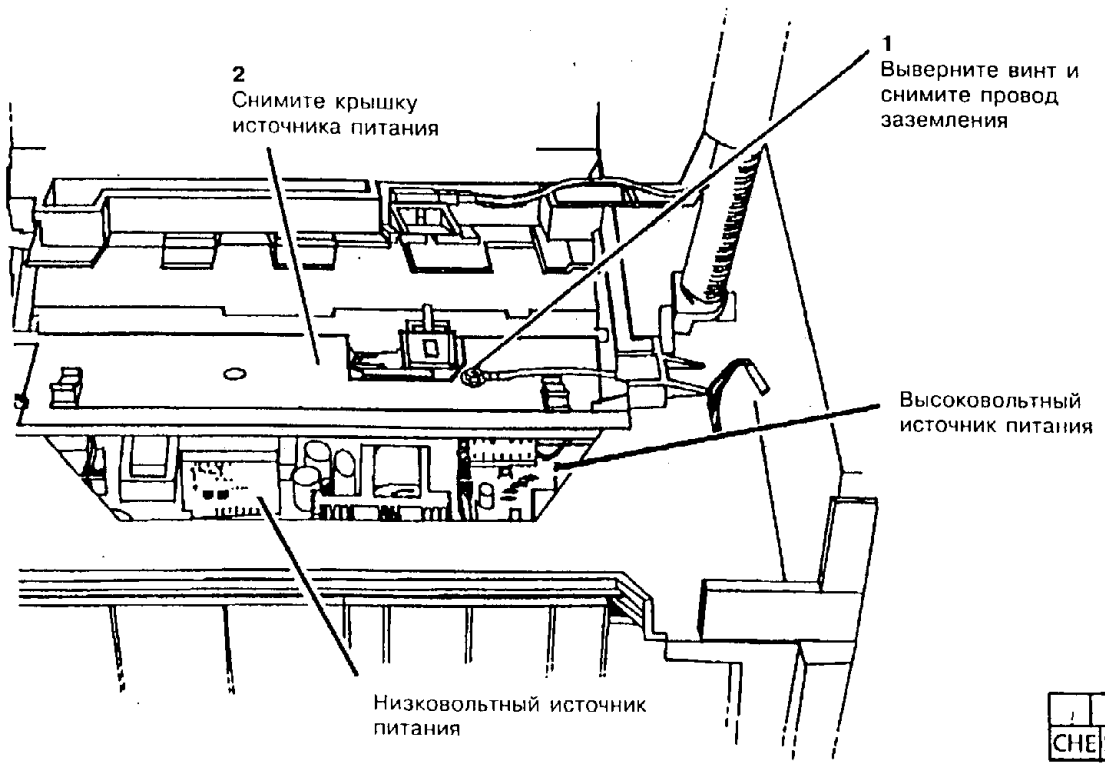


| | 2004 | C |
|---|---|---|
| CHE | SM4 | X | |

**Рис. 2. Демонтаж крышки блока питания**

5. (Рис. 3) (5028/18/16) Разъедините разъем P/J135 на низковольтном источнике питания.

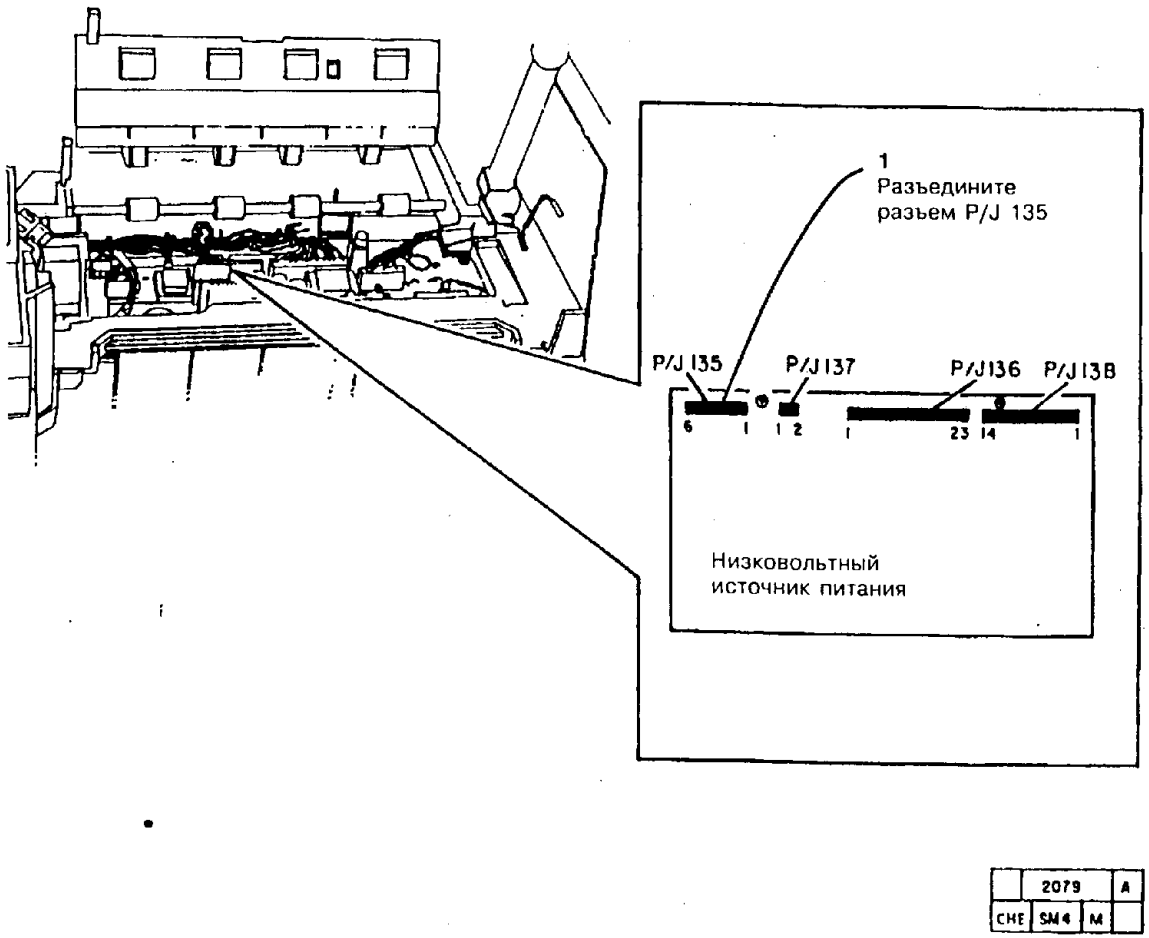


**Рис. 3. (5028/18/16) Разъединение разъема P/J135 на низковольтном источнике питания**

6. (Рис. 4) (5328) Разъедините разъем P/J135 на низковольтном источнике питания.

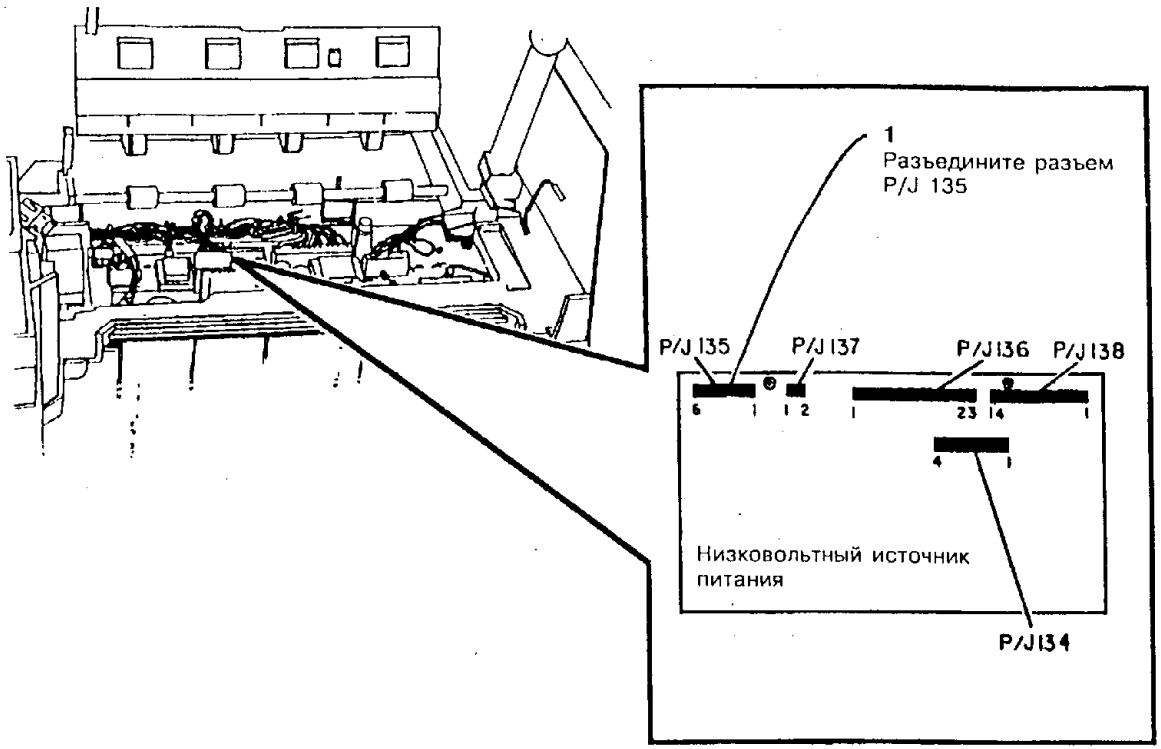


| | | |
|---|---|---|
| 0 | 2642 | A |
| YAN | SM04 | X 0 |

**Рис. 4. (5328) Разъединение разъема P/J135 на низковольтном источнике питания**

7. Снимите следующие детали:

   a. Заднюю крышку

   b. Нижнюю левую крышку

   c. Опорный кронштейн экологического блока NOHAD согласно процедуре REP 14.4 **(Модификация 29 и модель 5328)**

8. (Рис. 5) Разъедините разъемы на экологическом блоке NOHAD.

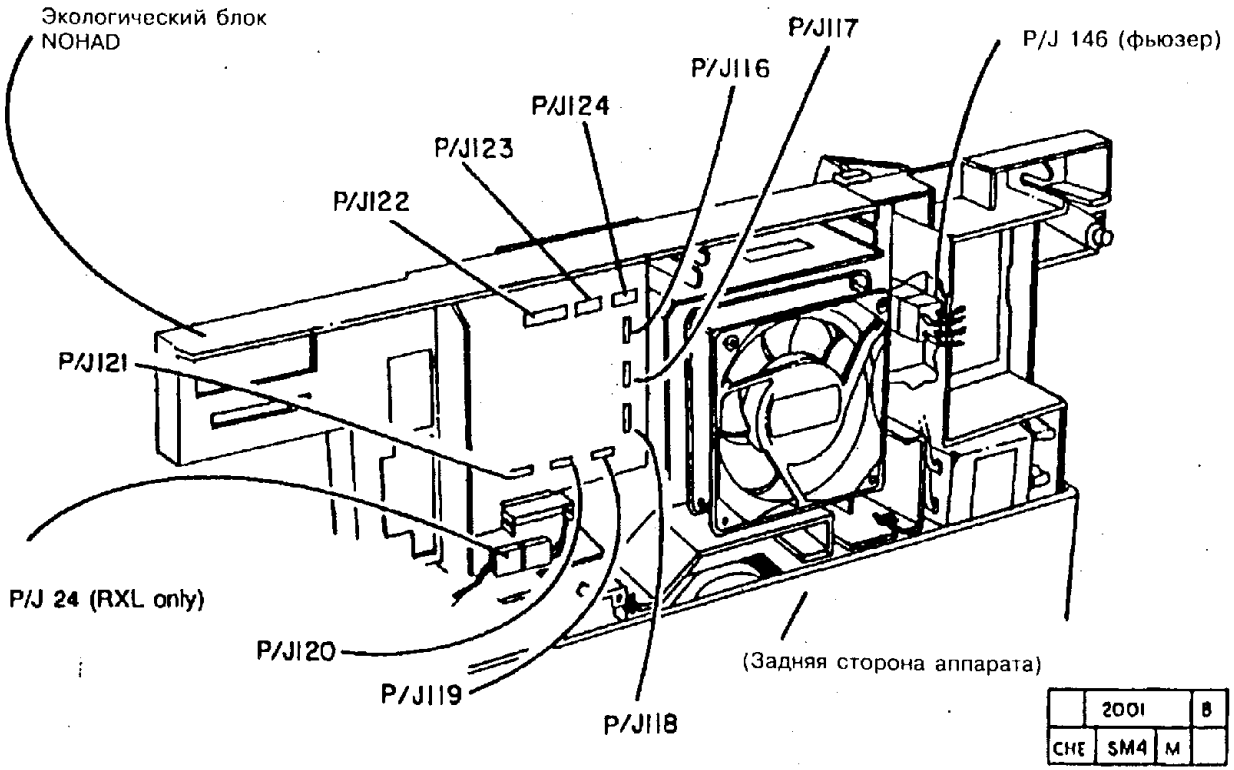


**Рис. 5. Разъединение разъемов на экологическом блоке NOHAD**

9. (Рис. 6) Снимите экологический блок NOHAD.

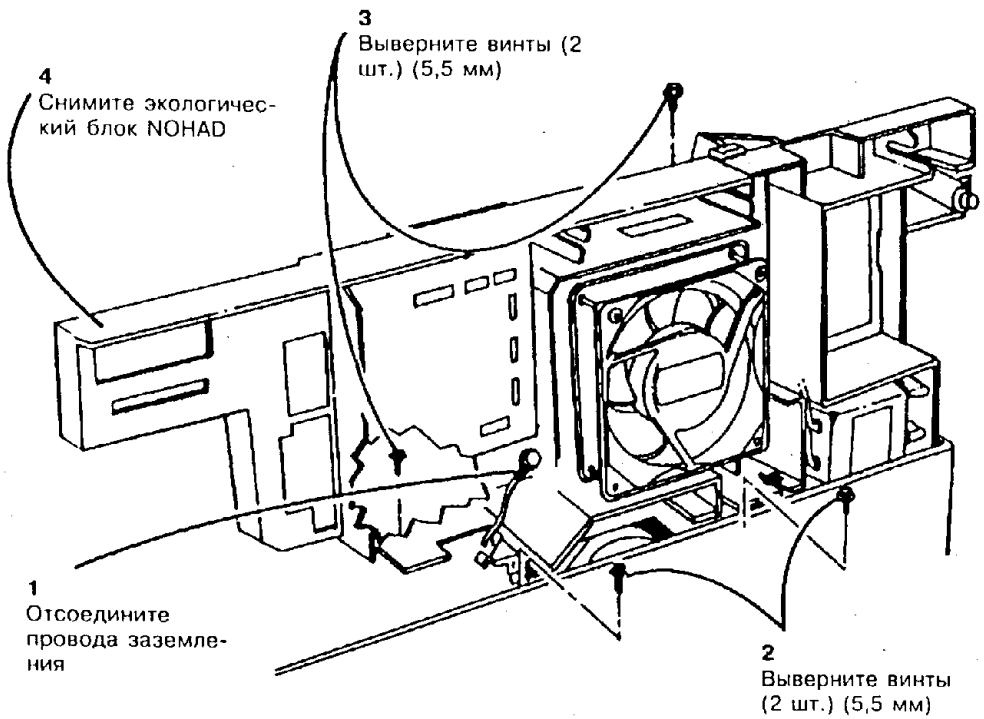


| | 2002 | | B |
|---|---|---|---|
| CHE | SM4 | M | |

**Рис. 6. Демонтаж экологического блока NOHAD**

**ЗАМЕНА**

1. Установите экологический блок NOHAD.
2. Установите остальные детали и узлы.
3. Приведите аппарат в рабочее состояние.

## REP 14.2. ВЫТЯЖНОЙ ВЕНТИЛЯТОР

**СПИСОК ЗАПАСНЫХ ЧАСТЕЙ PL 7.2**

**ДЕМОНТАЖ**

**ПРЕДУПРЕЖДЕНИЕ**

**Дайте фьюзеру остыть перед выполнением процедуры.**

1. Выключите аппарат и отсоедините шнур сетевого питания.
2. Снимите следующие детали и узлы:
   a. (5028/18/16) Узел обходного лотка
   b. Блок проявления
   c. Копи-картридж согласно процедуре REP 9.1
3. Раскройте аппарат.
4. Снимите заднюю крышку.
5. (Рис. 1) Снимите вытяжной вентилятор.

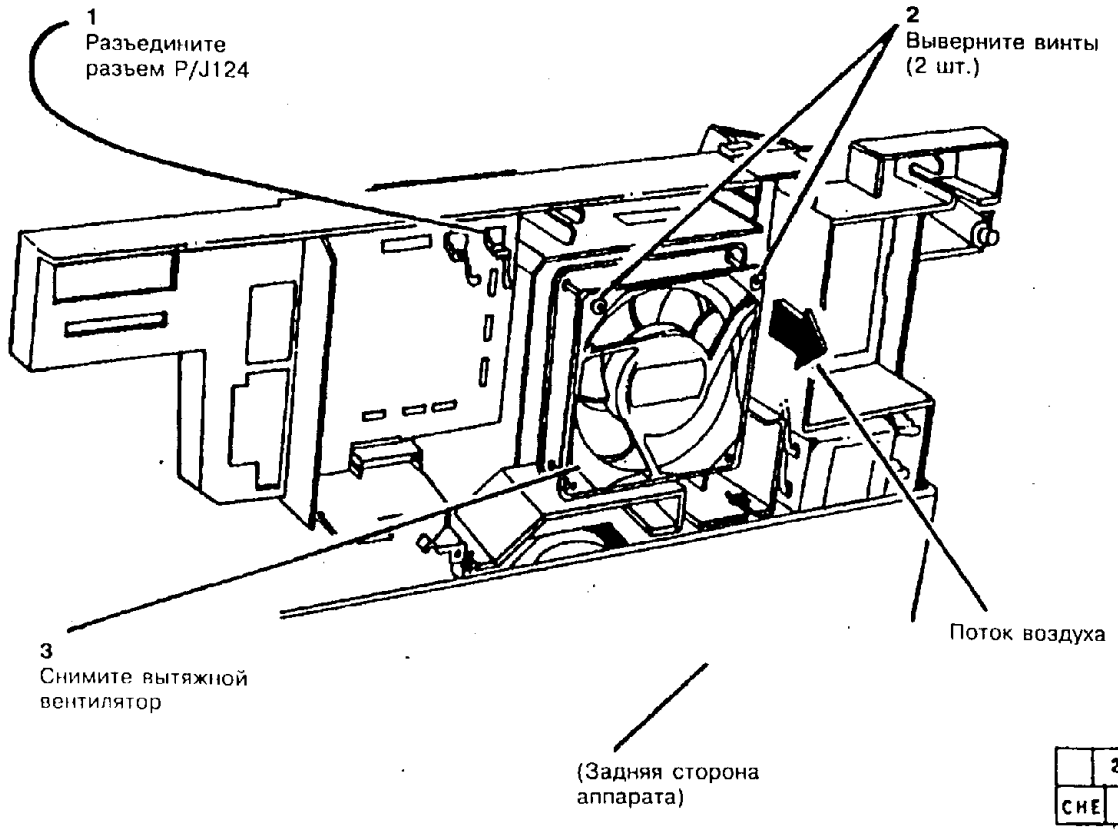


**Рис. 1. Демонтаж вытяжного вентилятора.**

## REP 14.3. ПРУЖИНЫ ПРОТИВОВЕСА

### СПИСОК ЗАПАСНЫХ ЧАСТЕЙ PL 7.3

### ДЕМОНТАЖ

1. Выключите аппарат и отсоедините шнур сетевого питания.
2. Снимите следующие детали и узлы:
   a. (5028/18/16) Узел обходного лотка
   b. Блок проявления
   c. Копи-картридж согласно процедуре REP 9.1
3. Если установлен ADF, то снимите ADF.
4. Раскройте аппарат.

**ПРЕДУПРЕЖДЕНИЕ**

**Для того, чтобы полость аппарата не захлопывалась, поддерживайте верхнюю часть аппарата при снятии пружин противовеса. Не снимайте и не заменяйте две пружины одновременно.**

5. (Рис. 1) Снимите пружины противовеса.

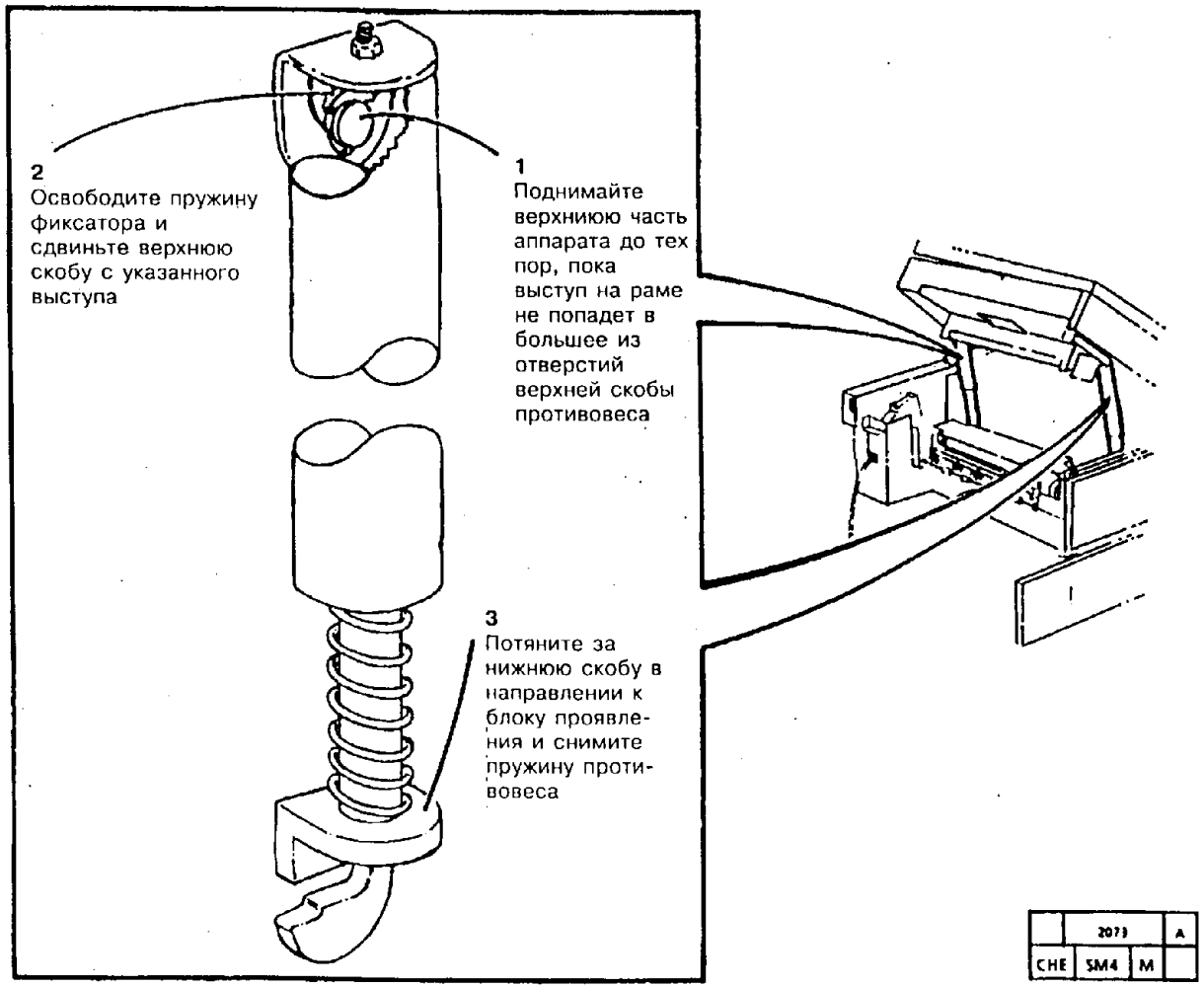


**Рис. 1. Демонтаж пружин противовеса**

## REP 14.4. ОПОРНЫЙ КРОНШТЕЙН ЭКОЛОГИЧЕСКОГО БЛОКА NOHAD (МОДИФИКАЦИЯ 29 И МОДЕЛЬ 5328)

### СПИСОК ЗАПАСНЫХ ЧАСТЕЙ PL 7.2

### ДЕМОНТАЖ

1. Раскройте аппарат.
2. Снимите заднюю крышку.

*ПРИМЕЧАНИЕ: Опорный кронштейн экологического блока NOHAD служит для поддерживания блока и для того, чтобы задняя и правая крышки не мешали друг другу.*

5. Снимите опорный кронштейн экологического блока NOHAD (Модификация 29 и модель 5328).

### ЗАМЕНА

*ПРИМЕЧАНИЕ: Гладкий конец кронштейна прикрепляется к экологическому блоку NOHAD. Другой конец фиксируется на верхней стороне двигателя привода блока ксерографии **(модификация 29)** или на двигателе главного привода (5328).*

1. Установите опорный кронштейн экологического блока NOHAD **(Модификация 29 или модель 5328).**
2. Установите заднюю крышку.
3. Приведите аппарат в рабочее состояние.

## REP 14.5. ПЕРЕДНЯЯ КРЫШКА ADF (5328)

### СПИСОК ЗАПАСНЫХ ЧАСТЕЙ PL 8.1

### ДЕМОНТАЖ

1. Выключите аппарат и отсоедините шнур сетевого питания.
2. Поднимите крышку однолистового податчика.
3. (Рис. 1) Снимите переднюю крышку ADF.

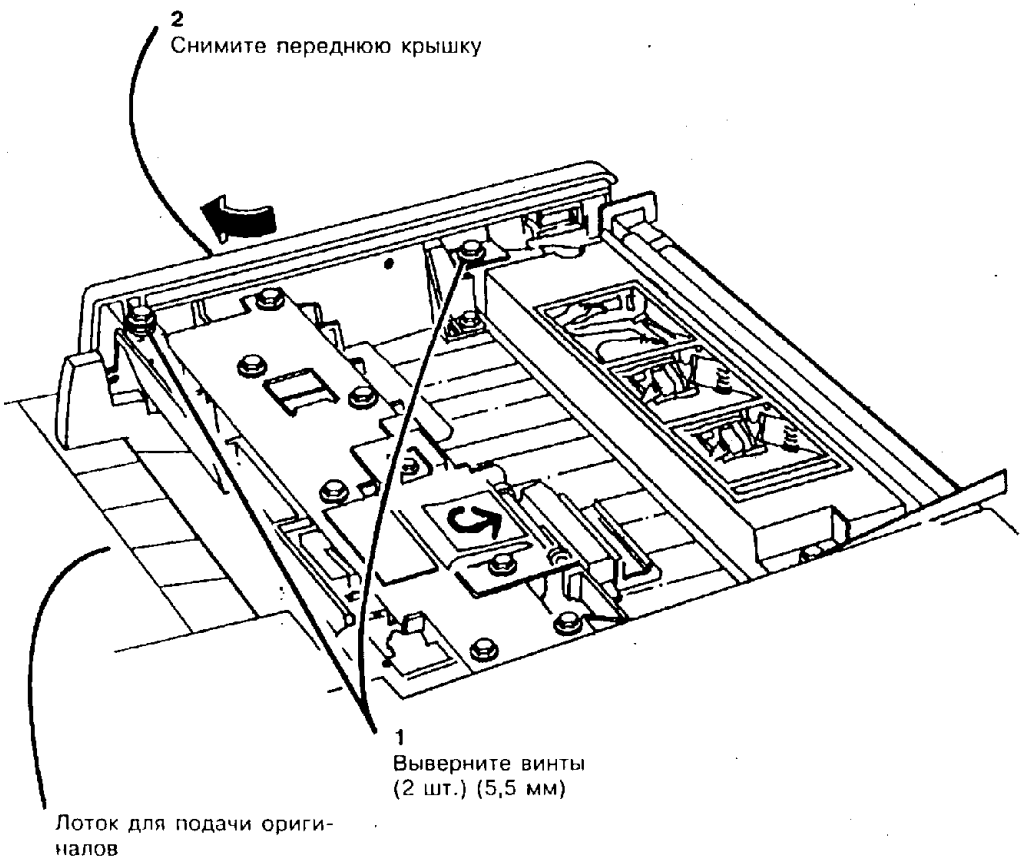


**Рис. 1. Демонтаж передней крышки ADF**

### ЗАМЕНА

1. Установите переднюю крышку ADF.
2. Приведите аппарат в рабочее состояние.

| | | | |
|---|---|---|---|
| 0 | 2316 | | A |
| CHE | SM04 | X | 0 |

## REP 14.6. ВЕРХНЯЯ КРЫШКА ADF (5328)

### СПИСОК ЗАПАСНЫХ ЧАСТЕЙ PL 8.1
### ДЕМОНТАЖ

1. Выключите аппарат и отсоедините шнур сетевого питания.
2. (Рис. 1) Выверните винты снизу спереди.

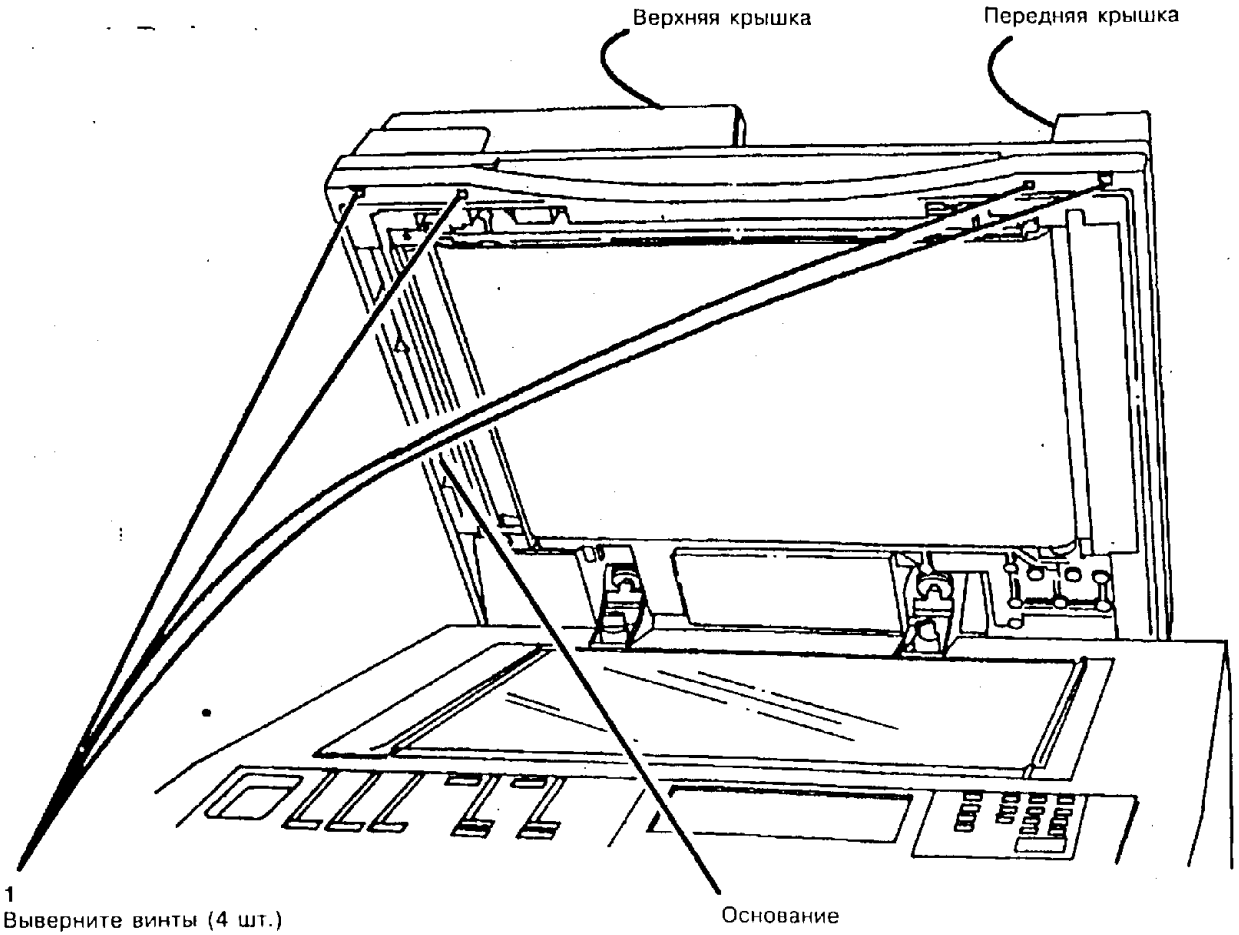


| | | |
|---|---|---|
| 0 | 2563 | A |
| YAN | SM04 | X | 0 |

**Рис. 1. Вывертывание винтов снизу спереди.**

3. (Рис. 2) Снимите винты сзади и снимите с фиксаторов заднюю часть верхней крышки.

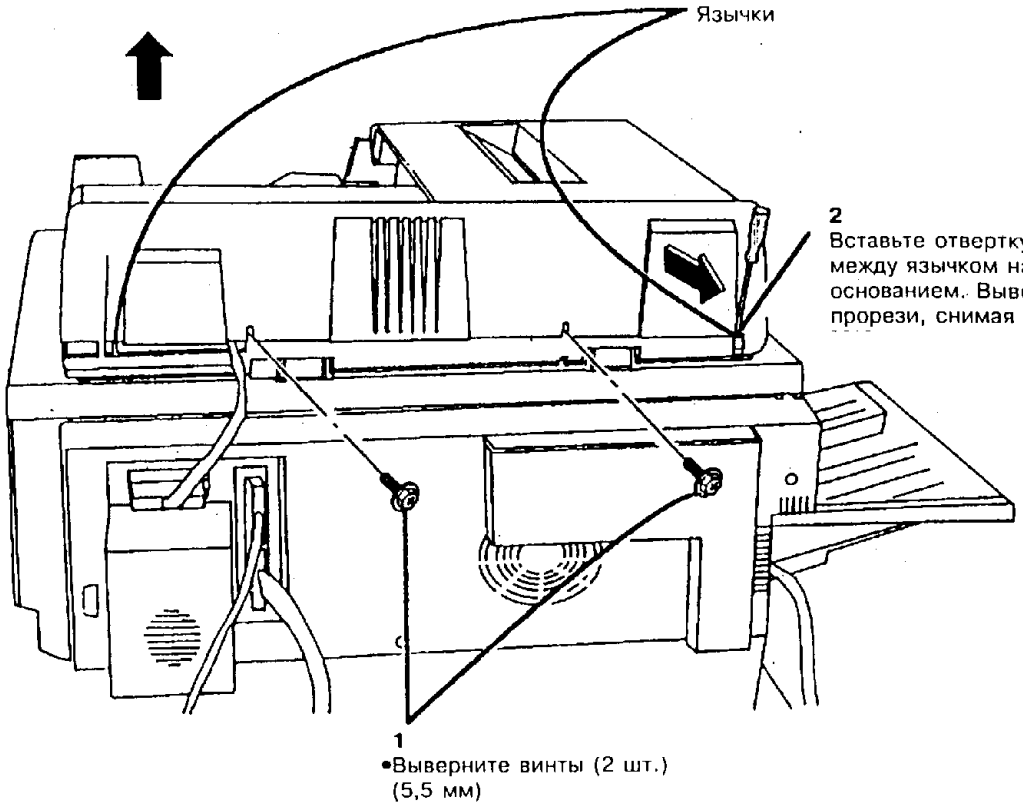


| | | | |
|---|---|---|---|
| 0 | 2566 | | A |
| YAN | SM04 | X | 0 |

**Рис. 2. Отвинчиванье винтов и снятие с фиксаторов задней части верхней крышки**

4. Снимите верхнюю крышку.

## ЗАМЕНА

*ПРИМЕЧАНИЕ: При установке верхней крышки ADF проследите за тем, чтобы штифт-кулачок на тяге освобождения точки зажатия вошел в зацепление с рычагом освобождения точки зажатия. Тяга освобождения точки зажатия находится в зацеплении с рычагом освобождения точки зажатия, что позволяет прижимному ролику регистрации подниматься вверх при открывании крышки однолистового податчика. Благодаря этому можно устранять застревания в ADF.*

1. (Рис. 3) Установите верхнюю крышку.

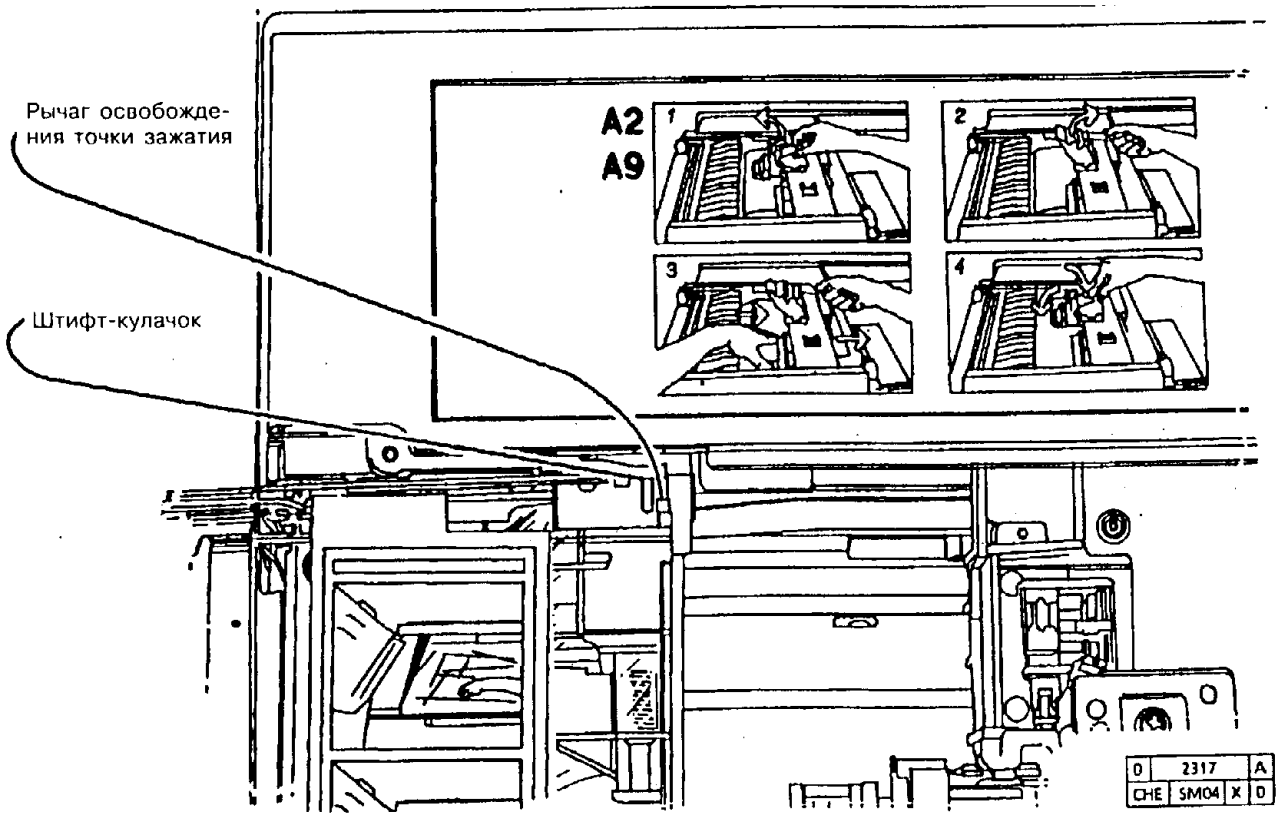


**Рис. 3. Установка верхней крышки**

2. Установите остальные детали и узлы.

3. Приведите аппарат в рабочее состояние.

## ADJ 1.1. ИНИЦИАЛИЗАЦИЯ NVM

### НАЗНАЧЕНИЕ

Данная процедура служит для приведения в исходное состояние содержимого NVM на главной плате в случае, когда на главную плату устанавливаются новые микросхемы ППЗУ и выдается код состояния LL. Процедура предназначена для аппаратов с модификацией 6, модификацией 14, или модификацией 19.

### РЕГУЛИРОВКА

**ПРЕДУПРЕЖДЕНИЕ**

**Не выполняйте эту регулировку, если не было указания выполнить ее из RAP, из ремонтной процедуры или из процедуры регулировки. В этих процедурах может содержаться важная информация об устройствах аппарата. Если NVM была приведена в исходное состояние без выполнения некоторых условий, содержащихся в этих процедурах, могут возникать застревания бумаги и/или аппарат может выйти из строя.**

1. Переведите аппарат в диагностический режим.
2. На дисплее будет отображаться код **LL**.
3. Нажмите на клавишу **Stop** (Останов). На дисплее появится код **CC** (Внимание!).
4. Нажмите на клавиши **Start** (Пуск). На дисплее появится сообщение **dn** (Готово). После этого в NVM будут находиться номинальные значения параметров по умолчанию.
5. Переведите аппарат в режим пользовательского программирования.
6. **(С модификацией 6)** Проверьте значения номинальных значений пользовательских параметров по умолчанию, показанных для аппарата на рис. 1.

| КОД | НАИМЕНОВАНИЕ | ЗНАЧЕНИЯ ПО УМОЛЧАНИЮ | ПРИМЕЧАНИЯ |
|---|---|---|---|
| Cust - 20 | Снабжение бумагой | Auto/LEF<br>LEF | **Уменьшение/увеличение**<br>Автоувеличение - модель 5028<br>Длинной кромкой вперед - модель 5018<br>**1:1** Длинной кромкой вперед - модели 5028 и 5018 с двухлотковым модулем или без него |
| Cust - 22 | Автопереключение лотков | 2 | 2 - отключено; 1 - включено |
| Cust - 24 | Время до перехода в режим экономии | 6 | 0 - отключено; 1 - 15; 2 - 30; 3 - 60; 4 - 90; 5 - 120; 6- 180; 7 - 240; 8 - 480 минут |
| Cust - 25 | Яркость мнемонических изображений | 1 | Диапазон от 0 до 2 |
| Cust - 26 | Уменьшение/увеличение | 2 | 1 - 100% 2 - 101% 3 - 98% |
| Cust - 27 | Первый пользовательский/второй пользовательский коэффициенты увеличения | 129%/77%<br>141%/70% | Форматы бумаги в дюймах<br>Метрические форматы бумаги |
| Cust - 28 | Качество копий/оригинал по умолчанию | Нормальная | При включении задается режим Normal (нормальная плотность) |
| Cust - 29 | Автопуск однолистового податчика | 1 | 1 - режим автопуска; 2 - режим ручного пуска |

| | | | |
|---|---|---|---|
| T | 2095 | | B |
| CHE | SM4 | S | 02 |

**Рис. 1. Номинальные значения пользовательских параметров по умолчанию, хранимые в NVM (С модификацией 6)**

7. **(С модификацией 14)** Проверьте пользовательские номинальные значения по умолчанию для NVM, показанные на рис. 2

| КОД | НАИМЕНОВАНИЕ | ЗНАЧЕНИЯ ПО УМОЛЧАНИЮ | ПРИМЕЧАНИЯ |
|---|---|---|---|
| Cust - 20 | Снабжение бумагой | Автопуск однолистового податчика<br>Auto/LEF<br>LEF | **Уменьшение/увеличение**<br>Автоувеличение - модель 5028<br>Длинной кромкой вперед - модель 5018<br>**1:1** Длинной кромкой вперед - модели 5028 и 5018<br>с двухлотковым модулем или без него |
| Cust - 22 | Автопереключение лотков | 2 | 2 - отключено; 1 - включено |
| Cust - 24 | Время до перехода в режим экономии | 4 | 0 - отключено; 1 - 15; 2 - 30; 3 - 60; 4 - 90; 5 - 120; 6- 180; 7 - 240; 8 - 480 минут |
| Cust - 25 | Яркость мнемонических изображений | 1 | Диапазон от 0 до 2 |
| Cust - 26 | Уменьшение/увеличение | 2 | 1 - 100% 2 - 101% 3 - 98% |
| Cust - 27 | Первый пользовательский/второй пользовательский коэффициенты увеличения | 129%/77%<br>141%/70% | Форматы бумаги в дюймах<br>Метрические форматы бумаги |
| Cust - 28 | Качество копий/плотность оригинала | Нормальная | При включении задается режим Normal (нормальная плотность) |
| Cust - 29 | Автопуск однолистового податчика | 1 | 1 - режим автопуска; 2 - режим ручного пуска |

| | | | |
|---|---|---|---|
| T | 2111 | | A |
| CHE | SM4 | S | 02 |

**Рис. 2. Номинальные значения пользовательских параметров по умолчанию, хранимые в NVM (С модификацией 14)**

8. **(С модификацией 19)** Проверьте пользовательские номинальные значения по умолчанию для NVM, показанные в таблице 1

Таблица 1
Номинальные значения пользовательских параметров по умолчанию, хранимые в NVM (С модификацией 19)

| КОД | НАИМЕНОВАНИЕ | ЗНАЧЕНИЯ ПО УМОЛЧАНИЮ | ПРИМЕЧАНИЯ |
|---|---|---|---|
| Cust - 20 | Снабжение бумагой | Автопуск однолистового податчика<br>Auto/LEF<br>LEF | **Уменьшение/увеличение**<br>Автоувеличение - модель 5028<br>Длинной кромкой вперед - модель 5018<br>**1:1** Длинной кромкой вперед - модели 5028 и 5018<br>с двухлотковым модулем или без него |
| Cust - 22 | Автопереключение лотков | 2 | 2 - отключено; 1 - включено |
| Cust - 24 | Время до перехода в режим экономии | 4 | 0 - отключено; 1 - 15; 2 - 30; 3 - 60; 4 - 90; 5 - 120; 6- 180; 7 - 240; 8 - 480 минут |
| Cust - 25 | Яркость мнемонических изображений | 1 | Диапазон от 0 до 2 |
| Cust - 26 | Уменьшение/увеличение | 2 | 1 - 100% 2 - 101% 3 - 98% |
| Cust - 27 | Первый пользовательский/второй пользовательский коэффициенты увеличения | 129%/77%<br>141%/70% | Форматы бумаги в дюймах<br>Метрические форматы бумаги |
| Cust - 28 | Качество копий/плотность оригинала | Нормальная | При включении задается режим Normal (нормальная плотность) |
| Cust - 29 | Автопуск однолистового податчика | 1 | 1 - режим автопуска; 2 - режим ручного пуска |

9. Если какое-либо из номинальных пользовательских значений по умолчанию недопустимо, то вручную установите соответствующее значение, введя его с пульта и нажав клавишу **Start** (Пуск). За сведениями о параметрах конфигурации, которые необходимо привести в исходное состояние, обратитесь к колонке примечаний в таблице.

10. Нажмите на клавишу **Stop** (Останов) и выйдите из режима пользовательского программирования.

11. Переведите аппарат в режим диагностики.

12. **(С модификацией 6)** Проверьте номинальные значения по умолчанию для NVM, показанные в таблице 2

**Таблица 2. Номинальные значения параметров по умолчанию (с модификацией 6)**

| КОД | НАИМЕНОВАНИЕ | ЗНАЧЕНИЯ ПО УМОЛЧАНИЮ | ПРИМЕЧАНИЯ |
|---|---|---|---|
| 2-60 | Максимальное количество экземпляров | 99 | В диапазоне от 0 до 99 |
| 2-61 | Конфигурация аппарата | 0 | **Уменьшение/увеличение:** 0 - US, 1 - RX, 8 - XCI/XLA<br>**1:1** 2 - US, 3 - RX, 10 - XCI/XLA |
| 5-16 | Регулировка регистрации в ADF | 5 | В диапазоне от 0 до 10 |
| 6-60 | Регулировка увеличения объектива (от передней стороны к задней)(уменьшение/увеличение) | 52 | В диапазоне от 40 до 52 |
| 8-61 | Регулировка регистрации | 15 | В диапазоне от 0 до 30 |
| 9-62 | Регулировка экспозиции | 4 | В диапазоне от 0 до 7 |
| 9-63 | Регулировка дозировки ЧЕРНОГО тонера | 8 | В диапазоне от 0 до 16 |
| 9-64 | Регулировка дозировки ЦВЕТНОГО тонера | 8 | В диапазоне от 0 до 16 |
| 9-65 | Регулировка стирания по передней кромке | 15 | В диапазоне от 0 до 30 |
| 9-66 | Регулировка стирания по задней кромке | 15 | В диапазоне от 0 до 30 |
| 9-67 | Контроль освещенности (50 Гц) | 0 | 0 - переменное напряжение не более 230 В<br>1 - переменное напряжение не менее 231 В (устанавливается вручную) |
| 9-68 | Регулировка стирания по боковой кромке | 0 | 0 - включено, 1 - выключено |
| 9-69 | Регулировка времени до передвижки фоторецептора | 7 | 0 - выключено, 1 - 5, 2 - 10, 3 - 15, 4 - 20, 5 - 30, 6 - 45, 7 - 60, 8 - 75, 9 - 90, 10 - 105, 11 - 120, 12 - 150, 13 - 180, 14 - 210, 15 - 240 минут |
| 10-7 | Повышенная температура для холодного пуска фьюзера | 0 | 0 - включено, 1 - выключено |
| 10-61 | Регулировка температуры фьюзера | 50 | В диапазоне от 0 до 99 |
| 10-65 | Счетчик ресурса ленты фьюзера | 00 | Приводится к ранее записанному значению |

13. **(С модификацией 14)** Проверьте номинальные значения по умолчанию для NVM, показанные в таблице 3

**Таблица 3. Номинальные значения параметров по умолчанию (с модификацией 14)**

| КОД | НАИМЕНОВАНИЕ | ЗНАЧЕНИЯ ПО УМОЛЧАНИЮ | ПРИМЕЧАНИЯ |
|---|---|---|---|
| 2-60 | Максимальное количество экземпляров | 99 | В диапазоне от 0 до 99 |
| 2-61 | Конфигурация аппарата | 0 | **Уменьшение/увеличение:** 0 - US, 1 - RX, 8 - XCI/XLA<br>**1:1** 2 - US, 3 - RX, 10 - XCI/XLA |
| 5-16 | Регулировка регистрации в ADF | 5 | В диапазоне от 0 до 10 |
| 6-60 | Регулировка увеличения объектива (от передней стороны к задней)(уменьшение/увеличение) | 52 | В диапазоне от 40 до 52 |
| 8-61 | Регулировка регистрации | 15 | В диапазоне от 0 до 30 |
| 9-62 | Регулировка экспозиции | 4 | В диапазоне от 0 до 7 |
| 9-63 | Регулировка дозировки ЧЕРНОГО тонера | 8 | В диапазоне от 0 до 16 |
| 9-64 | Регулировка дозировки ЦВЕТНОГО тонера | 8 | В диапазоне от 0 до 16 |
| 9-65 | Регулировка стирания по передней кромке | 15 | В диапазоне от 0 до 30 |
| 9-66 | Регулировка стирания по задней кромке | 15 | В диапазоне от 0 до 30 |
| 9-67 | Контроль освещенности (50 Гц) | 0 | 0 - переменное напряжение не более 230 В<br>1 - переменное напряжение не менее 231 В (устанавливается вручную) |
| 9-68 | Регулировка стирания по боковой кромке | 0 | 0 - включено, 1 - выключено |
| 9-69 | Регулировка времени до передвижки фоторецептора | 7 | 0 - выключено, 1 - 5, 2 - 10, 3 - 15, 4 - 20, 5 - 30, 6 - 45, 7 - 60, 8 - 75, 9 - 90, 10 - 105, 11 - 120, 12 - 150, 13 - 180, 14 - 210, 15 - 240 минут |
| 10-7 | Повышенная температура для холодного пуска фьюзера | 0 | 0 - включено, 1 - выключено |
| 10-9 | Скорость вытяжного вентилятора в режиме ожидания | 0 | 0 - включено, 1 - выключено |
| 10-61 | Регулировка температуры фьюзера | 50 | В диапазоне от 0 до 99 |
| 10-65 | Счетчик ресурса ленты фьюзера | 00 | Приводится к ранее записанному значению |

14. **(С модификацией 19)** Проверьте номинальные значения по умолчанию для NVM, показанные в таблице 4

**Таблица 4. Номинальные значения параметров по умолчанию (с модификацией 19)**

| КОД | НАИМЕНОВАНИЕ | ЗНАЧЕНИЯ ПО УМОЛЧАНИЮ | ПРИМЕЧАНИЯ |
|---|---|---|---|
| 2-60 | Максимальное количество экземпляров | 99 | В диапазоне от 0 до 99 |
| 2-61 | Конфигурация аппарата | 0 | **Уменьшение/увеличение:** 0 - US, 1 - RX, 8 - XCI/XLA<br>**1:1** 2 - US, 3 - RX, 10 - XCI/XLA |
| 5-16 | Регулировка регистрации в ADF | 5 | В диапазоне от 0 до 10 |
| 6-60 | Регулировка увеличения объектива (от передней стороны к задней)(уменьшение/увеличение) | 52 | В диапазоне от 40 до 52 |
| 8-61 | Регулировка регистрации | 15 | В диапазоне от 0 до 30 |
| 9-62 | Регулировка экспозиции | 4 | В диапазоне от 0 до 7 |
| 9-63 | Регулировка дозировки ЧЕРНОГО тонера | 8 | В диапазоне от 0 до 16 |
| 9-64 | Регулировка дозировки ЦВЕТНОГО тонера | 8 | В диапазоне от 0 до 16 |
| 9-65 | Регулировка стирания по передней кромке | 15 | В диапазоне от 0 до 30 |
| 9-66 | Регулировка стирания по задней кромке | 15 | В диапазоне от 0 до 30 |
| 9-67 | Контроль освещенности (50 Гц) | 0 | 0 - переменное напряжение не более 230 В<br>1 - переменное напряжение не менее 231 В (устанавливается вручную) |
| 9-68 | Регулировка стирания по боковой кромке | 0 | 0 - включено, 1 - выключено |
| 9-69 | Регулировка времени до передвижки фоторецептора | 7 | 0 - выключено, 1 - 5, 2 - 10, 3 - 15, 4 - 20, 5 - 30, 6 - 45, 7 - 60, 8 - 75, 9 - 90, 10 - 105, 11 - 120, 12 - 150, 13 - 180, 14 - 210, 15 - 240 минут |
| 9-73 | Увеличенная дозировка тонера для J1 | 0 | 0 - номинальная дозировка, 1 - передозировка |
| 10-9 | Скорость вытяжного вентилятора в режиме ожидания | 40 | 0 - 20%, 30 - 30%, 40 - 40 % |
| 10-10 | Ресурс ленты фьюзера | 1 | 0 - выключено, 1 - включено |
| 10-61 | Регулировка температуры фьюзера | 50 | В диапазоне от 0 до 99 |
| 10-65 | Счетчик ресурса ленты фьюзера | 00 | Приводится к ранее записанному значению |

15. Там, где номинальное значение задавать не допускается, задайте нужное значение вручную. За подробностями по особым условиям начальной настройки аппарата обращайтесь к колонке примечаний. Примером может служить настройка аппарата для масштаба копирования 1:1.

16. Если отсутствует код счетчика ресурса ленты фьюзера **(10-65)**, то:

    a. **(С модификацией 8)** Замените узел полотна ленты фьюзера в соответствии с процедурой "REP 10.16. Узел полотна ленты фьюзера" (Модификация 8)

    b. **(Без модификации 8)** Замените узел ленты фьюзера согласно процедуре "REP 10.10. Узел ленты фьюзера"

    c. Выполните регулировку "ADJ 10.2. Программа сброса счетчика ресурса ленты фьюзера"

17. **(Только для исполнения RX)** Введите диагностический код **[9-67]** и задайте необходимый логический код в соответствии с напряжением линейного провода:

    a. "0" - если напряжение на линейном проводе составляет не более 230 В. Поставьте переключатель сети на 220 В.

    b. "1" - если напряжение на линейном проводе составляет не менее 231 В. Поставьте переключатель сети на 240 В.

18. Запишите значения, которые отклоняются от номинальных значений по умолчанию, в журнал технического обслуживания аппарата, включая значения, указанные заказчиком.

19. Выйдите из режима диагностики.

20. Приведите аппарат в рабочее состояние.

СТРАНИЦА ОСТАВЛЕНА ПУСТОЙ

## ADJ 1.2. ИНИЦИАЛИЗАЦИЯ ГЛАВНОЙ ПЛАТЫ

### НАЗНАЧЕНИЕ

Данная процедура служит для приведения в исходное состояние содержимого NVM на главной плате. Процедура предназначена для аппаратов с модификацией 6, модификацией 14 или модификацией 19.

### РЕГУЛИРОВКА

**ПРЕДУПРЕЖДЕНИЕ**

**Не выполняйте эту регулировку, если не было указания выполнить ее из RAP, из ремонтной процедуры или из процедуры регулировки. В этих процедурах может содержаться важная информация об устройствах аппарата. Если NVM была приведена в исходное состояние, и при этом не были выполнены некоторые из условий, содержащихся в этих процедурах, то могут возникать застревания бумаги и/или аппарат может выйти из строя.**

1. Переведите аппарат в диагностический режим.
2. Введите число **10** и нажмите на клавишу **Start** (Пуск).
3. Введите число **65** и нажмите на клавишу **Start** (Пуск).

*ПРИМЕЧАНИЕ: При выполнении следующего шага интервал значений счетчика ресурса ленты фьюзера составляет от 0 до 79. Чем ближе ваше значение к 79, тем ближе к концу ресурс ленты.*

4. Если на пульте управления отображается текущее значение счетчика ресурса ленты фьюзера, то запишите это значение: оно пригодится вам во время выполнения этой процедуры.
5. Нажмите на клавиши **C/CM**
6. Если отсутствует код счетчика ресурса ленты фьюзера **(10-65)**, то
   a. **(С модификацией 8)** Замените узел полотна ленты фьюзера, в соответствии с процедурой "REP 10.16. Узел полотна ленты фьюзера (Модификация 8).
   b. **(Без модификации 8)** Замените узел ленты фьюзера согласно процедуре "REP 10.10. Узел ленты фьюзера"
   c. Выполните регулировку "ADJ 10.2. Программа сброса счетчика ресурса ленты фьюзера" и запишите новое показание счетчика в журнал по обслуживанию
7. Введите число **3** и нажмите на клавишу **Start** (Пуск).
8. Введите число **60** и нажмите на клавишу **Start** (Пуск).
9. Введите число **0**. На дисплее появится сообщение **CC** (Внимание!)
10. Нажмите на клавишу **Start** (Пуск). Аппарат выполнит автосброс в базовый режим и в NVM установятся номинальные значения параметров по умолчанию.
11. Переведите аппарат в режим пользовательского программирования.
12. **(С модификацией 6)** Проверьте значения номинальных значений пользовательских параметров по умолчанию, показанных для аппарата на рис. 1.

| КОД | НАИМЕНОВАНИЕ | ЗНАЧЕНИЯ ПО УМОЛЧАНИЮ | ПРИМЕЧАНИЯ |
|---|---|---|---|
| Cust - 20 | Снабжение бумагой | Auto/LEF<br>LEF | **Уменьшение/увеличение**<br>Автоувеличение - модель 5028<br>Длинной кромкой вперед - модель 5018<br>**1:1** Длинной кромкой вперед - модели 5028 и 5018 с двухлотковым модулем или без него |
| Cust - 22 | Автопереключение лотков | 2 | 2 - отключено; 1 - включено |
| Cust - 24 | Время до перехода в режим экономии | 6 | 0 - отключено; 1 - 15; 2 - 30; 3 - 60; 4 - 90; 5 - 120; 6- 180; 7 - 240; 8 - 480 минут |
| Cust - 25 | Яркость мнемонических изображений | 1 | Диапазон от 0 до 2 |
| Cust - 26 | Уменьшение/увеличение | 2 | 1 - 100% 2 - 101% 3 - 98% |
| Cust - 27 | Первый пользовательский/второй пользовательский коэффициенты увеличения | 129%/77%<br>141%/70% | Форматы бумаги в дюймах<br>Метрические форматы бумаги |
| Cust - 28 | Качество копий/плотность оригинала | Нормальная | При включении задается режим Normal (нормальная плотность) |
| Cust - 29 | Автопуск однолистового податчика | 1 | 1 - режим автопуска; 2 - режим ручного пуска |

| | | | |
|---|---|---|---|
| T | 2095 | | 8 |
| CHE | SM4 | S | 02 |

**Рис. 1. Номинальные значения пользовательских параметров по умолчанию, хранимые в NVM (С модификацией 6)**

13. **(С модификацией 14)** Проверьте пользовательские номинальные значения по умолчанию для NVM, показанные на рис. 2

| КОД | НАИМЕНОВАНИЕ | ЗНАЧЕНИЯ ПО УМОЛЧАНИЮ | ПРИМЕЧАНИЯ |
|---|---|---|---|
| Cust - 20 | Снабжение бумагой | Auto/LEF<br>LEF | **Уменьшение/увеличение**<br>Автоувеличение - модель 5028<br>Длинной кромкой вперед - модель 5018<br>**1:1** Длинной кромкой вперед - модели 5028 и 5018 с двухлотковым модулем или без него |
| Cust - 22 | Автопереключение лотков | 2 | 2 - отключено; 1 - включено |
| Cust - 24 | Время до перехода в режим экономии | 4 | 0 - отключено; 1 - 15; 2 - 30; 3 - 60; 4 - 90; 5 - 120; 6- 180; 7 - 240; 8 - 480 минут |
| Cust - 25 | Яркость мнемонических изображений | 1 | Диапазон от 0 до 2 |
| Cust - 26 | Уменьшение/увеличение | 2 | 1 - 100% 2 - 101% 3 - 98% |
| Cust - 27 | Первый пользовательский/второй пользовательский коэффициенты увеличения | 129%/77%<br>141%/70% | Форматы бумаги в дюймах<br>Метрические форматы бумаги |
| Cust - 28 | Качество копий/плотность оригинала | Нормальная | При включении задается режим Normal (нормальная плотность) |
| Cust - 29 | Автопуск однолистового податчика | 1 | 1 - режим автопуска; 2 - режим ручного пуска |

| | | | |
|---|---|---|---|
| T | 2111 | | A |
| CHE | SM4 | S | 02 |

Рис. 2. Номинальные значения пользовательских параметров по умолчанию, хранимые в NVM (С модификацией 14)

14. **(С модификацией 19)** Проверьте пользовательские номинальные значения по умолчанию для NVM, показанные в таблице 1

**Таблица 1**
**Номинальные значения пользовательских параметров по умолчанию, хранимые в NVM (С модификацией 19)**

| КОД | НАИМЕНОВАНИЕ | ЗНАЧЕНИЯ ПО УМОЛЧАНИЮ | ПРИМЕЧАНИЯ |
|---|---|---|---|
| Cust - 20 | Снабжение бумагой | Auto/LEF<br>LEF | **Уменьшение/увеличение**<br>Автоувеличение - модель 5028<br>Длинной кромкой вперед - модель 5018<br>**1:1** Длинной кромкой вперед - модели 5028 и 5018 с двухлотковым модулем или без него |
| Cust - 22 | Автопереключение лотков | 2 | 2 - отключено; 1 - включено |
| Cust - 24 | Время до перехода в режим экономии | 4 | 0 - отключено; 1 - 15; 2 - 30; 3 - 60; 4 - 90; 5 - 120; 6- 180; 7 - 240; 8 - 480 минут |
| Cust - 25 | Яркость мнемонических изображений | 1 | Диапазон от 0 до 2 |
| Cust - 26 | Уменьшение/увеличение | 2 | 1 - 100% 2 - 101% 3 - 98% |
| Cust - 27 | Первый пользовательский/второй пользовательский коэффициенты увеличения | 129%/77%<br>141%/70% | Форматы бумаги в дюймах<br>Метрические форматы бумаги |
| Cust - 28 | Качество копий/плотность оригинала | Нормальная | При включении задается режим Normal (нормальная плотность) |
| Cust - 29 | Автопуск однолистового податчика | 1 | 1 - режим автопуска; 2 - режим ручного пуска |

15. Если какое-либо из номинальных пользовательских значений по умолчанию недопустимо, то вручную установите соответствующее значение, введя его с пульта и нажав клавишу **Start** (Пуск). За сведениями о параметрах конфигурации, которые необходимо привести в исходное состояние, обратитесь к колонке примечаний в таблице.

16. Нажмите на клавишу **Stop** (Останов) и выйдите из режима программирования.

17. Переведите аппарат в режим диагностики.

18. **(С модификацией 6)** Проверьте номинальные значения по умолчанию для NVM, показанные в таблице 2

**Таблица 2. Номинальные значения параметров по умолчанию (с модификацией 6)**

| КОД | НАИМЕНОВАНИЕ | ЗНАЧЕНИЯ ПО УМОЛЧАНИЮ | ПРИМЕЧАНИЯ |
|---|---|---|---|
| 2-60 | Максимальное количество экземпляров | 99 | В диапазоне от 0 до 99 |
| 2-61 | Конфигурация аппарата | 0 | **Уменьшение/увеличение:**<br>0 - US, 1 - RX, 8 - XCI/XLA<br>1:1 2 - US, 3 - RX, 10 - XCI/XLA |
| 5-16 | Регулировка регистрации в ADF | 5 | В диапазоне от 0 до 10 |
| 6-60 | Регулировка увеличения объектива (от передней стороны к задней) (уменьшение/увеличение) | 52 | В диапазоне от 40 до 52 |
| 8-61 | Регулировка регистрации | 15 | В диапазоне от 0 до 30 |
| 9-62 | Регулировка экспозиции | 4 | В диапазоне от 0 до 7 |
| 9-63 | Регулировка дозировки ЧЕРНОГО тонера | 8 | В диапазоне от 0 до 16 |
| 9-64 | Регулировка дозировки ЦВЕТНОГО тонера | 8 | В диапазоне от 0 до 16 |
| 9-65 | Регулировка стирания по передней кромке | 15 | В диапазоне от 0 до 30 |
| 9-66 | Регулировка стирания по задней кромке | 15 | В диапазоне от 0 до 30 |
| 9-67 | Контроль освещенности (50 Гц) | 0 | 0 - переменное напряжение не более 230 В<br>1 - переменное напряжение не менее 231 В (устанавливается вручную) |
| 9-68 | Регулировка стирания по боковой кромке | 0 | 0 - включено, 1 - выключено |
| 9-69 | Регулировка времени до передвижки фоторецептора | 7 | 0 - выключено, 1 - 5, 2 - 10, 3 - 15, 4 - 20, 5 - 30, 6 - 45, 7 - 60, 8 - 75, 9 - 90, 10 - 105, 11 - 120, 12 - 150, 13 - 180, 14 - 210, 15 - 240 минут |
| 10-7 | Повышенная температура для холодного пуска фьюзера | 0 | 0 - включено, 1 - выключено |
| 10-61 | Регулировка температуры фьюзера | 50 | В диапазоне от 0 до 99 |
| 10-65 | Счетчик ресурса ленты фьюзера | 00 | Приводится к ранее записанному значению |

**19. (С модификацией 14)** Проверьте номинальные значения по умолчанию для NVM, показанные в таблице 3

**Таблица 3. Номинальные значения параметров по умолчанию (с модификацией 14)**

| КОД | НАИМЕНОВАНИЕ | ЗНАЧЕНИЯ ПО УМОЛЧАНИЮ | ПРИМЕЧАНИЯ |
|---|---|---|---|
| 2-60 | Максимальное количество экземпляров | 99 | В диапазоне от 0 до 99 |
| 2-61 | Конфигурация аппарата | 0 | **Уменьшение/увеличение:** 0 - US, 1 - RX, 8 - XCI/XLA **1:1** 2 - US, 3 - RX, 10 - XCI/XLA |
| 5-16 | Регулировка регистрации в ADF | 5 | В диапазоне от 0 до 10 |
| 6-60 | Регулировка увеличения объектива (от передней стороны к задней) (уменьшение/увеличение) | 52 | В диапазоне от 40 до 52 |
| 8-61 | Регулировка регистрации | 15 | В диапазоне от 0 до 30 |
| 9-62 | Регулировка экспозиции | 4 | В диапазоне от 0 до 7 |
| 9-63 | Регулировка дозировки ЧЕРНОГО тонера | 8 | В диапазоне от 0 до 16 |
| 9-64 | Регулировка дозировки ЦВЕТНОГО тонера | 8 | В диапазоне от 0 до 16 |
| 9-65 | Регулировка стирания по передней кромке | 15 | В диапазоне от 0 до 30 |
| 9-66 | Регулировка стирания по задней кромке | 15 | В диапазоне от 0 до 30 |
| 9-67 | Контроль освещенности (50 Гц) | 0 | 0 - переменное напряжение не более 230 В 1 - переменное напряжение не менее 231 В (устанавливается вручную) |
| 9-68 | Регулировка стирания по боковой кромке | 0 | 0 - включено, 1 - выключено |
| 9-69 | Регулировка времени до передвижки фоторецептора | 7 | 0 - выключено, 1 - 5, 2 - 10, 3 - 15, 4 - 20, 5 - 30, 6 - 45, 7 - 60, 8 - 75, 9 - 90, 10 - 105, 11 - 120, 12 - 150, 13 - 180, 14 - 210, 15 - 240 минут |
| 10-7 | Повышенная температура для холодного пуска фьюзера | 0 | 0 - включено, 1 - выключено |
| 10-9 | Скорость вытяжного вентилятора в режиме ожидания | 40 | 20 - 20%, 30 - 30%, 40 - 40 % |
| 10-61 | Регулировка температуры фьюзера | 50 | В диапазоне от 0 до 99 |
| 10-65 | Счетчик ресурса ленты фьюзера | 00 | Приводится к ранее записанному значению |

20. (С модификацией 19) Проверьте номинальные значения по умолчанию для NVM, показанные в таблице 4

**Таблица 4. Номинальные значения параметров по умолчанию (с модификацией 19)**

| КОД | НАИМЕНОВАНИЕ | ЗНАЧЕНИЯ ПО УМОЛЧАНИЮ | ПРИМЕЧАНИЯ |
|---|---|---|---|
| 2-60 | Максимальное количество экземпляров | 99 | В диапазоне от 0 до 99 |
| 2-61 | Конфигурация аппарата | 0 | **Уменьшение/увеличение:**<br>0 - US, 1 - RX, 8 - XCI/XLA<br>**1:1** 2 - US, 3 - RX, 10 - XCI/XLA |
| 5-16 | Регулировка регистрации в ADF | 5 | В диапазоне от 0 до 10 |
| 6-60 | Регулировка увеличения объектива (от передней стороны к задней) (уменьшение/увеличение) | 52 | В диапазоне от 40 до 52 |
| 8-61 | Регулировка регистрации | 15 | В диапазоне от 0 до 30 |
| 9-62 | Регулировка экспозиции | 4 | В диапазоне от 0 до 7 |
| 9-63 | Регулировка дозировки ЧЕРНОГО тонера | 8 | В диапазоне от 0 до 16 |
| 9-64 | Регулировка дозировки ЦВЕТНОГО тонера | 8 | В диапазоне от 0 до 16 |
| 9-65 | Регулировка стирания по передней кромке | 15 | В диапазоне от 0 до 30 |
| 9-66 | Регулировка стирания по задней кромке | 15 | В диапазоне от 0 до 30 |
| 9-67 | Контроль освещенности (50 Гц) | 0 | 0 - переменное напряжение не более 230 В<br>1 - переменное напряжение не менее 231 В (устанавливается вручную) |
| 9-68 | Регулировка стирания по боковой кромке | 0 | 0 - включено, 1 - выключено |
| 9-69 | Регулировка времени до передвижки фоторецептора | 7 | 0 - выключено, 1 - 5, 2 - 10, 3 - 15, 4 - 20, 5 - 30, 6 - 45, 7 - 60, 8 - 75, 9 - 90, 10 - 105, 11 - 120, 12 - 150, 13 - 180, 14 - 210, 15 - 240 минут |
| 9-73 | Увеличенная дозировка тонера для J1 | 0 | 0 - номинальная дозировка, 1 - передозировка |
| 10-9 | Скорость вытяжного вентилятора в режиме ожидания | 40 | 20 - 20%, 30 - 30%, 40 - 40 % |
| 10-10 | Ресурс ленты фьюзера | 1 | 0 - выключено, 1 - включено |
| 10-61 | Регулировка температуры фьюзера | 50 | В диапазоне от 0 до 99 |
| 10-65 | Счетчик ресурса ленты фьюзера | 00 | Приводится к ранее записанному значению |

21. **Там**, где номинальное значение задавать не допускается, задайте нужное значение вручную. За подробностями по особым условиям начальной настройки аппарата обращайтесь к колонке примечаний. Примером может служить настройка аппарата для масштаба копирования 1:1.

22. Введите число **10** и нажмите на клавишу **Start** (Пуск).

23. Введите число **65** и нажмите на клавишу **Start** (Пуск).

24. Проверьте, находится ли в памяти ранее выписанное вами значение счетчика ресурса ленты фьюзера. Если нет, то введите его вручную и нажмите на клавишу **Start** (Пуск), чтобы занести его в NVM главной платы.

25. **(Только для исполнения RX)** Введите диагностический код **[9-67]** и задайте необходимый логический код, в соответствии с напряжением линейного провода относительно нейтрали:

    a. "0" - если напряжение на линейном проводе составляет не более 230 В. Поставьте переключатель сети на 220 В.

    b. "1" - если напряжение на линейном проводе составляет не менее 231 В. Поставьте переключатель сети на 240 В.

26. Запишите значения, которые отклоняются от номинальных значений по умолчанию, в журнал технического обслуживания аппарата, включая значения, указанные заказчиком.

27. Выйдите из режима диагностики.

28. Приведите аппарат в рабочее состояние.

## ADJ 4.1. РЕМЕНЬ ПРИВОДА ПУТИ ПРОХОЖДЕНИЯ БУМАГИ (5028/18/16)

### НАЗНАЧЕНИЕ

Данная процедура служит для регулировки натяжения ремня привода пути прохождения бумаги, чтобы исключить его проскальзывание.

### РЕГУЛИРОВКА

**ВНИМАНИЕ**

**На следующем шаге не перетяните винт с шестигранной головкой.**

1. (Рис. 1) Отрегулируйте натяжение ремня привода пути прохождения бумаги.

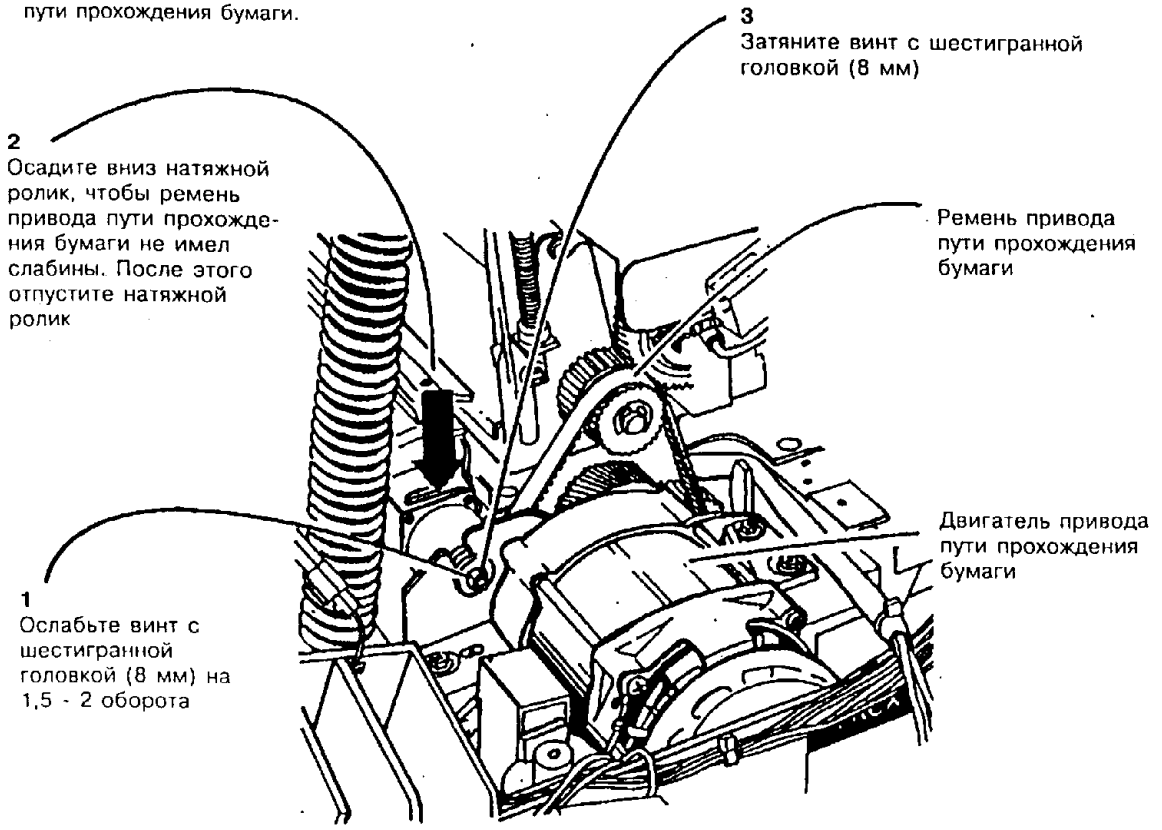


| | 2054 | B |
|---|---|---|
| CHE | SM4 | M | |

**Рис. 1. Регулировка натяжения ремня привода пути прохождения бумаги**

2. Изготовьте по 2 копии из каждого имеющегося лотка, чтобы выбрать слабину ремня.
3. Повторите регулировку чтобы убедиться в том, что ремень натянут должным образом.
4. Приведите аппарат в рабочее состояние.

## ADJ 5.1. РЕМЕНЬ ОРИГИНАЛА

### НАЗНАЧЕНИЕ

Данная процедура служит для того, чтобы расположить направляющий ролик ремня оригинала таким образом, чтобы он правильно направлял ремень.

### ПРОВЕРКА

1. Поднимите ADF и проверьте, не трется ли ремень о раму узла ремня оригинала с передней или задней стороны.

### РЕГУЛИРОВКА

1. Снимите следующие детали и узлы:

   a. Переднюю крышку ADF (5328, REP 14.5)

   b. Лоток для подачи оригиналов

   c. Верхнюю крышку ADF (5328, REP 14.6)

*ПРИМЕЧАНИЕ: Проследите за тем, чтобы ремень заходил в кольцевые канавки боковых направляющих роликов.*

   d. Узел ремня оригинала согласно процедуре REP 5.1

2. (Рис. 1) (5028/18/16 в старой конфигурации) Выставьте установочные скобы в их номинальное положение.

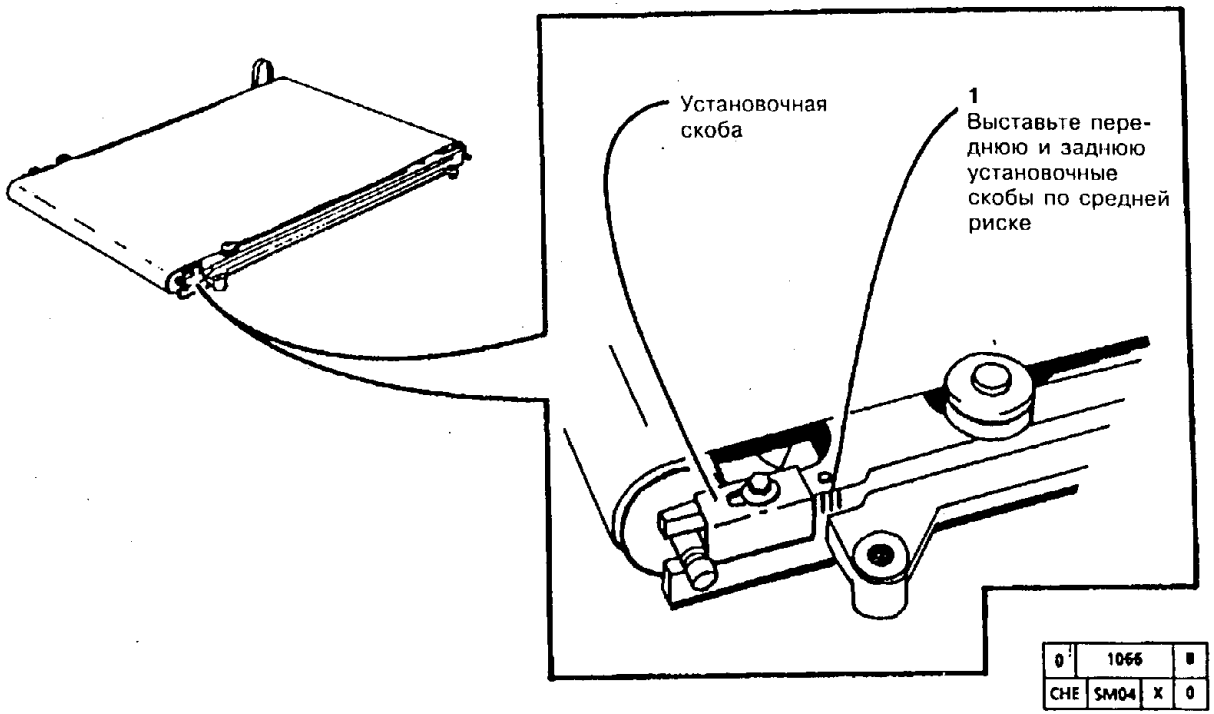


**Рис. 1 (5028/18/16 в статой конфигурации) Регулировка ремня оригинала**

3. (Рис. 2) (5028/18/16 новая конфигурация и модель 5328) Установите в нужное положение скобу и ось.

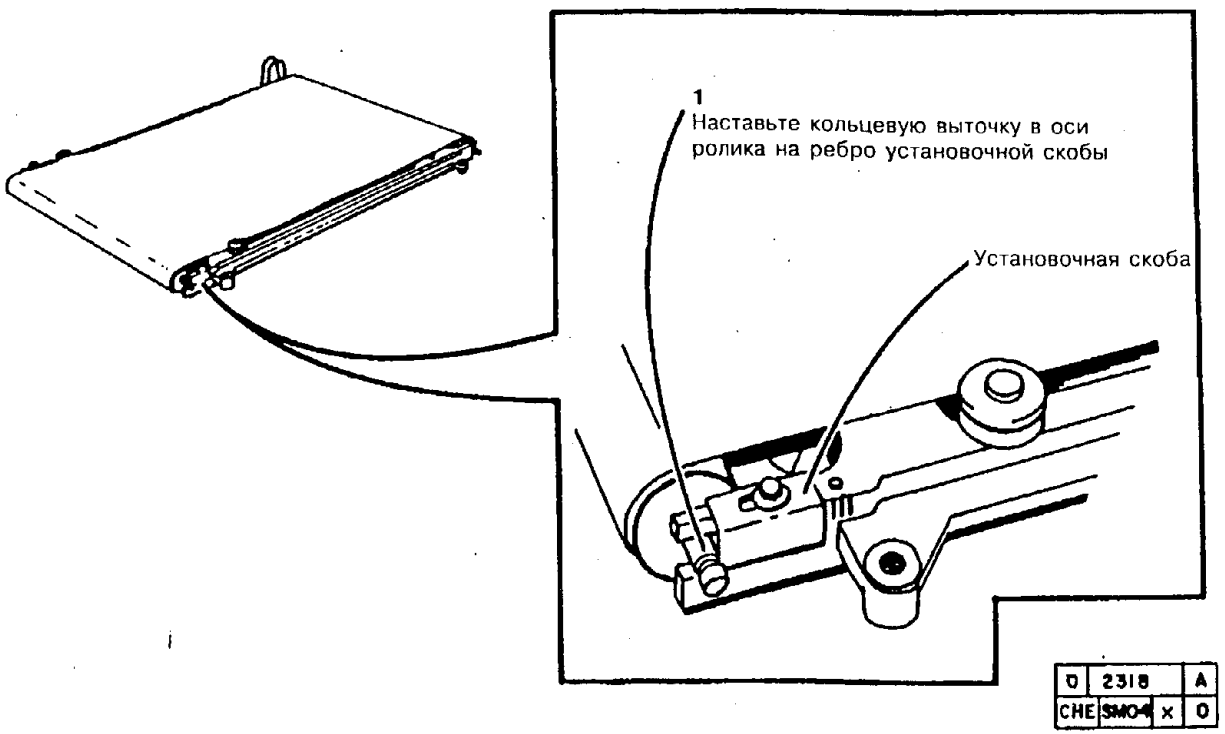


**Рис. 2. (5028/18/16 в новой конфигурации и модель 5328) Установка в нужное положение скобы и оси**

4. Установите узел ремня оригинала на стекло оригинала в его рабочее положение.
5. Соедините разъем P/J201.
6. Переведите аппарат в диагностический режим
7. Введите число **5** и нажмите на клавишу **Start** (Пуск).

**ВНИМАНИЕ**

*При выполнении следующего шага надежно держите узел ремня оригинала.*

8. Введите число **3** и нажмите на клавишу **Start** (Пуск).
9. Проверьте правильность работы направляющего механизма ремня.
10. При необходимости проведите повторную регулировку установочных скоб.

*ПРИМЕЧАНИЕ: При установке верхней крышки ADF проследите за тем, чтобы штифт-кулачок на тяге крышки однолистового податчика вошел в зацепление с левым нижним краем рычага освобождения точки зажатия.*

11. Приведите аппарат в рабочее состояние.

## ADJ 5.2. РЕГИСТРАЦИЯ ПО ПЕРЕДНЕЙ КРОМКЕ

### НАЗНАЧЕНИЕ

Данная процедура служит для правильного расположения оригинала на стекле при работе с ADF

### ПРОВЕРКА

1. Поместите в ADF стандартный контрольный лист задней кромкой вперед, изготовьте по одной копии стороны A с подачей бумаги из всех имеющихся лотков, включая обходной лоток.
2. (Рис. 1) Проверьте, находится ли метка 10 мм на расстоянии 8,5 мм (в пределах технических условий) от передней кромки копии.

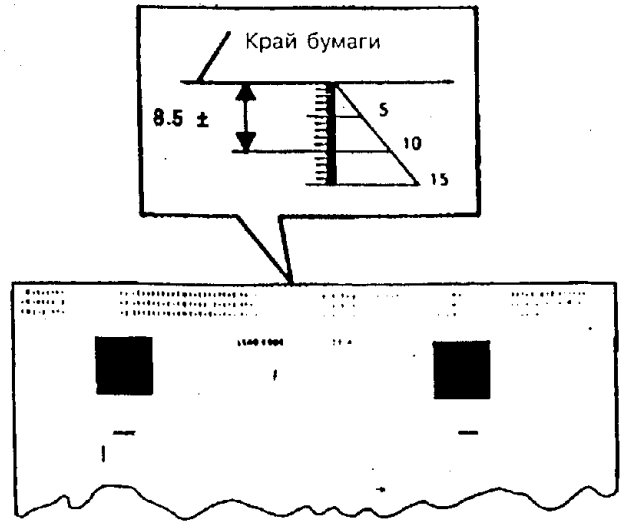


| Конфигурация | Допустимый интервал |
|---|---|
| Лоток 1 - аппараты с копированием 1:1 и аппараты с уменьшением/увеличением | ± 3,0 мм |
| Лотки 2, 3 и лоток обхода - аппараты с копированием 1:1 и аппараты с уменьшением/увеличением | ± 4,0 мм |

**Рис. 1. Технические условия регистрации по передней кромке**

| | 1080 | B |
|---|---|---|
| CHE | SM4 | M | |

## РЕГУЛИРОВКА

1. Выполните регулировку "ADJ 6.3. Планка регистрации".
2. Выполните регулировку "ADJ 8.1. Регистрация бумаги по передней кромке".
3. Повторите проверку для определения объема необходимой регулировки.
4. Переведите аппарат в диагностический режим.
5. Введите число **5** и нажмите на клавишу **Start** (Пуск).
6. Введите число **16** и нажмите на клавишу **Start** (Пуск).
7. (Рис. 2): Отрегулируйте регистрацию, вводя новое установочное значение.

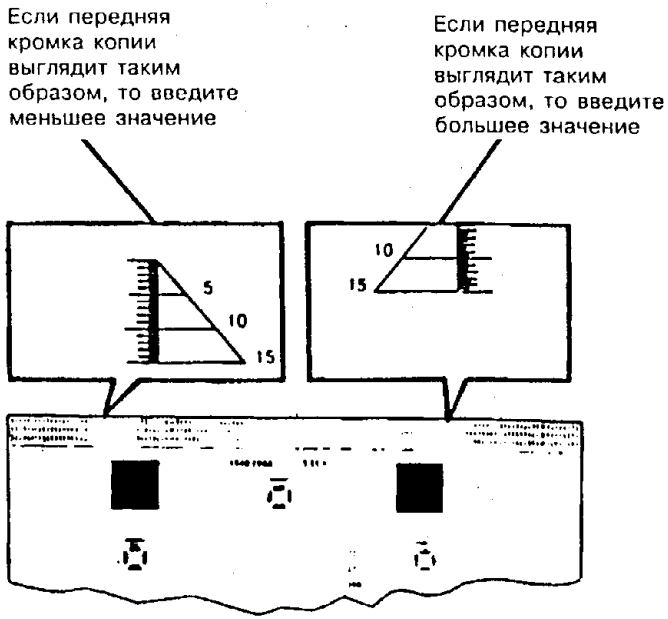


**Рис. 2. Примеры регистрации**

*ПРИМЕЧАНИЕ: Значения задаются в интервале от 0 до 10. Номинальное значение равно 5. Каждый шаг соответствует примерно 1 мм.*

8. Нажмите на клавишу **Start** (Пуск), чтобы сохранить новое установочное значение.
9. Повторяйте шаги 3-8 до тех пор, пока регистрация не станет в пределах нормы.
10. Выйдите из диагностического режима.

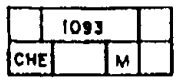

## ADJ 5.3. РЕГУЛИРОВКА ВЫСОТЫ ADF

### НАЗНАЧЕНИЕ

Данная процедура служит для правильной установки ADF по высоте, чтобы задние установочные площадки касались стекла оригинала.

### ПРОВЕРКА

*ПРИМЕЧАНИЕ: При выполнении нижеследующего шага ленточные прокладки, используемые для выполнения данной процедуры, должны иметь длину, достаточную для того, чтобы перекрыть участок, на который приходят установочные площадки ADF, и выходить на заднюю сторону аппарата, чтобы за них можно было потянуть, когда ADF будет опущен.*

1. Подготовьте две ленточные прокладки толщиной 0,5 мм, состоящие из следующих элементов:

   a. Полоса прокладочного материала желтого цвета

   b. Стопка из 4 полос бумаги плотностью 80 г/кв.м

2. (Рис. 1) Поднимите ADF и положите подготовленные вами составные прокладки толщиной 0,5 мм на стекло оригинала в тех местах, где находятся каждая из задних установочных площадок.

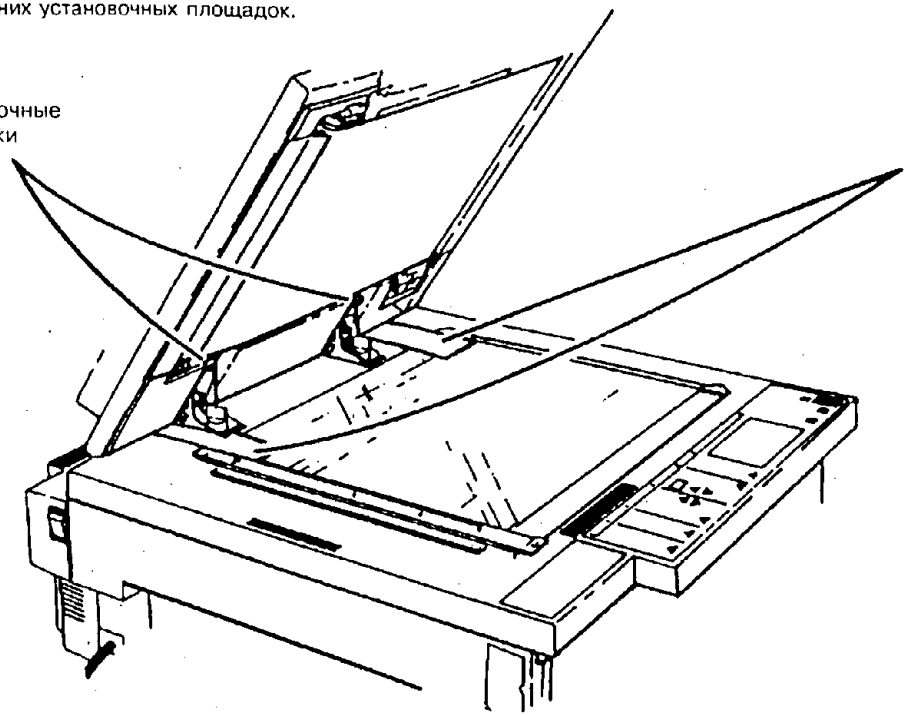


**1**
Поместите прокладки на стекло оригинала, под каждую из установочных площадок, чтобы они выступали с задней стороны аппарата

**Рис. 1. Проверка расположения пружин противовеса**

3. Дайте ADF опуститься. Попытайтесь потянуть за каждую из составных прокладок в направлении к задней стороне аппарата.

4. Если составные прокладки:

   a. Легко вынимаются: Выполните регулировку для опускания площадок ближе к стеклу оригинала.

   b. Не сдвигаются: Переходите к следующему шагу.

5. Поднимите ADF и уберите составные прокладки. Положите на те же места по одной прокладке из бумаги плотностью 80 г/кв. м и дайте ADF опуститься. Потяните за каждую из прокладок в направлении к задней стороне аппарата. Если одиночные прокладки:

   a. Легко вынимаются: Выходите из процедуры регулировки

   b. Не сдвигаются: Выполните регулировку для отведения одной или обеих площадок вверх от стекла оригинала.

| | 1060 | A |
|---|---|---|
| CHE | SM5 | M |

## РЕГУЛИРОВКА

1. Снимите следующие детали и узлы:
   a. Лоток для подачи оригиналов
   b. Переднюю крышку ADF (5328, REP 14.5)
   c. Верхнюю крышку ADF (5328, REP 14.6)
2. Уберите прокладки, которыми вы пользовались для проверки.

*ПРИМЕЧАНИЕ: При выполнении следующего шага перед затягиванием винтов нажмите на шлицевую ось пружин противовеса, чтобы убедиться в том, что пружинный узел не заедает.*

3. (Рис. 2.) Отрегулируйте положение пружин противовеса.

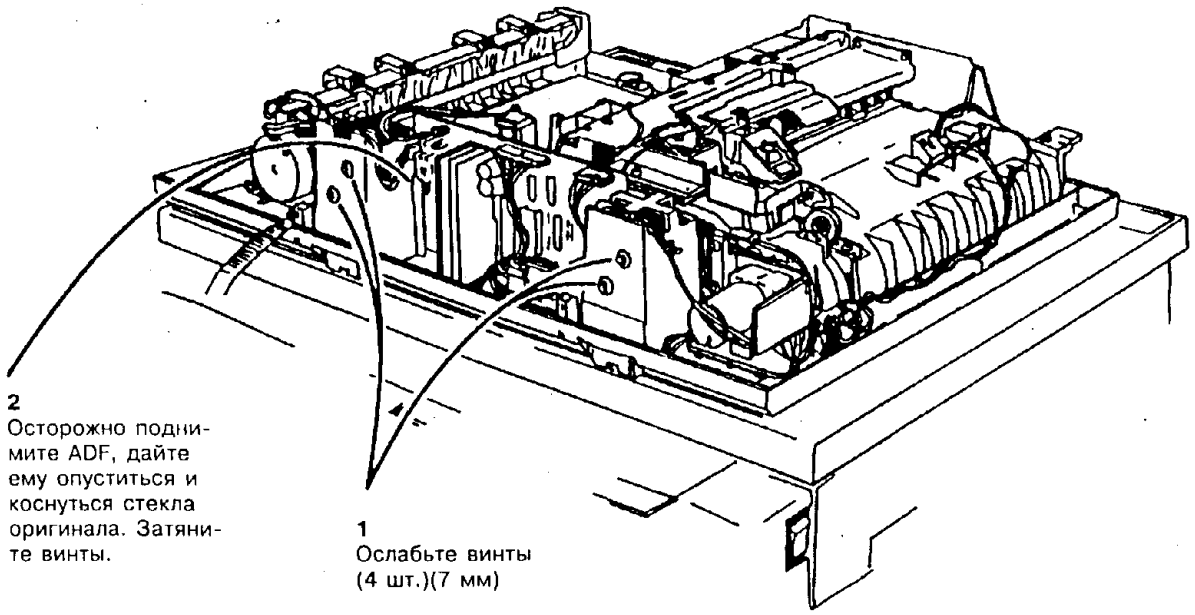


**Рис. 2. Регулировка положения пружин противовеса**

| | 1061 | | A |
|---|---|---|---|
| CHE | SM5 | M | |

4. Выполните необходимый ремонт/регулировку.

*ПРИМЕЧАНИЕ: При установке верхней крышки ADF проследите за тем, чтобы штифт-кулачок на тяге крышки однолистового податчика вошел в зацепление с нижней левой стороной рычага разъединения точки зажатия.*

1. Установите верхнюю крышку.
2. Установите переднюю крышку.
3. Приведите аппарат в рабочее состояние.

## ADJ 5.4. ТОРМОЗНАЯ ПЛОЩАДКА ADF

### НАЗНАЧЕНИЕ

Данная процедура служит для регулировки зазора между тормозной площадкой и тормозным роликом для правильной подачи оригиналов.

### ПРОВЕРКА

*ПРИМЕЧАНИЕ: Приведенная ниже процедура действительна для аппаратов* ***с модификацией 6 и без нее.***

1. Сложите пополам в длину лист бумаги формата A4 плотностью 80 г/кв.м., чтобы получилась прокладка.

*ПРИМЕЧАНИЕ: При выполнении нижеследующей проверки не давайте прокладке подхватываться подталкивающим роликом или отводящими роликами.*

2. Проверьте, есть ли небольшое тянущее усилие, когда прокладка подложена под тормозную площадку.

### РЕГУЛИРОВКА

1. Сложите пополам в длину лист бумаги формата A4 плотностью 80 г/кв. м, чтобы получилась прокладка.

*ПРИМЕЧАНИЕ: При выполнении нижеследующей регулировки не давайте прокладке подхватываться подталкивающим роликом или отводящими роликами.*

*ПРИМЕЧАНИЕ: При проверке величины тянущего усилия защелка должна находиться в рабочем положении.*

2. **(Без модификации 6)** Выполните регулировку тормозной площадки ADF (рис. 1).

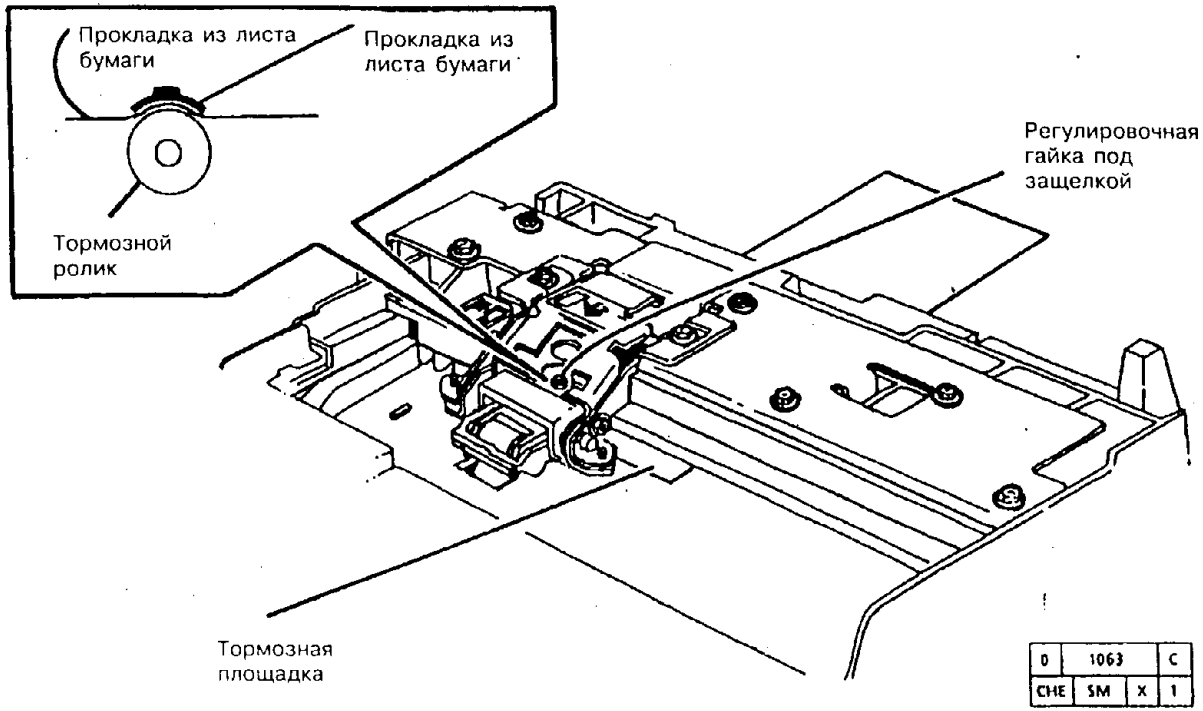


Рис. 1. Регулировка тормозной площадки ADF (без модификации 6)

a. Ослабьте пружину, повернув регулировочную гайку против часовой стрелки.

b. Поджимайте пружину, поворачивая гайку по часовой стрелке до тех пор, пока не почувствуете легкое увеличение тянущей силы, действующей на вставленную прокладку.

c. Пропустите 20 листов бумаги плотностью 80 г/кв. м и проверьте, нет ли одновременной подачи нескольких листов.

d. Если требуется дальнейшая регулировка, то подтягивайте регулировочную гайку ступенями по 1/8 оборота до тех пор, пока не прекратится одновременная подача нескольких листов.

3. **(С модификацией 6)** Выполните регулировку тормозной площадки ADF (рис. 2).

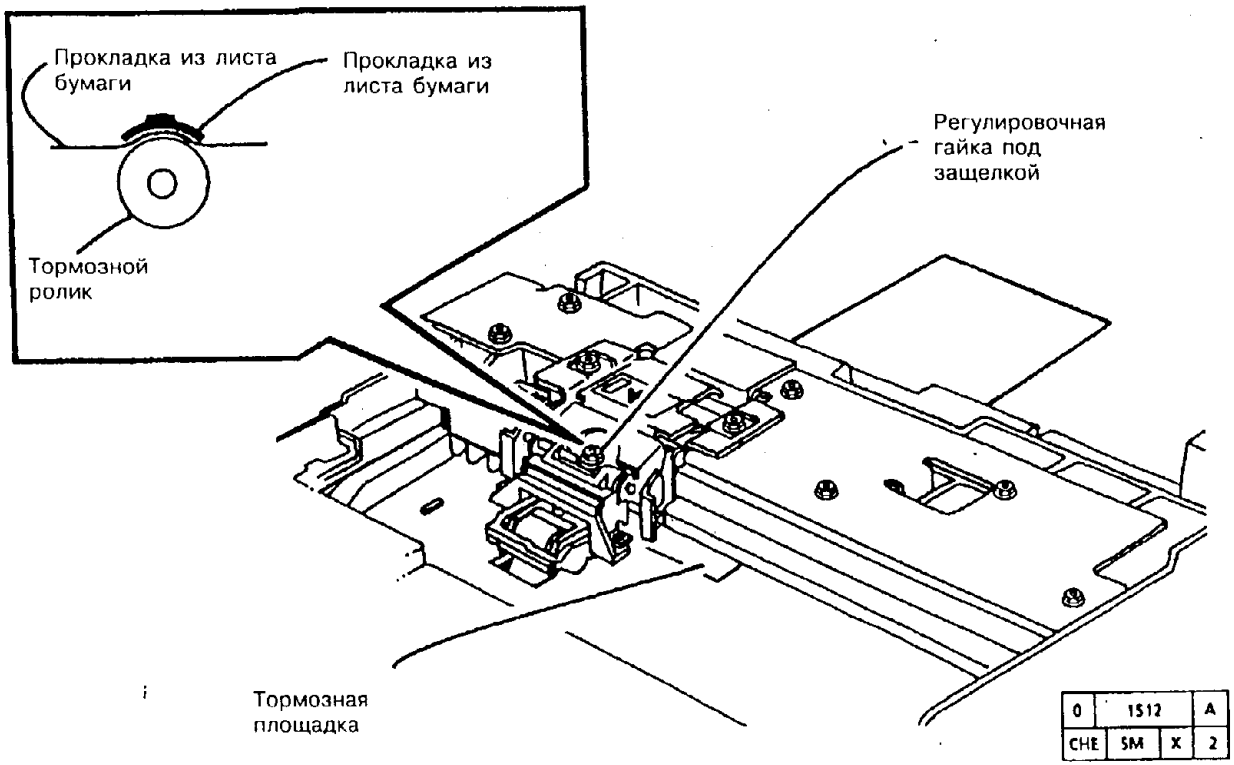


**Рис. 1. Регулировка тормозной площадки ADF (без модификации 6)**

# ADJ 5.5. СОЛЕНОИД ОСВОБОЖДЕНИЯ СТОПКИ ОРИГИНАЛОВ (5028/18/16)

## НАЗНАЧЕНИЕ

Данная процедура служит для регулировки поднятия прижимной лапки и опускания ограничителя при срабатывании соленоида освобождения стопки оригиналов. Благодаря этому оригиналы правильным образом располагаются в ADF.

## ПРОВЕРКА

1. Убедитесь в том, что защелка зафиксирована в рабочем положении.
2. (Рис. 1) Положите оригинал в лоток для оригиналов и проверьте, опускается ли ограничитель положения оригинала вниз до касания с небольшой пробковой площадкой на лотке для оригиналов, когда соленоид освобождения стопки оригиналов срабатывает.

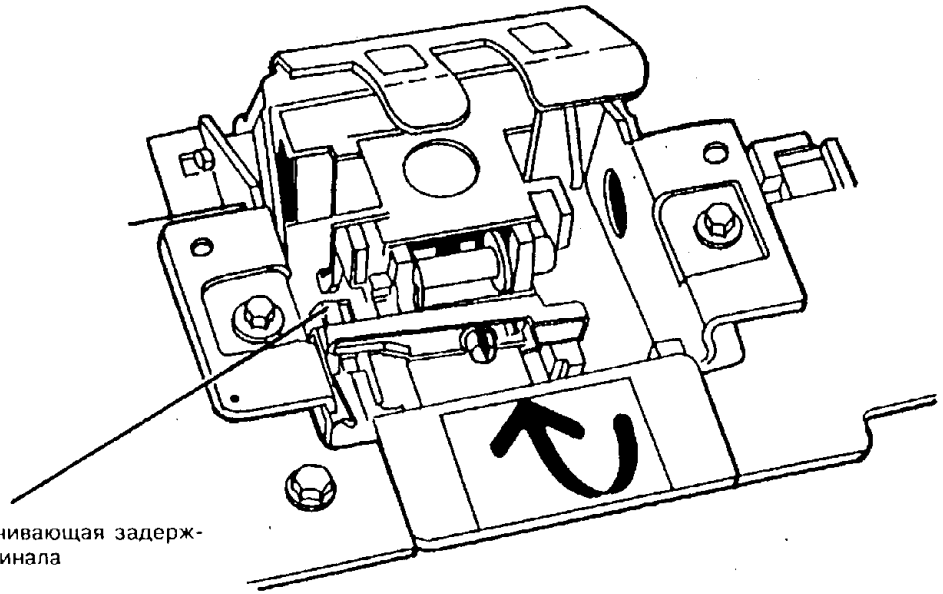


| | 1065 | | B |
|---|---|---|---|
| CHE | SM4 | M | |

**Рис. 1. Проверка соленоида освобождения стопки оригиналов**

## РЕГУЛИРОВКА

1. Снимите следующие детали и узлы:
   a. Переднюю крышку ADF (5328 REP 14.5)
   b. Лоток для оригиналов
   c. Верхнюю крышку ADF (5328 REP 14.6)
2. (Рис. 2) Проведите регулировку соленоида освобождения стопки оригиналов, как показано на рисунке.
3. При необходимости повторите проверку/регулировку.

*ПРИМЕЧАНИЕ: При установке верхней крышки ADF проследите за тем, чтобы штифт-кулачок на тяге крышки однолистового податчика вошел в зацепление с нижней левой стороной рычага разъединения точки зажатия.*

4. Приведите аппарат в рабочее состояние.

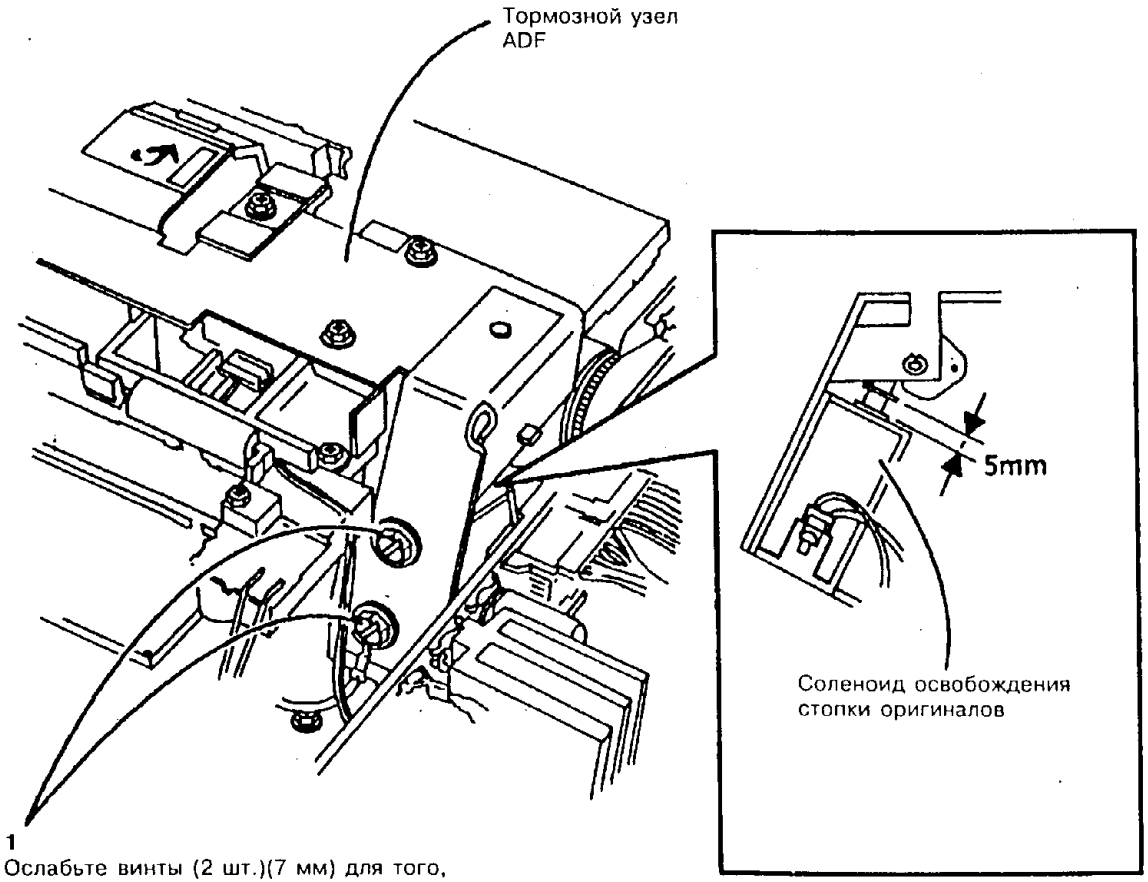


| | | | |
|---|---|---|---|
| 0 | 1064 | | B |
| CHE | SD | X | 1 |

**Рис. 2. Регулировка соленоида освобождения стопки оригиналов**

## ADJ 5.6. ТОРМОЗНОЙ УЗЕЛ ADF (5028/18/16)

### НАЗНАЧЕНИЕ

Данная процедура служит для правильной установки тормозного узла относительно блока предварительной подачи.

### ПРОВЕРКА

1. (Рис. 1) Проверьте положение тормозного узла.

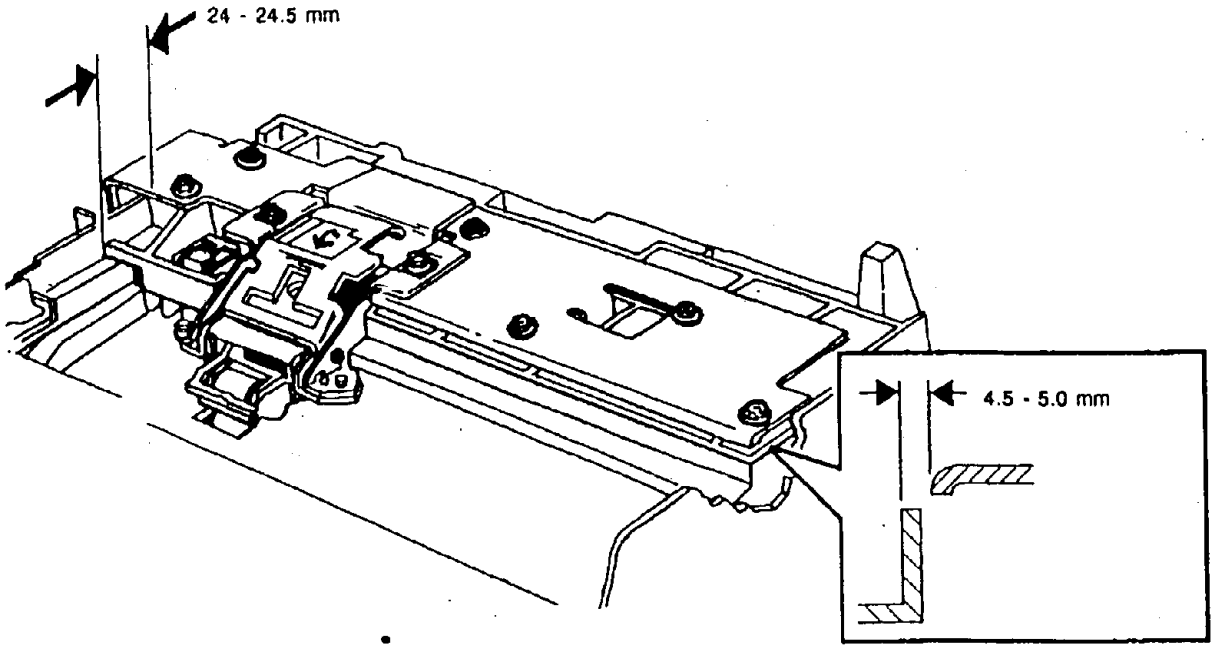


| | | |
|---|---|---|
| 0 | 1081 | C |
| CHE | SM | X | 0 |

**Рис. 1. Проверка положения тормозного узла**

1. (Рис. 2) Отрегулируйте положение тормозного узла.

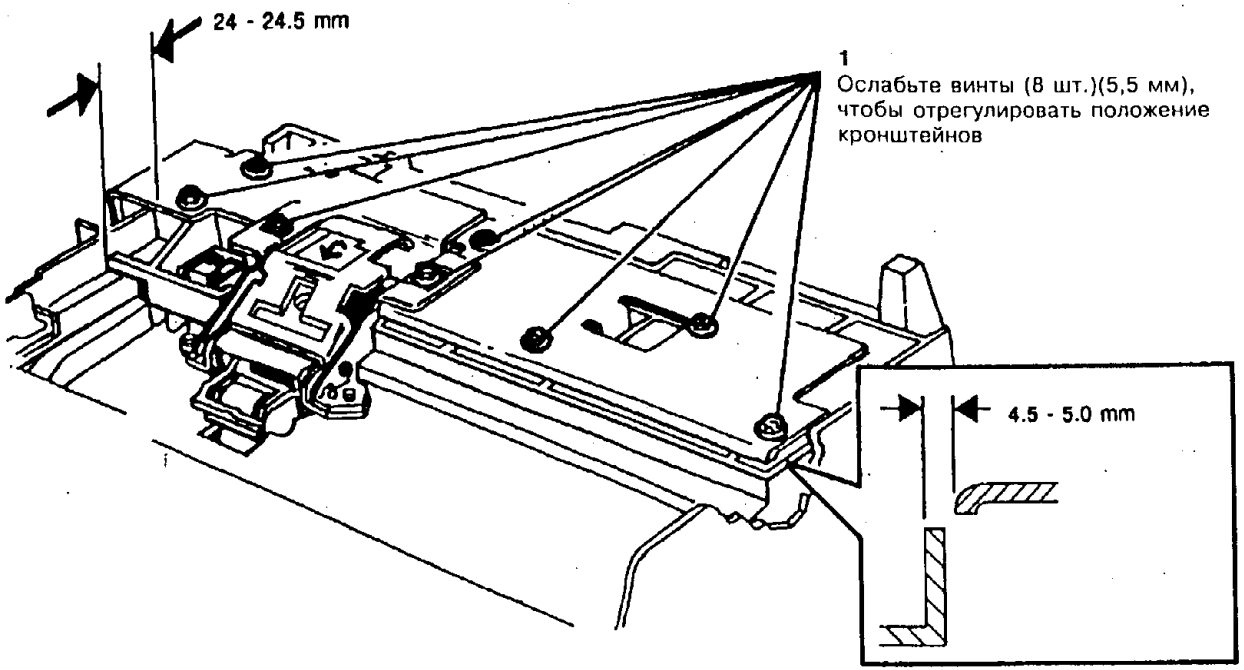


| | | |
|---|---|---|
| 0 | 1082 | D |
| CHE | SM X | 0 |

**Рис. 2. Регулировка положения тормозного узла**

2. Выполните регулировку "ADJ 5.4. Тормозная площадка ADF".

## ADJ 5.7. МОНТАЖНЫЕ КРОНШТЕЙНЫ ADF

### НАЗНАЧЕНИЕ

Данная процедура служит для регулировки положения монтажных кронштейнов ADF, чтобы обеспечить правильную регистрацию оригиналов.

### ПРОВЕРКА

*ПРИМЕЧАНИЕ: Перед выполнением данной процедуры проверьте, отвечают ли перекос и регистрация по боковой кромке специфицированным нормам при копировании со стекла.*

1. Подайте самый длинный лист бумаги из имеющихся у вас через ADF короткой кромкой вперед и медленно приподнимите ADF во время сканирования.
2. Проверьте, совпадает ли задняя кромка бумаги с зеленой стрелкой, нанесенной на планке регистрации, в пределах ± 1 мм.

### РЕГУЛИРОВКА

1. Подайте самый длинный из имеющихся у вас лист бумаги через ADF короткой кромкой вперед и медленно приподнимите ADF во время сканирования.
2. (Рис. 1) Измерьте и запишите расстояние от правой по ходу подачи (т.е. обращенной к задней стороне аппарата) кромки оригинала до винтов с головкой под ручную затяжку, которыми крепится ADF.

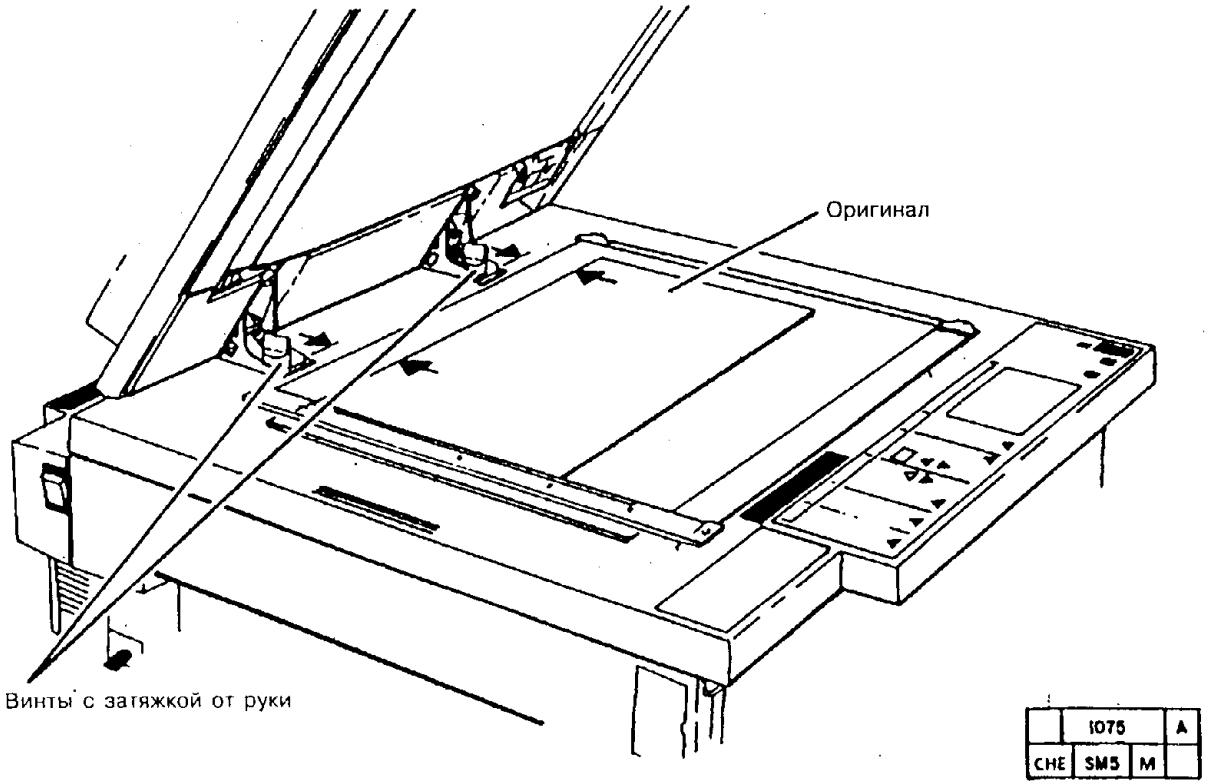


**Рис. 1. Определение положения ADF**

3. Снимите ADF с процессора.
4. Положите оригинал против планки регистрации и совместите заднюю кромку с зеленой стрелкой.
5. Вверните винты с головкой под ручную затяжку.

6. (Рис. 2) Ослабьте крепежные винты на монтажных кронштейнах ADF и установите кронштейны таким образом, чтобы добиться размеров, полученных на шаге 2.

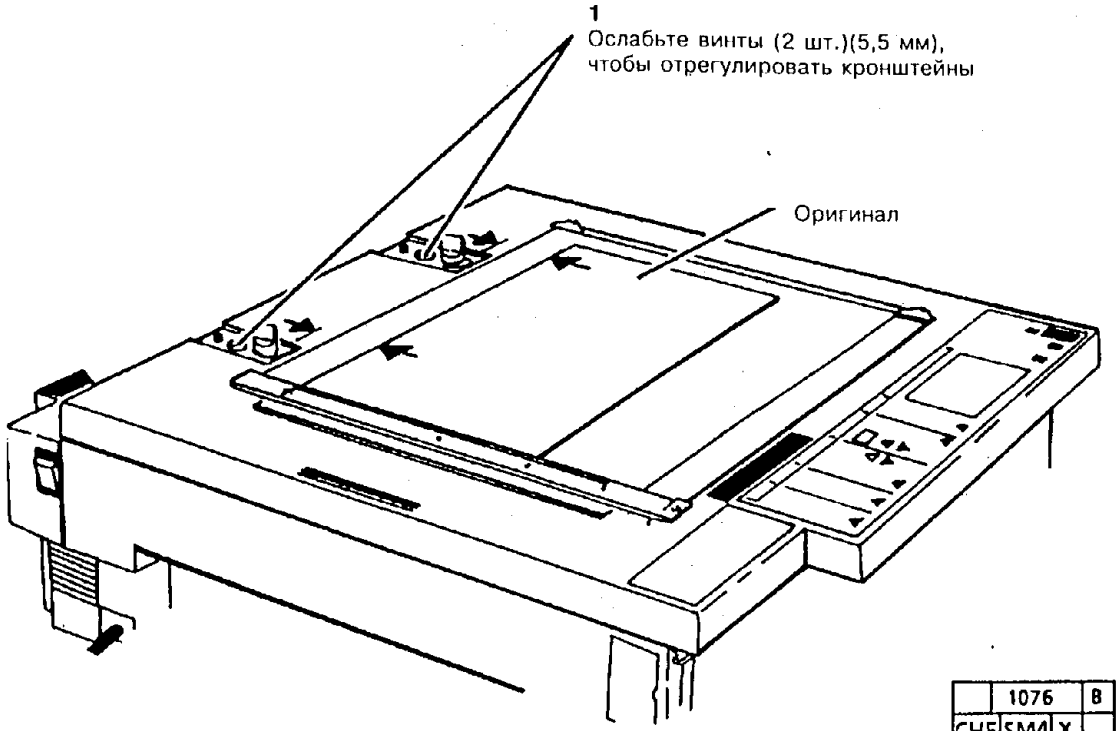


| | 1076 | B |
|---|---|---|
| CHE | SM4 | X |

7. Выполните регулировку "ADJ 5.9. Поворотная направляющая ADF".

# ADJ 5.8. ПРУЖИНЫ ПРОТИВОВЕСА ADF

## НАЗНАЧЕНИЕ

Данная процедура служит для регулировки усилия пружин противовеса таким образом, чтобы ADF оставался в поднятом положении, когда он поднят, и оставался в рабочем положении, когда опущен.

## ПРОВЕРКА

### ПРЕДУПРЕЖДЕНИЕ

**Данная процедура допустима только для аппаратов с модификацией 5. Регулировка пружин при отсутствии модификации 5 сопряжена с опасностью. Проверьте таблицу модификаций, и если отметки о наличии модификации 5 нет, установите комплект обратного хода шарнира противовеса согласно модификации 5.**

1. Поднимите узел ADF полностью и убедитесь, что он остаётся в этом положении. Свободное падение узла с высоты 216 мм на стекло оригиналов допустимо.
2. Опустите ADF и убедитесь, что он остается в полностью закрытом положении.

## РЕГУЛИРОВКА

1. Снимите следующие детали и узлы:
   a. Переднюю крышку ADF (5328 REP 14.5)
   b. Лоток для оригиналов
   c. Верхнюю крышку ADF (5328 REP 14.6)
2. Поднимите ADF до конца.

### ВНИМАНИЕ

*Не снимайте усиливающую скобу, чтобы получить доступ к оси со шлицем.*

*ПРИМЕЧАНИЕ: При выполнении нижеследующего шага пружина и гайка во время поворота оси со шлицем должны все время находиться с нижней стороны ADF.*

*ПРИМЕЧАНИЕ: При выполнении нижеследующей регулировки не поджимайте пружины более, чем на один оборот гайки по часовой стрелке.*

3. (Рис. 1) Отрегулируйте пружины противовеса.
   a. Отрегулируйте обе пружины до одинакового натяжения.
   b. Если ADF не держится в открытом положении, то поверните ось со шлицем по часовой стрелке.
   c. Если ADF не держится в полностью закрытом, рабочем положении, то поверните ось со шлицем против часовой стрелки.
4. Установите крышки и лоток для оригиналов.

*ПРИМЕЧАНИЕ: При установке верхней крышки ADF проследите за тем, чтобы штифт-кулачок на тяге крышки однолистового податчика вошел в зацепление с нижней левой стороной рычага разъединения точки зажатия.*

5. При необходимости повторите проверку/регулировку
6. Выполните регулировку "ADJ 5.3. Регулировка высоты ADF".

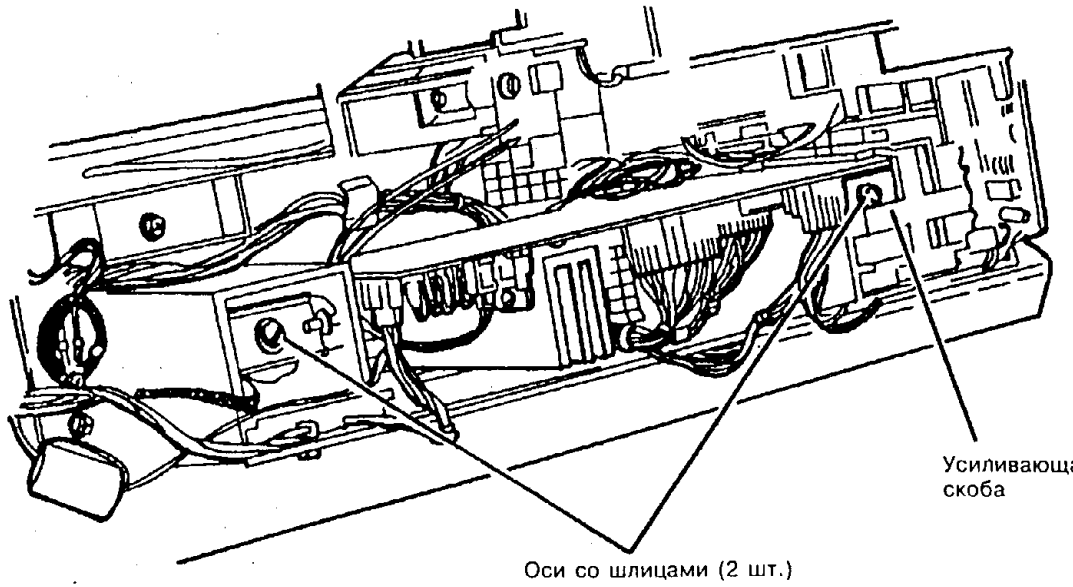


| | 1098 | | A |
|---|---|---|---|
| CHE | SM4 | M | |

**Рис. 1. Регулировка пружин противовеса**

## ADJ 5.9. ПОВОРОТНАЯ НАПРАВЛЯЮЩАЯ ADF

### НАЗНАЧЕНИЕ

Данная процедура служит для правильной установки поворотной направляющей ADF, чтобы уменьшить перекос оригинала по передней кромке.

### ПРОВЕРКА

1. Уложите в ADF задней кромкой вперед стандартный контрольный лист и изготовьте одну копию стороны A на бумагу из лотка 1.
2. (Рис. 1) Убедитесь в том, что разность расстояний двух 10-мм линий отсчета от кромки копии не превышает 4 мм.

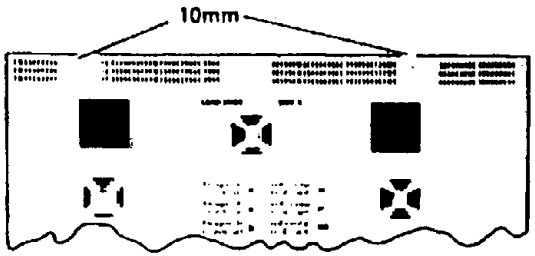


| | 3029 | A |
|---|---|---|
| CHE | SM3 | M |

### РЕГУЛИРОВКА

1. Снимите следующие детали и узлы:
   a. Переднюю крышку ADF (5328 REP 14.5)
   b. Лоток для оригиналов
   c. Верхнюю крышку ADF (5328 REP 14.6)
2. (Рис. 2) Выполните регулировку поворотной направляющей ADF.

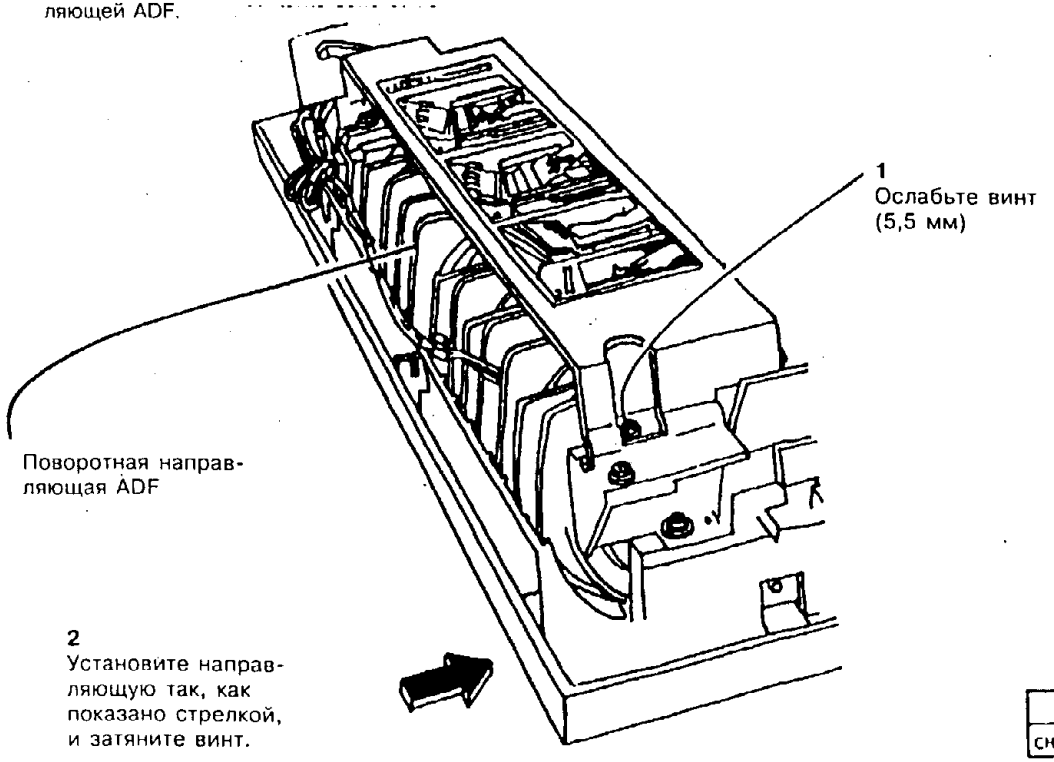


| | 1114 | B |
|---|---|---|
| CHE | SM4 | M |

**Рис. 2. Регулировка поворотной направляющей ADF**

3. Установите остальные детали и узлы.

*ПРИМЕЧАНИЕ: При установке верхней крышки ADF проследите за тем, чтобы штифт-кулачок на тяге крышки однолистового податчика вошел в зацепление с нижней левой стороной рычага разъединения точки зажатия.*

4. Приведите аппарат в рабочее состояние.

**СТРАНИЦА ОСТАВЛЕНА ПУСТОЙ**

## ADJ 5.10. РЕГУЛИРОВКА СИЛЫ ПРИЖИМА ОТВОДЯЩЕГО РОЛИКА ADF (5028/18/16)

### НАЗНАЧЕНИЕ

Данная процедура служит для регулировки силы прижима отводящего ролика ADF с тем, чтобы обеспечить надлежащую подачу оригиналов через ADF.

### ПРОВЕРКА

1. Откройте крышку однолистового податчика.
2. (Рис. 1) Проверьте, прогибается ли крышка тормозного механизма на 1,5-2 мм при фиксации защелки тормозного механизма ADF. Это - нормальное рабочее положение.

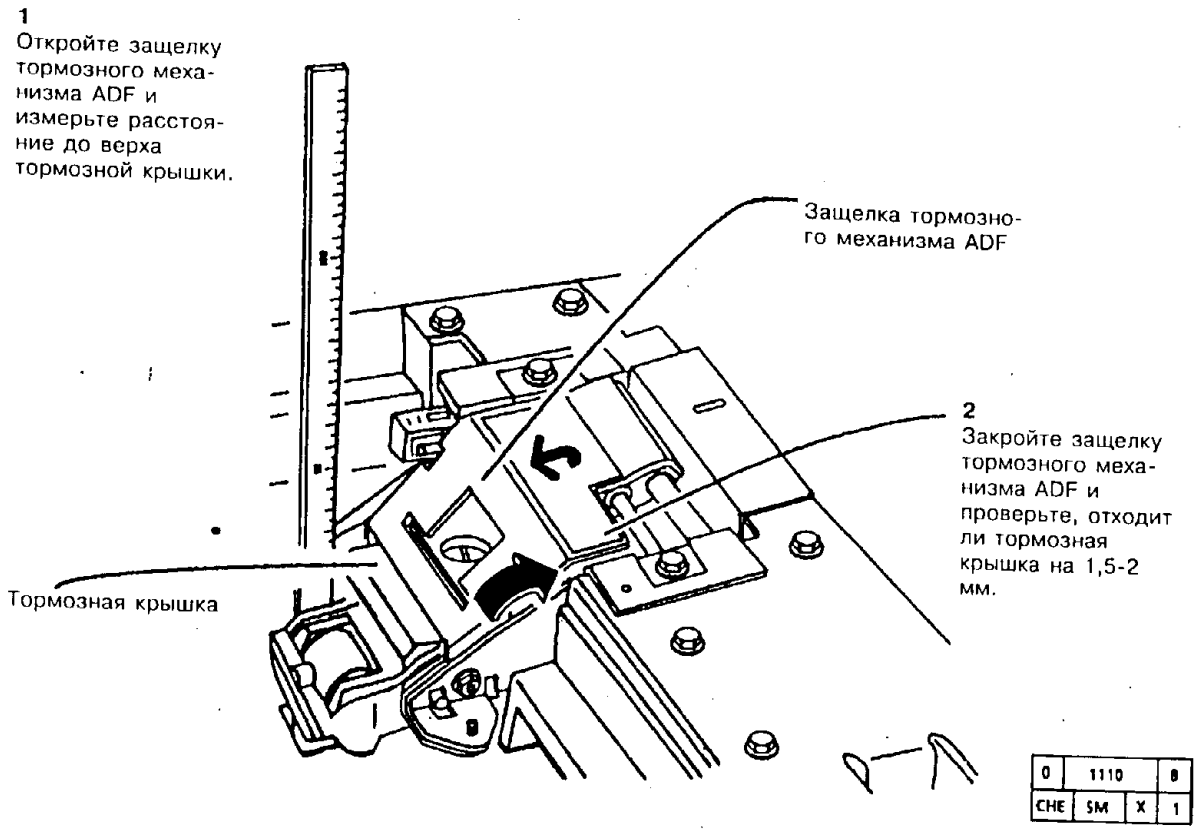


**Рис. 1. Проверка прогиба тормозной крышки**

## РЕГУЛИРОВКА

1. Откройте защелку тормозного механизма ADF и измерьте расстояние до верха тормозной крышки.

*ПРИМЕЧАНИЕ: В тормозных механизмах ADF ранней конструкции не было предусмотрено регулировочных винтов.*

2. **(Без модификации 6)** Произведите регулировку тормозного механизма ADF согласно рис. 2.

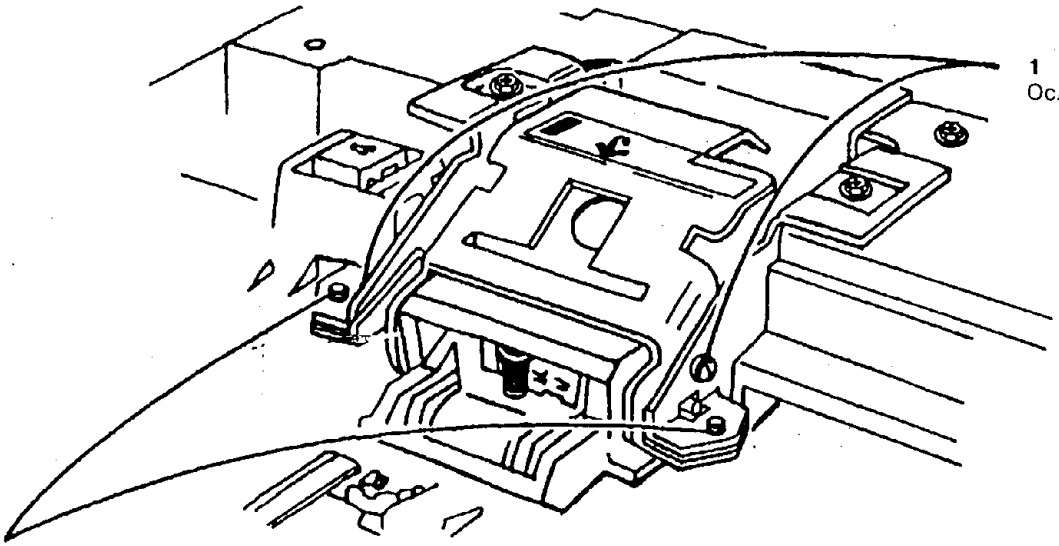

**1**
Ослабьте винты (2 шт.)

**2**
Установите прокладки или отрегулируйте регулировочные винты так, чтобы тормозная крышка прогибалась на 1,5-2 мм при приведении защелки тормозного узла в рабочее положение.

**3**
Затяните винты (2 шт.)

**Рис. 2. Регулировка тормозного механизма ADF (без модификации 6)**

| | | |
|---|---|---|
| 0 | 1109 | C |
| CHE | SM X | 0 |

3. **(С модификацией 6)** Отрегулируйте тормозной механизм ADF согласно рис. 3

4. Приведите аппарат в рабочее состояние.

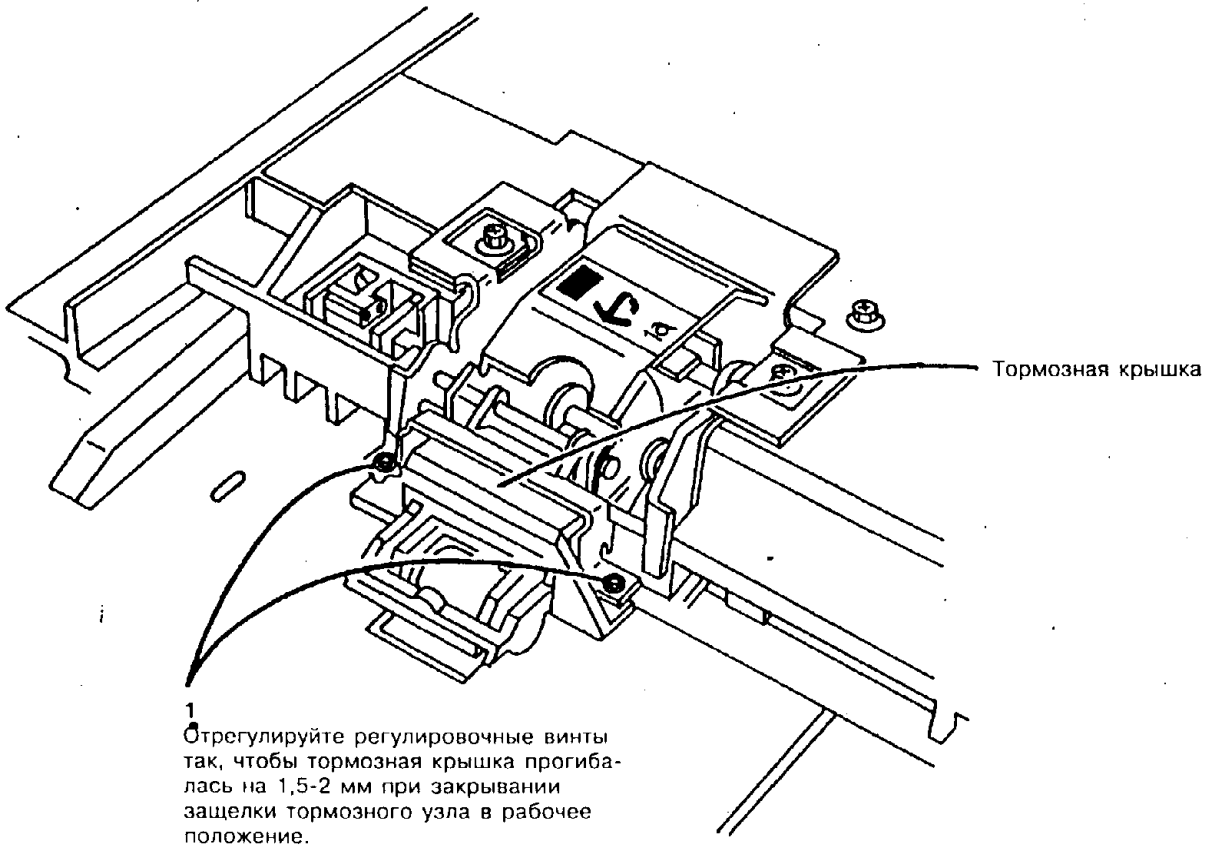


| | | | |
|---|---|---|---|
| 0 | 1513 | | A |
| CHE | SM | X | 1 |

**Рис. 3. Регулировка тормозного механизма ADF (с модификацией 6)**

## ADJ 5.11. РЕМЕНЬ ПРИВОДА РЕМНЯ ОРИГИНАЛА

### НАЗНАЧЕНИЕ

Данная процедура служит для установки двигателя привода ремня оригинала в такое положение, при котором ремень привода ремня оригинала имеет необходимое натяжение.

### ПРОВЕРКА

1. Выключите аппарат и отсоедините шнур сетевого питания.
2. Снимите следующие детали и узлы:
   a. Переднюю крышку ADF (5328 REP 14.5)
   b. Лоток для оригиналов
   c. Верхнюю крышку ADF (5328 REP 14.6)
3. (Рис. 1) Проверьте, прогибается ли ремень привода ремня оригинала в пределах от 0,75 до 1,25 мм при приложении к нему силы 0,45 кг.

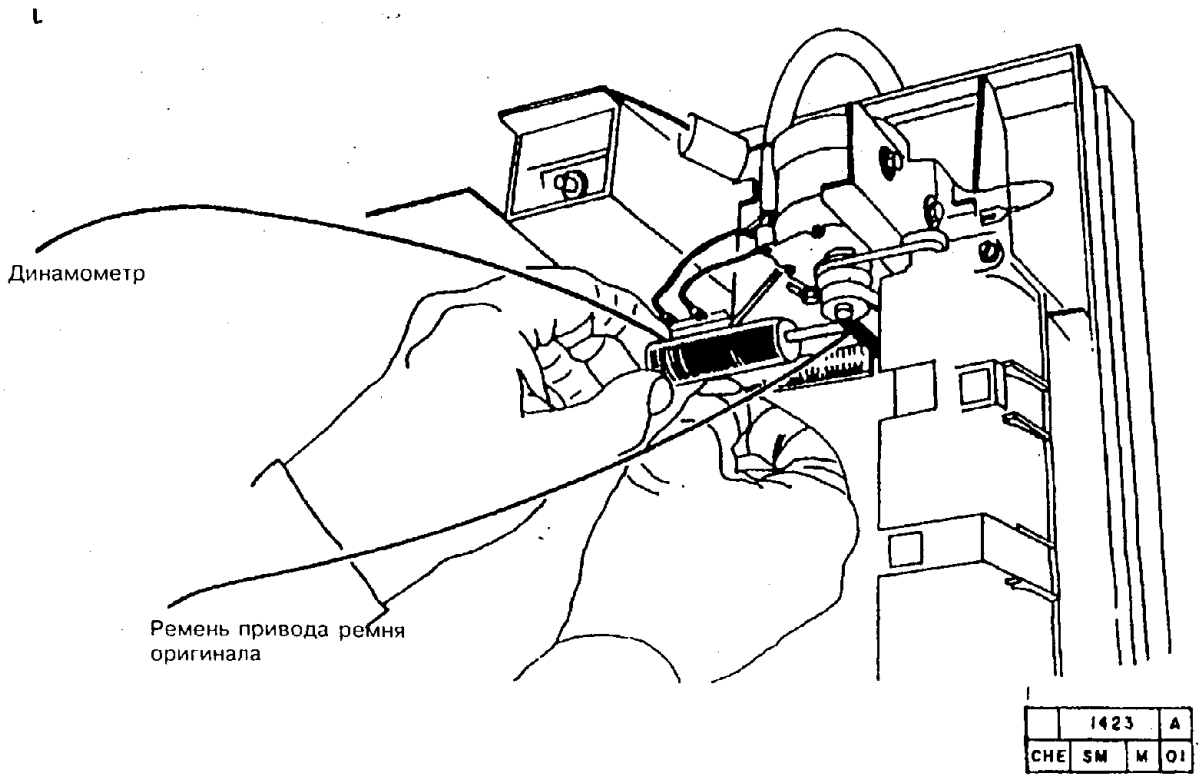


**Рис. 1. Проверка натяжения ремня**

**РЕГУЛИРОВКА**

1. (Рис. 2) Отрегулируйте натяжение ремня привода ремня оригинала

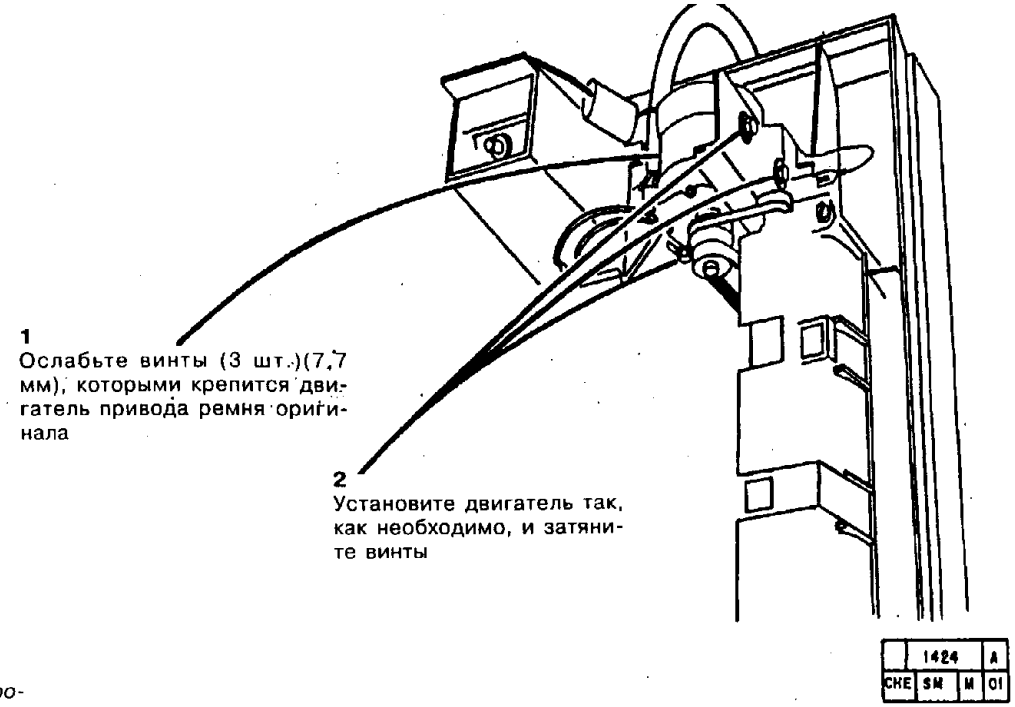


2. Установите остальные детали и узлы.

*ПРИМЕЧАНИЕ: При установке верхней крышки ADF проследите за тем, чтобы штифт-кулачок на тяге крышки однолистового податчика вошел в зацепление с нижней левой стороной рычага разъединения точки зажатия.*

3. Приведите аппарат в рабочее состояние.

## ADJ 5.12. СКОРОСТЬ ДВИГАТЕЛЯ ПРИВОДА ОРИГИНАЛА В ADF

### НАЗНАЧЕНИЕ

Данная процедура служит для регулировки скорости двигателя привода оригинала в ADF, чтобы избежать застреваний оригиналов и неправильного определения формата. Эту регулировку следует выполнять, используя ADF. Регулировка должна выполняться на бумаге формата A4 или 8,5x11 дюймов плотностью 80 г/кв. м с подачей длинной кромкой вперед. Плотность материала оказывает влияние на регулируемые величины.

### ПРОВЕРКА

1. Переведите аппарат в режим диагностики.
2. Введите число **5** и уажмите на клавишу **Start** (Пуск).
3. Введите число **52** и уажмите на клавишу **Start** (Пуск).
4. При нажатии кнопки пуска начинает мигать буква **P**.
5. Положите в многолистовой податчик ADF длинной кромкой вперед несколько оригиналов формата A4 или 8,5x11 дюймов и нажмите на клавишу **Start** (Пуск). Начнется подача оригиналов, и на дисплее **количества экземпляров** будет отображаться время между пуском двигателя привода ремня оригинала и выключением датчика подачи оригинала.

*ПРИМЕЧАНИЕ: Отображаемое число, например, **18**, соответствует 0,18 секунды.*

6. Проверьте, равно ли отображаемое число одному из следующих:
   a. (5028/18/16) **(18)** для бумаги формата 8,5x11 дюймов с подачей длинной кромкой вперед
   b. (5028/18/16) **(17)** для бумаги формата A4 с подачей длинной кромкой вперед
   c. (5328) **(20)** для бумаги формата 8,5x11 дюймов
   d. (5328) **(19)** для бумаги формата A4 с подачей длинной кромкой вперед

*ПРИМЕЧАНИЕ: (5028/18/16) При работе с однолистовым податчиком показания будут те же самые, что и для многолистового податчика. (5328) При работе с однолистовым податчиком показания будут на 2 или на 3 (т.е. на 0,02 или на 0,03 секунды) меньше, чем при работе с многолистовым податчиком. Обратитесь к **таблице временных последовательностей** при пропусках подачи, приведенной в диагностической процедуре (5-52) в главе 6 для ознакомления с техническими требованиями к временным последовательностям.*

### РЕГУЛИРОВКА

1. Снимите следующие детали и узлы:
   a. Переднюю крышку ADF (5328 REP 14.5)
   b. Лоток для оригиналов
   c. Верхнюю крышку ADF (5328 REP 14.6)
2. Выполните проверку, если еще не выполнили ее.
3. (Рис. 1) Отрегулируйте скорость двигателя подачи оригиналов **(Модификация 4 и модель 5328).**

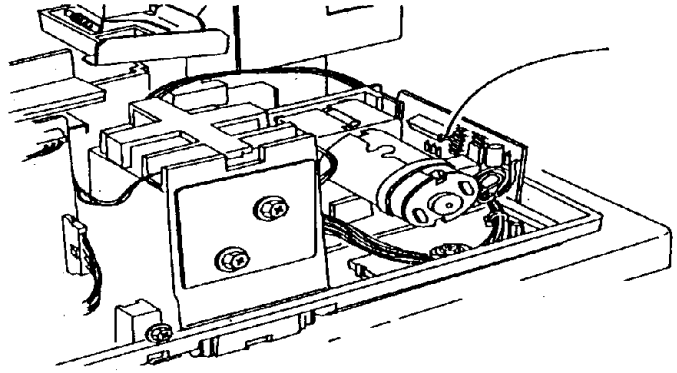

**Рис.1. Регулировка скорости двигателя подачи оригиналов (модификация 4 и модель 5328)**

   a. При вращении регулировочного винта по часовой стрелке число на дисплее уменьшается (скорость двигателя увеличивается).
   b. При вращении регулировочного винта против часовой стрелки число на дисплее увеличивается (скорость двигателя уменьшается).
4. Повторите шаги 2 и 3
   a. (5028/18/16) Повторяйте шаги 2 и 3 до тех пор, пока не получите значение **18** для бумаги формата 8,5x11 дюймов с подачей длинной кромкой вперед, или значение **17** для бумаги формата A4 с подачей длинной кромкой вперед на многолистовом податчике.
   b. (5328) Повторяйте шаги 2 и 3 до тех пор, пока не получите значение **20** для бумаги формата 8,5x11 дюймов с подачей длинной кромкой вперед или значение **19** для бумаги формата A4 с подачей длинной кромкой вперед на многолистовом податчике. Проверьте скорость на однолистовом податчике и убедитесь в том, что регулировка удовлетворяет техническим требованиям, перечисленным в таблице, в диагностической процедуре (5-52).
5. Выйдите из диагностического режима.
6. Установите остальные детали и узлы.

*ПРИМЕЧАНИЕ: (5328) При установке верхней крышки ADF проследите за тем, чтобы штифт-кулачок на тяге крышки однолистового податчика вошел в зацепление с нижней левой стороной рычага разъединения точки зажатия (REP 14.6).*

7. Приведите аппарат в рабочее состояние.

СТРАНИЦА ОСТАВЛЕНА ПУСТОЙ

## ADJ 5.13. РЕМЕНЬ ПРИВОДА ПОДАЧИ ОРИГИНАЛОВ

### НАЗНАЧЕНИЕ

Данная процедура служит для создания необходимого натяжения ремня привода подачи оригиналов во избежание застреваний или пропусков подачи.

### ПРОВЕРКА

1. Выключите аппарат и отсоедините шнур сетевого питания.
2. Снимите следующие детали и узлы:
   a. Переднюю крышку ADF (5328 REP 14.5)
   b. Лоток для оригиналов
   c. Верхнюю крышку ADF (5328 REP 14.6)
3. (Рис. 1) Проверьте, прогибается ли ремень подачи оригиналов на 3,0 - 4,0 мм при приложении к нему силы величиной 0,45 кг.

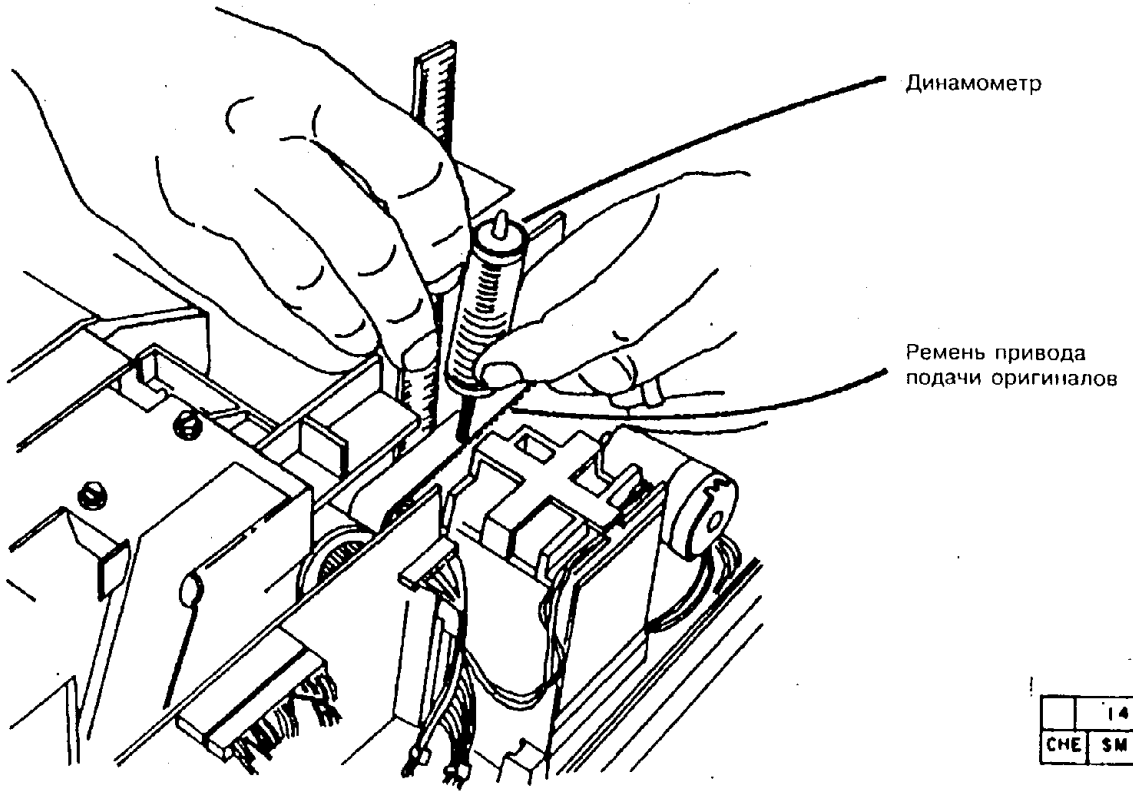


| | 1426 | A |
|---|---|---|
| CHE | SM | M | 00 |

**Рис. 1. Проверка натяжения ремня привода подачи оригиналов**

1. (Рис. 2) Отрегулируйте натяжение ремня привода подачи оригиналов.

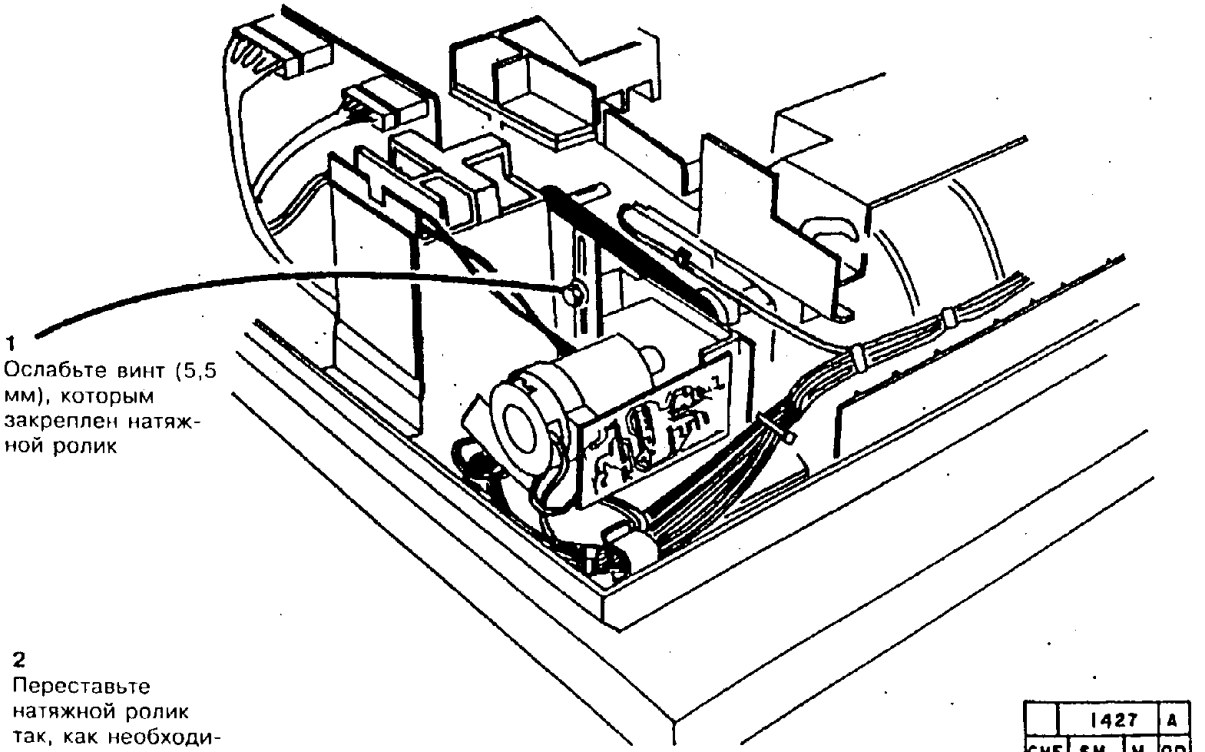


**Рис. 2. Регулировка натяжения ремня**

2. Повторите при необходимости проверку/регулировку.

*ПРИМЕЧАНИЕ: При установке верхней крышки ADF проследите за тем, чтобы штифт-кулачок на тяге крышки однолистового податчика вошел в зацепление с нижней левой стороной рычага разъединения точки зажатия.*

3. Установите остальные детали и узлы.

4. Приведите аппарат в рабочее состояние.

## 5.14. НИЖНИЙ РОЛИК РЕГИСТРАЦИИ В ADF (5028/18/16)

### НАЗНАЧЕНИЕ

Данная процедура служит для правильной установки нижнего ролика регистрации на пути прохождения оригинала.

### ПРОВЕРКА

1. Выключите аппарат и отсоедините сетевой шнур.
2. Снимите следующие детали и узлы:
   a. Переднюю крышку ADF (5328 REP 14.5)
   b. Лоток для оригиналов
   c. Верхнюю крышку ADF (5328 REP 14.6)
   d. Крышку выключателя ширины оригинала
3. (Рис. 1) Проверьте, равно ли расстояние от верха рамы ADF до верха верхнего ролика регистрации (до нижней стороны щупа податчика) величине 17,5 ±0,5 мм.

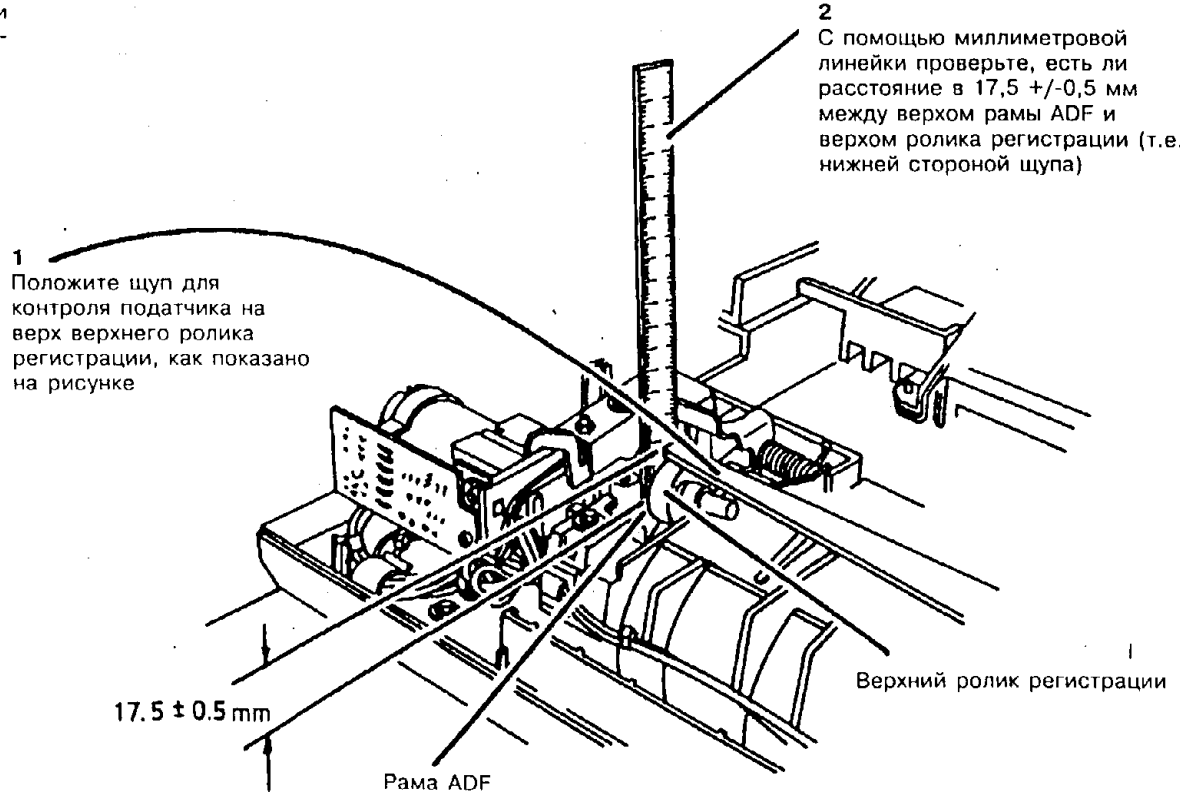


**Рис.1. Проверка расположения роликов регистрации**

| | 1429 | | B |
|---|---|---|---|
| CHE | SM4 | X | |

1. (Рис. 2) Снимите натяжной ролик ремня привода подачи оригиналов.

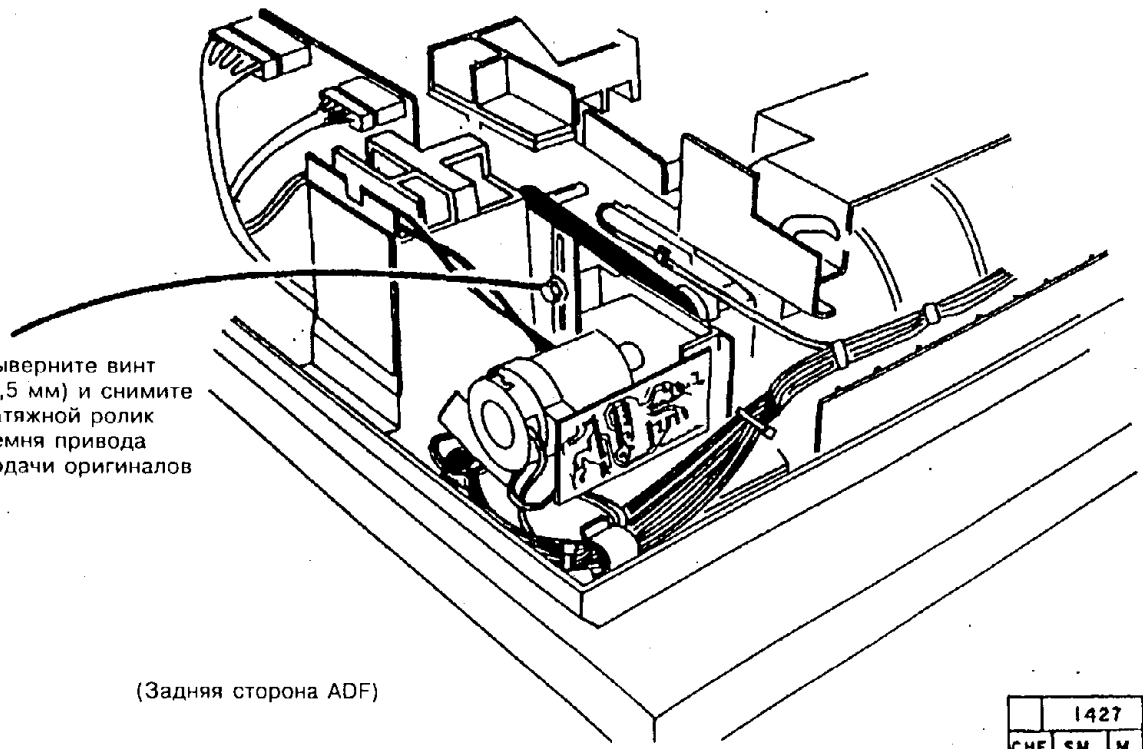


**Рис. 2. Демонтаж натяжного ролика ремня привода подачи оригиналов**

**ЧАНИЕ:** *При выполнении следующего шага вам придется подкладывать прокладки под кронштейн крепления двигателя подачи оригиналов, чтобы отрегулировать положение нижнего ролика регистрации.*

2. (Рис. 3) Отрегулируйте положение нижнего ролика регистрации.

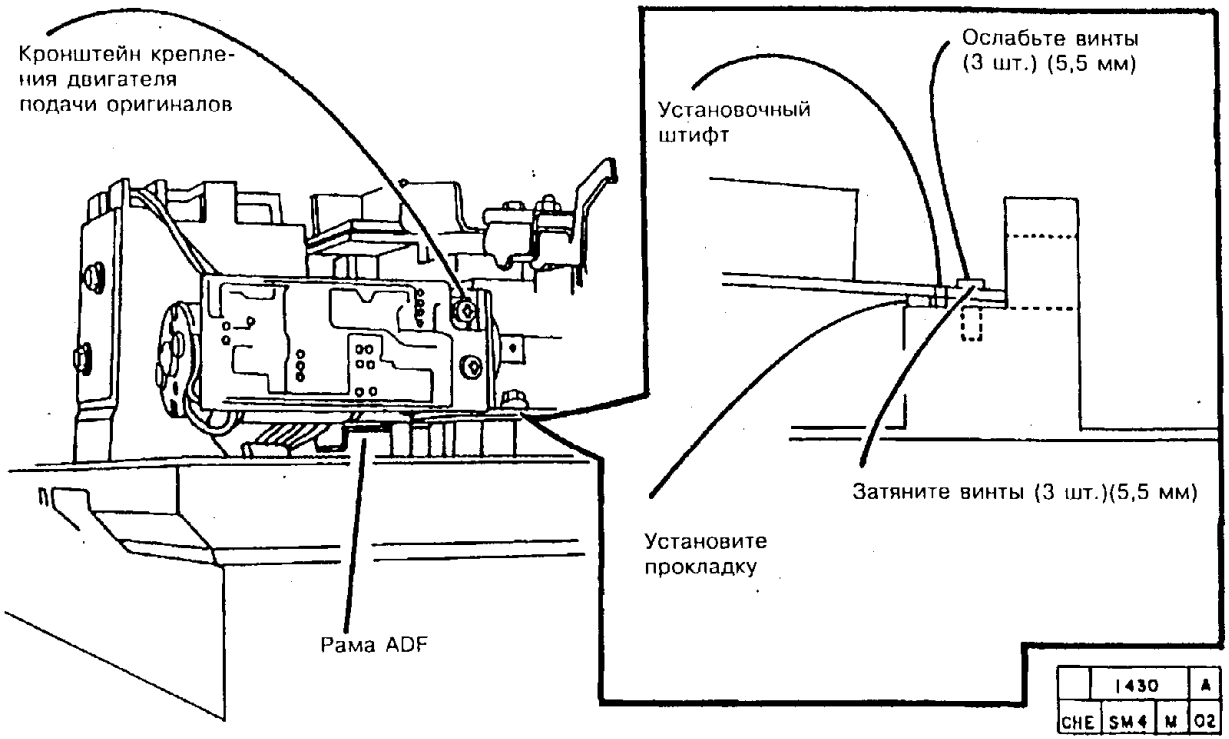


**Рис. 3. Регулировка положения нижнего ролика регистрации**

3. Повторите при необходимости проверку/регулировку.
4. Установите натяжной ролик ремня привода подачи оригиналов.
5. Выполните регулировку "ADJ 5.13. Ремень привода подачи оригиналов в ADF".
6. Приведите аппарат в рабочее состояние.

СТРАНИЦА ОСТАВЛЕНА ПУСТОЙ

## 5.15. ДАВЛЕНИЕ ОТВОДЯЩЕГО РОЛИКА ADF (5328)

### НАЗНАЧЕНИЕ

Целью данной процедуры является регулировка давления отводящего ролика для обеспечения правильнго прохождения оригиналов через ADF.

### ПРОВЕРКА

1. Откройте крышку однолистового податчика.
2. (Рис. 1) Проверьте, имеется ли расстояние от 0,5 до 2 мм между тормозной рамой и крышкой пружины отводящего механизма, когда защелка тормозного механизма находится в рабочем положении.

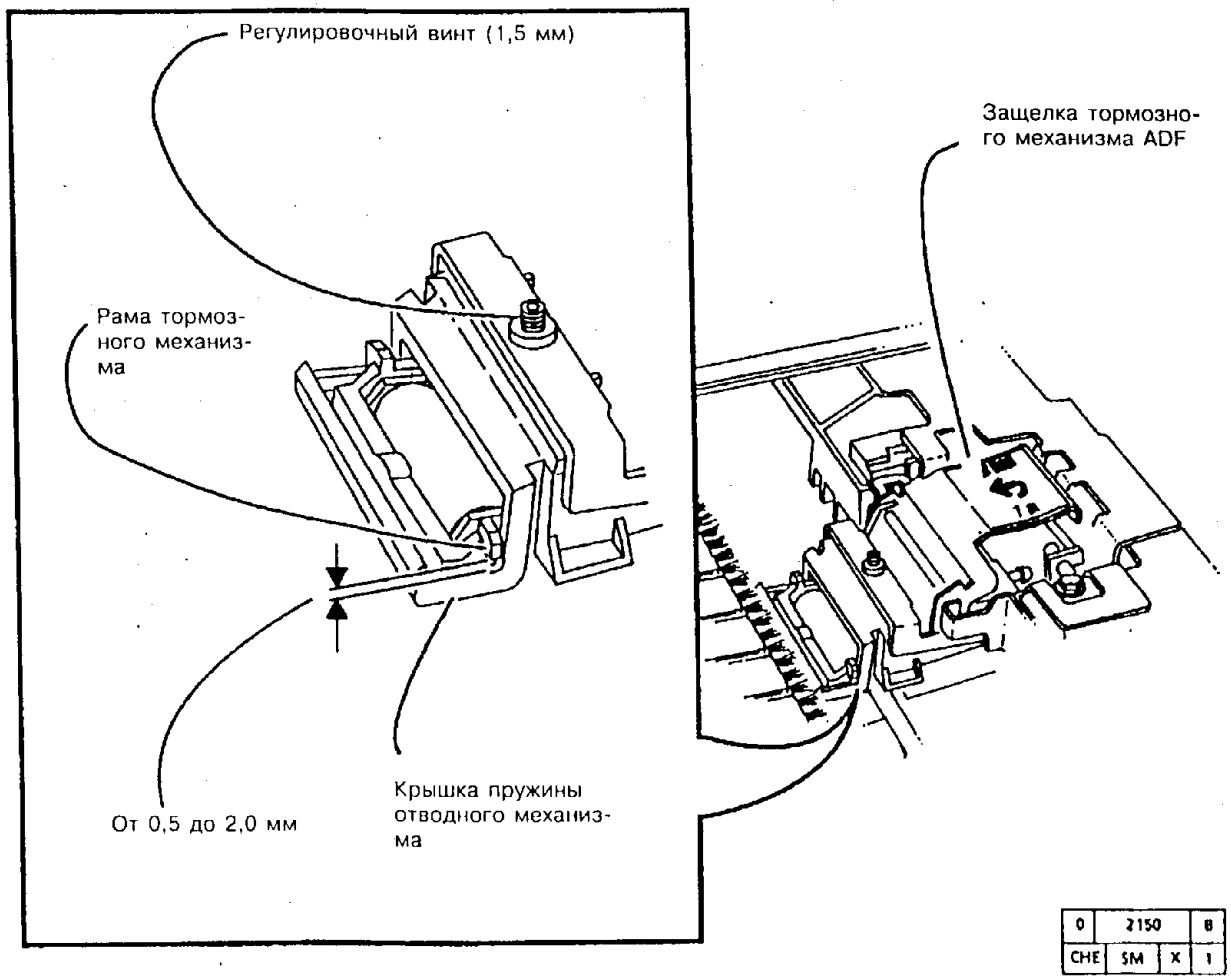


**Рис. 1. Проверка величины расстояния между тормозной рамой и крышкой пружины отводящего механизма**

1. (Рис. 2) Регулировочным винтом (1,5 мм) отрегулируйте расстояние между тормозной рамой и крышкой пружины отводящего механизма так, чтобы его величина составляла от 0,5 до 2,0 мм при нормальном рабочем положении защелки тормозного механизма.

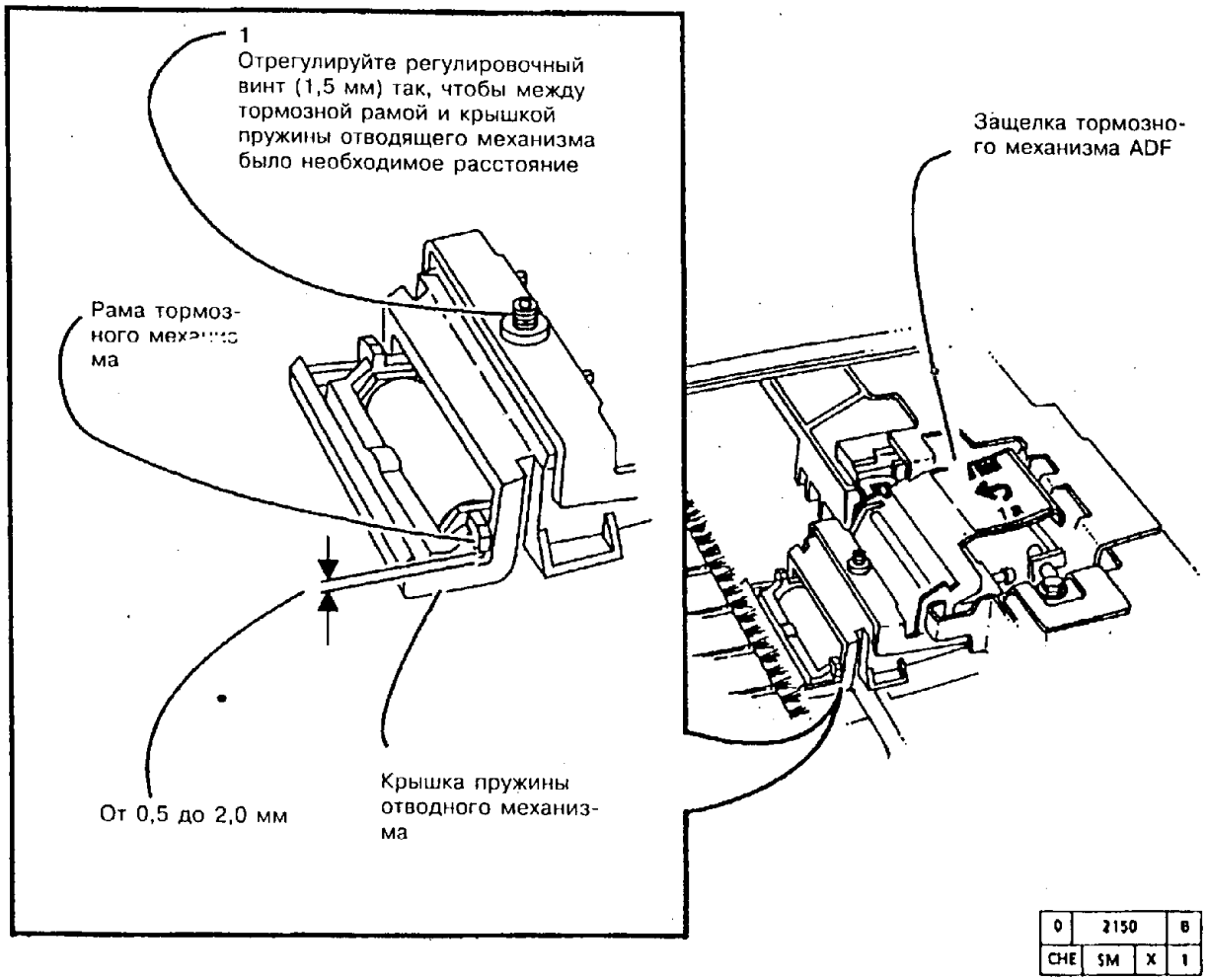


**Рис. 2. Регулировка расстояния между тормозной рамой и крышкой пружины отводящего механизма**

2. Приведите аппарат в рабочее состояние.

## 6.1. КАРЕТКИ ПОЛНОГО И ПОЛОВИННОГО ХОДА

### НАЗНАЧЕНИЕ

Данная процедура служит для обеспечения правильного взаимного расположения кареток, а также для устранения перекоса и/или взаимных помех между каретками и передней стороной блока оптики.

### ПРОВЕРКА

*ПРИМЕЧАНИЕ: Регулировочная часть данной процедуры состоит из двух независимых регулировок, на каждую из которых имеются свои ссылки из раздела проверки данной процедуры.*

1. Уложите в лоток 1 бумагу самого крупного формата с подачей короткой кромкой вперед.

*ПРИМЕЧАНИЕ: При выполнении следующего шага рекомендуется прикрепить липкой лентой контрольный лист на своем месте, чтобы он не сдвигался.*

2. Положите на стекло оригинала стандартный контрольный лист стороной A, чтобы его передняя кромка находилась против планки регистрации. Стандартные контрольные листы имеют следующие номера: в исполнении **USCO** - 82P524, в исполнении **RX** - 82P521.

3. Изготовьте три экземпляра копий на бумаге из лотка 1.

4. Рассмотрите внимательно третий экземпляр, глядя на рисунок. Вы будете пользоваться этой копией, как эталоном, при выполнении той или иной из двух нижеследующих регулировок.

*ПРИМЕЧАНИЕ: Если в шагах 5 и 6 изображение на копии близко к норме (в пределах 1 или 2 мм), то прежде чем приступать к регулировке кареток, необходимо попытаться отрегулировать положение планки регистрации.*

5. Проверьте параллельность изображения на копии и передней кромки листа копии (участки A и B) (в пределах ±1,2 мм). Если этот допуск не выдерживается, то выполните регулировку номер 1 "Каретка полного хода."

6. Проверьте параллельность изображения на копии и боковой кромки листа копии (участки C и D) (в пределах ±1,2 мм). Если этот допуск не выдерживается, то выполните регулировку номер 2 "Каретка половинного хода".

7. Если изображения вдоль передней и вдоль боковой кромок находятся в пределах требований к параллельности, указанных в шагах 5 и 6, то перейдите к процедуре "RAP CQ 5.1. Увеличение/разрешающая способность".

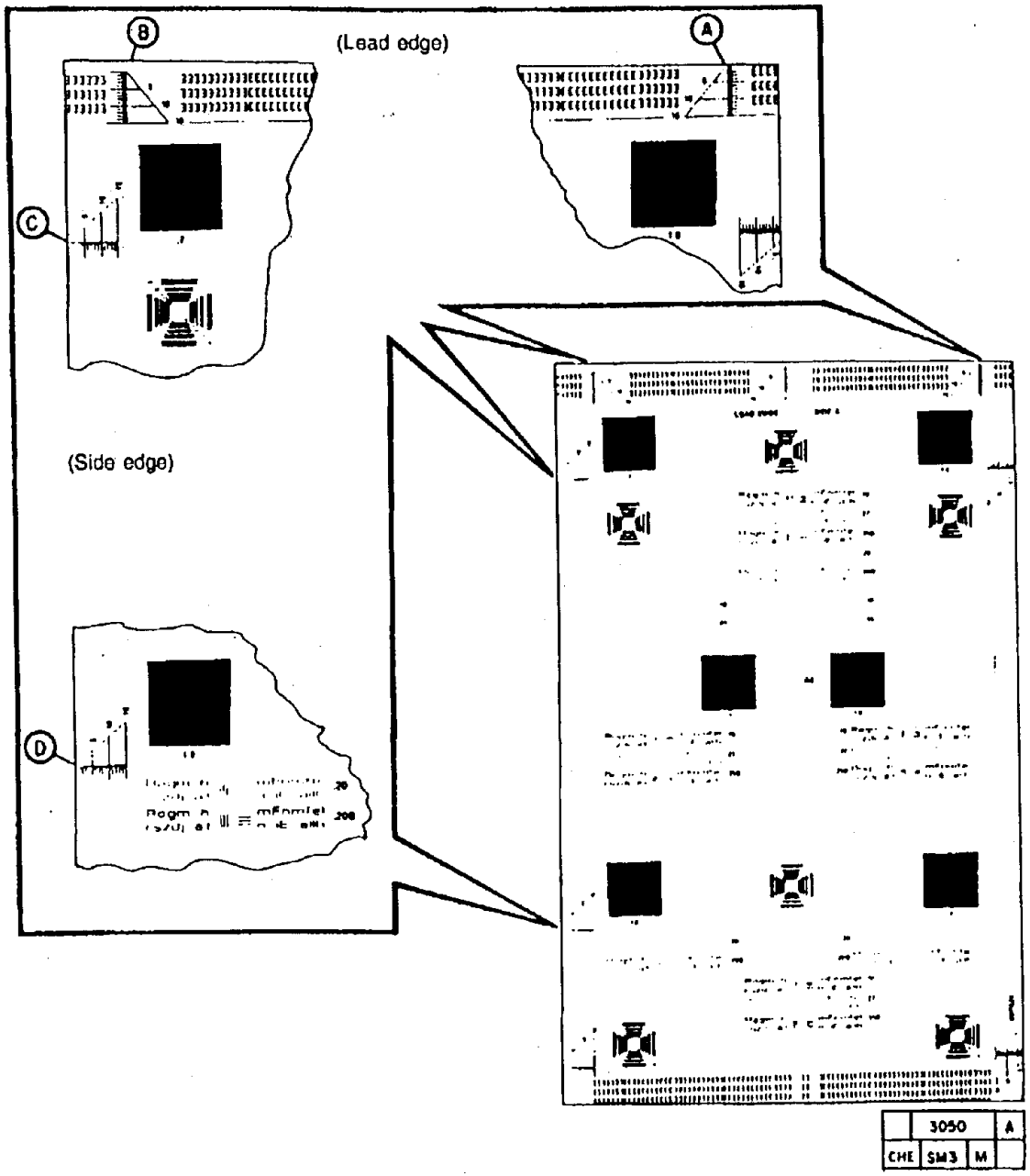


**Рис. 1. Проверка перекоса**

## РЕГУЛИРОВКА

1. Данная процедура регулировки состоит из двух независимых регулировок. Выполняться должна та из них, на которую указывается в проверках.
2. При выполнении любой из нижеследующих регулировок расположение нанесенных рисок уже не имеет значения. Вы будете выставлять каретки относительно расположения изображения на копии.

### Регулировка номер 1. Каретка полного хода

1. Выключите аппарат и отсоедините шнур сетевого питания.
2. Снимите следующие детали и узлы:
   a. Узел ADF
   b. Стекло оригинала согласно процедуре REP 6.1
   c. Верхнюю крышку

***ЧАНИЕ:** При выполнении следующего шага перемещение одного из краев каретки полного хода на 1 мм соответствует перемещению изображения на передней кромке копии примерно на 1 мм.*

3. (Рис. 2) Отрегулируйте с шагом 1 мм сторону каретки полного хода, расположенную ближе к передней стороне аппарата, до устранения перекоса.

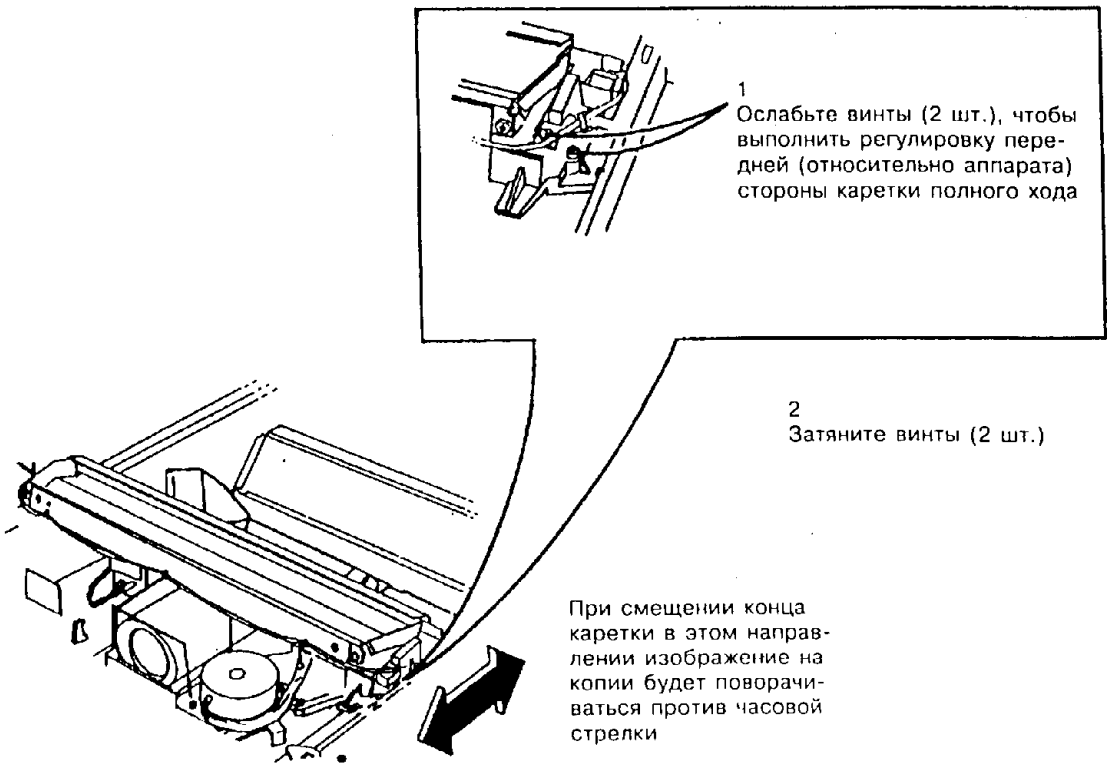


| | | | |
|---|---|---|---|
| 0 | 1546 | | B |
| CHE | SM | X | 0 |

**Рис. 2. Регулировка стороны каретки полного хода, расположенной у передней стороны аппарата, до устранения перекоса.**

4. Вручную передвиньте каретки до среднего положения при сканировании и проверьте, не задевает ли каретка полного хода за переднюю сторону узла оптики.

5. Если каретка полного хода задевает за переднюю сторону блока оптики, то ее необходимо переместить на ремнях к задней стороне блока оптики.

6. Поставьте на место следующие детали:

   a. Верхнюю крышку

   b. Стекло оригинала

*ПРИМЕЧАНИЕ: После выполнения регулировки и включения аппарата каретки вернутся в исходное положение. Регулировка от этого не нарушится.*

7. Включите сетевой выключатель.

8. Изготовьте три копии на бумаге из лотка 1.

9. Проверьте параллельность изображения и передней кромки копии (в пределах +/-1,2 мм). Если допуск не выдерживается, повторите регулировку.

10. Повторите проверку, если необходимо убедиться в том, что изображение по передней и боковой кромкам копии находится в пределах нормы.

11. Установите остальные детали и узлы.

12. Перейдите к процедуре "RAP CQ 5.1. Увеличение/разрешающая способность".

**Регулировка номер 2. Каретка половинного хода.**

1. Выключите аппарат и отсоедините шнур сетевого питания.

2. Снимите следующие детали и узлы:

   a. Узел ADF

   b. Стекло оригинала согласно процедуре REP 6.1

   c. Верхнюю крышку

*ПРИМЕЧАНИЕ: При выполнении следующего шага перемещение одного из краев каретки полного хода на 1 мм соответствует перемещению изображения по боковой кромке копии примерно на 2 мм.*

3. (Рис. 3) Отрегулируйте с шагом 1 мм сторону каретки половинного хода, расположенную ближе к передней стороне аппарата, до устранения перекоса по боковой кромке.

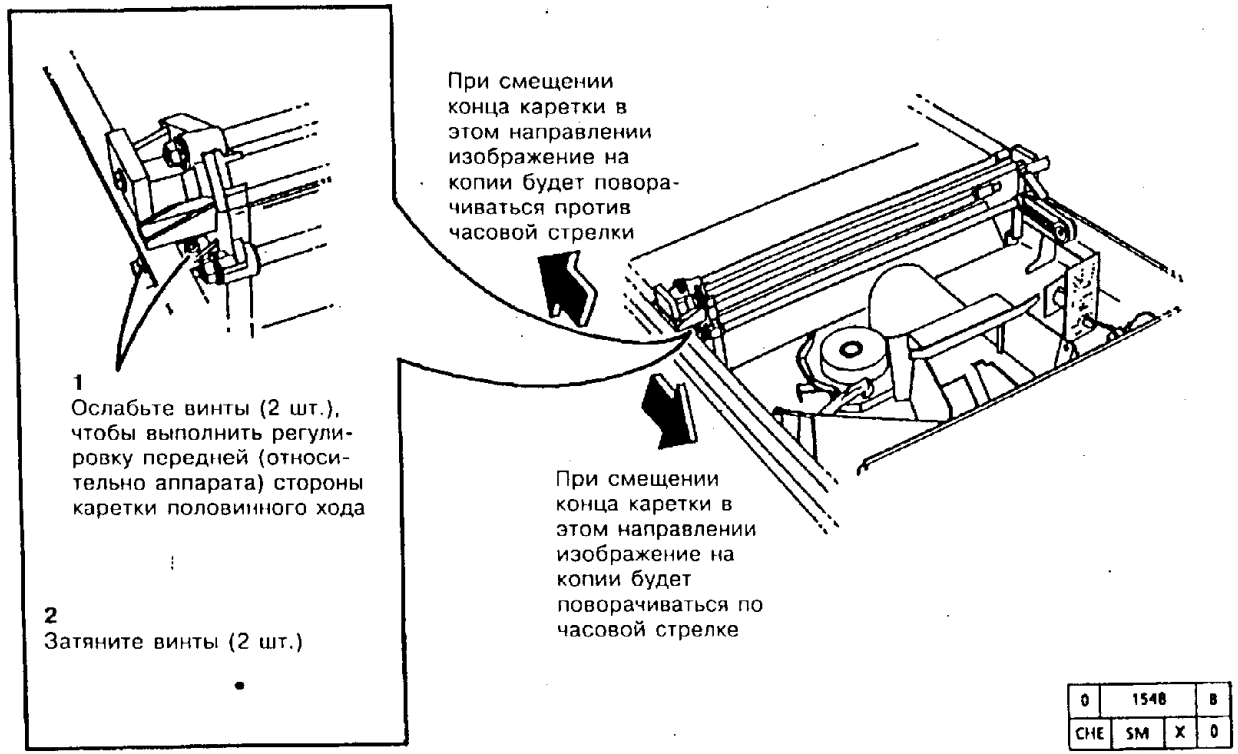


**Рис. 3. Регулировка стороны каретки половинного хода, расположенной у передней стороны аппарата, до устранения перекоса по боковой кромке.**

4. Поставьте на место следующие детали:

   a. Верхнюю крышку

   b. Стекло оригинала

*ПРИМЕЧАНИЕ: После выполнения регулировки и включения аппарата каретки вернутся в исходное положение. Регулировка от этого не нарушится.*

5. Включите сетевой выключатель.
6. Изготовьте три копии на бумаге из лотка 1.
7. Проверьте параллельность между изображением и боковой кромкой копии (в пределах +/-1,2 мм). Если допуск не выдерживается, повторите регулировку.
8. Повторите проверку, если необходимо убедиться в том, что отклонение от параллельности по передней и боковой кромкам копии находится в пределах нормы.
9. Установите остальные детали и узлы.
10. Перейдите к процедуре "RAP CQ 5.1. Увеличение/разрешающая способность".

## [redacted]ИЧЕНИЕ ОБЪЕКТИВА (ОТ ПЕ- СТОРОНЫ К ЗАДНЕЙ) (АППАРАТ С УМЕНЬШЕНИЕМ/УВЕЛИЧЕНИЕМ)

### НАЗНАЧЕНИЕ

Целью данной процедуры является регулировка положения объектива, приводящая к тому, чтобы увеличение в направлении поперек сканирования отвечало предъявляемым к нему требованиям.

### ПРОВЕРКА

1. Выполните регулировку "ADJ 6.7. Узел объектива".
2. Задайте коэффициент увеличения, равный 101%.
3. Положите стандартный контрольный лист на стекло оригинала стороной b, длинной кромкой к планке регистрации и изготовьте одну копию.
4. Проверьте, находится ли отклонение увеличения поперек направления подачи в пределах ±1%.

### РЕГУЛИРОВКА

1. Переведите аппарат в диагностический режим.
2. Введите число **6** и нажмите на клавишу **Start** (Пуск).
3. Введите число **60** и нажмите на клавишу **Start** (Пуск).
4. Выполните регулировку увеличения:

*ПРИМЕЧАНИЕ: При выполнении этой регулировки на дисплее коэффициента увеличения будет отображаться параметр регулировки.* ***С модификациями 6, 14 и 19*** *диапазон изменения параметра составляет от 40 до 52. Номинальное значение равно 52. Изменение параметра на 1 соответствует изменению коэффициента увеличения на 0,14%.*

   a. Для того, чтобы коэффициент увеличения был больше, нажимайте клавишу плавного повышения коэффициента увеличения (изображение будет увеличиваться).

   b. Для того, чтобы коэффициент увеличения был меньше, нажимайте клавишу плавного снижения коэффициента увеличения (изображение будет уменьшаться).

5. Для ввода нового значения параметра нажмите на клавишу **Start** (Пуск).
6. Нажмите на клавишу **Interrupt** (Прерывание), изготовьте копию, и проверьте регулировку. Проделав цикл копирования, аппарат вернется в диагностический режим с кодом (6-60).
7. Выйдите из диагностического режима.
8. Выполните регулировку "ADJ 6.6. Разрешение".
9. Выполните регулировку "ADJ 6.5. Скорость сканирования (в направлении подачи) (модификация 19).

## ADJ 6.3. ПЛАНКА РЕГИСТРАЦИИ

### НАЗНАЧЕНИЕ

Целью данной процедуры является положение планки регистрации, обеспечивающее выполнение требований к перекосу по передней кромке.

### ПРОВЕРКА

1. Положите стандартный контрольный лист стороной A на стекло оригинала передней кромкой к планке регистрации.
2. Изготовьте по одному экземпляру копий на бумаге из каждого лотка.
3. (Рис. 1) Проверьте, находится ли перекос в следующих пределах между двумя 10-мм линиями отсчета:

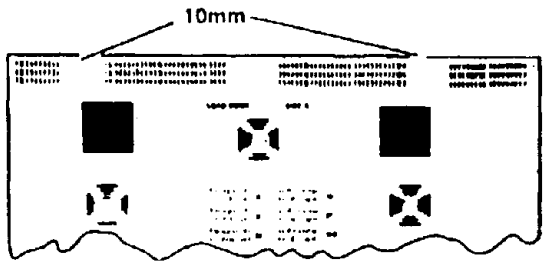


| | 3029 | A |
|---|---|---|
| CHE | SM3 | M | |

**Рис. 1. Проверка перекоса**

a. Лоток 1 - ±1,2 мм

b. Лоток 2, лоток 3 и обходной лоток - ±2,0 мм

### РЕГУЛИРОВКА

1. (Рис. 2) Выполните регулировку планки регистрации.

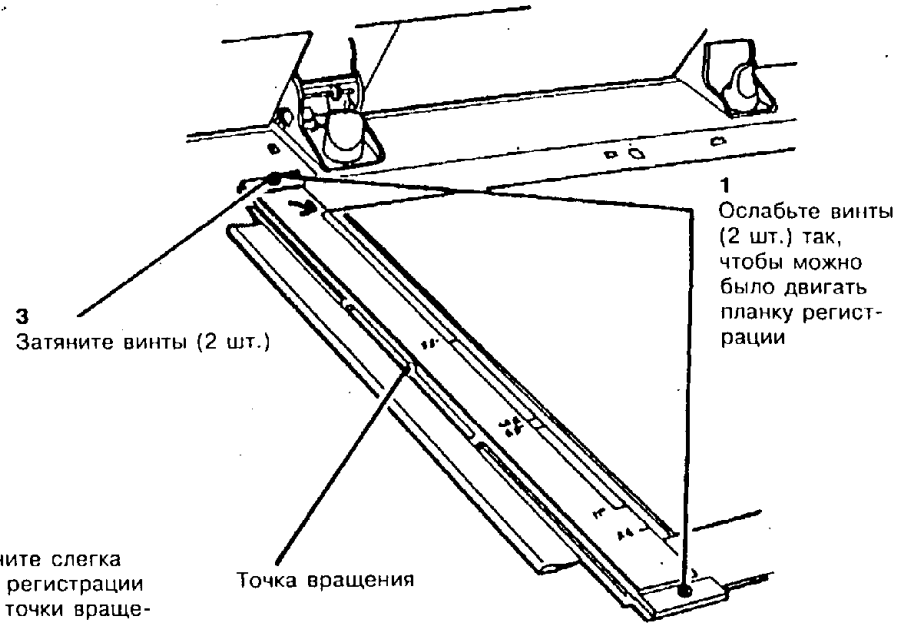


| | 1102 | A |
|---|---|---|
| CHE | SM4 | M | |

**Рис. 2. Регулировка планки регистрации**

2. Повторяйте проверку/регулировку, пока не будут удовлетворены технические требования.
3. Выполните регулировку "ADJ 8.1. Регистрация бумаги по передней кромке".
4. Выполните регулировку "ADJ 5.7. Монтажные кронштейны ADF".

## [redacted]ЧЕНИЕ ОБЪЕКТИВА (ОТ ЛЕВОЙ К ПРАВОЙ) (ДЛЯ АППАРАТОВ 1:1)

### НАЗНАЧЕНИЕ

Данная процедура служит для установки объектива в нужное положение и настройки скорости сканирования для копирования с увеличением 100% или 101%.

### РЕГУЛИРОВКА

1. Переведите аппарат в режим пользовательского программирования следующим образом:
   a. Включите аппарат.
   b. Сразу после того, как на дисплее появится сообщение **"Ready To Copy"** (Готов к работе), введите число **4444.**
   c. Нажмите на клавишу **Stop** (Останов).
   d. Аппарат перейдет в режим пользовательского программирования и на дисплей будет выведена буква P.
2. Введите число **26**.
3. Нажмите на клавишу **Start** (Пуск).
4. Выберите требуемый режим увеличения следующим образом:
   a. Введите **1** для режима увеличения 100%.
   b. Введите **2** для режима увеличения 101%.
5. Нажмите на клавишу **Start** (Пуск), чтобы сохранить новое заданное значение, или нажмите на клавишу **Stop** (Останов), чтобы выйти из режима пользовательского программирования.
7. Установите объектив в соответствии с коэффициентом увеличения, выбранным на шаге **4**, следующим образом:
   a. Выключите аппарат и отсоедините сетевой шнур.
   b. Выполните процедуру "REP 6.1. Демонтаж стекла оригинала".
   c. Снимите крышку объектива.
   d. Ослабьте 2 винта на хомутике, которым крепится объектив.

   *ПРИМЕЧАНИЕ: Если хомутик прикипел к объективу, то его нужно отделить перед выполнением регулировки.*
   e. Для того, чтобы получить увеличение 100%, сдвиньте объектив вправо и затяните 2 винта.
   f. Для того, чтобы получить увеличение 101%, сдвиньте объектив влево и затяните 2 винта.
8. Приведите аппарат в рабочее состояние.

## ADJ 6.5. СКОРОСТЬ СКАНИРОВАНИЯ (ОТ ПЕРЕДНЕЙ КРОМКИ К ЗАДНЕЙ) (С МОДИФИКАЦИЕЙ 19)

### НАЗНАЧЕНИЕ

Данная процедура служит для согласования скоростей двигателя привода сканирования и копи-картриджа с целью получения заданного с пульта управления коэффициента уменьшения/увеличения.

### ПРОВЕРКА

1. Изготовьте одну копию стороны B стандартного контрольного листа с коэффициентом увеличения 101%.
2. Проверьте, равняется ли коэффициент увеличения в направлении сканирования величине 101%. Это можно проверить, измерив на копии отрезок линейки с номинальной (объявленной) длиной 100 мм. Отрезок с номинальной длиной 100 мм должен иметь фактическую длину 101 мм.
3. При необходимости выполните регулировку.

### РЕГУЛИРОВКА

1. Переведите аппарат в диагностический режим.
2. Введите число **6** и нажмите на клавишу **Start** (Пуск).
3. Введите число **55** и нажмите на клавишу **Start** (Пуск).
4. На пульте управления будет отображаться текущий параметр регулировки, соответствующий скорости сканирования.

*ПРИМЕЧАНИЕ: Номинальное значение параметра скорости сканирования, заданное по умолчанию, равно 30. Диапазон изменения параметра составляет от 0 до 60. Это соответствует диапазону регулировки скорости сканирования от 98% до 102%. Значение 30 соответствует примерно 100% от исходной скорости сканирования.*

*ПРИМЕЧАНИЕ: На следующем шаге изменение значения параметра на единицу соответствует изменению скорости сканирования примерно на 6,7% от всего диапазона. Например, значение параметра регулировки, равное 15, соответствует примерно 99% от исходной скорости сканирования, а значение 45 соответствует примерно 101% от исходной скорости сканирования.*

5. Введите новое значение параметра регулировки, соответствующее нужной скорости сканирования, и нажмите на клавишу **Start** (Пуск).
6. Выйдите из режима диагностики.
7. При необходимости повторите проверку/регулировку.
8. Приведите аппарат в рабочее состояние.

## [redacted]ЗРЕШЕНИЕ

### НАЗНАЧЕНИЕ

Данная процедура служит для регулировки оптики с целью получения разрешающей способности на копиях в пределах технических требований.

### ПРОВЕРКА

1. Выполните следующее:
   a. Выполните регулировку "ADJ 9.1. Экспозиция"
   b. Выполните регулировку "ADJ 9.2. Расход тонера во время дозирования (черный тонер)" или "ADJ 9.4. Расход тонера во время дозирования (цветной тонер)"
   c. Выполните регулировку "ADJ 6.7. Узел объектива"
2. Уложите в лоток 1 бумагу формата 8,5x11 дюймов или A4 короткой кромкой вперед.
3. Положите стандартный контрольный лист стороной A на стекло оригинала передней кромкой к планке регистрации.
4. Выберите увеличение 100%.
5. Изготовьте две копии на бумаге из лотка 1.
6. (Рис. 1) Проверьте синхронные линии разрешения на мирах на второй копии. Требования к разрешающей способности приведены в таблице 1.

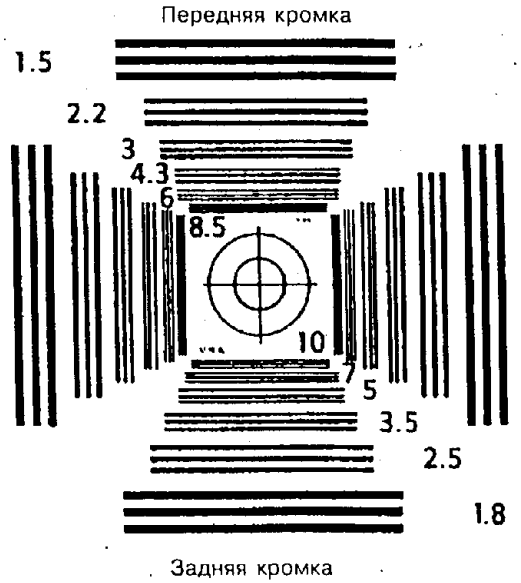


| | | | |
|---|---|---|---|
| 0 | 1549 | | A |
| CHE | SM | X | 1 |

Синхронными линиями разрешения являются вертикальные линии миры, идущие от передней кромки к задней.

**Рис. 1. Мира для проверки разрешающей способности (не в масштабе)**

**Таблица 1. Требования к разрешающей способности**

| Увеличение % | Разрешение линий/мм |
|---|---|
| 100,0 | 3,5 |

7. Если разрешение не соответствует требованиям, выполните регулировку.

## РЕГУЛИРОВКА

1. Снимите следующие детали и узлы:

   a. Стекло оригинала согласно процедуре REP 6.1

   b. Верхнюю крышку

*ПРИМЕЧАНИЕ: Выполняя следующий шаг, смещайте при регулировке оба конца каретки полного хода на одинаковое расстояние и в одном направлении.*

2. (Рис. 2) Отрегулируйте положение всей каретки полного хода по шагам с приращением по 1 мм либо в направлении к каретке половинного хода, либо в направлении от нее.

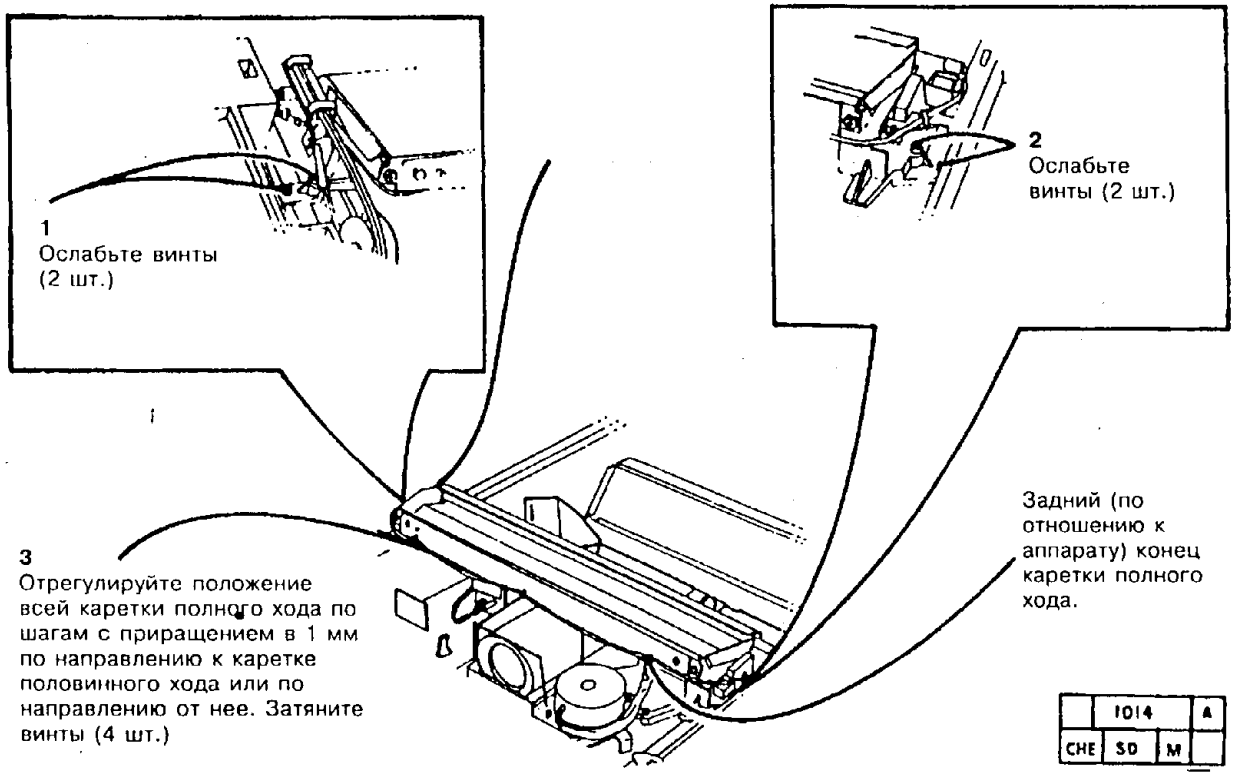


**Рис. 2. Регулировка положения каретки полного хода**

3. Установите следующие детали:

   a. Верхнюю крышку

   b. Стекло оригинала

4. Положите стандартный контрольный лист стороной А на стекло оригинала передней кромкой к планке регистрации.

5. Выберите увеличение 100%.

6. Изготовьте 2 копии на бумаге из лотка 1.

7. Осмотрите миры на второй копии. Обратитесь к таблице 2, в которой указаны требования к разрешающей способности.

| Увеличение % | Разрешение линий/мм |
|---|---|
| 100,0 | 3,5 |

8. Если разрешение не соответствует требованиям, повторите регулировку.

9. Приведите аппарат в рабочее состояние.

10. Выполните регулировку "ADJ 6.2. Увеличение объектива (от левой кромки к правой) (для аппаратов с уменьшением/увеличением)" или регулировку "ADJ 6.4. Увеличение объектива (от левой кромки к правой)(для аппаратов 1:1)".

*ПРИМЕЧАНИЕ: При выполнении следующего шага, если вы переставляли каретку полного хода, вам потребуется проверить, осталась ли в пределах нормы параллельность по передней кромке и по боковой кромке.*

11. Выполните следующие процедуры:

    a. Выполните регулировку "ADJ 6.1. Каретки полного и половинного хода"

    b. Выполните регулировку "ADJ 8.1. Регистрация бумаги по передней кромке"

    c. Выполните регулировку "ADJ 9.3. Стирание по передней кромке"

    d. Выполните регулировку "ADJ 9.7. Стирание по задней кромке"

    e. Выполните регулировку "ADJ 5.2. Регистрация в ADF по передней кромке"

## [redacted]ЕЛ ОБЪЕКТИВА

### НАЗНАЧЕНИЕ

Данная процедура служит для регулировки деталей и узлов объектива с целью получения копий, удовлетворяющих техническим требованиям.

### РЕГУЛИРОВКА

1. Данная регулировочная процедура состоит из двух независимых регулировок. Одна из них предназначена для аппаратов с объективами, обеспечивающими уменьшение/увеличение. Другая предназначена для аппаратов с объективами, дающими копии в масштабе 1:1. Выполняйте ту из процедур, которая соответствует аппарату, с которым вы работаете.

**увеличением**

1. Снимите следующие детали и узлы:
   a. Выключите аппарат и отсоедините шнур сетевого питания
   b. Выполните процедуру "REP 6.1. Стекло оригинала
   c. Снимите крышку объектива

**Регулировка номер 1. Объектив с уменьшением/**

2. (Рис. 1) Проверьте/отрегулируйте положение кронштейна активатора так, чтобы он стоял на центральной метке синхронизации.

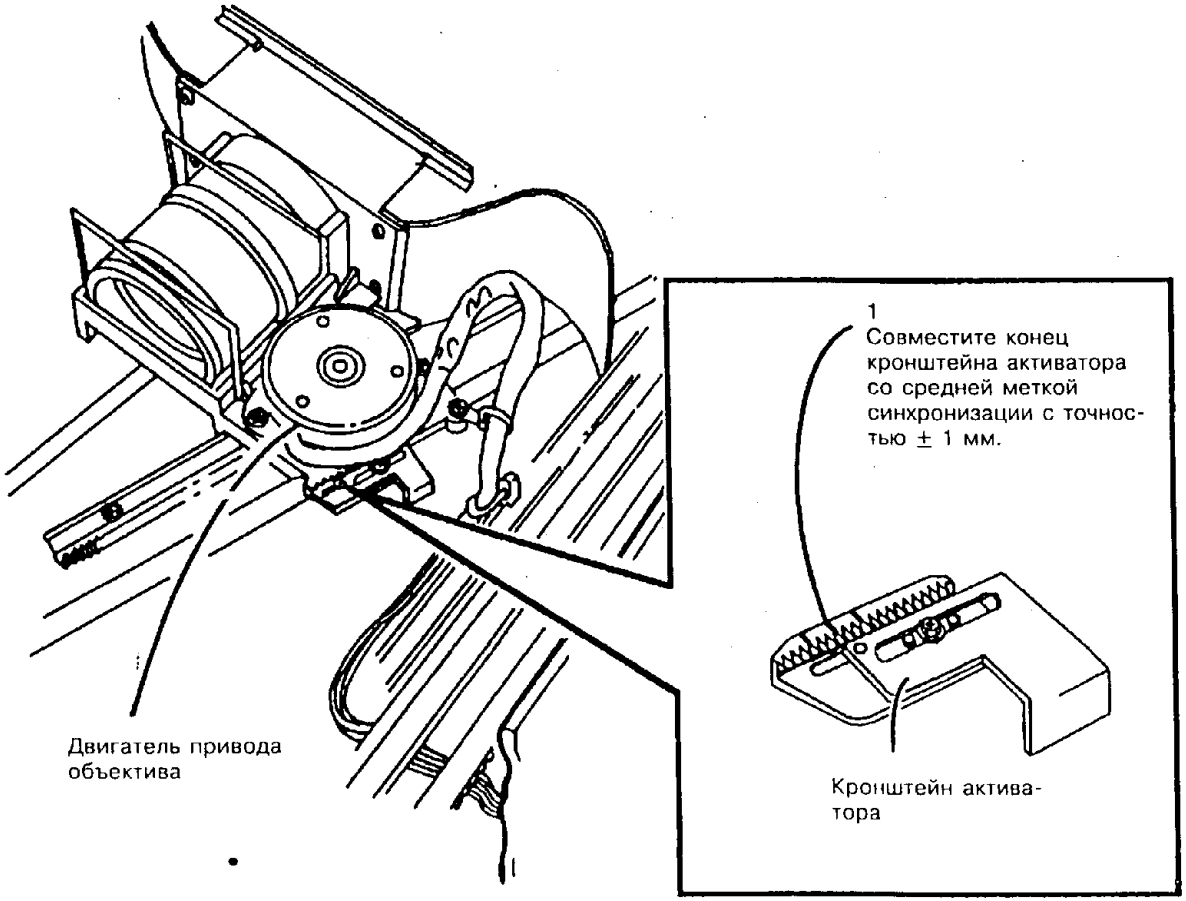


| | | | |
|---|---|---|---|
| 0 | 1539 | | A |
| CHE | SM | X | 2 |

**Рис. 1. Проверка/регулировка кронштейна активатора**

**ВНИМАНИЕ**

*[redacted]нии следующего шага не трогайте установочные винты. Они отрегулированы при изготовлении аппарата.*

3. (Рис. 2) Проверьте, касаются ли три установочных винта, расположенных на поддоне объектива, трех площадок на стенке блока оптики.

1
Проверьте, прижаты ли установочные винты (3 шт.) на поддоне объектива к площадкам (3 шт.) на стенке блока оптики.

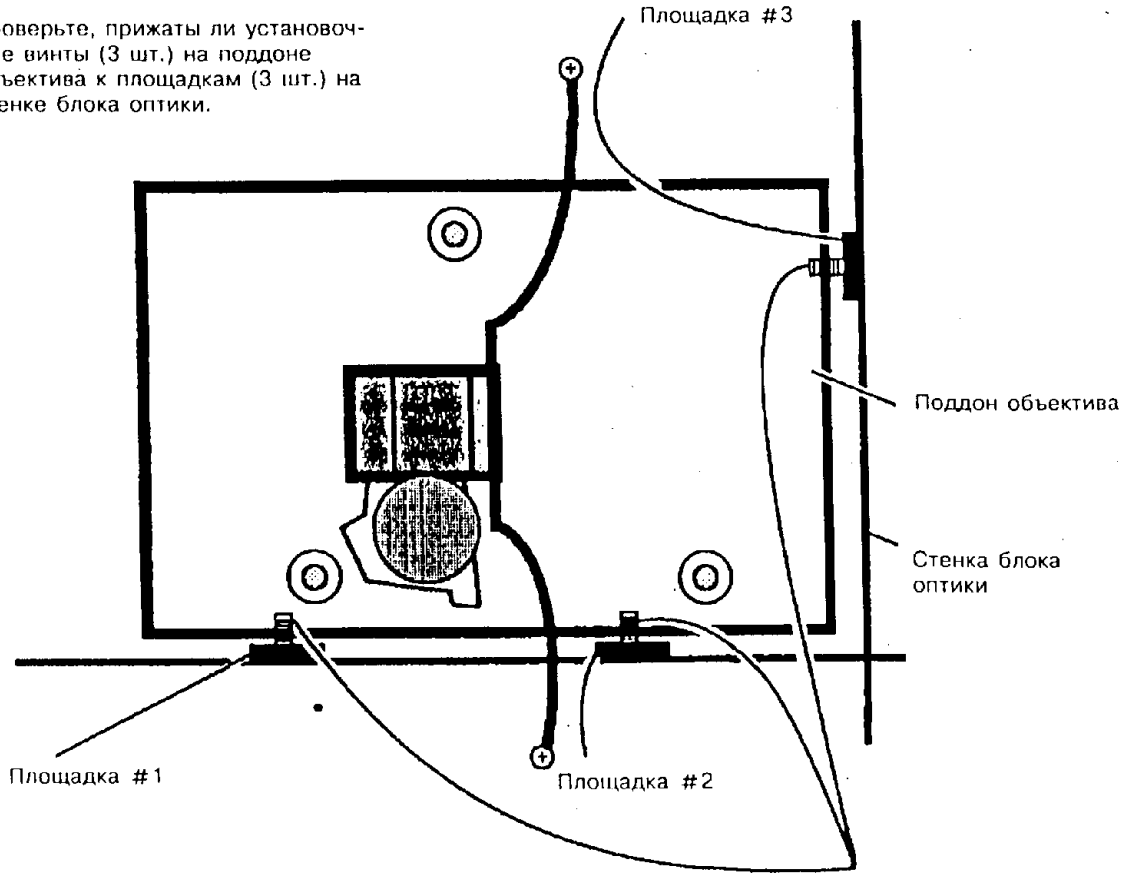


| | | |
|---|---|---|
| 0 | 1545 | A |
| CHE | SM X | 2 |

**Рис. 2. Проверка положения установочных винтов (аппарат с уменьшением/увеличением)**

*ПРИМЕЧАНИЕ: При выполнении следующего шага сохраните черную ленту, прикрывающую винты, чтобы прикрыть их после регулировки.*

**ВНИМАНИЕ**

*При выполнении следующего шага не трогайте установочные винты. Они отрегулированы при изготовлении аппарата.*

4. (Рис. 3) Если установочные винты (3) не касаются площадок (3) на стенке блока оптики, то отрегулируйте положение поддона объектива.

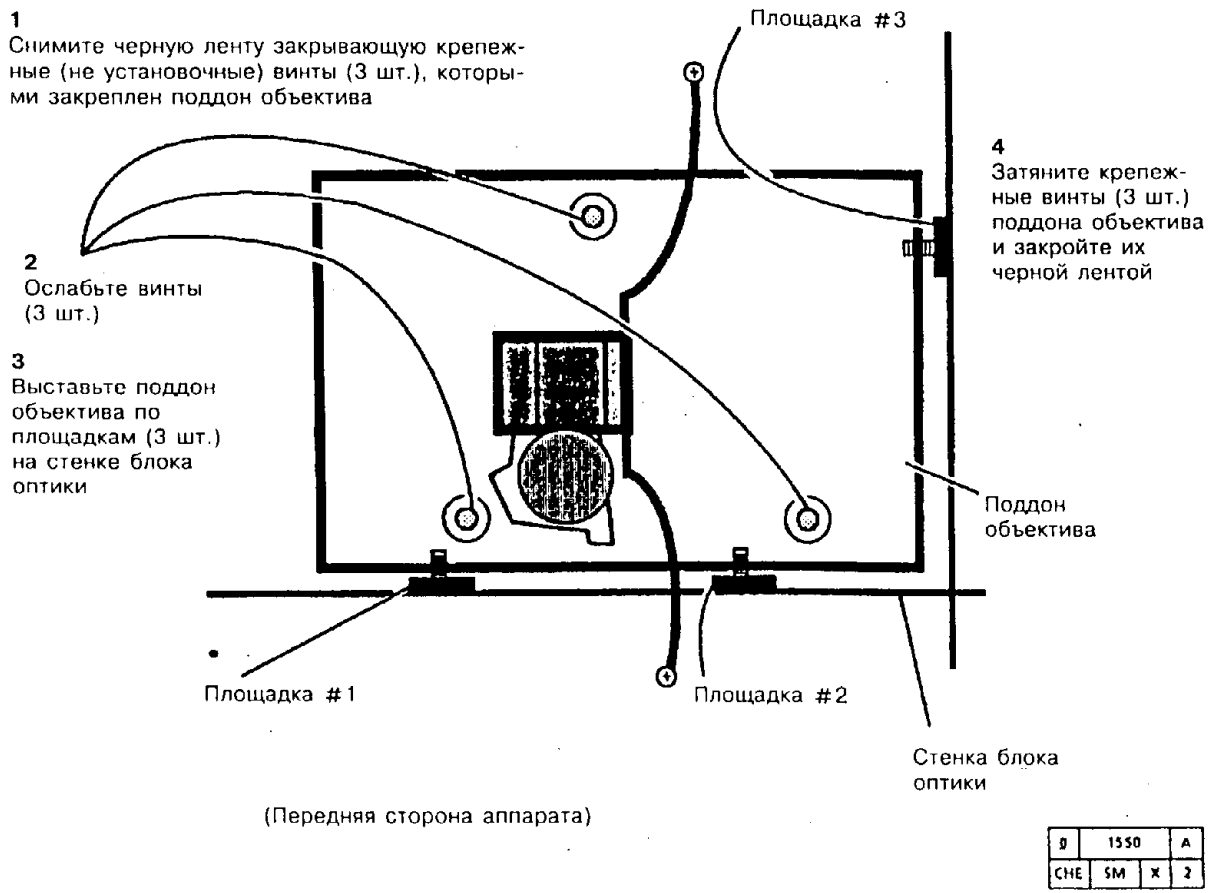


**Рис. 3. Регулировка поддона объектива (аппарат с уменьшением/увеличением)**

5. Установите следующие детали и узлы:

   a. Крышку объектива

   b. Стекло оригинала

6. Приведите аппарат в рабочее состояние.

## [redacted]2 (аппарат 1:1) Узел объектива

**Снимите** следующие детали и узлы:

a. Выключите аппарат и отсоедините шнур сетевого питания.

b. Выполните процедуру "REP 6.1. Стекло оригинала"

c. Крышку объектива

**ВНИМАНИЕ**

*При выполнении следующего шага не трогайте установочные винты. Они отрегулированы на заводе.*

2. (Рис. 4) Проверьте, касаются ли три установочных винта на поддоне объектива трех площадок на стенке блока оптики.

**1**
Проверьте, прижаты ли установочные винты (3 шт.) на поддоне объектива к ПЛОЩАДКАМ (3 шт.) на стенке блока оптики

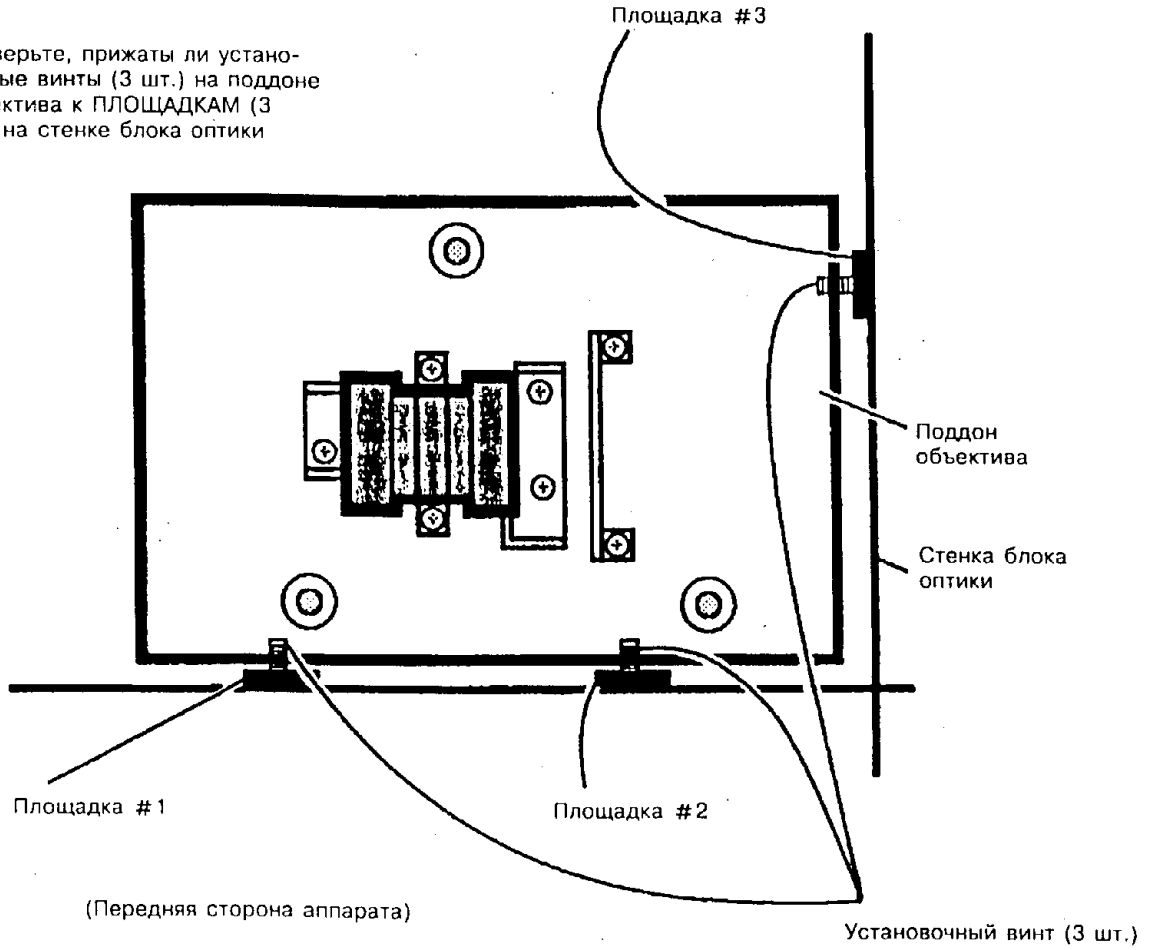


| 0 | 1551 | | A |
|---|---|---|---|
| CHE | SM | X | 0 |

**Рис. 4. Проверка положения установочных винтов (аппарат с копированием 1:1)**

*ПРИМЕЧАНИЕ: При выполнении следующего шага сохраните черную ленту, которой вы прикроете винты после регулировки.*

**ВНИМАНИЕ**

*При выполнении следующего шага не трогайте установочные винты. Они отрегулированы на заводе.*

3. (Рис. 5) Если установочные винты (3) не касаются площадок (3) на стенке блока оптики, то отрегулируйте положение поддона объектива.

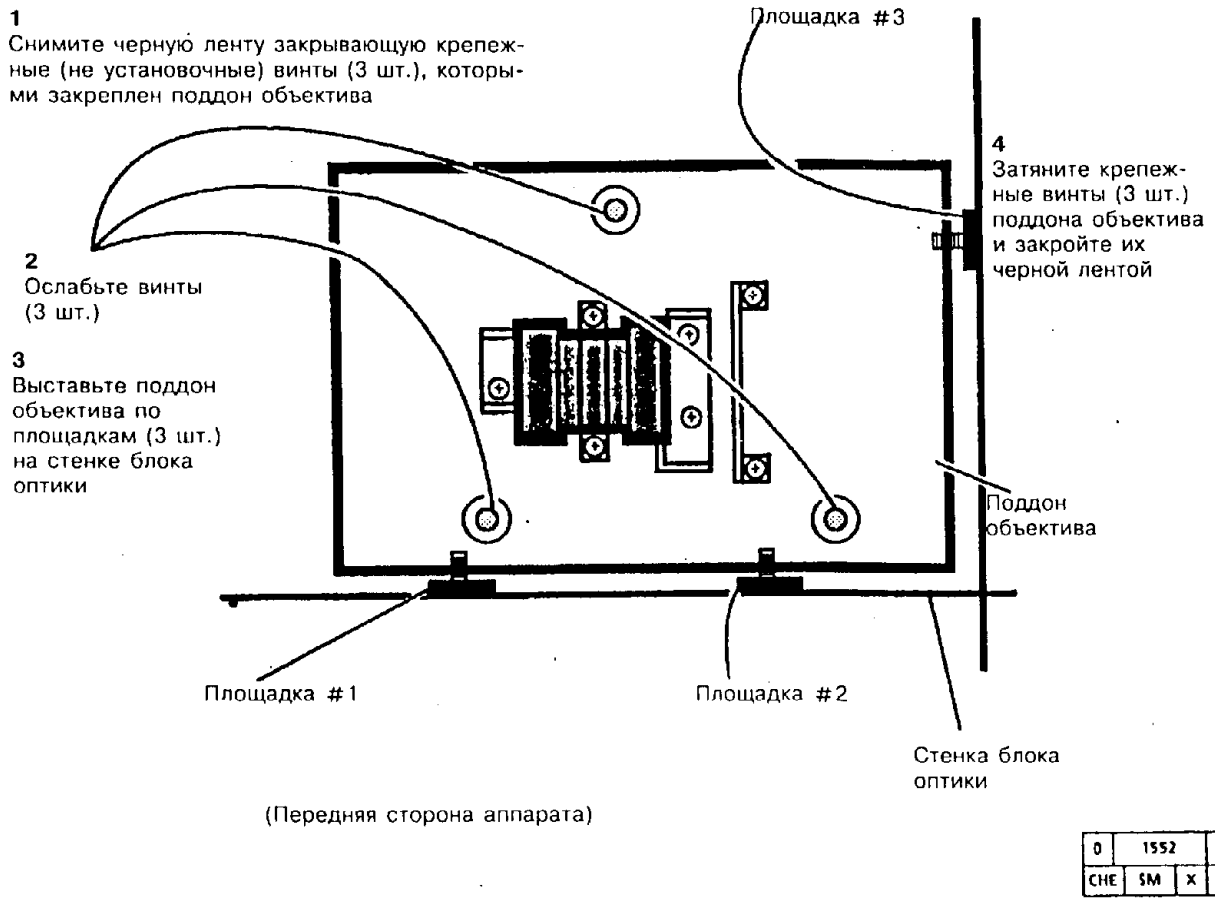


| | | | |
|---|---|---|---|
| 0 | 1552 | | A |
| CHE | SM | X | 0 |

**Рис. 5. Регулировка поддона объектива (аппарат с копированием 1:1)**

4. Установите следующие детали и узлы:
   a. Крышку объектива
   b. Стекло оригинала
5. Приведите аппарат в рабочее состояние.

## [redacted]ГИСТРАЦИЯ БУМАГИ ПО ПЕРЕ-[redacted]ОМКЕ

### НАЗНАЧЕНИЕ

Данная процедура служит для регулировки интервалов времени движения бумаги к изображению на фоторецепторе, чтобы обеспечить правильную регистрацию по передней кромке.

### ПРОВЕРКА

1. Поместите стандартный контрольный лист стороной А на стекло оригинала передней кромкой к планке регистрации.
2. Изготовьте по одной копии из каждого лотка, включая обходной лоток.
3. (Рис. 1) Проследите за тем, чтобы метка 10 мм находилась на расстоянии 8,5 мм (в пределах прилагаемых технических требований) от передней кромки каждой из копий.

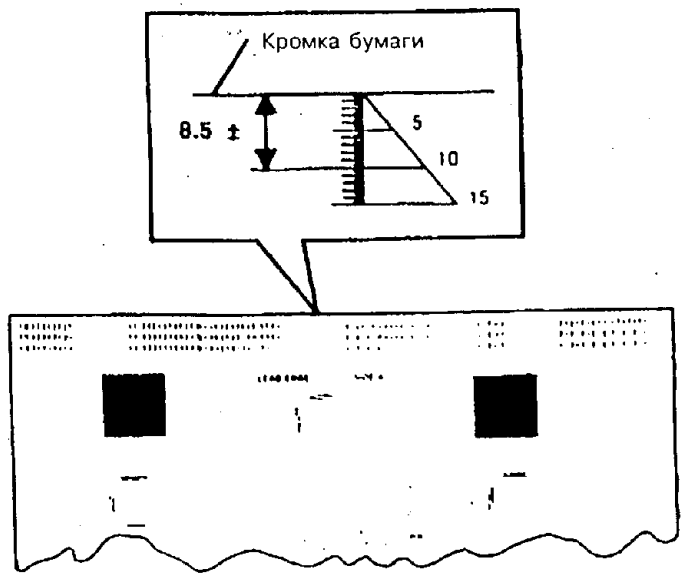


| Конфигурация | Диапазон |
|---|---|
| Лоток 1 | ±2,0 мм |
| Лотки 2 и 3 | ±2,5 мм |
| Лоток обхода | ±2,5 мм |

| | 1073 | 8 |
|---|---|---|
| CHE | SM4 | M | |

**Рис. 1. Технические требования к регистрации**

1. Выполните регулировку "ADJ 6.3. Планка регистрации".
2. Переведите аппарат в режим диагностики.
3. Введите число **8** и нажмите клавишу **Start** (Пуск).
4. Введите число **61** и нажмите клавишу **Start** (Пуск).
5. (Рис. 2) Введите новое значение параметра регулировки регистрации.

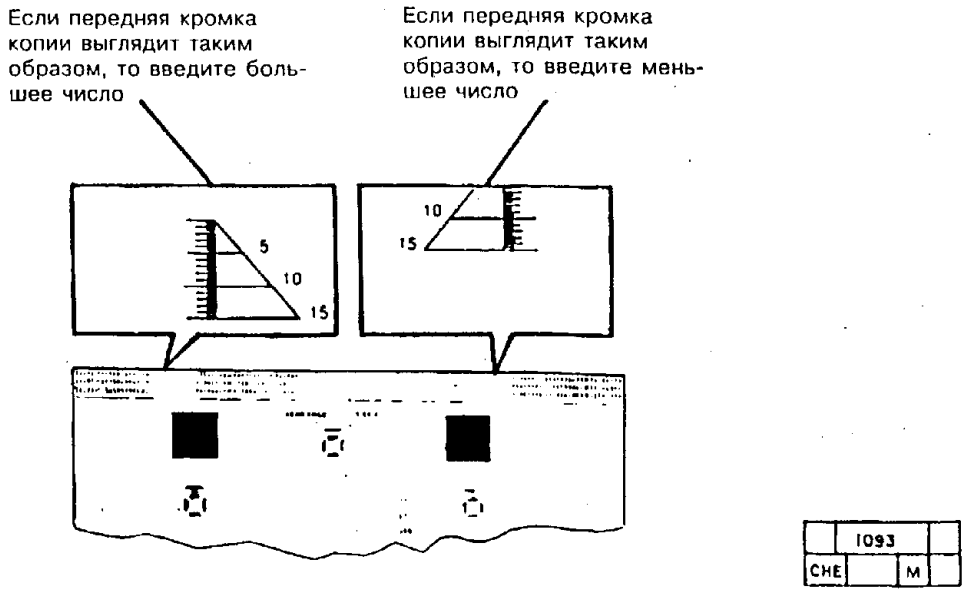


**Рис. 2. Примеры регистрации**

*ПРИМЕЧАНИЕ: Значения параметра могут меняться от 0 до 30. Номинальное значение равно 15. Одна единица соответствует примерно 1 мм.*

6. Для сохранения нового значения параметра нажмите на клавишу **Start** (Пуск).
7. Нажмите на клавишу **"Interrupt"** (Прерывание), изготовьте копию, и проверьте регулировку. Проделав цикл копирования, аппарат вернется в диагностический режим с кодом (8-61).
8. При необходимости повторите проверку/регулировку.
9. Выйдите из диагностического режима.
10. Выполните регулировку "ADJ 9.3. Стирание по передней кромке".
11. Выполните регулировку "ADJ 5.2. Регистрация по передней кромке в ADF".

# [redacted]ИСТРАЦИЯ В ДВУХЛОТКОВОМ [redacted]

## НАЗНАЧЕНИЕ

Данная процедура служит для регулировки положения двухлотковой выдвижной секции в целью обеспечения правильной регистрации бумаги поперек направления сканирования.

## ПРОВЕРКА

1. Положите стандартный контрольный лист стороной A на стекло оригинала короткой кромкой к планке регистрации.
2. Выберите лоток 3 и изготовьте одну копию.
3. Сложите копию пополам так, чтобы линия сгиба была параллельна осевой линии, показанной на копии. Линия сгиба должна совпадать с нарисованной осевой линией в пределах ±3,1 мм.

## РЕГУЛИРОВКА

**ВНИМАНИЕ**

*Если при выполнении шага 1b понадобится повернуть упор выдвижной секции более, чем на два оборота, то перед тем, как закрыть выдвижную секцию, необходимо выполнить регулировку "ADJ 8.3. Блок активаторов", чтобы не повредить выключатели блокировки и убедиться в том, что выключатели активируются полностью.*

1. (Рис. 1) Отрегулируйте упоры выдвижной секции (2).

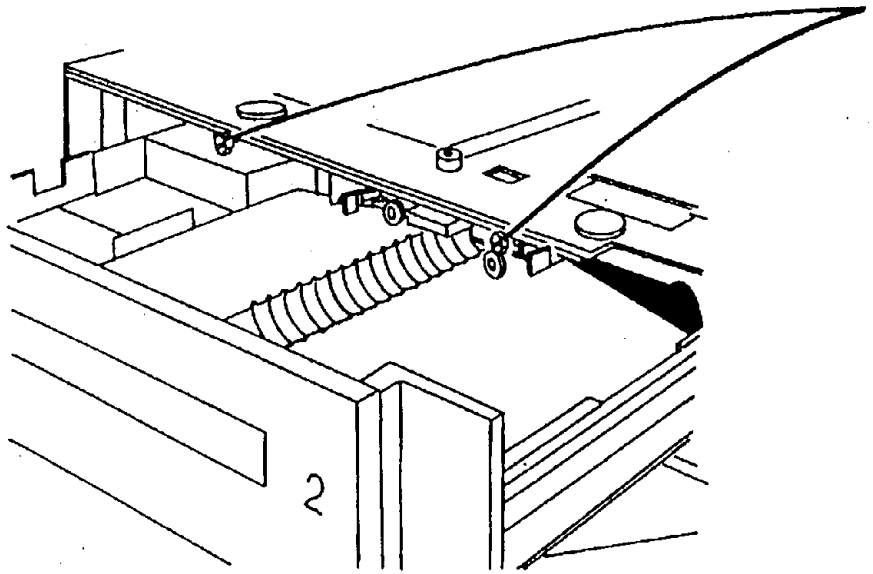


**1** Отрегулируйте ограничители выдвижной секции (2 шт.) (7 мм)

**Рисунок 1. Регулировка упоров выдвижной секции.**

| | 1428 | | A |
|---|---|---|---|
| CHE | SM | M | 00 |

a. Измерьте расстояние от головки правого упора выдвижной секции до рамы двухлоткового модуля. Установите левый упор выдвижной секции на том же расстоянии от рамы модуля.

b. Поворачивая упоры на один оборот за один шаг, повторяйте проверку до тех пор, пока регистрация не будет удовлетворять техническим условиям. (При повороте упоров по часовой стрелке осевая линия на копии сдвигается влево. При повороте упоров против часовой стрелки осевая линия на копии сдвигается вправо.)

2. Выполните регулировку "ADJ 8.3. Блок активаторов".

## ADJ 8.3. БЛОК АКТИВАТОРОВ ДВУХЛОТКОВОГО МОДУЛЯ

### НАЗНАЧЕНИЕ

Данная процедура служит для установки блока активаторов в такое положение, в котором он будет активировать выключатели блокировки (24 В и 4,47 В), и при котором закрывание выдвижной секции не приводит к изгибу активаторов.

### ПРОВЕРКА

1. Откройте двухлотковую выдвижную секцию.
2. (Рис. 1) Измерьте расстояние X по осевой линии от головки правого упорного винта до рамы.

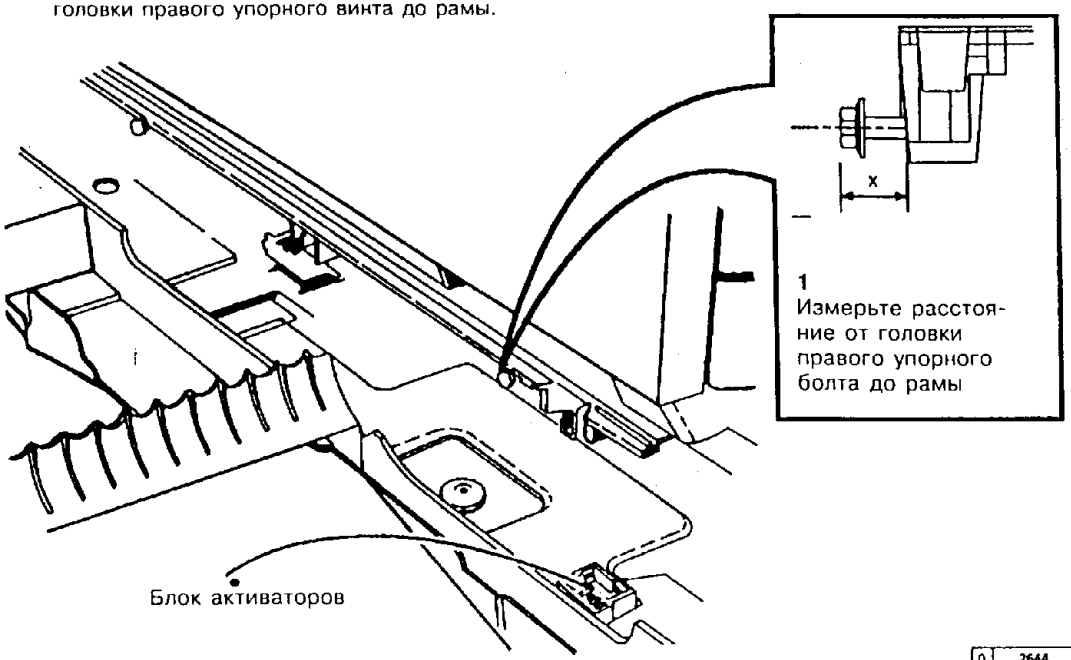


**Рис. 1. Проверка размера правого упора выдвижной секции двухлоткового модуля.**

3. Проверьте положение блока активаторов:

*ПРИМЕЧАНИЕ: Встречаются блоки активаторов двух разных конструкций.*

a. Если размер, измеренный на шаге 2, составляет 6:6 ± 1,0 мм, то блок активаторов необходимо расположить поверхностью с пометкой **NOM** к задней стороне аппарата. (Для 5328 и для более новых выпусков блок активаторов должен быть расположен аналогичным образом, поверхностью с пометкой **NOM** к задней стороне аппарата, если размер, полученный на шаге 2, больше 7 и меньше 9 мм).

b. Если размер, полученный на шаге 2, оказался менее 5,5 мм (для более поздних выпусков или для 5328 менее **7,0 мм**), то блок активаторов должен располагаться поверхностью, помеченной **-2**, к задней стороне аппарата

c. Если размер, полученный на шаге 2, оказался больше 7,5 мм (для более поздних выпусков или для 5328 больше **9,0** мм), то блок активаторов должен располагаться поверхностью, помеченной **+2**, к задней стороне аппарата.

### РЕГУЛИРОВКА

1. Если вы еще не выполнили проверку, то выполните ее.
2. Снимите блок активаторов.
3. Расположите блок активаторов необходимым образом.

# [redacted]. ДАВЛЕНИЕ ТОРМОЗНОЙ ПЛОЩАДКИ ОБХОДНОГО ЛОТКА (5028/18/16)

## НАЗНАЧЕНИЕ

Данная процедура служит для регулировки пружин тормозной площадки, чтобы обеспечить правильное давление и избежать пропусков подачи и одновременной подачи нескольких листов.

## ПРОВЕРКА

1. Выверните винты, которыми крепится обходной лоток, и поверните его по направлению к фьюзеру, чтобы получить доступ к тормозным площадкам.
2. (Рис. 1). Установите динамометр (600T1889) (force gauge) на тормозные площадки и нажмите на них посредством динамометра настолько, чтобы пружины своими нижними сторонами встали вровень с нижней частью несущей платформы лотка обхода (до касания майларовой направляющей с нижней стороны платформы). Динамометр должен показывать значение силы от 0,65 до 0,8 кг.

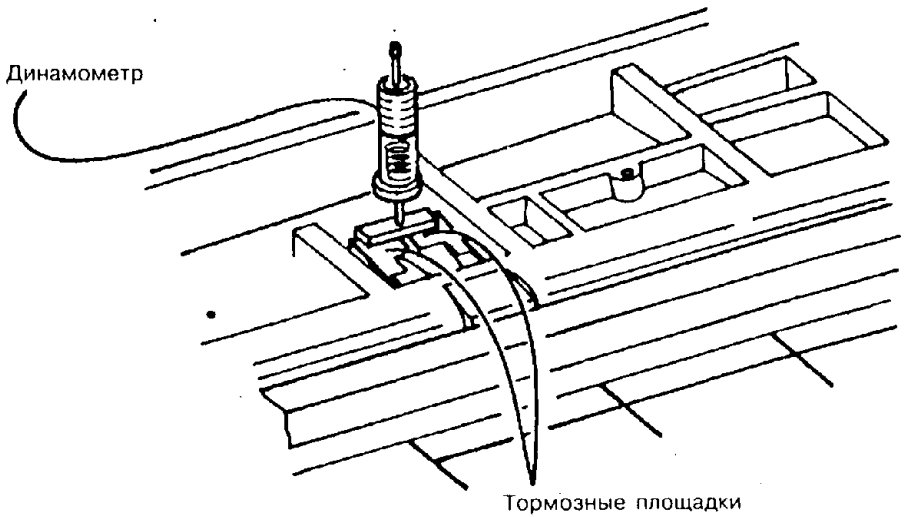


**Рис. 1. Проверка усилия пружины**

| | 1105 | C |
|---|---|---|
| CHE | SM4 | M | |

3. Выполните регулировку, если усилие не соответствует норме.

*ПРИМЕЧАНИЕ: При регулировке пружин во время выполнения следующего шага высота для создания пружинами, вернувшимися в нормальное положение, необходимого усилия будет вполне достаточной.*

1. Доведите высоту пружин тормозных площадок до 7 мм над несущей платформой лотка обхода.

2. Нажмите на тормозные площадки так, чтобы пружины тормозных площадок своими нижними сторонами встали вровень с нижней частью несущей платформы лотка обхода. После этого отпустите площадки.

3. (Рис. 2) Установите динамометр (600T1889) (force gauge) на тормозные площадки и нажмите на них посредством динамометра настолько, чтобы пружины своими нижними сторонами встали вровень с нижней частью несущей платформы лотка обхода (до касания майларовой направляющей с нижней стороны платформы). Динамометр должен показывать значение силы от 0,65 до 0,8 кг.

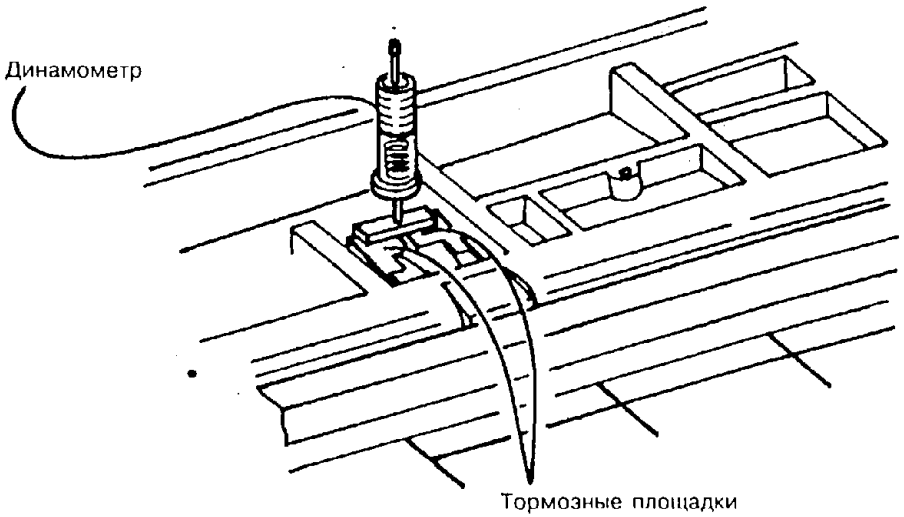


**Рис. 2. Проверка усилия пружины**

| | 1105 | C |
|---|---|---|
| CHE | SM4 | M | |

4. Проведите по необходимости регулировку/замену деталей и узлов.

## [redacted] СИНХРОНИЗАЦИЯ ЛОТКА ОБХОДА ([redacted]28/18/16)

### НАЗНАЧЕНИЕ

Данная процедура служит для того, чтобы представитель по техническому обслуживанию мог отрегулировать скорость двигателя привода лотка обхода на аппаратах с модификацией 16 или с модификациями 16 и 19, с целью устранения застреваний с кодом C4 (пропусков подачи в лотке обхода, стирания изображения по задней кромке, разрывов по задней кромке или неправильной регистрации по передней кромке) при подаче короткой кромкой вперед.

### ПРОВЕРКА

**ВНИМАНИЕ**

*Не выполняйте данную процедуру, если на это нет указания из RAP или из процедур ремонта или регулировки. В RAP содержится важная информация о чистке и/или отказах деталей и узлов. Выполнение данной процедуры в обход RAP может привести к нарушению регулировки лотка обхода.*

1. Переведите аппарат в режим диагностики.
2. Введите число **8** и нажмите на клавишу **Start** (Пуск).
3. Введите число **51** и нажмите на клавишу **Start** (Пуск).

*ПРИМЕЧАНИЕ: Программа с диагностическим кодом [8-51] измеряет время, которое необходимо для того, чтобы бумага прошла от лотка обхода до выключателя регистрации.*

4. Уложите 12 листов бумаги самого крупного формата короткой кромкой вперед в обходной лоток.
5. Выберите с пульта управления обходной лоток.
6. Задайте число экземпляров, равное 12.

*ПРИМЕЧАНИЕ: На следующем шаге во время выполнения диагностического кода [8-51] пропуск подачи с кодом C4 будет отображаться на дисплее, как код E2. Если на дисплее отображается код E2, выйдите из режима диагностики, устраните застревание с кодом E2 и повторяйте процедуру до тех пор, пока не сможете сделать 12 копий подряд.*

7. Нажмите на клавишу Start (Пуск) и выпишите числа, которые появляются на дисплее во время подачи каждой из 12 копий.

*ПРИМЕЧАНИЕ: Допустимый диапазон регулировки синхронизации обходного лотка и диапазон окна регулировки показаны в таблице 1.*

*ПРИМЕЧАНИЕ: (Этикетки) У заказчика, который главным образом работает с этикетками, рекомендованное значение регулируемого интервала времени составляет 1,10 секунды для **модификации 16 и 1,20** секунды для **модификаций 16 и 19.***

8. Отбросьте первое и последнее показания. 8 из 10 оставшихся показаний, выписанных вами во время копирования, должны соответствовать таблице 1.
9. Если время, показанное для 8 из 10 копий, не соответствует таблице 1, то выполните регулировку.
10. Если при изготовлении 12 копий несколько раз произошло застревание, то воспользуйтесь в качестве исходного значения любым из показаний и выполните регулировку.

### РЕГУЛИРОВКА

1. Снимите следующие детали и узлы:
   a. Узел обходного лотка
   b. Блок проявления
   c. Копи-картридж согласно процедуре REP 9.1

**Таблица 1. Требования к синхронизации в лотке обхода**

| Номер модификации | Допустимый диапазон регулировок | Диапазон окна регулировок |
|---|---|---|
| С модификацией 16 | От 1,10 до 1,25 секунд | От 0,95 до 1,45 секунд |
| С модификацией 16 и модификацией 19 | От 1,20 до 1,35 секунд | От 1,05 до 1,55 секунд |

2. (Рис. 1) Произведите повторную регулировку потенциометра в обходном лотке следующим образом:

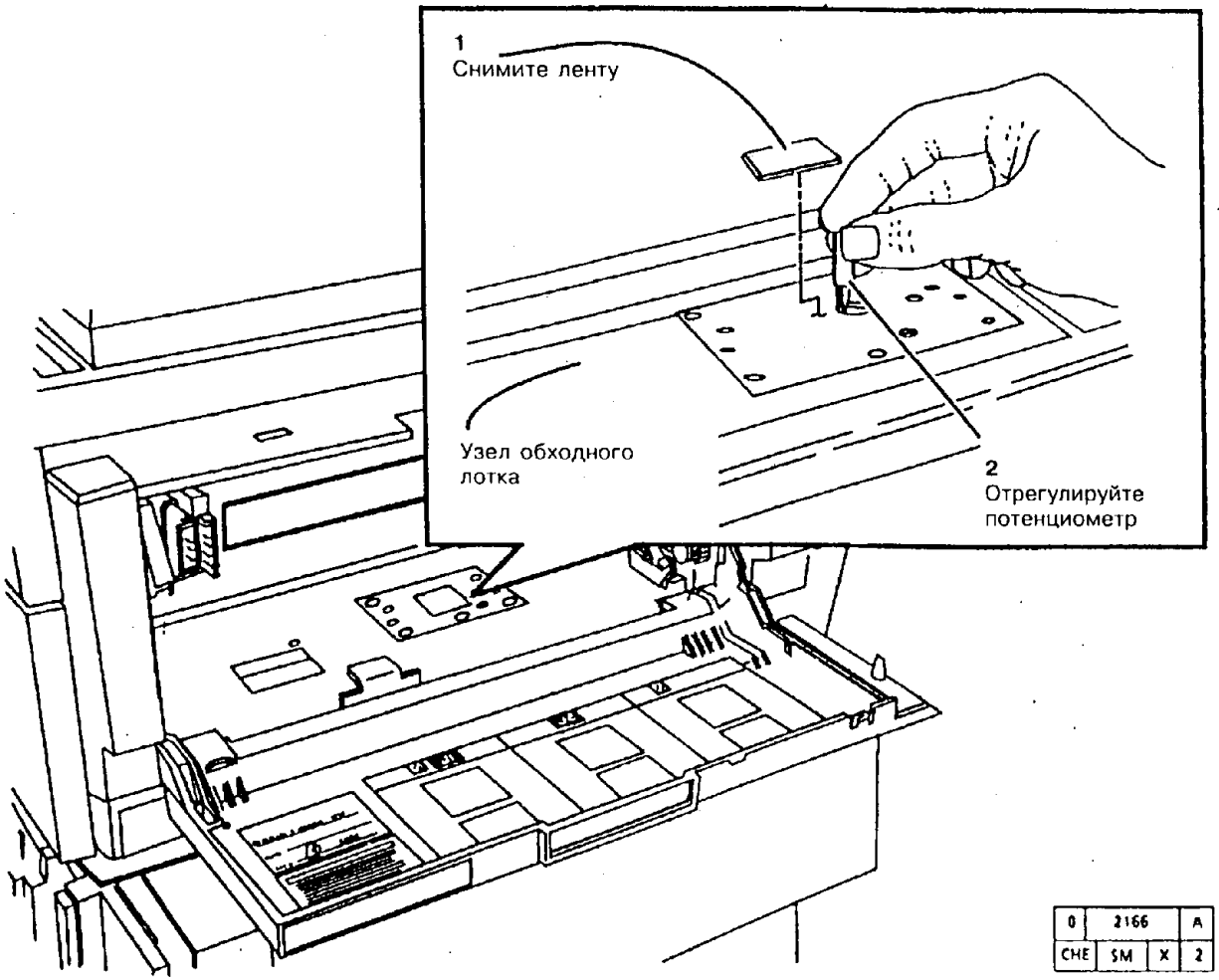


**Рис. 1. Регулировка потенциометра на плате управления двигателем обходного лотка**

*ПРИМЕЧАНИЕ: При выполнении следующего шага регулировку некоторых двигателей нужно проводить крупными шагами (например, 1 или 3 оборота), чтобы получить изменение в скорости двигателя.*

a. Для увеличения скорости двигателя (уменьшения времени) поворачивайте потенциометр по часовой стрелке по половине оборота за один раз.

b. Для уменьшения скорости двигателя (увеличения времени) поворачивайте потенциометр против часовой стрелки по половине оборота за один раз.

3. После окончания регулировки заклейте отверстие с регулировочным потенциометром липкой лентой, чтобы в него не попала грязь.

4. Поставьте на место следующие детали и узлы:

   a. Копи-картридж

   b. Блок проявления

   c. Узел обходного лотка

5. Повторите проверку регулировки.

6. При необходимости повторите регулировку.

7. Приведите аппарат в рабочее состояние.

# ЭКСПОНИРОВАНИЕ

## НАЗНАЧЕНИЕ

Данная процедура служит для регулировки уровня экспонирования, используемого при установке в базовый режим, с целью получения копий высокого качества.

## ПРОВЕРКА

1. Изготовьте одну копию стороны А стандартного контрольного листа с выбранным значением плотности "Normal" (нормальная).

2. Проверьте экспозицию строко-линейных пар на копии следующим образом:

   a. При выбранном значении плотности Normal (нормальная) строко-линейная пара с отметкой .10 не должна копироваться совсем. См. рис. 1.

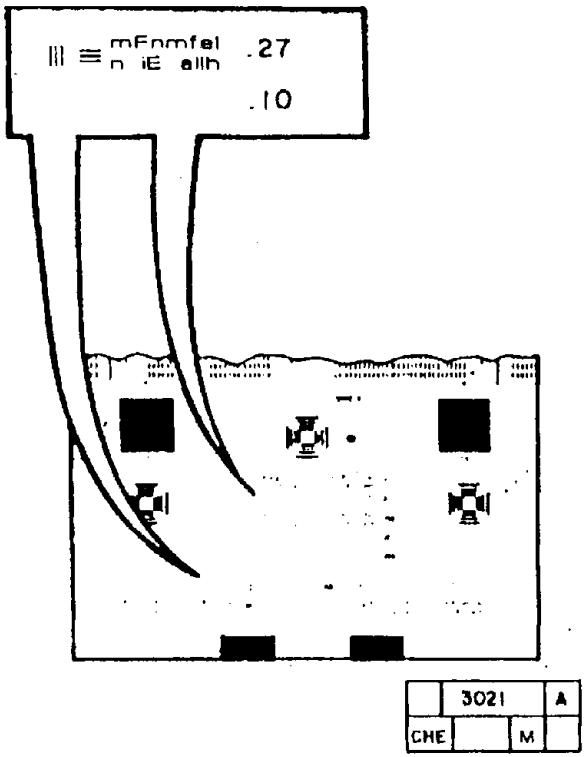


**Рис. 1. Проверка экспозиции на копии.**

3. Изготовьте одну копию стандартного контрольного листа со стороны А при выбранном значении плотности на один шаг темнее, чем Normal (нормальная).

4. Проверьте экспозицию строко-линейных пар на копии следующим образом:

   a. При выбранном значении **плотности на один шаг** темнее, чем **Normal** (нормальная), строко-линейная пара с отметкой .27 должна копироваться полностью. См. рис. 1.

5. При необходимости выполните регулировку

## РЕГУЛИРОВКА

1. Переведите аппарат в диагностический режим.

2. Введите число **9** и нажмите на клавишу **Start** (Пуск).

3. Введите число **62** и нажмите на клавишу **Start** (Пуск).

4. Текущее значение экспозиции будет отображаться на пульте управления.

*ПРИМЕЧАНИЕ: Номинальное значение экспозиции, задаваемое по умолчанию, равно 4. Регулировка производится в диапазоне от 0 до 7.*

5. Для увеличения экспозиции (получение более светлых букв и цифр) введите большее значение параметра регулировки (между 4 и 7) и нажмите клавишу **Start** (Пуск), чтобы сохранить новое значение.

6. Для уменьшения экспозиции (получение более темных букв и цифр) введите меньшее значение параметра регулировки (между 0 и 4) и нажмите клавишу **Start** (Пуск), чтобы сохранить новое значение.

*ПРИМЕЧАНИЕ: Не пользуйтесь приемом обхода процедуры автосброса в базовый режим, когда, закончив регулировку, будете ее проверять. Для того, чтобы ввести в действие новые значения параметров, аппарат должен пройти процедуру автосброса в базовый режим.*

7. Выключите и включите аппарат.

8. Дайте аппарату выполнить автосброс в базовый режим.

9. При необходимости повторите проверку/регулировку.

## ADJ 9.2. ИНТЕНСИВНОСТЬ ДОЗИРОВКИ ТОНЕРА (ЧЕРНОГО)

### НАЗНАЧЕНИЕ

Данная процедура служит для регулирования интенсивности дозировки тонера, чтобы обеспечить выполнение требований к плотности изображения.

### РЕГУЛИРОВКА

1. Переведите аппарат в диагностический режим.
2. Введите число **9** и нажмите на клавишу **Start** (Пуск).
3. Введите число **63** и нажмите на клавишу **Start** (Пуск).
4. Текущее значение интенсивности дозировки будет отображаться на пульте управления.

*ПРИМЕЧАНИЕ: Номинальное значение интенсивности дозировки равно 8. Рекомендуемое значение для аппаратов* ***с модификацией 6, модификацией 14 или модификацией 19*** *равно 8. Регулировка производится в диапазоне от 0 до 15.*

5. Для увеличения интенсивности дозировки введите большее значение параметра регулировки (между 0 и 15) и нажмите клавишу **Start** (Пуск), чтобы сохранить новое значение.
6. Для уменьшения интенсивности дозировки введите меньшее значение параметра регулировки (между 0 и 15) и нажмите клавишу **Start** (Пуск), чтобы сохранить новое значение.
7. Выйдите из диагностического режима.
8. Приведите аппарат в рабочее состояние.

## ADJ 9.3. СТИРАНИЕ ПО ПЕРЕДНЕЙ КРОМКЕ

### НАЗНАЧЕНИЕ

Данная процедура служит для регулировки времени отключения лампы ISIL, чтобы получить нужную ширину стирания по передней кромке.

### ПРОВЕРКА

1. Выполните серое напыление с коэффициентом увеличения 100%.
2. (Рис. 1) Измерьте ширину стертой полосы по передней кромке копии. Значение ширины должно находиться в интервале между 0,5 мм и 4 мм.

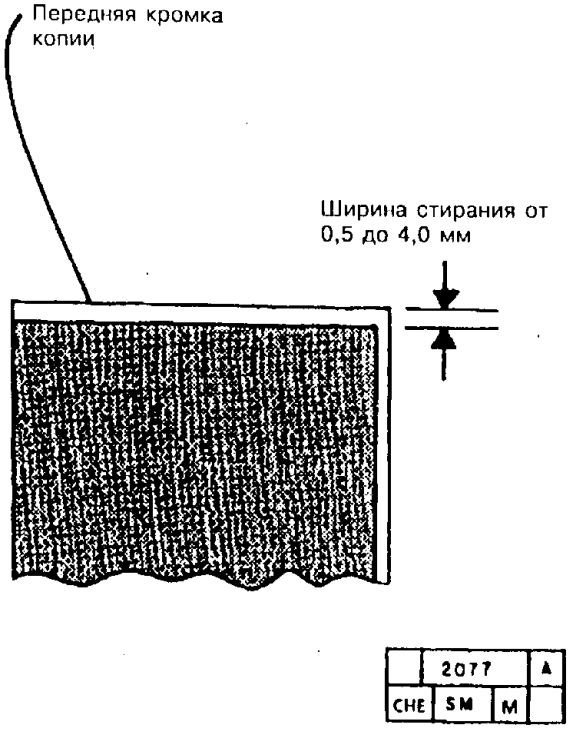


**Рис. 1. Проверка ширины стирания по передней кромке**

### РЕГУЛИРОВКА

1. Переведите аппарат в диагностический режим.
2. Введите число **9** и нажмите на клавишу **Start** (Пуск).
3. Введите число **65** и нажмите на клавишу **Start** (Пуск).
4. Текущее значение времени выключения лампы ISIL будет отображаться на пульте управления.

*ПРИМЕЧАНИЕ: Номинальное значение параметра времени выключения лампы ISIL равно 15. Регулировка производится в диапазоне от 0 до 30.*

5. Для того, чтобы лампа ISIL выключалась позднее (ширина стертой полосы будет увеличиваться), введите большее значение параметра регулировки (между 0 и 30) и нажмите клавишу **Start** (Пуск) для сохранения нового значения.
6. Для того, чтобы лампа ISIL выключалась раньше (ширина стертой полосы будет уменьшаться), введите меньшее значение параметра регулировки (между 0 и 30) и нажмите клавишу **Start** (Пуск) для сохранения нового значения.
7. Нажмите клавишу **"Interrupt"** (Прерывание) и изготовьте копию, чтобы проверить регулировку.
8. При необходимости повторите проверку/регулировку.
9. Приведите аппарат в рабочее состояние

## [redacted] ИНТЕНСИВНОСТЬ ДОЗИРОВКИ [redacted]РА (ЦВЕТНОГО)

### НАЗНАЧЕНИЕ

Данная процедура служит для регулирования интенсивности дозировки тонера, чтобы обеспечить выполнение требований к плотности изображения.

### РЕГУЛИРОВКА

1. Переведите аппарат в диагностический режим.
2. Введите число **9** и нажмите на клавишу **Start** (Пуск).
3. Введите число **64** и нажмите на клавишу **Start** (Пуск).
4. Текущее значение интенсивности дозировки будет отображаться на пульте управления.

*ПРИМЕЧАНИЕ: Номинальное значение интенсивности дозировки равно 8. Рекомендуемое значение для аппаратов с* ***модификацией 6 или модификацией 14*** *равно 8. Регулировка производится в диапазоне от 0 до 15.*

5. Для увеличения интенсивности дозировки введите большее значение параметра регулировки (между 0 и 15) и нажмите клавишу **Start** (Пуск), чтобы сохранить новое значение.
6. Для уменьшения интенсивности дозировки введите меньшее значение параметра регулировки (между 0 и 15) и нажмите клавишу **Start** (Пуск), чтобы сохранить новое значение.
7. Выйдите из диагностического режима.
8. Приведите аппарат в рабочее состояние.

## ADJ 9.5. ВРЕМЯ ДО СМЕНЫ ПОЛОЖЕНИЯ ФОТОРЕЦЕПТОРА

### НАЗНАЧЕНИЕ

*ПРИМЕЧАНИЕ: Данную процедуру можно выполнять только на аппаратах* ***с модификациями 6, 14 или 19.***

Данная процедура служит для регулировки промежутка времени между окончанием цикла копирования и сменой положения фоторецептора (для того, чтобы к зоне фьюзера прилегал участок фоторецептора без изображения). Это защищает рабочий участок фоторецептора от перегрева в режиме ожидания.

### РЕГУЛИРОВКА

1. Переведите аппарат в диагностический режим.
2. Введите число 9 и нажмите на клавишу **Start** (Пуск).
3. Введите число 69 и нажмите на клавишу **Start** (Пуск).
4. Текущее значение параметра времени до смены положения фоторецептора будет отображаться на пульте управления.

*ПРИМЕЧАНИЕ: Номинальное значение параметра времени до смены положения фоторецептора равно 7. Регулировка производится в диапазоне от 0 до 15. 0 - положение ремня не меняется. 1 - 5 минут. 2 - 10 минут. 3 - 15 минут. 4 - 20 минут. 5 - 30 минут. 6 - 45 минут. 7 - 60 минут. 8 - 75 минут. 9 - 90 минут. 10 - 105 минут. 11 - 120 минут. 12 - 150 минут. 13 - 180 минут. 14 - 210 минут. 15 - 240 минут.*

5. Для увеличения времени до смены положения фоторецептора введите большее значение параметра регулировки и нажмите клавишу **Start** (Пуск), чтобы сохранить новое значение.
6. Для уменьшения времени до смены положения фоторецептора введите меньшее значение параметра регулировки и нажмите клавишу **Start** (Пуск), чтобы сохранить новое значение.
7. Выйдите из диагностического режима.
8. Приведите аппарат в рабочее состояние.

СТРАНИЦА ОСТАВЛЕНА ПУСТОЙ

## СОЛЕНОИД СЧЕТЧИКА РЕСУРСА КОПИ-КАРТРИДЖА

### НАЗНАЧЕНИЕ

Данная процедура служит для установки взаимного расположения соленоида счетчика ресурса копи-картриджа и счетчика ресурса копи-картриджа, обеспечивающего полное срабатывание счетчика в режиме диагностики или в рабочем режиме.

### ПРОВЕРКА

1. Снимите следующие детали и узлы:
   a. (5028/18/16) Обходной лоток
   b. Блок проявления
   c. Копи-картридж согласно процедуре REP 9.1
   d. Верхнюю переднюю крышку

2. (Рис. 1) Рукой удерживайте соленоид счетчика ресурса копи-картриджа в состоянии срабатывания (новая конструкция).

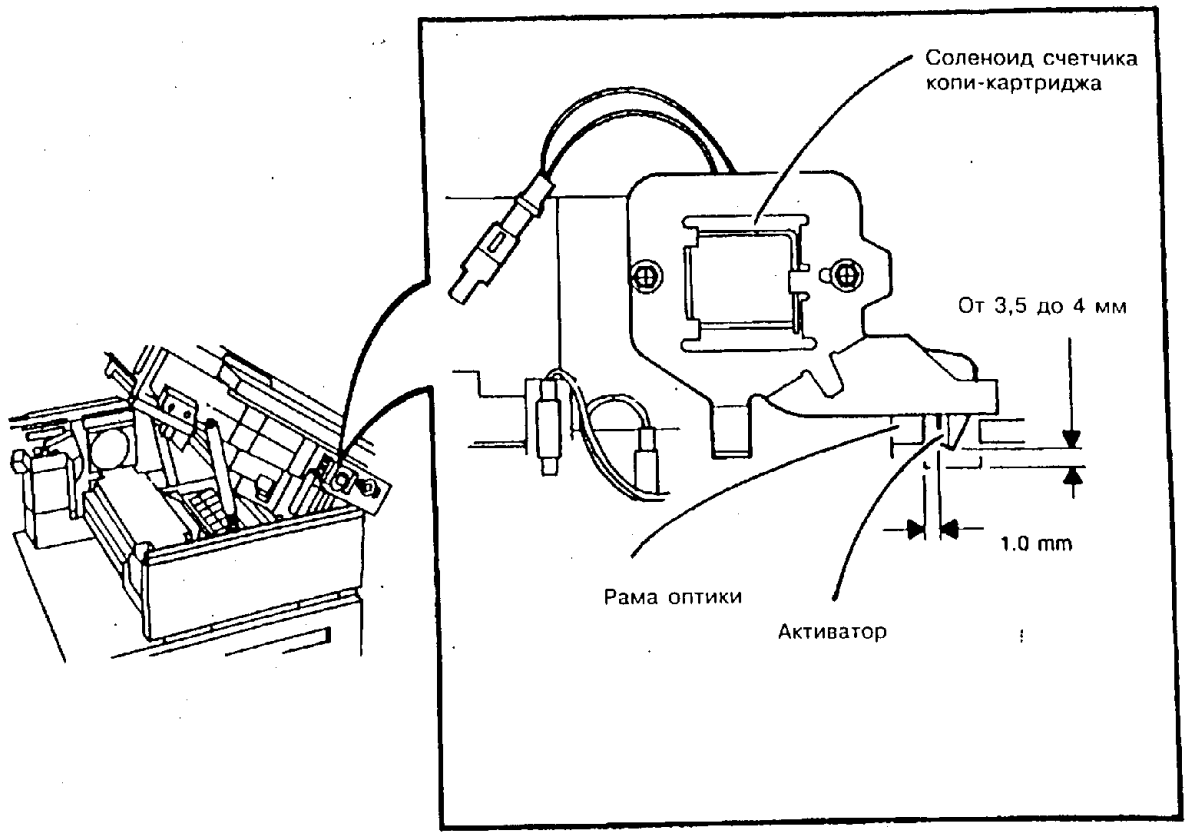


| | 2279 | | A |
|---|---|---|---|
| CHE | SM4 | M | 00 |

**Рис. 1. Проверка/регулировка соленоида счетчика ресурса копи-картриджа (новая конструкция)**

3. (Рис. 2) Рукой удерживайте соленоид счетчика ресурса копи-картриджа в состоянии срабатывания (старая конструкция).

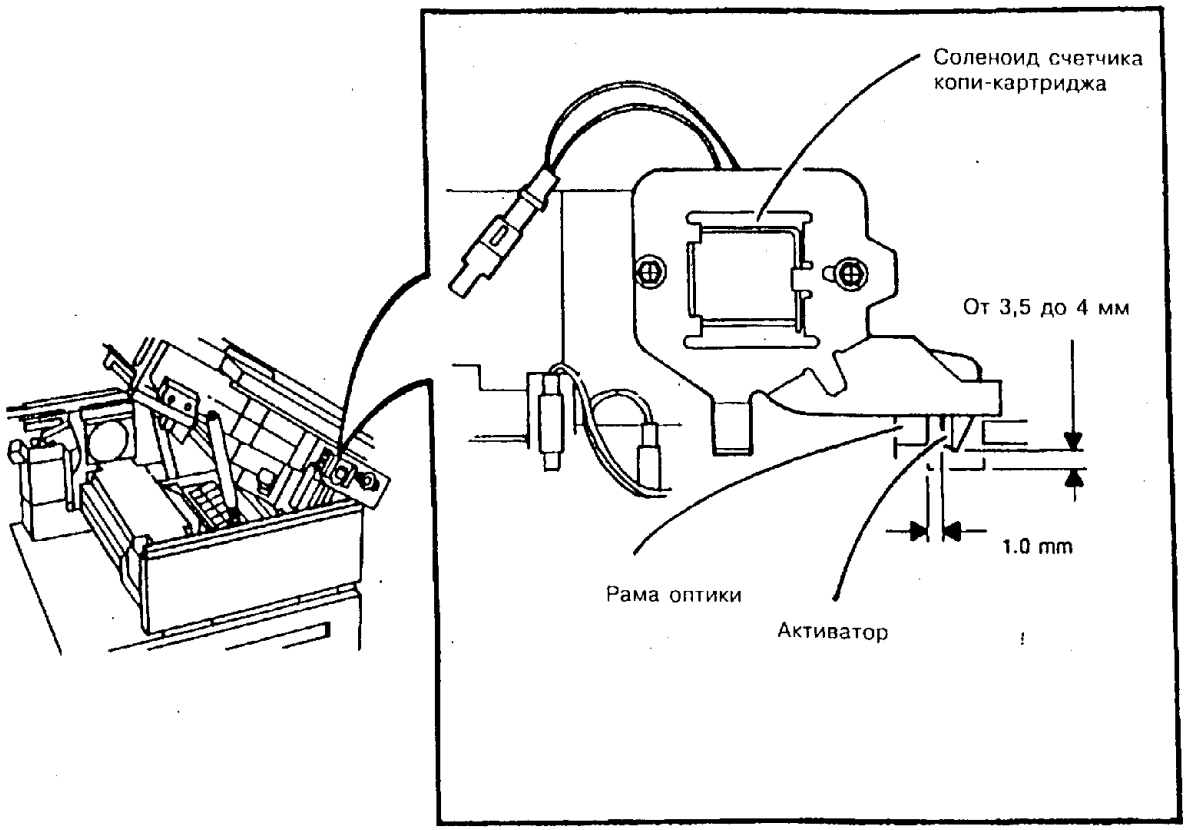


**Рис. 2. Проверка/регулировка соленоида счетчика ресурса копи-картриджа (старая конструкция)**

4. С помощью метрического щупа проверьте величину зазора между левой стороной активатора и стенкой выреза в раме блока оптики. Она должна быть не менее 1,0 мм.

5. Если зазор не менее 1,0 мм отсутствует, то замените соленоид согласно процедуре "REP 9.14. Демонтаж соленоида счетчика ресурса копи-картриджа".

6. Если величина зазора не менее 1,0 мм, закройте аппарат.

7. Переведите аппарат в режим диагностики.

8. Введите число **9** и нажмите на клавишу **Start** (Пуск).

9. Введите число **12** и нажмите на клавишу **Start** (Пуск).

10. Найдите конец активатора через проем, оставшийся от снятия блока проявления и копи-картриджа.

11. С помощью метрического щупа измерьте расстояние между концом активатора и рамой блока оптики. Если этот размер меньше, чем 3,5 - 4,0 мм или больше, чем 3,5 - 4,0 мм, то выпишите значение размера и выполните регулировку.

## РЕГУЛИРОВКА

1. Снимите соленоид счетчика ресурса копи-картриджа согласно процедуре REP 9.14.

*ПРИМЕЧАНИЕ: Для выполнения следующего шага используйте в качестве точки отсчета размер, полученный на шаге 11.*

2. Ослабьте винт, которым закреплен соленоид. Отрегулируйте высоту соленоида, перемещая его вверх или вниз, до получения размера от 3,5 до 4,0 мм. Затяните крепежный винт соленоида.

*ПРИМЕЧАНИЕ: При движении соленоида вверх конец активатора опускается. При движении соленоида вниз конец активатора поднимается.*

3. Установите соленоид копи-картриджа.

4. При необходимости повторите проверку/регулировку.

5. Приведите аппарат в рабочее состояние.

## СТИРАНИЕ ПО ЗАДНЕЙ КРОМКЕ

### НАЗНАЧЕНИЕ

Данная процедура служит для регулировки момента включения лампы ISIL, чтобы отрегулировать ширину стирания по задней кромке.

### ПРОВЕРКА

1. Изготовьте копию с серым напылением при увеличении 100%.
2. (Рис. 1) Проверьте, находится ли значение ширины стирания по задней кромке в интервале от 0,5 до 1,0 мм.

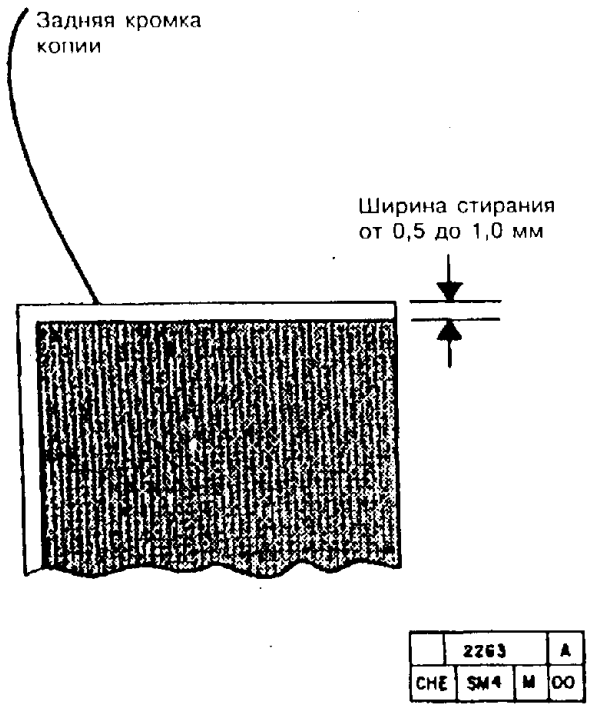


**Рис. 1. Проверка стирания по задней кромке на копии**

3. При необходимости выполните регулировку.

### РЕГУЛИРОВКА

1. Переведите аппарат в диагностический режим.
2. Введите число **9** и нажмите на клавишу **Start** (Пуск).
3. Введите число **66** и нажмите на клавишу **Start** (Пуск).
4. Текущее значение параметра момента включения лампы ISIL для стирания по задней кромке будет отображаться на пульте управления.

*ПРИМЕЧАНИЕ: Номинальное значение параметра момента включения лампы ISIL для стирания по задней кромке равно 15. Регулировка производится в диапазоне от 0 до 30. Рекомендуемое значение ширины стирания по задней кромке составляет от 0,5 до 1,0 мм.*

5. Для более позднего включения лампы ISIL на стирание по задней кромке (стертая полоса сужается) введите большее значение параметра регулировки (между 0 и 30) и нажмите клавишу **Start** (Пуск), чтобы сохранить новое значение.
6. Для более раннего включения лампы ISIL на стирание по задней кромке (стертая полоса расширяется) введите меньшее значение параметра регулировки (между 0 и 30) и нажмите клавишу **Start** (Пуск), чтобы сохранить новое значение.
7. Выйдите из диагностического режима и изготовьте копию для контроля регулировки.
8. Приведите аппарат в рабочее состояние.

Приведите аппарат в рабочее состояние.

## ADJ 9.8. СТИРАНИЕ ПО БОКОВОЙ КРОМКЕ

### НАЗНАЧЕНИЕ

Данная процедура служит для задания режима включения или выключения лампы стирания по боковой кромке, чтобы получить необходимое стирание по боковой кромке копии.

### ПРОВЕРКА

1. Изготовьте копию с серым напылением при увеличении 100%.
2. Проверьте наличие полосы стирания по боковой кромке.
3. Если стирания по боковой кромке нет, выполните регулировку.

### РЕГУЛИРОВКА

1. Переведите аппарат в диагностический режим.
2. Введите число **9** и нажмите на клавишу **Start** (Пуск).
3. Введите число **68** и нажмите на клавишу **Start** (Пуск).
4. Текущее значение параметра стирания по боковой кромке отображается на пульте управления.

*ПРИМЕЧАНИЕ: Рекомендуемое значение параметра стирания равно 0 или "On" - "Включено".*

5. Для включения режима стирания по боковой кромке введите **0** и нажмите клавишу **Start** (Пуск).
5. Для отключения режима стирания по боковой кромке введите **1** и нажмите клавишу **Start** (Пуск).
7. Выйдите из диагностического режима и изготовьте копию для контроля регулировки.
8. Если после включения режима стирания по боковой кромке стирание отсутствует, замените лампу, выполнив для этого процедуру "REP 9.24. Узел лампы ISIL".
9. Повторите при необходимости проверку/регулировку.

## ADJ 10.1. ТЕМПЕРАТУРА ФЬЮЗЕРА

### НАЗНАЧЕНИЕ

Данная процедура служит для регулировки температуры поверхности нагревательного вала, обеспечивающей закрепление тонера на копии.

### ПРОВЕРКА

1. Чтобы не повредить фоторецептор, снимите следующие детали и узлы:

   a. (5028/18/16) Узел обходного лотка.

   b. Блок проявления

   c. Копи-картридж согласно процедуре REP 9.1

2. Раскройте аппарат.

*ПРИМЕЧАНИЕ: Данная процедура может выполняться как со снятым узлом ленты фьюзера, так и с установленным. При снятом узле ленты фьюзера представитель по техническому обслуживанию может во время выполнения ремонтно-регулировочных мероприятий наблюдать за расположением бумаги, термистором и термоизмерительной лентой.*

3. Выполните процедуру "REP 10.10. Узел ленты фьюзера".

4. Присоедините шнур сетевого питания и включите аппарат.

5. Установите имитатор для обхода блокировки.

6. (Рис. 1) Уложите две термочувствительные ленты на лист белой бумаги формата 8,5x11 дюймов или A4, как показано на рисунке.

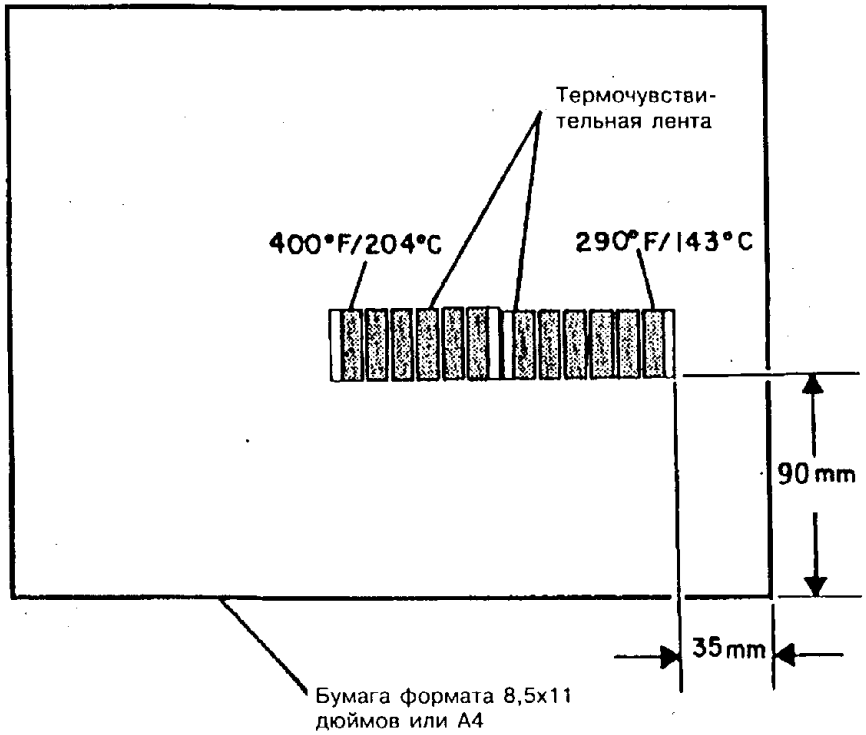


| 0 | 2003 | | C |
|---|---|---|---|
| CHE | SM04 | X | 0 |

**Рис. 1. Укладка термочувствительной ленты**

7. Переведите аппарат в диагностический режим.

8. Введите число **10** и нажмите на клавишу **Start** (Пуск).

9. Введите число **3** и нажмите на клавишу **Start** (Пуск).

10. Введите число **1** и нажмите на клавишу **Start** (Пуск), чтобы нагреть фьюзер до температуры режима ожидания.

11. Дайте фьюзеру нагреться и нагревательному стержню включиться и выключиться три раза. Это займет 5-6 минут.

12. Нажмите клавишу C/CM.

13. Введите число **10** и нажмите на клавишу **Start** (Пуск).

14. Введите число **3** и нажмите на клавишу **Start** (Пуск).

15. Введите число **2** и нажмите на клавишу **Start** (Пуск), чтобы нагреть фьюзер до рабочей температуры.

*ПРИМЕЧАНИЕ: Через 8 минут диагностический код автоматически снимается.*

**ПРЕДУПРЕЖДЕНИЕ**

**[redacted]тельный вал фьюзера нагрет до рабочей температуры. Берегите руки от ожогов при выполнении ремонта/регулировки.**

16. После нагрева фьюзера измерьте его температуру, как показано на рис. 2.

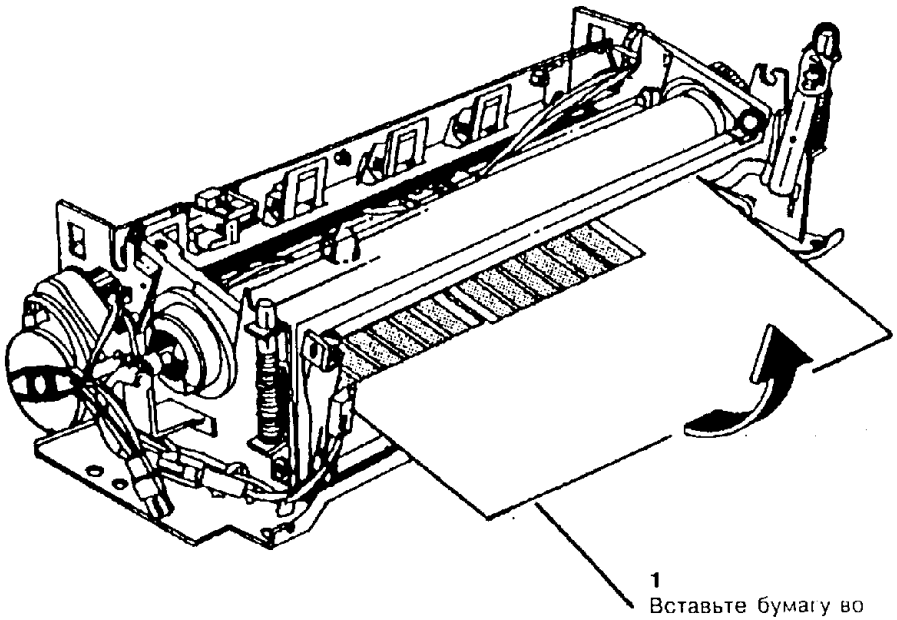

**1**
Вставьте бумагу во фьюзер так, чтобы задняя кромка оказалась против внутренней правой стенки коротрона переноса

**2**
Поднимите бумагу так, чтобы термочувствительная лента пришла в соприкосновение с нагревательным валом. Дайте нагревательному стержню выполнить один цикл нагрева (выключиться и включиться)

**3**
Выньте из фьюзера бумагу с термочувствительными лентами

**Рис. 2. Измерение температуры фьюзера**

| | | | |
|---|---|---|---|
| 0 | 2006 | | 0 |
| CHE | SM04 | X | 0 |

*ПРИМЕЧАНИЕ: Температура фьюзера должна составлять 171 град. С для черного тонера (для аппаратов с модификацией 37 и для модели 5328 - 177 град. С) и 177 град. С для цветного тонера.*

17. Рассмотрите термочувствительную ленту.

a. Термочувствительная лента на 143 град. С, на 149 град. С, на 154 град. С, на 160 град. С, на 166 град. С, на 171 град. С, должна изменить свой цвет на черный (Для фьюзеров с модификацией 37 и модели 5328 меняет цвет на черный также лента на 177 град. С)

b. Для **черного тонера термочувствительная** лента на 177 град. С должна сохранить свой цвет. (Для модификации 37 и модели 5328 сохраняет свой цвет лента на 182 град. С).

c. Для цветного тонера **термочувствительная** лента на 177 град. С должна изменить свой цвет на черный, а лента на 182 град. С должна остаться прежнего цвета. Температура для блока цветного проявления не регулируется.

d. Если указанные условия не выполняются, то необходимо выполнить регулировку температуры фьюзера.

## РЕГУЛИРОВКА

1. Переведите аппарат в диагностический режим.
2. Введите число **10** и нажмите на клавишу **Start** (Пуск).
3. Введите число **61** и нажмите на клавишу **Start** (Пуск).
4. Текущее значение параметра регулировки температуры фьюзера отображается на пульте управления.
5. Фьюзер при изготовлении настроен на значение параметра равное 30 (для модификации 37 - на значение, равное 50). Текущее значение по умолчанию равно 50. Регулировка производится в диапазоне от 0 до 99.

*ПРИМЕЧАНИЕ: Температура фьюзера может меняться путем измения параметра в NVM с шагом 3. Изменение параметра на 3 соответствует изменению температуры примерно на 0,55 град. С.*

6. Увеличьте или уменьшите значение параметра регулировки температуры фьюзера на нужную величину путем ввода числа (с шагом 3) и нажатия на клавишу Start (Пуск). Например, если текущее значение параметра равно 50, то при вводе числа 47 температура фьюзера уменьшится примерно на 0,55 град. С, а при вводе числа 53 температура фьюзера увеличится примерно на 0,55 град. С.
7. Повторите при необходимости проверку/регулировку.
8. Приведите аппарат в рабочее состояние.

## ADJ 10.2. ПРОГРАММА СБРОСА СЧЕТЧИКА РЕСУРСА ЛЕНТЫ ФЬЮЗЕРА

### НАЗНАЧЕНИЕ

Данная процедура служит для сброса счетчика ресурса ленты фьюзера при установке новой ленты.

### РЕГУЛИРОВКА

1. Переведите аппарат в диагностический режим.
2. Введите число **10** и нажмите на клавишу **Start** (Пуск).
3. Введите число **65** и нажмите на клавишу **Start** (Пуск).
4. Обратитесь к таблице, приведенной ниже, и введите необходимое значение

**Начальная установка параметра счетчика ресурса ленты фьюзера в NVM**

| Номер модификации | Значение |
|---|---|
| Без модификации 8 | 0 |
| С модификацией 8 | 18 |
| С модификацией 31 | 6 |
| С модификацией 37 | 6 |
| 5328 | 0 |

5. Нажмите на клавишу **Start** (Пуск).
6. Теперь счетчик ресурса ленты фьюзера сброшен в исходное состояние.

СТРАНИЦА ОСТАВЛЕНА ПУСТОЙ

## ADJ 10.3. УЗЕЛ ПРИЖИМНОЙ ПРУЖИНЫ ФЬЮЗЕРА (ПЕРЕДНИЙ И ЗАДНИЙ)

### НАЗНАЧЕНИЕ

Данная процедура служит для регулировки переднего и заднего узлов прижимных пружин фьюзера с целью устранения морщин.

### РЕГУЛИРОВКА

1. Раскройте аппарат.
2. Подготовьтесь к установке переднего узла прижимной пружины и заднего узла прижимной пружины в начальное положение (см. рисунок).
3. (Рис. 1) Подготовка к установке узлов пружин в начальное положение.

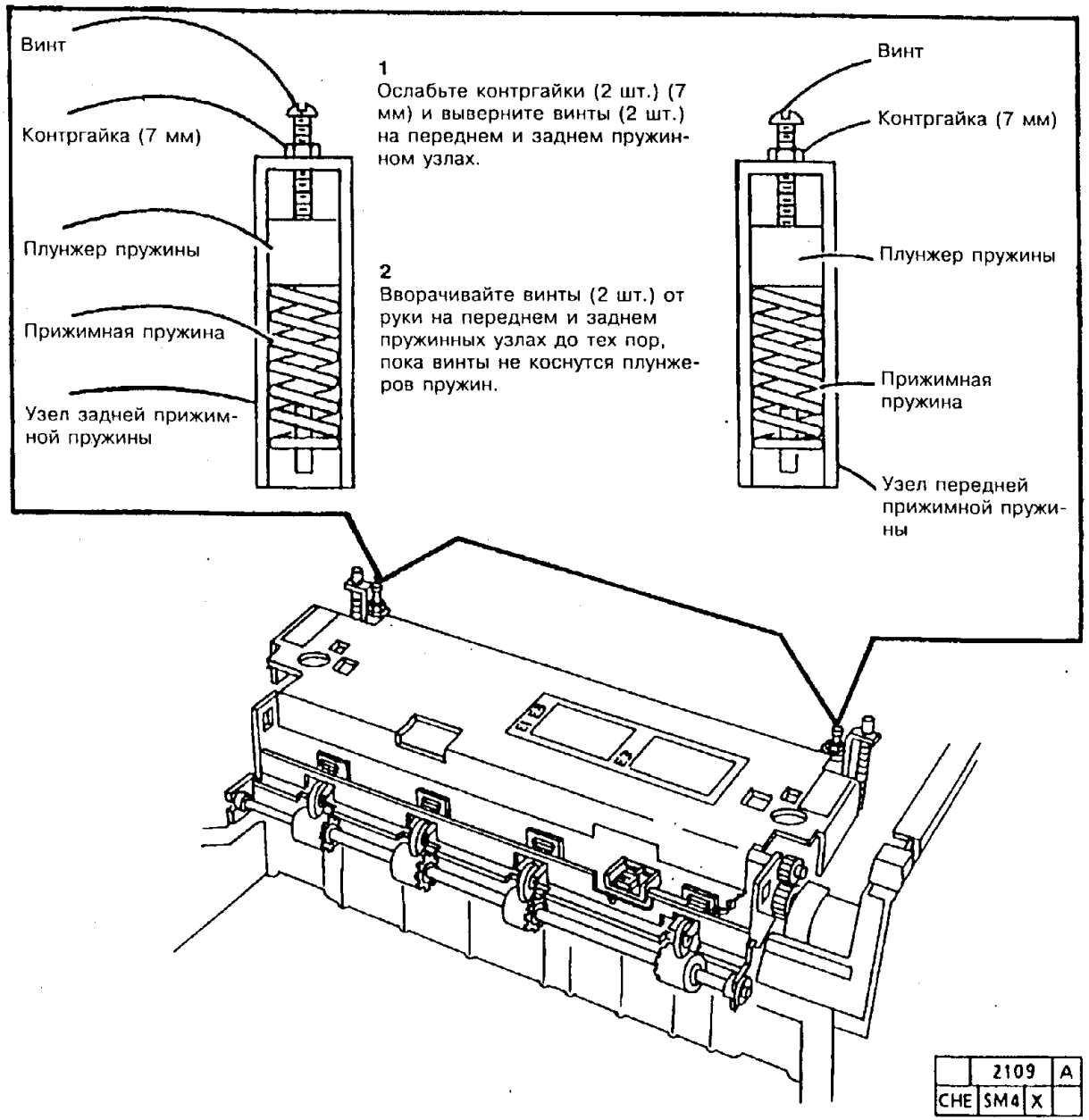


**Рис. 1. Подготовка к установке переднего и заднего узлов пружин в начальное положение.**

[redacted] к таблице 1, в которой указаны конкретные параметры установки для той конструкции, с которой вы работаете. Приведите передний и задний узлы прижимных пружин фьюзера в начальное положение так, как показано на рисунке, приведенном ниже.

5. (Рис. 2) Начальное положение прижимной пружины.

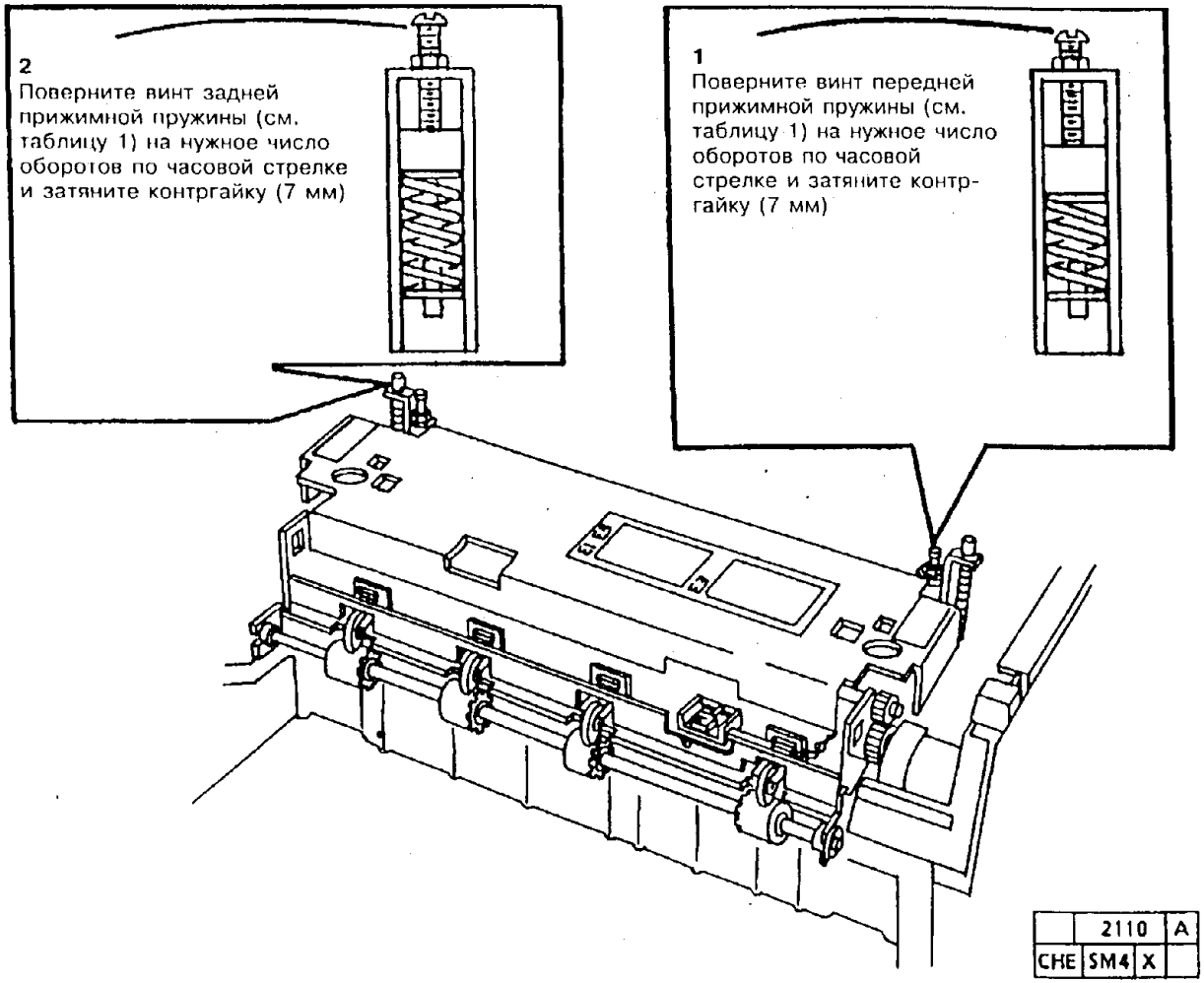


**Рис. 2. Установка узлов прижимных пружин в начальное положение**

**Таблица 1. Начальное положение винта прижимной пружины**

| Номер модификации | Наименование | Положение прижимной пружины | |
|---|---|---|---|
| | | Задняя | Передняя |
| Без модификации 14 или 19 | Длинный винт, длинный плунжер | 6 | 12 |
| С модификацией 14 или 19 | Короткий винт, длинный плунжер | 0 | 6 |
| С модификацией 25 | Короткий винт, длинный плунжер и фиксатор | 0 | 0 |
| С модификациями 25 и 27 | Короткий винт, короткий плунжер и фиксатор | 4 | 4 |
| С модификацией 37 (37, 25 и 27) | Нагревательный вал, короткий винт, короткий плунжер | 12 (вниз до конца) | 15 (вниз до конца) |
| 5328 | Фьюзер особой конструкции | 4 | 4 |

6. Изготовьте по 5 пустых копий на бумаге самых больших форматов, какие есть у заказчика, из каждого лотка (с подачей короткой кромкой вперед) и проверьте, нет ли морщин на копиях

*ПРИМЕЧАНИЕ: При проверке на наличие морщин копий из выходного лотка или из ячеек сортера кромка копии, обращенная к задней стороне аппарата, является по определению задней кромкой. Кромка копии, обращенная к передней стороне аппарата, является по определению передней кромкой.*

7. Если морщин на копиях нет, приведите аппарат в рабочее состояние.

8. Если на копиях имеются морщины, то определите тип морщин (см. GP 14) и соответствующим образом отрегулируйте прижимные рычаги.

9. Приведите аппарат в рабочее состояние.

## ADJ 14.1. КРОНШТЕЙН ФИКСАТОРА

### НАЗНАЧЕНИЕ

Данная процедура служит для выравнивания кронштейна фиксатора с рамой узла фьюзера для обеспечения надежного закрывания аппарата.

### РЕГУЛИРОВКА

1. Раскройте аппарат.
2. Снимите верхнюю переднюю крышку.
3. Снимите верхнюю левую крышку.
4. (Рис. 1) Отрегулируйте кронштейн фиксатора.

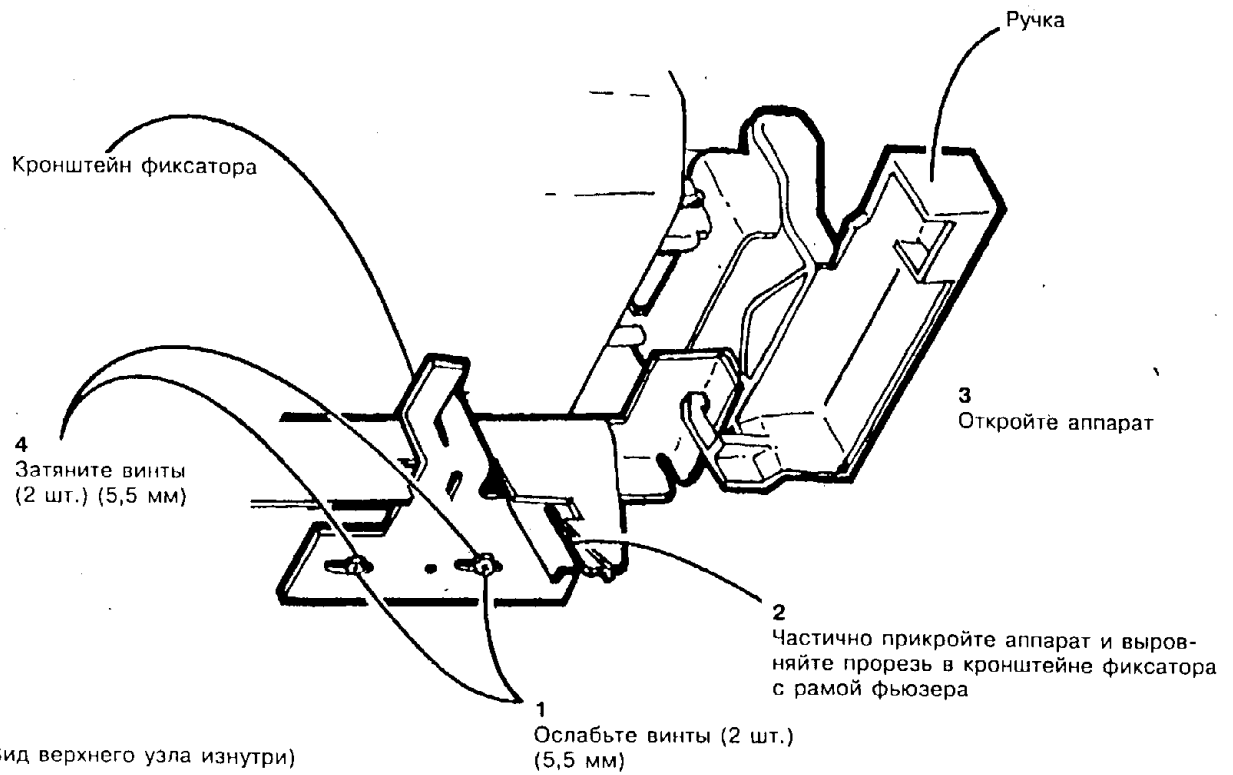


| | 2056 | A |
|---|---|---|
| CHE | SM4 | M |

**Рис. 1. Регулировка кронштейна фиксатора**

# Xerox 5028/18/16/5328 (50/60 Гц)
# Руководство по техническому обслуживанию

## Часть IV
## Главы 5, 6, 7

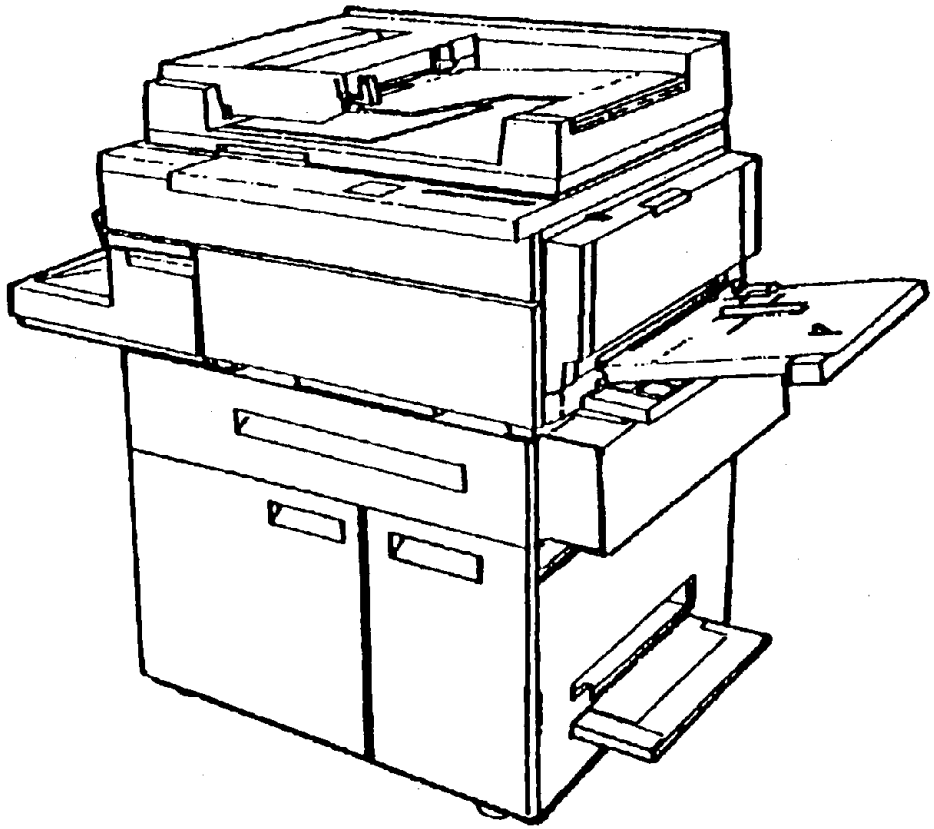

**ВНИМАНИЕ**

*Ряд деталей в аппаратах 5028/18/16/5238 подвержен разрушительному воздействию электростатического разряда. Аккуратно выполняйте все процедуры защиты от электростатического разряда ESD, чтобы не повредить указанные детали.*

**701P04420**
**Январь 1995**

# ПРИМЕЧАНИЕ

Вся документация по техническому обслуживанию, поставляемая внешним заказчикам корпорации Xerox, носит исключительно информационный характер. Документация Xerox по техническому обслуживанию предназначена только для аттестованного персонала по техническому обслуживанию, прошедшего обучение на соответствующих продуктах корпорации. Корпорация Xerox не дает гарантий и не претендует на полноту такой документации. Равным образом, корпорация Xerox не дает гарантий и не претендует на то, что она будет уведомлять вышеуказанных заказчиков об изменениях в документации или снабжать их таковыми изменениями. Самовольно выполняемое заказчиками техническое обслуживание оборудования или отдельных его блоков, элементов и частей может повлечь за собой утрату гарантийных обязательств Xerox в отношении данного оборудования. Заказчик должен точно знать свои конкретные гарантийные условия в отношении технического обслуживания, выполняемого им самим или третьими лицами. Если заказчик самовольно выполняет техническое обслуживание вышеозначенного оборудования или отдельных его блоков, элементов и частей, то тем самым он снимает с корпорации Xerox всю и всякую ответственность за свои действия; заказчик также принимает на себя тем самым обязательство снять ответственность с корпорации Xerox, взять на себя ее защиту и не допустить для нее ущерба со стороны третих лиц в связи с последствиями, могущими возникнуть в результате такого обслуживания.

•

Корпорация Xerox
Отдел многонационального обучения заказчиков и сервисного персонала
780 Salt Road
Webster New York 14580

---

Авторские права: Xerox Corporation. Все права защищены. Название Xerox и названия всех продуктов корпорации Xerox являются зарегистрированными товарными знаками корпорации Xerox.
Название Molex® является зарегистрированным товарным знаком корпорации Molex.

| НАЗВАНИЕ | СТРАНИЦА |
|---|---|
| **ВВЕДЕНИЕ** | 5-2 |
| **ПЕРЕЧЕНЬ ЗАПАСНЫХ ЧАСТЕЙ** | |
| **ГЛАВНЫЕ ПРИВОДЫ** | |
| PL 1.1 ПРИВОД ПУТИ ПРОХОЖДЕНИЯ БУМАГИ (5028/18/16/5126) | 5-5 |
| PL 1-2 УЗЕЛ ПРИВОДА (5028/18/16/5126) | 5-6 |
| PL 1.3 БЛОК ГЛАВНОГО ПРИВОДА (5321/5328) | 5-7 |
| **ПОДАЧА И РЕГИСТРАЦИЯ БУМАГИ** | |
| PL 2.1 ДВУХЛОТКОВЫЙ МОДУЛЬ (1 ИЗ 4) | 5-8 |
| PL 2.2 ДВУХЛОТКОВЫЙ МОДУЛЬ (2 ИЗ 4) | 5-9 |
| PL 2.3A ДВУХЛОТКОВЫЙ МОДУЛЬ (3 ИЗ 4) (5028/18/16/5126) | 5-10 |
| PL 2.3B ДВУХЛОТКОВЫЙ МОДУЛЬ (4 ИЗ 4) (5321/5328) | 5-11 |
| PL 2.4 УЗЕЛ ПОДАТЧИКА БУМАГИ (1 ИЗ 2) | 5-12 |
| PL 2.5. УЗЕЛ ПОДАТЧИКА БУМАГИ (2 ИЗ 2) | 5-13 |
| PL 2.6A УЗЕЛ ОБХОДА (5028/18/16/5126) | 5-14 |
| PL 2.6B УЗЕЛ ОБХОДА (5321/5328) | 5-15 |
| PL 2.7 УЗЕЛ ОБХОДНОГО ЛОТКА | 5-16 |
| PL 2.8 КАССЕТА ДЛЯ БУМАГИ (5028/18/16/5126) | 5-17 |
| PL 2.9 КАССЕТА ДЛЯ БУМАГИ (5321/5328) | 5-18 |
| **ОПТИКА** | |
| PL 3.1 УЗЕЛ ОПТИКИ (1 ИЗ 3) | 5-19 |
| PL 3.2. УЗЕЛ ОПТИКИ (2 ИЗ 3) | 5-20 |
| PL 3.3. УЗЕЛ ОПТИКИ (3 ИЗ 3) | 5-21 |
| **КСЕРОГРАФИЯ** | |
| PL 4.1. ПРИЕМНЫЙ УЗЕЛ КОПИ-КАРТРИДЖА | 5-22 |
| PL 4.2 БЛОК ПРОЯВЛЕНИЯ (1 ИЗ 5) | 5-23 |
| PL 4.3 БЛОК ПРОЯВЛЕНИЯ (2 ИЗ 5) | 5-24 |
| PL 4.4 БЛОК ПРОЯВЛЕНИЯ (3 ИЗ 5) | 5-25 |
| PL 4.5 БЛОК ПРОЯВЛЕНИЯ (4 ИЗ 5) | 5-26 |
| PL 4.6. БЛОК ПРОЯВЛЕНИЯ (5 ИЗ 5) | 5-27 |
| PL 4.7. УЗЕЛ КОРОТРОНА ПЕРЕНОСА | 5-28 |
| PL 4.8. ФОТОРЕЦЕПТОР И УПЛОТНЕНИЯ | 5-29 |
| **ТРАНСПОРТИРОВКА КОПИЙ И ЗАКРЕПЛЕНИЕ** | |
| PL 5.1. БЛОК ФЬЮЗЕРА (1 ИЗ 3) (5028/18/16/5126) | 5-30 |
| PL 5.2. БЛОК ФЬЮЗЕРА (2 ИЗ 3) (5028/18/16/5126) | 5-31 |
| PL 5.3. БЛОК ФЬЮЗЕРА (3 ИЗ 3) (5028/18/16/5126) | 5-32 |
| PL 5.4. УЗЕЛ ЛЕНТЫ ФЬЮЗЕРА (5028/18/16/5126) | 5-33 |
| PL 5.5. БЛОК ФЬЮЗЕРА (1 ИЗ 6)(5321/5328) | 5-34 |
| PL 5.6. БЛОК ФЬЮЗЕРА (2 ИЗ 6)(5321/5328) | 5-35 |
| PL 5.7. БЛОК ФЬЮЗЕРА (3 ИЗ 6)(5321/5328) | 5-36 |
| PL 5.8. БЛОК ФЬЮЗЕРА (4 ИЗ 6)(5321/5328) | 5-37 |
| PL 5.9. БЛОК ФЬЮЗЕРА (5 ИЗ 6)(5321/5328) | 5-38 |
| PL 5.10. БЛОК ФЬЮЗЕРА (6 ИЗ 6)(5321/5328) | 5-39 |
| **ЭЛЕКТРИЧЕСКИЕ КОМПОНЕНТЫ** | |
| PL 6.1. ЭЛЕКТРИЧЕСКИЕ КОМПОНЕНТЫ (1 ИЗ 5) | 5-40 |
| PL 6.2 ЭЛЕКТРИЧЕСКИЕ КОМПОНЕНТЫ (2 ИЗ 5) | 5-41 |
| PL 6.3 ЭЛЕКТРИЧЕСКИЕ КОМПОНЕНТЫ (3 ИЗ 5) (5028/18/16) | 5-42 |
| PL 6.4 ЭЛЕКТРИЧЕСКИЕ КОМПОНЕНТЫ (4 ИЗ 5) | 5-43 |
| PL 6.5 ЭЛЕКТРИЧЕСКИЕ КОМПОНЕНТЫ (5 ИЗ 5) | 5-44 |
| PL 6.6. ЭЛЕКТРИЧЕСКИЕ КОМПОНЕНТЫ (5328) | 5-45 |
| **РАМЫ И КРЫШКИ** | |
| PL 7.1A КРЫШКИ | 5-46 |
| PL 7.1B КРЫШКИ, СТОЙКА И ОПОРНЫЕ РОЛИКИ (5028/18/16) | 5-47 |
| PL 7.1C КРЫШКИ (5328) | 5-48 |
| PL 7.1D КРЫШКИ И СТОЙКА (5321/5328) | 5-49 |
| PL 7.2. БЛОК NOHAD | 5-50 |
| PL 7.3. ПРОТИВОВЕС И ПЛАСТИНА ЗАЗЕМЛЕНИЯ | 5-51 |
| **ADF** | |
| PL 8.1. ТРАНСПОРТЕР ОРИГИНАЛА (5028/18/16) | 5-52 |
| PL 8.2. ПРИВОД ОРИГИНАЛА И ДАТЧИКИ | 5-53 |
| PL 8.3. ТОРМОЗНОЙ МЕХАНИЗМ ПОДАТЧИКА ОРИГИНАЛОВ (5028/18/16) | 5-54 |
| PL 8.4. ПОДАЧА ОРИГИНАЛОВ | 5-55 |
| PL 8.5. УЗЕЛ ЛОТКА ОРИГИНАЛОВ (5028/18/16) | 5-56 |
| PL 8.6. КРЫШКИ ADF (5328) | 5-57 |
| PL 8.7. УЗЕЛ РЕМНЯ ОРИГИНАЛА (5328) | 5-58 |
| PL 8.8. ТОРМОЗНОЙ УЗЕЛ ПОДАТЧИКА ОРИГИНАЛОВ (1 ИЗ 2)(5328) | 5-59 |
| PL 8.9. ТОРМОЗНОЙ УЗЕЛ ПОДАТЧИКА ОРИГИНАЛОВ (2 ИЗ 2)(5328) | 5-60 |
| PL 8.10. УЗЕЛ ЛОТКА ОРИГИНАЛА (5328) | 5-61 |
| **СОРТЕР** | |
| PL 9.1A. СОРТЕР (1 ИЗ 2) | 5-62 |
| PL 9.1B. СОРТЕР/СТЕПЛЕР (1 ИЗ 2) | 5-63 |
| PL 9.2A СОРТЕР (2 ИЗ 2) | 5-64 |
| PL 9.2B СОРТЕР/СТЕПЛЕР (2 ИЗ 2) | 5-65 |
| **ЭЛЕКТРИЧЕСКИЕ РАЗЪЕМЫ И ИХ ФИКСАТОРЫ** | |
| PL 10.1 КОРПУСА ДЛЯ ШТЫРЕЙ И КОРПУСА ДЛЯ ГНЕЗД ЭЛЕКТРИЧЕСКИХ РАЗЪЕМОВ (1 ИЗ 2) | 5-66 |
| PL 10.2. КОРПУСА ДЛЯ ШТЫРЕЙ И ГНЕЗД ЭЛЕКТРИЧЕСКИХ РАЗЪЕМОВ (2 ИЗ 2) | 5-67 |
| PL 10.3. НАКОНЕЧНИКИ КОНТАКТНЫЕ ДЛЯ ПРОВОДОВ | 5-68 |
| PL 10.4. ШТЫРИ И ГНЕЗДА КОНТАКТНЫЕ ДЛЯ РАЗЪЕМОВ | 5-69 |
| PL 10.5. АРМАТУРА ЭЛЕКТРИЧЕСКАЯ РАЗНАЯ | 5-70 |
| КРЕПЕЖНЫЕ ДЕТАЛИ ОБЩЕГО НАЗНАЧЕНИЯ | 5-71 |
| УКАЗАТЕЛЬ ЗАПАСНЫХ ЧАСТЕЙ | 5-72 |

## [redacted]САНИЕ

[redacted]апасных частей указаны все номера запасных частей по каталогу и показано их расположение в аппарате.

## ОРГАНИЗАЦИЯ МАТЕРИАЛА

### СПИСКИ ЗАПАСНЫХ ЧАСТЕЙ

Каждый номер позиции в списке номеров запасных частей соответствует номеру позиции на соответствующей иллюстрации. Все части данной подсистемы аппарата располагаются на одной и той же иллюстрации или на серии последовательных иллюстраций.

### ЭЛЕКТРИЧЕСКИЕ РАЗЪЕМЫ И ИХ ФИКСАТОРЫ

В данной главе содержатся изображения и описания ответных частей разъемов и их фиксаторов, используемых в аппарате. Перечень разъемов прилагается.

Детали общего назначения

Детали общего назначения перечислены в алфавитном порядке по одной или нескольким буквам, предназначенным для идентификации каждой позиции в списке запасных частей и на иллюстрациях. Размеры, если не оговорено иначе, даны в миллиметрах.

Указатель запасных частей

В указателе перечислены все запасные части аппарата, упорядоченные по номерам. Каждый номер снабжен ссылкой на список запасных частей, в котором соответствующая деталь находится.

## ПРОЧАЯ ИНФОРМАЦИЯ

### СОКРАЩЕНИЯ

Сокращения используются в списках запасных частей и на иллюстрациях схем сборки-разборки для того, чтобы разместить необходимые сведения на ограниченном пространстве листа. В данном Руководстве используются следующие сокращения:

| | |
|---|---|
| **A3** | 297x420 миллиметров |
| **A4** | 210x297 миллиметров |
| **A5** | 148x210 миллиметров |
| **A** | Amp Ампер |
| **AD** | Auto Duplex Автодуплекс |
| **ADF** | Automatic Document Feeder<br>Автоматический податчик оригиналов |
| **AWG** | American Wire Gauge<br>Американский калибр для проволоки |
| **DIA** | Diamenter Диаметр |
| **EMI** | Electro Magnetic Induction<br>Электромагнитная индукция |
| **HZ** | Hertz Герц |
| **ID** | Identification Идентификация |
| **LEF** | Long Edge Feed<br>Подача длинной кромкой вперед |
| **M** | Millimeter Миллиметр |
| **MNL** | Multinational Многонациональный |
| **NOHAD** | Noise Ozone Heat Air Dirt Шум, озон, тепло, воздух, загрязнения |
| **PL** | Parts List Список запасных частей |
| **P/O** | Part Of Часть (чего-либо) |
| **PWB** | Printed Wiring Board Печатная плата |
| **REF** | Reference Ссылка |
| **R/E** | Reduction/Enlargement<br>Уменьшение/увеличение |
| **RX** | Rank Xerox |
| **SEF** | Short Edge Feed<br>Подача короткой кромкой вперед |
| **USMG** | United States Marketing Group<br>Группа маркетинга в США |
| **USO** | United States Operations<br>Отдел торговых операций в США |
| **V** | Volt Вольт |
| **W/** | With С (чем-либо) |
| **W/O** | Without Без (чего-либо) |
| **XCL** | Xerox Canada Limited |
| **XLA** | Xerox Latin America |

### УСЛОВНЫЕ ОБОЗНАЧЕНИЯ

Условные обозначения описаны в соответствующем разделе.

## СВЕДЕНИЯ О ПОДСИСТЕМАХ

### ПРИМЕНЕНИЕ ТЕРМИНА "УЗЕЛ"

Термин "Assembly" ("Узел") применяется для тех позиций в списке номеров по каталогу, в состав которых входят другие части, снабженные, в свою очередь, своими номерами позиций в списке номеров по каталогу. Если в списке номеров по каталогу указано слово "Assembly", на иллюстрации соответствующий номер позиции будет сопровождаться фигурной скобкой и списком позиционных номеров элементов этого узла.

### ФИГУРНЫЕ СКОБКИ

Фигурная скобка используется для обозначения запасных частей, представляющих собой узлы или комплекты, но не показанных на иллюстрации. Позиционный номер узла или комплекта предшествует фигурной скобке.

#### Модификации

Обозначение "W/Tag" (С модификацией) в описаниях деталей говорит о том, что конфигурация данной детали изменена. Посмотрите указатель модификаций в главе с информацией общего назначения, в данных по техническому обслуживанию и найдите в нем сведения о названии и назначении данной модификации.

В некоторых случаях отдельная деталь или узел могут быть в двух вариантах: с модификацией и без модификации. В таких случаях используйте тот вариант, который соответствует конфигурации аппарата, для которого данная запасная часть предназначена. Если аппарат не имеет данной модификации, а единственная запасная часть, которая есть в наличии, обозначена "W/Tag" (С модификацией), установите комплект модификации или все части, образующие в совокупности эту модификацию. Указатель изменений по модификации содержит сведения о том, какой комплект или какие отдельные части вам потребуются для этого.

Всегда, когда вы устанавливаете комплект модификации или все части, образующие в совокупности модификацию, сделайте соответствующую отметку в таблице модификаций, укрепленной на аппарате.

## УСЛОВНЫЕ ОБОЗНАЧЕНИЯ

Буквенный символ в кружочке с выходящей из него линией обозначает обрыв линии сборки-разборки. Два таких кружочка на схеме сборки-разборки указывают на начало и конец разрыва в линии сборки-разборки.

В локальных списках запасных частей данной главы встречаются следующие условные обозначения.

Позиционный номер в квадратике с заштрихованными углами показывает, что для данной детали предусмотрена процедура регулировки (рис. 1). Посмотрите технические требования или соответствующую процедуру в главе с описаниями регулировок.

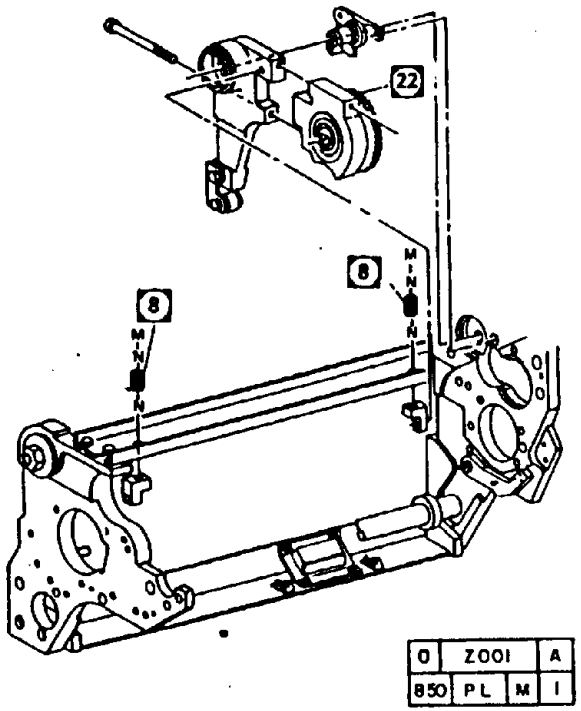


**Рис. 1. Условное обозначение для деталей с регулировкой**

Позиционный номер в простом квадратике показывает, что для данной детали предусмотрена ремонтная процедура (Рис. 2). Посмотрите в соответствующей процедуре правильную последовательность действий при ремонте, предупреждения, примечания и другие специальные указания.

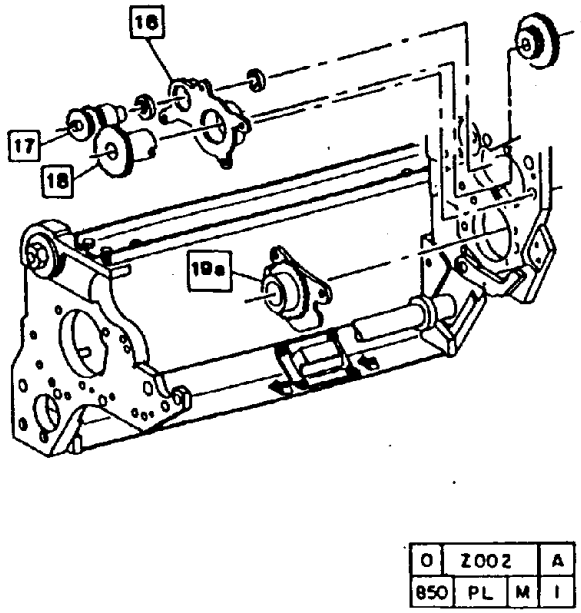


**Рис. 2. Условное обозначение для деталей с ремонтной процедурой**

Позиционный номер в квадратике с заштрихованными углами, заключенном в простой квадратик показывает, что для указанной детали предусмотрены и процедура регулировки, и ремонтная процедура (рис. 3). Справьтесь в процедурах ремонта и процедурах регулировки о более подробных сведениях.

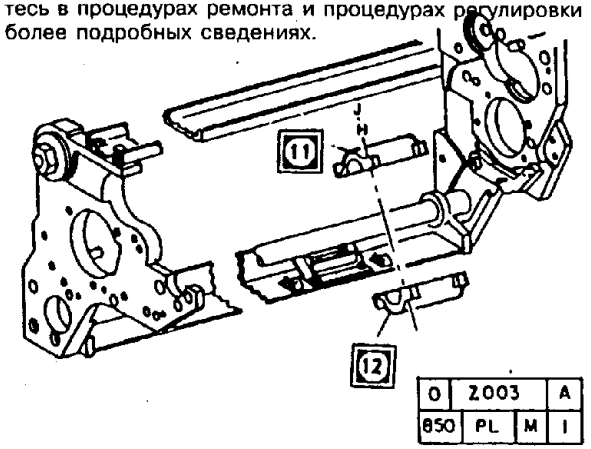


**Рис. 3. Условное обозначение для деталей с ремонтной процедурой и с процедурой регулировки.**

**[illegible]ции в** кружке с заштрихованной полосой **[illegible]ем** на позиционный номер показывает, что **[illegible]я деталь** изменена в результате этой модификации (Рис. 4). Сведения о модификации приведены в указателе модификаций.

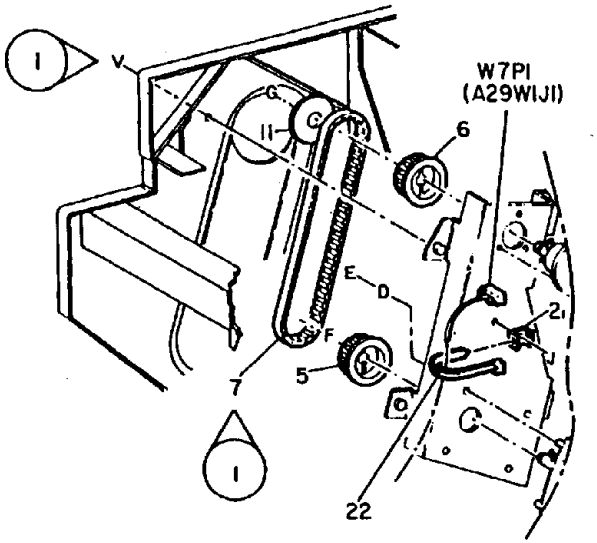


| | | | |
|---|---|---|---|
| 0 | Z004 | | A |
| 850 | PL | M | I |

**Рис. 4. Обозначение "With Tag" (С модификацией) для детали**

Номер модификации в кружке с заштрихованной полосой и с указателем на позиционный номер показывает, что данная деталь представлена на чертеже в виде, который она имела до модификации (Рис. 5).

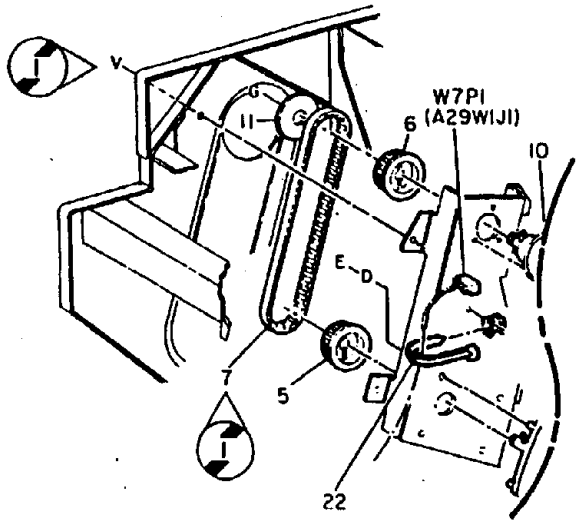


| | | | |
|---|---|---|---|
| 0 | Z005 | | A |
| 850 | PL | M | I |

**Рис. 5. Обозначение "Without Tag" (Без модификации) для детали**

Номер модификации в кружке без указателя показывает, что все изображенные на чертеже детали изменены в результате модификации (Рис. 6). Сведения о модификации приведены в указателе модификаций.

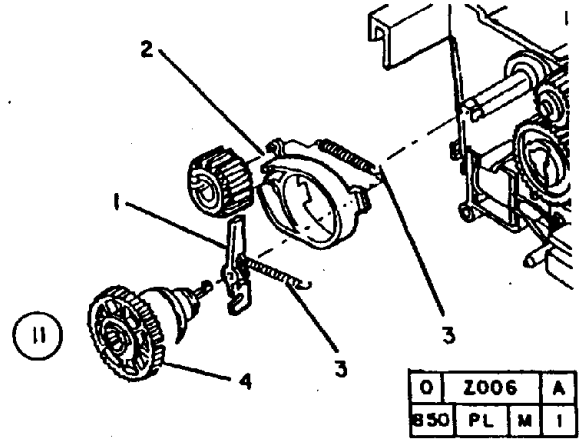


| | | | |
|---|---|---|---|
| 0 | Z006 | | A |
| 850 | PL | M | I |

**Рис. 6. Обозначение "With Tag" (С модификацией) для всего чертежа**

Номер модификации в кружке с заштрихованной полосой без указателя показывает, что все показанные на чертеже детали представлены в виде, который они имели до модификации (Рис. 7).

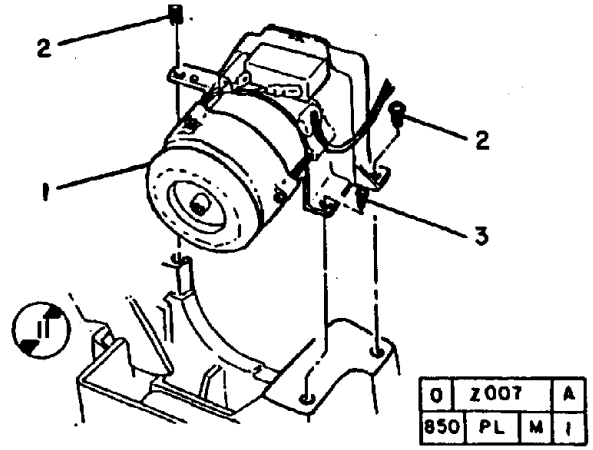


| | | | |
|---|---|---|---|
| 0 | Z007 | | A |
| 850 | PL | M | I |

**Рис. 7. Обозначение "Without Tag" (Без модификации) для всего чертежа**

## PL 1.1 ПРИВОД ПУТИ ПРОХОЖДЕНИЯ БУМАГИ (5028/18/16/5126)

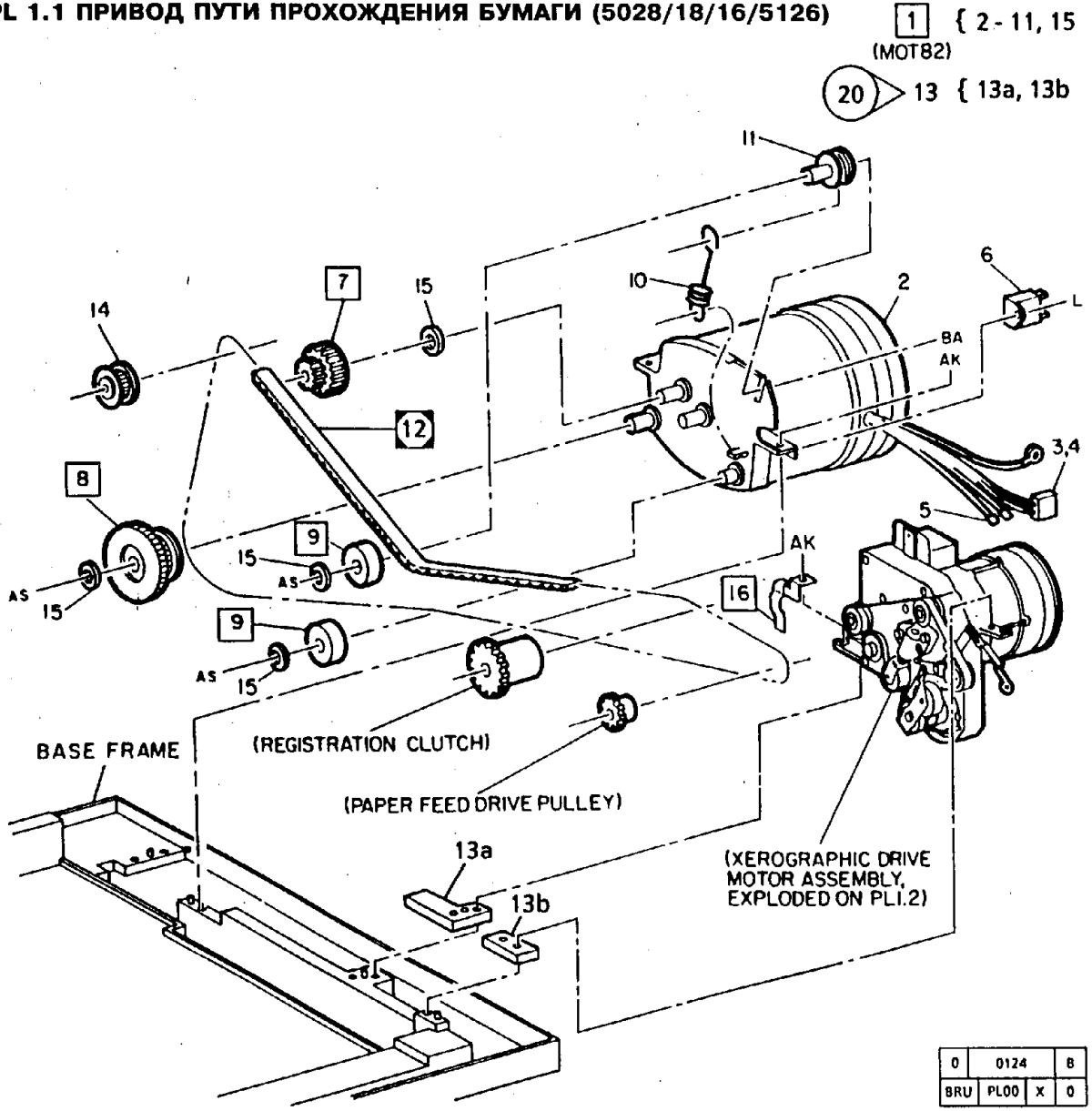


| ITEM | PART | DESCRIPTION |
|---|---|---|
| 1 | 127K102 | PAPER PATH DRIVE MOTOR ASSEMBLY (MOT82)(60HZ) (REP 4.1) |
| - | 127K112 | PAPER PATH DRIVE MOTOR ASSEMBLY (MOT82)(50HZ) (REP 4.1) |
| 2 | -- | PAPER PATH DRIVE MOTOR (P/O ITEM 1) |
| 3 | -- | CONNECTOR (P/O ITEM 1) |
| 4 | 713W10519 | ALTERNATE |
| - | 713W3819 | TERMINAL |
| 5 | 716W5703 | TERMINAL |
| 6 | 102E1570 | CAPACITOR (60HZ) |
| - | 102E1580 | CAPACITOR (50HZ) |
| 7 | 7E710 | IDLER GEAR (60HZ) (26/60 TEETH) (REP 4.3) |
| - | 7E890 | IDLER GEAR (50HZ) (26/50 TEETH) (REP 4.3) |
| 8 | 7E8040 | PAPER PATH DRIVE GEAR (REP 4.2) |
| 9 | 22E6600 | IDLER ROLL (REP 4.7) |
| 10 | 9E1400 | IDLER SPRING |
| 11 | 6E862 | IDLER SHAFT |
| 12 | 423W70950 | PAPER PATH DRIVE BELT (REP 4.4, ADJ 4.1) |
| 13 | 600K23560 | MOTOR SHIM KIT (W/TAG 20) |
| 13a | -- | LARGE SHIM(P/O ITEM 13) |
| 13b | -- | SMALL SHIM(P/O ITEM 13) |
| 14 | -- | FUSER DRIVE GEAR/PULLEY (REF PL5.3 ITEM 9) |
| 15 | 28E4870 | WASHER |
| 16 | 1E14690 | PAPER FEED GROUND CLIP |

## [redacted] ASSEMBLY (5028/18/16/5126)

## PL 1.2 УЗЕЛ ПРИВОДА (5028/18/16/5126)

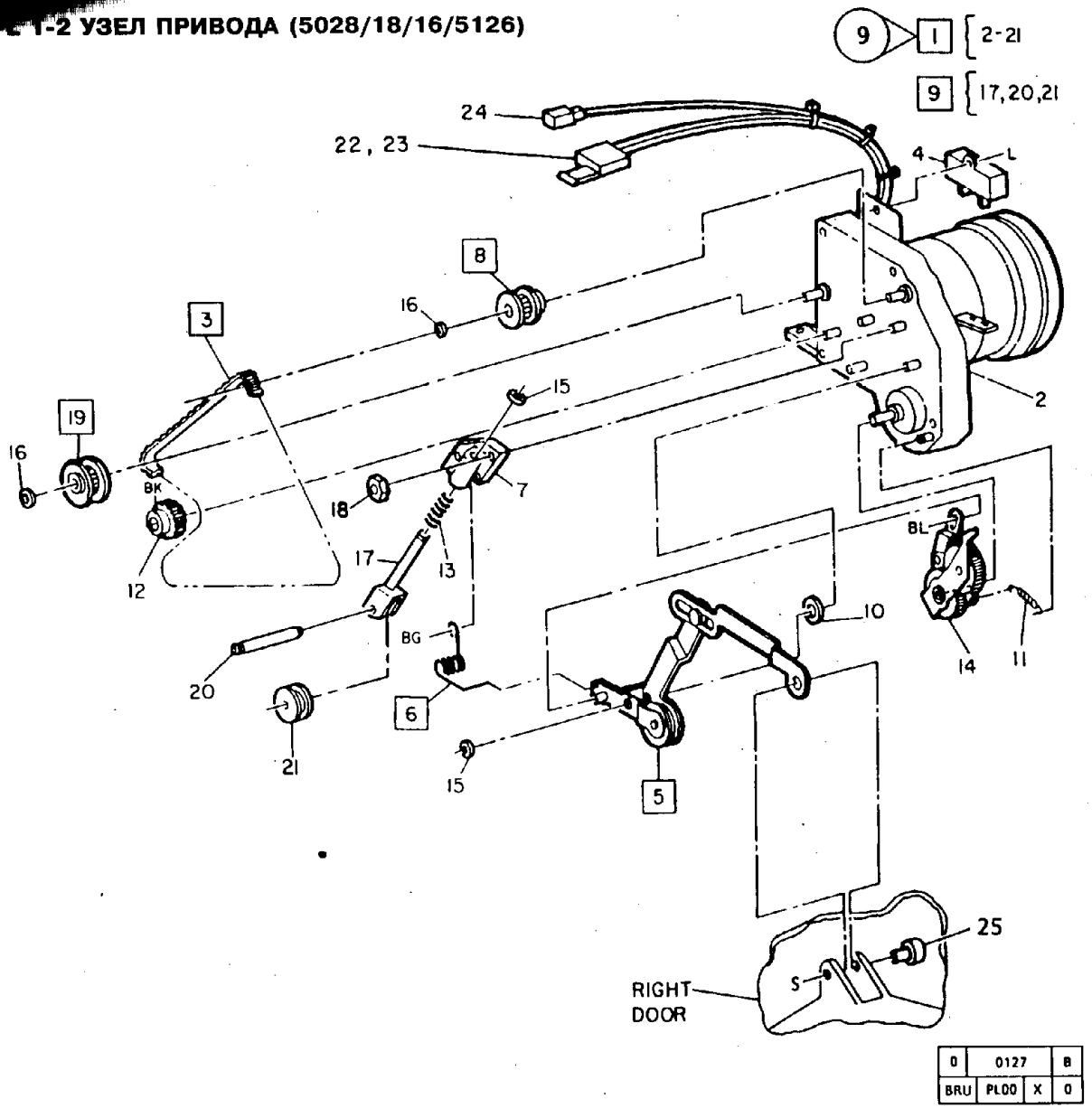


| ITEM | PART | DESCRIPTION |
|---|---|---|
| 1 | 7K3793 | XEROGRAPHIC DRIVE MOTOR ASSEMBLY (MOT91)(60HZ) (W/TAG 9)(5028/18/16) |
| - | 7K3783 | XEROGRAPHIC DRIVE MOTOR ASSEMBLY (MOT91)(50HZ) (W/TAG 9)(5028/18/16) |
| 2 | -- | XEROGRAPHIC DRIVE MOTOR (P/O ITEM 1) |
| 3 | 423W12850 | XEROGRAPHIC DRIVE MOTOR BELT (5028/18/16) (REP 4.6) |
| 4 | 102E800 | CAPACITOR (60HZ) (5028/18/16) |
| - | 102E810 | CAPACITOR (50HZ) (5028/18/16) |
| 5 | 31K2380 | PIVOT/IDLER LEVER (W/O TAG 9)(5028/18/16) (REP 4.8) |
| - | 31K4370 | PIVOT/IDLER LEVER (W/TAG 9) |
| 6 | 9E17900 | TORSION SPRING (W/TAG 9)(REP 4.15) |
| 7 | 30K24861 | BRACKET (5028/18/16) |
| 8 | -- | IDLER ROLL (P/O ITEM 1) (REP 4.10) |
| 9 | 31K4020 | IDLER ROLL ASSEMBLY (REP 4.11) |
| 10 | 28E3180 | WASHER (5028/18/16) |
| 11 | 9E54540 | ENGAGEMENT SPRING (5028/18/16) |
| 12 | 20E8000 | PULLEY (28 GROOVES) (5028/18/16) |
| 13 | 9E15050 | SPRING (5028/18/16) |
| 14 | 11K1323 | GEAR RETRACT LEVER (5028/18/16) |
| 15 | 28E4450 | RETAINING RING (5028/18/16) |
| 16 | 28E4460 | RETAINING RING (5028/18/16) |
| 17 | -- | YOKE (P/O ITEM 9) |
| 18 | 27E1390 | NUT (5028/18/16) |
| 19 | 22K9260 | IDLER ROLL (5028/18/16) (REP 4.10) |
| 20 | -- | PIN (P/O ITEM 9) |
| 21 | 22E6652 | IDLER ROLL |
| 22 | 713W2921 | CONNECTOR (5028/18/16) |
| 23 | 713W3819 | TERMINAL |
| - | 713W10519 | ALTERNATE |
| 24 | 116P20501 | TERMINAL |
| - | 716W3403 | ALTERNATE |
| 25 | 29E4430 | PIN |

## 1.3 MAIN DRIVE MODULE (5321/5328) PL 1-2 УЗЕЛ ПРИВОДА (5028/18/16/5126)

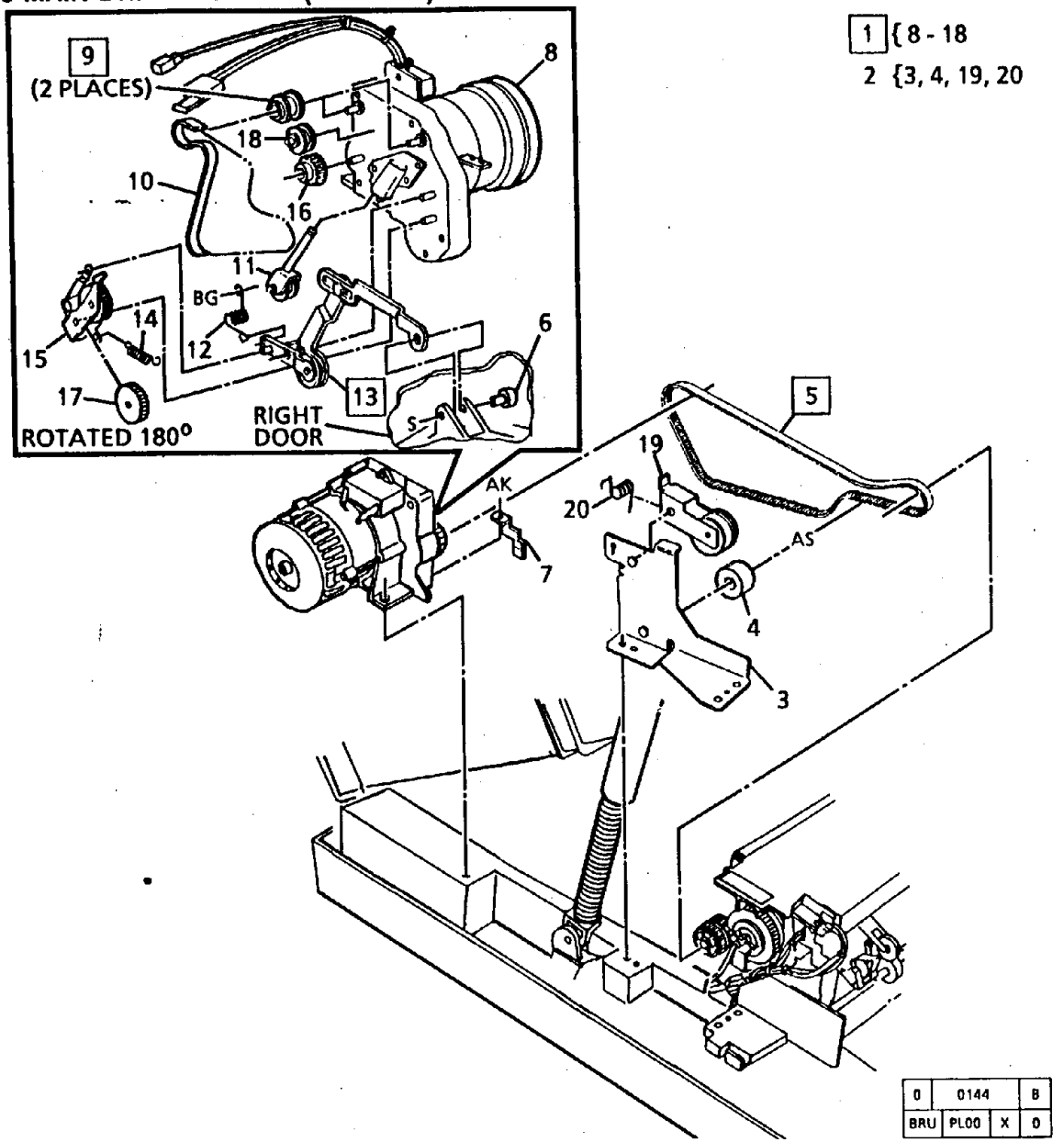


1 {8 - 18
2 {3, 4, 19, 20

| ITEM | PART | DESCRIPTION |
|---|---|---|
| 1 | 7K6745 | MAIN DRIVE MODULE (50HZ) |
| - | 7K6735 | MAIN DRIVE MODULE (60HZ) (REP 4.12) |
| 2 | 30K39604 | IDLER BRACKET ASSEMBLY |
| 3 | -- | IDLER BRACKET (P/O ITEM 2) |
| 4 | 22E14390 | IDLER ROLL |
| 5 | 423W72350 | MAIN DRIVE BELT (REP 4.13) |
| 6 | 29E4430 | PIN |
| 7 | 1E14690 | PAPER FEED GROUND CLIP |
| 8 | -- | MAIN DRIVE MOTOR (P/O ITEM 1) |
| 9 | 22E6652 | IDLER PULLEY |
| 10 | 423W14250 | COPY CARTRIDGE DRIVE BELT |
| 11 | 31K4020 | BELT TENSIONER (REP 4.7) |
| 12 | 9E17900 | TORSION SPRING (REP 4.4) |
| 13 | 31K4370 | PIVOT/IDLER (REP 4.3) |
| 14 | 9E54540 | SPRING |
| 15 | 11K1951 | LEVER |
| 16 | 20E19920 | PULLEY (32T) |
| 17 | -- | GEAR (P/O ITEM 1) |
| 18 | 20E18600 | PULLEY (28T) |
| 19 | 31K4003 | YOKE |
| 20 | -- | SPRING (P/O ITEM 2) |

## [redacted]RAY MODULE (1 OF 4)

## [redacted]1.3 БЛОК ГЛАВНОГО ПРИВОДА (5321/5328)

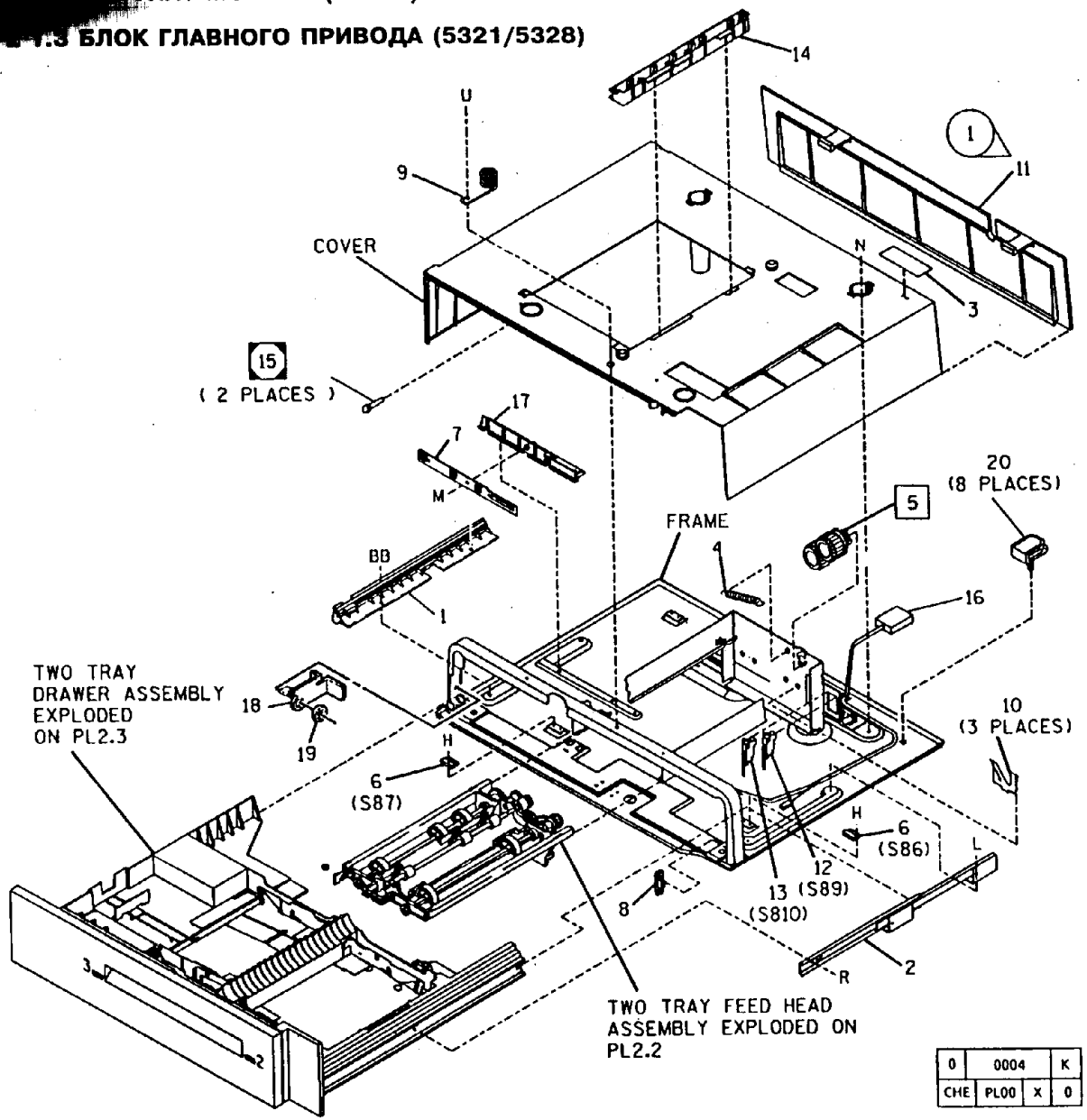


| ITEM | PART | DESCRIPTION |
|---|---|---|
| 1 | 30E27812 | DRAWER SUPPORT (5028 ONLY) |
| - | 22K21471 | DRAWER SUPPORT (5328) |
| 2 | 10K434 | SLIDE RAIL |
| 3 | 91P80361 | GRID LABEL |
| 4 | 409W3123 | UPPER PIVOT ARM SPRING |
| 5 | 30K15150 | UPPER PIVOT DRIVE GEARS (REP 8.16) |
| 6 | 130E3100 | TRAY 2 EMPTY SWITCH (S86)<br>TRAY 3 EMPTY SWITCH (S87) |
| 7 | 140K6750 | TWO TRAY PAPER STATUS PWB (60HZ) |
| - | 140K6700 | TWO TRAY PAPER STATUS PWB (50HZ) |
| 8 | 32E1540 | DRAWER GUIDE |
| 9 | 19E16160 | GROUND SPRING |
| 10 | 19E6420 | GROUND CLIP |
| 11 | 2E10812 | REAR COVER (W/TAG 1) |
| 12 | 110K2270 | INTERLOCK SWITCH (S89) |
| 13 | 110K2260 | INTERLOCK SWITCH (S810) |
| 14 | 30E15412 | BAFFLE (5028/18/16/21/5126) |
| - | 55E25830 | BAFFLE (W/TAG 4) (5321/5328) |
| 15 | 26E6990 | SCREW |
| 16 | 152K16560 | TWO TRAY MODULE HARNESS |
| 17 | 14E5172 | PWB MOUNTING BLOCK |
| 18 | 3E24730 | LATCH (5328) |
| 19 | 14E23760 | SPACER (5328) |
| 20 | 19E7100 | CABLE CLIP (5328) |

## PL 2.2 ДВУХЛОТКОВЫЙ МОДУЛЬ (2 ИЗ 4)

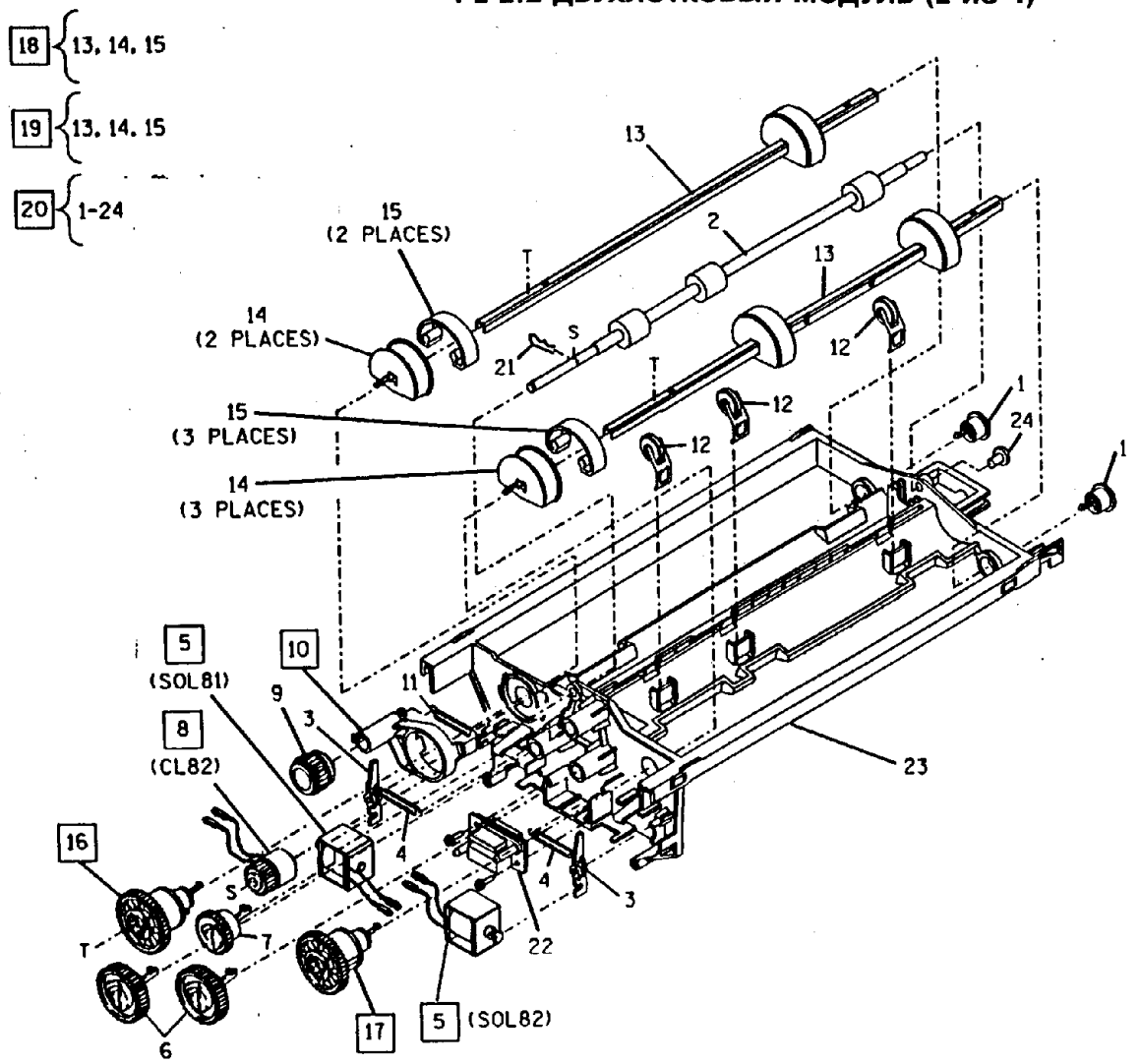


( REAR VIEW )

| 0 | 0105 | | B |
|---|---|---|---|
| BRU | PL05 | X | 0 |

| ITEM | PART | DESCRIPTION |
|---|---|---|
| 1 | 16E100 | FRONT BUSHING |
| 2 | 6K11102 | TAKEAWAY ROLLERS (5028/18/16) |
| - | 6K14020 | TAKEAWAY ROLLERS (5328/5321) |
| 3 | 7E830 | PAWL |
| 4 | 9E62190 | PAWL SPRING (5328/5321) |
| - | 409W2191 | PAWL SPRING(5028) |
| 5 | 121E1901 | TRAY 2 SOLENOID (SOL81) TRAY 3 SOLENOID (SOL82) (REP 8.13) |
| 6 | 7E900 | IDLER GEAR |
| 7 | 7E3820 | IDLER GEAR |
| 8 | 121E1731 | TAKEAWAY CLUTCH (CL82) (5028/18/16) (REP 8.18) |
| - | 121E8990 | TAKEAWAY CLUTCH (CL82) (5328 ONLY) |
| 9 | 7E5140 | TWO TRAY PIVOT GEAR (25 TEETH) |
| 10 | 30E4290 | PIVOT GEAR SUPPORT (REP 8.15) |
| 11 | 409W3123 | PIVOT GEAR SUPPORT SPRING |
| 12 | 22K14740 | PINCH ROLL |
| 13 | 6E8600 | FEED ROLL SHAFT |
| 14 | 20E4270 | FEED ROLL WHEEL |
| 15 | 20E4580 | FEED ROLL TIRE |
| 16 | 5K570 | TRAY 2 FEED CLUTCH (REP 8.9) |
| 17 | 5K580 | TRAY 3 FEED CLUTCH (REP 8.10) |
| 18 | -- | TRAY 2 FEED ROLL SHAFT ASSEMBLY (NOT SPARED) |
| 19 | -- | TRAY 3 FEED ROLL SHAFT ASSEMBLY (NOT SPARED) |
| 20 | 22K7031 | TWO TRAY FEED HEAD ASSEMBLY (USO) (5028/18/16) |
| - | 22K7041 | TWO TRAY FEED HEAD ASSEMBLY (RX) (5028/18/16) |
| - | 22K27303 | FEED HEAD ASSEMBLY (5328/5321)(USO/XCL) (W/TAG 45) |
| - | 22K27243 | FEED HEAD ASSEMBLY (5328/5321)(RX) (W/TAG 45) |
| 21 | 19E7330 | R-CLIP |
| 22 | -- | CONNECTOR (P/O ITEM 20) |
| 23 | 1E23863 | FRAME (RX) |
| 24 | 13E9090 | BEARING (RX) (5328/5321) |

## TWO TRAY MODULE (3 OF 4)(5028/18/16/5126)

## PL 2.3A ДВУХЛОТКОВЫЙ МОДУЛЬ (3 ИЗ 4)(5028/18/16/5126)

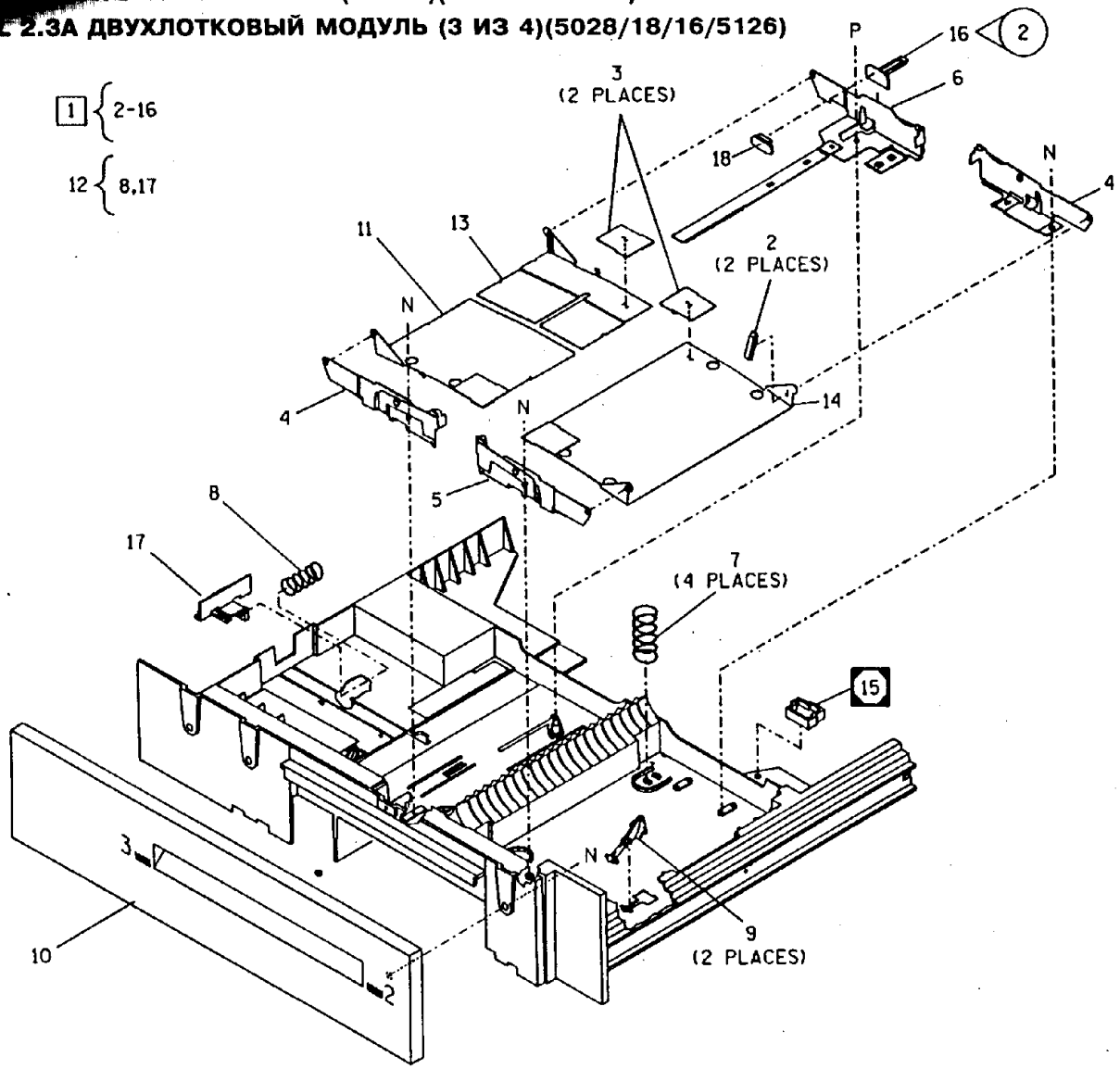


| ITEM | PART | DESCRIPTION |
|---|---|---|
| 1 | 50K4841 | TWO TRAY DRAWER ASSEMBLY (USO) (5028/18/16) (REP 8.17) |
| - | 50K4851 | TWO TRAY DRAWER ASSEMBLY (RX) (5028/18/16) |
| 2 | 19P2394 | BUCKLE PAD (600K6130 - 12/KIT) |
| 3 | 19E6790 | RETARD PAD |
| 4 | 30K321 | PAPER GUIDE |
| 5 | 30K331 | PAPER GUIDE |
| 6 | 30K343 | ADJUSTABLE SLIDE (8.5 X 11) |
| - | 30K10592 | ADJUSTABLE SLIDE (A4) |
| 7 | 9E2300 | NORMAL FORCE SPRING |
| 8 | 9E12140 | PAPER GUIDE SPRING |
| 9 | 120K233 | SWITCH ACTUATOR |
| 10 | 2E1371 | DRAWER COVER |
| 11 | 15E922 | TRAY 3 FRONT PLATE (5028/18/16) |
| 12 | 17K110 | PAPER GUIDE ASSEMBLY (5028/18/16) |
| 13 | 15E912 | TRAY 3 REAR PLATE (5028/18/16) |
| 14 | 15K152 | TRAY 2 RIGHT PLATE (8.5 X 11) (5028/18/16) |
| - | 15K162 | TRAY 2 RIGHT PLATE (A4) (5028/18/16) |
| 15 | 14E9372 | ACTUATOR BLOCK (5028/18/16) (ADJ 8.3) |
| 16 | 600K19830 | TRAY 3 SNUBBER STOP KIT(W/TAG/MOD 2) |
| - | 17K1020 | TRAY 3 SNUBBER STOP (W/TAG 2) |
| 17 | -- | PAPER GUIDE (P/O ITEM 12) |
| 18 | 19E21390 | SNUBBER CLIP |

| | | | |
|---|---|---|---|
| 0 | 0119 | | A |
| BRU | PL | N | 00 |

## PL 2.3B TWO TRAY MODULE (4 OF 4)(5321/5328)

## PL 2.3B ДВУХЛОТКОВЫЙ МОДУЛЬ (4 ИЗ 4)(5321/5328)

1 {2 - 18

12 {10, 18

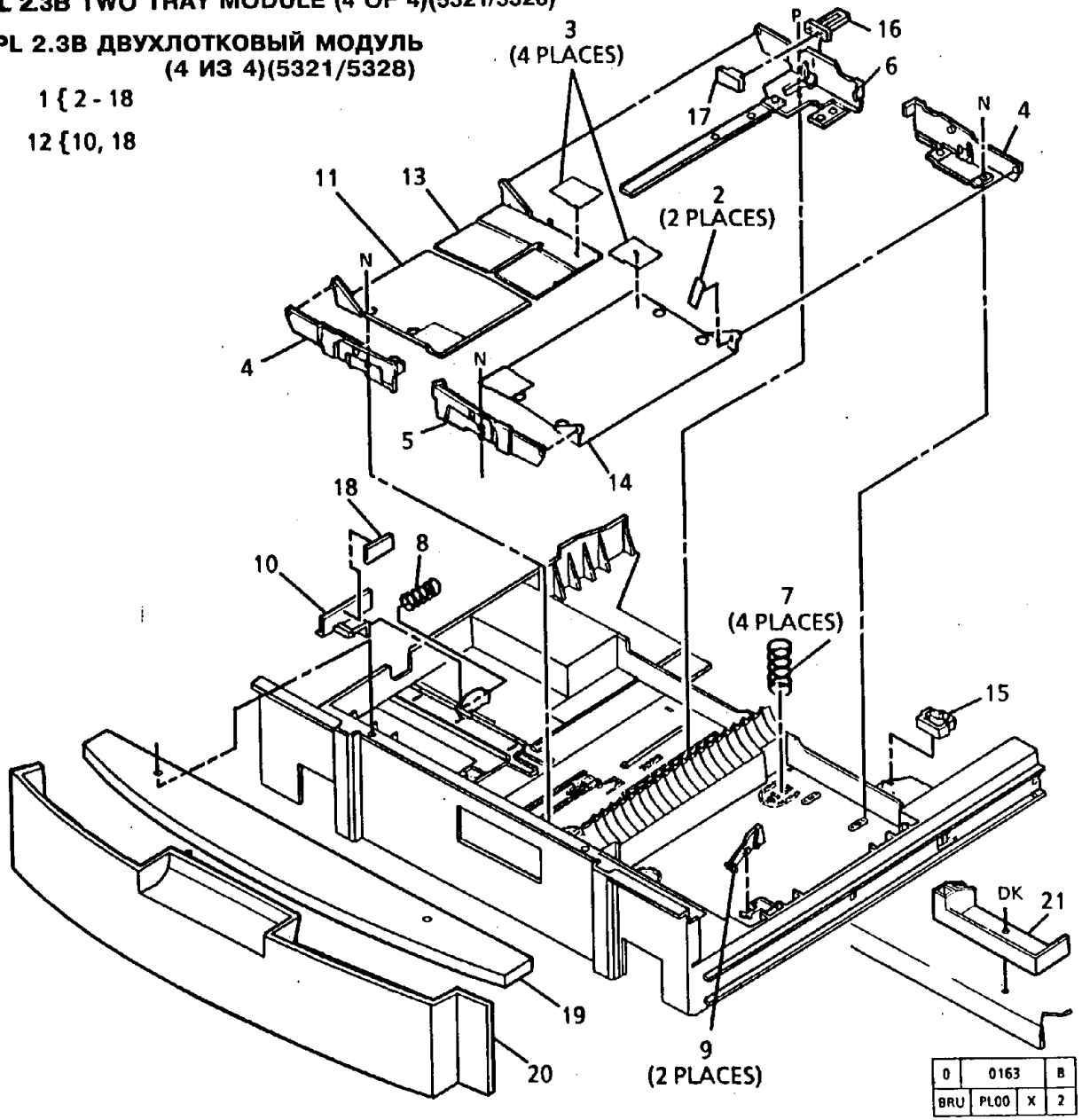


| ITEM | PART | DESCRIPTION |
|---|---|---|
| 1 | 50K13324 | TWO TRAY DRAWER ASSEMBLY (USO/XCI) |
| - | 50K14164 | TWO TRAY DRAWER ASSEMBLY (RX) |
| 2 | 19P2394 | BUCKLE PAD (600K6130 - 12/KIT) |
| 3 | 19E6790 | RETARD PAD |
| 4 | -- | PAPER GUIDE (P/O ITEM 1) |
| 5 | -- | PAPER GUIDE (P/O ITEM 1) |
| 6 | -- | ADJUSTABLE SLIDE (US/RX)(P/O ITEM 1) |
| 7 | 9E2300 | NORMAL FORCE SPRING |
| 8 | 9E12140 | PAPER GUIDE SPRING |
| 9 | 120K233 | SWITCH ACTUATOR |
| 10 | -- | PAPER GUIDE (P/O ITEM 12) |
| 11 | 15E28512 | TRAY 3 FRONT PLATE |
| 12 | 600K41240 | PAPER GUIDE REPAIR KIT |
| 13 | 15E28522 | TRAY 3 REAR PLATE |
| 14 | 15K11841 | RIGHT TRAY PLATE (RX) |
| - | -- | RIGHT TRAY PLATE (USO/XCI) (P/O ITEM 1) |
| 15 | 14E22201 | ACTUATOR BLOCK |
| 16 | -- | SNUBBER STOP (P/O ITEM 1) |
| 17 | 19E21390 | SNUBBER CLIP |
| 18 | -- | MAX FILL LABEL (P/O ITEM 12) |
| 19 | 3E18655 | FRONT COVER HANDLE |
| 20 | 48S26 | FRONT COVER |
| 21 | 49E31330 | DRAWER SUPPORT |

## ER FEEDER ASSEMBLY (1 OF 2)

## PL 2.4 УЗЕЛ ПОДАТЧИКА БУМАГИ (1 ИЗ 2)

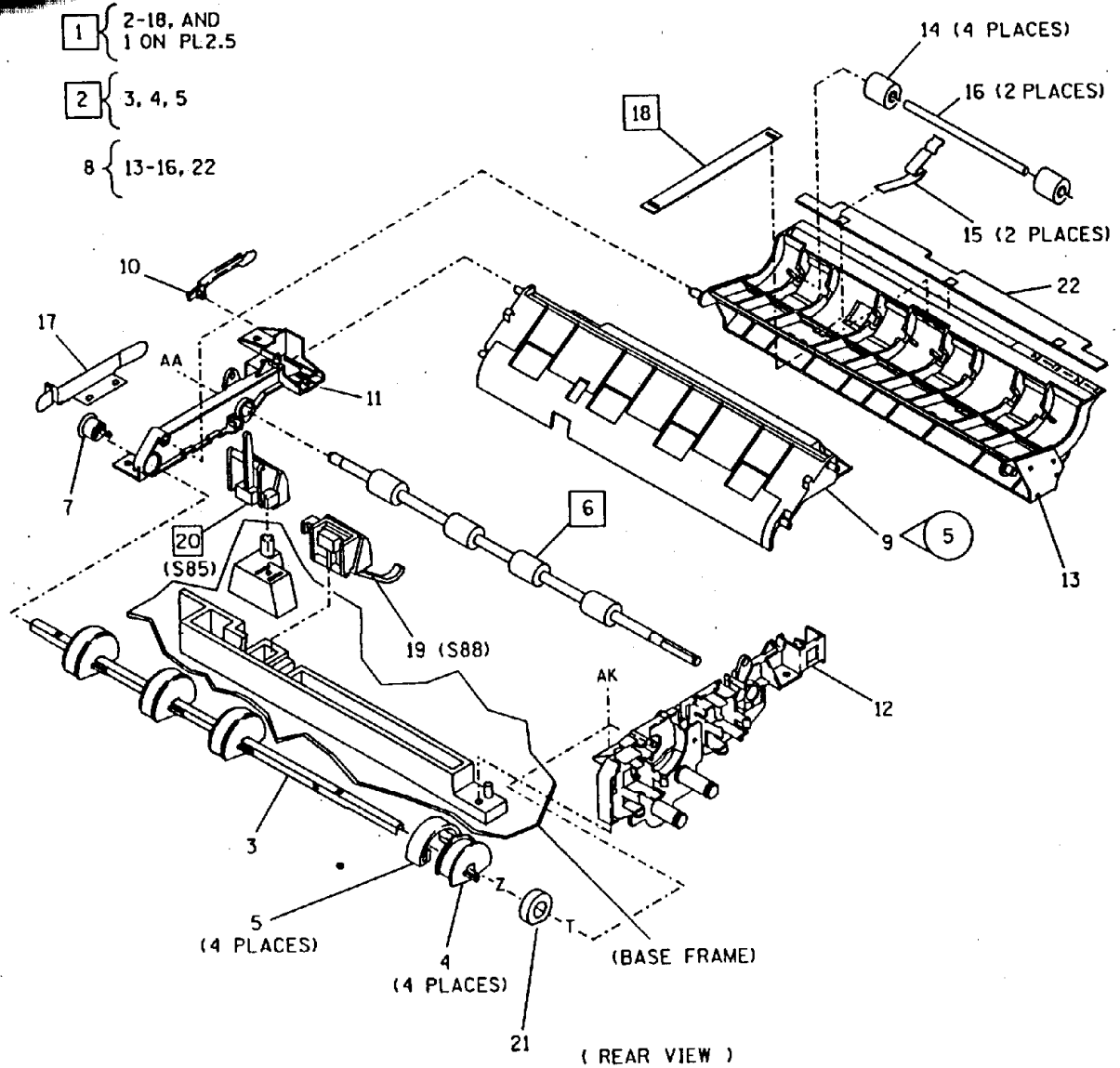


| ITEM | PART | DESCRIPTION |
|---|---|---|
| 1 | 22K15187 | PAPER FEEDER ASSEMBLY (REP 8.1) |
| 2 | -- | FEED ROLL SHAFT ASSEMBLY (P/O ITEM 1) (REP 8.6) |
| 3 | 6E8600 | FEED ROLL SHAFT |
| 4 | 20E4270 | FEED ROLL WHEEL |
| 5 | 20E4580 | FEED ROLL TIRE |
| 6 | 6K5080 | REGISTRATION ROLLS (REP 8.7) |
| 7 | 16E100 | BUSHING |
| 8 | 55K6251 | UPPER BAFFLE ASSEMBLY |
| 9 | 55E9971 | LOWER BAFFLE (P/O TAG 5) (REF PL6.5, ITEM 7) |
| 10 | 31E3850 | FRONT COPY CARTRIDGE RAMP GUIDE |
| 11 | -- | FRONT FRAME (P/O ITEM 1) |
| 12 | -- | REAR FRAME (P/O ITEM 1) |
| 13 | -- | UPPER BAFFLE (P/O ITEM 8) |
| 14 | -- | IDLER ROLLER (P/O ITEM 8) |
| 15 | -- | SPRING (P/O ITEM 8) |
| 16 | -- | SHAFT (P/O ITEM 8) |
| 17 | -- | GROUND BRACKET (P/O ITEM 1) |
| 18 | 1E13650 | LIFT STRAP (REP 8.29) |
| 19 | 110K2091 | TRAY 1 EMPTY SWITCH (S88)(W/BRACKET) |
| 20 | 110K2140 | REGISTRATION SWITCH (S85) (REP 8.5) |
| 21 | 13E4660 | BEARING |
| 22 | 55E9220 | DEFLECTOR |

| | | | |
|---|---|---|---|
| 0 | 0107 | | B |
| BRU | PL00 | X | 0 |

## PL 2.5. УЗЕЛ ПОДАТЧИКА БУМАГИ (2 ИЗ 2)

1 { 2 - 16
16{11 - 13, 15

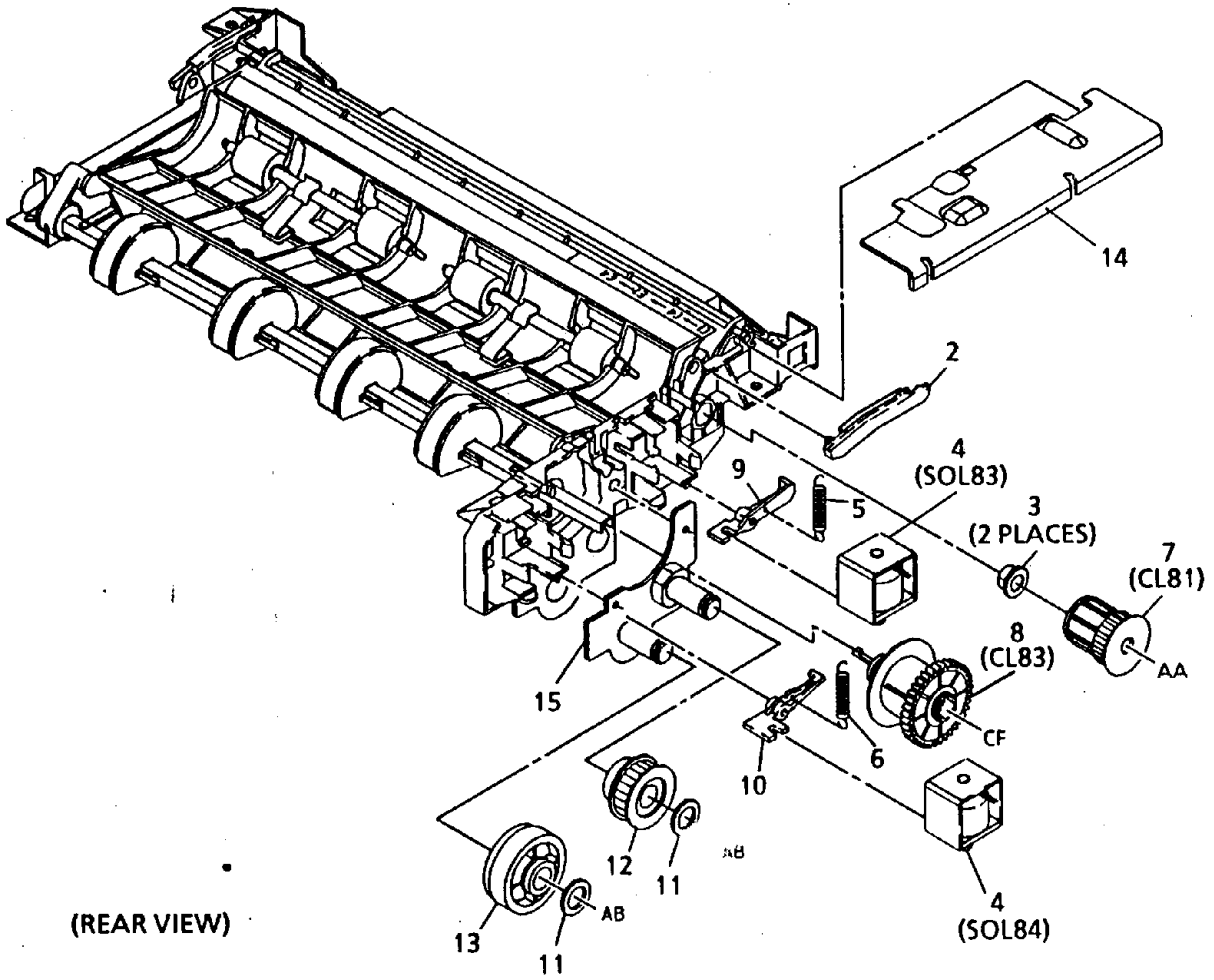


| ITEM | PART | DESCRIPTION |
|---|---|---|
| 1 | -- | PART OF PAPER FEEDER ASSEMBLY (REF PL2.4 ITEM 1) |
| 2 | 31E3840 | REAR COPY CARTRIDGE RAMP GUIDE |
| 3 | -- | BUSHING (P/O ITEM 1) |
| 4 | 121E2280 | REGISTRATION SOLENOID (SOL83) (REP 8.4)<br>PAPER FEED SOLENOID (SOL84) |
| 5 | 9E11300 | REGISTRATION PAWL SPRING |
| 6 | 9E1450 | PAPER FEED PAWL SPRING |
| 7 | 5K1111 | REGISTRATION CLUTCH (CL81) (REP 8.3) |
| 8 | 5K2260 | PAPER FEED CLUTCH (CL83) (REP 8.2) |
| 9 | 7E4340 | REGISTRATION PAWL |
| 10 | 7E6850 | PAPER FEED PAWL |
| 11 | -- | SPACER (P/O ITEM 1) |
| 12 | 7E8940 | PAPER FEED DRIVE PULLEY (21 TEETH, 22 GROOVES) |
| 13 | 7E8950 | PAPER FEED IDLER GEAR (40 TEETH) |
| 14 | 2E8384 | COVER |
| 15 | -- | BRACKET (P/O ITEM 16) |
| 16 | 30K19143 | PULLEY/GEAR BRACKET ASSEMBLY |

| | | | |
|---|---|---|---|
| 0 | 0128 | | B |
| BRU | PL00 | X | 0 |

## BYPASS ASSEMBLY (5028/18/16/5126)

**PL 2.6A УЗЕЛ ОБХОДНОГО ЛОТКА (5028/18/16/5126)**

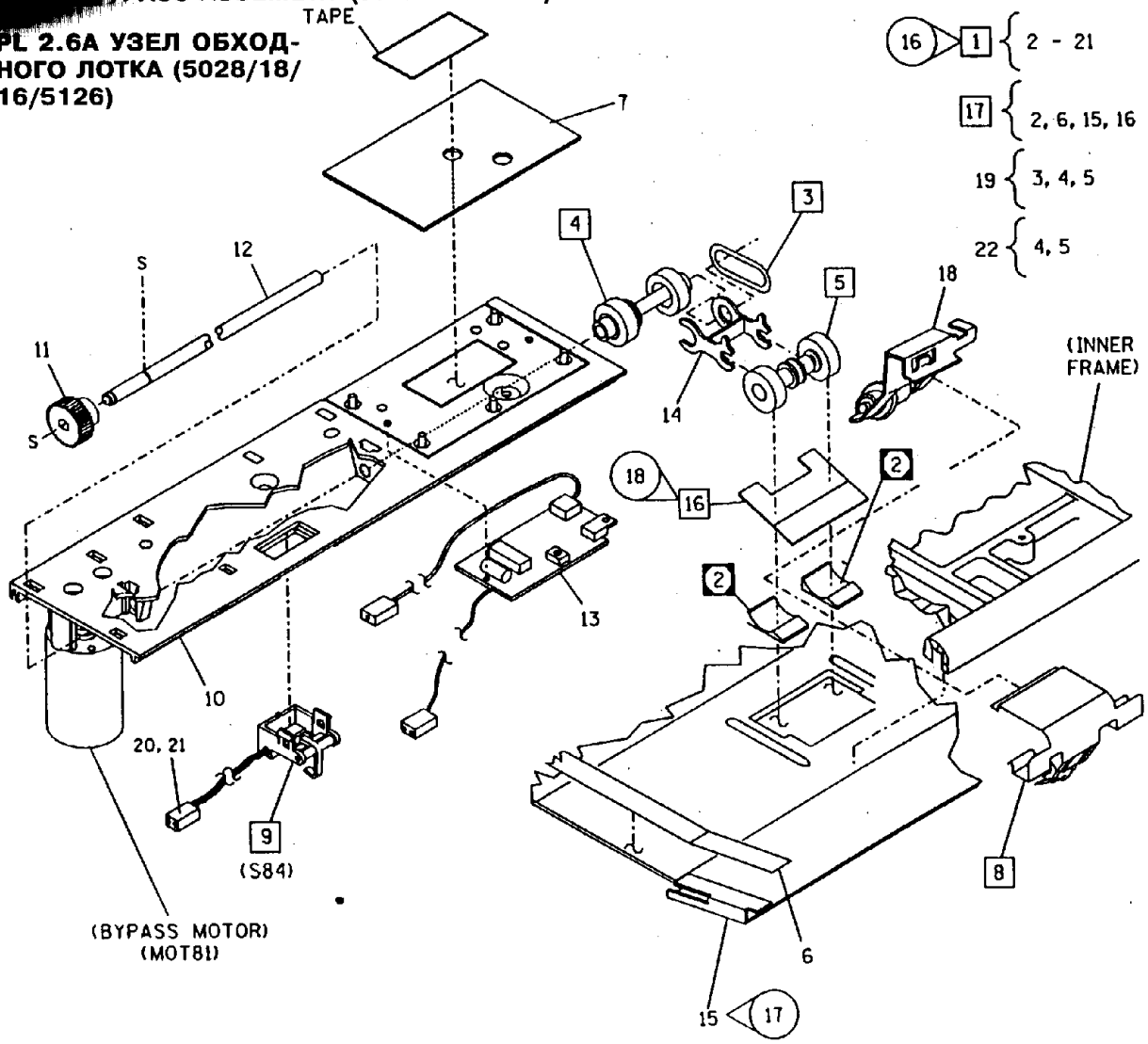


| ITEM | PART | DESCRIPTION |
|---|---|---|
| 1 | 1K16490 | BYPASS ASSEMBLY (W/TAG 16) (REP 8.19) |
| 2 | 19E9740 | RETARD PAD (REP 8.24, ADJ 8.4) |
| 3 | 35E6760 | BYPASS O-RING (REP 8.23) |
| 4 | 6K2780 | BYPASS TAKEAWAY ROLL ASSEMBLY |
| 5 | 6K2770 | BYPASS NUDGER ROLLS (REP 8.30) |
| 6 | 1E11290 | BYPASS REGISTRATION STRIP |
| 7 | 55E12440 | BYPASS INSULATOR |
| 8 | 20K2740 | PINCH WHEEL (REP 8.27) |
| 9 | 110K2880 | BYPASS PREFEED SWITCH (S84) |
| 10 | -- | BYPASS FEED BASE (P/O ITEM 1) |
| 11 | -- | DRIVE GEAR (P/O ITEM 1) |
| 12 | -- | SHAFT (P/O ITEM 1) |
| 13 | -- | BYPASS MOTOR PWB (P/O ITEM 1) |
| 14 | -- | YOKE (P/O ITEM 1) |
| 15 | 30K34630 | BYPASS SUPPORT PLATE (W/TAG 17) |
| - | 30K22271 | BYPASS SUPPORT PLATE (W/O TAG 17) |
| 16 | 2K29370 | RETARD PAD SHIM (W/TAG 18) (REP 8.28) |
| 17 | -- | BYPASS SUPPORT ASSEMBLY (P/O ITEM 1) |
| 18 | 20K2800 | PINCH WHEEL (50HZ RX ONLY) |
| 19 | -- | DRIVE ROLL ASSEMBLY (P/O ITEM 1) |
| 20 | 713W80232 | PIN 2 POSITION |
| 21 | 713W332 | PIN 24-22 AWG GOLD |
| 22 | 600K22760 | BYPASS DUPLEXING ASSEMBLY ENHANCEMENT KIT |

| | | |
|---|---|---|
| 0 | 0108 | A |
| BRU | PL | N 00 |

## PL 2.6B BYPASS ASSEMBLY (5321/5328)

## PL 2.6B УЗЕЛ ОБХОДНОГО ЛОТКА (5321/5328)

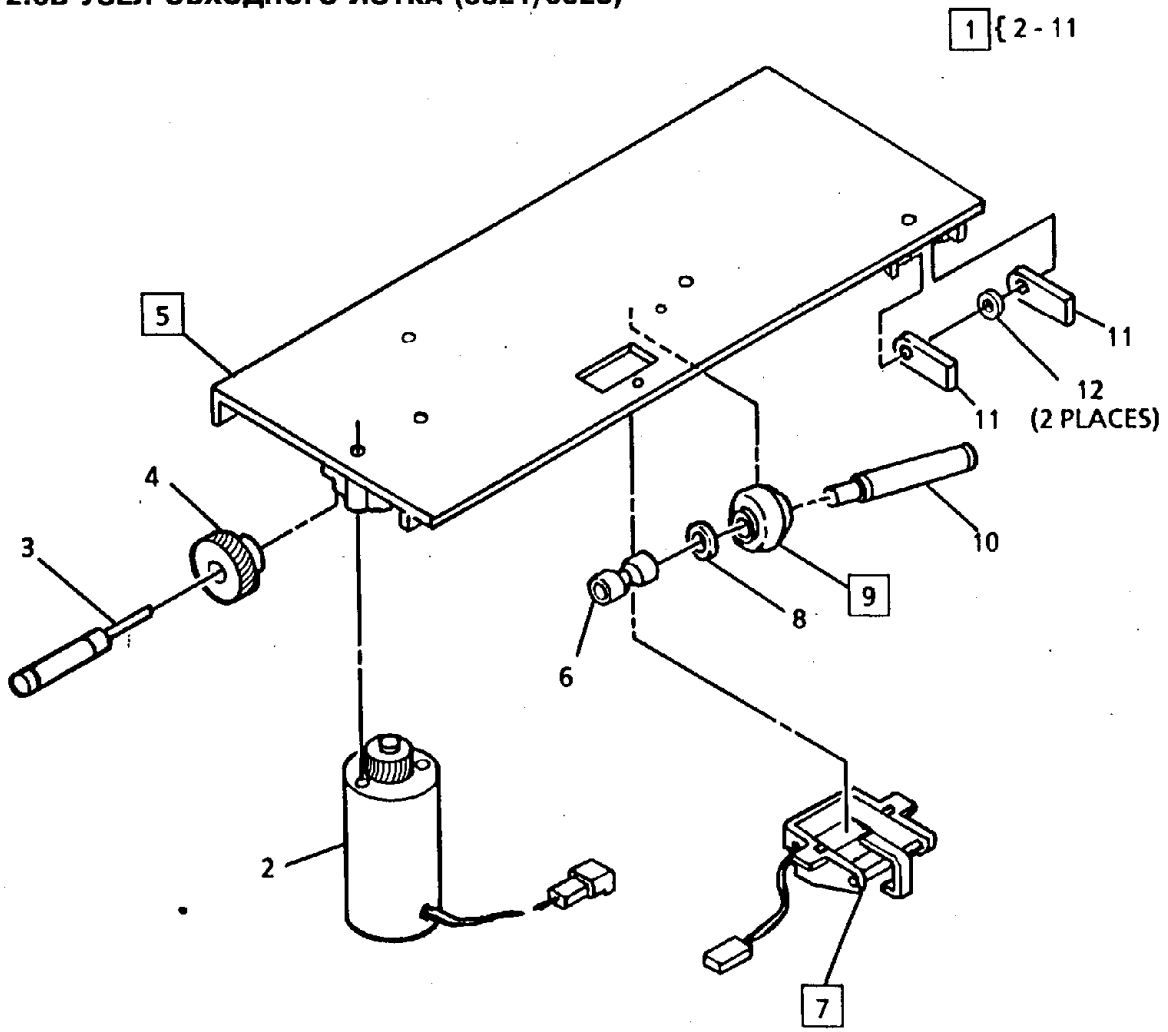


| ITEM | PART | DESCRIPTION |
|---|---|---|
| 1 | 001K32875 | BYPASS FEEDER ASSEMBLY (5328)(NOT SPARED) (REP 8.32) |
| 2 | 127K9760 | DRIVE MOTOR (MOT 81) |
| 3 | -- | SHAFT (P/O ITEM 1) |
| 4 | -- | SUPPORT SHAFT (P/O ITEM 1) |
| 5 | -- | PLATE (P/O ITEM 1) (REP 8.33) |
| 6 | -- | DRIVE JOINT (P/O ITEM 1) |
| 7 | 110K2880 | BYPASS PREFEED SWITCH (REP 8.34) |
| 8 | -- | WASHER (P/O ITEM 1) |
| 9 | 22K28871 | FEED ROLL (REP 8.31) |
| 10 | -- | SHAFT (P/O ITEM 1) |
| 11 | 31E5970 | FINGER |
| 12 | 28P90392 | RETAINER |
| | 600K54510 | BY PASS FEEDER |

| | | |
|---|---|---|
| 0 | 0156 | B |
| BRU | PL00 | X | 0 |

## BYPASS TRAY ASSEMBLY PL 2.7 УЗЕЛ ОБХОДНОГО ЛОТКА

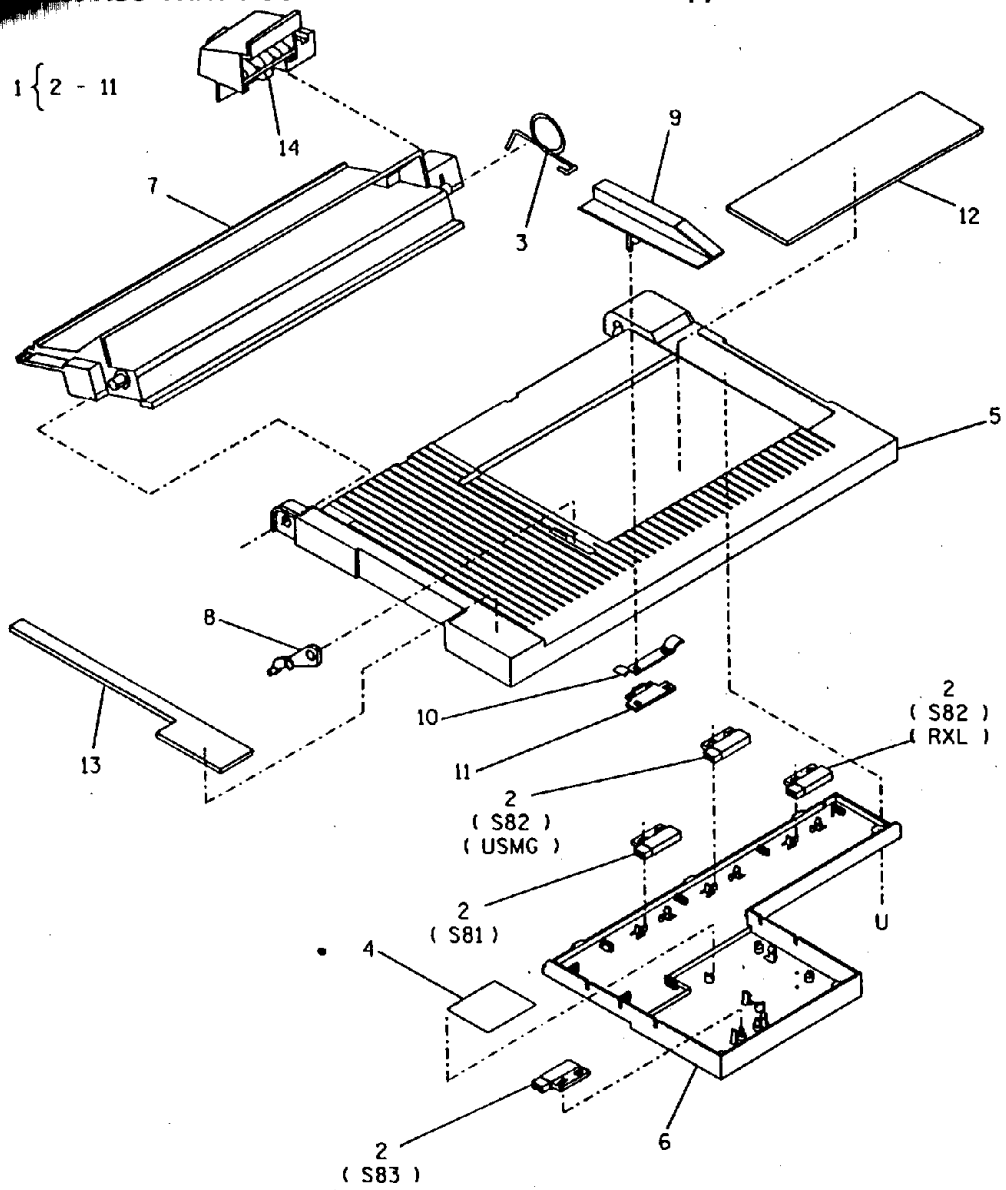


| ITEM | PART | DESCRIPTION |
|---|---|---|
| 1 | 73K25052 | BYPASS TRAY ASSEMBLY (60HZ) (IN SHIPPING CARTON) |
| - | 73K28962 | BYPASS TRAY ASSEMBLY (50HZ) (IN SHIPPING CARTON) |
| 2 | 130E1960 | BYPASS WIDTH SWITCH (S81, S82) BYPASS LENGTH SWITCH (S83) |
| 3 | 9E14100 | SPRING |
| 4 | 140K2000 | BYPASS SIZE PWB |
| 5 | -- | BYPASS TRAY (P/O ITEM 1) |
| 6 | -- | COVER (P/O ITEM 1) |
| 7 | 50E4081 | TRAY SUPPORT |
| 8 | 120K940 | ACTUATOR |
| 9 | 32E362 | SLIDE GUIDE |
| 10 | -- | SLIDE SPRING (P/O ITEM 1) |
| 11 | -- | SLIDE (P/O ITEM 1) |
| 12 | 91E40340 | SIZE INDICATOR LABEL |
| 13 | 91E40350 | BYPASS ID LABEL |
| 14 | 114K190 | BYPASS CONNECTOR (REF PL6.5, ITEM 6) |

| | | | |
|---|---|---|---|
| 0 | 0109 | | A |
| BRU | SM5 | N | 00 |

## PL 2.8 КАССЕТА ДЛЯ БУМАГИ (5028/18/16/5126)

1 { 2 - 9

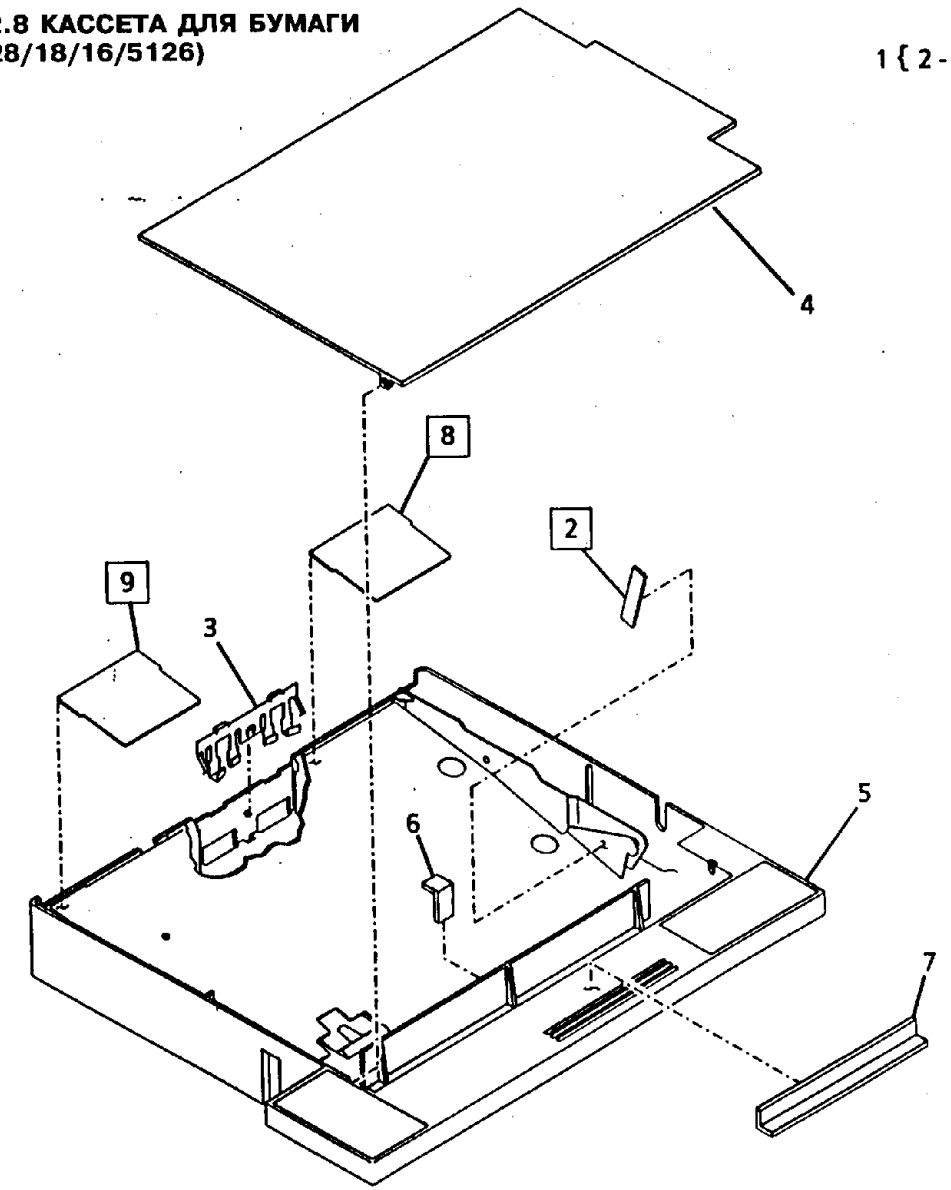


| 0 | 0118 | | B |
|---|---|---|---|
| BRU | PL00 | X | 0 |

| ITEM | PART | DESCRIPTION |
|---|---|---|
| 1 | 9R383 | PAPER CASSETTE ASSEMBLY (ADJUSTABLE) |
| - | 9R384 | PAPER CASSETTE ASSEMBLY (8.5 X 11,LEF) |
| - | 9R394 | PAPER CASSETTE ASSEMBLY (8.5 X 11, SEF) |
| - | 9R385 | PAPER CASSETTE ASSEMBLY (A4,LEF) |
| - | 9R388 | PAPER CASSETTE ASSEMBLY (11 X 17) |
| - | 9R390 | PAPER CASSETTE ASSEMBLY (A4,SEF) |
| - | 9R389 | PAPER CASSETTE ASSEMBLY (A3,SEF) |
| - | 9R386 | PAPER CASSETTE ASSEMBLY (A5) |
| - | 9R387 | PAPER CASSETTE ASSEMBLY (5.5 X 8.5) |
| - | 9R393 | PAPER CASSETTE ASSEMBLY (8.5 X 14) |
| - | 9R392 | PAPER CASSETTE ASSEMBLY (8.5 X 12.4,SEF) |
| - | 9R391 | PAPER CASSETTE ASSEMBLY (8.5 X 13,SEF) |
| 2 | 19P2394 | CASSETTE BUCKLE PAD (600K6130 - 12/KIT) (REP 8.25) |
| 3 | 2E10641 | TRAP DOOR (ADJUSTABLE) |
| 4 | 2K18141 | CASSETTE COVER (ADJUSTABLE) |
| - | 2K18101 | CASSETTE COVER (8.5 X 11,LEF)(A4) |
| - | 2K30320 | CASSETTE COVER (8.5 X 11,LEF)(A4) |
| - | 2K18131 | CASSETTE COVER (11 X 17)(A3,SEF) |
| - | 2K18111 | CASSETTE COVER (A5)(5.5 X 8.5) |
| - | 2K18121 | CASSETTE COVER (A4)(8.5 X 11,SEF) (8.5 X 14)(8.5 X 12.4) (8.5 X 13) |
| 5 | -- | PAPER CASSETTE (P/O ITEM 1) |
| 6 | 600K23170 | TRAY 1 CASSETTE OVER-FILL PREVENTION KIT |
| 7 | 600K22120 | TRAY 1 CASSETTE SIDE INSERTION PREVENTION KIT |
| 8 | 19E4120 | RETARD PAD (LARGE) |
| 9 | 19E8810 | RETARD PAD (SMALL) (A5) (5.5 X 8.5) |

## PAPER CASSETTE (5321/5328) PL 2.9 КАССЕТА ДЛЯ БУМАГИ (5321/5328)

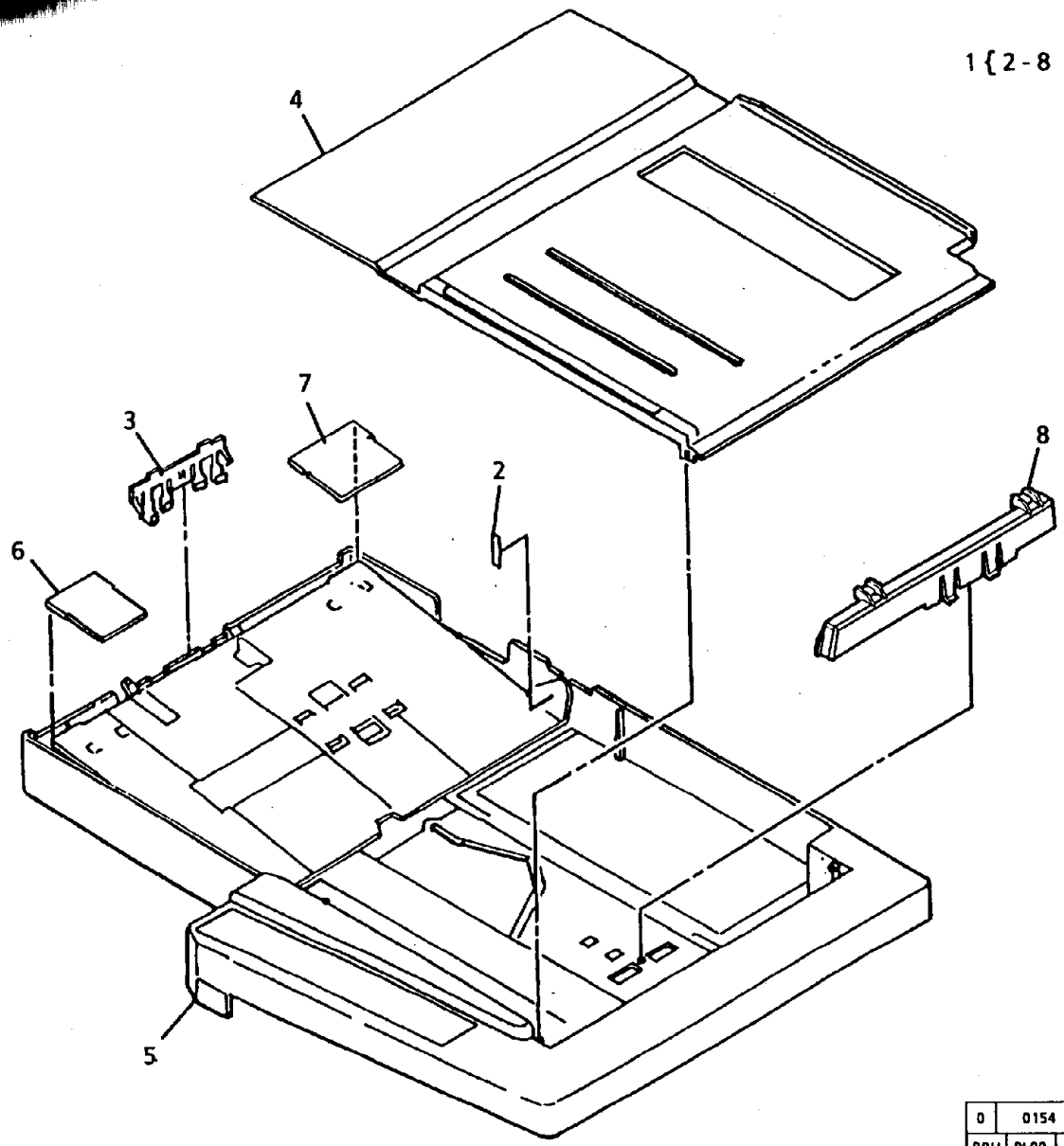


| ITEM | PART | DESCRIPTION |
|---|---|---|
| 1 | 109R1 | ADJUSTABLE CASSETTE |
| - | 109R2 | CASSETTE (5.5 X 8.5) |
| - | 109R3 | CASSETTE (A5) |
| 2 | 19P2394 | BUCKLE PAD (600K6130 - 12/KIT) |
| 3 | 2E10641 | TRAP DOOR (ADJUSTABLE ONLY) |
| 4 | 48K9421 | CASSETTE COVER |
| 5 | -- | PAPER CASSETTE (P/O ITEM 1) |
| 6 | 19E8810 | RETARD PAD (FRONT) (REP 8.26) |
| 7 | 19E4120 | RETARD PAD (REAR) (REP 8.26) |
| 8 | 2E42341 | HANDLE |

| | | | |
|---|---|---|---|
| 0 | 0154 | | B |
| BRU | PL00 | X | 0 |

## PL 3.1 OPTICS ASSEMBLY (1 OF 3)

## PL 3.1 УЗЕЛ ОПТИКИ (1 ИЗ 3)

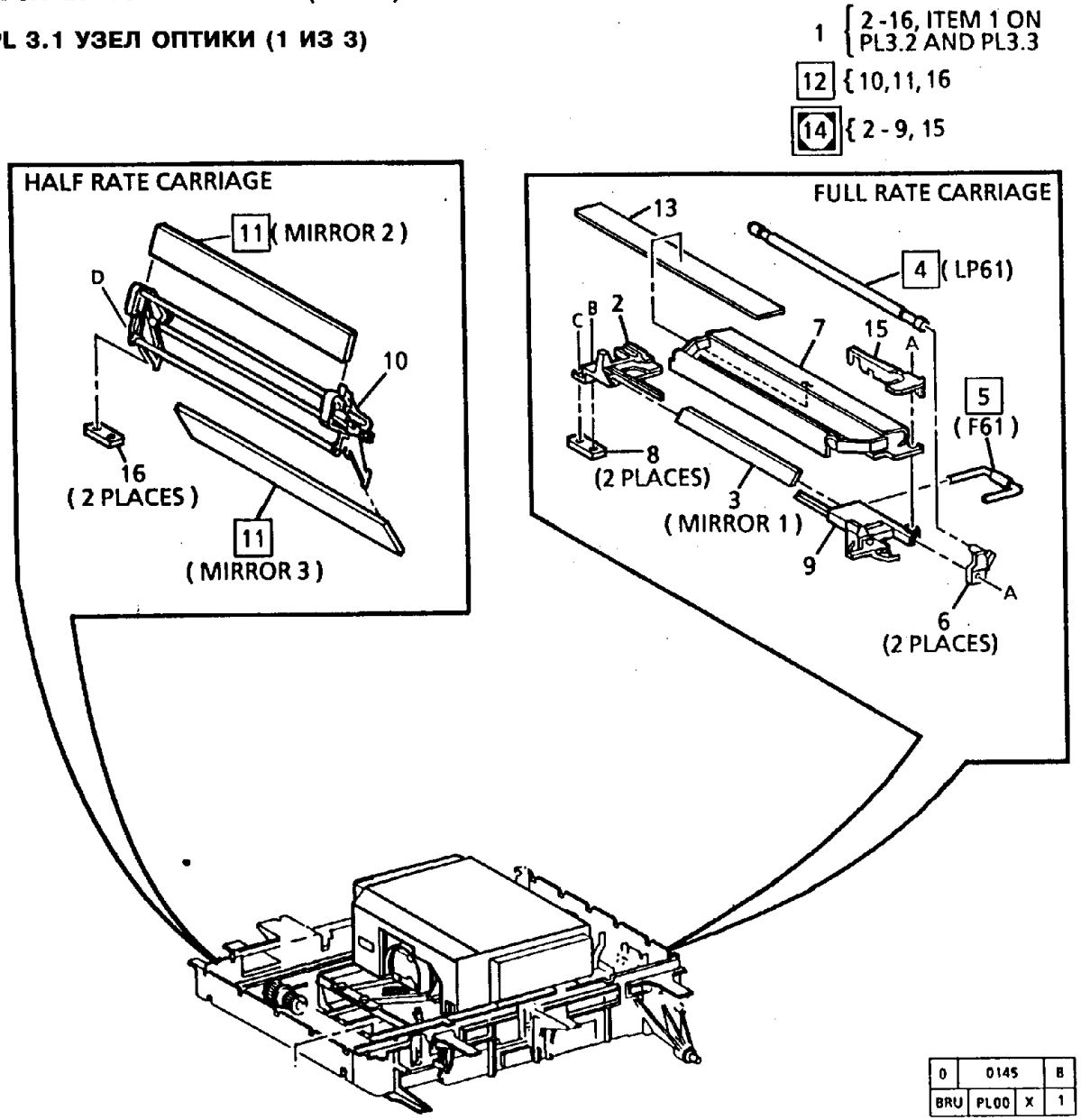


| ITEM | PART | DESCRIPTION |
|---|---|---|
| 1 | -- | OPTICS ASSEMBLY (NOT SPARED) |
| 2 | -- | REAR END CAP (P/O ITEM 14) |
| 3 | 62E170 | MIRROR 1 |
| 4 | 122E80 | EXPOSURE LAMP (LP61) (REP 6.2) |
| - | 600K20540 | RED EXPOSURE LAMP (LP61) RETROFIT KIT |
| 5 | 130E200 | OPTICS OVERHEAT FUSE (F61) (REP 6.10) |
| 6 | 113P2260 | LAMP SOCKET |
| 7 | 62P2056 | REFLECTOR (5028/18/16) |
| - | -- | REFLECTOR (P/O ITEM 14) (5328/5321) |
| 8 | 19E19960 | CLAMP |
| 9 | -- | FRONT END CAP (P/O ITEM 14) |
| 10 | -- | CARRIAGE (P/O ITEM 12) |
| 11 | 62E180 | MIRROR 2 AND 3 (REP 6.5) |
| 12 | 41S586 | HALF RATE CARRIAGE ASSEMBLY (REP 6.4) |
| 13 | 600K18960 | LAMP REFLECTOR TAPE (5028) |
| 14 | 41K3531 | FULL RATE CARRIAGE ASSEMBLY (5328/5321) (REP 6.3, ADJ 6.1) |
| - | 41K2630 | FULL RATE CARRIAGE ASSEMBLY (5028/18/16) (REP 6.3, ADJ 6.1) |
| 15 | 2E39710 | SOCKET AND FUSE COVER |
| 16 | 19P4525 | CLAMP |

## PTICS ASSEMBLY (2 OF 3) PL 3.2. УЗЕЛ ОПТИКИ (2 ИЗ 3)

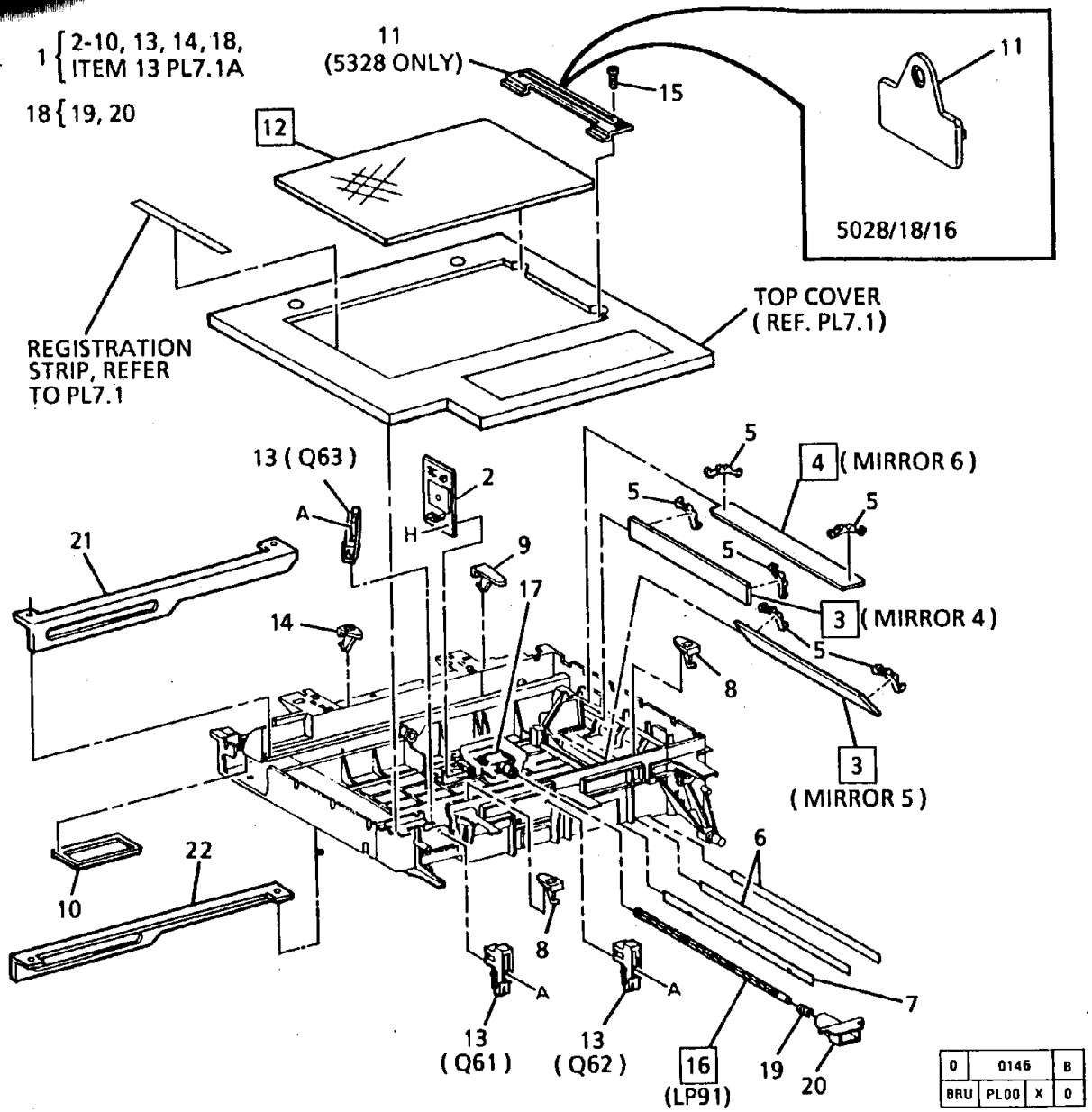


| ITEM | PART | DESCRIPTION |
|---|---|---|
| 1 | -- | OPTICS ASSEMBLY (P/O ITEM 1, PL3.1) |
| 2 | 140K6440 | EXPOSURE SENSOR PWB (5028/21/18/16/5126) |
| - | 140K47690 | EXPOSURE SENSOR PWB (5328/5321) |
| 3 | 62E160 | MIRROR 4 AND 5 (REP 6.6, REP 6.7) |
| 4 | 62E150 | MIRROR 6 |
| 5 | 9E1770 | MIRROR CLIP |
| 6 | 55K2210 | LIGHT BAFFLE |
| 7 | 55K1870 | LIGHT BAFFLE |
| 8 | 68E44630 | MEDIUM SUPPORT BRACKET |
| 9 | 30E3720 | LONG SUPPORT BRACKET |
| 10 | 35E360 | GASKET |
| 11 | 1E24560 | PLATEN RETAINER (5328/5321) |
| - | 3E970 | PLATEN RETAINER (5028/21/18/16/5126) |
| 12 | 90K1650 | PLATEN GLASS (60HZ)(5328/5321) (REP 6.1) |
| - | 90K1251 | PLATEN GLASS (60HZ)(5028/21/5126) |
| - | 90K1261 | PLATEN GLASS (60HZ)(5018/5016) |
| - | 90K1640 | PLATEN GLASS (50HZ)(5328/5321) |
| - | 90K1241 | PLATEN GLASS (50HZ)(5028/5021) |
| - | 90K1271 | PLATEN GLASS (50HZ)(5018) |
| 13 | 130E500 | SCAN HOME SENSOR (Q61)<br>SPLIT SCAN SENSOR (Q62)<br>LENS HOME SENSOR (Q63) |
| 14 | 30E3710 | SHORT SUPPORT BRACKET |
| 15 | 26E5090 | SCREW |
| 16 | 123E30 | PRE-CHARGE ERASE LAMP (LP91) (REP 6.9) |
| 17 | 113S2208 | REAR LAMP SOCKET |
| 18 | 113S2209 | FRONT LAMP SOCKET ASSEMBLY |
| 19 | 9P5800 | SPRING |
| 20 | -- | SOCKET (P/O ITEM 18) |
| 21 | 1P8966 | REAR RAIL |
| 22 | 1P8965 | FRONT RAIL |

## PL 3.3 OPTICS ASSEMBLY (3 OF 3) PL 3.3. УЗЕЛ ОПТИКИ (3 ИЗ 3)

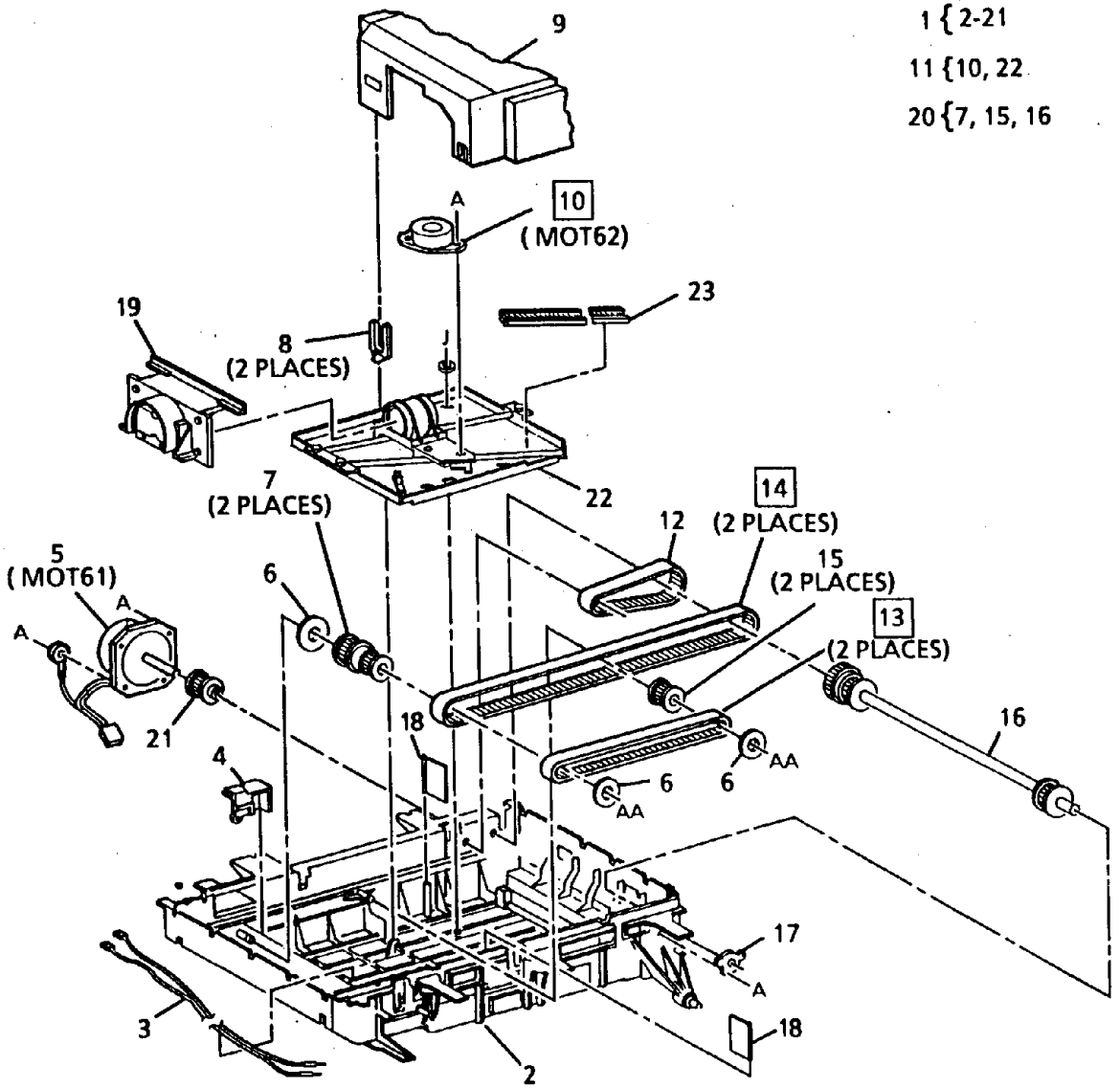


| ITEM | PART | DESCRIPTION |
|---|---|---|
| 1 | -- | OPTICS ASSEMBLY (P/O ITEM 1, PL3.1) |
| 2 | -- | OPTICS FRAME (P/O ITEM 1) |
| 3 | 152K920 | SCAN CABLE HARNESS |
| 4 | 30P41033 | WIRE BRACKET |
| 5 | 127K1980 | SCAN DRIVE MOTOR (MOT61)(W/PULLEY) |
| 6 | -- | WASHER (P/O ITEM 1) |
| 7 | 20E16390 | COMBINATION PULLEY |
| 8 | 3E4230 | LENS COVER LATCH |
| 9 | 55K130 | LENS COVER |
| 10 | 127E3000 | LENS DRIVE MOTOR (MOT62) (REP 6.11) |
| 11 | 62S2079 | LENS CARRIAGE ASSEMBLY (R/E)(5028/18/16) |
| 12 | 23P1642 | DRIVE BELT |
| 13 | 23P1644 | HALF RATE DRIVE BELT (FRONT) (REP 6.12) |
| 14 | 23P1643 | HALF RATE DRIVE BELT (REAR) (REP 6.13) |
| 15 | 20E16380 | IDLER PULLEY |
| 16 | -- | DRIVE SHAFT (P/O ITEM 20) |
| 17 | -- | BEARING RETAINER (P/O ITEM 1) |
| 18 | 55E380 | OUTER PIVOT |
| 19 | 55E770 | LIGHT BAFFLE |
| 20 | 600K26651 | WAVY LINES REPAIR KIT (5028/18) |
| - | 606K2290 | WAVY LINES OPTIONAL RETROFIT KIT (5028/18 USO ONLY) |
| 21 | 600K26640 | SCAN DRIVE MOTOR PULLEY REPLACEMENT KIT |
| 22 | -- | LENS CARRIAGE (R/E) (P/O ITEM 11) |
| 23 | 7E34170 | GEAR RACK |

## COPY CARTRIDGE RECEIVER ASSEMBLY
## PL 4.1. ПРИЕМНЫЙ УЗЕЛ КОПИ-КАРТРИДЖА

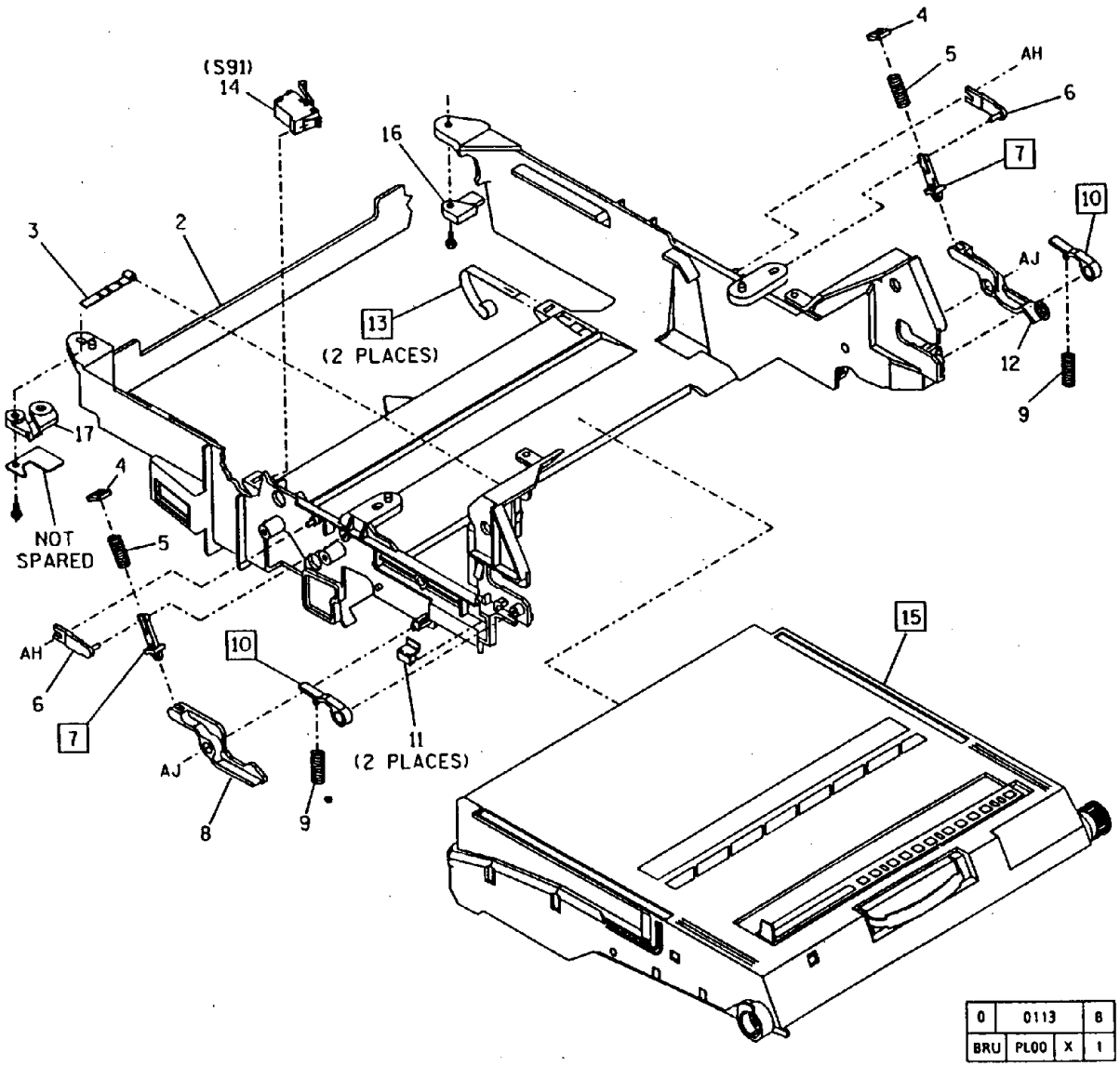


| ITEM | PART | DESCRIPTION |
|---|---|---|
| 1 | 1K32172 | COPY CARTRIDGE RECEIVER ASSEMBLY (REP 9.2) |
| 2 | -- | COPY CARTRIDGE RECEIVER FRAME (P/O ITEM 1) |
| 3 | 9E7120 | SPRING BRACKET |
| 4 | 28E650 | THRUST WASHER |
| 5 | 409W1443 | COMPRESSION SPRING |
| 6 | 15E4870 | CLEVIS PLATE |
| 7 | 12E620 | SPRING RETAINING ROD (REP 9.15) |
| 8 | 7E2270 | FRONT COPY CARTRIDGE PAWL |
| 9 | 9E7110 | COMPRESSION SPRING |
| 10 | 7E5180 | DEVELOPER PAWL (REP 9.16) |
| 11 | 19E6690 | SPRING CLIP |
| 12 | 7E15421 | REAR COPY CARTRIDGE PAWL |
| 13 | 9E18792 | ENABLER SPRING (REP 9.26) |
| 14 | 110K2250 | COPY CARTRIDGE INTERLOCK SWITCH ASSEMBLY (S91) |
| 15 | 13R9 | COPY CARTRIDGE (USO) (REP 9.1) |
| - | 13R13 | COPY CARTRIDGE (RX) |
| - | 13R505 | COPY CARTRIDGE (XCL) |
| - | 13R18 | COPY CARTRIDGE (XLA) |
| 16 | 15E16410 | BRACKET |
| 17 | 30E78790 | FRONT LOAD SUPPORT (5328/5321) |
| - | -- | FRONT LOAD SUPPORT (5028/18/16) (NOT SPARED) |

## PL 4.2 DEVELOPER MODULE ASSEMBLY (1 OF 5)
## PL 4.2 БЛОК ПРОЯВЛЕНИЯ (1 ИЗ 5)

[1] 2, PL4.3 ITEM 1, PL4.4 ITEM 1, PL4.5 ITEM 1, AND PL4.6 ITEM 1

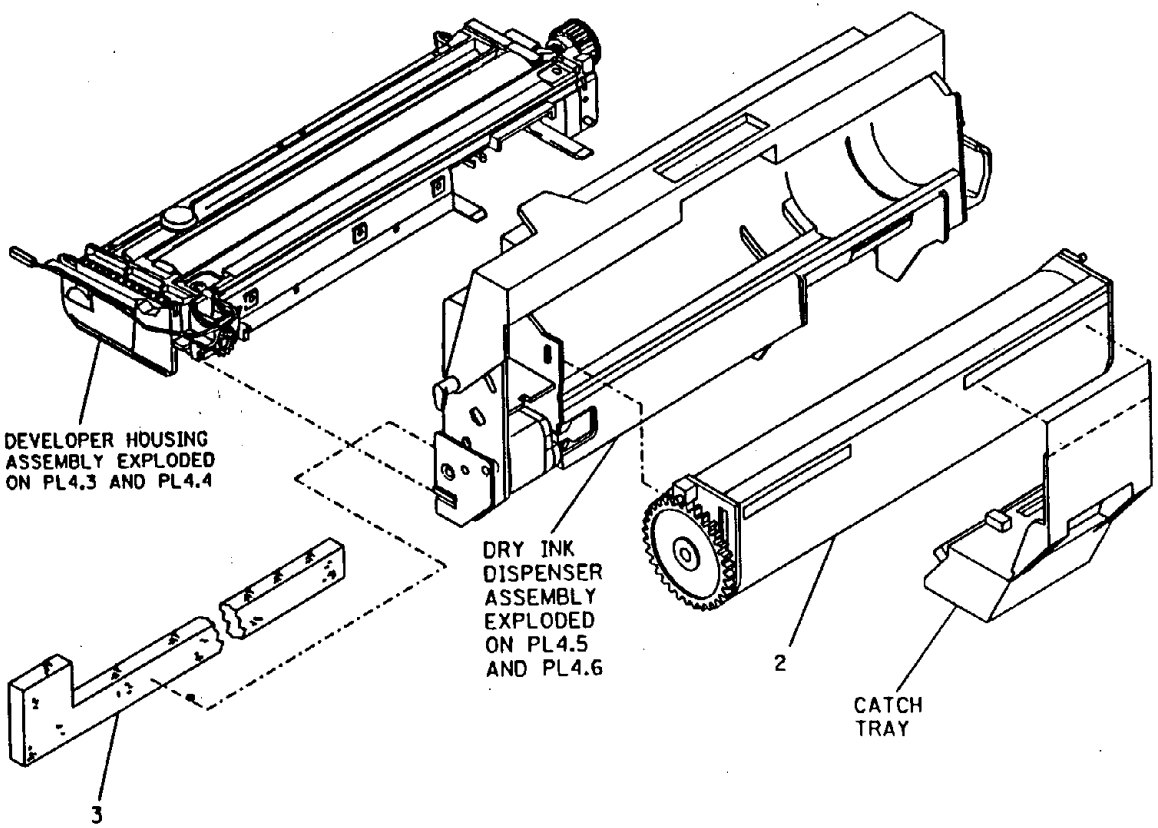


| ITEM | PART | DESCRIPTION |
|---|---|---|
| 1 | -- | DEVELOPER MODULE ASSEMBLY (NOT SPARED) |
| 2 | 6R244 | DRY INK CARTRIDGE (USO) |
| - | 6R90127 | DRY INK CARTRIDGE (RX) |
| - | 6R527 | DRY INK CARTRIDGE (XCL) |
| - | 6R255 | DRY INK CARTRIDGE (XLA) |
| - | 6R249 | BLUE DRY INK CARTRIDGE |
| - | 6R248 | RED DRY INK CARTRIDGE |
| 3 | -- | CONTAMINATION SEAL (COLOR HOUSING ONLY) (NOT SPARED) |

| | | |
|---|---|---|
| 0 | 0111 | A |
| BRU | PL | N 01 |

## [redacted]VELOPER MODULE ASSEMBLY (2 OF 5)

## PL 4.3 БЛОК ПРОЯВЛЕНИЯ (2 ИЗ 5)

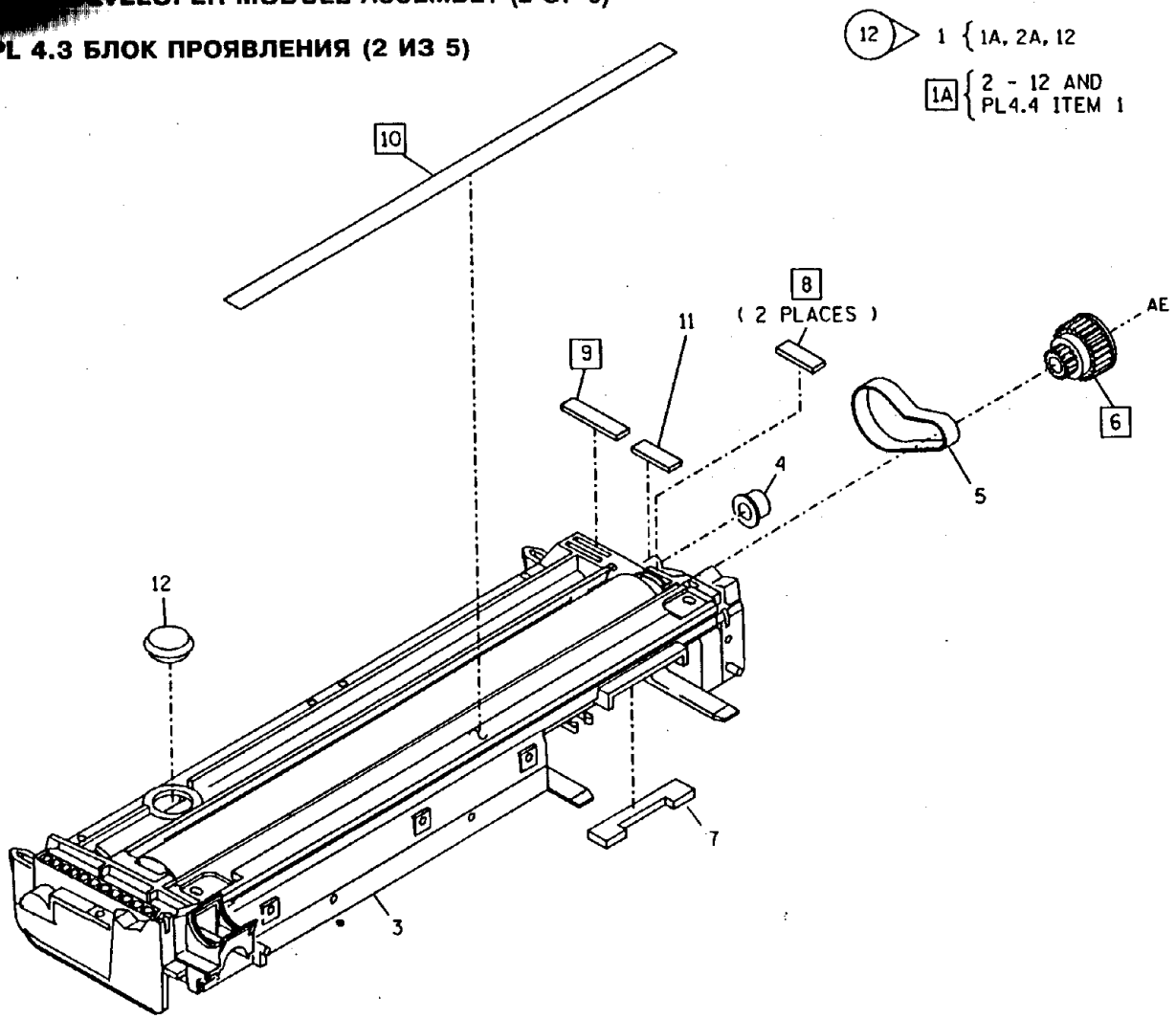


| ITEM | PART | DESCRIPTION |
|---|---|---|
| 1 | 600K11922 | LOWER DEVELOPER HOUSING ASSEMBLY KIT (W/TAG 12) |
| 1a | -- | LOWER DEVELOPER HOUSING ASSEMBLY(P/O ITEM 1) (REP 9.4) |
| 2 | -- | DEVELOPER MATERIAL (P/O ITEM 1) |
| 2a | 502S30836 | DEVELOPER MATERIAL (BLACK) |
| 2b | 502S30844 | DEVELOPER MATERIAL (BLUE) |
| 2c | 502S30843 | DEVELOPER MATERIAL (RED) |
| 3 | -- | DEVELOPER HOUSING FRAME(P/O ITEM 1) |
| 4 | 22E1430 | IDLER ROLL |
| 5 | 423W4850 | DRIVE BELT |
| 6 | 7E8890 | MAGNETIC ROLL DRIVE GEAR (26 TEETH) (REP 9.6) |
| 7 | 35E6561 | CATCH TRAY SEAL |
| 8 | 120E1911 | MAGNETIC SEAL (REP 9.20) |
| 9 | 35E4921 | REAR FOAM SEAL (REP 9.18) |
| 10 | 35E5060 | CONTAMINATION SEAL (BLACK TONER)(REP 9.19) |
| - | 35E8130 | CONTAMINATION SEAL (RED, BLUE TONER) (REP 9.19) |
| 11 | 35E4930 | DISPENSER COVER SEAL |
| 12 | 101E1190 | PLUG |

| | | |
|---|---|---|
| 0 | 0134 | A |
| BRU | PL | N 00 |

## PL 4.4 DEVELOPER MODULE ASSEMBLY (3 OF 5)

## PL 4.4 БЛОК ПРОЯВЛЕНИЯ (3 ИЗ 5)

1 { 2 - 12

3 { 4 - 6

8 { 9, ITEM 10 ON PL4.6

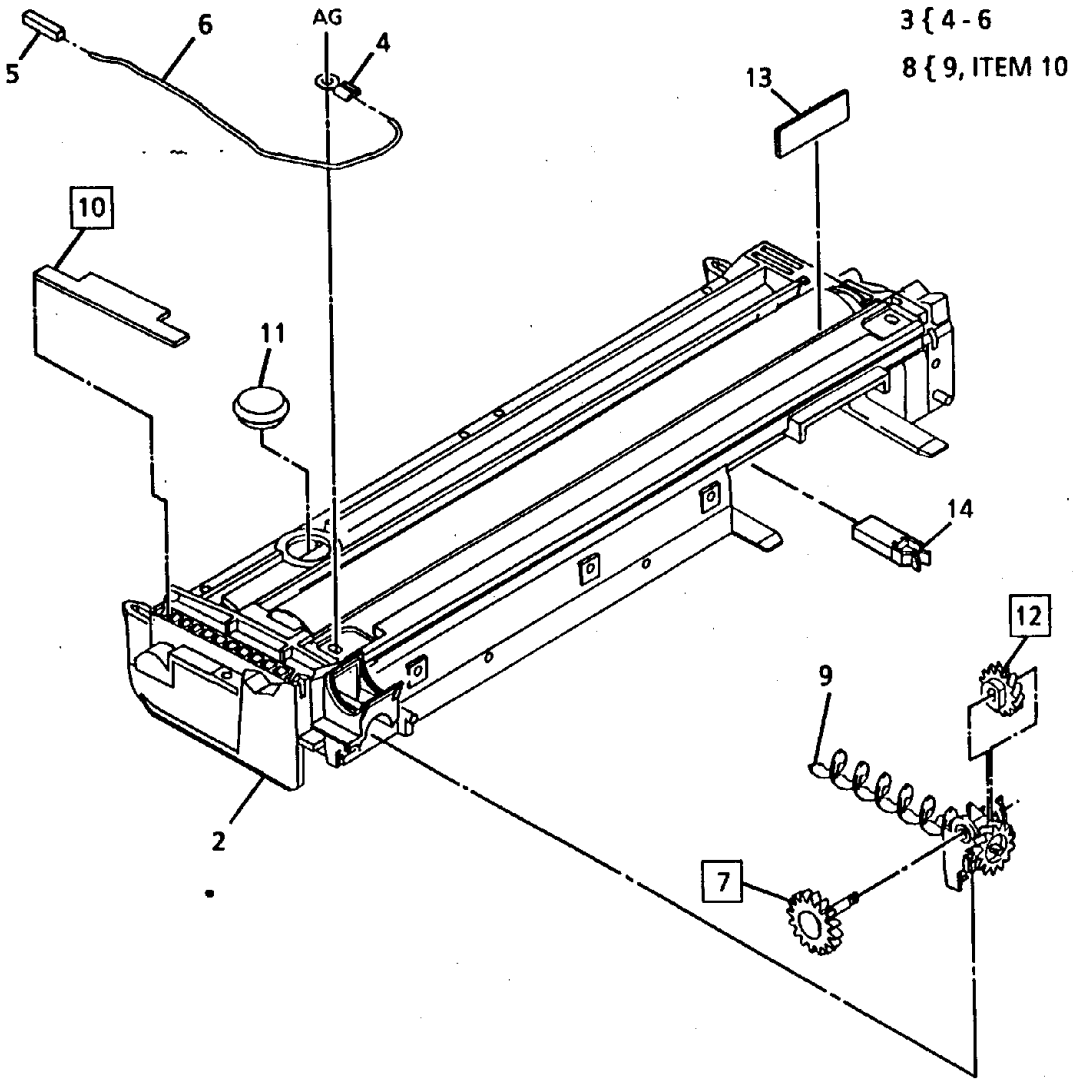


| 0 | 0140 | | B |
|---|---|---|---|
| BRU | PL00 | X | 1 |

| ITEM | PART | DESCRIPTION |
|---|---|---|
| 1 | -- | DEVELOPER HOUSING ASSEMBLY (P/O ITEM 1, PL4.3) |
| 2 | -- | DEVELOPER HOUSING FRAME (P/O ITEM 1) |
| 3 | 152K4450 | HARNESS ASSEMBLY |
| 4 | -- | RING TERMINAL (P/O ITEM 3) |
| 5 | 115P60178 | CONTACT PIN |
| 6 | -- | WIRE (P/O ITEM 3) |
| 7 | 7E7340 | DISPENSER AUGER DRIVE GEAR (16 TEETH) (REP 9.7) |
| 8 | 600K20600 | DRY INK TRANSPORT AUGER KIT (REP 9.21) (TAG 74) |
| 9 | -- | DRY INK TRANSPORT AUGER (P/O ITEM 8) |
| 10 | 35E23440 | FRONT FOAM SEAL (REP 9.18) |
| 11 | 101E1190 | PLUG |
| 12 | 7E4030 | DEVELOPER AUGER GEAR |
| 13 | 14E25480 | TRIM BAR SHIM |
| 14 | 600K43530 | CATCH TRAY CLIP REPAIR KIT |

## DEVELOPER MODULE ASSEMBLY (4 OF 5)

## PL 4.5 БЛОК ПРОЯВЛЕНИЯ (4 ИЗ 5)

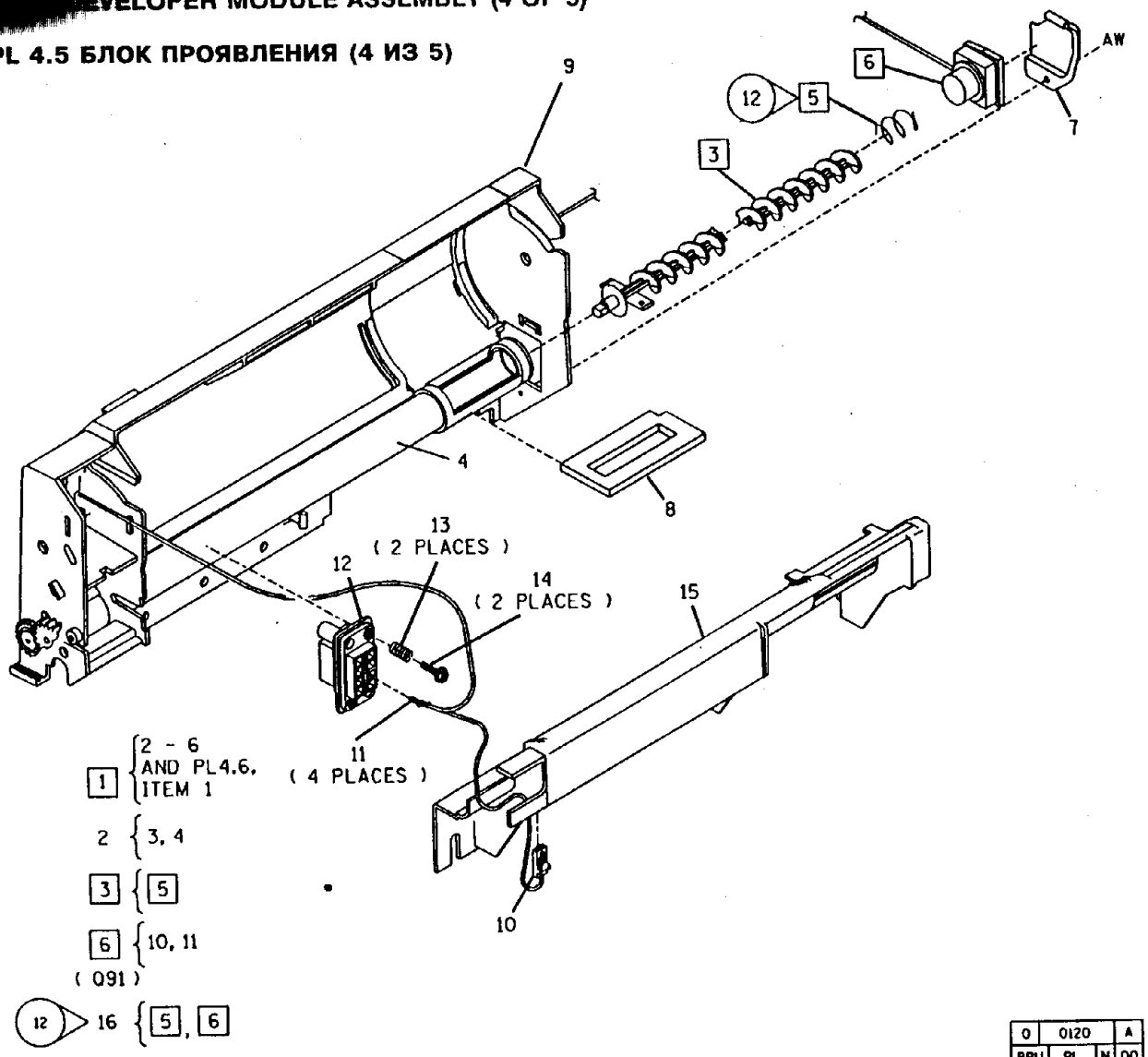


| 0 | 0120 | A |
|---|---|---|
| BRU | PL | N | 00 |

| ITEM | PART | DESCRIPTION |
|---|---|---|
| 1 | 600K14150 | DRY INK DISPENSER ASSEMBLY KIT (REP 9.5) (BLACK TONER) |
| - | 2K19272 | DRY INK DISPENSER ASSEMBLY (RED TONER) |
| - | 2K19282 | DRY INK DISPENSER ASSEMBLY (BLUE TONER) |
| 2 | -- | DISPENSER AUGER ASSEMBLY(P/O ITEM 1) |
| 3 | 7K3644 | DISPENSER AUGER ASSEMBLY (REP 9.23) |
| 4 | -- | TUBE (P/O ITEM 2) |
| 5 | 9E18192 | DISPENSER AUGER SPRING (W/TAG 12) (REP 9.27) |
| 6 | -- | DRY INK CARTRIDGE EMPTY SENSOR ASSEMBLY(Q91) (P/O ITEM 16) (REP 9.13) |
| 7 | 30E37740 | SENSOR BRACKET |
| 8 | 35E6180 | SEAL |
| 9 | -- | DRY INK DISPENSER COVER (P/O ITEM 1) |
| 10 | 713W50332 | CONNECTOR |
| 11 | 115P60178 | CONTACT PIN 24-20 AWG |
| 12 | 113P60715 | DEVELOPER MODULE CONNECTOR (MATES TO 114P60355) |
| 13 | 9E9410 | SPRING |
| 14 | 26E6430 | SCREW |
| 15 | -- | DRY INK DISPENSER BASE (P/O ITEM 1) |
| 16 | 600K19420 | DRY INK CARTRIDGE EMPTY SENSOR KIT (W/TAG 12) |

## PL 4.6 DEVELOPER MODULE ASSEMBLY (5 OF 5) PL 4.6. БЛОК ПРОЯВЛЕНИЯ (5 ИЗ 5)

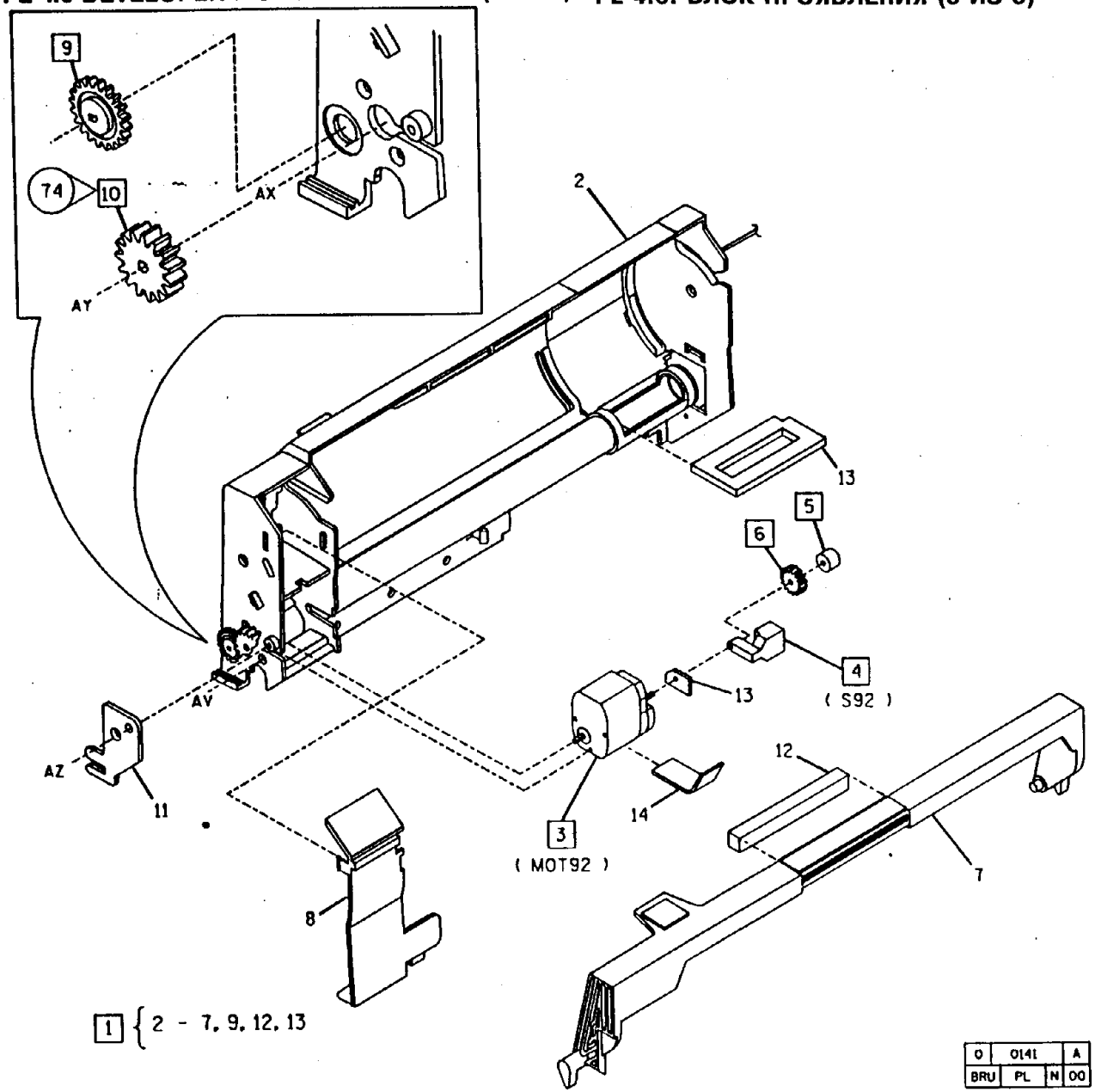


| ITEM | PART | DESCRIPTION |
|---|---|---|
| 1 | -- | DRY INK DISPENSER ASSEMBLY (P/O ITEM 1, PL4.5) |
| 2 | -- | DRY INK DISPENSER COVER (P/O ITEM 1) |
| 3 | 127K701 | DRY INK DISPENSER MOTOR (MOT92) (REP 9.10) |
| 4 | 130E1540 | DISPENSE RATE SWITCH (S92) (REP 9.9) |
| 5 | 121E2290 | DRY INK DISPENSER MAGNET (REP 9.9) |
| 6 | 7E4040 | DRY INK DISPENSER GEAR (15 TEETH) (REP 9.9) |
| 7 | 31K2890 | LATCH ARM (RED TONER) |
| - | 31K2900 | LATCH ARM (BLUE TONER) |
| - | 31K2440 | LATCH ARM (BLACK TONER) |
| 8 | 15E7100 | DRY INK DISPENSER MOTOR COVER |
| 9 | 7E9180 | AUGER GEAR (23 TEETH) (W/TAG 74) (REP 9.22) |
| 10 | -- | DRIVE GEAR (20 TEETH) (P/O ITEM 8, PL4.4) (W/TAG 74) |
| 11 | 15E4810 | PLATE |
| 12 | 4E1910 | FOAM BUMPER |
| 13 | 600K21011 | DRY INK DISPENSER MOTOR GREASE SEAL KIT |
| 14 | 600K22880 | DRY INK DISPENSER MOTOR SUPPORT BRACKET REPAIR KIT |
| 15 | 600K22740 | DRY INK DISPENSER MOTOR LUBRICATION REPAIR KIT (SEE TOOLS/SUPPLIES) |

# TRANSFER COROTRON ASSEMBLY

## PL 4.7. УЗЕЛ КОРОТРОНА ПЕРЕНОСА

1 { 2-6

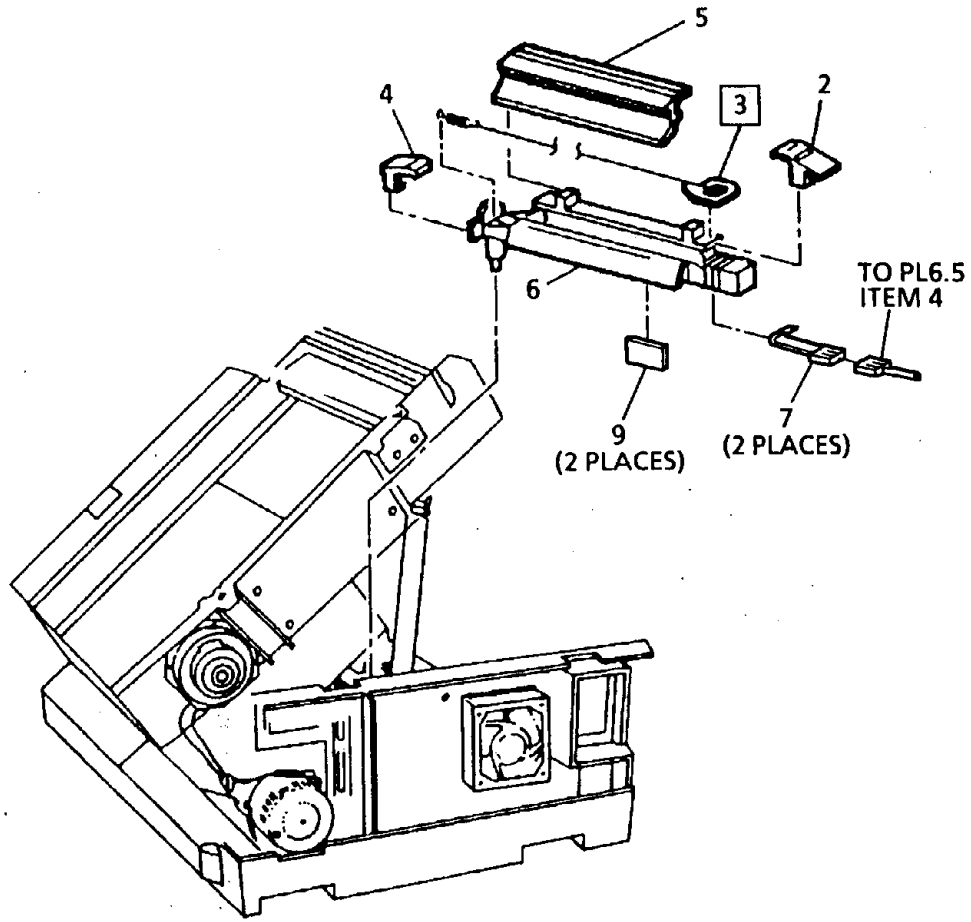


(REAR VIEW)

| ITEM | PART | DESCRIPTION |
|---|---|---|
| 1 | 125K1951 | TRANSFER COROTRON ASSEMBLY (5328/5321) (REP 9.3) |
| - | 125K1430 | TRANSFER COROTRON ASSEMBLY (5028/21/18/16/5126) |
| 2 | 2E8540 | REAR COVER |
| 3 | 117K80 | COROTRON WIRE (TUNGSTEN)(5328/5321) (REP 9.17) |
| - | 600K27710 | COROTRON WIRE KIT (GOLD)(1/KIT) (5028/21/18/16/5126) |
| 4 | 2E8550 | FRONT COVER |
| 5 | -- | ISOLATION BAFFLE (P/O ITEM 1) |
| 6 | -- | TRANSFER COROTRON HOUSING (P/O ITEM 1) |
| 7 | 9E16440 | COROTRON SPRING |
| 8 | 152K23360 | TRANSFER HIGH VOLTAGE CABLE |
| 9 | 14E15020 | SHIM |

| | | | |
|---|---|---|---|
| 0 | 0143 | | 8 |
| BRU | PL00 | X | 0 |

## PL 4.8. ФОТОРЕЦЕПТОР И УПЛОТНЕНИЯ

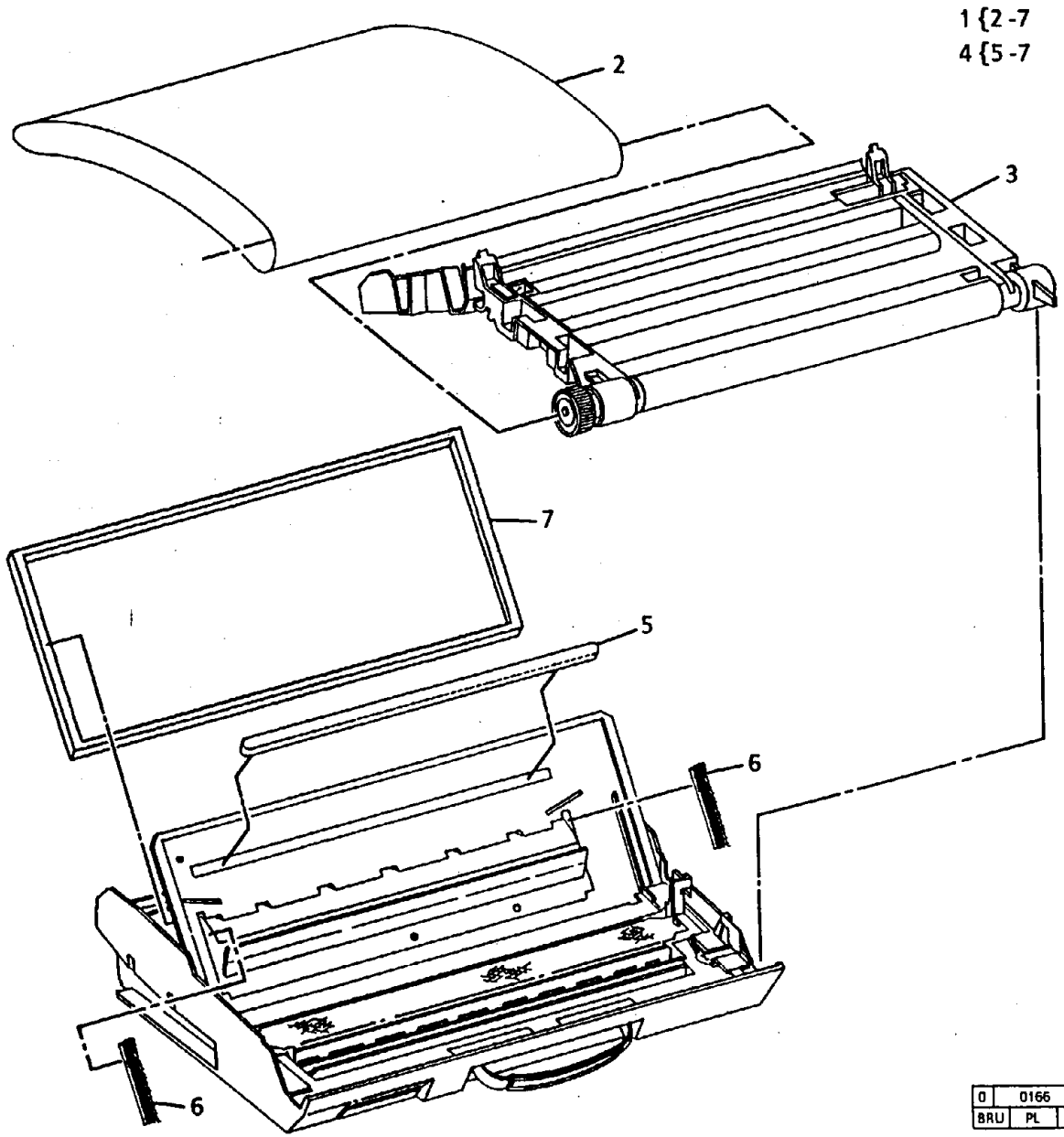


| 0 | 0166 | A |
|---|---|---|
| BRU | PL | X | 0 |

| ITEM | PART | DESCRIPTION |
|---|---|---|
| 1 | -- | COPY CARTRIDGE (REF PL4.1) |
| 2 | 1R129 | PHOTORECEPTOR (REP 9.8) |
| 3 | -- | PHOTORECEPTOR FRAME (P/O ITEM 1) |
| 4 | 600K42790 | COPY CARTRIDGE CLEANING KIT (REP 9.8) |
| 5 | -- | FIBER TRAP (P/O ITEM 4) |
| 6 | -- | END SEAL (P/O ITEM 4) |
| 7 | -- | CLEANING COVER SEAL (P/O ITEM 4) |

## ASSEMBLY (1 OF 3) (5028/18/16/5126) PL 5.1. БЛОК ФЬЮЗЕРА (1 ИЗ 3)(5028/18/16/5126)

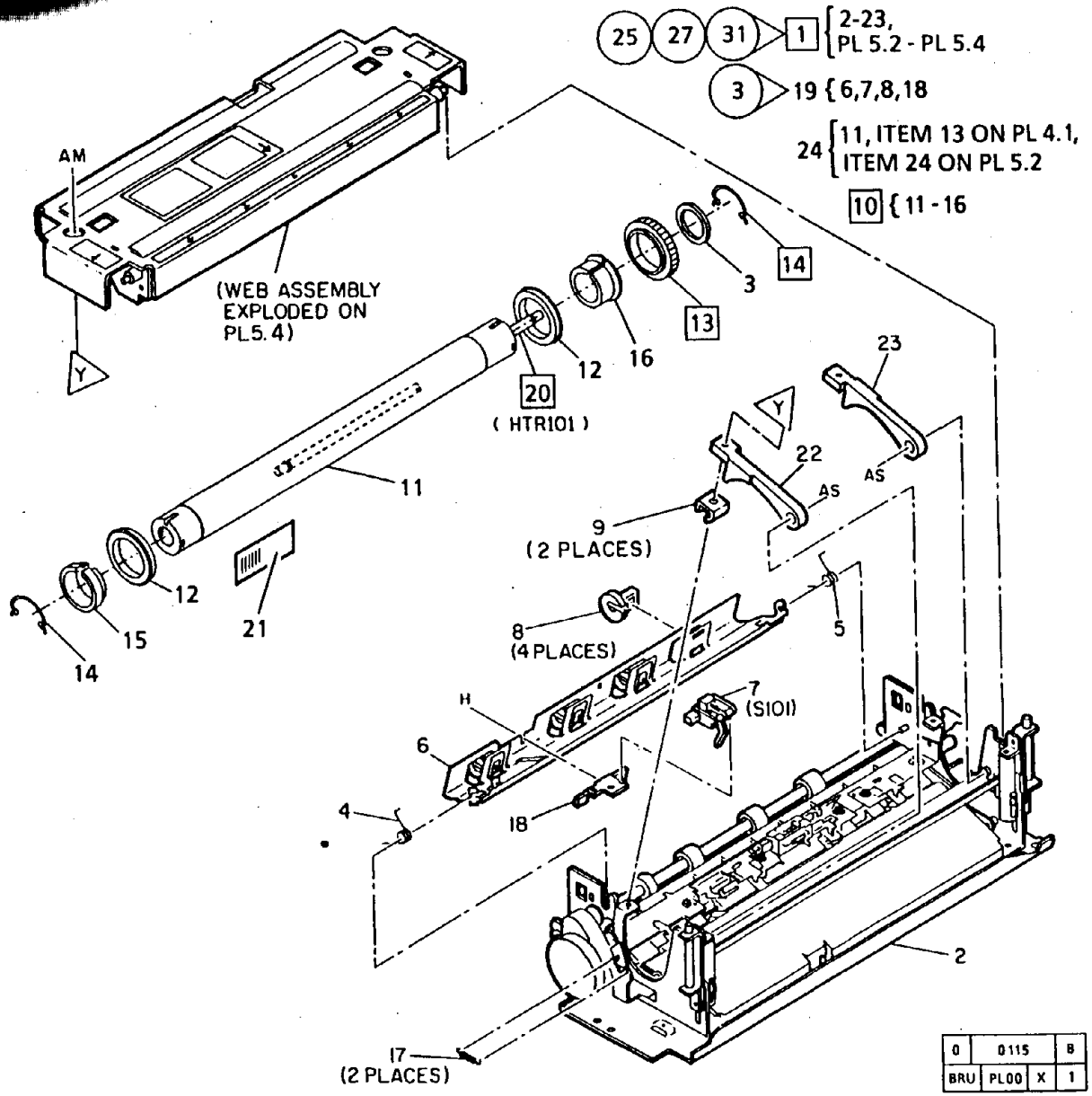


| ITEM | PART | DESCRIPTION |
|---|---|---|
| 1 | 600K36740 | FUSER ASSEMBLY (60HZ) (W/TAG 25,27,31,37) (REP 10.1) |
| - | 600K36750 | FUSER ASSEMBLY (50HZ) (W/TAG 25,27,31,37) |
| 2 | -- | FUSER FRAME (P/O ITEM 1) |
| 3 | 600K19320 | BEARING FALLOUT KIT |
| 4 | 9E12350 | FRONT TORSION SPRING |
| 5 | 9E12340 | REAR TORSION SPRING |
| 6 | -- | EXIT GUIDE (P/O ITEM 19) |
| 7 | 110K2830 | EXIT SWITCH (S101) |
| 8 | 22S63112 | EXIT PINCH ROLLER |
| 9 | 600K35840 | BEARING RETAINER KIT (10/KIT) |
| 10 | -- | HEAT ROLL ASSEMBLY (P/O ITEM 1) (REP 10.6) |
| 11 | 22K20701 | HEAT ROLL |
| 12 | 13E3581 | HEAT ROLL BEARING |
| 13 | 7E16060 | HEAT ROLL GEAR (REP 10.8) |
| 14 | 28E6460 | RETAINING RING |
| - | 28E2560 | RETAINING RING (OLD) |
| 15 | 5E5132 | FRONT SPLIT COLLAR |
| 16 | 5E5273 | REAR SPLIT COLLAR |
| 17 | 600K35850 | HEAT ROD SPRING KIT (10/KIT) |
| 18 | 30E56750 | EXIT SWITCH BRACKET |
| 19 | 38K7441 | EXIT GUIDE ASSEMBLY |
| 20 | 126K760 | HEAT ROD (HTR101)(60HZ) (REP 10.7) |
| - | 126K750 | HEAT ROD (HTR101)(50HZ) |
| 21 | 99P3089 | TEMPERATURE TAPE |
| 22 | -- | FRONT BEARING CLAMP (P/O ITEM 1) |
| 23 | -- | REAR BEARING CLAMP (P/O ITEM 1) |
| 24 | 600K41560 | FUSER SHIM KIT |

## PL 5.2 FUSER ASSEMBLY (2 OF 3) (5028/18/16/5126)

## PL 5.2. БЛОК ФЬЮЗЕРА (2 ИЗ 3) (5028/18/16/5126)

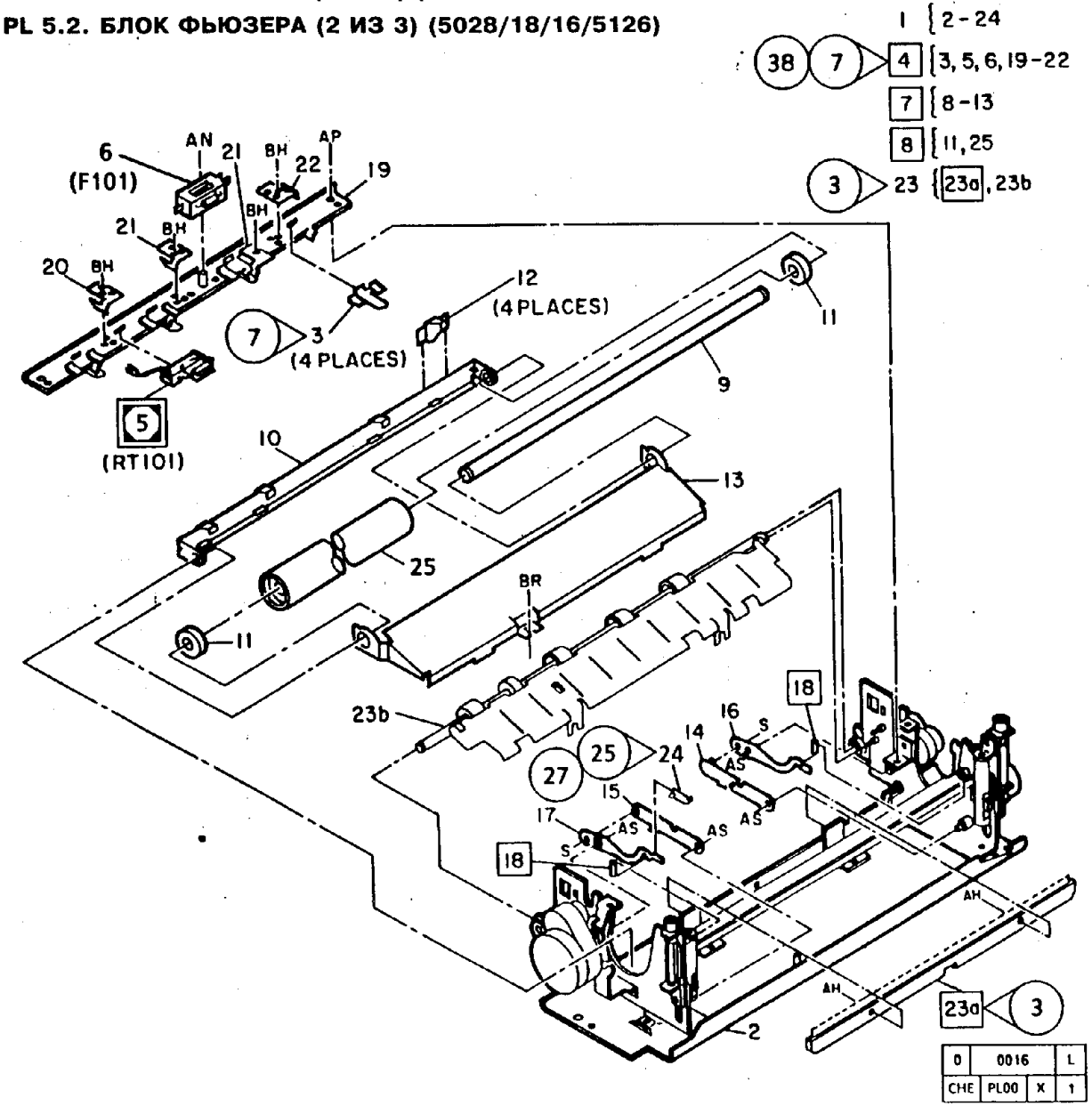


| ITEM | PART | DESCRIPTION |
|---|---|---|
| 1 | -- | FUSER ASSEMBLY (P/O ITEM 1, PL5.1) |
| 2 | -- | FUSER FRAME (P/O ITEM 1) |
| 3 | 19E12611 | HEAT ROLL STRIPPER FINGER (W/TAG 7) |
| 4 | 600K36100 | HEAT ROLL STRIPPER FINGER ASSEMBLY KIT (TAG 7 AND 38) (REP 10.5) |
| 5 | 130K46131 | FUSER THERMISTOR (RT101) (REP 10.13) |
| 6 | 108K90 | OVERHEAT FUSE (F101) |
| 7 | 22K11051 | PRESSURE ROLL ENTRANCE GUIDE ASSEMBLY (REP 10.9) |
| 8 | 22K10991 | PRESSURE ROLL ASSEMBLY (W/BEARING) |
| 9 | 6E7240 | SHAFT |
| 10 | -- | BRACKET (P/O ITEM 7) |
| 11 | 413W20853 | BEARING |
| 12 | 19E4850 | PRESSURE ROLL STRIPPER FINGER |
| 13 | -- | ENTRANCE GUIDE (P/O ITEM 7) |
| 14 | 11K1040 | REAR LOAD ARM |
| 15 | 11K1050 | FRONT LOAD ARM |
| 16 | 11E3330 | REAR PIVOT ARM |
| 17 | 11E3340 | FRONT PIVOT ARM |
| 18 | 9E14820 | EXTENSION SPRING (REP 10.12) |
| 19 | -- | GUIDE (P/O ITEM 4) |
| 20 | 38E4850 | FINGER GUIDE 1 |
| 21 | 38E4860 | FINGER GUIDE 2, 3 |
| 22 | 38E7310 | FINGER GUIDE 4 |
| 23 | 600K14530 | STATIC REPAIR KIT (W/TAG 3) |
| 23a | 125E1080 | STATIC ELIMINATOR (W/TAG 3) (REP 10.15) |
| 23b | -- | LOWER EXIT GUIDE (W/TAG 3) (P/O ITEM 23) |
| 24 | 600K27150 | FUSER PIVOT ARM KIT (W/TAG 25 AND 27) |
| 25 | -- | PRESSURE ROLL (P/O ITEMS 7,8) |

## R ASSEMBLY (3 OF 3) (5028/18/16/5126)

## PL 5.3. БЛОК ФЬЮЗЕРА (3 ИЗ 3)(5028/18/16/5126)

1 { 2 - 21
(MOT101) [3] { 15, 16
[20] { 20a, 20b
20a { 10-14, AND 17
20b { 10-14, AND 18
21 { 21a, 21b

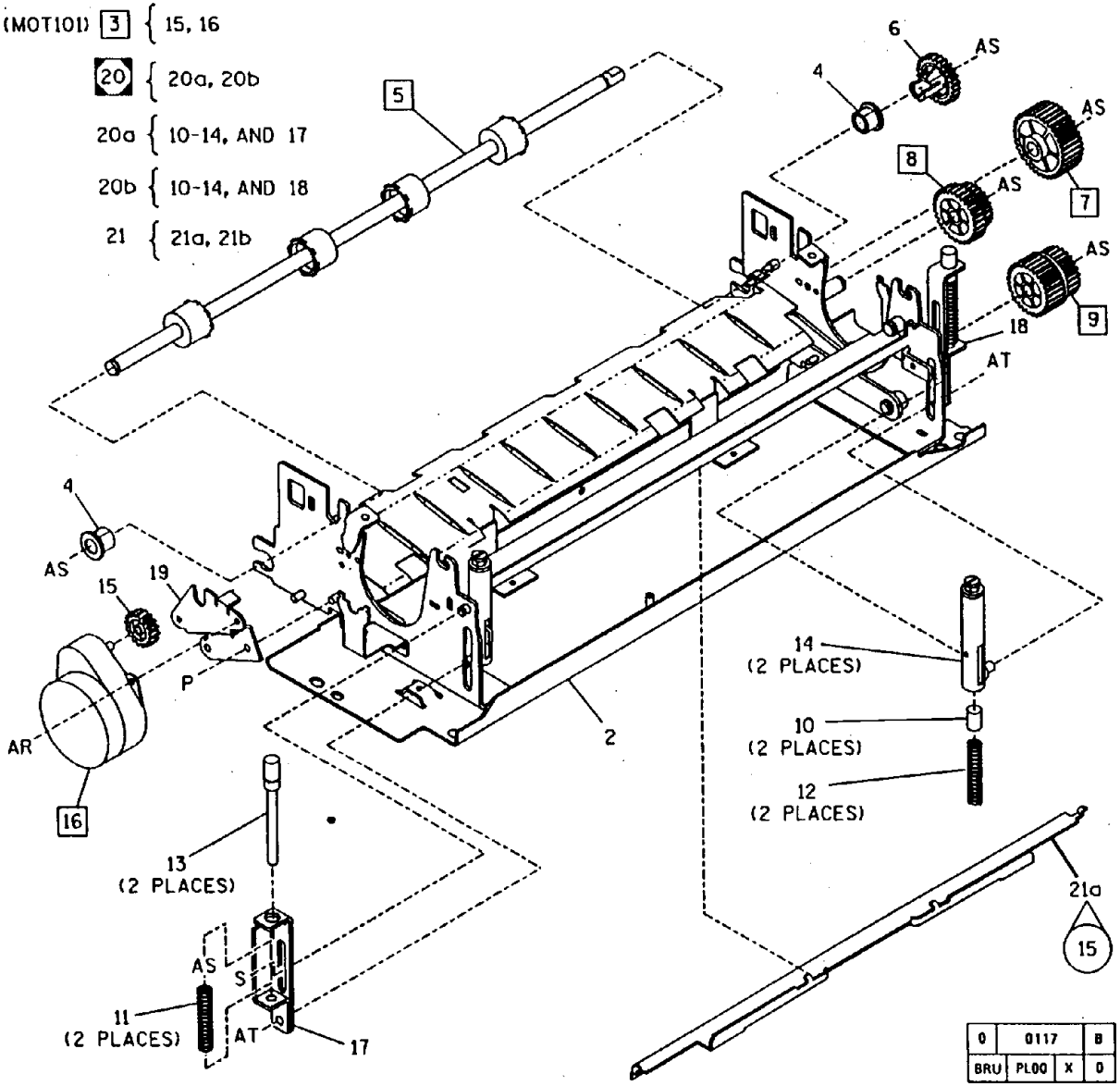


| ITEM | PART | DESCRIPTION |
|---|---|---|
| 1 | -- | FUSER ASSEMBLY (P/O ITEM 1, PL5.1) |
| 2 | -- | FUSER FRAME (P/O ITEM 1) |
| 3 | -- | WEB DRIVE MOTOR ASSEMBLY (MOT101) (P/O ITEM 1)(REP 10.11) |
| 4 | 13E3540 | BEARING |
| 5 | 6K7171 | EXIT ROLLER (REP 10.14) |
| 6 | 7E5410 | EXIT ROLLER DRIVE GEAR (23 TEETH) |
| 7 | 7E5260 | FUSER IDLER GEAR (36 TEETH) (REP 10.3) |
| 8 | 7E5270 | INTERMEDIATE IDLER GEAR (23/30 TEETH) (REP 10.4) |
| 9 | 7E5240 | FUSER DRIVE GEAR/PULLEY (28 TEETH,29 GROOVES) |
| 10 | -- | SPRING PLUNGER (P/O ITEM 20) |
| 11 | 9E14540 | SPRING |
| 12 | -- | SPRING (P/O ITEM 20) |
| 13 | -- | PLUNGER PIN (P/O ITEM 20) |
| 14 | -- | TUBE (P/O ITEM 20) |
| 15 | 7E5740 | GEAR (18 TEETH) |
| 16 | 127K3380 | WEB DRIVE MOTOR (60HZ) (REP 10.11) |
| - | 127K3370 | WEB DRIVE MOTOR (50HZ) |
| 17 | -- | FRONT SLIDE BRACKET (P/O ITEM 20A) |
| 18 | -- | REAR SLIDE BRACKET (P/O ITEM 20B) |
| 19 | 30E38180 | MOTOR BRACKET |
| 20 | -- | LOAD SPRING ASSEMBLY (P/O ITEM 1) (ADJ 10.3) |
| 20a | 600K20720 | FRONT LOAD SYSTEM KIT |
| 20b | 600K20710 | REAR LOAD SYSTEM KIT |
| 21 | 600K26380 | PRE REV 8 UPGRADE KIT (5028/21/18/16/5126) |
| 21a | -- | HEATSHIELD (W/TAG 15) |
| 21b | -- | JUMPER WIRE (W/TAG 13) (REF. PL6.1A, ITEM 8) |

## PL 5.4 WEB ASSEMBLY (5028/18/16/5126) PL 5.4. УЗЕЛ ЛЕНТЫ ФЬЮЗЕРА (5028/18/16/5126)

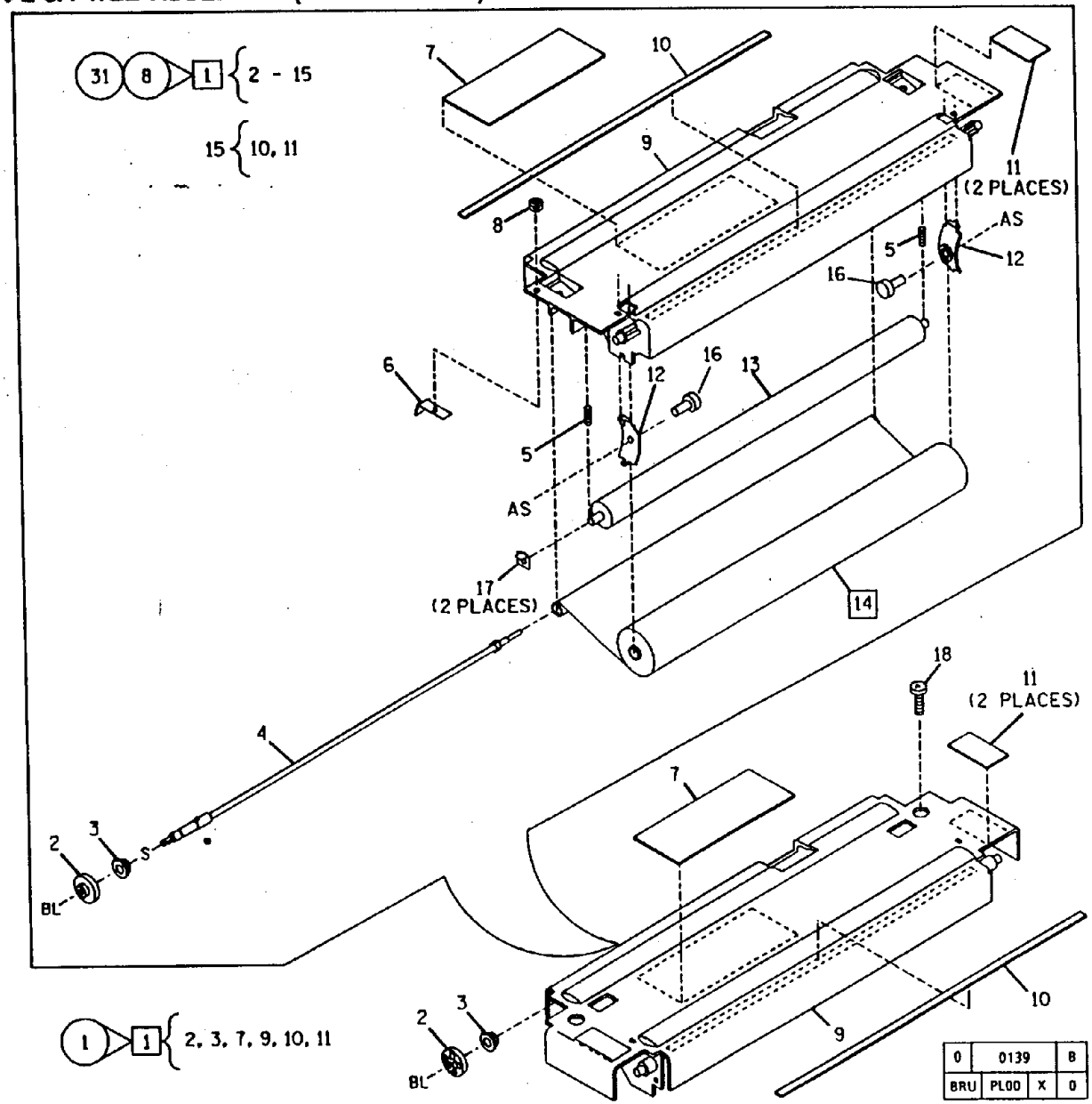


| ITEM | PART | DESCRIPTION |
|---|---|---|
| 1 | 600K29650 | WEB ASSEMBLY KIT (TAG 31) (REP 10.10) |
| 2 | 7E5750 | WEB GEAR (18 TEETH) |
| 3 | 413W35357 | BEARING |
| 4 | -- | WEB SHAFT (P/O ITEM 1) |
| 5 | 9E24650 | NIP ROLL SPRING (W/TAG 8 AND 31) |
| 6 | -- | ANTIROTATION CLIP (NOT SPARED) |
| 7 | 91E38160 | JAM CLEARANCE LABEL |
| 8 | -- | RIVET (P/O ITEM 1) |
| 9 | -- | WEB FRAME (P/O ITEM 1) |
| 10 | 91E38170 | HEATED SURFACE LABEL |
| - | -- | HEATED SURFACE LABEL (P/O ITEM 15)(XLA) |
| 11 | 91E38150 | HEATED SURFACE LABEL |
| - | -- | HEATED SURFACE LABEL (P/O ITEM 15)(XLA) |
| 12 | -- | WEB SUPPORT SPRING (TAG 8 AND 31) (P/O ITEM 1) |
| 13 | 22K16230 | FOAM ROLL (W/TAG 8) |
| 14 | 600K29640 | WEB MATERIAL KIT (W/TAG 8 AND 31) (REP 10.16) |
| 15 | 91K5510 | FUSER LABEL KIT (XLA ONLY) |
| 16 | -- | STUB SHAFT(P/O ITEM 14) (W/TAG 8 AND 31) |
| 17 | 600K34860 | WEB ASSEMBLY NOISE ELIMINATION KIT (10/KIT) |
| 18 | 600K35860 | WEB ASSEMBLY SCREW KIT (10/KIT) |

## ER ASSEMBLY (1 OF 6)(5321/5328)

## PL 5.5. БЛОК ФЬЮЗЕРА (1 ИЗ 6)(5321/5328)

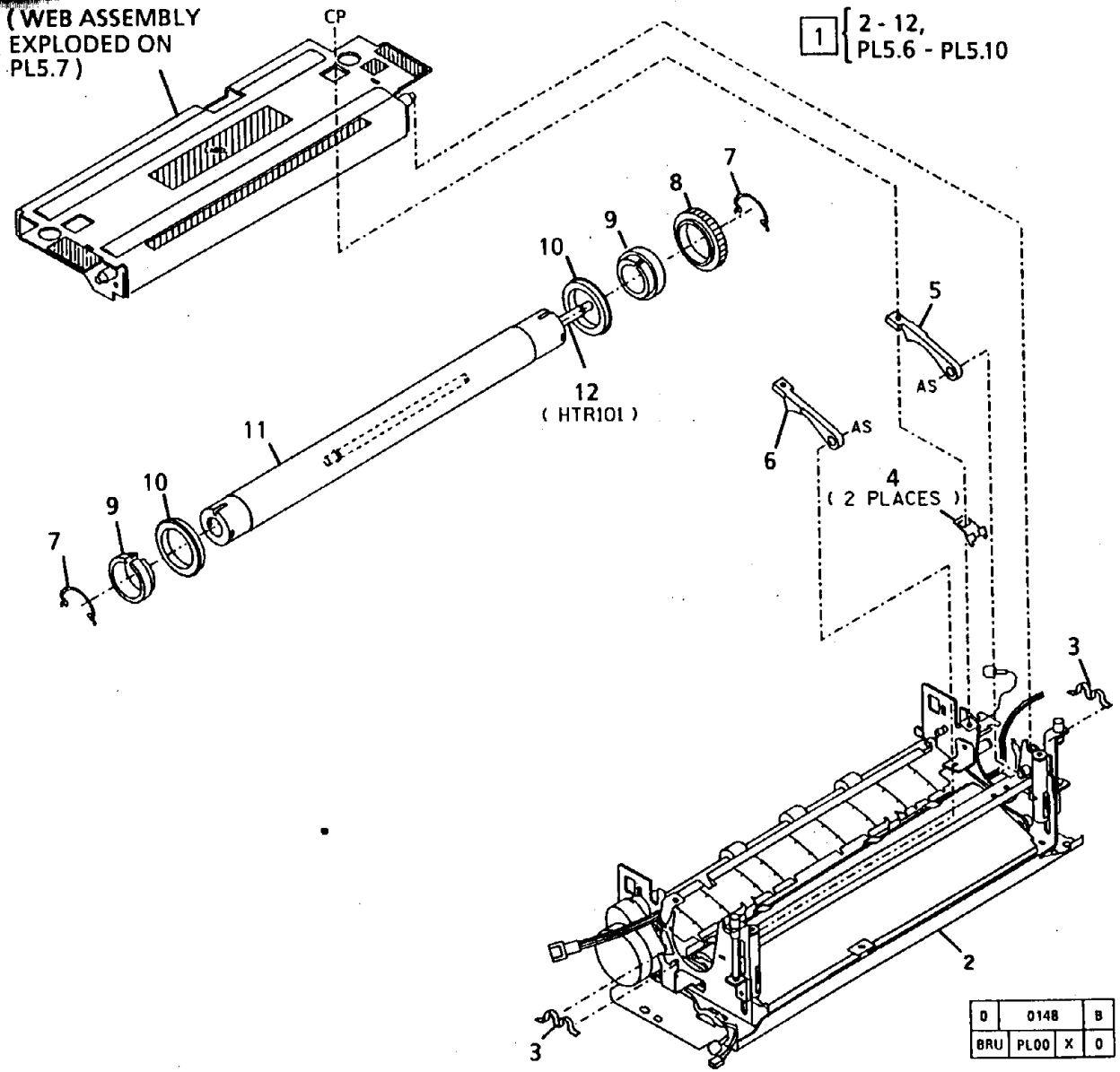


| ITEM | PART | DESCRIPTION |
|---|---|---|
| 1 | 126K3464 | FUSER ASSEMBLY (60HZ)(W/TAG 48) (REP 10.1) |
| - | 126K3454 | FUSER ASSEMBLY (50HZ)(W/TAG 48) |
| 2 | -- | FUSER FRAME (P/O ITEM 1) |
| 3 | 600K35850 | HEAT ROD SPRING KIT (10/KIT) |
| 4 | 600K35840 | BEARING RETAINER KIT (10/KIT) |
| 5 | -- | REAR BEARING CLAMP (P/O ITEM 1) |
| 6 | -- | FRONT BEARING CLAMP (P/O ITEM 1) |
| 7 | 28E6460 | RETAINING RING |
| 8 | 7E19740 | HEAT ROLL GEAR |
| 9 | 5E5132 | FRONT SPLIT COLLAR |
| 10 | 13E3581 | HEAT ROLL BEARING |
| 11 | 22K20701 | HEAT ROLL |
| 12 | 126K3111 | HEAT ROD (HTR101) (60HZ) |
| - | 126K3102 | HEAT ROD (HTR101) (50HZ) |

## PL 5.6 FUSER ASSEMBLY (2 OF 6)(5321/5328)

## PL 5.6. БЛОК ФЬЮЗЕРА (2 ИЗ 6)(5321/5328)

1 { 2-6
7 { 3-6

| ITEM | PART | DESCRIPTION |
|---|---|---|
| 1 | -- | FUSER ASSEMBLY (P/O ITEM 1, PL5.5) |
| 2 | -- | FUSER FRAME (P/O ITEM 1) |
| 3 | 110K2830 | EXIT SWITCH (S101) |
| 4 | 22S63112 | EXIT PINCH ROLLER |
| 5 | -- | EXIT GUIDE (P/O ITEM 1) |
| 6 | 30E56750 | EXIT GUIDE SWITCH |
| 7 | 38K7441 | EXIT GUIDE ASSEMBLY |

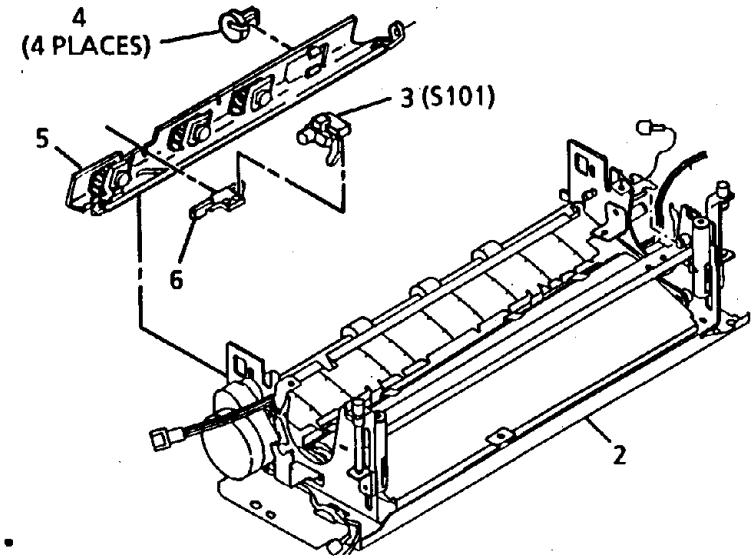


| | | | |
|---|---|---|---|
| 0 | 0149 | | B |
| BRU | PL00 | X | 0 |

## USER ASSEMBLY (3 OF 6)(5321/5328)

## PL 5.7. БЛОК ФЬЮЗЕРА (3 ИЗ 6)(5321/5328)

1 { 2 - 16

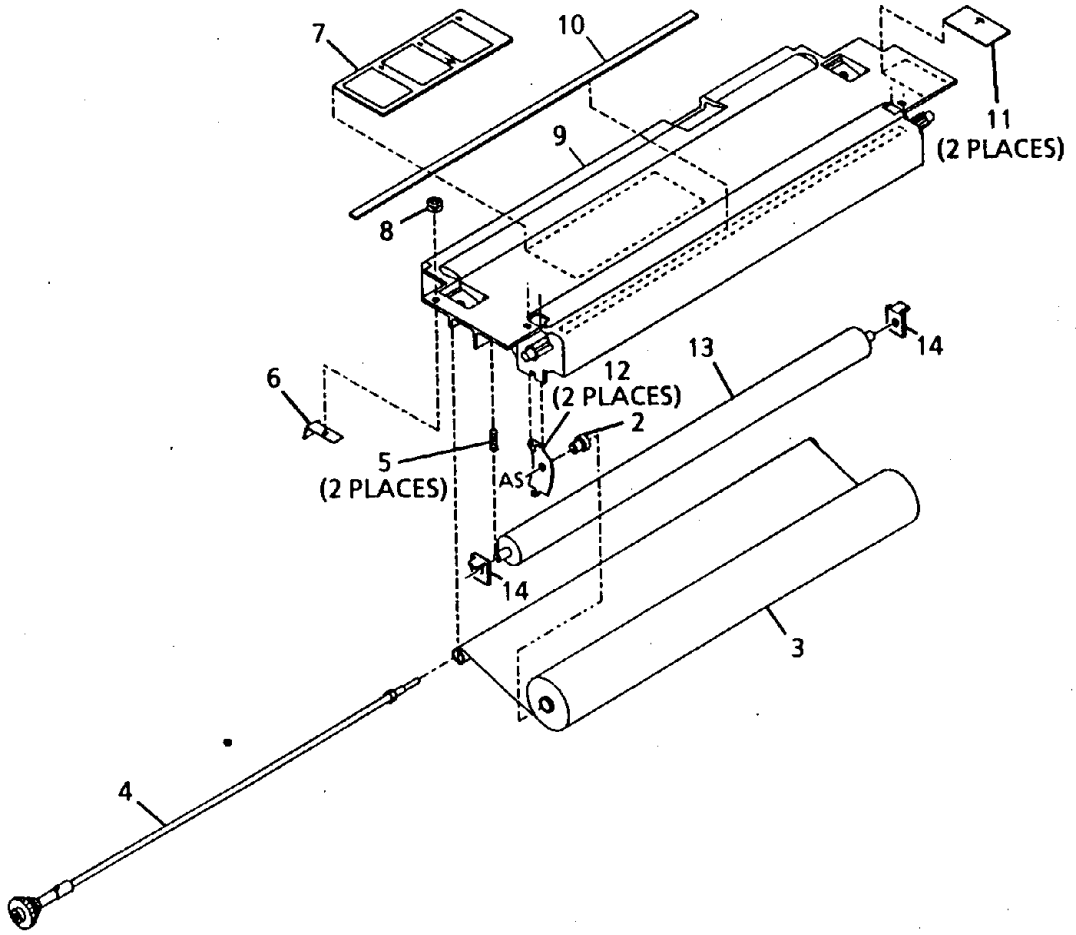


| ITEM | PART | DESCRIPTION |
|---|---|---|
| 1 | 5K3194 | WEB ASSEMBLY (USO/XCI) |
| - | 5K2796 | WEB ASSEMBLY (RX) |
| 2 | 7E5750 | WEB GEAR (18 TEETH) |
| 3 | -- | BEARING (P/O ITEM 1) |
| 4 | 6E38600 | WEB SHAFT |
| 5 | -- | NIP ROLL SPRING (P/O ITEM 1) |
| 6 | -- | ANTIROTATION CLIP (P/O ITEM 1) |
| 7 | -- | JAM CLEARANCE LABEL |
| 8 | -- | RIVET(P/O ITEM 1) |
| 9 | -- | WEB FRAME (P/O ITEM 1) |
| 10 | -- | HEATED SURFACE LABEL |
| 11 | -- | HEATED SURFACE LABEL |
| 12 | -- | WEB SUPPORT SPRING (P/O ITEM 1) |
| 13 | 22K30682 | PINCH ROLL (USO/XCI) |
| - | 22K28663 | PINCH ROLL (RX) |
| 14 | 600K34860 | WEB NOISE REDUCTION KIT (10/KIT) |
| 15 | 5K3180 | WEB MATERIAL (USO/XCI) |
| - | 5K2800 | WEB MATERIAL (RX) |
| 16 | -- | STUB SHAFT (P/O ITEM 1) |

| | | |
|---|---|---|
| 0 | 0150 | B |
| BRU | PL00 | X | 0 |

## PL 5.8 FUSER ASSEMBLY (4 OF 6)(5321/5328)

## PL 5.8. БЛОК ФЬЮЗЕРА (4 ИЗ 6) (5321/5328)

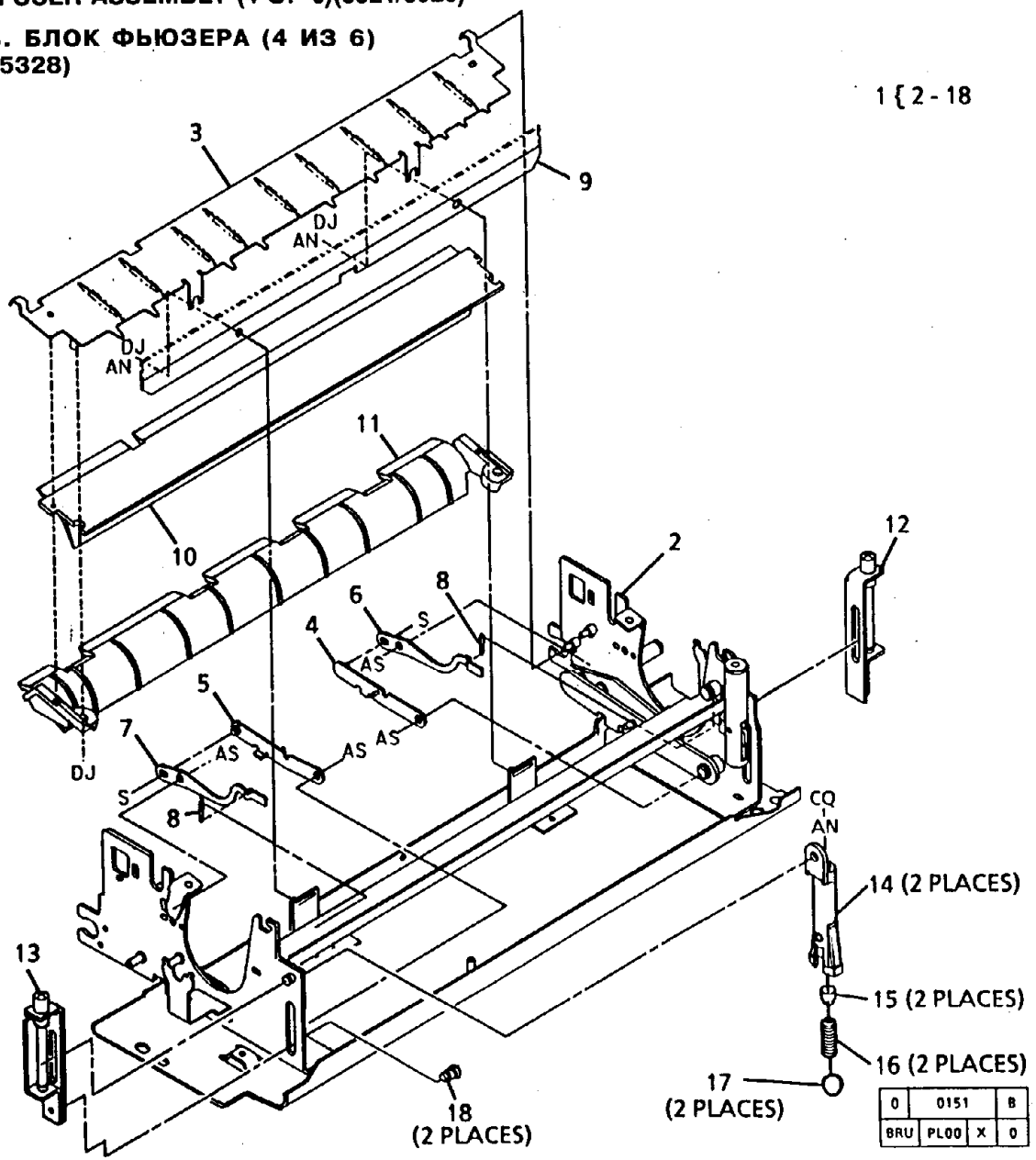


| ITEM | PART | DESCRIPTION |
|---|---|---|
| 1 | -- | FUSER ASSEMBLY (P/O ITEM 1, PL5.5) |
| 2 | -- | FUSER FRAME (P/O ITEM 1) |
| 3 | -- | LOWER EXIT GUIDE (P/O ITEM 1) |
| 4 | 11K1842 | REAR LOAD ARM |
| 5 | 11K1852 | FRONT LOAD ARM |
| 6 | 11E4560 | REAR PIVOT ARM |
| 7 | 11E4570 | FRONT PIVOT ARM |
| 8 | 9E14820 | EXTENSION SPRING |
| 9 | 125E1080 | STATIC ELIMINATOR |
| 10 | -- | UPPER BAFFLE GUIDE (P/O ITEM 1) |
| 11 | -- | LOWER BAFFLE GUIDE (P/O ITEM 1) |
| 12 | 30K45580 | REAR SLIDE BRACKET |
| 13 | 30K45590 | FRONT SLIDE BRACKET |
| 14 | 52K1940 | TUBE |
| 15 | -- | PLUNGER (P/O ITEM 1) |
| 16 | 9E42440 | LOAD SPRING |
| 17 | 47E240 | LOAD BALL |
| 18 | -- | GUIDE PIN (P/O ITEM 1) |

## PL 5.9. БЛОК ФЬЮЗЕРА (5 ИЗ 6)(5321/5328)

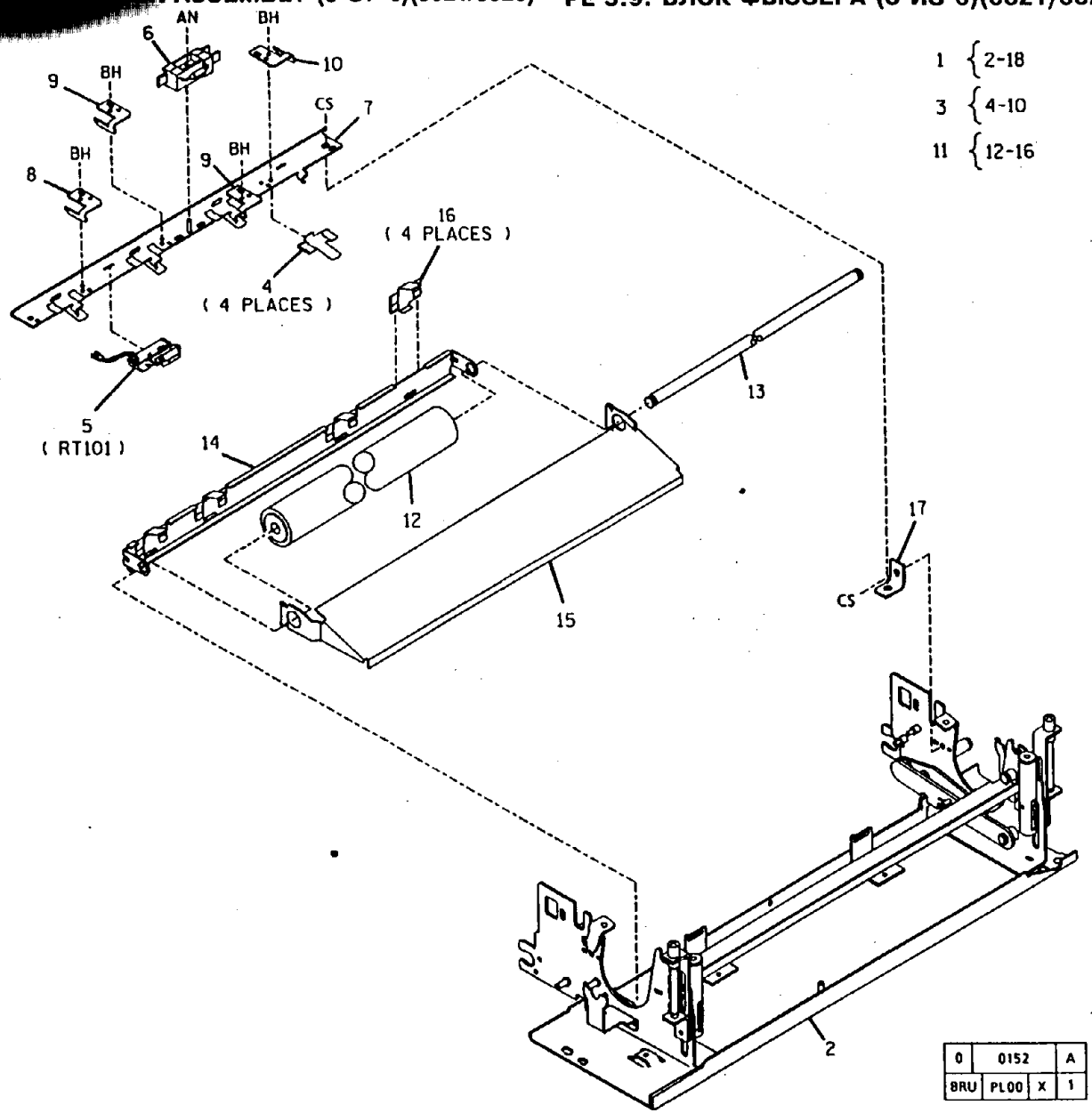


| ITEM | PART | DESCRIPTION |
|---|---|---|
| 1 | -- | FUSER ASSEMBLY (P/O ITEM 1, PL5.5) |
| 2 | -- | FUSER FRAME (P/O ITEM 1) |
| 3 | 600K36100 | HEAT ROLL STRIPPER FINGER KIT |
| 4 | 19E12611 | HEAT ROLL STRIPPER FINGER |
| 5 | 130K46131 | FUSER THERMISTOR (RT101) |
| 6 | 108K90 | OVERHEAT FUSE |
| 7 | -- | GUIDE (P/O ITEM 3) |
| 8 | 38E4850 | FINGER GUIDE 1 |
| 9 | 38E4860 | FINGER GUIDE 2, 3 |
| 10 | 38E7310 | FINGER GUIDE 4 |
| 11 | 22K20660 | PRESSURE ROLL ENTRANCE GUIDE ASSEMBLY (USO/XCL) |
| - | 22K37760 | PRESSURE ROLL ENTRANCE GUIDE ASSEMBLY (RX) |
| 12 | 22K20672 | PRESSURE ROLL |
| - | 22K37750 | ALTERNATE |
| 13 | 6E7240 | SHAFT |
| 14 | -- | BRACKET(P/O ITEM 11) |
| 15 | -- | ENTRANCE GUIDE (P/O ITEM 11) |
| 16 | 19E4850 | PRESSURE ROLL STRIPPER FINGER |
| 17 | -- | REAR SUPPORT BRACKET (P/O ITEM 1) |

## PL 5.10 FUSER ASSEMBLY (6 OF 6)(5321/5328)

## PL 5.10. БЛОК ФЬЮЗЕРА (6 ИЗ 6)(5321/5328)

1 { 2 - 12

3 { 10, 11

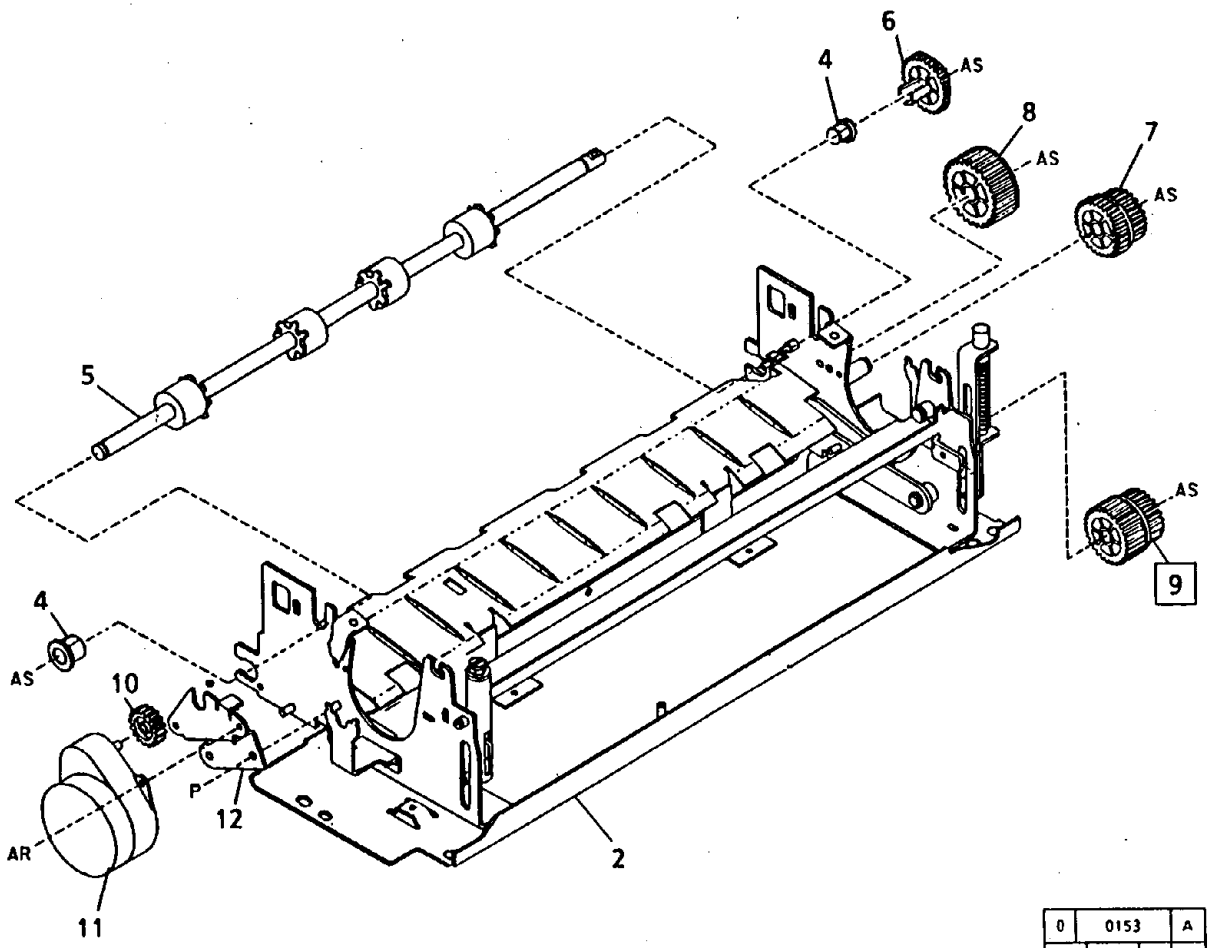


| 0 | 0153 | A |
|---|---|---|
| BRU | PL00 | X | 2 |

| ITEM | PART | DESCRIPTION |
|---|---|---|
| 1 | -- | FUSER ASSEMBLY (P/O ITEM 1, PL5.5) |
| 2 | -- | FUSER FRAME (P/O ITEM 1) |
| 3 | 127K3380 | WEB DRIVE MOTOR ASSEMBLY (60HZ) (MOT 101) |
| - | 127K3370 | WEB DRIVE MOTOR ASSEMBLY (50HZ) (MOT 101) |
| 4 | 13E3540 | BEARING |
| 5 | 6K7171 | EXIT ROLL |
| 6 | 7E5410 | EXIT SHAFT GEAR |
| 7 | 7E5270 | GEAR |
| 8 | 7E5260 | IDLER GEAR |
| 9 | 7K6181 | FUSER DRIVE GEAR/PULLEY (REP 10.2) (W/TAG 43) |
| 10 | 7E5740 | GEAR (18 TEETH) |
| 11 | -- | WEB DRIVE MOTOR (P/O ITEM 3) |
| 12 | -- | MOTOR BRACKET (P/O ITEM 1) |

## TRICAL COMPONENTS (1 OF 5)

## PL 6.1. ЭЛЕКТРИЧЕСКИЕ КОМПОНЕНТЫ (1 ИЗ 5)

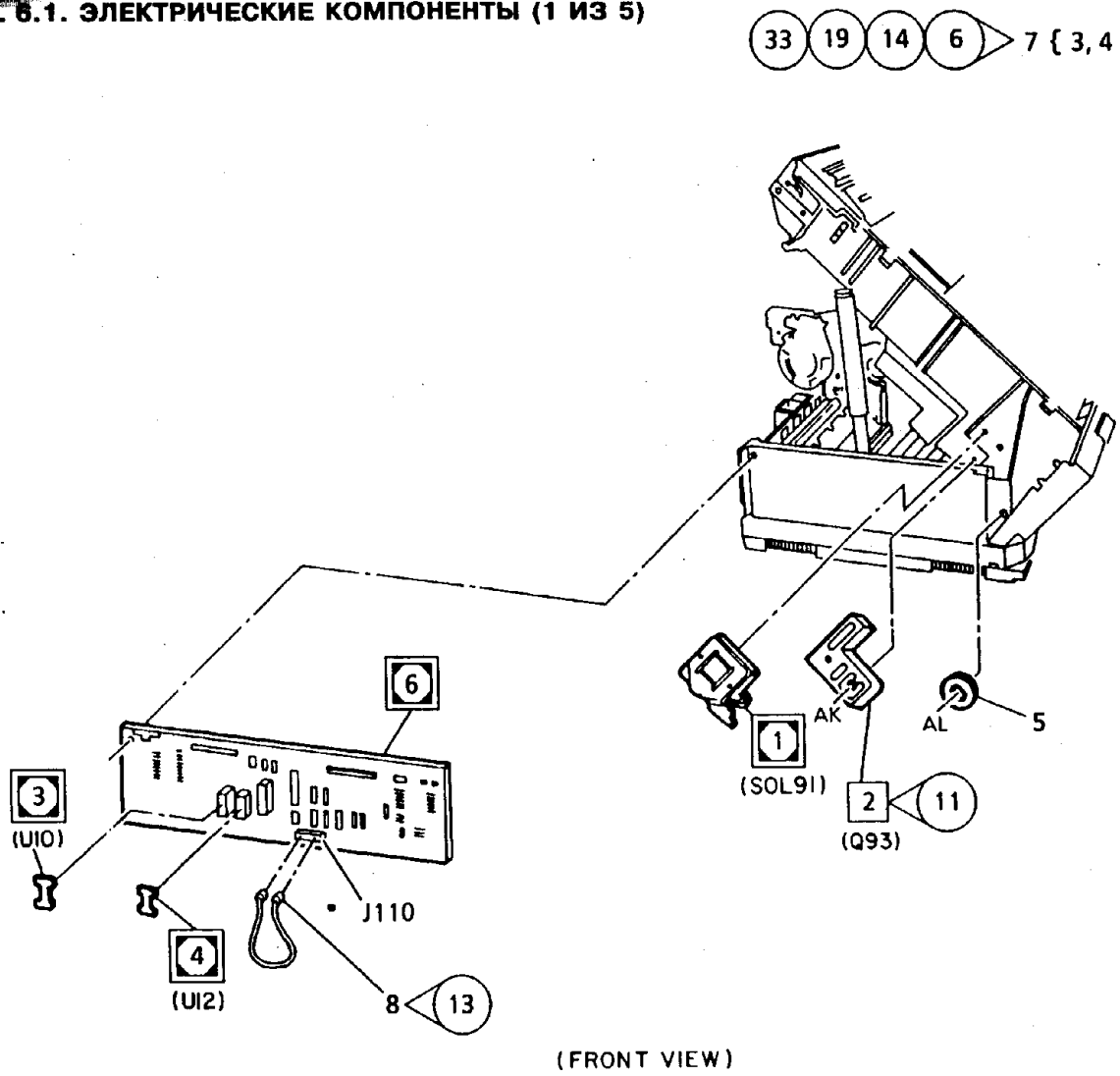


(FRONT VIEW)

| ITEM | PART | DESCRIPTION |
|---|---|---|
| 1 | 121K3655 | COPY CARTRIDGE COUNTER SOLENOID(SOL91) (REP 9.14, ADJ 9.6) |
| 2 | 114K381 | BELT HOLE SENSOR (Q93) (W/TAG 11) (REP 1.13) |
| 3 | -- | MAIN PWB EPROM (U10) (P/O ITEM 7) (REP 1.8, ADJ 1.1) |
| 4 | -- | MAIN PWB EPROM (U12) (P/O ITEM 7) (REP 1.8, ADJ 1.1) |
| 5 | 28E1170 | WASHER |
| 6 | 140K48532 | MAIN PWB (USO/XCL/XLA) (REP 1.3, ADJ 1.2) |
| - | 140K41532 | MAIN PWB (RX) |
| 7 | 600K46070 | 5328 EPROM KIT (USO)(TAG 42,53) |
| - | 600K46060 | (XCL/RX)(TAG 42,53) 5328 EPROM KIT |
| - | 133K9011 | 5321 RUN-TO-LIFE EPROM (USO) |
| - | 133K14570 | 5321 RUN-TO-LIFE EPROM (XCL) |
| - | 133K9052 | 5321 RUN-TO-LIFE EPROM (RX) |
| - | 133K9471 | 5021 RUN-TO-LIFE EPROM (USO/XLA) |
| - | 133K4320 | 5018 (XCL) RUN-TO-LIFE EPROM (W/TAG 33) |
| - | 600K31700 | 5018 RUN-TO-LIFE EPROM (RX)(W/TAG 33) |
| - | 133K3431 | 5018/5016 REV 9 EPROM (W/TAG 6,14,19) (USO/XCL) |
| - | 133K3420 | 5028 REV 9 EPROM (USO/XLA) (W/TAG 6,14,19) |
| - | 133K4300 | 5028 (XCL) RUN-TO-LIFE EPROM (W/TAG 33) |
| - | 600K31710 | 5028 RUN-TO-LIFE EPROM (RX)(W/TAG 33) |
| 8 | -- | JUMPER WIRE (W/TAG 13) (REF PL5.3 ITEM 21) |

| | | | |
|---|---|---|---|
| 0 | 0122 | | B |
| BRU | PL00 | X | 0 |

## PL 6.2 ELECTRICAL COMPONENTS (2 OF 5)

## PL 6.2 ЭЛЕКТРИЧЕСКИЕ КОМПОНЕНТЫ (2 ИЗ 5)

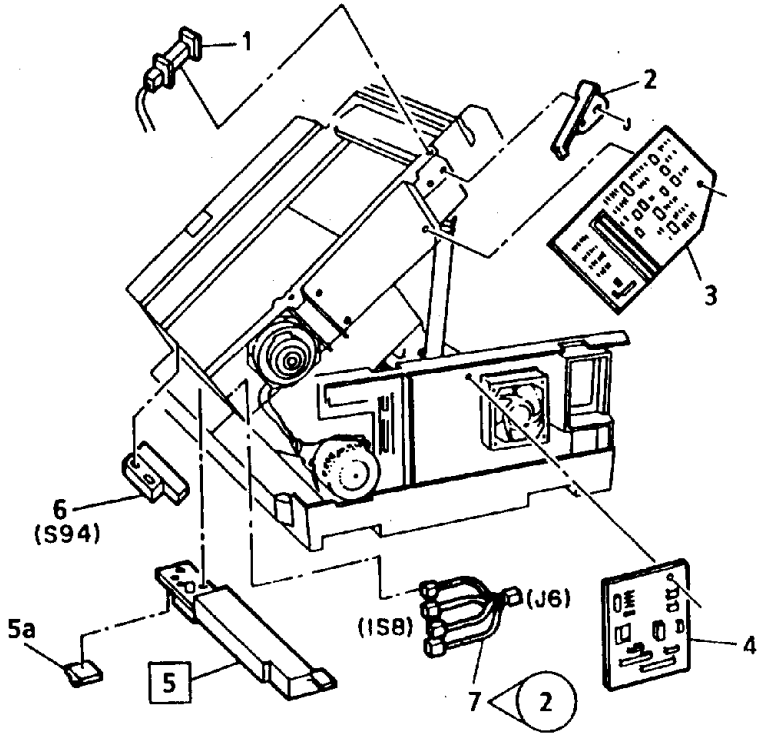


(REAR VIEW)

| ITEM | PART | DESCRIPTION |
|---|---|---|
| 1 | 110K2480 | ADF/DOCUMENT COVER INTERLOCK SWITCH |
| 2 | 120E90 | INTERLOCK SWITCH ACTUATOR |
| 3 | 140K61611 | SCAN DRIVE PWB (5328)(60HZ) |
| - | 140K8821 | SCAN DRIVE PWB (5028/18/16)(50/60HZ) (5328)(50HZ) |
| 4 | 140K31041 | DRIVER PWB |
| 5 | 123K701 | INTERIMAGE/EDGE ERASE LAMP ASSEMBLY(REP 9.24) |
| 5a | -- | COPY CARTRIDGE COUNTER SWITCH (P/O ITEM 5) |
| 6 | 130E2271 | COLOR DEVELOPER MODULE SWITCH (S94) |
| 7 | 152K23480 | HARNESS JUMPER (W/TAG 2) |
| 8 | 600S697 | CABLE TIE KIT (NOT SHOWN) |

| | | | |
|---|---|---|---|
| 0 | 0137 | | A |
| BRU | PL00 | X | 1 |

## PL 6.3 ЭЛЕКТРИЧЕСКИЕ КОМПОНЕНТЫ (3 ИЗ 5)

1 {2, 3, PL6.4, ITEMS 4, 5

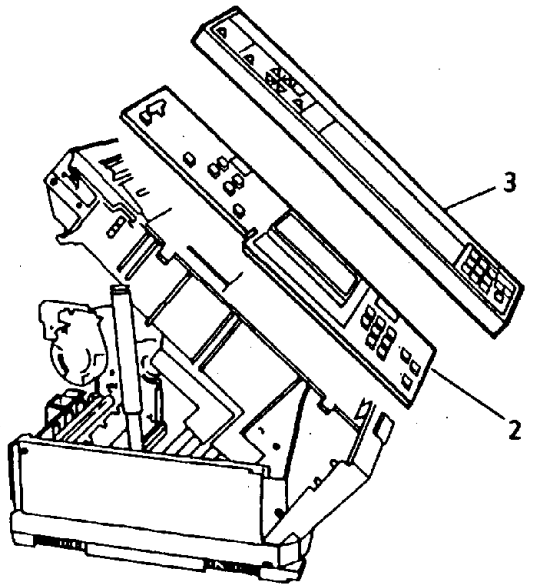


(FRONT VIEW)

| 0 | 0142 | B |
|---|---|---|
| BRU | PL00 | X | 0 |

| ITEM | PART | DESCRIPTION |
|---|---|---|
| 1 | 101K3657 | CONTROL CONSOLE ASSY (1:1,USO)(5028) (W/O TAG 39) |
| - | 101K17420 | CONTROL CONSOLE ASSY (1:1,USO)(5028)(TAG 39) |
| - | 101K3667 | CONTROL CONSOLE ASSY (1:1,XCL)(5028) |
| - | 101K18540 | CONTROL CONSOLE ASSY (1:1,XCL)(5028)(TAG 39) |
| - | 101K10701 | CONTROL CONSOLE ASSY (1:1,RX)(5028) |
| - | 101K3707 | CONTROL CONSOLE ASSY (R/E,USO)(5028) (W/O TAG 39) |
| - | 101K17400 | CONTROL CONSOLE ASSY (R/E,USO)(5028)(TAG 39) |
| - | 101K3717 | CONTROL CONSOLE ASSY (R/E,XCL/XLA)(5028) |
| - | 101K18530 | CONTROL CONSOLE ASSY (R/E,XCL/XLA)(5028) (TAG 39) |
| - | 101K10691 | CONTROL CONSOLE ASSY (R/E,RX/XLA)(5028) |
| - | 101K7404 | CONTROL CONSOLE ASSY (1:1,USO)(5018) (W/O TAG 39) |
| - | 101K17410 | CONTROL CONSOLE ASSY (1:1,USO)(5018)(TAG 39) |
| - | 101K7693 | CONTROL CONSOLE ASSY (1:1,XCL)(5018) |
| - | 101K18520 | CONTROL CONSOLE ASSY (1:1,XCL)(5018)(TAG 39) |
| - | 101K7674 | CONTROL CONSOLE ASSY (1:1,RX)(5018) |
| - | 101K7394 | CONTROL CONSOLE ASSY (R/E,USO)(5018) (W/O TAG 39) |
| - | 101K17390 | CONTROL CONSOLE ASSY (R/E,USO)(5018)(TAG 39) |
| - | 101K7683 | CONTROL CONSOLE ASSY (R/E,XCL/XLA)(5018) |
| - | 101K18510 | CONTROL CONSOLE ASSY (R/E,XCL/XLA)(5018) (TAG 39) |
| - | 101K7414 | CONTROL CONSOLE ASSY (R/E,RX)(5018) |
| - | 101K17370 | CONTROL CONSOLE ASSEMBLY (5016) |
| - | 101K20440 | CONTROL CONSOLE ASSY (5021, USO) |
| - | 101K20450 | CONTROL CONSOLE ASSY (5021, XLA) |
| - | 101K20460 | CONSOLE ASSY (5126) |
| 2 | -- | PWB (P/O ITEM 1) |
| 3 | -- | HOUSING (P/O ITEM 1) |

## PL 6.4 ELECTRICAL COMPONENTS (4 OF 5)

## PL 6.4 ЭЛЕКТРИЧЕСКИЕ КОМПОНЕНТЫ (4 ИЗ 5)

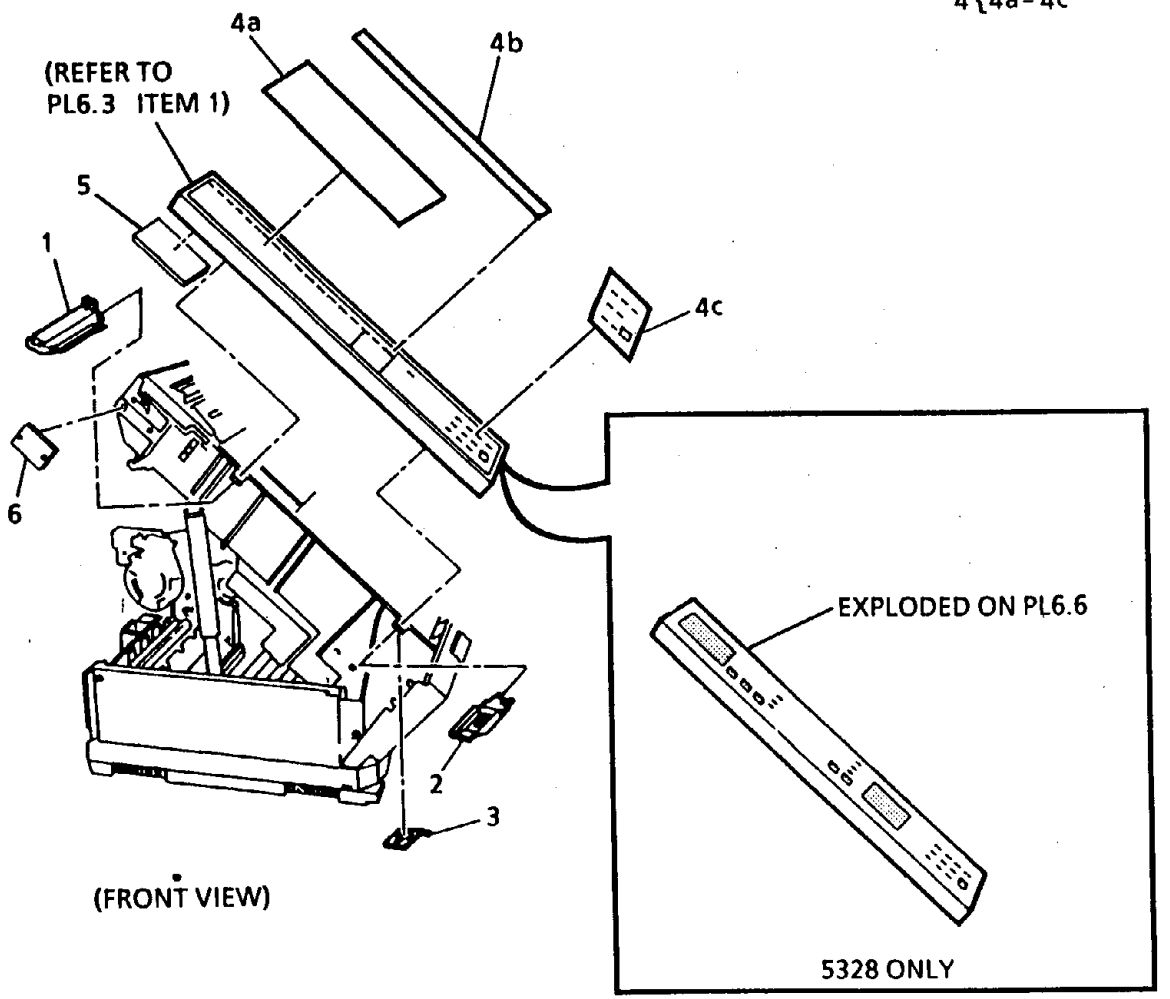


| ITEM | PART | DESCRIPTION |
|---|---|---|
| 1 | 14E12940 | MIDDLE SPACER |
| 2 | 14E25540 | RIGHT SPACER |
| 3 | -- | PUSH ON NUT |
| 4 | 91K2405 | LABEL KIT(5028,1:1) (USO) |
| - | 91K2434 | LABEL KIT (5028.1:1) (XCL/XLA) |
| - | 91K6110 | LABEL KIT (5028,1:1) (RX) |
| - | 91K2414 | LABEL KIT(5028 R/E) (USO) |
| - | 91K2423 | LABEL KIT(5028 R/E) (XCL/XLA) |
| - | 91K6100 | LABEL KIT(5028 R/E) (RX) |
| - | 91K4593 | LABEL KIT (5018,1:1) (USO) |
| - | 91K4742 | LABEL KIT (5018,1:1) (XCL/XLA) |
| - | 91K4723 | LABEL KIT (5018,1:1) (RX) |
| - | 91K4773 | LABEL KIT(5018 R/E) (USO) |
| - | 91K4732 | LABEL KIT(5018 R/E) (XCL/XLA) |
| - | 91K4603 | LABEL KIT (5018 R/E) (RX/XLA,60HZ/INCH) |
| - | 91K8610 | LABEL KIT (5016) (USO) |
| - | 91K8840 | LABEL KIT (5021 R/E) (USO) |
| - | 91K8850 | LABEL KIT (5021 R/E) (XLA) |
| - | 91K8830 | LABEL KIT (5126) |
| 4a | -- | FEATURES LABEL |
| 4b | -- | STRIP LABEL |
| 4c | -- | CORE/LCD LABEL |
| 5 | 140K58050 | MIMIC PWB (TAG 39) (5028/18) |
| 6 | 140K12390 | INTERFACE PWB (5028/18/16) |

| | | | |
|---|---|---|---|
| 0 | 0155 | | B |
| BRU | PL00 | X | 0 |

## [redacted]TRICAL COMPONENTS (5 OF 5)

## PL 6.5 ЭЛЕКТРИЧЕСКИЕ КОМПОНЕНТЫ (5 ИЗ 5)

6 {8, 10

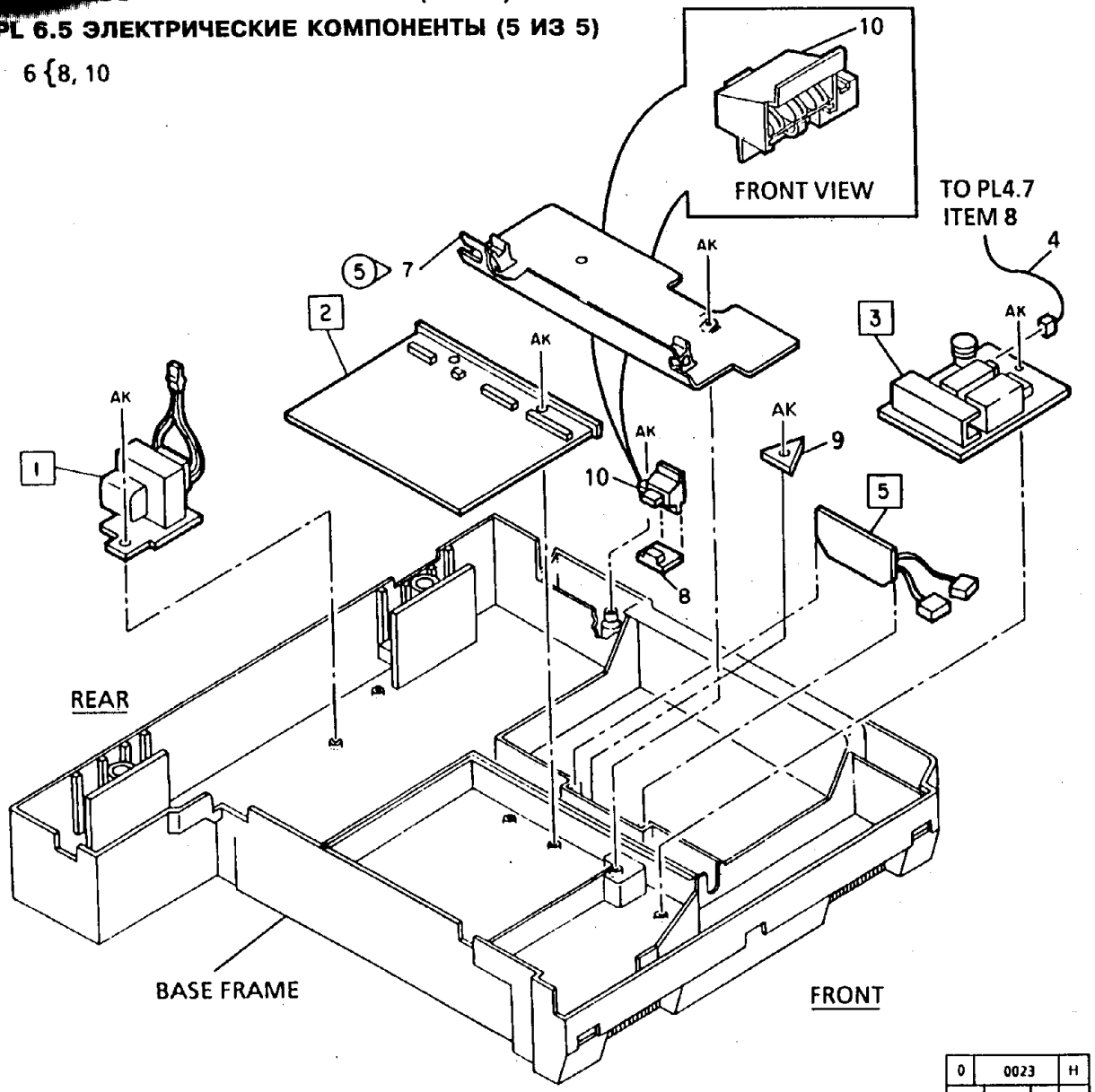


| 0 | 0023 | H |
|---|---|---|
| CHE | PL00 | X | 1 |

| ITEM | PART | DESCRIPTION |
|---|---|---|
| 1 | 105K2680 | TRANSFORMER (RX) (REP 1.6) |
| - | 105K12600 | ALTERNATE |
| 2 | 105E3283 | LOW VOLTAGE POWER SUPPLY (5328 50HZ ONLY) (REP 1.2) |
| - | 600K9921 | LOW VOLTAGE POWER SUPPLY KIT (60HZ) |
| - | 600K25582 | LOW VOLTAGE POWER SUPPLY KIT (50HZ) (5028/18) |
| 3 | 105E1850 | HIGH VOLTAGE POWER SUPPLY PWB (REP 1.1) |
| 4 | 152K23360 | TRANSFER HIGH VOLTAGE CABLE |
| 5 | 140K1800 | TRAY 1 PAPER STATUS PWB ASSEMBLY (REP 1.5) |
| 6 | 114K190 | BYPASS CONNECTOR ASSEMBLY |
| 7 | 2K21690 | POWER SUPPLY COVER (P/O TAG 5) (REF PL2.4 ITEM 9) |
| 8 | 114K120 | CONNECTOR BASE |
| 9 | 28E6680 | PWB POSITION TAB |
| 10 | -- | CONNECTOR (P/O ITEM 6) |

## PL 6.6 ELECTRICAL COMPONENTS (5328)

## PL 6.6. ЭЛЕКТРИЧЕСКИЕ КОМПОНЕНТЫ (5328)

1{2, 3

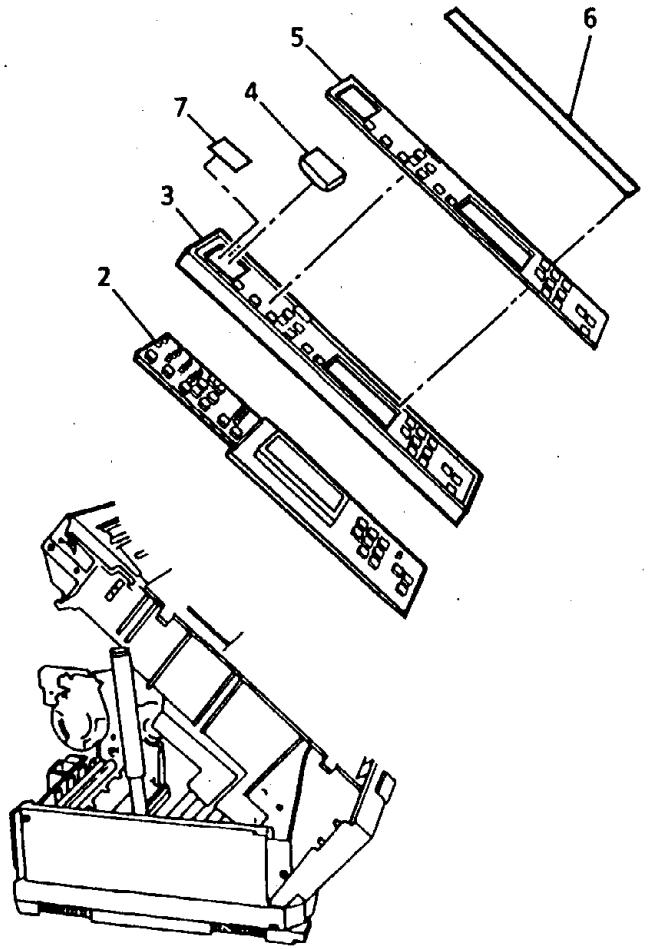


(FRONT VIEW)

| ITEM | PART | DESCRIPTION |
|---|---|---|
| 1 | 101K18081 | CONTROL CONSOLE ASSY (US0) (5328) |
| - | 101K18091 | CONTROL CONSOLE ASSY (XCL) (5328) |
| - | 101K18111 | CONTROL CONSOLE ASSY (RX) (5321/5328) |
| - | 101K20401 | CONTROL CONSOLE ASSY (XCL) (5321) |
| 2 | -- | PWB (P/O ITEM 1) |
| 3 | -- | CONTROL CONSOLE HOUSING (P/O ITEM 1) |
| 4 | -- | PAPER CLIP INSERT (USO)(P/O ITEM 1) |
| 5 | 92E63982 | CONSOLE LABEL (5321/5328)(USO) |
| - | 92E64032 | CONSOLE LABEL (5321/5328)(XCL) |
| - | 92E64002 | CONSOLE LABEL (5321/5328)(RX) |
| 6 | 92E63991 | STRIP LABEL (5328)(USO) |
| - | 92E64041 | STRIP LABEL (5328)(XCL) |
| - | 92E64011 | STRIP LABEL (5328)(RX) |
| - | 96E11150 | STRIP LABEL (5321)(USO) |
| - | 96E11170 | STRIP LABEL (5321)(XCL) |
| - | 96E11160 | STRIP LABEL (5321)(RX) |
| 7 | 92E64052 | C LABEL (XCL ONLY) (5321/5328)(XCL ONLY) |
| - | 92E64021 | C LABEL (RX) |

| | | | |
|---|---|---|---|
| 0 | 0157 | | A |
| BRU | PL00 | X | 1 |

## PL 7.1A КРЫШКИ

4 {7, 8, 14, 15 (5328)
4 {14, 18 (5028/18)
5 {8, 16 (5028/18) (USO/RX)
5 {8, 15 (5328)
6 {3, 9, 10, 12

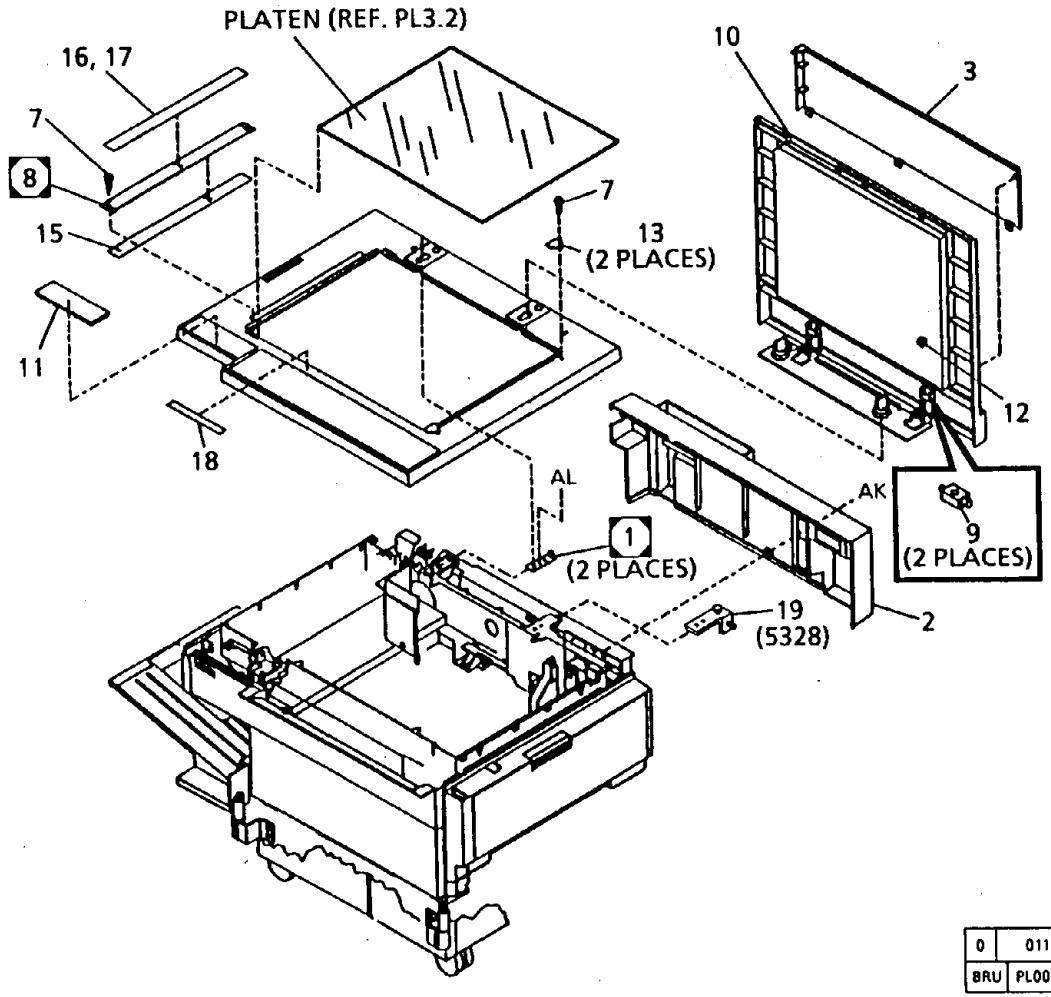


| | | |
|---|---|---|
| 0 | 0112 | B |
| BRU | PL00 | X | 0 |

| ITEM | PART | DESCRIPTION |
|---|---|---|
| 1 | 15K1551 | ADF MOUNTING BRACKET (ADJ 5.7) |
| 2 | 302S472 | REAR COVER (5028/18/16) |
| - | 302S475 | REAR COVER(5321/5328) |
| 3 | 2E1531 | WORK ORGANIZER |
| 4 | 302S703 | TOP COVER ASSEMBLY (5028/18/16) |
| - | 302S2071 | TOP COVER ASSEMBLY (5328) |
| 5 | 600K10750 | REGISTRATION STRIP KIT (USO)(5028/5018) |
| - | 600K10760 | REGISTRATION STRIP KIT (RX)(5028/5018) |
| - | 1K32680 | REGISTRATION STRIP ASSEMBLY (5321/5328) |
| 6 | 2K14803 | DOCUMENT COVER ASSEMBLY |
| - | 2K14815 | DOCUMENT SIZE SENSING COVER ASSEMBLY(R/E) |
| - | 2K61943 | DOCUMENT COVER ASSEMBLY (5321/5328) |
| 7 | 26E5090 | SCREW |
| 8 | 1K90 | REGISTRATION STRIP (5028/18/16)(REP 6.3) |
| - | -- | REGISTRATION STRIP (5328)(P/O ITEM 5) |
| 9 | 3E6501 | STOPPER (FOR MANUAL PLATEN GLASS MACHINES) |
| 10 | -- | COVER (P/O ITEM 6) |
| 11 | 91K5500 | LABEL KIT (XLA ONLY) |
| 12 | -- | PLATEN CUSHION (P/O ITEM 6) |
| 13 | 68E44630 | TOP COVER RETAINER (5321/5328) |
| 14 | -- | COVER (P/O ITEM 4) |
| 15 | 91E50421 | WHITE MYLAR |
| 16 | 91E40210 | REGISTRATION LABEL (USO)(5028/5018) |
| - | -- | REGISTRATION LABEL (RX)(5028/5018) (P/O ITEM 5) |
| 17 | 92E64791 | REGISTRATION LABEL (USO/XCL)(5321/5328) |
| - | 92E64800 | REGISTRATION LABEL (RX)(5321/5328) |
| 18 | -- | PLATEN SURROUND GREEN LABEL (5028/18/16) (P/O ITEM 4) |
| 19 | 15K14791 | ADF MOUNTING BRACKET (RIGHT)(5321/5328) (W/TAG 50) |

## PL 7.1B COVERS, STAND, AND CASTERS (5028/18/16)

## PL 7.1B КРЫШКИ, СТОЙКА И ОПОРНЫЕ РОЛИКИ (5028/18/16)

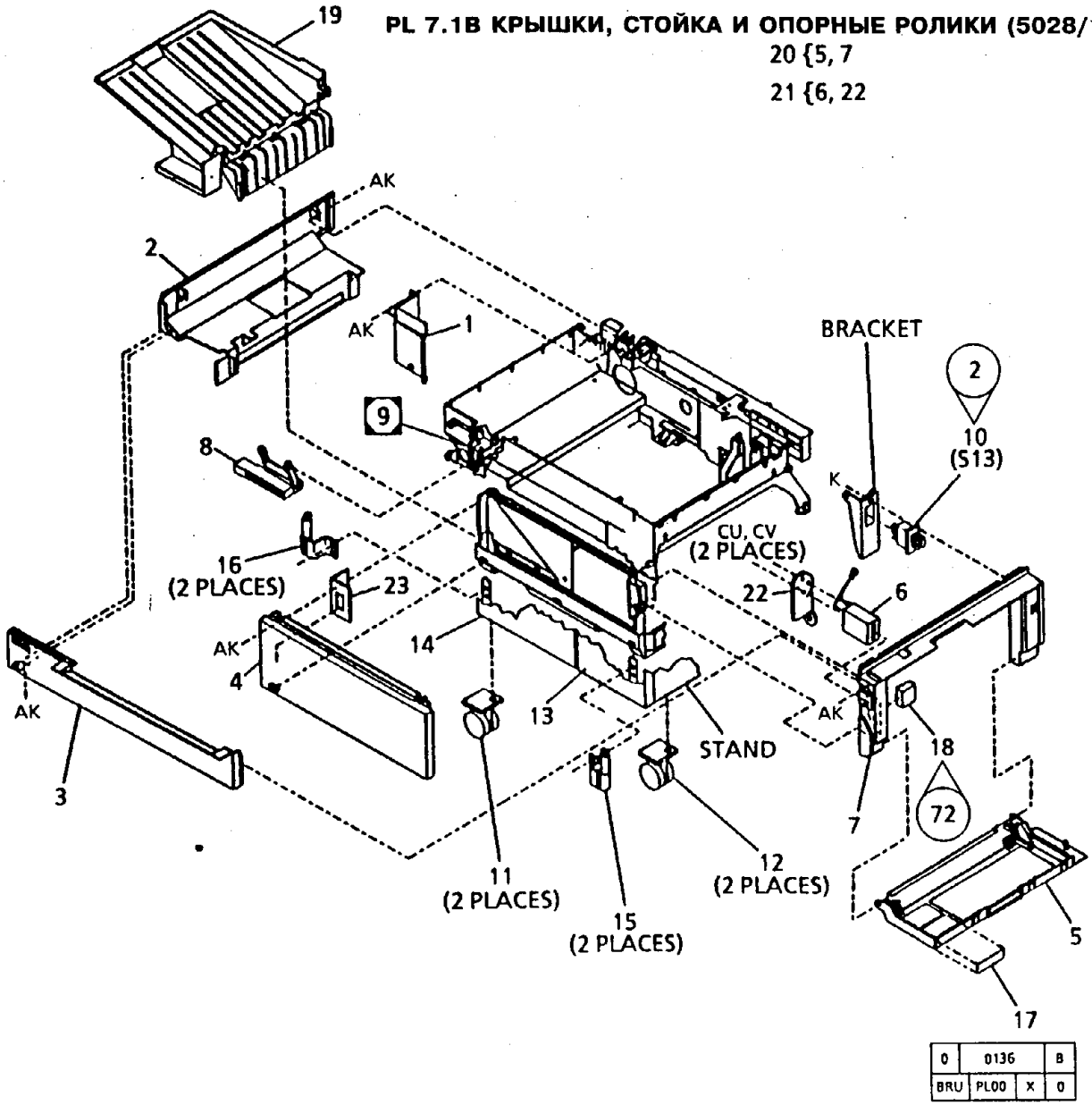


| ITEM | PART | DESCRIPTION |
|---|---|---|
| 1 | 302P572 | LOWER LEFT COVER (USO/XCL/RX) |
| - | 302P573 | LOWER LEFT COVER (XLA) |
| 2 | 302P515 | UPPER LEFT COVER (5028/21/18/5126) |
| - | 302P516 | UPPER LEFT COVER (5016) |
| 3 | 302P672 | UPPER FRONT COVER (5028/21/18/5126) |
| - | 302P673 | UPPER FRONT COVER (5018/5016) |
| 4 | 302P560 | LOWER FRONT COVER (5028/18, XLA)(5016) |
| 5 | 302P93 | RIGHT DOOR (XLA)(5018) |
| - | -- | RIGHT DOOR (5028/18/16) (P/O ITEM 20) (USO/XCL/RX) |
| 6 | 111E110 | COPY COUNT METER (5028/18/16) |
| 7 | 302P486 | RIGHT COVER FRAME |
| 8 | 3E290 | HANDLE |
| 9 | -- | LATCH BRACKET (NOT SPARED) (ADJ 14.1) |
| 10 | 110E2640 | RIGHT DOOR INTERLOCK SWITCH (S13) (W/TAG 2) |
| 11 | 17E2610 | RIGID CASTER |
| 12 | 17E2620 | SWIVEL CASTER |
| 13 | 2K10001 | RIGHT DOOR (STAND) |
| 14 | 2K9990 | LEFT DOOR (STAND) |
| 15 | 3E8240 | RIGHT HINGE |
| 16 | 3E8230 | LEFT HINGE |
| 17 | -- | (P/O LABEL KIT) (XLA) (REF PL7.1A ITEM 11) |
| 18 | 600K22670 | METER INTERLOCK REPAIR KIT (RX) (W/TAG 72) |
| 19 | 73K25061 | OUTPUT TRAY ASSEMBLY (IN SHIPPING CARTON) (5028/28/16) |
| 20 | 302S282 | RIGHT COVER ASSEMBLY (5028/18/16) |
| 21 | 111K370 | COUNTER ASSEMBLY |
| 22 | -- | COPY COUNT METER BRACKET (P/O ITEM 21) |
| 23 | 302P2061 | COVER FILLER |

## PL 7.1C КРЫШКИ (5328)

5 { 6, 7, 9, 11

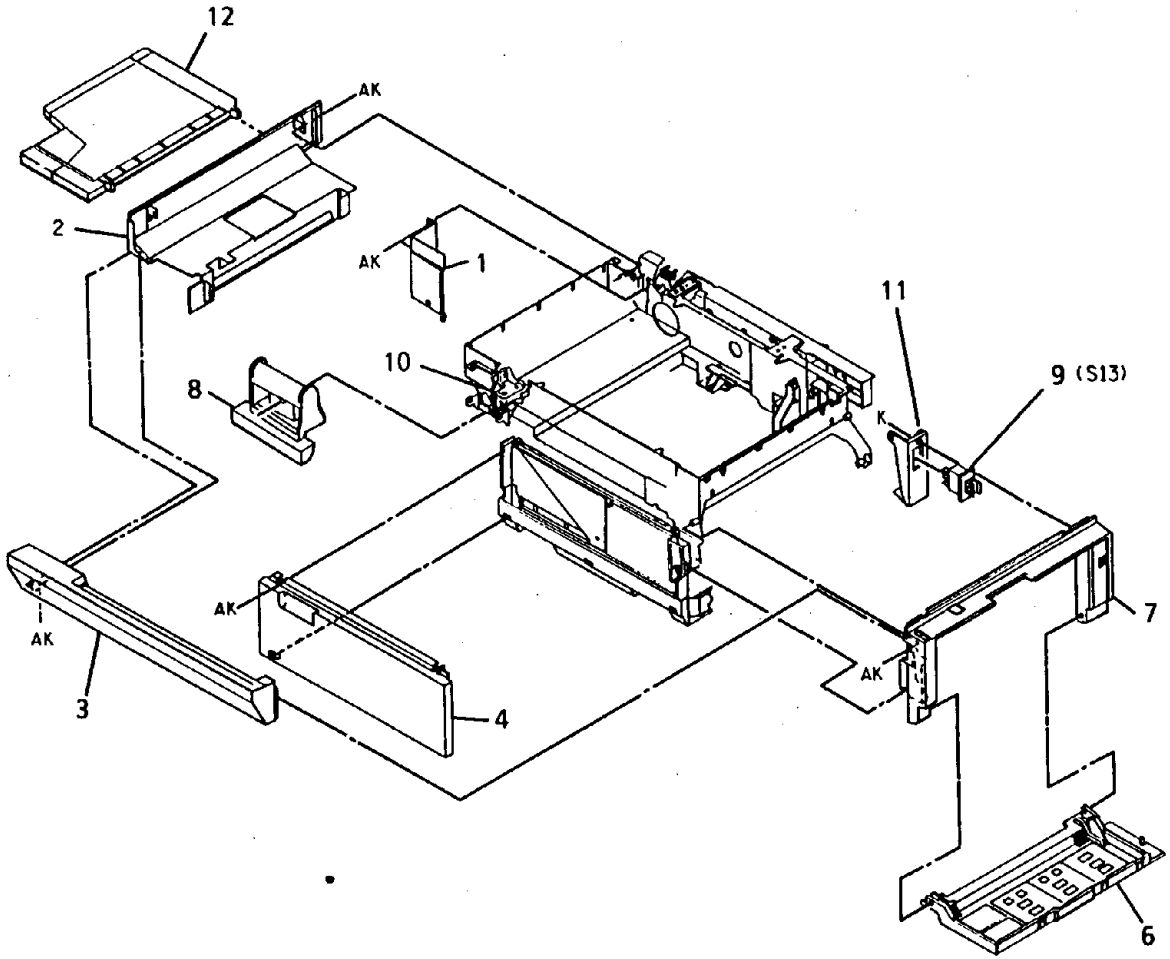


| ITEM | PART | DESCRIPTION |
|---|---|---|
| 1 | -- | LOWER LEFT COVER (NOT SPARED) |
| 2 | 302P1782 | UPPER LEFT COVER |
| 3 | 302P1740 | UPPER FRONT COVER |
| 4 | 302P1750 | LOWER FRONT COVER |
| 5 | 302S1952 | RIGHT COVER ASSEMBLY |
| 6 | 302S1972 | RIGHT DOOR |
| 7 | -- | RIGHT COVER (P/O ITEM 5) |
| 8 | 3E18640 | HANDLE |
| 9 | 110E2640 | RIGHT DOOR INTERLOCK SWITCH (S13) |
| 10 | -- | LATCH BRACKET (NOT SPARED) |
| 11 | -- | BRACKET (P/O ITEM 5) |
| 12 | 50K17071 | OUTPUT TRAY |

| | | | |
|---|---|---|---|
| 0 | 0165 | | A |
| BRU | PL00 | X | 1 |

## PL 7.1D COVER AND STAND (5321/5328)

## PL 7.1D КРЫШКИ И СТОЙКА (5321/5328)

12 { 7, 9, 10, 11

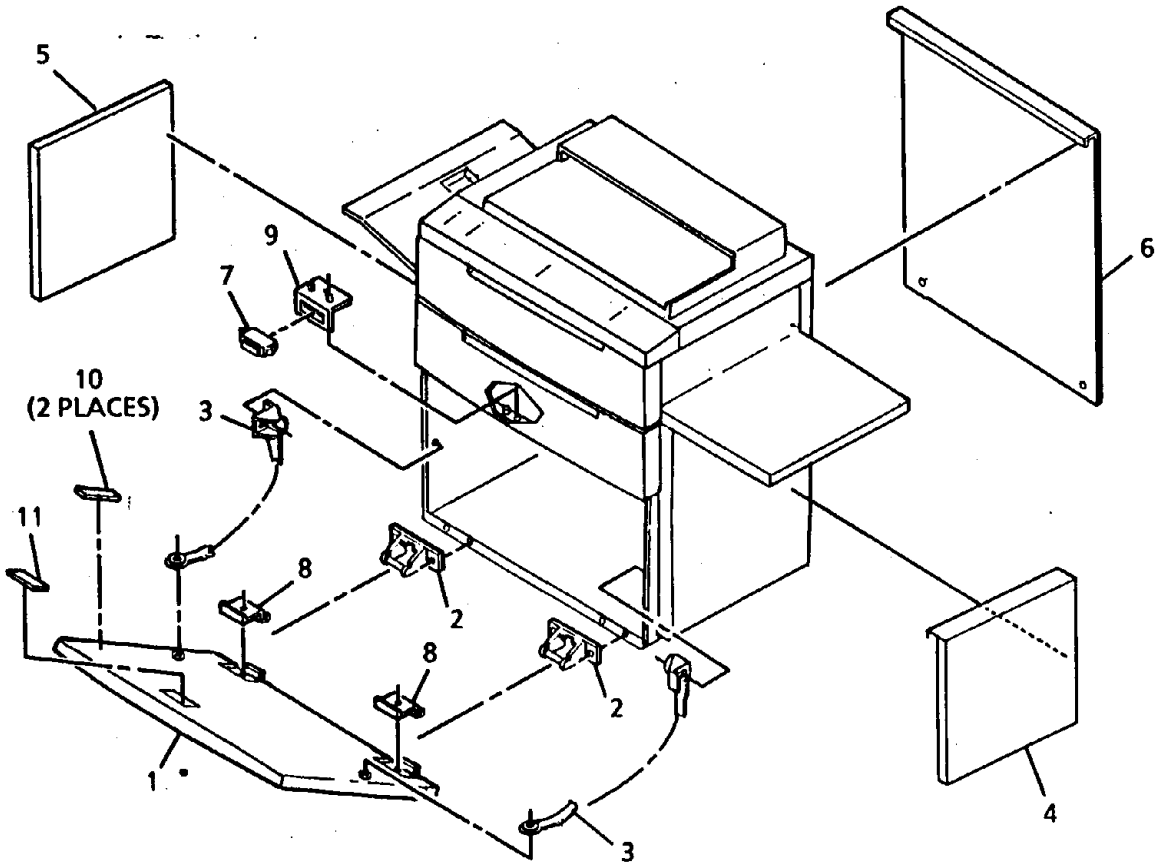


| ITEM | PART | DESCRIPTION |
|---|---|---|
| 1 | 48S520 | LOWER STORAGE COVER |
| 2 | 3E19832 | HINGE |
| 3 | 1E34440 | CABLE |
| 4 | 48K9456 | RIGHT CABINET COVER |
| 5 | 48K12266 | LEFT CABINET COVER |
| 6 | 2K55334 | REAR COVER |
| 7 | 121K8810 | MAGNET |
| 8 | 9E51350 | SPRING HINGE |
| 9 | 49E14010 | MAGNET BRACKET |
| 10 | -- | BUMPER (P/O ITEM 12) |
| 11 | -- | PLATE (P/O ITEM 12) |
| 12 | 600K46400 | DOOR REPAIR KIT (TAG 55) |

| | | | |
|---|---|---|---|
| 0 | 0164 | | B |
| BRU | PL00 | X | 3 |

## PL 7.2. БЛОК NOHAD

1 { 2-18

18 { 6, 8, 21

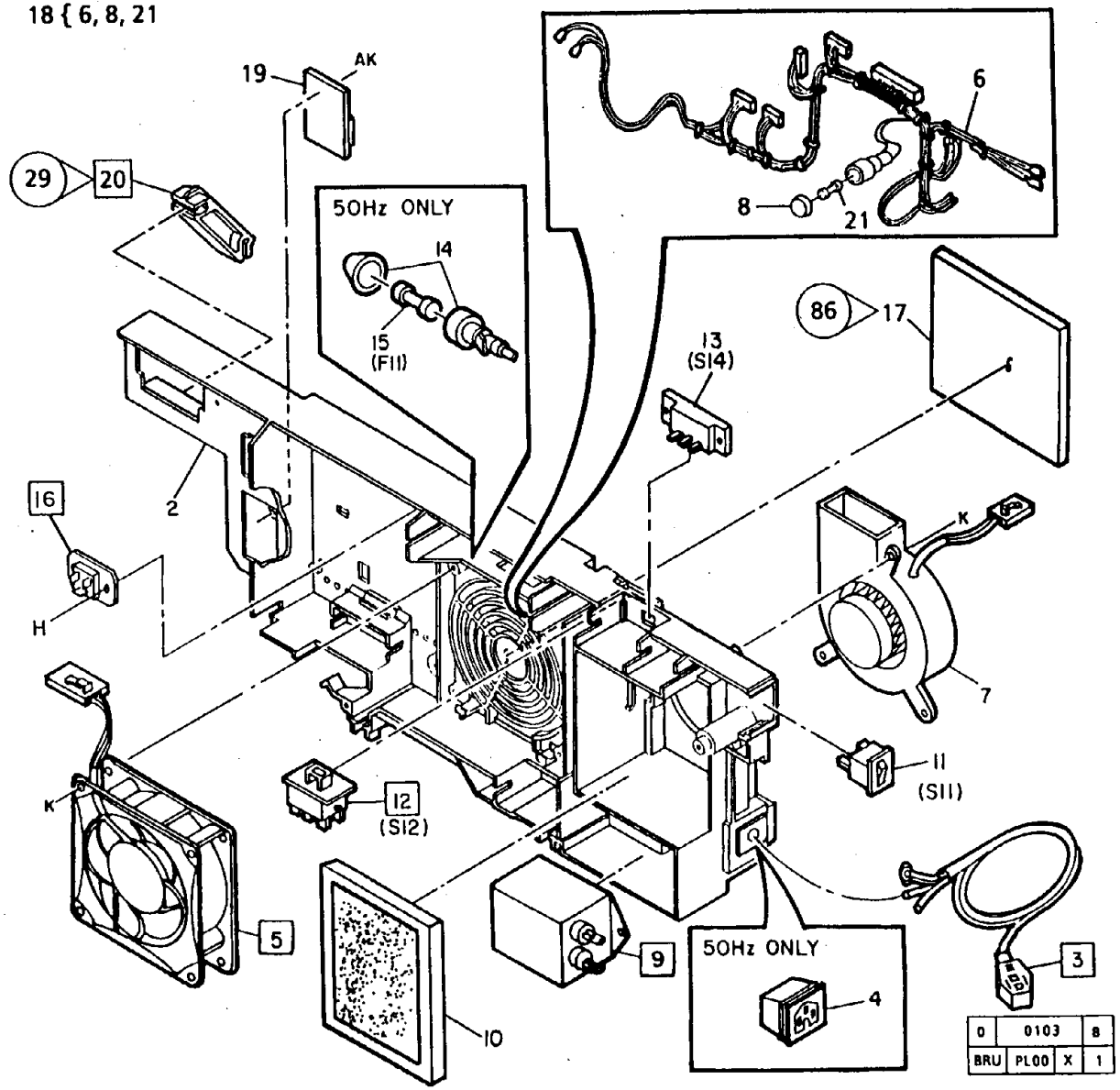


| ITEM | PART | DESCRIPTION |
|---|---|---|
| 1 | 53K2091 | NOHAD MODULE (60HZ) (REP 14.1) |
| - | 53K2082 | NOHAD MODULE (50HZ) (5028/18) |
| - | 53K2510 | NOHAD MODULE (50HZ) (5328) |
| 2 | 1E472 | FRAME |
| 3 | 117K13892 | GFP POWER CORD (60HZ)(5328/5028/18) (REP 1.10) |
| - | 117K7910 | POWER CORD (60HZ) (5018/21/28/5126) |
| - | 117K14142 | GFP POWER CORD (50HZ)(5328/5028/18) |
| - | 117P24088 | POWER CORD(220V,50HZ) (5028/18) |
| - | 117E8380 | POWER CORD(220V/50HZ) (5028/18) |
| - | 117E8390 | POWER CORD(240V/50HZ) (5028/18) |
| - | 117P24303 | POWER CORD(250V,50HZ) (5028/18) |
| 4 | 117K3540 | RECEPTACLE (50HZ) |
| 5 | 127E2571 | EXHAUST FAN (REP 14.2) |
| 6 | -- | HARNESS (P/O ITEM 18) |
| 7 | 127E2581 | INTAKE FAN |
| 8 | -- | FUSE CAP (P/O ITEM 18) |
| 9 | 142K50 | NOISE FILTER (60HZ) (REP 1.12) |
| - | 142K40 | NOISE FILTER (50HZ) |
| 10 | 53E3530 | INTAKE FILTER |
| 11 | 110E1780 | MAIN POWER SWITCH (S11) |
| 12 | 110E1750 | UPPER ASSEMBLY INTERLOCK SWITCH (S12) (REP 1.11) |
| 13 | 110P61671 | VOLTAGE SELECT SWITCH (S14)(50HZ) |
| 14 | 113E2310 | FUSEHOLDER (XF11)(50HZ) |
| 15 | 600K15760 | FUSE KIT (F11)(50HZ) |
| 16 | 707W1651 | FUSER TRIAC (60HZ) (REP 1.14) |
| - | 707W1652 | FUSER TRIAC (50HZ) (5028/18/16) |
| 17 | 600K11820 | OZONE FILTER(TAG 86) |
| - | 600K15340 | CONTAMINATION FILTER KIT (W/O TAG 86)(60HZ) |
| - | 53E1650 | OZONE FILTER (5328, RX) |
| 18 | 152K10551 | HARNESS ASSY (RX) |
| 19 | 105K2340 | STEPDOWN TRANSFORMER (200V TO 115V) |
| 20 | 14E18900 | SUPPORT BRACKET(TAG 29) (REP 14.4) |
| 21 | 108E250 | FUSE |

## PL 7.3 COUNTERBALANCE AND GROUND PLATE

## PL 7.3. ПРОТИВОВЕС И ПЛАСТИНА ЗАЗЕМЛЕНИЯ

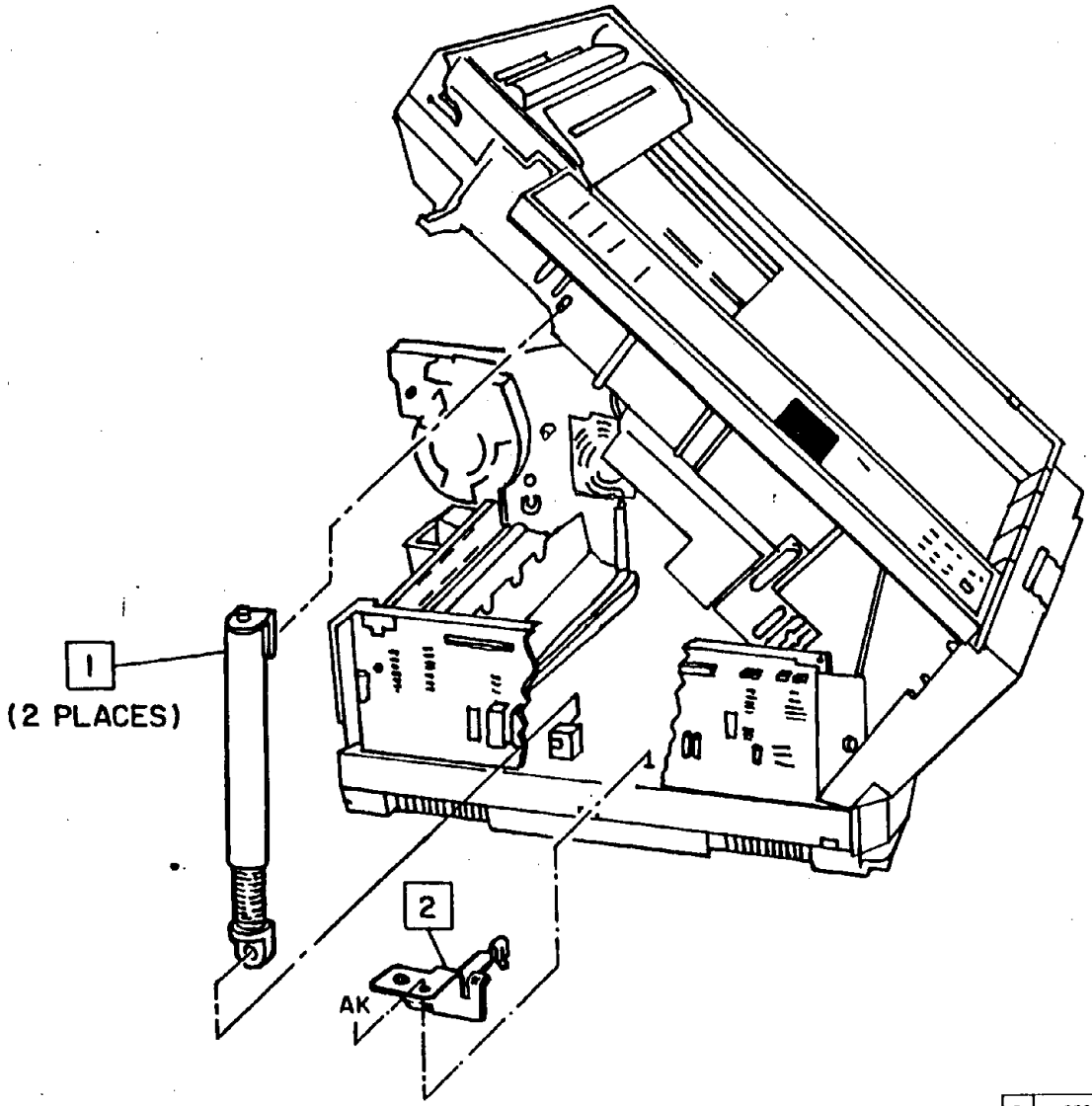


| ITEM | PART | DESCRIPTION |
|---|---|---|
| 1 | 9K431 | COUNTERBALANCE SPRING (5028/18/16) (REP 14.3) |
| - | 9K561 | COUNTERBALANCE SPRING (5328) |
| 2 | 9E15931 | GROUND PLATE (REP 1.7) |

| | | |
|---|---|---|
| 0 | 0021 | C |
| CHE | SM05 | X | 1 |

## PL 8.1. ТРАНСПОРТЕР ОРИГИНАЛА

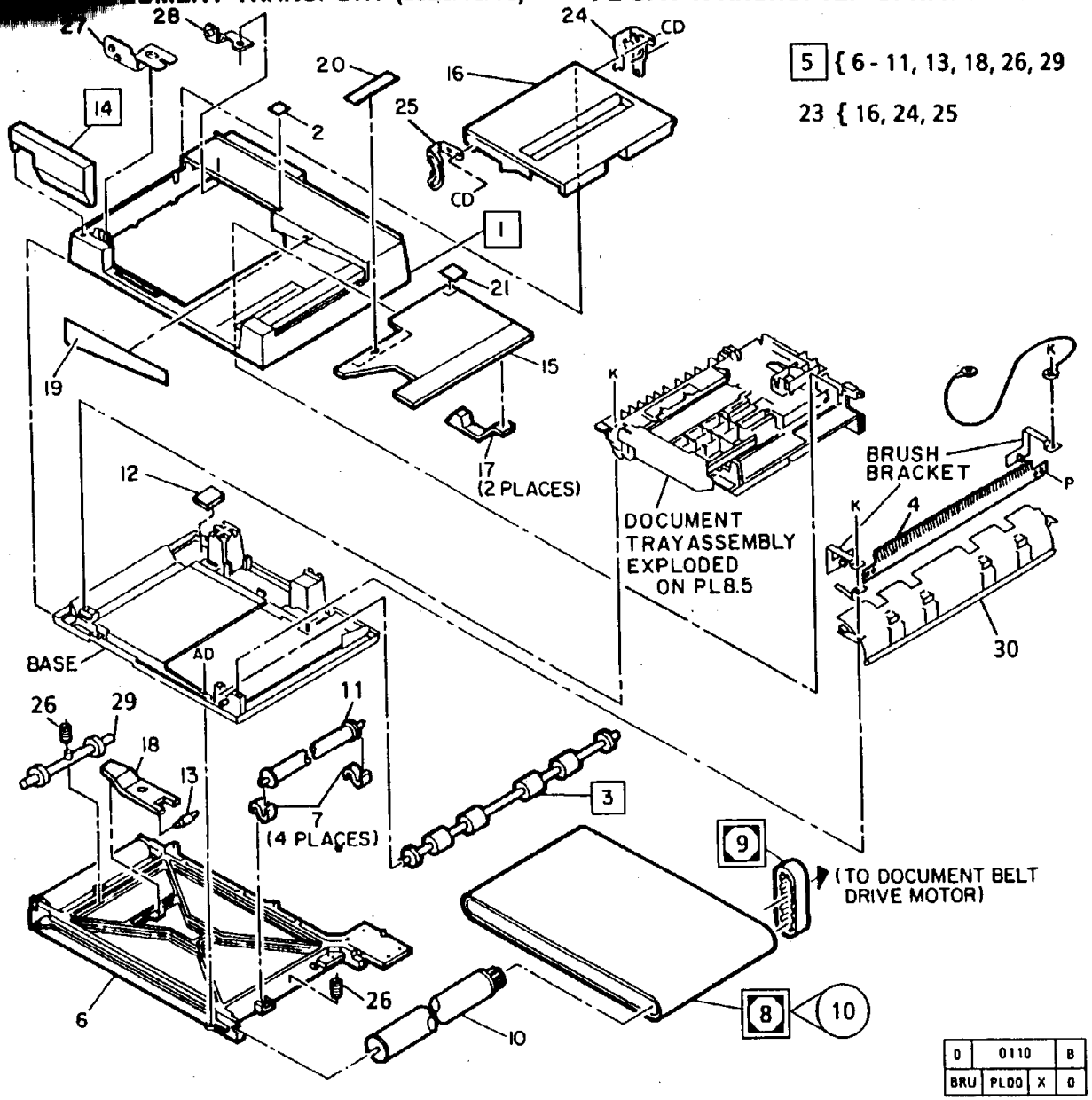


| ITEM | PART | DESCRIPTION |
|---|---|---|
| 1 | 2E22130 | ADF TOP COVER (REP 14.6) |
| 2 | 2E12710 | LAMP COVER |
| 3 | 22K11280 | EXIT ROLLER (REP 5.10) |
| 4 | 125E1750 | STATIC BRUSH |
| 5 | 23K451 | DOCUMENT BELT MODULE ASSEMBLY |
| 6 | -- | DOCUMENT BELT MODULE FRAME (P/O ITEM 5) |
| 7 | 13E5810 | CLIP BEARING |
| 8 | 23E7191 | DOCUMENT BELT (W/TAG 10) (REP 5.2, ADJ 5.1) |
| 9 | 423W5050 | DOCUMENT BELT DRIVE BELT (REP 5.3, ADJ 5.11) |
| 10 | -- | DOCUMENT BELT DRIVE ROLL (P/O ITEM 5) |
| 11 | 22K3910 | DOCUMENT BELT PRESSURE ROLL |
| 12 | 3E16930 | MAGNET |
| 13 | 22E3610 | ROLLER |
| 14 | 2K20190 | ADF FRONT COVER (REP 14.5) |
| 15 | 50E4161 | DOCUMENT FEED-IN TRAY COVER |
| 16 | -- | SINGLE SHEET FEEDER COVER (P/O ITEM 23) |
| 17 | 15K11500 | STACKER STRIP |
| 18 | -- | YOKE (P/O ITEM 5) |
| 19 | 91E40640 | MAXIMUM COPY LABEL |
| 20 | 91E40650 | PAPER ORIENTATION LABEL |
| - | -- | LABEL KIT (XLA ONLY) (REF PL7.1A ITEM 11) |
| 21 | 91E40680 | REGISTRATION ARROW LABEL |
| 22 | 600S4902 | BELT DRESSING KIT (NOT SHOWN) |
| 23 | 50K7341 | SINGLE SHEET FEEDER COVER ASSEMBLY |
| 24 | 30K24960 | REAR PIVOT BRACKET |
| 25 | 30E46990 | FRONT PIVOT BRACKET |
| 26 | 9E12530 | SPRING |
| 27 | 30K25931 | FRONT BRACKET |
| 28 | 30K16291 | REAR BRACKET |
| 29 | 22K7880 | ROLLER SHAFT |
| 30 | 55E252 | OUTER EXIT BAFFLE |

## PL 8.2 DOCUMENT DRIVE AND SENSORS PL 8.2. ПРИВОД ОРИГИНАЛА И ДАТЧИКИ

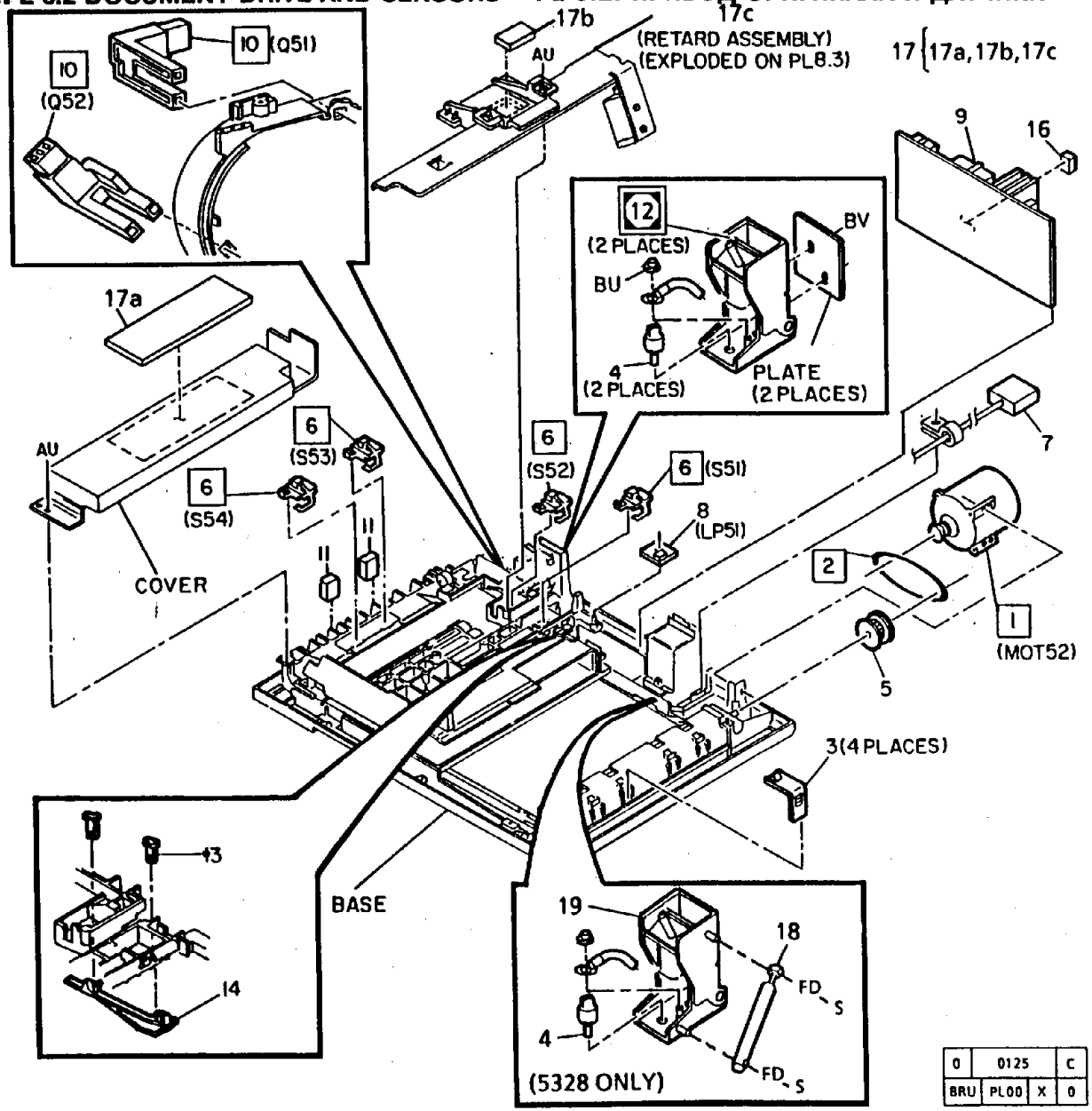


| ITEM | PART | DESCRIPTION |
|---|---|---|
| 1 | 127K1341 | DOCUMENT BELT DRIVE MOTOR (MOT52)(REP 5.11) |
| 2 | 435W152 | EXIT ROLL DRIVE BELT (REP 5.12) |
| 3 | 22K40130 | EXIT PINCH ROLL |
| 4 | 3K3050 | THUMBSCREW (5028/18/16) |
| - | 3K7610 | THUMBSCREW (5328/5321) |
| 5 | 20K530 | PULLEY |
| 6 | 110K2100 | DOCUMENT WIDTH SWITCH (S53, S54)<br>ADF READY SWITCH (S52)<br>STACK FORCE RELIEF SWITCH (S51) |
| 7 | 152K30930 | ADF HARNESS |
| 8 | 123K520 | ADF READY LAMP (LP51) |
| 9 | 140K15055 | ADF PWB (5028/18/16) (W/TAG 1) |
| - | 140K57864 | ADF PWB (5328) |
| 10 | 130E240 | DOCUMENT FEED SENSOR (Q51) (REP 5.19)<br>REGISTRATION SENSOR (Q52) (REP 5.19) |
| 11 | 4E2200 | PAD (5028/18/16) |
| 12 | 36K392 | COUNTERBALANCE HINGE (W/TAG 5) |
| 13 | 19E13600 | SKI CLIP (W/TAG 7) |
| 14 | 36K721 | WEIGHT SKI |
| 15 | 600K18591 | DOCUMENT HANDLING KIT (NOT SHOWN) |
| 16 | 133K5060 | ADF EPROM KIT (5028/18/16) |
| 17 | 600K22560 | ADF RETARD ASSEMBLY KIT (W/TAG 6) |
| 17a | 91E54630 | JAM CLEARANCE LABEL (W/TAG 6) |
| 17b | 91E54640 | RETARD LABEL (W/TAG 6) |
| 17c | -- | ADF RETARD ASSEMBLY (W/TAG 6) |
| 18 | 36E811 | SHOCK ABSORBER (5328 ONLY) |
| 19 | 36K760 | RIGHT COUNTERBALANCE (5328 ONLY) |

## PL 8.3. ТОРМОЗНОЙ МЕХАНИЗМ ПОДАТЧИКА ОРИГИНАЛОВ

6 → 1 {2 - 14, 16 - 20

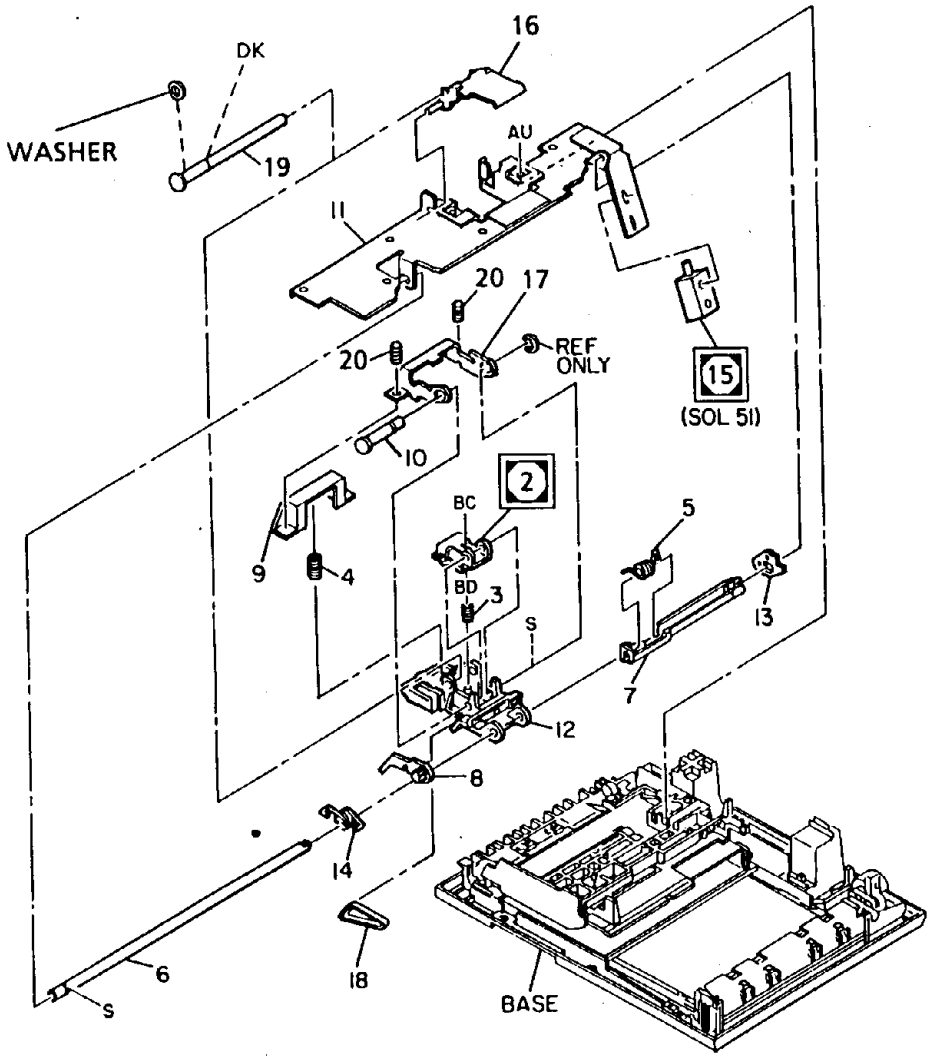


| 0 | 0026 | 1 |
|---|---|---|
| CHE | PL00 | X | 1 |

| ITEM | PART | DESCRIPTION |
|---|---|---|
| 1 | -- | ADF RETARD ASSEMBLY<br>(P/O ITEM 17, PL8.2)<br>(W/TAG 6)<br>(REP 5.5, ADJ 5.6) |
| 2 | 19K1300 | RETARD PAD<br>(REP 5.6, ADJ 5.4) |
| 3 | 9E1300 | RETARD SPRING |
| 4 | 9E1290 | IDLER SPRING |
| 5 | 9E1330 | TORSION SPRING |
| 6 | -- | SHAFT (P/O ITEM 1) |
| 7 | -- | SKID PLATE<br>(P/O ITEM 1) |
| 8 | -- | DOCUMENT LIMIT STOP<br>(P/O ITEM 1) |
| 9 | -- | RETARD COVER<br>(P/O ITEM 1) |
| 10 | -- | RETARD SHAFT<br>(P/O ITEM 1) |
| 11 | -- | MOUNTING BRACKET<br>(P/O ITEM 1) |
| 12 | -- | RETARD FRAME<br>(P/O ITEM 1) |
| 13 | -- | SKID PLATE CAM<br>(P/O ITEM 1) |
| 14 | 9E12391 | SPRING |
| 15 | 121E2350 | STACK FORCE RELIEF SOLENOID (SOL51)<br>(REP 5.7, ADJ 5.5) |
| 16 | -- | RETARD ASSEMBLY LATCH<br>(P/O ITEM 1) |
| 17 | -- | ADJUSTMENT BRACKET<br>(P/O ITEM 1) |
| 18 | 23E3550 | PRE-RETARD BELT |
| 19 | -- | PIN (P/O ITEM 1) |
| 20 | -- | CUP SET SCREW<br>(P/O ITEM 1) |

## PL 8.4. ПОДАЧА ОРИГИНАЛОВ

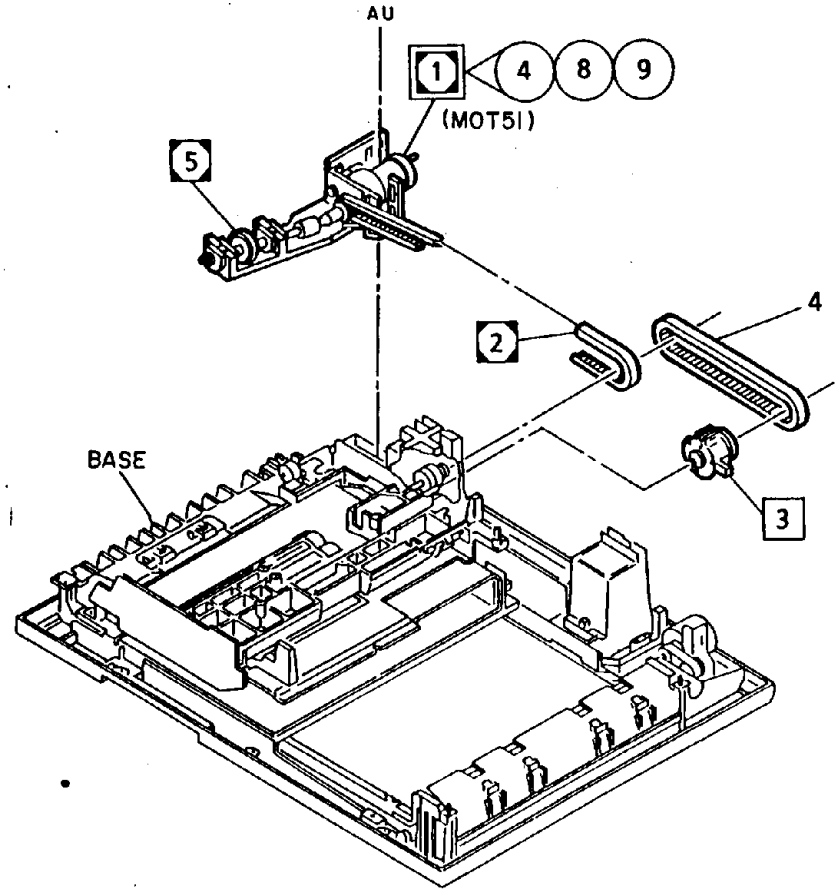


| ITEM | PART | DESCRIPTION |
|---|---|---|
| 1 | 127K8230 | DOCUMENT FEED MOTOR ASSEMBLY (MOT51) (W/TAG 4,8,AND 9) (5028/18/16) (REP 5.9, ADJ 5.12) |
| - | 127K11000 | DOCUMENT FEED MOTOR ASSEMBLY (5328) |
| 2 | 23E2530 | FEED ROLL DRIVE BELT (ADJ 5.13) |
| 3 | 121E6202 | ADF FEED CLUTCH |
| 4 | 23E2520 | FEED CLUTCH DRIVE ROLL |
| 5 | -- | BOTTOM REGISTRATION ROLL (P/O ITEM 1) (ADJ 5.14) |

| | | | |
|---|---|---|---|
| 0 | 0035 | | E |
| CHE | PL00 | X | 0 |

## DOCUMENT TRAY ASSEMBLY (5028/18/16)

## PL 8.5. УЗЕЛ ЛОТКА ОРИГИНАЛОВ (5028/18/16)

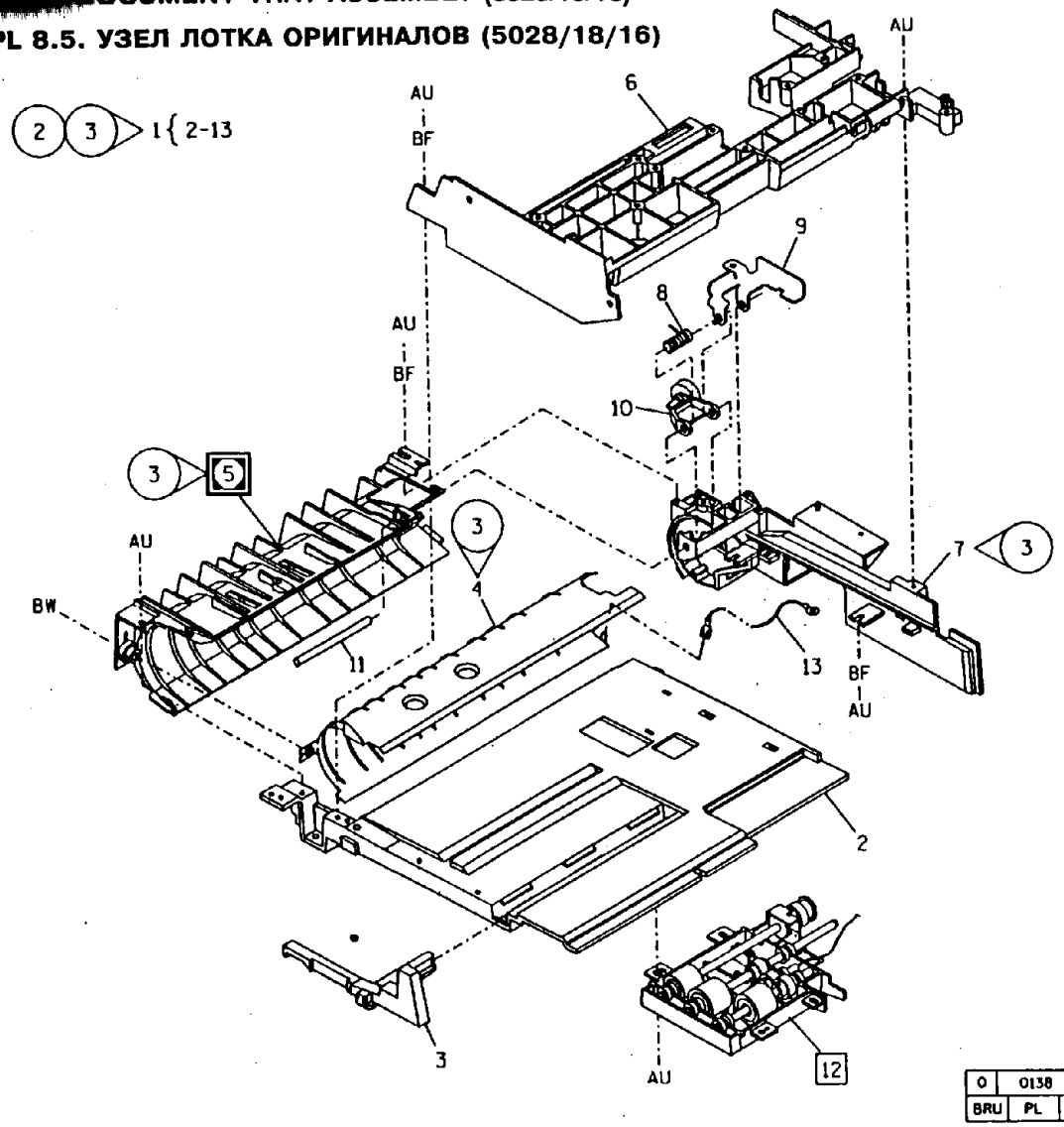


| ITEM | PART | DESCRIPTION |
|---|---|---|
| 1 | 50K7846 | DOCUMENT TRAY ASSEMBLY |
| 2 | -- | DOCUMENT TRAY (P/O ITEM 1) |
| 3 | -- | GUIDE SLIDE (P/O ITEM 1) |
| 4 | -- | BAFFLE(P/O ITEM 1) (W/TAG 3) |
| 5 | -- | ADF TURNAROUND BAFFLE (P/O ITEM 1) (ADJ 5.9) (W/TAG 3) |
| 6 | 55K8470 | ADF BYPASS FRAME |
| 7 | -- | REGISTRATION GUIDE (P/O ITEM 1) (W/TAG 3) |
| 8 | -- | TORSION SPRING (P/O ITEM 1) |
| 9 | -- | NIP RELIEF LEVER (P/O ITEM 1) |
| 10 | 31K1372 | REGISTRATION PINCH ROLLER |
| 11 | -- | REGISTRATION GUIDE SHAFT (P/O ITEM 1) |
| 12 | 2K16521 | PREFEED DRIVE MODULE (REP 5.4) |
| 13 | 116P1767 | RING TERMINAL |

## PL 8.6. КРЫШКИ ADF (5328)

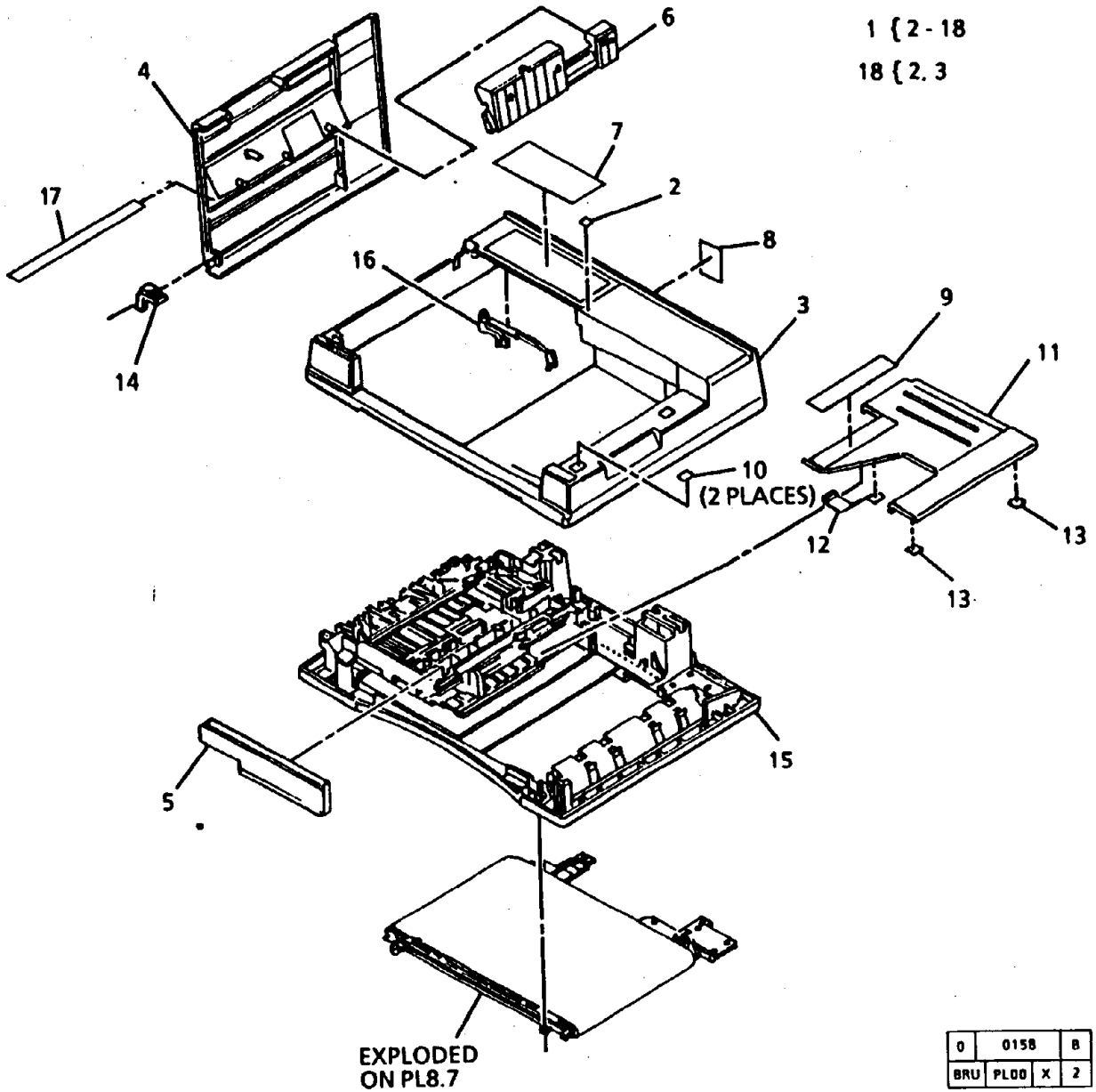


| 0 | 0158 | B |
|---|---|---|
| BRU | PL00 | X | 2 |

| ITEM | PART | DESCRIPTION |
|---|---|---|
| 1 | -- | ADF ASSEMBLY (NOT SPARED) |
| 2 | 2E12710 | LAMP COVER |
| 3 | -- | TOP COVER (P/O ITEM 18) |
| 4 | 2E39892 | SINGLE SHEET FEED COVER |
| 5 | 2E39904 | FRONT COVER |
| 6 | 55E21583 | PAPER GUIDE |
| 7 | 96E4490 | JAM CLEAR LABEL |
| 8 | -- | DATA LABEL (NOT SPARED) |
| 9 | 92E24780 | LABEL |
| 10 | 19E10410 | VELCRO HOOK |
| 11 | 50E8970 | DOCUMENT FEED IN TRAY |
| 12 | 15K11500 | STACKER STRIPS |
| 13 | 19E10390 | VELCRO LOOP |
| 14 | 3K4161 | HINGE |
| 15 | -- | BASE (P/O ITEM 1) |
| 16 | 3K4622 | HINGE |
| 17 | 92E47663 | SINGLE SHEET LABEL |
| 18 | 48K17470 | TOP COVER ASSEMBLY |

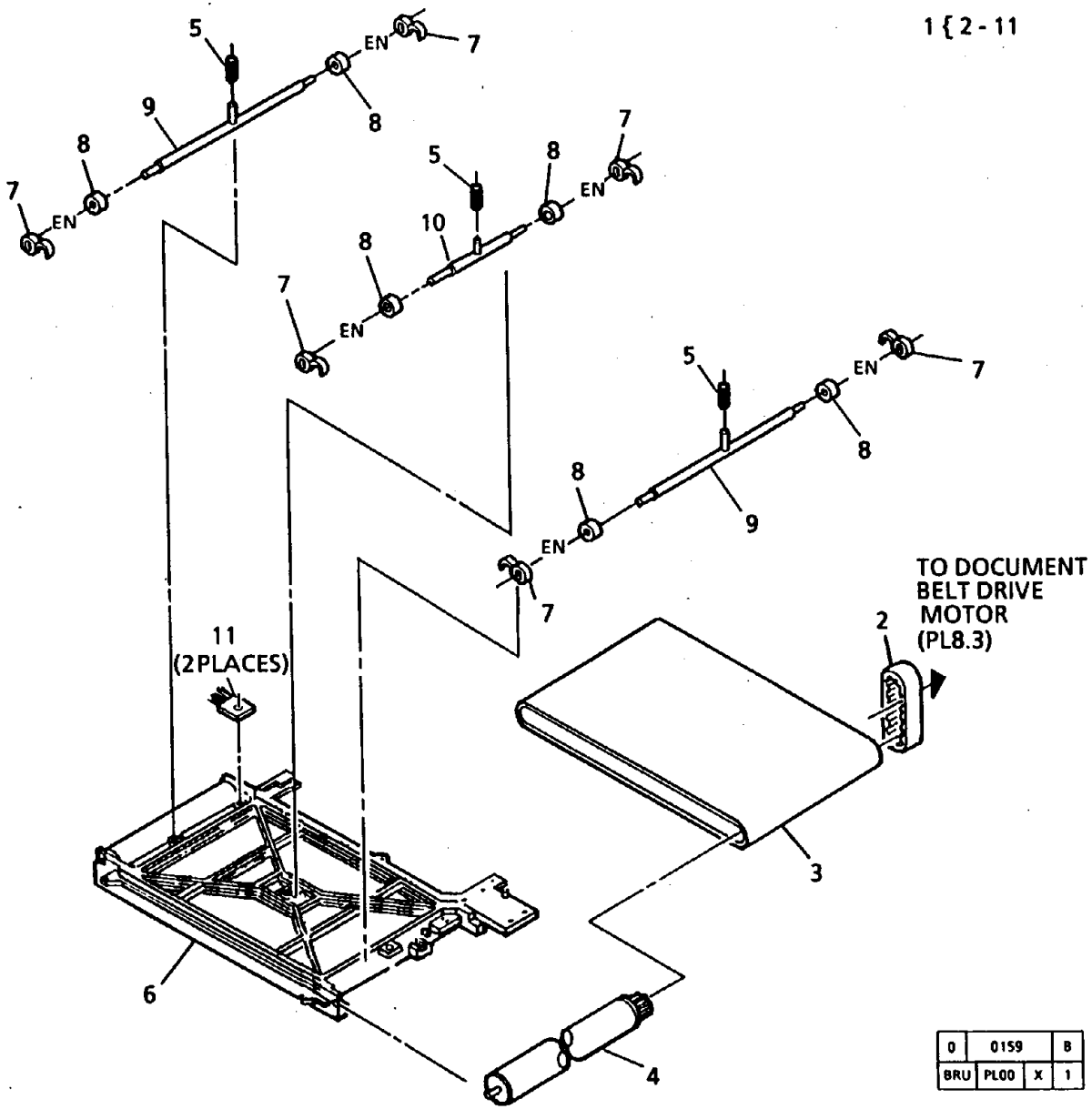


| 0 | 0159 | B |
|---|---|---|
| BRU | PL00 | X | 1 |

| ITEM | PART | DESCRIPTION |
|---|---|---|
| 1 | 23K432 | DOCUMENT BELT MODULE ASSEMBLY |
| 2 | 423W5250 | DRIVE BELT |
| 3 | 23E7191 | DOCUMENT BELT |
| 4 | -- | DRIVE ROLL (P/O ITEM 1) |
| 5 | 9E61460 | TENSIONING SPRING |
| 6 | -- | FRAME (P/O ITEM 1) |
| 7 | 13E5810 | CLIP BEARING |
| 8 | 22K19902 | PRESSURE ROLL |
| 9 | 6K10750 | SHAFT |
| 10 | 6K10740 | SHAFT (CENTER) |
| 11 | 125E1770 | STATIC BRUSH |

# PL 8.8 DOCUMENT RETARD (1 OF 2)(5328)

## PL 8.8. ТОРМОЗНОЙ УЗЕЛ ПОДАТЧИКА ОРИГИНАЛОВ (1 ИЗ 2)(5328)

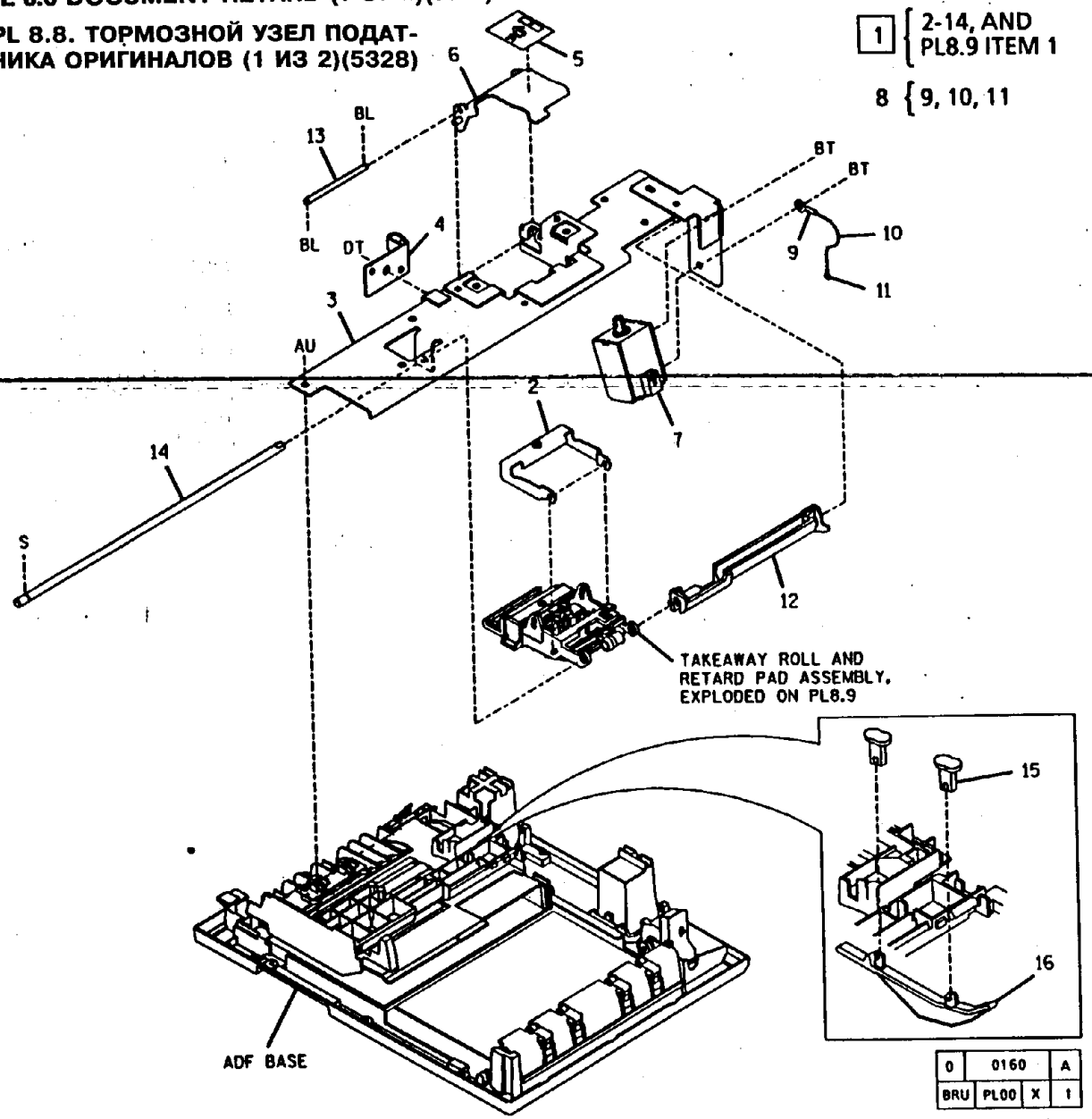


| ITEM | PART | DESCRIPTION |
|---|---|---|
| 1 | 19K2346 | ADF RETARD ASSEMBLY (REP 5.5) |
| 2 | -- | TAKEAWAY ROLL SPRING BRACKET(P/O ITEM 1) |
| 3 | -- | MOUNTING BRACKET (P/O ITEM 1) |
| 4 | -- | BRACKET(P/O ITEM 1) |
| 5 | -- | JAM CLEARANCE LABEL (P/O ITEM 1) |
| 6 | -- | RETARD ASSEMBLY LATCH (P/O ITEM 1) |
| 7 | 121E5671 | STACK FORCE RELIEF SOLENOID (SOL51) |
| 8 | -- | BYPASS BRACKET WIRE ASSEMBLY(P/O ITEM 1) |
| 9 | 116P1767 | RING TERMINAL |
| 10 | -- | WIRE (P/O ITEM 9) |
| 11 | -- | WIRE CLIP(P/O ITEM 1) |
| 12 | -- | SKID DRIVE CAM ASSEMBLY(P/O ITEM 1) |
| 13 | -- | CAM HANDLE SHAFT (P/O ITEM 1) |
| 14 | -- | SKID PLATE SHAFT (P/O ITEM 1) |
| 15 | 19E13600 | SKI CLIP |
| 16 | 36K721 | WEIGHT SKI |

## PL 8.9. ТОРМОЗНОЙ УЗЕЛ ПОДАТЧИКА ОРИГИНАЛОВ (2 ИЗ 2)(5328)

1 { 2 - 16

17 { 3, 4, 19

18 { 10, 11

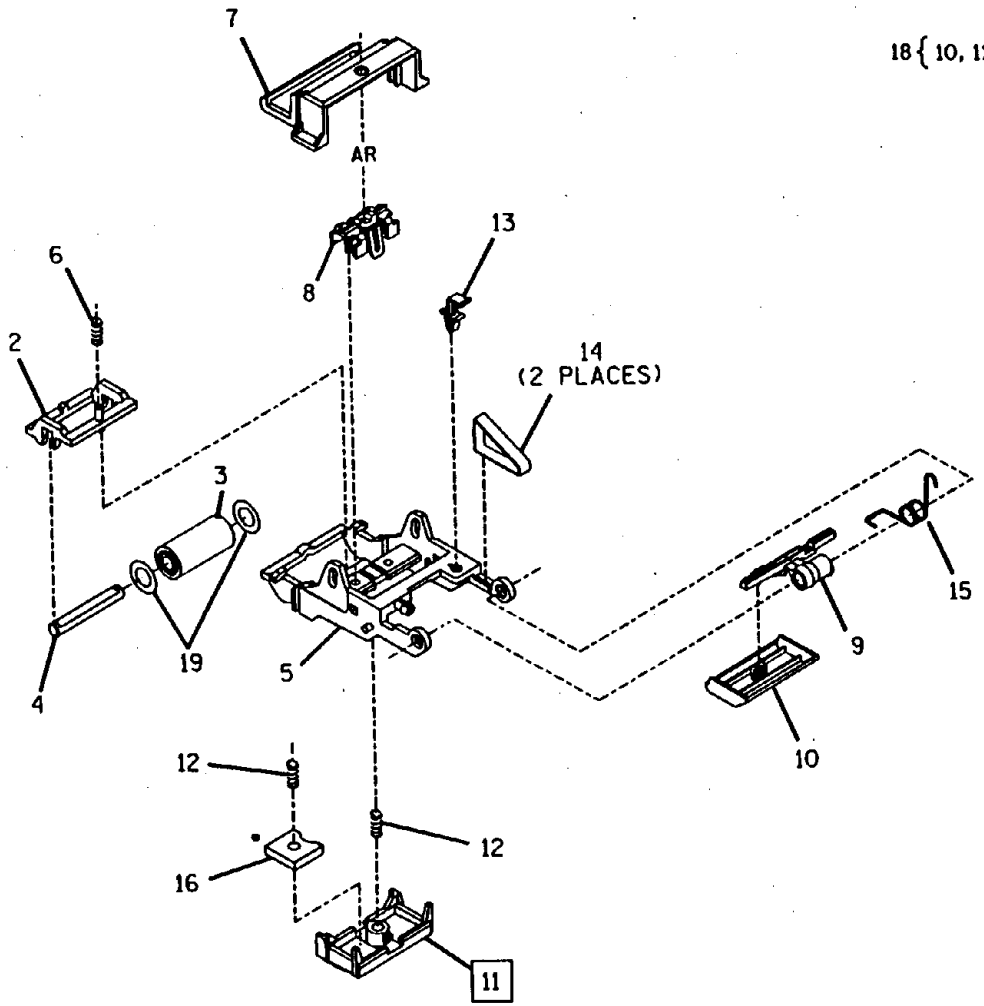


| ITEM | PART | DESCRIPTION |
|---|---|---|
| 1 | -- | P/O ADF RETARD ASSEMBLY (PL8.8 ITEM 1) |
| 2 | 1E18910 | TAKEAWAY ROLL FRAME |
| 3 | 22K17911 | TAKEAWAY ROLL |
| 4 | 6E23010 | TAKEAWAY ROLL SHAFT |
| 5 | -- | RETARD FRAME (P/O ITEM 1) |
| 6 | 9E21430 | IDLER SPRING |
| 7 | -- | TAKEAWAY SPRING COVER |
| 8 | 19E10420 | PAD/SPRING HOLDER |
| 9 | -- | SKID ARM (P/O ITEM 1) |
| 10 | 15E16280 | SKID BELT PLATE |
| 11 | 19K2331 | RETARD PAD (REP 5.6) |
| 12 | 9E24590 | RETARD BALANCE SPRING |
| 13 | -- | RETARD CATCH (P/O ITEM 1) |
| 14 | 23E3550 | PRE-RETARD BELT |
| 15 | -- | TORSION SKID SPRING (P/O ITEM 1) |
| 16 | -- | RETARD SPRING (P/O ITEM 1) |
| 17 | -- | ADF TAKEAWAY ROLL KIT |
| 18 | -- | RETARD PAD KIT |
| 19 | 28E7000 | THRUST WASHER |

| | | | |
|---|---|---|---|
| 0 | 0161 | | A |
| BRU | PL00 | X | 1 |

## PL 8.10 DOCUMENT TRAY ASSEMBLY (5328)

## PL 8.10. УЗЕЛ ЛОТКА ОРИГИНАЛА (5328)

1 { 2 - 4, 6 - 8, 10 - 16, 20 - 22
2 { 3, 7, 8
5 { 17 - 19

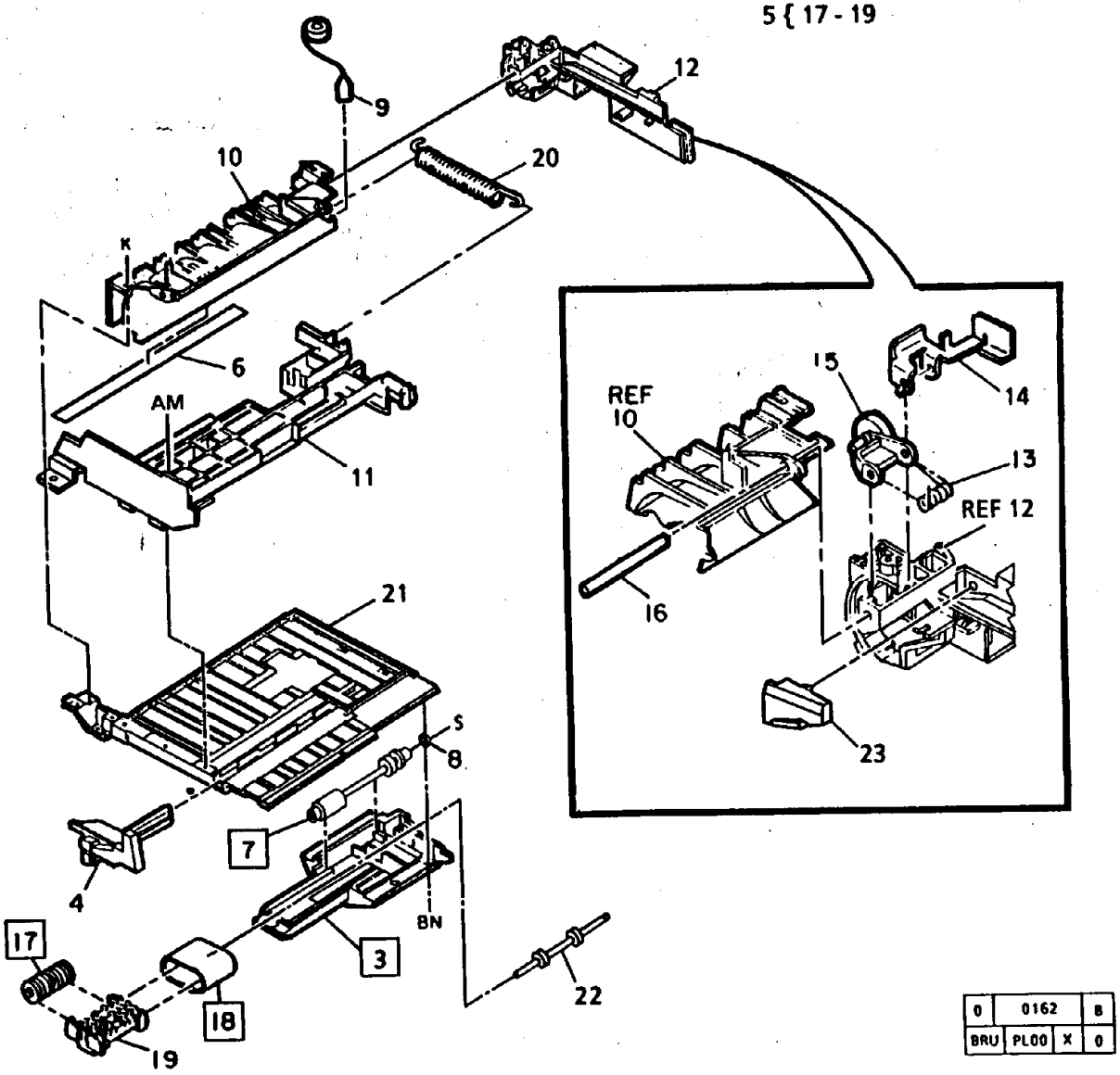


| 0 | 0162 | B |
|---|---|---|
| BRU | PL00 | X | 0 |

| ITEM | PART | DESCRIPTION |
|---|---|---|
| 1 | 50K13313 | DOCUMENT TRAY ASSEMBLY |
| 2 | -- | PREFEED DRIVE ASSEMBLY (P/O ITEM 1) |
| 3 | 2E30301 | PREFEED DRIVE MODULE (REP 5.4) |
| 4 | 38K6012 | SLIDE GUIDE |
| 5 | 1K14913 | DOCUMENT PREFEED BELT MODULE |
| 6 | 55E10742 | ADF BAFFLE STRIP |
| 7 | 22K34410 | TAKEAWAY ROLL (ADJ 5.15) |
| 8 | -- | DRIVE SPACER (P/O ITEM 2) |
| 9 | 116P1767 | RING TERMINAL |
| 10 | -- | ADF TURNAROUND BAFFLE (P/O OF ITEM 1) |
| 11 | -- | UPPER BASE (P/O ITEM 1) |
| 12 | -- | REGISTRATION GUIDE (P/O ITEM 1) |
| 13 | -- | TORSION SPRING (P/O ITEM 1) |
| 14 | -- | NIP RELEASE LEVER (P/O ITEM 1) |
| 15 | 31K1372 | REGISTRATION PINCH ROLLER |
| 16 | -- | REGISTRATION GUIDE SHAFT (P/O ITEM 1) |
| 17 | 22K15861 | DOCUMENT PREFEED CLUTCH (REP 5.18) |
| 18 | 23E5351 | DOCUMENT PREFEED BELT (REP 5.17) |
| 19 | -- | BELT FRAME(P/O ITEM 5) |
| 20 | 9E25320 | ADF TURNAROUND BAFFLE SPRING |
| - | 9E56670 | ALTERNATE |
| - | -- | ADF TURNAROUND BAFFLE SPRING |
| 21 | -- | LOWER BASE (P/O ITEM 1) |
| 22 | -- | BEARING SHAFT (P/O ITEM 1) |
| 23 | 38E14020 | REGISTRATION BLOCK |

## SORTER (1 OF 2)

## PL 9.1A. СОРТЕР (1 ИЗ 2)

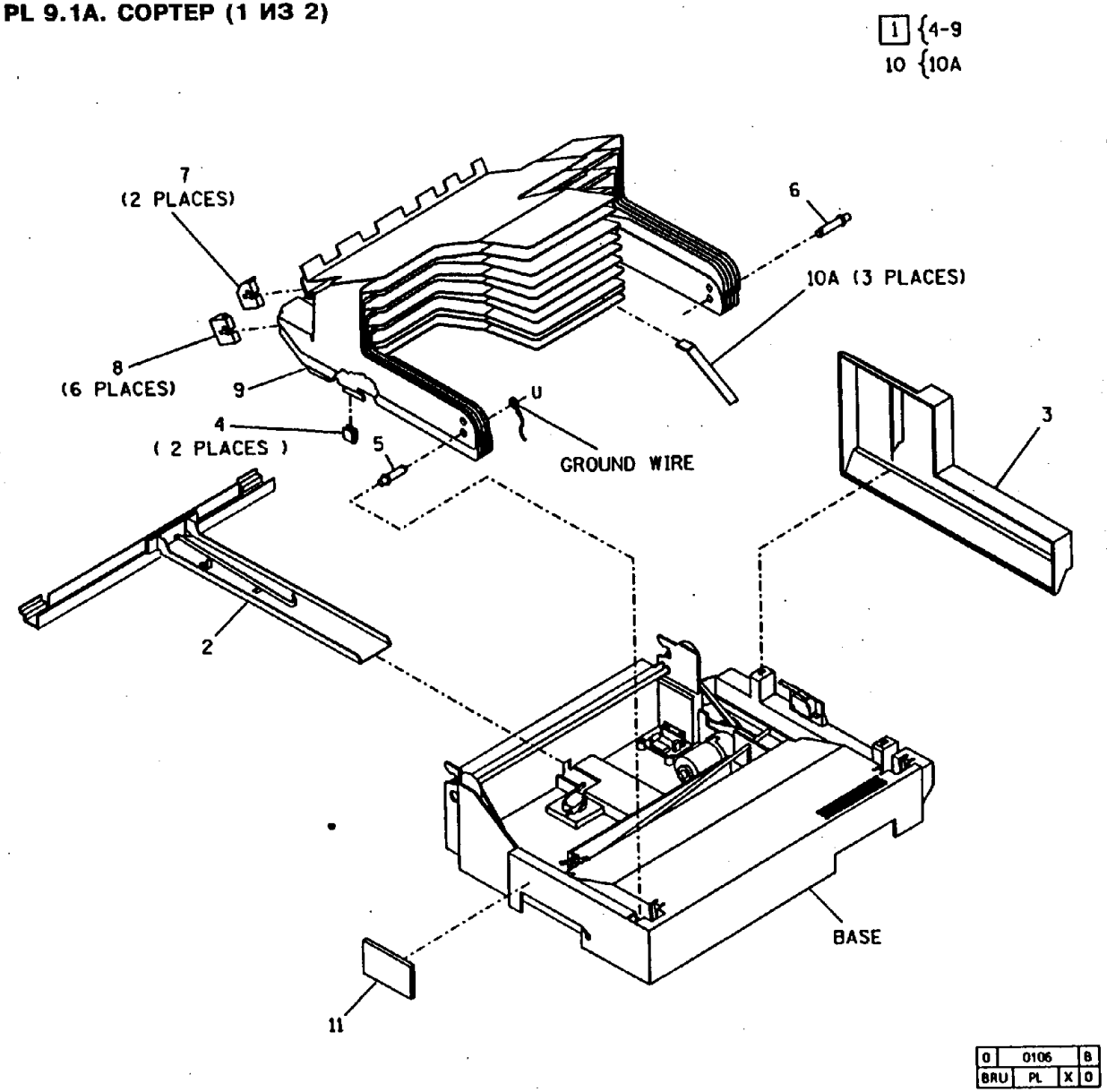


| ITEM | PART | DESCRIPTION |
|---|---|---|
| 1 | 50K11320 | TRAYS ASSEMBLY (5028) (REP 11.4) |
| - | 50K13931 | TRAYS ASSEMBLY (5328) (REP 11.4) |
| 2 | 1K16021 | SORTER MOUNTING BRACKET (5028) |
| - | 1K37650 | SORTER MOUNTING BRACKET (5328) |
| 3 | 2K18600 | SORTER FRONT COVER (5028) |
| 4 | 19E6100 | SHOE |
| 5 | 12P1948 | REAR PIVOT PIN |
| 6 | 12P1947 | FRONT PIVOT PIN |
| 7 | 14E4200 | TOP SPACER |
| 8 | 14E7450 | LOWER SPACER |
| 9 | -- | TRAYS (P/O ITEM 1) |
| 10 | 600K13090 | LARGE COPY FALLOUT PREVENTION KIT |
| 10a | -- | GUIDE (3/KIT) |
| 11 | -- | SORTER CAUTION LABEL |

| | | | |
|---|---|---|---|
| 0 | 0106 | | 8 |
| BRU | PL | X | 0 |

## PL 9.1B SORTER/STAPLER (1 OF 2)
## PL 9.1B. СОРТЕР/СТЕПЛЕР (1 ИЗ 2)

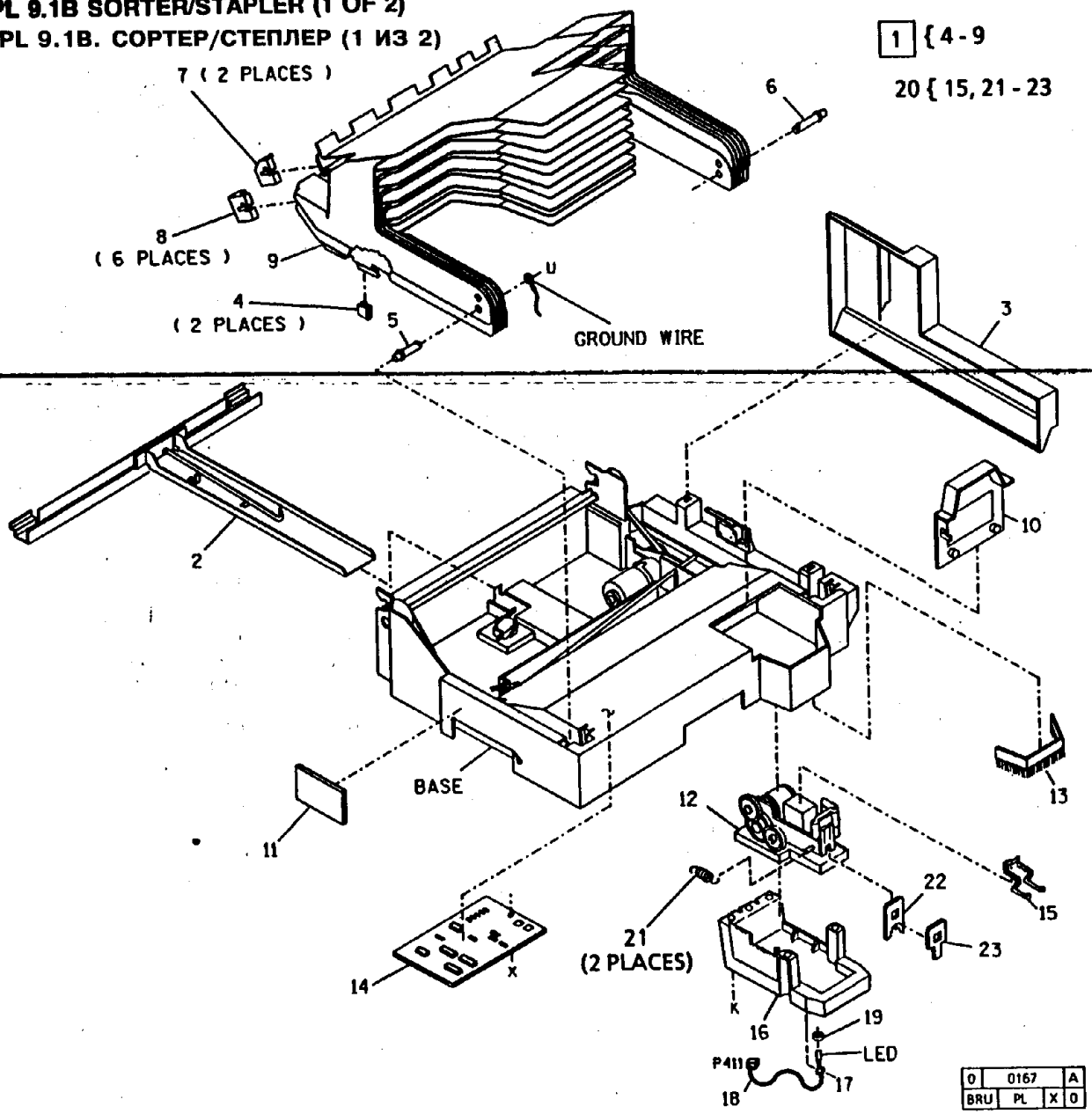


| ITEM | PART | DESCRIPTION |
|---|---|---|
| 1 | 50K11230 | TRAYS ASSEMBLY (5021) (REP 11.4) |
| - | 50K13931 | TRAYS ASSEMBLY (5328) (REP 11.4) |
| 2 | 1K16021 | SORTER MOUNTING BRACKET |
| 3 | 2K25140 | SORTER FRONT COVER (5021) |
| - | 600K42410 | SORTER COVER KIT (5328) |
| 4 | 19E6100 | SHOE |
| 5 | 12P1948 | REAR PIVOT PIN |
| 6 | 12P1947 | FRONT PIVOT PIN |
| 7 | 14E4200 | TOP SPACER |
| 8 | 14E7450 | LOWER SPACER |
| 9 | -- | TRAYS (P/O ITEM 1) |
| 10 | 2E33000 | STAPLER COVER |
| 11 | -- | SORTER CAUTION LABEL (USO/RX)(XLA)(REFER TO PL7.1A ITEM 12) |
| 12 | 14E16961 | STAPLER HEAD (5021) (REP 11.8) |
| - | 14K4040 | STAPLER HEAD (5328) (REP 11.8) |
| 13 | 115E2450 | STAPLER BRUSH |
| 14 | 140K46540 | MAIN PWB |
| 15 | 9E17101 | SPRING CLIP |
| - | 600K11680 | STAPLER SPRING KIT |
| 16 | 68E14140 | SUPPORT BRACKET |
| 17 | 113E9330 | LED HOLDER |
| 18 | 152K39930 | STAPLER LED HARNESS |
| 19 | 5E7970 | SENSOR RING |
| 20 | 600K39550 | STAPLER REPAIR KIT |
| 21 | -- | FACE PLATE SPRING (P/O ITEM 12 AND 20) |
| 22 | -- | FORMER PLATE (P/O ITEM 12 AND 20) |
| 23 | -- | DRIVER PLATE (P/O ITEM 12 AND 20) |

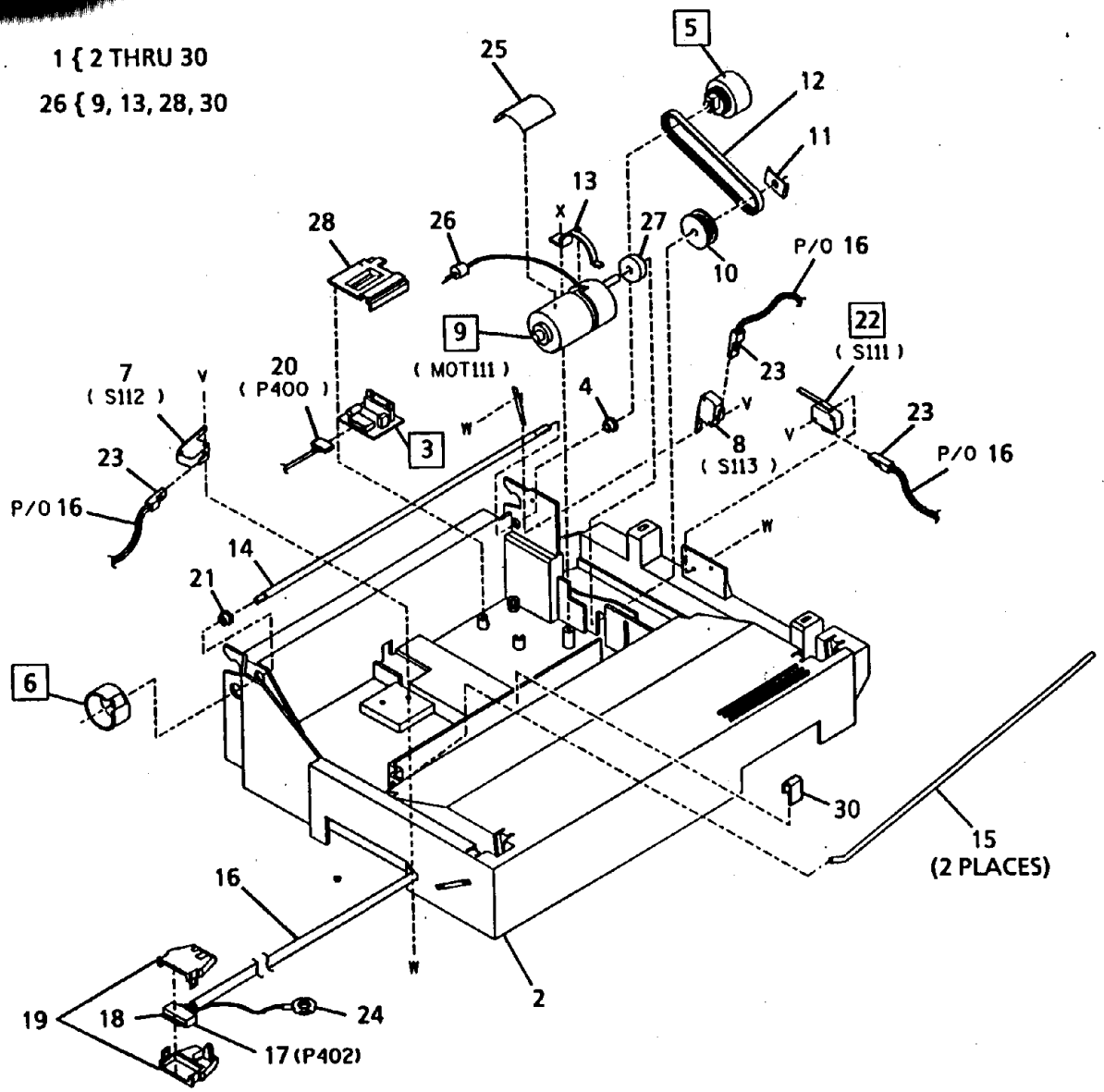


| 0 | 0114 | B |
|---|---|---|
| BRU | PL | X 2 |

| ITEM | PART | DESCRIPTION |
|---|---|---|
| 1 | -- | SORTER BASE ASSEMBLY (P/O KIT, CONTACT SALES REP) |
| 2 | -- | SORTER BASE (P/O ITEM 1) |
| 3 | 140K58640 | BIN DRIVE PWB (REP 1.4) |
| 4 | 13E3060 | FRONT BEARING |
| 5 | 8P1770 | FRONT INDEXING CAM (REP 11.1) |
| 6 | 8P1771 | REAR INDEXING CAM (REP 11.2) |
| 7 | 110K3640 | SORTER INTERLOCK SWITCH (S112) |
| 8 | 110K2400 | INDEXING CAM SWITCH (S113) |
| 9 | 127K12040 | BIN DRIVE MOTOR (5328) (MOT111) (REP 11.3) |
| - | -- | BIN DRIVE MOTOR (W/BRACKET) (P/O ITEM 29)(5028) |
| 10 | 22E2860 | DRIVE PULLEY |
| 11 | 116E3870 | NUT |
| 12 | 423W10250 | DRIVE BELT |
| 13 | -- | CLAMP(P/O ITEM 29) |
| 14 | -- | DRIVE SHAFT (P/O ITEM 9) |
| 15 | 9P5985 | TORSION SPRING |
| 16 | 152K24300 | SORTER HARNESS |
| 16a | 116E3240 | RING TERMINAL (NOT SHOWN) |
| 17 | 713W71132 | CONNECTOR |
| 18 | 114E1020 | CONNECTOR |
| 19 | 118E1740 | STRAIN RELIEF |
| 20 | 713W30732 | CONNECTOR (P400) |
| 21 | 13E4490 | BEARING |
| 22 | 110K3630 | BIN HOME SWITCH(S111) (REP 11.5) |
| 23 | 713W30232 | CONNECTOR |
| 24 | 116E2240 | RING TERMINAL |
| 25 | 55E25330 | MOTOR SHIELD |
| 26 | 104E660 | FERRITE SHIELD |
| 27 | 14E22240 | MOTOR SPACER |
| 28 | 2E31660 | PWB COVER |
| 29 | 600K34910 | DRIVE MOTOR KIT (MOT 111)(5028) |
| 30 | -- | SPACER (P/O ITEM 29) |

## PL 9.2B СОРТЕР/СТЕПЛЕР (2 ИЗ 2)

1 { 2 THRU 27

26 { 3, 9, 13, 20

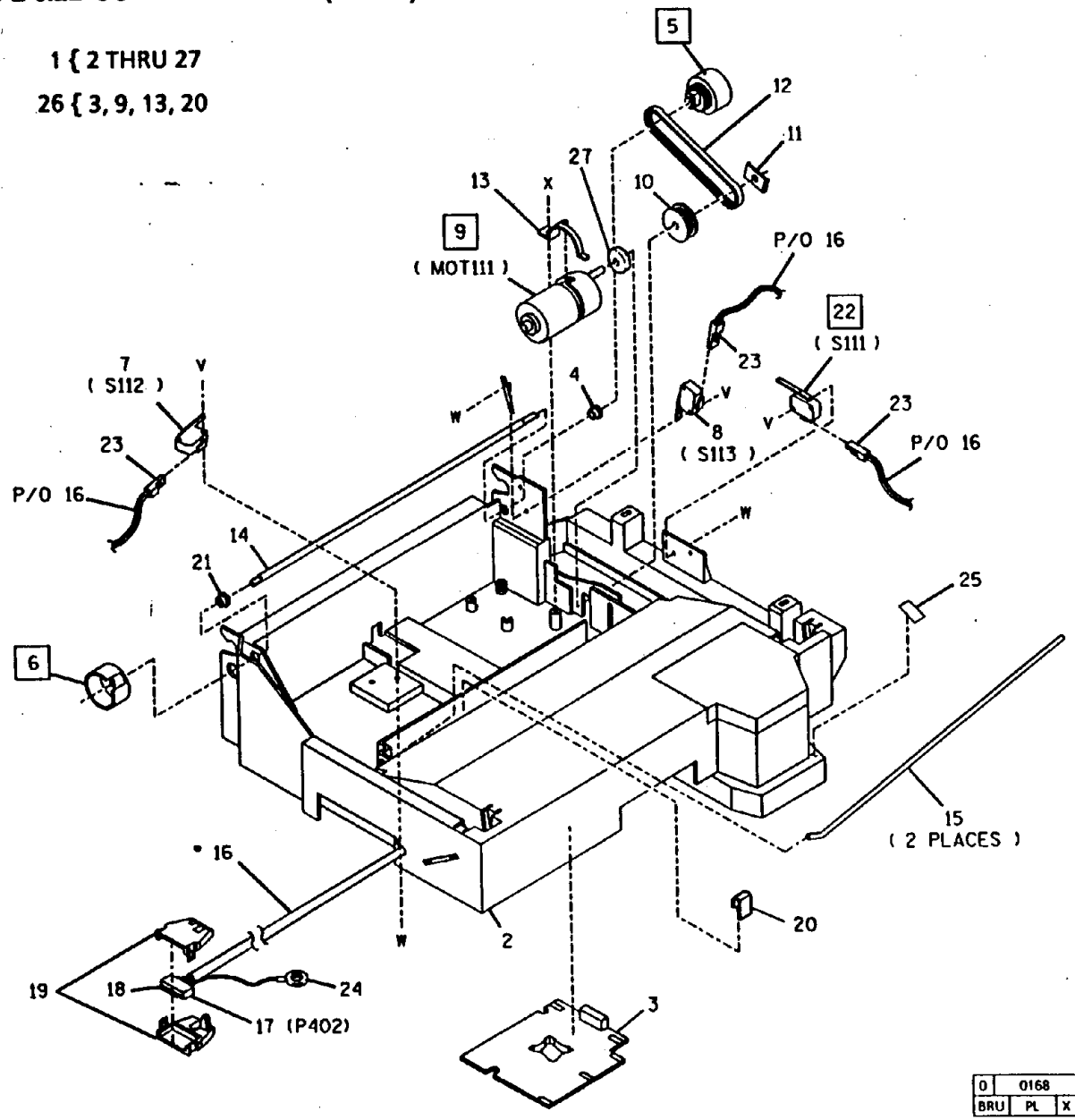


| 0 | 0168 | A |
|---|---|---|
| BRU | PL | X | 0 |

| ITEM | PART | DESCRIPTION |
|---|---|---|
| 1 | -- | SORTER BASE ASSEMBLY (P/O KIT, CONTACT SALES REP) |
| 2 | -- | SORTER BASE (P/O ITEM 1) |
| 3 | 2E37601 | PWB COVER |
| 4 | 13E3060 | FRONT BEARING |
| 5 | 8P1770 | FRONT INDEXING CAM (REP 11.1) |
| 6 | 8P1771 | REAR INDEXING CAM (REP 11.2) |
| 7 | 110K3640 | SORTER INTERLOCK SWITCH (S112) |
| - | 110K7180 | ALTERNATE |
| 8 | 110K2400 | INDEXING CAM SWITCH (S113) |
| 9 | 127K12040 | BIN DRIVE MOTOR (5328) (MOT 111)(REP 11.3) |
| - | -- | BIN DRIVE MOTOR (5021) (MOT 111)(REP 11.3) (P/O ITEM 26) |
| 10 | 22E2860 | DRIVE PULLEY |
| 11 | 116E3870 | NUT |
| 12 | 423W10250 | DRIVE BELT |
| 13 | -- | CLAMP(P/O ITEM 1) (P/O ITEM 26) |
| 14 | -- | DRIVE SHAFT (P/O ITEM 1) |
| 15 | 9P5985 | TORSION SPRING |
| 16 | 152K35330 | SORTER HARNESS (5021) |
| - | 162K7680 | SORTER HARNESS (5328) |
| 16a | 117K10930 | RING TERMINAL (NOT SHOWN) |
| 17 | 713W71132 | CONNECTOR |
| 18 | 114E1020 | CONNECTOR |
| 19 | 118E1740 | STRAIN RELIEF |
| 20 | -- | SPACER (P/O ITEM 26) |
| 21 | 13E4490 | BEARING |
| 22 | 110K3630 | BIN HOME SWITCH (S111) (REP 11.5) |
| 23 | 713W30232 | CONNECTOR |
| 24 | 116E2240 | RING TERMINAL |
| 25 | 92E14900 | OUT OF STAPLE LABEL |
| 26 | 600K34910 | DRIVE MOTOR KIT (5021/5028) |
| 27 | 14E22240 | SPACER |

## AND SOCKET HOUSINGS (1 OF 2)

## PL 10.1 КОРПУСА ДЛЯ ШТЫРЕЙ И КОРПУСА ДЛЯ ГНЕЗД ЭЛЕКТРИЧЕСКИХ РАЗЪЕМОВ (1 ИЗ 2)

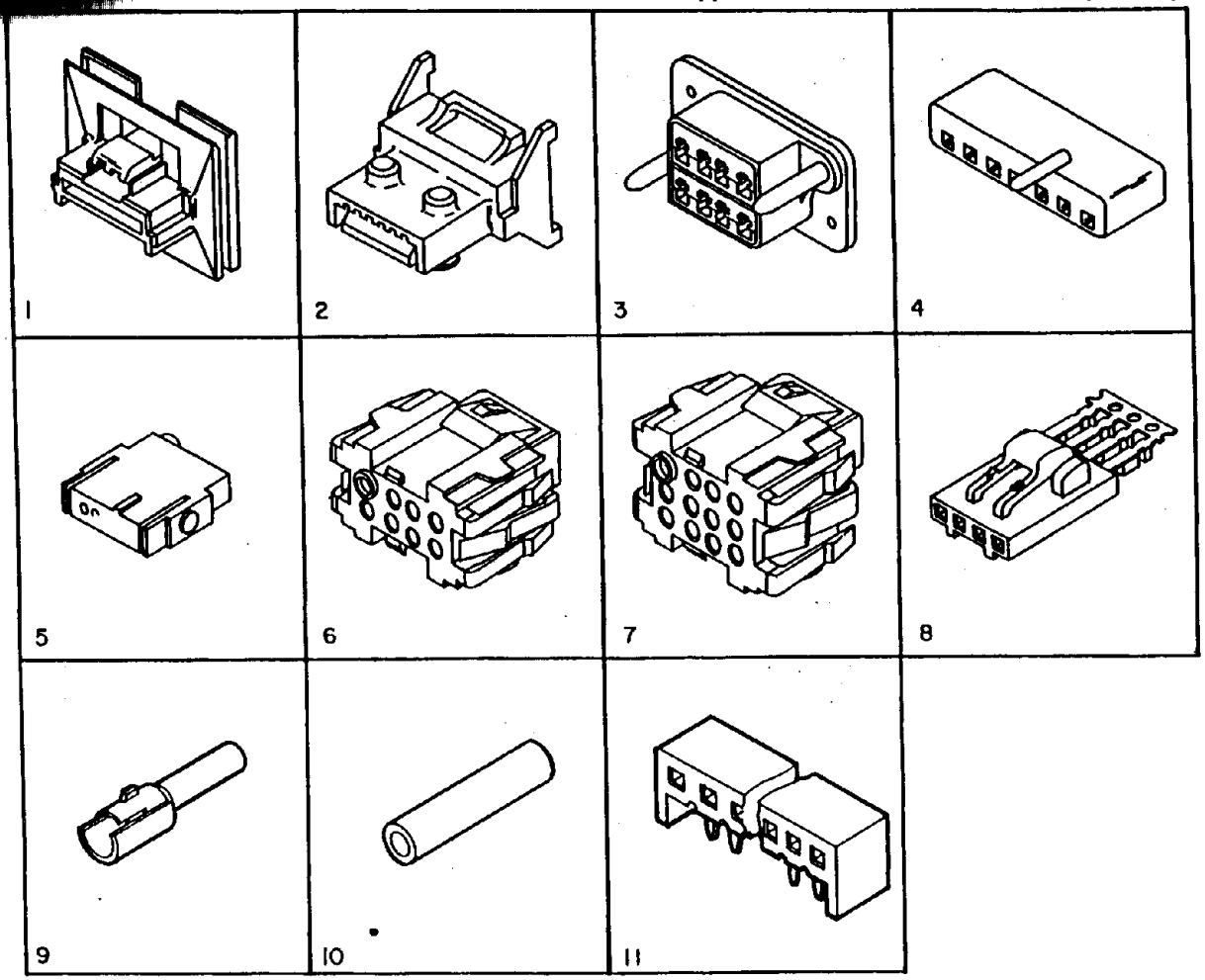


| ITEM | PART | DESCRIPTION |
|---|---|---|
| 1 | 113E2040 | PANEL MOUNT 11 POSITION |
| - | 113E2050 | PANEL MOUNT 20 POSITION |
| 2 | 114E1030 | CONNECTOR 20 POSITION |
| - | 114E1020 | CONNECTOR (11 POSITION) |
| 3 | 114P60355 | MALE DRAWER CONNECTOR 8 POSITION |
| 4 | 713W2821 | HOUSING 2 POSITION 15.18 LONG PEG |
| - | 713W3021 | HOUSING 4 POSITION 15.18 LONG PEG |
| - | 713W3121 | HOUSING 6 POSITION 15.18 LONG PEG |
| - | 713W2921 | HOUSING 3 POSITION 15.18 LONG PEG |
| - | 713W3221 | HOUSING 8 POSITION 15.18 LONG PEG |
| - | 713W3521 | HOUSING 14 POSITION 15.18 LONG PEG |
| - | 713W13021 | HOUSING 4 POSITION 4.0 LONG PEG |
| 5 | 713W10523 | SOCKET 3 POSITION |
| 6 | 713W1723 | PIN 12 POSITION |
| - | 713W10723 | SOCKET 4 POSITION |
| 7 | 713W11723 | SOCKET 12 POSITION |
| 8 | 713W30332 | SOCKET WITH LATCH 3 POSITION GOLD |
| - | 713W30932 | SOCKET WITH LATCH 9 POSITION GOLD |
| - | 713W30432 | SOCKET WITH LATCH 4 POSITION GOLD |
| - | 713W30632 | SOCKET WITH LATCH 6 POSITION GOLD |
| - | 713W30732 | SOCKET WITH LATCH 7 POSITION GOLD |
| - | 713W30832 | SOCKET WITH LATCH 8 POSITION GOLD |
| - | 713W30232 | SOCKET WITH LATCH 2 POSITION GOLD |
| 9 | 713W123 | HOUSING 1 POSITION |
| 10 | 600S1849 | BUTT CONNECTOR SPLICE KIT (10/KIT) (22-16 AWG) |
| - | 600S1850 | BUTT CONNECTOR SPLICE KIT (10/KIT) (16-14 AWG) |
| 11 | 713W13221 | RIGHT ANGLE PC CONNECTOR 22 POSITION |

| | | | |
|---|---|---|---|
| D | 0029 | | D |
| CHE | PL00 | X | 1 |

# PL 10.2 PIN AND SOCKET HOUSINGS (2 OF 2)

## PL 10.2. КОРПУСА ДЛЯ ШТЫРЕЙ И КОРПУСА ДЛЯ ГНЕЗД ЭЛЕКТРИЧЕСКИХ РАЗЪЕМОВ (2 ИЗ 2)

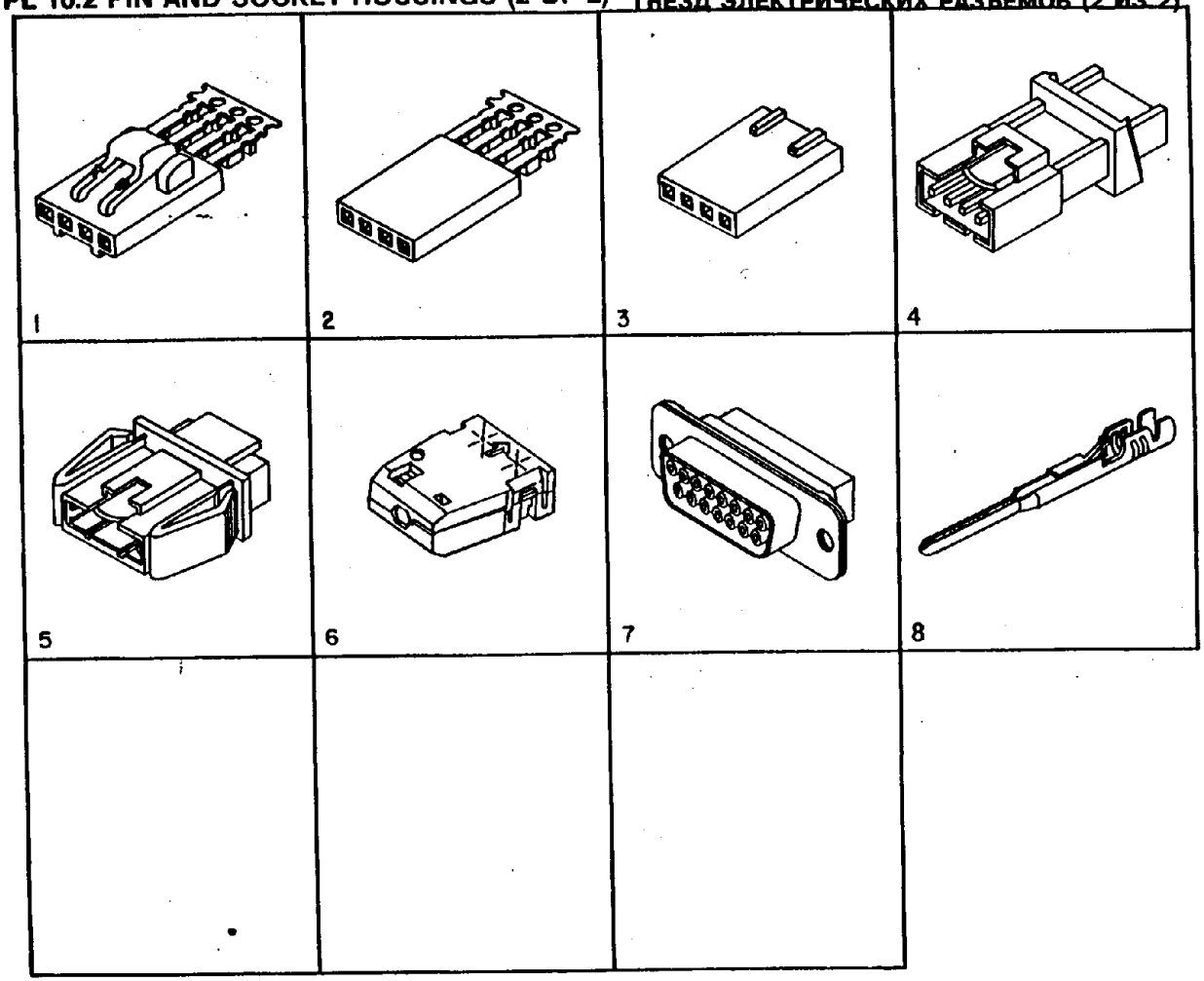


| ITEM | PART | DESCRIPTION |
|---|---|---|
| 1 | 713W31632 | SOCKET WITH LATCH 16 POSITION GOLD |
| - | 713W31032 | SOCKET WITH LATCH 10 POSITION GOLD |
| - | 713W31132 | SOCKET WITH LATCH 11 POSITION GOLD |
| - | 713W31232 | SOCKET WITH LATCH 12 POSITION GOLD |
| - | 713W31832 | SOCKET WITH LATCH 18 POSITION GOLD |
| - | 713W32332 | SOCKET WITH LATCH 23 POSITION GOLD |
| - | 713W32532 | SOCKET WITH LATCH 25 POSITION GOLD |
| 2 | 713W70532 | PIN WITHOUT LATCH 5 POSITION GOLD |
| - | 713W70632 | PIN WITHOUT LATCH 6 POSITION GOLD |
| - | 713W72032 | PIN WITHOUT LATCH 20 POSITION GOLD |
| - | 713W40632 | SOCKET WITHOUT LATCH 6 POSITION GOLD |
| - | 713W40932 | SOCKET WITHOUT LATCH 9 POSITION GOLD |
| - | 713W41132 | SOCKET WITHOUT LATCH 11 POSITION GOLD |
| - | 713W41632 | SOCKET WITHOUT LATCH 16 POSITION GOLD |
| - | 713W70232 | PIN WITHOUT LATCH 2 POSITION GOLD |
| 3 | 713W52732 | HOUSING WITHOUT LATCH 2 POSITION |
| - | 713W52932 | HOUSING WITHOUT LATCH 4 POSITION |
| 4 | 713W80432 | PIN 4 POSITION |
| - | 713W80232 | PIN 2 POSITION |
| 5 | 713W82932 | PIN PANEL MOUNT 4 POSITION |
| 6 | 118E1750 | STRAIN RELIEF 20 POSITION |
| 7 | 113P20321 | RECEPTACLE 15 POSITION |
| - | 114P20091 | PLUG 15 POSITION |
| 8 | 713W332 | PIN 24-22 AWG GOLD |

| | | | |
|---|---|---|---|
| 0 | 0130 | | A |
| BRU | PL00 | X | 1 |

## PL 10.3. НАКОНЕЧНИКИ КОНТАКТНЫЕ ДЛЯ ПРОВОДОВ

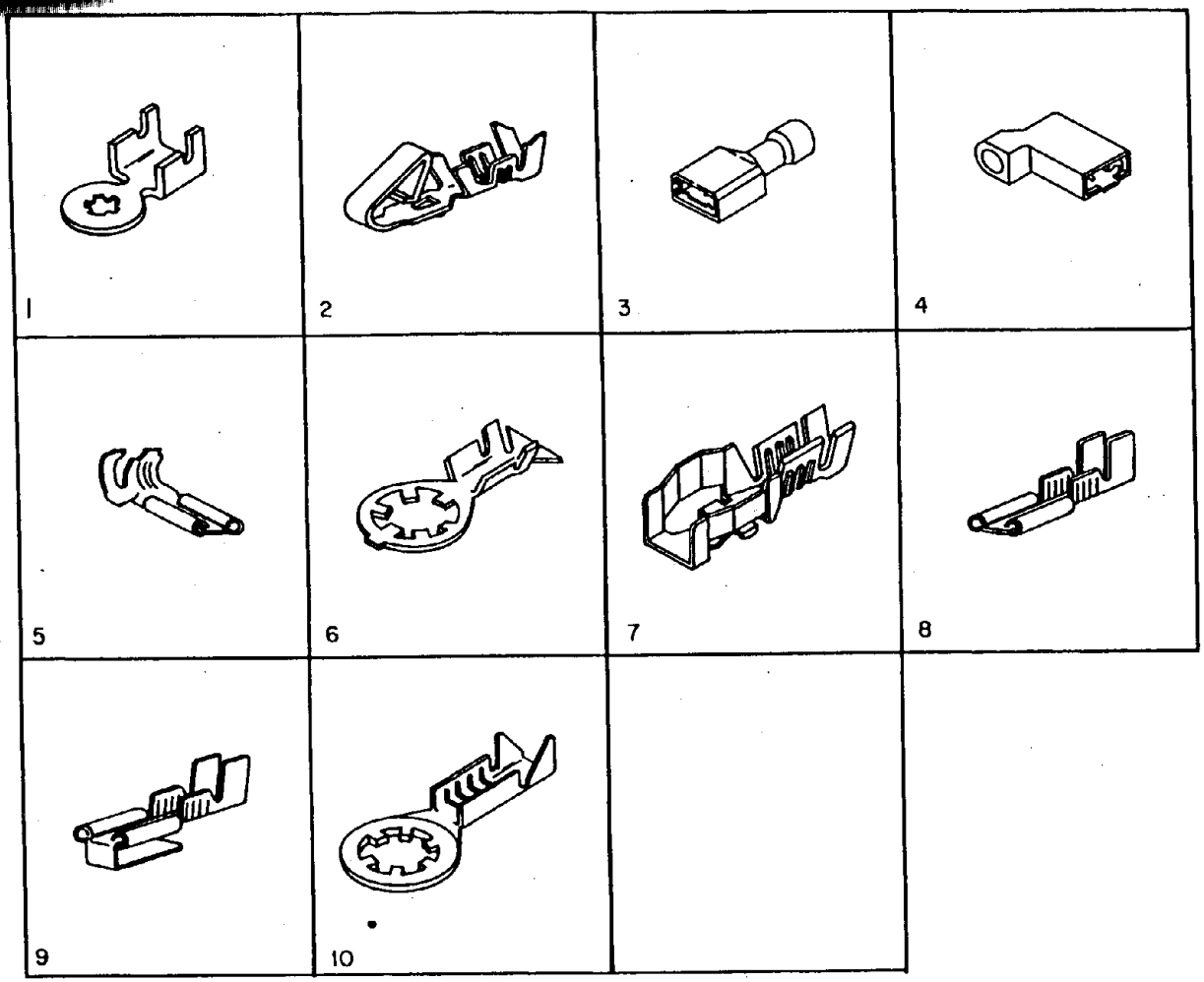


| ITEM | PART | DESCRIPTION |
|---|---|---|
| 1 | 116P1772 | RING .181 DIA STUD 16-12 AWG |
| - | 116P1767 | RING .177 DIA STUD 22-16 AWG |
| 2 | 713W10519 | ANTI-FISHHOOKING 22-18 AWG |
| - | 713W3819 | ALTERNATE |
| 3 | 116P20500 | STRAIGHT 2.79 WIDE 22-18 AWG |
| - | 116P20501 | STRAIGHT 4.75 WIDE 22-18 AWG |
| - | 116P20509 | STRAIGHT 4.75 WIDE 22-18 AWG |
| - | 116P20503 | STRAIGHT 6.35 WIDE 22-18 AWG |
| - | 116P20502 | STRAIGHT 4.75 WIDE 16-14 AWG |
| - | 116P20504 | STRAIGHT 6.35 WIDE 16-14 AWG |
| 4 | 116P20511 | FLAG 22-18 AWG |
| 5 | 716W9803 | RIGHT ANGLE 22-18 AWG |
| 6 | 116P2472 | RING M3 STUD 18-14 AWG |
| 7 | 716W693 | TERMINAL 18-14 AWG |
| 8 | 716W5703 | STRAIGHT 20-16 AWG |
| - | 716W1003 | STRAIGHT 24-20 AWG |
| - | 716W1203 | STRAIGHT 18-14 AWG |
| - | 716W3403 | STRAIGHT 20-16 AWG |
| - | 716W9003 | STRAIGHT 22-18 AWG |
| - | 716W10503 | STRAIGHT 18-14 AWG |
| 9 | 716W2803 | PIGGYBACK 18-14 AWG |
| 10 | 116E3240 | RING M3 STUD, 20-24 AWG |

| | | | |
|---|---|---|---|
| 0 | 0031 | | D |
| CHE | PL00 | X | 1 |

## PL 10.4. ШТЫРИ И ГНЕЗДА КОНТАКТНЫЕ ДЛЯ РАЗЪЕМОВ

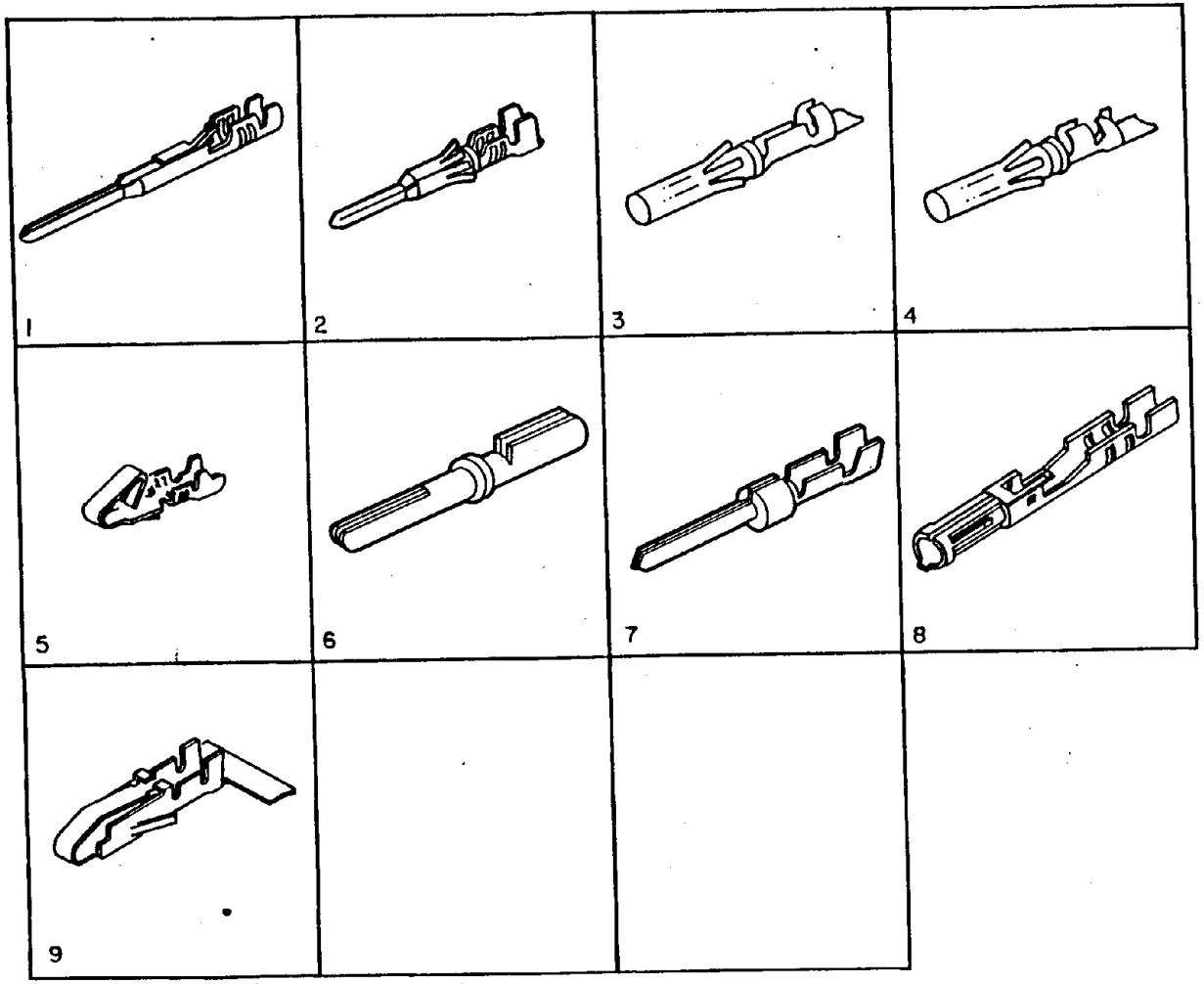


| ITEM | PART | DESCRIPTION |
|---|---|---|
| 1 | 713W332 | PIN 24-22 AWG GOLD |
| 2 | 713W20523 | PIN 18-16 AWG TIN |
| 3 | 713W21523 | SOCKET 18-14 AWG TIN |
| 4 | 713W21623 | SOCKET 18-14 AWG TIN |
| 5 | 713W10519 | ALTERNATE |
| - | 713W3819 | SOCKET 24-20 AWG |
| 6 | 115P80105 | SOCKET 24-20 AWG |
| 7 | 115P80102 | PIN 24-20 AWG GOLD |
| 8 | 713W132 | SOCKET 24-22 AWG GOLD |
| 9 | 115P60178 | CONTACT PIN 24-20 AWG |

| | | | |
|---|---|---|---|
| 0 | 0032 | | D |
| CHE | PL00 | X | 1 |

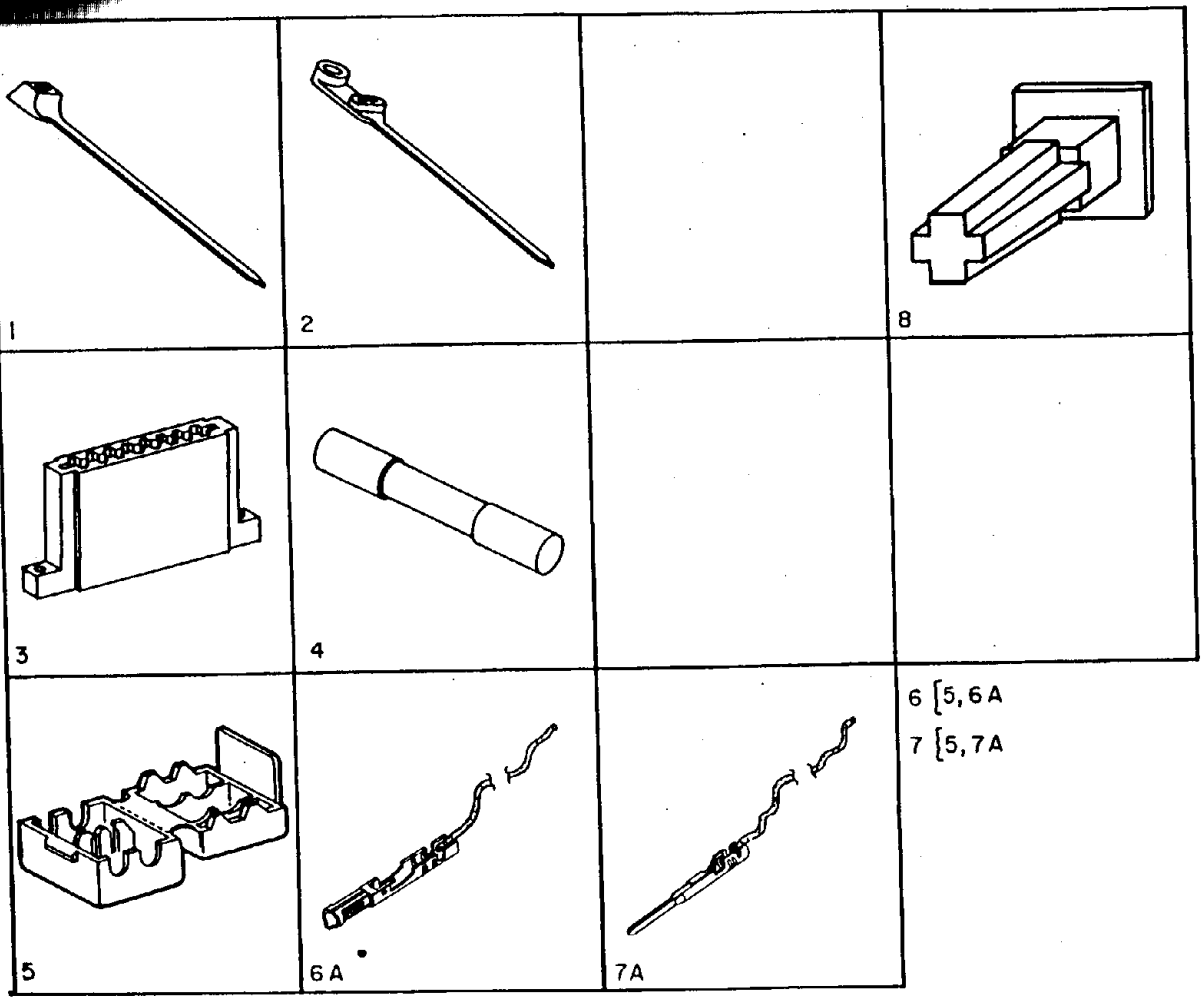


| ITEM | PART | DESCRIPTION |
|---|---|---|
| 1 | 420W10701 | CABLE TIE 1.5 TO 50.8 DIA BUNDLE RANGE |
| - | 420W10101 | CABLE TIE 1.5 TO 15.7 DIA BUNDLE RANGE |
| - | 420W10201 | CABLE TIE 1.5 TO 15.7 DIA BUNDLE RANGE |
| 2 | 420W20101 | CABLE TIE 1.5 TO 15.7 DIA BUNDLE RANGE SCREW SIZE NO. 4 |
| 3 | 716W293 | TERMINAL BLOCK 10 POSITION 57.15 BETWEEN MOUNTING HOLES |
| 4 | -- | FUSE SLO-BLO 4 AMP 250V (REF PL7.2 ITEM 15) |
| 5 | 113P1701 | SPLICING BLOCK CONNECTOR (FOR 22-24 AWG) |
| 6 | 600K2060 | WIRE SPLICE KIT (FOR WIRES WITH 22-24 AWG GOLD SOCKET CONTACTS) KIT ALSO CONTAINS ITEM 5 (20/KIT) |
| 6a | -- | WIRE (304 MM LONG, WITH SOCKET CONTACT) (10/KIT) |
| 7 | 600K2070 | WIRE SPLICE KIT (FOR WIRES WITH 22-24 AWG GOLD PIN CONTACTS) KIT ALSO CONTAINS ITEM 5 (20/KIT) |
| 7a | -- | WIRE (304 MM LONG, WITH PIN CONTACT) (10/KIT) |
| 8 | 713W99919 | POLARIZING KEY |

| | | | |
|---|---|---|---|
| 0 | 0033 | | D |
| CHE | PL00 | X | 1 |

| ITEM | PART | DESCRIPTION |
|---|---|---|
| A | 156W23455 | SCREW (M3 X 9.5) |
| B | 132W753 | CAPSCREW (M3 X 16) |
| C | 132W453 | CAPSCREW (M3 X 10) |
| D | 132W353 | CAPSCREW (M3 X 8) |
| E | -- | RETAINING RING (NOT SPARED) |
| F | 286W3654 | SPRING PIN (M3 X 16) |
| G | 286W2254 | SPRING PIN (2 X 8) |
| H | 158W35452 | SCREW (M3 X 8) |
| J | 156W27555 | SCREW (M4 X 10) |
| K | 153W13653 | SCREW (M4 X 13) |
| L | 158W40452 | SCREW (M4 X 8) |
| M | 153W23552 | SCREW (M3 X 13) |
| N | 153W17452 | SCREW (M4 X 9.5) |
| P | 220W450 | NUT (M4) |
| R | 156W17452 | SCREW (M4 X 9.5) |
| S | 354W24251 | ALTERNATE |
| - | 354W20852 | RETAINING RING (6) |
| T | 354W21552 | RETAINING RING |
| U | 153W23452 | SCREW (M3 X 9.5) |
| V | 153W23752 | SCREW (M3 X 19) |
| W | 235W10402 | SPEED NUT (4AB) |
| X | 153W17552 | SCREW (M4 X 13) |
| Y | 251W16355 | WASHER M3) |
| Z | 354W33251 | E-RING (12) |
| AA | 354W27251 | E-RING (6) |
| AB | 354W21352 | RETAINING RING |
| AC | 153W13452 | SCREW (M3 X 9.5) |
| AD | 153W14753 | SCREW (M5 X 16) |
| AE | 351W10851 | RETAINING RING (8) |
| AF | 112W5255 | SCREW (M3 X 8) |
| AG | 113W36258 | SCREW (M4 X 12) |
| AH | 236W351 | PUSH ON NUT (3) |
| AJ | 236W551 | PUSH ON NUT (5) |
| AK | 26E7060 | ALTERNATE |
| - | 600K11190 | SILVER SCREW KIT (M4) (6/KIT) |
| AL | 113W36058 | SCREW (M4 X 10) |
| AM | 131W37553 | SCREW (M4 X 16) |
| AN | 201W455 | NUT (M4) |
| AP | 113W35858 | SCREW (M4 X 8) |
| AR | 131W34153 | SCREW (M3 X 8) |
| AS | 354W21052 | E-CLIP |
| AT | 113W6255 | SCREW (M3 X 6) |
| AU | 153W13453 | SCREW (M4 X 10) |
| AV | 102W2355 | SCREW (M2.5 X 8) |
| AW | 153W23352 | SCREW (M3 X 6.5) |
| AX | 265W650 | WASHER (6) |
| AY | 351W10651 | RETAINING RING (6) |
| - | 28E5010 | ALTERNATE |
| AZ | 102W2555 | SCREW (M2.5 X 12) |
| BA | 112W9455 | SCREW (M5 X 12) |
| BB | 153W27452 | SCREW (M4 X 9.5) |
| BC | 220W350 | NUT (M4) |
| BD | 251W10355 | FLAT WASHER (4) |

| ITEM | PART | DESCRIPTION |
|---|---|---|
| BE | 256W20454 | LOCKWASHER (M4) |
| BF | 251W10455 | FLAT WASHER (4) |
| BG | 136W1450 | SCREW (M3 X 1.4) |
| BH | 158W35352 | SCREW (M3 X 6) |
| BJ | 153W13352 | SCREW (M3 X 6.5) |
| BK | 121W10355 | SETSCREW (M2) |
| BL | 354W20652 | RETAINING RING (5) |
| BM | 112W5455 | SCREW (M3 X 12) |
| BN | 153W13253 | SCREW (M4 X 8) |
| BP | 112W25255 | SCREW (M3 X 8) |
| BR | 236W4451 | PUSH ON NUT (4) |
| BS | -- | SCREW (NOT SPARED) |
| BT | 112W25155 | SCREW (M3 X 6) |
| BU | 220W20450 | NUT (M4) |
| BV | 112W27455 | SCREW (M4 X 12) |
| BW | -- | SCREW (NOT SPARED) |
| BX | 102W6355 | SCREW (M3 X 8) |
| CA | 121W10255 | SETSCREW (M3 X 4) |
| CB | 131W7753 | SCREW (M4 X 25) |
| CC | 153W42353 | SCREW (M4 X 12) |
| CD | 153W12453 | SCREW |
| CE | 136W32550 | SCREW (M4 X 2.5) |
| CF | 354W21254 | RET RING (3) |
| CG | 153W399 | SCREW (4.2 X 19) |
| CH | 153W27852 | SCREW (4.2 X 22) |
| CJ | 286W2354 | SPRING PIN (2-19MM) |
| CK | 112W27255 | SCREW (M4 X 8) |
| CL | 220W10450 | NUT (M4) |
| CM | 112W39510 | SCREW (8-32 X 5/16) |
| CN | 153W42953 | SCREW |
| CP | 112W27655 | SCREW (M4 X 16) |
| CQ | 113W56755 | SCREW (M4 X 16) |
| CR | -- | SCREW (M4 X 16) |
| CS | -- | SCREW (M4 X 8) |
| CT | 251W16555 | WASHER (M5) |
| CU | 112W310 | SCREW (4-40 X 3/16) |
| CV | 112W4310 | SCREW (4-40 X 3/16) |
| DJ | -- | NUT (M4) |

| PART NUMBER | PL LOC. |
|---|---|
| 1K90 | 7.1A |
| 1R129 | 4.8 |
| 1E472 | 7.2 |
| 1P8965 | 3.2 |
| 1P8966 | 3.2 |
| 1E11290 | 2.6A |
| 1E13650 | 2.4 |
| 1E14690 | 1.1 |
| 1E14690 | 1.3 |
| 1K14913 | 8.10 |
| 1K16021 | 9.1A |
| 1K16021 | 9.1B |
| 1K16490 | 2.6A |
| 1E18910 | 8.9 |
| 1E23863 | 2.2 |
| 1E24560 | 3.2 |
| 1K32172 | 4.1 |
| 1K32680 | 7.1A |
| 1E34440 | 7.1D |
| 1K37650 | 9.1A |
| 2E1371 | 2.3A |
| 2E1531 | 7.1A |
| 2E8384 | 2.5 |
| 2E8540 | 4.7 |
| 2E8550 | 4.7 |
| 2K9990 | 7.1B |
| 2K10001 | 7.1B |
| 2E10641 | 2.8 |
| 2E10641 | 2.9 |
| 2E10812 | 2.1 |
| 2E12710 | 8.1 |
| 2E12710 | 8.6 |
| 2K14803 | 7.1A |
| 2K14815 | 7.1A |
| 2K16521 | 8.5 |
| 2K18101 | 2.8 |
| 2K18111 | 2.8 |
| 2K18121 | 2.8 |
| 2K18131 | 2.8 |
| 2K18141 | 2.8 |
| 2K18600 | 9.1A |
| 2K19272 | 4.5 |
| 2K19282 | 4.5 |
| 2K20190 | 8.1 |
| 2K21690 | 6.5 |
| 2E22130 | 8.1 |
| 2K25140 | 9.1B |
| 2K29370 | 2.6A |
| 2E30301 | 8.10 |
| 2K30320 | 2.8 |
| 2E31660 | 9.2A |
| 2E33000 | 9.1B |
| 2E37601 | 9.2B |
| 2E39710 | 3.1 |
| 2E39892 | 8.6 |
| 2E39904 | 8.6 |
| 2E42341 | 2.9 |
| 2K55334 | 7.1D |
| 2K61943 | 7.1A |
| 3E290 | 7.1B |
| 3E970 | 3.2 |
| 3K3050 | 8.2 |
| 3K4161 | 8.6 |
| 3E4230 | 3.3 |
| 3K4622 | 8.6 |
| 3E6501 | 7.1A |
| 3K7610 | 8.2 |
| 3E8230 | 7.1B |
| 3E8240 | 7.1B |
| 3E16930 | 8.1 |
| 3E18640 | 7.1C |
| 3E18655 | 2.3B |
| 3E19832 | 7.1D |
| 3E24730 | 2.1 |
| 4E1910 | 4.6 |
| 4E2200 | 8.2 |
| 5K570 | 2.2 |
| 5K580 | 2.2 |
| 5K1111 | 2.5 |
| 5K2260 | 2.5 |
| 5K2796 | 5.7 |
| 5K2800 | 5.7 |
| 5K3180 | 5.7 |
| 5K3194 | 5.7 |
| 5E5132 | 5.1 |
| 5E5132 | 5.5 |
| 5E5273 | 5.1 |
| 5E7970 | 9.1B |
| 6R244 | 4.2 |
| 6R248 | 4.2 |
| 6R249 | 4.2 |
| 6R255 | 4.2 |
| 6R527 | 4.2 |
| 6E862 | 1.1 |
| 6K2770 | 2.6A |
| 6K2780 | 2.6A |
| 6K5080 | 2.4 |
| 6K7171 | 5.3 |
| 6K7171 | 5.10 |
| 6E7240 | 5.2 |
| 6E7240 | 5.9 |
| 6E8600 | 2.2 |
| 6E8600 | 2.4 |
| 6K10740 | 8.7 |
| 6K10750 | 8.7 |
| 6K11102 | 2.2 |
| 6K14020 | 2.2 |
| 6E23010 | 8.9 |
| 6E38600 | 5.7 |
| 6R90127 | 4.2 |
| 7E710 | 1.1 |
| 7E830 | 2.2 |
| 7E890 | 1.1 |
| 7E900 | 2.2 |
| 7E2270 | 4.1 |
| 7K3644 | 4.5 |
| 7K3783 | 1.2 |
| 7K3793 | 1.2 |
| 7E3820 | 2.2 |
| 7E4030 | 4.4 |
| 7E4040 | 4.6 |
| 7E4340 | 2.5 |
| 7E5140 | 2.2 |
| 7E5180 | 4.1 |
| 7E5240 | 5.3 |
| 7E5260 | 5.3 |
| 7E5260 | 5.10 |
| 7E5270 | 5.3 |
| 7E5270 | 5.10 |
| 7E5410 | 5.3 |
| 7E5410 | 5.10 |
| 7E5740 | 5.3 |
| 7E5740 | 5.10 |
| 7E5750 | 5.4 |
| 7E5750 | 5.7 |
| 7K6181 | 5.10 |
| 7K6735 | 1.3 |
| 7K6745 | 1.3 |
| 7E6850 | 2.5 |
| 7E7340 | 4.4 |
| 7E8040 | 1.1 |
| 7E8890 | 4.3 |
| 7E8940 | 2.5 |
| 7E8950 | 2.5 |
| 7E9180 | 4.6 |
| 7E15421 | 4.1 |
| 7E16060 | 5.1 |
| 7E19740 | 5.5 |
| 7E34170 | 3.3 |
| 8P1770 | 9.2A |
| 8P1770 | 9.2B |
| 8P1771 | 9.2A |
| 8P1771 | 9.2B |
| 9R383 | 2.8 |
| 9R384 | 2.8 |
| 9R385 | 2.8 |
| 9R386 | 2.8 |
| 9R387 | 2.8 |
| 9R388 | 2.8 |
| 9R389 | 2.8 |
| 9R390 | 2.8 |
| 9R391 | 2.8 |
| 9R392 | 2.8 |
| 9R393 | 2.8 |
| 9R394 | 2.8 |
| 9K431 | 7.3 |
| 9K561 | 7.3 |
| 9E1290 | 8.3 |
| 9E1300 | 8.3 |
| 9E1330 | 8.3 |
| 9E1400 | 1.1 |
| 9E1450 | 2.5 |
| 9E1770 | 3.2 |
| 9E2300 | 2.3A |
| 9E2300 | 2.3B |
| 9P5800 | 3.2 |
| 9P5985 | 9.2A |
| 9P5985 | 9.2B |
| 9E7110 | 4.1 |
| 9E7120 | 4.1 |
| 9E9410 | 4.5 |
| 9E11300 | 2.5 |
| 9E12140 | 2.3A |
| 9E12140 | 2.3B |
| 9E12340 | 5.1 |
| 9E12350 | 5.1 |
| 9E12391 | 8.3 |
| 9E12530 | 8.1 |
| 9E14100 | 2.7 |
| 9E14540 | 5.3 |
| 9E14820 | 5.2 |
| 9E14820 | 5.8 |
| 9E15050 | 1.2 |
| 9E15931 | 7.3 |
| 9E16440 | 4.7 |
| 9E17101 | 9.1B |
| 9E17900 | 1.2 |
| 9E17900 | 1.3 |
| 9E18192 | 4.5 |
| 9E18792 | 4.1 |
| 9E21430 | 8.9 |
| 9E24590 | 8.9 |
| 9E24650 | 5.4 |
| 9E25320 | 8.10 |
| 9E42440 | 5.8 |
| 9E51350 | 7.1D |
| 9E54540 | 1.2 |
| 9E54540 | 1.3 |
| 9E56670 | 8.10 |
| 9E61460 | 8.7 |
| 9E62190 | 2.2 |
| 10K434 | 2.1 |
| 11K1040 | 5.2 |
| 11K1050 | 5.2 |
| 11K1323 | 1.2 |
| 11K1842 | 5.8 |
| 11K1852 | 5.8 |
| 11K1951 | 1.3 |
| 11E3330 | 5.2 |
| 11E3340 | 5.2 |
| 11E4560 | 5.8 |
| 11E4570 | 5.8 |
| 12E620 | 4.1 |
| 12P1947 | 9.1A |
| 12P1947 | 9.1B |
| 12P1948 | 9.1A |
| 12P1948 | 9.1B |
| 13R9 | 4.1 |
| 13R13 | 4.1 |
| 13R18 | 4.1 |
| 13R505 | 4.1 |
| 13E3060 | 9.2A |
| 13E3060 | 9.2B |
| 13E3540 | 5.3 |
| 13E3540 | 5.10 |
| 13E3581 | 5.1 |
| 13E3581 | 5.5 |
| 13E4490 | 9.2A |
| 13E4490 | 9.2B |
| 13E4660 | 2.4 |
| 13E5810 | 8.1 |
| 13E5810 | 8.7 |
| 13E9090 | 2.2 |
| 14K4040 | 9.1B |
| 14E4200 | 9.1A |
| 14E4200 | 9.1B |
| 14E5172 | 2.1 |
| 14E7450 | 9.1A |
| 14E7450 | 9.1B |
| 14E9372 | 2.3A |
| 14E12940 | 6.4 |
| 14E15020 | 4.7 |
| 14E16961 | 9.1B |
| 14E18900 | 7.2 |
| 14E22201 | 2.3B |
| 14E22240 | 9.2A |
| 14E22240 | 9.2B |
| 14E23760 | 2.1 |
| 14E25480 | 4.4 |
| 14E25540 | 6.4 |
| 15K152 | 2.3A |
| 15K162 | 2.3A |
| 15E912 | 2.3A |
| 15E922 | 2.3A |
| 15K1551 | 7.1A |
| 15E4810 | 4.6 |
| 15E4870 | 4.1 |
| 15E7100 | 4.6 |
| 15K11500 | 8.1 |
| 15K11500 | 8.6 |
| 15K11841 | 2.3B |
| 15K14791 | 7.1A |
| 15E16280 | 8.9 |
| 15E16410 | 4.1 |
| 15E28512 | 2.3B |
| 15E28522 | 2.3B |
| 16E100 | 2.2 |
| 16E100 | 2.4 |
| 17K110 | 2.3A |
| 17K1020 | 2.3A |
| 17E2610 | 7.1B |
| 17E2620 | 7.1B |
| 19K1300 | 8.3 |
| 19K2331 | 8.9 |
| 19K2346 | 8.8 |
| 19P2394 | 2.3A |
| 19P2394 | 2.3B |
| 19P2394 | 2.8 |
| 19P2394 | 2.9 |
| 19E4120 | 2.8 |
| 19E4120 | 2.9 |
| 19P4525 | 3.1 |
| 19E4850 | 5.2 |
| 19E4850 | 5.9 |
| 19E6100 | 9.1A |
| 19E6100 | 9.1B |
| 19E6420 | 2.1 |
| 19E6690 | 4.1 |
| 19E6790 | 2.3A |
| 19E6790 | 2.3B |
| 19E7100 | 2.1 |
| 19E7330 | 2.2 |
| 19E8810 | 2.8 |
| 19E8810 | 2.9 |
| 19E9740 | 2.6A |
| 19E10390 | 8.6 |
| 19E10410 | 8.6 |
| 19E10420 | 8.9 |
| 19E12611 | 5.2 |
| 19E12611 | 5.9 |
| 19E13600 | 8.2 |
| 19E13600 | 8.8 |
| 19E16160 | 2.1 |
| 19E19960 | 3.1 |
| 19E21390 | 2.3A |
| 19E21390 | 2.3B |
| 20K530 | 8.2 |
| 20K2740 | 2.6A |
| 20K2800 | 2.6A |
| 20E4270 | 2.2 |
| 20E4270 | 2.4 |
| 20E4580 | 2.2 |
| 20E4580 | 2.4 |
| 20E8000 | 1.2 |
| 20E16380 | 3.3 |

| PART NUMBER | PL LOC. |
|---|---|
| 20E16390 | 3.3 |
| 20E18600 | 1.3 |
| 20E19920 | 1.3 |
| 22E1430 | 4.3 |
| 22E2860 | 9.2A |
| 22E2860 | 9.2B |
| 22E3610 | 8.1 |
| 22K3910 | 8.1 |
| 22E6600 | 1.1 |
| 22E6652 | 1.2 |
| 22E6652 | 1.3 |
| 22K7031 | 2.2 |
| 22K7041 | 2.2 |
| 22K7880 | 8.1 |
| 22K9260 | 1.2 |
| 22K10991 | 5.2 |
| 22K11051 | 5.2 |
| 22K11280 | 8.1 |
| 22E14390 | 1.3 |
| 22K14740 | 2.2 |
| 22K15187 | 2.4 |
| 22K15861 | 8.10 |
| 22K16230 | 5.4 |
| 22K17911 | 8.9 |
| 22K19902 | 8.7 |
| 22K20660 | 5.9 |
| 22K20672 | 5.9 |
| 22K20701 | 5.1 |
| 22K20701 | 5.5 |
| 22K21471 | 2.1 |
| 22K27243 | 2.2 |
| 22K27303 | 2.2 |
| 22K28663 | 5.7 |
| 22K28871 | 2.6B |
| 22K30682 | 5.7 |
| 22K34410 | 8.10 |
| 22K37750 | 5.9 |
| 22K37760 | 5.9 |
| 22K40130 | 8.2 |
| 22S63112 | 5.1 |
| 22S63112 | 5.6 |
| 23K432 | 8.7 |
| 23K451 | 8.1 |
| 23P1642 | 3.3 |
| 23P1643 | 3.3 |
| 23P1644 | 3.3 |
| 23E2520 | 8.4 |
| 23E2530 | 8.4 |
| 23E3550 | 8.3 |
| 23E3550 | 8.9 |
| 23E5351 | 8.10 |
| 23E7191 | 8.1 |
| 23E7191 | 8.7 |
| 26E5090 | 3.2 |
| 26E5090 | 7.1A |
| 26E6430 | 4.5 |
| 26E6990 | 2.1 |
| 26E7060 | 11.1 |
| 27E1390 | 1.2 |
| 28E650 | 4.1 |
| 28E1170 | 6.1 |
| 28E2560 | 5.1 |
| 28E3180 | 1.2 |
| 28E4450 | 1.2 |
| 28E4460 | 1.2 |
| 28E4870 | 1.1 |
| 28E5010 | 11.1 |
| 28E6460 | 5.1 |
| 28E6460 | 5.5 |
| 28E6680 | 6.5 |
| 28E7000 | 8.9 |
| 28P90392 | 2.6B |
| 29E4430 | 1.2 |
| 29E4430 | 1.3 |
| 30K321 | 2.3A |
| 30K331 | 2.3A |
| 30K343 | 2.3A |
| 30E3710 | 3.2 |
| 30E3720 | 3.2 |
| 30E4290 | 2.2 |
| 30K10592 | 2.3A |
| 30K15150 | 2.1 |
| 30E15412 | 2.1 |
| 30K16291 | 8.1 |
| 30K19143 | 2.5 |
| 30K22271 | 2.6A |
| 30K24861 | 1.2 |
| 30K24960 | 8.1 |
| 30K25931 | 8.1 |
| 30E27812 | 2.1 |
| 30K34630 | 2.6A |
| 30E37740 | 4.5 |
| 30E38180 | 5.3 |
| 30K39604 | 1.3 |
| 30P41033 | 3.3 |
| 30K45580 | 5.8 |
| 30K45590 | 5.8 |
| 30E46990 | 8.1 |
| 30E56750 | 5.1 |
| 30E56750 | 5.6 |
| 30E78790 | 4.1 |
| 31K1372 | 8.5 |
| 31K1372 | 8.10 |
| 31K2380 | 1.2 |
| 31K2440 | 4.6 |
| 31K2890 | 4.6 |
| 31K2900 | 4.6 |
| 31E3840 | 2.5 |
| 31E3850 | 2.4 |
| 31K4003 | 1.3 |
| 31K4020 | 1.2 |
| 31K4020 | 1.3 |
| 31K4370 | 1.2 |
| 31K4370 | 1.3 |
| 31E5970 | 2.6B |
| 32E362 | 2.7 |
| 32E1540 | 2.1 |
| 35E360 | 3.2 |
| 35E4921 | 4.3 |
| 35E4930 | 4.3 |
| 35E5060 | 4.3 |
| 35E6180 | 4.5 |
| 35E6561 | 4.3 |
| 35E6760 | 2.6A |
| 35E8130 | 4.3 |
| 35E23440 | 4.4 |
| 36K392 | 8.2 |
| 36K721 | 8.2 |
| 36K721 | 8.8 |
| 36K760 | 8.2 |
| 36E811 | 8.2 |
| 38E4850 | 5.2 |
| 38E4850 | 5.9 |
| 38E4860 | 5.2 |
| 38E4860 | 5.9 |
| 38K6012 | 8.10 |
| 38E7310 | 5.2 |
| 38E7310 | 5.9 |
| 38K7441 | 5.1 |
| 38K7441 | 5.6 |
| 38E14020 | 8.10 |
| 41S586 | 3.1 |
| 41K2630 | 3.1 |
| 41K3531 | 3.1 |
| 47E240 | 5.8 |
| 48S26 | 2.3B |
| 48S520 | 7.1D |
| 48K9421 | 2.9 |
| 48K9456 | 7.1D |
| 48K12266 | 7.1D |
| 48K17470 | 8.6 |
| 49E14010 | 7.1D |
| 49E31330 | 2.3B |
| 50E4081 | 2.7 |
| 50E4161 | 8.1 |
| 50K4841 | 2.3A |
| 50K4851 | 2.3A |
| 50K7341 | 8.1 |
| 50K7846 | 8.5 |
| 50E8970 | 8.6 |
| 50K11230 | 9.1B |
| 50K11320 | 9.1A |
| 50K13313 | 8.10 |
| 50K13324 | 2.3B |
| 50K13931 | 9.1A |
| 50K13931 | 9.1B |
| 50K14164 | 2.3B |
| 50K17071 | 7.1C |
| 52K1940 | 5.8 |
| 53E1650 | 7.2 |
| 53K2082 | 7.2 |
| 53K2091 | 7.2 |
| 53K2510 | 7.2 |
| 53E3530 | 7.2 |
| 55K130 | 3.3 |
| 55E252 | 8.1 |
| 55E380 | 3.3 |
| 55E770 | 3.3 |
| 55K1870 | 3.2 |
| 55K2210 | 3.2 |
| 55K6251 | 2.4 |
| 55K8470 | 8.5 |
| 55E9220 | 2.4 |
| 55E9971 | 2.4 |
| 55E10742 | 8.10 |
| 55E12440 | 2.6A |
| 55E21583 | 8.6 |
| 55E25330 | 9.2A |
| 55E25830 | 2.1 |
| 62E150 | 3.2 |
| 62E160 | 3.2 |
| 62E170 | 3.1 |
| 62E180 | 3.1 |
| 62P2056 | 3.1 |
| 62S2079 | 3.3 |
| 68E14140 | 9.1B |
| 68E44630 | 3.2 |
| 68E44630 | 7.1A |
| 73K25052 | 2.7 |
| 73K25061 | 7.1B |
| 73K28962 | 2.7 |
| 90K1241 | 3.2 |
| 90K1251 | 3.2 |
| 90K1261 | 3.2 |
| 90K1271 | 3.2 |
| 90K1640 | 3.2 |
| 90K1650 | 3.2 |
| 91K2405 | 6.4 |
| 91K2414 | 6.4 |
| 91K2423 | 6.4 |
| 91K2434 | 6.4 |
| 91K4593 | 6.4 |
| 91K4603 | 6.4 |
| 91K4723 | 6.4 |
| 91K4732 | 6.4 |
| 91K4742 | 6.4 |
| 91K4773 | 6.4 |
| 91K5500 | 7.1A |
| 91K5510 | 5.4 |
| 91K6100 | 6.4 |
| 91K6110 | 6.4 |
| 91K8610 | 6.4 |
| 91K8830 | 6.4 |
| 91K8840 | 6.4 |
| 91K8850 | 6.4 |
| 91E38150 | 5.4 |
| 91E38160 | 5.4 |
| 91E38170 | 5.4 |
| 91E40210 | 7.1A |
| 91E40340 | 2.7 |
| 91E40350 | 2.7 |
| 91E40640 | 8.1 |
| 91E40650 | 8.1 |
| 91E40680 | 8.1 |
| 91E50421 | 7.1A |
| 91E54630 | 8.2 |
| 91E54640 | 8.2 |
| 91P80361 | 2.1 |
| 92E14900 | 9.2B |
| 92E24780 | 8.6 |
| 92E47663 | 8.6 |
| 92E63982 | 6.6 |
| 92E63991 | 6.6 |
| 92E64002 | 6.6 |
| 92E64011 | 6.6 |
| 92E64021 | 6.6 |
| 92E64032 | 6.6 |
| 92E64041 | 6.6 |
| 92E64052 | 6.6 |
| 92E64791 | 7.1A |
| 92E64800 | 7.1A |
| 96E4490 | 8.6 |
| 96E11150 | 6.6 |
| 96E11160 | 6.6 |
| 96E11170 | 6.6 |
| 99P3089 | 5.1 |
| 101E1190 | 4.3 |
| 101E1190 | 4.4 |
| 101K3657 | 6.3 |
| 101K3667 | 6.3 |
| 101K3707 | 6.3 |
| 101K3717 | 6.3 |
| 101K7394 | 6.3 |
| 101K7404 | 6.3 |
| 101K7414 | 6.3 |
| 101K7674 | 6.3 |
| 101K7683 | 6.3 |
| 101K7693 | 6.3 |
| 101K10691 | 6.3 |
| 101K10701 | 6.3 |
| 101K17370 | 6.3 |
| 101K17390 | 6.3 |
| 101K17400 | 6.3 |
| 101K17410 | 6.3 |
| 101K17420 | 6.3 |
| 101K18081 | 6.6 |
| 101K18091 | 6.6 |
| 101K18111 | 6.6 |
| 101K18510 | 6.3 |
| 101K18520 | 6.3 |
| 101K18530 | 6.3 |
| 101K18540 | 6.3 |
| 101K20401 | 6.6 |
| 101K20440 | 6.3 |
| 101K20450 | 6.3 |
| 101K20460 | 6.3 |
| 102E800 | 1.2 |
| 102E810 | 1.2 |
| 102E1570 | 1.1 |
| 102E1580 | 1.1 |
| 104E660 | 9.2A |
| 105E1850 | 6.5 |
| 105K2340 | 7.2 |
| 105K2680 | 6.5 |
| 105E3283 | 6.5 |
| 105K12600 | 6.5 |
| 108K90 | 5.2 |
| 108K90 | 5.9 |
| 108E250 | 7.2 |
| 109R1 | 2.9 |
| 109R2 | 2.9 |
| 109R3 | 2.9 |
| 110E1750 | 7.2 |
| 110E1780 | 7.2 |
| 110K2091 | 2.4 |
| 110K2100 | 8.2 |
| 110K2140 | 2.4 |
| 110K2250 | 4.1 |
| 110K2260 | 2.1 |
| 110K2270 | 2.1 |
| 110K2400 | 9.2A |
| 110K2400 | 9.2B |
| 110K2480 | 6.2 |
| 110E2640 | 7.1B |
| 110E2640 | 7.1C |
| 110K2830 | 5.1 |
| 110K2830 | 5.6 |
| 110K2880 | 2.6A |
| 110K2880 | 2.6B |
| 110K3630 | 9.2A |
| 110K3630 | 9.2B |
| 110K3640 | 9.2A |
| 110K3640 | 9.2B |
| 110K7180 | 9.2B |

| PART NUMBER | PL LOC. |
|---|---|
| 110P61671 | 7.2 |
| 111E110 | 7.1B |
| 111K370 | 7.1B |
| 113P1701 | 10.5 |
| 113E2040 | 10.1 |
| 113E2050 | 10.1 |
| 113S2208 | 3.2 |
| 113S2209 | 3.2 |
| 113P2260 | 3.1 |
| 113E2310 | 7.2 |
| 113E9330 | 9.1B |
| 113P20321 | 10.2 |
| 113P60715 | 4.5 |
| 114K120 | 6.5 |
| 114K190 | 2.7 |
| 114K190 | 6.5 |
| 114K381 | 6.1 |
| 114E1020 | 9.2A |
| 114E1020 | 9.2B |
| 114E1020 | 10.1 |
| 114E1030 | 10.1 |
| 114P20091 | 10.2 |
| 114P60355 | 10.1 |
| 115E2450 | 9.1B |
| 115P60178 | 4.4 |
| 115P60178 | 4.5 |
| 115P60178 | 10.4 |
| 115P80102 | 10.4 |
| 115P80105 | 10.4 |
| 116P1767 | 8.5 |
| 116P1767 | 8.8 |
| 116P1767 | 8.10 |
| 116P1767 | 10.3 |
| 116P1772 | 10.3 |
| 116E2240 | 9.2A |
| 116E2240 | 9.2B |
| 116P2472 | 10.3 |
| 116E3240 | 9.2A |
| 116E3240 | 10.3 |
| 116E3870 | 9.2A |
| 116E3870 | 9.2B |
| 116P20500 | 10.3 |
| 116P20501 | 1.2 |
| 116P20501 | 10.3 |
| 116P20502 | 10.3 |
| 116P20503 | 10.3 |
| 116P20504 | 10.3 |
| 116P20509 | 10.3 |
| 116P20511 | 10.3 |
| 117K80 | 4.7 |
| 117K3540 | 7.2 |
| 117K7910 | 7.2 |
| 117E8380 | 7.2 |
| 117E8390 | 7.2 |
| 117K10930 | 9.2B |
| 117K13892 | 7.2 |
| 117K14142 | 7.2 |
| 117P24088 | 7.2 |
| 117P24303 | 7.2 |
| 118E1740 | 9.2A |
| 118E1740 | 9.2B |
| 118E1750 | 10.2 |
| 120E90 | 6.2 |
| 120K233 | 2.3A |
| 120K233 | 2.3B |
| 120K940 | 2.7 |
| 120E1911 | 4.3 |
| 121E1731 | 2.2 |
| 121E1901 | 2.2 |
| 121E2280 | 2.5 |
| 121E2290 | 4.6 |
| 121E2350 | 8.3 |
| 121K3655 | 6.1 |
| 121E5671 | 8.8 |
| 121E6202 | 8.4 |
| 121K8810 | 7.1D |
| 121E8990 | 2.2 |
| 122E80 | 3.1 |
| 123E30 | 3.2 |
| 123K520 | 8.2 |
| 123K701 | 6.2 |
| 125E1080 | 5.2 |
| 125E1080 | 5.8 |
| 125K1430 | 4.7 |
| 125E1750 | 8.1 |
| 125E1770 | 8.7 |
| 125K1951 | 4.7 |
| 126K750 | 5.1 |
| 126K760 | 5.1 |
| 126K3102 | 5.5 |
| 126K3111 | 5.5 |
| 126K3454 | 5.5 |
| 126K3464 | 5.5 |
| 127K102 | 1.1 |
| 127K112 | 1.1 |
| 127K701 | 4.6 |
| 127K1341 | 8.2 |
| 127K1980 | 3.3 |
| 127E2571 | 7.2 |
| 127E2581 | 7.2 |
| 127E3000 | 3.3 |
| 127K3370 | 5.3 |
| 127K3370 | 5.10 |
| 127K3380 | 5.3 |
| 127K3380 | 5.10 |
| 127K8230 | 8.4 |
| 127K9760 | 2.6B |
| 127K11000 | 8.4 |
| 127K12040 | 9.2A |
| 127K12040 | 9.2B |
| 130E200 | 3.1 |
| 130E240 | 8.2 |
| 130E500 | 3.2 |
| 130E1540 | 4.6 |
| 130E1960 | 2.7 |
| 130E2271 | 6.2 |
| 130E3100 | 2.1 |
| 130K46131 | 5.2 |
| 130K46131 | 5.9 |
| 133K3420 | 6.1 |
| 133K3431 | 6.1 |
| 133K4300 | 6.1 |
| 133K4320 | 6.1 |
| 133K5060 | 8.2 |
| 133K9011 | 6.1 |
| 133K9052 | 6.1 |
| 133K9471 | 6.1 |
| 133K14570 | 6.1 |
| 140K1800 | 6.5 |
| 140K2000 | 2.7 |
| 140K6440 | 3.2 |
| 140K6700 | 2.1 |
| 140K6750 | 2.1 |
| 140K8821 | 6.2 |
| 140K12390 | 6.4 |
| 140K15055 | 8.2 |
| 140K31041 | 6.2 |
| 140K41532 | 6.1 |
| 140K46540 | 9.1B |
| 140K47690 | 3.2 |
| 140K48532 | 6.1 |
| 140K57864 | 8.2 |
| 140K58050 | 6.4 |
| 140K58640 | 9.2A |
| 140K61611 | 6.2 |
| 142K40 | 7.2 |
| 142K50 | 7.2 |
| 152K920 | 3.3 |
| 152K4450 | 4.4 |
| 152K10551 | 7.2 |
| 152K16560 | 2.1 |
| 152K23360 | 4.7 |
| 152K23360 | 6.5 |
| 152K23480 | 6.2 |
| 152K24300 | 9.2A |
| 152K30930 | 8.2 |
| 152K35330 | 9.2B |
| 152K39930 | 9.1B |
| 162K7680 | 9.2B |
| 302P93 | 7.1B |
| 302S282 | 7.1B |
| 302S472 | 7.1A |
| 302S475 | 7.1A |
| 302P486 | 7.1B |
| 302P515 | 7.1B |
| 302P516 | 7.1B |
| 302P560 | 7.1B |
| 302P572 | 7.1B |
| 302P573 | 7.1B |
| 302P672 | 7.1B |
| 302P673 | 7.1B |
| 302S703 | 7.1A |
| 302P1740 | 7.1C |
| 302P1750 | 7.1C |
| 302P1782 | 7.1C |
| 302S1952 | 7.1C |
| 302S1972 | 7.1C |
| 302P2061 | 7.1B |
| 302S2071 | 7.1A |
| 409W1443 | 4.1 |
| 409W2191 | 2.2 |
| 409W3123 | 2.1 |
| 409W3123 | 2.2 |
| 413W20853 | 5.2 |
| 413W35357 | 5.4 |
| 420W10101 | 10.5 |
| 420W10201 | 10.5 |
| 420W10701 | 10.5 |
| 420W20101 | 10.5 |
| 423W4850 | 4.3 |
| 423W5050 | 8.1 |
| 423W5250 | 8.7 |
| 423W10250 | 9.2A |
| 423W10250 | 9.2B |
| 423W12850 | 1.2 |
| 423W14250 | 1.3 |
| 423W70950 | 1.1 |
| 423W72350 | 1.3 |
| 435W152 | 8.2 |
| 502S30836 | 4.3 |
| 502S30843 | 4.3 |
| 502S30844 | 4.3 |
| 600S697 | 6.2 |
| 600S1849 | 10.1 |
| 600S1850 | 10.1 |
| 600K2060 | 10.5 |
| 600K2070 | 10.5 |
| 600S4902 | 8.1 |
| 600K9921 | 6.5 |
| 600K10750 | 7.1A |
| 600K10760 | 7.1A |
| 600K11190 | 11.1 |
| 600K11680 | 9.1B |
| 600K11820 | 7.2 |
| 600K11922 | 4.3 |
| 600K13090 | 9.1A |
| 600K14150 | 4.5 |
| 600K14530 | 5.2 |
| 600K15340 | 7.2 |
| 600K15760 | 7.2 |
| 600K18591 | 8.2 |
| 600K18960 | 3.1 |
| 600K19320 | 5.1 |
| 600K19420 | 4.5 |
| 600K19830 | 2.3A |
| 600K20540 | 3.1 |
| 600K20600 | 4.4 |
| 600K20710 | 5.3 |
| 600K20720 | 5.3 |
| 600K21011 | 4.6 |
| 600K22120 | 2.8 |
| 600K22560 | 8.2 |
| 600K22670 | 7.1B |
| 600K22740 | 4.6 |
| 600K22760 | 2.6A |
| 600K22880 | 4.6 |
| 600K23170 | 2.8 |
| 600K23560 | 1.1 |
| 600K25582 | 6.5 |
| 600K26380 | 5.3 |
| 600K26640 | 3.3 |
| 600K26651 | 3.3 |
| 600K27150 | 5.2 |
| 600K27710 | 4.7 |
| 600K29640 | 5.4 |
| 600K29650 | 5.4 |
| 600K31700 | 6.1 |
| 600K31710 | 6.1 |
| 600K34860 | 5.4 |
| 600K34860 | 5.7 |
| 600K34910 | 9.2A |
| 600K34910 | 9.2B |
| 600K35840 | 5.1 |
| 600K35840 | 5.5 |
| 600K35850 | 5.1 |
| 600K35850 | 5.5 |
| 600K35860 | 5.4 |
| 600K36100 | 5.2 |
| 600K36100 | 5.9 |
| 600K36740 | 5.1 |
| 600K36750 | 5.1 |
| 600K39550 | 9.1B |
| 600K41240 | 2.3B |
| 600K41560 | 5.1 |
| 600K42410 | 9.1B |
| 600K42790 | 4.8 |
| 600K43530 | 4.4 |
| 600K46060 | 6.1 |
| 600K46070 | 6.1 |
| 600K46400 | 7.1D |
| 606K2290 | 3.3 |
| 707W1651 | 7.2 |
| 707W1652 | 7.2 |
| 713W123 | 10.1 |
| 713W132 | 10.4 |
| 713W332 | 2.6A |
| 713W332 | 10.2 |
| 713W332 | 10.4 |
| 713W1723 | 10.1 |
| 713W2821 | 10.1 |
| 713W2921 | 1.2 |
| 713W2921 | 10.1 |
| 713W3021 | 10.1 |
| 713W3121 | 10.1 |
| 713W3221 | 10.1 |
| 713W3521 | 10.1 |
| 713W3819 | 1.1 |
| 713W3819 | 1.2 |
| 713W3819 | 10.3 |
| 713W3819 | 10.4 |
| 713W10519 | 1.1 |
| 713W10519 | 1.2 |
| 713W10519 | 10.3 |
| 713W10519 | 10.4 |
| 713W10523 | 10.1 |
| 713W10723 | 10.1 |
| 713W11723 | 10.1 |
| 713W13021 | 10.1 |
| 713W13221 | 10.1 |
| 713W20523 | 10.4 |
| 713W21523 | 10.4 |
| 713W21623 | 10.4 |
| 713W30232 | 9.2A |
| 713W30232 | 9.2B |
| 713W30232 | 10.1 |
| 713W30332 | 10.1 |
| 713W30432 | 10.1 |
| 713W30632 | 10.1 |
| 713W30732 | 9.2A |
| 713W30732 | 10.1 |
| 713W30832 | 10.1 |
| 713W30932 | 10.1 |
| 713W31032 | 10.2 |
| 713W31132 | 10.2 |
| 713W31232 | 10.2 |
| 713W31632 | 10.2 |
| 713W31832 | 10.2 |
| 713W32332 | 10.2 |
| 713W32532 | 10.2 |
| 713W40632 | 10.2 |
| 713W40932 | 10.2 |
| 713W41132 | 10.2 |
| 713W41632 | 10.2 |
| 713W50332 | 4.5 |

| PART NUMBER | PL LOC. |
|---|---|
| 713W52732 | 10.2 |
| 713W52932 | 10.2 |
| 713W70232 | 10.2 |
| 713W70532 | 10.2 |
| 713W70632 | 10.2 |
| 713W71132 | 9.2A |
| 713W71132 | 9.2B |
| 713W72032 | 10.2 |
| 713W80232 | 2.6A |
| 713W80232 | 10.2 |
| 713W80432 | 10.2 |
| 713W82932 | 10.2 |
| 713W99919 | 10.5 |
| 716W293 | 10.5 |
| 716W693 | 10.3 |
| 716W1003 | 10.3 |
| 716W1203 | 10.3 |
| 716W2803 | 10.3 |
| 716W3403 | 1.2 |
| 716W3403 | 10.3 |
| 716W5703 | 1.1 |
| 716W5703 | 10.3 |
| 716W9003 | 10.3 |
| 716W9803 | 10.3 |
| 716W10503 | 10.3 |

НАЗВАНИЕ СТРАНИЦА

**ПРОЦЕДУРЫ ОБЩЕГО НАЗНАЧЕНИЯ**

**ПРОЦЕДУРЫ, ВЫПОЛНЯЕМЫЕ НА АППАРАТЕ**

GP 1 Установка аппарата ..... 6-3
GP 2 Гарантийная стратегия копи-картриджа ..... 6-4
GP 3 Увеличение подачи тонера ..... 6-6
GP 4 Уменьшение подачи тонера ..... 6-6
GP 5 Обход автосброса в базовый режим ..... 6-7
GP 6 Серое напыление ..... 6-7
GP 7 Изображение на фоторецепторе ..... 6-8
GP 8 Локализация перекоса ..... 6-9
GP 9 Вторая фаза проверки автосброса в базовый режим ..... 6-9
GP 10 Проверка зазора в коротроне переноса .. 6-10
GP 11 Инициализация CVA (Copy Volume Analyser (Анализатор объема копирования) ..... 6-10
GP 12 Проверка пути прохождения бумаги ..... 6-12
GP 14 Определение типов морщин ..... 6-13
GP 15 Оценка ресурса копи-картриджа ..... 6-14

**ДИАГНОСТИКА**

Вход в режим диагностики ..... 6-16
Тесты входных цепей и устройств ..... 6-16
Тесты выходных цепей и устройств ..... 6-17
Диагностические программы ..... 6-18
1-2. Проверка напряжения сети ..... 6-19
2-60 Программа ограничения количества экземпляров ..... 6-19
2-61 Программа конфигурации ..... 6-19
3-5. Программа последовательной связи ..... 6-20
3-6 Программа последовательной связи ..... 6-20
3-9 Программа последовательной связи ..... 6-20
3-60 Инициализация главной платы ..... 6-20
5-51 Проверка синхронизации предварительной подачи в однолистовом/многолистовом податчике ..... 6-20
5-52 Тест синхронизации однолистового/многолистового податчика оригиналов ..... 6-21
6-0 Инициализация системы сканирования ..... 6-21
6-1 Программа исполнительной системы сканирования ..... 6-21

НАЗВАНИЕ СТРАНИЦА

6-4 Тесты линии опорной частоты сканирования ..... 6-22
6-5. Тест линии обратной связи по скорости сканирования ..... 6-22
6-6. Тест линии направления сканирования ..... 6-22
6-7. Тест линии разрешения сканирования ..... 6-22
6-8. Тест линии компенсатора исполнительной системы сканирования ..... 6-22
6-9 Программа датчика экспонирования ..... 6-22
6-10 Программа тестирования шагового двигателя объектива и датчика исходного положения объектива ..... 6-22
6-11 Тест выхода кодирующей системы сканирования ..... 6-23
6-61 Программа освещенности при экспонировании (без модификации 19) ..... 6-23
7-1 Программа определения формата бумаги в лотке ..... 6-23
8-2 Программа проверки податчика бумаги ..... 6-23
8-51 Время до прихода на выключатель регистрации ..... 6-25
8-52 Время нахождения на выключателе регистрации ..... 6-25
8-53 Время от регистрации до выходного выключателя ..... 6-26
8-54 Время нахождения на выходном выключателе ..... 6-26
8-62 Программа для податчика обходного лотка ..... 6-27
8-99 Разрешение регулировки скорости сканирования/регистрации ..... 6-27
9-1 Программа контроля привода ксерографии/датчика отверстия в ремне ..... 6-27
9-2 Программа для коротрона переноса ..... 6-27
9-3 Программа скоротрона заряда ..... 6-27
9-4 Программа для скоротрона заряда, режима автовыбора плотности/фоторежима ..... 6-28
9-5 Программа проверки двигателя дозировки тонера/выключателя интенсивности дозировки тонера ..... 6-28
9-12 С модификацией 19: Программа счетчика ресурса копи-картриджа ..... 6-28

НАЗВАНИЕ СТРАНИЦА

9-14 Гарантийная программа для копи-картриджа ..... 6-28
9-15 Журнал истории запусков гарантийной программы 9-14 ..... 6-28
9-60 Программа контроля токочувствительной системы управления плотностью (CSDS) ..... 6-28
9-67 Контроль освещенности ..... 6-28
9-68 Программа стирания по кромке ..... 6-29
9-73 С модификацией 19: Увеличение дозировки тонера после появления кода состояния J1 ..... 6-29
10-1 Вытяжной вентилятор ..... 6-29
10-3 Программа для фьюзера ..... 6-29
10-4 Программа для приводов фьюзера ..... 6-29
10-7 Без модификации 19. Выбор температурного профиля холодного пуска фьюзера ..... 6-30
10-9 Скорость вытяжного вентилятора при регулировке режима ожидания ..... 6-30
10-10 С модификацией 19: Продление ресурса ленты фьюзера ..... 6-30
10-65 Программа ввода значения счетчика ресурса ленты фьюзера ..... 6-30
10-99 С модификацией 19: Борьба с миганием света в рабочем помещении ..... 6-30
11-1 Программа для сортера ..... 6-30
20-1 Файлы истории в NVM ..... 6-31
20-2 Очистка файла истории в NVM ..... 6-32
20-3 Удаление U-кодов ..... 6-32
Режим пользовательского программирования .... 6-32

**ИНФОРМАЦИЯ ОБЩЕГО НАЗНАЧЕНИЯ**

**ХАРАКТЕРИСТИКИ ПРОДУКТОВ**

Коды продуктов ..... 6-34
Физические характеристики ..... 6-34
Технические характеристики ..... 6-34
Характеристики, связанные со свойствами бумаги ..... 6-34
Требования к площади для установки аппарата . 6-35
Требования к электропитанию ..... 6-36
Климатические характеристики ..... 6-36
ЗИП И РАСХОДНЫЕ МАТЕРИАЛЫ

| НАЗВАНИЕ | СТРАНИЦА |
|---|---|
| Инструменты | 6-37 |
| Контрольные листы | 6-37 |
| Расходные материалы к аппарату | 6-37 |
| Материалы для чистки | 6-37 |
| Прочие инструменты и материалы | 6-37 |
| ЗАМЕЧАНИЯ ПО ОБСЛУЖИВАНИЮ ОБЩЕГО ХАРАКТЕРА | |
| Защита копи-картриджа | 6-38 |
| Ограничения на длину сканирования при копировании с увеличением | 6-38 |
| Надежность подачи бумаги формата A4 через обходной лоток (только RX) | 6-38 |
| Неисправности в разъемах на главной плате | 6-39 |
| Демонтаж лотка 1 | 6-39 |
| Фиксатор блока проявления | 6-39 |
| Мигание света в рабочем помещении | 6-40 |
| Повреждения разъемов MOLEX или проводов и контактов | 6-40 |
| Применение инструмента MOLEX | 6-40 |
| Неправильное положение активаторов на выключателе исходного положения ячеек сортера | 6-41 |
| Рекомендуемые материалы для копирования для семейства аппаратов 5028 | 6-41 |
| Ресурс тонер-картриджа для 5028/5018 | 6-42 |
| Процедура наложения тефлоновой ленты на внешнюю выходную направляющую ADF | 6-44 |
| Усиленное закрепление изображения на прозрачных пленках и этикетках | 6-44 |
| Процедура чистки муфты подачи ADF | 6-46 |
| Определение положения нагрузочной трубки фьюзера (5028, 5018) | 6-47 |
| **ВВЕДЕНИЕ В МОДИФИКАЦИИ** | |
| Введение в модификации | 6-48 |
| Классификационные коды | 6-48 |
| **МОДИФИКАЦИИ ПРОЦЕССОРА** | |
| Модификация 1 | 6-49 |
| Модификация 2 | 6-49 |
| Модификация 3 | 6-49 |
| Модификация 4 | 6-49 |
| Модификация 5 | 6-49 |
| Модификация 6 | 6-49 |
| Модификация 7 | 6-49 |
| Модификация 8 | 6-49 |
| Модификация 9 | 6-49 |
| Модификация 10 | 6-50 |
| Модификация 11 | 6-50 |
| Модификация 12 | 6-50 |
| Модификация 13 | 6-50 |
| Модификация 14 | 6-50 |
| Модификация 15 | 6-50 |
| Модификация 16 | 6-51 |
| Модификация 17 | 6-51 |
| Модификация 18 | 6-51 |
| Модификация 19 | 6-51 |
| Модификация 20 | 6-51 |
| Модификация 25 | 6-51 |
| Модификация 26 | 6-51 |
| Модификация 27 | 6-51 |
| Модификация 28 | 6-51 |
| Модификация 29 | 6-52 |
| Модификация 31 | 6-52 |
| Модификация 32 | 6-52 |
| Модификация 35 | 6-52 |
| Модификация 36 | 6-52 |
| Модификация 37 | 6-52 |
| Модификация 38 | 6-52 |
| Модификация 39 | 6-52 |
| Модификация 72 | 6-52 |
| Модификация 74 | 6-53 |
| Модификация 75 | 6-53 |
| Модификация 76 | 6-53 |
| Модификация 78 | 6-53 |
| Модификация 79 | 6-53 |
| Модификация 80 | 6-53 |
| Модификация 81 | 6-53 |
| Модификация 82 | 6-53 |
| Модификация 83 | 6-53 |
| Модификация 84 | 6-54 |
| Модификация 86 | 6-54 |
| Модификация 87 | 6-54 |
| Модификация 88 | 6-54 |
| Модификация 89 | 6-54 |
| Модификация 90 | 6-54 |
| **МОДИФИКАЦИИ СОРТЕРА** | |
| Модификация 1 | 6-55 |
| Модификация 2 | 6-55 |
| Модификация 3 | 6-55 |
| Модификация 4 | 6-55 |
| Модификация 6 | 6-55 |
| Модификация 7 | 6-56 |
| МОДИФИКАЦИИ ADF | |
| Модификация 1 | 6-57 |
| Модификация 2 | 6-57 |
| Модификация 3 | 6-57 |
| Модификация 4 | 6-57 |
| Модификация 5 | 6-57 |
| Модификация 6 | 6-57 |
| Модификация 7 | 6-57 |
| Модификация 8 | 6-57 |
| Модификация 9 | 6-57 |
| Модификация 10 | 6-58 |
| Модификация 11 | 6-58 |
| МОДИФИКАЦИИ ДВУХЛОТКОВОГО МОДУЛЯ | |
| Модификация 2 | 6-59 |

## GP 1. УСТАНОВКА АППАРАТА

### НАЗНАЧЕНИЕ

В случае, если транспортный работник (DRC (Delivery/Removal Carrier)) не завершил установку, вам необходимо исправить положение и установить аппарат. Ниже приводится контрольный список, согласно которому необходимо устанавливать аппарат.

### ПРОЦЕДУРА

1. Проверьте, удовлетворяет ли место установки требованиям к площади, необходимой для размещения аппарата.
2. Проверьте полярность сетевой розетки у заказчика.
3. Распакуйте все поставленные изделия.
4. Установите сортер.
5. Установите выходной лоток.

*Примечание: Перед установкой крышки с определением формата оригинала отогните язычки, имеющиеся на шарнирных петлях, чтобы они не задевали за обрамление стекла оригинала.*

6. Установите крышку стекла оригинала/ADF.
7. Установите копи-картридж.
8. Установите блок проявления и тонер-картридж.
9. Установите полку обходного лотка.
10. Произведите предварительное перемешивание проявителя.
    a. Введите диагностический код [9-1].
    b. После того, как двигатель привода остановится, повторно введите диагностический код [9-1].
    c. После того, как двигатель привода остановится, выключите и включите аппарат.
11. Установите кассету для бумаги.
12. Проверьте регистрацию оригиналов в ADF.
13. Произведите проверку работы функций аппарата.
14. Продемонстрируйте заказчику работу аппарата.

    Контрольный список, приведенный ниже, был составлен для того, чтобы помочь вам продемонстрировать заказчику работу аппарата и его возможности. Может оказаться, что заказчику не потребуется вся информация, приведенная в списке. Основываясь на потребностях заказчика, примите решение о том, как проводить демонстрацию.

*ПРИМЕЧАНИЕ: Самым активным образом пользуйтесь этикетками на аппарате, Руководством для пользователя и другими источниками информации. Это хороший способ показать заказчику, как они могут помочь ему в процессе пользования аппаратом..*

a. Обращаясь к разделу из Руководства для пользователя, озаглавленному: "Getting To Know Your Copier" (Познакомьтесь с вашим аппаратом), сделайте следующее:

   Укажите на отдельные части аппарата.

   Объясните, куда нужно класть оригиналы, откуда брать копии, и куда укладывать бумагу для копий.

   Поговорите об опционных дополнительных устройствах.

   Покажите, как включать и выключать аппарат.

   Объясните особенности режима экономии электроэнергии.

   Объясните, где и как получать информацию (пиктограммы на панели управления, этикетки на аппарате и Руководство для пользователя).

   Объясните действие клавиш управления на панели управления (выбор разных режимов).

   Объясните режим копирования "Normal" (Нормальный).

   Объясните смысл операции "Auto Reset" (Автосброс в базовый режим) (на странице "Normal Copy Mode" (Нормальный режим копирования)).

b. Обращаясь к разделу из Руководства для пользователя, озаглавленному: "Making Copies From" (Изготовление копий: Оригиналы) и "Making Special Copies" (Специальные виды копирования), сделайте следующее::

   Покажите основную процедуру копирования, пользуясь при этом многолистовым податчиком, однолистовым податчиком и копируя со стекла.

   Объясните и покажите ориентацию листа длинной кромкой вперед и короткой кромкой вперед. Подчеркните, что листы формата 8,5x11 дюймов можно ориентировать обоими способами, и что ВСЕ ОСТАЛЬНЫЕ форматы можно ориентировать только короткой кромкой вперед. Покажите метки ориентации, имеющиеся на аппарате.

   Объясните процедуру Make Ready (в разделе: "Making Copies From" (Изготовление копий: Оригиналы))

   Продемонстрируйте изготовление копий с использованием всех стандартных функций панели управления.

c. Обращаясь к разделу из Руководства для пользователя, озаглавленному: "Making Copies Onto" (Работа с копиями при копировании), сделайте следующее:

   Продемонстрируйте изготовление копий на бумаге разных форматов, пользуясь для этого выделенными на пульте управления зонами снабжения бумагой и пиктограммами.

   Продемонстрируйте изготовление копий на специальных видах материалов через обходной лоток.

d. Обращаясь к разделу из Руководства для пользователя, озаглавленному: "Loading paper" (Укладка бумаги в аппарат), сделайте следующее:

   Укажите, где в аппарате помещается запас бумаги.

   Продемонстрируйте укладку бумаги в аппарат и смену формата бумаги в стандартных лотках и в двухлотковом модуле. (Обращайтесь как можно чаще к этикеткам и объясните, как бумага хранится в кассетах).

e. Обращаясь к разделу из Руководства для пользователя, озаглавленному: "Customising your copier" (Настройка аппарата под конкретного пользователя), сделайте следующее:

   Объясните, как изменить режим нормального копирования.

f. Обращаясь к разделу из Руководства для пользователя, озаглавленному: "Copier Messages and Codes" (Сообщения и коды аппарата), сделайте следующее:

   Создайте и устраните застревания A, C и E.(Как можно чаще пользуйтесь этикетками).

g. Обращаясь к разделу из Руководства для пользователя, озаглавленному: "J1, J2 Replacing Cartridges"(Замена картриджей J1, J2), сделайте следующее:

   Продемонстрируйте процедуру смены тонер-картриджа и копи-картриджа.

h. Обращаясь к разделу из Руководства для пользователя, озаглавленному: "Care" (Уход и обслуживание), сделайте следующее:

   Укажите, где расположен заводской номер аппарата.

   Объясните процедуру вызова специалистов по обслуживанию.

## [redacted]АНТИЙНАЯ СТРАТЕГИЯ КОПИ-[redacted]ЖА

### ПРОЦЕДУРА

Рис. 1. Блок-схема

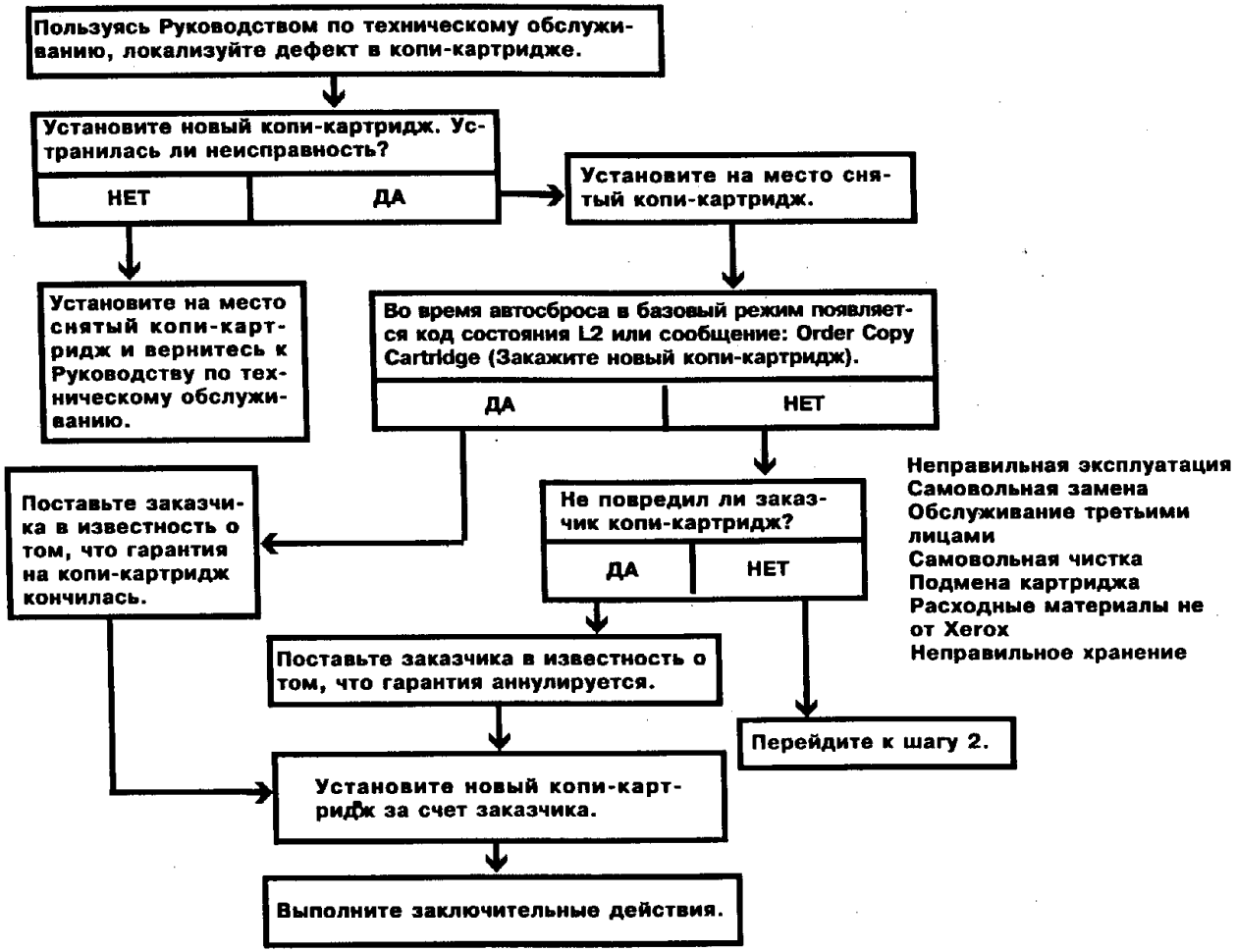


1. При замене копи-картриджа руководствуйтесь блок-схемой.

ПРИМЕЧАНИЕ: Приведенные ниже шаги не выполняются в случае, если аппаратом было выдано сообщение: **"Order Copy Cartridge"** (закажите копи-картридж) или был выдан код состояния **L2** в конце цикла копирования.

2. Определите количество копий, изготовленных на данном копи-картридже, вышедшем из строя во время действия гарантии.

   a. Установите в аппарат старый копи-картридж.

   b. Установите блок проявления.

   c. Введите диагностический код [9-14] **(9 - Start (Пуск), 14 - Start (Пуск)).** Нажмите клавишу **0**. На дисплее появится код **CC** (Внимание).

   d. Нажмите на клавишу **Start** (Пуск). На дисплее появится сообщение: **"Please Wait"** (Ждите) и останется до конца работы программы, вызванной по диагностическому коду. После окончания программы появится сообщение: **"Ready to Copy"** (Готов к работе). Запишите число, которое при этом отображается на указателе числа экземпляров копий. На нем показано число тысяч копий, которые были изготовлены на отказавшем копи-картридже.

   Если сообщение **"Er"** не отображается совсем, то перейдите к шагу g.

   Если **"Er"** отображается, сразу после нажатия клавиши Start (Пуск), переходите к шагу e.

   Если **"Er"** отображается примерно через три минуты, то перейдите к шагу f.

   e. Проверьте правильность установки копи-картриджа. Если он установлен правильно, то сообщение **"Er"** было вызвано исчерпанием ресурса картриджа. Поставьте пользователя в известность о том, что истек гарантийный срок копи-картриджа. Установите новый копи-картридж за счет пользователя и выполните заключительные действия.

   f. Снимите копи-картридж и выполните диагностические коды [9-7] и [9-12], чтобы проверить выключатель счетчика ресурса копи-картриджа и соленоид счетчика ресурса копи-картриджа. Если та или другая проверка завершается неудачно, то найдите причину неисправности. Если проверки проходят успешно, то неисправен счетчик ресурса. Установите новый копи-картридж и обязательно возьмите с собой старый копи-картридж. Поставьте заказчика в известность о том, что вышел из строя механизм счетчика и что он получает взамен новый картридж. Выполните заключительные действия.

   g. Выйдите из диагностического режима.

   h. Установите новый копи-картридж. Счетчик на новом картридже через несколько циклов копирования автоматически переведется на значение, которое было на старом картридже.

3. Выполните заключительные действия

4. Заполните форму для гарантийного возврата копи-картриджа.

5. Дайте заказчику гарантийное письмо и сообщите ему количество копий, оставшихся до истечения гарантии. (Вычтите число, показанное на шаге d, из 23000 для моделей 5328/5028 или из 18000 для моделей 5018/5016).

**СТРАНИЦА ОСТАВЛЕНА ПУСТОЙ**

## [redacted]ЛИЧЕНИЕ ПОДАЧИ ТОНЕРА

### ПРОЦЕДУРА

**ВНИМАНИЕ**

*Выполняйте диагностическую программу [9-5] лишь в течение времени выполнения следующих шагов. Выполнение ее без изготовления копий приводит к слипанию тонера вокруг шнеков. После каждого наблюдения нажимайте на клавишу* ***Stop*** *(Останов).*

*ПРИМЕЧАНИЕ: Для того, чтобы эта процедура правильно выполнялась, необходимо, чтобы аппарат имел модификации 6, 14 или 19.*

1. Введите диагностический код [9-5].

*ПРИМЕЧАНИЕ: Если копии слишком бледные, то шаг 2 потребуется выполнить несколько раз перед тем, как проявится разница при проверке, выполняемой на шаге 4.*

2. Нажмите на клавишу **Start** (Пуск). (Программа включит двигатель дозировки тонера примерно на 35 секунд).
3. Нажмите клавишу **Interrupt** (Прерывание). (Это позволяет изготовить копию, не выходя из режима диагностики). Изготовьте две копии (таблица 6-1) и проследите за тем, чтобы вторая копия удовлетворяла соответствующим требованиям.
4. Если необходимая плотность сплошного изображения не достигнута, то нажмите клавишу **Interrupt** (Прерывание) и повторите шаги со 2 по 4 еще раз. Если требуемый уровень плотности превышен, выполните процедуру "GP4. Уменьшение подачи тонера"

## GP 4 УМЕНЬШЕНИЕ ПОДАЧИ ТОНЕРА

### ПРОЦЕДУРА

1. Сложите вдоль пополам лист бумаги формата 8,5x11 дюймов при работе с аппаратом в исполнении **USCO** или A4 - в исполнении **RX**.
2. Выключите аппарат, чтобы освободить память CSDC (Current Sensitive Development Controller (Токочувствительная система управления проявлением)).
3. Приложите сложенный лист линией сгиба к планке регистрации.
4. Удерживая в нажатом положении клавишу Darker (Темнее), включите аппарат (благодаря этому не будет выполняться автосброс в базовый режим).
5. Изготовьте две копии при открытой крышке стекла (открытом ADF).

*ПРИМЕЧАНИЕ: Если при выполнении предыдущего шага аппарат перешел в режим автоматического увеличения подачи тонера в промежутке между изготовлением 2-х копий, при каждом выполнении шага 6 и повторе указанных в нем шагов, делайте только по одной копии.*

6. Повторите несколько раз шаги со 2 по 5.
7. Включите аппарат при отпущенной клавише Darker (Темнее) (благодаря этому выполнится автосброс в базовый режим).
8. Изготовьте копию (см. табл. 6-1) и убедитесь в том, что копия удовлетворяет соответствующим требованиям. Если копия не дотягивает до соответствующих требований, то выполните процедуру "GP3. Увеличение подачи тонера".

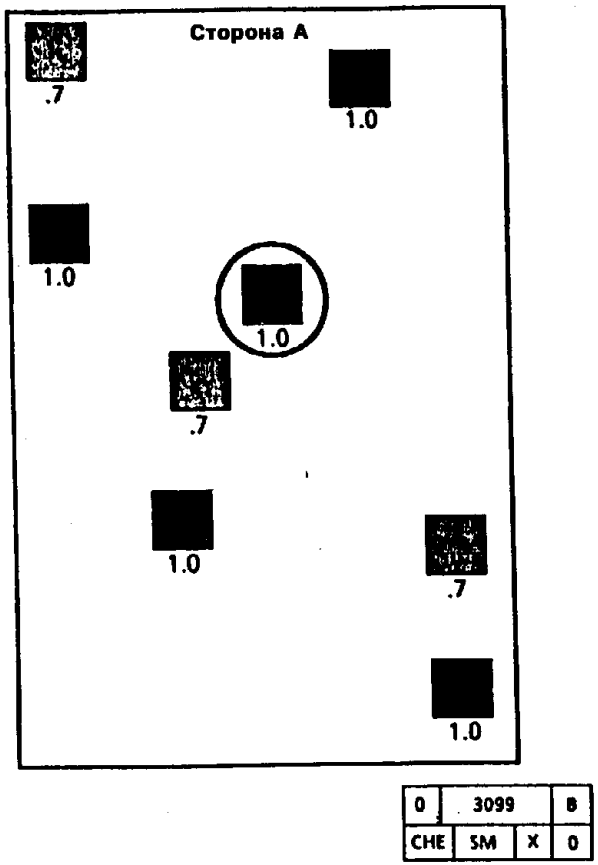


**Рис. 1. Участки сплошного изображения**

Таблица 6-1. Требования к плотности сплошного изображения для процедур GP3 и GP4.

| Тонер | Предел | Число копий | Режим качества копий | Технические требования | Входная плотность | Выходная плотность |
|---|---|---|---|---|---|---|
| Черный | Минимум | 1 | Нормальная плотность | Квадратный участок сплошного изображения с номинальной плотностью 1,0, ближайший к центру копии, должен иметь плотность не ниже, чем плотность квадрата 1,2 по эталонной шкале плотностей сплошного изображения. | 1,0 | >=1,2 |
| Черный | Максимум | 2 | Автоматическая плотность | Плотность всех квадратных участков сплошного изображения с номинальной плотностью 0,7 на второй копии должна быть не выше, чем плотность квадрата 1,2 по эталонной шкале плотностей сплошного изображения. | 0,7 | <=1,2 |
| Синий | Минимум | 1 | Нормальная плотность | Квадратный участок сплошного изображения с номинальной плотностью 1,0, ближайший к центру копии, должен иметь плотность не ниже, чем плотность квадрата 0,9 по эталонной шкале плотностей сплошного цветного изображения/фона. | 1,0 | >=0,9 |
| Синий | Номинальный | 1 | Нормальная плотность | Квадратный участок сплошного изображения с номинальной плотностью 1,0, ближайший к центру копии, должен иметь плотность равную плотности квадратов 1,2 - 1,4 по эталонной шкале плотностей сплошного цветного изображения/фона. | 1,0 | >=1,2<br><=1,4 |
| Синий | Максимум | 2 | Автоматическая плотность | Плотность всех квадратных участков сплошного изображения с номинальной плотностью 0,7 на второй копии должна быть не выше, чем плотность квадрата 1,2 по эталонной шкале плотностей сплошного цветного изображения/фона. | 0,7 | <=1,2 |
| Красный | Минимум | 1 | Нормальная плотность | Квадратный участок сплошного изображения с номинальной плотностью 1,0, ближайший к центру копии, должен иметь плотность не ниже, чем плотность квадрата 0,7 по эталонной шкале плотностей сплошного цветного изображения/фона. | 1,0 | >=0,7 |
| Красный | Номинальный | 1 | Нормальная плотность | Квадратный участок сплошного изображения с номинальной плотностью 1,0, ближайший к центру копии, должен иметь плотность равную плотности квадратов 1,0 - 1,2 по эталонной шкале плотностей сплошного цветного изображения/фона. | 1,0 | >=1,0<br><=1,2 |
| Красный | Максимум | 2 | Автоматическая плотность | Плотность всех квадратных участков сплошного изображения с номинальной плотностью 0,7 на второй копии должна быть не выше, чем плотность квадрата 1,0 по эталонной шкале плотностей сплошного цветного изображения/фона. | 0,7 | <=1,0 |

## GP 5. ОБХОД АВТОСБРОСА В БАЗОВЫЙ РЕЖИМ

### НАЗНАЧЕНИЕ

Данная процедура служит для обхода процедуры сброса в базовый режим. Для установки уровня экспозиции будут использованы значения от предыдущего автосброса в базовый режим.

### ПРОЦЕДУРА

1. Нажмите и не отпускайте клавишу **Copy Darker** (Копия темнее), и при этом включите аппарат, либо при выходе из режима диагностики, удерживая в нажатом состоянии клавишу **Copy Darker** (Копия темнее), введите диагностический код [3-0].

УКАЗАНИЕ: Если у вас свободна только одна рука, включите аппарат или введите диагностический код [3-0]. После этого, перед тем, как будут выведены какие-либо сообщения, нажмите и не отпускайте клавишу Copy Darker (Копия темнее) до тех пор, пока на дисплее не появится какое-либо сообщение. Для того, чтобы нажать клавишу Copy Darker (Копия темнее) и обойтись без автосброса в базовый режим, у вас в распоряжении будут одна-две секунды.

## GP 6. СЕРОЕ НАПЫЛЕНИЕ

### ПРОЦЕДУРА

1. Задайте режим автоматического выбора плотности (Auto Contrast).
2. Задайте минимальную плотность (самая бледная копия).
3. Откройте крышку оригинала или ADF,- смотря что у вас установлено.
4. Изготовьте 2 копии.

## [illegible]ОБРАЖЕНИЕ НА ФОТОРЕЦЕПТОРЕ

### ПРОЦЕДУРА

Возьмите самую большую бумагу, которая есть. Лучше всего взять бумагу формата 11x17 дюймов для аппарата в исполнении **USCO** или A3 - для **RX**. Это позволит вам проверить большую часть поверхности фоторецептора. Однако, если у вас в распоряжении есть только бумага формата 8,5x11 дюймов для исполнения **USCO** или A4 и 8,5x14 дюймов для исполнения **RX**, используйте комбинацию этих форматов, чтобы проверить максимальную площадь фоторецептора.

*ПРИМЕЧАНИЕ: Для воспроизведения дефекта может потребоваться оригинал заказчика, "серое напыление" или "светлое напыление". В этих случаях стороной B стандартного контрольного листа пользуйтесь только как вспомогательным средством для определения времени, необходимого для открывания верхнего узла.*

1. Изготовьте одну копию стороны B стандартного контрольного листа, пользуясь лотком с бумагой формата 11x17 дюймов для аппарата в исполнении **USCO** или A3 - в исполнении **RX**.
2. С помощью линейки, длиной 430 мм, напечатанной на копии, отметьте расстояние от передней кромки до дефекта.
3. Определите, в каком из трех перечисленных ниже интервалов лежит расстояние от края листа до дефекта: от 0 до 120 мм, от 120 до 370 мм или от 230 до 430 мм.

*ПРИМЕЧАНИЕ: При выполнении следующего шага* ***НЕ ВЫКЛЮЧАЙТЕ АППАРАТ.***

4. Изготовляя еще одну копию, откройте верхний узел в момент, соответствующий положению дефекта, согласно приведенной ниже таблице. Например, если дефект находится на расстоянии 225 мм от передней кромки копии, то верхний узел нужно открыть в момент, когда каретка полного хода находится в конце сканирования.

| Если дефект находится на указанном расстоянии от передней кромки | Откройте верхний узел в момент: |
|---|---|
| от 0 до 120 мм | середины сканирования |
| от 120 до 370 мм | конца сканирования |
| от 230 до 430 мм | конца обратного сканирования |

5. Освободите путь прохождения бумаги. Снимите копи-картридж и рассмотрите изображение на фоторецепторе.
6. Поставьте на место копи-картридж.

**Бумага 8,5x14 дюймов**

1. Изготовьте одну копию стороны B стандартного контрольного листа, пользуясь лотком с бумагой формата 8,5x14 дюймов.
2. С помощью линейки, длиной 430 мм, напечатанной на копии, отметьте расстояние от передней кромки до дефекта.
3. Определите, в каком из двух указанных ниже интервалов находится расстояние от передней кромки до дефекта: от 0 до 120 мм или от 120 до 355 мм.

*ПРИМЕЧАНИЕ: При выполнении следующего шага* ***НЕ ВЫКЛЮЧАЙТЕ АППАРАТ.***

4. Начните изготовление еще одной копии и откройте верхний узел в момент, соответствующий положению дефекта, согласно приведенной ниже таблице. Например, если дефект находится на расстоянии 225 мм от передней кромки копии, то верхний узел нужно открыть в момент, когда каретка полного хода находится в конце сканирования.

| Если дефект находится на указанном расстоянии от передней кромки | Откройте верхний узел в момент: |
|---|---|
| от 0 до 120 мм | середины сканирования |
| от 120 до 355 мм | конца сканирования |

5. Освободите путь прохождения бумаги. Снимите копи-картридж и рассмотрите изображение на фоторецепторе.
6. Поставьте на место копи-картридж.

Бумага 8,5x11 дюймов в исполнении **USCO** или A4 - в исполнении **RX**.

1. Изготовьте две копии стороны B стандартного контрольного листа, пользуясь лотком с бумагой формата 8,5x11 дюймов в исполнении **USCO** или A4 с подачей длинной кромкой - в исполнении **RX**.
2. Определите, на какой (первой или второй) копии находится дефект.

*ПРИМЕЧАНИЕ: При выполнении следующего шага* ***НЕ ВЫКЛЮЧАЙТЕ АППАРАТ.***

3. Изготовьте еще две копии и при изготовлении откройте верхний узел в момент сканирования, указанный ниже:
   a. Дефект на первой копии — В конце обратного сканирования первой копии
   b. Дефект на второй копии — В конце обратного сканирования второй копии
4. Освободите путь прохождения бумаги. Снимите копи-картридж и рассмотрите изображение на фоторецепторе.
5. Поставьте на место копи-картридж.

## GP 8. ЛОКАЛИЗАЦИЯ ПЕРЕКОСА

### НАЗНАЧЕНИЕ

Данная процедура служит для различения перекоса, возникающего в пути прохождения бумаги, от перекоса, возникающего в оптической системе.

### ПРОЦЕДУРА

*ПРИМЕЧАНИЕ: Вы не должны допускать автосброса в базовый режим во время заклеивания лентой щели экспонирования.*

1. Проследите за тем, чтобы аппарат находился на ровной поверхности, опирался на все четыре опорные точки, и чтобы стойка двухлоткового модуля не имела повреждений.
2. Уложите новую бумагу в лотки.
3. Выключите аппарат.
4. Снимите с аппарата копи-картридж.
5. Наклейте черную липкую ленту на щель экспонирования на расстоянии около 10 см от задней стороны копи-картриджа.
6. Установите копи-картридж.
7. Нажмите и не отпускайте клавишу Copy Darker (Копии темнее), включая аппарат.
8. Изготовьте 3 пустых копии.
9. С помощью линейки, длиной 150 мм, измерьте расстояние от боковой кромки копии до черной полосы на копии по передней кромке и по задней кромке листа, как показано на рисунке.

Если результаты измерений не совпадают, то перекос происходит в пути прохождения бумаги.

10. Снимите ленту со щели экспонирования, вернитесь в RAP, из которой пришли, и продолжите поиск неисправности.

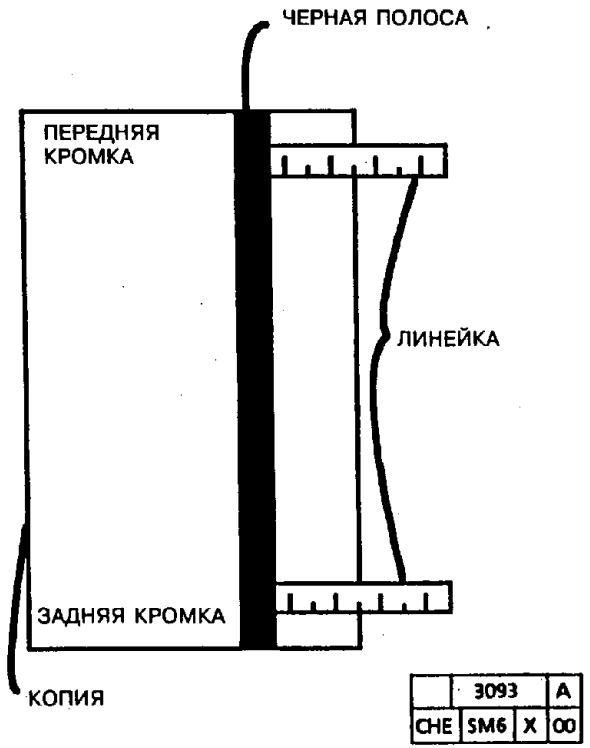


Рис. 1. Проверка копии

## GP 9. ВТОРАЯ ФАЗА ПРОВЕРКИ АВТОСБРОСА В БАЗОВЫЙ РЕЖИМ

### ПРОЦЕДУРА

1. Выполните программу с диагностическим кодом [20-1] и найдите в конце файла истории отказов код состояния J6. Нажмите клавишу O и запомните число, которое появляется на дисплее.
2. Выключите аппарат и дайте ему выполнить автосброс в базовый режим.
3. Выполните программу с диагностическим кодом [20-1] и найдите в конце файла истории отказов код состояния J6. Нажмите клавишу O и запомните число, которое появляется на дисплее.
4. Выключите аппарат и дайте ему во второй раз выполнить автосброс в базовый режим.
5. Выполните программу с диагностическим кодом [20-1] и найдите в конце файла истории отказов код состояния J6. Нажмите клавишу O и запомните число, которое появляется на дисплее.
6. Выключите аппарат и дайте ему в третий раз выполнить автосброс в базовый режим.
7. Выполните программу с диагностическим кодом [20-1] и найдите в конце файла истории отказов код состояния J6. Нажмите клавишу O и запомните число, которое появляется на дисплее.
8. Разность максимального и минимального чисел покажет, сколько раз во время процедуры проверки возникал код состояния J6.

## ПРОВЕРКА ЗАЗОРА В КОРОТРОНЕ ПЕРЕНОСА

### ПРОЦЕДУРА

1. Откройте верхний узел.
2. Отсоедините подъемную стропку и опустите верхнюю направляющую (направляющую регистрации).
3. Положите лист бумаги формата 8,5x11 дюймов и плотностью 80 г/кв.м. длинной кромкой вровень с левым краем узла коротрона переноса. Проследите также за тем, чтобы он лежал посередине между передней и задней стороной аппарата.
4. Закройте верхний узел.
5. Снимите блок проявления.
6. Глядя через проем, оставшийся от снятого блока проявления, найдите место, где фоторецептор и лист бумаги, положенный на шаге 3, близко подходят друг к другу.
7. Кроме этого, вставьте короткой кромкой и уберите второй лист бумаги форматом 8,5x11 дюймов, чтобы он находился в среднем, заднем и переднем положениях.
8. Бумага должна проходить между коротроном и фоторецептором, не задевая их.
9. Уберите всю бумагу, установите блок проявления и присоедините подъемную стропку.

## GP 11. ИНИЦИАЛИЗАЦИЯ CVA (Copy Volume Analyser (Анализатор объема копирования))

### ПРОЦЕДУРА

*ПРИМЕЧАНИЕ:* ***Выполните все шаги данной процедуры.***

a. Снимите сетевой шнур, если это аппарат 5028, или выдерните вилку питания CVA из розетки сети переменного тока 115 В.

b. На самом блоке CVA переведите выключатель **S3** в положение ON (Включено).

c. Переведите выключатель **S4** (для конфигурации CVA с шестью выключателями - **S6**) в положение OFF (Выключено).

d. Присоедините сетевой шнур.

e. Если аппарат выдает код состояния C1, нажмите клавишу Cancel (Отмена).

2. ВЫКЛЮЧАТЕЛЬ **S1** - СКОРОСТЬ ПЕРЕДАЧИ ДАННЫХ НА ПРИНТЕР

   ПРИМЕЧАНИЕ: Если у ответственного оператора имеется переносной принтер Xerox, то следует установить в нужное положение выключатель **S1**. Если принтер отсутствует, то переходите к шагу 3.

   Спросите у ответственного оператора, какова скорость передачи на переносной принтер Xerox. Она может составлять 300 или 1200 бит/с. Установите выключатель S1 на CVA в положение, соответствующее скорости передачи, установленной на принтере. В положении OFF (Выключено) выключатель **S1** задает скорость передачи 300 бит/с, в положении ON (Включено) выключатель **S1** задает скорость передачи 1200 бит/с.

3. ВЫКЛЮЧАТЕЛЬ **S2** - ПОЛЬЗОВАТЕЛЬСКИЙ РЕЖИМ

   Справьтесь у торгового представителя Xerox или у ответственного оператора о желаемом режиме работы в отношении разграничения прав доступа. Это может быть режим с контролем доступа или работа в режиме учета. При установке выключателя **S2** в положение OFF (Выключено) задается режим контроля доступа, при установке выключателя S2 в положение ON (Включено) задается режим учета.

4. ВЫКЛЮЧАТЕЛЬ **S3** - КОД ПРОГРАММИРОВАННОГО ВХОДА

   Код программированного входа это код, используемый ответственным оператором для проверки содержимого счетчиков CVA и для выполнения некоторых других задач. Эти задачи перечислены в брошюре для ответственного оператора с указаниями по программированию CVA.

   a. Передвиньте выключатель **S3** в положение ON (Включено).

   b. Нажмите клавишу **Cancel** (Отмена).

   c. Нажмите клавишу # (Номер) (с левой стороны дисплея появятся три тире (dashes)).

   d. Введите число 100.

   e. Нажмите клавишу **Enter** (Ввод).

   f. Нажмите клавишу * (Звездочка). На дисплее появится число 100.00000. (Число после десятичной точки представляет собой текущий код программированного входа).

   g. Введите новый код программированного входа. Этот код укажет вам ответственный оператор. Он может иметь длину до 5 цифр.

   h. Нажмите клавишу Enter (вход). Появятся три тире (dashes), показывая, что новый код программированного входа сохранен.

   i. Переведите выключатель **S3** в положение OFF (Выключено).

   j. Нажмите клавишу **Cancel** (Отмена).

5. ВЫКЛЮЧАТЕЛЬ **S4** - БАТАРЕЙКА

   ПРИМЕЧАНИЕ: Срок службы батарейки 7 лет. Она остается заряженной в течение 18 суток при выключенном аппарате. При первой установке CVA батарейка требует зарядки в течение 18 часов. Батарейка замене не подлежит.

   Переведите выключатель **S4** (для конфигурации CVA с шестью выключателями - выключатель **S6**) в положение ON (Включено). (**S4** подключает внутреннюю батарейку к CVA во избежание потери содержимого памяти при снятом шнуре сетевого питания аппарата).

**Программирование CVA**
Анализатор объема копирования (CVA) представляет собой электронный аудитрон, подключенный к аппарату 5028. Так же, как обычный аудитрон, CVA подсчитывает количество копий, изготовленных на аппарате. В отличие от аудитрона, CVA дает возможность пользователю ввести кодовое число для целей учета или контроля доступа. Это кодовое число позволяет ответственному оператору следить за тем, как используется аппарат.

Имеется два режима работы CVA:

1. Режим учета

   Режим учета служит для учета количества копий, изготавливаемых разными пользователями, имеющими разные номера.

2. Режим контроля доступа

   Режим контроля доступа служит для учета количества копий, изготавливаемых пользователями (так же, как и в режиме учета), а также для того, чтобы аппаратом могли пользоваться только те, кто имеет номер пользователя. Для того, чтобы подробнее ознакомиться с этими режимами, попросите у ответственного оператора брошюру "CVA Key Operator Programming Instructions" (Указания по программированию CVA для ответственного оператора).

**Режим обслуживания CVA**
(Этот режим необходим только в том случае, если CVA работает в режиме контроля доступа.)

1. Введите пользовательский номер ответственного оператора.
2. Нажмите клавишу **Enter** (Ввод).
3. Нажмите клавишу **5**, чтобы войти в режим обслуживания.
4. Для выхода из режима обслуживания нажмите два раза клавишу "*".

**Режим самотестирования CVA**

1. Введите пользовательский номер ответственного оператора.
2. Нажмите клавишу 2.
3. CVA автоматически выполнит самотестирование. Если будет обнаружена неисправность, обратитесь к процедуре "RAP OF 3.3. Анализатор объема копирования".
4. Для отмены тестирования нажмите клавишу Cancel (Отмена).

**Процедура задания времени выдержки, пока действителен код входа в CVA.**

1. Если CVA работает в режиме контроля доступа, горит световой индикатор **"Enter User Number** (Введите номер пользователя)" и выключатель S2 находится в положении OFF (Выключено).
   a. Введите входной код ответственного оператора (на дисплее ничего не будет видно).
   b. Нажмите клавишу **Enter** (Ввод) (на дисплее появится число 100, а световой индикатор погаснет).
2. Если CVA работает в режиме учета, то горит световой индикатор **Make Copies** (Можно копировать) и выключатель S2 находится в положении ON (Включено).
   a. Введите число **100** и нажмите клавишу **Enter** (Ввод). (Индикатор **MAKE COPIES** (МОЖНО КОПИРОВАТЬ) погаснет и загорится индикатор **ENTER USER NUMBER** (ВВЕДИТЕ НОМЕР ПОЛЬЗОВАТЕЛЯ)).
   b. Введите входной код ответственного оператора.
   c. Нажмите клавишу **ENTER** (ВВОД) (На дисплее появится число **100**, световой индикатор погаснет).
3. Нажмите клавишу **4**. Появится текущее время выдержки.
4. Нажмите клавишу * для очистки дисплея.
5. Введите новое значение времени выдержки (от 10 до 500 секунд).
6. Нажмите клавишу **Enter** (Ввод). (На дисплее появится число **100**).
7. Новое значение времени выдержки записано в память и CVA готов к получению очередной программы.

## ПРОВЕРКА ПУТИ ПРОХОЖДЕНИЯ БУМАГИ

### ПРОЦЕДУРА

1. Раскройте аппарат и убедитесь в том, что фиксирующие пружины копи-картриджа (PL 4.1) не сломаны. Если какая-либо из двух пружин сломана, то замените обе пружины.

2. Крепко возьмитесь за каждую из пружин и сильно потяните, чтобы убедиться в том, что пружины правильно установлены и хорошо закреплены.

   Если пружина легко сходит с приемного узла копи-картриджа, нажмите на нее посильнее и постарайтесь, чтобы пружина заскочила за фиксирующий зубец. Если пружина не фиксируется в своем положении, то проверьте, не повреждена ли она. Если пружина цела, замените приемный узел копи-картриджа (PL 4.1).

3. Проследите за тем, чтобы фиксирующие пружины прижимали верхнюю направляющую к двум фиксаторам на нижней направляющей (рис. 1).

   a. Снимите блок проявления и копи-картридж.

   b. Найдите в перечне запасных частей (PL 2.4) дефлектор (майларовую полоску). (В PL 2.4 показан вид аппарата сзади).

   c. При закрытом аппарате посмотрите в полость копи-картриджа и найдите дефлектор. Он проходит вдоль нижней части проема, в который вы смотрите, на расстоянии примерно 13 мм от правой стороны коротрона переноса.

   d. Слегка нажмите на передний и задний углы направляющей в тех местах, где к ней прикреплен дефлектор. Если пружины целы, то при надавливании направляющая не будет уходить вниз.

      Если направляющая не уходит вниз, перейдите к шагу 4.

      Если направляющая уходит вниз, замените пружины (PL 4.1).

4. Убедитесь в том, что четыре прижимных ролика (PL 2.4) на верхней направляющей развивают достаточное давление на каждый из четырех роликов регистрации (рис. 2).

   a. Снимите с крючка подъемную стропку (PL 2.4).

   b. Сделайте полоску из бумаги для копий размерами примерно 25 x 215 мм.

   c. Поднимите верхнюю направляющую и вставьте полоску бумаги между прижимным роликом и роликом регистрации. После этого опустите направляющую на бумагу. В каждой точке зажатия бумагу должно слегка тянуть. Если на любом наборе роликов этот тест не проходит, необходимо заменить узел верхней направляющей.

5. Посмотрите, не изношены ли ребра у верхней и нижней направляющих (PL 2.4). При необходимости замените направляющие.

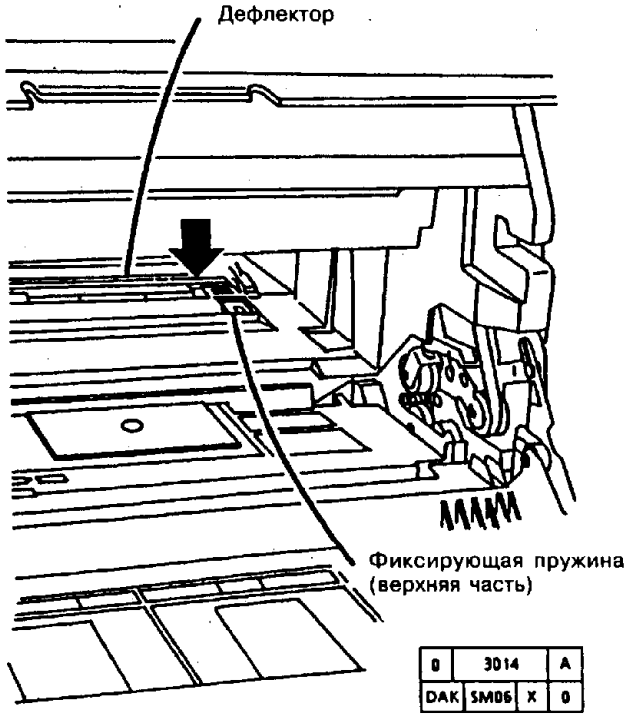


**Рис. 1. Проверка фиксирующих пружин копи-картриджа**

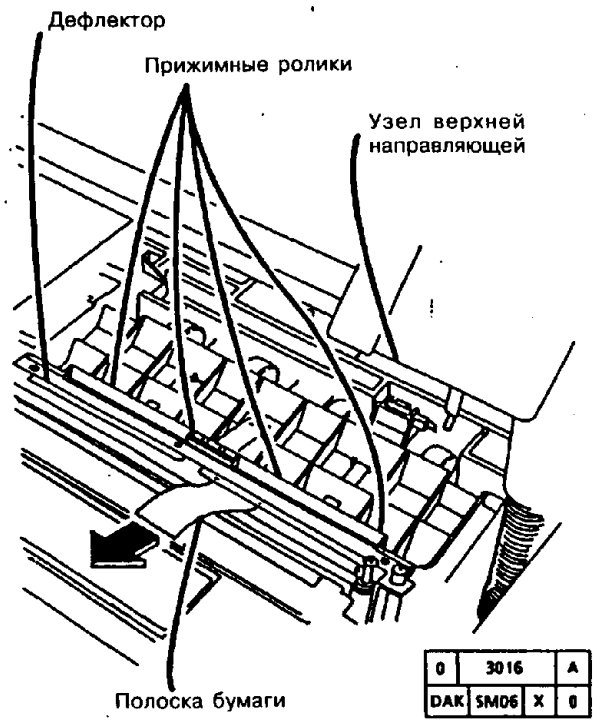


**Рис. 2. Проверка роликов регистрации**

# GP 14. ОПРЕДЕЛЕНИЕ ТИПОВ МОРЩИН

## НАЗНАЧЕНИЕ

Данная процедура служит для понимания механизмов, вызывающих морщины на копиях, и для определения необходимых мер по устранению неисправностей, приводящих к морщинам.

## ПРОЦЕДУРА

**ВНИМАНИЕ**

*Не следует пытаться устранять морщины на копиях на основании сведений, содержащихся в данной процедуре. Все действия по устранению морщин должны основываться на процедуре "RAP CQ 16.4. Морщины".*

### 1. Введение

Поскольку большинство неполадок, связанных с морщинами в семействе аппаратов 5028, возникает во фьюзере, в данной процедуре описываются только механизмы возникновения морщин, связанные с фьюзером.

Копия может стать морщинистой, когда вал фьюзера с разными скоростями продвигает бумагу по центру и по краям. Если прижимной рычаг при регулировке был установлен слишком низко, то фьюзер будет продвигать среднюю часть копии быстрее, чем края. Если прижимной рычаг при регулировке был установлен слишком высоко, то края будут продвигаться быстрее.

### 2. Два типа морщин

Рассматривая морщины на копии, вы можете определить тип морщин и выполнить необходимую регулировку. Морщины могут быть двух типов: ПОДЛИННЫЕ морщины и АНТИ морщины.

a. ПОДЛИННЫЕ морщины

Подлинные морщины возникают тогда, когда фьюзер тянет среднюю часть копии сильнее, чем ее края. Это приводит к большей скорости движения в середине, чем по краям. Подлинные морщины имеют ряд уникальных признаков. Они имеют тенденцию идти параллельно направлению протяжки, всегда доходят до задней кромки листа и располагаются в средней его трети.

Причиной подлинных морщин является недостаточная нагрузка на прижимной вал. Главной причиной этого является ослабление винтов узла ленты фьюзера. Другой причиной может быть низкое давление на регулировочные винты нагрузочных рычагов, износ нагревательного вала или прижимного вала (особенно по концам).

b. АНТИ - морщины

**Анти - морщины** возникают в том случае, когда фьюзер тянет боковые края копии сильнее, чем середину. При этом возникает тенденция продвигать боковые стороны копии быстрее, чем середину. Анти - морщины имеют ряд уникальных признаков. Они обычно ориентированы под углом почти 45 градусов к направлению протяжки, никогда не доходят до задней кромки копии и, как правило, проходят по одной из сторон копии (редко по обеим ее сторонам).

Причиной анти - морщин является избыточная нагрузка на прижимной вал. Если фьюзер изготовил меньше 100 тысяч копий, причина может быть в нем. Снижение нагрузки на той стороне, где появляются морщины, обычно приводит к устранению неисправности. Если фьюзер изготояил более 100 тысяч копий, то следует искать причину в подсистемах работы с копиями, обычно в зоне коротрона переноса.

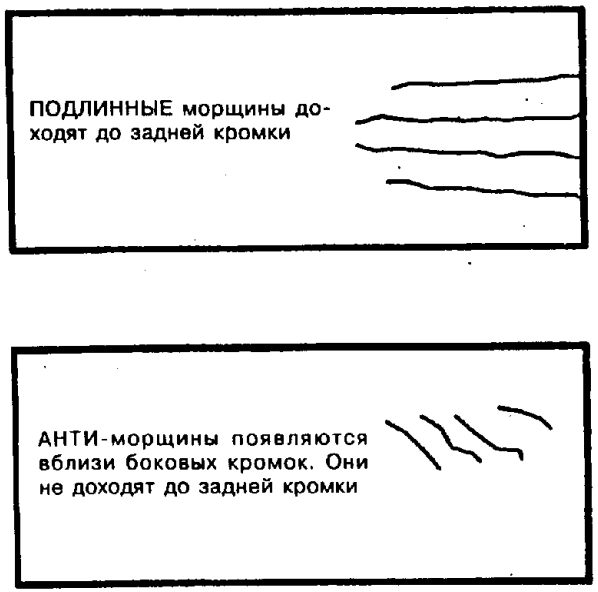


**Рис. 1. Типы морщин.**

## ОЦЕНКА ВЫРАБОТКИ РЕСУРСА КОПИ-КАРТРИДЖА

### НАЗНАЧЕНИЕ

Данная процедура служит для приблизительной оценки количества копий, изготовленных на данном копи-картридже, с целью задания его значения в NVM, в месте хранения [9-23] при восстановлении параметров, потерянных в результате утраты конфигурации.

### ПРОЦЕДУРА

ПРИМЕЧАНИЕ: Не путайте количество копий с количеством оборотов ремня фоторецептора, которое хранится в [9-23].

Содержимое [9-23] представляет собой счетчик числа оборотов фоторецептора. Доступ к счетчику осуществляется в режиме диагностики через таблицу доступа к NVM. Значение, хранящееся в [9-23], представляет количество копий на фоторецепторе. Оно используется логикой управления процессом копирования для определения степени выработки ресурса фоторецептора и настройки коэффициентов в уравнениях управления.

1. Снимите копи-картридж.
2. Обратитесь к рис. 1, чтобы определить положение счетной полоски в окошке счетчика.
3. Для оценки выработки ресурса копи-картриджа обратитесь к таблице 1.

*ПРИМЕЧАНИЕ: Для аппаратов, у которых ресурс копи-картриджа составляет 20 тысяч копий, обратитесь к таблице 2.*

4. Просматривая на дисплее содержимое NVM, дойдите до позиции [9-23]. Убедитесь в том, что значение, которое там хранится, находится в пределах, соответствующих оценке значения счетчика копий.
5. Если значение выходит за пределы оценки, то выберите функцию **New Val** (Новое значение) и введите среднее значение оцененного интервала значений счетчика.

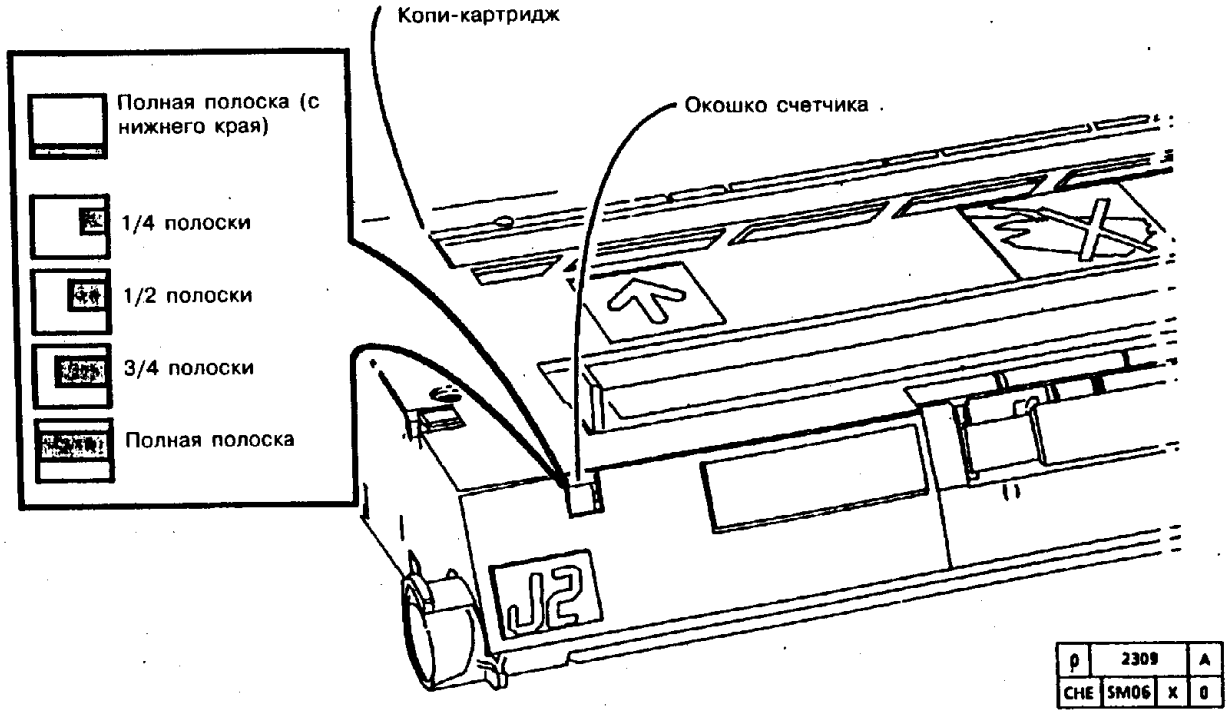


**Рис. 1. Оценка выработки ресурса копи-картриджа**

**Таблица 1. Оценка выработки ресурса копи-картриджа**

| Положение счетчика | Значение счетчика (приближенная оценка) | Количество импульсов соленоида |
|---|---|---|
| Полная полоска (нижний край) | от 0000 до 5800 | от 0 до 62 |
| 1/4 полоски | от 5801 до 11600 | от 63 до 125 |
| 1/2 полоски | от 11601 до 17400 | от 126 до 188 |
| 3/4 полоски | от 17401 до 23000 | от 189 до 251 |
| Полная полоска | от 23001 до 25000 | 252 и более |

**Таблица 2. Оценка выработки ресурса копи-картриджей, имеющих ресурс 20 тысяч копий - 5016/5018**

| Положение счетчика | Значение счетчика (приближенная оценка) | Количество импульсов соленоида | Минимальное значение в позиции [9-23] | Среднее значение в позиции [9-23] | Максимальное значение в позиции [9-23] |
|---|---|---|---|---|---|
| Полная полоска | от 0000 до 4640 | от 0 до 49 | 0 | 4 | 7 |
| (нижний край) | от 4641 до 9280 | от 50 до 100 | 5 | 10 | 15 |
| 1/4 полоски | от 9281 до 13920 | от 101 до 150 | 8 | 16 | 23 |
| 1/2 полоски | от 13921 до 18400 | от 151 до 200 | 12 | 20 | 27 |
| 3/4 полоски | от 18401 до 20000 | 201 и более | 14 | 23 | 32 |
| Полная полоска | | | | | |

## [redacted]ЕЖИМ ДИАГНОСТИКИ

### НАЗНАЧЕНИЕ

Диагностические процедуры применяются представителями по техническому обслуживанию для диагностики неисправностей и для обслуживания копировальных аппаратов 5028 и 5018. Диагностические процедуры разбиты на три группы: процедуры диагностики входных устройств, процедуры диагностики выходных устройств и диагностические программы.

### ПРОЦЕДУРА

**Вход в режим диагностики.**

1. Для того, чтобы войти в режим диагностики, нажмите и не отпускайте цифровую клавишу 0, включая при этом аппарат.
2. После того, как вы войдете в режим диагностики, произойдет следующее:
   a. На дисплей **количества экземпляров копий** будет выведен номер пересмотра программного обеспечения.
   b. Номер модели аппарата будет выведен на дисплей коэффициента **уменьшения/увеличения,** если это аппарат с уменьшением/увеличением.
   c. Произойдет одно из двух:
      **(USCO, XCL, XLA).** На дисплее сообщений будут отображаться буквенный код P и сообщение: **See User Instructions** (См. Указания для пользователя) или мнемонические изображения.
      **(RX)** На дисплее сообщений будет отображаться буквенный код **P.**
3. Если во время отображения номера пересмотра программного обеспечения и номера модели аппарата нажать клавишу Start (Пуск), то будет запущен тест проверки световых индикаторов (включатся все лампы панели управления).

**Выход из режима диагностики**

*ПРИМЕЧАНИЕ: Если при выполнении следующего шага нажать клавишу **Copy Darker** (Копия темнее) и не отпускать ее в течение двух секунд, пока аппарат выключается и снова включается, или выполнить диагностический код [3-0], то автосброс в базовый режим выполняться не будет.*

Чтобы выйти из режима диагностики, выключите, а затем снова включите аппарат. Из режима диагностики также можно выйти, введя диагностический код [3-0].

## ТЕСТЫ ВХОДНЫХ ЦЕПЕЙ И УСТРОЙСТВ

### НАЗНАЧЕНИЕ

Данные тесты служат для тестирования входных устройств, сигналы от которых приходят на главную плату.

### ПРОЦЕДУРА

1. Переведите аппарат в режим диагностики.
2. Введите первую цифру диагностического кода (в таблице 6-1 указаны входные устройства и связанные с ними диагностические коды).
3. Нажмите на клавишу **Start** (Пуск). Первое число будет перенесено на дисплей коэффициента уменьшения/увеличения. (В аппаратах без уменьшения/увеличения это число не будет показано, однако оно все равно сохранится в памяти).
4. Введите номер функции (второе число кода).
5. Нажмите на клавишу **Start** (Пуск).
6. Наблюдая за зоной дисплея сообщений, воздействуйте на тестируемое входное устройство (активируйте и деактивируйте его)
   a. Если световые индикаторы **Please Wait** (Ждите) и **Ready to Copy** (Готов к работе) гаснут и загораются во время активации-деактивации входного устройства, то и само устройство, и его входная электрическая цепь работают правильно.
   b. Если индикатор **Please Wait** (Ждите) горит все время, то это означает, что и устройство, и его электрическая цепь находятся постоянно в состоянии логического низкго уровня LO.
   c. Если индикатор **Ready to Copy** (Готов к работе) горит все время, то это означает, что и устройство, и его электрическая цепь постоянно находятся в состоянии логического высокого уровня HI.
7. Нажмите на клавишу **Stop** (Останов) один раз, если нужно остановить выполнение теста, но сохранить номер цепи и номер функции. При нажатии на клавишу **Stop** (Останов) два раза происходит возврат на уровень ввода номера цепи.
8. Нажмите на клавишу **C/CM**, если нужно остановить выполнение теста и вернуться на уровень номера пересмотра программного обеспечения и номера модели. Для выполнения нового теста введите новый номер цепи и новый номер функции проверки.

*ПРИМЕЧАНИЕ: Если после названия входного устройства идет термин Analog (аналоговый), то вход будет отображаться как номер аналогового кода на дисплее **количества экземпляров копий**.*

*ПРИМЕЧАНИЕ: Большинство тестов входных устройств действуют в течение 8 минут. Имеются два исключения: тест с кодом [1-3] (проверка частоты питающей сети (10 секунд)) и тест с кодом [9-9] (проверка выключателя цветного проявителя (30 секунд)).*

Таблица 6-1. Диагностические коды входных устройств

| ДИАГНОСТИЧЕСКИЙ КОД | ВХОДНОЕ УСТРОЙСТВО |
|---|---|
| 1-1 | Выключатель блокировки S12 *) |
| 1-3 | Проверка частоты сети (50/60 Гц) |
| 2-2 | Выключатели панели управления (Таблица 6-2) |
| 2-5 | Вход аудитрона/CVA |
| 5-0 | Выключатель S51 освобождения стопки оригиналов в ADF |
| 5-2 | Датчик регистрации Q52 в ADF |
| 5-4 | Выключатель готовности S52 в ADF |
| 5-6 | Выключатель S53 ширины оригинала (8,5 дюймов) |
| 5-10 | Датчик Q51 подачи оригинала (однолистовой податчик) |
| 5-13 | Выключатель S54 ширины оригинала (11 дюймов) |
| 5-15 | Крышка оригинала с определением формата (аналоговый) |
| 6-2 | Датчик Q61 исходного положения системы сканирования |
| 6-3 | Датчик Q62 разбитого сканирования |
| 7-2 | Выключатель S89 блокировки двухлоткового модуля |
| 8-0 | Выключатель S84 предварительной подачи в обходном лотке |
| 8-3 | Выключатель S85 регистрации |
| 8-7 | Выходной выключатель S101 |
| 9-6 | Датчик Q91 отсутствия тонера в тонер-картридже |
| 9-7 | Выключатель S93 счетчика ресурса копи-картриджа |
| 9-9 | Выключатель S94 блока проявления |
| 9-10 | Выключатель S91 блокировки копи-картриджа |
| 9-11 | Выключатель S13 блокировки правой дверцы |
| 10-5 | Выключатель S55 блокировки ADF |
| 11-2 | Выключатель S111 исходного положения ячеек |
| 11-3 | Выключатель S113 индексного кулачка |
| 11-5 | Выключатель S112 блокировки сортера |

*) При использовании диагностического кода 1-1 проследите за тем, чтобы правая дверца была закрыта и выключатель блокировки правой дверцы был активирован.

В таблице 6-2 показаны числа, отображаемые на дисплее количества копий, при использовании входного диагностического кода 2-2. Первое число появляется при активации выключателя. Второе число появляется при деактивации выключателя

Таблица 6-2. Тест 2-2 проверки клавиатуры на панели управления

| ВЫКЛЮЧАТЕЛЬ | АКТИВИРОВАН | ДЕАКТИВИРОВАН |
|---|---|---|
| 1 | 1 | 11 |
| 2 | 2 | 12 |
| 3 | 3 | 13 |
| 4 | 4 | 14 |
| 5 | 5 | 15 |
| 6 | 6 | 16 |
| 7 | 7 | 17 |
| 8 | 8 | 18 |
| 9 | 9 | 19 |
| 0 | 0 | 10 |
| C/CM (Возврат на уровень ввода номера цепи) | - | - |
| Interrupt (Прерывание) | 36 | 37 |
| Stop (Останов) (Возврат на уровень ввода номера теста) | - | - |
| Start (Пуск) | 24 | 25 |
| Paper Supply (Снабжение бумагой) | C0 | C1 |
| R/E Mode Select (Выбор режима уменьшения/ увеличения) | 32 | 33 |
| Variable Up (Плавное нарастание коэффициента увеличения) | A0 | A1 |
| Variable Down (Плавное снижение коэффициента увеличения) | A2 | A3 |
| Повышение плотности копий | 92 | 93 |
| Снижение плотности копий | 90 | 91 |
| Выбор оригинала | 30 | 31 |
| Выбор режима книги | 60 | 61 |
| Выбор режима работы с сортером | 80 | 81 |

## ТЕСТЫ ВЫХОДНЫХ ЦЕПЕЙ И УСТРОЙСТВ

### НАЗНАЧЕНИЕ

Данные тесты служат для проверки цепей и устройств, получающих сигналы от главной платы.

### ПРОЦЕДУРА

1. Переведите аппарат в режим диагностики.
2. Введите первую цифру диагностического кода (в таблице 6-3 указаны выходные устройства и связанные с ними диагностические коды).
3. Нажмите на клавишу **Start** (Пуск). Первое число будет перенесено на дисплей коэффициента **уменьшения/увеличения.** (В аппаратах без уменьшения/ увеличения это число показано не будет, однако все равно сохранится в памяти).
4. Введите номер функции (второе число кода).
5. Нажмите на клавишу **Start** (Пуск) для того, чтобы включить устройство.
6. Нажмите на клавишу **Stop** (останов), чтобы отключить устройство, но не выходить из диагностического кода. При необходимости повторите тест или введите номер другой функции. Некоторые устройства отключаются автоматически.
7. Для прекращения теста и возврата на уровень выдачи номера пересмотра программного обеспечения и номера модели нажмите клавишу **C/CM.** Для выполнения нового теста введите новый номер цепи и новый номер функции.

*ПРИМЕЧАНИЕ: При выполнении диагностических тестов выходных цепей и устройств по нескольку раз нажимайте клавиши **Start** (Пуск) и **Stop** (Останов) и прислушивайтесь, чтобы убедиться в том, что проверяемое устройство работает.*

**Таблица 6-3. Диагностические коды для проверки выходных устройств**

| ДИАГНОСТИЧЕСКИЙ КОД | ВЫХОДНОЕ УСТРОЙСТВО | ВРЕМЯ ВЫДЕРЖКИ (с) |
|---|---|---|
| 2-1 | Световые индикаторы панели управления | 30 |
| 2-3 | Счетчик учета количества изготовленных копий | 2 |
| 2-6 | Тест аудитрона/автоизмерителя | 2 |
| 5-1 | Муфта подачи CL51 | 30 |
| 5-3 | Двигатель MOT52 привода ремня оригинала | 30 |
| 5-5 | Соленоид SOL51 освобождения стопки оригиналов | 30 |
| 5-7 | Световой индикатор LP51 готовности ADF | 30 |
| 5-9 | Двигатель MOT51 подачи оригиналов и муфта CL51 подачи оригиналов | 30 |
| 5-11 | Двигатель MOT51 подачи оригиналов | 30 |
| 6-14 | Двигатель MOT63 приточного вентилятора (на высокую и низкую скорости) | 120 |
| 8-1 | Двигатель MOT82 привода тракта бумаги | 30 |
| 8-4 | Соленоид SOL83 регистрации | 2 |
| 8-5 | Отводящая муфта CL82 | 2 |
| 9-8 | Лампа ISIL | 30 |
| 9-12 | Без модификации 19: Соленоид SOL91 *) копи-картриджа | 30 |
| 10-1 | Вытяжной вентилятор | 120 |
| 10-2 | Двигатель MOT101 привода чистяще-смазывающей ленты фьюзера | 90 |

*) Этот тест должен выполняться со снятым копи-картриджем

## [redacted]ТИЧЕСКИЕ ПРОГРАММЫ

### НАЗНАЧЕНИЕ

Данные программы служат для выполнения регулировок и испытания некоторых подсистем аппарата.

### ПРОЦЕДУРА

1. Переведите аппарат в режим диагностики.
2. Введите первую цифру диагностической программы (в таблице 6-4 приведены эти диагностические программы).
3. Нажмите на клавишу **Start** (Пуск). Первое число будет перенесено на дисплей коэффициента **уменьшения/увеличения.** (В аппаратах без уменьшения/увеличения это число показано не будет, однако оно все равно сохранится в памяти).
4. Введите номер программы (второе число кода).
5. Нажмите на клавишу **Start** (Пуск).
6. Для того, чтобы остановить программу и чтобы не пропали первый и второй введенные номера, нажмите на клавишу **Stop** (Останов).
7. Для остановки программы и возврата на уровень выдачи номера пересмотра программного обеспечения и номера модели нажмите клавишу **C/CM**. Для выполнения нового теста введите новые номера диагностической программы.



| КОД | НАЗВАНИЕ ДИАГНОСТИЧЕСКОЙ ПРОГРАММЫ |
|---|---|
| 1-2 | Проверка сетевого напряжения |
| 2-60 | Программа установки предельного значения числа экземпляров |
| 2-61 | Программа конфигурации |
| 3-5 | Программа последовательной связи |
| 3-6 | Программа последовательной связи |
| 3-9 | Программа последовательной связи |
| 3-60 | Инициализация главной платы |
| 5-16 | Регистрация по передней кромке в ADF. Перейдите к ADJ 5.2. Регулировка регистрации по передней кромке в ADF |
| 5-51 | Тест синхронизации предварительной подачи в однолистовом податчике/в ADF(миллисекунды*10) |
| 5-52 | Тест синхронизации регистрации в однолистовом податчике/в ADF |
| 5-53 | Тест синхронизации предварительной подачи в однолистовом податчике (миллисекунды): То же самое, что и 5-51 за исключением того, что показания даны в миллисекундах, а не в десятках миллисекунд. |
| 6-0 | Инициализация сканирования |
| 6-1 | Программа исполнительной системы сканирования |
| 6-4 | Тест линии опорной частоты сканирования. **Внимание**: Перед запуском программы тсоедините разъем P126 от платы двигателя привода сканирования |
| 6-5 | Тест линии обратной связи скорости сканирования. **Внимание**: Перед запуском программы отсоедините разъем P126 от платы двигателя привода сканирования |
| 6-6 | Тест линии направления сканирования |
| 6-7 | Тест линии разрешения сканирования. **Внимание**: Перед запуском программы отсоедините разъем P126 от платы двигателя привода сканирования. |
| 6-8 | Тест линии компенсатора исполнительной системы сканирования. |
| 6-9 | Программа датчика экспонирования |
| 6-10 | Программа шагового двигателя объектива/датчика исходного положения объектива |
| 6-11 | Тест выхода кодирующей системы сканирования |
| 6-55 | **С модификацией 19**: Программа скорости сканирования. Перейдите к регулировке "ADJ 6.5. Скорость сканирования (от передней кромки к задней)(Модификация 19)". |



| КОД | НАЗВАНИЕ ДИАГНОСТИЧЕСКОЙ ПРОГРАММЫ |
|---|---|
| 6-60 | Программа положения объектива (для аппаратов с уменьшением/увеличением). Перейдите к регулировке "ADJ 6.2. Увеличение объектива (от левой кромки копии к правой (от передней стороны аппарата к задней)) |
| 6-61 | **Без модификации 19**. Программа освещенности при экспонировании |
| 6-64 | **С модификацией 19**. Яркость лампы экспонирования. Отображаемое число составляет 78% от корня из среднеквадратического значения напряжения лампы. |
| 7-1 | Программа определения формата бумаги в лотке |
| 8-2 | Программа податчика бумаги |
| 8-50 | **Без модификации 19**. Автоматизированное выполнение заключительных действий. Перейдите к разделу заключительных действий в процедурах посещения пользователя. |
| 8-51 | Время до прихода на выключатель регистрации |
| 8-52 | Время нахождения на выключателе регистрации |
| 8-53 | Время до прихода на выходной выключатель |
| 8-54 | Время нахождения на выходном выключателе |
| 8-61 | Регулировка регистрации. Перейдите к регулировке "ADJ 8.1. Регистрация бумаги по передней кромке во время подачи" |
| 8-62 | Программа подачи из обходного лотка |
| 8-99 | Разрешение регулировки скорости сканирования/регистрации |
| 9-1 | Программа для отверстия в ремне привода блока ксерографии |
| 9-2 | Программа для коротрона переноса |
| 9-3 | Программа для скоротрона заряда |
| 9-4 | Программа для скоротрона заряда при работе в фоторежиме |
| 9-5 | Программа для выключателя интенсивности дозировки тонера |
| 9-14 | Гарантийная программа для копи-картриджа |
| 9-15 | Журнал истории запусков гарантийной программы 9-14 |
| 9-60 | Программа контроля токочувствительной системы управления плотностью (CSDC) |
| 9-62 | Программа регулировки экспонирования. Перейдите к регулировке "ADJ 9.1. Регулировка экспонирования". |
| 9-63 | Программа для дозировки ЧЕРНОГО тонера. Перейдите к регулировке "ADJ 9.2. Интенсивность дозировки тонера (черного)" |

**Диагностические программы**

| КОД | НАЗВАНИЕ ДИАГНОСТИЧЕСКОЙ ПРОГРАММЫ |
|---|---|
| 9-64 | Программа для дозировки ЦВЕТНОГО тонера. Выполните регулировку "ADJ 9.4. Интенсивность дозировки тонера (цветного)". |
| 9-65 | Стирание по передней кромке (Программа регулировки момента выключения лампы ISIL). Выполните регулировку "ADJ 9.3. Стирание по передней кромке" |
| 9-66 | Программа для стирания по задней кромке (Программа регулировки момента включения лампы ISIL). Выполните регулировку "ADJ 9.7. Стирание по задней кромке" |
| 9-67 | Контроль освещенности |
| 9-68 | Программа для стирания по боковой кромке |
| 9-69 | Время до смены положения фоторецептора. Выполните регулировку "ADJ 9.5. Время до смены положения фоторецептора". |
| 9-73 | С модификацией 19: Дополнительная дозировка тонера после появления кода состояния J1 |
| 10-1 | Вытяжной вентилятор |
| 10-3 | Программа для фьюзера |
| 10-4 | Программа для приводов фьюзера |
| 10-7 | Без модификации 19: Выбор температурной конфигурации для холодного пуска фьюзера. |
| 10-9 | Скорость вытяжного ветилятора при регулировке режима ожидания |
| 10-10 | С модификацией 19: Продление ресурса ленты фьюзера |
| 10-61 | Программа регулировки температуры фьюзера. Выполните регулировку "ADJ 10.1. Температура фьюзера" |
| 10-63 | Программа сброса счетчика ресурса ленты фьюзера. Выполните регулировку "ADJ 10.2. Программа сброса счетчика ресурса ленты фьюзера". |
| 10-65 | Программа ввода значения счетчика ресурса ленты фьюзера |
| 10-99 | С модификацией 19. Решение проблемы мигания света в рабочем помещении |
| 11-1 | Программа для сортера |
| 20-1 | Файл истории отказов в NVM |
| 20-2 | Очистка файла истории отказов в NVM |
| 20-3 | Сброс пользовательских U-кодов |

## 1-2. ПРОВЕРКА НАПРЯЖЕНИЯ СЕТИ

### НАЗНАЧЕНИЕ

Определение напряжения, поступающего на аппарат.

### ПРОЦЕДУРА

Введите код 1-2. На указателе количества экземпляров копий появится значение, связанное с сетевым напряжением, согласно следующей таблице.
Напряжение сети, соответствующее диагностическому значению (исполнение USCO)

| Показания дисплея | Напряжение сети |
|---|---|
| 17 | 90 |
| 21 | 95 |
| 30 | 10 |
| 40 | 105 |
| 49 | 110 |
| 58 | 115 |
| 66 | 120 |
| 75 | 125 |
| 88 | 130 |
| 93 | 135 |

## 2-60 ПРОГРАММА ОГРАНИЧЕНИЯ КОЛИЧЕСТВА ЭКЗЕМПЛЯРОВ

### ПРОЦЕДУРА

Данная программа служит для задания максимального количества экземпляров копий, которое может заказать пользователь с панели управления.

1. Введите диагностический код 2-60. После нажатия клавиши **Start** (Пуск) будет показано текущее предельное количество экземпляров.
2. В ведите новое предельно допустимое количество экземпляров и нажмите на клавишу **Start** (Пуск).

*ПРИМЕЧАНИЕ: Если заказчик задаст на панели управления количество экземпляров, большее предельно допустимого, то аппарат изготовит предельно допустимое количество экземпляров копий.*

## 2-61 ПРОГРАММА КОНФИГУРАЦИИ

### ПРОЦЕДУРА

*ПРИМЕЧАНИЕ: Данная программа служит для того, чтобы передавать программному обеспечению информацию о конфигурации аппарата.*

1. Введите диагностический код 2-61. При нажатии клавиши Start (Пуск) будет показана имеющаяся конфигурация.
2. Введите одно из следующих чисел:
   a. Введите **0** для исполнения US с уменьшением/увеличением
   b. Введите **1** для исполнения RX с уменьшением/увеличением
   c. Введите **8** для исполнения XCL с уменьшением/увеличением
   d. Введите **2** для исполнения US без уменьшения/увеличения
   e. Введите **3** для исполнения RX без уменьшения/увеличения
   f. Введите **10** для исполнения XCL без уменьшения/увеличения
3. Нажмите клавишу **Start** (Пуск), чтобы ввести новую конфигурацию

## ПРОГРАММА ПОСЛЕДОВАТЕЛЬНОЙ СВЯЗИ

### НАЗНАЧЕНИЕ

Данная программа служит для проверки быстродействующей лини связи с ADF.

### ПРОЦЕДУРА

*ПРИМЕЧАНИЕ: Перед выполнением этой процедуры просмотрите файл истории (20-1) и выпишите количество случаев появления отказа с кодом U4-7. Код U4-7 будет заноситься в этот файл при каждом выполнении данной процедуры.*

1. Введите диагностический код 3-5 и нажмите клавишу **Start** (Пуск). Логический уровень тестируемой линии будет через каждые две секунды попеременно принимать значения HI (высокий уровень) и LO (низкий уровень).

*ПРИМЕЧАНИЕ: После выполнения кода 3-5 аппарат необходимо выключить и включить.*

## 3-6 ПРОГРАММА ПОСЛЕДОВАТЕЛЬНОЙ СВЯЗИ

### НАЗНАЧЕНИЕ

Данная программа служит для проверки быстродействующей лини связи с ADF.

### ПРОЦЕДУРА

*ПРИМЕЧАНИЕ: Перед выполнением этой процедуры просмотрите файл истории (20-1) и выпишите количество случаев появления отказа с кодом U4-7. Код U4-7 будет заноситься в этот файл при каждом выполнении данной процедуры.*

1. Введите диагностический код 3-6 и нажмите клавишу **Start** (Пуск). Логический уровень линии сброса ADF будет через каждые две секунды попеременно принимать значения HI (высокий уровень) и LO (низкий уровень).

*ПРИМЕЧАНИЕ: После выполнения кода 3-6 аппарат необходимо выключить и включить.*

## 3-9 ПРОГРАММА ПОСЛЕДОВАТЕЛЬНОЙ СВЯЗИ

### НАЗНАЧЕНИЕ

Данная программа служит для проверки быстродействующей линии связи с лампой ISIL.

### ПРОЦЕДУРА

1. Введите диагностический код 3-9 и нажмите клавишу **Start** (Пуск). Логический уровень проверяемой линии будет через каждые две секунды попеременно принимать значения HI (высокий уровень) и LO (низкий уровень).

## 3-60 ИНИЦИАЛИЗАЦИЯ ГЛАВНОЙ ПЛАТЫ

### НАЗНАЧЕНИЕ

Данная программа сбрасывает NVM главной платы в базовые значения.

### ПРОЦЕДУРА

1. Для сброса NVM главной платы обратитесь к регулировке "ADJ 1.2. Инициализация главной платы".

2. Для сброса NVM главной платы в случае установки новых СППЗУ или в случае выдачи кода состояния LL обратитесь к регулировке "ADJ 1.1. Инициализация NVM".

## 5-51 ПРОВЕРКА СИНХРОНИЗАЦИИ ПРЕДВАРИТЕЛЬНОЙ ПОДАЧИ В ADF/ОДНОЛИСТОВОМ ПОДАТЧИКЕ

### НАЗНАЧЕНИЕ

Данная программа служит для измерения времени между пуском двигателя предварительной подачи и активацией датчика регистрации.

### ПРОЦЕДУРА

1. Введите диагностический код [5-51]. После нажатия клавиши **Start** (Пуск) начнет мигать буквенный код **P**.

*ПРИМЕЧАНИЕ: При проверке синхронизации однолистового податчика будет вначале выведено одно число, затем еще одно. Например, 0-50 следует читать как 0,50 секунды.*

2. Вставьте оригинал в однолистовой податчик. Оригинал пойдет на подачу, и на дисплее **количества экземпляров** будет показано время от пуска двигателя предварительной подачи до активации датчика регистрации.

При возникновении застревания на дисплее **числа экземпляров** будет показано максимальное значение 1,4 секунды. Для устранения застревания удалите оригинал, нажмите клавишу **C/CM** и введите снова диагностический код [5-51].

3. Вставьте несколько оригиналов в многолистовой податчик и пустите оригинал на подачу, нажав клавишу Start (Пуск). Оригинал пойдет на подачу, и на дисплее **количества экземпляров** будет показано время между пуском двигателя предварительной подачи и активацией датчика регистрации.

   a. При возникновении застревания на дисплее **количества экземпляров** будет показано максимальное время (1,40 секунды).

   b. Чтобы подать остальные оригиналы, нажмите на клавишу **Start** (Пуск).

**Временное окно до выработки сигнала застревания A2 (секунды)**

| ЗАСТРЕВАНИЕ | A2 |
|---|---|
| **НОМИНАЛЬНОЕ ВРЕМЯ, однолистовой податчик** | 0,150 |
| **Многолистовой податчик** (Первый оригинал, поданный через многолистовой податчик, будет идти на 0,07 секунды дольше, чем второй лист. Это нормально). | 0,52 |
| **ВРЕМЯ ДО АВАРИЙНОГО ОСТАНОВА, режим копирования** | 0,80 |
| **диагностический режим** | 1,40 |

## 5-52 ТЕСТ СИНХРОНИЗАЦИИ ОДНОЛИСТОВОГО/МНОГОЛИСТОВОГО ПОДАТЧИКА ОРИГИНАЛОВ

### НАЗНАЧЕНИЕ

Данная программа служит для измерения времени между пуском двигателя привода ремня оригинала и деактивацией датчика подачи оригинала.
Этот тест выполняется с многолистовым податчиком. В аппаратах 5028/18/16 скорость однолистового податчика равна скорости многолистового податчика. В аппарате 5328 время подачи в однолистовом податчике может быть на 0,02-0,03 секунды (2-3 единицы по показаниям дисплея) ниже, чем в многолистовом.

### ПРОЦЕДУРА

1. Введите диагностический код [5-52]. При нажатии клавиши **Start** (Пуск) начнет мигать буквенный код **P**.

*ПРИМЕЧАНИЕ: Нормальное время зависит от длины оригинала.*

*ПРИМЕЧАНИЕ: Например, время может отображаться в виде: (50), что означает 0,50 секунды.*

2. Вставьте оригинал в однолистовой податчик. Оригинал пойдет на подачу и на дисплее **количества изготавливаемых экземпляров** будет отображаться время, прошедшее от пуска двигателя привода ремня оригинала до деактивации датчика подачи оригинала.

3. Вставьте несколько оригиналов в многолистовой податчик и пустите оригинал на подачу, нажав клавишу **Start** (Пуск). Оригинал пойдет на подачу, и на дисплее **количества экземпляров** будет показано время между пуском двигателя привода ремня оригинала и деактивацией датчика подачи оригинала.

Нажмите на клавишу **Start** (Пуск) для подачи остальных оригиналов.

**Таблица 1 Временное окно до выработки сигнала о пропуске подачи (время показано в секундах)**

| ФОРМАТ БУМАГИ | 5028/18/16 МИНИМАЛЬНОЕ/НОМИНАЛЬНОЕ/МАКСИМАЛЬНОЕ | 5328 МИНИМАЛЬНОЕ/НОМИНАЛЬНОЕ/МАКСИМАЛЬНОЕ | АВАРИЙНЫЙ ОСТАНОВ |
|---|---|---|---|
| 8 1/2 X 11 LEF | 0.17/0.19/0.21 | 0.17/0.20/0.22 | 0.63 |
| 8 1/2 X 11 SEF | 0.27/0.29/0.32 | 0.27/0.30/0.32 | 0.63 |
| 8 1/2 X 14 | 0.40/0.42/0.44 | 0.40/0.43/0.45 | 0.63 |
| 11 X 17 | 0.53/0.54/0.57 | 0.53/0.55/0.57 | 0.63 |
| A4 LEF | 0.16/0.18/0.20 | 0.16/0.19/0.20 | 0.63 |
| A4 SEF | 0.31/0.32/0.34 | 0.31/0.33.0.37 | 0.63 |
| FOOLSCAP | 0.35/0.36/0.39 | 0.37/*/0.61 | 0.63 |
| A3 | | 0.46/*/0.63 | 0.63 |

* (5328) Оригиналы формата Foolscap 315/330 могут быть восприняты как формат A4 короткой кромкой вперед или 315/330. Оригиналы формата B4 (11x15 дюймов) могут быть восприняты как формат A3 (11x17 дюймов).

4. Обратитесь к регулировке "ADJ 5.12. Скорость двигателя подачи оригиналов (модификация 4 и 5328) для регулировки скорости двигателя. Выполните все тесты синхронизации на хорошей бумаге формата A4 (8,5x11 дюймов) плотностью 80 г/кв. м.

*ПРИМЕЧАНИЕ: Все тесты синхронизации нужно выполнять, используя многолистовой податчик. Значения для однолистового податчика должны находиться в пределах от минимального до номинального.*

## 6-0 ИНИЦИАЛИЗАЦИЯ СИСТЕМЫ СКАНИРОВАНИЯ

### ПРОЦЕДУРА

1. Введите диагностический код [6-0]. Каретки половинного и полного хода выйдут из исходного положения, а затем вернутся в исходное положение.

## 6-1 ПРОГРАММА ИСПОЛНИТЕЛЬНОЙ СИСТЕМЫ СКАНИРОВАНИЯ

### НАЗНАЧЕНИЕ

Данная программа проверяет различные режимы сканирования

### ПРОЦЕДУРА

1. Введите диагностический код [6-1].

   a. При нажатии клавиши Start (Пуск) для ввода второго числа произойдет следующее:

   Каретка сканирования выйдет на короткое расстояние из своего исходного положения, а затем вернется в исходное положение

   Объектив также выйдет из исходного положения, а затем вернется в исходное положение. (Благодаря этому объектив окажется в безопасном положении перед тем, как каретка сканирования пройдет мимо него после того, как во второй раз будет нажата клавиша **Start** (Пуск).

   После того, как снова будет нажата клавиша **Start** (Пуск) в движение придет только каретка сканирования. Индикатор копирования в режиме книги покажет сканирование в режиме нормального копирования.

[redacted] клавишу 1. Индикатор копирования в режиме книги покажет сканирование в режиме нормального копирования. После нажатия клавиши Start (Пуск) лампа будет выполнять сканирование в режиме нормального копирования (от исходного положения до среднего положения сканирования и до исходного положения).

3. Нажмите клавишу 2. Индикатор копирования в режиме книги покажет режим сканирования A и каретка передвинется в среднее положение сканирования. При нажатии на клавишу Start (Пуск) лампа будет выполнять сканирование в режиме A (от среднего положения сканирования к конечному положению сканирования и к исходному положению).

4. Нажмите клавишу 3. Индикатор копирования в режиме книги покажет режим сканирования AB. При нажатии клавиши Start (Пуск) лампа будет выполнять сканирование в режиме AB (от исходного положения к среднему положению, и, при повторном нажатии клавиши Start (Пуск), - от среднего положения к исходному положению).

## 6-4 ТЕСТЫ ЛИНИИ ОПОРНОЙ ЧАСТОТЫ СКАНИРОВАНИЯ

### ПРОЦЕДУРА

**ВНИМАНИЕ**

*Перед выполнением диагностической процедуры [6-4] отсоедините разъем P126 от платы двигателя привода сканирования.*

Введите диагностический код [6-4]. По очереди нажмите клавиши **Start** (Пуск) и **Stop** (Останов) несколько раз. В результате уровень напряжения в линии опорной частоты сканирования будет меняться немного медленнее при нажатии клавиши **Start** (Пуск), чем при нажатии клавиши **Stop** (Останов).

## 6-5. ТЕСТ ЛИНИИ ОБРАТНОЙ СВЯЗИ ПО СКОРОСТИ СКАНИРОВАНИЯ

### ПРОЦЕДУРА

**ВНИМАНИЕ**

*Перед выполнением диагностической процедуры [6-5] отсоедините разъем P126 от платы двигателя привода сканирования.*

Введите диагностический код [6-5]. В линии обратной связи по скорости сканирования будет наблюдаться изменение уровня напряжения.

## 6-6. ТЕСТ ЛИНИИ НАПРАВЛЕНИЯ СКАНИРОВАНИЯ

### ПРОЦЕДУРА

**ВНИМАНИЕ**

*Перед выполнением диагностической процедуры [6-6] отсоедините разъем P126 от платы двигателя привода сканирования.*

Введите диагностический код [6-6]. В линии направления сканирования будет наблюдаться изменение уровня напряжения.

## 6-7. ТЕСТ ЛИНИИ РАЗРЕШЕНИЯ СКАНИРОВАНИЯ

### ПРОЦЕДУРА

**ВНИМАНИЕ**

*Перед выполнением диагностической процедуры [6-7] отсоедините разъем P126 от платы двигателя привода сканирования.*

Введите диагностический код [6-7]. В линии разрешения сканирования будет наблюдаться изменение уровня напряжения.

## 6-8. ТЕСТ ЛИНИИ КОМПЕНСАТОРА ИСПОЛНИТЕЛЬНОЙ СИСТЕМЫ СКАНИРОВАНИЯ

### ПРОЦЕДУРА

**ВНИМАНИЕ**

*Перед выполнением диагностической процедуры [6-8] отсоедините разъем P126 от платы двигателя привода сканирования.*

Введите диагностический код [6-8]. В линии компенсатора исполнительной системы сканирования будет наблюдаться изменение уровня напряжения.

## 6-9 ПРОГРАММА ДАТЧИКА ЭКСПОНИРОВАНИЯ

### НАЗНАЧЕНИЕ

Данная программа служит для проверки работы датчика экспонирования.

### ПРОЦЕДУРА

1. Введите диагностический код [6-9]. Включится лампа экспонирования, на дисплее количества экземпляров будет показано значение, вырабатываемое датчиком экспонирования.

*ПРИМЕЧАНИЕ: На следующем шаге время простоя для лампы наступит через 10 секунд.*

2. Нажмите на клавишу **Start** (Пуск), чтобы погасить лампу экспонирования. Если датчик экспонирования работает, то значение на дисплее сменится на меньшее.

## 6-10 ПРОГРАММА ТЕСТИРОВАНИЯ ШАГОВОГО ДВИГАТЕЛЯ ОБЪЕКТИВА И ДАТЧИКА ИСХОДНОГО ПОЛОЖЕНИЯ ОБЪЕКТИВА

### НАЗНАЧЕНИЕ

Данная программа передвигает объектив в исходное положение и затем - обратно, в положение увеличения 100%. Она также проверяет работу датчика исходного положения объектива.

### ПРОЦЕДУРА

1. Введите диагностический код [6-10]. При нажатии клавиши **Start** (Пуск) шаговый двигатель объектива переведет объектив в исходное положение, а затем вернет в положение с коэффициентом увеличения 100%.

2. Когда объектив приходит в исходное положение, датчик исходного положения объектива активируется, и на короткое время загорается световой индикатор **"Ready to Copy"** (Готов к работе).

## 6-11 ТЕСТ ВЫХОДА КОДИРУЮЩЕЙ СИСТЕМЫ СКАНИРОВАНИЯ

### ПРОЦЕДУРА

ПРИМЕЧАНИЕ: Для того, чтобы этот тест работал правильно, необходимо выполнить код [6-1].

**ВНИМАНИЕ**

*Перед выполнением диагностической программы [6-11] снимите ремень привода системы сканирования.*

Введите диагностический код [6-11]. Будет выведено сообщение: **Please Wait** (Ждите). При медленном проворачивании двигателя привода сканирования сообщение **Please Wait** (Ждите) сменится на **Ready to Copy** (Готов к работе).

## 6-61 ПРОГРАММА ОСВЕЩЕННОСТИ ПРИ ЭКСПОНИРОВАНИИ (БЕЗ МОДИФИКАЦИИ 19)

### НАЗНАЧЕНИЕ

Данная программа используется для проверки работы схем управления экспонированием

### ПРОЦЕДУРА

1. Введите диагностический код 6-61
2. Нажмите несколько раз на клавишу Copy Lighter (Копии светлее) и наблюдайте за постепенным увеличением яркости свечения лампы экспонирования. (Чем больше число на дисплее **количества экземпляров,** тем выше яркость света лампы).

*ПРИМЕЧАНИЕ: При первом пуске этой программы и при нажатии клавиши Copy Darker (Копии темнее) для снижения яркости лампа может сначала увеличить свою яркость, а затем снизить ее.*

## 7-1 ПРОГРАММА ОПРЕДЕЛЕНИЯ ФОРМАТА БУМАГИ В ЛОТКЕ

### НАЗНАЧЕНИЕ

Данная программа служит для проверки работы выключателей формата бумаги в лотке 1, лотке 2, лотке 3 и в обходном лотке.

### ПРОЦЕДУРА

Введите диагностический код [7-1]. На пиктограммах будет показан лоток, который проверяется, а на дисплее количества экземпляров и дисплее коэффициента **уменьшения/увеличения** будут показаны аналоговые значения входных сигналов, поступающих на главную плату.

**Тест лотка 1**

1. Нажмите клавишу **Paper Supply** (Снабжение бумагой) для выбора лотка 1 с бумагой.
2. Прочитайте показания дисплея **количества экземпляров.** Проследите за тем, чтобы число, показанное на нем, соответствовало коду формата или коду отсутствия бумаги в лотке 1 согласно таблицам определения формата бумаги в лотках.

*ПРИМЕЧАНИЕ: Измеряемые вами напряжения должны отличаться от указанных в таблице не более, чем на ±0,1 В, из-за различий в измерительных устройствах. Наблюдаемые коды могут отличаться на 1-2 единицы.*

**Таблица 1. Значения сигналов формата бумаги в лотках (исполнение USCO)**

| ФОРМАТ БУМАГИ/СОСТОЯНИЕ ЛОТКА | КОД | ПОСТ.НАПР. В на конт.2 разъема P/J109 (TP23) |
|---|---|---|
| Лоток снят | 0 | 0.0 |
| 8 1/2 x 11R | 11 | .84 |
| 8 1/2 x 11" | 19 | 1.4 |
| 5 1/2 x 8 1/2 | 31 | 2.24 |
| 8 1/2 x 14" | 39 | 2.79 |
| 11 x 17" | 55 (16 for 5328) | 3.91 |
| Пустой | 63 | 4.47 |

**Таблица 2. Значения сигналов формата бумаги в лотках (исполнение RX)**

| ФОРМАТ БУМАГИ/СОСТОЯНИЕ ЛОТКА | КОД | ПОСТ.НАПР. В на конт.2 разъема P/J109 (TP23) |
|---|---|---|
| Лоток снят | 0 | 0.0 |
| A4R | 03 | .28 |
| 216 x 330 | 07 | 0.56 |
| A5 | 15 | 1.12 |
| 216 x 315 | 23 | 1.68 |
| B5 | 27 | 1.96 |
| A4 | 35 | 2.51 |
| B5R | 43 | 3.07 |
| B4 | 47 | 3.35 |
| A3 | 51 | 3.63 |
| Пустой | 63 | 4.47 |

**Сигнала отсутствия бумаги в лотке2/лотке3**

1. **Выберите** с помощью клавиши **Paper Supply** (Снабжение бумагой) лоток 2 или лоток 3. Если в лотке нет бумаги, загорится световой индикатор Add Paper (Нет бумаги).

2. Прочтите показания дисплея **коэффициента увеличения** или напряжение на TP8. Убедитесь в том, что считанное значение соответствует коду отсутствия бумаги в лотках 2 и 3, согласно таблице состояния пустых лотков 2 и 3.

*ПРИМЕЧАНИЕ: Если выключатель блокировки разомкнут, то показания будут равны 0, независимо от состояния лотков 2 и 3.*

**Таблица состояния пустых лотков 2 и 3 (исполнение USCO)**

| ЛОТОК 3 | ЛОТОК 2 | КОД | ПОСТ.НАПР. на к-те 5 р-ма P/J106 (TP9) |
|---|---|---|---|
| Полный | Полный | 11 | 0,84 |
| Пустой | Полный | 27 | 1,96 |
| Полный | Пустой | 43 | 3,07 |
| Пустой | Пустой | 59 | 4,19 |

**Таблица состояния пустых лотков 2 и 3 (исполнение RX)**

| ЛОТОК 3 | ЛОТОК 2 | КОД | ПОСТ.НАПР. на к-те 5 р-ма P/J106 (TP9) |
|---|---|---|---|
| Полный | Полный | 7 | 0,56 |
| Пустой | Полный | 23 | 1,68 |
| Полный | Пустой | 39 | 2,79 |
| Пустой | Пустой | 55 | 3,91 |

**Проверка сигнала формата бумаги в лотке 3**

1. Выберите с помощью клавиши **Paper Supply** (Снабжение бумагой) лоток 2 или лоток 3. Если в лотке нет бумаги, то загорится световой индикатор **Add Paper** (Нет бумаги). Формат бумаги будет показан на дисплее снабжения бумагой.

2. Прочтите показания дисплея коэффициента увеличения. Убедитесь в том, что считанное значение соответствует коду формата бумаги в лотке 3, согласно таблице значений сигнала формата бумаги в лотке 3.

Таблица значений сигнала формата бумаги в лотке 3 (исполнение USCO)

| ФОРМАТ БУМАГИ | КОД | ПОСТ.НАПР. В на конт. 7 р-ма P/J106 (TP8) |
|---|---|---|
| 8,5x14" | 11 | 0,84 |
| 8,5"x11R | 19 | 1,4 |
| 8,5x11" | 35 | 2,51 |

**Таблица значений сигнала формата бумаги в лотке 3 (исполнение RX)**

| ФОРМАТ БУМАГИ | КОД | ПОСТ.НАПР. В на конт. 7 р-ма P/J106 (TP8) |
|---|---|---|
| B4 | 11 | 0,84 |
| 215x315 | 19 | 1,40 |
| 215x330 | 19 | 1,40 |
| A4R | 35 | 2,51 |
| A4 | 63 | 4,47 |

**Проверка обходного лотка**

1. Выберите с помощью клавиши **Paper Supply** (Снабжение бумагой) обходной лоток.

2. Прочтите показания на дисплее коэффициента увеличения. Убедитесь в том, что считанное значение соответствует коду наличия и формату бумаги в обходном лотке, согласно таблице сигналов формата бумаги в обходном лотке.

**Таблица значений сигнала формата бумаги в обходном лотке (исполнение USCO)**

| ФОРМАТ БУМАГИ | КОД | ПОСТ.НАПР. В на конт. 22 р-ма P/J102 (TP32) |
|---|---|---|
| Лоток снят | 0 | 0,0 |
| 11x17" | 03 | 0,28 |
| 8,5x11" | 11 | 0,84 |
| 8,5x14" | 19 | 1,4 |
| 8,5"x11R | 27 | 1,96 |
| 5,5x8,5 | 43 | 3,07 |

**Таблица значений сигнала формата бумаги в обходном лотке (исполнение RX)**

| ФОРМАТ БУМАГИ | КОД | ПОСТ.НАПР. В на конт. 22 р-ма P/J102 (TP32) |
|---|---|---|
| Лоток снят | 0 | 0,0 |
| A4R | 11 | 0,84 |
| A4 | 27 | 1,96 |
| B4 | 03 | 0,28 |
| A3 | 19 | 1,40 |
| A5 | 43 | 3,07 |

## 8-2 ПРОГРАММА ПРОВЕРКИ ПОДАТЧИКА БУМАГИ

### НАЗНАЧЕНИЕ

Данная программа служит для включения устройств подачи из лотка 1, лотка 2, лотка 3 и обходного лотка.

### ПРОЦЕДУРА

1. Введите диагностический код [8-2]
2. Нажимая клавишу **Paper Supply** (Снабжение бумагой), выберите лоток 1 на панели с пиктограммами. После нажатия клавиши **Start** (Пуск) соленоид подачи из лотка 1 сработает на одну секунду.
3. Нажимая клавишу **Paper Supply** (Снабжение бумагой), выберите лоток 2 на панели с пиктограммами. После нажатия клавиши **Start** (Пуск) соленоид подачи из лотка 2 сработает на одну секунду.
4. Нажимая клавишу **Paper Supply** (Снабжение бумагой), выберите лоток 3 на панели с пиктограммами. После нажатия клавиши **Start** (Пуск) соленоид подачи из лотка 3 сработает на одну секунду.
5. Нажимая клавишу **Paper Supply** (Снабжение бумагой), выберите обходной лоток на панели с пиктограммами. После нажатия клавиши **Start** (Пуск) соленоид подачи из обходного лотка сработает на 5 секунд.

## 8-51 ВРЕМЯ ДО ПРИХОДА НА ВЫКЛЮЧАТЕЛЬ РЕГИСТРАЦИИ

### НАЗНАЧЕНИЕ

Данная программа служит для измерения времени, необходимого для того, чтобы бумага прошла от лотков 1,2,3 или обходного лотка до выключателя регистрации. Отсчет времени начинается с момента, когда бумага прошла подачу. Отсчет прекращается, когда передняя кромка бумаги для копирования приходит на выключатель регистрации.

### ПРОЦЕДУРА

1. Введите диагностический код [8-51]. При нажатии клавиши **Start** (Пуск) аппарат перейдет в режим копирования и загорится в мигающем режиме буквенный код **P**.
2. Выберите лоток, который вы хотите проверить, задайте нужное количество экземпляров и нажмите на клавишу **Start** (Пуск).

*ПРИМЕЧАНИЕ: Информация о времени на следующем шаге будет отображаться в виде двух последовательных чисел: сначала одного, затем другого. Например, 1-34 следует читать как 1,34 сек. 0-34 следует читать как 0,34 сек.*

3. Время будет отображаться на дисплее количества экземпляров. В приводимой ниже таблице показаны предельные значения времени (окна времени до аварийного останова) для каждого лотка. Время дано в миллисекундах.
4. После выполнения цикла проверки аппарат возвращается в диагностический режим.

**Таблица 1. 8-51. Время до прихода на выключатель регистрации**

| ЗАСТРЕВАНИЕ | МИН/НОМИН/МАКС ВРЕМЯ | ВРЕМЯ ДО АВАРИЙНОГО ОСТАНОВА |
|---|---|---|
| C1 | 0.58/0.63/0.72 | 0.80 |
| C2 | 1.40/1.45/1.50 | 1.55 |
| C3 | 1.40/1.45/1.50 | 1.55 |
| C4 LEF | 0.95/1.20/1.34 | 1.42 |
| C4 SEF | 0.95/1.20/1.45 | 1.47 |

## 8-52 ВРЕМЯ НАХОЖДЕНИЯ НА ВЫКЛЮЧАТЕЛЕ РЕГИСТРАЦИИ

### НАЗНАЧЕНИЕ

Данная программа служит для измерения времени от момента срабатывания муфты регистрации до ухода бумаги с выключателя регистрации.

### ПРОЦЕДУРА

1. Введите диагностический код [8-52]. При нажатии клавиши **Start** (Пуск), аппарат перейдет в режим копирования и загорится в мигающем режиме буквенный код **P**.
2. Выберите лоток, который вы хотите проверить, задайте нужное количество экземпляров и нажмите на клавишу **Start** (Пуск).

*ПРИМЕЧАНИЕ: Информация о времени, которое может использоваться для выработки сигнала застревания будет отображаться в виде двух последовательных чисел: сначала одного, затем другого.Например, 1-34 следует читать как 1,34 сек. 0-34 следует читать как 0,34 сек. Если первое из чисел равно 0, 1 или 2, то число будет отображаться. Если первое число равно 3, то число не будет отображаться.*

3. Время будет отображаться на дисплее **количества экземпляров**. Это время зависит от формата бумаги для копий.
4. После конца тестирования аппарат вернется в режим диагностики.

**Таблица 1. 8-52. Время нахождения на выключателе регистрации (исполнение USCO)**

| ЛОТОК | БУМАГА | НОМИН. | ДО АВАРИЙНОГО ОСТАНОВА |
|---|---|---|---|
| 1 | 8 1/2 x 11" LEF | 1.54 | 1.68 |
| 1 | 8 1/2 x 11" SEF | 1.97 | 2.10 |
| 1 | 5 1/2 x 8 1/2" | 1.54 | 2.10 |
| 1 | 8 1/2 x 14" | 2.48 | 2.62 |
| 1 | 11 x 17" | 3.12 | 3.41 |
| 2 | 8 1/2 x 11 LEF | 1.54 | 1.68 |
| 3 | 8 1/2 x 11" LEF | 1.54 | 2.10 |
| 3 | 8 1/2 x 11" SEF | 1.97 | 2.62 |
| 3 | 8 1/2 x 14" | 2.48 | 3.12 |
| Обходной | 8 1/2 x 11" LEF | 1.54 | 1.68 |
| Обходной | 8 1/2 x 11" SEF | 1.97 | 2.10 |
| Обходной | 5 1/2 x 8 1/2" | 1.54 | 2.10 |
| Обходной | 8 1/2 x 14" | 2.48 | 2.62 |
| Обходной | 11 x 17" | 3.12 | 3.41 |

**8-52. Время нахождения на выключателе регистрации (исполнение RX)**

| ЛОТОК | БУМАГА | НОМИН. | ДО АВАРИЙНОГО ОСТАНОВА |
|---|---|---|---|
| 1 | A4 LEF | 1.50 | 1.64 |
| 1 | A4 SEF | 2.08 | 2.22 |
| 1 | A5 | 1.50 | 2.10 |
| 1 | A3 | 2.92 | 3.04 |
| 1 | B4 | 2.52 | 2.68 |
| 1 | 13.0 inch | 1.43 | 2.44 |
| 1 | 12.4 inch | 2.20 | 2.44 |
| 2 | A4 LEF | 1.50 | 1.64 |
| 3 | A4 LEF | 1.50 | 1.64 |
| 3 | A4 SEF | 2.07 | 2.22 |
| 3 | B4 | 2.52 | 2.68 |
| 3 | 13 inch | 2.30 | 2.44 |
| 3 | 12.4 inch | 2.20 | 2.44 |
| Обходной | A4 LEF | 1.50 | 1.64 |
| Обходной | A4 SEF | 2.07 | 2.22 |
| Обходной | A5 | 1.50 | 2.10 |
| Обходной | A3 | 2.92 | 3.04 |
| Обходной | B4 | 2.52 | 2.68 |
| Обходной | 13.0 inch | 2.42 | 2.44 |
| Обходной | 12.4 inch | 2.42 | 2.44 |

## 8-53 ВРЕМЯ ОТ НАЧАЛА РЕГИСТРАЦИИ ДО АКТИВАЦИИ ВЫХОДНОГО ВЫКЛЮЧАТЕЛЯ

### НАЗНАЧЕНИЕ

Данная программа служит для измерения времени от срабатывания муфты регистрации до активации выходного выключателя.

1. Введите диагностический код **[8-53]**. При нажатии клавиши **Start** (Пуск) аппарат перейдет в режим копирования и загорится в мигающем режиме буквенный код P.

2. Выберите лоток, который вы хотите проверить, задайте нужное количество экземпляров, и нажмите на клавишу **Start** (Пуск).

*ПРИМЕЧАНИЕ: Информация о времени, которое может использоваться для выработки сигнала застревания, будет отображаться в виде двух последовательных чисел: сначала одного, затем другого. Например, 1-34 следует читать как 1,34 сек. 0-34 следует читать как 0,34 сек.*

3. Время будет отображаться на дисплее **количества экземпляров.** Время будет одним и тем же для всех форматов копий.

4. После выполнения цикла проверки аппарат возвращается в диагностический режим.

**8-53. Время от регистрации до выхода**

| ЛОТОК | БУМАГА | НОМИНАЛЬНОЕ ВРЕМЯ | АВАРИЙНЫЙ ОСТАНОВ |
|---|---|---|---|
| Любой | Любая | 1,65 | 1,76 |

## 8-54 ВРЕМЯ НАХОЖДЕНИЯ НА ВЫХОДНОМ ВЫКЛЮЧАТЕЛЕ

### НАЗНАЧЕНИЕ

Данная программа служит для измерения времени нахождения бумаги на выходном выключателе. Отсчет времени начинается с момента активации выходного выключателя бумагой для копий. Отсчет времени заканчивается тогда, когда бумага покидает выходной выключатель.

### ПРОЦЕДУРА

1. Введите диагностический код **[8-54]**. При нажатии клавиши **Start** (Пуск) аппарат перейдет в режим копирования и загорится в мигающем режиме буквенный код P.

2. Выберите лоток, который вы хотите проверить, задайте нужное количество экземпляров и нажмите на клавишу **Start** (Пуск).

*ПРИМЕЧАНИЕ: Информация о времени, которое может использоваться для выработки сигнала застревания будет отображаться в виде двух последовательных чисел: сначала одного, затем другого. Например, 1-34 следует читать как 1,34 сек. 0-34 следует читать как 0,34 сек. Если первое число равно 0, 1 или 2, то число будет отображаться. Если первое число равно 3, то оно не будет отображаться.*

3. Время будет отображаться на дисплее **количества экземпляров.** Это время зависит от формата бумаги для копий.

4. После конца тестирования аппарат вернется в режим диагностики.

**Таблица 1. 8-54. Время нахождения на выходном выключателе (исполнение USCO)**

| ЛОТОК | БУМАГА | НОМИН. | ДО АВАРИЙНОГО ОСТАНОВА |
|---|---|---|---|
| 1 | 8 1/2 x 11" LEF | 1.54 | 1.66 |
| 1 | 8 1/2 x 11" SEF | 1.96 | 2.08 |
| 1 | 5 1/2 x 8 1/2" | 1.54 | 2.10 |
| 1 | 8 1/2 x 14" | 2.48 | 2.60 |
| 1 | 11 x 17" | 3.12 | 3.41 |
| 2 | 8 1/2 x 11 LEF | 1.54 | 1.66 |
| 3 | 8 1/2 x 11" LEF | 1.52 | 2.08 |
| 3 | 8 1/2 x 11" SEF | 1.96 | 2.08 |
| 3 | 8 1/2 x 14" | 2.48 | 2.60 |
| Обходной | 8 1/2 x 11" LEF | 1.54 | 1.66 |
| Обходной | 8 1/2 x 11" SEF | 1.96 | 2.08 |
| Обходной | 5 1/2 x 8 1/2" | 1.54 | 2.10 |
| Обходной | 8 1/2 x 14" | 2.48 | 2.60 |
| Обходной | 11 x 17" | 3.12 | 3.41 |

**Таблица 2. 8-54. Время нахождения на выходном выключателе (исполнение RX)**

| | БУМАГА | НОМИН. | ДО АВАРИЙНОГО ОСТАНОВА |
|---|---|---|---|
| 1 | A4 LEF | 1.48 | 1.62 |
| 1 | A4 SEF | 2.08 | 2.20 |
| 1 | A5 | 1.50 | |
| 1 | A3 | 2.92 | 3.04 |
| 1 | B4 | | 2.68 |
| 1 | 13.0 inch | 2.30 | 2.44 |
| 1 | 12.4 inch | 2.20 | 2.44 |
| 2 | A4 LEF | 1.48 | 1.62 |
| 3 | A4 LEF | 1.48 | 1.62 |
| 3 | A4 SEF | 2.07 | 2.20 |
| 3 | A5 | 1.50 | |
| 3 | B4 | 2.50 | |
| 3 | 13 inch | 2.30 | 2.44 |
| 3 | 12.4 inch | 2.20 | 2.44 |
| Обходной | A4 LEF | 1.50 | 1.62 |
| Обходной | A4 SEF | 2.07 | 2.20 |
| Обходной | A5 | 1.50 | |
| Обходной | A3 | 2.92 | 3.04 |
| Обходной | B4 | 2.52 | |
| Обходной | 13.0 inch | 2.20 | 2.44 |
| Обходной | 12.4 inch | 2.20 | 2.44 |

## 8-62 ПРОГРАММА ДЛЯ ПОДАТЧИКА ОБХОДНОГО ЛОТКА

### НАЗНАЧЕНИЕ
Данная программа служит для проверки работы податчика обходного лотка.

### ПРОЦЕДУРА
*ПРИМЕЧАНИЕ: При выполнении этой программы обнаружение застреваний не производится*

1. Введите диагностический код [8-62]
2. Уложите в обходной лоток длинной кромкой вперед бумагу формата 8,5x11 дюймов или A4. Нажмите на клавишу **Start** (Пуск). Каждый раз при нажатии на клавишу **Start** (Пуск) из обходного лотка будет подаваться лист бумаги. Будет включаться привод подачи бумаги, бумага будет подаваться в выходной лоток.

## 8-99 РАЗРЕШЕНИЕ РЕГУЛИРОВКИ СКОРОСТИ СКАНИРОВАНИЯ/РЕГИСТРАЦИИ

### НАЗНАЧЕНИЕ
Скорость ремня фоторецептора измеряется программным путем во время автосброса в базовый режим и во время выполнения копировальных работ. Данный код воздействует на автоматическую регулировку скорости сканирования и на временной график регистрации, основанный на этом измерении. Она может использоваться для корректировки сдвигов регистрации, вызванных изменением частоты в линии или выработкой ресурса копи-картриджа.

### ПРОЦЕДУРА
1. Введите диагностический код [8-99]. Значение по умолчанию **0** показывает, что программным обеспечением скорость ремня фоторецептора измеряется постоянно, а скорость сканирования подстраивается соответствующим образом.
2. Введите число **1** и нажмите клавишу **Start** (Пуск), чтобы дать возможность программным путем измерить скорость фоторецепотора во время автосброса в базовый режим, а не во время изготовления копий.
3. Введите число **2** и нажмите клавишу **Start** (Пуск) для отмены автоматической настройки.

## 9-1 ПРОГРАММА КОНТРОЛЯ ПРИВОДА КСЕРОГРАФИИ/ДАТЧИКА ОТВЕРСТИЯ В РЕМНЕ

### НАЗНАЧЕНИЕ
Данная программа служит для проверки работы двигателя привода блока ксерографии. Она также проверяет датчик отверстия в ремне фоторецептора.

### ПРОЦЕДУРА
*ПРИМЕЧАНИЕ: Этой программой нельзя пользоваться при снятом копи-картридже.*

1. Введите диагностический код [9-1]. Включится двигатель привода блока ксерографии.
2. При проходе отверстия в ремне мимо датчика отверстия индикатор **Ready to Copy** (Готов к работе) погаснет и загорится индикатор **Please Wait** (Ждите).

## 9-2 ПРОГРАММА ДЛЯ КОРОТРОНА ПЕРЕНОСА

### НАЗНАЧЕНИЕ
Данная программа служит для проверки коротрона переноса.

### ПРОЦЕДУРА
1. Введите диагностический код [9-2]. Включатся коротрон переноса, смещение проявителя, двигатель привода блока ксерографии и лампа стирания-предзаряда.
2. Теперь можно проверять коротрон переноса и смещение проявителя.

## 9-3 ПРОГРАММА СКОРОТРОНА ЗАРЯДА

### НАЗНАЧЕНИЕ
Данная программа служит для проверки скоротрона заряда

### ПРОЦЕДУРА
1. Введите диагностический код [9-3]. Включатся скоротрон заряда, смещение проявителя, двигатель привода блока ксерографии и лампа стирания.
2. Теперь можно проверять коротрон переноса и смещение проявителя.

## ГРАММА ДЛЯ СКОРОТРОНА ЗАРЯДА, РЕЖИМА АВТОВЫБОРА ПЛОТНОСТИ/ ФОТОРЕЖИМА

### ПРОЦЕДУРА

1. Введите диагностический код [9-4]. Включатся скоротрон заряда, (фоторежим), смещение проявителя, двигатель привода блока ксерографии и лампа стирания.
2. Теперь можно проверять скоротрон заряда, (фоторежим) и смещение проявителя.

## 9-5 ПРОГРАММА ПРОВЕРКИ ДВИГАТЕЛЯ ДОЗИРОВКИ ТОНЕРА/ВЫКЛЮЧАТЕЛЯ ИНТЕНСИВНОСТИ ДОЗИРОВКИ ТОНЕРА

### НАЗНАЧЕНИЕ

Данная программа служит для проверки работы двигателя дозировки тонера и выключателя интенсивности дозировки тонера.

### ПРОЦЕДУРА

*ПРИМЕЧАНИЕ: Для правильной работы теста аппарат должен иметь модификации 6 или 14.*

*ПРИМЕЧАНИЕ: Проследите за тем, чтобы при выполнении этого теста правая дверца была закрыта, если в RAP не оговорено иначе.*

*ПРИМЕЧАНИЕ: **С модификацией 19:** Если во время выполнения диагностического кода [9-5] правая дверца будет открыта, то тест остановится.*

1. Введите диагностический код [9-5]. Двигатель дозировки тонера проработает около 35 секунд.
2. После активации выключателя интенсивности дозировки тонера выключится индикатор **Please Wait** (Ждите) и включится индикатор **Ready to Copy** (Готов к работе).
3. Если после остановки двигателя дозировки нажать клавишу **Interrupt** (Прерывание), то можно будет изготовить копию, не выходя из режима диагностики.

## 9-12 С МОДИФИКАЦИЕЙ 19: ПРОГРАММА СЧЕТЧИКА РЕСУРСА КОПИ-КАРТРИДЖА

### НАЗНАЧЕНИЕ

Программа позволяет провести системное тестирование соленоида копи-картриджа, самого копи-картриджа и выключателя счетчика ресурса копи-картриджа.

### ПРОЦЕДУРА

1. Введите диагностический код [9-12]. После того, как вы нажмете клавишу **Start** (Пуск), соленоид сработает на 2,5 секунды и затем отпустит.
2. Прочтите показания на дисплее сообщений. После срабатывания соленоида будет включено сообщение: **Ready to Copy** (Готов к работе). Через 2,5 секунды оно будет заменено на сообщение: **Please Wait** (Ждите) и пробудет включенным также 2,5 секунды. Затем снова включится сообщение **Ready to Copy** (Готов к работе) до конца теста (3 секунды).

## 9-14 ГАРАНТИЙНАЯ ПРОГРАММА ДЛЯ КОПИ-КАРТРИДЖА

### НАЗНАЧЕНИЕ

Программа служит для определения количества копий, изготовленных на копи-картридже, который вышел из строя в течение гарантийного периода, и для увеличения счетчика нового картриджа на ту же величину.

### ПРОЦЕДУРА

Обратитесь к "GP2. Гарантийная стратегия копи-картриджа" и выполните диагностику 9-14.

## 9-15 ЖУРНАЛ ИСТОРИИ ЗАПУСКОВ ГАРАНТИЙНОЙ ПРОГРАММЫ 9-14

### ПРОЦЕДУРА

1. Введите диагностический код [9-15]. Число на дисплее количества экземпляров покажет, сколько раз на этом аппарате выполнялась программа с диагностическим кодом [9-14].

## 9-60 ПРОГРАММА КОНТРОЛЯ ТОКОЧУВСТВИТЕЛЬНОЙ СИСТЕМЫ УПРАВЛЕНИЯ ПЛОТНОСТЬЮ (CSDS)

### ПРОЦЕДУРА

Программа служит для контроля аналоговых выходов системы CSDS.

1. Введите диагностический код [9-60]. Включатся лампа ISIL, двигатель привода блока ксерографии и скоротрон заряда. На дисплее сообщений появится аналоговое значение ASU/ESV.
2. Нажмите на клавишу **1**, чтобы проконтролировать сигнал CSDS LOW GAIN (НИЗКИЙ КОЭФФИЦИЕНТ УСИЛЕНИЯ CSDS). На дисплее сообщений появится аналоговое значение сигнала в шестнадцатеричном виде.
3. Нажмите клавишу **2**, чтобы проконтролировать сигнал CSDS HIGH GAIN (ВЫСОКИЙ КОЭФФИЦИЕНТ УСИЛЕНИЯ CSDS). На дисплее сообщений появится аналоговое значение сигнала в шестнадцатеричном виде.
4. Для интерпретации показаний обратитесь к следующей информации:
   a. При снятом корпусе блока проявления показания должны быть в интервале между 9 и 11. Эти показания говорят о наличии сигнала низкого коэффициента усиления (Low Gain Signal) (с множителем 1), приходящего от высоковольтного источника питания на разъем P18 на корпусе блока проявления.
   b. При установленном корпусе блока проявления показания сигнала низкого коэффициента усиления (Low Gain Signal) должны находиться в пределах от 10 до 12.
   c. При установленном корпусе блока проявления нажмите клавишу 2. Показания сигнала высокого коэффициента усиления (High Gain Signal) (с множителем 5) должны находиться в пределах от 14 до 26.

*ПРИМЕЧАНИЕ: Кратковременное увеличение показаний примерно до 30 будет наблюдаться каждый раз, когда шов ремня фоторецептора проходит через вал магнитной кисти в корпусе блока проявления. Это нормально.*

   d. Если показания отличаются от указанных, то проверьте, достаточна ли дозировка тонера и равномерно ли он распределен по валу магнитной кисти.
   e. Показания, равные 63, указывают на обрыв в цепи заземления фоторецептора. Проверьте контакт заземления и пружину внутреннего заземления в копи-картридже. Проверьте также, не болтаются ли контакты датчика отверстия в ремне и не загрязнились ли они. Проверьте, надежно ли закреплен весь узел датчика на корпусе аппарата.
   f. Показания, равные 0, говорят о коротком замыкании сигнала системы CSDC. Для локализации неисправности обратитесь к процедуре "RAP OF 9.9. Унос частиц проявителя.

## 9-67 КОНТРОЛЬ ОСВЕЩЕННОСТИ

### НАЗНАЧЕНИЕ

Программа служит для обеспечения правильности контроля за освещенностью на аппаратах, рассчитанных на сеть 50 Гц.

**ПРОЦЕДУРА**

1. Измерьте напряжение сети
2. Вручную установите переключатель сети 220/240 В на 220 В, если напряжение не превышает 230 В. Если напряжение сети равно или выше 231 В, то установите переключатель сети на 240 В.
3. Введите диагностический код [9-67] и выберите нужный логический код, соответствующий напряжению сети:

   a. "0", если напряжение сети не превышает 230 В.

   b. "1", если напряжение сети равно или выше 231 В.

## 9-68 ПРОГРАММА СТИРАНИЯ ПО КРОМКЕ

**НАЗНАЧЕНИЕ**
Программа служит для разрешения или отмены функции стирания.

**ПРОЦЕДУРА**
Введите диагностический код [9-68] и задайте нужный логический код:

a ."0", если нужно разрешить выполнение функции.

b. "1", если нужно отменить выполнение функции.

## 9-73 С МОДИФИКАЦИЕЙ 19: УВЕЛИЧЕНИЕ ДОЗИРОВКИ ТОНЕРА ПОСЛЕ ПОЯВЛЕНИЯ КОДА СОСТОЯНИЯ J1

**НАЗНАЧЕНИЕ**
Программа служит для повышения концентрации тонера на короткое время после замены тонер-картриджа. Программу следует применять только в том случае, если вскоре после замены тонер-картриджа начинают получаться бледные копии.

**ПРОЦЕДУРА**
Введите диагностический код [9-73]

1. Для включения процедуры нажмите клавишу 1.
2. Для отключения процедуры нажмите клавишу 0.

## 10-1 ВЫТЯЖНОЙ ВЕНТИЛЯТОР

**НАЗНАЧЕНИЕ**
Программа служит для включения вытяжного вентилятора на повышенной и на пониженной скорости.

**ПРОЦЕДУРА**

1. Введите диагностический код [10-1]. Вытяжной вентилятор заработает на пониженной скорости.
2. Нажмите на клавишу Start (Пуск) еще раз, и вентилятор заработает на повышенной скорости.

## 10-3 ПРОГРАММА ДЛЯ ФЬЮЗЕРА

**НАЗНАЧЕНИЕ**
Программа служит для проверки работы фьюзера. На **дисплее количества** экземпляров будет показано число, которое представляет температуру фьюзера. Эти числа отличаются от чисел, используемых в программе 10-61.

**ПРОЦЕДУРА**

1. Введите диагностический код [10-3]. На дисплее **количества экземпляров** будет показано число, которое представляет температуру фьюзера.
2. Нажмите клавишу 1, чтобы начать цикл нагрева. По мере нагревания фьюзера число на дисплее **числа экземпляров** будет увеличиваться. При значении около 58 включится указатель **Ready to Copy** (Готов к работе).
3. Для нагрева фьюзера до рабочей температуры нажмите клавишу **2**.
4. Для того, чтобы нагреть фьюзер до рабочей температуры и для управления приводами аппарата, нажмите клавишу **3**.

*ПРИМЕЧАНИЕ: Если фьюзер неисправен, на дисплее количества экземпляров будет отображаться код состояния U4. При нажатии клавиши 0 вторичный код не отображается.*

5. Для сброса кода U4 наберите число **89**.

## 10-4 ПРОГРАММА ДЛЯ ПРИВОДОВ ФЬЮЗЕРА

**НАЗНАЧЕНИЕ**
Программа служит для нанесения фьюзерного масла в случае, если чистяще-смазывающая лента фьюзера истощена и нагревательный вал стал сухим.

**ПРОЦЕДУРА**

1. Введите диагностический код [10-4]. Приводы фьюзера и привод ленты фьюзера включатся на 1 минуту.

## МОДИФИКАЦИИ 19: ВЫБОР ТЕМПЕРАТУРНОЙ КОНФИГУРАЦИИ ХОЛОДНОГО ПУСКА ФЬЮЗЕРА

### НАЗНАЧЕНИЕ

Данная программа служит для выбора температурной конфигурации холодного пуска фьюзера. Включение этой функции позволяет повысить на 12 градусов С температуру фьюзера в режиме ожидания и в рабочем режиме по сравнению с номинальной температурой на первые 30 минут работы или на первые 20 копий, если фьюзер начинал свой разогрев с температуры ниже или равной 50 град. С.

### ПРОЦЕДУРА

1. Введите диагностический код [10-7].
2. Введите 0 для включения режима перегрева после холодного пуска.
3. Введите 1 для отключения этого режима.

## 10-9 СКОРОСТЬ ВЫТЯЖНОГО ВЕНТИЛЯТОРА ПРИ РЕГУЛИРОВКЕ РЕЖИМА ОЖИДАНИЯ

### ПРОЦЕДУРА

1. Введите диагностический код [10-9].
2. Введите число 20 для включения вентилятора на 20% его рабочего цикла.
3. Введите число 30 для включения вентилятора на 30% его рабочего цикла.
4. Введите число 40 для включения вентилятора на 40% его рабочего цикла.

## 10-10 С МОДИФИКАЦИЕЙ 19: ПРОДЛЕНИЕ РЕСУРСА ЛЕНТЫ ФЬЮЗЕРА

### НАЗНАЧЕНИЕ

В результате запуска этой программы вал фьюзера после каждой копировальной работы проворачивается дважды, собирая таким образом больше масла с ленты и позволяя ленте медленнее протягиваться.

### ПРОЦЕДУРА

1. Введите диагностический код [10-10].
2. Для того, чтобы отменить эту функцию и вернуться к алгоритму протяжки ленты, существовавшему до модификации 19, нажмите клавиши **0** и **Start** (Пуск). Для того, чтобы действовал новый алгоритм протяжки, нажмите клавиши **1** и **Start** (Пуск).

## 10-65 ПРОГРАММА ВВОДА ЗНАЧЕНИЯ СЧЕТЧИКА РЕСУРСА ЛЕНТЫ ФЬЮЗЕРА

### ПРОЦЕДУРА

1. Введите диагностический код [10-65].
2. Считайте с дисплея количества экземпляров и запишите текущее значение выработки ресурса ленты.
3. Введите заново прежнее значение или введите новое значение ресурса, нажмите клавишу Start (Пуск).

## 10-99 С МОДИФИКАЦИЕЙ 19: БОРЬБА С МИГАНИЕМ СВЕТА В РАБОЧЕМ ПОМЕЩЕНИИ

### НАЗНАЧЕНИЕ

Назначение данной программы - включить или выключить процедуру устранения мигания света в рабочем помещении. Программа меняет способ управления нагревательным элементом (лампой) фьюзера.

### ПРОЦЕДУРА

Введите диагностический код [10-99] и выберите нужный логический код:

a. "0" - Отключить процедуру борьбы с миганием света в рабочем помещении.

b. "1" - Включить процедуру борьбы с миганием света в рабочем помещении.

## 11-1 ПРОГРАММА ДЛЯ СОРТЕРА

### НАЗНАЧЕНИЕ

Программа служит для проверки работы сортера.

### ПРОЦЕДУРА

1. Введите диагностический код [11-1]. Если ячейки не находятся в исходном положении, то они вернутся в него после ввода этого кода.
2. Нажмите на клавишу **Start** (Пуск) для индексирования ячеек на один шаг.

## 20-1 ФАЙЛЫ ИСТОРИИ В NVM

### НАЗНАЧЕНИЕ

Данная процедура служит для извлечения из памяти и отображения на дисплее до 32 кодов состояния. Она также извлекает из памяти и отображает на дисплее маркеры счетчика копий, которые показывают количество копий, изготовленных в промежутках между появлениями кодов состояния.

### ПРОЦЕДУРА

*ПРИМЕЧАНИЕ: Для правильной работы программы должны быть установлены модификации 16 или 4.*

1. Введите диагностический код [20-1]. На дисплее будет показан последний из возникавших кодов состояния.

*ПРИМЕЧАНИЕ: Если возникали коды состояния J5 или J6, то коды не будут отображаться в точном хронологическом порядке. Указанные коды будут записываться в конце выводимого файла истории, и, при нажатии на клавишу* **0**, *будет отображаться их общее количество.*

2. Для вывода на дисплей дополнительного кода состояния нажмите клавишу **0**. Если код состояния не имеет дополнительного кода, то будет показан повторно основной код состояния.

3. Нажмите клавишу **Start** (Пуск) для того, чтобы увидеть очередной код состояния, и клавишу 0 - для того, чтобы увидеть его дополнительный код. На дисплей можно вывести до 32 последних кодов состояния.

4. Когда будет достигнута последняя запись в файле истории на дисплее появится надпись **dn** (Готово).

5. Если на дисплее появляется надпись (- -), то следующее число будет представлять собой значение маркера счетчика копий. Выводимые на дисплей значения маркеров имеют шаг 4000 копий.

*ПРИМЕЧАНИЕ: Первым на дисплей попадет последний из кодов и маркеров, хранящихся в файле истории в NVM. Таким образом, если после последней чистки файла истории в NVM было изготовлено не менее 16000 копий, то маркеры будут появляться на дисплее в убывающем порядке следующим образом:* ***(16), (12), (8) и (4).***

6. В приводимой ниже таблице дан перечень и описания различных кодов, которые могут выводиться на дисплей из файла истории.

**Файлы истории NVM**

| КОД | ОПИСАНИЕ |
|---|---|
| A1-8 | Сброс ADF во время работы. |
| A2 | Оригинал не подан на датчик регистрации. |
| A6 | Оригинал не ушел с датчика регистации. |
| A7 | Оригинал не ушел с датчика подачи оригиналов. |
| A9 | Размыкание блокировки ADF во время работы. |
| C1 | Пропуск подачи в лотке 1. |
| C2 | Пропуск подачи в лотке 2. |
| C3 | Пропуск подачи в лотке 3. |
| C4 | Пропуск подачи в лотке обхода. |
| E0 | Сброс аппарата в режиме ожидания. |
| E1 | Бумага не ушла с датчика регистрации. |
| E1-5 | Неустойчивая неисправность в схеме выключателя блокировки верхнего узла. |
| E1-6 | Неустойчивая неисправность в схеме выключателя блокировки правой дверцы. |
| E1-7 | Неустойчивая неисправность в схеме выключателя блокировки двухлоткового модуля. |
| E1-8 | Неустойчивая неисправность в схеме выключателя блокировки сортера. |
| E1-9 | Неустойчивая неисправность в схеме выключателя блокировки копи-картриджа. |
| E2 (Все) | Сброс аппарата во время работы. |
| E3 | Бумага не пришла на выходной выключатель. |
| E4 | Бумага не ушла с выходного выключателя. |
| E4-5 | Неустойчивая неисправность в схеме выключателя блокировки верхнего узла. |
| E4-6 | Неустойчивая неисправность в схеме выключателя блокировки правой дверцы. |
| E4-7 | Неустойчивая неисправность в схеме выключателя блокировки двухлоткового модуля. |
| E4-8 | Неустойчивая неисправность в схеме выключателя блокировки сортера. |

**Файлы истории в NVM**

| КОД | ОПИСАНИЕ |
|---|---|
| E4-9 | Неустойчивая неисправность в схеме выключателя блокировки копи-картриджа. |
| F3-1 | Неисправность в схеме выключателя исходного положения ячеек сортера. |
| F3-2 | Логикой не обнаружена активация выключателя индексного кулачка. |
| F3-3 | Логикой не обнаружена деактивация выключателя индексного кулачка. |
| L3 | Потеря связи между ADF и процессором. |
| J5 | Неполадки во время первой половины автосброса в базовый режим. |
| J6 | Неполадки во время второй половины автосброса в базовый режим. |
| U2-1 | Неисправность датчика исходного положения сканирования в начале цикла копирования. |
| U2-2 | Неисправность датчика исходного положения сканирования или двигателя привода системы сканирования. |
| U2-4 | Неисправность датчика исходного положения сканирования или датчика разбитого сканирования. |
| U2-7 | Неисправность датчика исходного положения сканирования при копировании в нескольких экземплярах. |
| U4-2 | Неполадки с температурой фьюзера. |
| U4-4 | Обрыв цепи в схеме термистора. |
| U4-7 | Обнаружено падение эталонного постоянного напряжения +4,47 В. |
| U7-1 | Неисправности в приводе копи-картриджа. |
| U9-3 | Неисправности в системе управления ксерографией. |

## ОЧИСТКА ФАЙЛА ИСТОРИИ В NVM

### НАЗНАЧЕНИЕ

Данная процедура служит для очистки файла 20-1 истории, хранящегося в NVM.

### ПРОЦЕДУРА

*ПРИМЕЧАНИЕ: При выполнении диагностической программы [20-2] из памяти будут удалены коды состояния и маркеры счетчика копий, которые хранились в файле истории. Однако значение счетчика памяти, хранимое в NVM после записи в файл истории последнего маркера, сохранится. Счетчик общего числа копий будет очищен, если будет выполнена инициализация главной платы.*

1. Введите диагностический код [20-2].
2. Нажмите клавишу **0**. На дисплее появится надпись **CC** (Внимание).
3. Для стирания файлов истории нажмите клавишу **Start** (Пуск). На дисплей будет выведено сообщение: **dn** (Готово).

## 20-3 УДАЛЕНИЕ U-КОДОВ

### НАЗНАЧЕНИЕ

Программа служит для удаления следующих U-кодов: U4-1, U9-4 и U9-5.

### ПРОЦЕДУРА

*ПРИМЕЧАНИЕ: Для правильной работы этой программы аппарат должны иметь модификации 6 или 14.*

1. Введите диагностический код [20-3].
2. Нажмите на клавишу **Start** (Пуск). На дисплее появится сообщение **"dn"** (Готово).
3. Выключите аппарат, затем включите его, чтобы удостовериться в том, что U-коды удалены.

## РЕЖИМ ПОЛЬЗОВАТЕЛЬСКОГО ПРОГРАММИРОВАНИЯ

### НАЗНАЧЕНИЕ

Данный режим позволяет пользователям программировать настройку параметров аппарата для своих конкретных потребностей.

### ПРОЦЕДУРА

1. Включите аппарат
2. Сразу после появления сообщения **Ready to Copy** (Готов к работе) введите: **4-4-4-4** и нажмите на клавишу **Stop** (Останов). Аппарат перейдет в режим пользовательского программирования и выведет на дисплей букву **P**.
3. Введите номер функции, которую нужно настроить по-новому.
4. Нажмите на клавишу **Start** (Пуск).

*ПРИМЕЧАНИЕ: Если при выполнении следующего шага выведенное на панель управления значение совпадает с тем, которое требуется, или вы не хотите менять данное значение, нажмите на клавишу **Stop** (Останов).*

5. Задайте новое значение функции и нажмите на клавишу **Start** (Пуск).

*ПРИМЕЧАНИЕ: При выполнении следующего шага вам необходимо будет еще раз войти в режим пользовательского программирования для внесения дальнейших изменений.*

6. Нажмите на клавишу **Stop** (Останов), чтобы выйти из режима пользовательского программирования в режим копирования.

**Функции пользовательского программирования**

| КОД | ФУНКЦИЯ | СМ.СТР. |
|---|---|---|
| 20 | Формат бумаги по умолчанию | 6-30 |
| 22 | Автопереключение лотков | 6-30 |
| 24 | Время до перехода в режим экономии | 6-30 |
| 25 | Яркость дисплея сообщений | 6-30 |
| 26 | Разные варианты коэффициента увеличения 100% | 6-30 |
| 27 | Задание первого и второго фиксированных значений коэффициента увеличения | 6-30 |
| 28 | Качество копий и тип оригинала по умолчанию | 6-30 |
| 29 | Автопуск однолистового податчика | 6-31 |

**Пользовательская программа 20 (Формат бумаги по умолчанию)**

*ПРИМЕЧАНИЕ: Данная программа служит для задания лотка с бумагой или формата бумаги, который выбирается автоматически при включении аппарата.*

1. Переведите аппарат в режим пользовательского программирования.
2. Нажимайте клавишу **Paper Size** (Формат бумаги) до тех пор, пока на панели управления не появится нужный формат бумаги или нужный номер лотка для бумаги.
3. Нажмите на клавишу **Start** (Пуск) для сохранения выбранных значений или нажмите на клавишу **Stop** (Останов) для того, чтобы выйти из этой программы и сохранить предыдущие значения.

**Пользовательская программа 22 (Автопереключение лотков)**

*ПРИМЕЧАНИЕ: Данная программа служит для выбора режима автопереключения лотков. В этом режиме аппарат автоматически переходит на другой лоток, содержащий бумагу того же формата, в случае, если бумага в текущем лотке кончилась.*

1. Переведите аппарат в режим пользовательского программирования и введите одно из следующих значений:
   a. Введите **1** для включения режима автопереключения.
   b. Введите **2** для отключения режима автопереключения.
2. Нажмите на клавишу Start (Пуск), чтобы сохранить заданное значение, или нажмите на клавишу Stop (Останов), чтобы выйти из этой программы, сохранив предыдущие значения.

**Пользовательская программа 24 (Время до перехода в режим экономи)**

*ПРИМЕЧАНИЕ: Данная программа служит для задания времени выдержки до включения режима экономии электроэнергии.*

1. Переведите аппарат в режим пользовательского программирования и затем введите одно из следующих значений:
   a. **0** - без выдержки времени.
   b. **1** - 15 минут.
   c. **2** - 30 минут.
   d. **3** - 60 минут.
   e. **4** - 90 минут.
   f. **5** - 120 минут.
   g. **6** - 180 минут.
   h. **7** - 240 минут.
   i. **8** - 480 минут.
2. Нажмите на клавишу **Start** (Пуск), чтобы сохранить заданное значение, или нажмите на клавишу Stop (Останов), чтобы выйти из этой программы, сохранив предыдущее значение.

**Пользовательская программа 25 (Яркость дисплея сообщений)**

*ПРИМЕЧАНИЕ: Данная программа служит для выбора одного из трех уровней яркости жидкокристаллического дисплея сообщений.*

1. Переведите аппарат в режим пользовательского программирования.
2. Введите одно из следующих значений:
   a. **0** - для задания низкого уровня.
   b. **1** - для задания среднего уровня.
   c. **2** - для задания высокого уровня.
2. Нажмите на клавишу **Start** (Пуск), чтобы сохранить заданное значение, или нажмите на клавишу Stop (Останов), чтобы выйти из этой программы, сохранив предыдущее значение.

**Пользовательская программа 26 (Разные варианты коэффициента увеличения 100%)**

*ПРИМЕЧАНИЕ: Данная программа служит для выбора одного из трех возможных вариантов фактического коэффициента увеличения при номинальном, равном 100% (только для аппаратов с уменьшением/увеличением). При этом меняются положение объектива и скорость сканирования. При любом из выбранных здесь значений на дисплее будет отображаться одно и то же значение, равное 100%.*

1. Переведите аппарат в режим пользовательского программирования.
2. Введите одно из следующих значений:
   a. **1** - для 100%.
   b. **2** - для 101%.
   c. **3** - для 98%.
2. Нажмите на клавишу **Start** (Пуск), чтобы сохранить заданное значение, или нажмите на клавишу Stop (Останов), чтобы выйти из этой программы, сохранив предыдущее значение.

**Пользовательская программа 27 (Первое и второе фиксированные значения коэффициента уменьшения/увеличения)**

*ПРИМЕЧАНИЕ: Данная программа служит для задания двух фиксированных заказных значений коэффициента увеличения.*

1. Переведите аппарат в режим пользовательского программирования.
2. Для выбора первого из заказных значений коэффициента нажмите клавишу **Start** (Пуск).
3. Подберите первое значение, воспользовавшись клавишами плавного повышения (клавиша UP (ВВЕРХ)) и снижения (клавиша DOWN (ВНИЗ)) коэффициента увеличения. Наблюдайте за ним на дисплее уменьшения/увеличения.
4. Нажмите на клавишу **Start** (Пуск), чтобы сохранить первое значение и перейти ко второму.
5. Подберите второе значение, воспользовавшись клавишами плавного повышения (клавиша UP (ВВЕРХ)) и снижения (клавиша DOWN (ВНИЗ)) коэффициента увеличения. Наблюдайте за ним на дисплее уменьшения/увеличения.
6. Нажмите на клавишу Start (Пуск), чтобы сохранить второе значение и выйти из программы.

**Пользовательская программа 28 (Качество копий и тип оригинала)**

*ПРИМЕЧАНИЕ: Данная программа служит для задания по умолчанию типа оригинала на участке панели управления, связанном с качеством копий.*

1. Переведите аппарат в режим пользовательского программирования.
2. С помощью клавиши **Copy Quality/Original Select** (Выбор качества копий/типа оригинала) задайте одно из трех значений: Normal (нормально), Auto Contrast (Автовыбор контрастности), или Photo (Фоторежим).
3. Нажмите на клавишу **Start** (Пуск), чтобы сохранить заданное значение, или нажмите на клавишу Stop (Останов), чтобы выйти из этой программы, сохранив предыдущее значение.

**Пользовательская программа 29 (Автопуск однолистного податчика)**

*ПРИМЕЧАНИЕ: Данная программа служит для задания режима автоматического пуска однолистного податчика, как только в него будет положен оригинал.*

1. Переведите аппарат в режим пользовательского программирования.
2. Введите одно из следующих значений:
   a. **1** - режим автопуска задан.
   b. **2** - режим автопуска отменен.
2. Нажмите на клавишу **Start** (Пуск), чтобы сохранить заданное значение, или нажмите на клавишу Stop (Останов), чтобы выйти из этой программы, сохранив предыдущее значение.

## [illegible]ПРОДУКТОВ

Код продукта указан на табличке с заводским номером. Он указывает на конфигурацию изделия.

Обозначения, принятые в таблицах: USCO - исполнение только для США, XCL - исполнение только для Канады, RX - Rank Xerox, XLA - исполнение только для Латинской Америки. R/E - аппарат с функцией уменьшения/увеличения, Hz - Гц, V - В.

**КОДЫ ПРОДУКТА ДЛЯ КОПИРОВАЛЬНОГО АППАРАТА 5016**

| ИСПОЛНЕНИЕ | НАИМЕНОВАНИЕ | КОД ПРОДУКТА |
|---|---|---|
| USCO | (1:1) 115V/60 Hz | X9DY |

**КОДЫ ПРОДУКТА ДЛЯ КОПИРОВАЛЬНОГО АППАРАТА 5018**

| ИСПОЛНЕНИЕ | НАИМЕНОВАНИЕ | КОД ПРОДУКТА |
|---|---|---|
| USCO | (1:1) 115V/60 Hz | 70P |
| USCO | (R/E) 115V/60 Hz | 71P |
| XCL | (1:1) 115V/60 Hz | 74P |
| XCL | (R/E) 115V/60 Hz | 75P |
| RX | (1:1) 220-240V/50 Hz | 72P |
| RX | (R/E) 220-240V/50 Hz | 73P |
| XLA | (R/E) 115V/60 Hz US-INCH | 46U |
| XLA | (R/E) 220V/50 Hz US-INCH | 44U |
| XLA | (R/E) 220V/50 Hz METRIC | 45U |

**КОДЫ ПРОДУКТА ДЛЯ КОПИРОВАЛЬНОГО АППАРАТА 5028**

| ИСПОЛНЕНИЕ | НАИМЕНОВАНИЕ | КОД ПРОДУКТА |
|---|---|---|
| USCO | (1:1) 115V/60 Hz | 65H |
| USCO | (R/E) 115V/60 Hz | 68H |
| XCL | (1:1) 115V/60 Hz | 67H |
| XCL | (R/E) 115V/60 Hz | 70H |
| RX | (1:1) 220-240V/50 Hz | 66H |

**КОДЫ ПРОДУКТА ДЛЯ КОПИРОВАЛЬНОГО АППАРАТА 5028**

| ИСПОЛНЕНИЕ | НАИМЕНОВАНИЕ | КОД ПРОДУКТА |
|---|---|---|
| RX | (R/E) 220-240V/50 Hz | 69H |
| XLA | (R/E) 115V/60 Hz US INCH | 39R |
| XLA | (R/E) 220V/50 Hz US INCH | 42R |
| XLA | (R/E) 220V/50 Hz METRIC | 40R |

**КОДЫ ПРОДУКТА ДЛЯ КОПИРОВАЛЬНОГО АППАРАТА 5328**

| ИСПОЛНЕНИЕ | НАИМЕНОВАНИЕ | КОД ПРОДУКТА |
|---|---|---|
| USCO | (R/E) 115V/60 Hz | XODG |
| USCO | (R/E) 115V/60 Hz | X3DG |
| USCO | (R/E) 115V/60 Hz | X6DG |
| XCL | (R/E) 115V/60 Hz | X1DG |
| XCL | (R/E) 115V/60 Hz | X4DG |
| XCL | (R/E) 115V/60 Hz | X7DG |
| RX | (R/E) 220-240V/50 Hz | X2DG |
| RX | (R/E) 220-240V/50 Hz | X5DG |
| RX | (R/E) 220-240V/50 Hz | X8DG |

## ФИЗИЧЕСКИЕ ХАРАКТЕРИСТИКИ

Размеры:
Длина: 905,6 мм
Ширина: 675 мм
Высота: **(только процессор)** 330,5 мм
Вес **(аппарат без увеличения/уменьшения)** 40,9 кг
**(с увеличением/уменьшением)** 43,2 кг

## ТЕХНИЧЕСКИЕ ХАРАКТЕРИСТИКИ

### Скорость копирования

**LEF** (Long Edge Feed - подача длинной кромкой вперед) 5028/5328: 28 копий в минуту. 5018: 18 копий в минуту

*ПРИМЕЧАНИЕ: При коэффициенте уменьшения, меньшем 97%, и при коэффициенте увеличения, большем 110%, скорость копирования составляет 14 копий в минуту.*

**SEF** (Short Edge Feed - подача короткой кромкой вперед): 14 копий в минуту.

**Время прогрева до выхода в готовность** - в пределах 120 секунд.

**Время выхода первой копии (8,5x11 длинной кромкой вперед, только у аппаратов 1:1):** менее 6,5 сек.

## ХАРАКТЕРИСТИКИ ПО ОТНОШЕНИЮ К БУМАГЕ

### Процессор

Емкости лотков для бумаги:

Лоток 1 - 250 листов

Лоток 2 - 250 листов

Лоток 3 - 250 листов

Обходной лоток - 20 листов, 5328 - 1 лист

Копировальные аппараты 5028/5018/5016/5328/5126(USCO)/5021(USCO)/5321(XCL) работают со следующими форматами бумаги:

5,5x8,5 дюймов (RX: A5)

8,5x11 дюймов (RX: A4) - SEF/LEF

8,5x14 дюймов (RX: B4) - SEF

8,5x12,4 дюймов (RX) -SEF

8,5x13 дюймов (RX) - SEF

11x15 дюймов - SEF

11x17 дюймов (RX: A3) - SEF

**Аппараты 5028/5018 работают с бумагой следующих плотностей:**

Лоток 1: от 60 до 120 г/кв. м.

Лоток 2: от 60 до 120 г/кв. м.

Лоток 3: от 60 до 120 г/кв. м.

Лоток обхода: от 60 до 120 г/кв. м.

Другие материалы для копирования:

Могут применяться прозрачные пленки и этикетки.

**Автоматический податчик оригиналов**

ADF имеет следующую емкость:

Емкость SSF (Single Sheet Feeder - олнолистовой податчик) составляет один лист за раз.

Емкость многолистового податчика составляет 40 листов плотностью 80 г/кв. м.

В ADF можно помещать оригиналы следующих форматов:

5,5x8,5 дюймов (RX: A5)

8,5x11 дюймов (RX: A4) - SEF/LEF

8,5x14 дюймов (RX: B4) - SEF

8,5x12,4 дюймов (RX) - SEF

8,5x13 дюймов (RX) - SEF

11x15 дюймов - SEF

11x17 дюймов (RX: A3) - SEF

Плотность бумаги оригиналов:

В ADF можно помещать оригиналы на бумаге следующих плотностей:

SSF: от 60 до 120 г/кв. м.

Многолистовой податчик: от 60 до 120 г/кв. м.

Характеристики сортера:

40 копий в одной ячейке

99 копий в верхней ячейке

Толщина прошивки в степлере, который есть в сортере, - не более 30 копий.

## ПЛОЩАДЬ, НЕОБХОДИМАЯ ДЛЯ УСТАНОВКИ АППАРАТА

На приведенном ниже рисунке показаны минимальные размеры свободного пространства, необходимого для передвижного варианта установки моделей 5016, 5018, 5028 и 5328 (Рис. 1). Данные по площади для стационарной установки приведены в синей книге по установке.

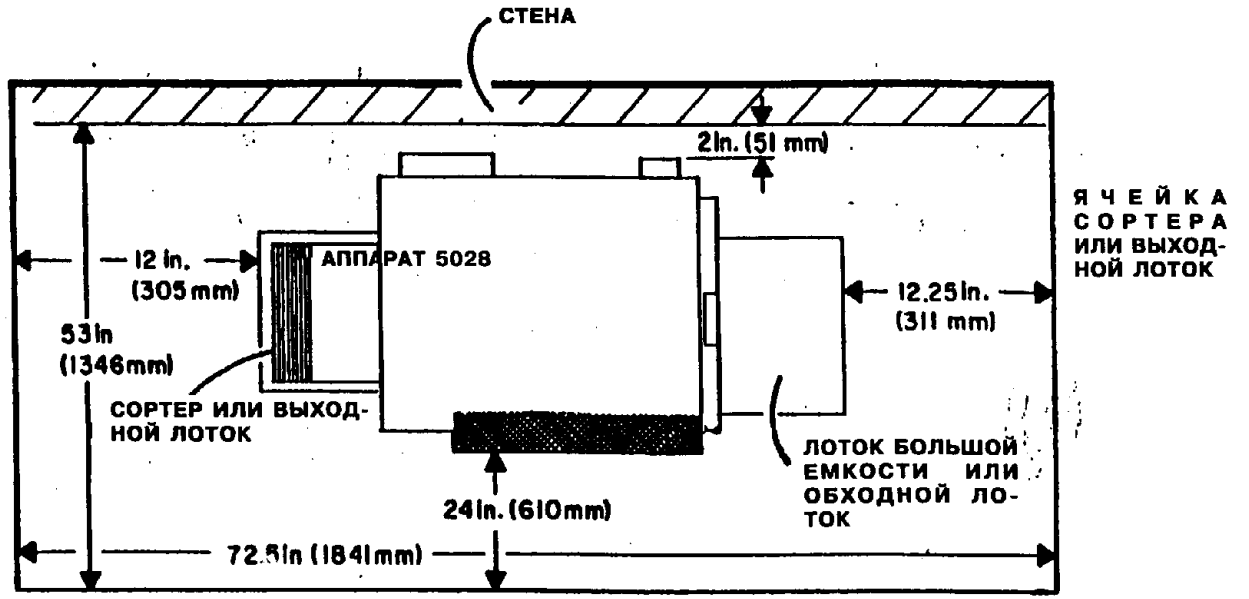


**Рис. 1. Площадь, необходимая для установки аппарата (передвижной вариант)**

## [illegible]НИЯ К ЭЛЕКТРОПИТАНИЮ

Аппарат предъявляет следующие требования к электропитанию:

a. Исполнение **USCO**

Однофазная сеть переменного тока напряжением от 105 до 127 В, частотой 60 Гц, номинальное напряжение 115 В.

Допустимый ток сети: 15 А при отдельном подключении, 20 А при общем подключении.

Номинальный потребляемый ток 9,5 А, максимальный потребляемый ток 12 А.

Потребляемый ток в режиме ожидания: 9 А (при включенном фьюзере) 1,2 А (при выключенном фьюзере).

Потребляемая мощность во время работы: номинальная - 0,9 КВт, максимальная - 1,2 КВт.

Потребляемая мощность в режиме ожидания: номинальная 0,8 КВт (при включенном фьюзере), 0,06 КВт (при выключенном фьюзере).

Потребляемая мощность в режиме экономии электроэнергии 60 Вт.

Коэффициент мощности 83-87%

Длина сетевого шнура 2.5 м.

b. Исполнение **RX**

Однофазная сеть переменного тока напряжением от 198 до 242 В, частотой 50 Гц, номинальное напряжение - 220 В.

Однофазная сеть переменного тока напряжением от 216 до 264 В, частотой 50 Гц, номинальное напряжение 240 В.

Допустимый ток сети: 15 А.

Номинальный потребляемый ток 9,5 А, максимальный потребляемый ток 12 А.

Потребляемый ток в режиме ожидания: 9 А (при включенном фьюзере) 1,2 А (при выключенном фьюзере).

Потребляемая мощность во время работы: номинальная - 0,9 КВт, максимальная - 1,2 КВт.

Потребляемая мощность в режиме ожидания: номинальная - 0,8 КВт (при включенном фьюзере), 0,06 КВт (при выключенном фьюзере).

Потребляемая мощность в режиме экономии электроэнергии 60 Вт.

Коэффициент мощности 83-87%

Длина сетевого шнура - Литые разъемы по обоим концам, устанавливаемые заказчиком.

**Потребляемая мощность**

Не более 1,4 КВА

## КЛИМАТИЧЕСКИЕ ХАРАКТЕРИСТИКИ

Минимальная рабочая температура: 10 град. С при относительной влажности 15%

Максимальная рабочая температура 32 град. С при относительной влажности 85%.

**Максимальная высота над уровнем моря** - 1800 м

**Уровень шумов**

В режиме ожидания средний уровень акустических шумов в любой конфигурации не превышает 45 дБ

В рабочем режиме средний уровень акустических шумов в любой конфигурации не превышает 55 дБ

## ИНСТРУМЕНТЫ

Перечисленные ниже инструменты необходимы для обслуживания аппаратов 5028/5018

Базовый многонациональный комплект исключен из пользования.

| Исполнение | Наименование русское<br>Наименование английское | Номер по каталогу |
|---|---|---|
| | Цифровой тестер с комплектом выводов Digital Meter/Test Lead Set | 600T1616/1617 |
| | Овальная щетка Oval Brush | 600T41901 |
| | Ключ гаечный со сменными головками Socket Driver | 600T1751 |
| | Головка 5,5 мм под ключ 6,35 мм<br>5.5 mm Socket, 1/4" Dr. | 600T40701 |
| | Головка 7,0 мм под ключ 6,35 мм<br>7.0 mm Socket, 1/4" Dr. | 600T40702 |
| | Головка 8,0 мм под ключ 6,35 мм<br>8.0 mm Socket, 1/4" Dr. | 600T40703 |
| | Отвертка Филипс номер 2<br>Screw Driver, Philips #2 | 499T355 |
| | Отвертка карманная<br>Screw Driver, Pocket | 600T40205 |
| | Ключ гаечный торцовый 5,5 мм<br>5.5 mm Socket Driver | 499T1421 |
| | Имитатор для обхода блокировки<br>Interlock Cheater | 600T91616 |
| | Кусачки косые<br>Diagonal Cutters | 600T40903 |
| | Обжимка для контактов разъемов<br>Crimping Pliers | 600T40906 |
| | Приспособление для зачистки проводов Wire Stripper | 600T40907 |
| | Ключ гаечный комбинированный<br>Combination Wrench | 600T40502 |
| | Ключ гаечный со сменными головками с трещеткой 6,35 мм<br>Socket Ratchet 1/4" | 600T40801 |
| | Удлинитель на 51 мм для головок под ключ 6,35 мм<br>2" Socket Extension, 1/4" | 600T40802 |
| | Удлинитель на 152 мм для головок под ключ 6,35 мм<br>6" Socket Extension, 1/4" | 600T40803 |
| | Длинногубцы Long Nosed Pliers | 600T40901 |
| | Карманный фонарик Flashlight | 600T1824 |
| | Смотровое зеркальце<br>Inspection Mirror | 600T41910 |
| | Щуп Molex Molex Probe | 600T1831 |
| | Экстрактор контактов разъемов Molex Molex Pin Extractor | 600T1825 |
| | Экстрактор контактов разъемов Amp Amp Pin Extractor | 600T1852 |
| | Щипцы для стопорных фиксаторов(клипс)<br>Retaining Ring Pliers | 600T41401 |
| | Светозащитный чехол для фоторецептора P/R Protection Bag | 95P2362 |
| | Комплект термочувствительных лент для фьюзера<br>Fuser Temperature Tape Kit | 99P3089 |
| | Линейка метрическая Metric Scale | 600T41503 |
| | Щуп метрический Metrix Feeler Gauge | 600T41509 |
| | Ключ-шестигранник (2,5 мм)<br>Hex Key (2.5 mm) | 600T41108 |
| | Динамометр Force Gauge | 600T1889 |
| | Шестигранник с шариковым фиксатором (2,5 мм)<br>Hex Ball Driver (2.5 mm) | 600T1982. |

## КОНТРОЛЬНЫЕ ЛИСТЫ

| Исполнение | Наименование русское<br>Наименование английское | Номер по каталогу |
|---|---|---|
| USCO | Стандартный контрольный лист Standard Test Pattern | 82P524 |
| RX | Стандартный контрольный лист Standard Test Pattern | 82P521 |
| USCO/XCL | Текстовой контрольный лист Service Call Letter | 82E3610 |
| RX | Текстовой контрольный лист Service Call Letter | 82P435 |
| USCO/RX | Контрольный лист плотности копий Output Reference Guide | SIR 82P520 |
| USCO/RX | Лист оценки качества копий Copy Quality Rating Guide | 82P284 |
| USCO/RX | 5028/5018 Шкала плотности сплошного цветного изображения/фона 5028/5018 Color Solid Area Dinsity/Background Scale | 82E4110 |

## РАСХОДНЫЕ МАТЕРИАЛЫ К АППАРАТУ

| Исполнение | Наименование русское<br>Наименование английское | Номер по каталогу |
|---|---|---|
| USCO/RX | Тонер-картридж (черный)<br>Dry Ink Cartridge (Black) | 6R244 |
| USCO/RX | Проявитель (черный)<br>Developer Material (Black) | 502S30836 |
| USCO/RX | Тонер-картридж (красный)<br>Dry Ink Cartridge (Red) | 6R248 |
| USCO/RX | Проявитель (красный)<br>Developer Material (Black) | 502S30843 |
| USCO/RX | Тонер-картридж (синий)<br>Dry Ink Cartridge (Blue) | 6R249 |
| USCO/RX | Проявитель (синий)<br>Developer Material (Blue) | 502S30844 |
| XLA | Тонер-картридж (черный)<br>Dry Ink Cartridge (Black) | 6R255 |

## МАТЕРИАЛЫ ДЛЯ ЧИСТКИ

| Исполнение | Наименование русское<br>Наименование английское | Номер по каталогу |
|---|---|---|
| USCO | Растворитель для промывки<br>Cleaning Solvent | 43P78 |
| USCO | Одноразовые пластиковые перчатки (большие)<br>Disposable Plastic Gloves (Large) | 99P3024 |
| USCO | Ткань для протирки<br>Drop Cloth | 35P1737 |
| USCO | Удалитель пленок<br>Film Remover | 43P45 |
| USCO | Жидкость для разных промывок "Формула "A""<br>Formula "A" All Purpose Cleaner | 43P48 |
| USCO | Салфетки для особо грязных работ Heavy-Duty Towels | 35P3191 |
| USCO | Жидкость для промывки объектива и зеркал<br>Lens and Mirror Cleaner | 43H12 |
| USCO/RX | Безворсовая ткань (50 шт. в упаковке) Lint-Free Cloth (Package of 50) | 600S4372 |

| Испол-нение | Наименование русское<br>Наименование английское | Номер по каталогу |
|---|---|---|
| **RX** | Жидкость для разных промывок<br>All Purpose Cleaner | 8R90175 |
| **RX** | Одноразовые пластиковые перчатки Disposable Plastic Gloves | 8R90021 |
| **RX** | Ткань для протирки<br>Drop Cloth | 35P1737 |
| **RX** | Растворитель для промывок общего назначения<br>Gemeral Cleaning Solvent | 8R90176 |
| **RX** | Чистящая ткань<br>Cleaning Cloth | 8R90019 |
| **RX** | Жидкость для промывки объектива и зеркал<br>Lens and Mirror Cleaner | 8R90178 |
| **USCO** | Комплект для внутренней повторной упаковки<br>Internal Repack Kit | 600K13280 |
| **USCO** | Комплект для внешней повторной упаковки<br>External Repack Kit | 600K13290 |
| **USCO** | Приспособление для юстировки оптики<br>Optical Alignment Tool | 600T1994 |
| **USCO** | Аппретурная жидкость для пропитки ремня оригинала<br>Document Handler Belt Dressing | 600K4902 (20 упаковок позиции с номером по каталогу 70P88) |

## ПРОЧИЕ ИНСТРУМЕНТЫ И МАТЕРИАЛЫ

| Испол-нение | Наименование русское<br>Наименование английское | Номер по каталогу |
|---|---|---|
| **USCO/RX** | Светозащитный чехол<br>Black Bag | 95P501 |
| **USCO** | Loctite Loctite | 63P560 |
| **RX** | Loctite Loctite | 600T90325 |
| **USCO** | Масло Oil | 70P95 |
| **RX** | Масло Oil | 70H23 |
| **USCO/RX** | Консистентная смазка с молибденовой присадкой Molulube Alloy в тюбиках по 56,7 г Molylube Alloy Grease 2 oz tube | 70P43 |
| **USCO/RX** | Консистентная смазка с молибденовой присадкой Molulube Alloy Grease | 70P96 в тюбиках по 28,34 г 1 oz tube |
| **USCO/RX** | Фьюзерное масло<br>Fuser Lubricant | 8R983 |
| **USCO** | Антистатическая жидкость<br>Anti-static Fluid | 8R90273 |
| **USCO/RX** | Комплект для ремонта отверстий с сорванной резьбой под саморезы<br>Stripped Screw Hole Repair Kit | 16E4830 |

**СТРАНИЦА ОСТАВЛЕНА ПУСТОЙ**

## [redacted] КОПИ-КАРТРИДЖА

Копи-картрдиж от аппарата 5028 необходимо закрывать черным чехлом во избежание светового удара.

## ОГРАНИЧЕНИЯ НА ДЛИНУ СКАНИРОВАНИЯ ПРИ КОПИРОВАНИИ С УВЕЛИЧЕНИЕМ

### СУЩЕСТВО ПРОБЛЕМЫ

При изготовлении копий с увеличением длина сканирования при некоторых значениях коэффициента увеличения получается меньше 17 дюймов. Это приводит к пропуску изображения по задней кромке при выполнении некоторых видов копировальных работ.

### ПРИЧИНА

При повышении коэффициента увеличения объектив передвигается и оставляет меньше места каретке половинного хода для беспрепятственного движения при сканировании.

### РЕШЕНИЕ

Если заказчики имеют жалобы на потерю изображения по задней кромке, обратитесь к следующей информации и поставьте их в известность о том, какие максимальные форматы можно копировать без потери изображения

**Максимальная длина сканирования при различных коэффициентах увеличения (исполнение USCO)**

| Коэффициент увеличения в процентах | Длина сканирования |
|---|---|
| от 155% до 156% | 8,5 дюймов |
| от 130% до 154% | 11 дюймов |
| от 102% до 129% | 14 дюймов |
| менее 102% | 17 дюймов |

**Максимальная длина сканирования при различных коэффициентах увеличения (исполнение RX)**

| Коэффициент увеличения в процентах | Длина сканирования |
|---|---|
| от 150% до 156% | A4 LEF (210 мм) |
| от 139% до 149% | A4 SEF (297 мм) |
| от 128% до 138% | 330 мм |
| от 102 до 127% | B4 (364 мм) |
| менее 102% | A3 (420 мм) |

## НАДЕЖНОСТЬ ПОДАЧИ БУМАГИ ФОРМАТА A4 ЧЕРЕЗ ОБХОДНОЙ ЛОТОК (ТОЛЬКО RX)

На копировальных аппаратах, изготавливаемых в настоящее время, нет возможности надежно подавать через обходной лоток бумагу и другие материалы для копирования, имеющие формат A4, длинной кромкой вперед.

### РЕШЕНИЕ

Подавайте бумагу и другие материалы для копий формата A4 через обходной лоток короткой кромкой вперед.

## НЕИСПРАВНОСТИ В РАЗЪЕМАХ НА ГЛАВНОЙ ПЛАТЕ

При разъединении разъемов на главной плате необходимо соблюдать осторожность. Разъемы 110 и 102 можно случайно поменять местами, а разъем 111 подходит к розетке разъема 104. На заводе-изготовителе сейчас устанавливают дополнительные кабельные связки, чтобы разъем не доставал до чужой ответной части.

## ДЕМОНТАЖ ЛОТКА 1

### НЕИСПРАВНОСТЬ

Громкий шум, сопровождающийся кодом состояния C1, при подаче бумаги длинной кромкой вперед из кассеты 8,5x11 дюймов.

### ПРИЧИНА

Кассета 8,5x11" LEF вставлена в лоток 1 с поворотом на 90 градусов.

### УСТРАНЕНИЕ

Выполните следующее:

1. Снимите узел ленты фьюзера согласно процедуре REP 10.10, избегая ослабления натяжения ленты при выполнении очередного шага.

2. Переверните сегментные ролики подачи в исходное положение (срезом вниз), чтобы кассету можно было снять.

a. Снимите заднюю крышку.

b. Вручную проворачивайте двигатель привода пути прохождения бумаги против часовой стрелки, если смотреть с задней стороны аппарата, проворачивая одновременно сегментные ролики подачи по часовой стрелке, если смотреть с задней стороны аппарата, до тех пор, пока срезы роликов не будут обращены вниз.

3. Снимите кассету с аппарата.

4. Проверьте, не повреждена ли крышка кассеты.

5. Проверьте узел задних ограничивающих уголков и, при необходимости, переставьте его параллельно подаче бумаги.

6. Проверьте, не имеют ли повреждений ролики подачи и ось роликов подачи.

a. Если видимых повреждений нет, то изготовьте 10 копий с подачей бумаги из лотка 1, чтобы убедиться в правильности работы податчика бумаги.

b. Если податчик бумаги работает неправильно, снимите узел оси роликов подачи согласно процедуре REP 8.6.

7. Замените или выпрямите ось роликов подачи и, при необходимости, замените сегментные ролики подачи и накладки.

8. Установите комплект деталей, не дающих вставить боком кассету в лоток 1 (PL 2.8).

## ФИКСАТОР БЛОКА ПРОЯВЛЕНИЯ

### НЕИСПРАВНОСТЬ

Повторяющиеся коды состояния J1, утечка тонера, загрязнение прижимных роликов.

### ПРИЧИНА

На первых 200 - 300 блоках проявления, выпущенных с завода, корпус блока проявления может прогнуться с внутреннего конца при установке или снятии тонер-картриджа. При установке картриджа это может привести к тому, что заслонка картриджа откроется не полностью, что приведет к возникновению кода состояния J1. Если корпус прогнулся при снятии картриджа, то сдвижная заслонка может закрыться не полностью, вызывая утечку тонера.

### УСТРАНЕНИЕ

Предлагается фиксатор, который не даст прогнуться внутреннему концу корпуса блока проявления. Для заказа этого фиксатора необходимо позвонить по круглосуточному номеру в центральный офис сервиса. Установите фиксатор на внутренний конец корпуса блока проявления, справа от участка улавливающего лотка зеленого цвета, а его крючок вставьте в отверстие на внутреннем конце корпуса проявления.

На некоторых изделиях фиксатор устанавливался сразу при изготовлении.В настоящее время конструкция корпуса усилена, и необходимость в фиксаторе отпала.

## [redacted] СВЕТА В РАБОЧЕМ ПОМЕЩЕНИИ

### СУЩЕСТВО ПРОБЛЕМЫ

Наблюдались случаи мигания света в рабочем помещении, вызванные работой аппаратов 5028 или 5018.

### ПРИЧИНА

Сильные пульсации тока нагрузки, создаваемые нагревательным элементом (лампой) фьюзера при включении аппарата.

### РЕШЕНИЕ

Убедитесь в том, что аппарат 5028 или 5018 подключен к силовой сети индивидуальной подводкой с нагрузочной способностью не ниже 15 Ампер, к которой больше никакое оборудование не подключено. При подключении дополнительного оборудования или освещения к этой линии может приводить к срабатыванию 15-амперного автомата защиты сети или к неудовлетворительной работе аппарата или другого оборудования.

У большинства заказчиков предусмотрено питание от однофазной или трехфазной сети переменного тока напряжением до 1000 В. Оборудование или освещение часто подключается к одной из фаз. При выборе источника питания для 5028 или 5018 лучше всего подключиться к другой фазе, используемой для силового питания (обогреватели, кондиционеры, большие двигатели и т.д.), а не к той, от которой питается освещение рабочего помещения. Это устранит или снизит мигание света.

Мигание света может сохраниться в отдельных фазах или в отводах от них. Некоторые осветительные приборы, например, натриевые лампы высокого давления с исправленным спектром, очень чувствительны к переходным процессам в сети.

**Модификация 19.** Если аппарат нельзя электрически отделить от освещения рабочего помещения, попробуйте установить в диагностической программе [10-99] значение параметра равное 1. Будет запущена внутренняя программа, которая будет включать и выключать нагревательный элемент фьюзера с повышенной частотой.

Если мигание стало менее заметным, но по-прежнему вызывает нарекания, замените триак фьюзера.

**(USCO, XCL)** Если неисправность сохраняется, то можно заказать фильтр ISOTROL Filter (номер по каталогу 142E00300). В связи с высокой стоимостью фильтра, его нужно устанавливать лишь после того, как обеспечена полная автономность линии питания.

## ПОВРЕЖДЕНИЯ РАЗЪЕМОВ MOLEX ИЛИ ПРОВОДОВ И КОНТАКТОВ

### СУЩЕСТВО ПРОБЛЕМЫ

Во избежание повреждения разъемов, проводов и контактов, необходимо при работе с разъемами Molex пользоваться специальным инструментом Molex.

### РЕШЕНИЕ

Щуп Molex (Molex Probe) (номер по каталогу 600T1831) сконструирован так, что входит между корпусом разъема и контактом (со стороны провода). После этого в щуп Molex вставляется наконечник вывода тестера. Щуп Molex дает возможность проводить точные измерения и не позволяет наконечникам выводов тестера повредить разъем, провод или контакт.
Экстрактор контактов Molex (Molex Pin Extractor) (номер по каталогу 600T1825) сконструирован таким образом, что позволяет отогнуть внутрь ус на контакте, чтобы можно было вынуть контакт из корпуса разъема. Этим же инструментом ус заводится на свое место, фиксируя контакт при его установке в корпус разъема.

## ПРИМЕНЕНИЕ ИНСТРУМЕНТА MOLEX

Существует два специальных инструмента, связанных с применением контактов и разъемов типа Molex.

Первым инструментом является щуп Molex (Molex Probe) (номер по каталогу 600T1831). Он сконструирован так, что входит между корпусом разъема и контактом (со стороны провода). После этого в щуп Molex вставляется наконечник вывода тестера. Щуп Molex дает возможность проводить точные измерения и не позволяет наконечникам выводов тестера повредить разъем, провод или контакт.

Вторым инструментом является экстрактор контактов Molex (Molex Pin Extractor) (номер по каталогу 600T1825), который сконструирован таким образом, что позволяет отогнуть внутрь ус на контакте, чтобы можно было вынуть контакт из корпуса разъема (рис. 1).

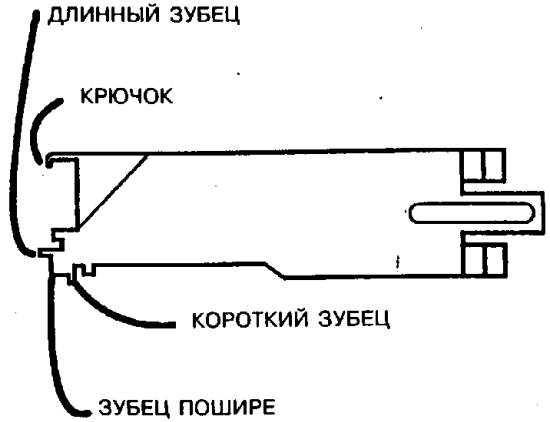


| | 3087 | | A |
|---|---|---|---|
| CHE | SM6 | X | 00 |

**Рис. 1. Экстрактор контактов Molex.**

Длинный зубец инструмента служит для извлечения контакта из разъема, находящегося в общем корпусе. Рядом с длинным зубцом расположен более короткий и широкий зубец, который не дает длинному зубцу затолкнуть стопорные усы на контактах слишком далеко.

Инструмент снабжен также коротким зубцом, который может служить для извлечения контакта из разъема.

Инструмент снабжен крючком, который используется для формовки фиксирующего уса на контакте. Работают с ним следующим образом: крючок помещают под фиксирующий ус и двигают контакт по крючку до тех пор, пока контакт не встанет параллельно линии, прочерченной на инструменте. В этот момент фиксирующий ус находится в правильном положении и будет надежно держать контакт в разъеме.(Рис. 2).

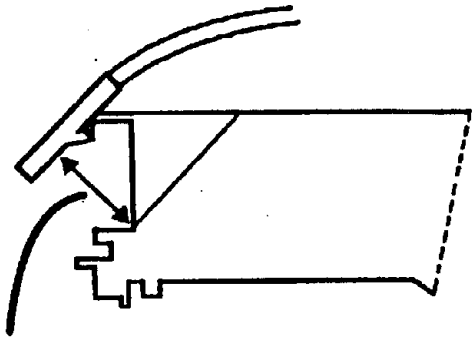

ДЕРЖИТЕ КОНТАКТ ПАРАЛЛЕЛЬНО ЛИНИИ, НАНЕСЕННОЙ НА ИНСТРУМЕНТЕ

| | 3088 | | A |
|---|---|---|---|
| CHE | SM6 | X | 00 |

**Рис. 27 Формовка фиксирующего уса на контакте**

## НЕПРАВИЛЬНОЕ ПОЛОЖЕНИЕ АКТИВАТОРОВ НА ВЫКЛЮЧАТЕЛЕ ИСХОДНОГО ПОЛОЖЕНИЯ ЯЧЕЕК СОРТЕРА

СУЩЕСТВО ПРОБЛЕМЫ

С начала выпуска в продажу аппаратов данного семейства много нареканий вызывало с неправильное положение активатора на выключателе исходного положения ячеек сортера. Эта неисправность приводит к появлению кода состояния U9-5. Если код U9 возник в результате неисправности выключателя, то в файле истории будет записан код F3-1. Эта неисправность наблюдается только на сортерах со следующими заводскими номерами:

USCO: 12157
RX: 12157
XCL: 1960
XLA: 1241

Заводской номер находится на основании сортера под ячейками. Для того, чтобы его увидеть, нужно проиндексировать ячейки вверх.

### ПРИЧИНА

Если активатор выключателя расположен слишком близко к язычку первой ячейки, то перемещение ячеек внутрь или передней крышки сортера наружу может привести к тому, что активатор выйдет из-под язычка ячейки. Общая причина смещения активаторов - слишком сильное надавливание сверху вниз при установке сортера, а также то, что пользователи облокачиваются на сортер.

### РЕШЕНИЕ

**ВНИМАНИЕ**

*Отогните активатор выключателя назад. Отгибание его вверх или вниз приведет к изменению момента активации. Кроме того, не передвигайте выключатель. Отгибая активатор и не трогая при этом выключатель, вы не дадите выключателю оторваться.*

1. При следующем посещении пользователей аппаратов 5028 убедитесь в том, что активатор выключателя по крайней мере на 2 мм заходит внутрь от конца язычка. Для того, чтобы произвести необходимые измерения, подтолкните активатор вперед. Для проведения необходимой регулировки активатор надо отогнуть так, чтобы до конца язычка оставалось расстояние от 2 до 4 мм.

2. В настоящее время выключатели на сортерах изготавливаются с отогнутыми активаторами. Кроме того, разрабатывается новый выключатель, не требующий изгиба активатора.

## РЕКОМЕНДУЕМЫЕ МАТЕРИАЛЫ ДЛЯ КОПИРОВАНИЯ ДЛЯ СЕМЕЙСТВА АППАРАТОВ 5028

### СУЩЕСТВО ПРОБЛЕМЫ

В Руководстве пользователя не даются рекомендации по использованию таких материалов для копирования, как прозрачные пленки, этикетки и пр.

### РЕШЕНИЕ

Ниже приводится перечень рекомендованных материалов для аппаратов 5028/5018.
В Руководстве пользователя не даются рекомендации по использованию таких материалов для копирования, как прозрачные пленки, этикетки и пр.

**Прозрачные пленки Transparencies**

| | | |
|---|---|---|
| 3R3117 | Clear Stripless | Бесцветная без полосы |
| 3R2780 | Clear Stripped | Бесцветная с полосой |
| 3R3108 | Clear Removable Stripe | Бесцветная с отделяемой полосой |
| 3R870 | Red with Stripe | Красная с полосой |
| 3R871 | Blue with Stripe | Голубая с полосой |
| 3R872 | Green with Stripe | Зеленая с полосой |
| 3R873 | Yellow with Stripe | Желтая с полосой |
| 3R809 | Rainbow with Stripe | Радуга с полосой |

| **Этикетки** | **Labels** | |
|---|---|---|
| 3R3139 | 33 Up High Speed | Скоростные по 33 на листе |
| 3R2362 | 33 Up Regular | Обычные по 33 на листе |
| 3R2363 | 24 Up Regular | Обычные по 24 на листе |
| 3R2364 | 8 Up Regular | Обычные по 8 на листе |
| 3R2365 | Custom form | Заказные бланки |

**Нервущаяся бумага Never Tear Paper**

3R3118

**Бумага с просечкой 3-х отверстий 3-Hole Drilled Paper**

3R3109

## [redacted]ТОНЕР-КАРТРИДЖА ДЛЯ 5028/

### СУЩЕСТВО ПРОБЛЕМЫ

Некоторые заказчики жалуются на то, что не могут получить 10000 копий с тонер-картриджа.

### ПРИЧИНА

Как указано в Руководстве по продаже аппаратов Xerox 5028/5018, ресурс тонер-картриджа, в отличие от копи-картриджа, не гарантирован.

### РЕШЕНИЕ

Прогнозируемый ресурс тонер-картриджа, равный 10000 копий рассчитан на среднюю плотность заполнения 6% на копиях формата 8,5x11 дюймов или A4. Однако ресурс зависит от плотности заполнения оригиналов пользователя, формата этих оригиналов, настройки плотности и доли оригиналов, копируемых с открытой крышкой стекла. Поэтому ресурс 10000 копий гарантировать нельзя.

Важно понять, что многие оригиналы пользователя могут иметь плотность заполнения больше, чем 6%.

Приводимые ниже таблица и цифры помогут вам объяснить заказчику, какого ресурса следует ожидать от тонер-картриджа в его конкретном случае. Эти оценки применимы только при выполнении следующих условий: копии изготавливаются при значении плотности копий установленном на Normal (Нормальная), а формат оригинала равен 8,5x11 дюймов или A4. Разумеется, оценки ресурса будут несколько меньше, если оригинал будет больше или плотность ниже нормальной.

Ресурс тонер-картриджа

| ПЛОТНОСТЬ ЗАПОЛНЕНИЯ В ПРОЦЕНТАХ | ЧИСЛО КОПИЙ, ИЗГОТАВЛИВАЕМЫХ С ПОМОЩЬЮ ОДНОГО КАРТРИДЖА |
|---|---|
| 3% | 20000+ |
| 6% | 10000 |
| 11% | 6000 |
| 23% | 2500 |

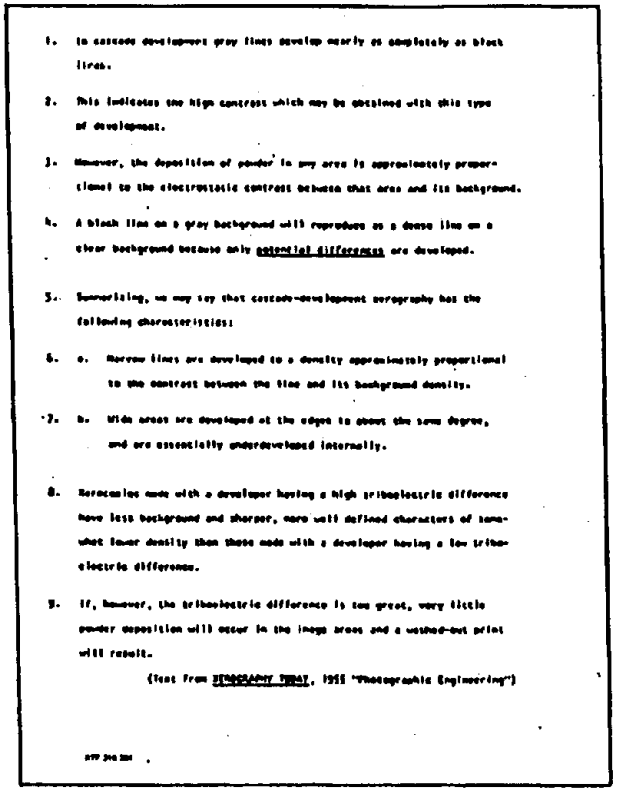

| | 3064 | A |
|---|---|---|
| CHE | SM | M | 00 |

Рис. 1. Плотность заполнения 3%

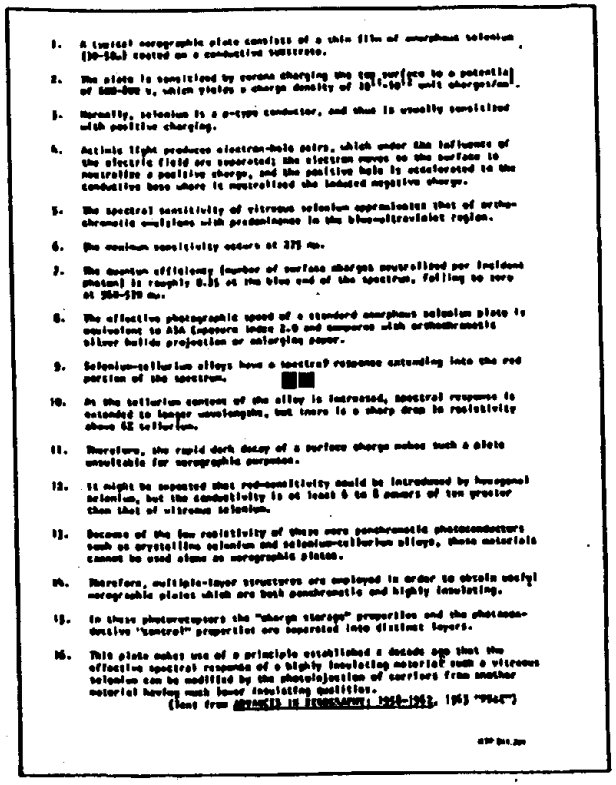

| | 3065 | A |
|---|---|---|
| CHE | SM | M | 00 |

Рис. 2. Плотность заполнения 6%

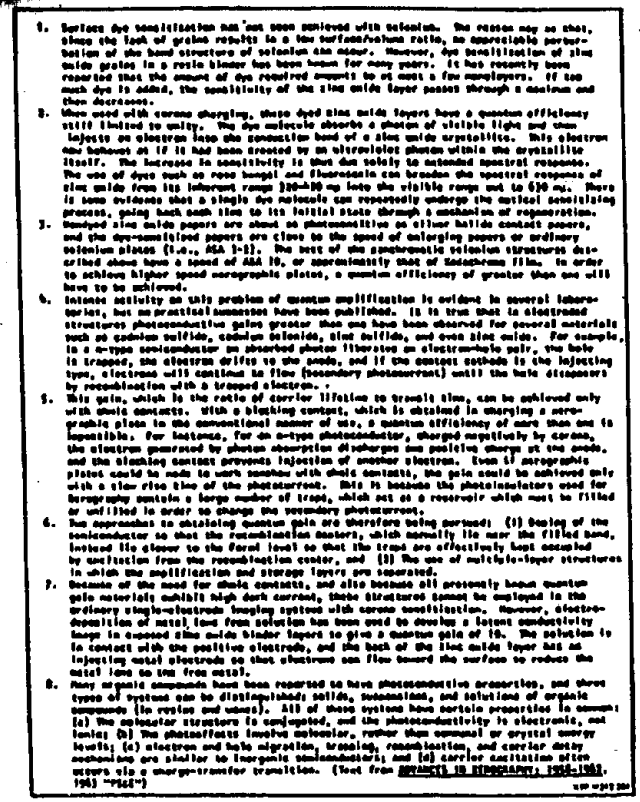

| | 3066 | A |
|---|---|---|
| CHE | SM | M | 00 |

Рис. 3. Плотность заполнения 11%




| | 3067 | A |
|---|---|---|
| CHE | SM | M | 00 |

Рис. 4. Плотность заполнения 23%

## [illegible]УРА НАЛОЖЕНИЯ ТЕФЛОНОВОЙ ЛЕНТЫ НА ВНЕШНЮЮ ВЫХОДНУЮ НАПРАВЛЯЮЩУЮ ADF

### СУЩЕСТВО ПРОБЛЕМЫ

Перенос линий на оригиналы при прохождении их через ADF.

### ПРИЧИНА

Тонер или краска от лазерных принтеров, матричных принтеров или ксерокопировальных аппаратов откладывается на ребрах жесткости выходной направляющей ADF. Затем эти отложения переносятся на другие оригиналы, проявляясь на них в виде линий.

### РЕШЕНИЕ

Очистите от загрязнений ребра жесткости выходной направляющей удалителем пленок, затем наложите на загрязнившиеся ребра тефлоновую ленту (teflon tape) (номер по каталогу 63P566), как показано на рис. 1, во избежание дальнейшего их загрязнения тонером или краской.

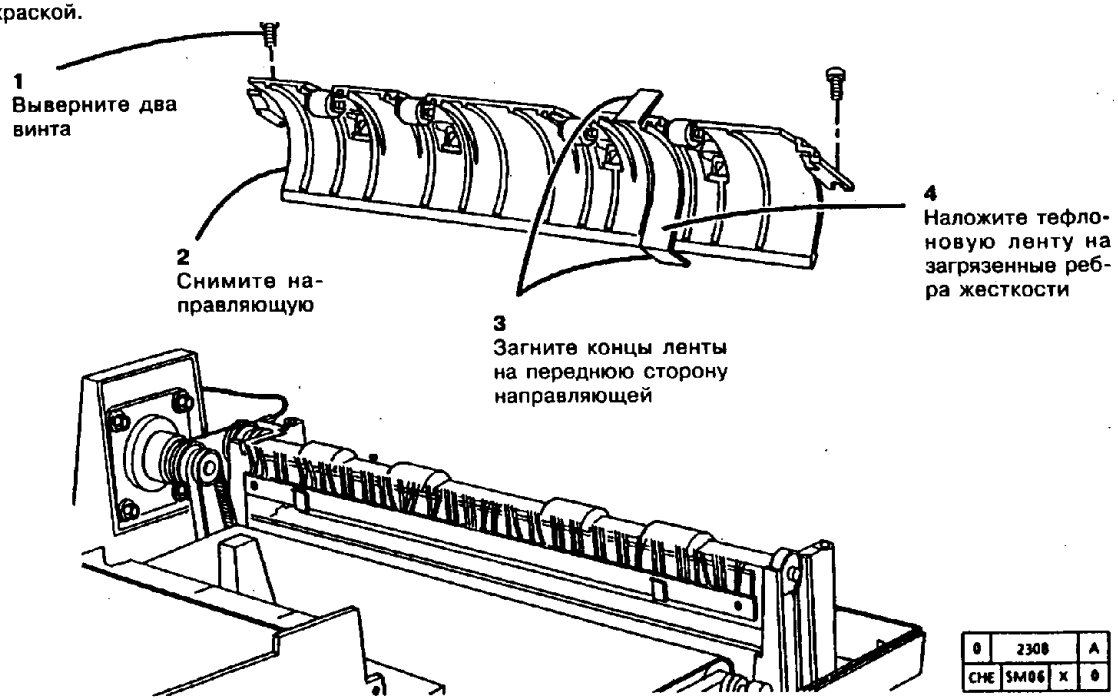


**Рис. 1. Наложение тефлоновой ленты на направляющую**

*ПРИМЕЧАНИЕ: (только для исполнения USCO) Тефлоновая лента поставляется в больших рулонах и должна быть поделена между всеми сотрудниками в группе.*

## УЛУЧШЕННОЕ ЗАКРЕПЛЕНИЕ ИЗОБРАЖЕНИЯ НА ПРОЗРАЧНЫХ ПЛЕНКАХ И ЭТИКЕТКАХ

### СУЩЕСТВО ПРОБЛЕМЫ

Закрепление на пределе в случае копирования на прозрачных пленках и этикетках.

### ПРИЧИНА

Система закрепления не налажена для работы со специальными материалами.

### РЕШЕНИЕ

Для оптимизации функционирования фьюзера выполните эти процедуры:

**1. Отладьте, как следует, аппарат.**

a. Выполните регулировку "ADJ 10.1. Температура фьюзера" и проследите за тем, чтобы температура фьюзера была не ниже 171 град. C.

b. Проследите за тем, чтобы на аппарате были модификации 25, 27 и 37 (PL 5.3).

c. Проверьте настройку винтов прижимного механизма фьюзера в аппарате (ADJ 10.3) и, при необходимости, выполните их регулировку.

**2. Уменьшите количество тонера на копиях.**

a. Снизьте плотность на контрольных листах до 1,0 - 1,1 против 1,2. Обратитесь к регулировке: ADJ 9.2. Это поможет избежать растрескивания тонера на этикетках или его отскакивания от пленок.

b. Изготовьте копии на пленках или этикетках заказчика. Если копии все же не закрепляются как следует, то продолжайте данную процедуру.

**3. Измените температуру фьюзера.**

a. Установите время выдержки до перехода в режим экономии равным 1 часу или меньше, если заказчик не возражает.

b. Введите диагностический код [10-61] и задайте значение параметра регулировки равным 75. Изготовьте с этой настройкой копии и проверьте качество закрепления.

c. Если тонер все еще не закрепляется, то снова введите диагностический код [10-61] и увеличьте значение параметра до 99. Изготовьте копии при этом значении параметра и проверьте качество закрепления.

*ПРИМЕЧАНИЕ: Повышая температуру фьюзера, вы тем самым увеличиваете вероятность повреждения копикартриджа от перегрева. Введите диагностический код [10-9] и поставьте параметр регулировки вентилятора на 40%.*

d. Если материал закрепляется все еще недостаточно, продолжите процедуру.

**4. Увеличьте прижим к фьюзеру.**

a. Поверните оба прижимных винта на 1 оборот по часовой стрелке и проверьте качество закрепления.

b. **Увеличивайте прижим копий к фьюзеру с шагом 1 оборот до тех пор, пока не будет достигнуто нормальное закрепление.**

c. Проверьте, нет ли морщин на бумаге наибольшей длины из той, которой пользуется заказчик. Для устранения морщин на копиях может потребоваться замена нагревательного вала, если с его помощью изготовлено более 50 тыс. копий.

*ПРИМЕЧАНИЕ: Существует определенный риск, связанный с повышением давления прижима к нагревательному валу фьюзера, т.к. при этом снижается срок службы нагревательного вала и увеличивается вероятность появления морщин на бумаге удлиненных форматов.*

## [redacted]РА ЧИСТКИ МУФТЫ ПОДАЧИ ADF

### СУЩЕСТВО ПРОБЛЕМЫ

Отказы с кодом состояния A2, постоянные пропуски подачи оригиналов, вибрация муфты на ADF аппарата 5028F.

### ПРИЧИНА

Загрязнение муфты подачи ADF ржавчиной приводит к проскальзыванию или вибрации муфты.

### РЕШЕНИЕ

1. Снимите муфту подачи ADF согласно процедуре REP 5.8.
2. Произведите тщательную чистку ручья шкива и тарелки муфты удалителем пленок и зачистите их мелкой наждачной бумагой или мелким наждачным полотном (шкуркой).
3. Установите обратно муфту на ось. Не ставьте пока на место ремень.
4. Приподнимите тормозной узел.
5. Введите диагностический код [5-1], чтобы муфта сработала.
6. Проверните ведущий шкив, придерживая ремень предварительной подачи/ролик подачи, чтобы лицевая сторона муфты встала на свое место.
7. Установите на место приводной ремень и выполните регулировку "ADJ 5.9. Натяжение ремня (5328)".
8. (Рис. 1) Если муфта вибрирует или издает шум, намотайте на ее фиксатор несколько слоев изоляционной ленты или обтяните фиксатор пластиком.

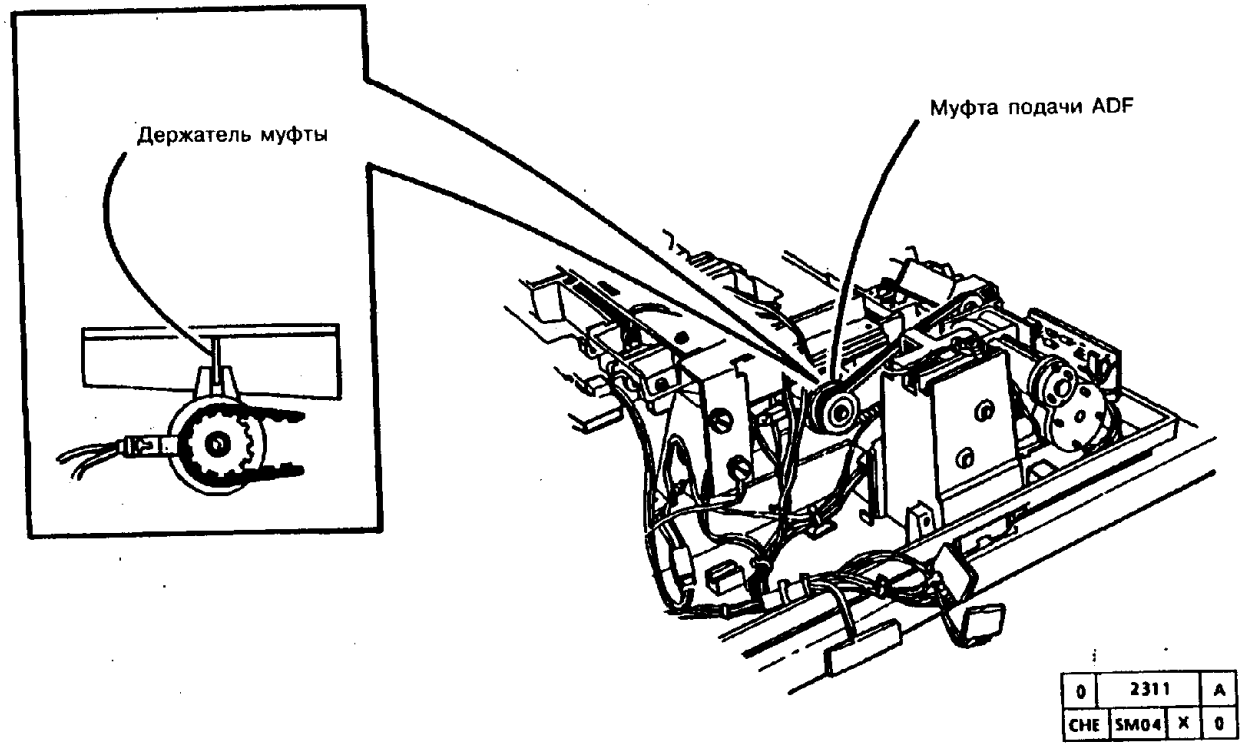


**Рис. 1. Устранение шума или вибрации муфты**

## ОПРЕДЕЛЕНИЕ ПОЛОЖЕНИЯ НАГРУЗОЧНОЙ ТРУБКИ ФЬЮЗЕРА (5028, 5018)

### СУЩЕСТВО ПРОБЛЕМЫ

Неустранимые морщины от фьюзера на копиях.

### ПРИЧИНА

В ряде случаев причиной данной неисправности оказывались дефектные нагрузочные трубки (PL 5.5).

### РЕШЕНИЕ

Снимите нагрузочные трубки с фьюзера и проверьте/модифицируйте их.

a. Выньте из нагрузочных трубок плунжеры и пружины.

b. (Рис. 1) Вставьте в прорезь трубки линейку (прижмите ее к стороне трубки, обращенной к заплечику) и проверьте параллельность прорези заплечику трубки.

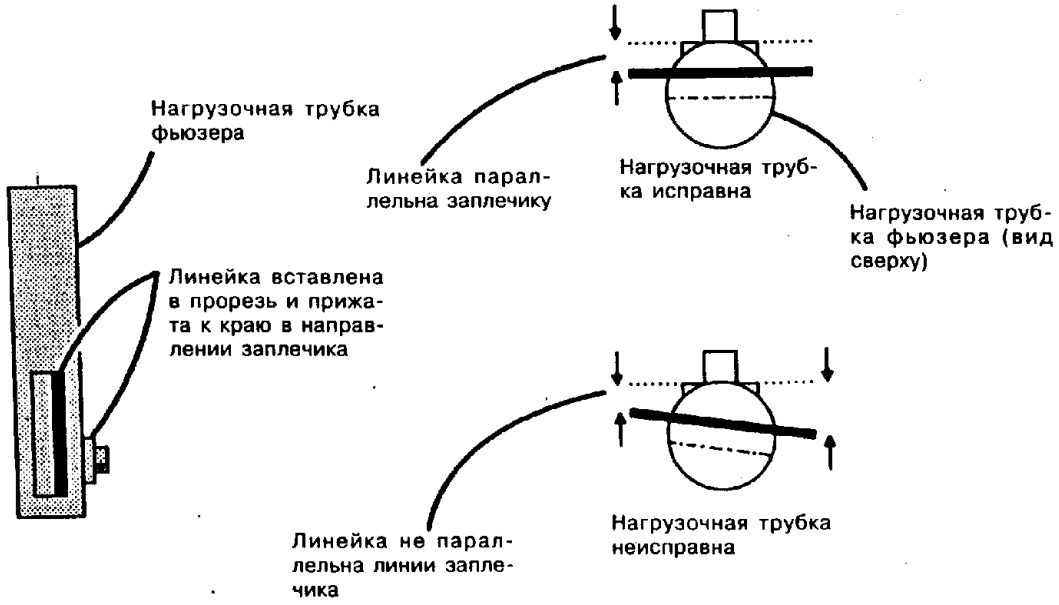


**Рис. 1. Проверка нагрузочной трубки фьюзера**

*ПРИМЕЧАНИЕ: Убедитесь в том, что ширина прорези в трубке не превышает 5 мм. Если прорезь шире, замените нагрузочную трубку.*

c. Если прорезь не параллельна заплечику, подравняйте ее надфилем.

d. Снимите все заусенцы, образовавшиеся в процессе модификации трубки.

## [redacted] В МОДИФИКАЦИИ

Данный раздел содержит перечень модификаций копировальных аппаратов 5328, 5028/18/16

Все существенные модификации задаются номером модификации, указанным в таблице, прикрепленной к каждому аппарату.

В данном разделе приведены описания всех модификаций, а также возможности их применимости к аппаратам в различных исполнениях, описания классификационных кодов и постоянная или временная информация о модификациях.

На аппаратах 5328 нет номеров модификаций, ниже 40. Все модификации с номерами ниже 40 относятся к моделям 5028/18/16.

## КЛАССИФИКАЦИОННЫЕ КОДЫ

Номер модификации может потребоваться для установления различий между деталями, которые не взаимозаменяемы, или для выяснения различий в процедурах диагностики, ремонта, установки или регулировки. Номер модификации может также потребоваться для выяснения наличия опционного оборудования, специальных программ в NVM или для определения того, оборудован ли аппарат специальными модификациями. Каждому номеру модификации присвоен классификационный код для определения типа изменений, внесенных данной модификацией.

**M** Обязательная модификация (Mandatory)

**N** Не подлежит установке у заказчика (Not installed in the field)

**O** Опционная модификация (Optional)

**R** Ремонтная модификация (Repair)

**МОДИФИКАЦИЯ: 1**

**КЛАСС:** M
**ПРИМЕНИМОСТЬ:** ДЛЯ ВСЕХ АППАРАТОВ
**ЗАВОДСКИЕ НОМЕРА:** ОТСУТСТВУЮТ
**НАИМЕНОВАНИЕ:** **WEB ASSEMBLY (УЗЕЛ ЛЕНТЫ ФЬЮЗЕРА)**
**НАЗНАЧЕНИЕ:** УЛУЧШЕНИЕ СМАЗКИ, КОТОРОЙ ПРОПИТЫВАЕТСЯ ЛЕНТА, ЧТОБЫ ИЗБЕЖАТЬ ПРОПУСКОВ ИЗОБРАЖЕНИЯ В КОПИ-КАРТРИДЖЕ
**НОМЕР КОМПЛЕКТА:** ОТСУТСТВУЕТ
**ССЫЛКИ:** ОТСУТСТВУЮТ

**МОДИФИКАЦИЯ: 2**

**КЛАСС:** R
**ПРИМЕНИМОСТЬ:** ДЛЯ ВСЕХ АППАРАТОВ
**ЗАВОДСКИЕ НОМЕРА:** ОТСУТСТВУЮТ
**НАИМЕНОВАНИЕ:** **CRU INTERLOCK HARNESS (ЖГУТ БЛОКИРОВОК УСТРОЙСТВ, ЗАМЕНЯЕМЫХ ПОЛЬЗОВАТЕЛЕМ)**
**НАЗНАЧЕНИЕ:** ОБЕСПЕЧЕНИЕ УСТАНОВКИ НОВЫХ ВЫКЛЮЧАТЕЛЕЙ В УСТРОЙСТВАХ, ЗАМЕНЯЕМЫХ ПОЛЬЗОВАТЕЛЕМ
**НОМЕР КОМПЛЕКТА:** ОТСУТСТВУЕТ
**ССЫЛКИ:** ОТСУТСТВУЮТ

**МОДИФИКАЦИЯ: 3**

**КЛАСС:** R
**ПРИМЕНИМОСТЬ:** ДЛЯ ВСЕХ АППАРАТОВ
**ЗАВОДСКИЕ НОМЕРА:** ОТСУТСТВУЮТ
**НАИМЕНОВАНИЕ:** **FUSER STATIC ELIMINATOR (УСТРОЙСТВО СНЯТИЯ СТАТИЧЕСКОГО ЗАРЯДА, СТОЯЩЕЕ НА ФЬЮЗЕРЕ)**
**НАЗНАЧЕНИЕ:** СНИЖЕНИЕ СТАТИЧЕСКОГО ЗАРЯДА НА КОПИЯХ И ПРОЗРАЧНЫХ ПЛЕНКАХ
**НОМЕР КОМПЛЕКТА:** ОТСУТСТВУЕТ
**ССЫЛКИ:** ОТСУТСТВУЮТ

**МОДИФИКАЦИЯ: 4**

**КЛАСС:** R
**ПРИМЕНИМОСТЬ:** ДЛЯ ВСЕХ АППАРАТОВ
**ЗАВОДСКИЕ НОМЕРА:** ОТСУТСТВУЮТ
**НАИМЕНОВАНИЕ:** **COPY CARTRIDGE RAMP GUIDE (НАПРАВЛЯЮЩИЕ КОПИ-КАРТРИДЖА)**
**НАЗНАЧЕНИЕ:** ИЗМЕНЕНИЕ КОНСТРУКЦИИ ДЛЯ ОБЕСПЕЧЕНИЯ СОВМЕСТИМОСТИ С ИЗМЕНЕНИЕМИ В КОНСТРУКЦИИ КОПИ-КАРТРИДЖА
**НОМЕР КОМПЛЕКТА:** ОТСУТСТВУЕТ
**ССЫЛКИ:** ОТСУТСТВУЮТ

**МОДИФИКАЦИЯ: 5**

**КЛАСС:** R
**ПРИМЕНИМОСТЬ:** ДЛЯ ВСЕХ АППАРАТОВ
**ЗАВОДСКИЕ НОМЕРА:** ОТСУТСТВУЮТ
**НАИМЕНОВАНИЕ:** **NEW LOWER BAFFLE IN PARER FEEDER ASSEMBLY AND NEW POWER SUPPLY COVER (НОВАЯ НИЖНЯ НАПРАВЛЯЮЩАЯ В УЗЛЕ ПОДАТЧИКА БУМАГИ И НОВАЯ КРЫШКА ИСТОЧНИКА ПИТАНИЯ)**
**НАЗНАЧЕНИЕ:** ПОЗВОЛЯЕТ УСТАНАВЛИВАТЬ УЗЕЛ КОРОТРОНА ПЕРЕНОСА НЕЗАВИСИМО ОТ НИЖНЕЙ НАПРАВЛЯЮЩЕЙ. БЛАГОДАРЯ ЭТОМУ УСТРАНЯЕТСЯ ПРОГИБ НИЖНЕЙ НАПРАВЛЯЮЩЕЙ, КОТОРЫЙ ПРИВОДИЛ НА НЕКОТОРЫХ АППАРАТАХ К НЕПОЛАДКАМ С ПОДАЧЕЙ БУМАГИ
**НОМЕР КОМПЛЕКТА:** ОТСУТСТВУЕТ
**ССЫЛКИ:** ОТСУТСТВУЮТ

**МОДИФИКАЦИЯ: 6**

**КЛАСС:** O/M
**ПРИМЕНИМОСТЬ:** ДЛЯ ВСЕХ АППАРАТОВ
**ЗАВОДСКИЕ НОМЕРА:** ОТСУТСТВУЮТ
**НАИМЕНОВАНИЕ:** **SOFTWARE UPGRADE (УЛУЧШЕННОЕ ПРОГРАММНОЕ ОБЕСПЕЧЕНИЕ)**
**НАЗНАЧЕНИЕ:** ПРОГРАММНОЕ ОБЕСПЕЧЕНИЕ УЛУЧШЕНО ДЛЯ ПОВЫШЕНИЯ НАДЕЖНОСТИ АППАРАТА. КРОМЕ ТОГО, ДОБАВЛЕНА ВОЗМОЖНОСТЬ АВТОМАТИЗИРОВАННОГО ЗАВЕРШЕНИЯ ПОСЕЩЕНИЯ
**НОМЕР КОМПЛЕКТА:** ОТСУТСТВУЕТ
**ССЫЛКИ:** ОТСУТСТВУЮТ

**МОДИФИКАЦИЯ: 7**

**КЛАСС:** R
**ПРИМЕНИМОСТЬ:** ДЛЯ ВСЕХ АППАРАТОВ
**ЗАВОДСКИЕ НОМЕРА:** ОТСУТСТВУЮТ
**НАИМЕНОВАНИЕ:** **FINGER GUIDE (НАПРАВЛЯЮЩАЯ ПАЛЬЦЕВ)**
**НАЗНАЧЕНИЕ:** НАПРАВЛЯЮЩИЕ ПАЛЬЦЕВ НЕ ОТВЕЧАЛИ ТЕХНИЧЕСКИМ ТРЕБОВАНИЯМ. НАПРАВЛЯЮЩИЕ ПАЛЬЦЕВ ПО МОДИФИКАЦИИ 7 ОТВЕЧАЮТ ТЕХНИЧЕСКИМ ТРЕБОВАНИЯМ.
**НОМЕР КОМПЛЕКТА:** ОТСУТСТВУЕТ
**ССЫЛКИ:** ОТСУТСТВУЮТ

**МОДИФИКАЦИЯ: 8**

**КЛАСС:** R
**ПРИМЕНИМОСТЬ:** ДЛЯ ВСЕХ АППАРАТОВ
**ЗАВОДСКИЕ НОМЕРА:** ОТСУТСТВУЮТ
**НАИМЕНОВАНИЕ:** **REPLACEABLE FUSER WEB (СМЕННАЯ ЛЕНТА ФЬЮЗЕРА)**
**НАЗНАЧЕНИЕ:** ПОЗВОЛЯЕТ ЗАМЕНЯТЬ ТОЛЬКО ПОЛОТНО ЛЕНТЫ ФЬЮЗЕРА, ОСТАВЛЯЯ НА МЕСТЕ МЕХАНИЗМ.
**НОМЕР КОМПЛЕКТА:** 126K1540 - USCO/XCL; 126K1530 - RX
**ССЫЛКИ:** ОТСУТСТВУЮТ

**МОДИФИКАЦИЯ: 9**

**КЛАСС:** R
**ПРИМЕНИМОСТЬ:** ДЛЯ ВСЕХ АППАРАТОВ
**ЗАВОДСКИЕ НОМЕРА:** ОТСУТСТВУЮТ
**НАИМЕНОВАНИЕ:** XEROGRAPHIC DRIVE MOTOR (ДВИГАТЕЛЬ ПРИВОДА БЛОКА КСЕРОГРАФИИ)
**НАЗНАЧЕНИЕ:** ИЗМЕНЕНА КОНСТРУКЦИЯ ДЛЯ ПОВЫШЕНИЯ НАДЕЖНОСТИ. В СОСТАВ ИЗМЕНЕНИЙ ВХОДИТ НОВАЯ ЕДИНСТВЕННАЯ МЕХАНИЧЕСКАЯ СВЯЗЬ.
**НОМЕР КОМПЛЕКТА:** ОТСУТСТВУЕТ
**ССЫЛКИ:** ОТСУТСТВУЮТ

**МОДИФИКАЦИЯ: 10**

**КЛАСС:** R

**ПРИМЕНИМОСТЬ:** ДЛЯ ВСЕХ АППАРАТОВ

**ЗАВОДСКИЕ НОМЕРА:** НАЧИНАЯ С 68H 438147, 39R 0001701, 65H 532701, 67H 260642, 70H 243101, 70P141942, 71P 168339K 75P 085050, 79H 010056

**НАИМЕНОВАНИЕ:** **NEW RIGHT COVER (НОВАЯ ПРАВАЯ КРЫШКА)**

**НАЗНАЧЕНИЕ:** СОВМЕСТИМОСТЬ С НОВЫМ ДВИГАТЕЛЕМ ПРИВОДА БЛОКА КСЕРОГРАФИИ ПО МОДИФИКАЦИИ 9

**НОМЕР КОМПЛЕКТА:** ОТСУТСТВУЕТ

**ССЫЛКИ:** ОТСУТСТВУЮТ

**МОДИФИКАЦИЯ: 11**

**КЛАСС:** R

**ПРИМЕНИМОСТЬ:** ДЛЯ ВСЕХ АППАРАТОВ

**ЗАВОДСКИЕ НОМЕРА:** НАЧИНАЯ С 68H 440902, 65H 353201, 67H 260686, 71P 170493, 70P 142601

**НАИМЕНОВАНИЕ:** **RESISTOR ADDED TO THE BELT HOLE SENSOR (РЕЗИСТОР, ДОБАВЛЕННЫЙ В СХЕМУ ДАТЧИКА ОТВЕРСТИЯ В РЕМНЕ)**

**НАЗНАЧЕНИЕ:** УМЕНЬШЕНИЕ ПОВРЕЖДЕНИЙ В ПРОВОДАХ КОПИ-КАРТРИДЖА И УМЕНЬШЕНИЕ ДЕФЕКТОВ КАЧЕСТВА КОПИЙ

**НОМЕР КОМПЛЕКТА:** ОТСУТСТВУЕТ

**ССЫЛКИ:** ОТСУТСТВУЮТ

**МОДИФИКАЦИЯ: 12**

**КЛАСС:** R

**ПРИМЕНИМОСТЬ:** ДЛЯ ВСЕХ АППАРАТОВ

**ЗАВОДСКИЕ НОМЕРА:** НАЧИНАЯ С 68H442444, 65H 353094, 67H 260701

**НАИМЕНОВАНИЕ:** **FALSE J1 FIX (УСТРАНЕНИЕ ЛОЖНЫХ КОДОВ J1)**

**НАЗНАЧЕНИЕ:** БОЛЕЕ КОРОТКАЯ ПРУЖИНА ОЧИСТИТЕЛЯ ДАТЧИКА ОТСУТСТВИЯ ТОНЕРА С ОТОГНУТЫМ ЯЗЫЧКОМ

**НОМЕР КОМПЛЕКТА:** ОТСУТСТВУЕТ

**ССЫЛКИ:** ОТСУТСТВУЮТ

**МОДИФИКАЦИЯ: 13**

**КЛАСС:** M

**ПРИМЕНИМОСТЬ:** ДЛЯ ВСЕХ АППАРАТОВ

**ЗАВОДСКИЕ НОМЕРА:** НАЧИНАЯ С 68H 452706, 39R 003663, 65H 353355, 67H 260701, 70H 243948, 70P 144437, 71P 174901, 75P 085690.

**НАИМЕНОВАНИЕ:** **JUMPER P110-23 & P110-24 (ПЕРЕМЫЧКА МЕЖДУ КОНТАКТАМИ 23 И 24 ШТЕПСЕЛЬНОЙ ЧАСТИ РАЗЪЕМА P110)**

**НАЗНАЧЕНИЕ:** ОБЕСПЕЧИВАЕТ ВОЗМОЖНОСТЬ РАБОТЫ СППЗУ ПО МОДИФИКАЦИЯ:M 14 И 19

**НОМЕР КОМПЛЕКТА:** ОТСУТСТВУЕТ

**ССЫЛКИ:** ОТСУТСТВУЮТ

**МОДИФИКАЦИЯ: 14**

**КЛАСС:** R

**ПРИМЕНИМОСТЬ:** ДЛЯ ВСЕХ АППАРАТОВ

**ЗАВОДСКИЕ НОМЕРА:** НАЧИНАЯ С 68H452706, 39R 003663, 65H 353355, 67H 260701, 70H 243948, 70P 144437, 71P 174901, 75P 085690.

**НАИМЕНОВАНИЕ:** **REV 8 EPROMS (СППЗУ REV 8)**

**НАЗНАЧЕНИЕ:** УЛУЧШЕНИЕ ПРОГРАММНОГО ОБЕСПЕЧЕНИЯ ДЛЯ ОБЕСПЕЧЕНИЯ ВЫСОКОГО КАЧЕСТВА КОПИЙ И ДЛЯ СНИЖЕНИЯ УРОВНЯ ЗАГРЯЗНЕНИЯ.

**НОМЕР КОМПЛЕКТА:** 133K2240 - 5028; 133K250 - 5018

**ССЫЛКИ:** ОТСУТСТВУЮТ

**МОДИФИКАЦИЯ: 15**

**КЛАСС:** M

**ПРИМЕНИМОСТЬ:** ДЛЯ ВСЕХ АППАРАТОВ

**ЗАВОДСКИЕ НОМЕРА:** НАЧИНАЯ С 68H 460067, 39R 006101, 65H 353854, 67H 260943, 70H 243514, 70P1246554, 71P 178271, 75P 085982, 46U 006397, 79H 010080, 80H 050047.

**НАИМЕНОВАНИЕ:** **FUSER HEAT SHIELD (ТЕПЛОВОЙ ЭКРАН ФЬЮЗЕРА)**

**НАЗНАЧЕНИЕ:** ЗАЩИТА ФОТОРЕЦЕПТОРА ОТ ПЕРЕГРЕВА

**НОМЕР КОМПЛЕКТА:** ОТСУТСТВУЕТ

**ССЫЛКИ:** ОТСУТСТВУЮТ

**МОДИФИКАЦИЯ: 16**

**КЛАСС:** R
**ПРИМЕНИМОСТЬ:** ДЛЯ ВСЕХ АППАРАТОВ
**ЗАВОДСКИЕ НОМЕРА:** ОТСУТСТВУЮТ
**НАИМЕНОВАНИЕ:** **BYPASS ASSEMBLY WITH POTENTIOMETER (ОБХОДНОЙ ЛОТОК С ПОТЕНЦИОМЕТРОМ)**
**НАЗНАЧЕНИЕ:** ПОЗВОЛЯЕТ ВЫПОЛНЯТЬ РЕГУЛИРОВКУ СКОРОСТИ ДВИГАТЕЛЯ ОБХОДНОГО ЛОТКА ДЛЯ УСТРАНЕНИЯ ЗАСТРЕВАНИЙ С КОДОМ С4, ПРОПУСКОВ ПОДАЧИ ОБХОДНОГО ЛОТКА, ПРОПУСКОВ ПО ЗАДНЕЙ КРОМКЕ И ОБРЫВОВ ПО ЗАДНЕЙ КРОМКЕ ПРИ ПОДАЧЕ КОРОТКОЙ КРОМКОЙ ВПЕРЕД.
**НОМЕР КОМПЛЕКТА:** 1K15140
**ССЫЛКИ:** ОТСУТСТВУЮТ

**МОДИФИКАЦИЯ: 17**

**КЛАСС:** R
**ПРИМЕНИМОСТЬ:** ДЛЯ ВСЕХ АППАРАТОВ
**ЗАВОДСКИЕ НОМЕРА:** ОТСУТСТВУЮТ
**НАИМЕНОВАНИЕ:** **LEF BYPASS (ПОДАЧА ИЗ ОБХОДНОГО ЛОТКА ДЛИННОЙ КРОМКОЙ ВПЕРЕД)**
**НАЗНАЧЕНИЕ:** БУДЕТ ОПРЕДЕЛЕНО ПОЗДНЕЕ
**НОМЕР КОМПЛЕКТА:** 1S10470
**ССЫЛКИ:** ОТСУТСТВУЮТ

**МОДИФИКАЦИЯ: 18**

**КЛАСС:** R
**ПРИМЕНИМОСТЬ:** ДЛЯ ВСЕХ АППАРАТОВ
**ЗАВОДСКИЕ НОМЕРА:** ОТСУТСТВУЮТ
**НАИМЕНОВАНИЕ:** **INNER FRAME ASSEMBLY/MYLAR COVER PAD (ВНУТРЕННИЙ УЗЕЛ РАМЫ/МАЙЛАРОВАЯ НАКЛАДКА)**
**НАЗНАЧЕНИЕ:** БУДЕТ ОПРЕДЕЛЕНО ПОЗДНЕЕ
**НОМЕР КОМПЛЕКТА:** 1S10471
**ССЫЛКИ:** ОТСУТСТВУЮТ

**МОДИФИКАЦИЯ: 19**

**КЛАСС:** R
**ПРИМЕНИМОСТЬ:** ДЛЯ ВСЕХ АППАРАТОВ
**ЗАВОДСКИЕ НОМЕРА:** ОТСУТСТВУЮТ
**НАИМЕНОВАНИЕ:** **REV 9 SOFTWARE (ПРОГРАММНОЕ ОБЕСПЕЧЕНИЕ ПЕРЕСМОТРЕННОЕ, 9-Я ВЕРСИЯ)**
**НАЗНАЧЕНИЕ:** УЛУЧШЕНИЕ РАБОТЫ АППАРАТА И ОПЕРАТОРСКОГО ИНТЕРФЕЙСА
**НОМЕР КОМПЛЕКТА:** ОТСУТСТВУЕТ
**ССЫЛКИ:** ОТСУТСТВУЮТ

**МОДИФИКАЦИЯ: 20**

**КЛАСС:** R
**ПРИМЕНИМОСТЬ:** ДЛЯ ВСЕХ АППАРАТОВ
**ЗАВОДСКИЕ НОМЕРА:** ОТСУТСТВУЮТ
**НАИМЕНОВАНИЕ:** **XEROGRAPHIC DRIVE MOTOR SHIMS (ПРОКЛАДКИ ДВИГАТЕЛЯ ПРИВОДА БЛОКА КСЕРОГРАФИИ)**
**НАЗНАЧЕНИЕ:** УМЕНЬШИТЬ РАССТОЯНИЕ МЕЖДУ ШЕСТЕРНЯМИ ДВИГАТЕЛЯ ПРИВОДА БЛОКА КСЕРОГРАФИИ И ШЕСТЕРНЯМИ БЛОКА ПРОЯВЛЕНИЯ
**НОМЕР КОМПЛЕКТА:** 600K23560
**ССЫЛКИ:** ОТСУТСТВУЮТ

**МОДИФИКАЦИЯ: 25**

**КЛАСС:** R
**ПРИМЕНИМОСТЬ:** ДЛЯ ВСЕХ АППАРАТОВ
**ЗАВОДСКИЕ НОМЕРА:** ОТСУТСТВУЮТ
**НАИМЕНОВАНИЕ:** **FUSER LOAD ARM CLIP (ФИКСАТОР ПРИЖИМНОГО РЫЧАГА ФЬЮЗЕРА)**
**НАЗНАЧЕНИЕ:** ИЗБЕЖАТЬ ОТХОДА УЗЛА ПРИЖИМНЫХ ПРУЖИН ОТ ПРИЖИМНОГО РЫЧАГА
**НОМЕР КОМПЛЕКТА:** ОТСУТСТВУЕТ
**ССЫЛКИ:** ОТСУТСТВУЮТ

**МОДИФИКАЦИЯ: 26**

**КЛАСС:** R
**ПРИМЕНИМОСТЬ:** ДЛЯ ВСЕХ АППАРАТОВ
**ЗАВОДСКИЕ НОМЕРА:** ОТСУТСТВУЮТ
**НАИМЕНОВАНИЕ:** **NEW MAIN PWB (НОВАЯ ГЛАВНАЯ ПЛАТА)**
**НАЗНАЧЕНИЕ:** УЛУЧШЕНИЕ РАБОТЫ АППАРАТА
**НОМЕР КОМПЛЕКТА:** 600K26890
**ССЫЛКИ:** ОТСУТСТВУЮТ

**МОДИФИКАЦИЯ: 27**

**КЛАСС:** M
**ПРИМЕНИМОСТЬ:** ДЛЯ ВСЕХ АППАРАТОВ
**ЗАВОДСКИЕ НОМЕРА:** ОТСУТСТВУЮТ
**НАИМЕНОВАНИЕ:** **NEW FUSER SPRING PLUNGER AND ADJUSTMENT SCREW (НОВЫЙ ПЛУНЖЕР ПРУЖИНЫ ФЬЮЗЕРА И НОВЫЙ РЕГУЛИРОВОЧНЫЙ ВИНТ)**
**НАЗНАЧЕНИЕ:** УЛУЧШЕНИЕ РАБОТЫ ФЬЮЗЕРА
**НОМЕР КОМПЛЕКТА:** 605K03390
**ССЫЛКИ:** ОТСУТСТВУЮТ

**МОДИФИКАЦИЯ: 28**

**КЛАСС:** R
**ПРИМЕНИМОСТЬ:** ДЛЯ ВСЕХ АППАРАТОВ
**ЗАВОДСКИЕ** НОМЕРА: ОТСУТСТВУЮТ
**НАИМЕНОВАНИЕ:** **PROTECTIVE TABLE TOP SHIELD (ВЕРХНИЙ ЩИТОК ЗАЩИТНОГО СТОЛИКА)**
**НАЗНАЧЕНИЕ:** ОТДЕЛИТЬ АППАРАТЫ, НЕ ОБОРУДОВАННЫЕ ДВУХЛОТКОВЫМ МОДУЛЕМ, ОТ СТОЛИКА.
**НОМЕР КОМПЛЕКТА:** 605K3390 - 5018; 98K15420 - 5028
**ССЫЛКИ:** ОТСУТСТВУЮТ

**КАЦИЯ: 29**

**КЛАСС:** R
**ПРИМЕНИМОСТЬ:** ДЛЯ ВСЕХ АППАРАТОВ
**ЗАВОДСКИЕ НОМЕРА:** ОТСУТСТВУЮТ
**НАИМЕНОВАНИЕ:** **NOHAD SUPPORT BRACKET (ОПОРНЫЙ КРОНШТЕЙН БЛОКА NOHAD)**
**НАЗНАЧЕНИЕ:** УСИЛИТЬ КРЕПЛЕНИЕ БЛОКА NOHAD, ЧТОБЫ ОН НЕ ЗАДЕВАЛ ЗА ЗАДНЮЮ И ПРАВУЮ КРЫШКИ.
**НОМЕР КОМПЛЕКТА:** ОТСУТСТВУЕТ
**ССЫЛКИ:** ОТСУТСТВУЮТ

**МОДИФИКАЦИЯ: 31**

**КЛАСС:** R
**ПРИМЕНИМОСТЬ:** ДЛЯ ВСЕХ АППАРАТОВ
**ЗАВОДСКИЕ НОМЕРА:** ОТСУТСТВУЮТ
**НАИМЕНОВАНИЕ:** **WEB WRINKLE ELIMINATION KIT (КОМПЛЕКТ УСТРАНЕНИЯ МОРЩИН ЛЕНТЫ ФЬЮЗЕРА)**
**НАЗНАЧЕНИЕ:** УСТРАНЕНИЕ МОРЩИН НА ЛЕНТЕ ФЬЮЗЕРА
**НОМЕР КОМПЛЕКТА:** 600K29640 - 5018; 600K29650 - 5028
**ССЫЛКИ:** ОТСУТСТВУЮТ

**МОДИФИКАЦИЯ: 32**

**КЛАСС:** R
**ПРИМЕНИМОСТЬ:** ДЛЯ ВСЕХ АППАРАТОВ
**ЗАВОДСКИЕ НОМЕРА:** ОТСУТСТВУЮТ
**НАИМЕНОВАНИЕ:** **WAVY LINE IMPROVEMENT KIT (КОМПЛЕКТ УМЕНЬШЕНИЯ ВОЛНИСТОСТИ ЛИНИЙ)**
**НАЗНАЧЕНИЕ:** УМЕНЬШЕНИЕ/УСТРАНЕНИЕ ВОЛНИСТОСТИ ЛИНИЙ НА КОПИЯХ
**НОМЕР КОМПЛЕКТА:** 600K26651 - 5018; 606K2290 - 5028
**ССЫЛКИ:** ОТСУТСТВУЮТ

**МОДИФИКАЦИЯ: 35**

**КЛАСС:** R
**ПРИМЕНИМОСТЬ:** ДЛЯ ВСЕХ АППАРАТОВ
**ЗАВОДСКИЕ НОМЕРА:** ОТСУТСТВУЮТ
**НАИМЕНОВАНИЕ:** **GROUND FAULT PROTECTOR (АВТОМАТ ЗАЩИТЫ ПРИ НАРУШЕНИЯХ В ЗАЗЕМЛЕНИИ)**
**НАЗНАЧЕНИЕ:** ПРЕДОТВРАЩЕНИЕ ПОВРЕЖДЕНИЙ АППАРАТА ПУТЕМ ОБНАРУЖЕНИЯ НАРУШЕНИЙ В ЗАЗЕМЛЕНИИ.
**НОМЕР КОМПЛЕКТА:** 117K13890
**ССЫЛКИ:** ОТСУТСТВУЮТ

**МОДИФИКАЦИЯ: 36**

**КЛАСС:** R
**ПРИМЕНИМОСТЬ:** ДЛЯ ВСЕХ АППАРАТОВ
**ЗАВОДСКИЕ НОМЕРА:** ОТСУТСТВУЮТ
**НАИМЕНОВАНИЕ:** **GROUND FAULT PROTECTOR (АВТОМАТ ЗАЩИТЫ ПРИ НАРУШЕНИЯХ В ЗАЗЕМЛЕНИИ)**
**НАЗНАЧЕНИЕ:** ПРЕДОТВРАЩЕНИЕ ПОВРЕЖДЕНИЙ АППАРАТА ПУТЕМ ОБНАРУЖЕНИЯ НАРУШЕНИЙ В ЗАЗЕМЛЕНИИ.
**НОМЕР КОМПЛЕКТА:** 117K13890
**ССЫЛКИ:** ОТСУТСТВУЮТ

**МОДИФИКАЦИЯ: 37**

**КЛАСС:** R
**ПРИМЕНИМОСТЬ:** ДЛЯ ВСЕХ АППАРАТОВ
**ЗАВОДСКИЕ НОМЕРА:** ОТСУТСТВУЮТ
**НАИМЕНОВАНИЕ:** **LOW IRON/BARREL HEAT ROLL (ЦИЛИНДРИЧЕСКИЙ НАГРЕВАТЕЛЬНЫЙ ВАЛ С МАЛОЙ МЕТАЛЛОЕМКОСТЬЮ)**
**НАЗНАЧЕНИЕ:** ПОВЫШЕНИЕ СРОКА СЛУЖБЫ НАГРЕВАТЕЛЬНОГО ВАЛА
**НОМЕР КОМПЛЕКТА:** 600K35990
**ССЫЛКИ:** ОТСУТСТВУЮТ

**МОДИФИКАЦИЯ: 38**

**КЛАСС:** R
**ПРИМЕНИМОСТЬ:** ДЛЯ ВСЕХ АППАРАТОВ
**ЗАВОДСКИЕ НОМЕРА:** ОТСУТСТВУЮТ
**НАИМЕНОВАНИЕ:** **ADJUSTABLE STRIPPER FINGER ASS'Y (УЗЕЛ РЕГУЛИРУЕМЫХ ПАЛЬЦЕВ ОТДЕЛЕНИЯ)**
**НАЗНАЧЕНИЕ:** ПОВЫШЕНИЕ СРОКА СЛУЖБЫ НАГРЕВАТЕЛЬНОГО ВАЛА
**НОМЕР КОМПЛЕКТА:** 600K36100
**ССЫЛКИ:** ОТСУТСТВУЮТ

**МОДИФИКАЦИЯ: 39**

**КЛАСС:** R
**ПРИМЕНИМОСТЬ:** ДЛЯ ВСЕХ АППАРАТОВ
**ЗАВОДСКИЕ НОМЕРА:** ОТСУТСТВУЮТ
**НАИМЕНОВАНИЕ:** **CONTROL CONSOLE (ПАНЕЛЬ УПРАВЛЕНИЯ)**
**НАЗНАЧЕНИЕ:** ЛАМПОВАЯ ПЛАТА С ПРЕОБРАЗОВАТЕЛЕМ ПОСТОЯННОГО ТОКА В ПЕРЕМЕННЫЙ
**НОМЕР КОМПЛЕКТА:** 140K58050
**ССЫЛКИ:** ОТСУТСТВУЮТ

**МОДИФИКАЦИЯ: 72**

**КЛАСС:** O
**ПРИМЕНИМОСТЬ:** ИСПОЛНЕНИЕ RX, XCL
**ЗАВОДСКИЕ НОМЕРА:** ОТСУТСТВУЮТ
**НАИМЕНОВАНИЕ:** **BILLING METER INTERLOCK (БЛОКИРОВКА УЧЕТНОГО СЧЕТЧИКА КОПИЙ)**
**НАЗНАЧЕНИЕ:** ЗАТРУДНИТЬ ОТКЛЮЧЕНИЕ СЧЕТЧИКА ПОЛЬЗОВАТЕЛЕМ
**НОМЕР КОМПЛЕКТА:** 600K2670
**ССЫЛКИ:** ОТСУТСТВУЮТ

**МОДИФИКАЦИЯ:** 74
**КЛАСС:** R
**ПРИМЕНИМОСТЬ:** ДЛЯ ВСЕХ АППАРАТОВ
**ЗАВОДСКИЕ НОМЕРА:** ОТСУТСТВУЮТ
**НАИМЕНОВАНИЕ:** **DEVELOPER TRANSPORT AUGER KIT (КОМПЛЕКТ ШНЕКА-ТРАНСПОРТЕРА ПРОЯВИТЕЛЯ)**
**НАЗНАЧЕНИЕ:** ПОВЫШЕНИЕ НАДЕЖНОСТИ РАБОТЫ УЗЛА В КОРПУСЕ БЛОКА ПРОЯВЛЕНИЯ.
**НОМЕР КОМПЛЕКТА:** 600K20600
**ССЫЛКИ:** ОТСУТСТВУЮТ

**МОДИФИКАЦИЯ:** 75
**КЛАСС:** O
**ПРИМЕНИМОСТЬ:** ИСПОЛНЕНИЕ XLA
**ЗАВОДСКИЕ НОМЕРА:** ОТСУТСТВУЮТ
**НАИМЕНОВАНИЕ:** **XLA CONFIGURATION CONVERSION KIT (КОМПЛЕКТ ИЗМЕНЕНИЯ КОНФИГУРАЦИИ XLA)**
**НАЗНАЧЕНИЕ:** ИЗМЕНЕНИЕ ДЮЙМОВОЙ КОНФИГУРАЦИИ НА МЕТРИЧЕСКУЮ В АППАРАТАХ ИСПОЛНЕНИЯ XLA 50 ГЦ.
**НОМЕР КОМПЛЕКТА:** 98K5870
**ССЫЛКИ:** ОТСУТСТВУЮТ

**МОДИФИКАЦИЯ:** 76
**КЛАСС:** O
**ПРИМЕНИМОСТЬ:** ИСПОЛНЕНИЕ XLA
**ЗАВОДСКИЕ НОМЕРА:** ОТСУТСТВУЮТ
**НАИМЕНОВАНИЕ:** **XLA CONFIGURATION CONVERSION KIT (КОМПЛЕКТ ИЗМЕНЕНИЯ КОНФИГУРАЦИИ XLA)**
**НАЗНАЧЕНИЕ:** ИЗМЕНЕНИЕ ДЮЙМОВОЙ КОНФИГУРАЦИИ НА МЕТРИЧЕСКУЮ В АППАРАТАХ ИСПОЛНЕНИЯ XLA 60 ГЦ.
**НОМЕР КОМПЛЕКТА:** 98K5870
**ССЫЛКИ:** ОТСУТСТВУЮТ

**МОДИФИКАЦИЯ:** 78
**КЛАСС:** O
**ПРИМЕНИМОСТЬ:** ИСПОЛНЕНИЕ XLA
**ЗАВОДСКИЕ НОМЕРА:** ОТСУТСТВУЮТ
**НАИМЕНОВАНИЕ:** **XLA CONFIGURATION CONVERSION KIT (КОМПЛЕКТ ИЗМЕНЕНИЯ КОНФИГУРАЦИИ XLA)**
**НАЗНАЧЕНИЕ:** ИЗМЕНЕНИЕ ДЮЙМОВОЙ КОНФИГУРАЦИИ НА МЕТРИЧЕСКУЮ В АППАРАТАХ ИСПОЛНЕНИЯ XLA 50 ГЦ МОДЕЛИ 5018 С УМЕНЬШЕНИЕМ/УВЕЛИЧЕНИЕМ.
**НОМЕР КОМПЛЕКТА:** 98K4540
**ССЫЛКИ:** ОТСУТСТВУЮТ

**МОДИФИКАЦИЯ:** 79
**КЛАСС:** O
**ПРИМЕНИМОСТЬ:** ИСПОЛНЕНИЕ XLA
**ЗАВОДСКИЕ НОМЕРА:** ОТСУТСТВУЮТ
**НАИМЕНОВАНИЕ:** **XLA CONFIGURATION CONVERSION KIT (КОМПЛЕКТ ИЗМЕНЕНИЯ КОНФИГУРАЦИИ XLA)**
**НАЗНАЧЕНИЕ:** ИЗМЕНЕНИЕ ДЮЙМОВОЙ КОНФИГУРАЦИИ НА МЕТРИЧЕСКУЮ В АППАРАТАХ ИСПОЛНЕНИЯ XLA 50 ГЦ МОДЕЛИ 5028 С УМЕНЬШЕНИЕМ/УВЕЛИЧЕНИЕМ.
**НОМЕР КОМПЛЕКТА:** 98K4550
**ССЫЛКИ:** ОТСУТСТВУЮТ

**МОДИФИКАЦИЯ:** 80
**КЛАСС:** O
**ПРИМЕНИМОСТЬ:** ИСПОЛНЕНИЕ RX
**ЗАВОДСКИЕ НОМЕРА:** ОТСУТСТВУЮТ
**НАИМЕНОВАНИЕ:** **COPYTRON COIN-OP ENABLEMENT KIT (КОМПЛЕКТ ДЛЯ ОБЕСПЕЧЕНИЯ УСТАНОВКИ КОПИТРОНА-МОНЕТНИКА ДЛЯ ПЛАТНОГО КОПИРОВАНИЯ)**
**НАЗНАЧЕНИЕ:** (ТОЛЬКО ДЛЯ ИСПОЛНЕНИЯ RX) ПОЗВОЛЯЕТ УСТАНОВИТЬ НА АППАРАТ ДОПОЛНИТЕЛЬНОЕ УСТРОЙСТВО - МОНЕТНИК ДЛЯ ПЛАТНОГО КОПИРОВАНИЯ.
**НОМЕР КОМПЛЕКТА:** 98K5650
**ССЫЛКИ:** ОТСУТСТВУЮТ

**МОДИФИКАЦИЯ:** 81
**КЛАСС:** O
**ПРИМЕНИМОСТЬ:** ИСПОЛНЕНИЯ USCO/XCL/XLA
**ЗАВОДСКИЕ НОМЕРА:** ОТСУТСТВУЮТ
**НАИМЕНОВАНИЕ:** **FOREIGN ACCESSORY ENABLEMENT (КОМПЛЕКТ ДЛЯ ОБЕСПЕЧЕНИЯ УСТАНОВКИ ДОПОЛНИТЕЛЬНЫХ УСТРОЙСТВ)**
**НАЗНАЧЕНИЕ:** ПОЗВОЛЯЕТ УСТАНОВИТЬ НА АППАРАТ РАЗЛИЧНЫЕ ДОПОЛНИТЕЛЬНЫЕ УСТРОЙСТВА ДЛЯ УЧЕТА ИСПОЛЬЗОВАНИЯ АППАРАТА
**НОМЕР КОМПЛЕКТА:** 98K4970
**ССЫЛКИ:** ОТСУТСТВУЮТ

**МОДИФИКАЦИЯ:** 82
**КЛАСС:** O
**ПРИМЕНИМОСТЬ:** ИСПОЛНЕНИЕ XLA
**ЗАВОДСКИЕ НОМЕРА:** ОТСУТСТВУЮТ
**НАИМЕНОВАНИЕ:** **XLA CONFIGURATION CONVERSION KIT (КОМПЛЕКТ ИЗМЕНЕНИЯ КОНФИГУРАЦИИ XLA)**
**НАЗНАЧЕНИЕ:** ИЗМЕНЕНИЕ ДЮЙМОВОЙ КОНФИГУРАЦИИ НА МЕТРИЧЕСКУЮ В АППАРАТАХ ИСПОЛНЕНИЯ XLA 60 ГЦ МОДЕЛИ 5018 С УМЕНЬШЕНИЕМ/УВЕЛИЧЕНИЕМ.
**НОМЕР КОМПЛЕКТА:** 98K4540
**ССЫЛКИ:** ОТСУТСТВУЮТ

**МОДИФИКАЦИЯ:** 83
**КЛАСС:** O
**ПРИМЕНИМОСТЬ:** ИСПОЛНЕНИЕ XLA
**ЗАВОДСКИЕ НОМЕРА:** ОТСУТСТВУЮТ
**НАИМЕНОВАНИЕ:** **XLA CONFIGURATION CONVERSION KIT (КОМПЛЕКТ ИЗМЕНЕНИЯ КОНФИГУРАЦИИ XLA)**
**НАЗНАЧЕНИЕ:** ИЗМЕНЕНИЕ ДЮЙМОВОЙ КОНФИГУРАЦИИ НА МЕТРИЧЕСКУЮ В АППАРАТАХ ИСПОЛНЕНИЯ XLA 60 ГЦ МОДЕЛИ 5028 С УМЕНЬШЕНИЕМ/УВЕЛИЧЕНИЕМ.
**НОМЕР КОМПЛЕКТА:** 98K4550
**ССЫЛКИ:** ОТСУТСТВУЮТ

**МОДИФИКАЦИЯ: 84**

**КЛАСС:** M

**ПРИМЕНИМОСТЬ:** USCO/XCL/XLA

**ЗАВОДСКИЕ НОМЕРА:** ОТСУТСТВУЮТ

**НАИМЕНОВАНИЕ:** **POWER CORD KIT (КОМПЛЕКТ СЕТЕВОГО ШНУРА)**

**НАЗНАЧЕНИЕ:** ПРЕДОСТАВЛЯЕТСЯ НОВЫЙ СЕТЕВОЙ ШНУР ВЗАМЕН СТАРОГО ДЛЯ ОГРАНИЧЕННОГО КОЛИЧЕСТВА АППАРАТОВ, КОТОРЫЕ БЫЛИ ИЗГОТОВЛЕНЫ С НЕПРАВИЛЬНО ИСПЫТАННЫМ СЕТЕВЫМ ШНУРОМ В СБОРЕ.

**НОМЕР КОМПЛЕКТА:** 605K01580

**ССЫЛКИ:** ОТСУТСТВУЮТ

**МОДИФИКАЦИЯ: 86**

**КЛАСС:** O

**ПРИМЕНИМОСТЬ:** ДЛЯ ВСЕХ АППАРАТОВ

**ЗАВОДСКИЕ НОМЕРА:** ОТСУТСТВУЮТ

**НАИМЕНОВАНИЕ:** **OZONE FILTER KIT (КОМПЛЕКТ ОЗОНОВОГО ФИЛЬТРА)**

**НАЗНАЧЕНИЕ:** УМЕНЬШЕНИЕ ВЫДЕЛЕНИЯ ОЗОНА

**НОМЕР КОМПЛЕКТА:** 53E1650

**ССЫЛКИ:** ОТСУТСТВУЮТ

**МОДИФИКАЦИЯ: 87**

**КЛАСС:** O

**ПРИМЕНИМОСТЬ:** ДЛЯ ВСЕХ АППАРАТОВ

**ЗАВОДСКИЕ НОМЕРА:** ОТСУТСТВУЮТ

**НАИМЕНОВАНИЕ:** **COPY VOLUME ANALYSER KIT (КОМПЛЕКТ АНАЛИЗАТОРА ОБЪЕМА КОПИРОВАНИЯ)**

**НАЗНАЧЕНИЕ:** КОНТРОЛЬ И УЧЕТ ИСПОЛЬЗОВАНИЯ АППАРАТА

**НОМЕР КОМПЛЕКТА:** 98K1760

**ССЫЛКИ:** ОТСУТСТВУЮТ

**МОДИФИКАЦИЯ: 88**

**КЛАСС:** O

**ПРИМЕНИМОСТЬ:** USCO/XCL/XLA

**ЗАВОДСКИЕ НОМЕРА:** ОТСУТСТВУЮТ

**НАИМЕНОВАНИЕ:** **FOREIGN ACCESSORY INTERFACE KIT (КОМПЛЕКТ ИНТЕРФЕЙСА ДЛЯ ДОПОЛНИТЕЛЬНЫХ УСТРОЙСТВ УЧЕТА)**

**НАЗНАЧЕНИЕ:** ПОЗВОЛЯЕТ ИСПОЛЬЗОВАТЬ АУДИТРОНЫ, ИЗГОТОВЛЕННЫЕ СТОРОННИМИ ФИРМАМИ

**НОМЕР КОМПЛЕКТА:** 98K1730

**ССЫЛКИ:** ОТСУТСТВУЮТ

**МОДИФИКАЦИЯ: 89**

**КЛАСС:** O

**ПРИМЕНИМОСТЬ:** RX

**ЗАВОДСКИЕ НОМЕРА:** ОТСУТСТВУЮТ

**НАИМЕНОВАНИЕ:** **AUTOMETER KIT (КОМПЛЕКТ УСТРОЙСТВА АВТОМАТИЧЕСКОГО УЧЕТА)**

**НАЗНАЧЕНИЕ:** КОНТРОЛЬ И УЧЕТ ИСПОЛЬЗОВАНИЯ АППАРАТА

**НОМЕР КОМПЛЕКТА:** 98K1750

**ССЫЛКИ:** ОТСУТСТВУЮТ

**МОДИФИКАЦИЯ: 90**

**КЛАСС:** O

**ПРИМЕНИМОСТЬ:** USCO/XCL/XLA

**ЗАВОДСКИЕ НОМЕРА:** ОТСУТСТВУЮТ

**НАИМЕНОВАНИЕ:** **AUDITRON KIT (КОМПЛЕКТ АУДИТРОНА)**

**НАЗНАЧЕНИЕ:** КОНТРОЛЬ И УЧЕТ ИСПОЛЬЗОВАНИЯ АППАРАТА

**НОМЕР КОМПЛЕКТА:** 98K1740

**ССЫЛКИ:** ОТСУТСТВУЮТ

**МОДИФИКАЦИЯ:** 1
**КЛАСС:** O
**ПРИМЕНИМОСТЬ:** ДЛЯ ВСЕХ АППАРАТОВ
**ЗАВОДСКИЕ НОМЕРА:** 5682
**НАИМЕНОВАНИЕ:** **NEW FRONT COVER AND SORTER TRAYS (НОВЫЕ ПЕРЕДНЯЯ КРЫШКА И ЯЧЕЙКИ)**
**НАЗНАЧЕНИЕ:** УЛУЧШЕН ДИЗАЙН КРЫШКИ, ИЗМЕНЕНА КОНСТРУКЦИЯ ЯЧЕЕК ДЛЯ СОВМЕСТИМОСТИ С ИЗМЕНЕНИЯМИ ФЬЮЗЕРА.
**НОМЕР КОМПЛЕКТА:** ОТСУТСТВУЕТ
**ССЫЛКИ:** ОТСУТСТВУЮТ

**МОДИФИКАЦИЯ:** 2
**КЛАСС:** M
**ПРИМЕНИМОСТЬ:** ДЛЯ ВСЕХ АППАРАТОВ
**ЗАВОДСКИЕ НОМЕРА:** USCO/RX 21940, XCL 2968, XLA 1565
**НАИМЕНОВАНИЕ:** **SORTER T BAR (Т-ОБРАЗНЫЙ КРОНШТЕЙН СОРТЕРА)**
**НАЗНАЧЕНИЕ:** УЛУЧШЕНЫЙ ФИКСАТОР СОРТЕРА, НЕ ДАЮЩИЙ ЕМУ ОТХОДИТЬ ОТ Т-ОБРАЗНОГО КРОНШТЕЙНА ПРИ ОТТЯГИВАНИИ СОРТЕРА С СИЛОЙ.
**НОМЕР КОМПЛЕКТА:** ОТСУТСТВУЕТ
**ССЫЛКИ:** РИС. 1

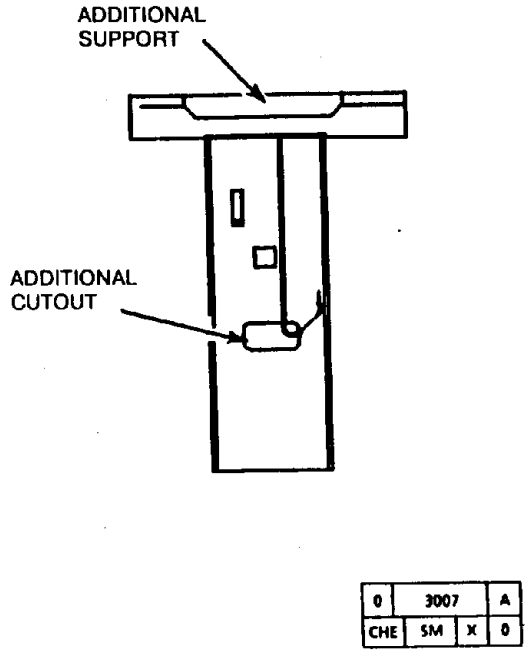


**Рис. 1. Т-образный кронштейн**

**МОДИФИКАЦИЯ:** 3
**КЛАСС:** R
**ПРИМЕНИМОСТЬ:** ДЛЯ ВСЕХ АППАРАТОВ
**ЗАВОДСКИЕ НОМЕРА:** ОТСУТСТВУЮТ
**НАИМЕНОВАНИЕ:** **SORTER PWB COVER (КРЫШКА ПЛАТЫ СОРТЕРА)**
**НАЗНАЧЕНИЕ:** НЕ ДАЕТ СШИВНЫМ СКОБКАМ ИЛИ КАНЦЕЛЯРСКИМ СКРЕПКАМ ПОПАДАТЬ НА ПЛАТУ
**НОМЕР КОМПЛЕКТА:** ОТСУТСТВУЕТ
**ССЫЛКИ:** ОТСУТСТВУЮТ

**МОДИФИКАЦИЯ:** 4
**КЛАСС:** R
**ПРИМЕНИМОСТЬ:** ДЛЯ ВСЕХ АППАРАТОВ
**ЗАВОДСКИЕ НОМЕРА:** ОТСУТСТВУЮТ
**НАИМЕНОВАНИЕ:** **MOUNTING HARDWARE (КРЕПЕЖ)**
**НАЗНАЧЕНИЕ:** ПОЗВОЛЯЕТ МОНТИРОВАТЬ ДВИГАТЕЛИ НОВОЙ КОНСТРУКЦИИ ДЛЯ ПРИВОДА ЯЧЕЕК КАК НА СТАРЫХ, ТАК И НА НОВЫХ АППАРАТАХ.
**НОМЕР КОМПЛЕКТА:** 600K34910
**ССЫЛКИ:** ОТСУТСТВУЮТ

**МОДИФИКАЦИЯ:** 6
**КЛАСС:** R
**ПРИМЕНИМОСТЬ:** ДЛЯ ВСЕХ АППАРАТОВ
**ЗАВОДСКИЕ НОМЕРА:** ОТСУТСТВУЮТ
**НАИМЕНОВАНИЕ:** **SORTER PWB (ПЛАТА СОРТЕРА)**
**НАЗНАЧЕНИЕ:** УСТРАНЕНИЕ ОТКАЗОВ С КОДОМ E2
**НОМЕР КОМПЛЕКТА:** ОТСУТСТВУЕТ
**ССЫЛКИ:** ОТСУТСТВУЮТ

**[redacted]КАЦИЯ:** **7**

**КЛАСС:** R

**ПРИМЕНИМОСТЬ:** ДЛЯ ВСЕХ АППАРАТОВ

**ЗАВОДСКИЕ НОМЕРА:** ОТСУТСТВУЮТ

**НАИМЕНОВАНИЕ:** **SORTER PWB (ПЛАТА СОРТЕРА)**

**НАЗНАЧЕНИЕ:** ПРЕДОТВРАЩЕНИЕ СНИЖЕНИЯ СКОРОСТИ ДВИГАТЕЛЯ ПОД НАГРУЗКОЙ

**НОМЕР КОМПЛЕКТА:** ОТСУТСТВУЕТ

**ССЫЛКИ:** ОТСУТСТВУЮТ

**МОДИФИКАЦИЯ: 1**

**КЛАСС:** R
**ПРИМЕНИМОСТЬ:** ДЛЯ ВСЕХ АППАРАТОВ
**ЗАВОДСКИЕ НОМЕРА:** 046765 И ВЫШЕ
**НАИМЕНОВАНИЕ:** **SIZE SENSING CHANGE (ИЗМЕНЕНИЯ В ОПРЕДЕЛЕНИИ ФОРМАТА)**
**НАЗНАЧЕНИЕ:** УЛУЧШЕННОЕ ОПРЕДЕЛЕНИЕ ФОРМАТОВ RX ДЛЯ КОМПЬЮТЕРНЫХ РАСПЕЧАТОК
**НОМЕР КОМПЛЕКТА:** ОТСУТСТВУЕТ
**ССЫЛКИ:** ОТСУТСТВУЮТ

**МОДИФИКАЦИЯ: 2**

**КЛАСС:** M
**ПРИМЕНИМОСТЬ:** ДЛЯ ВСЕХ АППАРАТОВ
**ЗАВОДСКИЕ НОМЕРА:** ОТ 34471 ДО 34479, 34532 И ВЫШЕ
**НАИМЕНОВАНИЕ:** **NEW INNER BAFFLE (НОВАЯ ВНУТРЕННЯЯ НАПРАВЛЯЮЩАЯ)**
**НАЗНАЧЕНИЕ:** УЛУЧШЕНИЕ ПОДАЧИ ОРИГИНАЛОВ
**НОМЕР КОМПЛЕКТА:** 605K1750
**ССЫЛКИ:** ОТСУТСТВУЮТ

**МОДИФИКАЦИЯ: 3**

**КЛАСС:** R
**ПРИМЕНИМОСТЬ:** ДЛЯ ВСЕХ АППАРАТОВ
**ЗАВОДСКИЕ НОМЕРА:** ОТСУТСТВУЮТ
**НАИМЕНОВАНИЕ:** **IMPROVED LIGHT WEIGHT DOCUMENT HANDLING (УЛУЧШЕННАЯ ОБРАБОТКА ОРИГИНАЛОВ НА БУМАГЕ МАЛОЙ ПЛОТНОСТИ)**
**НАЗНАЧЕНИЕ:** ПОЗВОЛЯЕТ АВТОМАТИЧЕСКИ ПОДАВАТЬ ОРИГИНАЛЫ НА БУМАГЕ МАЛОЙ ПЛОТНОСТИ
**НОМЕР КОМПЛЕКТА:** ОТСУТСТВУЕТ
**ССЫЛКИ:** ОТСУТСТВУЮТ

**МОДИФИКАЦИЯ: 4**

**КЛАСС:** R
**ПРИМЕНИМОСТЬ:** ДЛЯ ВСЕХ АППАРАТОВ
**ЗАВОДСКИЕ НОМЕРА:** ОТСУТСТВУЮТ
**НАИМЕНОВАНИЕ:** **DOCUMENT FEED MOTOR ASSEMBLY (УЗЕЛ ДВИГАТЕЛЯ ПОДАЧИ ОРИГИНАЛОВ)**
**НАЗНАЧЕНИЕ:** ДВИГАТЕЛЬ ПОДАЧИ ОРИГИНАЛОВ НОВОЙ КОНСТРУКЦИИ С ПОТЕНЦИОМЕТРОМ БЫЛ УСТАНОВЛЕН ДЛЯ ТОГО, ЧТОБЫ МОЖНО БЫЛО ОСУЩЕСТВЛЯТЬ РЕГУЛИРОВКУ ДВИГАТЕЛЯ ПОДАЧИ ОРИГИНАЛОВ ДЛЯ БОЛЕЕ ТОЧНОГО ОПРЕДЕЛЕНИЯ ФОРМАТА ОРИГИНАЛОВ
**НОМЕР КОМПЛЕКТА:** ОТСУТСТВУЕТ
**ССЫЛКИ:** ОТСУТСТВУЮТ

**МОДИФИКАЦИЯ: 5**

**КЛАСС:** M
**ПРИМЕНИМОСТЬ:** ДЛЯ ВСЕХ АППАРАТОВ
**ЗАВОДСКИЕ НОМЕРА:** 41841 И ВЫШЕ
**НАИМЕНОВАНИЕ:** **COUNTERBALANCE SAFETY FIX (ПРОТИВОВЕС С ПОВЫШЕННОЙ БЕЗОПАСНОСТЬЮ)**
**НАЗНАЧЕНИЕ:** ПРОТИВОВЕС НОВОЙ КОНСТРУКЦИИ ВЗАМЕН СТАРОГО ПРОТИВОВЕСА, КОТОРЫЙ ПРЕЖДЕВРЕМЕННО ИЗНАШИВАЛСЯ.
**НОМЕР КОМПЛЕКТА:** 605K1970
**ССЫЛКИ:** ОТСУТСТВУЮТ

**МОДИФИКАЦИЯ: 6**

**КЛАСС:** R
**ПРИМЕНИМОСТЬ:** ДЛЯ ВСЕХ АППАРАТОВ
**ЗАВОДСКИЕ НОМЕРА:** 084405 И ВЫШЕ
**НАИМЕНОВАНИЕ:** **RETARD ASSEMBLY (ТОРМОЗНОЙ УЗЕЛ)**
**НАЗНАЧЕНИЕ:** ОБЛЕГЧЕНИЕ УСТРАНЕНИЯ ЗАСТРЕВАНИЙ
**НОМЕР КОМПЛЕКТА:** ОТСУТСТВУЕТ
**ССЫЛКИ:** ОТСУТСТВУЮТ

**МОДИФИКАЦИЯ: 7**

**КЛАСС:** R
**ПРИМЕНИМОСТЬ:** ДЛЯ ВСЕХ АППАРАТОВ
**ЗАВОДСКИЕ НОМЕРА:** ОТСУТСТВУЮТ
**НАИМЕНОВАНИЕ:** **LIGHTWEIGHT DOCUMENTS FIX (РЕШЕНИЕ ПРОБЛЕМЫ ОРИГИНАЛОВ НА БУМАГЕ МАЛОЙ ПЛОТНОСТИ)**
**НАЗНАЧЕНИЕ:** ПОЗВОЛЯЕТ ОСУЩЕСТВЛЯТЬ АВТОМАТИЧЕСКУЮ ПОДАЧУ ОРИГИНАЛОВ НА БУМАГЕ МАЛОЙ ПЛОТНОСТИ
**НОМЕР КОМПЛЕКТА:** ОТСУТСТВУЕТ
**ССЫЛКИ:** ОТСУТСТВУЮТ

**МОДИФИКАЦИЯ: 8**

**КЛАСС:** R
**ПРИМЕНИМОСТЬ:** ДЛЯ ВСЕХ АППАРАТОВ
**ЗАВОДСКИЕ НОМЕРА:** ОТСУТСТВУЮТ
**НАИМЕНОВАНИЕ:** **LOWER DESKEW ANGLE (МЕНЬШИЙ УГОЛ УСТРАНЕНИЯ ПЕРЕКОСА)**
**НАЗНАЧЕНИЕ:** СНИЖЕНИЕ ЧИСЛА ЗАСТРЕВАНИЙ С КОДОМ A2
**НОМЕР КОМПЛЕКТА:** ОТСУТСТВУЕТ
**ССЫЛКИ:** ОТСУТСТВУЮТ

**МОДИФИКАЦИЯ: 9**

**КЛАСС:** R
**ПРИМЕНИМОСТЬ:** ДЛЯ ВСЕХ АППАРАТОВ
**ЗАВОДСКИЕ НОМЕРА:** ОТСУТСТВУЮТ
**НАИМЕНОВАНИЕ:** **REGISTRATION ROLL ASS'Y (УЗЕЛ РОЛИКОВ РЕГИСТРАЦИИ)**
**НАЗНАЧЕНИЕ:** МИНИМИЗАЦИЯ ПЕРЕКОСОВ
**НОМЕР КОМПЛЕКТА:** ОТСУТСТВУЕТ
**ССЫЛКИ:** ОТСУТСТВУЮТ

**[redacted]КАЦИЯ: 10**

**КЛАСС:** R
**ПРИМЕНИМОСТЬ:** ДЛЯ ВСЕХ АППАРАТОВ
**ЗАВОДСКИЕ НОМЕРА:** ОТСУТСТВУЮТ
**НАИМЕНОВАНИЕ:** **DOCUMENT BELT (РЕМЕНЬ ОРИГИНАЛА)**
**НАЗНАЧЕНИЕ:** СНИЖЕНИЕ ШУМА
**НОМЕР КОМПЛЕКТА:** ОТСУТСТВУЕТ
**ССЫЛКИ:** ОТСУТСТВУЮТ

**МОДИФИКАЦИЯ: 11**

**КЛАСС:** R
**ПРИМЕНИМОСТЬ:** ДЛЯ ВСЕХ АППАРАТОВ
**ЗАВОДСКИЕ НОМЕРА:** ОТСУТСТВУЮТ
**НАИМЕНОВАНИЕ:** **COUNTERBALANCE SPRING ASS'Y (УЗЕЛ ПРУЖИН ПРОТИВОВЕСА)**
**НАЗНАЧЕНИЕ:** ПРЕПЯТСТВУЕТ ЗАХЛОПЫВАНИЮ ADF
**НОМЕР КОМПЛЕКТА:** ОТСУТСТВУЕТ
**ССЫЛКИ:** ОТСУТСТВУЮТ

**МОДИФИКАЦИЯ:** **2**

**КЛАСС:** О

**ПРИМЕНИМОСТЬ:** ДЛЯ ВСЕХ АППАРАТОВ

**ЗАВОДСКИЕ НОМЕРА:** ОТСУТСТВУЮТ

**НАИМЕНОВАНИЕ:** **TRAY 3 SNUBBER STOP ASSEMBLY (УЗЕЛ СТОПОРНЫХ УГОЛКОВ В ЛОТКЕ 3)**

**НАЗНАЧЕНИЕ:** НЕ ПОЗВОЛЯЕТ БОКОВОЙ НАПРАВЛЯЮЩЕЙ В ЛОТКЕ 3 СДВИГАТЬСЯ ПРИ ЗАКРЫВАНИИ ЛОТКА. ПРЕДОТВРАЩАЕТ ПРОПУСКИ ПОДАЧИ, ПЕРЕКОСЫ И ПОДАЧУ НЕСКОЛЬКИХ ЛИСТОВ СРАЗУ.

**НОМЕР КОМПЛЕКТА:** 600E19830

**ССЫЛКИ:** ОТСУТСТВУЮТ

НАЗВАНИЕ СТРАНИЦА

**РАСПОЛОЖЕНИЕ РАЗЪЕМОВ**

КАК ПОЛЬЗОВАТЬСЯ ИНФОРМАЦИЕЙ
О РАСПОЛОЖЕНИИ РАЗЪЕМОВ.....7-3

**РИСУНКИ С РАСПОЛОЖЕНИЕМ РАЗЪЕМОВ**

Рисунки с расположением разъемов.....7-5

**СТРАНИЦА ОСТАВЛЕНА ПУСТОЙ**

## КАК ПОЛЬЗОВАТЬСЯ ИНФОРМАЦИЕЙ О РАСПОЛОЖЕНИИ РАЗЪЕМОВ

Вначале найдите в левой колонке таблицы-указателя, представляющей собой последовательность чисел, номер необходимого вам разъема. После этого обратитесь к колонке под названием **НОМЕР РИСУНКА**, чтобы найти рисунок, на котором показан этот разъем.

## УКАЗАТЕЛЬ РАЗЪЕМОВ

Указатель приводится ниже.

**УКАЗАТЕЛЬ РАСПОЛОЖЕНИЯ РАЗЪЕМОВ**

| НОМЕР РАЗЪЕМА | НАИМЕНОВАНИЕ НОМЕР | НОМЕР РИСУНКА |
|---|---|---|
| 1 | Выключатель отсутствия бумаги в лотке 1 | 3 |
| 2 | Датчик отверстия в ремне | 3 |
| 3 | Выключатель регистрации | 3 |
| 4 | Выключатель предварительной подачи из обходного лотка | 6 |
| 5 | Выключатель блокировки крышки стекла/ADF | 4 |
| 6 | Выключатель блокировки правой дверцы | 4 |
| 7 | Соленоид подачи бумаги | 4 |
| 8 | Соленоид регистрации | 4 |
| 9 | Учетный счетчик копий | 6 |
| 10 | Датчик исходного положения системы сканирования | 5 |
| 11 | Датчик исходного положения объектива | 5 |
| 12 | Датчик разбитого сканирования | 5 |
| 13 | Плата датчика экспонирования | 5 |
| 13 | Кабельный разъем к плате датчика экспонирования | 4 |
| 14 | Двигатель привода объектива | 5 |
| 15 | Термистор фьюзера | 3 |
| 16 | На высоковольтном источнике питания | 1 |
| 17 | Плата панели управления | 8 |
| 18 | Блок проявления | 6 |

**УКАЗАТЕЛЬ РАСПОЛОЖЕНИЯ РАЗЪЕМОВ**

| НОМЕР РАЗЪЕМА | НАИМЕНОВАНИЕ НОМЕР | НОМЕР РИСУНКА |
|---|---|---|
| 19 | Узел лампы ISIL | 7 |
| 20 | Разъем системы переноса/заряда | 1 |
| 21 | Интерфейс обходного лотка | 6 |
| 22 | Выходной выключатель | 3 |
| 23 | Выключатель блокировки верхнего узла | 4 |
| 24 | Трансформатор для исполнения RXL | 4 |
| 30 | Плата двигателя обходного лотка | 6 |
| 31 | Соленоид счетчика ресурса копи-картриджа | 7 |
| 32 | Выключатель блокировки копи-картриджа | 3 |
| 33 | Выключатель интенсивности дозировки тонера | 6 |
| 52 | Выключатель цветного проявителя | 7 |
| 53 | Двигатель привода ленты фьюзера | 3 |
| 55 | Нагревательный стержень (с передней стороны) | 3 |
| 55 | Двигатель обходного лотка (с обратной стороны) | 6 |
| 56 | Нагревательный стержень (с задней стороны) | 3 |
| 101 | На главной плате | 1 |
| 102 | На главной плате | 1 |
| 103 | На главной плате | 1 |
| 104 | На главной плате | 1 |
| 105 | На главной плате | 1 |
| 106 | На главной плате | 1 |
| 107 | На главной плате | 1 |
| 108 | На главной плате | 1 |
| 109 | На главной плате | 1 |
| 110 | На главной плате | 1 |
| 111 | На главной плате | 1 |

**УКАЗАТЕЛЬ РАСПОЛОЖЕНИЯ РАЗЪЕМОВ**

| НОМЕР РАЗЪЕМА | НАИМЕНОВАНИЕ НОМЕР | НОМЕР РИСУНКА |
|---|---|---|
| 112 | На главной плате | 1 |
| 113 | На главной плате | 1 |
| 116 | На драйверной плате | 2 |
| 117 | На драйверной плате | 2 |
| 118 | На драйверной плате | 2 |
| 119 | На драйверной плате | 2 |
| 120 | На драйверной плате | 2 |
| 121 | На драйверной плате | 2 |
| 122 | На драйверной плате | 2 |
| 123 | На драйверной плате | 2 |
| 124 | На драйверной плате | 2 |
| 126 | На плате двигателя привода системы сканирования | 2 |
| 127 | На плате двигателя привода системы сканирования | 2 |
| 128 | На плате двигателя привода системы сканирования | 2 |
| 130 | На плате формата в обходном лотке | 6 |
| 131 | Выключатель ширины бумаги в обходном лотке | 6 |
| 132 | Выключатель ширины бумаги в обходном лотке | 6 |
| 133 | Выключатель длины бумаги в обходном лотке | 6 |
| 135 | На низковольтном источнике питания | 1 |
| 136 | На низковольтном источнике питания | 1 |
| 137 | На низковольтном источнике питания | 1 |
| 138 | На низковольтном источнике питания | 1 |
| 140 | На низковольтном источнике питания | 1 |

| НОМЕР РАЗЪЕМА | НАИМЕНОВАНИЕ НОМЕР | НОМЕР РИСУНКА |
|---|---|---|
| 141 | На высоковольтном источнике питания | 1 |
| 142 | На высоковольтном источнике питания | 1 |
| 144 | На высоковольтном источнике питания | 1 |
| 145 | На высоковольтном источнике питания | 1 |
| 146 | Блок фьюзера | 3 |
| 149 | На плате формата в обходном лотке | 6 |
| 201 | На плате ADF | 2 |
| 202 | На плате ADF | 2 |
| 203 | На плате ADF | 2 |
| 204 | На плате ADF | 2 |
| 205 | На плате ADF | 2 |
| 206 | На плате ADF | 2 |
| 211 | Датчик регистрации | 8 |
| 212 | Датчик подачи оригинала | 8 |
| 213 | Выыключатель ширины8,5 дюймов | 8 |
| 214 | Выключатель освобождения стопки оригиналов | 8 |
| 215 | Выключатель готовности ADF | 8 |
| 216 | Отсутствует | 8 |
| 217 | Муфта подачи в ADF | 8 |
| 218 | Соленоид освобождения стопки оригиналов | 8 |
| 219 | Выключатель ширины 11 дюймов | 8 |
| 220 | ADF или крышка с определением формата | 5 |
| 221 | Отсутствует | 8 |
| 301 | Двухлотковый модуль | 5 |
| 302 | Плата состояния бумаги в двухлотковом модуле | 3 |



| НОМЕР РАЗЪЕМА | НАИМЕНОВАНИЕ НОМЕР | НОМЕР РИСУНКА |
|---|---|---|
| 309 | Выключатель отсутствия бумаги в лотке 2 | 3 |
| 310 | Выключатель блокировки двухлоткового модуля | 4 |
| 311 | Головка подачи из двухлоткового модуля | 4 |
| 312 | Выключатель блокировки двухлоткового модуля | 4 |
| 313 | Выключатель отсутствия бумаги в лотке 3 | 3 |
| 400 | На плате привода ячеек | 9 |
| 401 | На плате привода ячеек | 9 |
| 402 | Главный разъем сортера | 5 |
| 403 | Выключатель положения ячеек сортера | 9 |
| 404 | Выключатель исходного положения ячеек сортера | 9 |
| 405 | Выключатель блокировки сортера | 9 |
| 501 | На интерфейсной плате | НЕТ |
| 502 | На интерфейсной плате | НЕТ |
| 503 | На интерфейсной плате | НЕТ |
| 504 | На интерфейсной плате | НЕТ |
| 505 | Интерфейс внешних устройств | НЕТ |
| 506 | Интерфейс внешних устройств | Отсутствует |
| 510 | Анализатор объемов копирования | НЕТ |
| 520 | Анализатор объемов копирования | НЕТ |

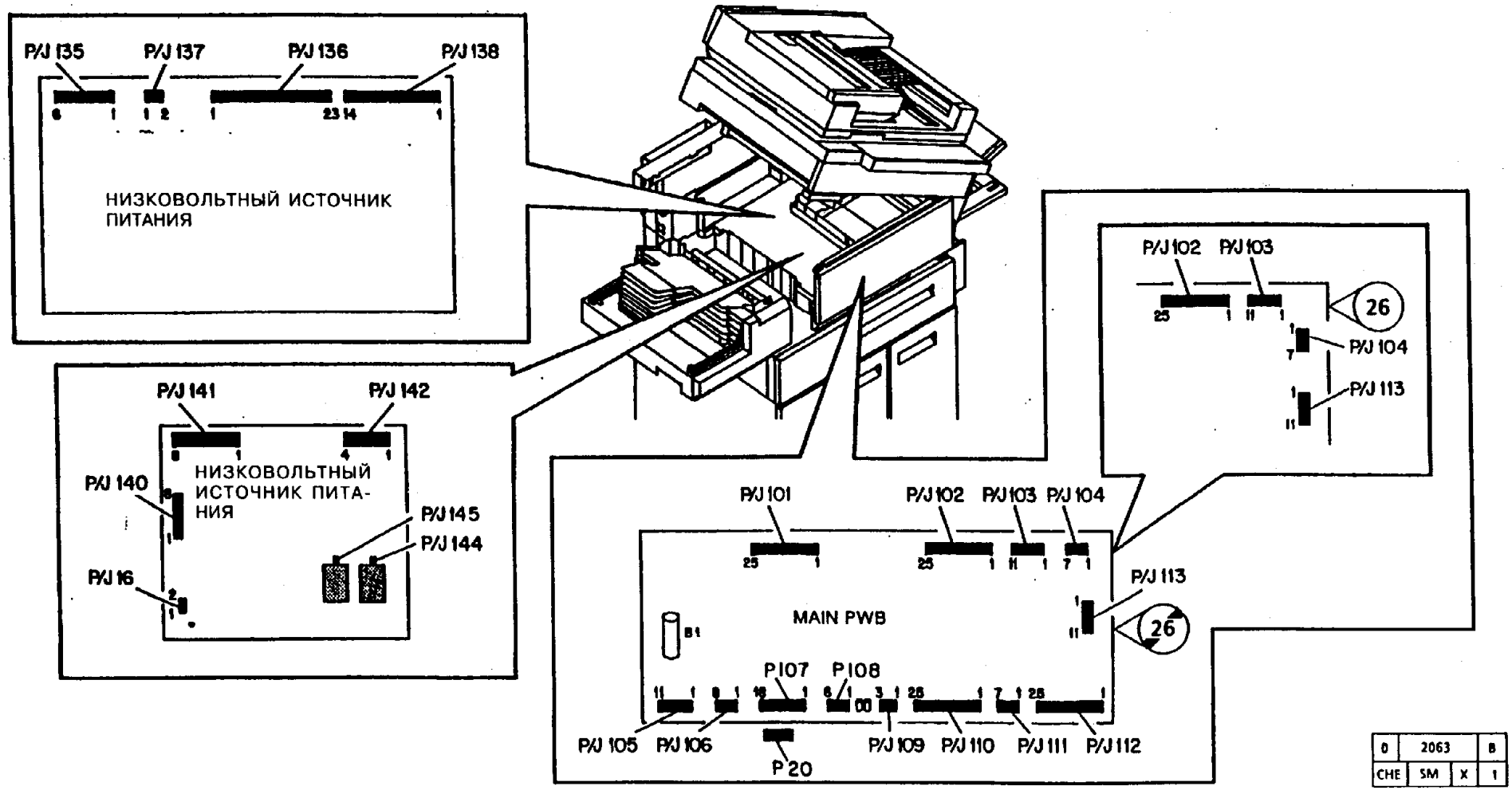
P/J 135
P/J 137
P/J 136
P/J 138
НИЗКОВОЛЬТНЫЙ ИСТОЧНИК ПИТАНИЯ
P/J 141
P/J 142
P/J 140
НИЗКОВОЛЬТНЫЙ ИСТОЧНИК ПИТАНИЯ
P/J 145
P/J 144
P/J 16
P/J 102
P/J 103
26
P/J 104
P/J 113
P/J 101
P/J 102
P/J 103
P/J 104
P/J 113
MAIN PWB
26
P107
P108
P/J 105
P/J 106
P20
P/J 109
P/J 110
P/J 111
P/J 112
0
2063
B
CHE
SM
X
1

**Рис. 1. Платы**

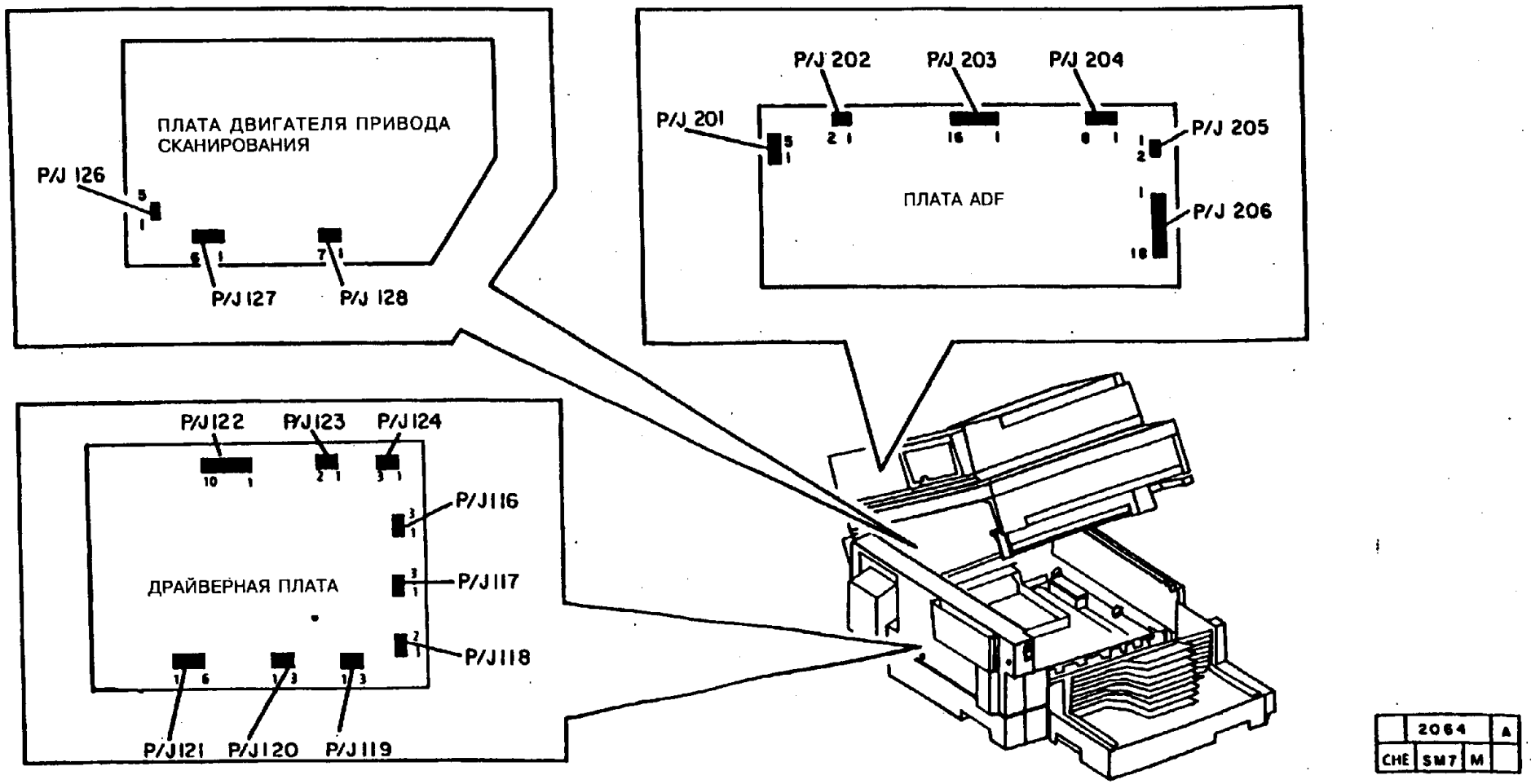
ПЛАТА ДВИГАТЕЛЯ ПРИВОДА СКАНИРОВАНИЯ
P/J 126
P/J 127
P/J 128
P/J 202
P/J 203
P/J 204
P/J 201
P/J 205
ПЛАТА ADF
P/J 206
P/J122
P/J123
P/J124
P/J116
ДРАЙВЕРНАЯ ПЛАТА
P/J117
P/J118
P/J121
P/J120
P/J119
2064
A
CHE
SM7
M

**Рис. 2. Платы**

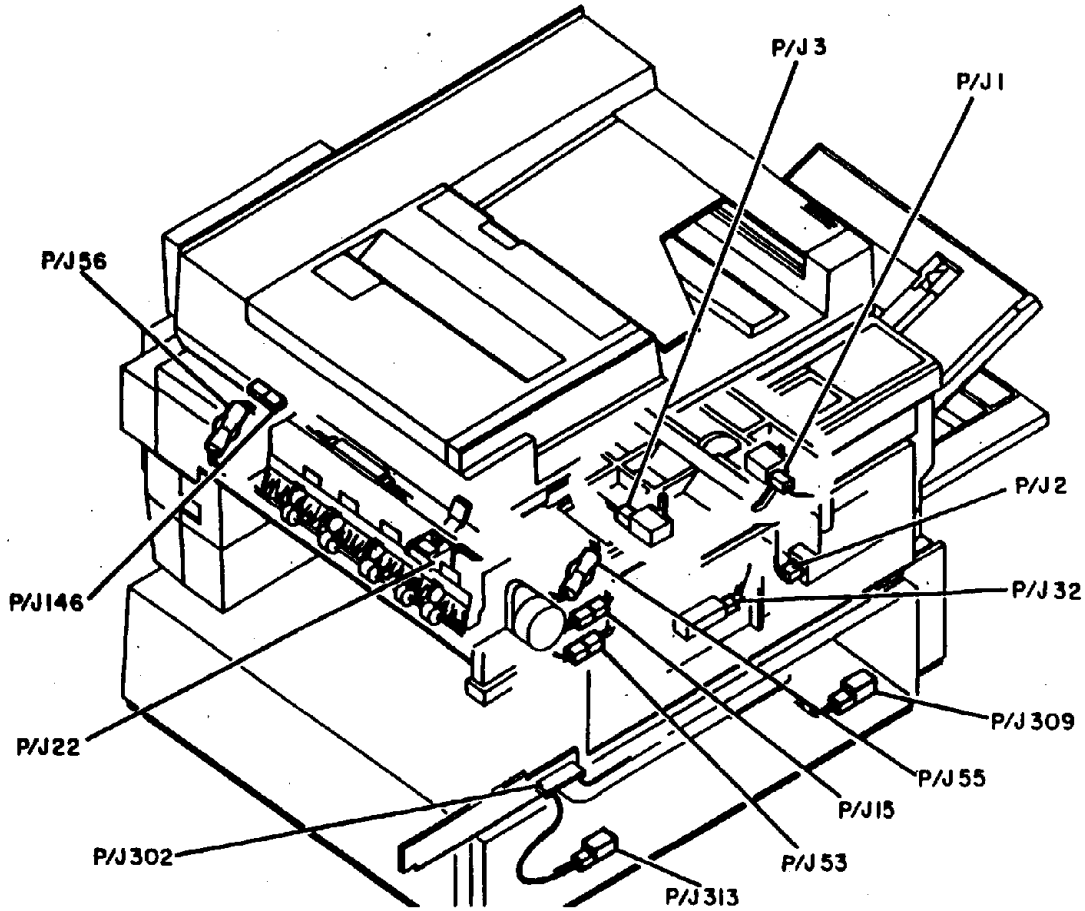


| | 2058 | A |
|---|---|---|
| CHE | SM7 | M |

**Рис. 3. Разъемы**

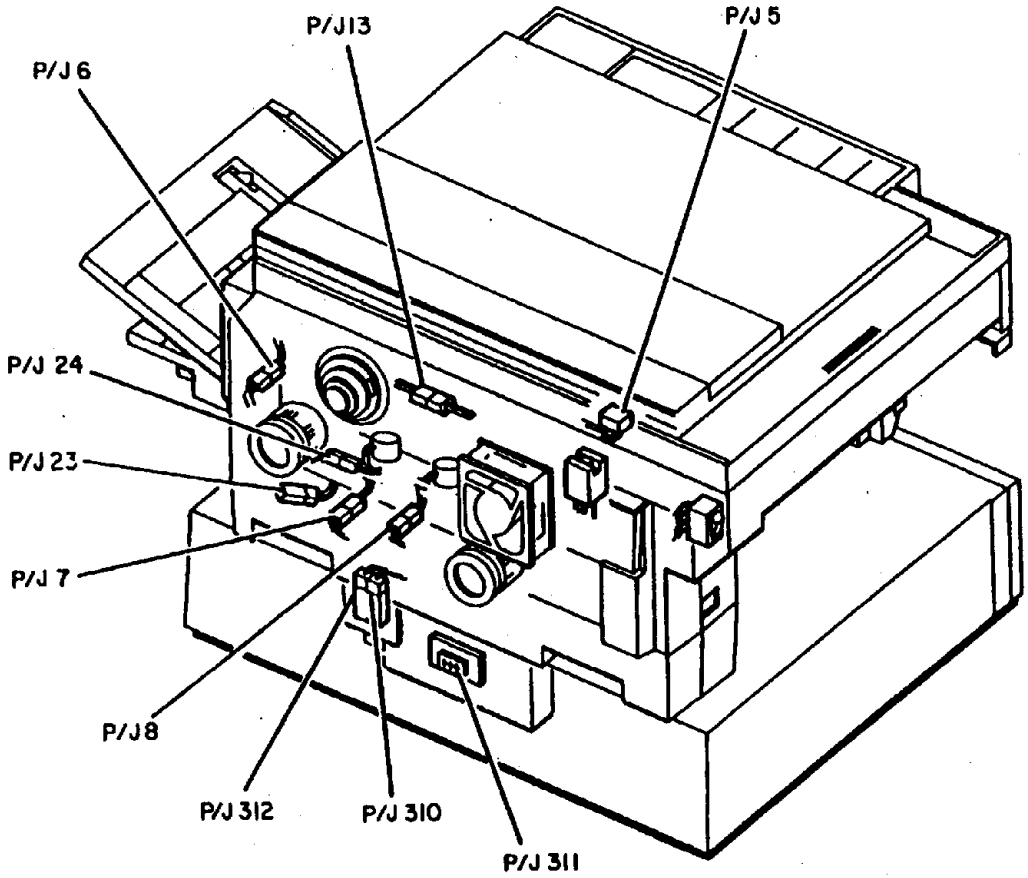


| | 2057 | | C |
|---|---|---|---|
| CHE | SM7 | M | 00 |

Рис. 4. Разъемы

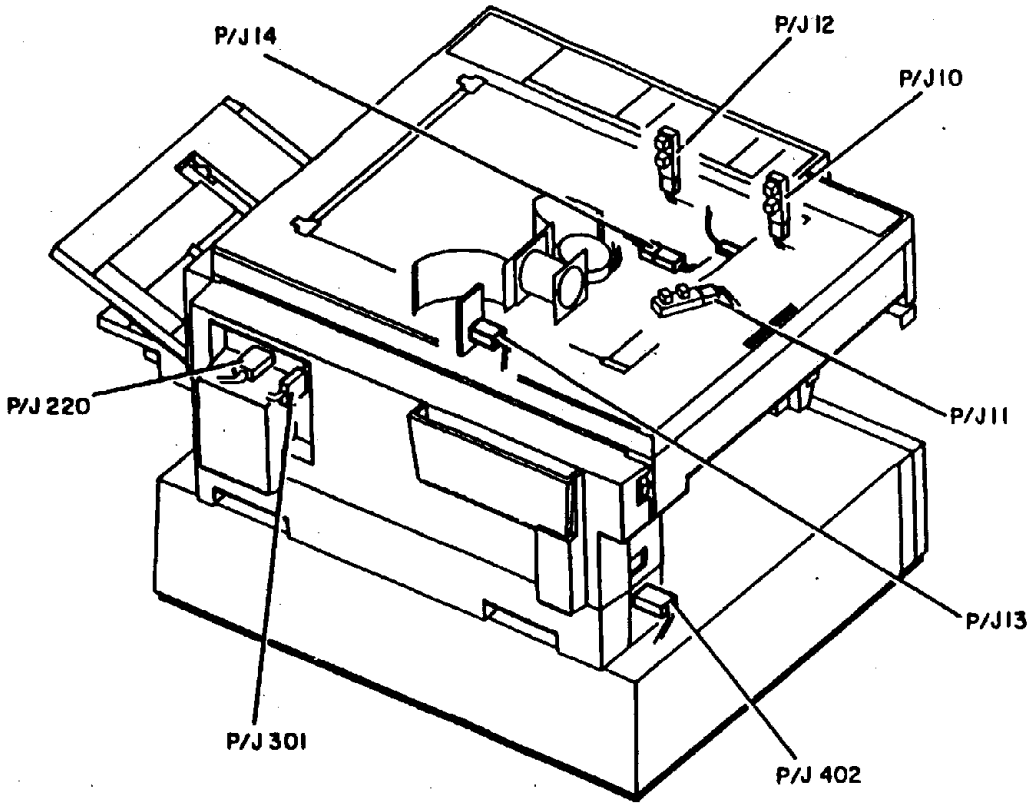


| | 2076 | A |
|---|---|---|
| CHE | SMT | M |

Рис. 5. Разъемы

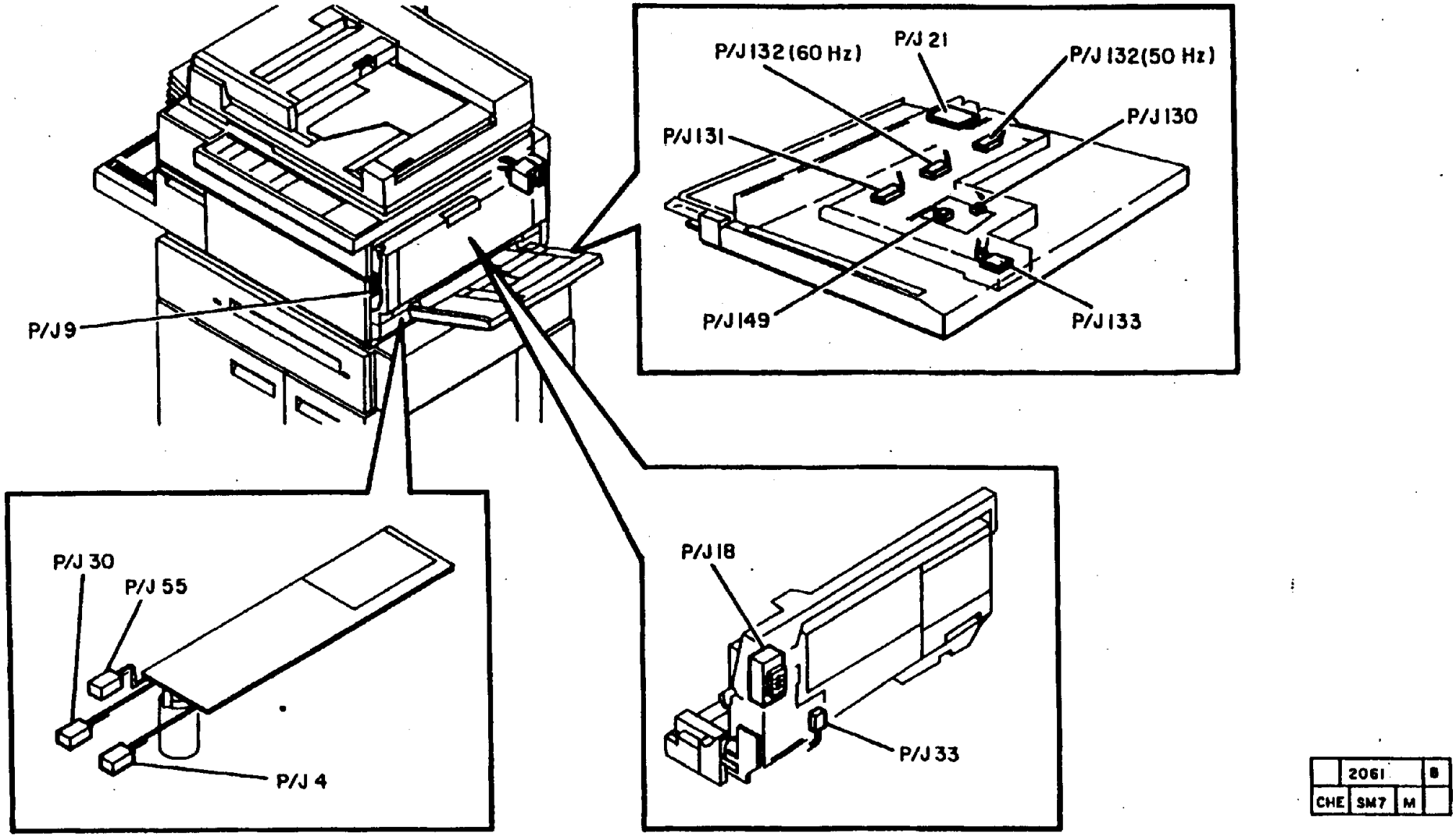


| | 2061 | | B |
|---|---|---|---|
| CHE | SM7 | M | |

Рис. 6. Разъемы

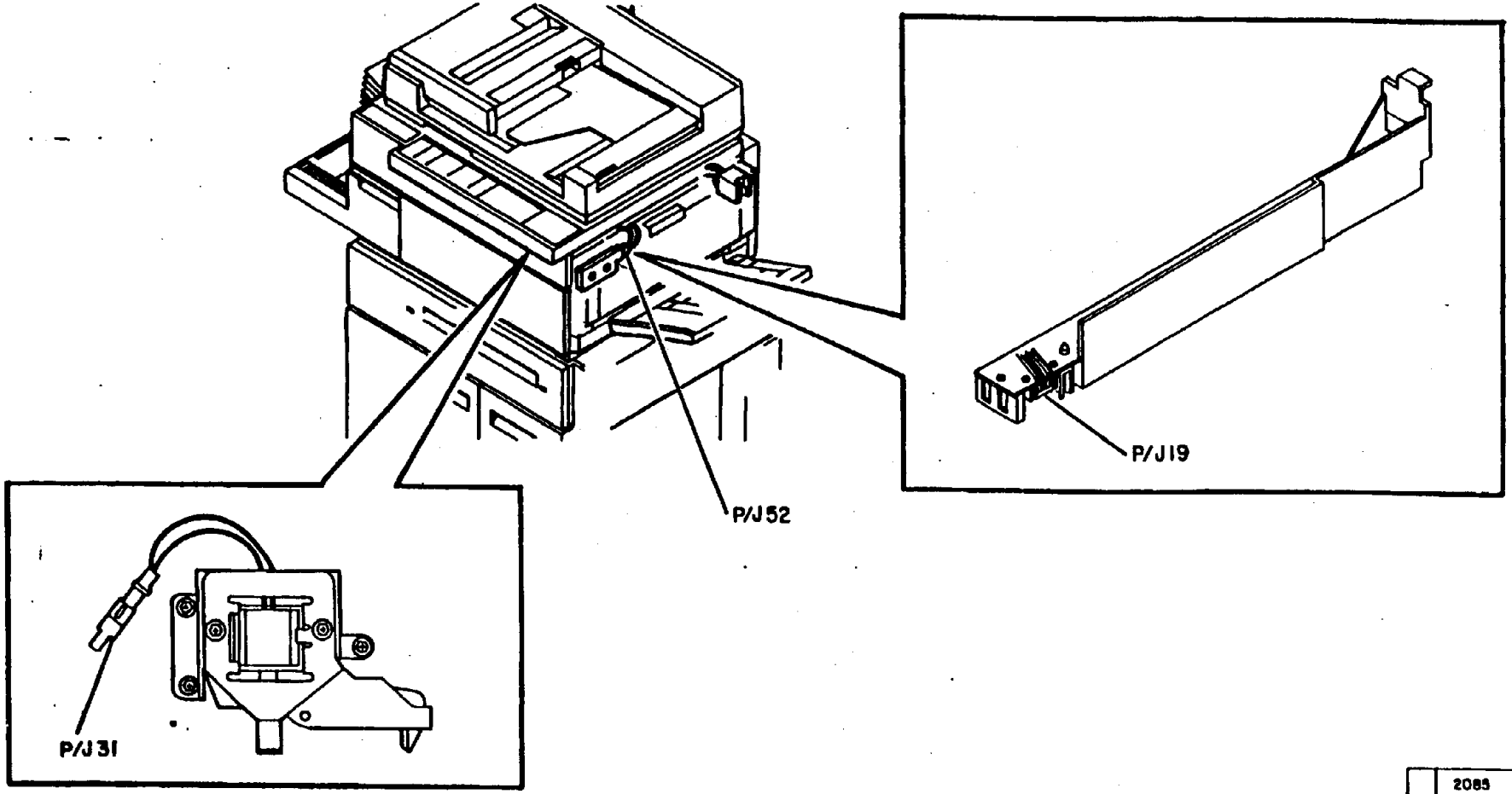


| | 2085 | A |
|---|---|---|
| CHE | SM7 | M |

Рис. 7. Разъемы

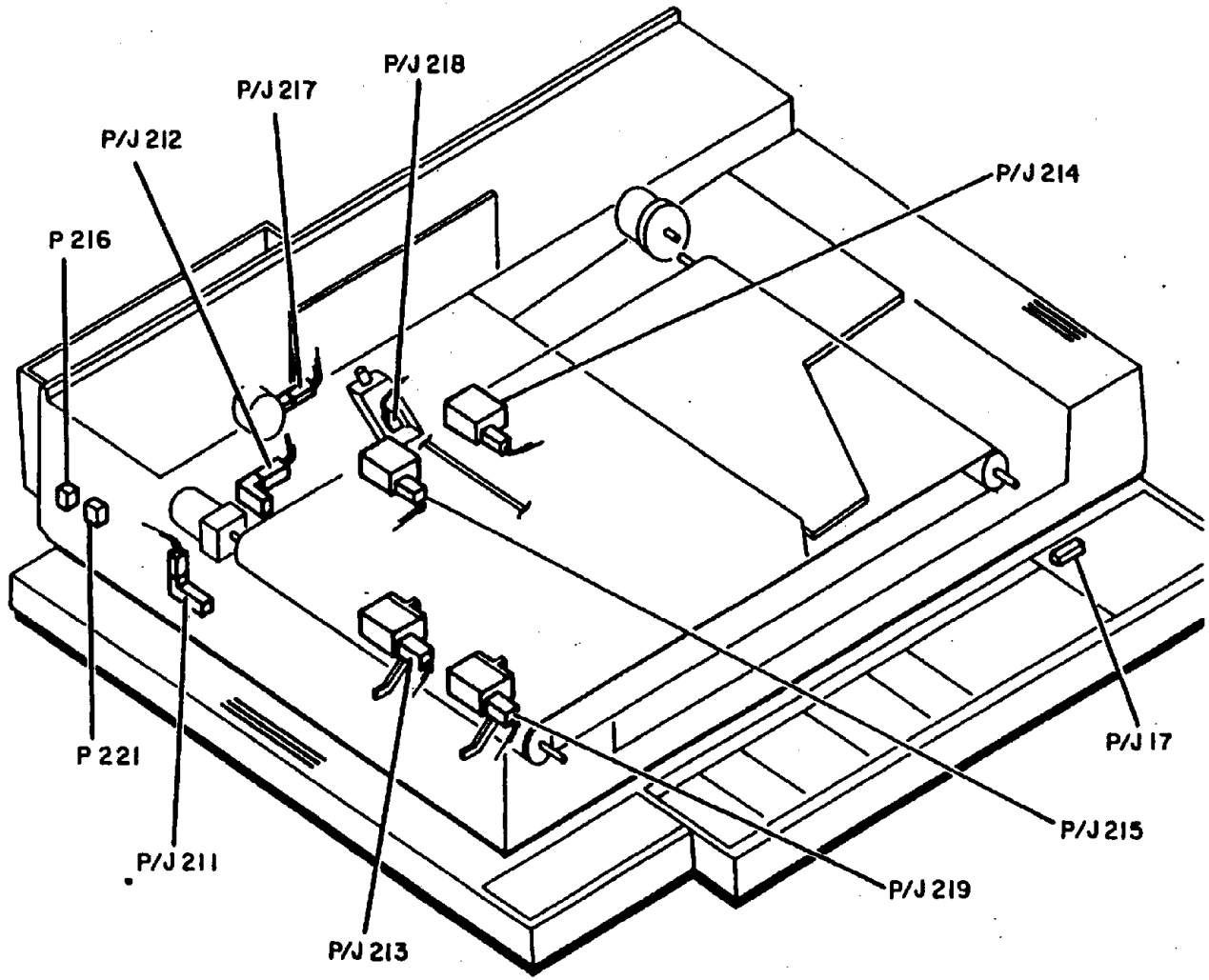


| | 2059 | B |
|---|---|---|
| CHE | SM7 | M |

**Рис. 8. Разъемы**

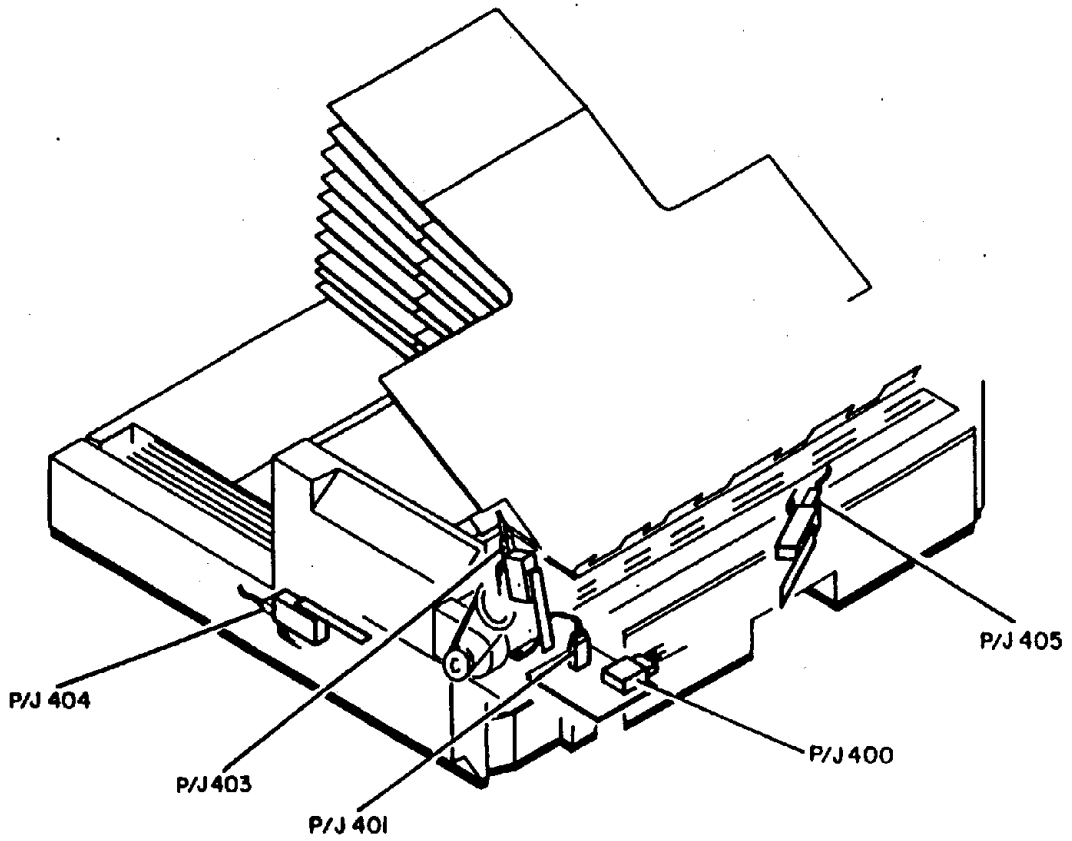


| | 2060 | B |
|---|---|---|
| CHE | SMT | M | |

Рис. 9. Разъемы

XEROX USCO

**Журнал по техническому обслуживанию аппаратов 5028**

| Причина вызова | PH - обработка бумаги<br>DH - обработка оригиналов<br>KO - ответственный оператор<br>Ret - | SOR - сортер<br>Oth - другая<br>CQ - качество<br>F - фьюзер | Тип вызова | CB - повторный вызов<br>NC - нормальный вызов<br>XI - по инициативе XEROX | Код работы | A - регулировка<br>C - чистка<br>L - смазка<br>P - полировка | R - перестановка<br>Ro - поворот<br>W - промывка<br>X - проверка/ демонстрация | Идентификатор UM<br>**O** |
|---|---|---|---|---|---|---|---|---|

**Номер счета**

**Заводской номер** | **Представитель обслуживающей организации**

**Дата установки** | **Первичное обслуживание**

| Дата | Номер измерительного прибора | Представитель обслуживающей организации | Причина вызова | Тип вызова | Код вызова | ОБРАБОТКА ОРИГИНАЛОВ | | | | | | | ОПТИКА | | | | | | | ФЬЮЗЕР | | | | | | КСЕРОГРАФИЯ | | | | | | | | ПОДАЧА И РЕГИСТРАЦИЯ БУМАГИ | | СОРТЕР/ СТЕПЛЕР | |
|---|---|---|---|---|---|---|---|---|---|---|---|---|---|---|---|---|---|---|---|---|---|---|---|---|---|---|---|---|---|---|---|---|---|---|---|---|
| | | | | | | РЕМЕНЬ ОРИГИНАЛА | ТОРМОЗНАЯ ПЛОЩАДКА | ПОДТАЛКИВАНИЕ (5028/18/16) | ПОДАЮЩИЕ РОЛИКИ (5028/18/16) | ОТВОДЯЩИЕ РОЛИКИ | ВЫХОДНЫЕ РОЛИКИ | МОДИФИКАЦИЯ РЕМНЯ ПРЕДАВРИТЕЛЬНОЙ ПОДАЧИ (5328) | СТЕКЛО ОРИГИНАЛОВ | ЛАМПА ЭКСПОНИРОВАНИЯ | ОТРАЖАТЕЛИ | ЗЕРКАЛА | ОБЪЕКТИВ | ОТРАЖАЮЩАЯ ПОЛОСКА | ДАТЧИК ЭКСПОНИРОВАНИЯ | ФИЛЬТР | НАГРЕВАТЕЛЬНЫЙ ВАЛИК | ПРИЖИМНОЙ ВАЛ | ПАЛЬЦЫ ОТДЕЛЕНИЯ | УЗЕЛ ЛЕНТФ ФЬЮЗЕРА | ТЕРМИСТОР | НАГРУЖАЮЩИЕ РЫЧАГИ | ЛАМПА СПИР. ОБЛ.МЕЖДУ ИЗОБРАЖ. | ЛАМПА ПРЕДВАРИТЕЛЬНОГО ЗАРЯДА | КОРПУС БЛОКА ПРОЯВЛЕНИЯ | ПРИВОДЫ КСЕРОГРАФИИ | КОРОТРОН ПЕРЕНОСА | КОПИ-КАРТРИДЖ | ТОНЕР-КАРТРИДЖ | ПОКАЗАНИЯ СС 914 | РОЛИК ПОДАЧИ ЛОТКА 2 | РЕГИСТРИР. И ПОДТАЛКИВ. РОЛИКИ | ОТВОДЯЩИЕ РОЛИКИ | РОЛИК ПОДАЧИ ОБХОДНОГО ЛОТКА | ПОДТАЛКИВ. ОБХОД. ЛОТКА (5028/18/16) | ЮРА ПРОЩ. ОБХОД. ЛОТКА (5028/18/16) | | | |
| | | | | | | | | | | | | | | | | | | | | | | | | | | | | | | | | | | | | |
| | | | | | | | | | | | | | | | | | | | | | | | | | | | | | | | | | | | | |
| | | | | | | | | | | | | | | | | | | | | | | | | | | | | | | | | | | | | |
| | | | | | | | | | | | | | | | | | | | | | | | | | | | | | | | | | | | | |
| | | | | | | | | | | | | | | | | | | | | | | | | | | | | | | | | | | | | |
| | | | | | | | | | | | | | | | | | | | | | | | | | | | | | | | | | | | | |
| | | | | | | | | | | | | | | | | | | | | | | | | | | | | | | | | | | | | |

XEROX USCO

**Журнал по техническому обслуживанию аппаратов 5028**

| | |
|---|---|
| **Номер счета** | |
| **Заводской номер** | **Представитель обслуживающей организации** |
| **Дата установки** | **Первичное обслуживание** |

Причина вызова: PH - обработка бумаги; DH - обработка оригиналов; KO - ответственный оператор; Ret - ; SOR - сортер; Oth - другая; CQ - качество; F - фьюзер

Тип вызова: CB - повторный вызов; NC - нормальный вызов; XI - по инициативе XEROX

Код работы: A - регулировка; C - чистка; L - смазка; P - полировка; R - перестановка; Ro - поворот; W - промывка; X - проверка/демонстрация

Идентификатор UM: O

| Дата | Номер измерительного прибора | Представитель обслуживающей организации | Причина вызова | Тип вызова | Код вызова | ОБРАБОТКА ОРИГИНАЛОВ: РЕМЕНЬ ОРИГИНАЛА | ТОРМОЗНАЯ ПЛОЩАДКА | ПОДТАЛКИВАНИЕ (5028/18/18) | ПОДАЮЩИЕ РОЛИКИ (5028/18/16) | ОТВОДЯЩИЕ РОЛИКИ | ВЫХОДНЫЕ РОЛИКИ | МОДИФИКАЦИЯ РЕМНЯ ПРЕДВАРИТЕЛЬНОЙ ПОДАЧИ (5328) | ОПТИКА: СТЕКЛО ОРИГИНАЛОВ | ЛАМПА ЭКСПОНИРОВАНИЯ | ОТРАЖАТЕЛИ | ЗЕРКАЛА | ОБЪЕКТИВ | ОТРАЖАЮЩАЯ ПОЛОСКА | ДАТЧИК ЭКСПОНИРОВАНИЯ | ФИЛЬТР | ФЬЮЗЕР: НАГРЕВАТЕЛЬНЫЙ ВАЛИК | ПРИЖИМНОЙ ВАЛ | ПАЛЬЦЫ ОТДЕЛЕНИЯ | УЗЕЛ ЛЕНТФ ФЬЮЗЕРА | ТЕРМИСТОР | НАГРУЖАЮЩИЕ РЫЧАГИ | ЛАМПА СТИР. ОБЛ.МЕЖДУ ИЗОБРАЖ. | ЛАМПА ПРЕДВАРИТЕЛЬНОГО ЗАРЯДА | КСЕРОГРАФИЯ: КОРПУС БЛОКА ПРОЯВЛЕНИЯ | ПРИВОДЫ КСЕРОГРАФИИ | КОРОТРОН ПЕРЕНОСА | КОПИ-КАРТРИДЖ | ТОНЕР-КАРТРИДЖ | ПОКАЗАНИЯ СС 914 | ПОДАЧА И РЕГИСТРАЦИЯ БУМАГИ: РОЛИК ПОДАЧИ ЛОТКА 2 | РЕГИСТРИР. И ПОДТАЛКИВ. РОЛИКИ | ОТВОДЯЩИЕ РОЛИКИ | РОЛИК ПОДАЧИ ОБХОДНОГО ЛОТКА | ПОДАЧИК. ОБХОД. ЛОТКА (5028/18/16) | ТОРМ. ПЛОЩ. ОБХОД. ЛОТКА (5028/18/16) | СОРТЕР/СТЕПЛЕР |
|---|---|---|---|---|---|---|---|---|---|---|---|---|---|---|---|---|---|---|---|---|---|---|---|---|---|---|---|---|---|---|---|---|---|---|---|---|---|---|---|---|---|---|---|---|---|---|
| | | | | | | | | | | | | | | | | | | | | | | | | | | | | | | | | | | | | | | | | | | | | | | | |
| | | | | | | | | | | | | | | | | | | | | | | | | | | | | | | | | | | | | | | | | | | | | | | | |
| | | | | | | | | | | | | | | | | | | | | | | | | | | | | | | | | | | | | | | | | | | | | | | | |

## ЖУРНАЛ НАСТРОЙКИ NVM

| ДИАГ. КОД | ОПИСАНИЕ | ЗНАЧ. ПО УМОЛ. | НОВ. ЗНАЧ. | НОВ. ЗНАЧ. | НОВ. ЗНАЧ. | НОВ. ЗНАЧ. | ДИАГ. КОД | ОПИСАНИЕ | ЗНАЧ. ПО УМОЛ. | НОВ. ЗНАЧ. | НОВ. ЗНАЧ. | НОВ. ЗНАЧ. | НОВ. ЗНАЧ. |
|---|---|---|---|---|---|---|---|---|---|---|---|---|---|
| CUST-20 | УМЕНЬШЕНИЕ/УВЕЛИЧЕНИЕ* | АВТО | | | | | 8-61 | Настройка регистрации | 15 | | | | |
| CUST-20 | 1:1 | LEF | | | | | 9-62 | Настройка экспозиции | 4 | | | | |
| CUST-22 | Автоматическое переключение лотков | 2 | | | | | 9-63 | Регулир. скорости расходов. ЧЕРНОГО тонера | 8 | | | | |
| CUST-24 | Время до перехода в режим экономии* | 6/4* | | | | | 9-64 | Регулир. скорости расходов. (другого) тонера | 8 | | | | |
| CUST-25 | Яркость жидкокристаллической мнемосхемы | 1 | | | | | 9-65 | Регулировка стирания по передней кромке | 15 | | | | |
| CUST-26 | Увеличение 100% только для аппаратов R/E | 2 | | | | | 9-66 | Регулировка стирания по задней кромке | 15 | | | | |
| CUST-27 | R/E 1 / R/E 2 , задаваемые пользователем | 129/77 | | | | | 9-68 | Стирание по боковой кромке | 0 | | | | |
| CUST-28 | Качество копий/оригинал по умолчанию | НОРМ | | | | | 9-69 | Регулир. времени до смены полож. фоторецептора | 7** | | | | |
| CUST-29 | Автопуск ADF | 1 | | | | | 10-7 | Высокая температура холодного пуска фьюзера | 0 | | | | |
| 2-60 | Предельное значение количества экземпляров | 99 | | | | | 10-9 | Скор. вытяж. вентил. в режиме ожид. (с мод.19) | 30*** | | | | |
| 2-61 | Конфиг. аппарата: R/E - 1:1 (XCL R/E-8/XCL 1:1=10* ) | 0/2 | | | | | 10-10 | Продл. срока службы ленты фьюзера (с мод.19) | 1 | | | | |
| 5-16 | Настройка регистрации ADF | 5 | | | | | 10-61 | Регулировка температуры фьюзера | 50 | | | | |
| 6-60 | Настройка увелич. объектива (только растяжка) | 52 | | | | | 10-65 | Показания счетчика ленты фьюзера | 0 | | | | |

ПРИМЕЧАНИЕ: Приведены значения для копировальных аппаратовс модификациями 6 или 14 или модели 5328, если где-либо не указано иначе. * По умолчанию 6 с модификацией 6; 4 с модификацией 14; ** По умолчанию 8 с модификацией 19; *** 40 с модификацией 14

# ЖУРНАЛ КОДОВ ЗАСТРЕВАНИЯ, ХРАНЯЩИХСЯ В NVM

| Заводской номер | Измер.приб. | | | | | | | | | | | | | | | |
|---|---|---|---|---|---|---|---|---|---|---|---|---|---|---|---|---|
| | Дата | | | | | | | | | | | | | | | |
| | **ОПИСАНИЕ НЕИСПРАВНОСТИ** | 4K | 8K | 12K | 16K | 4K | 8K | 12K | 16K | 4K | 8K | 12K | 16K | 4K | 8K | 12K | 16K |
| A1-8 | Оригинал в ADF при включ. электропитании | | | | | | | | | | | | | | | | |
| A2 | Застрев. при подаче оригин. - Оригин. не пришел на датчик регистрации ADF | | | | | | | | | | | | | | | | |
| A6 | Застревание при подаче оригинала - Оригинал не ушел с датчика регистрации ADF | | | | | | | | | | | | | | | | |
| A7 | Застревание при подаче оригинала - Оригинал не ушел с датчика подачи оригиналов | | | | | | | | | | | | | | | | |
| A9 | Открывание ADF при копировании | | | | | | | | | | | | | | | | |
| C1 | Пропуски подачи из лотка 1 - Бумага не приходит на выключатель регистрации | | | | | | | | | | | | | | | | |
| C2 | Пропуски подачи из лотка 2 - Бумага не приходит на выключатель регистрации | | | | | | | | | | | | | | | | |
| C3 | Пропуски подачи из лотка 3 - Бумага не приходит на выключатель регистрации | | | | | | | | | | | | | | | | |
| C4 | Пропуски подачи из обходного лотка - Бумага не приходит на выключатель регистрации | | | | | | | | | | | | | | | | |
| E0 | Сброс в режиме ожидания | | | | | | | | | | | | | | | | |
| E1 | Застревание в пути прохождения бумаги - Бумага на выключателе регистрации | | | | | | | | | | | | | | | | |
| E2 | Остан. таймера М/С во время копирования | | | | | | | | | | | | | | | | |
| E3 | Застревание в пути прохождения бумаги - Бумага не пришла на выходной выключатель | | | | | | | | | | | | | | | | |
| E4 | Застревание в пути прохождения бумаги - Бумага не ушла на выходной выключатель | | | | | | | | | | | | | | | | |
| E1/E4-5 | Блокировка корпуса во время работы | | | | | | | | | | | | | | | | |
| E1/E4-6 | Блокировка дверцы копи-картриджа во время работы | | | | | | | | | | | | | | | | |
| E1/E4-7 | Блокировка лотка 1 во время копирования | | | | | | | | | | | | | | | | |
| E1/E4-8 | Блокировка сортера во время копирования | | | | | | | | | | | | | | | | |
| E1/E4-9 | Блокировка копи-картриджа во время работы | | | | | | | | | | | | | | | | |
| E1/E4-L6 | Снят аудитрон во время работы | | | | | | | | | | | | | | | | |
| E2* | * добавьте суб-код | | | | | | | | | | | | | | | | |
| F3-1 | Регистрация исходного положения ячеек | | | | | | | | | | | | | | | | |
| F3-2 | Регистрация положения ячеек #1 | | | | | | | | | | | | | | | | |
| F3-3 | Регистрация положения ячеек #2 | | | | | | | | | | | | | | | | |
| J5 | Невозможность автосброса в базовый режим | | | | | | | | | | | | | | | | |
| J6 | Невозможность автосброса в базовый режим | | | | | | | | | | | | | | | | |
| L3 | Неисправность связей ADF | | | | | | | | | | | | | | | | |
| U2-1 | Регистрация исходного положения сканирования | | | | | | | | | | | | | | | | |
| U2-2 | Кодировщик сканирования | | | | | | | | | | | | | | | | |
| U2-4 | Сканирование/разбитое сканирование | | | | | | | | | | | | | | | | |
| U2-7 | Повторное сканирование | | | | | | | | | | | | | | | | |
| U4-1 | Прогрев фьюзера | | | | | | | | | | | | | | | | |
| U4-3 | Высокая температура фьюзера | | | | | | | | | | | | | | | | |
| U4-4 | Открыт термистор | | | | | | | | | | | | | | | | |
| U4-6 | Конец ресурса ленты фьюзера | | | | | | | | | | | | | | | | |
| U4-7 | Падение постоянного напряжения +4,47 В | | | | | | | | | | | | | | | | |
| U7-1 | Неисправность привода копи-картриджа | | | | | | | | | | | | | | | | |
| U9-3 | Лампа экспонирования | | | | | | | | | | | | | | | | |
| U9-4 | Распределитель тонера | | | | | | | | | | | | | | | | |
| U9-5 | Ноль CSDC | | | | | | | | | | | | | | | | |

ПРИМЕЧАНИЕ: Если вероятной причиной вызова является улучшенные расходные материалы следуйте процессу "ASK ME" и обратитесь к Consumaple Strategy Bulletin 600P89049 XEROGRAPHIC MASTER-PROCEDURE NEEDS.