XEROX

Копировальные аппараты Xerox 5201/5203/5305/5306/XC351/XC355/XC356

Руководство по техническому обслуживанию

Издание 701P00980
Ноябрь 1997



ПРЕДОСТЕРЕЖЕНИЕ
Некоторые компоненты копировальных аппаратов 5201/5203/5305/5306/XC351/XC355/XC356 чувствительны к электростатическим разрядам. Во избежание их повреждения необходимо соблюдатьвсе процедуры ESD (защиты от электростатических разрядов).

ПРЕДУПРЕЖДЕНИЕ

Вся документация по техническому обслуживанию поставляется внешним заказчикам компании Xerox только в информационных целях. Документация по техническому обслуживанию Xerox предназначена для использования только аттестованным персоналом, обученным техническому обслуживанию продукции компании. Xerox не гарантирует и не заявляет, что такая документация является полной. Xerox не берет на себя обязательств по уведомлению заказчиков о выпуске новой редакции документации и предоставлению ее заказчику в будущем. Выполнение самим заказчиком технического обслуживания оборудования или его модулей может повлиять на предоставляемые компанией гарантии. Вам следует проконсультироваться об условиях предоставляемых гарантий, относящихся к техническому обслуживанию оборудования заказчиком или третьей стороной. Если заказчик самостоятельно производит техническое обслуживание оборудования, модулей, компонентов или их деталей, он тем самым снимает с Xerox полную и частичную ответственность за свои действия. Заказчик согласен освободить компанию от претензий третьей стороны, возникающих прямо или косвенно в результате такого технического обслуживания.

Подготовлено:
Xerox Corporation
Multinational Customer and Service Education
780 Salt Road
Webster, New York 14580

© Xerox Corporation, 1994, 1997. Все права сохраняются. XEROX®, The Document Company®, стилизованная буква X® и обозначенные названия и цифровые обозначения продукции являются зарегестрированными торговыми знаками Xerox Corporation.
Издание на русском языке подготовлено в Учебном Центре Xerox, Москва, ноябрь 1997.

Список изменений технической документации

Изделие	Название	Номер по каталогу	Дата
5201/5203/5305/5306/XC351/ XC355/XC356	Руководство по техническому обслуживанию	701P00981	Ноябрь 1997

Стр.	Пересм.
Назв.	11/97
ii	11/97
iii	11/97
iv	11/97
v	06/94
vi	06/94
vii	06/94
viii	06/94
ix	06/94
x	Пусто
1-1	06/94
1-2	Пусто
1-3	06/94
1-4	06/94
1-5	06/94
1-6	06/94
2-1	06/94
2-2	06/94
2-3	06/94
2-4	06/94
2-5	06/94
2-6	06/94
2-7	06/94
2-8	06/94
2-9	06/94
2-10	06/94
2-11	06/94
2-12	06/94
2-13	06/94
2-14	Пусто
2-15	06/94
2-16	06/94
2-17	06/94

Стр.	Пересм.
2-18	06/94
2-19	06/94
2-20	11/97
2-21	11/97
2-22	11/97
2-23	11/97
2-24	06/94
2-25	06/94
2-26	06/94
2-27	06/94
2-28	Пусто
3-1	06/94
3-2	06/94
3-3	06/94
3-4	06/94
3-5	06/94
3-6	06/94
3-7	06/94
3-8	06/94
3-9	06/94
3-10	06/94
4-1	06/94
4-2	Пусто
4-3	06/94
4-4	06/94
4-5	06/94
4-6	06/94
4-7	06/94
4-8	06/94
4-9	06/94
4-10	06/94
4-11	06/94
4-12	06/94

Стр.	Пересм.
4-13	06/94
4-14	06/94
4-15	06/94
4-16	06/94
4-17	06/94
4-18	06/94
4-19	06/94
4-20	06/94
4-21	06/94
4-22	06/94
4-23	06/94
4-24	06/94
4-25	06/94
4-26	06/94
4-27	06/94
4-28	06/94
4-29	06/94
4-30	06/94
4-31	06/94
4-32	06/94
4-33	06/94
4-34	06/94
4-35	06/94
4-36	Пусто
5-1	11/97
5-2	11/97
5-3	11/97
5-4	11/97
5-5	11/97
5-6	11/97
5-7	11/97
5-8	11/97
5-9	11/97
5-10	11/97

Стр.	Пересм.
5-11	11/97
5-12	11/97
5-13	11/97
5-14	11/97
5-15	11/97
5-16	11/97
5-17	11/97
5-18	11/97
5-19	11/97
5-20	11/97
5-21	11/97
5-22	Пусто
6-1	11/97
6-2	06/94
6-3	06/94
6-4	06/94
6-5	06/94
6-6	06/94
6-7	06/94
6-8	06/94
6-9	06/94
6-10	06/94
6-11	06/94
6-12	06/94
6-13	06/94
6-14	06/94
6-15	11/97
6-16	11/97
7-1	06/94
7-2	06/94
7-3	06/94
7-4	06/94
7-5	06/94

Стр.	Пересм.
7-6	11/97
7-7	11/97
7-8	06/94
7-9	06/94
7-10	06/94
7-11	06/94
7-12	06/94
7-13	06/94
7-14	06/94
7-15	06/94
7-16	06/94
7-17	06/94
7-18	Пусто

Стр.	Пересм.

Стр.	Пересм.

Страница намерено оставлена чистой

СОДЕРЖАНИЕ

НАИМЕНОВАНИЕ **СТРАНИЦА**

ВВЕДЕНИЕ
О данном Руководстве.....vi
Структура Руководства.....vi
Как пользоваться данным Руководством....vii
Символы и условные обозначения.....viii
Специальные символы.....viii
Условные обозначения сигналов.....ix
Уровни напряжения постоянного тока.....ix

1. ПРОЦЕДУРЫ ТЕХНИЧЕСКОГО ОБСЛУЖИВАНИЯ ПО ВЫЗОВУ
Содержание раздела..... 1-1

2. RAP С КОДОМ СОСТОЯНИЯ
Содержание раздела..... 2-1

3. RAP КАЧЕСТВА ИЗОБРАЖЕНИЯ
Содержание раздела..... 3-1

4. ПРОЦЕДУРЫ РЕМОНТА/РЕГУЛИРОВКИ
Содержание раздела..... 4-1

5. ПЕРЕЧЕНЬ ЗАПАСНЫХ ЧАСТЕЙ
Содержание раздела..... 5-1

6. ПРОЦЕДУРЫ ОБЩЕГО НАЗНАЧЕНИЯ
Содержание раздела..... 6-1

7. СХЕМЫ ЭЛЕКТРИЧЕСКИХ СОЕДИНЕНИЙ
Содержание раздела..... 7-1

О ДАННОМ РУКОВОДСТВЕ

Данное руководство является частью системы документации, которая включает в себя программу обучения.

Данное Руководство содержит описания ремонтно-аналитических процедур (RAP), процедур ремонта (REP), регулировки (ADJ), перечень запасных частей (PL), схемы электрических соединений, а также описания процедур диагностики. Эта информация дает возможность сотруднику службы сервиса отремонтировать копировальный аппарат семейства 5201/5203/5305/5306.

СТРУКТУРА РУКОВОДСТВА

Данное Руководство состоит из семи разделов. Ниже приводятся названия и краткие описания каждого из них.
В конце Руководства имеется лист комментариев к публикации.

Раздел 1. ПРОЦЕДУРЫ ТЕХНИЧЕСКОГО ОБСЛУЖИВАНИЯ ПО ВЫЗОВУ

Данный раздел содержит следующую информацию:

- Техническое обслуживание копировального аппарата
- Начальные действия/ Проверки системы
- Выходной контроль системы
- Заключительные действия

Техническое обслуживание копировального аппарата

Процедура “Техническое обслуживание/ чистка копировального аппарата" должна выполняться при каждом обслуживании аппарата.

Начальные действия/ Проверки системы

Приведенная диаграмма определяет методику сбора информации, необходимой для принятия решения о выборе процедуры технического обслуживания по вызову. Диаграмма классифицирует неисправность и отсылает Вас к соответствующей ремонтно-аналитической процедуре (RAP).

Выходной контроль системы

Процедура "Выходной контроль системы" используется для подтверждения корректной работы копировального аппарата после выполнения ремонтной процедуры.

Заключительные действия

Процедура "Заключительные действия" определяет порядок действий, которые должны быть выполнены для завершения работ по техническому обслуживанию по вызову.

Раздел 2. РЕМОНТНО-АНАЛИТИЧЕСКИЕ ПРОЦЕДУРЫ (RAP)

В данном разделе описаны ремонтно-аналитические процедуры, необходимые для устранения неисправностей. Выполняя RAP, всегда выходите из процедуры после устранения неисправности. Не следует выполнять действия, оставшиеся в списке данной процедуры.

Раздел 3. RAP КАЧЕСТВА ИЗОБРАЖЕНИЯ

В данном разделе описаны ремонтно-аналитические процедуры (RAP), необходимые для устранения дефектов качества копий. Первая RAP, CQ1 "Процедура определения дефекта копии", применяется для классификации дефекта качества копии и определения процедуры, необходимой для устранения дефекта. Выполняя RAP, всегда выходите из процедуры после устранения неисправности. Не следует выполнять действия, оставшиеся в списке данной процедуры.

Раздел 4. ПРОЦЕДУРЫ РЕМОНТА/ РЕГУЛИРОВКИ

В данном разделе описаны процедуры ремонта и регулировки копировальных аппаратов 5201/5203/5305/5306.

Раздел 5. ПЕРЕЧЕНЬ ЗАПАСНЫХ ЧАСТЕЙ

Данный раздел содержит подробный перечень запасных частей для копировальных аппаратов 5201/5203/5305/5306.

Раздел 6. ПРОЦЕДУРЫ ОБЩЕГО НАЗНАЧЕНИЯ/ ИНФОРМАЦИЯ ОБЩЕГО ХАРАКТЕРА

В данный раздел включены процедуры диагностики, установки и разборки аппарата, а также информация общего характера, которая включает в себя технические характеристики аппаратов 5201/5203/5305/5306.

Раздел 7. СХЕМЫ ЭЛЕКТРИЧЕСКИХ СОЕДИНЕНИЙ

В данном разделе приводятся схемы расположения разъемов и блок-схемы аппарата (BSD - Block Schematic Diagram).

КАК ПОЛЬЗОВАТЬСЯ ДАННЫМ РУКОВОДСТВОМ

Процедуры технического обслуживания по вызову будут направлять Вас к соответствующему разделу Руководства по техническому обслуживанию.

Вам следует начинать техническое обслуживание по вызову с выполнения процедуры "Начальные действия/ Проверки системы". После этого вам будет предложено перейти либо к разделу 2 - “RAP с кодом состояния”, либо к разделу 3 - “RAP качества изображения”.

Если Вам было предложено перейти к разделу 3, то для определения типа дефекта качества изображения выполните процедуру CQ1, "Процедура определения дефекта копии”, которая направит Вас в соответствующий RAP. После выполнения этих процедур вам будет предложено перейти к другим разделам данного Руководства для выполнения проверок и регулировок или для замены деталей аппарата.

После того, как Вы устранили неисправность, переходите к процедурам раздела "Выходной контроль системы/ Заключительные действия" для завершения работ по техническому обслуживанию по вызову.

УСЛОВНЫЕ ОБОЗНАЧЕНИЯ

Примечания, описания регулировок и перечни запасных частей дополняют информацию, содержащуюся в процедурах проверки и описаниях RAP. Ниже приведены символы, которые указывают на ссылки на эту вспомогательную информацию.

Примечание



Этот символ используется при ссылке на примечания, находящиеся на данной странице.

Регулировки



Этот символ используется при ссылке на процедуру регулировки, описание которой приведено в разделе 4 данного Руководства. Число, расположенное рядом с этим символом, обозначает номер процедуры регулировки.

Перечень запасных частей

PL 10.6 Ссылка на перечень запасных частей, приведенный в разделе 5 этого Руководства. Число после обозначения PL (Part List) является номером данной детали по каталогу.

СПЕЦИАЛЬНЫЕ СИМВОЛЫ

Чтобы помочь Вам в поиске и устранении неисправностей копировального аппарата при выполнении RAP, ниже приведены описания всех обычно используемых графических символов.

Указатель вертикального разрыва



Данный символ указывает на продолжение сигнальной линии, которая прерывается в вертикальном направлении

Указатель горизонтального разрыва

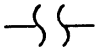

Данный символ указывает на продолжение сигнальной линии, которая прерывается в горизонтальном направлении

Входной сигнал "Питание в режиме ожидания"



Данный символ указывает на продолжение линии питания в режиме ожидания, которая прерывается в вертикальном направлении.

Направление "слева направо"



Данный символ указывает направление прохождения сигнала.

Обратная связь



Данный символ указывает на наличие сигнала обратной связи

Флаг



Данный символ указывает область на электрической схеме, которую Вам следует проверить.

Земля



Данный символ указывает на заземление аппарата

Светодиод/ Датчик фототранзистора

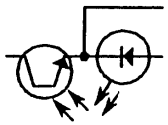

Датчики такого типа используются на путях прохождения оригиналов и бумаги для копий. Переключение таких датчиков в положения “Вкл.” и “Выкл.” происходит при попадании на них отраженного от бумаги света.

Символ "без доработки"



Данный символ означает, что область, на которую указывает треугольник, не была модифицирована при доработке аппарата (номер доработки указан в кружочке).



Данный символ означает, что вся страница не была модифицирована при доработке аппарата (номер доработки указан в кружочке).

Символ "с доработкой"



Данный символ означает, что область, на которую указывает треугольник, была модифицирована при доработке аппарата (номер доработки указан в кружочке).



Данный символ означает, что вся страница была модифицирована при доработке аппарата (номер доработки указан в кружочке).

ОБОЗНАЧЕНИЯ СИГНАЛОВ

Сигналы имеют названия, которые дают возможность судить о состоянии аппарата по величине уровня каждого из сигналов. Например:

PAPER AT SENSOR (L) + 5 VDC

Название сигнала

Напряжение, соответствующее высокому логическому уровню данного сигнала.

Логическое состояние сигнала, измеряемого в ситуации, отраженной в наименовании сигнала. В данном примере, при обнаружении застревания документа логический сигнал будет низкоуровневым.

УРОВНИ НАПРЯЖЕНИЯ ПОСТОЯННОГО ТОКА (DC)

Напряжение DC следует измерять между точкой тестирования и рамой аппарата, если вам не будут даны другие инструкции. Таблица, приведенная ниже, содержит значения напряжений.

Номинальное напряжение	Логичес. состоян.	Фактический диапазон напряжений
+ 5 VDC	H	+ 4,8 до + 5,2 VDC
	L	= 0,0 до 1,0 VDC
+ 18 VDC	H	+ 17,0 до + 19,0 VDC
	L	= 0,0 до + 3,0 VDC
+ 31 VDC (Не регулируется)	H	+ 25,0 до + 35,0 VDC
	L	= 0,0 до + 3,0 VDC

Страница намерено оставлена чистой

1. Процедуры технического обслуживания по вызову

Содержание раздела

НАИМЕНОВАНИЕ	СТРАНИЦА
ВВЕДЕНИЕ	1-2
ТЕХНИЧЕСКОЕ ОБСЛУЖИВАНИЕ АППАРАТА	1-3
НАЧАЛЬНЫЕ ДЕЙСТВИЯ/ ПРОВЕРКА СИСТЕМЫ	
Начальные действия/ Проверка системы	1-4
Таблица кодов состояния	1-5
ВЫХОДНОЙ КОНТРОЛЬ СИСТЕМЫ/ ЗАКЛЮЧИТЕЛЬНЫЕ ДЕЙСТВИЯ	
RAP "Выходной контроль системы/ Заключительные действия"	1-6

ВВЕДЕНИЕ

ПРИМЕЧАНИЕ: Защита от пробоя на землю является составной частью конструкции копировального аппарата. Поэтому, ELCI не входит в комплект поставки аппарата.

При выполнении технического обслуживания копировальных аппаратов 5201/5203/5305/5306 Вы можете использовать процедуры технического обслуживания по вызову в качестве руководства. Каждая процедура подразумевает использование Руководства по техническому обслуживанию аппаратов 5201/5203/5305/5306.

- Техническое обслуживание копировального аппарата. Процедура "Техническое обслуживание/чистка копировального аппарата" должна выполняться при каждом обслуживании аппарата.
- Начальные действия/ Проверка системы. Приведенная диаграмма определяет и классифицирует неисправности копировального аппарата и отсылает Вас к соответствующей процедуре (RAP), необходимой для устранения найденной неисправности. После устранения неисправности необходимо выполнить процедуру "Выходной контроль системы/Заключительные действия".
- Выходной контроль системы/ Заключительные действия. Для того, чтобы убедиться в правильности транспортировки оригинала и бумаги для копирования, а также для проверки качества копий необходимо каждый раз выполнять данную процедуру при завершении работ по техническому обслуживанию по вызову.

ТЕХНИЧЕСКОЕ ОБСЛУЖИВАНИЕ КОПИРОВАЛЬНОГО АППАРАТА

Введение

Обслуживая аппарат, необходимо каждый раз выполнять процедуру технического обслуживания, описание которой приведено ниже.

Процедура

1. Каждый раз при техническом обслуживании аппарата выполните чистку следующих его деталей и узлов:

Описание	Процедура
Коротрон заряда и коротрон переноса (Расположены на дверце транспортера)	Проведите чистку, пользуясь кистью для чистки коротрона.
Валик транспортера (Расположен на дверце транспортера)	Проведите чистку, пользуясь водой и безворсовой салфеткой 35P2163 (USCO) или 600S4372 (RXL).
Стекло экспонирования	Проведите чистку, пользуясь водой или чистящим средством для линз и зеркал фирмы Xerox 43H12 (USCO) или 8R90178 (RXL), и безворсовой салфеткой 35P2163 (USCO) или 600S4372 (RXL).
Отражатель	Проведите чистку, пользуясь чистящим средством для линз и зеркал фирмы Xerox 43H12 (USCO) или 8R90178 (RXL), и безворсовой салфеткой 35P2163 (USCO) или 600S4372 (RXL).
Самофокусирующийся объектив	Проведите чистку с помощью ватного тампона согласно Руководству для пользователя.

2. Обратите внимание на показание счетчика копи-картриджа, выполнив процедуру "Считывание показаний счетчика копи-картриджа", приведенную в разделе 6. Если показание счетчика превышает 2000 копий, замените компоненты, перечисленные ниже:

Описание	Номер по каталогу	Ремонтная процедура
Копи-картридж (Copy Cartridge)	13R83 (USCO) или 13R90108 (RXL)	REP 9.2

3. Обратите внимание на показание счетчика общего количества копий, выполнив процедуру "Считывание показаний счетчика общего количества копий", раздел 6. Если показание счетчика превышает 15000 копий, замените компоненты, перечисленные ниже:

Описание	Номер по каталогу	Ремонтная процедура
Нагревательный валик (Heat Roll)	22E15200	REP 10.6
Прижимной валик (Pressure Roll)	22E15190	REP 10.7
Пальцы отделения (Stripper Fingures)	33E3030	REP 10.8

4. Если аппарат произвел более, чем 15000 копий, проведите смазку следующих компонентов:

Описание	Расположение	Смазочный материал
Кольцевая зубчатая рейка	PL 1.1, поз. 5	70P27
Зубчатое колесо	PL 1.1, поз. 9	70P27
Зубчатое колесо	PL 1.1, поз. 11	70P27
Вкладыш	PL 1.1, поз. 8	70P27

5. Установите нулевое значение показания счетчика общего количества копий, выполнив процедуру "Запись значения счетчика общего количества копий", раздел 6.

6. Установите нулевое значение показания счетчика копи-картриджа, выполнив процедуру GP4, "Сброс значения счетчика копи-картриджа", раздел 6.

Начальные действия

1. ЕСЛИ ВОЗМОЖНО, ЗАДАЙТЕ ВОПРОСЫ ОПЕРАТОРУ.
2. ОПРЕДЕЛИТЕ НЕИСПРАВНОСТЬ, КЛАССИФИЦИРУЙТЕ ЕЕ, А ЗАТЕМ УСТРАНИТЕ ЭТУ НЕИСПРАВНОСТЬ.

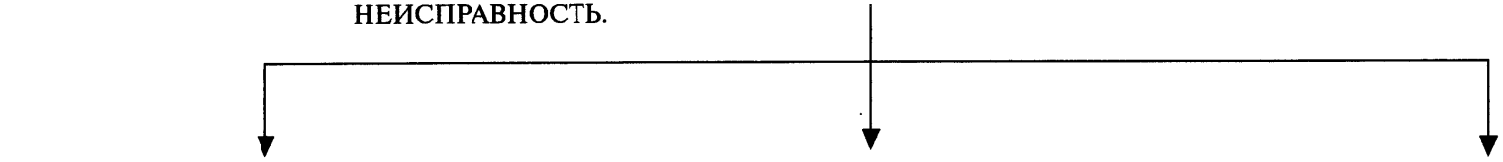

ИНДИКАТОР СОСТОЯНИЯ

- **Коды состояния**

  Переходите к таблице кодов состояния
- **Мигают все индикаторы, кроме индикатора Ready (Готов)**
  - **Если код состояния присутствует:**

    Переходите к таблице кодов состояния
  - **Если код состояния отсутствует:**

    Переходите к RAP "Мигают все индикаторы, кроме индикатора Ready (Готов)"
- **Остальные индикаторы состояния**
  - **Горит индикатор Toner Cartridge (Тонер-картридж)**

    Переходите к RAP "Горит индикатор Toner Cartridge (Тонер-картридж)"
  - **Горит индикатор Paper Misfeed (Неправильная подача бумаги)**

    Переходите к RAP "Горит индикатор Paper Misfeed (Неправильная подача бумаги)"

КАЧЕСТВО КОПИЙ

- **Проблемы качества копий**

  Переходите к RAP CQ1, "Процедура определения дефекта копии", раздел 3.

ОСТАЛЬНЫЕ НЕИСПРАВНОСТИ

- **Дисплей счетчика копий пуст**

  Переходите к RAP 1.1, "Включение питания".
- **Проблема с включением аппарата**

  Переходите к RAP 1.1, "Включение питания".
- **Полный выход из строя**

  Переходите к RAP 1.1, "Включение питания".
- **Непрерывно работает главный двигатель**

  Переходите к RAP 4.1, "Главный двигатель"
- **Проблема выбора/указателя**

  Переходите к RAP 2.1, "Выбор режимов/Индикаторы"
- **Все остальные неисправности**

  Переходите к содержанию раздела 2

ТАБЛИЦА КОДОВ СОСТОЯНИЯ

H2 НЕИСПРАВНОСТЬ ТЕРМИСТОРА

Главная плата обнаружила, что термистор RT1 разомкнут.
Переходите к RAP с кодом состояния "H2".

H3 ПЕРЕГРЕВ ФЬЮЗЕРА

Главная плата обнаружила перегрев фьюзера.
Переходите к RAP с кодом состояния "H3".

H4 НЕИСПРАВНОСТЬ ПРИ НАГРЕВЕ ФЬЮЗЕРА

Главная плата обнаружила, что температура фьюзера не достигла величины 140 °C в течение 40 секунд, прошедших после включения питания аппарата, либо температура фьюзера опустилась ниже величины 100 °C (на 3 секунды) во время цикла копирования.
Переходите к RAP с кодом состояния "H4".

L3 НЕИСПРАВНОСТЬ СТЕКЛА ЭКСПОНИРОВАНИЯ

Главная плата обнаружила, что стекло экспонирования не пришло в движение в течение 15 секунд, прошедших после включения главного двигателя.
Переходите к RAP с кодом состояния "L3".

L4 НЕИСПРАВНОСТЬ ГЛАВНОГО ДВИГАТЕЛЯ

Главная плата обнаружила неисправность главного двигателя MOT1.
Переходите к RAP с кодом состояния "L4".

L8 ОТКАЗ ЛАМПЫ ЭКСПОНИРОВАНИЯ

Датчик автоматической установки экспонирования не обнаружил света от лампы экспонирования.
Переходите к RAP с кодом состояния "L8".

P ПРОБЛЕМА ПОДАЧИ БУМАГИ (только для 5305/5306)

Главная плата обнаружила, что бумага не достигла датчика подачи бумаги за определенное время, прошедшее после нажатия клавиши Start (Пуск).
Переходите к RAP с кодом состояния "P".

ВЫХОДНОЙ КОНТРОЛЬ СИСТЕМЫ/ ЗАКЛЮЧИТЕЛЬНЫЕ ДЕЙСТВИЯ

Распечатайте несколько копий тест-листа.

Копии выводятся на выходной лоток.

ДА НЕТ

Чтобы начать ремонт копировального аппарата, перейдите к разделу "Начальные действия/Проверка системы".

Оцените качество копий, пользуясь RAP CQ1, "Процедура определения дефекта копии".

Качество изображения в допустимых пределах.

ДА НЕТ

Переходите соответствующей процедуре регулировки качества копии, определенной с помощью RAP CQ1, "Процедура определения дефекта копии".

Почистите внешнюю поверхность копировального аппарата.

СОДЕРЖАНИЕ РАЗДЕЛА

НАИМЕНОВАНИЕ СТРАНИЦА

RAP С КОДОМ СОСТОЯНИЯ

RAP с кодом состояния "H2" 2-2
RAP с кодом состояния "H3" 2-2
RAP с кодом состояния "H4" 2-2
RAP с кодом состояния "L3" 2-4
RAP с кодом состояния "L4" 2-5
RAP с кодом состояния "L8" 2-6
RAP с кодом состояния "P" 2-8
RAP "Горит индикатор Paper Misfeed (Неправильная подача бумаги)" 2-10
RAP "Горит индикатор Toner Cartridge (Тонер-картридж)" 2-12
RAP "Мигают все индикаторы, кроме индикатора Ready (Готов)" 2-15

ОСТАЛЬНЫЕ НЕИСПРАВНОСТИ

1.1 RAP "Включение питания" 2-16
1.2 RAP "Наличие постоянного напряжения" 2-18
2.1 RAP "Выбор режимов/Индикаторы" (только для 5201) 2-20
2.2 RAP "Выбор режимов/Индикаторы" (только для 5203/5305/5306) 2-22
8.1 RAP "Соленоид регистрации" 2-24

НАИМЕНОВАНИЕ СТРАНИЦА

ОСТАЛЬНЫЕ НЕИСПРАВНОСТИ (Продолжение)

9.1 RAP "Напряжение смещения проявителя/ Появление фона" 2-26
9.2 RAP "Блок питания высокого напряжения" 2-26

RAP с кодом состояния "H2"

Главная плата обнаружила, что термистор RT1 разомкнут.

Найдите провод, обозначенный флагом 1, и проверьте, не разомкнут ли он. Если все в порядке, замените термистор. Если неисправность все же остается, замените главную плату.

RAP с кодом состояния "H3"

Главная плата обнаружила перегрев фьюзера.

ПРЕДОСТЕРЕЖЕНИЕ

Напряжение, подведенное к клемме, находящейся на лицевой стороне фьюзера, опасно для жизни. Снимая верхнюю крышку, убедитесь, что указанная клемма заизолирована. Это предотвратит поражение электрическим током при проведении работ по поиску и устранению неисправностей.

Выключите питание аппарата и отсоедините сетевой кабель.
Для того, чтобы получить доступ к разъемам, снимите узел стекла экспонирования с его крышкой (REP 14.3) и верхнюю крышку аппарата (REP 14.2).
Подсоедините измерительный прибор к контакту CN109-12 (+) и к шасси аппарата (-). Установите на место узел стекла экспонирования с его крышкой (REP 14.3).
Подсоедините сетевой кабель и включите питание аппарата.

Напряжение между контактами равно 0 VDC. При этом на дисплее горит код состояния "H3".

ДА НЕТ

Замените главную плату.

Проверьте исправность вентилятора охлаждения. Если вентилятор исправен, замените блок питания низкого напряжения (LVPS - Low Voltage Power Supply).

RAP с кодом состояния "H4"

Главная плата обнаружила, что температура фьюзера не достигла величины 140 °C в течение 40 секунд, прошедших после включения питания аппарата, либо температура фьюзера опустилась ниже величины 100 °C (на 3 секунды) во время цикла копирования.

ПРЕДОСТЕРЕЖЕНИЕ

Напряжение, подведенное к клемме, находящейся на лицевой стороне фьюзера, опасно для жизни. Снимая верхнюю крышку, убедитесь, что указанная клемма заизолирована. Это предотвратит поражение электрическим током при проведении работ по поиску и устранению неисправностей.

Выключите питание аппарата и отсоедините сетевой кабель.
Для того, чтобы получить доступ к разъемам, снимите узел стекла экспонирования с его крышкой (REP 14.3) и верхнюю крышку аппарата (REP 14.2).
Подсоедините сетевой кабель и включите питание аппарата.
Подсоедините измерительный прибор к контакту CN109-12 (+) и к шасси аппарата (-).

Напряжение между контактами равно примерно 2.5 VDC.

ДА НЕТ

Найдите прозод, обозначенный флагом 2, и проверьте, не разомкнут ли он. Если все в порядке, замените главную плату. Если неисправность все же остается, замените блок питания низкого напряжения (LVPS).

Подсоедините измерительный прибор к контакту CN109-15 (+) и к шасси аппарата (-). Выключите, а затем вновь включите питание аппарата.

Напряжение между контактами равно +5 VDC.

ДА НЕТ

Найдите провод, обозначенный флагом 4, и проверьте, не разомкнут ли он. Если все в порядке, замените главную плату. Если неисправность все же остается, замените блок питания низкого напряжения (LVPS).

Найдите провод, обозначенный флагом 3, и проверьте, не разомкнута ли схема. Если все в порядке, замените блок питания низкого напряжения (LVPS).

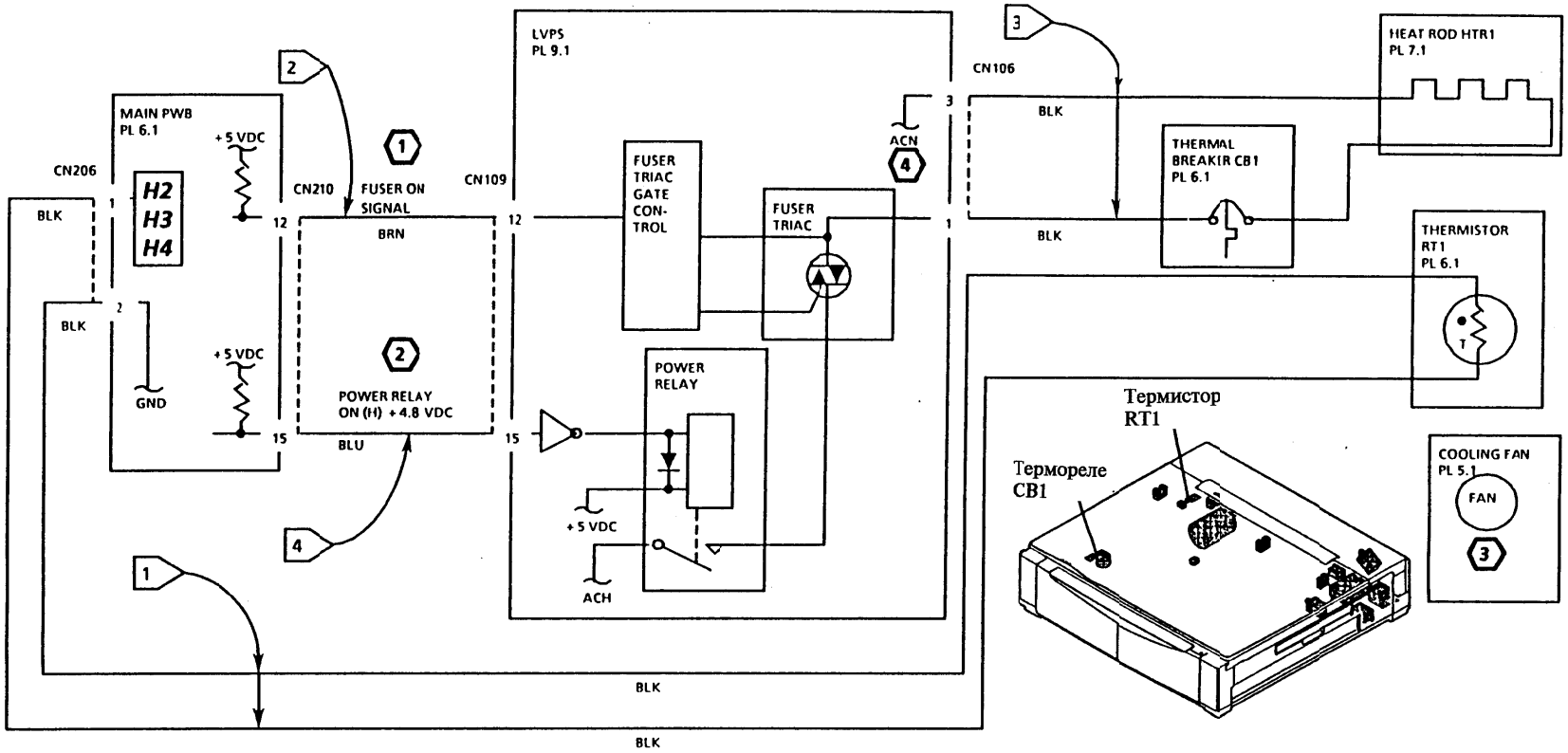

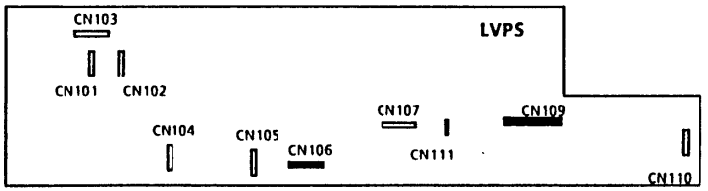

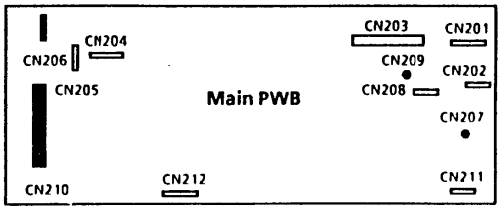

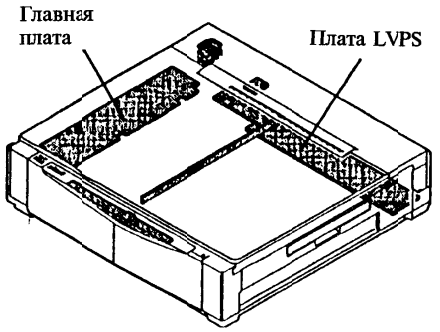

ПРИМЕЧАНИЯ:

1. Фьюзер включен = около 2.5 VDC
   Фьюзер выключен = 0 VDC
2. Этот сигнал является высокоуровневым, если копировальный аппарат находится в режиме экономии энергии, либо при появлении на дисплее кода состояния.
3. Вентилятор охлаждения приводится в движение главным двигателем с помощью ремня привода.
4. ACH = 220/240 VAC (RXL)

RAP с кодом состояния "L3"

Главная плата обнаружила, что стекло экспонирования не пришло в движение в течение 15 секунд, прошедших после включения главного двигателя.

Выключите, а затем вновь включите питание аппарата.

Нажмите на клавишу Start (Пуск) (5203/5305/5306), либо вставьте лист бумаги в аппарат 5201, одновременно наблюдая за стеклом экспонирования.

Стекло экспонирования пришло в движение.

ДА НЕТ

Проверьте, нет ли механических неисправностей (например, сломанных шестерен) в узле привода стекла экспонирования.

Выключите питание аппарата.

Найдите провод, обозначенный флагом 1, и проверьте, не разомкнут ли он. Если все в порядке, проверьте активатор стекла экспонирования и пружину, которые могут быть неисправными либо застревать при работе. Если неисправность все же остается, замените блок питания низкого напряжения (LVPS).

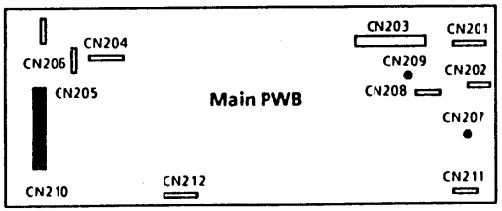

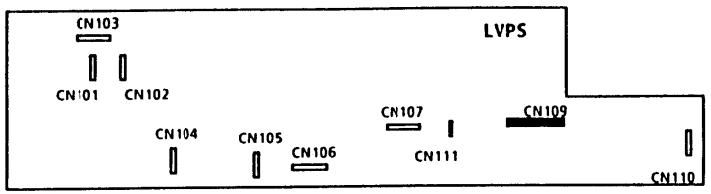

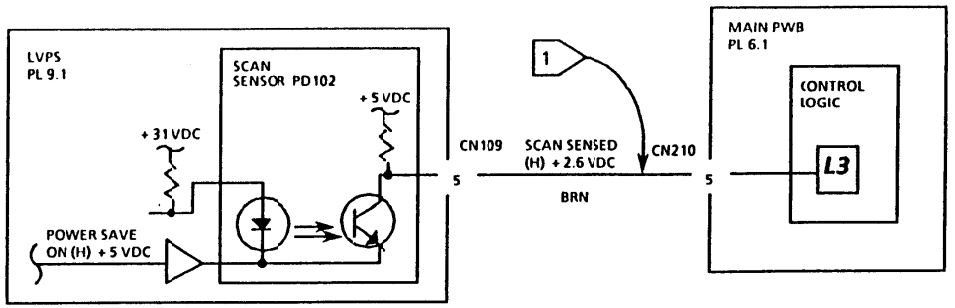

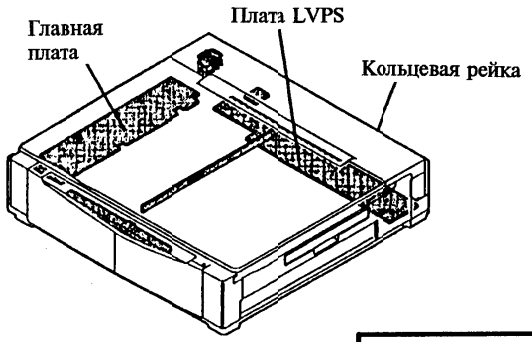

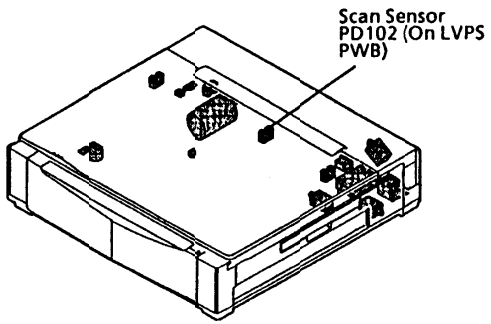

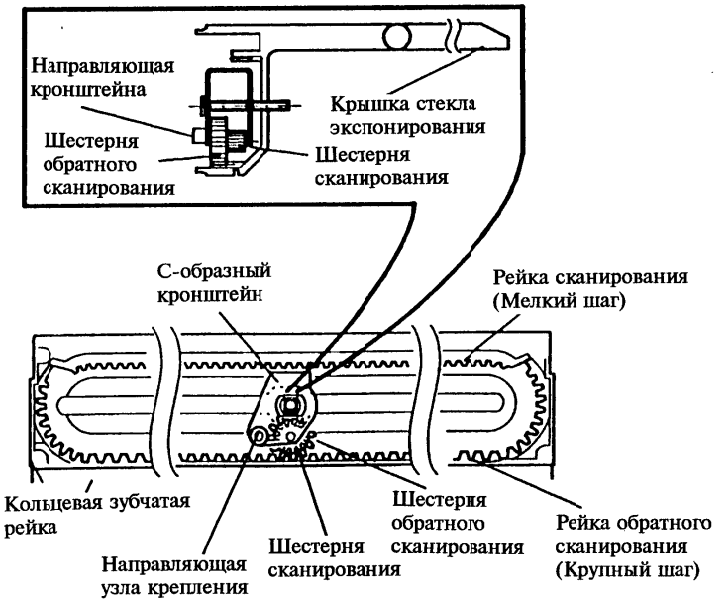

RAP с кодом состояния "L4"

Главная плата обнаружила неисправность главного двигателя MOT1.

ПРЕДОСТЕРЕЖЕНИЕ

Напряжение, подведенное к клемме, находящейся на лицевой стороне фьюзера, опасно для жизни. Снимая верхнюю крышку, убедитесь, что указанная клемма заизолирована. Это предотвратит поражение электрическим током при проведении работ по поиску и устранению неисправностей.

Выключите питание аппарата и отсоедините сетевой кабель.

Для того, чтобы получить доступ к разъемам, снимите узел стекла экспонирования с его крышкой (REP 14.3) и верхнюю крышку аппарата (REP 14.2).

Подсоедините измерительный прибор к контакту CN205-2 (+) и к шасси аппарата (-).

Подсоедините сетевой кабель и включите питание аппарата.

Напряжение между контактами равно примерно +31 VDC.

ДА НЕТ

Найдите провода, обозначенные флагами 1 и 2, и проверьте, не разомкнута ли цепь главного двигателя.

Вставьте лист бумаги в копировальный аппарат (5201), либо нажмите на клавишу Start (Пуск) (5203/5305/5306).

Напряжение моментально падает до величины примерно +12 VDC.

ДА НЕТ

Замените главную плату.

Перед появлением неисправности главный двигатель работал.

ДА НЕТ

Проверьте, нет ли механических неисправностей (таких, как застревающие шестерни) в узле зубчатой передачи главного привода.

Найдите провод, обозначенный флагом 3, и проверьте, не разомкнута ли цепь. Если все в порядке, замените датчик кодирующего устройства главного двигателя.

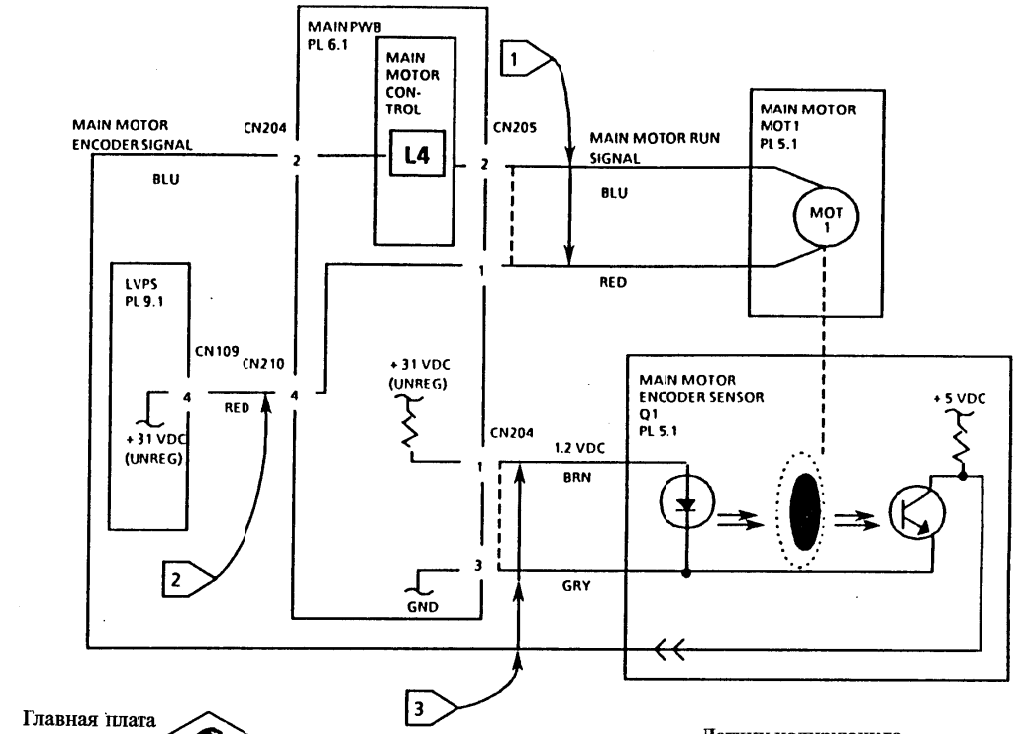

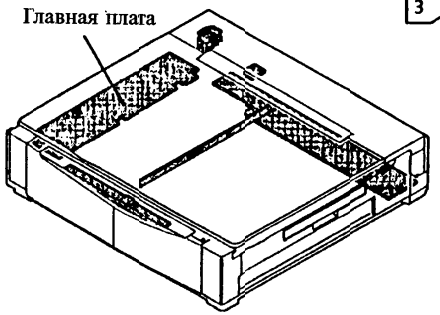

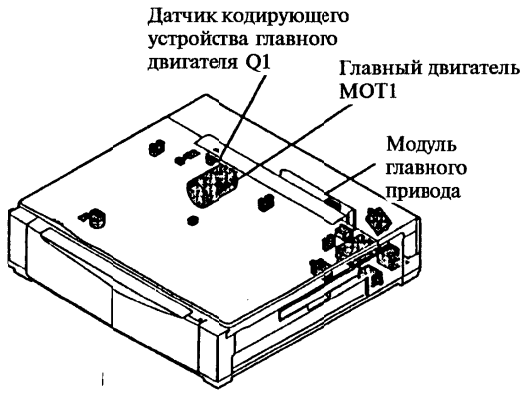

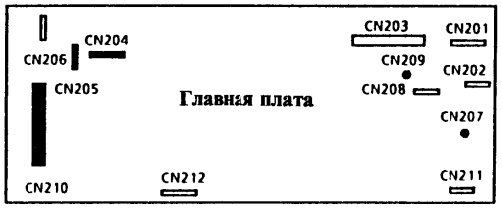

RAP с кодом состояния "L8"

Датчик автоматической установки экспонирования не обнаружил света от лампы экспонирования.

ПРЕДОСТЕРЕЖЕНИЕ

Напряжение, подведенное к клемме, находящейся на лицевой стороне фьюзера, опасно для жизни. Снимая верхнюю крышку, убедитесь, что указанная клемма заизолирована. Это предотвратит поражение электрическим током при проведении работ по поиску и устранению неисправностей.

Выключите питание аппарата и отсоедините сетевой кабель.
Для того, чтобы получить доступ к разъемам, снимите узел стекла экспонирования с его крышкой (REP 14.3) и верхнюю крышку аппарата (REP 14.2).
Подсоедините сетевой кабель и включите питание аппарата.

Код состояния "L8" появляется после включения питания аппарата.

ДА НЕТ

Вставьте лист бумаги в копировальный аппарат (5201), либо нажмите на клавишу Start (Пуск) (5203/5305/5306).
Лампа экспонирования загорается.

ДА НЕТ

Подсоедините измерительный прибор к контактам CN212-1 (+) и CN212-3 (-).
Напряжение между контактами равно 220/240 VAC (RXL).

ДА НЕТ

Найдите провод, обозначенный флагом 1, и проверьте, не разомкнут ли он.

Найдите провод, обозначенный флагом 2, и проверьте, не разомкнута ли цепь лампы экспонирования.

Найдите провод, обозначенный флагом 3, и проверьте, не разомкнута ли цепь. Если все в порядке, замените главную плату.

Найдите провод, обозначенный флагом 4, и проверьте, не разомкнут ли он. Если все в порядке, замените главную плату. Если неисправность все же остается, замените блок питания низкого напряжения (LVPS).

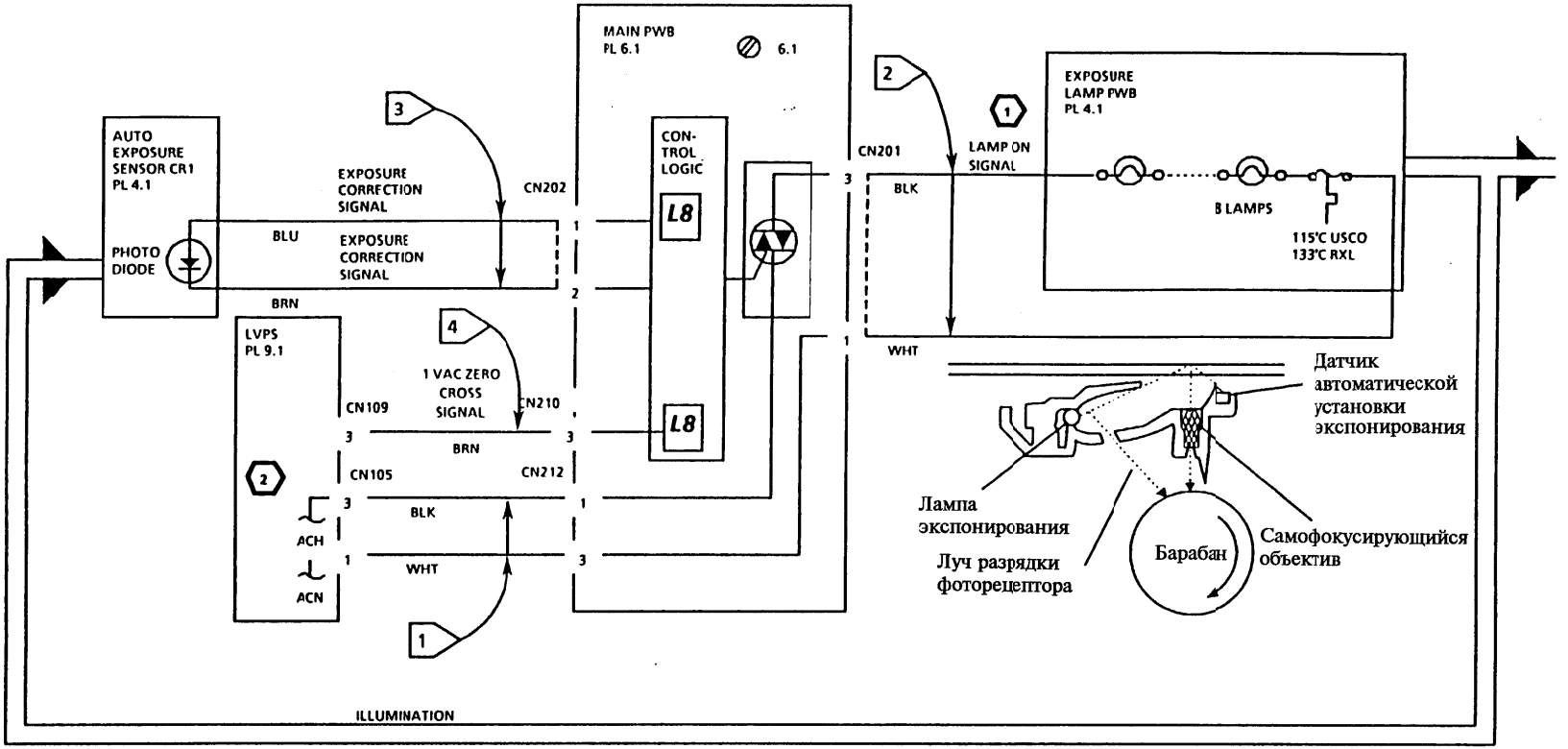

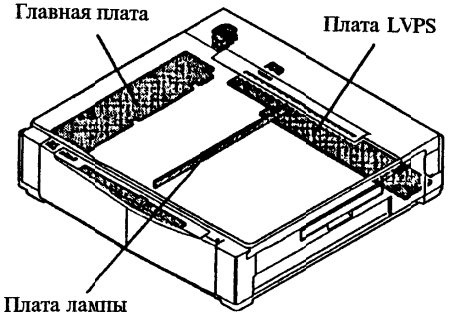

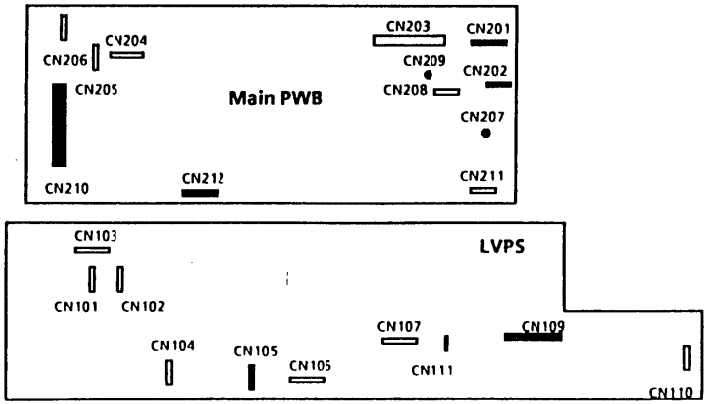

ПРИМЕЧАНИЯ:
1. Приблизительно от 60 до 80 VAC
2. ACH = 220/240 VAC (RXL)

RAP с кодом состояния "P"

Главная плата обнаружила, что бумага не достигла датчика подачи бумаги за определенное время, прошедшее после нажатия клавиши Start (Пуск).

ПРЕДОСТЕРЕЖЕНИЕ

Напряжение, подведенное к клемме, находящейся на лицевой стороне фьюзера, опасно для жизни. Снимая верхнюю крышку, убедитесь, что указанная клемма заизолирована. Это предотвратит поражение электрическим током при проведении работ по поиску и устранению неисправностей.

Выключите питание аппарата и отсоедините сетевой кабель.
Для того, чтобы получить доступ к разъемам, снимите узел стекла экспонирования с его крышкой (REP 14.3) и верхнюю крышку аппарата (REP 14.2).
Установите на место узел стекла экспонирования с его крышкой (REP 14.3).
Подсоедините сетевой кабель и включите питание аппарата.
Нажмите на клавишу Start (Пуск).
Подхватывающий ролик опускается.

ДА НЕТ

Подсоедините измерительный прибор к контакту CN101-2 (+) и к шасси аппарата (-).
Напряжение между контактами равно примерно +31 VDC.

ДА НЕТ

A B C

Найдите провод, обозначенный флагом 1, и проверьте, не разомкнута ли цепь.
Выключите, а затем включите питание аппарата. Нажмите на клавишу **Start** (Пуск).
Напряжение уменьшается до 0 VDC.

ДА НЕТ

Подсоедините измерительный прибор к контакту CN210-10 (+) и к шасси аппарата (-).
Выключите, а затем включите питание аппарата. Нажмите на клавишу **Start** (Пуск).
Во время цикла печати на мгновение появляется напряжение +5 VDC.

ДА НЕТ

Замените главную плату.
Найдите провод, обозначенный флагом 2, и проверьте, не разомкнут ли он. Если все в порядке, замените блок питания низкого напряжения (LVPS).
Проверьте, нет ли неисправностей, связанных с механическими узлами блока многолистового податчика либо соленоида подачи бумаги SOL2.

- Проверьте, нет ли неисправностей, связанных с механикой либо с наличием постороннего предмета, который не дает бумаге достичь активатора датчика подачи бумаги.
- Проверьте активатор датчика подачи бумаги: возможна его поломка либо заедание.

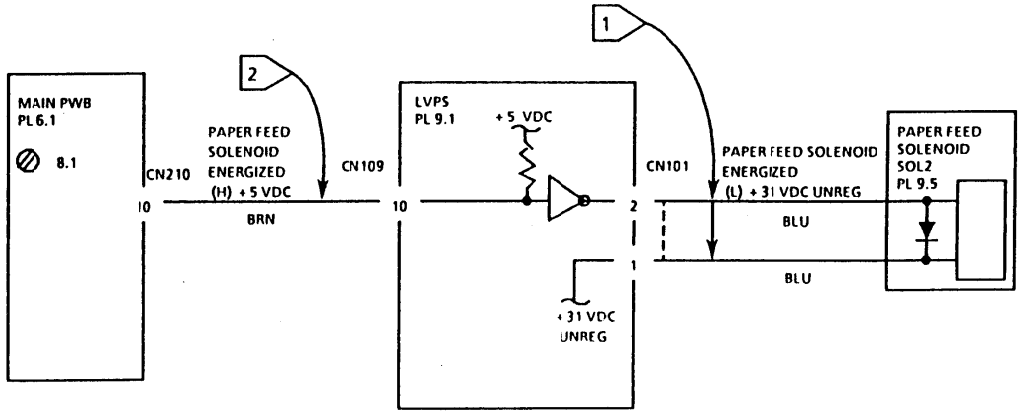
MAIN PWB
PL6.1
8.1
CN210
10
PAPER FEED
SOLENOID
ENERGIZED
(H) +5 VDC
BRN
CN109
10
LVPS
PL 9.1
+5 VDC
CN101
2
1
+31 VDC
UNREG
PAPER FEED SOLENOID
ENERGIZED
(L) +31 VDC UNREG
BLU
BLU
PAPER FEED
SOLENOID
SOL2
PL 9.5

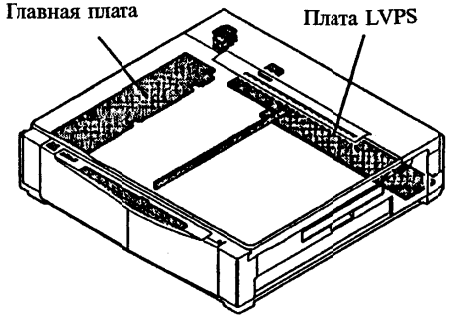
Главная плата
Плата LVPS

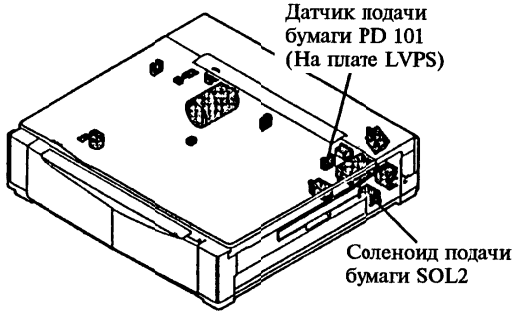
Датчик подачи
бумаги PD 101
(На плате LVPS)
Соленоид подачи
бумаги SOL2

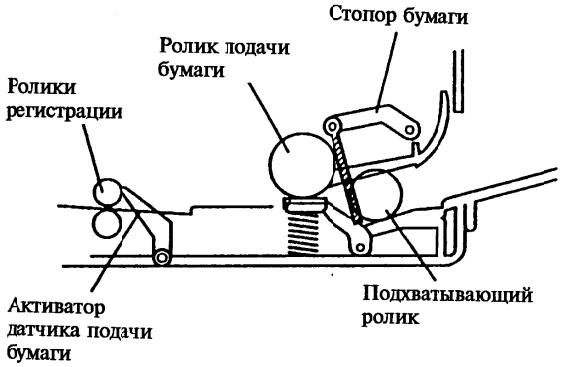
Стопор бумаги
Ролик подачи
бумаги
Ролики
регистрации
Активатор
датчика подачи
бумаги
Подхватывающий
ролик

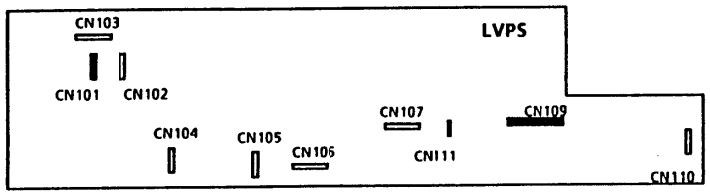
LVPS
CN103
CN101
CN102
CN104
CN105
CN106
CN107
CN111
CN109
CN110

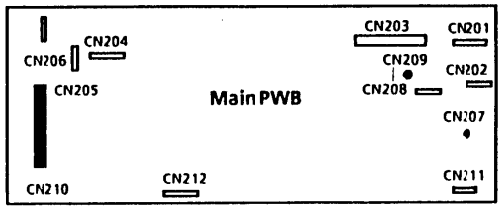
Main PWB
CN204
CN206
CN205
CN210
CN212
CN203
CN201
CN209
CN208
CN202
CN207
CN211

RAP "Горит индикатор Paper Misfeed (Неправильная подача бумаги)"

Выньте из аппарата всю бумагу.
Выключите, а затем включите питание аппарата.
Индикатор Paper Misfeed (Неправильная подача бумаги) загорается сразу же после включения питания.

ДА НЕТ

При включении питания стекло экспонирования приходит в движение.

ДА НЕТ

Вставьте лист бумаги в копировальный аппарат (5201), либо нажмите на клавишу **Start** (Пуск) (5203/5305/5306).
Загорается индикатор Paper Misfeed (Неправильная подача бумаги).

ДА НЕТ

Если Вы работаете с копировальным аппаратом модели 5203, и индикатор Paper Misfeed (Неправильная подача бумаги) горит постоянно, переходите к RAP с кодом состояния "P".

Выключите питание аппарата и отсоедините сетевой кабель.

ПРЕДОСТЕРЕЖЕНИЕ

Напряжение, подведенное к клемме, находящейся на лицевой стороне фьюзера, опасно для жизни. Снимая верхнюю крышку, убедитесь, что указанная клемма заизолирована. Это предотвратит поражение электрическим током при проведении работ по поиску и устранению неисправностей.

Выключите питание аппарата и отсоедините сетевой кабель.
Для того, чтобы получить доступ к разъемам, снимите узел стекла экспонирования с его крышкой (REP 14.3) и верхнюю крышку аппарата (REP 14.2). Установите на место узел стекла экспонирования с его крышкой (REP 14.3).

A B C

Подсоедините сетевой кабель и включите питание аппарата.
Подсоедините измерительный прибор к контакту CN103-3 (+) и к шасси аппарата (-).
Напряжение между контактами равно примерно +31 VDC.

ДА НЕТ

Найдите провод, обозначенный флагом 1, и проверьте, не разомкнута ли цепь.

Устраните застревание бумаги.
Выключите, а затем включите питание аппарата.
Вставьте лист бумаги в копировальный аппарат (5201), либо нажмите на клавишу **Start** (Пуск) (5203/5305/5306).
Во время цикла копирования напряжение падает до 0 VDC.

ДА НЕТ

Подсоедините измерительный прибор к контакту CN109-8 (+) и к шасси аппарата (-).
Устраните застревание бумаги. Выключите, а затем включите питание аппарата. Сделайте контрольную копию.
Напряжение мгновенно изменяется от 0 до +4.8 VDC (примерно) во время цикла копирования.

ДА НЕТ

Найдите провод, обозначенный флагом 2, и проверьте, не разомкнут ли он. Если все в порядке, замените главную плату.

Замените блок питания низкого напряжения (LVPS).

Проверьте, нет ли неисправностей, связанных с механическими узлами, либо с наличием постороннего предмета на пути прохождения бумаги.

Найдите провод, обозначенный флагом 3, и

D E

проверьте, не разомкнут ли он. Кроме того, проверьте его на короткое замыкание. Если все в порядке, проверьте исправность активатора датчика подачи бумаги. Возможно заедание активатора. Проверьте также, не изношен ли прижимной валик. Если все в порядке, замените главную плату.

Вы работаете с копировальным аппаратом модели 5201.

ДА НЕТ

Выключите питание аппарата и отсоедините сетевой кабель.

ПРЕДОСТЕРЕЖЕНИЕ

Напряжение, подведенное к клемме, находящейся на лицевой стороне фьюзера, опасно для жизни. Снимая верхнюю крышку, убедитесь, что указанная клемма заизолирована. Это предотвратит поражение электрическим током при проведении работ по поиску и устранению неисправностей.

Для того, чтобы получить доступ к разъемам, снимите узел стекла экспонирования с его крышкой (REP 14.3) и верхнюю крышку аппарата (REP 14.2).
Подсоедините сетевой кабель и включите питание аппарата.
Подсоедините измерительный прибор к контакту CN210-6 (+) и к шасси аппарата (-).
Напряжение равно + 5 VDC.

ДА НЕТ

Найдите провод, обозначенный флагом 3, и проверьте, не разомкнута ли цепь. Кроме того, проверьте его на короткое замыкание. Если все в порядке, замените блок питания низкого напряжения (LVPS).

Проверьте исправность датчика выхода бумаги. Возможно, он поврежден либо заедает при работе. Если все в порядке, замените главную плату.

Найдите провод, обозначенный флагом 3, и проверьте, не разомкнут ли он. Если все в порядке, проверьте исправность датчика выхода бумаги. Если неисправность все же остается, замените главную плату.

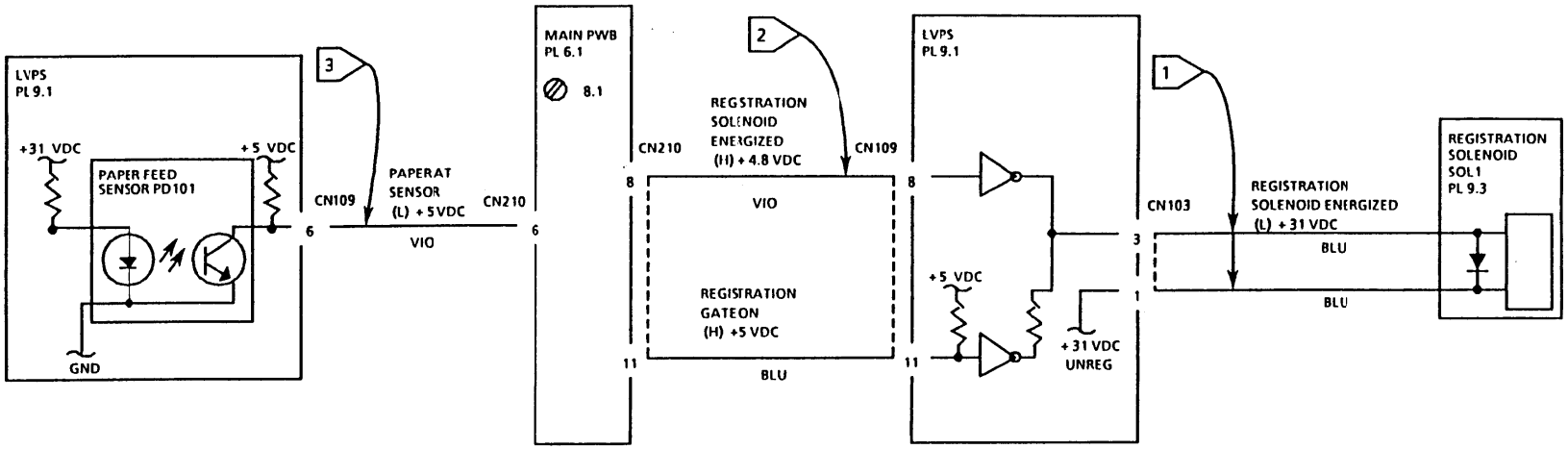
LVPS
PL 9.1
+31 VDC
+5 VDC
PAPER FEED
SENSOR PD101
GND
CN109
6
3
PAPERAT
SENSOR
(L) +5VDC
VIO
CN210
6
MAIN PWB
PL 6.1
8.1
CN210
11
2
REGSTRATION
SOLENOID
ENERGIZED
(H) + 4.8 VDC
CN109
8
VIO
REGISTRATION
GATEON
(H) +5 VDC
BLU
11
LVPS
PL 9.1
8
+5 VDC
+31 VDC
UNREG
11
1
CN103
3
REGISTRATION
SOLENOID ENERGIZED
(L) + 31 VDC
BLU
BLU
REGISTRATION
SOLENOID
SOL1
PL 9.3

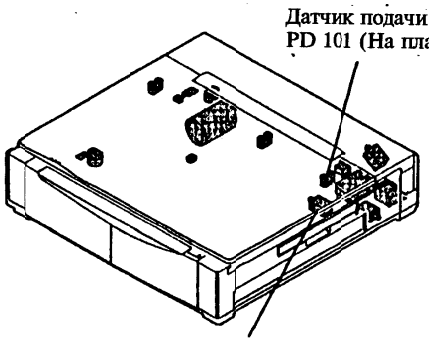
Датчик подачи бумаги
PD 101 (На плате LVPS)
Соленоид регистрации
SOL1

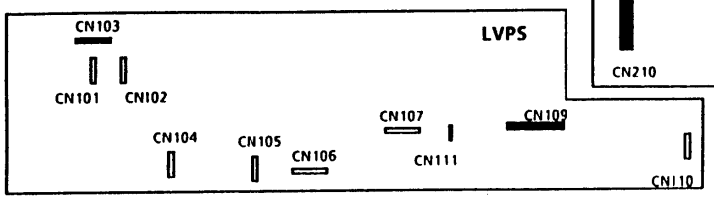
LVPS
CN103
CN101
CN102
CN104
CN105
CN106
CN107
CN111
CN109
CN110

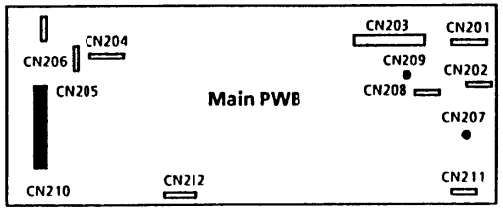
Main PWB
CN206
CN204
CN205
CN210
CN212
CN203
CN201
CN209
CN202
CN208
CN207
CN211

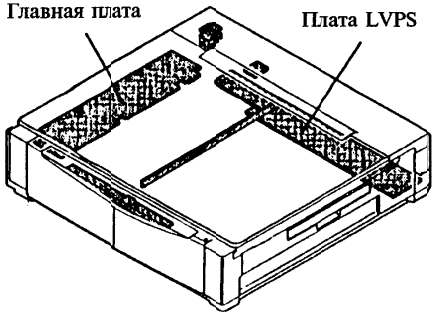
Главная плата
Плата LVPS

RAP "Горит индикатор Toner Cartridge (Тонер-картридж)"

ПРЕДОСТЕРЕЖЕНИЕ

Напряжение, подведенное к клемме, находящейся на лицевой стороне фьюзера, опасно для жизни. Снимая верхнюю крышку, убедитесь, что указанная клемма заизолирована. Это предотвратит поражение электрическим током при проведении работ по поиску и устранению неисправностей.

Выключите питание аппарата и отсоедините сетевой кабель.

Для того, чтобы получить доступ к разъемам, снимите узел стекла экспонирования с его крышкой (REP 14.3) и верхнюю крышку аппарата (REP 14.2). Установите на место узел стекла экспонирования с его крышкой (REP 14.3).

Подсоедините сетевой кабель и включите питание аппарата.

Подсоедините измерительный прибор к контакту CN210-7 (+) и к шасси аппарата (-).

Напряжение между контактами равно 0 VDC.

ДА НЕТ

Подсоедините измерительный прибор к контакту CN109-9 (+) и к шасси аппарата (-).

Нажмите на клавишу Start (Пуск) (5203/5305/5306), либо вставьте лист бумаги в копировальный аппарат (5201).

A B

A B

Напряжение возрастает до величины примерно +4.8 VDC.

ДА НЕТ

Найдите провод, обозначенный флагом 1, и проверьте, не разомкнут ли он. Если все в порядке, замените главную плату.

Выключите питание аппарата.

Подсоедините измерительный прибор к контакту CN102-2 (+) и к шасси аппарата (-).

Включите питание аппарата.

Напряжение равно +31 VDC.

ДА НЕТ

Найдите провод, обозначенный флагом 1, и проверьте, не разомкнута ли цепь.

Нажмите на клавишу **Start** (Пуск) (5203/5305/5306), либо вставьте лист бумаги в копировальный аппарат (5201).

Напряжение падает до величины примерно 0 VDC.

ДА НЕТ

Замените главную плату.

Выключите, а затем включите питание аппарата.

Нажмите на клавишу **Start** (Пуск) (5203/5305/5306), либо вставьте лист бумаги в копировальный аппарат (5201), одновременно наблюдая за соленоидом подачи тонера SOL3.

C D

C D

Соленоид работает нормально.

ДА НЕТ

Проверьте, нет ли механических неисправностей в узле соленоида подачи тонера и всем механизме в целом. Если все в порядке, замените соленоид подачи тонера SOL3.

Найдите провод, обозначенный флагом 3, и проверьте, не разомкнут ли он. Если все в порядке, замените тонер-картридж.

Замените главную плату.

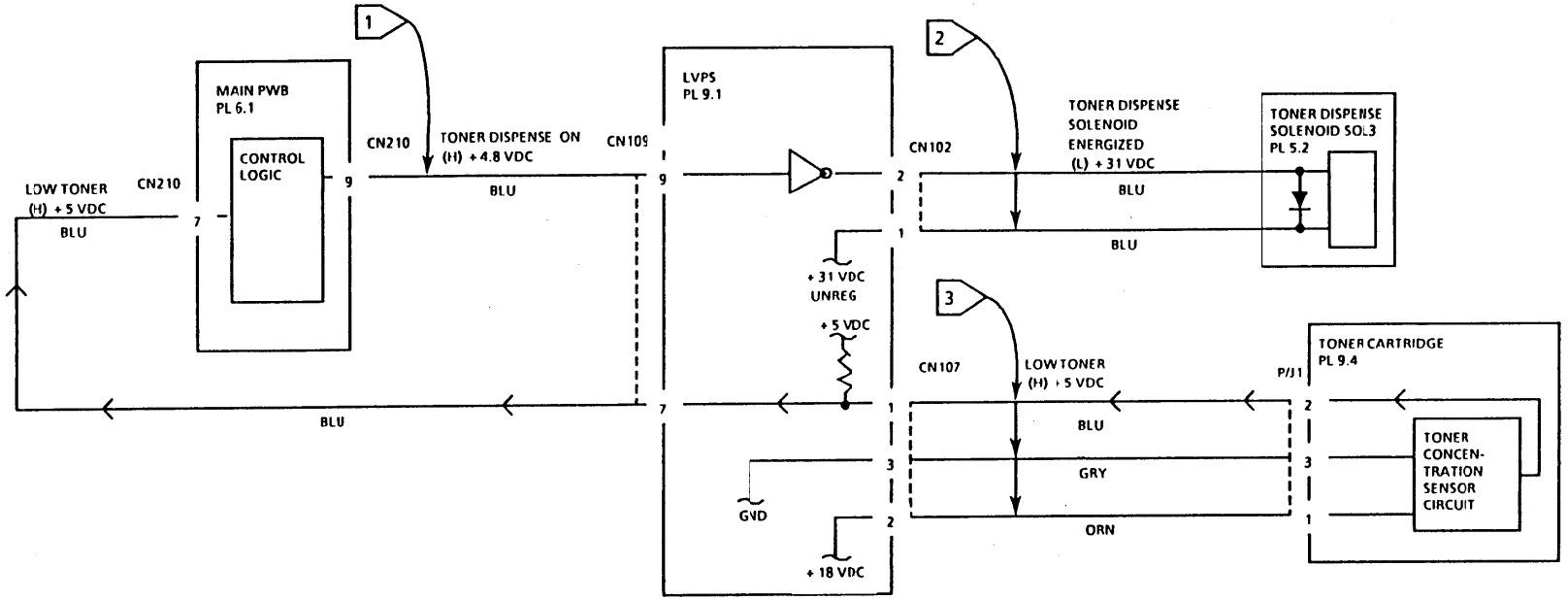
1
2
3
MAIN PWB
PL 6.1
CONTROL
LOGIC
CN210
LOW TONER
(H) + 5 VDC
BLU
CN210
TONER DISPENSE ON
(H) + 4.8 VDC
BLU
CN109
LVPS
PL 9.1
CN102
TONER DISPENSE
SOLENOID
ENERGIZED
(L) + 31 VDC
BLU
BLU
TONER DISPENSE
SOLENOID SOL3
PL 5.2
+ 31 VDC
UNREG
+ 5 VDC
BLU
CN107
LOW TONER
(H) + 5 VDC
P/J1
TONER CARTRIDGE
PL 9.4
BLU
GRY
ORN
TONER
CONCEN-
TRATION
SENSOR
CIRCUIT
GND
+ 18 VDC

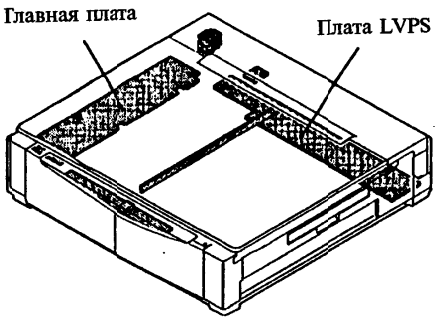
Главная плата
Плата LVPS

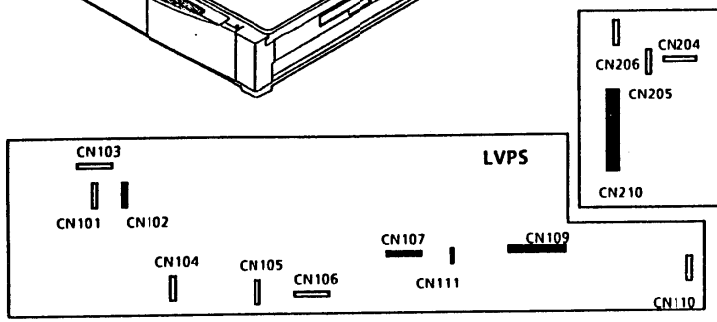
CN103
LVPS
CN101
CN102
CN104
CN105
CN106
CN107
CN111
CN109
CN110

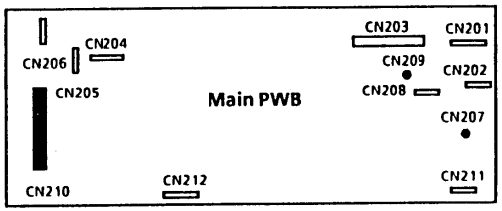
CN206
CN204
CN205
Main PWB
CN210
CN212
CN203
CN201
CN209
CN202
CN208
CN207
CN211

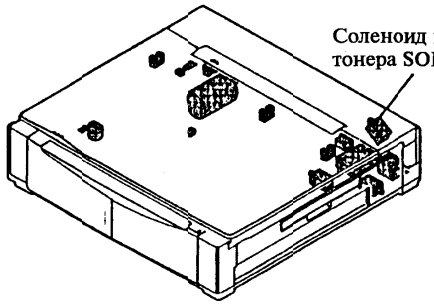
Соленоид подачи
тонера SOL3

RAP "Мигают все индикаторы, кроме индикатора Ready (Готов)"

Вы работаете с копировальным аппаратом модели 5201 или 5203.

ДА НЕТ

На дисплее появился код состояния.

ДА НЕТ

Замените главную плату. Если неисправность все же остается, замените панель управления.

Переходите к таблице кодов состояния из Раздела 1.

Выключите питание аппарата и отсоедините сетевой кабель.

ПРЕДОСТЕРЕЖЕНИЕ

Напряжение, подведенное к клемме, находящейся на лицевой стороне фьюзера, опасно для жизни. Снимая верхнюю крышку, убедитесь, что указанная клемма заизолирована. Это предотвратит поражение электрическим током при проведении работ по поиску и устранению неисправностей.

Снимите узел стекла экспонирования с его крышкой (REP 14.3), верхнюю крышку аппарата (REP 14.2) и панель управления аппарата (REP 2.1).

Установите панель управления аппарата 5305/5306.

Установите на место узел стекла экспонирования с его крышкой (REP 14.3).

Соедините друг с другом контрольные точки TP205 и TP208 (Рисунок 1).

Подсоедините сетевой кабель и включите питание аппарата.

Сделайте контрольную копию.

На дисплее появился код состояния.

ДА НЕТ

Если все индикаторы все еще мигают, убедитесь, что Вы соединили друг с другом именно те точки, которые указаны в описании процедуры. Если все в порядке, замените главную плату.

Переходите к таблице кодов состояния из Раздела 1.

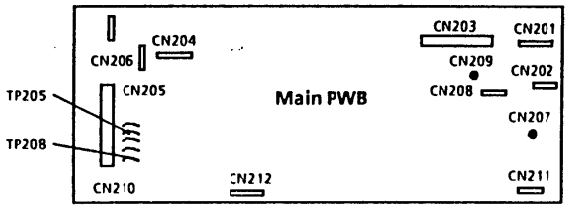

Рисунок 1.Расположение точек TP205 и TP208

RAP "Включение питания"

Начальные действия

Убедитесь в том, что копи-картридж и тонер-картридж установлены в аппарат, и что дверца транспортера бумаги закрыта.

Устраните все застревания бумаги.

Выключите, а затем включите питание аппарата, наблюдая в то же время за панелью управления.

Дисплей счетчика копий пуст.

ДА НЕТ

Вставьте лист бумаги в копировальный аппарат (5201), либо нажмите на клавишу Start (Пуск) (5203/5305/5306).

Стекло экспонирования приходит в движение.

ДА НЕТ

Вы работаете с копировальным аппаратом модели 5201.

ДА НЕТ

Для устранения неисправности переходите к RAP 2.1 "Выбор режимов/Индикаторы".

Проверьте активатор датчика бумаги. Возможно, он поврежден либо заедает при работе. Если все в порядке, замените блок питания низкого напряжения (LVPS). Если неисправность все же остается, замените главную плату.

A B

- Снимите крышку зубчатой рейки (REP 14.3) и убедитесь в том, что шестерня привода сканирования и шестерня обратного сканирования закреплены на кронштейне зубчатой рейки.
- Убедитесь в том, что провод заземления блока питания низкого напряжения (LVPS) подключен к модулю главного привода.

Выключите питание аппарата и отсоедините сетевой кабель.

ПРЕДОСТЕРЕЖЕНИЕ

Напряжение, подведенное к клемме, находящейся на лицевой стороне фьюзера, опасно для жизни. Снимая верхнюю крышку, убедитесь, что указанная клемма заизолирована. Это предотвратит поражение электрическим током при проведении работ по поиску и устранению неисправностей.

Для того, чтобы получить доступ к разъемам, снимите узел стекла экспонирования с его крышкой (REP 14.3) и верхнюю крышку аппарата (REP 14.2).

Подсоедините сетевой кабель и включите питание аппарата.

Подсоедините измерительный прибор к контактам CN110-3 (+) и CN110-1 (-).

Напряжение между контактами равно 25 VDC.

ДА НЕТ

Выключите питание аппарата и отсоедините сетевой кабель. Проверьте предохранитель F101.

C

Предохранитель F101 перегорел.

ДА НЕТ

Подсоедините измерительный прибор к контактам CN104-1 (+) и CN104-3 (-).

Напряжение между контактами равно 220/240 VAC (RXL).

ДА НЕТ

Найдите провод, обозначенный флагом 1, и проверьте, не разомкнут ли он. Если все в порядке, проверьте, правильно ли работает механизм блокировочного выключателя. Если все в порядке, замените блок питания низкого напряжения (LVPS).

Замените трансформатор TR1.

Замените предохранитель F101. Если предохранитель F101 вновь перегорает, замените блок питания низкого напряжения (LVPS).

Переходите к RAP 1.2 "Наличие постоянного напряжения"

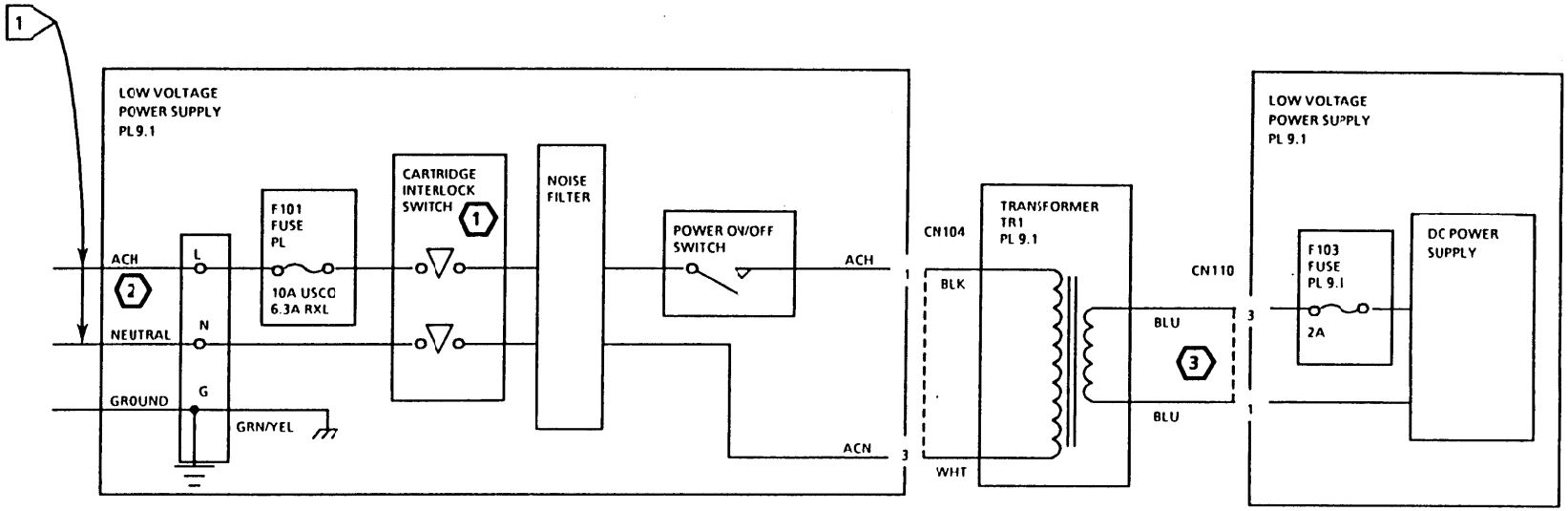

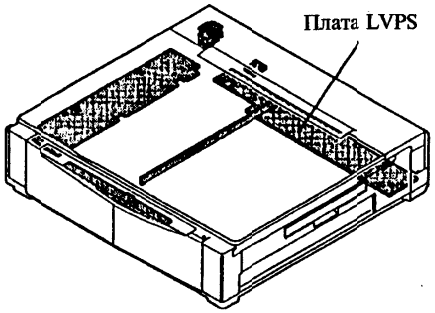

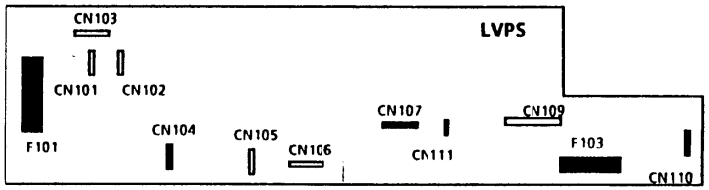

ПРИМЕЧАНИЯ:

1. Этот блокировочный выключатель неактивен в том случае, когда и тонер-картридж, и колликартридж установлены в аппарат, а дверца транспортера бумаги закрыта.
2. ACH = 220/240 VAC (RXL)
3. 25 VAC

RAP "Наличие постоянного напряжения"

Выключите питание аппарата и отсоедините сетевой кабель. Проверьте предохранитель F103.

Предохранитель F103 перегорел.

ДА НЕТ

Подсоедините измерительный прибор к контакту CN210-14 (+) и к шасси аппарата (-).

Напряжение между контактами равно +5 VDC.

ДА НЕТ

Найдите провод, обозначенный флагом 1, и проверьте, не разомкнут ли он. Кроме того, проверьте его на короткое замыкание. Если все в порядке, замените блок питания низкого напряжения (LVPS).

Подсоедините измерительный прибор к контакту CN210-16 (+) и к шасси аппарата (-).

Напряжение между контактами равно +18 VDC.

ДА НЕТ

Найдите провод, обозначенный флагом 2, и проверьте, не разомкнут ли он. Кроме того, проверьте его на короткое замыкание. Если все в порядке,

A B C

A B C

замените блок питания низкого напряжения (LVPS).

Убедитесь в том, что CN203 (разъем панели управления) правильно подключен к главной плате аппарата. Если все в порядке, замените главную плату.

Замените предохранитель F103. Если предохранитель F103 вновь перегорает, найдите провод, обозначенный флагом 3, и проверьте, не закорочен ли он на землю. Если все в порядке, замените блок питания низкого напряжения (LVPS).

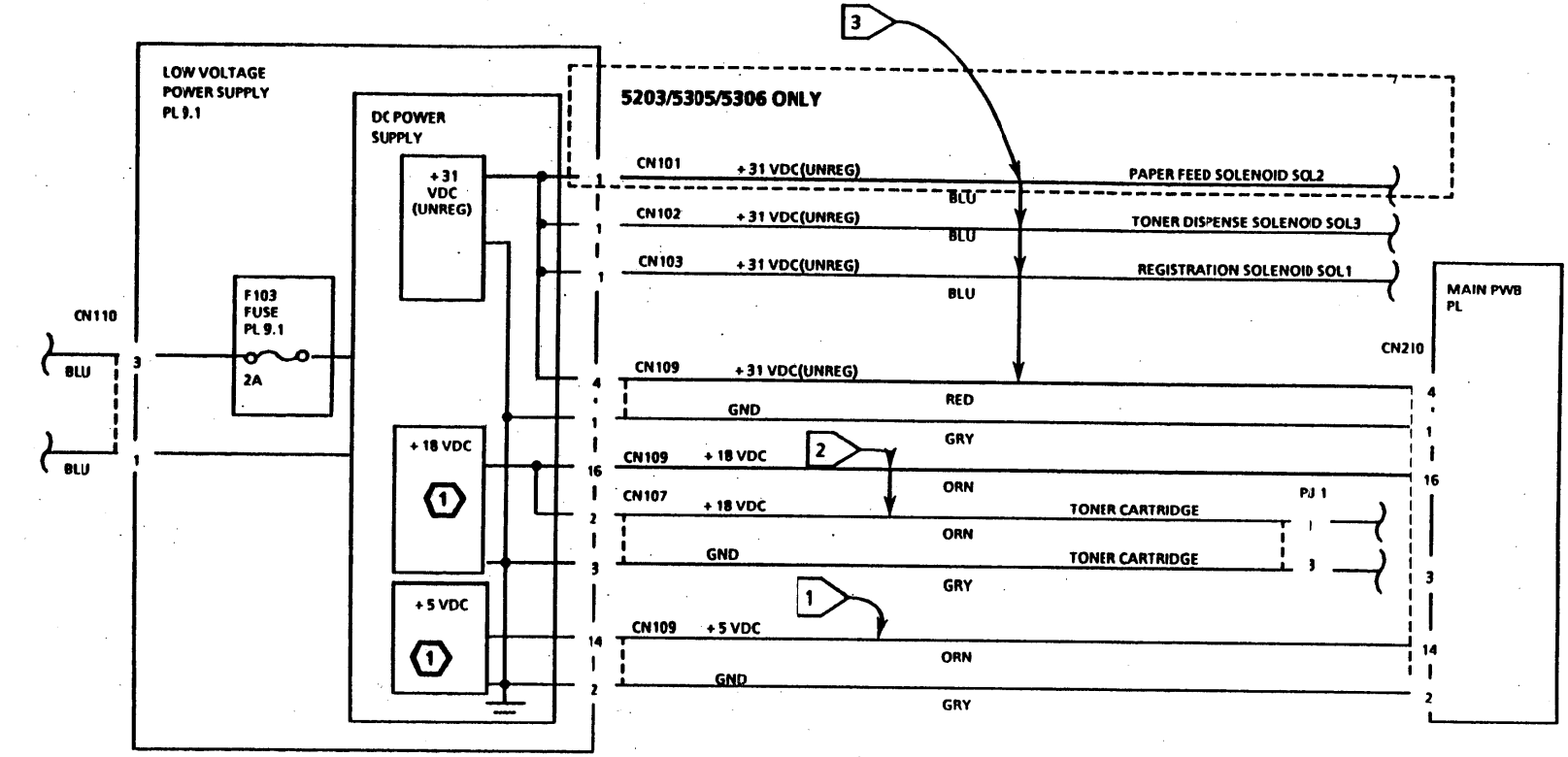

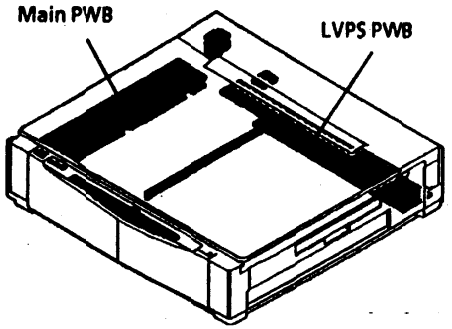

NOTES: (1) +18 VDC ± 1 VDC
+5 VDC ± .2 VDC

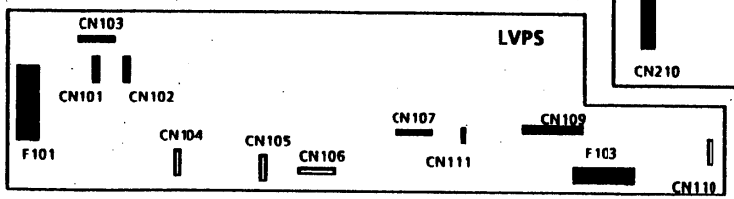

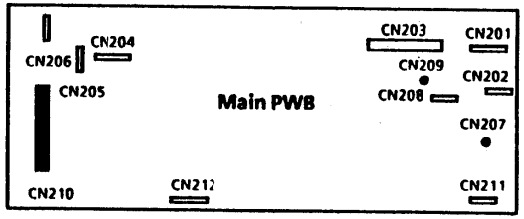

2.1 RAP "ВЫБОР РЕЖИМОВ/ИНДИКАТОРЫ" (только для 5201/XC351)

Для того, чтобы классифицировать неисправность, найдите провода, обозначенные флагами 1 и 2, и проверьте, правильно ли они подключены к разъему CN203. Если все в порядке, то перед тем, как заменять главную плату, замените панель управления.

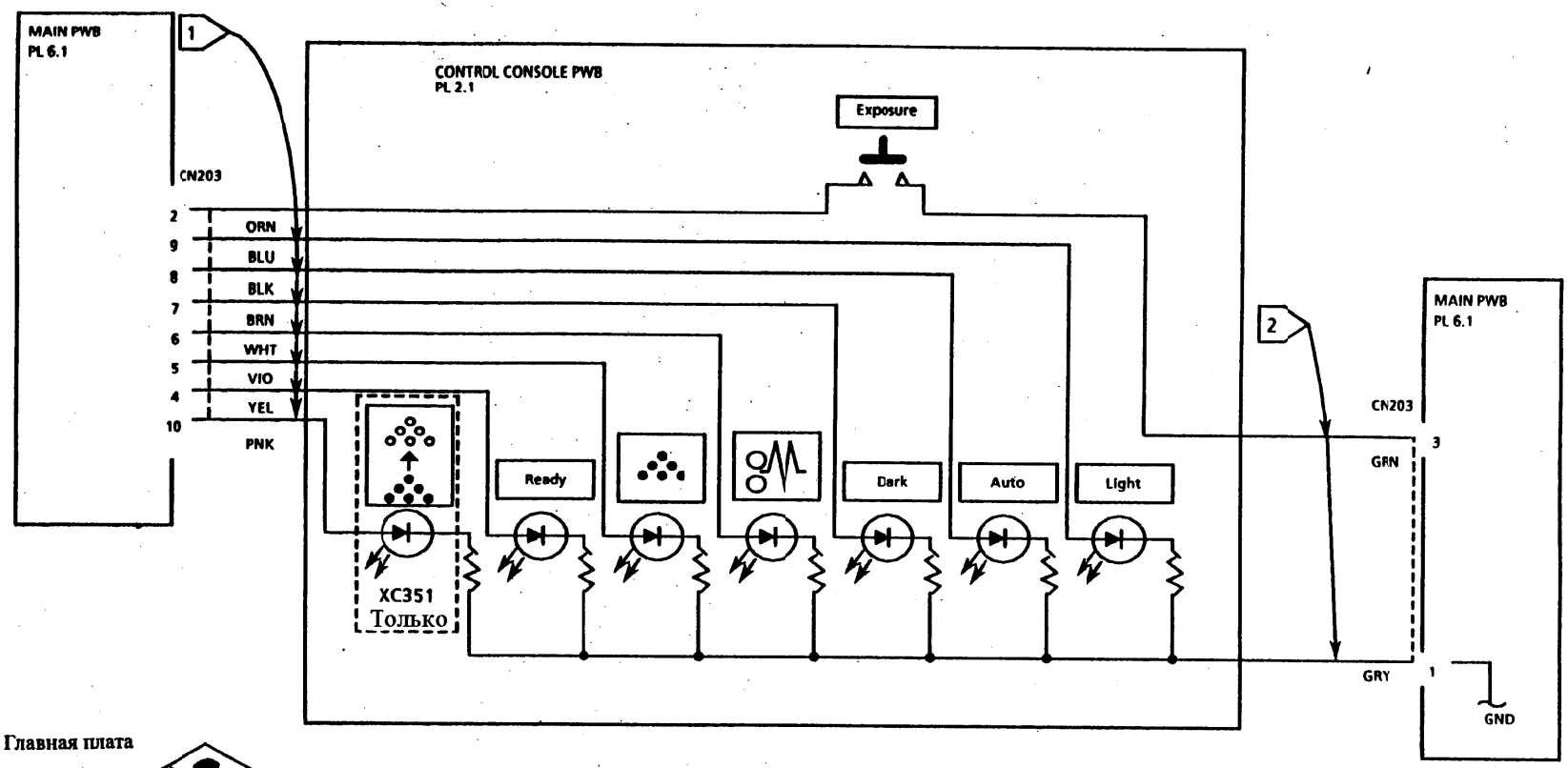
MAIN PWB
PL 6.1
1
CN203
2
9
8
7
6
5
4
10
ORN
BLU
BLK
BRN
WHT
VIO
YEL
PNK
CONTROL CONSOLE PWB
PL 2.1
Exposure
Ready
Dark
Auto
Light
XC351
Только
2
MAIN PWB
PL 6.1
CN203
3
GRN
GRY
1
GND

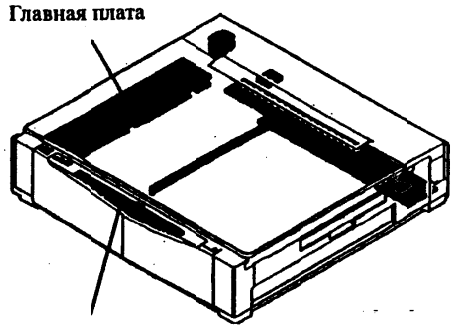
Главная плата
Плата панели управления

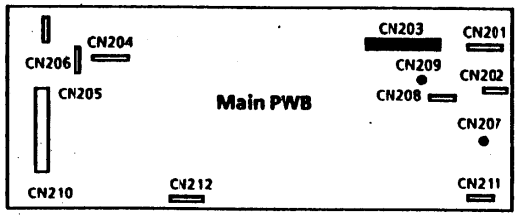
CN206
CN204
CN205
CN210
CN212
Main PWB
CN203
CN201
CN209
CN202
CN208
CN207
CN211

2.2 RAP "ВЫБОР РЕЖИМА/ИНДИКАТОРЫ" (только для 5203/5305/5306/XC355/XC356)

Для того, чтобы классифицировать неисправность, найдите провода, обозначенные флагами 1 и 2, и проверьте, правильно ли они подключены к разъему CN203. Если все в порядке, то перед тем, как заменять главную плату, замените панель управления.

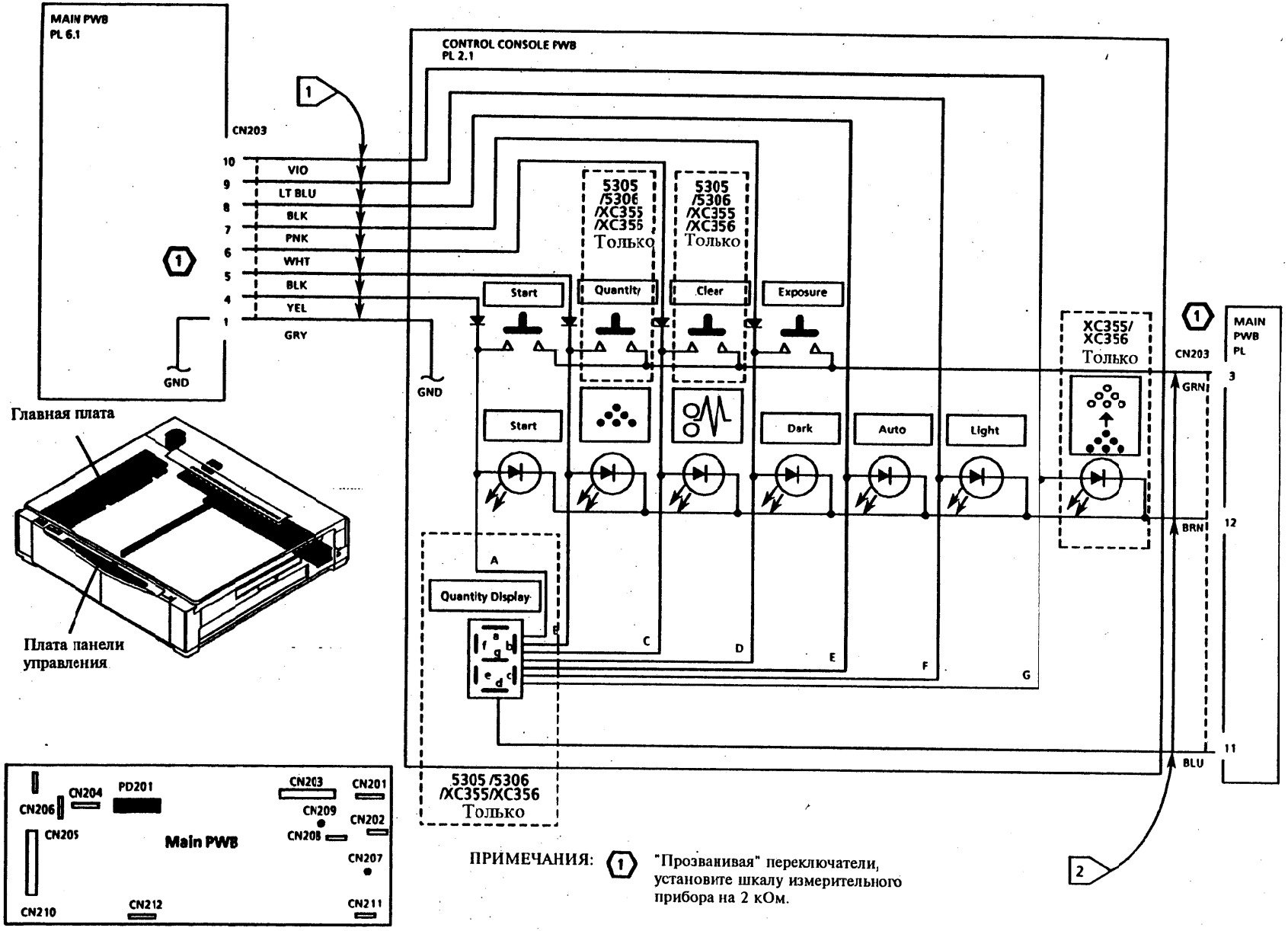

ПРИМЕЧАНИЯ: (1) "Прозванивая" переключатели, установите шкалу измерительного прибора на 2 кОм.

8.1 RAP "СОЛЕНОИД РЕГИСТРАЦИИ SOL1"

Найдите провод, обозначенный флагом 1, и проверьте его на короткое замыкание. Если все в порядке, проверьте, нет ли механических неисправностей соленоида регистрации (не заедает ли он). Если все в порядке, замените блок питания низкого напряжения (LVPS).

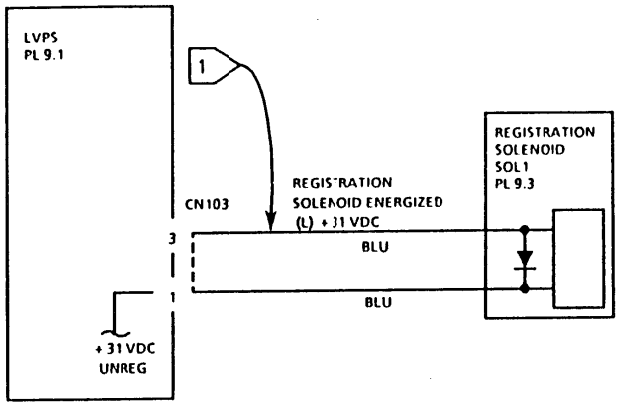
LVPS
PL 9.1
1
CN103
3
1
REGISTRATION
SOLENOID ENERGIZED
(L) +31 VDC
BLU
BLU
REGISTRATION
SOLENOID
SOL1
PL 9.3
+31 VDC
UNREG

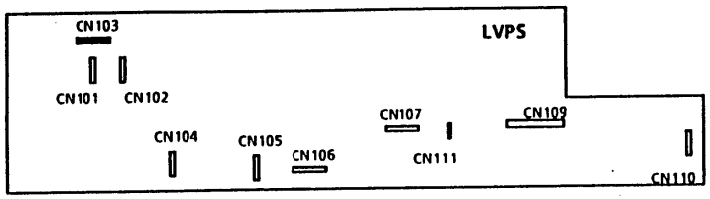
CN103
LVPS
CN101
CN102
CN104
CN105
CN106
CN107
CN111
CN109
CN110

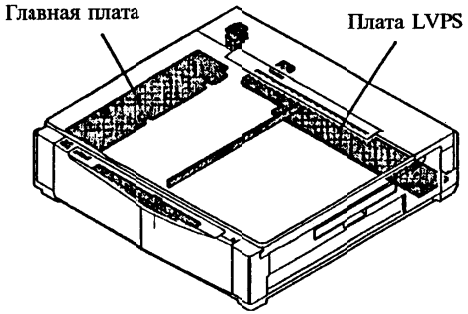
Главная плата
Плата LVPS

RAP "Напряжение смещения проявителя/ Появление фона"

ПРЕДОСТЕРЕЖЕНИЕ

Напряжение, подведенное к клемме, находящейся на лицевой стороне фьюзера, опасно для жизни. Снимая верхнюю крышку, убедитесь, что указанная клемма заизолирована. Это предотвратит поражение электрическим током при проведении работ по поиску и устранению неисправностей.

Выключите питание аппарата и отсоедините сетевой кабель.

Для того, чтобы получить доступ к разъемам, снимите узел стекла экспонирования с его крышкой (REP 14.3) и верхнюю крышку аппарата (REP 14.2).

Подсоедините сетевой кабель и включите питание аппарата.

Подсоедините измерительный прибор к контакту PJ1-4 (+) и к шасси аппарата (-).

Вставьте лист бумаги в копировальный аппарат (5201), либо нажмите на клавишу Start (Пуск) (5203/5305/5306).

Напряжение между контактами равно -150 VDC.

ДА НЕТ

Подсоедините измерительный прибор к контакту CN111-2 (+) и к шасси аппарата (-).

Выключите, а затем включите питание аппарата.

Вставьте лист бумаги в копировальный аппарат (5201), либо нажмите на клавишу Start (Пуск) (5203/5305/5306).

Напряжение между контактами равно -150 VDC.

ДА НЕТ

Подсоедините измерительный прибор к контакту CN109-13 (+) и к шасси аппарата (-).

Выключите, а затем включите питание аппарата.

Вставьте лист бумаги в копировальный аппарат (5201), либо нажмите на клавишу Start (Пуск) (5203/5305/5306).

A B C

A B C

Напряжение между контактами равно +5 VDC.

ДА НЕТ

Найдите провод, обозначенный флагом 2, и проверьте, нет ли разрыва цепи и не закорочена ли она. Если все в порядке, замените главную плату.

Если все в порядке, замените блок питания низкого напряжения (LVPS).

Найдите провод, обозначенный флагом 1, и проверьте, не разомкнут ли он.

- Выполните процедуру регулировки ADJ 6.1 "Экспонирование". Если не представляется возможным выполнить указанную регулировку, замените лампу экспонирования (Exposure Lamp, PL 4.1). Если неисправность все же остается, замените датчик автоматической установки экспонирования (Auto exposure sensor, PL 4.1).
- Замените тонер-картридж (Toner Cartridge, PL 9.4).
- Замените копи-картридж (Copy Cartridge, PL 7.1).

9.2 RAP "Блок питания высокого напряжения"

На копии отсутствует или почти отсутствует изображение.

ДА НЕТ

На копии имеются пропуски изображения в виде вертикальных полос, идущих в направлении подачи от кромки к кромке.

Найдите провод, обозначенный флагом 3, и проверьте, не разомкнута ли цепь. Если все в порядке, замените главную плату.

Выполните общую процедуру GP1 "Изображение на фоторецепторе".

На фоторецепторе появляется изображение.

ДА НЕТ

Найдите провод, обозначенный флагом 4, и проверьте, не разомкнут ли он. Если все в порядке, замените главную плату.

Найдите провод, обозначенный флагом 5, и проверьте, не разомкнут ли он. Если все в порядке, замените главную плату.

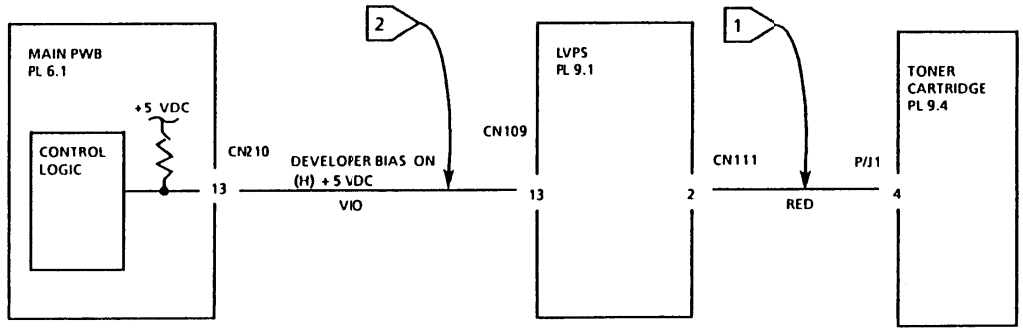

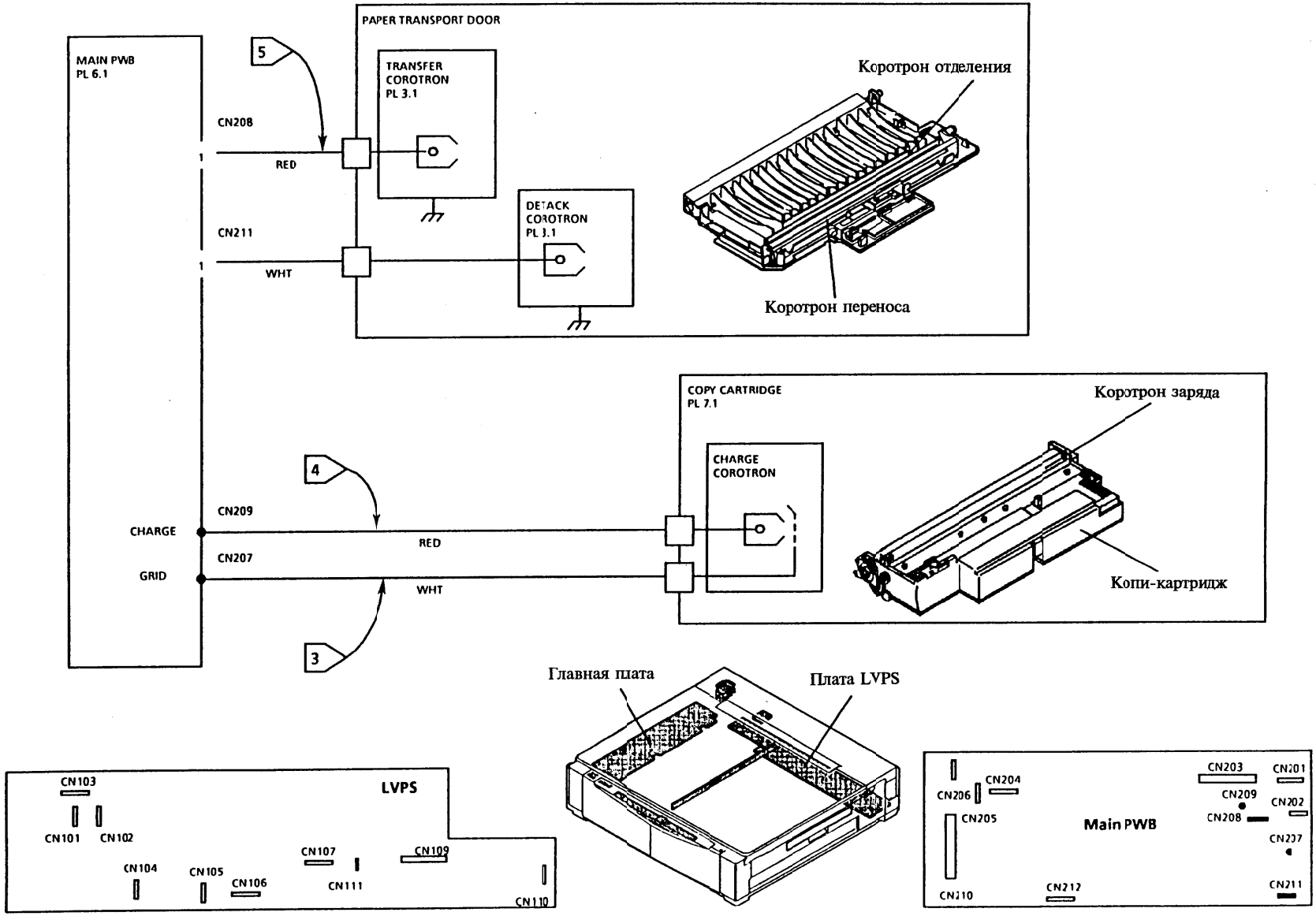
PAPER TRANSPORT DOOR
MAIN PWB
PL 6.1
5
TRANSFER
COROTRON
PL 3.1
CN208
RED
CN211
WHT
DETACK
COROTRON
PL 3.1
Коротрон отделения
Коротрон переноса
COPY CARTRIDGE
PL 7.1
CHARGE
COROTRON
Коротрон заряда
Копи-картридж
4
CN209
CHARGE
RED
CN207
GRID
WHT
3
Главная плата
Плата LVPS
LVPS
CN103
CN101
CN102
CN104
CN105
CN106
CN107
CN111
CN109
CN110
CN204
CN206
CN205
Main PWB
CN203
CN201
CN209
CN202
CN208
CN207
CN210
CN212
CN211

3. КАЧЕСТВО ИЗОБРАЖЕНИЯ

НАИМЕНОВАНИЕ	СТРАНИЦА
АНАЛИЗ КАЧЕСТВА КОПИЙ	
CQ1 RAP "Начальный анализ качества копий"	3-2
CQ2 RAP "Фон (общий)"	3-6
CQ3 RAP "Пропуски изображения "	3-6
CQ4 RAP "Светлая копия"	3-7
CQ5 RAP "Полосы и штрихи на изображении"	3-7
CQ6 RAP "Неправильная регистрация"	3-7
CQ7 RAP "Остаточное изображение"	3-8
CQ8 RAP "Разрешающая способность"	3-8
CQ9 RAP "Перекос"	3-8
CQ10 RAP "Изображение с пропусками или смазанное"	3-9
CQ11 RAP "Пятна"	3-9
CQ12 RAP "Неравномерная плотность"	3-10
CQ13 RAP "Незакрепленная копия"	3-10

CQ1 RAP "НАЧАЛЬНЫЙ АНАЛИЗ КАЧЕСТВА КОПИЙ"

1. В колонке ДЕФЕКТ одной из четырех таблиц (Рис. 1, 2 и 3) найдите дефект, который в наибольшей степени соответствует дефекту качества изображения на Вашей копии.
2. Изготовьте несколько копий тест-листа или оригинала, соответствующего указанной таблице. Для уточнения наличия дефекта прочтите колонку ОПРЕДЕЛЕНИЕ ИЛИ ХАРАКТЕРИСТИКА.
3. Прочтите колонку ССЫЛКА, для дефекта того типа, который в наибольшей степени совпадает с наблюдаемым Вами.

CQ1 RAP "НАЧАЛЬНЫЙ АНАЛИЗ КАЧЕСТВА КОПИЙ" (ПРОДОЛЖ.)

ИСПОЛЬЗОВАНИЕ КОПИЙ СТОРОНЫ А ТЕСТ-ЛИСТА 82P524

ДЕФЕКТ	ОПРЕДЕЛЕНИЕ ИЛИ ХАРАКТЕРИСТИКА	ССЫЛКА
СВЕТЛАЯ КОПИЯ	Ближайший к центру блок .7 сплошного изображения на копии имеет одинаковую или большую плотность, чем плотность блока .7 сплошного изображения на тест-листе. При выборе темной копии пара линий .10 на тест-листе скопирована частично или полностью. (Данное описание является лишь отправной точкой для анализа, а не характеристикой дефекта).	Переходите к CQ4 RAP "Светлая копия".
НЕПРАВИЛЬНАЯ РЕГИСТРАЦИЯ (ПО КРОМКЕ ПОДАЧИ)	Центральная 10 мм линия на копии должна находиться на расстоянии 2.5 ± 1.5 мм от передней кромки копии, выполненной с увеличением 100%.	Переходите к CQ6 RAP "Неправильная регистрация"
ПЕРЕКОС	Найдите на копии две внешние 10 мм мишени. Убедитесь в том, что они расположены на расстоянии не более 2.0 мм друг от друга. (Данное описание является лишь отправной точкой для анализа, а не характеристикой дефекта).	Переходите к CQ9 RAP "Перекос".
НЕЗАКРЕПЛЕННАЯ КОПИЯ	Слегка потрите бумажной салфеткой участок .7 (четыре раза - два раза сверху вниз, два раза из стороны в сторону).	Переходите к CQ13 RAP "Незакрепленная копия".

ИСПОЛЬЗОВАНИЕ КОПИЙ СТОРОНЫ В ТЕСТ-ЛИСТА 82P524

ДЕФЕКТ	ОПРЕДЕЛЕНИЕ ИЛИ ХАРАКТЕРИСТИКА	ССЫЛКА
ИЗОБРАЖЕНИЕ ИМЕЕТ ПРОПУСКИ ИЛИ СМАЗАНО	Группа 2.5 л/мм на копии, выполненной с увеличением 100%, должна быть полностью различима. (Данное описание является лишь отправной точкой для анализа, а не характеристикой дефекта).	Переходите к CQ10 RAP "Изображение с пропусками или смазанное".
ГРЯЗНОЕ ИЗОБРАЖЕНИЕ	После переноса на бумагу, изображение, тонер на котором еще не закреплен термически, трется о какую-либо деталь аппарата о посторонний предмет.	Для определения причины возникновения дефекта осмотрите область транспортировки копии между коротроном переноса и фьюзером.
УВЕЛИЧЕНИЕ	Размер изображения на копии не соответствует размеру изображения на оригинале.	Замените самофокусирующийся объектив.
РАЗРЕШАЮЩАЯ СПОСОБНОСТЬ	Линии 4.3 л/мм на всех мишенях проверки разрешения должны быть полностью различимы в направлениях сверху вниз и из стороны в сторону. (Данное описание является лишь отправной точкой для анализа, а не характеристикой дефекта).	Переходите к CQ8 RAP "Разрешающая способность".

Рисунок 1. Таблицы CQ1 RAP "Начальный анализ качества копий"

(ПРОДОЛЖЕНИЕ НА СЛЕДУЮЩЕЙ СТРАНИЦЕ)

ИСПОЛЬЗОВАНИЕ ОРИГИНАЛА ПОЛЬЗОВАТЕЛЯ

ДЕФЕКТ	ОПРЕДЕЛЕНИЕ ИЛИ ХАРАКТЕРИСТИКА	ССЫЛКА
ФОН	Область фона темнее, чем соответствующая область черно-белого оригинала.	Переходите к CQ2 RAP "Фон (общий)".
ИЗОБРАЖЕНИЕ ОТСУТСТВУЕТ ИЛИ ЕГО ПОЧТИ НЕ ВИДНО	Белая копия; изображение отсутствует, либо оно очень светлое.	Переходите к RAP 9.2 "Блок питания высокого напряжения" приведенной в Разделе 2.
ЦВЕТНОЙ ОРИГИНАЛ/ ПОЛУТОНОВОЕ ИЗОБРАЖЕНИЕ	Оригинал неподходящего цвета воспроизводится в виде полутонового изображения.	Выполните процедуру регулировки ADJ 6.1 "Экспонирование", приведенную в Разделе 4.
ПОЛОСЫ И ШТРИХИ НА ИЗОБРАЖЕНИИ	На копии появляется грязная линия шириной 1.0 мм или менее.	Переходите к CQ5 RAP "Полосы и штрихи на изображении".
ОСТАТОЧНОЕ ИЗОБРАЖЕНИЕ	На изготавливаемых в данный момент копиях имеется изображение с ранее изготовленных копий, обусловленной остаточным электростатическим зарядом или остаточным тонером.	Переходите к CQ7 RAP "Остаточное изображение".
ПЯТНА	Темные пятна от тонера переносятся на те участки копии, на которых не должно быть изображения.	Переходите к CQ11 RAP "Пятна".
НЕРАВНОМЕРНАЯ ПЛОТНОСТЬ	Неравномерная по ширине копии плотность изображения.	Переходите к CQ12 RAP "Неравномерная плотность".

Рисунок 2. Таблицы CQ1 RAP "Начальный анализ качества копий"

(ПРОДОЛЖЕНИЕ НА СЛЕДУЮЩЕЙ СТРАНИЦЕ)

ИСПОЛЬЗОВАНИЕ ТЕМНОГО НАПЫЛЕНИЯ (Получается при изготовлении копии с поднятой крышкой стекла экспонирования)

ДЕФЕКТ	ОПРЕДЕЛЕНИЕ ИЛИ ХАРАКТЕРИСТИКА	ССЫЛКА
ПРОПУСКИ ИЗОБРАЖЕНИЯ	На копии присутствуют области, изображение на которых либо полностью отсутствует, либо едва различимо. Области с отсутствующим изображением могут иметь любую форму, и беспорядочно располагаться по всей поверхности копии.	Переходите к CQ3 RAP "Пропуски изображения.

Рисунок 3. Таблицы CQ1 RAP "Начальный анализ качества копий"

CQ2 RAP "ФОН"

НАЧАЛЬНЫЕ ДЕЙСТВИЯ

Убедитесь, что самофокусирующийся объектив чист. Очистите коротрон переноса.

ПРОЦЕДУРА

Изготовьте одну копию стороны A стандартного тест-листа (82P524), установив регулятор контрастности копии в положение DARK (ТЕМНАЯ). **Пара линий .05 скопирована частично или полностью.**

ДА НЕТ

| Замените тонер-картридж (PL 4.1).

Переходите к RAP 9.1 "Напряжение смещения проявителя/ Появление фона".

CQ3 RAP "ПРОПУСКИ ИЗОБРАЖЕНИЯ"

ПРОЦЕДУРА

1. Если пропуск изображения появляется вдоль кромки подачи и находится от нее на расстоянии, большем 4 мм, выполните процедуру регулировки ADJ 8.1 "Регистрация передней кромки".
2. Проверьте, не поврежден ли прижимной валик. Если необходимо, замените прижимной валик (Pressure Roll, PL 9.1).
3. Проверьте, не поврежден ли нагревательный валик. Если необходимо, замените нагревательный валик (Heat Roll, PL 7.1).
4. Очистите коротрон переноса.
5. Переходите к RAP 9.2 "Блок питания высокого напряжения"
6. Замените тонер-картридж (Toner Cartridge, PL 9.4).
7. Замените копи-картридж (Copy Cartridge, PL 7.1).

CQ4 RAP "СВЕТЛАЯ КОПИЯ"

ПРОЦЕДУРА

Изготовьте одну копию стороны А стандартного тест-листа (82P524), установив регулятор контрастности копии в положение DARK (ТЕМНАЯ). **Пара линий .10 воспроизведена на копии частично или полностью.**

ДА НЕТ

Подсоедините измерительный прибор к контактам P/J1-4 (Разъем тонер-картриджа) и изготовьте копию.

Напряжение равно -150 VDC.

ДА НЕТ

Переходите к RAP 9.1 "Напряжение смещения проявителя/ Появление фона".

1. Выполните процедуру регулировки ADJ 6.1 "Экспонирование". Если не представляется возможным выполнить указанную регулировку, замените датчик автоматической установки экспонирования (Auto exposure sensor, PL 4.1).
2. Замените тонер-картридж (Toner Cartridge, PL 9.4).
3. Замените копи-картридж (Copy Cartridge, PL 7.1).

Замените тонер-картридж.

CQ5 RAP "ПОЛОСЫ И ШТРИХИ НА ИЗОБРАЖЕНИИ"

НАЧАЛЬНЫЕ ДЕЙСТВИЯ

Убедитесь, что оптические элементы аппарата чисты и не загорожены посторонними предметами.

ПРОЦЕДУРА

1. Выполните общую процедуру GP1 "Изображение на фоторецепторе" (Раздел 6).
   - **Если на фоторецепторе появляются полосы или штрихи**, проверьте, нельзя ли устранить дефект, протерев фоторецептор мягкой тканью.
     Если дефект нельзя устранить, вытерев фоторецептор, замените копи-картридж (Copy Cartridge, PL 7.1).
     В противном случае, попытайтесь протереть фоторецептор мягкой тканью и растворителем пленки (Film Remover). Если дефект устранить невозможно, замените копи-картридж (Copy Cartridge, PL 7.1).
   - **Если полосы или штрихи не появляются на фоторецепторе**, определите расположение дефекта.
     Если полосы появляются в месте контакта с пальцами отделения (Stripper Fingers) во фьюзере либо при контакте с термистором (Thermistor), проверьте, не загрязнены и не повреждены ли пальцы отделения и термистор и не повредили ли они нагревательный вал (Heat Roll). При необходимости очистите или замените указанные компоненты (PL 6.1 и PL 9.1).
     В противном случае проверьте, нет ли отложений тонера на пути прохождения бумаги от коротрона переноса до лотка выхода бумаги, совпадающих по своему расположению с полосами и штрихами на копии. При необходимости очистите или замените указанные компоненты.

CQ6 RAP "НЕПРАВИЛЬНАЯ РЕГИСТРАЦИЯ"

ПРОЦЕДУРА

ПРИМЕЧАНИЕ: Обратите внимание на то, как копия расположена на лотке вывода копий. Кромкой подачи называется та кромка бумаги для копий, которая в процессе копирования первой выходит из зоны фьюзера. Кромкой, противоположной кромке подачи, называется та кромка, которая проходит через фьюзер последней.

Ошибка при регистрации превышает 45 мм.

ДА НЕТ

- Убедитесь в том, что ролик регистрации и прижимной ролик регистрации не загрязнены.
- Проверьте, нет ли препятствий (например, заусенцев) на пути прохождения бумаги.
- Убедитесь, что бумага правильно вставлена в аппарат.

Переходите к RAP 8.1 "Соленоид регистрации"

CQ7 RAP "ОСТАТОЧНОЕ ИЗОБРАЖЕНИЕ"

ПРОЦЕДУРА

1. Выполните общую процедуру GP1 "Изображение на фоторецепторе" (Раздел 6).
   - Если на фоторецепторе появляется остаточное изображение, замените копи-картридж (Copy Cartridge, PL 7.1).
   - Если на фоторецепторе не появляется остаточного изображения, проверьте, не загрязнены и не повреждены ли нагревательный и прижимной валики. При необходимости очистите или замените валики (Heat Roll, PL 7.1 и Pressure Roll, PL 9.1). Если все в порядке, убедитесь в том, что поверхность термистора чистая и что термистор правильно расположен по отношению к нагревательному валику.

CQ8 RAP "РАЗРЕШАЮЩАЯ СПОСОБНОСТЬ"

НАЧАЛЬНЫЕ ДЕЙСТВИЯ

Замените бумагу, заправленную в аппарат.
Убедитесь, что все оптические элементы чистые.
Кроме того, проверьте, все ли винты рельсов каретки сканирования установлены на место и затянуты (Platen Rail Screws, PL 1.1).

ПРОЦЕДУРА

1. Замените копи-картридж (Copy Cartridge, PL 7.1).
2. Замените самофокусирующийся объектив (Selfoc Lens, PL 4.1).

CQ9 RAP "ПЕРЕКОС"

ПРОЦЕДУРА

1. Убедитесь в том, что направляющая планка лотка для бумаги установлена в положение, соответствующее ширине используемой бумаги (5203/5305/5306).
2. Проверьте, нет ли препятствий (например, заусенцев) на пути прохождения бумаги.
3. Убедитесь в том, что ролик регистрации и его прижимной ролик не загрязнены и не изношены. При необходимости очистите или замените их.
4. Проверьте состояние пружин прижимного ролика, чтобы убедиться, что они равномерно натянуты.

В противном случае проверьте, не повреждено ли ребро регистрации, контактирующее с верхним краем документа.

CQ10 RAP "ИЗОБРАЖЕНИЕ С ПРОПУСКАМИ ИЛИ СМАЗАННОЕ"

ПРОЦЕДУРА

1. Выполните общую процедуру GP1 "Изображение на фоторецепторе" (Раздел 6).

Дефект появляется на фоторецепторе.

ДА **НЕТ**

(Это указывает на то, что дефект возникает во время процесса переноса). Изучите копии, которые Вы изготовили при выполнении процедуры CQ1.

- **Если смазанное изображение появляется периодически**, через определенные интервалы, проверьте, не загрязнены и не изношены ли шестерни привода фьюзера. При необходимости очистите или замените шестерни (gears, PL 7.1). Кроме того, осмотрите шестерни, которые обеспечивают движение бумаги после ее регистрации, не повреждены и не изношены ли они. При необходимости очистите или замените шестерни (gears, PL 5.3).
- **Если области со смазанным изображением расположены произвольным образом**, или появляются в одном и том же месте каждой из копий, выполните следующее:
  - Убедитесь, что плотность бумаги соответствует техническим требованиям.
  - Очистите коротрон переноса.
  - Замените главную плату (PL 6.1).

A

A

(Это указывает на то, что дефект возникает перед процессом переноса). Изучите копии, которые Вы изготовили при выполнении процедуры CQ1.

- **Если пропуск изображения появляется в одном и том же месте на каждой копии**, проверьте, не загрязнена ли и не изношена ли рейка привода стекла экспонирования (Platen Drive Rack, PL 1.1).
- **Если пропуски изображения появляются периодически**, через определенный интервал, выполните следующее:
  - Проверьте, не загрязнены и не изношены ли шестерни привода копи-картриджа. При необходимости очистите или замените их (PL 5.3).
  - Проверьте, не загрязнены и не изношены ли шестерни привода стекла экспонирования. При необходимости очистите или замените их. (PL 1.1).
- **Если пропуски изображения располагаются на копиях случайным образом**, проверьте, не загрязнена и не изношена ли рейка привода стекла экспонирования (Platen Drive Rack, PL 1.1).

CQ11 RAP "ПЯТНА"

ПРОЦЕДУРА

1. **Если пятна появляются в одном и том же месте на каждой копии**, проверьте, нет ли пятен на оригинале. Осмотрите и очистите обе стороны стекла экспонирования. Убедитесь, что прокладка, на которую установлено стекло, не загрязнена.
2. **Если пятна появляются в разных местах копий**, выполните общую процедуру GP1 "Изображение на фоторецепторе" (Раздел 6).
   - **Если пятна появляются на фоторецепторе**, попробуйте устранить дефект, протерев фоторецептор мягкой тканью.
     Если дефект можно устранить, протерев фоторецептор, проверьте область тонер-картриджа и материал проявителя на предмет загрязнения. При необходимости замените тонер-картридж (Toner Cartridge, PL 9.4).
     В противном случае,
     RXL
     Замените копи-картридж (Copy Cartridge, PL 7.1).

(Продолжение на следующей странице)

CQ11 RAP "ПЯТНА" (ПРОДОЛЖЕНИЕ)

- **Если пятна на фоторецепторе не появляются**, осмотрите, нет ли отложений тонера на пути прохождения бумаги от коротрона переноса до лотка вывода копий в областях, совпадающих с пятнами на копии. При необходимости очистите или замените указанные компоненты. Если все в порядке, проверьте, не загрязнены и не повреждены ли пальцы отделения и термистор и не повредили ли они нагревательный вал (Heat Roll). При необходимости очистите или замените указанные компоненты (PL 6.1 и PL 9.1). Кроме того, проверьте не загрязнен и не поврежден ли прижимной валик. При необходимости очистите или замените прижимной валик (Pressure Roll, PL 9.1).

CQ12 RAP "НЕРАВНОМЕРНАЯ ПЛОТНОСТЬ"

ПРИМЕЧАНИЕ: Обратите внимание на ориентацию копии на приемном лотке. Передней кромкой копии называется кромка, которая при проходе копии через зону фьюзера находится ближе к передней стороне аппарата. Задняя кромка при проходе через зону фьюзера находится ближе к задней стороне аппарата.

ПРОЦЕДУРА

1. Откройте крышку стекла экспонирования и запустите копирование. **Вы получили копию с равномерной плотностью, одинаковой по всей ее поверхности от передней кромки к задней.**

   ДА НЕТ

   Выполните общую процедуру GP1 "Изображение на фоторецепторе" (Раздел 6).
   - **Если плотность изображения на фоторецепторе <u>неоднородна</u>**, замените тонер-картридж (Toner Cartridge, PL 9.4). Если неисправность все же остается, замените копи-картридж (Copy Cartridge, PL 7.1).
   - **Если плотность изображения на фоторецепторе <u>однородна</u>**, очистите коротрон переноса.

   Проверьте, не загрязнены ли оптические элементы. Если все в порядке, проверьте, не обесцвечены ли лампы, расположенные на плате лампы экспонирования. Если невозможно устранить темные участки, замените плату лампы экспонирования (Exposure Lamp PWB, PL 4.1).

CQ13 RAP "НЕЗАКРЕПЛЕННАЯ КОПИЯ"

ПРОЦЕДУРА

1. Замените бумагу, заправленную в аппарат.
2. Замените нагревательный стержень HTR1 (Heat Rod, PL 7.1).
3. Замените термистор RT1 (Thermistor, PL 6.1).

4. Процедуры ремонта/регулировки

СОДЕРЖАНИЕ РАЗДЕЛА

Ремонт

Электрическая часть

REP 1.1 Блок питания низкого напряжения (LVPS) 4-3

REP 1.2 Трансформатор (TR1)..... 4-4

REP 2.1 Плата панели управления 4-5

REP 3.1 Главная плата..... 4-6

Главные приводы

REP 4.1 Главный двигатель (MOT1).... 4-7

REP 4.2 Датчик (Q1) кодирующего .устройства главного двигателя 4-8

REP 4.3 Главная рама 4-9

REP 4.4 Узел главного привода..... 4-10

Оптика

REP 6.1 Плата лампы экспонирования4-11

REP 6.2 Датчик автоматической установки экспонирования (CR1)..... 4-12

Подача бумаги и регистрация

REP 8.1 Соленоид регистрации (SOL1)4-13

REP 8.2 Соленоид подачи бумаги (SOL2)4-14

REP 8.3 Узел подачи бумаги 4-15

Ксерография

REP 9.1 Тонер-картридж.....4-16

REP 9.2 Копи-картридж.....4-17

REP 9.3 Соленоид подачи тонера (SOL3)4-18

Транспортировка копий и закрепление

REP 10.1 Вентилятор охлаждения 4-19

REP 10.2 Нагревательный стержень (HTR1) 4-20

REP 10.3 Термистор (RT1).....4-21

REP 10.4 Термореле (CB1).....4-22

REP 10.5 Защелка разделителя 4-23

REP 10.6 Нагревательный валик 4-24

REP 10.7 Прижимной валик.....4-25

REP 10.8 Пальцы отделения 4-26

Крышки

REP 14.1 Крышки/дверцы..... 4-27

REP 14.2 Верхняя крышка..... 4-29

REP 14.3 Узел стекла экспонирования и его крышки 4-30

REP 14.4 Дверца транспортера бумаги 4-32

Регулировки

Оптика

ADJ 6.1 Экспонирование..... 4-33

Подача бумаги и регистрация

ADJ 8.1 Регистрация/удаление кромки подачи..... 4-35

REP 1.1 Блок питания низкого напряжения (LVPS)

Перечень запасных частей на PL 9.1

Снятие

ПРЕДУПРЕЖДЕНИЕ

Выключите питание копировального аппарата и отсоедините сетевой кабель.

1. Снимите следующие компоненты:
   a. Узел стекла экспонирования и его крышки (REP 14.3)
   b. Верхнюю крышку (REP 14.2)
   c. Дверцу транспортера бумаги (REP 14.4)
   d. Копи-картридж (REP 9.2)
   e. Главную раму (REP 4.3)
2. (Рисунок 1): Снимите блок питания низкого напряжения (LVPS).

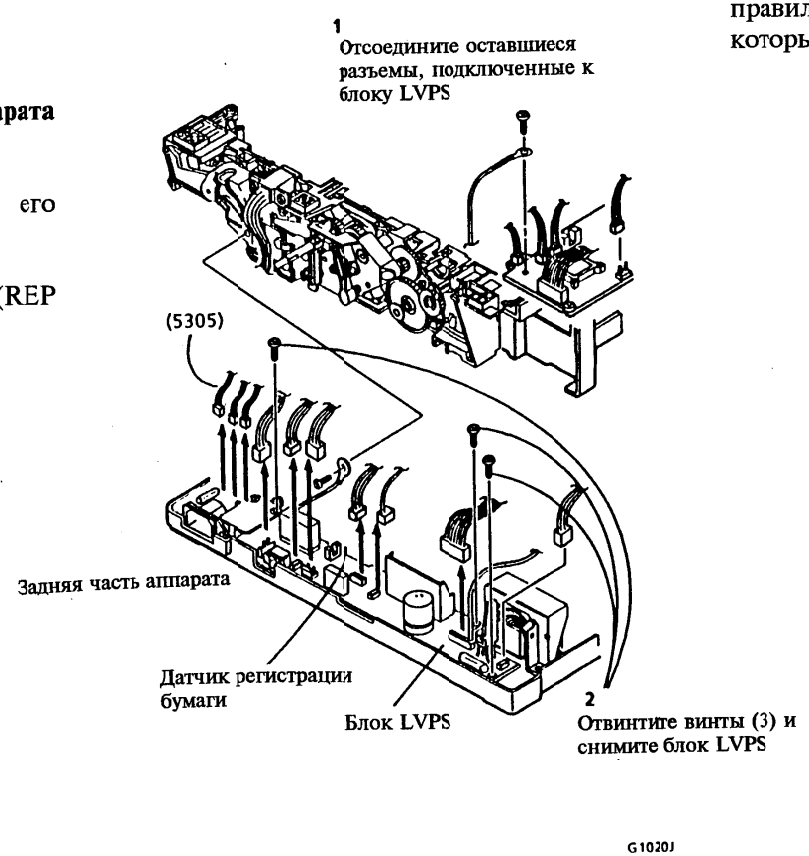

Рисунок 1. Снятие блока LVPS (5305)

Установка

1. Устанавливая блок LVPS, убедитесь, что активатор датчика регистрации бумаги правильно расположен (над датчиком, который находится на LVPS).

REP 1.2 Трансформатор (TR1)

Перечень запасных частей на PL 9.1

Снятие

ПРЕДУПРЕЖДЕНИЕ

Выключите питание копировального аппарата и отсоедините сетевой кабель.

1. Снимите следующие компоненты:
   a. Узел стекла экспонирования и его крышки (REP 14.3)
   b. Верхнюю крышку (REP 14.2)
   c. Дверцу транспортера бумаги (REP 14.4)
   d. Копи-картридж (REP 9.2)
   e. Главную раму (REP 4.3)
2. (Рисунок 1): Снимите трансформатор.

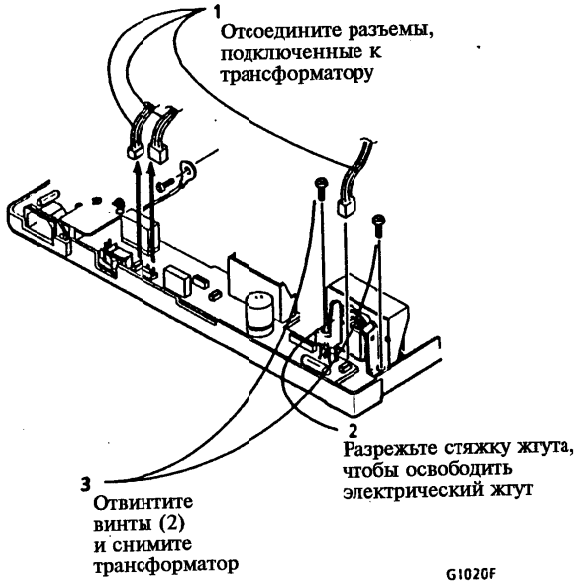

Рисунок 1. Снятие трансформатора (TR1)

Установка

1. Устанавливая главную раму, убедитесь, что активатор датчика регистрации бумаги правильно расположен (над датчиком, который находится на LVPS).

REP 2.1 Плата панели управления

Перечень запасных частей на PL 2.1

Снятие

ПРЕДУПРЕЖДЕНИЕ

Выключите питание копировального аппарата и отсоедините сетевой кабель.

1. Снимите следующие компоненты:
   a. Узел стекла экспонирования и его крышки (REP 14.3)
   b. Верхнюю крышку (REP 14.2)
2. (Рисунок 1): Снимите плату панели управления.

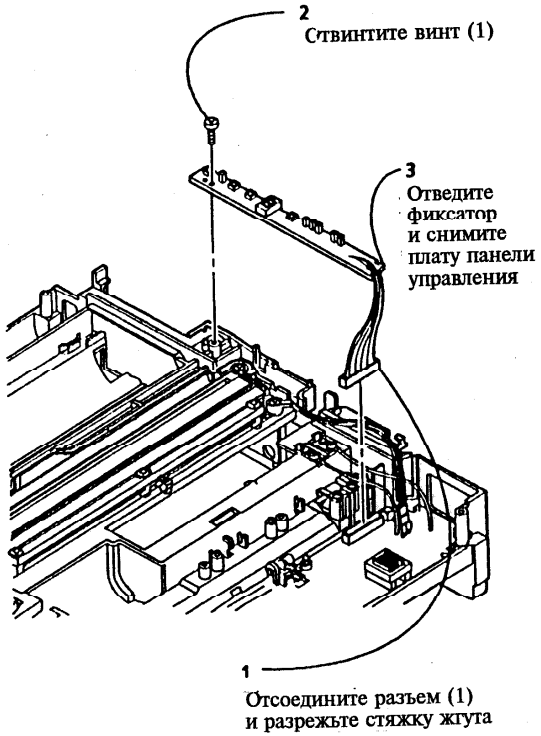

Рисунок 1. Снятие платы панели управления

REP 3.1 Главная плата

Перечень запасных частей на PL 6.1

Снятие

ПРЕДУПРЕЖДЕНИЕ

Выключите питание копировального аппарата и отсоедините сетевой кабель.

1. Снимите следующие компоненты:
   a. Узел стекла экспонирования и его крышки (REP 14.3)
   b. Верхнюю крышку (REP 14.2)
   c. Вентилятор охлаждения (REP 10.1)
2. (Рисунок 1): Отсоедините кабель заряда и сетевой кабель.

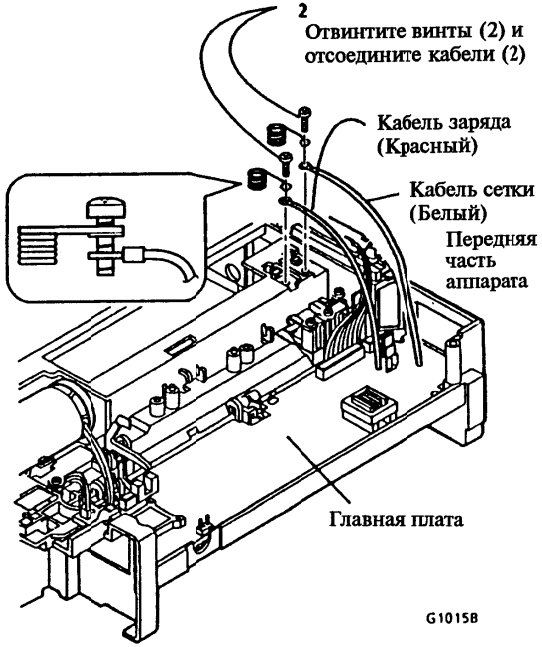

Рисунок 1. Отсоединение кабелей

3. (Рисунок 2): Отсоедините оставшиеся разъемы, крепеж и провод заземления, подключенные к главной плате, и снимите главную плату.

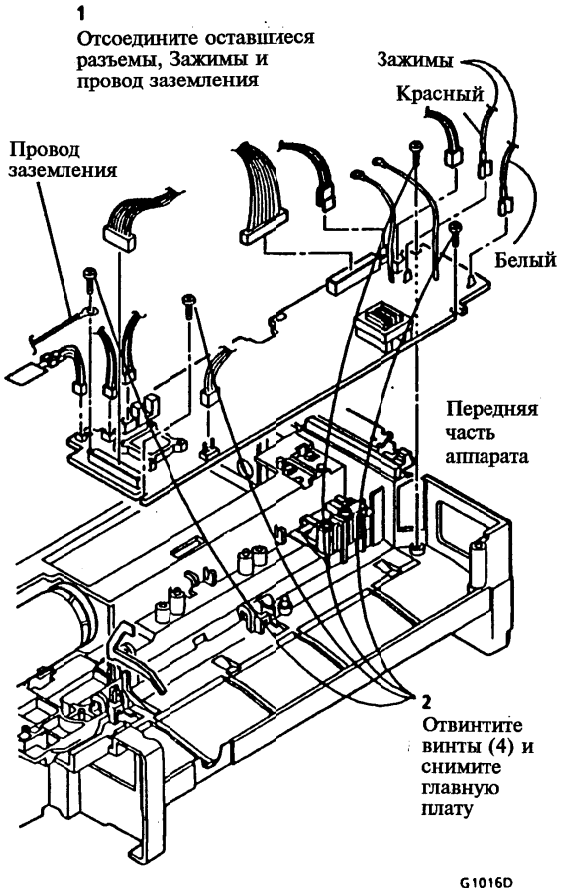

Рисунок 2. Снятие главной платы

Установка

1. Выполните следующие процедуры регулировки:
   - ADJ 6.1 Экспонирование
   - ADJ 8.1 Регистрация/ подавление кромки подачи

REP 4.1 Главный двигатель (MOT1)

Перечень запасных частей на PL 5.1

Снятие

ПРЕДУПРЕЖДЕНИЕ

Выключите питание копировального аппарата и отсоедините сетевой кабель.

1. Снимите следующие компоненты:
   a. Узел стекла экспонирования и его крышки (REP 14.3)
   b. Верхнюю крышку (REP 14.2)
   c. Дверцу транспортера бумаги (REP 14.4)
   d. Копи-картридж (REP 9.2)
   e. Главную раму (REP 4.3)

ПРИМЕЧАНИЕ: Будьте осторожны, чтобы не снять шестерню, расположенную с обратной стороны диска кодирующего устройства.

2. (Рисунок 1): Снимите датчик кодирующего устройства главного двигателя.

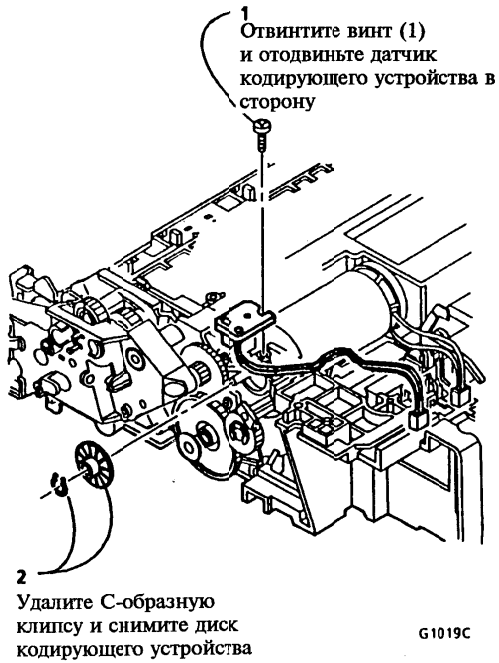

Рисунок 1. Снятие датчика кодирующего устройства главного двигателя

3. Снимите следующие компоненты:
   a. Узел главного привода (REP 4.4)
   b. Вентилятор охлаждения (REP 10.1)
4. (Рисунок 2): Снимите главный двигатель.

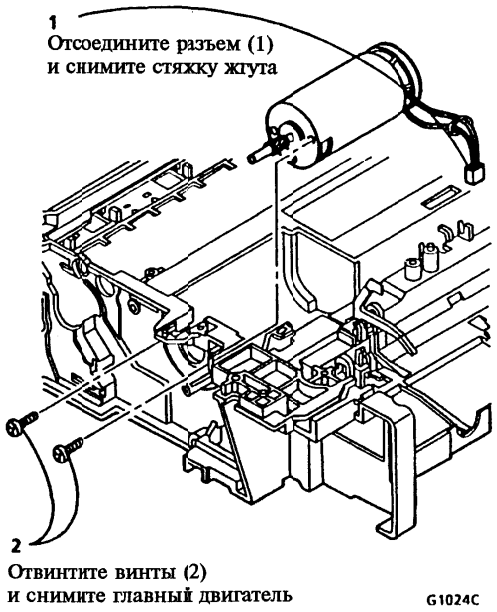

Рисунок 2. Снятие главного двигателя

REP 4.2 Датчик (Q1) кодирующего устройства главного двигателя

Перечень запасных частей на PL 5.1

Снятие

ПРЕДУПРЕЖДЕНИЕ

Выключите питание копировального аппарата и отсоедините сетевой кабель.

1. Снимите следующие компоненты:
   a. Узел стекла экспонирования и его крышки (REP 14.3)
   b. Верхнюю крышку (REP 14.2)
2. (Рисунок 1): Снимите датчик кодирующего устройства главного двигателя.

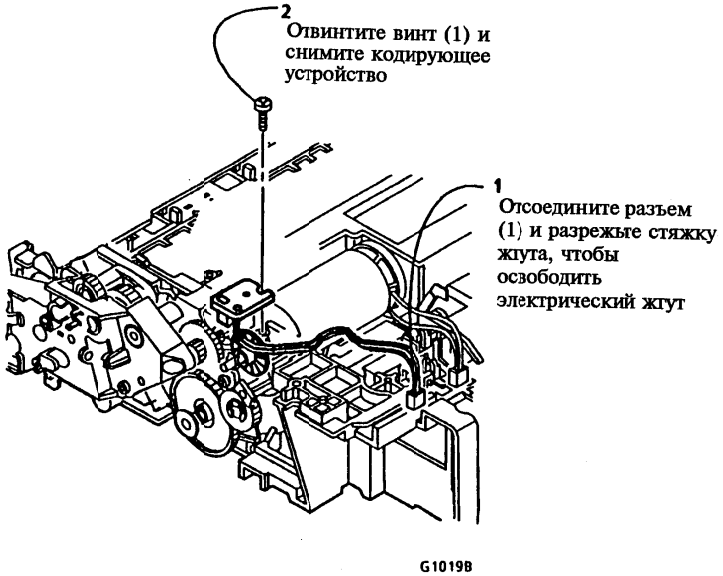

Рисунок 1. Снятие датчика кодирующего устройства главного двигателя

REP 4.3 Главная рама

Перечень запасных частей на PL 5.1

Снятие

ПРЕДУПРЕЖДЕНИЕ

Выключите питание копировального аппарата и отсоедините сетевой кабель.

1. Снимите следующие компоненты:
   a. Узел стекла экспонирования и его крышки (REP 14.3)
   b. Дверцу транспортера бумаги (REP 14.4)
   c. Копи-картридж (REP 9.2)
   d. Верхнюю крышку (REP 14.2)
2. (Рисунок 1): Отсоедините разъемы и провода заземления, идущие от главной рамы к блоку питания низкого напряжения (LVPS).

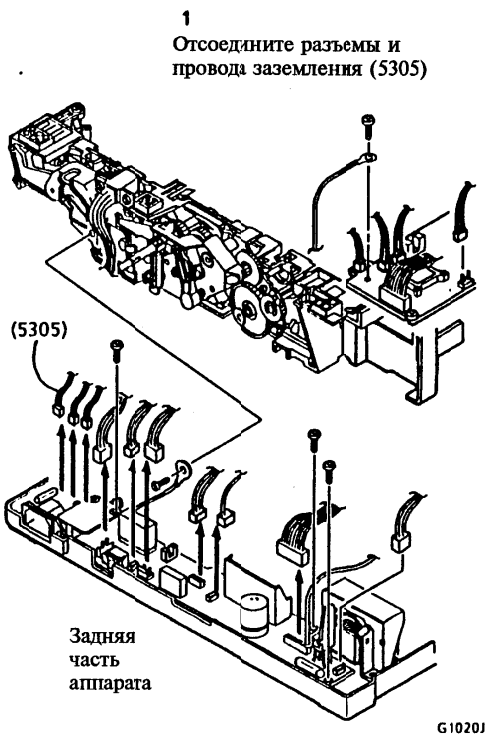

Рисунок 1. Отсоединение разъемов (5305)

3. (Рисунок 2): Снимите главную раму.

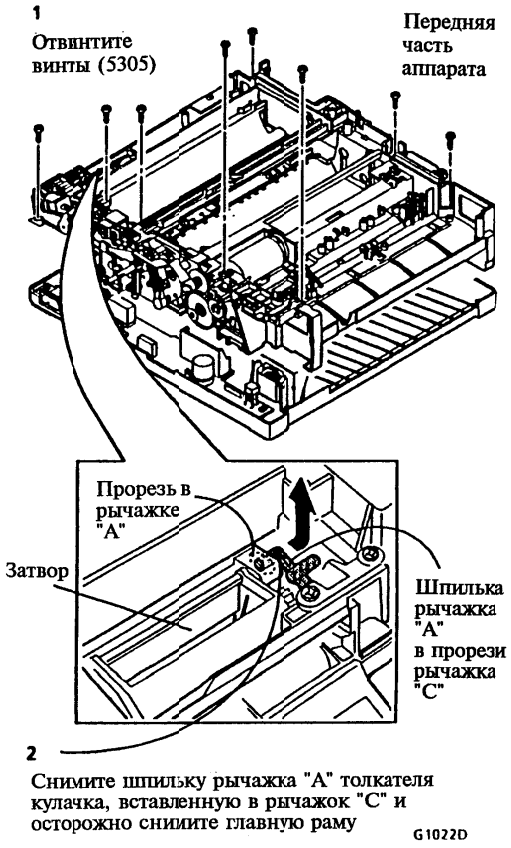

Рисунок 2. Снятие главной рамы (5305)

Установка

1. Перед установкой на место главной рамы убедитесь, что затвор, рычажок "A" и прокладочная пластина блокировочного выключателя расположены правильно.

REP 4.4 Узел главного привода

Перечень запасных частей на PL 5.1

Снятие

ПРЕДУПРЕЖДЕНИЕ

Выключите питание копировального аппарата и отсоедините сетевой кабель.

1. Снимите следующие компоненты:
   a. Узел стекла экспонирования и его крышки (REP 14.3)
   b. Верхнюю крышку (REP 14.2)
   c. Дверцу транспортера бумаги (REP 14.4)
   d. Копи-картридж (REP 9.2)
   e. Главную раму (REP 4.3)
   f. Датчик (Q1) кодирующего устройства главного двигателя (REP 4.2)

ПРЕДОСТЕРЕЖЕНИЕ

Пружина активатора датчика сканирования может прийти в негодность.

2. (Рисунок 1): Снимите узел главного привода.

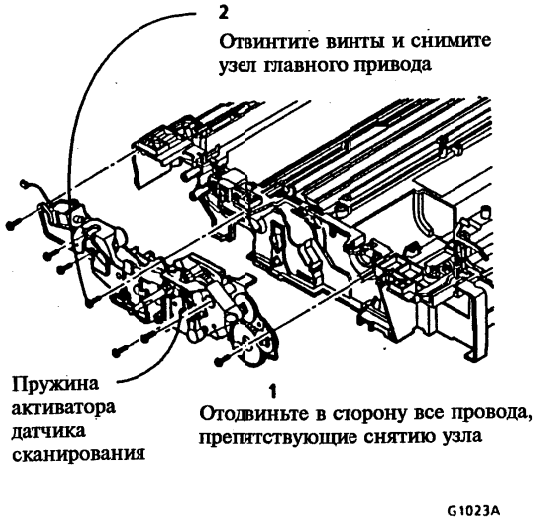

Рисунок 1. Снятие узла главного привода (5305)

Установка

1. Устанавливая главную раму, убедитесь, что активатор датчика регистрации бумаги расположен правильно (над датчиком, который находится на LVPS).

REP 6.1 Плата лампы экспонирования

Перечень запасных частей на PL 4.1

Снятие

ПРЕДУПРЕЖДЕНИЕ

Выключите питание копировального аппарата и отсоедините сетевой кабель.

1. Снимите следующие компоненты:
   a. Узел стекла экспонирования и его крышки (REP 14.3)
   b. Верхнюю крышку (REP 14.2)
   c. Плату панели управления (REP 2.1)
2. (Рисунок 1): Снимите плату лампы экспонирования.

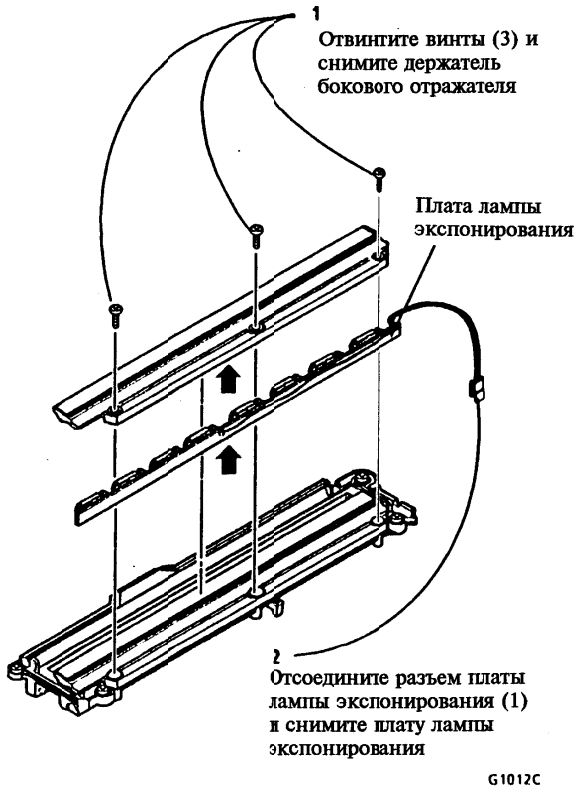

Рисунок 1. Снятие платы лампы экспонирования

Установка

1. Выполните следующую процедуру регулировки:
   - ADJ 6.1 Экспонирование

REP 6.2 Датчик автоматической установки экспонирования (CR1)

Перечень запасных частей на PL 4.1

Снятие

ПРЕДУПРЕЖДЕНИЕ

Выключите питание копировального аппарата и отсоедините сетевой кабель.

1. Снимите следующие компоненты:
   a. Узел стекла экспонирования и его крышки (REP 14.3)
   b. Верхнюю крышку (REP 14.2)
   c. Плату панели управления (REP 2.1)
2. (Рисунок 1): Снимите датчик автоматической установки экспонирования.

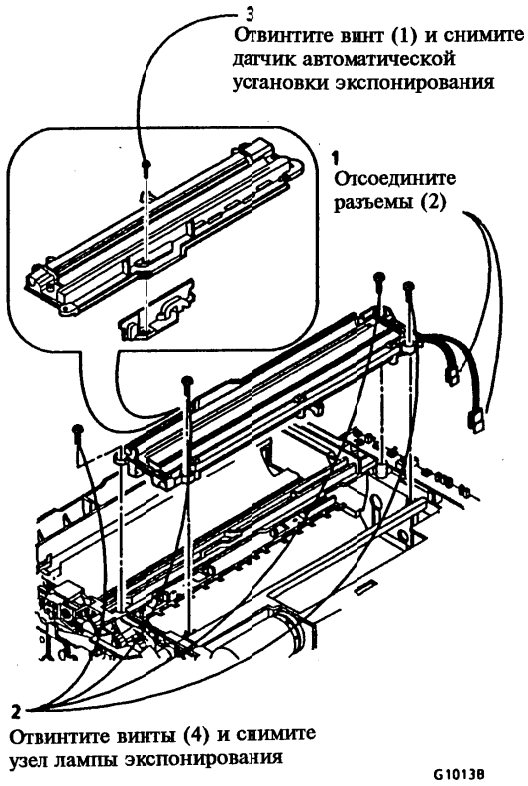

Рисунок 1. Снятие датчика автоматической установки экспонирования (CR1)

Установка

1. Выполните следующую процедуру регулировки:
   - ADJ 6.1 Экспонирование

REP 8.1 Соленоид регистрации (SOL1)

Перечень запасных частей на PL 9.3

Снятие

ПРЕДУПРЕЖДЕНИЕ

Выключите питание копировального аппарата и отсоедините сетевой кабель.

1. Снимите следующие компоненты:
   a. Узел стекла экспонирования и его крышки (REP 14.3)
   b. Дверцу транспортера бумаги (REP 14.4)
   c. Копи-картридж (REP 9.2)
   d. Верхнюю крышку (REP 14.2)
   e. Главную раму (REP 4.3)
   f. Блок питания низкого напряжения (LVPS) (REP 1.1)
   g. Узел подачи бумаги (5305) (REP 8.3)

ПРИМЕЧАНИЕ: Запомните положение шпильки в плунжере соленоида регистрации, поскольку она должна быть установлена на то же самое место в затворе регистрации.

2A. 5201 (Рисунок 1): Снимите соленоид регистрации.

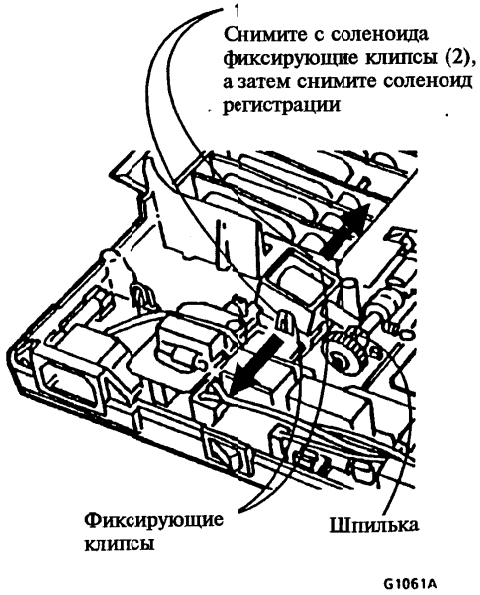

Рисунок 1. Снятие соленоида регистрации (5201)

ПРИМЕЧАНИЕ: Запомните положение шпильки в защелке устройства подачи, поскольку она должна быть установлена на то же самое место.

ПРИМЕЧАНИЕ: Запомните положение рычага блокировочного выключателя, расположенного в передней части плунжера, поскольку он должен быть установлен на то же самое место.

2B. 5305 (Рисунок 2): Снимите соленоид регистрации.

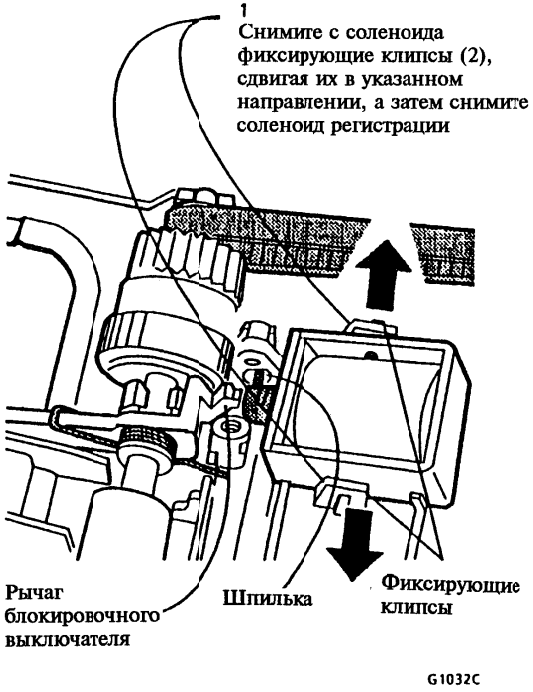

Рисунок 2. Снятие соленоида регистрации (5305)

REP 8.2 Соленоид подачи бумаги (SOL2)

Перечень запасных частей на PL 9.5

Снятие

ПРЕДУПРЕЖДЕНИЕ

Выключите питание копировального аппарата и отсоедините сетевой кабель.

1. Снимите следующие компоненты:
   a. Узел стекла экспонирования и его крышки (REP 14.3)
   b. Дверцу транспортера бумаги (REP 14.4)
   c. Копи-картридж (REP 9.2)
   d. Верхнюю крышку (REP 14.2)
   e. Главную раму (REP 4.3)

ПРИМЕЧАНИЕ: Запомните положение пружины, внутри язычка, поскольку она должна быть установлена на то же самое место.

2. (Рисунок 1): Сдвиньте в сторону устройство подачи бумаги.

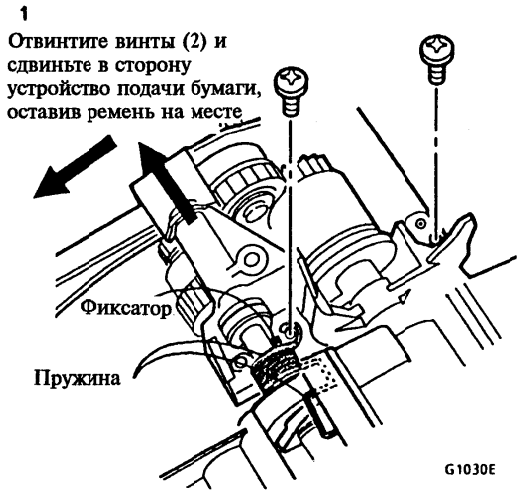

Рисунок 1. Перемещение устройства подачи бумаги

3. (Рисунок 2): Снимите соленоид подачи бумаги.

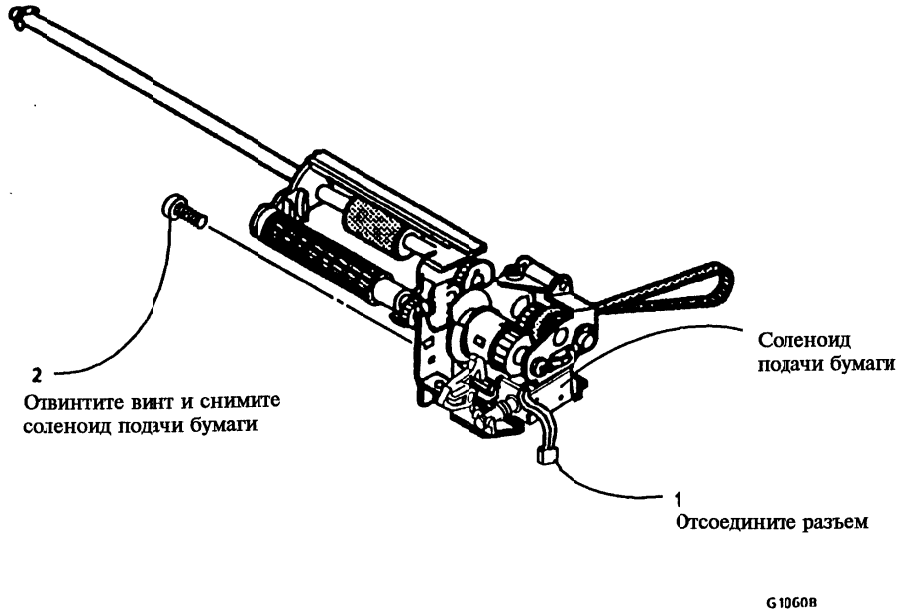

Рисунок 2. Снятие соленоида подачи бумаги (SOL2)

REP 8.3 Узел подачи бумаги

Перечень запасных частей на PL 9.3

Снятие

ПРЕДУПРЕЖДЕНИЕ

Выключите питание копировального аппарата и отсоедините сетевой кабель.

1. Снимите следующие компоненты:
   a. Узел стекла экспонирования и его крышки (REP 14.3)
   b. Дверцу транспортера бумаги (REP 14.4)
   c. Копи-картридж (REP 9.2)
   d. Верхнюю крышку (REP 14.2)
   e. Главную раму (REP 4.3)

ПРИМЕЧАНИЕ: Запомните положение пружины, внутри язычка, поскольку она должна быть установлена на то же самое место.

2. (Рисунок 1): Приготовьтесь к снятию устройства подачи бумаги.

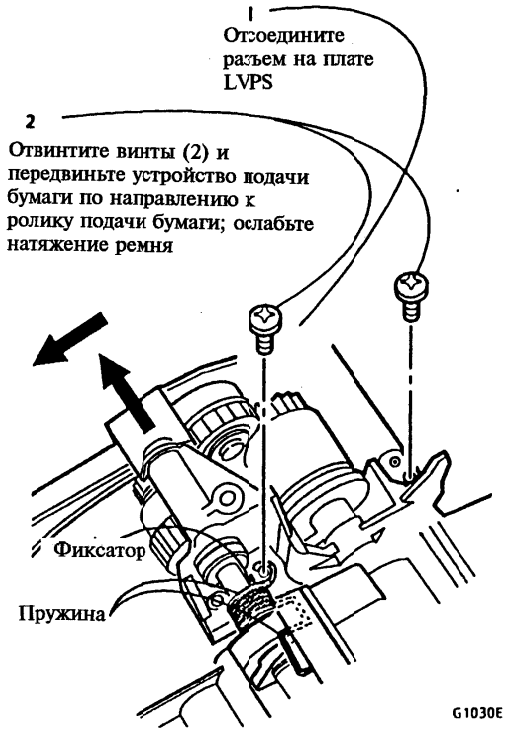

Рисунок 1. Подготовка к снятию устройства подачи бумаги

ПРИМЕЧАНИЕ: Запомните положение шпильки в защелке устройства подачи, поскольку она должна быть установлена на то же самое место.

ПРИМЕЧАНИЕ: Запомните положение рычага блокировочного выключателя, расположенного в передней части плунжера, поскольку он должен быть установлен на то же самое место.

3. (Рисунок 2): Ослабьте ремень и снимите устройство подачи бумаги.

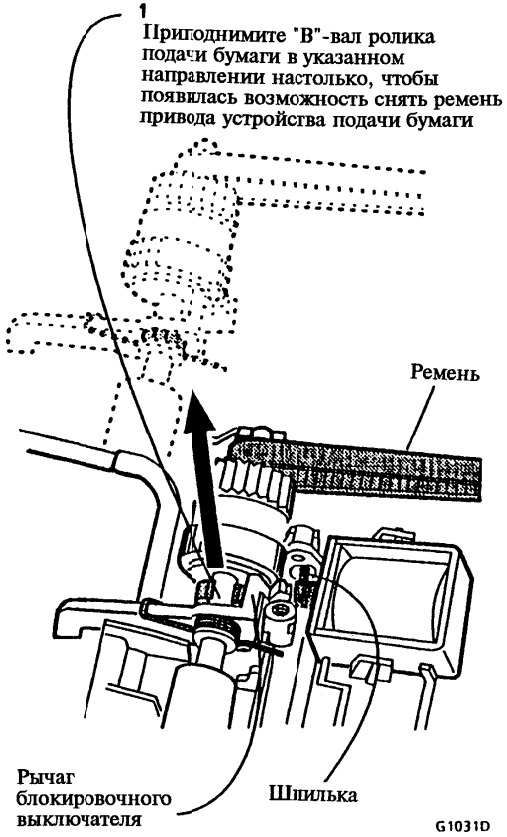

Рисунок 2. Снятие устройства подачи бумаги

REP 9.1 Тонер-картридж

Перечень запасных частей на PL 9.4

Снятие

ПРЕДУПРЕЖДЕНИЕ

Выключите питание копировального аппарата и отсоедините сетевой кабель.

1. (Рисунок 1): Откройте переднюю дверцу.



Рисунок 1. Открывание передней дверцы

2. (Рисунок 2): Снимите тонер-картридж.

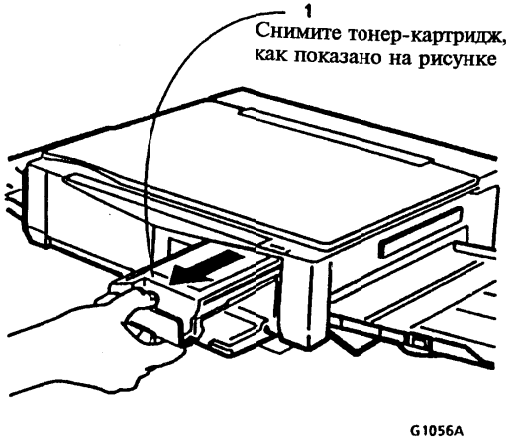

Рисунок 2. Снятие тонер-картриджа

Установка

1. (Рисунок 3):Задвигайте тонер-картридж в аппарат, пока он не зафиксируется на своем месте.

REP 9.2 Копи-картридж

Перечень запасных частей на PL 7.1

Снятие

1. Снимите тонер-картридж (REP 9.1).
2. (Рисунок 1): Откройте дверцу транспортера бумаги.

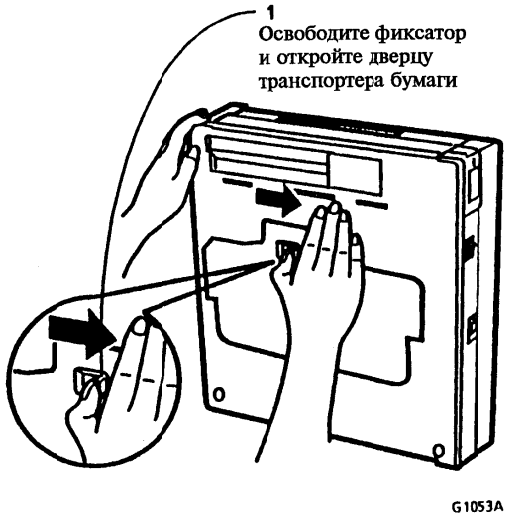

Рисунок 1. Открывание дверцы транспортера бумаги

3. (Рисунок 2): Снимите дверцу транспортера бумаги.

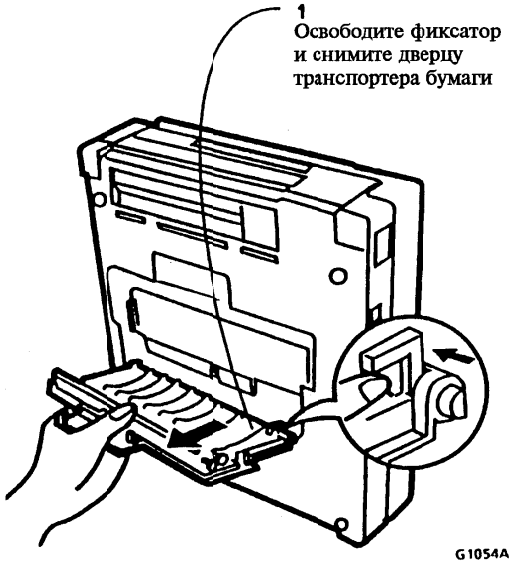

Рисунок 2. Снятие дверцы транспортера бумаги

ПРИМЕЧАНИЕ: Чтобы предотвратить световой удар фоторецептора, уберите копи-картридж в черный пластиковый пакет. Если требуется чистка, обратитесь к Разделу 1, "Процедуры технического обслуживания по вызову". Припудрите фоторецептор, воспользовавшись для этого мешочком с пудрой Кейнара (Kynar).

3. (Рисунок 3): Снимите копи-картридж.

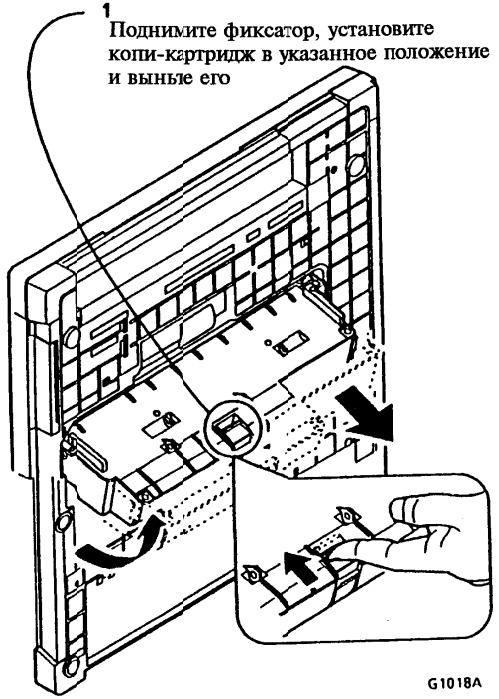

Рисунок 3. Снятие копи-картриджа

Установка

1. (Рисунок 3):Поворачивая копи-картридж, вставляйте его в аппарат, пока он не зафиксируется на своем месте.

REP 9.3 Соленоид подачи тонера (SOL3)

Перечень запасных частей на PL 5.2

Снятие

ПРЕДУПРЕЖДЕНИЕ

Выключите питание копировального аппарата и отсоедините сетевой кабель.

1. Снимите следующие компоненты:
   a. Узел стекла экспонирования и его крышки (REP 14.3)
   b. Верхнюю крышку (REP 14.2)
   c. Дверцу транспортера бумаги (REP 14.4)
   d. Копи-картридж (REP 9.2)
   e. Главную раму (REP 4.3)
   f. Датчик (Q1) кодирующего устройства главного двигателя (REP 4.2)
   g. Узел главного привода (REP 4.4)
2. (Рисунок 1): Снимите соленоид подачи тонера.

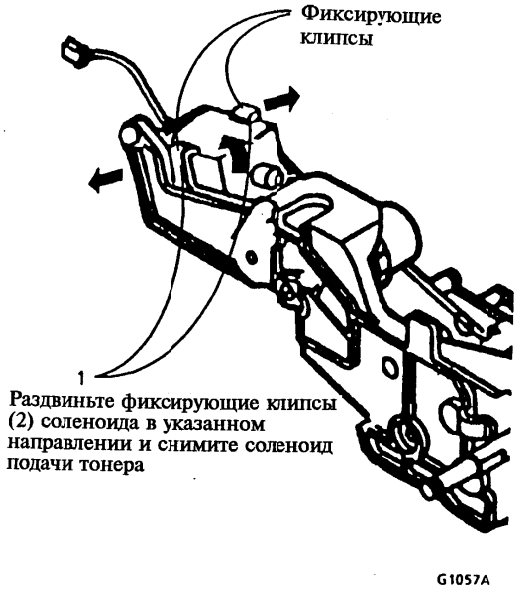

Рисунок 1. Снятие соленоида подачи тонера (SOL3)

REP 10.1 Вентилятор охлаждения
Перечень запасных частей на PL 5.1

Снятие

ПРЕДУПРЕЖДЕНИЕ

Выключите питание копировального аппарата и отсоедините сетевой кабель.

1. Снимите следующие компоненты:
   a. Узел стекла экспонирования и его крышки (REP 14.3)
   b. Верхнюю крышку (REP 14.2)
2. (Рисунок 1): Снимите вентилятор охлаждения

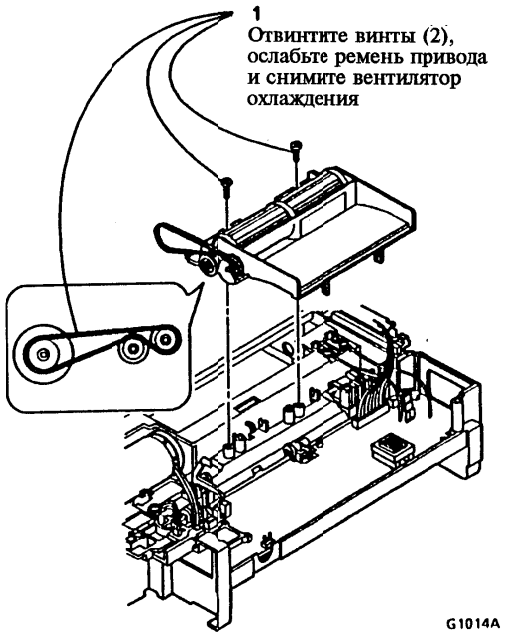

Рисунок 1. Снятие вентилятора охлаждения

REP 10.2 Нагревательный стержень (HTR1)

Перечень запасных частей на PL 7.1

Снятие

ПРЕДУПРЕЖДЕНИЕ

Выключите питание копировального аппарата и отсоедините сетевой кабель.

1. Снимите следующие компоненты:
   a. Узел стекла экспонирования и его крышки (REP 14.3)
   b. Верхнюю крышку (REP 14.2)

ПРЕДОСТЕРЕЖЕНИЕ

Не прикасайтесь руками к стеклянной поверхности нагревательного стержня. Если Ваши пальцы загрязнят нагревательный стержень, он может выйти из строя.

2. (Рисунок 1): Снимите нагревательный стержень

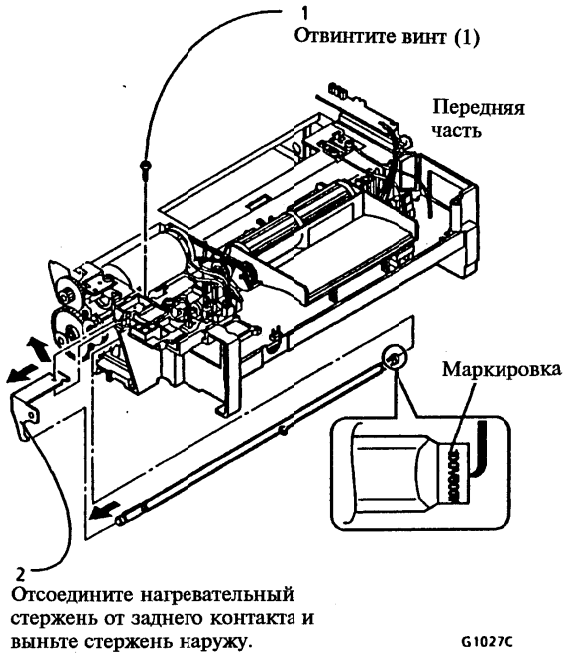

Рисунок 1. Снятие нагревательного стержня (HTR1)

Замена

ПРЕДОСТЕРЕЖЕНИЕ

Ни в коем случае не прикасайтесь руками к стеклянной поверхности нагревательного стержня. Загрязнение от Ваших пальцев может стать причиной повреждения стекла. Для очистки стеклянной поверхности нагревательного стержня используйте растворитель пленок (Film Remover, USCO) или моющий растворитель (wash solvent, RXL).

1. (Рисунок 1): Установите на место нагревательный стержень, располагая его маркировкой вперед.

REP 10.3 Термистор (RT1)

Перечень запасных частей на PL 6.1

Снятие

ПРЕДУПРЕЖДЕНИЕ

Выключите питание копировального аппарата и отсоедините сетевой кабель.

1. Снимите следующие компоненты:
   a. Узел стекла экспонирования и его крышки (REP 14.3)
   b. Верхнюю крышку (REP 14.2)
2. (Рисунок 1): Снимите термистор

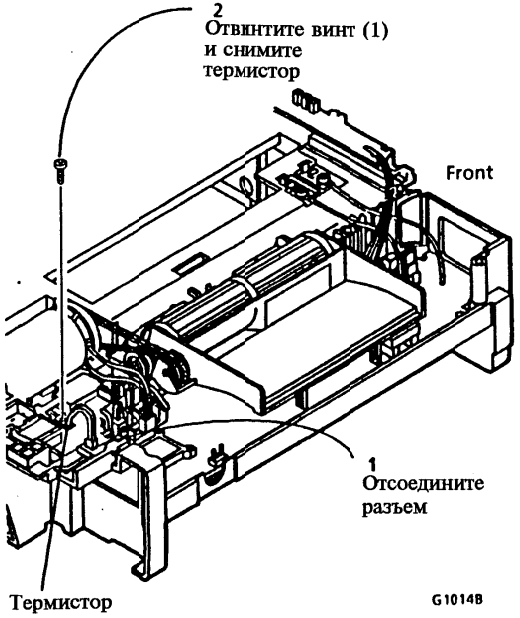

Рисунок 1. Снятие термистора (RT1)

REP 10.4 Термореле (CB1)

Перечень запасных частей на PL 6.1

Снятие

ПРЕДУПРЕЖДЕНИЕ

Выключите питание копировального аппарата и отсоедините сетевой кабель.

1. Снимите следующие компоненты:
   a. Узел стекла экспонирования и его крышки (REP 14.3)
   b. Верхнюю крышку (REP 14.2)
   c. Вентилятор охлаждения (REP 10.1)
2. (Рисунок 1): Подготовьтесь к снятию термореле.
3. (Рисунок 2): Снимите термореле.

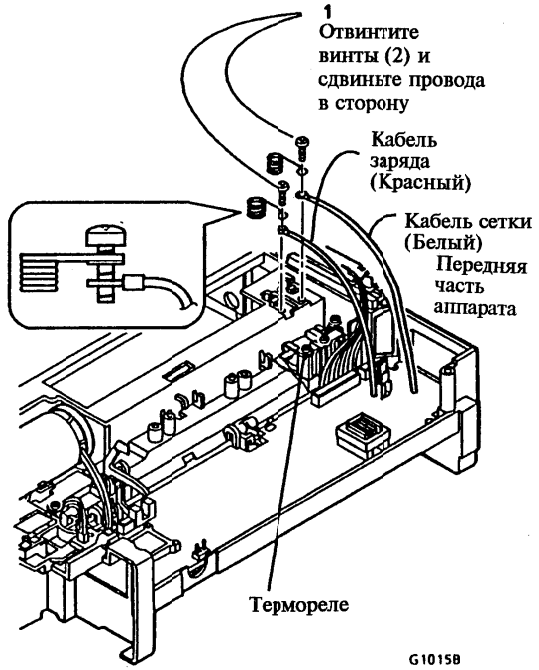

Рисунок 1. Подготовка к снятию термореле (CB1)

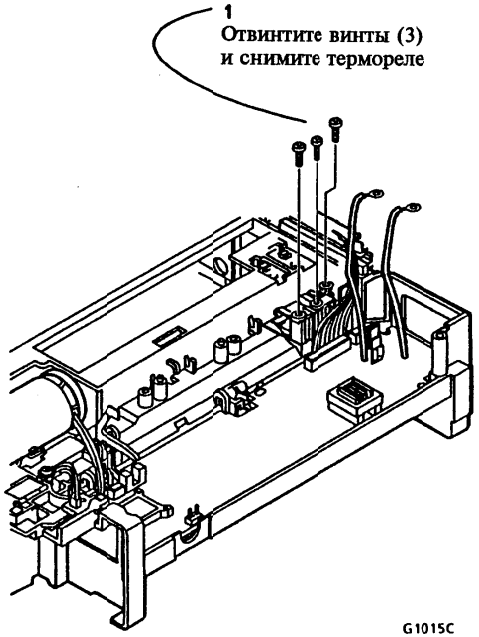

Рисунок 2. Снятие термореле (CB1)

REP 10.5 Защелка разделителя

Перечень запасных частей на PL 6.1

Снятие

ПРЕДУПРЕЖДЕНИЕ

Выключите питание копировального аппарата и отсоедините сетевой кабель.

1. Снимите следующие компоненты:
   a. Узел стекла экспонирования и его крышки (REP 14.3)
   b. Верхнюю крышку (REP 14.2)
   c. Вентилятор охлаждения (REP 10.1)
   d. Главную плату (REP 3.1)
2. (Рисунок 1): Снимите защелку разделителя.

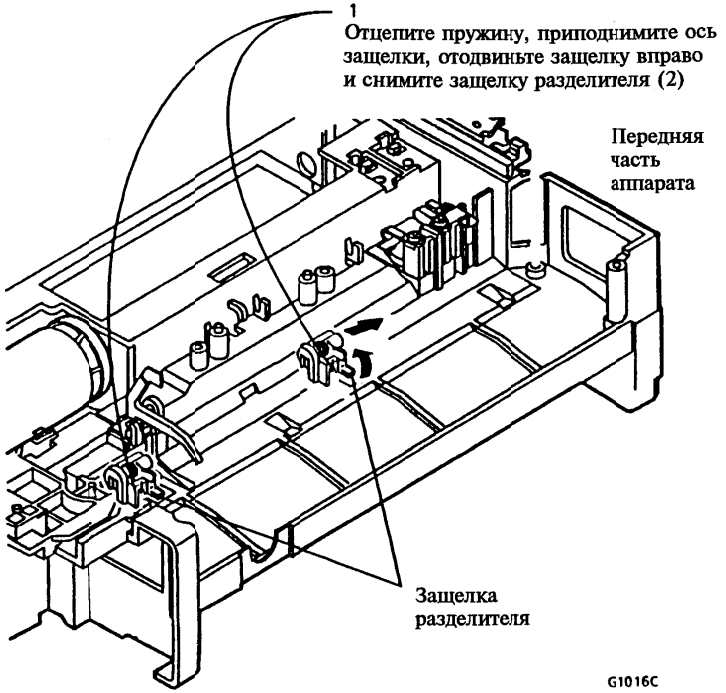

Рисунок 1. Снятие защелки разделителя

REP 10.6 Нагревательный валик

Перечень запасных частей на PL 7.1

Снятие

ПРЕДУПРЕЖДЕНИЕ

Выключите питание копировального аппарата и отсоедините сетевой кабель.

1. Снимите следующие компоненты:
   a. Узел стекла экспонирования и его крышки (REP 14.3)
   b. Дверцу транспортера бумаги (REP 14.4)
   c. Копи-картридж (REP 9.2)
   d. Верхнюю крышку (REP 14.2)
   e. Главную раму (REP 4.3)
   f. Вентилятор охлаждения (REP 10.1)
   g. Главную плату (REP 3.1)
   h. Защелку разделителя (REP 10.5)
   i. Нагревательный стержень (REP 10.2)

ПРИМЕЧАНИЕ: Запомните расположение установочных язычков, расположенных на каждом из подшипников нагревательного валика (Посмотрите на них снизу).

ПРИМЕЧАНИЕ: Будьте осторожны, чтобы не поцарапать поверхность нагревательного валика во время процедуры демонтажа.

2. (Рисунок 1): Снимите нагревательный валик

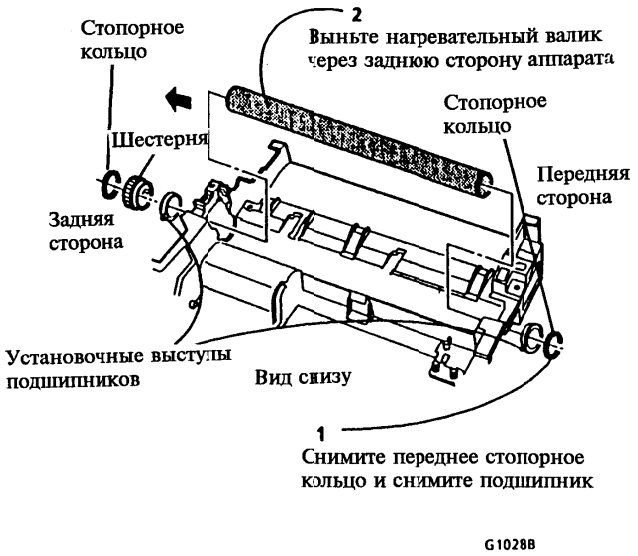

Рисунок 1. Снятие нагревательного валика

Установка

ПРИМЕЧАНИЕ: Обязательно проследите, чтобы установочный выступ подшипника был совмещен с рамой с обоих концов нагревательного валика.

REP 10.7 Прижимной валик

Перечень запасных частей на PL 9.1

Снятие

ПРЕДУПРЕЖДЕНИЕ

Выключите питание копировального аппарата и отсоедините сетевой кабель.

1. Снимите следующие компоненты:
   a. Узел стекла экспонирования и его крышки (REP 14.3)
   b. Верхнюю крышку (REP 14.2)
   c. Главную раму (REP 4.3)

ПРИМЕЧАНИЕ: Перед тем, как снимать прижимной валик, запомните расположение пружины заземления, которая находится напротив конца оси прижимного валика.

2. (Рисунок 1): Снимите прижимной валик.

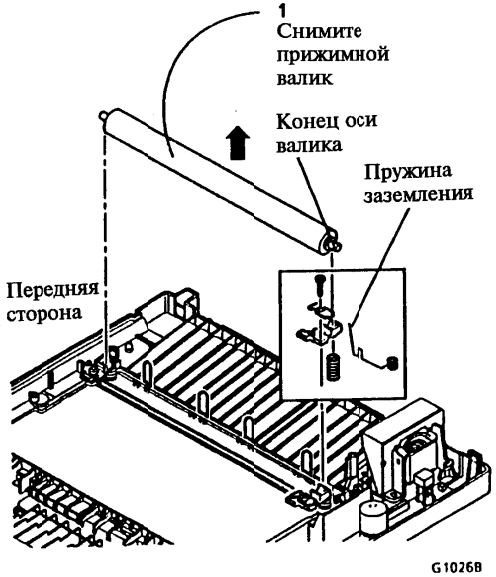

Рисунок 1. Снятие прижимного валика

REP 10.8 Пальцы отделения

Перечень запасных частей на PL 9.1

Снятие

ПРЕДУПРЕЖДЕНИЕ

Выключите питание копировального аппарата и отсоедините сетевой кабель.

1. Снимите следующие компоненты:
   a. Узел стекла экспонирования и его крышки (REP 14.3)
   b. Верхнюю крышку (REP 14.2)
   c. Главную раму (REP 4.3)

ПРИМЕЧАНИЕ: Перед тем, как снимать прижимной валик, запомните расположение пружины заземления, которая находится напротив конца оси прижимного валика.

2. (Рисунок 1): Снимите прижимной валик.

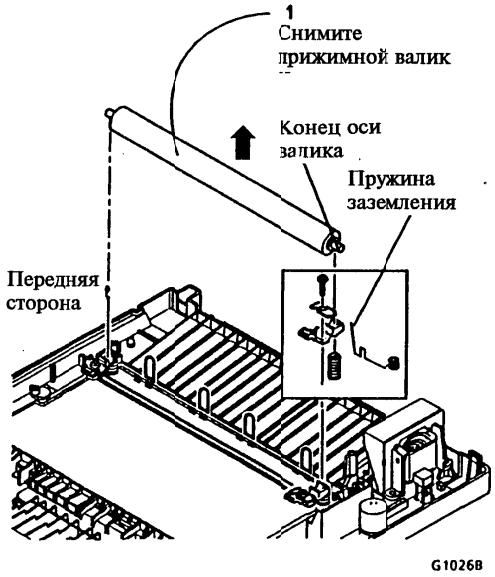

Рисунок 1. Снятие прижимного валика

3. (Рисунок 2): Снимите пальцы отделения.

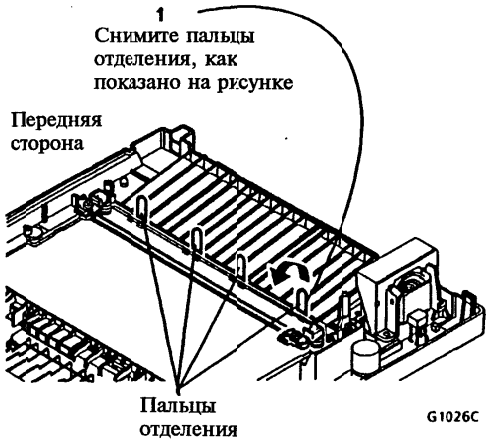

Рисунок 2. Снятие пальцев отделения

REP 14.1 Передняя дверца, выходной лоток, лоток для бумаги или крышка щели подачи бумаги

Перечень запасных частей на PL 2.1 и 9.4

Снятие

ПРЕДУПРЕЖДЕНИЕ

Выключите питание копировального аппарата и отсоедините сетевой кабель.

ПРИМЕЧАНИЕ: Чтобы разжать язычки, воспользуйтесь маленькой отверткой.

Обратитесь к Рисунку 1, чтобы найти необходимые детали и узлы.

- Передняя дверца
- Выходной лоток
- Лоток для бумаги
- Крышка щели подачи бумаги

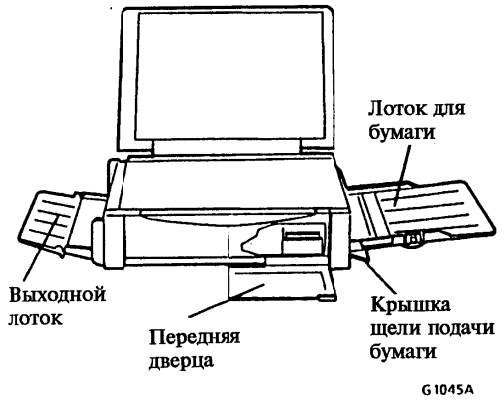

Рисунок 1. Расположение деталей и узлов: передняя дверца, выходной лоток, лоток для бумаги или крышка щели подачи бумаги

- СНЯТИЕ ПЕРЕДНЕЙ ДВЕРЦЫ

1. (Рисунок 2) Снимите переднюю дверцу

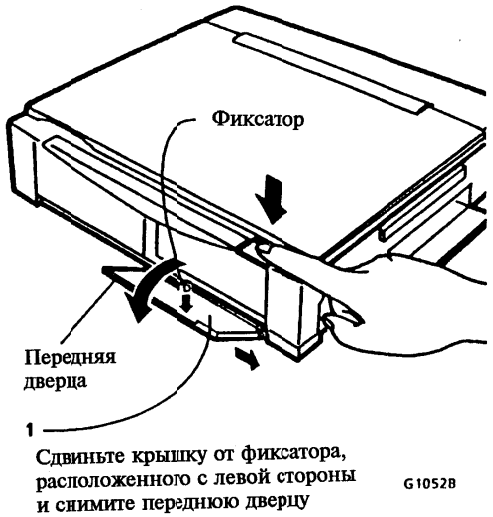

Рисунок 2. Снятие передней дверцы

- СНЯТИЕ ВЫХОДНОГО ЛОТКА

1. (Рисунок 3): Снимите выходной лоток.

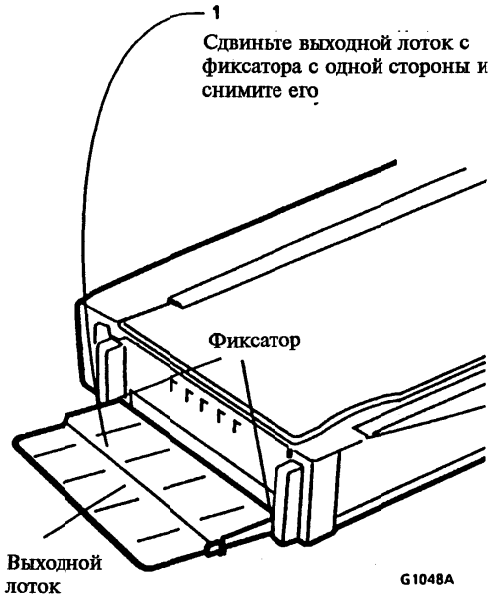

Рисунок 3. Снятие выходного лотка

- СНЯТИЕ ЛОТКА ДЛЯ БУМАГИ

1. (Рисунок 4): Снимите лоток для бумаги.

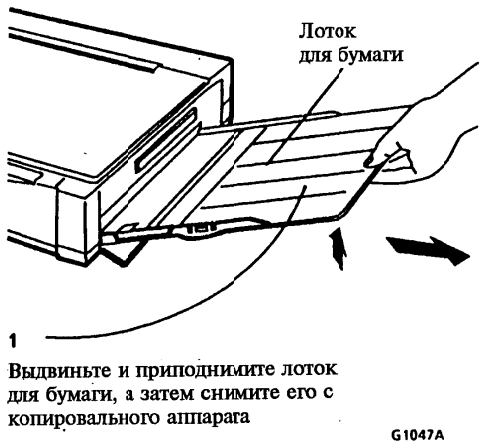

Рисунок 4. Снятие лотка для бумаги

- СНЯТИЕ КРЫШКИ ЩЕЛИ ПОДАЧИ БУМАГИ

1. (Рисунок 5): Снимите крышку щели подачи бумаги.

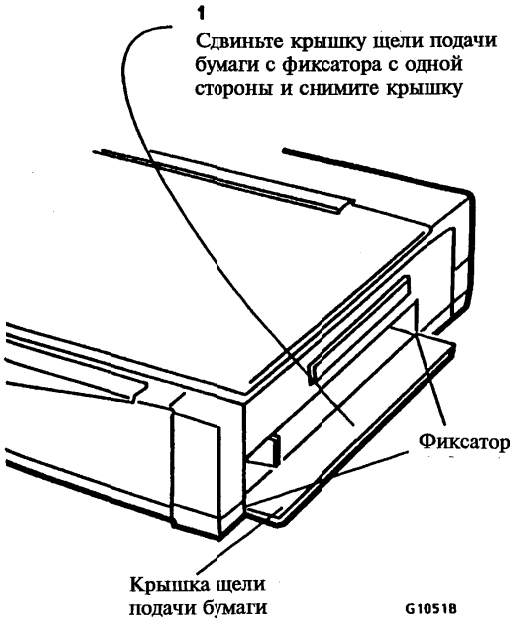

Рисунок 5. Снятие крышки щели подачи бумаги

REP 14.2 Верхняя крышка

Перечень запасных частей на PL 2.1

Снятие

ПРЕДУПРЕЖДЕНИЕ

Выключите питание копировального аппарата и отсоедините сетевой кабель.

1. Снимите следующие компоненты:
   a. Тонер-картридж (REP 9.1)
   b. Узел стекла экспонирования и его крышки (REP 14.3)
2. (Рисунок 1): Снимите верхнюю крышку.

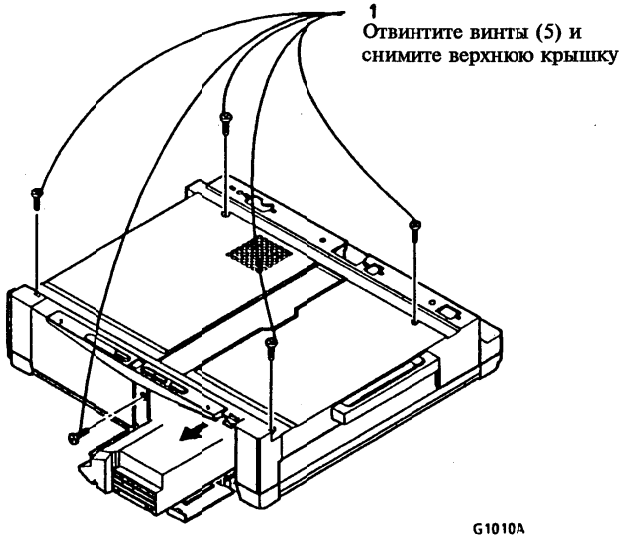

Рисунок 1. Снятие верхней крышки

REP 14.3 Узел стекла экспонирования и его крышки

Перечень запасных частей на PL 1.1

Снятие

ПРЕДУПРЕЖДЕНИЕ

Выключите питание копировального аппарата и отсоедините сетевой кабель.

ПРИМЕЧАНИЕ: При снятии всего узла целиком, начните выполнение процедуры с шага 2, пропустив шаг 1.

1. (Рисунок 1): Снимите крышку стекла экспонирования

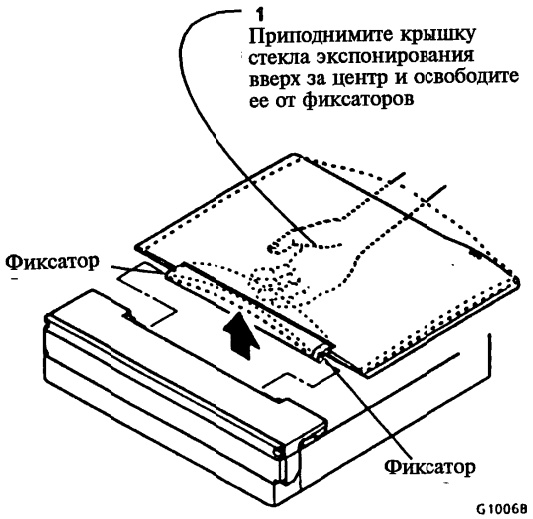

Рисунок 1. Снятие крышки стекла экспонирования (без снятия всего узла)

2. (Рисунок 2): Снимите крышку зубчатой рейки.

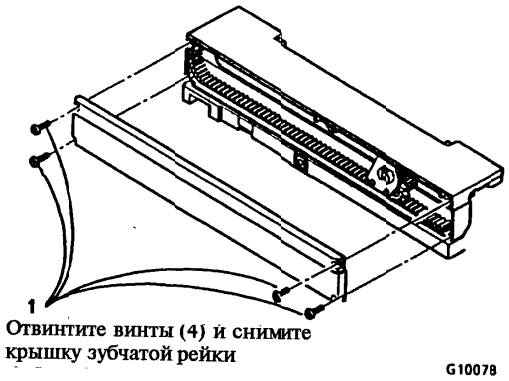

Рисунок 2. Снятие крышки зубчатой рейки

ПРИМЕЧАНИЕ: Перед разборкой, запомните расположение и ориентацию вкладышей и шестерен на D-образной оси.

3. (Рисунок 3): Снимите кронштейн зубчатой рейки.

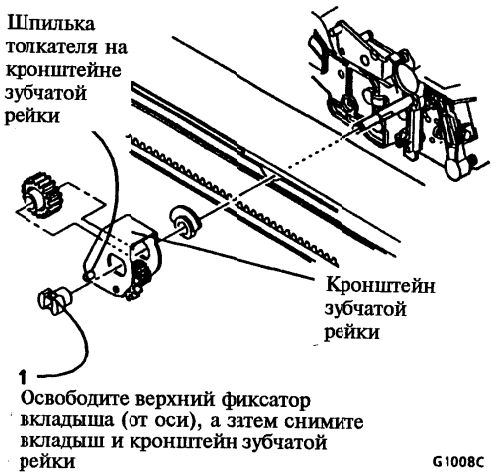

Рисунок 3. Снятие кронштейна зубчатой рейки

3. (Рисунок 4): Снимите узел стекла экспонирования с его крышкой.

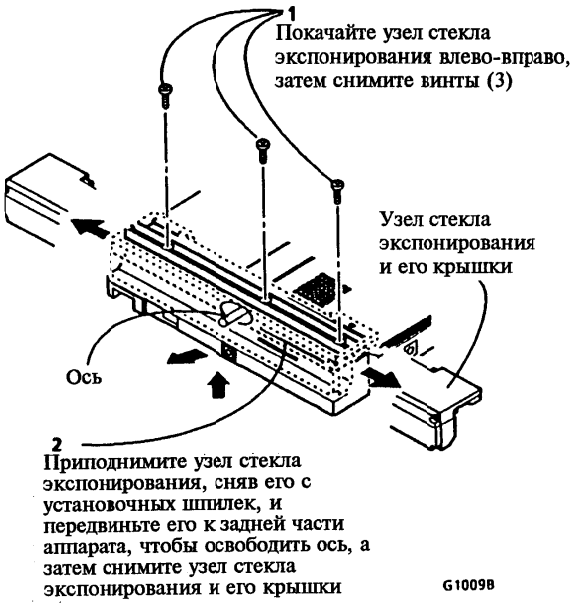

Рисунок 4. Снятие узла стекла экспонирования с его крышкой

Установка

1. Устанавливая на место узел стекла экспонирования с его крышкой, не забудьте поместить стекло экспонирования в передние направляющие скольжения.
2. Устанавливая на место крышку зубчатой рейки, убедитесь в том, что шпилька толкателя на кронштейне зубчатой рейки расположена правильно и входит в направляющую на крышке.

REP 14.4 Дверца транспортера бумаги

Перечень запасных частей на PL 3.1

Снятие

ПРЕДУПРЕЖДЕНИЕ

Выключите питание копировального аппарата и отсоедините сетевой кабель.

1. (Рисунок 1): Откройте дверцу транспортера бумаги.



Рисунок 1. Открывание дверцы транспортера бумаги

2. (Рисунок 2): Снимите дверцу транспортера бумаги.

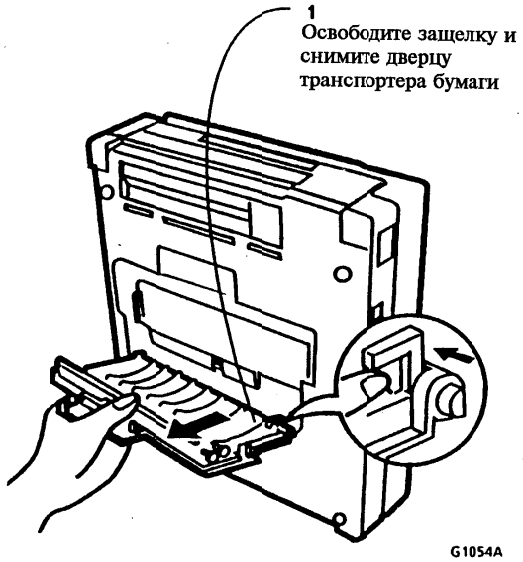

Рисунок 2. Снятие дверцы транспортера бумаги

ADJ 6.1 Экспонирование

Назначение

Данная процедура предназначена для настройки уровня экспонирования и приведения его в соответствие с нормальным уровнем плотности копии. Кроме того, корректировка экспонирования устранит дефекты фона.

Необходимые условия

Убедитесь, что выполнены следующие условия:

- Крышка стекла и стекло экспонирования чистые, в хорошем состоянии.
- Все детали оптической системы чистые, в хорошем состоянии.
- Датчик автоматической установки экспонирования чистый, в хорошем состоянии.

Проверка

1. Установите диапазон уровня экспонирования копии (Copy Exposure) в центральное положение.
   a. Нажмите и удерживайте клавишу Exposure (Экспонирование) до тех пор, пока один из индикаторов экспонирования не замигает (около 10 секунд).
   b. Повторите процедуру нажатия на Exposure (Экспонирование), удерживая ее до тех пор, пока не замигает центральный индикатор экспонирования.
   c. Примерно через 5 секунд после выбора соответствующего индикатора экспонирования, индикатор гаснет, индикаторы Auto (Авто) и Ready (Готов) будут гореть и будет установлен новый диапазон уровня экспонирования копии.
2. Изготовьте три копии стороны А стандартного тест-листа (82P524), установив регулятор экспонирования в положение Manual (Ручная) (Не горит ни один индикатор экспонирования).
3. Проверьте третью копию:
   - **Если пара линий .27 едва видима, а другая пара линий .20 не видна вовсе**, экспонирование настроено правильно.
   - **Если пара линий .27 не видна вовсе**, необходимо уменьшить экспонирование.
   - **Если пара линий .20 различима**, необходимо увеличить экспонирование.

   Если это не так, выполните процедуру настройки.
4. Изготовьте три копии стороны А стандартного тест-листа (82P524), установив регулятор экспонирования в положение Auto (Авто) (Горит центральный индикатор экспонирования).
5. Проверьте третью копию:
   - **Если пара линий .27 едва видима, а другая пара линий .20 не видна вовсе**, экспонирование настроено правильно.
   - **Если пара линий .27 не видна вовсе,** необходимо уменьшить экспонирование.
   - **Если пара линий .20 различима**, необходимо увеличить экспонирование.

   Если это не так, выполните процедуру настройки.

Настройка

1. (Рисунок 1): Для получения доступа к VR202, TP210 и TP211 на главной плате, снимите крышку, закрывающую эти детали.
2. Выключите питание аппарата.
3. (Рисунок 1): Соедините между собой контрольные точки TP210 и TP211.
4. (Рисунок 2): Поместите два листа формата А4 сложенной бумаги на одну половину стекла экспонирования (со стороны датчика автоматической усгановки экспонирования). Поместите тест-лист 82P524 на другую половину стекла экспонирования и закройте крышку.
5. Включите питание аппарата. Индикатор **Paper Misfeed** (Неправильная подача бумаги) начинает мигать.

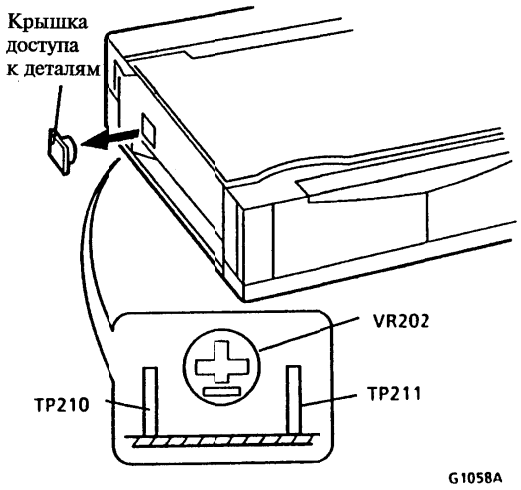

Рисунок 1. Снятие крышки доступа к деталям

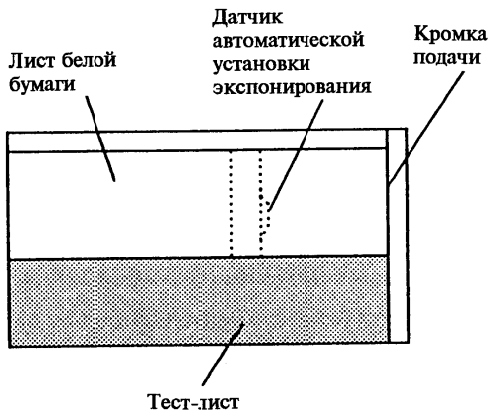

Рисунок 2. Размещение листа белой бумаги и тест-листа

6. **Нажмите на клавишу** Exposure (Экспонирование). Индикатор **Toner** (Тонер) начинает мигать.
7. Поворачивайте VR202 до тех пор, пока индикатор **Toner** (Тонер) не начнет светиться непрерывно (45°).
8. Отрегулируйте VR202:
   a. **Против часовой стрелки - для уменьшения экспонирования** (копия будет темнее).
   b. **По часовой стрелке - для увеличения экспонирования** (копия будет светлее).
9. Нажмите на клавишу **Exposure** (Экспонирование). Загорается индикатор **Light** (Светлая) и включается лампа экспонирования (начинается процесс автокалибровки).
10. Когда индикатор **Auto** (Авто) начнет мигать (автокалибровка закончилась), вновь нажмите на клавишу **Exposure** (Экспонирование). Загорается индикатор **Ready** (Готов).
11. Нажмите на клавишу **Exposure** (Экспонирование), чтобы выбрать положение **Manual** (Ручная) (Не горит ни один индикатор экспонирования).
12. Изготовьте копию (ручной режим копирования) и проверьте пары линий на ней.
13. Если экспонирование в норме, переходите к шагу 14. Если экспонирование не в порядке, повторите шаги с 6 по 12.
14. Нажмите на клавишу **Exposure** (Экспонирование). Индикатор **Toner** (Тонер) начинает мигать.
15. Вновь нажмите на клавишу **Exposure** (Экспонирование). Загорается индикатор **Light** (Светлая) и включается лампа экспонирования (начинается процесс автокалибровки).
16. Вновь нажмите на клавишу **Exposure** (Экспонирование) и изготовьте копию (автоматический режим копирования).
17. Если экспонирование в норме, завершите процедуру настройки. Если экспонирование не в порядке, переходите к шагу 18.
18. Нажмите на клавишу **Exposure** (Экспонирование). Индикатор Toner (Тонер) начинает мигать.
19. Вновь нажмите на клавишу **Exposure** (Экспонирование). Загорается индикатор Light (Светлая) и включается лампа экспонирования (начинается процесс автокалибровки).
20. Когда индикатор **Auto** (Авто) начнет мигать, поворачивайте VR202 до тех пор, пока индикатор **Auto** (Авто) не начнет светиться непрерывно (45°).
21. Отрегулируйте VR202:
   a. **Против часовой стрелки - для уменьшения экспонирования** (копия будет темнее).
   b. **По часовой стрелке - для увеличения экспонирования** (копия будет светлее).
22. Вновь нажмите на клавишу **Exposure** (Экспонирование) и изготовьте копию (автоматический режим копирования). Если экспонирование не в порядке, при необходимости повторите шаги с 14 по 21.

ADJ 8.1 Регистрация/удаление кромки подачи

Назначение

Данная процедура предназначена для настройки регистрации изображения на бумаге в направлении подачи.

Проверка

1. Изготовьте копию стороны А стандартного тест-листа (82P524), уложив его КРОМКОЙ ПОДАЧИ напротив верхней (ведущей) регистрационной направляющей (стандартная ориентация).
2. Посмотрите на шкалу регистрации КРОМКИ ПОДАЧИ на копии:
   Если кромка бумаги регистрируется в пределах 1-4 мм, регистрация в направлении подачи выполнена правильно.
   Если это не так, выполните процедуру настройки.

Настройка

ПРИМЕЧАНИЕ: Эта процедура изменяет величину регистрации кромки подачи и, соответственно, удаляет изображение с области у кромки подачи кромки.

1. (Рисунок 1): Для получения доступа к VR202, TP210 и TP211 на главной плате, снимите крышку, закрывающую эти детали.
2. Выключите питание аппарата.
3. (Рисунок 1): Соедините между собой контрольные точки TP210 и TP211.
4. Включите питание аппарата. Индикатор Paper Misfeed (Неправильная подача бумаги) начинает мигать.
5. Поворачивайте VR202 до тех пор, пока индикатор Paper Misfeed (Неправильная подача бумаги) не начнет светиться непрерывно (45°).
6. Отрегулируйте VR202:
   a. Против часовой стрелки - для увеличения размера области со стертым изображением, примыкающей к кромке подачи (изображение на копии появится дальше от кромки подачи).
   b. По часовой стрелке - для уменьшения размера области со стертым изображением, примыкающей к кромке подачи (изображение на копии появится ближе к кромке подачи).
7. Нажмите на клавишу Exposure (Экспонирование). Загорается индикатор Auto (Авто).
8. Изготовьте копию.
9. При необходимости повторите шаги с 5 по 7.

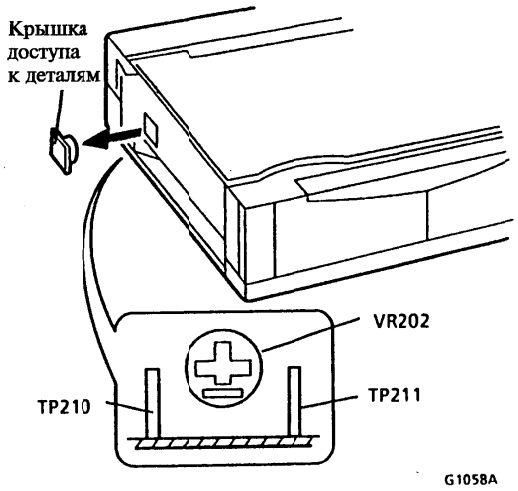

Рисунок 1. Снятие крышки доступа к деталям

5. ПЕРЕЧЕНЬ ЗАПАСНЫХ ЧАСТЕЙ

НАИМЕНОВАНИЕ СТРАНИЦА

ВВЕДЕНИЕ 5-2

ПЕРЕЧЕНЬ ЗАПАСНЫХ ЧАСТЕЙ

ОПТИКА
PL 1.1 КРЫШКА СТЕКЛА ЭКСПОНИРОВАНИЯ И ЕЕ КОМПОНЕНТЫ 5-4

КРЫШКИ
PL 2.1 ГЛАВНАЯ КРЫШКА 5-5

ТРАНСПОРТИРОВКА
PL 3.1 ДВЕРЦА ТРАНСПОРТЕРА БУМАГИ .. 5-6

ОПТИКА
PL 4.1 УЗЕЛ ОПТИКИ 5-7

ПРИВОДЫ
PL 5.1 ГЛАВНЫЕ ПРИВОДЫ 5-8
PL 5.2 УЗЕЛ ГЛАВНОГО ПРИВОДА (ЧАСТЬ 1 ИЗ 2) 5-9
PL 5.3 УЗЕЛ ГЛАВНОГО ПРИВОДА (ЧАСТЬ 2 ИЗ 2) 5-10

ЭЛЕКТРИЧЕСКИЕ КОМПОНЕНТЫ
PL 6.1 ЭЛЕКТРИЧЕСКИЕ КОМПОНЕНТЫ . 5-11

КСЕРОГРАФИЯ
PL 7.1 КОПИ-КАРТРИДЖ 5-12

ПОДАЧА БУМАГИ
PL 8.1 ПОДАЧА БУМАГИ 5-13

НАИМЕНОВАНИЕ СТРАНИЦА

ТРАНСПОРТЕР БУМАГИ
PL 9.1 ТРАНСПОРТЕР БУМАГИ (ЧАСТЬ 1 ИЗ 4) 5-14
PL 9.2 ТРАНСПОРТЕР БУМАГИ (ЧАСТЬ 2 ИЗ 4) 5-15
PL 9.3 ТРАНСПОРТЕР БУМАГИ (ЧАСТЬ 3 ИЗ 4) 5-16
PL 9.4 ТРАНСПОРТЕР БУМАГИ (ЧАСТЬ 4 ИЗ 4) 5-17
PL 9.5 УЗЕЛ ПОДАЧИ БУМАГИ (ЧАСТЬ 1 ИЗ 2)(5305) 5-18
PL 9.6 УЗЕЛ ПОДАЧИ БУМАГИ (ЧАСТЬ 2 ИЗ 2)(5305) 5-19

КРЕПЕЖНЫЕ ДЕТАЛИ 5-20

УКАЗАТЕЛЬ НОМЕРОВ ПО КАТАЛОГУ 5-21

ВВЕДЕНИЕ

В разделе запасных частей определены номера по каталогу всех заменяемых компонентов подсистем и указано их расположение в аппарате.

СТРУКТУРА РАЗДЕЛА

ПЕРЕЧЕНЬ ЗАПАСНЫХ ЧАСТЕЙ

Номер каждой позиции в перечне номеров по каталогу соответствует номеру позиции на соответствующем рисунке. Все компоненты одной подсистемы копировального аппарата показаны на одном рисунке или серии связанных рисунков.

ЭЛЕКТРИЧЕСКИЕ РАЗЪЕМЫ И СОЕДИНИТЕЛИ

В данном разделе содержатся рисунки и описания применяемых в копировальном аппарате вилок, розеток и соединителей. Для соединителей приведен перечень номеров по каталогу.

КРЕПЕЖНЫЕ ДЕТАЛИ

Перечень применяемых крепежных деталей приводится в алфавитном порядке. Это позволяет облегчить поиск каждой крепежной детали в перечне запасных частей и на рисунках. Размеры даны в миллиметрах, если нет специальных пометок.

УКАЗАТЕЛЬ НОМЕРОВ ПО КАТАЛОГУ

В указателе перечислены все запасные части копировального аппарата в порядке возрастания номеров. Для каждого номера дается ссылка на страницу, на которой приведен данный компонент.

ДРУГАЯ ИНФОРМАЦИЯ

СОКРАЩЕНИЯ

Сокращения применяются в перечнях запасных частей и на рисунках подсистем копировального аппарата в разобранном виде для того, чтобы сократить место для представления информации. В данном Руководстве используются следующие сокращения:

A	Ампер (Amp)
DH	Устройство подачи оригиналов (Document Handler)
EMI	Электромагнитные помехи (Electro Magnetic Induction)
HZ	Герц (Hertz)
MNL	Многонациональный (Multinational)
NOHAD	Шум озон тепло воздух пыль (Noise Ozone Heat Air Dirt)
P/O	Часть от (Part Of)
PWB	Печатная плата (Printed Wiring Board)
REF	Ссылка (Reference)
R/E	Уменьшение/Увеличение (Reduction/Enlargement)
XL	(Xerox Limited)
USMG	Только для рынка США (Unated States Operations)
USO	Только для США (Unated States Operations)
V	Вольт (Volt)
W/	С (With)
W/O	Без (Without)
XCL	(Xerox Canada Limited)
AO	(America's Operations)

СИМВОЛЫ

Применяемые в разделе "Перечень запасных частей" символы определены на следующей странице в подразделе “Символы”.

ИНФОРМАЦИЯ О ПОДСИСТЕМАХ

ПРИМЕНЕНИЕ ТЕРМИНА "УЗЕЛ"

Термин "узел" будет использоваться для тех позиций перечня запасных частей, которые включают другие пронумерованные в перечне запасных частей компоненты. Если в перечне запасных частей указано слово "узел", то после него следует соответствующий номер указанной на рисунках позиции, затем в скобках перечислены позиции входящих в узел компонентов.

СКОБКИ

Скобки указаны для тех компонентов или комплектов, которые поставляются в качестве запасных частей, но на рисунке не показаны. Номер позиции узла или комплекта указан перед скобкой; номера позиций составных частей следуют после скобки.

Доработки/Tag

Встречающаяся в описании компонентов запись "W/Tag" (с доработкой) указывает на то, что компонент был доработан. Для того, чтобы узнать название и цель доработки, обратитесь к указателю модификационных изменений, приведенному в разделе "Информация общего назначения".

Иногда запасная деталь или узел могут поставляться в двух вариантах: с доработкой и без нее. В этих случаях применяйте деталь, соответствующую конфигурации копировального аппарата, в который она должна быть установлена. Если копировальный аппарат не имеет конкретной доработки, а единственная доступная деталь для замены указана в списке с указателем "W/Tag", то следует установить весь модификационный комплект или все запасные части. На то, какой комплект или набор запасных частей вам необходим, укажет указатель доработок.

Если в целях дорабстки копировального аппарата Вы установили комплект для доработки или все определяющую модификацию составные части, отметьте в таблице доработок соответствующий номер.

СИМВОЛЫ

Помещенный в кружок номер доработки с указанием на номер позиции свидетельствует о том, что компонент был изменен в соответствии с номером доработки, указанном в кружке (Рисунок 1). Информация о модификации приводится в указателе модификационных изменений.

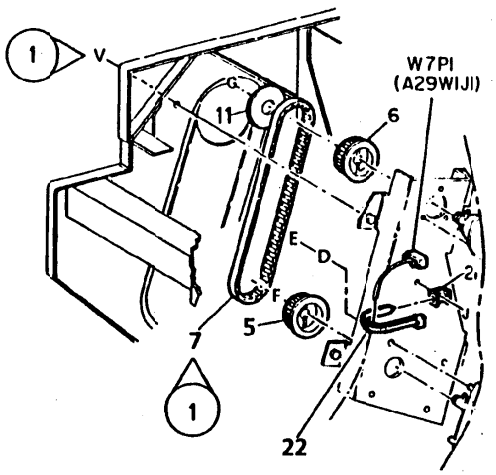

0	Z004		A
850	PL	M	I

Рисунок 1. Символ "С доработкой"

Помещенный в кружок с прерванной полосой номер доработки с указанием на номер позиции свидетельствует о том, что на рисунке показан компонент до его модификации. Номер доработки указан в кружке (Рисунок 2).

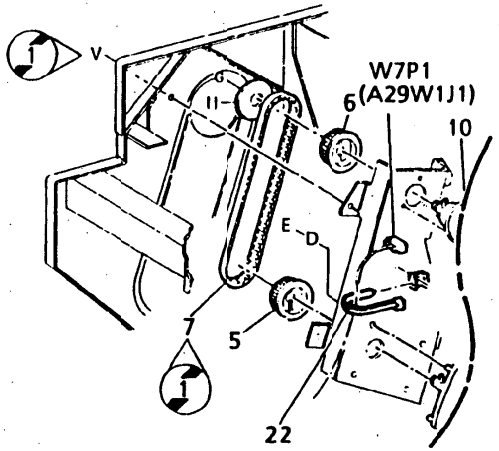

0	Z005		A
850	PL	M	I

Рисунок 2. Символ "Без доработки"

Помещенный в кружок номер доработки без указания на конкретный компонент свидетельствует о том, что модификация относится ко всему, что показано на рисунке. Номер доработки указан в кружке (Рисунок 3). Информация о модификации приводится в указателе модификационных изменений.

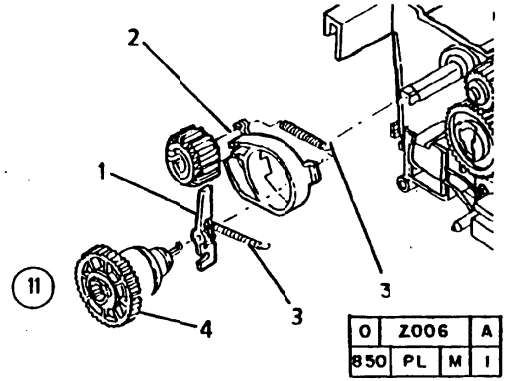

0	Z006		A
850	PL	M	I

Рисунок 3. Символ "Весь указанный на рисунке узел с доработкой"

Помещенный в кружок с прерванной полосой номер доработки без указания на номер позиции свидетельствует о том, что на рисунке изображен узел в том виде, который он имел до доработки, номер которой указан в кружке (Рисунок 4).

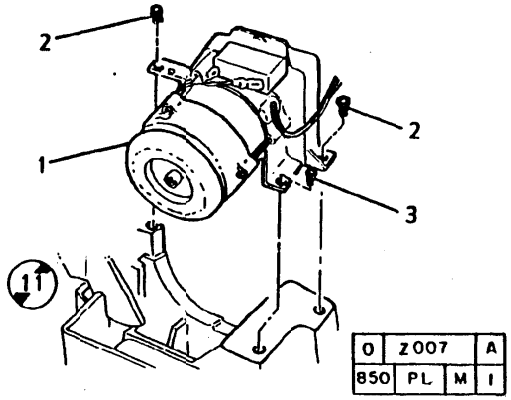

0	Z007		A
850	PL	M	I

Рисунок 4. Символ "Весь указанный на рисунке узел без доработки"

PL 1.1 КРЫШКА СТЕКЛА ЭКСПОНИРОВАНИЯ И ЕЕ КОМПОНЕНТЫ

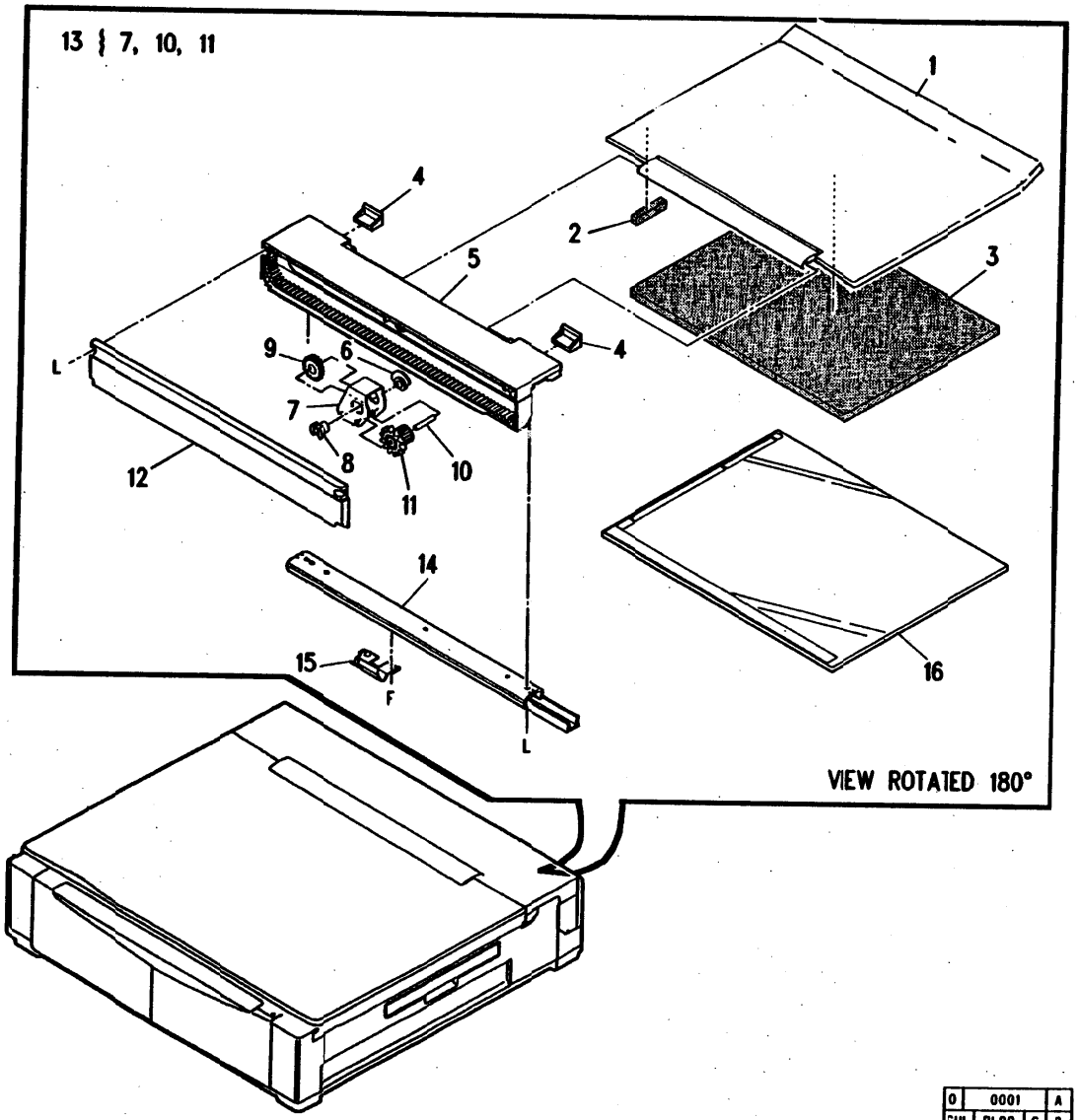

ITEM	PART	DESCRIPTION
1	48E3220	PLATEN COVER (5201/5203/5305)
-	48E4560	PLATEN COVER (5306)
2	121E9860	MAGNET
3	4E6210	PLATEN CUSHION (5201/5203/5305)
-	4E6290	PLATEN CUSHION (5306)
4	14E27000	RACK SPACER
5	7E29200	ENDLESS RACK (5201/5203/5305)
-	7E30030	ENDLESS RACK (5306)
6	8E4840	SCAN SENSOR ACTUATOR CAM
7	--	GEAR RACK BRACKET (P/O ITEM 13)
8	16E9570	BUSHING
9	7E29220	GEAR (22B)
10	6E42660	SHAFT (14, 14)
11	7E29290	GEAR (14, 14)
12	48E3310	GEAR RACK COVER (5201/5203/5305)
-	48E4570	GEAR RACK COVER (5306)
13	49E12660	BRACKET ASSEMBLY
14	10E3520	SLIDER (5201/5203/5305)
-	10E3570	SLIDER (5306)
15	19E25450	FRICTION PAD
16	90K1730	PLATEN GLASS (5201/5203/5305)
-	90K1760	PLATEN GLASS (5306)

0	0001	A
GUL	PL00	C 2

PL 2.1 ГЛАВНАЯ КРЫШКА

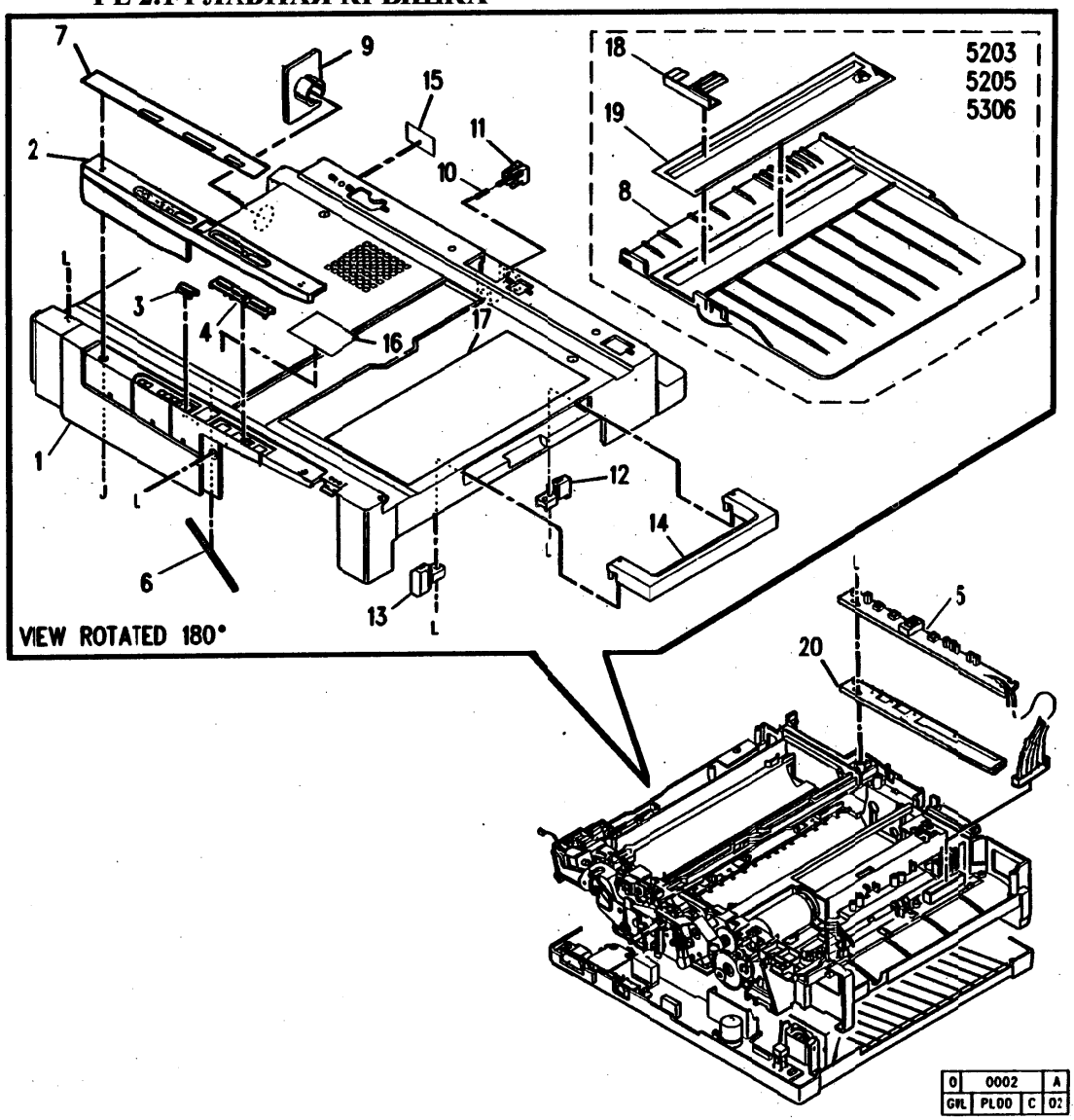

ITEM	PART	DESCRIPTION
1	48E3270	TOP COVER (5201)
-	48E7630	TOP COVER (5203/5305)
2	48E3340	CONTROL CONSOLE PANEL (5201)
-	48E7650	CONTROL CONSOLE PANEL (5203/5305/5305)
3	3E26940	STOP BUTTON (5201)
-	3E27120	STOP BUTTON (5203/5305/5306)
4	3E30510	STOP BUTTON (5203)
-	3E27130	START BUTTON (5305/5306)
5	160K310	CONTROL CONSOLE PWB (5201)
-	160K4840	CONTROL CONSOLE PWB (5203)
-	160K1890	CONTROL CONSOLE PWB (5305/5306)
6	4E6190	SEALING CUSHION
7	--	CONTROL CONSOLE LABEL
8	50E10340	PAPER TRAY (5203/5305/5306)
9	48E3350	SEAL COVER
10	9E57120	STOP BUTTON SPRING
11	3E26930	STOP BUTTON
12	19E25500	HANDLE RIGHT HOLDER
13	19E25540	HANDLE LEFT HOLDER
14	3E26900	HANDLE (5201/5203/5305)
-	3E27320	HANDLE (5306)
15	--	CAUTION LABEL
16	--	LABEL
17	--	OPERATION LABEL
18	--	PAPER GUIDE (5203/5305/5306)
19	38E13490	PAPER GUIDE (5203/5305)
-	38E13780	PAPER GUIDE (5306)
20	--	PWB SPACER

PL 3.1 ДВЕРЦА ТРАНСПОРТЕРА БУМАГИ

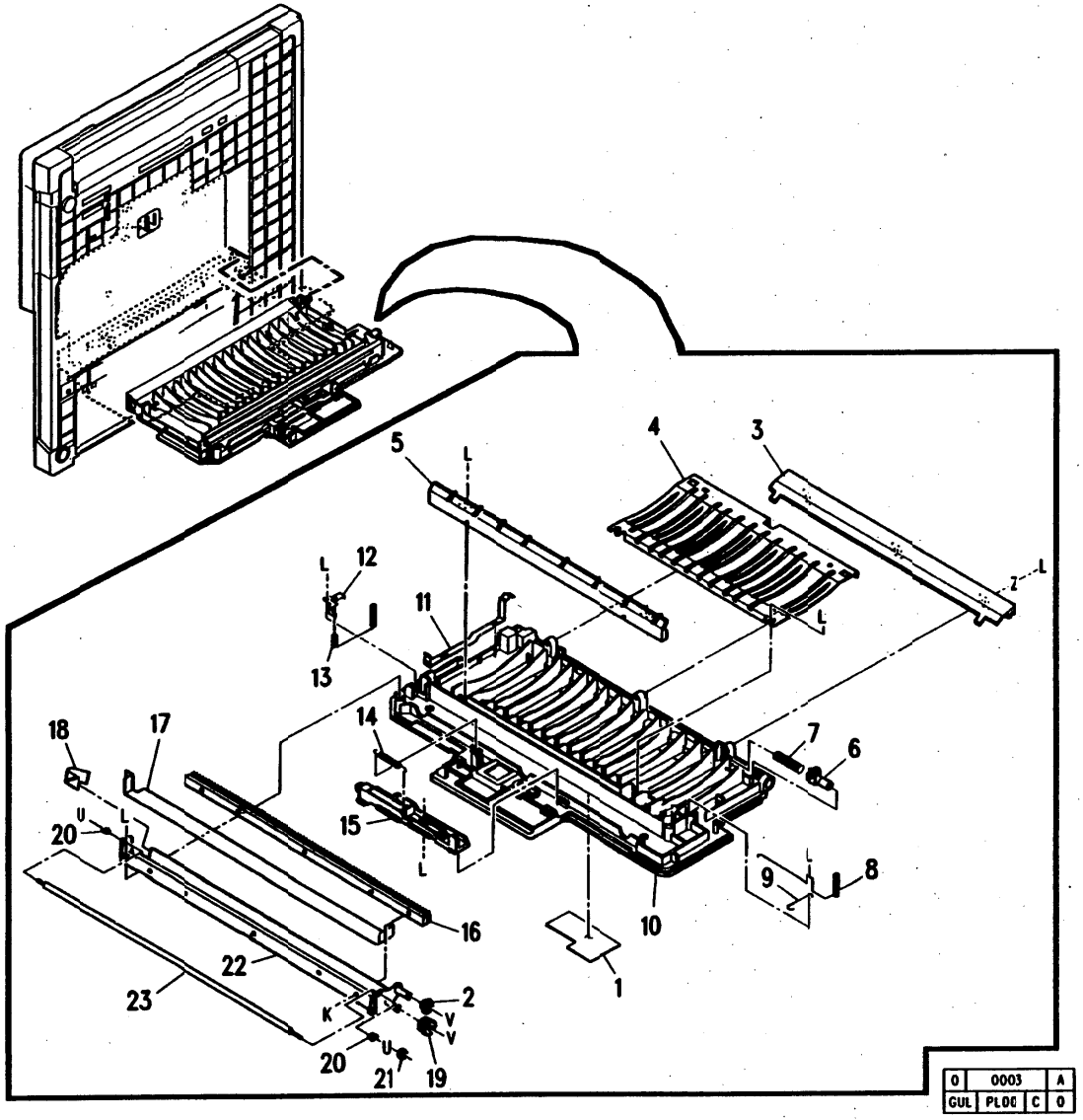

ITEM	PART	DESCRIPTION
1	--	LABEL
2	7E29320	DOOR GEAR (14T)
3	38E13390	FRONT FUSER GUIDE
4	15E40320	PLATE
5	19E25510	DETACK COROTRON
6	29E19130	BOTTOM DOOR PIN
7	3E26910	HINGE
8	9E57080	SPRING
9	117E13340	WIRE
10	48E3320	PAPER TRANSPORT DOOR
11	15E40340	DISCHARGE CONTACT PLATE
12	15E40290	TRANSFERCONTACT PLATE
13	9E57140	TRANSFERSPRING
14	9E57150	SLIDER SPRING
15	10E3530	SLIDER
16	19E25520	TRANSFERCOROTRON
17	38E13340	TRANSFERHOLDER
18	38E13370	COROTRON CONTACT
19	7E29310	DOOR GEAR
20	13E9560	SUB ROLLER BEARING
21	7E29230	ROLLER GEAR (14T)
22	48E3280	TRANSFERCOROTRON CASE
23	22E15180	TRANSPORT ROLLER

PL 4.1 УЗЕЛ ОПТИКИ

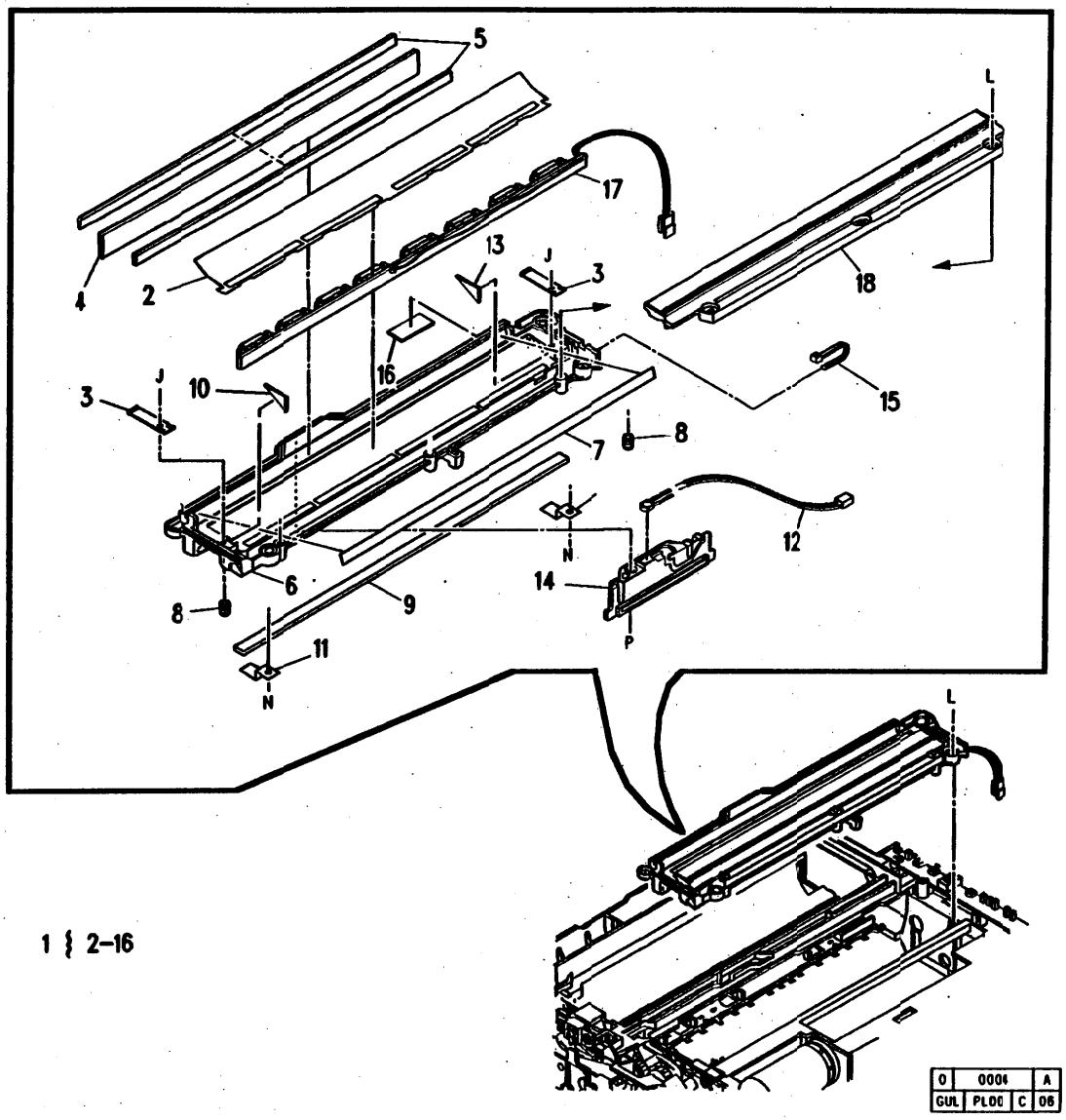

1 } 2–16

ITEM	PART	DESCRIPTION
1	19E25470	OPTICS FRAME ASSEMBLY (120V)
-	19E27580	OPTICS FRAME ASSEMBLY (220V/240V)
2	--	REFLECTIVE SHEET 3 (P/O ITEM 1)
3	--	SPRING PLATE (P/O ITEM 1)
4	62E7050	SELFOC LENS
5	4E6200	SEALING CUSHION
6	--	OPTICAL HOLDER (P/O ITEM 1)
7	--	REFLECTIVE SHEET 2 (P/O ITEM 1)
8	26E39050	SCREW (M3 X 3)
9	62E7060	COLOR FILTER
10	--	REFLECTIVE SHEET (REAR) (P/O ITEM 1)
11	15E40350	FILTER PLATE
12	162K1400	AE SENSOR
13	--	CUSHION (P/O ITEM 1)
14	19E25480	HOLDER (AE)
16	--	REFLECTIVE SHEET (FR) (P/O ITEM 1)
17	160K330	EXPOSURE LAMP PWB (120V)
-	160K1900	EXPOSURE LAMP PWB (220V/240V)
18	19E25490	SIDE REFLECTOR HOLDER (120V)
-	19E27590	SIDE REFLECTOR HOLDER (220V/240V)

PL 5.1 ГЛАВНЫЕ ПРИВОДЫ

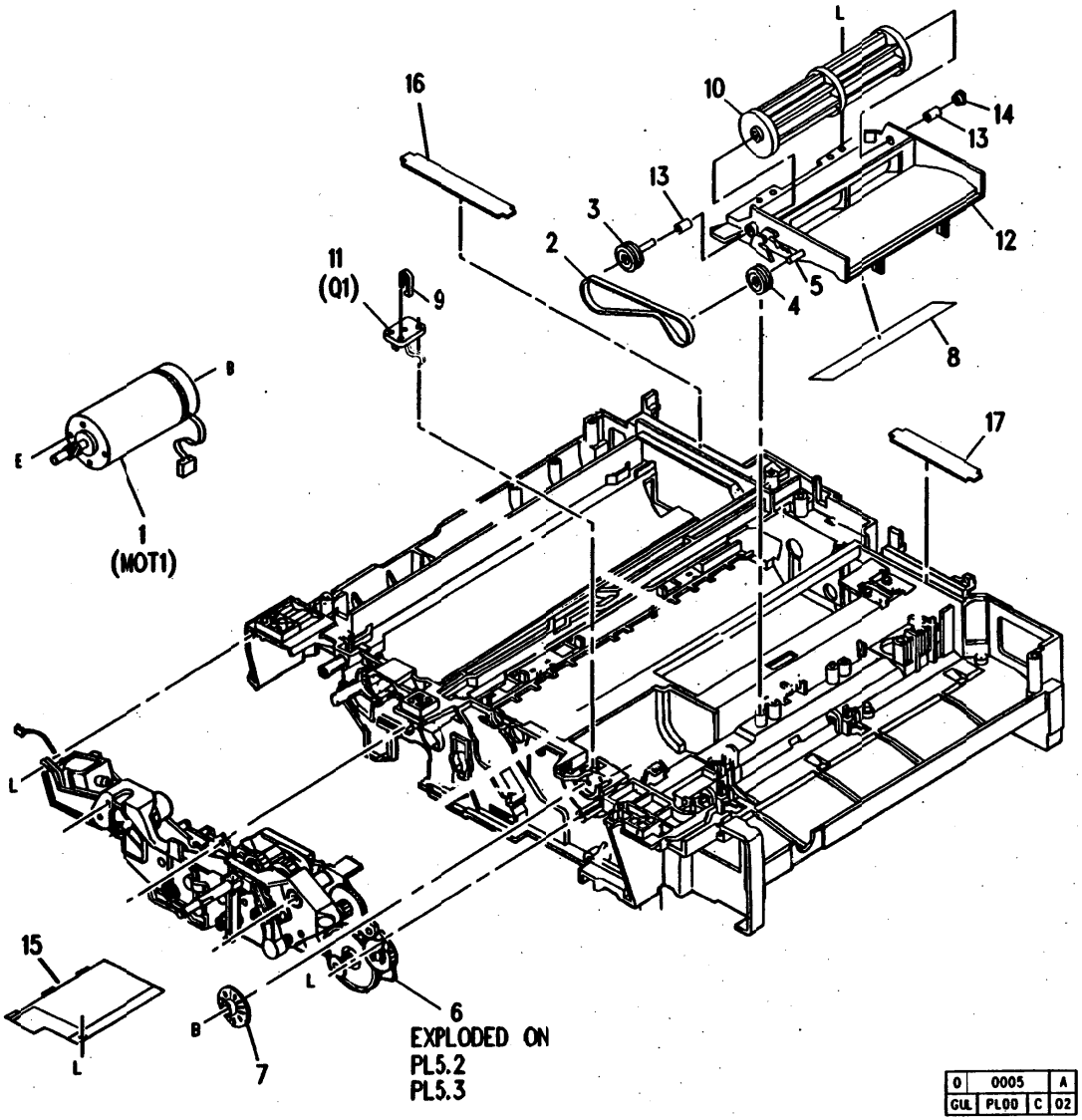

ITEM	PART	DESCRIPTION
1	127E9000	MAIN MOTOR (MOT1)
2	23E11380	COOLING FAN BELT
3	20E20500	COOLING FAN PULLEY
4	20E20520	IDLE PULLEY
5	6E42610	IDLE SHAFT
6	5K3460	MAIN DRIVE ASSEMBLY
7	20E20510	WHEEL ENCODER
8	48E3210	COOLING FAN CASE COVER
9	--	CABLE TIE
10	127E8990	COOLING FAN
11	160K340	MAIN MOTOR ENCODER SENSOR (Q1)
12	48E3260	COOLING FAN CASE
13	13E9580	FAN BEARING
14	16E9560	RUBBER BUSHING
15	48E3250	COVER (5201)
16	--	SLIDE SHEET 2
17	--	SLIDE SHEET 1

0	0005	A
GUL	PL00	C 02

PL 5.2 УЗЕЛ ГЛАВНОГО ПРИВОДА (ЧАСТЬ 1 ИЗ 2)

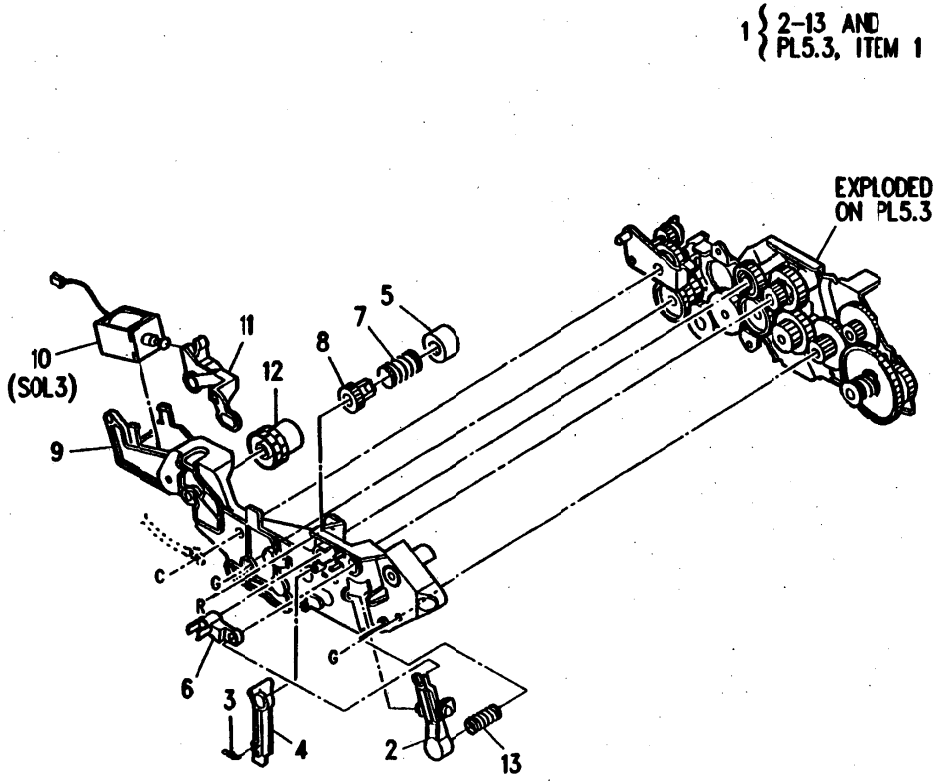

ITEM	PART	DESCRIPTION
1	--	PART OF MAIN DRIVE ASSEMBLY (REFER TO PL5.1, ITEM 5)
2	31E6860	ARM
3	9E57130	SCAN SENSOR ACTUATOR SPRING
4	120E8260	SCAN SENSOR ACTUATOR
5	5E9470	ROLLER GEAR COUPLER
6	16E9550	ROLLER GEAR COUPLER
7	9E57100	ROLLER SPRING
8	7E29100	GEAR (18A)
9	48E3230	GEAR COVER
10	121E9880	TONER DISPENSE SOLENOID (SOL3)
11	31E6850	CONNECTOR ARM
12	7E29110	GEAR (18B)
13	9E57170	ARM SPRING

0	0006	A
GUL	PL00	C 02

PL 5.3 УЗЕЛ ГЛАВНОГО ПРИВОДА (ЧАСТЬ 2 ИЗ 2)

1 { 2–22

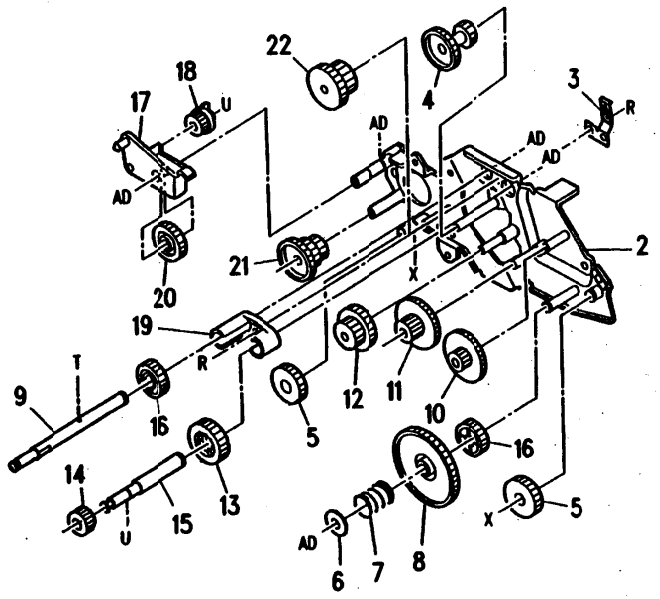

ITEM	PART	DESCRIPTION
1	--	PART OF MAIN DRIVE ASSEMBLY (REFER TO PL5.1, ITEM 6)
2	15E40300	GEAR PLATE
3	15E40330	DRIVE GUIDE PLATE
4	7E29160	GEAR (16, 32)
5	7E29270	GEAR (27B)
6	--	WASHER (P/O ITEM 1)
7	9E57050	SPRING (18A)
8	7E29280	GEAR (64)
9	6E42640	SHAFT (22B, 24)
10	7E29210	GEAR (15, 68)
11	7E29170	GEAR (20, 48)
12	7E29140	GEAR (20, 20)
13	7E29250	GEAR (27A)
14	7E29130	GEAR (27)
15	6E42650	SHAFT (17, 27A)
16	7E29190	GEAR (24)
17	49E12650	SWING BRACKET
18	7E29090	GEAR (2, 18)
19	16E9580	BUSHING
20	7E29260	GEAR (27C)
21	7E29120	GEAR (18, 22, 24)
22	7E29180	GEAR (24, 34)

0	1007		A
GUL	PL00	C	1

PL 6.1 ЭЛЕКТРИЧЕСКИЕ КОМПОНЕНТЫ

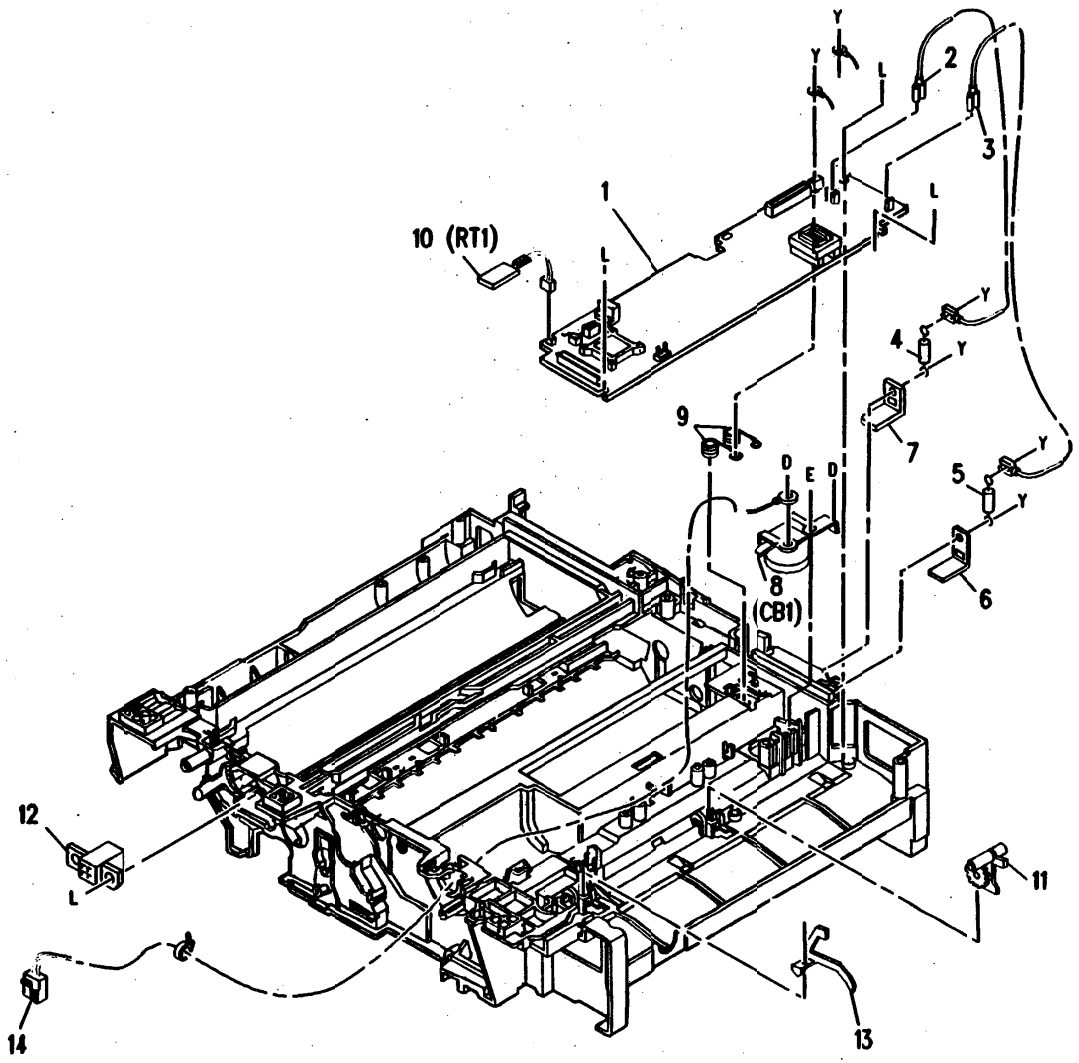

0	0008	A
GUL	PL00	C	01

ITEM	PART	DESCRIPTION
1	160K320	MAIN PWB (5201)(USO)
-	160K1910	MAIN PWB (5201)(RX)
-	160K4490	MAIN PWB (5203)(USO)
-	160K4460	MAIN PWB (5305)(USO)
-	160K1920	MAIN PWB (5305)(RX)
-	160K1790	MAIN PWB (5306)(USO)
2	162K1360	HARNESS (TC)
3	162K1320	HARNESS (SB)
4	--	RESISTOR
5	--	RESISTOR
6	15E40310	DC CONTACT PLATE
7	116E6450	HV CONTACT TERMINAL
8	130E6510	THERMAL BREAKER (CB1)
9	9E57530	SPRING
10	130E6500	THERMISTOR (RT1)
11	7E29240	SEPARATOR PAWL
12	162K1330	HARNESS (TONER CN)
13	120E8251	PAPER EXIT SENSOR ACTUATOR
14	162K1370	HARNESS (HL)(USO)
-	162K2500	HARNESS (HL) (5201/5306)

PL 7.1 КОПИ-КАРТРИДЖ

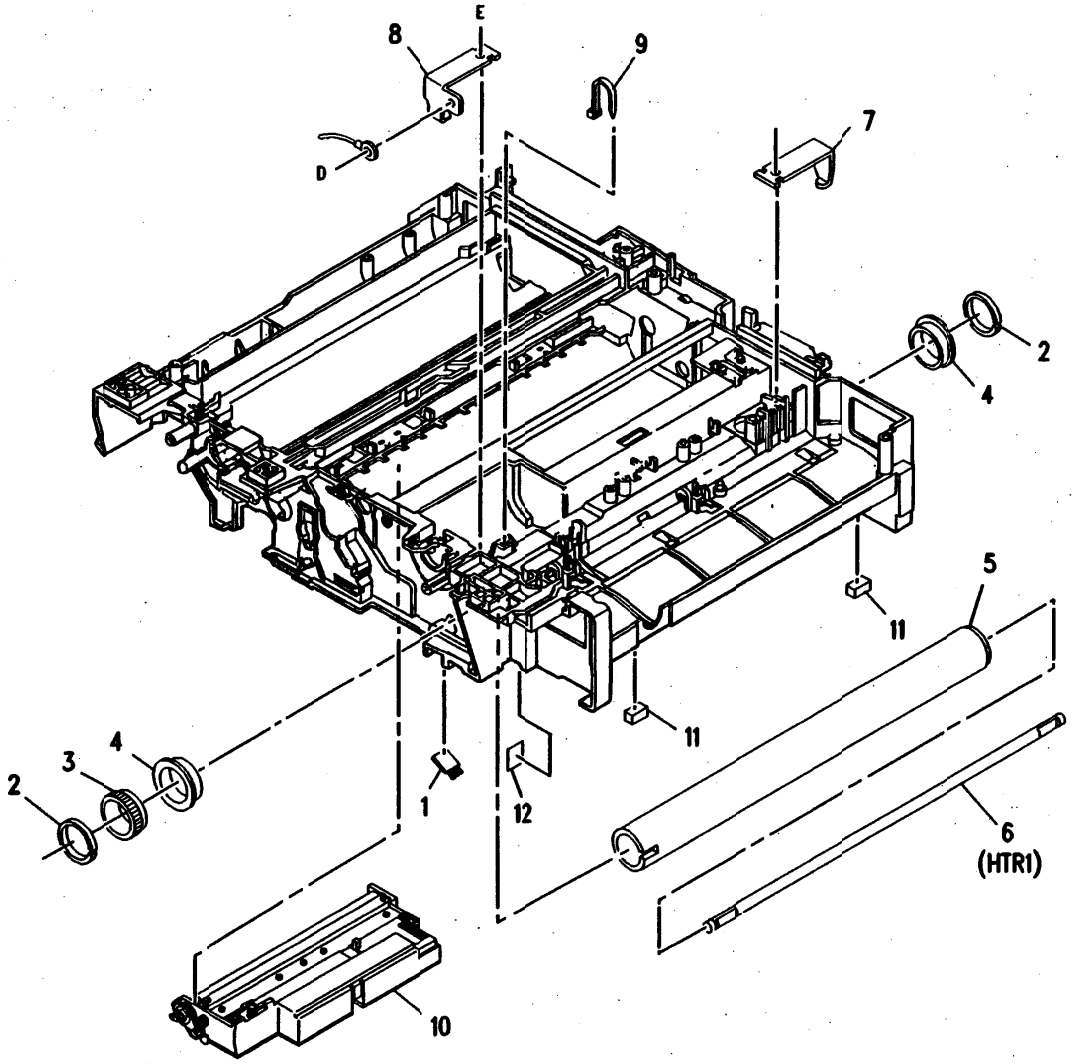

ITEM	PART	DESCRIPTION
1	115E3960	DISCHARGE BRUSH
2	28E10140	HEAT ROLL SNAP RING
3	7E29300	FUSER GEAR (40T)
4	13E9570	FUSER BEARING
5	22E15200	HEAT ROLL
6	122E1730	HEAT ROD (HRT1)(120V)
-	122E1830	HEAT ROD (HRT1)(220V)
-	122E1870	HEAT ROD (HRT1)(240V)
7	116E6460	FRONT TERMINAL (HL)
8	116E6440	REAR TERMINAL (HL)
9	--	CABLE TIE
10	--	COPY CARTRIDGE
11	--	CUSHION (CRU)
12	--	CAUTION LABEL

0	0009		A
GUL	PL00	C	01

PL 8.1 ПОДАЧА БУМАГИ

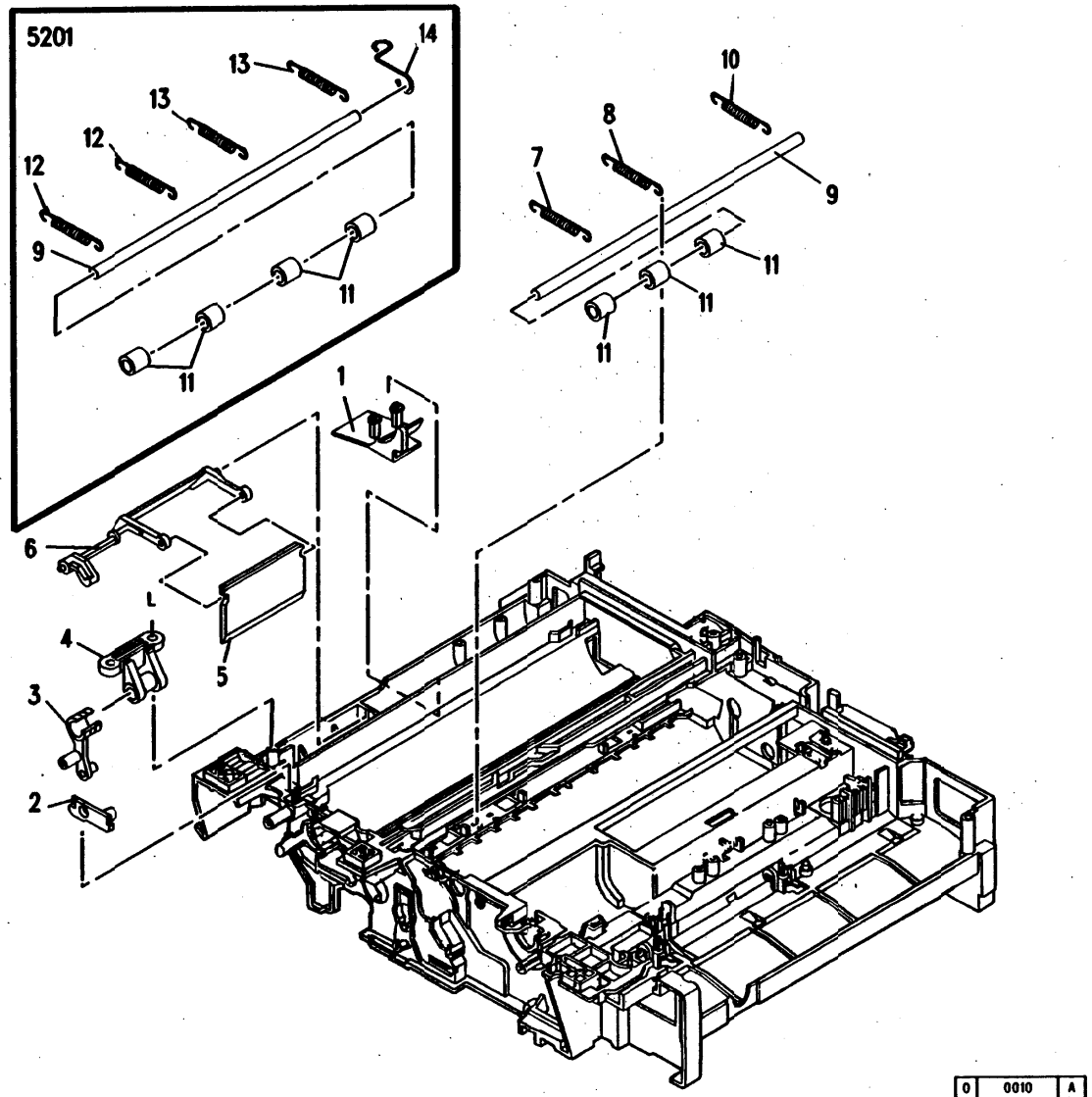

ITEM	PART	DESCRIPTION
1	38E13381	PAPER GUIDE (5201)
2	29E19120	GUIDE PIN (DV)
3	31E6920	ARM (A)(5203/5305/5306)
4	31E6900	HINGE ARM (5203/5305/5306)
5	3E27140	GATE (5203/5305/5306)
6	31E6890	ARM (B)(5203/5305/5306)
7	9E57520	SPRING (REAR) (5203/5305/5306)
8	9E57500	SPRING (CENTER) (5203/5305/5306)
9	6E42630	UPPER SHAFT
10	9E57510	SPRING (FRONT) (5203/5305/5306)
11	22E15220	UPPER ROLLER
12	9E57090	SPRING (REAR)(5201)
13	9E57030	FRONT SPRING
14	--	SPRING

PL 9.1 ТРАНСПОРТЕР БУМАГИ (ЧАСТЬ 1 ИЗ 4)

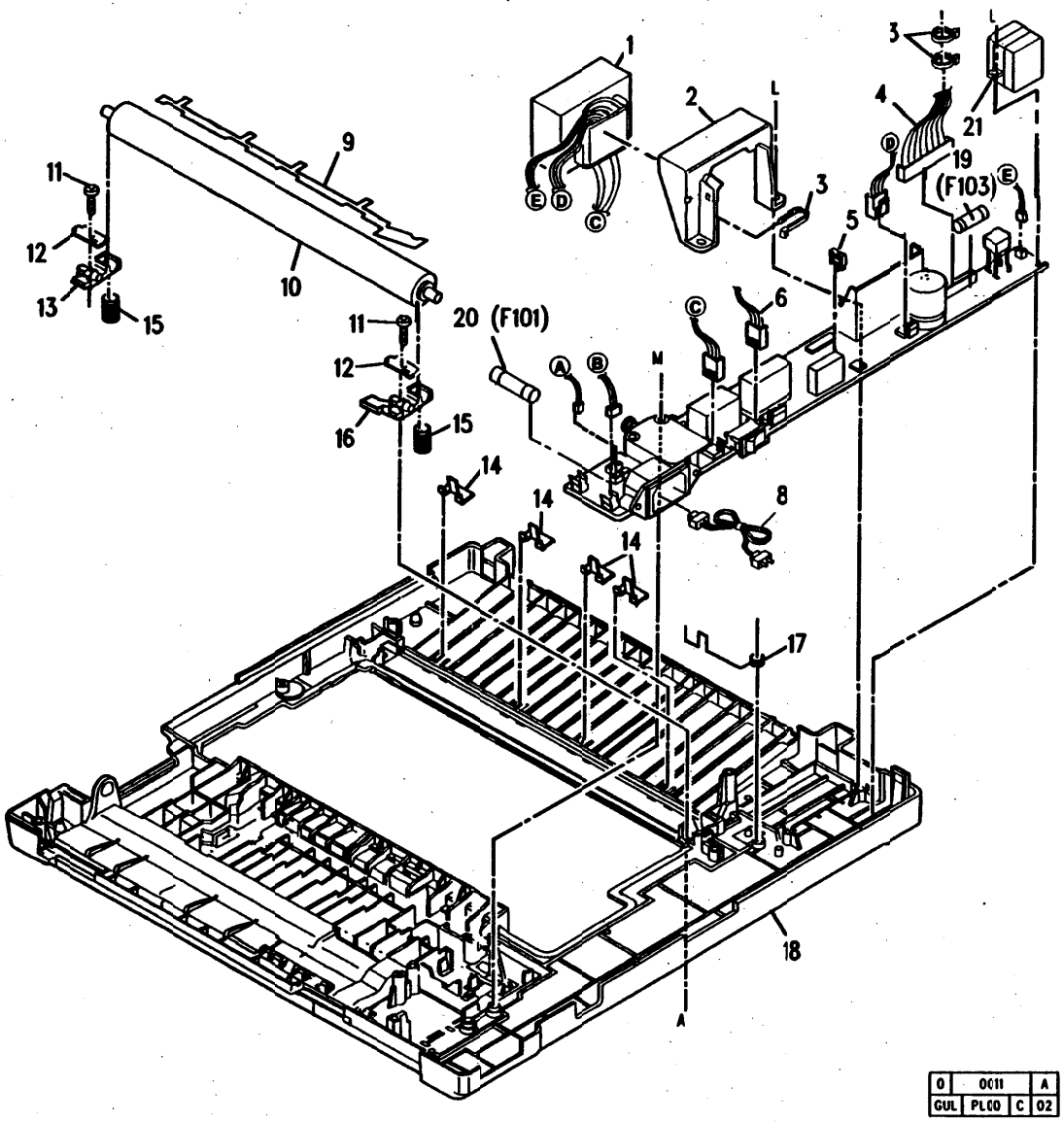

0	0011	A
GUL	PL00	C	02

ITEM	PART	DESCRIPTION
1	105E4310	TRANSFORMER (TR1) (120V)
-	105E4400	TRANSFORMER (TR1) (220V/230V)
-	105E4460	TRANSFORMER (TR1) (240V)
2	19E25530	TRANSFORMER HOLDER
3	--	CABLE TIE
4	162K1340	HARNESS (PS)
5	--	WIRE HOLDER
6	162K1390	HARNESS (CL2)
7	160K350	LVPS (USO)(5201)
-	160K1880	LVPS (RX)(5201)
-	160K4470	LVPS (USO)(5305)
-	160K1870	LVPS (RX)(5305)
-	160K4480	LVPS (USO)(5203/5306)
8	--	POWER CORD (120V)
9	--	GROUND PLATE
10	22E15190	PRESSURE ROLL
11	26E37970	SCREW
12	19E25460	PR LEVER CLAMP
13	11E5311	PRESSURE ARM FRONT LEVER
14	33E3031	STRIPPER FINGER
15	9E57110	PRESSURE SPRING
16	11E5321	PRESSURE ARM REAR LEVER
17	117E13350	GROUNDING SPRING
18	48E3290	BASE FRAME (5201)
-	48E7640	BASE FRAME (5203/5306)
19	--	FUSE (F103)(2A)
20	108E2980	FUSE (F101)(10A)(USO)
-	--	FUSE (F101)(6.3A)(RX)
21	--	CAPACITOR (RX)

PL 9.2 ТРАНСПОРТЕР БУМАГИ (ЧАСТЬ 2 ИЗ 4)

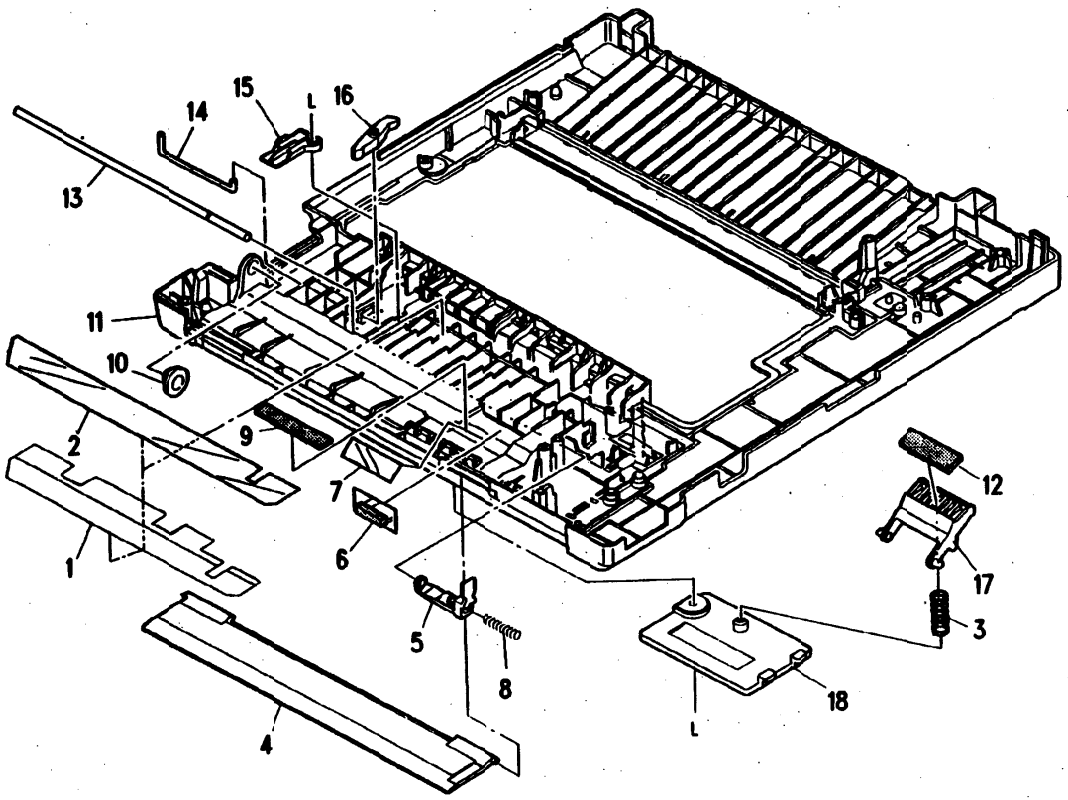

ITEM	PART	DESCRIPTION
1	38E13350	GUIDE (PF)
2	38E13470	GUIDE (MF)
3	9E57480	SPRING (M1)(5203/5305)
4	48E4580	PAPER FEED SLOT COVER (5201)
-	48E3300	PAPER FEED SLOT COVER (5203/5305)
5	15E40280	INTERLOCK SWITCH PAD PLATE
6	--	CUSHION (MF)
7	38E13500	PAPER FEED GUIDE B
8	9E57160	INTERLOCK SPRING
9	38E13480	INLET GUIDE
10	16E9640	BUSHING
11	--	BASE FRAME (REFER TO PL9.1, ITEM 18)
12	38E13460	GUIDE (5203/5305)
13	6E42620	INTERLOCK SWITCH SHAFT
14	6E42600	INTERLOCK HINGE SHAFT
15	48E3240	INTERLOCK COVER
16	11E5330	INTERLOCK LEVER
17	--	PRESSURE PLATE HOLDER (5203/5305)
18	48E3910	PRESSURE PAD ACCESS COVER

0	0312	A
GUL	PL00	C	1

PL 9.3 ТРАНСПОРТЕР БУМАГИ (ЧАСТЬ 3 ИЗ 4)

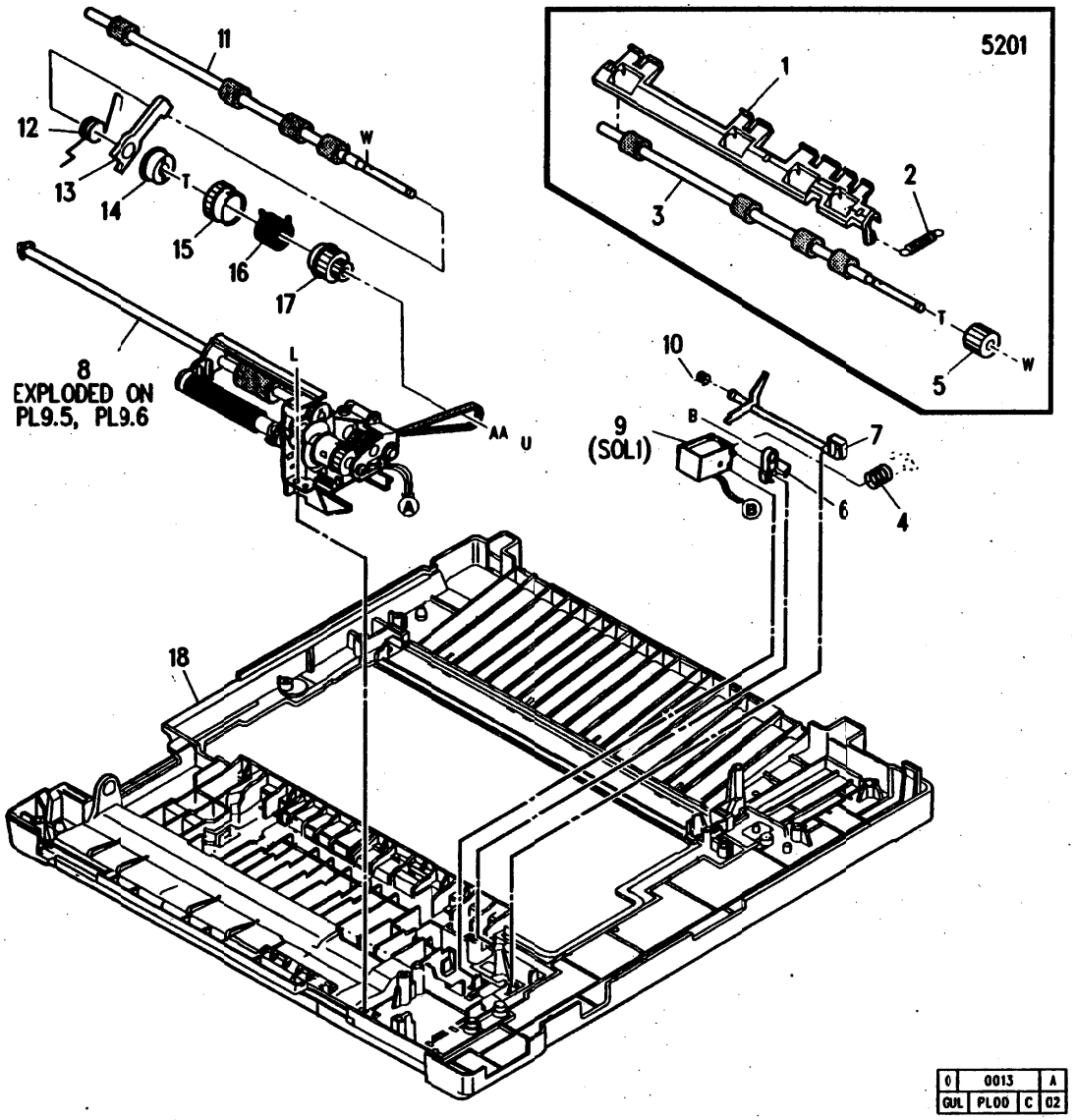

ITEM	PART	DESCRIPTION
1	3E26920	REGISTRATION GATE (5201)
2	9E57040	SPRING (5201)
3	22E15210	PAPER FEED ROLLER (5201)
4	9E57540	PAWL SPRING C (5203/5305)
5	7E29150	GEAR (24A)(5201)
6	7E29460	MULTIFEED PAWL C (5203/5305)
7	120E8240	PAPER FEED SENSOR ACTUATOR
8	22K37710	MULTIFEED ASSEMBLY (5203/5305)
9	121E9870	REGISTRATION SOLENOID (SOL1)(5201)
-	121E10110	REGISTRATION SOLENOID (SOL1)(5203/5305/5306)
10	9E57070	ACTUATOR SPRING
11	22E15440	PAPER FEED ROLLER B (5203/5305)
12	9E57570	INTERLOCK LEVER SPRING (5203/5305)
13	11E5340	INTERLOCK LEVER (5203/5305)
14	5E9510	CLUTCH BOSS (C2)(5203/5305)
15	5E9530	COLLAR C (5203/5305)
16	9E57590	CLUTCH SPRING C (5203/5305)
17	5E9500	CLUTCH BOSS C (5203/5305)
18	--	BASE FRAME (REFER TO PL9.1, ITEM 18)

PL 9.4 ТРАНСПОРТЕР БУМАГИ (ЧАСТЬ 4 ИЗ 4)

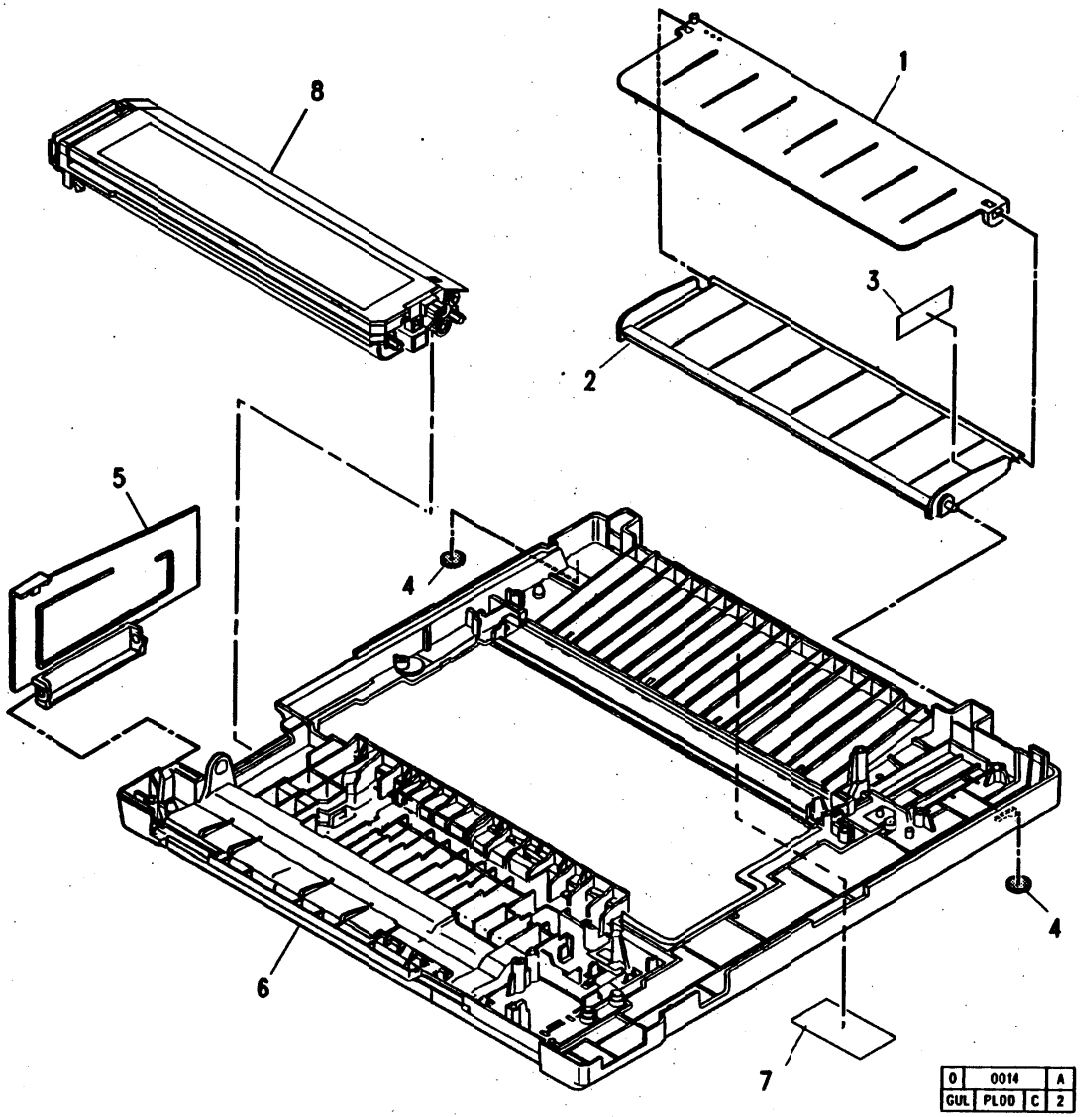

ITEM	PART	DESCRIPTION
1	50E10330	EXIT TRAY (2X) (5203/5305)
-	50E10550	EXIT TRAY (#2) (5306)
2	50E10350	EXIT TRAY (#1) (5203/5305)
-	50E10560	EXIT TRAY (#1) (5306)
3	--	TRAY LABEL
4	17E6040	RUBBER FOOT
5	48E3330	FRONT DOOR
6	–	BASE FRAME (REFER TO PL9.1, ITEM 18)
7	–	SERVICE LABEL
8	–	TONER CARTRIDGE

PL 9.5 УЗЕЛ ПОДАЧИ БУМАГИ (ЧАСТЬ 1 ИЗ 2)

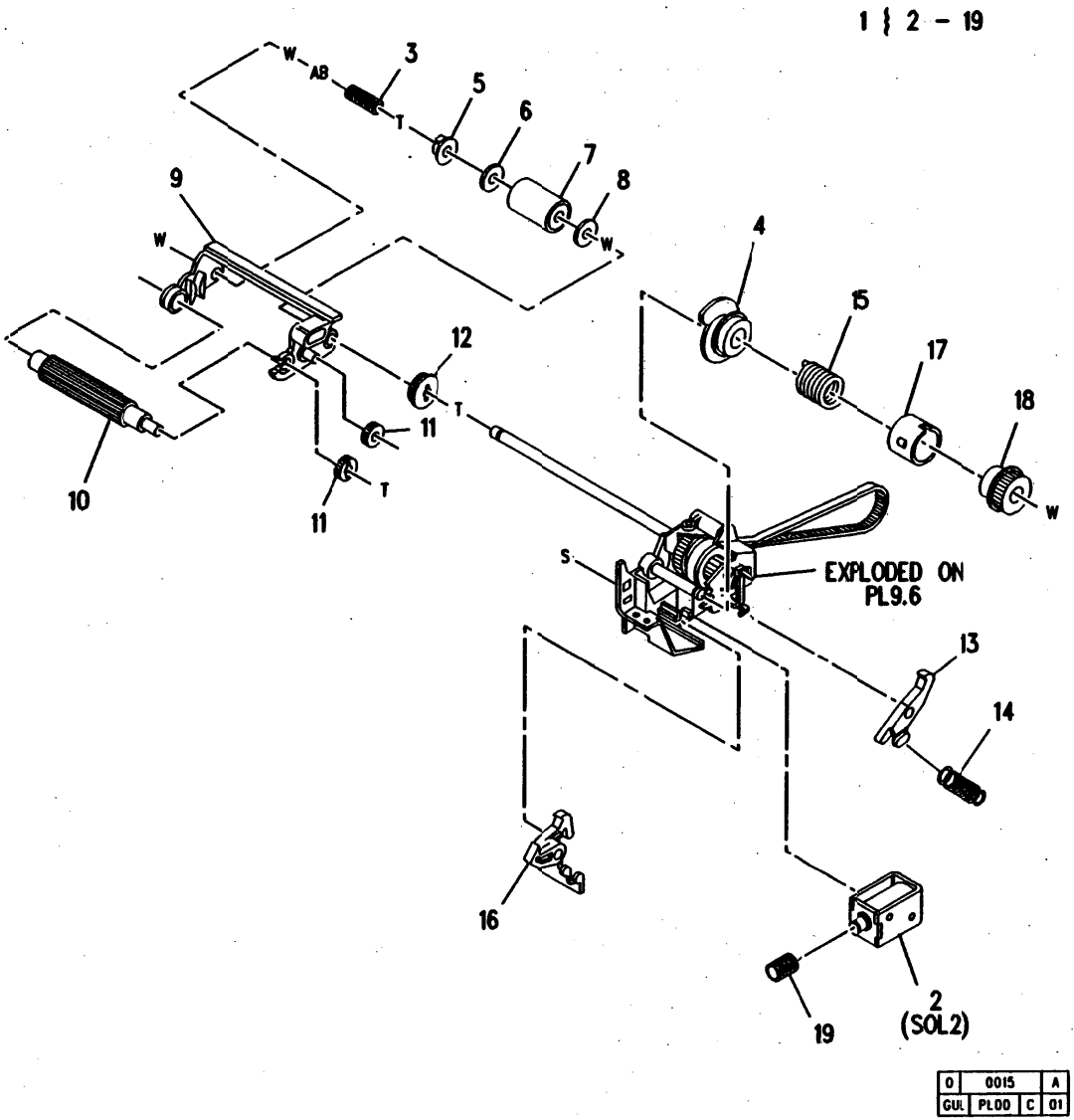

ITEM	PART	DESCRIPTION
1	--	PART OF MULTIFEED ASSEMBLY (REFER TO PL9.3, ITEM 18)(5305)
2	121E10100	PAPER FEED SOLENOID (SOL2)
3	9E57490	SPRING (M3)
4	5E9550	CAM BOSS B COLLAR
5	--	BEARING B (MF) (P/O ITEM 1)
6	--	SHEET (M2) (P/O ITEM 1)
7	--	ROLLER (M1)
8	--	SPACER (P/O ITEM 1)
9	31E6910	ARM C
10	--	TAKE UP ROLLER
11	7E29490	GEAR (16B)
12	7E29480	GEAR (20B)
13	--	MANUAL PAPER FEEDING PAWL A
14	--	SPRING A
15	9E57580	CLUTCH SPRING B
16	7E29470	MULTIFEED PAWL B
17	5E9520	COLLAR B
18	5E9540	CAM BOSS A1 COLLAR
19	9E57470	SPRING B

PL 9.6 УЗЕЛ ПОДАЧИ БУМАГИ (ЧАСТЬ 2 ИЗ 2)

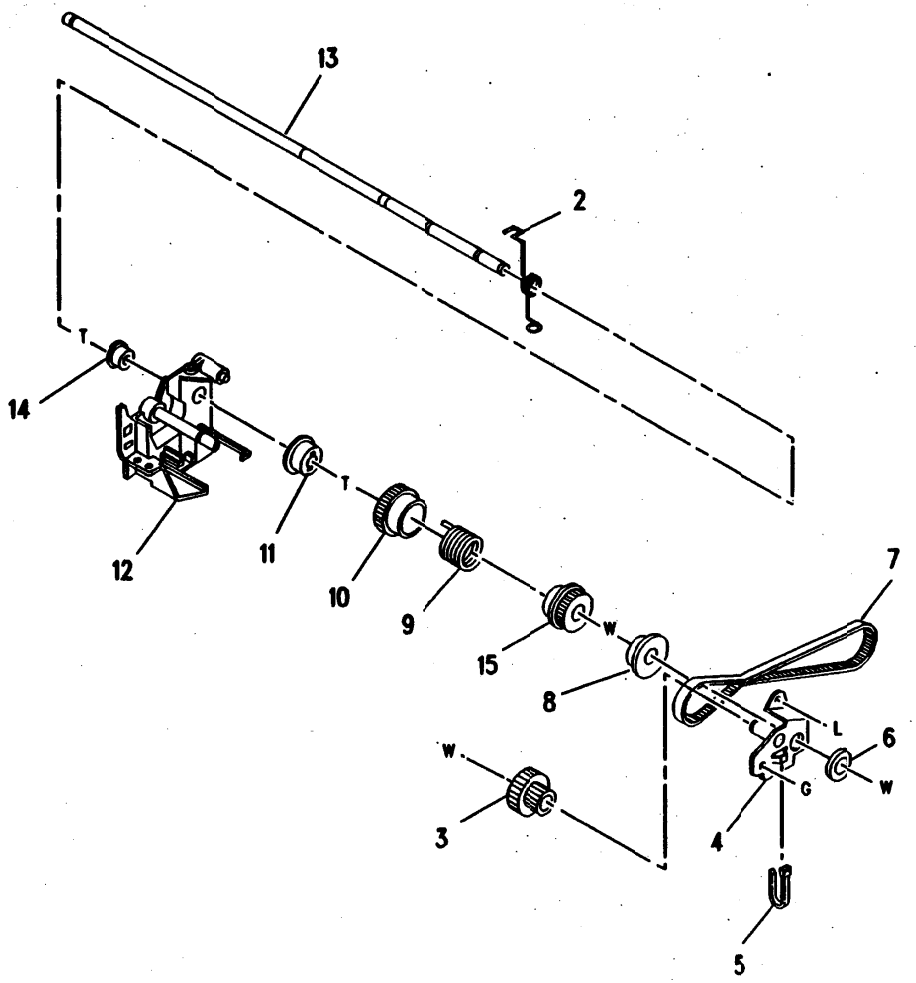

ITEM	PART	DESCRIPTION
1	--	PART OF MULTIFEED ASSEMBLY (REFER TO PL9.3, ITEM 18)(5305)
2	--	SPRING ARM C (P/O ITEM 1)
3	7E29500	GEAR (20.20 MXL)
4	48E3900	BRACKET
5	--	CABLE TIE (P/O ITEM 1)
6	16E9650	BUSHING
7	--	BELT (P/O ITEM 1)
8	--	BELT ROLLER (P/O ITEM 1)
9	9E57550	CLUTCH SPRING A
10	--	PIPE (A)(P/O ITEM 1)
11	5E9560	CAM BOSS A2 COLLAR
12	49E13390	BRACKET
13	6E42780	CAM BOSS A SHAFT
14	--	BUSHING (P/O ITEM 1)
15	5E9540	CAM BOSS A1 COLLAR

0	0016		A
GUL	PL00	C	00

ITEM	PART	DESCRIPTION
1	600K23760	HARDWARE KIT
A	--	SCREW (P/O ITEM 1)
B	--	RETAINING RING (P/O ITEM 1)
C	--	SCREW (M3 X 4KS) (P/O ITEM 1)
D	--	SCREW (M3 X 6K) (P/O ITEM 1)
E	--	SCREW (3 X 6K) (P/O ITEM 1)
F	--	SCREW (M3 X 4) (P/O ITEM 1)
G	--	SCREW (M3 X 6KS) (P/O ITEM 1)
H	--	SCREW (M3 X 10KS) (P/O ITEM 1)
J	--	SCREW (M2.6 X 5) (P/O ITEM 1)
K	--	SCREW (M3 X 6) (P/O ITEM 1)
L	--	SCREW (M3 X 8) (P/O ITEM 1)
M	--	SCREW (M4 X 20) (P/O ITEM 1)
N	--	SCREW (M2.3 X 5) (P/O ITEM 1)
P	--	SCREW (M3 X 8) (P/O ITEM 1)
R	--	SCREW (M3 X 4) (P/O ITEM 1)
S	--	SCREW (M3 X 8) (P/O ITEM 1)
T	--	PIN (P/O ITEM 1)
U	--	E-RING (P/O ITEM 1)
V	--	E-RING (P/O ITEM 1)
W	--	E-RING (P/O ITEM 1)
X	--	E-RING (P/O ITEM 1)
Y	--	SCREW (M3 X 8) (P/O ITEM 1)
Z	--	WASHER (P/O ITEM 1)
AA	--	WASHER (P/O ITEM 1)
AB	--	WASHER (P/O ITEM 1)
AC	--	WASHER (P/O ITEM 1)
AD	--	E-RING (P/O ITEM 1)

PART NUMBER	PL LOC.	PART NUMBER	PL LOC.	PART NUMBER	PL LOC.	PART NUMBER	PL LOC.	PART NUMBER	PL LOC.
3E26900	2.1	7E29320	3.1	16E9570	1.1	48E3250	5.1	130E6510	6.1
3E26910	3.1	7E29460	9.3	16E9580	5.3	48E3260	5.1	160K310	2.1
3E26920	9.3	7E29470	9.5	16E9640	9.2	48E3270	2.1	160K320	6.1
3E26930	2.1	7E29480	9.5	16E9650	9.6	48E3280	3.1	160K330	4.1
3E26940	2.1	7E29490	9.5	17E6040	9.4	48E3290	9.1	160K340	5.1
3E27120	2.1	7E29500	9.6	19E25450	1.1	48E3300	9.2	160K350	9.1
3E27130	2.1	7E30030	1.1	19E25460	9.1	48E3310	1.1	160K1790	6.1
3E27140	8.1	8E4840	1.1	19E25470	4.1	48E3320	3.1	160K1870	9.1
3E27320	2.1	9E57030	8.1	19E25480	4.1	48E3330	9.4	160K1880	9.1
3E30510	2.1	9E57040	9.3	19E25490	4.1	48E3340	2.1	160K1890	2.1
4E6190	2.1	9E57050	5.3	19E25500	2.1	48E3350	2.1	160K1900	4.1
4E6200	4.1	9E57070	9.3	19E25510	3.1	48E3900	9.6	160K1910	6.1
4E6210	1.1	9E57080	3.1	19E25520	3.1	48E3910	9.2	160K1920	6.1
4E6290	1.1	9E57090	8.1	19E25530	9.1	48E4560	1.1	160K4460	6.1
5K3460	5.1	9E57100	5.2	19E25540	2.1	48E4570	1.1	160K4470	9.1
5E9470	5.2	9E57110	9.1	19E27580	4.1	48E4580	9.2	160K4480	9.1
5E9500	9.3	9E57120	2.1	19E27590	4.1	48E7630	2.1	160K4490	6.1
5E9510	9.3	9E57130	5.2	20E20500	5.1	48E7640	9.1	160K4840	2.1
5E9520	9.5	9E57140	3.1	20E20510	5.1	48E7650	2.1	162K1320	6.1
5E9530	9.3	9E57150	3.1	20E20520	5.1	49E12650	5.3	162K1330	6.1
5E9540	9.5	9E57160	9.2	22E15180	3.1	49E12660	1.1	162K1340	9.1
	9.6	9E57170	5.2	22E15190	9.1	49E13390	9.6	162K1360	6.1
5E9550	9.5	9E57470	9.5	22E15200	7.1	50E10330	9.4	162K1370	6.1
5E9560	9.6	9E57480	9.2	22E15210	9.3	50E10340	2.1	162K1390	9.1
6E42600	9.2	9E57490	9.5	22E15220	8.1	50E10350	9.4	162K1400	4.1
6E42610	5.1	9E57500	8.1	22E15440	9.3	50E10550	9.4	162K2500	6.1
6E42620	9.2	9E57510	8.1	22K37710	9.3	50E10560	9.4	600K23760	9.8
6E42630	8.1	9E57520	8.1	23E11380	5.1	62E7050	4.1		
6E42640	5.3	9E57530	6.1	26E37970	9.1	62E7060	4.1		
6E42650	5.3	9E57540	9.3	26E39050	4.1	90K1730	1.1		
6E42660	1.1	9E57550	9.6	28E10140	7.1	90K1760	1.1		
6E42780	9.6	9E57570	9.3	29E19120	8.1	105E4310	9.1		
7E29090	5.3	9E57580	9.5	29E19130	3.1	105E4400	9.1		
7E29100	5.2	9E57590	9.3	31E6850	5.2	105E4460	9.1		
7E29110	5.2	10E3520	1.1	31E6860	5.2	108E2980	9.1		
7E29120	5.3	10E3530	3.1	31E6890	8.1	115E3960	7.1		
7E29130	5.3	10E3570	1.1	31E6900	8.1	116E6440	7.1		
7E29140	5.3	11E5311	9.1	31E6910	9.5	116E6450	6.1		
7E29150	9.3	11E5321	9.1	31E6920	8.1	116E6460	7.1		
7E29160	5.3	11E5330	9.2	33E3031	9.1	117E13340	3.1		
7E29170	5.3	11E5340	9.3	38E13340	3.1	117E13350	9.1		
7E29180	5.3	13E9560	3.1	38E13350	9.2	120E8240	9.3		
7E29190	5.3	13E9570	7.1	38E13370	3.1	120E8251	6.1		
7E29200	1.1	13E9580	5.1	38E13380	8.1	120E8260	5.2		
7E29210	5.3	14E27000	1.1	38E13390	3.1	121E9860	1.1		
7E29220	1.1	15E40280	9.2	38E13460	9.2	121E9870	9.3		
7E29230	3.1	15E40290	3.1	38E13470	9.2	121E9880	5.2		
7E29240	6.1	15E40300	5.3	38E13480	9.2	121E10100	9.5		
7E29250	5.3	15E40310	6.1	38E13490	2.1	121E10110	9.3		
7E29260	5.3	15E40320	3.1	38E13500	9.2	122E1730	7.1		
7E29270	5.3	15E40330	5.3	38E13780	2.1	122E1830	7.1		
7E29280	5.3	15E40340	3.1	48E3210	5.1	122E1870	7.1		
7E29290	1.1	15E40350	4.1	48E3220	1.1	127E8990	5.1		
7E29300	7.1	16E9550	5.2	48E3230	5.2	127E9000	5.1		
7E29310	3.1	16E9560	5.1	48E3240	9.2	130E6500	6.1		

Содержание раздела

НАИМЕНОВАНИЕ **СТРАНИЦА**

ПРОЦЕДУРЫ ОБЩЕГО НАЗНАЧЕНИЯ

ДИАГНОСТИКА

Вход в режим диагностики 6-2
Выход из режима диагностики 6-2
Считывание показаний счетчика общего количества копий 6-2
Запись значения показания счетчика общего количества копий в память аппарата 6-3
Считывание показаний счетчика копи-картриджа 6-3
Запись значения показания счетчика копи-картриджа в память аппарата 6-3

ПРОЦЕДУРЫ

GP1 "Изображение на фоторецепторе" 6-4
GP2 "Общее количество копий" (только для 5201/5203) 6-4
GP3 "Общее количество копий" (только для 5305/5306) 6-6
GP4 "Сброс показаний счетчика копи-картриджа" 6-6

ОБЩАЯ ИНФОРМАЦИЯ

ТЕХНИЧЕСКИЕ ХАРАКТЕРИСТИКИ АППАРАТА

Физические характеристики 6-7
Требования к электрической сети 6-7
Возможности аппарата 6-7

НАИМЕНОВАНИЕ **СТРАНИЦА**

ДОПОЛНИТЕЛЬНЫЕ ИНСТРУМЕНТЫ И МАТЕРИАЛЫ

Инструменты 6-8
Материалы 6-8
Сопутствующая информация 6-8

РАЗНОЕ

Определение серийного номера 6-9
Производительность тонер-картриджа 6-10

УСТАНОВКА

Распаковка 6-12
Установка аппарата 5203/5305/5306 6-12
Установка аппарата 5201 6-14

УКАЗАТЕЛЬ МОДИФИКАЦИОННЫХ ИЗМЕНЕНИЙ

Введение 6-15
Модификации 6-16

Вход в режим диагностики

ПРЕДОСТЕРЕЖЕНИЕ

Напряжение, подведенное к клемме, находящейся на лицевой стороне фьюзера, опасно для жизни. Снимая верхнюю крышку, убедитесь, что указанная клемма заизолирована. Это предотвратит поражение электрическим током при проведении работ по поиску и устранению неисправностей.

ПРИМЕЧАНИЕ: Приведенная ниже процедура может быть использована для копировальных аппаратов 5201/5203 только в том случае, если установлена панель управления 5305/5306.

1. Снимите верхнюю крышку (REP 14.2).
2. Установите тонер-картридж (REP 9.1).
3. Соедините между собой контрольные точки TP206 и TP208 (Рисунок 1).
4. Подсоедините шнур питания и включите питание аппарата. На дисплее появится цифра 0.

Выход из режима диагностики

ПРИМЕЧАНИЕ: Приведенная ниже процедура может быть использована для копировальных аппаратов 5201/5203 только в том случае, если установлена панель управления 5305/5306.

1. Выключите питание аппарата.
2. Уберите перемычку, соединявшую между собой контрольные точки TP206 и TP208.
3. Включите питание аппарата.

Считывание показаний счетчика общего количества копий

ПРИМЕЧАНИЕ: Приведенная ниже процедура может быть использована для копировальных аппаратов 5201/5203 только в том случае, если установлена панель управления 5305/5306.

1. Войдите в режим диагностики.
2. Запишите показания счетчика копий.
   a. Нажмите на клавишу Start (Пуск). На дисплее одна за другой начнут появляться цифры. Общее количество изготовленных копий является пятизначным числом, составленным из этих появляющихся поочередно цифр.
   b. Запишите эти цифры и составьте из них число. Старший разряд числа появится на дисплее первым.
3. Для выхода из процедуры нажмите на клавишу Exposure (Экспонирование).

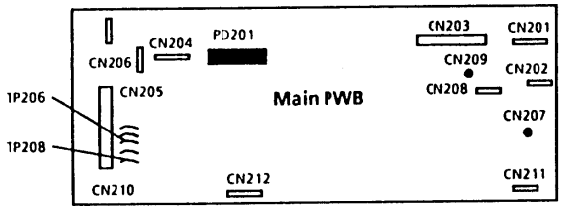

Рисунок 1. Расположение точек TP206 и TP208

Запись в память аппарата значения показания счетчика общего количества копий

ПРИМЕЧАНИЕ: Приведенная ниже процедура может быть использована для копировальных аппаратов 5201/5203 только в том случае, если установлена панель управления 5305/5306.

1. Войдите в режим диагностики.
2. Дважды нажмите на клавишу Copy Quantity (Количество копий). На дисплее появится цифра 2.
3. Запишите показание счетчика общего количества копий.
   a. Нажмите на клавишу Start (Пуск). Загорится индикатор Paper Misfeed (Неправильная подача бумаги). Используя клавишу Copy Quantity (Количество копий), введите значение старшего разряда (десятки тысяч) общего количества копий. Если Вы ввели неправильную цифру, нажмите на клавишу Clear (Отмена) и начните заново.
   b. Снова нажмите на клавишу Start (Пуск). Загорится индикатор тонер-картриджа. Используя клавишу Copy Quantity (Количество копий), введите значение следующего разряда (тысячи) общего количества копий.
   c. Снова нажмите на клавишу Start (Пуск). Загорится индикатор Light (Светлая). Используя клавишу Copy Quantity (Количество копий), введите значение следующего разряда (сотни) общего количества копий.
   d. Снова нажмите на клавишу Start (Пуск). Загорится индикатор Auto (Авто). Используя клавишу Copy Quantity (Количество копий), введите значение следующего разряда (десятки) общего количества копий.
   e. Снова нажмите на клавишу Start (Пуск). Загорится индикатор Dark (Темная). Используя клавишу Copy Quantity (Количество копий), введите значение следующего разряда (единицы) общего количества копий.
   f. Снова нажмите на клавишу Start (Пуск). Новое значение счетчика общего количества копий будет сохранено.
4. Выйдите из режима диагностики.

Считывание показаний счетчика копи-картриджа

ПРИМЕЧАНИЕ: Приведенная ниже процедура может быть использована для копировальных аппаратов 5201/5203 только в том случае, если установлена панель управления 5305/5306.

1. Войдите в режим диагностики.
2. Нажмите на клавишу Copy Quantity (Количество копий). На дисплее появится цифра 1.
3. Запишите показания счетчика копи-картриджа.
   a. Нажмите на клавишу Start (Пуск). На дисплее одна за другой начнут появляться цифры. Общее количество изготовленных копий является пятизначным числом, составленным из этих появляющихся поочередно цифр.
   b. Запишите эти цифры и составьте из них число. Старший разряд числа появится на дисплее первым.
4. Для выхода из процедуры нажмите на клавишу Exposure (Экспонирование).
5. Выйдите из режима диагностики.

Запись в память аппарата значения показания счетчика копи-картриджа

ПРИМЕЧАНИЕ: Приведенная ниже процедура может быть использована для копировальных аппаратов 5201/5203 только в том случае, если установлена панель управления 5305/5306.

1. Войдите в режим диагностики.
2. Трижды нажмите на клавишу Copy Quantity (Количество копий). На дисплее появится цифра 3.
3. Запишите значение счетчика копи-картриджа.
   a. Нажмите на клавишу Start (Пуск). Загорится индикатор Paper Misfeed (Неправильная подача бумаги). Используя клавишу Copy Quantity (Количество копий), введите значение старшего разряда (десятки тысяч).
   b. Снова нажмите на клавишу Start (Пуск). Загорится индикатор тонер-картриджа. Используя клавишу Copy Quantity (Количество копий), введите значение следующего разряда (тысячи).
   c. Снова нажмите на клавишу Start (Пуск). Загорится индикатор экспонирования Light (Светлая). Используя клавишу Copy Quantity (Количество копий), введите значение следующего разряда (сотни).
   d. Снова нажмите на клавишу Start (Пуск). Загорится индикатор Auto Exposure (Автоэкспонирование). Используя клавишу Copy Quantity (Количество копий), введите значение следующего разряда (десятки).
   e. Снова нажмите на клавишу Start (Пуск). Загорится индикатор экспонирования Dark (Темная). Используя клавишу Copy Quantity (Количество копий), введите значение следующего разряда (единицы).
4. Новое значение счетчика копи-картриджа сохраняется в памяти аппарата после ввода последнего разряда числа.
5. Выйдите из режима диагностики.

GP1 "Изображение на фоторецепторе"

Процедура

1. Подготовьте копировальный аппарат к изготовлению копии стороны B стандартного тест-листа (82P524).
2. Нажмите на клавишу Start (Пуск). (Стекло экспонирования передвинется в стартовое положение и начнется процесс сканирования). Выключите питание аппарата в тот момент, когда каретка экспонирования достигнет исходного положения (в центре). Эти действия приведут к застреванию бумаги.
3. Устраните застревание бумаги, стараясь не повредить изображение на фоторецепторе.
4. Осмотрите изображение на фоторецепторе.
5. Повторите шаги с 1 по 4 еще два раза (или столько раз, сколько потребуется).

GP2 "Общее количесво копий" (только для 5201/5203)

Процедура

1. Выпишите показания счетчика копий.
   a. Нажимая и удерживая клавишу Exposure (Экспонирование), включите питание аппарата. На панели управления загорятся все индикаторы, кроме индикатора Ready (Готов).
   b. Отпустите клавишу Exposure (Экспонирование). Вновь нажмите на клавишу Exposure (Экспонирование), чтобы увидеть разряд "десятки тысяч" показания счетчика копий (Рисунок 2).
   c. Отпустите клавишу Exposure (Экспонирование). Вновь нажмите на клавишу Exposure (Экспонирование), чтобы увидеть разряд "тысячи" показания счетчика копий (Рисунок 2).
   d. Отпустите клавишу Exposure (Экспонирование). Вновь нажмите на клавишу Exposure (Экспонирование), чтобы увидеть разряд "сотни" показания счетчика копий (Рисунок 2). Разряды "десятки" и "единицы" прочитать невозможно.
2. Чтобы закончить эту процедуру, выключите, а затем вновь включите питание аппарата.

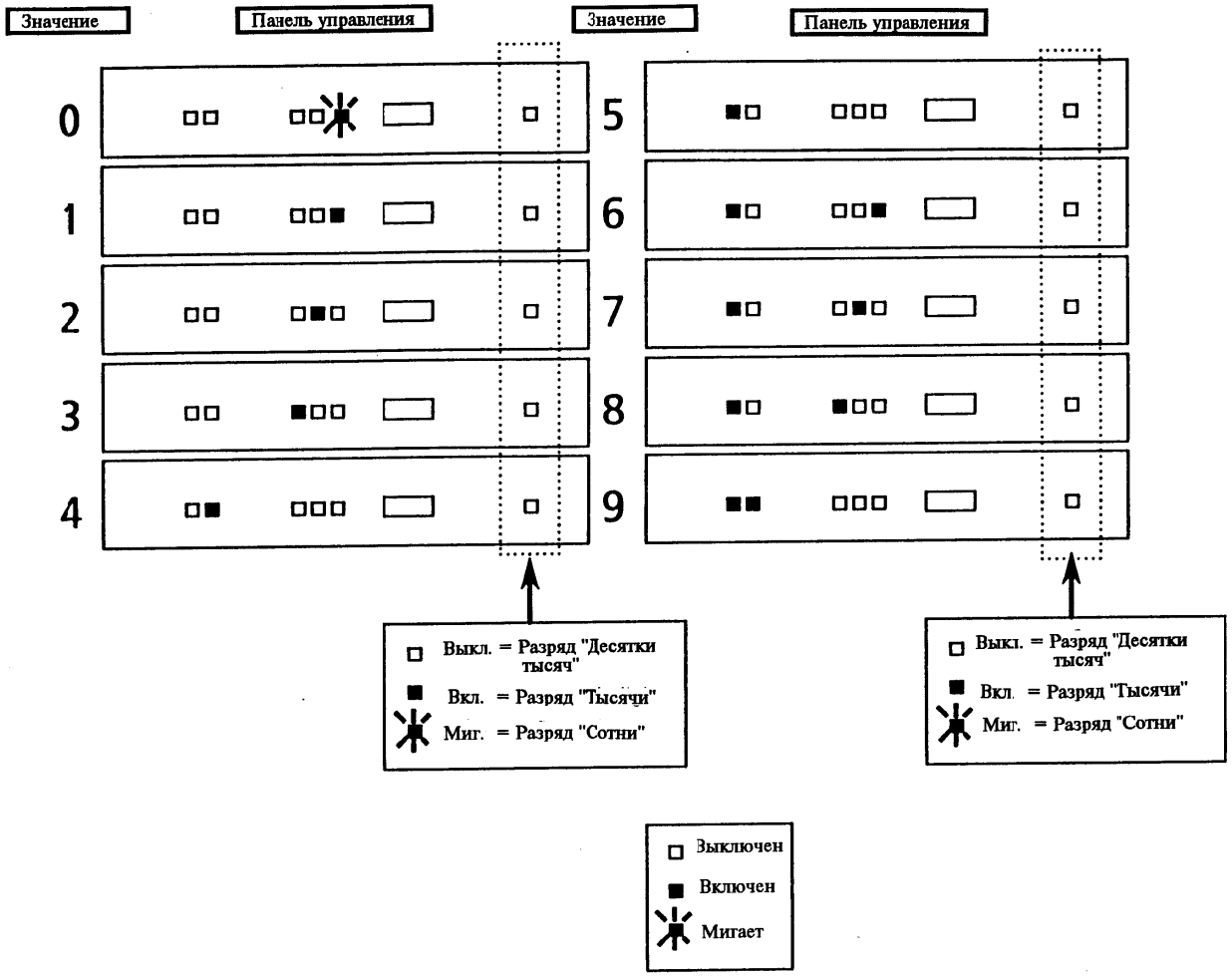

Рисунок 2. Считывание показаний счетчика количества копий для копировального аппарата 5201/5203.

GP3 "Общее количество копий" (только для 5305/5306)

Процедура

1. Запишите показания счетчика копий.
   a. Нажмите и удерживайте клавишу Clear (Отмена). Примерно через 7 секунд на дисплее одна за другой начнут появляться цифры. Общее количество изготовленных копий является пятизначным числом, составленным из этих цифр.
   b. Запишите эти цифры и составьте из них число. Старший разряд числа появляется на дисплее первым.

GP4 "Сброс показаний счетчика копи-картриджа"

1. Нажмите и удерживайте клавишу Exposure (Экспонирование), включая одновременно питание аппарата. Все индикаторы, за исключением индикатора Ready (Готов), загораются.
2. Отпустите клавишу Exposure (Экспонирование). Нажмите и удерживайте клавишу Exposure (Экспонирование) до тех пор, пока не погаснут индикаторы неправильной подачи бумаги и тонер-картриджа (примерно через 10 секунд).
3. В это время показания счетчика копи-картриджа сбрасываются. Теперь можно продолжить изготовление копий.

Физические характеристики

Аппараты 5201/5203/5305

ДЛИНА	362 мм
ШИРИНА	353 мм
ВЫСОТА	98 мм
ВЕС	6,4 кг

Аппарат 5306

ДЛИНА	455 мм
ШИРИНА	353 мм
ВЫСОТА	98 мм
ВЕС	7,3 кг

Требования к электрической сети

220/240 VAC ± 10% (RXL)

ПОТРЕБЛЕНИЕ ЭНЕРГИИ	
РЕЖИМ КОПИРОВАНИЯ	690 ВТ
РЕЖИМ СОХРАНЕНИЯ ЭНЕРГИИ	10 ВТ

Возможности аппарата

ТИП	Настольный (Переносной)
ФОРМАТ ОРИГИНАЛА	Максимум A4 для аппаратов 5201/5203/5305
	Максимум 216x356мм для аппарата 5306
ФОРМАТ БУМАГИ	Максимум A4 для аппаратов 5201/5203/5305
	Максимум 216x356мм для аппарата 5306
ЕМКОСТЬ	В случае использования бумаги для копирования плотностью 75 г/кв.м.
	5305 = 50 листов
	5306 = 50 листов
	5203 = 25 листов
ПЛОТНОСТЬ БУМАГИ	от 60 до 90 г/кв.м
ВРЕМЯ ВЫХОДА ПЕРВОЙ КОПИИ	19 сек (24 сек в режиме экономии энергии)
МАСШТАБ	1:1 ± 1%

ИНСТРУМЕНТЫ	RXL
Тест-лист	82P523/82P524

МАТЕРИАЛЫ	RXL
Формула А (растворитель) (Formula A)	8R90175
Безворсовая ткань (Lint-Free Tissues)	600S4372
Чистящее средство для линз/зеркал (Lens/Mirror Cleaner)	8R90178
Очиститель пленки (Film Remover)	8R90176
Салфетка (Towel)	8R90019
Смазка (Lubricant)	70P27
Тонер-картридж (Toner Cartridge) *	
Черный (Black)	6R90224 **
Копи-картридж (Copy Cartridge)	13R90108
Лоток для бумаги (Paper Tray)	
(5203/5305/5306)	50E10340

СОПУТСТВУЮЩАЯ ИНФОРМАЦИЯ

Руководство для пользователя (User Guide-USCO/XCL/XLA)	
5201	700P97294
5203/5305/5306	700P97293
Учебный набор (Training Kit)	700S97676

ПРИМЕЧАНИЯ:

* *Хранится при температуре от -5 до +40°C.*

** *Ресурс - примерно 2000 копий формата А4 с плотностью заполнения 5%.*

ОПРЕДЕЛЕНИЕ СЕРИЙНОГО НОМЕРА

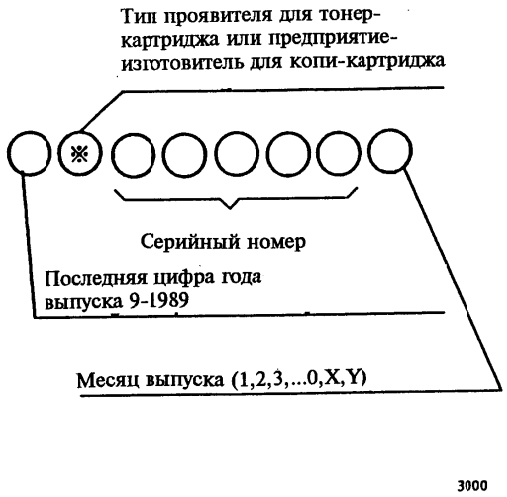

Рисунок 1. Кодировка серийного номера

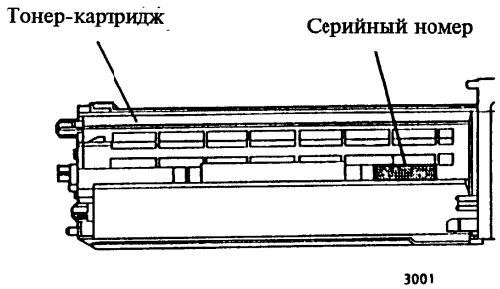

Рисунок 2. Серийный номер тонер-картриджа

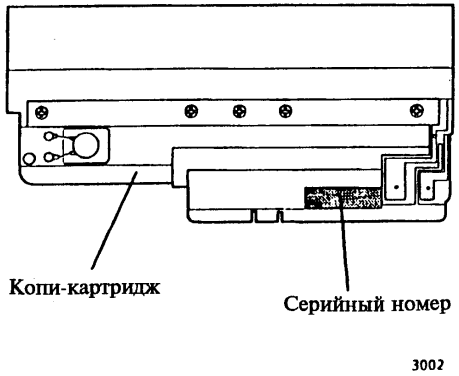

Рисунок 3. Серийный номер копи-картриджа

Ресурс тонер-картриджа

Некоторые пользователи могут высказать недовольство по поводу невозможности получить 2000 копий с помощью одного тонер-картриджа.

Ожидаемый срок службы тонер-картриджа (2000 копий) основан на расчете, что средняя плотность заполнения страницы формата A4 равна 5%. Однако, изменение показателя срока службы зависит от плотности заполнения оригиналов пользователя, размера оригиналов, настройки контрастности и количества копий, выполненных с открытой крышкой стекла экспонирования. Поэтому, невозможно гарантировать получение 2000 копий с помощью одного тонер-картриджа.

Следует иметь в виду, что многие оригиналы пользователя имеют плотность заполнения, превышающую 5%.

2000 копий с помощью одного тонер-картриджа можно получить только в случае, если выполнены следующие условия: копии изготавливаются при установленном в нормальное положение уровне экспонирования, крышка стекла экспонирования во время изготовления копий закрыта, оригиналы имеют формат A4.

Копирование оригиналов с большей плотностью заполнения, чем на приведенных ниже рисунках 1 и 2, приведет к уменьшению показателя срока службы (меньше 2000 копий). На Рисунках 3 и 4 представлены образцы оригиналов с плотностью заполнения, превышающей 5%.

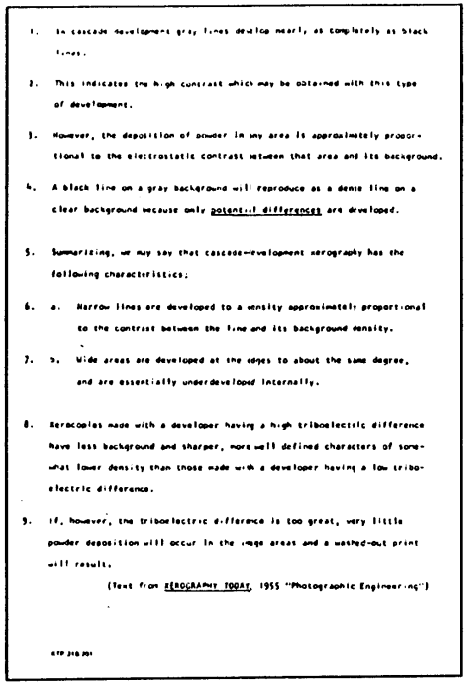

1. In cascade development gray lines develop nearly as completely as black lines.

2. This indicates the high contrast which may be obtained with this type of development.

3. However, the deposition of powder in any area is approximately proportional to the electrostatic contrast between that area and its background.

4. A black line on a gray background will reproduce as a dense line on a clear background because only potential differences are developed.

5. Summarizing, we may say that cascade-development xerography has the following characteristics:

6. a. Narrow lines are developed to a density approximately proportional to the contrast between the line and its background density.

7. b. Wide areas are developed at the edges to about the same degree, and are essentially underdeveloped internally.

8. Xerocopies made with a developer having a high triboelectric difference have less background and sharper, more well defined characters of somewhat lower density than those made with a developer having a low triboelectric difference.

9. If, however, the triboelectric difference is too great, very little powder deposition will occur in the image areas and a washed-out print will result.

(Text from XEROGRAPHY TODAY, 1955 "Photographic Engineering")

Рисунок 1. Плотность заполнения - 3%

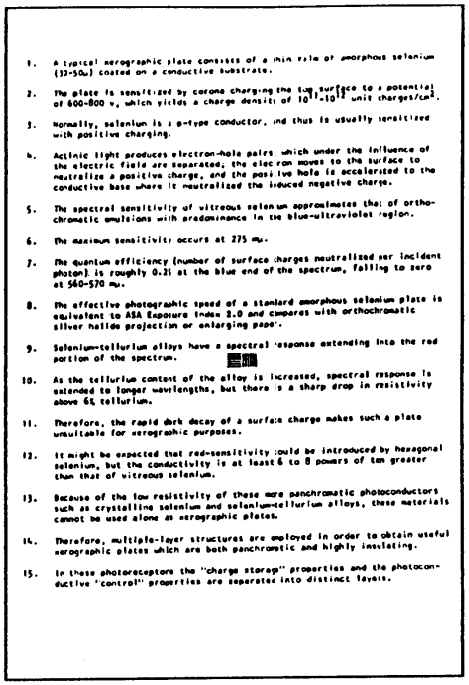

1. A typical xerographic plate consists of a thin film of amorphous selenium (30-50u) coated on a conductive substrate.

2. The plate is sensitized by corona charging the top surface to a potential of 600-800 v, which yields a charge density of 10^{11}-10^{12} unit charges/cm^2.

3. Normally, selenium is a p-type conductor, and thus is usually sensitized with positive charging.

4. Actinic light produces electron-hole pairs which under the influence of the electric field are separated; the electron moves to the surface to neutralize a positive charge, and the positive hole is accelerated to the conductive base where it neutralized the induced negative charge.

5. The spectral sensitivity of vitreous selenium approximates that of orthochromatic emulsions with predominance in the blue-ultraviolet region.

6. The maximum sensitivity occurs at 275 mu.

7. The quantum efficiency (number of surface charges neutralized per incident photon) is roughly 0.2) at the blue end of the spectrum, falling to zero at 560-570 mu.

8. The effective photographic speed of a standard amorphous selenium plate is equivalent to ASA Exposure Index 2.0 and compares with orthochromatic silver halide projection or enlarging paper.

9. Selenium-tellurium alloys have a spectral response extending into the red portion of the spectrum.

10. As the tellurium content of the alloy is increased, spectral response is extended to longer wavelengths, but there is a sharp drop in resistivity above 6% tellurium.

11. Therefore, the rapid dark decay of a surface charge makes such a plate unsuitable for xerographic purposes.

12. It might be expected that red-sensitivity could be introduced by hexagonal selenium, but the conductivity is at least 6 to 8 powers of ten greater than that of vitreous selenium.

13. Because of the low resistivity of these xero panchromatic photoconductors such as crystalline selenium and selenium-tellurium alloys, these materials cannot be used alone as xerographic plates.

14. Therefore, multiple-layer structures are employed in order to obtain useful xerographic plates which are both panchromatic and highly insulating.

15. In these photoreceptors the "charge storage" properties and the photoconductive "control" properties are separated into distinct layers.

Рисунок 2. Плотность заполнения - 5%

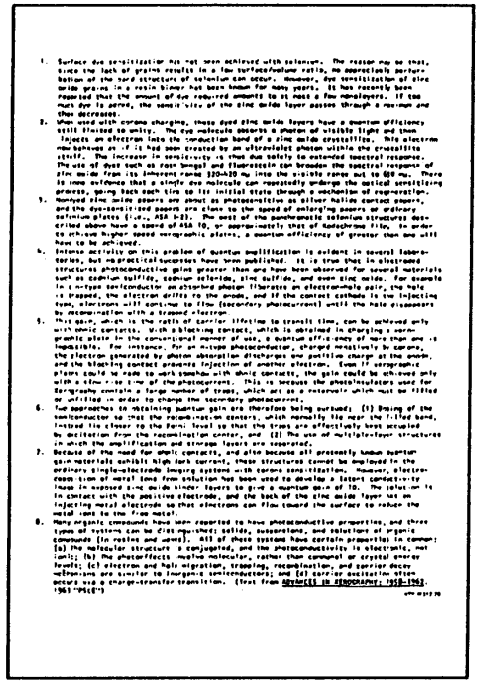

Рисунок 3. Плотность заполнения - 11%



Рисунок 4. Плотность заполнения - 23%

Распаковка

Выньте из коробки содержимое:

- Руководство для пользователя
- Копировальный аппарат
- Сетевой кабель
- Упаковочный материал

Сохраните коробку и упаковочный материал. При необходимости, для упаковки копировального аппарата (с целью транспортировки или сервисного обслуживания) Вы должны использовать эти коробку и упаковочный материал.

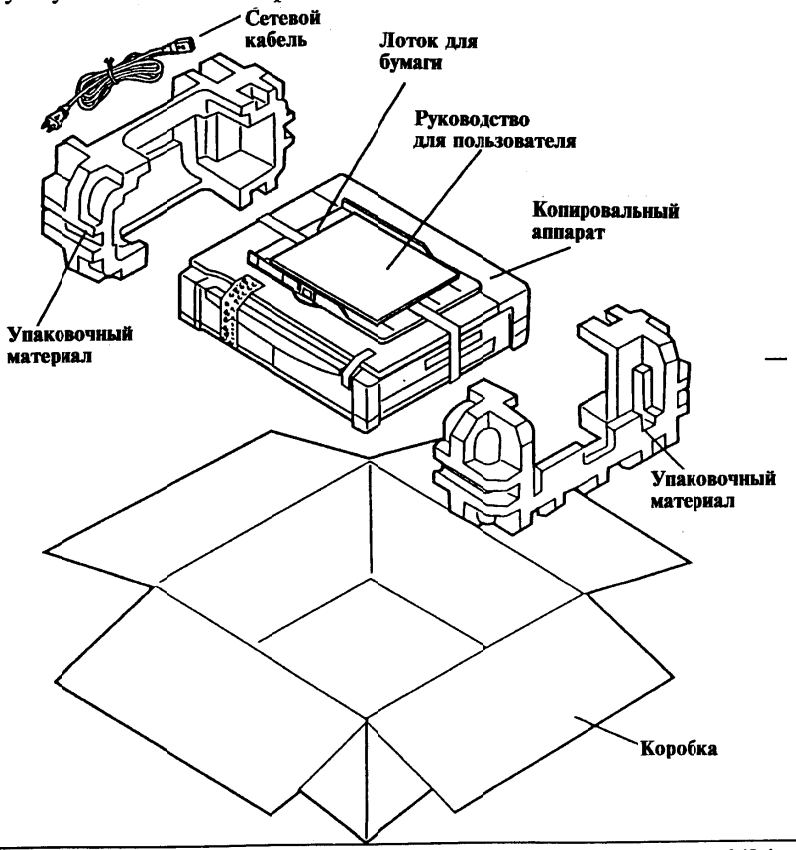

Установка аппарата 5203/5305/5306

Если Вы принесли копировальный аппарат в теплое помещение из холодного помещения, возможна конденсация влаги внутри аппарата. Работа аппарата в таком состоянии приведет к ухудшению качества копий и возникновению неисправностей. Перед использованием необходимо выдержать копировальный аппарат не менее двух часов при комнатной температуре.

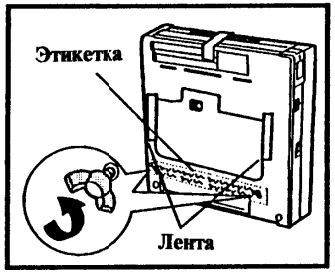

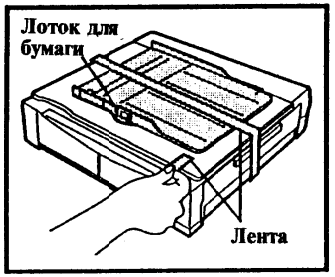

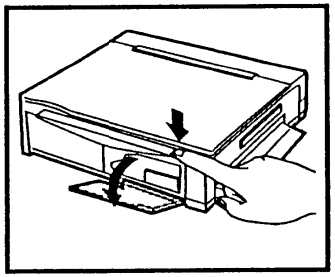

1. Выньте аппарат из пакета.
2. Удалите винты-"барашки", ленту и этикетку с нижней поверхности аппарата.
   ПРИМЕЧАНИЕ: Назначение винтов-"барашков" - предотвращение избыточного давления на валы фьюзера во время транспортировки аппарата. **Если Вы не удалите их, то это может привести к застреваниям бумаги при работе аппарата.**
3. Удалите все остатки ленты с копировального аппарата.
4. Снимите лоток для бумаги, закрепленный на верхней крышке аппарата, а затем поставьте копировальный аппарат на ровную поверхность.
5. Чтобы открыть переднюю крышку, нажмите на клавишу.
6. Откройте коробку с тонером и выньте тонер-картридж из пакета.
   ПРИМЕЧАНИЕ: Тонер-картридж необходим для работы аппарата. Тонер-картриджи продаются отдельно.

Установка аппарата 5203/5305/5306 (Продолжение)

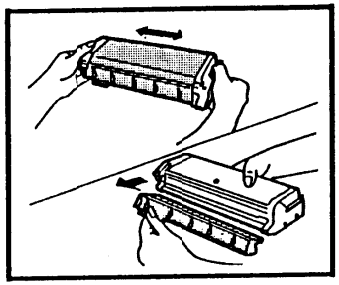

7. Энергично потрясите тонер-картридж четыре или пять раз из стороны в сторону.
8. Снимите крышку тонер-картриджа.
- Сохраните коробку и крышку тонер-картриджа, они потребуются для возможной транспортировки или перемещения тонер-картриджа.

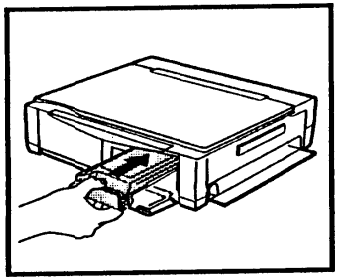

9. Вставляйте тонер-картридж в аппарат, пока он не зафиксируется на своем месте.
10. Закройте переднюю крышку.

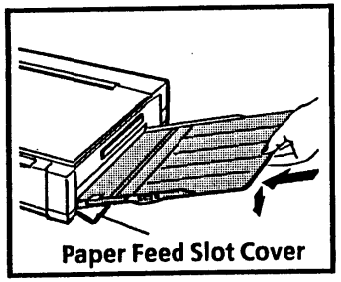

11. Откройте крышку щели для подачи бумаги.
12. Установите лоток для бумаги, вставив его под острым углом в пазы на стенках щели для подачи бумаги.

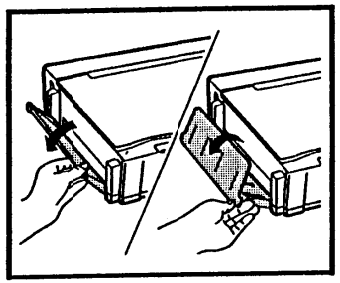

13. Откройте лоток для выхода бумаги и, поворачивая, разложите его.

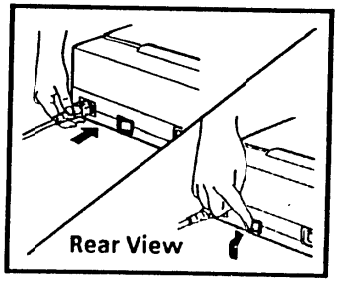

14. Вставьте сетевой кабель в копировальный аппарат, а затем вставьте другой конец кабеля в ближайшую сетевую розетку.
ПРИМЕЧАНИЕ: Убедитесь в том, что сетевой кабель вставлен надежно.
15. Включите питание аппарата.
ПРИМЕЧАНИЕ: Чтобы загорелся индикатор **Ready** (Готов), нужно подождать примерно 1 минуту.
ПРЕДОСТЕРЕЖЕНИЕ: Перед изготовлением копий убедитесь в том, что зоны слева и справа от копировального аппарата свободны от посторонних предметов, которые могут помешать свободному движению стекла оригинала.

Установка аппарата 5201

Если Вы принесли копировальный аппарат в теплое помещение из холодного помещения, возможна конденсация влаги внутри аппарата. Работа аппарата в таком состоянии приведет к ухудшению качества копий и возникновению неисправностей. Перед использованием необходимо выдержать копировальный аппарат не менее двух часов при комнатной температуре.

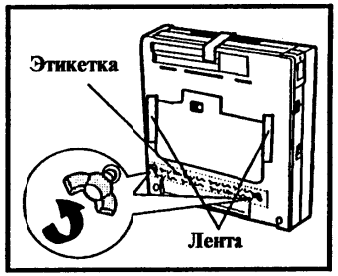

1. Выньте аппарат из пакета; удалите винты-"барашки", ленту и этикетку с нижней поверхности аппарата.
   ПРИМЕЧАНИЕ: Назначение винтов-"барашков" - предотвращение избыточного давления на валы фьюзера во время транспортировки аппарата. **Если Вы не удалите их, то это может привести к застреваниям бумаги при работе аппарата.**

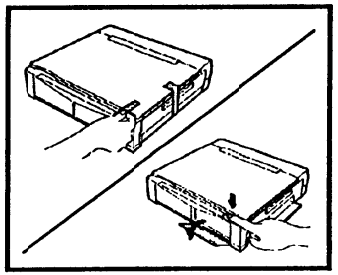

2. Удалите все остатки ленты с копировального аппарата.
3. Чтобы открыть переднюю крышку, нажмите на клавишу.
4. Откройте коробку тонер-картриджем и выньте его из пакета.
   ПРИМЕЧАНИЕ: Тонер-картридж необходим для работы аппарата. Тонер-картриджи продаются отдельно.

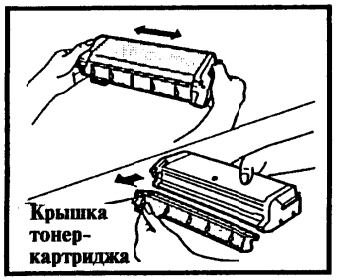

5. Энергично потрясите тонер-картридж из стороны в сторону четыре или пять раз.
6. Снимите крышку тонер-картриджа.

- Сохраните коробку и крышку тонер-картриджа, они потребуются для возможной транспортировки или переноски тонер-картриджа.

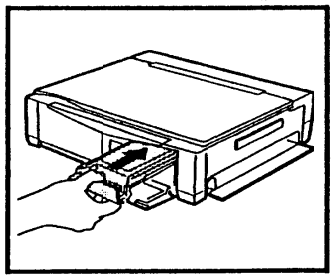

7. Вставляйте тонер-картридж в аппарат, пока он не зафиксируется на своем месте.
8. Закройте переднюю крышку.

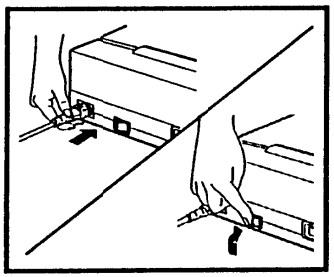

9. Вставьте сетевой кабель в копировальный аппарат, а затем вставьте другой конец кабеля в ближайшую сетевую розетку.
   ПРИМЕЧАНИЕ: Убедитесь в том, что сетевой кабель вставлен надежно.
10. Включите питание аппарата.
    ПРЕДОСТЕРЕЖЕНИЕ: Перед изготовлением копий убедитесь в том, что зоны слева и справа от копировального аппарата свободны от посторонних предметов, которые могут помешать свободному движению стекла оригинала.
    ПРИМЕЧАНИЕ: При установке бумаги в щель для ее подачи (для изготовления первой после установки аппарата копии) стекло экспонирования переместится назад и вперед, а индикатор замены тонер-картриджа включится примерно на 1 минуту. После этого аппарат начнет изготовление копии.

ВВЕДЕНИЕ

TAG - Указывает TAG-номер для соответствующей модификации.

КЛАСС - Указывает код классификации. TAG-номер может быть использован для определения различий между схожими не взаимозаменяемыми компонентами; для определения различий при проведении процедур диагностики, ремонта, регулировок или установки аппарата; указывает на наличие дополнительного оборудования, на необходимость специального программирования энергонезависимой памяти, а также определяет, установлены ли модификации безопасности или работе аппарата.

В каждой TAG-распечатке на тип изменения указывают следующие классификационные коды:

M - обязательные
N - не установленные
O - дополнительные
R - ремонтные
ИСПОЛЬЗОВАНИЕ - дает список многонациональных рабочих компаний.

MFG СЕРИЙНЫЙ НОМЕР - указывает серийные номера, нанесенные на аппараты, изготовленные на заводе, с установленными модификациями.

НАЗВАНИЕ - указывает наименование модификации.

ЦЕЛЬ - предоставляет краткое описание модификации.

НОМЕР КОМПЛЕКТА - указывает номер комплекта для доработки. Номера комплектов были изменены. Вы можете использовать комплекты по старой или новой системе. Были произведены следующие изменения:

КЛАСС	Старые № комплектов	Новые № комплектов
M	600K(5-XXXX)	605K Любой номер
O	600K(6-XXXX)	606K Любой номер
R	600K(4 Nos.)	Без изменений

Инструкции к комплектам подверглись таким же изменениям, что и сами комплекты.

ССЫЛКА - дает номер листа запасных частей, на котором вы можете найти номер комплекта или запасной детали.

МОДИФИКАЦИИ

МОДИФИКАЦИЯ: 1

КЛАСС: R
ИСПОЛЬЗОВАНИЕ: USCO
MFG СЕРИЙНЫЙ НОМЕР: Нет
НАЗВАНИЕ: Фиксатор блокировочного переключателя

ЦЕЛЬ: Во избежание ремонта у заказчика

НОМЕР КОМПЛЕКТА: Нет
ССЫЛКА: PL 9.2, деталь #5

МОДИФИКАЦИЯ: 2

КЛАСС: R
ИСПОЛЬЗОВАНИЕ: USCO
MFG СЕРИЙНЫЙ НОМЕР: Нет
НАЗВАНИЕ: Резистор

ЦЕЛЬ: Качество копий: во избежание появления белых полос при высокой влажности
НОМЕР КОМПЛЕКТА: 103K790
ССЫЛКА: PL 6.1, деталь #4

МОДИФИКАЦИЯ: 3

КЛАСС: R
ИСПОЛЬЗОВАНИЕ: USCO
MFG СЕРИЙНЫЙ НОМЕР: Нет
НАЗВАНИЕ: Главная PWB

ЦЕЛЬ: Качество копий: во избежание появления белых полос при высокой влажности
НОМЕР КОМПЛЕКТА: Нет
ССЫЛКА: PL 6.1

7. СХЕМЫ СОЕДИНЕНИЙ

Содержание

НАИМЕНОВАНИЕ	СТРАНИЦА
Указатель расположения штепсельных разъемов	7-2
Указатель расположения контрольных точек	7-2
Рисунки с изображением расположения штепсельных разъемов/контрольных точек/деталей аппарата	7-3
Блок-схемы (BSD-Block Schematic Diagrams)	7-4

УКАЗАТЕЛЬ РАСПОЛОЖЕНИЯ ШТЕПСЕЛЬНЫХ РАЗЪЕМОВ

№ разъема	Расположение	№ рисунка
CN101	На LVPS (к соленоиду подачи бумаги SOL2)	7-1
CN102	На LVPS (к соленоиду подачи тонера SOL3)	7-1
CN103	На LVPS (к соленоиду регистрации SOL1)	7-1
CN104	На LVPS (к трансформатору TR1)	7-1
CN105	На LVPS 7-1	
CN106	На LVPS (к нагревательному стержню HTR1 и термореле CB1)	7-1
CN107	На LVPS (к P/J1)	7-1
CN109	На LVPS (к главной плате)	7-1
CN110	На LVPS (к трансформатору TR1)	7-1
CN111	На LVPS (к P/J1)	7-1
CN201	На главной плате (к плате лампы экспонирования)	7-2
CN202	На главной плате (к датчику автоэкспонирования, CR1)	7-2
CN203	На главной плате (к плате панели управления)	7-2
CN204	На главной плате (к датчику Q1 кодирующего устройства главного двигателя)	7-2
CN205	На главной плате (к главному двигателю MOT1)	7-2
CN206	На главной плате (к термистору RT1)	7-2
CN208	На главной плате (к копи-картриджу)	7-2
CN210	На главной плате (к LVPS)	7-2
CN211	На главной плате (к копи-картриджу)	7-2
1	Тонер-картридж	7-4

УКАЗАТЕЛЬ РАСПОЛОЖЕНИЯ КОНТРОЛЬНЫХ ТОЧЕК

№ точки	Местоположение	Рисунок
TP204	На главной плате	7-2
TP205	На главной плате	7-2
TP206	На главной плате	7-2
TP207	На главной плате	7-2
TP208	На главной плате	7-2

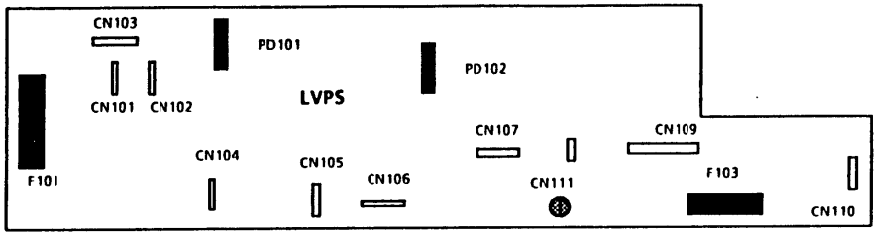

Рисунок 7-1. Расположение штепсельных разъемов, LVPS

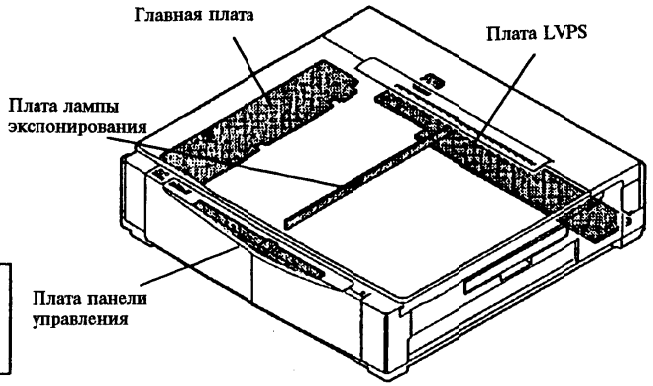

Рисунок 7-3. Расположение плат аппарата

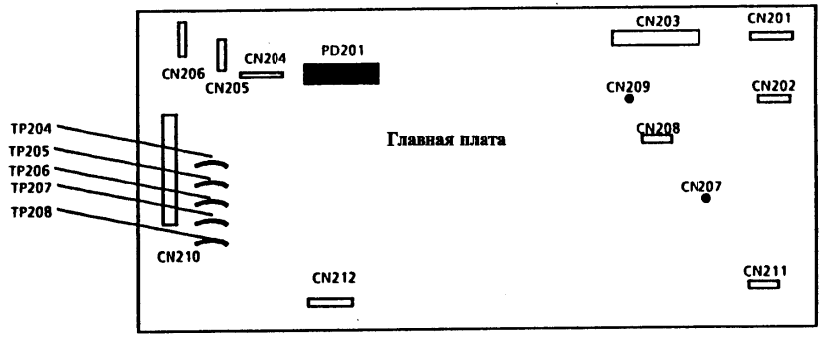

Рисунок 7-2. Расположение штепсельных разъемов и контрольных точек, главная плата

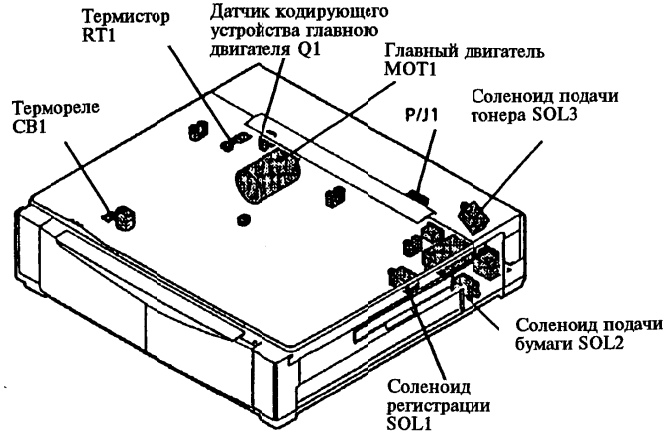

Рисунок 7-4. Расположение электрических компонент

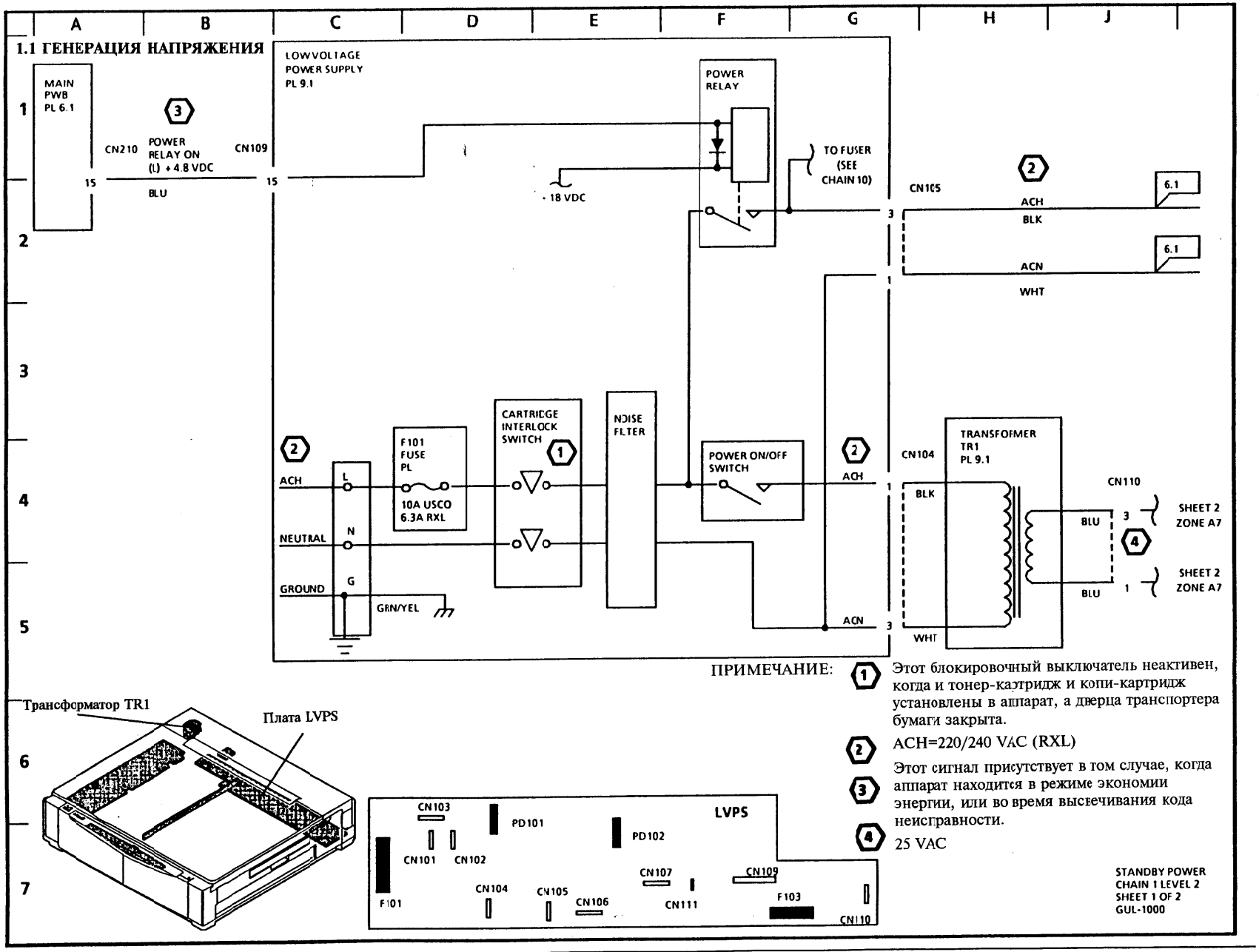

ПРИМЕЧАНИЕ:

1. Этот блокировочный выключатель неактивен, когда и тонер-каэтридж и копи-картридж установлены в аппарат, а дверца транспортера бумаги закрыта.
2. ACH=220/240 VAC (RXL)
3. Этот сигнал присутствует в том случае, когда аппарат находится в режиме экономии энергии, или во время высвечивания кода неисправности.
4. 25 VAC

STANDBY POWER
CHAIN 1 LEVEL 2
SHEET 1 OF 2
GUL-1000

1.2 РАСПРЕДЕЛЕНИЕ ПИТАНИЯ (DC)

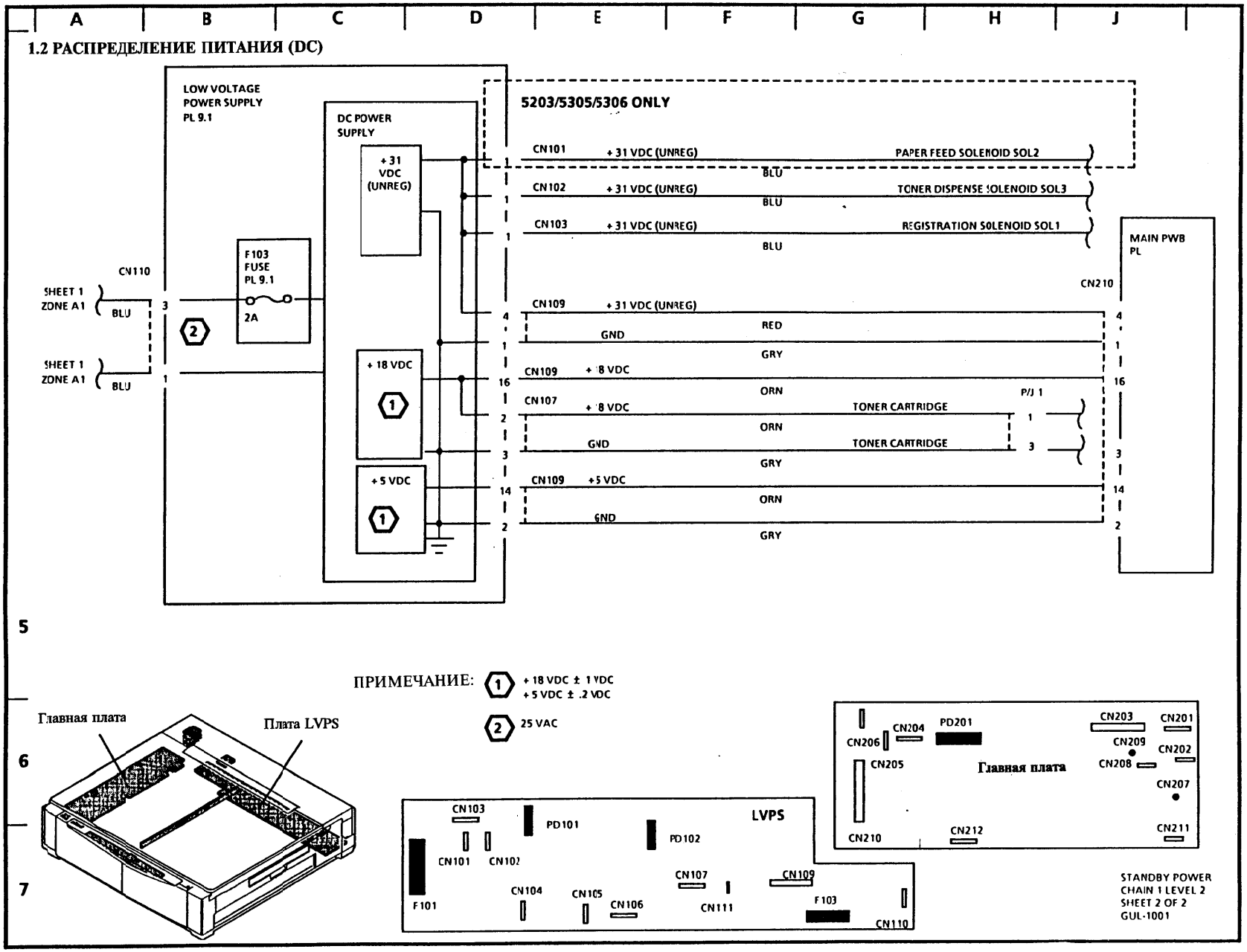

2.1 ВЫБОР РЕЖИМА (5203/5305/5306/XC355/XC356)

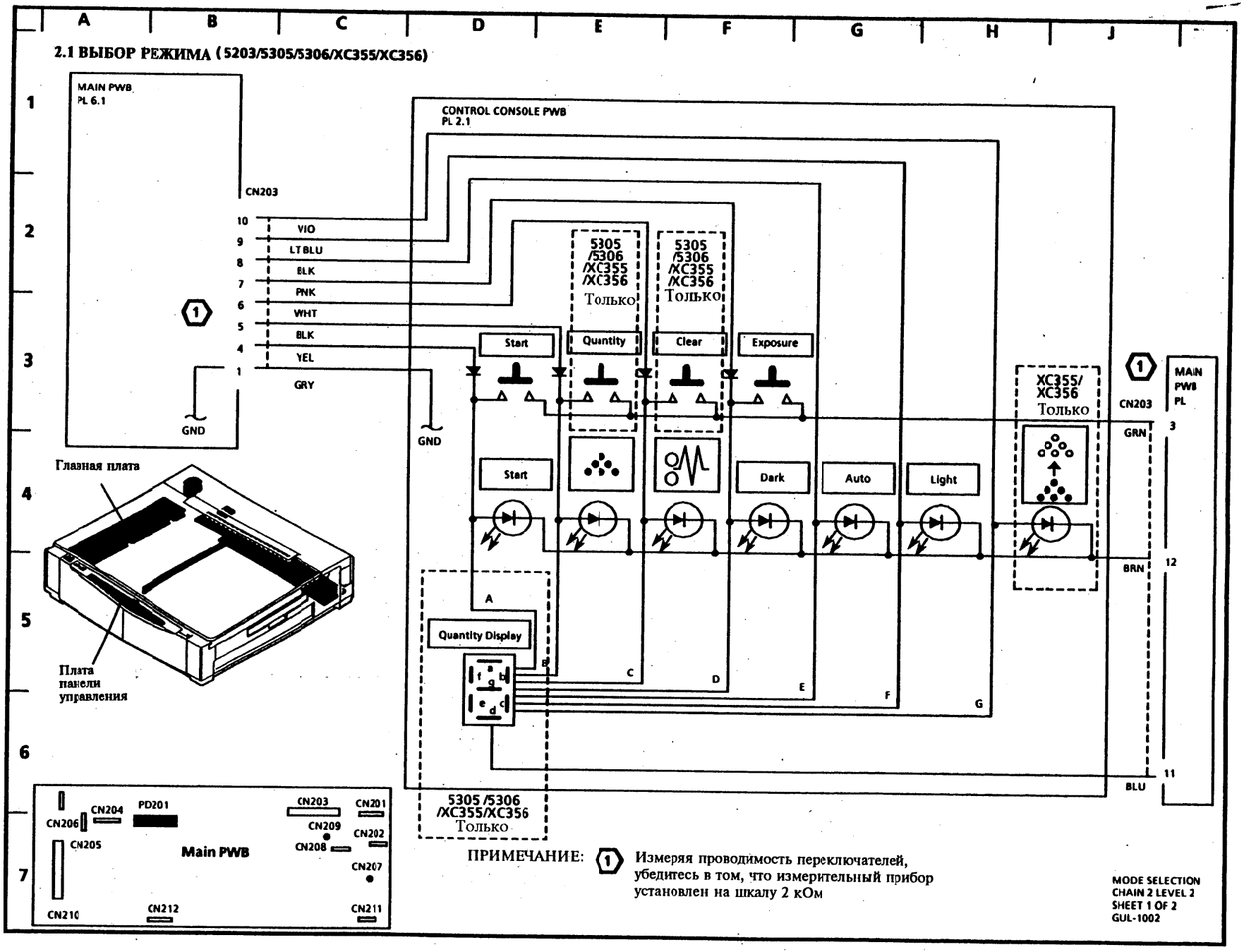

ПРИМЕЧАНИЕ: (1) Измеряя проводимость переключателей, убедитесь в том, что измерительный прибор установлен на шкалу 2 кОм

MODE SELECTION
CHAIN 2 LEVEL 2
SHEET 1 OF 2
GUL-1002

2.1 ВЫБОР РЕЖИМА (5201/XC351)

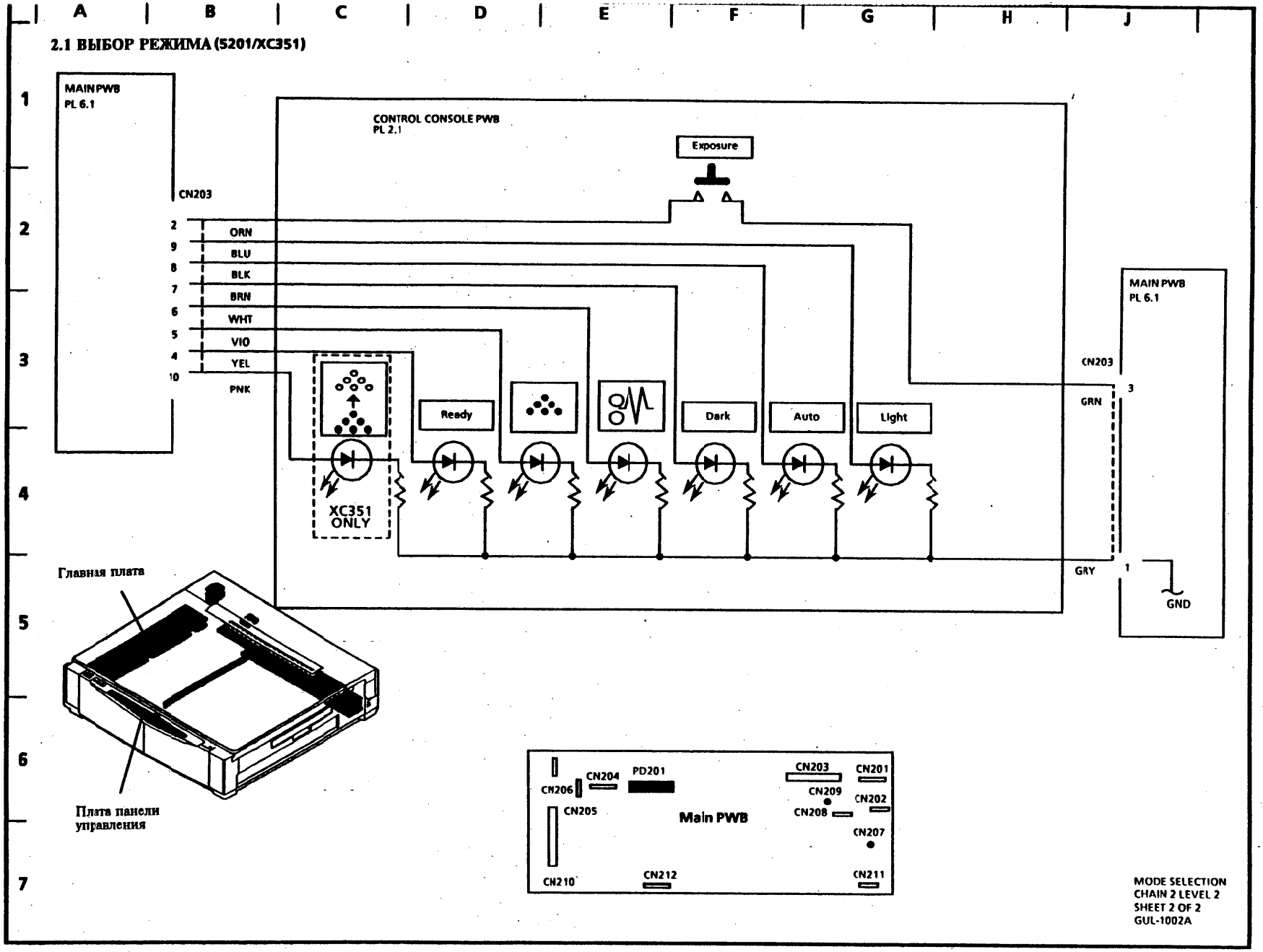

3.1 ПОДСЧЕТ КОПИЙ

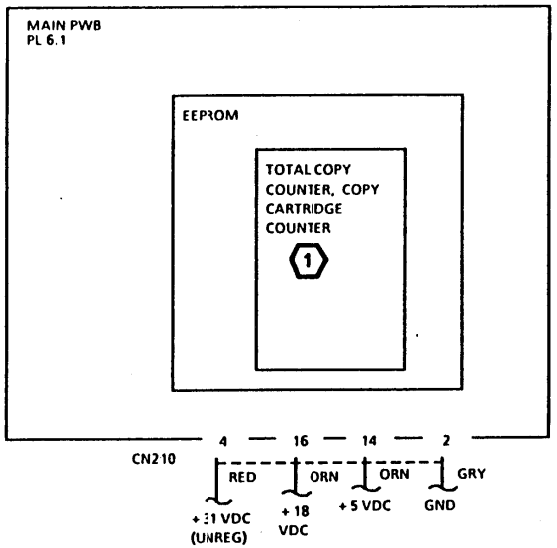

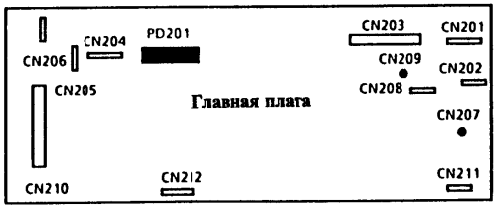

INPUT POWER BLOCK		
VOLTAGE	TEST POINT	GROUP FUNCTION
+18 VDC	CN109-16	1.2
+31 VDC (UNREG)	CN109-4	1.2
+5 VDC	CN109-14	1.2
GND	CN109-2	1.2

ПРИМЕЧАНИЕ: (1) Для проверки показаний общего количества копий, или показаний счетчика копи-картриджа обратитесь к Разделу 6.

MACHINE RUN
CONTROL
CHAIN 3 LEVEL 2
SHEET 1 OF 1
GUL-1003

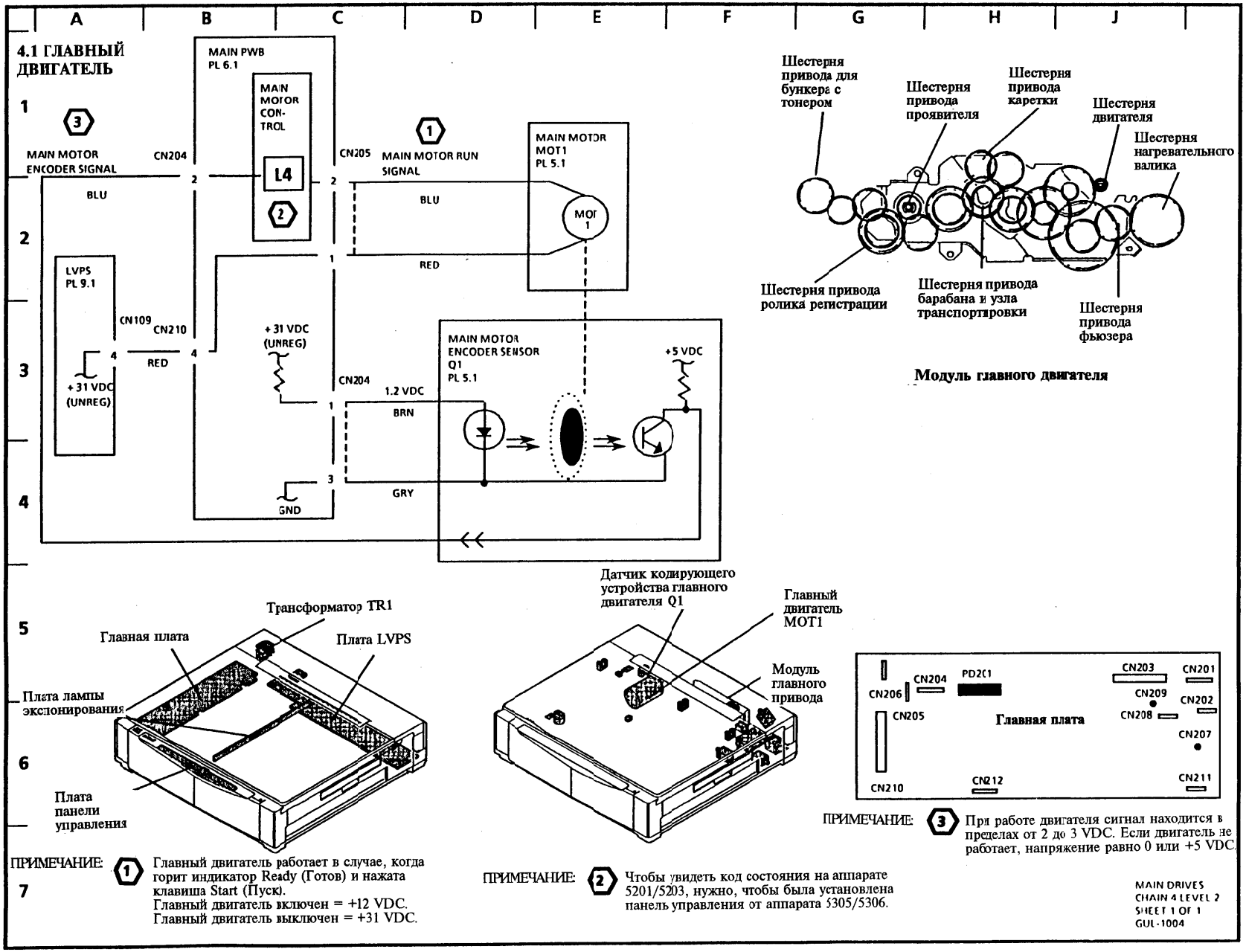
A
B
C
D
E
F
G
H
J
4.1 ГЛАВНЫЙ ДВИГАТЕЛЬ
MAIN PWB PL 6.1
MAIN MOTOR CON-TROL
L4
MAIN MOTOR ENCODER SIGNAL
CN204
BLU
CN205
MAIN MOTOR RUN SIGNAL
MAIN MOTOR MOT1 PL 5.1
MOT 1
RED
LVPS PL 9.1
CN109
CN210
+31 VDC (UNREG)
+31 VDC (UNREG)
MAIN MOTOR ENCODER SENSOR Q1 PL 5.1
+5 VDC
1.2 VDC
BRN
GRY
GND
Шестерня привода для бункера с тонером
Шестерня привода проявителя
Шестерня привода каретки
Шестерня двигателя
Шестерня нагревательного валика
Шестерня привода ролика регистрации
Шестерня привода барабана и узла транспортировки
Шестерня привода фьюзера
Модуль главного двигателя
Трансформатор TR1
Главная плата
Плата LVPS
Плата лампы экспонирования
Плата панели управления
Датчик кодирующего устройства главного двигателя Q1
Главный двигатель MOT1
Модуль главного привода
CN206
CN204
PD2C1
CN203
CN201
CN209
CN202
CN205
Главная плата
CN208
CN207
CN210
CN212
CN211
ПРИМЕЧАНИЕ: 1 Главный двигатель работает в случае, когда горит индикатор Ready (Готов) и нажата клавиша Start (Пуск).
Главный двигатель включен = +12 VDC.
Главный двигатель выключен = +31 VDC.
ПРИМЕЧАНИЕ: 2 Чтобы увидеть код состояния на аппарате 5201/5203, нужно, чтобы была установлена панель управления от аппарата 5305/5306.
ПРИМЕЧАНИЕ: 3 При работе двигателя сигнал находится в пределах от 2 до 3 VDC. Если двигатель не работает, напряжение равно 0 или +5 VDC.
MAIN DRIVES
CHAIN 4 LEVEL 2
SHEET 1 OF 1
GUI-1004

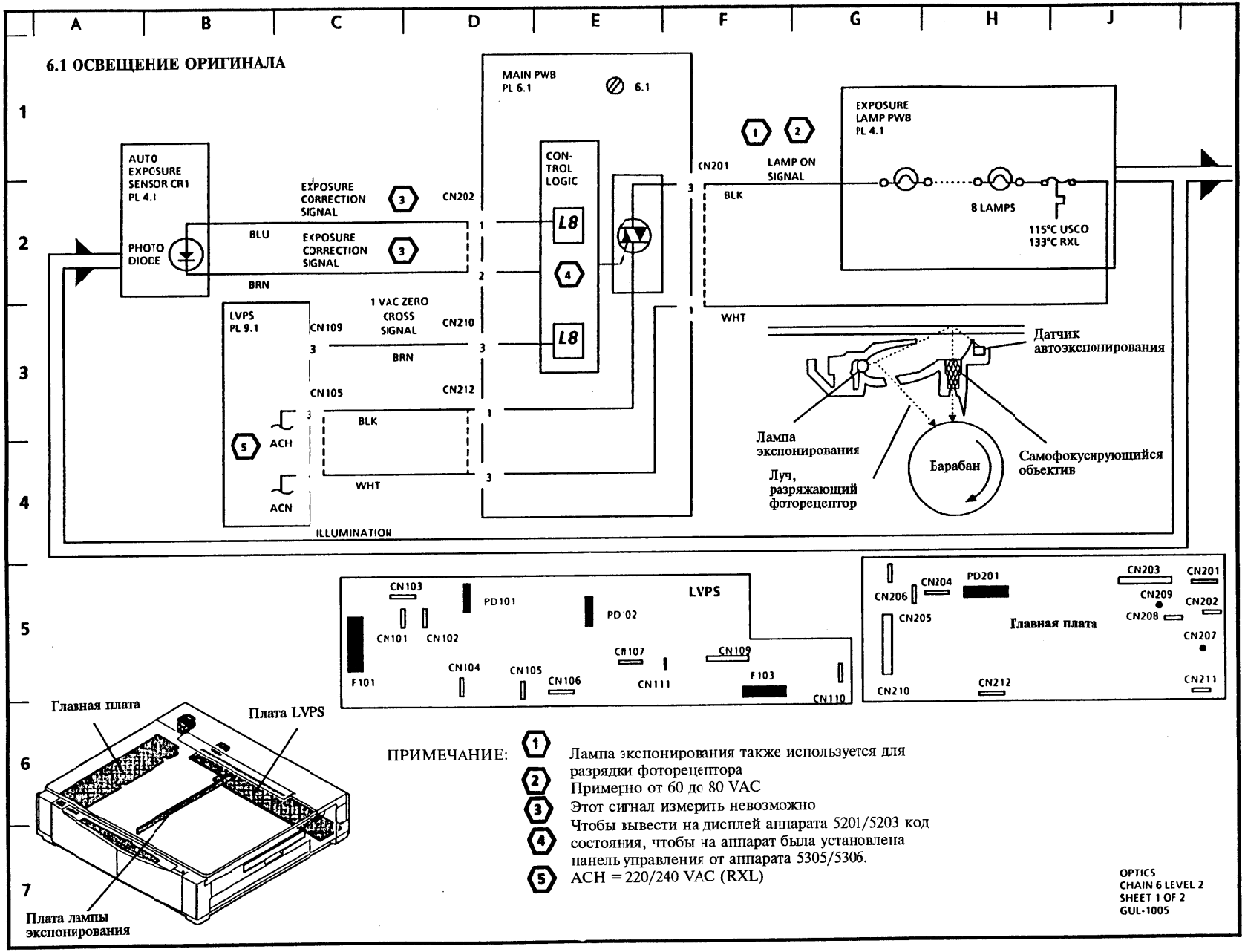
A
B
C
D
E
F
G
H
J
1
2
3
4
5
6
7
6.1 ОСВЕЩЕНИЕ ОРИГИНАЛА
MAIN PWB
PL 6.1
6.1
AUTO
EXPOSURE
SENSOR CR1
PL 4.1
PHOTO
DIODE
EXPOSURE
CORRECTION
SIGNAL
CN202
BLU
BRN
CON-
TROL
LOGIC
L8
L8
CN201
LAMP ON
SIGNAL
BLK
WHT
EXPOSURE
LAMP PWB
PL 4.1
8 LAMPS
115°C USCO
133°C RXL
LVPS
PL 9.1
CN109
1 VAC ZERO
CROSS
SIGNAL
CN210
BRN
CN105
CN212
BLK
WHT
ACH
ACN
ILLUMINATION
Датчик
автоэкспонирования
Лампа
экспонирования
Луч,
разряжающий
фоторецептор
Барабан
Самофокусирующийся
объектив
CN103
PD101
PD 02
LVPS
CN101
CN102
CN107
CN109
CN104
CN105
CN106
CN111
F103
F101
CN110
CN204
PD201
CN203
CN201
CN206
CN209
CN202
CN208
CN205
Главная плата
CN207
CN210
CN212
CN211
Главная плата
Плата LVPS
Плата лампы
экспонирования
ПРИМЕЧАНИЕ:
1 Лампа экспонирования также используется для разрядки фоторецептора
2 Примерно от 60 до 80 VAC
3 Этот сигнал измерить невозможно
4 Чтобы вывести на дисплей аппарата 5201/5203 код состояния, чтобы на аппарат была установлена панель управления от аппарата 5305/5306.
5 ACH = 220/240 VAC (RXL)
OPTICS
CHAIN 6 LEVEL 2
SHEET 1 OF 2
GUL-1005

6.2 СКАНИРОВАНИЕ

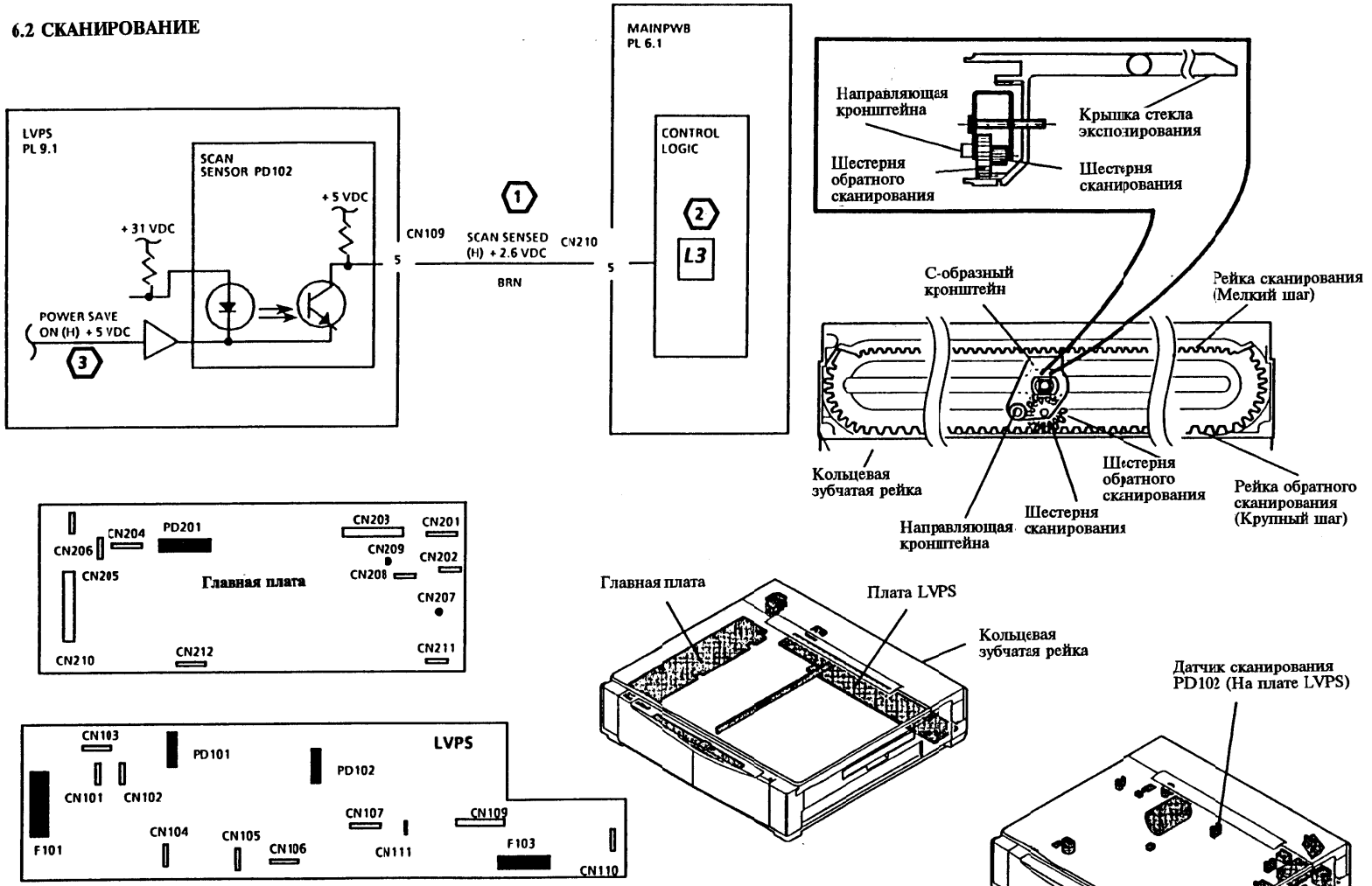

ПРИМЕЧАНИЕ:

1. Стекло экспонирования осуществляет сканирование в то время, когда включен главный двигатель MOT1. Стекло экспонирования приводится в движение кольцевой зубчатой рейкой. Если в течение 15 секунд после начала копирования сигнал датчика сканирования не меняется, будет иметь место неисправность (начнут мигать индикаторы или появится соответствующий код состояния).

ПРИМЕЧАНИЕ:

2. Чтобы увидеть код состояния на аппарате 5201/5203, нужно, чтобы была установлена панель управления от аппарата 5305/5306.

3. Этот сигнал присутствует в том случае, когда аппарат находится в режиме экономии энергии, или при наличии кода состояния, соответствующего неисправности.

OPTICS
CHAIN 6 LEVEL 2
SHEET 2 OF 2
GUL-1005A

8.1 ПОДАЧА И РЕГИСТРАЦИЯ БУМАГИ (5201)

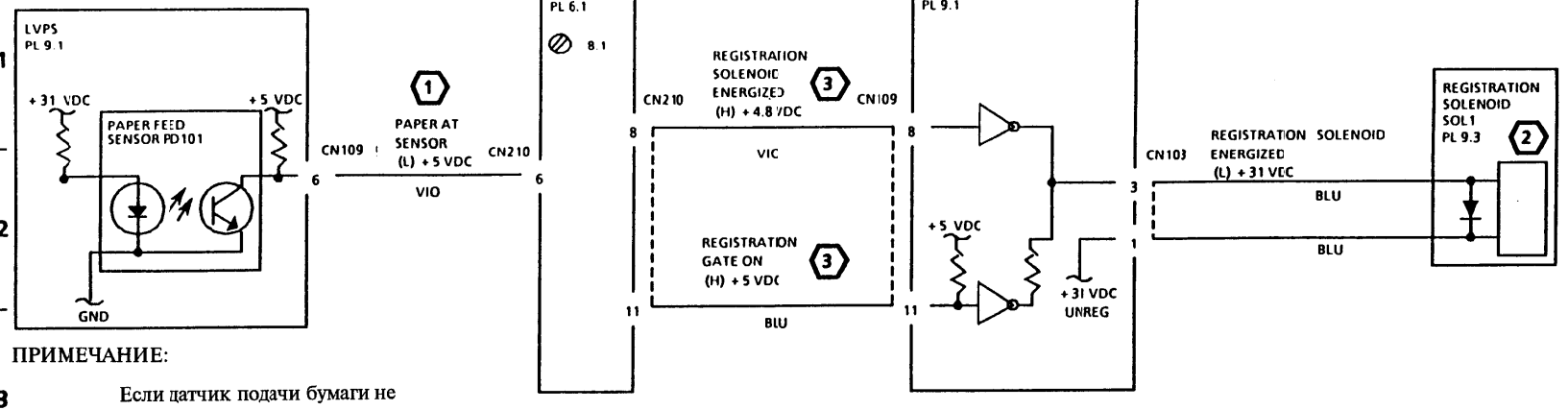

ПРИМЕЧАНИЕ:

1. Если датчик подачи бумаги не деактивируется через положенное время, будет обнаружено застревание бумаги (индикатор застревания бумаги начнет мигать).
2. Соленоид регистрации SOL1 приводит в движение затвор регистрации (5201)
3. В аппарате 5201, сигнал включения соленоида регистрации включает затвор регистрации. Сигнал ON сохраняет затвор регистрации включенным до тех пор, пока не закончится цикл копирования.

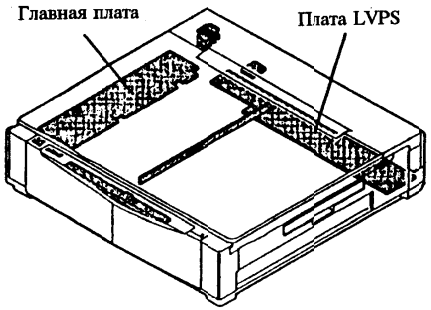

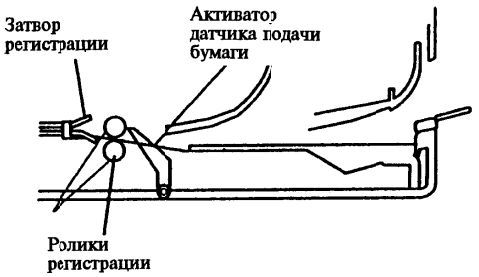

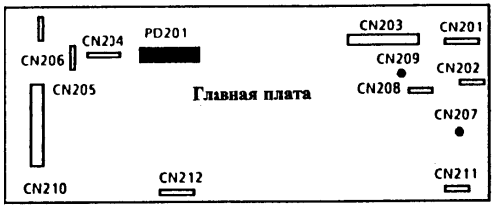

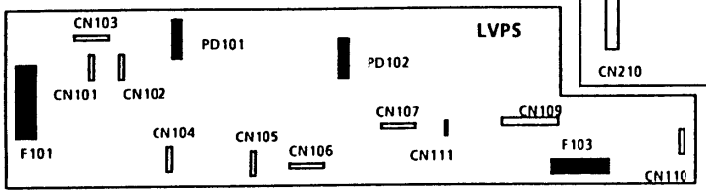

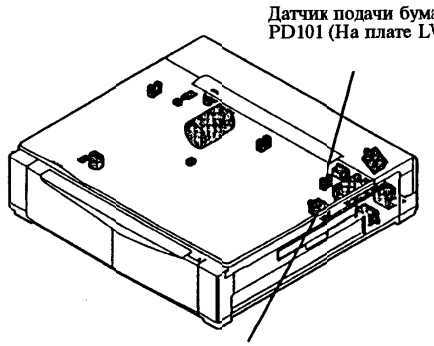

PAPER FEED AND REGISTRATION CHAIN 8 LEVEL 2 SHEET 1 OF 2 GUL-1006

8.1 ПОДАЧА И РЕГИСТРАЦИЯ БУМАГИ (5203/5305/5306)

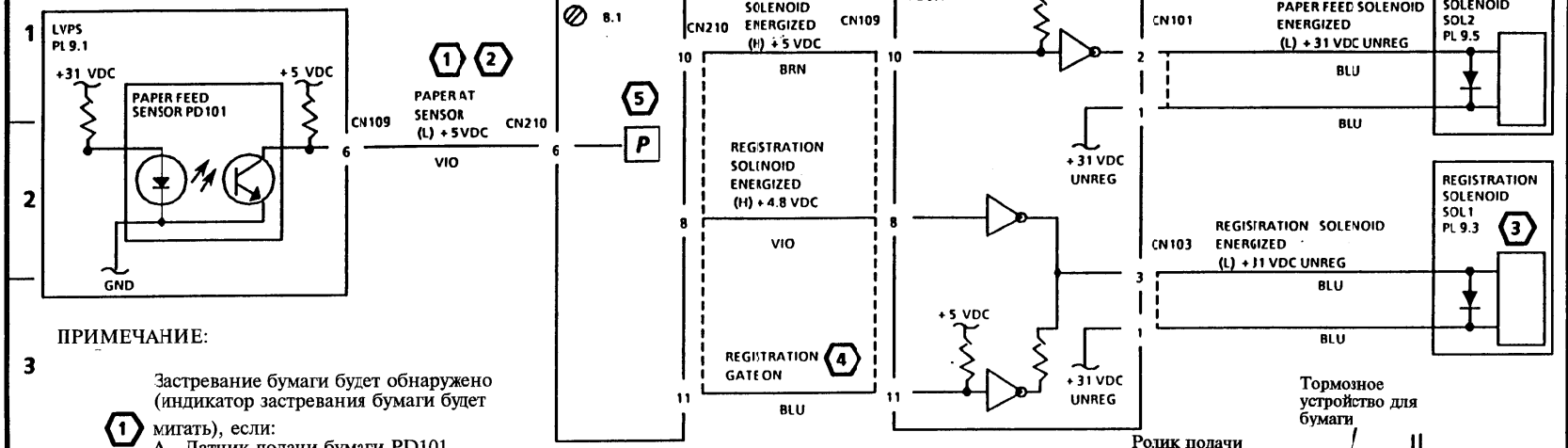

ПРИМЕЧАНИЕ:

1. Застревание бумаги будет обнаружено (индикатор застревания бумаги будет мигать), если:
   A. Датчик подачи бумаги PD101 активируется при включении питания
   B. Датчик подачи бумаги не выключается через отведенное время
2. На дисплее аппарата появится мигающий код состояния "P" (только на панели управления 5305/5306), если выходной датчик бумаги не активируется через определенное время после нажатия кнопки Start (Пуск).
3. Соленоид регистрации SOL1 приводит в движение ролик регистрации (5203/5305/5306).
4. Этот сигнал не используется в аппаратах 5203/5305/5306.
5. Чтобы увидеть код состояния на аппарате 5201/5203, нужно, чтобы была установлена панель управления от аппарата 5305/5306.

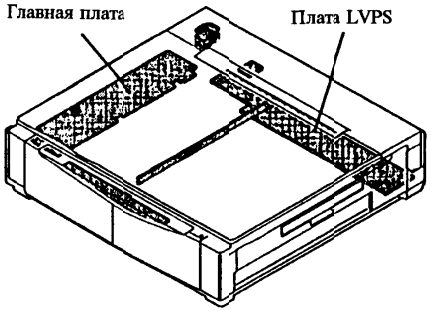

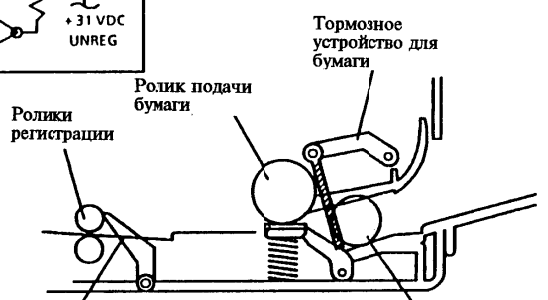

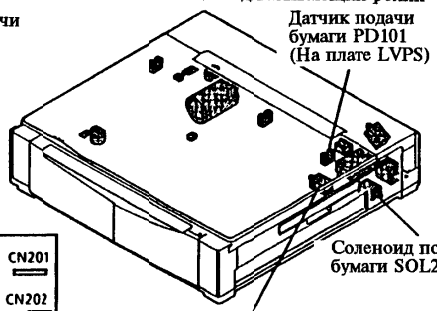

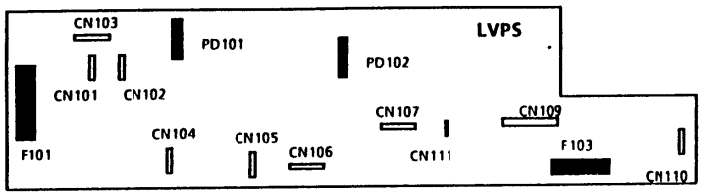

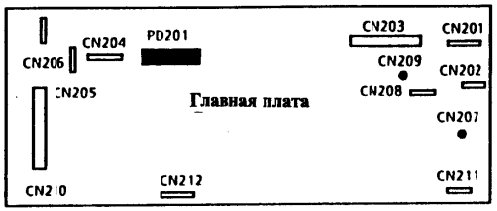

PAPER FEED AND REGISTRATION CHAIN 8 LEVEL 2 SHEET 2 OF 2 GUL-1006A

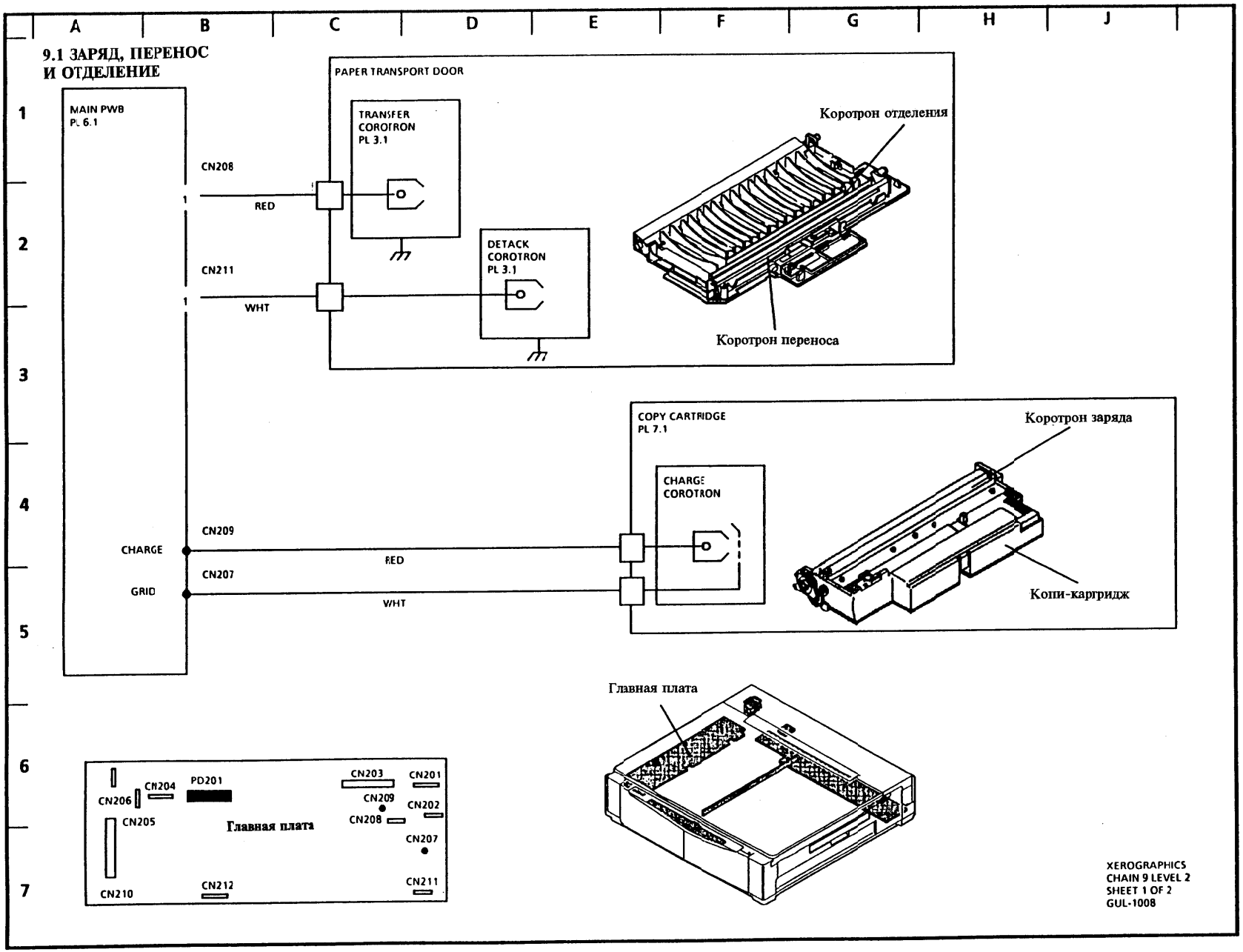
A
B
C
D
E
F
G
H
J
1
2
3
4
5
6
7
9.1 ЗАРЯД, ПЕРЕНОС
И ОТДЕЛЕНИЕ
PAPER TRANSPORT DOOR
MAIN PWB
PL 6.1
TRANSFER
COROTRON
PL 3.1
DETACK
COROTRON
PL 3.1
CN208
RED
CN211
WHT
Коротрон отделения
Коротрон переноса
COPY CARTRIDGE
PL 7.1
CHARGE
COROTRON
Коротрон заряда
Копи-картридж
CHARGE
GRID
CN209
RED
CN207
WHT
Главная плата
CN206
CN204
PD201
CN205
CN210
CN212
CN203
CN201
CN209
CN202
CN208
CN207
CN211
Главная плата
XEROGRAPHICS
CHAIN 9 LEVEL 2
SHEET 1 OF 2
GUL-1008

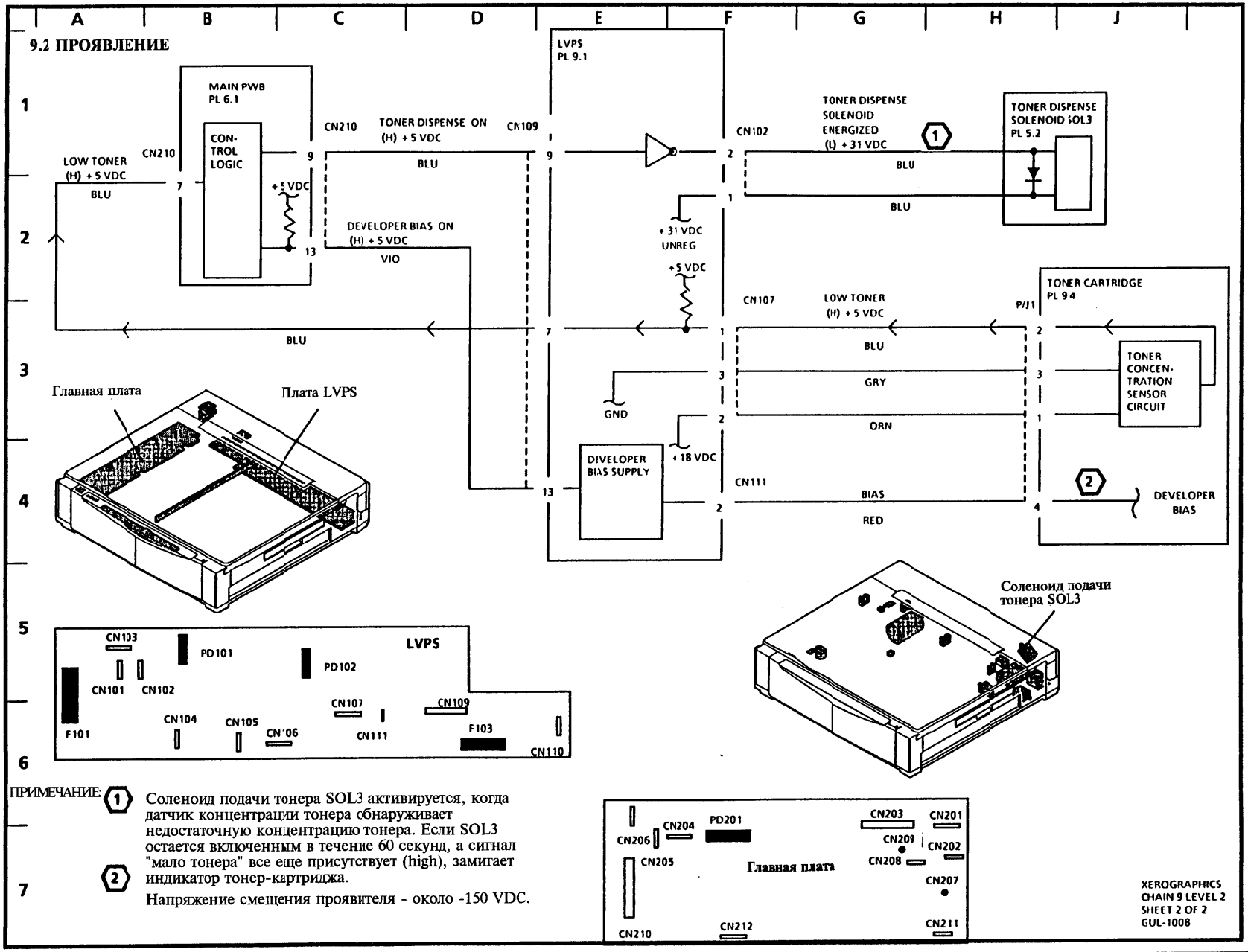
A
B
C
D
E
F
G
H
J
9.2 ПРОЯВЛЕНИЕ
LVPS
PL 9.1
MAIN PWB
PL 6.1
CON-
TROL
LOGIC
CN210
LOW TONER
(H) + 5 VDC
BLU
+5 VDC
CN109
TONER DISPENSE ON
(H) + 5 VDC
BLU
DEVELOPER BIAS ON
(H) + 5 VDC
VIO
CN102
TONER DISPENSE
SOLENOID
ENERGIZED
(L) + 31 VDC
TONER DISPENSE
SOLENOID SOL3
PL 5.2
+ 31 VDC
UNREG
CN107
LOW TONER
(H) + 5 VDC
GRY
ORN
GND
+ 18 VDC
DIVELOPER
BIAS SUPPLY
CN111
BIAS
RED
TONER CARTRIDGE
PL 9.4
P/J1
TONER
CONCEN-
TRATION
SENSOR
CIRCUIT
DEVELOPER
BIAS
Главная плата
Плата LVPS
LVPS
CN103
PD101
PD102
CN101
CN102
CN107
CN109
CN104
CN105
CN106
CN111
F101
F103
CN110
Соленоид подачи
тонера SOL3
ПРИМЕЧАНИЕ:
Соленоид подачи тонера SOL3 активируется, когда датчик концентрации тонера обнаруживает недостаточную концентрацию тонера. Если SOL3 остается включенным в течение 60 секунд, а сигнал "мало тонера" все еще присутствует (high), замигает индикатор тонер-картриджа.
Напряжение смещения проявителя - около -150 VDC.
CN206
CN204
PD201
CN205
CN203
CN201
CN209
CN202
CN208
CN207
CN210
CN212
CN211
Главная плата
XEROGRAPHICS
CHAIN 9 LEVEL 2
SHEET 2 OF 2
GUL-1008

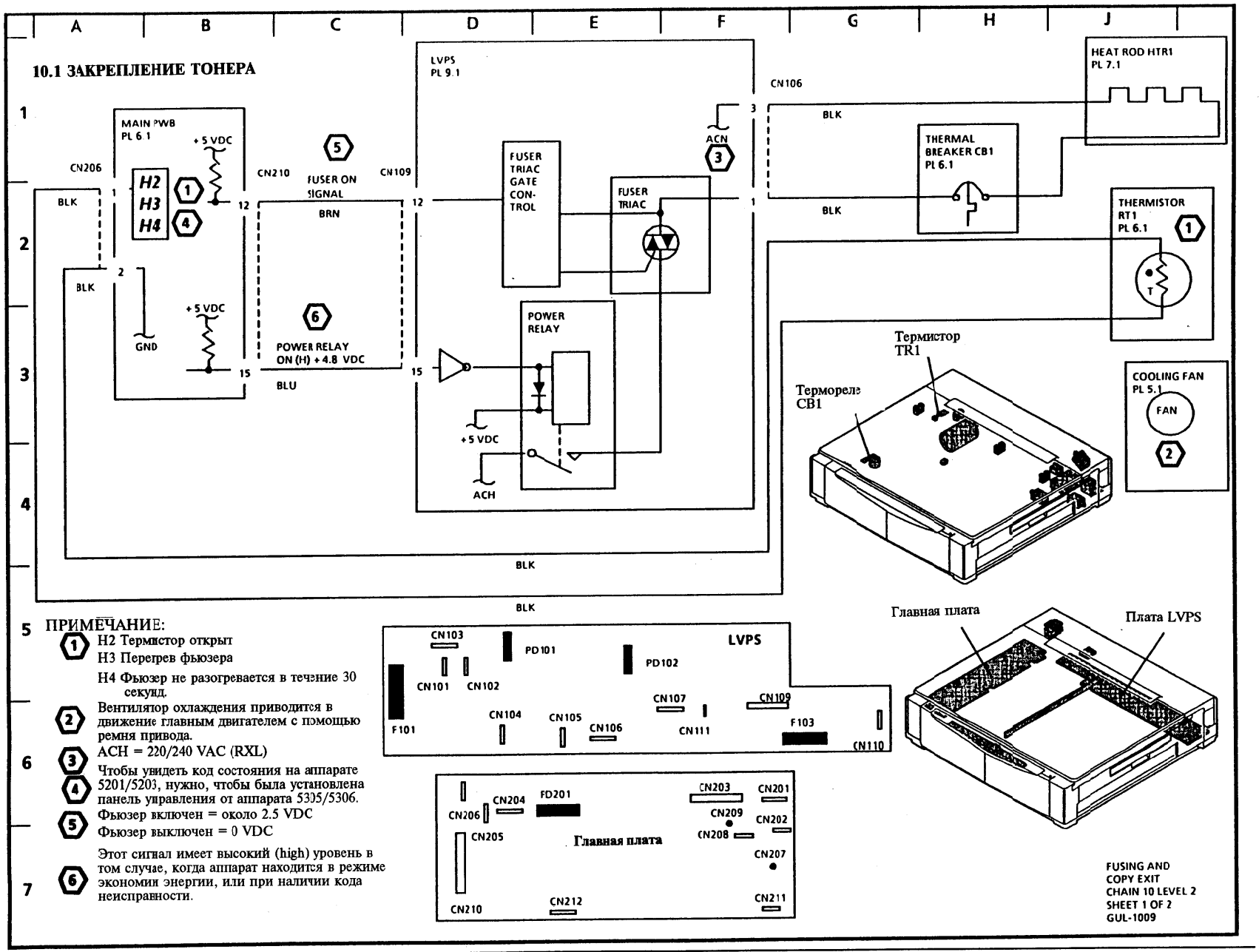
10.1 ЗАКРЕПЛЕНИЕ ТОНЕРА
MAIN PWB PL 6.1
+5 VDC
CN206
H2
H3
H4
CN210
FUSER ON SIGNAL
CN109
BRN
BLK
GND
POWER RELAY ON (H) +4.8 VDC
BLU
LVPS PL 9.1
FUSER TRIAC GATE CON-TROL
FUSER TRIAC
POWER RELAY
ACN
ACH
CN106
HEAT ROD HTR1 PL 7.1
THERMAL BREAKER CB1 PL 6.1
THERMISTOR RT1 PL 6.1
COOLING FAN PL 5.1
FAN
Термистор TR1
Термореле CB1
Главная плата
Плата LVPS
CN103
PD101
PD102
CN101
CN102
CN107
CN109
CN104
CN105
CN106
CN111
F103
CN110
F101
CN203
CN201
FD201
CN204
CN206
CN209
CN202
CN208
CN205
CN207
CN210
CN212
CN211
ПРИМЕЧАНИЕ:
H2 Термистор открыт
H3 Перегрев фьюзера
H4 Фьюзер не разогревается в течение 30 секунд.
Вентилятор охлаждения приводится в движение главным двигателем с помощью ремня привода.
ACH = 220/240 VAC (RXL)
Чтобы увидеть код состояния на аппарате 5201/5203, нужно, чтобы была установлена панель управления от аппарата 5305/5306.
Фьюзер включен = около 2.5 VDC
Фьюзер выключен = 0 VDC
Этот сигнал имеет высокий (high) уровень в том случае, когда аппарат находится в режиме экономии энергии, или при наличии кода неисправности.
FUSING AND COPY EXIT CHAIN 10 LEVEL 2 SHEET 1 OF 2 GUL-1009

10.2 ВЫХОД КОПИИ

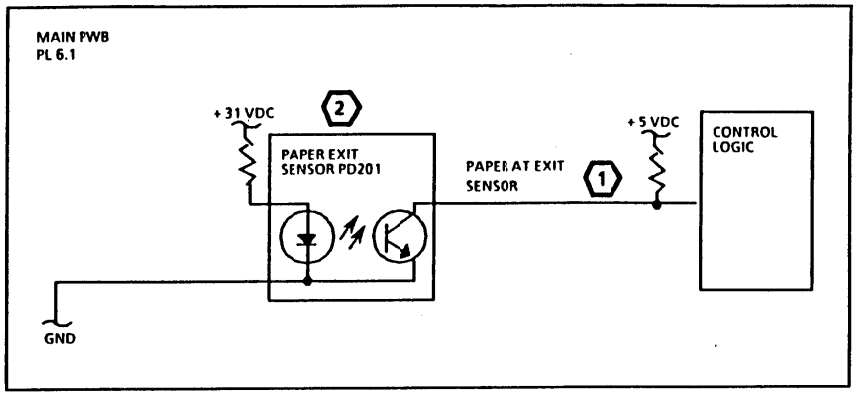

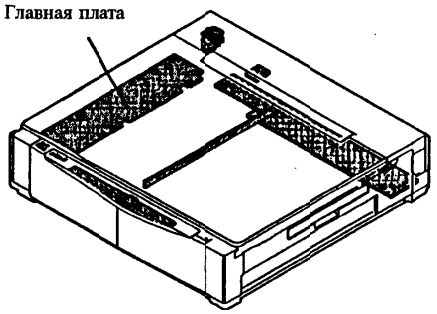

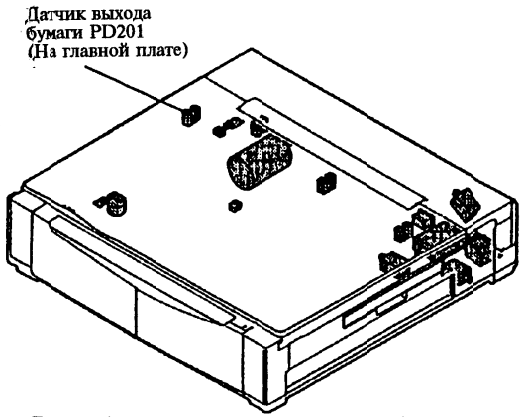

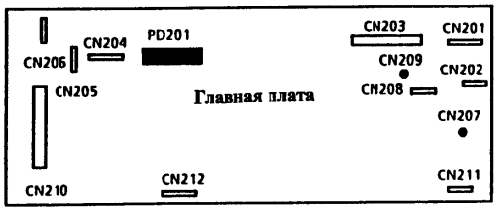

ПРИМЕЧАНИЕ: (1)

Будет обнаружено застревание бумаги (индикатор застревания бумаги будет мигать), если:

A. Датчик выхода бумаги PD201 активируется при включении питания.
B. Передняя кромка бумаги не активирует датчик выхода PD201 за отведенное время.
C. Датчик выхода бумаги PD201 остается включенным слишком долгое время после цикла копирования.

(2) Активатор датчика выхода бумаги установлен на верхней части корпуса.

FUSING AND
COPY EXIT
CHAIN 10 LEVEL 2
SHEET 2 OF 2
GUL-1010

DICTIONARY
СЛОВАРЬ

Термин	Перевод
ACH	Переменный ток, фаза
Auto	Авто
Auto Exposure Sensor	Датчик автоматической установки экспонирования
BLK	Черный провод
BLU	Синий провод
BRN	Коричневый провод
Cartridge Interlock Switch	Блокировочный выключатель картриджа
Charge Corotron	Коротрон заряда
Clear	Отмена
Control Console PWB	Плата консоли управления
Control Logic	Логика управления
Cooling Fan	Вентилятор охлаждения
Copy Cartridge	Копи-картридж
Copy Cartridge Counter	Счетчик копи-картриджа
Dark	Темная
DC Power Supply	Блок питания постоянного напряжения
Detach Corotron	Коротрон отделения
Developer Bias (On) (Supply)	Смещение проявителя (Вкл.) (Источник питания)
EEPROM	Программируемое ПЗУ
Exposure	Уровень экспонирования
Exposure Correction Sensor	Датчик коррекции уровня экспонирования
Exposure Lamp PWB	Плата лампы экспонирования
Fuse	Плавкий предохранитель
Fuser	Фьюзер
Fuser On Signal	Сигнал "Фьюзер включен"
Fuser Triac	Триак фьюзера
Fuser Triac Gate Control	Управление затвором триака фьюзера

Термин	Перевод
Ground (GRN)	Переменный ток, земля
Group Function	Групповая функция
GRY	Серый провод
Heat Rod	Нагревательный стержень
Illumination	Освещение
Input Power Block	Узел входного напряжения
Lamp	Лампа
Lamp On Signal	Сигнал "Лампа включена"
Light	Светлая
Low Toner	Мало тонера
Low Voltage Power Supply (LVPS)	Блок питания низкого напряжения
LT BLU	Голубой провод
Main Motor Control	Управление главным двигателем
Main Motor Encoder Sensor	Главный двигатель. Датчик устройства кодирования.
Main Motor Encoder Signal	Главный двигатель. Сигнал устройства кодирования.
Main Motor Run Signal	Главный двигатель. Сигнал "Запуск двигателя".
Main PWB	Главная плата
Neutral (ACN)	Переменный ток, нейтраль
Noise Filter	Фильтр помех
Only	Только
ORN	Оранжевый провод
Paper At Exit Sensor	Бумага достигла датчика выхода
Paper At Sensor	Бумага достигла датчика
Paper Exit Sensor	Датчик выхода бумаги
Paper Feed Sensor	Датчик подачи бумаги
Paper Feed Solenoid (Energized)	Соленоид подачи бумаги (Включен)
Paper Transport Door	Дверца транспортера бумаги