Xerox 5205/5210/5220/5222

Руководство по техническому обслуживанию

708P02540
Июль 1993 г.

ПРИМЕЧАНИЕ

Вся документация по техническому обслуживанию предоставляется клиентам компании Xerox исключительно в информационных целях. Документация компании Xerox по техническому обслуживанию предназначена для аттестованного персонала, прошедшего обучение и инструктаж по эксплуатации продукции компании. Компания Xerox не утверждает и не гарантирует ни того, что данная документация является законченной, ни того, что клиенты будут поставлены в известность о любом изменении документации в будущем. Самостоятельное техническое обслуживание оборудования, модулей, компонентов или частей может привести к изменению гарантийных обязательств, предлагаемых компанией Xerox относительно такого оборудования. Прежде, чем самостоятельно или с помощью третьей стороны проводить техническое обслуживание, следует справиться с соответствующими параграфами гарантийного обязательства. Самостоятельное техническое обслуживание такого оборудования, модулей, компонентов или частей освобождает компанию Xerox от любой и всякой ответственности за действия клиента; клиент принимает на себя обязательства освободить компанию Xerox от ответственности, защищать в суде и освободить от претензий третьей стороны, возникших прямо или косвенно в результате такого обслуживания.

Подготовлено:
Multinational Customer and Service Education Xerox Corporation, Rochester, New York 14544

©1993 г. Xerox Corporation. Все права зарезервированы. XEROX и 5205/5210/5220/5222 являются торговыми марками.

НАЗВАНИЕ	СТРАНИЦА
ВВЕДЕНИЕ	
О данном руководстве	vi
Структура	vi
Как пользоваться данным руководством	vii
Символы	viii
Специальные символы	viii
Обозначение сигналов	ix
Уровни напряжений	ix
1. ПРОЦЕДУРЫ ТЕХНИЧЕСКОГО ОБСЛУЖИВАНИЯ	
Содержание раздела	1-1
2. ПРОЦЕДУРЫ РЕМОНТА И АНАЛИЗА (RAP) ПО КОДАМ СОСТОЯНИЯ	
Содержание раздела	2-1
3. ПРОЦЕДУРЫ АНАЛИЗА И ОТЛАЖИВАНИЯ КАЧЕСТВА КОПИЙ	
Содержание раздела	3-1
4. ПРОЦЕДУРЫ РЕМОНТА/НАСТРОЙКИ	
Содержание раздела	4-1
5. СПИСОК КОМПОНЕНТОВ	
Содержание раздела	5-1
6. ОБЩИЕ ПРОЦЕДУРЫ	
Содержание раздела	6-1
7. БЛОК-СХЕМЫ И СОЕДИНЕНИЯ	
Содержание раздела	7-1

О ДАННОМ РУКОВОДСТВЕ

Данное руководство является частью документации, куда также входит Обучение.

В данном руководстве приводятся: процедуры ремонта и анализа, процедуры ремонта и настройки, список компонентов, диагностические процедуры, порядок установки, описание блок-схем и соединений, которые позволят техническому представителю проводить ремонт копировальных аппаратов группы 5205/5210/5220/5222.

СТРУКТУРА

Данное руководство разделено на семь разделов. Название и описание каждого раздела приводятся ниже.

В конце руководства имеются пустые страницы для заметок о данной публикации.

Раздел 1 - ПРОЦЕДУРЫ ТЕХНИЧЕСКОГО ОБСЛУЖИВАНИЯ

Данный раздел содержит:

- Начальные действия/Проверки системы
- Наладка системы
- Заключительное действие

Начальные действия/Проверки системы

Данная схема описывает сбор необходимой для определения порядка технического обслуживания информации. Схема классифицирует неисправность и рекомендует соответствующую процедуру ремонта и анализа.

Наладка системы

Наладка системы применяется для подтверждения правильной работы аппарата после проведения ремонта.

Заключительное действие

Эта часть процедуры описывает, какие действия должны быть выполнены, прежде чем закончить техническое обслуживание.

Раздел 2 - ПРОЦЕДУРЫ РЕМОНТА И АНАЛИЗА

В данном разделе содержатся описания процедур ремонта и анализа (RAP), необходимых для устранения неисправностей. При следовании определённому порядку всегда прекращайте процедуру после устранения неисправности. Оставшиеся действия не выполняйте.

Раздел 3 - ПРОЦЕДУРЫ АНАЛИЗА И ОТЛАЖИВАНИЯ КАЧЕСТВА КОПИЙ (RAP)

В данном разделе описывается проведение ремонта и анализа, необходимых для устранения дефектов качества копий. Первая RAP, CQ1 Процедура определения дефекта копии, применяется для классификации дефекта качества копии и указания необходимой процедуры для устранения дефекта. При следовании определённому порядку всегда прекращайте процедуру после устранения неисправности. Оставшиеся действия выполнять не следует.

Раздел 4 - ПРОЦЕДУРЫ РЕМОНТА/ НАСТРОЙКИ

Данный раздел содержит процедуры по ремонту и настройке аппаратов 5205/5210/5220/5222.

Раздел 5 - СПИСОК КОМПОНЕНТОВ

В данном разделе приводятся подробные перечни компонентов для аппаратов 5205/5210/ 5220/5222.

Раздел 6 - ОБЩИЕ ПРОЦЕДУРЫ/ОБЩАЯ ИНФОРМАЦИЯ

В данном разделе содержится описание процедур диагностики, установки и разборки, общая информация, включающая технические характеристики аппаратов 5205/5210/5220/ 5222.

Раздел 7 - БЛОК-СХЕМЫ И СОЕДИНЕНИЯ

В данном разделе приводится расположение разъемов и блок-схемы аппарата.

КАК ПОЛЬЗОВАТЬСЯ РУКОВОДСТВОМ

В "Процедурах технического обслуживания" указывается нужный раздел руководства по техническому обслуживанию.

Начинать техническое обслуживание нужно с процедуры "Начальные действия/Проверки системы". От данного раздела вы перейдёте либо к разделу 2 "Процедуры ремонта и анализа по кодам состояния", или к разделу 3 "Процедуры анализа и отлаживания качества копий".

Если вы перешли к разделу 3, выполните CQ1, Процедуру определения дефекта копии для классификации дефекта, которая направит вас к соответствующей RAP. Возможно, вам придётся справиться в других разделах относительно проверок, настроек или замены компонентов.

По окончании ремонта вернитесь к разделу "Наладка системы/Заключительное действие", чтобы завершить техобслуживание.

СИМВОЛЫ

Примечания, настройки и список компонентов дополняют технологические карты и информацию о порядке ремонта/анализа. Внизу приводятся символы, относящиеся к вспомогательной информации.

Примечание



Данный символ употребляется для обозначения примечаний, которые находятся на той же странице.

Настройки



Данный символ указывает процедуру настройки, описанную в разделе 4 данного руководства. Номер рядом с символом указывает номер соответствующей настройки.

Список компонентов

PL 10.6 Указывает на список компонентов в разделе 5 данного руководства. Номер рядом с буквами PL указывает соответствующий номер компонента.

СПЕЦИАЛЬНЫЕ СИМВОЛЫ

Описания всех обычно применяемых графических символов приводятся в вспомогательных целях для облегчения устранения неисправностей при выполнении процедур ремонта/анализа.

Прерванные вертикальные соединения



Указывает на продолжение линии сигнала, прерванного в вертикальном направлении.

Прерванные горизонтальные соединения

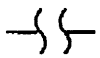

Указывает на продолжение линии сигнала, прерванного в горизонтальном направлении.

Подводимое напряжение в режиме готовности



Указывает продолжение соединения, прерванного в вертикальном направлении, с шиной распределения питания.

Поток слева направо



Указывает направление сигнала.

Обратная связь

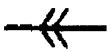

Указывает сигнал обратной связи.

Флажок



Данный символ употребляется для обозначения участка схемы, требующего проверки.

Земля



Данный символ указывает корпус аппарата.

Датчик-оптопара

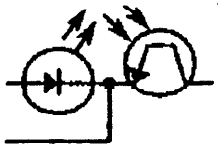

Указывает тип датчика, применяемого в тракте оригинала и бумаги. Для срабатывания датчика используется отражённый свет светодиода.

Без модификации



Данный символ обозначает, что участок, указанный треугольником, не был измененён при модификации, обозначенной номером в круге.



Данный символ обозначает, что вся страница не была изменена при модификации, обозначенной номером в круге.

Согласно модификации



Данный символ обозначает, что участок, указанный треугольником, был изменённен при модификации, обозначенной номером в круге.



Данный символ обозначает, что вся страница была изменена при модификации, обозначенной номером в круге.

Обозначение сигналов

Название сигнала указывает состояние аппарата при наличии сигнала. Например:

ОБНАРУЖЕНО
ЗАСТРЕВАНИЕ ОРИГИНАЛА (L) + 12 В

Название сигнала

Напряжение логической 1

Логический уровень, когда сигнал присутствует в указанном состоянии. В данном случае, когда обнаружено застревание оригинала, присутствует логический 0 (Low).

УРОВНИ НАПРЯЖЕНИЙ

Напряжение должно измеряться между контрольной точкой и шасси машины, за исключением тех случаев, когда приводится другое указание. В таблице внизу приводятся величины напряжений логических уровней.

Номинальное напряжение	Состояние логики	Диапазон действит. напряжений
+ 5 В	ВЫС. (1) НИЗК.(0)	+ 4.8 до + 5.2 В 0.0 до + 1.0 В
+ 24 В	ВЫС. (1) НИЗК.(0)	+22.0 до + 25.7 В 0.0 до + 3.0 В
+ 28 В (НЕСТАБ.)	ВЫС. (1) НИЗК.(0)	+25.0 до + 35.0 В 0.0 до + 3.0 В

Содержание раздела

НАЗВАНИЕ	СТР.
ВВЕДЕНИЕ	1-3
ПЛАНОВОЕ ОБСЛУЖИВАНИЕ (20ТЫС.)	1-4
ОБСЛУЖИВАНИЕ ФОТОРЕЦЕПТОРА И ЧИСТЯЩЕГО ЛЕЗВИЯ	1-5
НАЧАЛЬНЫЕ ДЕЙСТВИЯ/ПРОВЕРКИ СИСТЕМЫ	
Начальные действия/Проверки системы	1-6
Таблица кодов состояния	1-7
НАЛАДКА СИСТЕМЫ/ ЗАКЛЮЧИТЕЛЬНОЕ ДЕЙСТВИЕ	
Наладка системы/ Заключительное действие, RAP	1-8

ВВЕДЕНИЕ

Применяйте процедуры технического обслуживания как руководство по уходу в ходе технического обслуживания копировальных аппаратов 5205/5210/5220/5222. Процедуры техобслуживания были разработаны для применения вместе с руководством по обслуживанию.

- Плановое обслуживание (20 тыс.) - Когда копировальный аппарат произвёл 19 900 копий, загорится сервисный индикатор для предупреждения о наработке 20 тыс. копий. При выполнении 20 тысяч копий, индикатор мигнет, аппарат отключится, выполнение копий невозможно до тех пор, пока не выполнено плановое техобслуживание.

- Обслуживание фоторецептора (барабана) и чистящего лезвия. Данная процедура применяется для чистки фоторецептора и/или чистящего лезвия.

- Начальные действия/Проверки системы. Данная схема разработана для определения и классификации неисправности копировального аппарата и для рекомендации соответствующей процедуры ремонта и анализа для устранения неисправности. По устранению неполадки, выполните наладку системы/заключительные действия.

- Наладка системы/заключительные действия. Данная процедура должна выполняться в конце каждого техобслуживания, чтобы убедиться, что копировальная бумага и оригинал правильно транспортируются, а качество копии соответствует спецификации.

ПЛАНОВОЕ ОБСЛУЖИВАНИЕ (20ТЫС.)

Введение

Когда копировальный аппарат произвёл 19 900 копий, загорится сервисный индикатор для предупреждения о наработке 20 тыс. копий. При выполнении 20 тысяч копий, индикатор мигнет, аппарат отключится, выполнение копий невозможно до тех пор, пока не выполнено плановое техобслуживание.

Во время планового обслуживания будут заменены следующие компоненты:

В модуле ксерографии - фоторецептор и чистящее устройство/узел коротронов.

Во фьюзере будут заменены нагревательный валик, прижимной валик, собачки отделителя и пальцы снимателя.

В тракте подачи бумаги будут заменены замедляющая площадка, держатель направляющих снимателя, сами направляющие и два ролика.

Процедура замены всех указанных компонентов описана в разделе 4.

Кроме того, во время планового обслуживания необходимо провести чистку и смазку.

В таблицах, приведённых далее, указаны компоненты, подлежащие замене, смазке и чистке во время планового обслуживания (20 тыс.).

Процедура

1. Замените следующие компоненты во время планового обслуживания (20тыс.):

Описание	№ комп.	Ремонт
Нагреват. валик	22E10210	REP 10.9
Прижимной валик	22E10220	REP 10.9
Собачка отделителя	7E11260	REP 10.8
Валик подбора бумаги	22E10240	REP 8.4
Замедляющая площадка	19E15900	PL 2.3*
Держатель направляющих снимателя	38E8760	REP 10.3
Валик подачи бумаги	22E10250	REP 8.4
Пальцы снимателя	9E25190	REP 10.10
Направляющие снимателя	38E8600	REP 10.3
Комплект замены фоторецептора	600K24480	REP 9.1 REP 9.2

* Для данного компонента процедуры ремонта не разработано. Для замены компонента см. перечень компонентов.

2. Во время планового обслуживания (20 тыс.) проведите смазку следующих компонентов:

Описание	Расположение	Смазочный материал
Зубчатая передача	PL 2.2, компон.19	70P27
Зубчатая передача	PL 1.3, компон. 3	70P27
Сцепление	PL 1.3, компон.15	70P27
Зубчатая передача	PL 1.4, компон.3	70P27

3. Во время планового обслуживания (20 тыс.) проведите чистку следующих компонентов:

Описание	Процедура
Коротрон заряда	Проведите чистку согласно руководству для пользователя, пользуясь инструментом для чистки коротрона/объектива.
Коротрон переноса	Проведите чистку, пользуясь инструментом для чистки коротрона/объектива.
Лампа экспонирования	Проведите чистку, пользуясь чистящим ср-вом фирмы Xerox для линз и зеркал 43H12 (USCO) или 8R90178 (RXL) и безворсовой салфеткой 35P2163 (USCO) или 600S4372 (RXL).
Стекло столика экспонирования	Проведите чистку, пользуясь чистящим ср-вом фирмы Xerox для линз и зеркал 43H12 (USCO) или 8R90178 (RXL) и безворсовой салфеткой 35P2163 (USCO) или 600S4372 (RXL).
Отражатель	Проведите чистку, пользуясь чистящим ср-вом фирмы Xerox для линз и зеркал 43H12 (USCO) или 8R90178 (RXL) и безворсовой салфеткой 35P2163 (USCO) или 600S4372 (RXL).
Самофокус. объектив	Проведите чистку согласно руководству для пользователя, пользуясь инструментом для чистки коротрона/объектива.

(Продолжение)

ПЛАНОВОЕ ОБСЛУЖИВАНИЕ (20ТЫС.) (Продолжение)

4. Установите счётчик копий на "0" следующим образом:
   а. Выключите аппарат и удалите переднюю крышку.
   б. Закоротите перемычкой JP2 и JP3 на главной плате (Рис. 1).
   в. Включите аппарат. На дисплее замигает "0".
   г. Снимите перемычку.
   д. Выключите, затем снова включите аппарат.
   е. Для проверки счёта копий на аппаратах 5220/5222 нажмите и задержите клавишу **Стоп.** На аппаратах 5205/5210 клавиша **Стоп** находится за консолью. Нажмите и держите нажатой площадку, показанную на рис. 2. Приблизительно через 7 минут на дисплее по очереди замигают цифры. Должны замигать пять "0", указывая на нулевой счёт копий. Если на дисплее мигают другие, отличные от 0 цифры, повторите процедуру от а) до е).

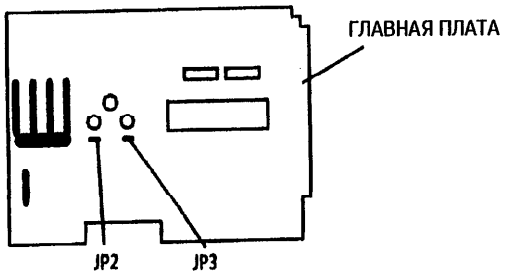

Рис. 1. Установка счётчика

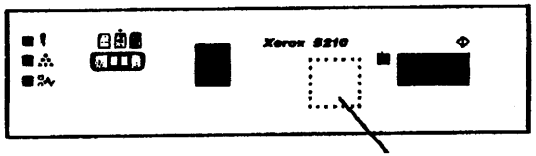

Рис. 2. Положение клавиши Стоп на аппаратах 5205/5210.

ОБСЛУЖИВАНИЕ ФОТОРЕЦЕПТОРА И ЧИСТЯЩЕГО ЛЕЗВИЯ (ТОЛЬКО ДЛЯ USCO)

Примечание: Фоторецептор должен быть заменён фирмой RXL.

ПРОЦЕДУРА

Цель

Пользуйтесь данной процедурой чистки поверхности фоторецептора и/или чистящего лезвия по необходимости.

ОСТОРОЖНО

Избегайте касания фоторецептора или чистящего лезвия пальцами. Не проводите чистку компонентов, когда они находятся в аппарате.

1. Снимите компоненты, подлежащие чистке.
2. Пользуйтесь чистящим абсорбентом (600S4044), наносите растворитель плёнок (43P45) на чистящий абсорбент.
3. Произведите чистку загрязнённой поверхности компонента, стараясь не прилагать усилий.
4. Пользуясь сухим куском чистящего абсорбента (600S4044), вытрите поверхность насухо.
5. Слегка обработайте поверхность присыпкой (Kunar- 8R167).

ПРИМЕЧАНИЕ: Фоторецептор может слегка засветиться в результате воздействия света во время чистки. Пока фоторецептор не придёт в нормальное состояние, копии будут получаться светлее, чем обычно. (Если копии светлые, выполните 20 пустых копий, затем сделайте пробные копии).

6. Установите все части заново и выполните пробную копию.

НАЧАЛЬНЫЕ ДЕЙСТВИЯ

1. ОПРОСИТЕ ОПЕРАТОРА.
2. ОПРЕДЕЛИТЕ, КЛАССИФИЦИРУЙТЕ И УСТРАНИТЕ НЕИСПРАВНОСТЬ.

УКАЗАТЕЛЬ СОСТОЯНИЯ

- **КОДЫ СОСТОЯНИЯ**
  Переходите к таблице кодов состояния
- **ДРУГИЕ ИНДИКАТОРЫ СОСТОЯНИЯ**
  - **ГОРИТ ИНДИКАТОР НЕПРАВИЛЬНОЙ ПОДАЧИ БУМАГИ**
    Переходите к процедуре "Горит индикатор неправильной подачи бумаги"
  - **ГОРИТ ИНДИКАТОР "МАЛО ТОНЕРА В КАРТРИДЖЕ"**
    Переходите кпроцедуре " Горит индикатор "Мало тонера в картридже"

КАЧЕСТВО КОПИИ

- **ПРОБЛЕМЫ КАЧЕСТВА КОПИИ**
  Переходите к RAP CQ1 Дефект копии, раздел 3.

ДРУГИЕ НЕИСПРАВНОСТИ

- **ДИСПЛЕЙ СЧЁТЧИКА КОПИЙ ПУСТ**
  Переходите к 1.1 Включено питание, RAP
- **ПРОБЛЕМА С ВКЛЮЧЕНИЕМ АППАРАТА**
  Переходите к 1.1 Включено питание, RAP
- **ПОЛНЫЙ ВЫХОД ИЗ СТРОЯ**
  Переходите к 1.1 Включено питание, RAP
- **НЕПРЕРЫВНО РАБОТАЕТ ГЛАВНЫЙ ПРИВОД**
  Переходите к 4.1 Главный привод, RAP
- **ПРОБЛЕМА ВЫБОРА/УКАЗАТЕЛЯ**
  Переходите к 2.1 Выбор/Указатель, RAP
- **ВСЕ ОСТАЛЬНЫЕ НЕИСПРАВНОСТИ**
  Переходите к содержанию раздела 2

ТАБЛИЦА КОДОВ СОСТОЯНИЯ

F ВЫХОД ИЗ СТРОЯ ЛАМПЫ ЭКСПОНИРОВАНИЯ
Датчик автоматической установки экспонирования не уловил света от лампы экспонирования.
Переходите к RAP кода состояния "F".

H НЕИСПРАВНОСТЬ ФЬЮЗЕРА
Фьюзер не разогрелся вовремя, произошёл перегрев фьюзера или был открыт термистор фьюзера.
Переходите к RAP кода состояния "H".

L НЕИСПРАВНОСТЬ ПЛАТФОРМЫ ЭКСПОНИРОВАНИЯ
Главная плата определила сбой при сканировании. Переходите к RAP кода состояния "L".

P ПРОБЛЕМА ПОДАЧИ БУМАГИ
Главная плата уловила неправильную подачу бумаги.
Переходите к RAP кода состояния "P".

НАЛАДКА СИСТЕМЫ/ЗАКЛЮЧИТЕЛЬНОЕ ДЕЙСТВИЕ

Выполните несколько копий испытательной таблицы.

Копии выводятся на лоток вывода копий.

Д Н

Для начала ремонта см. Начальные действия/Проверки системы.

Оцените качество копии, пользуясь CQ1 Дефекты копий, RAP.

Качество копий приемлемо.

Д Н

Переходите к указанному в CQ1 Дефекты копий, RAP порядку анализа /отладки качества копии.

Очистите внешние поверхности аппарата и сделайте пробные копии с оригиналов клиента.

Содержание раздела

НАЗВАНИЕ	СТР.
ПРОЦЕДУРЫ РЕМОНТА И АНАЛИЗА ПО КОДАМ СОСТОЯНИЯ (RAP)	
RAP по кодам состояния "F"	2-2
RAP по кодам состояния "H"	2-4
RAP по кодам состояния "L"	2-6
RAP по кодам состояния "P"	2-8
RAP по сигналу индикатора "мало тонера в картридже"	2-10
RAP по сигналу индикатора "неправильная подачи бумаги"	2-12
ДРУГИЕ НЕИСПРАВНОСТИ	
1.1 RAP Не включается аппарат	2-14
1.2 RAP Не включается режим экономии энергии	2-14
1.3 RAP Наличие выпрямленных напряжений	2-16
1.4 RAP Распределение питания	2-18
2.1 RAP Выбор режимов/Индикаторы	2-20
4.1 RAP Главный привод	2-22
6.1 RAP Экспонирование	2-24
6.2 RAP Мотор вентилятора MOT2	2-26

НАЗВАНИЕ	СТР.
ДРУГИЕ НЕИСПРАВНОСТИ (продолжение)	
9.1 RAP Чёрная копия	2-27
9.2 RAP Подмагничивание проявителя	2-28
9.3 RAP Пустая копия	2-30
9.4 RAP Подача тонера	2-32
9.5 RAP Непрерывно включены коротроны	2-34

ПРОЦЕДУРЫ РЕМОНТА И АНАЛИЗА ПО КОДУ СОСТОЯНИЯ "F"

Описание:
Датчик автоматической установки экспонирования не уловил света с лампы экспонирования.

ПРИМЕЧАНИЕ: Главная плата "даёт" лампе экспонирования 4 минуты на зажигание, прежде чем показывает код состояния "F".

Устраните застревание бумаги.
Поднимите крышку столика экспонирования и понаблюдайте за лампой экспонирования LP1.
Выключите, затем включите аппарат.
Лампа экспонирования зажигается моментально во время цикла прогревания (прежде, чем зажигается индикатор Старт).
Д Н

После того, как загорится индикатор **Старт**, подсоедините измерительный прибор к CB-3 (+) на главной плате и шасси (-).
Есть напряжение + 5 В.
Д Н

Переходите к флажку 1 и проверьте на обрыв. Если цепь не разомкнута, замените LVPS.

Выключите, затем включите аппарат.
Напряжение моментально уменьшается приблизительно до 0.6 В во время цикла прогревания (прежде, чем зажигается индикатор Старт).
Д Н

Замените главную плату.

Переходите к флажку 2 и проверьте на обрыв проводку лампы экспонирования. Если цепь не разомкнута, замените лампу экспонирования.

Переходите к флажку 3 и проверьте на обрыв проводку датчика автоматической установки экспонирования. Если цепь не разомкнута, замените датчик CR1. Если проблема не устранена, замените главную плату.

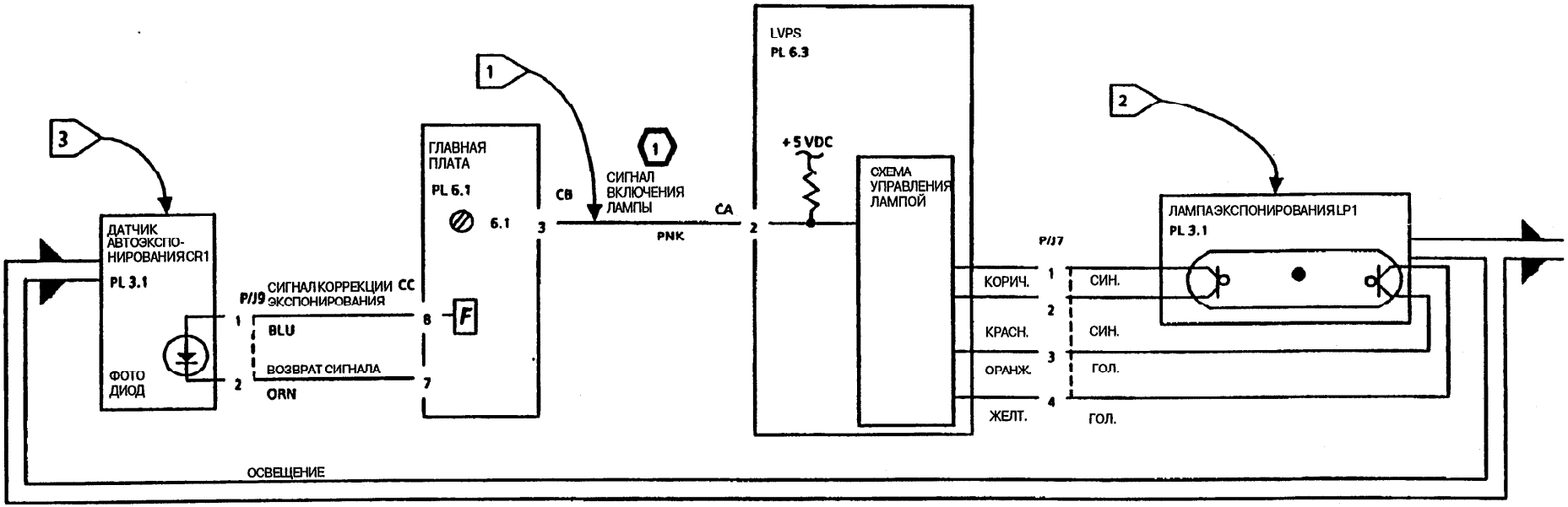

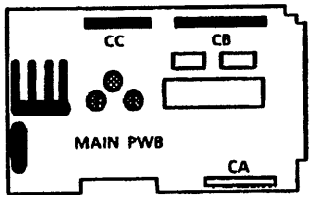

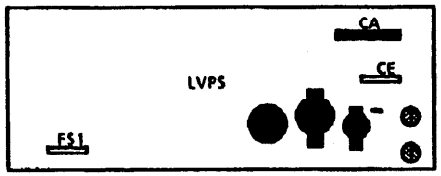

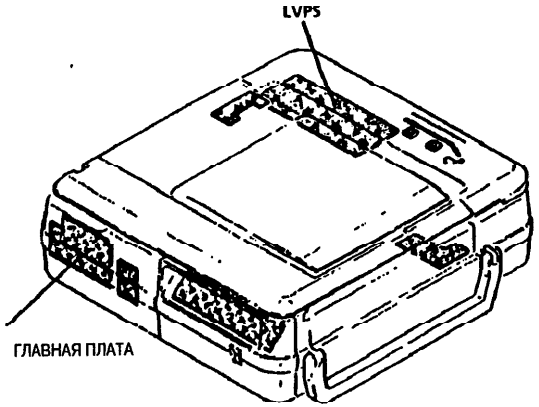

ПРИМЕЧАНИЯ:

(1)

СОСТОЯНИЯ ЛАМПЫ	НАПРЯЖЕНИЕ СИГНАЛА
ЛАМПА ВКЛ. НА ПОЛН. МОЩНОСТЬ	+ .5 В ДО + .8 В
ЛАМПА ВКЛЮЧ. ВО ВРЕМЯ СКАНИР.	+ 2 ДО + 3.5 В
ЛАМПА ВЫКЛЮЧЕНА	+ 5 В

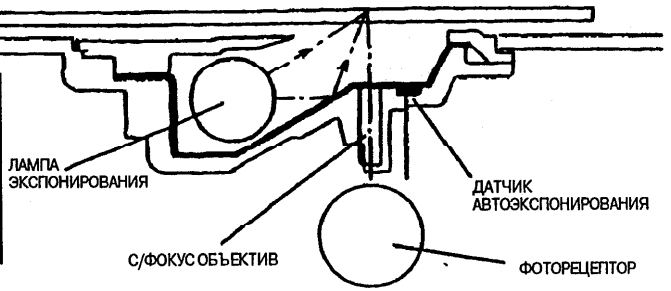

ПРОЦЕДУРА РЕМОНТА И АНАЛИЗА ПО КОДУ СОСТОЯНИЯ "H"

Описание:
Фьюзер не нагрелся вовремя, произошёл перенагрев фьюзера, или был открыт термистор фьюзера.
Выключите аппарат и дайте аппарату остынуть (около 5 минут). Включите аппарат.
При включении аппарата на дисплее появляется "H".

Д Н

Выключите аппарат.
Удалите левую крышку, чтобы осмотреть нагревательный стержень.
Включите аппарат, и понаблюдайте за нагревательным стержнем и лампой **Старт**.
Нагревательный стержень зажигается.

Д Н

Подсоедините измерительный прибор между CA-3 (+) на LVPS и шасси (-).
Выключите, затем включите аппарат.
Есть напряжение + 24 В.

Д Н

Выключите аппарат.
Отсоедините P/J 8. Проверьте соединение между конт.1 и 2 J8 (белые провода).
Есть приблизительно 0 Ом.

Д Н

Удалите раму оптики из аппарата (REP 6.3). Проверьте термореле CB1.
Реле CB1 разомкнуто.

Д Н

Переходите к флажку 2 и проверьте цепь нагревательного стержня HTR1 на обрыв между P/J8-1 и P/J8-2.

А Б В Г Д

А Б В Г Д

Сбросьте коммутацию реле CB1.
Включите аппарат и наблюдайте за нагревательным стержнем и индикатором Старт.
Нагревательный стержень зажигается.

Д Н

Переходите к флажку 2 и проверьте цепь нагревательного стержня HTR1 на обрыв между P/J8-1 и P/J8-2. Если обрыва цепи нет, замените LVPS.

Нагреватель отключается, когда загорается индикатор Старт.

Д Н

НЕМЕДЛЕННО ОТКЛЮЧИТЕ АППАРАТ. Произошёл перегрев.
Переходите к флажку 1 и проверьте на замыкание к шасси. Если замыкания нет, замените LVPS. Если проблема не устранена, замените главную плату. После устранения проблемы проверьте скребки снимателя и прижимной валик на деформацию от теплоты. В случае необходимости замените.

Проблема устранена. Если неисправность повторится, замените CB1.

А Б В Г

А Б В Г

Переходите к флажку 3 и проверьте на обрыв проводку между LVPS и P/J8. Если цепь не разомкнута, замените LVPS.

Переходите к флажку 1 и проверьте проводку на обрыв. Если цепь не разомкнута, замените главную плату.

Нагреватель отключается, когда загорается индикатор Старт.

Д Н

НЕМЕДЛЕННО ОТКЛЮЧИТЕ АППАРАТ. Произошёл перегрев.
Переходите к флажку 1 и проверьте на замыкание к шасси. Если замыкания нет, замените LVPS. Если проблема не устранена, замените главную плату. После устранения проблемы проверьте скребки снимателя и прижимной вал на деформацию от теплоты. В случае необходимости замените.

- Если мотор вентилятора не работает, переходите к 6.2 RAP Мотор вентилятора MOT2.
- Если код состояния H появляется снова, очистите и/или замените термистор RT1. Если проблема не устранена, замените главную плату.

Переходите к флажку 4 и проверьте термистор RT1 и соответствующие соединения на короткое замыкание или обрыв. Если таковые есть, то прежде, чем заменять главную плату, замените термистор RT1.

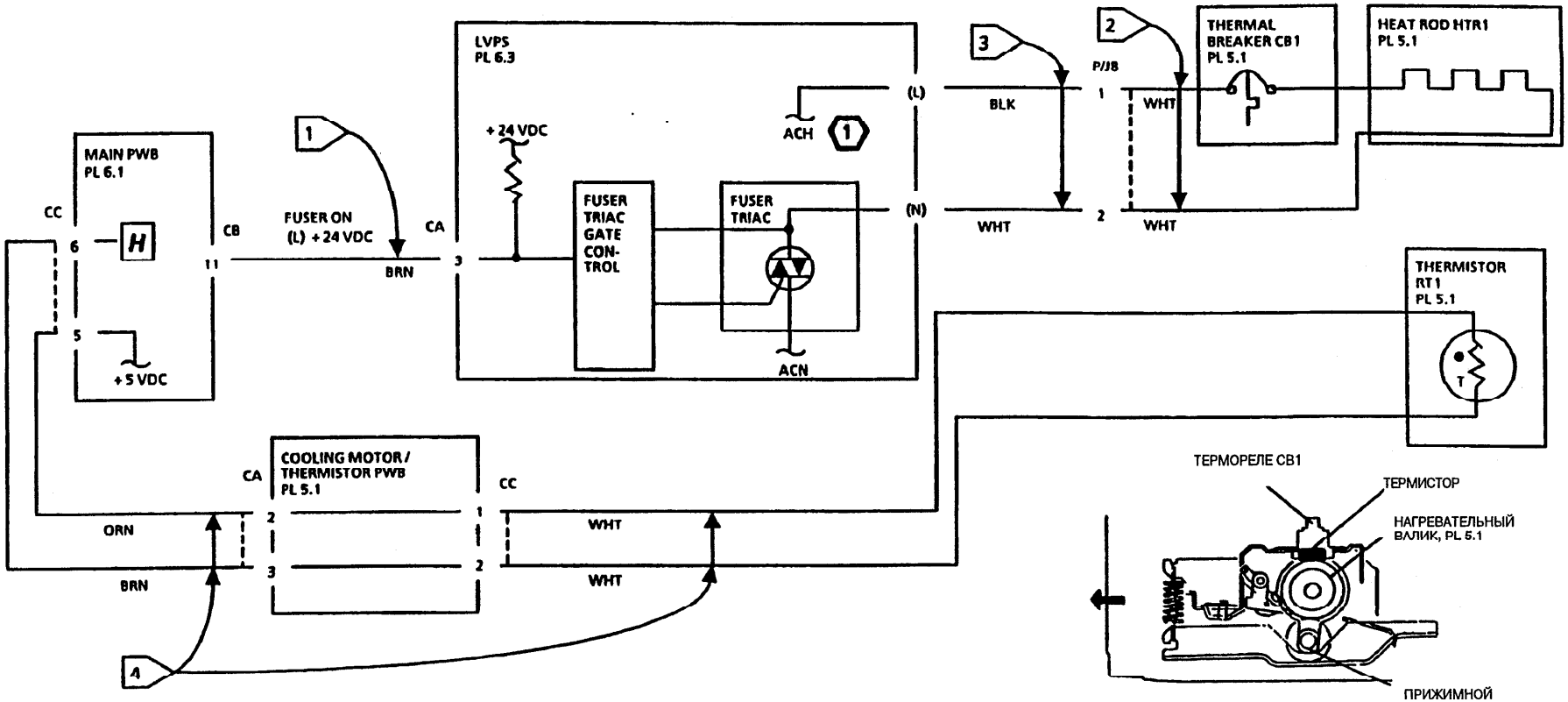

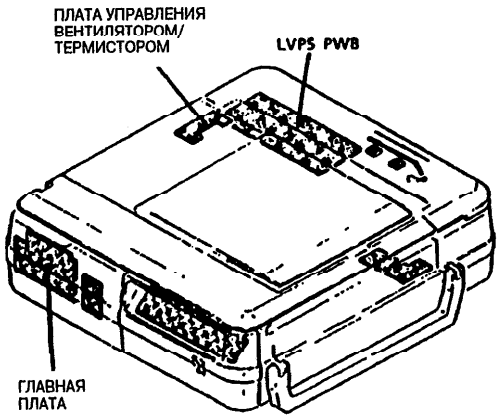

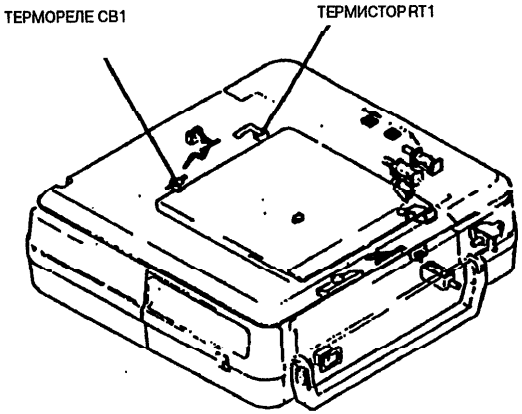



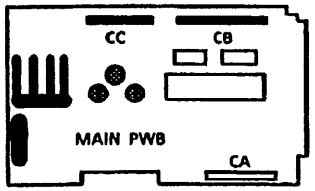

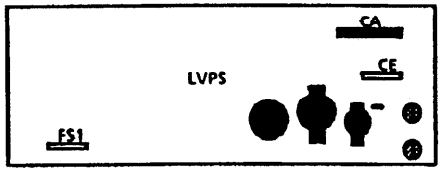

ПРИМЕЧАНИЯ: 1 ACH = 115 VAC (USCO)
= 220/240 VAC (RXL)

ПРОЦЕДУРА РЕМОНТА И АНАЛИЗА ПО КОДУ СОСТОЯНИЯ "L"

Описание:
Главная плата определила ошибку при сканировании.

Начальное действие
Устраните застревание бумаги.
Выключите, затем включите аппарат.
Если код состояния "L" появляется на дисплее, переходите к 4.1 RAP, Главный привод. В противном случае, продолжайте.

Устраните застревание бумаги.
Выключите аппарат. Убедитесь, что каретка сканера находится в исходном положении (по центру).
Включите аппарат.
Каретка остаётся неподвижной во время цикла прогревания (прежде, чем зажигается индикатор Старт).
Д Н

- Если во время прогрева стекло движется вправо, переходите к флажку 3 и проверьте на замыкание на землю. Если не обнаружено, замените главную плату.
- Если во время прогрева каретка движется влево, переходите к флажку 4 и проверьте на замыкание на землю. Если не обнаружено, замените главную плату.

Нажмите **Старт**.
Каретка движется.
Д Н

Работает главный привод.
Д Н

Переходите к 4.1 RAP, Главный привод.

Переходите к флажку 5 и проверьте на обрыв проводку между P6-9 и E4.

А

А
Устраните застревание бумаги.
Выключите, затем включите аппарат.
Подсоедините измерительный прибор между CC-10 (+) главной платы и шасси (-).
Вручную двигайте каретку из исходного положения (по центру) в крайнее левое, наблюдая в то же время за прибором.
Напряжение падает с + 5 В до 0 В.
Д Н

Переходите к флажку 1 и проверьте проводку на обрыв. Если всё в порядке, замените привод.

Устраните застревание бумаги.
Выключите, затем включите аппарат.
Подсоедините измерительный прибор между CC-9 (+) на главной плате и шасси (-).
Вручную двигайте стекло из исходного положения (по центру) в крайнее левое, наблюдая в то же время за счётчиком.
Напряжение падает с + 5 В до 0 В.
Д Н

Переходите к флажку 2 и проверьте проводку на обрыв. Если всё в порядке, замените привод.

Вручную установите стекло в исходное положение (по центру).
Выключите, затем включите аппарат.
Нажмите **Старт**.
Стекло движется вправо.
Д Н

Устраните застревание бумаги.
Выключите, затем включите аппарат.
Вручную установите стекло в исходное положение (по центру).
Подсоедините измерительный прибор между CC-10 (+) на главной плате и шасси (-).
Есть напряжение + 24 В.
Д Н

Переходите к флажку 3 и проверьте проводку на обрыв. Если всё в порядке, замените привод.

Б В

Б В
Нажмите **Старт**.
Напряжение моментально падает до приблизительно 1В.
Д Н

Замените главную плату.

Замените привод.

Устраните застревание бумаги.
Выключите, затем включите аппарат.
Вручную установите каретку в исходное положение (по центру).
Нажмите **Старт**.
Каретка движется влево.
Д Н

Устраните застревание бумаги.
Выключите, затем включите аппарат.
Вручную установите каретку в исходное положение (по центру).
Подсоедините измерительный прибор между CC-12 (+) на главной плате и шасси (-).
Есть напряжение + 24 В.
Д Н

Переходите к флажку 4 и проверьте проводку на обрыв. Если всё в порядке, замените привод.

Нажмите **Старт**.
Напряжение моментально падает до приблизительно 1В.
Д Н

Замените главную плату.

Замените привод.

- Выполните настройку главного привода (ADJ4.1). Если настройку выполнить невозможно, замените главную плату.
- Проверьте, нет ли механической неисправности, например, перекос муфты или зубчатой передачи. В случае необходимости, замените привод.

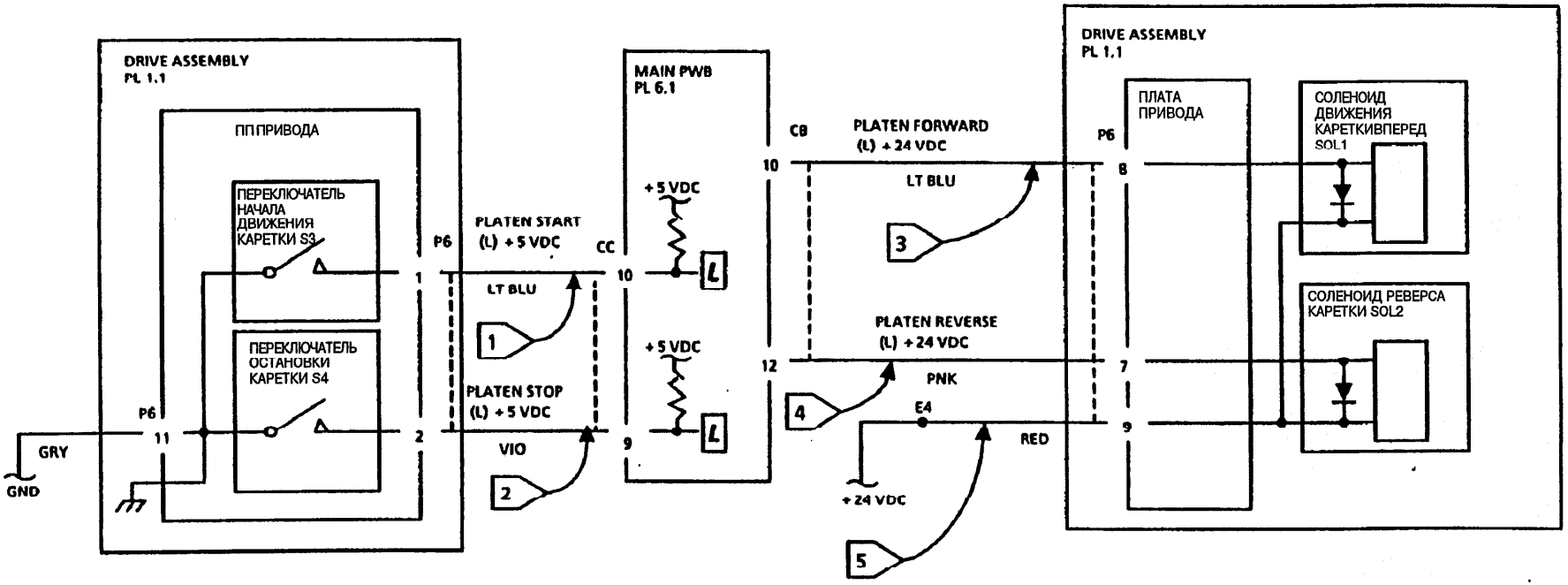
DRIVE ASSEMBLY
PL 1.1
ПП ПРИВОДА
ПЕРЕКЛЮЧАТЕЛЬ НАЧАЛА ДВИЖЕНИЯ КАРЕТКИ S3
ПЕРЕКЛЮЧАТЕЛЬ ОСТАНОВКИ КАРЕТКИ S4
P6
11
1
2
GRY
GND
PLATEN START
(L) +5 VDC
LT BLU
PLATEN STOP
(L) +5 VDC
VIO
CC
10
9
MAIN PWB
PL 6.1
+5 VDC
+5 VDC
CB
10
12
PLATEN FORWARD
(L) +24 VDC
LT BLU
PLATEN REVERSE
(L) +24 VDC
PNK
E4
RED
+24 VDC
DRIVE ASSEMBLY
PL 1.1
P6
8
7
9
ПЛАТА ПРИВОДА
СОЛЕНОИД ДВИЖЕНИЯ КАРЕТКИВПЕРЕД SOL1
СОЛЕНОИД РЕВЕРСА КАРЕТКИ SOL2
1
2
3
4
5

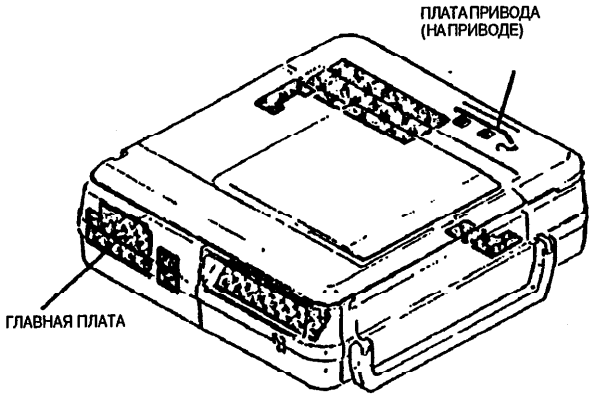
ПЛАТА ПРИВОДА (НА ПРИВОДЕ)
ГЛАВНАЯ ПЛАТА

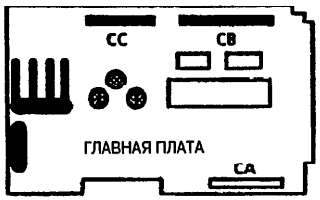
CC
CB
ГЛАВНАЯ ПЛАТА
CA

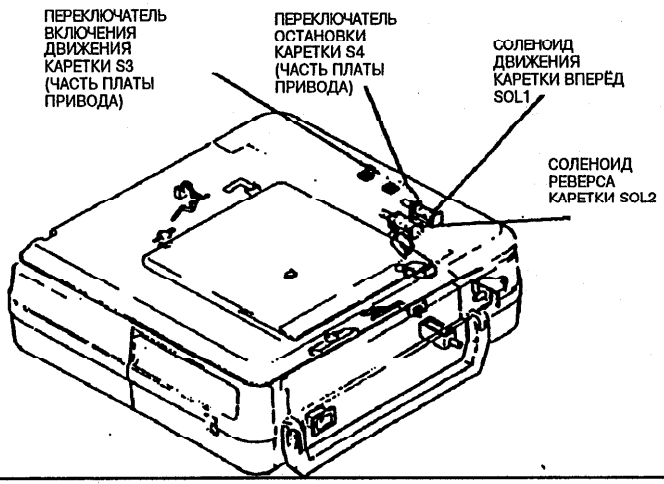
ПЕРЕКЛЮЧАТЕЛЬ ВКЛЮЧЕНИЯ ДВИЖЕНИЯ КАРЕТКИ S3 (ЧАСТЬ ПЛАТЫ ПРИВОДА)
ПЕРЕКЛЮЧАТЕЛЬ ОСТАНОВКИ КАРЕТКИ S4 (ЧАСТЬ ПЛАТЫ ПРИВОДА)
СОЛЕНОИД ДВИЖЕНИЯ КАРЕТКИ ВПЕРЁД SOL1
СОЛЕНОИД РЕВЕРСА КАРЕТКИ SOL2

ПРОЦЕДУРА РЕМОНТА И АНАЛИЗА ПО КОДУ СОСТОЯНИЯ "P"

Описание:
Главная плата не получила сигнал о подаче бумаги.

ПРИМЕЧАНИЕ: Если кода состояния "P" НЕТ, когда убран лоток, переходите к флажку 5 и проверьте на замыкание на землю.

Устраните застревание бумаги.
Убедитесь, что в лотке есть бумага.
Выключите, затем включите аппарат.
На дисплее появляется код состояния "P".
Д Н

Нажмите **Старт,** наблюдая за лотком бумаги.
Начинается подача бумаги.
Д Н

Выключите, затем включите аппарат.
Подсоедините измерительный прибор между CB-15 (+) на главной плате и шасси (-).
Есть напряжение + 24 В.
Д Н

Подсоедините измерительный прибор между P/J3-1 (+) и шасси(-).
Есть напряжение + 24 В.
Д Н

Переходите к флажку 1 и проверьте на обрыв между P/J3-1 и E-4.

Переходите к флажку 1 и проверьте на обрыв между P/J3-1 и CB-15.

Нажмите **Старт.**
Напряжение уменьшается приблизительно до 1 В.
Д Н

Замените главную плату.

Проверьте, нет ли механической неисправности, затрудняющей подачу бумаги.

А Б

А Б

Подсоедините прибор между P/J3-6 (+) на и P/J3-4 (-).
Есть напряжение + 5 В.
Д Н

Переходите к флажку 3 и проверьте на обрыв между P/J3-6 и E-1. Если всё в порядке, переходите к флажку 6 и проверьте на обрыв между P/J3-4 и E-2.

Устраните застревание бумаги.
Выключите, затем включите аппарат.
Подсоедините измерительный прибор между P/J3-5 (+) и шасси (-).
Есть напряжение + 5 В.
Д Н

Переходите к флажку 4 и проверьте проводку на обрыв. Если всё в порядке, замените главную плату.

Нажмите **Старт.**
Напряжение уменьшается приблизительно до 0 В, после того, как произведена подача бумаги.
Д Н

Убедитесь, что ведущая кромка бумаги активирует датчик входа бумаги (лист подан приблизительно на 1/3). Если всё в порядке, замените плату подачи бумаги.

Проверьте, нет ли препятствий в тракте бумаге, не изношены или не загрязнены ли ролики подачи бумаги.

Переходите к флажку 5 и проверьте цепи переключателя лотка для бумаги на обрыв.

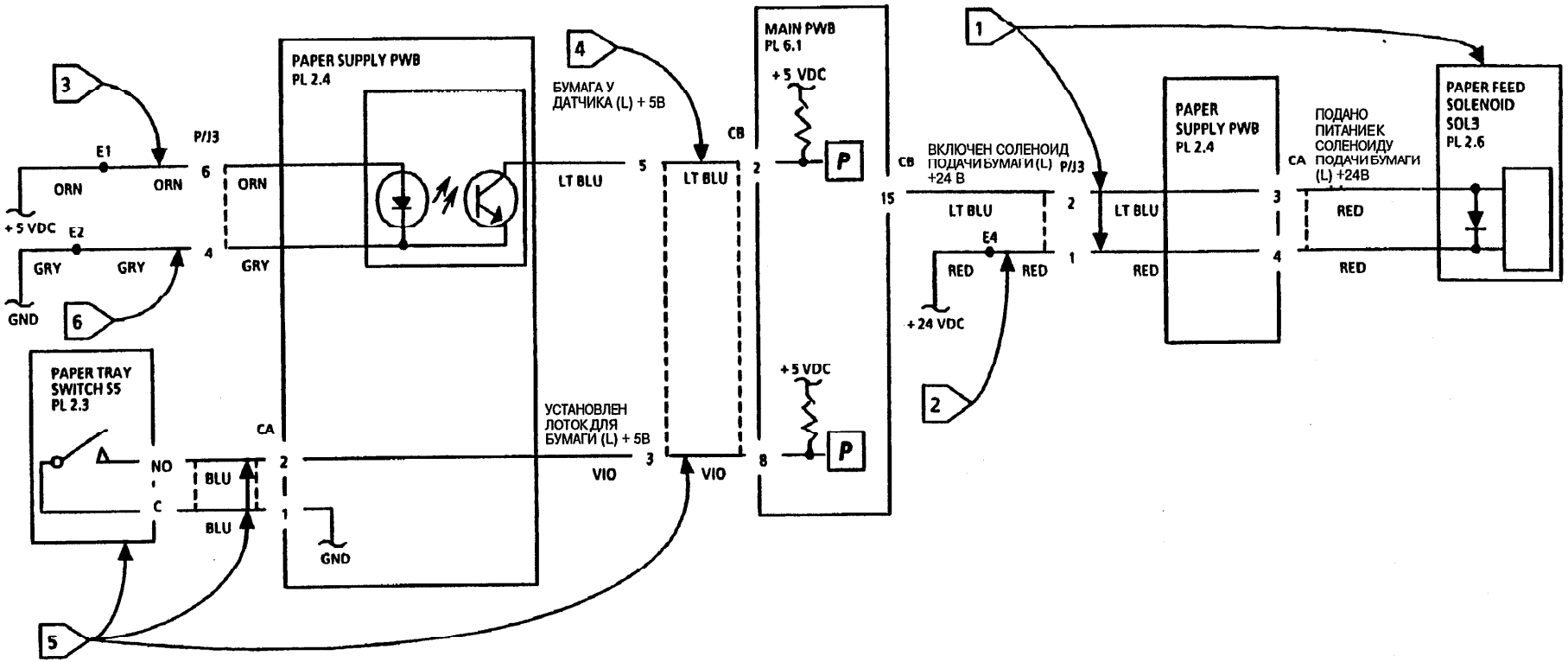
PAPER SUPPLY PWB
PL 2.4
MAIN PWB
PL 6.1
PAPER TRAY
SWITCH S5
PL 2.3
PAPER
SUPPLY PWB
PL 2.4
PAPER FEED
SOLENOID
SOL3
PL 2.6
P/J3
E1
E2
E4
ORN
GRY
BLU
LT BLU
RED
VIO
+5 VDC
GND
+24 VDC
NO
C
CA
CB
CC
БУМАГА У ДАТЧИКА (L) + 5В
УСТАНОВЛЕН ЛОТОК ДЛЯ БУМАГИ (L) + 5В
ВКЛЮЧЕН СОЛЕНОИД ПОДАЧИ БУМАГИ (L) +24 В
ПОДАНО ПИТАНИЕК СОЛЕНОИДУ ПОДАЧИ БУМАГИ (L) +24В

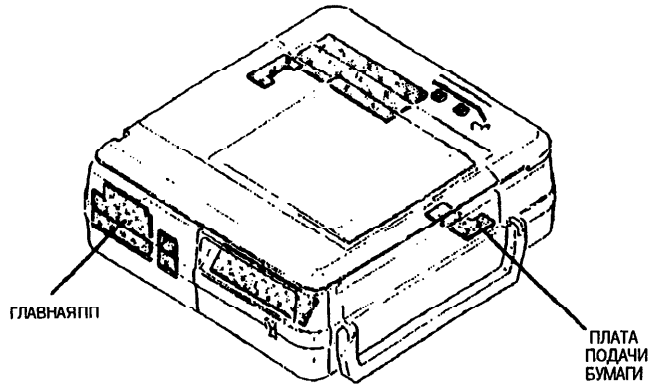
ГЛАВНАЯ ПП
ПЛАТА ПОДАЧИ БУМАГИ

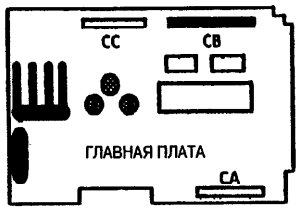
CC
CB
ГЛАВНАЯ ПЛАТА
CA

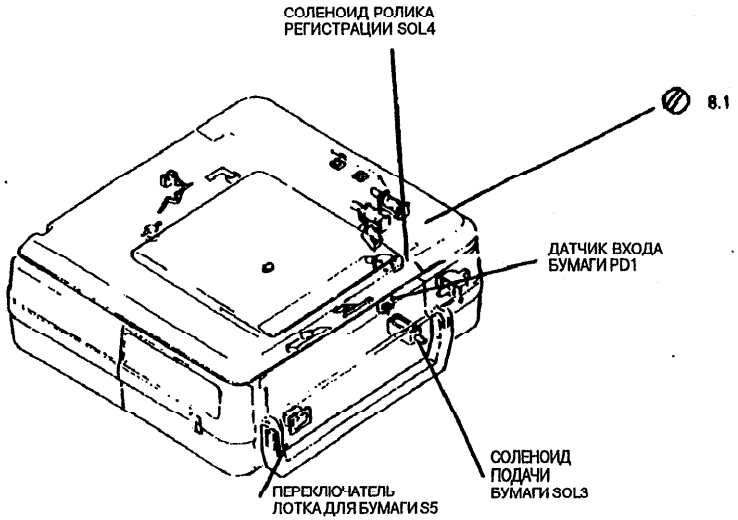
СОЛЕНОИД РОЛИКА РЕГИСТРАЦИИ SOL4
8.1
ДАТЧИК ВХОДА БУМАГИ PD1
СОЛЕНОИД ПОДАЧИ БУМАГИ SOL3
ПЕРЕКЛЮЧАТЕЛЬ ЛОТКА ДЛЯ БУМАГИ S5

ПРОЦЕДУРА ПО СИГНАЛУ ИНДИКАТОРА "МАЛО ТОНЕРА В КАРТРИДЖЕ"

ПРИМЕЧАНИЕ: Если клиент жалуется, что картридж тонера слишком быстро пришёл в негодность, объясните клиенту, что выполнение копирования при открытой крышке оригинала или выполнение копий с большой плотностью изображения, например, фотографий, значительно сократит срок годности картриджа тонера. (См. раздел 6 Срок службы картриджа тонера аппаратов 5205/5210/5220/5222).

ПРИМЕЧАНИЕ: Мотор вентилятора MOT2 начинает работу немедленно после включения питания. После 4-х секундной задержки загорается лампа экспонирования и включается главный привод MOT1. Они остаются включёнными приблизительно 4 секунды, чтобы разрядить барабан.

Поднимите стекло, чтобы осмотреть лампу экспонирования. Прислушайтесь к главному приводу.
Выключите, затем снова включите аппарат.
Когда загорается лампа экспонирования, включается главный привод.
Д Н
| Переходите к 4.1 RAP, Главный привод.
Выключите питание.
Подсоедините измерительный прибор между CB-7 на главной плате (+) и шасси (-).
Включите аппарат.
Есть напряжение + 5 В.
Д Н
| Замените главную плату.
|
Выключите питание.
Подсоедините измерительный прибор между P/J4-6 на главной плате (+) и P/J4-4(-).
Включите аппарат.
Есть напряжение + 24 В.
Д Н
| Переходите к флажку 2 и проверьте на обрыв между P/J 4-6 и CA-5. Если всё в порядке, переходите к флажку 3 и проверьте на обрыв между P/J4-4 и E2.
А

А
Выключите питание.
Отсоедините разъем CB от главной платы.
Подсоедините измерительный прибор между CB-14 на отсоединённом разъеме (+) и шасси.
Включите аппарат.
Есть напряжение + 24 В.
Д Н
| Переходите к флажку 1 и проверьте на обрыв. Если всё в порядке, замените привод.
|
Выключите питание.
Подсоедините заново разъем CB к главной плате.
Подсоедините измерительный прибор между CB-14 на главной плате (+) и шасси (-).
Включите аппарат.
Напряжение падает с + 24 В до + 1 В.
Д Н
| Замените главную плату.
|
Подсоедините измерительный прибор между P/J4-3 на главной плате (+) и шасси (-).
Включите, затем снова включите аппарат.
Есть напряжение + 5 В.
Д Н
| Переходите к флажку 4 и проверьте на обрыв между P/J4-3 и CB-7.
Переходите к флажку 5 и проверьте на обрыв между P/J4 и P/J5. Если всё в порядке, замените картридж с тонером. Если всё в порядке, проверьте, нет ли механической неисправности в приводе картриджа.

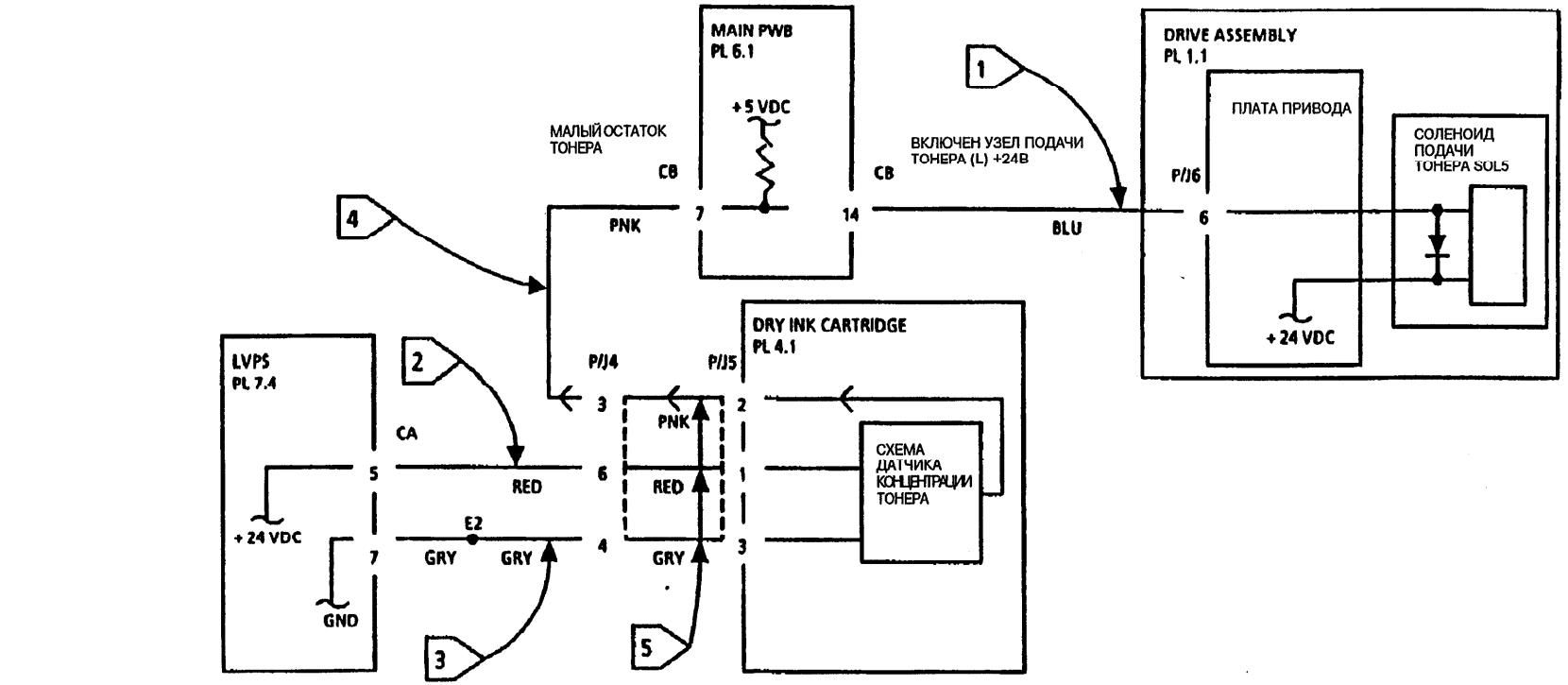
MAIN PWB
PL 6.1
+5 VDC
МАЛЫЙ ОСТАТОК ТОНЕРА
CB
CB
PNK
7
14
ВКЛЮЧЕН УЗЕЛ ПОДАЧИ ТОНЕРА (L) +24В
BLU
DRIVE ASSEMBLY
PL 1.1
ПЛАТА ПРИВОДА
P/J6
6
СОЛЕНОИД ПОДАЧИ ТОНЕРА SOL5
+ 24 VDC
DRY INK CARTRIDGE
PL 4.1
P/J4
P/J5
3
2
PNK
RED
1
GRY
3
СХЕМА ДАТЧИКА КОНЦЕНТРАЦИИ ТОНЕРА
LVPS
PL 7.4
CA
5
RED
6
E2
+ 24 VDC
7
GRY
GRY
4
GND
1
2
3
4
5

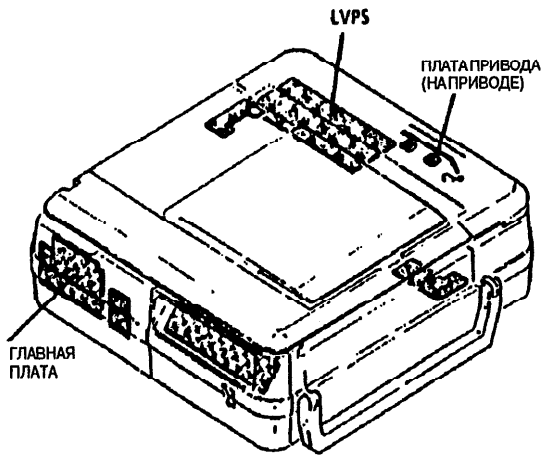
LVPS
ПЛАТА ПРИВОДА (НА ПРИВОДЕ)
ГЛАВНАЯ ПЛАТА

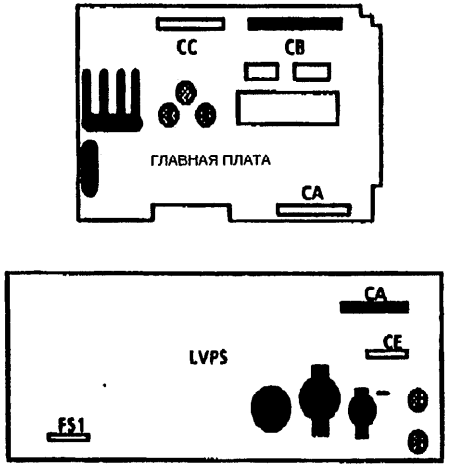
CC
CB
ГЛАВНАЯ ПЛАТА
CA
CA
CE
LVPS
FS1

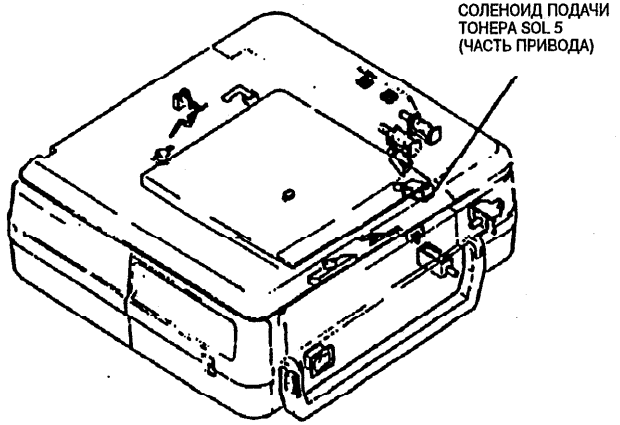
СОЛЕНОИД ПОДАЧИ ТОНЕРА SOL 5 (ЧАСТЬ ПРИВОДА)

ПРОЦЕДУРА ПО СИГНАЛУ ИНДИКАТОРА "НЕПРАВИЛЬНАЯ ПОДАЧИ БУМАГИ"

Начальное действие:
Если каретка начинает движение прежде, чем загорелся индикатор **Старт**, переходите к RAP кода состояния "L".

Выключите аппарат и устраните застревание бумаги. Включите аппарат, подождите 10 секунд.
Мигает индикатор неправильной подачи бумаги.
Д Н
Нажмите **Старт**.
Ведущая кромка бумаги подаётся мимо валиков фьюзера.
Д Н
Вручную выровняйте каретку.
Подсоедините измерительный прибор между CC-10 на главной плате (+) и шасси (-).
Есть напряжение + 5 В.
Д Н
Переходите к флажку 3 и проверьте на короткое замыкание к земле. Если всё в порядке, замените привод.
Вручную выровняйте каретку.
Подсоедините измерительный прибор между CC-9 на главной плате (+) и шасси (-).
Есть напряжение + 5 В.
Д Н
Переходите к флажку 4 и проверьте на короткое замыкание к земле. Если всё в порядке, замените привод.
Выключите аппарат и устраните застревание бумаги. Включите аппарат.
Подсоедините измерительный прибор между CB-13 на главной плате (+) и шасси (-).
Есть напряжение + 24 В.
Д Н
Переходите к флажку 1 и проверьте на обрыв. Если всё в порядке, переходите к флажку 2 и проверьте на обрыв между P/J4-5 и P/J5-1. При необходимости, замените соленоид ролика регистрации SOL4.
А Б В

А Б В
Нажмите **Старт**.
Напряжение падает приблизительно до 1В.
Д Н
Замените главную плату.

Проверьте следующее:
- Убедитесь, что направляющие лотка для бумаги установлены на правильную ширину копировальной бумаги.
- Осмотрите тракт бумаги с лотка и область регистрации бумаги; нет ли препятствий, например, заусениц.
- Осмотрите, не загрязнены или не изношены ли ролик регистрации (PL 2.1) и прижимающий ролик регистрации (PL 2.4). По необходимости, прочистите (только растворителем плёнок) или замените.
- Проверьте состояние пружин прижимающего ролика регистрации (PL 2.4), убедитесь, что пружины ровно натянуты.
- Произведите настройку главного привода (ADJ 4.1). Если настройку выполнить невозможно, замените главную плату.

Из фьюзера бумагу НЕ УДАЛЯТЬ.
Подсоедините измерительный прибор между CB-1 на главной плате (+) и шасси (-).
Есть напряжение + 5 В.
Д Н
Подсоедините измерительный прибор между CB-13 на главной плате (+) и шасси (-).
Есть напряжение + 24 В.
Д Н
Переходите к флажку 1 и проверьте на короткое замыкание на землю.
Г Д Е

Г Д Е
Проверьте, нет ли механической неисправности:
- Деформации прижимного валика.
- Препятствия в фьюзере.
- Перекос соленоида регистрации.

Переходите к флажку 5 и проверьте на обрыв. Если всё в порядке, переходите к флажку 6 и проверьте на обрыв между CA-1 на плате мотора вентилятора/ термистора и E2. Если всё в порядке, замените плату мотора вентилятора/ термистора.

Бумага подаётся после включения питания, прежде, чем нажата клавиша Старт.
Д Н
Подсоедините измерительный прибор между CB-2 на главной плате (+) и шасси (-).
Есть напряжение + 5 В.
Д Н
Убедитесь, что не изогнут активатор датчика бумаги. Если всё в порядке, переходите к флажку 7 и проверьте на короткое замыкание на землю. Если всё в порядке, замените плату подачи бумаги.

Подсоедините измерительный прибор между CB-1 на главной плате (+) и шасси (-).
Есть напряжение + 5 В.
Д Н
Убедитесь, что не изогнут активатор датчика бумаги. Если всё в порядке, переходите к флажку 5 и проверьте на короткое замыкание к земле. Если всё в порядке, замените плату мотора вентилятора/ термистора.

Замените главную плату.

Подсоедините измерительный прибор между CB-15 на главной плате (+) и шасси (-).
Есть напряжение + 24 В.
Д Н
Переходите к флажку 8 и проверьте на короткое замыкание на землю.
Проверьте соленоид подачи бумаги SOL3 на перекос. При необходимости, замените.

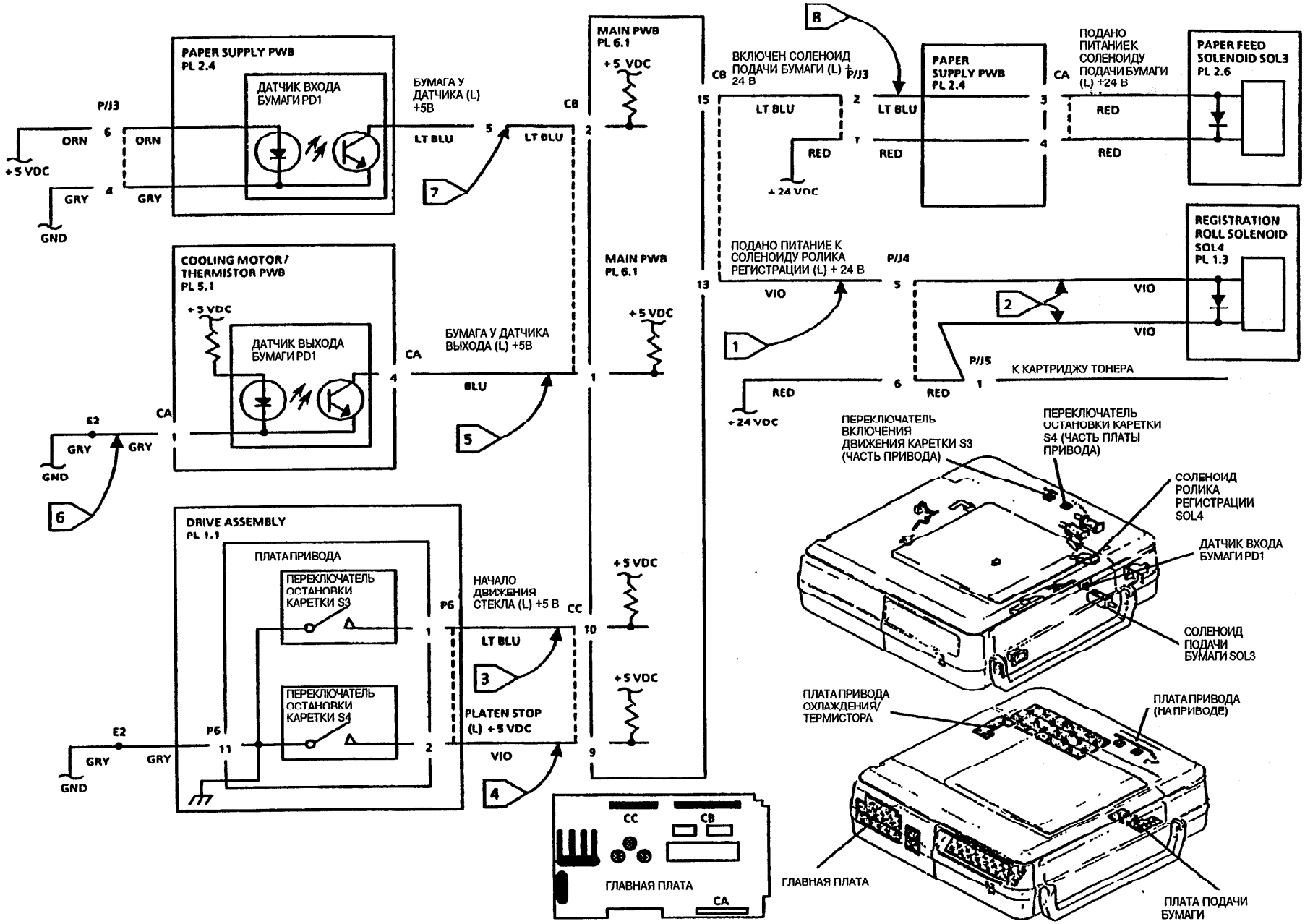
PAPER SUPPLY PWB
PL 2.4
ДАТЧИК ВХОДА БУМАГИ PD1
P/J3
ORN
+5 VDC
GRY
GND
БУМАГА У ДАТЧИКА (L) +5В
LT BLU
MAIN PWB
PL 6.1
+5 VDC
CB
ВКЛЮЧЕН СОЛЕНОИД ПОДАЧИ БУМАГИ (L) + 24 В
PAPER SUPPLY PWB
PL 2.4
ПОДАНО ПИТАНИЕ К СОЛЕНОИДУ ПОДАЧИ БУМАГИ (L) +24 В
RED
+24 VDC
PAPER FEED SOLENOID SOL3
PL 2.6
REGISTRATION ROLL SOLENOID SOL4
PL 1.3
ПОДАНО ПИТАНИЕ К СОЛЕНОИДУ РОЛИКА РЕГИСТРАЦИИ (L) + 24 В
P/J4
VIO
P/J5
К КАРТРИДЖУ ТОНЕРА
COOLING MOTOR / THERMISTOR PWB
PL 5.1
ДАТЧИК ВЫХОДА БУМАГИ PD1
БУМАГА У ДАТЧИКА ВЫХОДА (L) +5В
CA
BLU
E2
GRY
DRIVE ASSEMBLY
PL 1.1
ПЛАТА ПРИВОДА
ПЕРЕКЛЮЧАТЕЛЬ ОСТАНОВКИ КАРЕТКИ S3
ПЕРЕКЛЮЧАТЕЛЬ ОСТАНОВКИ КАРЕТКИ S4
НАЧАЛО ДВИЖЕНИЯ СТЕКЛА (L) +5 В
P6
CC
PLATEN STOP (L) +5 VDC
VIO
ГЛАВНАЯ ПЛАТА
ПЕРЕКЛЮЧАТЕЛЬ ВКЛЮЧЕНИЯ ДВИЖЕНИЯ КАРЕТКИ S3 (ЧАСТЬ ПРИВОДА)
ПЕРЕКЛЮЧАТЕЛЬ ОСТАНОВКИ КАРЕТКИ S4 (ЧАСТЬ ПЛАТЫ ПРИВОДА)
СОЛЕНОИД РОЛИКА РЕГИСТРАЦИИ SOL4
ДАТЧИК ВХОДА БУМАГИ PD1
СОЛЕНОИД ПОДАЧИ БУМАГИ SOL3
ПЛАТА ПРИВОДА ОХЛАЖДЕНИЯ/ ТЕРМИСТОРА
ПЛАТА ПРИВОДА (НА ПРИВОДЕ)
ГЛАВНАЯ ПЛАТА
ПЛАТА ПОДАЧИ БУМАГИ

ВКЛЮЧЕНА МОЩНОСТЬ, ПРА

Устраните застревание бумаги.
Выключите, затем снова включите аппарат, наблюдая в это время за пультом управления.
Сразу же после включения аппарата, дисплей счётчика копий был пустым.

Д Н

Дисплей счётчика копий стал пустым в течение 25 секунд после включения аппарата.

Д Н

Горит лампа Старт.

Д Н

Нажмите **Старт**.
Выполнена копия.

Д Н

Подождите как минимум 2 минуты.
Мигает лампа катриджа тонера.

Д Н

Переходите к флажку 2 и проверьте на короткое замыкание к земле. Если всё в порядке, замените главную плату. Если проблема так и не устранена, замените плату пульта управления.

Переходите к ПРА лампы катриджа тонера.

Переходите к 2.1 Выбор/Указание ПРА.

Нажмите **Старт**.
После нажатия клавиши Старт, дисплей счётчика копий стал пустым.

Д Н

После нажатия клавиши Старт, начался копировальный цикл..

Д Н

Переходите к 2.1 Выбор/Указание ПРА.

А Б В Г

А Б В Г

Подождите 4 минуты. Если появляется код состояния, переходите к соответствующему ПРА кода состояния. В противном случае, замените главную ПП.

Переходите к1.2 Включена мощность ПРА.

Переходите к 1.3 Мощность прямого/переменного тока ПРА.

Переходите к 1.3 Мощность прямого/переменного тока ПРА.

1.2 ВКЛЮЧЕНО СОХРАНЕНИЕ ЭНЕРГИИ, ПРА

Выключите, затем снова включите аппарат.
Подсоедините измеритель между CA-1 (+) на НВИП и шасси (-).
Есть напряжение + 24 VDC.

Д Н

Проверьте коротроны на искрение. Прочистите или замените, по необходимости. Если всё в порядке, замените лампу экспонирования прежде, чем заменять главную ПП.

Переходите к флажку 1 и проверьте на разомкнутость цепи. Если всё в порядке, замените НВИП. Если проблема так и не устранена, замените главную ПП.

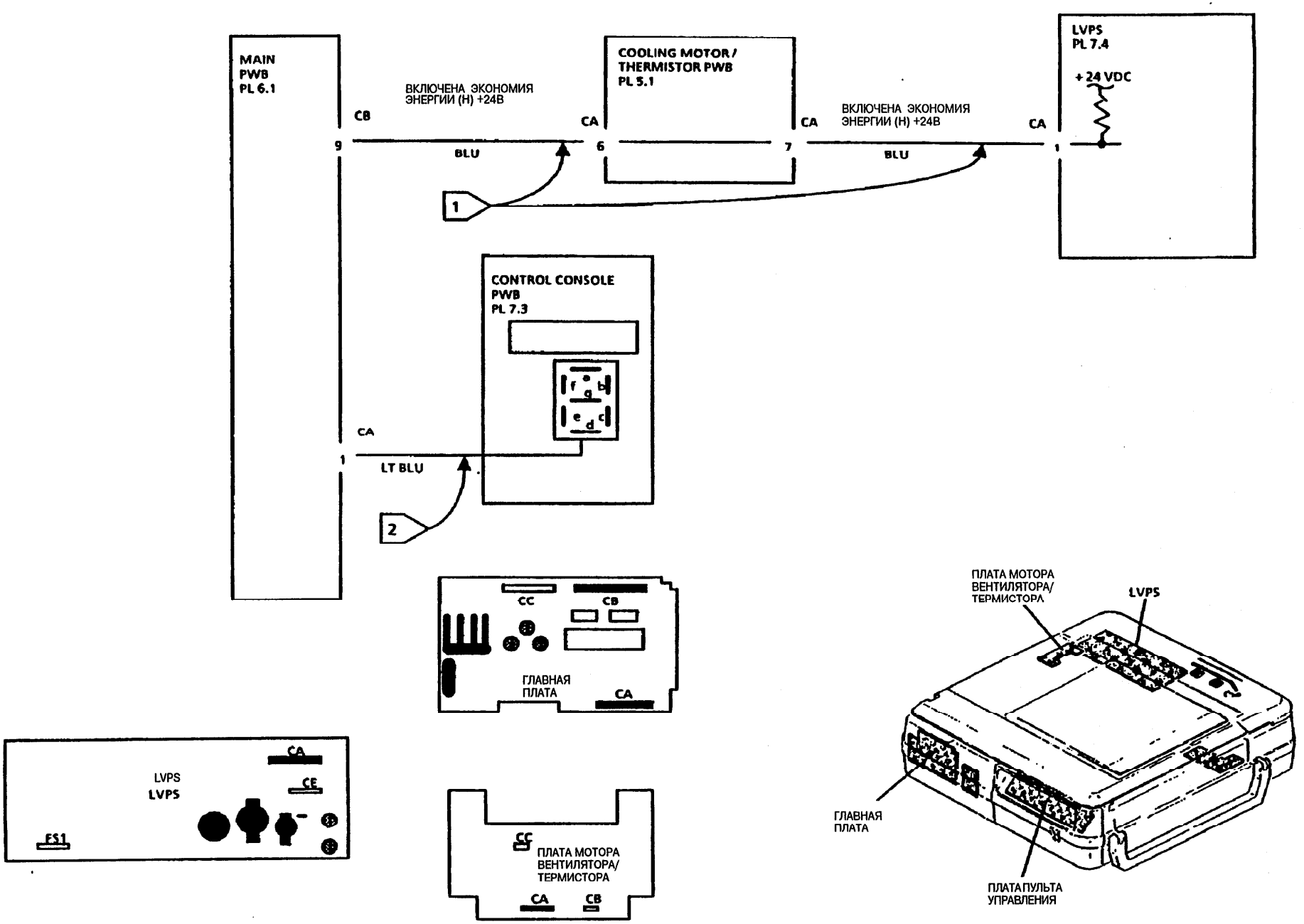
MAIN
PWB
PL 6.1
COOLING MOTOR /
THERMISTOR PWB
PL 5.1
LVPS
PL 7.4
+24 VDC
ВКЛЮЧЕНА ЭКОНОМИЯ
ЭНЕРГИИ (H) +24В
ВКЛЮЧЕНА ЭКОНОМИЯ
ЭНЕРГИИ (H) +24В
CB
CA
CA
CA
9
6
7
1
BLU
BLU
1
CONTROL CONSOLE
PWB
PL 7.3
CA
1
LT BLU
2
CC
CB
ГЛАВНАЯ
ПЛАТА
CA
CA
LVPS
LVPS
CE
FS1
CC
ПЛАТА МОТОРА
ВЕНТИЛЯТОРА/
ТЕРМИСТОРА
CA
CB
ПЛАТА МОТОРА
ВЕНТИЛЯТОРА/
ТЕРМИСТОРА
LVPS
ГЛАВНАЯ
ПЛАТА
ПЛАТА ПУЛЬТА
УПРАВЛЕНИЯ

1.3 RAP НАЛИЧИЕ ВЫПРЯМЛЕННЫХ НАПРЯЖЕНИЙ

ПРИМЕЧАНИЕ: Переходите к данной RAP только от 1.1 RAP, Не включается питание

Убедитесь, что картридж тонера установлен и закреплён.
Выключите, затем снова включите аппарат.
Подсоедините измерительный прибор между CC-2 (+) на главной плате и шасси (-).
Есть напряжение + 24 В.
Д Н

Подсоедините измерительный прибор между CC-3 (+) на главной плате и шасси (-).
Напряжение между + 25 В и + 35 В.
Д Н

Выключите питание.
Отсоедините разъём CA от LVPS.
Включите аппарат.
Подсоедините измерительный прибор между CA-4 (+) на LVPS и шасси (-).
Есть напряжение + 24 В.
Д Н

Отключите питание и отсоедините сетевой шнур.
Проверьте плавкий предохранитель FS1 на LVPS.
Предохранитиель сгорел.
Д Н

Переходите к флажку 1 и проверьте выключатель сети S1 и его проводку на обрыв. Если всё в порядке, переходите к флажку 2 и проверьте переключатель блокировки картриджа тонера S2 и проводку на обрыв. Если всё в порядке, проверьте механизм переключателя блокировки S2 прежде, чем заменять LVPS.

А Б В Г

А Б В Г

Замените предохранитель FS1. Если предохранитель сгорит опять, переходите к флажку 3 и проверьте на короткое замыкание к земле. Если всё в порядке, замените LVPS.

Переходите к 1.4 RAP, Распределение питания.

Подсоедините измерительный прибор между CA-4 (+) на LVPS и шасси (-).
Напряжение + 24 В.
Д Н

Замените LVPS.

Переходите к флажку 4 и проверьте на обрыв. Если всё в порядке, замените главную плату.

Выключите, затем снова включите питание, наблюдая тем временем за пультом управления.
Дисплей счётчика копий стал пустым в течение 25 секунд после включения аппарата.
Д Н

Переходите к 2.1RAP, Выбор режимов/ Индикация.

Переходите к 1.2 RAP, Не включается режим экономии энергии.

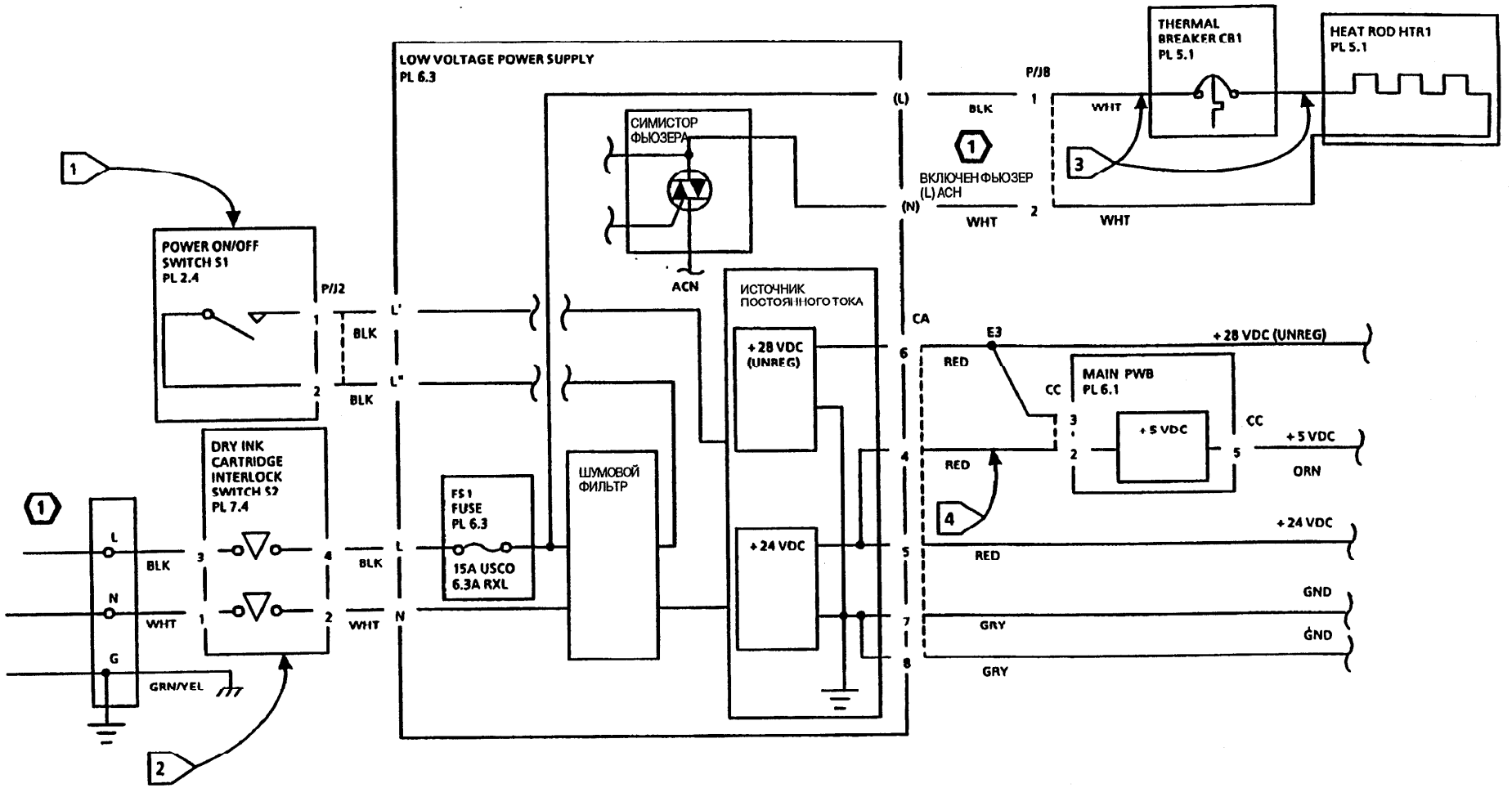
LOW VOLTAGE POWER SUPPLY
PL 6.3
THERMAL BREAKER CB1
PL 5.1
HEAT ROD HTR1
PL 5.1
P/J8
(L)
BLK
1
WHT
3
СИМИСТОР ФЬЮЗЕРА
ВКЛЮЧЕН ФЬЮЗЕР (L) ACH
(N)
WHT
2
WHT
ACN
POWER ON/OFF SWITCH S1
PL 2.4
P/J2
L'
BLK
L"
BLK
ИСТОЧНИК ПОСТОЯННОГО ТОКА
CA
+28 VDC (UNREG)
6
E3
+28 VDC (UNREG)
RED
MAIN PWB
PL 6.1
CC
3
2
+5 VDC
CC
5
+5 VDC
ORN
RED
4
DRY INK CARTRIDGE INTERLOCK SWITCH S2
PL 7.4
FS1
FUSE
PL 6.3
15A USCO
6.3A RXL
ШУМОВОЙ ФИЛЬТР
+24 VDC
5
+24 VDC
RED
GND
GRY
GND
GRY
L
BLK
N
WHT
G
GRN/YEL
LVPS
ГЛАВНАЯ ПЛАТА
CA
CE
LVPS
FS1
ТЕРМОРЕЛЕ
ПРИМЕЧАНИЯ:
ACH = 115 VAC (USCO)
= 220/240 VAC (RXL)

1.4 РАСПРЕДЕЛЕНИЕ ПИТАНИЯ, RAP

ПРИМЕЧАНИЕ: Переходите к данной процедуре от выполнения 1.3 RAP.

Выключите аппарат и отсоедините разъём CC от главной платы.
Подсоедините заново разъём CC к LVPS.
Включите питание.
Подсоедините измерительный прибор между CA-4 (+) на LVPS и шасси (-).
Есть напряжение + 24 В.
Д Н

Переходите к флажку 1 и флажку 4 и проверьте на короткое замыкание на землю.

Переходите к флажку 2 и флажку 3 и проверьте на короткое замыкание на землю.
Если всё в порядке, замените LVPS.

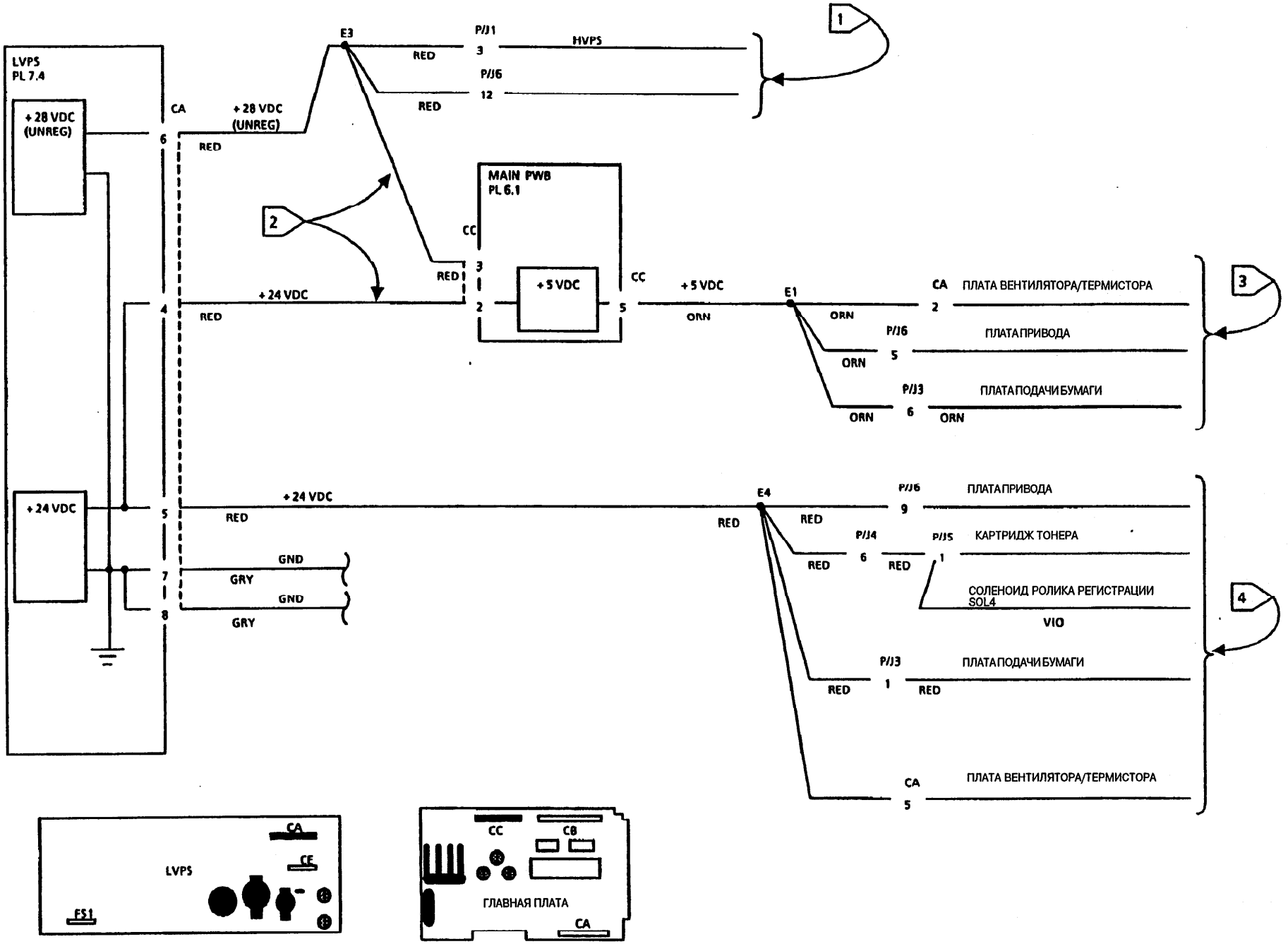
LVPS
PL 7.4
+28 VDC
(UNREG)
+24 VDC
CA
6
4
5
7
8
+28 VDC
(UNREG)
RED
E3
P/J1
3
RED
HVPS
P/J6
12
RED
1
2
MAIN PWB
PL 6.1
CC
3
2
+5 VDC
5
RED
+24 VDC
RED
+5 VDC
ORN
E1
CA
2
ПЛАТА ВЕНТИЛЯТОРА/ТЕРМИСТОРА
ORN
P/J6
5
ПЛАТА ПРИВОДА
ORN
P/J3
6
ПЛАТА ПОДАЧИ БУМАГИ
ORN
ORN
3
+24 VDC
RED
GND
GRY
GND
GRY
E4
RED
P/J6
9
ПЛАТА ПРИВОДА
RED
P/J4
6
RED
P/J5
1
КАРТРИДЖ ТОНЕРА
СОЛЕНОИД РОЛИКА РЕГИСТРАЦИИ
SOL4
VIO
P/J3
1
ПЛАТА ПОДАЧИ БУМАГИ
RED
RED
CA
5
ПЛАТА ВЕНТИЛЯТОРА/ТЕРМИСТОРА
4
LVPS
CA
CF
FS1
CC
C8
ГЛАВНАЯ ПЛАТА
CA

Дисплей количества пуст.

Д Н

Дисплей количества имеет дефект.

Д Н

- При проблемах с выбором контраста копии (**АВТО ЭКСПОНИРОВАНИЕ**), переходите к 9.2 RAP, Подмагничивание проявителя.
- Если неисправны все переключатели пульта управления, переходите к флажку 8 и проверьте на короткое замыкание или обрыв.
- Если неисправен один переключатель пульта, замените плату пульта управления.
- При проблемах с индикаторами пульта управления, переходите к флажку 9 и проверьте на короткое замыкание или обрыв. Если всё в порядке, замените плату пульта управления. Если проблема так и не устранена, замените главную плату.

Для определения дефектного сегмента, переходите к соответствующему флажку, указанному в приведённой таблице, и проверьте на обрыв или короткое замыкание.

СЕГМЕНТ	ФЛАЖОК
a	7
b	1
c	5
d	6
e	4
f	2
g	3

Если всё в порядке, замените плату пульта управления. Если проблема так и не устранена, замените главную плату.

Переходите к флажку 10 и проверьте на обрыв. Если всё в порядке, замените плату пульта управления. Если проблема так и не устранена, замените главную плату.

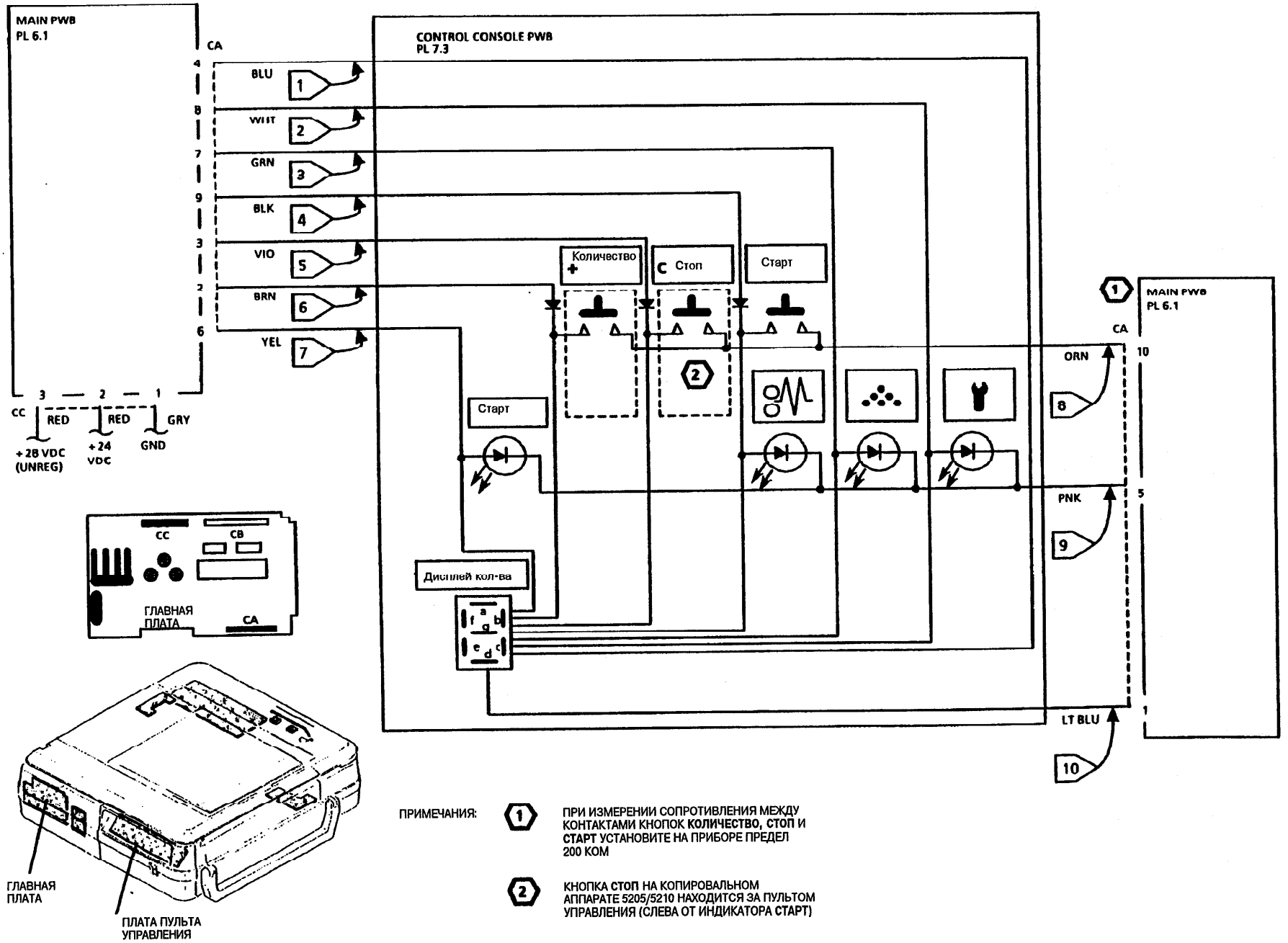

ПРИМЕЧАНИЯ:

1. ПРИ ИЗМЕРЕНИИ СОПРОТИВЛЕНИЯ МЕЖДУ КОНТАКТАМИ КНОПОК **КОЛИЧЕСТВО, СТОП** И **СТАРТ** УСТАНОВИТЕ НА ПРИБОРЕ ПРЕДЕЛ 200 КОМ

2. КНОПКА **СТОП** НА КОПИРОВАЛЬНОМ АППАРАТЕ 5205/5210 НАХОДИТСЯ ЗА ПУЛЬТОМ УПРАВЛЕНИЯ (СЛЕВА ОТ ИНДИКАТОРА **СТАРТ**)

4.1 RAP, ГЛАВНЫЙ ПРИВОД

Непрерывно работает главный привод.

Д Н

Подсоедините измерительный прибор между CC-4 (+) на главной плате и шасси (-).

Выключите, затем снова включите питание, наблюдая за показаниями прибора.

При первом включении питания, напряжение между + 25 В и + 35 В.

Д Н

Подсоедините измерительный прибор между P6-12 (+) на приводе и шасси (-).

При первом включении питания, напряжение между + 25 В и + 35 В.

Д Н

Переходите к флажку 2 и проверьте на обрыв.

Проверьте плавкий предохранитель F5 на плате привода.

Предохранитель сгорел.

Д Н

Переходите к флажку 1 и проверьте на обрыв. Если всё в порядке, замените привод.

Замените предохранитель. Если предохранитель сгорит снова, замените привод.

Поднимите крышку стекла.

Выключите, затем снова включите аппарат, наблюдая за показанием прибора и лампой экспонирования.

При зажигании лампы экспонирования падает напряжение.

Д Н

Замените главную плату.

А Б

Выключите, затем снова включите аппарат, наблюдая тем временем за прибором и лампой экспонирования.

При зажигании лампы экспонирования напряжение падает до +8 В и + 12 В.

Д Н

Подсоедините измерительный прибор между CC-3 (+) на главной плате и шасси (-).

Напряжение между + 25 В и + 35 В.

Д Н

Переходите к флажку 3 и проверьте на обрыв между CC-3 (+) на главной плате и E3.

Произведите настройку главного привода (ADJ 4.1). Если настройку выполнить невозможно, замените главную плату.

Проверьте, нет ли механической неисправности, например, перекоса привода или поломанной или изношенной зубчатой передачи.

Подождите как минимум 2 минуты.

Мигает индикатор картриджа тонера.

Д Н

Переходите к флажку 1 и проверьте на короткое замыкание к земле. Если всё в порядке, замените главную плату.

Переходите к RAP по индикатору "мало тонера в картридже".

А Б

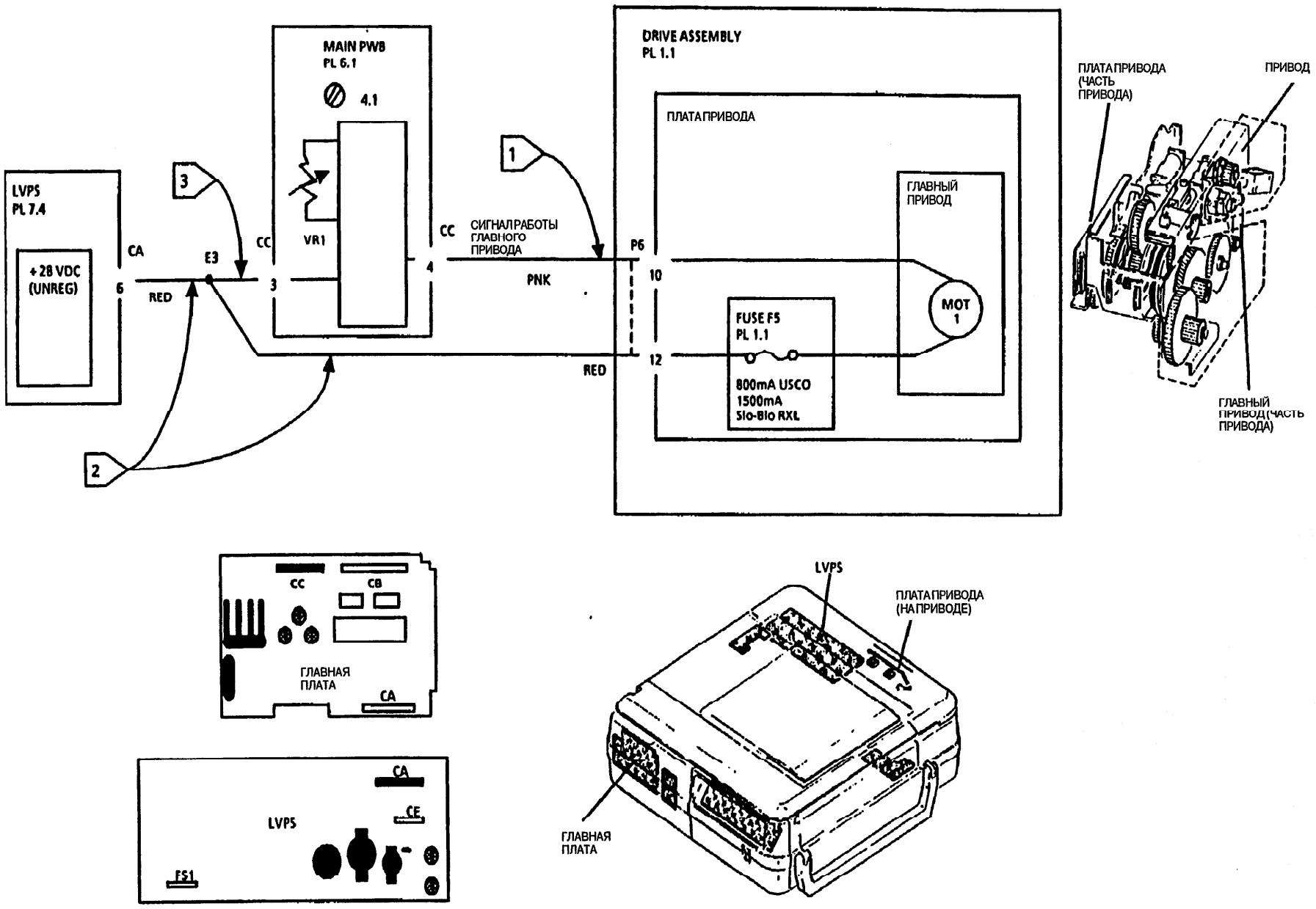
LVPS
PL 7.4
+28 VDC
(UNREG)
CA
6
RED
E3
3
CC
MAIN PWB
PL 6.1
4.1
VR1
CC
4
СИГНАЛ РАБОТЫ
ГЛАВНОГО
ПРИВОДА
PNK
RED
DRIVE ASSEMBLY
PL 1.1
ПЛАТА ПРИВОДА
P6
10
12
FUSE F5
PL 1.1
800mA USCO
1500mA
Slo-Blo RXL
ГЛАВНЫЙ
ПРИВОД
MOT
1
1
2
3
ПЛАТА ПРИВОДА
(ЧАСТЬ
ПРИВОДА)
ПРИВОД
ГЛАВНЫЙ
ПРИВОД (ЧАСТЬ
ПРИВОДА)
CC
CB
ГЛАВНАЯ
ПЛАТА
CA
CA
LVPS
CE
FS1
LVPS
ПЛАТА ПРИВОДА
(НА ПРИВОДЕ)
ГЛАВНАЯ
ПЛАТА

6.1 RAP, ЭКСПОНИРОВАНИЕ

Включите аппарат, дайте нагреться (загорится индикатор **Старт**).
Подсоедините измерительный прибор между CB-3 (+) на главной плате и шасси.
Есть напряжение + 5 В.
Д Н

Переходите к флажку 2 и проверьте соединение между CA-2 и CB-3 на короткое замыкание на землю. Если всё в порядке, замените главную плату.

Подсоедините измерительный прибор между CC-8 (+) на главной плате и шасси.
Напряжение между + 0.5 В и 0.8В.
Д Н

Есть напряжение 0 В.
Д Н

Замените датчик экспонирования.

Переходите к флажку 1 и проверьте датчик экспонирования CR1 и проводку между CC-8 и P/J9-1 на короткое замыкание на землю. Если всё в порядке, замените главную плату.

Выключите питание.
Разъедините P/J7.
Установите измерительный прибор для измерения 2.5 Ом.
Подсоедините измерительный прибор между конт. 3 и 4 J7(сторона лампы на отсоединённом разъеме).
Сопротивление между 2 и 5 Ом.
Д Н

Переходите к флажку 4 и проверьте на обрыв. Если всё в порядке, замените лампу экспонирования.

А

А
Замените следующие части в указанном порядке, по очереди, до тех пор, пока не устранена неисправность.

1. Лампа экспонирования (PL 3.1) (Только при проблемах с фоном).
2. Датчик автоматической установки экспонирования (PL 3.1).
3. Нить коротрона заряда (PL 6.2).
4. Фоторецептор (PL 6.1).

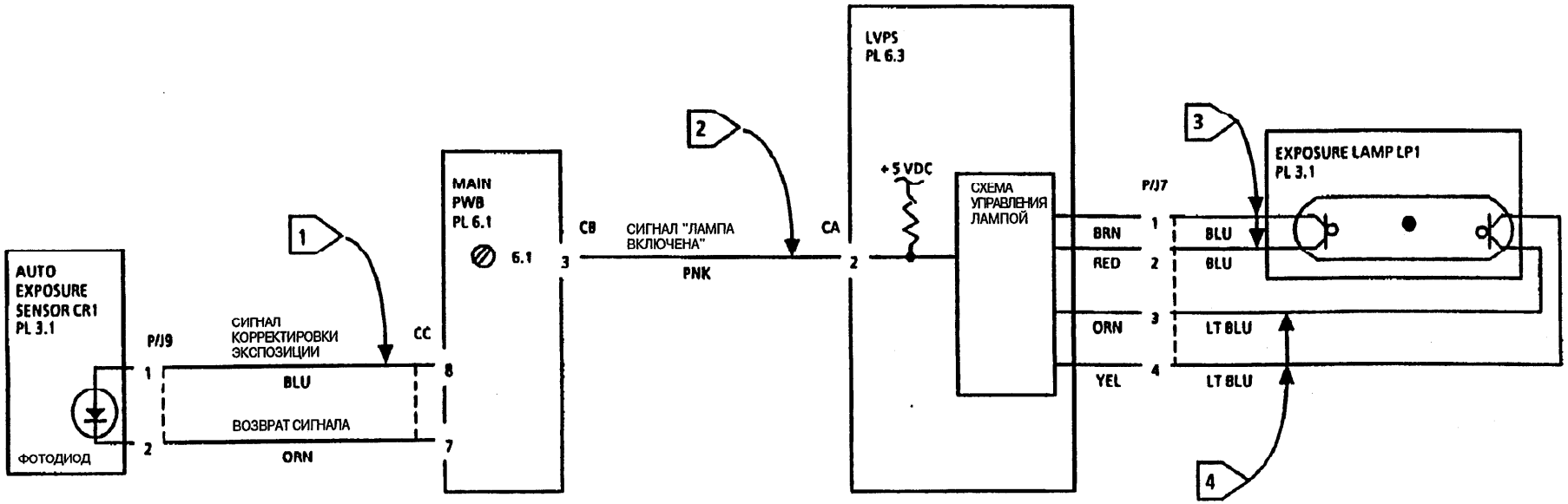
AUTO
EXPOSURE
SENSOR CR1
PL 3.1
ФОТОДИОД
P/J9
1
2
СИГНАЛ
КОРРЕКТИРОВКИ
ЭКСПОЗИЦИИ
BLU
ВОЗВРАТ СИГНАЛА
ORN
CC
8
7
MAIN
PWB
PL 6.1
6.1
CB
3
СИГНАЛ "ЛАМПА
ВКЛЮЧЕНА"
PNK
CA
2
LVPS
PL 6.3
+5 VDC
СХЕМА
УПРАВЛЕНИЯ
ЛАМПОЙ
P/J7
BRN
RED
ORN
YEL
1
2
3
4
EXPOSURE LAMP LP1
PL 3.1
BLU
BLU
LT BLU
LT BLU
1
2
3
4

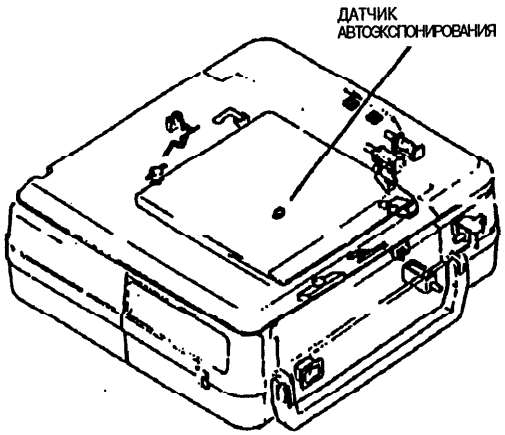
ДАТЧИК
АВТОЭКСПОНИРОВАНИЯ

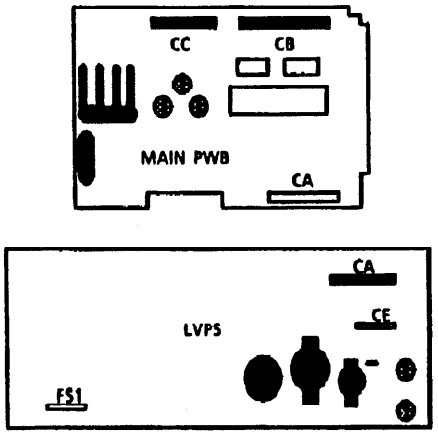
CC
CB
MAIN PWB
CA
CA
CE
LVPS
FS1

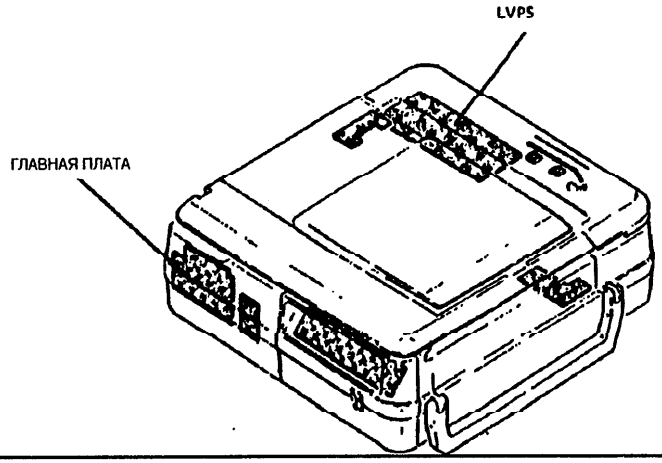
LVPS
ГЛАВНАЯ ПЛАТА

6.2 RAP, МОТОР ВЕНТИЛЯТОРА

Включите аппарат, дайте нагреться (загорится индикатор **Старт**).
Подождите 90 сек, чтобы аппарат перешёл в режим экономии энергии (индикатор **Старт** замигает).
Подсоедините измерительный прибор между CB-9 (+) на главной плате и шасси.
Есть напряжение + 24 В.

Д Н

Переходите к флажку 1 и проверьте на обрыв проводку между CB-9 и CA-6. Если всё в порядке, переходите к флажку 2 и проверьте на обрыв проводку между CA-5 и E-4. Если всё в порядке, замените плату мотора вентилятора/термистора.

Выключите, затем снова включите аппарат.
Есть напряжение 0 В.

Д Н

Замените главную плату.

Переходите к флажку 3 и проверьте на обрыв. Если всё в порядке, замените мотора вентилятора MOT2.

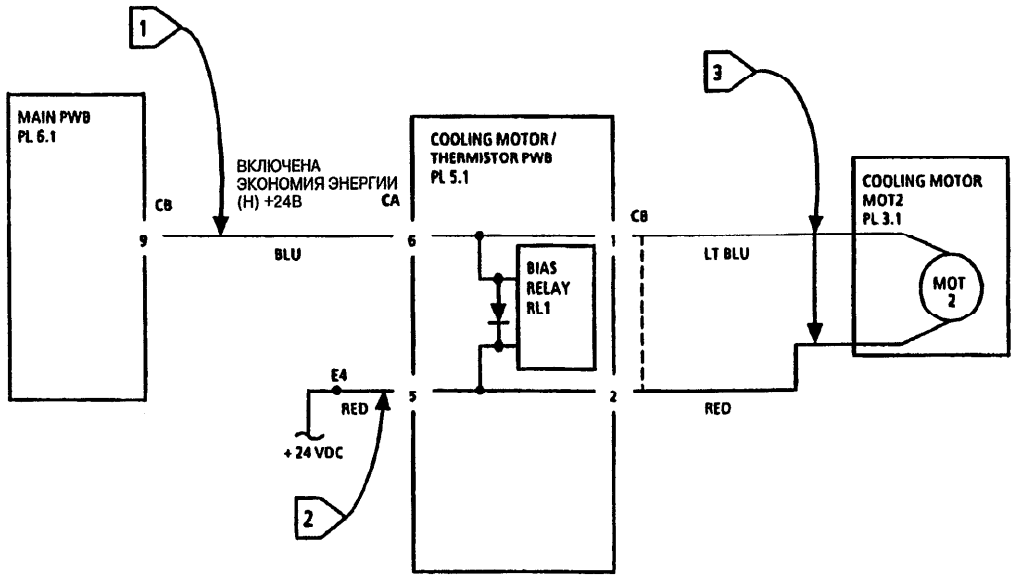

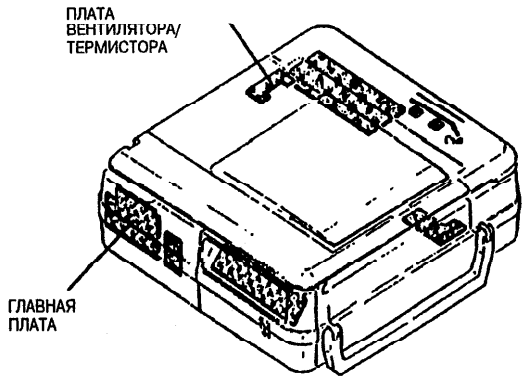

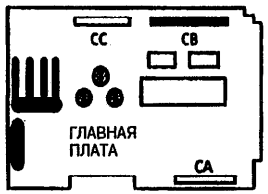



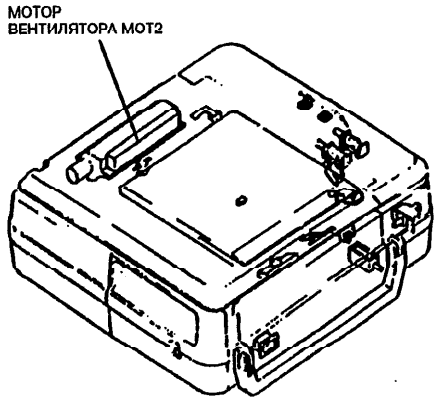

9.1 RAP, ЧЁРНАЯ КОПИЯ

Переходите к флажку 1 и проверьте проводку между CB-6 и P/J6-4 на короткое замыкание на землю. Если всё в порядке, замените главную плату.

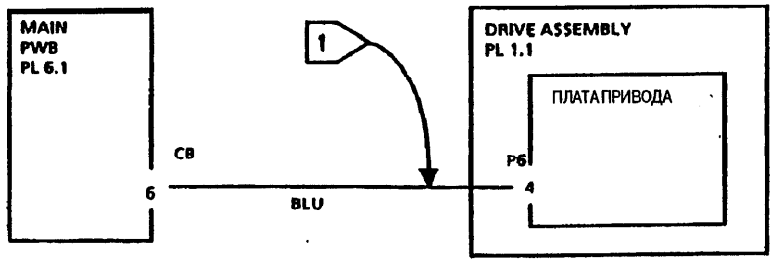

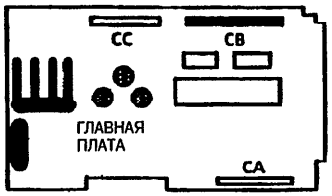

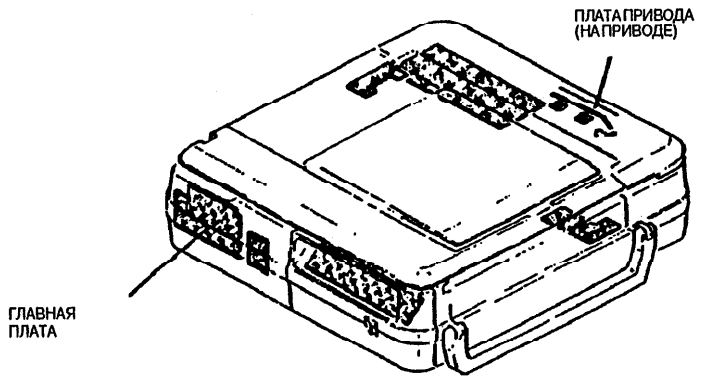

9.2 RAP, ПОДМАГНИЧИВАНИЕ ПРОЯВИТЕЛЯ

Установите селектор контрастности копии в средняя положение. Установите измерительный прибор на измерение -450 В. Удалите верхнюю заднюю крышку. Подсоедините провод (+) к выходной клемме на LVPS (См. рис.1); (-) провод к шасси. Включите аппарат.

Напряжение между -125 В и -175 В.

Д Н

Напряжение между - 275 В и -450 В.

Д Н

Напряжение между -225 В и -275 В.

Д Н

Отсоедините выходную клемму от LVPS. Переходите к флажку 4 и проверьте на короткое замыкание к земле. Если всё в порядке, замените LVPS.

Выполните копию. **Фон копии - тёмный.**

Д Н

Подсоедините провод (+) к P/J4-1; провод (-) к шасси. **Напряжение между 225 В и -275 В.**

Д Н

Переходите к флажку 4 и проверьте на обрыв между выходной клеммой на LVPS и вводной клеммой смещения. Если всё в порядке, переходите к флажку 5 и проверьте на обрыв между P/J4-1 и выходной клеммой смещения. Если всё в порядке, замените плату вентилятора/термистора.

Переходите к флажку 6 и проверьте на обрыв между P/J5-4 и P/J4-1.

А Б В

А Б В

Установите измерительный прибор на измерение + 25 В. Подсоедините провод (+) к CA-5 на плате вентилятора/термистора; (-) провод к шасси. **Напряжение приблизительно + 25В.**

Д Н

Переходите к флажку 3 и проверьте на обрыв.

Переходите к флажкам 5 и 6 и проверьте на короткое замыкание на землю. Если всё в порядке, замените плату вентилятора/термистора.

Не отсоединяя измерителя, переведите селектор контраста копии в положение тёмная. **Показания прибора уменьшились.**

Д Н

Переходите к флажку 2 и проверьте на короткое замыкание к земле между CE-2 и пультом управления. Если всё в порядке, замените LVPS.

Переходите к флажку 1 и проверьте на короткое замыкание к земле между CE-4 и пультом управления. Если всё в порядке, замените LVPS.

Переходите к флажку 1 и проверьте на обрыв между CE-4 и пультом управления. Если всё в порядке, переходите к флажку 2 и проверьте на обрыв между CE-2 и пультом управления.

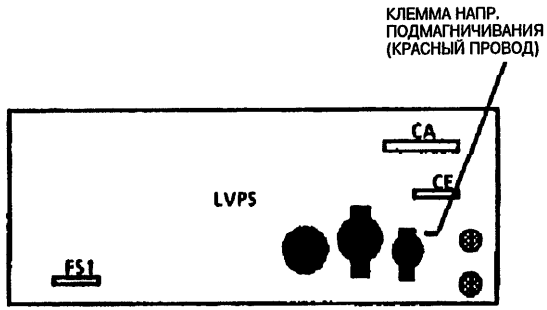

Рис. 1. Клемма напряжения подмагничивания проявителя

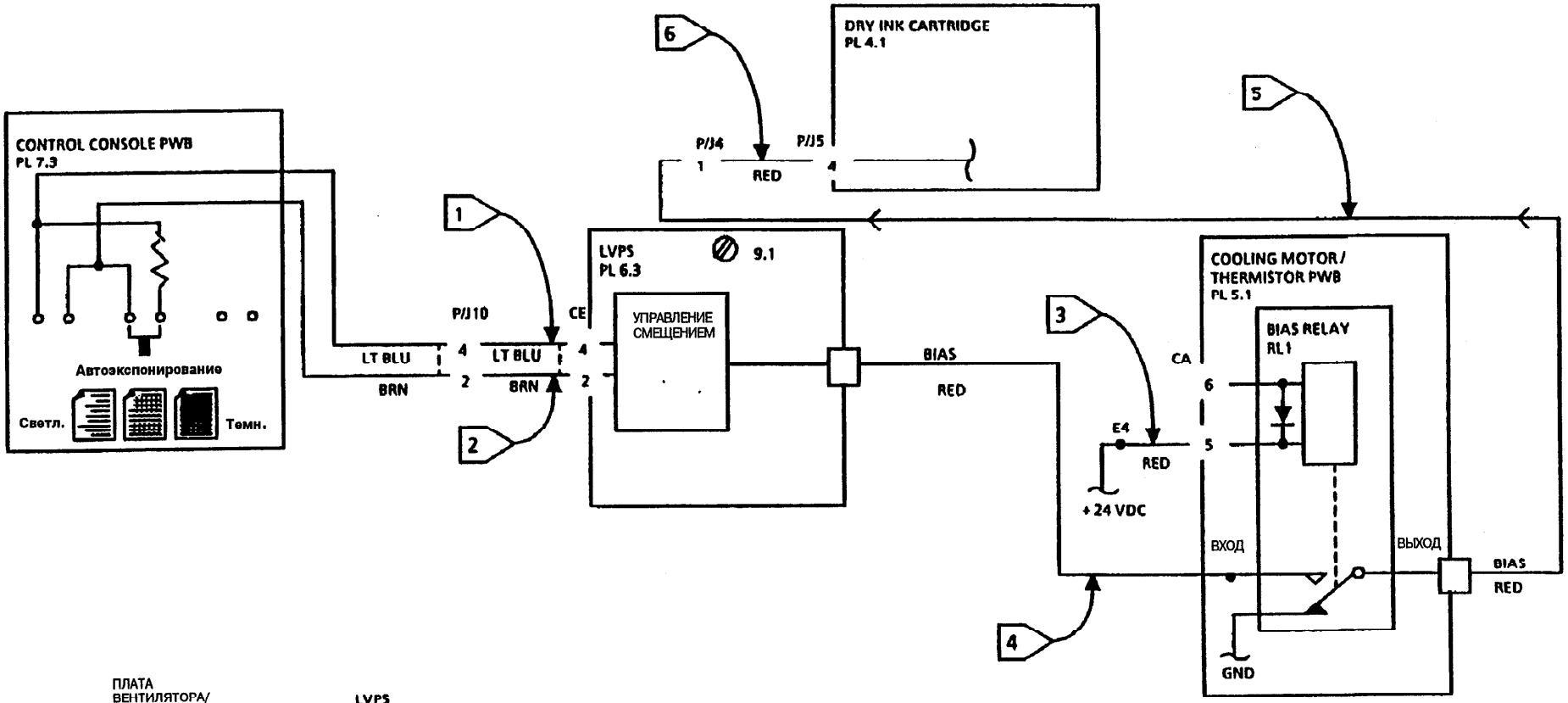
CONTROL CONSOLE PWB
PL 7.3
Автоэкспонирование
Светл.
Темн.
DRY INK CARTRIDGE
PL 4.1
P/J4
P/J5
1
4
RED
6
5
1
P/J10
CE
LT BLU
BRN
4
2
LVPS
PL 6.3
9.1
УПРАВЛЕНИЕ СМЕЩЕНИЕМ
BIAS
RED
2
3
4
COOLING MOTOR / THERMISTOR PWB
PL 5.1
BIAS RELAY
RL1
CA
6
5
E4
RED
+24 VDC
ВХОД
ВЫХОД
BIAS
RED
GND

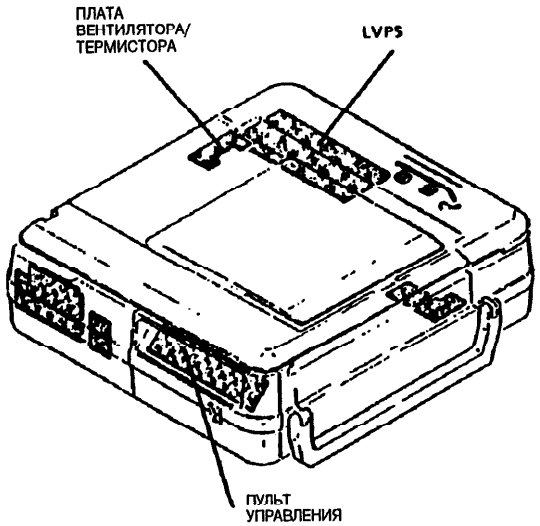
ПЛАТА ВЕНТИЛЯТОРА/ ТЕРМИСТОРА
LVPS
ПУЛЬТ УПРАВЛЕНИЯ

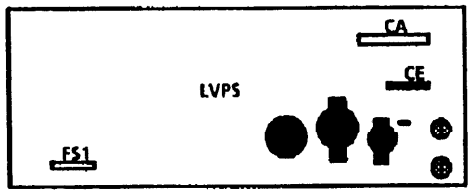
CA
CE
LVPS
FS1

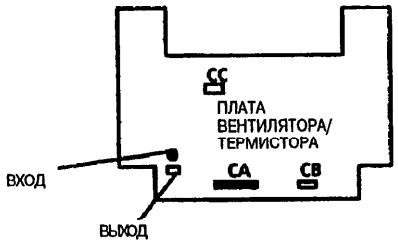
CC
ПЛАТА ВЕНТИЛЯТОРА/ ТЕРМИСТОРА
CA
CB
ВХОД
ВЫХОД

9.3 RAP, ПУСТАЯ КОПИЯ

Выполните процедуру GP1 Изображение на фоторецепторе (раздел 6). **На фоторецепторе есть изображение.**

Д Н

Выключите аппарат. Установите измерительный прибор на измерение +4.5 В. Подсоедините провод (+) к P/J1-2 на LVPS; провод (-) к шасси. Включите аппарат. **Напряжение приблизительно +4.5 В.**

Д Н

Установите измерительный прибор на измерение +32 В. Подсоедините провод (+) к P/J1-3; провод (-) к шасси. **Напряжение приблизительно +32 В.**

Д Н

Переходите к флажку 2 и проверьте на обрыв между P/J1-3 и E3.

Замените LVPS.

Подсоедините провод (+) к CB-4 на главной плате; провод (-) к шасси. **Напряжение приблизительно +4.5 В.**

Д Н

Переходите к флажку1 и проверьте на обрыв между P/J1-2 и CB-4.

Нажмите клавишу **Старт. Напряжение падает приблизительно до 0 В.**

Д Н

Замените главную плату.

Переходите к флажку 3. Осмотрите нить коротрона заряда, не разомкнута ли цепь, нет ли признаков дугообразования. Выполните требуемый ремонт (PL 6.2). Если всё в порядке, прочистите контакт и пружину на коротроне заряда и входные клеммы. Осмотрите контакты (и пружину) на повреждение. Если всё в порядке, замените LVPS (PL 6.1).

A

A

Переходите к флажку 4. Осмотрите нить коротрона переноса, не разомкнута ли цепь, нет ли признаков искрения. Выполните требуемый ремонт (PL 2.1). Если всё в порядке, прочистите пружину коротрона переноса и взаимодействующий с ней контакт. Осмотрите контакты и пружину на повреждение. Если всё в порядке, замените LVPS (PL 6.1).

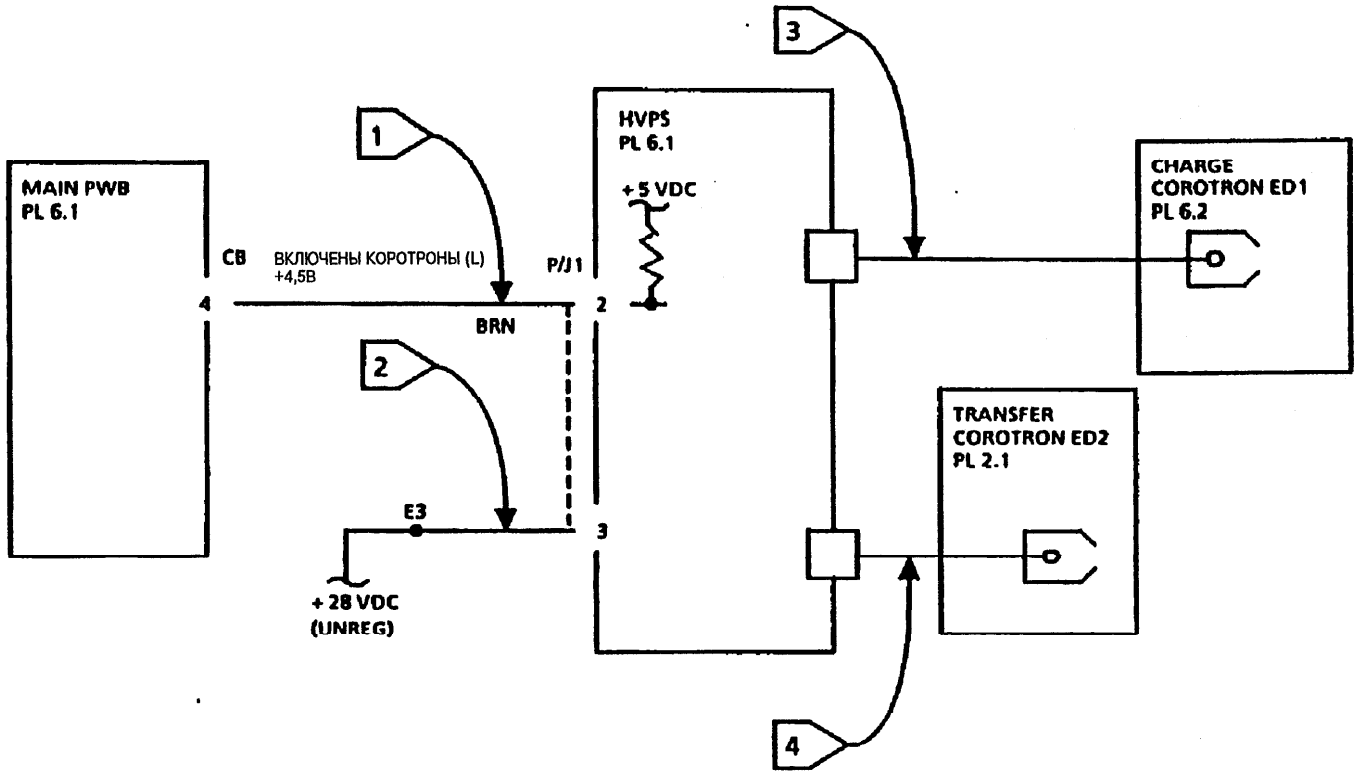
MAIN PWB
PL 6.1
CB
4
ВКЛЮЧЕНЫ КОРОТРОНЫ (L)
+4,5В
BRN
P/J1
2
3
E3
+28 VDC
(UNREG)
HVPS
PL 6.1
+5 VDC
1
2
3
4
CHARGE
COROTRON ED1
PL 6.2
TRANSFER
COROTRON ED2
PL 2.1

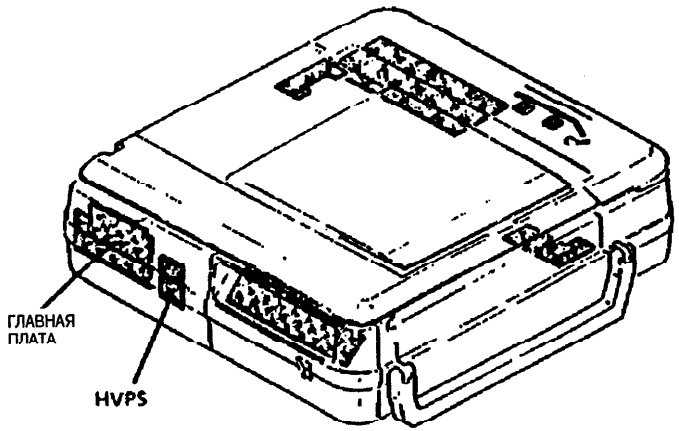
ГЛАВНАЯ
ПЛАТА
HVPS

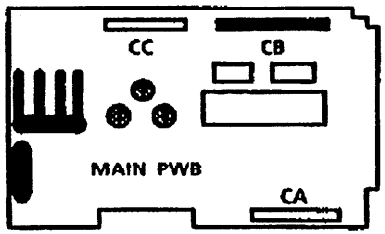
CC
CB
MAIN PWB
CA

9.4 RAP, ПОДАЧА ТОНЕРА

1. **Если вы перешли к данной RAP при выполнении процедур по устранению дефектов фона**, выключите аппарат. Удалите переднюю крышку и отсоедините разъём CB на главной плате. Установите измерительный прибор на измерение + 24 В. Подсоедините провод (+) к CB-14 со стороны жгута; провод (-) к шасси. Включите аппарат. **Напряжение приблизительно + 24 В.**

   Д Н

   | Переходите к флажку 1 и проверьте проводку между CB-14 и P/J6-6 на короткое замыкание к земле.

   Выключите аппарат и заново соедините разъём CB. Подсоедините провод (+) к CB-14; провод (-) к шасси. Включите аппарат. **Напряжение приблизительно +24 В.**

   Д Н

   | Замените главную плату.

   Проверьте соленоид подачи тонера SOL5 на перекос.

2. **Если вы перешли к данной RAP при выполнении процедур по устранению дефекта - слишком светлая копия**, выполните 3 копии с открытой крышкой оригинала и без оригинала на стекле. Выключите аппарат. Удалите переднюю и верхнюю заднюю крышки Установите измерительный прибор на измерение + 5 В. Подсоедините провод (+) к CB-7; провод (-) к шасси. Включите аппарат. **Напряжение приблизительно + 5.0 В.**

   Д Н

   | Выключите аппарат. Отсоедините P/J4 (6-ти штырьковый разъём на правой задней раме). Не отсоединяя щуп от CB-7, включите аппарат. **Напряжение приблизительно + 5 В.**

   Д Н

   А Б В

   | Переходите к флажку 2 и проверьте проводку между CB-7 и P/J4-3 на короткое замыкание на землю.

   Выключите аппарат. Заново соедините P/J4. Замените картридж тонера на новый. Опять выполните 3 копии с открытой крышкой оригинала и без оригинала на стекле. Подсоедините провод (+) к CB-7; провод (-) к шасси. **Напряжение приблизительно + 5.0 В.**

   Д Н

   | Переходите к флажку 3 и проверьте проводку между P/J4-3 и P/J5-2 на короткое замыкание на землю.

   Проблемы устранена.

   А Б В

   Это указывает на то, что схема датчика концентрации тонера в порядке. Замените главную плату.

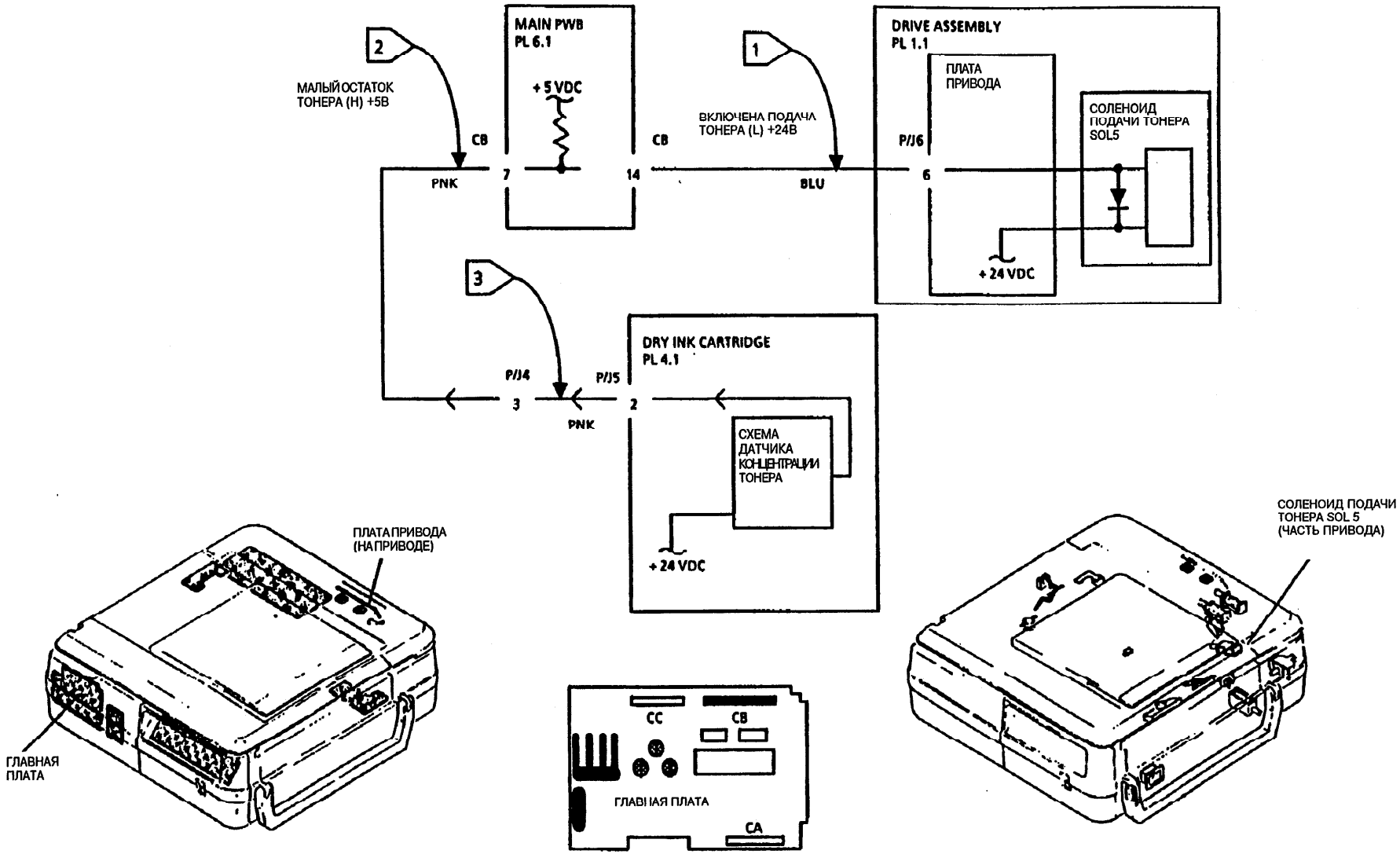
MAIN PWB
PL 6.1
+5 VDC
2
МАЛЫЙ ОСТАТОК
ТОНЕРА (H) +5В
CB
PNK
7
CB
14
1
ВКЛЮЧЕНА ПОДАЧА
ТОНЕРА (L) +24В
BLU
DRIVE ASSEMBLY
PL 1.1
ПЛАТА
ПРИВОДА
P/J6
6
СОЛЕНОИД
ПОДАЧИ ТОНЕРА
SOL5
+24 VDC
3
P/J4
3
P/J5
PNK
2
DRY INK CARTRIDGE
PL 4.1
СХЕМА
ДАТЧИКА
КОНЦЕНТРАЦИИ
ТОНЕРА
+24 VDC
ПЛАТА ПРИВОДА
(НА ПРИВОДЕ)
ГЛАВНАЯ
ПЛАТА
CC
CB
ГЛАВНАЯ ПЛАТА
CA
СОЛЕНОИД ПОДАЧИ
ТОНЕРА SOL 5
(ЧАСТЬ ПРИВОДА)

9.5 RAP, НЕПРЕРЫВНО ВКЛЮЧЕНЫ КОРОТРОНЫ

ПРИМЕЧАНИЕ: Выполняйте эту RAP только если вы направлены из процедуры CQ 3.3 Пропуски (От передней до задней кромки).

Включите аппарат и дайте разогреться (загорится лампа **Старт**).
Подсоедините измерительный прибор между CB-4 (+) на главной плате и шасси (-).
Есть напряжение приблизительно + 4.5В.

Д Н

Переходите к флажку 1 и проверьте на короткое замыкание к земле. Если всё в порядке, замените главную плату.

Замените LVPS и фоторецептор.

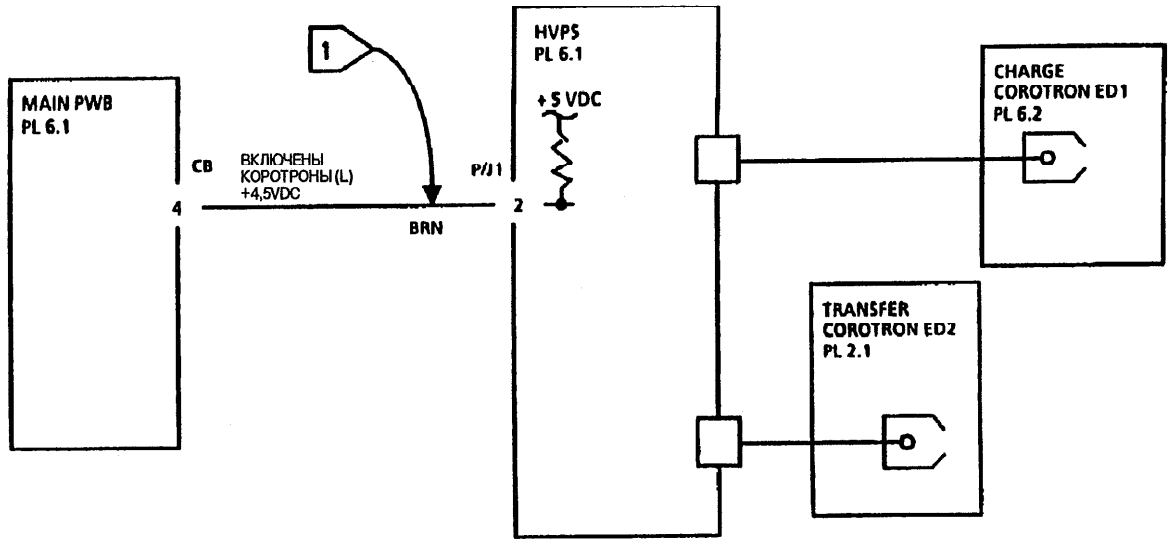

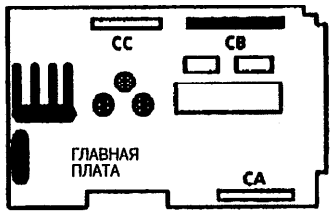

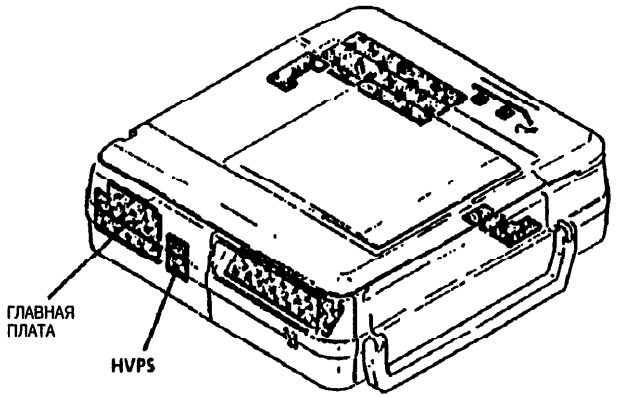

НАЗВАНИЕ		СТР.
АНАЛИЗ КАЧЕСТВА КОПИЙ		
CQ 1 RAP	Дефект копии	3-2
CQ 2.1 RAP	Фон (общий)	3-6
CQ 2.2 RAP	Полосатость фона (продольные полосы)	3-6
CQ 2.3 RAP	Полосатость фона (поперечные полосы)	3-6
CQ 3.1 RAP	Пропуски (беспорядочные или повторяющиеся пятна)	3-7
CQ 3.2 RAP	Пропуски (от ведущей до задней кромки)	3-7
CQ 3.3 RAP	Пропуски (от переднего до заднего края)	3-7
CQ 4 RAP	Светлая копия	3-8
CQ 5 RAP	Полосы на изображении	3-8
CQ 6 RAP	Неправильная регистрация (по ведущей кромке)	3-8
CQ 7 RAP	Остаточное изображение	3-9
CQ 8 RAP	Чёткость изображения	3-9
CQ 9 RAP	Перекос	3-9
CQ 10 RAP	Проскоки и размытость изображения	3-10
CQ 11 RAP	Пятна	3-10
CQ 12 RAP	Неравномерная плотность (от переднего до заднего края)	3-11
CQ 13 RAP	Незакреплённая копия	3-11

CQ1 RAP, ДЕФЕКТ КОПИИ

1. Из колонки ДЕФЕКТ в четырёх таблицах (Рис. 1, 2 и 3) выберите дефект, соответствующий дефекту качества изображения на вашей копии.

2. Выполните несколько копий контрольной таблицы или оригинала, соответствующего указанной таблице. Для уточнения наличия дефекта прочтите колонку ОПРЕДЕЛЕНИЕ ИЛИ ХАРАКТЕРИСТИКА.

3. Прочитайте содержание колонки ССЫЛКА к дефекту, наиболее точно описывающему вашу проблему.

С ПОМОЩЬЮ СТОРОНЫ А (Контрольная таблица 82P524)

ДЕФЕКТ	ОПРЕДЕЛЕНИЕ ИЛИ ХАРАКТЕРИСТИКА	ССЫЛКА
СВЕТЛАЯ КОПИЯ	Ближайший к центру блок .7 сплошного изображения на копии равен или больше блока .7 сплошного изображения на контрольной таблице. При выборе тёмной копии, пара линий .10 на контрольной таблице скопирована частично или полностью. (Данное описание не является характеристикой, только ориентир.)	Переходите к CQ 4 RAP, Светлая копия
НЕПРАВИЛЬНАЯ РЕГИСТРАЦИЯ (ПО ВЕДУЩЕЙ КРОМКЕ)	Центральная линия10 мм на копии должна находиться на расстоянии 2.5 ± 1.5 мм от ведущей кромки копии 100%.	Переходите к CQ 6 RAP, Неправильная регистрация (по ведущей кромке)
ПЕРЕКОС	См. две внешние отметки 10мм на копии. Убедитесь, что они располагаются в пределах 2.00 мм друг от друга. (Данное описание не является характеристикой, только ориентир.)	Переходите к CQ 9 RAP, Перекос
НЕЗАКРЕПЛЁННАЯ КОПИЯ	Слегка потрите бумажной салфеткой участок .7 четыре раза (два раза сверху вниз, два раза из стороны в сторону).	Переходите к CQ 13 RAP, Незакреплённая копия

С ПОМОЩЬЮ СТОРОНЫ В (Контрольная таблица 82P524)

ДЕФЕКТ	ОПРЕДЕЛЕНИЕ ИЛИ ХАРАКТЕРИСТИКА	ССЫЛКА
ПРОСКОКИ/РАЗМЫТОСТЬ ИЗОБРАЖЕНИЯ	Группа 2.5 л/мм на копии 100% должна быть полностью различима. (Данное описание не является характеристикой, только ориентир.)	Переходите к CQ10 RAP, Проскоки и размытость изображения
СМАЗЫВАНИЕ	После переноса ещё не закреплённое термически тонерное изображение стирается любой частью аппарата или инородного материала.	Для определения причины дефекта осмотрите область транспортировки копии между коротроном переноса и фьюзером.
УВЕЛИЧЕНИЕ	Размер изображения на копии не равен размеру изображения на оригинале.	Замените с/фокусирующийся объектив.
ЧЁТКОСТЬ ИЗОБРАЖЕНИЯ	Линии 4.3 л/мм на всех эталонных участках чёткости в направлениях сверху вниз и из стороны в сторону должны быть полность различимы. (Данное описание не является характеристикой, только ориентир.)	Переходите к CQ 8 RAP, Чёткость изображения

Рис. 1. Таблицы CQ 1 RAP, Дефект копии

(ПРОДОЛЖЕНИЕ НА СЛЕД.СТР.)

С ПОМОЩЬЮ ОРИГИНАЛА КЛИЕНТА

ДЕФЕКТ	ОПРЕДЕЛЕНИЕ ИЛИ ХАРАКТЕРИСТИКА	ССЫЛКА
ФОН	Область фона темнее, чем соответствующая область чёрно-белого оригинала. (Классифицируйте дефект фона по появлению на всей копии, например, полосы в направлении от ведущей до задней кромки или полосы в направлении от переднего до заднего края.)	Переходите к CQ 2.1 RAP, Фон (общий). Переходите к CQ 2.2 RAP, Полосатость фона (от ведущей до задней кромки). Переходите к CQ 2.3 RAP, Полосатость фона (от переднего до заднего края).
ЧЁРНЫЕ КОПИИ	На всей копии чёрное изображение.	Переходите к 9.1RAP, Чёрная копия, раздел 2.
ПУСТЫЕ/ПОЧТИ ПУСТЫЕ КОПИИ	Копия пустая; изображения нет или очень светлое.	Переходите к 9.3 RAP, Пустая копия, раздел 2.
ЦВЕТ. ОРИГИНАЛ/ ПОЛУТОНОВОЕ ИЗОБРАЖЕНИЕ	Плохое воспроизведение цвета оригинала/полутоновое изображение.	Переходите к 6.1 RAP, Экспонирование, раздел 2.
ПОЛОШЕНИЕ	На копии появляется грязная линия шириной 1.0 мм или менее.	Переходите к CQ5 RAP, Полосы.
ОСТАТОЧНОЕ ИЗОБРАЖЕНИЕ	Электростатическое или тонерное изображение переносится на последующие копии.	Переходите к CQ 7 RAP, Остаточное изображение.
ПЯТНА	На участки копии без изображения переносятся тёмные тонерные пятна.	Переходите к CQ 11 RAP, Пятна.
НЕРАВНОМЕРНАЯ ПЛОТНОСТЬ	По ширине копии варьируется тёмность изображения.	Переходите к CQ 12 RAP, Неравномерная плотность (от переднего до заднего края).

(ПРОДОЛЖЕНИЕ НА СЛЕД.СТР.)

Рис. 2. Таблицы CQ 1 RAP, Дефект копии

С ПОМОЩЬЮ СТОРОНЫ В (Контрольная таблица 82P524)

ДЕФЕКТ	ОПРЕДЕЛЕНИЕ ИЛИ ХАРАКТЕРИСТИКА	ССЫЛКА
ПРОПУСКИ	На копии есть участки, не имеющие никакого тонерного изображения или оно совсем слабое. Области пропущенного изображения могут быть любой формы или беспорядочно расположены по всей копии. *ПРИМЕЧАНИЕ: Вдоль заднего края всех копий есть намеренный 9 мм (максимум) пропуск.* (Классифицируйте дефект как беспорядочные или повторяющиеся пятна, как пропуски в направлении от ведущей до задней кромки, или как пропуски в направлении от переднего до заднего края.)	Переходите к CQ 3.1 RAP, Пропуски (случайные или повторяющиеся пятна) Переходите к CQ 3.2 RAP, Пропуски (от ведущей до задней кромки) Переходите к CQ 3.3 RAP, Пропуски (от переднего до заднего края)

Рис. 3. Таблицы CQ 1 RAP, Дефект копии

CQ 2.1 RAP, ФОН (ОБЩИЙ)

НАЧАЛЬНЫЕ ДЕЙСТВИЯ

Убедитесь в чистоте компонентов оптической системы.

ПРОЦЕДУРА

Выполните одну копию стороны А стандартной контрольной таблицы (82P524), установив регулятор контрастности копии в положение ТЁМНАЯ. **Пара линий .05 скопирована частично или полностью.**

Д Н

Выполните одну копию стороны А ещё раз, установив регулятор контрастности копии в положение СРЕДНЯЯ (Автоматическая установка экспонирования). Сравните все блоки 0.7 сплошного изображения на копии с любым из блоков 1.0 сплошного изображения на контрольной таблице. **Один или несколько блоков 0.7 сплошного изображения больше, чем блоки 1.0 сплошного изображения на контрольной таблице.**

Д Н

Замените картридж тонера (PL 4.1).

Переходите к 9.4 RAP, Распределение тонера.

1. Выполните ADJ 9.1 Подмагничивание проявителя.

   ПРИМЕЧАНИЕ: Если данную настройку выполнить невозможно, переходите к 9.2 RAP, Подмагничивание проявителя.

2. Выполните ADJ 6.1 Экспонирование.

   ПРИМЕЧАНИЕ: Если данную настройку выполнить невозможно, переходите к 6.1 RAP, Экспонирование.

3. Замените картридж тонера (PL 4.1).
4. Замените фоторецептор (PL 6.1).

CQ 2.2 RAP, ПОЛОСАТОСТЬ ФОНА (ПРОДОЛЬНЫЕ ПОЛОСЫ)

ПРОЦЕДУРА

ПРИМЕЧАНИЕ: Изучите расположение копии на принимающем лотке. "Ведущая кромка" копии означает кромку, которая выходит из фьюзера первой. "Замыкающая кромка" означает, что кромка вышла из фьюзера последней.

1. Выполните GP1 Изображение на фоторецепторе (раздел 6).
   - **Если на фоторецепторе появляется полоса,** осмотрите, не загрязнены ли компоненты оптической системы. Если всё в порядке, проверьте, не обесцвечена ли лампа экспонирования. Если на лампе есть тёмные области, которые невозможно отчистить, замените лампу экспонирования (PL 3.1). Если всё в порядке, переходите к 6.1 RAP, Экспонирование.
   - **Если на фоторецепторе полос не появляется,** очистите коротрон переноса. Если проблема не устранена, замените нить коротрона переноса (PL 2.1).

CQ 2.3 ПОЛОСАТОСТЬ ФОНА (ПОПЕРЕЧНЫЕ ПОЛОСЫ), RAP

ПРОЦЕДУРА

ПРИМЕЧАНИЕ: Изучите расположение копии на принимающем лотке. "Передний край" копии обращён к передней части аппарата в то время, как копия выходит из фьюзера. "Задний край" обращён к задней части аппарата во время выхода копии из фьюзера.

1. **Если полоса или полоски появляются в одном и том же месте,** переходите к 9.6 RAP, Подмагничивание проявителя.

2. **Если полоса или полоски появляются беспорядочно,** выполните GP1 Изображение на фоторецепторе (раздел 6).
   - **Если на фоторецепторе появляется полоса,** понаблюдайте за лампой экспонирования во время сканирования. Если лампа экспонирования мигает или тускнеет, замените лампу экспонирования (PL 3.1). Если проблема не устранена, замените LVPS (PL 6.3). Если проблема так и не устранена, замените главную плату (PL 6.1).
     В противном случае, замените HVPS (PL 6.1). Если проблема не устранена, замените LSVP (PL 6.3).
   - **Если на фоторецепторе полос не появляется,** замените HVPS (PL 6.1).

CQ 3.1 RAP, ПРОПУСКИ (БЕСПОРЯДОЧНЫЕ ИЛИ ПОВТОРЯЮЩИЕСЯ ПЯТНА)

ПРОЦЕДУРА

1. **Если пропуски повторяются каждые 58 мм,** осмотрите прижимной валик на повреждение и замените, если требуется (PL 5.1).

2. **Если пропуски повторяются каждые 80 мм,** осмотрите нагревательный валик на повреждение и замените, если требуется (PL 5.1).

3. **Если пропуски повторяются каждые 95 мм,** попытайтесь устранить дефект, очистив фоторецептор мягкой тканью и растворителем плёнки. Если устранить дефект невозможно, замените фоторецептор (PL 6.1).

4. **Если пропуски не повторяются каждые 58, 80 или 95 мм,** выполните GP1 Изображение на фоторецепторе (раздел 6).
   - **Если на фоторецепторе появляются пропуски,** проверьте, не загрязнён ли коротрон. Также проверьте, не загрязнён ли материал проявителя. Если всё в порядке, замените картридж тонера (PL 4.1). Если проблема не устранена, замените фоторецептор (PL 6.1).
   - **Если на фоторецепторе пропуски не появляются,** замените бумагу в лотке на новую. Если проблема не устранена, очистите коротрона переноса. Если проблема не устранена, замените нить коротрона переноса (PL 2.1).

CQ 3.2 RAP, ПРОПУСКИ (ОТ ВЕДУЩЕЙ ДО ЗАМЫКАЮЩЕЙ КРОМКИ)

ПРОЦЕДУРА

ПРИМЕЧАНИЕ: Изучите расположение копии на принимающем лотке. "Ведущая кромка" копии означает кромку, которая выходит из фьюзера первой. "Замыкающая кромка" означает, что кромка вышла из фьюзера последней.

ПРИМЕЧАНИЕ: Вдоль заднего края всех копий есть намеренный 9 мм (максимум) пропуск.

1. **Если пропуски появляются в форме линий или полосок, в месте контакта со скребками фьюзера или термистора,** проверьте, не загрязнены/повреждены ли скребки и термистор. По необходимости, очистите или замените термистор (PL 5.1)

2. Выполните GP1 Изображение на фоторецепторе (раздел 6).
   - **Если на фоторецепторе появляются пропуски,** убедитесь, что не загрязнён коротрон. Кроме того, проверьте, нет ли инородных предметов, как например, скрепок или кусочков бумаги, на магнитном валике картриджа тонера или на фоторецепторе. Если всё в порядке, замените картридж тонера (PL 4.1). Если проблема не устранена, замените нить коротрона заряда (PL 6.2).
   - **Если на фоторецепторе пропуски не появляются,** очистите коротрон переноса. Если проблема не устранена, замените нить коротрона переноса (PL 2.1).

CQ 3.3 RAP, ПРОПУСКИ (ОТ ПЕРЕДНЕГО ДО ЗАДНЕГО КРАЯ)

ПРОЦЕДУРА

ПРИМЕЧАНИЕ: Изучите расположение копии на принимающем лотке. "Передний край" копии обращён к передней части аппарата в то время, как копия выходит из фьюзера. "Задний край" обращён к задней части аппарата во время выхода копии из фьюзера.

1. **Если пропуск изображения появляется вдоль ведущей кромки и находится на расстоянии больше, чем 4 мм от неё,** выполните ADJ 8.1 Регистрация ведущей кромки.

2. Выполните GP1 Изображение на фоторецепторе (раздел 6).
   - **Если пропуски на фоторецепторе появляются беспорядочно,** прочистите контакт и пружину на коротроне заряда и взаимодействующие с ними контакты. Осмотрите данные контакты (и пружину) на повреждение. Кроме того, проверьте, нет ли признаков искрения на коротроне. Выполните необходимый ремонт (PL 6.2). Если всё в порядке, замените HVPS (PL 6.1).
   - **Если пропуск на фоторецепторе появляется в одном и том же месте,** переходите к 9.5 RAP, Непрерывно работают коротроны.
   - **Если на фоторецепторе пропуски не появляются,** прочистите пружину на коротроне переноса и взаимодействующий с нею контакт. Осмотрите, не повреждены ли контакт и пружина. Кроме того, проверьте, нет ли признаков искрения на коротроне. Выполните необходимый ремонт (PL 2.1). Если всё в порядке, замените HVPS (PL 6.1).

CQ4 RAP, СВЕТЛАЯ КОПИЯ

ПРОЦЕДУРА

Выполните одну копию стороны A стандартной контрольной таблицы (82P524), установив контраст копии в положение ТЁМНАЯ. **Пара линий .10 скопирована частично или полностью.**

Д Н

1. Выполните ADJ 9.1 Подмагничивание проявителя.

   ПРИМЕЧАНИЕ: Если данную настройку выполнить невозможно, переходите к 9.2 RAP, Подмагничивание проявителя.

2. Выполните ADJ 6.1 Экспонирование.

   ПРИМЕЧАНИЕ: Если данную настройку выполнить невозможно, переходите к 6.1 RAP, Экспонирование.

3. Замените картридж тонера (PL 4.1).

4. Замените фоторецептор (PL 6.1).

Переходите к 9.4 RAP, Подача тонера.

CQ5 RAP, ПОЛОСЫ

НАЧАЛЬНЫЕ ДЕЙСТВИЯ

Убедитесь в чистоте компонентов оптической системы и в отсутствии инородных предметов.

ПРОЦЕДУРА

1. Выполните GP1 Изображение на фоторецепторе (раздел 6).
   - **Если на фоторецепторе появляются полосы,** проверьте, нельзя ли удалить дефект, протерев фоторецептор мягкой тканью.
     Если дефект можно устранить, вытерев фоторецептор, замените чистящее лезвие (PL 6.2).
     В противном случае, попытайтесь протереть фоторецептор мягкой тканью и растворителем плёнки. Если дефект устранить невозможно, замените фоторецептор (PL 6.1).
   - **Если на фоторецепторе полос не появляется,** определите положение дефекта.
     Если полосы появляются в месте контакта со скребками фьюзера или с термистором, проверьте, не загрязнены/повреждены ли скребки и термистор и не нанесено ли повреждение нагревательному валу. По необходимости, очистите или замените данные компоненты (PL 5.1).
     В противном случае, проверьте тракт бумаги от коротрона переноса до лотка выхода бумаги на скопление тонера в области, совпадающей с полосами на копии. По необходимости, очистите или замените данные компоненты.

CQ6 RAP, НЕПРАВИЛЬНАЯ РЕГИСТРАЦИЯ (ВЕДУЩЕЙ КРОМКИ)

ПРОЦЕДУРА

ПРИМЕЧАНИЕ: Изучите расположение копии на принимающем лотке. "Ведущая кромка" копии означает кромку, которая выходит из фьюзера первой. "Замыкающая кромка" означает, что кромка вышла из фьюзера последней.

1. **Если неправильная регистрация происходит в разном месте на каждой копии,**
   - Убедитесь, что ролик регистрации и прижимной ролик регистрации не загрязнены.
   - Проверьте, не перекошен ли соленоид ролика регистрации SOL 4 (PL 1.3).
   - Осмотрите, не изношена ли собачка ролика регистрации.
   - Осмотрите, нет ли преград в тракте бумаги, например, заусеницы.
   - Замените зубчатую передачу сцепления ролика регистрации (24T) и пружину (PL1.3).

2. **Если неправильная регистрация происходит в одном и том же месте на каждой копии,**
   - Выполните настройку скорости главного привода (ADJ 4.1).

     ПРИМЕЧАНИЕ: Если настройку провести невозможно, переходите к 4.1 RAP, Главный привод.

   - Выполните ADJ 8.1 Регистрация ведущей кромки.

CQ7 RAP, ОСТАТОЧНОЕ ИЗОБРАЖЕНИЕ

ПРОЦЕДУРА

1. Выполните GP1 Изображение на фоторецепторе (раздел 6).
   - **Если на фоторецепторе появляется остаточное изображение,** замените чистящее лезвие (PL6.2).
   - **Если на фоторецепторе остаточное изображение не появляется,** посмотрите, не загрязнены/повреждены ли нагревательный и прижимной валики. По необходимости, прочистите или замените данные компоненты (PL 5.1). Если всё в порядке, убедитесь, что поверхность термистора чистая и что термистор правильно расположен по отношению к нагревательному валику.

CQ8 RAP, ЧЁТКОСТЬ ИЗОБРАЖЕНИЯ

НАЧАЛЬНЫЕ ДЕЙСТВИЯ

Пополните запас бумаги.
Убедитесь в чистоте компонентов оптической системы.
Кроме того, проверьте, что все винты рельс каретки сканирования установлены и затянуты (PL 7.2).

ПРОЦЕДУРА

1. Замените фоторецептор (PL 6.1).

2. Замените с/фокусирующийся объектив (PL 3.1).

CQ9 RAP, ПЕРЕКОС

ПРОЦЕДУРА

1. **Если перекос случается при подаче бумаги с лотка байпаса и с главного лотка,** определите, варьируется ли перекос от копии к копии.

   Если перекос различный на каждой копии, выполните следующее:
   - Убедитесь, что направляющая планка лотка для бумаги установлена на правильную ширину бумаги.
   - Осмотрите тракт бумаги с данного лотка до области регистрации на преграды, например, как заусенцы.
   - Осмотрите, не загрязнены/изношены ли ролик регистрации (PL 2.1) и прижимающий ролик (PL 2.4). По необходимости, очистите валики (только растворителем плёнки) или замените.
   - Проверьте состояние пружин прижимного ролика регистрации (PL 2.4), убедитесь в их ровном натяжении.

   В противном случае, проверьте на повреждение край регистрации, приходящий в контакт с верхним краем документа.

CQ10 RAP, ПРОСКОКИ И РАЗМЫТОСТЬ ИЗОБРАЖЕНИЯ

ПРОЦЕДУРА

Выполните GP1 Изображение на фоторецепторе (раздел 6). **Дефект появляется на фоторецепторе.**

Д Н

(Указание на то, что дефект возникает во время процесса переноса.) Изучите копии, выполненные в начале CQ 1.

- **Если изображение размыто через определённые интервалы,** осмотрите на повреждение/изношенность передачи привода к фьюзеру. По необходимости прочистите или замените компоненты (PL 1.4, 5.1). Кроме того, осмотрите на повреждение/ изношенность зубчатые передачи приводящие в движение бумагу после её регистрации. По необходимости прочистите или замените компоненты (PL 1.4, 2.2).
- **Если размытость изображения носит беспорядочный характер или появляется в одном и том же месте,** выполните следующее:
  - Убедитесь, что вес бумаги соответствует спецификации.
  - Прочистите нить коротрона переноса. Если проблема не устранена, замените нить коротрона переноса (PL 2.1).
  - Замените HVPS (PL 6.1).

А

А

(Указание на то, что дефект возникает перед процессом переноса.) Изучите копии, выполненные в начале CQ 1.

- **Если проскок появляется в одном и том же месте на каждой копии,** проверьте на повреждение/изношенность направляющую привода каретки (PL 7.2).
- **Если проскок появляется через определённый интервал,** выполните следующее:
  - Осмотрите на повреждение/ изношенность передачи привода картриджа. По необходимости, очистите или замените (PL 1.3).
  - Осмотрите на повреждение/изношенность передачи, приводящие в движение каретку. По необходимости очистите или замените компоненты (PL 1.1).
- **Если проскок появляется беспорядочно,** проверьте работу сцепления движения каретки вперёд, SOL1. По необходимости, замените сцепление (PL 1.1).

CQ11 RAP, ПЯТНА

ПРОЦЕДУРА

1. **Если пятна появляются в одном и том же месте на каждой копии,** проверьте, нет ли пятен на оригинале. Осмотрите и очистите обе стороны стекла. Убедитесь, что ложе стекла не загрязнено.

2. **Если пятна появляются не в одном и том же месте на каждой копии,** выполните GP1 Изображение на фоторецепторе (раздел 6).

- **Если пятна появляются на фоторецепторе,** попробуйте устранить дефект, протерев фоторецептор мягкой тканью.
  Если дефект можно устранить, протерев фоторецептор, проверьте область картриджа тонера и материал проявителя на загрязнение. По необходимости замените картридж тонера (PL 4.1).
  В противном случае:
  USCO
  Попытайтесь протереть фоторецептор мягкой тканью с растворителем плёнки. Если дефект устранить невозможно, замените фоторецептор (PL 6.1).
  RXL
  Замените фоторецептор (PL 6.1).

(Продолжение)

CQ11 RAP, ПЯТНА (ПРОДОЛЖЕНИЕ)

- **Если пятна на фоторецепторе <u>не</u> появляются,** осмотрите, нет ли скопления тонера в тракте бумаги от коротрона переноса до лотка вывода копий, в области, совпадающей с пятнами на копии. По необходимости, очистите или замените данные компоненты. Если всё в порядке, осмотрите на загрязнение/повреждение скребки снимателя и термистор, проверьте, не нанесено ли ними повреждения нагревательному валику. По необходимости прочистите или замените данные компоненты (PL 5.1). Кроме того, проверьте на загрязнение/повреждение прижимной валик. При необходимости, прочистите или замените прижимной валик (PL 5.1).

CQ12 RAP, НЕРАВНОМЕРНАЯ ПЛОТНОСТЬ (ОТ ПЕРЕДНЕГО ДО ЗАДНЕГО КРАЯ)

ПРИМЕЧАНИЕ: Изучите копию по расположению на принимающем лотке. "Передний край" копии обращён к передней части аппарата в то время, как копия выходит из фьюзера. "Задний край" обращён к задней части аппарата во время выхода копии из фьюзера.

ПРОЦЕДУРА

1. Выполните копию с открытой крышкой стекла. **Плотность равномерна от переднего до заднего края копии.**

   Д Н

   Выполните GP1 Изображение на фоторецепторе (раздел 6).
   - **Если плотность на фоторецепторе <u>не равномерна</u>,** замените картридж тонера (PL 4.1). Если проблема не устранена, замените нить коротрона заряда (PL 6.2). Если проблема так и не устранена, замените фоторецептор (PL 6.1).
   - **Если плотность на фоторецепторе <u>равномерна</u>,** очистите коротрон переноса. Если проблема не устранена, замените нить коротрона переноса (PL 2.1).

   Осмотрите на загрязнение компоненты оптической системы. Если всё в порядке, проверьте, не обесцвечена ли лампа экспонирования. Если невозможно устранить тёмные участки, замените лампу экспонирования (PL 3.1). Если всё в порядке, переходите к 6.1 RAP, Экспонирование.

CQ13 RAP, НЕЗАКРЕПЛЁННАЯ КОПИЯ

ПРОЦЕДУРА

1. Замените бумагу в лотке на новую.
2. Замените нагревательный стержень HTR 1 (PL 5.1).
3. Замените термистор RT 1 (PL 5.1).

Содержание главы

Ремонт

Электрическая часть

REP 1.1 Низковольтный источник питания LVPS 4-3

REP 1.2 Переключатель блокировки картриджа тонера (S2) 4-4

REP 3.1 Главная плата 4-5

REP 3.2 Высоковольтный источник питания HVPS 4-6

Главные приводы

REP 4.1 Главный привод и передачи привода 4-7

Оптика

REP 6.1 Лампа экспонирования 4-8

REP 6.2 Самофокусирущийся объектив/ Датчик автоматической установки экспонирования (CR1) 4-9

REP 6.3 Оптическая рама 4-10

REP 6.4 Мотор вентилятора (MOT2) 4-11

Подача бумаги и регистрация

REP 8.1 Привод подачи бумаги/ ксерографии 4-12

REP 8.2 Соленоид ролика регистрации (SOL4) 4-13

REP 8.3 Подача бумаги 4-14

REP 8.4 Ролик подбора бумаги/ Ролик подачи бумаги 4-15

REP 8.5 Ремень привода подачи бумаги 4-16

Ксерография

REP 9.1 Фоторецептор (барабан) 4-17

REP 9.2 Устройство очистки/коротрон 4-17

REP 9.3 Картридж тонера 4-18

REP 9.4 Чистящее лезвие 4-19

REP 9.5 Нить коротрона заряда 4-20

REP 9.6 Нить коротрона переноса 4-22

Траспортировка копий и закрепление

REP 10.1 Привод фьюзера/ транспортера бумаги 4-24

REP 10.2 Ремень привода транспортера 4-25

REP 10.3 Направляющая снимателя и держатель направляющей 4-26

REP 10.4 Фьюзер 4-28

REP 10.5 Нагревательный стержень (HTR1) 4-29

REP 10.6 Термистор (RT1) 4-30

REP 10.7 Термореле (CB1) 4-31

REP 10.8 Собачка разделителя 4-32

REP 10.9 Нагревательный /прижимной валик 4-33

REP 10.10 Скребки снимателя 4-34

Крышки

REP 14.1 Левая крышка, правая крышка, передняя крышки и задняя верхняя крышка 4-35

REP 14.2 Нижняя задняя крышка 4-36

REP 14.3 Крышка стекла/стекло 4-37

REP 14.4 Донная крышка 4-38

Настройки

Главные приводы

ADJ 4.1 Скорость главного привода 4-39

Оптика

ADJ 6.1 Экспонирование 4-40

Подача бумаги и регистрация

ADJ 8.1 Регистрация ведущей кромки 4-41

Ксерография

ADJ 9.1 Напряжение подмагничивания 4-42

REP 1.1 Низковольтный источник питания LVPS

Список компонентов на PL 6.3

Снятие

ПРЕДУПРЕЖДЕНИЕ

Отключите питание и отсоедините сетевой шнур.

1. Снять следующие компоненты:

   а. Крышку стекла/стекло (REP 14.3)
   б. Левую, правую и верхнюю заднюю крышки (REP 14.1)
   в. Нижнюю заднюю крышку (REP 14.2)

2. (Рис. 1): Снять низковольтный источник питания.

ПРИМЕЧАНИЕ: Для освобождения связки проводов необходимо разрезать стягивающие жгуты.

Замена

1. Выполните следующие проверки настройки:

   - ADJ 4.1 Скорость главного привода
   - ADJ 6.1 Экспонирование
   - ADJ 8.1 Регистрация ведущей кромки
   - ADJ 9.1 Напряжение подмагничивания

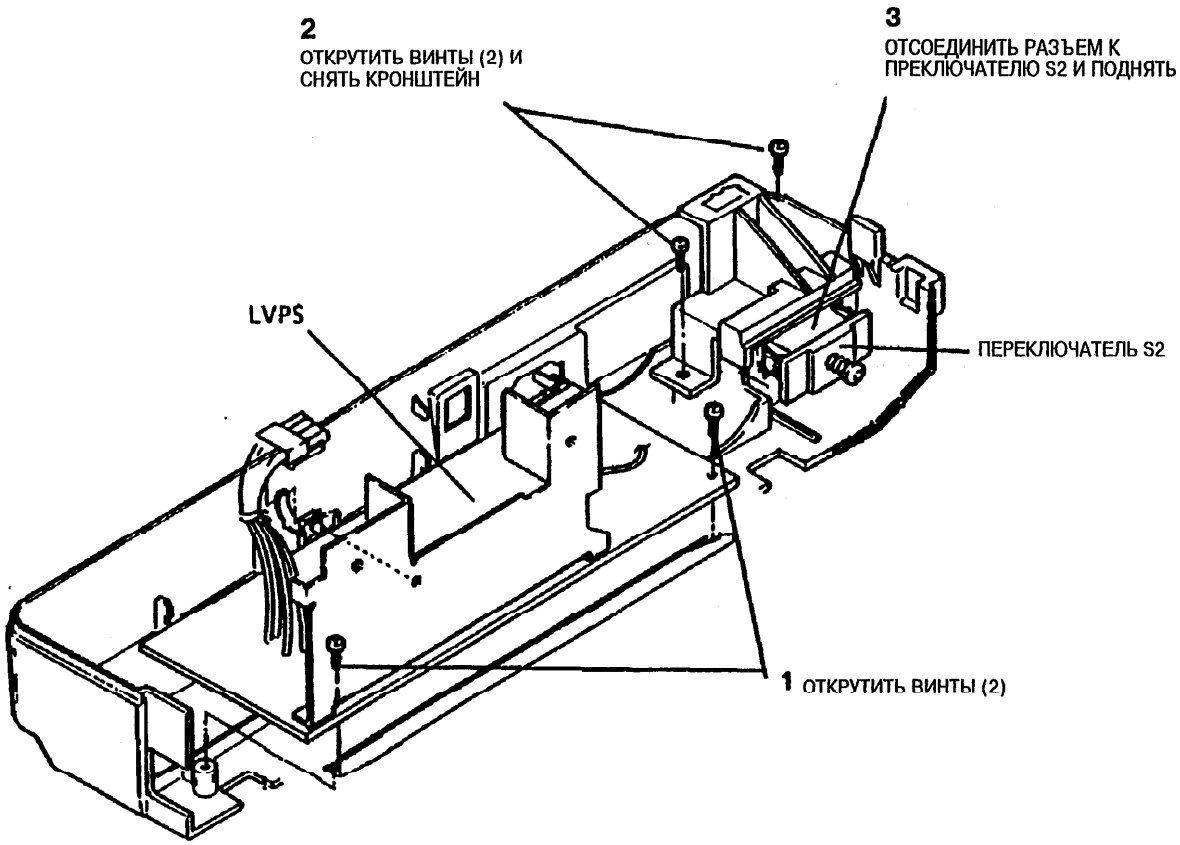

Рис. 1. Снятие LVPS

REP 1.2 Переключатель блокировки картриджа тонера (S2)

Список компонентов на PL 6.3

Снятие

ПРЕДУПРЕЖДЕНИЕ

Отключите питание и отсоедините сетевой шнур.

1. Снимите следующие компоненты:

   а. Крышку стекла/стекло (REP14.3).

   б. Левую, правую и верхнюю заднюю крышки (REP 14.1).

   в. Нижнюю заднюю крышку (REP 14.2).

2. (Рис. 1): Снять переключатель блокировки картриджа тонера (S2).

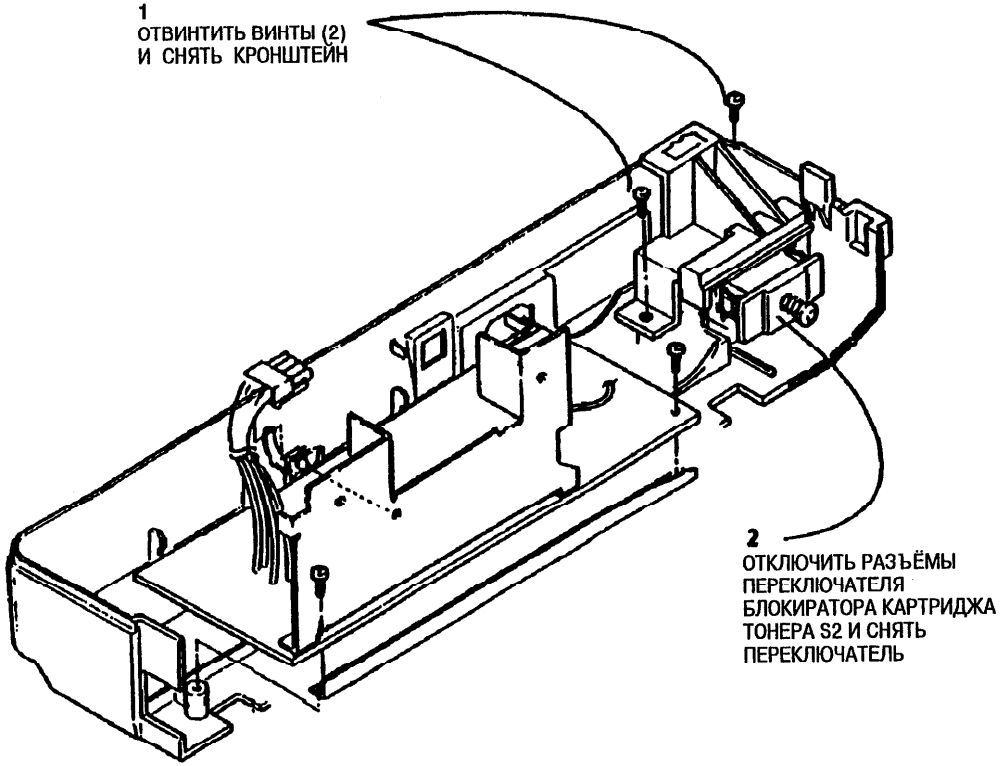

Рис. 1. Снятие переключателя блокировки (S2)

REP 3.1 Главная плата

Список компонентов на PL 6.1

Снятие

1. Записать показания счетчика копий.

   а. Нажать клавишу **Stop (Стоп)** (только 5220/5222) для сброса показаний счетчика копий.

   б. Нажать и держать клавишу **Stop (Стоп)** на аппаратах 5220/5222. На аппаратах 5205/5210 клавиша **Stop(Стоп)** находится за пультом управления. Нажать и держать нажатой площадку, указанную на Рисунке 2.

ПРИМЕЧАНИЕ: Приблизительно через 7 секунд на дисплее запульсирует каждая цифра. Пять пульсирующих цифр указывают счет копий.

   в. Запишите показания счетчика. Самой важной цифрой счета является первая.

ПРЕДУПРЕЖДЕНИЕ

Отключите питание и отсоедините сетевой шнур.

2. Снимите следующие компоненты:

   а. Крышку стекла/стекло (REP14.3).
   б. Левую, правую и верхнюю заднюю крышки (REP 14.1).

3. (Рис. 1): Снять главную плату.

Замена

1. Проверьте следующие настройки:
   - ADJ 4.1 Скорость главного привода
   - ADJ 6.1 Экспонирование
   - ADJ 8.1 Регистрация ведущей кромки
2. Выполните дополнительные действия, описанные в таблице 1. Используйте счет копий, записанный в ходе процедуры снятия.

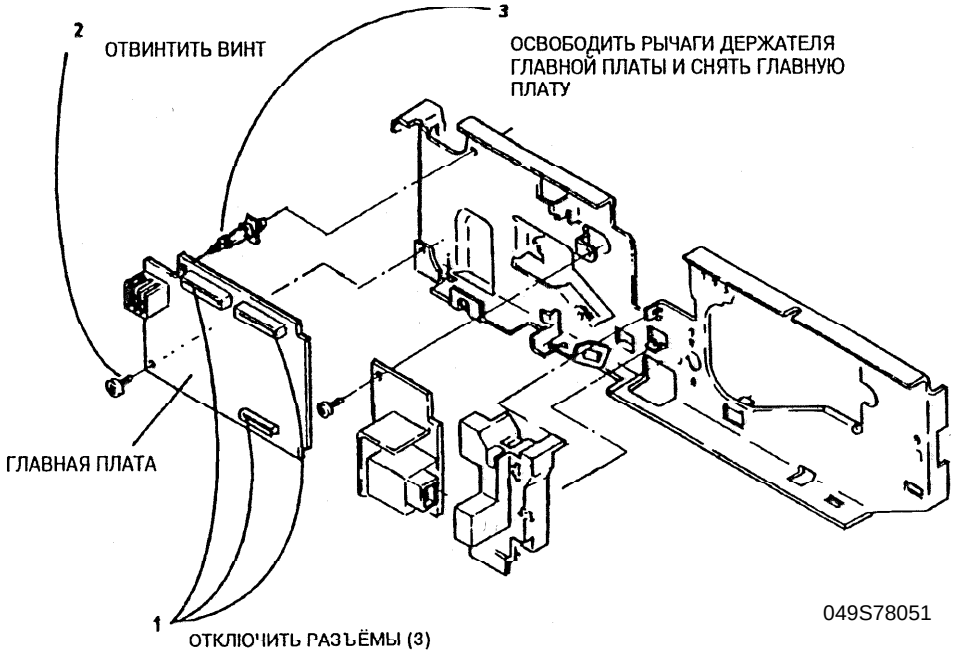

Рис. 1. Снятие главной платы

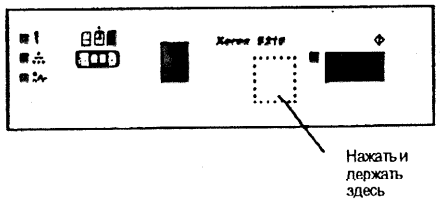

Рис. 2. Расположение клавиши Stop (Стоп) на аппаратах 5205/5210

Показания счетчика копий	Действие	Процед.
Менее 5,000	-	-
5,000-15,000	Заменить У-во очистки/ коротрон	REP 9.2
Более 15,000	Выполнить плановое обслуживание 20 тысяч	Глава 1

Таблица 1

REP 1.1 Высоковольтный источник питания HVPS

Список компонентов на PL 6.1

Снятие

ПРЕДУПРЕЖДЕНИЕ

Отключите питание и отсоедините сетевой шнур.

1. Снять следующие компоненты:

   a. Крышку стекла/стекло (REP 14.3)

   б. Левую, правую и переднюю крышки (REP 14.1)

2. (Рис. 1): Снять высоковольтный источник питания.

Замена

1. Проверьте следующие настройки:

   • ADJ 6.1 Экспонирование

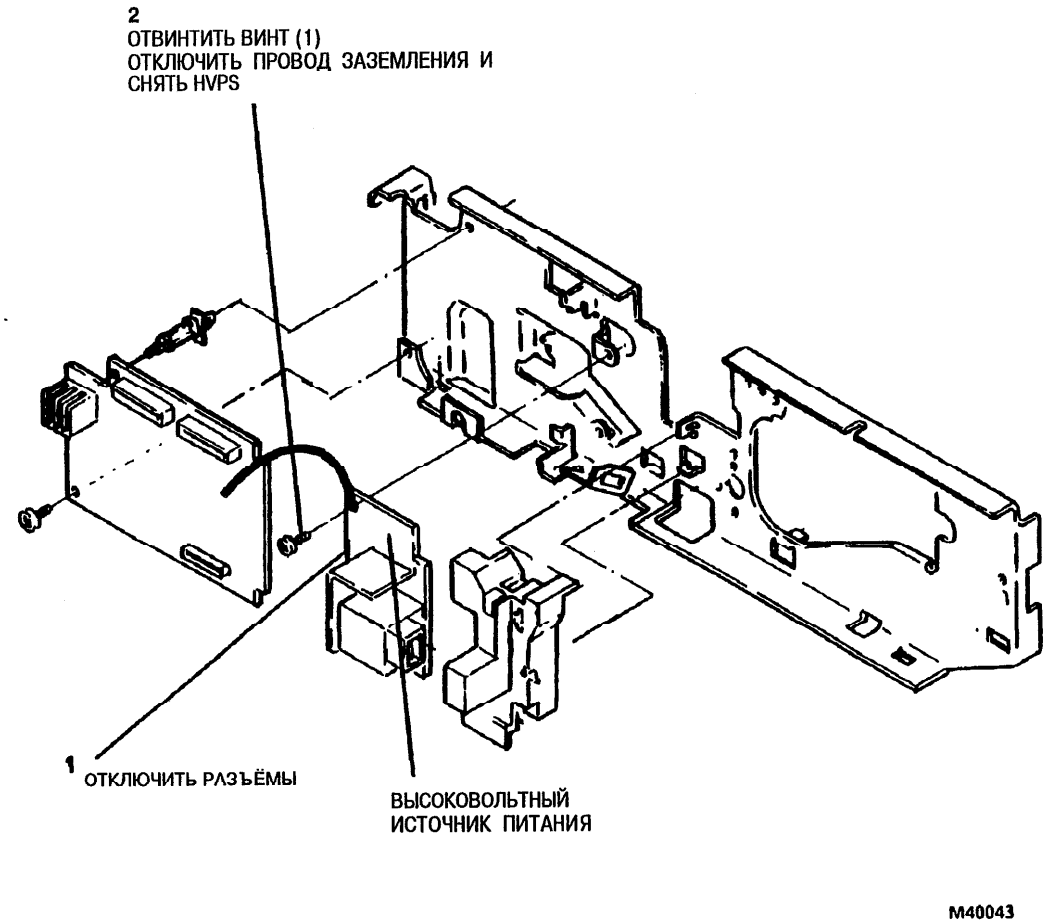

Рис. 1. Снятие HVPS

REP 4.1 Главный привод и передачи привода

Список компонентов на PL 6.3

Снятие

ПРЕДУПРЕЖДЕНИЕ

Отключите питание и отсоедините сетевой шнур.

1. Снять следующие компоненты:

   а. Крышку стекла/стекло (REP 14.3)

   б. Левую, правую и верхнюю заднюю крышки (REP 14.1)

   в. Нижнюю заднюю крышку (REP 14.2)

2. (Рис. 1): Снять главный привод.

3. (Рис. 2): При снятии передач привода обратите внимание, что понижающая передача, А, укреплена винтом с левой резьбой.

Замена

1. Проверьте следующие настройки:

   - ADJ 4.1 Скорость главного привода

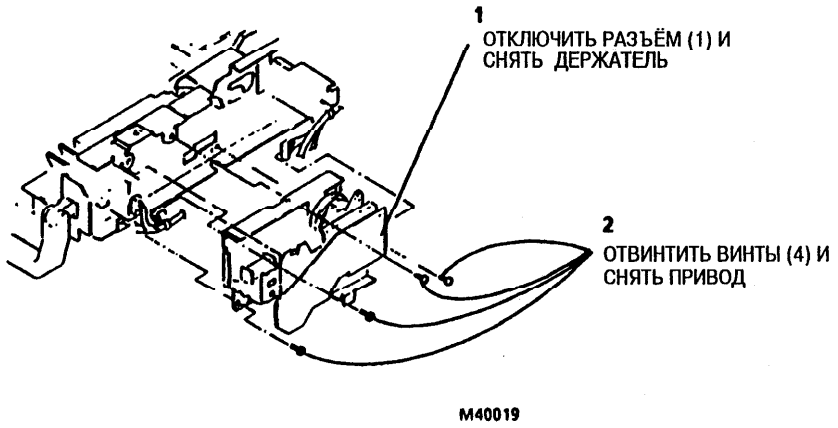

Рис. 1. Снятие главного привода

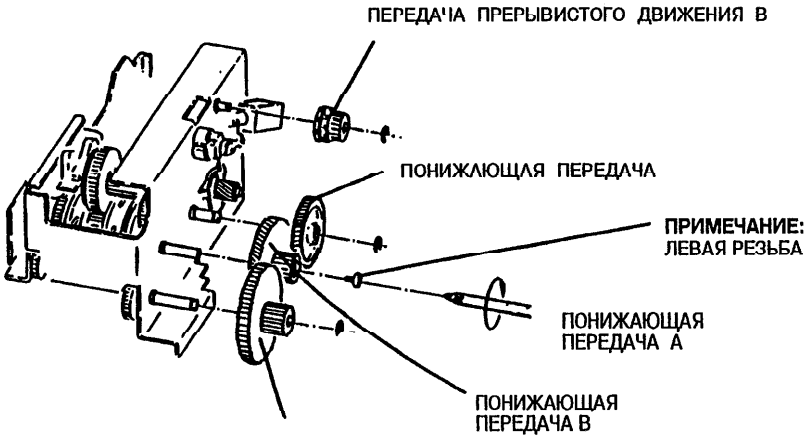

Рис. 2. Снятие передач привода

REP 6.1 Лампа экспонирования

Список компонентов на PL 6.3

Снятие

ПРЕДУПРЕЖДЕНИЕ

Отключите питание и отсоедините сетевой шнур.

1. Снять следующие компоненты:

   а. Крышку стекла/стекло (REP 14.3).
   б. Левую, правую и верхнюю заднюю крышки (REP 14.1).

2. (Рис. 1): Снять лампу экспонирования.

Замена

1. Выполните следующие настройки:

   • ADJ 6.1 Экспонирование

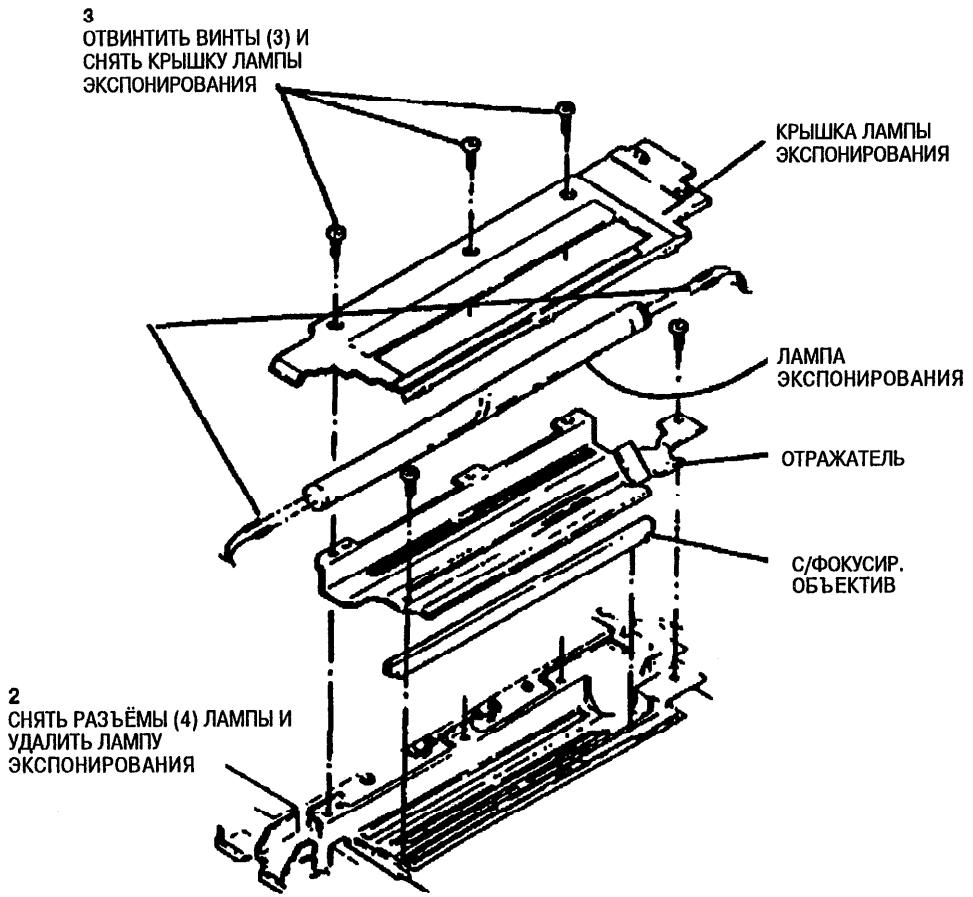

Рис. 1. Снятие лампы экспонирования

REP 6.2 Объектив/ Датчик автоматической установки экспонирования (CR1)

Список компонентов на PL 3.1

Снятие

ПРЕДУПРЕЖДЕНИЕ

Отключите питание и отсоедините сетевой шнур.

1. Снять следующие компоненты:

   а. Крышку стекла/стекло (REP 14.3)

   б. Левую, правую и переднюю крышки (REP 14.1)

2. (Рис. 1): Снять с/фокус. объектив или датчик автоэкспонирования (CR1).

Замена

ПРИМЕЧАНИЕ: Широкий пластиковый экран на с/фокус. объективе, с обрезом на одной стороне, идет влево.

ПРИМЕЧАНИЕ: Датчик автоэкспонирования (CR1) приклеен к своему месту. Для повторного прикрепления к раме используйте эпоксидный клей или PLIOBOND (63P505).

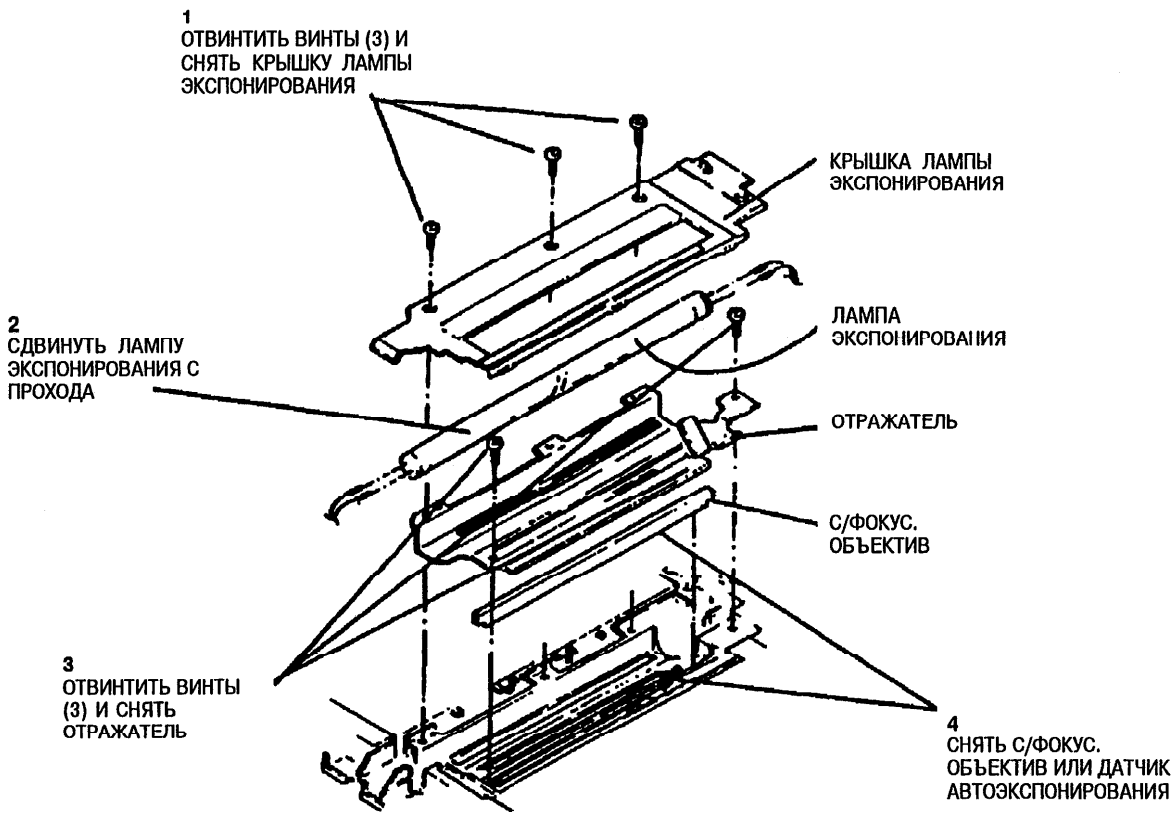

Рис. 1. Снятие с/фокус. объектива или датчика автоэкспонирования (CR1)

REP 6.3 Оптическая рама

Список компонентов на PL 3.1

Снятие

ПРЕДУПРЕЖДЕНИЕ

Отключите питание и отсоедините сетевой шнур.

1. Снять следующие компоненты:

   a. Крышку стекла/стекло (REP 14.3).

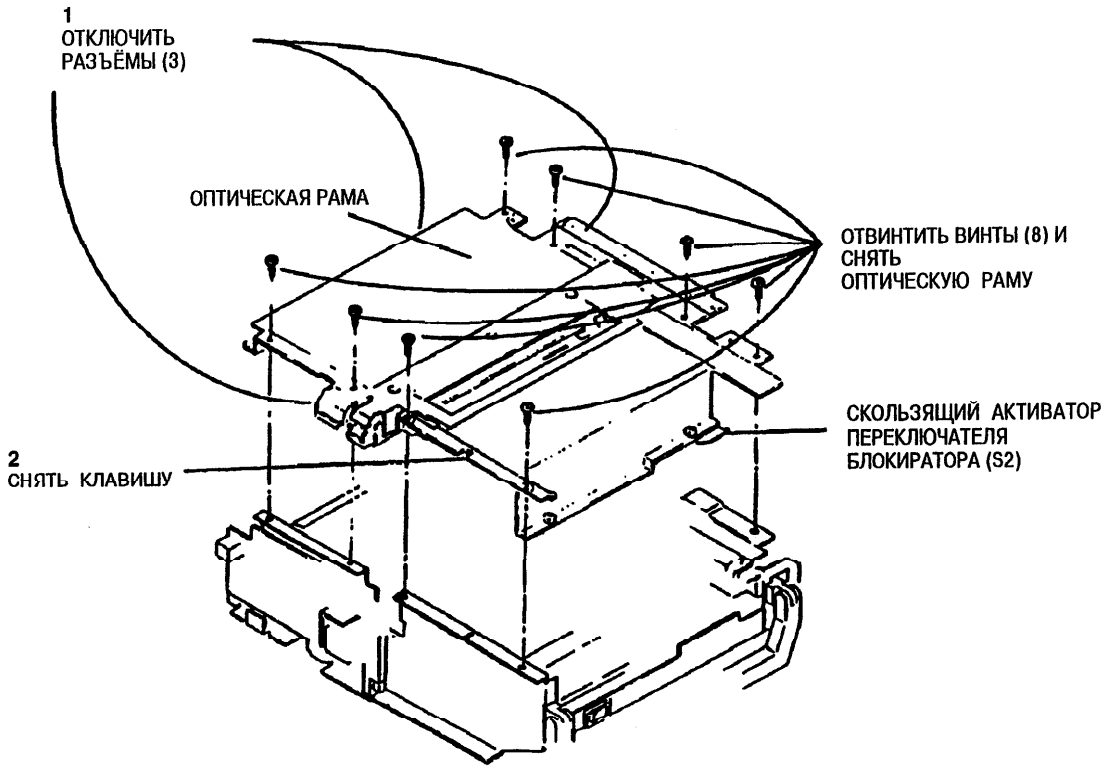

Рис. 1. Снятие оптической рамы

Замена

ПРИМЕЧАНИЕ: Проверьте, чтобы скользящий активатор переключателя блокиратора (S2) находился впереди клавиши переключателя активатора, а не сверху.

REP 6.4 Мотор вентилятора

Список компонентов на PL 3.1

Снятие

ПРЕДУПРЕЖДЕНИЕ

Отключите питание и отсоедините сетевой шнур.

1. Снять следующие компоненты:

   а. Крышку стекла/стекло (REP 14.3)

   б. Левую, правую и переднюю крышки (REP 14.1)

   в. Оптическую раму (REP 6.3)

2. Отвинтить винты (2), придерживая мотор вентилятора, расположенный на внутренней части оптической рамы.

REP 8.1 Привод подачи бумаги/ узла ксерографии

Список компонентов на PL 1.3

Снятие

ПРЕДУПРЕЖДЕНИЕ

Отключите питание и отсоедините сетевой шнур.

1. Снять следующие компоненты:
   а. Крышку стекла/стекло (REP 14.3)
   б. Левую, правую, переднюю и верхнюю заднюю крышки (REP 14.1)
   в. Оптическую раму (REP 6.3)
   г. Барабан (REP 9.1)
   д. У-во очистки/коротрон (REP 9.2)
   е. Систему подачи бумаги (REP 8.3)
2. Сдвинуть плату подачи бумаги в сторону.
3. (Рис. 1): Снять привод подачи бумаги/ксерографии.

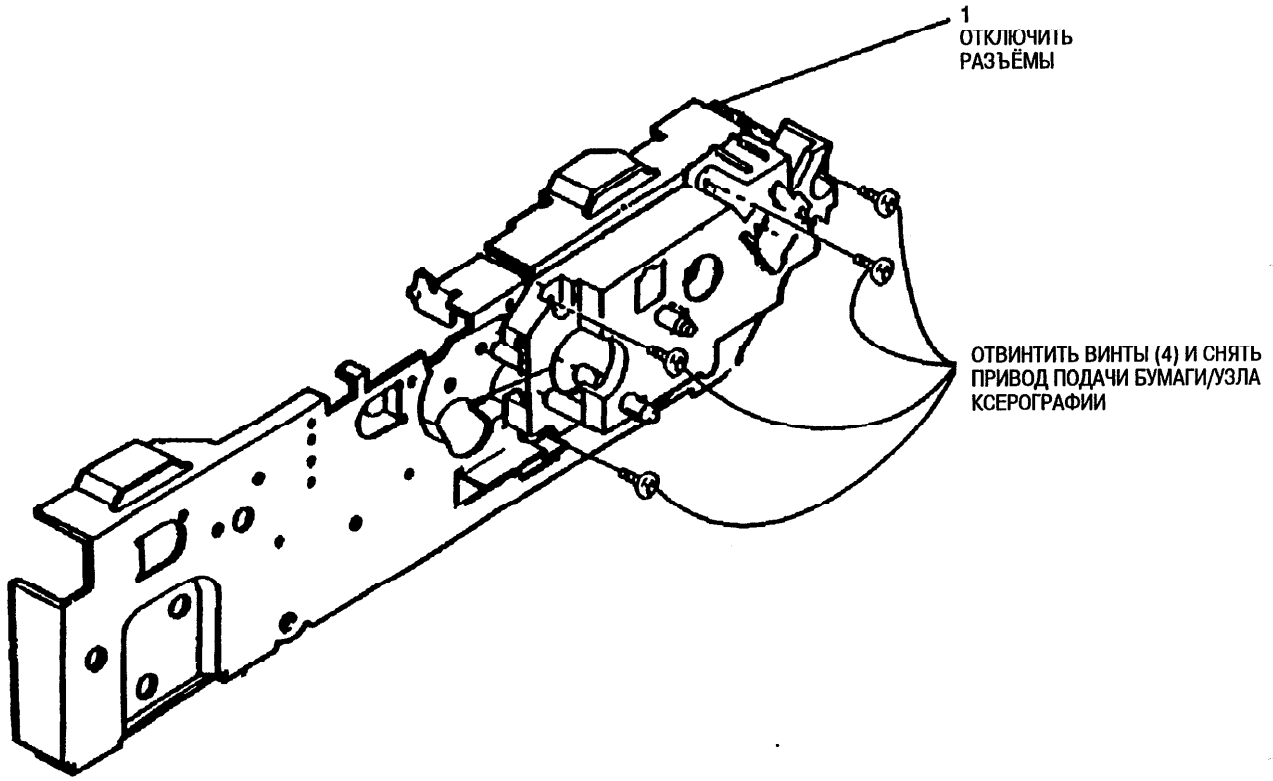

Рис. 1. Снятие привода

REP 8.2 Соленоид ролика регистрации (SOL4)

Список компонентов на PL 1.3

Снятие

ПРЕДУПРЕЖДЕНИЕ

Отключите питание и отсоедините сетевой шнур.

1. Снять привод подачи бумаги/узла ксерографии. (REP 8.1).

2. (Рис. 1): Соленоид ролика регистрации легко снимается, освободив два рычажка сзади привода.

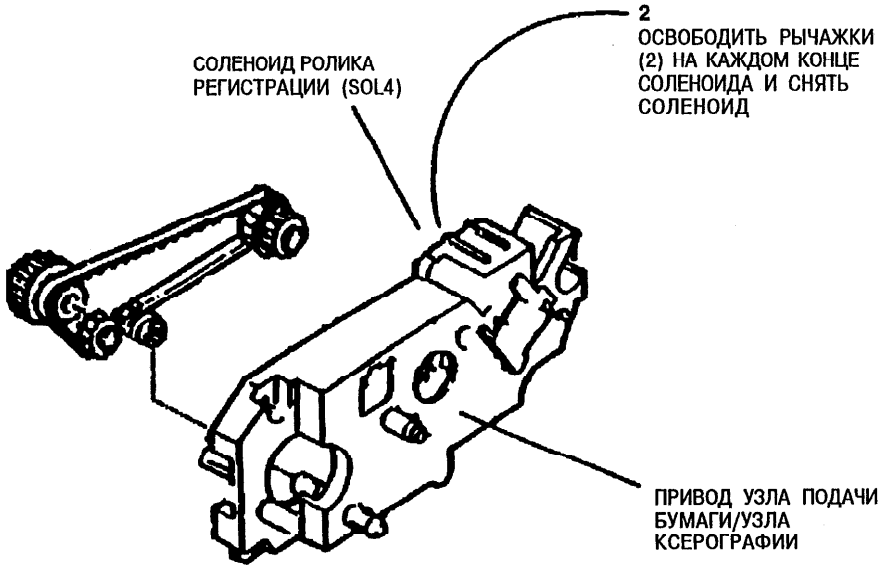

Рис. 1. Снятие соленоида ролика регистрации (SOL4)

REP 8.3 Подача бумаги

Список компонентов на PL 2.3

Снятие

ПРЕДУПРЕЖДЕНИЕ

Отключите питание и отсоедините сетевой шнур.

1. Снять левую, правую, переднюю и верхнюю заднюю крышки (REP 14.1).

2. Отвинтить винт, отключить разъём и сдвинуть плату подачи бумаги в сторону.

3. (Рис. 1): Снять затвор, слегка раздвинув ручки затвора.

4. Отсоединить кулачок от задней ручки подачи, слегка отодвинув их друг от друга.

5. Открыть нижнюю часть транспортировки бумаги.

6. (Рис. 2): Снять систему подачи бумаги.

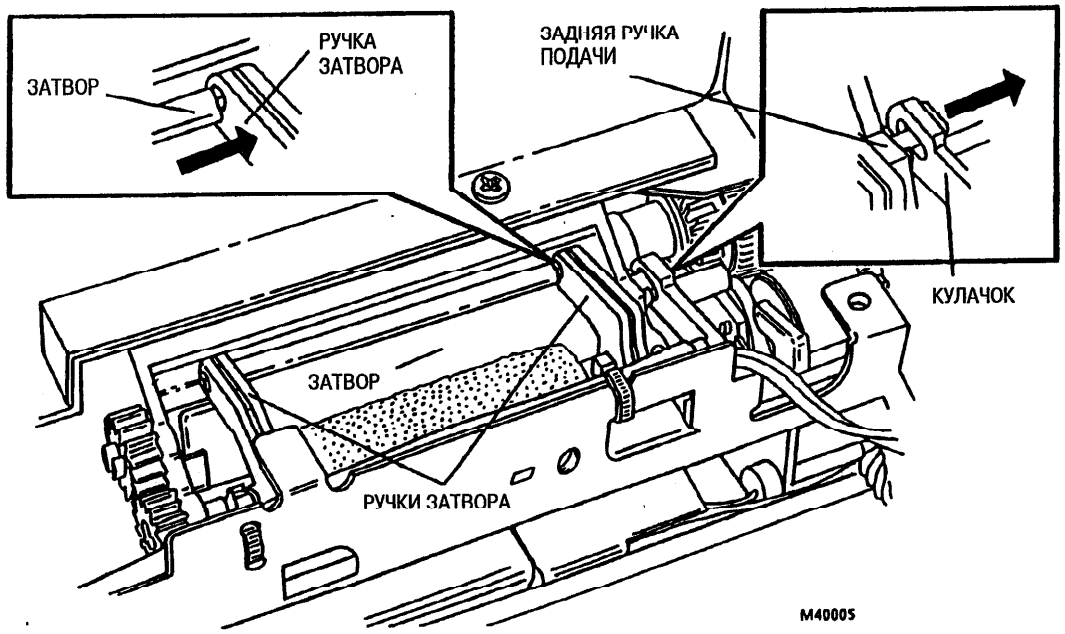

Рис. 1. Подготовка к снятию системы подачи бумаги

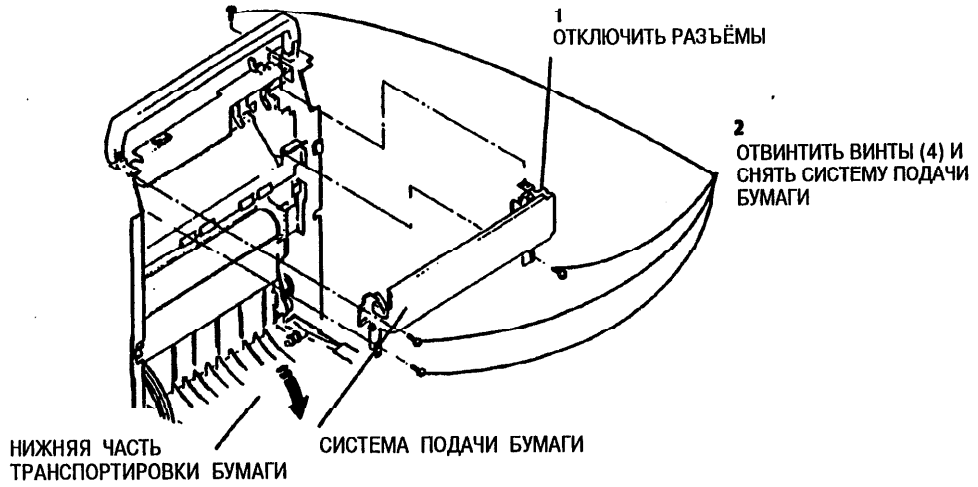

Рис. 2. Снятие системы подачи бумаги

REP 8.4 Ролик подбора бумаги/ Ролик подачи бумаги

Список компонентов на PL 2.3

Снятие

ПРЕДУПРЕЖДЕНИЕ

Отключите питание и отсоедините сетевой шнур.

1. Снять систему подачи бумаги. (REP 8.3)

2. (Рис. 1): Снять ось ролика подачи бумаги, сняв фиксатор и подшипник с каждого конца.

ПРИМЕЧАНИЕ: Чтобы удержать сцепление на месте на оси, временное установите фиксатор и подшипник на данном конце.

3. (Рис. 1): Удалить ролик подбора бумаги, сняв его с передней ручки подачи.

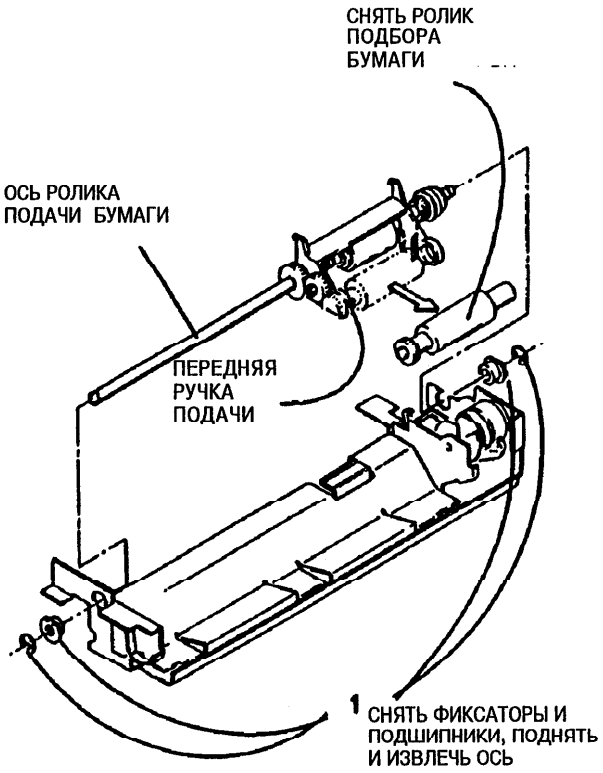

Рис. 1. Снятие ролика подбора бумаги

4. (Рис. 2): Разобрать металлические крепления с оси ролика подачи бумаги и снять ролик подачи бумаги.

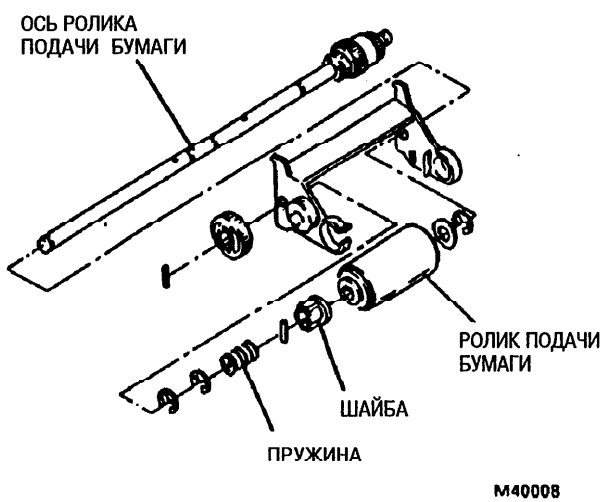

Рис. 2. Снятие ролика подачи бумаги

Замена

Обратный порядок процедуры снятия.

REP 8.5 Ремень привода подачи бумаги

Список компонентов на PL 1.3

Снятие

ПРЕДУПРЕЖДЕНИЕ

Отключите питание и отсоедините сетевой шнур.

1. Снять систему привод подачи бумаги/узла ксерографии (REP 8.1).

2. (Рис. 1): Снять ремень привода подачи бумаги.

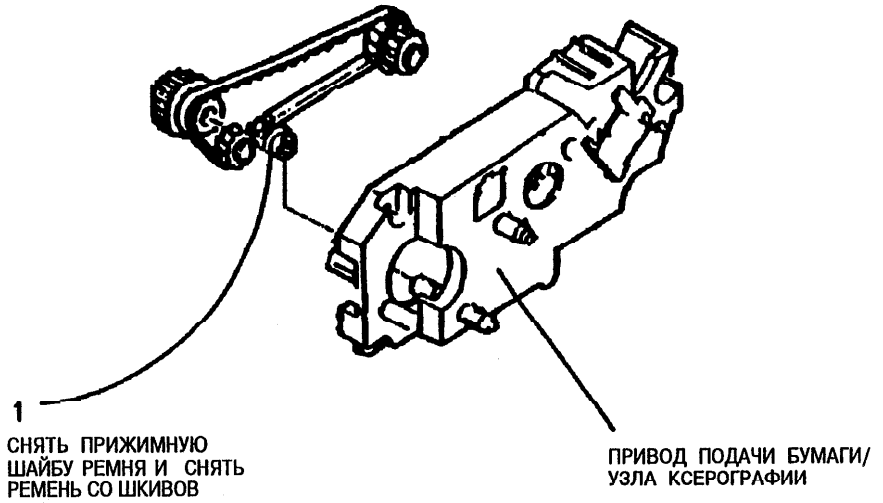

Рис. 1. Снятие ремня привода подачи бумаги

REP 9.1 Фоторецептор (барабан)

Список компонентов на PL 4.1

Снятие

ПРЕДУПРЕЖДЕНИЕ

Отключите питание и отсоедините сетевой шнур.

1. Открыть крышку панели управления.
2. Закрепить крышку стекла/стекло в исходном положении с помощью стопора крышки стекла.
3. Поставьте аппарат на левую панель и откройте нижнюю часть транспортировки бумаги.
4. (Рис. 1): Отвинтить два винта и крепежный штырь. Снять фоторецептор.

ПРИМЕЧАНИЕ: Поместить фоторецептор в черный пластиковый пакет для предотвращения светового шока. Если необходима чистка, см. главу 1, Правила технического обслуживания. С помощью пакета с порошком Kynar, нанесите тонкий слой порошка на фоторецептор.

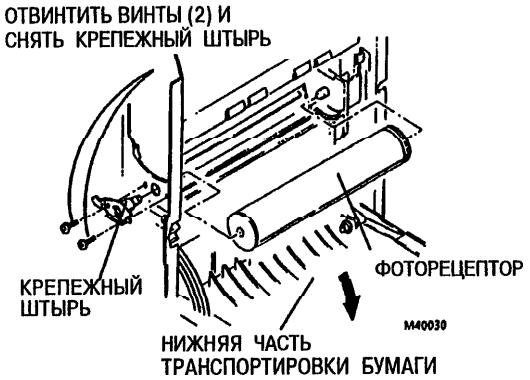

Рис. 1. Снятие фоторецептора

REP 9.2 Устройство очистки/коротрон

Список компонентов на PL 6.2

Снятие

ПРЕДУПРЕЖДЕНИЕ

Отключите питание и отсоедините сетевой шнур.

1. Снять барабан (REP 9.1).
2. (Рис. 1): Отвинтить два винта и снять устройство очистки/коротрон.

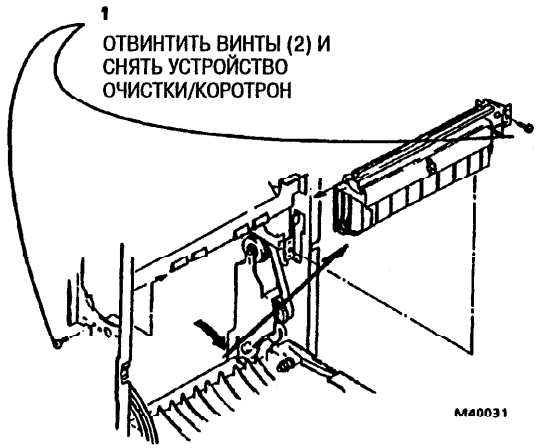

Рис. 1. Снятие устройства очистки/коротрона

REP 9.3 Картридж тонера

Список компонентов на PL 4.1

Снятие

ПРЕДУПРЕЖДЕНИЕ

Отключите питание и отсоедините сетевой шнур.

1. (Рис. 1): Сдвинуть крышку оригинала/стекло влево и нажать клавишу для открывания крышки пульта управления.

2. (Рис. 2): Сжать рычаг запора и ручку, чтобы освободить картридж тонера и изъять картридж из аппарата.

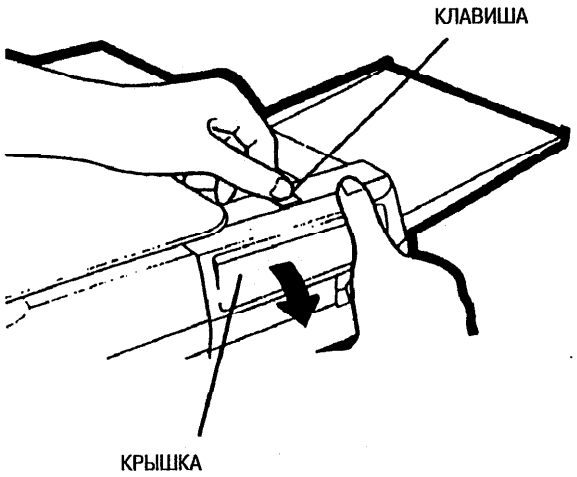

Рис. 1. Открывание крышки панели управления

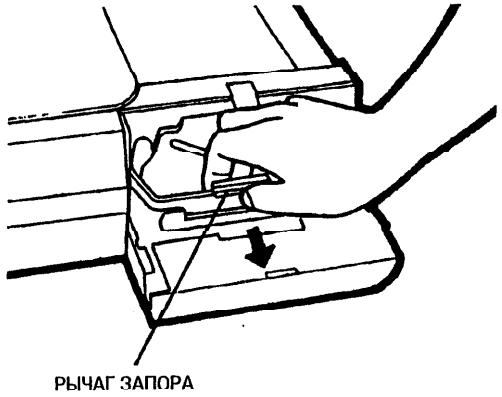

Рис. 2. Снятие картриджа тонера

Замена

1. (Рис. 3): Продвинуть картридж тонера в отсек аппарата до щелчка.

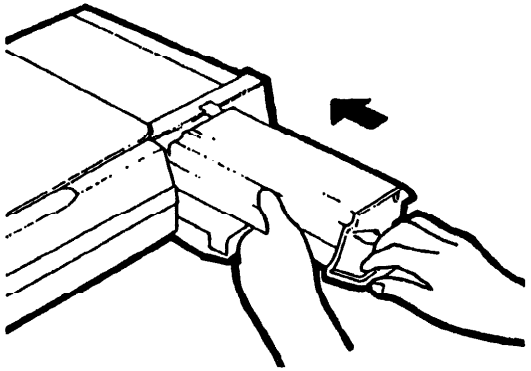

Рис. 3. Повторная установка картриджа тонера

REP 9.4 Чистящее лезвие

Список компонентов на PL 6.2

Снятие

ПРЕДУПРЕЖДЕНИЕ

Отключите питание и отсоедините сетевой шнур.

1. Снять устройство очистки/коротрон (REP 9.2).

ОСТОРОЖНО

Хранить устройство очистки/коротрон верхней стороной вниз для предотвращения нанесения повреждений зубчатому колесу.

2. (Рис. 1): Отвинтить винты (5) и снять чистящее лезвие.

ПРИМЕЧАНИЕ: При необходимости очистки (См.главу 1: Процедурытехнического обслуживания) используйте растворитель пленок и ватный тампон. Нанесите на лезвие тонкий слой порошка, пользуясь пакетом с порошком Kynar.

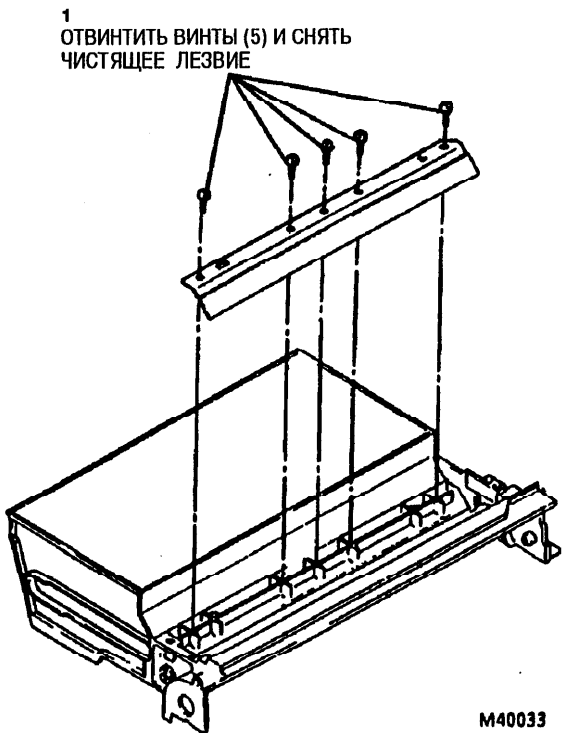

Рис. 1. Снятие чистящего лезвия

REP 9.5 Нить коротрона заряда

Список компонентов на PL 6.2

Снятие

ПРЕДУПРЕЖДЕНИЕ

Отключите питание и отсоедините сетевой шнур.

1. Снять устройство очистки/коротрон (REP 9.2).

2. (Рис. 1): Отвинтить винты (2) и снять коротрон заряда.

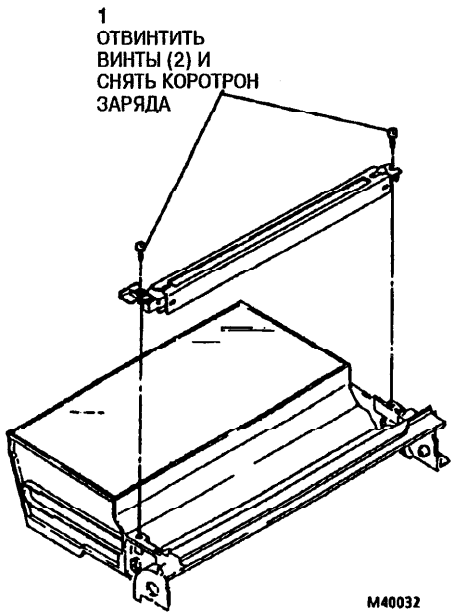

Рис. 1. Снятие коротрона заряда

3. (Рис. 2): Ослабить винты и снять нить коротрона.

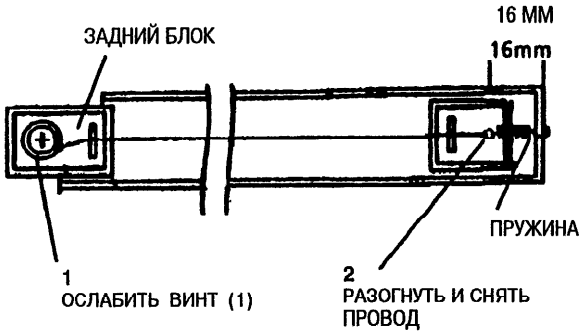

Рис. 2. Снятие провода коротрона заряда

Замена

ПРИМЕЧАНИЕ: Постарайтесь не перегнуть нить коротрона.

1. (Рис. 3): Используя минимум 40 см провода для нити коротрона или моток на катушке, прикрепить провод к пружине.

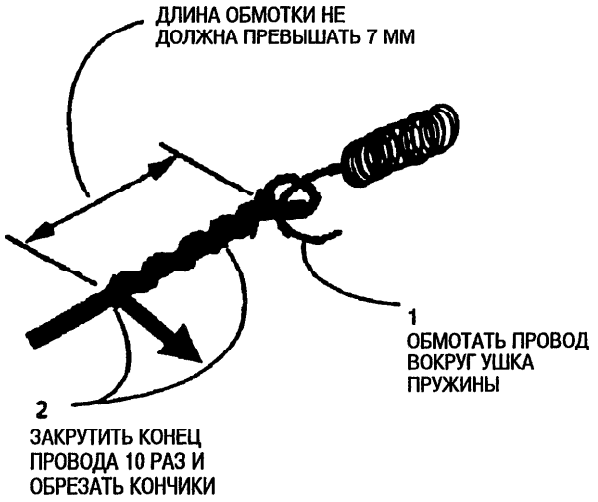

Рис. 3. Укрепление нити коротрона заряда на пружине

2. (Рис. 4): Продеть провод в пазы на каждой стороне блока и обвернуть свободный конец на 3/4 вокруг винта, как показано на рисунке. Винт не завинчивать до тех пор, пока не установится необходимое натяжение.

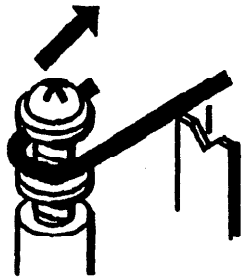

Рис. 4. Установка нити коротрона заряда и регулировка натяжения

3. Отрегулировать натяжение провода коротрона следующим образом:

   а. Потянуть слегка за свободный конец провода, пока провод не растянет пружину приблизительно на 3 мм.

   б. Затянуть винт.

   в. Установить натяжение заново при необходимости.

4. Подровнять кончики провода во избежание искрения.

5. Очистить провод с помощью растворителя пленок (USCO) или моющего растворителя (RX) и ватного тампона.

REP 9.6 Нить коротрона переноса

Список компонентов на PL 2.1

Снятие

ПРЕДУПРЕЖДЕНИЕ

Отключите питание и отсоедините сетевой шнур.

1. Открыть нижнюю часть транспортировки бумаги.

2. (Рис. 1): Ослабить винт и снять нить коротрона.

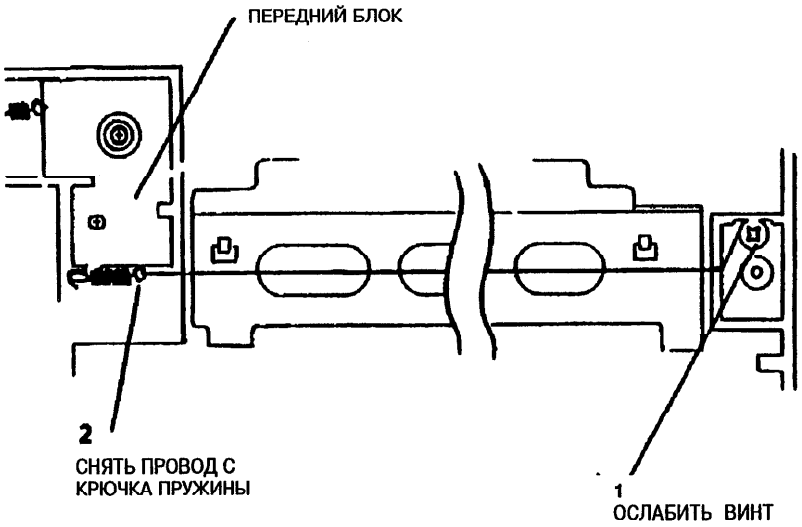

Рис. 1. Снятие нити коротрона переноса

Замена

ПРИМЕЧАНИЕ: Следует работать осторожно, чтобы не перегнуть нить коротрона.

1. (Рис. 2): Используя минимум 40 см провода для нити коротрона или моток на катушке, прикрепить провод к пружине.

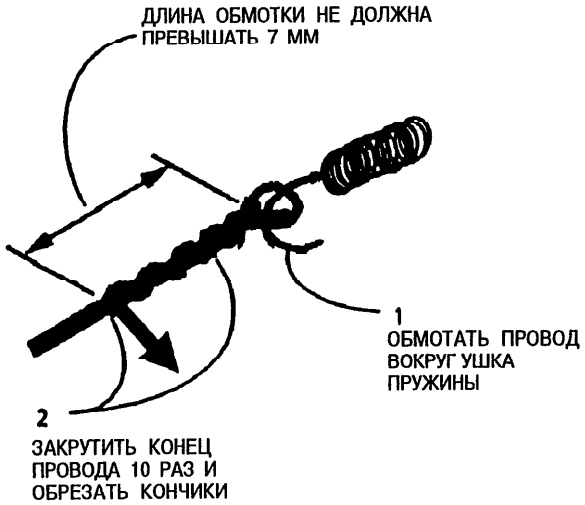

Рис. 2. Укрепление нити коротрона переноса на пружину

2. (Рис. 3): Продеть провод в пазы на каждой стороне блока и обвернуть свободный конец на 3/4 вокруг винта, как показано на рисунке. Винт не завинчивать до тех пор, пока не установится необходимое натяжение.

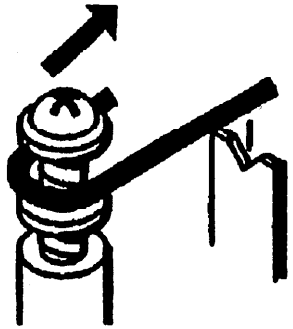

Рис. 3. Установка нити коротрона переноса и регулировка натяжения

3. Отрегулировать натяжение нити коротрона следующим образом:

   а. Потянуть слегка за свободный конец провода, пока провод не растянет пружину приблизительно на 3 мм.

   б. Затянуть винт.

   в. Установить натяжение заново при необходимости.

4. Подровнять кончики провода во избежание искрения.

5. Очистить нить с помощью растворителя пленок (USCO) или моющего растворителя (RX) и ватного тампона.

REP 10.1 Привод фьюзера/ транспортёра бумаги

Список компонентов на PL 1.4

Снятие

ПРЕДУПРЕЖДЕНИЕ

Отключите питание и отсоедините сетевой шнур.

1. Снять следующие компоненты:
   a. Крышку стекла/стекло (REP 14.3)
   б. Левую, правую, переднюю и верхнюю заднюю крышки (REP 14.1)
   в. Оптическую раму (REP 6.3)
   г. Устройство очистки/коротрон (REP 9.2)
2. (Рис. 1): Снять привод фьюзера/ транспортёра бумаги.

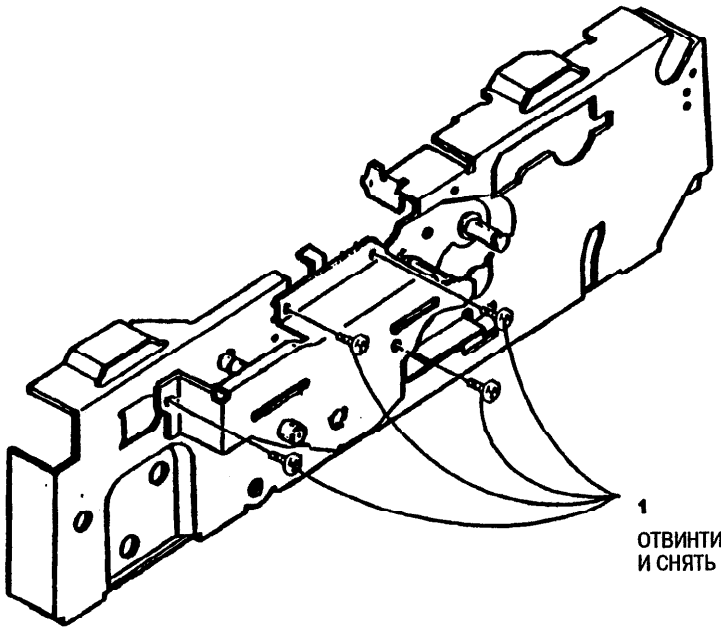

Рис. 1. Снятие привода фьюзера/транспортёра бумаги

REP 10.2 Ремень привода транспортера

Список компонентов на PL 1.4

Снятие

ПРЕДУПРЕЖДЕНИЕ

Отключите питание и отсоедините сетевой шнур.

1. Снять следующие компоненты:
   а. Крышку стекла/стекло (REP 14.3)
   б. Левую, правую, переднюю и верхнюю заднюю крышки (REP 14.1)
   в. Оптическую раму (REP 6.3)
   г. Устройство очистки/коротрон (REP 9.2)
2. Снять привод фьюзера/транспортера (REP 10.1).
3. (Рис. 1): Снять ремень привода транспортера.

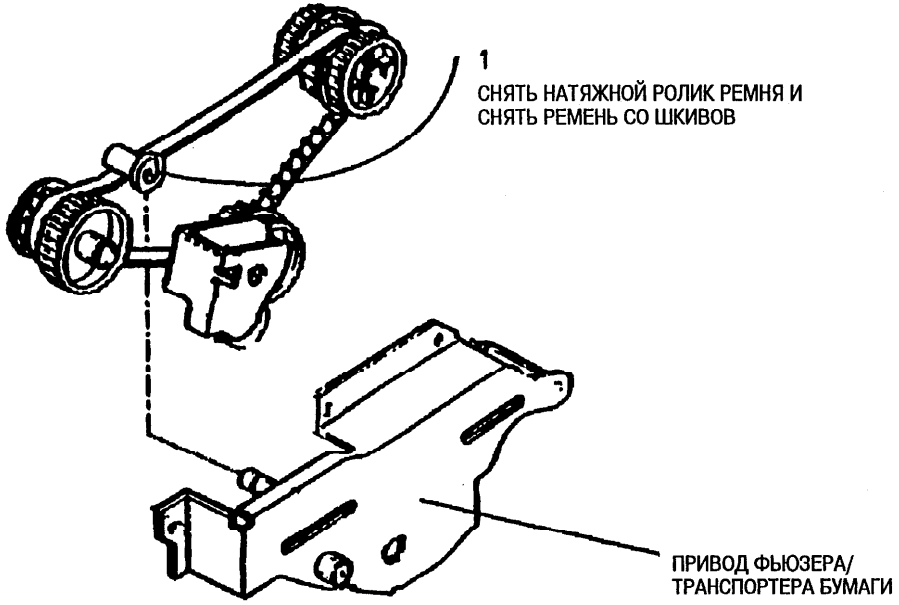

Рис. 1. Снятие ремня привода транспортера

REP 10.3 Направляющая снимателя и держатель

Список компонентов на PL 2.1, PL 2.2

Снятие

ПРЕДУПРЕЖДЕНИЕ

Отключите питание и отсоедините сетевой шнур.

1. Закрепить крышку стекла/стекло в исходном положении с помощью стопора крышки стекла.

2. Поставьте аппарат на левую панель и откройте нижнюю часть транспортировки бумаги.

3. (Рис. 1): Снять направляющую снимателя и держатель.

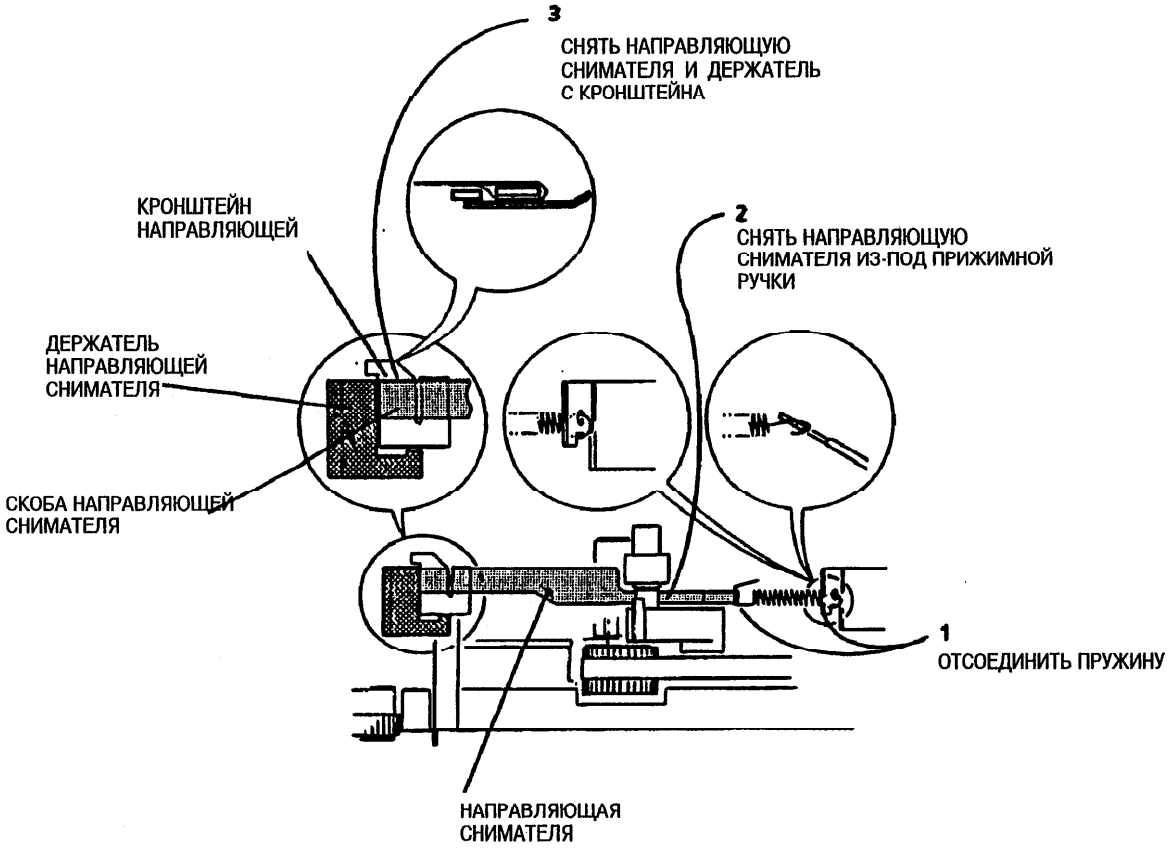

Рис. 1. Снятие направляющей снимателя и держателя направляющей

Замена

1. (Рис. 2): Установить направляющую снимателя и держатель.

ПРИМЕЧАНИЕ: Держатель направляющей снимателя должен быть укреплен на внутренней стороне кронштейна направляющей бумаги.

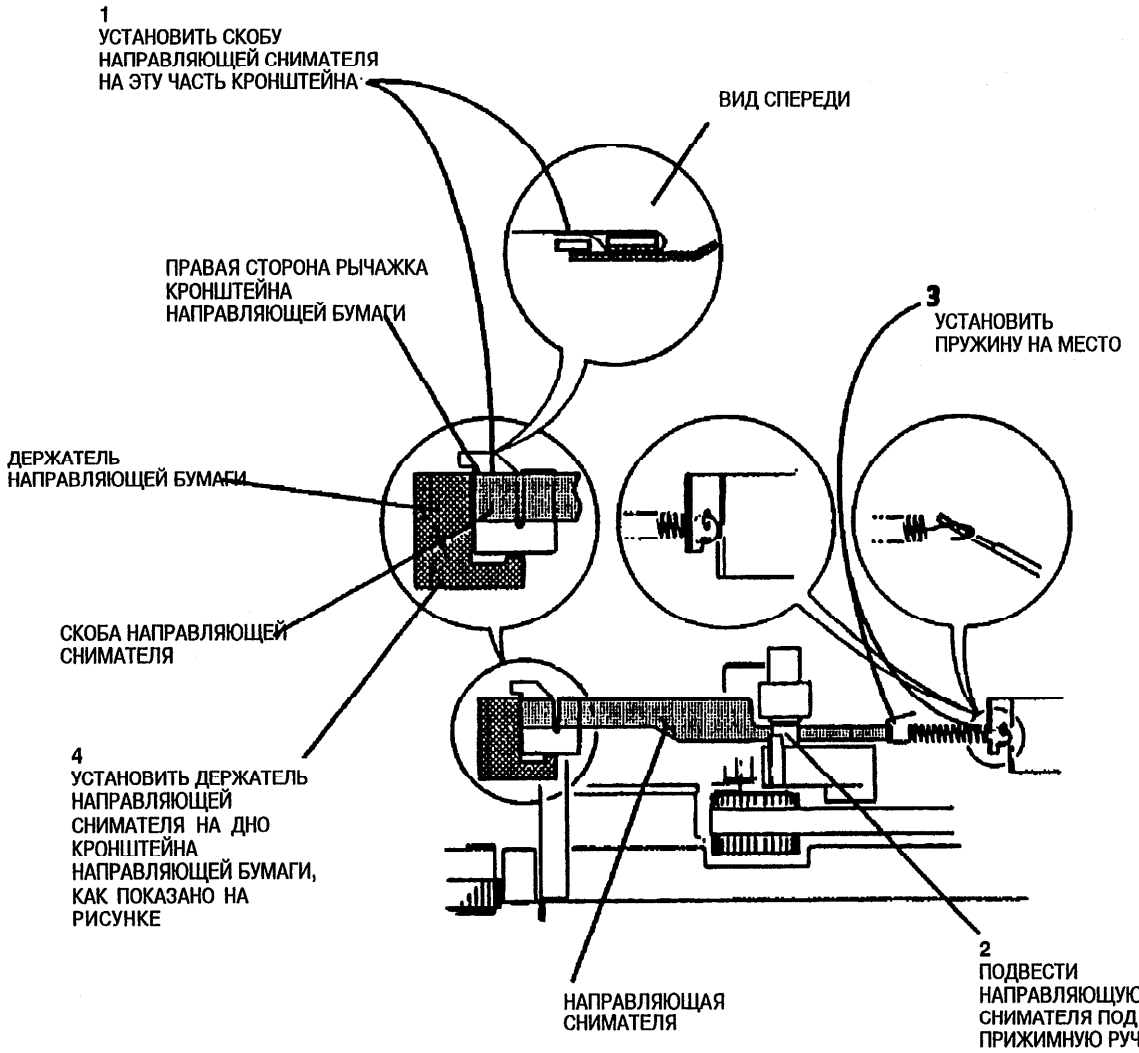

Рис. 2. Установка направляющей снимателя и держателя направляющей

REP 10.4 Фьюзер

Список компонентов на PL 5.1

Снятие

ПРЕДУПРЕЖДЕНИЕ

Отключите питание и отсоедините сетевой шнур.

1. Снять следующие компоненты:

   а. Крышку стекла/стекло (REP 14.3)

   б. Левую, правую, переднюю и верхнюю заднюю крышки (REP 14.1)

2. (Рис. 1): Убрать главную плату в сторону для обеспечения доступа к двум винтам.

3. (Рис. 1): Снять фьюзер.

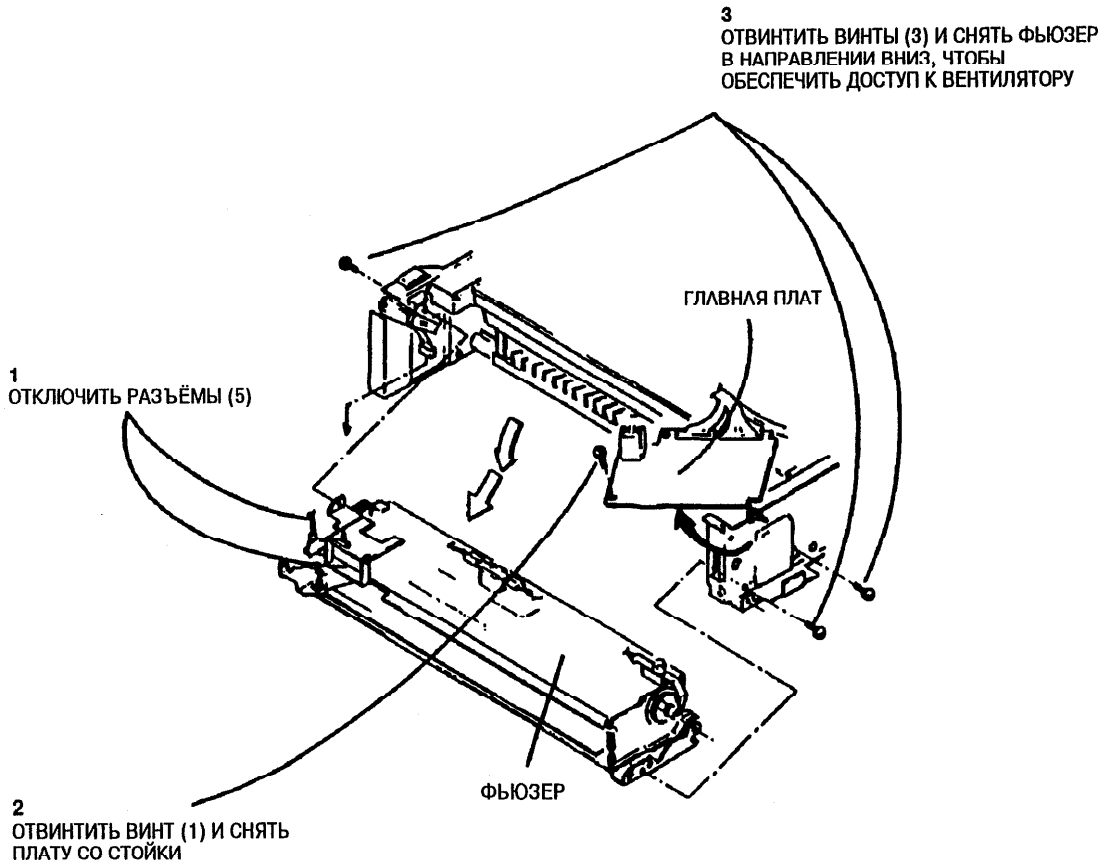

Рис. 1. Снятие фьюзера

REP 10.5 Нагревательный стержень (HTR1)

Список компонентов на PL 5.1

Снятие

ПРЕДУПРЕЖДЕНИЕ

Отключите питание и отсоедините сетевой шнур.

ОСТОРОЖНО

Не дотрагивайтесь до стеклянной части нагревательного стержня. Отпечатки, оставшиеся от пальцев, могут нанести повреждение нагревательному стержню.

1. Снять фьюзер (REP 10.4).

2. (Рис. 1): Отключить передний контакт нагревательного стержня и выдвинуть стержень наружу.

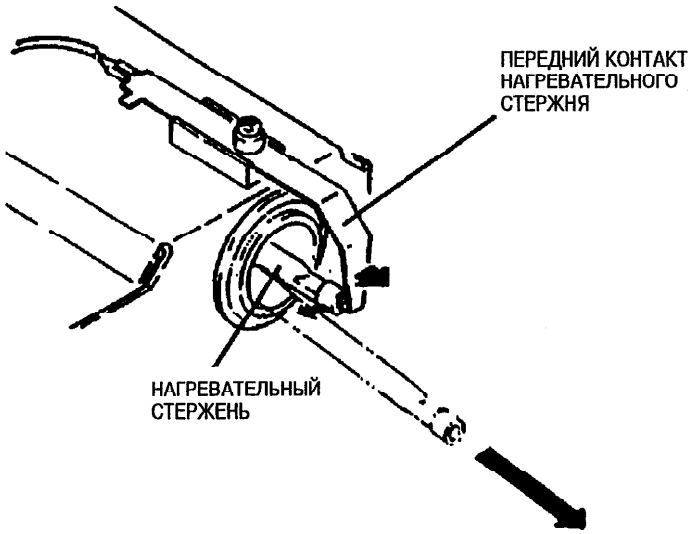

Рис. 1. Снятие нагревательного стержня

Замена

ОСТОРОЖНО

Не дотрагивайтесь до стеклянной части нагревательного стержня. Отпечатки, оставшиеся от пальцев, могут нанести повреждение нагревательному стержню. Используйте растворитель пленок (USCO) или моющий растворитель (RXL) для очистки стеклянной части нагревательного стержня.

REP 10.6 Термистор (RT1)

Список компонентов на PL 5.1

Снятие

ПРЕДУПРЕЖДЕНИЕ

Отключите питание и отсоедините сетевой шнур.

1. Снять фьюзер (REP 10.4).

2. (Рис. 1): Снять термистор (RT1).

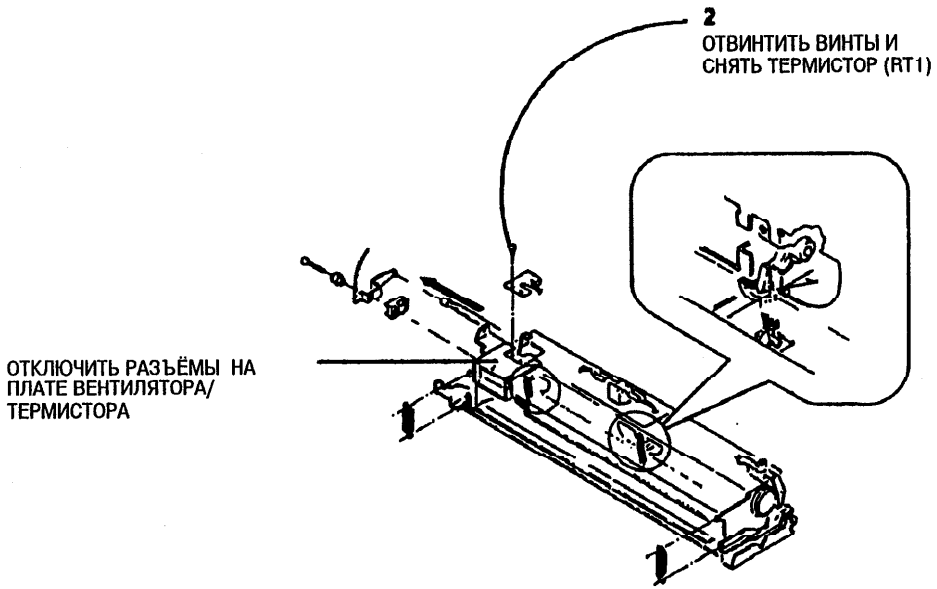

Рис. 1. Снятие термистора (RT1)

REP 10.7 Термореле (CB1)

Список компонентов на PL 5.1

Снятие

ПРЕДУПРЕЖДЕНИЕ

Отключите питание и отсоедините сетевой шнур.

1. Снять фьюзер (REP 10.4).

2. (Рис. 1): Снять термореле (CB1).

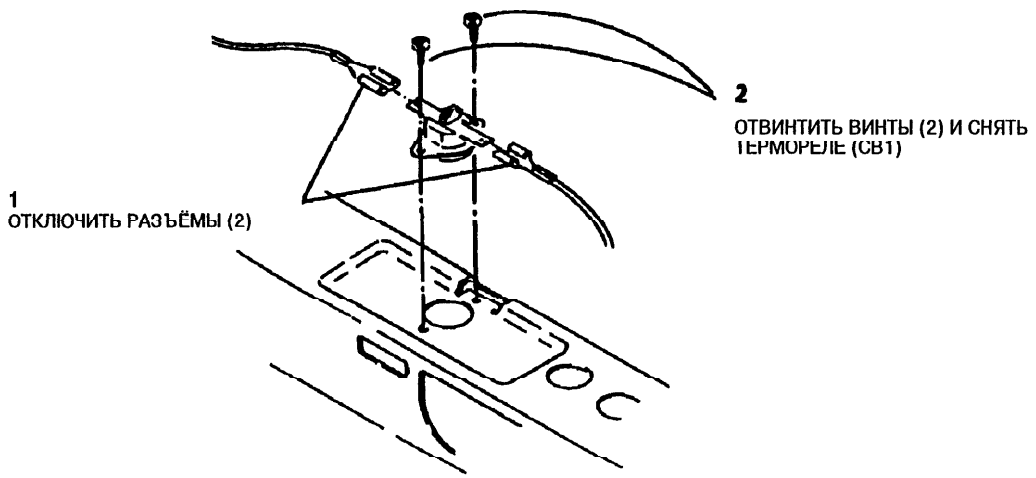

Рис. 1. Снятие термореле (CB1)

REP 10.8 Собачка разделителя

Список компонентов на PL 5.1

Снятие

ПРЕДУПРЕЖДЕНИЕ

Отключите питание и отсоедините сетевой шнур.

1. Снять фьюзер (REP 10.4).

2. (Рис. 1): Снять собачку разделителя.

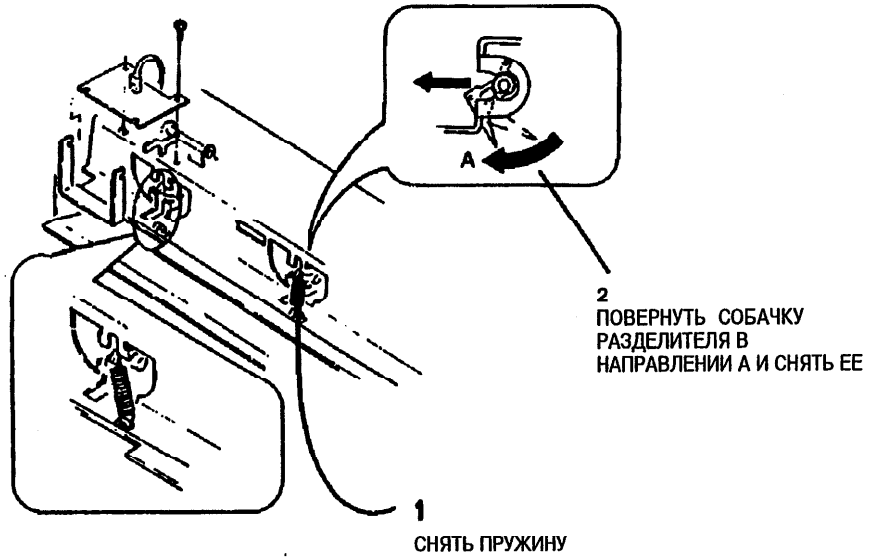

Рис. 1. Снятие собачки разделителя

REP 10.9 Нагревательный / прижимной валик

Список компонентов на PL 5.1

Снятие

ПРЕДУПРЕЖДЕНИЕ

Отключите питание и отсоедините сетевой шнур.

ОСТОРОЖНО

Не дотрагивайтесь до стеклянной части нагревательного стержня. Отпечатки, оставшиеся от пальцев, могут нанести повреждение нагревательному стержню.

1. Снять фьюзер (REP 10.4).
2. Снять нагревательный стержень (REP10.5).
3. Снять задний контакт нагревательного стержня.
4. Снять кронштейн скребков снимателя (REP 10.10).
5. Снять собачки разделителя с поверхности нагревательного стержня или разъединить один конец пружины собачки.
6. Убрать кронштейн термистора в сторону.

ОСТОРОЖНО

Две прижимные пружины, держащие прижимной валик напротив нагревательного, должны быть сняты до удаления нагревательного валика. В противном случае может случиться повреждение аппарата.

7. (Рис. 1): Снять нагревательный стержень.
8. Прижимной валик можно легко снять, сняв подшипники нагревательного валика и подняв прижимной валик.

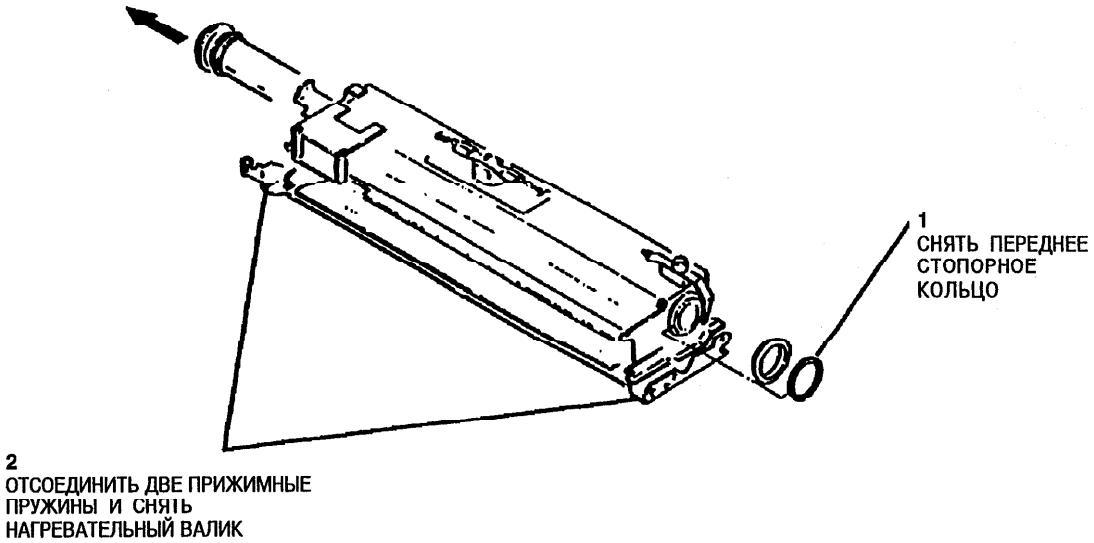

Рис. 1. Снятие нагревательного валика и прижимного валика

Замена

ОСТОРОЖНО

Не дотрагивайтесь до стеклянной части нагревательного стержня. Отпечатки, оставшиеся от пальцев, могут нанести повреждение нагревательному стержню. Используйте растворитель пленок (USCO) или моющий растворитель (RXL) для очистки стеклянной части нагревательного стержня.

REP10.10 Скребки снимателя (4)

Список компонентов на PL 5.1

Снятие

ПРЕДУПРЕЖДЕНИЕ

Отключите питание и отсоедините сетевой шнур.

1. Снять донную крышку (REP 14.4).

2. (Рис. 1): Снять скребки снимателя.

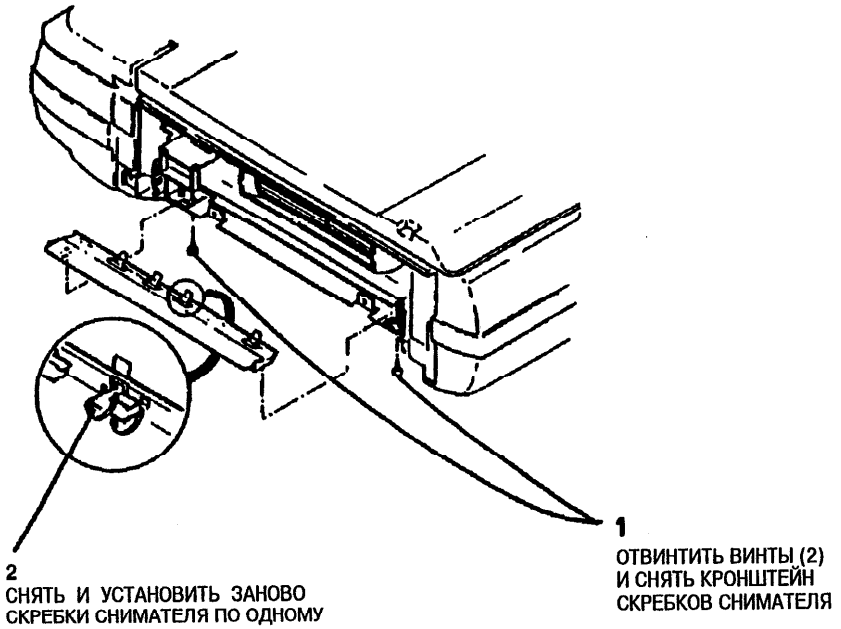

Рис. 1. Снятие скребков снимателя

Замена

1. Скребки снимателя дожны быть установлены точно на свое место. Считая от переднего края кронштейна, правильное положение следующее: 1, 3, 4 и 5.

REP 14.1 Левая крышка, правая крышка, передняя крышка и верхняя задняя крышка

Список компонентов на PL 7.1

Снятие

ПРЕДУПРЕЖДЕНИЕ

Отключите питание и отсоедините сетевой шнур.

ПРИМЕЧАНИЕ: Для разжатия язычков, как показано на рисунке, пользуйтесь маленькой отверткой.

ПРИМЕЧАНИЕ: Левую и правую крышки необходимо снять до снятия предней крышки.

См. рисунок 1 для процедуры снятия крышек.

- **Левая крышка:**
  (Шаг 1): Отвинтить два винта, снять левую крышку.
- **Правая крышка:**
  (Шаг 2): Отвинтить два винта, отжать язычок и снять правую крышку.
- **Передняя крышка:**
  а. Снять картридж тонера.
  б. (Шаг 3): Снять два винта, отжать два язычка и снять переднюю крышку.
- **Верхняя задняя крышка:**
  (Шаг 4): Отвинтить два винта, снять верхнюю переднюю крышку.

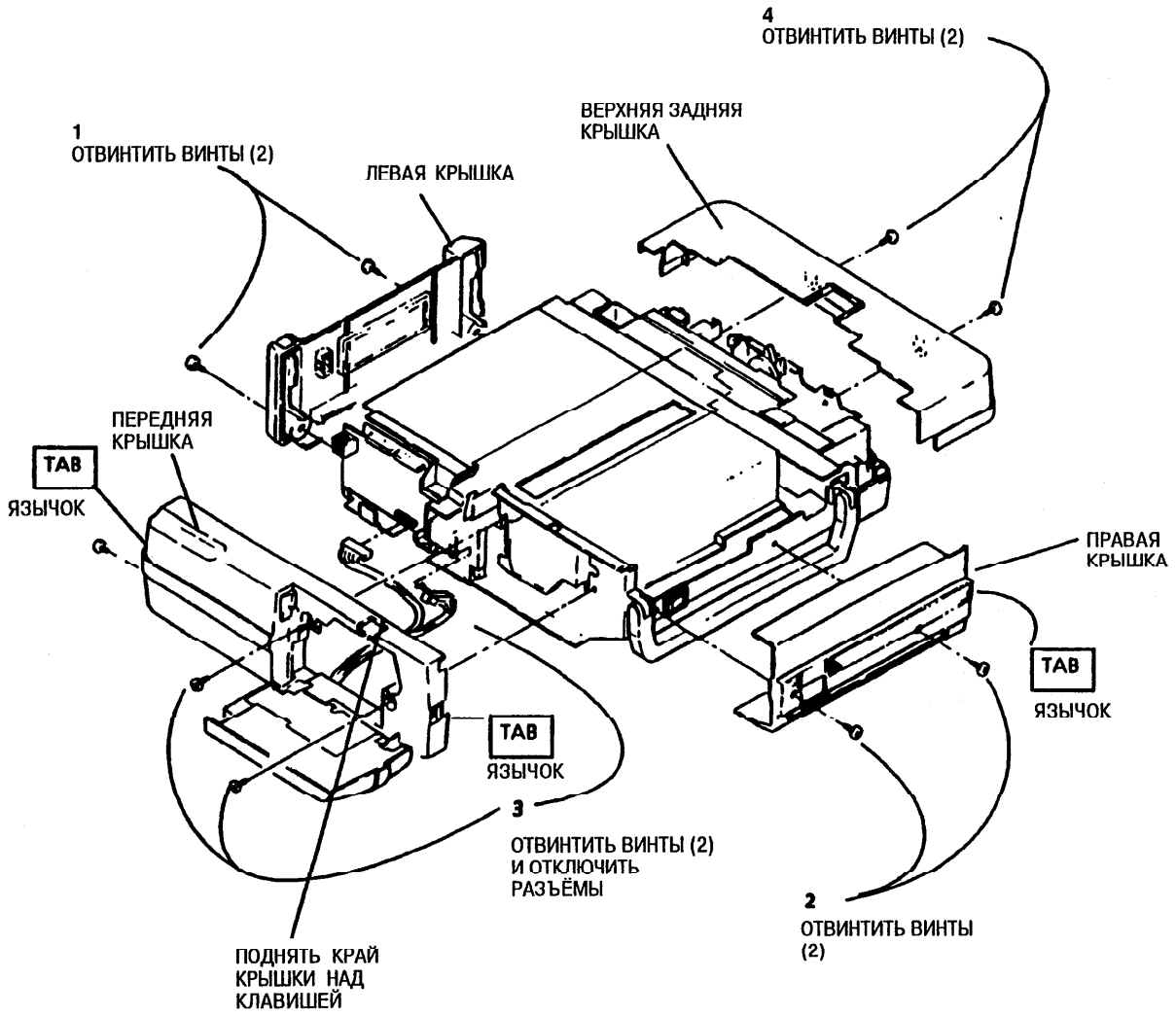

Рис. 1. Снятие крышек

REP 14.2 Нижняя задняя крышка

Список компонентов на PL 7.1

Снятие

ПРЕДУПРЕЖДЕНИЕ

Отключите питание и отсоедините сетевой шнур.

1. Снять следующие компоненты:

   а. Крышку стекла/стекло (REP 14.3).

   б. Левую, правую и верхнюю заднюю крышки (REP 14.1).

2. (Рис. 1): Отключить шесть (6) разъёмов, провод напряжения подмагничивания проявителя (красный), и провод заземления к нижней задней крышке.

3. Отвинтить четыре (4) винта.

4. (Рис. 2): Отжать язычок на крышке с помощью маленькой отвертки и снять крышку.

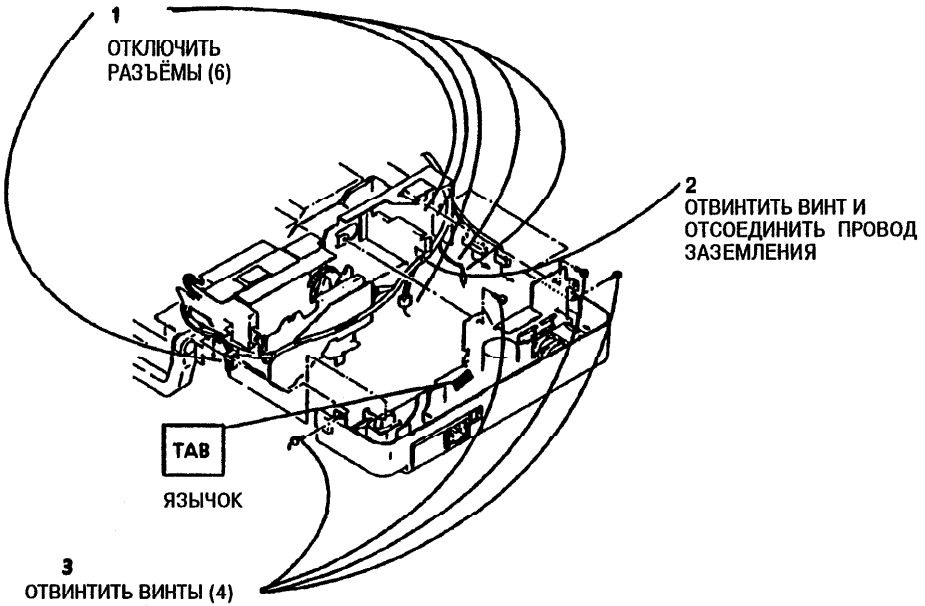

Рис. 1. Подготовка к снятию нижней задней крышки

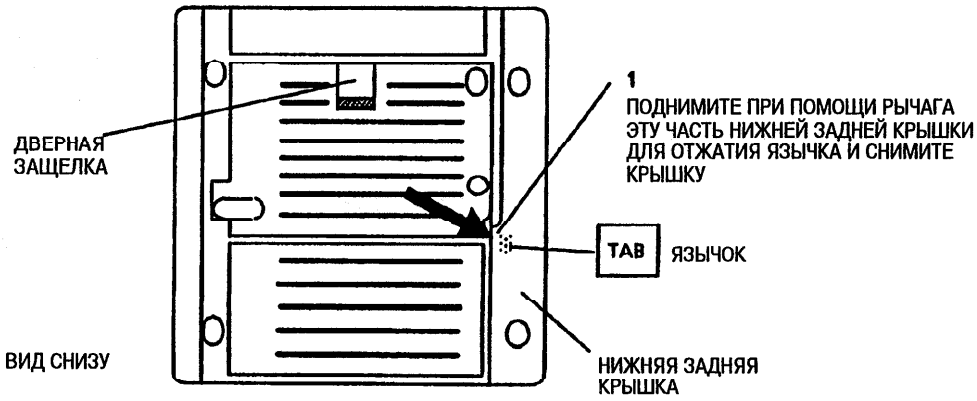

Рис. 2. Отжатие язычка для снятия нижней задней крышки

REP 14.3 Крышка стекла/стекло

Список компонентов на PL 7.2

Снятие

ПРЕДУПРЕЖДЕНИЕ

Отключите питание и отсоедините сетевой шнур.

1. (Рис. 1): Сдвинуть крышку стекла вправо и отвинтить винты.

2. Сдвинуть крышку стекла влево, снять, подняв вверх, крышку со стекла и отвинтить два винта.

ОСТОРОЖНО

Перед снятием с копировального аппарата, следует удалить стекло с переднего рельса.

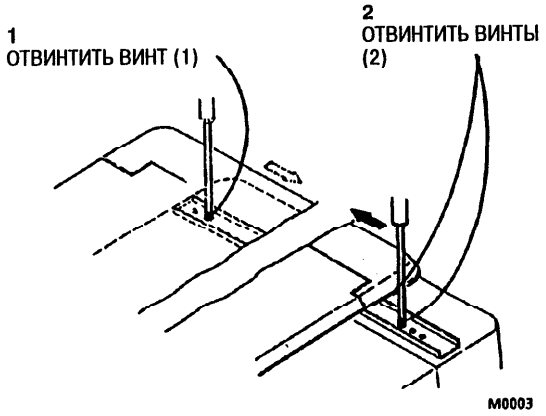

Рис. 1. Снятие крышки стекла/стекла

ПРИМЕЧАНИЕ: Выполните только пункт 3 при необходимости отделения крышки стекла с аппарата.

3. (Рис. 2): При необходимости снимите крышку стекла с аппарата, подняв ее вверх и продвинув вправо, как показано на рисунке.

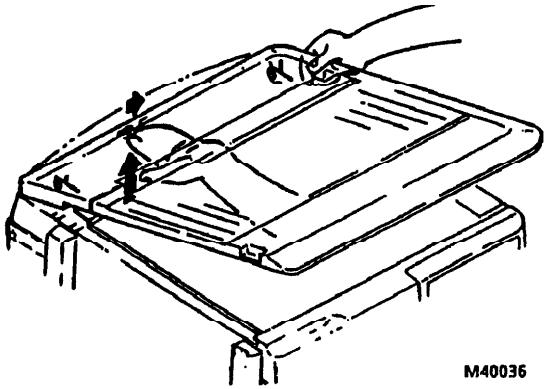

Рис. 2. Снятие крышки стекла с аппарата

Замена

При замене крышки стекла/стекла установите стекло на передний рельс, когда передняя крышка находится на месте.

REP 14.4 Донная крышка

Список компонентов на PL 7.1

Снятие

ПРЕДУПРЕЖДЕНИЕ

Отключите питание и отсоедините сетевой шнур.

1. (Рис. 1): Ослабить два винта и снять донную крышку.

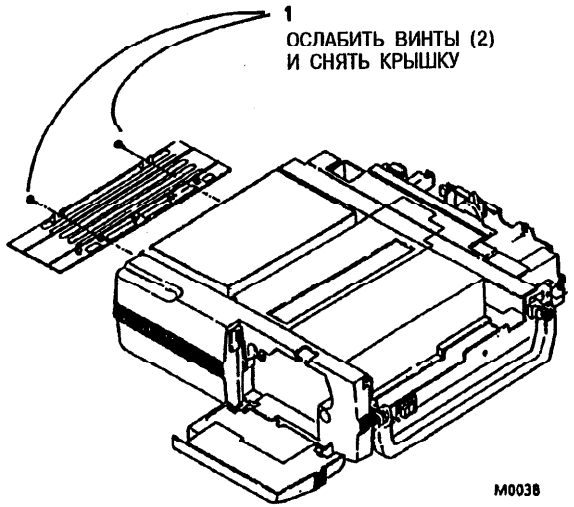

Рис. 1. Снятие донной крышки

ADJ 4.1 Скорость главного привода

Назначение

Назначением является настройка скорости главного привода, чтобы крышка стекла передвигалась в правильное положение.

ПРИМЕЧАНИЕ: При неправильной установке скорости может возникнуть код состояния "L" или застревание бумаги.

Проверка

1. Включить выключатель сети.
2. Изготовить одну копию и заметить, где остановилась крышка стекла. Крышка стекла должна остановиться в пределах ± 10 мм от края левой крышки (измерено в центре).

Настройка

1. (Рис. 1): Снять переднюю крышку или предохранительную крышку панели управления [PL 7.3]. Установить движок вариометра VR-1 в положение 12 часов.

2. Изготовьте одну копию и обратите внимание, где остановилась крышка стекла.

3. Если крышка стекла не остановилась в пределах +/- 10 мм от края левой крышки, настройте VR2:

   а. **Против часовой стрелки - для снижения скорости** (и передвинуть положение остановки крышки стекла вправо)
   б. **По часовой стрелке - для повышения скорости** (и передвинуть положение установки крышки стекла влево).

4. При необходимости повторите пункты 2 и 3.
5. Выполните ADJ 8.1, Регистрация.

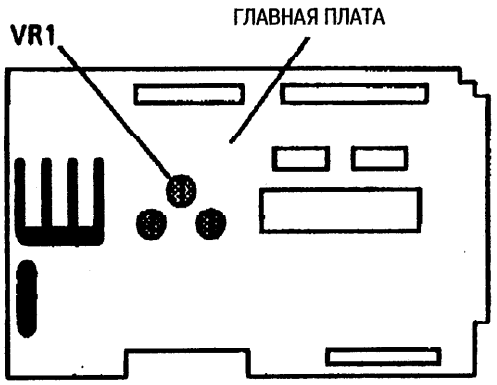

Рис. 1. Настройка скорости главного привода

ADJ 6.1 Экспонирование

Назначение

Назначением является настройка уровня экспонирования, пока необходимый уровень плотности не установится на копии. Корректировка экспонирования также устранит дефекты фона.

Настройте экспонирование при замене любой из приведенных ниже частей:

- Главная плата
- LVPS
- HVPS
- Лампа экспонирования (DS1)
- Датчик автоэкспонирования (CR1)
- Фоторецептор

Необходимые условия:

Проверьте следующее:

- Крышка стекла и стекло в хорошем состоянии.
- Все детали оптической системы чистые и в хорошем состоянии.
- Датчик автоэкспонирования чистый и в хорошем состоянии.
- (ADJ 4.1): Скорость главного привода соответствует требованиям.
- (ADJ 9.1): Напряжение подмагничивания соответствует требованиям.

Проверка

1. Изготовьте пять копий стороны А контрольной таблицы (82P524) при установке контрастности копий в положение ТЕМНАЯ.
2. Проверьте пятую копию:
   - **Если пара линий .10 *едва* видна, а пара линий .05 не видна,** экспониро вание настроено правильно.
   - **Если пара линий .10 *не видна*,** уменьшить экспонирование.
   - **Если пара линий .05 *видна*,** увеличить экспонирование.

Настройка

1. Для получения доступа к VR2 и VR3 на главной плате, снимите переднюю крышку или предохранительную крышку панели управления [PL 7.3].
2. (Рис. 1): Поверните движки вариометров VR2 и VR3 так, чтобы прорезь находилась в вертикальном положении (среднее положение).
3. Контрастность копий должна быть установлена на положение ТЕМНАЯ.
4. Изготовьте девять копий пустого листа бумаги для стабилизации ксерографической системы аппарата.
5. Изготовить копию стороны А контрольной таблицы и настроить VR2.
   а. **Против часовой стрелки - для уменьшения экспозиции** (и увеличения плотности линий)
   б. **По часовой стрелке - для увеличения экспозиции** (и уменьшения плотности линий).

ПРИМЕЧАНИЕ: Если возможности настройки VR2 исчерпаны, переходите к пункту 6. В противном случае, переходите к пункту 7.

6. Настройте VR3:
   а. **По часовой стрелке - для уменьшения экспонирования** (и увеличения плотности линий).
   б. **Против часовой стрелки - для увеличения экспонирования** (и уменьшения плотности линий).
7. Установите заново переднюю крышку и проверьте еще раз или установите заново предохранительную крышку панели управления.

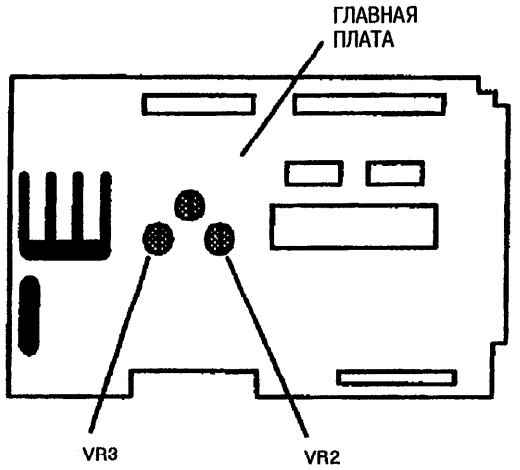

Рис. 1. Настройка экспонирования

ADJ 8.1 Регистрация ведущей кромки

Назначение

Назначением является регистрация изображения на бумаге в направлении от ведущей кромки к замыкающей.

Проверка

1. Изготовьте копию стороны А контрольной таблицы (82P524), при ВЕДУЩЕЙ КРОМКЕ установленной прямо напротив верхней (ведущей) регистрационной кромки (стандартная ориентация).

2. Посмотрите на регистрационную шкалу ВЕДУЩЕЙ КРОМКИ на копии:
   Если кромка бумаги регистрируется в пределах 1-4 мм, регистрация от ведущей до замыкающей кромки выполнена правильно.

   Если нет, выполните настройку.

Настройка

1. Выполните ADJ 4.1 Скорость главного привода.

2. Изготовьте копию стороны А контрольной таблицы (82P524), при ВЕДУЩЕЙ КРОМКЕ, установленной прямо напротив верхней (ведущей) регистрационной кромки (стандартная ориентация).

2. Посмотрите на регистрационную шкалу ведущей кромки на копии:

ПРИМЕЧАНИЕ: Для предотвращения нанесения повреждений крышке стекла снимите крышку с аппарата.

4. (Рис. 1): При показаниях регистрационной шкалы:

   а. **Выше указанного предела,** сдвинуть активатор движения стекла вправо на то же расстояние, на которое требуется передвинуть изображение.

   б. **Ниже указанного предела,** сдвинуть активатор движения стекла влево на то же расстояние, на которое требуется передвинуть изображение.

5. По необходимости проверить и настроить еще раз регистрацию ведущей кромки.

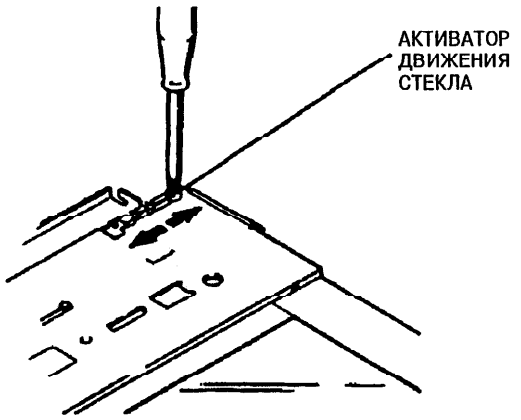

Рис. 1. Настройка регистрации ведущей кромки

ADJ 9.1 Напряжение подмагничивания

Назначение

Назначением является настройка напряжения подмагничивания проявителя до соответствия спецификации.

Проверка

1. Выключить аппарат. Снять верхнюю заднюю крышку.
2. Установить регулятор контрастности копий на положение ТЕМНАЯ.
3. Установить прибор на измерение -350 В.
4. Подключить (+) провод к P/J4-1 (красный штырь на дне); и (-) провод прибора к шасси.
5. Включить аппарат. Проверить показания между -147 до -153 В.
6. Установить контрастность копий в положение СРЕДНЯЯ.
7. Проверить показания между -247 до -253 В.

ПРИМЕЧАНИЕ: Напряжение для положения СВЕТЛАЯ устанавливается автоматически, при настройке R29. Для данного напряжения спецификации не существует.

8. Если любое из показаний напряжения не соответствует спецификации, выполните настройку.
9. Если напряжение в порядке, установить верхнюю заднюю крышку заново.

Настройка

1. Регулятор контрастности копий находится в положении СРЕДНЯЯ.

ПРИМЕЧАНИЕ: Движки потенциометров могут быть приклеены для укрепления фабричной установки. Ослабить потенциометры при необходимости настройки напряжения.

2. (Рис. 1): Настроить R29 до показаний напряжения -247 до - 253 В.

3. Установитель регулятор контрастности копий в положение ТЕМНАЯ.

4. Настройте R26 до показаний напряжения между - 147 до - 153 В.

5. Установите заново верхнюю заднюю крышку.

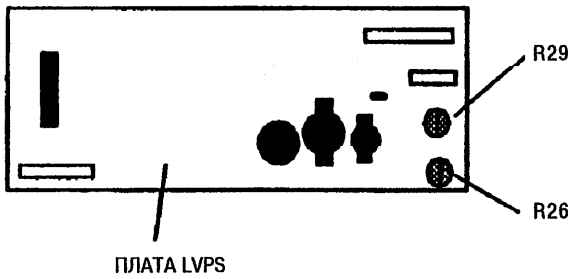

Рис. 1. Настройка напряжения подмагничивания

5. PARTS LIST SECTION

TITLE	PAGE
INTRODUCTION	5-2
PARTS LIST	
MAIN DRIVES	
PL 1.1 MAIN DRIVE ASSEMBLY	5-5
PL 1.2 DRY INK CARTRIDGE SWITCH BRACKET/ REAR SUPPORT	5-6
PL 1.3 PAPER FEED/XEROGRAPHIC DRIVE ASSEMBLY	5-7
PL 1.4 FUSER/PAPER TRANSPORT DRIVE ASSEMBLY	5-8
PAPER FEED AND REGISTRATION	
PL 2.1 REGISTRATION AND TRANSFER COROTRON	5-9
PL 2.2 STRIPPING AND COPY TRANSPORT	5-10
PL 2.3 PAPER FEED ASSEMBLY	5-11
PL 2.4 ON/OFF SWITCH/PWB ASSEMBLY	5-12
PL 2.5 PAPER GUIDE/CLUTCH ASSEMBLY	5-13
PL 2.6 PAPER FEED SOLENOID ASSEMBLY	5-14
OPTICS	
PL 3.1 OPTIC ASSEMBLY	5-15
XEROGRAPHICS	
PL 4.1 CARTRIDGE ASSEMBLIES AND PHOTORECEPTOR	5-16
COPY TRANSPORTATION AND FUSING	
PL 5.1 FUSER ASSEMBLY	5-17
ELECTRICAL COMPONENTS	
PL 6.1 MAIN PWB, HVPS MODULE, AND PHOTORECEPTOR	5-18
PL 6.2 CLEANER AND CHARGE COROTRON ASSEMBLY	5-19
PL 6.3 LVPS, INTERLOCK SWITCH	5-20
FRAMES AND COVERS	
PL 7.1A FRAMES AND COVERS	5-21
PL 7.1B LABEL KITS	5-22
PL 7.2 PLATEN AND TOP COVERS	5-23
PL 7.3 FRONT COVER ASSEMBLY	5-24
COMMON HARDWARE	5-25
PART NUMBER INDEX	5-26

OVERVIEW

The Parts List section identifies all part numbers and the corresponding location of all spared subsystem components.

ORGANIZATION

PARTS LISTS

Each item number in the part number listing corresponds to an item number in the related illustration. All the parts in a given subsystem of the machine will be located in the same illustration or in a series of associated illustrations.

ELECTRICAL CONNECTORS AND FASTENERS

This section contains the illustrations and descriptions of the plugs, jacks, and fasteners used in the machine. A part number listing of the connectors is included.

COMMON HARDWARE

The common hardware is listed in alphabetical order by the letter or letters used to identify each item in the part number listing and in the illustrations. Dimensions are in millimeters unless otherwise identified.

PART NUMBER INDEX

This index lists all the spared parts in the machine in numerical order. Each number is followed by a reference to the parts list on which the part may be found.

OTHER INFORMATION

ABBREVIATIONS

Abbreviations are used in the parts lists and the exploded view illustrations to provide information in a limited amount of space. The following abbreviations are used in this manual:

A	AMP
AC	ALTERNATING CURRENT
AWG	AMERICAN WIRE GUAGE
HZ	HERTZ
M	MILLIMETER
MOD	MODIFICATION
P/O	PART OF
PWB	PRINTED WIRING BOARD
RX	RANK XEROX
USO	UNITED STATES OPERATIONS
V	VOLT
W/	WITH
XLA	XEROX LATIN AMERICA

SYMBOLOGY

Symbology used in the Parts List section is identified in the Symbology section.

SUBSYSTEM INFORMATION

USE OF THE TERM "ASSEMBLY"

The term "assembly" will be used for items in the part number listing that include other itemized parts in the part number listing. When the word "assembly" is found in the part number listing, there will be a corresponding item number on the illustrations followed by a bracket and a listing of the contents of the assembly.

BRACKETS

A bracket is used when an assembly or kit is spared, but is not shown in the illustration. The item number of the assembly or kit precedes the bracket; the item numbers of the piece parts follow the bracket.

Tag/MOD

The notation "W/Tag/MOD" in the parts description indicates that the part configuration has been updated. Check the change Tag/MOD index in the General Information section of the Service Data for the name and purpose of the modification.

In some cases, a part or assembly may be spared in two versions: with the Tag/MOD and without the Tag/MOD. In those cases, use whichever part is appropriate for the configuration of the machine on which the part is to be installed. If the machine does not have a particular Tag/MOD and the only replacement part available is listed as "W/Tag/MOD," install the Tag/MOD kit or all of the piece parts. The Change Tag/MOD Index tells you which kit or piece parts you need.

Whenever you install a Tag/MOD kit or all the piece parts that make up a Tag/MOD, mark the appropriate number on the Tag/MOD matrix.

SYMBOLOGY

An alpha character within a circle with a line coming from it is used to denote a broken explode line. Two such circles on an exploded view depict the beginning and the finish of the broken portion of the explode lines.

The following symbols are used in the parts list sections of the documentation.

An item number within a shaded box shows that the part has an adjustment procedure (Figure 1). Check the Adjustment Section for the specification or procedure.

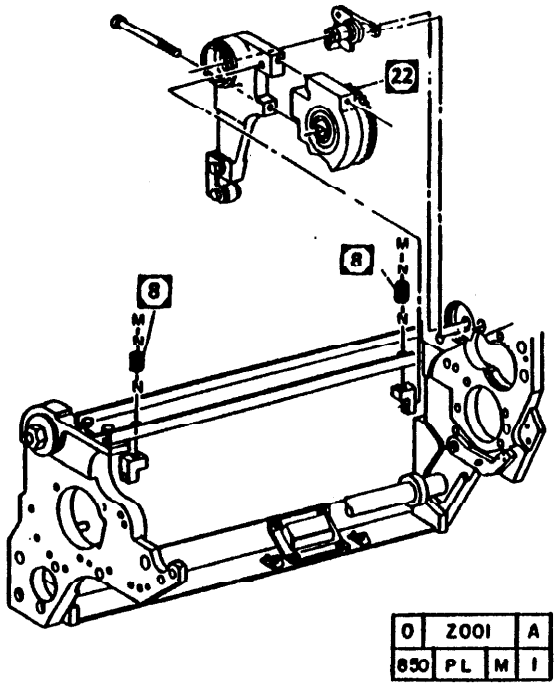

Figure 1. Adjustment Symbol

An item number within an unshaded box shows that the part has a procedure in the Repairs Section (Figure 2). Check the procedure for the correct sequence of repair, for warnings, for cautions, for notes, and for other special conditions.

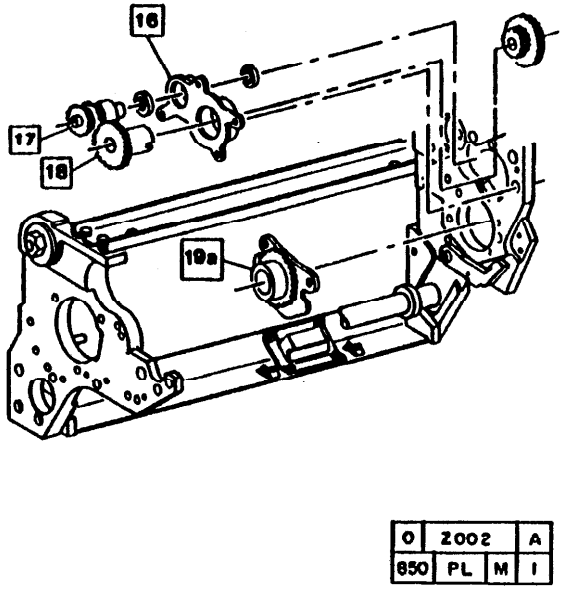

Figure 2. Repair Symbol

An item number within a shaded box and an unshaded box shows that the part has an adjustment procedure and a repair procedure (Figure 3). Check the Repairs Section and Adjustment Section for more information.

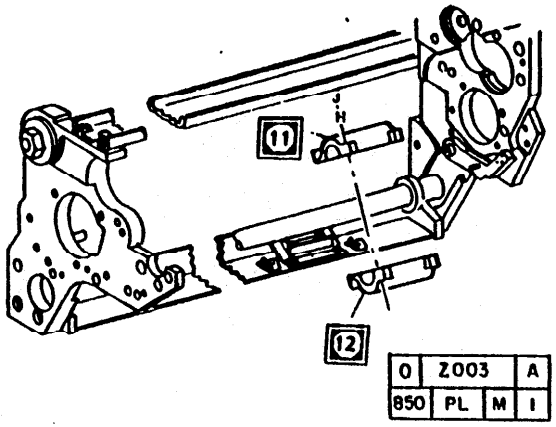

Figure 3. Adjustment and Repair Symbol

A tag number within a circle and pointing to an item number shows that the part has been changed by the tag number within the circle (Figure 4). Information on the modification is in the Change Tag Index.

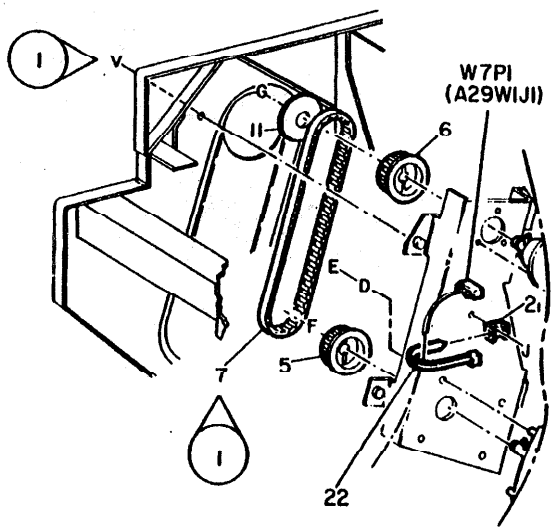

0	Z004		A
850	PL	M	I

Figure 4. With Tag/MOD Symbol

A tag number within a circle having a shaded bar and pointing to an item number shows that the configuration of the part shown is the configuration before the part was changed by the tag number within the circle (Figure 5).

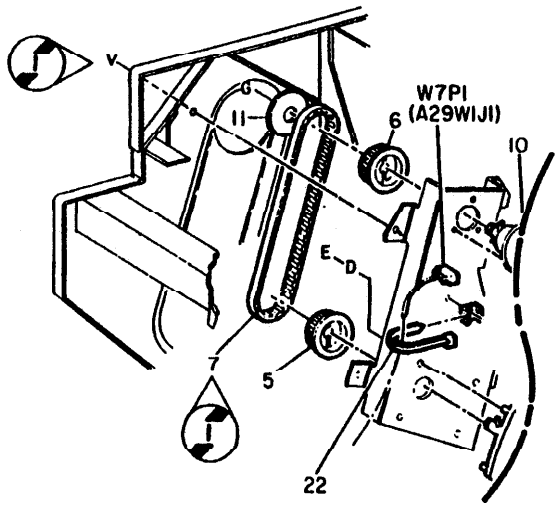

0	Z005		A
850	PL	M	I

Figure 5. Without Tag/MOD Symbol

A tag number within a circle with no apex shows that the entire drawing has been changed by the tag number within the circle (Figure 6). Information on the modification is in the Change Tag Index.

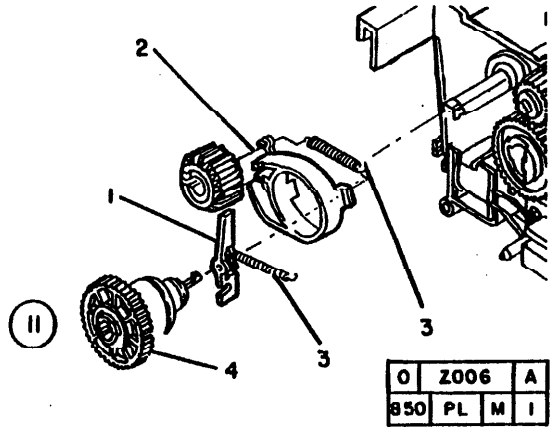

0	Z006		A
850	PL	M	I

Figure 6. Entire Drawing With Tag/MOD Symbol

A tag number within a circle with no apex and having a shaded bar shows that the entire drawing was the configuration before being changed by the tag number within the circle (Figure 7).

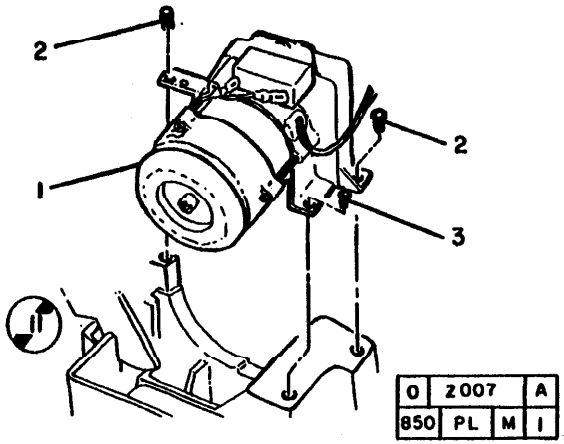

0	Z007		A
850	PL	M	I

Figure 7. Entire Drawing Without Tag/MOD Symbol

PL 1.1 MAIN DRIVE ASSEMBLY

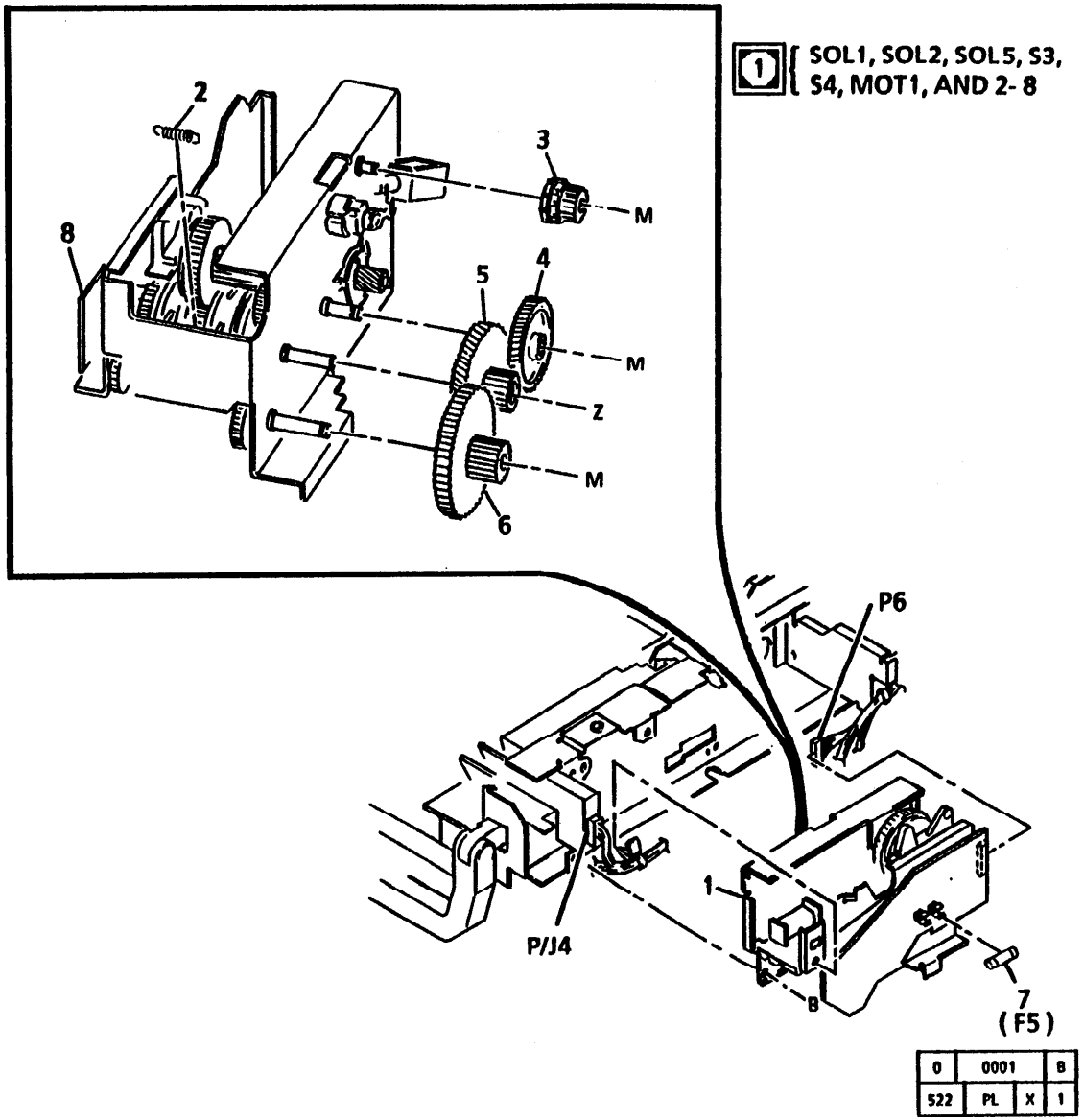

ITEM	PART	DESCRIPTION
1	7K6270	DRIVE ASSEMBLY (USO,5205/5210) (RX,5210)
-	7K5270	DRIVE ASSEMBLY (5222/5220)
2	9E25140	SPRING
3	7E14920	GEAR
4	7E14930	GEAR (70T/20T)
5	7E14940	GEAR (65T/20T)
6	7E14950	GEAR (65T/20T)
7	108E2560	FUSE (200V)(5210)
-	108E1340	FUSE (.8A,100V)(F5) (5205/5220/5222)
8	--	DRIVE ASSEMBLY PWB (P/O ITEM 1)

PL 1.2 DRY INK CARTRIDGE SWITCH BRACKET/REAR SUPPORT

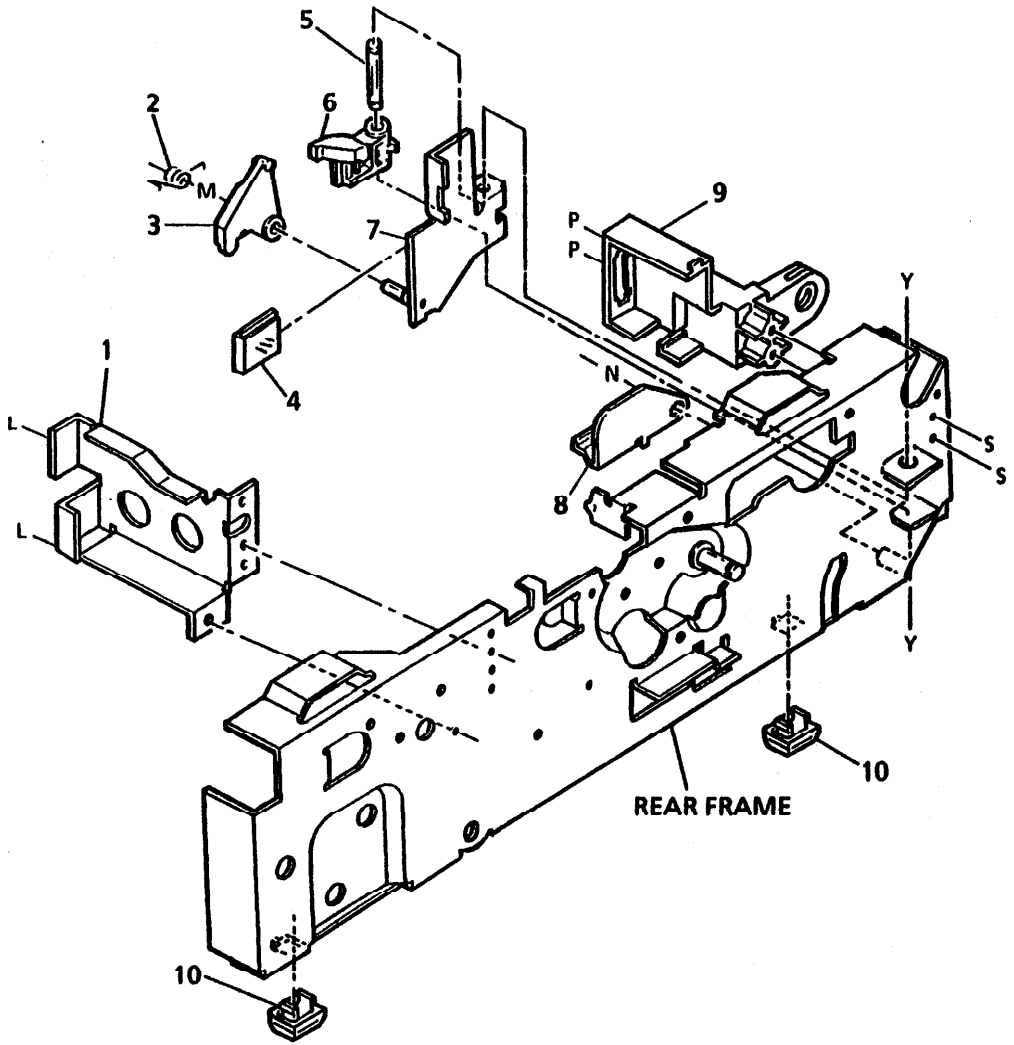

ITEM	PART	DESCRIPTION
1	--	SUPPORT BRACKET
2	9E25040	SPRING
3	11E3460	LEVER
4	--	INSULATOR
5	--	SHAFT
6	11E3470	LEVER
7	--	BRACKET
8	--	LEVER
9	2E53500	HINGE (5210)
-	2E58560	HINGE (5205/5222)
-	3E15800	HINGE (5222/5220)
10	--	REAR FOOT

0	0002		B
522	PL	X	0

PL 1.3 PAPER FEED/XEROGRAPHIC DRIVE ASSEMBLY

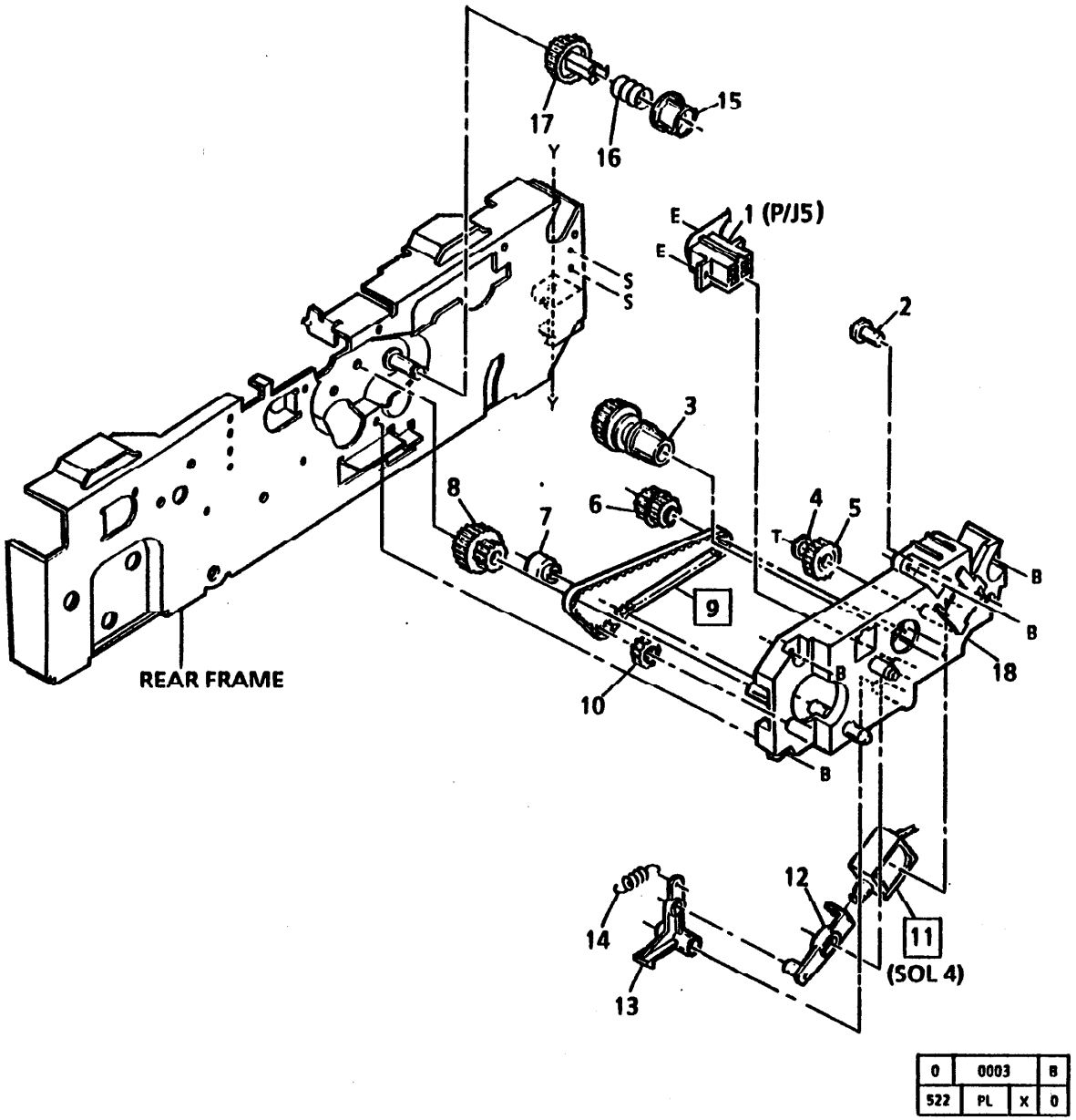

0	0003	B
522	PL	X	0

ITEM	PART	DESCRIPTION
1	--	DEVELOPER INTERFACE HARNESS
2	6E22900	PIN
3	--	COUPLER
4	14E18000	SPACER
5	7E14840	GEAR (20T)
6	7E14850	GEAR (16/20T)
7	5E6340	COLLAR
8	7E14860	GEAR (26/20T)
9	23E6050	BELT
10	20E12600	PULLEY (16T)
11	121E6360	REGISTRATION ROLL SOLENOID (SOL4)
12	11E3480	REGISTRATION PAWL LEVER
13	11E3490	REGISTRATION PAWL
14	9E25050	REGISTRATION PAWL SPRING
15	5E6350	COUPLER
16	9E25060	SPRING
17	7E14870	GEAR (24T)
18	--	BRACKET

PL 1.4 FUSER/PAPER TRANSPORT DRIVE ASSEMBLY

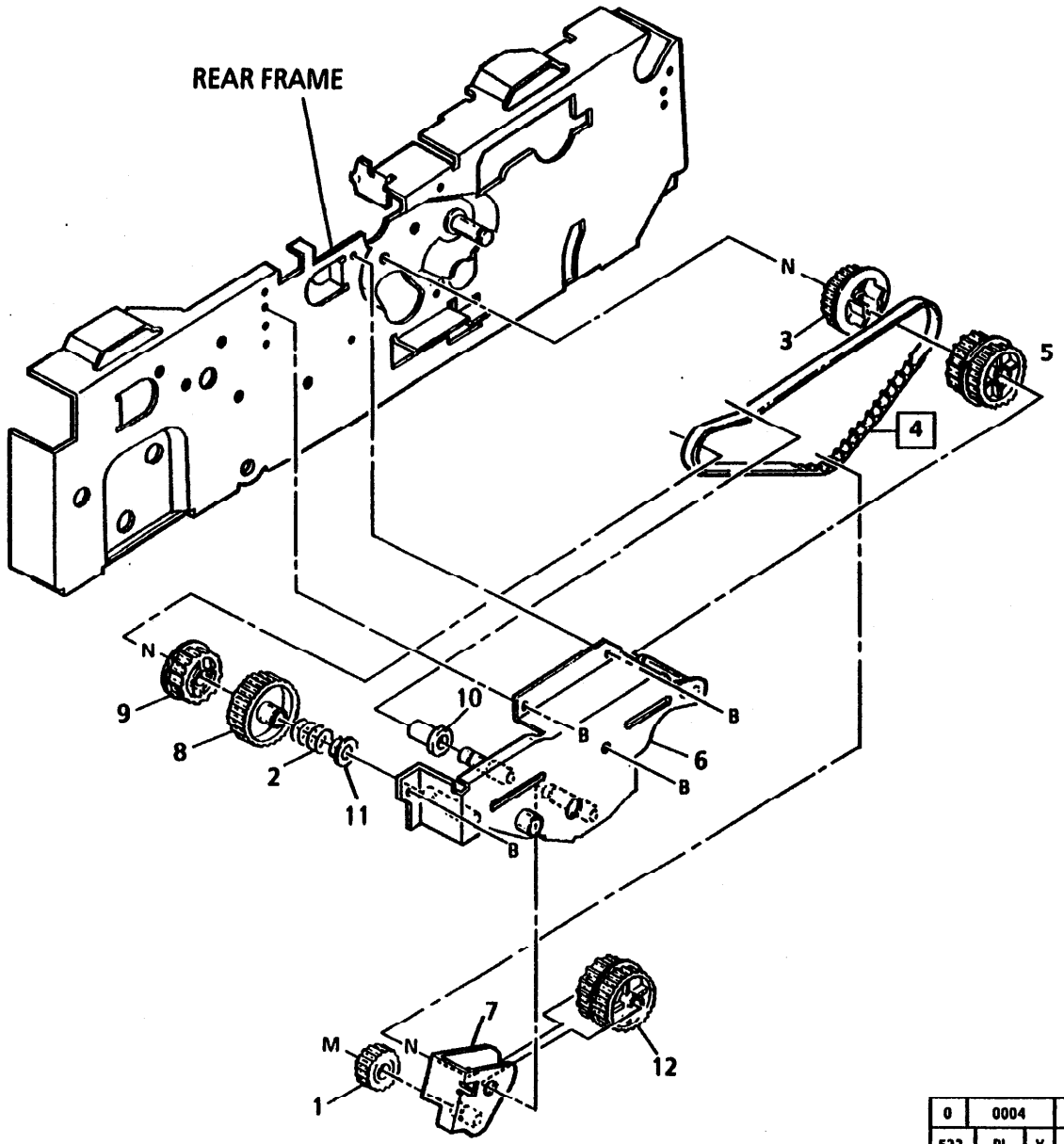

0	0004	A
522	PL	X	2

ITEM	PART	DESCRIPTION
1	7E14840	GEAR (20T)
2	9E25060	SPRING
3	7E14880	GEAR (30T)
4	23E6060	BELT (162T)
5	7E14890	GEAR (30/36T)
6	--	BRACKET
7	--	BRACKET
8	7E14900	GEAR (36T)
9	20E12610	PULLEY (32T)
10	--	PULLEY
11	--	BEARING
12	7E14910	GEAR (30 /36T)

PL 2.1 REGISTRATION AND TRANSFER COROTRON

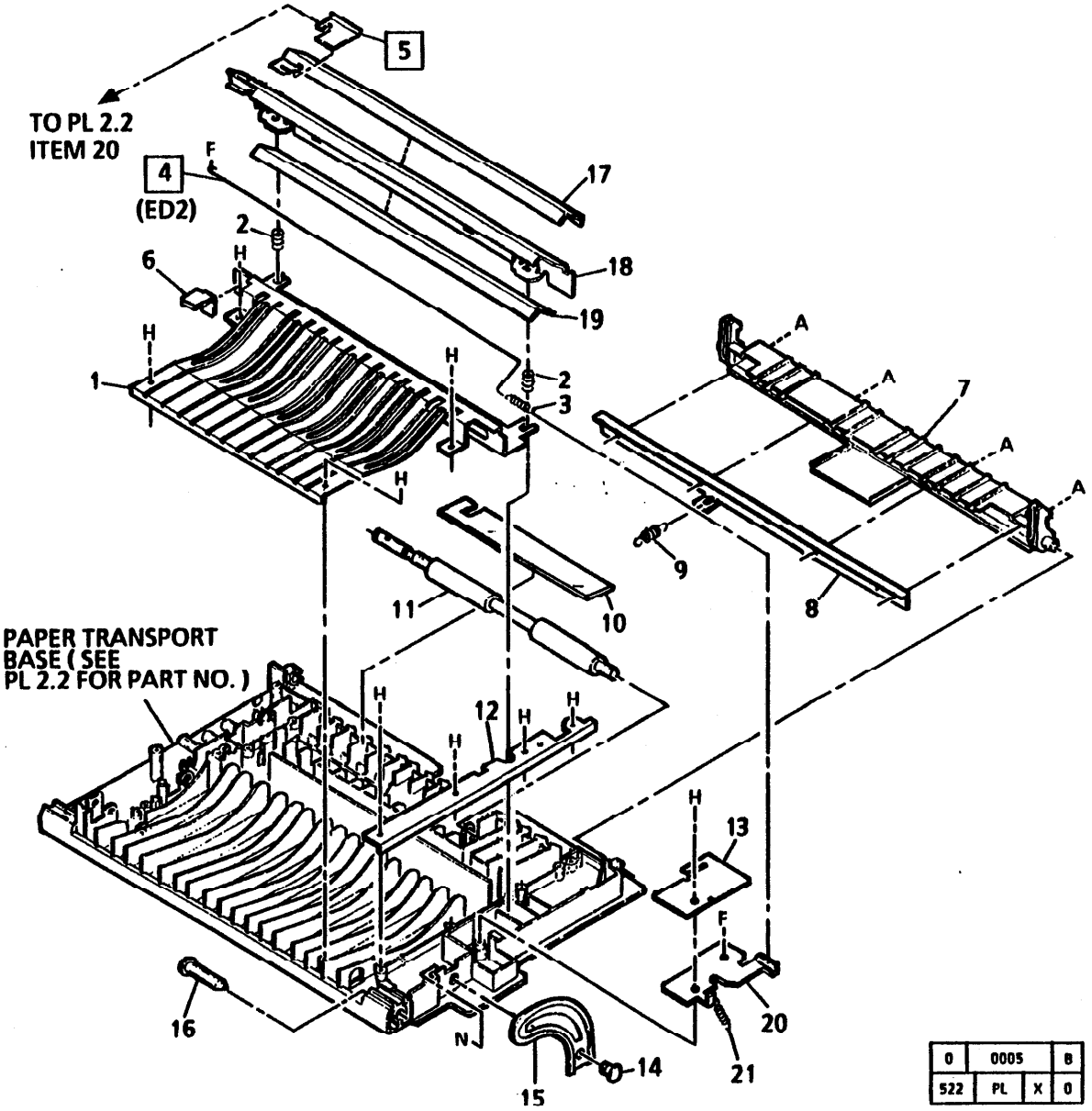

0	0005		B
522	PL	X	0

ITEM	PART	DESCRIPTION
1	2E53510	PAPER GUIDE (5210)
-	38E8550	PAPER GUIDE
2	9E25070	SPRING
3	9E25080	SPRING
4	117E5320	COROTRON WIRE (ED2)
5	38E8760	STRIPPER GUIDE HOLDER
6	--	GUIDE (PART NO LONGER USED IN COPIER)
7	3E20150	PAPER TRANSPORT LATCH (USO,5205/5210) (RX,5210)
-	3E16090	PAPER TRANSPORT LATCH (5220/5222)
8	--	BASE PLATE
9	9E25090	SPRING
10	38E8570	PAPER GUIDE
11	22E10160	REGISTRATION ROLL
12	--	SUPPORT PLATE
13	118E6740	COVER
14	--	SHAFT
15	11E3500	SUPPORT BRACKET
16	--	SHAFT
17	38E8580	GUIDE COATING
18	--	PAPER GUIDE
19	38E8590	BAFFLE
20	--	CONTACT
21	--	SPRING

PL 2.2 STRIPPING AND COPY TRANSPORT

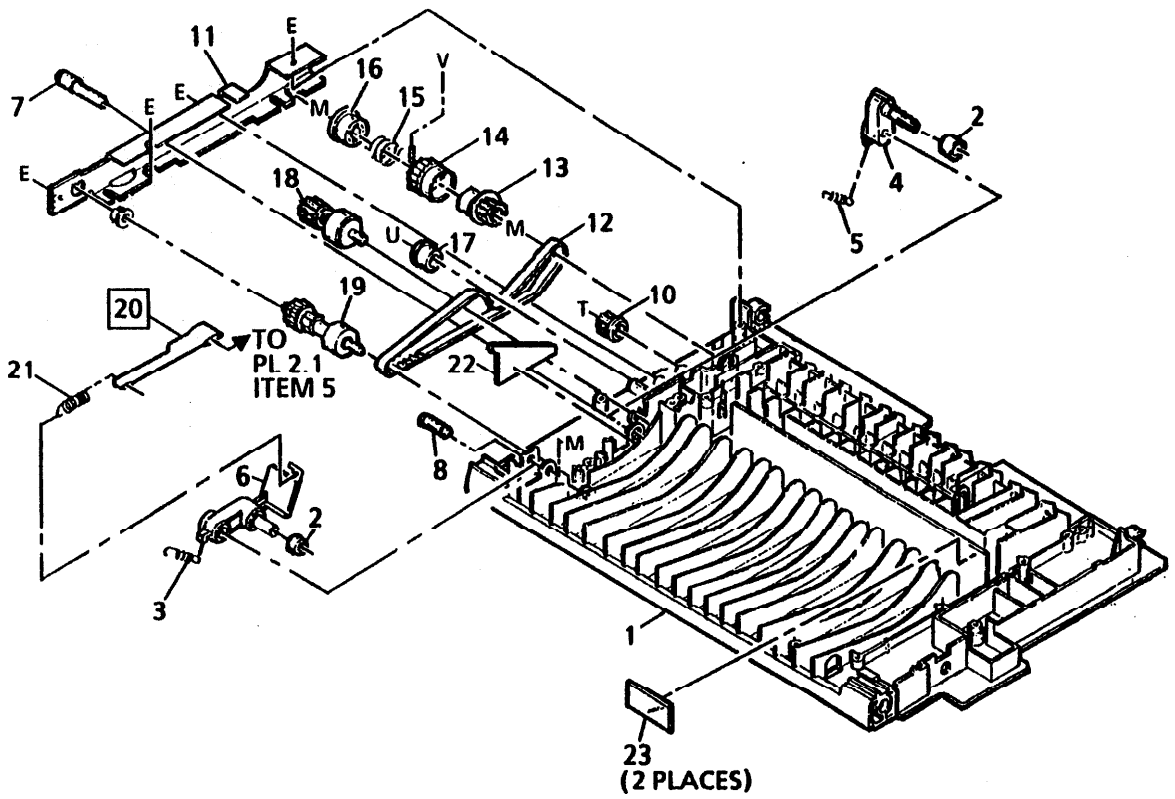

ITEM	PART	DESCRIPTION
1	2E53510	PAPER TRANSPORT BASE (5210)
-	2E33560	PAPER TRANSPORT BASE (5222/5220/5205)
2	--	COLLAR
3	9E25100	SPRING
4	31E4990	PRESSURE ARM
5	9E25110	SPRING
6	31E5000	LOADING ARM
7	--	PIN
8	--	PIN
9	--	BEARING
10	20E12620	PULLEY
11	--	SUPPORT BRACKET
12	23E6070	TIMING BELT (144T)
13	5E6360	CLUTCH BOSS/GEAR
14	--	CLUTCH SLEEVE
15	9E25120	CLUTCH SPRING
16	5E6370	CLUTCH BOSS
17	5E6380	COLLAR
18	22E10190	ROLLER
19	22E10200	ROLLER
20	38E8600	STRIPPER GUIDE
21	9E25130	SPRING
22	--	PAPER GUIDE
23	118E6750	TONER SEAL

0	0006	B
522	PL X	0

PL 2.3 PAPER FEED ASSEMBLY

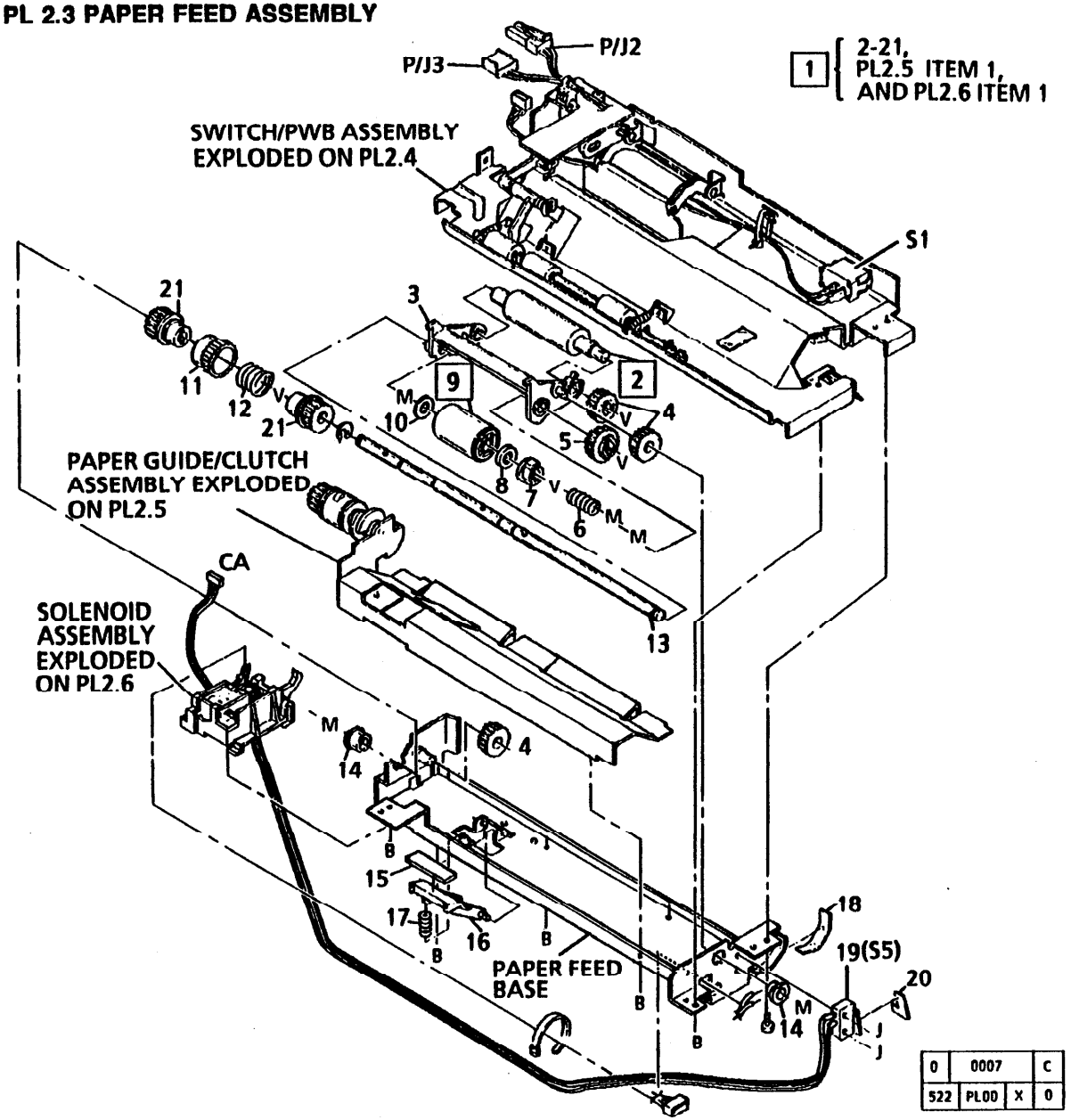

ITEM	PART	DESCRIPTION
1	22K30670	PAPER FEED ASSEMBLY
2	22E10240	TAKEUP ROLL
3	31E5030	FEED ARM
4	--	GEAR (16T)(P/O ITEM 1)
5	--	GEAR (20T)(P/O ITEM 1)
6	9E25210	SPRING
7	--	BEARING (P/O ITEM 1)
8	--	SPACER(P/O ITEM 1)
9	22E10250	PAPER FEED ROLL
10	14E18000	SPACER
11	--	CLUTCH BARREL (P/O ITEM 1)
12	--	SPRING (P/O ITEM 1)
13	6E22920	SHAFT
14	--	BEARING (P/O ITEM 1)
15	19E15900	RETARD PAD
16	113E8020	RETARD FRAME
17	9E25220	SPRING
18	--	WEAR PROTECT STRIP (P/O ITME 1)
19	110E2810	PAPER TRAY SWITCH (S5)
20	--	WEAR PROTECT STRIP (P/O ITEM 1)
21	--	CLUTCH BOSS (P/O ITEM 1)

PL 2.4 ON/OFF SWITCH/PWB ASSEMBLY

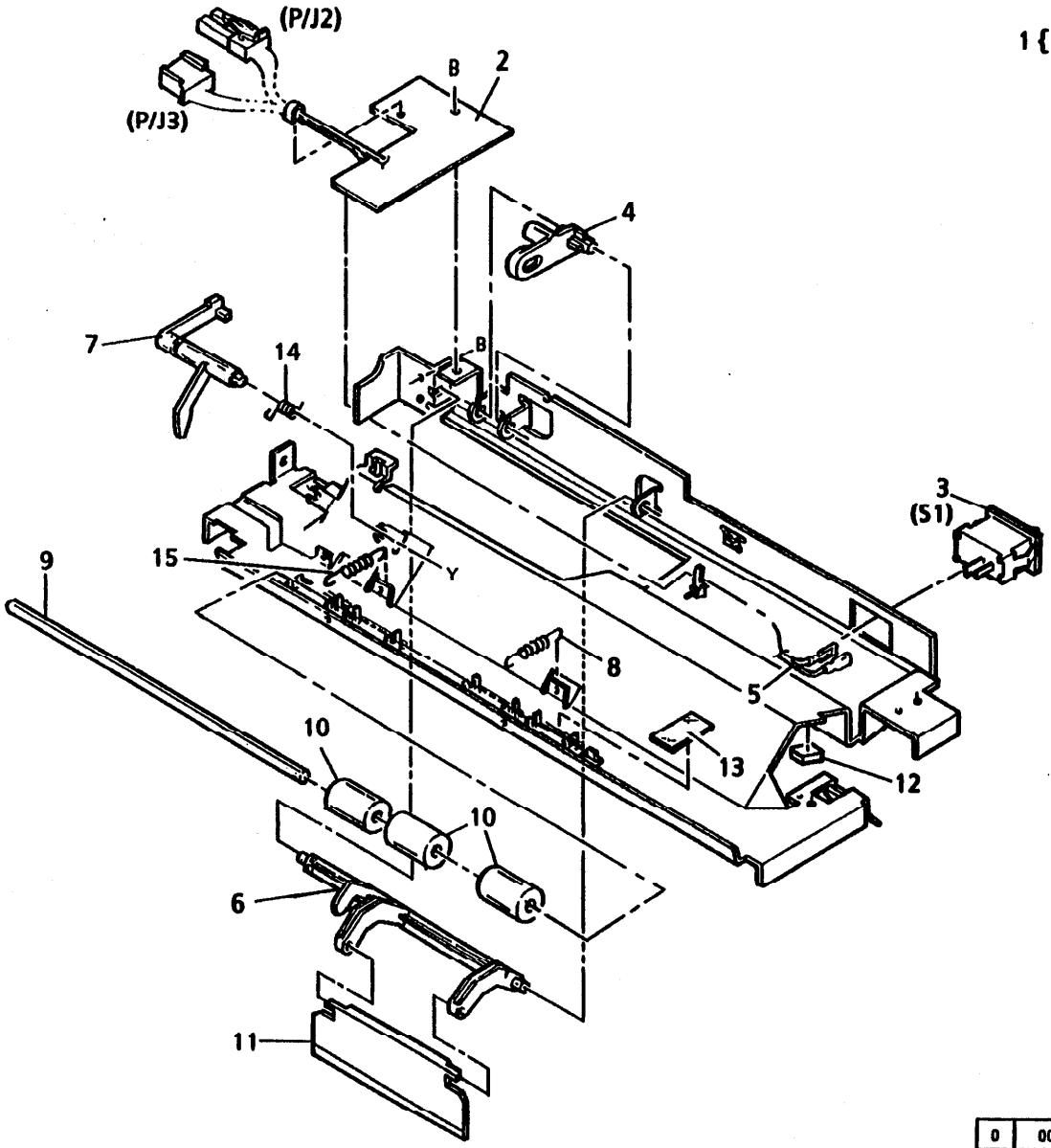

1 { 2 - 15

ITEM	PART	DESCRIPTION
1	--	ON/OFF SWITCH/PWB ASSEMBLY (P/O ITEM 1 ON PL2.3)
2	140K26420	PAPER SUPPLY PWB
3	110E4040	POWER ON/OFF SWITCH (S1)
4	31E5010	CAM FOLLOWER
5	--	WIRE HARNESS (P/O ITEM 1)
6	31E5020	GATE ARM
7	11E3520	PAPER ENTRY SENSOR ACTUATOR
8	9E25200	SPRING
9	6E22910	SHAFT
10	22E10230	PINCH ROLL
11	3E15810	GATE
12	6E22930	SHAFT CUSHION
13	38E8620	UPPER GUIDE
14	9E25230	SPRING
15	9E25240	REGISTRATION PINCH ROLL SPRING

0	0009		A
522	PL	X	2

PL 2.5 PAPER GUIDE/CLUTCH ASSEMBLY

1{2-7

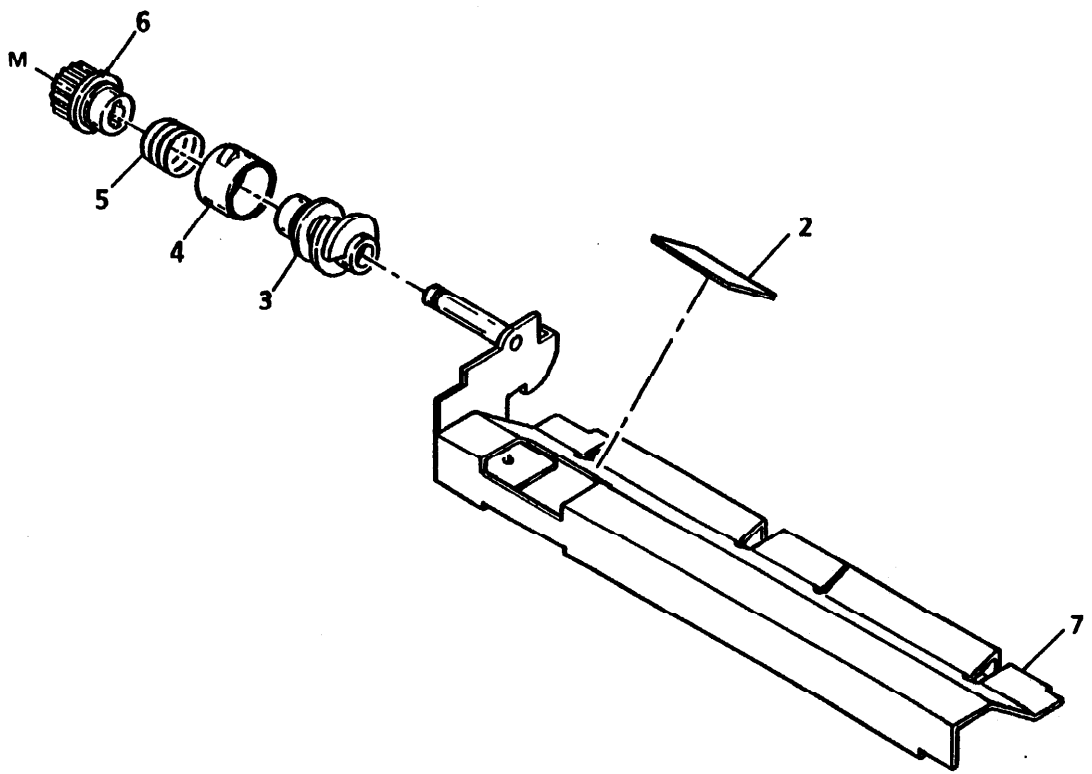

ITEM	PART	DESCRIPTION
1	--	PAPER GUIDE/CLUTCH ASSEMBLY (P/O ITEM 1 ON PL2.3)
2	38E8610	PAPER GUIDE
3	--	CLUTCH BOSS (P/O ITEM 1)
4	--	CLUTCH BARREL (P/O ITEM 1)
5	--	SPRING(P/O ITEM 1)
6	--	CLUTCH BOSS (P/O ITEM 1)
7	--	PAPER GUIDE (P/O ITEM 1)

0	0010	A
522	PL X	1

PL 2.6 PAPER FEED SOLENOID ASSEMBLY

1 { 2 - 7

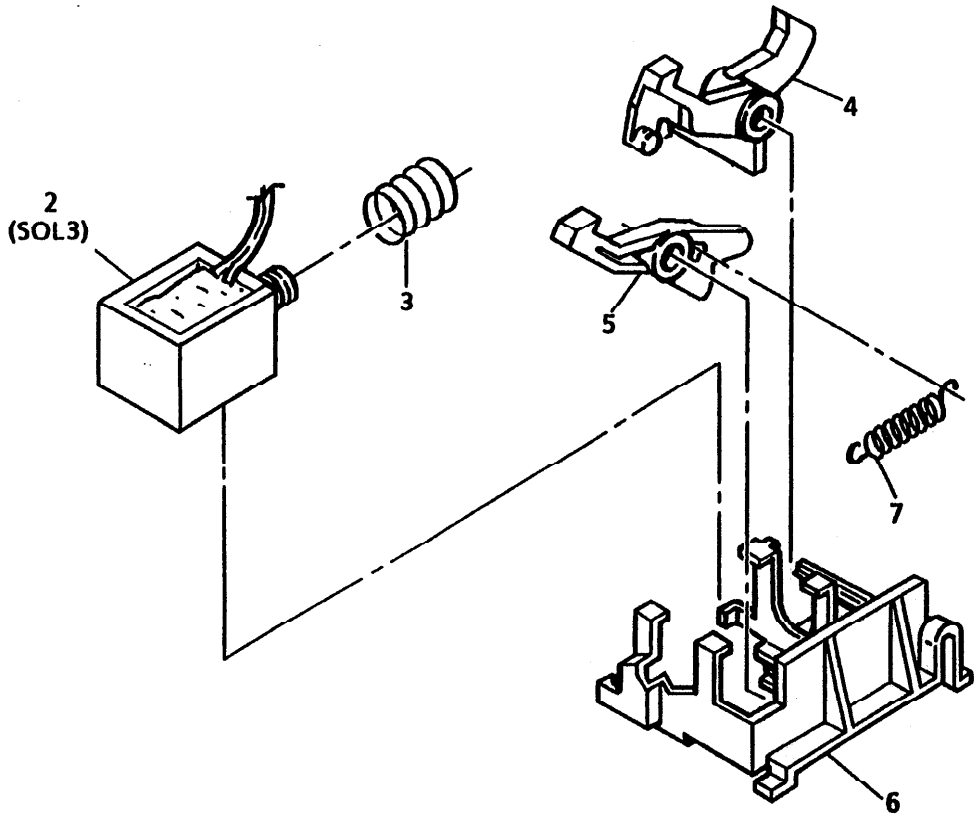

ITEM	PART	DESCRIPTION
1	--	SOLENOID ASSEMBLY (P/O ITEM 1 ON PL2.3)
2	121E6370	PAPER FEED SOLENOID (SOL3)
3	9E50870	SPRING
4	7E25590	PAWL
5	7E25600	PAWL
6	68E67890	MOUNTING BRACKET (P/O ITEM 1)
7	9E50880	SPRING

0	0012	A
522	PL X	3

PL 3.1 OPTIC ASSEMBLY

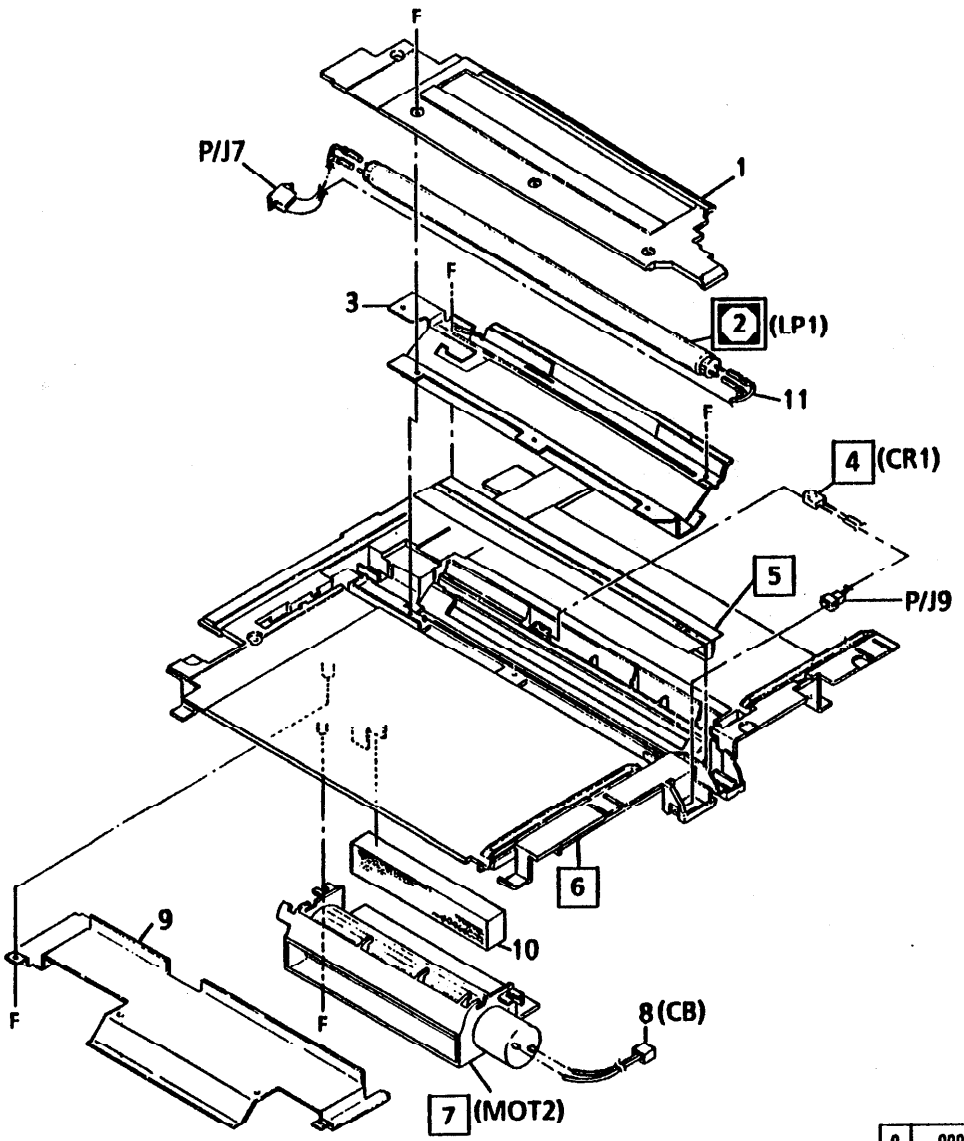

ITEM	PART	DESCRIPTION
1	2K30180	EXPOSURE LAMP COVER
2	122E1240	EXPOSURE LAMP (LP1)
3	62K5830	REFLECTOR (5205/5210)
-	62K4890	REFLECTOR (5220/5222)
4	130E4250	AUTO EXPOSURE SENSOR (CR1)
5	62K5840	SELFOC LENS(5205/5210)
-	62K4900	SELFOC LENS(5220/5222)
6	1E24050	OPTICS FRAME (5210)
-	1E18570	OPTICS FRAME (5222/5220/5205)
7	127K8340	COOLING MOTOR(MOT2)
8	152K35990	WIRE HARNESS
9	--	DUCT COVER
10	53E2440	OZONE FILTER
11	152K36470	WIRE HARNESS

0	0008		B
522	PL	X	1

PL 4.1 CARTRIDGE ASSEMBLIES AND PHOTORECEPTOR

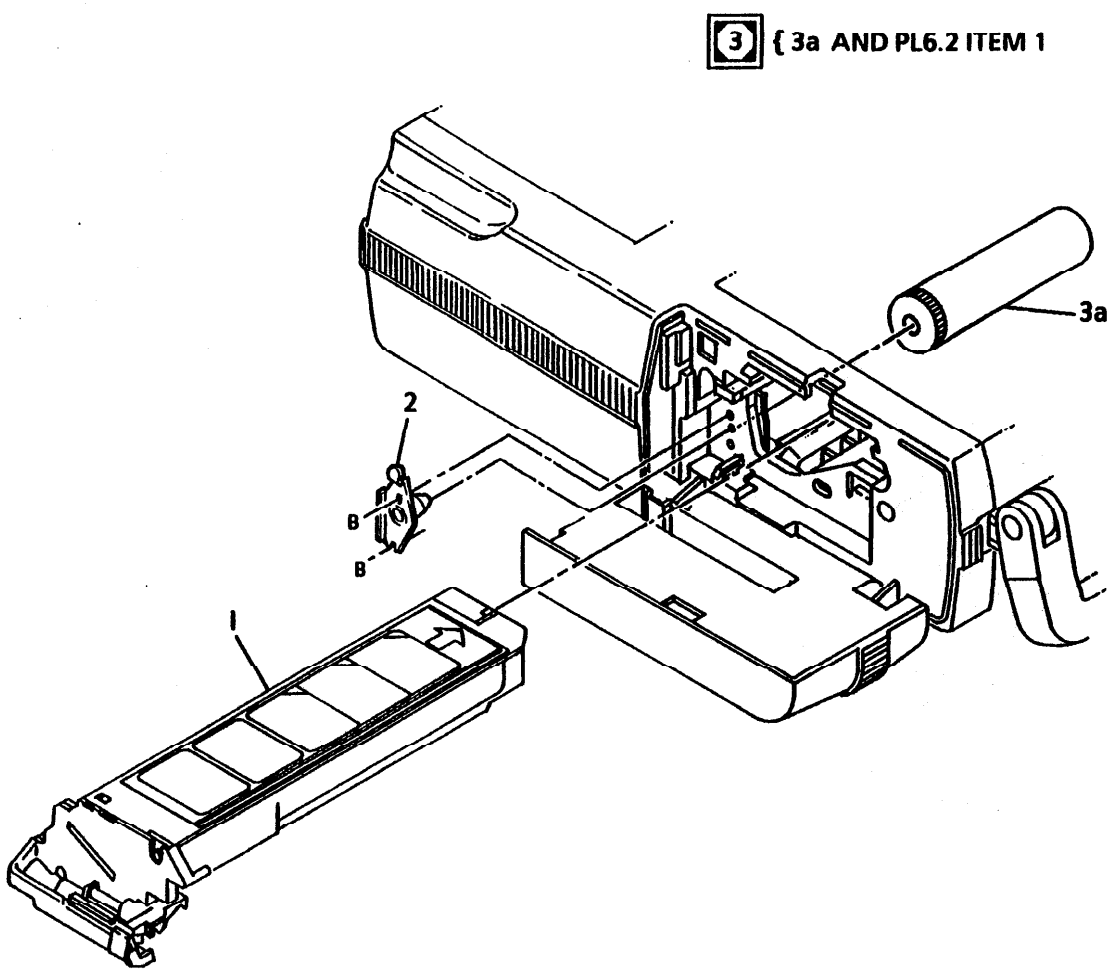

ITEM	PART	DESCRIPTION
1	6R289	DRY INK CARTRIDGE (BLACK)(USO,5205)
-	6R333	DRY INK CARTRIDGE (BLACK) (USO/XLA) (5222/5220/5210)
-	6R334	DRY INK CARTRIDGE (RED)(USO,5220)
-	6R335	DRY INK CARTRIDGE (GREEN)(USO,5220)
-	6R336	DRY INK CARTRIDGE (BROWN)(USO,5220)
-	6R337	DRY INK CARTRIDGE (BLUE)(USO,5220)
-	6R589	DRY INK CARTRIDGE (BLACK)(RX,5220)
-	6R599	DRY INK CARTRIDGE (BLACK)(5205)
2	64E1270	LOCATING PIN
3	600K35250	20K PHOTORECEPTOR REPLACEMENT KIT (XCL)
3a	20E18410	PHOTORECEPTOR

0	0018		B
522	PL	X	0

PL 5.1 FUSER ASSEMBLY

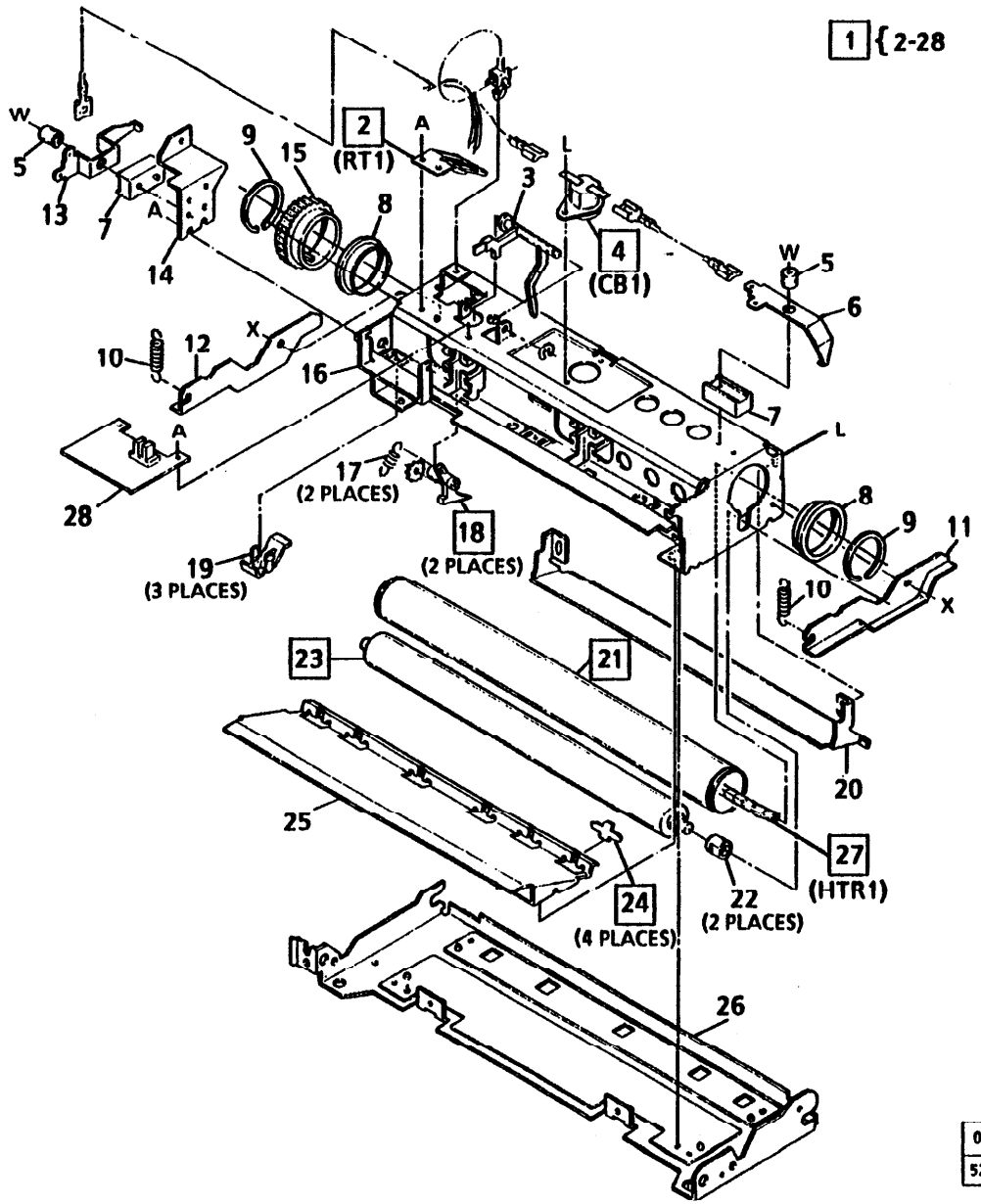

0	0011	A
522	PL	X	2

ITEM	PART	DESCRIPTION
1	--	FUSER ASSEMBLY (NOT SPARED)
2	130E4260	THERMISTOR (RT1)
3	11E3510	EXIT SENSOR ACTUATOR
4	130E4270	THERMAL BREAKER (CB1)(5220/5222)
-	130E2990	THERMAL BREAKER (CB1)(5205/5210)
5	--	INSULATOR (P/O ITEM 1)
6	9E25150	FRONT HEAT ROD CONTACT
7	--	INSULATOR FRAME (P/O ITEM 1)
8	13E6550	BEARING(5220/5222)
-	13E5160	BEARING(5205/5210)
9	3E10140	HEAT ROLL SNAP RING
10	9E25160	SPRING
11	--	LEVER (P/O ITEM 1)
12	--	LEVER (P/O ITEM 1)
13	9E25170	REAR HEAT ROD CONTACT
14	--	HEAT ROD MOUNTING BRACKET(P/O ITEM 1)
15	7E14960	GEAR (45T)
16	--	FUSER FRAME(P/O ITEM 1)
17	9E25180	SPRING
18	7E11260	SEPARATOR PAWL
-	7E14970	SEPARATOR PAWL (120V,XLA,5220)
19	--	HEAT ROLL GUIDE (P/O ITEM 1)
20	--	INPUT BAFFLE (P/O ITEM 1)
21	22E10210	HEAT ROLL
22	13E6560	BEARING
23	22E10220	PRESSURE ROLL
24	9E25190	STRIPPER FINGER (PACKAGE OF 4)
25	--	EXIT BAFFLE(P/O ITEM 1)
26	--	FUSER BASE(P/O ITEM 1)
27	122E1190	HEAT ROD (HTR1)(USO)
-	122E1450	HEAT ROD (HTR1) (220V)(RX)
-	122E1590	HEAT ROD (HTR1) (240V)(RX)
28	140K26410	COOLING MOTOR/ THERMISTOR PWB

PL 6.1 MAIN PWB, HVPS MODULE, AND PHOTORECEPTOR

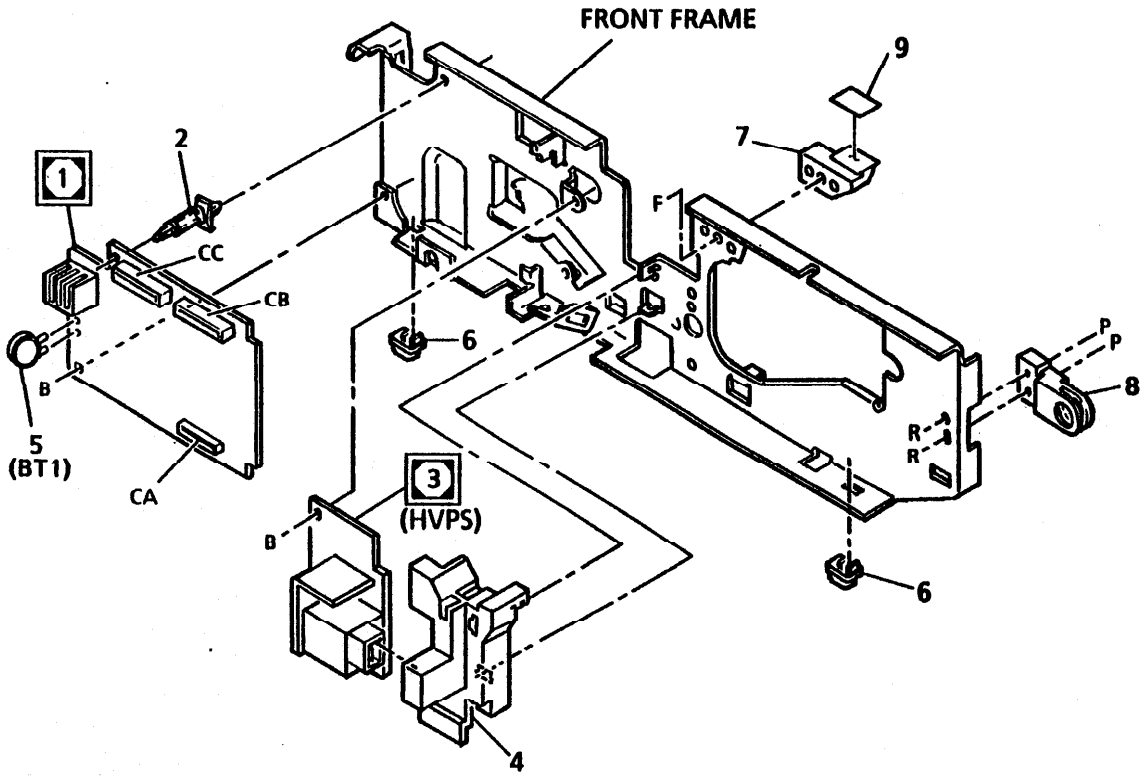

ITEM	PART	DESCRIPTION
1	140K58550	MAIN PWB(USO,5205/5210)
-	140K26400	MAIN PWB(USO,5210/5220)(RX,5222/5220/5210)
2	--	SUPPORT
3	105K4670	HIGH VOLTAGE POWER SUPPLY (HVPS)
4	113K1170	HVPS SOCKET
5	--	BATTERY (BT1) (P/O ITEM 1)
6	17E5270	FRONT FOOT (5210)
-	17E4000	FRONT FOOT (5205/5220/5222)
7	14E18260	PLATEN SUPPORT BLOCK
8	3E15790	FRONT HINGE(5220/5222)
-	2E53490	FRONT HINGE (5210)
-	2E58550	FRONT HINGE(5205/5222)
9	10E2590	SLIDE

0	0019		B
522	PL	X	0

PL 6.2 CLEANER AND CHARGE COROTRON ASSEMBLY

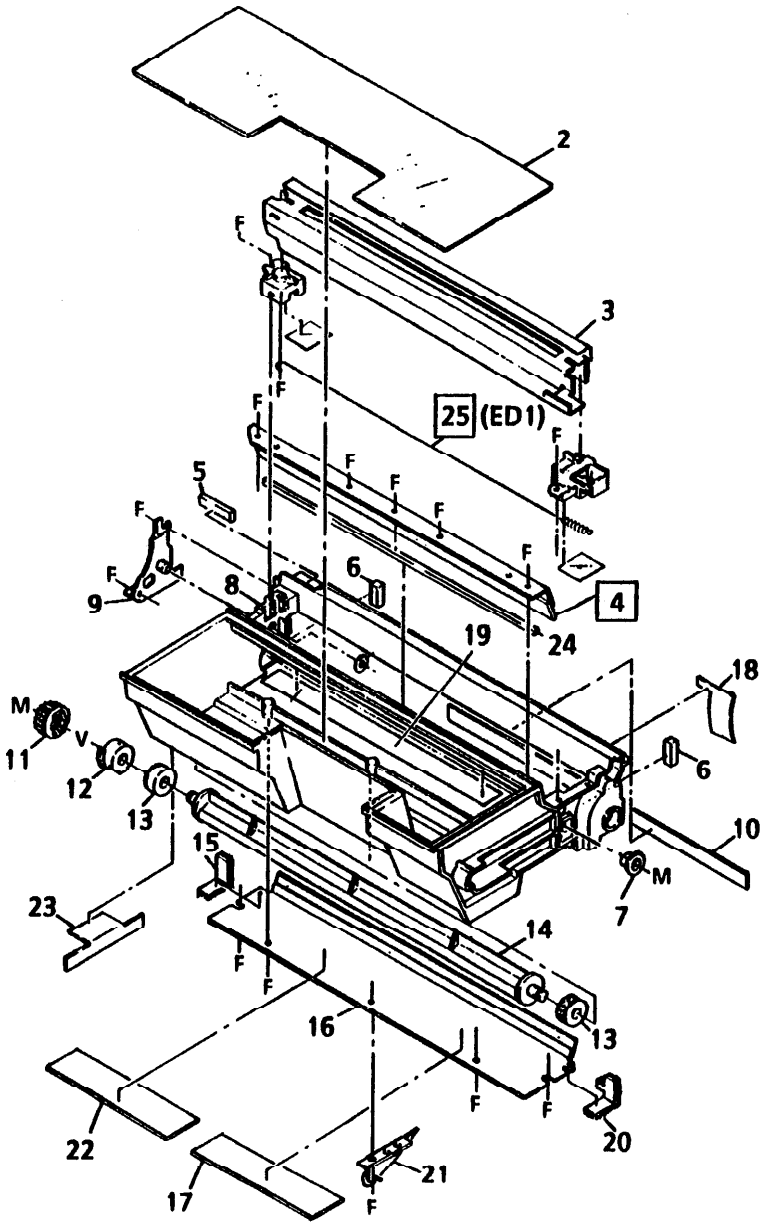

ITEM	PART	DESCRIPTION
1	2K67560	CLEANER/COROTRON ASSEMBLY
2	--	TOP COVER (P/O ITEM 1)
3	--	COROTRON FRAME (P/O ITEM 1)
4	33E1940	CLEANING BLADE
5	--	CUSHION (P/O ITEM 1)
6	--	SEAL (P/O ITEM 1)
7	--	BEARING (P/O ITEM 1)
8	--	TONER BOX FRAME (P/O ITEM 1)
9	--	BRACKET (P/O ITEM 1)
10	--	SEAL (P/O ITEM 1)
11	--	GEAR(20T)(P/O ITEM 1)
12	--	BEARING (P/O ITEM 1)
13	--	SEAL (P/O ITEM 1)
14	--	PADDLE SHAFT (P/O ITEM 1)
15	--	SEAL (P/O ITEM 1)
16	--	COLLECTOR(P/O ITEM 1)
17	--	CAUTION HIGH VOLTAGE LABEL (REF:PL7.1B TTEM 1F)
18	--	CUSHION (P/O ITEM 1)
19	--	SEAL (P/O ITEM 1)
20	--	SEAL (P/O ITEM 1)
21	--	SPUR (P/O ITEM 1)
22	--	DO NOT TOUCH LABEL (REF:PL7.1B ITEM 1G)
23	--	FRONT FUSER SEAL (P/O ITEM 1)
24	--	BLADE CUSHION (P/O ITEM 1)
25	117E5320	COROTRON WIRE (ED1)

0	0013		B
522	PL	X	0

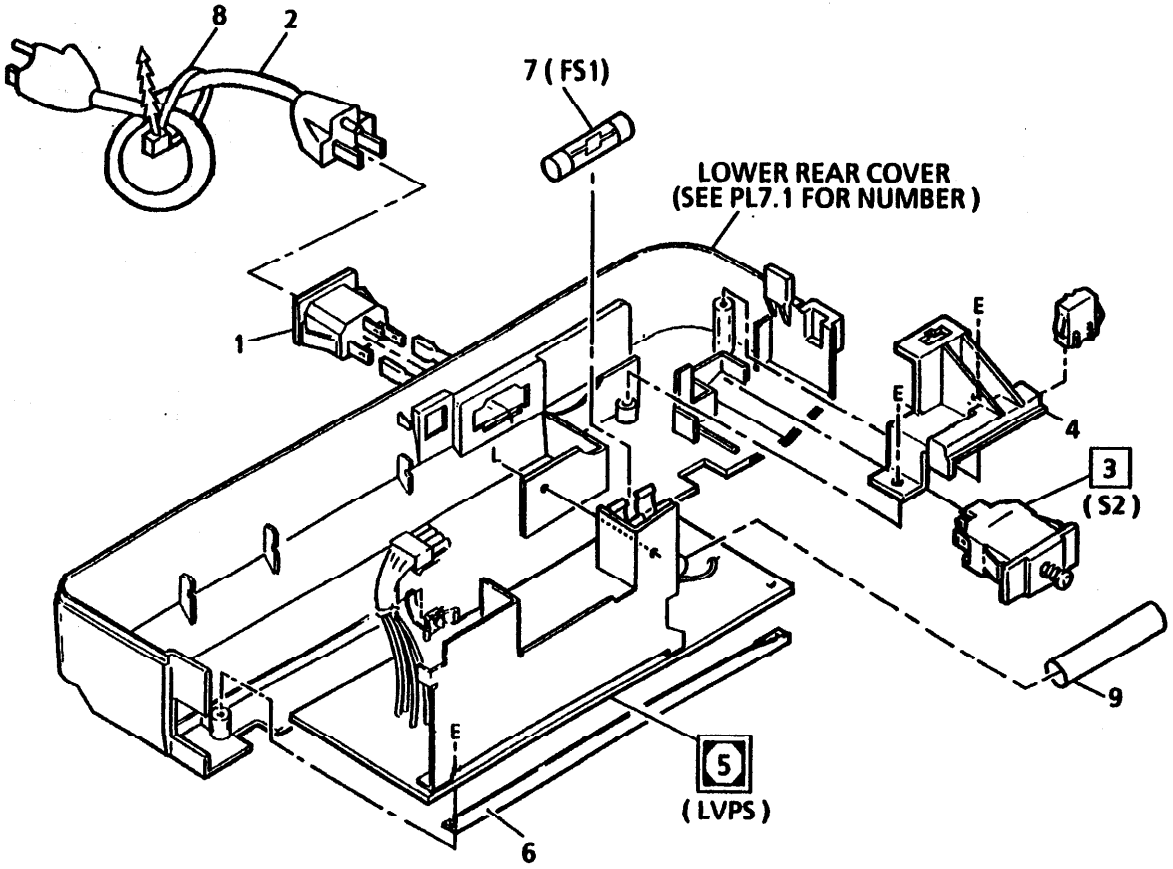

ITEM	PART	DESCRIPTION
1	113E8010	AC SOCKET
2	117E8150	AC POWER CORD (120V)(USO)
-	117E11740	AC POWER CORD (220V)(RX)
-	117E11750	AC POWER CORD (240V)(RX)
-	117E11240	AC POWER CORD (220V)(XBRA)(5220)
3	110E4030	DRY INK CARTRIDGE INTERLOCK SWITCH (S2)
4	--	SWITCH BRACKET (NOT SPARED)
5	140K57600	LOW VOLTAGE POWER SUPPLY(240V)(RX) (5210/5220)
-	140K57730	LOW VOLTAGE POWER SUPPLY(220V)(RX) (5210/5220)
-	140K62730	LOW VOLTAGE POWER SUPPLY (LVPS)(5222)
-	140K52830	LOW VOLTAGE POWER SUPPLY(220V)(XLA/XBRA)
6	118E6730	LVPS SHIELD
7	108E1350	FUSE 120V 15A (FS1) (5205/5220/5222)
-	108E2570	FUSE (200V 6.3A)(FS1) (5210)
8	120E5230	POWER CORD TIE-WRAP
9	120E7460	MOV SHIELD (USO)

0	0017		C
522	PL00	X	0

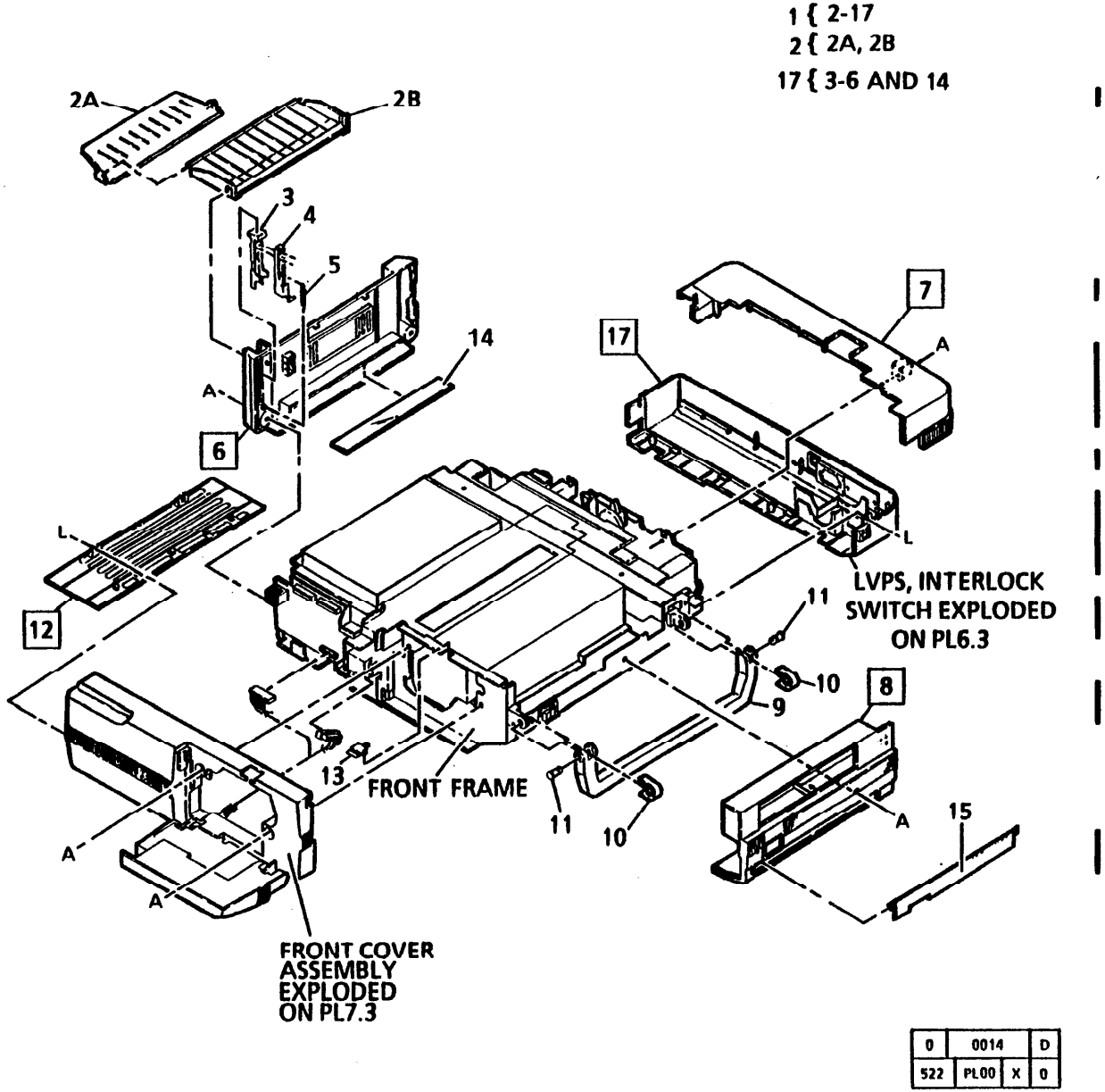

0	0014		D
522	PL00	X	0

ITEM	PART	DESCRIPTION
1	--	FRAMES AND COVERS ASSEMBLY (NOT SPARED)
2	50K11190	COPY OUTPUT TRAY ASSEMBLY (5220)
-	50K19000	COPY OUTPUT TRAY (5222)
2a	--	COPY OUTPUT TRAY 2 (P/O ITEM 2)
2b	--	COPY OUTPUT TRAY 1 (P/O ITEM 2)
3	--	PLATEN COVER STOPPER (P/O ITEM 17)
4	--	STOPPER BRACKET (P/O ITEM 17)
5	9E25030	STOPPER SPRING (5220)
6	2E53450	LEFT EXTERIOR COVER (5210)
-	2E33500	LEFT EXTERIOR COVER (5205/5220)
7	2E33510	UPPER REAR COVER (5205/5220)
-	2E53480	UPPER REAR COVER (5210)
8	2E33530	RIGHT COVER(5205/5220)
-	2E53440	RIGHT COVER (5210)
9	3E15760	HANDLE (5220)
10	3E15770	HANDLE LIMIT STOP(5220)
11	6E22890	HANDLE PIVOT PIN (5220)
12	2E33540	BOTTOM COVER(5205/5220)
-	2E53400	BOTTOM COVER (5210)
13	3E15780	RELEASE BUTTON (5205/5220)
-	3E20170	RELEASE BUTTON (5210)
14	38E8540	PAPER GUIDE
15	2E33550	PAPER TRAY ACCESS COVER(5205/5220)
16	2E33480	LOWER REAR COVER (5220/5205)
-	2E53430	LOWER REAR COVER (5210)
17	2K59710	LEFT COVER ASSEMBLY (5210)
-	2K30940	LEFT COVER ASSEMBLY (5220)
-	48K3660	LEFT COVER ASSEMBLY (5205)

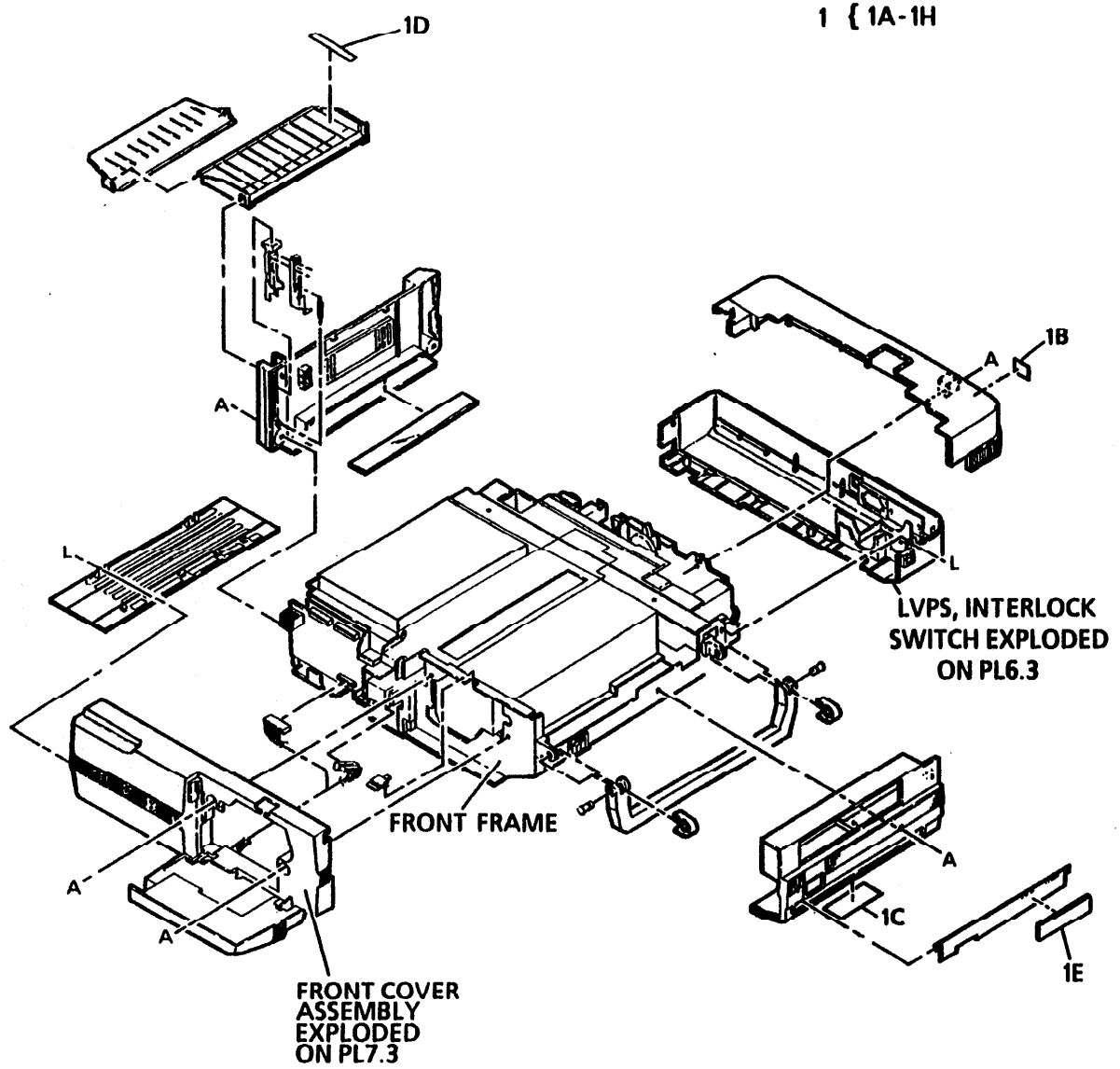

0	0020	A
522	PL00	X	0

ITEM	PART	DESCRIPTION
1	600K23740	5220 LABEL KIT (USO/XCL/XLA)
-	600K36960	5210 LABEL KIT (USO/XCL/XLA)
1a	--	DOCUMENT GLASS INSTRUCTION LABEL (USO,5210/5220) (REF.PL7.2 ITEM 10)
1b	--	TO PREVENT ELECTRIC SHOCK LABEL(USO,5210/20
1c	--	OPEN AND CLOSE BOTTOM LABEL(USO,5210/5220)
1d	--	OUTPUT TRAY STRIPE LABEL (USO,5220)
1e	--	CLOSE FOR STORAGE LABEL (USO,5220)
1f	--	CAUTION:HIGH VOLTAGE LABEL(USO,5210) (REF.PL6.2 ITEM 17)
1g	--	DO NOT TOUCH LABEL (REF. PL6.2 ITEM 22)
1h	--	CONTROL PANEL LABEL (USO,5210) (REF.PL7.3 ITEM 5)

PL 7.2 PLATEN AND TOP COVERS

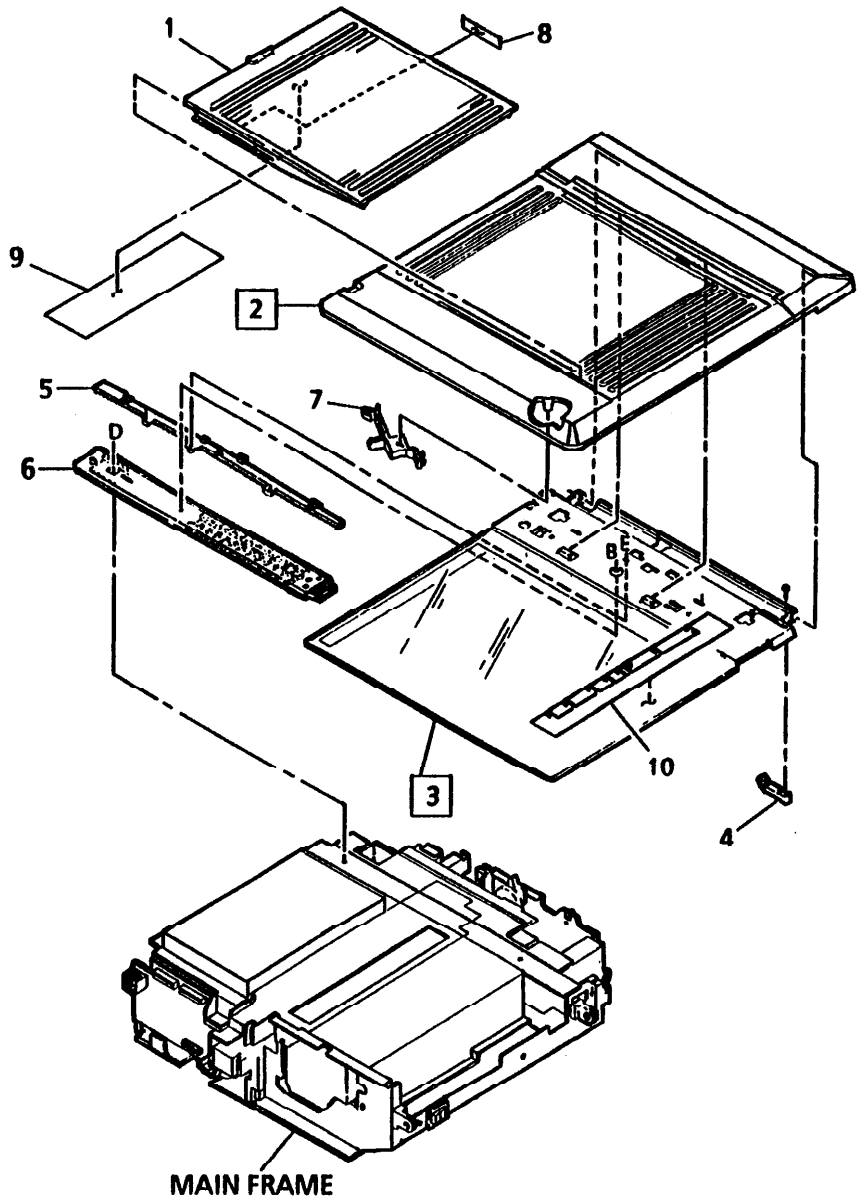

ITEM	PART	DESCRIPTION
1	50E8350	PAPER TRAY (5210)
-	50E9520	PAPER TRAY (5205)
-	50K19070	PAPER TRAY (5222)
-	50E6870	PAPER TRAY (5220)
2	2E42770	PLATEN COVER (5210)
-	2E64090	PLATEN COVER (5222)
-	48K9340	PLATEN COVER (5222)
-	2E33490	PLATEN COVER(5205/5220)
3	90K1510	PLATEN GLASS (5210)
-	90K1660	PLATEN GLASS (5205)
-	90K1680	PLATEN GLASS (5222)
-	90E770	PLATEN GLASS (5220)
4	14E17990	PLATEN START ACTUATOR
5	7E26160	PLATEN DRIVE RACK (5222)
-	7E14830	PLATEN DRIVE RACK (5205/5210/5220)
6	10E3420	PLATEN RAIL (5222)
-	10E2540	PLATEN RAIL (5205/5210/5220)
7	42E780	COROTRON/LENS CLEANER (5205/5210)
-	42E590	COROTRON/LENS CLEANER (5220/5222)
8	--	MAX FILL LABEL (NOT SPARED)
9	--	PAPER TRAY WIDTH LABEL (NOT SPARED)
10	--	DOCUMENT GLASS REGISTRATION LABEL (REF:PL7.1B ITEM 1A)

0	0015	A
522	PL	X	4

PL 7.3 FRONT COVER ASSEMBLY

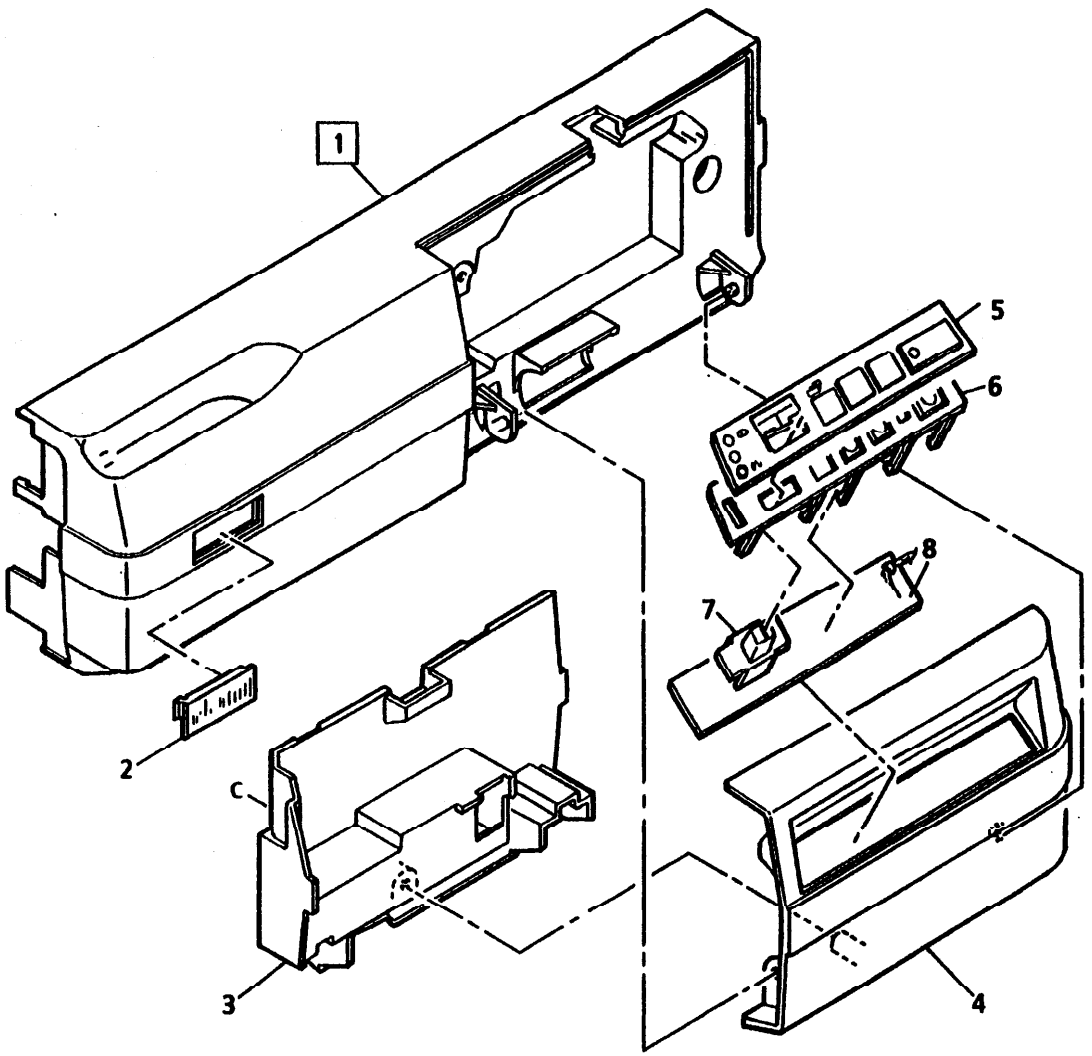

ITEM	PART	DESCRIPTION
1	2E53470	FRONT COVER (5210)
-	2E68570	FRONT COVER (5205)
-	2E64120	FRONT COVER (5222)
-	2E48210	FRONT COVER (5220,XCL)
-	2E33450	FRONT COVER (5220)
2	2E53410	CONTROL ACCESS COVER (5210)
-	2E33460	CONTROL ACCESS COVER (5205/5220/5222)
3	2E53420	CONTROL CONSOLE REAR COVER (5210)
-	2E33470	CONTROL CONSOLE REAR COVER (5205/5220/5222)
4	2E53460	CONTROL CONSOLE FRONT COVER (5210)
-	2E34120	CONTROL CONSOLE FRONT COVER (5205/5220/5222)
5	--	CONTROL CONSOLE LABEL (REF:PL7.1B ITEM 1H)
6	14E21340	CONTROL CONSOLE FRAME (5210)
-	14E17980	CONTROL CONSOLE FRAME (5205/5220/5222)
7	3E20160	EXPOSURE CONTROL SELECTOR (5210)
-	3E15750	EXPOSURE CONTROL SELECTOR (5205/5220/5222)
8	140K35360	CONTROL CONSOLE PWB (5205/5210)
-	140K26380	CONTROL CONSOLE PWB (5220/5222)

0	0016		A
522	PL	X	2

ITEM	PART	DESCRIPTION
1	600K23760	HARDWARE KIT
A	--	SCREW(3 X 8MM,BLACK) (P/O ITEM 1)
B	--	SCREW(3 X 8MM,SILVER) (P/O ITEM 1)
C	--	SCREW(4 X 8MM,YELLOW) (P/O ITEM 1)
D	--	SCR(3 X 10MM,SILVER) (P/O ITEM 1)
E	--	SCREW(3 X 8MM,BLACK) (P/O ITEM 1)
F	--	SCREW(3 X 8MM,YELLOW) (P/O ITME 1)
G	--	SCREW(2.3 X 16MM) (YELLOW)(P/O ITEM 1)
H	--	SCREW(3 X 6MM,YELLOW) (P/O ITEM 1)
J	--	SCREW(2.3 X 8MM) (YELLOW)(P/O ITEM 1)
K	--	SCREW(4 X 10MM,SILVER) (P/O ITEM 1)
L	--	SCREW(3 X 6MM,YELLOW) (P/O ITEM 1)
M	--	E-RING(4MM)(P/O ITEM 1)
N	--	E-RING(5MM)(P/O ITEM 1)
O	--	E-RING(6MM)(P/O ITEM 1)
P	--	NUT(M4)(P/O ITEM1)
R	--	SCREW(4 X12K) (P/O ITEM 1)
S	--	SCREW(4 X 20K) (P/O ITEM 1)
T	--	GRIP RING (5MM) (P/O ITEM 1)
U	--	GRIP RING (6MM) (P/O ITEM 1)
V	--	ROLL PIN (2MM X 7MM) (P/O ITEM 1)
W	--	SCREW(3 X 16MM) (P/O ITEM 1)
X	--	SCREW (P/O ITEM 1)
Y	--	GRIP RING(P/O ITEM 1) (P/O ITEM 1)
Z	--	SCREW(3 X 5MM,LEFT HAND THREAD) (NOT SPARED)

PART NUMBER	PL LOC.
1E18570	3.1
1E24050	3.1
2K30180	3.1
2K30940	7.1A
2E33450	7.3
2E33460	7.3
2E33470	7.3
2E33480	7.1A
2E33490	7.2
2E33500	7.1A
2E33510	7.1A
2E33530	7.1A
2E33540	7.1A
2E33550	7.1A
2E33560	2.2
2E34120	7.3
2E42770	7.2
2E48210	7.3
2E53400	7.1A
2E53410	7.3
2E53420	7.3
2E53430	7.1A
2E53440	7.1A
2E53450	7.1A
2E53460	7.3
2E53470	7.3
2E53480	7.1A
2E53490	6.1
2E53500	1.2
2E53510	2.1
2E53510	2.2
2E58550	6.1
2E58560	1.2
2E58570	7.3
2K59710	7.1A
2E64090	7.2
2E64120	7.3
2K67560	6.2
3E10140	5.1
3E15750	7.3
3E15760	7.1A
3E15770	7.1A
3E15780	7.1A
3E15790	6.1
3E15800	1.2
3E15810	2.4
3E16090	2.1
3E20150	2.1
3E20160	7.3
3E20170	7.1A
5E6340	1.3
5E6350	1.3
5E6360	2.2
5E6370	2.2
5E6380	2.2
6R289	4.1
6R333	4.1
6R334	4.1
6R335	4.1
6R336	4.1
6R337	4.1
6R589	4.1
6R599	4.1
6E22890	7.1A
6E22900	1.3
6E22910	2.4
6E22920	2.3
6E22930	2.4
7K5270	1.1
7K6270	1.1
7E11260	5.1
7E14830	7.2
7E14840	1.3
7E14840	1.4
7E14850	1.3
7E14860	1.3
7E14870	1.3
7E14880	1.4
7E14890	1.4
7E14900	1.4
7E14910	1.4
7E14920	1.1
7E14930	1.1
7E14940	1.1
7E14950	1.1
7E14960	5.1
7E14970	5.1
7E25590	2.6
7E25600	2.6
7E26160	7.2
9E25030	7.1A
9E25040	1.2
9E25050	1.3
9E25060	1.3
9E25060	1.4
9E25070	2.1
9E25080	2.1
9E25090	2.1
9E25100	2.2
9E25110	2.2
9E25120	2.2
9E25130	2.2
9E25140	1.1
9E25150	5.1
9E25160	5.1
9E25170	5.1
9E25180	5.1
9E25190	5.1
9E25200	2.4
9E25210	2.3
9E25220	2.3
9E25230	2.4
9E25240	2.4
9E50870	2.6
9E50880	2.6
10E2540	7.2
10E2590	6.1
10E3420	7.2
11E3460	1.2
11E3470	1.2
11E3480	1.3
11E3490	1.3
11E3500	2.1
11E3510	5.1
11E3520	2.4
13E5160	5.1
13E6550	5.1
13E6560	5.1
14E17980	7.3
14E17990	7.2
14E18000	1.3
14E18000	2.3
14E18260	6.1
14E21340	7.3
17E4000	6.1
17E5270	6.1
19E15900	2.3
20E12600	1.3
20E12610	1.4
20E12620	2.2
20E18410	4.1
22E10180	2.1
22E10190	2.2
22E10200	2.2
22E10210	5.1
22E10220	5.1
22E10230	2.4
22E10240	2.3
22E10250	2.3
22K30670	2.3
23E6050	1.3
23E6060	1.4
23E6070	2.2
31E4990	2.2
31E5000	2.2
31E5010	2.4
31E5020	2.4
31E5030	2.3
33E1940	6.2
38E8540	7.1A
38E8550	2.1
38E8570	2.1
38E8580	2.1
38E8590	2.1
38E8600	2.2
38E8610	2.5
38E8620	2.4
38E8760	2.1
42E590	7.2
42E780	7.2
48K3660	7.1A
48K9340	7.2
50E6870	7.2
50E8350	7.2
50E9520	7.2
50K11190	7.1A
50K19070	7.2
50K19080	7.1A
53E2440	3.1
62K4890	3.1
62K4900	3.1
62K5830	3.1
62K5840	3.1
64E1270	4.1
68E67890	2.6
90E770	7.2
90K1510	7.2
90K1660	7.2
90K1680	7.2
105K4670	6.1
108E1340	1.1
108E1350	6.3
108E2560	1.1
108E2570	6.3
110E2810	2.3
110E4030	6.3
110E4040	2.4
113K1170	6.1
113E8010	6.3
113E8020	2.3
117E5320	2.1
117E5320	6.2
117E8150	6.3
117E11240	6.3
117E11740	6.3
117E11750	6.3
118E6730	6.3
118E6740	2.1
118E6750	2.2
120E5230	6.3
120E7460	6.3
121E6360	1.3
121E6370	2.6
122E1190	5.1
122E1240	3.1
122E1450	5.1
122E1590	5.1
127K8340	3.1
130E2990	5.1
130E4250	3.1
130E4260	5.1
130E4270	5.1
140K26380	7.3
140K26400	6.1
140K26410	5.1
140K26420	2.4
140K35360	7.3
140K52830	6.3
140K57600	6.3
140K57730	6.3
140K58550	6.1
140K62730	6.3
152K35990	3.1
152K36470	3.1
600K23740	7.1B
600K23760	8.1
600K35250	4.1
600K36960	7.1B

Содержание раздела

НАЗВАНИЕ	СТР.
ОБЩИЕ ПРОЦЕДУРЫ	
ОПЕРАЦИИ АППАРАТА	
GP 1 Изображение на фоторецепторе	6-2
GP 2 Счёт копий	6-2
ОБЩАЯ ИНФОРМАЦИЯ	
СПЕЦИФИКАЦИИ ИЗДЕЛИЯ	
Физические характеристики	6-3
Требования к сети	6-3
Возможности аппарата	6-3
КОМПЛЕКТУЮЩИЕ ИНСТРУМЕНТЫ И ЧАСТИ	
Инструменты	6-4
Комплектующие	6-4
Прочие источники информации	6-4
РАЗНОЕ	
Определение серийного номера	6-5
УСТАНОВКА	
Распаковка	6-6
Установка	6-6

GP1 ИЗОБРАЖЕНИЕ НА ФОТОРЕЦЕПТОРЕ

ПРОЦЕДУРА

1. Подготовьте копировальный аппарат к выполнению копии стороны B стандартной контрольной таблицы (82P524).

2. Нажмите клавишу **Старт**. (Каретка подвинется в стартовое положение, начнётся сканирование.) Выключите аппарат, когда каретка придёт в исходное положение (по центру). Это вызовет застревание бумаги.

3. Устраните застревание бумаги, старайтесь не повредить изображение на фоторецепторе.

4. Осмотрите изображение на фоторецепторе.

5. Повторите пункты от 1 до 4 ещё два раза или по необходимости.

GP 2 СЧЁТ КОПИЙ

1. Запишите показания счётчика копий.
   a. Нажмите клавишу **Стоп** (на аппарате 5220 только), чтобы сбросить показания счётчика.

   б. На аппаратах 5220/5222 нажмите и задержите клавишу **Стоп**. На аппаратах 5205/5210 клавиша Стоп располагается за пультом. Нажмите и задержите площадку, показанную на рисунке 2.

ПРИМЕЧАНИЕ: Спустя приблизительно 7 секунд на дисплее по одной замигают цифры. Замигают 5 цифр, указывая счёт копий.

   в. Запишите цифры, показанные на дисплее. Самая важная цифра счёта появится на дисплее первой.

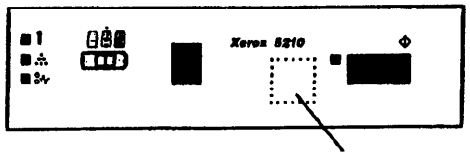

Рис. 2. Расположение клавиши Стоп на аппаратах 5205/5210.

ФИЗИЧЕСКИЕ ХАРАКТЕРИСТИКИ

ШИРИНА	16.6 дюйма (416 мм)
ГЛУБИНА	17.4 дюйма (436 мм)
ВЫСОТА	4.9 дюйма (132 мм)
ВЕС	23.8 фунта (10,8 кГ)

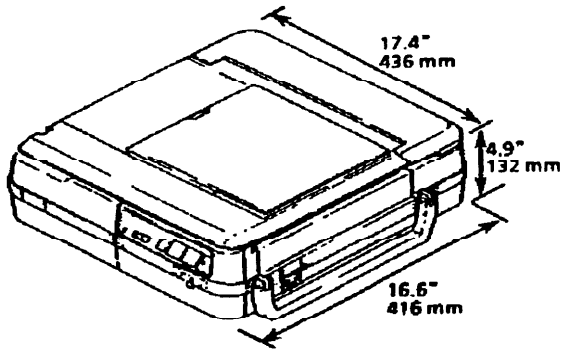

Рис. 1. Размеры копировального аппарата

ТРЕБОВАНИЯ К СЕТИ

НАПРЯЖЕНИЕ 107 - 125 В (USCO)

НАПРЯЖЕНИЕ 220/240 ± 10% (RXL)

ПОТРЕБЛЕНИЕ ЭЛЕКТРОЭНЕРГИИ

РЕЖИМ КОПИРОВАНИЯ	870 ВТ
РЕЖИМ ЭКОНОМИИ ЭНЕРГИИ	45 ВТ

ВОЗМОЖНОСТИ АППАРАТА

ТИП	Настольный (Портативный)
РАЗМЕР ОРИГИНАЛА	Максимум 8.5" x 11" (A4)
РАЗМЕР БУМАГИ	Максимум 8.5" x 11" (A4) Минимум 2" x 3.5"
ВЕС БУМАГИ	Пачка: Листы бумаги 20ф (70 Г/м) 5222 = 40 листов 5220 = 40 листов 5210 = 25 листов 5205 = 10 листов (от 8.5" x 11" (A4) до 5.5" x 8.5") Одиночный лист от 16 до 60 ф (от 8.5" x 11" (A4) до 2" x 3.5")
ВРЕМЯ ВЫХОДА ПЕРВОЙ КОПИИ	18 сек
РАЗОГРЕВ	20 сек
МАСШТАБ	1:1 ± 1%

ИНСТРУМЕНТЫ -	USCO	RXL
Контрольная таблица	82P524	82P523/ 82P524
Чистящее средство для коротрона/линз	42E590	42E590

МАТЕРИАЛЫ И ЧАСТИ:	USCO	RXL
Формула А	43P48	8R90175
Безворсовые салфетки	35P2163	600S4372
Чистящее средство для линз/зеркала	43H12	8R90178
Растворитель плёнки	43P45	8R90176
Полотенце	35P3191	8R90019
Смазка	70P27	70P27
Картридж тонера * для 5205 Чёрный		6R289**
Картридж тонера * для 5210/5220 Чёрный		6R333 (USCO)/ 6R589 (RXL)**
Красный		6R334***
Зелёный		6R335***
Коричневый		6R336***
Голубой		6R337***
Фоторецептор (часть комплекта замены для планового (20 тыс.) обслуживания)		600K24480
Кассета для бумаги		50E6870

ДРУГИЕ ИСТОЧНИКИ ИНФОРМАЦИИ

Руководство для пользователя (USCO/XCL/XLA)	
5205	700P96221
5210	700P95932
5220	700P95933
Учебный комплект	700S91832

ПРИМЕЧАНИЯ:

* *Хранить при температуре от 23 до 104 градусов по Фаренгейту (от -5 до 40 грудусов по Цельсию).*

** *Срок службы приблизительно 2000 копий при удельной площади покрытия 5% на 8.5" x 11"/A4.*

*** *Срок службы приблизительно 1800 копий при удельной площади покрытия 5% на 8.5" x 11"/A4.*

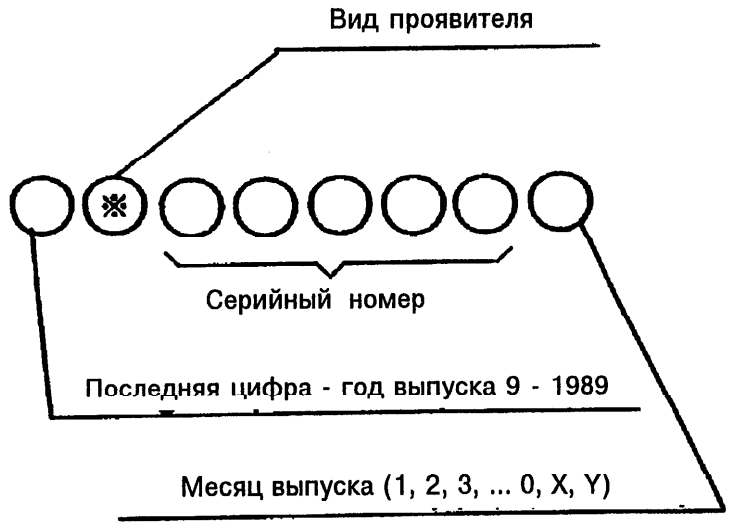

Рис. 1. Объяснение серийного номера

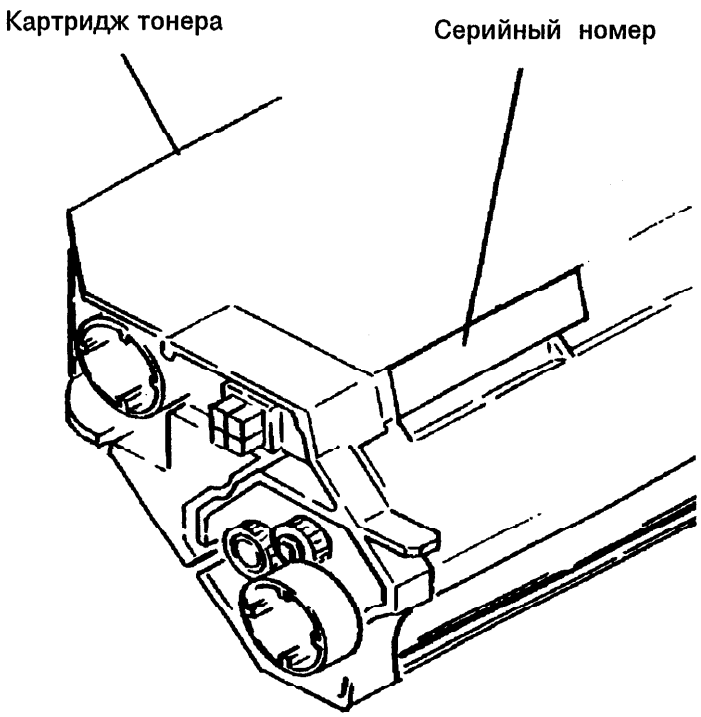

Рис. 2. Серийный номер картриджа тонера

СРОК СЛУЖБЫ КАРТРИДЖА ТОНЕРА АППАРАТОВ 5205/5210/5220/5222

Небольшое количество клиентов могут высказать недовольство по поводу невозможности получения 1500 копий в течение срока службы одного картриджа.

Прогноз полезной работы картриджа построен на расчёте: средняя удельная площадь покрытия на копии размером 8.5" x 11" равна 5%. Однако, изменение показателя полезной работы изменяется в зависимости от площади покрытия оригиналов клиента, размеров оригинала, установки контраста и количества копий, выполненных с открытой крышкой стекла. Потому, гарантировать показатель полезной работы 1500 копий невозможно.

Следует иметь в виду, что большинство оригиналов клиента имеют большую площадь покрытия, чем 5% .

Следующие расчёты верны только при соблюдении таких условий: копии выполняются при установке контрастности в нормальное (среднее) положение; крышка стекла закрыта; размер оригиналов 8.5" x 11".

Количество копий на картридж	Удельная площадь покрытия
2800	3%
1500	5%

Копирование оригиналов с большей удельной площадью покрытия, чем на представленных рисунках 1 и 2, приведёт к уменьшению показателя полезной работы - менее 1500 копий. На рисунках 3 и 4 представлены образцы с удельной площадью покрытия, превышающей 5%.

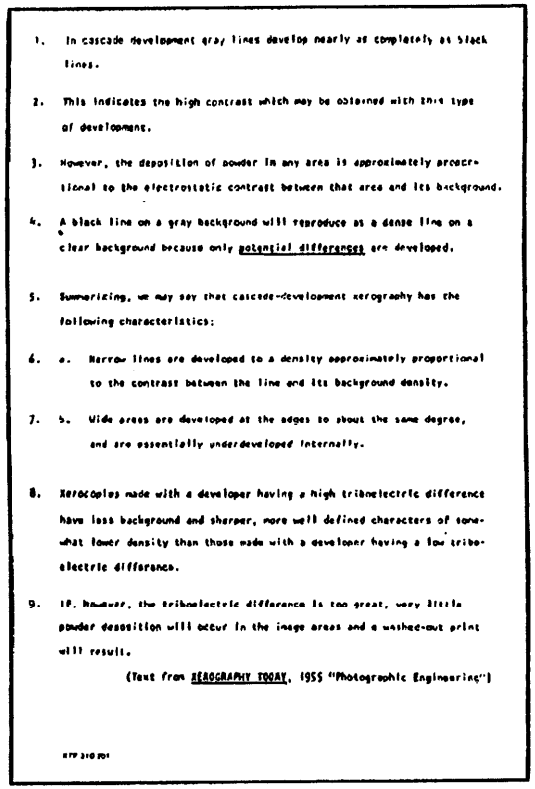

1. In cascade development gray lines develop nearly as completely as black lines.

2. This indicates the high contrast which may be obtained with this type of development.

3. However, the deposition of powder in any area is approximately proportional to the electrostatic contrast between that area and its background.

4. A black line on a gray background will reproduce as a dense line on a clear background because only potential differences are developed.

5. Summarizing, we may say that cascade-development xerography has the following characteristics:

6. a. Narrow lines are developed to a density approximately proportional to the contrast between the line and its background density.

7. b. Wide areas are developed at the edges to about the same degree, and are essentially underdeveloped internally.

8. Xerocopies made with a developer having a high triboelectric difference have less background and sharper, more well defined characters of somewhat lower density than those made with a developer having a low triboelectric difference.

9. If, however, the triboelectric difference is too great, very little powder deposition will occur in the image areas and a washed-out print will result.

(Text from XEROGRAPHY TODAY, 1955 "Photographic Engineering")

Рис. 1. Удельная площадь покрытия - 3 %

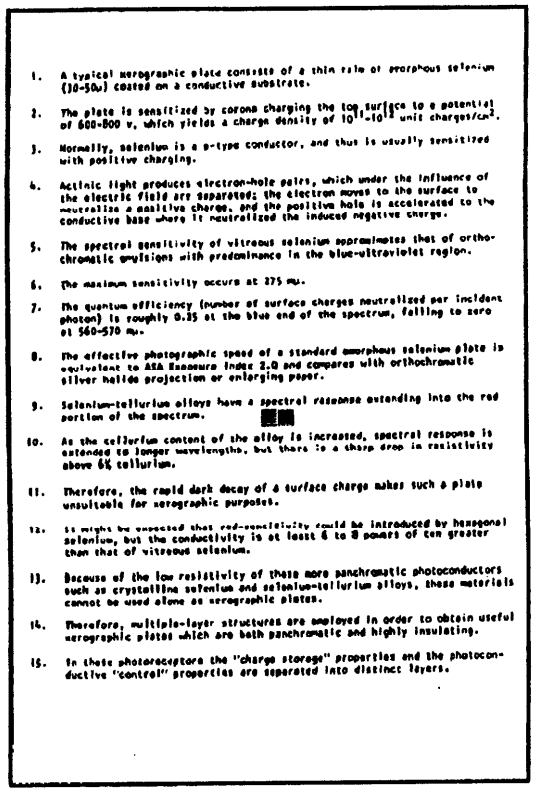

1. A typical xerographic plate consists of a thin rein of amorphous selenium (30-50μ) coated on a conductive substrate.

2. The plate is sensitized by corona charging the top surface to a potential of 600-800 v, which yields a charge density of 10^{11}-10^{12} unit charges/cm^2.

3. Normally, selenium is a p-type conductor, and thus is usually sensitized with positive charging.

4. Actinic light produces electron-hole pairs, which under the influence of the electric field are separated; the electron moves to the surface to neutralize a positive charge, and the positive hole is accelerated to the conductive base where it neutralized the induced negative charge.

5. The spectral sensitivity of vitreous selenium approximates that of orthochromatic emulsions with predominance in the blue-ultraviolet region.

6. The maximum sensitivity occurs at 375 mμ.

7. The quantum efficiency (number of surface charges neutralized per incident photon) is roughly 0.35 at the blue end of the spectrum, falling to zero at 560-570 mμ.

8. The effective photographic speed of a standard amorphous selenium plate is equivalent to ASA Exposure Index 2.0 and compares with orthochromatic silver halide projection or enlarging paper.

9. Selenium-tellurium alloys have a spectral response extending into the red portion of the spectrum.

10. As the tellurium content of the alloy is increased, spectral response is extended to longer wavelengths, but there is a sharp drop in resistivity above 6% tellurium.

11. Therefore, the rapid dark decay of a surface charge makes such a plate unsuitable for xerographic purposes.

12. It might be expected that red-sensitivity could be introduced by hexagonal selenium, but the conductivity is at least 6 to 8 powers of ten greater than that of vitreous selenium.

13. Because of the low resistivity of these more panchromatic photoconductors such as crystalline selenium and selenium-tellurium alloys, these materials cannot be used alone as xerographic plates.

14. Therefore, multiple-layer structures are employed in order to obtain useful xerographic plates which are both panchromatic and highly insulating.

15. In these photoreceptors the "charge storage" properties and the photoconductive "control" properties are separated into distinct layers.

Рис. 2. Удельная площадь покрытия - 5%

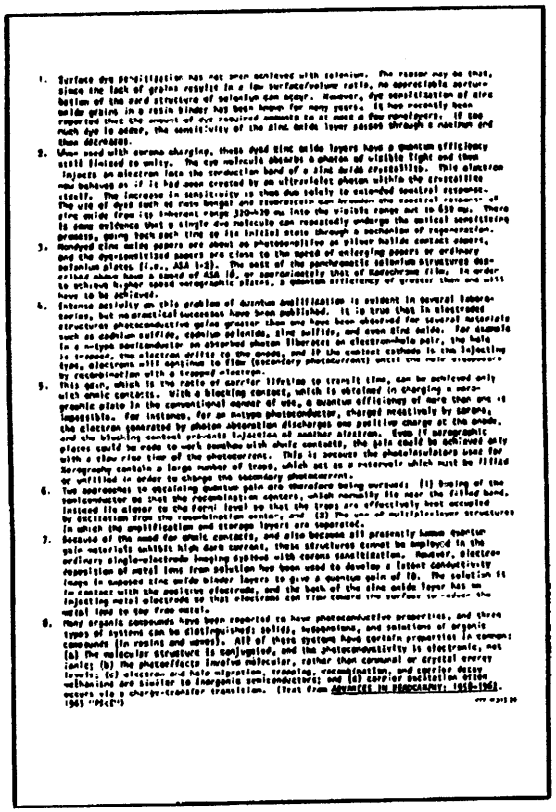

Рис. 3. Удельная площадь покрытия - 11%



Рис. 4. Удельная площадь покрытия - 23%

РАСПАКОВКА (Рис. 1)

1. Удалите упаковочную липкую ленту с верхней коробки, затем откройте коробку.

2. Уберите верхнюю транспортировочную прокладку и изымите копировальный аппарат 5205/5210/5220/5222 из коробки.

3. Сохраните упаковку для повторного использования в будущем.

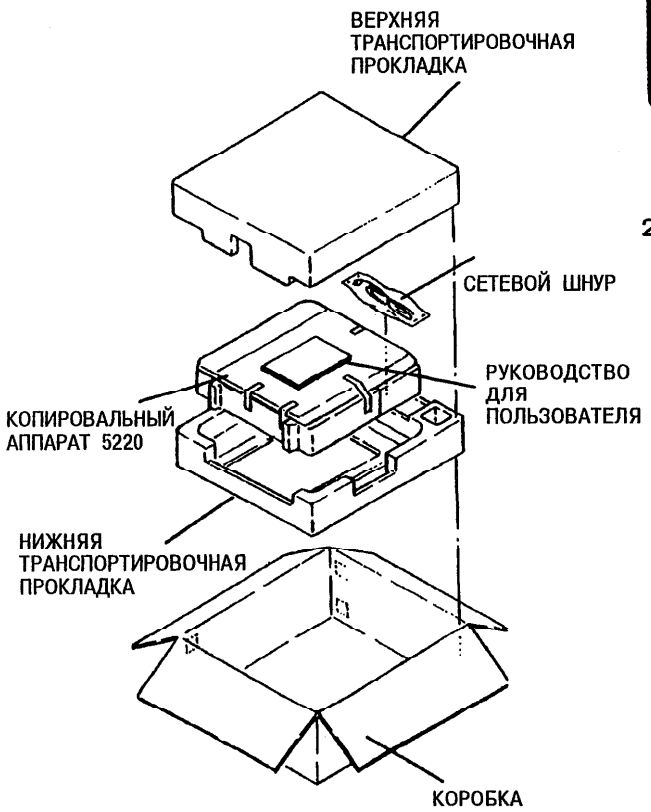

Рис. 1. Распаковка копировального аппарата 5205/5210/5220/5222

УСТАНОВКА

1. (Рис. 1): Изымите аппарат из пакета.

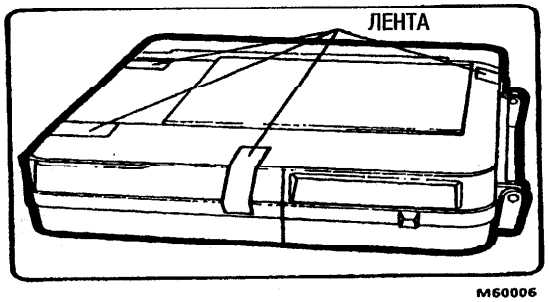

Рис. 1. Удаление ленты

2. (Рис. 2): Изымите картридж тонера из пакета и встряхните четыре-пять раз в горизонтальном направлении.

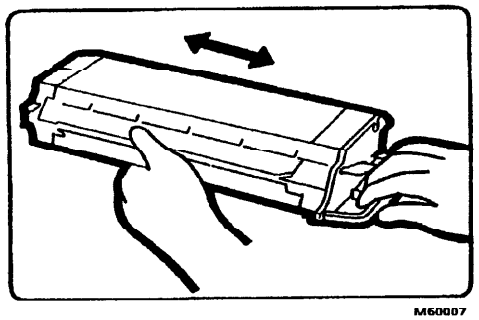

Рис. 2. Встряхивание картриджа тонера

1. (Рис. 3): Освободите стопор крышки оригинала, продвиньте стекло оригинала влево. Нажмите кнопку, чтобы открыть переднюю крышку.

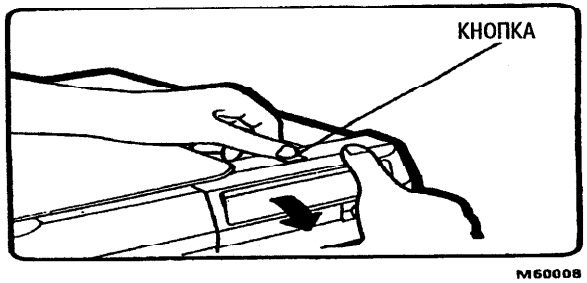

Рис. 3. Открывание передней крышки

4. (Рис. 4): Продвиньте картридж тонера в аппарат до щелчка, обозначающего полную установку на место.

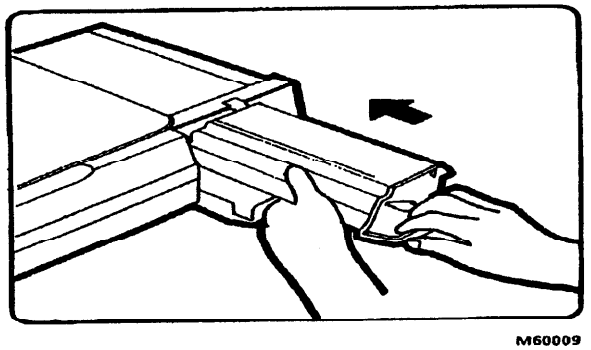

Рис. 4. Установка картриджа тонера

5. (Рис. 5): Из углубления над ручкой удалите защитное уплотнение.

6. Закройте переднюю крышку, верните стекло оригинала в исходное положение.

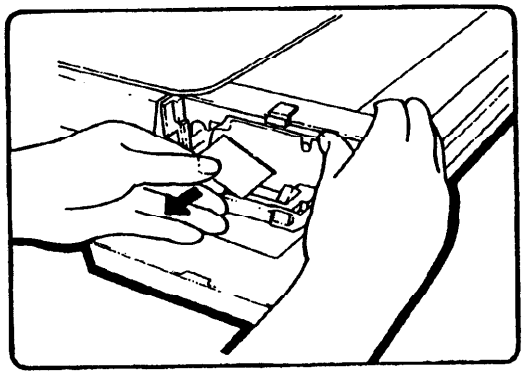

M60010

Рис. 5. Удаление уплотнения

7. (Рис. 6): Откройте и разложите лоток выхода копий (НА АППАРАТАХ 5220/5222 ТОЛЬКО).

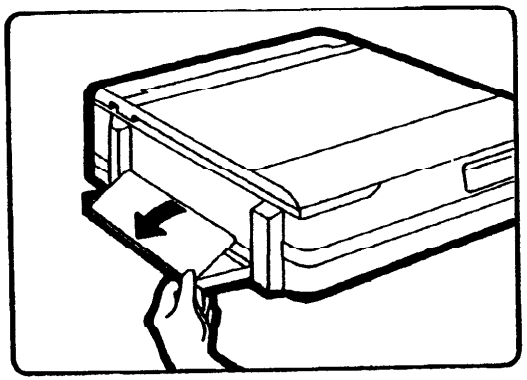

Рис. 6. Открывание лотка выхода (НА АППАРАТАХ 5220/5222 ТОЛЬКО).

8. (Рис. 7): Придерживая на месте стекло оригинала, продвиньте лоток для бумаги вправо, чтобы удалить его с крышки оригинала.

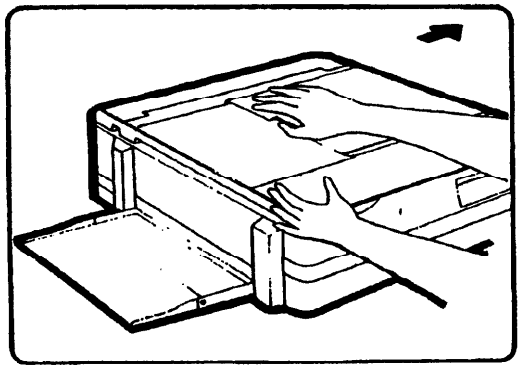

M60012

Рис. 7. Удаление лотка для бумаги

9. (Рис. 8): Удалите белую пенорезину с лотка для бумаги. Откройте крышку отсека подачи бумаги, вставьте лоток в аппарат.

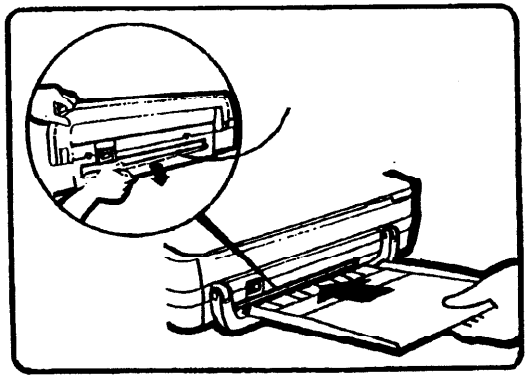

M60013

Рис. 8. Установка лотка для бумаги

10. (Рис. 9): Подсоедините сетевой шнур к аппарату, затем к заземлённой розетке на стене.

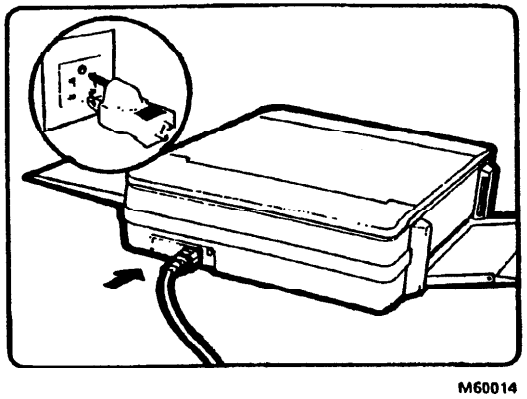

M60014

Рис. 9. Подсоединение сетевого шнура

11. (Рис. 10): Включите аппарат, подождите около 2 минут до выполнения первой копии.

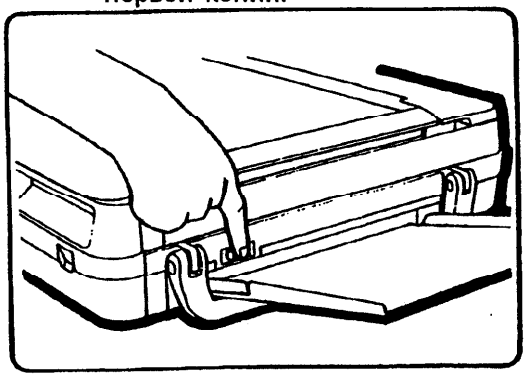

M60015

Рис. 10. Включение аппарата

Содержание раздела

НАЗВАНИЕ	СТР.
Указатель расположения разъемов	7-2
Рисунки расположения разъемов	7-3
Блок-схемы	7-7

УКАЗАТЕЛЬ РАСПОЛОЖЕНИЯ РАЗЪЕМОВ

№ РАЗЪЕМА	РАСПОЛОЖЕНИЕ	РИС.
CA	На LVPS	7-3
CE	На LVPS	7-3
CA	На главной плате	7-2
CB	На главной плате	7-2
CC	На главной плате	7-2
CA	Плата вент./термистора	7-3
CB	Плата вент./термистора	7-3
CC	Плата вент./термистора	7-3
CA	Плата подачи бумаги	7-4
1	К HVPS	7-2
2	К выключат. сети	7-1
3	К плате подачи бумаги	7-1
4	К P/J5 и соленоиду ролика регистрации SOL 4	7-1
5	К картриджу тонера	7-4
6	К плате привода	7-1
7	От LVPS к LP1	7-3
8	От LVPS к фьюзеру	7-3
9	К датчику автоматической установки экспонирования CR1	7-2
10	К плата пульта управления	7-2

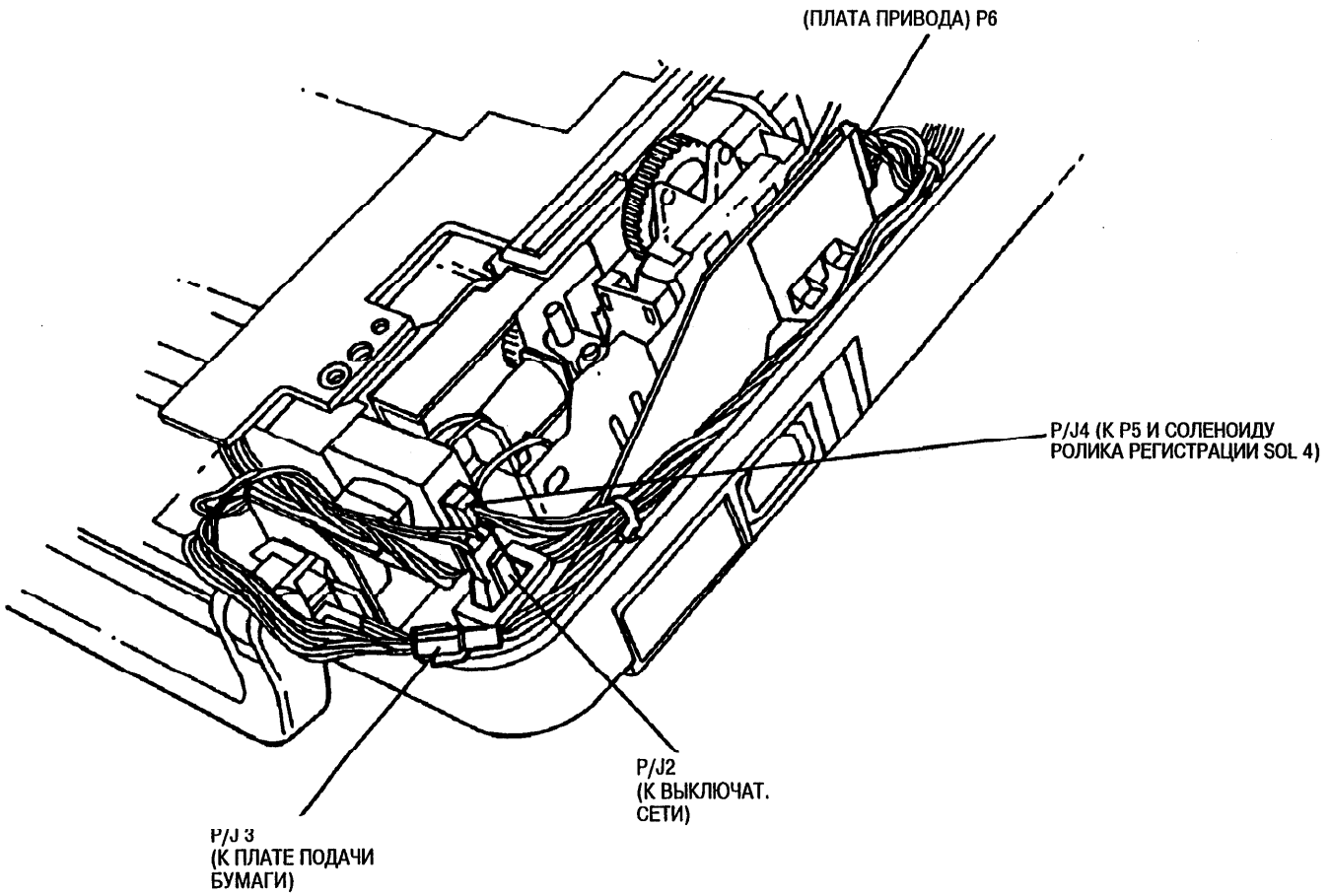

Рис. 7-1. Положение разъёмов, вид слева сзади

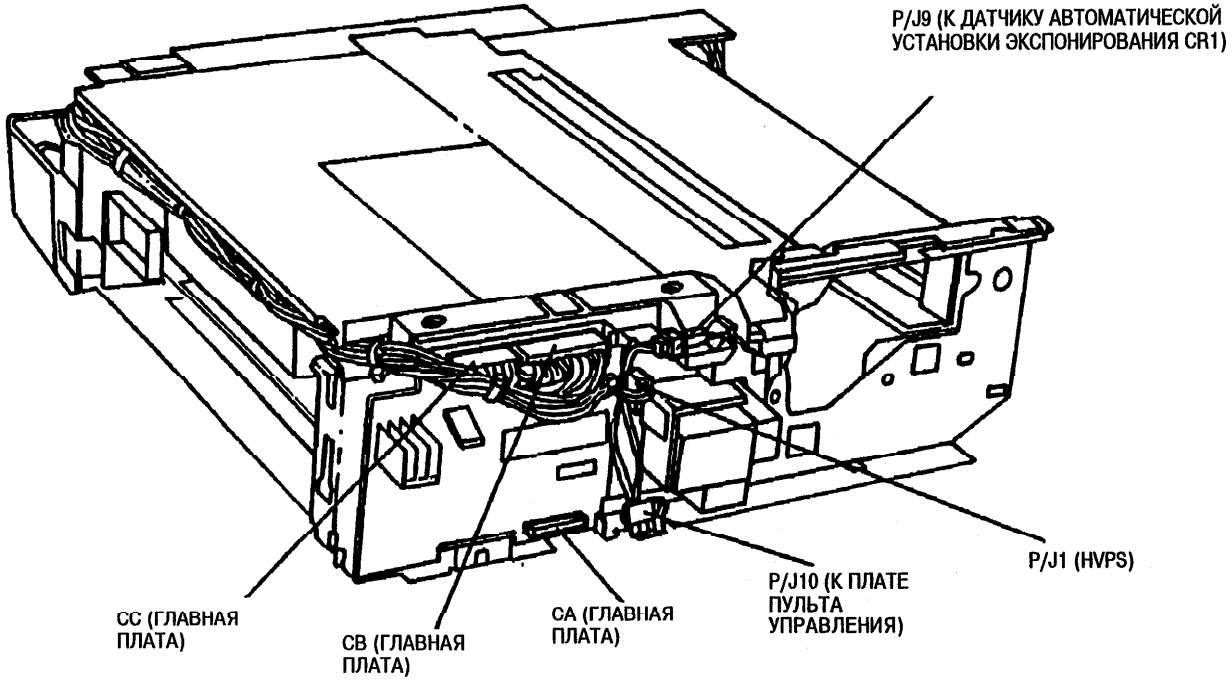

Рис. 7-2. Положение разъемов, вид спереди

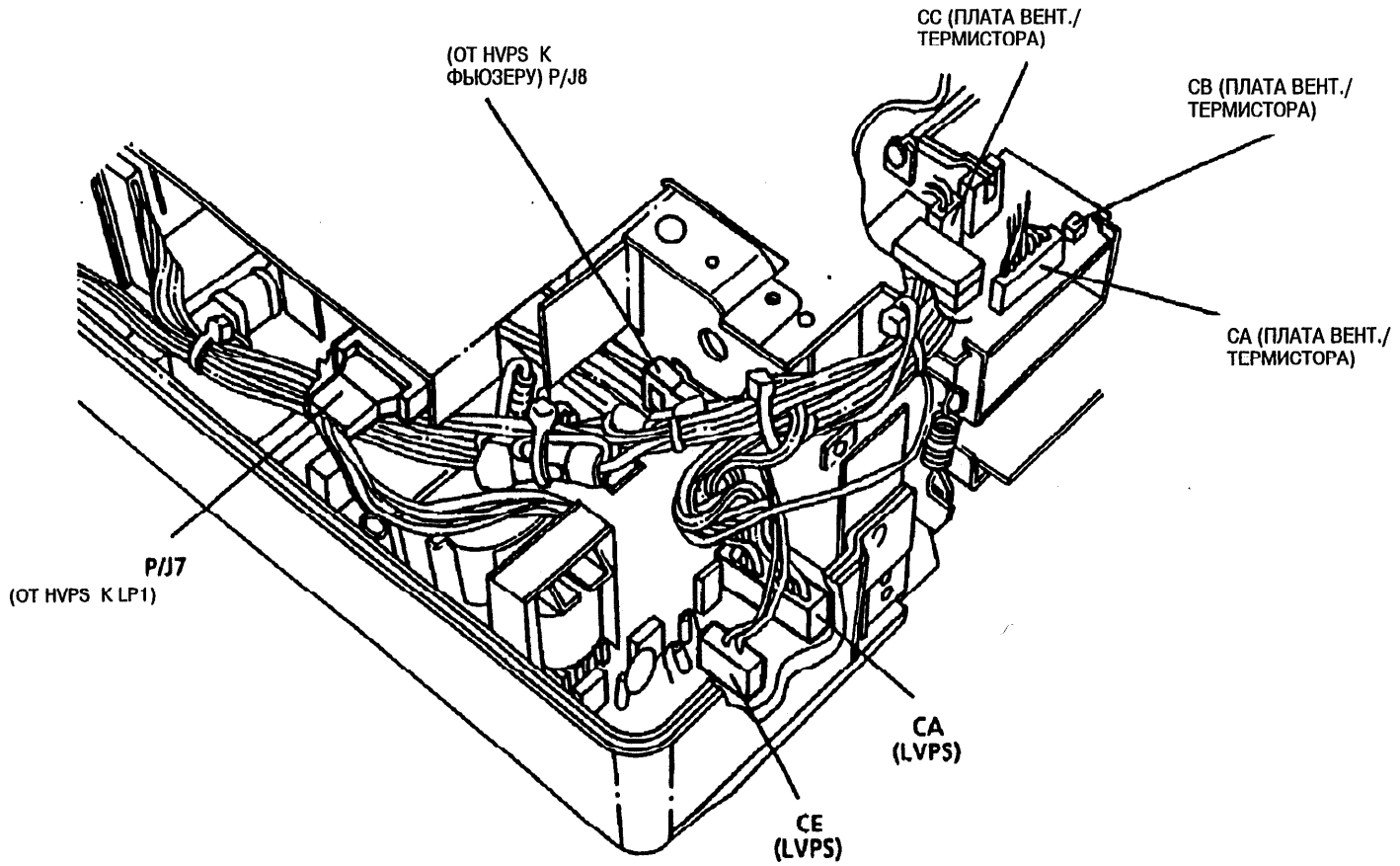

Рис. 7-3. Расположение разъемов, вид справа сзади

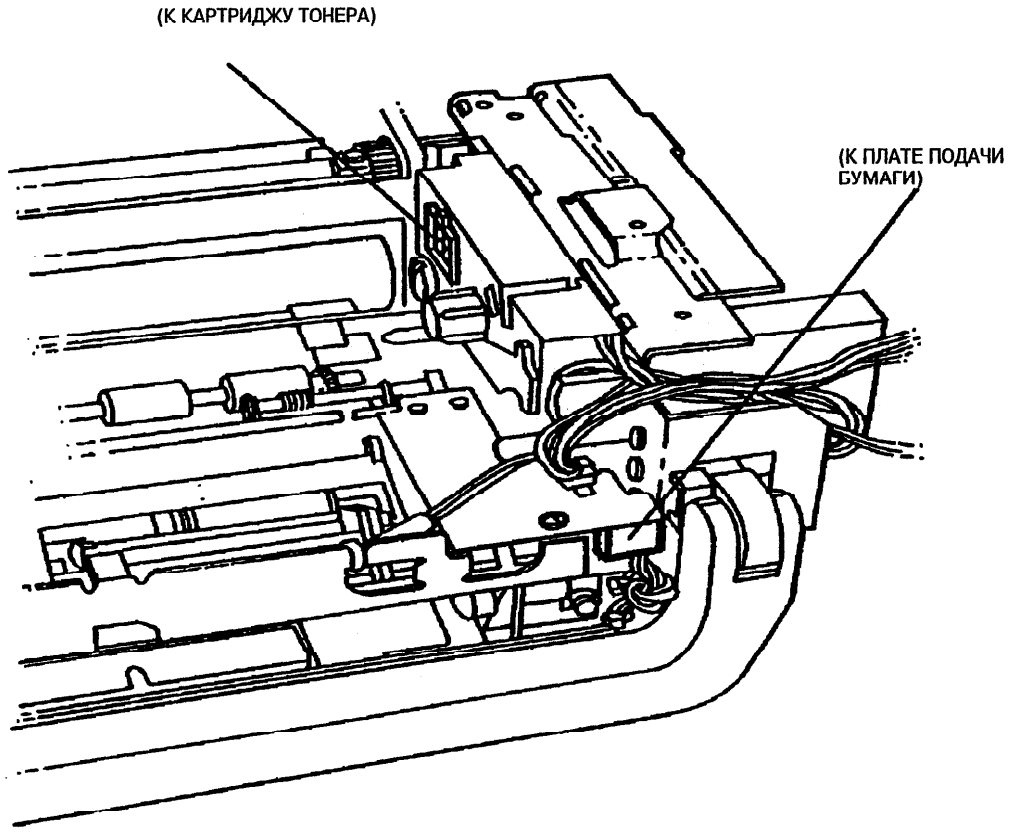

Рис. 7-4. Расположение разъемов, вид верху справа

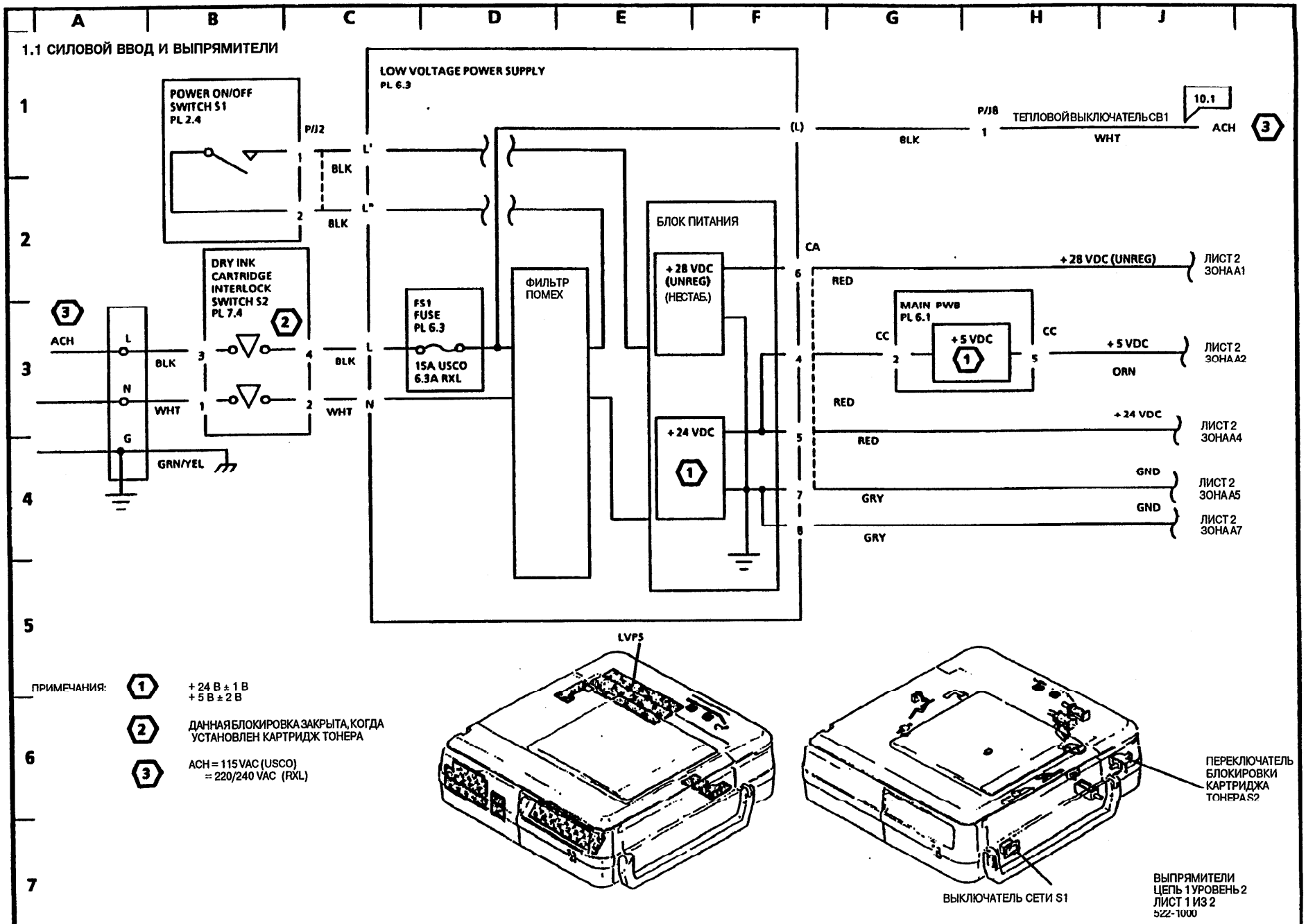
1.1 СИЛОВОЙ ВВОД И ВЫПРЯМИТЕЛИ
POWER ON/OFF SWITCH S1 PL 2.4
P/J2
BLK
BLK
LOW VOLTAGE POWER SUPPLY PL 6.3
L'
L"
(L)
P/J8
ТЕПЛОВОЙ ВЫКЛЮЧАТЕЛЬ СВ1
10.1
BLK
WHT
ACH
DRY INK CARTRIDGE INTERLOCK SWITCH S2 PL 7.4
ACH
L
N
G
BLK
WHT
GRN/YEL
FS1 FUSE PL 6.3
15A USCO 6.3A RXL
ФИЛЬТР ПОМЕХ
БЛОК ПИТАНИЯ
+28 VDC (UNREG) (НЕСТАБ.)
+24 VDC
CA
+28 VDC (UNREG)
ЛИСТ 2 ЗОНА А1
RED
MAIN PWB PL 6.1
CC
+5 VDC
CC
+5 VDC
ЛИСТ 2 ЗОНА А2
ORN
RED
+24 VDC
ЛИСТ 2 ЗОНА А4
RED
GND
ЛИСТ 2 ЗОНА А5
GRY
GND
ЛИСТ 2 ЗОНА А7
GRY
LVPS
ПРИМЕЧАНИЯ:
+24 В ± 1 В
+5 В ± 2 В
ДАННАЯ БЛОКИРОВКА ЗАКРЫТА, КОГДА УСТАНОВЛЕН КАРТРИДЖ ТОНЕРА
ACH = 115 VAC (USCO)
= 220/240 VAC (RXL)
ПЕРЕКЛЮЧАТЕЛЬ БЛОКИРОВКИ КАРТРИДЖА ТОНЕРА S2
ВЫКЛЮЧАТЕЛЬ СЕТИ S1
ВЫПРЯМИТЕЛИ ЦЕПЬ 1 УРОВЕНЬ 2 ЛИСТ 1 ИЗ 2
522-1000

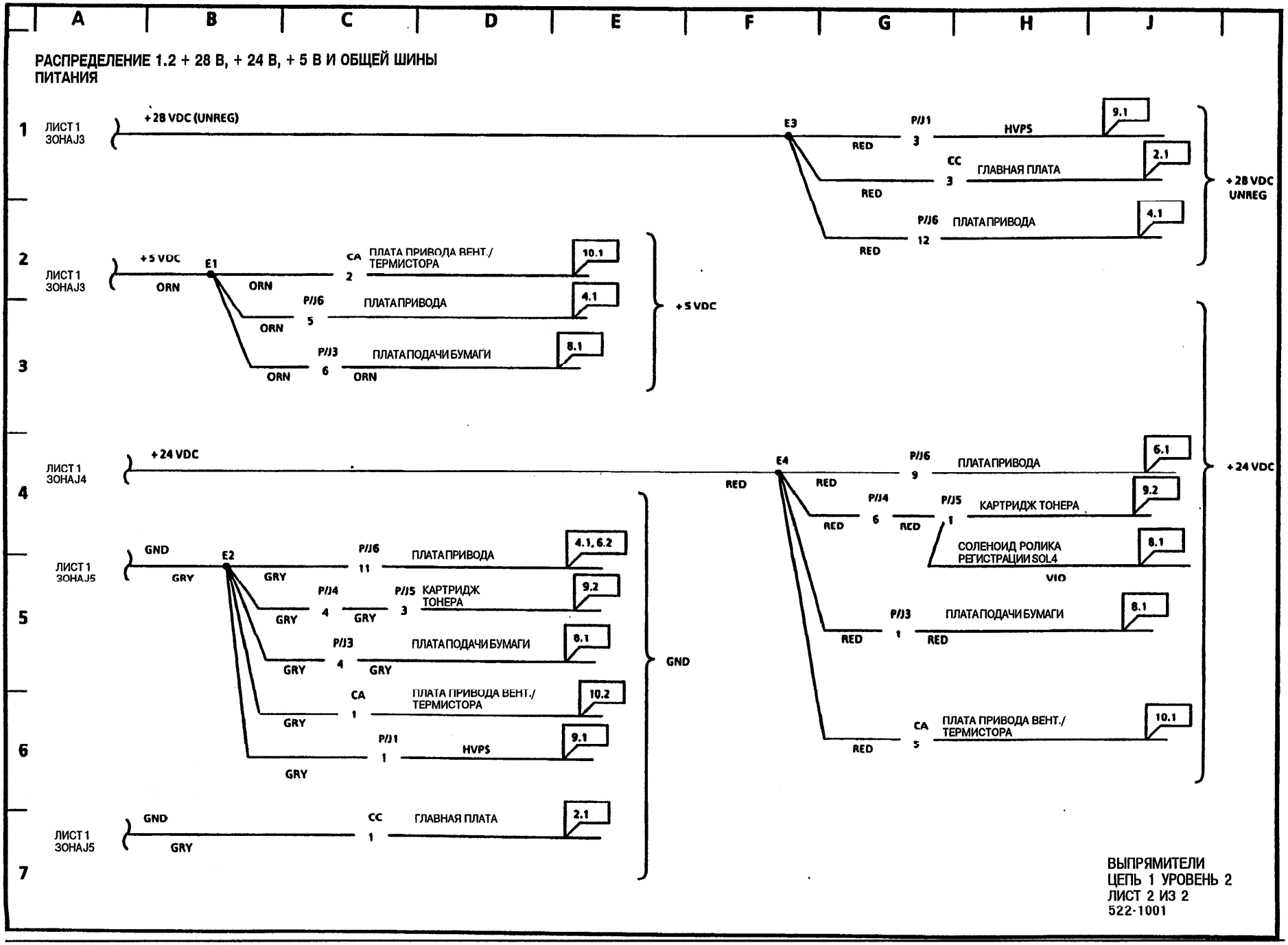
A
B
C
D
E
F
G
H
J
РАСПРЕДЕЛЕНИЕ 1.2 + 28 В, + 24 В, + 5 В И ОБЩЕЙ ШИНЫ ПИТАНИЯ
1
2
3
4
5
6
7
ЛИСТ 1 ЗОНА J3
+28 VDC (UNREG)
E3
P/J1
3
HVPS
9.1
RED
CC
3
ГЛАВНАЯ ПЛАТА
2.1
RED
P/J6
12
ПЛАТА ПРИВОДА
4.1
RED
+28 VDC UNREG
ЛИСТ 1 ЗОНА J3
+5 VDC
E1
ORN
CA
2
ПЛАТА ПРИВОДА ВЕНТ./ ТЕРМИСТОРА
10.1
ORN
P/J6
5
ПЛАТА ПРИВОДА
4.1
ORN
P/J3
6
ПЛАТА ПОДАЧИ БУМАГИ
8.1
ORN
+5 VDC
ЛИСТ 1 ЗОНА J4
+24 VDC
E4
RED
P/J6
9
ПЛАТА ПРИВОДА
6.1
RED
P/J4
6
P/J5
1
КАРТРИДЖ ТОНЕРА
9.2
RED
СОЛЕНОИД РОЛИКА РЕГИСТРАЦИИ SOL4
8.1
VIO
P/J3
1
ПЛАТА ПОДАЧИ БУМАГИ
8.1
RED
CA
5
ПЛАТА ПРИВОДА ВЕНТ./ ТЕРМИСТОРА
10.1
RED
+24 VDC
ЛИСТ 1 ЗОНА J5
GND
E2
GRY
P/J6
11
ПЛАТА ПРИВОДА
4.1, 6.2
GRY
P/J4
4
P/J5
3
КАРТРИДЖ ТОНЕРА
9.2
GRY
P/J3
4
ПЛАТА ПОДАЧИ БУМАГИ
8.1
GRY
CA
1
ПЛАТА ПРИВОДА ВЕНТ./ ТЕРМИСТОРА
10.2
GRY
P/J1
1
HVPS
9.1
GRY
GND
ЛИСТ 1 ЗОНА J5
GND
GRY
CC
1
ГЛАВНАЯ ПЛАТА
2.1
GND
ВЫПРЯМИТЕЛИ
ЦЕПЬ 1 УРОВЕНЬ 2
ЛИСТ 2 ИЗ 2
522-1001

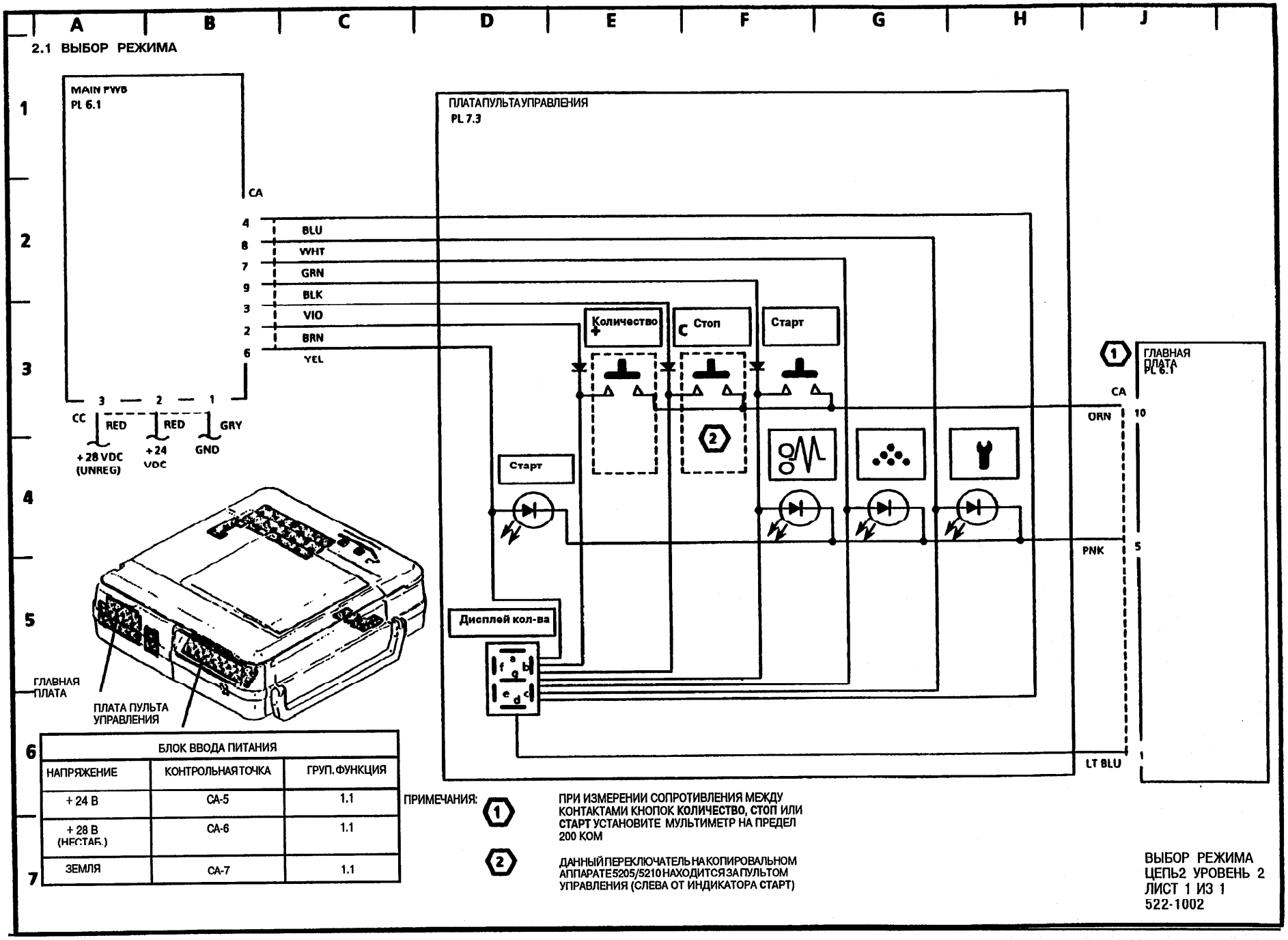

БЛОК ВВОДА ПИТАНИЯ		
НАПРЯЖЕНИЕ	КОНТРОЛЬНАЯ ТОЧКА	ГРУП. ФУНКЦИЯ
+ 24 В	CA-5	1.1
+ 28 В (НЕСТАБ.)	CA-6	1.1
ЗЕМЛЯ	CA-7	1.1

3.1 ВЕДЕНИЕ СЧЁТА И СОХРАНЕНИЕ ЭНЕРГИИ

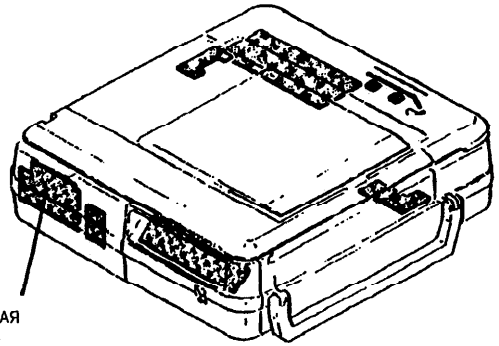

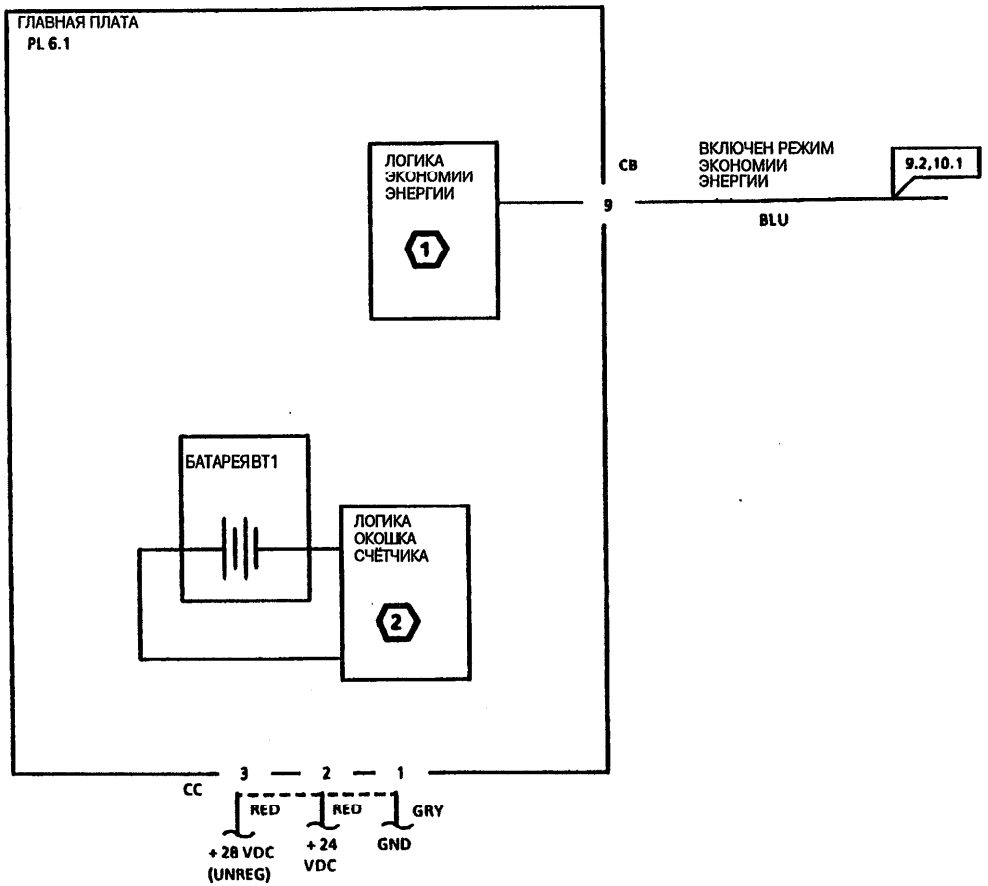

БЛОК ВВОДА ПИТАНИЯ		
НАПРЯЖЕНИЕ	КОНТРОЛЬНАЯ ТОЧКА	ГРУП. ФУНКЦИЯ
+ 24 В	CA-5	1.1
+ 28 В (НЕСТАБ.)	CA-6	1.1
ЗЕМЛЯ	CA-7	1.1

ПРИМЕЧАНИЯ:

1. КОГДА СИГНАЛ ЭКОНОМИЯ ЭНЕРГИИ СТАНОВИТСЯ ВЫС. (90 СЕК. ПОСЛЕ ВЫПОЛНЕНИЯ ПОСЛЕДНЕЙ КОПИИ), МОТОР ВЕНТИЛЯТОРА, ПОДОГРЕВ ЛАМПЫ ЭКСПОНИРОВАНИЯ И ПОДМАГНИЧИВАНИЕ ПРОЯВИТЕЛЯ - ВЫКЛЮЧЕНЫ.

2. ДЛЯ ПРОВЕРКИ СЧЁТА СЧЁТЧИКА:
   1. НАЖМИТЕ КЛАВИШУ СТАРТ, ЧТОБЫ СБРОСИТЬ ПОКАЗАНИЯ С ДИСПЛЕЯ СЧЁТЧИКА
   2. НА АППАРАТЕ 5220/5210 НАЖМИТЕ И ЗАДЕРЖИТЕ КЛАВИШУ СТОП; НА АППАРАТЕ 5205/5210 НАЖМИТЕ И ДЕРЖИТЕ В ОБЛАСТИ СЛЕВА ОТ ИНДИКАТОРА СТАРТ. ПОСЛЕ ПРИБЛИЗИТЕЛЬНО 7 СЕКУНД, НА ДИСПЛЕЕ ЗАМИГАЮТ ПО ОЧЕРЕДИ ЦИФРЫ. 5 ЦИФР УКАЖУТ СЧЁТ КОПИЙ.
   3. ЗАПОМНИТЕ ЦИФРЫ НА ДИСПЛЕЕ. САМАЯ ВАЖНАЯ ЦИФРА НА СЧЁТЧИКЕ ЗАМИГАЕТ ПЕРВОЙ.

УПРАВЛЕНИЕ РАБОТОЙ АППАРАТА
ЦЕПЬ 3 УРОВЕНЬ 2
ЛИСТ 1 ИЗ 1
522-1003

4.1 ГЛАВНЫЙ ПРИВОД

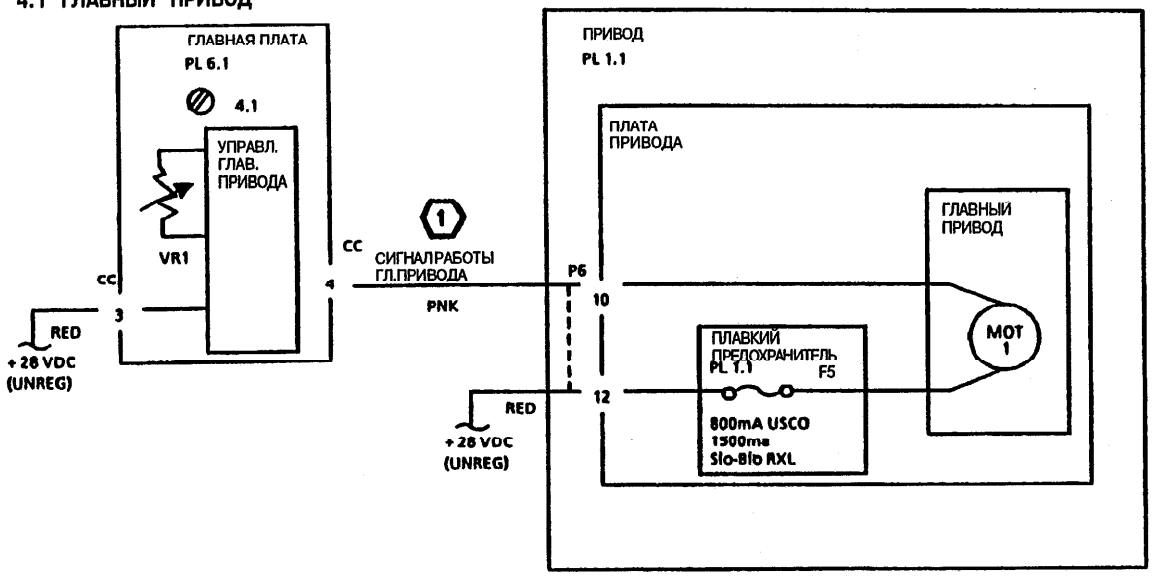

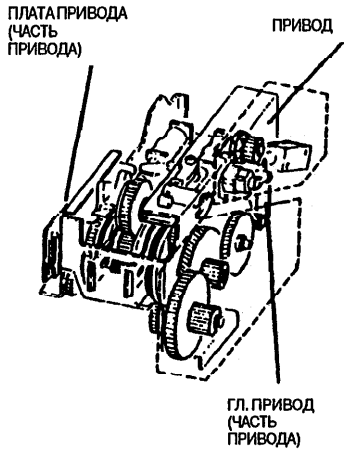

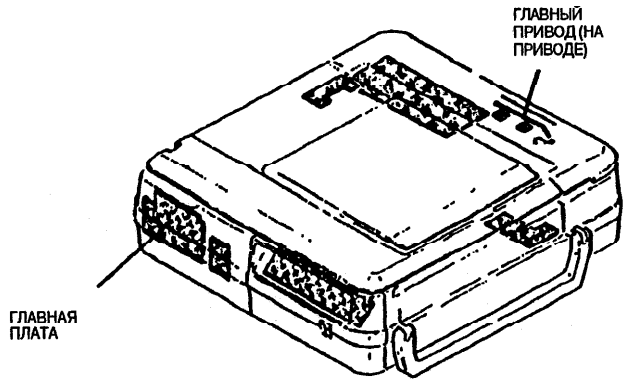

БЛОК ВВОДА ПИТАНИЯ		
НАПРЯЖЕНИЕ	КОНТРОЛЬНАЯ ТОЧКА	ГРУП. ФУНКЦИЯ
+ 28 В (НЕСТАБ.)	CA-6	1.1

ПРИМЕЧАНИЯ: (1) ГЛАВНЫЙ ПРИВОД НАЧИНАЕТ РАБОТУ, КОГДА ГОРИТ ИНДИКАТОР **ГОТОВ** И НАЖАТА КЛАВИША **СТАРТ**. КОГДА ВКЛЮЧЕН ГЛАВНЫЙ ПРИВОД МОТ 1, НАПРЯЖЕНИЕ ПАДАЕТ ПРИБЛИЗИТЕЛЬНО ДО 10 - 12 В.

ГЛАВНЫЕ ПРИВОДЫ
ЦЕПЬ4 УРОВЕНЬ 2
ЛИСТ 1 ИЗ 1
522-1004

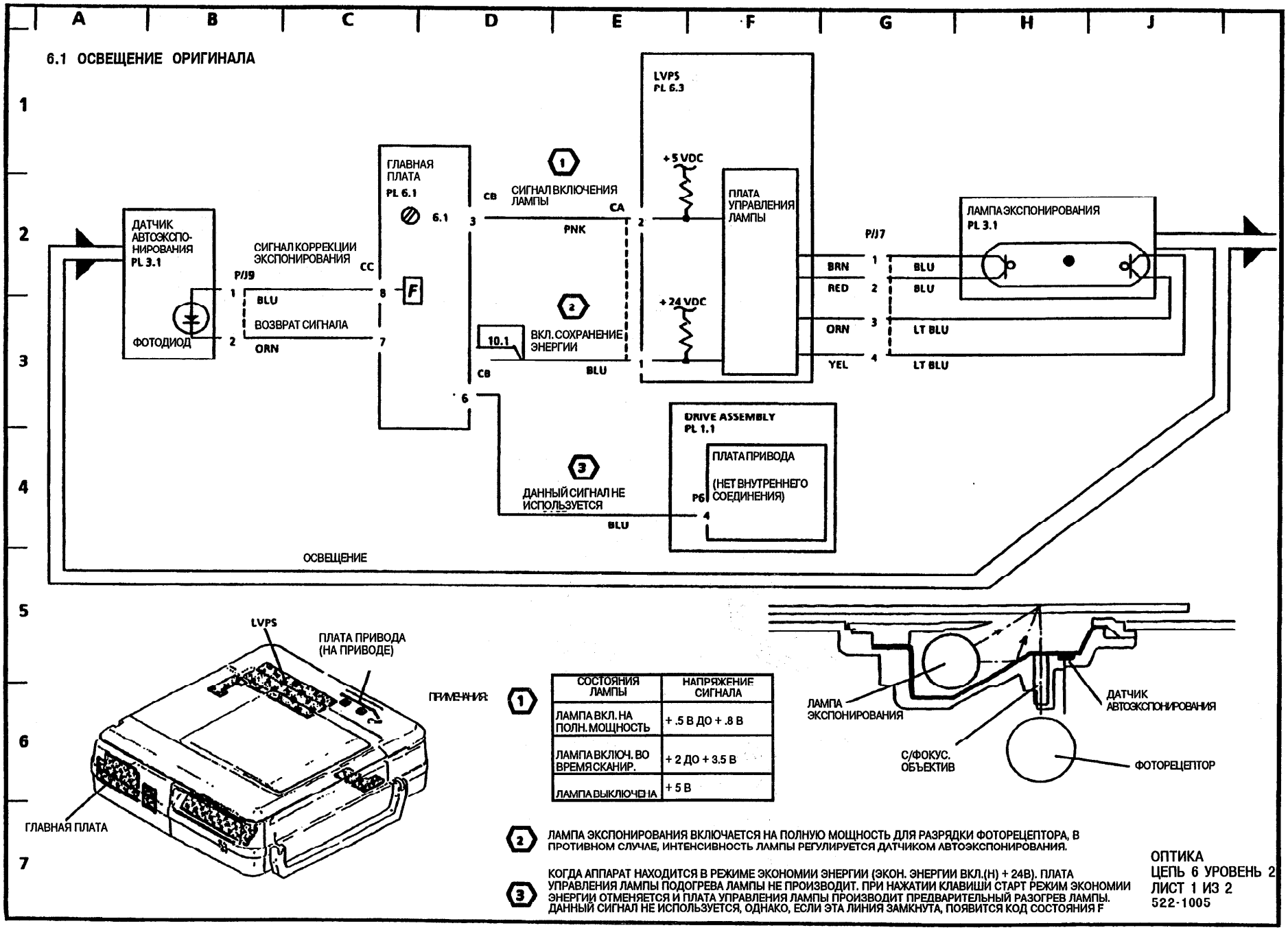
6.1 ОСВЕЩЕНИЕ ОРИГИНАЛА
A
B
C
D
E
F
G
H
J
1
2
3
4
5
6
7
LVPS
PL 6.3
+5 VDC
+24 VDC
ПЛАТА УПРАВЛЕНИЯ ЛАМПЫ
ГЛАВНАЯ ПЛАТА
PL 6.1
6.1
ДАТЧИК АВТОЭКСПО-НИРОВАНИЯ
PL 3.1
ФОТОДИОД
СИГНАЛ КОРРЕКЦИИ ЭКСПОНИРОВАНИЯ
P/J9
BLU
ВОЗВРАТ СИГНАЛА
ORN
CC
СИГНАЛ ВКЛЮЧЕНИЯ ЛАМПЫ
CB
CA
PNK
ВКЛ. СОХРАНЕНИЕ ЭНЕРГИИ
10.1
BLU
ЛАМПА ЭКСПОНИРОВАНИЯ
PL 3.1
P/J7
BRN
RED
ORN
YEL
BLU
BLU
LT BLU
LT BLU
DRIVE ASSEMBLY
PL 1.1
ПЛАТА ПРИВОДА
(НЕТ ВНУТРЕННЕГО СОЕДИНЕНИЯ)
P6
ДАННЫЙ СИГНАЛ НЕ ИСПОЛЬЗУЕТСЯ
ОСВЕЩЕНИЕ
LVPS
ПЛАТА ПРИВОДА (НА ПРИВОДЕ)
ГЛАВНАЯ ПЛАТА
ЛАМПА ЭКСПОНИРОВАНИЯ
ДАТЧИК АВТОЭКСПОНИРОВАНИЯ
С/ФОКУС. ОБЪЕКТИВ
ФОТОРЕЦЕПТОР
ПРИМЕЧАНИЯ:
СОСТОЯНИЯ ЛАМПЫ
НАПРЯЖЕНИЕ СИГНАЛА
ЛАМПА ВКЛ. НА ПОЛН. МОЩНОСТЬ
+ .5 В ДО + .8 В
ЛАМПА ВКЛЮЧ. ВО ВРЕМЯ СКАНИР.
+ 2 ДО + 3.5 В
ЛАМПА ВЫКЛЮЧЕНА
+ 5 В
ЛАМПА ЭКСПОНИРОВАНИЯ ВКЛЮЧАЕТСЯ НА ПОЛНУЮ МОЩНОСТЬ ДЛЯ РАЗРЯДКИ ФОТОРЕЦЕПТОРА, В ПРОТИВНОМ СЛУЧАЕ, ИНТЕНСИВНОСТЬ ЛАМПЫ РЕГУЛИРУЕТСЯ ДАТЧИКОМ АВТОЭКСПОНИРОВАНИЯ.
КОГДА АППАРАТ НАХОДИТСЯ В РЕЖИМЕ ЭКОНОМИИ ЭНЕРГИИ (ЭКОН. ЭНЕРГИИ ВКЛ.(Н) + 24В). ПЛАТА УПРАВЛЕНИЯ ЛАМПЫ ПОДОГРЕВА ЛАМПЫ НЕ ПРОИЗВОДИТ. ПРИ НАЖАТИИ КЛАВИШИ СТАРТ РЕЖИМ ЭКОНОМИИ ЭНЕРГИИ ОТМЕНЯЕТСЯ И ПЛАТА УПРАВЛЕНИЯ ЛАМПЫ ПРОИЗВОДИТ ПРЕДВАРИТЕЛЬНЫЙ РАЗОГРЕВ ЛАМПЫ. ДАННЫЙ СИГНАЛ НЕ ИСПОЛЬЗУЕТСЯ, ОДНАКО, ЕСЛИ ЭТА ЛИНИЯ ЗАМКНУТА, ПОЯВИТСЯ КОД СОСТОЯНИЯ F
ОПТИКА
ЦЕПЬ 6 УРОВЕНЬ 2
ЛИСТ 1 ИЗ 2
522-1005

6.2 ПРИВОД КАРЕТКИ И ПОЛОЖЕНИЕ ОБЪЕКТИВА

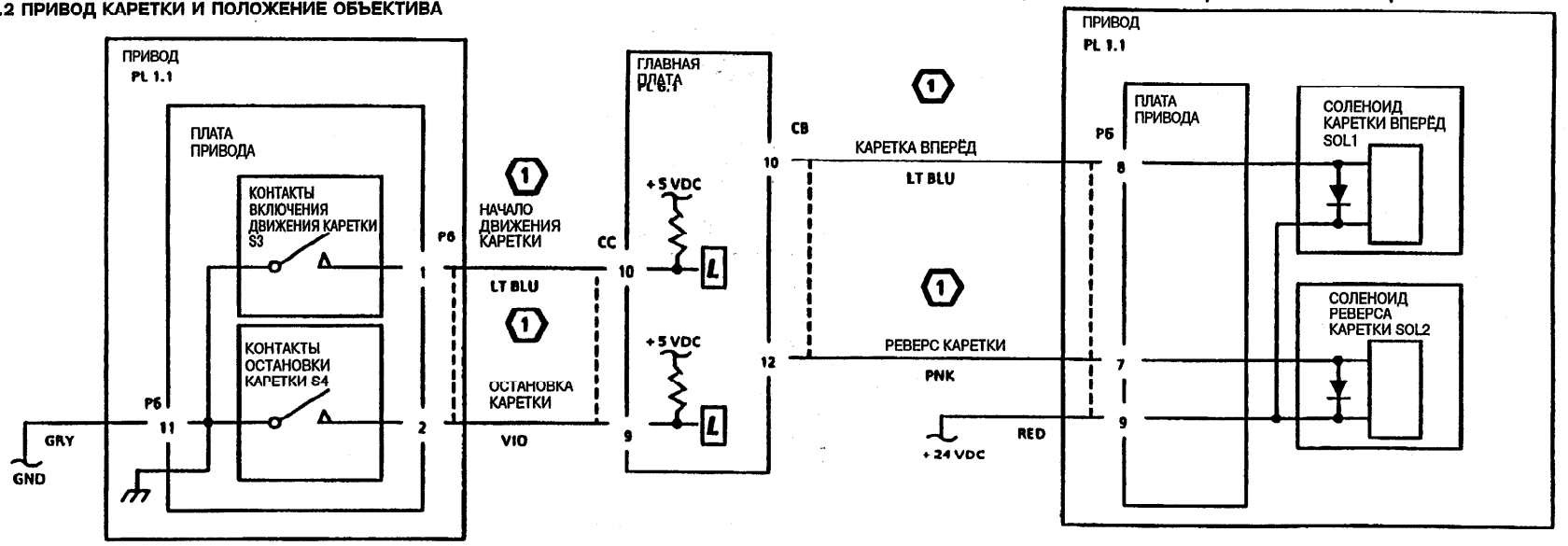

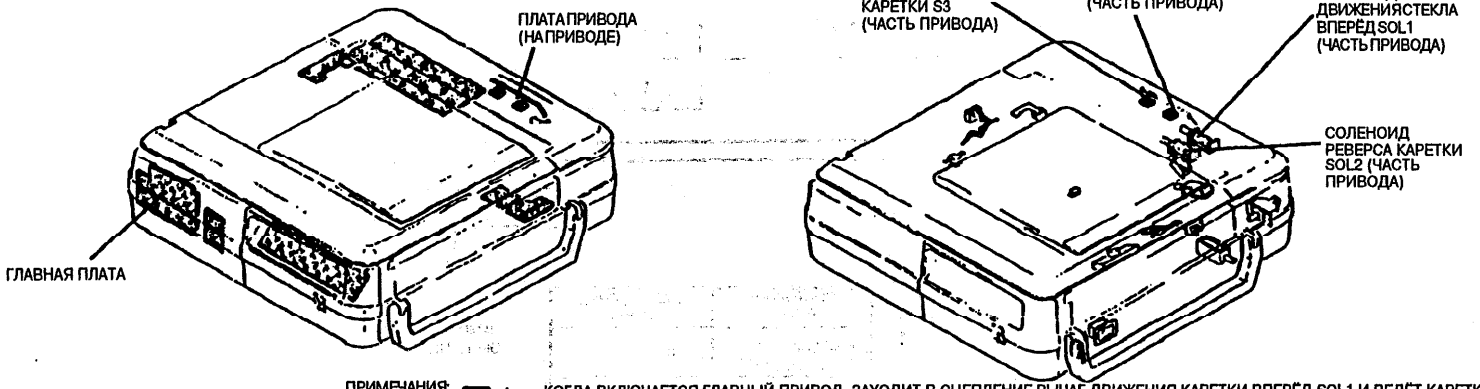

ПРИМЕЧАНИЯ:

1. КОГДА ВКЛЮЧАЕТСЯ ГЛАВНЫЙ ПРИВОД, ЗАХОДИТ В СЦЕПЛЕНИЕ РЫЧАГ ДВИЖЕНИЯ КАРЕТКИ ВПЕРЁД SOL1 И ВЕДЁТ КАРЕТКУ ВПРАВО НА НЕСКОЛЬКО САНТИМЕТРОВ, ЧТОБЫ УБЕДИТЬСЯ, ЧТО ВЫШЕЛ ИЗ СЦЕПЛЕНИЯ СТОПОР КАРЕТКИ.
2. РЫЧАГ РЕВЕРСА КАРЕТКИ SOL2 ВХОДИТ В СЦЕПЛЕНИЕ И ВЕДЁТ КАРЕТКИ ВЛЕВО, ПОКА НЕ ЗАМЫКАЕТСЯ КОНТАКТ НАЧАЛА ДВИЖЕНИЯ КАРЕТКИ S3.
3. РЫЧАГ ДВИЖЕНИЯ КАРЕТКИ ВПЕРЁД SOL1 ВХОДИТ В СЦЕПЛЕНИЕ И ВЕДЁТ КАРЕТКУ ВПРАВО, ПОКА НЕ ЗАМЫКАЕТСЯ КОНТАКТ ОСТАНОВКИ КАРЕТКИ S4.
4. СОЛЕНОИД ПОВОРОТА СТЕКЛА СНОВА ВХОДИТ В СЦЕПЛЕНИЕ, ВЕДЯ СТЕКЛО ВЛЕВО ДО ОСТАНОВКИ СТЕКЛА ВРОВЕНЬ С ЛЕВЫМ КРАЕМ АППАРАТА.

БЛОК ВВОДА ПИТАНИЯ		
НАПРЯЖЕНИЕ	КОНТРОЛЬНАЯ ТОЧКА	ГРУП. ФУНКЦИЯ
+ 24 В	CA-5	1.1
ЗЕМЛЯ	CA-7	1.1

ОПТИКА
ЦЕПЬ 6 УРОВЕНЬ 2
ЛИСТ 2 ИЗ 2
522-1006

8.1 ПОДАЧА И РЕГИСТРАЦИЯ БУМАГИ

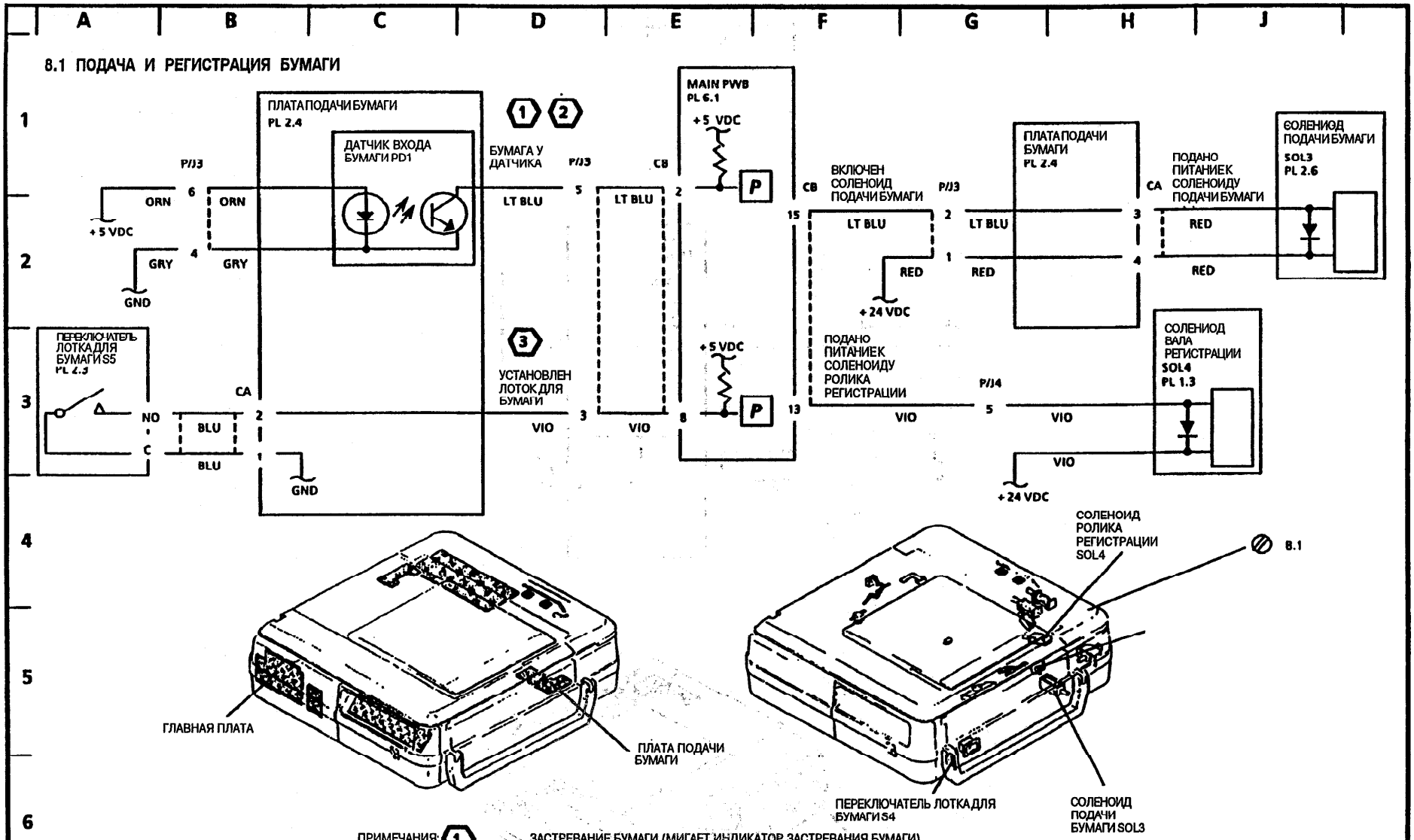

ПРИМЕЧАНИЯ:

1. ЗАСТРЕВАНИЕ БУМАГИ (МИГАЕТ ИНДИКАТОР ЗАСТРЕВАНИЯ БУМАГИ) ПРОИСХОДИТ, ЕСЛИ:
   - A. ДАТЧИК ВХОДА БУМАГИ PD1 СРАБОТАЛ ПРИ ВКЛЮЧЕНИИ АППАРАТА.
   - B. ДАТЧИК ВХОДА PD1 НЕ ОТКЛЮЧИЛСЯ ВОВРЕМЯ.
2. ПОЯВЛЯЕТСЯ И МИГАЕТ КОД СОСТОЯНИЯ "P", ЕСЛИ ДАТЧИК ВХОДА БУМАГИ НЕ СРАБОТАЛ ВОВРЕМЯ ПОСЛЕ НАЖАТИЯ КЛАВИШИ **СТАРТ**.
3. ЕСЛИ ПЕРЕКЛЮЧАТЕЛЬ ЛОТКА ДЛЯ БУМАГИ S4 НЕ РАБОТАЕТ, НА ДИСПЛЕЕ ПОСТОЯННО ГОРИТ КОД СОСТОЯНИ "P".

БЛОК ВВОДА ПИТАНИЯ		
НАПРЯЖЕНИЕ	КОНТРОЛЬНАЯ ТОЧКА	ГРУП. ФУНКЦИЯ
+ 24 В	CA-5	1.1
ЗЕМЛЯ	CA-7	1.1

ПОДАЧА И РЕГИСТРАЦИЯ БУМАГИ
ЦЕПЬ 8 УРОВЕНЬ 2
ЛИСТ 1 ИЗ 1
522-1007

9.1 ЗАРЯД И ПЕРЕНОС

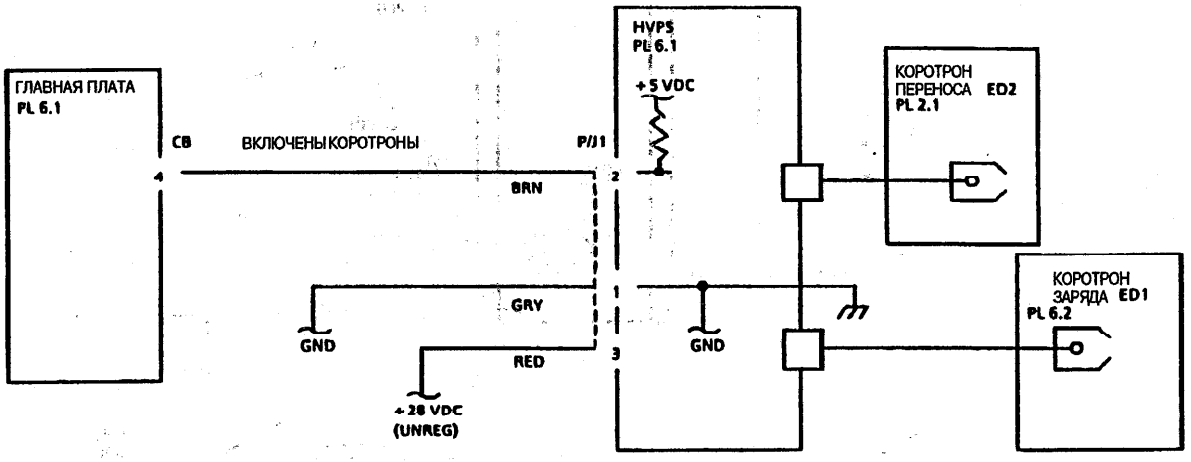

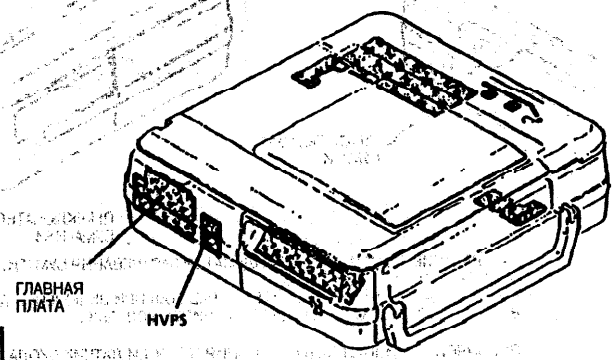

БЛОК ВВОДА ПИТАНИЯ		
НАПРЯЖЕНИЕ	КОНТРОЛЬНАЯ ТОЧКА	ГРУП. ФУНКЦИЯ
+ 28 В (НЕСТАБ.)	CA-6	1.1
ЗЕМЛЯ	CA-7	1.1

КСЕРОГРАФИЯ
ЦЕПЬ 9 УРОВЕНЬ 2
ЛИСТ 1 ИЗ 2
522-1008

9.2 ПРОЯВЛЕНИЕ

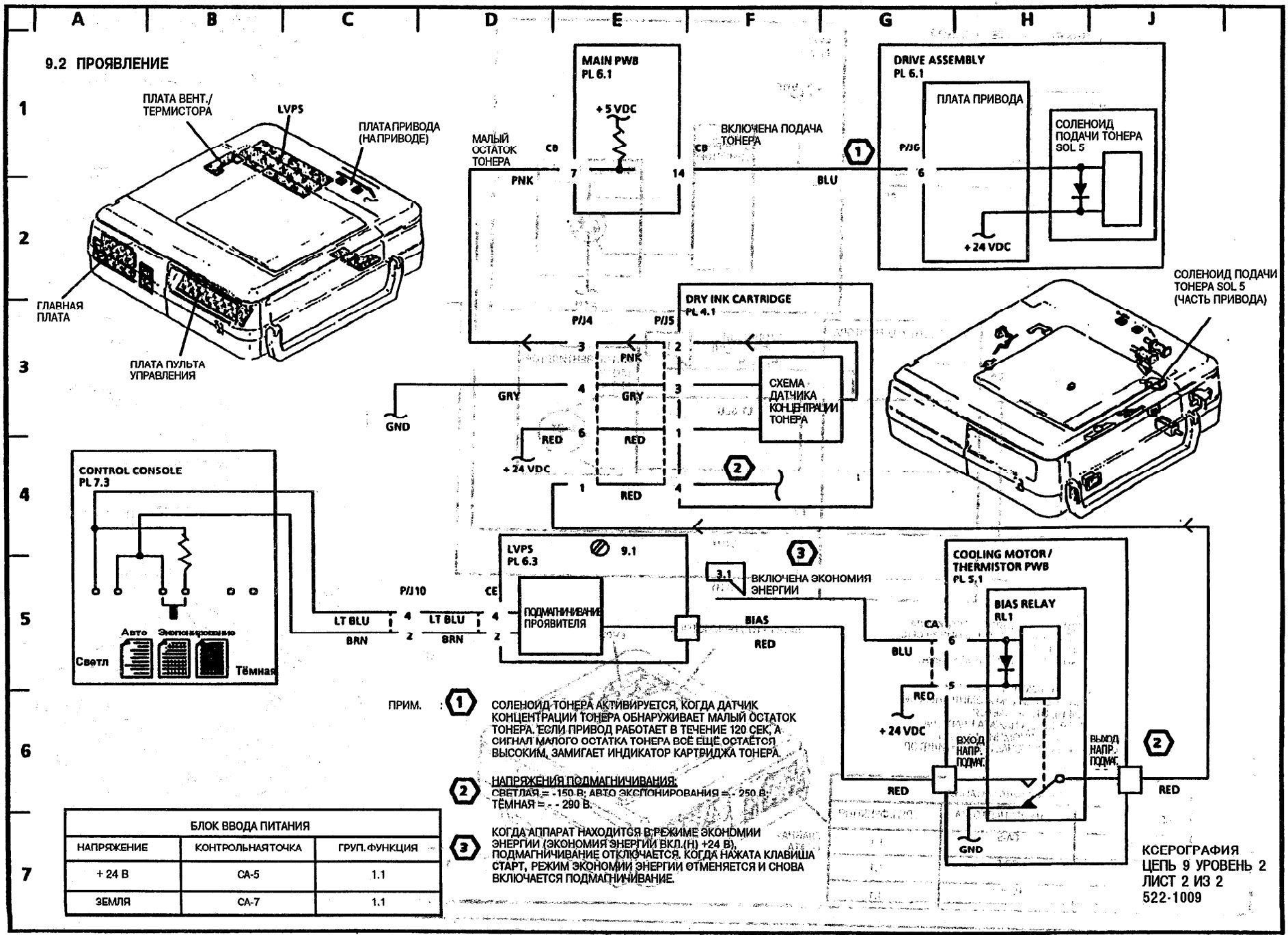

ПРИМ. : (1) СОЛЕНОИД ТОНЕРА АКТИВИРУЕТСЯ, КОГДА ДАТЧИК КОНЦЕНТРАЦИИ ТОНЕРА ОБНАРУЖИВАЕТ МАЛЫЙ ОСТАТОК ТОНЕРА. ЕСЛИ ПРИВОД РАБОТАЕТ В ТЕЧЕНИЕ 120 СЕК, А СИГНАЛ МАЛОГО ОСТАТКА ТОНЕРА ВСЁ ЕЩЁ ОСТАЁТСЯ ВЫСОКИМ, ЗАМИГАЕТ ИНДИКАТОР КАРТРИДЖА ТОНЕРА.

(2) НАПРЯЖЕНИЯ ПОДМАГНИЧИВАНИЯ:
СВЕТЛАЯ = -150 В; АВТО ЭКСПОНИРОВАНИЯ = - 250 В;
ТЁМНАЯ = - - 290 В.

(3) КОГДА АППАРАТ НАХОДИТСЯ В РЕЖИМЕ ЭКОНОМИИ ЭНЕРГИИ (ЭКОНОМИЯ ЭНЕРГИИ ВКЛ.(Н) +24 В), ПОДМАГНИЧИВАНИЕ ОТКЛЮЧАЕТСЯ. КОГДА НАЖАТА КЛАВИША СТАРТ, РЕЖИМ ЭКОНОМИИ ЭНЕРГИИ ОТМЕНЯЕТСЯ И СНОВА ВКЛЮЧАЕТСЯ ПОДМАГНИЧИВАНИЕ.

БЛОК ВВОДА ПИТАНИЯ		
НАПРЯЖЕНИЕ	КОНТРОЛЬНАЯ ТОЧКА	ГРУП. ФУНКЦИЯ
+ 24 В	CA-5	1.1
ЗЕМЛЯ	CA-7	1.1

КСЕРОГРАФИЯ
ЦЕПЬ 9 УРОВЕНЬ 2
ЛИСТ 2 ИЗ 2
522-1009

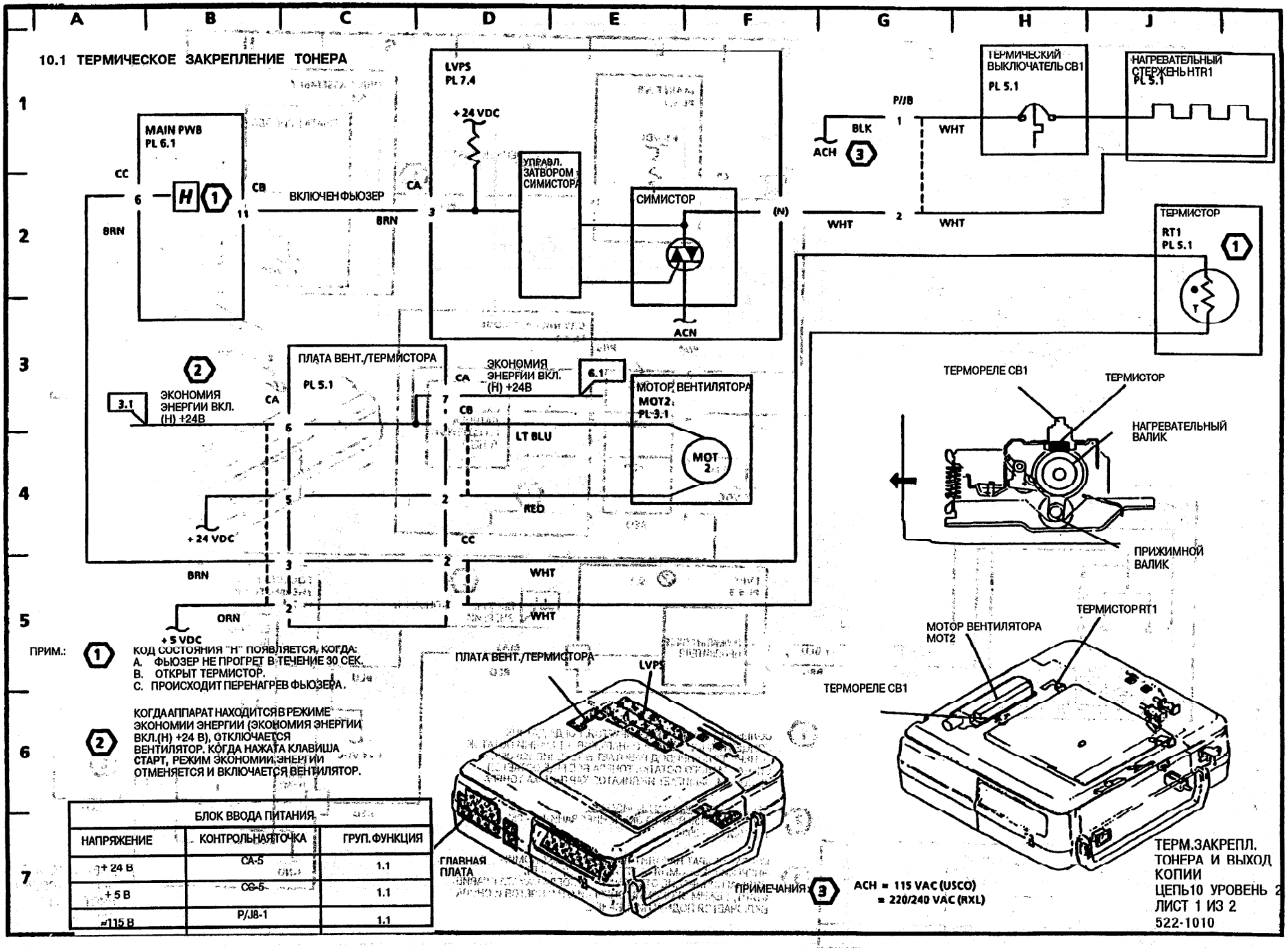
10.1 ТЕРМИЧЕСКОЕ ЗАКРЕПЛЕНИЕ ТОНЕРА
A B C D E F G H J
1 2 3 4 5 6 7
MAIN PWB
PL 6.1
CC
6
H
1
CB
11
BRN
ВКЛЮЧЕН ФЬЮЗЕР
CA
3
LVPS
PL 7.4
+24 VDC
УПРАВЛ. ЗАТВОРОМ СИМИСТОРА
СИМИСТОР
(N)
ACN
ТЕРМИЧЕСКИЙ ВЫКЛЮЧАТЕЛЬ CB1
PL 5.1
НАГРЕВАТЕЛЬНЫЙ СТЕРЖЕНЬ HTR1
PL 5.1
P/J8
1
BLK
ACH
3
WHT
2
WHT
WHT
ТЕРМИСТОР
RT1
PL 5.1
1
2
ПЛАТА ВЕНТ./ТЕРМИСТОРА
PL 5.1
ЭКОНОМИЯ ЭНЕРГИИ ВКЛ. (H) +24В
3.1
ЭКОНОМИЯ ЭНЕРГИИ ВКЛ. (H) +24В
6.1
CA
7
CB
6
LT BLU
МОТОР ВЕНТИЛЯТОРА
MOT2
PL 3.1
MOT 2
5
2
RED
+24 VDC
CC
BRN
3
2
WHT
ORN
2
1
WHT
+5 VDC
ТЕРМОРЕЛЕ CB1
ТЕРМИСТОР
НАГРЕВАТЕЛЬНЫЙ ВАЛИК
ПРИЖИМНОЙ ВАЛИК
ТЕРМИСТОР RT1
МОТОР ВЕНТИЛЯТОРА MOT2
ТЕРМОРЕЛЕ CB1
ПЛАТА ВЕНТ./ТЕРМИСТОРА
LVPS
ГЛАВНАЯ ПЛАТА
ПРИМ.:
1
КОД СОСТОЯНИЯ "H" ПОЯВЛЯЕТСЯ, КОГДА:
A. ФЬЮЗЕР НЕ ПРОГРЕТ В ТЕЧЕНИЕ 30 СЕК.
B. ОТКРЫТ ТЕРМИСТОР.
C. ПРОИСХОДИТ ПЕРЕНАГРЕВ ФЬЮЗЕРА.
2
КОГДА АППАРАТ НАХОДИТСЯ В РЕЖИМЕ ЭКОНОМИИ ЭНЕРГИИ (ЭКОНОМИЯ ЭНЕРГИИ ВКЛ.(H) +24 В), ОТКЛЮЧАЕТСЯ ВЕНТИЛЯТОР. КОГДА НАЖАТА КЛАВИША СТАРТ, РЕЖИМ ЭКОНОМИИ ЭНЕРГИИ ОТМЕНЯЕТСЯ И ВКЛЮЧАЕТСЯ ВЕНТИЛЯТОР.
БЛОК ВВОДА ПИТАНИЯ
НАПРЯЖЕНИЕ | КОНТРОЛЬНАЯ ТОЧКА | ГРУП. ФУНКЦИЯ
+24 В | CA-5 | 1.1
+5 В | CC-5 | 1.1
~115 В | P/J8-1 | 1.1
ПРИМЕЧАНИЯ:
3
ACH = 115 VAC (USCO)
= 220/240 VAC (RXL)
ТЕРМ.ЗАКРЕПЛ. ТОНЕРА И ВЫХОД КОПИИ
ЦЕПЬ10 УРОВЕНЬ 2
ЛИСТ 1 ИЗ 2
522-1010

10.2 ВЫХОД КОПИИ

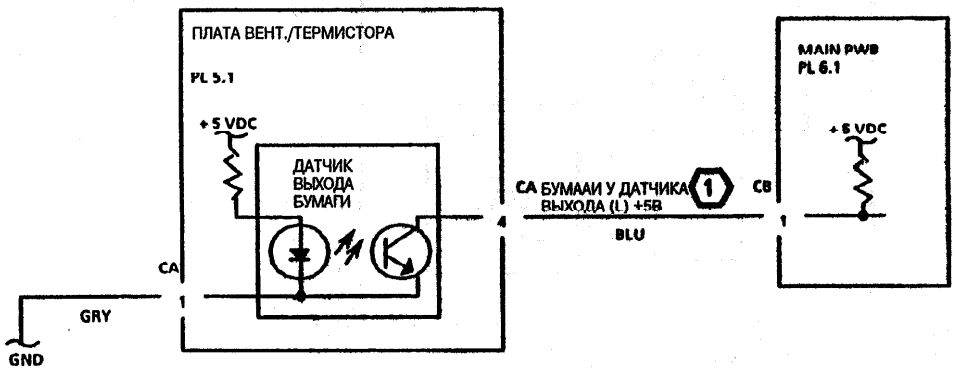

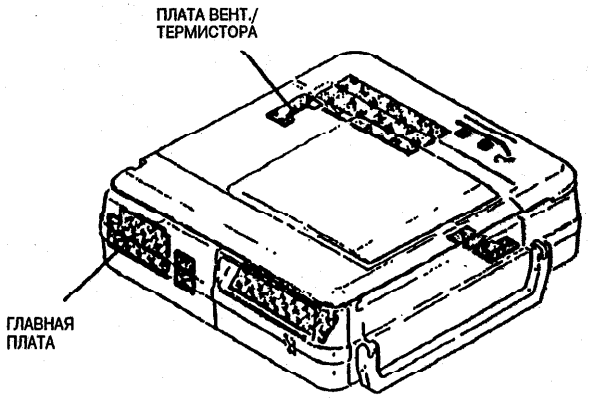

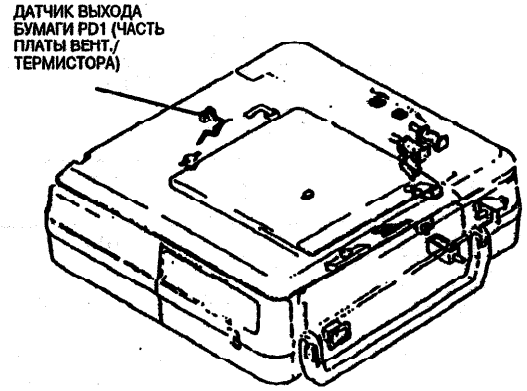

БЛОК ВВОДА ПИТАНИЯ		
НАПРЯЖЕНИЕ	КОНТРОЛЬНАЯ ТОЧКА	ГРУП. ФУНКЦИЯ
ЗЕМЛЯ	CA-7	1.1

ПРИМЕЧАНИЯ: (1)

ЗАСТРЕВАНИЕ БУМАГИ (МИГАЕТ ИНДИКАТОР ЗАСТРЕВАНИЯ БУМАГИ) ПРОИСХОДИТ ЕСЛИ:

A. ДАТЧИК ВЫХОДА PD1 СРАБОТАЛ ПРИ ВКЛЮЧЕНИИ АППАРАТА.
B. ВЕДУЩАЯ КРОМКА БУМАГИ НЕ АКТИВИРОВАЛА ВОВРЕМЯ ДАТЧИК ВЫХОДА.
C. ДАТЧИК ВЫХОДА PD1 ОСТАЁТСЯ ВКЛЮЧЕННЫМ СЛИШКОМ ПРОДОЛЖИТЕЛЬНОЕ ВРЕМЯ ПОСЛЕ ЗАВЕРШЕНИЯ КОПИРОВАЛЬНОГО ЦИКЛА.

ТЕРМИЧЕСКОЕ ЗАКРЕПЛЕНИЕ ТОНЕРА И ВЫХОД КОПИИ
ЦЕПЬ10 УРОВЕНЬ 2
ЛИСТ 2 ИЗ 2
522-1011