Глава 5 ЭЛЕКТРИЧЕСКАЯ СИСТЕМА FX 5026/5030

Глава 5 ЭЛЕКТРИЧЕСКАЯ СИСТЕМА

5-1 Как пользоваться блок-схемами
1. Как пользоваться блок-схемами 5-1
2. Условные обозначения 5-1
3. Описание работы двигателей 5-5
4. Диагностическая проверка 5-6
5. Элементы диагностической проверки 5-7
6. Настройка энергонезависимой памяти (памяти NVM) 5-9
7. Элементы настройки энергонезависимой памяти 5-9
8. Счетчик элементов, счетчик застреваний 5-10
9. Введение изменений с помощью кнопки Program (Программа) 5-11
10. Связь между Главной печатной платой и печатными платами управления 5-12

ПРОЦЕДУРЫ ИЗОЛЯЦИИ НЕИСПРАВНОСТЕЙ

1. Процедуры изоляции неисправностей 5-13

5-2 БЛОК-СХЕМЫ

1. ЦЕПЬ 1. ИЗОЛЯЦИЯ НЕИСПРАВНОСТЕЙ 5-14
2. ЦЕПЬ 1. ЛИСТ 1 (ПИТАНИЕ ОЖИДАНИЯ) 5-16
3. ЦЕПЬ 1. ЛИСТ 2 (ПИТАНИЕ ОЖИДАНИЯ) 5-17
4. ЦЕПЬ 1. ЛИСТ 3 (ПИТАНИЕ ОЖИДАНИЯ) 5-18
5. ЦЕПЬ 2. ИЗОЛЯЦИЯ НЕИСПРАВНОСТЕЙ 5-19
6. ЦЕПЬ 2. ЛИСТ 1 (ВЫБОР И ИНДИКАЦИЯ РЕЖИМА - 5030) 5-21
7. ЦЕПЬ 2. ЛИСТ 2 (ВЫБОР И ИНДИКАЦИЯ РЕЖИМА - 5026) 5-22
8. ЦЕПЬ 2. ЛИСТ 3 (ВЫБОР И ИНДИКАЦИЯ РЕЖИМА) 5-23
9. ЦЕПЬ 2. ЛИСТ 3 (ВЫБОР И ИНДИКАЦИЯ РЕЖИМА) (ПАНЕЛЬ РЕДАКТИРОВАНИЯ) 5-24
10. ЦЕПЬ 2. ЛИСТ 3 (ВЫБОР И ИНДИКАЦИЯ РЕЖИМА) (КАРТА ИНТЕГРАЛЬНЫХ СХЕМ) 5-25
11. ЦЕПЬ 3. ИЗОЛЯЦИЯ НЕИСПРАВНОСТЕЙ 5-26
12. ЦЕПЬ 3. ЛИСТ 1 (УПРАВЛЕНИЕ РАБОТОЙ МАШИНЫ) 5-27
13. ЦЕПЬ 3. ЛИСТ 2 (УПРАВЛЕНИЕ РАБОТОЙ МАШИНЫ) 5-28
14. ЦЕПЬ 4. ИЗОЛЯЦИЯ НЕИСПРАВНОСТЕЙ 5-29
15. ЦЕПЬ 4. ЛИСТ 1 (ПИТАНИЕ ПРИВОДА МАШИНЫ) 5-30
16. ЦЕПЬ 5. ИЗОЛЯЦИЯ НЕИСПРАВНОСТЕЙ 5-31
17. ЦЕПЬ 5. ЛИСТ 1 (ДУПЛЕКСНЫЙ АВТОПОДАТЧИК ОРИГИНАЛОВ, DADF) 5-34
18. ЦЕПЬ 5. ЛИСТ 2 (ДУПЛЕКСНЫЙ АВТОПОДАТЧИК ОРИГИНАЛОВ) 5-35
19. ЦЕПЬ 5. ЛИСТ 3 (ДУПЛЕКСНЫЙ АВТОПОДАТЧИК ОРИГИНАЛОВ) 5-36
20. ЦЕПЬ 6. ИЗОЛЯЦИЯ НЕИСПРАВНОСТЕЙ 5-37
21. ЦЕПЬ 6. ЛИСТ 1 (ОПТИКА) 5-40
22. ЦЕПЬ 6. ЛИСТ 2 (ОПТИКА) 5-41
23. ЦЕПЬ 6. ЛИСТ 3 (ОПТИКА) 5-42
24. ЦЕПЬ 8. ИЗОЛЯЦИЯ НЕИСПРАВНОСТЕЙ 5-43
25. ЦЕПЬ 8. ЛИСТ 1 (ТРАНСПОРТИРОВКА И РЕГИСТРАЦИЯ БУМАГИ) 5-52
26. ЦЕПЬ 8. ЛИСТ 2 (ТРАНСПОРТИРОВКА И РЕГИСТРАЦИЯ БУМАГИ) 5-53
27. ЦЕПЬ 8. ЛИСТ 3 (ЛОТОК 4, 5 - 5026) 5-54
28. ЦЕПЬ 8. ЛИСТ 4 (ДУПЛЕКСНЫЙ МОДУЛЬ/ЛОТОК 4,5 - 5030) 5-55
29. ЦЕПЬ 8. ЛИСТ 5 (ДУПЛЕКСНЫЙ МОДУЛЬ/ЛОТОК 4,5 - 5030) 5-56
30. ЦЕПЬ 8. ЛИСТ 6 (ДУПЛЕКСНЫЙ МОДУЛЬ/ЛОТОК 4,5) 5-57
31. ЦЕПЬ 8. ЛИСТ 7 (ДУПЛЕКСНЫЙ МОДУЛЬ/ЛОТОК 4,5 - 5030) 5-58
32. ЦЕПЬ 8. ЛИСТ 8 (ЛОТОК 4,5 - 5026) 5-59
33. ЦЕПЬ 8. ЛИСТ 9 (ДУПЛЕКСНЫЙ МОДУЛЬ/ЛОТОК 4,5 - 5030) 5-60
34. ЦЕПЬ 9. ИЗОЛЯЦИЯ НЕИСПРАВНОСТЕЙ 5-61
35. ЦЕПЬ 9. ЛИСТ 1 (КСЕРОГРАФИЧЕСКАЯ СИСТЕМА) 5-64
36. ЦЕПЬ 9. ЛИСТ 2 (КСЕРОГРАФИЧЕСКАЯ СИСТЕМА) 5-65
37. ЦЕПЬ 9. ЛИСТ 3 (КСЕРОГРАФИЧЕСКАЯ СИСТЕМА) 5-66
38. ЦЕПЬ 9. ЛИСТ 4 (КСЕРОГРАФИЧЕСКАЯ СИСТЕМА) 5-67
39. ЦЕПЬ 9. ЛИСТ 5 (КСЕРОГРАФИЧЕСКАЯ СИСТЕМА) 5-68
40. ЦЕПЬ 10. ИЗОЛЯЦИЯ НЕИСПРАВНОСТЕЙ 5-69
41. ЦЕПЬ 10. ЛИСТ 1 (ТРАНСПОРТИРОВКА И ЗАКРЕПЛЕНИЕ КОПИИ) 5-71
42. ЦЕПЬ 11. ИЗОЛЯЦИЯ НЕИСПРАВНОСТЕЙ (СОРТЕР НА 10 ЯЧЕЕК) 5-72
43. ЦЕПЬ 11. ЛИСТ 1 (СОРТЕР НА 10 ЯЧЕЕК) 5-74
44. ЦЕПЬ 11. ЛИСТ 2 (СОРТЕР НА 10 ЯЧЕЕК) 5-75
45. ЦЕПЬ 11. ИЗОЛЯЦИЯ НЕИСПРАВНОСТЕЙ (СОРТЕР НА 20 ЯЧЕЕК) 5-76
46. ЦЕПЬ 11. ЛИСТ 1 (СОРТЕР НА 20 ЯЧЕЕК) 5-79
47. ЦЕПЬ 11. ЛИСТ 2 (СОРТЕР НА 20 ЯЧЕЕК) 5-80

КАК ПОЛЬЗОВАТЬСЯ БЛОК-СХЕМАМИ

Нижеприведенные блок-схемы предназначаются для того, чтобы помочь при определении и устранении неисправностей и отказов и должны использоваться в сочетании с общими процедурами, данными по электросхеме и другой информацией.

ПРОВЕРКА ЭЛЕКТРИЧЕСКИХ НЕИСПРАВНОСТЕЙ

- Ряд параметров и элементов машин 5026 и 5030, характеризующихся электрическими сигналами, трудно поддаются проверке (например, импульс напряжения); не следует использовать для этой цели цифровой контрольно-измерительный прибор.
- Все электрические элементы машин 5026 и 5030 могут быть проверены с помощью диагностики.
- По причине большого количества проводов на Главной печатной плате Главная PWB показывается на схемах для каждой части машины.
- Каждая часть машины связана с микропроцессором на Главной PWB.
- Не проводить замеры напряжения на каждом соединителе (разъеме) на Главной PWB (это может привести к ее повреждению).
- Машины 5026 и 5030 чувствительны к внешнему электрическому шуму; они должны быть соответствующим образом заземлены. (Заземление повышает действенность фильтра шумовых помех).

БЛОК-СХЕМЫ УРОВНЯ 2

Показывают электрическую схему и рабочие уровни отдельных частей машины.

БЛОК-СХЕМЫ УРОВНЯ 3

Блок-схемы Уровня 3 дают более детальное представление отдельных функций из блок-схем Уровня 2. Блок-схемы Уровня 3 приводятся для Цепей 3 и 9.

КРАТКОЕ ОПИСАНИЕ БЛОК-СХЕМ УРОВНЯ 2 И 3

ЦЕПЬ 1 (УРОВЕНЬ 2) ПИТАНИЕ РЕЖИМА ОЖИДАНИЯ
Сигналы электрического питания машины постоянного тока (DC) и переменного тока (AC)

ЦЕПЬ 2 (УРОВЕНЬ 2) ВЫБОР И ИНДИКАЦИЯ РЕЖИМА
Представляет рабочие инструкции и индикации машины

ЦЕПЬ 3 (УРОВЕНЬ 2) УПРАВЛЕНИЕ МАШИНОЙ
Внутренние управляющие сигналы главной схемы управления

ЦЕПЬ 3 (УРОВЕНЬ 3) УПРАВЛЕНИЕ МАШИНОЙ
Электрическая схема опционного варианта

ЦЕПЬ 5 (УРОВЕНЬ 2) МАНИПУЛИРОВАНИЕ ОРИГИНАЛОМ
Функция транспортировки оригиналов

ЦЕПЬ 6 (УРОВЕНЬ 2) ОПТИКА
Сканирование стекла оригинала, экспонирование и масштабное представление копии

ЦЕПЬ 8 (УРОВЕНЬ 2) ТРАНСПОРТИРОВКА И РЕГИСТРАЦИЯ БУМАГИ
Транспортировка бумаги из лотка для бумаги к барабану

ЦЕПЬ 9 (УРОВЕНЬ 2) КСЕРОГРАФИЧЕСКАЯ СИСТЕМА
Электрическая зарядка, проявление, изготовление копии и очистка

ЦЕПЬ 9 (УРОВЕНЬ 3)
Управление процессом

ЦЕПЬ 10 (УРОВЕНЬ 2) ТРАНСПОРТИРОВКА И ЗАКРЕПЛЕНИЕ КОПИИ
Транспортировка и закрепление бумаги копии

ЦЕПЬ 11 (УРОВЕНЬ 2) СОРТИРОВОЧНОЕ УСТРОЙСТВО
Вывод копий с сортировкой

УСЛОВНЫЕ ОБОЗНАЧЕНИЯ

Контрольные данные, процедуры ремонта и регулировки и перечни деталей, включенные в Руководство в помощь при определении неисправностей и дополняющие блок-схемы, используют следующие условные обозначения:

КОНТРОЛЬНЫЕ ДАННЫЕ — Определяют состояние, получаемое при активации (возбуждении) сигнала, приведенного на блок-схеме



ПРИМЕЧАНИЕ — Этот символ указывает на наличие Примечания на той же странице.



РЕГУЛИРОВКА — Этот символ идентифицирует элемент, для которого в данном Руководстве приводится процедура регулировки (главным образом механические регулировки)

3-4-1 — Указывает номер процедуры регулировки в данном Руководстве.



Указывает элемент на печатной плате, для которого предусмотрена регулировка (например, регулятор).

ПЕРЕЧЕНЬ ДЕТАЛЕЙ — Это обозначение дает ссылку на Перечень деталей.

PL4-2 — Ссылка PL4-2 указывает номер страницы в Общем перечне деталей.

КОНТРОЛЬНАЯ ТОЧКА — Этот символ указывает на контрольную точку, главным образом на печатной плате



СПЕЦИАЛЬНЫЕ УСЛОВНЫЕ ОБОЗНАЧЕНИЯ

ФЛАЖОК ВВОДА



Указывает номер цепи, номер функции и местоположение источника входного сигнала



ФЛАЖОК ВЫВОДА



Указывает номер цепи, номер функции и местоположение точки назначения выходного сигнала.



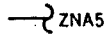

Этот символ указывает на продолжение прерванной линии сигнала. Он используется, когда прерванные линии представляющих интерес сигналов находятся в одной и той же цепи.

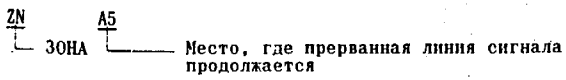



Указывает, что линия питания соединяется с линией выходного сигнала в цепи 1. Знак "+" отсутствует, поскольку машины 5026 и 5030 используют только положительные напряжения постоянного тока.

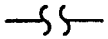

Указывает, что прерванная линия сигнала имеет продолжение.



Указывает сигнал механического привода и его направление.



Указывает сигнал прохождения бумаги, света, воздуха или тепла и его направление

Указывает механическое соединение с элементом

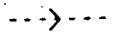

Дает связь электрического символа с иллюстрацией

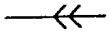

Показывает обратную связь сигнала

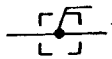

Указывает соединение проводов



Указывает машину без модификации

5 : Машина без модификации 5V



: Деталь, подлежащая модификации



Указывает машину с модификацией

5 : Машина с модификацией 5V



: Модифицированная деталь

УСЛОВНЫЕ ОБОЗНАЧЕНИЯ

Название	Код	Символ	Описание
ЛАМПА	LP		Неоновая лампа
	LP	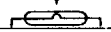	Галогенная лампа
ВИЛКА ПИТАНИЯ	PL		
КОНДЕНСАТОР	C		Оксидный конденсатор (с полярностями "+" и "-")
	C		Неполярный конденсатор
ВЫКЛЮЧАТЕЛЬ			
УДЕРЖИВАЮЩИЙ ВЫКЛЮЧАТЕЛЬ	SW		Обеспечивает контакт
ВЫКЛЮЧАТЕЛЬ МГНОВЕННОГО ДЕЙСТВИЯ	SW		Обеспечивает контакт
ЭЛЕКТРОМАГНИТНЫЙ МИКРОВЫКЛЮЧАТЕЛЬ	SW	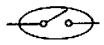	Выключатель с магнитным контактом
НОЖНОЙ ВЫКЛЮЧАТ.	SW		Выключатель ножного срабатывания
ДИОД			
ОГРАНИЧИТЕЛЬ БРОСКОВ (СТАБИЛИТРОН)	CR		Предотвращает броски (перегрузку)
СВЕТОИЗЛУЧАЮЩИЙ ДИОД (LED)	CD		 Излучает свет при прохождении постоянного тока от "+" к "-"
ДИОД	CR		 Ток протекает от "+" к "-"
ТРИАК	SCS		 Большой переменный ток протекает между A и B, в то время как малый ток протекает в G
ВЫПРЯМИТЕЛЬ		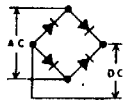	Преобразует переменный ток в постоянный ток путем использования полярностей диодов.
ФОТОДИОД	CR		Ток протекает от "+" к "-", когда светодиод воспринимает свет. 
ВОЗБУДИТЕЛЬ ("ДРАЙВЕР")		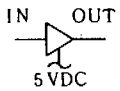	Сигнал входит (IN), и напряжение 5 VDC выводится (OUT)

Название	Код	Символ	Описание
СОЛЕНОИД	SOL	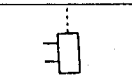	Формирует магнитное поле и вводит в действие магниты при подводе тока к катушке
МУФТА	CL	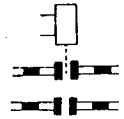	Обеспечивает механическое срабатывание при протекании тока в катушке
МЕХАНИЧЕСКАЯ МУФТА	CL		Пружинная муфта (Кроме одноходовой муфты)
РЕЛЕ (КАТУШКА) (КОНТАКТ)	RL	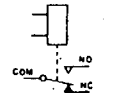	COM: ОБЩИЙ NC : НОРМАЛЬНО ЗАМКНУТЫЙ NO : НОРМАЛЬНО РАЗОМКНУТЫЙ
НАГРЕВАТЕЛЬНЫЙ СТЕРЖЕНЬ	HR	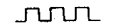	Нагревательная обмотка
ТРАНСФОРМАТОР	T	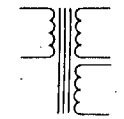	Изменяет входное напряжение переменного тока и выдает выходное напряжение переменного тока, пропорциональное отношению количеств витков на обеих сторонах.
ФОТО-ТРАНЗИСТОР	Q		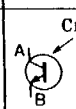 Ток протекает от A к B, в то время как база воспринимает свет
КОРОТРОН	C. C T. C D. T. C P. C. C		В данной Главе эти коды приводятся в еще более сокращенном виде: C.C=C (коротрон зарядки); T.C=T (коротрон переноса); D.T.C=D.T (коротрон отделения); P.C.C=P.C (коротрон предочистки)
ТЕРМИСТОР (ТЕРМОРЕЗИСТОР)	RT		Сопротивление изменяется соответственно температуре; сопротивление снижается при повышении температуры
ПРЕДОХРАНИТЕЛЬ	F	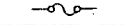	
ЗАЗЕМЛЕНИЕ (ЗЕМЛЯ) ШАССИ	GND GND		
СЧЕТЧИК	M	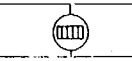	
ШТЕПСЕЛЬНЫЙ РАЗЪЕМ	P/J	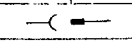	
КАБЕЛЬНЫЙ НАКОНЕЧНИК (КОНТАКТ)			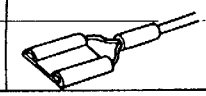

ОКРАСКА ПРОВОДОВ

Код	Цвет	Сигнал
BLK	ЧЕРНЫЙ	220 VAC ЛИНИЯ
WHT	БЕЛЫЙ	AC НЕЙТРАЛЬ
GRN	ЗЕЛЕНЫЙ	ЗЕМЛЯ (ЗАЗЕМЛЕНИЕ)
RED	КРАСНЫЙ	Высокое напряжение
ORN	ОРАНЖЕВЫЙ	Напряжение 20-30 V
BLU	ГОЛУБОЙ	Линии рабочих сигналов элементов, к которым прикладывается напряжение 20-30V
BRN	КОРИЧНЕВЫЙ	Напряжение 10-20V
YEL	ЖЕЛТЫЙ	Линии рабочих сигналов элементов, к которым прикладывается напряжение 10-20V
GRAY	СЕРЫЙ	Напряжение 10V или ниже
VIO	ФИОЛЕТОВЫЙ	LOGIC COMMON (ЛОГИКА ОБЩАЯ)

*Провода вокруг нагревательного валика покрыты теплостойким материалом; их окраска отличается от вышеприведенной.

Примечание:

Рабочие сигналы элементов

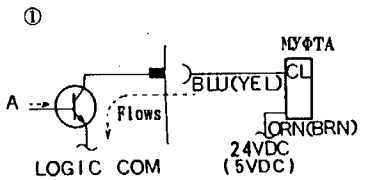

• Муфта срабатывает от входного сигнала A. Провод, используемый для того, чтобы вызвать срабатывание муфты, имеет ГОЛУБОЙ (BLU) или ЖЕЛТЫЙ (YEL) цвет.

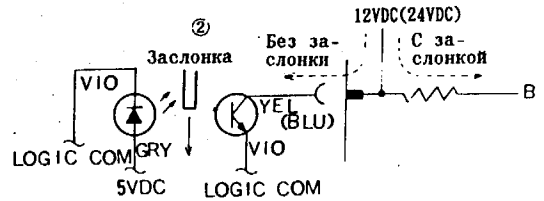

• 12 VDC (24 VDC) проходит в линию LOGIC COM (ЛОГИКА ОБЩАЯ) фототранзистора через ЖЕЛТЫЙ (ГОЛУБОЙ) провод. Измененный сигнал проходит через ЖЕЛТЫЙ или ГОЛУБОЙ провод.

Сокращения	Название	Описание
P. T. L	ЛАМПА ПРЕДПЕРЕНОСА	Повышает эффективность переноса тонера
I. S. E. L	ЛАМПА ЗАСВЕТКИ МЕЖДУ ИЗОБРАЖЕНИЯМИ И ПО БОКАМ	Препятствует проявлению изображения на барабане, имеющего место между копиями и по обеим боковым сторонам каждой копии
P. S	БЛОК ПИТАНИЯ	Блок питания
P. W. B	ПЕЧАТНАЯ ПЛАТА	
C. C	КОРОТРОН ЗАРЯДКИ	
T. C	КОРОТРОН ПЕРЕНОСА	
D. T. C	КОРОТРОН ОТДЕЛЕНИЯ	
P. C. C	КОРОТРОН ПРЕДОЧИСТКИ	
TEMP.	ТЕМПЕРАТУРА	
DEVE.	НОСИТЕЛЬ (ПРОЯВЛЕНИЕ)	
REGI.	РЕГИСТРАЦИЯ	
COM	LOGIC COMMON (ЛОГИКА ОБЩАЯ)	
C. P. U	ЦЕНТРАЛЬНЫЙ ПРОЦЕССОР	Микропроцессор
D/F	ПОДАТЧИК ОРИГИНАЛОВ	

УСЛОВНОЕ ОБОЗНАЧЕНИЕ СИГНАЛОВ

Условные обозначения сигналов обозначают их состояние, когда сигнал активирован.

(Пример 1)

ДАТЧИК ИСХОДНОГО ПОЛОЖЕНИЯ ОБНАРУЖЕН (H) 12VDC

- ДАТЧИК ИСХОДНОГО ПОЛОЖЕНИЯ ОБНАРУЖЕН — Название (имя) сигнала
- (H) — Логический уровень сигнала, когда он активирован
- 12VDC — Напряжение, когда сигнал имеет высокий (H) уровень

* Этот сигнал имеет высокий (H) уровень с выходным напряжением 12VDC, когда датчик исходного положения получает этот сигнал; этот сигнал является нормально низким (L).

(Пример 2)

ДАТЧИК ВЫХОДА ОБНАРУЖЕН (L) 12VDC

- ДАТЧИК ВЫХОДА ОБНАРУЖЕН — Название сигнала
- (L) — Логический уровень сигнала, когда он активирован
- 12VDC — Напряжение, когда сигнал имеет высокий (H) уровень

* Этот сигнал имеет низкий (L) уровень, когда датчик выхода обнаруживает этот сигнал; нормально он является высоким (H), т.е. 12 VDC.

ОПИСАНИЕ РАБОТЫ ДВИГАТЕЛЕЙ

Двигатели

Машина 5026 имеет 9 двигателей, машина 5030 имеет 11 двигателей.

- Вентиляторные двигатели : 3 шт.
- Серводвигатели : 1 шт.
- Импульсные двигатели : 3 шт. (5026), 4 шт. (5030)
- Двигатели переменного тока : 2 шт. (5026), 3 шт. (5030)

Работа серводвигателя и импульсного двигателя описана ниже.

Серводвигатель

Серводвигатель называется также синхродвигателем по причине синхросхемы, по которой серводвигатели включены в электрическое и механическое оборудование.

Конструкция серводвигателей постоянного тока в машинах 5026 и 5030

- К обычному двигателю постоянного тока добавлены магнит и катушка индуктивности.

Метод управления скоростью вращения

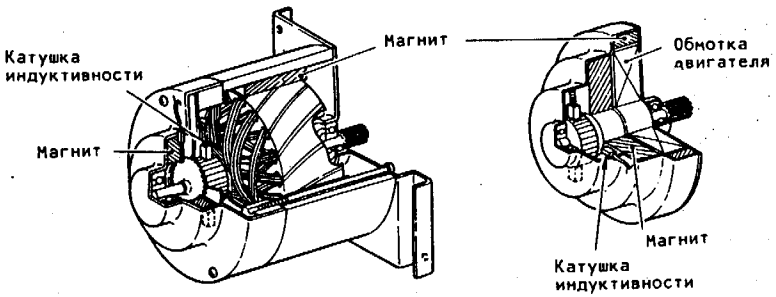

(1) Магнит вращается при вращении двигателя.
(2) Вращение магнита генерирует электродвижущую силу в катушке индуктивности.
(3) Индуцируемая электродвижущая сила колеблется по величине при изменении скорости двигателя.
(4) Сравнить индуцируемую электродвижущую силу на выходе с требуемым значением напряжения.
(5) Если указанные значения изменяются, изменить напряжение, подводимое к двигателю, и стабилизировать скорость двигателя.

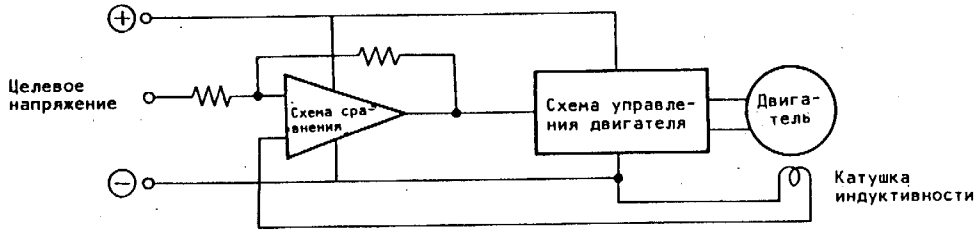

Особенности

(1) Устойчивая скорость (обороты) двигателя
(2) Плавное вращение
(3) Легкое вращение в направлении вперед/назад

Импульсный двигатель

Импульсные двигатели используются для привода каретки объектива, каретки зеркала № 2 и ролика подачи.

Конструкция

- В железном сердечнике используется магнит, и катушка возбуждения закреплена в станине.

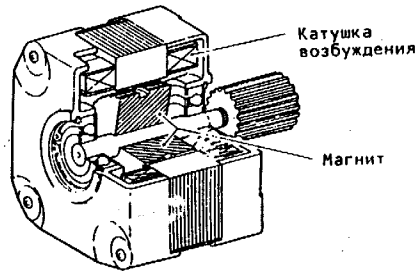

Принцип действия

- Этот двигатель в приближенном виде можно рассматривать как линейный двигатель.

(1) Точки A, B, C и D на рисунке соединяются с линией COMMON (ОБЩАЯ) в порядке их перечисления.
(2) Магнит "a" в центре перемещается от A, к B, к C и затем к D.
(3) Двигатель, показанный на рисунке, поворачивается на 90 градусов за один шаг.

*На практике требуется высокая точность работы двигателя. Зубья шестерни зацепляются вокруг магнита и железных сердечников катушек возбуждения с поворотом на один зуб за один шаг.

1. Как показано на рисунке справа, линии магнитной силы "A" и "a" притягивают друг друга, так же как "B" и "b" притягивают друг друга по диагонали.
2. Выключить напряжение на "A" и подвести напряжение к "B". Тогда "B" и "b" переместятся на один зуб в направлении, показанном стрелкой.
3. При подводе напряжения к обмоткам A, B, C и D в порядке их перечисления двигатель продолжает поворачиваться на один зуб за один шаг.

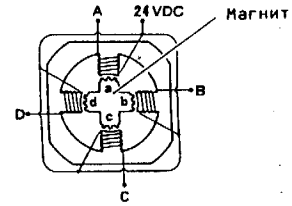

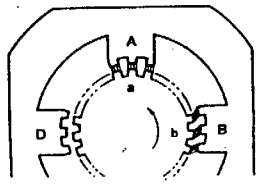

Особенности

(1) Малый угол поворота, обеспечивающий высокую точность работы
(2) Простая конструкция
(3) Отсутствие необходимости в сигнале обратной связи.
(4) Недостаточно плавная работа

ДИАГНОСТИЧЕСКАЯ ПРОВЕРКА

Диагностические проверки элементов машин 5026 и 5030 одинаковые; диагностические коды описаны на блок-схемах.

Диагностическая проверка входных/выходных сигналов Главной PWB осуществляется тремя методами.

(1) Посредством диагностического кода (проверка входных и выходных элементов)

(2) Проверка счета копий по приросту счета.

(3) Путем нажатия на кнопку "0" для вызова кода состояния или сообщения.

Для наблюдения за работой машины без подачи бумаги применяется режим "Без прогонки бумаги".

Примечание: Диагностические проверки машин 5026 и 5030 обеспечивают проверку сигналов, подводимых к Главной PWB, и сигналов, выходящих из нее. Электрические детали, расположенные на Главной PWB и некоторых других элементах, проверяться не могут.

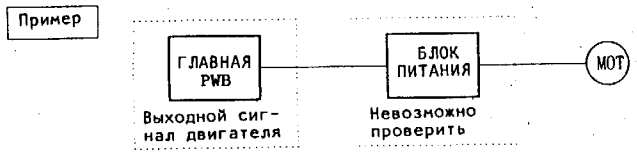

Как выполнять диагностическую проверку

Процедура

(1) Включить главный выключатель питания, удерживая нажатой кнопку "0".

a. Машина выполнит самопроверку. (Если самопроверка не проходит удовлетворительно, выдается код состояния U6).

б. Если самопроверка проходит удовлетворительно, все светодиоды на консоли загораются.

- На машинах, оснащенных дуплексным автоподатчиком оригиналов индикаторы и лампы мигают.

(2) Нажать на кнопку "Стоп/Отмена" (Stop/Clear)

- Все лампы гаснут
- Индикаторы Darker и Lighter ("Темнее" и "Светлее" загораются попеременно).

Ниже описаны шаги процедуры проверки для разных элементов.

Как отменить диагностический режим

- Выключить главный выключатель питания.

Проверка входных элементов (Проверка входных сигналов Главной PWB)

- Диагностический код состоит из кода Цепи и кода Функции. При вводе кодов, не установленных для машины, машина выдает индикацию ошибки.
  Ксерокс 5026: На индикаторе количества копий выдается индикация Er.
  Ксерокс 5030: На дисплее выдается какое-либо сообщение.

Нажать на кнопку "Стоп/Отмена" (Stop/Clear) для сброса состояния ошибки.

(1) Ввести режим диагностики.

(2) Ввести код Цепи.

(3) Нажать на кнопку "Пуск"

(4) Ввести код Функции

(5) Нажать на кнопку "Пуск"

Когда входной сигнал имеет высокий уровень, выдается сообщение "Входной уровень (H)" или "ГОТОВА К КОПИРОВАНИЮ".

Когда входной сигнал имеет низкий уровень, выдается сообщение "Входной уровень (L)" или "Просьба подождать.

(6) Изменение кода Функции

a. Если Цепь остается прежней, нажать на кнопку "Стоп/Отмена" один раз и снова ввести код Функции, после чего нажать на кнопку "Пуск".

б. При переходе на другую Цепь нажать на кнопку "Стоп/Отмена" два раза и повторить процедуру начиная с шага (2).

Проверка выходных элементов (Проверка выходных сигналов Главной PWB)

Примечание:
- Проверка выходных элементов для двигателя объектива и нагревательного стержня не может быть выполнена. Поэтому их перемещение и загорание должно проверяться при включении главного выключателя питания.
- Следующие элементы останавливаются автоматически после определенного периода: двигатель каретки лампы, счетчик и все соленоиды и муфты. (См. Перечень кодов). Это предотвращает поломку этих элементов.

(1) Ввести диагностический код.

(2) Ввести код Цепи.

(3) Нажать на кнопку "Пуск".

(4) Ввести код Функции.

(5) Нажать на кнопку "Пуск". (Указанный элемент сработает).

(6) Изменить код Функции.

a. Если Цепь остается прежней, нажать на кнопку "Стоп/Отмена" один раз и ввести новый код Функции, после чего нажать на кнопку "Пуск".

б. При переходе в другую Цепь нажать на кнопку "Стоп/Отмена" два раза и повторить процедуру, начиная с шага (2).

Проверка работы некоторого числа элементов (одновременное срабатывание несколькими элементами, относящимися к одной и той же Цепи) - набирание кодов.

(1) Ввести код Цепи.

(2) Нажать на кнопку "Пуск".

(3) Ввести первый код Функции.

(4) Нажать на кнопку "Пуск".

(5) Ввести второй код Функции.

(6) Нажать на кнопку "Пуск".

- Для прекращения вышеописанной процедуры нажать на кнопку "Стоп/Отмена".

ПЕРЕЧЕНЬ КОДОВ ВХОДНЫХ ЭЛЕМЕНТОВ

Код цепи	Код функции	Название элемента	Блок-схема, Цепь	Метод проверки и примечания
1	1	Блокировочный выключатель S2	1.2	—
	3	Присутствие дуплексного автоподатчика оригиналов	5.2	Если разъем опционного устройства соединен с процессором, сигнал приобретает низкий уровень (L)
	4	Присутствие панели редактирования/карточки с интегральной схемой	2.5	
	6	Присутствие сортировочного устройства	11.2	
	7	Присутствие опционного лотка	8.8	
	8	Дополнительный сигнал установки	3.5	Проверить сигнал с дополнительного оборудования на копировальную машину. Устройство подачи тонера и/или др.
	9	Дополнительный сигнал пуска	3.5	
	10	Дополнительный сигнал остановки	3.5	
2	-	Проверка кнопок консоли	2.3	При включении/выключении одного из выключателей консоли дисплей количества выдает индикацию "2"
5	1	Датчик оригинала SS19	5.4	Включение/выключение датчика бумагой
	5	Датчик ввода SS20	5.4	Включение/выключение датчика бумагой
	6	Датчик размера SS21	5.4	Включение/выключение датчика бумагой
	7	Выключатель выбора дуплексного автоподатчика оригиналов (DADF)	5.2	Выключатель DADF SW-1 должен быть ВЫКЛЮЧЕН (OFF) 5030 - Уровень входного сигнала (H) 5026 - "Готова к копированию"
	10	Датчик ввода ремня SS23	5.6	Включение/выключение датчика от руки
	12	Датчик ремня SS22	5.6	Перемещение ремня стекла оригинала
	15	Датчик выхода SS24	5.6	Включение/выключение датчика бумагой
	17	Датчик дуплексного ввода SS25	5.6	Включение/выключение датчика бумагой
	15	Блокировочный выключатель дуплексного автоподатчика оригиналов	5.2	Два выключателя соединены последовательно
6	1	Датчик оптической регистрации SS2	6.3	Сместить каретку лампы от руки
	4	Датчик объектива SS3	6.4	Сместить объектив от руки
	5	Датчик экспонирования SS1	6.1	Выходное напряжение представлено в шестнадцатеричном виде
	7	Сигнал контроля экспонирования	6.1	Контрольное напряжение лампы представляется в шестнадцатеричном виде
	8	Датчик размера оригинала DSS-1	6.5	Включение/выключение датчика бумагой
	9	Датчик размера оригинала DSS-2	6.5	Включение/выключение датчика бумагой
	10	Датчик размера оригинала DSS-3	6.5	Включение/выключение датчика бумагой
	11	Датчик размера оригинала DSS-4	6.5	Включение/выключение датчика бумагой
	12	Датчик размера оригинала DSS-5	6.5	Включение/выключение датчика бумагой
	13	Датчик размера оригинала DSS-6	6.5	Включение/выключение датчика бумагой
	14	Блокировочный выключатель стекла оригинала S7	6.6	Открыть и закрыть крышку стекла оригинала
	16	Проверка всех датчиков размера оригинала DSS1-DSS6	6.6	Оригинал А3 : 5030-"Уровень ввода (H)" 5026-"Готова к копиров." Оригинал отсутствует : 5030-"Уровень ввода (L)" 5026-"Просьба подождать" За исключением вышеприведенных случаев: 5030-"Отказ датчика размера оригинала" 5026-Индикация отсутствует
	18	Угловой датчик стекла оригинала	6.5	Открыть и закрыть крышку стекла оригиналов
7	1	Выключатель размера бумаги Лотка 1 S9	8.2	Напряжение представляется в шестнадцатеричной форме. См. Цепь 6. Процедура определения неисправностей
	2	Выключатель размера бумаги Лотка 2 S16	8.3	
	3	Выключатель размера бумаги Лотка 3 S18	8.4	
	4	Выключатель размера бумаги Лотка 4 S22	8.11	
	5	Выключатель размера бумаги Лотка 5 S24	8.12	
8	4	Датчик пути бумаги SS7	8.6	Открыть машину и включить/выключить датчик
	5	Датчик отсутствия бумаги в многолистовом ручном податчике SS6	6.1	Включение/выключение датчика бумагой
	6	Выключатель выхода S11	10.2	Открыть машину и включить выключить датчик
	9	Датчик размера бумаги в многолистовом ручном податчике SS6	6.1	Включение/выключение датчика бумагой
	10	Датчик пути бумаги модуля лотков SS12	6.7	Включение/выключение датчика бумагой
	14	Блокировочный выключатель правой нижней крышки S5	1.2	Открыть и закрыть крышку
	16	Блокировочный выключатель правой крышки модуля лотков S14	1.2	Открыть и закрыть крышку
	43	Датчик дуплексного пути бумаги SS13	6.13	Включение/выключение датчика бумагой
	52	Датчик пути бумаги дефлектора SS11	6.15	Включить/выключить датчик от руки
	53	Датчик инвертора SS14	6.16	Включить/выключить датчик от руки
	56	Датчик входа дуплексного модуля SS16	6.17	Вставить бумагу в датчик и вернуть дуплексный модуль на место
	61	Датчик отсутствия бумаги в дуплексном модуле SS18	6.18	Вставить бумагу в датчик и вернуть дуплексный модуль на место
	65	Блокировочные выключатели левой нижней крышки и крышки инвертора S13 и S19	6.10	Два выключателя соединены последовательно
	67	Блокировка лотка дуплексного модуля S20	6.10	Выдвинуть и вдвинуть дуплексный модуль
	70	Датчик боковой направляющей дуплексного модуля SS17	6.17	
9	8	Датчик малого остатка тонера (черного) SS8	9.7	Снять и проверить датчик
	9	Датчик малого остатка тонера (цветного) SS9	9.7	Снять и проверить датчик
	10	Датчик заполнения тонером отстойника SS10	9.9	Снять отстойник тонера и включить/выключить датчик от руки
	11	Кнопка увеличения подачи тонера	9.7	
	16	Цветной носитель, сигнал 1	9.7	
	17	Цветной носитель, сигнал 2	9.7	
	18	Цветной носитель, сигнал 3	9.7	

ПЕРЕЧЕНЬ КОДОВ ВЫХОДНЫХ ЭЛЕМЕНТОВ

Код Цепи	Код Функции	Название элемента	Блок-схема, Цепь	Метод проверки и примечания
1	2	Зуммер BZ1	3.1	
3	1	Тиражный счетчик MTR1	3.1	Автоматически выключается через 1 секунду
	2	Суммирующий счетчик MTR2	3.1	Автоматически выключается через 1 секунду
4	1	Главный двигатель MOT1 (вращение по часовой стрелке)	4.1	
5	2	Соленоид лопастного колеса SOL15	5.4	Автоматически выключается через 3 секунды
	3	Двигатель подачи (вращение по часовой стрелке) MOT14	5.4	
	4	Соленоид затвора SOL16	5.4	Автоматически выключается через 3 секунды
	8	Двигатель подачи MOT14 (вращение против часовой стрелки)	5.4	
	9	Соленоид захвата SOL17	5.6	Автоматически выключается через 3 секунды
	11	Двигатель ролика выравнивания MOT16	5.6	
	13	Соленоид затвора регистрации дуплексного автоподатчика оригиналов SOL18	5.6	Автоматически выключается через 3 секунды
	14	Двигатель ремня MOT15	5.6	
	16	Соленоид затвора выхода SOL19	5.6	Автоматически выключается через 3 секунды
6	2	Двигатель каретки лампы MOT3 (перемещение вперед)	6.3	Автоматически выключается через 1 секунду. *Не повторять проверку
	3	Двигатель каретки лампы MOT3 (реверсное перемещение)	6.3	Автоматически выключается через 1 секунду *Не повторять проверку
	6	Лампа экспонирования LP11	6.1	
8	1	Муфта подачи Лотка 1 CL2	8.2	Автоматически выключается через 3 секунды
	2	Муфта подачи Лотка 2 CL3	8.3	Автоматически выключается через 3 секунды
	3	Муфта подачи Лотка 3 CL4	8.4	Автоматически выключается через 3 секунды
	7	Соленоид ручной подачи SOL1	8.1	Автоматически выключается через 3 секунды
	8	Соленоид затвора регистрации SOL2	8.6	Автоматически выключается через 3 секунды
	11	Двигатель подачи бумаги MOT5	8.5	Низкая скорость (156 мм/сек.)
	12	Двигатель подачи бумаги MOT5	8.5	Высокая скорость (300 мм/сек.)
	13	Главный двигатель MOT1 (вращение по часовой стрелке)	4.1	
	15	Муфта ручной подачи CL1	8.1	Автоматически выключается через 3 секунды
	17	Сигнал счетчика подачи	3.5	Выходной сигнал счета для дополнительного оборудования
	41	Двигатель подачи четырехлоткового модуля MOT11	8.14	
	50	Соленоид затвора дефлектора SOL6	8.15	Автоматически выключается через 3 секунды
	51	Двигатель привода дуплексного модуля MOT12	8.16	
	54	Соленоид затвора инвертора SOL7	8.16	Автоматически выключается через 3 секунды
	55	Соленоид инвертора SOL8	8.16	Автоматически выключается через 3 секунды
	57	Соленоид затвора входа SOL1	8.17	Автоматически выключается через 3 секунды
	58	Соленоид затвора входа SOL2	8.17	Автоматически выключается через 3 секунды
	59	Соленоид затвора входа SOL3	8.17	Автоматически выключается через 3 секунды
	60	Соленоид ролика выравнивания SOL12	8.17	Автоматически выключается через 3 секунды
8	62	Соленоид позиционирования лотка SOL13	8.18	Автоматически выключается через 3 секунды
	63	Муфта подачи дуплексного модуля CL7	8.18	Автоматически выключается через 3 секунды
	64	Соленоид ролика подталкивания SOL14	8.18	Проверяется по шуму при работе
	66	Блок питания элиминатора статики PS4	8.16	
	68	Двигатель боковой направляющей MOT3 (движение вперед)	8.17	
	69	Двигатель боковой направляющей MOT3 (реверсирование)	8.17	
	80	Муфта подачи Лотка 4 CL5	8.11	Автоматически выключается через 3 секунды
	81	Муфта подачи Лотка 5 CL6	8.12	Автоматически выключается через 3 секунды
9	1	Блок питания высокого напряжения PS2	9.5	
	2	Лампа засветки между изображениями/по бокам (1S1L) LP2	9.2	
	3	Выключатель смещения носителя	9.5	
	4	Двигатель носителя MOT6	9.4	Автоматически выключается через 3 секунды
	5	Соленоид включения блока носителя SOL3	9.6	Автоматически выключается через 3 секунды
	6	Двигатель подачи тонера (черного) MOT7	9.7	
	7	Двигатель подачи тонера (цветного) MOT8	9.7	
	12	Лампа стирания LP3	9.9	
	13	Соленоид отвода (24V) SOL5	9.9	Автоматически выключается через 3 секунды
	14	Главный двигатель MOT1 (вращение по часовой стрелке)	4.1	
	15	Соленоид отвода пальцев барабана SOL4	9.8	Автоматически выключается через 3 секунды
	19	Проверка триггерного сигнала включения лампы 1S1L	9.2	
	20	Соленоид отвода (16V) SOL5	9.9	Не может быть возбужден. Автоматически выключается через 3 секунды
	21	Смещение желоба SOL13	9.5	Включает блок питания высокого напряжения и выключатель смещения желоба
	22	Лампа предпереноса вкл.	9.8	
	23	Управление током отделения	9.5	
10	1	Вентиляторный двигатель охлаждения оптики MOT2	6.1	
	2	Двигатель вакуумного транспортера MOT9	10.1	Полная скорость
	3	Вентилятор охлаждения машины MOT10	10.2	
22	-	Все сообщения	2.2	Проверить все сообщения на машине 5030. Использовать кнопку "Scroll/1" (продвижение вперед) или кнопку "Enter" (продвижение назад) поочередно.

НАСТРОЙКА ЭНЕРГОНЕЗАВИСИМОЙ ПАМЯТИ (ПАМЯТИ NVM)

• Машины 5026 и 5030 сохраняют предпочтительные функции, режимы и параметры в своих запоминающих устройствах.
От инженера требуется выполнить повторную настройку энергонезависимой памяти в том случае, когда проводилась замена Главной PWB или батарейки памяти NVM.

I. Настройка энергонезависимой памяти

• Всегда выполнять эту процедуру в случае, если заменялась Главная печатная плата или батарейка энергонезависимой памяти.

(1) Ввести режим диагностики
(2) Ввести код цепи "20"
(3) Нажать на кнопку "Пуск"
(4) Ввести код функции "96"
(5) Нажать на кнопку "Пуск". (Все параметры энергонезависимой памяти настраиваются на стандартные значения).
(6) Выключить главный выключатель питания.

II. Регулировка энергонезависимой памяти по требованию заказчика

(1) Ввести режим диагностики.
(2) Ввести код цепи "20" или "50".
(3) Нажать на кнопку "Пуск".
(4) Ввести требуемый код функции.
(5) Нажать на кнопку "Пуск".
Машина 5026 выдает текущее значение на индикаторе количества копий.
Машина 5030 выдает текущее значение на дисплее сообщений.
(6) Ввести требуемое значение.
Машина 5026 выдает измененное значение на индикаторе количества копий.
Машина 5030 выдает измененное значение на дисплее сообщений.
(7) Нажать на кнопку "Пуск".
(8) Для продолжения режима ввода повторить процедуру, начиная с шага (4).

По завершении процедуры ввода выключить главный выключатель питания.

НАСТРОЙКА РЕЖИМОВ

Настроить все режимы					
Код Цепи	Код Функции	Регулируемый элемент	Вводимый код	Эффект	Примечания
50	1	Меры против пропуска изображения	0	ВЫКЛ.	функционирует при включении гл.выключат.питания
			1	ВКЛ.	
	2	Остановка запуска машины при обнаружении заполнения отстойника тонера	0	ВЫКЛ.	
			1	ВКЛ.	
	3	"Мертвый цикл" для холодных условий	0	ВЫКЛ.	Обеспечение температуры фьюзера в холодных условиях
			1	ВКЛ.	
*	20	Сброс при перегреве фьюзера	0	Сброс	Когда машина обнаруживает код U4-6,выдается индикация "1". В противном случае сбросить "1" на "0". Питание AC к фьюзеру не подается
			1	Перегрев	

Если машина обнаруживает код "OH" в ячейке "20", индикация изменяется с "0" на "1". Необходимо войти в ячейку 20 и ввести "0".

*Для ввода режима диагностики открыть машину. См. стр. 6-5.

• ПЕРЕЧЕНЬ КОДОВ ЭНЕРГОНЕЗАВИСИМОЙ ПАМЯТИ (NVM)

Отрегулировать все функции						
Код цепи	Код функции	Регулируемый параметр		Диапазон значений	Стандартное значение	1 единица =
20	1	Регистрация бумаги		0～32	16	0.29mm
	2	Уровень экспонирования	50～99%	0～99	50	0.5%
			100%	0～99	30	1 %
			101～200%	0～99	50	0.5%
	3	Температура фьюзера		0～38	26	0.8℃
	4	Пропуск по передней кромке - ISIL		0～44	22	0.3mm
	5	Пропуск по задней кромке - ISIL		0～10	5	1 mm
	6	Масштаб 100% по горизонтали		0～32	16	0.125%
	7	Масштаб 100% по вертикали		0～32	16	0.323%
	9	Левое поле		1～16	10	1 mm
	10	Правое поле		1～16	10	1 mm
	※12	Значение коррекции плотности стандарт.отражат.пластины (с-ма ACDC)		0～99	50	0.5%
20	※13	Значение коррекции плотности стандарт.отражат.пластины (с-ма BIAS)		0～99	50	0.5%
	14	Знач.коррекции дв-ля тонера (черного)		1～17	7	125msec
	15	Знач.коррекции дв-ля тонера (цветн.)		1～17	7	125msec
	16	Плотность (темнее)		0～3	0	7.8V
	17	Плотность (темная)		0～9	3	
	18	Плотность (светлая)		0～20	13	
	19	Плотность (светлее)		0～6	6	
	※20	Входное напряжение лампы экспонир.		0～99	47	0.3V
	21	Синхронизация лампы ISIL		0～36	18	0.3mm
	96	Настройка энергонезависимой памяти		Задать начальное значение		

※ Не выполнять регулировку, а только проверять ее правильность в эксплуатации.

РЕГУЛИРОВКА КАЧЕСТВА КОПИЙ

Регулировка качества копий				
Код Цепи	Код Функции	Регулируемый элемент	Процедура	Примечания
20	2	Уровень экспонирования	см. 4-3-6	Выполнить процедуру полностью
	77	Регулировка датчика экспонирования	см. 4-3-6	

СЧЕТЧИК ЭЛЕМЕНТОВ

Этот счетчик регистрирует продолжительность работы каждого элемента в энергонезависимой памяти и может сбрасываться на нуль.

I. Считывание показаний счетчика элементов

(1) Ввести режим диагностики
(2) Ввести код цепи "30".
(3) Нажать на кнопку "Пуск".
(4) Ввести требуемый код функции.
(5) Нажать на кнопку "Пуск".
(6) Продолжительность работы элементов выдается на дисплее.
Единицы продолжительности - X 1000 подач
(7) Нажать на кнопку "Стоп/Отмена" один раз.
(8) Для того, чтобы увидеть счет по другому элементу, повторить процедуру, начиная с шага (4).

II. Сброс на нуль счетчика элементов

(1) Ввести вышеописанный режим и указать счетчик элемента.
(2) Ввести "0" кнопкой количества.
(3) Нажать на кнопку "Пуск".
(4) Нажать на кнопку "Стоп/Отмена".
(5) Для обнуления других счетчиков повторить процедуру, начиная с шага (1).

СЧЕТЧИК ЭЛЕМЕНТОВ

Код Цепи	Код Функции	Название элемента	Блок-схема	Метод проверки и примечания
30	1	Счетчик подач из Лотка 1	-	Единица - X 1000 подач Метод обнуления: Ввести "0" и нажать на кнопку "Пуск"
	2	Счетчик подач из Лотка 2	-	
	3	Счетчик подач из Лотка 3	-	
	4	Счетчик подач из Лотка 4	-	
	5	Счетчик подач из Лотка 5	-	
	6	Счетчик подач из многолистового ручного податчика	-	
	7	Счетчик подач дуплексного модуля	-	
	8	Счетчик подач оригинала*		

*Количество оригиналов, посчитанных для оригиналов, подаваемых со стекла. В режиме двухстороннего копирования оригинал засчитывается за "2".

СЧЕТЧИК ЗАСТРЕВАНИЙ

Этот счетчик выдает индикацию количества застреваний в каждой ячейке и может сбрасываться на нуль.

I. Считывание показаний счетчика застреваний

(1) Ввести режим диагностики.
(2) Ввести код цепи "40".
(3) Нажать на кнопку "Пуск".
(4) Ввести требуемый код функции.
(5) Нажать на кнопку "Пуск".
(6) Показание каждого счетчика выдается на дисплее.
Единицы - X Время
(7) Нажать на кнопку "Стоп/Отмена".
(8) Для просмотра другого счетчика застреваний повторить процедуру, начиная с шага (4).

II. Сброс на нуль счетчика застреваний

Примечание: При выполнении нижеследующей процедуры все счетчики застреваний будут сброшены на "0".

(1) Считать показание счетчика застреваний.
(2) Ввести код функции "16".
(3) Нажать на кнопку "Пуск".

СЧЕТЧИК ЗАСТРЕВАНИЙ

Код Цепи	Код Функции	Название элемента	Блок-схема	Метод проверки и примечания
40	1	Счетчик застреваний E1	-	Единицы: X 1 Метод обнуления: Все счетчики устанавливаются в "0" посредством кода функции "16" Примечание: Счетчик застреваний может выдавать счет до "99". При количестве застреваний выше "99" выдается показание "FF"
	2	Счетчик застреваний E3	-	
	3	Счетчик застреваний E4	-	
	4	Счетчик застреваний E8	-	
	5	Счетчик застреваний C1	-	
	6	Счетчик застреваний C2	-	
	7	Счетчик застреваний C3	-	
	8	Счетчик застреваний C4	-	
	9	Счетчик застреваний C5	-	
	10	Счетчик застреваний C6	-	
	11	Счетчик застреваний C7	-	
	12	Счетчик застреваний C9	-	
	13	Счетчик застреваний F1	-	
	14	Счетчик застреваний A1	-	
	15	Счетчик застреваний A2		
	16	Сброс счетчиков застреваний	-	

РАБОЧАЯ ПРОВЕРКА В РЕЖИМЕ ОТСУТСТВИЯ ПОДАЧИ БУМАГИ

Примечание:
- Вытянуть Лоток 1 наружу. (В противном случае может произойти застревание бумаги).
- Рассоединить разъемы P/J200 и P/J330 в случае машины, оснащенной сортировочным устройством.
- Функция масштаба может использоваться всегда.
- При введенном коде "99" машина не будет останавливаться.

(1) Нажать на кнопку количества "2" и включить главный выключатель питания.
(2) Нажать на кнопку "Пуск".
- Машина работает, используя Лоток 1 - подача бумаги A4 длинной кромкой.
- Ролик подачи Лотка 1 также вращается.
- Дуплексный автоподатчик оригиналов также работает, если он установлен.

(3) Нажать на кнопку "Стоп/Отмена" для остановки.

ПРОВЕРКА СООБЩЕНИЙ (ТОЛЬКО МАШИНА 5030)
ПРОВЕРКА СОДЕРЖИМОГО ПОСТОЯННОЙ ПАМЯТИ (ROM)

(1) Ввести режим диагностики.
(2) Ввести код цепи "22".
(3) Нажать на кнопку "Пуск".
(Появится сообщение: "ЦЕПЬ 22--ВСЕ СООБЩЕНИЯ".
- Продвижение по перечню сообщений осуществляется нажатием на кнопку "Scroll/i" (вперед) или "Enter" (назад).

ВВЕДЕНИЕ ИЗМЕНЕНИЙ С ПОМОЩЬЮ КНОПКИ "Program" ("Программа")

Машины 5026 и 5030 могут настраиваться на определенную функцию по запросу заказчика.

(1) Нажать на кнопку "Program", когда выдается индикация состояния "Готова".
(2) Ввести требуемый номер программы.
(3) Нажать на кнопку "Пуск".
(4) Ввести код новой настройки.
(5) Нажать на кнопку "Пуск". (Настроенный код будет сохранен в памяти).
(6) Нажать на кнопку "Program". (Режим "Программа" будет отменен).

Эта проверка может выполняться для выявления шумовых помех без необходимости подачи бумаги.

*Тиражный счетчик копий будет осуществлять индексирование (продвижение вперед), несмотря на то,что подача бумаги отсутствует.

• ИЗМЕНЕНИЯ, ВВОДИМЫЕ КНОПКОЙ "PROGRAM" ("ПРОГРАММА")

Функция	Программа №	Код настройки	Содержимое	Заводская настройка	Примечания
Предпочтительный размер бумаги	20	Задать кнопкой размера бумаги	Авто→Другое→B5Y→A4Y→B5→A4→B4→A3→Ручная подача	Авто	
Автоотмена (Возврат в базовое состояние)	21	0	ВЫКЛ.	1	
		1	ВКЛ.		
Автопереключение лотков	22	0	ВЫКЛ.	1	Когда устан.более 2 кассет с одинак. размером бумаги
		1	ВКЛ.		
Зуммер в режиме ожидания	23	0	Не звучит	1	
		1	Звучит		
Время до перехода в режим экономии энергии	24	0	Остановка	0	10~99 недействительно и выдается "Ошибка"
		1:2 мин. 4:16 мин. 7:2 часа 2:4 мин. 5:30 мин. 8:4 часа 3:8 мин. 6: 1 час. 9:8 час.			
Предпочтительный Заданный %	25	Задать кнопкой "Заданный %"	Авто→100%→71%→81%→86%→141%	Авто	
100%	26	Кнопка "Регулировка X" ◇	101% 100%	100	
Заданный масштаб	27	Заданный % 1	Могут быть настроены 4 значения Заданного %	70.7	Каждый Заданный % может быть настроен на значение от 50% до 200% кнопками количества
		Заданный % 2		81.6	
		Заданный % 3		86.5	
		Заданный % 4		141.4	
Предел количества копий	30	0	Предела нет	0	Предельн.кол-во копий может быть настроено на значение 1-99
		1 ~99	ВКЛ.		
Предпочтительный размер бумаги при отмене режима "Автовыбор бумаги"	31	Задать кнопкой размера бумаги	Другое→B5Y→A4Y→B5→A4→B4→A3→Ручная подача	A4	
Регулировка плотности цвета (5030)	32	0	Нормальная	0	СМЕЩЕНИЕ 200V СМЕЩЕНИЕ 250V СМЕЩЕНИЕ 300V
		1	Светлая		
		2	Светлее		
Сортировочное устройство	90	0	Сортер на 10 ячеек		
		1	Сортер на 20 ячеек		
Установка/отсутствие дополнительных принадлежностей	91	0	Отсутствует	0	Конпилайзер, устройство подачи тонера и т.д.
		1	Установлен		

※ B5Y: Подача бумаги B5 длинной кромкой
A4Y: Подача бумаги A4 длинной кромкой

УСТАНОВКА ОПЦИОННЫХ ДОПОЛНИТЕЛЬНЫХ УСТРОЙСТВ

Нижеследующие опционные (устанавливаемые по усмотрению заказчика) дополнительные устройства обнаруживаются автоматически, когда их жгут подсоединен к машине.

УСТРОЙСТВО	Машина 5026	Машина 5030
Сортировочное устройство	o	o
Дуплексный автоподатчик оригиналов - DADF (Автоподатчик оригиналов - ADF)	o (Только устройство ADF)	o
Модуль лотков	o (Дуплексный модуль - DDM не применяется	o
Панель редактирования	Не используется	o
Модуль интегральных схем	Не используется	o

СВЯЗЬ МЕЖДУ ГЛАВНОЙ ПЕЧАТНОЙ ПЛАТОЙ И ПЕЧАТНЫМИ ПЛАТАМИ УПРАВЛЕНИЯ

- Машины 5026/5030 применяют систему связи с разделением времени с линией данных. Ее проверка инженером с помощью контрольно-измерительного прибора невозможна.
- Каждая управляющая PWB имеет светодиод, по миганию которого инженер может проверять сигналы.
- CR-3 на приемнике Главной PWB показывает сигнал от пяти управляющих PWB. Инженер должен рассоединить четыре разъема для выделения (изоляции) дефектной PWB.
- Управляющая PWB лампы ISIL (лампы засветки между изображениями/по бокам) не имеет светодиода на приемнике, так что инженер определяет отказ по коду состояния.
  Код отказа связи печатной платы лампы ISIL = L9
- Если печатная плата сортировочного устройства не принимает сигнал, мигает светодиод LD-1.
- При наличии закорачивания на приемнике Главной PWB или на передатчике любой из управляющих PWB сигналы не посылаются к Главной PWB. При этом выдается код состояния с более высокой приоритетностью. См. ниже.
  Приоритетность № 1: H8 ("H8" не может выдаваться в большинстве случаев. Лампы размера бумаги Лотка 4 и 5 не горят).
  Приоритетность № 2: F8 (Машины, оснащенные сортировочным устройством).
  Приоритетность № 3: L9

Анализ неисправностей: Отсоединять разъемы печатных плат по порядку для выявления неисправной печатной платы.

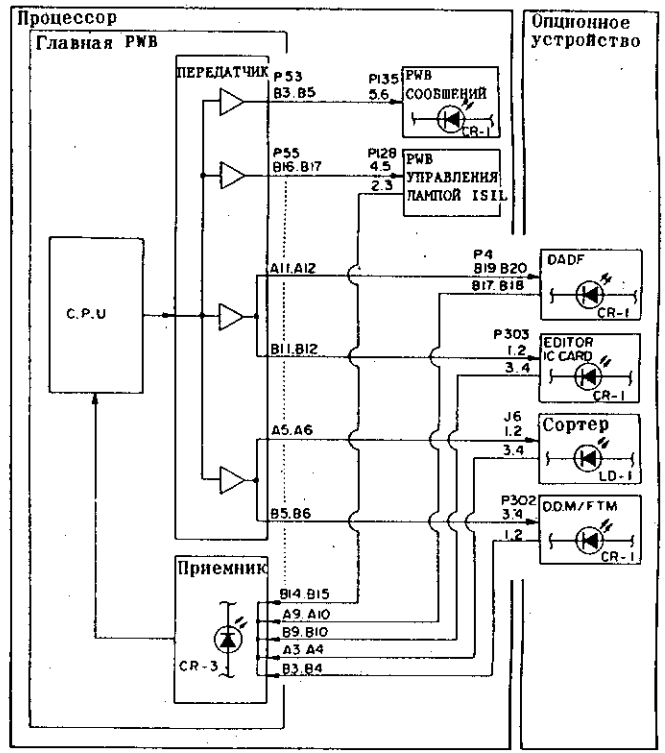

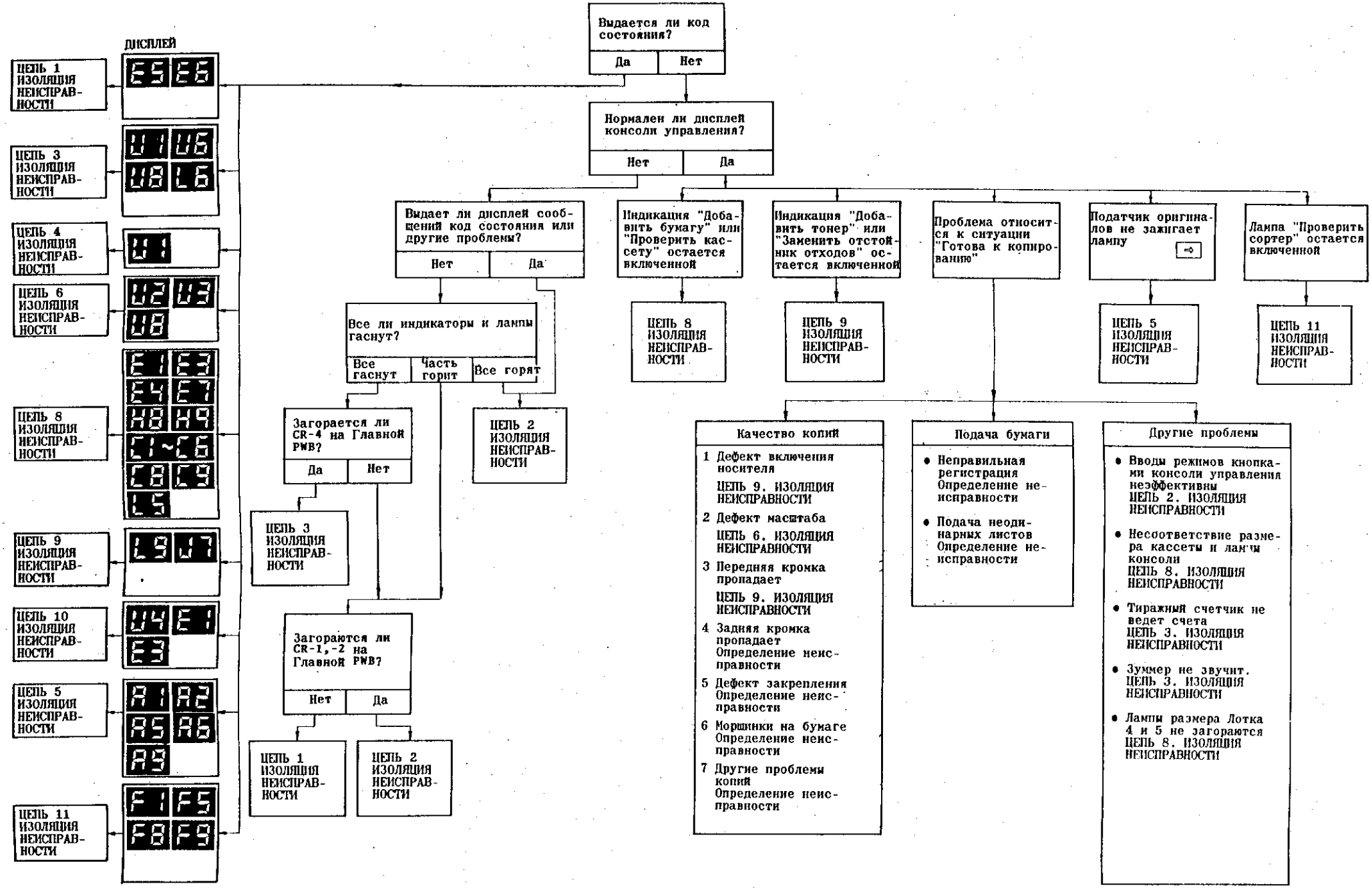
ДИСПЛЕЙ
E5 E6
ЦЕПЬ 1 ИЗОЛЯЦИЯ НЕИСПРАВНОСТИ
U1 U6
U8 L6
ЦЕПЬ 3 ИЗОЛЯЦИЯ НЕИСПРАВНОСТИ
U1
ЦЕПЬ 4 ИЗОЛЯЦИЯ НЕИСПРАВНОСТИ
U2 U3
U8
ЦЕПЬ 6 ИЗОЛЯЦИЯ НЕИСПРАВНОСТИ
E1 E3
E4 E7
H8 H9
C1~C6
C8 C9
L5
ЦЕПЬ 8 ИЗОЛЯЦИЯ НЕИСПРАВНОСТИ
L9 J7
ЦЕПЬ 9 ИЗОЛЯЦИЯ НЕИСПРАВНОСТИ
U4 E1
E3
ЦЕПЬ 10 ИЗОЛЯЦИЯ НЕИСПРАВНОСТИ
A1 A2
A5 A6
A9
ЦЕПЬ 5 ИЗОЛЯЦИЯ НЕИСПРАВНОСТИ
F1 F5
F8 F9
ЦЕПЬ 11 ИЗОЛЯЦИЯ НЕИСПРАВНОСТИ
Выдается ли код состояния?
Да
Нет
Нормален ли дисплей консоли управления?
Нет
Да
Выдает ли дисплей сообщений код состояния или другие проблемы?
Нет
Да
Все ли индикаторы и лампы гаснут?
Все гаснут
Часть горит
Все горят
Загорается ли CR-4 на Главной PWB?
Да
Нет
ЦЕПЬ 3 ИЗОЛЯЦИЯ НЕИСПРАВНОСТИ
ЦЕПЬ 2 ИЗОЛЯЦИЯ НЕИСПРАВНОСТИ
Загораются ли CR-1,-2 на Главной PWB?
Нет
Да
ЦЕПЬ 1 ИЗОЛЯЦИЯ НЕИСПРАВНОСТИ
ЦЕПЬ 2 ИЗОЛЯЦИЯ НЕИСПРАВНОСТИ
Индикация "Добавить бумагу" или "Проверить кассету" остается включенной
ЦЕПЬ 8 ИЗОЛЯЦИЯ НЕИСПРАВНОСТИ
Индикация "Добавить тонер" или "Заменить отстойник отходов" остается включенной
ЦЕПЬ 9 ИЗОЛЯЦИЯ НЕИСПРАВНОСТИ
Проблема относится к ситуации "Готова к копированию"
Качество копий
1 Дефект включения носителя
ЦЕПЬ 9. ИЗОЛЯЦИЯ НЕИСПРАВНОСТИ
2 Дефект масштаба
ЦЕПЬ 6. ИЗОЛЯЦИЯ НЕИСПРАВНОСТИ
3 Передняя кромка пропадает
ЦЕПЬ 9. ИЗОЛЯЦИЯ НЕИСПРАВНОСТИ
4 Задняя кромка пропадает Определение неисправности
5 Дефект закрепления Определение неисправности
6 Морщинки на бумаге Определение неисправности
7 Другие проблемы копий Определение неисправности
Подача бумаги
• Неправильная регистрация Определение неисправности
• Подача неодинарных листов Определение неисправности
Податчик оригиналов не зажигает лампу
ЦЕПЬ 5 ИЗОЛЯЦИЯ НЕИСПРАВНОСТИ
Лампа "Проверить сортер" остается включенной
ЦЕПЬ 11 ИЗОЛЯЦИЯ НЕИСПРАВНОСТИ
Другие проблемы
• Вводы режимов кнопками консоли управления неэффективны ЦЕПЬ 2. ИЗОЛЯЦИЯ НЕИСПРАВНОСТИ
• Несоответствие размера кассеты и лотка консоли ЦЕПЬ 8. ИЗОЛЯЦИЯ НЕИСПРАВНОСТИ
• Тиражный счетчик не ведет счета ЦЕПЬ 3. ИЗОЛЯЦИЯ НЕИСПРАВНОСТИ
• Зуммер не звучит. ЦЕПЬ 3. ИЗОЛЯЦИЯ НЕИСПРАВНОСТИ
• Лампы размера Лотка 4 и 5 не загораются ЦЕПЬ 8. ИЗОЛЯЦИЯ НЕИСПРАВНОСТИ

ЦЕПЬ 1. ИЗОЛЯЦИЯ НЕИСПРАВНОСТЕЙ

Процедура	Ввод	Вывод	Проверить следующее
E5	Закрыть переднюю крышку		
DIAG [1-1] Включает/выключает блокировочный выключатель	Блокировочный выключатель замкнут (L) 5VDC PS6-A10/COM Замкнут: 0~0.5VDC Разомкнут : 5±0.5VDC		"Готова---" или "Уровень ввода (H)" сохраняется: • Дефектный выключатель • Дефектный активатор • Размыкание проводки "Просьба подождать" или "Уровень ввода (L)" сохраняется: • Закорачивание проводки • Дефект Главной PWB Дисплей изменил показание: • Проверить активатор передней крышки
E6	Закрыть правую крышку		
DIAG [8-14] Открыть и закрыть правую нижнюю крышку	Блокировка правой нижней крышки замкнута (L) 5VDC PS6-A11/COM Замкнута 0~0.5VDC Разомкнута: 5±0.5VDC		"Готова---" или "Уровень ввода (H)" сохраняется: • Дефектный выключатель • Отсутствует стальная пластина на крышке • Размыкание или ослабление соединения "Просьба подождать" или "Уровень ввода (L)" сохраняется: • Закорачивание проводки • Дефект Главной PWB
DIAG [8-16] Лотковый модуль Открыть и закрыть правую крышку (P/J79 это закорачивающая перемычка на 1-лотковых моделях.)	Правая крышка модуля лотков Замкнут (L) 5VDC PS6-A5/COM Замкнут: 0~0.5VDC Разомкнут 5±0.5VDC		"Готова---" или "Уровень ввода (H)" сохраняется: • Дефектный выключатель • Отсутствует стальная пластина на крышке • Размыкание или ослабление соединения • Ослабление соединения разъема P/J79 (1-лотковая модель) "Просьба подождать" или "Уровень ввода (L)" сохраняется: • Закорачивание проводки • Дефект Главной PWB

Уровень проверки ввода (H): индикации "Готова к копированию" (5026)
"Уровень ввода (H)" (5030)

Уровень проверки ввода (L): индикации "Просьба подождать" (5026)
"Уровень ввода (L)" (5030)

Процедура	Ввод	Вывод	Проверить следующее:
Блок питания Вставить вилку в розетку		Шумовой фильтр 4 контакта (T9) 3 контакта (T10) 110/220±10%VAC	Неправильный выходной сигнал: • Прерыватель схемы выключен или дефектный • Провод питания порван • Непригодный источник питания
		Шумовой фильтр 2 контакта (T11) 1 контакт (T12) 110/220±10%VAC	Неправильный выходной сигнал: • Дефектный помеховый фильтр
Включить главный выключатель питания		Блокировочный выключатель 2a - 3a 110/220±10%VAC	Неправильный выходной сигнал, • Главный выключатель питания дефектный • Размыкание в схеме
Включить блокировочный выключатель		Блокировочный выключатель 2b - 3b 110/220±10%VAC	Неправильный выходной сигнал: • Блокировочный выключатель дефектный
Питание обогревателя Вставить вилку в розетку		J/P15-1/J/P16-2 110/220±10%VAC	Неправильный выходной сигнал: • Проверить блок питания
Питание 5VDC (Ничто не загорается на консоли. CR-1 Главной PWB не загорается.)	Блок питания низкого напряжения P6-3/P6-4 110/220±10%VAC	Блок питания низкого напряжения P84-6/COM 5±0.5VDC	Неправильный выходной сигнал: • Блок питания низкого напряжения дефектный • Питание 220 VAC
	Блок питания низкого напряжения P84-6/COM 5±5VDC	Главная PWB P51-1/COM P51-2/COM 5±0.5VDC	Неправильный выходной сигнал: • Ослабленное соединение • Размыкание • Дефект Главной или другой PWB (внутреннее закорачивание)
Питание 24VDC (CR-2 на Главной PWB не загорается.)	Блок питания низкого напряжения P6-3/P6-4 110/220±10%VAC	Блок питания низкого напряжения P84-3/COM 24±2VDC	Неправильный выходной сигнал: • Блок питания низкого напряжения дефектный • Питание 220 VAC
	Блок питания низкого напряжения P84-3/COM 24±2VDC	Главная PWB P51-7/COM 24±2VDC	Неправильный выходной сигнал: • Ослабленное соединение • Размыкание в схеме • Дефект Главной PWB

ЦЕПЬ 1. ИЗОЛЯЦИЯ НЕИСПРАВНОСТЕЙ

Процедура	Ввод	Вывод	Проверить следующее:
24VDC переключ. {Отсутствует код состояния.}	Блок питания низкого напряжения P84-5/COM 4~5VDC	Блок питания низкого напряжения P84-1/COM 24±2VDC	Неправильный выходной сигнал: • Дефект блока питания • Дефект другой PWB
Линия Logic COM (Логика общая) COM соединена с землей в Главной PWB		Главная PWB P51-5/COM 0Ω P51-4/COM 0Ω P51-3/COM 0Ω	Неправильный выходной сигнал: • Ослабленное соединение P51 • Ослабленное соединение P84

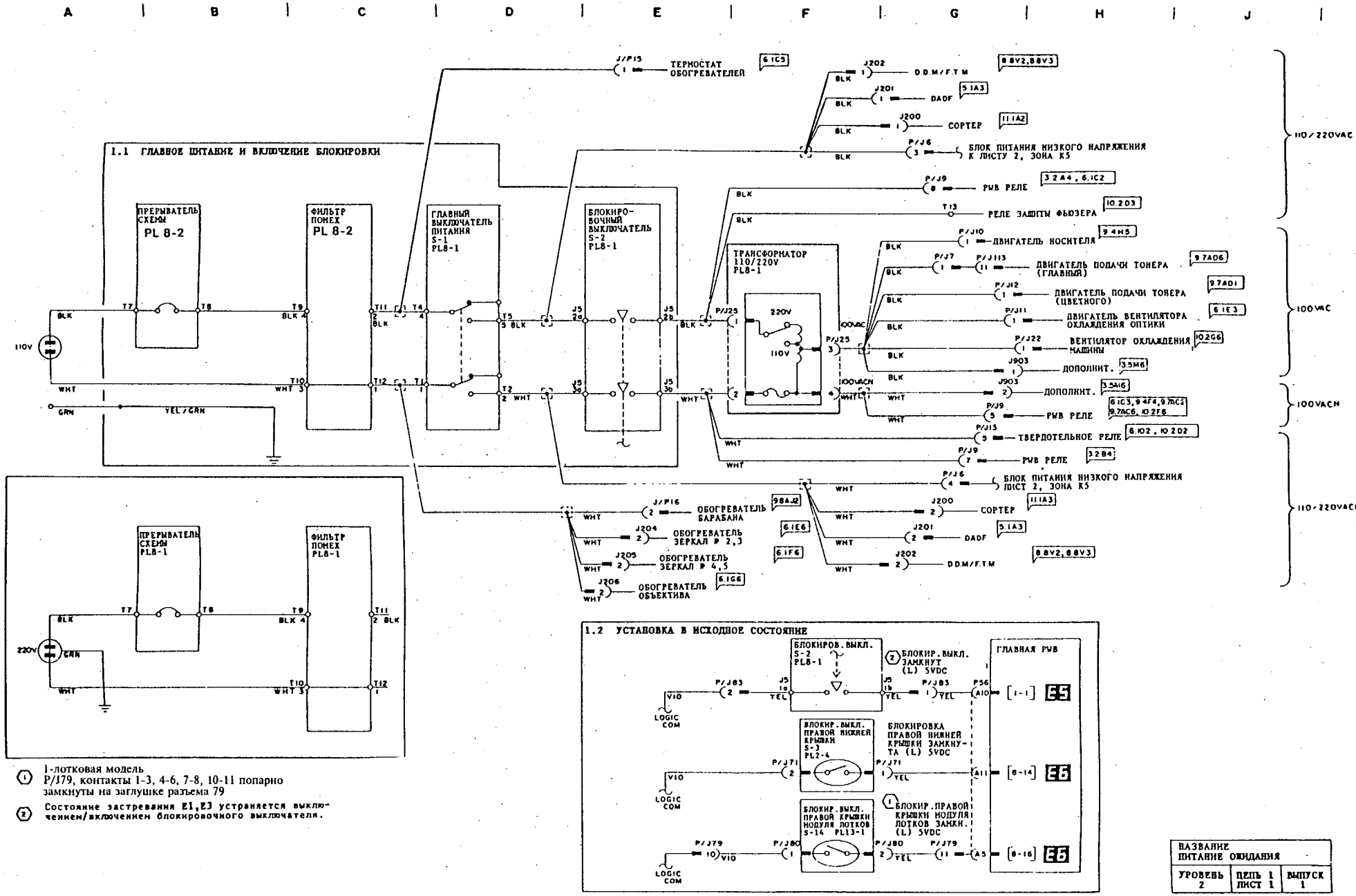

① 1-лотковая модель
P/J79, контакты 1-3, 4-6, 7-8, 10-11 попарно замкнуты на заглушке разъема 79

② Состояние застревания E1,E3 устраняется выключением/включением блокировочного выключателя.

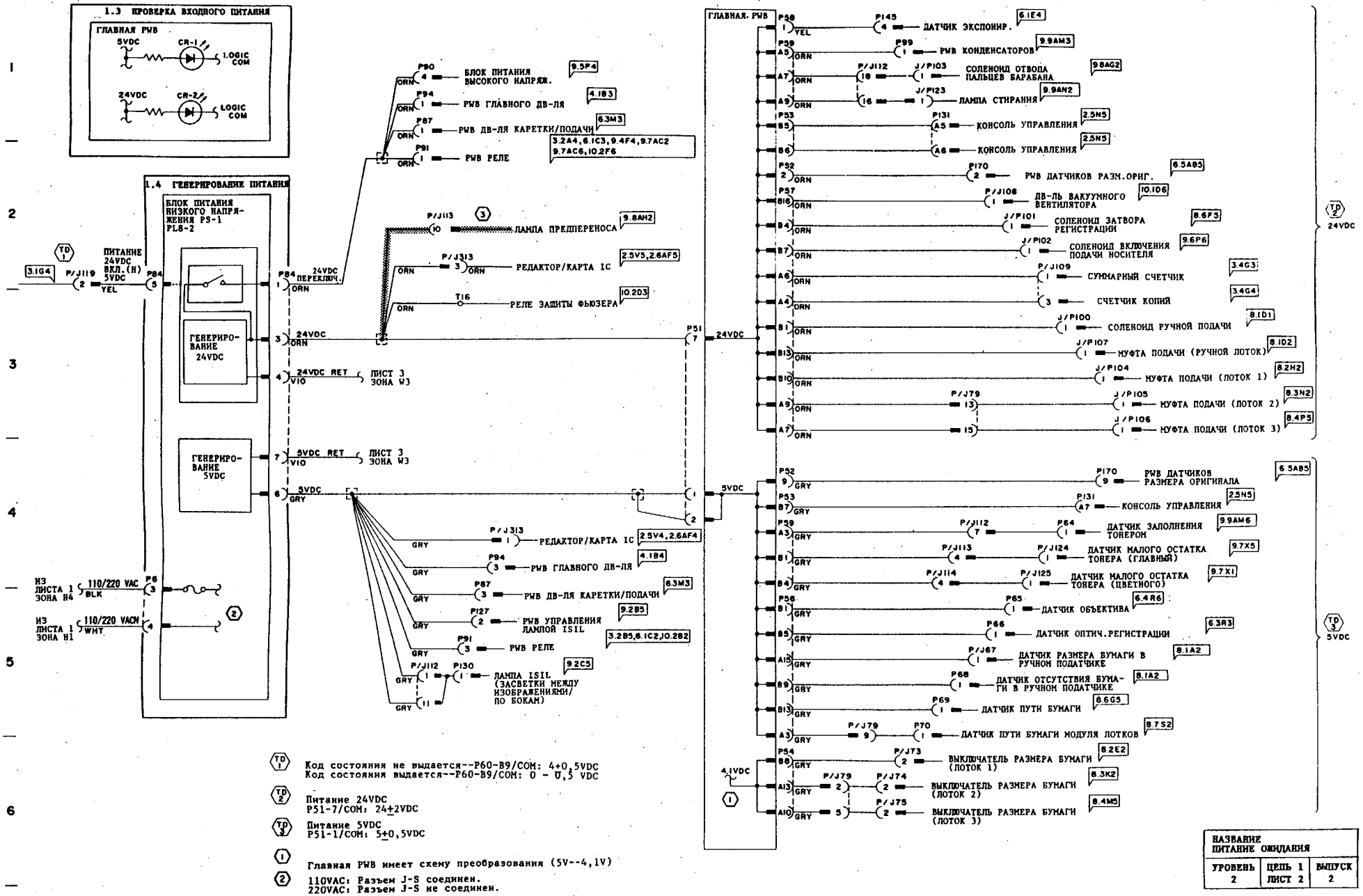
1.3 ПРОВЕРКА ВХОДНОГО ПИТАНИЯ
ГЛАВНАЯ PWB
5VDC
CR-1
LOGIC COM
24VDC
CR-2
LOGIC COM
1.4 ГЕНЕРИРОВАНИЕ ПИТАНИЯ
БЛОК ПИТАНИЯ НИЗКОГО НАПРЯЖЕНИЯ PS-1 PL8-2
ГЕНЕРИРОВАНИЕ 24VDC
ГЕНЕРИРОВАНИЕ 5VDC
ПИТАНИЕ 24VDC ВКЛ.(H) 5VDC
24VDC ПЕРЕКЛЮЧ.
24VDC RET
5VDC RET
110/220 VAC
110/220 VACN
БЛОК ПИТАНИЯ ВЫСОКОГО НАПРЯЖ.
PWB ГЛАВНОГО ДВ-ЛЯ
PWB ДВ-ЛЯ КАРЕТКИ/ПОДАЧИ
PWB РЕЛЕ
ЛАМПА ПРЕДПЕРЕНОСА
РЕДАКТОР/КАРТА IC
РЕЛЕ ЗАЩИТЫ ФЬЮЗЕРА
ЛАМПА ISIL (ЗАСВЕТКИ МЕЖДУ ИЗОБРАЖЕНИЯМИ/ ПО БОКАМ)
ГЛАВНАЯ PWB
ДАТЧИК ЭКСПОНИР.
PWB КОНДЕНСАТОРОВ
СОЛЕНОИД ОТВОДА ПАЛЬЦЕВ БАРАБАНА
ЛАМПА СТИРАНИЯ
КОНСОЛЬ УПРАВЛЕНИЯ
PWB ДАТЧИКОВ РАЗМ.ОРИГ.
ДВ-ЛЬ ВАКУУМНОГО ВЕНТИЛЯТОРА
СОЛЕНОИД ЗАТВОРА РЕГИСТРАЦИИ
СОЛЕНОИД ВКЛЮЧЕНИЯ ПОДАЧИ НОСИТЕЛЯ
СУММАРНЫЙ СЧЕТЧИК
СЧЕТЧИК КОПИЙ
СОЛЕНОИД РУЧНОЙ ПОДАЧИ
МУФТА ПОДАЧИ (РУЧНОЙ ЛОТОК)
МУФТА ПОДАЧИ (ЛОТОК 1)
МУФТА ПОДАЧИ (ЛОТОК 2)
МУФТА ПОДАЧИ (ЛОТОК 3)
PWB ДАТЧИКОВ РАЗМЕРА ОРИГИНАЛА
ДАТЧИК ЗАЛОЛНЕНИЯ ТОНЕРОМ
ДАТЧИК МАЛОГО ОСТАТКА ТОНЕРА (ГЛАВНЫЙ)
ДАТЧИК МАЛОГО ОСТАТКА ТОНЕРА (ЦВЕТНОГО)
ДАТЧИК ОБЪЕКТИВА
ДАТЧИК ОПТИЧ.РЕГИСТРАЦИИ
ДАТЧИК РАЗМЕРА БУМАГИ В РУЧНОМ ПОДАТЧИКЕ
ДАТЧИК ОТСУТСТВИЯ БУМАГИ В РУЧНОМ ПОДАТЧИКЕ
ДАТЧИК ПУТИ БУМАГИ
ДАТЧИК ПУТИ БУМАГИ МОДУЛЯ ЛОТКОВ
ВЫКЛЮЧАТЕЛЬ РАЗМЕРА БУМАГИ (ЛОТОК 1)
ВЫКЛЮЧАТЕЛЬ РАЗМЕРА БУМАГИ (ЛОТОК 2)
ВЫКЛЮЧАТЕЛЬ РАЗМЕРА БУМАГИ (ЛОТОК 3)
Код состояния не выдается--P60-B9/COM: 4+0,5VDC
Код состояния выдается--P60-B9/COM: 0 - 0,5 VDC
Питание 24VDC
P51-7/COM: 24±2VDC
Питание 5VDC
P51-1/COM: 5±0,5VDC
Главная PWB имеет схему преобразования (5V--4,1V)
110VAC: Разъем J-S соединен.
220VAC: Разъем J-S не соединен.
Этот жгут используется для изменения PTL
НАЗВАНИЕ ПИТАНИЕ ОЖИДАНИЯ
УРОВЕНЬ 2
ЦЕПЬ 1 ЛИСТ 2
ВЫПУСК 2

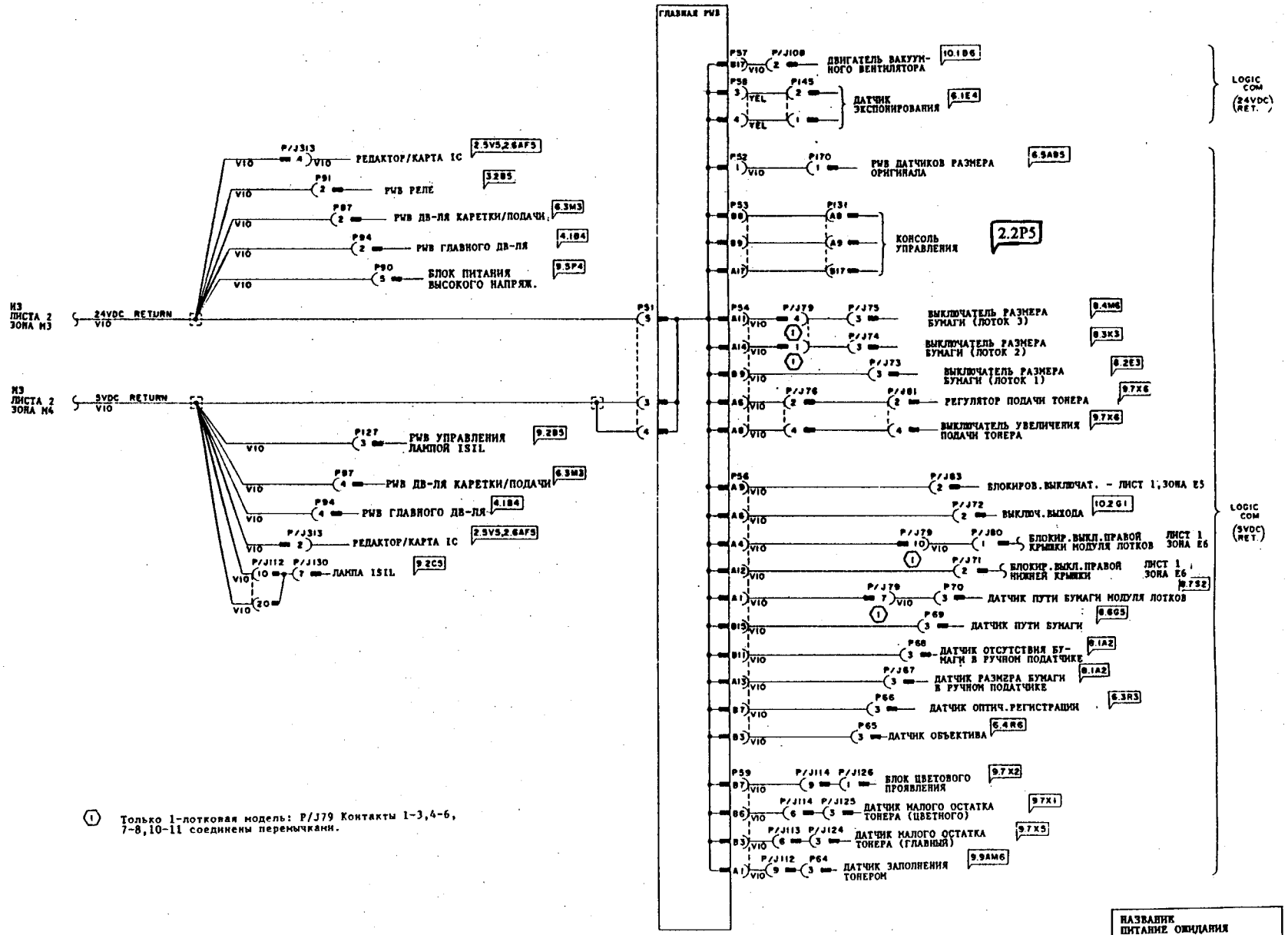
V
W
X
Y
AA
AB
AC
AD
AE
ГЛАВНАЯ PWB
ИЗ ЛИСТА 2 ЗОНА M3
24VDC RETURN
VIO
ИЗ ЛИСТА 2 ЗОНА M4
5VDC RETURN
P/J313
РЕДАКТОР/КАРТА IC
2.5V5,2.6AF5
P91
PWB РЕЛЕ
3.2B5
P87
PWB ДВ-ЛЯ КАРЕТКИ/ПОДАЧИ
6.3M3
P94
PWB ГЛАВНОГО ДВ-ЛЯ
4.1B4
P90
БЛОК ПИТАНИЯ ВЫСОКОГО НАПРЯЖ.
9.5P4
P127
PWB УПРАВЛЕНИЯ ЛАМПОЙ ISIL
9.2B5
P/J112 P/J130
ЛАМПА ISIL
9.2C5
P57 P/J108
ДВИГАТЕЛЬ ВАКУУМНОГО ВЕНТИЛЯТОРА
10.1B6
P58 P145
ДАТЧИК ЭКСПОНИРОВАНИЯ
6.1E4
LOGIC COM (24VDC) (RET.)
P52 P170
PWB ДАТЧИКОВ РАЗМЕРА ОРИГИНАЛА
6.9AB5
P53 P131
КОНСОЛЬ УПРАВЛЕНИЯ
2.2P5
P54 P/J379 P/J375
ВЫКЛЮЧАТЕЛЬ РАЗМЕРА БУМАГИ (ЛОТОК 3)
8.4M6
P/J374
ВЫКЛЮЧАТЕЛЬ РАЗМЕРА БУМАГИ (ЛОТОК 2)
8.3K3
P/J373
ВЫКЛЮЧАТЕЛЬ РАЗМЕРА БУМАГИ (ЛОТОК 1)
8.2E3
P/J376 P/J481
РЕГУЛЯТОР ПОДАЧИ ТОНЕРА
9.7X6
ВЫКЛЮЧАТЕЛЬ УВЕЛИЧЕНИЯ ПОДАЧИ ТОНЕРА
9.7X6
P56
P/J83
БЛОКИРОВ.ВЫКЛЮЧАТ. - ЛИСТ 1,ЗОНА E5
P/J72
ВЫКЛЮЧ.ВЫХОДА
10.2G1
P/J379 P/J80
БЛОКИР.ВЫКЛ.ПРАВОЙ КРЫШКИ МОДУЛЯ ЛОТКОВ
ЛИСТ 1 ЗОНА E6
P/J371
БЛОКИР.ВЫКЛ.ПРАВОЙ НИЖНЕЙ КРЫШКИ
ЛИСТ 1 ЗОНА E6
9.7S2
P/J379 P70
ДАТЧИК ПУТИ БУМАГИ МОДУЛЯ ЛОТКОВ
8.6G5
P69
ДАТЧИК ПУТИ БУМАГИ
P68
ДАТЧИК ОТСУТСТВИЯ БУМАГИ В РУЧНОМ ПОДАТЧИКЕ
9.1A2
P/J67
ДАТЧИК РАЗМЕРА БУМАГИ В РУЧНОМ ПОДАТЧИКЕ
9.1A2
P66
ДАТЧИК ОПТИЧ.РЕГИСТРАЦИИ
6.3R3
P65
ДАТЧИК ОБЪЕКТИВА
6.4R6
LOGIC COM (5VDC) (RET.)
P59 P/J114 P/J126
БЛОК ЦВЕТОВОГО ПРОЯВЛЕНИЯ
9.7X2
P/J114 P/J125
ДАТЧИК МАЛОГО ОСТАТКА ТОНЕРА (ЦВЕТНОГО)
9.7X1
P/J113 P/J124
ДАТЧИК МАЛОГО ОСТАТКА ТОНЕРА (ГЛАВНЫЙ)
9.7X5
P/J112 P64
ДАТЧИК ЗАПОЛНЕНИЯ ТОНЕРОМ
9.9AM6
① Только 1-лотковая модель: P/J379 Контакты 1-3,4-6, 7-8,10-11 соединены перемычками.
НАЗВАНИЕ
ПИТАНИЕ ОЖИДАНИЯ
УРОВЕНЬ 2
ЦЕПЬ 1 ЛИСТ 3
ВЫПУСК 1

ЦЕПЬ 2. ИЗОЛЯЦИЯ НЕИСПРАВНОСТЕЙ

Процедура	Ввод	Вывод	Проверить следующее:
Неисправность кнопок консоли DIAG [2-X]	Нажать на каждую кнопку, кроме кнопки "Стоп/Отмена"	Счет возрастает на "2" при включении/выключении каждой кнопки	
Не удается ввести DIAG [2-X]			• Заедание одной из кнопок • Дефект Главной PWB
Несколько кнопок не действуют			• Ослабленное соединение P131 или P53
Только одна кнопка не действует			• Дефект выключателя
Все лампы на консоли управления не горят	Главная PWB P51-1/COM P51-2/COM 5±0.5VDC P51-7/COM 24±2VDC P51-5/Земля P51-4/ Земля P51-3/ Земля 0Ω	Лампа загорается	Лампа не загорается • Ослабленное соединение P131, P53 • Дефект Главной PWB
Все лампы горят			• Заедание или дефект кнопки "0" • Дефект Главной PWB • Ослабленное соединение P131, P53
(Ксерокс 5030) Лампа размера бумаги не горит (Ксерокс 5026) Индикации "Размер бумаги" и "Готова к копированию" не горят	Главная PWB P51-7/COM 24±2VDC	Лампа горит	Лампа не горит: • Ослабленное соединение P131, P53 • Дефект Главной PWB • Неисправность консоли управления
(Ксерокс 5030) Лампа помимо лампы размера бумаги не горит (Ксерокс 5026) Индикация помимо "Размер бумаги" и "Готова к копированию" не горит	Главная PWB P51-1/COM 5±0.5VDC	Лампа горит	Лампа не горит: • Ослабленное соединение P131, P53 • Дефект Главной PWB
Одна или две лампы не горят (Ввести режим диагностики Все лампы загораются)	Главная PWB P51-7/COM 24±2VDC P51-1/COM P51-2/COM 5±0.5VDC P51-5/Земля P51-4/Земля P51-3/Земля 0Ω		Лампа не горит: • Отказ светодиода (Дефект консоли управления)
Сообщение не выдается (только машина 5030)	Главная PWB P51-7/COM 24±2VDC P51-1/COM P51-2/COM 5±0.5VDC P51-3~5 Земля 0Ω	P135-1/COM 24±2VDC P135-3/COM 5±0.5V	• Неправильная настройка дисплея сообщений • Ослабленное соединение P53, P131, P135 • Дефект PWB сообщений

Уровень проверки ввода (H): индикации "Готова к копированию" (5026)
"Уровень ввода (H)" (5030)
Уровень проверки ввода (L) : "Просьба подождать" (5026)
"Уровень ввода (L)" (5030)

ЦЕПЬ 2. ИЗОЛЯЦИЯ НЕИСПРАВНОСТЕЙ

Процедура	ввод	Вывод	Проверить следующее:
Сообщение выдается ненормальным образом (только 5030)			
	1111111111111111 1111111111111111		Неисправность PWB сообщений
	2222222222222222 2222222222222222		
	3333333333333333 3333333333333333		
	4444444444444444 4444444444444444		
	???????????????? ????????????????		
	Выключить и включить машину или вызвать обслуживающего специалиста		CR-1 не мигает • Дефект Главной PWB • Дефект PWB сообщений • Ослабленное соединение P135

Дефект панели редактирования и/или карточки с интегральной схемой	P/J303-10/P/J303-9 5±0.5 пост. P/J303-8/P/J303-7 24±2 пост.		Вход NG: • 5В пост. • 24В пост. • Разъединение, потеря контакта
Карта/редактор не используются. Вызвать техническое обслуживание.			
Проверить, мигает ли светодиод CR 1 на I/F плате.			• Разъединение, потеря контакта • Дефект I/F платы • Дефект главной платы

Карточка с интегральной схемой не вынимается.	• Никогда не отключайте питание при установке карточки с интегральной схемой. • Чтобы извлечь карточку с интегральной схемой при неисправности: Нажать кнопку "сброс", расположенную слева вверху на модуле карточки с интегральной схемой чтобы извлечь карточку.

• Панель редактирования. Диаграмма карточки с интегральной схемой (только для FX-5030)

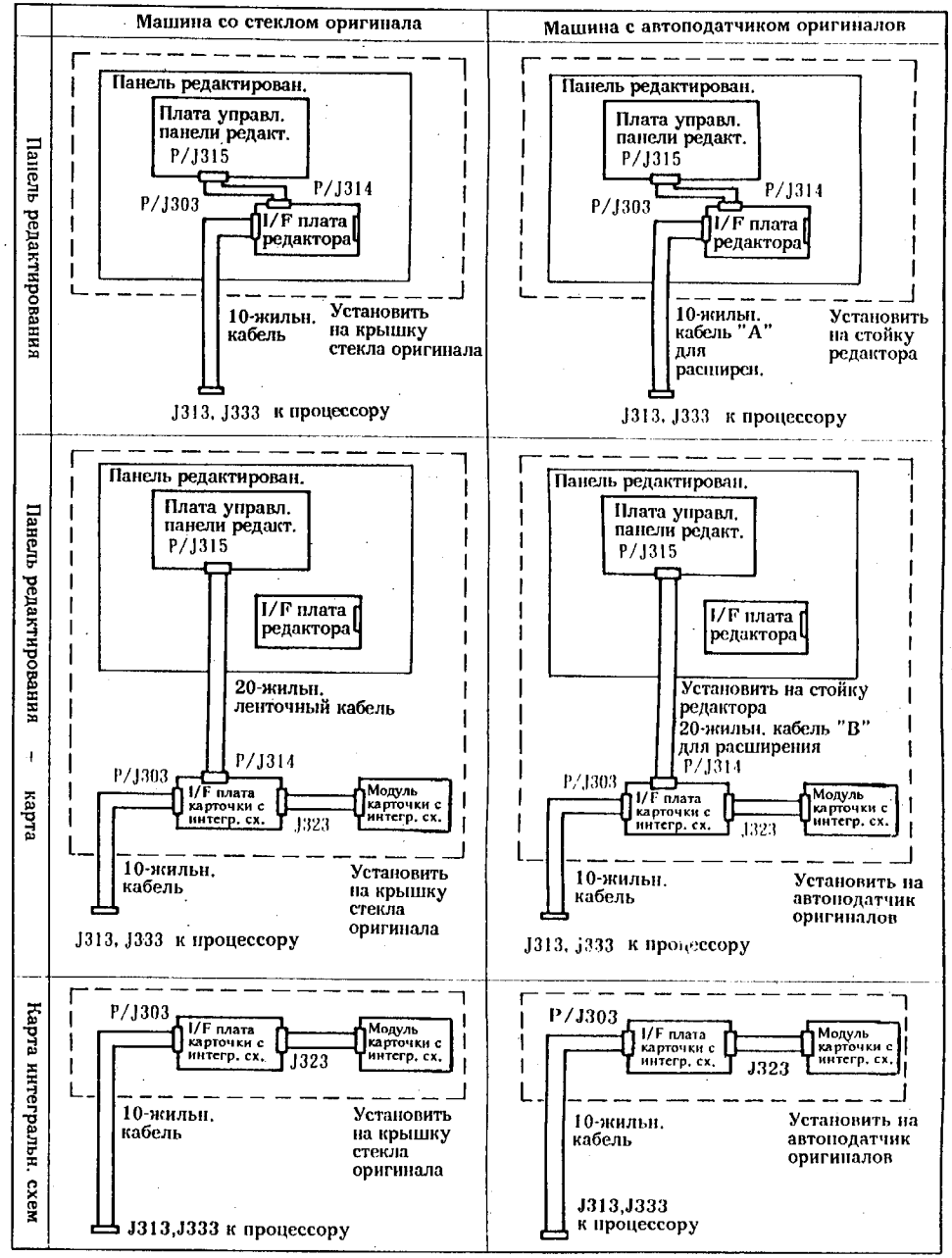

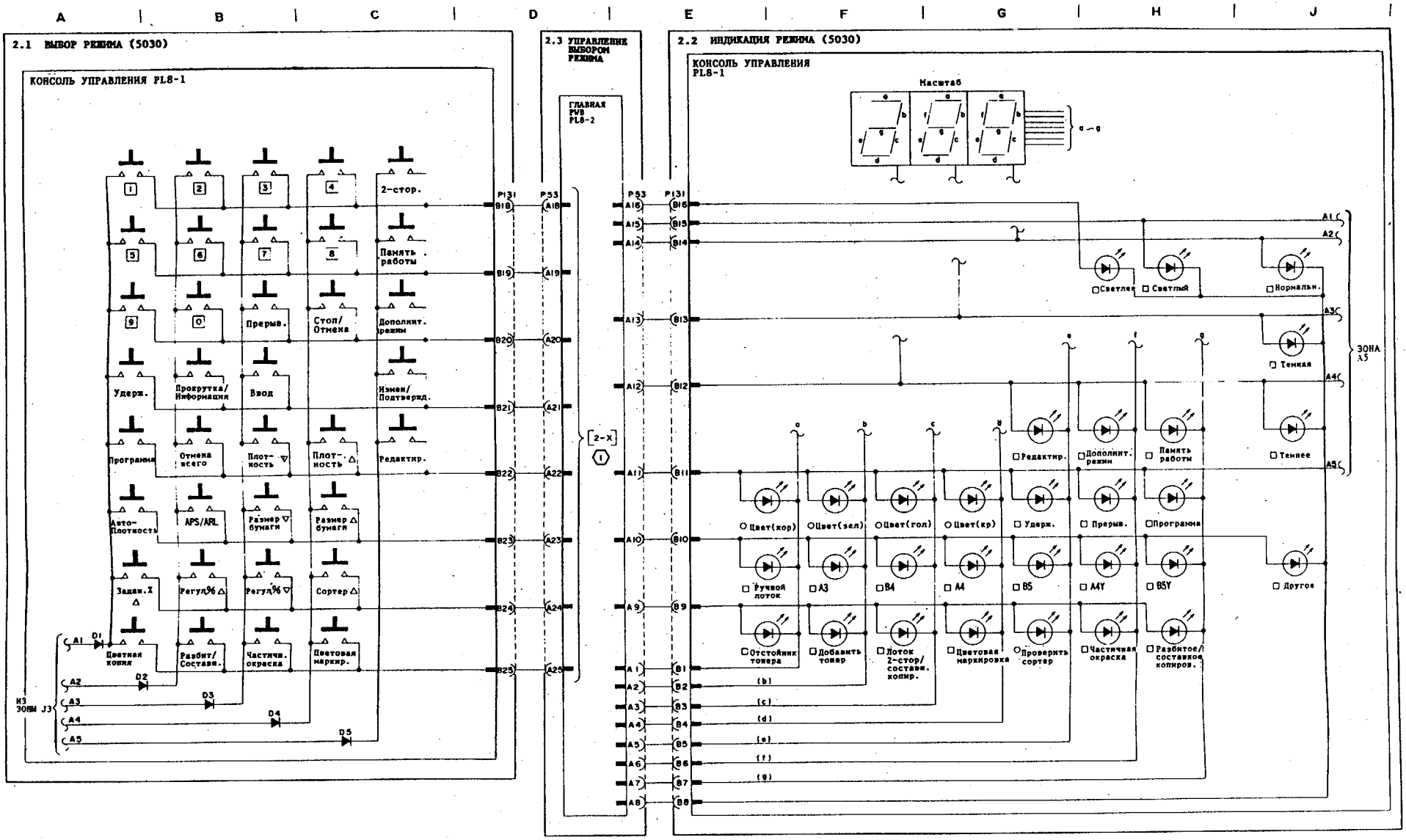
2.1 ВЫБОР РЕЖИМА (5030)
КОНСОЛЬ УПРАВЛЕНИЯ PL8-1
2.3 УПРАВЛЕНИЕ ВЫБОРОМ РЕЖИМА
ГЛАВНАЯ PWB PL8-2
2.2 ИНДИКАЦИЯ РЕЖИМА (5030)
КОНСОЛЬ УПРАВЛЕНИЯ PL8-1
Масштаб
2-стор.
Память работы
Прерыв.
Стоп/ Отмена
Дополнит. режим
Удерж.
Прокрутка/ Информация
Ввод
Измен/ Подтвержд.
Программа
Отмена всего
Плот- ность
Редактир.
Авто- Плотность
APS/ARL
Размер бумаги
Задан. X
Регул %
Сортер
Цветная копия
Разбит/ Состав.
Частичн. окраска
Цветовая маркир.
Светлее
Светлый
Нормальн.
Темная
Темнее
Цвет(кор)
Цвет(зел)
Цвет(гол)
Цвет(кр)
Удерж.
Прерыв.
Программа
Ручной лоток
A3
B4
A4
B5
A4Y
B5Y
Другое
Отстойник тонера
Добавить тонер
Поток 2-стор/ состави. копир.
Цветовая маркировка
Проверить сортер
Частичная окраска
Разбитое/ составное копиров.
ЗОНА A5
2-X
Проверка кнопок консоли
Ввести диагностический режим и код цепи "2", затем нажать на кнопку "Пуск".
Срабатывание кнопкой "включение-выключение" дает приращение счета на "2".
A4Y: Подача размера A4 длинной кромкой
B5Y: Подача размера B5 длинной кромкой
НАЗВАНИЕ
ВЫБОР И ИНДИКАЦИЯ РЕЖИМА (5030)
УРОВЕНЬ 2
ЦЕПЬ 2 ЛИСТ 1
ВЫПУСК 1

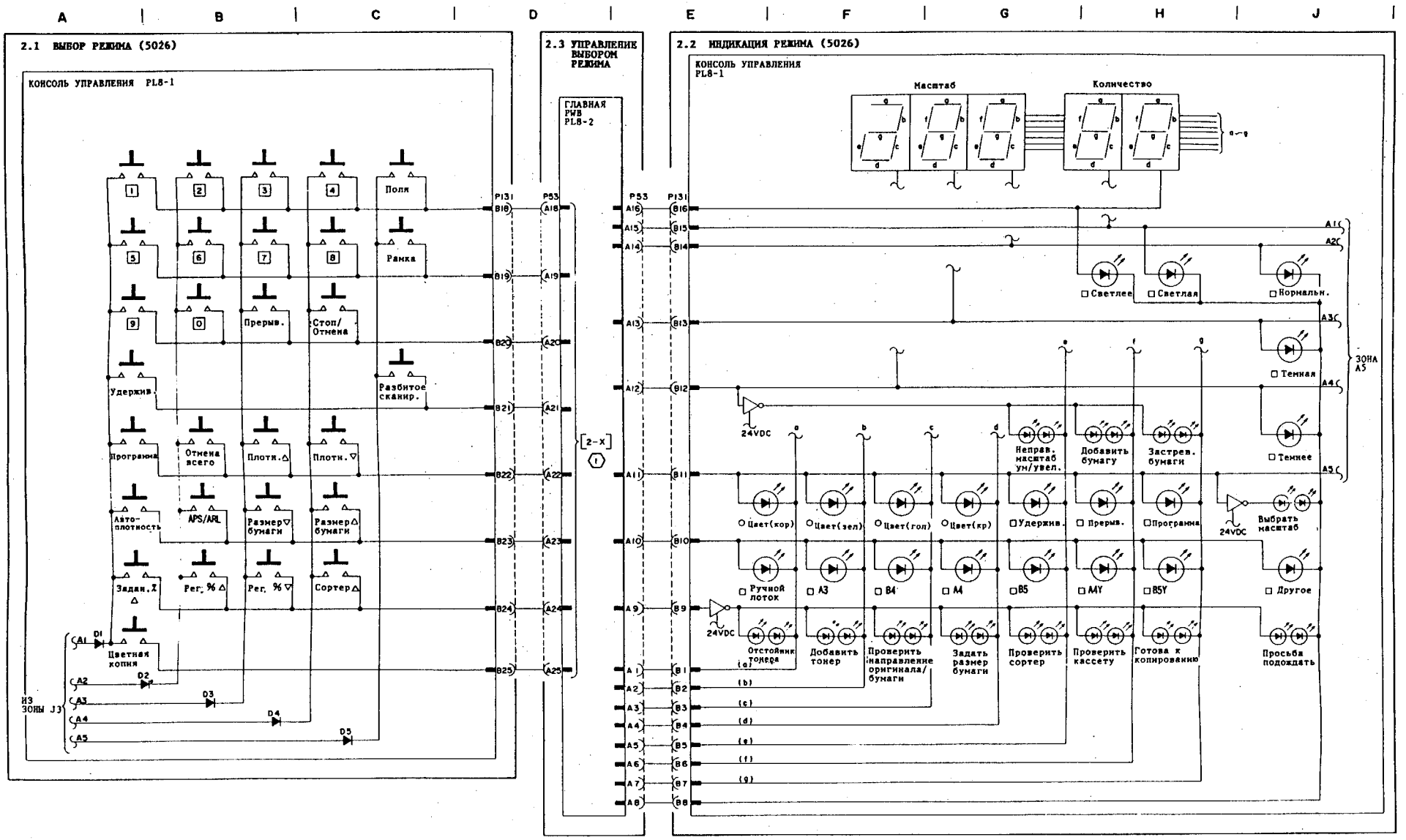

1. Проверка кнопок консоли
   - Ввести диагностический режим и код цепи "2", затем нажать на кнопку "Пуск".
   - Срабатывание кнопкой "включение-выключение" дает приращение счета на "2".

※ A4Y: Подача размера A4 длинной кромкой
B5Y: Подача размера B5 длинной кромкой

НАЗВАНИЕ ВЫБОР И ИНДИКАЦИЯ РЕЖИМА (5026)		
УРОВЕНЬ 2	ЦЕПЬ 2 ЛИСТ 2	ВЫПУСК 1

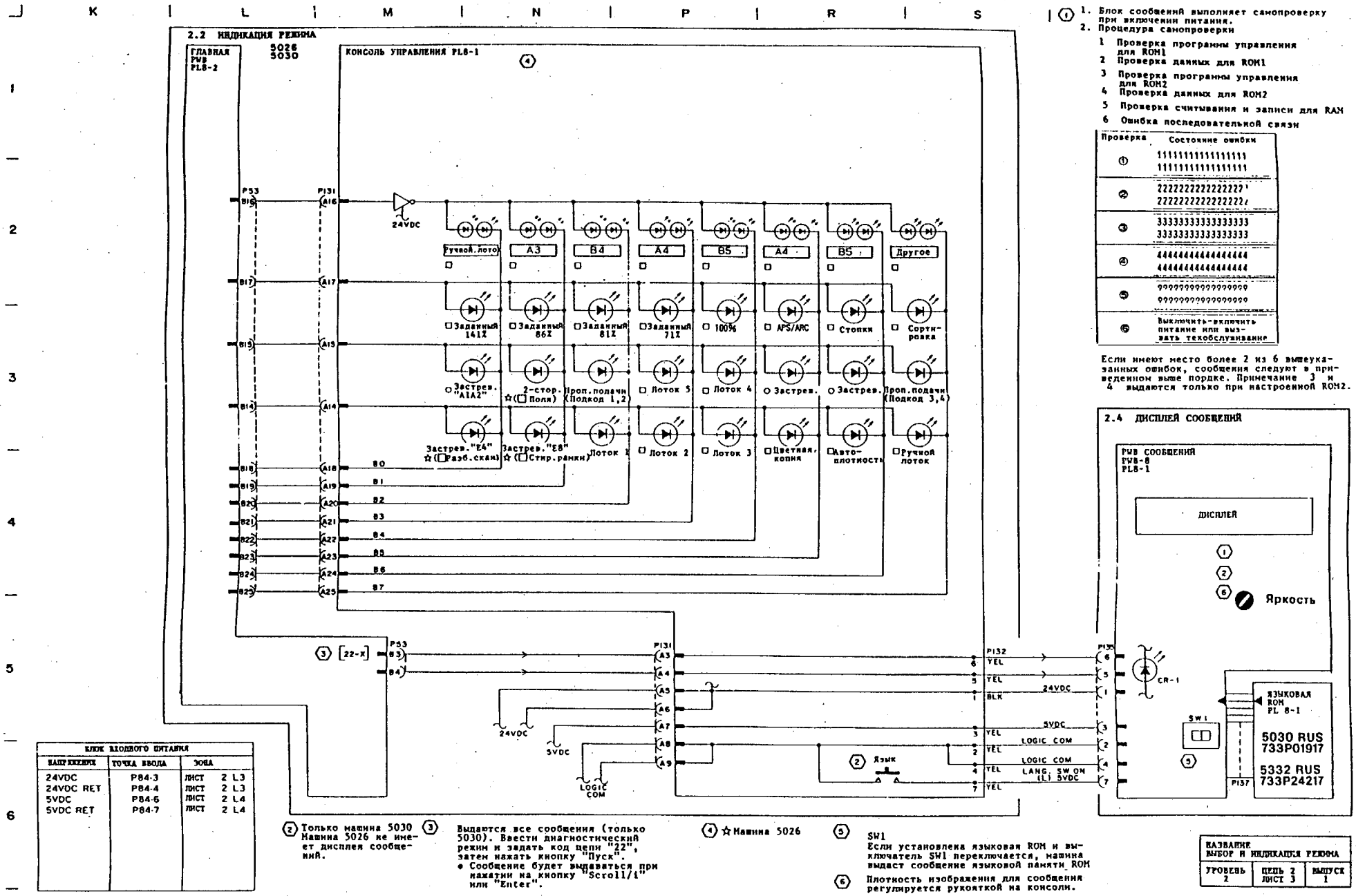

1. Блок сообщений выполняет самопроверку при включении питания.
2. Процедура самопроверки
   1. Проверка программы управления для ROM1
   2. Проверка данных для ROM1
   3. Проверка программы управления для ROM2
   4. Проверка данных для ROM2
   5. Проверка считывания и записи для RAM
   6. Ошибка последовательной связи

Проверка	Состояние ошибки
①	1111111111111111 1111111111111111
②	2222222222222222 2222222222222222
③	3333333333333333 3333333333333333
④	4444444444444444 4444444444444444
⑤	0000000000000000 0000000000000000
⑥	Выключить-включить питание или вызвать техобслуживание

Если имеют место более 2 из 6 вышеуказанных ошибок, сообщения следуют в приведенном выше порядке. Примечание 3 и 4 выдаются только при настроенной ROM2.

БЛОК ВХОДНОГО ПИТАНИЯ		
НАПРЯЖЕНИЕ	ТОЧКА ВВОДА	ЗОНА
24VDC	P84-3	ЛИСТ 2 L3
24VDC RET	P84-4	ЛИСТ 2 L3
5VDC	P84-6	ЛИСТ 2 L4
5VDC RET	P84-7	ЛИСТ 2 L4

② Только машина 5030 Машина 5026 не имеет дисплея сообщений.

③ Выдаются все сообщения (только 5030). Ввести диагностический режим и задать код цепи "22", затем нажать кнопку "Пуск".
* Сообщение будет выдаваться при нажатии на кнопку "Scroll/↑" или "Enter".

④ ☆Машина 5026

⑤ SW1
Если установлена языковая ROM и выключатель SW1 переключается, машина выдаст сообщение языковой памяти ROM

⑥ Плотность изображения для сообщения регулируется рукояткой на консоли.

НАЗВАНИЕ ВЫБОР И ИНДИКАЦИЯ РЕЖИМА		
УРОВЕНЬ 2	ЦЕПЬ 2 ЛИСТ 3	ВЫПУСК 1

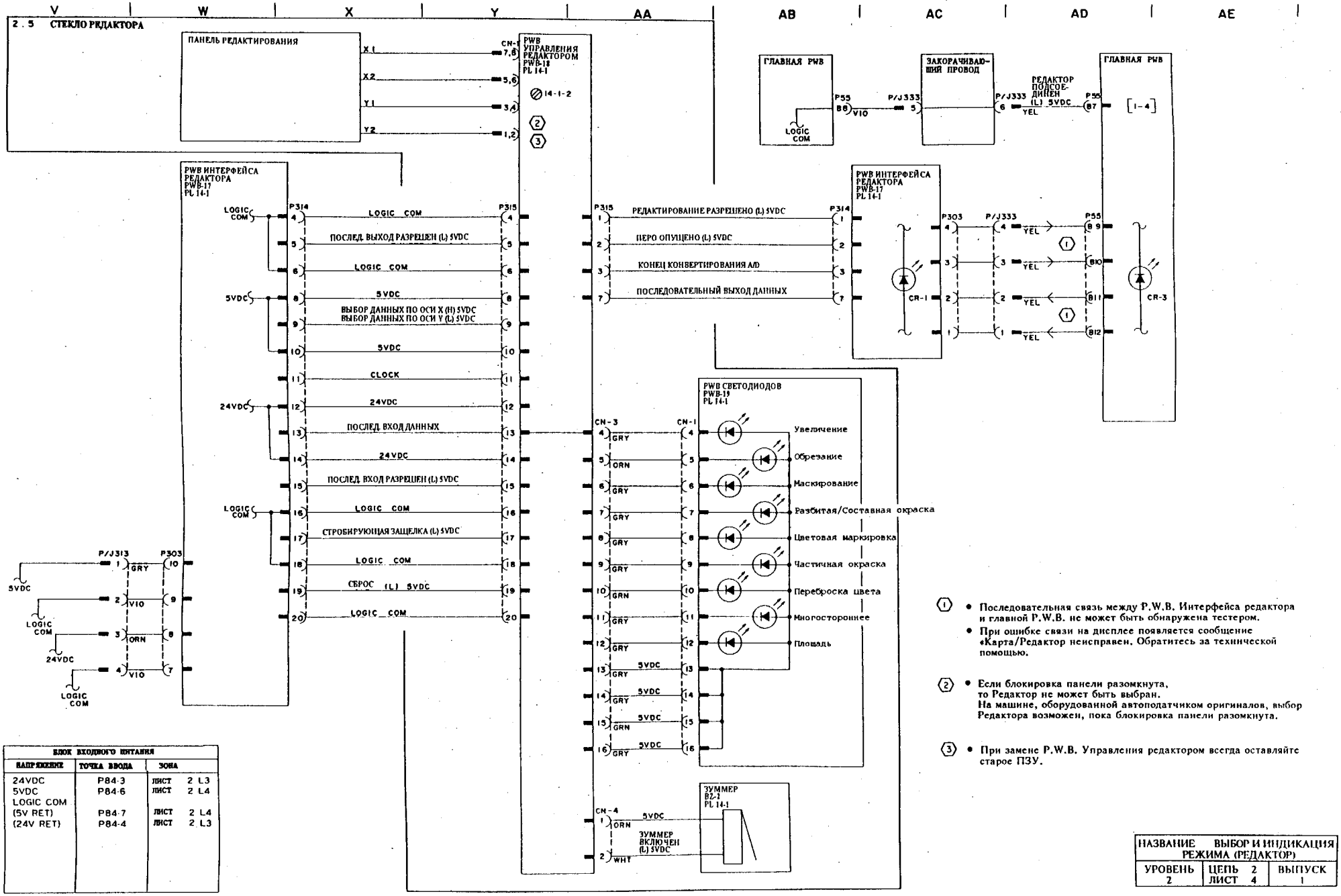

БЛОК ВХОДНОГО ПИТАНИЯ		
НАПРЯЖЕНИЕ	ТОЧКА ВВОДА	ЗОНА
24VDC	P84-3	ЛИСТ 2 L3
5VDC	P84-6	ЛИСТ 2 L4
LOGIC COM (5V RET)	P84-7	ЛИСТ 2 L4
(24V RET)	P84-4	ЛИСТ 2 L3

① • Последовательная связь между P.W.B. Интерфейса редактора и главной P.W.B. не может быть обнаружена тестером.
• При ошибке связи на дисплее появляется сообщение «Карта/Редактор неисправен. Обратитесь за технической помощью.

② • Если блокировка панели разомкнута, то Редактор не может быть выбран. На машине, оборудованной автоподатчиком оригиналов, выбор Редактора возможен, пока блокировка панели разомкнута.

③ • При замене P.W.B. Управления редактором всегда оставляйте старое ПЗУ.

НАЗВАНИЕ ВЫБОР И ИНДИКАЦИЯ РЕЖИМА (РЕДАКТОР)		
УРОВЕНЬ 2	ЦЕПЬ 2 ЛИСТ 4	ВЫПУСК 1

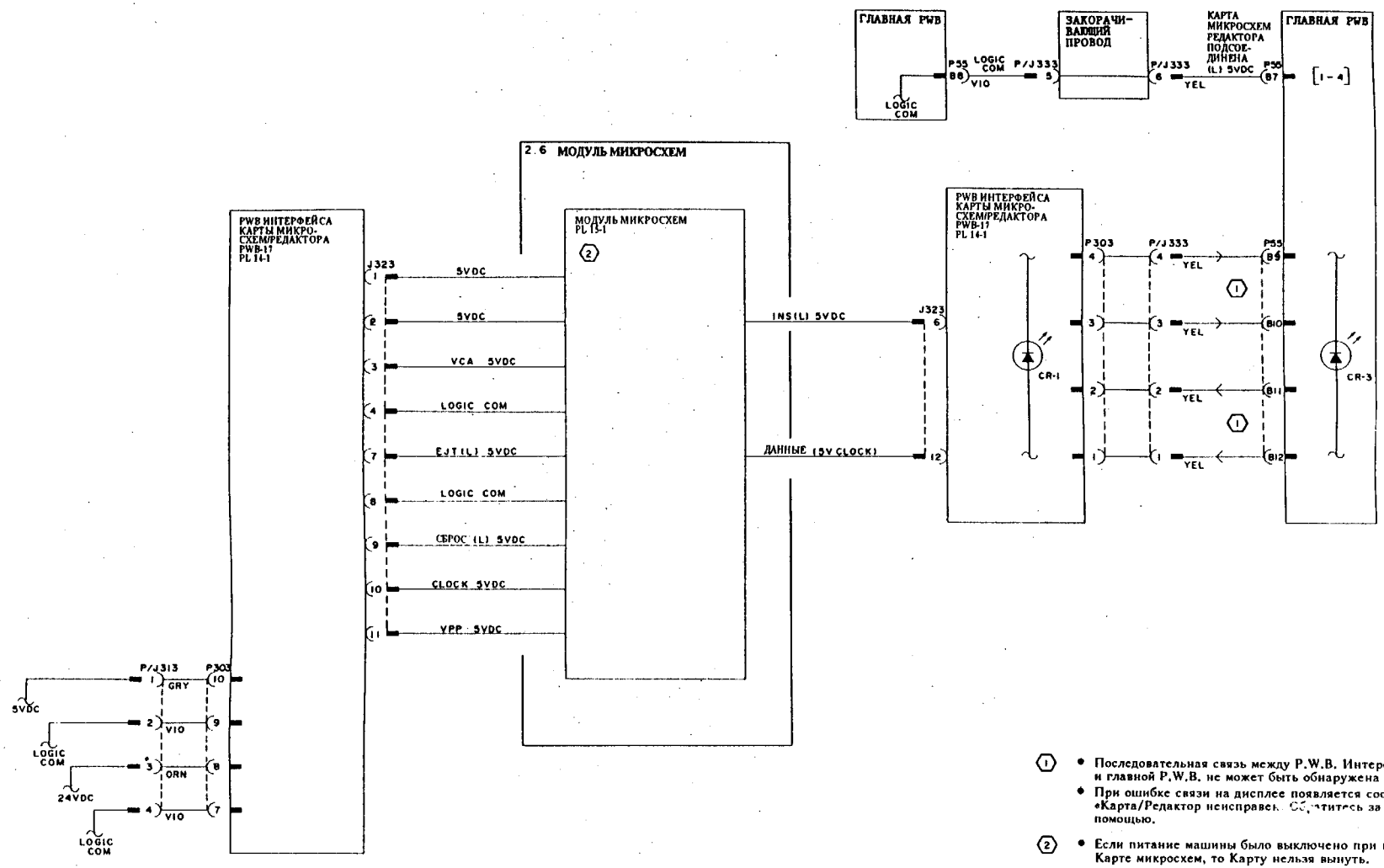

БЛОК ВХОДНОГО ПИТАНИЯ		
НАПРЯЖЕНИЕ	ТОЧКА ВВОДА	ЗОНА
24VDC	P84-3	ЛИСТ 2 L3
5VDC	P84-6	ЛИСТ 2 L4
LOGIC COM (5V RET)	P84-7	ЛИСТ 2 L4
(24V RET)	P84-4	ЛИСТ 2 L3

(1)
- Последовательная связь между P.W.B. Интерфейса редактора и главной P.W.B. не может быть обнаружена тестером.
- При ошибке связи на дисплее появляется сообщение «Карта/Редактор неисправен. Обратитесь за технической помощью.

(2)
- Если питание машины было выключено при вставленной Карте микросхем, то Карту нельзя вынуть.
- В иных случаях для вынимания Карты микросхем нажмите клавишу сброса, расположенную слева вверху модуля.

НАЗВАНИЕ ВЫБОР И ИНДИКАЦИЯ РЕЖИМА (КАРТА МИКРОСХЕМ)		
УРОВЕНЬ 2	ЦЕПЬ 2 ЛИСТ 5	ВЫПУСК 1

Уровень проверки ввода (H): индикации "Готова к копированию" (5026)
"Уровень ввода (H)" (5030)
Уровень проверки ввода (L): "Просьба подождать" (5026)
"Уровень ввода (L)" (5030)

ЦЕПЬ 3. ИЗОЛЯЦИЯ НЕИСПРАВНОСТЕЙ

Процедура	Ввод	Вывод	Проверить следующее:
U1			Обратиться к Процедуре изоляции неисправности для Цепи 4.
U6 Вызвать посредством "0" U6-1			• Дефект Главной PWB (ROM)
U6-2			• Дефект Главной PWB (RAM)
U6-3			• Дефект батарейки энергонезависимой памяти
U6-4			• Ошибка настройки энергонезависимой памяти. Выполнить DIAG [20-96]
U8-2	PWB реле P9-8/P9-7 110/220±10%VAC P91-1/COM 24±2VDC P91-3/COM 5±0.5VDC	Сигнал пересечения нуля P54-A2/COM Обнаружен: 0.5~0.7VDC Не обнаружен: 5±0.5VDC	Выходной сигнал неправильный: • 220VAC • 24VDC • 5VDC • Дефект PWB реле Выходной сигнал правильный. • Дефект Главной PWB
L6	Установить карту Xerox или кнопочный счетчик.		
DIAG [1-8] Установить карту Xerox или кнопочный счетчик.	Главная плата P57-A17/COM 0~0.5VDC		Вход ОК: • Главная плата Вход остается 4.5~5V: • Неправильная работа или ослабленное соединение с дополнительными устройствами.
Зуммер не звучит DIAG [1-2]	Главная PWB P51-7/COM 24±2VDC	Запуск: ВКЛ. Остановка: ВЫКЛ.	Зуммер не звучит: • Неисправность консоли управления • Дефект Главной PWB • Ослабленное соединение P53, P131
Зуммер не прекращает звучание			• Дефект Главной PWB

Процедура	Ввод	Вывод	Проверить следующее:
Тиражный счетчик не ведет счета DIAG [3-1]	P/J109-3/COM 24±2VDC	Счетчик копий вкл.(L) 24VDC P/J109-4/COM 0~1VDC	Выходной сигнал правильный: • Отказ тиражного счетчика Выходной сигнал остается 0-1 VDC: • Дефект Главной PWB • Закорачивание на землю Выходной сигнал остается 24VDC: • Дефект Главной PWB • Ослабленное соединение
Суммирующий счетчик не ведет счета DIAG [3-2]	P/J109-1/COM 24±2VDC	Суммирующий счетчик вкл.(L) 2VDC P/J109-2/COM 0~1VDC	Выходной сигнал правильный: • Отказ суммирующего счетчика Выходной сигнал остается 24VDC • Дефект Главной PWB • Ослабленное соединение Выходной сигнал остается 0-1 VDC: • Дефект Главной PWB • Закорачивание
Консоль не выдает никакой индикации. {CR-4 Главной PWB горит.}	Главная PWB P51-1/COM P52-2/COM 5±0.5VDC		Входной сигнал правильный: • Дефект Главной PWB Входной сигнал ниже 4.25 V: • Дефект блока питания низкого напряжения.

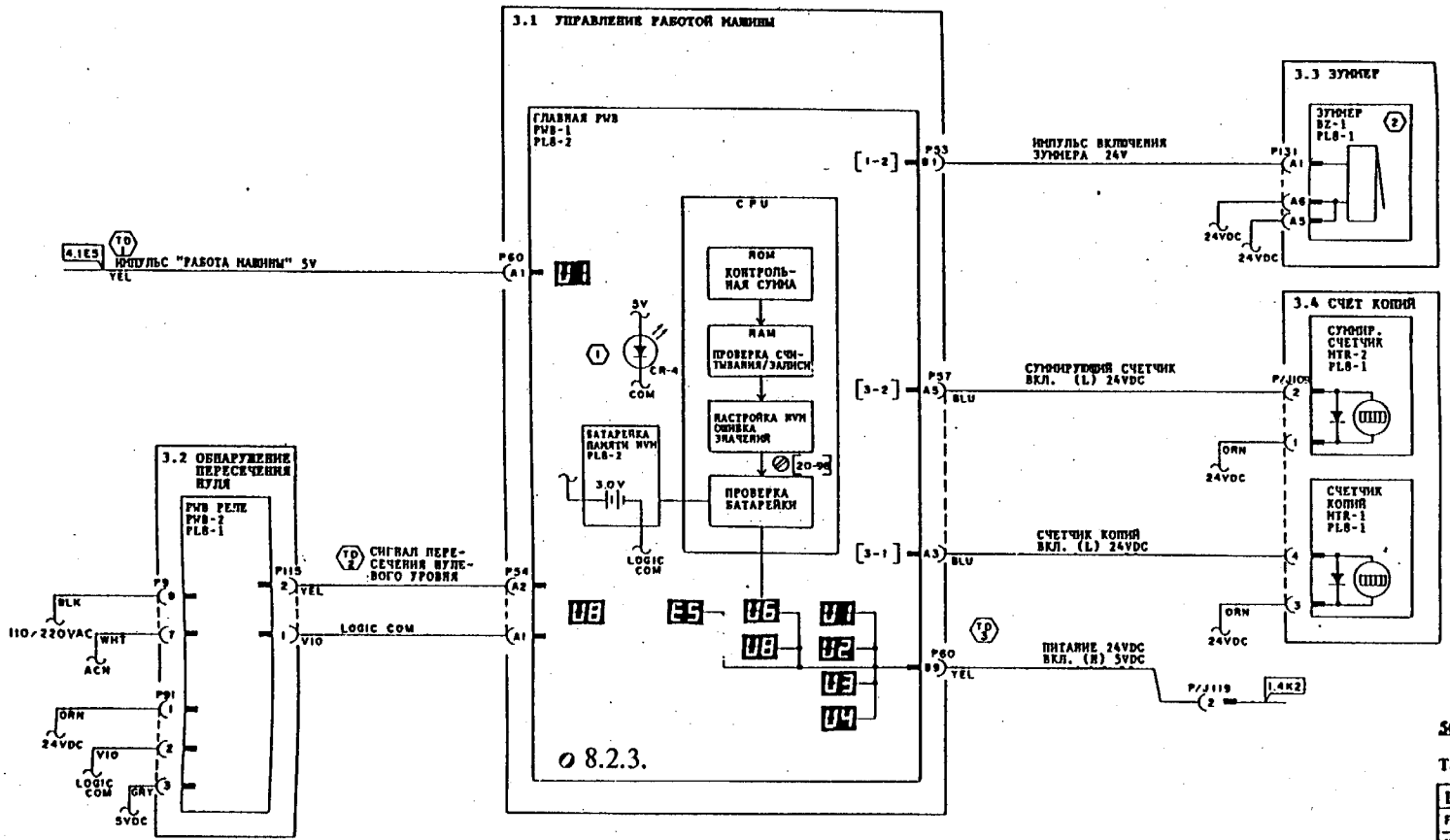

5026/5030

Таблица настройки переключателя DIP

Выкл. №	1	2	3	4	5	6	7	8
FX-5026	OFF	OFF	OFF	OFF	OFF	OFF	OFF	OFF
FX-5030	ON	OFF	OFF	OFF	OFF	OFF	OFF	OFF

Примечание: Для 5030 при включенном SW1-7 значение тока отделения увеличивается только для второй стороны двухсторонней/составной копии для предотвращения нового переноса по кромке. (Лампа предпереноса включена в это же время).

БЛОК ВХОДНОГО ПИТАНИЯ		
НАПРЯЖЕНИЕ	ТОЧКА ВВОДА	ЗОНА
220VAC	J5-2b	ЛИСТ 1 F3
ACN	J5-3b	ЛИСТ 1 F3
24VDC	P84-3	ЛИСТ 2 L3
24VDC RET	P84-4	ЛИСТ 2 L3

(TD 1) Подвести импульс к Главной PWB, когда главный двигатель вращается.
- Главный двигатель вращается: между P92-1/COM=2-3VDC
  останавливается: P92-1/COM=0 или 5VDC

Медленно проворачивать вал двигателя, при этом показания составляют поочередно 0V и 5V.

(TD 2) Сигнал пересечения нуля (нулевого уровня)
- Между P54-A2/COM
  Пересечение нуля обнаруживается = 0,6 ± 0,1 VDC
  Пересечение нуля не обнаруживается = 5 ± 0,5VDC
- При отсутствии пересечения нуля выдается "U8-2"

(TD 3) Когда код состояния не выдается - между P60-B9/COM = 4 ± 0,5 VDC
Когда код состояния выдается - 0,5VDC

(1) Когда входное напряжение 5VDC становится меньше 4,25V, загорается CR-4
(2) Заменить узел консоли управления.

НАЗВАНИЕ УПРАВЛЕНИЕ РАБОТОЙ МАШИНЫ		
УРОВЕНЬ 2	ЦЕПЬ 3 ЛИСТ 1	ВЫПУСК 1

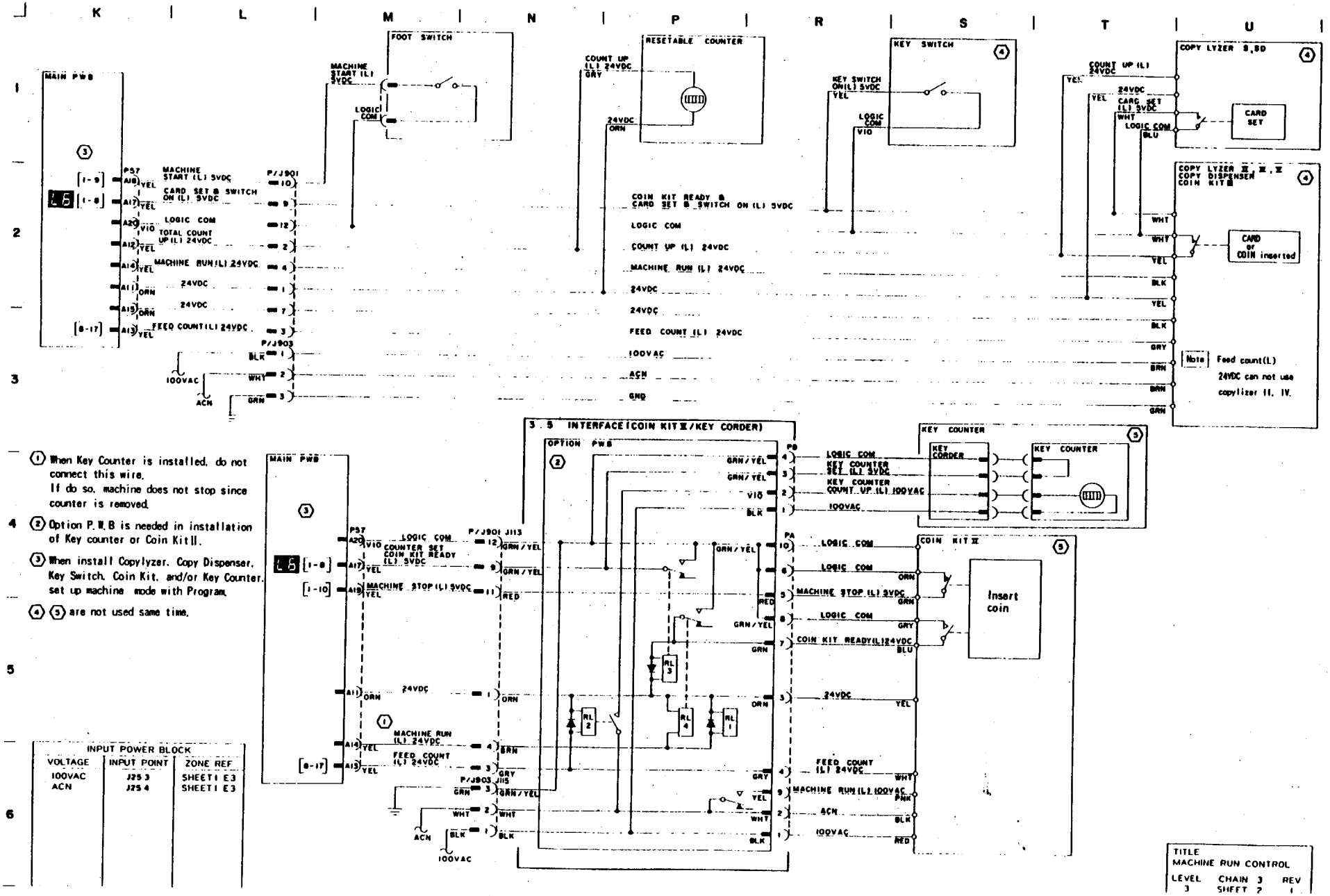
K L M N P R S T U
MAIN PWB
FOOT SWITCH
MACHINE START (L) 5VDC
LOGIC COM
RESETABLE COUNTER
COUNT UP (L) 24VDC
24VDC
KEY SWITCH
KEY SWITCH ON(L) 5VDC
COPY LYZER II, III
COPY DISPENSER
COIN KIT II
CARD SET
CARD or COIN inserted
Note Feed count(L) 24VDC can not use copylizer II, IV.
CARD SET & SWITCH ON (L) 5VDC
TOTAL COUNT UP (L) 24VDC
MACHINE RUN (L) 24VDC
FEED COUNT (L) 24VDC
100VAC
ACN
GND
COIN KIT READY & CARD SET & SWITCH ON (L) 5VDC
3.5 INTERFACE (COIN KIT II/KEY CORDER)
OPTION PWB
KEY COUNTER
KEY CORDER
COUNTER SET COIN KIT READY (L) 5VDC
MACHINE STOP (L) 5VDC
COIN KIT II
Insert coin
COIN KIT READY (L) 24VDC
MACHINE RUN (L) 24VDC
RL 1
RL 2
RL 3
RL 4
① When Key Counter is installed, do not connect this wire. If do so, machine does not stop since counter is removed.
② Option P.W.B is needed in installation of Key counter or Coin Kit II.
③ When install Copylyzer, Copy Dispenser, Key Switch, Coin Kit, and/or Key Counter, set up machine mode with Program.
④ ⑤ are not used same time.
INPUT POWER BLOCK
VOLTAGE | INPUT POINT | ZONE REF
100VAC | J25 3 | SHEET1 E3
ACN | J25 4 | SHEET1 E3
TITLE
MACHINE RUN CONTROL
LEVEL 3 CHAIN 3 REV 1
SHEET 2

ЦЕПЬ 4. ИЗОЛЯЦИЯ НЕИСПРАВНОСТЕЙ

Процедура	Ввод	Вывод	Проверить следующее:
U1 Главный двигатель не вращается посредством DIAG [4-1]	PWB Главного двигателя P94-1/P94-2 24±2VDC P94-3/P94-4 5±0.5VDC		Входной сигнал неправильный: • Питание 5V, 24VDC • PWB главного двигателя
		Импульс включения главного двигателя 5V P92-2/COM Вращение:2~3VDC Остановка:2~3VDC	Выходной сигнал неправильный: • Дефект Главной PWB • PWB главного двигателя
		Главный двигатель (вращение вперед) вкл. (H) 5VDC (реверс) вкл.(L) 5VDC P92-3/COM Вперед: 4.5~5VDC Реверс: 0~1VDC	0V при вращении вперед: • Дефект Главной PWB • Закорачивание провода на землю • PWB главного двигателя 5V при реверсе: • Дефект Главной PWB
		Главный двигатель вкл.(L)5VDC P92-4/COM Вращение:0~1VDC Остановка:4.5~5VDC	Выходной сигнал неправильный: • Дефект Главной PWB • PWB главного двигателя
Главный двигатель не может вращаться по причине механической проблемы (Сигналы в норме)		Главная причина: • Система фьюзера: Отказ приводной шестерни фьюзера Перегрузка нагревательного или прижимного валика Перегрузка транспортера бумаги • Система барабана: Дрожание очистительного скребка, поломка шестерни, перегрузка шнека • Дефект приводной шестерни и муфты включения носителя	

Процедура	Ввод	Вывод	Проверить следующее:
U1 Главный двигатель вращается посредством DIAG [4-1] (1)	Сигнал обратной связи главного двигателя P93-3/P93-4 Вращение:0.6~1.0VAC Остановка 0VAC (2)	Импульс работы машины 5V P92-1/COM Вращение:2~3VDC Остановка:0V or 5VDC	Входной сигнал неправильный: • Дефект главного двигателя Выходной сигнал неправильный: • Дефект PWB главного двигателя Выходной сигнал правильный: • Дефект PWB главного двигателя

(1) Когда Главный двигатель вращается посредством DIAG [4-1], отсутствует связь с сигналом обратной связи главного двигателя

(2) Замеряется контрольно-измерительным прибором с использованием диапазона 3 VAC

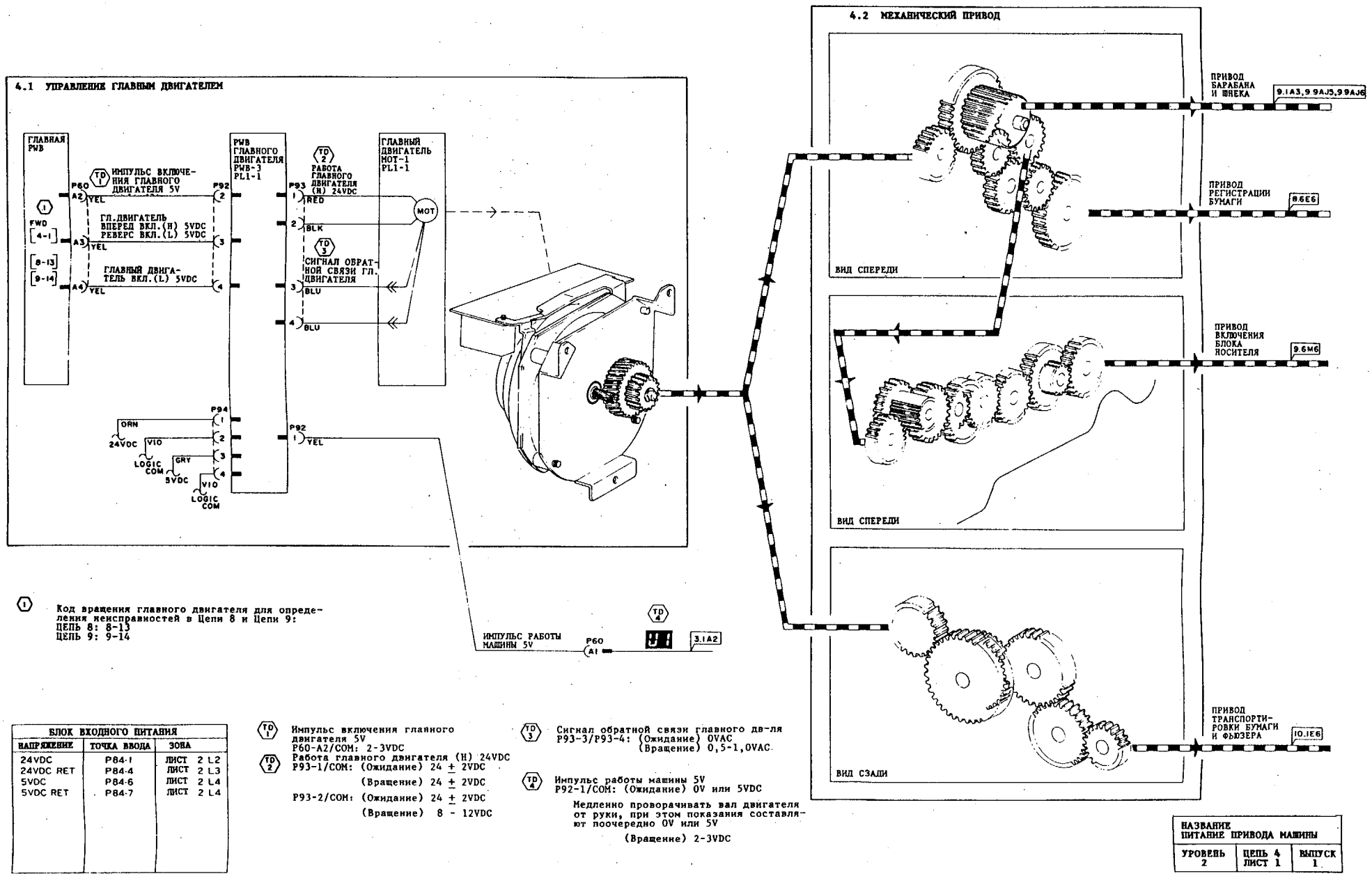

① Код вращения главного двигателя для определения неисправностей в Цепи 8 и Цепи 9:
ЦЕПЬ 8: 8-13
ЦЕПЬ 9: 9-14

БЛОК ВХОДНОГО ПИТАНИЯ		
НАПРЯЖЕНИЕ	ТОЧКА ВВОДА	ЗОНА
24VDC	P84-1	ЛИСТ 2 L2
24VDC RET	P84-4	ЛИСТ 2 L3
5VDC	P84-6	ЛИСТ 2 L4
5VDC RET	P84-7	ЛИСТ 2 L4

TD 1 Импульс включения главного двигателя 5V
P60-A2/COM: 2-3VDC

TD 2 Работа главного двигателя (H) 24VDC
P93-1/COM: (Ожидание) 24 ± 2VDC
(Вращение) 24 ± 2VDC
P93-2/COM: (Ожидание) 24 ± 2VDC
(Вращение) 8 - 12VDC

TD 3 Сигнал обратной связи главного дв-ля
P93-3/P93-4: (Ожидание) 0VAC
(Вращение) 0,5-1,0VAC

TD 4 Импульс работы машины 5V
P92-1/COM: (Ожидание) 0V или 5VDC
Медленно проворачивать вал двигателя от руки, при этом показания составляют поочередно 0V или 5V
(Вращение) 2-3VDC

НАЗВАНИЕ ПИТАНИЕ ПРИВОДА МАШИНЫ		
УРОВЕНЬ 2	ЦЕПЬ 4 ЛИСТ 1	ВЫПУСК 1

ЦЕПЬ 5. ИЗОЛЯЦИЯ НЕИСПРАВНОСТЕЙ

Процедура	Ввод	Вывод	Проверить следующее:
Питание дуплексного автоподатчика оригиналов (Включить главный выключатель питания.)	P/J201-1/P/J201-2 110/220±10%VAC		Входной сигнал неправильный: • Проверить блок питания Цепи 1.
Питание 24VDC	Блок питания низкого напряжения дуплексного автоподатчика P/J1-3/P/J1-4 110/220±10%VAC	Блок питания низкого напряжения дуплексного автоподатчика ориг. P/J2-1/P/J2-2 24±2VDC	Выходной сигнал неправильный: • Отказ блока питания низкого напряжения (LVPS) • Заворачивание схемы
Питание 5VDC	Блок питания низкого напряжения дуплексного автоподатчика ориг. P/J1-3/P/J1-4 110/220±10%VAC	Блок питания низкого напряжения дуплексного автоподатчика ориг. P/J2-3/P/J2-4 5 ± 0.5VDC	Выходной сигнал неправильный: • Отказ блока питания низкого напряжения (LVPS) • Закорачивание схемы
(Логика ОБЩАЯ)	P/J2-4/P/J3-4 0Ω P/J2-2/P/J3-2 0Ω		• Ослабленное соединение P/J2, P3
После подачи одного оригинала мигает лампа "Добавить бумагу" (5026) или выдается сообщение "Вставить лоток или добавить бумагу" (5030).			
Проверить подачу на датчике DIAG [5-5]	Датчик ввода P/J12-1/P/J12-3 5±0.5VDC	Датчик ввода обнаружен (H) 5VDC P/J12-2/COM ВКЛ: 4.5~5VDC ВЫКЛ: 0~0.5VDC	Выходной сигнал правильный: • Дефект PWB дуплексного автоподатчика оригиналов Выходной сигнал остается 0V: • Дефект датчика ввода • Закорачивание схемы • Ослабленное соединение
Проверить датчик размера DIAG [5-6]	Датчик размера P/J11-1/P/J11-3 5±0.5VDC	Датчик размера обнаружен (H) 5VDC P/J11-2/COM ВКЛ: 4.5~5VDC ВЫКЛ: 0~0.5VDC	Выходной сигнал правильный: • Дефект PWB дуплексного автоподатчика оригиналов Выходной сигнал остается 0V: • Дефект датчика размера • Закорачивание схемы • Ослабленное соединение
Оригинал не подан (Лампа не горит, когда вставляется оригинал)	Датчик оригинала P/J16-1/P/J16-3 5±0.5VDC	Датчик оригинала обнаружен (L) 5VDC P/J16-2/COM ВКЛ: 0~0.5VDC ВЫКЛ: 4.5~5VDC	Выходной сигнал неправильный: • Дефектное соединение • Закорачивание схемы • Дефект датчика оригинала Выходной сигнал 5V: • Дефект датчика оригинала
Проверить датчик оригинала DIAG [5-1]			

Процедура	Ввод	Вывод	Проверить следующее:
Мигает индикация "Задать размер бумаги" (5026) или выдается сообщение "Закрыть крышку стекла оригинала" (5030)			
Проверить блокировочный выключатель стекла оригинала DIAG [6-14]	Блокировочный выключатель стекла оригинала замкнут (L) 5VDC P53-B2/COM ЗАМКНУТ: 0-5VDC РАЗОМКНУТ: 5±0.5VDC		Выходной сигнал неправильный: • Магнит отсоединен • Дефект выключателя • Рассоединение схемы • Смещение положения дуплексного автоподатчика оригиналов • Закорачивание схемы • Дефект Главной PWB
A1-1			
Проверить работу двигателя подачи DIAG [5-3]	DADF P.W.B P3-3/P3-4 5±0.5VDC P3-1/P3-2 24±2VDC	24VDC P/J35-1/COM 24±2VDC Импульс включения дв-ля подачи 24V P/J35-2-5/COM ВРАЩЕНИЕ: 21-23VDC ОЖИДАНИЕ: 24±2VDC	Выходной сигнал правильный: • Дефект двигателя подачи • Перегрузка Выходной сигнал неправильный: • Дефект PWB дуплексного автоподатчика оригиналов Другое: • Пробуксовка одноходовой муфты
Проверить работу соленоида затвора DIAG [5-4]	Соленоид затвора P/J31-1/COM 24±2VDC	Соленоид затвора вкл. (L) 24VDC P/J31-2/COM ВКЛ: 0~1VDC ВЫКЛ: 24±2VDC	Выходной сигнал правильный: • Дефект соленоида затвора Выходной сигнал остается 24V: • Дефект PWB дуплексного автоподатчика оригиналов • Рассоединение схемы
Проверить работу соленоида лопастей DIAG [5-2]	Соленоид лопастей P/J30-1/COM 24±2VDC	Соленоид лопастей вкл. (L) 24VDC P/J30-2/COM ВКЛ.: 0~1VDC ВЫКЛ: 24±2VDC	Выходной сигнал правильный: • Дефект соленоида лопастей Выходной сигнал остается 24V: • Дефект PWB дуплексного автоподатчика оригиналов • Рассоединение схемы
Проверить датчик ввода DIAG [5-5]	Датчик ввода P/J12-1/P/J12-3 5±0.5VDC	Датчик ввода обнаружен (H) 5VDC P/J12-2/COM ВКЛ.: 4.5~5VDC ВЫКЛ.: 0~0.5VDC	Выходной сигнал правильный: • Дефект PWB дуплексного автоподатчика оригиналов Выходной сигнал остается 0-0.5VDC: • Дефект датчика ввода • Закорачивание или рассоединение схемы Выходной сигнал остается 4.5-5V: • Рассоединение схемы • Дефект датчика ввода • Проблема активатора

Процедура	Ввод	Вывод	Проверить следующее:
A1-2 Проверить датчик ввода ремня DIAG [5-10]	Датчик ввода ремня P/J15-1/P/J15-3 5±0.5VDC	Датчик ввода ремня обнаружен (H) 5VDC P/J15-2/COM ВКЛ.: 4.5 ~5VDC ВЫКЛ.:0 ~0.5VDC	Выходной сигнал правильный: • Дефект PWB дуплексного автоподатчика оригиналов Выходной сигнал остается 0-0.5VDC: • Дефект датчика ввода ремня • Закорачивание или рассоединение схемы Выходной сигнал остается 4.5-5VDC: • Рассоединение схемы • Дефект датчика ввода ремня • Проблема активатора
Проверить работу соленоида зажатия DIAG [5-9]	Соленоид зажатия P/J34-1/COM 24±2VDC	Соленоид зажатия вкл. (L) 24VDC P/J34-2/COM ВКЛ.:0~1VDC ВЫКЛ.:24±2VDC	Выходной сигнал правильный: • Дефект соленоида зажатия Выходной сигнал остается 24V: • Дефект PWB автоподатчика оригиналов • Рассоединение схемы
Проверить реверсное вращение двигателя подачи DIAG [5-8]	DADF P.W.B P3-3/P3-4 5 ±0.5VDC P3-1/P3-2 24±2VDC	24VDC P/J35-1/COM 24±2VDC Импульс включения дв-ля подачи 24V P/J35-2-5/COM ВРАЩЕНИЕ: 21-23VDC ОЖИДАНИЕ: 24±2VDC	Выходной сигнал правильный: • Дефект двигателя лопастного колеса • Перегрузка Выходной сигнал неправильный" • Дефект PWB дуплексного автоподатчика оригиналов
Проверить работу двигателя ролика выравнивания DIAG [5-11]	Двигатель ролика выравнивания P/J38-1/COM 24±2VDC	Двигатель ролика выравнивания вкл. (L) 24VDC P/J38-2/COM ВКЛ. : 0-1VDC ВЫКЛ.: 24±2VDC	Выходной сигнал правильный: • Дефект двигателя Выходной сигнал остается 24V: • Дефект PWB дуплексного автоподатчика оригиналов • Дефект PWB фильтра • Рассоединение или ослабленное соединение

Процедура	ввод	Вывод	Проверить следующее:
A2-1 Проверить датчик выхода DIAG [5-15]	Датчик выхода P/J13-1/P/J13-3 5±0.5VDC	Датчик выхода обнаружен (H) 5VDC P/J13-2/COM ВКЛ. : 4.5-5VDC ВЫКЛ.: 0-0.5VDC	Выходной сигнал правильный: • Дефект PWB дуплексного автоподатчика оригиналов Выходной сигнал остается 0-0.5VDC: • Дефект датчика выхода • Закорачивание или рассоединение схемы Выходной сигнал остается 4.5-5VDC: • Рассоединение схемы • Дефект датчика выхода • Проблема активатора
Проверить работу соленоида затвора регистрации DIAG [5-13]	Соленоид регистрации P/J32-1/COM 24±2VDC	Соленоид регистрации вкл. (L) 24VDC P/J32-2/COM ВКЛ. :0~1VDC ВЫКЛ.:24±2VDC	Выходной сигнал правильный: • Дефект соленоида регистрации Выходной сигнал остается 24V: • Дефект PWB дуплексного автоподатчика оригиналов • Рассоединение схемы
A2-2 Проверить датчик дуплексного ввода DIAG [5-17]	Датчик дуплексного ввода P/J17-1/P/J17-3 5±0.5VDC	Датчик дуплексного ввода обнаружен (H) 5VDC P/J17-2/COM ВКЛ. : 4.5-5 VDC ВЫКЛ.: 0-0.5 VDC	Выходной сигнал правильный: • Дефект PWB дуплексного автоподатчика оригиналов Выходной сигнал остается 0-0.5VDC • Дефект датчика дуплексного ввода • Закорачивание или рассоединение схемы Выходной сигнал остается 4.5-5 VDC: • Рассоединение схемы • Дефект датчика дуплексного ввода • Проблема активатора
Проверить работу соленоида затвора выхода DIAG [5-16]	Соленоид затвора выхода P/J33-1/COM 24±2VDC	Соленоид затвора выхода вкл. (L) 24VDC P/J33-2/COM ВКЛ. : 0-1VDC ВЫКЛ.: 24±2VDC	Выходной сигнал правильный: • Дефект соленоида затвора выхода Выходной сигнал остается 24V: • Дефект PWB дуплексного автоподатчика оригиналов • Рассоединение или ослабленное соединение
Проверить другие элементы			• Загрязненный или некачественный оригинал • Загрязненное стекло оригинала • Загрязненный ремень стекла оригинала

ЦЕПЬ 5. ИЗОЛЯЦИЯ НЕИСПРАВНОСТЕЙ

Процедура	Ввод	Вывод	Проверить следующее:
A5	Закрыть крышку податчика оригиналов		
Замкнуть блокировочный выключатель дуплексного автоподатчика оригиналов и транспортера DIAG [5-18]	Блокировка DADF замкнута (L) 5VDC P4-A12/COM ВКЛ. :0~0.5VDC ВЫКЛ.:4.5~5VDC		Входной сигнал правильный: • Дефект PWB дуплексного автоподатчика оригиналов Входной сигнал остается 4.5-5 VDC: • Дефект блокировочного выключателя (2 выключателя соединены последовательно) • Рассоединение или свободное соединение • Ослабленное соединение P4
A6	Поместить последний поданный оригинал назад на стопку		Поместить нескопированный оригинал снова в лоток
A9	Готова к копированию - Поместить оригинал на стекло		
Проверить работу двигателя ремня DIAG [5-14]	Двигатель ремня P/J100-2/P6-2 110/220±10%VAC	Двигатель ремня вкл. (L) 110/220VAC P/J100-1/P6-2 ВКЛ. :0VAC ВЫКЛ.:110/220VAC	Выходной сигнал правильный: • Дефект двигателя ремня Выходной сигнал остается 100/220 VAC: • Дефект PWB дуплексного автоподатчика оригиналов Вращение двигателя: • Пробуксовка ремня • Дефект системы привода ремня
Проверить датчик ремня (Сместить ремень влево-вправо от руки) DIAG [5-12]	Датчик ремня P/J14-1/P/J14-3 5±0.5VAC	Датчик ремня обнаружен (H) 5VDC P/J14-2/COM ОБНАРУЖЕН: 4.5-5VDC ВЫКЛ.: 0-0.5VDC	Выходной сигнал правильный: • Дефект PWB дуплексного автоподатчика оригиналов Выходной сигнал остается 0-0.5 VDC: • Дефект датчика ремня • Закорачивание или размыкание • Повреждение маркировки ремня Выходной сигнал остается 4.5-5VDC: • Загрязнение ремня (внутри) • Рассоединение или ослабленное соединение
Дефект индикации дуплексного автоподатчика оригиналов	PWB дисплея P/J37-1/COM 24±2VDC	Индикаторная лампа вкл. (L) 24VDC P/J37-2/COM P/J37-3/COM P/J37-4/COM P/J37-5/COM ON:0~1VDC	• Дефект PWB индикации • Дефект PWB дуплексного автоподатчика оригиналов • Рассоединение или ослабленное соединение

Процедура	Ввод	Вывод	Проверить следующее:
Лампа мигает			• Ослабленное соединение P/J331
⇨Лампа не может быть зажжена Проверить блокировочный выключатель стекла DIAG [6-14]	Блокировочный выключатель стекла замкнут (L) 5VDC P53-B2/COM ЗАМКНУТ: 0-0.5VDC РАЗОМКНУТ: 5±0.5VDC		Входной сигнал неправильный: • Магнит снят • Дефект выключателя • Ослабленное соединение
Проверить выбор устройства DADF/ADF DIAG [5-7] ①	Выключатель SW1 дуплексного автоподатчика оригиналов выкл.	5026: "Готова к копированию" 5030: Уровень ввода (H)	• Дефект PWB дуплексного автоподатчика оригиналов.

① Если выключатель SW1 (5030) включен, при нажатии на кнопку двухстороннего копирования может быть задан только режим "1-стор." -- "2-стор."

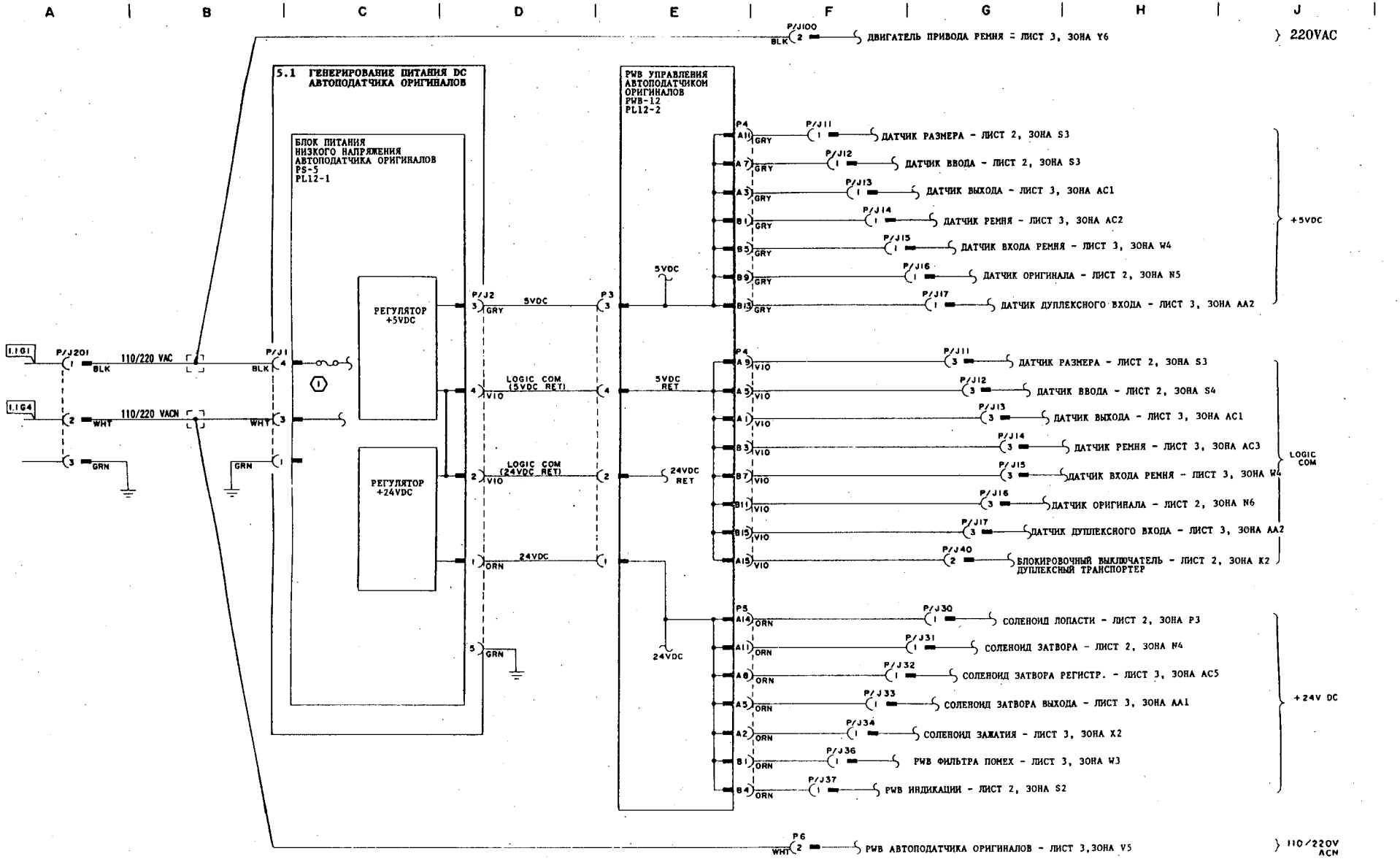

① 110VAC: Разъем J-S соединен
220VAC: Разъем J-S не соединен.

НАЗВАНИЕ АВТОПОДАТЧИК ОРИГИНАЛОВ		
УРОВЕНЬ 2	ЦЕПЬ 5 ЛИСТ 1	ВЫПУСК 1

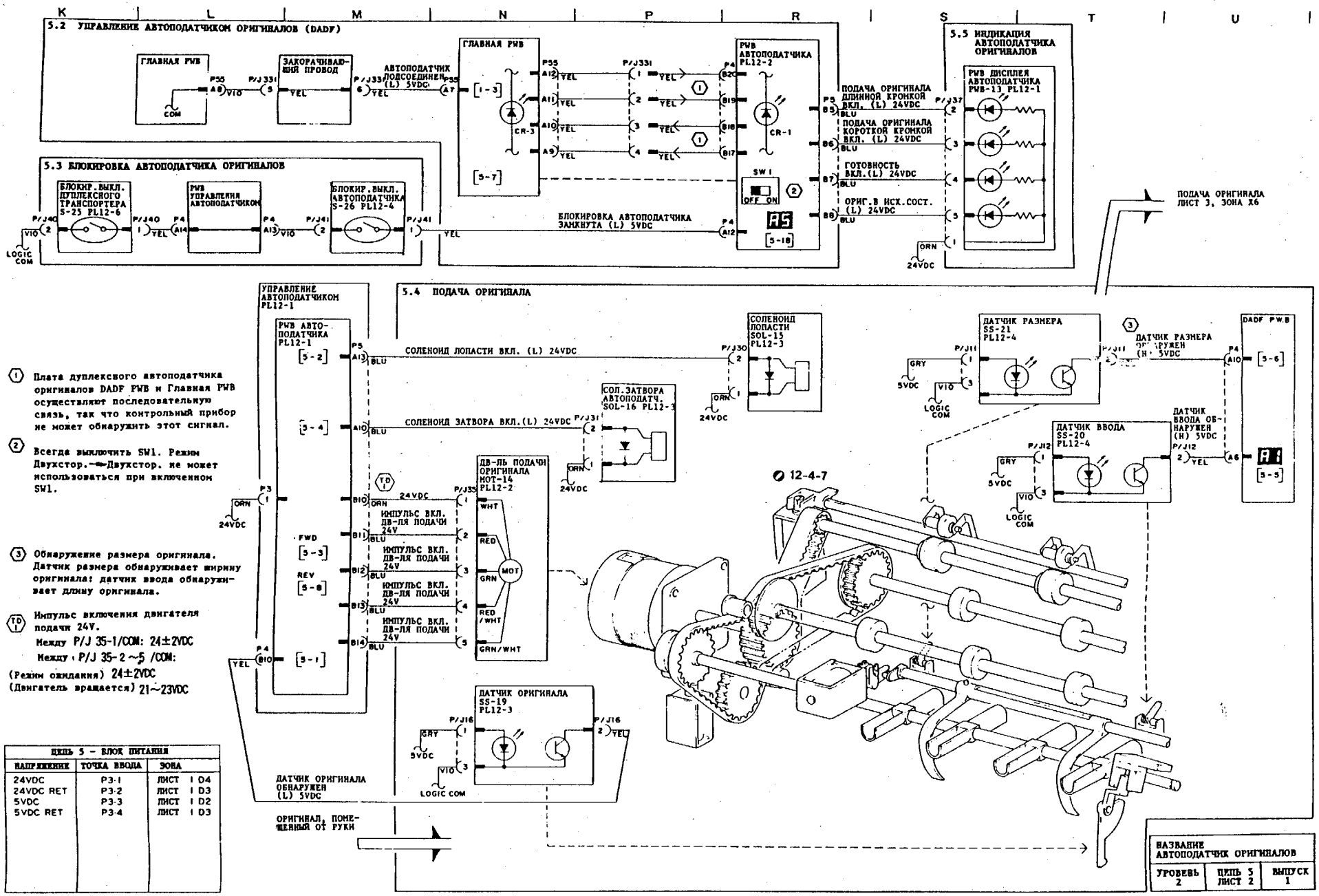
5.2 УПРАВЛЕНИЕ АВТОПОДАТЧИКОМ ОРИГИНАЛОВ (DADF)
ГЛАВНАЯ PWB
ЗАКОРАЧИВАЮЩИЙ ПРОВОД
АВТОПОДАТЧИК ПОДСОЕДИНЕН (L) 5VDC
ГЛАВНАЯ PWB
PWB АВТОПОДАТЧИКА PL12-2
5.5 ИНДИКАЦИЯ АВТОПОДАТЧИКА ОРИГИНАЛОВ
PWB ДИСПЛЕЯ АВТОПОДАТЧИКА PWB-13 PL12-1
ПОДАЧА ОРИГИНАЛА ДЛИННОЙ КРОМКОЙ ВКЛ. (L) 24VDC
ПОДАЧА ОРИГИНАЛА КОРОТКОЙ КРОМКОЙ ВКЛ. (L) 24VDC
ГОТОВНОСТЬ ВКЛ.(L) 24VDC
ОРИГ.В НСХ.СОСТ. (L) 24VDC
5.3 БЛОКИРОВКА АВТОПОДАТЧИКА ОРИГИНАЛОВ
БЛОКИР.ВЫКЛ. ДУПЛЕКСНОГО ТРАНСПОРТЕРА S-25 PL12-6
PWB УПРАВЛЕНИЯ АВТОПОДАТЧИКОМ
БЛОКИР.ВЫКЛ. АВТОПОДАТЧИКА S-26 PL12-4
БЛОКИРОВКА АВТОПОДАТЧИКА ЗАМКНУТА (L) 5VDC
SW1
ПОДАЧА ОРИГИНАЛА ЛИСТ 3, ЗОНА X6
УПРАВЛЕНИЕ АВТОПОДАТЧИКОМ PL12-1
PWB АВТО-ПОДАТЧИКА PL12-1
5.4 ПОДАЧА ОРИГИНАЛА
СОЛЕНОИД ЛОПАСТИ ВКЛ. (L) 24VDC
СОЛЕНОИД ЛОПАСТИ SOL-15 PL12-3
СОЛЕНОИД ЗАТВОРА ВКЛ.(L) 24VDC
СОЛ.ЗАТВОРА АВТОПОДАТЧ. SOL-16 PL12-3
ДВ-ЛЬ ПОДАЧИ ОРИГИНАЛА MOT-16 PL12-2
ИМПУЛЬС ВКЛ. ДВ-ЛЯ ПОДАЧИ 24V
ДАТЧИК ОРИГИНАЛА SS-19 PL12-3
ДАТЧИК ОРИГИНАЛА ОБНАРУЖЕН (L) 5VDC
ОРИГИНАЛ, ПОМЕЩЕННЫЙ ОТ РУКИ
ДАТЧИК РАЗМЕРА SS-21 PL12-4
ДАТЧИК РАЗМЕРА ОБНАРУЖЕН (H) 5VDC
ДАТЧИК ВВОДА SS-20 PL12-4
ДАТЧИК ВВОДА ОБНАРУЖЕН (H) 5VDC
DADF PW.B
12-4-7
① Плата дуплексного автоподатчика оригиналов DADF PWB и Главная PWB осуществляют последовательную связь, так что контрольный прибор не может обнаружить этот сигнал.
② Всегда выключить SW1. Режим Двухстор.→Двухстор. не может использоваться при включенном SW1.
③ Обнаружение размера оригинала. Датчик размера обнаруживает ширину оригинала; датчик ввода обнаруживает длину оригинала.
TD 1 Импульс включения двигателя подачи 24V.
Между P/J 35-1/COM: 24±2VDC
Между P/J 35-2~5 /COM:
(Режим ожидания) 24±2VDC
(Двигатель вращается) 21~23VDC
ЦЕПЬ 5 - БЛОК ПИТАНИЯ
НАПРЯЖЕНИЕ | ТОЧКА ВВОДА | ЗОНА
24VDC | P3-1 | ЛИСТ 1 D4
24VDC RET | P3-2 | ЛИСТ 1 D3
5VDC | P3-3 | ЛИСТ 1 D2
5VDC RET | P3-4 | ЛИСТ 1 D3
НАЗВАНИЕ АВТОПОДАТЧИК ОРИГИНАЛОВ
УРОВЕНЬ 2 | ЦЕПЬ 5 ЛИСТ 2 | ВЫПУСК 1

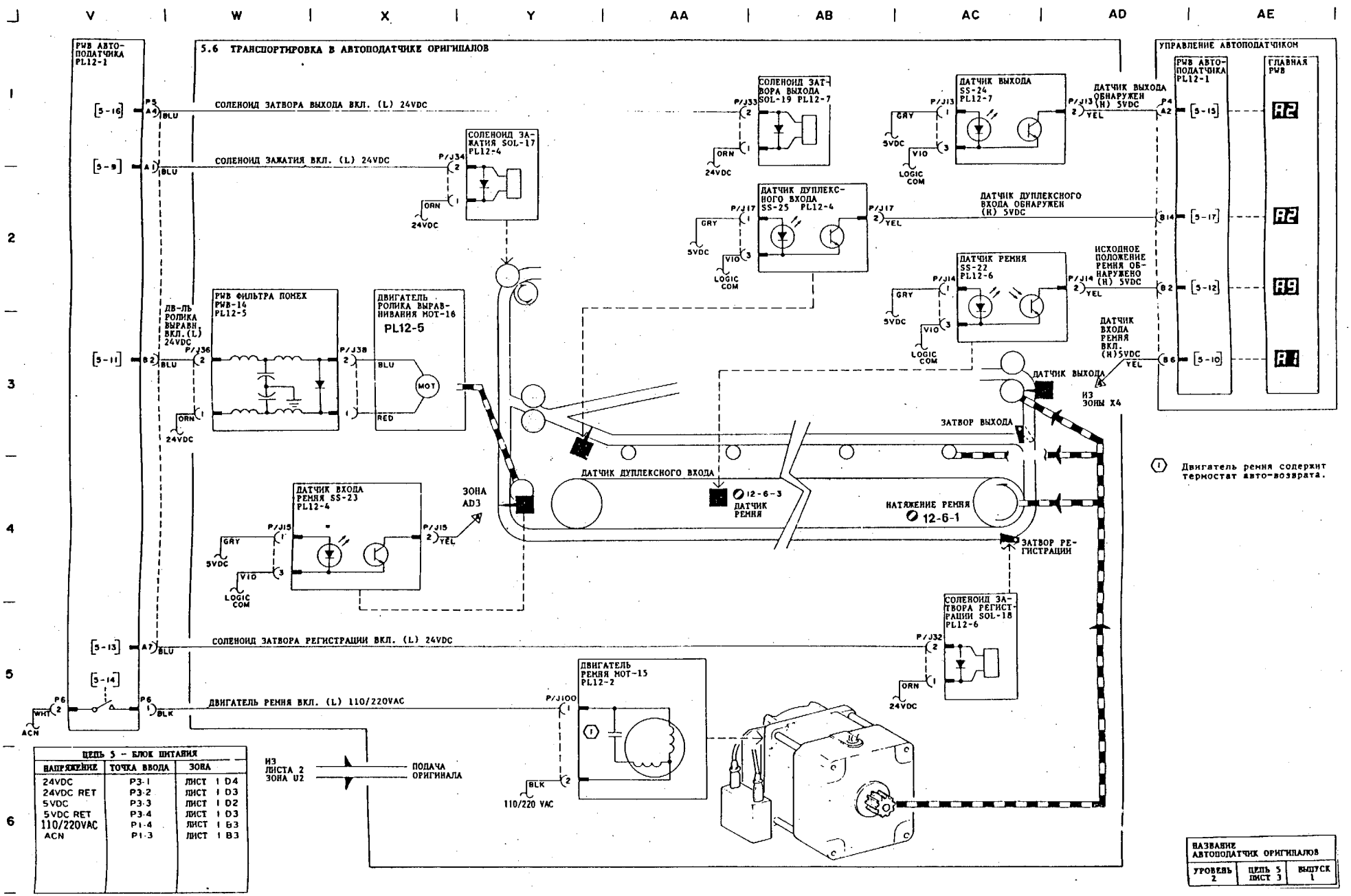
5.6 ТРАНСПОРТИРОВКА В АВТОПОДАТЧИКЕ ОРИГИНАЛОВ
РЧВ АВТОПОДАТЧИКА PL12-1
УПРАВЛЕНИЕ АВТОПОДАТЧИКОМ
РЧВ АВТОПОДАТЧИКА PL12-1
ГЛАВНАЯ РЧВ
СОЛЕНОИД ЗАТВОРА ВЫХОДА ВКЛ. (L) 24VDC
СОЛЕНОИД ЗАЖАТИЯ ВКЛ. (L) 24VDC
СОЛЕНОИД ЗАТВОРА РЕГИСТРАЦИИ ВКЛ. (L) 24VDC
ДВИГАТЕЛЬ РЕМНЯ ВКЛ. (L) 110/220VAC
СОЛЕНОИД ЗАТВОРА ВЫХОДА SOL-19 PL12-7
СОЛЕНОИД ЗАЖАТИЯ SOL-17 PL12-4
СОЛЕНОИД ЗАТВОРА РЕГИСТРАЦИИ SOL-18 PL12-6
ДАТЧИК ВЫХОДА SS-24 PL12-7
ДАТЧИК ДУПЛЕКСНОГО ВХОДА SS-25 PL12-4
ДАТЧИК РЕМНЯ SS-22 PL12-6
ДАТЧИК ВХОДА РЕМНЯ SS-23 PL12-4
ДАТЧИК ВЫХОДА ОБНАРУЖЕН (H) 5VDC
ДАТЧИК ДУПЛЕКСНОГО ВХОДА ОБНАРУЖЕН (H) 5VDC
ИСХОДНОЕ ПОЛОЖЕНИЕ РЕМНЯ ОБНАРУЖЕНО (H) 5VDC
ДАТЧИК ВХОДА РЕМНЯ ВКЛ. (H) 5VDC
РЧВ ФИЛЬТРА ПОМЕХ PWB-14 PL12-5
ДВИГАТЕЛЬ РОЛИКА ВЫРАВНИВАНИЯ MOT-16 PL12-5
ДВ-ЛЬ РОЛИКА ВЫРАВН ВКЛ. (L) 24VDC
ДВИГАТЕЛЬ РЕМНЯ MOT-15 PL12-2
ЗАТВОР ВЫХОДА
ЗАТВОР РЕГИСТРАЦИИ
ДАТЧИК ДУПЛЕКСНОГО ВХОДА
ДАТЧИК ВЫХОДА
ДАТЧИК РЕМНЯ
НАТЯЖЕНИЕ РЕМНЯ
ЗОНА AD3
ПОДАЧА ОРИГИНАЛА
Из ЗОНЫ X4
Из ЛИСТА 2 ЗОНА U2
110/220 VAC
① Двигатель ремня содержит термостат авто-возврата.
ЦЕПЬ 5 - БЛОК ПИТАНИЯ
НАПРЯЖЕНИЕ | ТОЧКА ВВОДА | ЗОНА
24VDC | P3-1 | ЛИСТ 1 D4
24VDC RET | P3-2 | ЛИСТ 1 D3
5VDC | P3-3 | ЛИСТ 1 D2
5VDC RET | P3-4 | ЛИСТ 1 D3
110/220VAC | P1-4 | ЛИСТ 1 B3
ACN | P1-3 | ЛИСТ 1 B3
НАЗВАНИЕ АВТОПОДАТЧИК ОРИГИНАЛОВ
УРОВЕНЬ 2 | ЦЕПЬ 5 ЛИСТ 3 | ВЫПУСК 1

Процедура	Ввод	Вывод	Проверить следующее:
U8-1 Проверить загорание лампы экспонирования DIAG [6-6]	PWB реле P91-3/COM 5±0.5VDC		Входной сигнал неправильный: • Питание 5VDC
	PWB реле P116-1/COM ВКЛ.: 4 ~4.5VDC ВЫКЛ.:12±1VDC	Сигнал лампы экспонирования P91-7/COM ВКЛ. : 2 ~3.5VDC ВЫКЛ.: 5 ±0.5VDC	Входной сигнал остается 12V или 0V: • Дефект Главной PWB • Дефект PWB реле Выходной сигнал остается 5V: • Дефект PWB реле Выходной сигнал правильный: • Лампа экспонирования не загорается - Дефектное твердотельное реле
	PWB твердотельного реле/реле P13-5/P9-9 110/220±10%VAC	Лампа экспонирования вкл. (L) 110/220VAC P13-5/P17-1.2 ВКЛ. :60~70VAC ВЫКЛ.:110/220±10% VAC	Входной сигнал неправильный: • Питание 110/220VAC • Дефект PWB реле Выходной сигнал остается 110/220VAC: • Дефект твердотельного реле Выходной сигнал равен 0V: • Поломка лампы • Размыкание термостата • Рассоединение или ослабленное соединение
Проверить датчик экспонирования (Осветить датчик световой вспышкой)	Датчик экспонирования P145-4/P145-1 24±2VDC	Сигнал обратной связи датчика экспонирования P58-2/COM Обнаружен:1-5VDC Не обнаружен: 0-0.2VDC 0 ~0.2VDC	Входной сигнал неправильный: • Питание 24VDC Выходной сигнал неправильный: • Дефект датчика экспонирования • Загрязнение датчика экспонирования • Рассоединение схемы Выходной сигнал правильный: • Дефект Главной PWB
DIAG [6-5]		P58-2/COM ВКЛ.:1.5 ~2.0 VDC ВЫКЛ.: 0 ~0.2 VDC	
Проверить сигнал монитора экспонирования DIAG [6-7] (Лампа экспонирования загорается)	PWB реле P9-7/P9-8 110/220±10%VAC P91-1/COM 24±2VDC P91-3/COM 5 ±0.5VDC	Сигнал монитора экспонирования P54-A3/COM ВКЛ. : 2-3VDC ВЫКЛ.: 0±0.2VDC	Входной сигнал неправильный: • Питание 110/220VAC • Питание 24VDC • Питание 5VDC Выходной сигнал неправильный: • Дефект PWB реле Выходной сигнал правильный: • Дефект Главной PWB

Процедура	Ввод	Вывод	Проверить следующее:
U8-2 Отсутствует пересечение нуля			См. процедуру изоляции неисправности для Цепи 3.
U8-3 Проверить датчик экспонирования (Поместить пустой лист бумаги A3 на стекло оригинала) DIAG [6-6]		Сигнал обратной связи от датчика экспонирования P58-2/COM ВКЛ.: 1.5 ~2.0 VDC ВЫКЛ.: 0 ~0.2 VDC	Выходной сигнал неправильный: • Дефект датчика экспонирования Выходной сигнал правильный: • Дефект Главной PWB
Лампа экспонирования загорается при подведенном питании			• Дефект Главной PWB • Дефект PWB реле • Дефект твердотельного реле • Провод сигнала закорочен на землю
U8-4 Проверить сигнал монитора экспонирования DIAG [6-6]		Сигнал монитора экспонирования P54-A3/COM ВКЛ. : 2-3VDC ВЫКЛ.: 0-0.2VDC	Выходной сигнал неправильный: • Дефект датчика экспонирования Выходной сигнал правильный: • Дефект Главной PWB
U8-5 Проверить сигнал монитора экспонирования			См. U8-1
U8-6 Проверить датчик экспонирования			См. U8-1

U 8 – 1 : Может вызываться следующими причинами (через 900 миллисек.после подвода питания)

① Сигнал обратной связи датчика экспонирования не может считать цель.

② Сигнал монитора экспонирования становится выше 3.35V (входное напряжение лампы 65V

U 8 – 2 : Вызывается пропуском пересечения нуля в течение 1 сек. при управлении фьюзером

U 8 – 3 : Вызывается сигналом обратной связи датчика экспонирования, превышающим 3.35V при синхронизации включения лампы экспонирования.

U 8 – 4 : Вызывается сигналом монитора экспонирования, превышающим 3,35V при синхронизации лампы экспонирования

U 8 – 5 : Сигнал монитора экспонирования очень низкий на отражательной пластине.

U 8 – 6 : Сигнал обратной связи датчика экспонирования очень низкий на отражательной пластине.

Процедура	Ввод	Вывод	Проверить следующее:
Вентиляторный двигатель охлаждения оптики не вращается	PWB реле P91-1/COM 24±2VDC		Входной сигнал неправильный: • Питание 24VDC
	P9-5/P9-4 100±10VAC		Входной сигнал неправильный: • Питание 100VAC • Поломка вентиляторного двигателя • Ослабленное соединение или рассоединение P9, P/J11
DIAG [10-1]	Вентиляторный двигатель охлаждения оптики вкл. (L) 24VDC P116-5/COM ВКЛ. : 0-1VDC ВЫКЛ.: 24±2VDC	Вентиляторный двигатель охлаждения оптики вкл. (L) 100VAC P9-5/P9-4 ВКЛ. : 0V ВЫКЛ.: 100±10VAC	Входной сигнал неправильный: • Дефект Главной PWB • Ослабленное соединение или рассоединение P60, P116 Выходной сигнал неправильный: • Дефект PWB реле
Обогреватель оптики не разогревается	P/J15-1/P/J204-2 110/220±10%VAC	Питание обогревателя вкл. (H) 110/220VAC P/J205-1/P/J205-2 ВКЛ. : 110/220±10%VAC ВЫКЛ.: 0V	Входной сигнал неправильный: • Питание 110/220VAC Отказ обогрева: • Дефект обогревателя • Дефект термостата • Разрыв цепи
U2 (Включить главный выключатель питания, затем проверить вращение двигателя каретки и перемещение каретки)			Каретка не перемещается: • Тросик или приводной ремень порван • Проверить вращение двигателя каретки Каретка перемещается правильно: • Проверить работу датчика оптической регистрации
Проверить датчик оптической регистрации (Сместить каретку лампы от руки) DIAG [6-1]	Главная PWB P52-B5/COM 5 ± 0.5 VDC	Датчик оптической регистрации обнаружен (H) 5VDC P56-B6/COM Обнаружен: 4.5-5VDC Не обнаружен: 0-1 VDC	Выходной сигнал неправильный: • Дефект Главной PWB Выходной сигнал остается 0V: • Дефект Главной PWB • Провод сигнала закорочен на землю Выходной сигнал остается 5V: • Дефект датчика регистрации • Рассоединение или ослабленное соединение

Процедура	Ввод	Вывод	Проверить следующее:
U2 Проверить блокировку счета копий	Главная PWB P57-A2/COM 5 ± 0.5 VDC	Главная PWB P60-A6/COM 5 ± 0.5 VDC	Входной сигнал неправильный: • Дефект Главной PWB Выходной сигнал неправильный • Рассоединение или ослабленное соединение P/J109
Проверить работу двигателя каретки	PWB двигателя каретки/подачи P87-1/P87-2 24± 2 VDC P87-3/P87-4 5 ± 0.5 VDC		Входной сигнал неправильный: • Питание 24VDC • Питание 5VDC • Рассоединение или ослабленное соединение P87
Сканирование: DIAG [6-2] Возврат: DIAG [6-3] (Проверить сигналы путем повторения сканирования и возврата)		Двигатель каретки лампы вкл. (L)5VDC P88-2/COM ВКЛ. : 0-1VDC ВЫКЛ.: 4.5-5VDC	Выходной сигнал неправильный: • Дефект Главной PWB • Дефект блокировки счета копий
		Двигатель каретки лампы (СКАНИРОВАНИЕ) вкл. (L)5VDC (ВОЗВРАТ) вкл. (H) 5VDC P88-1/COM СКАНИР.: 0-0.5VDC ВОЗВРАТ: 4.5-5VDC	Выходной сигнал неправильный: • Дефект Главной PWB • Дефект PWB двигателя каретки/подачи
		Двигатель каретки лампы (СКАНИРОВАНИЕ) вкл.(H)5VDC (ВОЗВРАТ) вкл. (L) 5VDC P88-3/COM СКАНИР.: 4.5-5VDC ВОЗВРАТ: 0-1VDC	Выходной сигнал неправильный: • Дефект Главной PWB • Дефект PWB двигателя каретки/подачи
		Импульс включения двигателя каретки лампы 5V P88-4/COM ВКЛ. : 2-3VDC ВЫКЛ.: 4.5-5VDC	Выходной сигнал неправильный: • Дефект Главной PWB
		Импульс включения двигателя каретки лампы 24V P89-1 - 6/COM ВКЛ. : 7-9VDC ВЫКЛ.: 24VDC	Двигатель не вращается: • Дефект двигателя каретки лампы

Процедура	Ввод	Вывод	Проверить следующее:
U3 Проверить датчик объектива (Рассоединить P/J118, сместить узел объектива от руки) DIAG [6-4]	Датчик объектива P65-1/P65-3 5 ± 0.5 VDC	Датчик объектива обнаружен (H) 5VDC P65-2/COM Обнаружен:4-5VDC Не обнаружен: 0-1VDC	Входной сигнал неправильный: • Питание 5VDC Выходной сигнал остается 0V: • Дефект Главной PWB • Закорачивание провода сигнала на землю Выходной сигнал остается 5V: • Дефект датчика • Рассоединение или ослабленное соединение
Проверить работу двигателя объектива. (Выключить и включить главный выключатель питания или нажать на кнопку Уменьшение/Увеличение	①	Двигатель объектива вкл. 24VDC выкл. 5VDC P/J118-1/COM Вращается: 24±2VDC Остановлен: 4-5VDC	Выходной сигнал неправильный: • Дефект главной PWB • Питание 5V, 24VDC
	②	Импульс включения двигателя объектива 24V P/J118-2 ⇔ S/COM Вращается: 18-22VDC Остановлен: 4-5VDC или 0-1VDC	Не вращается: • Дефект двигателя объектива
Размер оригинала не может быть обнаружен. Проверить блокировочный выключатель стекла оригинала DIAG [6-14]	Блокировка стекла оригинала замкнута (L) 5VDC P53-B2/COM Замкнута: 0-0.5VDC Разомкнута: 5±0.5VDC		Входной сигнал неправильный: • Снят магнит • Дефектный выключатель • Рассоединение или ослабленное соединение • Закорачивание провода сигнала на землю
Проверить датчик угла стекла оригинала	Датчик угла стекла оригинала обнаружен (H) 2VDC P/J171-2/COM ВКЛ.: 1.5-2.0VDC ВЫКЛ.: 0-0.5VDC		Входной сигнал неправильный: • 5VDC • Дефект датчика • Дефект активатора Входной сигнал правильный: • Дефект PWB датчика размера

① Двигатель объектива запирается в остановленном положении напряжением 5VDC

② Сигнал имеет два состояния 5VDC или 0VDC при синхронизации остановки двигателя.

Процедура	Ввод	Вывод	Проверить следующее:

Проверить DSS1-6

DIAG [6-16]

	5026	5030
Закрыть крышку стекла без оригинала	Загорается "Просьба подождать"	Выдается "Уровень ввода (L)"
Поместить оригинал A3 и закрыть крышку стекла оригинала	Загорается "Готова к копированию"	Выдается "Уровень ввода (H)"

Уровень сигналов размера оригинала и каждого датчика

Оригинал	DSS-1 [6-8]	DSS-2 [6-9]	DSS-3 [6-10]	DSS-4 [6-11]	DSS-5 [6-12]	DSS-6 [6-13]
A3	L	L	L	L	L	L
B4	L	L	L	L	L	H
A4T	H	L	L	L	H	H
A4Y	L	L	L	H	H	H
B5T	H	H	L	L	H	H
B5Y	L	L	H	H	H	H
A5	H	H	L	H	H	H
Нет ориг.	H	H	H	H	H	H

Отказ уменьшения и (или) увеличения (Расфокусировка)	• Проверить положение датчика объектива. • Проверить, что ремень объектива не растянулся и не изношен. • Проверить, что шкив ремня объектива не загрязнен. • Проверить тросик зеркала № 4,5 • Проверить значение в энергонезависимой памяти [20-6], [20-7] • Проверить, что отсутствует расфокусировка в режиме 200% • Отрегулировать натяжение привода объектива

T: Подача короткой кромкой Y: Подача длинной кромкой

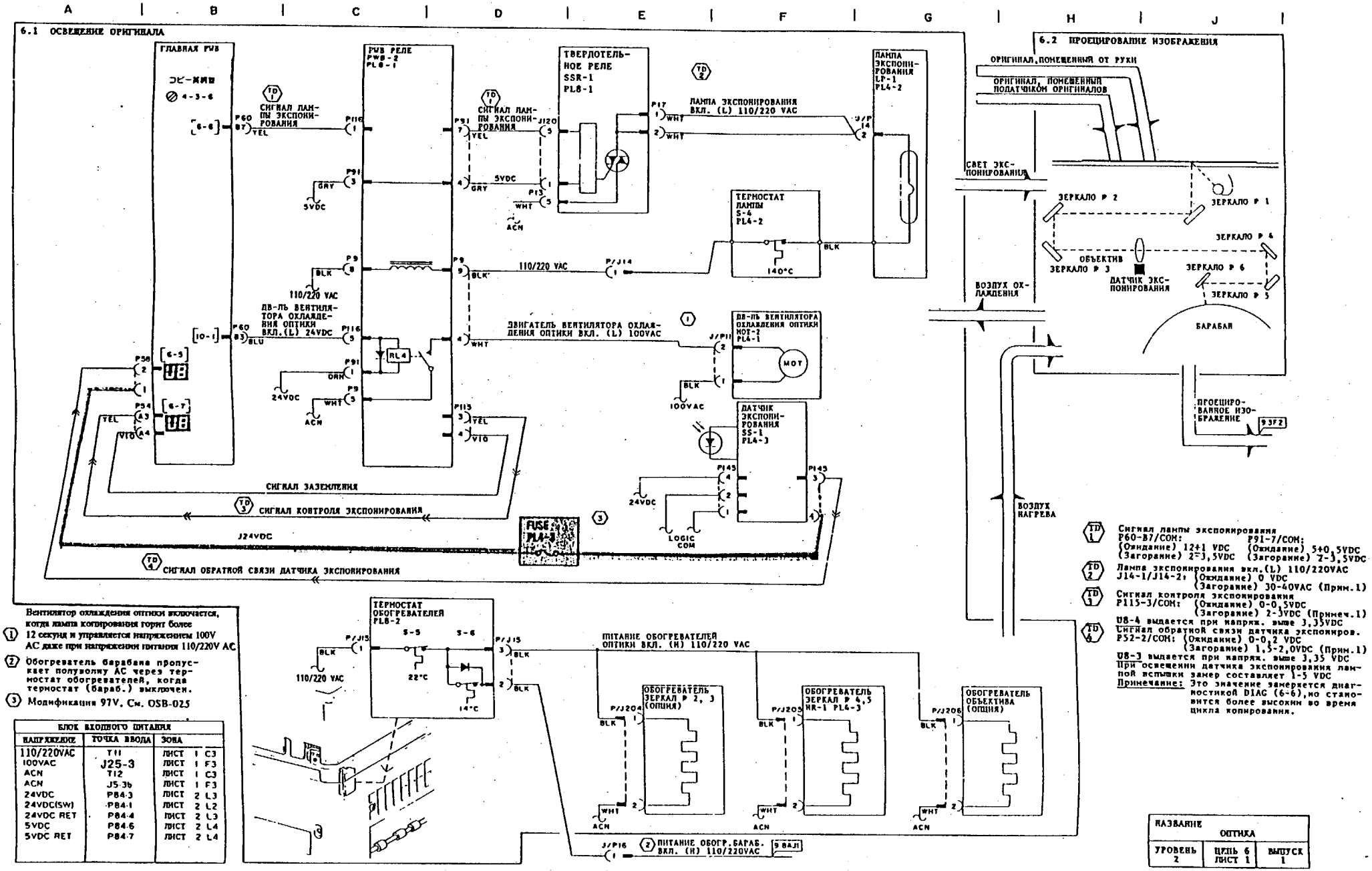

Вентилятор охлаждения оптики включается, когда лампа копирования горит более
① 12 секунд и управляется напряжением 100V AC даже при напряжении питания 110/220V AC
② Обогреватель барабана пропускает полуволну AC через термостат обогревателей, когда термостат (бараб.) выключен.
③ Модификация 97V. См. OSB-025

БЛОК ВХОДНОГО ПИТАНИЯ		
НАПРЯЖЕНИЕ	ТОЧКА ВВОДА	ЗОНА
110/220VAC	T11	ЛИСТ 1 C3
100VAC	J25-3	ЛИСТ 1 F3
ACN	T12	ЛИСТ 1 C3
ACN	J5-3b	ЛИСТ 1 F3
24VDC	P84-3	ЛИСТ 2 L3
24VDC(SW)	P84-1	ЛИСТ 2 L2
24VDC RET	P84-4	ЛИСТ 2 L3
5VDC	P84-6	ЛИСТ 2 L4
5VDC RET	P84-7	ЛИСТ 2 L4

TD 1 Сигнал лампы экспонирования
P60-B7/COM: P91-7/COM:
(Ожидание) 12±1 VDC (Ожидание) 5±0,5VDC
(Загорание) 2-3,5VDC (Загорание) 2-3,5VDC

TD 2 Лампа экспонирования вкл.(L) 110/220VAC
J14-1/J14-2: (Ожидание) 0 VDC
(Загорание) 30-40VAC (Прим.1)

TD 3 Сигнал контроля экспонирования
P115-3/COM: (Ожидание) 0-0,5VDC
(Загорание) 2-3VDC (Примеч.1)
U8-4 выдается при напряж. выше 3,35VDC

TD 4 Сигнал обратной связи датчика экспонировн.
P52-2/COM: (Ожидание) 0-0,2 VDC
(Загорание) 1,5-2,0VDC (Прим.1)
U8-3 выдается при напряж. выше 3,35 VDC

При освещении датчика экспонирования лампой вспышки замер составляет 1-5 VDC
Примечание: Это значение замеряется диагностикой DIAG (6-6),но становится более высоким во время цикла копирования.

НАЗВАНИЕ ОПТИКА		
УРОВЕНЬ 2	ЦЕПЬ 6 ЛИСТ 1	ВЫПУСК 1

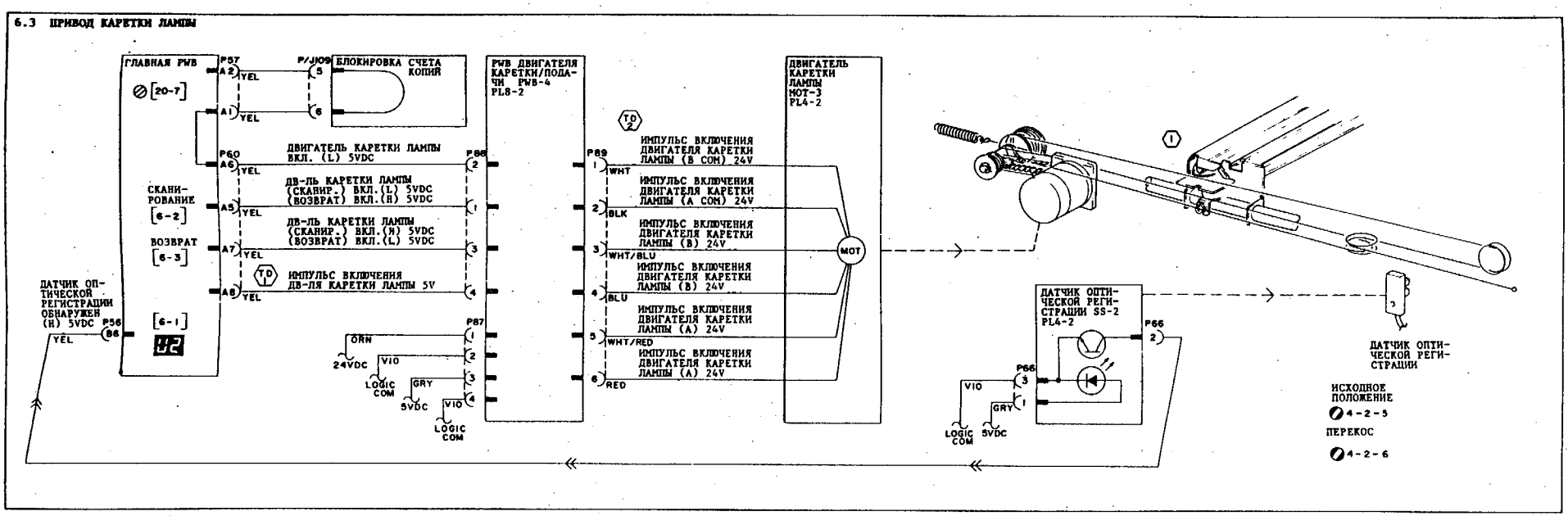

4

TD 1 Импульс включ.дв-ля каретки лампы 5V
P88-4/COM: (Ожидание) 5+0,5VDC
(Вращение дв-ля) 2÷3VDC

TD 2 Импульс включ.дв-ля каретки лампы 24V
P89-1-6/COM (Ожидание) 24+2VDC
(Вращение дв-ля) 7-9VDC

TD 3 Дв-ль объектива вкл.24VDC, выкл.5VDC
P/J118-1/COM:
(Ожидание) 4-5VDC
(Вращение двигателя) 24+2VDC
Имп.вкл.дв-ля объектива 24V
P/J118-2-5/COM:
(Ожидание) Имеются два состояния
0-1VDC или 4-5VDC
(Вращение двигателя) 18-22VDC

5

① Во время цикла цветовой маркировки каретка лампы перемещается под направляющую регистрации и не находится в положении сканирования.

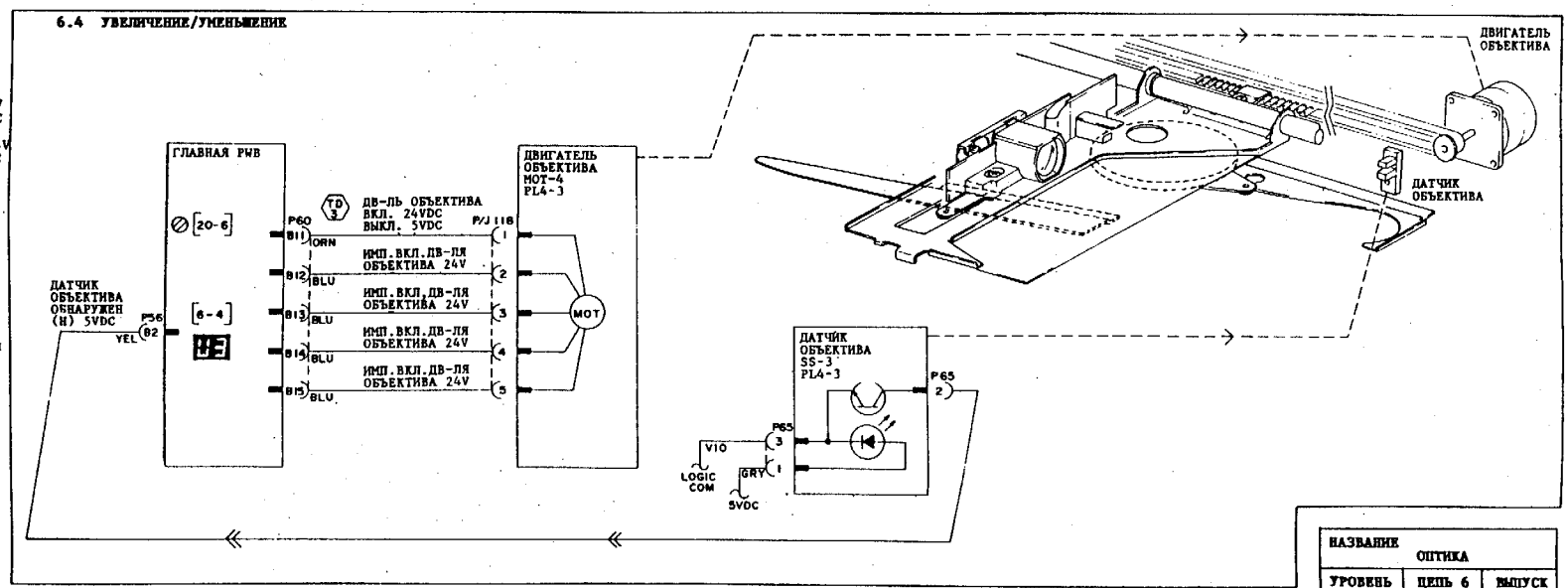

6

БЛОК ВХОДНОГО ПИТАНИЯ		
НАПРЯЖЕНИЕ	ТОЧКА ВВОДА	ЗОНА
24VDC(SW)	P84-1	ЛИСТ 2 L2
24VDC RET	P84-4	ЛИСТ 2 L3
5VDC	P84-6	ЛИСТ 2 L4
5VDC RET	P84-7	ЛИСТ 2 L4

НАЗВАНИЕ	ОПТИКА	
УРОВЕНЬ 2	ЦЕПЬ 6 ЛИСТ 2	ВЫПУСК 1

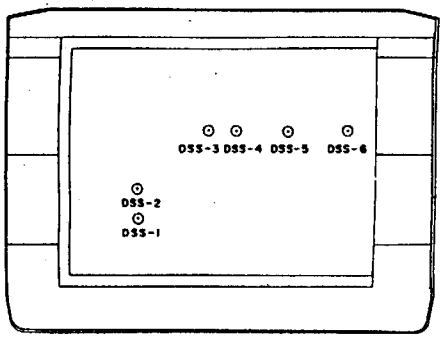

TD 1 Сигнал DSS 1-6 обнаружен
P/J172-1-6/COM:
Белая бумага: 0,5 + 0,6 VAC
Калька: 0,1 ± 0,2 VAC

(1) Оригинал А3 должен помещаться, когда используется DIAC (6-16)
- 5030
  Оригинал А3: Выдается "Уровень ввода (H)"
  Оригинал отсутствует: Выдается "Уровень ввода (L)"
- 5026
  Оригинал А3: Загорается "Готова к копированию"
  Оригинал отсутствует: Загорается "Просьба подождать"

За исключением вышеуказанных случаев: Обе лампы не загораются.
- Размер оригинала обнаруживается, когда блокировочный выключатель стекла оригинала замкнут.

БЛОК ВХОДНОГО ПИТАНИЯ		
НАПРЯЖЕНИЕ	ТОЧКА ВВОДА	ЗОНА
24VDC	P84-3	ЛИСТ 2 L3
24VDC RET	P84-4	ЛИСТ 2 L3
5VDC	P84-6	ЛИСТ 2 L4
5VDC RET	P84-7	ЛИСТ 2 L4

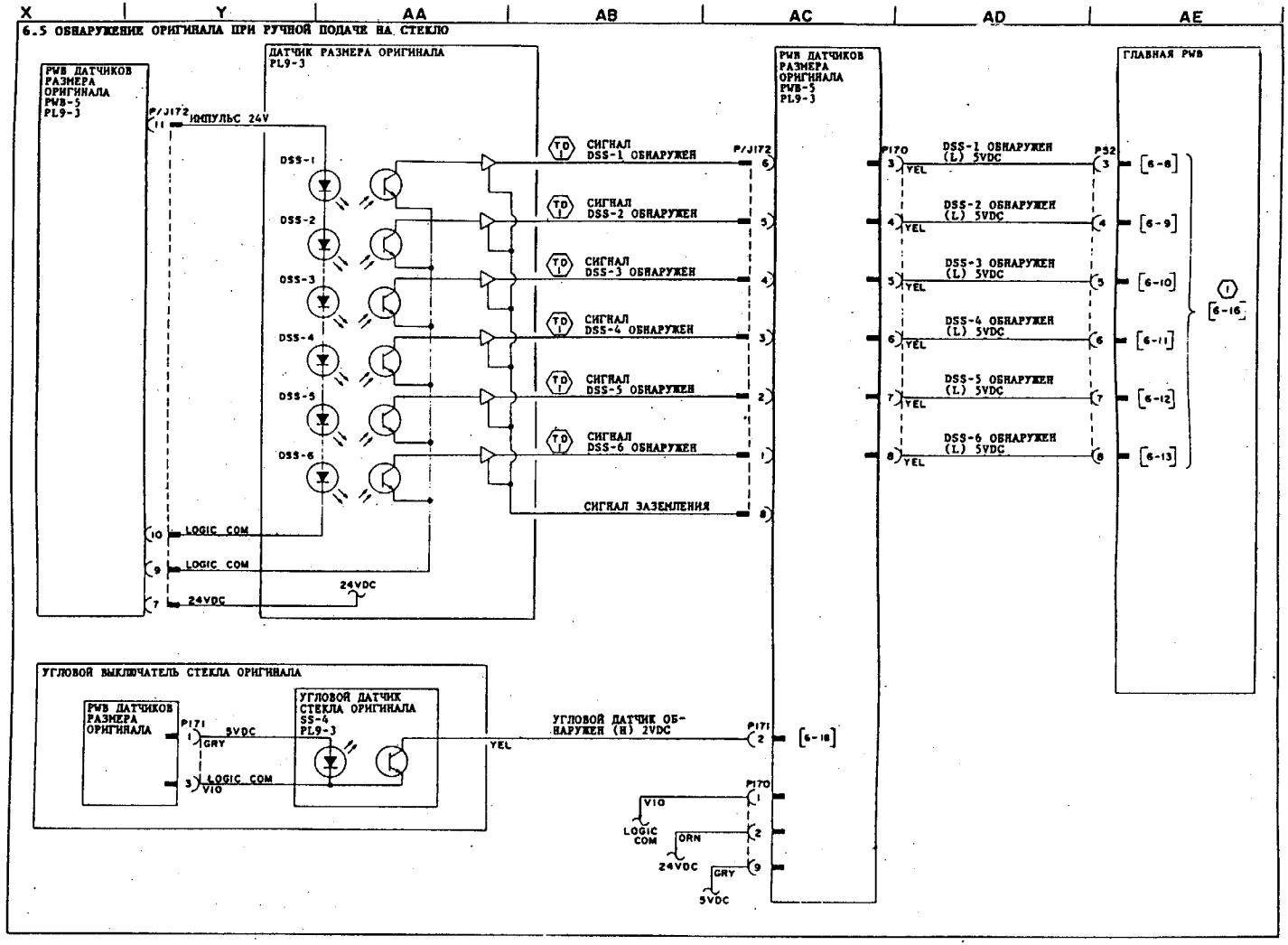

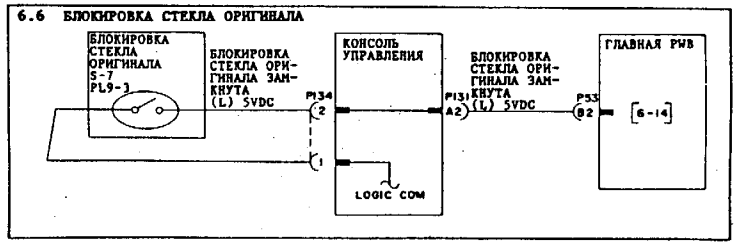

НАЗВАНИЕ ОПТИКА		
УРОВЕНЬ 2	ЦИПЬ 6 ЛИСТ 3	ВЫПУСК 1

ЦЕПЬ 8. ИЗОЛЯЦИЯ НЕИСПРАВНОСТЕЙ

Процедура	Ввод	Вывод	Проверить следующее:
E1			
Проверить датчик пути бумаги DIAG [8-4]	Датчик пути бумаги P/J69-1/P/J69-3 5 ± 0.5 VDC	Датчик пути бумаги обнаружен (H) 5VDC P/J69-2/COM ВКЛ. : 4.5-5 VDC ВЫКЛ.: 0-1 VDC	Входной сигнал неправильный: • Питание 5VDC Выходной сигнал остается 0V: • Провод сигнала закорочен на землю • Дефект Главной PWB Выходной сигнал остается 5V: • Загрязнение датчика • Дефект датчика
Проверить выключатель выхода DIAG [8-6]	Выключатель выхода активирован (H) 5VDC P/J72-1/COM ВКЛ.: 4.5 ~ 5 VDC ВЫКЛ.: 0 ~ 1 VDC		Входной сигнал остается 0V: • Провод сигнала закорочен на землю • Дефект Главной PWB Входной сигнал остается 5V: • Дефект выключателя выхода • Проверить магнит • Застревание активатора

E1-1※ (Выключатель выхода не включается в пределах 2,7 сек. после включения затвора регистрации).

E1-6 (Включение в режиме ожидания)

E1-2※ (Датчик пути бумаги не выключается за указанное время после включения затвора регистрации)

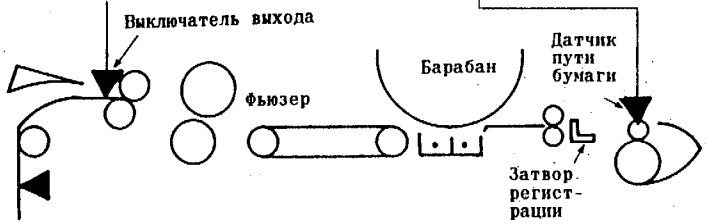

Процедура	Ввод	Вывод	Проверить следующее:
E1-1※	Состояние: Выключатель выхода не включается за 2,7 сек. после включения затвора регистрации		• Проверить выключатель выхода • Проверить соленоид затвора регистрации (DIAG [8-8]) • Дефект ролика регистрации • Пропуск отделения • Дефект вакуумного вентилятора • Забивание озонного фильтра • Пробуксовка клиновидного ремня транспортера • Дефект перемещения фьюзера
E1-2※	Состояние: Датчик пути бумаги не выключается за указанное время после включения затвора регистрации		• Застревание активатора • Дефект ролика регистрации • Дефект перемещения затвора регистрации
E1-6	Состояние: Датчик пути бумаги включен в режиме ожидания		• Проверить датчик • Застревание активатора

Примечание: Цифра при ※ показывает номер используемого лотка. Кнопка "0" служит для вызова номера:

1: Лоток 1
2: Лоток 2
3: Лоток 3
4: Лоток 4
5: Лоток 5
6: Многолистовой ручной податчик
7: Дуплексный модуль

E3

E3-3※ (Выключатель выхода не выключается за заданное время после включения).

E3-5※ Датчик пути дефлектора не включается за 1,25 сек. после включения выключателя выхода)

E3-6 (Выключатель выхода включен в режиме ожидания)

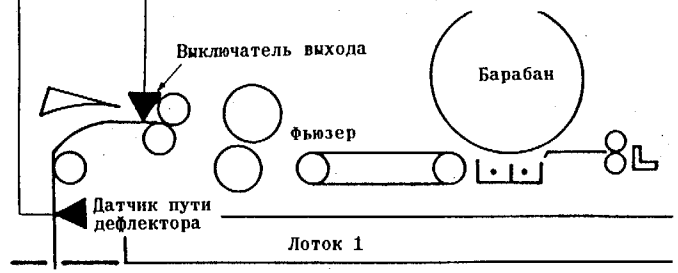

Уровень проверяемого входного сигнала (H):
5026 - "Готова к копированию"; 5030 - "Уровень ввода (H)"
Уровень проверяемого входного сигнала (L):
5026 - "Просьба подождать"; 5030 - "Уровень ввода (L)"

ЦЕПЬ 8. ИЗОЛЯЦИЯ НЕИСПРАВНОСТЕЙ

Процедура	Ввод	Вывод	Проверить следующее:
E3 Проверить выключатель выхода DIAG [8-6]	Выключатель выхода активирован (H) 5VDC P/J72-1/COM ВКЛ.: 4.5-5VDC ВЫКЛ.: 0-1VDC		Входной сигнал остается 0V: • Провод сигнала закорочен на землю • Дефект Главной PWB Входной сигнал остается 5V: • Дефект выключателя выхода • Проверить магнит • Застревание активатора выключателя
Проверить датчик пути дефелектора DIAG [8-52]	Датчик пути дефлектора P/J309-1/P/J309-3 5 ± 0.5 VDC	Датчик пути дефлектора обнаружен (H) 5VDC P/J309-2/COM ВКЛ.: 4.5-5 VDC ВЫКЛ.: 0-1 VDC	Входной сигнал неправильный: • Питание 5VDC Выходной сигнал остается 0V: • Провод сигнала закорочен на землю • Дефект DDM/FTM PWB (PWB дуплексного модуля/четырехлоткового модуля) Выходной сигнал остается 5V: • Дефект датчика • Застревание активатора • Рассоединение или ослабленное соединение
Проверить работу соленоида затвора дефлектора DIAG [8-50]	Соленоид затвора дефлектора P/J308-1/COM 24± 2 VDC	Соленоид затвора дефлектора вкл. (L) 24VDC P/J308-2/COM ВКЛ.: 0-1 VDC ВЫКЛ.: 24±2 VDC	Входной сигнал неправильный: • Питание 24VDC Выходной сигнал остается 24V: • Дефект DDM/FTM PWB (PWB дуплексного модуля/четырехлоткового модуля) Выходной сигнал остается 0V: • Поломка соленоида
Проверить другие элементы			• Дефект перемещения транспортера • Дефект вращения антизакручивающего устройства

Процедура	Ввод	Вывод	Проверить следующее:
E4 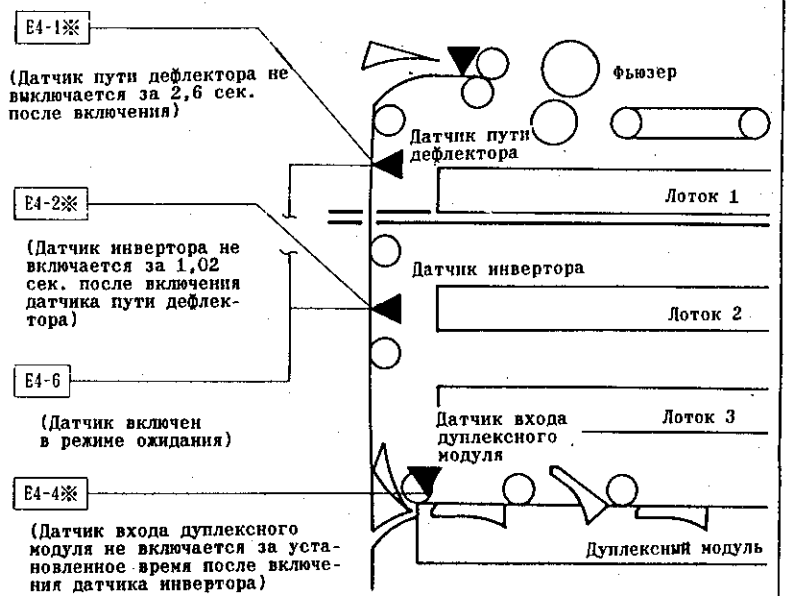 			
Проверить датчик пути дефлектора DIAG [8-52]	Датчик пути дефлектора P/J309-1/P/J309-3 5 ± 0.5 VDC	Датчик пути дефлектора обнаружен (H) 5VDC P/J309-2/COM ВКЛ.: 4.5-5VDC ВЫКЛ.: 0-1VDC	Входной сигнал неправильный: • Питание 5VDC Выходной сигнал остается 0V: • Провод сигнала закорочен на землю • Дефект PWB дуплексного модуля/четырехлоткового модуля (DDM/FTM PWB) Выходной сигнал остается 5V: • Застревание активатора • Рассоединение или ослабленное соединение

Процедура	Ввод	Вывод	Проверить следующее:
E4 (продолжение)			
Проверить датчик инвертора DIAG [8-53]	Датчик инвертора P/J434-1/P/J434-3 5 ± 0.5 VDC	Датчик инвертора обнаружен 5VDC P/J434-2/COM ВКЛ.: 4.5 ~ 5 VDC ВЫКЛ.: 0 ~ 1 VDC	Входной сигнал неправильный: • Питание 5VDC Выходной сигнал остается 0V: • Провод сигнала закорочен на землю • Дефект DDM/FTM • Ослабленное соединение Выходной сигнал остается 5V: • Дефект датчика • Проблема активатора • Рассоединение или ослабленное соединение
Проверить датчик входа дуплексного модуля DIAG [8-56]	Датчик входа дуплексного модуля P/J432-1/P/J432-3 5 ± 0.5 VDC	Датчик входа дуплексного модуля обнаружен (H) 5VDC P/J432-2/COM ВКЛ.: 4.5 ~ 5 VDC ВЫКЛ.: 0 ~ 1 VDC	Входной сигнал неправильный: • Питание 5VDC Выходной сигнал остается 0V: • Провод сигнала закорочен на землю или рассоединен • Дефект DDM/FTM PWB Выходной сигнал остается 5V: • Дефект датчика • Проблема активатора • Рассоединение или ослабленное соединение
Проверить работу двигателя привода дуплексного модуля DIAG [8-51]	PWB реле J/P437-1/COM 24± 2 VDC	Двигатель модуля DDM вкл.(L)24VDC J/P437-2/COM ВКЛ.: 0 ~ 1 VDC ВЫКЛ.: 24± 2 VDC	Входной сигнал неправильный: • Питание 24VDC Выходной сигнал остается 24V: • Рассоединение или ослабленное соединение • Дефект DDM/FTM PWB • Дефект PWB реле
	P/J460-1/P/J460-2 100±10% VAC	Двигатель модуля DDM вкл. (L) 220VAC P/J460-1/P/J460-2 ВКЛ.: 0 VAC ВЫКЛ.: 100±10% VAC	Выходной сигнал остается 100V: • PWB реле Выходной сигнал остается 0V: • Поломка или перегрев двигателя • Рассоединение или ослабленное соединение
Проверить работу соленоида инвертора DIAG [8-55]	Соленоид инвертора P/J430-1/COM 24± 2 VDC	Соленоид инвертора вкл.(L) 24VDC P/J430-2/COM ВКЛ.: 0 ~ 1 VDC ВЫКЛ.: 24± 2 VDC	Входной сигнал неправильный: • Питание 24VDC Выходной сигнал остается 24V: • Дефект платы дуплексного модуля/четырехлоткового модуля (DDM/FTM PWB) Выходной сигнал остается 0V: • Поломка соленоида • Дефект DDM/FTM PWB

Процедура	Ввод	Вывод	Проверить следующее:
Проверить работу соленоида затвора инвертора DIAG [8-54]	Соленоид затвора инвертора P/J429-1/COM 24± 2 VDC	Соленоид затвора инвертора вкл. (L) 24VDC P/J429-2/COM ВКЛ.: 0 ~ 1 VDC ВЫКЛ.: 24± 2 VDC	Входной сигнал неправильный: • Питание 24VDC Выходной сигнал остается 24V: • Дефект платы DDM/FTM PWB • Рассоединение или ослабленное соединение Выходной сигнал остается 0V: • Поломка соленоида • Дефект платы DDM/FTM PWB
Проверить сигнал кодировщика (1)	Сигнал кодировщика P/J433-1/P/J433-3 5 ± 0.5 VDC	Импульс сигнала кодировщика 5V P/J433-2/COM ВКЛ.: 0 ~ 0.5 VDC ВЫКЛ.: 5 ± 0.5 VDC	Входной сигнал неправильный: • Питание 5VDC Выходной сигнал неправильный: • Дефект датчика и его соединений • Дефект платы DDM/FTM PWB
Проверить другие элементы			• Износ, ослабленное натяжение или загрязнение приводного ремня дуплексного модуля (DDM) • Загрязнение ролика инвертора • Неправильное прижатие на прижимном ролике

E7	Закрыть верхнюю или нижнюю левую крышку		
Проверить блокировку левой нижней крышки и блокировку крышки инвертора DIAG [8-65]		Блокировка крышки замкнута (L) 5VDC P305-B2/COM ВКЛ.: 0-0.5VDC ВЫКЛ.: 4.5-5VDC	• Дефект выключателя • Проблема срабатывания стальной пластины • Рассоединение или ослабленное соединение • Дефект платы DDM/FTM PWB
E7	Настроить лоток двухстороннего/составного копирования		
Проверить блокировку лотка DDM DIAG [8-67] (5030)		P305-B23/CON ВКЛ.: 0-0.5VDC ВЫКЛ.: 4.5-5VDC	
E8	Очистить путь бумаги. Открыть левую нижнюю крышку.		
(Проверить датчик входа модуля DDM) DIAG [8-56]			• См. E4

(1) • Датчик кодировщика не имеет диагностического (DIAG) кода.
• Датчик кодировщика вырабатывает импульсный сигнал для определения синхронизации реверсного вращения ролика инвертора при двухстороннем копировании.

а. Уровень проверяемого входного сигнала (H):
5026 - "Готова к копированию"; 5030 - "Уровень ввода (H)"
б. Уровень проверяемого входного сигнала (L):
5026 - "Просьба подождать"; 5030 - "Уровень ввода (L)"

ЦЕПЬ 8. ИЗОЛЯЦИЯ НЕИСПРАВНОСТЕЙ

Процедура	Ввод	Вывод	Проверить следующее:
Ошибка счета лотка хранения бумаги дуплексного модуля. Проверить работу соленоида затвора входа SOL-1 DIAG [8-57]	Соленоид затвора входа Sol-1 P/J425-1/COM 24± 2 VDC	Соленоид затвора входа SOL-1 вкл. (L) 24VDC P/J425-2/COM ВКЛ.: 0 ~ 1 VDC ВЫКЛ.:24± 2 VDC	Входной сигнал неправильный: • Питание 24VDC Выходной сигнал остается 24V: • Дефект платы DDM/FTM • Рассоединение или ослабленное соединение Выходной сигнал остается 0V: • Поломка соленоида • Дефект платы DDM/FTM PWB
Проверить работу соленоида затвора входа Sol-2 DIAG [8 -58]	Соленоид затвора входа Sol-2 P/J426-1/COM 24± 2 VDC	Соленоид затвора входа Sol-2 вкл. (L) 24VDC P/J426-2/COM ВКЛ.: 0 ~ 1 VDC ВЫКЛ.:24± 2 VDC	Входной сигнал неправильный: • Питание 24VDC Выходной сигнал остается 24V: • Дефект платы DDM/FTM PWB • Рассоединение или ослабленное соединение Выходной сигнал остается 0V: • Поломка соленоида • Дефект платы DDM/FTM PWB
Проверить работу соленоида затвора входа Sol-3 DIAG [8 -59]	Соленоид затвора входа Sol-3 P/J427-1/COM 24± 2 VDC	Соленоид затвора входа Sol-3 вкл. (L) 24VDC P/J427-2/COM ВКЛ.: 0 ~ 1 VDC ВЫКЛ.:24± 2 VDC	Входной сигнал неправильный: • Питание 24VDC Выходной сигнал остается 24V: • Дефект платы DDM/FTM PWB • Рассоединение или ослабленное соединение Выходной сигнал остается 0V: • Поломка соленоида • Дефект платы DDM/FTM PWB
Проверить работу соленоида ролика выравнивания DIAG [8 -60]	Соленоид ролика выравнивания P/J423-1/COM 24± 2 VDC	Соленоид ролика выравнивания вкл. (L) 24VDC P/J423-2/COM ВКЛ. : 0 ~ 1 VDC ВЫКЛ.:24± 2 VDC	Входной сигнал неправильный: • Питание 24VDC Выходной сигнал остается 24V: • Дефект платы DDM/FTM PWB • Рассоединение или ослабленное соединение Выходной сигнал остается 0V: • Поломка соленоида • Дефект платы DDM/FTM PWB
Проверить блок питания элиминатора DIAG 8 -66]	Элиминатор статики P320-4/P320-2 24± 2 VDC	Блок питания элиминатора статики вкл. (L) 24VDC P320-1/COM ВКЛ. : 0-1 VDC ВЫКЛ.: 24±2VDC Блокировка крышки замкнута (L) 5VDC P320-3/COM ВКЛ. : 0-0.5 VDC ВЫКЛ.: 4.5-5 VDC	Выходной сигнал правильный • Проверить разрядку • Проверить жужжание от трансформатора высокого напряжения Разрядка не осуществляется: • Размыкание блокировки • Питание 24VDC • Дефект платы DDM/FTM PWB • Дефект блока питания элиминатора статики
	(Блокировочный выключатель левой крышки и крышки инвертора должен быть замкнут)		
Проверить другие элементы			• Ролик выравнивания загрязнен или изношен • Дефект заземления лотка дуплексного модуля

Процедура	Ввод	Вывод	Проверить следующее
H9-5 Индикация Проверить работу двигателя боковой направляющей ВРАЩЕНИЕ ВПЕРЕД: DIAG [8 -68] РЕВЕРСНОЕ ВРАЩЕНИЕ: DIAG [8 -69]		Двигатель боковой направляющей вкл. (H) 24VDC выкл. (L) 5VDC P/J424-1/COM ВКЛ. : 24±2VDC ВЫКЛ.: 4-5VDC Импульс включения двигателя боковой регистрации 24V P/J424-225/COM Вращается:14-16VDC Остановлен:4-5VDC или 0-1VDC	Выходной сигнал неправильный: • Дефект платы DDM/FTM PWB • Дефект двигателя боковой регистрации (Из 4-х сигналов, имеющих место при остановленном состоянии двигателя два сигнала составляют 4-5VDC, а два других сигнала 0-1VDC
Проверить датчик боковой направляющей DIAG [8 -70]	Датчик боковой направляющей P322-1/P322-3 5 ± 0.5 VDC	Датчик боковой направляющей обнаружен (H) 5VDC P322-2/COM ВКЛ.: 4 ~ 5 VDC ВЫКЛ.: 0 ~ 1 VDC	Входной сигнал неправильный: • Питание 5VDC Выходной сигнал неправильный: • Ослабленное соединение • Дефект датчика • Дефект платы DDM/FTM PWB
C1-3 Индикация Проверить датчик пути бумаги DIAG [8 - 4]	Датчик пути бумаги P69-1/P69-3 5 ± 0.5 VDC	Датчик пути бумаги обнаружен (H) 5VDC P69-2/COM ВКЛ.: 4.5 ~ 5 VDC ВЫКЛ.: 0 ~ 1 VDC	Входной сигнал неправильный: • Питание 5VDC Выходной сигнал остается 0V: • Ослабленное соединение • Дефект Главной PWB • Закорачивание провода на землю Выходной сигнал остается 5V: • Дефект датчика • Дефект активатора
Проверить работу муфты подачи DIAG [8 - 1]	Муфта подачи J/P104-1/COM 24± 2 VDC	Муфта подачи вкл.(L) 24VDC J/P104-2/COM ВКЛ. : 0 ~ 1 VDC ВЫКЛ.: 24± 2 VDC	Входной сигнал неправильный: • Питание 5VDC Выходной сигнал остается 24V: • Дефект Главной PWB • Рассоединение или ослабленное соединение Выходной сигнал остается 0V: • Закорачивание • Дефект муфты • Дефект Главной PWB

Процедура	Ввод	Вывод	Проверить следующее:
Проверить другие элементы			• Пробуксовка муфты • Дефект ролика подачи • Проблема усилия на кассете
Проверить работу двигателя подачи бумаги	PWB двигателя каретки/подачи P87-1/P87-2 24± 2 VDC P87-3/P87-4 5 ± 0. 5 VDC		Входной сигнал неправильный: • Питание 5VDC, 24VDC
DIAG [8-11] (Низкая скорость)	Двигатель подачи вкл. (L)5VDC P88-5/COM ВКЛ.: 0 ~ 1 VDC ВЫКЛ.: 5 ± 0. 5 VDC		Выходной сигнал остается 5V: • Ослабленное соединение • Дефект Главной PWB Выходной сигнал остается 0V: • PWB двигателя каретки/подачи
DIAG [8-12] (Высокая скорость)	Импульс включения двигателя подачи 5V P88-6/COM ВКЛ. : 2 ~ 3 VDC ВЫКЛ.: 5 ± 0. 5 VDC		
		24VDC P85-1/COM 24± 2 VDC	Выходной сигнал неправильный: • Питание 24VDC • PWB двигателя каретки/подачи
		Импульс включения двигателя подачи 24V P85-2~5/COM Вращение: 21~23VDC Остановка 24± 2 VDC	Выходной сигнал остается 24V: • Ослабленное соединение • Дефект PWB двигателя каретки подачи Выходной сигнал остается 0V: • Дефект двигателя каретки/подачи
Проверить другие элементы			• Проверить одноходовую муфту ролика отвода

C2-3 C3-3 C4-3 C5-3 C6-3	(Проверить датчик пути бумаги) DIAG [8-4] (Проверить вращение двигателя подачи) DIAG [8-11] DIAG [8-12]		• См. C1-3 • См. C1-3

Процедура	Ввод	Вывод	Проверить следующее:
C2-2 C3-2 Проверить датчик пути бумаги модуля лотков DIAG [8-10]	Датчик пути бумаги модуля лотков P70-1/P70-3 5 ± 0. 5 VDC	Датчик пути бумаги модуля лотков обнаружен (H)5VDC P70-2/COM ВКЛ.: 4. 5 ~ 5 VDC ВЫКЛ.: 0 ~ 1 VDC	Входной сигнал неправильный: • Питание 5VDC Выходной сигнал остается 0V: • Дефект Главной PWB • Провод сигнала закорочен на землю Выходной сигнал остается 5V: • Дефект датчика • Застревание активатора
Проверить муфту подачи C2-2 DIAG [8-2]	Муфта подачи J/P105-1/COM 24± 2 VDC	Муфта подачи вкл. (L) 24VDC J/P105-2/COM ВКЛ.: 0 ~ 1 VDC ВЫКЛ.: 24± 2 VDC	Входной сигнал неправильный: • Питание 24VDC Выходной сигнал остается 24V: • Дефект Главной PWB • Рассоединение или ослабленное соединение Выходной сигнал остается 0V: • Дефект муфты
C3-2 DIAG [8-3]	Муфта подачи J/P106-1/COM 24± 2 VDC	Муфта подачи вкл. (L) 24VDC J/P106-2/COM ВКЛ.: 0 ~ 1 VDC ВЫКЛ.: 24± 2 VDC	
Проверить другие элементы			• Пробуксовка муфты • Дефект ролика подачи • Неправильное усилие на кассете
(Проверить вращение двигателя подачи)	DIAG [8-11] DIAG [8-12]		• См. C1-3

Процедура	Ввод	Вывод	Проверить следующее:
C4-1 C4-2 C5-1 C5-2	ДАТЧИК ПУТИ БУМАГИ МОДУЛЯ ЛОТКОВ ЛОТОК 2 ЛОТОК 3 ДАТЧИК ДУПЛЕКСНОГО ПУТИ БУМАГИ ДУПЛЕКСНЫЙ МОДУЛЬ ЛОТОК 4 ЛОТОК 5	C4-2 C5-2 C4-1 C5-1	(Датчик пути бумаги модуля лотков не включается в пределах следующего времени после включения муфты подачи: ЛОТОК 4: 2,5 сек. ЛОТОК 5: 3,0 сек.) (Датчик дуплексного пути бумаги не включается в пределах следующего времени после включения муфты подачи: ЛОТОК 4: 1,1 сек. ЛОТОК 5: 1,5 сек.)
(Проверить датчик пути бумаги модуля лотков)	DIAG [8-10]		• См. C2-2 C3-2
Проверить датчик дуплексного пути бумаги DIAG [8-43]	Датчик дуплексного пути бумаги P451-1/P451-3 5 ± 0.5 VDC	Датчик дуплексного пути бумаги обнаружен (H) 5VDC P451-2/COM ВКЛ.: 4.5 ~ 5 VDC ВЫКЛ. 0 ~ 1 VDC	Входной сигнал неправильный: • Питание 5VDC Выходной сигнал остается 0V: • Дефект платы DDM/FTM PWB • Провод сигнала закорочен на землю Выходной сигнал остается 5V: • Дефект датчика • Застревание активатора

Процедура	Ввод	Вывод	Проверить следующее:
Проверить муфту подачи			
C4-1 C4-2 DIAG [8-80]	Муфта подачи CL5 P443-1/COM 24± 2 VDC	Муфта подачи вкл. (L) 24VDC P443-2/COM ВКЛ.: 0 ~ 1 VDC ВЫКЛ.:24± 2 VDC	Входной сигнал неправильный: • Питание 24VDC Выходной сигнал остается 24V: • Дефект платы DDM/FTM PWB • Рассоединение или ослабленное соединение Выходной сигнал остается 0V: • Дефект муфты • Закорачивание схемы • Дефект платы DDM/FTM PWB
C5-1 C5-2 DIAG [8-81]	Муфта подачи CL6 P442-1/COM 24± 2 VDC	Муфта подачи вкл. (L) 24VDC P442-2/COM ВКЛ.: 0 ~ 1 VDC ВЫКЛ. 24± 2 VDC	
Проверить другие элементы			• Пробуксовка муфты • Дефект ролика подачи • Усилие на кассете
Проверить двигатель подачи четырехлоткового модуля (FTM) DIAG [8-41]	PWB реле P/J444-1/COM 24± 2 VDC	Двигатель подачи модуля FTM вкл. (L) 24VDC P/J444-2/COM ВКЛ.: 0 ~ 1 VDC ВЫКЛ.:24± 2 VDC	Входной сигнал неправильный: • Питание 24VDC Выходной сигнал остается 24V: • Рассоединение или ослабленное соединение • Дефект платы DDM/FTM Выходной сигнал остается 0V: • Закорачивание схемы • Дефект PWB реле • Дефект платы DDM/FTM PWB
	P/J462-1/P/J462-2 100±10VAC	Двигатель подачи модуля FTM вкл. (L) 100VAC P/J462-1/P/J462-2 ВКЛ.: 0 VAC ВЫКЛ.: 100±10VAC	Входной сигнал неправильный: • Питание 100VAC • Ослабленное соединение • Дефект двигателя Выходной сигнал остается 100VAC • Дефект PWB реле Выходной сигнал остается 0V: • Дефект двигателя • Рассоединение или ослабленное соединение
(Проверить перемещение в процессоре, создаваемое двигателем подачи)	DIAG [8-11] DIAG [8-12]		• См. C1-3

Процедура	Ввод	Вывод	Проверить следующее:
C6			C6-2 (Датчик пути бумаги модуля лотков не включается за 2 секунды после включения муфты подачи дуплексного модуля DDM) C6-1 (Датчик пути бумаги не включается за 0,6 сек. после включения муфты подачи дуплексного модуля)
Проверить работу двигателя привода дуплексного модуля DIAG [8 −51]	PWB реле J/P437-1/COM 24± 2 VDC	Двигатель модуля DDM вкл.(L)24VDC J/P437-2/COM ВКЛ. :0 ~ 1 VDC ВЫКЛ.:24± 2 VDC	Входной сигнал неправильный: • Питание 24VDC Выходной сигнал остается 24V: • Рассоединение или ослабленное соединение • Дефект платы DDM/FTM PWB
	P/J460-1/P/J460-2 100±10VAC	Двигатель модуля DDM вкл.(L)100VAC P/J460-1/P/J460-2 ВКЛ. :0 VAC ВЫКЛ.:100±10VAC	Выходной сигнал остается 100V: • Дефект PWB реле Выходной сигнал остается 0V: • Дефект или перегрев двигателя • Рассоединение или ослабленное соединение
Проверить работу соленоида позиционирования лотка DIAG [8 −62]	Соленоид позиционирования лотка P/J422-1/COM 24± 2 VDC	Соленоид позиционирования лотка вкл.(L) 24VDC P/J422-2/COM ВКЛ. :0 ~ 1 VDC ВЫКЛ.:24± 2 VDC	Входной сигнал неправильный: • Питание 24VDC Выходной сигнал остается 24V: • Рассоединение или ослабленное соединение • Дефект платы DDM/FTM PWB Выходной сигнал остается 0V: • Закорачивание схемы • Дефект соленоида • Дефект платы DDM/FTM PWB
Проверить работу воленоида подталкивающего ролика DIAG [8 −64]	Соленоид подталкивающего ролика P/J421-1/COM 24± 2 VDC	Соленоид подталкивающего ролика вкл. (L) 24VDC P/J421-2/COM ВКЛ. :0 ~ 1 VDC ВЫКЛ.:24± 2 VDC	Входной сигнал неправильный: • Питание 24VDC Выходной сигнал остается 24V: • Дефект платы DDM/FTM PWB • Рассоединение или ослабленное соединение Выходной сигнал остается 0V: • Закорачивание схемы • Дефект соленоида • Дефект платы DDM/FTM PWB

Процедура	Ввод	Вывод	Проверить следующее:
Проверить муфту подачи DIAG [8 −63]	Муфта подачи P/J428-1/COM 24± 2 VDC	Муфта подачи вкл. (L) 24VDC P/J428-2/COM ВКЛ. :0 ~ 1 VDC ВЫКЛ.:24± 2 VDC	Входной сигнал неправильный: • Питание 24VDC Выходной сигнал остается 24V: • Рассоединение или ослабленное соединение • Дефект платы DDM/FTM PWB Выходной сигнал остается 0V: • Закорачивание схемы • Дефект муфты • Дефект платы DDM/FTM PWB
Проверить другие элементы			• Пробуксовка муфты позиционирования лотка • Дефект в работе модуля DDM • Дефект ролика подачи • Пробуксовка муфты подачи • Дефект в работе демпфера • Дефект подталкивающего ролика
(Проверить датчик дуплексного пути бумаги) DIAG [8 −43]			• См. C1-1
(Проверить датчик пути бумаги модуля лотков) DIAG [8 −10]			• См. C2-2
C8 (Проверить датчик пути бумаги модуля лотков) DIAG [8 −10]			• См. C2-2
(Проверить датчик дуплексного пути бумаги) DIAG [8 −43]			• См. C4-1

Уровень проверяемого входного сигнала (H):
5026 - "Готова к копированию"; 5030 - "Уровень ввода (H)"
Уровень проверяемого входного сигнала (L):
5026 - "Просьба подождать"; 5030 - "Уровень ввода (L)"

ЦЕПЬ 8. ИЗОЛЯЦИЯ НЕИСПРАВНОСТЕЙ

Процедура	Ввод	Вывод	Проверить следующее:
C9			
(Проверить датчик пути бумаги)	DIAG [8-4]		• См. C1-3
(Проверить работу двигателя подачи бумаги)	DIAG [8-11] DIAG [8-12]		• См. C1-3
Проверить работу соленоида ручной подачи DIAG [8-7]	Соленоид ручной подачи J/P100-1/COM 24± 2 VDC	Соленоид ручной подачи вкл. (L) 24 VDC ON (L) 24VDC J/P100-2/COM ВКЛ. :0 ~ 1 VDC ВЫКЛ. :24± 2 VDC	Входной сигнал неправильный: • Питание 24VDC Выходной сигнал остается 24V: • Рассоединение или ослабленное соединение Выходной сигнал остается OV: • Закорачивание схемы • Поломка соленоида • Дефект Главной PWB
Проверить работу муфты ручной подачи DIAG [8-15]	Муфта подачи J/P107-1/COM 24± 2 VDC	Муфта подачи вкл.(L) 24VDC J/P107-2/COM ВКЛ. :0 ~ 1 VDC ВЫКЛ. :24± 2 VDC	Входной сигнал неправильный: • Питание 24VDC Выходной сигнал остается 24V: • Рассоединение или ослабленное соединение • Дефект Главной PWB Выходной сигнал остается OV: • Закорачивание схемы: • Поломка муфты • Дефект Главной PWB
Проверить другие элементы			• Ролик подачи изношен • Пробуксовка одноходовой муфты ролика подачи • Пробуксовка муфты подачи • Износ подталкивающего ролика

Процедура	Ввод	Вывод	Проверить следующее:
Загорается "Добавить бумагу" На дисплее появляется сообщение "Добавить бумагу в лоток" Проверить выключатель "Добавить бумагу" Удалить бумагу из кассеты			

	Проверить с помощью DIAG		Измерить тестером	
	Код	Значение	Значение	Напряжение
Лоток 1	[7 – 1]	Добавить бумагу Макс.: FF Стандартное: F0 Миним.: E6	P 54-B7 /COM	Добавить бумагу
Лоток 2	[7 – 2]		P 54-A12/COM	4. 1 VDC
Лоток 3	[7 – 3]		P 54-A9 /COM	
Лоток 4	[7 – 4]		P304-A7 /COM	Добавить бумагу
Лоток 5	[7 – 5]		P304-A3 /COM	5 ± 0. 5 VDC

Выходной сигнал правильный:
• Дефект Главной PWB
• Дефект DDM/FTM PWB
Выходной сигнал неправильный:
• Выключатель "Добавить бумагу"
• Активатор выключателя

Проверить выключатель размера бумаги (активируется от руки)

DIAG
Лоток 1 [7 – 1]
Лоток 2 [7 – 2]
Лоток 3 [7 – 3]
Лоток 4 [7 – 4]
Лоток 5 [7 – 5]

Размер кассеты	Выключатель № 1	2	3	4	Значение при DIAG Мин.	Станд.	Макс.
Нет кассеты	0	0	0	0	00	00	05
A3T	1	0	0	0	76	80	85
A4T	1	1	0	0	B6	C0	C5
B5Y	1	1	1	0	D6	E0	E5
B4T	0	0	1	0	16	20	25
B5T	0	1	1	1	66	70	75
A4Y	1	0	1	0	96	A0	A5
LetterT	1	0	0	1	86	90	95
11×17T	0	0	0	1	06	10	15
Legal T	0	0	1	1	26	30	35
LetterY	0	1	0	1	46	50	55

• 0 : Выключатель ВЫКЛЮЧЕН (OFF)
• 1 : Выключатель ВКЛЮЧЕН (ON)
• Каждое значение должно лежать в пределах диапазона

• Номера выключателей показаны как 1,2,3,4 слева

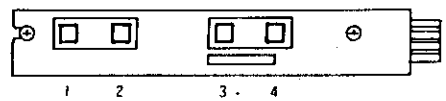

T : Подача короткой кромкой Y: Подача длинной кромкой

ЦЕПЬ 8. ИЗОЛЯЦИЯ НЕИСПРАВНОСТЕЙ

Процедура	Ввод	Вывод	Проверить следующее:
L5	Поместить бумагу B4 или больше в лоток 5 (нижний лоток)		• Неправильная настройка на размер бумаги • Дефект выключателя размера • Дефект селектора размера
H8	Отказ лотка 4, 5 или дуплексного лотка. Вызвать техобслуживание (5030)		
Лампа лотка 4,5 не горит (5026)			
	D.D.M/F.T.M P.W.B P301-2/P301-1 5 ± 0.5 VDC		• Питание 5VDC • Рассоединение P/J202
Проверить мигание диода CR-1		Мигание отсутствует	• Ослабленное соединение P/J332 • Рассоединение • Дефект платы DDM/FTM PWB • Дефект Главной PWB

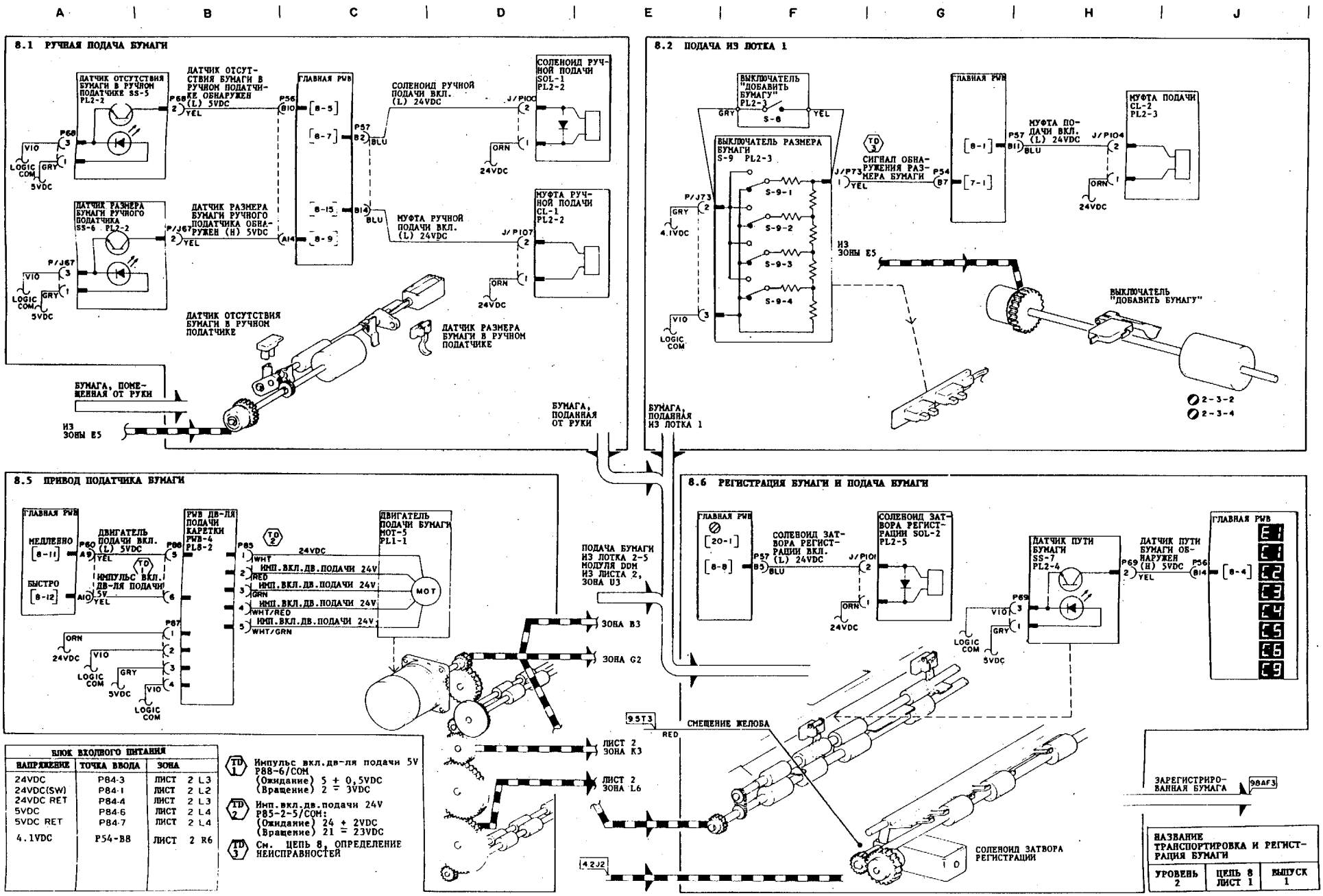
8.1 РУЧНАЯ ПОДАЧА БУМАГИ
ДАТЧИК ОТСУТСТВИЯ БУМАГИ В РУЧНОМ ПОДАТЧИКЕ SS-5 PL2-2
ДАТЧИК ОТСУТСТВИЯ БУМАГИ В РУЧНОМ ПОДАТЧИКЕ ОБНАРУЖЕН (L) 5VDC
ГЛАВНАЯ PWB
СОЛЕНОИД РУЧНОЙ ПОДАЧИ ВКЛ. (L) 24VDC
СОЛЕНОИД РУЧНОЙ ПОДАЧИ SOL-1 PL2-2
ДАТЧИК РАЗМЕРА БУМАГИ РУЧНОГО ПОДАТЧИКА SS-6 PL2-2
ДАТЧИК РАЗМЕРА БУМАГИ РУЧНОГО ПОДАТЧИКА ОБНАРУЖЕН (H) 5VDC
МУФТА РУЧНОЙ ПОДАЧИ ВКЛ. (L) 24VDC
МУФТА РУЧНОЙ ПОДАЧИ CL-1 PL2-2
ДАТЧИК ОТСУТСТВИЯ БУМАГИ В РУЧНОМ ПОДАТЧИКЕ
ДАТЧИК РАЗМЕРА БУМАГИ В РУЧНОМ ПОДАТЧИКЕ
БУМАГА, ПОМЕЩЕННАЯ ОТ РУКИ
ИЗ ЗОНЫ E5
8.2 ПОДАЧА ИЗ ЛОТКА 1
ВЫКЛЮЧАТЕЛЬ "ДОБАВИТЬ БУМАГУ" PL2-3
ВЫКЛЮЧАТЕЛЬ РАЗМЕРА БУМАГИ S-9 PL2-3
СИГНАЛ ОБНАРУЖЕНИЯ РАЗМЕРА БУМАГИ
МУФТА ПОДАЧИ ВКЛ. (L) 24VDC
МУФТА ПОДАЧИ CL-2 PL2-3
ИЗ ЗОНЫ E5
ВЫКЛЮЧАТЕЛЬ "ДОБАВИТЬ БУМАГУ"
БУМАГА, ПОДАННАЯ ОТ РУКИ
БУМАГА, ПОДАННАЯ ИЗ ЛОТКА 1
8.5 ПРИВОД ПОДАТЧИКА БУМАГИ
ДВИГАТЕЛЬ ПОДАЧИ ВКЛ. (L) 5VDC
ИМПУЛЬС ВКЛ. ДВ-ЛЯ ПОДАЧИ
PWB ДВ-ЛЯ ПОДАЧИ КАРЕТКИ PWB-4 PL8-2
ДВИГАТЕЛЬ ПОДАЧИ БУМАГИ MOT-5 PL1-1
ПОДАЧА БУМАГИ ИЗ ЛОТКА 2-5 МОДУЛЯ DDM ИЗ ЛИСТА 2, ЗОНА U3
ЗОНА B3
ЗОНА G2
8.6 РЕГИСТРАЦИЯ БУМАГИ И ПОДАЧА БУМАГИ
СОЛЕНОИД ЗАТВОРА РЕГИСТРАЦИИ ВКЛ. (L) 24VDC
СОЛЕНОИД ЗАТВОРА РЕГИСТРАЦИИ SOL-2 PL2-5
ДАТЧИК ПУТИ БУМАГИ SS-7 PL2-4
ДАТЧИК ПУТИ БУМАГИ ОБНАРУЖЕН (H) 5VDC
СМЕЩЕНИЕ ЖЕЛОБА
ЛИСТ 2 ЗОНА K3
ЛИСТ 2 ЗОНА L6
СОЛЕНОИД ЗАТВОРА РЕГИСТРАЦИИ
ЗАРЕГИСТРИРОВАННАЯ БУМАГА
БЛОК ВХОДНОГО ПИТАНИЯ
НАПРЯЖЕНИЕ | ТОЧКА ВВОДА | ЗОНА
24VDC | P84-3 | ЛИСТ 2 L3
24VDC(SW) | P84-1 | ЛИСТ 2 L2
24VDC RET | P84-4 | ЛИСТ 2 L3
5VDC | P84-6 | ЛИСТ 2 L4
5VDC RET | P84-7 | ЛИСТ 2 L4
4.1VDC | P54-B8 | ЛИСТ 2 R6
TD 1 Импульс вкл.дв-ля подачи 5V P88-6/COM (Ожидание) 5 ± 0,5VDC (Вращение) 2 ± 3VDC
TD 2 Имп.вкл.дв.подачи 24V P85-2-5/COM: (Ожидание) 24 ± 2VDC (Вращение) 21 ± 23VDC
TD 3 См. ЦЕПЬ 8, ОПРЕДЕЛЕНИЕ НЕИСПРАВНОСТЕЙ
НАЗВАНИЕ ТРАНСПОРТИРОВКА И РЕГИСТРАЦИЯ БУМАГИ
УРОВЕНЬ 2 | ЦЕПЬ 8 ЛИСТ 1 | ВЫПУСК 1

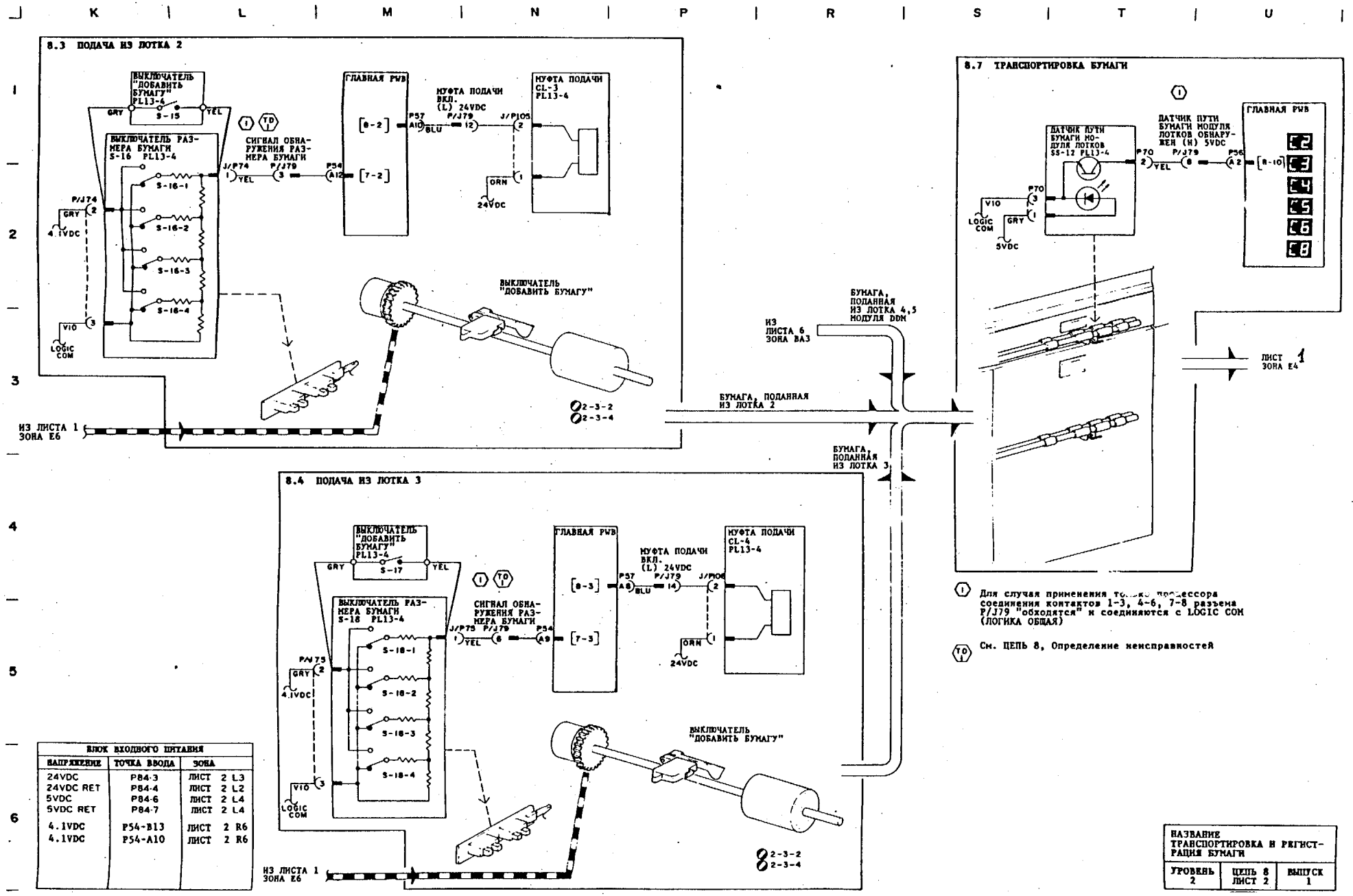

БЛОК ВХОДНОГО ПИТАНИЯ		
НАПРЯЖЕНИЕ	ТОЧКА ВВОДА	ЗОНА
24VDC	P84-3	ЛИСТ 2 L3
24VDC RET	P84-4	ЛИСТ 2 L2
5VDC	P84-6	ЛИСТ 2 L4
5VDC RET	P84-7	ЛИСТ 2 L4
4.1VDC	P54-B13	ЛИСТ 2 R6
4.1VDC	P54-A10	ЛИСТ 2 R6

НАЗВАНИЕ ТРАНСПОРТИРОВКА И РЕГИСТРАЦИЯ БУМАГИ		
УРОВЕНЬ 2	ЦЕПЬ 8 ЛИСТ 2	ВЫПУСК 1

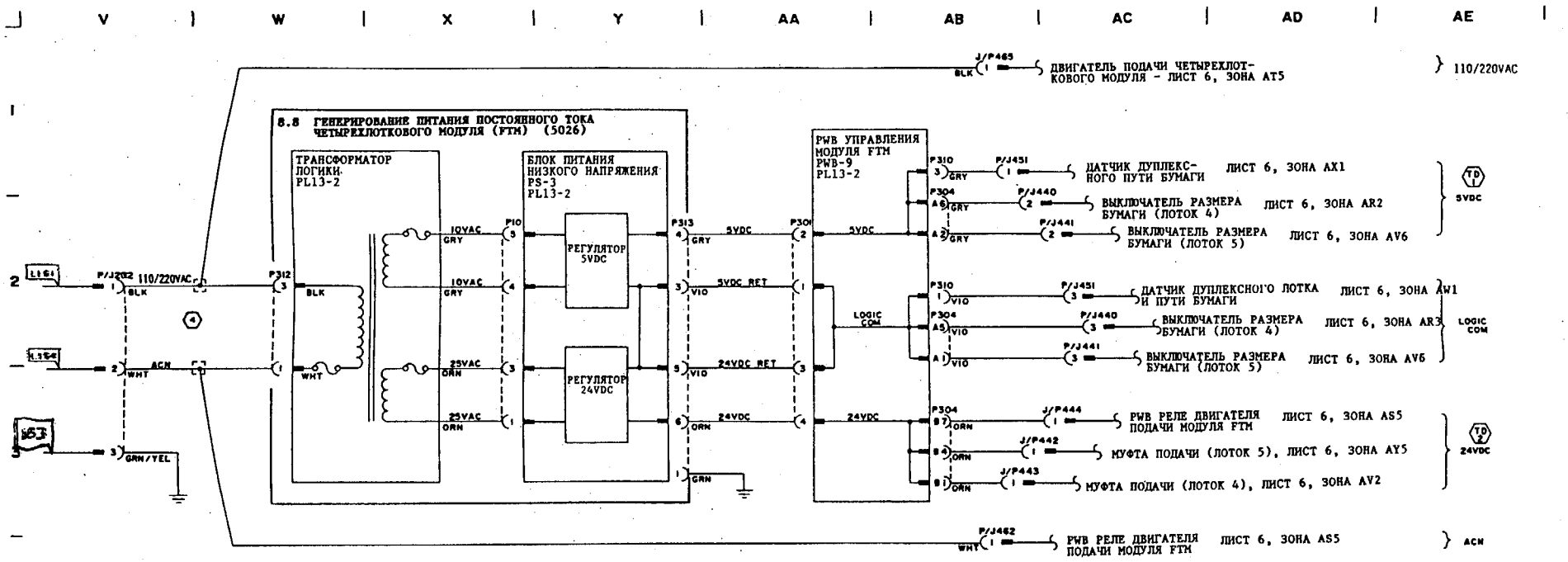

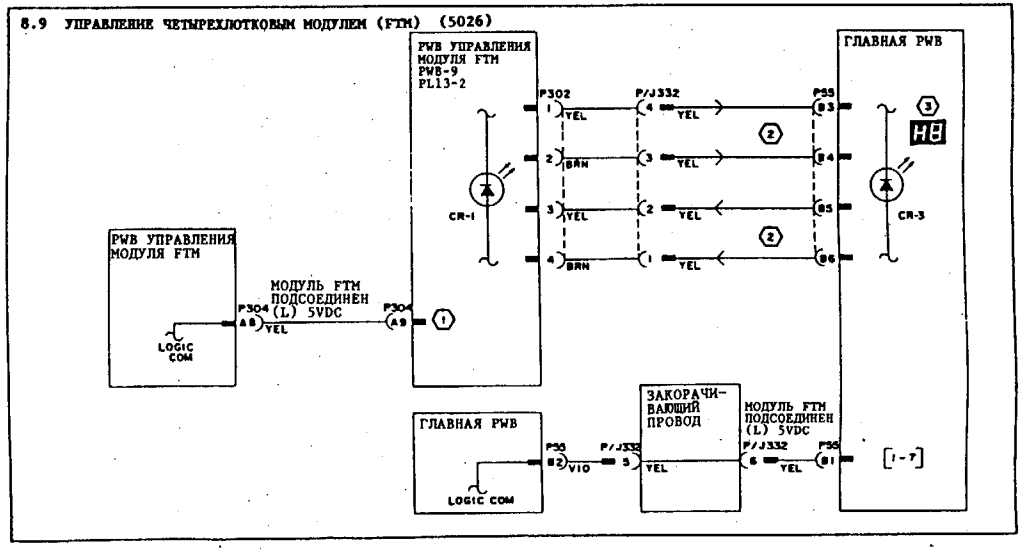

1. ПИТАНИЕ 5VDC P301-2/P301-1 : 5 ± 0,5VDC
2. ПИТАНИЕ 24VDC P301-4/P301-3 : 24 ± 2VDC
1. Наличие лотков 4,5 обнаруживается закорачивающим проводом P304
2. Последовательная связь между PWB модуля FTM и Главной PWB не может быть измерена контрольным прибором.
3. Выполнить определение неисправности для кода "H8", даже если код состояния "H8" не выдается.
4. Не налично

НАЗВАНИЕ ЛОТОК 4, 5 (5026)		
УРОВЕНЬ 2	ЦЕПЬ 8 ЛИСТ 3	ВЫПУСК 1

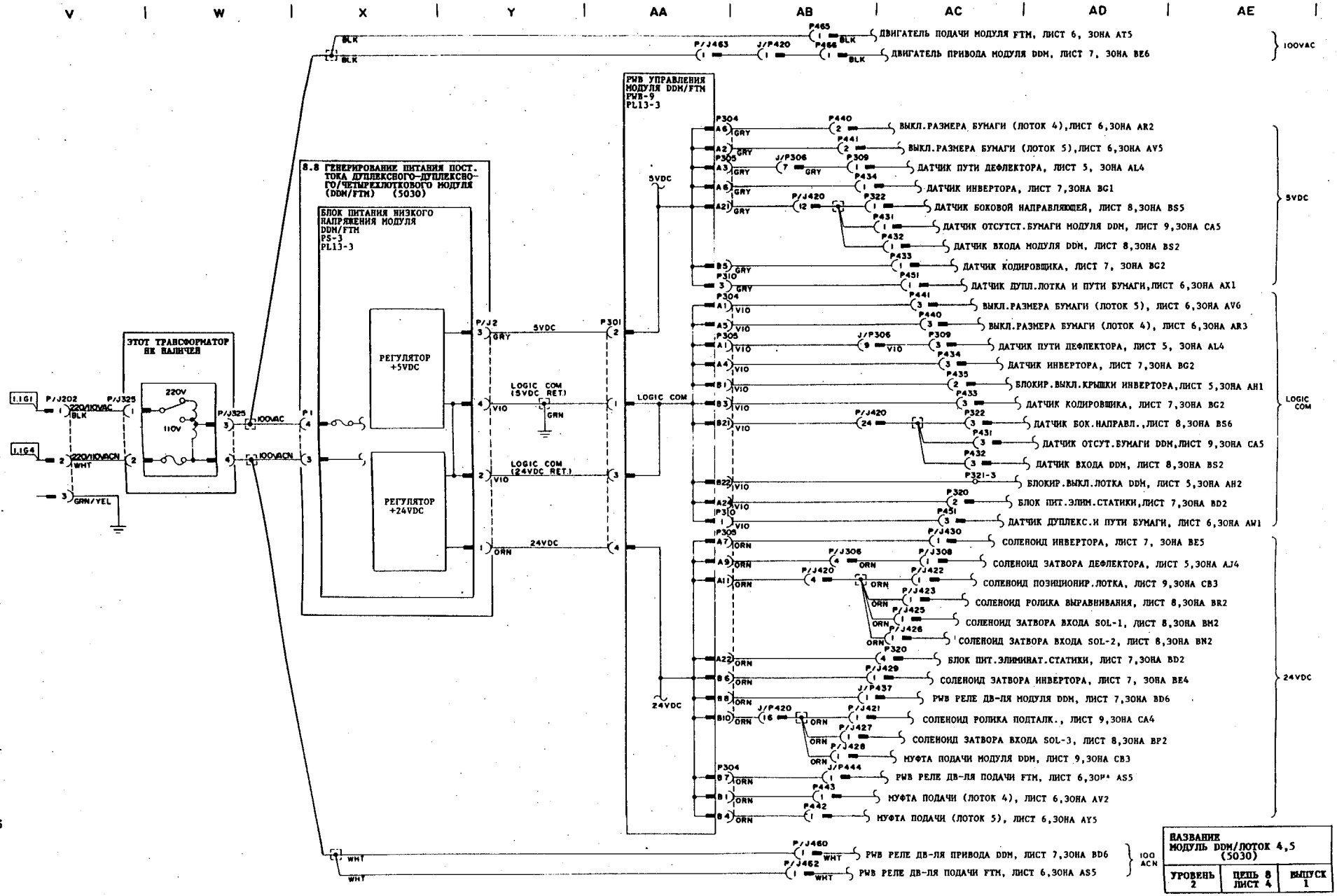
V
W
X
Y
AA
AB
AC
AD
AE
1
2
3
4
5
6
P465 ДВИГАТЕЛЬ ПОДАЧИ МОДУЛЯ FTM, ЛИСТ 6, ЗОНА AT5
P/J463 J/P420 P466 ДВИГАТЕЛЬ ПРИВОДА МОДУЛЯ DDM, ЛИСТ 7, ЗОНА BE6
100VAC
8.8 ГЕНЕРИРОВАНИЕ ПИТАНИЯ ПОСТ. ТОКА ДУПЛЕКСНОГО-ДУПЛЕКСНО-ГО/ЧЕТЫРЕХЛОТКОВОГО МОДУЛЯ (DDM/FTM) (5030)
БЛОК ПИТАНИЯ НИЗКОГО НАПРЯЖЕНИЯ МОДУЛЯ DDM/FTM PS-3 PL13-3
ЭТОТ ТРАНСФОРМАТОР НЕ НАЛИЧЕН
220V
110V
РЕГУЛЯТОР +5VDC
РЕГУЛЯТОР +24VDC
5VDC
LOGIC COM (5VDC RET)
LOGIC COM (24VDC RET)
24VDC
LOGIC COM
PWB УПРАВЛЕНИЯ МОДУЛЯ DDM/FTM PWB-9 PL13-3
P304 P440 ВЫКЛ.РАЗМЕРА БУМАГИ (ЛОТОК 4),ЛИСТ 6,ЗОНА AR2
P441 ВЫКЛ.РАЗМЕРА БУМАГИ (ЛОТОК 5),ЛИСТ 6,ЗОНА AV5
P305 J/P306 P309 ДАТЧИК ПУТИ ДЕФЛЕКТОРА, ЛИСТ 5, ЗОНА AL4
P434 ДАТЧИК ИНВЕРТОРА, ЛИСТ 7,ЗОНА BG1
P/J420 P322 ДАТЧИК БОКОВОЙ НАПРАВЛЯЮЩЕЙ, ЛИСТ 8,ЗОНА BS5
P431 ДАТЧИК ОТСУТСТ.БУМАГИ МОДУЛЯ DDM, ЛИСТ 9,ЗОНА CA5
P432 ДАТЧИК ВХОДА МОДУЛЯ DDM, ЛИСТ 8,ЗОНА BS2
P433 ДАТЧИК КОДИРОВЩИКА, ЛИСТ 7, ЗОНА BG2
P310 P451 ДАТЧИК ДУПЛ.ЛОТКА И ПУТИ БУМАГИ,ЛИСТ 6,ЗОНА AX1
5VDC
P304 P441 ВЫКЛ.РАЗМЕРА БУМАГИ (ЛОТОК 5), ЛИСТ 6,ЗОНА AV6
P440 ВЫКЛ.РАЗМЕРА БУМАГИ (ЛОТОК 4), ЛИСТ 6,ЗОНА AR3
P305 J/P306 P309 ДАТЧИК ПУТИ ДЕФЛЕКТОРА, ЛИСТ 5, ЗОНА AL4
P434 ДАТЧИК ИНВЕРТОРА, ЛИСТ 7,ЗОНА BG2
P435 БЛОКИР.ВЫКЛ.КРЫШКИ ИНВЕРТОРА,ЛИСТ 5,ЗОНА AH1
P433 ДАТЧИК КОДИРОВЩИКА, ЛИСТ 7,ЗОНА BG2
P/J420 P322 ДАТЧИК БОК.НАПРАВЛ.,ЛИСТ 8,ЗОНА BS6
P431 ДАТЧИК ОТСУТ.БУМАГИ DDM,ЛИСТ 9,ЗОНА CA5
P432 ДАТЧИК ВХОДА DDM, ЛИСТ 8,ЗОНА BS2
P321-3 БЛОКИР.ВЫКЛ.ЛОТКА DDM, ЛИСТ 5,ЗОНА AH2
P320 БЛОК ПИТ.ЭЛИМ.СТАТИКИ,ЛИСТ 7,ЗОНА BD2
P310 P431 ДАТЧИК ДУПЛЕКС.И ПУТИ БУМАГИ, ЛИСТ 6,ЗОНА AW1
LOGIC COM
P305 P/J430 СОЛЕНОИД ИНВЕРТОРА, ЛИСТ 7, ЗОНА BE5
P/J306 P/J308 СОЛЕНОИД ЗАТВОРА ДЕФЛЕКТОРА, ЛИСТ 5,ЗОНА AJ4
P/J420 P/J422 СОЛЕНОИД ПОЗИЦИОНИР.ЛОТКА, ЛИСТ 9,ЗОНА CB3
P/J423 СОЛЕНОИД РОЛИКА ВЫРАВНИВАНИЯ, ЛИСТ 8,ЗОНА BR2
P/J425 СОЛЕНОИД ЗАТВОРА ВХОДА SOL-1, ЛИСТ 8,ЗОНА BM2
P/J426 СОЛЕНОИД ЗАТВОРА ВХОДА SOL-2, ЛИСТ 8,ЗОНА BN2
P320 БЛОК ШИТ.ЭЛИМИНАТ.СТАТИКИ, ЛИСТ 7,ЗОНА BD2
P/J429 СОЛЕНОИД ЗАТВОРА ИНВЕРТОРА, ЛИСТ 7, ЗОНА BE4
P/J437 PWB РЕЛЕ ДВ-ЛЯ МОДУЛЯ DDM, ЛИСТ 7,ЗОНА BD6
24VDC
J/P420 P/J421 СОЛЕНОИД РОЛИКА ПОДТАЛК., ЛИСТ 9,ЗОНА CA4
P/J427 СОЛЕНОИД ЗАТВОРА ВХОДА SOL-3, ЛИСТ 8,ЗОНА BP2
P/J428 МУФТА ПОДАЧИ МОДУЛЯ DDM, ЛИСТ 9,ЗОНА CB3
P304 J/P444 PWB РЕЛЕ ДВ-ЛЯ ПОДАЧИ FTM, ЛИСТ 6,ЗОНА AS5
P443 МУФТА ПОДАЧИ (ЛОТОК 4), ЛИСТ 6,ЗОНА AV2
P442 МУФТА ПОДАЧИ (ЛОТОК 5), ЛИСТ 6,ЗОНА AY5
P/J460 PWB РЕЛЕ ДВ-ЛЯ ПРИВОДА DDM, ЛИСТ 7,ЗОНА BD6
P/J462 PWB РЕЛЕ ДВ-ЛЯ ПОДАЧИ FTM, ЛИСТ 6,ЗОНА AS5
100 ACN
J.1G1
J.1G4
P/J202
P/J325
220/110VAC
220/110VACN
BLK
WHT
GRN/YEL
P1
GRY
VIO
ORN
WHT
НАЗВАНИЕ МОДУЛЬ DDM/ЛОТОК 4,5 (5030)
УРОВЕНЬ 2
ЦЕПЬ 8 ЛИСТ 4
ВЫПУСК 1

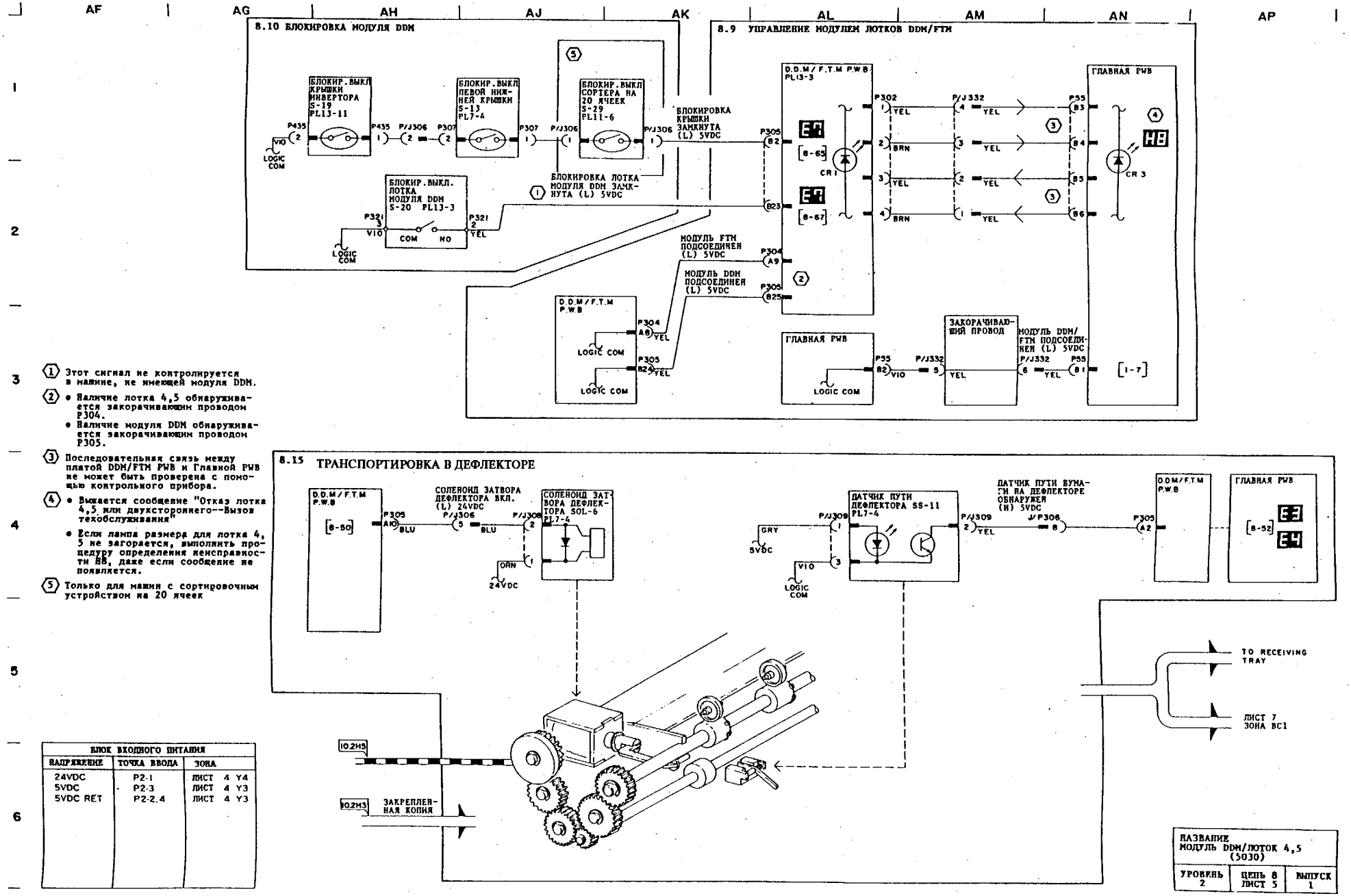

1. Этот сигнал не контролируется в машине, не имеющей модуля DDM.
2. • Наличие лотка 4,5 обнаруживается закорачивающим проводом P304.
   • Наличие модуля DDM обнаруживается закорачивающим проводом P305.
3. Последовательная связь между платой DDM/FTM PWB и Главной PWB не может быть проверена с помощью контрольного прибора.
4. • Выдается сообщение "Отказ лотка 4,5 или двухстороннего--Вызов техобслуживания"
   • Если лампа размера для лотка 4, 5 не загорается, выполнить процедуру определения неисправности H8, даже если сообщение не появляется.
5. Только для машин с сортировочным устройством на 20 ячеек

БЛОК ВХОДНОГО ПИТАНИЯ		
НАПРЯЖЕНИЕ	ТОЧКА ВВОДА	ЗОНА
24VDC	P2-1	ЛИСТ 4 Y4
5VDC	P2-3	ЛИСТ 4 Y3
5VDC RET	P2-2,4	ЛИСТ 4 Y3

НАЗВАНИЕ МОДУЛЬ DDM/ЛОТОК 4,5 (5030)		
УРОВЕНЬ 2	ЦЕПЬ 8 ЛИСТ 5	ВЫПУСК 1

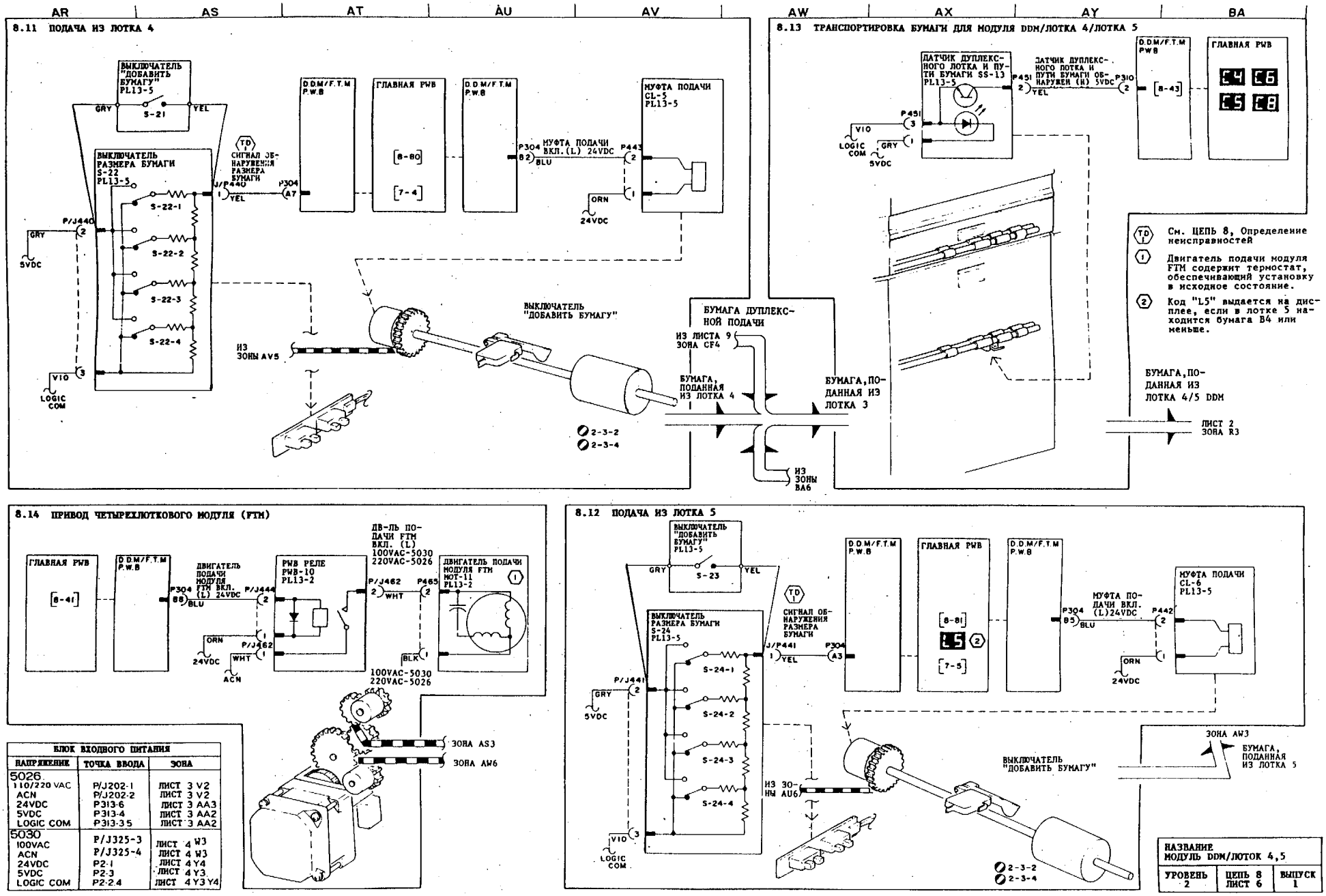
AR AS AT AU AV AW AX AY BA
8.11 ПОДАЧА ИЗ ЛОТКА 4
ВЫКЛЮЧАТЕЛЬ "ДОБАВИТЬ БУМАГУ" PL13-5
S-21
ВЫКЛЮЧАТЕЛЬ РАЗМЕРА БУМАГИ S-22 PL13-5
S-22-1
S-22-2
S-22-3
S-22-4
D.D.M/F.T.M P.W.B
ГЛАВНАЯ PWB
МУФТА ПОДАЧИ CL-5 PL13-5
СИГНАЛ ОБНАРУЖЕНИЯ РАЗМЕРА БУМАГИ
МУФТА ПОДАЧИ ВКЛ. (L) 24VDC
5VDC
24VDC
LOGIC COM
ВЫКЛЮЧАТЕЛЬ "ДОБАВИТЬ БУМАГУ"
ИЗ ЗОНЫ AV5
2-3-2
2-3-4
БУМАГА ДУПЛЕКСНОЙ ПОДАЧИ
ИЗ ЛИСТА 9 ЗОНА CF4
БУМАГА, ПОДАННАЯ ИЗ ЛОТКА 4
БУМАГА, ПОДАННАЯ ИЗ ЛОТКА 3
ИЗ ЗОНЫ BA6
8.13 ТРАНСПОРТИРОВКА БУМАГИ ДЛЯ МОДУЛЯ DDM/ЛОТКА 4/ЛОТКА 5
ДАТЧИК ДУПЛЕКСНОГО ЛОТКА И ПУТИ БУМАГИ SS-13 PL13-5
ДАТЧИК ДУПЛЕКСНОГО ЛОТКА И ПУТИ БУМАГИ ОБНАРУЖЕН (H) 5VDC
D.D.M/F.T.M PWB
ГЛАВНАЯ PWB
См. ЦЕПЬ 8, Определение неисправностей
Двигатель подачи модуля FTM содержит термостат, обеспечивающий установку в исходное состояние.
Код "L5" выдается на дисплее, если в лотке 5 находится бумага B4 или меньше.
БУМАГА, ПОДАННАЯ ИЗ ЛОТКА 4/5 DDM
ЛИСТ 2 ЗОНА R3
8.14 ПРИВОД ЧЕТЫРЕХЛОТКОВОГО МОДУЛЯ (FTM)
ГЛАВНАЯ PWB
D.D.M/F.T.M P.W.B
ДВИГАТЕЛЬ ПОДАЧИ МОДУЛЯ FTM ВКЛ. (L) 24VDC
PWB РЕЛЕ PWB-10 PL13-2
ДВ-ЛЬ ПОДАЧИ FTM ВКЛ. (L) 100VAC-5030 220VAC-5026
ДВИГАТЕЛЬ ПОДАЧИ МОДУЛЯ FTM MOT-11 PL13-2
24VDC
ACN
100VAC-5030 220VAC-5026
ЗОНА AS3
ЗОНА AW6
БЛОК ВХОДНОГО ПИТАНИЯ
НАПРЯЖЕНИЕ | ТОЧКА ВВОДА | ЗОНА
5026
110/220 VAC ACN | P/J202-1 P/J202-2 | ЛИСТ 3 V2 ЛИСТ 3 V2
24VDC | P313-6 | ЛИСТ 3 AA3
5VDC | P313-4 | ЛИСТ 3 AA2
LOGIC COM | P313-35 | ЛИСТ 3 AA2
5030
100VAC ACN | P/J325-3 P/J325-4 | ЛИСТ 4 W3 ЛИСТ 4 W3
24VDC | P2-1 | ЛИСТ 4 Y4
5VDC | P2-3 | ЛИСТ 4 Y3
LOGIC COM | P2-24 | ЛИСТ 4 Y3 Y4
8.12 ПОДАЧА ИЗ ЛОТКА 5
ВЫКЛЮЧАТЕЛЬ "ДОБАВИТЬ БУМАГУ" PL13-5
S-23
ВЫКЛЮЧАТЕЛЬ РАЗМЕРА БУМАГИ S-24 PL13-5
S-24-1
S-24-2
S-24-3
S-24-4
D.D.M/F.T.M P.W.B
ГЛАВНАЯ PWB
МУФТА ПОДАЧИ ВКЛ. (L)24VDC
МУФТА ПОДАЧИ CL-6 PL13-5
СИГНАЛ ОБНАРУЖЕНИЯ РАЗМЕРА БУМАГИ
5VDC
24VDC
LOGIC COM
ИЗ ЗОНЫ AU6
ВЫКЛЮЧАТЕЛЬ "ДОБАВИТЬ БУМАГУ"
ЗОНА AW3
БУМАГА, ПОДАННАЯ ИЗ ЛОТКА 5
2-3-2
2-3-4
НАЗВАНИЕ МОДУЛЬ DDM/ЛОТОК 4,5
УРОВЕНЬ 2 | ЦЕПЬ 8 ЛИСТ 6 | ВЫПУСК 1

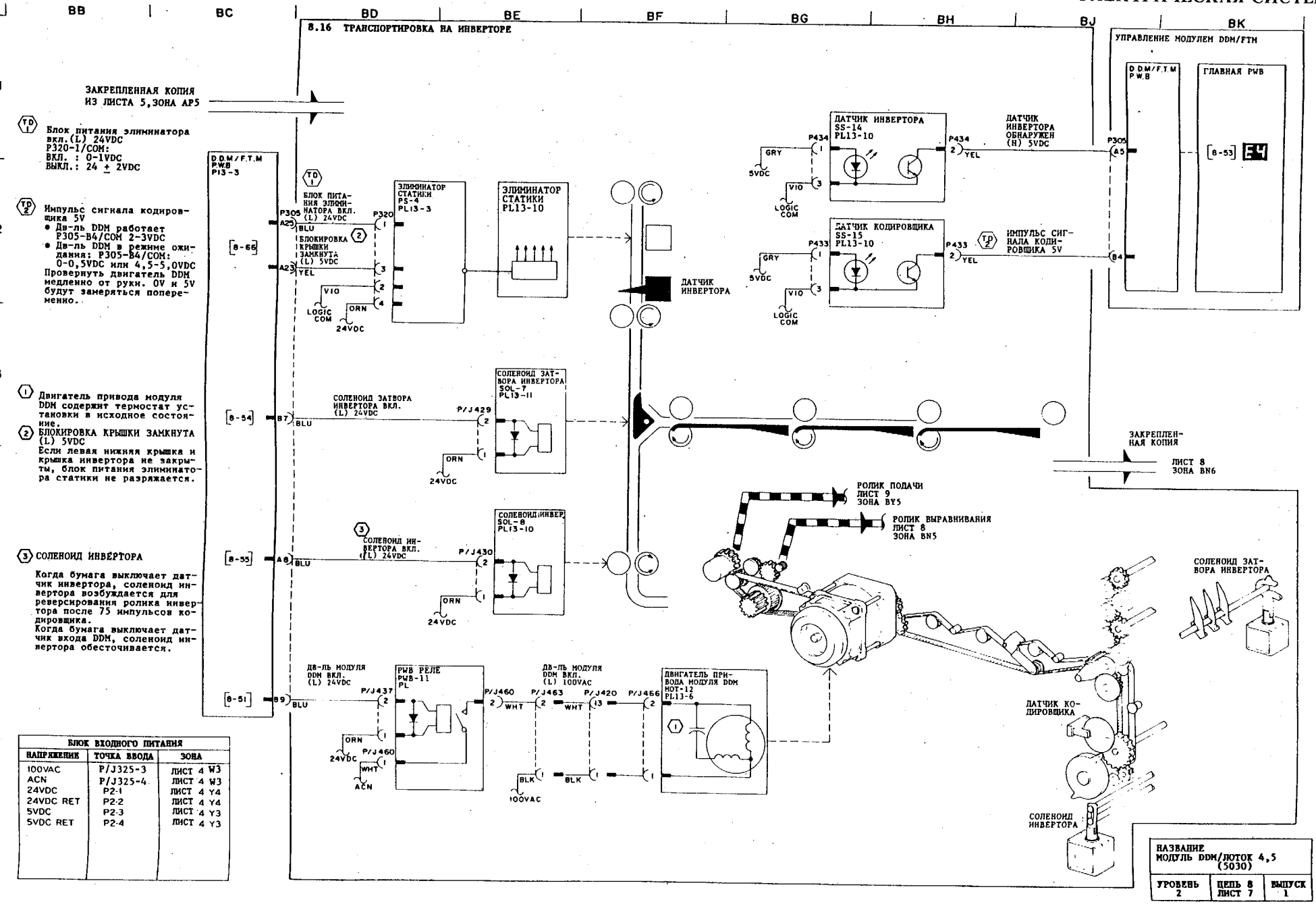

БЛОК ВХОДНОГО ПИТАНИЯ		
НАПРЯЖЕНИЕ	ТОЧКА ВВОДА	ЗОНА
100VAC	P/J325-3	ЛИСТ 4 W3
ACN	P/J325-4	ЛИСТ 4 W3
24VDC	P2-1	ЛИСТ 4 Y4
24VDC RET	P2-2	ЛИСТ 4 Y4
5VDC	P2-3	ЛИСТ 4 Y3
5VDC RET	P2-4	ЛИСТ 4 Y3

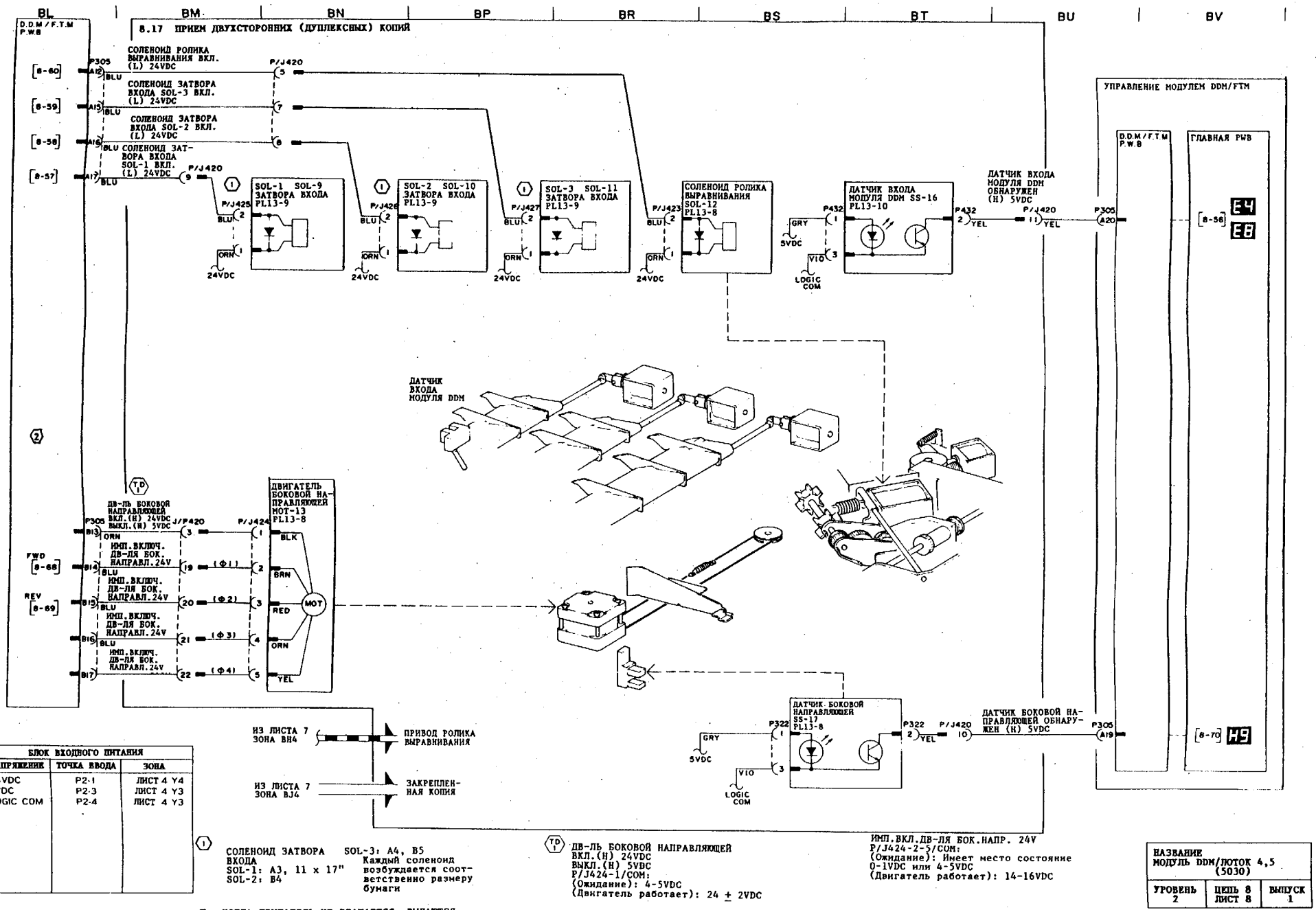

БЛОК ВХОДНОГО ПИТАНИЯ		
НАПРЯЖЕНИЕ	ТОЧКА ВВОДА	ЗОНА
24VDC	P2-1	ЛИСТ 4 Y4
5VDC	P2-3	ЛИСТ 4 Y3
LOGIC COM	P2-4	ЛИСТ 4 Y3

(1) СОЛЕНОИД ЗАТВОРА ВХОДА SOL-1: A3, 11 x 17" SOL-2: B4 SOL-3: A4, B5 Каждый соленоид возбуждается соответственно размеру бумаги

(2) КОГДА ДВИГАТЕЛЬ НЕ ВРАЩАЕТСЯ, ВЫДАЮТСЯ 2 СИГНАЛА - 0V ИЛИ 4-5V В ЗАВИСИМОСТИ ОТ ПОЛОЖЕНИЯ ОСТАНОВКИ.

(TD 1) ДВ-ЛЬ БОКОВОЙ НАПРАВЛЯЮЩЕЙ
ВКЛ.(H) 24VDC
ВЫКЛ.(H) 5VDC
P/J424-1/COM:
(Ожидание): 4-5VDC
(Двигатель работает): 24 ± 2VDC

ИМП.ВКЛ.ДВ-ЛЯ БОК.НАПР. 24V
P/J424-2-5/COM:
(Ожидание): Имеет место состояние 0-1VDC или 4-5VDC
(Двигатель работает): 14-16VDC

НАЗВАНИЕ МОДУЛЬ DDM/ЛОТОК 4,5 (5030)		
УРОВЕНЬ 2	ЦЕПЬ 8 ЛИСТ 8	ВЫПУСК 1

BW | BX | BY | CA | CB | CC | CD | CE | CF

1 2 3 4 5 6

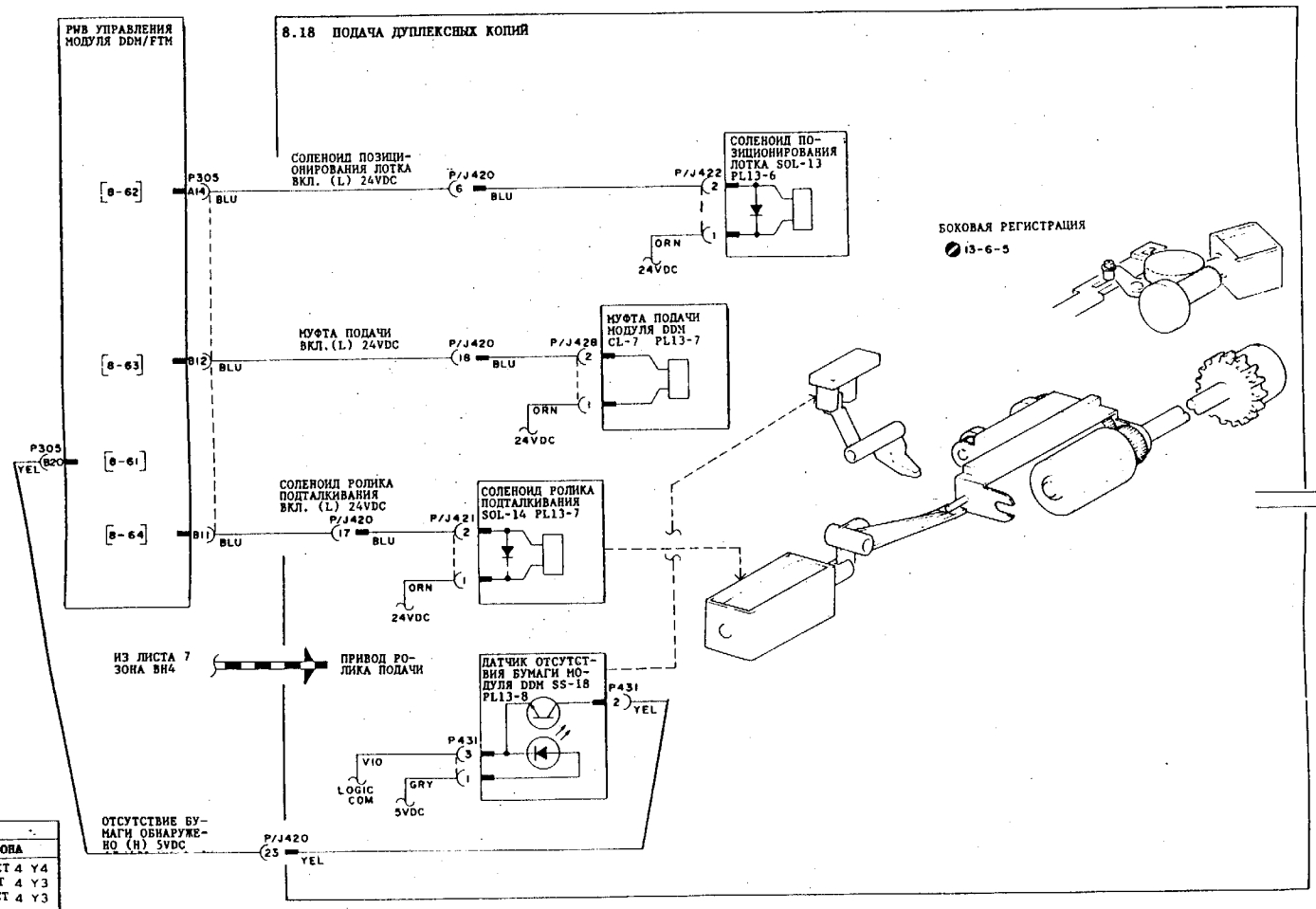

БЛОК ВХОДНОГО ПИТАНИЯ		
НАПРЯЖЕНИЕ	ТОЧКА ВВОДА	ЗОНА
24VDC	P2-1	ЛИСТ 4 Y4
5VDC	P2-3	ЛИСТ 4 Y3
LOGIC COM	P2-4	ЛИСТ 4 Y3

НАЗВАНИЕ МОДУЛЬ DDM/ЛОТОК 4,5 (5030)		
УРОВЕНЬ 2	ЦЕПЬ 8 ЛИСТ 9	ВЫПУСК 1

Процедура	Ввод	Вывод	Проверить следующее:
L9	Выключить и включить питание, вызвать техническое обслуживание		
(Главная PWB не получает сигнала от PWB лампы засветки между изображениями/по бокам (ISIL) в течение 0,3 сек.)	PWB управления лампой ISIL P127-2/P127-3 5±0.5VDC		Входной сигнал неправильный: • Питание 5VDC Входной сигнал правильный: • Дефект Главной PWB • Дефект PWB управления лампой ISIL • Рассоединение или ослабленное соединение
Проверить лампу ISIL DIAG 9-2	PWB управления лампой ISIL P127-2/P127-3 5±0.5VDC I.S.I.L P130-1/P130-7 5±0.5VDC	Все лампы ISIL горят	Входной сигнал неправильный: • Питание 5VDC Все лампы не горят: • Дефект PWB управления лампой ISIL • Дефект Главной PWB • Дефект лампы ISIL • Рассоединение или ослабленное соединение Часть лампы ISIL не горит: • Дефект лампы ISIL
Проверить двигатель носителя DIAG 9-4	PWB реле P91-1/COM 24±2VDC	Двигатель носителя вкл.(L) 24VDC P116-4/COM ВКЛ. :0 ~1VDC ВЫКЛ.:24±2VDC	Входной сигнал неправильный: • Питание 24VDC Выходной сигнал остается 24V: • Рассоединение или ослабленное соединение • Дефект Главной PWB Выходной сигнал остается OV: • Закорачивание схемы • Дефект PWB реле • Дефект Главной PWB • Узел двигателя носителя
	Двигатель носителя P/J10-1/ACN 100±10VAC	Двигатель носителя вкл. (L)100±10 VAC P/J10-1/P/J10-2 ВКЛ.:220±10VAC ВЫКЛ.:0VAC	Входной сигнал неправильный: • Питание 100VAC Выходной сигнал остается OV: • Дефект PWB реле • Рассоединение или ослабленное соединение • Узел двигателя носителя
Проверить блок питания высокого напряжения DIAG 9-1 (Проверить разрядку коротронов)	Блок питания высокого напряжения P90-4/P90-5 24±2VDC	Блок питания высокого напряжения вкл. (L) 24VDC P90-3/COM ВКЛ. :0 ~1VDC ВЫКЛ.:24±2VDC	Входной сигнал неправильный: • Питание 24VDC Выходной сигнал остается 24V: • Рассоединение или ослабленное соединение • Дефект Главной PWB Выходной сигнал остается OV: • Закорачивание схемы • Дефект блока питания высокого напряжения • Дефект Главной PWB

Процедура	Ввод	Вывод	Проверить следующее:
Проверить сдвиг смещения носителя Ввести сначала DIAG 9-1, а затем DIAG 9-3		Смещение цветного носителя вкл. (L) 12VDC P90-2/COM ВКЛ. : 0~1VDC ВЫКЛ.:12±1VDC (Смещение подводится к цветному носителю)	Выходной сигнал остается 12V: • Дефект Главной PWB • Рассоединение или ослабленное соединение Выходной сигнал остается OV: • Дефект блока питания высокого напряжения Смещение не сдвигается к цветному носителю: • Закорачивание схемы • Дефект блока • Дефект Главной PWB
Проверить сигнал управления смещением DIAG 9-1 (Отменить "Автоплотность")		Сигнал управления смещением P60-A13/COM Светлее: 0~1VDC Нормальн.:4~5VDC Темнее: 6~7VDC	Выходной сигнал неправильный: • Рассоединение или ослабленное соединение • Дефект Главной PWB • Дефект блока питания Выходной сигнал остается OV: • Дефект блока питания Входной сигнал неправильный: • Закороченная схема • Дефект Главной PWB Выходной сигнал не изменяется: • Дефект Главной PWB
(Включить "Автоплотность")		Белая бумага A3: 4~5VDC Стекло открыто: 2~3VDC	
Проверить работу соленоида включения носителя DIAG 9-5	Соленоид включения носителя J/P102-1/COM 24±2VDC	Соленоид включения носителя вкл. (L) 24 VDC J/P102-2/COM ВКЛ. :0 ~1VDC ВЫКЛ.:24±2VDC	Входной сигнал неправильный: • Питание 24VDC Выходной сигнал остается 24V: • Дефект Главной PWB • Рассоединение или ослабленное соединение Выходной сигнал остается OV: • Закорачивание схемы • Поломка соленоида • Дефект Главной PWB Соленоид в норме • Пробуксовка муфты
Проверить датчик малого остатка тонера (черного) DIAG 9-8	Датчик малого остатка тонера P/J124-1/P/J124-3 5±0.5VDC	Датчик малого остатка тонера обнаружен (L)5VDC P/J124-2/COM Нет тонера0~0.5VDC Тонер имеется: 5±0.5VDC	Входной сигнал неправильный: • Питание 5VDC Выходной сигнал остается 5V при состоянии малого остатка тонера: • Датчик малого остатка тонера • Закорачивание схемы Выходной сигнал остается OV при наличии тонера: • Дефект датчика малого остатка тонера • Дефект Главной PWB

ЦЕПЬ 9. ИЗОЛЯЦИЯ НЕИСПРАВНОСТЕЙ

Процедура	Ввод	Вывод	Проверить следующее:
Проверить датчик малого остатка тонера (цветного) DIAG 9-9	Датчик малого остатка тонера P/J125-1/P/J125-3 5±0.5VDC	Датчик малого остатка тонера обнаружен (L)5VDC P/J125-2/COM Тонера нет: 0~0.5VDC Тонер имеется: 5±0.5VDC	• Открыть крышку бункера тонера и убедиться, что тонер покрывает датчик, прежде чем начинать процедуру
Проверить двигатель подачи тонера (главный) DIAG 9-6 Нажать на кнопку увеличения расхода тонера, после чего имитировать блокировочный выключатель.	PWB реле P91-1/COM 24±2VDC	Двигатель подачи тонера вкл. (L) 24 VDC P116-6/COM ВКЛ. : 0~1VDC ВЫКЛ.:24±2VDC	Входной сигнал неправильный: • Питание 24VDC Выходной сигнал остается 24V: • Рассоединение или ослабленное соединение • Дефект Главной PWB Выходной сигнал остается OV: • Закорачивание схемы • Дефект PWB реле • Дефект Главной PWB
	P9-5/P9-2 100±10VAC	Двигатель подачи тонера вкл. (L) 100VAC P9-5/P9-2 ВКЛ. : 0VDC ВЫКЛ.:100 ±10VAC	Входной сигнал неправильный: • Питание 100VAC • Дефект двигателя • Рассоединение или ослабленное соединение Выходной сигнал остается OV: • Закорачивание схемы • Дефект PWB реле • Дефект Главной PWB
Проверить двигатель подачи цветного тонера DIAG 9-7	PWB реле P91-1/COM 24±2VDC	Двигатель подачи тонера вкл. (L) 24 VDC P116-7/COM ВКЛ. : 0~1VDC ВЫКЛ.:24±2VDC	Входной сигнал неправильный: • Питание 24VDC Выходной сигнал остается 24V: • Дефект Главной PWB • Рассоединение или ослабленное соединение Выходной сигнал остается OV: • Закорачивание схемы • Дефект PWB реле • Дефект Главной PWB
Задать режим цветной копии и нажать на кнопку увеличения расхода тонера, затем имитировать блокировочный выключатель	P9-5/P9-3 100±10VAC	Двигатель подачи тонера вкл. (L) 100VAC P9-5/P9-2 ВКЛ. : 0VAC ВЫКЛ.:100 ±10VAC	Входной сигнал неправильный: • Питание 100VAC Выходной сигнал остается 24V: • Рассоединение или ослабленное соединение • Дефект Главной PWB Выходной сигнал остается OV: • Закорачивание схемы • Дефект PWB реле • Дефект Главной PWB

Никогда не проверять работу бункера тонера, когда он вытянут из машины. (Может произойти загрязнение тонером).

Процедура	Ввод	Вывод	Проверить следующее:
Проверить соленоид отвода пальцев барабана DAIG 9-15	Соленоид отвода пальцев барабана J/P103-1 COM 24±2VDC	Соленоид отвода пальцев барабана вкл. (L) 24VDC J/P103-2 COM ВКЛ. : 0~1VDC ВЫКЛ.:24±2VDC	Входной сигнал неправильный: • Питание 24 VDC Выходной сигнал остается 24V: • Рассоединение или ослабленное соединение • Дефект Главной PWB Выходной сигнал остается OV: • Закорачивание схемы • Поломка соленоида • Дефект Главной PWB
Проверить соленоид отвода DIAG 9-13	Соленоид отвода J/P122-1 COM 24±2VDC	Соленоид отвода вкл. (L) 24VDC J/P122-2/COM ВКЛ. : 0~1VDC ВЫКЛ.:24±2VDC	Входной сигнал неправильный: • Питание 24VDC • Дефект PWB конденчаторов • Рассоединение или ослабленное соединение Выходной сигнал остается OV: • Закорачивание схемы • Поломка соленоида • Дефект Главной PWB
Проверить лампу засветки DIAG 9-12	Лампа засветки P/J183 24VDC ± 2VDC	Лампа засветки вкл. (L) 12VDC P59-A8/COM ВКЛ. : 0~1VDC ВЫКЛ.:10~12VDC	Выходной сигнал остается 12V: • Дефект Главной PWB Выходной сигнал остается OV: • Питание 24VDC • Рассоединение или ослабленное соединение • Закорачивание схемы • Дефект Главной PWB
Проверить обогреватель барабана		Питание обогревателя барабана вкл. (H) 110/220 VAC P/J16-1/P/J16-2 Термостат вкл.: 110/220±10% VAC Термостат выкл. 50VAC	Выходной сигнал остается OV: • Дефект термостата (Температура внутри машины ниже 22°C) • Питание 110/220VAC Выходной сигнал правильный: • Поломка обогревателя барабана

Процедура	Ввод	Вывод	Проверить следующее:
J 7	Заменить отстойник отходов. Обратиться к администратору.		
Проверить датчик заполнения тонером Включить и выключить датчик от руки DIAG 9-10	Датчик заполнения тонером P64-1/P64-3 5±0.5VDC	Датчик заполнения обнаружен (H) 5 VDC P64-2/COM ВКЛ. : 5±0.5VDC ВЫКЛ.: 0~1VDC	Входной сигнал неправильный: • Питание 5VDC Выходной сигнал остается 5V: • Дефект датчика • Рассоединение или ослабленное соединение Выходной сигнал остается 0V: • Закорачивание провода на землю • Дефект датчика • Дефект Главной PWB Выходной сигнал правильный: • Загрязнение отстойника отходов внутри • Дефект Главной PWB

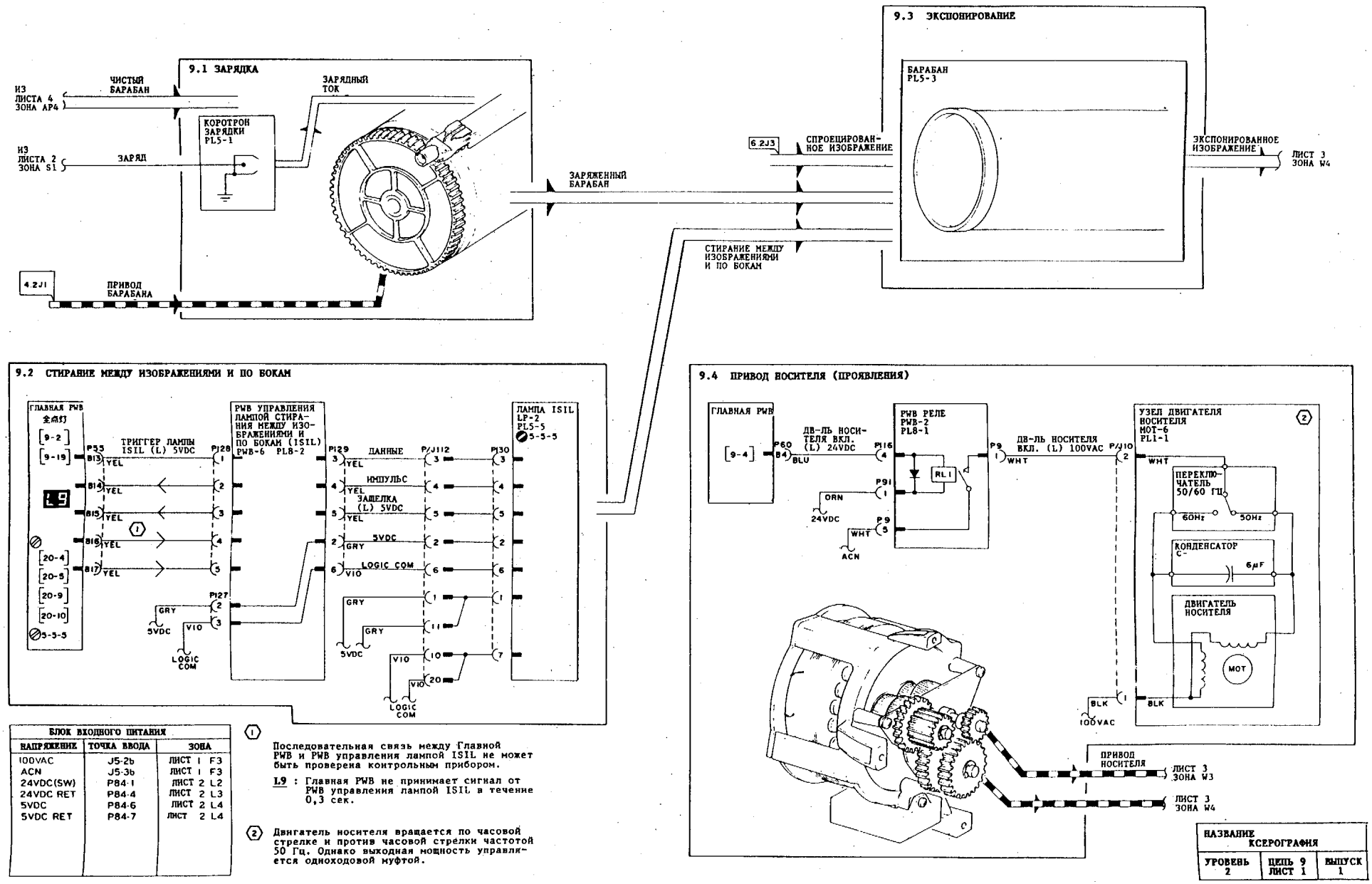

БЛОК ВХОДНОГО ПИТАНИЯ		
НАПРЯЖЕНИЕ	ТОЧКА ВВОДА	ЗОНА
100VAC	J5-2b	ЛИСТ 1 F3
ACN	J5-3b	ЛИСТ 1 F3
24VDC(SW)	P84-1	ЛИСТ 2 L2
24VDC RET	P84-4	ЛИСТ 2 L3
5VDC	P84-6	ЛИСТ 2 L4
5VDC RET	P84-7	ЛИСТ 2 L4

① Последовательная связь между Главной PWB и PWB управления лампой ISIL не может быть проверена контрольным прибором.

L9 : Главная PWB не принимает сигнал от PWB управления лампой ISIL в течение 0,3 сек.

② Двигатель носителя вращается по часовой стрелке и против часовой стрелки частотой 50 Гц. Однако выходная мощность управляется одноходовой муфтой.

НАЗВАНИЕ		
КСЕРОГРАФИЯ		
УРОВЕНЬ 2	ЦЕПЬ 9 ЛИСТ 1	ВЫПУСК 1

K L M N P R S T U

1 2 3 4 5 6

(TD 1) СИГНАЛ УПРАВЛЕНИЯ СМЕЩЕНИЕМ
Выключить режим Автоплотности.
- "СВЕТЛЕЕ"
  P60-A13/COM: 0-1VDC (Примечание)
- "НОРМАЛЬНАЯ"
  P60-A13/COM: 4-5VDC
- "ТЕМНЕЕ"
  P60-A13/COM: 7-8VDC
- Сигнал управления смещением зависит от плотности оригинала в режиме Автоплотности.
  (A3 Белая бумага)
  P60-A13/COM: 4-5VDC
  (Стекло оригинала открыто)
  P60-A13/COM: 2-3VDC
  (Примечание) Измерение дает 4-5VDC сразу после запуска, но 0-1VDC после сканирования.

(TD 2) СМЕЩЕНИЕ ЦВЕТНОГО НОСИТЕЛЯ ВКЛ.(L)12VDC
P60-A12/COM
Режим черной копии : 9-10VDC
Режим цветной копии : 0-1VDC

(TD 3) СМЕЩЕНИЕ ЖЕЛОБА ВКЛ. (L) 24VDC
P59-B13/COM:
При включении выключателя смещения желоба немедленный замер составляет 24VDC, после чего он изменяется на 0VDC

(1) СМЕЩЕНИЕ НОСИТЕЛЯ
Напряжение, подводимое к блоку носителя во время цикла копирования, составляет 300VDC. При наличии утечки тока отделения (DTC) и (или) предочистки (PCC) напряжение смещения носителя становится равным 0V. После этого копии начинают иметь сильный фон. При наличии утечки на коротроне зарядки (CC) и (или) переноса (TC) копии становятся пустыми.

(2) Соленоид включения цвета включен во время цикла цветного копирования.

(3) Только машина 5030
При включении DIP SW1-7 Главной PWB постоянный ток коротрона отделения повышается для предотвращения проблемы обратного переноса передней кромки на втором цикле копирования при 2-стороннем/составном копировании.

(4) Напряжение смещения желоба не подводится при втором цикле копирования во время 2-стороннего/составного копирования.

БЛОК ВХОДНОГО ПИТАНИЯ		
НАПРЯЖЕНИЕ	ТОЧКА ВВОДА	ЗОНА
24VDC	P84-3	ЛИСТ 2 L3
24VDC RET	P84-4	ЛИСТ 2 L3
24VDC ПЕРЕКЛ.	P84.1	ЛИСТ 2 L2

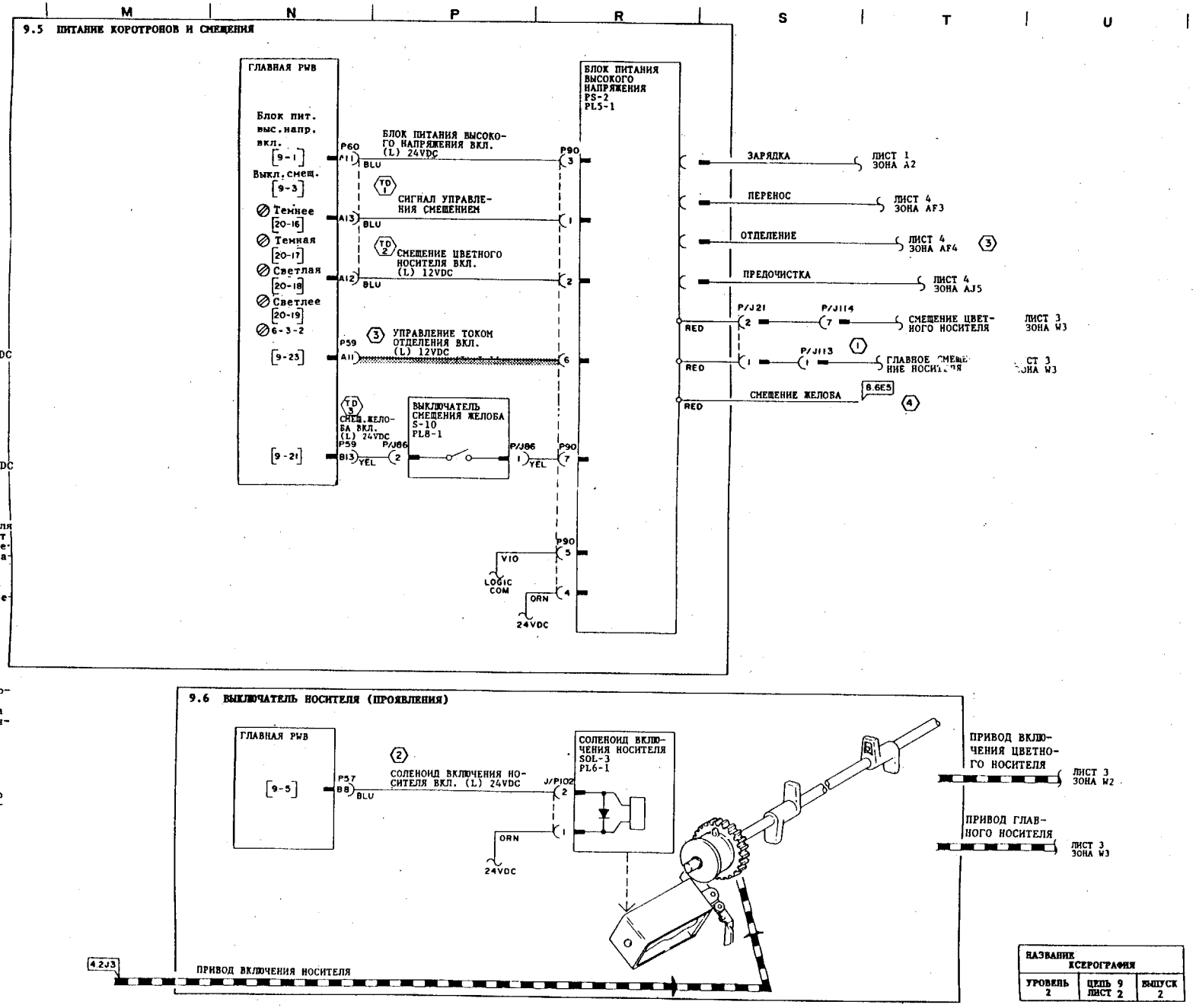

НАЗВАНИЕ КСЕРОГРАФИЯ		
УРОВЕНЬ 2	ЦИПЬ 9 ЛИСТ 2	ВЫПУСК 2

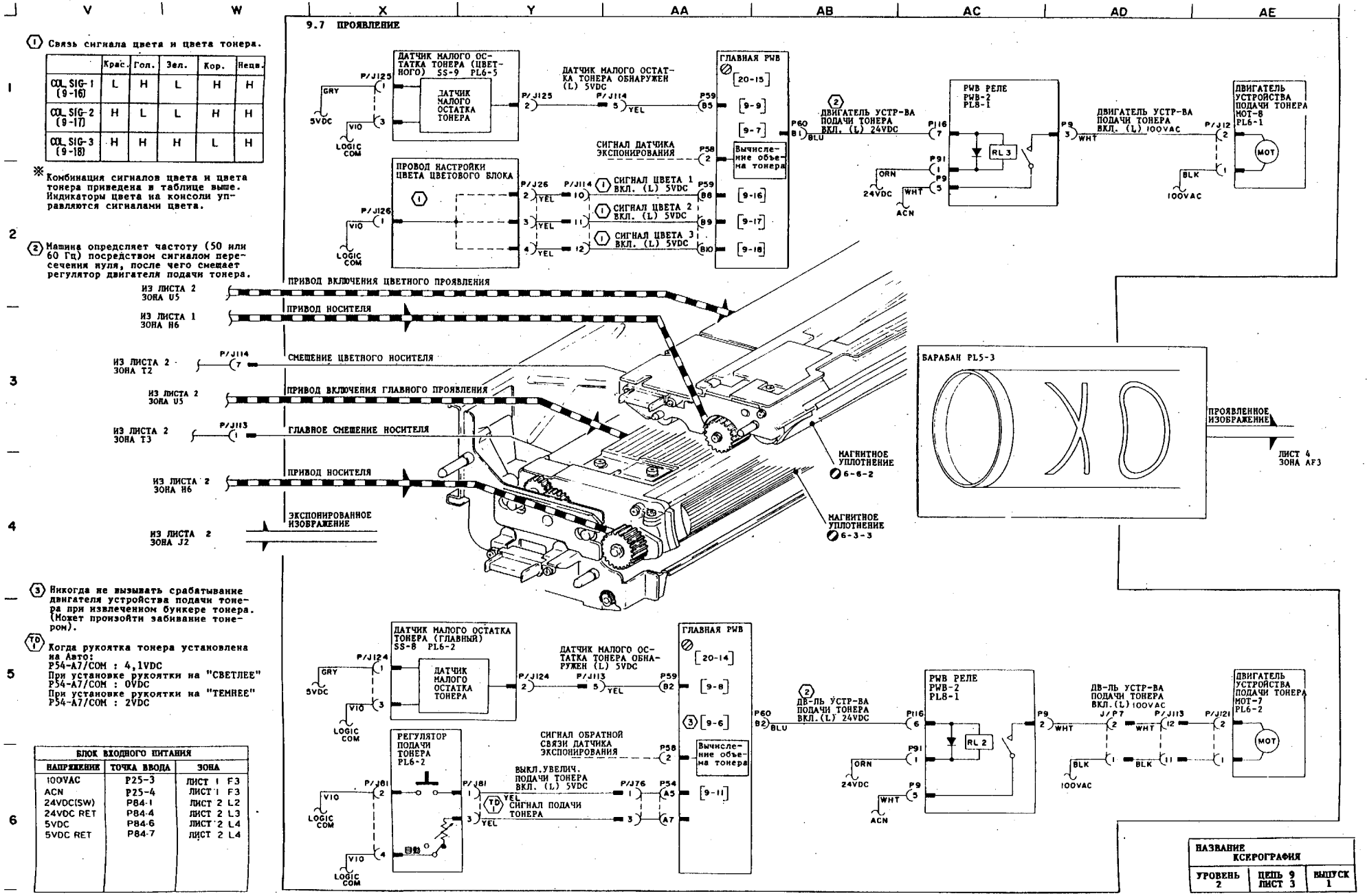
9.7 ПРОЯВЛЕНИЕ
(1) Связь сигнала цвета и цвета тонера.
Крас. Гол. Зел. Кор. Нейт.
COL SIG-1 (9-16) L H L H H
COL SIG-2 (9-17) H L L H H
COL SIG-3 (9-18) H H H L H
※ Комбинация сигналов цвета и цвета тонера приведена в таблице выше. Индикаторы цвета на консоли управляются сигналами цвета.
(2) Машина определяет частоту (50 или 60 Гц) посредством сигналом пересечения нуля, после чего смещает регулятор двигателя подачи тонера.
(3) Никогда не вызывать срабатывание двигателя устройства подачи тонера при извлеченном бункере тонера. (Может произойти забивание тонером).
(TD 1) Когда рукоятка тонера установлена на Авто:
P54-A7/COM : 4,1VDC
При установке рукоятки на "СВЕТЛЕЕ"
P54-A7/COM : 0VDC
При установке рукоятки на "ТЕМНЕЕ"
P54-A7/COM : 2VDC
ДАТЧИК МАЛОГО ОСТАТКА ТОНЕРА (ЦВЕТНОГО) SS-9 PL6-5
ДАТЧИК МАЛОГО ОСТАТКА ТОНЕРА
ДАТЧИК МАЛОГО ОСТАТКА ТОНЕРА ОБНАРУЖЕН (L) 5VDC
ГЛАВНАЯ PWB
СИГНАЛ ДАТЧИКА ЭКСПОНИРОВАНИЯ
Вычисление объема тонера
ПРОВОД НАСТРОЙКИ ЦВЕТА ЦВЕТОВОГО БЛОКА
СИГНАЛ ЦВЕТА 1 ВКЛ. (L) 5VDC
СИГНАЛ ЦВЕТА 2 ВКЛ. (L) 5VDC
СИГНАЛ ЦВЕТА 3 ВКЛ. (L) 5VDC
ДВИГАТЕЛЬ УСТР-ВА ПОДАЧИ ТОНЕРА ВКЛ. (L) 24VDC
PWB РЕЛЕ PWB-2 PL8-1
RL 3
ДВИГАТЕЛЬ УСТР-ВА ПОДАЧИ ТОНЕРА ВКЛ. (L) 100VAC
ДВИГАТЕЛЬ УСТРОЙСТВА ПОДАЧИ ТОНЕРА MOT-8 PL6-1
ПРИВОД ВКЛЮЧЕНИЯ ЦВЕТНОГО ПРОЯВЛЕНИЯ
ПРИВОД НОСИТЕЛЯ
СМЕЩЕНИЕ ЦВЕТНОГО НОСИТЕЛЯ
ПРИВОД ВКЛЮЧЕНИЯ ГЛАВНОГО ПРОЯВЛЕНИЯ
ГЛАВНОЕ СМЕЩЕНИЕ НОСИТЕЛЯ
ПРИВОД НОСИТЕЛЯ
ЭКСПОНИРОВАННОЕ ИЗОБРАЖЕНИЕ
МАГНИТНОЕ УПЛОТНЕНИЕ 6-6-2
МАГНИТНОЕ УПЛОТНЕНИЕ 6-3-3
БАРАБАН PL5-3
ПРОЯВЛЕННОЕ ИЗОБРАЖЕНИЕ
ЛИСТ 4 ЗОНА AF3
ДАТЧИК МАЛОГО ОСТАТКА ТОНЕРА (ГЛАВНЫЙ) SS-8 PL6-2
ДАТЧИК МАЛОГО ОСТАТКА ТОНЕРА ОБНАРУЖЕН (L) 5VDC
РЕГУЛЯТОР ПОДАЧИ ТОНЕРА PL6-2
СИГНАЛ ОБРАТНОЙ СВЯЗИ ДАТЧИКА ЭКСПОНИРОВАНИЯ
ВЫКЛ.УВЕЛИЧ. ПОДАЧИ ТОНЕРА ВКЛ. (L) 5VDC
СИГНАЛ ПОДАЧИ ТОНЕРА
ДВ-ЛЬ УСТР-ВА ПОДАЧИ ТОНЕРА ВКЛ. (L) 24VDC
PWB РЕЛЕ PWB-2 PL8-1
RL 2
ДВ-ЛЬ УСТР-ВА ПОДАЧИ ТОНЕРА ВКЛ. (L) 100VAC
ДВИГАТЕЛЬ УСТРОЙСТВА ПОДАЧИ ТОНЕРА MOT-7 PL6-2
БЛОК ВХОДНОГО ПИТАНИЯ
НАПРЯЖЕНИЕ ТОЧКА ВВОДА ЗОНА
100VAC P25-3 ЛИСТ 1 F3
ACN P25-4 ЛИСТ 1 F3
24VDC(SW) P84-1 ЛИСТ 2 L2
24VDC RET P84-4 ЛИСТ 2 L3
5VDC P84-6 ЛИСТ 2 L4
5VDC RET P84-7 ЛИСТ 2 L4
НАЗВАНИЕ КСЕРОГРАФИЯ
УРОВЕНЬ 2 ЦЕПЬ 9 ЛИСТ 3 ВЫПУСК 1

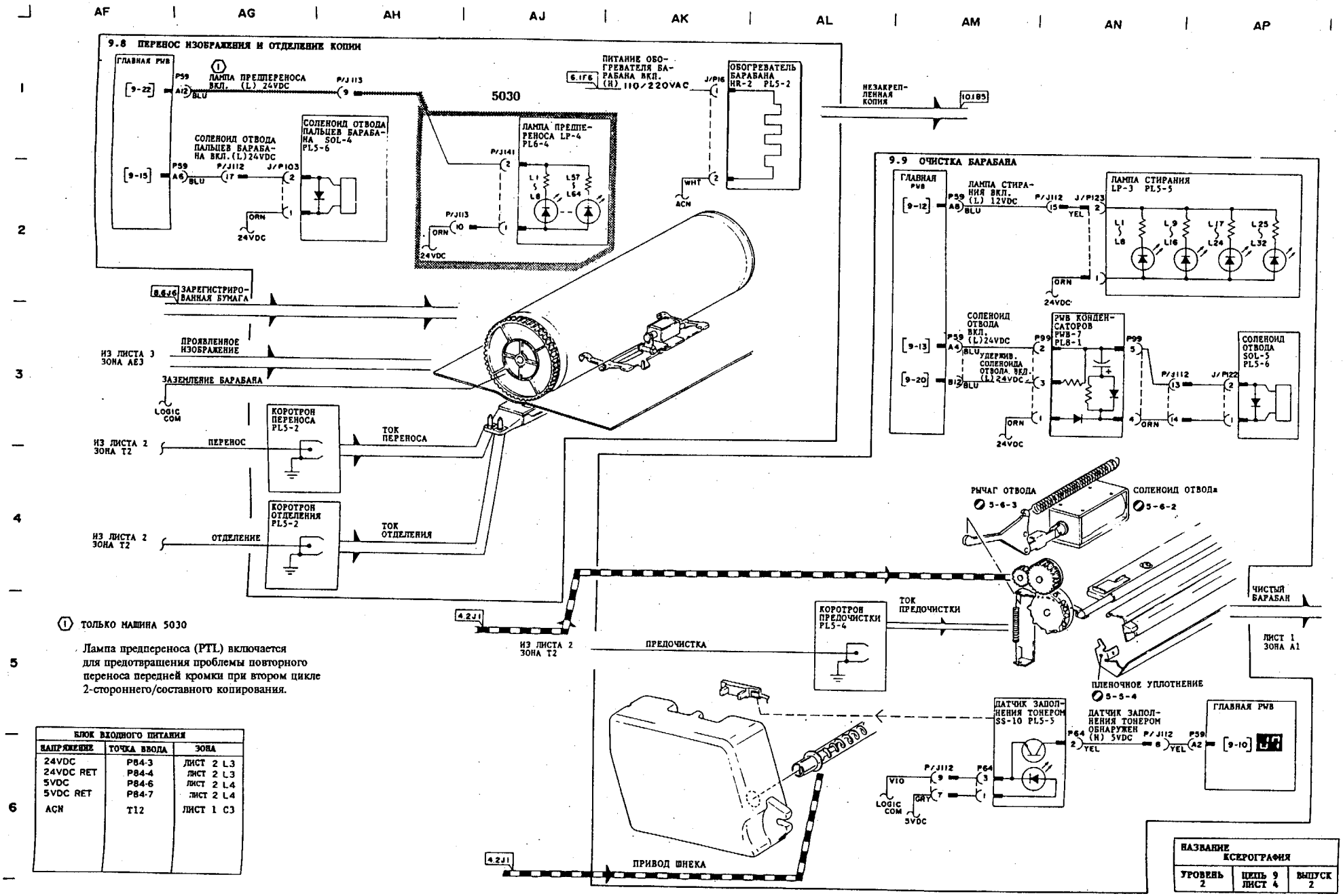

① ТОЛЬКО МАШИНА 5030

Лампа предпереноса (PTL) включается для предотвращения проблемы повторного переноса передней кромки при втором цикле 2-стороннего/составного копирования.

БЛОК ВХОДНОГО ПИТАНИЯ		
НАПРЯЖЕНИЕ	ТОЧКА ВВОДА	ЗОНА
24VDC	P84-3	ЛИСТ 2 L3
24VDC RET	P84-4	ЛИСТ 2 L3
5VDC	P84-6	ЛИСТ 2 L4
5VDC RET	P84-7	ЛИСТ 2 L4
ACN	T12	ЛИСТ 1 C3

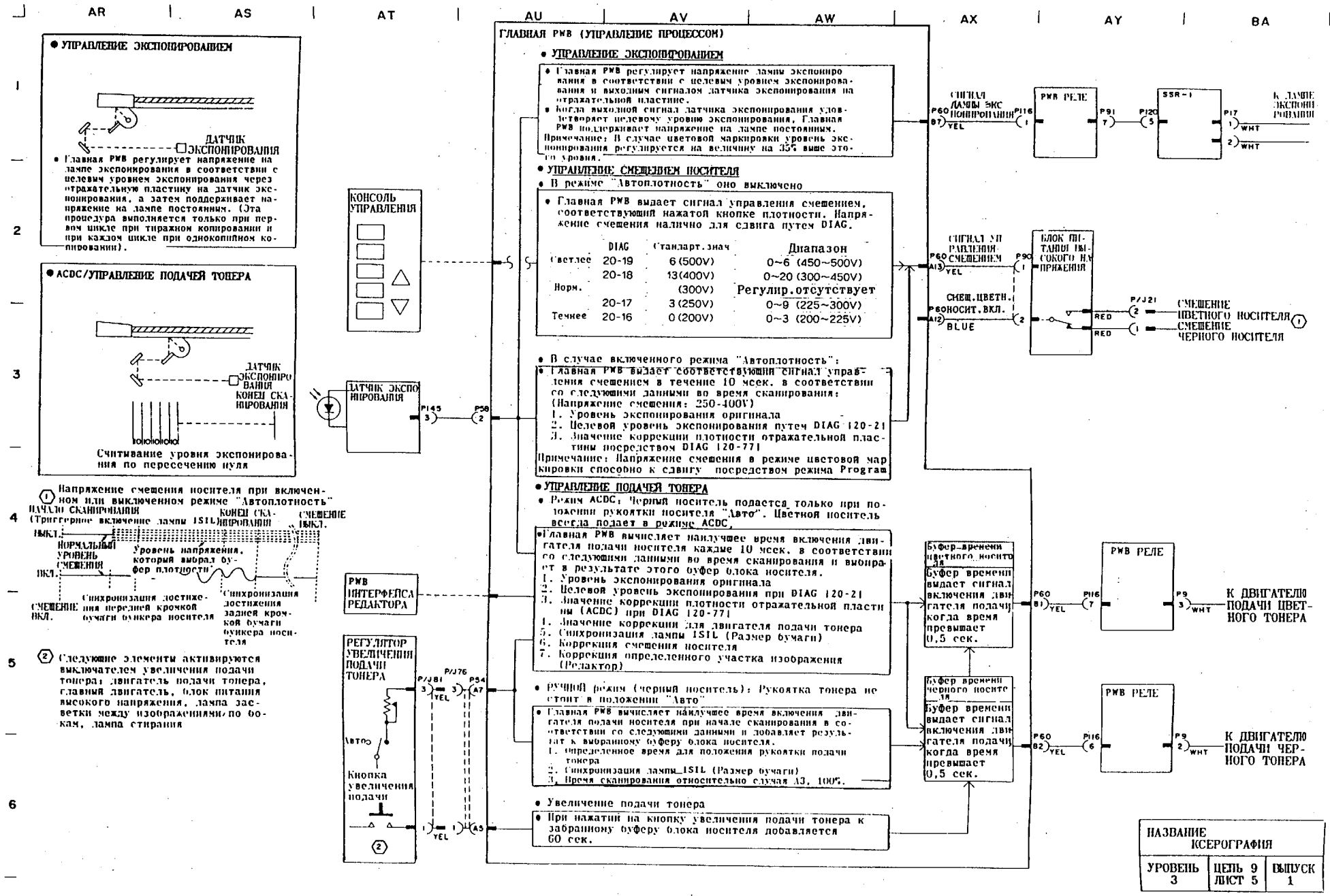
AR AS AT AU AV AW AX AY BA
● УПРАВЛЕНИЕ ЭКСПОНИРОВАНИЕМ
ДАТЧИК ЭКСПОНИРОВАНИЯ
• Главная PWB регулирует напряжение на лампе экспонирования в соответствии с целевым уровнем экспонирования через отражательную пластину на датчик экспонирования, а затем поддерживает напряжение на лампе постоянным. (Эта процедура выполняется только при первом цикле при тиражном копировании и при каждом цикле при однокопийном копировании).
● ACDC/УПРАВЛЕНИЕ ПОДАЧЕЙ ТОНЕРА
ДАТЧИК ЭКСПОНИРОВАНИЯ
КОНЕЦ СКАНИРОВАНИЯ
Считывание уровня экспонирования по пересечению нуля
① Напряжение смещения носителя при включенном или выключенном режиме "Автоплотность"
НАЧАЛО СКАНИРОВАНИЯ
КОНЕЦ СКАНИРОВАНИЯ
СМЕЩЕНИЕ ВЫКЛ.
(Триггерное включение лампы ISIL)
ВЫКЛ.
НОРМАЛЬНЫЙ УРОВЕНЬ СМЕЩЕНИЯ
Уровень напряжения, который выбрал буфер плотности
ВКЛ.
СМЕЩЕНИЕ ВКЛ.
Синхронизация достижения передней кромкой бумаги бункера носителя
Синхронизация достижения задней кромкой бумаги бункера носителя
② Следующие элементы активируются выключателем увеличения подачи тонера: двигатель подачи тонера, главный двигатель, блок питания высокого напряжения, лампа засветки между изображениями, по бокам, лампа стирания
ГЛАВНАЯ PWB (УПРАВЛЕНИЕ ПРОЦЕССОМ)
● УПРАВЛЕНИЕ ЭКСПОНИРОВАНИЕМ
• Главная PWB регулирует напряжение лампы экспонирования в соответствии с целевым уровнем экспонирования и выходным сигналом датчика экспонирования на отражательной пластине.
• Когда выходной сигнал датчика экспонирования удовлетворяет целевому уровню экспонирования, Главная PWB поддерживает напряжение на лампе постоянным.
Примечание: В случае цветовой маркировки уровень экспонирования регулируется на величину на 35% выше этого уровня.
● УПРАВЛЕНИЕ СМЕЩЕНИЕМ НОСИТЕЛЯ
• В режиме "Автоплотность" оно выключено
• Главная PWB выдает сигнал управления смещением, соответствующий нажатой кнопке плотности. Напряжение смещения налично для сдвига путем DIAG.
DIAG | Стандарт.знач | Диапазон
Светлее 20-19 | 6 (500V) | 0~6 (450~500V)
20-18 | 13 (400V) | 0~20 (300~450V)
Норм. | (300V) | Регулир.отсутствует
20-17 | 3 (250V) | 0~9 (225~300V)
Темнее 20-16 | 0 (200V) | 0~3 (200~225V)
• В случае включенного режима "Автоплотность":
• Главная PWB выдает соответствующий сигнал управления смещением в течение 10 мсек. в соответствии со следующими данными во время сканирования:
(Напряжение смещения: 250-400V)
1. Уровень экспонирования оригинала
2. Целевой уровень экспонирования путем DIAG 120-21
3. Значение коррекции плотности отражательной пластины посредством DIAG 120-77
Примечание: Напряжение смещения в режиме цветовой маркировки способно к сдвигу посредством режима Program
● УПРАВЛЕНИЕ ПОДАЧЕЙ ТОНЕРА
• Режим ACDC: Черный носитель подается только при положении рукоятки носителя "Авто". Цветной носитель всегда подает в режиме ACDC.
• Главная PWB вычисляет наилучшее время включения двигателя подачи носителя каждые 10 мсек. в соответствии со следующими данными во время сканирования и выбирает в результате этого буфер блока носителя.
1. Уровень экспонирования оригинала
2. Целевой уровень экспонирования при DIAG 120-21
3. Значение коррекции плотности отражательной пластины (ACDC) при DIAG 120-77
4. Значение коррекции для двигателя подачи тонера
5. Синхронизация лампы ISIL (Размер бумаги)
6. Коррекция смещения носителя
7. Коррекция определенного участка изображения (Редактор)
• РУЧНОЙ режим (черный носитель): Рукоятка тонера не стоит в положении "Авто"
• Главная PWB вычисляет наилучшее время включения двигателя подачи носителя при начале сканирования в соответствии со следующими данными и добавляет результат к выбранному буферу блока носителя.
1. Определенное время для положения рукоятки подачи тонера
2. Синхронизация лампы ISIL (Размер бумаги)
3. Время сканирования относительно случая A3, 100%.
• Увеличение подачи тонера
• При нажатии на кнопку увеличения подачи тонера к забранному буферу блока носителя добавляется 60 сек.
КОНСОЛЬ УПРАВЛЕНИЯ
ДАТЧИК ЭКСПОНИРОВАНИЯ
PWB ИНТЕРФЕЙСА РЕДАКТОРА
РЕГУЛЯТОР УВЕЛИЧЕНИЯ ПОДАЧИ ТОНЕРА
Авто
Кнопка увеличения подачи
СИГНАЛ ЛАМПЫ ЭКСПОНИРОВАНИЯ
PWB РЕЛЕ
SSR-1
К ЛАМПЕ ЭКСПОНИРОВАНИЯ
СИГНАЛ УПРАВЛЕНИЯ СМЕЩЕНИЕМ
БЛОК ПИТАНИЯ ВЫСОКОГО НАПРЯЖЕНИЯ
СМЕЩ.ЦВЕТН.НОСИТ.ВКЛ.
СМЕЩЕНИЕ ЦВЕТНОГО НОСИТЕЛЯ
СМЕЩЕНИЕ ЧЕРНОГО НОСИТЕЛЯ
Буфер времени цветного носителя
Буфер времени выдает сигнал включения двигателя подачи когда время превышает 0,5 сек.
Буфер времени черного носителя
К ДВИГАТЕЛЮ ПОДАЧИ ЦВЕТНОГО ТОНЕРА
К ДВИГАТЕЛЮ ПОДАЧИ ЧЕРНОГО ТОНЕРА
НАЗВАНИЕ
КСЕРОГРАФИЯ
УРОВЕНЬ 3
ЦЕПЬ 9 ЛИСТ 5
ВЫПУСК 1

ЦЕПЬ 10. ИЗОЛЯЦИЯ НЕИСПРАВНОСТЕЙ

Процедура	Ввод	Вывод	Проверить следующее:
U-4	Соотношение вызова кнопкой "0" и индикации 		
Состояние	"Просьба подождать"	"Готова к копир." Копирование	"Готова к копир"
НАГРЕВАТЕЛЬНЫЙ СТЕРЖЕНЬ	НАГРЕВАТЕЛЬНЫЙ СТЕРЖЕНЬ № 1 включен	НАГРЕВАТЕЛЬНЫЙ СТЕРЖЕНЬ № 1 выключен	Нагревательный стержень № 1 или № 2 включается соответственно размеру бумаги НАГРЕВАТЕЛЬНЫЙ СТЕРЖЕНЬ № 1 выключен
U4 Дисплей Состояние	U4-2 Температура фьюзера не достигает состояния "Готова к копированию" за 60 сек. (В режиме удаления 90 сек.)	U4-3 Состояние "Фьюзер вкл." продолжается в течение 10 сек.	Состояние нагревательного валика ВКЛ./ВЫКЛ. не проверяется U4-4 Состояние "Фьюзер вкл." продолжается в течение 20 сек.
U4-1	Сопротивление термистора (RT-1) означает: ∞Ω.		• Разрыв провода/ослабленное соединение ТЕРМИСТОРА (RT-1) • Дефект Главной PWB • Закорачивание выключателя размера бумаги
U4-5	Сопротивление термистора (RT-2) означает: ∞Ω.		• Разрыв провода/ослабленное соединение ТЕРМИСТОРА (RT-2) • Дефект Главной PWB
U4-6	Термистор (RT-2) обнаруживает температуру выше 290°C в течение более 0,5 сек. Значение DIAG [50-20] настроено на "1"		• Дефект ТЕРМИСТОРА (RT-2) • Дефект твердотельного реле • Дефект Главной PWB • Закорачивание выключателя размера бумаги • Размыкание блокировки машины при включенном питании • Ввести DIAG [50-20] и ввести "0"

Процедура	Ввод	Вывод	Проверить следующее:
Проверить, включен ли НАГРЕВАТЕЛЬНЫЙ СТЕРЖЕНЬ № 1 или нет (Состояние включения) • В режиме ожидания • Копирование следующих размеров бумаги A3, B4, 11"×17" A4 Y, B5 Y, Letter Y и другие при подаче длинной кромкой	НАГРЕВАТЕЛЬНЫЙ СТЕРЖЕНЬ № 1 P/J2-1/P13-5 110/220±10%VAC	НАГРЕВАТЕЛЬНЫЙ СТЕРЖЕНЬ № 1 ВКЛ. (H) 110/220VAC P/J2-1/белый соединитель спереди ВКЛ.:110/220±10%VAC ВЫКЛ.: 0 VAC	Входной сигнал неправильный: • Размыкание термистора • Разрыв провода нагревательного стержня • Размыкание реле защиты Выходной сигнал остается 110/220VAC: • Поломка нагревательного стержня Выходной сигнал остается 0V: • Проверить твердотельное реле
	PWB реле P91-3/COM 5±0.5VDC	Твердотельное реле P120-1/COM 5±0.5VDC	Входной/выходной сигнал неправильный: • Питание 5VDC • Рассоединение или ослабленное соединение • Дефект PWB реле
	Импульс включения фьюзера (№ 1) (L) 5V P120-3/COM ВКЛ. : 0 ~0.5VDC ВЫКЛ.: 5±0.5VDC		Входной сигнал остается 5V: • Ослабленное соединение • Дефект Главной PWB Входной сигнал остается 0V: • Закорачивание схемы • Дефект твердотельного реле • Дефект Главной PWB
Проверить, включен ли НАГРЕВАТЕЛЬНЫЙ СТЕРЖЕНЬ № 2 или нет (Состояние включения) • Копирование следующих размеров бумаги (A4,A5,B5)	Нагревательный стержень № 2 P/J3-1/P13-5 110/220±10%VAC	Нагревательный стержень № 2 вкл.(H) 110/220VAC P/J3-1/белый соединитель спереди ВКЛ.:110/220±10%VAC ВЫКЛ.: 0 VAC	Входной сигнал неправильный: • Размыкание термостата • Поломка нагревательного стержня • Размыкание реле защиты Выходной сигнал остается 110/220VAC: • Поломка нагревательного стержня Выходной сигнал остается 0V: • Проверить твердотельное реле • Закорачивание схемы • Дефект Главной PWB
	PWB реле P91-3/COM 5±0.5VDC	Твердотельное реле P120-1/COM 5±0.5VDC	Входной/выходной сигнал неправильный: • Питание 5VDC • Рассоединение или ослабленное соединение • Дефект PWB реле • Дефект PWB твердотельного реле
	Импульс включения фьюзера № 2 (L) 5V P120-3/COM ВКЛ. : 0 ~0.5VDC ВЫКЛ.:5±0.5VDC		Входной сигнал остается 5V: • Ослабленное соединение • Дефект Главной PWB Входной сигнал остается 0V: • Закорачивание схемы • Дефект твердотельного реле • Дефект Главной PWB
E1			См. ЦЕПЬ 8. ИЗОЛЯЦИЯ НЕИСПРАВНОСТЕЙ
E3			См. ЦЕПЬ 8. ИЗОЛЯЦИЯ НЕИСПРАВНОСТЕЙ

ЦЕПЬ 10. ИЗОЛЯЦИЯ НЕИСПРАВНОСТЕЙ

Процедура	Ввод	Вывод	Проверить следующее:
Проверить двигатель вакуумного вентилятора (Двигатель вращается с половинной скоростью в режиме ожидания) DIAG 10-2 (Включается на полную скорость)	Двигатель вакуумного вентилятора P/J108-1/P/J108-2 24± 2 VAC	Импульс включения двигателя вакуумного вентилятора (половина) 2V Приблизительно 1 VDC	Входной сигнал неправильный: • Питание 24 VDC Выходной сигнал неправильный: • Дефект Главной PWB • Дефект двигателя вакуумного вентилятора Выходной сигнал правильный: • Двигатель вакуумного вентилятора
		Импульс включения двигателя вакуумного вентилятора (половина) 2V Приблизительно 1 VDC	Выходной сигнал неправильный: • Ослабленное соединение • Дефект Главной PWB • Двигатель вакуумного вентилятора Выходной сигнал правильный: • Двигатель вакуумного вентилятора
Проверить двигатель вентилятора охлаждения DIAG 10-3	Вентилятор охлаждения машины P/J22-2/P9-5 100 ±10VAC		Входной сигнал неправильный: • Питание 24VDC • Питание 100VAC Выходной сигнал неправильный: • Дефект Главной PWB • Дефект PWB реле • Вентилятор охлаждения машины
	PWB реле P91-8/COM 24± 2 VDC	Двигатель вентилятора охлаждения машины вкл. (L) 24 VDC P91-8/COM ВКЛ.: 0 ~ 1 VDC ВЫКЛ.: 24± 2 VDC	
		Двигатель вентилятора охлаждения машины вкл. (H) 100 VAC P22-1/P/J22-2 ВКЛ.: 100±10VAC ВЫКЛ: 0 VAC	

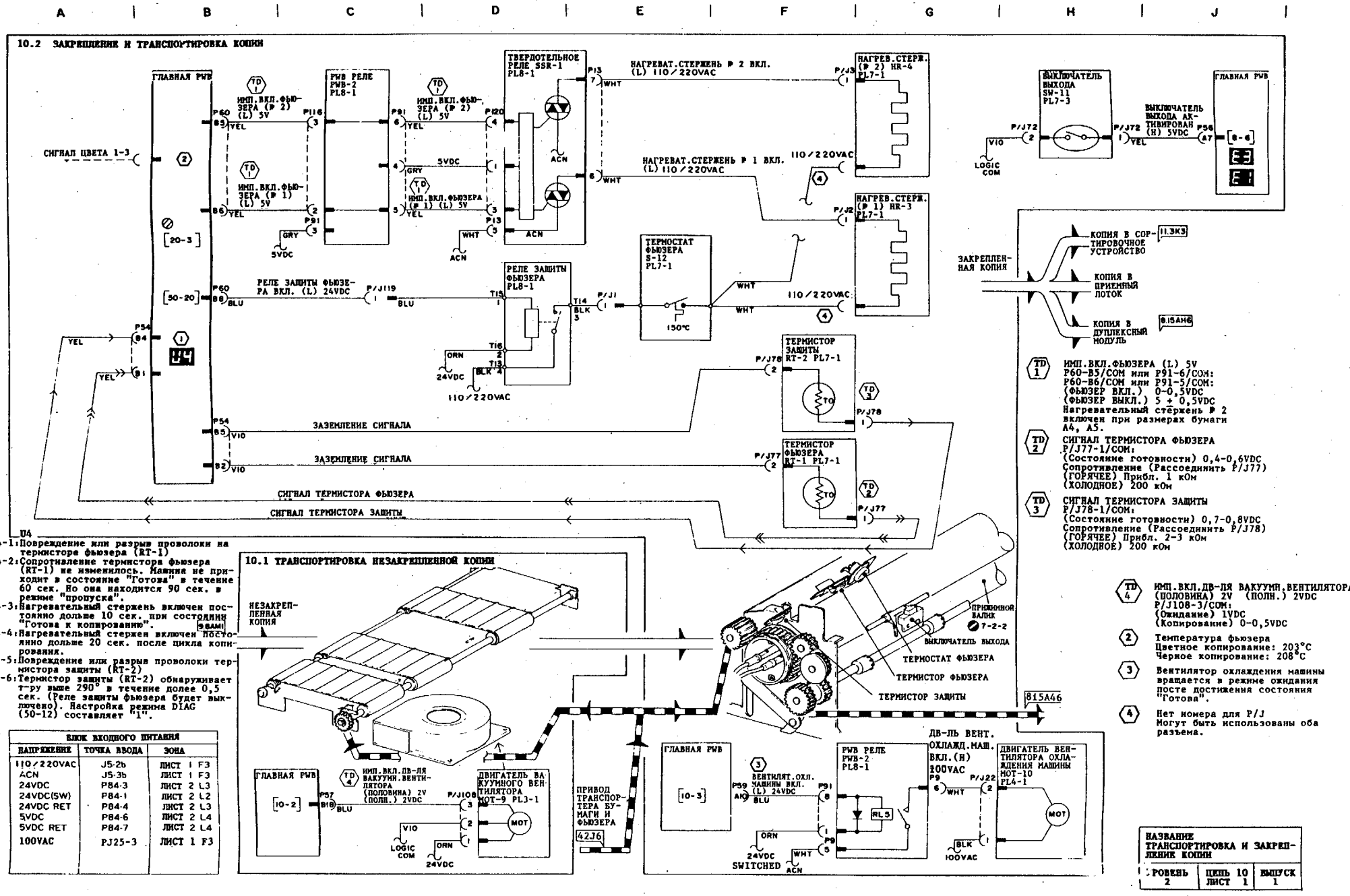
10.2 ЗАКРЕПЛЕНИЕ И ТРАНСПОРТИРОВКА КОПИИ
ГЛАВНАЯ PWB
PWB РЕЛЕ PWB-2 PL8-1
ТВЕРДОТЕЛЬНОЕ РЕЛЕ SSR-1 PL8-1
НАГРЕВАТ.СТЕРЖЕНЬ Р 2 ВКЛ. (L) 110/220VAC
НАГРЕВ.СТЕРЖ. (Р 2) HR-4 PL7-1
НАГРЕВАТ.СТЕРЖЕНЬ Р 1 ВКЛ. (L) 110/220VAC
НАГРЕВ.СТЕРЖ. (Р 1) HR-3 PL7-1
ВЫКЛЮЧАТЕЛЬ ВЫХОДА SW-11 PL7-3
ВЫКЛЮЧАТЕЛЬ ВЫХОДА АКТИВИРОВАН (H) 5VDC
ТЕРМОСТАТ ФЬЮЗЕРА S-12 PL7-1
РЕЛЕ ЗАЩИТЫ ФЬЮЗЕРА PL8-1
ТЕРМИСТОР ЗАЩИТЫ RT-2 PL7-1
ТЕРМИСТОР ФЬЮЗЕРА RT-1 PL7-1
ЗАКРЕПЛЕННАЯ КОПИЯ
КОПИЯ В СОРТИРОВОЧНОЕ УСТРОЙСТВО
КОПИЯ В ПРИЕМНЫЙ ЛОТОК
КОПИЯ В ДУПЛЕКСНЫЙ МОДУЛЬ
ЗАЗЕМЛЕНИЕ СИГНАЛА
СИГНАЛ ТЕРМИСТОРА ФЬЮЗЕРА
СИГНАЛ ТЕРМИСТОРА ЗАЩИТЫ
U4
U4-1: Повреждение или разрыв проволоки на термисторе фьюзера (RT-1)
U4-2: Сопротивление термистора фьюзера (RT-1) не изменилось. Машина не приходит в состояние "Готова" в течение 60 сек. Но она находится 90 сек. в режиме "пропуска".
U4-3: Нагревательный стержень включен постоянно дольше 10 сек. при состоянии "Готова к копированию".
U4-4: Нагревательный стержень включен постоянно дольше 20 сек. после цикла копирования.
U4-5: Повреждение или разрыв проволоки термистора защиты (RT-2)
U4-6: Термистор защиты (RT-2) обнаруживает т-ру выше 290° в течение более 0,5 сек. (Реле защиты фьюзера будет выключено). Настройка режима DIAG (50-12) составляет "1".
10.1 ТРАНСПОРТИРОВКА НЕЗАКРЕПЛЕННОЙ КОПИИ
НЕЗАКРЕПЛЕННАЯ КОПИЯ
ВЫКЛЮЧАТЕЛЬ ВЫХОДА
ТЕРМОСТАТ ФЬЮЗЕРА
ТЕРМИСТОР ФЬЮЗЕРА
ТЕРМИСТОР ЗАЩИТЫ
ПРИВОД ТРАНСПОРТЕРА БУМАГИ И ФЬЮЗЕРА
ДВИГАТЕЛЬ ВАКУУМНОГО ВЕНТИЛЯТОРА MOT-9 PL3-1
ДВ-ЛЬ ВЕНТ. ОХЛАЖД.МАШ. ВКЛ.(H)
ДВИГАТЕЛЬ ВЕНТИЛЯТОРА ОХЛАЖДЕНИЯ МАШИНЫ MOT-10 PL4-1
TD 1 ИМП.ВКЛ.ФЬЮЗЕРА (L) 5V
P60-B5/COM или P91-6/COM:
P60-B6/COM или P91-5/COM:
(ФЬЮЗЕР ВКЛ.) 0-0,5VDC
(ФЬЮЗЕР ВЫКЛ.) 5 + 0,5VDC
Нагревательный стержень Р 2 включен при размерах бумаги A4, A5.
TD 2 СИГНАЛ ТЕРМИСТОРА ФЬЮЗЕРА
P/J77-1/COM:
(Состояние готовности) 0,4-0,6VDC
Сопротивление (Рассоединить P/J77)
(ГОРЯЧЕЕ) Прибл. 1 кОм
(ХОЛОДНОЕ) 200 кОм
TD 3 СИГНАЛ ТЕРМИСТОРА ЗАЩИТЫ
P/J78-1/COM:
(Состояние готовности) 0,7-0,8VDC
Сопротивление (Рассоединить P/J78)
(ГОРЯЧЕЕ) Прибл. 2-3 кОм
(ХОЛОДНОЕ) 200 кОм
TD 4 ИМП.ВКЛ.ДВ-ЛЯ ВАКУУМН.ВЕНТИЛЯТОРА (ПОЛОВИНА) 2V (ПОЛН.) 2VDC
P/J108-3/COM:
(Ожидание) 1VDC
(Копирование) 0-0,5VDC
2 Температура фьюзера
Цветное копирование: 203°C
Черное копирование: 208°C
3 Вентилятор охлаждения машины вращается в режиме ожидания после достижения состояния "Готова".
4 Нет номера для P/J
Могут быть использованы оба разъема.
БЛОК ВХОДНОГО ПИТАНИЯ
НАПРЯЖЕНИЕ | ТОЧКА ВВОДА | ЗОНА
110/220VAC | J5-2b | ЛИСТ 1 F3
ACN | J5-3b | ЛИСТ 1 F3
24VDC | P84-3 | ЛИСТ 2 L3
24VDC(SW) | P84-1 | ЛИСТ 2 L2
24VDC RET | P84-4 | ЛИСТ 2 L3
5VDC | P84-6 | ЛИСТ 2 L4
5VDC RET | P84-7 | ЛИСТ 2 L4
100VAC | PJ25-3 | ЛИСТ 1 F3
НАЗВАНИЕ
ТРАНСПОРТИРОВКА И ЗАКРЕПЛЕНИЕ КОПИИ
УРОВЕНЬ 2 | ЦЕПЬ 10 ЛИСТ 1 | ВЫПУСК 1

ЦЕПЬ 11. ИЗОЛЯЦИЯ НЕИСПРАВНОСТЕЙ (СОРТЕР НА 10 ЯЧЕЕК)

Процедура	Ввод	Вывод	Проверить следующее:
Питание сортировочного устройства Источник (Включить главный выключатель питания)	Блок питания низкого напряжения сортера CN-101 5PIN-3PIN 110/220±10%VAC		Входной сигнал неправильный: • Питание 110/220VAC • Рассоединение или ослабленное соединение
Питание 5VDC		Блок питания низкого напряжения CN-101 сортера 4PIN-3PIN 5±0.5VDC	Выходной сигнал неправильный: • Перегорание F-1 • Закорачивание схемы • Дефект блока питания низкого напряжения
Питание 13VDC		Блок питания низкого напряжения CN-101 сортера 2PIN-1PIN 13± 1 VDC	Выходной сигнал неправильный: • Перегорание F-1 • Закорачивание схемы • Дефект блока питания низкого напряжения
LOGIC COMMON (ЛОГИКА ОБЩАЯ)	J1-5/ЗЕМЛЯ 0 Ω	ЗЕМЛЯ процессора/ЗЕМЛЯ сортера 0 Ω	∞ (Ω) : • Рассоединение или ослабленное соединение провода заземления
F8 Отказ сортировочного устройства Вызвать техобслуживание (Главная PWB не получает ответный сигнал от PWB сортировочного устройства после 0,3 сек.)			• Ослабленное соединение P/J200 • Питание 5VDC сортировочного устройства • PWB сортировочного устройства • Главная PWB
F5 Закрыть верхнюю крышку сортера	Блокировка сортера замкнута (L) 5VDC J4-1/COM Замкнута: 0-1VDC Разомкнута: 5 ± 0.5VDC		Сигнал не становится OV: • Ослабленное соединение • Дефект выключателя Сигнал становится OV: • Дефект PWB сортировочного устройства • Рассоединение или ослабленное соединение • Закорачивание схемы

Процедура	Ввод	Вывод	Проверить следующее:
F1 Очистить путь бумаги Открыть верхнюю крышку сортера			
Передний и задний датчики соединены параллельно, так что следует проверять оба датчика	Задний датчик пути сортера CN21-2/CN21-1 5±0.5VDC	Датчик пути сортера обнаружен (H) 5VDC J2-5/COM ВКЛ. :4 ~ 5 VDC ВЫКЛ.:0 ~0.5VDC	Входной сигнал неправильный: • Питание 5VDC Выходной сигнал остается OV: • Закорачивание провода сигнала на землю • Дефект датчика Выходной сигнал остается 5V: • Ослабленное соединение • Дефект датчика • Дефект PWB сортера Выходной сигнал не вкл./выкл. • Ослабленное соединение • Дефект PWB сортера • Дефект сортера
F9 Отказ сортировочного устройства Вызвать техобслуживание			
Проверить датчик исходного положения ячеек	Датчик исходного положения ячеек Контакт 1-Контакт3 1.0 - 5.0 VDC	Датчик исходного положения ячеек обнаружен (L) 5VDC J3-2/COM ВКЛ.:0~0.5VDC ВЫКЛ:5±0.5VDC	Входной сигнал неправильный: • Питание 5VDC • Дефект датчика Выходной сигнал не вкл./выкл. • Ослабленное соединение • Дефект PWB сортера • Дефект датчика
Проверить выключатель ячеек		Выключатель ячеек активирован (H) 5VDC J2-4/COM ВКЛ.:5±0.5VDC ВЫКЛ:0~0.5VDC Выключатель ячеек активирован (L) 5VDC J2-3/COM ВКЛ.:0~0.5VDC ВЫКЛ:5±0.5VDC	Выходной сигнал неправильный: • Выключатель ячеек • Рассоединение или ослабленное соединение Выходной сигнал правильный: • Дефект PWB сортера

ЦЕПЬ 11. ИЗОЛЯЦИЯ НЕИСПРАВНОСТЕЙ (СОРТЕР НА 10 ЯЧЕЕК)

Процедура	Ввод	Вывод	Проверить следующее:
F9 (продолжение) Проверить перемещение двигателя привода ячеек	PWB сортировочного устройства J1-2/J1-1 13± 2 VDC J1-4/J1-4 5 ±0.5VDC	Двигатель привода ячеек вверх (L) 13VDC вниз (H) 13VDC J2-9/COM Ячейки вверх: 0-0.5VDC Ячейки вниз: 6-8 VDC Двигатель привода ячеек вверх (H) 13VDC вниз (L) 13VDC J2-10/COM Ячейки вверх: 6 - 8 VDC Ячейки вниз: 0-0.5 VDC	Входной сигнал неправильный • Питание 5VDC • Питание 13VDC • Закорачивание схемы • Дефект PWB датчика Выходной сигнал неправильный • Дефект PWB сортера Выходной сигнал правильный: • Двигатель привода ячеек • Рассоединение или ослабленное соединение
Проверить двигатель привода бумаги (Ввести сортировочное устройство в режим проверки)		Двигатель привода бумаги вкл. (L) 13 VDC J2-7/COM Вращается: 0-1 VDC Остановлен: 13±1VDC	Выходной сигнал неправильный • Рассоединение или ослабленное соединение • Дефект двигателя привода бумаги Входной сигнал правильный: • Дефект кнопки сортировочного устройства • Дефект Главной PWB
Сортировочное устройство не может быть задано DIAG (1 - 6) (1)	Сортер подсоединен (L) 5VDC P5S-A1/COM Подсоединен: 0-0.5 VDC Не подсоединен: 5±0.5VDC		Входной сигнал остается 5V: • Ослабленное соединение P/J330 • Рассоединение Входной сигнал правильный: • Дефект Главной PWB • Дефект кнопки сортировочного устройства

(1) Главная PWB обнаруживает наличие сортироовочного устройства по сигналу в этом проводе. Поэтому по отказу сигнала в этом проводе Главная PWB определяет, что сортировочное устройство не установлено, и выключает идущие к нему сигналы.

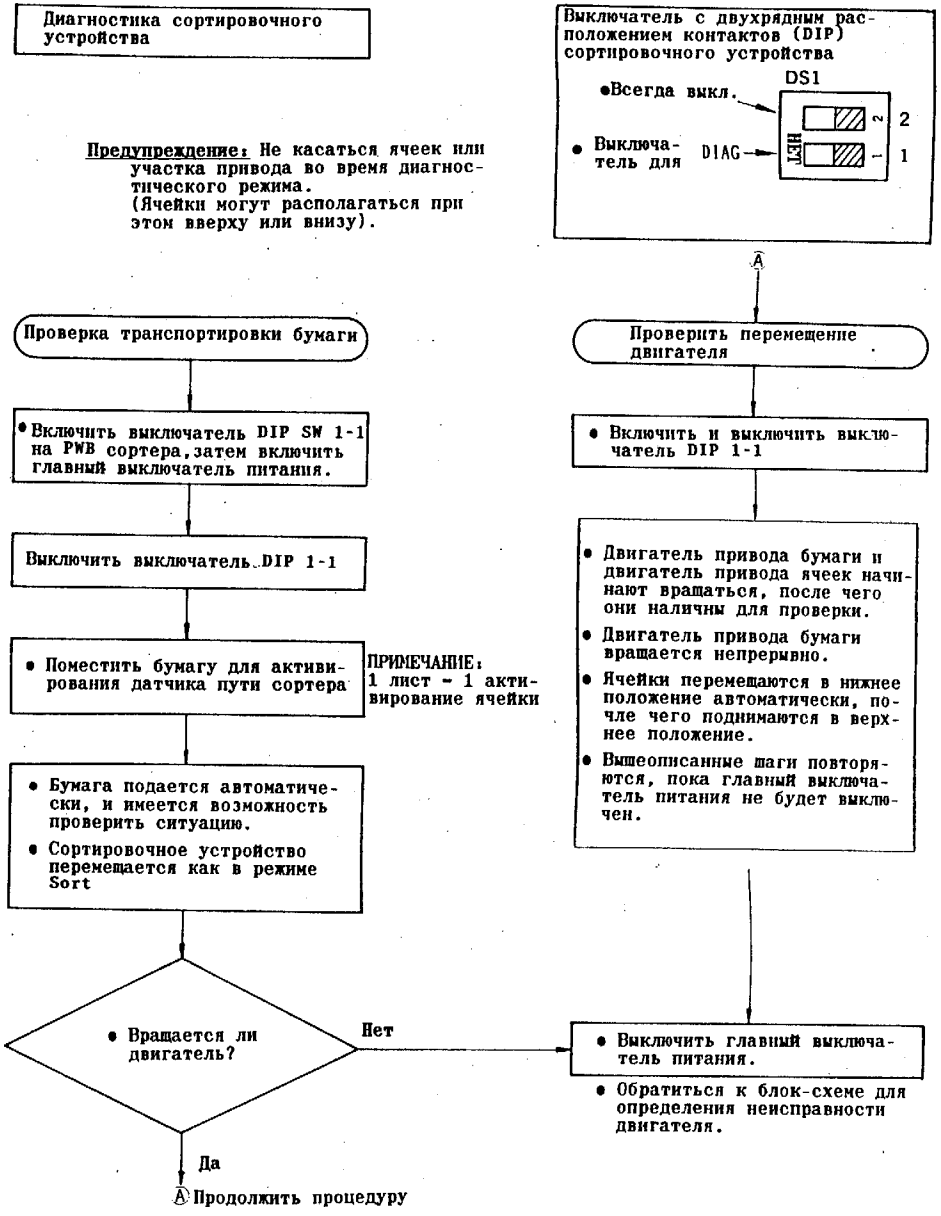

A | B | C | D | E | F | G | H | J

1 2 3 4 5 6

11.1 ГЕНЕРИРОВАНИЕ ПИТАНИЯ ПОСТОЯННОГО ТОКА СОРТИРОВОЧНОГО УСТРОЙСТВА (НА 10 ЯЧЕЕК)

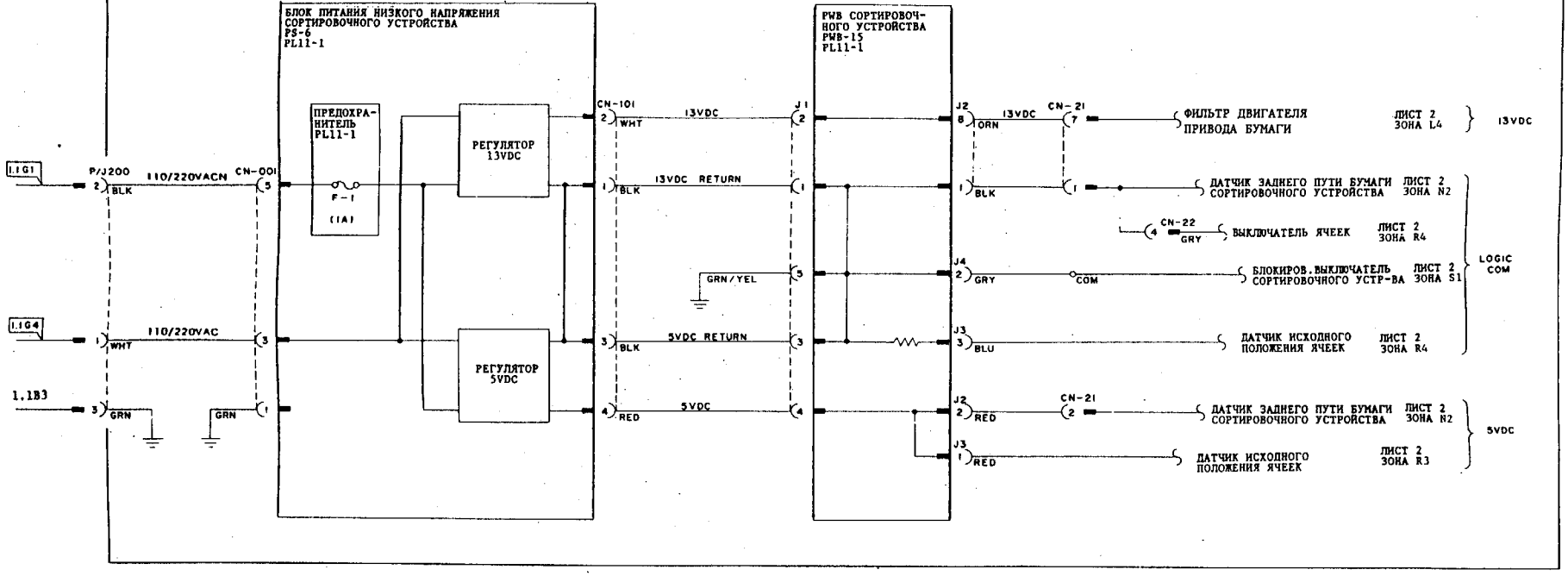

11.2 УПРАВЛЕНИЕ СОРТИРОВОЧНЫМ УСТРОЙСТВОМ (НА 10 ЯЧЕЕК)

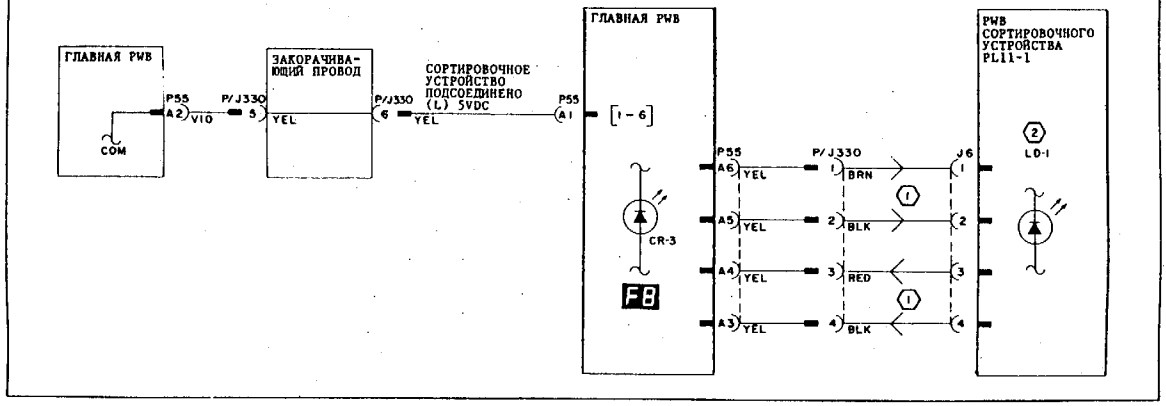

(1) PWB сортировочного устройства использует последовательную связь с Главной PWB, поэтому ее сигналы не могут быть проверены с помощью измерительного прибора.

(2) СВЕТОДИОД LD1 PWB СОРТИРОВОЧНОГО УСТРОЙСТВА
- LD1 мигает, если PWB сортировочного устройства не принимает сигнал от Главной PWB.
- LD1 мигает при использовании DIAG для проверки вращения двигателя.

НАЗВАНИЕ СОРТИРОВОЧНОЕ УСТРОЙСТВО (НА 10 ЯЧЕЕК)		
УРОВЕНЬ 2	ЦЕПЬ 11 ЛИСТ 1	ВЫПУСК 1

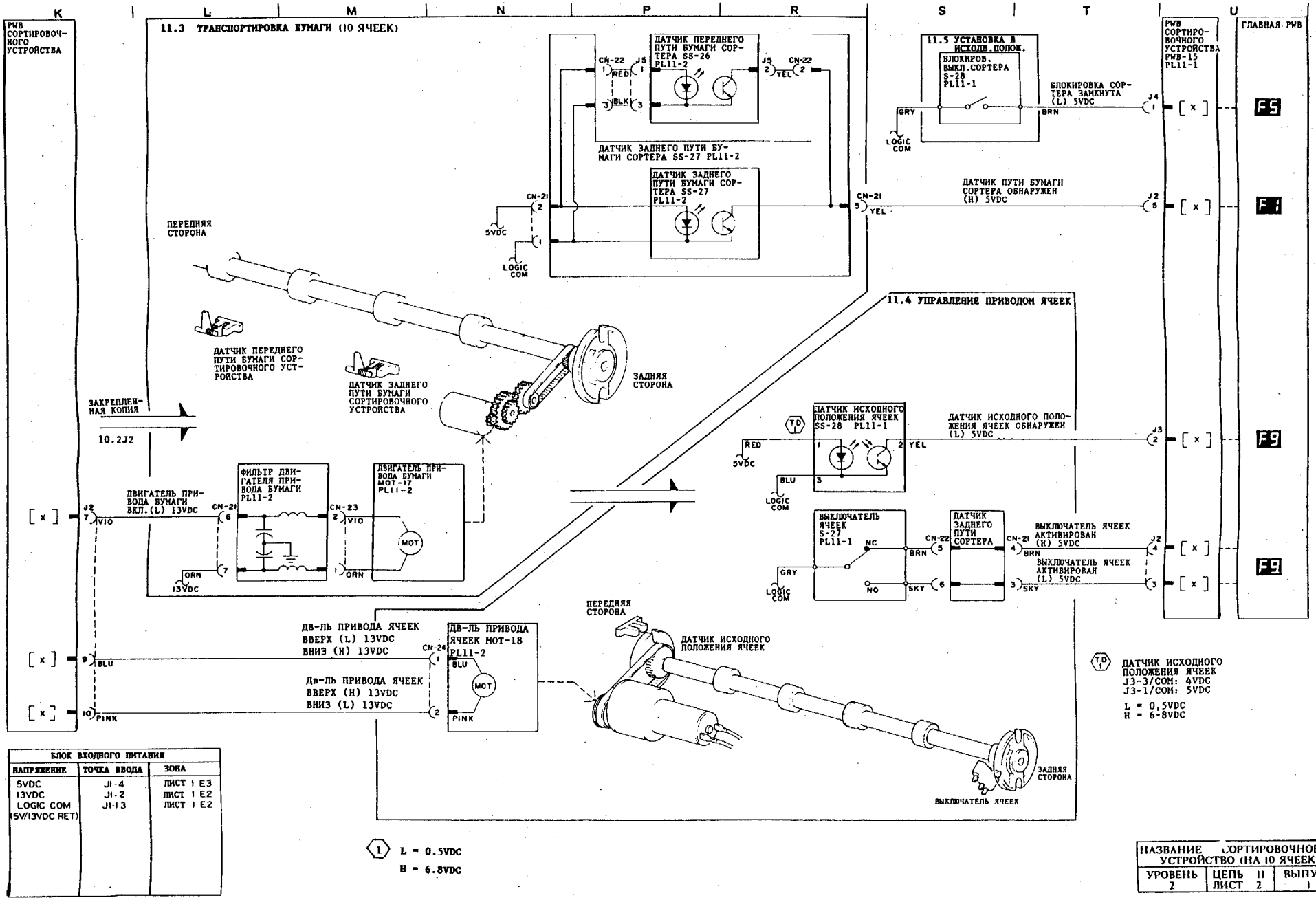
11.3 ТРАНСПОРТИРОВКА БУМАГИ (10 ЯЧЕЕК)
PWB СОРТИРОВОЧНОГО УСТРОЙСТВА
ДАТЧИК ПЕРЕДНЕГО ПУТИ БУМАГИ СОРТЕРА SS-26 PL11-2
ДАТЧИК ЗАДНЕГО ПУТИ БУМАГИ СОРТЕРА SS-27 PL11-2
ДАТЧИК ЗАДНЕГО ПУТИ БУМАГИ СОРТЕРА SS-27 PL11-2
11.5 УСТАНОВКА В ИСХОДН.ПОЛОЖ.
БЛОКИРОВ. ВЫКЛ.СОРТЕРА S-28 PL11-1
БЛОКИРОВКА СОРТЕРА ЗАМКНУТА (L) 5VDC
ДАТЧИК ПУТИ БУМАГИ СОРТЕРА ОБНАРУЖЕН (H) 5VDC
PWB СОРТИРОВОЧНОГО УСТРОЙСТВА PWB-15 PL11-1
ГЛАВНАЯ PWB
ПЕРЕДНЯЯ СТОРОНА
ЗАДНЯЯ СТОРОНА
ДАТЧИК ПЕРЕДНЕГО ПУТИ БУМАГИ СОРТИРОВОЧНОГО УСТРОЙСТВА
ДАТЧИК ЗАДНЕГО ПУТИ БУМАГИ СОРТИРОВОЧНОГО УСТРОЙСТВА
ЗАКРЕПЛЕННАЯ КОПИЯ
10.2J2
11.4 УПРАВЛЕНИЕ ПРИВОДОМ ЯЧЕЕК
ДАТЧИК ИСХОДНОГО ПОЛОЖЕНИЯ ЯЧЕЕК SS-28 PL11-1
ДАТЧИК ИСХОДНОГО ПОЛОЖЕНИЯ ЯЧЕЕК ОБНАРУЖЕН (L) 5VDC
ДВИГАТЕЛЬ ПРИВОДА БУМАГИ ВКЛ. (L) 13VDC
ФИЛЬТР ДВИГАТЕЛЯ ПРИВОДА БУМАГИ PL11-2
ДВИГАТЕЛЬ ПРИВОДА БУМАГИ MOT-17 PL11-2
ВЫКЛЮЧАТЕЛЬ ЯЧЕЕК S-27 PL11-1
ДАТЧИК ЗАДНЕГО ПУТИ СОРТЕРА
ВЫКЛЮЧАТЕЛЬ ЯЧЕЕК АКТИВИРОВАН (H) 5VDC
ВЫКЛЮЧАТЕЛЬ ЯЧЕЕК АКТИВИРОВАН (L) 5VDC
ДВ-ЛЬ ПРИВОДА ЯЧЕЕК ВВЕРХ (L) 13VDC ВНИЗ (H) 13VDC
ДВ-ЛЬ ПРИВОДА ЯЧЕЕК MOT-18 PL11-2
Дв-ЛЬ ПРИВОДА ЯЧЕЕК ВВЕРХ (H) 13VDC ВНИЗ (L) 13VDC
ПЕРЕДНЯЯ СТОРОНА
ДАТЧИК ИСХОДНОГО ПОЛОЖЕНИЯ ЯЧЕЕК
ЗАДНЯЯ СТОРОНА
ВЫКЛЮЧАТЕЛЬ ЯЧЕЕК
ДАТЧИК ИСХОДНОГО ПОЛОЖЕНИЯ ЯЧЕЕК
J3-3/COM: 4VDC
J3-1/COM: 5VDC
L = 0,5VDC
H = 6-8VDC
1 L = 0.5VDC H = 6.8VDC
БЛОК ВХОДНОГО ПИТАНИЯ
НАПРЯЖЕНИЕ | ТОЧКА ВВОДА | ЗОНА
5VDC | J1-4 | ЛИСТ 1 E3
13VDC | J1-2 | ЛИСТ 1 E2
LOGIC COM (5V/13VDC RET) | J1-13 | ЛИСТ 1 E2
НАЗВАНИЕ СОРТИРОВОЧНОЕ УСТРОЙСТВО (НА 10 ЯЧЕЕК)
УРОВЕНЬ 2 | ЦЕПЬ 11 ЛИСТ 2 | ВЫПУСК 1

ЦЕПЬ 11. ИЗОЛЯЦИЯ НЕИСПРАВНОСТЕЙ (СОРТЕР НА 20 ЯЧЕЕК)

ПРОЦЕДУРА	ВВОД	ВЫВОД	ПРОВЕРИТЬ СЛЕДУЮЩЕЕ
Питание сортера Источник (Включить главный выключат. питания)	P/J200-1/P/J200-2 110/220±10%VAC		Неверный входной сигнал: • питание 110/220VAC
Питание 10VAC Питание 18VAC		P1-1/P1-2 18VAC P1-3/1-4 10VAC	Неверный выходной сигнал: • дефект ТРАНСФОРМАТОРА
Питание 5VDC		БЛОК ПИТАНИЯ НИЗКОГО НАПР. СОРТЕРА P4-4/P4-6 5±0.5VDC	Неверный выходной сигнал: • сгорел ПРЕДОХРАНИТЕЛЬ • дефект БЛОКА ПИТАНИЯ
Питание 24VDC		БЛОК ПИТАНИЯ НИЗКОГО НАПР. C1: контакты "+" и "-" 24±2VDC	Неверный выходной сигнал: • сгорел ПРЕДОХРАНИТЕЛЬ • дефект БЛОКА ПИТАНИЯ
LOGIC COMMON (ЛОГИКА ОБЩАЯ)	P1-5/ЗЕМЛЯ СОРТЕРА 0 Ω	ЗЕМЛЯ процессора/ЗЕМЛЯ СОРТЕРА 0 Ω	∞Ω: • Отключен провод заземления • Потеря контакта
F 8 Отказ сортера Вызвать техобслуживание			
(Главная плата не получает ответный сигнал от платы сортера после 0.3 сек.)			• Потеря контакта P/J 200 • ПИТАНИЕ СОРТЕРА 5VDC • ПЛАТА СОРТЕРА • Разъединение или потеря контакта P/J 300 • ГЛАВНАЯ ПЛАТА
F 5 Закрыть верхнюю крышку сортера			
	БЛОКИРОВКА ВЕРХНЕЙ КРЫШКИ ЗАМКНУТА (L) 5VDC P8-7/COM Замкнута: 0~1VDC Разомкнута: 5±0.5VDC		Сигнал не становится 0V • Дефект выключателя • Разъединение или потеря контакта Становится 0V: • Дефект ПЛАТЫ СОРТЕРА

Определить местонахождение C1, затем измерить напряжение на контактах печатной платы.

F 1 Очистить путь бумаги Открыть верхнюю крышку сортера			
(Включить и выключить датчик рукой.)	ПЛАТА СОРТЕРА P7-1/COM 5±0.5VDC	ДАТЧИК ВХОДА СОРТЕРА ОБНАРУЖЕН (H) 5VDC P7-2/COM ON : 4 ~ 5 VDC OFF: 0 ~0.5VDC ДАТЧИК ВЫХОДА СОРТЕРА ОБНАРУЖЕН (H) 5VDC P7-5/COM ON : 4 ~ 5 VDC OFF: 0 ~0.5VDC	Неверный входной сигнал: • БЛОК ПИТАНИЯ НИЗКОГО НАПРЯЖЕНИЯ Вых. сигнал остается 0V: • Сигнальный провод замкнут на землю Вых. сигнал остается 5V: • Дефектный ДАТЧИК Выход датчика верный: • Дефект ПЛАТЫ СОРТЕРА • Дефект ДВИГАТЕЛЯ ТРАНСПОРТЕРА

F 9 Отказ сортера Вызвать техобслуживание			
Проверить ВЫКЛЮЧАТЕЛЬ ИСХОДНОГО ПОЛОЖЕНИЯ ИНДЕКСЕРА	ВЫКЛЮЧАТЕЛЬ ИСХОДНОГО ПОЛОЖЕНИЯ ИНДЕКСЕРА ВКЛЮЧЕН (L), (H) P8-5/COM ON : 0 ~0.5VDC OFF: 2 ~ 4 VDC P8-4/COM ON : 2 ~ 4 VDC OFF: 0 ~0.5VDC		Вх. сигнал остается 2 ~ 4 VDC: • Дефект ВЫКЛЮЧАТЕЛЯ • Разъединение Входной сигнал остается 0V: • Сигнальный провод замкнут на землю Входной сигнал (H),(L) верный: • Дефект ПЛАТЫ СОРТЕРА
Проверить ВЫКЛЮЧАТЕЛЬ ИНДЕКСЕРА	ВЫКЛЮЧАТЕЛЬ ИНДЕКСЕРА ВКЛЮЧЕН (L), (H) P8-2/COM ON : 0 ~0.5VDC OFF: 2 ~ 4 VDC P8-1/COM ON : 2 ~ 4 VDC OFF: 0 ~0.5VDC		Вх. сигнал остается 2 ~ 4 VDC: • Дефект ВЫКЛЮЧАТЕЛЯ • Разъединение Вх. сигнал остается 0V: • Сигнальный провод замкнут на землю • Дефект ПЛАТЫ СОРТЕРА Вх. сигнал (H),(L) верный: • Дефект ПЛАТЫ СОРТЕРА

ЦЕПЬ 11. ИЗОЛЯЦИЯ НЕИСПРАВНОСТЕЙ (СОРТЕР НА 20 ЯЧЕЕК)

ПРОЦЕДУРА	ВВОД	ВЫВОД	ПРОВЕРИТЬ СЛЕДУЮЩЕЕ
F 9 Продолжение Проверть ДВИГАТЕЛЬ ПРИВОДА ЯЧЕЕК (Установить сортер в режим проверки двигателя.)	ДВИГАТЕЛЬ ПРИВОДА ЯЧЕЕК вверх (L) 5VDC P4-3/COM Вверх: 0 ~0.5VDC Вниз: 5 ±0.5VDC ДВИГАТЕЛЬ ПРИВОДА ЯЧЕЕК Вниз (L) 5VDC P4-1/COM Вверх: 5 ±0.5VDC Вниз: 0 ~0.5VDC		Вх. сигнал остается 5V: • Дефект ПЛАТЫ СОРТЕРА • Разъединение Вх. сигнал остается 0V: • Дефект БЛОКА ПИТАНИЯ 5VDC • Сигнальный провод замкнут на землю
		ДВИГАТЕЛЬ ПРИВОДА ЯЧЕЕК Вверх (H) 24VDC Вниз (L) 24VDC P3-2/COM Вверх : 8 VDC Вниз : 0 VDC ДВИГАТЕЛЬ ПРИВОДА ЯЧЕЕК Вверх (L) 24VDC Вниз (H) 24VDC P3-1/COM Вверх : 0 VDC Вниз : 8 VDC	Вых. сигнал верный: • Дефект ДВИГАТЕЛЯ ПРИВОДА ЯЧЕЕК Вых. сигнал остается 0V: • Дефект БЛОКА ПИТАНИЯ • Разъединение

Проверить ДВИГАТЕЛЬ ТРАНСПОРТЕРА (Установить сортер в режим проверки двигателя.) (Включить рукой датчик ввода.)	ДВИГАТЕЛЬ ТРАНСПОРТЕРА ВКЛЮЧЕН (L) 5 VDC P4-2/COM Вращение: 0 ~0.5VDC Остановка: 2 ~ 5 VDC	ДВИГАТЕЛЬ ТРАНСПОРТЕРА ВКЛЮЧЕН (H)24VDC P2-1/COM Вращение: 14~16VDC Остановка: 0 ~ 1 VDC	Вх. сигнал остается 5V: • Дефект ПЛАТЫ СОРТЕРА Вых. сигнал верный: • Дефект БЛОКА ПИТАНИЯ Вых. сигнал остается 0V: • Дефект БЛОКА ПИТАНИЯ Вх. сигнал верный: • Дефект двигателя транспортера • Разъединение

ПРОЦЕДУРА	ВВОД	ВЫВОД	ПРОВЕРИТЬ СЛЕДУЮЩЕЕ
Сортер не может быть выбран. DIAG (1 - 6)	СОРТЕР ПОДКЛЮЧЕН (L) 5VDC P55-A1/COM Подключен: 0 ~0.5 VDC Отключен: 5 ± 0.5VDC		Вх. сигнал остается 5V • Потеря контакта в разъеме P/J330 • Разъединение Вх. сигнал верный: • Дефект выключателя сортера • Дефект ГЛАВНОЙ ПЛАТЫ
Машина остается в режиме ожидания.			DIP-переключатель SW-1 для диагностики сортера оставлен в положении "ON".
ПЛАТА СОРТЕРА Светодиод LD-1 на плате сортера мигает.	Плата сортера не получает ответный сигнал от главной платы.		• Потеря контакта в разъеме P/J330 • Разъединение • Включен режим ДИАГНОСТИКИ
E 7	Закрыть левую верхнюю или нижнюю крышку Вернуть сортер в первонач. состояние		
(Только для 5030 с 3-мя и 5-ю ЛОТКАМИ) Проверить ЛЕВУЮ НИЖНЮЮ КРЫШКУ СОРТЕРА, БЛОКИРОВКУ КРЫШКИ ИНВЕРТОРА DIAG (8 - 65)	БЛОКИРОВКА КРЫШКИ ЗАМКНУТА (L) 5 VDC P305-B2/COM Замкнута: 0 ~0.5VDC Разомкнута: 5 ±0.5VDC		• Дефект выключателя • Снята металлическая пластина • Разъединение • Дефект платы DDM/FTM

Главная плата обнаруживает наличие сортера по сигналу в этом проводе. Поэтому при неисправности провода главная плата определяет, что сортер не установлен, и отключает идущие к нему сигналы.

ЦЕПЬ 11. ИЗОЛЯЦИЯ НЕИСПРАВНОСТЕЙ (СОРТЕР НА 20 ЯЧЕЕК)

Диагностика сортировочного устройства

Предупреждение: Не касаться ячеек или участка привода во время диагностического режима. (Ячейки могут располагаться при этом вверху или внизу).

Выключатель с двухрядным расположением контактов (DIP) сортировочного устройства

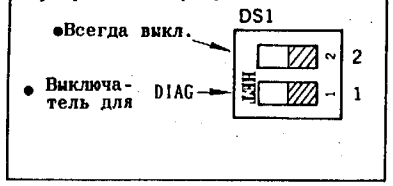

Проверка транспортировки бумаги

• Включить выключатель DIP SW 1-1 на PWB сортера, затем включить главный выключатель питания.

Выключить выключатель DIP 1-1

• Поместить бумагу для активирования датчика пути сортера

ПРИМЕЧАНИЕ: 1 лист = 1 активирование ячейки

- Бумага подается автоматически, и имеется возможность проверить ситуацию.
- Сортировочное устройство перемещается как в режиме Sort

• Вращается ли двигатель?

Нет

• Выключить главный выключатель питания.

• Обратиться к блок-схеме для определения неисправности двигателя.

Да

Ⓐ Продолжить процедуру

Ⓐ

Проверить перемещение двигателя

• Включить и выключить выключатель DIP 1-1

- Двигатель привода бумаги и двигатель привода ячеек начинают вращаться, после чего они наличны для проверки.
- Двигатель привода бумаги вращается непрерывно.
- Ячейки перемещаются в нижнее положение автоматически, почле чего поднимаются в верхнее положение.
- Вышеописанные шаги повторяются, пока главный выключатель питания не будет выключен.

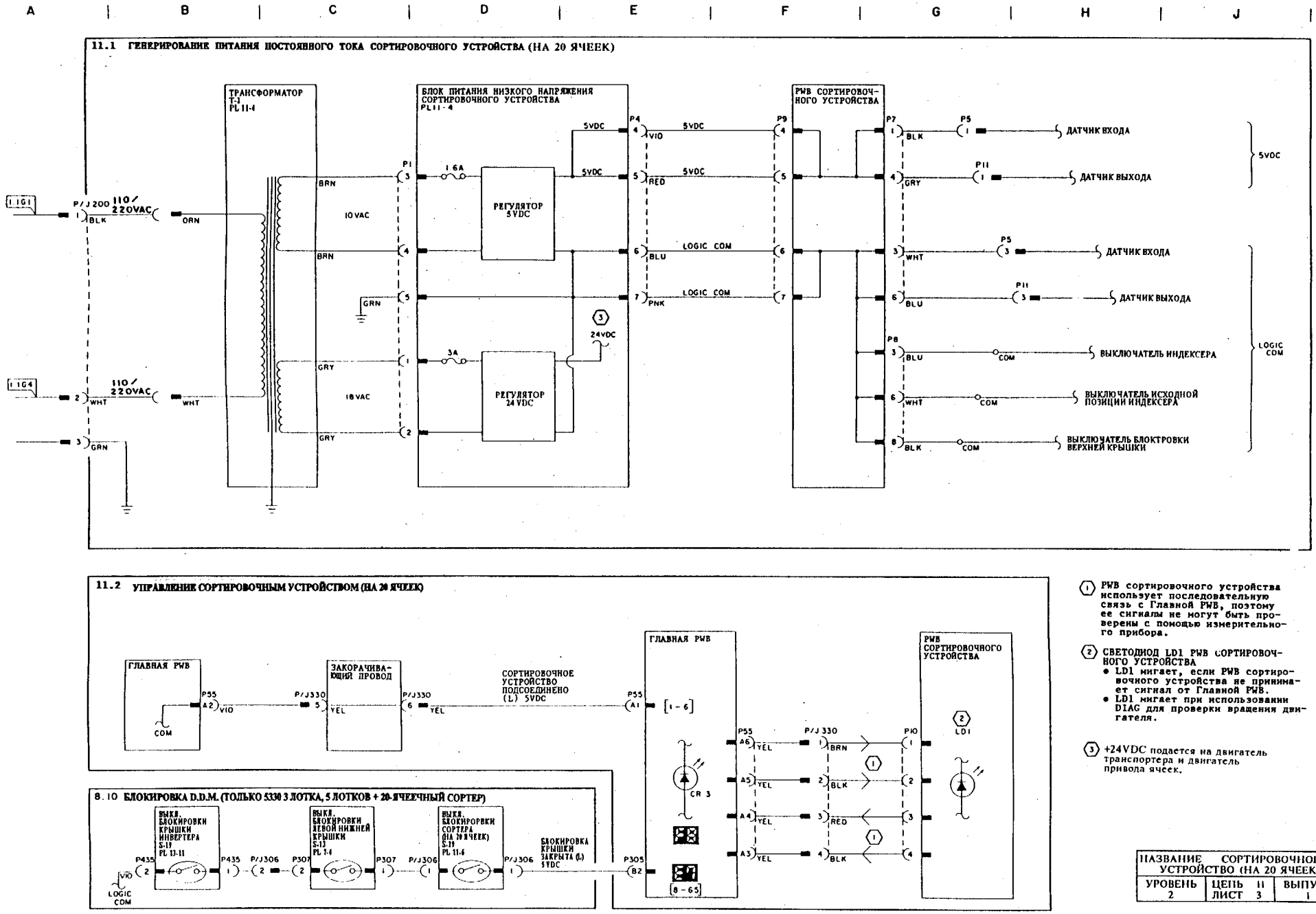

(1) PWB сортировочного устройства использует последовательную связь с Главной PWB, поэтому ее сигналы не могут быть проверены с помощью измерительного прибора.

(2) СВЕТОДИОД LD1 PWB СОРТИРОВОЧНОГО УСТРОЙСТВА
- LD1 мигает, если PWB сортировочного устройства не принимает сигнал от Главной PWB.
- LD1 мигает при использовании DIAG для проверки вращения двигателя.

(3) +24VDC подается на двигатель транспортера и двигатель привода ячеек.

НАЗВАНИЕ СОРТИРОВОЧНОЕ УСТРОЙСТВО (НА 20 ЯЧЕЕК)		
УРОВЕНЬ 2	ЦЕПЬ 11 ЛИСТ 3	ВЫПУСК 1

5026/5030

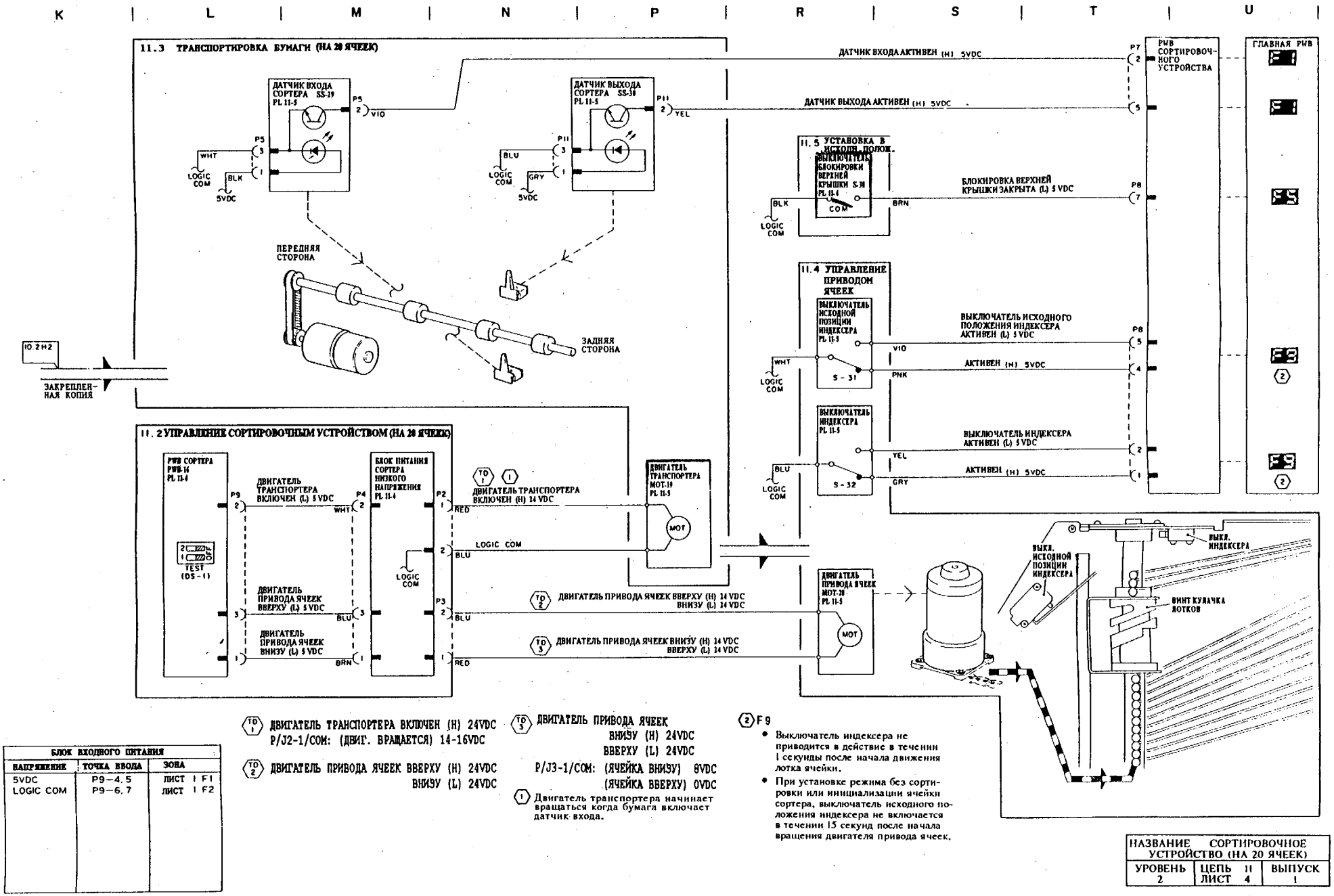

БЛОК ВХОДНОГО ПИТАНИЯ		
НАПРЯЖЕНИЕ	ТОЧКА ВВОДА	ЗОНА
5VDC	P9–4, 5	ЛИСТ 1 F1
LOGIC COM	P9–6, 7	ЛИСТ 1 F2

(TO 1) ДВИГАТЕЛЬ ТРАНСПОРТЕРА ВКЛЮЧЕН (H) 24VDC
P/J2-1/COM: (ДВИГ. ВРАЩАЕТСЯ) 14-16VDC

(TO 2) ДВИГАТЕЛЬ ПРИВОДА ЯЧЕЕК ВВЕРХУ (H) 24VDC
ВНИЗУ (L) 24VDC

(TO 3) ДВИГАТЕЛЬ ПРИВОДА ЯЧЕЕК
ВНИЗУ (H) 24VDC
ВВЕРХУ (L) 24VDC
P/J3-1/COM: (ЯЧЕЙКА ВНИЗУ) 0VDC
(ЯЧЕЙКА ВВЕРХУ) 0VDC

(1) Двигатель транспортера начинает вращаться когда бумага включает датчик входа.

(2) F 9

- Выключатель индексера не приводится в действие в течении 1 секунды после начала движения лотка ячейки.
- При установке режима без сортировки или инициализации ячейки сортера, выключатель исходного положения индексера не включается в течении 15 секунд после начала вращения двигателя привода ячеек.

НАЗВАНИЕ СОРТИРОВОЧНОЕ УСТРОЙСТВО (НА 20 ЯЧЕЕК)		
УРОВЕНЬ 2	ЦЕПЬ 11 ЛИСТ 4	ВЫПУСК 1

8 ELECTRICAL COMPONENTS

PL8.3 Plug·Jack List (Front View 1) 5026/5030

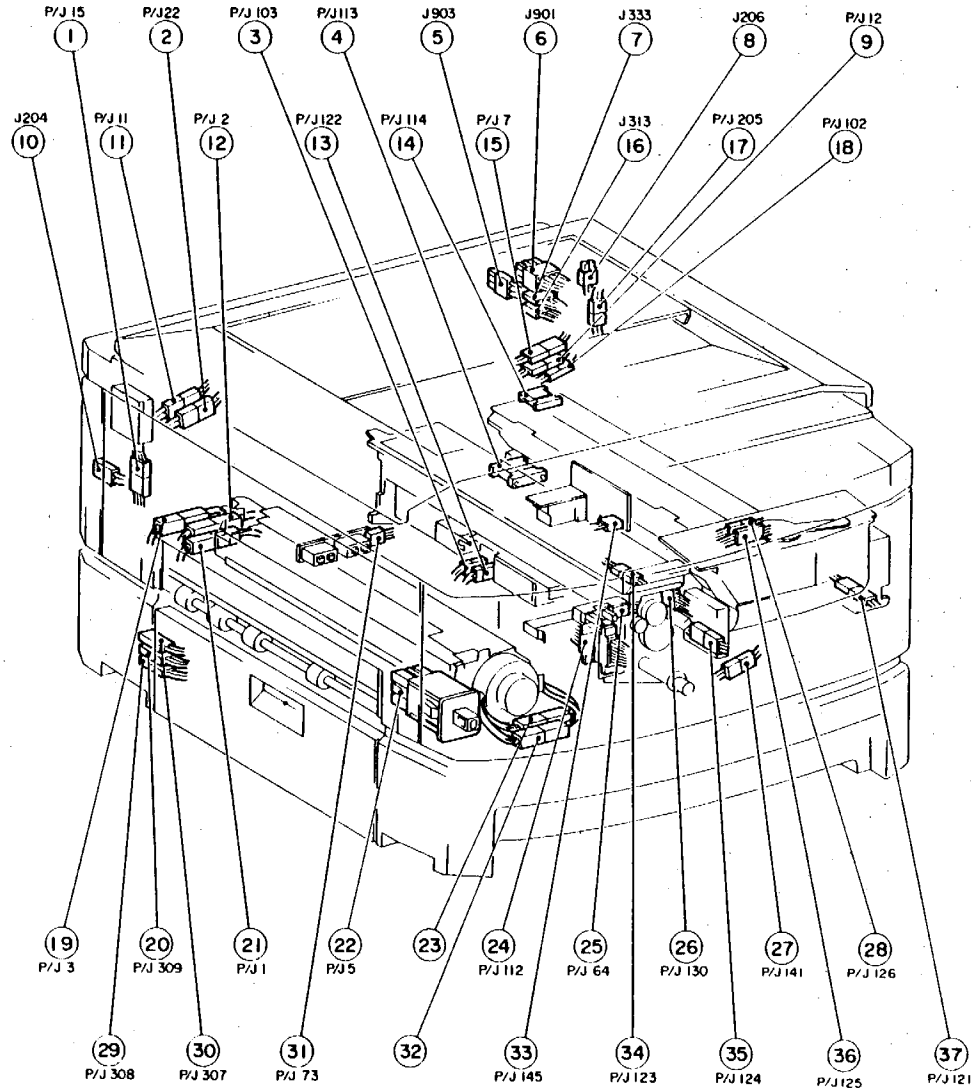

5030-3-029

P/J No.	No.	Plug			Jack		
		Connected Parts	Terminal No.	Terminal Parts No.	Connected Parts	Terminal No.	Terminal Parts No.
1	21	Harness (AC)		115P60081	Harness (AC)	1	115P60080
2	12	No.1 Heater Rod	1	115P60081	Harness (AC)	1	115P60080
3	19	No.2 Heater Rod	1	115P60081	Harness (AC)	1	115P60080
5	22	Interlock SW.	1a-1b,2a-2b 3a-3b		Harness (AC)	1a-1b,2a-2b 3a-3b	116P61875
7	15	Harness (AC)	1-2	115P60198	Harness (AC)	1-2	115P60200
11	11	Optical Cooling Fan MOT.	1-2	115P60198	Harness (AC)	1-2	115P60200
12	9	Dispense MOT. (Color)	1-2	115P60198	Harness (AC)	1-2	115P60200
15	1	Heater Thermostat	1-3	115P60198	Harness (AC)	1-3	115P60200
22	2	Machine Cooling Fan MOT.	1-2	115P60198	Harness (AC)	1-2	115P60200
64	25	Full Toner Sensor	1-3		Harness (XER/CL)	1-3	115P60155
73	31	Tray 1 Paper Size SW.	1-3		Harness (DC)	1-3	115P60155
102	18	Deve Switching SOL.	1-2		Harness (DC)	1-2	
103	3	Drum Finger Retract SOL.	1-2	115P60182	Harness (XER/CL)	1-2	115P60155
112	24	Harness (Xero)	2~9,12~19	115E90160	Harness (DC)	2~9,12~19	115E90190
			1,10,11,20	115E90290		1,10,11,20	115E90280
113	4	Harness (Main Deve)	1	115E90170	Harness (DC)	1	115E90200
			4,5,6,11,12	115E90150		4,5,6,11,12	115E90190
114	14	Harness (Color Deve)	7	115E90170	Harness (DC)	7	115E90200
			4~6,9~12	115E90150		4~6,9~12	115E90190
121	37	Toner Dispenser Mot. (Main)	1-2	115P60198	Harness (Deve Main)	1-2	115P60200
122	13	Retract SOL.	1-2	115P60182	Harness (XER/CL)	1-2	115P60155
123	34	Erase Lamp	1-2	115P60155	Harness (XER/CL)	1-2	115P60182
124	35	Low Toner Sensor (Main)	1-3		Harness (Deve/Main)	1-3	
125	36	Low Toner Sensor (Color)	1-3		Harness (Deve/Color)	1-3	
126	28	Color Setting Wire	1-4		Harness (Deve/Color)	1-4	
130	26	I.S.I.L	1-7		Harness (XER/CL)	1-7	115P60155
141	27	Harness (XER/CL)	1-2		P.T.L	1-2	
145	33	Exposure Sensor	1-4		Harness (AE)	1-4	
204	10	Mirror Heater	1-2	115P60200	Harness (AC)	1-2	115P60198
205	17	Mirror Heater	1-2	115P60200	Harness (AC)	1-2	115P60198
206	8	Lens Heater	1-2	115P60200	Harness (AC)	1-2	115P60198
307	30	L.H Lower Cover Interlock	1-2		Harness (DC)	1-2	
308	29	Deflecter Gate SOL.	1-2		Harness (DC)	1-2	
309	20	Deflecter Path Sensor	1-3		Harness (DC)	1-3	
313	16	Harness (EDT/ICC)	1-4	115P60155	Harness (DC)	1-4	115P60182
333	7	Harness (EDT/ICC)	1-6	115P60155	Harness (DC)	1-6	115P60182
901	6	Accessory	1-12	115P60200	Harness (DC)	1-12	115P60198
903	5	Accessory	1-3	115P60201	Harness (AC)	1-3	115P60199

8 ELECTRICAL COMPONENTS
PL8.4 Plug·Jack List (Front View 2) **5026/5030**

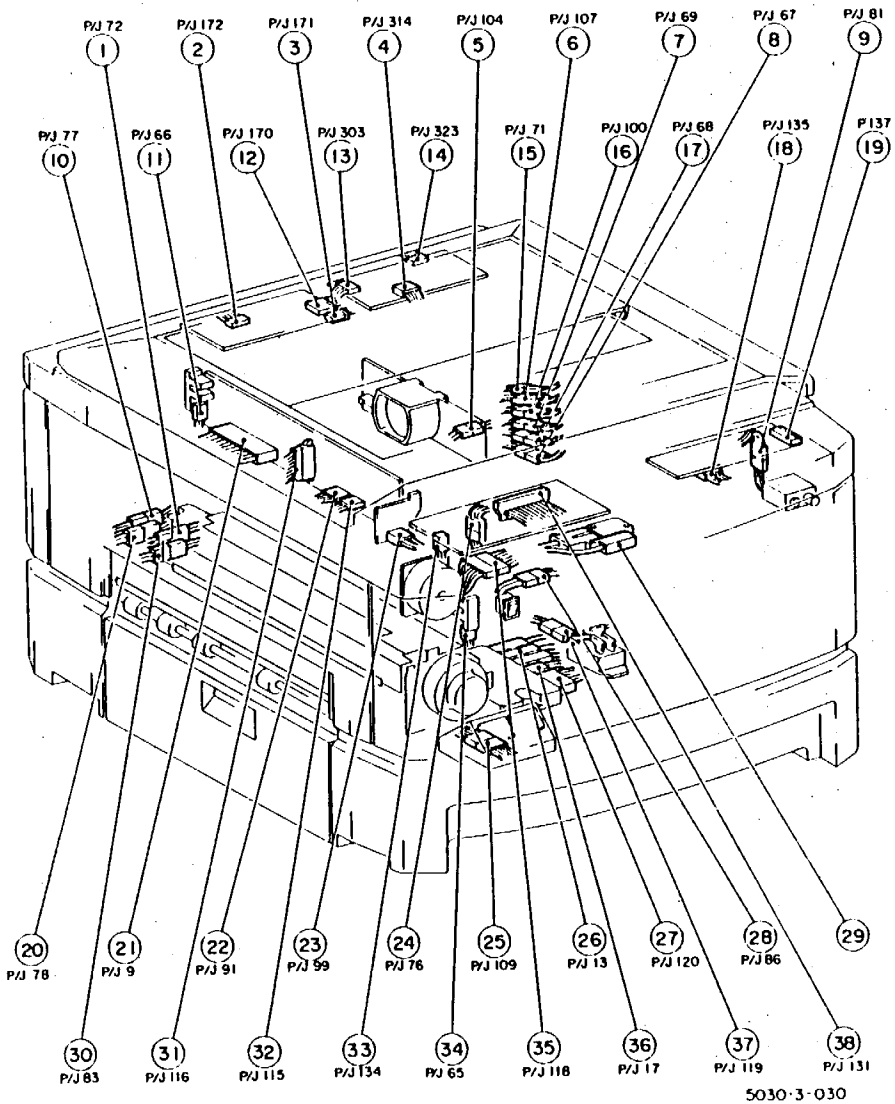

P/J No	No.	Plug			Jack		
		Connected Parts	Terminal No	Terminal Parts No	Connected Parts	Terminal No	Terminal Parts No.
9	21	Relay P.W.B	1-9		Harness (AC)	1-9	115P60179
13	26	S.S.R	5,6,7		Harness (AC)	5,6,7	115P60293
17	36	S.S.R	1-2		Harness (AC)	1-2	115P60179
65	34	Lens Sensor	1-3		Harness (DC)	1-3	
66	11	Optical Registration Sensor	1-3		Harness (DC)	1-3	
67	8	M.M.F Paper Size Sensor	1-3	115P60182	Harness (DC)	1-3	115P60155
68	17	M.M.F No Paper Sensor	1-3		Harness (DC)	1 3	
69	7	Paper Path Sensor	1-3		Harness (DC)	1 3	
71	15	R.H Lower Cover Interlock	1-2		Harness (DC)	1 2	
72	1	Exit SW.	1-2		Harness (DC)	1-2	
76	24	Harness (INT)	1-4		Harness (DC)	1-4	
77	10	Fuser Thermistor	1-2	115P60182	Harness (DC)	1 2	115P60155
78	20	Safety Thermistor	1-2	115P60182	Harness (DC)	1 2	115P60155
81	9	Toner Dispense Controller	1-4		Harness (INT)	1-4	
83	30	Harness (AC)	1-2		Harness (DC)	1 2	
86	28	Chute Bias SW.	1-2		Harness (DC)	1-2	
91	22	Relay P.W.B	1-8		Harness (DC)	1-8	115P60155
99	23	Capacitor P.W.B	1 5		Harness (DC)	1-5	115P60155
100	16	Manual Feed SOL.	1-2		Harness (DC)	1-2	
101	5	Tray 1 Feed Clutch	1-2		Harness (DC)	1-2	
107	6	Manual Feed Clutch	1 2		Harness (DC)	1-2	
109	25	Billing Meter	1 6		Harness (DC)	1 6	
115	32	Relay P.W.B	1-4		Harness (DC)	1 4	115P60155
116	31	Relay P.W.B	1-8		Harness (DC)	1 8	
118	35	Lens MOT.	1-6		Harness (DC)	1 6	
119	37	Harness (DC)	1-2	115P60182	Harness (DC)	1-2	
120	27	S.S.R	1-5		Harness (DC)	1 5	115P60179
131	38	Control Console	a1-a25 b1-b25		Harness (Console)	a1-a25 b1-b25	
134	33	Control Consol	1-2		Platen Interlock SW.	1-2	
135	18	Message P.W.B	1-7		Harness (Console)	1-7	
137	19	Message P.W.B			Message ROM		
170	12	Document Size Sensor P.W.B	1-12		Harness (DC)	1-12	115P60155
171	3	Document Size Sensor P.W.B	1-3		Platen Angle Sensor	1-3	
172	2	D.S.S Assy			Document Size Sensor P.W.B		
303	13	EDT/IC C I/F P.W.B	1-10		Harness (C/E)	1 10	
314	4	EDT/IC C I/F P.W.B	1-20		Flat Cable (Editor)	1-20	
323	14	Flat Cable (IC Card)	1-12		IC Card I/F P.W.B	1-12	

PL8.5 Plug·Jack List (Rear View) 5026/5030

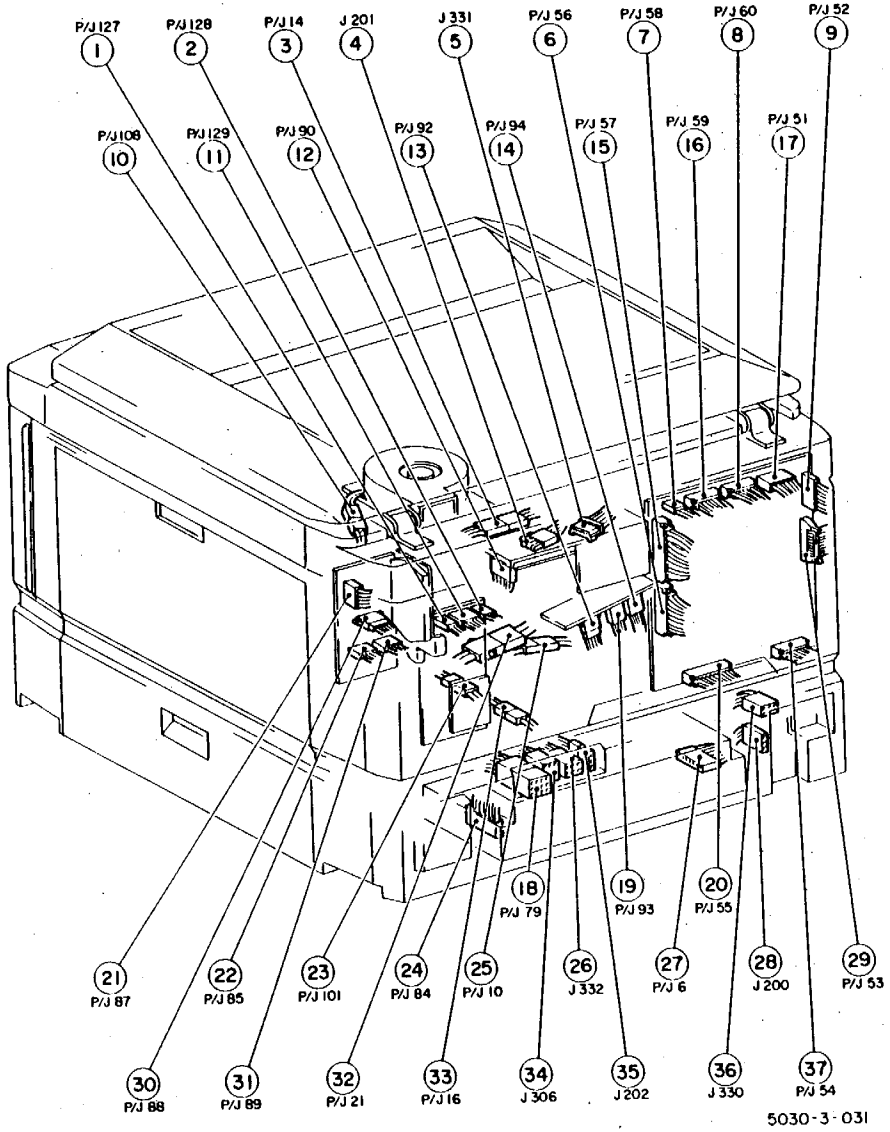

P/J No	No.	Plug			Jack		
		Connected Parts	Terminal No.	Terminal Parts No.	Connected Parts	Terminal No.	Terminal Parts No.
6	27	L.V.P.S	3.4		Harness (AC)	3.4	115 P 60179
10	25	Developer MOT.	1-2	115 P 60198	Harness (AC)	1-2	115 P 60200
14	3	Harness (Exp. Lamp)	1-2	115 P 60199	Harness (AC)	1-2	115 P 60201
16	33	Drum Heater	1-2	115 P 60198	Harness (AC)	1-2	115 P 60200
21	32	Harness (H.V.P.S)	1-2		H.V.P.S	1-2	
51	17	Main P.W.B	1-7		Harness (DC)	1-7	115 P 60179
52	9	Main P.W.B	1-12		Harness (DC)	1-12	
53	29	Main P.W.B	A1~A25		Harness (Console)	A1~A25	
			B1~B25			B1~B25	
54	37	Main P.W.B	A1~A14		Harness (DC)	A1~A14	
			B1~B14			B1~B14	
55	20	Main P.W.B	A1~A17		Harness (DC)	A1~A17	
			B1~B17			B1~B17	
56	6	Main P.W.B	A1~A16		Harness (DC)	A1~A16	
			B1~B16			B1~B16	
57	15	Main P.W.B	A1~A20		Harness (DC)	A1~A20	
			B1~B20			B1~B20	
58	7	Main P.W.B	1-4		Harness (AE)	1-4	
59	16	Main P.W.B	A1~A13		Harness (DC)	A1~A13	
			B1~B13			B1~B13	
60	8	Main P.W.B	A1~A15		Harness (DC)	A1~A15	
			B1~B15			B1~B15	
79	18	Harness (DC)	1-12	115 P 60200	Harness (DC)	1-12	115 P 60198
84	24	L.V.P.S	1-7		Harness (DC)	1-7	115 P 60179
85	22	Carriage/Feed MOT. P.W.B	1-5		Feed MOT.	1-5	
87	21	Carriage/Feed MOT. P.W.B	1-4		Harness (DC)	1-4	115 P 60179
88	30	Carriage/Feed MOT. P.W.B	1-6		Harness (DC)	1-6	
89	31	Carriage/Feed MOT. P.W.B	1-6		Carriage MOT.	1-6	
90	12	H.V.P.S	1-7		Harness (DC)	1-7	115 P 60155
92	13	Main MOT. P.W.B	1-4		Harness (DC)	1-4	
93	19	Main MOT. P.W.B	1-4		Main MOT.	1-4	
94	14	Main MOT. P.W.B	1-5		Harness (DC)	1-5	115 P 60155
101	23	Registration Gate SOL.	1-2		Harness (DC)	1-2	
108	10	Vacuum Fan MOT.	1-3		Harness (DC)	1-3	
127	1	I.S.I.L Control P.W.B	1-4		Harness (DC)	1-4	115 P 60155
128	2	I.S.I.L Control P.W.B	1-5		Harness (DC)	1-5	
129	11	I.S.I.L Control P.W.B	1-7		Harness (DC)	1-7	115 P 60155
200	28	Harness (Sorter)	1-3	115 P 60201	Harness (AC)	1-3	
201	4	Harness (D.A.D.F)	1-3	115 P 60199	Harness (AC)	1-3	115 P 60201
202	35	Harness (D.D.M/F.T.M)	1-3	115 P 60201	Harness (AC)	1-3	115 P 60199
306	34	Harness (D.D.M)	1-9	115 P 60200	Harness (DC)	1-9	115 P 60198
330	36	Harness (Sorter)	1-6	115 P 60200	Harness (DC)	1-6	115 P 60198
331	5	Harness (D.A.D.F)	1-6		Harness (DC)	1-6	
332	26	Harness (D.D.M/F.T.M)	1-6	115 P 60200	Harness (DC)	1-6	115 P 60198

PL8.9 Plug·Jack List SORTER, EDITOR PAD (Front View)

10BIN SORTER, EDITOR PAD 5030 (Front View)

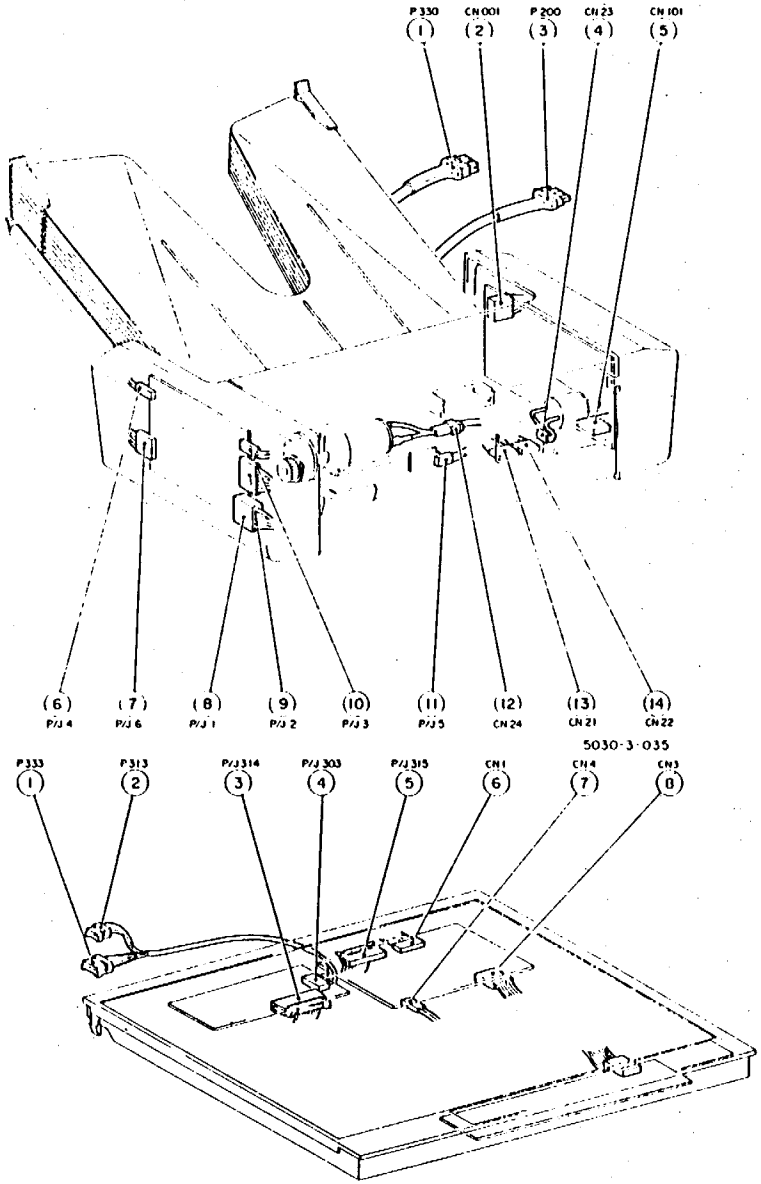

5030-3-036

10BIN SORTER

P/J No	No.	Plug			Jack		
		Connected Parts	Terminal No	Terminal Parts No	Connected Parts	Terminal No	Terminal Parts No
1	8	Harness	1-5		Sorter P.W.B	1-5	
2	9	Harness	1-10		Sorter P.W.B	1-10	
3	10	Bin Home Sensor	1-3		Sorter P.W.B	1-3	
4	6	Interlock SW.	1-2		Sorter P.W.B	1-2	
5	11	Harness	1-3		Front Sorter Path Sensor	1-3	
6	7	Harness	1-4		Sorter P.W.B	1-4	
200	3	Harness	1-3	115P60201	Harness (本体AC)	1-3	115P60199
330	1	Harness	1-6	115P60200	Harness (本体DC)	1-6	115P60198

CN No	No.	Plug			Jack		
		Connected Parts	Terminal No	Terminal Parts No	Connected Parts	Terminal No	Terminal Parts No
001	2	Sorter L.V.P.S	1,3,5		Harness	1,3,5	
21	13	Rear Sorter Path Sensor	1-7		Harness	1-7	
22	14	Rear Sorter Path Sensor	1-6		Harness	1-6	
23	4	Rear Sorter Path Sensor	1-2		Paper Drive MOT.	1-2	
24	12	Bin Drive MOT.	1-2		Harness	1-2	
101	5	Sorter L.V.P.S	1-4		Harness	1-4	

EDITOR PAD 5030

P/J No	No.	Plug			Jack		
		Connected Parts	Terminal No	Terminal Parts No	Connected Parts	Terminal No	Terminal Parts No
303	4	EDT IC C I F P.W.B	1-10		Harness (C-E)	1-10	
313	2	Harness (EDT-IC C)	1-4		Harness (本体DC)	1-4	
314	3	Editor Control P.W.B	1-20		Flat Cable	1-20	
315	5	Editor Control P.W.B	1-20		Flat Cable	1-20	
333	1	Harness (EDT-IC C)	1-6		Harness (本体DC)	1-6	

CN No	No.	Plug			Jack		
		Connected Parts	Terminal No	Terminal Parts No	Connected Parts	Terminal No	Terminal Parts No
1	6	Editor Pad	1-8		Editor Control P.W.B	1-8	
4	7	Editor Control P.W.B	1-2		Buzzer	1-2	
3	8	Editor Control P.W.B	1-16		Flat Cable	1-16	

8 ELECTRICAL COMPONENTS
PL8.10 Plug·Jack List 20Bin SORTER (Front View)

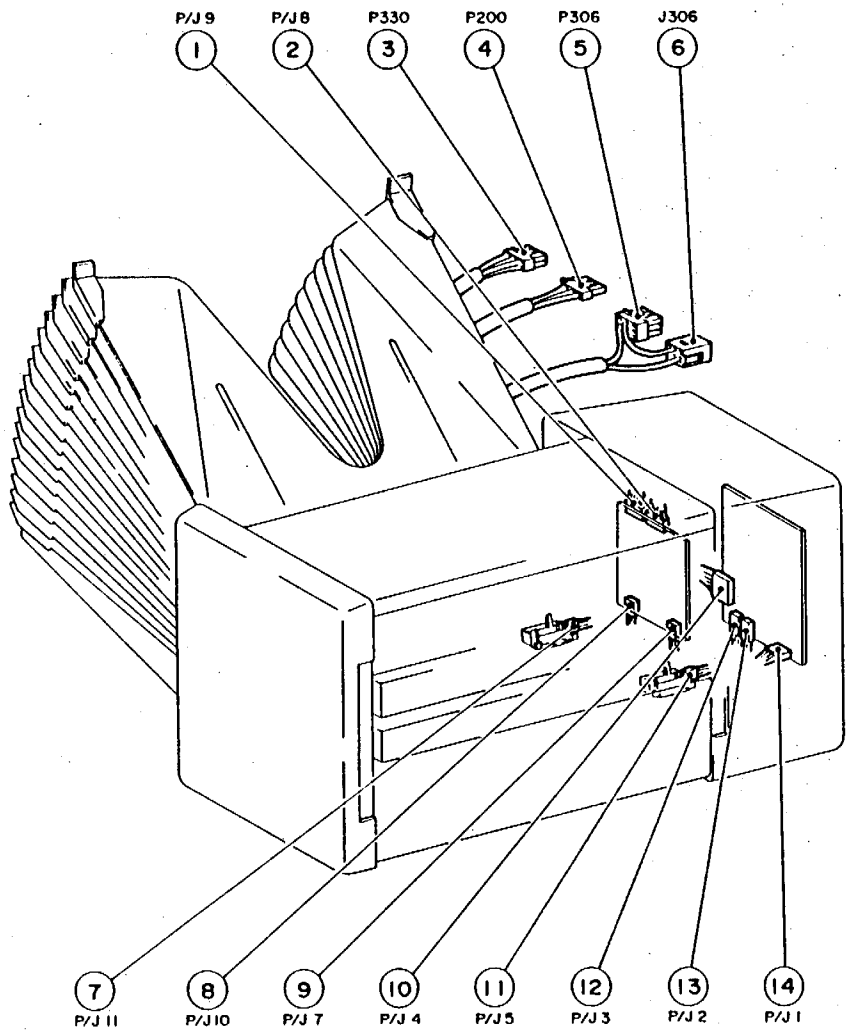

5030-3-067

P/J No.	No.	Plug			Jack		
		Connected Parts	Terminal No.	Terminal Parts No.	Connected Parts	Terminal No.	Terminal Parts No.
1	14	Harness	1-5		Sorter L.V.P.S	1-5	
2	13	Tarnsport MOT.	1-2		Sorter L.V.P.S	1-2	
3	12	Bin Drive MOT.	1-2		Sorter L.V.P.S	1-2	
4	10	Harness	1-7		Sorter L.V.P.S	1-7	
5	11	Harness	1-3		Entrance Sonser	1-3	
7	9	Harness	1-6		Sorter P.W.B	1-6	
8	2	Harness	1-8		Sorter P.W.B	1-8	
9	1	Harness	1-7		Sorter P.W.B	1-7	
10	8	Harness	1-4		Sorter P.W.B	1-4	
11	7	Harness	1-3		Exit Sensor	1-3	
200	4	Harness	1-3	115P60201	Harness (本体 AC)	1-3	115P60199
330	3	Harness	1-6	115P60200	Harness (本体 DC)	1-6	115P60198
306	5	Harness (Interlock)	1-9		Harness (本体 DC)	1-9	
		Note 1			Harness (Interlock)	1-9	
306	6	Harness	1-9		Note 1		

Note 1 This is used to proccessor P/J 306 in case 5030 or 310 + 20 Bin Sorter. 5026 or 300 is not to need to connect.

Глава 5 ЭЛЕКТРИЧЕСКАЯ СИСТЕМА XEROX 5331/32

Глава 5 ЭЛЕКТРИЧЕСКАЯ СИСТЕМА

5-1 Как пользоваться блок-схемами
1. Как пользоваться блок-схемами 5-1
2. Условные обозначения 5-1
3. Описание работы двигателей 5-5
4. Диагностическая проверка 5-6
5. Элементы диагностической проверки 5-7
6. Настройка энергонезависимой памяти (памяти NVM) 5-9
7. Элементы настройки энергонезависимой памяти 5-9
8. Счетчик элементов, счетчик застреваний 5-10
9. Введение изменений с помощью кнопки Program (Программа) 5-11
10. Связь между Главной печатной платой и печатными платами управления 5-12

ПРОЦЕДУРЫ ИЗОЛЯЦИИ НЕИСПРАВНОСТЕЙ

1. Процедуры изоляции неисправностей 5-13

5-2 БЛОК-СХЕМЫ
1. ЦЕПЬ 1. ИЗОЛЯЦИЯ НЕИСПРАВНОСТЕЙ 5-14
2. ЦЕПЬ 1. ЛИСТ 1 (ПИТАНИЕ ОЖИДАНИЯ) 5-16
3. ЦЕПЬ 1. ЛИСТ 2 (ПИТАНИЕ ОЖИДАНИЯ) 5-17
4. ЦЕПЬ 1. ЛИСТ 3 (ПИТАНИЕ ОЖИДАНИЯ) 5-18
5. ЦЕПЬ 2. ИЗОЛЯЦИЯ НЕИСПРАВНОСТЕЙ 5-19
6. ЦЕПЬ 2. ЛИСТ 1 (ВЫБОР И ИНДИКАЦИЯ РЕЖИМА - 5332) 5-21
7. ЦЕПЬ 2. ЛИСТ 2 (ВЫБОР И ИНДИКАЦИЯ РЕЖИМА - 5331) 5-22
8. ЦЕПЬ 2. ЛИСТ 3 (ВЫБОР И ИНДИКАЦИЯ РЕЖИМА) 5-23
9. ЦЕПЬ 2. ЛИСТ 4 (ВЫБОР И ИНДИКАЦИЯ РЕЖИМА) (ПАНЕЛЬ РЕДАКТИРОВАНИЯ) 5-24
10. ЦЕПЬ 2. ЛИСТ 5 (ВЫБОР И ИНДИКАЦИЯ РЕЖИМА) (КАРТА ИНТЕГРАЛЬНЫХ СХЕМ) 5-25
11. ЦЕПЬ 3. ИЗОЛЯЦИЯ НЕИСПРАВНОСТЕЙ 5-26
12. ЦЕПЬ 3. ЛИСТ 1 (УПРАВЛЕНИЕ РАБОТОЙ МАШИНЫ) 5-27
• ЦЕПЬ 3 ИЗОЛЯЦИЯ НЕИСПРАВНОСТЕЙ (5331/32) 5-27A
• ЦЕПЬ 3 ЛИСТ 1 (УПРАВЛЕНИЕ РАБОТОЙ МАШИНЫ) 5-27B
13. ЦЕПЬ 3. ЛИСТ 2 (УПРАВЛЕНИЕ РАБОТОЙ МАШИНЫ) 5-28
• ЦЕПЬ 3 ЛИСТ 2 (УПРАВЛЕНИЕ РАБОТОЙ МАШИНЫ) 5-28A
14. ЦЕПЬ 4. ИЗОЛЯЦИЯ НЕИСПРАВНОСТЕЙ 5-29
15. ЦЕПЬ 4. ЛИСТ 1 (ПИТАНИЕ ПРИВОДА МАШИНЫ) 5-30
16. ЦЕПЬ 5. ИЗОЛЯЦИЯ НЕИСПРАВНОСТЕЙ 5-31
17. ЦЕПЬ 5. ЛИСТ 1 (ДУПЛЕКСНЫЙ АВТОПОДАТЧИК ОРИГИНАЛОВ, DADF) 5-34
18. ЦЕПЬ 5. ЛИСТ 2 (ДУПЛЕКСНЫЙ АВТОПОДАТЧИК ОРИГИНАЛОВ) 5-35
19. ЦЕПЬ 5. ЛИСТ 3 (ДУПЛЕКСНЫЙ АВТОПОДАТЧИК ОРИГИНАЛОВ) 5-36
20. ЦЕПЬ 6. ИЗОЛЯЦИЯ НЕИСПРАВНОСТЕЙ 5-37
21. ЦЕПЬ 6. ЛИСТ 1 (ОПТИКА) 5-40
22. ЦЕПЬ 6. ЛИСТ 2 (ОПТИКА) 5-41
23. ЦЕПЬ 6. ЛИСТ 3 (ОПТИКА) 5-42
24. ЦЕПЬ 8. ИЗОЛЯЦИЯ НЕИСПРАВНОСТЕЙ 5-43
25. ЦЕПЬ 8. ЛИСТ 1 (ТРАНСПОРТИРОВКА И РЕГИСТРАЦИЯ БУМАГИ) 5-52
26. ЦЕПЬ 8. ЛИСТ 2 (ТРАНСПОРТИРОВКА И РЕГИСТРАЦИЯ БУМАГИ) 5-53
27. ЦЕПЬ 8. ЛИСТ 3 (ЛОТОК 4, 5 - 5331) 5-54
28. ЦЕПЬ 8. ЛИСТ 4 (ДУПЛЕКСНЫЙ МОДУЛЬ/ЛОТОК 4,5 - 5332) 5-55
29. ЦЕПЬ 8. ЛИСТ 5 (ДУПЛЕКСНЫЙ МОДУЛЬ/ЛОТОК 4,5 - 5332) 5-56
30. ЦЕПЬ 8. ЛИСТ 6 (ДУПЛЕКСНЫЙ МОДУЛЬ/ЛОТОК 4,5) 5-57
31. ЦЕПЬ 8. ЛИСТ 7 (ДУПЛЕКСНЫЙ МОДУЛЬ/ЛОТОК 4,5 - 5332) 5-58
32. ЦЕПЬ 8. ЛИСТ 8 (ЛОТОК 4,5 - 5331) 5-59
33. ЦЕПЬ 8. ЛИСТ 9 (ДУПЛЕКСНЫЙ МОДУЛЬ/ЛОТОК 4,5 - 5332) 5-60
35. ЦЕПЬ 9. ЛИСТ 1 (КСЕРОГРАФИЧЕСКАЯ СИСТЕМА) 5-64
36. ЦЕПЬ 9. ЛИСТ 2 (КСЕРОГРАФИЧЕСКАЯ СИСТЕМА) 5-65
37. ЦЕПЬ 9. ЛИСТ 3 (КСЕРОГРАФИЧЕСКАЯ СИСТЕМА) 5-66
38. ЦЕПЬ 9. ЛИСТ 4 (КСЕРОГРАФИЧЕСКАЯ СИСТЕМА) 5-67
39. ЦЕПЬ 9. ЛИСТ 5 (КСЕРОГРАФИЧЕСКАЯ СИСТЕМА) 5-68
40. ЦЕПЬ 10. ИЗОЛЯЦИЯ НЕИСПРАВНОСТЕЙ 5-69
41. ЦЕПЬ 10. ЛИСТ 1 (ТРАНСПОРТИРОВКА И ЗАКРЕПЛЕНИЕ КОПИИ) 5-71
42. ЦЕПЬ 11. ИЗОЛЯЦИЯ НЕИСПРАВНОСТЕЙ (СОРТЕР НА 10 ЯЧЕЕК) 5-72
43. ЦЕПЬ 11. ЛИСТ 1 (СОРТЕР НА 10 ЯЧЕЕК) 5-74
44. ЦЕПЬ 11. ЛИСТ 2 (СОРТЕР НА 10 ЯЧЕЕК) 5-75
45. ЦЕПЬ 11. ИЗОЛЯЦИЯ НЕИСПРАВНОСТЕЙ (СОРТЕР НА 20 ЯЧЕЕК) 5-76
46. ЦЕПЬ 11. ЛИСТ 1 (СОРТЕР НА 20 ЯЧЕЕК) 5-79
47. ЦЕПЬ 11. ЛИСТ 2 (СОРТЕР НА 20 ЯЧЕЕК) 5-80

КАК ПОЛЬЗОВАТЬСЯ БЛОК-СХЕМАМИ

Нижеприведенные блок-схемы предназначаются для того, чтобы помочь при определении и устранении неисправностей и отказов и должны использоваться в сочетании с общими процедурами, данными по электросхеме и другой информацией.

ПРОВЕРКА ЭЛЕКТРИЧЕСКИХ НЕИСПРАВНОСТЕЙ

- Ряд параметров и элементов машин 5331 и 5332, характеризующихся электрическими сигналами, трудно поддаются проверке (например, импульс напряжения); не следует использовать для этой цели цифровой контрольно-измерительный прибор.
- Все электрические элементы машин 5331 и 5332 могут быть проверены с помощью диагностики.
- По причине большого количества проводов на Главной печатной плате Главная PWB показывается на схемах для каждой части машины.
- Каждая часть машины связана с микропроцессором на Главной PWB.
- Не проводить замеры напряжения на каждом соединителе (разъеме) на Главной PWB (это может привести к ее повреждению).
- Машины 5331 и 5332 чувствительны к внешнему электрическому шуму; они должны быть соответствующим образом заземлены. (Заземление повышает действенность фильтра шумовых помех).

БЛОК-СХЕМЫ УРОВНЯ 2

Показывают электрическую схему и рабочие уровни отдельных частей машины.

БЛОК-СХЕМЫ УРОВНЯ 3

Блок-схемы Уровня 3 дают более детальное представление отдельных функций из блок-схем Уровня 2. Блок-схемы Уровня 3 приводятся для Цепей 3 и 9.

КРАТКОЕ ОПИСАНИЕ БЛОК-СХЕМ УРОВНЯ 2 И 3

ЦЕПЬ 1 (УРОВЕНЬ 2) ПИТАНИЕ РЕЖИМА ОЖИДАНИЯ
Сигналы электрического питания машины постоянного тока (DC) и переменного тока (AC)

ЦЕПЬ 2 (УРОВЕНЬ 2) ВЫБОР И ИНДИКАЦИЯ РЕЖИМА
Представляет рабочие инструкции и индикации машины

ЦЕПЬ 3 (УРОВЕНЬ 2) УПРАВЛЕНИЕ МАШИНОЙ
Внутренние управляющие сигналы главной схемы управления

ЦЕПЬ 3 (УРОВЕНЬ 3) УПРАВЛЕНИЕ МАШИНОЙ
Электрическая схема опционного варианта

ЦЕПЬ 5 (УРОВЕНЬ 2) МАНИПУЛИРОВАНИЕ ОРИГИНАЛОМ
Функция транспортировки оригиналов

ЦЕПЬ 6 (УРОВЕНЬ 2) ОПТИКА
Сканирование стекла оригинала, экспонирование и масштабное представление копии

ЦЕПЬ 8 (УРОВЕНЬ 2) ТРАНСПОРТИРОВКА И РЕГИСТРАЦИЯ БУМАГИ
Транспортировка бумаги из лотка для бумаги к барабану

ЦЕПЬ 9 (УРОВЕНЬ 2) КСЕРОГРАФИЧЕСКАЯ СИСТЕМА
Электрическая зарядка, проявление, изготовление копии и очистка

ЦЕПЬ 9 (УРОВЕНЬ 3)
Управление процессом

ЦЕПЬ 10 (УРОВЕНЬ 2) ТРАНСПОРТИРОВКА И ЗАКРЕПЛЕНИЕ КОПИИ
Транспортировка и закрепление бумаги копии

ЦЕПЬ 11 (УРОВЕНЬ 2) СОРТИРОВОЧНОЕ УСТРОЙСТВО
Вывод копий с сортировкой

УСЛОВНЫЕ ОБОЗНАЧЕНИЯ

Контрольные данные, процедуры ремонта и регулировки и перечни деталей, включенные в Руководство в помощь при определении неисправностей и дополняющие блок-схемы, используют следующие условные обозначения:

КОНТРОЛЬНЫЕ ДАННЫЕ — Определяют состояние, получаемое при активации (возбуждении) сигнала, приведенного на блок-схеме

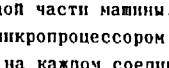

ПРИМЕЧАНИЕ — Этот символ указывает на наличие Примечания на той же странице.

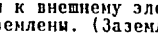

РЕГУЛИРОВКА — Этот символ идентифицирует элемент, для которого в данном Руководстве приводится процедура регулировки (главным образом механические регулировки)

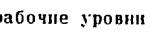

3-4-1 — Указывает номер процедуры регулировки в данном Руководстве.

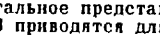

5-1-1 — Указывает элемент на печатной плате, для которого предусмотрена регулировка (например, регулятор).

ПЕРЕЧЕНЬ ДЕТАЛЕЙ — Это обозначение дает ссылку на Перечень деталей.

PL4-2 — Ссылка PL4-2 указывает номер страницы в Общем перечне деталей.

КОНТРОЛЬНАЯ ТОЧКА — Этот символ указывает на контрольную точку, главным образом на печатной плате



115/220VAC — Это обозначает переменное напряжение в диапазоне 115, 220, 230 и 240 В.

СПЕЦИАЛЬНЫЕ УСЛОВНЫЕ ОБОЗНАЧЕНИЯ

ФЛАЖОК ВВОДА



Указывает номер цепи, номер функции и местоположение источника входного сигнала



ФЛАЖОК ВЫВОДА



Указывает номер цепи, номер функции и местоположение точки назначения выходного сигнала.

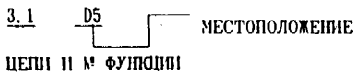

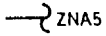

Этот символ указывает на продолжение прерванной линии сигнала. Он используется, когда прерванные линии представляющих интерес сигналов находятся в одной и той же цепи.

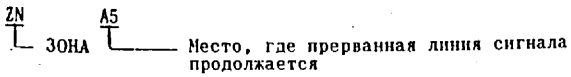



Указывает, что линия питания соединяется с линией выходного сигнала в цепи 1. Знак "+" отсутствует, поскольку машины 5331 и 5332 используют только положительные напряжения постоянного тока.

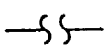

Указывает, что прерванная линия сигнала имеет продолжение.

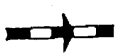

Указывает сигнал механического привода и его направление.



Указывает сигнал прохождения бумаги, света, воздуха или тепла и его направление

Указывает механическое соединение с элементом

Дает связь электрического символа с иллюстрацией

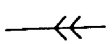

Показывает обратную связь сигнала

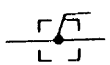

Указывает соединение проводов



Указывает машину без модификации

5 : Машина без модификации 5V



: Деталь, подлежащая модификации

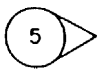

Указывает машину с модификацией

5 : Машина с модификацией 5V



: Модифицированная деталь

УСЛОВНЫЕ ОБОЗНАЧЕНИЯ

Название	Код	Символ	Описание
ЛАМПА	LP		Неоновая лампа
	LP	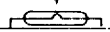	Галогенная лампа
ВИЛКА ПИТАНИЯ	PL		
КОНДЕНСАТОР	C		Оксидный конденсатор (с полярностями "+" и "-")
	C		Неполярный конденсатор
ВЫКЛЮЧАТЕЛЬ			
УДЕРЖИВАЮЩИЙ ВЫКЛЮЧАТЕЛЬ	SW		Обеспечивает контакт
ВЫКЛЮЧАТЕЛЬ МГНОВЕННОГО ДЕЙСТВИЯ	SW		Обеспечивает контакт
ЭЛЕКТРОМАГНИТНЫЙ МИКРОВЫКЛЮЧАТЕЛЬ	SW	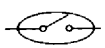	Выключатель с магнитным контактом
НОЖНОЙ ВЫКЛЮЧАТ.	SW		Выключатель ножного срабатывания
ДИОД			
ОГРАНИЧИТЕЛЬ БРОСКОВ (СТАБИЛИТРОН)	CR		Предотвращает броски (перегрузку)
СВЕТОИЗЛУЧАЮЩИЙ ДИОД (LED)	CD		 Излучает свет при прохождении постоянного тока от "+" к "-"
ДИОД	CR		 Ток протекает от "+" к "-"
ТРИАК	SCS		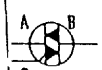 Большой переменный ток протекает между A и B, в то время как малый ток протекает в G
ВЫПРЯМИТЕЛЬ		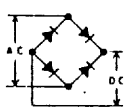	Преобразует переменный ток в постоянный ток путем использования полярностей диодов.
ФОТОДИОД	CR		Ток протекает от "+" к "-", когда светодиод воспринимает свет. 
ВОЗБУДИТЕЛЬ ("ДРАЙВЕР")		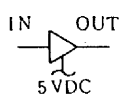	Сигнал входит (IN), и напряжение 5 VDC выводится (OUT)

Название	Код	Символ	Описание
СОЛЕНОИД	SOL		Формирует магнитное поле и вводит в действие магниты при подводе тока к катушке
МУФТА	CL	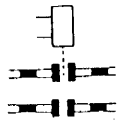	Обеспечивает механическое срабатывание при протекании тока в катушке
МЕХАНИЧЕСКАЯ МУФТА	CL		Пружинная муфта (Кроме одноходовой муфты)
РЕЛЕ (КАТУШКА) (КОНТАКТ)	RL	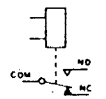	COM: ОБЩИЙ NC : НОРМАЛЬНО ЗАМКНУТЫЙ NO : НОРМАЛЬНО РАЗОМКНУТЫЙ
НАГРЕВАТЕЛЬНЫЙ СТЕРЖЕНЬ	HR		Нагревательная обмотка
ТРАНСФОРМАТОР	T	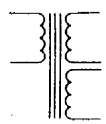	Изменяет входное напряжение переменного тока и выдает выходное напряжение переменного тока, пропорциональное отношению количеств витков на обеих сторонах.
ФОТО-ТРАНЗИСТОР	Q		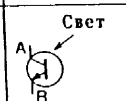 Ток протекает от A к B, в то время как база воспринимает свет
КОРОТРОН	C.C T.C D.T.C P.C.C		В данной Главе эти коды приводятся в еще более сокращенном виде: C.C-C (коротрон зарядки); T.C-T (коротрон переноса); D.T.C=D.T (коротрон отделения); P.C.C-P.C (коротрон предочистки)
ТЕРМИСТОР (ТЕРМОРЕЗИСТОР)	RT		Сопротивление изменяется соответственно температуре; сопротивление снижается при повышении температуры
ПРЕДОХРАНИТЕЛЬ	F		
ЗАЗЕМЛЕНИЕ (ЗЕМЛЯ) ШАССИ	GND GND	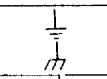	
СЧЕТЧИК	M		
ШТЕПСЕЛЬНЫЙ РАЗЪЕМ	P/J	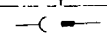	
КАБЕЛЬНЫЙ НАКОНЕЧНИК (КОНТАКТ)		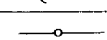	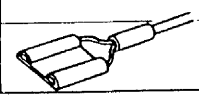

ОКРАСКА ПРОВОДОВ

Код	Цвет	Сигнал
BLK	ЧЕРНЫЙ	(100, 110/220, 115/220) VAC ЛИНИЯ
WHT	БЕЛЫЙ	AC НЕЙТРАЛЬ
GRN	ЗЕЛЕНЫЙ	ЗЕМЛЯ (ЗАЗЕМЛЕНИЕ)
RED	КРАСНЫЙ	Высокое напряжение
ORN	ОРАНЖЕВЫЙ	Напряжение 20-30 V
BLU	ГОЛУБОЙ	Линии рабочих сигналов элементов, к которым прикладывается напряжение 20-30V
BRN	КОРИЧНЕВЫЙ	Напряжение 10-20V
YEL	ЖЕЛТЫЙ	Линии рабочих сигналов элементов, к которым прикладывается напряжение 10-20V
GRAY	СЕРЫЙ	Напряжение 10V или ниже
VIO	ФИОЛЕТОВЫЙ	LOGIC COMMON (ЛОГИКА ОБЩАЯ)

*Провода вокруг нагревательного валика покрыты теплостойким материалом; их окраска отличается от вышеприведенной.

Примечание:

Рабочие сигналы элементов

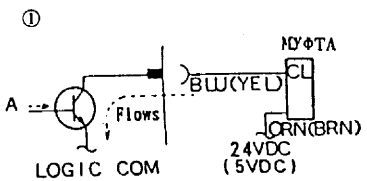

• Муфта срабатывает от входного сигнала А. Провод, используемый для того, чтобы вызвать срабатывание муфты, имеет ГОЛУБОЙ (BLU) или ЖЕЛТЫЙ (YEL) цвет.

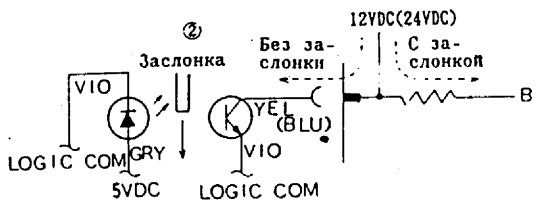

• 12 VDC (24 VDC) проходит в линию LOGIC COM (ЛОГИКА ОБЩАЯ) фототранзистора через ЖЕЛТЫЙ (ГОЛУБОЙ) провод. Измененный сигнал проходит через ЖЕЛТЫЙ или ГОЛУБОЙ провод.

Сокращения	Название	Описание
P. T. L	ЛАМПА ПРЕДПЕРЕНОСА	Повышает эффективность переноса тонера
I. S. I. L.	ЛАМПА ЗАСВЕТКИ МЕЖДУ ИЗОБРАЖЕНИЯМИ И ПО БОКАМ	Препятствует проявлению изображения на барабане, имеющего место между копиями и по обеим боковым сторонам каждой копии
P. S	БЛОК ПИТАНИЯ	Блок питания
P. W. B	ПЕЧАТНАЯ ПЛАТА	
C. C	КОРОТРОН ЗАРЯДКИ	
T. C	КОРОТРОН ПЕРЕНОСА	
D. T. C	КОРОТРОН ОТДЕЛЕНИЯ	
P. C. C	КОРОТРОН ПРЕДОЧИСТКИ	
TEMP.	ТЕМПЕРАТУРА	
DEVE.	НОСИТЕЛЬ (ПРОЯВЛЕНИЕ)	
REGI.	РЕГИСТРАЦИЯ	
COM	LOGIC COMMON (ЛОГИКА ОБЩАЯ)	
C. P. U	ЦЕНТРАЛЬНЫЙ ПРОЦЕССОР	Микропроцессор
D/F	ПОДАТЧИК ОРИГИНАЛОВ	

УСЛОВНОЕ ОБОЗНАЧЕНИЕ СИГНАЛОВ

Условные обозначения сигналов обозначают их состояние, когда сигнал активирован.

(Пример 1)

ДАТЧИК ИСХОДНОГО ПОЛОЖЕНИЯ ОБНАРУЖЕН (H) — 12VDC

- ДАТЧИК ИСХОДНОГО ПОЛОЖЕНИЯ — Название (имя) сигнала
- ОБНАРУЖЕН (H) — Логический уровень сигнала, когда он активирован
- 12VDC — Напряжение, когда сигнал имеет высокий (H) уровень

* Этот сигнал имеет высокий (H) уровень с выходным напряжением 12VDC, когда датчик исходного положения получает этот сигнал; этот сигнал является нормально низким (L).

(Пример 2)

ДАТЧИК ВЫХОДА ОБНАРУЖЕН (L) — 12VDC

- ДАТЧИК ВЫХОДА — Название сигнала
- ОБНАРУЖЕН (L) — Логический уровень сигнала, когда он активирован
- 12VDC — Напряжение, когда сигнал имеет высокий (H) уровень

* Этот сигнал имеет низкий (L) уровень, когда датчик выхода обнаруживает этот сигнал; нормально он является высоким (H), т.е. 12 VDC.

ОПИСАНИЕ РАБОТЫ ДВИГАТЕЛЕЙ

Двигатели

Машина 5331 имеет 9 двигателей, машина 5332 имеет 11 двигателей.

- Вентиляторные двигатели : 3 шт.
- Серводвигатели : 1 шт.
- Импульсные двигатели : 3 шт. (5331), 4 шт. (5332)
- Двигатели переменного тока : 2 шт. (5331), 3 шт. (5332)

Работа серводвигателя и импульсного двигателя описана ниже.

Серводвигатель

Серводвигатель называется также синхродвигателем по причине синхросхемы, по которой серводвигатели включены в электрическое и механическое оборудование.

Конструкция серводвигателей постоянного тока в машинах 5331 и 5332

- К обычному двигателю постоянного тока добавлены магнит и катушка индуктивности.

Метод управления скоростью вращения

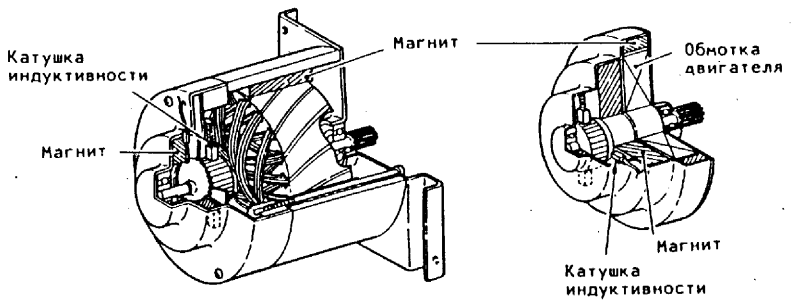

(1) Магнит вращается при вращении двигателя.

(2) Вращение магнита генерирует электродвижущую силу в катушке индуктивности.

(3) Индуцируемая электродвижущая сила колеблется по величине при изменении скорости двигателя.

(4) Сравнить индуцируемую электродвижущую силу на выходе с требуемым значением напряжения.

(5) Если указанные значения изменяются, изменить напряжение, подводимое к двигателю, и стабилизировать скорость двигателя.

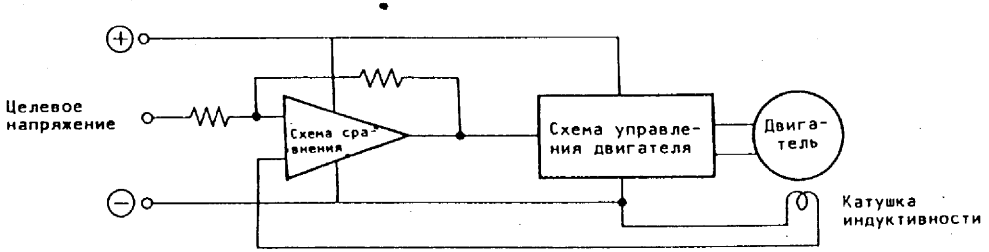

Особенности

(1) Устойчивая скорость (обороты) двигателя

(2) Плавное вращение

(3) Легкое вращение в направлении вперед/назад

Импульсный двигатель

Импульсные двигатели используются для привода каретки объектива, каретки зеркала № 2 и ролика подачи.

Конструкция

- В железном сердечнике используется магнит, и катушка возбуждения закреплена в станине.

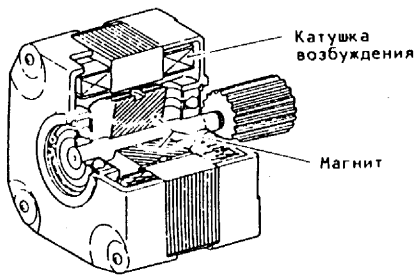

Принцип действия

- Этот двигатель в приближенном виде можно рассматривать как линейный двигатель.

(1) Точки A, B, C и D на рисунке соединяются с линией COMMON (ОБЩАЯ) в порядке их перечисления.

(2) Магнит "a" в центре перемещается от A, к B, к C и затем к D.

(3) Двигатель, показанный на рисунке, поворачивается на 90 градусов за один шаг.

*На практике требуется высокая точность работы двигателя. Зубья шестерни зацепляются вокруг магнита и железных сердечников катушек возбуждения с поворотом на один зуб за один шаг.

1. Как показано на рисунке справа, линии магнитной силы "A" и "a" притягивают друг друга, так же как "B" и "b" притягивают друг друга по диагонали.
2. Выключить напряжение на "A" и подвести напряжение к "B". Тогда "B" и "b" переместятся на один зуб в направлении, показанном стрелкой.
3. При подводе напряжения к обмоткам A, B, C и D в порядке их перечисления двигатель продолжает поворачиваться на один зуб за один шаг.

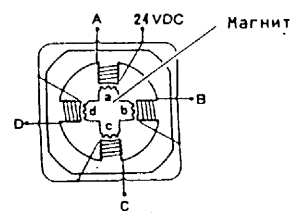

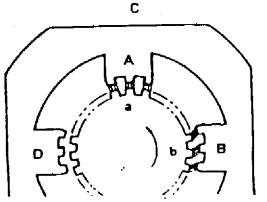

Особенности

(1) Малый угол поворота, обеспечивающий высокую точность работы

(2) Простая конструкция

(3) Отсутствие необходимости в сигнале обратной связи.

(4) Недостаточно плавная работа

ДИАГНОСТИЧЕСКАЯ ПРОВЕРКА

Диагностические проверки элементов машин **5331** и **5332** одинаковые; диагностические коды описаны на блок-схемах.

Диагностическая проверка входных/выходных сигналов Главной PWB осуществляется тремя методами.

(1) Посредством диагностического кода (проверка входных и выходных элементов)

(2) Проверка счета копий по приросту счета.

(3) Путем нажатия на кнопку "0" для вызова кода состояния или сообщения.

Для наблюдения за работой машины без подачи бумаги применяется режим "Без прогонки бумаги".

Примечание: Диагностические проверки машин **5331** и **5332** обеспечивают проверку сигналов, подводимых к Главной PWB, и сигналов, выходящих из нее. Электрические детали, расположенные на Главной PWB и некоторых других элементах, проверяться не могут.

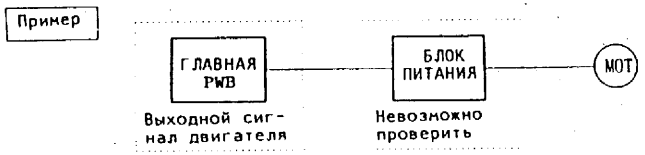

Как выполнять диагностическую проверку

Процедура

(1) Включить главный выключатель питания, удерживая нажатой кнопку "0".

a. Машина выполнит самопроверку. (Если самопроверка не проходит удовлетворительно, выдается код состояния U6).

б. Если самопроверка проходит удовлетворительно, все светодиоды на консоли загораются.

• На машинах, оснащенных дуплексным автоподатчиком оригиналов индикаторы и лампы мигают.

(2) Нажать на кнопку "Стоп/Отмена" (Stop/Clear)

• Все лампы гаснут

• Индикаторы Darker и Lighter ("Темнее" и "Светлее" загораются попеременно).

Ниже описаны шаги процедуры проверки для разных элементов.

Как отменять диагностический режим

• Выключить главный выключатель питания.

Проверка входных элементов (Проверка входных сигналов Главной PWB)

• Диагностический код состоит из кода Цепи и кода Функции. При вводе кодов, не установленных для машины, машина выдает индикацию ошибки.
Ксерокс **5331**: На индикаторе количества копий выдается индикация Er.
Ксерокс **5332**: На дисплее выдается какое-либо сообщение.

Нажать на кнопку "Стоп/Отмена" (Stop/Clear) для сброса состояния ошибки.

(1) Ввести режим диагностики.

(2) Ввести код Цепи.

(3) Нажать на кнопку "Пуск"

(4) Ввести код Функции

(5) Нажать на кнопку "Пуск"

Когда входной сигнал имеет высокий уровень, выдается сообщение "Входной уровень (H)" или "ГОТОВА К КОПИРОВАНИЮ".

Когда входной сигнал имеет низкий уровень, выдается сообщение "Входной уровень (L)" или "Просьба подождать.

(6) Изменение кода функции

a. Если Цепь остается прежней, нажать на кнопку "Стоп/Отмена" один раз и снова ввести код Функции, после чего нажать на кнопку "Пуск".

б. При переходе на другую Цепь нажать на кнопку "Стоп/Отмена" два раза и повторить процедуру начиная с шага (2).

Проверка выходных элементов (Проверка выходных сигналов Главной PWB)

Примечание: • Проверка выходных элементов для двигателя объектива и нагревательного стержня не может быть выполнена. Поэтому их перемещение и загорание должно проверяться при включении главного выключателя питания.

• Следующие элементы останавливаются автоматически после определенного периода: двигатель каретки лампы, счетчик и все соленоиды и муфты. (См. Перечень кодов). Это предотвращает поломку этих элементов.

(1) Ввести диагностический код.

(2) Ввести код Цепи.

(3) Нажать на кнопку "Пуск".

(4) Ввести код Функции.

(5) Нажать на кнопку "Пуск". (Указанный элемент сработает).

(6) Изменить код Функции.

a. Если Цепь остается прежней, нажать на кнопку "Стоп/Отмена" один раз и ввести новый код Функции, после чего нажать на кнопку "Пуск".

б. При переходе в другую Цепь нажать на кнопку "Стоп/Отмена" два раза и повторить процедуру, начиная с шага (2).

Проверка работы некоторого числа элементов (одновременное срабатывание несколькими элементами, относящимися к одной и той же Цепи) - набирание кодов.

(1) Ввести код Цепи.

(2) Нажать на кнопку "Пуск".

(3) Ввести первый код Функции.

(4) Нажать на кнопку "Пуск".

(5) Ввести второй код Функции.

(6) Нажать на кнопку "Пуск".

• Для прекращения вышеописанной процедуры нажать на кнопку "Стоп/Отмена".

- Настройка ЭНЕРГОНЕЗАВИСИМОЙ ПАМЯТИ (N.V.M.)
  - В машинах FX-5030G, XEROX 5331G очередность функций; особые режимы и параметры регулировок устанавливаются в памяти микропроцессора. Таким образом, когда устанавливаются Главная P.W.B. и источник питания N.V.M., энергонезависимая память всегда сбрасывается.

(I) Как настроить N.V.M.:

- Эта установка выполняется, если Главная P.W.B. и батарейка N.V.M. были заменены.

(1) Войдите в режим диагностики.
(2) Введите код цепи [20].
(3) Нажмите клавишу Старт.
(4) Введите код функции [96].
(5) Нажмите клавишу Старт. (Все содержимое N.V.M. принимает стандартные значения.)
(6) Выключите питание машины.

(II) Как настроить N.V.M. согласно требованиям заказчика:

(1) Войдите в режим диагностики.
(2) Введите код цепи [20] или [50].
(3) Нажмите клавишу Старт.
(4) Введите код требуемой функции.
(5) Нажмите клавишу Старт. — XEROX 5331: Текущее значение показано на индикаторе счетчика. XEROX 5332: Новая величина показана на дисплее сообщений.
(6) Введите новую величину для установки. — XEROX 5331: Текущее значение показано на индикаторе счетчика. XEROX 5332: Новая величина показана на дисплее сообщений.
(7) Нажмите клавишу Старт. (Новая величина установлена).
(8) Для продолжения вернитесь к Шагу (4) и повторите процедуру. Для окончания настройки выключите питание.

ПЕРЕЧЕНЬ КОДОВ ВХОДНЫХ ЭЛЕМЕНТОВ

Код цепи	Код функции	Название элемента	Блок-схема, Цепь	Метод проверки и примечания
1	1	Блокировочный выключатель S7	1.2	
	3	Присутствие дуплексного автоподатчика оригиналов	5.2	Если разъем опционного устройства соединен с процессором, сигнал приобретает низкий уровень (L)
	4	Присутствие панели редактирования/карточки с интегральной схемой	2.5	
	6	Присутствие сортировочного устройства	11.2	
	7	Присутствие опционного лотка	8.9	
	8	Дополнительный сигнал установки	3.5	Проверить сигнал с дополнительного оборудования на копировальную машину. Устройство подачи тонера и/или др.
	9	Дополнительный сигнал пуска	3.5	
	10	Дополнительный сигнал остановки	3.5	
2	-	Проверка кнопок консоли	2.3	При включении/выключении одного из выключателей консоли дисплей количества выдает индикацию "2"
5	1	Датчик оригинала SS19	5.4	Включение/выключение датчика бумагой
	5	Датчик ввода SS20	5.4	Включение/выключение датчика бумагой
	6	Датчик размера SS21	5.4	Включение/выключение датчика бумагой
	7	Выключатель выбора дуплексного автоподатчика оригиналов (DADF)	5.2	Выключатель DADF SW-1 должен быть ВЫКЛЮЧЕН (OFF) 5332 - Уровень входного сигнала (H) 5331 - "Готова к копированию"
	10	Датчик ввода ремня SS23	5.6	Включение/выключение датчика от руки
	12	Датчик ремня SS22	5.6	Перемещение ремня стекла оригинала
	15	Датчик выхода SS24	5.6	Включение/выключение датчика бумагой
	17	Датчик дуплексного ввода SS25	5.6	Включение/выключение датчика бумагой
	15	Блокировочный выключатель дуплексного автоподатчика оригиналов	5.2	Два выключателя соединены последовательно
6	1	Датчик оптической регистрации SS2	6.3	Сместить каретку лампы от руки
	4	Датчик объектива SS3	6.4	Сместить объектив от руки
	5	Датчик экспонирования SS1	6.1	Выходное напряжение представлено в шестнадцатеричном виде
	7	Сигнал контроля экспонирования	6.1	Контрольное напряжение лампы представляется в шестнадцатеричном виде
	8	Датчик размера оригинала DSS-1	6.5	Включение/выключение датчика бумагой
	9	Датчик размера оригинала DSS-2	6.5	Включение/выключение датчика бумагой
	10	Датчик размера оригинала DSS-3	6.5	Включение/выключение датчика бумагой
	11	Датчик размера оригинала DSS-4	6.5	Включение/выключение датчика бумагой
	12	Датчик размера оригинала DSS-5	6.5	Включение/выключение датчика бумагой
	13	Датчик размера оригинала DSS-6	6.5	Включение/выключение датчика бумагой
	14	Блокировочный выключатель стекла оригинала S7	6.6	Открыть и закрыть крышку стекла оригинала
	16	Проверка всех датчиков размера оригинала DSS1-DSS6	6.6	Оригинал A3 - 5332-"Уровень ввода (H)", 5331-"Готова к копиров." Оригинал отсутствует - 5332-"Уровень ввода (L)", 5331-"Просьба подкладать" За исключением вышеприведенных случаев: 5332-"Отказ датчика размера оригинала" 5331-"Индикация отсутствует"
	18	Угловой датчик стекла оригинала	6.5	Открыть и закрыть крышку стекла оригиналов
7	1	Выключатель размера бумаги Лотка 1 S9	8.2	Напряжение представляется в шестнадцатеричной форме. См. Цепь 8, Процедура определения неисправностей
	2	Выключатель размера бумаги Лотка 2 S16	8.3	
	3	Выключатель размера бумаги Лотка 3 S18	8.4	
	4	Выключатель размера бумаги Лотка 4 S22	8.11	
	5	Выключатель размера бумаги Лотка 5 S24	8.12	
8	4	Датчик пути бумаги SS7	8.6	Открыть машину и включить/выключить датчик
	5	Датчик отсутствия бумаги в многолистовом ручном податчике SS6	6.1	Включение/выключение датчика бумагой
	6	Выключатель выхода S11	10.2	Открыть машину и включить выключить датчик
	9	Датчик размера бумаги в многолистовом ручном податчике SS6	6.1	Включение/выключение датчика бумагой
	10	Датчик пути бумаги модуля лотков SS12	6.7	Включение/выключение датчика бумагой
	14	Блокировочный выключатель правой нижней крышки S3	1.2	Открыть и закрыть крышку
	16	Блокировочный выключатель правой крышки модуля лотков S14	1.2	Открыть и закрыть крышку
	43	Датчик дуплексного пути бумаги SS13	6.13	Включение/выключение датчика бумагой
	52	Датчик пути бумаги дефлектора SS11	5.15	Включить/выключить датчик от руки
	53	Датчик инвертора SS14	5.16	Включить/выключить датчик от руки
	56	Датчик входа дуплексного модуля SS16	6.17	Вставить бумагу в датчик и вернуть дуплексный модуль на место
	61	Датчик отсутствия бумаги в дуплексном модуле SS18	6.15	Вставить бумагу в датчик и вернуть дуплексный модуль на место
	65	Блокировочные выключатели левой нижней крышки и крышки инвертора S13 и S19	6.10	Два выключателя соединены последовательно
	67	Блокировка лотка дуплексного модуля S20	6.10	Вызвинуть и вдвинуть дуплексный модуль
	70	Датчик боковой направляющей дуплексного модуля SS17	6.17	
9	8	Датчик малого остатка тонера (черного) SS8	9.7	Снять и проверить датчик
	9	Датчик малого остатка тонера (цветного) SS9	9.7	Снять и проверить датчик
	10	Датчик заполнения тонером отстойника SS10	9.9	Снять отстойник тонера и включить/выключить датчик от руки
	11	Кнопка увеличения подачи тонера	9.7	
	16	Цветной носитель, сигнал 1	9.7	
	17	Цветной носитель, сигнал 2	9.7	
	18	Цветной носитель, сигнал 3	9.7	

ПЕРЕЧЕНЬ КОДОВ ВЫХОДНЫХ ЭЛЕМЕНТОВ

Код Цепи	Код Функции	Название элемента	Блок-схема, Цепь	Метод проверки и примечания
1	2	Зуммер BZ1	3.1	
3	1	счетчик черн	3.1	Автоматически выключается через 1 секунду
	2	счетчик цвет	3.1	Автоматически выключается через 1 секунду
4	1	Главный двигатель MOT1 (вращение по часовой стрелке)	4.1	
5	2	Соленоид лопастного колеса SOL15	5.4	Автоматически выключается через 3 секунды
	3	Двигатель подачи (вращение по часовой стрелке) MOT14	5.4	
	4	Соленоид затвора SOL16	5.4	Автоматически выключается через 3 секунды
	6	Двигатель подачи MOT14 (вращение против часовой стрелки)	5.4	
	9	Соленоид заклепки SOL17	5.6	Автоматически выключается через 3 секунды
	11	Двигатель ролика выравнивания MOT16	5.6	
	13	Соленоид затвора регистрации дуплексного автоподатчика оригиналов SOL18	5.6	Автоматически выключается через 3 секунды
	14	Двигатель ремня MOT15	5.6	
	16	Соленоид затвора выхода SOL19	5.6	Автоматически выключается через 3 секунды
6	2	Двигатель каретки лампы MOT3 (перемещение вперед)	6.3	Автоматически выключается через 1 секунду. *Не повторять проверку
	3	Двигатель каретки лампы MOT3 (реверсное перемещение)	6.3	Автоматически выключается через 1 секунду *Не повторять проверку
	6	Лампа экспонирования LP11	6.1	
	17	———	—	Заводская установка
8	1	Муфта подачи Лотка 1 CL2	8.2	Автоматически выключается через 3 секунды
	2	Муфта подачи Лотка 2 CL3	8.3	Автоматически выключается через 3 секунды
	3	Муфта подачи Лотка 3 CL4	8.4	Автоматически выключается через 3 секунды
	7	Соленоид ручной подачи SOL1	8.1	Автоматически выключается через 3 секунды
	8	Соленоид затвора регистрации SOL2	8.6	Автоматически выключается через 3 секунды
	11	Двигатель подачи бумаги MOT5	8.5	Низкая скорость (156 мм/сек.)
	12	Двигатель подачи бумаги MOT5	8.5	Высокая скорость (300 мм/сек.)
	13	Главный двигатель MOT1 (вращение по часовой стрелке)	4.1	
	15	Муфта ручной подачи CL1	8.1	Автоматически выключается через 3 секунды
	17	Сигнал счетчика подачи	3.5	Выходной сигнал счета для дополнительного оборудования
	41	Двигатель подачи четырехлоткового модуля MOT11	8.14	
	50	Соленоид затвора дефлектора SOL6	8.15	Автоматически выключается через 3 секунды
	51	Двигатель привода дуплексного модуля MOT12	8.16	
	54	Соленоид затвора инвертора SOL7	8.16	Автоматически выключается через 3 секунды
	55	Соленоид инвертора SOL8	8.16	Автоматически выключается через 3 секунды
	57	Соленоид затвора входа SOL1	8.17	Автоматически выключается через 3 секунды
	58	Соленоид затвора входа SOL2	8.17	Автоматически выключается через 3 секунды
	59	Соленоид затвора входа SOL3	8.17	Автоматически выключается через 3 секунды
	60	Соленоид ролика выравнивания SOL17	8.17	Автоматически выключается через 3 секунды

Код Цепи	Код Функции	Название элемента	Блок-схема, Цепь	Метод проверки и примечания
8	62	Соленоид позиционирования лотка SOL13	8.18	Автоматически выключается через 3 секунды
	63	Муфта подачи дуплексного модуля CL7	8.18	Автоматически выключается через 3 секунды
	64	Соленоид ролика подталкивания SOL14	8.18	Проверяется по шуму при работе
	66	Блок питания элиминатора статики PS4	8.16	
	68	Двигатель боковой направляющей MOT3 (движение вперед)	8.17	
	69	Двигатель боковой направляющей MOT3 (реверсирование)	8.17	
	80	Муфта подачи Лотка 4 CL5	9.11	Автоматически выключается через 3 секунды
	81	Муфта подачи Лотка 5 CL6	9.12	Автоматически выключается через 3 секунды
9	1	Блок питания высокого напряжения PS2	9.5	
	2	Лампа засветки между изображениями/по бокам (ISIL) LP2	9.2	
	3	Выключатель смещения носителя	9.5	
	4	Двигатель носителя MOT6	9.4	Автоматически выключается через 3 секунды
	5	Соленоид включения блока носителя SOL3	9.6	Автоматически выключается через 3 секунды
	6	Двигатель подачи тонера (черного) MOT7	9.7	
	7	Двигатель подачи тонера (цветного) MOT8	9.7	
	12	Лампа стирания LP3	9.9	
	13	Соленоид отвода (24V) SOL5	9.9	Автоматически выключается через 3 секунды
	14	Главный двигатель MOT1 (вращение по часовой стрелке)	4.1	
	15	Соленоид отвода пальцев барабана SOL4	9.8	Автоматически выключается через 3 секунды
	19	Проверка триггерного сигнала включения лампы ISIL	9.2	
	20	Соленоид отвода (16V) SOL5	9.9	Не может быть возбужден. Автоматически выключается через 3 секунды
	21	Смещение желоба SOL13	9.5	Включает блок питания высокого напряжения и выключатель смещения желоба
	22	Лампа предпереноса вкл.	9.8	
	23	Управление током отделения	9.5	
10	1	Вентиляторный двигатель охлаждения оптики MOT2	6.1	
	2	Двигатель вакуумного транспортера MOT9	10.1	Полная скорость
	3	Вентилятор охлаждения машины MOT10	10.2	
22	-	Все сообщения	2.2	Проверять все сообщения на машине 5030. Использовать кнопку "Scroll/↑" (продвижение вперед) или кнопку "Enter" (продвижение назад) поочередно.

НАСТРОЙКА ЭНЕРГОНЕЗАВИСИМОЙ ПАМЯТИ (ПАМЯТИ NVM)

• Машины 5331 и 5332 сохраняют предпочтительные функции, режимы и параметры в своих запоминающих устройствах.
От инженера требуется выполнить повторную настройку энергонезависимой памяти в том случае, когда проводилась замена Главной PWB или батарейки памяти NVM.

I. Настройка энергонезависимой памяти

• Всегда выполнять эту процедуру в случае, если заменялась Главная печатная плата или батарейка энергонезависимой памяти.

(1) Ввести режим диагностики
(2) Ввести код цепи "20"
(3) Нажать на кнопку "Пуск"
(4) Ввести код функции "96"
(5) Нажать на кнопку "Пуск". (Все параметры энергонезависимой памяти настраиваются на стандартные значения).
(6) Выключить главный выключатель питания.

II. Регулировка энергонезависимой памяти по требованию заказчика

(1) Ввести режим диагностики.
(2) Ввести код цепи "20" или "50".
(3) Нажать на кнопку "Пуск".
(4) Ввести требуемый код функции.
(5) Нажать на кнопку "Пуск".
Машина 5331 выдает текущее значение на индикаторе количества копий.
Машина 5332 выдает текущее значение на дисплее сообщений.
(6) Ввести требуемое значение.
Машина 5331 выдает измененное значение на индикаторе количества копий.
Машина 5332 выдает измененное значение на дисплее сообщений.
(7) Нажать на кнопку "Пуск".
(8) Для продолжения режима ввода повторить процедуру, начиная с шага (4).

По завершении процедуры ввода выключить главный выключатель питания.

НАСТРОЙКА РЕЖИМОВ

Настроить все режимы					
Код Цепи	Код Функции	Регулируемый элемент	Вводимый код	Эффект	Примечания
50	1	Меры против пропуска изображения	0	ВЫКЛ.	Функционирует при включении гл.выключат.питания
			1	ВКЛ.	
	2	Остановка запуска машины при обнаружении заполнения отстойника тонера	0	ВЫКЛ.	
			1	ВКЛ.	
	3	"Мертвый цикл" для холодных условий	0	ВЫКЛ.	Обеспечение температуры фьюзера в холодных условиях
			1	ВКЛ.	
	4	Стирание A5	0	ВЫКЛ.	При установке "0": если в режиме автоматической подачи определяется оригинал A5, сторона бумаги будет стерта шириной B5.
			1	ВКЛ.	

Настроить все режимы					
Код Цепи	Код Функции	Регулируемый элемент	Вводимый код	Эффект	Примечания
*	20	Сброс при перегреве фьюзера	0	Сброс	Когда машина обнаруживает код U4-6, выдается индикация "1". В противном случае сбросить "1" на "0". Питание AC к фьюзеру не подается
			1	Перегрев	

Если машина обнаруживает код "ОН" в ячейке "20", индикация изменяется с "0" на "1". Необходимо войти в ячейку 20 и ввести "0".

*Для ввода режима диагностики открыть машину. См. стр. 6-5.

• ПЕРЕЧЕНЬ КОДОВ ЭНЕРГОНЕЗАВИСИМОЙ ПАМЯТИ (NVM)

Отрегулировать все функции						
Код цепи	Код функции	Регулируемый параметр		Диапазон значений	Стандартное значение	1 единица -
20	1	Регистрация бумаги		0 ~ 32	**17**	0.29mm
	2	Уровень экспонирования	50~99%	0 ~ 99	50	0.5%
			100%	0 ~ 99	30	1 %
			101~200%	0 ~ 99	50	0.5%
	3	Температура фьюзера		0 ~ 38	26	0.8℃
	4	Пропуск по передней кромке - ISIL		0 ~ 44	**27**	0.3mm
	5	Пропуск по задней кромке - ISIL		0 ~ 10	5	1 mm
	6	Масштаб 100% по горизонтали		0 ~ 32	16	0.125%
	7	Масштаб 100% по вертикали		0 ~ 32	16	0.323%
	9	Левое поле		1 ~ 16	10	1 mm
	10	Правое поле		1 ~ 16	10	1 mm
	※12	Значение коррекции плотности стандарт.отражат.пластины (с-ма ACDC)		0 ~ 99	50	0.5%
20	※13	Значение коррекции плотности стандарт.отражат.пластины (с-ма BIAS)		0 ~ 99	50	0.5%
	14	Знач.коррекции дв-ля тонера (черного)		1 ~ 17	7	125msec
	15	Знач.коррекции дв-ля тонера (цветн.)		1 ~ 17	7	125msec
	16	Плотность (темнее)		0 ~ 3	0	7.8V
	17	Плотность (темная)		0 ~ 9	3	
	18	Плотность (светлая)		0 ~ 20	13	
	19	Плотность (светлее)		3 ~ 6	5	
	※20	Входное напряжение лампы экспонир.		0 ~ 99	47	0.3V
	21	Синхронизация лампы ISIL		0 ~ 36	18	0.3mm
	22	Регулировка времени бокового стирания ISIL		0 ~ 99	50	Светодиод (1 шт.)
	23	Выбор кривой BIAS		0 ~ 5	0	20V(max.смещен)
	96	Настройка энергонезависимой памяти		Задать начальное значение		

※ Не выполнять регулировку, а только проверять ее правильность в эксплуатации.

РЕГУЛИРОВКА КАЧЕСТВА КОПИЙ

Регулировка качества копий				
Код Цепи	Код Функции	Регулируемый элемент	Процедура	Примечания
20	2	Уровень экспонирования	см. 4-3-6	Выполнить процедуру полностью
	77	Регулировка датчика экспонирования	см. 4-3-6	

СЧЕТЧИК ЭЛЕМЕНТОВ

Этот счетчик регистрирует продолжительность работы каждого элемента в энергонезависимой памяти и может сбрасываться на нуль.

I. Считывание показаний счетчика элементов

(1) Ввести режим диагностики
(2) Ввести код цепи "30".
(3) Нажать на кнопку "Пуск".
(4) Ввести требуемый код функции.
(5) Нажать на кнопку "Пуск".
(6) Продолжительность работы элементов выдается на дисплее.
Единицы продолжительности - X 1000 подач
(7) Нажать на кнопку "Стоп/Отмена" один раз.
(8) Для того, чтобы увидеть счет по другому элементу, повторить процедуру, начиная с шага (4).

II. Сброс на нуль счетчика элементов

(1) Ввести вышеописанный режим и указать счетчик элемента.
(2) Ввести "0" кнопкой количества.
(3) Нажать на кнопку "Пуск".
(4) Нажать на кнопку "Стоп/Отмена".
(5) Для обнуления других счетчиков повторить процедуру, начиная с шага (1).

СЧЕТЧИК ЭЛЕМЕНТОВ

Код Цепи	Код Функции	Название элемента	Блок-схема	Метод проверки и примечания
30	1	Счетчик подач из Лотка 1	-	Единица - X 1000 подач Метод обнуления: Ввести "0" и нажать на кнопку "Пуск"
	2	Счетчик подач из Лотка 2	-	
	3	Счетчик подач из Лотка 3	-	
	4	Счетчик подач из Лотка 4	-	
	5	Счетчик подач из Лотка 5	-	
	6	Счетчик подач из многолистового ручного податчика	-	
	7	Счетчик подач дуплексного модуля	-	
	8	Счетчик подач оригинала*		

*Количество оригиналов, посчитанных для оригиналов, подаваемых со стекла. В режиме двухстороннего копирования оригинал засчитывается за "2".

СЧЕТЧИК ЗАСТРЕВАНИЙ

Этот счетчик выдает индикацию количества застреваний в каждой ячейке и может сбрасываться на нуль.

I. Считывание показаний счетчика застреваний

(1) Ввести режим диагностики.
(2) Ввести код цепи "40".
(3) Нажать на кнопку "Пуск".
(4) Ввести требуемый код функции.
(5) Нажать на кнопку "Пуск".
(6) Показание каждого счетчика выдается на дисплее.
Единицы - X Время
(7) Нажать на кнопку "Стоп/Отмена".
(8) Для просмотра другого счетчика застреваний повторить процедуру, начиная с шага (4).

II. Сброс на нуль счетчика застреваний

Примечание: При выполнении нижеследующей процедуры все счетчики застреваний будут сброшены на "0".

(1) Считать показание счетчика застреваний.
(2) Ввести код функции "16".
(3) Нажать на кнопку "Пуск".

СЧЕТЧИК ЗАСТРЕВАНИЙ

Код Цепи	Код Функции	Название элемента	Блок-схема	Метод проверки и примечания
40	1	Счетчик застреваний E1	-	Единица: X 1 Метод обнуления: Все счетчики устанавливаются в "0" посредством кода функции "16" Примечание: Счетчик застреваний может выдавать счет до "99". При количестве застреваний выше "99" выдается показание "FF"
	2	Счетчик застреваний E3	-	
	3	Счетчик застреваний E4	-	
	4	Счетчик застреваний E8	-	
	5	Счетчик застреваний C1	-	
	6	Счетчик застреваний C2	-	
	7	Счетчик застреваний C3	-	
	8	Счетчик застреваний C4	-	
	9	Счетчик застреваний C5	-	
	10	Счетчик застреваний C6	-	
	11	Счетчик застреваний C7	-	
	12	Счетчик застреваний C9	-	
	13	Счетчик застреваний F1	-	
	14	Счетчик застреваний A1	-	
	15	Счетчик застреваний A2		
	16	Сброс счетчиков застреваний	-	

РАБОЧАЯ ПРОВЕРКА В РЕЖИМЕ ОТСУТСТВИЯ ПОДАЧИ БУМАГИ

Примечание:
- Вытянуть Лоток 1 наружу. (В противном случае может произойти застревание бумаги).
- Рассоединить разъемы P/J200 и P/J330 в случае машины, оснащенной сортировочным устройством.
- Функция масштаба может использоваться всегда.
- При введенном коде "99" машина не будет останавливаться.

(1) Нажать на кнопку количества "2" и включить главный выключатель питания.
(2) Нажать на кнопку "Пуск".
- Машина работает, используя Лоток 1 - подача бумаги A4 длинной кромкой.
- Ролик подачи Лотка 1 также вращается.
- Дуплексный автоподатчик оригиналов также работает, если он установлен.

(3) Нажать на кнопку "Стоп/Отмена" для остановки.

- **Проверка сообщений (только Xerox 5332).**
- **Проверить содержимое сообщений в постоянной памяти.**

(1) Ввести режим диагностики.
(2) Ввести код цепи "22".
(3) Нажать на кнопку "Пуск".
(Появится сообщение: "ЦЕПЬ 22--ВСЕ СООБЩЕНИЯ".
- Продвижение по перечню сообщений осуществляется нажатием на кнопку "Scroll/i" (вперед) или "Enter" (назад).

ВВЕДЕНИЕ ИЗМЕНЕНИЙ С ПОМОЩЬЮ КНОПКИ "Program" ("Программа")

Машины 5026 и 5030 могут настраиваться на определенную функцию по запросу заказчика.

(1) Нажать на кнопку "Program", когда выдается индикация состояния "Готова".
(2) Ввести требуемый номер программы.
(3) Нажать на кнопку "Пуск".
(4) Ввести код новой настройки.
(5) Нажать на кнопку "Пуск". (Настроенный код будет сохранен в памяти).
(6) Нажать на кнопку "Program". (Режим "Программа" будет отменен).

Эта рутина может выполняться для проверки наличия шумовых помех без необходимости подачи бумаги.

*Тиражный счетчик копий будет осуществлять индексирование (продвижение вперед), несмотря на то,что подача бумаги отсутствует.

• ИЗМЕНЕНИЯ, ВВОДИМЫЕ КНОПКОЙ "PROGRAM" ("ПРОГРАММА")

Функция	Программа №	Код настройки	Содержимое	Заводская настройка	Примечания
Предпочтительный размер бумаги	20	Задать кнопкой размера бумаги	Авто→Другое→B5Y→A4Y→B5→A4→B4→A3→Ручная подача	Авто	
Автоотмена ("Автоочистка")	21	0	ВЫКЛ.	1	
		1	ВКЛ.		
Автопереключение лотков	22	0	ВЫКЛ.	1	Когда устан.более 2 кассет с одинак. размером бумаги
		1	ВКЛ.		
Зуммер в режиме ожидания	23	0	Не звучит	1	
		1	Звучит		
Время до перехода в режим экономии энергии	24	0	Остановка	0	10～99 недействительно и выдается "Ошибка"
		1:2 мин. 4:16 мин. 7:2 часа 2:4 мин. 5:30 мин. 8:4 часа 3:8 мин. 6: 1 час. 9:8 час.			
Предпочтительный Заданный %	25	Задать кнопкой "Заданный %"	Авто→100%→71%→81%→86%→141%	Авто	
100%	26	Кнопка "Регулировка Z" ◇	101% 100%	100	
Заданный масштаб	27	Заданный % 1	Могут быть настроены 4 значения Заданного %	70.7	Каждый Заданный % может быть настроен на значение от 50% до 200% кнопками количества
		Заданный % 2		81.6	
		Заданный % 3		86.5	
		Заданный % 4		141.4	
Предел количества копий	30	0	Предела нет	0	Передельн.кол-во коп ий может быть настроено на значение 1-99
		1～99	ВКЛ.		
Предпочтительный размер бумаги при отмене режима "Автовыбор бумаги"	31	Задать кнопкой размера бумаги	Другое→B5Y→A4Y→B5→A4→B4→A3→Ручная подача	A4	
Регулировка плотности цвета (5332)	32	0	Нормальная	0	СМЕЩЕНИЕ 200V СМЕЩЕНИЕ 250V СМЕЩЕНИЕ 300V
		1	Светлая		
		2	Светлее		
Выбор маркирования	33	0	По всему (цветная закраска поверх)	1	A=0 A=1.63мс A-MEL "Мигающ." интервал A=2.27мс
		1	Экран низк. разреш		
		2	Экран высок. разреш		
Ширина полей с правой стороны в режиме регистрирования	34	0～99		10	1мм/1шаг
Сортировочное устройство	90	0	Сортер на 10 ячеек	0	
		1	Сортер на 20 ячеек		
Установка/отсутствие дополнительных принадлежностей	91	0	Отсутствует	0	Компилайзер, устройство подачи тонера и т.д.
		1	Установлен		

※ B5Y: Подача бумаги B5 длинной кромкой
A4Y: Подача бумаги A4 длинной кромкой

УСТАНОВКА ОПЦИОННЫХ ДОПОЛНИТЕЛЬНЫХ УСТРОЙСТВ

Нижеследующие опционные (устанавливаемые по усмотрению заказчика) дополнительные устройства обнаруживаются автоматически, когда их жгут подсоединен к машине.

УСТРОЙСТВО	Машина 5331	Машина 5332
Сортировочное устройство	o	o
Дуплексный автоподатчик оригиналов - DADF (Автоподатчик оригиналов - ADF)	o (Только устройство ADF)	o
Модуль лотков	o (Дуплексный модуль - DDM не применяется	o
Панель редактирования	Не используется	o Примеч. 1
Модуль карточек памяти	Не используется	o

Примечание 1 Может быть подсоединена панель редактирования для машины 5030. Если подсоединены обе панели, то панель редактирования для машины 5332 предпочтительнее

СВЯЗЬ МЕЖДУ ГЛАВНОЙ ПЕЧАТНОЙ ПЛАТОЙ И ПЕЧАТНЫМИ ПЛАТАМИ УПРАВЛЕНИЯ

- Машины 5331/5332 применяют систему связи с разделением времени с линией данных. Ее проверка инженером с помощью контрольно-измерительного прибора невозможна.
- Каждая управляющая PWB имеет светодиод, по миганию которого инженер может проверять сигналы.
- CR-3 на приемнике Главной PWB показывает сигнал от пяти управляющих PWB. Инженер должен рассоединить четыре разъема для выделения (изоляции) дефектной PWB.

- Если печатная плата сортировочного устройства не принимает сигнал, мигает светодиод LD-1.
- При наличии закорачивания на приемнике Главной PWB или на передатчике любой из управляющих PWB сигналы не посылаются к Главной PWB. При этом выдается код состояния с более высокой приоритетностью. См. ниже.
  Приоритетность № 1: H8 ("H8" не может выдаваться в большинстве случаев. Лампы размера бумаги Лотка 4 и 5 не горят).
  Приоритетность № 2: F8 (Машины, оснащенные сортировочным устройством).

Анализ неисправностей: Отсоединять разъемы печатных плат по порядку для выявления неисправной печатной платы.

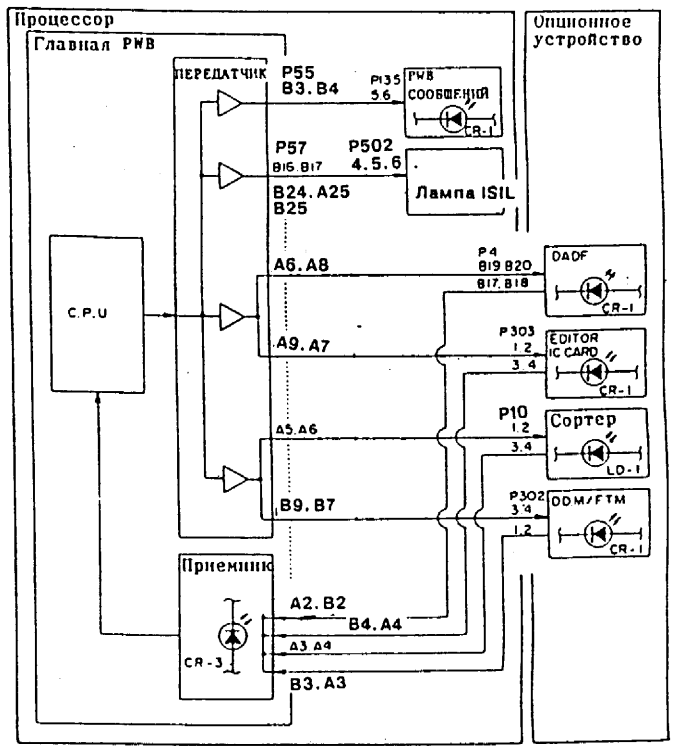

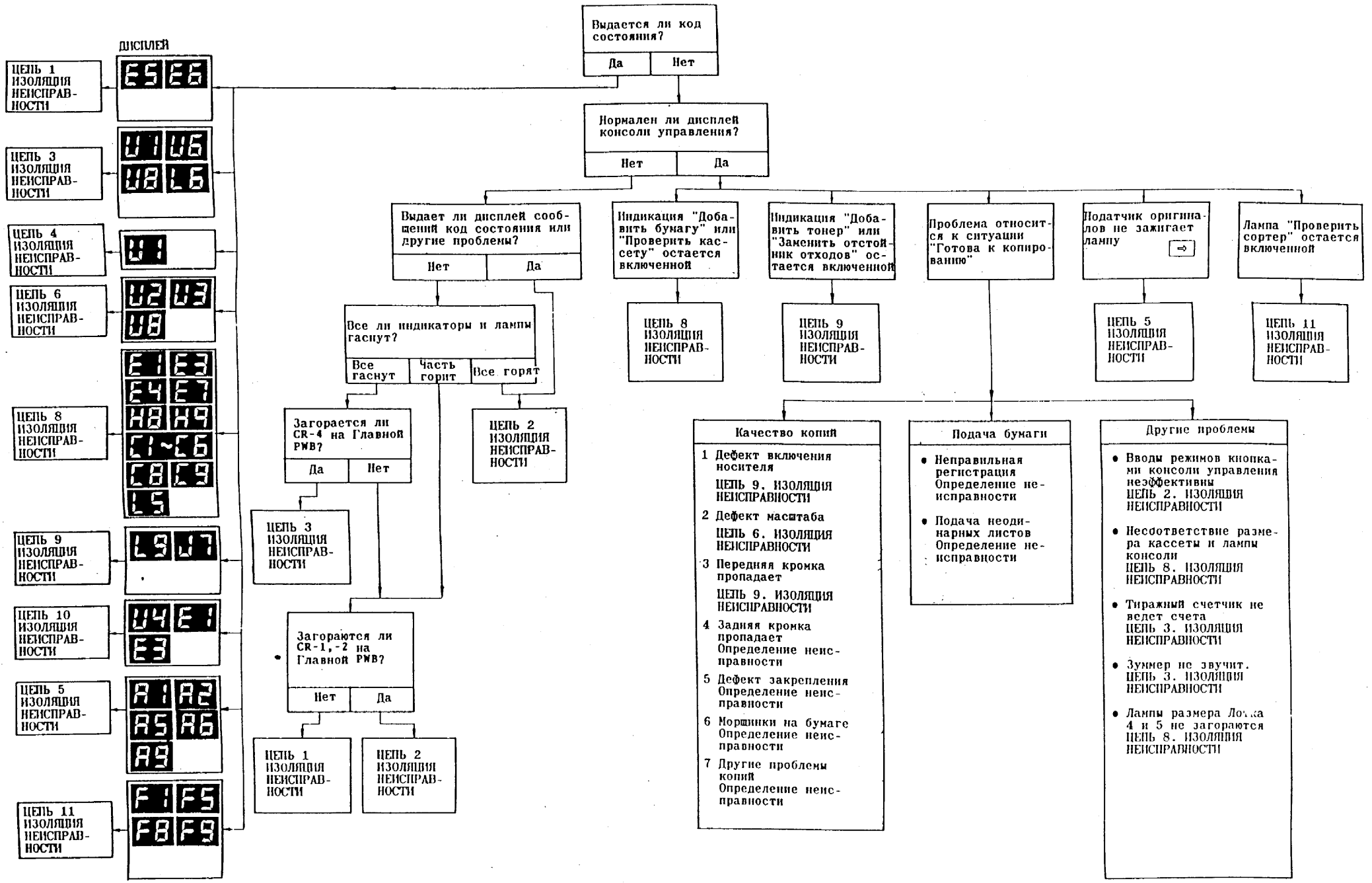
ДИСПЛЕЙ
ЦЕПЬ 1 ИЗОЛЯЦИЯ НЕИСПРАВНОСТИ
E5 E6
ЦЕПЬ 3 ИЗОЛЯЦИЯ НЕИСПРАВНОСТИ
U1 U6
U8 L6
ЦЕПЬ 4 ИЗОЛЯЦИЯ НЕИСПРАВНОСТИ
U1
ЦЕПЬ 6 ИЗОЛЯЦИЯ НЕИСПРАВНОСТИ
U2 U3
U8
ЦЕПЬ 8 ИЗОЛЯЦИЯ НЕИСПРАВНОСТИ
E1 E3
E4 E7
H8 H9
C1~C6
C8 C9
L5
ЦЕПЬ 9 ИЗОЛЯЦИЯ НЕИСПРАВНОСТИ
L9 U7
ЦЕПЬ 10 ИЗОЛЯЦИЯ НЕИСПРАВНОСТИ
U4 E1
E3
ЦЕПЬ 5 ИЗОЛЯЦИЯ НЕИСПРАВНОСТИ
A1 A2
A5 A6
A9
ЦЕПЬ 11 ИЗОЛЯЦИЯ НЕИСПРАВНОСТИ
F1 F5
F8 F9
Выдается ли код состояния?
Да
Нет
Нормален ли дисплей консоли управления?
Нет
Да
Выдает ли дисплей сообщений код состояния или другие проблемы?
Нет
Да
Все ли индикаторы и лампы гаснут?
Все гаснут
Часть горит
Все горят
Загорается ли CR-4 на Главной PWB?
Да
Нет
ЦЕПЬ 3 ИЗОЛЯЦИЯ НЕИСПРАВНОСТИ
Загораются ли CR-1,-2 на Главной PWB?
Нет
Да
ЦЕПЬ 1 ИЗОЛЯЦИЯ НЕИСПРАВНОСТИ
ЦЕПЬ 2 ИЗОЛЯЦИЯ НЕИСПРАВНОСТИ
ЦЕПЬ 2 ИЗОЛЯЦИЯ НЕИСПРАВНОСТИ
Индикация "Добавить бумагу" или "Проверить кассету" остается включенной
ЦЕПЬ 8 ИЗОЛЯЦИЯ НЕИСПРАВНОСТИ
Индикация "Добавить тонер" или "Заменить отстойник отходов" остается включенной
ЦЕПЬ 9 ИЗОЛЯЦИЯ НЕИСПРАВНОСТИ
Проблема относится к ситуации "Готова к копированию"
Качество копий
1 Дефект включения носителя
ЦЕПЬ 9. ИЗОЛЯЦИЯ НЕИСПРАВНОСТИ
2 Дефект масштаба
ЦЕПЬ 6. ИЗОЛЯЦИЯ НЕИСПРАВНОСТИ
3 Передняя кромка пропадает
ЦЕПЬ 9. ИЗОЛЯЦИЯ НЕИСПРАВНОСТИ
4 Задняя кромка пропадает
Определение неисправности
5 Дефект закрепления
Определение неисправности
6 Морщинки на бумаге
Определение неисправности
7 Другие проблемы копий
Определение неисправности
Подача бумаги
• Неправильная регистрация
Определение неисправности
• Подача неодинарных листов
Определение неисправности
Податчик оригиналов не зажигает лампу ⇨
ЦЕПЬ 5 ИЗОЛЯЦИЯ НЕИСПРАВНОСТИ
Лампа "Проверить сортер" остается включенной
ЦЕПЬ 11 ИЗОЛЯЦИЯ НЕИСПРАВНОСТИ
Другие проблемы
• Вводы режимов кнопками консоли управления неэффективны
ЦЕПЬ 2. ИЗОЛЯЦИЯ НЕИСПРАВНОСТИ
• Несоответствие размера кассеты и лампы консоли
ЦЕПЬ 8. ИЗОЛЯЦИЯ НЕИСПРАВНОСТИ
• Тиражный счетчик не ведет счета
ЦЕПЬ 3. ИЗОЛЯЦИЯ НЕИСПРАВНОСТИ
• Зуммер не звучит.
ЦЕПЬ 3. ИЗОЛЯЦИЯ НЕИСПРАВНОСТИ
• Лампы размера Лотка 4 и 5 не загораются
ЦЕПЬ 8. ИЗОЛЯЦИЯ НЕИСПРАВНОСТИ

5331/32

ЦЕПЬ 1. ИЗОЛЯЦИЯ НЕИСПРАВНОСТЕЙ

Процедура	Ввод	Вывод	Проверить следующее
E5	Закрыть переднюю крышку		
DIAG [1-1] Включает/выключает блокировочный выключатель	Блокировочный выключатель замкнут (L) 5VDC P56-B2/COM Замкнут: 0~0.5VDC Разомкнут: 5±0.5VDC		"Готова---" или "Уровень ввода (H)" сохраняется: • Дефектный выключатель • Дефектный активатор • Размыкание проводки "Просьба подождать" или "Уровень ввода (L)" сохраняется: • Закорачивание проводки • Дефект Главной PWB Дисплей изменил показание: • Проверить активатор передней крышки
E6	Закрыть правую крышку		
DIAG [8-14] Открыть и закрыть правую нижнюю крышку	Блокировка правой нижней крышки замкнута (L) 5VDC P56-A3/COM Замкнута 0~0.5VDC Разомкнута: 5±0.5VDC		"Готова---" или "Уровень ввода (H)" сохраняется: • Дефектный выключатель • Отсутствует стальная пластина на крышке • Размыкание или ослабление соединения "Просьба подождать" или "Уровень ввода (L)" сохраняется: • Закорачивание проводки • Дефект Главной PWB
DIAG [8-16] Лотковый модуль Открыть и закрыть правую крышку (P/J79 это закорачивающая перемычка на 1-лотковых моделях.)	Правая крышка модуля лотков Замкнут (L) 5VDC P56-B1/COM Замкнут: 0~0.5VDC Разомкнут 5±0.5VDC		"Готова---" или "Уровень ввода (H)" сохраняется: • Дефектный выключатель • Отсутствует стальная пластина на крышке • Размыкание или ослабление соединения • Ослабление соединения разъема P/J79 (1-лотковая модель) "Просьба подождать" или "Уровень ввода (L)" сохраняется: • Закорачивание проводки • Дефект Главной PWB

Уровень проверки ввода (H): индикации "Готова к копированию" (5331)
"Уровень ввода (H)" (5332)

Уровень проверки ввода (L): индикации "Просьба подождать" (5331)
"Уровень ввода (L)" (5332)

Процедура	Ввод	Вывод	Проверить следующее:
Блок питания Вставить вилку в розетку		Шумовой фильтр 4 контакта (T9) 3 контакта (T10) 115/220±10%VAC	Неправильный выходной сигнал: • Прерыватель схемы выключен или дефектный • Провод питания порван • Непригодный источник питания
		Шумовой фильтр 2 контакта (T11) 1 контакт (T12) 115/220±10%VAC	Неправильный выходной сигнал: • Дефектный помеховый фильтр
Включить главный выключатель питания		Блокировочный выключатель 2a - 3a 115/220±10%VAC	Неправильный выходной сигнал, • Главный выключатель питания дефектный • Размыкание в схеме
Включить блокировочный выключатель		Блокировочный выключатель 2b - 3b 115/220±10%VAC	Неправильный выходной сигнал: • Блокировочный выключатель дефектный
Питание обогревателя Вставить вилку в розетку		J/P15-1/J/P16-2 115/220±10%VAC	Неправильный выходной сигнал: • Проверить блок питания
Питание 5VDC (Ничто не загорается на консоли. CR-1 Главной PWB не загорается.)	Блок питания низкого напряжения P6-3/P6-4 115/220±10%VAC	Блок питания низкого напряжения P84-6/COM 5±0.5VDC	Неправильный выходной сигнал: • Блок питания низкого напряжения дефектный • Питание 115/220AC
	Блок питания низкого напряжения P84-6/COM 5±5VDC	Главная PWB P51-1/COM 5±0.5VDC	Неправильный выходной сигнал: • Ослабленное соединение • Размыкание • Дефект Главной или другой PWB (внутреннее закорачивание)
Питание 24VDC (CR-2 на Главной PWB не загорается.)	Блок питания низкого напряжения P6-3/P6-4 115/220±10%VAC	Блок питания низкого напряжения P84-3/COM 24±2VDC	Неправильный выходной сигнал: • Блок питания низкого напряжения дефектный • Питание 115/220VAC
	Блок питания низкого напряжения P84-3/COM 24±2VDC	Главная PWB P51-6/COM 24±2VDC	Неправильный выходной сигнал: • Ослабленное соединение • Размыкание в схеме • Дефект Главной PWB

ЦЕПЬ 1. ИЗОЛЯЦИЯ НЕИСПРАВНОСТЕЙ

Процедура	Ввод	Вывод	Проверить следующее:
24VDC переключ. (Отсутствует код состояния.)	Блок питания низкого напряжения P84-5/COM 4~5VDC	Блок питания низкого напряжения P84-1/COM 24±2VDC	Неправильный выходной сигнал: • Дефект блока питания • Дефект другой PWB
Линия Logic COM (Логика общая) COM соединена с землей в Главной PWB		Главная PWB P51-5/COM 0Ω P51-4/COM 0Ω P51-3/COM 0Ω	Неправильный выходной сигнал: • Ослабленное соединение P51 • Ослабленное соединение P84

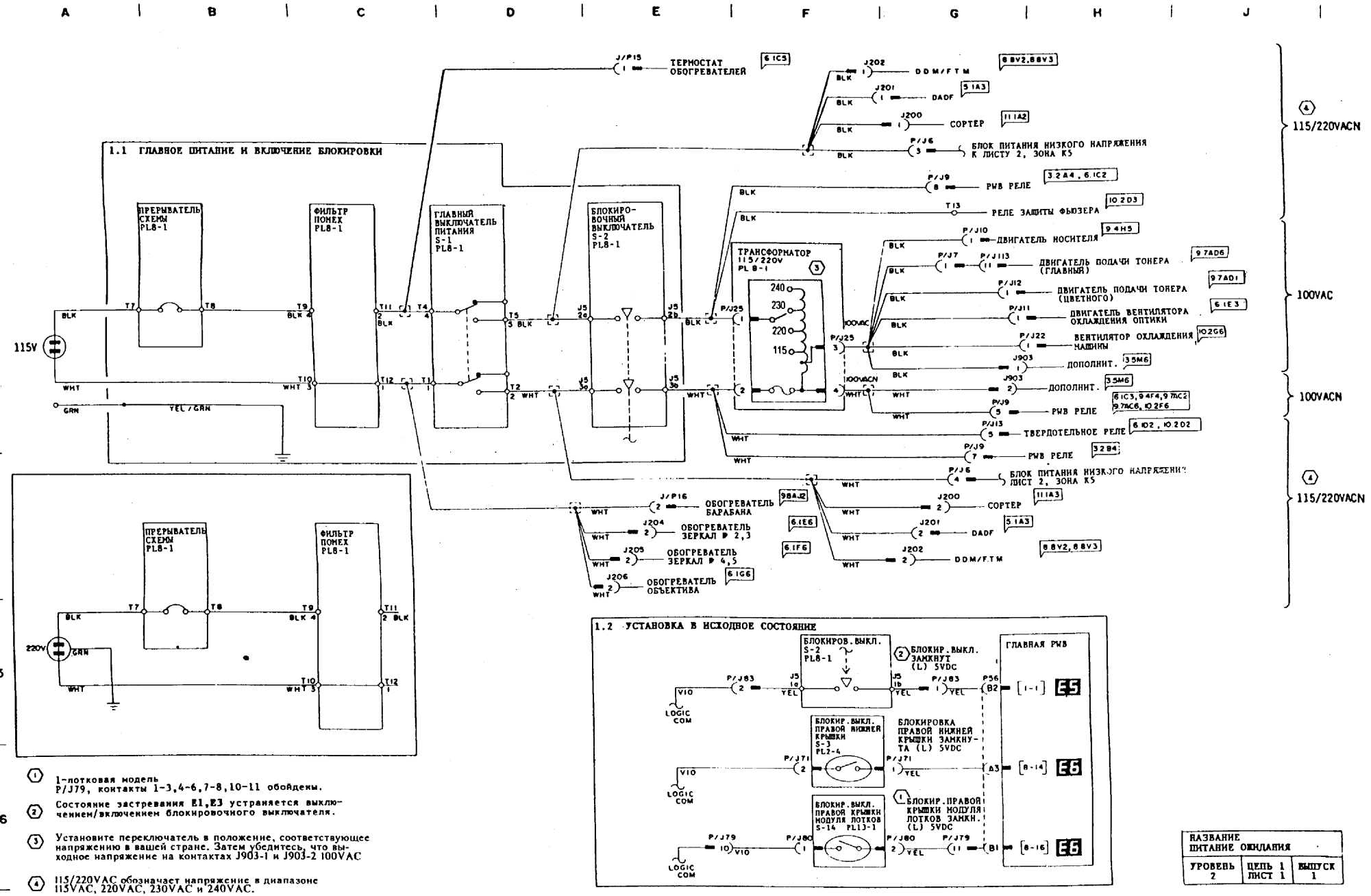

1 1-лотковая модель
P/J79, контакты 1-3, 4-6, 7-8, 10-11 обойдены.

2 Состояние застревания E1, E3 устраняется выключением/включением блокировочного выключателя.

3 Установите переключатель в положение, соответствующее напряжению в вашей стране. Затем убедитесь, что выходное напряжение на контактах J903-1 и J903-2 100VAC

4 115/220VAC обозначает напряжение в диапазоне 115VAC, 220VAC, 230VAC и 240VAC.

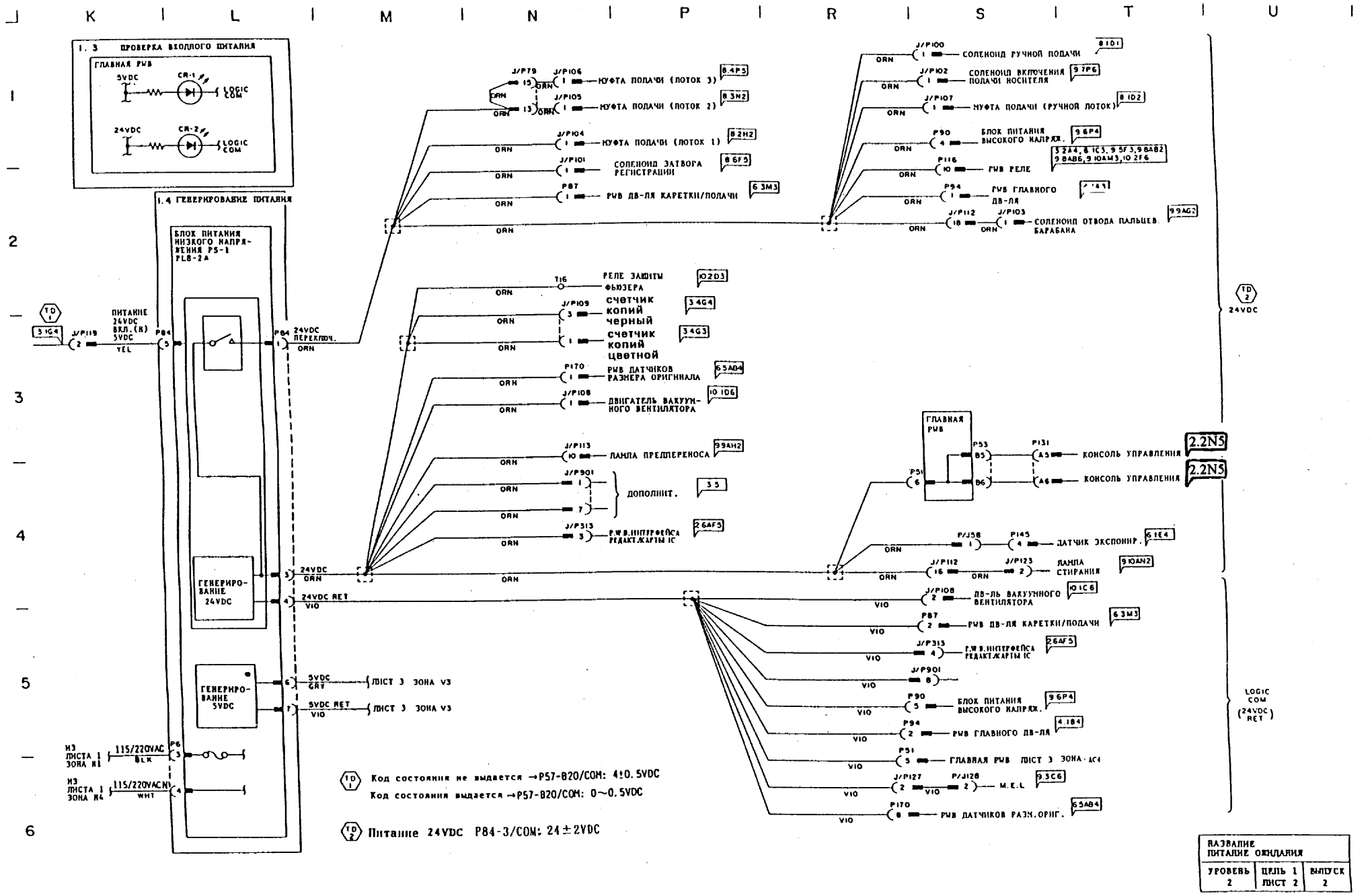
1.3 ПРОВЕРКА ВХОДНОГО ПИТАНИЯ
ГЛАВНАЯ PWB
5VDC
CR-1
LOGIC COM
24VDC
CR-2
LOGIC COM
1.4 ГЕНЕРИРОВАНИЕ ПИТАНИЯ
БЛОК ПИТАНИЯ НИЗКОГО НАПРЯЖЕНИЯ PS-1 PL8-2A
ГЕНЕРИРОВАНИЕ 24VDC
ГЕНЕРИРОВАНИЕ 5VDC
ПИТАНИЕ 24VDC ВКЛ.(H) 5VDC
YEL
24VDC ПЕРЕКЛЮЧ.
ORN
24VDC
24VDC RET
VIO
5VDC
GRY
5VDC RET
ЛИСТ 3 ЗОНА V3
ИЗ ЛИСТА 1 ЗОНА H1
115/220VAC
BLK
ИЗ ЛИСТА 1 ЗОНА H4
115/220VAC N
WHT
Код состояния не выдается →P57-820/COM: 4±0.5VDC
Код состояния выдается →P57-820/COM: 0~0.5VDC
Питание 24VDC P84-3/COM: 24±2VDC
МУФТА ПОДАЧИ (ЛОТОК 3)
МУФТА ПОДАЧИ (ЛОТОК 2)
МУФТА ПОДАЧИ (ЛОТОК 1)
СОЛЕНОИД ЗАТВОРА РЕГИСТРАЦИИ
PWB ДВ-ЛЯ КАРЕТКИ/ПОДАЧИ
РЕЛЕ ЗАЩИТЫ ФЬЮЗЕРА
счетчик копий черный
счетчик копий цветной
PWB ДАТЧИКОВ РАЗМЕРА ОРИГИНАЛА
ДВИГАТЕЛЬ ВАКУУМНОГО ВЕНТИЛЯТОРА
ЛАМПА ПРЕДПЕРЕНОСА
ДОПОЛНИТ.
P.W.B.ИНТЕРФЕЙСА РЕДАКТ.ЖАРТЫ IC
СОЛЕНОИД РУЧНОЙ ПОДАЧИ
СОЛЕНОИД ВКЛЮЧЕНИЯ ПОДАЧИ НОСИТЕЛЯ
МУФТА ПОДАЧИ (РУЧНОЙ ЛОТОК)
БЛОК ПИТАНИЯ ВЫСОКОГО НАПРЯЖ.
PWB РЕЛЕ
PWB ГЛАВНОГО ДВ-ЛЯ
СОЛЕНОИД ОТВОДА ПАЛЬЦЕВ БАРАБАНА
ГЛАВНАЯ PWB
КОНСОЛЬ УПРАВЛЕНИЯ
КОНСОЛЬ УПРАВЛЕНИЯ
ДАТЧИК ЭКСПОНИР.
ЛАМПА СТИРАНИЯ
ДВ-ЛЬ ВАКУУННОГО ВЕНТИЛЯТОРА
PWB ДВ-ЛЯ КАРЕТКИ/ПОДАЧИ
P.W.B.ИНТЕРФЕЙСА РЕДАКТ.ЖАРТЫ IC
БЛОК ПИТАНИЯ ВЫСОКОГО НАПРЯЖ.
PWB ГЛАВНОГО ДВ-ЛЯ
ГЛАВНАЯ PWB ЛИСТ 3 ЗОНА AC4
M.E.L
PWB ДАТЧИКОВ РАЗМ.ОРИГ.
24VDC
LOGIC COM (24VDC RET)
НАЗВАНИЕ ПИТАНИЕ ОЖИДАНИЯ
УРОВЕНЬ 2
ЦЕПЬ 1 ЛИСТ 2
ВЫПУСК 2

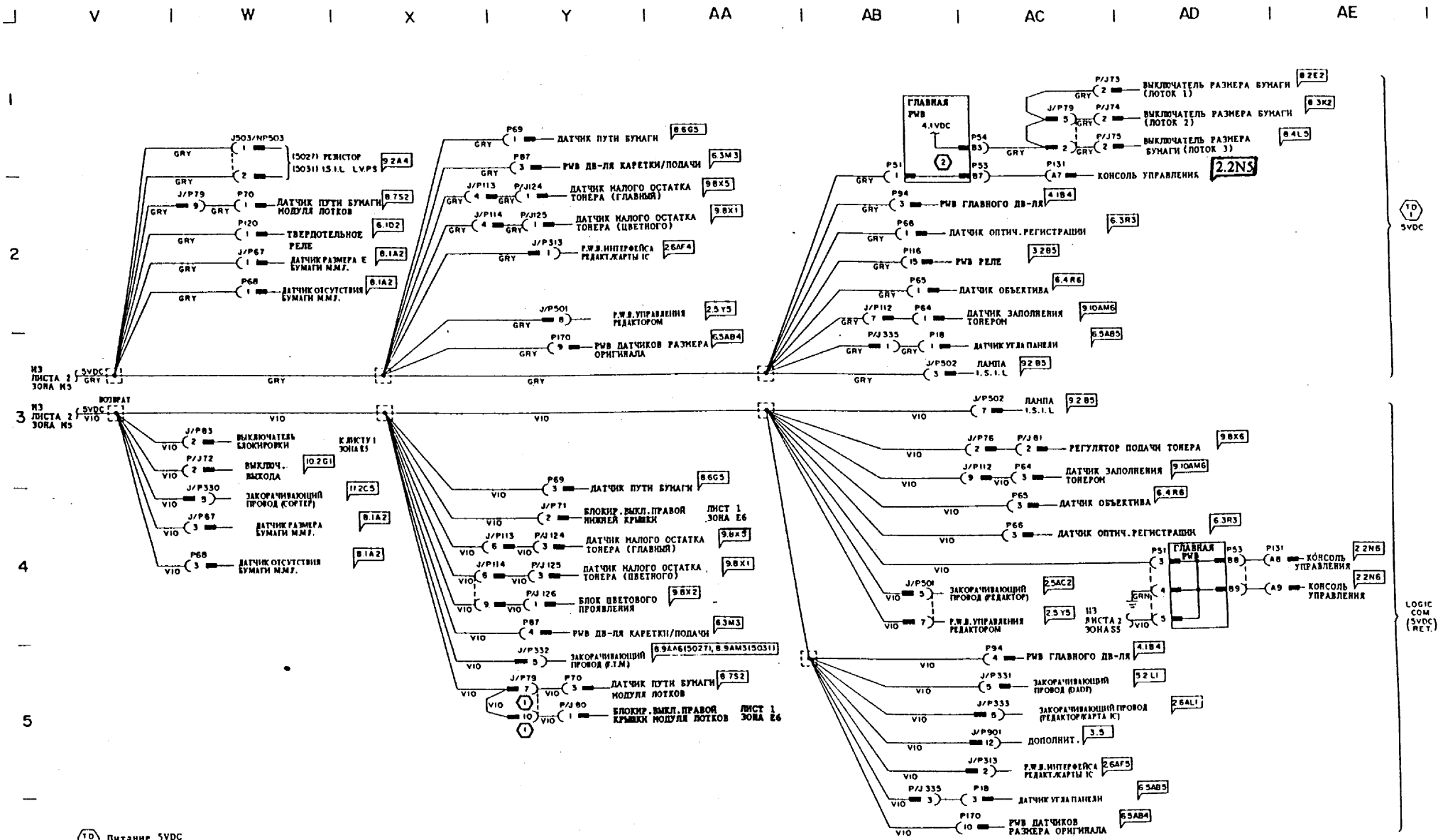
V
W
X
Y
AA
AB
AC
AD
AE
1
2
3
4
5
6
ИЗ ЛИСТА 2 ЗОНА M5
5VDC
GRY
J503/NP503
(5027) РЕЗИСТОР (5031) I.S.I.L LVPS
9.2A4
J/P79
P70
ДАТЧИК ПУТИ БУМАГИ МОДУЛЯ ЛОТКОВ
8.7S2
P120
ТВЕРДОТЕЛЬНОЕ РЕЛЕ
6.1D2
J/P67
ДАТЧИК РАЗМЕРА Е БУМАГИ М.М.Г.
8.1A2
P68
ДАТЧИК ОТСУТСТВИЯ БУМАГИ М.М.Г.
P69
ДАТЧИК ПУТИ БУМАГИ
8.6G5
P87
РЧВ ДВ-ЛЯ КАРЕТКИ/ПОДАЧИ
6.3M3
J/P113
P/J124
ДАТЧИК МАЛОГО ОСТАТКА ТОНЕРА (ГЛАВНЫЙ)
9.8X5
J/P114
P/J125
ДАТЧИК МАЛОГО ОСТАТКА ТОНЕРА (ЦВЕТНОГО)
9.8X1
J/P313
Р.Ч.В.ИНТЕРФЕЙСА РЕДАКТ./КАРТЫ IC
2.6AF4
J/P501
Р.Ч.В.УПРАВЛЕНИЯ РЕДАКТОРОМ
2.5Y5
P170
РЧВ ДАТЧИКОВ РАЗМЕРА ОРИГИНАЛА
6.5AB4
ГЛАВНАЯ РЧВ
4.1VDC
P54
P51
P53
P131
КОНСОЛЬ УПРАВЛЕНИЯ
2.2N5
P/J73
ВЫКЛЮЧАТЕЛЬ РАЗМЕРА БУМАГИ (ЛОТОК 1)
8.2E2
J/P79
P/J74
ВЫКЛЮЧАТЕЛЬ РАЗМЕРА БУМАГИ (ЛОТОК 2)
8.3K2
P/J75
ВЫКЛЮЧАТЕЛЬ РАЗМЕРА БУМАГИ (ЛОТОК 3)
8.4L5
P94
РЧВ ГЛАВНОГО ДВ-ЛЯ
4.1B4
P66
ДАТЧИК ОПТИЧ.РЕГИСТРАЦИИ
6.3R3
P116
РЧВ РЕЛЕ
3.2B5
P65
ДАТЧИК ОБЪЕКТИВА
6.4R6
J/P112
P64
ДАТЧИК ЗАПОЛНЕНИЯ ТОНЕРОМ
9.10AM6
P/J 335
P18
ДАТЧИК УГЛА ПАНЕЛИ
6.5AB5
J/P502
ЛАМПА I.S.I.L
9.2B5
TD 1
5VDC
ВОЗВРАТ
VIO
J/P83
ВЫКЛЮЧАТЕЛЬ БЛОКИРОВКИ
К ЛИСТУ 1 ЗОНА E5
P/J72
ВЫКЛЮЧ. ВЫХОДА
10.2G1
J/P330
ЗАКОРАЧИВАЮЩИЙ ПРОВОД (СОРТЕР)
11.2C5
J/P67
ДАТЧИК РАЗМЕРА БУМАГИ М.М.Г.
8.1A2
P68
ДАТЧИК ОТСУТСТВИЯ БУМАГИ М.М.Г.
8.1A2
J/P71
БЛОКИР.ВЫКЛ.ПРАВОЙ НИЖНЕЙ КРЫШКИ
ЛИСТ 1 ЗОНА E6
P/J 80
БЛОКИР.ВЫКЛ.ПРАВОЙ КРЫШКИ МОДУЛЯ ЛОТКОВ
ЛИСТ 1 ЗОНА E6
P/J76
P/J 81
РЕГУЛЯТОР ПОДАЧИ ТОНЕРА
9.8X6
J/P501
ЗАКОРАЧИВАЮЩИЙ ПРОВОД (РЕДАКТОР)
2.5AC2
J/P332
ЗАКОРАЧИВАЮЩИЙ ПРОВОД (F.T.M.)
8.9A6(5027), 8.9AM3(5031)
J/P331
ЗАКОРАЧИВАЮЩИЙ ПРОВОД (DADF)
5.2L1
J/P333
ЗАКОРАЧИВАЮЩИЙ ПРОВОД (РЕДАКТОР/КАРТА IC)
2.6AL1
J/P901
ДОПОЛНИТ.
3.5
J/P313
Р.Ч.В.ИНТЕРФЕЙСА РЕДАКТ./КАРТЫ IC
2.6AF5
P/J 335
P18
ДАТЧИК УГЛА ПАНЕЛИ
6.5AB5
P170
РЧВ ДАТЧИКОВ РАЗМЕРА ОРИГИНАЛА
6.5AB4
GRN
113 ЛИСТА 2 ЗОНА S5
LOGIC COM (5VDC RET.)
TD 1 Питание 5VDC
P84-6/COM: 5±0.5VDC
1 Только 1-лотковая модель: P/J79 Контакты 1-3,4-6, 7-8,10-11 соединены перемычками.
2 Главная РЧВ имеет схему преобразования (5V--4,1V)
НАЗВАНИЕ ПИТАНИЕ ОБНУЛЯНИЯ
УРОВЕНЬ 2
ЦЕПЬ 1 ЛИСТ 3
ВЫПУСК 1

ЦЕПЬ 2. ИЗОЛЯЦИЯ НЕИСПРАВНОСТЕЙ

Процедура	Ввод	Вывод	Проверить следующее:
Неисправность кнопок консоли DIAG [2-X]	Нажать на каждую кнопку, кроме кнопки "Стоп/Отмена"	Счет возрастает на "2" при включении/выключении каждой кнопки	
Не удается ввести DIAG [2-X]			• Заедание одной из кнопок • Дефект Главной PWB
Несколько кнопок не действуют			• Ослабленное соединение P131 или P53
Только одна кнопка не действует			• Дефект выключателя

Все лампы на консоли управления не горят	Главная PWB P51-1/COM 5±0.5VDC P51-6/COM 24±2VDC P51-5/Земля P51-4/ Земля P51-3/ Земля 0Ω	Лампа загорается	Лампа не загорается • Ослабленное соединение P131, P53 • Дефект Главной PWB

Все лампы горят			• Заедание или дефект кнопки "0" • Дефект Главной PWB • Ослабленное соединение P131, P53

(Ксерокс 5332) Лампа размера бумаги не горит (Ксерокс 5331) Индикации "Размер бумаги" и "Готова к копированию" не горят	Главная PWB P51-6/COM 24±2VDC	Лампа горит	Лампа не горит: • Ослабленное соединение P131, P53 • Дефект Главной PWB • Неисправность консоли управления

Процедура	Ввод	Вывод	Проверить следующее:
(Ксерокс 5332) Лампа помимо лампы размера бумаги не горит (Ксерокс 5331) Индикация помимо "Размер бумаги" и "Готова к копированию" не горит	Главная PWB P51-1/COM 5±0.5VDC	Лампа горит	Лампа не горит: • Ослабленное соединение P131, P53 • Дефект Главной PWB

Одна или две лампы не горят (Ввести режим диагностики Все лампы загораются)	Главная PWB P51-6/COM 24±2VDC P51-1/COM 5±0.5VDC P51-5/Земля P51-4/Земля P51-3/Земля 0Ω		Лампа не горит: • Отказ светодиода (Дефект консоли управления)

Сообщение не выдается (только машина 5332)	Главная PWB P51-6/COM 24±2VDC P51-1/COM 5±0.5VDC P51-3~5 Земля 0Ω	P135-1/COM 24±2VDC P135-3/COM 5±0.5V	• Неправильная настройка дисплея сообщений • Ослабленное соединение P53, P131, P135 • Дефект PWB сообщений

Уровень проверки ввода (H): индикации "Готова к копированию" (5331)
"Уровень ввода (H)" (5332)
Уровень проверки ввода (L) : "Просьба подождать" (5331)
"Уровень ввода (L)" (5332)

ЦЕПЬ 2. ИЗОЛЯЦИЯ НЕИСПРАВНОСТЕЙ

Процедура	ввод	Вывод	Проверить следующее:
Сообщение выдается ненормальным образом (только 5332)	1111111111111111 1111111111111111		Неисправность PWB сообщений
	2222222222222222 2222222222222222		
	3333333333333333 3333333333333333		
	4444444444444444 4444444444444444		
	???????????????? ????????????????		
	Выключить и включить машину или вызвать обслуживающего специалиста		CR-1 не мигает • Дефект Главной PWB • Дефект PWB сообщений • Ослабленное соединение P135
Дефект панели редактирования и/или карточки с интегральной схемой	P/J303-10/P/J303-9 5±0.5 пост. P/J303-8/P/J303-7 24±2 пост.		Вход NG: • 5В пост. • 24В пост. • Разъединение, потеря контакта
Карта/редактор не используются. Вызвать техническое обслуживание.			
Проверить, мигает ли светодиод CR 1 на I/F плате.			• Разъединение, потеря контакта • Дефект I/F платы • Дефект главной платы

Карточка с интегральной схемой не вынимается.	• Никогда не отключайте питание при установке карточки с интегральной схемой. • Чтобы извлечь карточку с интегральной схемой при неисправности: Нажать кнопку "сброс", расположенную слева вверху на модуле карточки с интегральной схемой чтобы извлечь карточку.

• Панель редактирования. Диаграмма карточки с интегральной схемой (только для 5332)

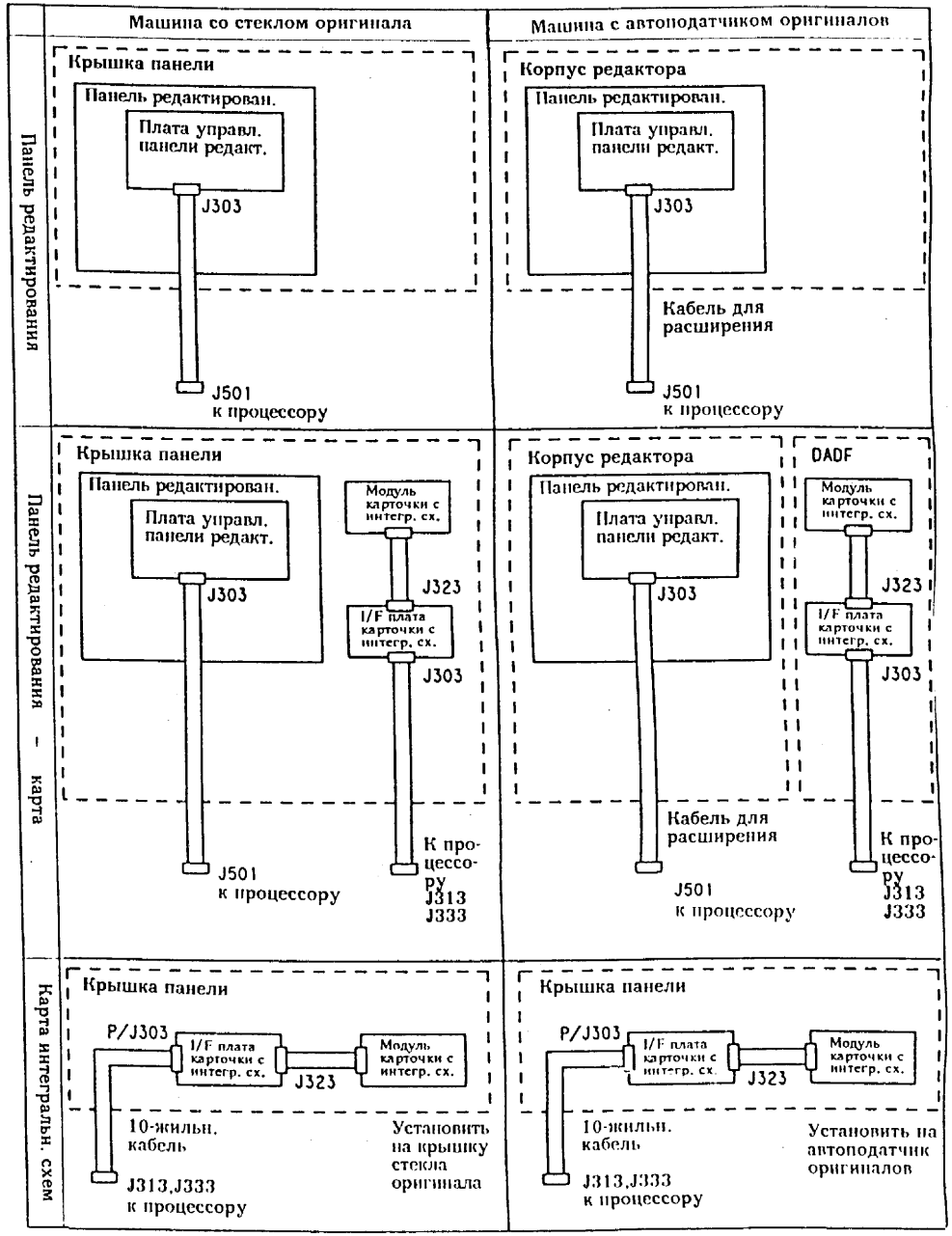

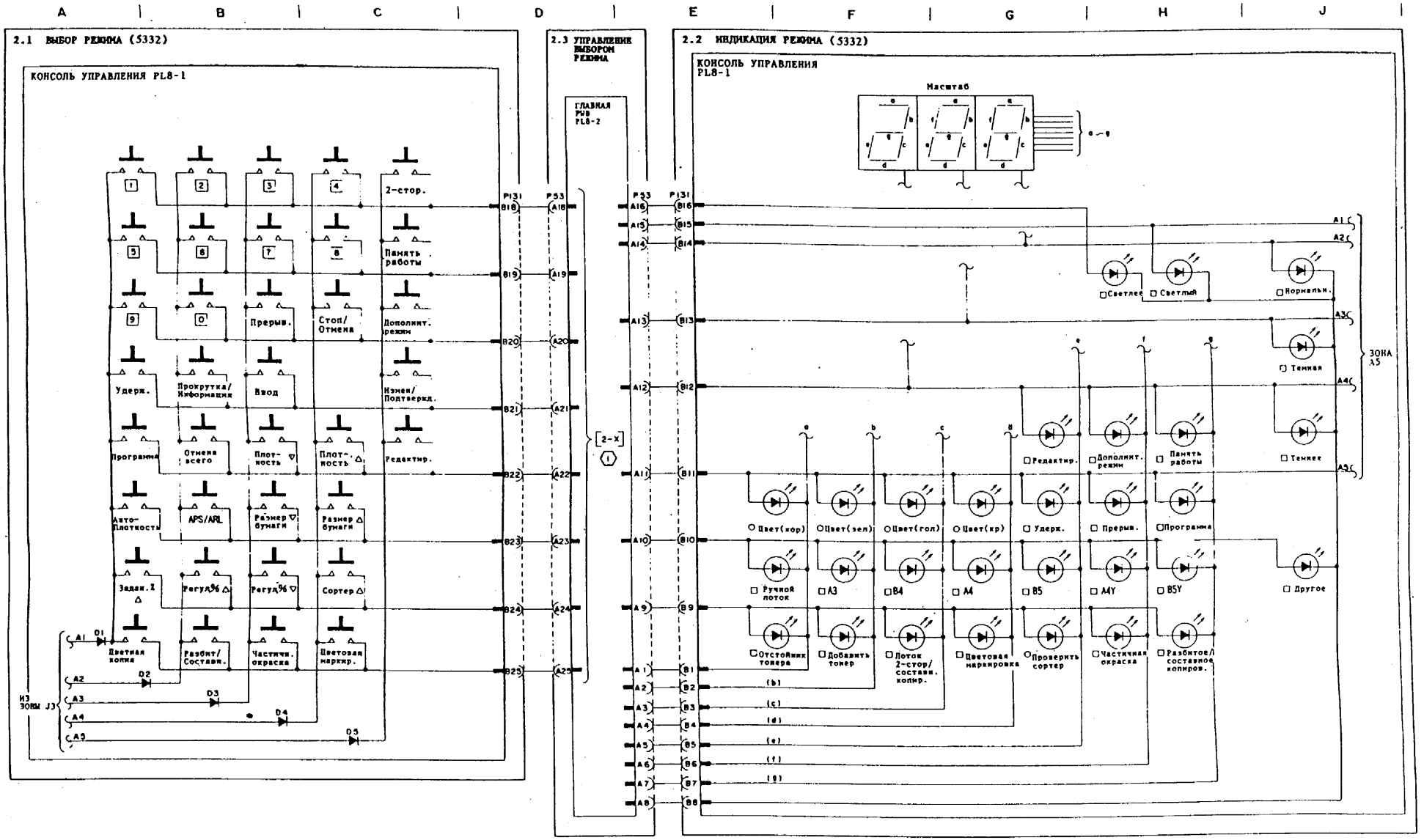

① Проверка кнопок консоли

- Ввести диагностический режим и код цепи "2", затем нажать на кнопку "Пуск".
- Срабатывание кнопкой "включение-выключение" дает приращение счета на "2".

НАЗВАНИЕ ВЫБОР И ИНДИКАЦИЯ РЕЖИМА (5332)		
УРОВЕНЬ 2	ЦЕПЬ 2 ЛИСТ 1	ВЫПУСК 1

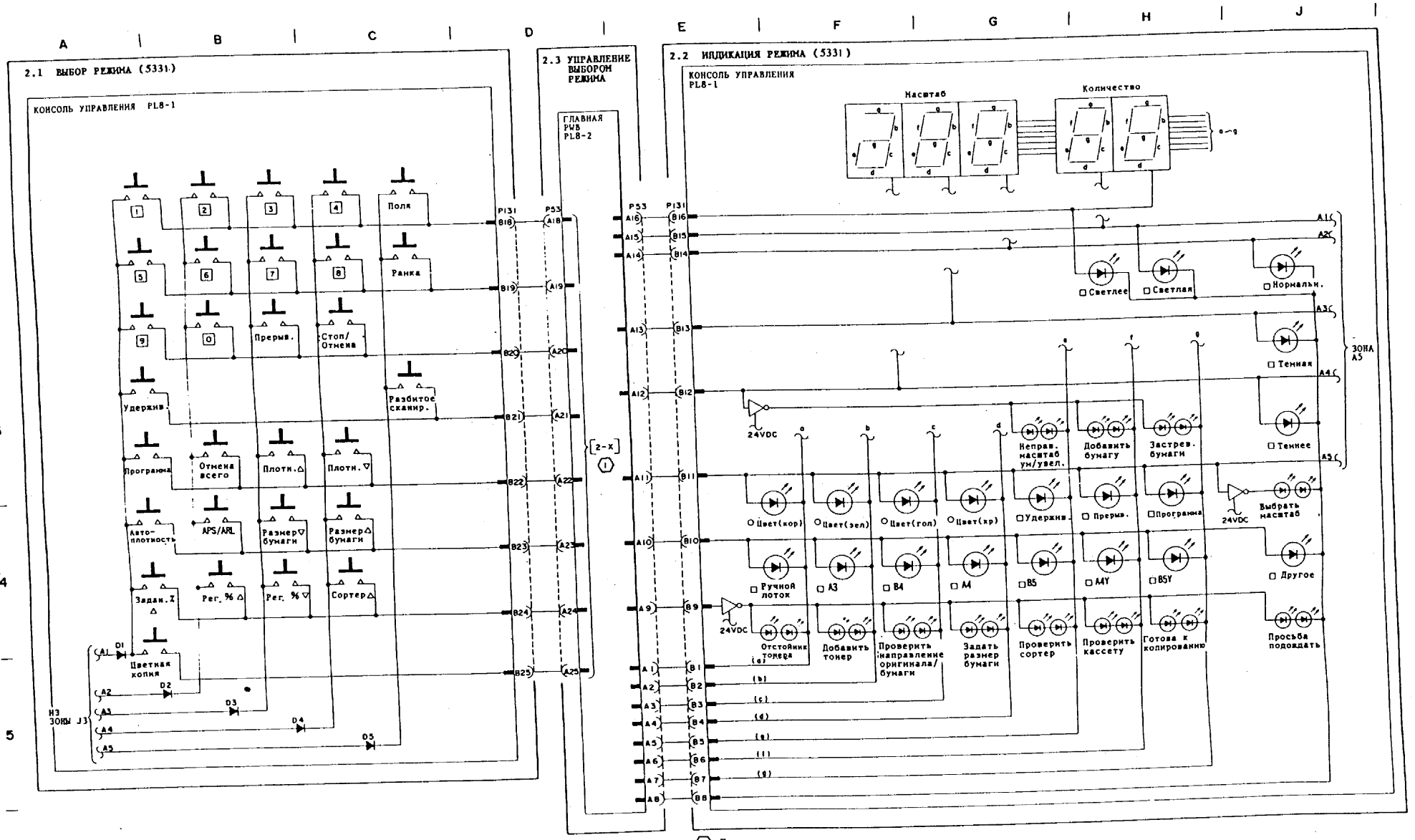

(1) Проверка кнопок консоли

- Ввести диагностический режим и код цепи "2", затем нажать на кнопку "Пуск".
- Срабатывание кнопкой "включение-выключение" дает приращение счета на "2".

НАЗВАНИЕ ВЫБОР И ИНДИКАЦИЯ РЕЖИМА (5331)		
УРОВЕНЬ 2	ЦЕПЬ 2 ЛИСТ 2	ВЫПУСК 1

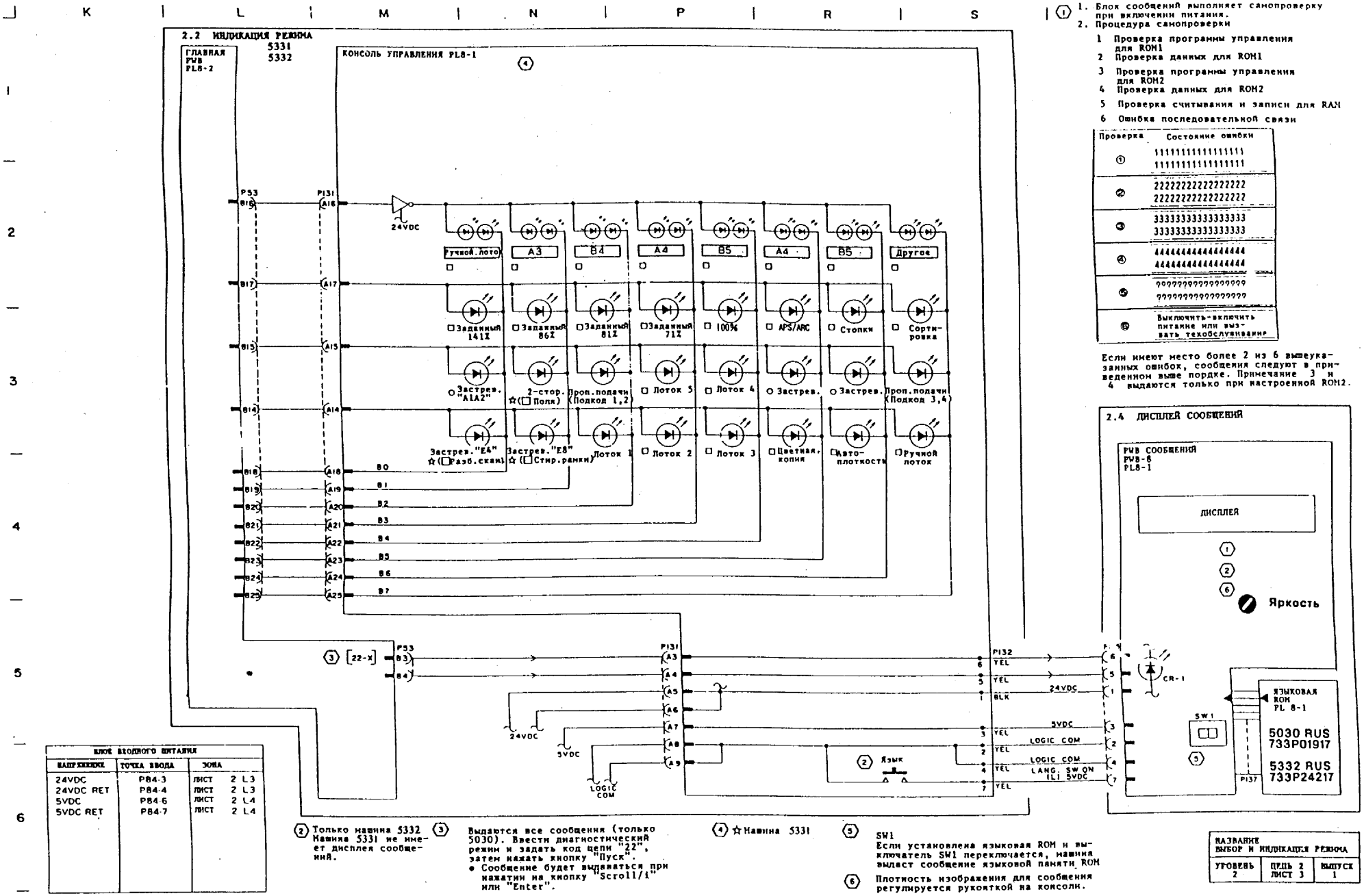

1. Блок сообщений выполняет самопроверку при включении питания.
2. Процедура самопроверки
   1 Проверка программы управления для ROM1
   2 Проверка данных для ROM1
   3 Проверка программы управления для ROM2
   4 Проверка данных для ROM2
   5 Проверка считывания и записи для RAM
   6 Ошибка последовательной связи

Проверка	Состояние ошибки
①	1111111111111111 1111111111111111
②	2222222222222222 2222222222222222
③	3333333333333333 3333333333333333
④	4444444444444444 4444444444444444
⑤	???????????????? ????????????????
⑥	Выключить-включить питание или вызвать техобслуживание

Если имеют место более 2 из 6 вышеуказанных ошибок, сообщения следуют в приведенном выше порядке. Примечание 3 и 4 выдаются только при настроенной ROM2.

БЛОК ВХОДНОГО ПИТАНИЯ		
НАПРЯЖЕНИЕ	ТОЧКА ВВОДА	ЗОНА
24VDC	P84-3	ЛИСТ 2 L3
24VDC RET	P84-4	ЛИСТ 2 L3
5VDC	P84-6	ЛИСТ 2 L4
5VDC RET	P84-7	ЛИСТ 2 L4

② Только машина 5332. Машина 5331 не имеет дисплея сообщений.

③ Выдаются все сообщения (только 5030). Ввести диагностический режим и задать код цепи "22", затем нажать кнопку "Пуск".
• Сообщение будет выдаваться при нажатии на кнопку "Scroll/i" или "Enter".

④ ☆Машина 5331

⑤ SW1
Если установлена языковая ROM и выключатель SW1 переключается, машина выдаст сообщение языковой памяти ROM

⑥ Плотность изображения для сообщения регулируется рукояткой на консоли.

НАЗВАНИЕ ВЫБОР И ИНДИКАЦИЯ РЕЖИМА		
УРОВЕНЬ 2	ЦЕПЬ 2 ЛИСТ 3	ВЫПУСК 1

V | W | X | Y | AA | AB | AC | AD | AE

1 2 3 4 5 6

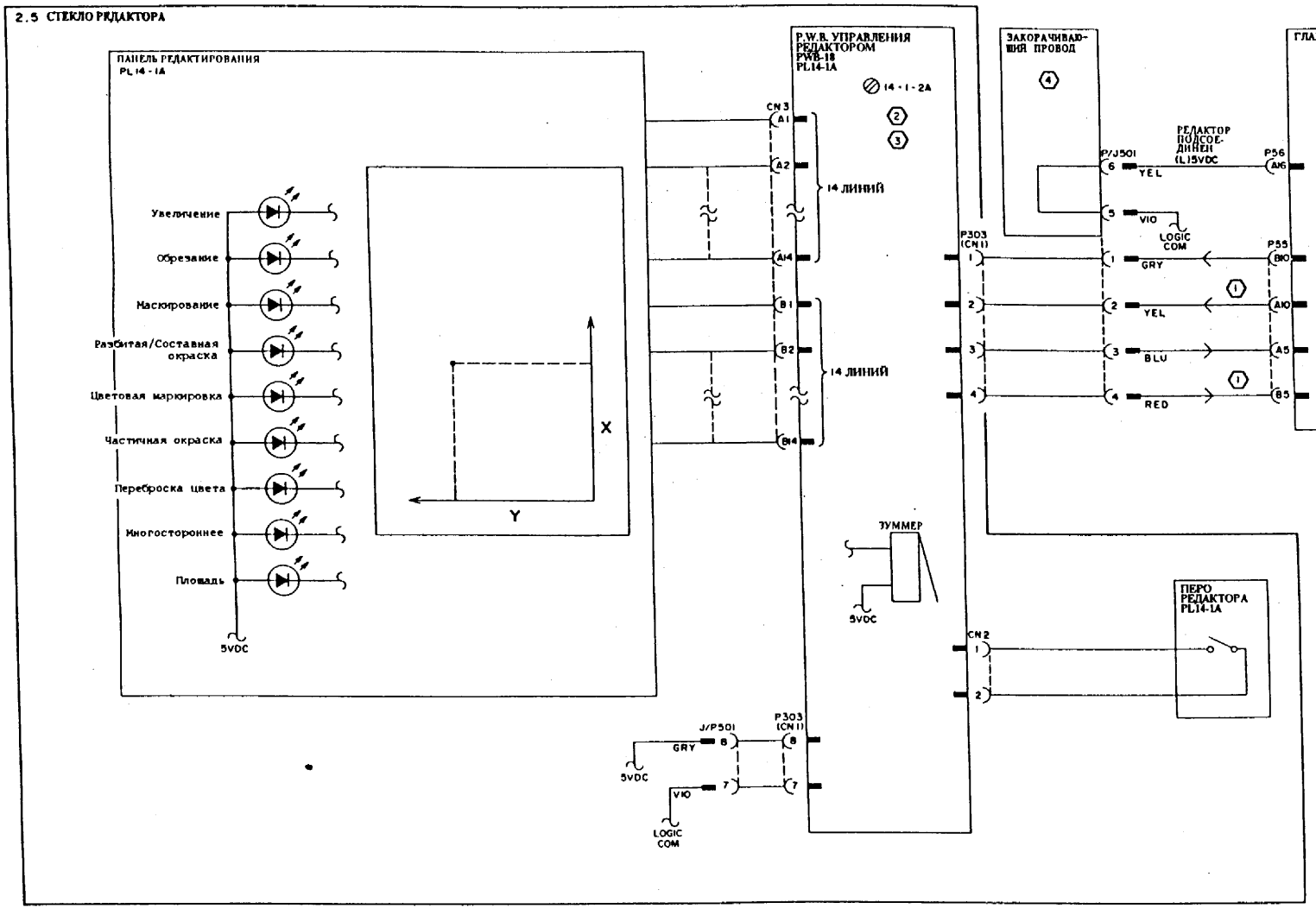

① • Последовательная связь между P.W.B. Интерфейса редактора и главной P.W.B. не может быть обнаружена тестером.
• При ошибке связи на дисплее появляется сообщение «Карта/Редактор неисправен. Обратитесь за технической помощью.

② Если блокировка панели разомкнута, то Редактор не может быть выбран.

То же для машин, оборудованных DADF

③ Установка будет выполнена согласно установкам P.W.B. управления редактором, где DIP-переключатели выставляются для приведения в соответствие коррекций, или в соответствии с диаграммой установок переключателей, изображенной в задней части панели редактирования.

④ Для разводки с использованием расширенного кода закорачивание выполнено в P.W.B.

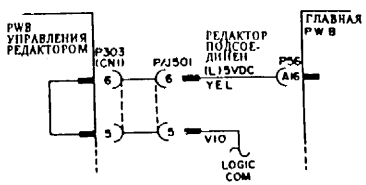

БЛОК ВХОДНОГО ПИТАНИЯ		
НАПРЯЖЕНИЕ	ТОЧКА ВВОДА	ЗОНА
5VDC	P84-6	ЛИСТ 2 L5
LOGIC COM	P84-7	ЛИСТ 2 L5

НАЗВАНИЕ	ВЫБОР И ИНДИКАЦИЯ РЕЖИМА (РЕДАКТОР)	
УРОВЕНЬ 2	ЦЕПЬ 2 ЛИСТ 4	ВЫПУСК 1

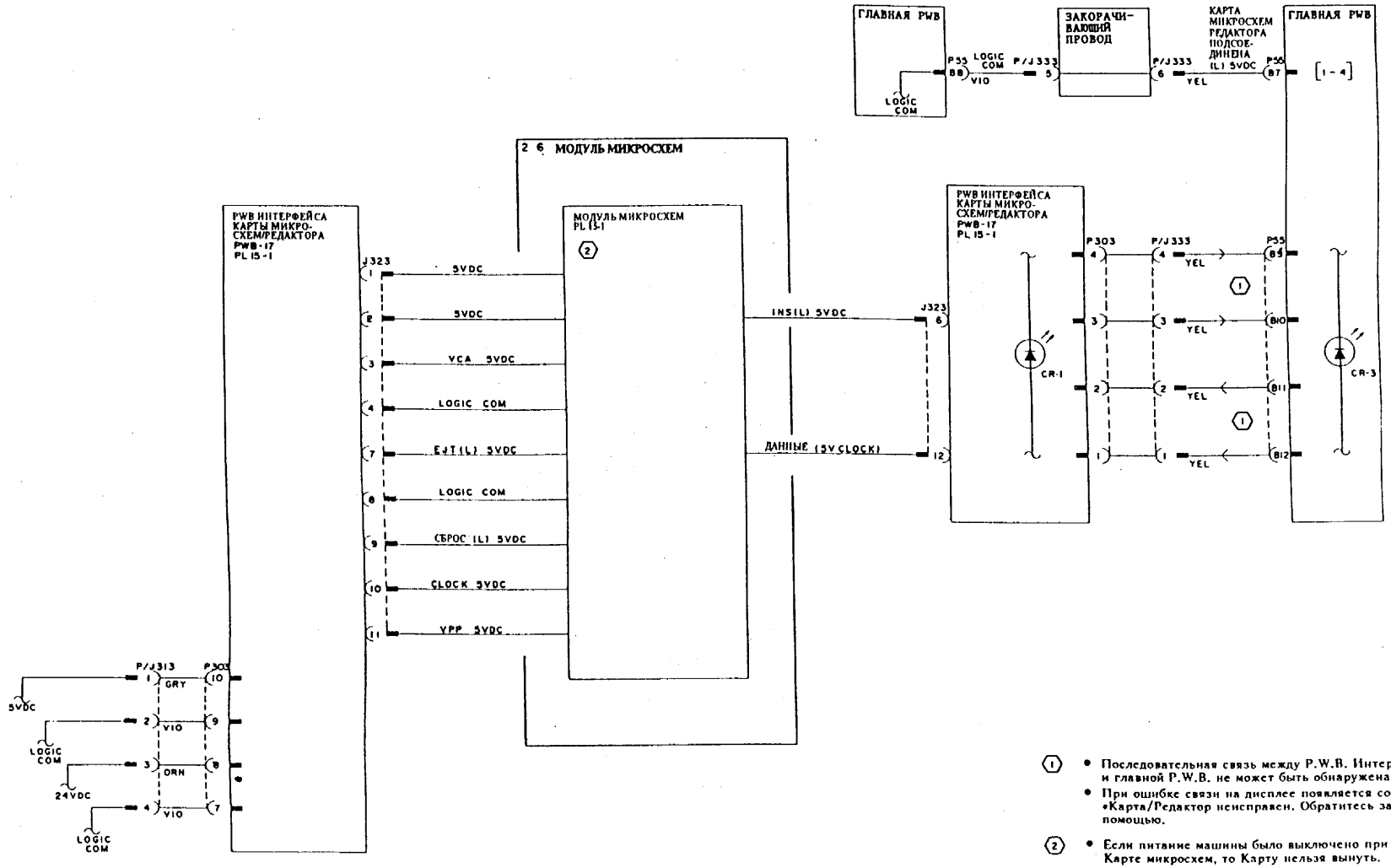

БЛОК ВХОДНОГО ПИТАНИЯ		
НАПРЯЖЕНИЕ	ТОЧКА ВВОДА	ЗОНА
24VDC	P84-3	ЛИСТ 2 L4
5VDC	P84-6	ЛИСТ 2 L5
LOGIC COM (5V RET)	P84-7	ЛИСТ 2 L5
(24V RET)	P84-4	ЛИСТ 2 L4

① • Последовательная связь между P.W.B. Интерфейса редактора и главной P.W.B. не может быть обнаружена тестером.
• При ошибке связи на дисплее появляется сообщение «Карта/Редактор неисправен. Обратитесь за технической помощью.

② • Если питание машины было выключено при вставленной Карте микросхем, то Карту нельзя вынуть.
• В иных случаях для вынимания Карты микросхем нажмите клавишу сброса, расположенную слева вверху модуля.

НАЗВАНИЕ	ВЫБОР И ИНДИКАЦИЯ РЕЖИМА (КАРТА МИКРОСХЕМ)		
УРОВЕНЬ 2	ЦЕПЬ 2 ЛИСТ 5	ВЫПУСК 1	

Данная страница умышленно оставлена пустой

Данная страница умышленно оставлена пустой

ЦЕПЬ 3. ИЗОЛЯЦИЯ НЕИСПРАВНОСТЕЙ

Процедура	Ввод	Вывод	Проверить следующее:
U1			Обратиться к Процедуре изоляции неисправности для Цепи 4.
U6 Вызвать посредством "0"			
U6-1			• Дефект Главной PWB (ROM)
U6-2			• Дефект Главной PWB (RAM)
U6-3			• Дефект батарейки энергонезависимой памяти
U6-4			• Ошибка настройки энергонезависимой памяти. Выполнить DIAG [20-96]
U8-2	PWB реле P9-8/P9-7 115/220±10%VAC P116-10/COM 24±2VDC P116-15/COM 5±0.5VDC	Сигнал пересечения нуля P54-A1/COM Обнаружен: 0.5~0.7VDC Не обнаружен: 5±0.5VDC	Выходной сигнал неправильный: • 115/220VAC • 24VDC • 5VDC • Дефект PWB реле Выходной сигнал правильный. • Дефект Главной PWB
L6	Установить карту Xerox или кнопочный счетчик.		
DIAG [1-8] Установить карту Xerox или кнопочный счетчик.	Главная плата P52-4/COM 0~0.5VDC		Вход ОК: • Главная плата Вход остается 4.5~5V: • Неправильная работа или ослабленное соединение с дополнительными устройствами.
Зуммер не звучит DIAG [1-2]	Главная PWB P51-6/COM 24±2VDC	Запуск: ВКЛ. Остановка: ВЫКЛ.	Зуммер не звучит: • Неисправность консоли управления • Дефект Главной PWB • Ослабленное соединение P53, P131
Зуммер не прекращает звучание			• Дефект Главной PWB

Процедура	Ввод	Вывод	Проверить следующее:
Суммирующий счетчик черных копий не ведет счета DIAG [3-1]	P/J109-3/COM 24±2VDC	Счетчик черных копий вкл. (L) 24 VDC P/J109-4/COM 0~1VDC	Выходной сигнал правильный: • Счетчик черных копий неисправен Выходной сигнал остается 0-1VDC • Дефект Главной P.W.B. • Закорачивание на землю
Суммирующий счетчик цветных копий не ведет счета DIAG [3-2]	P/J109-1/COM 24±2VDC	Счетчик цветных копий вкл. (L) 24 VDC P/J109-2/COM 0~1VDC	Выходной сигнал остается 24VDC • Дефект Главной PWB
Консоль не выдает никакой индикации. {CR-4 Главной PWB горит.}	Главная PWB P51-1/COM 5±0.5VDC		Входной сигнал правильный: • Дефект Главной PWB Входной сигнал ниже 4.25 V: • Дефект блока питания низкого напряжения.

Список суммируемых операций

B:B B:Черные C:Цветные

Функция копирования		MTR-1	MTR-2
Одиночная черная	B	1 шт	
Одиночная цветная	C		1 шт
Двухсторонняя копия	B+B	2 шт	
Двухсторонняя копия	B+C	1 шт	1 шт
Двухсторонняя копия	C+C		2 шт
Разбитое сканирование	B+B	2 шт	
Составная копия	B+B	1 шт	
Составная копия	B+C		1 шт
Составная копия	C+C		1 шт
Разбитая/Составная окраска	C+B		1 шт

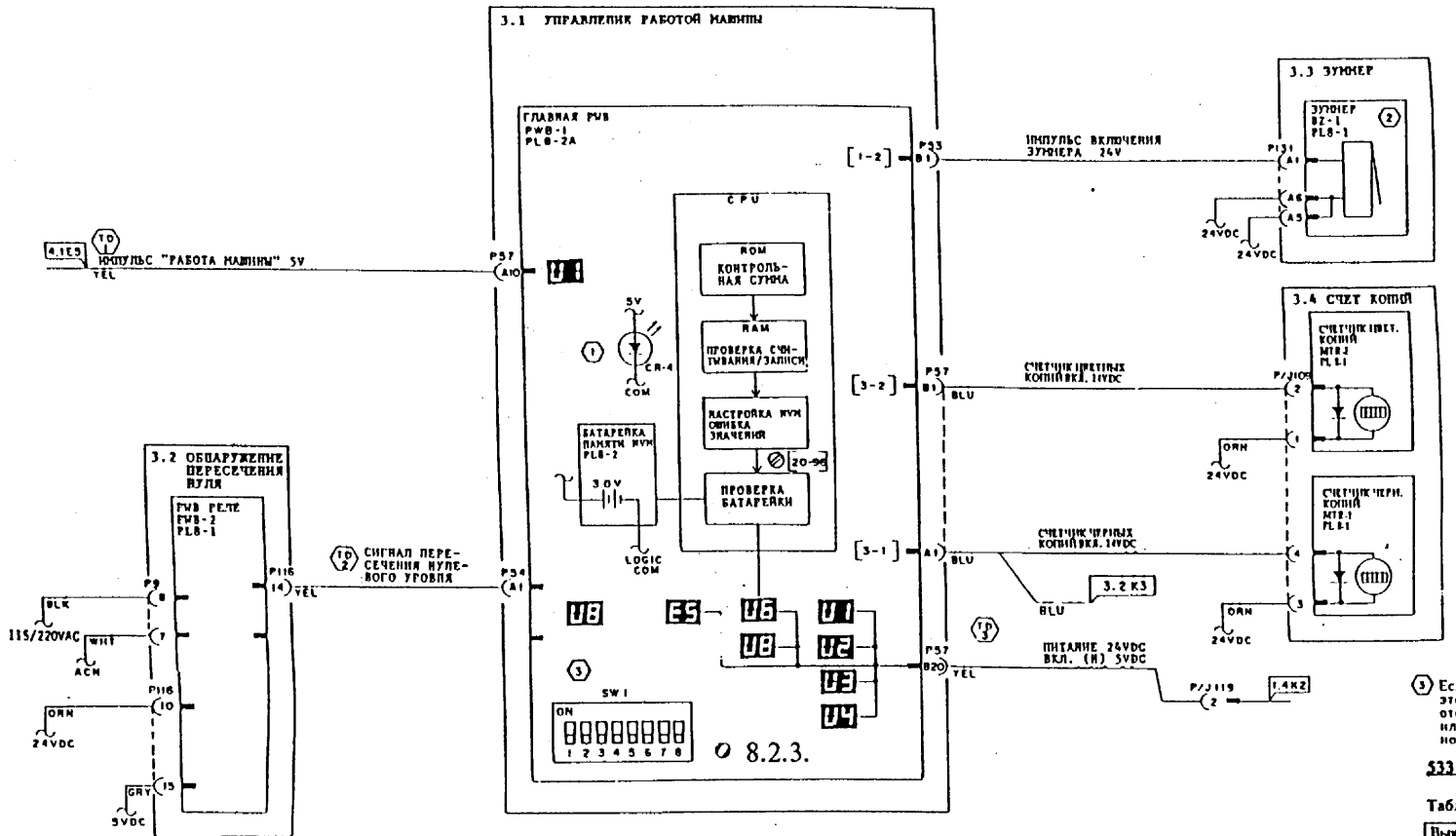

БЛОК ВХОДНОГО ПИТАНИЯ		
НАПРЯЖЕНИЕ	ТОЧКА ВВОДА	ЗОНА
115/220VAC	J5 2b	ЛИСТ 1 F3
ACN	J5 3b	ЛИСТ 1 F3
24VDC(SW)	P84-1	ЛИСТ 2 L3
24VDC	P84-3	ЛИСТ 2 L4
24VDC RET	P84-4	ЛИСТ 2 L4

TP 1 Подвести импульс к Главной PWB, когда главный двигатель вращается.
- Главный двигатель вращается: между P92-1/COM=2-3VDC
  останавливается: P92-1/COM=0 или 5VDC

Медленно проворачивать вал двигателя, при этом показания составляют поочередно 0V и 5V.

TP 2 Сигнал пересечения нуля (нулевого уровня)
- Между P54-A1/COM
  Пересечение нуля обнаруживается = 0,6 ± 0,1 VDC
  Пересечение нуля не обнаруживается = 5 +- 0,5VDC
- При отсутствии пересечения нуля выдается "U8-2"

TP 3 Когда код состояния не выдается - между P57-B20/COM = 4±0.5 VDC.
Когда код состояния выдается - 0.5 VDC.

(1) Когда входное напряжение 5VDC становится меньше 4,25V, загорается CR-4
(2) Заменить узел консоли управления.

(3) Если DIP-переключатели выставлены некорректно, это может привести к неправильному результату, отображаемому на дисплее панели управления, или появлению пустых копий из-за неправильного управления лампой I.S.I.L.

5331/5332

Таблица настройки переключателя DIP

Выкл. №	1	2	3	4	5	6	7	8
5331	OFF	OFF	OFF	OFF	OFF	OFF	OFF	OFF
5332	ON	ON	OFF	OFF	OFF	OFF	OFF	OFF

Примечание: Для 5332 при выключенном SW1-7 лампа предпереноса включается только для второй стороны двухсторонней/составной копии.

При SW1-7 во включенном положении:
1. Лампа предпереноса включена для всех копий и полностью для каждой копии.
2. Ток коротрона отделения увеличивается только для второй стороны двухсторонней/составной копии для предотвращения нового переноса по кромке.

НАЗВАНИЕ УПРАВЛЕНИЕ РАБОТОЙ МАШИНЫ		
УРОВЕНЬ 2	ЦЕПЬ 3 ЛИСТ 1	ВЫПУСК 1

Данная страница умышленно оставлена пустой

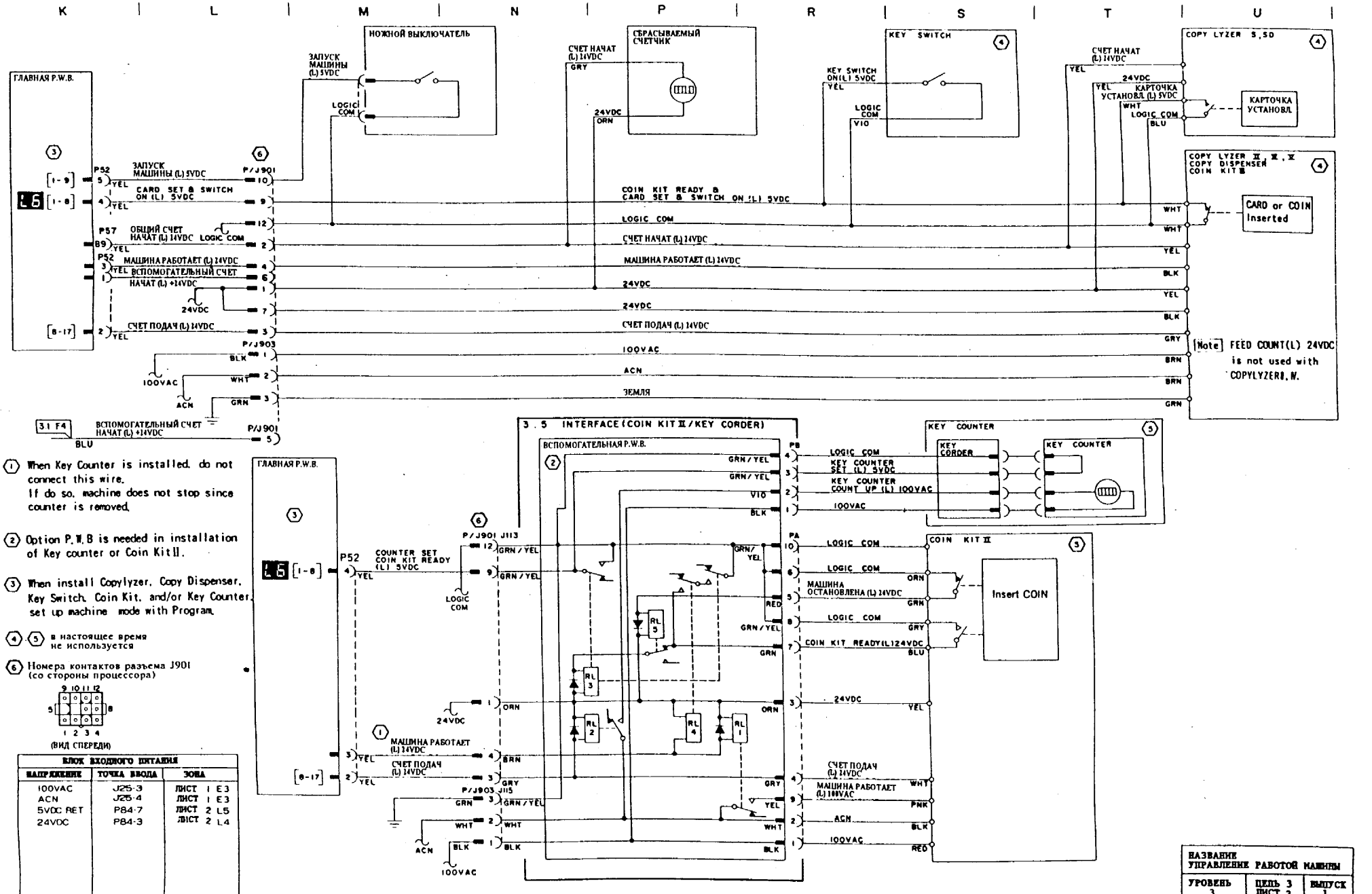

① When Key Counter is installed, do not connect this wire.
If do so, machine does not stop since counter is removed.

② Option P.W.B is needed in installation of Key counter or Coin Kit Ⅱ.

③ When install Copylyzer, Copy Dispenser, Key Switch, Coin Kit, and/or Key Counter, set up machine mode with Program.

④ ⑤ в настоящее время не используется

⑥ Номера контактов разъема J901 (со стороны процессора)

БЛОК ВХОДНОГО ПИТАНИЯ		
НАПРЯЖЕНИЕ	ТОЧКА ВВОДА	ЗОНА
100VAC	J25-3	ЛИСТ 1 E3
ACN	J25-4	ЛИСТ 1 E3
5VDC RET	P84-7	ЛИСТ 2 L5
24VDC	P84-3	ЛИСТ 2 L4

НАЗВАНИЕ УПРАВЛЕНИЯ РАБОТОЙ МАШИНЫ		
УРОВЕНЬ 3	ЦЕПЬ 3 ЛИСТ 2	ВЫПУСК 1

ЦЕПЬ 4. ИЗОЛЯЦИЯ НЕИСПРАВНОСТЕЙ

Процедура	Ввод	Вывод	Проверить следующее:
U1 Главный двигатель не вращается посредством DIAG [4-1]	PWB Главного двигателя P94-1/P94-2 24±2VDC P94-3/P94-4 5±0.5VDC		Входной сигнал неправильный: • Питание 5V, 24VDC
		Импульс включения главного двигателя 5V P92-2/COM Вращение: 2~3VDC Остановка: 2~3VDC	Выходной сигнал неправильный: • Дефект Главной PWB
		Главный двигатель (вращение вперед) вкл. (H) 5VDC (реверс) вкл.(L) 5VDC P92-3/COM Вперед: 4.5~5VDC Реверс: 0~1VDC	0V при вращении вперед: • Дефект Главной PWB • Закорачивание провода на землю 5V при реверсе: • Дефект Главной PWB
		Главный двигатель вкл.(L)5VDC P92-4/COM Вращение: 0~1VDC Остановка: 4.5~5VDC	Выходной сигнал неправильный: • Дефект Главной PWB
Главный двигатель не может вращаться по причине механической проблемы (Сигналы в норме)	•	Главная причина: • Система фьюзера: Отказ приводной шестерни фьюзера Перегрузка нагревательного или прижимного валика Перегрузка транспортера бумаги • Система барабана: Дрожание очистительного скребка, поломка шестерни, перегрузка шнека • Дефект приводной шестерни и муфты включения носителя	

Процедура	Ввод	Вывод	Проверить следующее:
U1 Главный двигатель вращается посредством DIAG [4-1] (1)	Сигнал обратной связи главного двигателя P93-3/P93-4 Вращение: 0.6~1.0VAC Остановка 0VAC (2)	Импульс работы машины 5V P92-1/COM Вращение: 2~3VDC Остановка: 0V или 5VDC	Входной сигнал неправильный: • Дефект главного двигателя Выходной сигнал неправильный: • Дефект PWB главного двигателя Выходной сигнал правильный: • Дефект PWB главного двигателя

(1) Когда Главный двигатель вращается посредством DIAG [4-1], отсутствует связь с сигналом обратной связи главного двигателя

(2) Замеряется контрольно-измерительным прибором с использованием диапазона 3 VAC

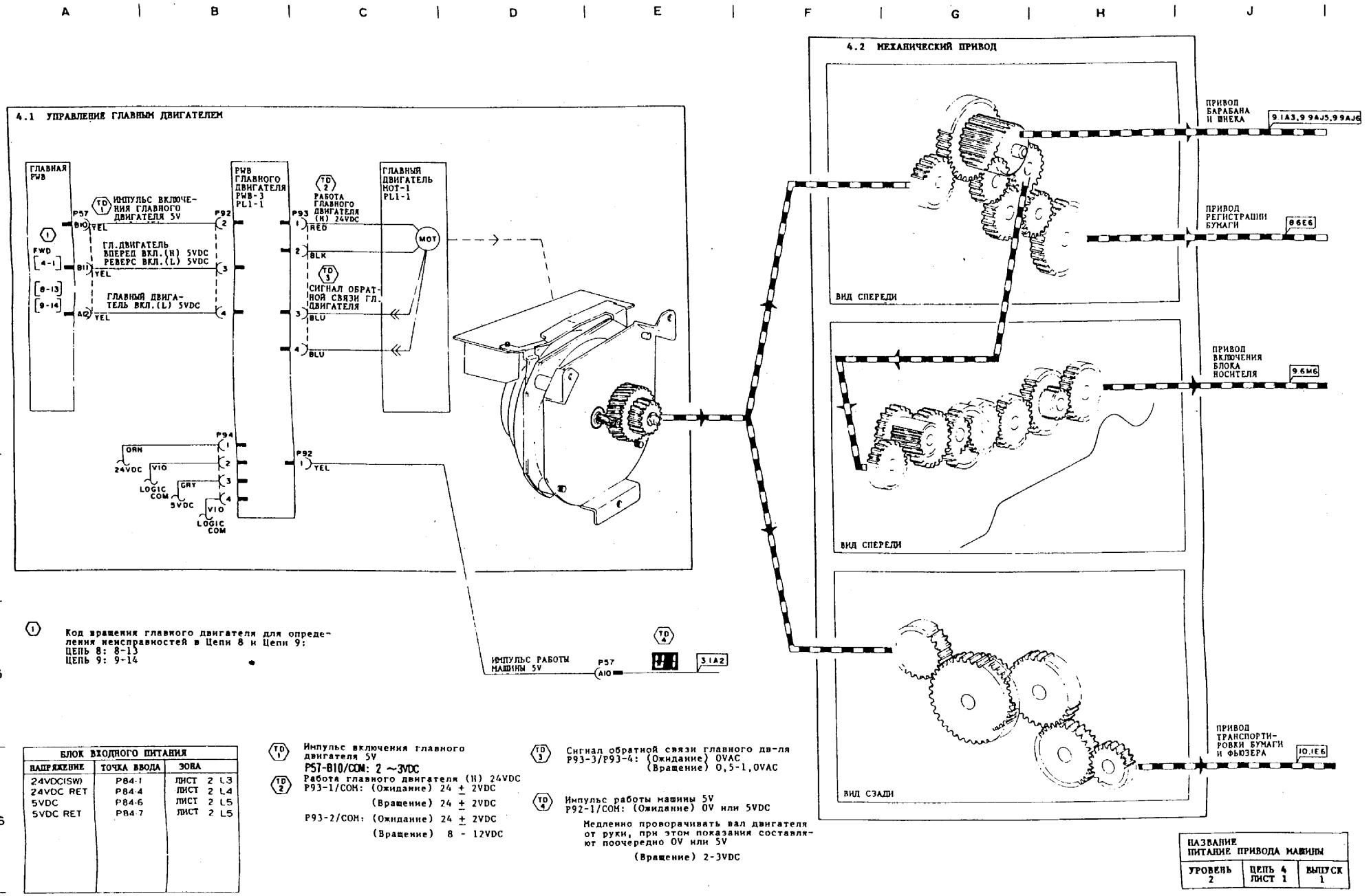

(1) Код вращения главного двигателя для определения неисправностей в Цепи 8 и Цепи 9:
ЦЕПЬ 8: 8-13
ЦЕПЬ 9: 9-14

БЛОК ВХОДНОГО ПИТАНИЯ		
НАПРЯЖЕНИЕ	ТОЧКА ВВОДА	ЗОНА
24VDC(SW)	P84-1	ЛИСТ 2 L3
24VDC RET	P84-4	ЛИСТ 2 L4
5VDC	P84-6	ЛИСТ 2 L5
5VDC RET	P84-7	ЛИСТ 2 L5

TD 1 Импульс включения главного двигателя 5V
P57-B10/COM: 2 ~3VDC

TD 2 Работа главного двигателя (H) 24VDC
P93-1/COM: (Ожидание) 24 ± 2VDC
(Вращение) 24 ± 2VDC
P93-2/COM: (Ожидание) 24 ± 2VDC
(Вращение) 8 - 12VDC

TD 3 Сигнал обратной связи главного дв-ля
P93-3/P93-4: (Ожидание) 0VAC
(Вращение) 0,5-1,0VAC

TD 4 Импульс работы машины 5V
P92-1/COM: (Ожидание) 0V или 5VDC
Медленно проворачивать вал двигателя от руки, при этом показания составляют поочередно 0V или 5V
(Вращение) 2-3VDC

НАЗВАНИЕ ПИТАНИЕ ПРИВОДА МАШИНЫ		
УРОВЕНЬ 2	ЦЕПЬ 4 ЛИСТ 1	ВЫПУСК 1

Процедура	Ввод	Вывод	Проверить следующее:
Питание дуплексного автоподатчика оригиналов (Включить главный выключатель питания.)	P/J201-1/P/J201-2 115/220±10%VAC		Входной сигнал неправильный: • Проверить блок питания Цепи 1.
Питание 24VDC	Блок питания низкого напряжения дуплексного автоподатчика P/J1-3/P/J1-4 115/220±10%VAC	Блок питания низкого напряжения дуплексного автоподатчика ориг. P/J2-1/P/J2-2 24±2VDC	Выходной сигнал неправильный: • Отказ блока питания низкого напряжения (LVPS)
Питание 5VDC	Блок питания низкого напряжения дуплексного автоподатчика ориг. P/J1-3/P/J1-4 115/220±10%VAC	Блок питания низкого напряжения дуплексного автоподатчика ориг. P/J2-3/P/J2-4 5 ± 0.5VDC	Выходной сигнал неправильный: • Отказ блока питания низкого напряжения (LVPS)
(Логика ОБЩАЯ)	P/J2-4/P/J3-4 0Ω P/J2-2/P/J3-2 0Ω		• Ослабленное соединение P/J2, P3
После подачи одного оригинала мигает лампа "Добавить бумагу" (5331) или выдается сообщение "Вставить лоток или добавить бумагу" (5332).			
Проверить подачу на датчике DIAG [5-5]	Датчик ввода P/J12-1/P/J12-3 5±0.5VDC	Датчик ввода обнаружен (H) 5VDC P/J12-2/COM ВКЛ: 4.5~5VDC ВЫКЛ: 0~0.5VDC	Выходной сигнал правильный: • Дефект PWB дуплексного автоподатчика оригиналов Выходной сигнал остается 0V: • Дефект датчика ввода • Закорачивание схемы
Проверить датчик размера DIAG [5-6]	Датчик размера P/J11-1/P/J11-3 5±0.5VDC	Датчик размера обнаружен (H) 5VDC P/J11-2/COM ВКЛ: 4.5~5VDC ВЫКЛ: 0~0.5VDC	Выходной сигнал правильный: • Дефект PWB дуплексного автоподатчика оригиналов Выходной сигнал остается 0V: • Дефект датчика размера • Закорачивание схемы
Оригинал не подан (Лампа не горит, когда вставляется оригинал)	Датчик оригинала P/J16-1/P/J16-3 5±0.5VDC	Датчик оригинала обнаружен (L) 5VDC P/J16-2/COM ВКЛ: 0~0.5VDC ВЫКЛ: 4.5~5VDC	Выходной сигнал неправильный: • Дефектное соединение • Дефект датчика оригинала Выходной сигнал 5V: • Дефект датчика оригинала
Проверить датчик оригинала DIAG [5-1]			

Процедура	Ввод	Вывод	Проверить следующее:
Мигает индикация "Задать размер бумаги" (5331) или выдается сообщение "Закрыть крышку стекла оригинала" (5332)			
Проверить блокировочный выключатель стекла оригинала DIAG [6-14]	Блокировочный выключатель стекла оригинала замкнут (L) 5VDC P53-B2/COM ЗАМКНУТ: 0-5VDC РАЗОМКНУТ: 5±0.5VDC		Выходной сигнал неправильный: • Магнит отсоединен • Дефект выключателя • Рассоединение схемы • Смещение положения дуплексного автоподатчика оригиналов • Закорачивание схемы
A1-1			
Проверить работу двигателя подачи DIAG [5-3]	DADF P.W.B P3-3/P3-4 5±0.5VDC P3-1/P3-2 24±2VDC	24VDC P/J35-1/COM 24±2VDC Импульс включения дв-ля подачи 24V P/J35-2-5/COM ВРАЩЕНИЕ: 21-23VDC	Выходной сигнал правильный: • Дефект двигателя подачи • Перегрузка Выходной сигнал неправильный: • Дефект PWB дуплексного автоподатчика оригиналов Другое: • Пробуксовка одноходовой муфты
Проверить работу соленоида затвора DIAG [5-4]	Соленоид затвора P/J31-1/COM 24±2VDC	Соленоид затвора вкл. (L) 24VDC P/J31-2/COM ВКЛ: 0~1VDC ВЫКЛ: 24±2VDC	Выходной сигнал правильный: • Дефект соленоида затвора Выходной сигнал остается 24V: • Дефект PWB дуплексного автоподатчика оригиналов • Рассоединение схемы
Проверить работу соленоида лопастей DIAG [5-2]	Соленоид лопастей P/J30-1/COM 24±2VDC	Соленоид лопастей вкл. (L) 24VDC P/J30-2/COM ВКЛ.: 0~1VDC ВЫКЛ: 24±2VDC	Выходной сигнал правильный: • Дефект соленоида лопастей Выходной сигнал остается 24V: • Дефект PWB дуплексного автоподатчика оригиналов • Рассоединение схемы
Проверить датчик ввода DIAG [5-5]	Датчик ввода P/J12-1/P/J12-3 5±0.5VDC	Датчик ввода обнаружен (H) 5VDC P/J12-2/COM ВКЛ.: 4.5~5VDC ВЫКЛ.: 0~0.5VDC	Выходной сигнал правильный: • Дефект PWB дуплексного автоподатчика оригиналов Выходной сигнал остается 0-0.5VDC: • Дефект датчика ввода • Закорачивание или рассоединение схемы Выходной сигнал остается 4.5-5V: • Рассоединение схемы • Дефект датчика ввода • Проблема активатора

Процедура	Ввод	Вывод	Проверить следующее:
A1-2 Проверить датчик ввода ремня DIAG [5-10]	Датчик ввода ремня P/J15-1/P/J15-3 5±0.5VDC	Датчик ввода ремня обнаружен (H) 5VDC P/J15-2/COM ВКЛ.: 4.5 ~5VDC ВЫКЛ.:0 ~0.5VDC	Выходной сигнал правильный: • Дефект PWB дуплексного автоподатчика оригиналов Выходной сигнал остается 0-0.5VDC: • Дефект датчика ввода ремня • Закорачивание Выходной сигнал остается 4.5-5VDC: • Рассоединение схемы • Дефект датчика ввода ремня • Проблема активатора
Проверить работу соленоида зажатия DIAG [5-9]	Соленоид зажатия P/J34-1/COM 24±2VDC	Соленоид зажатия вкл. (L) 24VDC P/J34-2/COM ВКЛ.:0~1VDC ВЫКЛ.:24±2VDC	Выходной сигнал правильный: • Дефект соленоида зажатия Выходной сигнал остается 24V: • Дефект PWB автоподатчика оригиналов • Рассоединение схемы
Проверить реверсное вращение двигателя подачи DIAG [5-8]	DADF P.W.B P3-3/P3-4 5 ±0.5VDC P3-1/P3-2 24±2VDC	24VDC P/J35-1/COM 24±2VDC Импульс включения дв-ля подачи 24V P/J35-2-5/COM ВРАЩЕНИЕ: 21-23VDC	Выходной сигнал правильный: • Дефект двигателя лопастного колеса • Перегрузка Выходной сигнал неправильный" • Дефект PWB дуплексного автоподатчика оригиналов
Проверить работу двигателя ролика выравнивания DIAG [5-11]	Двигатель ролика выравнивания P/J38-1/COM 24±2VDC	Двигатель ролика выравнивания вкл. (L) 24VDC P/J38-2/COM ВКЛ. : 0-1VDC ВЫКЛ.: 24±2VDC	Выходной сигнал правильный: • Дефект двигателя Выходной сигнал остается 24V: • Дефект PWB дуплексного автоподатчика оригиналов • Дефект PWB фильтра • Рассоединение или ослабленное соединение

Процедура	ввод	Вывод	Проверить следующее:
A2-1 Проверить датчик выхода DIAG [5-15]	Датчик выхода P/J13-1/P/J13-3 5±0.5VDC	Датчик выхода обнаружен (H) 5VDC P/J13-2/COM ВКЛ. : 4.5-5VDC ВЫКЛ.: 0-0.5VDC	Выходной сигнал правильный: • Дефект PWB дуплексного автоподатчика оригиналов Выходной сигнал остается 0-0.5VDC: • Дефект датчика выхода • Закорачивание Выходной сигнал остается 4.5-5VDC: • Рассоединение схемы • Дефект датчика выхода • Проблема активатора
Проверить работу соленоида затвора регистрации DIAG [5-13]	Соленоид регистрации P/J32-1/COM 24±2VDC	Соленоид регистрации вкл. (L) 24VDC P/J32-2/COM ВКЛ. :0~1VDC ВЫКЛ.:24±2VDC	Выходной сигнал правильный: • Дефект соленоида регистрации Выходной сигнал остается 24V: • Дефект PWB дуплексного автоподатчика оригиналов • Рассоединение схемы
A2-2 Проверить датчик дуплексного ввода DIAG [5-17]	Датчик дуплексного ввода P/J17-1/P/J17-3 5±0.5VDC	Датчик дуплексного ввода обнаружен (H) 5VDC P/J17-2/COM ВКЛ. : 4.5-5 VDC ВЫКЛ.: 0-0.5 VDC	Выходной сигнал правильный: • Дефект PWB дуплексного автоподатчика оригиналов Выходной сигнал остается 0-0.5VDC • Дефект датчика дуплексного ввода • Закорачивание Выходной сигнал остается 4.5-5 VDC: • Рассоединение схемы • Дефект датчика дуплексного ввода • Проблема активатора
Проверить работу соленоида затвора выхода DIAG [5-16]	Соленоид затвора выхода P/J33-1/COM 24±2VDC	Соленоид затвора выхода вкл. (L) 24VDC P/J33-2/COM ВКЛ. : 0-1VDC ВЫКЛ.: 24±2VDC	Выходной сигнал правильный: • Дефект соленоида затвора выхода Выходной сигнал остается 24V: • Дефект PWB дуплексного автоподатчика оригиналов • Рассоединение или ослабленное соединение
Проверить другие элементы			• Загрязненный или некачественный оригинал • Загрязненное стекло оригинала • Загрязненный ремень стекла оригинала

Процедура	Ввод	Вывод	Проверить следующее:
A5	Закрыть крышку податчика оригиналов		
Замкнуть блокировочный выключатель дуплексного автоподатчика оригиналов и транспортера DIAG [5-18]	Блокировка DADF замкнута (L) 5VDC P4-A12/COM ВКЛ. :0~0.5VDC ВЫКЛ.:4.5~5VDC		Входной сигнал правильный: • Дефект PWB дуплексного автоподатчика оригиналов Входной сигнал остается 4.5-5 VDC: • Дефект блокировочного выключателя (2 выключателя соединены последовательно) • Рассоединение или свободное соединение • Ослабленное соединение P4
A6	Поместить последний поданный оригинал назад на стопку		Поместить нескопированный оригинал снова в лоток
A9	Готова к копированию - Поместить оригинал на стекло		
Проверить работу двигателя ремня DIAG [5-14]	Двигатель ремня P/J100-2/P6-2 115/220±10%VAC	Двигатель ремня вкл. (L) 115/220VAC P/J100-1/P6-2 ВКЛ. :0VAC ВЫКЛ.:115/220VAC	Выходной сигнал правильный: • Дефект двигателя ремня Выходной сигнал остается 115/220V: • Дефект PWB дуплексного автоподатчика оригиналов Вращение двигателя: • Пробуксовка ремня • Дефект системы привода ремня
Проверить датчик ремня (Сместить ремень влево-вправо от руки) DIAG [5-12]	Датчик ремня P/J14-1/P/J14-3 5±0.5VAC	Датчик ремня обнаружен (H) 5VDC P/J14-2/COM ОБНАРУЖЕН: 4.5-5VDC ВЫКЛ.: 0-0.5VDC	Выходной сигнал правильный: • Дефект PWB дуплексного автоподатчика оригиналов Выходной сигнал остается 0-0.5 VDC: • Дефект датчика ремня • Закорачивание или размыкание • Повреждение маркировки ремня Выходной сигнал остается 4.5-5VDC: • Загрязнение ремня (внутри) • Рассоединение или ослабленное соединение
Дефект индикации дуплексного автоподатчика оригиналов	PWB дисплея P/J37-1/COM 24±2VDC	Индикаторная лампа вкл. (L) 24VDC P/J37-2/COM P/J37-3/COM P/J37-4/COM P/J37-5/COM ON:0~1VDC	• Дефект PWB индикации • Дефект PWB дуплексного автоподатчика оригиналов • Рассоединение или ослабленное соединение

Процедура	Ввод	Вывод	Проверить следующее:
Лампа мигает			• Ослабленное соединение P/J331
Лампа не может быть зажжена			
Проверить блокировочный выключатель стекла DIAG [6-14]	Блокировочный выключатель стекла замкнут (L) 5VDC P53-B2/COM ЗАМКНУТ: 0-0.5VDC РАЗОМКНУТ: 5±0.5VDC		Входной сигнал неправильный: • Магнит снят • Дефект выклю ателя • Ослабленное соединение
Линия связи с Главной P.W.B. оборвана			Проверьте отсутствие соединения между P/J331 и P/J4 P.W.B. DADF
Проверить выбор устройства DADF/ADF DIAG [5-7] ①	Выключатель SW1 дуплексного автоподатчика оригиналов выкл.	5331: "Готова к копированию" 5332: Уровень ввода (H)	• Дефект PWB дуплексного автоподатчика оригиналов.

① Если выключатель SW1 (5332) включен, при нажатии на кнопку двухстороннего копирования может быть задан только режим "1-стор." → "2-стор."

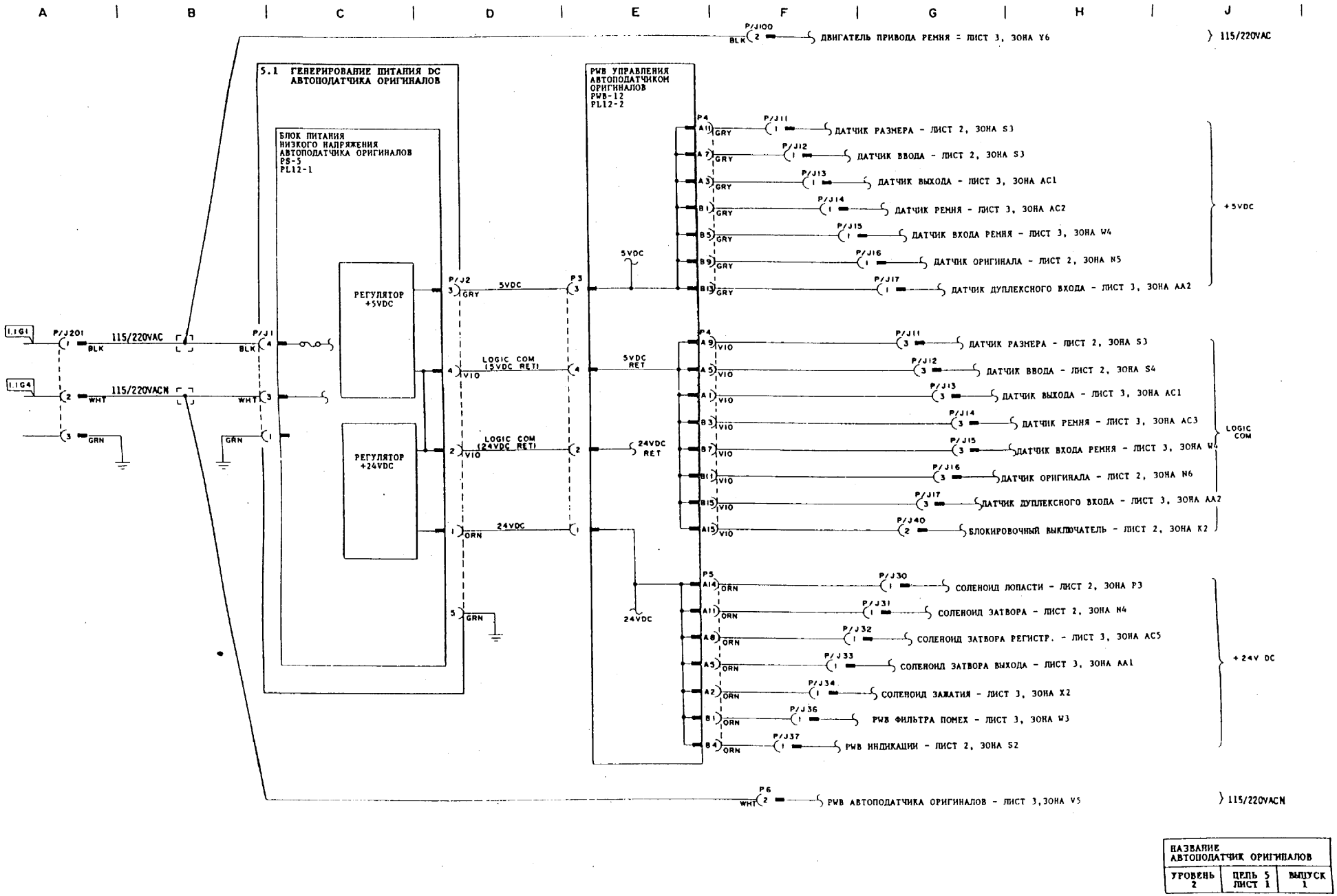
A
B
C
D
E
F
G
H
J
1
2
3
4
5
6
P/J100
BLK
2
ДВИГАТЕЛЬ ПРИВОДА РЕМНЯ - ЛИСТ 3, ЗОНА Y6
115/220VAC
5.1 ГЕНЕРИРОВАНИЕ ПИТАНИЯ DC АВТОПОДАТЧИКА ОРИГИНАЛОВ
БЛОК ПИТАНИЯ НИЗКОГО НАПРЯЖЕНИЯ АВТОПОДАТЧИКА ОРИГИНАЛОВ PS-5 PL12-1
PWB УПРАВЛЕНИЯ АВТОПОДАТЧИКОМ ОРИГИНАЛОВ PWB-12 PL12-2
1.1G1
1.1G4
P/J201
115/220VAC
BLK
WHT
115/220VACN
GRN
P/J1
РЕГУЛЯТОР +5VDC
РЕГУЛЯТОР +24VDC
P/J2
P3
5VDC
LOGIC COM (5VDC RET)
VIO
24VDC
LOGIC COM (24VDC RET)
24VDC RET
ORN
P4
P/J11
ДАТЧИК РАЗМЕРА - ЛИСТ 2, ЗОНА S3
P/J12
ДАТЧИК ВВОДА - ЛИСТ 2, ЗОНА S3
P/J13
ДАТЧИК ВЫХОДА - ЛИСТ 3, ЗОНА AC1
P/J14
ДАТЧИК РЕМНЯ - ЛИСТ 3, ЗОНА AC2
P/J15
ДАТЧИК ВХОДА РЕМНЯ - ЛИСТ 3, ЗОНА W4
P/J16
ДАТЧИК ОРИГИНАЛА - ЛИСТ 2, ЗОНА N5
P/J17
ДАТЧИК ДУПЛЕКСНОГО ВХОДА - ЛИСТ 3, ЗОНА AA2
+5VDC
ДАТЧИК РАЗМЕРА - ЛИСТ 2, ЗОНА S3
ДАТЧИК ВВОДА - ЛИСТ 2, ЗОНА S4
ДАТЧИК ВЫХОДА - ЛИСТ 3, ЗОНА AC1
ДАТЧИК РЕМНЯ - ЛИСТ 3, ЗОНА AC3
ДАТЧИК ВХОДА РЕМНЯ - ЛИСТ 3, ЗОНА W4
ДАТЧИК ОРИГИНАЛА - ЛИСТ 2, ЗОНА N6
ДАТЧИК ДУПЛЕКСНОГО ВХОДА - ЛИСТ 3, ЗОНА AA2
P/J40
БЛОКИРОВОЧНЫЙ ВЫКЛЮЧАТЕЛЬ - ЛИСТ 2, ЗОНА K2
LOGIC COM
P5
P/J30
СОЛЕНОИД ЛОПАСТИ - ЛИСТ 2, ЗОНА P3
P/J31
СОЛЕНОИД ЗАТВОРА - ЛИСТ 2, ЗОНА N4
P/J32
СОЛЕНОИД ЗАТВОРА РЕГИСТР. - ЛИСТ 3, ЗОНА AC5
P/J33
СОЛЕНОИД ЗАТВОРА ВЫХОДА - ЛИСТ 3, ЗОНА AA1
P/J34
СОЛЕНОИД ЗАЖАТИЯ - ЛИСТ 3, ЗОНА X2
P/J36
PWB ФИЛЬТРА ПОМЕХ - ЛИСТ 3, ЗОНА W3
P/J37
PWB ИНДИКАЦИИ - ЛИСТ 2, ЗОНА S2
+24V DC
P6
WHT
2
PWB АВТОПОДАТЧИКА ОРИГИНАЛОВ - ЛИСТ 3, ЗОНА V5
115/220VACN
НАЗВАНИЕ
АВТОПОДАТЧИК ОРИГИНАЛОВ
УРОВЕНЬ 2
ЦЕПЬ 5 ЛИСТ 1
ВЫПУСК 1

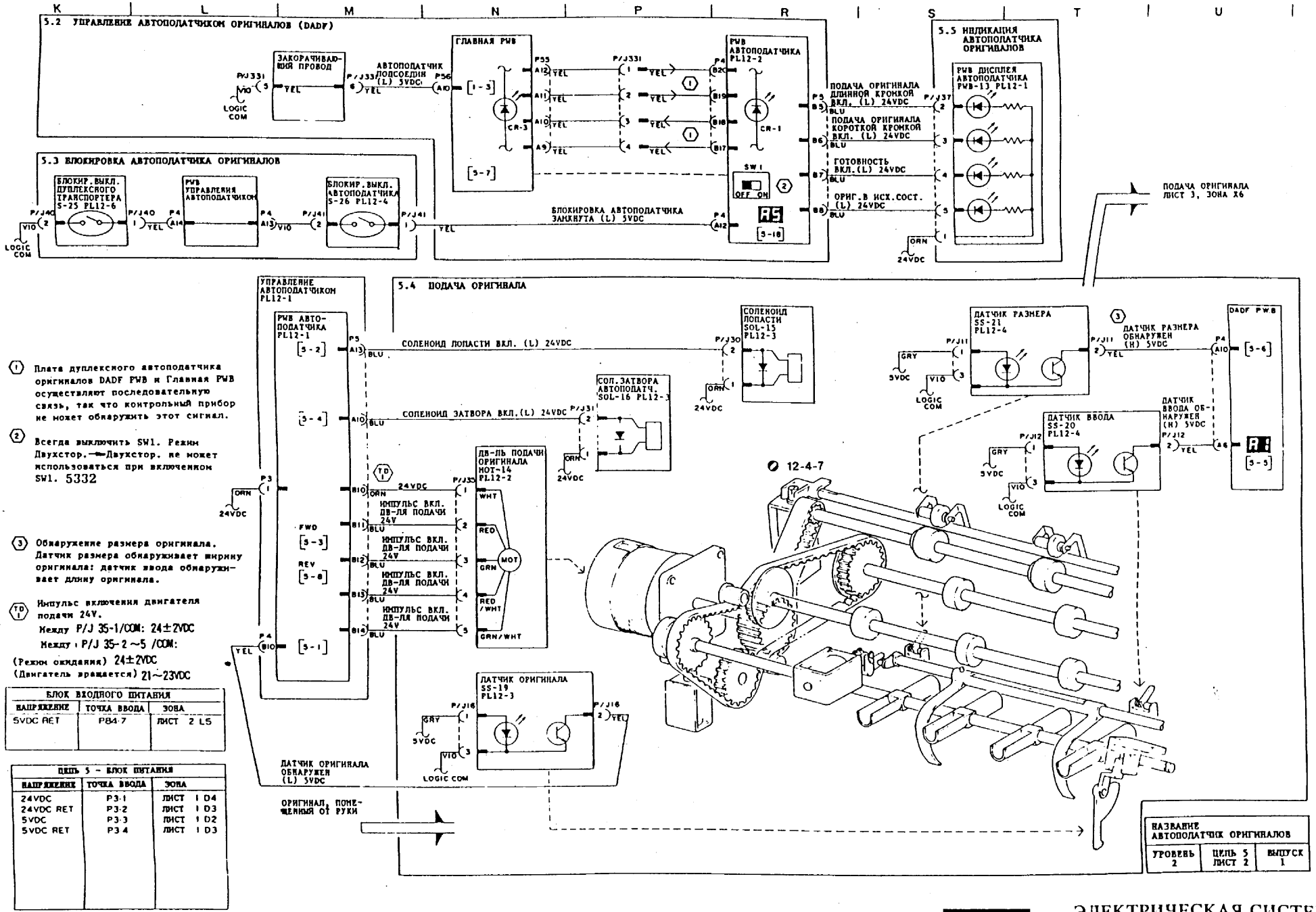

① Плата дуплексного автоподатчика оригиналов DADF PWB и Главная PWB осуществляют последовательную связь, так что контрольный прибор не может обнаружить этот сигнал.

② Всегда выключить SW1. Режим Двухстор.→Двухстор. не может использоваться при включенном SW1. 5332

③ Обнаружение размера оригинала. Датчик размера обнаруживает ширину оригинала: датчик ввода обнаруживает длину оригинала.

TD① Импульс включения двигателя подачи 24V.
Между P/J 35-1/COM: 24±2VDC
Между P/J 35-2～5 /COM:
(Режим ожидания) 24±2VDC
(Двигатель вращается) 21～23VDC

БЛОК ВХОДНОГО ПИТАНИЯ		
НАПРЯЖЕНИЕ	ТОЧКА ВВОДА	ЗОНА
5VDC RET	P84-7	ЛИСТ 2 L5

ЦЕПЬ 5 - БЛОК ПИТАНИЯ		
НАПРЯЖЕНИЕ	ТОЧКА ВВОДА	ЗОНА
24VDC	P3-1	ЛИСТ 1 D4
24VDC RET	P3-2	ЛИСТ 1 D3
5VDC	P3-3	ЛИСТ 1 D2
5VDC RET	P3-4	ЛИСТ 1 D3

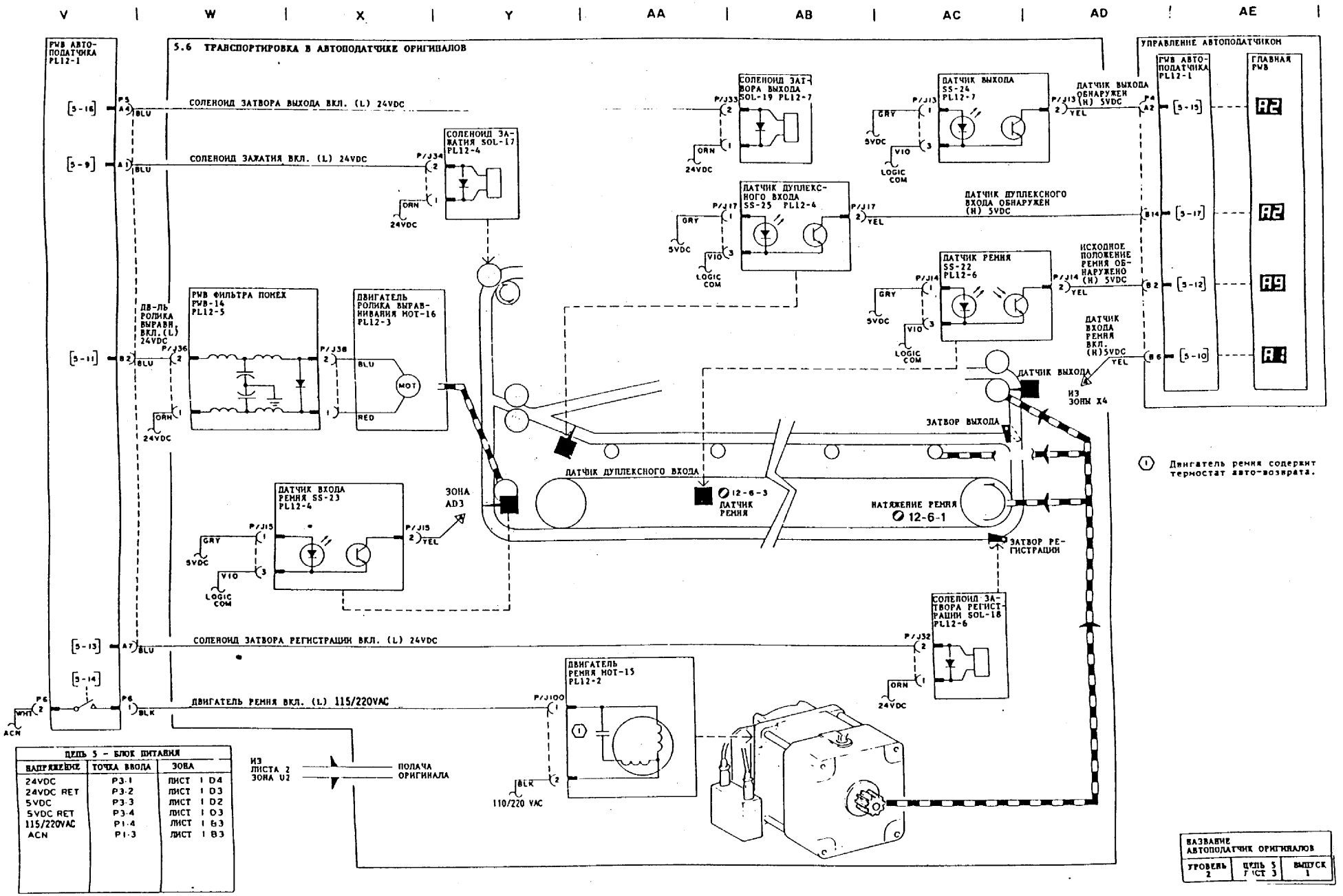

ЦЕПЬ 5 – БЛОК ПИТАНИЯ		
НАПРЯЖЕНИЕ	ТОЧКА ВВОДА	ЗОНА
24VDC	P3-1	ЛИСТ 1 D4
24VDC RET	P3-2	ЛИСТ 1 D3
5VDC	P3-3	ЛИСТ 1 D2
5VDC RET	P3-4	ЛИСТ 1 D3
115/220VAC	P1-4	ЛИСТ 1 B3
ACN	P1-3	ЛИСТ 1 B3

Процедура	Ввод	Вывод	Проверить следующее:
U8-1 Проверить загорание лампы экспонирования DIAG [6-6]	Твердотельное реле P120-1/COM 5±0.5VDC		Входной сигнал неправильный: • Питание 5VDC
	PWB реле P116-2/COM ВКЛ.: 4～4.5VDC ВЫКЛ.:12±1VDC	Сигнал лампы экспонирования P116-1/COM ВКЛ.: 2～3.5VDC ВЫКЛ.: 5 ±0.5VDC	Входной сигнал остается 12V или 0V: • Дефект Главной PWB • Дефект PWB реле Выходной сигнал остается 5V: • Дефект PWB реле Выходной сигнал правильный: • Лампа экспонирования не загорается → Дефектное твердотельное реле
	Твердотельное реле P13-5/P9-9 115/220±10%VAC	Лампа экспонирования вкл. (L) 115/220VAC P13-5/P17-1,2 ВКЛ.:60～70VAC ВЫКЛ.:115/220±10% VAC	Входной сигнал неправильный: • Питание 115/220VAC • Дефект PWB реле Выходной сигнал остается 115/220VAC: • Дефект твердотельного реле Выходной сигнал равен 0V: • Поломка лампы • Размыкание термостата • Рассоединение или ослабленное соединение
Проверить датчик экспонирования (Осветить датчик световой вспышкой)	Датчик экспонирования P145-4/P145-1 24±2VDC	Сигнал обратной связи датчика экспонирования P54-87/COM Обнаружен:1-5VDC Не обнаружен: 0-0.2VDC	Входной сигнал неправильный: • Питание 24VDC Выходной сигнал неправильный: • Дефект датчика экспонирования • Загрязнение датчика экспонирования • Рассоединение схемы Выходной сигнал правильный: • Дефект Главной PWB
DIAG [6-5]		P54-87/COM ВКЛ.:1.5 ～2.0 VDC ВЫКЛ.: 0～0.2 VDC 0 ～0.2VDC	
Проверить сигнал монитора экспонирования DIAG [6-7] (Лампа экспонирования загорается)	PWB реле P9-7/P9-8 110/220±10%VAC P116-10/COM 24±2VDC P116-15/COM 5 ±0.5VDC	Сигнал монитора экспонирования P54-81/COM ВКЛ.: 2-3VDC ВЫКЛ.: 0±0.2VDC	Входной сигнал неправильный: • Питание 115/220VAC • Питание 24VDC • Питание 5VDC Выходной сигнал неправильный: • Дефект PWB реле Выходной сигнал правильный: • Дефект Главной PWB

Процедура	Ввод	Вывод	Проверить следующее:
U8-2 Отсутствует пересечение нуля			См. процедуру изоляции неисправности для Цепи 3.
U8-3 Проверить датчик экспонирования (Поместить пустой лист бумаги A3 на стекло оригинала) DIAG [6-6]		Сигнал обратной связи от датчика экспонирования P54-87/COM ВКЛ.: 1.5～2.0 VDC ВЫКЛ.: 0～0.2 VDC	Выходной сигнал неправильный: • Дефект датчика экспонирования Выходной сигнал правильный: • Дефект Главной PWB
Лампа экспонирования загорается при подведенном питании			• Дефект Главной PWB • Дефект PWB реле • Дефект твердотельного реле • Провод сигнала закорочен на землю
U8-4 Проверить сигнал монитора экспонирования DIAG [6-6]		Сигнал монитора экспонирования P54-81/COM ВКЛ.: 2-3VDC ВЫКЛ.: 0-0.2VDC	Выходной сигнал неправильный: • Дефект датчика экспонирования Выходной сигнал правильный: • Дефект Главной PWB
U8-5 Проверить сигнал монитора экспонирования			См. U8-1
U8-6 Проверить датчик экспонирования			См. U8-1

U 8 – 1 : Может вызываться следующими причинами (через 900 миллисек.после подвода питания)

① Сигнал обратной связи датчика экспонирования не может считать цель.

② Сигнал монитора экспонирования становится выше 3.35V (входное напряжение лампы 65V

U 8 – 2 : Вызывается пропуском пересечения нуля в течение 1 сек. при управлении фьюзером

U 8 – 3 : Вызывается сигналом обратной связи датчика экспонирования, превышающим 3.35V при синхронизации включения лампы экспонирования.

U 8 – 4 : Вызывается сигналом монитора экспонирования, превышающим 3,35V при синхронизации лампы экспонирования

U 8 – 5 : Сигнал монитора экспонирования очень низкий на отражательной пластине.

U 8 – 6 : Сигнал обратной связи датчика экспонирования очень низкий на отражательной пластине.

Процедура	Ввод	Вывод	Проверить следующее:
Вентиляторный двигатель охлаждения оптики не вращается	PWB реле P116-10/COM 24±2VDC		Входной сигнал неправильный: • Питание 24VDC
	P9-5/P9-4 100±10VAC		Входной сигнал неправильный: • Питание 100VAC • Поломка вентиляторного двигателя • Ослабленное соединение или рассоединение P9, P/J11
DIAG [10-1]	Вентиляторный двигатель охлаждения оптики вкл. (L) 24VDC P116-4/COM ВКЛ. : 0-1VDC ВЫКЛ.: 24±2VDC	Вентиляторный двигатель охлаждения оптики вкл. (L) 100VAC P9-5/P9-4 ВКЛ. : 0V ВЫКЛ.: 100±10VAC	Входной сигнал неправильный: • Дефект Главной PWB • Ослабленное соединение или рассоединение P57, P116 Выходной сигнал неправильный: • Дефект PWB реле
Обогреватель оптики не разогревается	P/J15-1/P/J204-2 115/220±10%VAC	Питание обогревателя вкл. (H) 115/220VAC P/J205-1/P/J205-2 ВКЛ. : 115/220±10%VAC ВЫКЛ.: 0V	Входной сигнал неправильный: • Питание 115/220VAC Отказ обогрева: • Дефект обогревателя • Дефект термостата • Разрыв цепи
U2 (Включить главный выключатель питания, затем проверить вращение двигателя каретки и перемещение каретки)			Каретка не перемещается: • Тросик или приводной ремень порван • Проверить вращение двигателя каретки Каретка перемещается правильно: • Проверить работу датчика оптической регистрации
Проверить датчик оптической регистрации (Сместить каретку лампы от руки) DIAG [6-1]	Датчик оптической регистрации P56-1/J56-3	Датчик оптической регистрации обнаружен (H) 5VDC P56-B4/COM Обнаружен: 4.5-5VDC Не обнаружен: 0-1 VDC	Выходной сигнал неправильный: • Дефект Главной PWB Выходной сигнал остается 0V: • Дефект Главной PWB • Провод сигнала закорочен на землю Выходной сигнал остается 5V: • Дефект датчика регистрации • Рассоединение или ослабленное соединение

Процедура	Ввод	Вывод	Проверить следующее:
U2 Проверить блокировку счета копий	Главная PWB P57-A11/COM 5 ± 0.5 VDC	Главная PWB P88-2/COM 5 ± 0.5 VDC	Входной сигнал неправильный: • Дефект Главной PWB Выходной сигнал неправильный • Рассоединение или ослабленное соединение P/J109
Проверить работу двигателя каретки	PWB двигателя каретки/подачи P87-1/P87-2 24± 2 VDC P87-3/P87-4 5 ± 0.5 VDC		Входной сигнал неправильный: • Питание 24VDC • Питание 5VDC • Рассоединение или ослабленное соединение P87
Сканирование: DIAG [6-2] Возврат: DIAG [6-3] (Проверить сигналы путем повторения сканирования и возврата)		Двигатель каретки лампы вкл. (L)5VDC P88-2/COM ВКЛ. : 0-1VDC ВЫКЛ.: 4.5-5VDC	Выходной сигнал неправильный: • Дефект Главной PWB • Дефект блокировки счета копий
		Двигатель каретки лампы (СКАНИРОВАНИЕ) вкл. (L)5VDC (ВОЗВРАТ) вкл. (H) 5VDC P88-1/COM СКАНИР.: 0-0.5VDC ВОЗВРАТ: 4.5-5VDC	Выходной сигнал неправильный: • Дефект Главной PWB • Дефект PWB двигателя каретки/подачи
		Двигатель каретки лампы (СКАНИРОВАНИЕ) вкл.(H)5VDC (ВОЗВРАТ) вкл. (L) 5VDC P88-3/COM СКАНИР.: 4.5-5VDC ВОЗВРАТ: 0-1VDC	Выходной сигнал неправильный: • Дефект Главной PWB • Дефект PWB двигателя каретки/подачи
		Импульс включения двигателя каретки лампы 5V P88-4/COM ВКЛ. : 2-3VDC ВЫКЛ.: 4.5-5VDC	Выходной сигнал неправильный: • Дефект Главной PWB
		Импульс включения двигателя каретки лампы 24V P89-1 - 6/COM ВКЛ. : 7-9VDC ВЫКЛ.: 24VDC	Двигатель не вращается: • Дефект двигателя каретки лампы

Процедура	Ввод	Вывод	Проверить следующее:
U3 Проверить датчик объектива (Рассоединить P/J118, сместить узел объектива от руки) DIAG [6-4]	Датчик объектива P65-1/P65-3 5 ± 0.5 VDC	Датчик объектива обнаружен (H) 5VDC P65-2/COM Обнаружен: 4-5VDC Не обнаружен: 0-1VDC	Входной сигнал неправильный: • Питание 5VDC Выходной сигнал остается 0V: • Дефект Главной PWB • Закорачивание провода сигнала на землю Выходной сигнал остается 5V: • Дефект датчика • Рассоединение или ослабленное соединение
Проверить работу двигателя объектива. (Выключить и включить главный выключатель питания или нажать на кнопку Уменьшение/Увеличение	①	Двигатель объектива вкл. 24VDC выкл. 5VDC P/J118-1/COM Вращается: 24±2VDC Остановлен: 4-5VDC	Выходной сигнал неправильный: • Дефект главной PWB • Питание 5V, 24VDC
	②	Импульс включения двигателя объектива 24V P/J118-2 ⋮ 5/COM Вращается: 18-22VDC Остановлен: 4-5VDC или 0-1VDC	Не вращается: • Дефект двигателя объектива
Размер оригинала не может быть обнаружен. Проверить блокировочный выключатель стекла оригинала DIAG [6-14]	Блокировка стекла оригинала замкнута (L) 5VDC P53-B2/COM Замкнута: 0-0.5VDC Разомкнута: 5±0.5VDC		Входной сигнал неправильный: • Снят магнит • Дефектный выключатель • Рассоединение или ослабленное соединение • Закорачивание провода сигнала на землю
Проверить датчик угла стекла оригинала	Датчик угла стекла оригинала обнаружен (H) 5 VDC P56-B15/COM ВКЛ.: 5 ± 0.5 VDC ВЫКЛ.: 0-0.5VDC		Входной сигнал неправильный: • 5VDC • Дефект датчика • Дефект активатора Входной сигнал правильный: • Дефект PWB датчика размера

① Двигатель объектива запирается в остановленном положении напряжением 5VDC

② Сигнал имеет два состояния 5VDC или 0VDC при синхронизации остановки двигателя.

Процедура	Ввод	Вывод	Проверить следующее:

Проверить OSS1~6

DIAG [6-16]

(Примеч. 1)

P.W.B. датчика размера оригинала будет иметь правильное входное напряжение порядка 5VDC, 24VDC

	5331	5332
Закрыть крышку стекла без оригинала	Загорается "Просьба подождать"	Выдается "Уровень ввода (L)"
Поместить оригинал А3 и закрыть крышку стекла оригинала	Загорается "Готова к копированию"	Выдается "Уровень ввода (H)"

Уровень сигналов размера оригинала и каждого датчика

Оригинал	OSS-1 [6-8]	OSS-2 [6-9]	OSS-3 [6-10]	OSS-4 [6-11]	OSS-5 [6-12]	OSS-6 [6-13]
A 3	L	L	L	L	L	L
B 4	L	L	L	L	L	H
A 4 T	H	L	L	L	H	H
A 4 Y	L	L	L	H	H	H
B 5 T	H	H	L	L	H	H
B 5 Y	L	L	H	H	H	H
A 5	H	H	L	H	H	H
Нет ориг.	H	H	H	H	H	H

Отказ уменьшения и (или) увеличения (Расфокусировка)	• Проверить положение датчика объектива • Проверить, что ремень объектива не растянулся и не изношен. • Проверить, что шкив ремня объектива не загрязнен. • Проверить тросик зеркала № 4,5 • Проверить значение в энергонезависимой памяти [20-6], [20-7] • Проверить, что отсутствует расфокусировка в режиме 200% • Отрегулировать натяжение привода объектива

T: Подача короткой кромкой Y: Подача длинной кромкой

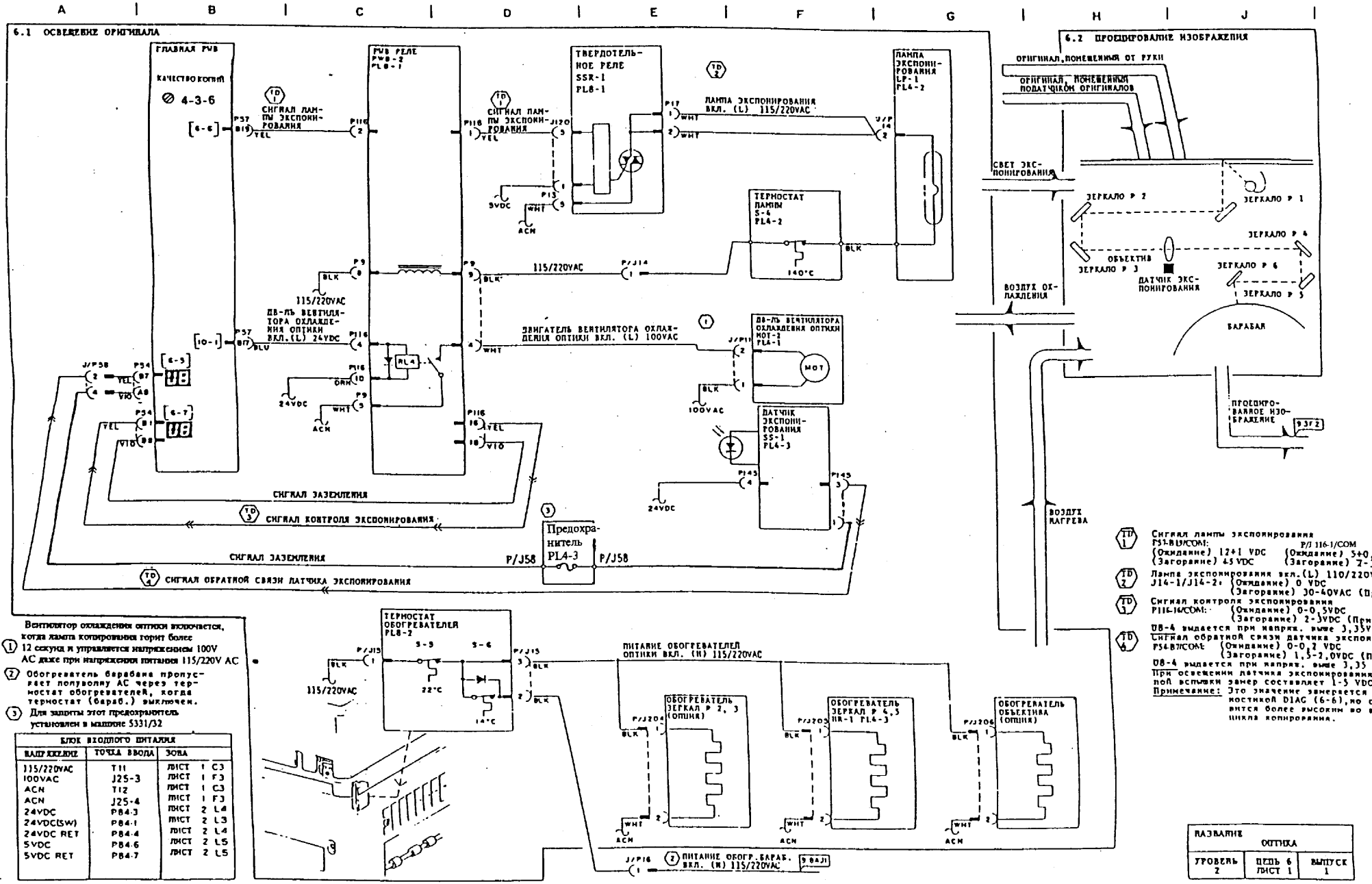
6.1 ОСВЕЩЕНИЕ ОРИГИНАЛА
6.2 ПРОЕЦИРОВАНИЕ ИЗОБРАЖЕНИЯ
ГЛАВНАЯ PWB
КАЧЕСТВО КОПИЙ
4-3-6
PWB РЕЛЕ PWB-2 PL8-1
ТВЕРДОТЕЛЬНОЕ РЕЛЕ SSR-1 PL8-1
ЛАМПА ЭКСПОНИРОВАНИЯ LP-1 PL4-2
СИГНАЛ ЛАМПЫ ЭКСПОНИРОВАНИЯ
ЛАМПА ЭКСПОНИРОВАНИЯ ВКЛ. (L) 115/220VAC
ТЕРМОСТАТ ЛАМПЫ S-6 PL4-2
140°C
115/220VAC
ДВ-ЛЬ ВЕНТИЛЯТОРА ОХЛАЖДЕНИЯ ОПТИКИ ВКЛ.(L) 24VDC
ДВИГАТЕЛЬ ВЕНТИЛЯТОРА ОХЛАЖДЕНИЯ ОПТИКИ ВКЛ. (L) 100VAC
ДВ-ЛЬ ВЕНТИЛЯТОРА ОХЛАЖДЕНИЯ ОПТИКИ MOT-2 PL4-1
ДАТЧИК ЭКСПОНИРОВАНИЯ SS-1 PL4-3
СИГНАЛ ЗАЗЕМЛЕНИЯ
СИГНАЛ КОНТРОЛЯ ЭКСПОНИРОВАНИЯ
Предохранитель PL4-3
P/J58
СИГНАЛ ОБРАТНОЙ СВЯЗИ ДАТЧИКА ЭКСПОНИРОВАНИЯ
ОРИГИНАЛ, ПОМЕЩЕННЫЙ ОТ РУКИ
ОРИГИНАЛ, ПОМЕЩЕННЫЙ ПОДАТЧИКОМ ОРИГИНАЛОВ
СВЕТ ЭКСПОНИРОВАНИЯ
ЗЕРКАЛО P 1
ЗЕРКАЛО P 2
ЗЕРКАЛО P 3
ЗЕРКАЛО P 4
ЗЕРКАЛО P 5
ЗЕРКАЛО P 6
ОБЪЕКТИВ
ДАТЧИК ЭКСПОНИРОВАНИЯ
ВОЗДУХ ОХЛАЖДЕНИЯ
БАРАБАН
ВОЗДУХ НАГРЕВА
ПРОЕЦИРОВАННОЕ ИЗОБРАЖЕНИЕ
ТЕРМОСТАТ ОБОГРЕВАТЕЛЕЙ PL8-2
22°C
14°C
115/220VAC
ПИТАНИЕ ОБОГРЕВАТЕЛЕЙ ОПТИКИ ВКЛ. (H) 115/220VAC
ОБОГРЕВАТЕЛЬ ЗЕРКАЛ P 2, 3 (ОПЦИЯ)
ОБОГРЕВАТЕЛЬ ЗЕРКАЛ P 4,5 HR-1 PL4-3
ОБОГРЕВАТЕЛЬ ОБЪЕКТИВА (ОПЦИЯ)
ПИТАНИЕ ОБОГР.БАРАБ. ВКЛ. (H) 115/220VAC
Вентилятор охлаждения оптики включается, когда лампа копирования горит более
1 12 секунд и управляется напряжением 100V AC даже при напряжении питания 115/220V AC
2 Обогреватель барабана пропускает полуволну AC через термостат обогревателей, когда термостат (бараб.) выключен.
3 Для защиты этот предохранитель установлен в машине 5331/32
1 Сигнал лампы экспонирования
FS1-BUS/COM: P/J 116-1/COM
(Ожидание) 12±1 VDC (Ожидание) 5±0,5VDC
(Загорание) 45 VDC (Загорание) 2-3,5VDC
2 Лампа экспонирования вкл.(L) 110/220VAC
J14-1/J14-2: (Ожидание) 0 VDC
(Загорание) 30-40VAC (Прим.1)
3 Сигнал контроля экспонирования
P116-16/COM: (Ожидание) 0-0,5VDC
(Загорание) 2-3VDC (Примеч.1)
DB-4 выдается при напряж. выше 3,35VDC
4 Сигнал обратной связи датчика экспониров.
PS4-B7/COM: (Ожидание) 0-0,2 VDC
(Загорание) 1,5-2,0VDC (Прим.1)
DB-4 выдается при напряж. выше 3,35 VDC
При освещении датчика экспонирования лампой вспышки замер составляет 1-5 VDC
Примечание: Это значение замеряется диагностикой DIAG (6-6),но становится более высоким во время цикла копирования.
БЛОК ВХОДНОГО ПИТАНИЯ
НАПРЯЖЕНИЕ | ТОЧКА ВВОДА | ЗОНА
115/220VAC T11 ЛИСТ 1 C3
100VAC J25-3 ЛИСТ 1 F3
ACN T12 ЛИСТ 1 C3
ACN J25-4 ЛИСТ 1 F3
24VDC P84-3 ЛИСТ 2 L4
24VDC(SW) P84-1 ЛИСТ 2 L3
24VDC RET P84-4 ЛИСТ 2 L4
5VDC P84-6 ЛИСТ 2 L5
5VDC RET P84-7 ЛИСТ 2 L5
НАЗВАНИЕ
ОПТИКА
УРОВЕНЬ 2 | ЦЕПЬ 6 ЛИСТ 1 | ВЫПУСК 1

6.3 ПРИВОД КАРЕТКИ ЛАМПЫ

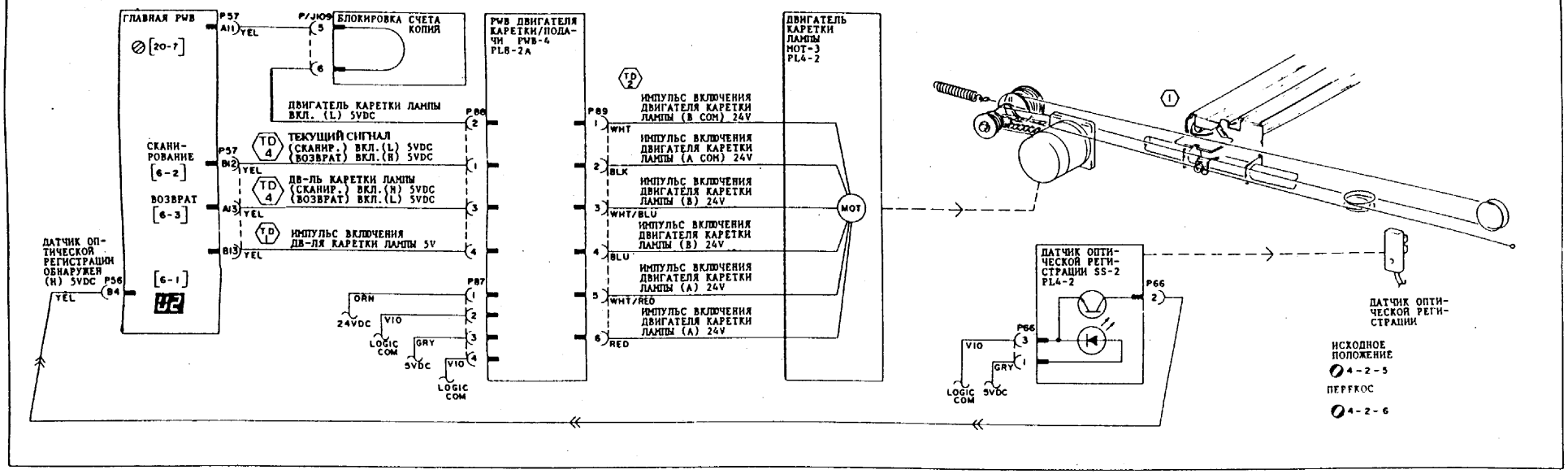

6.4 УВЕЛИЧЕНИЕ/УМЕНЬШЕНИЕ

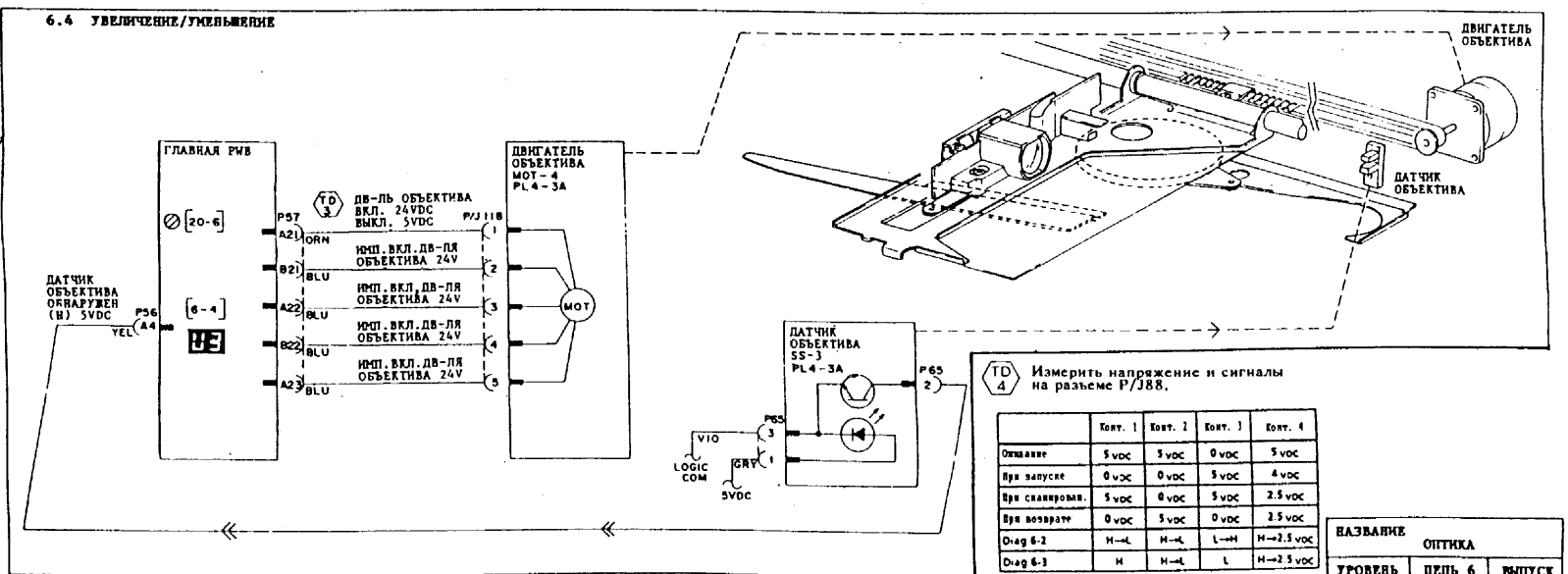

4

TD 1 Импульс включ.дв-ля каретки лампы 5V
P88-4/COM: (Ожидание) 5+0,5VDC
(Вращение дв-ля) 2-3VDC

TD 2 Импульс включ.дв-ля каретки лампы 24V
P89-1-6/COM (Ожидание) 24+2VDC
(Вращение дв-ля) 7-9VDC

TD 3 Дв-ль объектива вкл.24VDC, выкл.5VDC
P/J118-1/COM:
(Ожидание) 4-5VDC
(Вращение двигателя) 24±2VDC
Имп.вкл.дв-ля объектива 24V
P/J118-2-5/COM:
(Ожидание) Имеется два состояния
0-1VDC или 4-5VDC
(Вращение двигателя) 18-22VDC

5

1 Во время цикла цветовой маркировки каретка лампы перемещается под направляющую регистрации и не находится в положении сканирования.

TD 4 Измерить напряжение и сигналы на разъеме P/J88.

	Конт. 1	Конт. 2	Конт. 3	Конт. 4
Ожидание	5 VDC	5 VDC	0 VDC	5 VDC
При запуске	0 VDC	0 VDC	5 VDC	4 VDC
При сканировав.	5 VDC	0 VDC	5 VDC	2.5 VDC
При возврате	0 VDC	5 VDC	0 VDC	2.5 VDC
Diag 6-2	H→L	H→L	L→H	H→2.5 VDC
Diag 6-3	H	H→L	L	H→2.5 VDC

НАЗВАНИЕ	ОПТИКА	
УРОВЕНЬ 2	ЦЕПЬ 6 ЛИСТ 2	ВЫПУСК 1

6

БЛОК ВХОДНОГО ПИТАНИЯ		
НАПРЯЖЕНИЕ	ТОЧКА ВВОДА	ЗОНА
24VDC(SW)	P84-1	ЛИСТ 2 L2
24VDC RET	P84-4	ЛИСТ 2 L3
5VDC	P84-6	ЛИСТ 2 L4
5VDC RET	P84-7	ЛИСТ 2 L4

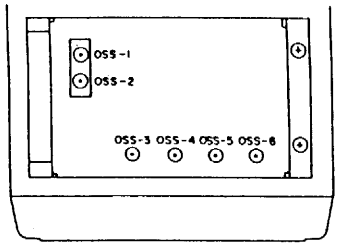

① Оригинал А3 должен помещаться, когда используется DIAG (6-16)
- 5332
  Оригинал А3: Выдается "Уровень ввода (В)"
  Оригинал отсутствует: Выдается "Уровень ввода (L)"
- 5331
  Оригинал А3: Загорается "Готова к копированию"
  Оригинал отсутствует: Загорается "Просьба подождать"

② Размер оригинала определяется, когда:
1. Крышка панели (DADF) закрыта (ДАТЧИК УГЛА и БЛОКИРОВКА ПАНЕЛИ ВКЛЮЧЕНЫ).
2. Клавиша Старт нажимается, когда крышка панели (DADF) открыта.
   ※ Эта функция запрещена, если DADF в работе.

TD 1 Обнаружен сигнал OSS 1-6

P171-1, 3/COM:

P172-2~6/COM:

Когда приемная секция датчика действует светом, используя мигающую лампу, указатель тестера показывает большую величину.
Проверьте, что светодиод датчика светится красным.

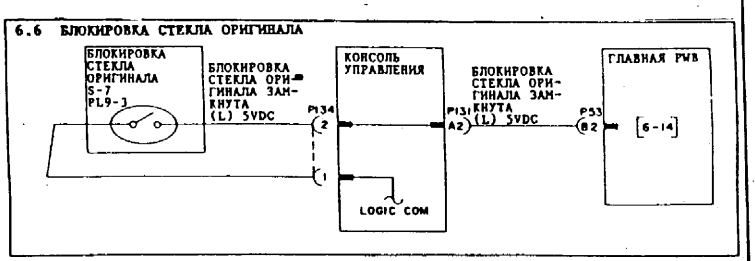

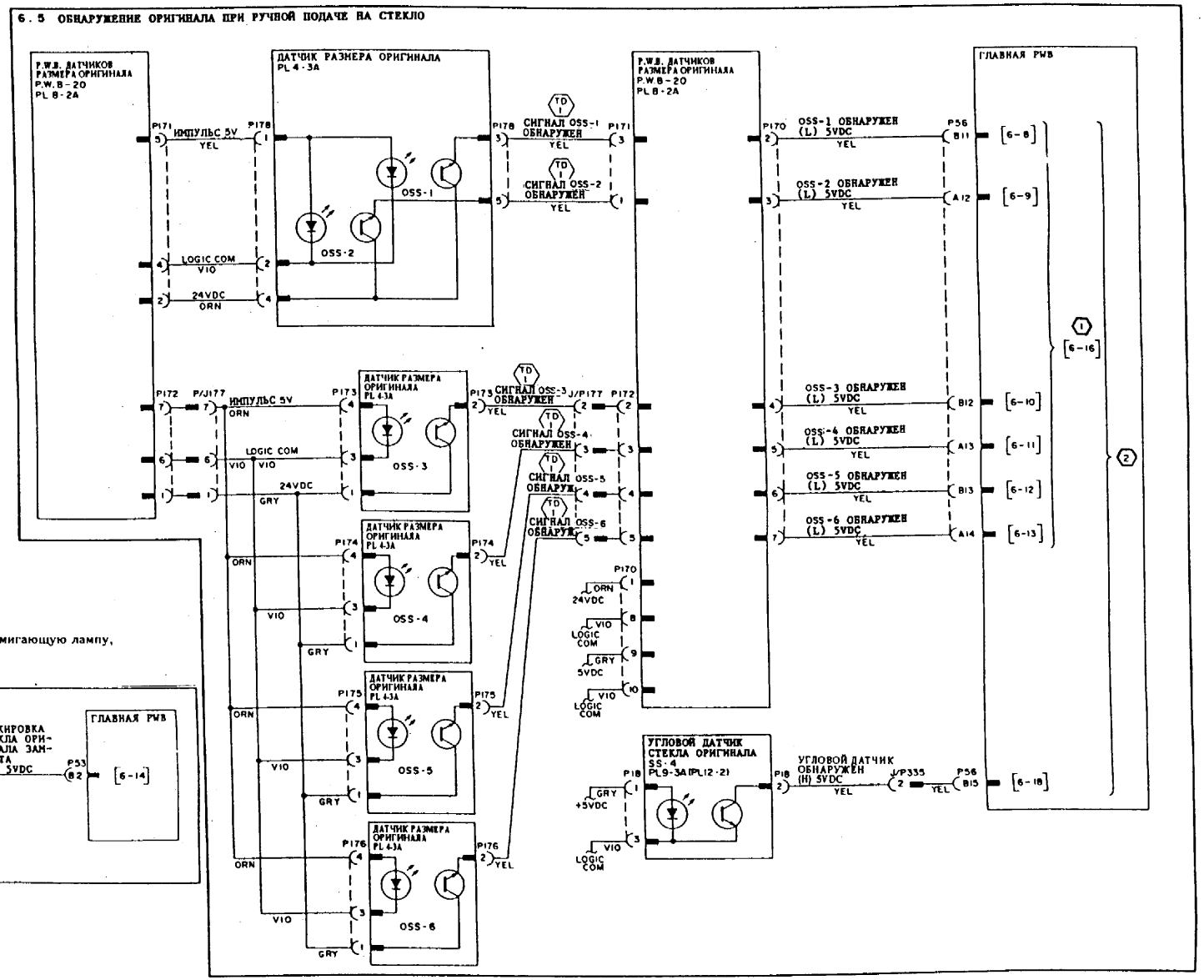

БЛОК ВХОДНОГО ПИТАНИЯ		
НАПРЯЖЕНИЕ	ТОЧКА ВВОДА	ЗОНА
24VDC	P84-3	ЛИСТ 2 L4
24VDC RET	P84-4	ЛИСТ 2 L4
5VDC	P84-6	ЛИСТ 2 L5
5VDC RET	P84-7	ЛИСТ 2 L5

НАЗВАНИЕ		
ОПТИКА		
УРОВЕНЬ 2	ЦЕПЬ 6 ЛИСТ 3	ВЫПУСК 1

ЦЕПЬ 8. ИЗОЛЯЦИЯ НЕИСПРАВНОСТЕЙ

Процедура	Ввод	Вывод	Проверить следующее:
E1			
Проверить датчик пути бумаги DIAG [8-4]	Датчик пути бумаги P/J69-1/P/J69-3 5 ± 0.5 VDC	Датчик пути бумаги обнаружен (H) 5VDC P/J69-2/COM ВКЛ. : 4.5-5 VDC ВЫКЛ.: 0-1 VDC	Входной сигнал неправильный: • Питание 5VDC Выходной сигнал остается 0V: • Провод сигнала закорочен на землю • Дефект Главной PWB Выходной сигнал остается 5V: • Загрязнение датчика • Дефект датчика
Проверить выключатель выхода DIAG [8-6]	Выключатель выхода активирован (H) 5VDC P/J72-1/COM ВКЛ.: 4.5 ~ 5 VDC ВЫКЛ.: 0 ~ 1 VDC		Входной сигнал остается 0V: • Провод сигнала закорочен на землю • Дефект Главной PWB Входной сигнал остается 5V: • Дефект выключателя выхода • Проверить магнит • Застревание активатора

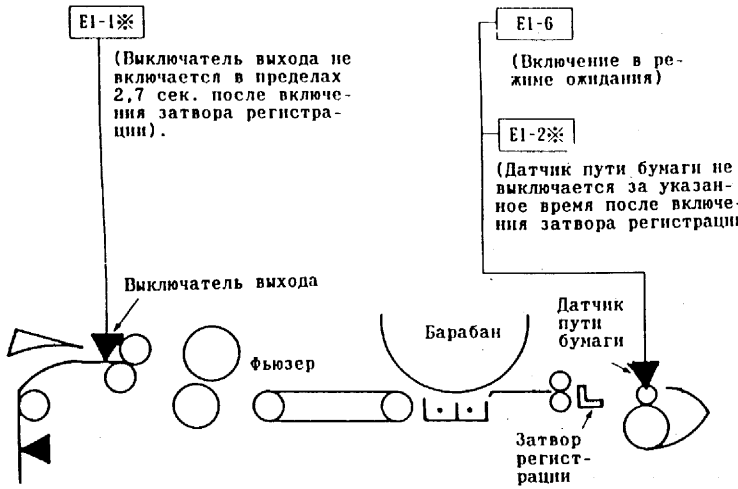

Процедура	Ввод	Вывод	Проверить следующее:
E1-1※	Состояние: Выключатель выхода не включается за 2,7 сек. после включения затвора регистрации		• Проверить выключатель выхода • Проверить соленоид затвора регистрации (DIAG [8-81]) • Дефект ролика регистрации • Пропуск отделения • Дефект вакуумного вентилятора • Забивание озонного фильтра • Пробуксовка клиновидного ремня транспортера • Дефект перемещения фьюзера
E1-2※	Состояние: Датчик пути бумаги не выключается за указанное время после включения затвора регистрации		• Застревание активатора • Дефект ролика регистрации • Дефект перемещения затвора регистрации
E1-6	Состояние: Датчик пути бумаги включен в режиме ожидания		• Проверить датчик • Застревание активатора

Примечание: Цифра при ※ показывает номер используемого лотка. Кнопка "0" служит для вызова номера:
1: Лоток 1 2: Лоток 2 3: Лоток 3 4: Лоток 4 5: Лоток 5 6: Многолистовой ручной податчик 7: Дуплексный модуль

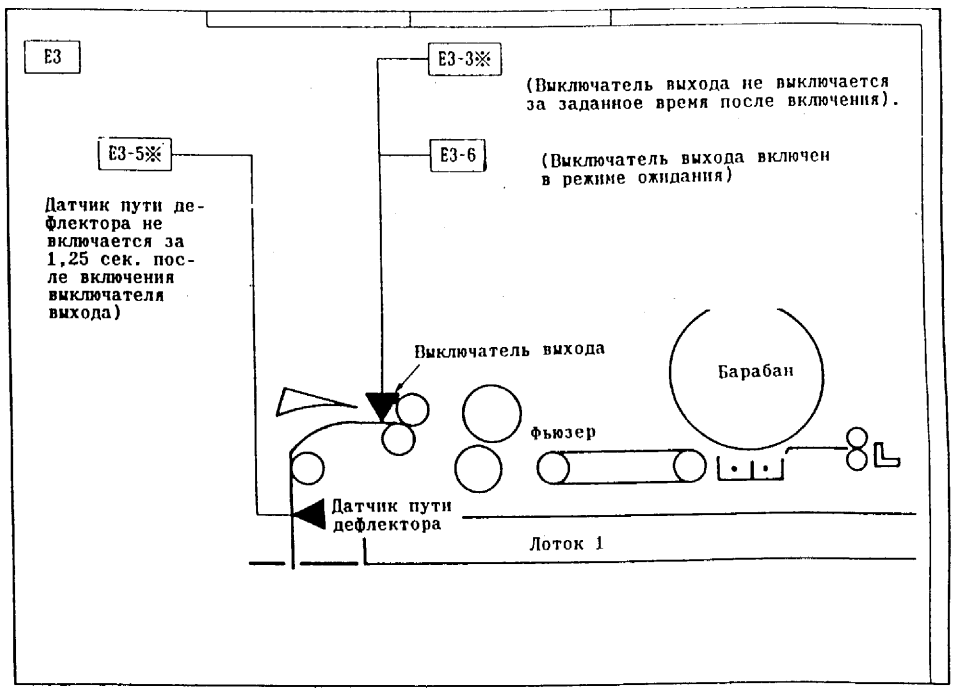

Уровень проверяемого входного сигнала (H):
5331 - "Готова к копированию"; 5332 - "Уровень ввода (H)"
Уровень проверяемого входного сигнала (L):
5331 - "Просьба подождать"; 5332 - "Уровень ввода (L)"

ЦЕПЬ 8. ИЗОЛЯЦИЯ НЕИСПРАВНОСТЕЙ

Процедура	Ввод	Вывод	Проверить следующее:
E3 Проверить выключатель выхода DIAG [8-6]	Выключатель выхода активирован (H) 5VDC P/J72-1/COM ВКЛ.: 4.5-5VDC ВЫКЛ.: 0-1VDC		Входной сигнал остается 0V: • Провод сигнала закорочен на землю • Дефект Главной PWB Входной сигнал остается 5V: • Дефект выключателя выхода • Проверить магнит • Застревание активатора выключателя
Проверить датчик пути дефелектора DIAG [8-52]	Датчик пути дефлектора P/J309-1/P/J309-3 5 ± 0.5 VDC	Датчик пути дефлектора обнаружен (H) 5VDC P/J309-2/COM ВКЛ.: 4.5-5 VDC ВЫКЛ.: 0-1 VDC	Входной сигнал неправильный: • Питание 5VDC Выходной сигнал остается 0V: • Провод сигнала закорочен на землю • Дефект DDM/FTM PWB (PWB дуплексного модуля/четырехлоткового модуля) Выходной сигнал остается 5V: • Дефект датчика • Застревание активатора • Рассоединение или ослабленное соединение
Проверить работу соленоида затвора дефлектора DIAG [8-50]	Соленоид затвора дефлектора P/J308-1/COM 24± 2 VDC	Соленоид затвора дефлектора вкл. (L) 24VDC P/J308-2/COM ВКЛ.: 0-1 VDC ВЫКЛ.: 24±2 VDC	Входной сигнал неправильный: • Питание 24VDC Выходной сигнал остается 24V: • Дефект DDM/FTM PWB (PWB дуплексного модуля/четырехлоткового модуля) Выходной сигнал остается 0V: • Поломка соленоида
Проверить другие элементы			• Дефект перемещения транспортера • Дефект вращения антизакручивающего устройства

Процедура	Ввод	Вывод	Проверить следующее:
E4 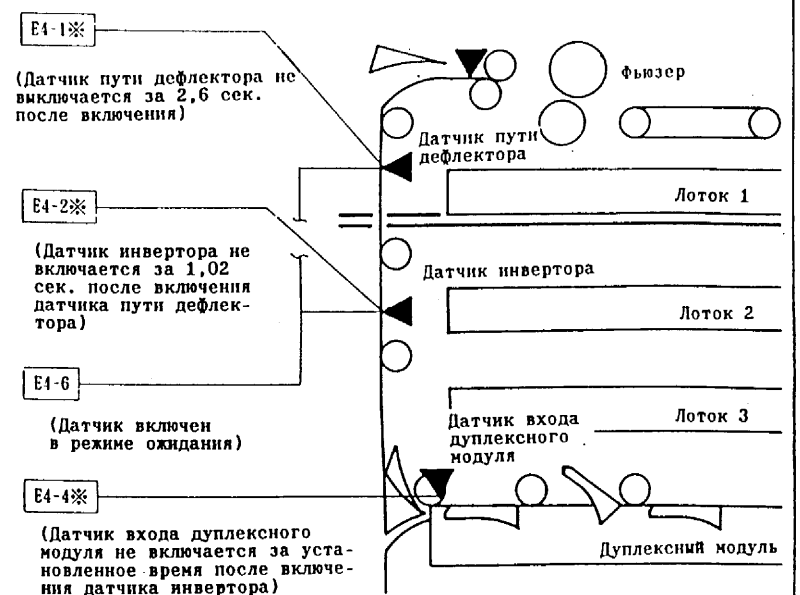 			
Проверить датчик пути дефлектора DIAG [8-52]	Датчик пути дефлектора P/J309-1/P/J309-3 5 ± 0.5 VDC	Датчик пути дефлектора обнаружен (H) 5VDC P/J309-2/COM ВКЛ.: 4.5-5VDC ВЫКЛ.: 0-1VDC	Входной сигнал неправильный: • Питание 5VDC Выходной сигнал остается 0V: • Провод сигнала закорочен на землю • Дефект PWB дуплексного модуля/четырехлоткового модуля (DDM/FTM PWB) Выходной сигнал остается 5V: • Застревание активатора • Рассоединение или ослабленное соединение

Процедура	Ввод	Вывод	Проверить следующее:
E4 (продолжение)			
Проверить датчик инвертора DIAG [8-53]	Датчик инвертора P/J434-1/P/J434-3 5 ± 0.5 VDC	Датчик инвертора обнаружен 5VDC P/J434-2/COM ВКЛ.: 4.5 ~ 5 VDC ВЫКЛ.: 0 ~ 1 VDC	Входной сигнал неправильный: • Питание 5VDC Выходной сигнал остается 0V: • Провод сигнала закорочен на землю • Дефект DDM/FTM • Ослабленное соединение Выходной сигнал остается 5V: • Дефект датчика • Проблема активатора • Рассоединение или ослабленное соединение
Проверить датчик входа дуплексного модуля DIAG [8-56]	Датчик входа дуплексного модуля P/J432-1/P/J432-3 5 ± 0.5 VDC	Датчик входа дуплексного модуля обнаружен (H) 5VDC P/J432-2/COM ВКЛ.: 4.5 ~ 5 VDC ВЫКЛ.: 0 ~ 1 VDC	Входной сигнал неправильный: • Питание 5VDC Выходной сигнал остается 0V: • Провод сигнала закорочен на землю или рассоединен • Дефект DDM/FTM PWB Выходной сигнал остается 5V: • Дефект датчика • Проблема активатора • Рассоединение или ослабленное соединение
Проверить работу двигателя привода дуплексного модуля DIAG [8-51]	PWB реле J/P437-1/COM 24± 2 VDC	Двигатель модуля DDM вкл.(L)24VDC J/P437-2/COM ВКЛ.: 0 ~ 1 VDC ВЫКЛ.:24± 2 VDC	Входной сигнал неправильный: • Питание 24VDC Выходной сигнал остается 24V: • Рассоединение или ослабленное соединение • Дефект DDM/FTM PWB • Дефект PWB реле
	P/J460-1/P/J460-2 115/220±10%VAC	Двигатель модуля DDM вкл. (L) 115/220VAC P/J460-1/P/J460-2 ВКЛ.: 0 VAC ВЫКЛ.:115/220±10%	Выходной сигнал остается 115/220 VAC: • PWB реле Выходной сигнал остается 0V: • Поломка или перегрев двигателя • Рассоединение или ослабленное соединение
Проверить работу соленоида инвертора DIAG [8-55]	Соленоид инвертора P/J430-1/COM 24± 2 VDC	Соленоид инвертора вкл.(L) 24VDC P/J430-2/COM ВКЛ.: 0 ~ 1 VDC ВЫКЛ.:24± 2 VDC	Входной сигнал неправильный: • Питание 24VDC Выходной сигнал остается 24V: • Дефект платы дуплексного модуля/четырехлоткового модуля (DDM/FTM PWB) Выходной сигнал остается 0V: • Поломка соленоида • Дефект DDM/FTM PWB

Процедура	Ввод	Вывод	Проверить следующее:
Проверить работу соленоида затвора инвертора DIAG [8-54]	Соленоид затвора инвертора P/J429-1/COM 24± 2 VDC	Соленоид затвора инвертора вкл. (L) 24VDC P/J429-2/COM ВКЛ.: 0 ~ 1 VDC ВЫКЛ.:24± 2 VDC	Входной сигнал неправильный: • Питание 24VDC Выходной сигнал остается 24V: • Дефект платы DDM/FTM PWB • Рассоединение или ослабленное соединение Выходной сигнал остается 0V: • Поломка соленоида
Проверить сигнал кодировщика 〈1〉	Сигнал кодировщика P/J433-1/P/J433-3 5 ± 0.5 VDC	Импульс сигнала кодировщика 5V P/J433-2/COM ВКЛ.: 0 ~ 0.5 VDC ВЫКЛ.: 5 ± 0.5 VDC	Входной сигнал неправильный: • Питание 5VDC Выходной сигнал неправильный: • Дефект датчика
Проверить другие элементы			• Износ, ослабленное натяжение или загрязнение приводного ремня дуплексного модуля (DDM) • Загрязнение ролика инвертора • Неправильное прижатие на прижимном ролике

E7	Закрыть верхнюю или нижнюю левую крышку		
Проверить блокировку левой нижней крышки и блокировку крышки инвертора DIAG [8-65]		Блокировка крышки замкнута (L) 5VDC P305-B2/COM ВКЛ.: 0-0.5VDC	• Дефект выключателя • Проблема срабатывания стальной пластины • Рассоединение или ослабленное соединение • Дефект платы DDM/FTM PWB
E7	Настроить лоток двухстороннего/составного копирования		
Проверить блокировку лотка DDM DIAG [8-67] (5332)		P305-B23/COM ВКЛ.: 0-0.5VDC	
E8	Очистить путь бумаги. Открыть левую нижнюю крышку.		
(Проверить датчик входа модуля DDM) DIAG [8-56]			• См. E4

〈1〉 • Датчик кодировщика не имеет диагностического (DIAG) кода.
• Датчик кодировщика вырабатывает импульсный сигнал для определения синхронизации реверсного вращения ролика инвертора при двухстороннем копировании.

а. Уровень проверяемого входного сигнала (H):
5331 - "Готова к копированию"; 5332 - "Уровень ввода (H)"
б. Уровень проверяемого входного сигнала (L):
5331 - "Просьба подождать"; 5332 - "Уровень ввода (L)"

ЦЕПЬ 8. ИЗОЛЯЦИЯ НЕИСПРАВНОСТЕЙ

Процедура	Ввод	Вывод	Проверить следующее:
Ошибка счета лотка хранения бумаги дуплексного модуля. Проверить работу соленоида затвора входа SOL-1 DIAG [8-57]	Соленоид затвора входа Sol-1 P/J425-1/COM 24± 2 VDC	Соленоид затвора входа SOL-1 вкл. (L) 24VDC P/J425-2/COM ВКЛ.: 0 ~ 1 VDC ВЫКЛ.:24± 2 VDC	Входной сигнал неправильный: • Питание 24VDC Выходной сигнал остается 24V: • Дефект платы DDM/FTM • Рассоединение или ослабленное соединение Выходной сигнал остается OV: • Поломка соленоида
Проверить работу соленоида затвора входа Sol-2 DIAG [8-58]	Соленоид затвора входа Sol-2 P/J426-1/COM 24± 2 VDC	Соленоид затвора входа Sol-2 вкл. (L) 24VDC P/J426-2/COM ВКЛ.: 0 ~ 1 VDC ВЫКЛ.:24± 2 VDC	Входной сигнал неправильный: • Питание 24VDC Выходной сигнал остается 24V: • Дефект платы DDM/FTM PWB • Рассоединение или ослабленное соединение Выходной сигнал остается OV: • Поломка соленоида
Проверить работу соленоида затвора входа Sol-3 DIAG [8-59]	Соленоид затвора входа Sol-3 P/J427-1/COM 24± 2 VDC	Соленоид затвора входа Sol-3 вкл. (L) 24VDC P/J427-2/COM ВКЛ.: 0 ~ 1 VDC ВЫКЛ.:24± 2 VDC	Входной сигнал неправильный: • Питание 24VDC Выходной сигнал остается 24V: • Дефект платы DDM/FTM PWB • Рассоединение или ослабленное соединение Выходной сигнал остается OV: • Поломка соленоида
Проверить работу соленоида ролика выравнивания DIAG [8-60]	Соленоид ролика выравнивания P/J423-1/COM 24± 2 VDC	Соленоид ролика выравнивания вкл. (L) 24VDC P/J423-2/COM ВКЛ.: 0 ~ 1 VDC ВЫКЛ.:24± 2 VDC	Входной сигнал неправильный: • Питание 24VDC Выходной сигнал остается 24V: • Дефект платы DDM/FTM PWB • Рассоединение или ослабленное соединение Выходной сигнал остается OV: • Поломка соленоида
Проверить блок питания элиминатора DIAG 8-66	Элиминатор статики P320-4/P320-2 24± 2 VDC	Блок питания элиминатора статики вкл. (L) 24VDC P320-1/COM ВКЛ.: 0-1 VDC ВЫКЛ.: 24±2VDC Блокировка крышки замкнута (L) 5VDC P320-3/COM ВКЛ.: 0-0.5 VDC	Выходной сигнал правильный • Проверить жужжание от трансформатора высокого напряжения Разрядка не осуществляется: • Размыкание блокировки • Питание 24VDC • Дефект платы DDM/FTM PWB • Дефект блока питания элиминатора статики
(Блокировочный выключатель левой крышки и крышки инвертора должен быть замкнут)			
Проверить другие элементы			• Ролик выравнивания загрязнен или изношен • Дефект заземления лотка дуплексного модуля

Процедура	Ввод	Вывод	Проверить следующее
H9-5 Индикация Проверить работу двигателя боковой направляющей ВРАЩЕНИЕ ВПЕРЕД: DIAG [8-68] РЕВЕРСНОЕ ВРАЩЕНИЕ: DIAG [8-69]		Двигатель боковой направляющей вкл. (H) 24VDC выкл. (L) 5VDC P/J424-1/COM ВКЛ.: 24±2VDC ВЫКЛ.: 4-5VDC Импульс включения двигателя боковой регистрации 24V P/J424-2~5/COM Вращается: 14-16VDC Остановлен: 4-5VDC или 0-1VDC	Выходной сигнал неправильный: • Дефект платы DDM/FTM PWB • Дефект двигателя боковой регистрации (Из 4-х сигналов, имеющих место при остановленном состоянии двигателя два сигнала составляют 4-5VDC, а два других сигнала 0-1VDC
Проверить датчик боковой направляющей DIAG [8-70]	Датчик боковой направляющей P322-1/P322-3 5 ± 0.5 VDC	Датчик боковой направляющей обнаружен (H) 5VDC P322-2/COM ВКЛ.: 4 ~ 5 VDC ВЫКЛ.: 0 ~ 1 VDC	Входной сигнал неправильный: • Питание 5VDC Выходной сигнал неправильный: • Ослабленное соединение • Дефект датчика

C1-3 Индикация Проверить датчик пути бумаги DIAG [8-4]	Датчик пути бумаги P69-1/P69-3 5 ± 0.5 VDC	Датчик пути бумаги обнаружен (H) 5VDC P69-2/COM ВКЛ.: 4.5 ~ 5 VDC ВЫКЛ. 0 ~ 1 VDC	Входной сигнал неправильный: • Питание 5VDC Выходной сигнал остается OV: • Дефект Главной PWB • Закорачивание провода на землю Выходной сигнал остается 5V: • Дефект датчика • Дефект активатора
Проверить работу муфты подачи DIAG [8-1]	Муфта подачи J/P104-1/COM 24± 2 VDC	Муфта подачи вкл.(L) 24VDC J/P104-2/COM ВКЛ.: 0 ~ 1 VDC ВЫКЛ.: 24± 2 VDC	Входной сигнал неправильный: • Питание 5VDC Выходной сигнал остается 24V: • Дефект Главной PWB • Рассоединение или ослабленное соединение Выходной сигнал остается OV: • Дефект муфты

Процедура	Ввод	Вывод	Проверить следующее:
Проверить другие элементы			• Пробуксовка муфты • Дефект ролика подачи • Проблема усилия на кассете
Проверить работу двигателя подачи бумаги	PWB двигателя каретки/подачи P87-1/P87-2 24± 2 VDC P87-3/P87-4 5 ± 0. 5 VDC		Входной сигнал неправильный: • Питание 5VDC, 24VDC
DIAG [8-11] (Низкая скорость)	Двигатель подачи вкл. (L)5VDC P88-5/COM ВКЛ.: 0 ~ 1 VDC ВЫКЛ.: 5 ± 0. 5 VDC		Выходной сигнал остается 5V: • Дефект Главной PWB Выходной сигнал остается OV: • PWB двигателя каретки/подачи
DIAG [8-12] (Высокая скорость)	Импульс включения двигателя подачи 5V P88-6/COM ВКЛ. : 2 ~ 3 VDC ВЫКЛ.: 5 ± 0. 5 VDC		
		24VDC P85-1/COM 24± 2 VDC	Выходной сигнал неправильный: • Питание 24VDC • PWB двигателя каретки/подачи
		Импульс включения двигателя подачи 24V P85-2~5/COM Вращение: 21~23VDC Остановка 24± 2 VDC	Выходной сигнал остается 24V: • Дефект PWB двигателя каретки подачи Выходной сигнал остается OV: • Дефект двигателя
Проверить другие элементы			• Проверить одноходовую муфту ролика отвода

C2-3 C3-3 C4-3 C5-3 C6-3	(Проверить датчик пути бумаги) DIAG [8-4]		• См. C1-3
	(Проверить вращение двигателя подачи) DIAG [8-11] DIAG [8-12]		• См. C1-3

Процедура	Ввод	Вывод	Проверить следующее:
C2-2 C3-2 Проверить датчик пути бумаги модуля лотков DIAG [8-10]	Датчик пути бумаги модуля лотков P70-1/P70-3 5 ± 0. 5 VDC	Датчик пути бумаги модуля лотков обнаружен (H)5VDC P70-2/COM ВКЛ.: 4. 5 ~ 5 VDC ВЫКЛ.: 0 ~ 1 VDC	Входной сигнал неправильный: • Питание 5VDC Выходной сигнал остается OV: • Дефект Главной PWB • Провод сигнала закорочен на землю Выходной сигнал остается 5V: • Дефект датчика • Застревание активатора
Проверить муфту подачи C2-2 DIAG [8-2]	Муфта подачи J/P105-1/COM 24± 2 VDC	Муфта подачи вкл. (L) 24VDC J/P105-2/COM ВКЛ.: 0 ~ 1 VDC ВЫКЛ.:24± 2 VDC	Входной сигнал неправильный: • Питание 24VDC Выходной сигнал остается 24V: • Дефект Главной PWB • Рассоединение или ослабленное соединение Выходной сигнал остается OV: • Дефект муфты
C3-2 DIAG [8-3]	Муфта подачи J/P106-1/COM 24± 2 VDC	Муфта подачи вкл. (L) 24VDC J/P106-2/COM ВКЛ.: 0 ~ 1 VDC ВЫКЛ.:24± 2 VDC	
Проверить другие элементы			• Пробуксовка муфты • Дефект ролика подачи • Неправильное усилие на кассете
(Проверить вращение двигателя подачи)	DIAG [8-11] DIAG [8-12]		• См. C1-3

Процедура	Ввод	Вывод	Проверить следующее:
C4-1 C4-2 C5-1 C5-2 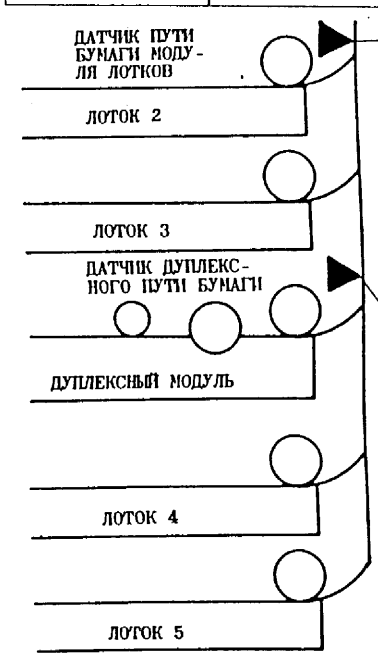			C4-2 C5-2 (Датчик пути бумаги модуля лотков не включается в пределах следующего времени после включения муфты подачи: ЛОТОК 4: 2,5 сек. ЛОТОК 5: 3,0 сек.) C4-1 C5-1 (Датчик дуплексного пути бумаги не включается в пределах следующего времени после включения муфты подачи: ЛОТОК 4: 1,1 сек. ЛОТОК 5: 1,5 сек.)
(Проверить датчик пути бумаги модуля лотков)	DIAG [8-10]		C2-2 • См. C3-2
Проверить датчик дуплексного пути бумаги DIAG [8-43]	Датчик дуплексного пути бумаги P451-1/P451-3 5 ± 0.5 VDC	Датчик дуплексного пути бумаги обнаружен (H) 5VDC P451-2/COM ВКЛ.: 4.5 ~ 5 VDC ВЫКЛ. 0 ~ 1 VDC	Входной сигнал неправильный: • Питание 5VDC Выходной сигнал остается 0V: • Дефект платы DDM/FTM PWB • Провод сигнала закорочен на землю Выходной сигнал остается 5V: • Дефект датчика • Застревание активатора

Процедура	Ввод	Вывод	Проверить следующее:
Проверить муфту подачи C4-1 C4-2 DIAG [8-80]	Муфта подачи CL5 P443-1/COM 24± 2 VDC	Муфта подачи вкл. (L) 24VDC P443-2/COM ВКЛ.: 0 ~ 1 VDC ВЫКЛ.: 24± 2 VDC	Входной сигнал неправильный: • Питание 24VDC Выходной сигнал остается 24V: • Дефект платы DDM/FTM PWB • Рассоединение или ослабленное соединение Выходной сигнал остается 0V: • Дефект муфты
C5-1 C5-2 DIAG [8-81]	Муфта подачи CL6 P442-1/COM 24± 2 VDC	Муфта подачи вкл. (L) 24VDC P442-2/COM ВКЛ.: 0 ~ 1 VDC ВЫКЛ. 24± 2 VDC	
Проверить другие элементы			• Пробуксовка муфты • Дефект ролика подачи • Усилие на кассете
Проверить двигатель подачи четырехлоткового модуля (FTM) ① DIAG [8-41]	PWB реле P/J444-1/COM 24± 2 VDC	Двигатель подачи модуля FTM вкл. (L) 24VDC P/J444-2/COM ВКЛ.: 0 ~ 1 VDC ВЫКЛ.: 24± 2 VDC	Входной сигнал неправильный: • Питание 24VDC Выходной сигнал остается 24V: • Рассоединение или ослабленное соединение • Дефект платы DDM/FTM Выходной сигнал остается 0V: • Дефект PWB реле
	P/J462-1/P/J462-2 115/220±10%VAC	Двигатель подачи модуля FTM вкл. (L) 115/220VAC P/J462-1/P/J462-2 ВКЛ.: 0 VAC ВЫКЛ.: 100±10VAC	Входной сигнал неправильный: • Питание 115/220VAC • Ослабленное соединение • Дефект двигателя Выходной сигнал остается 115/220VAC: • Дефект PWB реле Выходной сигнал остается 0V: • Дефект двигателя • Рассоединение или ослабленное соединение
(Проверить перемещение в процессоре, создаваемое двигателем подачи)	DIAG [8-11] DIAG [8-12]		• См. C1-3

① Машина XEROX 5331 не имеет FTM

Процедура	Ввод	Вывод	Проверить следующее:
C6	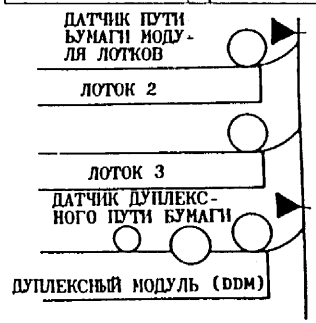		C6-2 (Датчик пути бумаги модуля лотков не включается за 2 секунды после включения муфты подачи дуплексного модуля DDM) C6-1 (Датчик пути бумаги не включается за 0,6 сек. после включения муфты подачи дуплексного модуля)
Проверить работу двигателя привода дуплексного модуля DIAG [8 −51]	PWB реле J/P437-1/COM 24± 2 VDC	Двигатель модуля DDM вкл.(L)24VDC J/P437-2/COM ВКЛ. :0 ~ 1 VDC ВЫКЛ.:24± 2 VDC	Входной сигнал неправильный: • Питание 24VDC Выходной сигнал остается 24V: • Рассоединение или ослабленное соединение • Дефект платы DDM/FTM PWB
	P/J460-1/P/J460-2 115/220±10VAC	Двигатель модуля DDM вкл.(L) 115/220VAC P/J460-1/P/J460-2 ВКЛ. :0 VAC ВЫКЛ.:115/220±10% VAC	Выходной сигнал остается 115/220VAC • Дефект PWB реле Выходной сигнал остается 0V: • Дефект или перегрев двигателя • Рассоединение или ослабленное соединение
Проверить работу соленоида позиционирования лотка DIAG [8 −62]	Соленоид позиционирования лотка P/J422-1/COM 24± 2 VDC	Соленоид позиционирования лотка вкл.(L) 24VDC P/J422-2/COM ВКЛ. :0 ~ 1 VDC ВЫКЛ.:24± 2 VDC	Входной сигнал неправильный: • Питание 24VDC Выходной сигнал остается 24V: • Рассоединение или ослабленное соединение • Дефект платы DDM/FTM PWB Выходной сигнал остается 0V: • Дефект соленоида
Проверить работу воленоида подталкивающего ролика DIAG [8 −64]	Соленоид подталкивающего ролика P/J421-1/COM 24± 2 VDC	Соленоид подталкивающего ролика вкл. (L) 24VDC P/J421-2/COM ВКЛ. :0 ~ 1 VDC ВЫКЛ.:24± 2 VDC	Входной сигнал неправильный: • Питание 24VDC Выходной сигнал остается 24V: • Дефект платы DDM/FTM PWB • Рассоединение или ослабленное соединение Выходной сигнал остается 0V: • Дефект соленоида

Процедура	Ввод	Вывод	Проверить следующее:
Проверить муфту подачи DIAG [8 −63]	Муфта подачи P/J428-1/COM 24± 2 VDC	Муфта подачи вкл. (L) 24VDC P/J428-2/COM ВКЛ. :0 ~ 1 VDC ВЫКЛ.:24± 2 VDC	Входной сигнал неправильный: • Питание 24VDC Выходной сигнал остается 24V: • Рассоединение или ослабленное соединение • Дефект платы DDM/FTM PWB Выходной сигнал остается 0V: • Дефект муфты
Проверить другие элементы			• Пробуксовка муфты позиционирования лотка • Дефект в работе модуля DDM • Дефект ролика подачи • Пробуксовка муфты подачи • Дефект в работе демпфера • Дефект подталкивающего ролика
(Проверить датчик дуплексного пути бумаги) DIAG [8 −43]			• См. C4-1
(Проверить датчик пути бумаги модуля лотков) DIAG [8 −10]			• См. C2-2
C8 (Проверить датчик пути бумаги модуля лотков) DIAG [8 −10] (Проверить датчик дуплексного пути бумаги) DIAG [8 −43]			• См. C2-2 • См. C4-1

ЦЕПЬ 8. ИЗОЛЯЦИЯ НЕИСПРАВНОСТЕЙ

Процедура	Ввод	Вывод	Проверить следующее:
C9			
(Проверить датчик пути бумаги)	DIAG [8-4]		• См. C1-3
(Проверить работу двигателя подачи бумаги)	DIAG [8-11] DIAG [8-12]		• См. C1-3
Проверить работу соленоида ручной подачи DIAG [8-7]	Соленоид ручной подачи J/P100-1/COM 24± 2 VDC	Соленоид ручной подачи вкл. (L) 24 VDC ON (L) 24VDC J/P100-2/COM ВКЛ. :0 ~ 1 VDC ВЫКЛ. :24± 2 VDC	Входной сигнал неправильный: • Питание 24VDC Выходной сигнал остается 24V: • Рассоединение или ослабленное соединение Выходной сигнал остается 0V: • Поломка соленоида
Проверить работу муфты ручной подачи DIAG [8-15]	Муфта подачи J/P107-1/COM 24± 2 VDC	Муфта подачи вкл.(L) 24VDC J/P107-2/COM ВКЛ. :0 ~ 1 VDC ВЫКЛ. :24± 2 VDC	Входной сигнал неправильный: • Питание 24VDC Выходной сигнал остается 24V: • Рассоединение или ослабленное соединение • Дефект Главной PWB Выходной сигнал остается 0V: • Поломка муфты
Проверить другие элементы			• Ролик подачи изношен • Пробуксовка одноходовой муфты ролика подачи • Пробуксовка муфты подачи • Износ подталкивающего ролика

Процедура	Ввод	Вывод	Проверить следующее:
Загорается "Добавить бумагу"			
На дисплее появляется сообщение "Добавить бумагу в лоток"			
Проверить выключатель "Добавить бумагу"			
Удалить бумагу из кассеты			

	Проверить с помощью DIAG		Измерить тестером	
	Код	Значение	Значение	Напряжение
Лоток 1	[7 – 1]	Добавить бумагу	P 54-A7 /COM	Добавить бумагу
Лоток 2	[7 – 2]	Макс.: FF Стандартное: F0 Миним.: E6	P 54-B4 /COM	4. 1 VDC
Лоток 3	[7 – 3]		P 54-A3 /COM	
Лоток 4	[7 – 4]		P304-A7 /COM	Добавить бумагу
Лоток 5	[7 – 5]		P304-A3 /COM	5 ± 0. 5 VDC

Выходной сигнал правильный:
• Дефект Главной PWB
• Дефект DDM/FTM PWB
Выходной сигнал неправильный:
• Выключатель "Добавить бумагу"
• Активатор выключателя

Проверить выключатель размера бумаги (активируется от руки)

DIAG
Лоток 1 [7 – 1]
Лоток 2 [7 – 2]
Лоток 3 [7 – 3]
Лоток 4 [7 – 4]
Лоток 5 [7 – 5]

Размер кассеты	Выключатель №				Значение при DIAG		
	1	2	3	4	Мин.	Станд.	Макс.
Нет кассеты	0	0	0	0	00	00	05
A3T	1	0	0	0	76	80	85
A4T	1	1	0	0	B6	C0	C5
B5Y	1	1	1	0	D6	E0	E5
B4T	0	0	1	0	16	20	25
B5T	0	1	1	1	66	70	75
A4Y	1	0	1	0	96	A0	A5
LetterT	1	0	0	1	86	90	95
11×17T	0	0	0	1	06	10	15
Legal T	0	0	1	1	26	30	35
LetterY	0	1	0	1	46	50	55

• 0 : Выключатель ВЫКЛЮЧЕН (OFF)
• 1 : Выключатель ВКЛЮЧЕН (ON)
• Каждое значение должно лежать в пределах диапазона

• Номера выключателей показаны как 1,2,3,4 слева

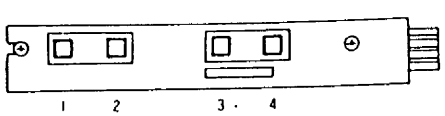

T : Подача короткой кромкой Y: Подача длинной кромкой

ЦЕПЬ 8. ИЗОЛЯЦИЯ НЕИСПРАВНОСТЕЙ

Процедура	Ввод	Вывод	Проверить следующее:
L5	Поместить бумагу B4 или больше в лоток 5 (нижний лоток)		• Неправильная настройка на размер бумаги • Дефект выключателя размера • Дефект селектора размера
H8	Отказ лотка 4, 5 или дуплексного лотка. Вызвать техобслуживание (5332)		
Лампа лотка 4,5 не горит (5331)			
	D.D.M/F.T.M P.W.B P301-2/P301-1 5 ± 0.5 VDC		• Питание 5VDC • Рассоединение P/J202
Проверить мигание диода CR-1		Мигание отсутствует	• Ослабленное соединение P/J332 • Рассоединение • Дефект платы DDM/FTM PWB • Дефект Главной PWB

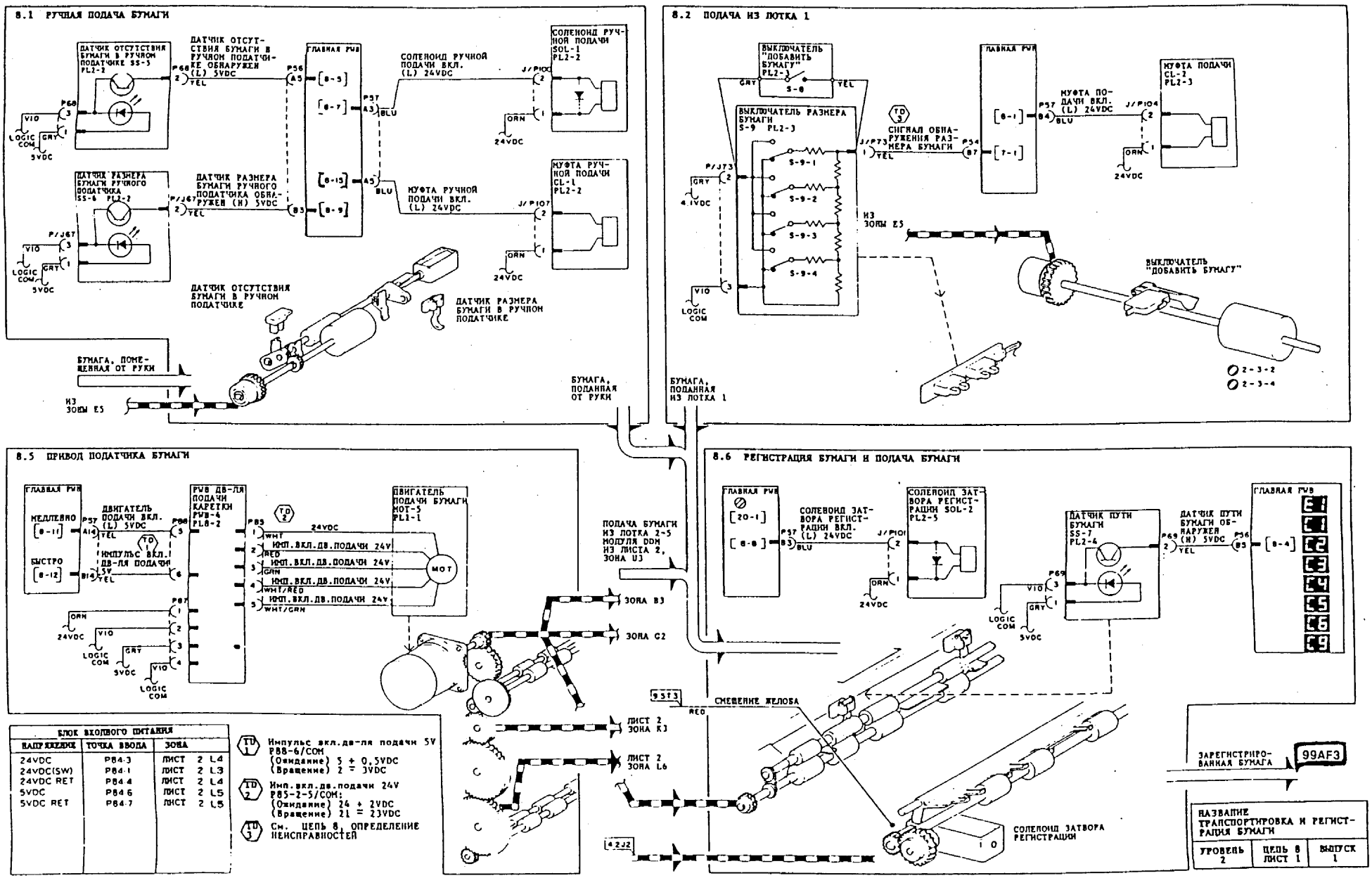
8.1 РУЧНАЯ ПОДАЧА БУМАГИ
ДАТЧИК ОТСУТСТВИЯ БУМАГИ В РУЧНОМ ПОДАТЧИКЕ SS-5 PL2-2
ДАТЧИК ОТСУТСТВИЯ БУМАГИ В РУЧНОМ ПОДАТЧИКЕ ОБНАРУЖЕН (L) 5VDC
ГЛАВНАЯ PWB
СОЛЕНОИД РУЧНОЙ ПОДАЧИ SOL-1 PL2-2
СОЛЕНОИД РУЧНОЙ ПОДАЧИ ВКЛ. (L) 24VDC
ДАТЧИК РАЗМЕРА БУМАГИ РУЧНОГО ПОДАТЧИКА SS-6 PL2-2
ДАТЧИК РАЗМЕРА БУМАГИ РУЧНОГО ПОДАТЧИКА ОБНАРУЖЕН (H) 5VDC
МУФТА РУЧНОЙ ПОДАЧИ CL-1 PL2-2
МУФТА РУЧНОЙ ПОДАЧИ ВКЛ. (L) 24VDC
ДАТЧИК ОТСУТСТВИЯ БУМАГИ В РУЧНОМ ПОДАТЧИКЕ
ДАТЧИК РАЗМЕРА БУМАГИ В РУЧНОМ ПОДАТЧИКЕ
БУМАГА, ПОМЕЩЕННАЯ ОТ РУКИ
ИЗ ЗОНЫ E5
БУМАГА, ПОДАННАЯ ОТ РУКИ
8.2 ПОДАЧА ИЗ ЛОТКА 1
ВЫКЛЮЧАТЕЛЬ "ДОБАВИТЬ БУМАГУ" PL2-3
ВЫКЛЮЧАТЕЛЬ РАЗМЕРА БУМАГИ S-9 PL2-3
СИГНАЛ ОБНАРУЖЕНИЯ РАЗМЕРА БУМАГИ
МУФТА ПОДАЧИ ВКЛ. (L) 24VDC
МУФТА ПОДАЧИ CL-2 PL2-3
ИЗ ЗОНЫ E5
ВЫКЛЮЧАТЕЛЬ "ДОБАВИТЬ БУМАГУ"
БУМАГА, ПОДАННАЯ ИЗ ЛОТКА 1
8.5 ПРИВОД ПОДАТЧИКА БУМАГИ
ДВИГАТЕЛЬ ПОДАЧИ БУМАГИ MOT-5 PL1-1
PWB ДВ-ЛЯ ПОДАЧИ КАРЕТКИ PWB-4 PL8-2
ДВИГАТЕЛЬ ПОДАЧИ ВКЛ. (L) 5VDC
ИМПУЛЬС ВКЛ. ДВ-ЛЯ ПОДАЧИ
ИМП. ВКЛ. ДВ. ПОДАЧИ 24V
ПОДАЧА БУМАГИ ИЗ ЛОТКА 2-5 МОДУЛЯ DDM ИЗ ЛИСТА 2, ЗОНА U3
ЗОНА B3
ЗОНА C2
ЛИСТ 2 ЗОНА K3
ЛИСТ 2 ЗОНА L6
8.6 РЕГИСТРАЦИЯ БУМАГИ И ПОДАЧА БУМАГИ
СОЛЕНОИД ЗАТВОРА РЕГИСТРАЦИИ ВКЛ. (L) 24VDC
СОЛЕНОИД ЗАТВОРА РЕГИСТРАЦИИ SOL-2 PL2-5
ДАТЧИК ПУТИ БУМАГИ SS-7 PL2-4
ДАТЧИК ПУТИ БУМАГИ ОБНАРУЖЕН (H) 5VDC
СМЕЩЕНИЕ ЖЕЛОБА
СОЛЕНОИД ЗАТВОРА РЕГИСТРАЦИИ
ЗАРЕГИСТРИРОВАННАЯ БУМАГА
99AF3
БЛОК ВХОДНОГО ПИТАНИЯ
НАПРЯЖЕНИЕ | ТОЧКА ВВОДА | ЗОНА
24VDC | P84-3 | ЛИСТ 2 L4
24VDC(SW) | P84-1 | ЛИСТ 2 L3
24VDC RET | P84-4 | ЛИСТ 2 L4
5VDC | P84-6 | ЛИСТ 2 L5
5VDC RET | P84-7 | ЛИСТ 2 L5
TD 1 Импульс вкл.дв-ля подачи 5V P88-6/COM (Ожидание) 5 ± 0.5VDC (Вращение) 2 ± 3VDC
TD 2 Имп.вкл.дв.подачи 24V P85-2-5/COM: (Ожидание) 24 ± 2VDC (Вращение) 21 ± 23VDC
TD 3 См. ЦЕПЬ 8, ОПРЕДЕЛЕНИЕ НЕИСПРАВНОСТЕЙ
НАЗВАНИЕ ТРАНСПОРТИРОВКА И РЕГИСТРАЦИЯ БУМАГИ
УРОВЕНЬ 2 | ЦЕПЬ 8 ЛИСТ 1 | ВЫПУСК 1

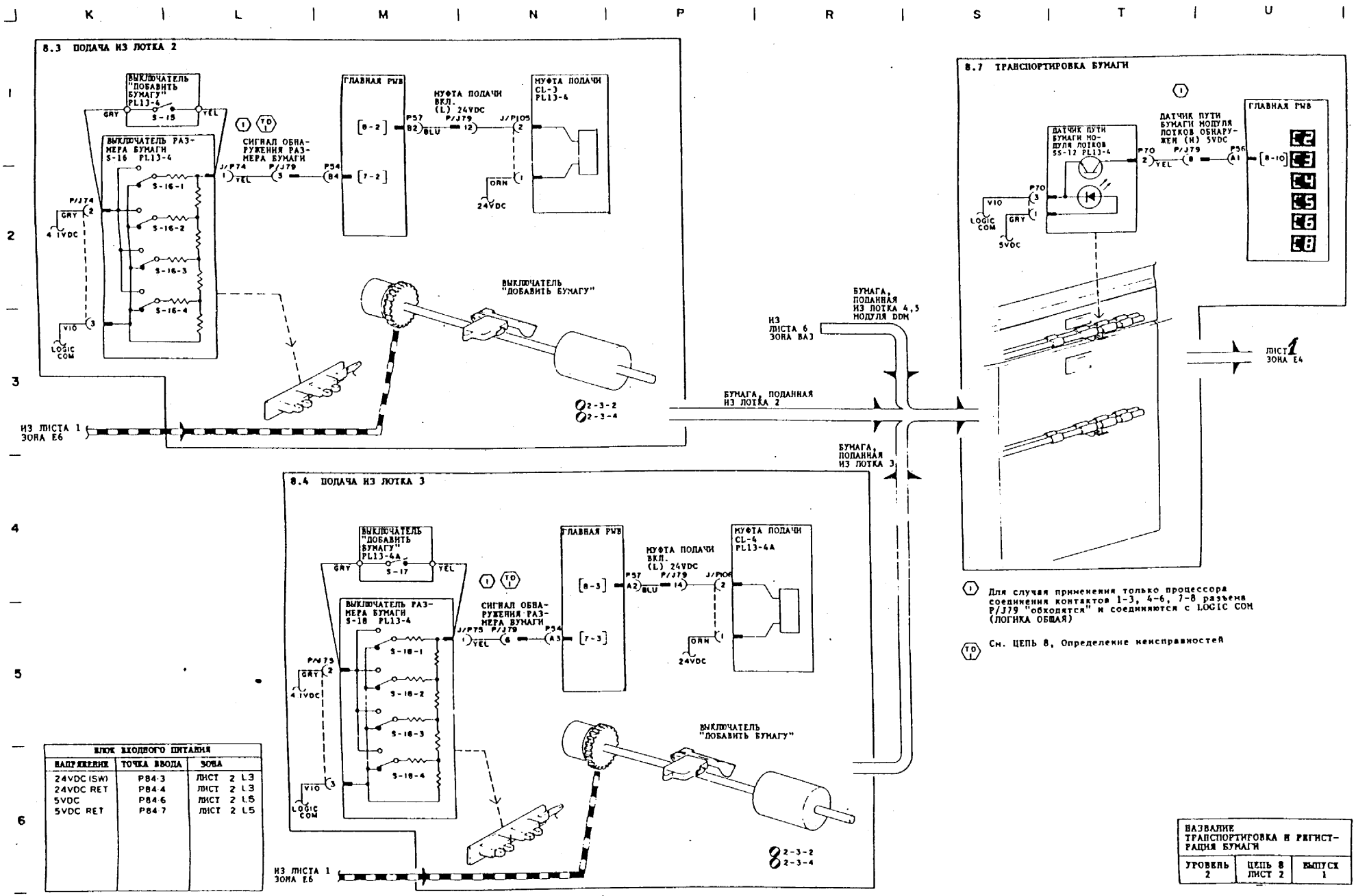

БЛОК ВХОДНОГО ПИТАНИЯ		
НАПРЯЖЕНИЕ	ТОЧКА ВВОДА	ЗОНА
24VDC (SW)	P84-3	ЛИСТ 2 L3
24VDC RET	P84-4	ЛИСТ 2 L3
5VDC	P84-6	ЛИСТ 2 L5
5VDC RET	P84-7	ЛИСТ 2 L5

НАЗВАНИЕ ТРАНСПОРТИРОВКА И РЕГИСТРАЦИЯ БУМАГИ		
УРОВЕНЬ 2	ЦЕПЬ 8 ЛИСТ 2	ВЫПУСК 1

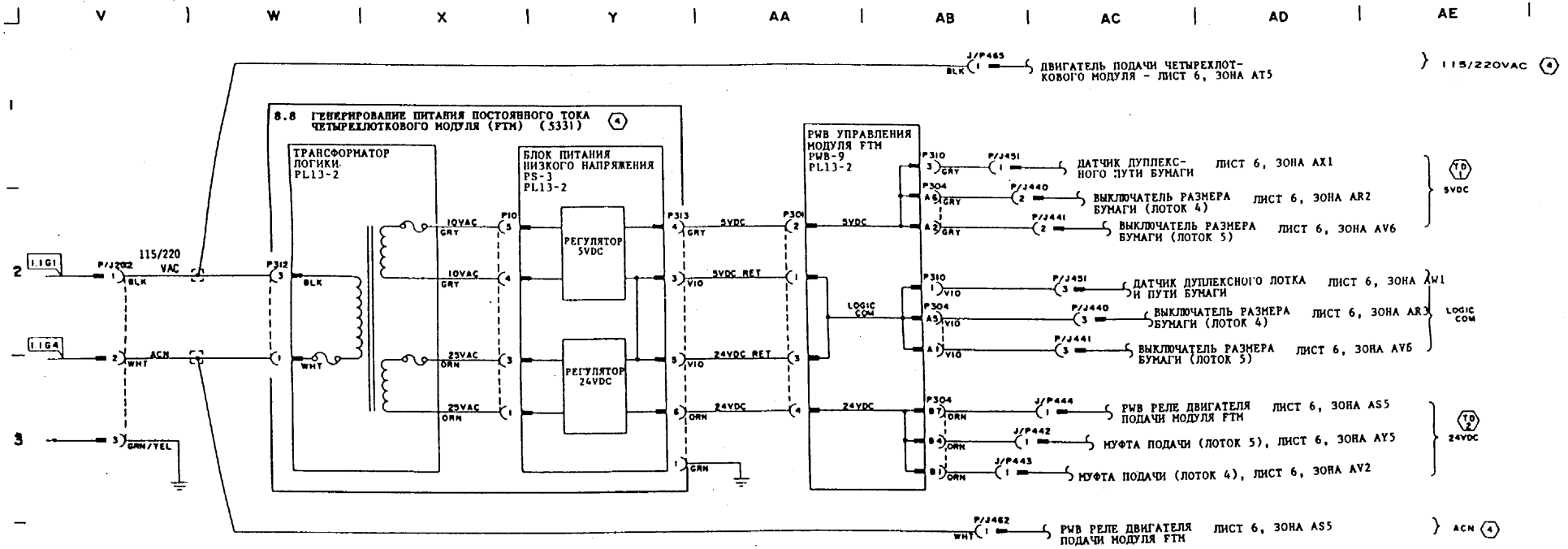

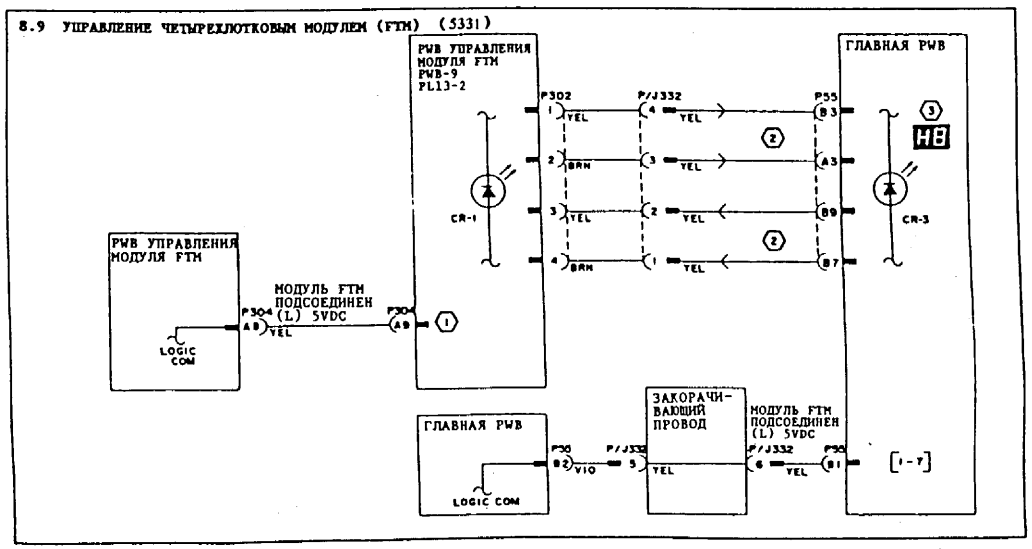

БЛОК ВХОДНОГО ПИТАНИЯ		
НАПРЯЖЕНИЕ	ТОЧКА ВВОДА	ЗОНА
5VDC RET	P84-7	SHEET2 L5

TD 1 ПИТАНИЕ 5VDC
P301-2/P301-1 : 5 ± 0,5VDC

TD 2 ПИТАНИЕ 24VDC
P301-4/P301-3 : 24 ± 2VDC

1. Наличие лотков 4,5 обнаруживается закорачивающим проводом P304
2. Последовательная связь между PWB модуля FTM и Главной PWB не может быть измерена контрольным прибором.
3. Если лампочки лотков 4 и 5 не горят, выполнить определение неисправности для кода "H8", даже если код состояния "H8" не выдается.
4. Машина XEROX 5331 не имеет FTM

НАЗВАНИЕ ЛОТОК 4, 5 (5331)		
УРОВЕНЬ 2	ЦЕПЬ 8 ЛИСТ 3	ВЫПУСК 1

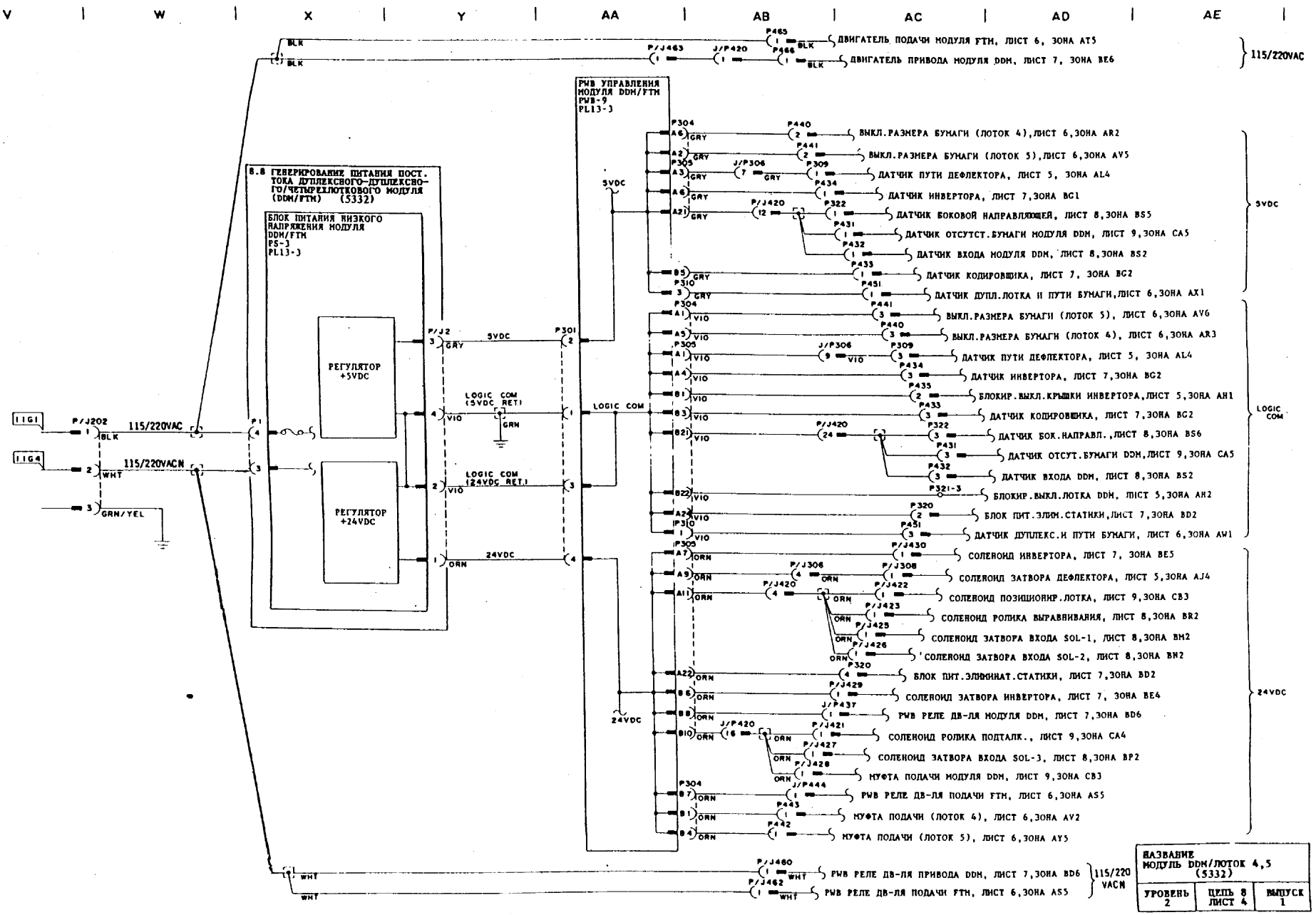
V
W
X
Y
AA
AB
AC
AD
AE
1
2
3
4
5
6
8.8 ГЕНЕРИРОВАНИЕ ПИТАНИЯ ПОСТ. ТОКА ДУПЛЕКСНОГО-ДУПЛЕКСНОГО/ЧЕТЫРЕХЛОТКОВОГО МОДУЛЯ (DDM/FTM) (5332)
БЛОК ПИТАНИЯ НИЗКОГО НАПРЯЖЕНИЯ МОДУЛЯ DDM/FTM PS-3 PL13-3
РЕГУЛЯТОР +5VDC
РЕГУЛЯТОР +24VDC
PWB УПРАВЛЕНИЯ МОДУЛЯ DDM/FTM PWB-9 PL13-3
1IG1
1IG4
P/J202
115/220VAC
115/220VACN
GRN/YEL
5VDC
24VDC
LOGIC COM (5VDC RET)
LOGIC COM (24VDC RET)
LOGIC COM
ДВИГАТЕЛЬ ПОДАЧИ МОДУЛЯ FTM, ЛИСТ 6, ЗОНА AT5
ДВИГАТЕЛЬ ПРИВОДА МОДУЛЯ DDM, ЛИСТ 7, ЗОНА BE6
115/220VAC
ВЫКЛ.РАЗМЕРА БУМАГИ (ЛОТОК 4),ЛИСТ 6,ЗОНА AR2
ВЫКЛ.РАЗМЕРА БУМАГИ (ЛОТОК 5),ЛИСТ 6,ЗОНА AV5
ДАТЧИК ПУТИ ДЕФЛЕКТОРА, ЛИСТ 5, ЗОНА AL4
ДАТЧИК ИНВЕРТОРА, ЛИСТ 7,ЗОНА BG1
ДАТЧИК БОКОВОЙ НАПРАВЛЯЮЩЕЙ, ЛИСТ 8,ЗОНА BS5
ДАТЧИК ОТСУТСТ.БУМАГИ МОДУЛЯ DDM, ЛИСТ 9,ЗОНА CA5
ДАТЧИК ВХОДА МОДУЛЯ DDM, ЛИСТ 8,ЗОНА BS2
ДАТЧИК КОДИРОВЩИКА, ЛИСТ 7, ЗОНА BG2
ДАТЧИК ДУПЛ.ЛОТКА И ПУТИ БУМАГИ,ЛИСТ 6,ЗОНА AX1
5VDC
ВЫКЛ.РАЗМЕРА БУМАГИ (ЛОТОК 5), ЛИСТ 6,ЗОНА AV6
ВЫКЛ.РАЗМЕРА БУМАГИ (ЛОТОК 4), ЛИСТ 6,ЗОНА AR3
ДАТЧИК ПУТИ ДЕФЛЕКТОРА, ЛИСТ 5, ЗОНА AL4
ДАТЧИК ИНВЕРТОРА, ЛИСТ 7,ЗОНА BG2
БЛОКИР.ВЫКЛ.КРЫШКИ ИНВЕРТОРА,ЛИСТ 5,ЗОНА AH1
ДАТЧИК КОДИРОВЩИКА, ЛИСТ 7,ЗОНА BG2
ДАТЧИК БОК.НАПРАВЛ.,ЛИСТ 8,ЗОНА BS6
ДАТЧИК ОТСУТ.БУМАГИ DDM,ЛИСТ 9,ЗОНА CA5
ДАТЧИК ВХОДА DDM, ЛИСТ 8,ЗОНА BS2
БЛОКИР.ВЫКЛ.ЛОТКА DDM, ЛИСТ 5,ЗОНА AH2
БЛОК ПИТ.ЭЛИМ.СТАТИКИ,ЛИСТ 7,ЗОНА BD2
ДАТЧИК ДУПЛЕКС.И ПУТИ БУМАГИ, ЛИСТ 6,ЗОНА AW1
LOGIC COM
СОЛЕНОИД ИНВЕРТОРА, ЛИСТ 7, ЗОНА BE5
СОЛЕНОИД ЗАТВОРА ДЕФЛЕКТОРА, ЛИСТ 5,ЗОНА AJ4
СОЛЕНОИД ПОЗИЦИОНИР.ЛОТКА, ЛИСТ 9,ЗОНА CB3
СОЛЕНОИД РОЛИКА ВЫРАВНИВАНИЯ, ЛИСТ 8,ЗОНА BR2
СОЛЕНОИД ЗАТВОРА ВХОДА SOL-1, ЛИСТ 8,ЗОНА BM2
СОЛЕНОИД ЗАТВОРА ВХОДА SOL-2, ЛИСТ 8,ЗОНА BN2
БЛОК ПИТ.ЭЛИМИНАТ.СТАТИКИ, ЛИСТ 7,ЗОНА BD2
СОЛЕНОИД ЗАТВОРА ИНВЕРТОРА, ЛИСТ 7, ЗОНА BE4
PWB РЕЛЕ ДВ-ЛЯ МОДУЛЯ DDM, ЛИСТ 7,ЗОНА BD6
СОЛЕНОИД РОЛИКА ПОДТАЛК., ЛИСТ 9,ЗОНА CA4
СОЛЕНОИД ЗАТВОРА ВХОДА SOL-3, ЛИСТ 8,ЗОНА BP2
МУФТА ПОДАЧИ МОДУЛЯ DDM, ЛИСТ 9,ЗОНА CB3
PWB РЕЛЕ ДВ-ЛЯ ПОДАЧИ FTM, ЛИСТ 6,ЗОНА AS5
МУФТА ПОДАЧИ (ЛОТОК 4), ЛИСТ 6,ЗОНА AV2
МУФТА ПОДАЧИ (ЛОТОК 5), ЛИСТ 6,ЗОНА AY5
24VDC
PWB РЕЛЕ ДВ-ЛЯ ПРИВОДА DDM, ЛИСТ 7,ЗОНА BD6
PWB РЕЛЕ ДВ-ЛЯ ПОДАЧИ FTM, ЛИСТ 6,ЗОНА AS5
115/220 VACN
НАЗВАНИЕ
МОДУЛЬ DDM/ЛОТОК 4,5 (5332)
УРОВЕНЬ 2
ЦЕПЬ 8 ЛИСТ 4
ВЫПУСК 1

AF | AG | AH | AJ | AK | AL | AM | AN | AP

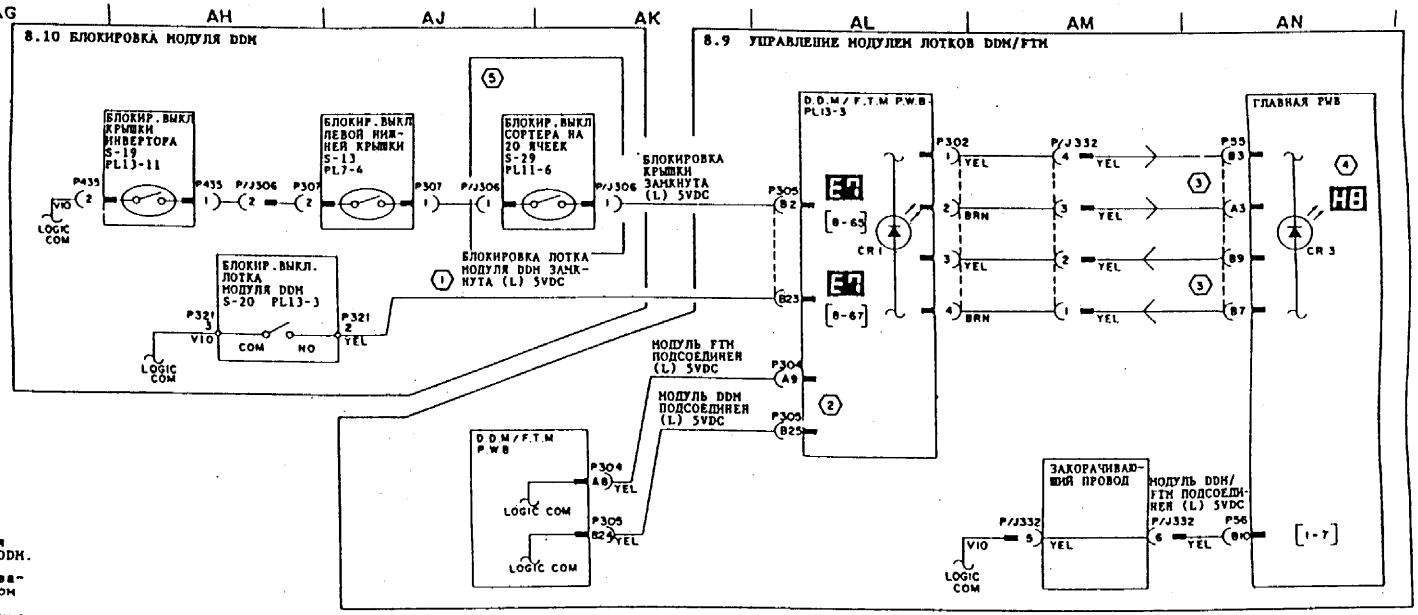

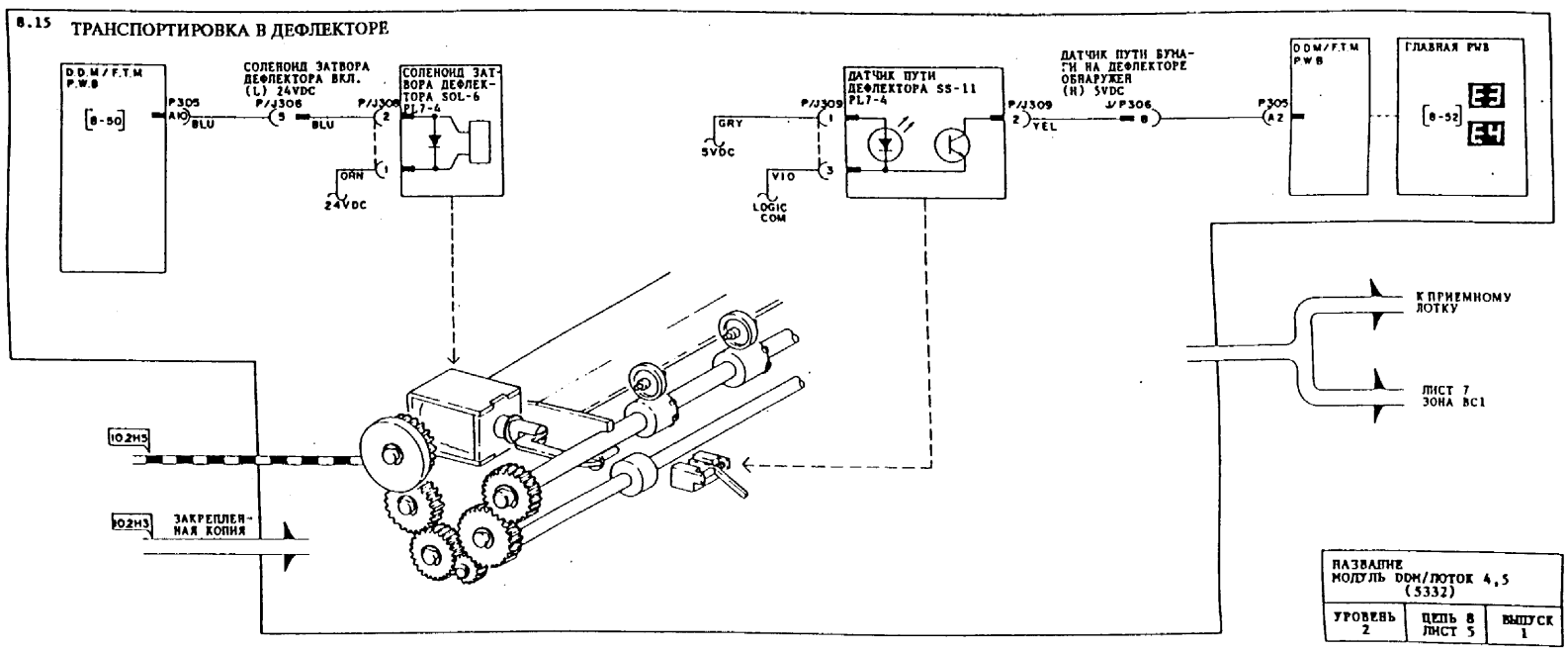

1. Этот сигнал не контролируется в машине, не имеющей модуля DDM.
2. • Наличие лотка 4,5 обнаруживается закорачивающим проводом P304.
   • Наличие модуля DDM обнаруживается закорачивающим проводом P305.
3. Последовательная связь между платой DDM/FTM PWB и Главной PWB не может быть проверена с помощью контрольного прибора.
4. • Выдается сообщение "Отказ лотка 4,5 или двухстороннего--Вызов техобслуживания"
   • Если лампа размера для лотка 4,5 не загорается, выполнить процедуру определения неисправности B8, даже если сообщение не появляется.
5. Только для машин с сортировочным устройством на 20 ячеек

БЛОК ВХОДНОГО ПИТАНИЯ		
НАПРЯЖЕНИЕ	ТОЧКА ВВОДА	ЗОНА
24VDC	P2-1	ЛИСТ 4 Y4
5VDC	P2-3	ЛИСТ 4 Y3
5VDC RET	P2-2,4	ЛИСТ 4 Y3

НАЗВАНИЕ МОДУЛЬ DDM/ЛОТОК 4,5 (5332)		
УРОВЕНЬ 2	ЦЕПЬ 8 ЛИСТ 5	ВЫПУСК 1

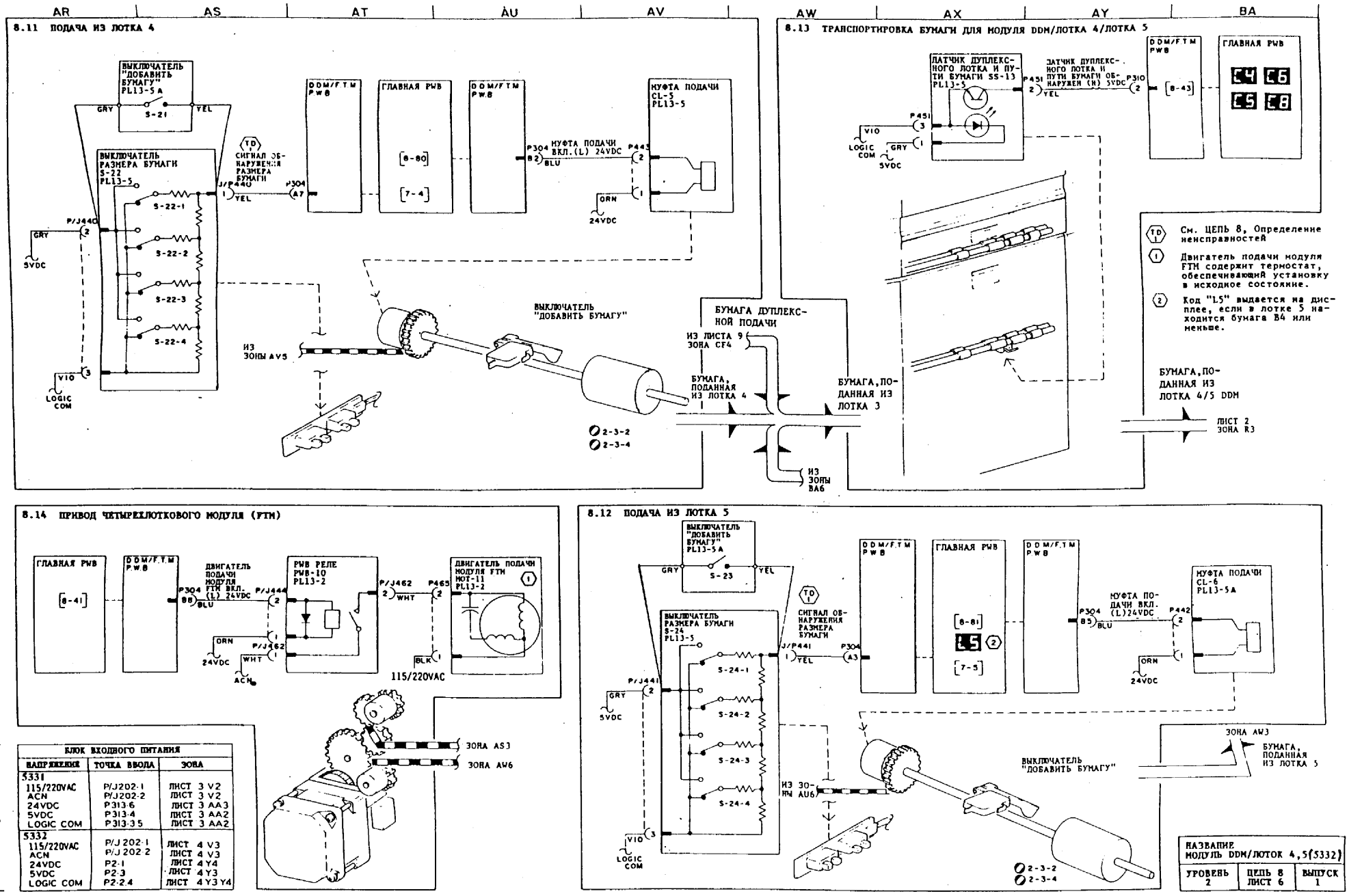

БЛОК ВХОДНОГО ПИТАНИЯ		
НАПРЯЖЕНИЕ	ТОЧКА ВВОДА	ЗОНА
5331		
115/220VAC	P/J202-1	ЛИСТ 3 V2
ACN	P/J202-2	ЛИСТ 3 V2
24VDC	P313-6	ЛИСТ 3 AA3
5VDC	P313-4	ЛИСТ 3 AA2
LOGIC COM	P313-35	ЛИСТ 3 AA2
5332		
115/220VAC	P/J 202-1	ЛИСТ 4 V3
ACN	P/J 202 2	ЛИСТ 4 V3
24VDC	P2-1	ЛИСТ 4 Y4
5VDC	P2-3	ЛИСТ 4 Y3
LOGIC COM	P2-2,4	ЛИСТ 4 Y3 Y4

НАЗВАНИЕ МОДУЛЬ DDM/ЛОТОК 4,5(5332)		
УРОВЕНЬ 2	ЦЕПЬ 8 ЛИСТ 6	ВЫПУСК 1

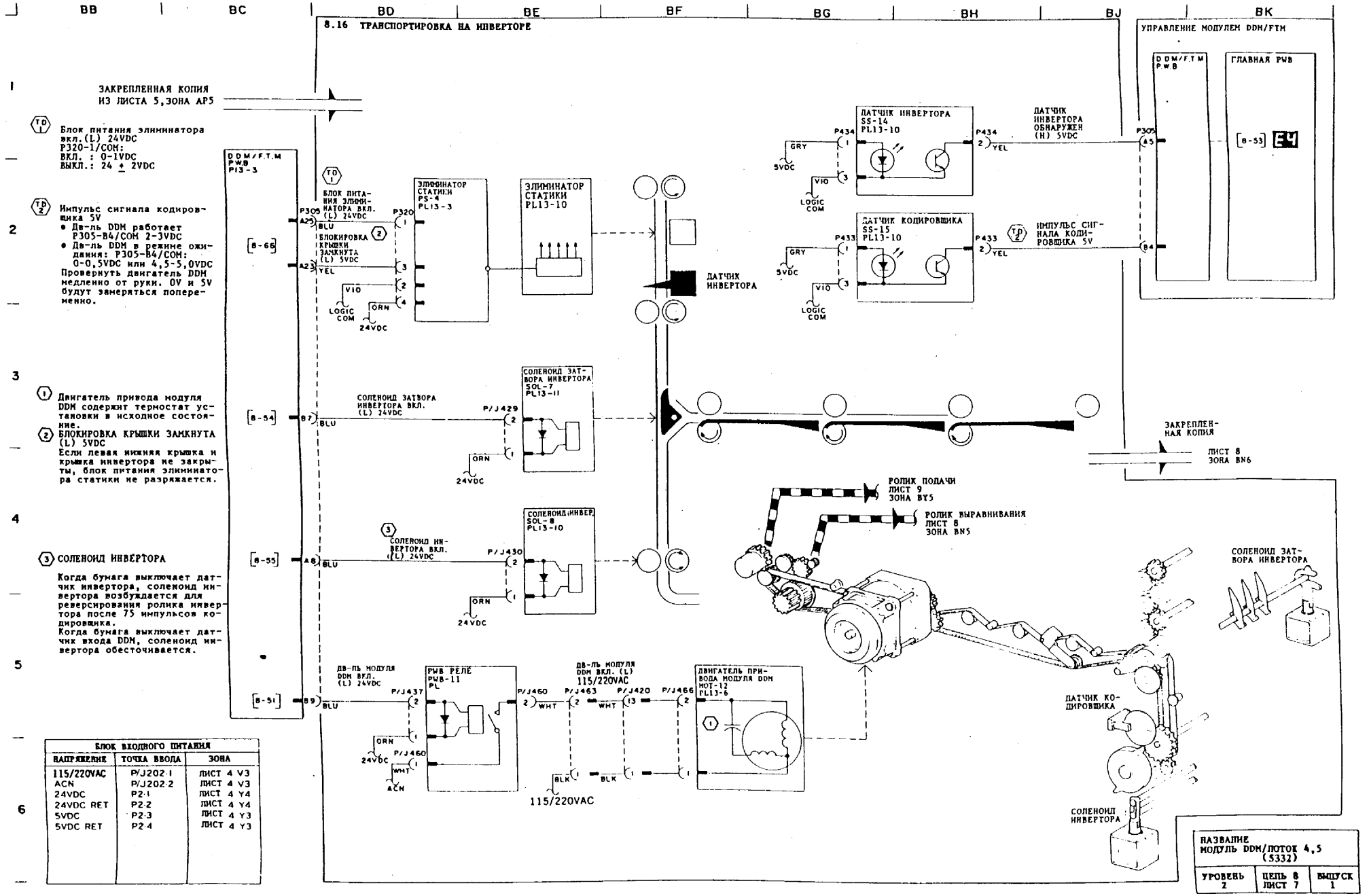
BB
BC
BD
BE
BF
BG
BH
BJ
BK
8.16 ТРАНСПОРТИРОВКА НА ИНВЕРТОРЕ
УПРАВЛЕНИЕ МОДУЛЕМ DDM/FTM
DDM/F.T.M PWB
ГЛАВНАЯ PWB
ЗАКРЕПЛЕННАЯ КОПИЯ ИЗ ЛИСТА 5,ЗОНА AP5
TD1 Блок питания элиминатора вкл.(L) 24VDC
P320-1/COM:
ВКЛ. : 0-1VDC
ВЫКЛ.: 24 ± 2VDC
TD2 Импульс сигнала кодировщика 5V
• Дв-ль DDM работает P305-B4/COM 2-3VDC
• Дв-ль DDM в режиме ожидания: P305-B4/COM: 0-0,5VDC или 4,5-5,0VDC
Провернуть двигатель DDM медленно от руки. 0V и 5V будут замеряться попеременно.
1 Двигатель привода модуля DDM содержит термостат установки в исходное состояние.
2 БЛОКИРОВКА КРЫШКИ ЗАМКНУТА (L) 5VDC
Если левая нижняя крышка и крышка инвертора не закрыты, блок питания элиминатора статики не разряжается.
3 СОЛЕНОИД ИНВЕРТОРА
Когда бумага выключает датчик инвертора, соленоид инвертора возбуждается для реверсирования ролика инвертора после 75 импульсов кодировщика.
Когда бумага выключает датчик входа DDM, соленоид инвертора обесточивается.
DDM/F.T.M PWB P13-3
БЛОК ПИТАНИЯ ЭЛИМИНАТОРА ВКЛ. (L) 24VDC
ЭЛИМИНАТОР СТАТИКИ PS-4 PL13-3
ЭЛИМИНАТОР СТАТИКИ PL13-10
БЛОКИРОВКА КРЫШКИ ЗАМКНУТА (L) 5VDC
ДАТЧИК ИНВЕРТОРА
ДАТЧИК ИНВЕРТОРА SS-14 PL13-10
ДАТЧИК ИНВЕРТОРА ОБНАРУЖЕН (H) 5VDC
ДАТЧИК КОДИРОВЩИКА SS-15 PL13-10
ИМПУЛЬС СИГНАЛА КОДИРОВЩИКА 5V
СОЛЕНОИД ЗАТВОРА ИНВЕРТОРА SOL-7 PL13-11
СОЛЕНОИД ЗАТВОРА ИНВЕРТОРА ВКЛ. (L) 24VDC
СОЛЕНОИД ИНВЕРТОРА SOL-8 PL13-10
СОЛЕНОИД ИНВЕРТОРА ВКЛ. (L) 24VDC
ДВ-ЛЬ МОДУЛЯ DDM ВКЛ. (L) 24VDC
PWB РЕЛЕ PWB-11 PL
ДВ-ЛЬ МОДУЛЯ DDM ВКЛ. (L) 115/220VAC
ДВИГАТЕЛЬ ПРИВОДА МОДУЛЯ DDM MOT-12 PL13-6
115/220VAC
ЗАКРЕПЛЕННАЯ КОПИЯ
ЛИСТ 8 ЗОНА BN6
РОЛИК ПОДАЧИ ЛИСТ 9 ЗОНА BY5
РОЛИК ВЫРАВНИВАНИЯ ЛИСТ 8 ЗОНА BN5
СОЛЕНОИД ЗАТВОРА ИНВЕРТОРА
ДАТЧИК КОДИРОВЩИКА
СОЛЕНОИД ИНВЕРТОРА
БЛОК ВХОДНОГО ПИТАНИЯ
НАПРЯЖЕНИЕ | ТОЧКА ВВОДА | ЗОНА
115/220VAC | P/J202-1 | ЛИСТ 4 Y3
ACN | P/J202-2 | ЛИСТ 4 Y3
24VDC | P2-1 | ЛИСТ 4 Y4
24VDC RET | P2-2 | ЛИСТ 4 Y4
5VDC | P2-3 | ЛИСТ 4 Y3
5VDC RET | P2-4 | ЛИСТ 4 Y3
НАЗВАНИЕ МОДУЛЬ DDM/ЛОТОК 4,5 (5332)
УРОВЕНЬ 2 | ЦЕПЬ 8 ЛИСТ 7 | ВЫПУСК 1

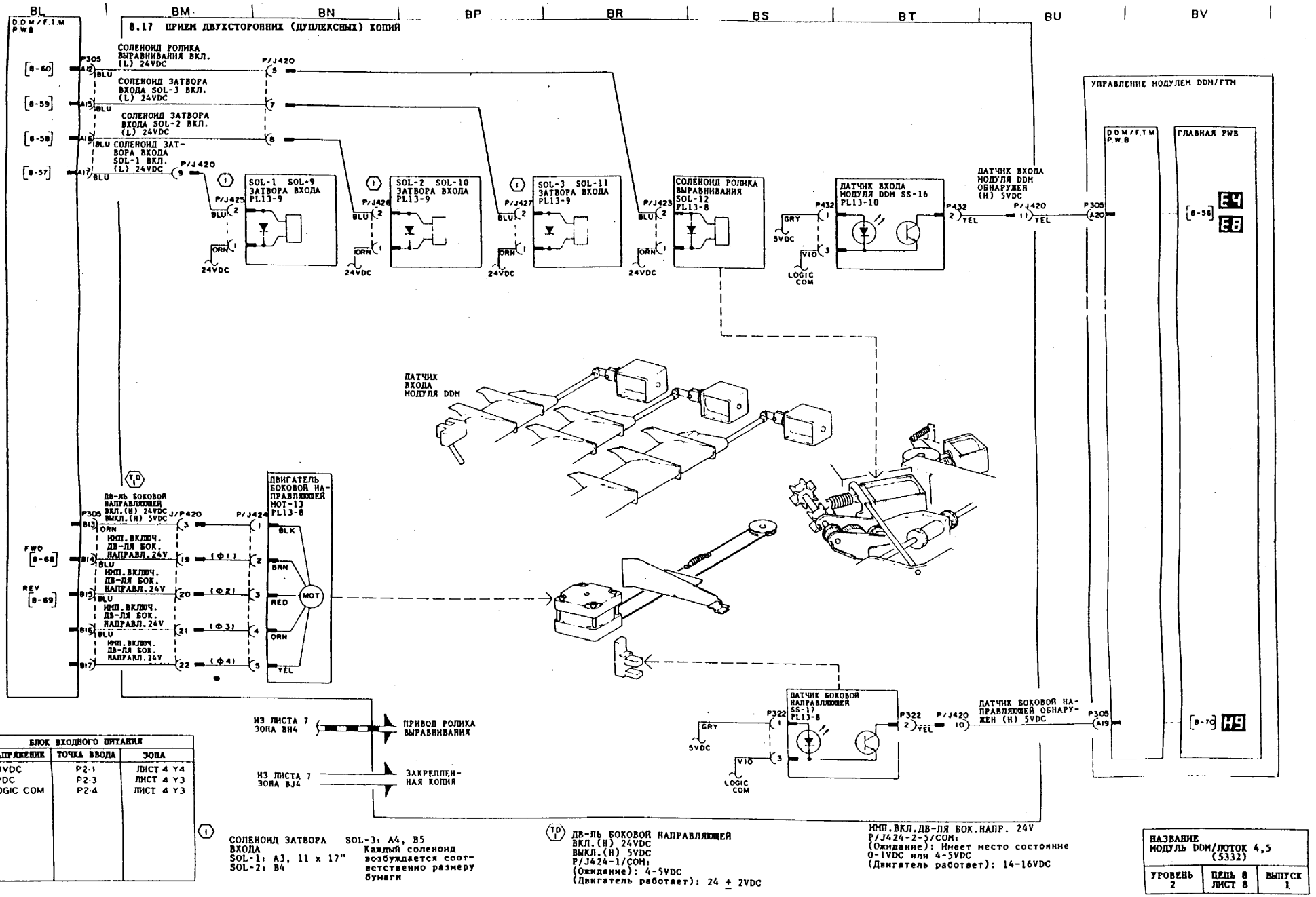

БЛОК ВХОДНОГО ПИТАНИЯ		
НАПРЯЖЕНИЕ	ТОЧКА ВВОДА	ЗОНА
24VDC	P2-1	ЛИСТ 4 Y4
5VDC	P2-3	ЛИСТ 4 Y3
LOGIC COM	P2-4	ЛИСТ 4 Y3

(1) СОЛЕНОИД ЗАТВОРА ВХОДА SOL-1: A3, 11 x 17" SOL-2: B4 SOL-3: A4, B5 Каждый соленоид возбуждается соответственно размеру бумаги

(TD) ДВ-ЛЬ БОКОВОЙ НАПРАВЛЯЮЩЕЙ ВКЛ.(H) 24VDC ВЫКЛ.(H) 5VDC P/J424-1/COM: (Ожидание): 4-5VDC (Двигатель работает): 24 ± 2VDC

ИМП.ВКЛ.ДВ-ЛЯ БОК.НАПР. 24V P/J424-2-5/COM: (Ожидание): Имеет место состояние 0-1VDC или 4-5VDC (Двигатель работает): 14-16VDC

НАЗВАНИЕ МОДУЛЬ DDM/ЛОТОК 4,5 (5332)		
УРОВЕНЬ 2	ЦЕПЬ 8 ЛИСТ 8	ВЫПУСК 1

BW | BX | BY | CA | CB | CC | CD | CE | CF

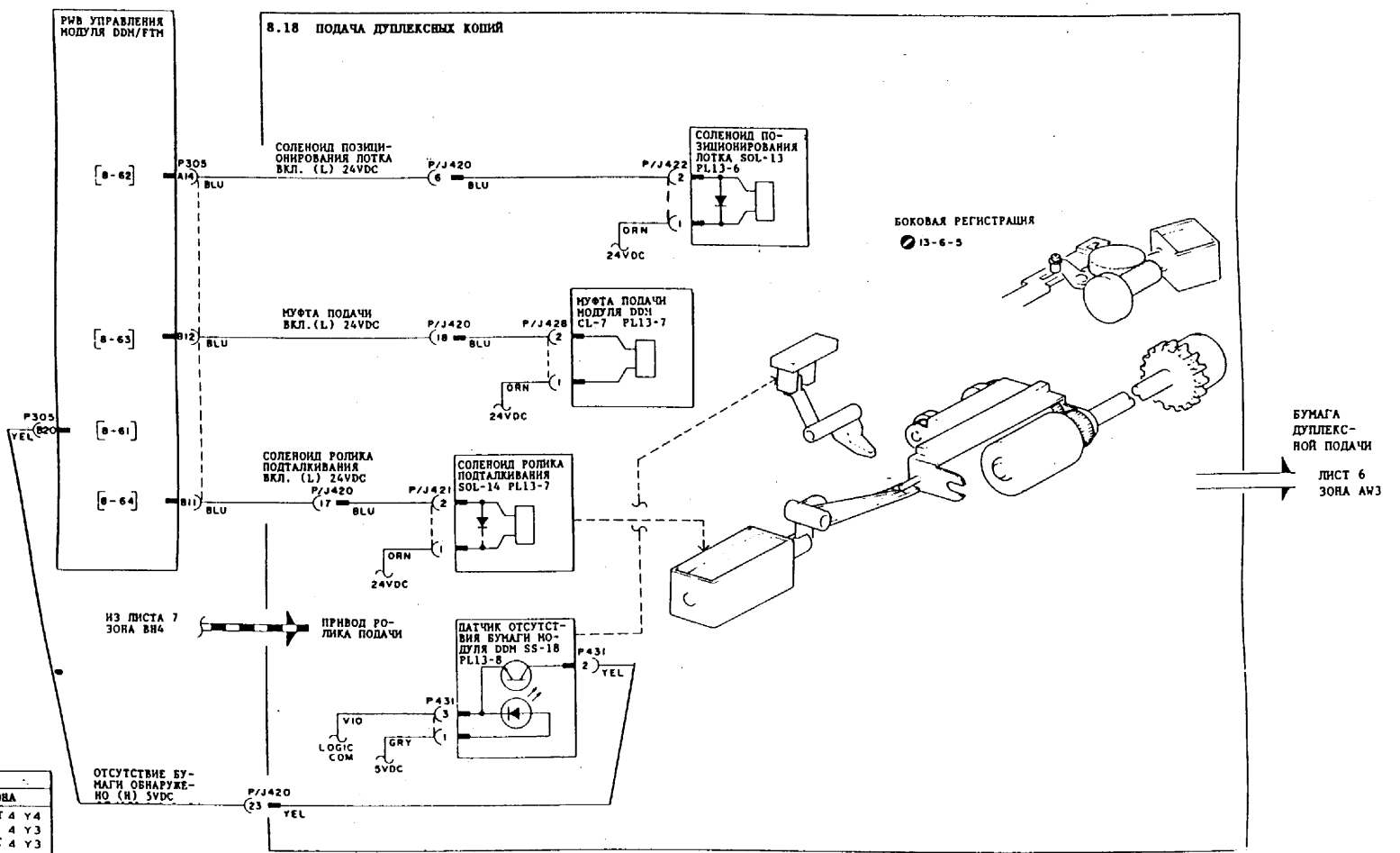

БЛОК ВХОДНОГО ПИТАНИЯ		
НАПРЯЖЕНИЕ	ТОЧКА ВВОДА	ЗОНА
24VDC	P2-1	ЛИСТ 4 Y4
5VDC	P2-3	ЛИСТ 4 Y3
LOGIC COM	P2-4	ЛИСТ 4 Y3

НАЗВАНИЕ МОДУЛЬ DDM/ЛОТОК 4,5 (5332)		
УРОВЕНЬ 2	ЦЕПЬ 8 ЛИСТ 9	ВЫПУСК 1

Процедура	Ввод	Вывод	Проверить следующее:
Проверьте лампы M.E.L. DIAG [9-2] 5332	M. E. L P128-1/P128-2 20±2VDC	Лампы M.E.L. горят (как лампы I.S.I.L.)	Входной сигнал неправильный: • Питание 20VDC Все лампы не горят: • Дефект ламп M.E.L. • Дефект Главной P.W.B. • Рассоединение или ослабленное соединение
Проверить лампу ISIL DIAG 9-2 5332	I. S. I. P502-1/P502-8 P502-2/P502-9 4±0.2VDC	Все лампы ISIL горят	Входной сигнал неправильный: • Дефект лампы ISIL • Питание 5VDC Все лампы не горят: • Дефект Главной PWB • Дефект лампы ISIL • Рассоединение или ослабленное соединение Часть лампы ISIL не горит: • Дефект лампы ISIL
Проверить лампу ISIL DIAG 9-2 5331	I. S. I. P130-1/P130-7 5±0.5VDC	Все лампы ISIL горят	Входной сигнал неправильный: • Питание 5VDC Все лампы не горят: • Дефект Главной PWB • Дефект лампы ISIL • Рассоединение или ослабленное соединение Часть лампы ISIL не горит: • Дефект лампы ISIL
Проверить двигатель носителя DIAG [9-4]	PWB реле P91-10/COM 24±2VDC	Двигатель носителя вкл.(L) 24VDC P116-3/COM ВКЛ. :0 ~1VDC ВЫКЛ.:24±2VDC	Входной сигнал неправильный: • Питание 24VDC Выходной сигнал остается 24V: • Рассоединение или ослабленное соединение • Дефект Главной PWB Выходной сигнал остается 0V: • Дефект PWB реле
	Двигатель носителя P/J10-1/ACN 100±10VAC	Двигатель носителя вкл. (L)100VAC P/J10-1/P/J10-2 ВКЛ.:100 ±10VAC ВЫКЛ.:0VAC	Входной сигнал неправильный: • Питание 100VAC Выходной сигнал остается 0V: • Дефект PWB реле • Рассоединение или ослабленное соединение • Узел двигателя носителя

Процедура	Ввод	Вывод	Проверить следующее:
Проверить блок питания высокого напряжения DIAG 9-1 (Проверить разрядку коротронов)	Блок питания высокого напряжения P90-4/P90-5 24±2VDC	Блок питания высокого напряжения вкл. (L) 24VDC P90-3/COM ВКЛ. :0 ~1VDC ВЫКЛ.:24±2VDC	Входной сигнал неправильный: • Питание 24VDC Выходной сигнал остается 24V: • Рассоединение или ослабленное соединение • Дефект Главной PWB Выходной сигнал остается 0V: • Дефект блока питания высокого напряжения
Проверить сдвиг смещения носителя Ввести сначала DIAG [9-1], а затем DIAG [9-3]		Смещение цветного носителя вкл. (L) 12VDC P90-2/COM ВКЛ. : 0~1VDC ВЫКЛ.:12±1VDC (Смещение подводится к цветному носителю)	Выходной сигнал остается 12V: • Дефект Главной PWB • Рассоединение или ослабленное соединение Выходной сигнал остается 0V: • Дефект блока питания высокого напряжения Смещение не сдвигается к цветному носителю: • Исследуйте блок питания высокого напряжения.
Проверить сигнал управления смещением DIAG [9-1] (Отменить "Автоплотность")		Сигнал управления смещением P57-A16/COM Светлее: 0~1VDC Нормальн.: 4~5VDC Темнее: 6~7VDC	Выходной сигнал неправильный: • Рассоединение или ослабленное соединение • Дефект Главной PWB Выходной сигнал остается 0V: • Дефект блока питания • Неправильный ввод
(Включить "Автоплотность")		Белая бумага A3: 4~5VDC Стекло открыто: 2~3VDC	Выходной сигнал не изменяется: • Дефект Главной PWB
Проверить работу соленоида включения носителя DIAG [9-5]	Соленоид включения носителя J/P102-1/COM 24±2VDC	Соленоид включения носителя вкл. (L) 24 VDC J/P102-2/COM ВКЛ. :0 ~1VDC ВЫКЛ.:24±2VDC	Входной сигнал неправильный: • Питание 24VDC Выходной сигнал остается 24V: • Дефект Главной PWB • Рассоединение или ослабленное соединение Выходной сигнал остается 0V: • Поломка соленоида Соленоид в норме • Пробуксовка муфты

ЦЕПЬ 9. ИЗОЛЯЦИЯ НЕИСПРАВНОСТЕЙ

Процедура	Ввод	Вывод	Проверить следующее:
Проверить датчик малого остатка тонера (черного) DIAG [9-8]	Датчик малого остатка тонера P/J124-1/P/J124-3 5±0.5VDC	Датчик малого остатка тонера обнаружен (L)5VDC P/J124-2/COM Нет тонера0~0.5VDC Тонер имеется: 5±0.5VDC	Входной сигнал неправильный: • Питание 5VDC Выходной сигнал остается 5V при состоянии малого остатка тонера: • Датчик малого остатка тонера Выходной сигнал остается 0V при наличии тонера: • Дефект датчика малого остатка тонера • Дефект Главной PWB

Процедура	Ввод	Вывод	Проверить следующее:
Проверить датчик малого остатка тонера (цветного) DIAG [9-9]	Датчик малого остатка тонера P/J125-1/P/J125-3 5±0.5VDC	Датчик малого остатка тонера обнаружен (L)5VDC P/J125-2/COM Тонера нет: 0~0.5VDC Тонер имеется: 5±0.5VDC	• Открыть крышку бункера тонера и убедиться, что тонер покрывает датчик, прежде чем начинать процедуру

Проверить двигатель подачи тонера (главный) DIAG [9-6] ① Нажать на кнопку увеличения расхода тонера, после чего имитировать блокировочный выключатель.	PWB реле P91-10/COM 24±2VDC	Двигатель подачи тонера вкл. (L) 24 VDC P116-6/COM ВКЛ. : 0~1VDC ВЫКЛ.:24±2VDC	Входной сигнал неправильный: • Питание 24VDC Выходной сигнал остается 24V: • Рассоединение или ослабленное соединение • Дефект Главной PWB Выходной сигнал остается 0V: • Дефект PWB реле
	P9-5/P9-2 100±10VAC	Двигатель подачи тонера вкл. (L) 100VAC P9-5/P9-2 ВКЛ. : 0VDC ВЫКЛ.:100 ±10VAC	Входной сигнал неправильный: • Питание 100VAC • Дефект двигателя • Рассоединение или ослабленное соединение Выходной сигнал остается 0V: • Дефект PWB реле
Проверить двигатель подачи цветного тонера DIAG [9-7]	PWB реле P91-10/COM 24±2VDC	Двигатель подачи тонера вкл. (L) 24 VDC P116-6/COM ВКЛ. : 0~1VDC ВЫКЛ.:24±2VDC	Входной сигнал неправильный: • Питание 24VDC Выходной сигнал остается 24V: • Дефект Главной PWB • Рассоединение или ослабленное соединение

Процедура	Ввод	Вывод	Проверить следующее:
			Выходной сигнал остается 0V: • Дефект PWB реле
Задать режим цветной копии и нажать на кнопку увеличения расхода тонера, затем имитировать блокировочный выключатель	P9-5/P9-3 100±10VAC	Двигатель подачи тонера вкл. (L) 100VAC P9-5/P9-2 ВКЛ. : 0VAC ВЫКЛ.:100 ±10VAC	Входной сигнал неправильный: • Питание 100VAC • Рассоединение или ослабленное соединение • Дефект Главной PWB Выходной сигнал остается 0V: • Закорачивание схемы • Дефект PWB реле • Дефект Главной PWB

① Никогда не проверять работу бункера тонера, когда он вытянут из машины. (Может произойти загрязнение тонером).

Процедура	Ввод	Вывод	Проверить следующее:
Проверить соленоид отвода пальцев барабана DAIG [9-15]	Соленоид отвода пальцев барабана J/P103-1/COM 24±2VDC	Соленоид отвода пальцев барабана вкл. (L) 24VDC ON (L) 24VDC J/P103-2/COM ВКЛ. : 0~1VDC ВЫКЛ.:24±2VDC	Входной сигнал неправильный: • Питание 24 VDC Выходной сигнал остается 24V: • Рассоединение или ослабленное соединение • Дефект Главной PWB Выходной сигнал остается 0V: • Поломка соленоида

Проверить соленоид отвода DIAG [9-13]	Соленоид отвода J/P122-1/COM 24±2VDC	Соленоид отвода вкл. (L) 24VDC J/P122-2/COM ВКЛ. : 0~1VDC ВЫКЛ.:24±2VDC	Входной сигнал неправильный: • Питание 24VDC • Дефект PWB реле • Рассоединение или ослабленное соединение Выходной сигнал остается 24V: • Рассоединение или ослабленное соединение • Дефект Главной PWB Выходной сигнал остается 0V: • Поломка соленоида

Проверить лампу засветки DIAG [9-12]		Лампа засветки вкл. (L) 12VDC P57-A7/COM ВКЛ. : 0~1VDC ВЫКЛ.:10~12VDC	Выходной сигнал остается 12V: • Дефект Главной PWB Выходной сигнал остается 0V: • Питание 24VDC • Дефект лампы засветки • Рассоединение или ослабленное соединение

Проверить обогреватель барабана		Питание обогревателя барабана вкл. (H) 115/220 VAC J/P16-1/J/P16-2 Термостат вкл.: 115/220±10% VAC Термостат выкл. 50VAC	Выходной сигнал остается 0V: • Дефект термостата (Температура внутри машины ниже 22°C) • Питание 115/220VAC Выходной сигнал правильный: • Поломка обогревателя барабана

Процедура	Ввод	Вывод	Проверить следующее:
J 7	Заменить отстойник отходов. Обратиться к администратору.		
Проверить датчик заполнения тонером Включить и выключить датчик от руки DIAG [9-10]	Датчик заполнения тонером P64-1/P64-3 5±0.5VDC	Датчик заполнения обнаружен (H) 5 VDC P64-2/COM ВКЛ. : 5±0.5VDC ВЫКЛ.: 0~1VDC	Входной сигнал неправильный: • Питание 5VDC Выходной сигнал остается 5V: • Дефект датчика • Рассоединение или ослабленное соединение Выходной сигнал остается 0V: • Закорачивание провода на землю • Дефект Главной PWB Выходной сигнал правильный: • Загрязнение отстойника отходов внутри • Дефект Главной PWB
L 9			• Дефект Главной PWB

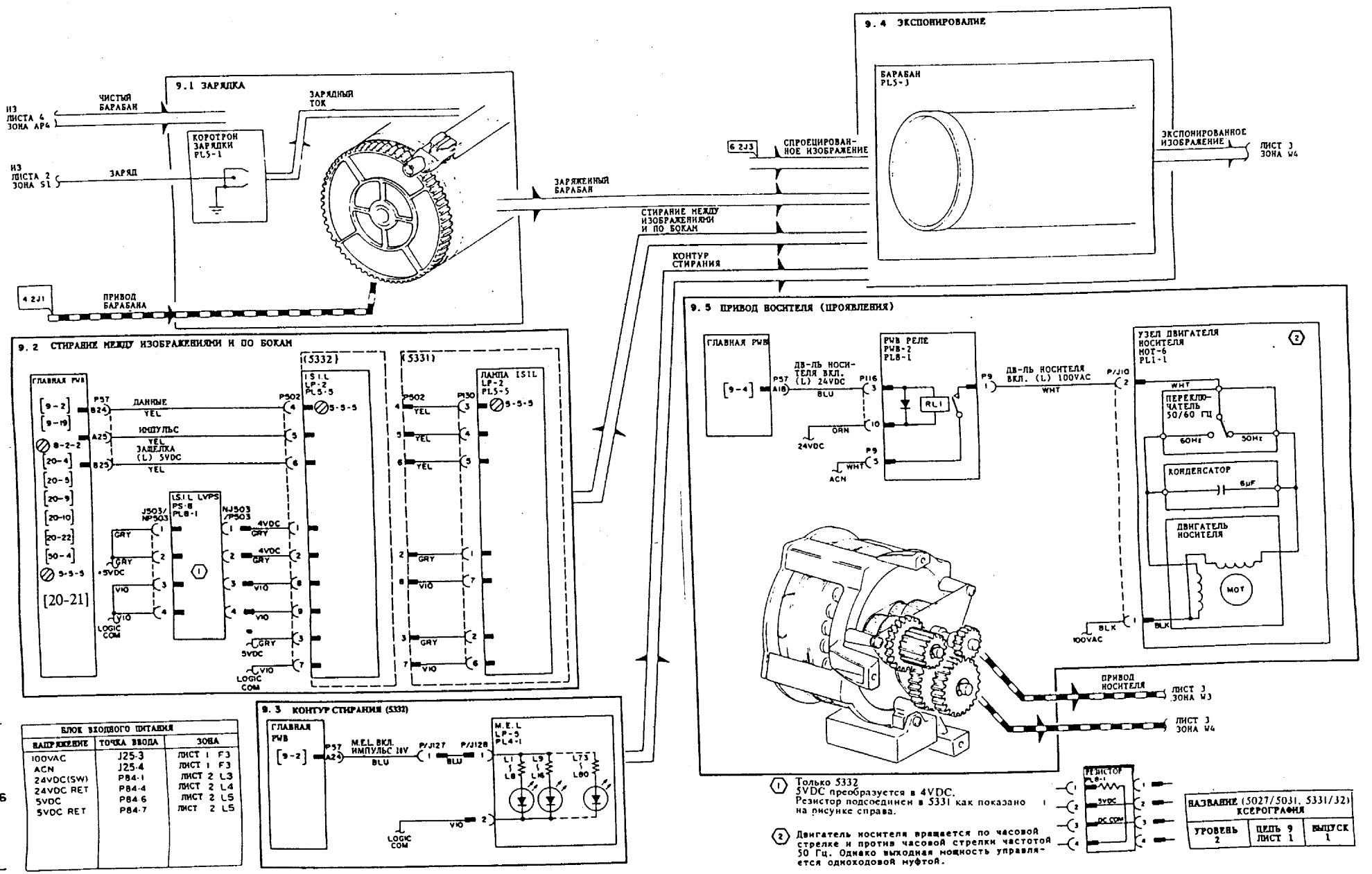

БЛОК ВХОДНОГО ПИТАНИЯ		
НАПРЯЖЕНИЕ	ТОЧКА ВВОДА	ЗОНА
100VAC	J25-3	ЛИСТ 1 F3
ACN	J25-4	ЛИСТ 1 F3
24VDC(SW)	P84-1	ЛИСТ 2 L3
24VDC RET	P84-4	ЛИСТ 2 L4
5VDC	P84-6	ЛИСТ 2 L5
5VDC RET	P84-7	ЛИСТ 2 L5

① Только 5332
5VDC преобразуется в 4VDC.
Резистор подсоединен в 5331 как показано на рисунке справа.

② Двигатель носителя вращается по часовой стрелке и против часовой стрелки частотой 50 Гц. Однако выходная мощность управляется одноходовой муфтой.

НАЗВАНИЕ (5027/5031, 5331/32) КСЕРОГРАФИЯ		
УРОВЕНЬ 2	ЦЕПЬ 9 ЛИСТ 1	ВЫПУСК 1

J K L M N P R S T U

9.6 ПИТАНИЕ КОРОТРОНОВ И СМЕЩЕНИЯ

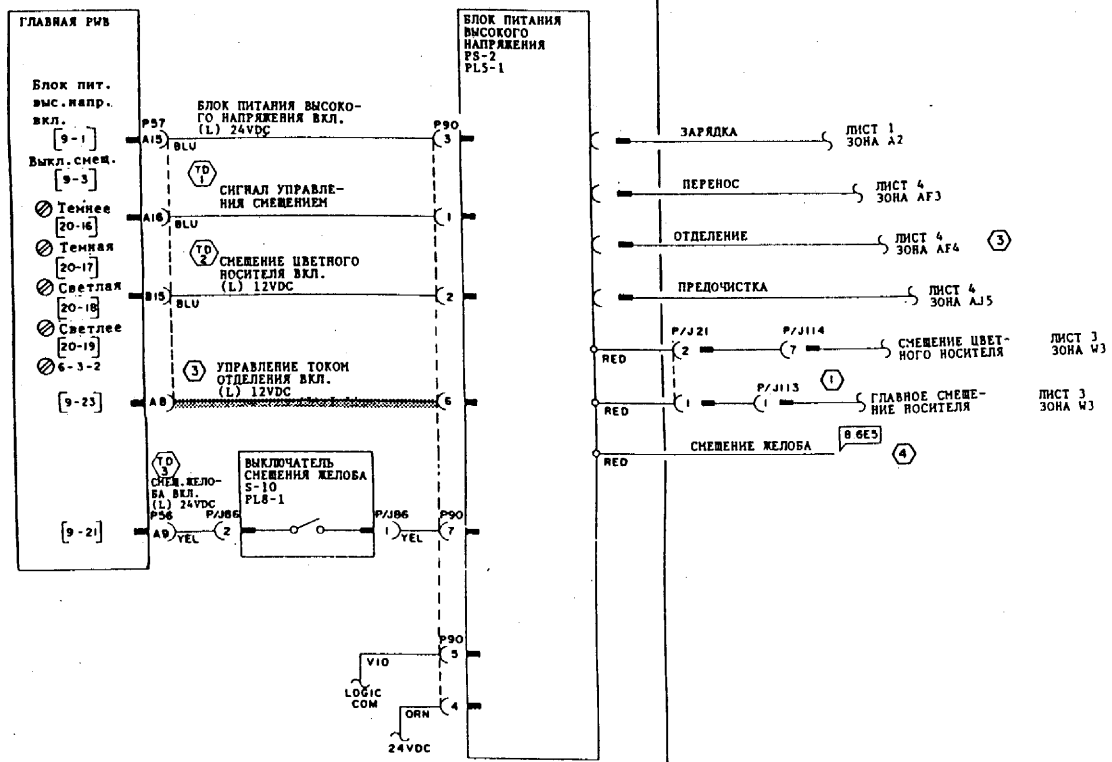

(TP) СИГНАЛ УПРАВЛЕНИЯ СМЕЩЕНИЕМ
Выключить режим Автоплотности.
- "СВЕТЛЕЕ" P57-A16/COM: 0 ~ 1 VDC (Примечание)
- "НОРМАЛЬНАЯ" P57-A16/COM: 4 ~ 5 VDC
- "ТЕМНЕЕ" P57-A16/COM: 7 ~ 8 VDC
- Сигнал управления смещением зависит от плотности оригинала в режиме Автоплотности. (A3 Белая бумага) P57-A16/COM: 4 ~ 5 VDC (Стекло оригинала открыто) P57-A16/COM: 2 ~ 3 VDC (Примечание) Измерение дает 4-5VDC сразу после запуска, но 0-1VDC после сканирования.

(TP 2) СМЕЩЕНИЕ ЦВЕТНОГО НОСИТЕЛЯ ВКЛ.(L)12VDC
P57-B15/COM
Режим черной копии : 9-10VDC
Режим цветной копии : 0-1VDC

(TP 3) СМЕЩЕНИЕ ЖЕЛОБА ВКЛ. (L) 24VDC
P56-A9/COM :
При включении выключателя смещения желоба немедленный занер составляет 24VDC, после чего он изменяется на 0VDC

(1) СМЕЩЕНИЕ НОСИТЕЛЯ
Напряжение, подводимое к блоку носителя во время цикла копирования, составляет 300VDC. При наличии утечки тока отделения (DTC) и (или) предочистки (PCC) напряжение смещения носителя становится равным 0V. После этого копии начинают иметь сильный фон. При наличии утечки на коротроне зарядки (CC) и (или) переноса (TC) копии становятся пустыми.

(2) Соленоид включения цвета включен во время цикла цветного копирования.

(3) Только машина 5332
При включении DIP SW1-7 Главной PWB постоянный ток коротрона отделения повышается для предотвращения проблемы обратного переноса передней кромки на втором цикле копирования при 2-стороннем/составном копировании.

(4) Напряжение смещения желоба не подводится при втором цикле копирования во время 2-стороннего/составного копирования.

БЛОК ВХОДНОГО ПИТАНИЯ		
НАПРЯЖЕНИЯ	ТОЧКА ВВОДА	ЗОНА
24VDC RET	P84-4	ЛИСТ 2 L4
24VDC (SW)	P84-1	ЛИСТ 2 L3

9.7 ВЫКЛЮЧАТЕЛЬ НОСИТЕЛЯ (ПРОЯВЛЕНИЯ)

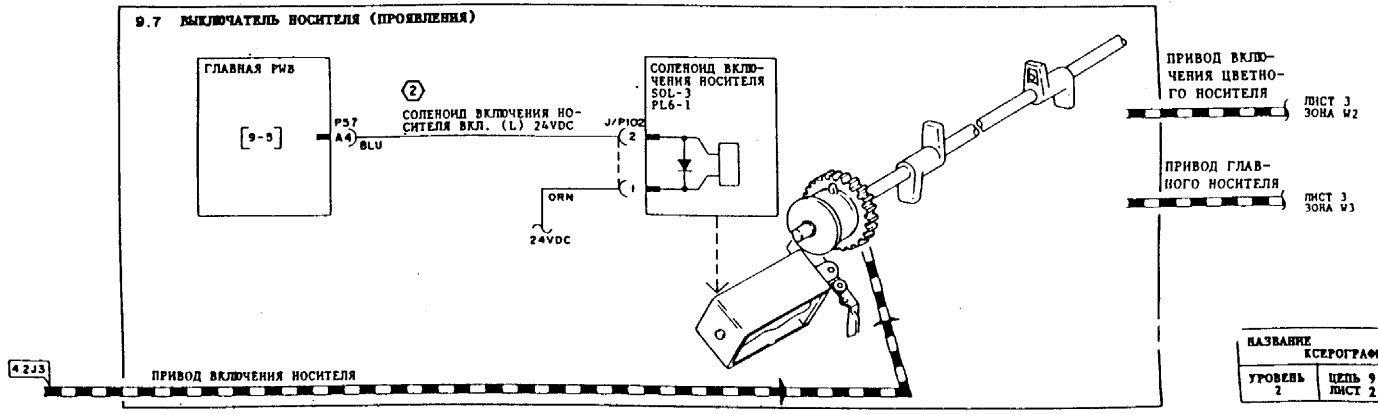

НАЗВАНИЕ КСЕРОГРАФИЯ		
УРОВЕНЬ 2	ЦЕПЬ 9 ЛИСТ 2	ВЫПУСК 2

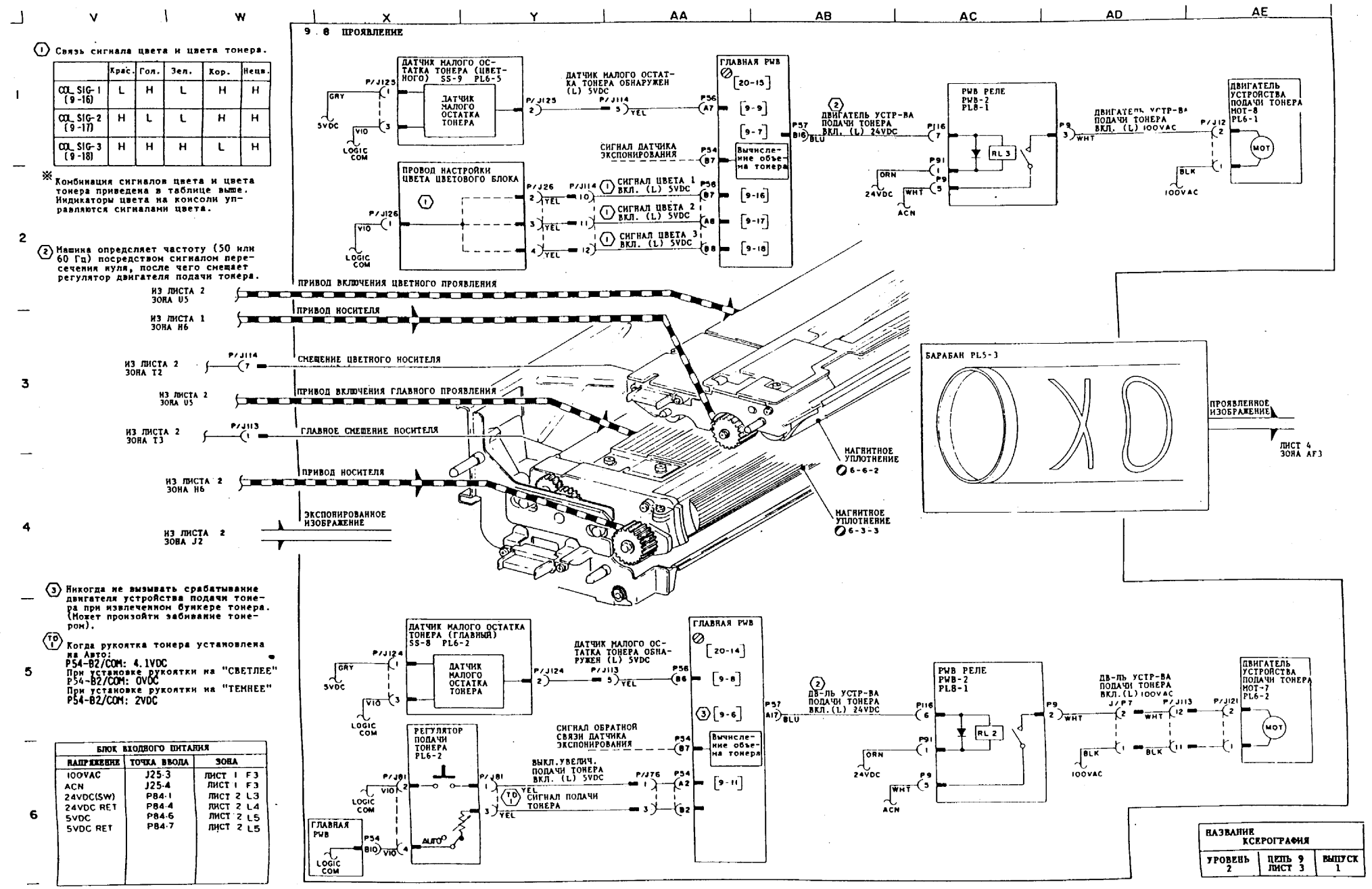
V
W
X
Y
AA
AB
AC
AD
AE
9 . 8 ПРОЯВЛЕНИЕ
① Связь сигнала цвета и цвета тонера.
Крас. Гол. Зел. Кор. Нецв.
COL SIG-1 (9-16) L H L H H
COL SIG-2 (9-17) H L L H H
COL SIG-3 (9-18) H H H L H
※ Комбинация сигналов цвета и цвета тонера приведена в таблице выше. Индикаторы цвета на консоли управляются сигналами цвета.
② Машина определяет частоту (50 или 60 Гц) посредством сигналом пересечения нуля, после чего смещает регулятор двигателя подачи тонера.
③ Никогда не вызывать срабатывание двигателя устройства подачи тонера при извлеченном бункере тонера. (Может произойти забивание тонером).
TO 1 Когда рукоятка тонера установлена на Авто:
P54-B2/COM: 4.1VDC
При установке рукоятки на "СВЕТЛЕЕ"
P54-B2/COM: 0VDC
При установке рукоятки на "ТЕМНЕЕ"
P54-B2/COM: 2VDC
ДАТЧИК МАЛОГО ОСТАТКА ТОНЕРА (ЦВЕТНОГО) SS-9 PL6-5
ДАТЧИК МАЛОГО ОСТАТКА ТОНЕРА
ДАТЧИК МАЛОГО ОСТАТКА ТОНЕРА ОБНАРУЖЕН (L) 5VDC
ГЛАВНАЯ PWB
ПРОВОД НАСТРОЙКИ ЦВЕТА ЦВЕТОВОГО БЛОКА
СИГНАЛ ДАТЧИКА ЭКСПОНИРОВАНИЯ
Вычисление объема тонера
СИГНАЛ ЦВЕТА 1 ВКЛ. (L) 5VDC
СИГНАЛ ЦВЕТА 2 ВКЛ. (L) 5VDC
СИГНАЛ ЦВЕТА 3 ВКЛ. (L) 5VDC
ДВИГАТЕЛЬ УСТР-ВА ПОДАЧИ ТОНЕРА ВКЛ. (L) 24VDC
PWB РЕЛЕ PWB-2 PL8-1
RL 3
ДВИГАТЕЛЬ УСТР-ВА ПОДАЧИ ТОНЕРА ВКЛ. (L) 100VAC
ДВИГАТЕЛЬ УСТРОЙСТВА ПОДАЧИ ТОНЕРА MOT-8 PL6-1
MOT
ПРИВОД ВКЛЮЧЕНИЯ ЦВЕТНОГО ПРОЯВЛЕНИЯ
ПРИВОД НОСИТЕЛЯ
СМЕЩЕНИЕ ЦВЕТНОГО НОСИТЕЛЯ
ПРИВОД ВКЛЮЧЕНИЯ ГЛАВНОГО ПРОЯВЛЕНИЯ
ГЛАВНОЕ СМЕЩЕНИЕ НОСИТЕЛЯ
ПРИВОД НОСИТЕЛЯ
ЭКСПОНИРОВАННОЕ ИЗОБРАЖЕНИЕ
МАГНИТНОЕ УПЛОТНЕНИЕ 6-6-2
МАГНИТНОЕ УПЛОТНЕНИЕ 6-3-3
БАРАБАН PL5-3
ПРОЯВЛЕННОЕ ИЗОБРАЖЕНИЕ
ЛИСТ 4 ЗОНА AF3
ДАТЧИК МАЛОГО ОСТАТКА ТОНЕРА (ГЛАВНЫЙ) SS-8 PL6-2
ДАТЧИК МАЛОГО ОСТАТКА ТОНЕРА ОБНАРУЖЕН (L) 5VDC
РЕГУЛЯТОР ПОДАЧИ ТОНЕРА PL6-2
СИГНАЛ ОБРАТНОЙ СВЯЗИ ДАТЧИКА ЭКСПОНИРОВАНИЯ
ВЫКЛ.УВЕЛИЧ. ПОДАЧИ ТОНЕРА ВКЛ. (L) 5VDC
СИГНАЛ ПОДАЧИ ТОНЕРА
ДВ-ЛЬ УСТР-ВА ПОДАЧИ ТОНЕРА ВКЛ. (L) 24VDC
PWB РЕЛЕ PWB-2 PL8-1
RL 2
ДВ-ЛЬ УСТР-ВА ПОДАЧИ ТОНЕРА ВКЛ. (L) 100VAC
ДВИГАТЕЛЬ УСТРОЙСТВА ПОДАЧИ ТОНЕРА MOT-7 PL6-2
MOT
БЛОК ВХОДНОГО ПИТАНИЯ
НАПРЯЖЕНИЕ | ТОЧКА ВВОДА | ЗОНА
100VAC | J25-3 | ЛИСТ 1 F3
ACN | J25-4 | ЛИСТ 1 F3
24VDC(SW) | P84-1 | ЛИСТ 2 L3
24VDC RET | P84-4 | ЛИСТ 2 L4
5VDC | P84-6 | ЛИСТ 2 L5
5VDC RET | P84-7 | ЛИСТ 2 L5
НАЗВАНИЕ КСЕРОГРАФИЯ
УРОВЕНЬ 2 | ЦЕПЬ 9 ЛИСТ 3 | ВЫПУСК 1

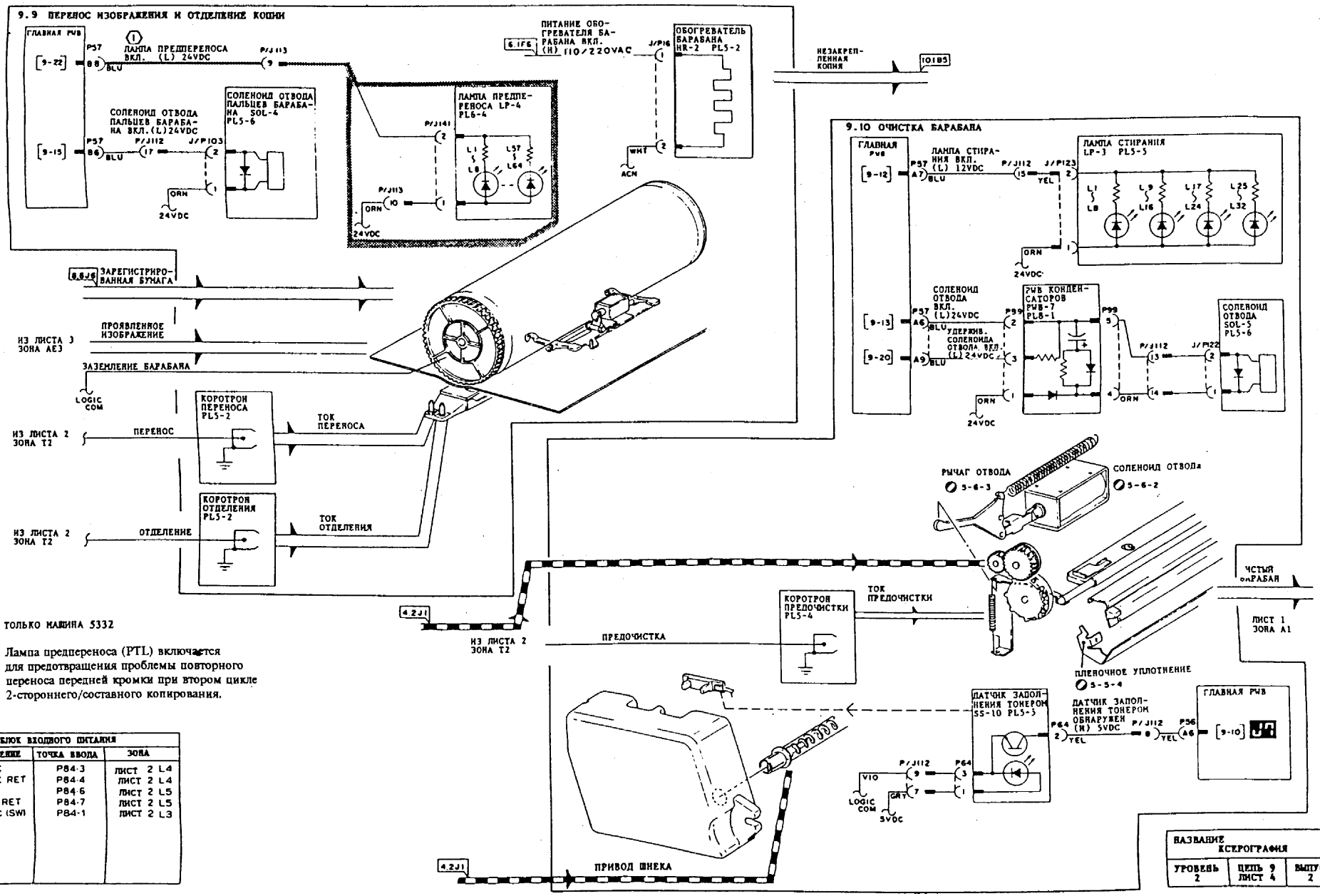

① ТОЛЬКО МАШИНА 5332

Лампа предпереноса (PTL) включается для предотвращения проблемы повторного переноса передней кромки при втором цикле 2-стороннего/составного копирования.

БЛОК ВХОДНОГО ПИТАНИЯ		
НАПРЯЖЕНИЕ	ТОЧКА ВВОДА	ЗОНА
24VDC	P84-3	ЛИСТ 2 L4
24VDC RET	P84-4	ЛИСТ 2 L4
5VDC	P84-6	ЛИСТ 2 L5
5VDC RET	P84-7	ЛИСТ 2 L5
24VDC (SW)	P84-1	ЛИСТ 2 L3

НАЗВАНИЕ КСЕРОГРАФИЯ		
УРОВЕНЬ 2	ЦЕПЬ 9 ЛИСТ 4	ВЫПУСК 2

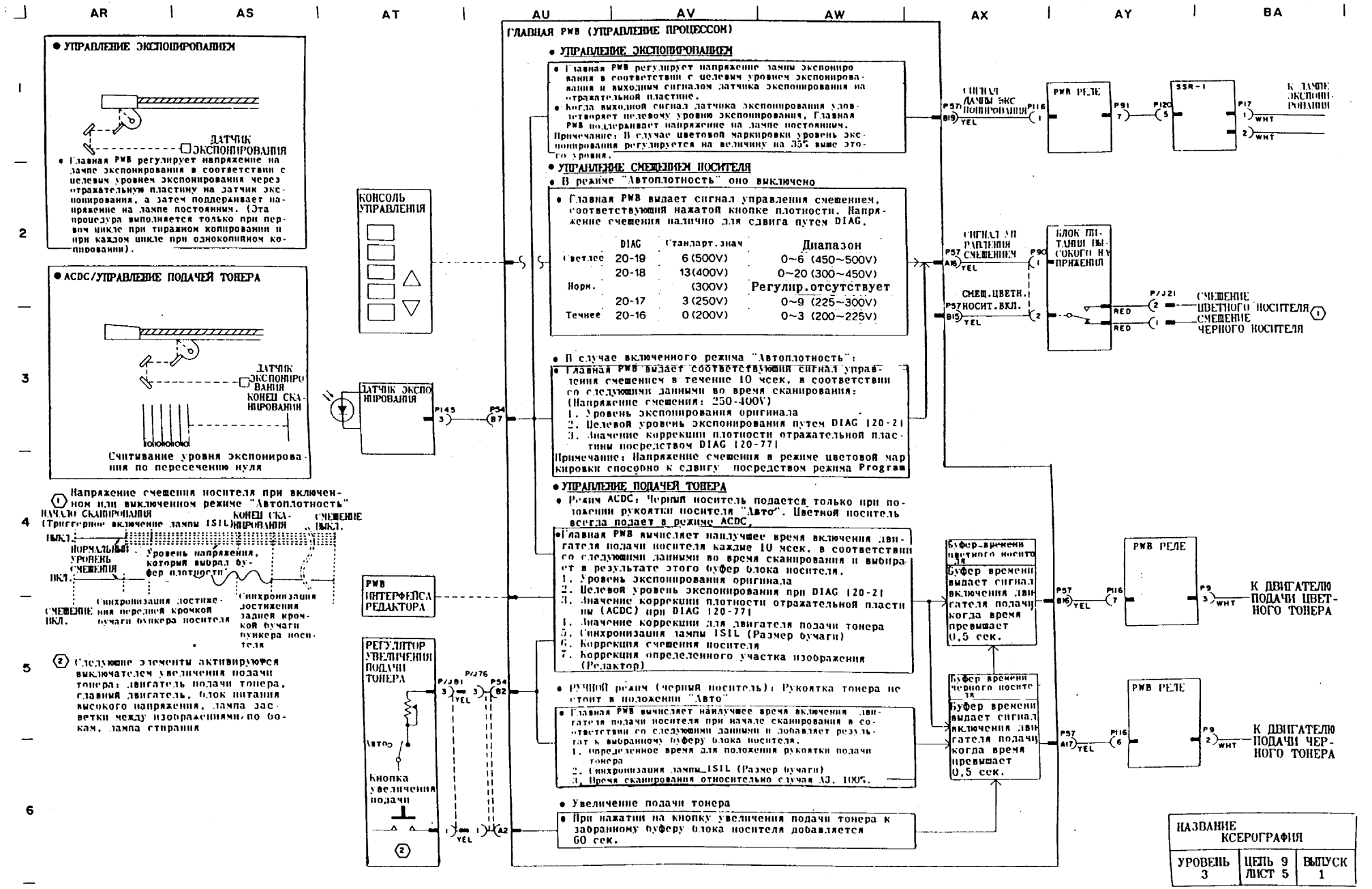
AR
AS
AT
AU
AV
AW
AX
AY
BA
● УПРАВЛЕНИЕ ЭКСПОНИРОВАНИЕМ
ДАТЧИК ЭКСПОНИРОВАНИЯ
• Главная PWB регулирует напряжение на лампе экспонирования в соответствии с целевым уровнем экспонирования через отражательную пластину на датчик экспонирования, а затем поддерживает напряжение на лампе постоянным. (Эта процедура выполняется только при первом цикле при тиражном копировании и при каждом цикле при одноэкземпляном копировании).
● ACDC/УПРАВЛЕНИЕ ПОДАЧЕЙ ТОНЕРА
ДАТЧИК ЭКСПОНИРОВАНИЯ
КОНЕЦ СКАНИРОВАНИЯ
Считывание уровня экспонирования по пересечению нуля
① Напряжение смещения носителя при включенном или выключенном режиме "Автоплотность"
НАЧАЛО СКАНИРОВАНИЯ (Триггерное включение лампы ISIL)
КОНЕЦ СКАНИРОВАНИЯ
СМЕЩЕНИЕ ВЫКЛ.
ВЫКЛ.
НОРМАЛЬНЫЙ УРОВЕНЬ СМЕЩЕНИЯ
ВКЛ.
Уровень напряжения, который выбрал буфер плотности
СМЕЩЕНИЕ ВКЛ.
Синхронизация достижения передней кромкой бумаги бункера носителя
Синхронизация достижения задней кромкой бумаги бункера носителя
② Следующие элементы активируются выключателем увеличения подачи тонера: двигатель подачи тонера, главный двигатель, блок питания высокого напряжения, лампа засветки между изображениями/по бокам, лампа стирания
ГЛАВНАЯ PWB (УПРАВЛЕНИЕ ПРОЦЕССОМ)
● УПРАВЛЕНИЕ ЭКСПОНИРОВАНИЕМ
• Главная PWB регулирует напряжение лампы экспонирования в соответствии с целевым уровнем экспонирования и выходным сигналом датчика экспонирования на отражательной пластине.
• Когда выходной сигнал датчика экспонирования удовлетворяет целевому уровню экспонирования, Главная PWB поддерживает напряжение на лампе постоянным.
Примечание: В случае цветовой маркировки уровень экспонирования регулируется на величину на 35% выше этого уровня.
● УПРАВЛЕНИЕ СМЕЩЕНИЕМ НОСИТЕЛЯ
• В режиме "Автоплотность" оно выключено
• Главная PWB выдает сигнал управления смещением, соответствующий нажатой кнопке плотности. Напряжение смещения налично для сдвига путем DIAG.
DIAG | Стандарт.знач | Диапазон
Светлее 20-19 | 6 (500V) | 0~6 (450~500V)
20-18 | 13 (400V) | 0~20 (300~450V)
Норм. | (300V) | Регулир.отсутствует
20-17 | 3 (250V) | 0~9 (225~300V)
Темнее 20-16 | 0 (200V) | 0~3 (200~225V)
• В случае включенного режима "Автоплотность":
• Главная PWB выдает соответствующий сигнал управления смещением в течение 10 мсек, в соответствии со следующими данными во время сканирования:
(Напряжение смещения: 250-400V)
1. Уровень экспонирования оригинала
2. Целевой уровень экспонирования путем DIAG [20-21]
3. Значение коррекции плотности отражательной пластины посредством DIAG [20-77]
Примечание: Напряжение смещения в режиме цветовой маркировки способно к сдвигу посредством режима Program
● УПРАВЛЕНИЕ ПОДАЧЕЙ ТОНЕРА
• Режим ACDC: Черный носитель подается только при положении рукоятки носителя "Авто". Цветной носитель всегда подает в режиме ACDC.
• Главная PWB вычисляет наилучшее время включения двигателя подачи носителя каждые 10 мсек, в соответствии со следующими данными во время сканирования и выбирает в результате этого буфер блока носителя.
1. Уровень экспонирования оригинала
2. Целевой уровень экспонирования при DIAG [20-21]
3. Значение коррекции плотности отражательной пластины (ACDC) при DIAG [20-77]
4. Значение коррекции для двигателя подачи тонера
5. Синхронизация лампы ISIL (Размер бумаги)
6. Коррекция смещения носителя
7. Коррекция определенного участка изображения (Редактор)
• РУЧНОЙ режим (Черный носитель): Рукоятка тонера не стоит в положении "Авто"
• Главная PWB вычисляет наилучшее время включения двигателя подачи носителя при начале сканирования в соответствии со следующими данными и добавляет результат к выбранному буферу блока носителя.
1. определенное время для положения рукоятки подачи тонера
2. Синхронизация лампы ISIL (Размер бумаги)
3. Время сканирования относительно случая A3, 100%.
• Увеличение подачи тонера
• При нажатии на кнопку увеличения подачи тонера к забранному буферу блока носителя добавляется 60 сек.
КОНСОЛЬ УПРАВЛЕНИЯ
ДАТЧИК ЭКСПОНИРОВАНИЯ
PWB ИНТЕРФЕЙСА РЕДАКТОРА
РЕГУЛЯТОР УВЕЛИЧЕНИЯ ПОДАЧИ ТОНЕРА
Кнопка увеличения подачи
СИГНАЛ ЛАМПЫ ЭКСПОНИРОВАНИЯ
PWB РЕЛЕ
SSR-1
К ЛАМПЕ ЭКСПОНИРОВАНИЯ
СИГНАЛ УПРАВЛЕНИЯ СМЕЩЕНИЕМ
СМЕЩ.ЦВЕТН. НОСИТ.ВКЛ.
БЛОК ПИТАНИЯ ВЫСОКОГО НАПРЯЖЕНИЯ
СМЕЩЕНИЕ ЦВЕТНОГО НОСИТЕЛЯ
СМЕЩЕНИЕ ЧЕРНОГО НОСИТЕЛЯ
Буфер времени цветного носителя
Буфер времени выдает сигнал включения двигателя подачи когда время превышает 0,5 сек.
Буфер времени черного носителя
Буфер времени выдает сигнал включения двигателя подачи когда время превышает 0,5 сек.
PWB РЕЛЕ
К ДВИГАТЕЛЮ ПОДАЧИ ЦВЕТНОГО ТОНЕРА
PWB РЕЛЕ
К ДВИГАТЕЛЮ ПОДАЧИ ЧЕРНОГО ТОНЕРА
НАЗВАНИЕ
КСЕРОГРАФИЯ
УРОВЕНЬ 3
ЦЕПЬ 9 ЛИСТ 5
ВЫПУСК 1

Процедура	Ввод	Вывод	Проверить следующее:
U-4	Соотношение вызова кнопкой "0" и индикации 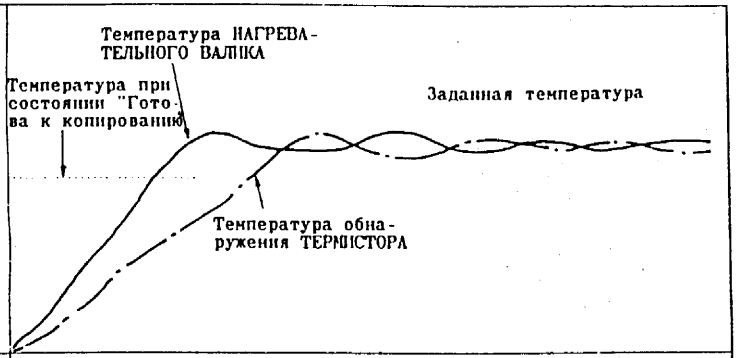		
Состояние	"Просьба подождать"	"Готова к копир."	Копирование "Готова к копир"
НАГРЕВАТЕЛЬНЫЙ СТЕРЖЕНЬ	НАГРЕВАТЕЛЬНЫЙ СТЕРЖЕНЬ № 1 включен	НАГРЕВАТЕЛЬНЫЙ СТЕРЖЕНЬ № 1 выключен	Нагревательный стержень № 1 или № 2 включается соответственно размеру бумаги НАГРЕВАТЕЛЬНЫЙ СТЕРЖЕНЬ № 1 выключен
U4 Дисплей Состояние	U4-2 Температура фьюзера не достигает состояния "Готова к копированию" за 60 сек. (В режиме удаления 90 сек.)	U4-3 Состояние "Фьюзер вкл." продолжается в течение 10 сек.	Состояние нагревательного валика ВКЛ./ВЫКЛ. не проверяется U4-1 Состояние "Фьюзер вкл." продолжается в течение 20 сек.
U4-1	Сопротивление термистора (RT-1) означает: ∞Ω.		• Разрыв провода/ослабленное соединение ТЕРМИСТОРА (RT-1) • Дефект Главной PWB • Закорачивание выключателя размера бумаги
U4-5	Сопротивление термистора (RT-2) означает: ∞Ω.		• Разрыв провода/ослабленное соединение ТЕРМИСТОРА (RT-2) • Дефект Главной PWB
U4-6	Термистор (RT-2) обнаруживает температуру выше 290°C в течение более 0,5 сек. Значение DIAG [50-20] настроено на "1"		• Дефект ТЕРМИСТОРА (RT-2) • Дефект твердотельного реле • Дефект Главной PWB • Закорачивание выключателя размера бумаги • Размыкание блокировки машины при включенном питании • Ввести DIAG [50-20] и ввести "0"

Процедура	Ввод	Вывод	Проверить следующее:
Проверить, включен ли НАГРЕВАТЕЛЬНЫЙ СТЕРЖЕНЬ № 1 или нет (Состояние включения) • В режиме ожидания • Копирование следующих размеров бумаги A3, B4, 11"×17" A4 Y, B5 Y, Letter Y и другие при подаче длинной кромкой	НАГРЕВАТЕЛЬНЫЙ СТЕРЖЕНЬ № 1 P/J2-1/P13-5 115/220±10%VAC	НАГРЕВАТЕЛЬНЫЙ СТЕРЖЕНЬ № 1 ВКЛ. (H) 115/220VAC P/J2-1/белый соединитель спереди ВКЛ.:115/220±10%VAC ВЫКЛ.: 0 VAC	Входной сигнал неправильный: • Размыкание термистора • Разрыв провода нагревательного стержня • Размыкание реле защиты Выходной сигнал остается 115/220VAC: • Поломка нагревательного стержня Выходной сигнал остается 0V: • Проверить твердотельное реле
	Твердотельное реле P120 – 1 /COM 5±0.5VDC		Входной/выходной сигнал неправильный: • Питание 5VDC • Рассоединение или ослабленное соединение
	Импульс включения фьюзера (№ 1) (L) 5V P120 – 3 /COM ВКЛ. : 0 ~0.5VDC ВЫКЛ.: 5±0.5VDC		Входной сигнал остается 5V: • Дефект Главной PWB Входной сигнал остается 0V: • Дефект твердотельного реле
Проверить, включен ли НАГРЕВАТЕЛЬНЫЙ СТЕРЖЕНЬ № 2 или нет (Состояние включения) • Копирование следующих размеров бумаги (A4, A5, B5, Letter T, Legal)	Нагревательный стержень № 2 P/J3-1/P13-5 115/220±10%VAC	Нагревательный стержень № 2 вкл.(H) 115/220VAC P/J3-1/белый соединитель спереди ВКЛ.:115/220±10%VAC ВЫКЛ.: 0 VAC	Входной сигнал неправильный: • Размыкание термостата • Поломка нагревательного стержня • Размыкание реле защиты Выходной сигнал остается 115/220VAC: • Поломка нагревательного стержня Выходной сигнал остается 0V: • Проверить твердотельное реле
	Твердотельное реле P120 – 1 /COM 5±0.5VDC		Входной/выходной сигнал неправильный: • Питание 5VDC • Рассоединение или ослабленное соединение
	Импульс включения фьюзера № 2 (L) 5V P120-4/COM ВКЛ. : 0 ~0.5VDC ВЫКЛ.:5±0.5VDC		Входной сигнал остается 5V: • Дефект Главной PWB Входной сигнал остается 0V: • Дефект твердотельного реле
E1			См. ЦЕПЬ 8. ИЗОЛЯЦИЯ НЕИСПРАВНОСТЕЙ
E3			См. ЦЕПЬ 8. ИЗОЛЯЦИЯ НЕИСПРАВНОСТЕЙ

ЦЕПЬ 10. ИЗОЛЯЦИЯ НЕИСПРАВНОСТЕЙ

Процедура	Ввод	Вывод	Проверить следующее:
Проверить двигатель вакуумного вентилятора (Двигатель вращается с половинной скоростью в режиме ожидания) DIAG 10-2 (Включается на полную скорость)	Двигатель вакуумного вентилятора P/J108-1/P/J108-2 21± 2 VAC	Импульс включения двигателя вакуумного вентилятора (половина) 2V P/J108-3/COM Приблизительно 1 VDC	Входной сигнал неправильный: • Питание 24 VDC Выходной сигнал неправильный: • Дефект Главной PWB Выходной сигнал правильный: • Двигатель вакуумного вентилятора
		Импульс включения двигателя вакуумного вентилятора (полный) 2V P/J108-3/COM ВКЛ. : 0 ~ 0.5VDC ВЫКЛ. : Приблизит 1 VDC	Выходной сигнал неправильный: • Дефект Главной PWB Выходной сигнал правильный: • Двигатель вакуумного вентилятора
Проверить двигатель вентилятора охлаждения DIAG 10-3	Вентилятор охлаждения машины P/J22-2 /P 9-5 100 ±10VAC		Входной сигнал неправильный: • Питание 100VAC Выходной сигнал неправильный: • Вентилятор охлаждения машины
	PWB реле P91-8 /COM 24± 2 VDC	Двигатель вентилятора охлаждения машины вкл. (L) 24 VDC P116-7/COM ВКЛ. :0 ~ 1 VDC ВЫКЛ. :24± 2 VDC	Входной сигнал неправильный: • Питание 100VAC Выходной сигнал неправильный: • Дефект Главной PWB
		Двигатель вентилятора охлаждения машины вкл. (H) 100 VAC P22-1 /P/J22-2 ВКЛ. :100±10VAC ВЫКЛ: 0 VAC	

10.2 ЗАКРЕПЛЕНИЕ И ТРАНСПОРТИРОВКА КОПИИ

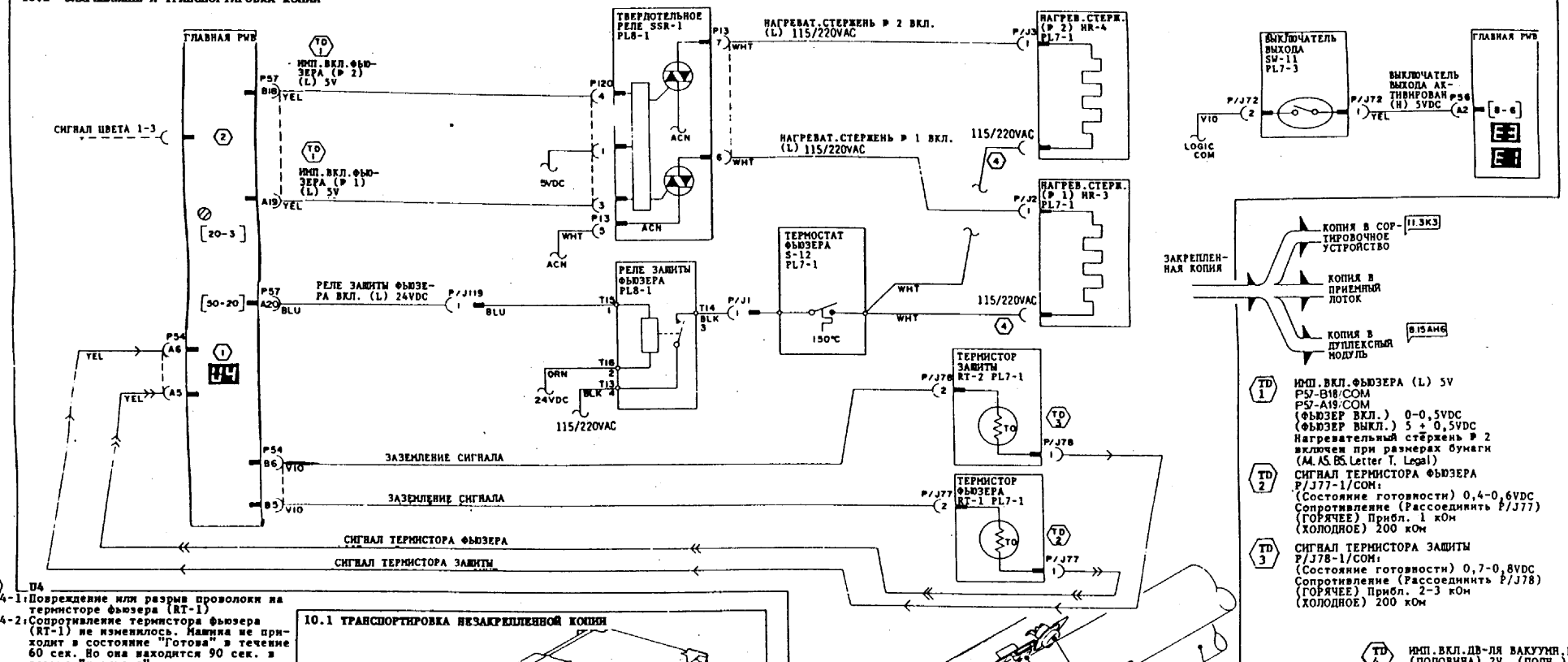

TD 1 ИМП.ВКЛ.ФЬЮЗЕРА (L) 5V
P57-B18/COM
P57-A19/COM
(ФЬЮЗЕР ВКЛ.) 0-0,5VDC
(ФЬЮЗЕР ВЫКЛ.) 5 +-0,5VDC
Нагревательный стержень Р 2 включен при размерах бумаги (A4,A5,B5,Letter T, Legal)

TD 2 СИГНАЛ ТЕРМИСТОРА ФЬЮЗЕРА
P/J77-1/COM:
(Состояние готовности) 0,4-0,6VDC
Сопротивление (Рассоединить P/J77)
(ГОРЯЧЕЕ) Прибл. 1 кОм
(ХОЛОДНОЕ) 200 кОм

TD 3 СИГНАЛ ТЕРМИСТОРА ЗАЩИТЫ
P/J78-1/COM:
(Состояние готовности) 0,7-0,8VDC
Сопротивление (Рассоединить P/J78)
(ГОРЯЧЕЕ) Прибл. 2-3 кОм
(ХОЛОДНОЕ) 200 кОм

TD 4 ИМП.ВКЛ.ДВ-ЛЯ ВАКУУМН.ВЕНТИЛЯТОРА (ПОЛОВИНА) 2V (ПОЛН.) 2VDC
P/J108-3/COM:
(Ожидание) 1VDC
(Копирование) 0-0,5VDC

2 Температура фьюзера
Цветное копирование: 203°C
Черное копирование: 208°C

3 Вентилятор охлаждения машины вращается в режиме ожидания после достижения состояния "Готова".

4 Нет номера для P/J
Могут быть использованы оба разъема.

U4

U4-1: Повреждение или разрыв проволоки на термисторе фьюзера (RT-1)

U4-2: Сопротивление термистора фьюзера (RT-1) не изменилось. Машина не приходит в состояние "Готова" в течение 60 сек. Но она находится 90 сек. в режиме "пропуска".

U4-3: Нагревательный стержень включен постоянно дольше 10 сек. при состоянии "Готова к копированию".

U4-4: Нагревательный стержень включен постоянно дольше 20 сек. после цикла копирования.

U4-5: Повреждение или разрыв проволоки термистора защиты (RT-2)

U4-6: Термистор защиты (RT-2) обнаруживает т-ру выше 290° в течение более 0,5 сек. (Реле защиты фьюзера будет выключено). Настройка режима DIAG (50-20) составляет "1".

10.1 ТРАНСПОРТИРОВКА НЕЗАКРЕПЛЕННОЙ КОПИИ

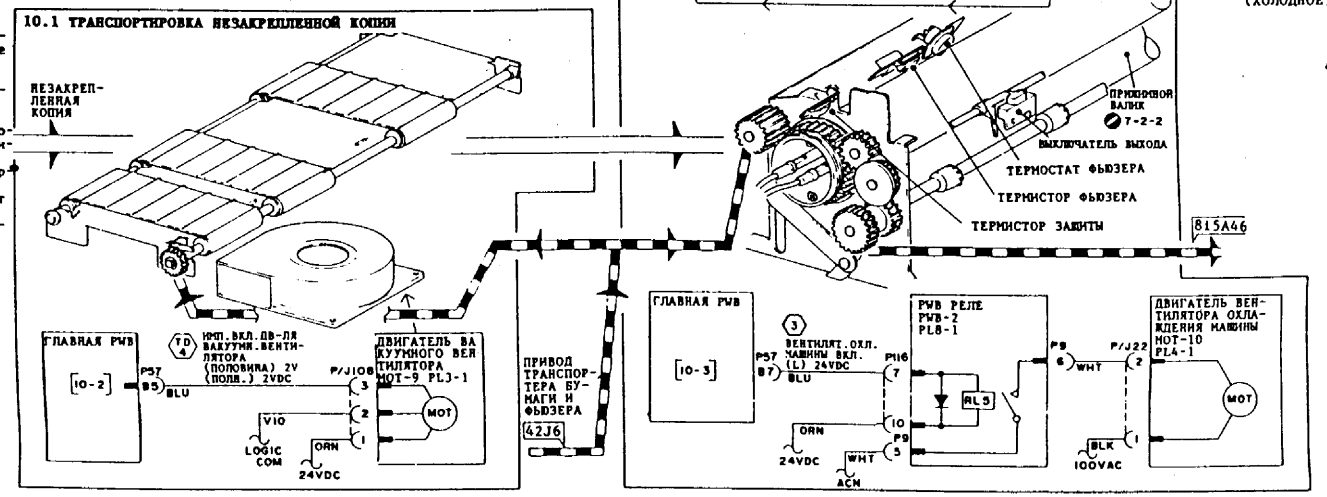

БЛОК ВХОДНОГО ПИТАНИЯ		
НАПРЯЖЕНИЕ	ТОЧКА ВВОДА	ЗОНА
115/220VAC	J5-2b	ЛИСТ 1 F3
ACN	J5-3b	ЛИСТ 1 F3
24VDC	P84-3	ЛИСТ 2 L4
24VDC(SW)	P84-1	ЛИСТ 2 L3
24VDC RET	P84-4	ЛИСТ 2 L4
5VDC	P84-6	ЛИСТ 2 L5
5VDC RET	P84-7	ЛИСТ 2 L5

НАЗВАНИЕ ТРАНСПОРТИРОВКА И ЗАКРЕПЛЕНИЕ КОПИИ		
УРОВЕНЬ 2	ЦЕПЬ 10 ЛИСТ 1	ВЫПУСК 1

ЦЕПЬ 11. ИЗОЛЯЦИЯ НЕИСПРАВНОСТЕЙ (СОРТЕР НА 10 ЯЧЕЕК)

Процедура	Ввод	Вывод	Проверить следующее:
Питание сортировочного устройства Источник (Включить главный выключатель питания)	Блок питания низкого напряжения сортера CN-101 5PIN-3PIN 115/220±10%VAC		Входной сигнал неправильный: • Питание 115/220VAC • Рассоединение или ослабленное соединение
Питание 5VDC		Блок питания низкого напряжения CN-101 сортера 4PIN-3PIN 5±0.5VDC	Выходной сигнал неправильный: • Перегорание F-1 • Дефект блока питания низкого напряжения
Питание 13VDC		Блок питания низкого напряжения CN-101 сортера 2PIN-1PIN 13± 1 VDC	Выходной сигнал неправильный: • Перегорание F-1 • Дефект блока питания низкого напряжения

LOGIC COMMON (ЛОГИКА ОБЩАЯ)	J1-5/ЗЕМЛЯ 0 Ω	ЗЕМЛЯ процессора/ ЗЕМЛЯ сортера 0 Ω	∞ (Ω) : • Рассоединение или ослабленное соединение провода заземления

F8	Отказ сортировочного устройства Вызвать техобслуживание		
(Главная PWB не получает ответный сигнал от PWB сортировочного устройства после 0,3 сек.)			• Ослабленное соединение P/J200 • Питание 5VDC сортировочного устройства • PWB сортировочного устройства • Главная PWB

F5	Закрыть верхнюю крышку сортера		
	Блокировка сортера замкнута (L) 5VDC J4-1/COM Замкнута: 0-1VDC Разомкнута: 5 ± 0.5VDC		Сигнал не становится 0V: • Дефект выключателя Сигнал становится 0V: • Дефект PWB сортировочного устройства • Рассоединение или ослабленное соединение

Процедура	Ввод	Вывод	Проверить следующее:
F1	Очистить путь бумаги Открыть верхнюю крышку сортера		
Передний и задний датчики соединены параллельно, так что следует проверять оба датчика	Задний датчик пути сортера CN21-2/CN21-1 5±0.5VDC	Датчик пути сортера обнаружен (H) 5VDC J2-5/COM ВКЛ. :4 ~ 5 VDC ВЫКЛ.:0 ~0.5VDC	Входной сигнал неправильный: • Питание 5VDC Выходной сигнал остается 0V: • Закорачивание провода сигнала на землю • Дефект датчика Выходной сигнал остается 5V: • Дефект датчика Выходной сигнал не вкл./выкл. • Дефект PWB сортера
F9	Отказ сортировочного устройства Вызвать техобслуживание		
Проверить датчик исходного положения ячеек	Датчик исходного положения ячеек Контакт 1-Контакт3 1.0 - 5.0 VDC	Датчик исходного положения ячеек обнаружен (L) 5VDC J3-2/COM ВКЛ.:0~0.5VDC ВЫКЛ:5±0.5VDC	Входной сигнал неправильный: • Питание 5VDC • Дефект датчика Выходной сигнал не вкл./выкл. • Дефект PWB сортера
Проверить выключатель ячеек		Выключатель ячеек активирован (H) 5VDC J2-4/COM ВКЛ.:5±0.5VDC ВЫКЛ:0~0.5VDC Выключатель ячеек активирован (L) 5VDC J2-3/COM ВКЛ.:0~0.5VDC ВЫКЛ:5±0.5VDC	Выходной сигнал неправильный: • Выключатель ячеек • Рассоединение или ослабленное соединение Выходной сигнал правильный: • Дефект PWB сортера

ЦЕПЬ 11. ИЗОЛЯЦИЯ НЕИСПРАВНОСТЕЙ (СОРТЕР НА 10 ЯЧЕЕК)

Процедура	Ввод	Вывод	Проверить следующее:
F9 (продолжение) Проверить перемещение двигателя привода ячеек	PWB сортировочного устройства J1-2/J1-1 13± 2 VDC J1-4/J1-4 5 ±0.5VDC	Двигатель привода ячеек вверх (L) 13VDC вниз (H) 13VDC J2-9/COM Ячейки вверх: 0-0.5VDC Ячейки вниз: 6-8 VDC Двигатель привода ячеек вверх (H) 13VDC вниз (L) 13VDC J2-10/COM Ячейки вверх: 6 - 8 VDC Ячейки вниз: 0-0.5 VDC	Выходной сигнал неправильный • Дефект PWB сортера Выходной сигнал правильный: • Двигатель привода ячеек • Рассоединение или ослабленное соединение
Проверить двигатель привода бумаги (Ввести сортировочное устройство в режим проверки)		Двигатель привода бумаги вкл. (L) 13 VDC J2-7/COM Вращается: 0-1 VDC Остановлен: 13±1VDC	Выходной сигнал неправильный • Рассоединение или ослабленное соединение • Дефект двигателя привода бумаги • Дефект кнопки сортировочного устройства • Дефект Главной PWB
Сортировочное устройство не может быть задано DIAG (1 – 6) ①	Сортер подсоединен (L) 5VDC P56-B9/COM Подсоединен: 0-0.5 VDC Не подсоединен: 5±0.5VDC		Входной сигнал остается 5V: • Ослабленное соединение P/J330 • Рассоединение Входной сигнал правильный: • Дефект Главной PWB • Дефект кнопки сортировочного устройства

① Главная PWB обнаруживает наличие сортироовочного устройства по сигналу в этом проводе. Поэтому по отказу сигнала в этом проводе Главная PWB определяет, что сортировочное устройство не установлено, и выключает идущие к нему сигналы.

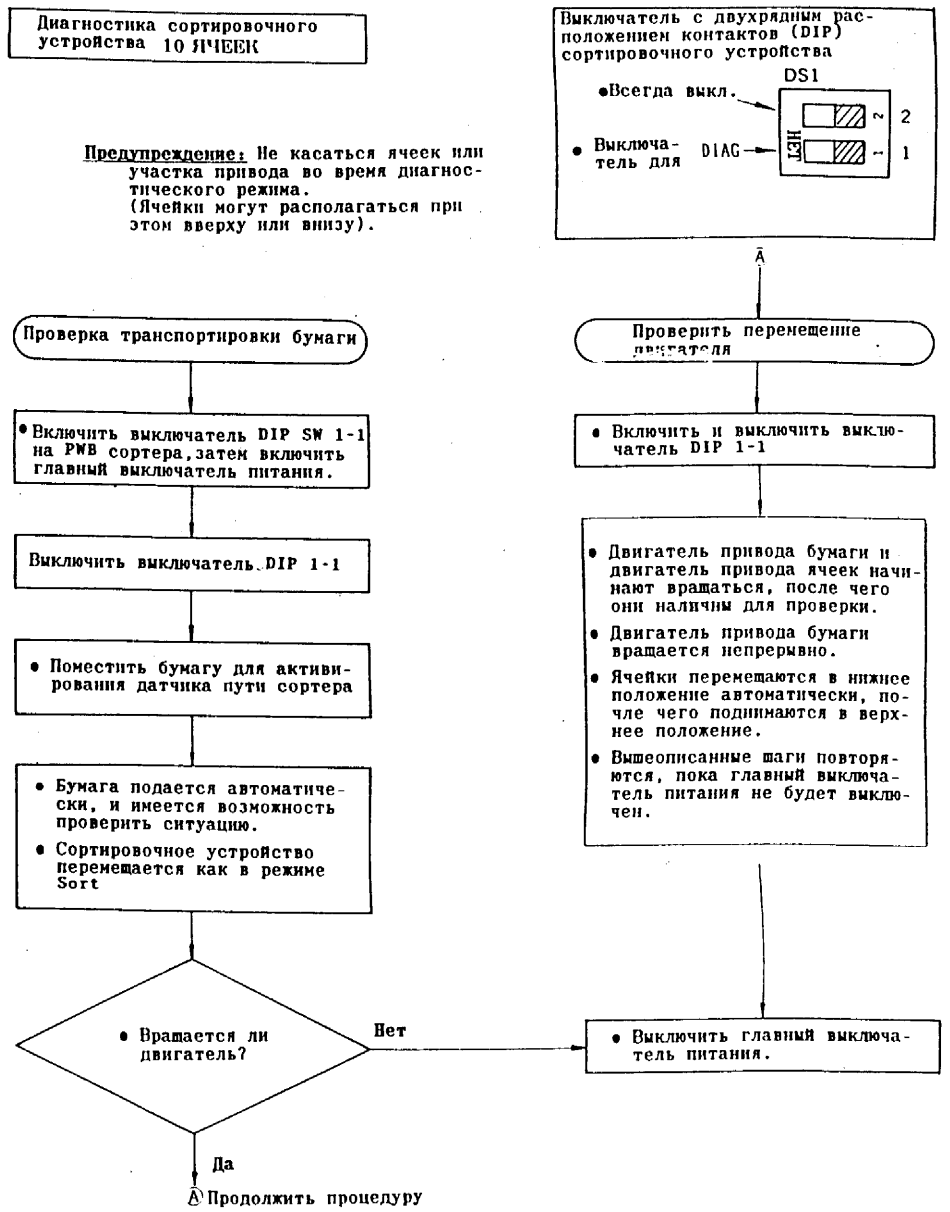

A | B | C | D | E | F | G | H | J

11.1 ГЕНЕРИРОВАНИЕ ПИТАНИЯ ПОСТОЯННОГО ТОКА СОРТИРОВОЧНОГО УСТРОЙСТВА (НА 10 ЯЧЕЕК)

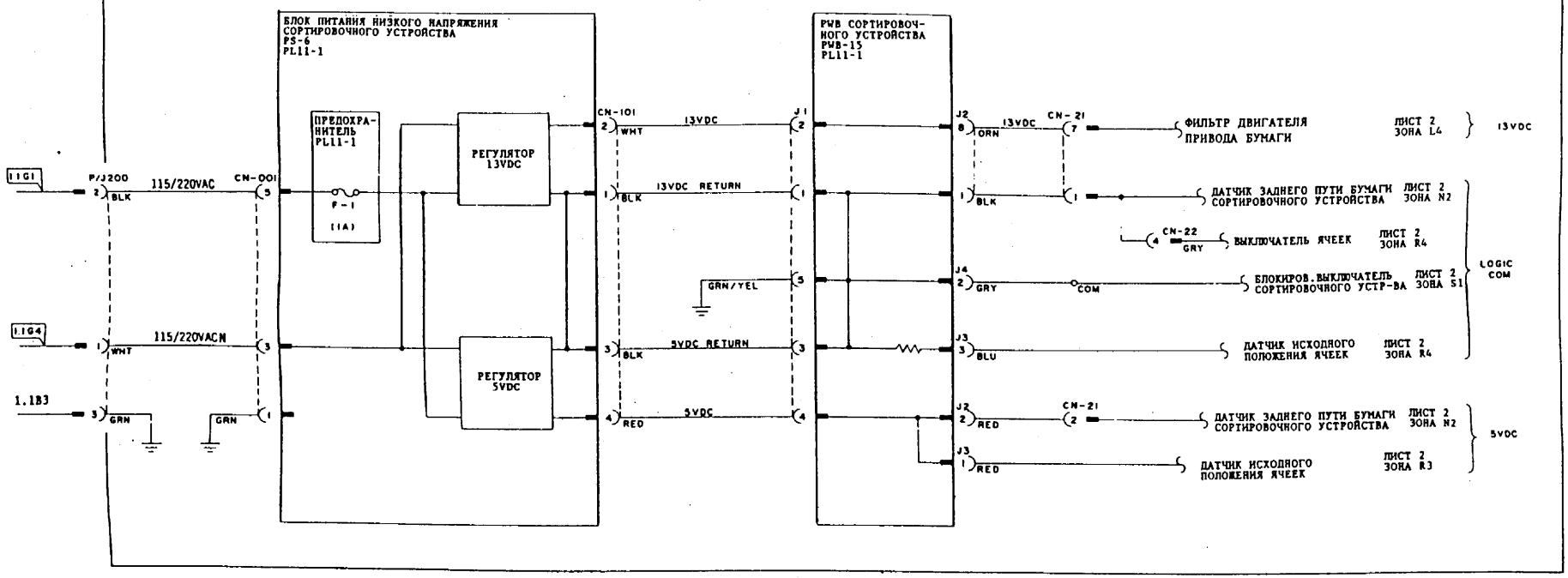

11.2 УПРАВЛЕНИЕ СОРТИРОВОЧНЫМ УСТРОЙСТВОМ (НА 10 ЯЧЕЕК)

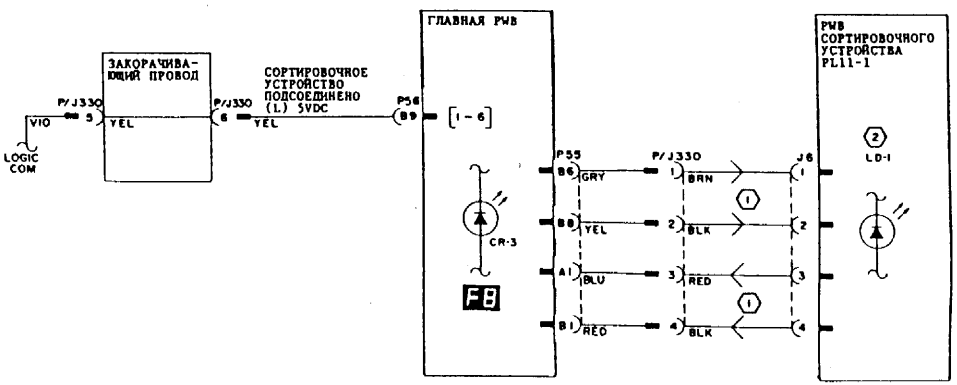

БЛОК ВХОДНОГО ПИТАНИЯ		
НАПРЯЖЕНИЕ	ТОЧКА ВВОДА	ЗОНА
5VDC RET	P84-7	ЛИСТ 2 L5

(1) PWB сортировочного устройства использует последовательную связь с Главной PWB, поэтому ее сигналы не могут быть проверены с помощью измерительного прибора.

(2) СВЕТОДИОД LD1 PWB СОРТИРОВОЧНОГО УСТРОЙСТВА
- LD1 мигает, если PWB сортировочного устройства не принимает сигнал от Главной PWB.
- LD1 мигает при использовании DIAG для проверки вращения двигателя.

НАЗВАНИЕ СОРТИРОВОЧНОЕ УСТРОЙСТВО (НА 10 ЯЧЕЕК)		
УРОВЕНЬ 2	ЦЕПЬ 11 ЛИСТ 1	ВЫПУСК 1

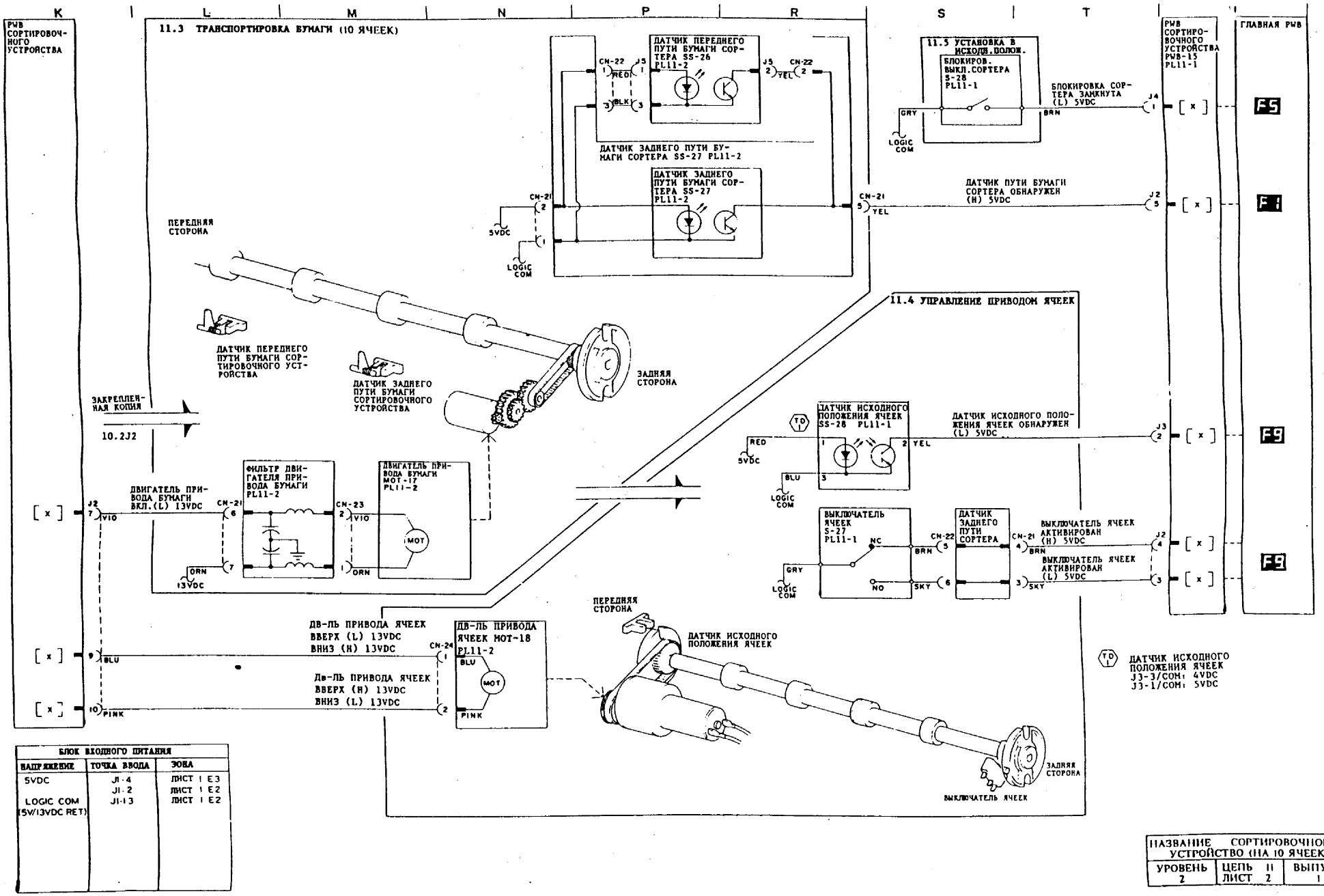

БЛОК ВХОДНОГО ПИТАНИЯ		
НАПРЯЖЕНИЕ	ТОЧКА ВВОДА	ЗОНА
5VDC	J1-4	ЛИСТ 1 E3
	J1-2	ЛИСТ 1 E2
LOGIC COM (5V/13VDC RET)	J1-13	ЛИСТ 1 E2

НАЗВАНИЕ СОРТИРОВОЧНОЕ УСТРОЙСТВО (НА 10 ЯЧЕЕК)		
УРОВЕНЬ 2	ЦЕПЬ 11 ЛИСТ 2	ВЫПУСК 1

ЦЕПЬ 11. ИЗОЛЯЦИЯ НЕИСПРАВНОСТЕЙ (СОРТЕР НА 20 ЯЧЕЕК)

ПРОЦЕДУРА	ВВОД	ВЫВОД	ПРОВЕРИТЬ СЛЕДУЮЩЕЕ
Питание сортера Источник (Включить главный выключат. питания)	P/J200-1/P/J200-2 115/220±10%VAC		Неверный входной сигнал: • питание 115/220VAC
Питание 10VAC Питание 18VAC		P1-1/P1-2 18VAC P1-3/1-4 10VAC	Неверный выходной сигнал: • дефект ТРАНСФОРМАТОРА
Питание 5VDC		БЛОК ПИТАНИЯ НИЗКОГО НАПР. СОРТЕРА P4-4/P4-6 5±0.5VDC	Неверный выходной сигнал: • сгорел ПРЕДОХРАНИТЕЛЬ • дефект БЛОКА ПИТАНИЯ
Питание 24VDC ①		БЛОК ПИТАНИЯ НИЗКОГО НАПР. C1: контакты "+" и "-" 24±2VDC	Неверный выходной сигнал: • сгорел ПРЕДОХРАНИТЕЛЬ • дефект БЛОКА ПИТАНИЯ
LOGIC COMMON (ЛОГИКА ОБЩАЯ)	P1-5/ЗЕМЛЯ СОРТЕРА 0 Ω	ЗЕМЛЯ процессора/ЗЕМЛЯ СОРТЕРА 0 Ω	∞Ω: • Отключен провод заземления • Потеря контакта

F 8	Отказ сортера Вызвать техобслуживание		
(Главная плата не получает ответный сигнал от платы сортера после 0.3 сек.)			• Потеря контакта P/J 200 • ПИТАНИЕ СОРТЕРА 5VDC • ПЛАТА СОРТЕРА • Разъединение или потеря контакта P/J 300 • ГЛАВНАЯ ПЛАТА

F 5	Закрыть верхнюю крышку сортера		
	БЛОКИРОВКА ВЕРХНЕЙ КРЫШКИ ЗАМКНУТА (L) 5VDC P8-7/COM Замкнута: 0~1VDC Разомкнута: 5±0.5VDC		Сигнал не становится 0V • Дефект выключателя • Разъединение или потеря контакта Становится 0V: • Дефект ПЛАТЫ СОРТЕРА

① Определить местонахождение C1, затем измерить напряжение на контактах печатной платы.

F 1	Очистить путь бумаги Открыть верхнюю крышку сортера			
(Включить и выключить датчик рукой.)	ПЛАТА СОРТЕРА P7-1/COM 5±0.5VDC	ДАТЧИК ВХОДА СОРТЕРА ОБНАРУЖЕН (H) 5VDC P7-2/COM ON : 4 ~ 5 VDC OFF: 0 ~0.5VDC ДАТЧИК ВЫХОДА СОРТЕРА ОБНАРУЖЕН (H) 5VDC P7-5/COM ON : 4 ~ 5 VDC OFF: 0 ~0.5VDC		Неверный входной сигнал: • БЛОК ПИТАНИЯ НИЗКОГО НАПРЯЖЕНИЯ Вых. сигнал остается 0V: • Сигнальный провод замкнут на землю Вых. сигнал остается 5V: • Дефектный ДАТЧИК Выход датчика верный: • Дефект ПЛАТЫ СОРТЕРА • Дефект ДВИГАТЕЛЯ ТРАНСПОРТЕРА

F 9	Отказ сортера Вызвать техобслуживание			
Проверить ВЫКЛЮЧАТЕЛЬ ИСХОДНОГО ПОЛОЖЕНИЯ ИНДЕКСЕРА	ВЫКЛЮЧАТЕЛЬ ИСХОДНОГО ПОЛОЖЕНИЯ ИНДЕКСЕРА ВКЛЮЧЕН (L), (H) P8-5/COM ON : 0 ~0.5VDC OFF: 2 ~ 4 VDC P8-4/COM ON : 2 ~ 4 VDC OFF: 0 ~0.5VDC			Вх. сигнал остается 2 ~ 4 VDC: • Дефект ВЫКЛЮЧАТЕЛЯ • Разъединение Входной сигнал остается 0V: • Сигнальный провод замкнут на землю Входной сигнал (H),(L) верный: • Дефект ПЛАТЫ СОРТЕРА
Проверить ВЫКЛЮЧАТЕЛЬ ИНДЕКСЕРА	ВЫКЛЮЧАТЕЛЬ ИНДЕКСЕРА ВКЛЮЧЕН (L), (H) P8-2/COM ON : 0 ~0.5VDC OFF: 2 ~ 4 VDC P8-1/COM ON : 2 ~ 4 VDC OFF: 0 ~0.5VDC			Вх. сигнал остается 2 ~ 4 VDC: • Дефект ВЫКЛЮЧАТЕЛЯ • Разъединение Вх. сигнал остается 0V: • Сигнальный провод замкнут на землю • Дефект ПЛАТЫ СОРТЕРА Вх. сигнал (H),(L) верный: • Дефект ПЛАТЫ СОРТЕРА

ЦЕНЬ 11. ИЗОЛЯЦИЯ НЕИСПРАВНОСТЕЙ (СОРТЕР НА 20 ЯЧЕЕК)

ПРОЦЕДУРА	ВВОД	ВЫВОД	ПРОВЕРИТЬ СЛЕДУЮЩЕЕ
F 9 Продолжение Проверть ДВИГАТЕЛЬ ПРИВОДА ЯЧЕЕК (Установить сортер в режим проверки двигателя.)	ДВИГАТЕЛЬ ПРИВОДА ЯЧЕЕК вверх (L) 5VDC P4-3/COM Вверх: 0 ~0. 5VDC Вниз: 5 ±0. 5VDC ДВИГАТЕЛЬ ПРИВОДА ЯЧЕЕК Вниз (L) 5VDC P4-1/COM Вверх: 5 ±0. 5VDC Вниз: 0 ~0. 5VDC		Вх. сигнал остается 5V: • Дефект ПЛАТЫ СОРТЕРА • Разъединение Вх. сигнал остается 0V: • Дефект БЛОКА ПИТАНИЯ 5VDC • Сигнальный провод замкнут на землю
		ДВИГАТЕЛЬ ПРИВОДА ЯЧЕЕК Вверх (H) 24VDC Вниз (L) 24VDC P3-2/COM Вверх : 8 VDC Вниз : 0 VDC ДВИГАТЕЛЬ ПРИВОДА ЯЧЕЕК Вверх (L) 24VDC Вниз (H) 24VDC P3-1/COM Вверх : 0 VDC Вниз : 8 VDC	Вых. сигнал верный: • Дефект ДВИГАТЕЛЯ ПРИВОДА ЯЧЕЕК Вых. сигнал остается 0V: • Дефект БЛОКА ПИТАНИЯ • Разъединение
Проверить ДВИГАТЕЛЬ ТРАНСПОРТЕРА (Установить сортер в режим проверки двигателя.) (Включить рукой датчик ввода.)	ДВИГАТЕЛЬ ТРАНСПОРТЕРА ВКЛЮЧЕН (L) 5 VDC P4-2/COM Вращение: 0 ~0. 5VDC Остановка: 2 ~ 5 VDC	ДВИГАТЕЛЬ ТРАНСПОРТЕРА ВКЛЮЧЕН (H)24VDC P2-1/COM Вращение: 14~16VDC Остановка: 0 ~ 1 VDC	Вх. сигнал остается 5V: • Дефект ПЛАТЫ СОРТЕРА Вых. сигнал верный: • Дефект БЛОКА ПИТАНИЯ Вых. сигнал остается 0V: • Дефект БЛОКА ПИТАНИЯ Вх. сигнал верный: • Дефект двигателя транспортера • Разъединение

ПРОЦЕДУРА	ВВОД	ВЫВОД	ПРОВЕРИТЬ СЛЕДУЮЩЕЕ
Сортер не может быть выбран. DIAG (1 – 6) ①	СОРТЕР ПОДКЛЮЧЕН (L) 5VDC P56-B9/COM Подключен: 0 ~0. 5 VDC Отключен: 5 ± 0. 5VDC		Вх. сигнал остается 5V • Потеря контакта в разъеме P/J330 • Разъединение Вх. сигнал верный: • Дефект выключателя сортера • Дефект ГЛАВНОЙ ПЛАТЫ
Машина остается в режиме ожидания.			DIP-переключатель SW-1 для диагностики сортера оставлен в положении "ON".
ПЛАТА СОРТЕРА Светодиод LD-1 на плате сортера мигает.	Плата сортера не получает ответный сигнал от главной платы.		• Потеря контакта в разъеме P/J330 • Разъединение • Включен режим ДИАГНОСТИКИ
E 7	Закрыть левую верхнюю или нижнюю крышку Вернуть сортер в первонач. состояние		
(Только для 5030 с 3-мя и 5-ю ЛОТКАМИ) Проверить ЛЕВУЮ НИЖНЮЮ КРЫШКУ СОРТЕРА, БЛОКИРОВКУ КРЫШКИ ИНВЕРТОРА DIAG (8 – 65)	БЛОКИРОВКА КРЫШКИ ЗАМКНУТА (L) 5 VDC P305-B2/COM Замкнута: 0 ~0. 5VDC Разомкнута: 5 ±0. 5VDC		• Дефект выключателя • Снята металлическая пластина • Разъединение • Дефект платы DDM/FTM

① Главная плата обнаруживает наличие сортера по сигналу в этом проводе. Поэтому при неисправности провода главная плата определяет, что сортер не установлен, и отключает идущие к нему сигналы.

ЦЕПЬ 11. ИЗОЛЯЦИЯ НЕИСПРАВНОСТЕЙ (СОРТЕР НА 20 ЯЧЕЕК)

Диагностика сортировочного устройства

Предупреждение: Не касаться ячеек или участка привода во время диагностического режима. (Ячейки могут располагаться при этом вверху или внизу).

Выключатель с двухрядным расположением контактов (DIP) сортировочного устройства

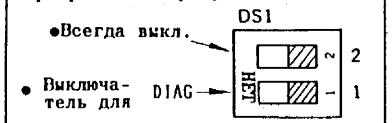

Проверка транспортировки бумаги

• Включить выключатель DIP SW 1-1 на PWB сортера, затем включить главный выключатель питания.

Выключить выключатель DIP 1-1

• Поместить бумагу для активирования датчика пути сортера

• Бумага подается автоматически, и имеется возможность проверить ситуацию.
• Сортировочное устройство перемещается как в режиме Sort

• Вращается ли двигатель?

Нет

• Выключить главный выключатель питания.

Да

Ⓐ Продолжить процедуру

Ⓐ

Проверить перемещение двигателя

• Включить и выключить выключатель DIP 1-1

• Двигатель привода бумаги и двигатель привода ячеек начинают вращаться, после чего они наличны для проверки.
• Двигатель привода бумаги вращается непрерывно.
• Ячейки перемещаются в нижнее положение автоматически, после чего поднимаются в верхнее положение.
• Вышеописанные шаги повторяются, пока главный выключатель питания не будет выключен.

11.1 ГЕНЕРИРОВАНИЕ ПИТАНИЯ ПОСТОЯННОГО ТОКА СОРТИРОВОЧНОГО УСТРОЙСТВА (НА 20 ЯЧЕЕК)

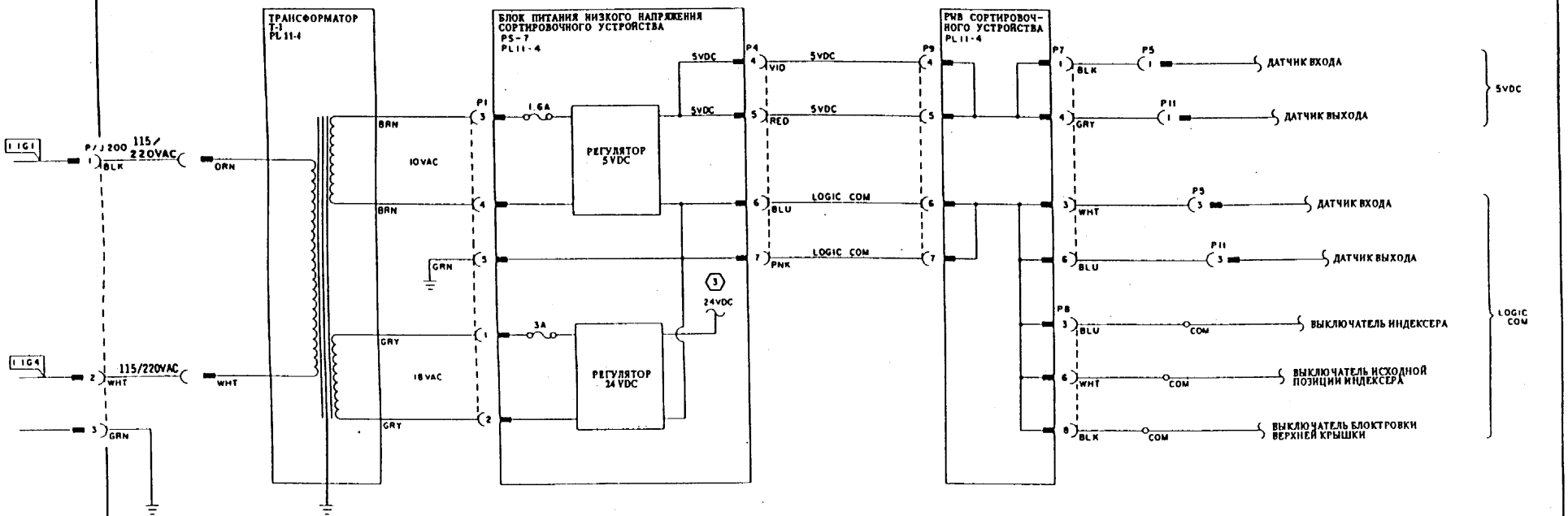

11.2 УПРАВЛЕНИЕ СОРТИРОВОЧНЫМ УСТРОЙСТВОМ (НА 20 ЯЧЕЕК)

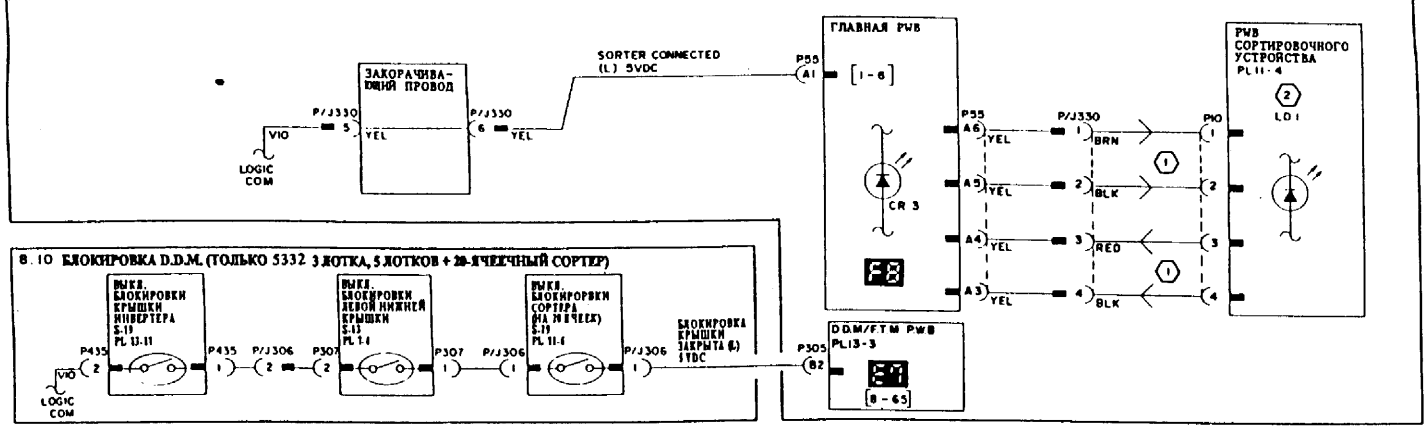

8.10 БЛОКИРОВКА D.D.M. (ТОЛЬКО 5332 3 ЛОТКА, 5 ЛОТКОВ + 20-ЯЧЕЕЧНЫЙ СОРТЕР)

(1) PWB сортировочного устройства использует последовательную связь с Главной PWB, поэтому ее сигналы не могут быть проверены с помощью измерительного прибора.

(2) СВЕТОДИОД LD1 PWB СОРТИРОВОЧНОГО УСТРОЙСТВА
- LD1 мигает, если PWB сортировочного устройства не принимает сигнал от Главной PWB.
- LD1 мигает при использовании DIAG для проверки вращения двигателя.

(3) +24VDC подается на двигатель транспортера и двигатель привода ячеек.

НАЗВАНИЕ СОРТИРОВОЧНОЕ УСТРОЙСТВО (НА 20 ЯЧЕЕК)		
УРОВЕНЬ 2	ЦЕПЬ 11 ЛИСТ 3	ВЫПУСК 1

5331/32

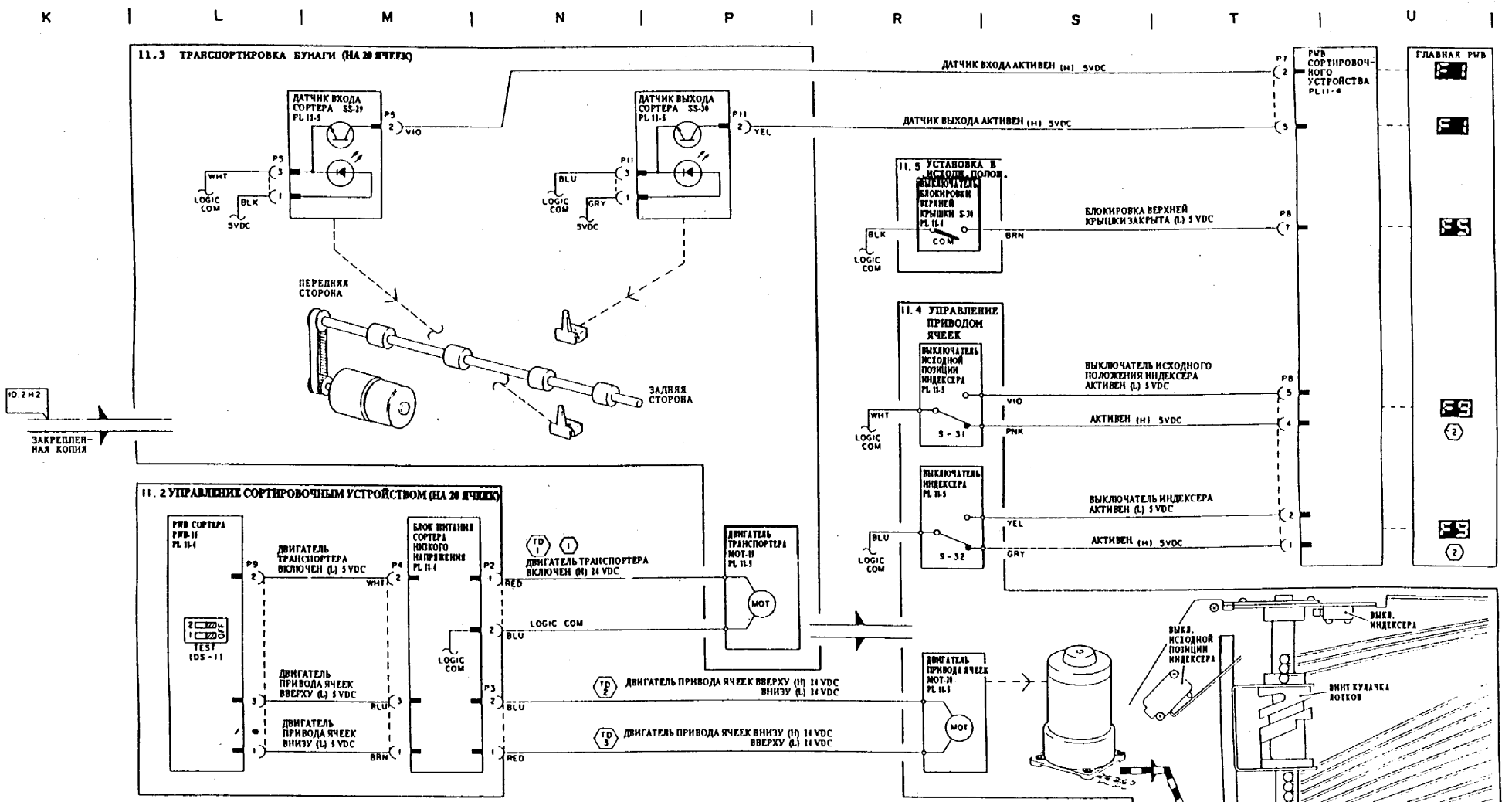

БЛОК ВХОДНОГО ПИТАНИЯ		
НАПРЯЖЕНИЕ	ТОЧКА ВВОДА	ЗОНА
5VDC	P9—4, 5	ЛИСТ 1 F1
LOGIC COM	P9—6, 7	ЛИСТ 1 F2

(TD 1) ДВИГАТЕЛЬ ТРАНСПОРТЕРА ВКЛЮЧЕН (H) 24VDC
P/J2-1/COM: (ДВИГ. ВРАЩАЕТСЯ) 14-16VDC

(TD 2) ДВИГАТЕЛЬ ПРИВОДА ЯЧЕЕК ВВЕРХУ (H) 24VDC
ВНИЗУ (L) 24VDC

(TD 3) ДВИГАТЕЛЬ ПРИВОДА ЯЧЕЕК
ВНИЗУ (H) 24VDC
ВВЕРХУ (L) 24VDC
P/J3-1/COM: (ЯЧЕЙКА ВНИЗУ) 8VDC
(ЯЧЕЙКА ВВЕРХУ) 0VDC

(1) Двигатель транспортера начинает вращаться когда бумага включает датчик входа.

(2) F 9

- Выключатель индексера не приводится в действие в течении 1 секунды после начала движения лотка ячейки.
- При установке режима без сортировки или инициализации ячейки сортера, выключатель исходного положения индексера не включается в течении 15 секунд после начала вращения двигателя привода ячеек.

НАЗВАНИЕ СОРТИРОВОЧНОЕ УСТРОЙСТВО (НА 20 ЯЧЕЕК)		
УРОВЕНЬ 2	ЦЕПЬ 11 ЛИСТ 4	ВЫПУСК 1

PL8.3A Plug•Jack List (Front View 1) 300/310

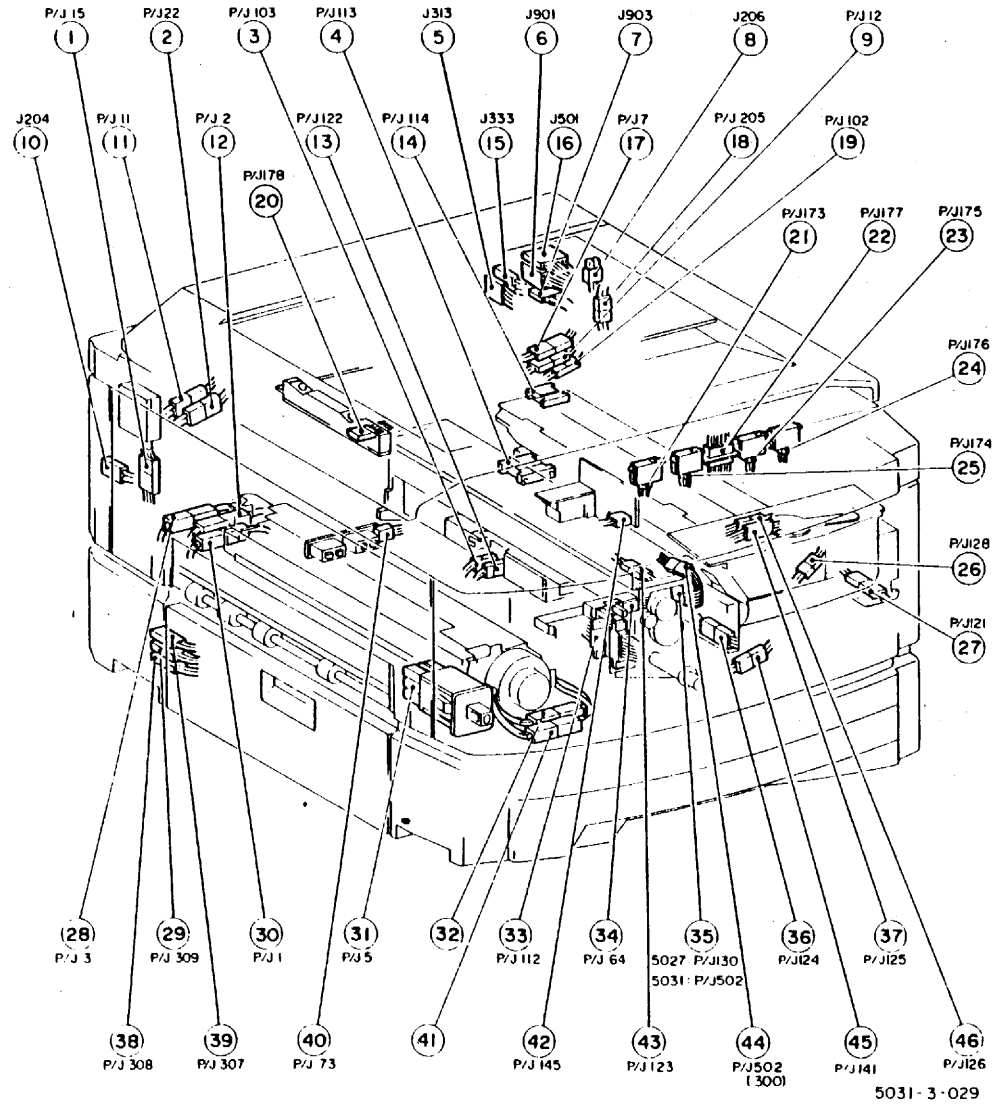

P/J No	No.	Plug			Jack		
		Connected Parts	Terminal No.	Terminal Parts No.	Connected Parts	Terminal No.	Terminal Parts No.
1	30	Harness (AC)		115P60081	Harness (AC)	1	115P60080
2	12	No.1 Heater Rod	1	115P60081	Harness (AC)	1	115P60080
3	28	No.2 Heater Rod	1	115P60081	Harness (AC)	1	115P60080
5	31	Interlock SW.	1a-1b,2a-2b 3a-3b		Harness (AC)	1a-1b,2a-2b 3a-3b	116P61875
7	17	Harness (AC)	1-2	115P60198	Harness (AC)	1-2	115P60200
11	11	Optical Cooling Fan MOT.	1-2	115P60198	Harness (AC)	1-2	115P60200
12	9	Dispense MOT. (Color)	1-2	115P60198	Harness (AC)	1-2	115P60200
15	1	Heater Thermostat	1-3	115P60198	Harness (AC)	1-3	115P60200
22	2	Machine Cooling Fan MOT.	1-2	115P60198	Harness (AC)	1-2	115P60200
64	34	Full Toner Sensor	1-3		Harness (XER/CL)	1-3	115P60155
73	40	Tray 1 Paper Size SW.	1-3		Harness (DC)	1-3	115P60155
102	19	Deve Switching SOL.	1-2		Harness (DC)	1-2	
103	3	Drum Finger Retract SOL.	1-2	115P60182	Harness (XER/CL)	1-2	115P60155
112	33	Harness (Xero)	2~9,12~19	115E90160	Harness (DC)	2~9,12~19	115E90190
			1,10,11,20	115E90290		1,10,11,20	115E90280
113	4	Harness (Main Deve)	1	115E90170	Harness (DC)	1	115E90200
			4,5,6,11,12	115E90150		4,5,6,11,12	115E90190
114	14	Harness (Color Deve)	7	115E90170	Harness (DC)	7	115E90200
			4~6,9~12	115E90150		4~6,9~12	115E90190
121	27	Toner Dispenser Mot. (Main)	1-2	115P60198	Harness (Deve Main)	1-2	115P60200
122	13	Retract SOL.	1-2	115P60182	Harness (XER/CL)	1-2	115P60155
123	43	Erase Lamp	1-2	115P60155	Harness (XER/CL)	1-2	115P60182
124	36	Low Toner Sensor (Main)	1-3		Harness (Deve Main)	1-3	
125	37	Low Toner Sensor (Color)	1-3		Harness (Deve Color)	1-3	
126	46	Color Setting Wire	1-4		Harness (Deve Color)	1-4	
128	26	Harness	1-2	115P60182	M.E.L	1-2	115P60155
130	35	I.S.I.L	1-7		Harness (XER/CL)	1-7	115P60155
141	45	Harness (XER/CL)	1-2		P.T.L	1-2	115P60155
145	42	Exposure Sensor	1-4		Harness (AE)	1-4	
173	21	Original Sensor	1-3		Harness	1-3	
174	25	Original Sensor	1-3		Harness	1-3	
175	23	Original Sensor	1-3		Harness	1-3	
176	24	Original Sensor	1-3		Harness	1-3	
177	22	Original Sensor	1-3		Harness	1-3	
178	20	Original Sensor	1-3		Harness	1-3	
204	10	Mirror Heater	1-2	115P60200	Harness (AC)	1-2	115P60198
205	18	Mirror Heater	1-2	115P60200	Harness (AC)	1-2	115P60198
206	8	Lens Heater	1-2	115P60200	Harness (AC)	1-2	115P60198
307	39	L.H Lower Cover Interlock	1-2		Harness (DC)	1-2	
308	38	Deflecter Gate SOL.	1-2		Harness (DC)	1-2	
309	29	Deflecter Path Sensor	1-3		Harness (DC)	1-3	
313	5	Harness (EDT/ICC)	1-4	115P60155	Harness (DC)	1-4	115P60182
333	15	Harness (EDT/ICC)	1-6	115P60155	Harness (DC)	1-6	115P60182
501	16	Harness (EDT)	1-8		Harness	1-8	
502	44	(300) Harness	2-8	115P60182	Harness	1-9	115P60155
	35	(310) I.S.I.L	1-9		Harness	1-9	115P60155
901	6	Accessory	1-12	115P60200	Harness (DC)	1-12	115P60198
903	7	Accessory	1-3	115P60201	Harness (AC)	1-3	115P60199

PL8.4A Plug•Jack List (Front View 2) 300/310

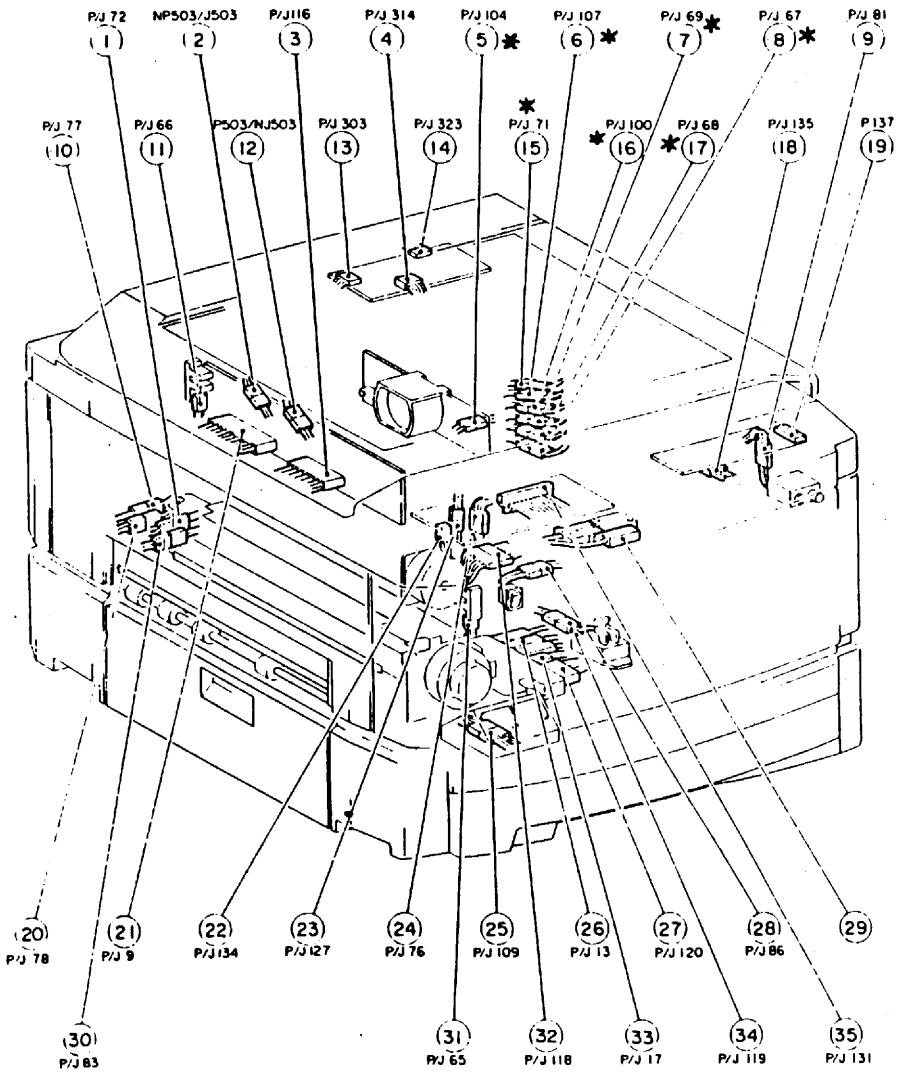

5031-3-030

P/J No	No.	Plug			Jack		
		Connected Parts	Terminal No.	Terminal Parts No.	Connected Parts	Terminal No.	Terminal Parts No.
	9	21	Relay P.W.B	1-9		Harness (AC)	1-9	115P60179
	13	26	S.S.R	5.6.7		Harness (AC)	5.6.7	115P60293
	17	33	S.S.R	1-2		Harness (AC)	1-2	115P60179
	65	31	Lens Sensor	1-3		Harness (DC)	1-3	
	66	11	Optical Registration Sensor	1-3		Harness (DC)	1-3	
*	67	8	M.M.F. Paper Size Sensor	1-3	115P60182	Harness (DC)	1-3	115P60155
*	68	17	M.M.F. No Paper Sensor	1-3		Harness (DC)	1-3	
*	69	7	Paper Path Sensor	1-3		Harness (DC)	1-3	
*	71	15	R.H. Lower Cover Interlock	1-2		Harness (DC)	1-2	
	72	1	Exit SW.	1-2		Harness (DC)	1-2	
	76	24	Harness (INT)	1-4		Harness (DC)	1-4	
	77	10	Fuser Thermistor	1-2	115P60182	Harness (DC)	1-2	115P60155
	78	20	Safety Thermistor	1-2	115P60182	Harness (DC)	1-2	115P60155
	81	9	Toner Dispense Controller	1-4		Harness (INT)	1-4	
	83	30	Harness (AC)	1-2		Harness (DC)	1-2	
	86	28	Chute Bias SW.	1-2		Harness (DC)	1-2	
*	100	16	Manual Feed SOL.	1-2		Harness (DC)	1-2	
*	104	5	Tray 1 Feed Clutch	1-2		Harness (DC)	1-2	
*	107	6	Manual Feed Clutch	1-2		Harness (DC)	1-2	
	109	25	Billing Meter	1-6		Harness (DC)	1-6	
	116	3	Relay P.W.B	1-8		Harness (DC)	1-8	
	118	32	Lens MOT.	1-6		Harness (DC)	1-6	
	119	34	Harness (DC)	1-2	115P60182	Harness (DC)	1-2	
	120	27	S.S.R	1-5		Harness (DC)	1-5	115P60179
	127	23	Harness	1-2	115P60182	Harness	1-2	115P60155
	131	35	Control Console	a1-a25 b1-b25		Harness (Console)	a1-a25 b1-b25	
	134	22	Control Consol	1-2		Platen Interlock SW	1-2	
	135	18	Message P.W.B	1-7		Harness (Console)	1-7	
	137	19	Message P.W.B			Message ROM		
	303	13	EDT/IC C I/F P.W.B	1-10		Harness (C/E)	1-10	
	314	4	EDT/IC C I/F P.W.B	1-20		Flat Cable (Editor)	1-20	
	323	14	Flat Cable (IC Card)	1-12		IC Card I/F P.W.B	1-12	
	503	12	Harness	1-4		(300) Resistor (310) I.S.I.L. L.V. P.S	1-4	
		2	(300) Resistor (310) I.S.I.L. L.V. P.S	1-4		Harness	1-4	

***Примечание**: отмеченные разъемы находятся сзади

8 ELECTRICAL COMPONENTS

PL8.5A Plug•Jack List (Rear View) 300/310

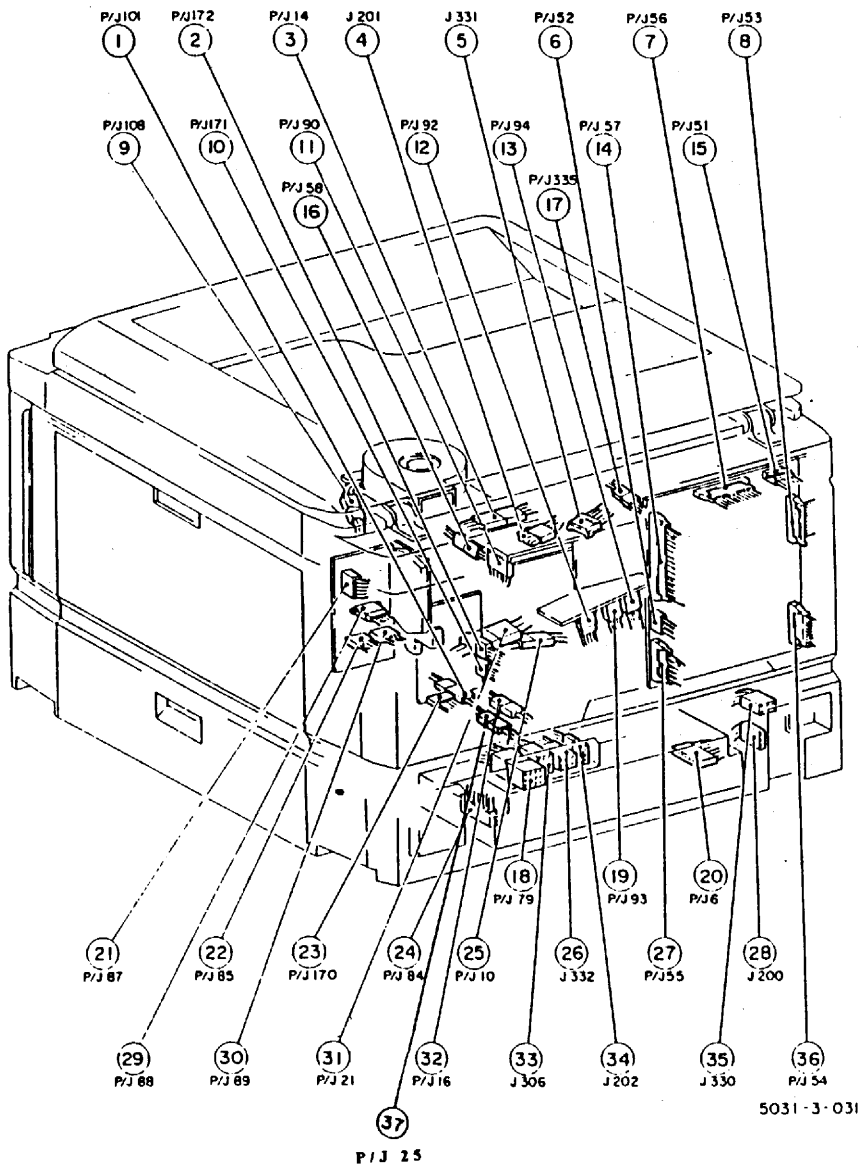

P/J No	No.	Plug			Jack		
		Connected Parts	Terminal No.	Terminal Parts No	Connected Parts	Terminal No	Terminal Parts No
6	20	L.V.P.S	3,4		Harness (AC)	3,4	115 P 60179
10	25	Developer MOT.	1-2	115 P 60198	Harness (AC)	1-2	115 P 60200
14	3	Harness (Exp. Lamp)	1-2	115 P 60199	Harness (AC)	1-2	115 P 60201
16	32	Drum Heater	1-2	115 P 60198	Harness (AC)	1-2	115 P 60200
21	31	Harness (H.V.P.S)	1-2		H.V.P.S	1-2	
25	37	Transformer					
51	15	Main P.W.B	1-7		Harness (DC)	1-7	115 P 60179
52	6	Main P.W.B	1-12		Harness (DC)	1-12	
53	8	Main P.W.B	A1~A25 B1~B25		Harness (Consule)	A1~A25 B1~B25	
54	36	Main P.W.B	A1~A11 B1~B11		Harness (DC)	A1~A11 B1~B11	
55	27	Main P.W.B	A1~A17 B1~B17		Harness (DC)	A1~A17 B1~B17	
56	7	Main P.W.B	A1~A16 B1~B16		Harness (DC)	A1~A16 B1~B16	
57	14	Main P.W.B	A1~A20 B1~B20 B1~B15		Harness (DC)	A1~A20 B1~B20 B1~B13 B1~B15	
58	16						
79	18	Harness (DC)	1-12	115 P 60200	Harness (DC)	1-12	115 P 60198
84	24	L.V.P.S	1-7		Harness (DC)	1-7	115 P 60179
85	22	Carriage/Feed MOT. P.W.B	1-5		Feed MOT.	1-5	
87	21	Carriage/Feed MOT. P.W.B	1-4		Harness (DC)	1-4	115 P 60179
88	29	Carriage/Feed MOT. P.W.B	1-6		Harness (DC)	1-6	
89	30	Carriage/Feed MOT. P.W.B	1-6		Carriage MOT.	1-6	
90	11	H.V.P.S	1-7		Harness (DC)	1-7	115 P 60155
92	12	Main MOT. P.W.B	1-4		Harness (DC)	1-4	
93	19	Main MOT. P.W.B	1-4		Main MOT.	1-4	
94	13	Main MOT. P.W.B	1-5		Harness (DC)	1-5	115 P 60155
101	1	Registration Gate SOL.	1-2		Harness (DC)	1-2	
108	9	Vacuum Fan MOT.	1-3		Harness (DC)	1-3	
170	23	Original Sensor P.W.B	1-10		Harness	1-10	115 P 60155
171	10	Original Sensor P.W.B	1-5		Harness	1-5	
172	2	Original Sensor P.W.B	1-7		Harness	1-7	
200	28	Harness (Sorter)	1-3	115 P 60201	Harness (AC)	1-3	115 P 60199
201	4	Harness (D.A.D.F)	1-3	115 P 60199	Harness (AC)	1-3	115 P 60201
202	34	Harness (D.D.M/F.T.M)	1-3	115 P 60201	Harness (AC)	1-3	115 P 60199
306	33	Harness (D.D.M)	1-9	115 P 60200	Harness (DC)	1-9	115 P 60198
330	35	Harness (Sorter)	1-6	115 P 60200	Harness (DC)	1-6	115 P 60198
331	5	Harness (D.A.D.F)	1-6		Harness (DC)	1-6	
332	26	Harness (D.D.M/F.T.M)	1-6	115 P 60200	Harness (DC)	1-6	115 P 60198
335	17	Harness (DC)	1-3	115 P 60182	Harness (DADF)	1-3	

8 ELECTRICAL COMPONENTS

PL8.6 Plug·Jack List FDM (Rear View 1)

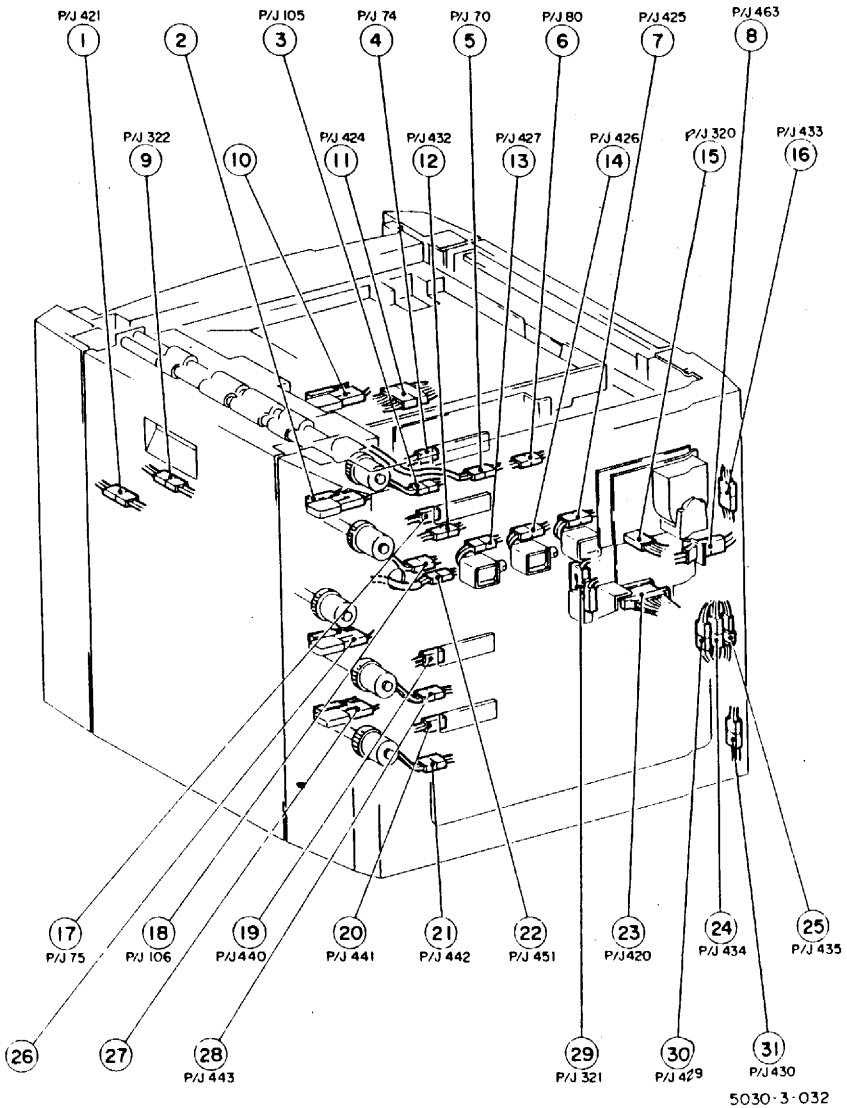

P.J No.	No.	Plug			Jack		
		Connected Parts	Terminal No.	Terminal Parts No.	Connected Parts	Terminal No.	Terminal Parts No.
70	5	Tray Module Paper Path Sensor	1-3	115P60182	Harness (DC)	1-3	115P60155
74	4	Tray 2 Paper Size SW.	1-3		Harness (DC)	1-3	115P60155
75	17	Tray 3 Paper Size SW.	1-3		Harness (DC)	1-3	115P60155
80	6	Tray Module R.H Cover Interlock SW.	1-2		Harness (DC)	1-2	
105	3	Tray 2 Feed Clutch	1-2	115P60182	Harness (DC)	1-2	115P60155
106	18	Tray 3 Feed Clutch	1-2	115P60182	Harness (DC)	1-2	115P60155
320	15	Eliminator P.S	1-4		Harness (DC)	1-4	115P60155
321	29	D.D.M Tray Interlock SW.	2,3		Harness (DC)	2,3	115E90380
322	9	Harness (DC)	1-3	115P60155	Side Guide Sensor	1-3	115P60182
420	23	Harness (DC)	2~12,14~24	115E90370	Harness (DC)	2~12,14~24	115E90360
			1,13	115E90100		1,13	115E90390
421	1	Harness (DC)	1-2	115P60155	Nudger Roller SOL.	1-2	115P60182
421	11	Harness (DC)	1-5	115P60155	Side Guide MOT.	1-5	115P60182
425	7	Harness (DC)	1-2	115P60155	Entrance Gate SOL 1	1-2	115P60182
426	14	Harness (DC)	1-2	115P60155	Entrance Gate SOL 2	1-2	115P60182
427	13	Harness (DC)	1-2	115P60155	Entrance Gate SOL 3	1-2	115P60182
429	30	Harness (DC)	1-2	115P60155	Inverter Gate SOL.	1-2	115P60182
430	31	Harness (DC)	1-2	115P60155	Inverter SOL.	1-2	115P60182
432	12	Harness (DC)	1-3	115P60155	D.D.M Entrance Sensor	1-3	115P60182
433	16	Harness (DC)	1-3	115P60155	Encorder Sensor	1-3	115P60182
434	24	Harness (DC)	1-3	115P60155	Inverter Sensor	1-3	115P60182
435	25	Harness (DC)	1-2		Inverter Cover Interlock SW.	1-2	
440	19	Tray 4 Paper Size SW.	1-3		Harness (DC)	1-3	115P60155
441	20	Tray 5 Paper Size SW.	1-3		Harness (DC)	1-3	115P60155
442	21	Harness (DC)	1-2	115P60155	Tray 5 Feed Clutch	1-2	115P60182
443	28	Harness (DC)	1-2	115P60155	Tray 4 Feed Clutch	1-2	115P60182
451	22	Harness (DC)	1-3	115P60155	Duplex & Paper Path Sensor	1-3	115P60182
463	8	Harness (AC)	1-2	115P60201	Harness (AC)	1-2	115P60199

PL8.7 Plug·Jack List FDM (Rear View 2)

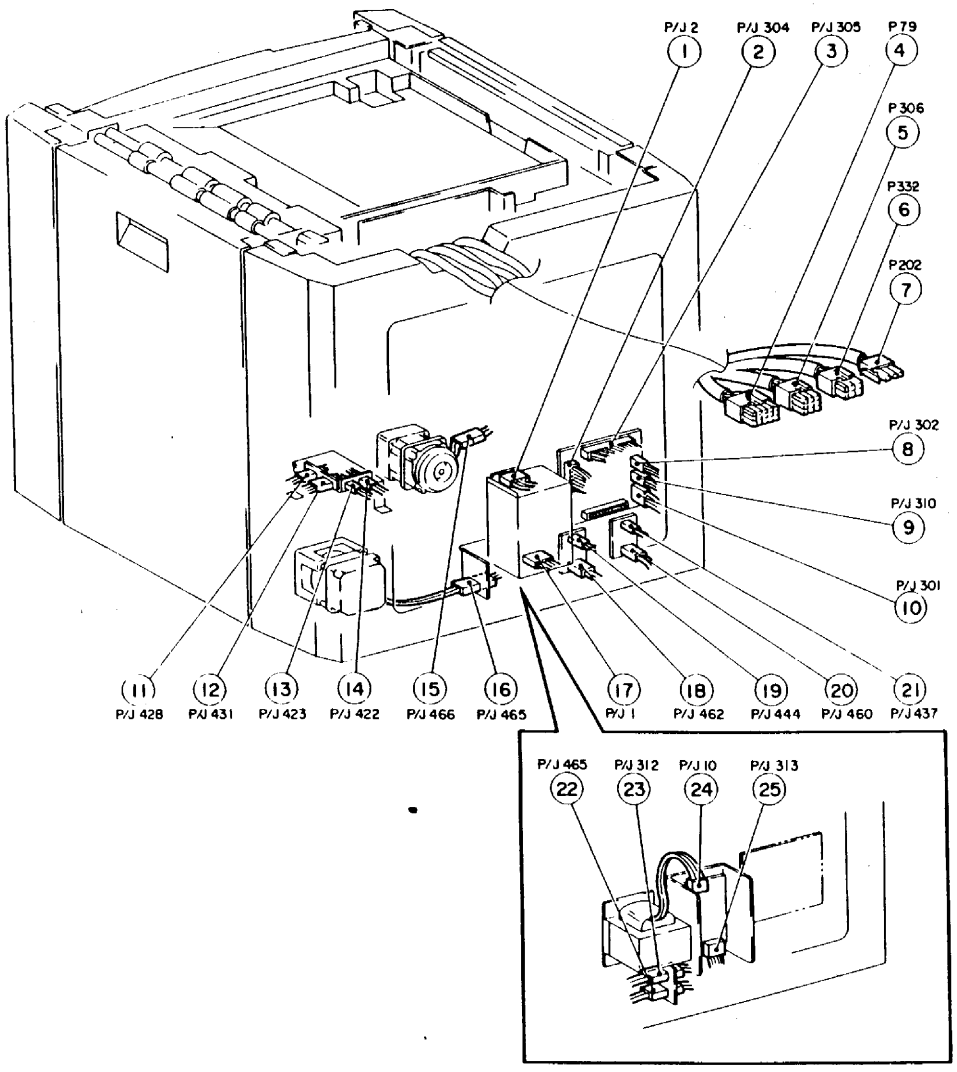

5030-3-033

P/J No.	No.	Plug			Jack		
		Connected Parts	Terminal No.	Terminal Parts No.	Connected Parts	Terminal No.	Terminal Parts No.
1	17	L.V.P.S (T.D.M/F.D.M)	1-4		Harness (AC)	1-4	115P60179
2	1	L.V.P.S (T.D.M/F.D.M)	1-4		Harness (DC)	1-4	115P60179
10	24	L.V.P.S (F.T.M)	1-5		Transformer	1-5	115P60179
79	4	Harness (DC)	1-15	115P60200	Harness (本体DC)	1-15	115P60198
202	7	Harness (AC)	1-3	115P60201	Harness (本体AC)	1-3	115P60199
301	10	D.D.M/F.T.M P.W.B	1-4		Harness (DC)	1-4	115P60179
302	8	D.D.M/F.T.M P.W.B	1-4		Harness (DC)	1-4	115P60155
304	2	F.T.M P.W.B	A1-A9, B1-B9		Harness (DC)	A1-A9, B1-B9	
305	3	D.D.M/F.T.M P.W.B	A1-A25, B1-B25		Harness (DC)	A1-A25, B1-B25	
306	5	Harness (DC)	1-9	115P60200	Harness (本体DC)	1-9	115P60198
310	9	D.D.M/F.T.M P.W.B	1-3		Harness (DC)	1-3	115P60155
312	23	Harness (AC)	1,3	115P60201	Transformer	1,3	
313	25	L.V.P.S (F.T.M)	1-6		Harness (DC)	1-6	115P60179
332	6	Harness (DC)	1-6	115P60200	Harness (本体DC)	1-6	115P60198
422	14	Harness (DC)	1-2	115P60155	Tray Positioning SOL.	1-2	115P60182
423	13	Harness (DC)	1-2	115P60155	Aligner Roll SOL.	1-2	115P60182
428	11	Harness (DC)	1-2	115P60155	D.D.M Feed Clutch	1-2	115P60182
431	12	Harness (DC)	1-3	115P60155	D.D.M No Paper Sensor	1-3	115P60182
437	21	Relay P.W.B	1-2		Harness (DC)	1-2	115P60155
444	19	Relay P.W.B	1-2		Harness (DC)	1-2	115P60155
460	20	Relay P.W.B	1-2		Harness (AC)	1-2	115P60179
462	18	Relay P.W.B	1-2		Harness (AC)	1-2	115P60179
465	16,22	Harness (AC)	1-2	115P60201	F.T.M Feed MOT.	1-2	115P60199
466	15	Harness (DC)	1-2	115P60201	D.D.M Drive MOT.	1-2	115P60199

8 ELECTRICAL COMPONENTS

PL8.8 Plug·Jack List DADF (Rear View)

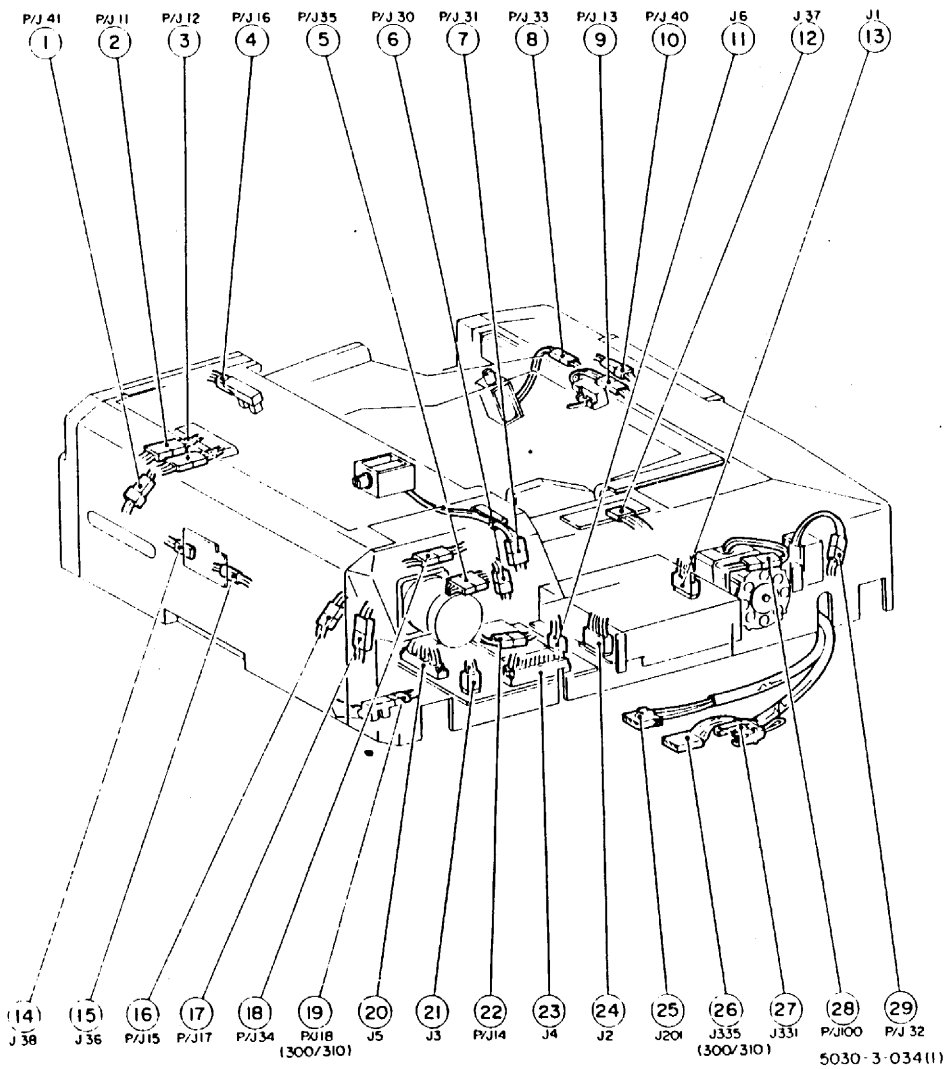

P J No	No.	Plug			Jack		
		Connected Parts	Terminal No	Terminal Parts No	Connected Parts	Terminal No	Terminal Parts No
1	13	L.V.P.S	1-4		Harness (AC)	1-4	115P60179
2	24	L.V.P.S	1-5		Harness (DC)	1-5	115P60179
3	21	D.A.D.F P.W.B	1-4		Harness (DC)	1-4	115P60179
4	23	D.A.D.F P.W.B	A1-A20, B1-B20		Harness (DC)	A1-A20, B1-B20	
5	20	D.A.D.F P.W.B	A1-A15, B1-B15		Harness (DC)	A1-A15, B1-B15	
6	11	D.A.D.F P.W.B	1-2		Harness (AC)	1-2	115P60179
11	2	Size Sensor	1-3		Harness (DC)	1-3	
12	3	Feed In Sensor	1-3		Harness (DC)	1-3	
13	9	Exit Sensor	1-3		Harness (DC)	1-3	
14	22	Belt Sensor	1-3		Harness (DC)	1-3	
15	16	Belt In Sensor	1-3		Harness (DC)	1-3	
16	4	Original Sensor	1-3		Harness (DC)	1-3	
17	17	Duplex In Sensor	1-3		Harness (DC)	1-3	
30	6	Paddle SOL.	1-2		Harness (DC)	1-2	
18	19						
31	7	Gate SOL.	1-2		Harness (DC)	1-2	
32	29	Registration Gate SOL.	1-2		Harness (DC)	1-2	
33	8	Exit Gate SOL.	1-2		Harness (DC)	1-2	
34	18	Nip SOL.	1-2		Harness (DC)	1-2	
35	5	Document Feed MOT.	1-5		Harness (DC)	1-5	
36	15	Noise Filter P.W.B	1-2		Harness (DC)	1-2	
37	12	Display P.W.B	1-5		Harness (DC)	1-5	
38	14	Noise Filter P.W.B	1-2		Aligner Roll MOT.	1-2	
40	10	Duplex Transport Interlock SW.	1-2		Harness (DC)	1-2	
41	1	Interlock SW.	1-2		Harness (DC)	1-2	
100	28	Belt MOT.	1-2	115P60199	Harness (AC)	1-2	115P60201
201	25	Harness (本体 AC)	1-3	115P60201	Harness (AC)	1-3	115P60199
331	27	Harness (本体 DC)	1-6	115P60155	Harness (DC)	1-6	115P60182
335	26						

Глава 6 УСТРАНЕНИЕ НЕИСПРАВНОСТЕЙ

Глава 6 УСТРАНЕНИЕ НЕИСПРАВНОСТЕЙ

6-1 Как пользоваться данным Руководством по определению и устранению неисправностей 6-1

6-2 Коды состояния и сообщения состояния 6-2
Коды состояния 6-3
U4 6-21
U8 6-22

6-3 Качество копий 6-23
Светлая копия (Маршрутная карта) 6-24
Высокий фон (Маршрутная карта) 6-25
Светлая копия ..... (C-1) 6-26
Пустая копия ..... (C-2) 6-27
Белые полосы на копии ..... (C-3) 6-28
Белые полосы на копии ..... (C-4) 6-28
Белые полосы на копии ..... (C-5) 6-29
Белые пятна на копии ..... (C-6) 6-29
Черные линии на копии ..... (C-7) 6-30
Черные линии на копии ..... (C-8) 6-31
Царапины на барабане ..... (C-9) 6-32
Черные точки на копии ..... (C-10) 6-33
Темные полосы на копии ..... (C-11) 6-33
Темные полосы на копии ..... (C-12) 6-34
Высокий фон на копии ..... (C-13) 6-34
Черная копия ..... (C-14) 6-35
Высокий фон при непрерывном копировании ..... (C-15) 6-35
Протяжка ..... (C-16) 6-36
Смазывание ..... (C-17) 6-36
Проблема масштаба копирования ..... (C-18) 6-37
Недостаточная разрешающая способность ..... (C-19) 6-37
Остаточное изображение ..... (C-20) 6-38
Метки от пальцев барабана ..... (C-21) 6-39
Перекос копии ..... (C-22) 6-39
Отсутствие закрепления изображения ..... (C-23) 6-40
Неправильный цвет копии ..... (C-24) 6-40

6-4 Подача бумаги
E1 ..... (P-1) 6-41
E3 ..... (P-2) 6-42
E4 ..... (P-3) 6-43
Копия со складками ..... (P-4) 6-44

6-1. КАК ПОЛЬЗОВАТЬСЯ ДАННЫМ РУКОВОДСТВОМ ПО ОПРЕДЕЛЕНИЮ И УСТРАНЕНИЮ НЕИСПРАВНОСТЕЙ

Настоящее Руководство по определению и устранению неисправностей помогает вам изолировать причину проблемы и эффективно выполнить ремонт, необходимый для ее устранения.

Данное Руководство разделено на следующие пять разделов, каждый из которых содержит Маршрутную карту для изоляции причины проблемы и Таблицу ремонтных действий.

Разделы Руководства по определению и устранению неисправностей

1. Коды состояния
   - Определение неисправностей, связанных с кодами состояния.
2. Качество копий
   - Определение неисправностей, связанных с качеством копий
3. Подача бумаги
   - Определение неисправностей, связанных с подачей бумаги
4. Электрическая система
   - Определение неисправностей, связанных с электрической системой
5. Механические и другие элементы
   - Определение неисправностей, связанных с механическими элементами

КАК ПОЛЬЗОВАТЬСЯ МАРШРУТНОЙ КАРТОЙ

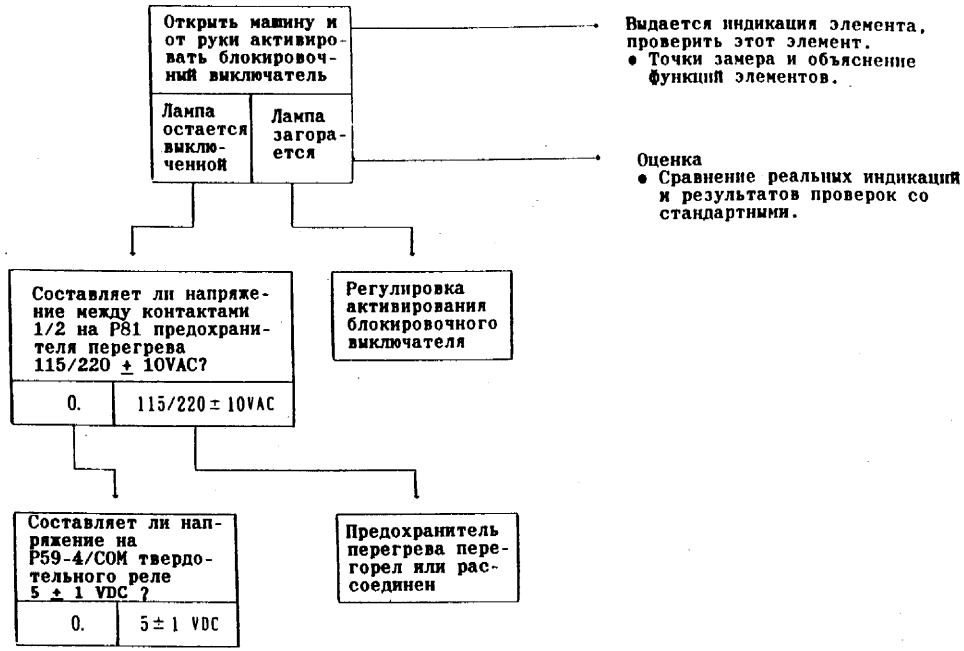

- Выполнить проверки элементов соответственно имеющимся индикациям. Сравнить результаты проверки со стандартными параметрами и обратиться к соответствующему элементу.

КАК ПОЛЬЗОВАТЬСЯ ТАБЛИЦЕЙ РЕМОНТНЫХ ДЕЙСТВИЙ

Причина и ее оценка	Оценка	Шаг	Проверить элемент	Оценка	Действия по ремонту
Группа причин симптома или процедура оценки для группы причин	Оценка характера симптома	Рабочая процедура	Элементы, подлежащие проверке, и их состояние	Стандартные характеристики проверяемых элементов	Действия по ремонту после проверки

- Проверить каждую деталь (элемент) с помощью следующих шагов. Сравнить результаты проверки со стандартными характеристиками и при необходимости выполнить соответствующие действия по ремонту. При отсутствии расхождений перейти к следующему шагу.

6-2. КОДЫ СОСТОЯНИЯ ДЛЯ МАШИН FX-5030, XEROX 5332

- Машины FX-5030, XEROX 5332 выдают соответствующее сообщение, прежде чем выдавать код состояния "U" Нажать на кнопку количества "0" во время выдачи сообщения, при этом будет выдан код состояния.
- При выдаче сообщения в черной рамке ▭ даже нажатие на кнопку количества "0" не приводит к выдаче индикации кода состояния.

КОД СОСТОЯНИЯ	ПЕРВОЕ СООБЩЕНИЕ
U code	Выключить-включить выключатель питания или вызвать техобслуживание
E1. E3	Очистить путь бумаги Открыть переднюю крышку
E4-1	Очистить путь бумаги Открыть левую верхнюю крышку
E4-2	Очистить путь бумаги Открыть верхн.левую крышку или нижнюю левую крышку
E4-4	Очистить путь бумаги Открыть левую нижнюю крышку
E4-6	Очистить путь бумаги Открыть верхн. левую крышку или нижнюю левую крышку
E5	Закрыть переднюю крышку
E6	Закрыть правую крышку
E7 (Левая боковая блокировка)	Закрыть левую верхнюю или нижнюю крышку Закрыть лев.верх.или нижн.крышку для возврата сортера в закрытое полож.
E7 (Блокировка дуплексного модуля)	Вставить лоток двухстороннего/составного копирования
E8	Очистить путь бумаги Открыть нижнюю левую крышку
C2-8 (Под-код 1,2)	Открыть нижнюю правую крышку и удалить застрявшую бумагу
C1-7 (Под-код 3)	Застрев.бумаги--Открыть верх.правую крышку и удалить застрявшую бумагу

КОД СОСТОЯНИЯ	ПЕРВОЕ СООБЩЕНИЕ
C9	Удалить застрявшую бумагу Загрузить бумагу в ручной лоток
H8	Отказ лотка 4,5 или двухстороннего Вызов техобслуживания
9-5	Отказ лотка 2-стор/составн.копир. Вызвать техобслуживание
F1	Очистить путь сортера Открыть верхнюю крышку сортера
F5	Закрыть верхнюю крышку сортера
F8. F9	Отказ сортера Вызов техобслуживания
A1	Удалить застрявшие оригиналы-Открыть правую крышку податчика оригиналов
A2-1	Удалить застрявшие оригиналы Удалить любые оригиналы на выходе
A2-2	Удалить застрявшие оригиналы-Открыть правую крышку податчика оригиналов
A5	Закрыть крышку податчика оригиналов
A6	Вернуть последний поданный оригинал на стопку
A9	Готова Поместить оригинал на стекло
L5	Поместить бумагу размера B4 или больше в лоток 5 (нижний лоток)
L6	Вставить карточку XEROX или ключевой счетчик

КОД СОСТОЯНИЯ	ПЕРВОЕ СООБЩЕНИЕ
L9 (только 5030)	Выключить-включить выключатель питания и вызвать техобслуживание
J7	Заменить отстойник отходов Обратиться к администратору
– 1	Неисправность карточки/редактора. Вызвать техобслуживание. ①
– 2	Выключить-включить выключатель питания и вызвать техобслуживание ②
– 3	Процессор и модуль лотков не наличны для соединения ③
– 4 (только 5332)	Неисправность редактора. Вызвать техобслуживание. ④

① Появляется при ошибке связи редактора и I/F платы карты интегральных схем (цепь 2).

② Появляется при ошибке связи PWB сообщений (ЦЕПЬ 2).

③ Это сообщение выдается, когда на процессор машины 5030 устанавливается 4-лотковый модуль без дуплексного модуля (DDM)

④ Появляется при ошибке связи платы управления редактированием (цепь 2).

- Нажать на кнопку "0"; в случаях E1, E3, E4 выдается код состояния. Последняя цифра кода состояния обозначает номер лотка, который подал бумагу.

Пример: E1-12: E1-1, застрявшая бумага подана из лотка № 2.

Лоток 1 - 1	Лоток 5 - 5
Лоток 2 - 2	Многолистовой ручной податчик
Лоток 3 - 3	бумаги (устройство MMF) - 6
Лоток 4 - 4	Дуплексный модуль (модуль DDM) - 7

Приоритет: Коды состояния перечислены в порядке их приоритета, начиная со старшего.

(NO-1)

Код состояния	ОПИСАНИЕ/СОДЕРЖАНИЕ	ПРОБЛЕМЫ	МЕТОД СБРОСА ИНДИКАЦИИ	ЦЕПЬ МАШИНЫ	ПРИМЕЧАНИЯ
U - 1	Отказ тактовой синхронизации машины: • Генератор тактовых импульсов ("часы") не подает сигнал к Главной PWB в течение более чем 100 миллисекунд во время копирования. Однако, машина не обнаруживает этот отказ в течение 400 мсек. после запуска.	1. Дефект вращения главного двигателя 2. Перегрузка модуля барабана 3. Перегрузка участка фьюзера или неисправность включения носителя. 4. Перегрузка транспортера дефлектора 5. Дефект Главной PWB	Выключить и включить главный выключатель питания	ЦЕПЬ 4	• Всегда заменять как Главный двигатель, так и PWB Главного двигателя
U 2 - 1	Отказ каретки лампы (режим ожидания) • Каретка лампы не активирует соленоид оптической регистрации в течение более чем 6,6 миллисек.	1. Дефект двигателя каретки лампы 2. Дефект датчика оптической регистрации 3. Зажатие тросика каретки лампы 4. Разрыв тросика каретки 5. Дефект каретки 6. Дефект каретки или PWB двигателя подачи 7. Дефект Главной PWB 8. Дефект схемы блокировки тиражного счета копий.	Натяжение на шкиве	ЦЕПЬ 6	• Положение каретки лампы в режиме ожидания (исходное положение) Датчик оптической регистрации Рама 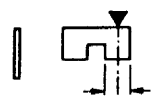 Центр • Положение каретки лампы после копирования и начальная точка сканирования Датчик оптической регистрации Рама  4 мм
U 2 - 2	Отказ каретки лампы (в направлении к исходному положению) • После окончания копирования каретка лампы не активирует датчик оптической регистрации в течение 800 миллисек. • При начале копирования датчик оптической регистрации не выключается в течение 800 миллисек. (Каретка не перемещается из исходного положения к начальной точке сканирования).		Выключить и включить главный выключатель питания	ЦЕПЬ 6	
U 2 - 3	Отказ каретки лампы (во время сканирования) • После начала сканирования каретка лампы не активирует датчик оптической регистрации в течение 1 секунды.	1. Дефект двигателя каретки лампы 2. Отсоединение каретки лампы 3. Разрыв или схождение с дорожки тросика каретки 4. Дефект приводного ремня каретки, натяжения ремня или шкива 5. Дефект PWB двигателя подачи каретки 6. Дефект Главной PWB	Выключить и включить главный выключатель питания	ЦЕПЬ 6	
U 2 - 4	Отказ каретки лампы (реверсное перемещение) • Датчик оптической регистрации не активируется после того, каретка лампы начинает возвратное перемещение, в течение 1,2 сек.		Выключить и включить главный выключатель питания	ЦЕПЬ 6	

(NO-2)

Приоритет: Коды состояния перечислены в порядке их приоритета, начиная со старшего

Код состояния	ОПИСАНИЕ/СОДЕРЖАНИЕ	ПРОБЛЕМЫ	МЕТОД СБРОСА ИНДИКАЦИИ	ЦЕПЬ МАШИНЫ	ПРИМЕЧАНИЯ
U3	Отказ привода объектива • Датчик объектива не активируется в течение 8 сек. после того, как начинается привод объектива, в следующих случаях: - Включение главного выключателя питания - Включение "Автоочистки" - Установка в исходное состояние после автоотключения - Включение прерывания работы - Включение блокировочного выключателя - Задание масштаба 100% - Нажатие на кнопку "Отмена всего"	1. Дефект двигателя объектива 2. Дефект или загрязнение датчика объектива 3. Неправильное натяжение ремня привода объектива 4. Повреждение шкива 5. Дефект Главной PWB	Выключить и включить главный выключатель питания	ЦЕПЬ 6	Зеркало и объектив имеют одну и ту же систему привода
U 4 - 1	Отказ фьюзера (разомкнутое состояние термистора) • Термистор фьюзера (RT-1) имеет бесконечное сопротивление	1. Разрыв термистора фьюзера (RT-1) 2. Ослабленное соединение 3. Дефект Главной PWB 4. Закорачивание выключателя размера бумаги	Выключить и включить главный выключатель питания	ЦЕПЬ 10	• Управление фьюзером - Центральный процессор контролирует напряжение обратной связи от термистора RT-1 и выдает управляющий сигнал фьюзера для регулирования температуры фьюзера • Сигнал пересечения нуля необходим для включения фьюзера Сигнал пересечения нуля  Импульс включения фьюзера (L) 5V 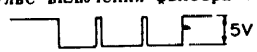
U 4 - 2	Отказ фьюзера (фьюзер не достигает состояния готовности) • Индикация "Готова" не загорается в течение 60 сек. (Режим автоотмены - 90 сек.) в следующих случаях: - Включение главного выключателя питания - Включение блокировочного выключателя - Установка в исходное состояние после автоотключения	1. Дефект нагревательного стержня 2. Дефект твердотельного реле 3. Размыкание термостата фьюзера 4. Разрыв термистора фьюзера (RT-1) 5. Ослабленное соединение 6. Дефект защитного реле фьюзера 7. Дефект PWB реле 8. Дефект Главной PWB	Выключить и включить главный выключатель питания	ЦЕПЬ 10	
U 4 - 3	Отказ фьюзера (Проверить время включения фьюзера) • Фьюзер остается включенным в течение более 10 сек. во время режима ожидания	1. Неправильность обнаружения состояния термистора (RT-1) 2. Дефект Главной PWB 3. Дефект твердотельного реле	Выключить и включить главный выключатель питания	ЦЕПЬ 10	

Приоритет: Коды состояния перечислены в порядке их приоритета, начиная со старшего.

(NO-3)

Код состояния	ОПИСАНИЕ/СОДЕРЖАНИЕ	ПРОБЛЕМЫ	МЕТОД СБРОСА ИНДИКАЦИИ	ЦЕПЬ МАШИНЫ	ПРИМЕЧАНИЯ
U 4 - 4	Отказ фьюзера (Проверить время включения фьюзера после выхода из цикла). • Фьюзер остается включенным в течение более 20 сек. после цикла копирования или после повышения подачи тонера	То же самое, что для U4-3	То же, что для U4-3	ЦЕПЬ 10	• Термистор 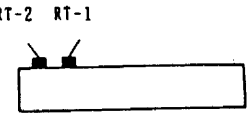 • В режиме цветного копирования температура фьюзера достигает 203° автоматически • Нагревательный стержень № 1 включен в режиме ожидания. • Нагревательные стержни используются попеременно соответственно размеру бумаги во время работы • Нагревательный стержень № 1 включен для размеров бумаги (A3, B4, 11x17, A4 при подаче длинной кромкой, B5 при подаче длинной кромкой и другие размеры при подаче длинной кромкой) Нагревательный стержень №2 включается для всех других размеров бумаги
U 4 - 5	Отказ фьюзера (Термистор обнаружил высокую температуру и находится в разомкнутом состоянии). • Термистор для обнаружения высокой температуры (RT-2) имеет состояние бесконечного сопротивления.	1. Дефект термистора фьюзера (RT-2) 2. Ослабленное соединение 3. Дефект Главной PWB	Выключить и включить главный выключатель питания	ЦЕПЬ 10	
U 4 - 6	Отказ фьюзера (Ненормально высокая температура) • Температура нагревательного валика выше 290°C обнаруживается в течение более 500 миллисек. (Обнаружение посредством напряжения обратной связи RT-2) (Если обнаруживается U4-6, реле защиты фьюзера выключается)	1. Дефект твердотельного реле 2. Дефект Главной PWB 3. Дефект термистора (RT-2) 4. Закорачивание выключателя размера бумаги	• Разомкнуть блокировочный выключатель в состоянии подвода питания • Переписать данные памяти NVM с "1" на "0" с помощью DIAG [50-20]	ЦЕПЬ 10	
U 6 - 1	Отказ памяти • Ошибка подтверждения постоянной памяти (ROM) Главной PWB	1. Дефект Главной PWB		ЦЕПЬ 3	
U 6 - 2	Отказ памяти • Ошибка считывания и записи ROM Главной PWB				
U 6 - 3	Отказ памяти • Ошибка батарейки энергонезависимой памяти NVM	1. Дефект батарейки энергонезависимой памяти NVM		ЦЕПЬ 3	
U 6 - 4	Отказ памяти • Неправильная первоначальная настройка энергонезависимой памяти NVM		• Выполнить инициализацию памяти NVM с помощью DIAG [20-96]	ЦЕПЬ 3	

Приоритет: Коды состояния перечислены в порядке их приоритета, начиная со старшего.

(NO-4)

КОД СОСТОЯНИЯ	ОПИСАНИЕ/СОДЕРЖАНИЕ	ПРОБЛЕМЫ	МЕТОД СБРОСА ИНДИКАЦИИ	ЦЕПЬ МАШИНЫ	ПРИМЕЧАНИЯ
U 8 - 1	Управление экспонированием • Следующие состояния имеют место через 900 миллисекунд после загорания лампы экспонирования: (1) Сигнал обратной связи датчика экспонирования не достигает требуемого значения (2) Сигнал контроля за экспонированием превышает 3.35V (Напряжение на лампе становится выше 65V).	1. Дефект датчика экспонирования 2. Дефект твердотельного реле 3. Размыкание термостата лампы 4. Поломка лампы экспонирования 5. Загрязнение датчика экспонирования или оптики 6. Загрязнение отражательной пластины 7. Дефект PWB реле 8. Дефект Главной PWB 9. Закорачивание выключателя размера бумаги	• Выключить и включить главный выключатель питания	ЦЕПЬ 6	• Напряжение контроля за уровнем экспонирования датчика экспонирования Выходной сигнал датчика экспонирования зависит от уровня отражения. (Выходное напряжение пропорционально уровню экспонирования) • Напряжение контроля за лампой Выходное напряжение датчика экспонирования зависит от входного напряжения лампы экспонирования • Управление уровнем экспонирования · Сигнал пересечения нуля ПЕРЕСЕЧЕНИЕ НУЛЯ  СИГНАЛ ЛАМПЫ ЭКСПОНИРОВАНИЯ  ЛАМПА  • Уровень экспонирования изменяется в зависимости от величины сигнала лампы экспонирования.
U 8 - 2	Отсутствует пересечение нуля • Сигнал пересечения нуля не подается к Главной PWB, только один раз во время управления фьюзером.	1. Дефект PWB реле 2. Дефект твердотельного реле 3. Ослабленное соединение в жгуте		ЦЕПЬ 3	
U 8 - 3	Отказ управления экспонированием: • Сигнал обратной связи датчика экспонирования уже превысил 3.35V, когда загорается лампа экспонирования.	1. Дефект датчика экспонирования 2. Дефект твердотельного реле (закорачивание) 3. Дефект Главной PWB 4. Дефект PWB реле		ЦЕПЬ 6	
U 8 - 4	Отказ управления экспонированием: • Сигнал контроля экспонирования уже превышает 3.35V, когда загорается лампа экспонирования.	1. Дефект PWB реле 2. Дефект Главной PWB	• Выключить и включить главный выключатель питания	ЦЕПЬ 6	
U 8 - 5	Отказ управления экспонированием: • Сигнал контроля экспонирования ненормально низкий в месте расположения отражательной пластины.	То же, что для U 8 - 1		ЦЕПЬ 6	
U 8 - 6	Сигнал обратной связи датчика экспонирования ненормально низкий в месте расположения отражательной пластины				

Приоритет: Коды состояния перечислены в порядке их приоритета, начиная со старшего.

(NO-5)

Код состояния	ОПИСАНИЕ/СОДЕРЖАНИЕ	ПРОБЛЕМЫ	МЕТОД СБРОСА ИНДИКАЦИИ	ЦЕПЬ МАШИНЫ	ПРИМЕЧАНИЕ
E1	Застревания бумаги - открыть переднюю крышку	1. Дефект в перемещении затвора регистрации 2. Пропуск отделения 3. Дефект фьюзера 4. Дефект выключателя выхода 5. Дефект во вращении промежуточного ролика регистрации 6. Пробуксовка клиновидного ремня транспортера 7. Дефект во вращении вакуумного вентилятора 8. Забивание озонного фильтра 9. Дефект Главной PWB	• Открыть машину и удалить застрявшую бумагу (Выключить и включить блокировочный выключатель)	ЦЕПЬ 8 ЦЕПЬ 10	
E1-1*	Застревание на пути бумаги в процессоре • Выключатель выхода не активируется в течение 2,7 сек. после включения затвора регистрации. * Номер лотка, который подал бумагу				
E1-2*	Застревание на пути бумаги в процессоре • Датчик пути бумаги не выключается через определенное время после включения затвора регистрации (величину времени см. в таблице) * Номер лотка, который подал бумагу Размер бумаги / Время, сек. Карточка размером 91 мм - бланк с подачей длинной кромкой (216 мм) — 1.4 B5 с подачей короткой кромкой (257 мм) - A4 с подачей короткой кромкой (297 мм) — 1.9 Бланк (356 мм) - 11 x 17 дюймов (432 мм) — 2.8	1. Дефект в перемещении затвора регистрации 2. Дефект в подаче бумаги 3. Дефект датчика пути бумаги 4. Дефект во вращении верхнего отводного ролика 5. Дефект во вращении промежуточного ролика регистрации 6. Дефект Главной PWB	• Открыть машину и удалить застрявшую бумагу (Выключить и включить блокировочный выключатель)	ЦЕПЬ 8	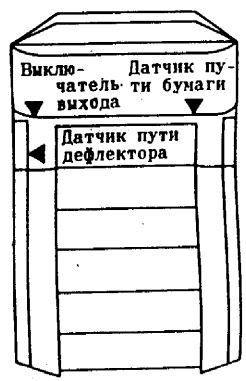
E1-6	Застревание на пути бумаги в процессоре • Датчик пути бумаги включен в режиме ожидания.	1. Дефект датчика пути бумаги 2. Заедание активатора или разрывы бумаги 3. Ослабленное соединение 4. Дефект Главной PWB	• Открыть машину и удалить застрявшую бумагу (Выключить и включить блокировочный выключатель)	ЦЕПЬ 8	

Приоритет: Коды состояния перечислены в порядке их приоритета, начиная со старшего.

Код состояния	ОПИСАНИЕ/СОДЕРЖАНИЕ	ПРОБЛЕМЫ	МЕТОД СБРОСА ИНДИКАЦИИ	ЦЕПЬ МАШИНЫ	ПРИМЕЧАНИЕ
E3	Застревания бумаги - Открыть переднюю крышку	1. Дефект в работе фьюзера 2. Заедание активатора 3. Дефект в работе транспортера дефлектора 4. Дефект Главной PWB	• Открыть машину и удалить застрявшую бумагу (Выключить и включить блокировочный выключатель машины)	ЦЕПЬ 10	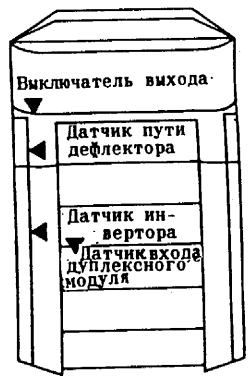
E3-3*	Застревание на выходе процессора • Выключатель выхода не выключается через определенное время после его включения(величину времени см. в таблице) (См. E1-1*) * Номер лотка, который подал бумагу				
E3-5*	Дуплексное застревание • Датчик пути дефлектора не включается через 1,25 сек. после включения выключателя выхода. * Номер лотка, который подал бумагу	1. Дефект во вращении транспортера дефлектора 2. Дефект в работе фьюзера 3. Дефект в действии затвора дефлектора 4. Дефект датчика пути дефлектора 5. Дефект DDM или FTM PWB (PWB дуплексного модуля или четырехлоткового модуля) 6. Дефект Главной PWB	• Открыть машину и удалить застрявшую бумагу (Выключить и включить блокировочный выключатель машины)	ЦЕПЬ 8	
E3-6	Застревание на выходе процессора • Выключатель выхода включен в режиме ожидания	1. Дефект выключателя выхода 2. Заедание активатора или порванная бумага 3. Дефект Главной PWB	• Открыть машину и удалить застрявшую бумагу (Выключить и включить блокировочный выключатель машины)	ЦЕПЬ 10	
E4-1*	Застревание бумаги - Открыть левую верхнюю крышку Дуплексное застревание • Датчик не выключается за 2,6 сек. после включения датчика пути дефлектора. * Р лотка, из которого подана бумага	1. Заедание активатора 2. Дефект во вращении транспортера дефлектора 3. Дефект во вращении двигателя дуплексного модуля 4. Загрязнение ролика привода или неправильное давление на прижимном ролике	• Открыть левую нижнюю крышку и удалить застрявшую бумагу	ЦЕПЬ 8	

Размер бумаги	Время,сек.
Карточка размером 91 мм бланк с подачей длинной кромкой (216 мм)	1.4
B5 с подачей короткой кромкой (257 мм) - A4 с подачей короткой кромкой (297 мм)	1.9
Бланк (356 мм) - 11 x 17 дюймов (432 мм)	2.8

Приоритет: Коды состояния перечислены в порядке их приоритета, начиная со старшего.

Код состояния	ОПИСАНИЕ/СОДЕРЖАНИЕ	ПРОБЛЕМЫ	МЕТОД СБРОСА ИНДИКАЦИИ	ЦЕПЬ МАШИНЫ	ПРИМЕЧАНИЕ
E4-2*	Застревание бумаги - Открыть левую верхнюю крышку. Дуплексные застревания • Датчик инвертора не включается через 1,2 сек. после включения датчика пути дефлектора	1. Дефект или ослабленное соединение датчика инвертора 2. Дефект во вращении двигателя дуплексного модуля 3. Дефект во вращении транспортера дефлектора 4. Загрязнение приводного ролика или неправильное давление на прижимном ролике	• Открыть левую нижнюю крышку и крышку инвертора и удалить бумагу	ЦЕПЬ 8	
E4-4*	Застревание бумаги - Открыть левую верхнюю крышку Датчик входа дуплексного модуля не включается за определенное время после включения датчика инвертора (см. значение времени в таблице)	1. Дефект в системе привода дуплексного модуля (2-стороннее, составное копирование) 2. Дефект в перемещении затвора инвертора (2-стороннее, составное копирование) 3. Дефект датчика кодировщика (2-стороннее копирование) 4. Дефект ролика инвертора (2-стороннее копирование) 5. Дефект датчика входа (2-стороннее, составное копирование) 6. Дефект платы DDM или FTM (PWB дуплексного или четырехлоткового модуля) 7. Дефект Главной PWB (2-стороннее, составное копирование)		ЦЕПЬ 8	
E4-6	Застревание бумаги - Открыть левую верхнюю или нижнюю крышку Дуплексное застревание • Датчик инвертора или датчик пути дефлектора включен в режиме ожидания	1. Дефект датчика 2. Заедание активатора или порванная бумага 3. Дефект платы DDM или FTM PWB 4. Дефект Главной PWB		ЦЕПЬ 8	

Режим	Размер бумаги	Время, сек.
2-сторонний	A3, 11"x17"	3.3
	B4, 11"x14"	2.7
	Коротк.кромкой Коротк.кромкой	2.33
	Длинной кромкой Длинной кромкой	1.98
Составное копирование	Все размеры	0.97

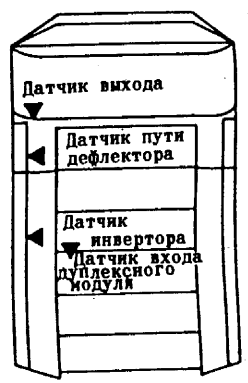

Приоритет: Коды состояния перечислены в порядке их приоритета, начиная со старшего.

КОД СОСТОЯНИЯ	ОПИСАНИЕ/СОДЕРЖАНИЕ	ПРОБЛЕМЫ	МЕТОД СБРОСА ИНДИКАЦИИ	ЦЕПЬ МАШИНЫ	ПРИМЕЧАНИЕ
E8	Застревания бумаги - Открыть левую нижнюю крышку	1. Дефект активатора 2. Дефект системы привода дуплексного модуля	• Открыть крышку инвертора и удалить застрявшую бумагу или выдвинуть наружу лоток дуплексного модуля и удалить застрявшую бумагу		То же, что для E4-6.
E8-1	Дуплексное застревание • Датчик входа дуплексного модуля не выключается через 1,59 сек. после его включения			ЦЕПЬ 8	
E8-6	Дуплексное застревание • Датчик входа дуплексного модуля включен в режиме ожидания	1. Дефект датчика 2. Заедание активатора или порванная бумага 3. Дефект платы DDM или FTM PWB 4. Дефект Главной PWB		ЦЕПЬ 8	
E5	Закрыть переднюю крышку Блокировочный выключатель машины разомкнут	1. Дефект блокировочного выключателя 2. Ослабленное соединение	• Замкнуть блокировочный выключатель	ЦЕПЬ 1	
E6	Закрыть правую крышку Блокировочный выключатель разомкнут • Опционное приспособление отсутствует (наличен только процессор) Блокировочный выключатель правой нижней крышки разомкнут • Машина с двухлотковым модулем (TTM) и четырехлотковым модулем (FTM) Блокировка правой нижней крышки или правой крышки модуля лотков разомкнута Закрыть левую верхнюю или нижнюю крышку	1. Дефект блокировочного выключателя 2. Ослабленное соединение 3. Неправильная регулировка металлической пластины 4. Дефект Главной PWB	• Замкнуть блокировочный выключатель	ЦЕПЬ 1	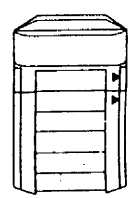
E7	Задать лоток двухстороннего/составного копирования Настроить лоток двухстороннего/составного копирования Закрыть верхнюю левую или нижнюю крышку для возврата сортера в закрытое положение Закрыть верхнюю левую или нижнюю крышку для возврата сортировочного устройства в закрытое положение Блокировка разомкнута (дуплексный модуль) • Левая нижняя крышка • Крышка инвертора • Лоток дуплексного модуля	1. Дефект блокировочного выключателя 2. Ослабленное соединение 3. Дефект платы DDM или FTM PWB (PWB дуплексного модуля или четырехлоткового модуля) 4. Дефект Главной PWB	• Замкнуть блокировочный выключатель	ЦЕПЬ 8	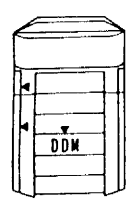

Приоритет: Коды состояния перечислены в порядке их приоритета, начиная со старшего.

(NO-9)

КОД СОСТОЯНИЯ	ОПИСАНИЕ/СОДЕРЖАНИЕ	ПРОБЛЕМЫ	МЕТОД СБРОСА ИНДИКАЦИИ	ЦЕПЬ МАШИНЫ	ПРИМЕЧАНИЕ
C 1 - 3	Застревание при подаче из Лотка 1 • Датчик пути бумаги не включается за 1,3 сек. после включения муфты подачи Лотка 1	1. Дефект датчика пути бумаги 2. Дефект ролика подачи 3. Дефект муфты подачи 4. Неправильное усилие на лотке 5. Дефект двигателя подачи 6. Дефект каретки или PWB двигателя 7. Дефект Главной PWB	• Выдвинуть наружу и вдвинуть выбранный лоток	ЦЕПЬ 8	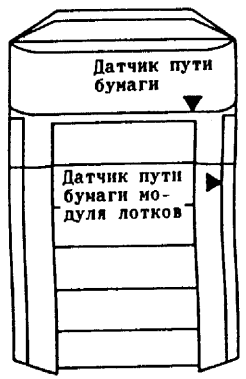
C 2 - 2	Застревание при подаче из Лотка 2 • Бумага не включает датчик пути бумаги модуля лотков за 1,3 сек. после активации муфты подачи Лотка 2	1. Дефект датчика пути бумаги модуля лотков 2. Пп.2~7 те же, что для		ЦЕПЬ 8	
C 2 - 3	Застревание при подаче из Лотка 2 • Датчик пути бумаги не включается за 1,3 сек. после активации датчика пути бумаги модуля лотков	1. Дефект датчика пути бумаги 2. Пробуксовка одноходовой муфты ролика отвода 3. Дефект во вращении промежуточного ролика для ролика отвода 4. Дефект Главной PWB		ЦЕПЬ 8	
C 3 - 2	Застревание при подаче из Лотка 3 • Датчик пути бумаги модуля лотков не включается за 1,3 сек. после активации муфты подачи Лотка 3	1. Дефект датчика пути бумаги модуля лотков 2. Пп.2~7 те же, что для C 1 - 3		ЦЕПЬ 8	
C 3 - 3	Застревание при подаче из Лотка 3 • Датчик пути бумаги не включается за 1,3 сек. после активации датчика пути бумаги модуля лотков.	1. То же, что для C 2 - 3		ЦЕПЬ 8	

Приоритет: Коды состояния перечислены в порядке их приоритета, начиная со старшего.

(NO-10)

КОД СОСТОЯНИЯ	ОПИСАНИЕ/СОДЕРЖАНИЕ	ПРОБЛЕМЫ	МЕТОД СБРОСА ИНДИКАЦИИ	ЦЕПЬ МАШИНЫ	ПРИМЕЧАНИЕ
C 4 - 1	Застревание при подаче из Лотка 4 • Датчик дуплексного пути бумаги не включается за 1,1 сек. после активации муфты подачи Лотка 4	1. Дефект датчика дуплексного пути бумаги 2. Дефект ролика подачи 3. Дефект муфты подачи 4. Неправильное усилие на лотке 5. Дефект двигателя подачи четырехлоткового модуля 6. Дефект платы DDM и PTM PWB 7. Дефект Главной PWB	• Выдвинуть наружу и вдвинуть на место выбранный лоток	ЦЕПЬ 8	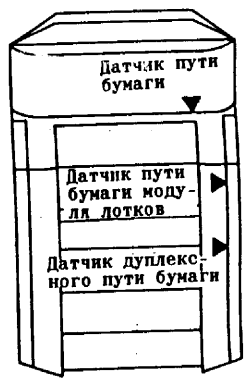
C 4 - 2	Застревание при подаче из Лотка 4 • Датчик пути бумаги модуля лотков не включается менее чем за 2,5 сек. после активации муфты подачи Лотка 4	1. Дефект датчика пути бумаги модуля лотков 2. Пп. 2-7 те же, что для C 4 - 1		ЦЕПЬ 8	
C 4 - 3	Застревание при подаче из Лотка 4 • Датчик пути бумаги не включается за 1,3 сек. после того, как бумага, направленная из Лотка 4, достигает датчика пути бумаги модуля лотков.	То же, что C 2 - 3		ЦЕПЬ 8	
C 5 - 1	Застревание при подаче из Лотка 5 • Датчик дуплексного пути бумаги не включается за 1,5 сек. после активации муфты подачи лотка	То же, что C 4 - 1		ЦЕПЬ 8	
C 5 - 2	Застревание при подаче из Лотка 5 • Датчик пути бумаги модуля лотков не включается менее чем за 3,0 сек. после активации муфты подачи Лотка 5.	То же, что C 4 - 2		ЦЕПЬ 8	

Приоритет: Коды состояния перечислены в порядке их приоритета, начиная со старшего

КОД СОСТОЯНИЯ	ОПИСАНИЕ/СОДЕРЖАНИЕ	ПРОБЛЕМЫ	МЕТОД СБРОСА ИНДИКАЦИИ	ЦЕПЬ МАШИНЫ	ПРИМЕЧАНИЕ
C 5 - 3	Застревание при подаче из Лотка 5 • Датчик пути бумаги модуля лотков не включается за 1,3 сек. после активации датчика пути бумаги модуля лотков	То же, что для C 2 - 3	• Выдвинуть наружу и задвинуть внутрь выбранный лоток	ЦЕПЬ 8	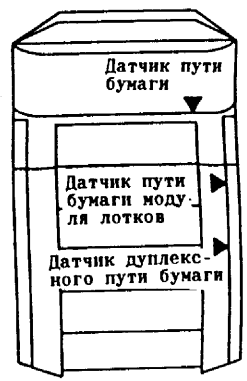
C 6 - 1	Застревание при подаче из дуплексного модуля (DDM) • Датчик дуплексного пути бумаги не включается за 0,6 сек. после активации муфты подачи дуплексного модуля	1. Дефект датчика дуплексного пути бумаги 2. Дефект ролика подачи 3. Дефект муфты подачи 4. Дефект ролика подталкивания 5. Дефект в перемещении соленоида подталкивающего ролика 6. Дефект муфты позиционирования лотка 7. Дефект в перемещении соленоида позиционирования лотка 8. Дефект в перемещении затвора дуплексного модуля 9. Дефект двигателя привода дуплексного модуля 10. Дефект платы DDM/PTM PWB		ЦЕПЬ 8	
C 6 - 2	Застревание при подаче из дуплексного модуля • Датчик пути бумаги модуля лотков не включается.	1. Дефект датчика пути бумаги модуля лотков 2. То же, что для C 6 - 1		ЦЕПЬ 8	
C 6 - 3	Застревание при подаче из дуплексного модуля • Датчик пути бумаги не включается за 1,3 сек. после активации датчика пути бумаги модуля лотков	То же, что для C 2 - 3		ЦЕПЬ 8	
C 8 - 1	Застрявшая бумага остается на датчике пути бумаги модуля лотков • Датчик пути бумаги модуля лотков включен в режиме ожидания	1. Дефект датчика пути бумаги модуля лотков 2. Заедание активатора или порванная бумага 3. Дефект Главной PWB	• Открыть правую крышку модуля лотков, удалить застрявшую бумагу	ЦЕПЬ 8	
C 8 - 2	Застрявшая бумага остается на датчике дуплексного пути бумаги • Датчик дуплексного пути бумаги включен в режиме ожидания	1. Дефект датчика дуплексного пути бумаги 2. Дефект платы DDM/PTM PWB 3. Дефект Главной PWB 4. Заедание активатора или порванная бумага		ЦЕПЬ 8	

2. КОДЫ СОСТОЯНИЯ

(NO-12)

Приоритет: Коды состояния перечислены в порядке их приоритета, начиная со старшего

КОД СОСТОЯНИЯ	ОПИСАНИЕ/СОДЕРЖАНИЕ	ПРОБЛЕМЫ	МЕТОД СБРОСА ИНДИКАЦИИ	ЦЕПЬ МАШИНЫ	ПРИМЕЧАНИЕ
C 9 - 3	Застревание бумаги - Снова загрузить бумагу в Ручной лоток Застревание при подаче из Ручного лотка • Датчик пути бумаги не включается за 1,3 сек. после активации муфты ручной подачи	1. Износ ролика подачи или одноходовой муфты 2. Дефект муфты подачи 3. Дефект ролика подталкивания 4. Дефект в перемещении соленоида ручной подачи 5. Дефект датчика пути бумаги 6. Дефект в системе подачи бумаги 7. Дефект Главной PWB	• Удалить бумагу из ручного лотка и загрузить ее снова	ЦЕПЬ 8	
H8	Отказ Лотка 4,5 или Дуплексного лотка - Вызвать техобслуживание Ошибка связи • Главная PWB не принимает сигнала ответа за 0,3 сек. от платы DDM/FTM PWB (Код состояния появляется в случае, если выбирается лоток двухстороннего/составного копирования)	1. Дефект платы дуплексного модуля/четырехлоткового модуля (DDM/FTM PWB) 2. Ослабленное соединение 3. Дефект Главной PWB	• Выключить и включить главный выключатель питания (Если связь в норме, код ошибки будет очищен)	ЦЕПЬ 8	• Выполнить определение неисправности для кода H8 когда лампа размера бумаги Лотка 4 или 5 не загорается • Лотки 1-3 могут использоваться
H 9 - 5	Отказ лотка двухстороннего/составного копирования - Вызвать техобслуживание Отказ двигателя боковой направляющей • Датчик боковой направляющей не включается (при проверке) за 1,5 сек. после запуска двигателя боковой направляющей (реверс) • Датчик боковой направляющей не выключается (вне проверки) за 0,5 сек. после запуска двигателя боковой направляющей (движение вперед)	1. Дефект датчика боковой направляющей 2. Дефект двигателя боковой направляющей 3. Дефект платы DDM/FTM PWB 4. Дефект активатора 5. Поломка или смещение контактного кольца	• Выключить и включить главный выключатель питания	ЦЕПЬ 8	
F8	Отказ сортера - Вызвать техобслуживание Ошибка связи • Главная PWB не принимает ответного сигнала за 0,3 сек. от PWB сортировочного устройства	• Ошибка связи 5-12 1. Дефект PWB датчика 2. Ослабленное соединение 3. Дефект блока питания низкого напряжения сортировочного устройства 4. Дефект Главной PWB	• Выключить и включить главный выключатель питания (Если связь в норме, код ошибки будет очищен)	ЦЕПЬ 11	
F9	Отказ сортера - Вызвать техобслуживание Отказ ячеек сортировочного устройства	1. Дефект выключателя ячеек 2. Дефект двигателя привода ячеек 3. Дефект датчика исходного положения ячеек 4. Дефект PWB сортера	• Выключить и включить главный выключатель питания	ЦЕПЬ 11	

Приоритет: Коды состояния перечислены в порядке их приоритета, начиная со старшего

(NO-13)

КОД СОСТОЯНИЯ	ОПИСАНИЕ/СОДЕРЖАНИЕ	ПРОБЛЕМЫ	МЕТОД СБРОСА ИНДИКАЦИИ	ЦЕПЬ МАШИНЫ	ПРИМЕЧАНИЕ
F1	Открыть верхнюю крышку сортировочного устройства Застревание в сортировочном устройстве • Датчик пути бумаги сортера не включается за 2 сек. после включения выключателя выхода • Датчик пути сортера не выключается за 3,3 сек. после включения • Датчик пути бумаги сортера включен, когда процессор не находится в работе.	1. Дефект датчика пути бумаги в сортировочном устройстве 2. Дефект PWB сортировочного устройства 3. Дефект в подаче бумаги 4. Дефект в работе ячеек	• Разомкнуть блокировочный выключатель и удалить застрявшую бумагу	ЦЕПЬ 11	
P5	Закрыть верхнюю крышку сортировочного устройства Блокировка сортировочного устройства разомкнута • Блокировочный выключатель сортера разомкнут	1. Дефект блокировочного выключателя сортировочного устройства 2. Ослабленное соединение в жгуте 3. Дефект PWB сортировочного устройства	• Замкнуть блокировочный выключатель сортировочного устройства	ЦЕПЬ 11	
A9	Готова к копированию - Поместить оригинал на стекло Датчик дуплексного автоподатчика оригиналов (устройство DADF) не обнаруживает метку позиционирования ремня за 2,5 сек. после включения двигателя ремня автоподатчика.	1. Дефект датчика ремня или схождение позиционной метки 2. Дефект двигателя ремня 3. Пробуксовка ремня стекла оригинала 4. Дефект в системе привода ремня 5. Дефект платы дуплексного автоподатчика оригиналов (DADF PWB) 6. Загрязнение ремня с внутренней стороны	• Выключить и включить главный выключатель питания (Дуплексный автоподатчик оригиналов не может использоваться, даже если его блокировочный выключатель будет выключени и включен для очистки кода)	ЦЕПЬ 5	

Приоритет: Коды состояния перечислены в порядке их приоритета, начиная со старшего.

КОД СОСТОЯНИЯ	ОПИСАНИЕ/СОДЕРЖАНИЕ	ПРОБЛЕМЫ	МЕТОД СБРОСА ИНДИКАЦИИ	ЦЕПЬ МАШИНЫ	ПРИМЕЧАНИЕ
A1	Удалить застрявшие оригиналы Открыть правую крышку податчика оригиналов	1. Дефект датчика ввода 2. Дефект в работе двигателя подачи 3. Дефект в работе соленоида лопастей 4. Дефект в работе соленоида затвора 5. Пробуксовка одноходовой муфты или изнашивание ремня 6. Дефект муфты лопастей 7. Дефект муфты дуплексного автоподатчика оригиналов 8. Ослабленное соединение	• Удалить оригиналы и поместить их снова или разомкнуть и замкнуть блокировочный выключатель	ЦЕПЬ 5	• Устройство каждого датчика (Вид сзади машины) 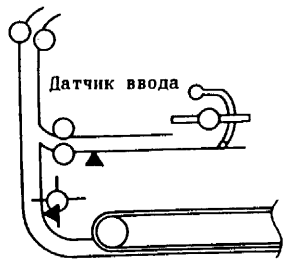 Датчик входа ремня
A1-1	Застревание на входе в дуплексный автоподатчик оригиналов (DADF) (Датчик ввода) • Датчик ввода обнаруживает оригинал при включении выключателя питания • Датчик ввода не включается за 1,7 сек. после начала предподачи • Датчик ввода не выключается за 1,8 сек. после включения • Датчик ввода включается при нажатии на кнопку **Стоп/Отмена** во время работы дуплексного автоподатчика оригиналов. • Датчик ввода включается, когда блокировочный выключатель дуплексного автоподатчика оригиналов замкнут.				
A1-2	Срединное застревание в дуплексном автоподатчике оригиналов (Датчик входа ремня) • Датчик входа ремня обнаруживает оригинал при включении питания • Датчик входа ремня не включается за 1,2 сек. после того, как двигатель подачи начнет реверсное вращение • Датчик входа ремня не выключается после того, как ремень автоподатчика повернется на половину оборота. • Датчик входа ремня включается, когда нажимается кнопка **Стоп/Отмена** при работающем дуплексном автоподатчике оригиналов • Датчик входа ремня включается, когда блокировка дуплексного автоподатчика оригиналов замкнута	1. Дефект датчика входа ремня 2. Дефект в работе соленоида зажатия 3. Дефект в работе ролика выравнивания 4. Неправильная высота дуплексного автоподатчика оригиналов 5. Износ или загрязнение ремня дуплексного автоподатчика оригиналов 6. Дефект во вращении ремня дуплексного автоподатчика оригиналов 7. Дефект платы DADF PWB	• Удалить оригинал и поместить его снова или разомкнуть и замкнуть блокировочный выключатель	ЦЕПЬ 5	

Приоритет: Коды состояния перечислены в порядке их приоритета, начиная со старшего

КОД СОСТОЯНИЯ	ОПИСАНИЕ/СОДЕРЖАНИЕ	ПРОБЛЕМЫ	МЕТОД СБРОСА ИНДИКАЦИИ	ЦЕПЬ МАШИНЫ	ПРИМЕЧАНИЕ
A 2 - 1	Удалить застрявшие оригиналы. Удалить все оригиналы на выходе Выход дуплексного автоподатчика оригиналов (устройства DADF) (Датчик выхода) • Датчик выхода обнаруживает оригинал при включении питания • Оригинал не остановился на направляющей регистрации и достиг датчика выхода • Когда оригинал выведен, датчик выхода не включается и выключается при повороте ремня на половину оборота • Датчик выхода включается при нажатии на кнопку Стоп/Отмена во время работы автоподатчика • Датчик выхода включается при замыкании блокировки автоподатчика	1. Дефект датчика выхода 2. Дефект в работе соленоида затвора регистрации 3. Неправильная высота дуплексного автоподатчика оригиналов 4. Износ или загрязнение ремня автоподатчика оригиналов 5. Дефект во вращении ремня автоподатчика оригиналов 6. Неправильное положение затвора выхода 7. Дефект платы автоподатчика оригиналов	• Удалить оригинал и поместить его снова или разомкнуть и замкнуть блокировочный выключатель	ЦЕПЬ 5	
A 2 - 2	Удалить застрявшие оригиналы Открыть верхнюю крышку и правую крышку податчика оригиналов Дуплексное застревание в устройстве DADF (Датчик дуплексного ввода) • Датчик дуплексного ввода обнаруживает оригинал при включении питания • Датчик дуплексного ввода не включается за 5 сек. после включения двигателя ремня, когда копируется сторона 2 • Датчик дуплексного ввода не включается за 3 сек. после включения двигателя ремня дуплексного автоподатчика, когда копируется сторона 1 (После окончания копирования стороны 2, когда оригинал смещается со стекла на транспортер)	1. Дефект датчика дуплексного ввода 2. Дефект вращения транспортера оригинала 3. Дефект в работе затвора выхода 4. Неправильное положение затвора регистрации 5. Дефект во вращении двигателя подачи 6. Проскальзывание одноходовой муфты/износ ремня 7. Дефект во вращении ремня дуплексного автоподатчика оригиналов 8. Дефект платы DADF PWB	• Удалить оригинал и поместить его внова или разомкнуть и замкнуть блокировочный выключатель	ЦЕПЬ 5	Время обнаружения застреваний на датчике дуплексного ввода • Изготовление копии стороны 2 (5 сек.) 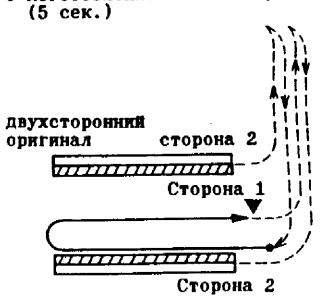

Приоритет: Коды состояния перечислены в порядке их приоритета, начиная со старшего.

(N O – 16)

КОД СОСТОЯНИЯ	ОПИСАНИЕ/СОДЕРЖАНИЕ	ПРОБЛЕМЫ	МЕТОД СБРОСА ИНДИКАЦИИ	ЦЕПЬ МАШИНЫ	ПРИМЕЧАНИЕ
A 2 - 2	• Датчик дуплексного ввода не выключается за 2,5 сек. после его включения. • Датчик дуплексного ввода включается при нажатии на кнопку Стоп/Отмена при работающем дуплексном автоподатчике оригиналов. • Датчик дуплексного ввода включен при замкнутом блокировочном выключателе.				• Скопировать сторону 1 двухстороннего оригинала (3 сек.) 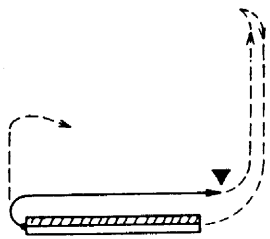 Сторона 2
A5	Закрыть крышку податчика оригиналов Блокировка дуплексного автоподатчика оригиналов разомкнута • Блокировка дуплексного транспортера или блокировка автоподатчика DADF разомкнута во время работы DADF • Оригинал помещен, когда блокировочный выключатель DADF разомкнут.	1. Дефект блокировочного выключателя 2. Дефект платы дуплексного автоподатчика оригиналов (DADF PWB) 3. Дефект Главной PWB	• Замкнуть блокировку дуплексного автоподатчика оригиналов (в 2-х местах) • Вытянуть оригинал из автоподатчика	ЦЕПЬ 5	
A6	Вернуть последний поданный оригинал на стопку Вернуть оригинал • Вернуть нескопированные оригиналы в лоток оригиналов	—	• Снова поместить оригинал в лоток оригиналов	—	
L9	Выключить и включить питание и вызвать техобслуживание Ошибка связи с лампой засветки между изображениями/по бокам (лампой ISIL) • PWB управления лампой ISIL не направила сигнал к Главной PWB за 0,3 сек.	• Проверка связи 5.12 1. Дефект PWB управления лампой ISIL 2. Ослабленное соединение 3. Дефект Главной PWB	• Включить и выключить главный выключатель питания	ЦЕПЬ 9	

Приоритет: Коды состояния перечислены в порядке их приоритета, начиная со старшего.

КОД СОСТОЯНИЯ	ОПИСАНИЕ/СОДЕРЖАНИЕ	ПРОБЛЕМЫ	МЕТОД СБРОСА ИНДИКАЦИИ	ЦЕПЬ МАШИНЫ	ПРИМЕЧАНИЕ
L6	Вставить карточку Xerox или ключевой счетчик Опция • Монетоприемник: опущенных денег не хватает для платы за копирование. Копилайзер/диспенсер копий: вставленная карточка не действует. Ключевой выключатель выключен. Ключевой счетчик вышел (переполнен).	1. Неисправность дополнительной функции 2. Ослабление контакта 3. Неисправность дополнительной платы 4. Неисправность главной платы	• Правильно работайте с дополнительными устройствами	ЦЕПЬ 3	• Нажать кнопку "программа" и задать "91" для установки дополнительных устройств.
L5	Поместить бумагу размера B4 или больше в нижний лоток Неправильный размер бумаги в Лотке 5 • Поместить бумагу размера B4 или больше в Лоток 5.	1. Неправильная настройка селектора размеров 2. Дефект выключателя размера бумаги 3. Дефект платы дуплексного/четырехлоткового модуля (DDM/FTM PWB) 4. Дефект Главной PWB	• Вставить кассету с бумагой размера B4 или больше	ЦЕПЬ 8	
J7	Заменить отстойник отходов Проинформировать оператора Обнаружено заполнение отстойника тонера. • Сообщение о необходимости замены отстойника отходов выдается на дисплее сообщений после изготовления 250 копий после обнаружения датчиком заполнения тонером полного отстойника отходов. Однако, если диагностическая программа DIAG [50-2] имеет состояние [0], это сообщение не выдается.	1. Заполнение отстойника отходов 2. Дефект датчика заполнения тонером 3. Загрязнение внутри отстойника отходов 4. Дефект Главной PWB	• Заменить отстойник отходов	ЦЕПЬ 9	• Раздается звучание зуммера во время копирования, после того как обнаруживается заполнение отстойника отходов (Зуммер не может быть отключен).

Приоритет: Коды состояния перечислены в порядке их приоритета, начиная со старшего.

(Сортер на 20 ячеек)

КОД СОСТОЯНИЯ	ОПИСАНИЕ/СОДЕРЖАНИЕ	ПРОБЛЕМЫ	МЕТОД СБРОСА ИНДИКАЦИИ	ЦЕПЬ МАШИНЫ	ПРИМЕЧАНИЕ
F 8	Отказсортировочного устройства Вызов техобслуживания Ошибка связи сортировочного устройства • Главная PWB не получает сигнал от PWB сортировочного устройства	1. Дефект PWB сортировочного устройства 2. Ослабленное соединение 3. Неправильный входной или выходной сигнал PWB сортера 4. Дефект Главной PWB	• Выключить и включить главный выключатель питания (Если связь восстанавливается, код состояния очищается)	ЦЕПЬ 11	
F 9	Неисправность сортера. Вызвать техобслуживание Неисправность ячейки сортера (20 ячеек) • Выключатель сортера не включается в течении 1 секунды после начала движения ячейки. • В режиме без сортировки или при инициализации ячейки выключатель исходного положения индексера не включается в течении 15 секунд после начала работы двигателя привода ячеек.	1. Неисправность выключателя индексера 2. Неисправность выключателя исходного положения индексера 3. Неисправность двигателя привода ячеек 4. Неисправность платы сортера 5. Неисправность блока питания сортера	• Выключить и включить главный выключатель питания	ЦЕПЬ 11	
F 1	Застревание в сортере. Открыть верхнюю крышку сортера. Застревание в сортере (20 ячеек) • Входной датчик сортера не включается в течении 2 секунд после включения выходного датчика процессора. • Выходной датчик сортера не выключается в течении 4 секунд после включения входного датчика сортера. • Как датчик входа, так и датчик выхода остаются включенными в то время как процессор находится в режиме ожидания.	1. Неисправность входного датчика сортера 2. Неисправность выходного датчика сортера 3. Неисправность системы подачи бумаги 4. Неисправность привода ячеек 5. Неисправность платы сортера	• Открыть крышку сортера и внутреннюю крышку, удалить застрявшую бумагу.	ЦЕПЬ 11	
F 5	Закрыть верхнюю крышку сортировочного устройства Верхняя крышка сортировочного устройства открыта • Блокировочный выключатель верхней крышки сортировочного устройства разомкнут	1. Дефект блокировочного выключателя верхней крышки 2. Ослабленное соединение 3. Дефект PWB сортировочного устройства	• Замкнуть блокировочный выключатель верхней крышки сортировочного устройства	ЦЕПЬ 11	

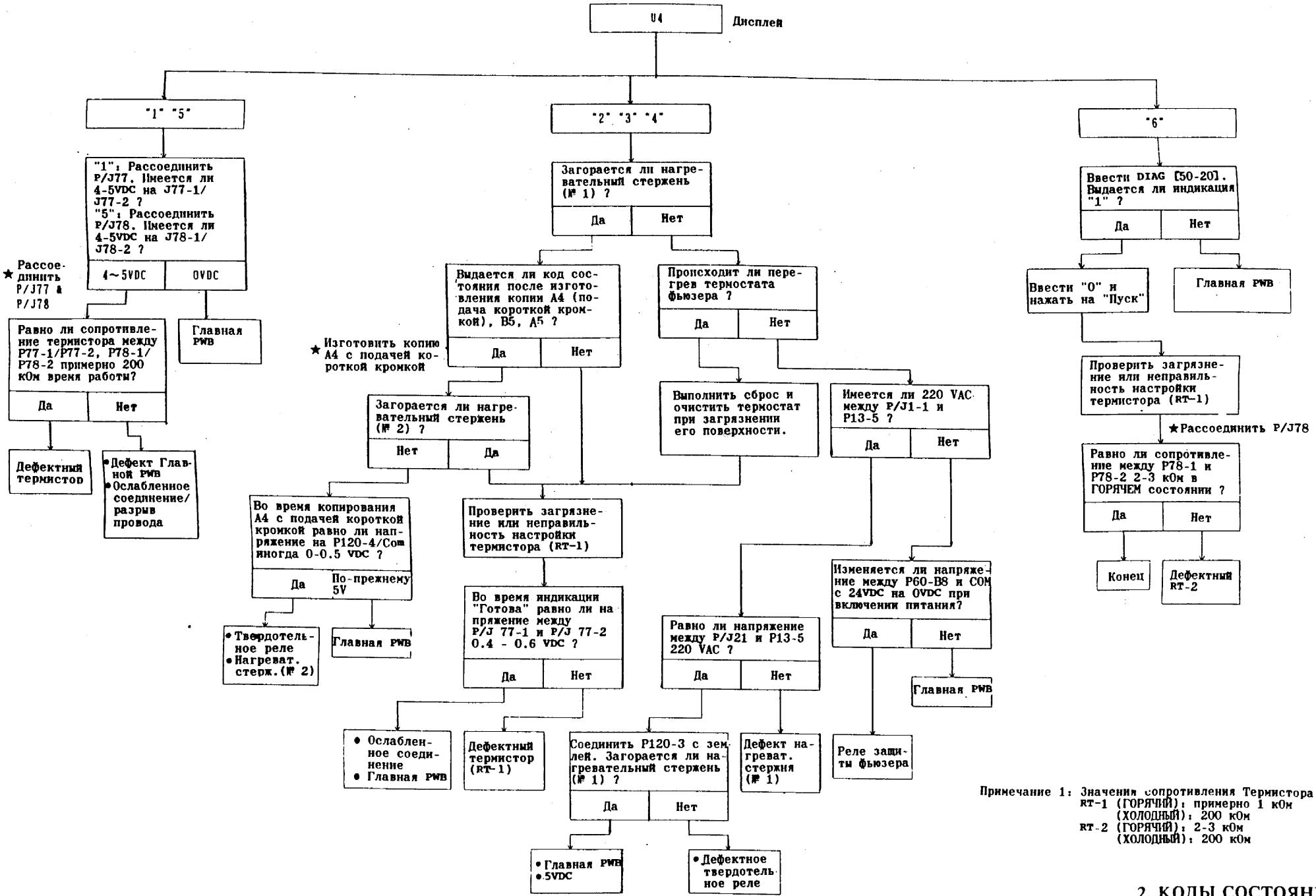

Примечание 1: Значения сопротивления Термистора
RT-1 (ГОРЯЧИЙ): примерно 1 кОм
(ХОЛОДНЫЙ): 200 кОм
RT-2 (ГОРЯЧИЙ): 2-3 кОм
(ХОЛОДНЫЙ): 200 кОм

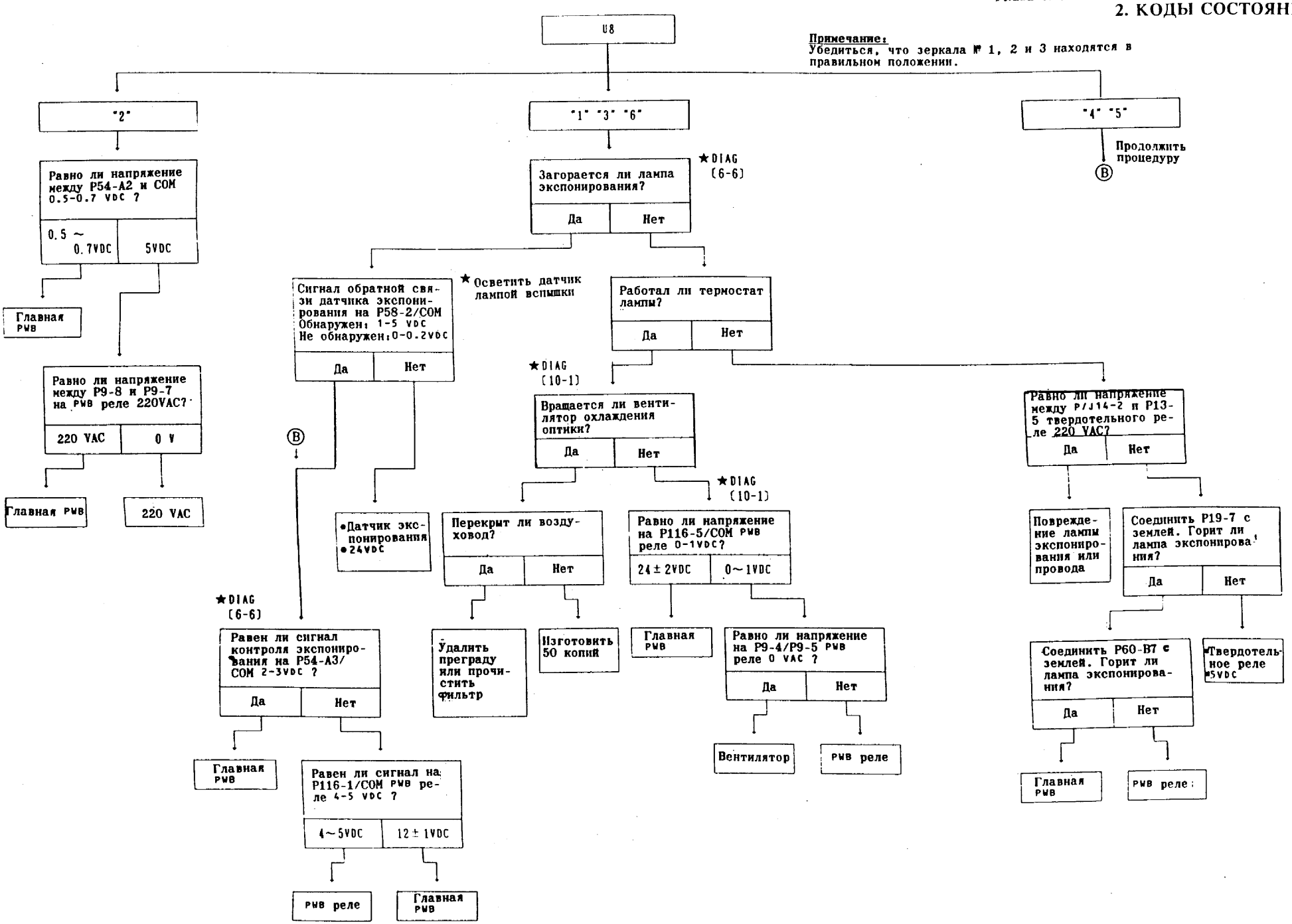
U8
Примечание:
Убедиться, что зеркала № 1, 2 и 3 находятся в правильном положении.
"2"
"1" "3" "6"
"4" "5"
Продолжить процедуру
Равно ли напряжение между P54-A2 и COM 0.5-0.7 VDC ?
0.5 ~ 0.7VDC
5VDC
Главная PWB
Равно ли напряжение между P9-8 и P9-7 на PWB реле 220VAC?
220 VAC
0 V
Главная PWB
220 VAC
★DIAG [6-6]
Загорается ли лампа экспонирования?
Да
Нет
Сигнал обратной связи датчика экспонирования на P58-2/COM Обнаружен: 1-5 VDC Не обнаружен:0-0.2VDC
★Осветить датчик лампой вспышки
Работал ли термостат лампы?
★DIAG [10-1]
Вращается ли вентилятор охлаждения оптики?
Равно ли напряжение между P/J14-2 и P13-5 твердотельного реле 220 VAC?
•Датчик экспонирования
•24VDC
Перекрыт ли воздуховод?
Равно ли напряжение на P116-5/COM PWB реле 0-1VDC?
24 ± 2VDC
0~1VDC
★DIAG [10-1]
Повреждение лампы экспонирования или провода
Соединить P19-7 с землей. Горит ли лампа экспонирования?
★DIAG [6-6]
Равен ли сигнал контроля экспонирования на P54-A3/COM 2-3VDC ?
Удалить преграду или прочистить фильтр
Изготовить 50 копий
Главная PWB
Равно ли напряжение на P9-4/P9-5 PWB реле 0 VAC ?
Вентилятор
PWB реле
Соединить P60-B7 с землей. Горит ли лампа экспонирования?
•Твердотельное реле •5VDC
Главная PWB
PWB реле
Равен ли сигнал на P116-1/COM PWB реле 4-5 VDC ?
4~5VDC
12 ± 1VDC
PWB реле
Главная PWB

6.3 КАЧЕСТВО КОПИЙ

6.3.1 Изготовление образцов копий

При наличии проблем качества копий использовать Контрольный лист 499T283 и изготовить 5 копий формата A3, для того чтобы оценить характер проблемы.

6.3.2 Проверки и регулировки при наличии проблем качества копий выполняются соответственно контрольному листу мер, отвечающих каждому симптому. При повторяющихся проблемах ненормального качества копий проверить условия, в которых работает машина, оригиналы, используемые для копирования, и срок службы расходуемых материалов.

(1) Требования к окружающим условиям работы машины

- НАПРЯЖЕНИЕ ПИТАНИЯ ДОЛЖНО СООТВЕТСТВОВАТЬ ТЕХНИЧЕСКИМ ТРЕБОВАНИЯМ
- МАШИНА НЕ ДОЛЖНА УСТАНАВЛИВАТЬСЯ В МЕСТАХ С ВЫСОКОЙ ТЕМПЕРАТУРОЙ, ВЫСОКОЙ ВЛАЖНОСТЬЮ И ЧАСТЫМИ ТУМАНАМИ
- СЛЕДУЕТ ИЗБЕГАТЬ УСТАНОВКИ МАШИН В ЗАПЫЛЕННЫХ ПОМЕЩЕНИЯХ
- ПРИЕМЛЕМЫЕ ДИАПАЗОНЫ ТЕМПЕРАТУРЫ/ВЛАЖНОСТИ: 10-35°C, 15-85%
- В ПОМЕЩЕНИЯХ С ВЫДЕЛЕНИЕМ АММИАКА (ПРИ НЕВОЗМОЖНОСТИ ИЗБЕЖАТЬ ЭТОГО ОБЕСПЕЧИТЬ ХОРОШУЮ ВЕНТИЛЯЦИЮ В ПОМЕЩЕНИИ)
- МАШИНА ДОЛЖНА БЫТЬ УСТАНОВЛЕНА ГОРИЗОНТАЛЬНО

(2) Проверить оригиналы с точки зрения качества копий

- Проверить плотность изображения оригинала

Примеры:
- Оригинал - диазо-копия
- Оригинал - газета и т.п.
- Прозрачные оригиналы

Получаемые копии могут определяться как имеющие "высокий фон"

- Оригиналы, изготовленные бледным карандашом
- Оригиналы, полученные через синюю копирку

Получаемые копии определяются как "светлые копии"

- Цвета, плохо поддающиеся воспроизведению: желтый, бледнозеленый и голубой
- Цвет фона, затрудняющий получение контрастных копий: красный тон
  Пример: листы красного цвета

(3) Проверить расходуемые материалы

- Проверить количество копий, изготовленных с данным носителем
  (Стандартный срок службы носителя составляет примерно:
  Черный носитель: 40 000 копий; Цветной носитель: 15 000 копий)
- Проверить количество копий, изготовленных на данном барабане.

6.3.3 Главное правило для исправления качества копий

Основополагающим правилом для исправления качества копий является прежде всего очистка всех частей машины.

Очистить следующее:
Проволока коротронов, зеркала, объектив, стеклянный экран, стекло оригинала, подкладки стекла оригинала, области транспортеров, область фьюзера и оба торца бункера носителя.

Загрязнение отдельных частей машины и загрязнение всей машины за короткий период времени вызываются главным образом деформацией магнитного уплотнения или окружающими условиями работы машины - необходимо принять соответствующие меры для устранения этих факторов.

В машинах 5026/5030 регулировка положения коротронов обычно не требуется. Поскольку положение коротронов настраивается на получение наилучших характеристик, изменение положения коротрона приводит к нарушению их расположения относительно барабана, ухудшает проявление и экспонирование и приводит к проблемам качества копий, таким как "светлая копия", "высокий фон" и т.п.

6.3.4 Утечка на коротронах

Если проволока и экран коротрона на коротроне зарядки и (или) коротроне переноса дают утечку тока, блок питания высокого напряжения не генерирует требуемого выходного напряжения. В случае таких проблем качества копий, как "пустая копия" и т.п., убедиться в отсутствии утечки на коротроне зарядки и коротроне переноса, прежде чем заменять блок питания высокого напряжения.

Утечка на коротроне отделения и (или) коротроне предочистки дают копии с высоким фоном.

Симптомы для случаев утечки на коротронах или отсоединения проволоки коротронов описаны ниже.

Симптом	Коротрон зарядки	Коротрон переноса	Коротрон отделения	Коротрон предочистки
Отсоединение проволоки	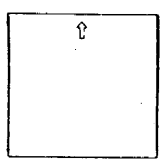	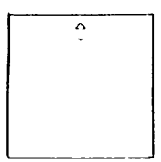	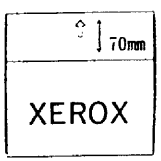	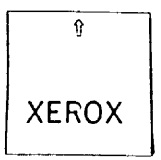
Утечка	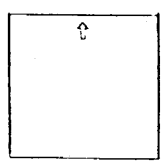	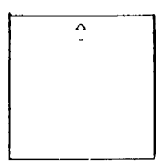	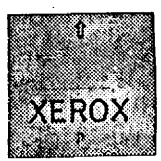	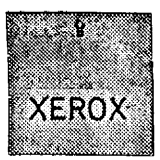

- Убедиться в отсутствии утечки на коротронах, прежде чем заменять блок питания PS-2

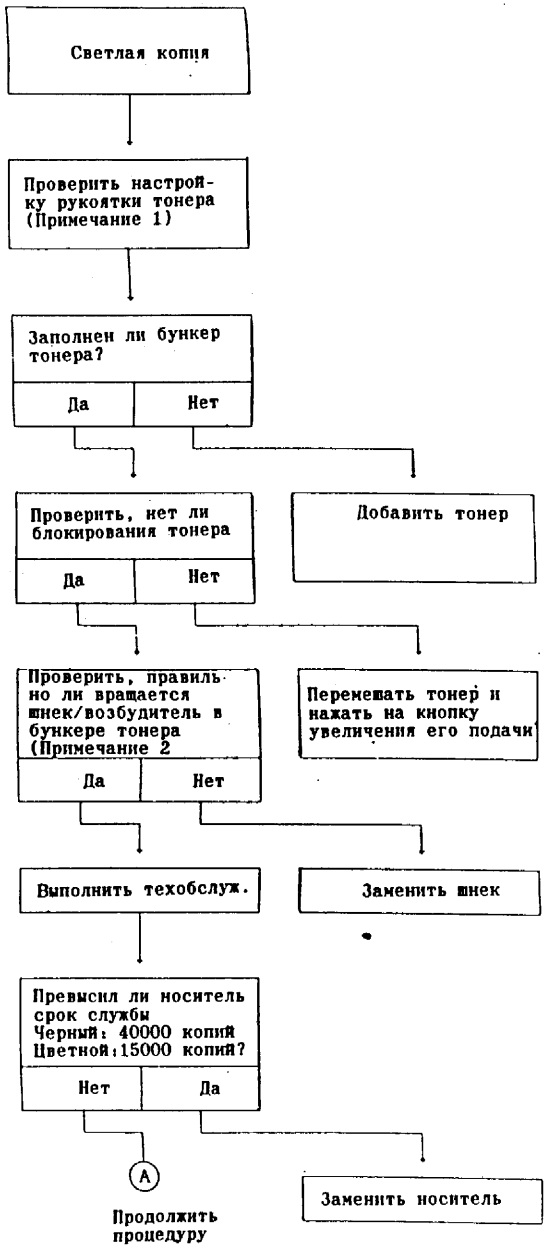

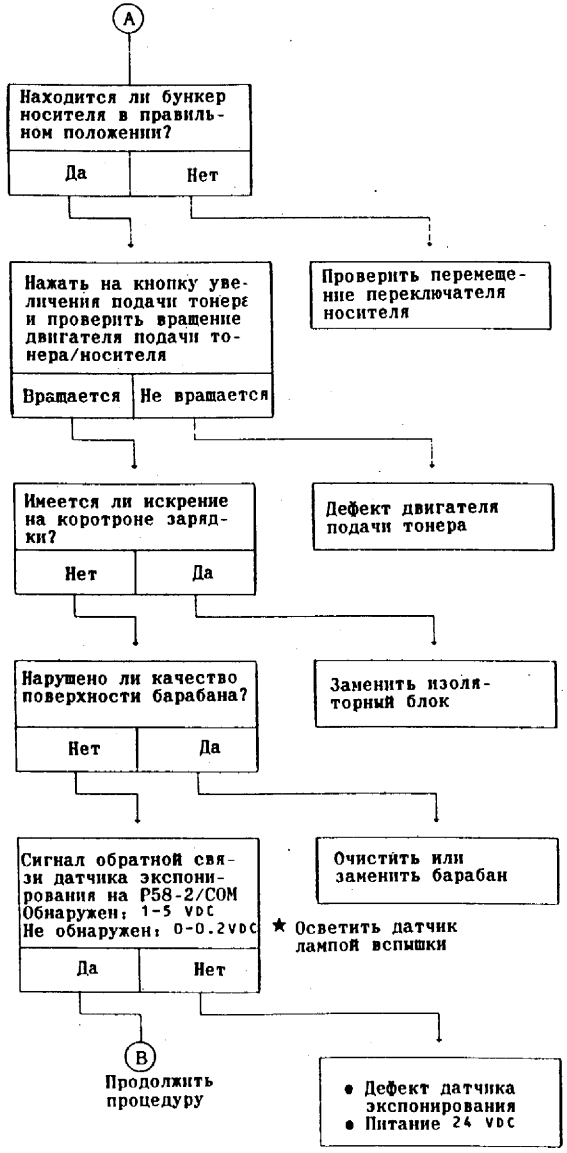

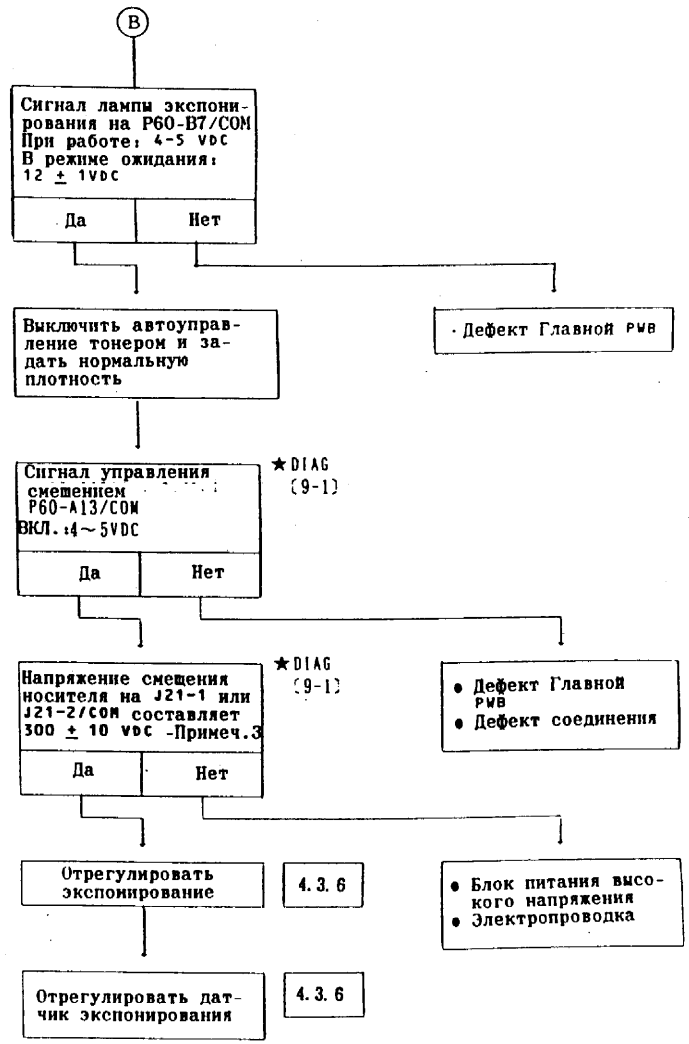

Примечание 1: Не устанавливать рукоятку тонера в положение "Светлая" на длительные периоды времени

Примечание 2: Не выполнять процедуру диагностики DIAG [9-6] при вытянутом наружу бункере черного тонера (может произойти блокирование тонера)

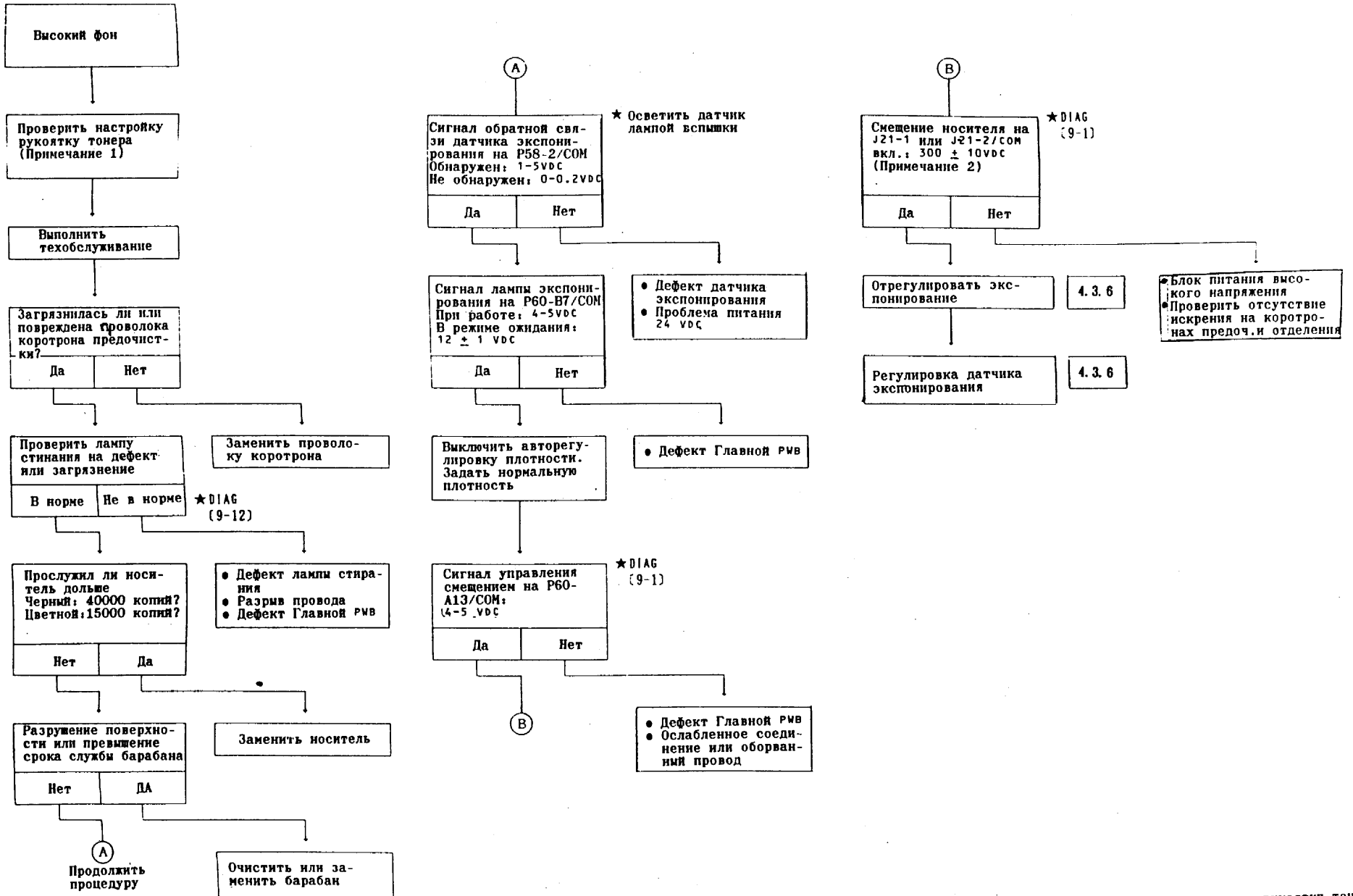

Примечание 1: Не изготавливать копии при положении рукоятки тонера "Темнее" в течение длительного времени.
Примечание 2: Черные копии : J21-1/COM
Цветные копии: J21-2/COM

C – 1

Образец копии	Симптом проблемы
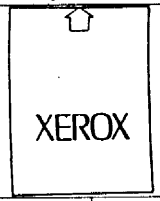	• Светлая копия (Копия, плотность изображения которой ниже требуемой)

Причина и процесс	Оценка	Шаг	Проверить следующее:	Оценка	Действия	Регулировка №
• Бумага		1	• Становятся ли копии нормальными после замены бумаги? (Бумага влажная)	ДА	• Заменить бумагу • Включить смещение желоба	
• Коротрон		2	• Загрязнилась ли проволока коротрона переноса?	ДА	• Очистить или заменить проволоку коротрона	
		3	• Загрязнилась ли проволока коротрона зарядки?	ДА	• Очистить или заменить проволоку коротрона	R&A 5.1.1
		4	• Есть ли искрение на коротроне?	ДА	• Заменить изоляторный блок • Заменить узел коротрона	
• Носитель		5	• Проверить положение рукоятки тонера ⇒ "Светлее"	ДА	• Установить рукоятку на "Авто" и отрегулировать плотность	
		6	• Используется ли фотография или оригинал высокой плотности?	ДА	• Выполнить регулировку качества копий	R&A 4.3.6
		7	Заполнен ли бункер тонера?	НЕТ	• Добавить тонер	
		8	• Уплотнился ли тонер в бункере?	ДА	• Встряхнуть тонер	
		9	• Прослужил ли носитель долее 40 000 копий? (Цветной- долее 15 000 копий)	ДА	• Заменить носитель	R&A 6.3.1 6.6.1
		10	• Проверить выходной сигнал смещения носителя а.Замерить вых. напряж. PS-2 ⇒ Нет сигнала	ДА	• Выполнить Процедуру FIP (изоляции неисправности) для Цепи 9 • Заменить PS-2	R&A 5.1.2

C – 1

Образец копии	Симптом проблемы

Причина и процесс	Оценка	Шаг	Проверить следующее:	Оценка	Действия	Регулировка №
			б.Замерить на бункере носителя ⇒ Нет сигнала	ДА	• Починить дефектный провод смещения носителя. • Отремонтировать дефектный контакт смещения носителя	
		11	• Нажать на кнопку увеличения расхода и имитировать блокировку. • Проверить вращение двигателя подачи ⇒ Не вращается	Да	• Выполнить Процедуру FIP (изоляции неисправности) для Цепи 9 • Заменить двигатель подачи тонера	R&A 6.1.2 6.2.2
• Управление экспонированием и смещением		1	• Проверить выходной сигнал датчика экспонирования		• Выполнить процедуру FIP для Цепи 9	
		2	• Имеется ли переэкспонирование?	Да	• Выполнить регулировку экспонирования	R&A 4.3.6
		3	• Проверить смещение носителя. ⇒ Слишк.высокое	Да	• Выполнить Процедуру FIP для Цепи 9	

C – 2

Образец копии	Симптом проблемы
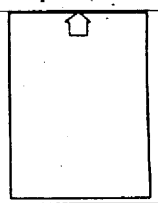	• Пустая копия (Копия, на которой изображение отсутствует на всей поверхности)

Причина и процесс	Оценка	Шаг	Проверить следующее:	Оценка	Действия	Регулировка №
• Включается ли узел двигателя носителя, когда лампа сканирует?	ДА	1	• Коротрон зарядки расположен правильно?	НЕТ	• Расположить правильно	
		2	• Проволока коротрона зарядки порвана?	ДА	• Заменить проволоку	R&A 5.1.1
		3	• Проволока коротрона переноса порвана?	ДА	• Заменить проволоку	
		4	• Проверить искрение на каждом коротроне ⟹ Искрение	ДА	• Заменить искрящий коротрон или изоляторный блок	
		5	• Проверить вых. сигнал PS-2, коротронов зарядки и переноса. ⟹ Нет сигнала	ДА	• Заменить PS-2	R&A 5.1.2
		6	• Проверить загорание лампы ISIL во время цикла копирования •	ДА	• Выполнить Процедуру FIP для Цепи 9. Ввести DIAG[9-2] Дефект PWB ISIL, разрыв провода или ослабленное соединение Ввести DIAG[9-2] Дефект Главной PWB	R&A 8.2.1
		7	• Поломана ли промежут. шестерня бункера носит.?	ДА	• Заменить промежуточную шестерню	
		8	• Повернуть от руки шестерню лопастей. • Вращается ли магнитный ролик?	НЕТ	• Заменить бункер носителя	6.2.4

C – 2

Образец копии	Симптом проблемы

Причина и процесс	Оценка	Шаг	Проверить следующее:	Оценка	Действия	Регулировка №
		9	• Выполнить Процедуру FIP Цепи 9 Ввести DIAG[9-4]			
	НЕТ	10	• Повреждена ли шестерня или вал?	ДА	• Заменить дефектную шестерню • Заменить бункер носителя	
Правильно ли расположен бункер носителя?	НЕТ	1	• Перемещается ли соленоид включения носителя? Ввести DIAG[9-5]	ДА	• Проверить пробуксовку муфты • Выполнить Процедуру FIP Цепи 9	

C – 3

Образец копии	Симптом проблемы
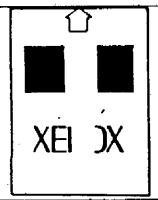	• Белые полосы (Частичный пропуск или светлый участок в направлении подачи бумаги)

Причина и процесс	Оценка	Шаг	Проверить следующее:	Оценка	Действия	Регулировка №
		1	• Прекращаются ли застревания бумаги после замены бумаги? (Бумага влажная или имеет морщинки)	ДА	• Заменить бумагу • Объяснить заказчику, как хранить бумагу	
		2	• Загрязнилась ли проволока коротрона зарядки?	ДА	• Очистить или заменить проволоку коротрона	
		3	• Попал ли кусочек бумаги на коротрон переноса?	ДА	• Удалить кусочек бумаги	
		4	• Загрязнилась ли проволока коротрона переноса?	ДА	• Очистить или заменить проволоку коротрона	
		5	• Повреждена ли поверхность барабана?	ДА	• Отполировать или заменить барабан	R & A 5. 3. 1
		6	•Проверить загорание лампы ISIL при цикле копирования. ⟹ Ненужная лампа загорается	ДА	• Заменить PWB управления лампой ISIL • Заменить лампу ISIL • Заменить Гл. PWB	

C – 4

Образец копии	Симптом проблемы
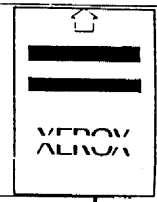	• Белые полосы (Частичные пропуски или высвечивания в направлении оси барабана)

Причина и процесс	Оценка	Шаг	Проверить следующее	Оценка	Действия	Регулировка №
• Помехи от искрения во время цикла копирования	ДА	1	• Ввести диагностический код (9-1) и нажать на кнопку пуска. Найти искрящий коротрон. • Грязная/дефектная проволока коротрона?	ДА	• Очистить или заменить проволоку коротрона.	
		2	• Имеется ли искрение дефектного коротрона?	ДА	• Заменить блоки искрящего коротрона. • Заменить узел коротрона	
	Нет	3	• Застревания бумаги прекращаются после замены бумаги? (Бумага влажная или имеет морщинки).	ДА	• Заменить бумагу. • Объяснить заказчику, как хранить бумагу.	
		4	• Ослаблен ли запорный винт барабана?	ДА	• Затянуть снова.	
		5	• Повреждена ли поверхность барабана?	ДА	• Заменить или заполировать барабан	R & A 5. 3. 1.
		6	• Проверить загорание лампы ISIL во время цикла копирования. ⟹ Лампа загорается неупорядо енно	Да	• Заменить PWB управления лампой ISIL • Заменить лампу ISIL • Заменить Гл. PWB • Ослабленное соединение	
• Треугольный пропуск или бледная копия по левой стороне	ДА	1	• Передний замок машины не заперт правильно?	ДА	• Проинструктировать заказчика.	

C – 5

Образец копии	Симптом проблемы
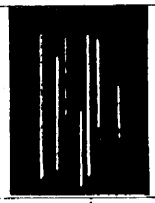	• Белые полосы (Копии с белыми линиями или пропусками изображения в направлении подачи на участках сплошного и (или) полутонового изображения)

Причина и процесс	Оценка	Шаг	Проверить следующее:	Оценка	Действия	Регулировка №
	ДА	1	• Загрязнение или повреждение проволоки коротрона зарядки?	ДА	• Очистить или заменить проволоку коротрона	
		2	• Загрязнение или повреждение проволоки коротрона переноса?	ДА	• Очистить или заменить проволоку коротрона	
		3	• Загрязнение магнитного ролика носителя?	ДА	• Удалить загрязнения	
		4	• Загрязнение или задиры на лампе ISIL ?	ДА	• Удалить загрязнения • Снять заусенцы	
		5	• Трещины на поверхности барабана в окружном направлении?	ДА	• Отполировать или заменить барабан • Определить причину появления царапин на барабане.	R & A 5. 3. 1
	ДА	1	• Достаточно ли носителя на магнитном уплотнении?	НЕТ	• Сформировать магнитное уплотнение заново	6. 3. 3 6. 6. 2

C – 6

Образец копии	Симптом проблемы
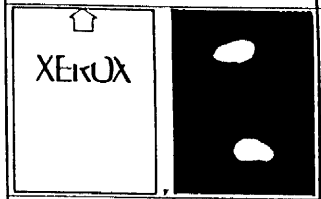	• Белые пятна (Копии с пропусками изображения в виде белых пятен)

Причина и процесс	Оценка	Шаг	Проверить следующее	Оценка	Действия	Регулировка №
• Норм.копии 	ДА	1	• Пропадают ли пятна после замены бумаги? (Влажная бумага)	ДА	• Заменить бумагу. • Объяснить заказчику, как хранить бумагу	
• Пропуски на сплошном изображении 	ДА	1	• Повреждена ли поверхность барабана?	ДА	• Заполировать или заменить барабан	R & A 5. 3. 1
		2	• Загрязнилась ли проволока коротрона отделения?	ДА	• Очистить или заменить проволоку коротрона	
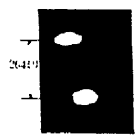	ДА	1	• Отслоился ли селен с поверхности барабана?	ДА	• Заменить барабан	R & A 5. 3. 1
		2	• Повреждена ли поверхность барабана?	ДА	• Заполировать или заменить барабан	R & A 5. 3. 1

C – 7

Образец копии			Симптом проблемы			
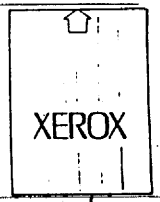			• Черные линии на копии (Черные линии (толщиной меньше 1 мм) появляются на копии в направлении подачи)			
Причина и процесс	Оценка	Шаг	Проверить следующее	Оценка	Действия	Регулировка №
• Оптическая система		1	• Имеются ли загрязнения на пути света к зеркалам, объективу и стеклянному экрану?	ДА	• Удалить загрязнения	
• Полость барабана		2	• Не блокируется ли луч лампы ISIL загрязнениями типа скола резьбы?	ДА	• Удалить загрязнения	
		3	• Имеются ли трещины по окружности барабана?	ДА	• Заполировать или заменить барабан • Определить причину появления царапин на барабане	R&A 5.3.1
		4	• Скопилось ли много тонера и бумажной пыли по кромке скребка барабана?	ДА	• Очистить или заменить очистительный скребок	R&A 5.5.2
		5	• Имеет ли барабан повреждения?	ДА	• Заменить очистительный скребок	R&A 5.5.2
		6	• Правильно ли настроен зазор между рычагом отвода и рычагом скребка?	НЕТ	• Отрегулировать положение рычага отвода	◐ 5.6.3

C – 7

Образец копии			Симптом проблемы			
Причина и процесс	Оценка	Шаг	Проверить следующее	Оценка	Действия	Регулировка №
• Секция фьюзера		7	• Имеются ли царапины на поверхности нагревательного валика?	ДА	• Заменить нагревательный валик. • При наличии дефекта на кончике пальца нагревательного валика заменить его.	A&R 7.1.2
		8	• Не слишком ли высокая температура фьюзера? (Составляет ли значение памяти NVM больше 26?)		• Выполнить настройку памяти NVM • Отрегулировать температуру на 208°C.	8.2.2B

C – 8

Образец копии	Симптом проблемы
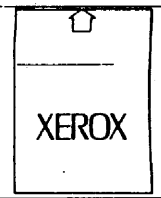	• Черные линии на копии (Черные линии на копии под прямым углом к направлению подачи. Эти линии отсутствуют на оригинале и имеют на копии толщину меньше 1 мм)

Причина и процесс	Оценка	Шаг	Проверить следующее	Оценка	Действия	Регулировка №
• Имеет место каждые 264 мм 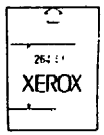	ДА	1	• Имеются ли царапины на барабанах в направлении его оси	ДА	• Заполировать или заменить барабан	R & A 5.3.1
• Имеет место каждые 110 мм 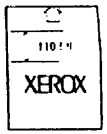		2	• Имеются ли царапины на нагревательном валике?	ДА	• Заменить нагревательный валик	R & A 7.1.2
		3	• Не слишком ли высокая температура фьюзера? (Составляет ли значение памяти NVM больше 267)	ДА	• Выполнить регулировку памяти NVM • Требуемая температура составляет 208°C	⊘ 8.2.2B

C – 8

Образец копии	Симптом проблемы

Причина и процесс	Оценка	Шаг	Проверить следующее	Оценка	Действия	Регулировка №
• Имеет место на расстоянии 264 мм от передней кромки 	ДА	4	• Правильно ли положение оригинала?	НЕТ	• Проинструктировать заказчика	
		5	• Правильный ли пропуск ISIL - по передней кромке? - по задней кромке?	НЕТ	• Выполнить настройку памяти NVM	⊘ 8.2.2 C 8.2.2 D
		6	• Загорается ли лампа ISIL?	НЕТ	• Выполнить Процедуру FIP Цепи 9. Ввести DIAG (9-2)	
		7	• Загрязнилась ли поверхность лампы ISIL?	ДА	• Очистить или заменить лампу ISIL	

C – 9

Образец копии	Симптом проблемы
	• Царапины на барабане (Выполнить процедуры определения причин меток на барабане, которые вызывают черные линии на копии).

Причина и процесс	Оценка	Шаг	Проверить следующее	Оценка	Действия	Регулировка №
			Примечание: Следующий пример является главной, но не единственной причиной царапин на барабане. Окружные царапины на барабане вызываются главным образом задеванием элементов о барабан при его вращении. Полностью проверить правильность установки элементов, соседствующих с барабаном, и обратить особое внимание на отсутствие посторонних тел, таких как скрепки и т.п.			
• Обнаруживаются ли царапины вокруг барабана? 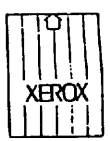	ДА	1	• Присутствует ли тонер на кончике пальца барабана?	ДА	• Заменить палец барабана Примечание: Палец контактирует с барабаном в течение 840 мсек. через 30 мсек. после включения затвора регистрации под действием соленоида отвода.	R & A 5.4.3
		2	• Погнут ли или деформирован кончик пальца барабана?	ДА	• Заменить палец барабана. Примечание: Палец барабана может легко изгибаться, загибаться или деформироваться при застреваниях бумаги. Необходимо всегда проверять механизм подачи бумаги	R & A 5.4.3

C – 9

Образец копии	Симптом проблемы

Причина и процесс	Оценка	Шаг	Проверить следующее	Оценка	Действия	Регулировка №
 	ДА	1	• Присутствует ли достаточное количество носителя на магнитном уплотнении?	НЕТ	• Проверить магнитное уплотнение	R & A 6.3.3 6.6.2
		2	• Правильно ли положение резины магнита?	НЕТ	• Заменить резину магнита • Заменить бункер носителя	
			• Другие возможные причины: - Повреждение или загрязнение пленочного уплотнения - Неправильное снятие или установка барабана			
• Царапины в направлении оси барабана 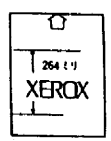			Примечание: Царапины в направлении оси барабана обычно не наносятся во время работы машины. Следует соблюдать осторожность при полировке барабана, с тем чтобы не повредить его поверхность при вставлении коротрона зарядки и коротрона предочистки.			
• Царапины типа пятен 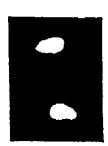	ДА		Примечание: Царапины в виде пятен обычно не наносятся во время работы машины. Они могут появиться при вставлении коротрона зарядки, коротрона предочистки или при наличии пузырьков в искрогасящем экране коротрона отделения.			

C-10

Образец копии	Симптом проблемы
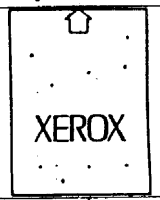	• Черные точки на копии

Причина и процесс	Оценка	Шаг	Проверить следующее	Оценка	Действия	Регулировка №
• Находятся ли черные точки устойчиво в одном и том же месте? 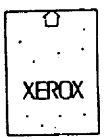	ДА	1	• Не загрязнилась ли верхняя или нижняя поверхность стекла оригинала?	ДА	• Очистить стекло оригинала	
		2	• Не загрязнилась ли подкладка стекла оригинала?	ДА	• Очистить или заменить подкладку	R & A 9.3.1
	НЕТ	3	Загрязнился ли барабан или присутствуют посторонние объекты?	ДА	• Очистить или отполировать барабан	
		4	• Имеются ли царапины в виде пятен на барабане?	ДА	• Заменить барабан Примечание: Царапины в виде пятен наносятся в процессе производства барабана. Однако, следует обратить особое внимание на регулировку коротрона зарядки, нарушение которой может вызвать такое же явление	R & A 5.3.1
Располагаются ли черные точки в виде полосы? 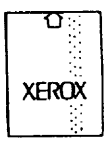		5	•Загрязнилась ли или повреждена проволока коротрона зарядки?	ДА	• Заменить проволоку коротрона	

C-11

Образец копии	Симптом проблемы
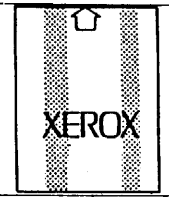	• Темные полосы или фон на копии • Темная полоса (Имеющие вид полос изображения, отсутствующие на оригинале и присутствующие на копии в направлении подачи и имеющие ширину больше 1 мм; более низкая плотность означает высокий фон полосы, а более высокая плотность означает черную полосу).

Причина и процесс	Оценка	Шаг	Проверить следующее	Оценка	Действия	Регулировка №
Недостаточность освещения		1	• Воспроизводится ли полностью плотность 0.056 Контрольного листа (499T283)?	ДА	• Выполнить регулировку экспонирования.	4.3.6
Оптическая система		2	•Имеются ли посторонние объекты, блокирующие путь света на зеркалах, объективе и стекле?	ДА	• Удалить посторонние объекты. • Очистить оптическую систему.	
		3	•Нет ли пятен на поверхности лампы экспонирования? Не пристал ли тонер к лампе?	ДА	• Заменить лампу экспонирования.	R & A 4.2.2
		4	• Имеется ли грязь на дефлекторе?	ДА	• Очистить рефлектор.	
Коротроны		5	•Загрязнилась ли или повреждена проволока коротрона предочистки?	ДА	• Очистить или заменить проволоку коротрона.	
		6	•Поврежден ли коротрон предочистки?	ДА	• Заменить проволоку коротрона.	
		7	• Ослаблена ли проволока коротрона предочистки?	ДА	• Выполнить процедуру изоляции неисправности FIP для Цепи 9.	
Лампа стирания		8	• Загорается ли лампа стирания? Ввести диагностику DIAG [9-12].	НЕТ	• Заменить пружину проволоки коротрона	

C-12

Образец копии	Симптом проблемы
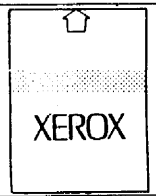	• Темная полоса фона на копии. • Черная полоса (Имеющие вид полос изображения, отсутствующие на оригинале и присутствующие на копии под прямым углом к направлению подачи и имеющие ширину больше 1 мм; при более низкой плотности имеет место темная полоса фона, при более высокой плотности - черная полоса).

Причина и процесс	Оценка	Шаг	Проверить следующее	Оценка	Действия	Регулировка №
• Коротроны		1	• Ослаблена ли проволока коротрона зарядки?	ДА	• Заменить пружину проволоки коротрона	
		2	• Загрязнился ли или поврежден провод коротрона зарядки?	ДА	• Очистить или заменить проволоку коротрона.	
		3	• Загрязнился ли или поврежден провод коротрона предочистки?	ДА	• Заменить проволоку коротрона.	
		4	• Не поврежден ли коротрон предочистки?	ДА	• Заменить проволоку коротрона.	
		5	• Ослаблена ли проволока коротрона предочистки?	ДА	• Заменить пружину проволоки коротрона	
• Оптическая система		6	• Не загрязнилась ли нижняя поверхность стекла оригинала?	ДА	• Очистить стекло оригинала. Примечание: Обратить внимание на рассыпание тонера.	
• Барабан		7	• Проверить, не была ли открыта крышка стекла оригинала длительное время (Оптическая усталость барабана)	ДА	• Заменить барабан.	R & A 5. 3. 1

C-13

Образец копии	Симптом проблемы
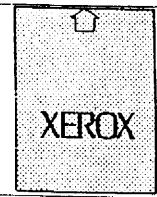	• Высокий фон на копии (Загрязнение фона копии частицами тонера)

Причина и процесс	Оценка	Шаг	Проверить следующее	Оценка	Действия	Регулировка №
• Воспроизводится ли полностью участок плотностью 0.05$$6 Контрольного листа?	ДА	1	• Изготовить копии при плотности "Светлее". Уменьшился ли фон?	ДА	• Перейти к шагу 2 и далее.	
				НЕТ	• Перейти к шагу 7.	
		2	• Загрязнилось ли стекло оригинала?	ДА	• Очистить стекло оригинала.	
		3	• Загрязнилось ли зеркало, объектив или стеклянный экран?	ДА	• Очистить зеркало, объектив, стеклянный экран.	
		4	• Загрязнился ли рефлектор?	ДА	• Очистить рефлектор.	
		5	• Загрязнилась ли или повреждена проволока коротрона предочистки?	ДА	• Заменить проволоку коротрона.	
		6	• Порвана ли или ослаблена проволока коротрона предочистки?	ДА	• Заменить проволоку коротрона.	
				НЕТ	• Отрегулировать уровень экспонирования.	⊘ 4. 3. 6
		7	• Измерить прибором сопротивление между бункером носителя и рамой. Получается ли низкий замер?	ДА	• Отремонтировать искрящую часть провода смещения носителя. • Заменить разъем смещения носителя	
	НЕТ	8	• Загорается ли лампа стирания? Ввести DIAG[9-12]	НЕТ	• Выполнить процедуру изоляции неисправности (FIP) для Цепи 9	
		9	• Проработал ли носитель (черный) более 40000 копий?	ДА	• Заменить носитель (Цветной носитель-15000 копий)	R & A 6. 3. 1 6. 6. 1
		10	• Проработал ли барабан более 40000?	ДА	• Отполировать или заменить барабан	R & A 5. 3. 1

C-14

Образец копии	Симптом проблемы
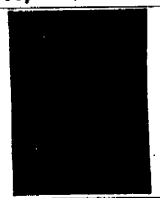	• Черная копия (Черная копия по всей поверхности при отсутствующем изображении оригинала). • Частичная черная копия

Причина и процесс	Оценка	Шаг	Проверить следующее	Оценка	Действия	Регулировка №
		1	• Не захвачена ли бумага в стеклянном экране?	ДА	• Удалить бумагу • Определить проблему подачи бумаги	
		2	Проверить положение следующих элементов: • Зеркала № 2,3 • Зеркала № 4,5	ДА	• Настроить правильное положение	
						

C-15

Образец копии	Симптом проблемы
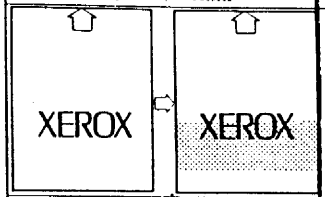	• Высокий фон при непрерывном копировании (Грязный фон на копии, вызываемый частицами тонера)

Причина и процесс	Оценка	Шаг	Проверить следующее	Оценка	Действия	Регулировка №
• Коротрон		1	• Не порвана ли проволока коротрона предочистки?	ДА	• Заменить проволоку коротрона	
		2	• Загрязнился ли или поврежден коротрон предочистки?	ДА	• Очистить или заменить	
		3	• Проверить напряжение PS-2 для коротрона предочист. ⇒ Отсутствует	ДА	• Заменить блок питания PS-2	R&A 5.1.2
		4	• Проверить уровень экспонирования. ⇒ в напр. барабана воспроизводится.	ДА	• Выполнить регулировку экспонирования	⊘ 4.3.6
• Лампа стирания		5	• Загорается ли лампа стирания? Ввести DIAG [9-12]	НЕТ	• Выполнить процедуру изоляции неисправности (FIP) для Цепи 9.	
• Барабан		6	• Если проблема не разрешается, заменить барабан.			

C – 1 6

Образец копии	Симптом проблемы					
	• Протяжка (Воспроизведение текста и изображения копии в высветленном или нечетком виде)					
Причина и процесс	Оценка	Шаг	Проверить следующее	Оценка	Действия	Регулировка №
			• Протяжка означает пропуск буквы в результате вибрации или колебания скорости барабана и оптической системы во время сканирования. • Для решения проблемы необходимо проверить барабан и оптическую систему на дефекты. • Причины и решения приведены ниже.			
			• Загрязнение рельсовой направляющей каретки • Дефект двигателя каретки • Загрязнение и износ ремня • Загрязнение шкива • Неправильное натяжение ремня • Загрязнение шестерни привода барабана		• Очистить • Заменить • Очистить или заменить • Очистить • Отрегулировать или заменить • Очистить	

C – 1 7

Образец копии	Симптом проблемы					
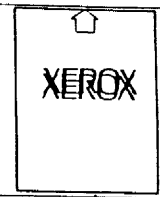	• Смазывание (Текст и изображение на копии воспроизводятся с наложением)					
Причина и процесс	Оценка	Шаг	Проверить следующее	Оценка	Действия	Регулировка №
			• Этот дефект обозначает смазывание изображений, вызываемое вибрацией и колебанием скорости барабана и бумаги в процессе переноса изображения. • Проверить приводы барабана и подачи бумаги.			
• Около 70 мм от передней кромки 	ДА	1	• Порвана ли проволока коротрона отделения?	ДА	• Заменить проволоку коротрона	
		2	• Проверить выходное напряжение PS-2 для коротрона отделения. ➡ Отсутствует	ДА	• Заменить блок PS-2	R&A 5.1.2
• Имеет место через интервал 63 мм	ДА	1	• Нет ли посторонних частиц на шестерне выхода?	ДА	• Удалить посторонние частицы	
		2	• Не поломан ли зуб шестерни выхода?	ДА	• Заменить шестерню выхода	
• Имеет место через интервал 110 мм	ДА	1	• Не прилипла ли посторонняя частица к шестерне нагревательного валика?	ДА	• Удалить посторонние частицы	
		2	• Не поломан ли зуб шестерни нагревательного валика?	ДА	• Заменить шестерню нагревательного валика	
• Другое		1	• Имеется ли неправильность при вращении колеса-звездочки?	ДА	• Заменить или очистить	

C-18

Образец копии	Симптом проблемы
	• Проблемы масштаба изображения в режимах Уменьшения/Увеличения (Состояние, при котором не могут изготавливаться копии определенного масштаба)

Причина и процесс	Оценка	Шаг	Проверить следующее	Оценка	Действия	Регулировка №
• Оптическая система		1	• Не растянулся ли ремень привода объектива?	ДА	• Заменить ремень привода объектива.	R&A 4.3.2
• Система привода		2			• Заменить главный двигатель. • Заменить двигатель каретки.	R&A 1.1.1 R&A 4.2.1

C-19

Образец копии	Симптом проблемы
	• Неудовлетворительная разрешающая способность (за исключением случаев пропусков и образования пленки на барабане) (Копия с размазанными буквами и изображениями по всей ее поверхности)

Причина и процесс	Оценка	Шаг	Проверить следующее	Оценка	Действия	Регулировка №
• Оптическая система		1	• Сместить каретку полного/половинного хода от руки и проверить, что валы не заедают и не ржавые ⇨ Заедают	ДА	• Очистить вал и нанести на него тонкий слой масла	
		2	• Не растянулся ли ремень привода объектива?	ДА	• Заменить ремень привода объектива	R&A 4.3.2
		3	• Не сошел ли с дорожки тросик каретки зеркала?	ДА	• Поместить тросик на место.	

C – 2 0

Образец копии	Симптом проблемы
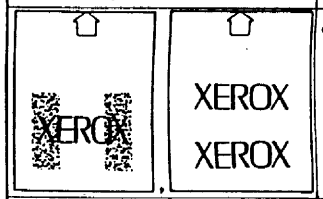	• Остаточное изображение на копии (Остаточное изображение, вызываемое неправильной очисткой, появляется на следующей копии).

Причина и процесс	Оценка	Шаг	Проверить следующее	Оценка	Действия	Регулировка №
• Вращается ли барабан с реверсом после остановки машины	ДА	1	• Отработал ли скребок барабана более 50000 копий?	ДА	• Заменить очистительный скребок барабана.	R & A 5. 5. 2
		2	• Не загрязнилась ли кромка скребка барабана бумажной пылью?	ДА	• Очистить скребок барабана. Примечание: При слишком большом количестве бумажной пыли проверить поступательное перемещение скребка	
		3	• Имеется ли повреждение на скребке?	ДА	• Заменить скребок барабана	R & A 5. 5. 2
	НЕТ	4	• Проверить перемещение путем процедуры FIP			
• Соленоид отвода		1	• Ввести DIAG [9-13]. Проверить перемещение соленоида отвода ⇨ Перемещается	ДА	• Выполнить сл.шаг	
				НЕТ	• Проверить все напряжения посредством процедуры FIP для Цепи 9	
		2	• Правильно ли установлен скребок барабана?	НЕТ	• Установить правильно	
		3	• Правильно ли настроен зазор между рычагом отвода и рычагом скребка?	НЕТ	• Отрегулировать положение рычага отвода	5. 6. 3

C – 2 0

Образец копии	Симптом проблемы

Причина и процесс	Оценка	Шаг	Проверить следующее	Оценка	Действия	Регулировка №
		4	• Правильно ли отводится узел пленочного уплотнения?	НЕТ	• Отрегулировать положение пленочного уплотнения	5. 5. 4
• Лампа засветки между изображ/по бокам (ISIL)		5	• Проверить, горит ли лампа ISIL	НЕТ	• Выполнить процедуру FIP для Цепи 9	
• Лампа стирания		6	• Горит ли лампа стирания? Ввести DIAG [9-12]	НЕТ	• Выполнить процедуру изоляции неисправности (FIP) для Цепи 9	

C-21

Образец копии	Симптом проблемы
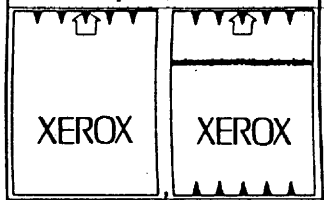	• Метки от пальцев (Проблема рассыпания тонера по передней или задней кромке копии)

Причина и процесс	Оценка	Шаг	Проверить следующее	Оценка	Действия	Регулировка №
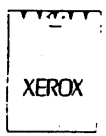	ДА	1	• Порвана ли проволока коротрона переноса?	ДА	• Заменить проволоку коротрона	
		2	• Проверить вых. напряж. PS-2 для коротр. отделения ⇒ Вых. напряж. отсутствует	ДА	• Заменить блок PS-2	R & A 5.1.2
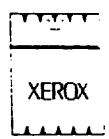	ДА	1	• Проработал ли носитель более 40 000 копий? (Цветной носитель-более 15000 копий)	ДА	• Заменить носитель • Очистить палец барабана	R & A 6.3.1 6.6.1
		2	• Скопился ли тонер на кончике пальца барабана?	ДА	• Очистить палец барабана Примечание: При высокой плотности копии обратить внимание на палец барабана, т.к. он легко загрязняется тонером.	

C-22

Образец копии	Симптом проблемы
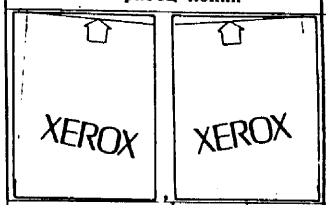	• Перекос копии

Причина и процесс	Оценка	Шаг	Проверить следующее	Оценка	Действия	Регулировка №
• Проверить подачу бумаги А3. ⇒Во время подачи задняя кромка бумаги вытягивается из кассеты.	ДА	1	• Ролик регистрации • Ролик отвода (верхний/нижний) • Ролик транспортировки модуля лотков Не слабое ли давление на пружинах вышеперечисленных роликов?	НЕТ	• Заменить пружину	
	НЕТ	2	• Нарушено ли положение стекла оригинала? ⇒ Смещение	ДА	• Разместить стекло оригинала правильно	
• Оптический перекос		1	• Связан ли перекос с оптикой?	ДА	• Выполнить регулировку оптического перекоса	R & A 4.2.6

C – 2 3

Образец копии	Симптом проблемы
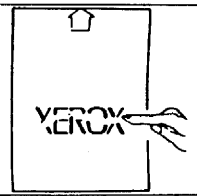	• Отсутствие закрепления изображения (Тонерное изображение на копии не закреплено и может быть легко стерто пальцем)

Причина и процесс	Оценка	Шаг	Проверить следующее	Оценка	Действия	Регулировка №
• Бумага для копий		1	• При замене бумаги проблема отсутствия закрепления решается (Влажная бумага)	ДА	• Заменить бумагу • Объяснить заказчику, как хранить бумагу	
• Фьюзер		2	• Температура фьюзера слишком низкая? (Значение в памяти NVM меньше 26?)	ДА	• Выполнить настройку памяти NVM • Отрегулировать температуру на 208°C	8.2.28
		3	• Проверить дугу контакта (Процедура 7.2.2) ⟹ Дуга контакта слишком слабая. (Меньше 7,5 мм)	ДА	• Отрегулировать дугу контакта • Ширина дуги контакта составляет нормально 7,5 мм	7.2.2
		4	• Сбалансирована ли дуга контакта?	НЕТ	• Отрегулировать балансировку дуги. Допуск должен составлять 0,5 мм	7.2.2
		5	• Не поврежден ли или деформирован прижимной валик?	ДА	• Заменить прижимной валик	R & A 7.2.1

C – 2 4

Образец копии	Симптом проблемы
	• Цвет копии не соответствует заданному (Получение черной копии вместо цветной и наоборот)

Причина и процесс	Оценка	Шаг	Проверить следующее	Оценка	Действия	Регулировка №
• Цвет копии неправильный		1	• Работает ли нормально соленоид включения носителя • Ввести DIAG [9-5]	НЕТ	• Выполнить процедуру изоляции неисправности FIP для Цепи 9.	
		2	• Правильно ли перемещается блок носителя?	НЕТ	• Проверить муфту включения на проскальзывание • Проверить пружину возврата бункера носителя	

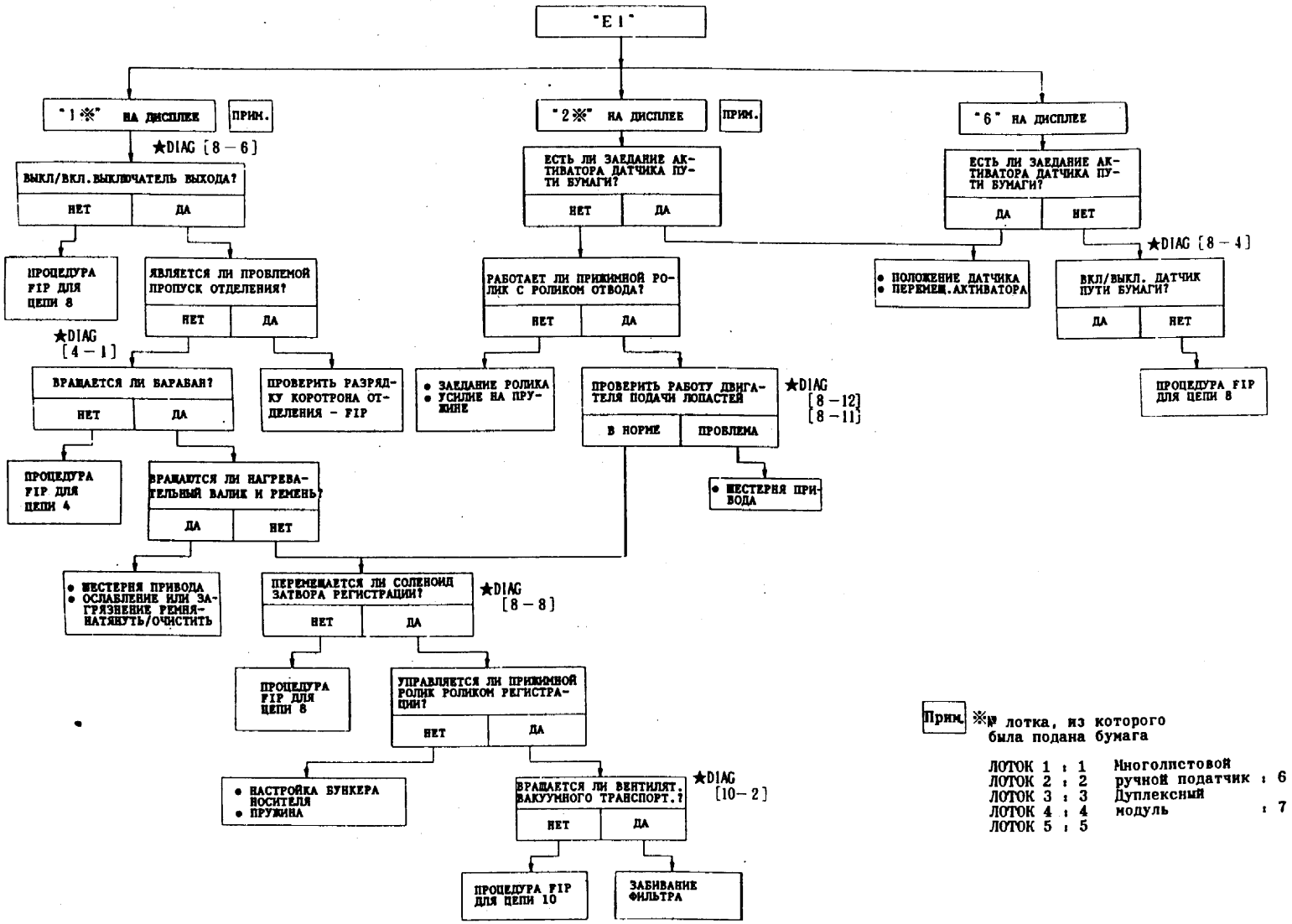

Прим. ※№ лотка, из которого была подана бумага

ЛОТОК 1	: 1	Многолистовой ручной податчик	: 6
ЛОТОК 2	: 2		
ЛОТОК 3	: 3	Дуплексный модуль	: 7
ЛОТОК 4	: 4		
ЛОТОК 5	: 5		

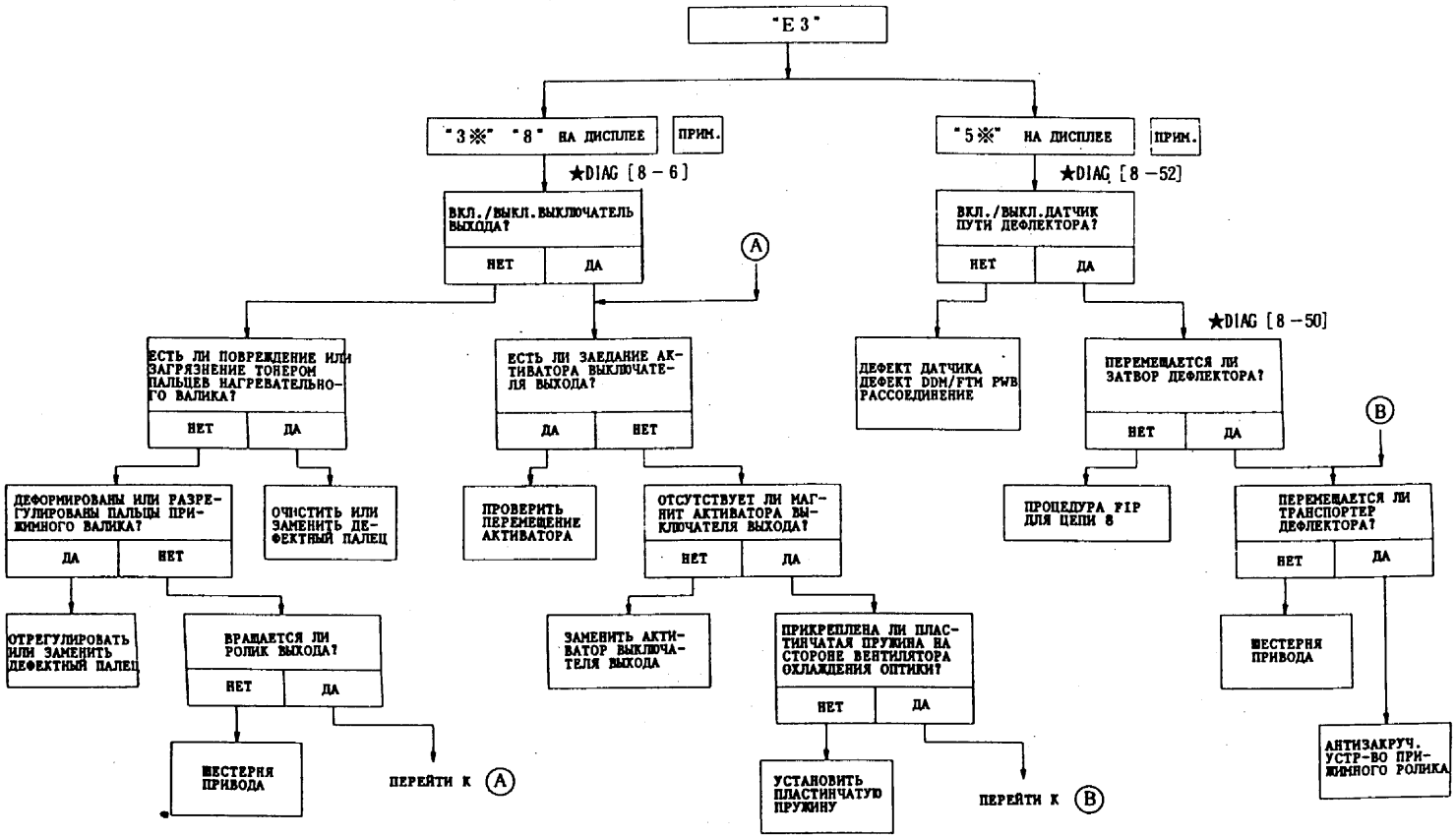

Прим ※ № лотка, из которого была подана бумага

ЛОТОК 1	: 1	Многолистовой	
ЛОТОК 2	: 2	ручной податчик	: 6
ЛОТОК 3	: 3	Дуплексный	
ЛОТОК 4	: 4	модуль	: 7
ЛОТОК 5	: 5		

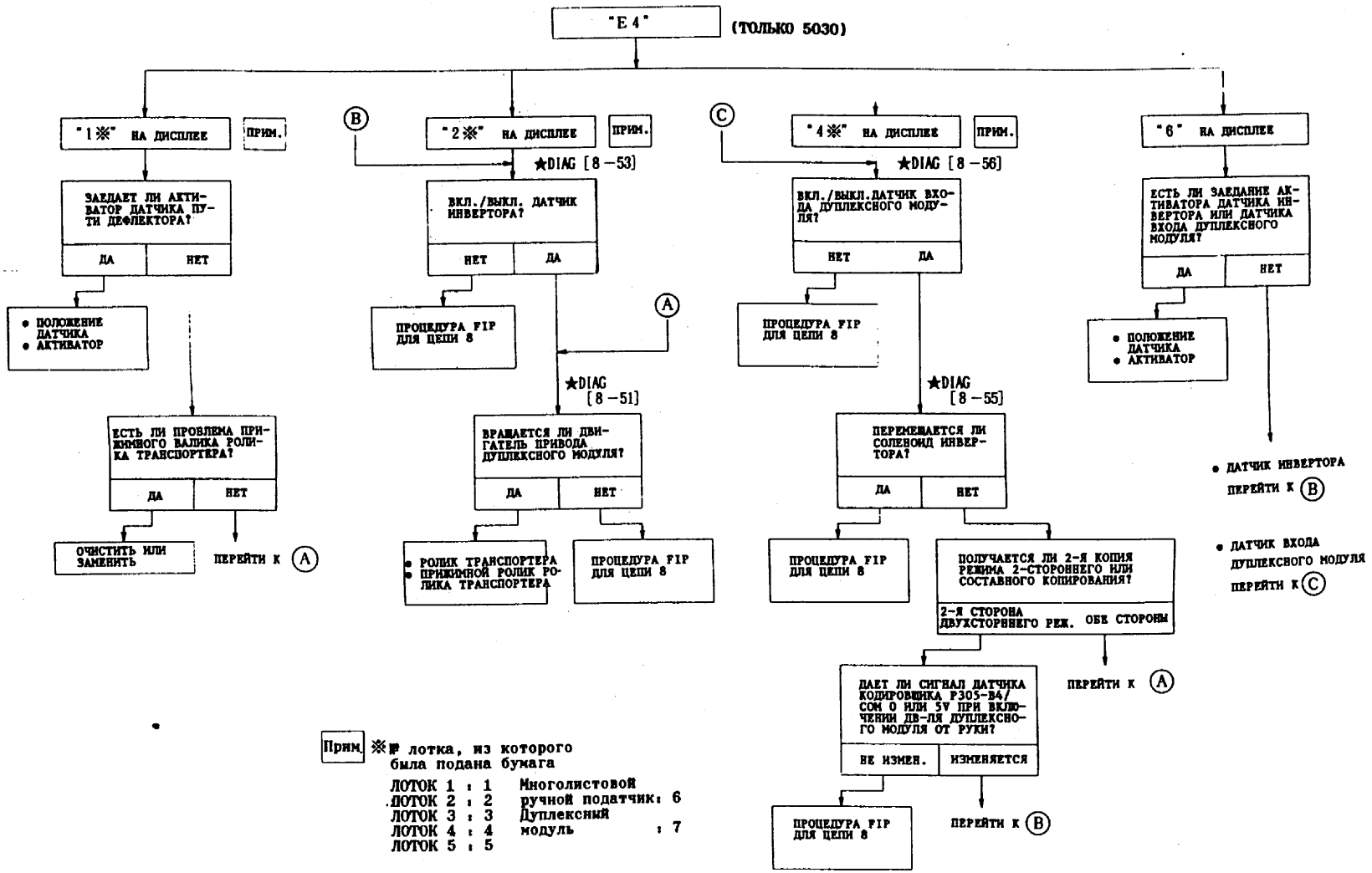
"E 4" (ТОЛЬКО 5030)
"1※" НА ДИСПЛЕЕ
ПРИМ.
ЗАЕДАЕТ ЛИ АКТИВАТОР ДАТЧИКА ПУТИ ДЕФЛЕКТОРА?
ДА
НЕТ
• ПОЛОЖЕНИЕ ДАТЧИКА
• АКТИВАТОР
ЕСТЬ ЛИ ПРОБЛЕМА ПРИЖИМНОГО ВАЛИКА РОЛИКА ТРАНСПОРТЕРА?
ДА
НЕТ
ОЧИСТИТЬ ИЛИ ЗАМЕНИТЬ
ПЕРЕЙТИ К (A)
(B)
"2※" НА ДИСПЛЕЕ
ПРИМ.
★DIAG [8-53]
ВКЛ./ВЫКЛ. ДАТЧИК ИНВЕРТОРА?
НЕТ
ДА
ПРОЦЕДУРА FIP ДЛЯ ЦЕПИ 8
(A)
★DIAG [8-51]
ВРАЩАЕТСЯ ЛИ ДВИГАТЕЛЬ ПРИВОДА ДУПЛЕКСНОГО МОДУЛЯ?
ДА
НЕТ
• РОЛИК ТРАНСПОРТЕРА
• ПРИЖИМНОЙ РОЛИК РОЛИКА ТРАНСПОРТЕРА
ПРОЦЕДУРА FIP ДЛЯ ЦЕПИ 8
(C)
"4※" НА ДИСПЛЕЕ
ПРИМ.
★DIAG [8-56]
ВКЛ./ВЫКЛ.ДАТЧИК ВХОДА ДУПЛЕКСНОГО МОДУЛЯ?
НЕТ
ДА
ПРОЦЕДУРА FIP ДЛЯ ЦЕПИ 8
★DIAG [8-55]
ПЕРЕМЕЩАЕТСЯ ЛИ СОЛЕНОИД ИНВЕРТОРА?
ДА
НЕТ
ПРОЦЕДУРА FIP ДЛЯ ЦЕПИ 8
ПОЛУЧАЕТСЯ ЛИ 2-Я КОПИЯ РЕЖИМА 2-СТОРОННЕГО ИЛИ СОСТАВНОГО КОПИРОВАНИЯ?
2-Я СТОРОНА ДВУХСТОРОННЕГО РЕЖ.
ОБЕ СТОРОНЫ
ПЕРЕЙТИ К (A)
ДАЕТ ЛИ СИГНАЛ ДАТЧИКА КОДИРОВЩИКА P305-B4/ COM 0 ИЛИ 5V ПРИ ВКЛЮЧЕНИИ ДВ-ЛЯ ДУПЛЕКСНОГО МОДУЛЯ ОТ РУКИ?
НЕ ИЗМЕН.
ИЗМЕНЯЕТСЯ
ПРОЦЕДУРА FIP ДЛЯ ЦЕПИ 8
ПЕРЕЙТИ К (B)
"6" НА ДИСПЛЕЕ
ЕСТЬ ЛИ ЗАЕДАНИЕ АКТИВАТОРА ДАТЧИКА ИНВЕРТОРА ИЛИ ДАТЧИКА ВХОДА ДУПЛЕКСНОГО МОДУЛЯ?
ДА
НЕТ
• ПОЛОЖЕНИЕ ДАТЧИКА
• АКТИВАТОР
• ДАТЧИК ИНВЕРТОРА
ПЕРЕЙТИ К (B)
• ДАТЧИК ВХОДА ДУПЛЕКСНОГО МОДУЛЯ
ПЕРЕЙТИ К (C)
Прим. ※№ лотка, из которого была подана бумага
ЛОТОК 1 : 1
ЛОТОК 2 : 2
ЛОТОК 3 : 3
ЛОТОК 4 : 4
ЛОТОК 5 : 5
Многолистовой ручной податчик: 6
Дуплексный модуль : 7

P – 4

Образец копии						
			• Копия со складками			
• Бумага для копий		1	• Складки на копии не образуются при использовании бумаги из новой пачки (Влажная бумага)	ДА	• Заменить бумагу • Объяснить заказчику, как хранить бумагу	
• Отделение бумаги		2	• Правильное ли положение пальца экрана?	НЕТ	• Настроить положение	
		3	• Прилипает ли бумага к барабану?	ДА	• Проверить разряд коротрона отделения - FIP для Цепи 9	
• Фьюзер		4	• Правильное ли положение желоба входа во фьюзер?	НЕТ	• Проверить положение желоба входа во фьюзер	
		5	• Проверить дугу контакта (Процедура 7.2.2) ⇨ Дуга контакта слишком широкая	ДА	• Отрегулировать дугу контакта примерно на ширину 7,5 мм	7. 2. 2
		6	• Одинакова ли ширина дуги контакта от конца к концу?	НЕТ	• Отрегулировать дугу контакта от конца к концу. Отличие составляет примерно 0,5 мм	7. 2. 2
		7	• Не деформирован ли прижимной валик?	ДА	• Заменить прижимной валик	R&A 7. 2. 1
		8	• Не деформирован ли нагревательный валик?	ДА	• Заменить нагревательный валик	R&A 7. 1. 2
• Трудно целиком исключить складки при двухстороннем режиме. Описанная процедура направлена на уменьшение их числа.		1	• Проверить одностороннюю копию на образование складок	НЕТ	• Определить причину отклонения от нормального качества копии	
		2	• Проверить двухстороннюю копию на образование складок	ДА	• Объяснить заказчику, как изготавливать копии из многолистового ручного податчика.	

P – 4

Образец копии						
		3	• Закручивание копии чрезмерное	ДА	• Уменьшить дугу контакта и стандартное значение температуры фьюзера	8. 2. 2 7. 2. 2
		4	• Результат процедуры 3	НЕТ	• Объяснить прчину заказчику	
• Трудно целиком исключить складки на копиях чертежей. Описанная процедура направлена на уменьшение их количества.		1	• Проверить одностороннюю копию на образование складок	НЕТ	• Продиагностировать качество копии	
		2	• Складки отсутствуют при использовании новой бумаги	ДА	• Заменить бумагу и объяснить заказчику, как хранить бумагу • Чертежная бумага легко закручивается, будучи оставлена с открытой упаковке	
		3		НЕТ	• Объяснить причину заказчику • Заменить бумагу на новую	

Глава 7 МАРШРУТНЫЕ КАРТЫ ВЫБОРА РЕЖИМОВ (МОДЕЛЬ С ЖИДКОКРИСТАЛЛИЧЕСКИМ ИНДИКАТОРОМ)

Глава 7 МАРШРУТНЫЕ КАРТЫ ВЫБОРА РЕЖИМОВ (МОДЕЛЬ С ЖКИ)

7-1 Цветовая маркировка 7-1
7-2 Частичная окраска 7-1
7-3 Разбитая/Составная окраска 7-2
7-4 Редактирование (Обрезание-Маскирование) 7-2
7-5 Редактирование (Составление копий) 7-3
7-6 Редактирование (Параллельное) 7-3
7-7 Редактирование (Смещение) 7-4
7-8 Изменение/Подтверждение (Меню) 7-4
7-9 Изменение/Подтверждение (Точечный экран) 5332 7-5
7-10 Изменение/Подтверждение (Изменение координатных данных/Проверка) 7-5
7-11 Изменение/Подтверждение (Переброска цвета) 7-6
7-12 Изменение/Подтверждение (Обрезание ↔ Маскирование) 7-6
7-13 Функция памяти (Чтение из памяти) 7-7
7-14 Функция памяти (Запись в память) 7-7
7-15 Функция памяти (Магнитная карточка) 7-8
7-16 Дополнительные возможности (Раздельное сканирование/Стирание кромки) 7-8
7-17 Дополнительные возможности (Поля) 7-9
7-18 Дополнительные возможности (Вертикальное-Горизонтальное масштабирование) 5332 7-9
7-19 Двустороннее копирование 7-10

7 – 1 Цветовая маркировка

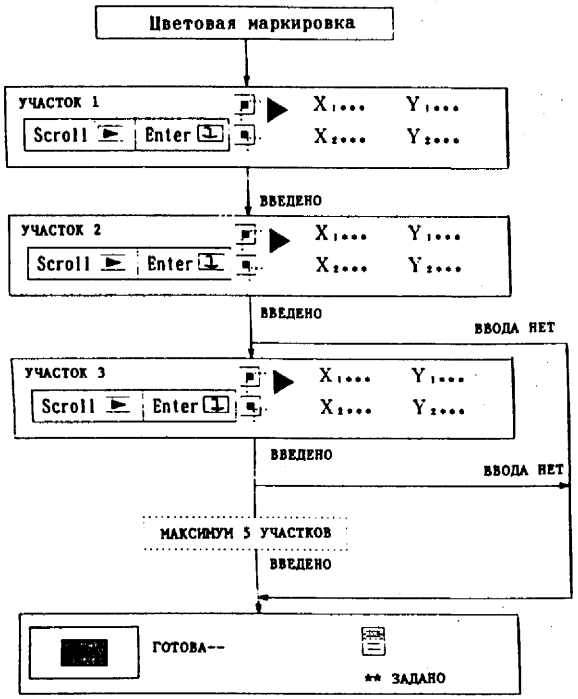

7 – 2 Частичная окраска

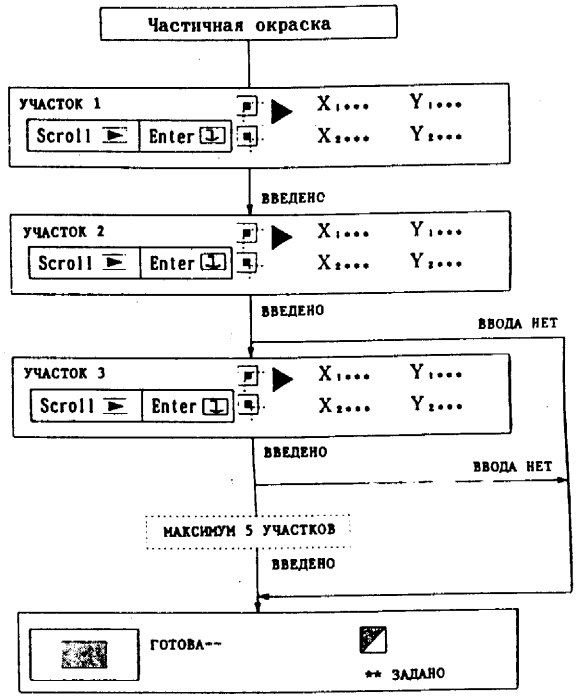

7 – 3 Разбитая/Составная окраска

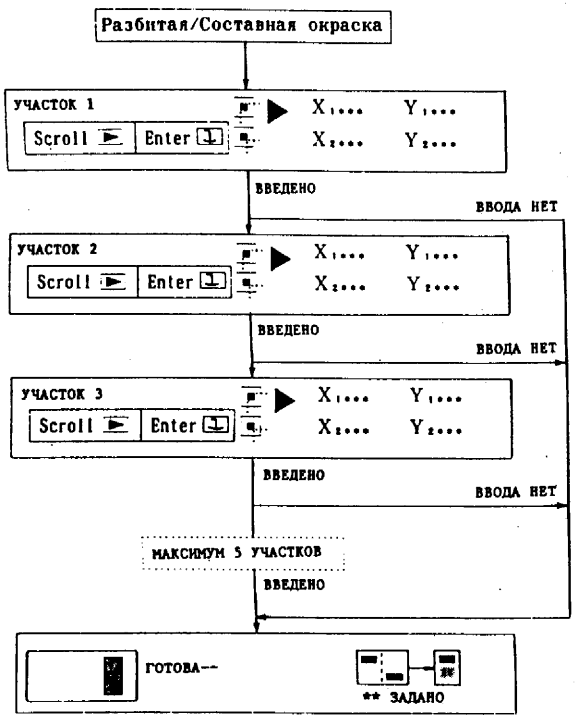

Примечание: Если не вводится Участок 1, в качестве участка выступает вся площадь.

7 – 4 Редактирование (Обрезание • Маскирование)

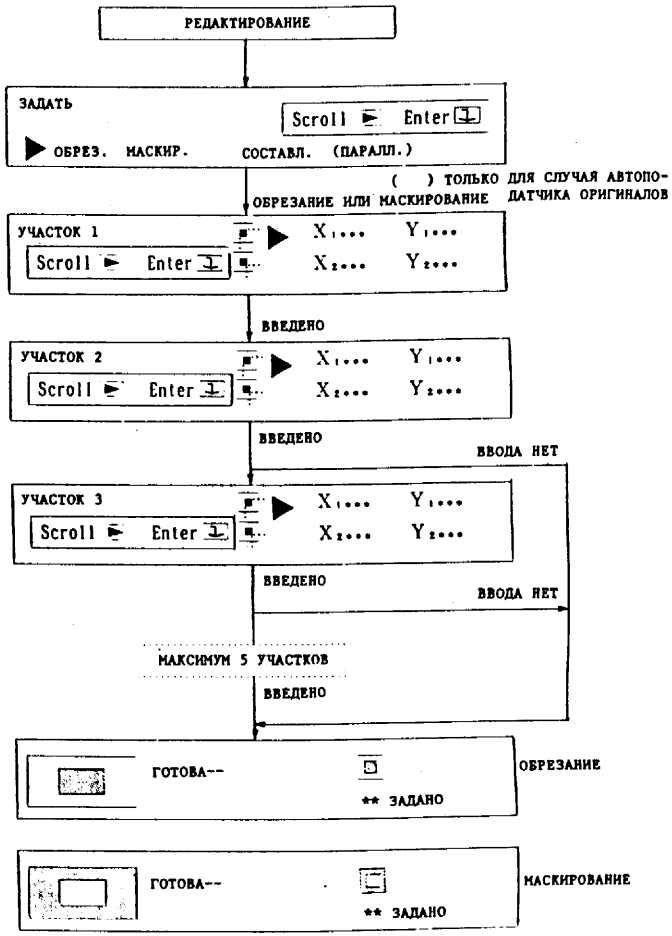

7 – 5 Редактирование (Составление копий)

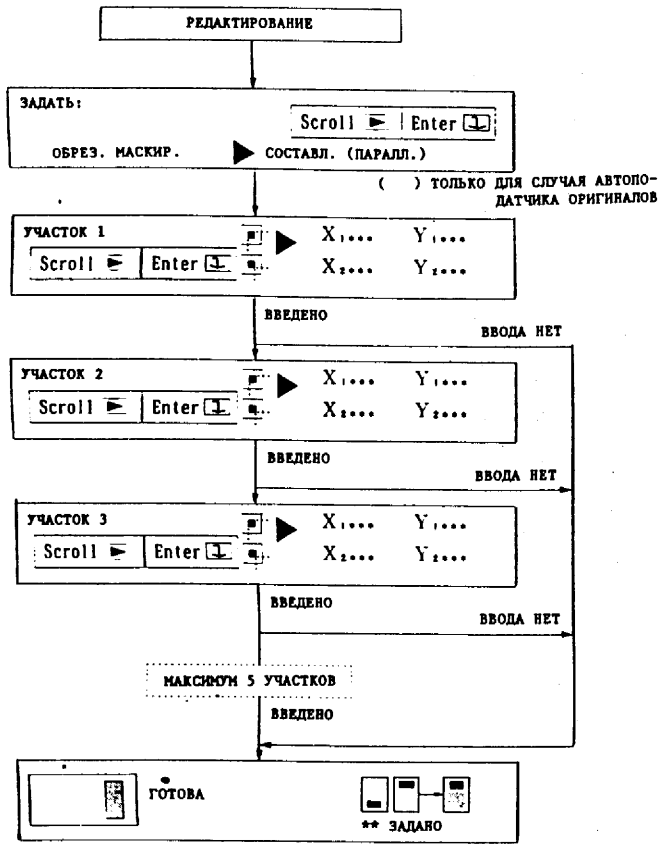

Примечание: Если не вводится Участок 1, в качестве участка выступает вся площадь.

7 – 6 Редактирование (Параллельное)

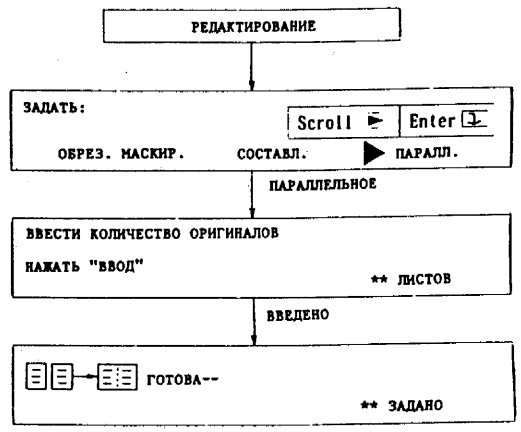

Примечание: Режим параллельного редактирования (составления копий) используется только на машинах, оснащенных автоподатчиком оригиналов. (При отсутствии автоподатчика индикация "Паралл." не выдается).

7 – 7 Редактирование (Смещение)

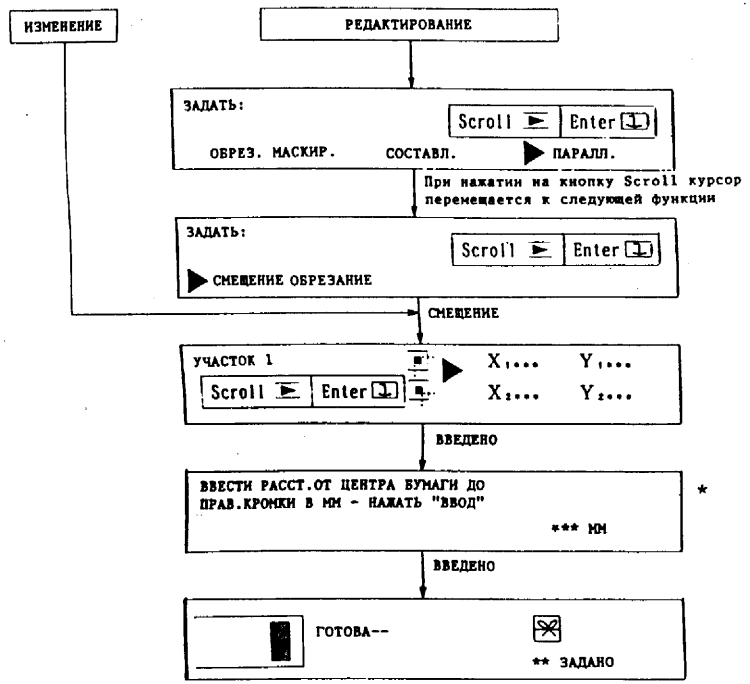

*Это относится к центру положения, в которое должен быть смещен блок.

7 – 8 Изменение/Подтверждение (меню)

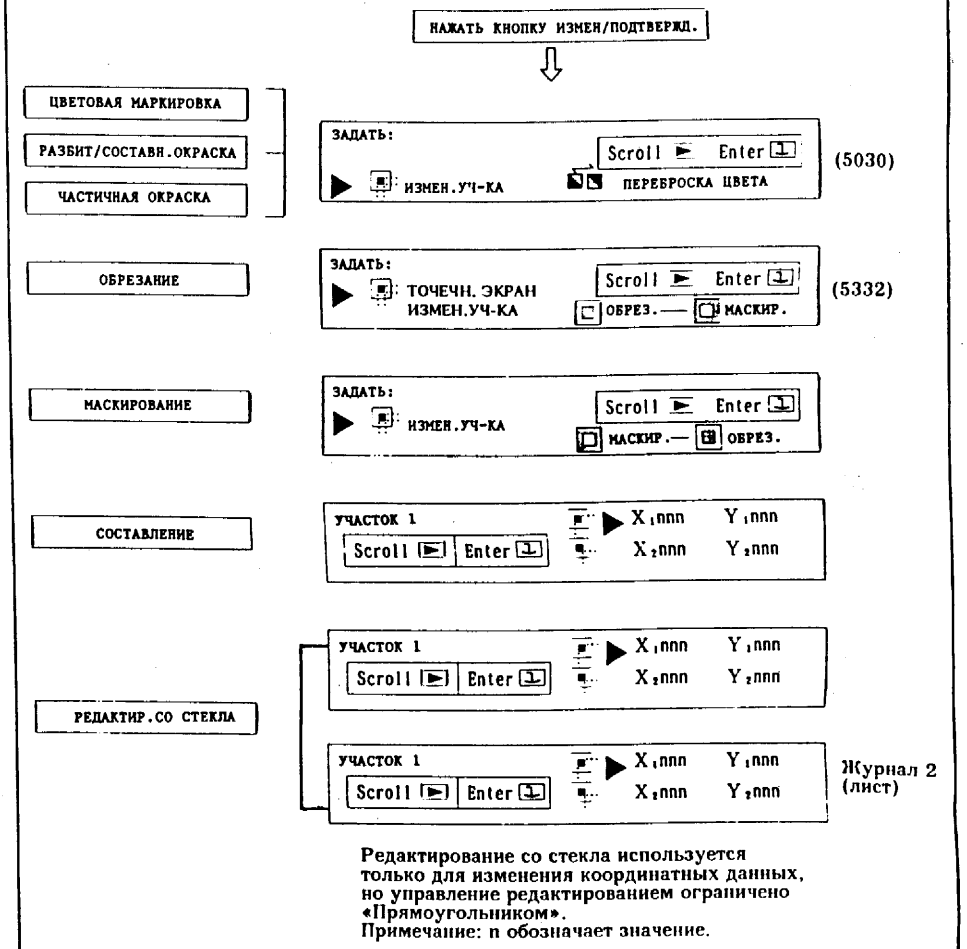

Редактирование со стекла используется только для изменения координатных данных, но управление редактированием ограничено «Прямоугольником».
Примечание: n обозначает значение.

7 – 9 Изменение/Подтверждение (Точечный экран) 5332

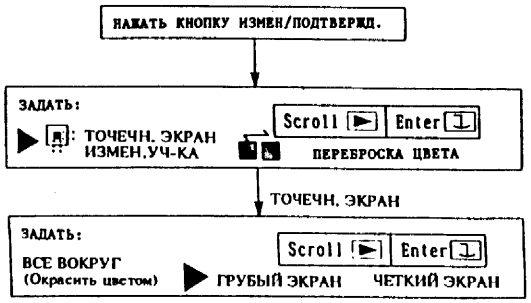

7 – 10 Изменение/Подтверждение (Изменение координатных данных/проверка)

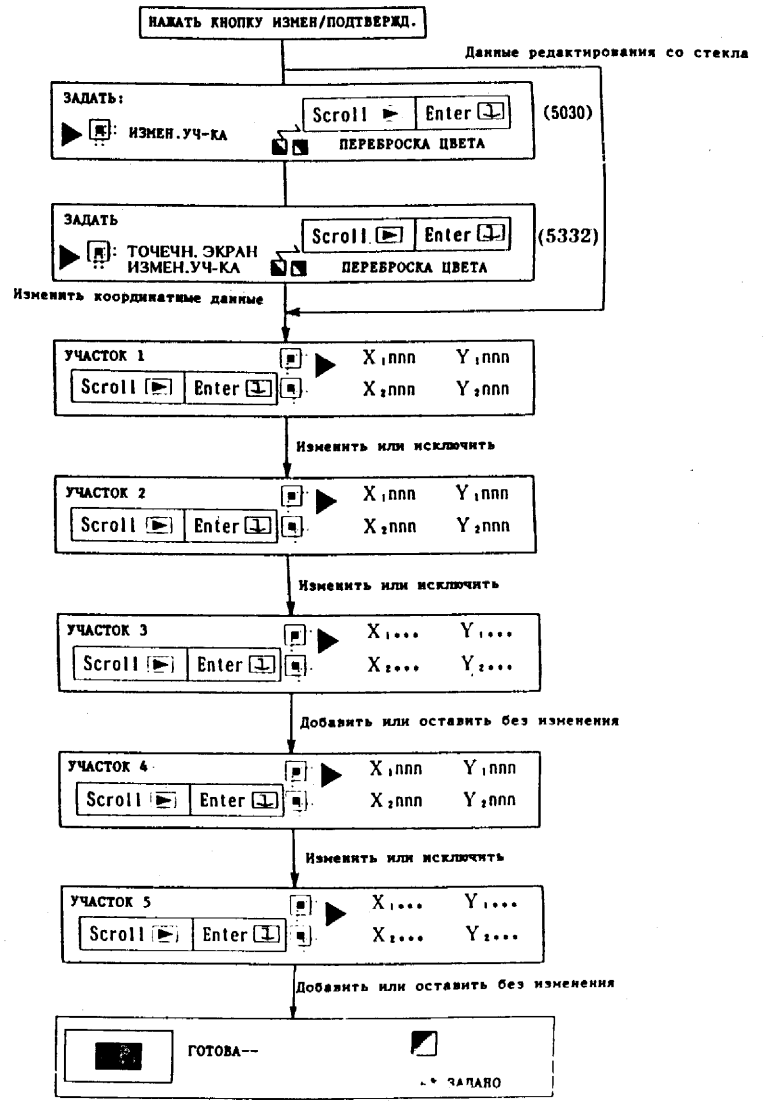

※ В вышеприведенном примере Участки 1, 2 и 4 уже введены для "Частичной окраски". Показана возможность изменения координатных данных/добавления/исключения.

7 – 11 Изменение/Подтверждение (Переброска цвета)

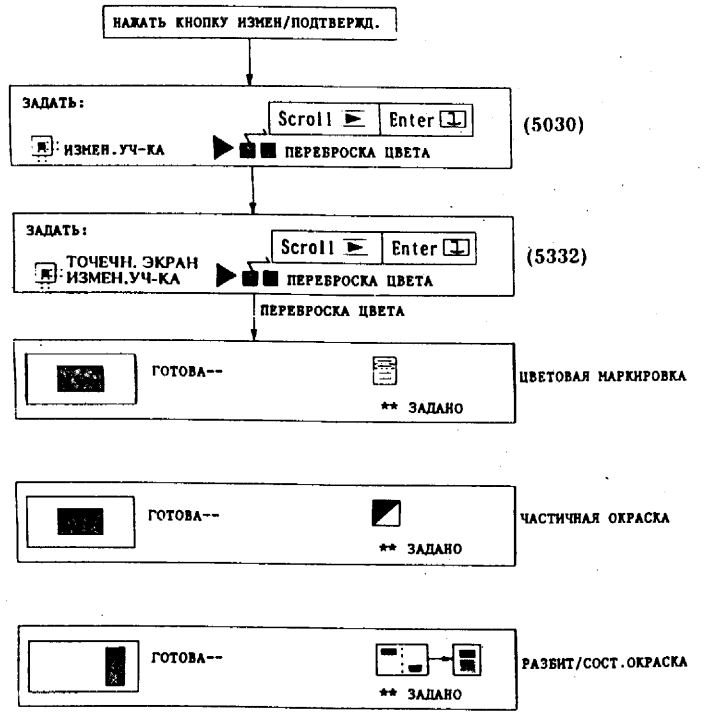

7 – 12 Изменение/Подтверждение (Обрезание ⇄ Маскирование)

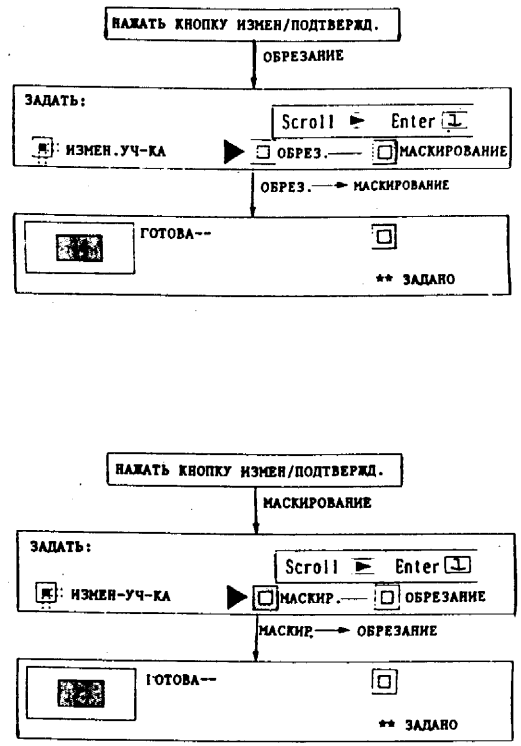

7 – 13 Функция памяти (Чтение из памяти)

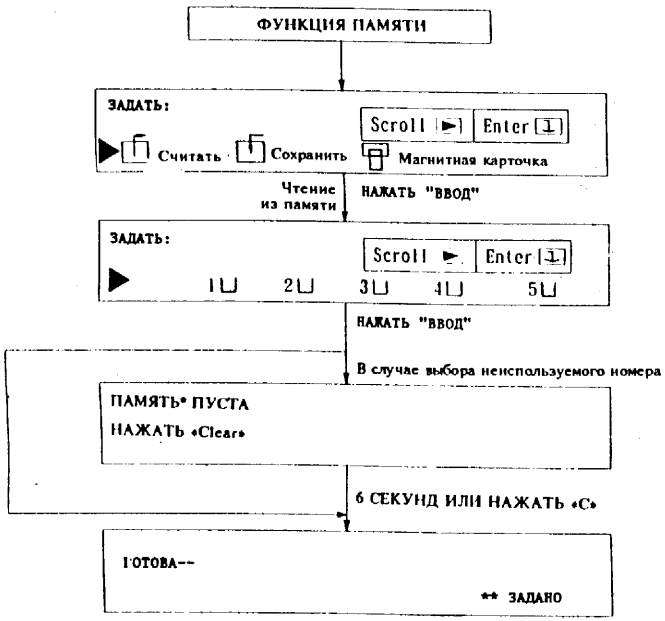

Примечание: «Memory card» («Магнитная карточка») высвечивается в случае, если установлен модуль микросхем.

7 – 14 Функция памяти (Запись в память)

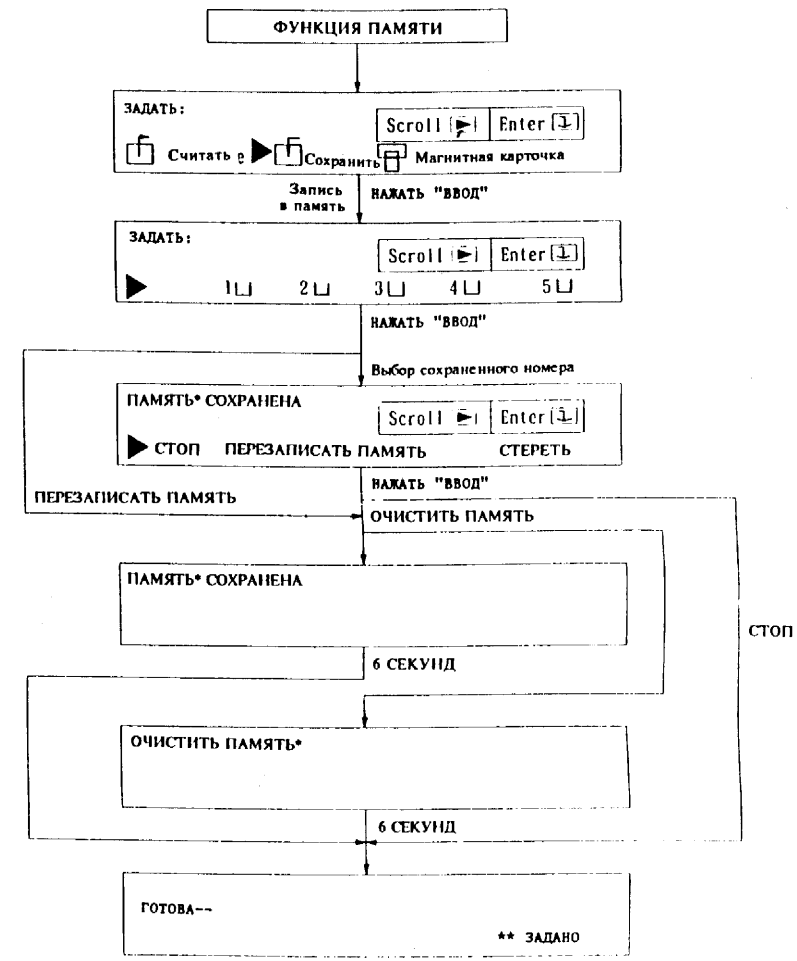

Примечание: «Memory card» («Магнитная карточка») высвечивается в случае, если установлен модуль микросхем.

7 – 15 Функция памяти (Магнитная карточка)

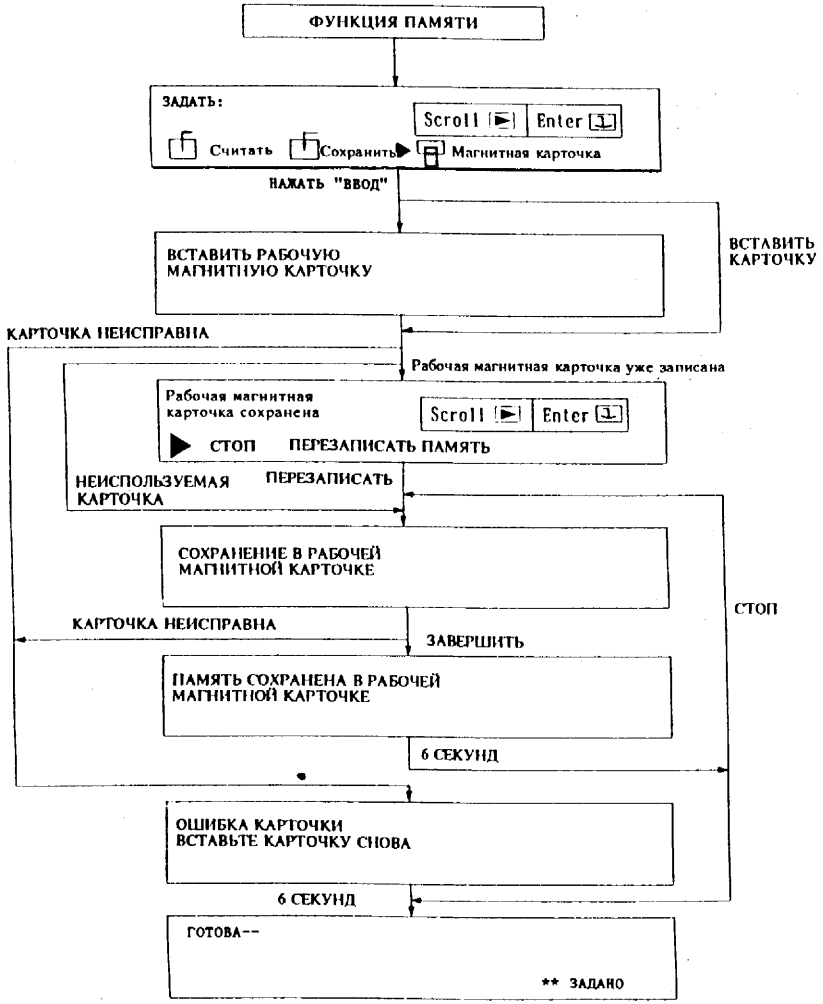

Примечание: «Memory card» («Магнитная карточка») высвечивается в случае, если установлен модуль микросхем. Во время режима «Функция памяти», если модуль микросхем установлен, машина выбирает режим «Memory card» автоматически, если курсор показывает другую функцию.

7 – 16 Дополнительный режим (Разбитое сканирование • Рамка)

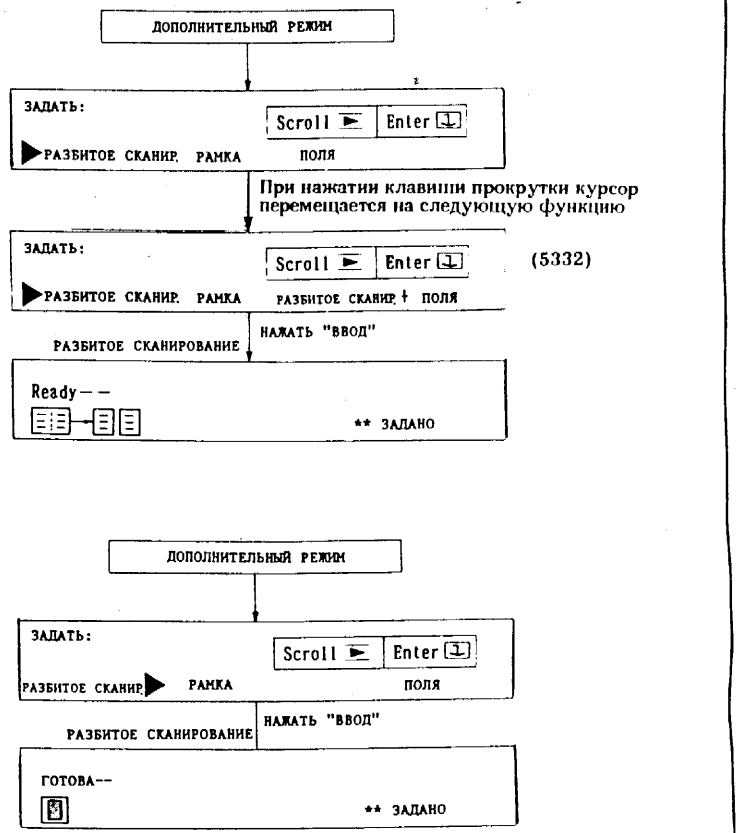

7 – 17 Дополнительный режим (Поля)

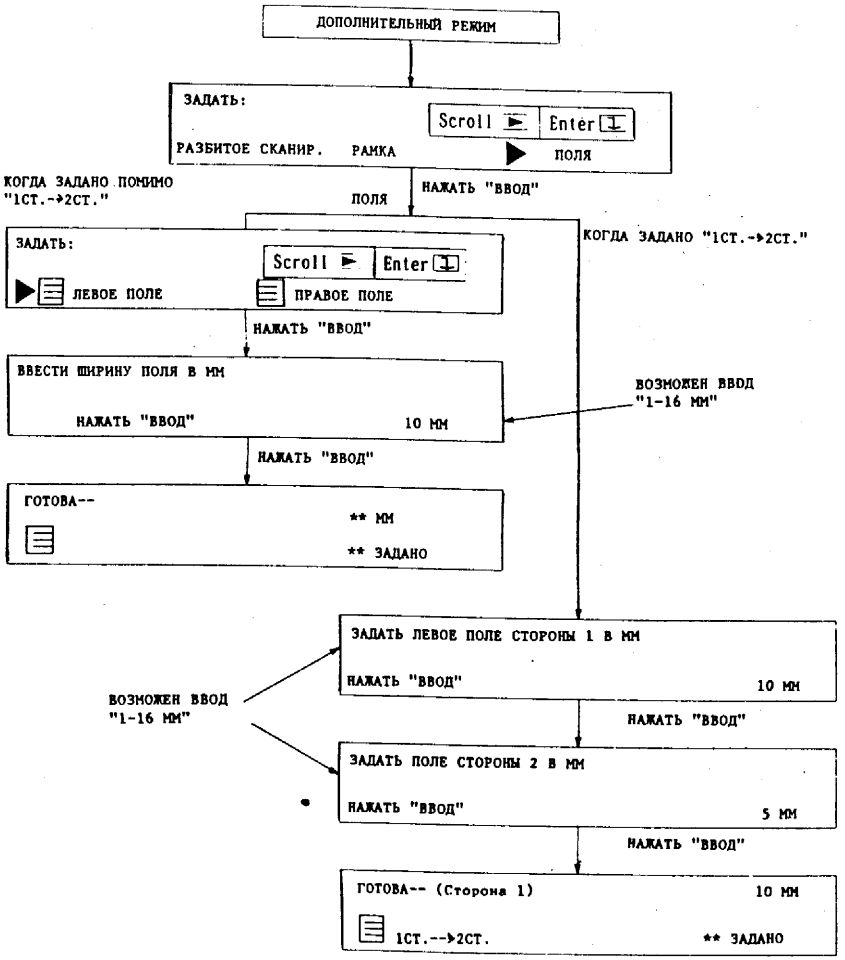

ПРИМЕЧАНИЕ: Ширина полей может достигать 16 мм. Если значение не вводится, превышает максимум или нажимается кнопка "Отмена", задаваемое значение соответствует DIAG (20-9) и (20-10).

7 – 18 Дополнительный режим (масштабирование) 5332

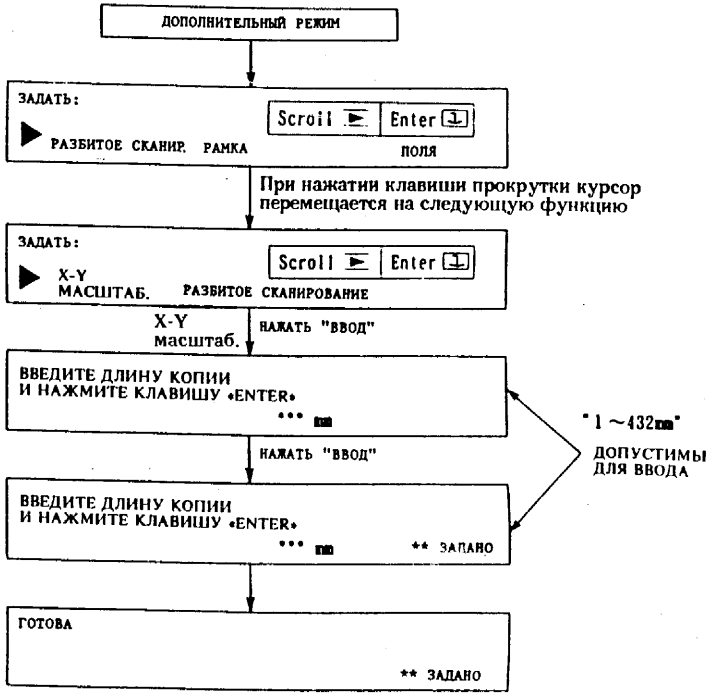

Примечание: Если уменьшение 50% или менее, будет установлена величина 50%
Если увеличение 200% или более, будет установлена величина 200%

7 – 19 Двухстороннее копирование

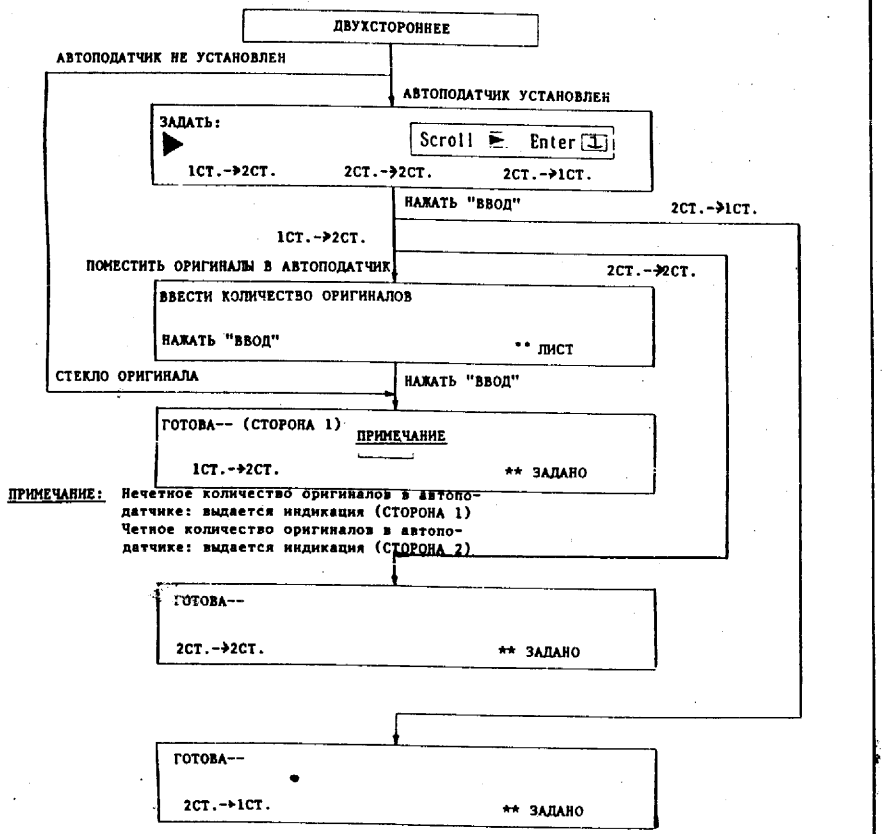

КСЕРОКС 5026/5030

ГЛАВА 3. ПЕРЕЧЕНЬ ДЕТАЛЕЙ

Chapter 3 PARTS LIST

1. DRIVE
- 1.1 Drive Motors ..... 3 — 1

2. PAPER FEEDER
- 2.1 Tray and Paper Cassette ..... 3 — 2
- 2.2 Multi Manual Feeder Assembly ..... 3 — 3
- 2.3 Paper Feeder Assembly ..... 3 — 4
- 2.4 Take Away Transport ..... 3 — 5
- 2.5 Registration ..... 3 — 6

3. PAPER TRANSPORT
- 3.1 Transport and Vacuum Fan ..... 3 — 7

4. OPTICS
- 4.1 Platen and Cooling Fan ..... 3 — 8
- 4.2 Full Rate and Half Rate Carriage ..... 3 — 9
- 4.3 Lens and Mirror Carriage ..... 3 —10

5. XEROGRAPHIC
- 5.1 Charge Corotron and Power Supply ..... 3 —11
- 5.2 Transfer Corotron and Drum Heater ..... 3 —12
- 5.3 Drum and Drum Module Assembly ..... 3 —13
- 5.4 Pre-Clean Corotron and Drum Finger ..... 3 —14
- 5.5 Drum Cleaning ..... 3 —15
- 5.6 Blade and Drum Finger Retract Mechanism ..... 3 —16

6. DEVELOPMENT
- 6.1 Developer Switch Mechanism ..... 3 —17
- 6.2 Toner Box Assembly ..... 3 —18
- 6.3 Main Developer Assembly (1) ..... 3 —19
- 6.4 Main Developer Assembly (2) ..... 3 —20
- 6.5 Color Developer Assembly (1) ..... 3 —21
- 6.6 Color Developer Asembly (2) ..... 3 —22

7. FUSING
- 7.1 Heat Roller ..... 3 —23
- 7.2 Pressure Roller ..... 3 —24
- 7.3 Paper Exit ..... 3 —25
- 7.4 Exit Transport and Deflector ..... 3 —26

8. ELECTRICAL COMPONENTS
- 8.1 Control Console and Front Side ..... 3 —27
- 8.2 Rear Side ..... 3 —28
- 8.3 Plug/Jack List (Front View 1) ..... 3 —29
- 8.4 Plug/Jack List (Front View 2) ..... 3 —30
- 8.5 Plug/Jack List (Rear View) ..... 3 —31
- 8.6 Plug/Jack List FDM (Rear View 1) ..... 3 —32
- 8.7 Plug/Jack List FDM (Rear View 2) ..... 3 —33
- 8.8 Plug/Jack List DADF (Rear View) ..... 3 —34
- 8.9 Plug/Jack List 10BIN SORTER ..... 3 —35
- 8.10 Other Electrical Parts ..... 3 —36

9. COVERS
- 9.1 Front Side and R.H Side ..... 3 —37
- 9.2 Rear Side and L.H Side ..... 3 —38
- 9.3 Platen Cover ..... 3 —39

10. FRAME
- 10.1 Gas Spring and Latch Lever ..... 3 —40

11. SORTER
- 11.1 Cover and Control (10Bin Sorter) ..... 3 —41
- 11.2 Paper Feed and Bin Drive (10Bin Sorter) ..... 3 —42
- 11.3 Docking (10Bin Sorter) ..... 3 —43

12. DADF AND ADF
- 12.1 Covers ..... 3 —44
- 12.2 Drive and Electrical ..... 3 —45
- 12.3 Document Feed ..... 3 —46
- 12.4 Document Inverter ..... 3 —47
- 12.5 Document Aligner ..... 3 —48
- 12.6 Document Transport ..... 3 —49
- 12.7 Document Exit ..... 3 —50

13. TRAY MODULE
- 13.1 Covers ..... 3 —51
- 13.2 TTM/FDM Drive and Electrical ..... 3 —52
- 13.3 TTM/TDM Paper Feed (1) ..... 3 —53
- 13.3A TTM/TDM Paper Feed (2) ..... 3 —54
- 13.4 FTM/FDM Paper Feed (1) ..... 3 —55
- 13.4A FTM/FDM Paper Feed (2) ..... 3 —56
- 13.5 DDM Drive ..... 3 —57
- 13.6 DDM Feeder ..... 3 —58
- 13.7 DDM Aligner ..... 3 —59
- 13.8 Entrance Transport ..... 3 —60
- 13.9 Inverter Transport ..... 3 —61
- 13.10 Inverter Gate ..... 3 —62

14. W No. Parts (Screw • Nut • Other)
- 14.1 W No. Parts (Screw • Nut • Other) ..... 3 —63

15. SERVICE KIT
- 15.1 Service Kit ..... 3 —64

Note for using the Parts List

1. In the case of Parts No. is not shown, that is not listed in so spare parts.
   - ○···5026 UNIQUE
   - ●···5030 UNIQUE
   - ☆···5030 and 5026 Sorter Equipped Machine
2. ALT : Alternative parts.

1 DRIVE
PL 1. 1 Drive Motors

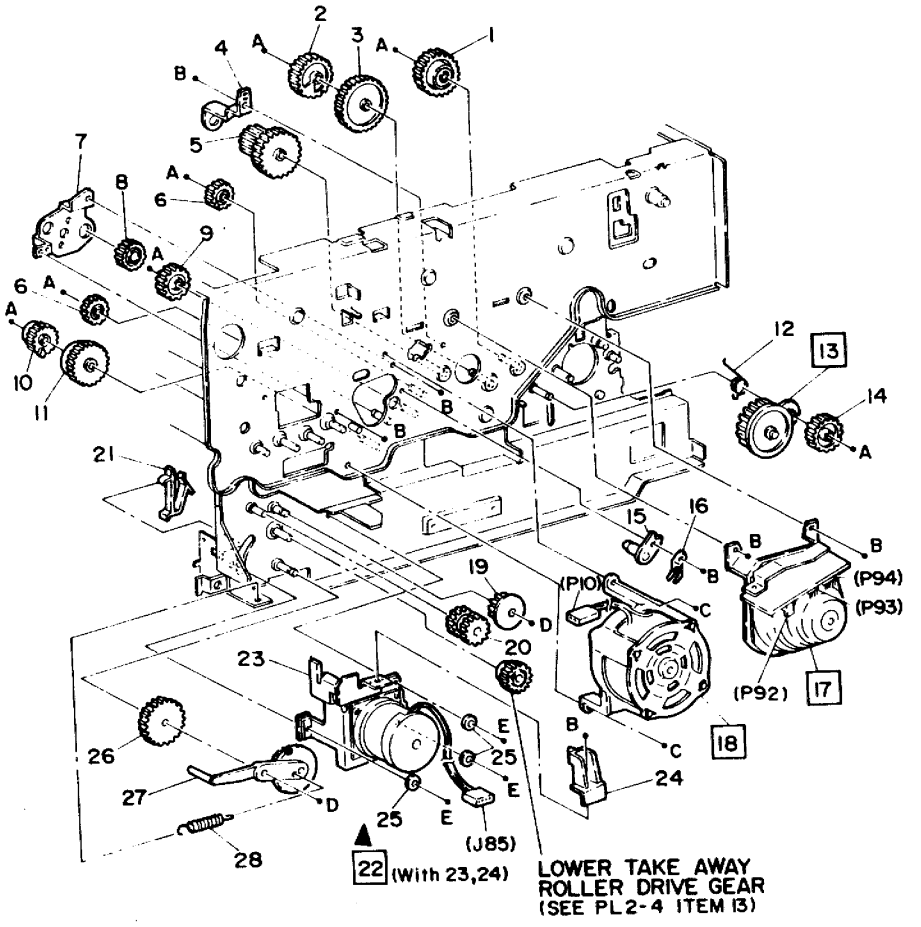

5030-3-001(1)

Item	Parts No.	Parts Name
1	7E 91950	Idler Gear
2	7E 91940	Latch Gear
3	7E 91930	Latch Gear
4		Drum Drive Gear Support Bracket
5	7E 91920	Drum/Cleaner Drive Gear
6	7E 91980	Idler Gear
7		Developer Motor Location Bracket
8	7E 92010	Switching Mechanism Drive Gear
9	7E 91990	Idler Gear
10	7E 92000	Registration Drive Gear
11	7E 92020	Idler Gear
12	9E 92970	Link Gear Spring
13	12K 90330	Link Gear Assembly
14	7E 91970	Transport/Fuser Drive Gear
15	13E 91270	Drum Shaft Support Bearing
16		Drum Shaft Earth Spring
17	127K 91310	Main Motor Assembly (MOT. 1)
18	127K 91352	Developer Motor Assembly (MOT. 6)
19	7E 91230	Paper Feeder Idler Gear
20	7E 92100	Multi Manual Feeder Drive Gear
22	127K 91403	Paper Feed Motor Assembly (MOT. 5)
23		Paper Feed Motor
24		Switching Solenoid Actuator
25		Spacer
26	7E 91250	Idle Gear
27	12K 90290	2 Tray Module Drive Gear Assembly
28	9E 92740	Tensioner Spring

Item	Parts No.	Parts Name
A	354W 24251	E-Clip 4
B	158W 27655	Deltite Screw M3×6 (5.5)
C	158W 35855	Deltite Screw M4×8 (5.5)
D	354W 24254	KL-Clip 4
E	158W 28055	Deltite Screw M3×10 (5.5)

2 PAPER FEEDER

PL 2. 1 Tray and Paper Cassette

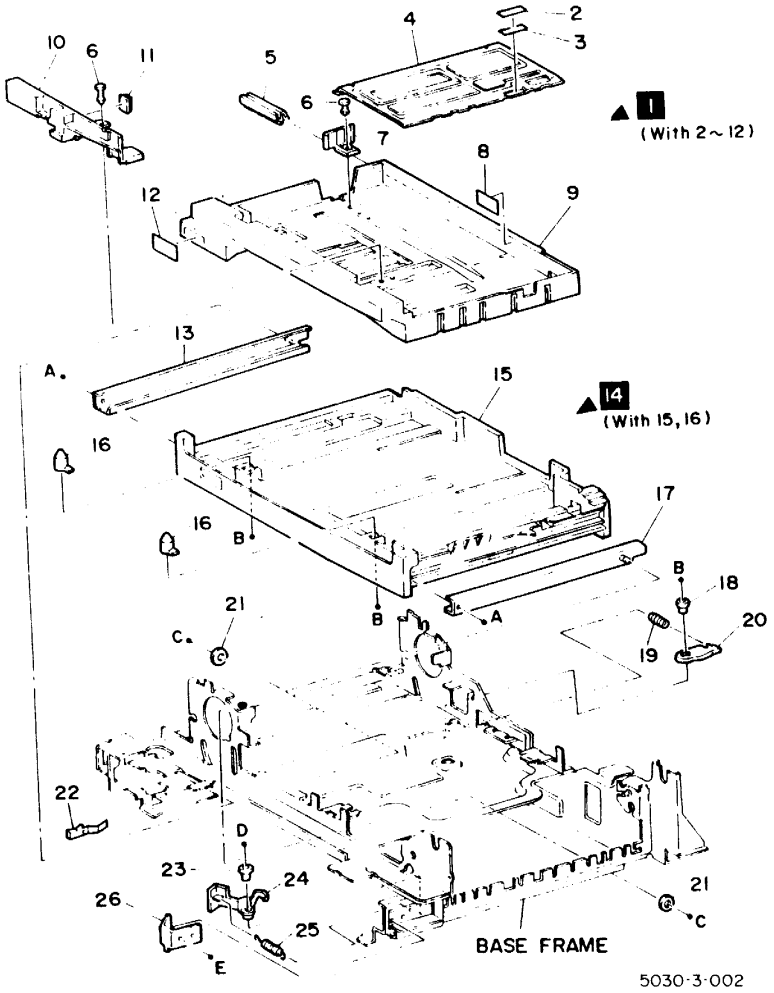

5030-3-002

Item	Parts No.	Parts Name
1	499K 90748	Paper Cassette Assembly (With 2~12)
2	19S 61587	Bottom Plate Pad
3		Paper Guide
4		Bottom Plate
5	120K 90110	Paper Size Switch Actuator
6	19E 91030	Push Rivet
7		End Paper Guide
8	91P 65117	Label : Paper Limit
9		Paper Cassette
10		Side Paper Guide
11	19P 61778	Side Pad
12	91E 70340	Label : Paper Size
13	1K 92591	L.H.Cassette Tray Rail
14	30K 93371	Cassette Tray Assembly (With 15, 16) Note 1
15		Cassette Tray
16		Paper Cassette Stopper
17	1K 92581	R.H.Cassette Tray Rail
18		Pivot Collar
19		Cassette Tray Lock Spring
20		Cassette Tray Lock Lever
21	28E 90290	Spacer
22	9E 93091	Bias Spring
23		Pivot Collar
24	32E 91760	Paper Guide
25		Paper Guide Spring
26		Paper Guide Cover

Item	Parts No.	Parts Name
A	112W 36059	Deltite Screw M4×8 (5.5)
B	158W 28055	Deltite Screw M3×10 (5.5)
C	354W 24251	E-Clip 4
D	112W 28059	Deltite Sems Screw M3×10 (5.5)
E	158W 27655	Deltite Screw M3×6 (5.5)

Note 1 When replacing No.1 cassette, adjust item 16 to rear 1mm.

2 PAPER FEEDER
PL 2. 2 Multi Manual Feeder Assembly

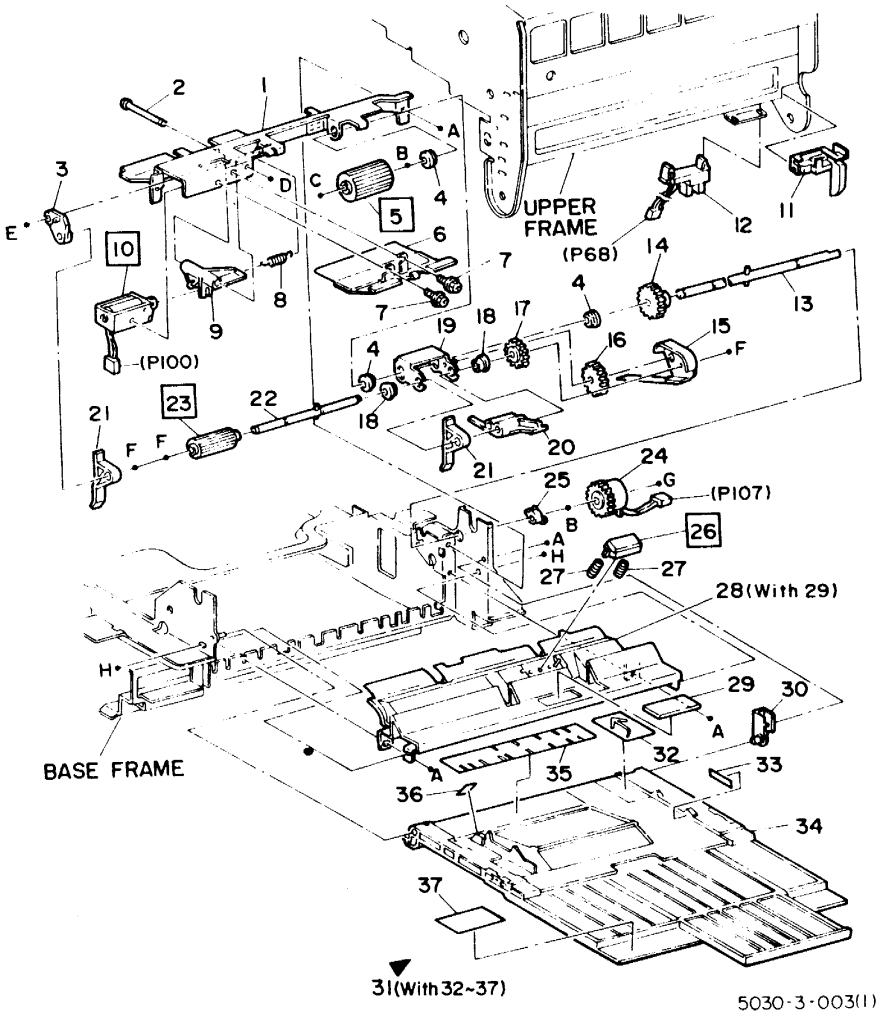

Item	Parts No.	Parts Name
1		M.M.F Upper Chute Assembly
2		Retract Pin
3		Nudger Roller Link
4		Sleeve Bearing
5	22K 93360	Manual Feed Roller
6		Paper Guide Assembly
7	26E 90750	Hex TP Screw M3×4 (5.5)
8	9E 92250	Nudger Roller Retract Spring
9		Retract Link
10	121K 91050	Manual Feed Solenoid Assembly (SOL.1)
11		Wire Harness Cover
12	130E 90420	M.M.F No Paper Sensor (SS. 5)
13		Manual Feed Roller Shaft
14	7E 92030	Nudger Roller Drive Gear
15		Gear Cover Assembly
16	7E 91180	Idle Gear
17	7E 91190	Nudger Roller Gear
18		Sleeve Bearing
19		Nudger Roller Support Bracket
20	120E 90620	No Paper Sensor Actuator
21		Multi Manual Feeder Gate
22		Nudger Roller Shaft
23	22K 92860	Nudger Roller
24	121K 91022	Feed Clutch Assembly (CL.1)
	121K 91032	Feed Clutch Assembly (CL.1) ALT
	121K 91042	Feed Clutch Assembly (CL.1)

Item	Parts No.	Parts Name
25		Sleeve Bearing
26	19K 90380	M.M.F Retard Pad
27	9E 93170	M.M.F Retard Pad Spring
28		Multi Manual Chute Assembly (With 29)
29		Chute Pad
30		Multi Manual Tray Support Bracket
31	50K 93851	Multi Manual Tray Assembly (With 32~37)
32	91E 82591	Label : Paper Setting
33	91E 82560	Label : Paper Limit
34		Multi Manual Tray
35	91E 70230	Label : Paper Size
36	91E 82571	Label : Paper Guide
37	91E 82550	Label : Manual Tray
A	158W 27655	Deltite Screw M3×6 (5.5)
B	354W 27251	E-Clip 6
C	354W 27254	KL-Clip 6
D	354W 21251	E-Clip 3
E	354W 24251	E-Clip 4
F	354W 24254	KL-Clip 4
G	354W 26251	E-Clip 5
H	158W 28055	Deltite Screw M3×10 (5.5)

2 PAPER FEEDER
PL 2. 3 Paper Feeder Assembly

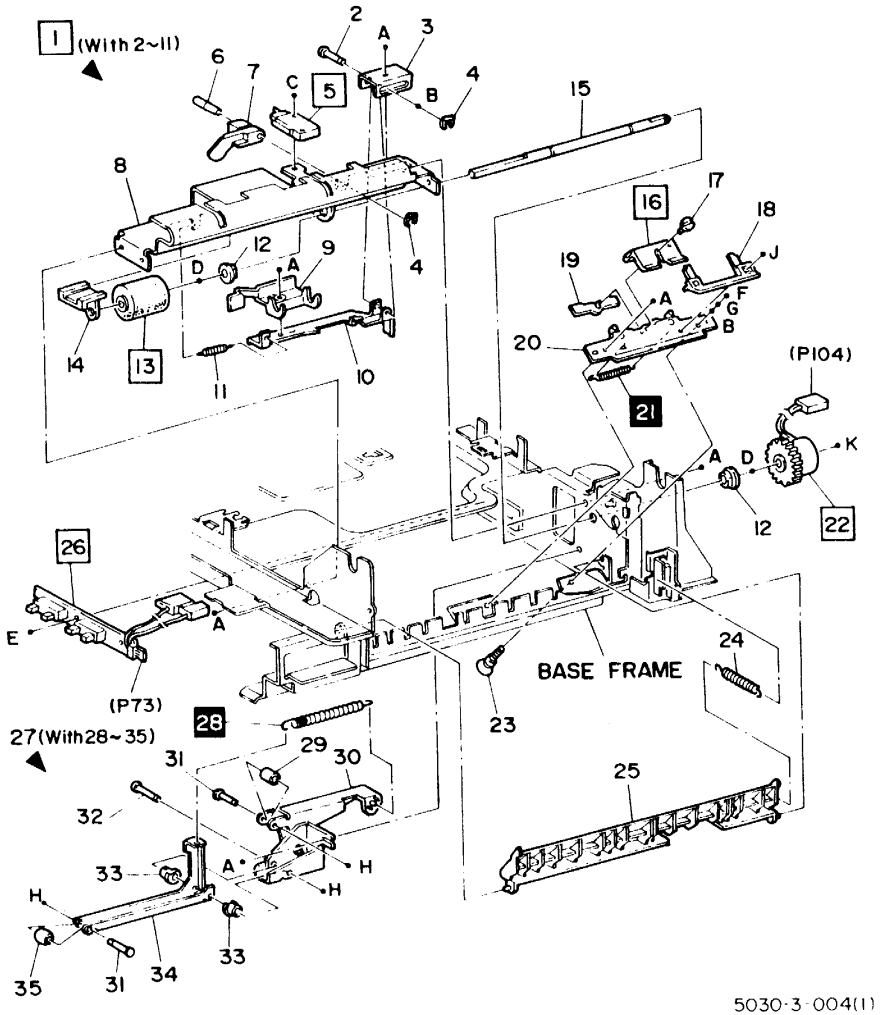

5030-3-004(1)

Item	Parts No.	Parts Name
1	24K 90350	No.1 Feeder Assembly (With 2~11)
2		Feed Roller Guide Support Pin
3		Feed Roller Guide Support Plate
4	19E 90940	KL-Clip 2
5	110E 90350	Add Paper Switch (S.8)
6		Add Paper Switch Actuator Pin
7	120E 91321	Add Paper Switch Actuator
8		Paper Feeder Frame
9		Feed Roller Support Bracket
10		Feed Roller Guid
11	9E 83140	Feed Roller Guide Spring
12		Sleeve Bearing
13	22K 82850	Feed Roller
14	13K 90170	Feed Roller Shaft Holder Note 1
15		Feed Roller Shaft
16	19K 90290	Retard Pad
17	26E 93000	Sholder Screw
18	38E 91030	Retard Pad Guide
19	3E 91802	Retard Pad Stopper
20	30K 93741	Retard Pad Bracket Aseembly
21	9E 92280	Retard Pad Spring
22	121K 91032	Feed Clutch Assembly (CL.2) Note 2
23		Stud Assembly
24	9E 93140	Paper Chute Spring

Item	Parts No.	Parts Name
25	54E 90840	Tray 1 Paper Chute
26	110K 90520	Paper Size Switch Assembly
27	30K 93302	Normal Force Assembly (With 28~35)
28	9E 92230	Normal Force Spring
29	22E 90830	Normal Force Link Roller
30		Normal Force Link Assembly
31		Normal Force Lever Pin
32		Normal Force Link Pin
33		Sleeve Bearing
34		Normal Force Lever
35	22E 90840	Normal Force Lever Roller
A	158W 27655	Deltite Screw M3×6 (5.5)
B	251W 21251	Plain Washer 3×7
C	158W 28655	Deltite Screw M3×16 (5.5)
D	354W 27251	E-Clip 6
E	158W 28055	Deltite Screw M3×10 (5.5)
F	201W 21251	Nut M3 (5.5)
G	256W 21251	Spring Washer 3×5.9
H	354W 15251	E-Clip 2
J	112W 28059	Deltite Sems Screw M3×10 (5.5)
K	354W 26251	E-Clip 5

Note 1 This part is countermeasure for noise.
Note 2 Never use PL2-2, item24 ALT parts.

2 PAPER FEEDER
PL 2. 4 Take Away Transport

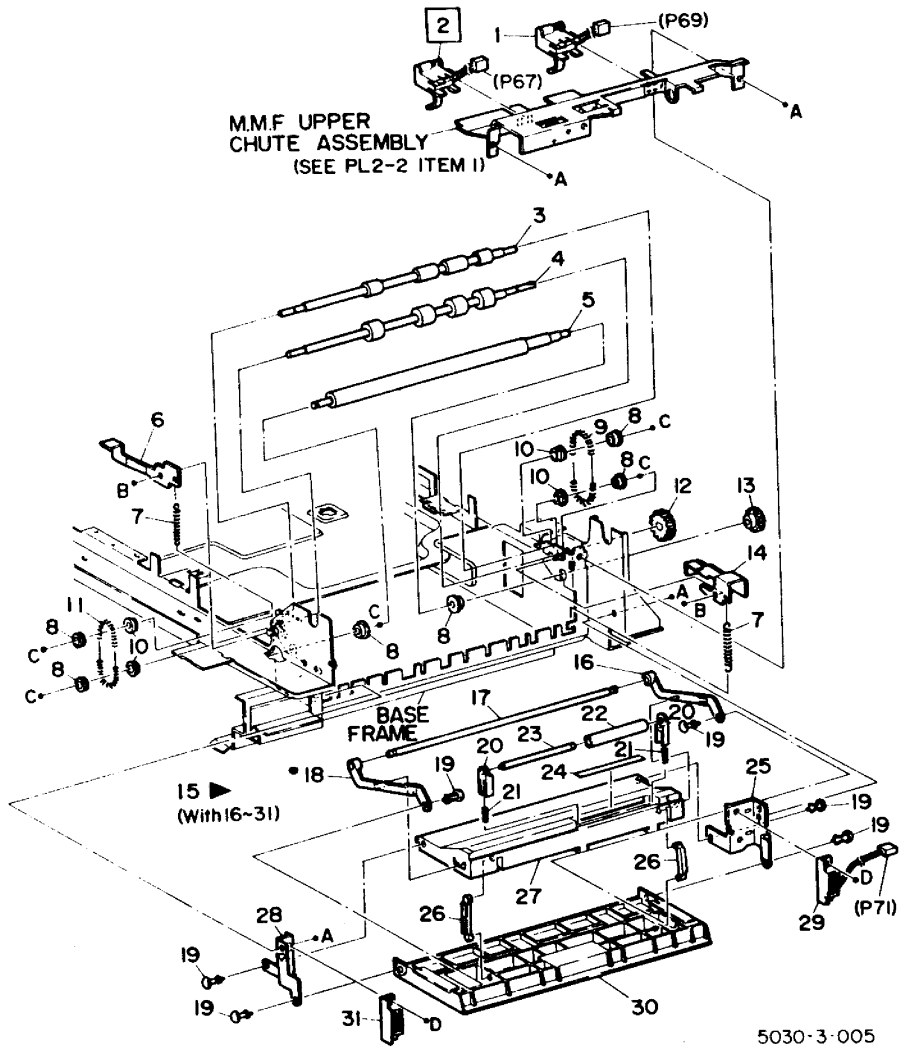

Item	Parts No.	Parts Name
1	130K 90961	Paper Path Saensor (SS.7)
2	130K 90970	M.M.F Paper Size Sensor (SS.6)
3	22K 81830	Pinch Roller Assembly
4	22K 81840	Upper Take Away Roller Assembly
5	22K 93450	Lower Take Away Roller Assembly
6		Front Release Lever
7	9E 92270	Release lever Spring
8	13E 90980	Ball Bearing
9	9E 92440	Rear Take Away Roller Spring
10		Sleeve Bearing
11	9E 92430	Front Take Away Roller Spring
12	7E 91240	Upper Take Away Roller Drive Gear
13	7E 91220	Lower Take Away Roller Drive Gear
14	11E 90910	Rear Release Lever
15	2K 82406	Take Away Transport Assembly (With 16~31)
16		Rear Rake Shaft Link
17		Rake Shaft
18		Front Rake Shaft Link
19	19E 90960	Push Rivet
20		Pinch Roller Bearing
21	9E 92240	Pinch Roller Spring
22	22E 90860	Pinch Roller
23		Pinch Roller Shaft

Item	Parts No.	Parts Name
24		Scraper
25		Rear Hinge Plate
26		Paper Chute Link
27		Paper Chute
28		Front Hinge Plate
29	110K 90551	R.H Lower Cover Interlock Switch (S.3)
30	2K 82412	R.H Lower Cover
	2K 82413	R.H Lower Cover
31	121E 90410	Magnet Catch
A	158W 27655	Deltite Screw M3×6 (5.5)
B	354W 24254	KL-Clip 4
C	354W 27251	E-Clip 6
D	113W 27651	Pan Screw M3×6

2 PAPER FEEDER
PL 2. 5 Registration

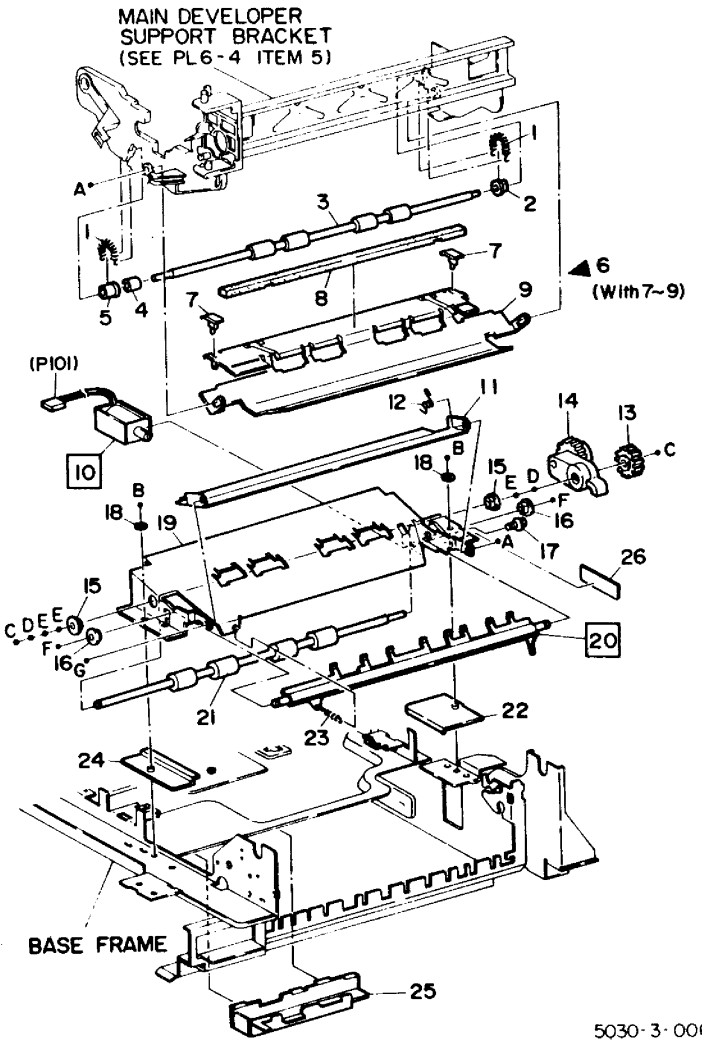

Item	Parts No.	Parts Name
1	9E 93240	Pinch Roller Spring
2	13E 90750	Rear Pinch Roller
		Bearing
3	22K 92770	Pinch Roller Assembly
4		Pinch Roller Spacer
5	13E 90760	Front Pinch Roller
		Bearing
6	54K 91521	Upper Paper Chute
		Assembly (With 7~9)
7	4P 61266	Chute Pad
8		Seal
9		Upper Paper Chute
10	121K 90960	Registration Gate Solenoid Assembly (SOL2)
	121K 90950	Registration Gate Solenoid Assembly (SOL2) (ALT)
11		Registration Baffle
12	9E 92170	Registration Baffle Spring
13	7E 91161	Registration Roller Drive Gear
14	12K 90830	Link Gear Assembly
15	13E 90980	Ball Bearing
16		Sleeve Bearing
17	26E 90750	Hex TP Screw M3×4(5.5)
18		Washer
19		Lower Paper Chute
20	50K 92680	Registration Gate Assembly
21	22K 81680	Registration Roller
21	22K 81680	Registration Roller
22		Rear Insulator Plate
23	9E 92180	Registration Gate Spring
24		Front Insulator Plate
25		Registration Cover
26	91E 71050	Label : High voltage

Item	Parts No.	Parts Name
A	158W 28255	Deltite Screw M3×12 (5.5)
B	158W 27855	Deltite Screw M3×8 (5.5)
C	354W 27251	E-Clip 6
D	252W 29250	Nylon Washer 8×12 (t=0.25)
E	252W 29350	Nylon Washer 8×12 (t=0.50)
F	354W 24251	E-Clip 4
G	158W 27655	Deltite Screw M3×6 (5.5)

3 PAPER TRANSPORT

PL 3. 1 Transport and Vacuum Fan

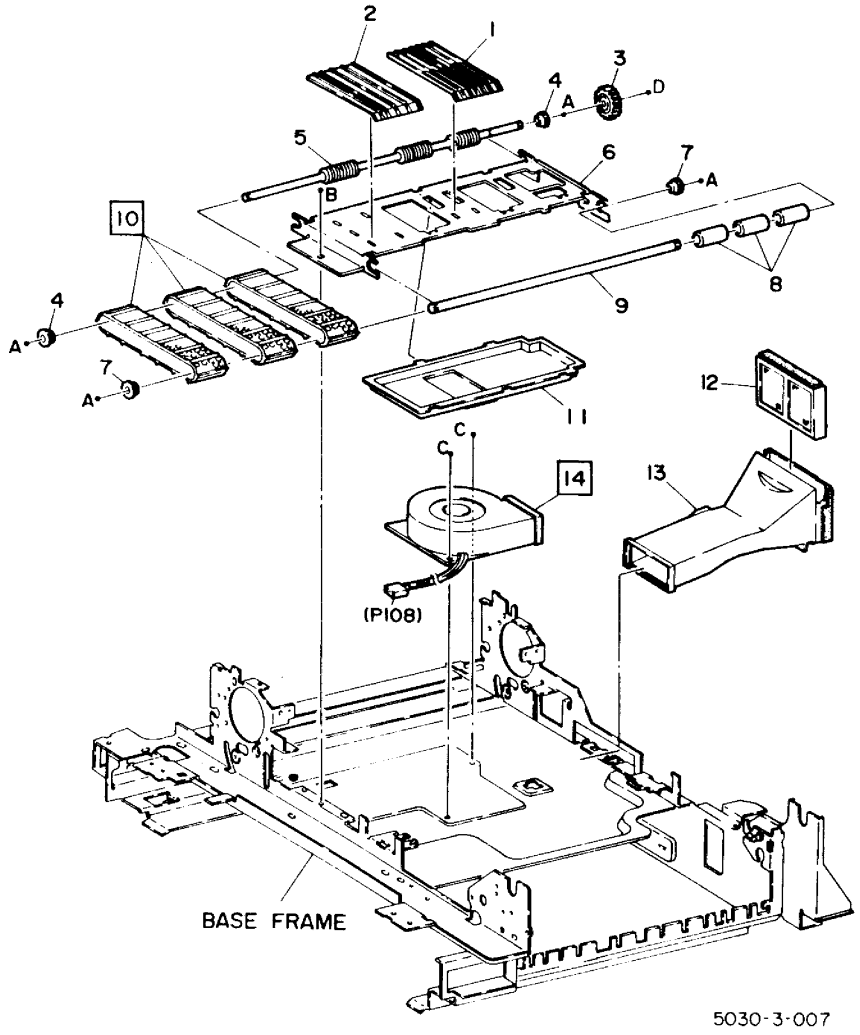

Item	Parts No.	Parts Name
1		Rear Transport Spacer
2		Front Transport Spacer
3	7E 91150	Transport Drive Gear
4	13E 90980	Ball Bearing
5		Transport Drive Shaft Assembly
6		Transport Frame Assembly
7		Sleeve Bearing
8	22E 90800	Idler Roller
9		Idler Shaft
10	23E 90601	Transport Belt
11		Transport Duct
12	53E 90170	Ozone Filter
13		Vacuum Fan Duct
14	127K 91212	Vacuum Fan Assembly (MOT.9)
A	354W 27251	E-Clip 6
B	158W 27655	Deltite Screw M3×6 (5.5)
C	158W 28055	Deltite Screw M3×10 (5.5)

4 OPTICS

PL 4. 1 Platen and Colling Fan

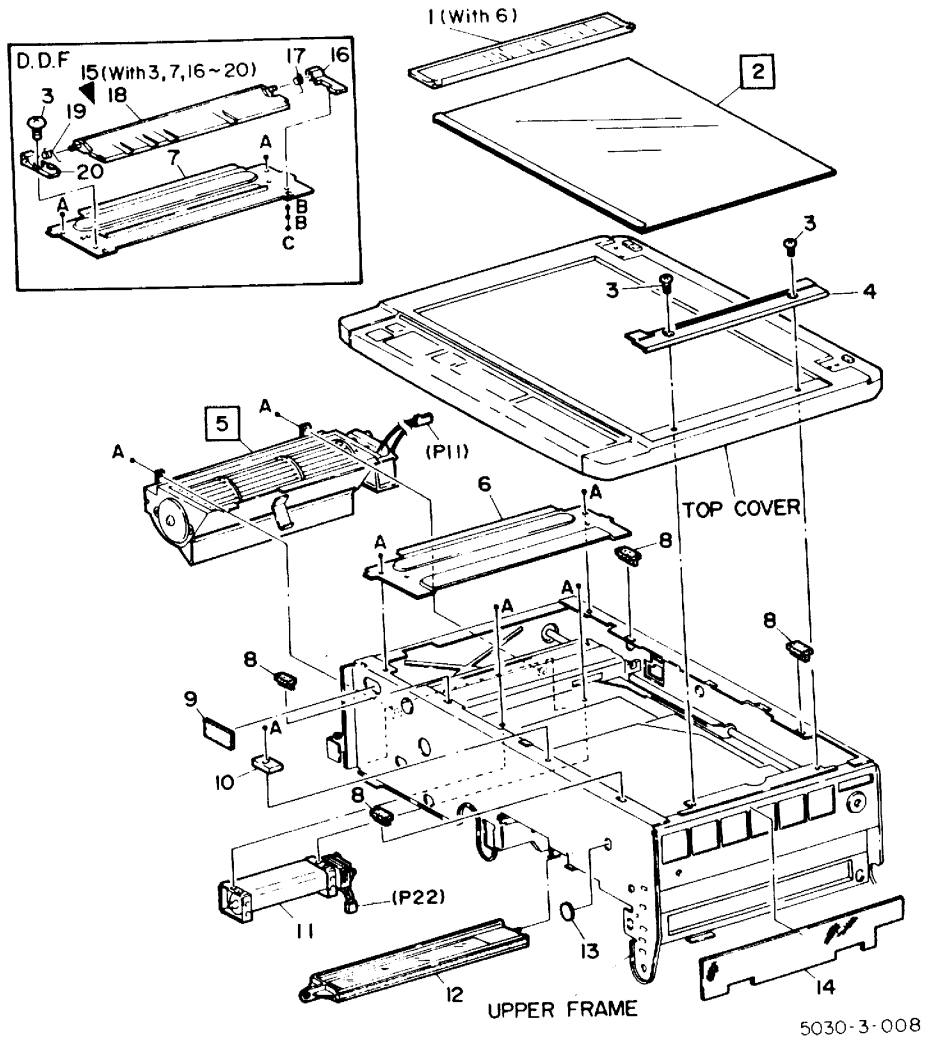

Item	Parts No.	Parts Name
1	2K 71152	Document Guide Assembly (With 6)
2	90K 90530	Platen Glass Assembly (DADF)
	90K 90560	Platen Glass Assembly
3	26P 62661	Cover Screw
4	15E 93110	Platen Glass Support Plate
5	127K 93280	Optical Cooling Fan Assembly(MOT.2)
6		Document Guide Bracket
7		Document Guide Bracket
8	14P 61844	Platen Glass Spacer
9		Seal
10		Platen Glass Support
11	127K 93070	Machine Cooling Fan Assembly (MOT.10)
12	57K 90030	Seal Glass Assembly
13		Seal
14	53E 90181	Optical Filter
15	50K 93650	Registration Gate Assembly (With 3,7,16~20)
16		Rear Registration Gate Support
17		Rear Gate Spring
18		Registration Gate
19		Front Gate Spring
20		Front Registration Gate Support

Item	Parts No.	Parts Name
A	158W 27655	Deltite Screw M3×6 (5.5)
B	251W 21251	Plain Washer 3×7
C	153W 27650	Tapping Screw M3×6

PL 4. 2 Full Rate and Half Rate Carriage

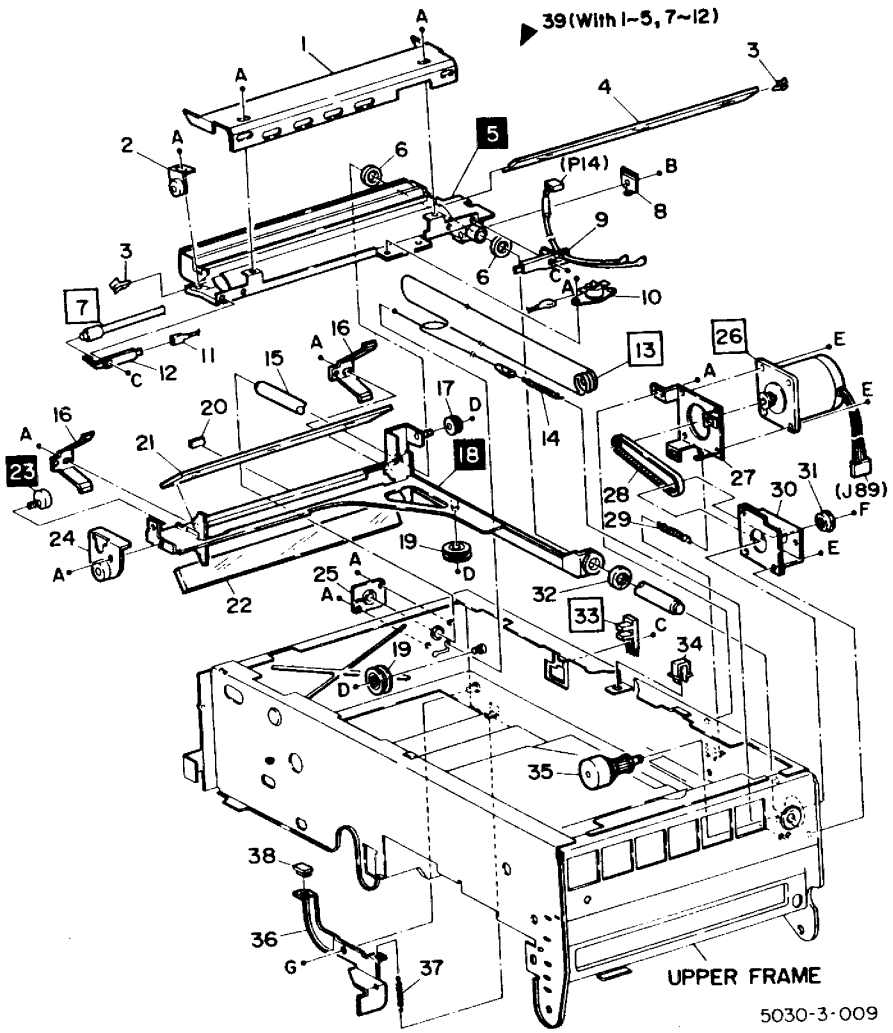

Item	Parts No.	Parts Name
1		Side Reflector
2	30K 93640	Full Rate Carriage Roller Assembly
3		Mirror Spring
4		No.1 Mirror
5		Full Rate Carriage
6		Optical Shaft Pad
7	122E 90290	Exposure Lamp (LP.1) (220 VAC)
8		Carriage Cable Clamp
9	152K 93100	Lamp Ribbon Cable Assembly
10	130E 90310	Lamp Thermostat (S.4)
11		Wire Assembly
12		Lamp Contact
13	152E 90100	Lamp Carriage Cable
14	9E 92380	Carriage Cable Spring
15		Optical Shaft
16		Mirror Spring
17		Lamp Ribbon Cable Pulley
18		Half Rate Carriage
19	20S 61091	Carriage Cable Pully
20		Damper
21		No.2 Mirror
22		No.3 Mirror
23		Half Rate Cam
24	30K 93250	Half Rate Carriage Roller Assembly
25		Optical Shaft Bracket
26	127K 91331	Lamp Carriage Motor Assembly (MOT.3)
27		Lamp Carriage Motor Bracket
28	23E 90690	Carriage Drive Belt
29		Carriage Motor Spring
30		Carriage Drive Pulley Bracket
31		Ball Bearing
32	4P 60887	Full Rate Carriage Damper
33	130E 90330	Registration Sensor (SS.2)
34		Lamp Ribbon Cable Holder
35		Carriage Drive Pulley

Item	Parts No.	Parts Name
36		Carriage Stopper Link
37		Carriage Stopper Spring
38		Carriage Stop Damper
39	41K 90810	Full Rate Carriage Assembly
A	158W 27655	Deltite Screw M3×6 (5.5)
B	158W 35855	Deltite Screw M4×8 (5.5)
C	158W 28255	Deltite Screw M3×12 (5.5)
D	354W 24251	E-Clip 4
E	158W 28055	Deltite Screw M3×10 (5.5)
F	354W 27251	E-Clip 6
G	354W 26251	E-Clip 5

4 OPTICS
PL 4. 3 Lens and Mirror Carriage

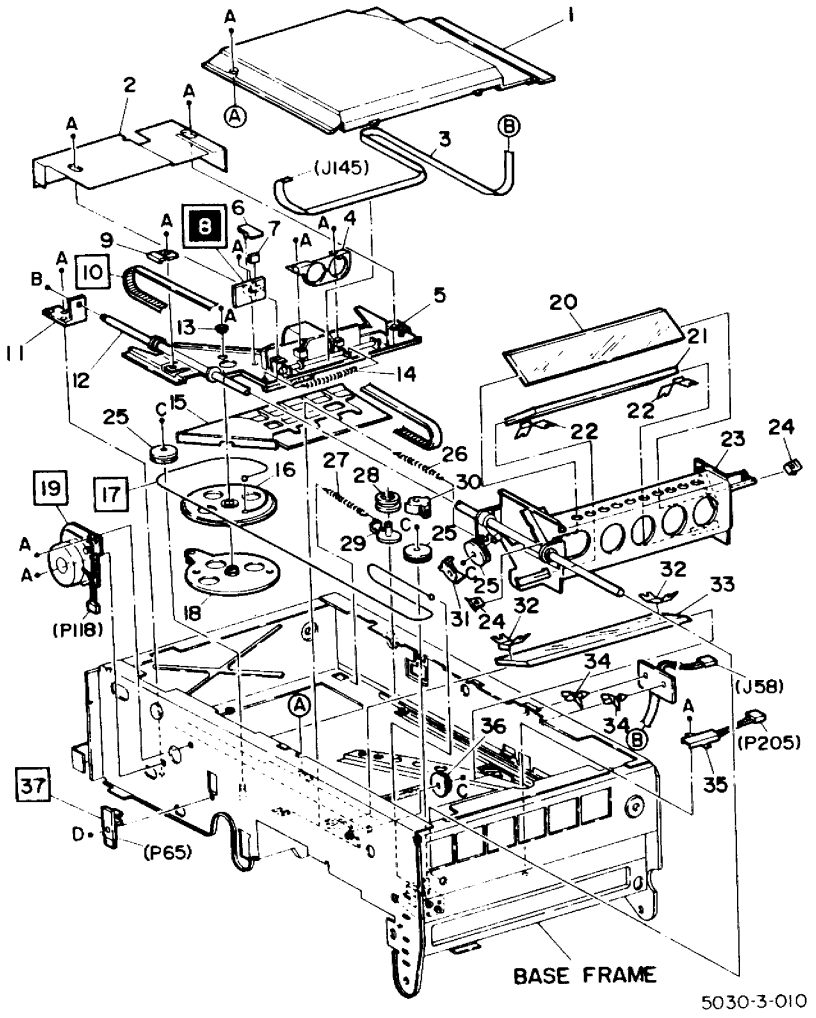

Item	Parts No.	Parts Name
1		Optical Unit Cover
2		Lens Cover Assembly
3	117K 90590	Exposure Sensor Flat Cable
4		Lens Shade
5		Lens Carriage Assembly
6		Expsure Sensor Cover
7		Filter Glass
8	130K 90831	Exposure Sensor Assembly (SS.1)
9		Belt Support Plate
10	23E 90590	Lens Carriage Drive Belt
11		Lens Shaft Support Bracket
12		Lens Shaft
13		Cam Follower Bearing
14		Lens Spring
15		Flare Insulator
16		Mirror Carriage Cable Drive Pulley
17	12E 90340	Mirror Carriage Cable
18		Cam Follower Assembly
19	127K 91971	Lens Motor Assembly (MOT.4)
20		No.4 Mirror
21		No.5 Mirror
22		Mirror Spring
23		Mirror Carriage Assembly
24		Mirror Spring
25	20P 61276	Mirror Carriage Cable Pully
26		Mirror Carriage Cable Spring
27		Flat Cable Guide Spring
28		Flat Cable Pulley
29		Flat Cable Pulley Support
30	2E 94500	Cable Cover
31	2E 94491	Cable Cover
32		Mirror Spring
33		No.6 Mirror
34	120P 68201	PWB Support
35		Mirror Heater Assembly (HR.1)
36		Idler Pulley
37	130E 90330	Lens Sensor

Item	Parts No.	Parts Name
A	158W 27655	Deltite Screw M3×6 (5.5)
B	354W 27251	E-Clip 6
C	354W 24251	E Clip 4
D	158W 28255	Deltite Screw M3×12 (5.5)

5 XEROGRAPHIC
PL 5. 1 Charge Corotron and Power Supply

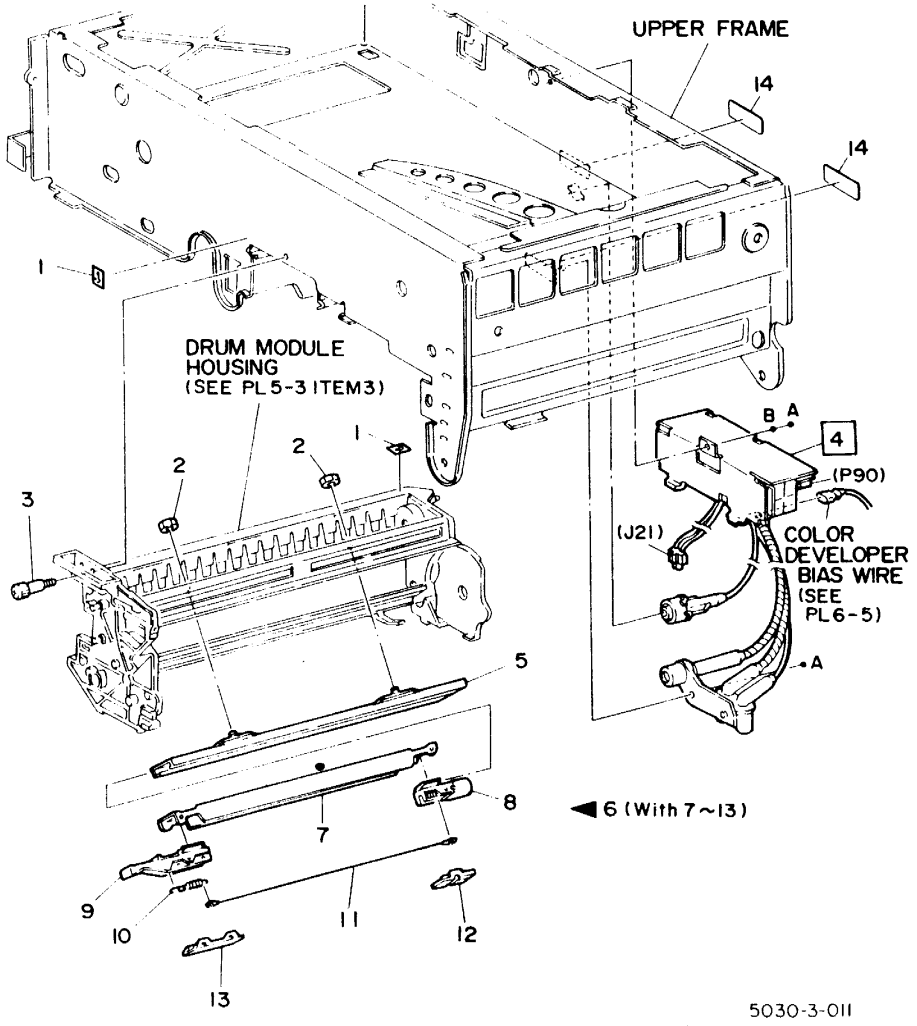

Item	Parts No.	Parts Name
1	91P 64885	Label : Direction
2	27P 60351	Self Lock Nut
3	26P 62805	Drum Module Set Screw
4	105E 90501	High Voltage Power Supply (PS.2)
5		Charge Corotron Rail
6	125K 90400	Charge Corotron Assembly (With 7~13)
7		Charge Corotron Shield
8	118K 90070	Rear Insulator Block : C.C
9	118E 90650	Front Insulator Block : C.C
10	9P 62078	Corotron Wire Spring
11	117S 65402	Corotron Wire
12		Rear Arc Shield : C.C
13		Front Arc Shield : C.C
14	91E 71050	Label : High Volt
A	158W 27655	Deltite Screw M3×6 (5.5)
B	259W 21250	Lock Washer 3×6

5 XEROGRAPHIC
PL 5. 2 Transfer Corotron and Drum Heater

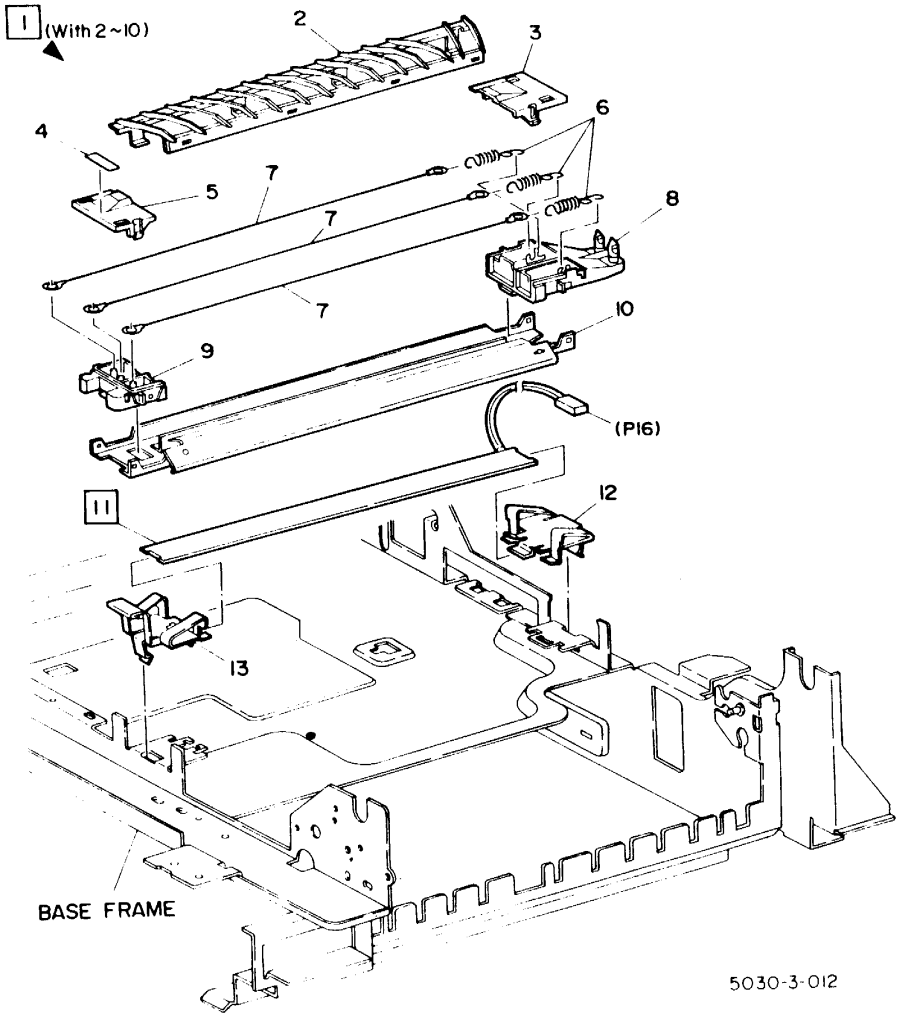

Item	Parts No.	Parts Name
1	125K 90501	T/D. T Corotron Assembly (With 2~10)
2	32E 90870	Detack Corotron Guide
3		Rear Arc Shield : T/D. T
4	91E 71050	Label : High Vold
5		Front Arc Shield : T/D. T
6	9P 62078	Corotron Wire Spring
7	117S 65402	Corotron Wire
8	118K 90090	Rear Insulator Block : T/D. T
9	118K 90180	Front Insulator Block : T/D. T
10		T/D. T Corotron Shield
11	126E 90380	Drum Heater (HR 2) (220 VAC)
12		Rear Plate Spring
13		Front Plate Spring

PL 5. 3 Drum and Drum Module Assembly

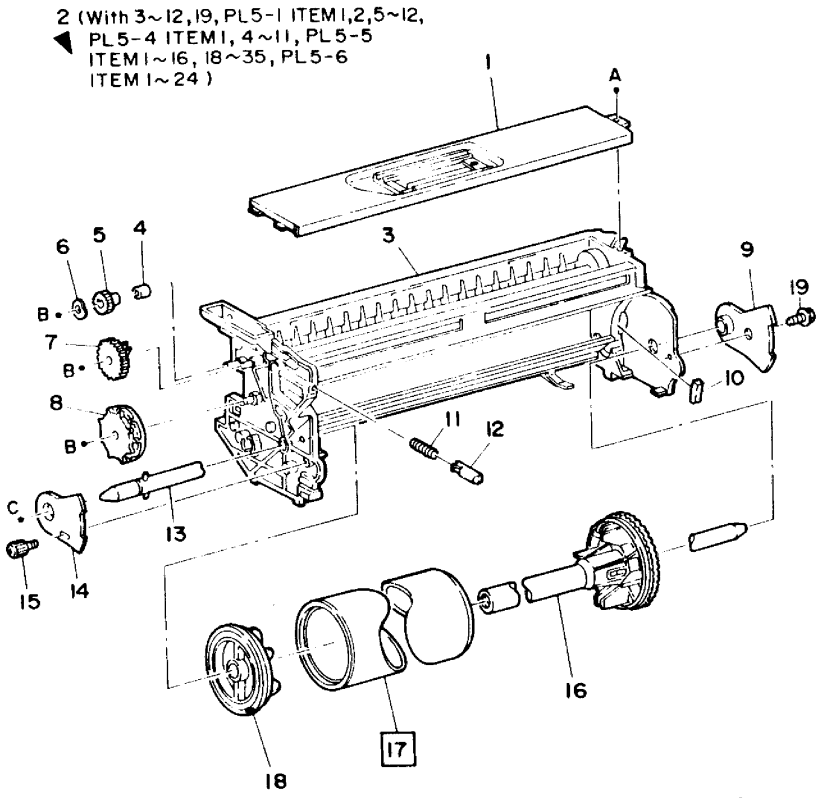

Item	Parts No.	Parts Name
1	2K 82990	Cleaner Cover Assembly
2	2K 71440	Drum Module Assembly (With 3~12, 19, PL5-1 ITEM1, 2, 5~12, PL5-4 ITEM 1, 4~11, PL5-5 ITEM 1~16, 18~35, PL5-6 ITEM 1~24)
3		Drum Module Housing
4		Sleeve Bearing
5	7E 91620	Cleaner Drive Gear
6		Wave Washer
7	7E 91610	Geneva Wheel Gear
8		Blade Translation Cam Sprocket
9		Rear D. R. S Plate
10		Seal
11	9E 93222	Developer Plunger Spring
12	10E 90030	Developer Plunger
13		Drum Shaft
14		Front D. R. S Plate
15	26E 92870	Drum Set Screw
16	5K 90232	Rear Drum Frange Assembly
17	D 002 4C 800001	Drum
18	5K 90240	Front Drum Frange Assembly
19	26E 90750	Hex TP Screw M3×4 (5.5)

Item	Parts No.	Parts Name
A	158W 27655	Deltite Screw M3×6
B	354W 24251	E Clip 4
C	354W 27251	E Clip 6

5 XEROGRAPHIC
PL 5. 4 Pre-Clean Corotron and Drum Finger

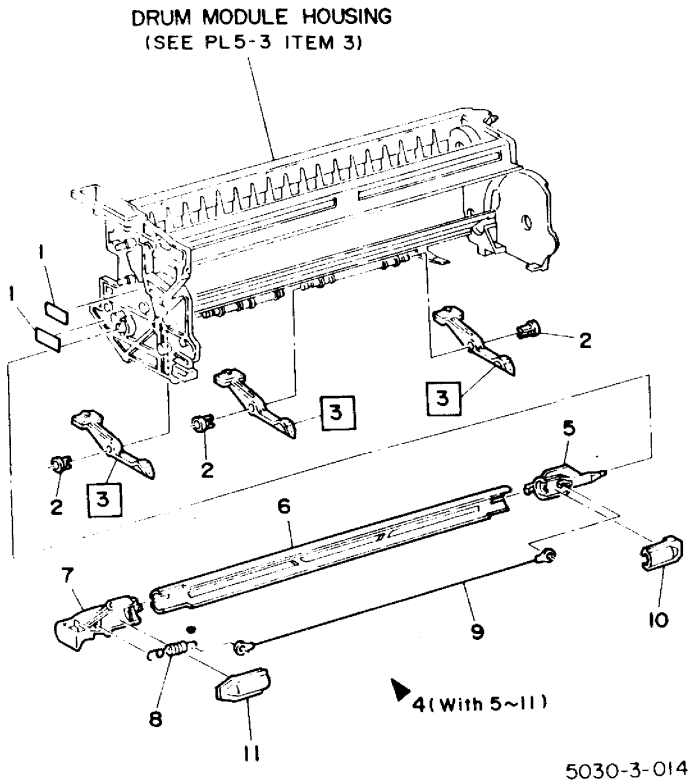

5030-3-014

Item	Parts No.		Parts Name
1	91E	71050	Label : High Volt
2	3P	63170	Drum Finger Stopper
3	19K	90360	Drum Finger Assembly
4	125K	90412	P.C Corotron Assembly (With 5~11)
5	118K	90080	Rear Insulator Block : P.C.C
6			P.C Corotron Shield
7	118E	90662	Front Insulator Block : P.C.C
8	9P	62078	Corotron Wire Spring
9	117S	65402	Corotron Wire
10			Rear Arc Shield : P.C.C
11			Front Arc Shield : P.C.C

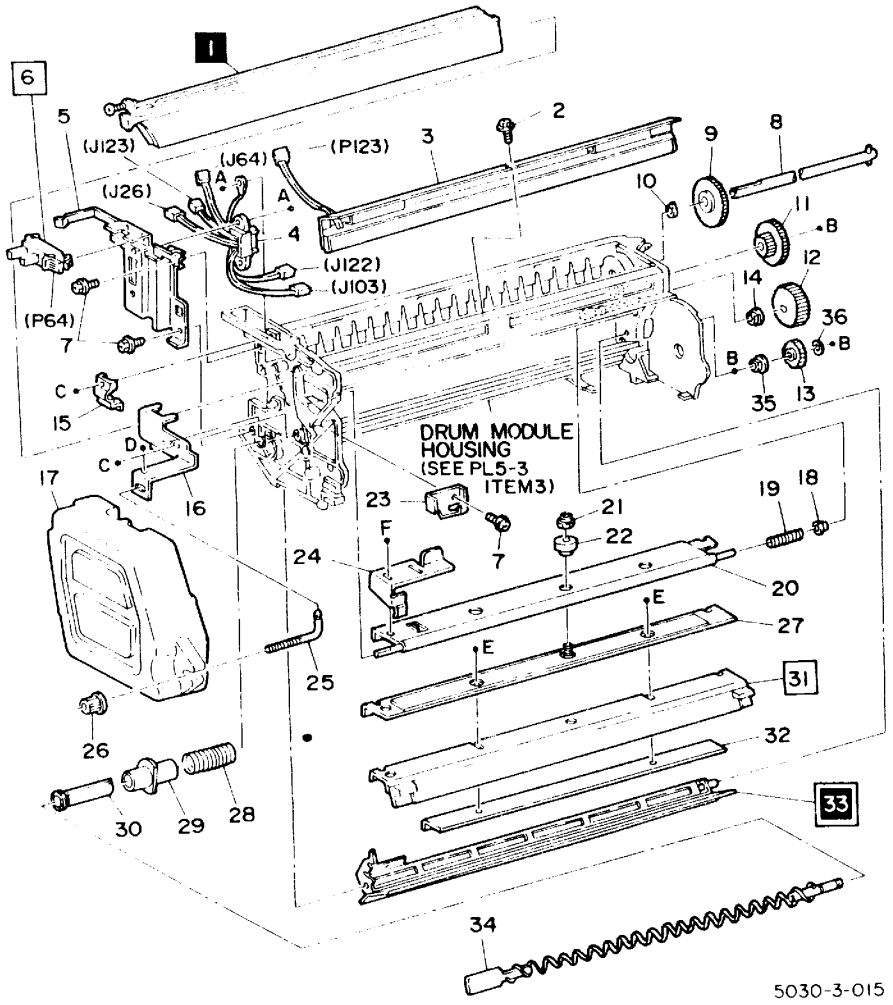

Item	Parts No.	Parts Name	
1	122K 90210	Inter & Side Image Lamp Assembly (LP 2)	ALT
	122K 90220	Inter & Side Image Lamp Assembly (LP 2)	ALT
2	26E 90750	Hex TP Screw M3×4 (5.5)	
3	122K 90230	Erase Lamp Assembly(LP 3)	
4		Drum Module Connector Assembly	
5		Connector Bracket	
6	130E 91010	Full Toner Sensor (SS 10)	
7		Screw	
8		Translation Shaft	
9	7E 91590	Translation Gear	
10		Sleeve Bearing	
11		Idler Gear	
12	7E 91570	Finger Drive Gear	
13	7E 91581	Auger Gear	
14	13E 91100	Sleeve Bearing	
15		I.S.I.L Stopper	
16		Film Seal Bracket Assembly	
17	60K 90021	Toner Bottle	
18		Sleeve Bearing	
19		Spring	
20		Support Assembly	
21	27P 60351	Self Lock Nut	
22		Pivot Collar	
23		Film Seal Spring	
24		Blade Retract Bracket	
25		Toner Bottle Set Screw	
26		Toner Bottle Lock Nut	
27		Channel Support	
28		Toner Pipe Spring	
29		Toner Pipe	
30		Auger Pipe	
31	33K 90151	Drum Cleaning Blade Assembly	
32		Plate Nut	

Item	Parts No.	Parts Name
33	35K 90851	Film Seal Assembly
34	6K 90592	Auger Shaft
35	13E 91960	Sleeve Bearing
36		Wave Washer
A	158W 28055	Deltite Screw M3×10 (5.5)
B	354W 24251	E Clip 4
C	158W 27655	Deltite Screw M3×6 (5.5)
D	354W 21251	E Clip 3
E	158W 28255	Deltite Screw M3×12 (5.5)
F	112W 27859	Deltite Sems Screw M3×8 (5.5)

5 XEROGRAPHIC
PL 5. 6 Blade and Drum Finger Retract Mechanism

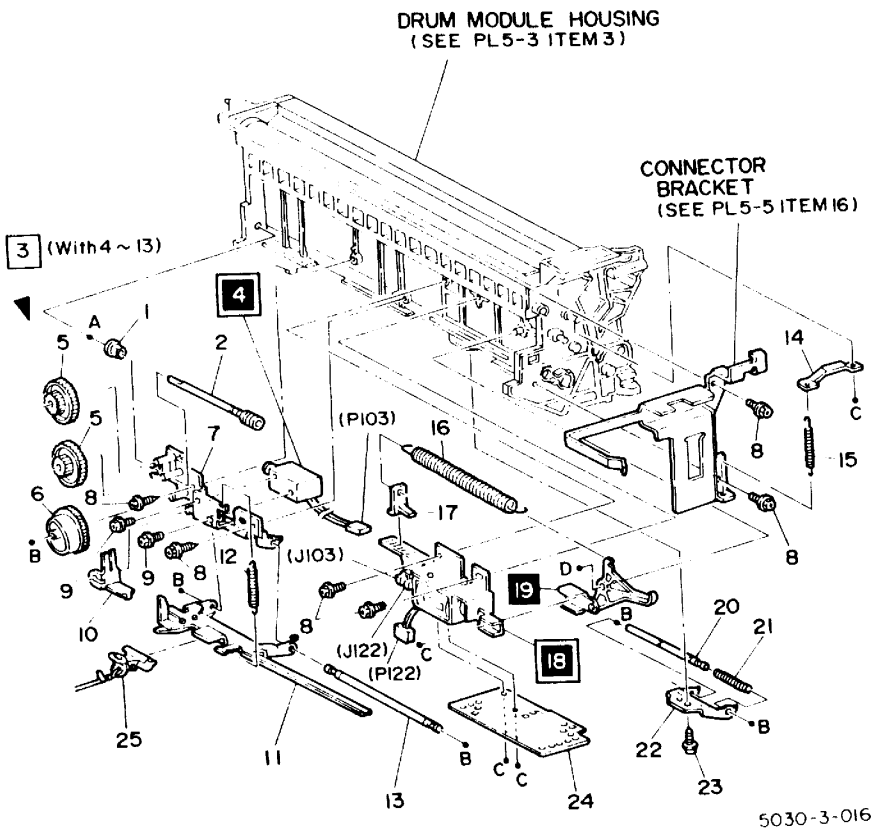

Item	Parts No.	Parts Name
1	13E 91100	Sleeve Bearing
2		Drum Finger Worm Gear Assembly
3	19K 90352	Drum Finger Drive Assembly (With 4~13)
4	121E 90530	Drum Finger Retract Solenoid (SOL.4)
5		Idler Gear
6		Translation Cam Gear
7		Drum Finger Retract Solenoid Bracket
8		Screw
9	26E 90750	Hex TP Screw M3×4 (5.5)
10		Drum Finger Retract Arm
11		Drum Finger Retract Bracket
12	9E 92960	Drum Finger Rertract Spring
13		Rear Drum Finger Shaft
14	31E 90380	Retract Lever
15		Blade Force Spring
16		Blade Retract Spring
17		Blade Retract Spring Bracket
18	121K 91760	Retract Solenoid Assembly (SOL.5)
19		Retract Arm Assembly
20		Front Drum Finger Shaft
21		Front Drum Finger Spring
22		Front Drum Finger Bracket
23	26E 81660	Tapping Screw M3×8
24		Heat Sink
25		Drum Finger Clamp Assemly

Item	Parts No.	Parts Name
A	354W 21254	KL-Clip 3
B	354W 21251	E-Clip 3
C	158W 27655	Deltite Screw M3×6 (5.5)
D	354W 24251	E-Clip 4

6 DEVELOPMENT
PL 6. 1 Developer Switch Machanism

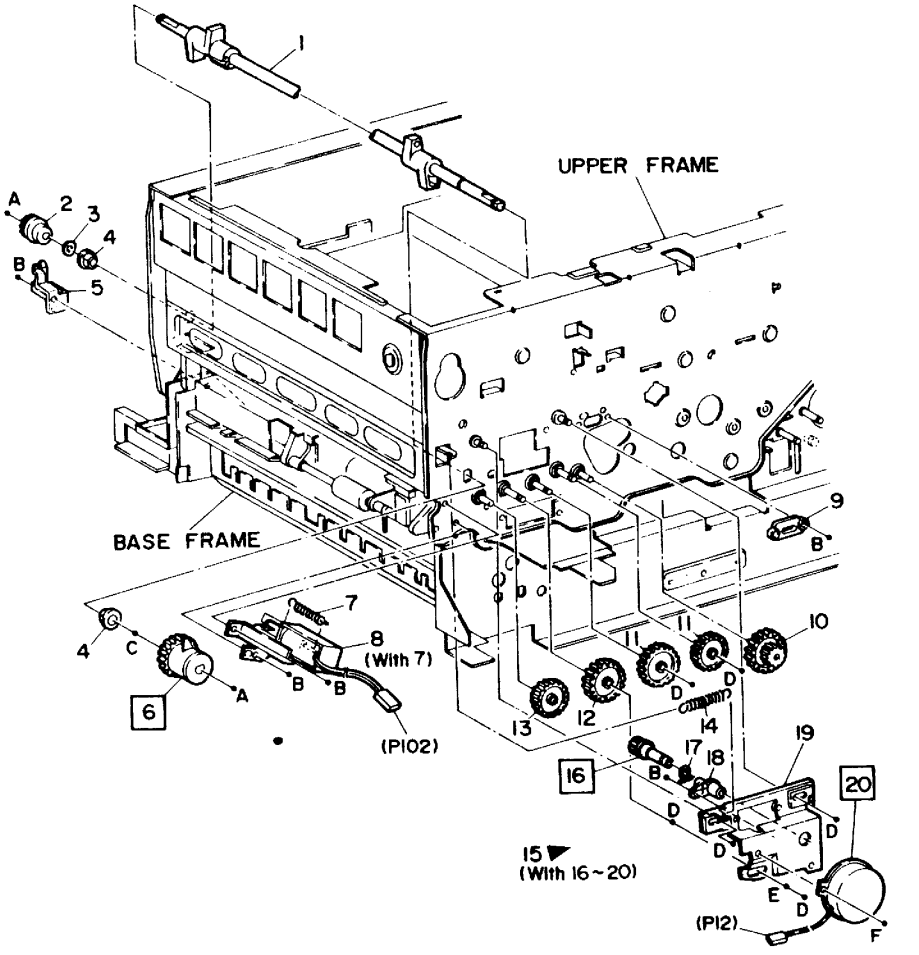

5030-3-017(1)

Item	Parts No.	Parts Name
1		Retract Shaft Assembly
2	7E 91550	Retract Gear
3		Wave Washer
4		Sleeve Bearing
5		Stopper Plate
6	5E 90542	Developer Switching Clutch
7	9E 92590	Lever Spring
8	30K 93353	Switching Solenoid Assembly (With 7)(SOL 3)
9		L. H Location Bearing
10	7E 91530	Idler Gear
11	7E 91540	Idler Gear
12	7E 91510	Idler Gear
13	7E 91520	Retract Shaft Drive Gear
14	9E 92580	Spring
15	30K 81700	Color Toner Dispenser Motor Assembly (With 16~20)
16	7E 91560	Color Toner Dispenser Drive Gear
17		Clip
18		Color Toner Dispenser Bearing
19		Color Toner Dispenser Motor Bracket
20	127K 91421	Color Toner Dispenser Motor Assembly (MOT.8)

Item	Parts No.	Parts Name
A	354W 26251	E-Clip 5
B	158W 27655	Deltite Screw M3×6 (5.5)
C	354W 27251	E-Clip 6
D	354W 24251	E-Clip 4
E	252W 27350	Nylon Washer 6×9.5
F	113W 27651	Pan Screw M3×6

6 DEVELOPMENT
PL 6. 2 Toner Box Assembly

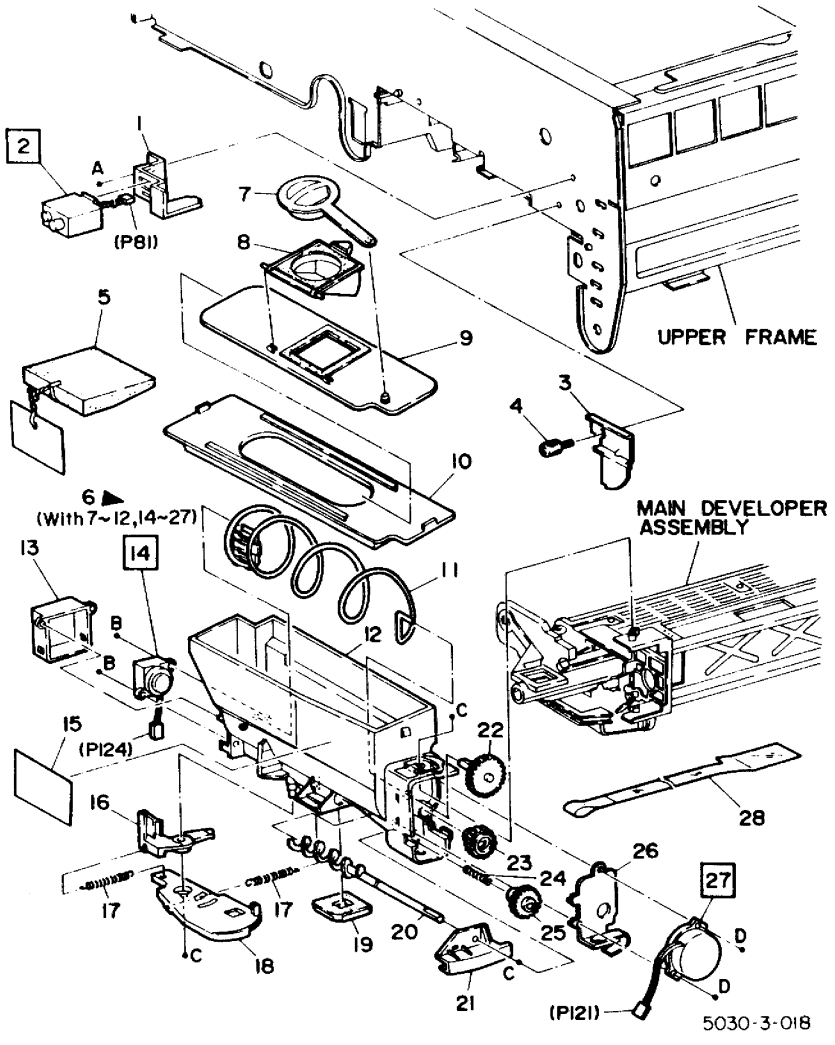

Item	Parts No.	Parts Name
1		Toner Dispenser Controller Bracket
2	101K 90580	Toner Dispenser Controller Assembly
3		Stopper
4	26E 92870	Thumb Screw
5	95K 91100	Cushion
6	94K 90240	Toner Box Assembly (With 7~12,14~27)
7	21P 60322	Toner Box Cap
8	30K 93391	Toner Box Mouth
9		Toner Box Plate Assembly
10		Toner Box Cover Assembly
11		Agitator Assembly
12		Toner Box
13		Low Toner Sensor Cover
14	130E 90991	Low Toner Sensor : Main (SS.8)
15	91E 84320	Label : Copy Density
16		Toner Box Lever
17		Shutter Spring
18		Shutter Plate
19	35K 90430	Shutter Seal
20		No.1 Dispenser Auger
21		Toner Box Bearing
22	7E 91420	Agitator Gear
23	7E 91430	Idler Gear
24		Auger Gear Spring
25	7E 91410	No.1 Dispenser Auger Gear
26		Toner Dispenser Motor Bracket
27	127K 92670	Toner Dispenser Motor Assemmbly (MOT.7)
28	63E 90350	Seal

Item	Parts No.	Parts Name
A	158W 27655	Deltite Screw M3×6 (5.5)
B	113W 27651	Pan Screw M3×6
C	354W 24251	E Clip 4
D	153W 28050	Tapping Screw M3×10

6 DEVELOPMENT
PL 6. 3 Main Developer Assembly (1)

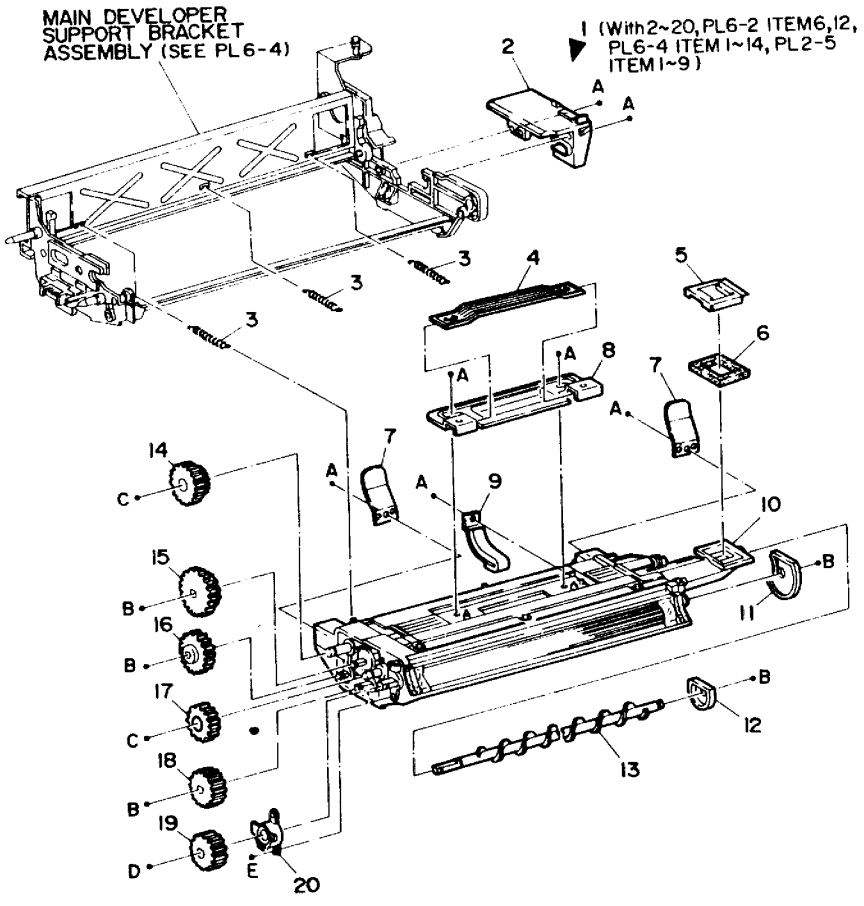

5030-3-019

Item	Parts No.	Parts Name
1	2K 71800	Main Developer Assembly (With 2~20,PL6-2 ITEM6, 12,PL6-4 ITEM1~14, PL2-5 ITEM 1~9)
2		Front Developer Location Bearing
3	9E 92480	Developer Tension Spring
4	15E 93300	Handle
5		Toner Box Seal
6		Toner Box Form Seal
7	15E 93310	Cam Plate
8		Developer Cover Assembly
9		Developer Exit Cover Assembly
10		Developer Housing
11		Front Tracking Roller
12		Front No.2 Dispenser Auger Bearing
13		No.2 Dispenser Auger
14	7E 91400	Idler Gear
15	7E 91390	No.2 Dispenser Auger Gear
16	7E 91380	Mixer Gear
17	7K 90470	Idler Gear
18	7E 91370	Paddle Gear
19	7E 91360	Magnetic Roller Gear
20		Magnetic Roller Bearing

Item	Parts No.	Parts Name
A	158W 27655	Deltite Screw M3×6 (5.5)
B	354W 24251	E-Clip 4
C	354W 27251	E-Clip 6
D	354W 26251	E-Clip 5
E	158W 27855	Deltite Screw M3×8 (5.5)

6 DEVELOPMENT

PL 6. 4 Main Developer Assembly (2)

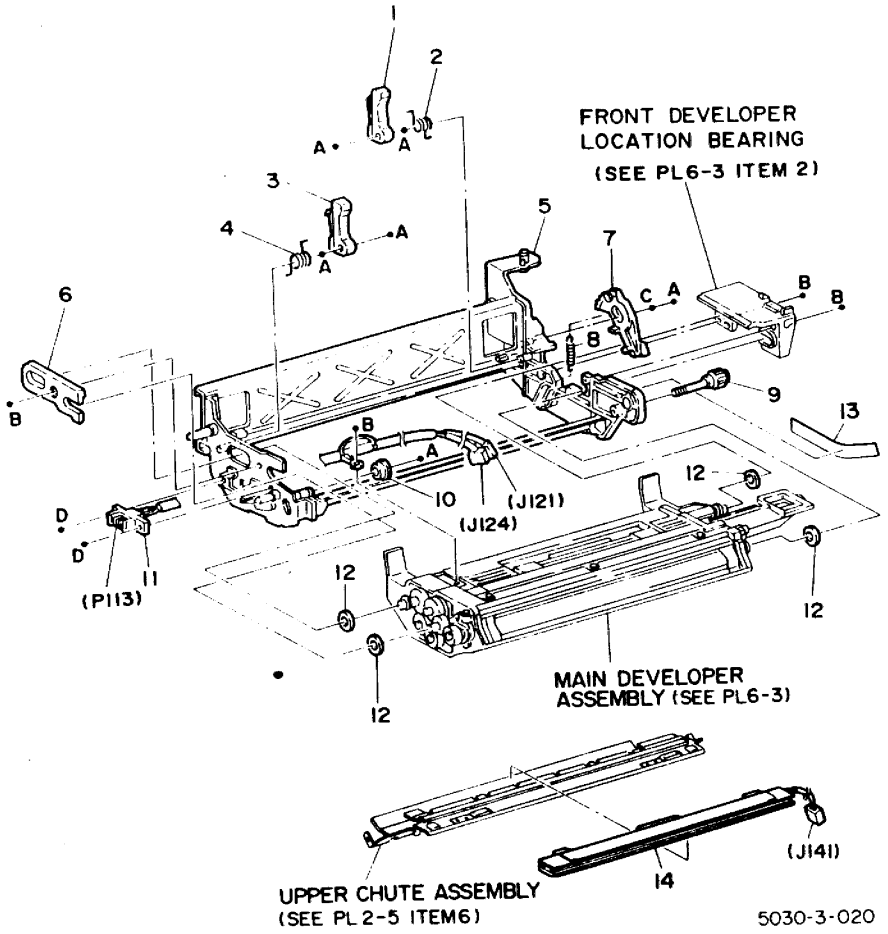

Item	Parts No.	Parts Name
1	31K 90271	Front Retract Arm Assembly
2	9E 92510	Front Retract Arm Spring
3	31K 90261	Rear Retract Arm Assembly
4	9E 92520	Rear Retract Arm Spring
5		Main Developer Support Bracket
6		Rear Developer Location Bearing
7	11E 90341	Retract Lever
8	9E 92500	Retract Lever Spring
9	26E 92240	Developer Assembly Set Screw
10		Retract Roller
11		Developer Connector Assembly
12		Spacer
13	91E 82760	Label : Handle
14 ●	122K 90430	Pre Transfer Lamp Assembly

Item	Parts No.	Parts Name
A	354W 24251	E-Clip 4
B	158W 27655	Deltite Screw M3×6 (5.5)
C	252W 27350	Nylon Washer 6×9.5
D	158W 28055	Deltite Screw M3×10 (5.5)

●···5030

6 DEVELOPMENT
PL 6. 5 Color Developer Assembly (1)

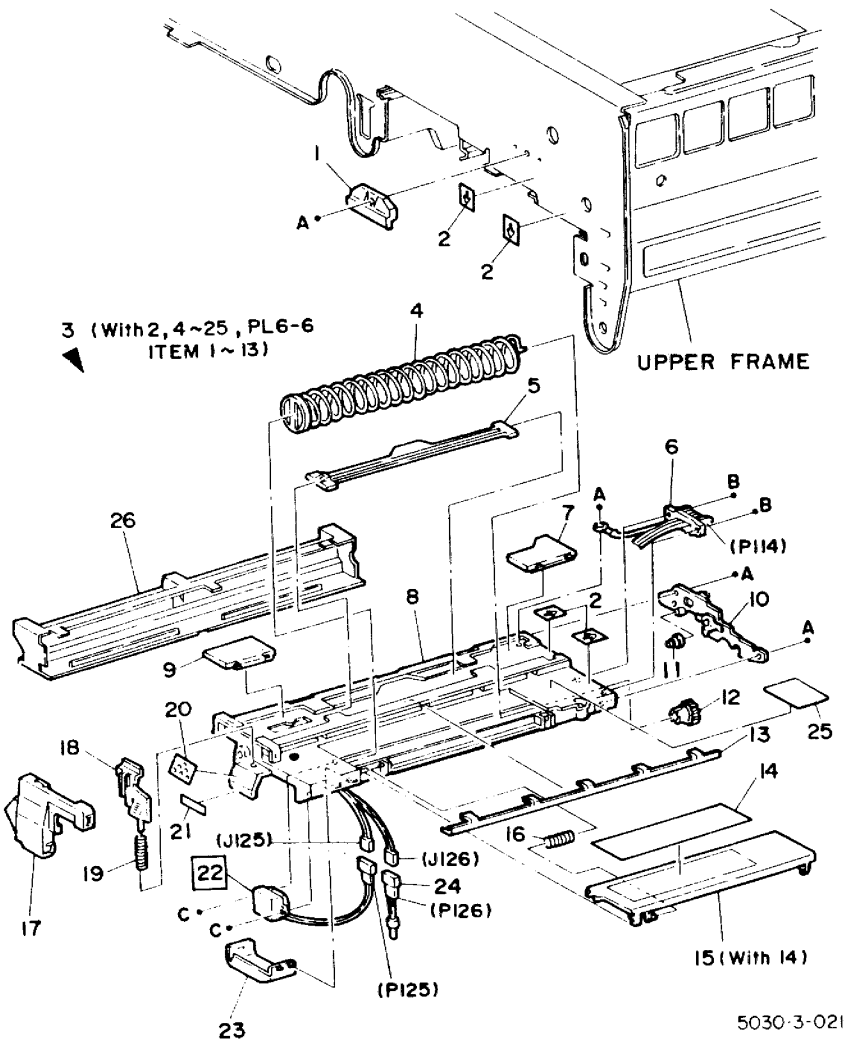

Item	Parts No.	Parts Name
1		Guide Holder
2	91P 64885	Label : Direction
3	2K 71740	Color Developer Assembly (With 2,4~25,PL6-6 ITEM 1~13)(Red) Note 1
4		Agitator Assembly
5	15E 93500	Handle
6		Developer Connector Assembly
7		Rear Developer Cover
8		Color Developer Housing
9		Front Developer Cover
10		Rear Cover Assembly
11		Insulator Cap
12	7E 91490	Agitator Gear
13		Wire Harness Cover
14	91E 84311	Label : Color toner Supply
15	2K 70911	Toner Box Cover (With 14)
16		Toner Box Cover Spring
17		Front Cover Assembly
18	11E 90570	Release Lever
19	9E 92551	Release Lever Spring
20	91E 82730	Label : Color of Toner (Red)
	91E 82860	Label : Color of Toner (Blue)
	91E 82870	Label : Color of Toner (Green)
	91E 71760	Label : Color of Toner (Brown)
21	91E 82750	Label
22	130E 90991	Low Toner Sensor : Color (SS.9)
23		Low Toner Sensor Cover
24		Color Setting Connector
25	91E 70680	Label : Note for the replacing
26	2E 94971	Magnetic Roller Cover

Item	Parts No.	Parts Name
A	158W 27655	Deltite Screw M3×6 (5.5)
B	158W 28055	Deltite Screw M3×10 (5.5)
C	113W 27651	Pan Screw M3×6

Note 1 When Blue, Green or Brown Color Developer Assembly is needed, order item 3 (2K 71740) and change Item 20-24 of old one.

6 DEVELOPMENT
PL 6. 6 Color Developer Assembly (2)

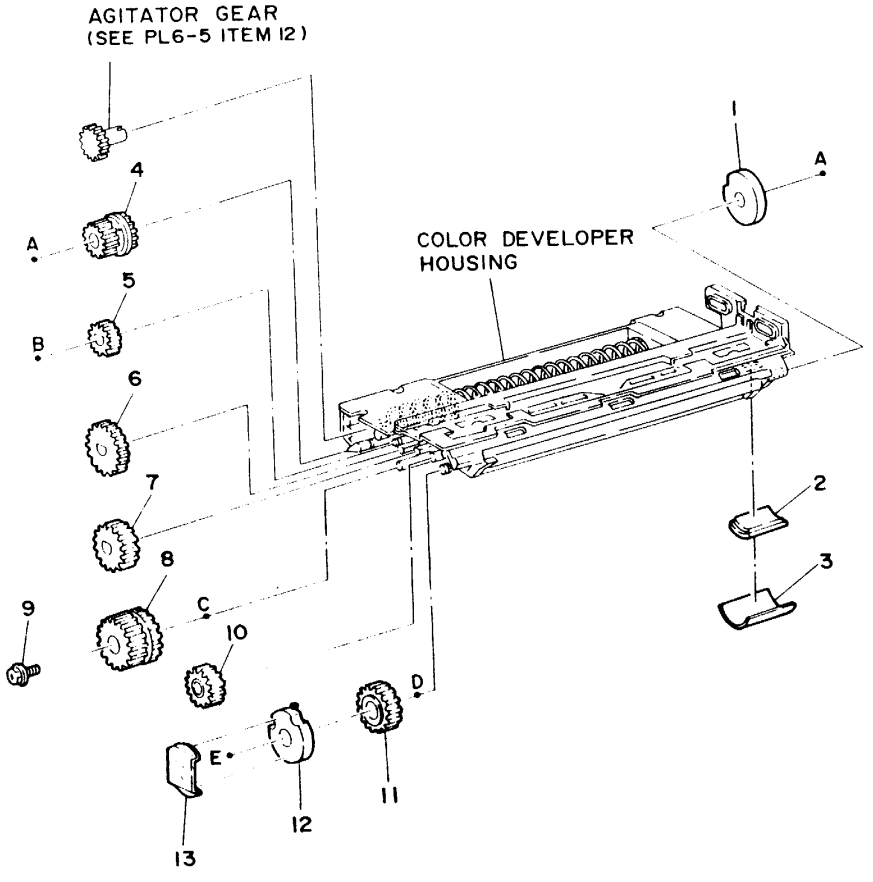

5030-3-022

Item	Parts No.	Parts Name
1		Front Tracking Roller
2		Developer Exit Cover
3		Developer Exit Seal
		Note 1
4	7E 91480	Dispenser Gear
5	7E 91500	Dispenser Auger Gear
6	7E 91450	No.1 Mixer Auger Gear
7	7E 91460	No.2 Mixer Auger Gear
8	7E 91470	No.3 Mixer Auger Gear
9	26E 92370	Auger Screw
10	7K 90481	Idler Gear
11	7E 91440	Magnetic Roller Gear
12		Rear Tracking Roller
13		Insulator Seal
A	354W 24251	E-Clip 4
B	354W 21251	E-Clip 3
C	271W 21050	Dowel Pin 3×10
D	286W 21250	Spirol Pin 3×12
E	354W 27251	E-Clip 6

Note 1 Item 3 (Developer Exit Seal) is not listed in. However, it is stored in Developer Package.

7 FUSING
PL 7. 1 Heat Roller

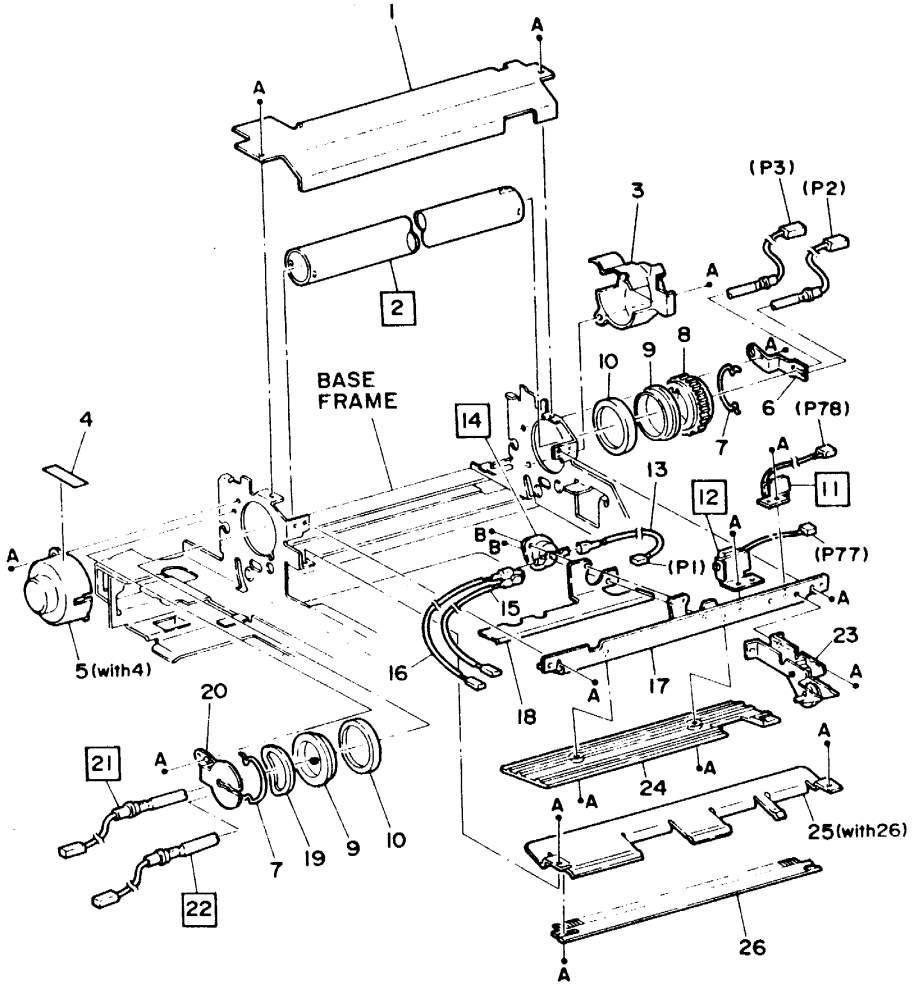

Item	Parts No.	Parts Name
1	2K 70900	Fuser Cover Assembly
2	22K 92530	Heat Roller
3	21E 90370	Rear Heater Cap
4	91P 64987	Label : High Volt
5	21K 90220	Front Heater Cap (With 4)
6		Rear Heater Rod Support
7	28P 60355	Heat Roller Ring
8	7E 92080	Heat Roller Gear
9	5E 90590	Heat Roller Collar
10	13P 61111	Ball Bearing
11	130K 91630	Safety Thermistor (With 12)(R.T 2)
12	130K 91630	Fuser/Safety Thermistor (With 11)(R.T 1)
13		Fuser Thermostat Wire
14	130P 60654	Fuser Thermostat (S.12)
15		Fuser Thermostat Wire
16		Fuser Thermostat Wire
17		Sensor Bracket
18		Fuser Thermostat Plate
19		Wave Washer
20		Front Heater Rod Support
21	126K 90541	No.2 Heater Rod (HR.4) (220 VAC)
22	126K 90531	No.1 Heater Rod (HR.3) (220 VAC)
23	20K 90321	Wheel Assembly
24		Fuse Guide
25	54K 91842	Fuser Inlet Chute Assembly (With 26)
26	105P 60907	Pressure Roller Eliminator

Item	Parts No.	Parts Name
A	158W 27655	Deltite Screw M3×6 (5.5)
B	113W 27651	Pan Screw M3×6

7 FUSING
PL 7. 2 Pressure Roller

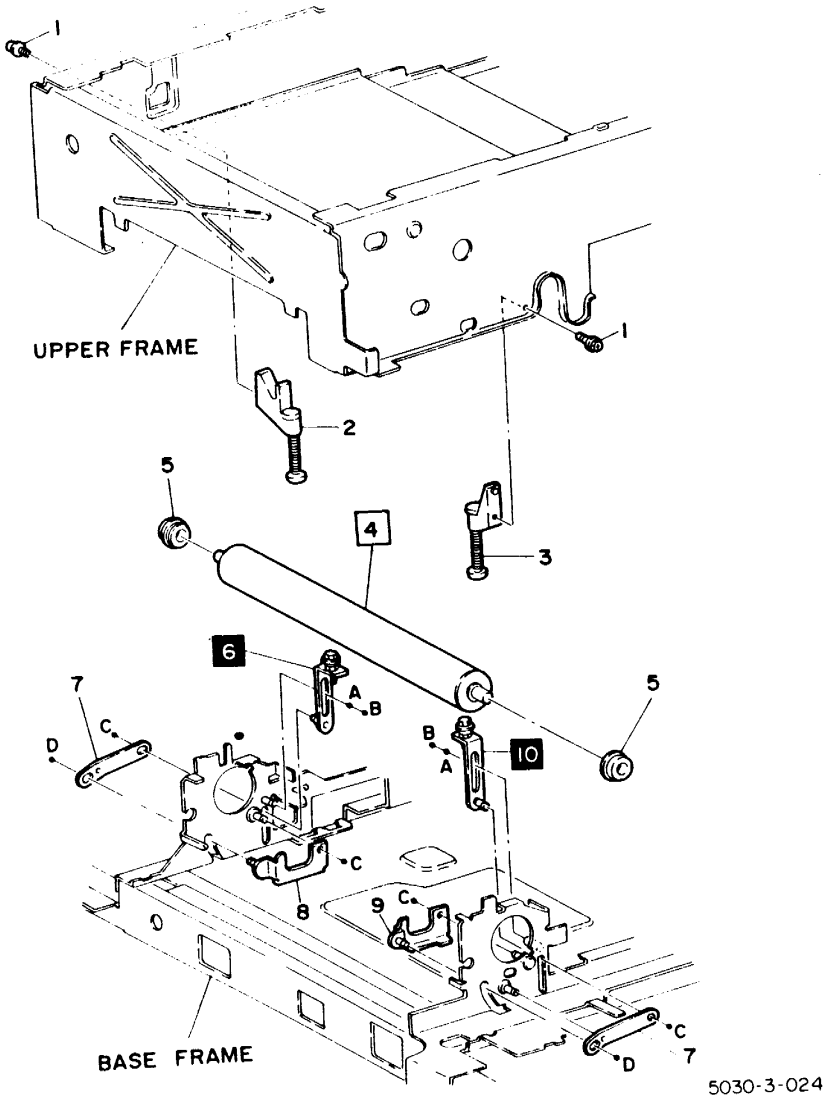

Item	Parts No.	Parts Name
1	26P 62407	Tapping Screw M3×8
2	9K 90230	Rear Spring Assembly
3	9K 90220	Front Spring Assembly
4	22K 93461	Pressure Roller
5	13P 61059	Ball Bearing
6		Rear Lift Lever
7		Arm Link
8		Rear Support
9		Front Support
10		Front Lift Lever
A	251W 24451	Plain Washer 4×13
B	354W 21251	E-Clip 3
C	354W 24251	E-Clip 4
D	354W 24254	KL-Clip 4

7 FUSING
PL 7. 3 Paper Exit

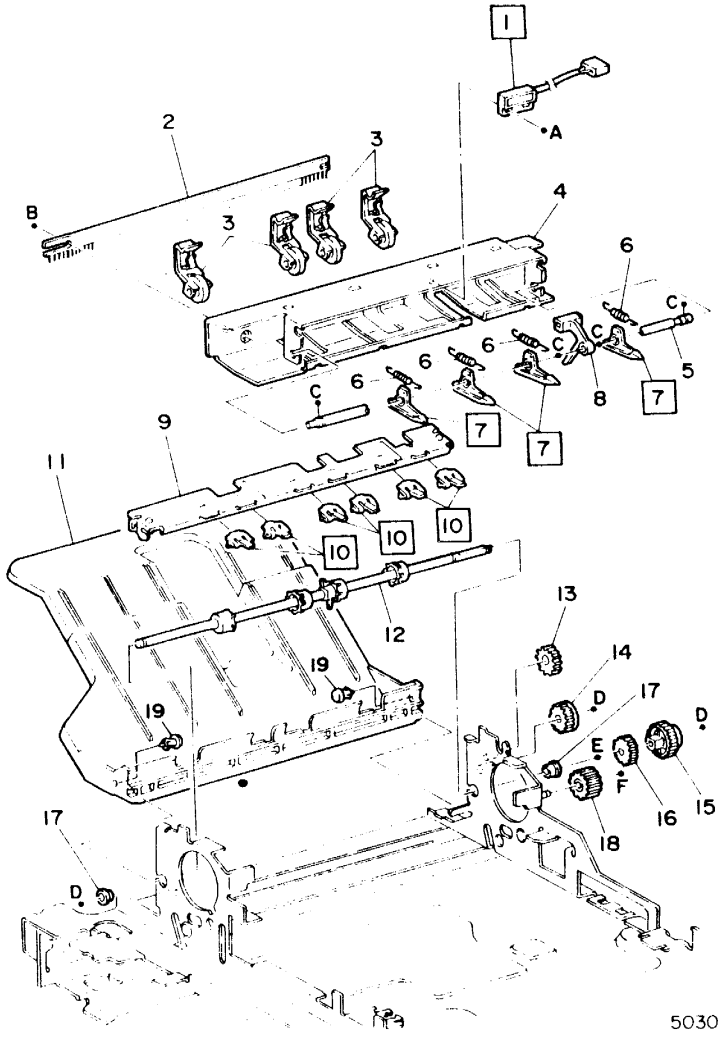

5030-3-025

Item	Parts No.		Parts Name
1	110K	90580	Exit Switch (S.11)
2	105P	60907	Eliminator
3	22S	63112	Exit Pinch Roller Assembly
4			Exit Bracket Assembly
5			Stripper Finger Shaft
6	9P	61135	Stripper Finger Spring
7	19E	91200	Heat Roller Stripper Finger
8	120S	60823	Exit Switch Actuator
9	54K	91870	Lower Chute Assembly
10	19E	91170	Pressure Roller Finger
11	73K	91711	Receiving Tray
12	22K	93441	Exit Roller Assembly
13	7S	61063	Fuser Idler Gear
14	7E	92090	Idler Gear
15 ☆	7E	91270	Deflector Transport Drive Gear
16	7P	61759	Exit Roller Gear
17			Sleeve Bearing
18	7K	90490	Fuser Idler Gear
19	19E	92640	Push Rivet
A	113W	27651	Pan Screw M3×6
B	158W	27655	Deltite Screw M3×6 (5.5)
C	354W	24254	KL-Clip 4
D	354W	27254	KL-Clip 6
E	354W	27251	E-Clip 6
F	354W	24251	E-Clip 4

☆···5030 and 5026 Sorter equipped machine.

7 FUSING
PL 7. 4 Exit Transport and Deflector

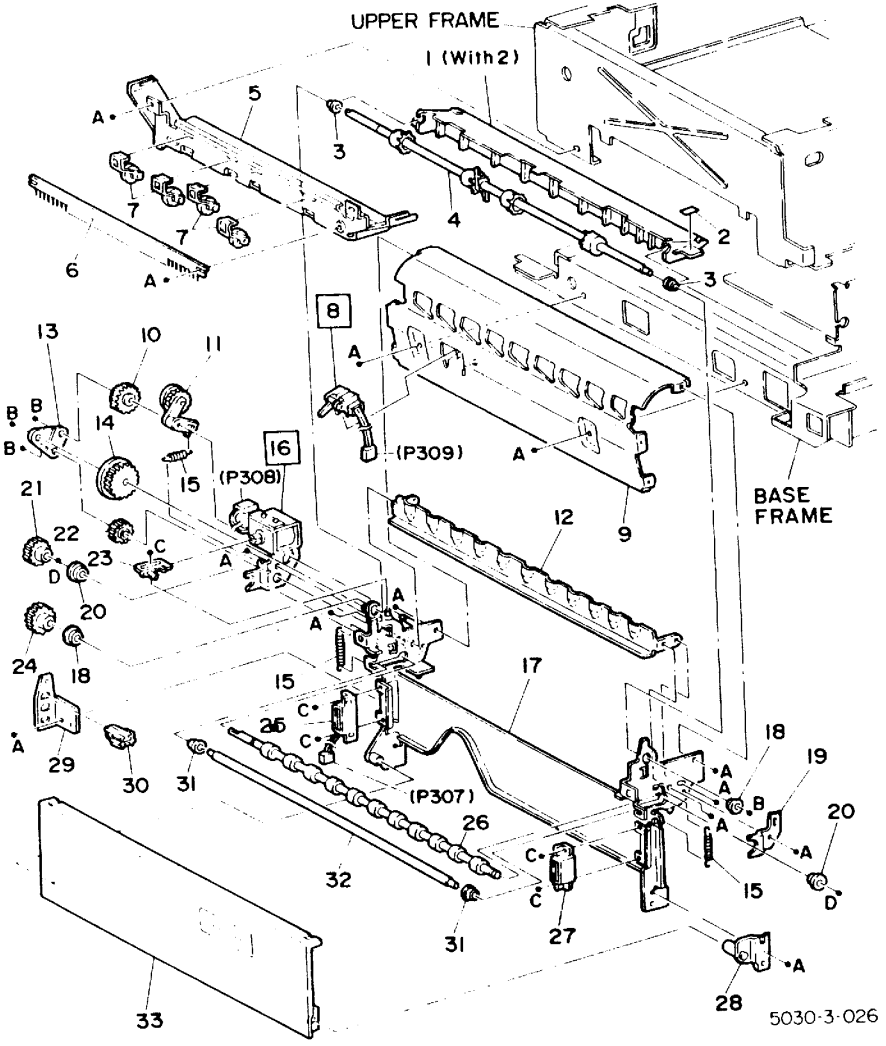

Item	Parts No.	Parts Name
1 ☆	50K 92742	Deflector Gate Assembly (With 2)
2 ☆	91E 82780	Label : Gate up/down
3 ☆		Sleeve Bearing
4 ☆	22K 93010	Exit Roller Assembly
5 ☆		Upper Exit Chute
6 ☆	105P 60907	Eliminator
7 ☆	22S 63112	Exit Pinch Roller Assembly
8 ☆	130K 91180	Deflector Path Sensor (SS.11)
9 ☆		Lower Chute
10 ☆	7E 91320	Idler Gear
11 ☆	12K 90231	Link Gear Assembly
12 ☆		Upper Chute
13 ☆		Support Plate
14 ☆	7E 92170	Idler Gear
15 ☆	9E 92470	Tensioner Spring
16 ☆	121K 91081	Deflector Gate Solenoid Assembly (SOL.6)
17 ☆		Deflector Transport Frame
18 ☆		Sleeve Bearing
19 ☆		Bearing Support
20 ☆	13E 90980	Ball Bearing
21 ☆	7E 92160	Decurler Roller Gear
22 ☆	7E 92140	Idler Gear
23 ☆		Deflector Gate Link
24 ☆	7E 91330	Exit Roller Gear
25 ☆	110K 90620	Cover Interlock Switch (S.13)
26 ☆	22K 93500	Decurler Roller
27	121E 90450	Magnet Catch
28 ☆		L. H Lower Cover Suport Bracket
29 ☆		Connector Bracket
30 ☆		Connector Support Housing
31 ☆		Sleeve Bearing
32 ☆		Idler Roller
33 ☆	2K 82430	L. H Lower Cover Assembly
A	158W 27655	Deltite Screw M3×6 (5.5)
B	354W 24251	E-Clip 4
C	113W 27451	Pan Screw M3×4
D	354W 27251	E-Clip 6
E	354W 21251	E-Clip 3

☆…5030 and 5026 Sorter equipped machine

8 ELECTRICAL COMPONENTS
PL 8. 1 Control Console and Front Side

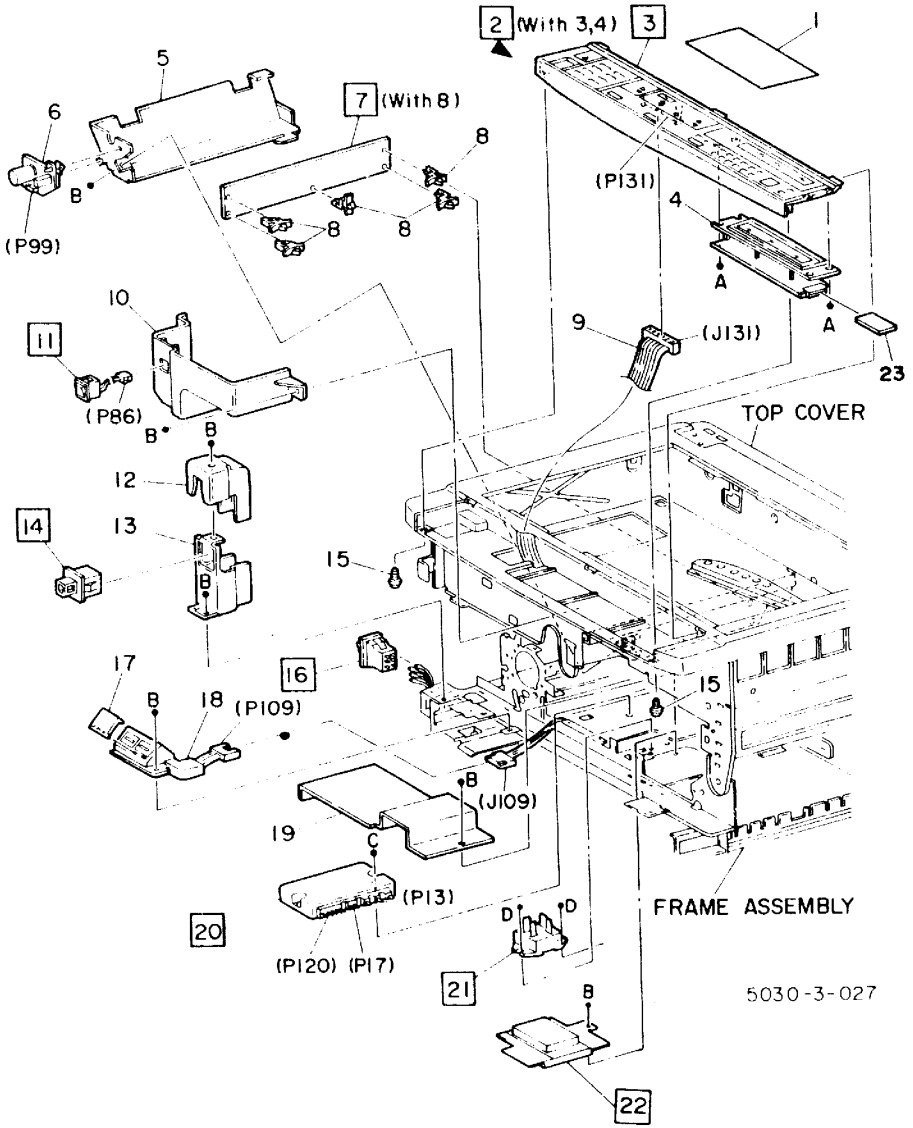

Item		Parts No.		Parts Name
1		91E	82711	Label : Red/Enl Seal
2	●	48K	94120	Control Console Assembly (With 3,4) 5030 English [Note 1]
3	○	48K	93340	Control Console Assembly : 5026 English
4	●	140K	80773	Message PWB Assembly (PWB 8) [Note 1]
5				Relay PWB Cover
6		102K	90072	Capacitor PWB (PWB.7)
7		140K	81041	Relay PWB Assembly (With.8)(PWB.2)(220 VAC)
8				PWB Support
9		152K	93220	Control Console Wire Harness
10				Front Inner Cover
11		110K	90590	Chute Bias Switch Assembly (S.10)
12				Interlock Switch Cover
13				Interlock Switch Bracket
14		110P	61609	Interlock Switch (S.2)
15		26P	62407	Tapping Screw M3×8
16		110E	90410	Main Power Switch (S.1)
17		15E	94070	Meter Cover
18		111K	90101	Billing Meter Assmbly
19				Solid State Relay Cover
20		109E	90320	Solid State Relay (SSR.1) (220 VAC)
21		109P	60675	Fuser Safety Relay
22		105K	90801	Transformer (220 VAC)
23		140K	80701	Language ROM Cassette : English
		508P	91010	Language ROM Cassette : French
		508P	93010	Language ROM Cassette : Portuguese

Item	Parts No.		Parts Name
A	153K	27650	Tapping Screw M3×6
B	158W	27655	Deltite Screw M3×6 (5.5)
C	158W	27855	Deltite Screw M3×8 (5.5)
D	26E	90750	Hex TP Screw M3×4 (5.5)

[Note 1] When replacing old part with item 2 (48K 94120) or item 4 (140K 80773), remove item 23 (Language ROM Cassette) and install it to new part.
SW.1 has to be adjusted on the same level as it was before. Message indicating no adjustment will be done is deliuered in Japanese.

○···5026
●···5030

8 ELECTRICAL COMPONENTS
PL 8. 2 Rear Side

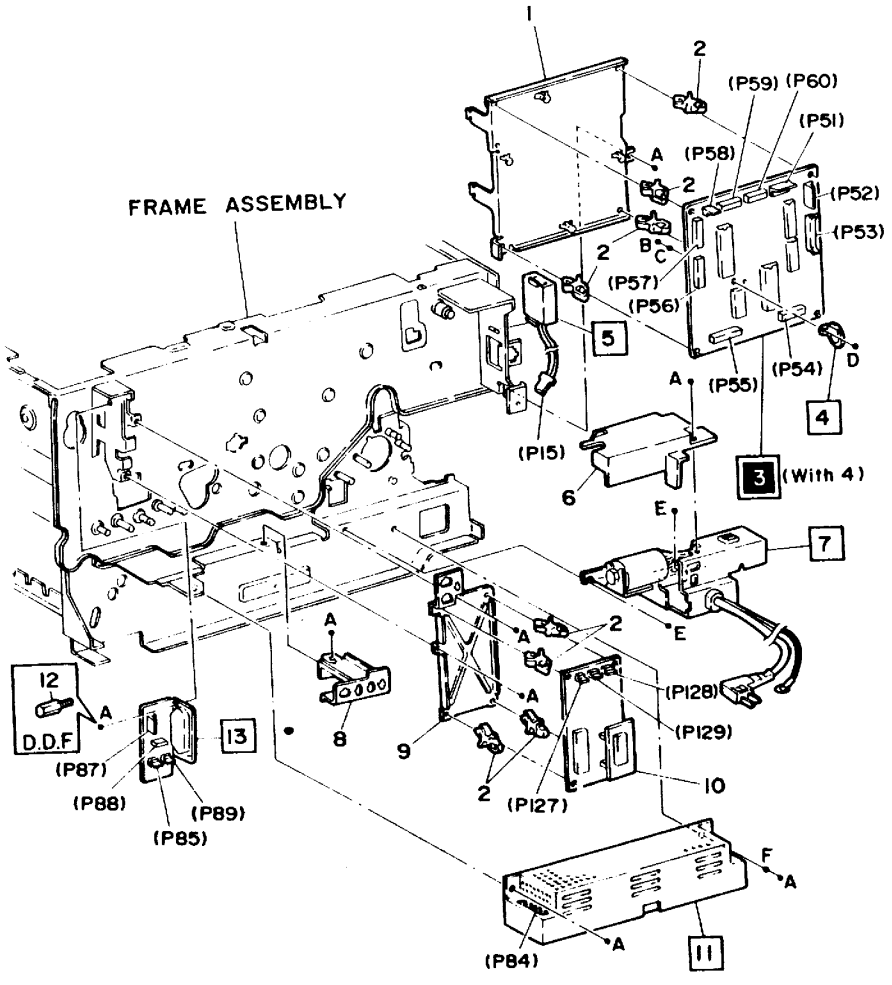

5030-3-028

Item		Parts No.		Parts Name
1				Main PWB Bracket
2				PWB Support
3		140K	93377	Main PWB Assembly (With 4)(PWB.1)
4		105E	90410	Battery
5		130K	91420	Thermostat Assembly (S.5,S.6)(220VAC)
6				Noise Filter Cover
7		142K	90141	Power Cord and Noise Filter Assembly (220VAC)
8				Connector Bracket
9				ISIL PWB Bracket
10	○	140K	93482	ISIL PWB Assembly
	●	140K	93492	ISIL PWB Assembly
11		105K	90972	Low Voltage Power Supply
12		26E	92930	Stud Screw (For DADF)
13		140K	93331	Lamp Carriage Motor PWB Assembly

Item	Parts No.		Parts Name
A	158W	27655	Deltite Screw M3×6 (5.5)
B	201W	15251	Nut M2 (4)
C	258W	15250	Lock Washer 2×4.8
D	113W	15551	Pan Screw M2×5
E	158W	35855	Deltite Screw M4×8 (5.5)
F	259W	21250	Lock Washer 3×6.5

○···5026
●···5030

PL8.3 Plug·Jack List (Front View 1)

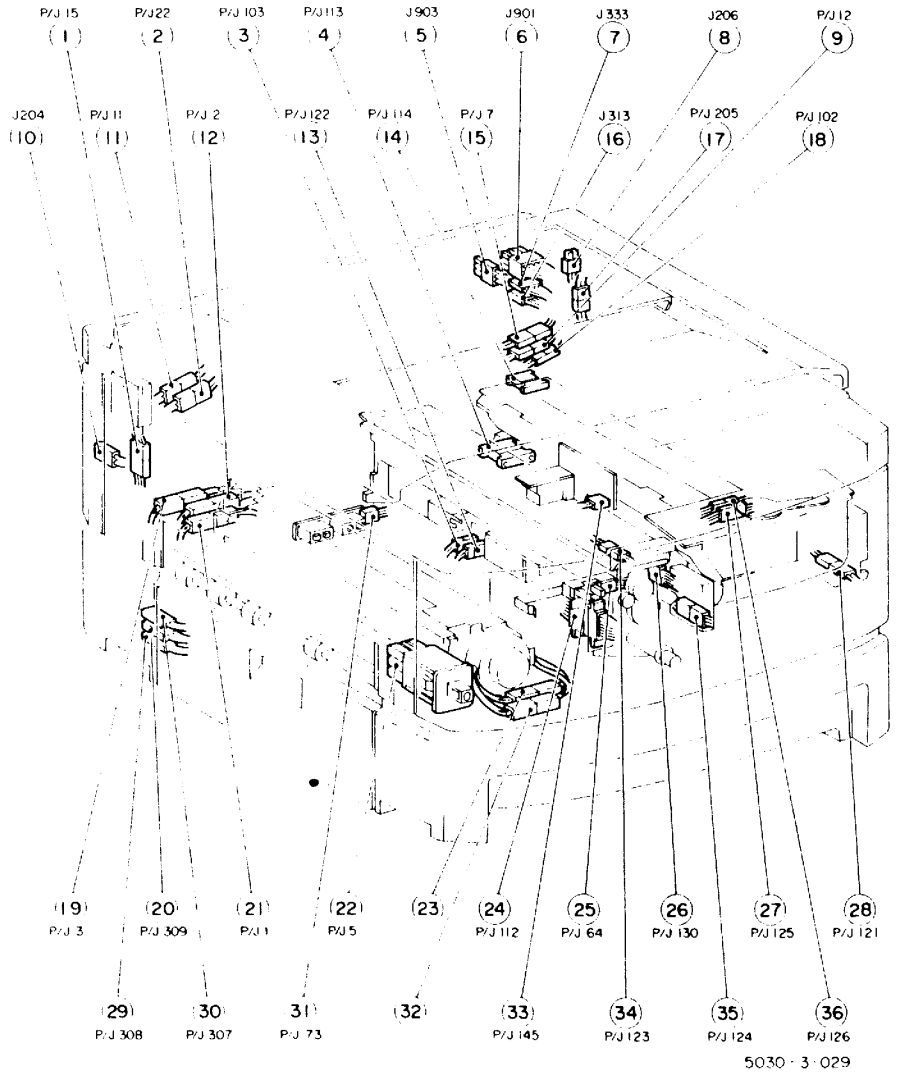

P.J No.	No.	Plug Connected Parts	Plug Terminal No.	Plug Terminal Parts No.	Jack Connected Parts	Jack Terminal No.	Jack Terminal Parts No.
1	21	Harness (AC)		115P60081	Harness (AC)	1	115P60080
2	12	No.1 Heater Rod	1	115P60081	Harness (AC)	1	115P60080
3	19	No.2 Heater Rod	1	115P60081	Harness (AC)	1	115P60080
5	22	Interlock SW.	1a 1b 2a 2b 3a 3b		Harness (AC)	1a 1b 2a 2b 3a 3b	116P61875
7	15	Harness (AC)	1 2	115P60198	Harness (AC)	1 2	115P60200
11	11	Optical Cooling Fan MOT.	1 2	115P60198	Harness (AC)	1 2	115P60200
12	9	Dispense MOT. (Color)	1 2	115P60198	Harness (AC)	1 2	115P60200
15	1	Heater Thermostat	1 3	115P60198	Harness (AC)	1 3	115P60200
22	2	Machine Cooling Fan MOT.	1 2	115P60198	Harness (AC)	1 2	115P60200
64	25	Full Toner Sensor	1 3		Harness (XER CL)	1 3	115P60155
73	31	Tray 1 Paper Size SW.	1 3		Harness (DC)	1 3	115P60155
102	18	Deve Switching SOL.	1 2		Harness (DC)	1 2	
103	3	Drum Finger Retract SOL.	1 2	115P60182	Harness (XER CL)	1 2	115P60155
112	24	Harness (Xero)	2~9,12~19	115E90160	Harness (DC)	2~9,12~19	115E90190
			1,10,11,20	115E90290		1,10,11,20	115E90280
113	4	Harness (Main Deve)	1	115E90170	Harness (DC)	1	115E90200
			4,5,6,11,12	115E90150		4,5,6,11,12	115E90190
114	14	Harness (Color Deve)	7	115E90170	Harness (DC)	7	115E90200
			4~6,9~12	115E90150		4~6,9~12	115E90190
121	37	Toner Dispenser Mot. (Main)	1 2	115P60198	Harness (Deve Main)	1 2	115P60200
122	13	Retract SOL.	1 2	115P60182	Harness (XER CL)	1 2	115P60155
123	34	Erase Lamp	1 2	115P60155	Harness (XER CL)	1 2	115P60182
124	35	Low Toner Sensor (Main)	1 3		Harness (Deve Main)	1 3	
125	36	Low Toner Sensor (Color)	1 3		Harness (Deve Color)	1 3	
126	28	Color Setting Wire	1 4		Harness (Deve Color)	1 4	
130	26	I.S.I.L	1 7		Harness (XER CL)	1 7	115P60155
141	27	Harness (XER CL)	1 2		P.T.L	1 2	115P60155
145	33	Exposure Sensor	1 4		Harness (AE)	1 4	
204	10	Mirror Heater	1 2	115P60200	Harness (AC)	1 2	115P60198
205	17	Mirror Heater	1 2	115P60200	Harness (AC)	1 2	115P60198
206	8	Lens Heater	1 2	115P60200	Harness (AC)	1 2	115P60198
307	30	L.H Lower Cover Interlock	1 2		Harness (DC)	1 2	
308	29	Deflecter Gate SOL.	1 2		Harness (DC)	1 2	
309	20	Deflecter Path Sensor	1 3		Harness (DC)	1 3	
313	16	Harness (EDT ICC)	1 4	115P60155	Harness (DC)	1 4	115P60182
333	7	Harness (EDT ICC)	1 6	115P60155	Harness (DC)	1 6	115P60182
901	6	Accessory	1 12	115P60200	Harness (DC)	1 12	115P60198
903	5	Accessory	1 3	115P60201	Harness (AC)	1 3	115P60199

8 ELECTRICAL COMPONENTS

PL8.4 Plug·Jack List (Front View 2)

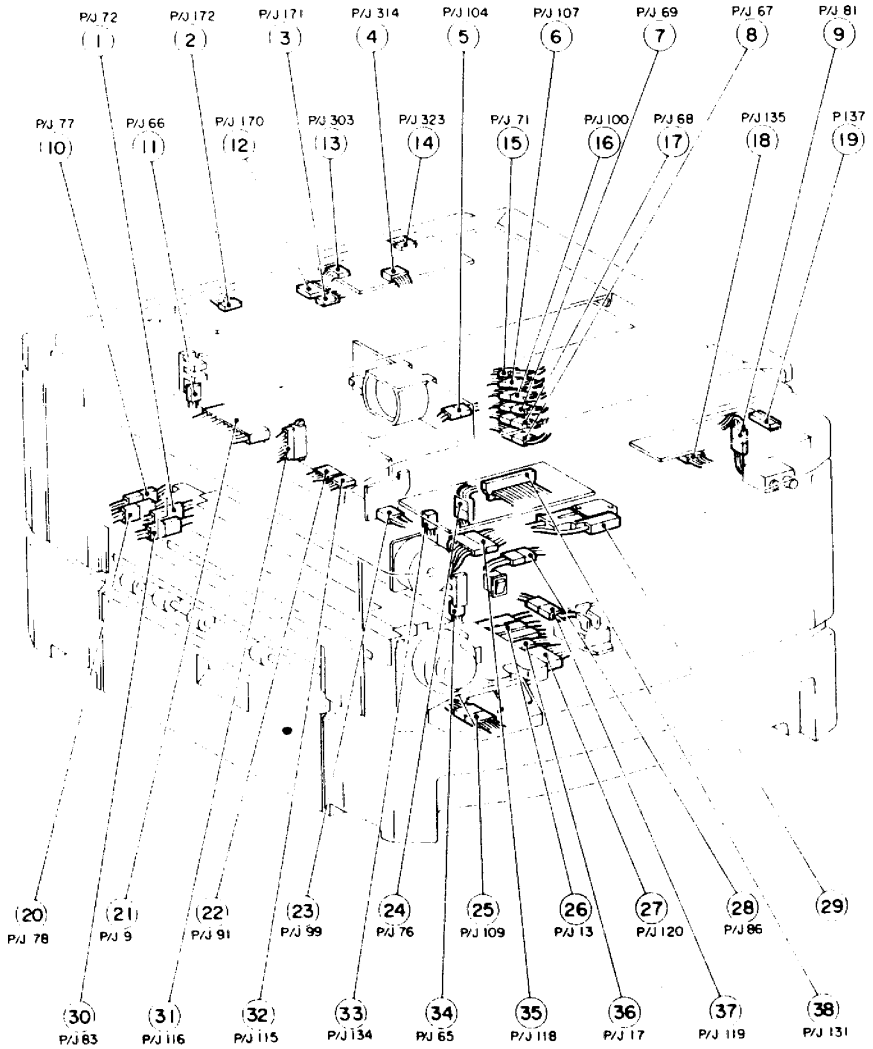

5030-3-030

P.J No.	No.	Plug			Jack		
		Connected Parts	Terminal No.	Terminal Parts No.	Connected Parts	Terminal No.	Terminal Parts No.
9	21	Relay P.W.B	1 9		Harness (AC)	1 9	115P60179
13	26	S.S.R	5,6,7		Harness (AC)	5,6,7	115P60293
17	36	S.S.R	1 2		Harness (AC)	1 2	115P60179
65	34	Lens Sensor	1 3		Harness (DC)	1 3	
66	11	Optical Registration Sensor	1 3		Harness (DC)	1 3	
67	8	M.M.F Paper Size Sensor	1 3	115P60182	Harness (DC)	1 3	115P60155
68	17	M.M.F No Paper Sensor	1 3		Harness (DC)	1 3	
69	7	Paper Path Sensor	1 3		Harness (DC)	1 3	
71	15	R.H Lower Cover Interlock	1 2		Harness (DC)	1 2	
72	1	Exit SW.	1 2		Harness (DC)	1 2	
76	24	Harness (INT)	1 4		Harness (DC)	1 4	
77	10	Fuser Thermistor	1 2	115P60182	Harness (DC)	1 2	115P60155
78	20	Safety Thermistor	1 2	115P60182	Harness (DC)	1 2	115P60155
81	9	Toner Dispense Controller	1 4		Harness (INT)	1 4	
83	30	Harness (AC)	1 2		Harness (DC)	1 2	
86	28	Chute Bias SW.	1 2		Harness (DC)	1 2	
91	22	Relay P.W.B	1 8		Harness (DC)	1 8	115P60155
99	23	Capacitor P.W.B	1 5		Harness (DC)	1 5	115P60155
100	16	Manual Feed SOL.	1 2		Harness (DC)	1 2	
104	5	Tray 1 Feed Clutch	1 2		Harness (DC)	1 2	
107	6	Manual Feed Clutch	1 2		Harness (DC)	1 2	
109	25	Billing Meter	1 6		Harness (DC)	1 6	
115	32	Relay P.W.B	1 4		Harness (DC)	1 4	115P60155
116	31	Relay P.W.B	1 8		Harness (DC)	1 8	
118	35	Lens MOT.	1 6		Harness (DC)	1 6	
119	37	Harness (DC)	1 2	115P60182	Harness (DC)	1 2	
120	27	S.S.R	1 5		Harness (DC)	1 5	115P60179
131	38	Control Console	a1 a25 b1 b25		Harness (Console)	a1 a25 b1 b25	
134	33	Control Consol	1 2		Platen Interlock SW.	1 2	
135	18	Message P.W.B	1 7		Harness (Console)	1 7	
137	19	Message P.W.B			Message ROM		
170	12	Document Size Sensor P.W.B	1 12		Harness (DC)	1 12	115P60155
171	3	Document Size Sensor P.W.B	1 3		Platen Angle Sensor	1 3	
172	2	D.S.S Assy			Document Size Sensor P.W.B		
303	13	EDT IC C I F P.W.B	1 10		Harness (C E)	1 10	
314	4	EDT IC C I F P.W.B	1 20		Flat Cable (Editor)	1 20	
323	14	Flat Cable (IC Card)	1 12		IC Card I F P.W.B	1 12	

8 ELECTRICAL COMPONENTS
PL8.5 Plug·Jack List (Rear View)

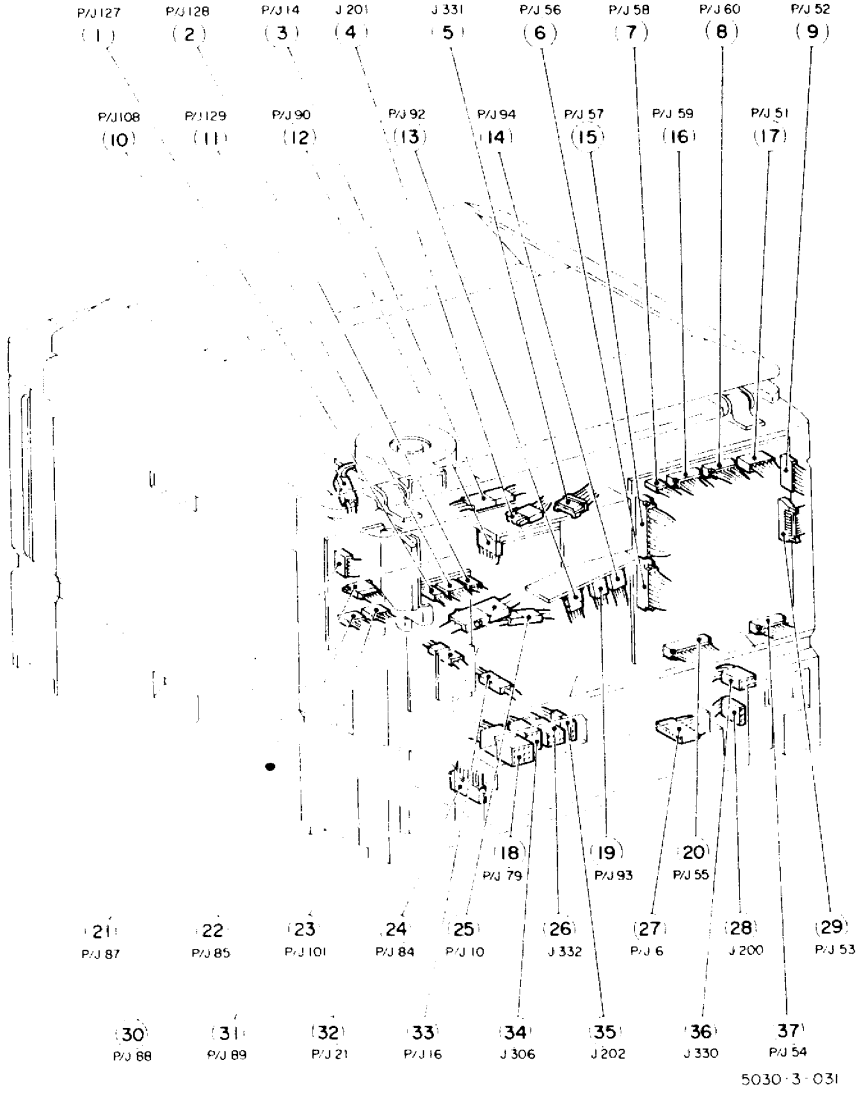

P J No	No.	Plug			Jack		
		Connected Parts	Terminal No.	Terminal Parts No.	Connected Parts	Terminal No.	Terminal Parts No.
6	27	L.V.P.S	3.4		Harness (AC)	3.4	115P60179
10	25	Developer MOT.	1-2	115P60198	Harness (AC)	1-2	115P60200
14	3	Harness (Exp. Lamp)	1-2	115P60199	Harness (AC)	1-2	115P60201
16	33	Drum Heater	1-2	115P60198	Harness (AC)	1-2	115P60200
21	32	Harness (H.V.P.S)	1-2		H.V.P.S	1-2	
51	17	Main P.W.B	1-7		Harness (DC)	1-7	115P60179
52	9	Main P.W.B	1-12		Harness (DC)	1-12	
53	29	Main P.W.B	A1~A25 B1~B25		Harness (Console)	A1~A25 B1~B25	
54	37	Main P.W.B	A1~A14 B1~B14		Harness (DC)	A1~A14 B1~B14	
55	20	Main P.W.B	A1~A17 B1~B17		Harness (DC)	A1~A17 B1~B17	
56	6	Main P.W.B	A1~A16 B1~B16		Harness (DC)	A1~A16 B1~B16	
57	15	Main P.W.B	A1~A20 B1~B20		Harness (DC)	A1~A20 B1~B20	
58	7	Main P.W.B	1-4		Harness (AE)	1-4	
59	16	Main P.W.B	A1~A13 B1~B13		Harness (DC)	A1~A13 B1~B13	
60	8	Main P.W.B	A1~A15 B1~B15		Harness (DC)	A1~A15 B1~B15	
79	18	Harness (DC)	1-12	115P60200	Harness (DC)	1-12	115P60198
84	24	L.V.P.S	1-7		Harness (DC)	1-7	115P60179
85	22	Carriage Feed MOT P.W.B	1-5		Feed MOT	1-5	
87	21	Carriage Feed MOT P.W.B	1-4		Harness (DC)	1-4	115P60179
88	30	Carriage Feed MOT P.W.B	1-6		Harness (DC)	1-6	
89	31	Carriage Feed MOT P.W.B	1-6		Carriage MOT	1-6	
90	12	H.V.P.S	1-7		Harness (DC)	1-7	115P60155
92	13	Main MOT. P.W.B	1-4		Harness (DC)	1-4	
93	19	Main MOT. P.W.B	1-4		Main MOT	1-4	
94	14	Main MOT. P.W.B	1-5		Harness (DC)	1-5	115P60155
101	23	Registration Gate SOL	1-2		Harness (DC)	1-2	
108	10	Vacuum Fan MOT.	1-3		Harness (DC)	1-3	
127	1	I.S.I.L Control P.W.B	1-4		Harness (DC)	1-4	115P60155
128	2	I.S.I.L Control P.W.B	1-5		Harness (DC)	1-5	
129	11	I.S.I.L Control P.W.B	1-7		Harness (DC)	1-7	115P60155
200	28	Harness (Sorter)	1-3	115P60201	Harness (AC)	1-3	115P60199
201	4	Harness (D.A.D.F)	1-3	115P60199	Harness (AC)	1-3	115P60201
202	35	Harness (D.D.M. F.T.M)	1-3	115P60201	Harness (AC)	1-3	115P60199
306	34	Harness (D.D.M)	1-9	115P60200	Harness (DC)	1-9	115P60198
330	36	Harness (Sorter)	1-6	115P60200	Harness (DC)	1-6	115P60198
331	5	Harness (D.A.D.F)	1-6		Harness (DC)	1-6	
332	26	Harness (D.D.M. F.T.M)	1-6	115P60200	Harness (DC)	1-6	115P60198

8 ELECTRICAL COMPONENTS

PL8.6 Plug·Jack List FDM (Rear View 1)

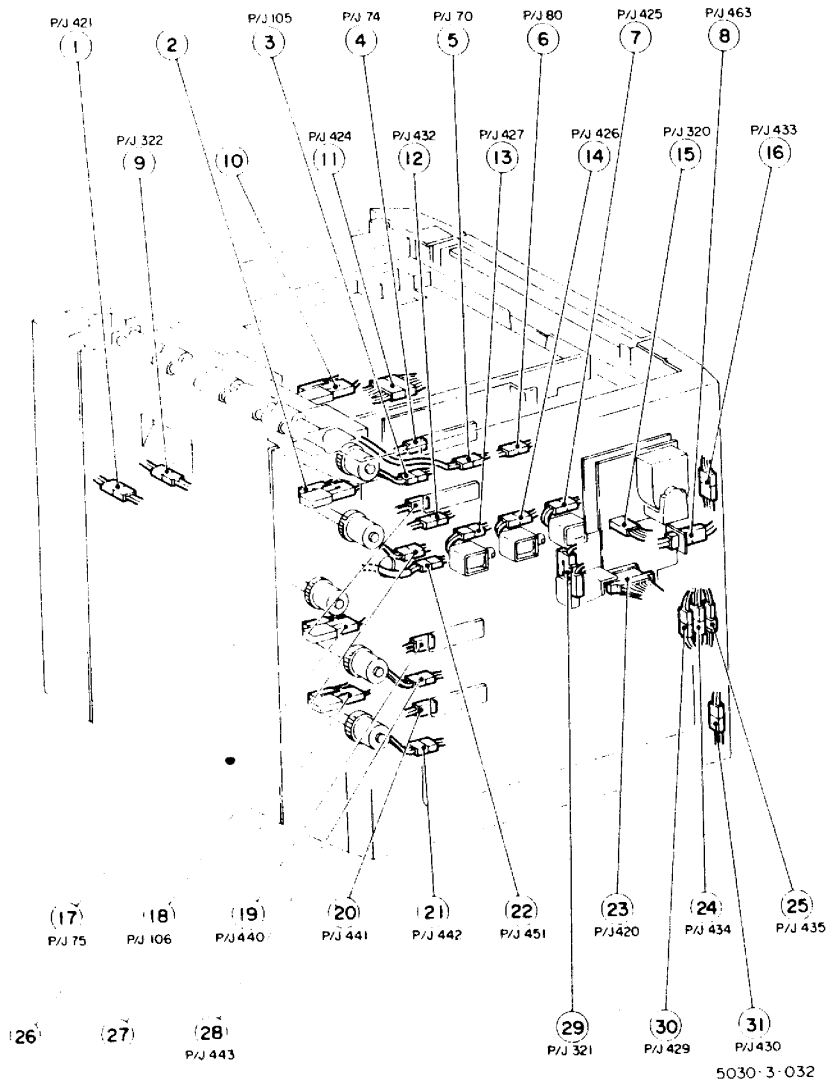

P J No	No.	Plug: Connected Parts	Terminal No.	Terminal Parts No.	Jack: Connected Parts	Terminal No.	Terminal Parts No.
70	5	Tray Module Paper Path Sensor	1-3	115P60182	Harness (DC)	1-3	115P60155
74	4	Tray 2 Paper Size SW.	1-3		Harness (DC)	1-3	115P60155
75	17	Tray 3 Paper Size SW.	1-3		Harness (DC)	1-3	115P60155
80	6	Tray Module R.H Cover Interlock SW.	1-2		Harness (DC)	1-2	
105	3	Tray 2 Feed Clutch	1-2	115P60182	Harness (DC)	1-2	115P60155
106	18	Tray 3 Feed Clutch	1-2	115P60182	Harness (DC)	1-2	115P60155
320	15	Eliminator P.S	1-4		Harness (DC)	1-4	115P60155
321	29	D.D.M Tray Interlock SW.	2-3		Harness (DC)	2-3	115E.90380
322	9	Harness (DC)	1-3	115P60155	Side Guide Sensor	1-3	115P60182
420	23	Harness (DC)	2~12.14~24	115E.90370	Harness (DC)	2~12.14~24	115E.90360
			1-13	115E.90400		1-13	115E.90390
421	1	Harness (DC)	1-2	115P60155	Nudger Roller SOL.	1-2	115P60182
424	11	Harness (DC)	1-5	115P60155	Side Guide MOT	1-5	115P60182
425	7	Harness (DC)	1-2	115P60155	Entrance Gate SOL 1	1-2	115P60182
426	14	Harness (DC)	1-2	115P60155	Entrance Gate SOL 2	1-2	115P60182
427	13	Harness (DC)	1-2	115P60155	Entrance Gate SOL 3	1-2	115P60182
429	30	Harness (DC)	1-2	115P60155	Inverter Gate SOL.	1-2	115P60182
430	31	Harness (DC)	1-2	115P60155	Inverter SOL.	1-2	115P60182
432	12	Harness (DC)	1-3	115P60155	D.D.M Entrance Sensor	1-3	115P60182
433	16	Harness (DC)	1-3	115P60155	Encorder Sensor	1-3	115P60182
434	24	Harness (DC)	1-3	115P60155	Inverter Sensor	1-3	115P60182
435	25	Harness (DC)	1-2		Inverter Cover Interlock SW.	1-2	
440	19	Tray 4 Paper Size SW.	1-3		Harness (DC)	1-3	115P60155
441	20	Tray 5 Paper Size SW.	1-3		Harness (DC)	1-3	115P60155
442	21	Harness (DC)	1-2	115P60155	Tray 5 Feed Clutch	1-2	115P60182
443	28	Harness (DC)	1-2	115P60155	Tray 4 Feed Clutch	1-2	115P60182
451	22	Harness (DC)	1-3	115P60155	Duplex & Paper Path Sensor	1-3	115P60182
463	8	Harness (AC)	1-2	115P60201	Harness (AC)	1-2	115P60199

PL8.7 Plug·Jack List FDM (Rear View 2)

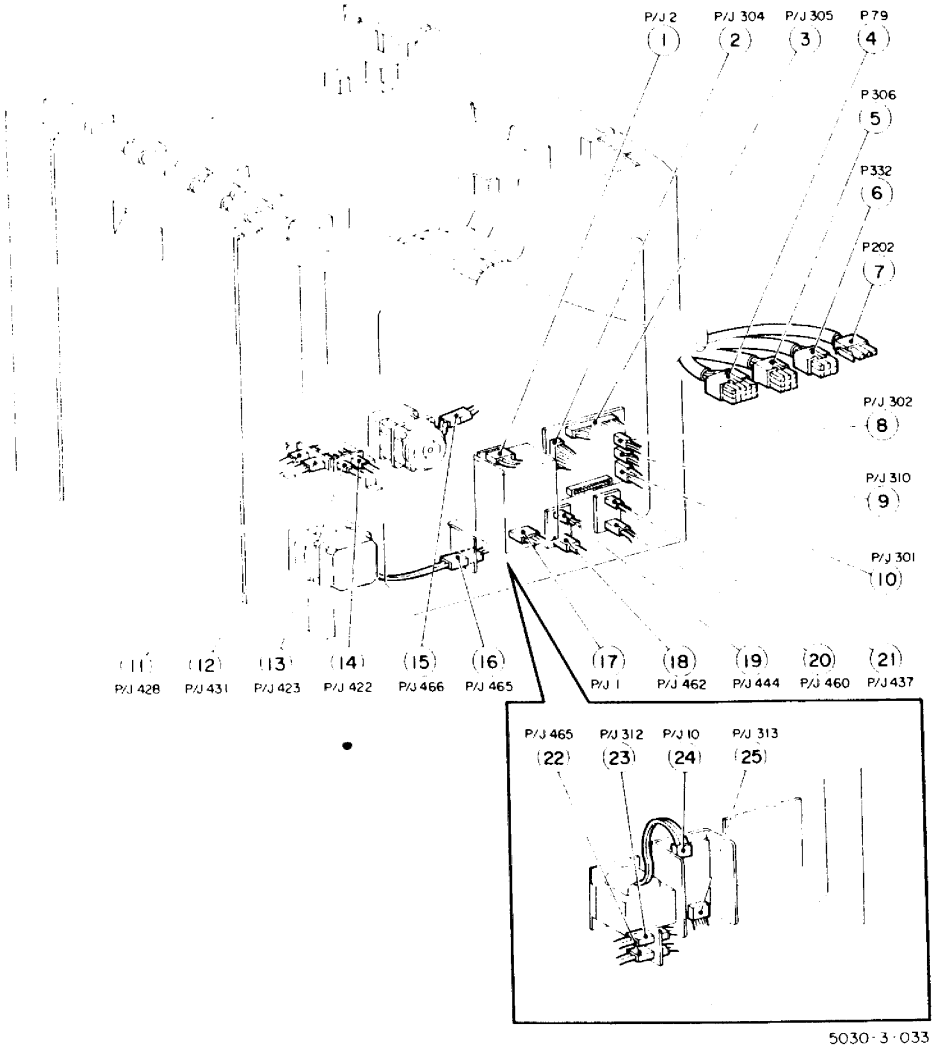

5030-3-033

P/J No	No.	Plug			Jack		
		Connected Parts	Terminal No.	Terminal Parts No.	Connected Parts	Terminal No.	Terminal Parts No.
1	17	L.V.P.S (T.D.M F.D.M)	1 4		Harness (AC)	1 4	115P60179
2	1	L.V.P.S (T.D.M F.D.M)	1 4		Harness (DC)	1 4	115P60179
10	24	L.V.P.S (F.T.M)	1 5		Transformer	1 5	115P60179
79	4	Harness (DC)	1 15	115P60200	Harness (4.5A DC)	1 15	115P60198
202	7	Harness (AC)	1 3	115P60201	Harness (4.5A AC)	1 3	115P60199
301	10	D.D.M F.T.M P.W.B	1 4		Harness (DC)	1 4	115P60179
302	8	D.D.M F.T.M P.W.B	1 4		Harness (DC)	1 4	115P60155
304	2	F.T.M P.W.B	A1 A9,B1 B9		Harness (DC)	A1 A9 B1 B9	
305	3	D.D.M F.T.M P.W.B	A1 A25 B1 B25		Harness (DC)	A1 A25, B1 B25	
306	5	Harness (DC)	1 9	115P60200	Harness (4.5A DC)	1 9	115P60198
310	9	D.D.M F.T.M P.W.B	1 3		Harness (DC)	1 3	115P60155
312	23	Harness (AC)	1,3	115P60201	Transformer	1,3	
313	25	L.V.P.S (F.T.M)	1 6		Harness (DC)	1 6	115P60179
332	6	Harness (DC)	1 6	115P60200	Harness (4.5A DC)	1 6	115P60198
422	14	Harness (DC)	1 2	115P60155	Tray Positioning SOL	1 2	115P60182
423	13	Harness (DC)	1 2	115P60155	Aligner Roll SOL	1 2	115P60182
428	11	Harness (DC)	1 2	115P60155	D.D.M Feed Clutch	1 2	115P60182
431	12	Harness (DC)	1 3	115P60155	D.D.M No Paper Sensor	1 3	115P60182
437	21	Relay P.W.B	1 2		Harness (DC)	1 2	115P60155
444	19	Relay P.W.B	1 2		Harness (DC)	1 2	115P60155
460	20	Relay P.W.B	1 2		Harness (AC)	1 2	115P60179
462	18	Relay P.W.B	1 2		Harness (AC)	1 2	115P60179
465	16 22	Harness (AC)	1 2	115P60201	F.T.M Feed MOT.	1 2	115P60199
466	15	Harness (DC)	1 2	115P60201	D.D.M Drive MOT.	1 2	115P60199

8 ELECTRICAL COMPONENTS

PL8.8 Plug·Jack List DADF (Rear View)

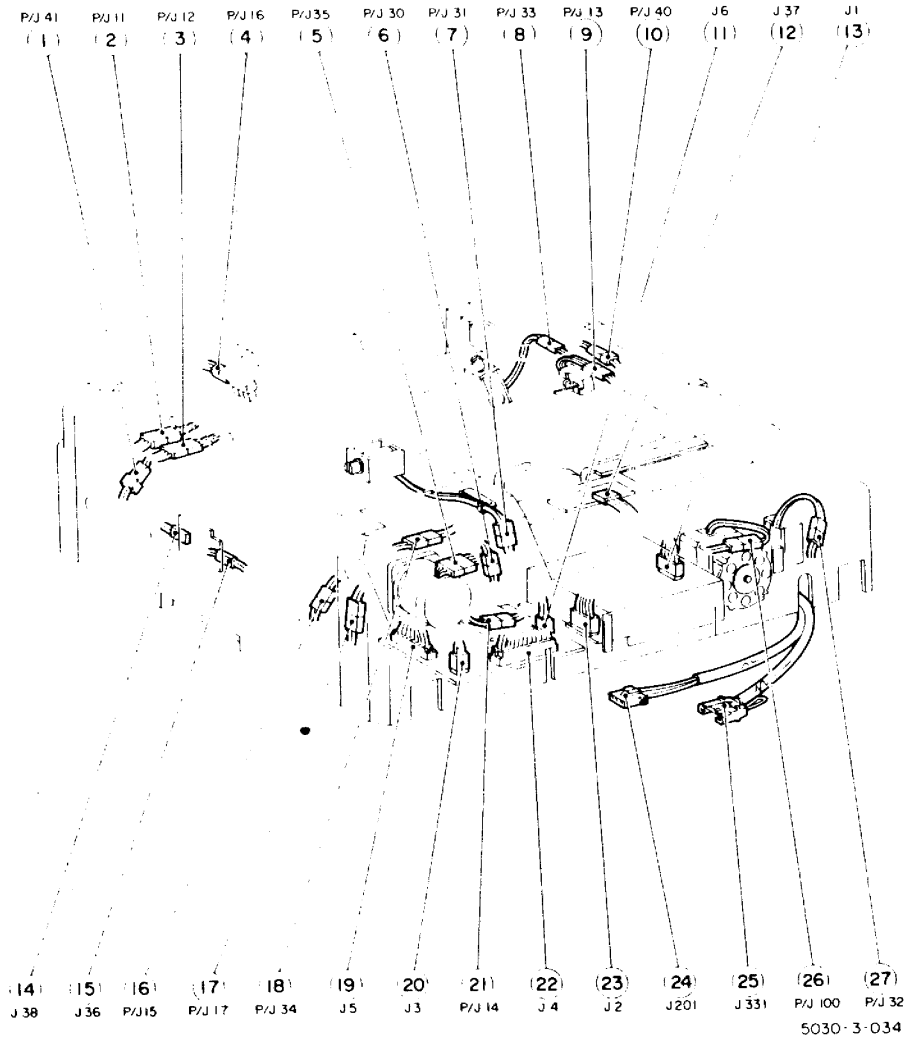

P J No	No.	Plug			Jack		
		Connected Parts	Terminal No.	Terminal Parts No.	Connected Parts	Terminal No.	Terminal Parts No.
1	13	L.V.P.S	1 4		Harness (AC)	1 4	115P60179
2	23	L.V.P.S	1 5		Harness (DC)	1 5	115P60179
3	20	D.A.D.F P.W.B	1 4		Harness (DC)	1 4	115P60179
4	22	D.A.D.F P.W.B	A1 A20 B1 B20		Harness (DC)	A1 A20 B1 B20	
5	19	D.A.D.F P.W.B	A1 A15 B1 B15		Harness (DC)	A1 A15 B1 B15	
6	11	D.A.D.F P.W.B	1 2		Harness (AC)	1 2	115P60179
11	2	Size Sensor	1 3		Harness (DC)	1 3	
12	3	Feed In Sensor	1 3		Harness (DC)	1 3	
13	9	Exit Sensor	1 3		Harness (DC)	1 3	
14	21	Belt Sensor	1 3		Harness (DC)	1 3	
15	16	Belt In Sensor	1 3		Harness (DC)	1 3	
16	4	Original Sensor	1 3		Harness (DC)	1 3	
17	17	Duplex In Sensor	1 3		Harness (DC)	1 3	
30	6	Paddle SOL.	1 2		Harness (DC)	1 2	
31	7	Gate SOL.	1 2		Harness (DC)	1 2	
32	27	Registration Gate SOL.	1 2		Harness (DC)	1 2	
33	8	Exit Gate SOL.	1 2		Harness (DC)	1 2	
34	18	Nip SOL.	1 2		Harness (DC)	1 2	
35	5	Document Feed MOT.	1 5		Harness (DC)	1 5	
36	15	Noise Filter P.W.B	1 2		Harness (DC)	1 2	
37	12	Display P.W.B	1 5		Harness (DC)	1 5	
38	14	Noise Filter P.W.B	1 2		Aligner Roll MOT	1 2	
40	10	Duplex Transport Interlock SW	1 2		Harness (DC)	1 2	
41	1	Interlock SW.	1 2		Harness (DC)	1 2	
100	26	Belt MOT.	1 2	115P60199	Harness (AC)	1 2	115P60201
201	24	Harness (本体 AC)	1 3	115P60201	Harness (AC)	1 3	115P60199
331	25	Harness (本体 DC)	1 6	115P60155	Harness (DC)	1 6	115P60182

8 ELECTRICAL COMPONENTS

PL8.9 Plug·Jack List SORTER, EDITOR PAD (Front View)

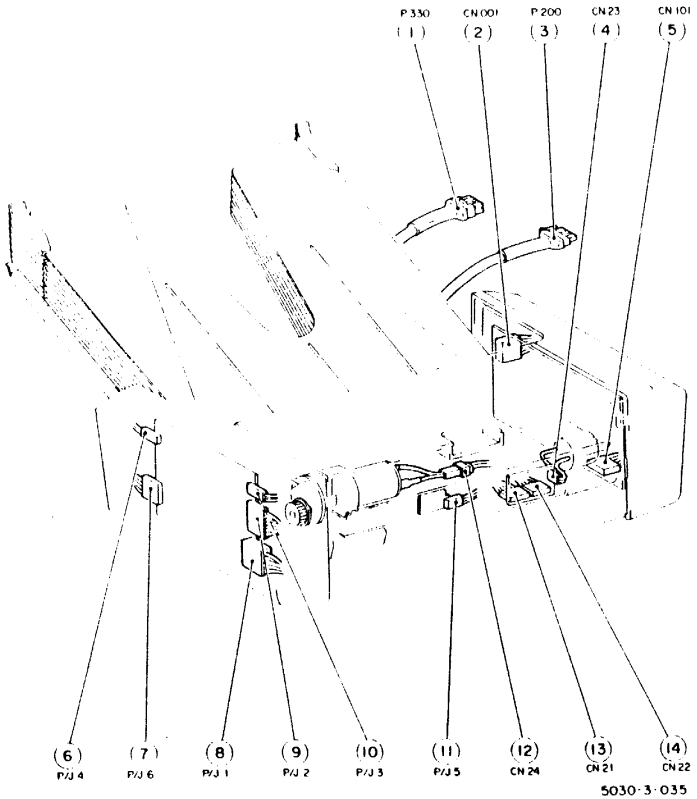

10BIN SORTER

P/J No	No.	Plug			Jack		
		Connected Parts	Terminal No.	Terminal Parts No.	Connected Parts	Terminal No.	Terminal Parts No.
1	8	Harness	1 5		Sorter P.W.B	1 5	
2	9	Harness	1 10		Sorter P.W.B	1 10	
3	10	Bin Home Sensor	1 3		Sorter P.W.B	1 3	
4	6	Interlock SW.	1 2		Sorter P.W.B	1 2	
5	11	Harness	1·3		Front Sorter Path Sensor	1 3	
6	7	Harness	1·4		Sorter P.W.B	1 4	
200	3	Harness	1 3	115P60201	Harness (4.4k AC)	1 3	115P60199
330	1	Harness	1·6	115P60200	Harness (4.4k DC)	1 6	115P60198

CN No	No.	Plug			Jack		
		Connected Parts	Terminal No.	Terminal Parts No.	Connected Parts	Terminal No.	Terminal Parts No.
001	2	Sorter L.V.P.S	1,3,5		Harness	1,3,5	
21	13	Rear Sorter Path Sensor	1 7		Harness	1 7	
22	14	Rear Sorter Path Sensor	1 6		Harness	1 6	
23	4	Rear Sorter Path Sensor	1·2		Paper Drive MOT.	1 2	
24	12	Bin Drive MOT.	1 2		Harness	1 2	
101	5	Sorter L.V.P.S	1 4		Harness	1 4	

8 ELECTRICAL COMPONENTS
PL 8.11 Other Electrical Parts

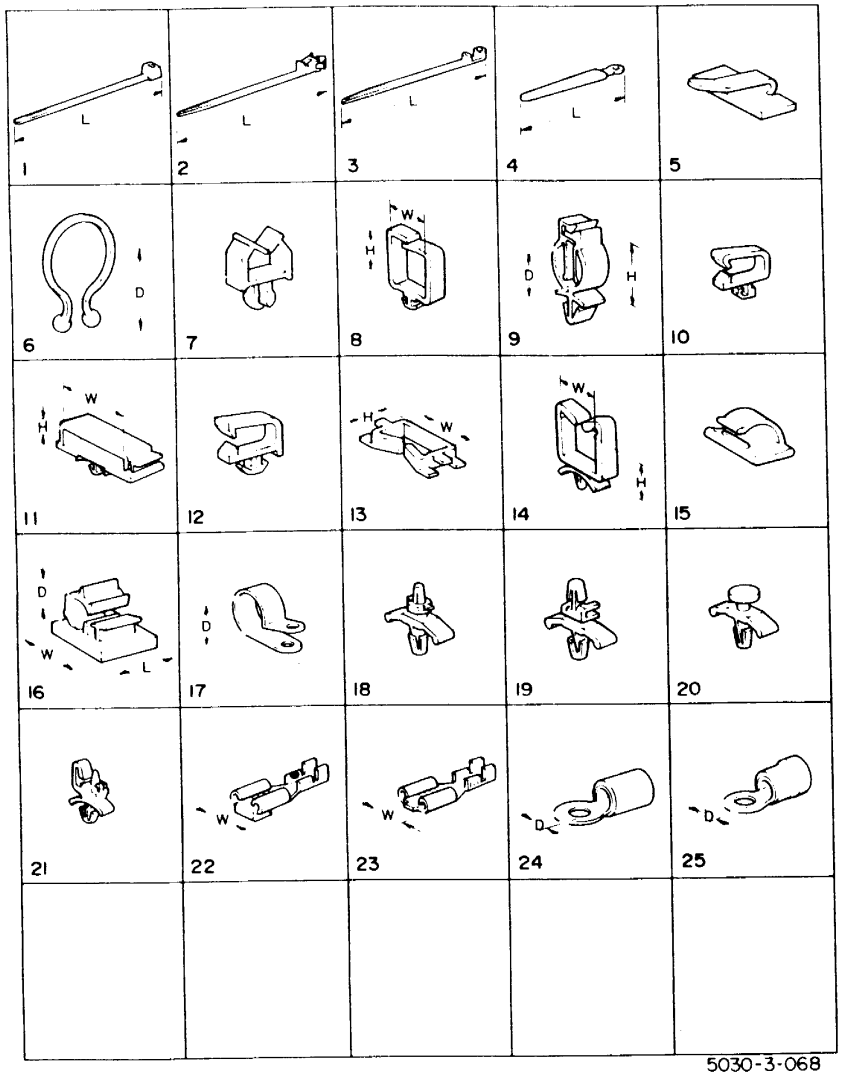

5030-3-068

Item	Parts No.		Parts Name
1	120P	60001	Cable Tie 91 (L)
	420W	00150	Cable Tie 100 (L)
	420W	00250	Cable Tie 150 (L)
2	120P	60795	Cable Tie 134 (L)
	120E	90670	Cable Tie 134 (L)
3	120E	90830	Cable Tie 156 (L)
4	120P	60558	Cable Clamp 59 (L)
5	120P	60936	Cable Clamp
	19E	90920	Cable Clamp
6	19P	61379	Cable Clamp 8.3 (D)
	19E	91190	Cable Clamp 23 (D)
	19E	92190	Cable Clamp 20 (D)
	120E	90890	Cable Clamp
7	19P	61346	Cable Clamp
8	19E	90970	Cable Clamp 6.6(W)×4.5(H)
	19E	91630	Cable Clamp 6.6(W)×7.3(H)
	120E	90900	Cable Clamp 8.5(W)×5.2(H)
9	120P	60729	Cable Clamp
10	120P	60793	Cable Clamp
11	120E	90560	Cable Clamp 32(W)×6.4(H)
12	120E	90700	Cable Clamp
13	120P	60961	Cable Clamp 22.6(W)×10.5(H)
14	120P	68101	Cable Clamp 11.1(W)×5(H)
	120P	68102	Cable Clamp 11.1(W)×10.2(H)
15	120P	60798	Cable Clamp
16	120P	60814	Cable Clamp
17	120P	68004	Cable Clamp 6.8 (D)
18	120P	60694	PWB Support
19	120P	68101	PWB Support
20	120P	68251	PWB Support
21	120E	90560	PWB Support
22	716W	00103	Fasten Tag 7.6 (W)
23	716W	04203	Fasten Tag 7.6 (W)
24	716W	00150	Sleeve Ring Terminal 3.2 (D)(Red)
	716W	00350	Sleeve Ring Terminal 4.3 (D)(Red)
	716W	01150	Sleeve Ring Terminal 4.3 (D)(Blue)
25	716W	01750	Sleeve Ring Terminal 3.2 (D)(Red)
	716W	01950	Sleeve Ring Terminal 4.3 (D)(Red)
	716W	02750	Sleeve Ring Terminal 4.3 (D)(Blue)

9 COVERS

PL 9. 1 Front Side and R.H Side

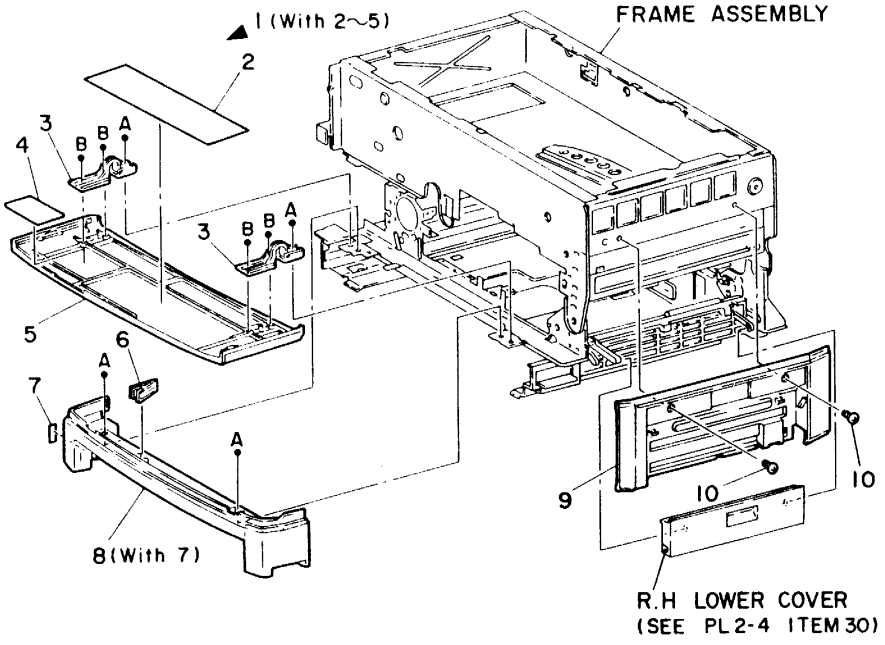

5030-3-037

Item	Parts No.	Parts Name
1	48K 93350	Front Cover Assembly
2	91E 70320	Label : Black Toner Supply
3		Front Cover Hinge Bracket
4	91E 84000	Label : N.V.M
5		Front Cover
6	2S 69294	Corotron Wire Cleaner
7	91E 70310	Label : Power ON/OFF
8	2K 71420	Front Lower Cover Assembly (With 7)
9	2E 94762	R.H. Cover
10	26P 62661	Cover Screw
A	158W 28055	Deltite Screw M3×10 (5.5)
B	158W 28055	Deltite Screw M3×10 (5.5)

9 COVERS

PL 9. 2 Rear Side and L.H Side

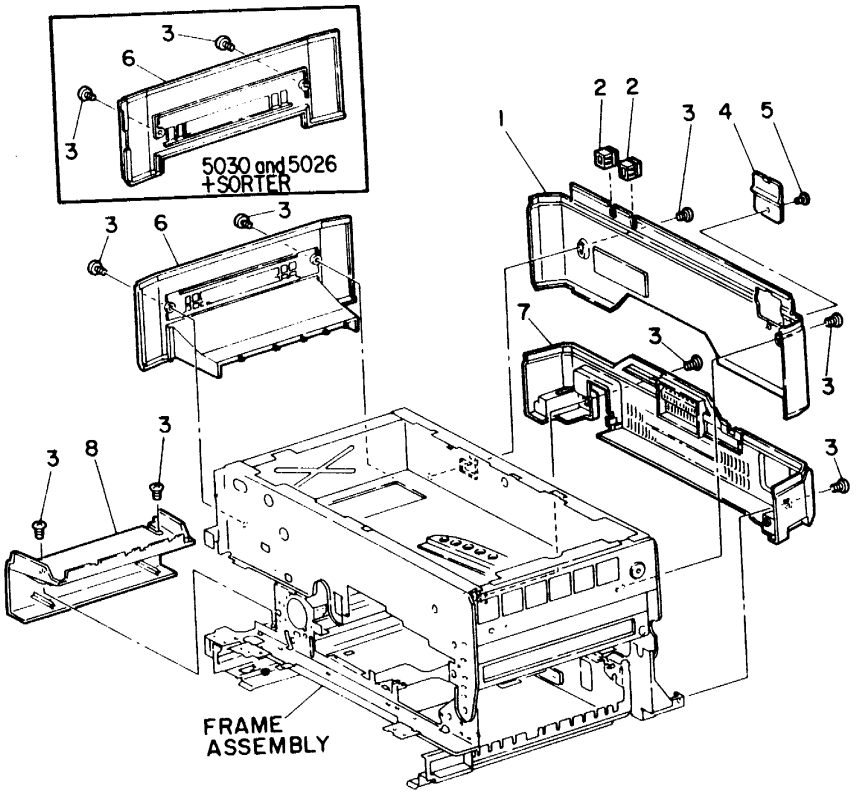

5030-3-038

Item		Parts No.	Parts Name
1		2K 74121	Rear Cover (With 4,5)
2			Bush
3		26P 62661	Cover Screw
4		2E 94810	Accessory Cover
5		26E 93810	Screw M3×8
6	○	2E 70642	L.H Cover
	☆	2E 82120	L.H Cover
7		2E 94651	Rear Lower Cover
8	○	2E 94741	L.H Lower Cover

○···5026

☆···5030 and 5026 Sorter equipped machine

9 COVERS
PL 9. 3 Platen Cover

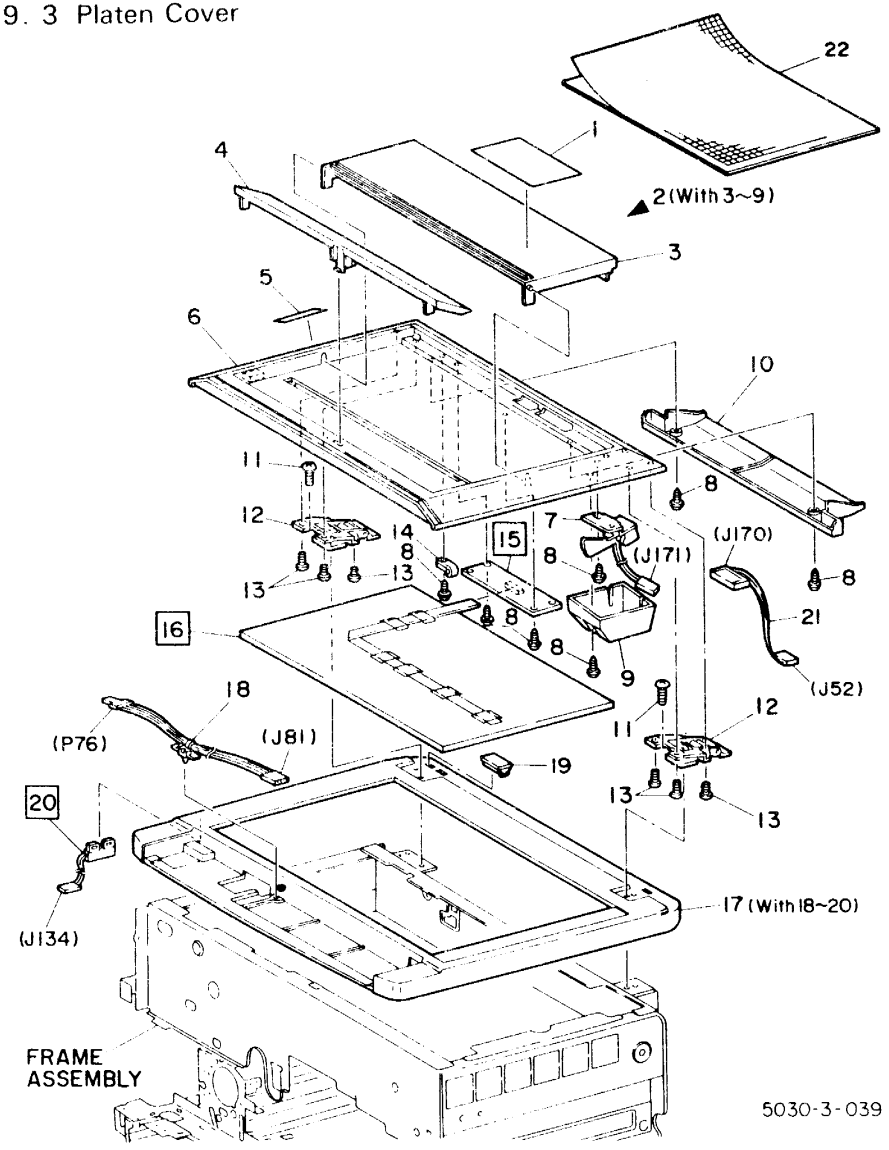

Item	Parts No.	Parts Name
1	91E 70300	Label : Status List (For 5026)
2	90K 90551	Platen Cover Assembly (With 3~9)
3		Document Holder
4		Document Slide
5	91E 70290	Label : Close Copier
6		Platen Cover
7	130K 90920	Platen Angle Sensor Assembly(SS.4)
8	26P 62407	Tapping Screw M3×8
9		Platen Angle Sensor Cover
10		Original Sensor PWB Cover
11	26E 93010	Screw M4×12
12	36K 90070	Counter Ballance Assembly
13	26E 93810	Screw M3×8
14	120P 68004	Wire Clamp
15	140K 93563	Original Sensor PWB Assembly (PWB.5)
16	130K 90861	Platen Cushion and Size Sensor Assembly
17	2K 70390	Top Cover Assembly (With 18~20)
18		Wire Harness
19		Top Cover Cap
20	110E 90360	Platen Interlock Switch (S.7)
21	499K 90688	Original Sensor Wire Harness
22 ●	91K 90160	Editor Over Ray

●···5030

10 FRAME
PL 10. 1 Gas Spring and Latch Lever

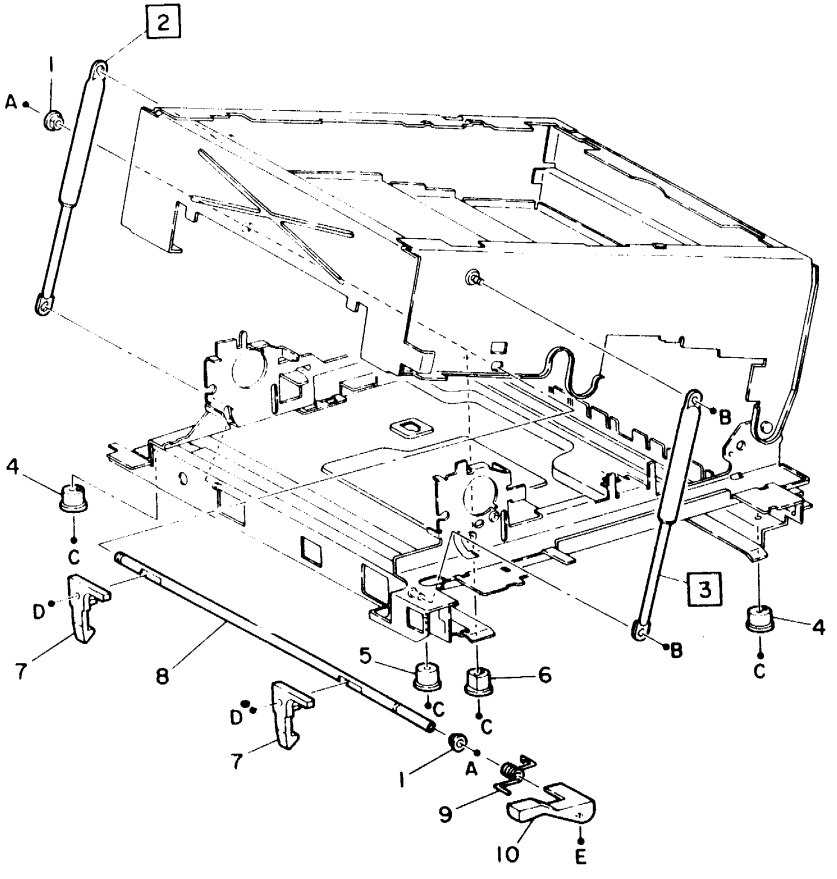

5030-3-040

Item	Parts No.	Parts Name
1		Sleeve Bearing
2	9E 92760	Rear Gas Spring } ALT
	9E 92790	Rear Gas Spring } ALT
	9E 92800	Rear Gas Spring (DADF)
3	9E 92750	Front Gas Spring } ALT
	9E 92780	Front Gas Spring } ALT
4		Foot : Front R.H,Rear L.H
5		Foot : Front L.H
6		Foot : Rear R.H
7		Latch Lever
8	6K 90690	Latch Shaft (With7)
9		Latch Spring
10		Latch Lever Handle
A	354W 29251	E-Clip 8
B	354W 27251	E-Clip 6
C	158W 36255	Deltite Screw M4×12 (5.5)
D	158W 28255	Deltite Screw M3×12 (5.5)
E	158W 28055	Deltite Screw M3×10 (5.5)

11. SORTER

PL11.1 Cover and Control (10Bin Sorter)

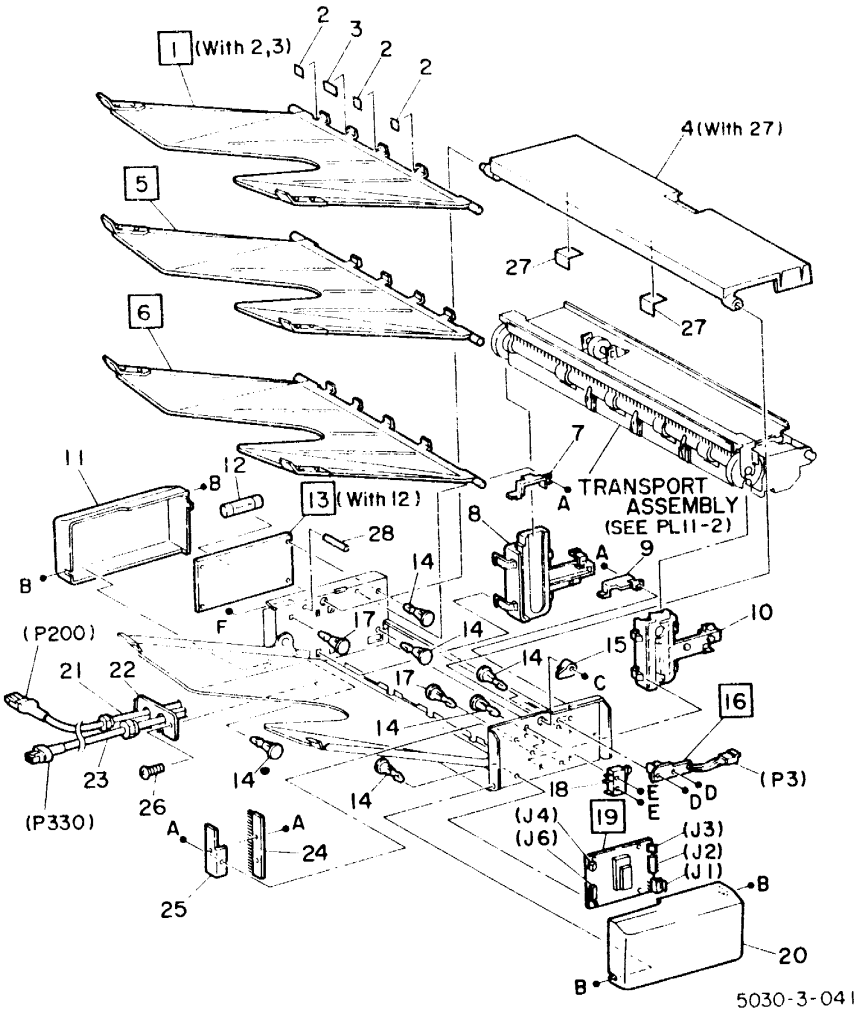

Item	Parts No.	Parts Name
1	50K 94420	Top Tray Assembly (With 2,3)
2	38E 91210	Guide A
3	38E 91230	Guide B
4	2K 70980	Top Cover (With 27)
5	50K 94430	Bin Tray A
6	50K 94440	Bin Tray B
7	3K 90820	Rear Stopper
8		Rear Slot Liner
9	3K 90830	Front Stopper
10		Front Slot Liner
11	2E 81600	Rear Cover
12	108E 90260	Fuse (F.1)
13	140K 82270	Low Voltage Power Supply : (220V)
14		PWB Support
15	8E 90320	Interlock Switch Cam
16	140K 80800	Bin Home Sensor (SS 28)
17		PWB Support
18	110E 90440	Interlock Switch (S.28)
19	140K 80930	Sorter PWB Assembly (PWB.15)
20	2E 81590	Front Cover
21	117K 91620	Sorter Power Cord (220V)
22		Support Plate
23	117K 91110	Sorter Inter Face Cord
24	125E 90120	Static Brush
25		Static Brush Bracket
26		Bind Screw
27	38E 91480	Top Cover Paper Guide
28	3E 92550	Bin Tray Stopper
A	112W 27651	Pan Sems Screw M3×6
B	113W 27651	Pan Screw M3×6
C	153W 28650	Tapping Screw M3×15
D	112W 28051	Pan Sems Screw M3×10
E	102W 20851	Flat Screw M2.5×12
F	153W 27850	Tapping Screw M3×8

11 SORTER

PL11.2 Pager Feed and Bin Drive (10Bin Sorter)

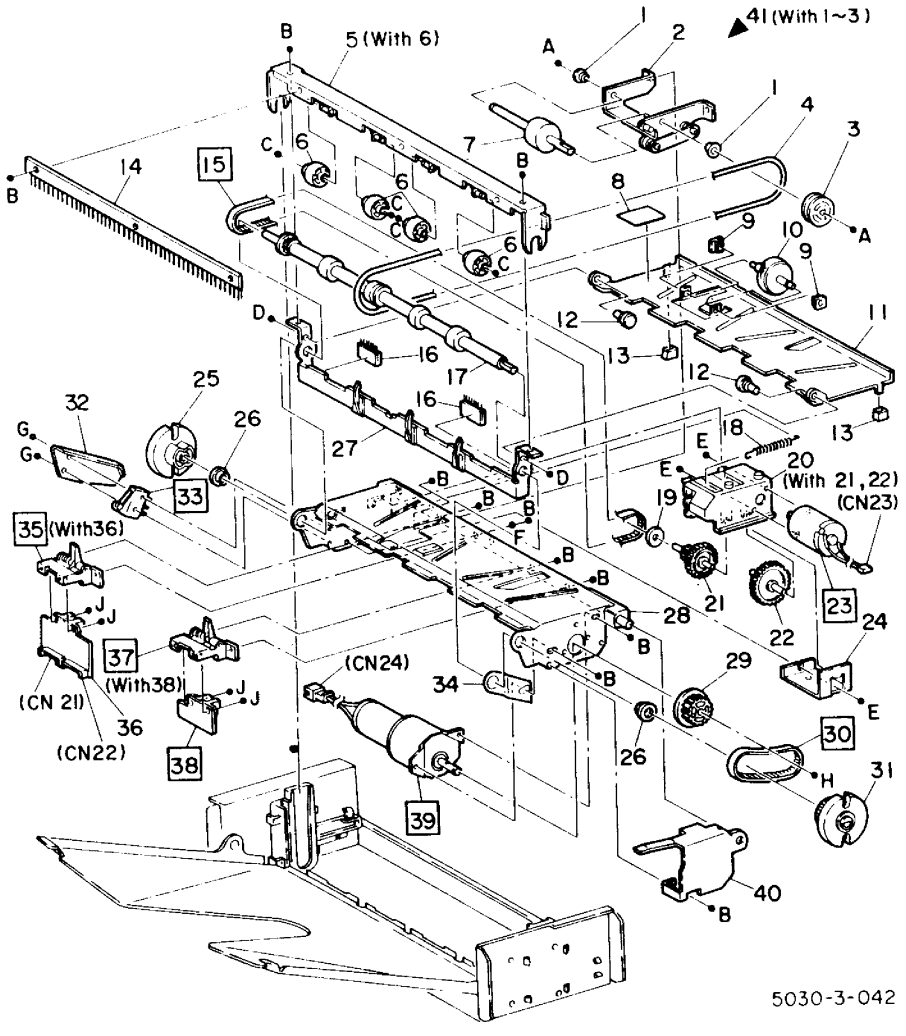

Item	Parts No.	Parts Name
1		Sleeve Bearing
2		Drive Assembly
3		Carry Roller Drive Belt Pully
4	23E 90810	Carry Roller Drive Belt
5	22K 93840	Transport Pinch Roller Assembly (With 6)
6	22E 91250	Transport Pinch Roller
7	22K 93860	Carry Roller Assembly
8	91E 70240	Label : Jam clear
9	16E 90340	Carry Pinch Roller Bearing
10		Carry Pinch Roller
11		Upper Chute
12		Support Stud
13	17E 90340	Upper Chute Leg
14	125K 90620	Static Eliminator
15	23E 90800	Transport Drive Belt
16	125E 90130	Static Brush
17	22K 93850	Transport Roller Assembly
18	9E 93790	Gear Box Spring
19		Nylon Washer
20	7K 90610	Gear Box Assembly (With 21~22)
21		Transport Drive Pulley
22		Idler Gear
23	127K 92030	Transport Motor Assembly (MOT.17)
24		Gear Box Support Plate
25	8E 90421	Rear Bin Drive Cam
26	16E 90330	Sleeve Bearing
27		Transport Support
28		Lower Chute Assembly
29	20E 91010	Bin Drive Pulley
30	23E 90790	Bin Drive Belt
31	20E 91071	Front Bin Drive Cam
32		Bin Switch Cover
33	110E 90440	Bin Switch (S.27)
34		Plate
35	130K 91390	Rear Sorter Path Sensor Assembly(With 36)
36	140K 80940	Rear Sorter Path Sensor PWB
37	130K 91380	Front Sorter Path Sensor Assembly (With 38)
38	140K 80810	Front Sorter Path Sensor PWB
39	127K 92040	Bin Drive Motor Assembly (MOT.18)
40		Bin Drive Belt Cover
41	22K 94130	Carry Roller Drive Assembly (With 1~3)
A	354W 26251	E-Clip 5
B	112W 27651	Pan Sems Screw M3×6
C	354W 15251	E-Clip 2
D	236W 24250	Speed Nut 4
E		Pan Sems Screw M3×5
F	259W 21250	Lock Washer 3×6
G		Flat Screw M2.5×10
H	354W 26254	KL-Clip 4
J	112W 28051	Pan Sems Screw M3×10

PL11.3 Docking (10Bin Sorter)

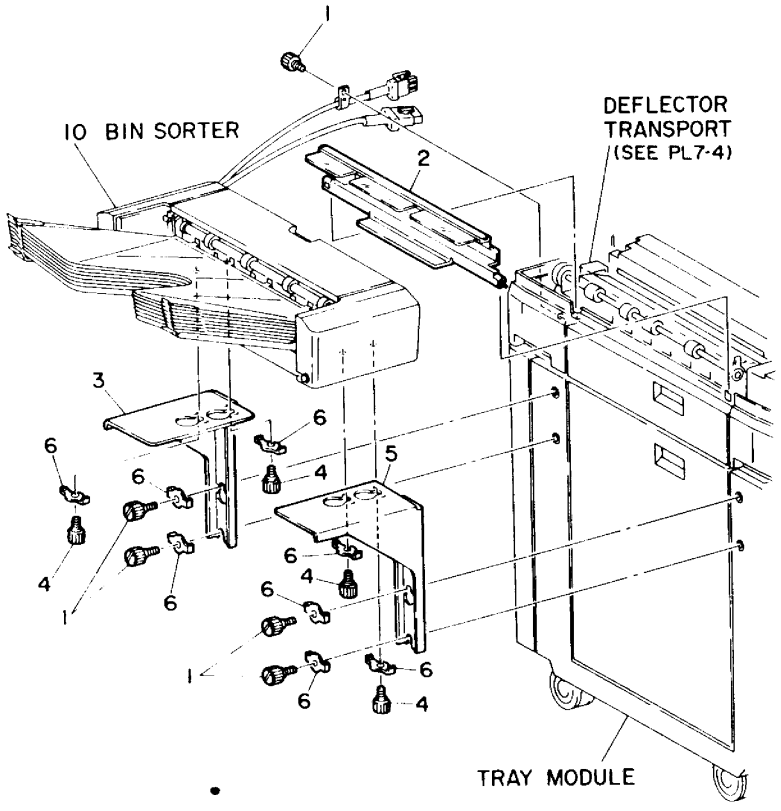

5030-3-043

Item	Parts No.		Parts Name
1	26E	80000	Thumb Screw (Long)
2	54K	93830	Sorter Entrance Chute Assembly
3			Rear Sorter Bracket
4	26E	93990	Thumb Screw (Short)
5			Front Sorter Bracket
6	68E	81140	Bracket
A	252W	29450	Nylon Washer 8×14 (t=1.0)

12 DADF AND ADF
PL 12. 1 Cover

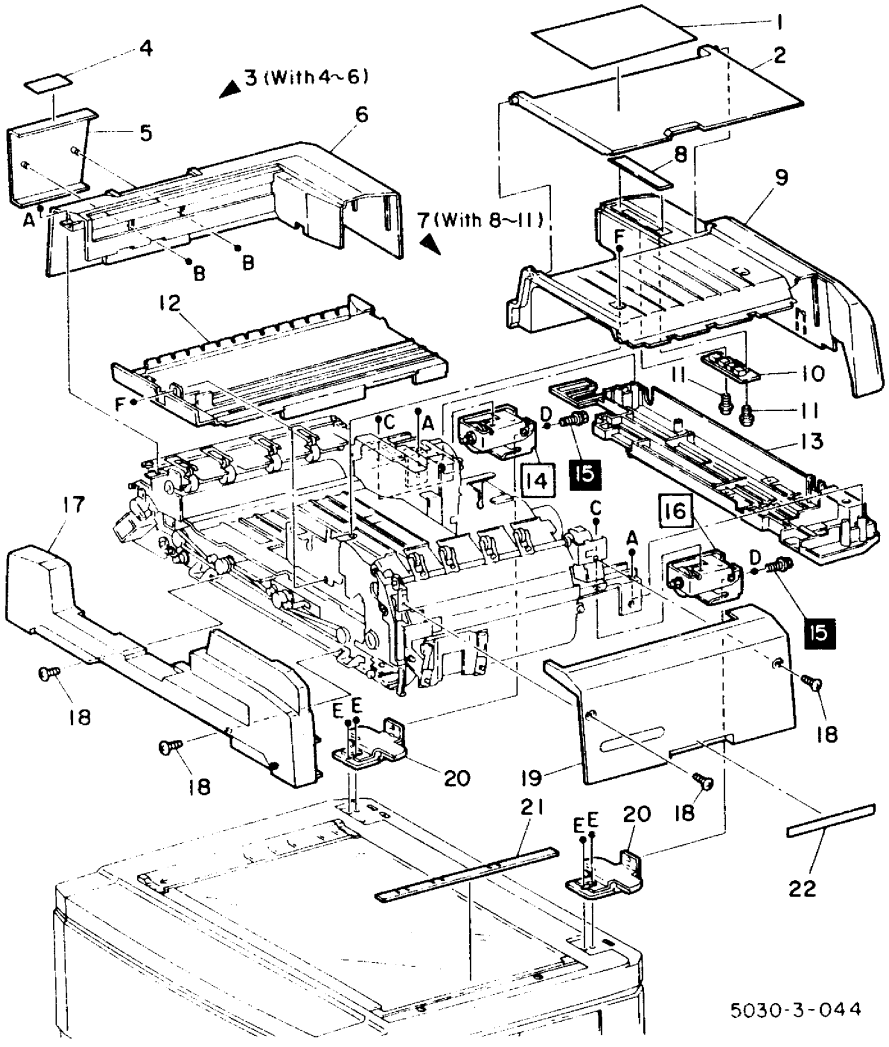

Item		Parts No.		Parts Name
1	O	91E	84530	Label : Status Code
2		2E	84832	Inverter Cover
3		2K	71052	L. H Top Cover Assembly (With 4~6)
4		91E	84540	Label : Close Copier
5				Support Bracket
6				L.H Top Cover
7		2K	71040	R.H Top Cover Assembly (With 8~11)
8		91E	84460	Label : Doc. Setting
9				R.H Top Cover
10		140K	93691	Display PWB (PWB 13)
11		26P	62407	Tapping Screw M3×8
12				Middle Cover
13				Lower Cover
14		9K	90270	L.H Counter Ballance Assembly (With 15)
15		26P	63419	Adjustment Screw
16		9K	90280	R.H Counter Ballance Assembly (With 15) Note 1
17		2K	70171	Front Cover Assembly
18		26P	62661	Cover Screw
19				R.H Cover
20		499K	90985	Counter Ballance Support (2Piece)
21		38K	90780	Entrance Guide Assembly
22				Label
A		158W	27655	Deltite Screw M3×6 (5.5)
B		354W	21751	E-Clip 3
C		158W	35855	Deltite Screw M4×8 (5.5)
D		256W	26251	Spring Washer 5×9.2
E		158W	36255	Deltite Screw M4×12 (5.5)
F		158W	27855	Deltite Screw M3×8 (5.5)

Note 1 To distinguish this part from item 14, There is a marking (White colored) near the fitting hole of item 15.

O···5026

PL 12. 2 Drive and Electrical

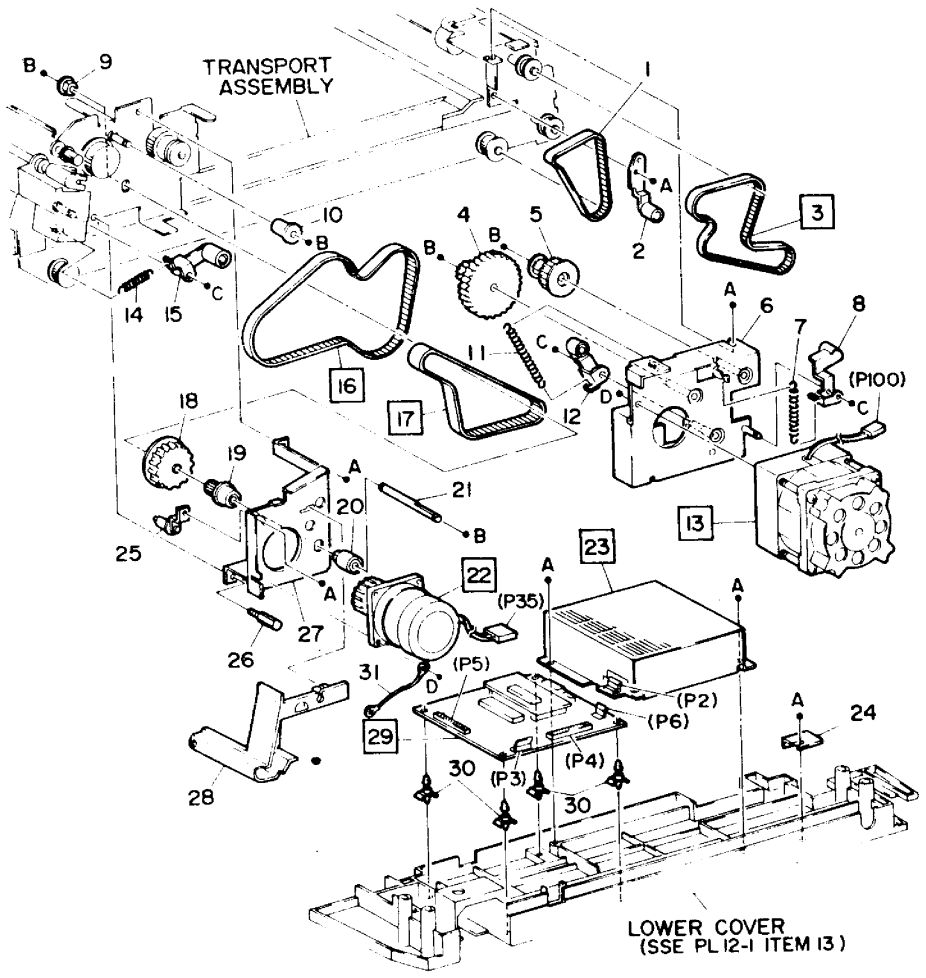

5030-3-045

Item	Parts No.	Parts Name
1	23E 90530	Transport Drive Belt
2		Tensioner Roller Assembly
3	23E 90560	Exit Drive Belt
4		Idler Gear
5	20E 90620	Idler Pulley
6		Belt Drive Motor Bracket
7	9E 92110	Tensioner Roller Spring
8		Tensioner Roller
9		Sleeve Bearing
10		Tensioner Roller
11	9E 92040	Tensioner Roller Spring
12		Tensioner Roller Assembly
13	127K 92141	Belt Drive Motor Assembly (MOT.15)(220VAC)
14		Tensioner Roller Spring
15		Tensioner Roller
16	23E 90540	Feeder Drive Belt
17	23E 90570	Inverter Drive Belt
18		Idler Pulley
19	20E 90590	Idler Pulley
20	13E 90710	One Way Clutch
21	6E 91470	Pulley Support Shaft
22	127K 93180	Document Feed Motor Assembly (MOT.14)
23	105K 90980	Low Voltage Power Supply (PS.5)(220VAC)
24		Wire Cover
25		Tensioner Roller
26	26E 92930	Stud Screw
27		Document Feed Motor Bracket
28		Wire Harness Cover
29	140K 82820	DADF PWB Assembly (PWB.12)
30	120P 68201	PWB Support
31		Wire Assembly

Item	Parts No.	Parts Name
A	158W 27655	Deltite Screw M3×6 (5.5)
B	354W 24251	E-Clip 4
C	354W 21251	E-Clip 3
D	158W 35855	Deltite Screw M4×8 (5.5)

12 DADF AND ADF
PL 12. 3 Document Feed

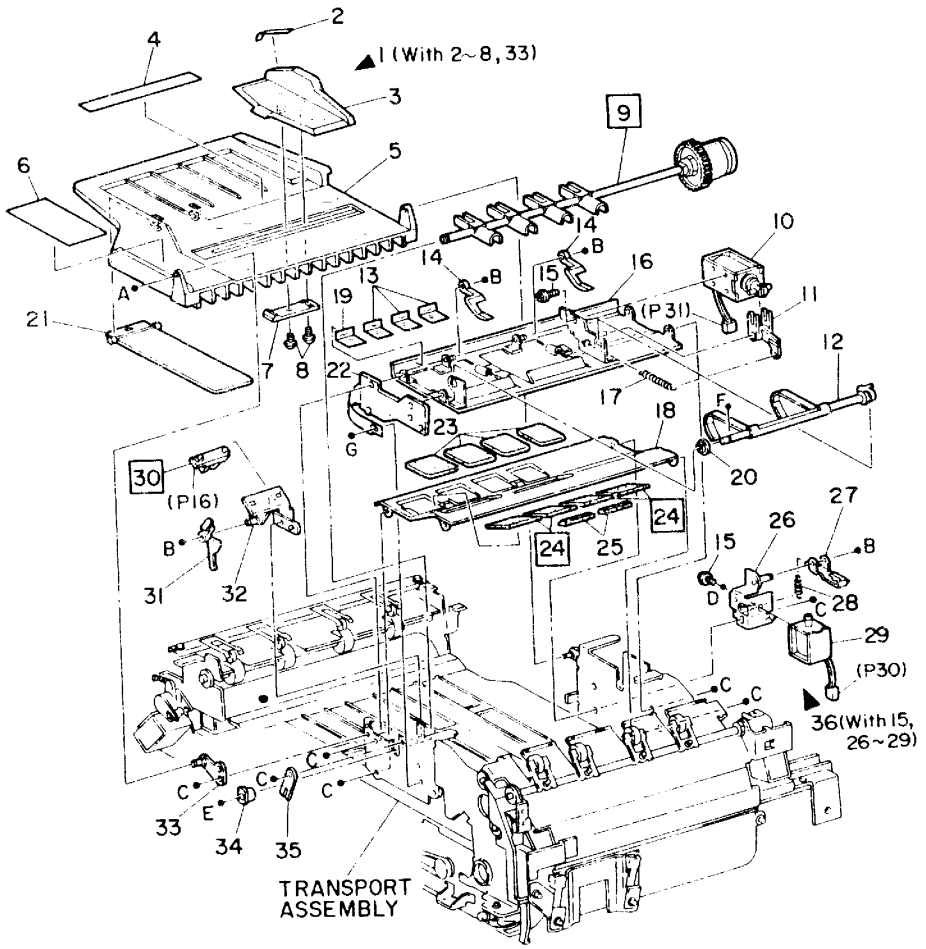

5030-3-046

Item	Parts No.	Parts Name
1	50K 93660	Original Tray Assembly (With 2~8,33)
2	91E 81890	Label : Doc. Guide
3		Original Guide
4	91E 84510	Label : Doc. Size
5		Original Tray
6	91E 84520	Label : Doc. Setting
7		Original Guide Plate
8	26P 62407	Tapping Screw M3×8
9	6K 90490	Paddle Clutch Assembly
10	121K 91540	Gate Solenoid Assembly (SOL.16)
11		Feed Gate Arm
12	6K 90620	Feed Gate Assembly
13		Original Guide
14		Original Stopper Weight
15	26E 90750	Hex TP Screw M3×4 (5.5)
16		Upper Chute Assembly
17		Gate Solenoid Spring
18		Lower Chute Assembly
19		Original Guide
20		Sleeve Bearing
21		Original Stopper
22		Side Plate
23	19P 61454	Chute Pad
24	19P 61433	Retard Pad
25		Chute Pad
26		Paddle Solenoid Bracket
27		Paddle Solenoid Link
28	9E 91940	Paddle Solenoid Spring
29	121K 91270	Paddle Solenoid Assembly (SOL.15)
30	130E 90390	Original Sensor (SS.19)
31		Original Sensor Actuator
32		Original Sensor Bracket
33		Original Tray Bracket
34	13P 61145	Sleeve Bearing
35		Bearing Support
36	121K 90970	Paddle Solenoid Assembly (With 15,26~29)

Item	Parts No.	Parts Name
A	354W 15251	E-Clip 2
B	354W 21251	E-Clip 3
C	158W 27655	Deltite Screw M3×6 (5.5)
D	251W 21251	Plain Washer 3×7
E	354W 24251	E-Clip 4
F	354W 10655	M-Clip 6
G	112W 27659	Deltite Sems Screw M3×6 (5.5)

PL 12. 4 Document Inverter

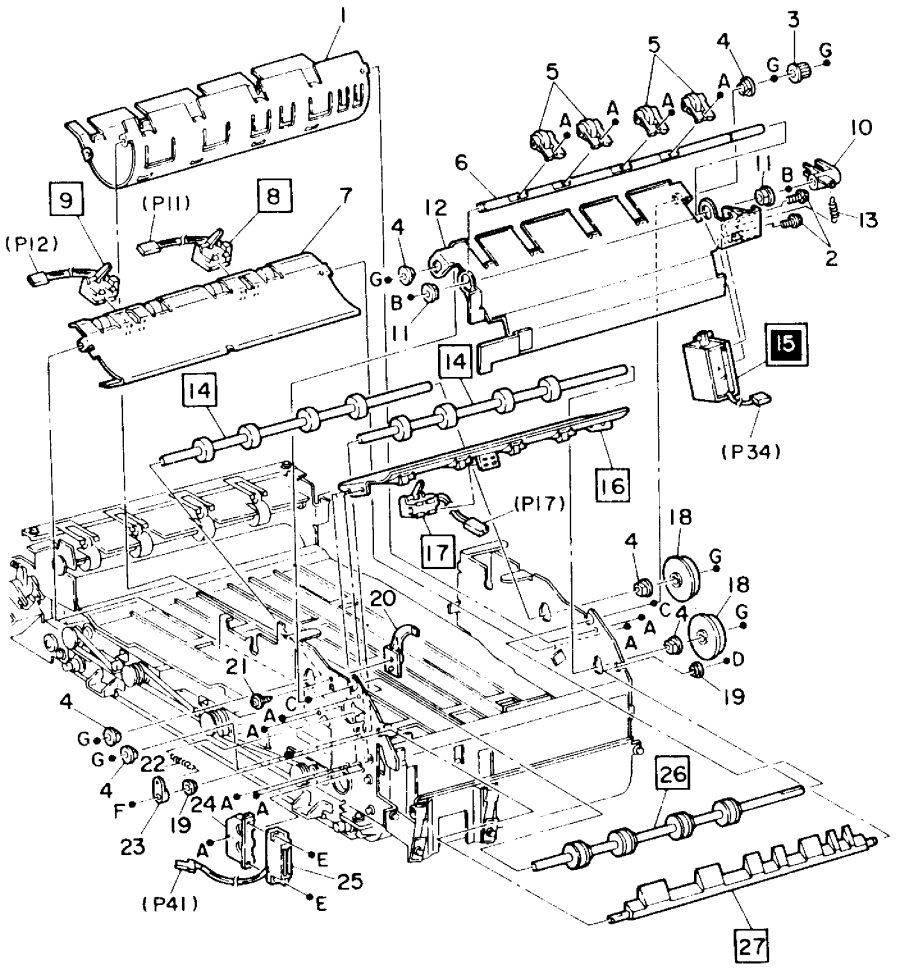

Item	Parts No.	Parts Name
1		Inverter Chute
2	26E 90750	Hex TP Screw M3×4 (5.5)
3		Pulley
4		Sleeve Bearing
5	22K 92680	Nip Pinch Roller
6		Pinch Roller Shaft
7		Inverter Lower Chute Assembly
8	130K 90891	Original Size Sensor (SS.21)
9	130K 90880	Feed In Sensor (SS.20)
10		Nip Solenoid Link
11		Sleeve Bearing
12		Inverter Upper Chute Assembly
13	9E 91970	Nip Solenoid Spring
14	22K 92590	No.1 Original Take Away Roller
	22K 92590	No.2 Original Take Away Roller
15	121K 90980	Nip Solenoid Assembly (SOL 17)
16		Duplex Chute Assembly
17	130K 90900	Duplex In Sensor (SS.25)
18		Take Away Roller Drive Pulley
19	13P 60620	Sleeve Bearing
20		Aligner Guide
21	26P 62407	Tapping Screw M3×8
22	9E 91960	Inverter Gate Spring
23		Inverter Gate Link
24		Interlock Switch Bracket
25	110K 90570	DADF Interlock Switch (S.26)
26	22K 93370	Nip Roller Assembly
27	50E 90650	Inverter Gate

Item	Parts No.	Parts Name
A	158W 27655	Deltite Screw M3×6 (5.5)
B	354W 24251	E-Clip 4
C	252W 33550	Nylon Washer 12×20
D	354W 21251	E-Clip 3
E	113W 27651	Pan Screw M3×6
F	354W 21254	KL-Clip 3
G	354W 10855	M-Clip 8

12 DADF AND ADF
PL 12. 5 Document Aligner

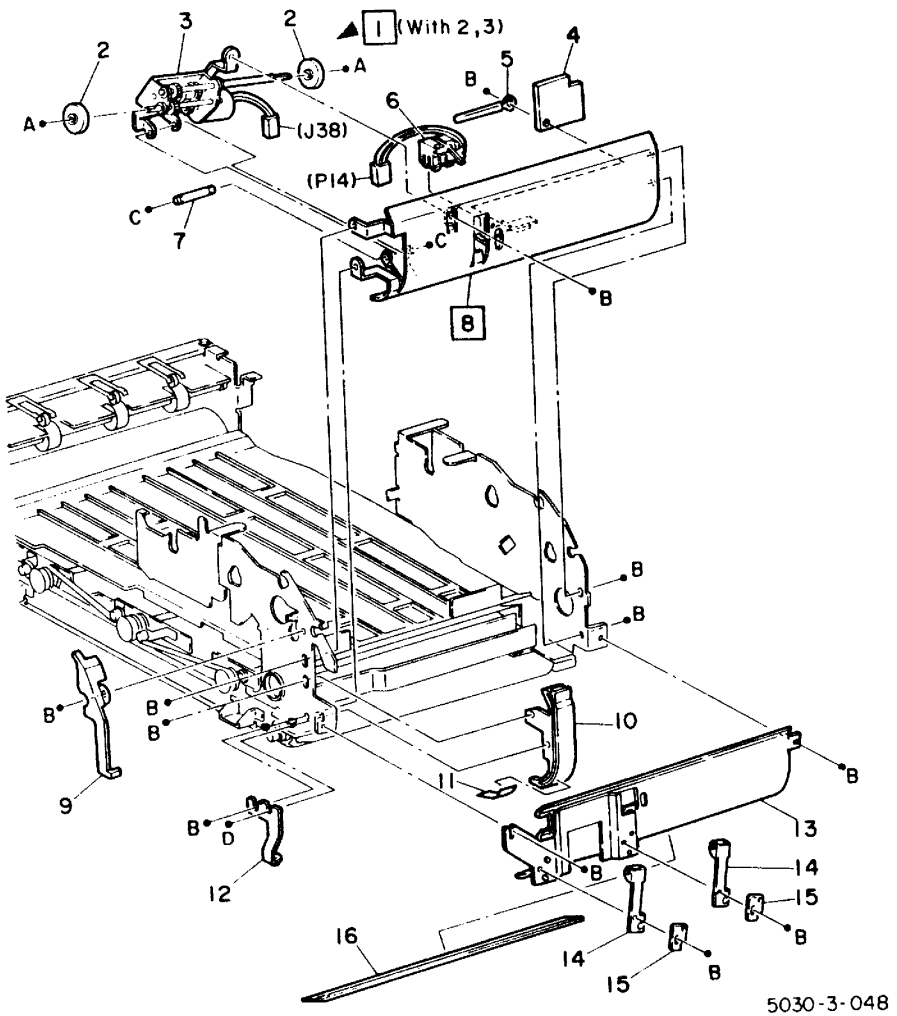

Item	Parts No.	Parts Name
1	22K 92801	Aligner Roll Motor Assembly (With 2~3)
2	22K 92790	Aligner Roller
3		Aligner Roll Motor (MOT.16)
4	140K 93800	Noise Filter PWB (PWB.14)
5	120P 60558	Clamp
6	130K 90880	Belt In Sensor (SS.23)
7		Aligner Roll Motor Shaft
8		Upper Entrance Chute
9		Feeder Cover
10		Corner Guide
11		Side Paper Guide
12		Bamper Stopper
13	54K 92410	Lower Entrance Chute
14	22K 92670	Pinch Roller Assembly
15		Pinch Roller Support Plate
16		Entrance Document Guide
A	354W 21254	KL-Clip 3
B	158W 27655	Deltite Screw M3×6 (5.5)
C	354W 21251	E-Clip 3
D	158W 27855	Deltite Screw M3×8 (5.5)

PL 12. 6 Document Transport

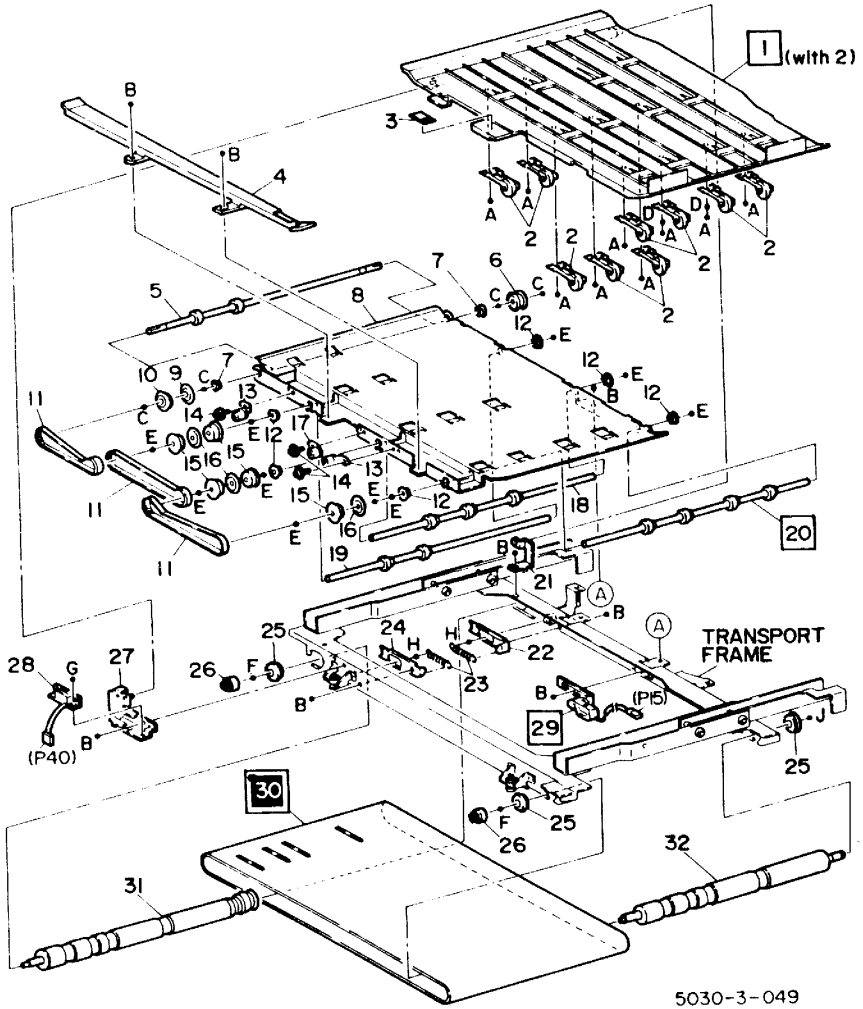

Item	Parts No.	Parts Name
1	2K 70461	Original Exit Tray Assembly (With 2)
2		Pinch Roller Assembly
3	91E 81870	Label : Tray Handle
4		Duplex Transport Guide
5	22K 94170	Duplex Transport Drive Roller
6		Duplex Transport Drive Pulley
7		Sleeve Bearing
8		Duplex Transport Chute
9		Belt Frange
10		Pulley
11		Duplex Transport Drive Belt
12		Sleeve Bearing
13		Tensioner Roller
14	26E 90750	Hex TP Screw M3×4 (5.5)
15		Pulley
16		Frange
17		Tensioner Roller
18	22K 92750	Middle Duplex Transport Roller
19	22K 92760	L. H Duplex Transport Roller
20	22K 92740	R.H Duplex Transport Roller
21		Rear Original Exit Tray Bracket
22		Rear Belt Tension Bracket
23		Tension Spring
24		Front Belt Tension Bracket
25	13E 91030	Ball Bearing
26	3P 62597	Bearing Stopper
27		Front Original Exit Tray Bracket
28	110K 90570	Duplex Transport Interlock Switch (S.25)
29	130K 90841	Belt Sensor Assembly (SS.22)
30	23E 90552	Platen Belt
31	20K 90530	Belt Drive Roller
32		Idler Roller

Item	Parts No.	Parts Name
A	153W 27650	Tapping Screw M3×6
B	158W 27655	Deltite Screw M3×6 (5.5)
C	354W 24251	E Clip 4
D	251W 21251	Plain Washer 3×7
E	354W 10655	M-Clip 6
F	252W 29450	Nylon Washer 8×14
G	113W 27651	Pan Screw M3×6
H	354W 30251	E-Clip 9
J	354W 27251	E-Clip 6

12 DADF AND ADF
PL 12. 7 Document Exit

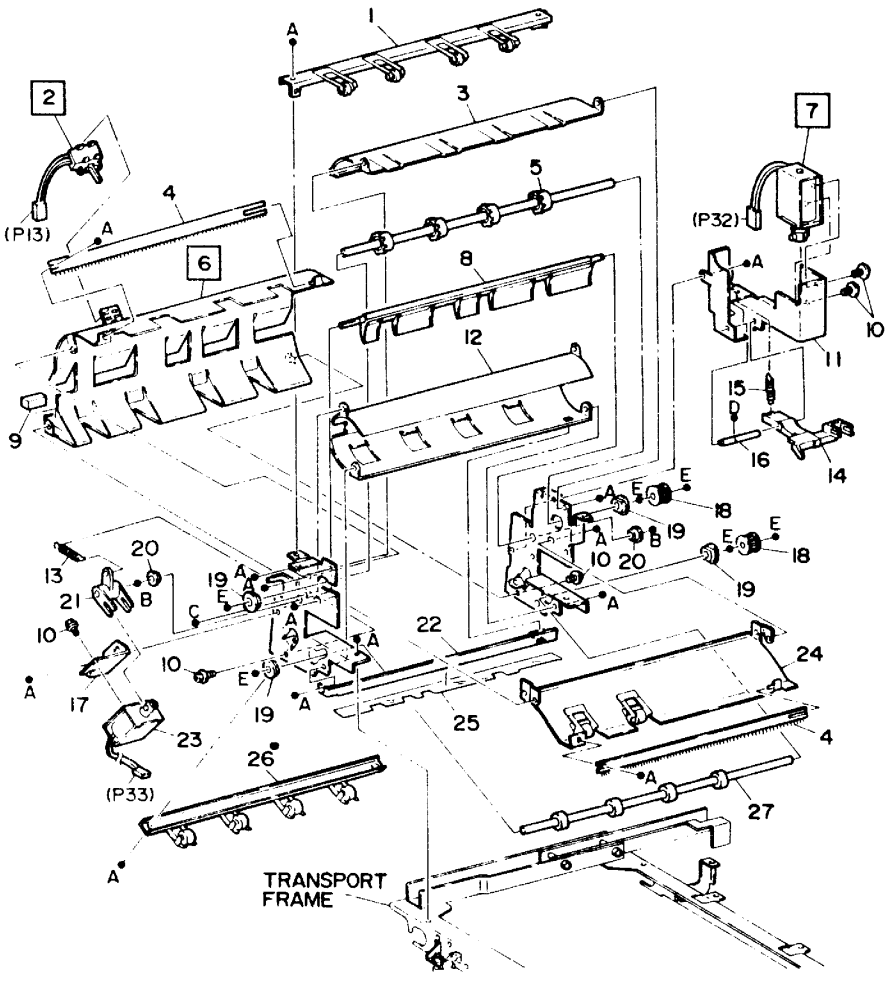

5030-3-050

Item	Parts No.		Parts Name
1	30K	92950	Upper Exit Pinch Roller Assembly
2	130K	90880	Exit Sensor Assembly (SS.24)
3			Lower Exit Chute
4	105E	90720	Eliminator
5	22K	92560	Upper Exit Roller
6			Exit Chute Assembly
7	121K	91000	Registration Gate Solenoid Assembly (SOL.18)
8	32K	90380	Exit Gate
9	121E	90640	Interlock Magnet
10	26E	90750	Hex TP Screw M3×4 (5.5)
11			Registration Gate Solenoid Bracket
12			Inner Exit Chute
13			Exit Gate Spring
14	12E	90310	Registration Gate Link
15	9E	92030	Registration Gate Spring
16			Registration Gate Link Shaft
17			Exit Gate Solenoid Bracket
18			Exit Roller Drive Pulley
19			Sleeve Bearing
20	13P	60620	Sleeve Bearing
21			Exit Gate Link
22			Tie Plate
23	121K	91540	Exit Gate Solenoid Assembly (SOL. 19)
24			Duplex Chute Assembly
25			Exit Document Guide
26	30K	92940	Lower Exit Pinch Roller Assembly
27	22K	92550	Lower Exit Roller Assembly
A	158W	27655	Deltite Screw M3×6 (5.5)
B	354W	21251	E-Clip 3
C	158W	28055	Deltite Screw M3×10 (5.5)
D	354W	21254	KL-Clip 3
E	354W	10855	M-Clip 8

13 TRAY MODULE
PL 13. 1 Covers

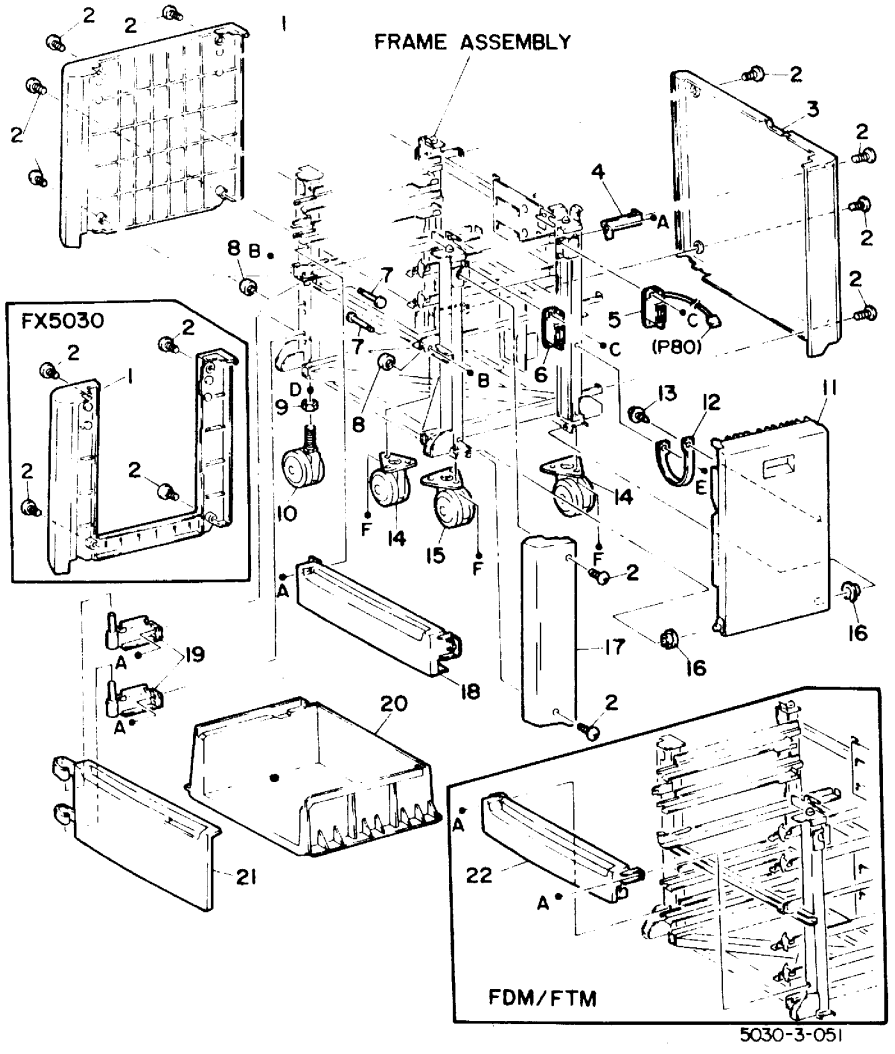

Item		Parts No.		Parts Name
1	○	2E	80351	L. H Cover
	●	2E	80342	L. H Cover
2		26P	62661	Cover Screw
3		2E	80370	Rear Cover
4				Rear Cover Bracket
5		110K	90570	Cover Interlock Switch (S.14)
6		121E	90450	Magnet Catch
7	●			DDM Tray Support Shaft
8	●	22E	91140	DDM Tray Support Roller
9				Lock Nut
10		17E	90180	Caster : Front L. H
11		2K	82481	R. H Cover
12		63E	90300	R. H Cover Support
13		26P	63518	Tapping Screw M3×8
14		17E	90170	Caster : Rear
15		17E	90190	Caster : Front R. H
16		14E	91270	Spacer
17		2E	80360	R. H Corner Cover
18	○	2E	80400	Front Upper Cover
19				Front Cover Hinge Bracket
20				Inner Case (TTM/TDM)
21	○	2K	82490	Front Cover Assembly (TTM/TDM)
22	●	2E	80190	Front Lower Cover (FTM/FDM)

○···5026
●···5030

Item	Parts No.		Parts Name
A	158W	27655	Deltite Screw M3×6 (5.5)
B	354W	21251	E-Clip 3
C	113W	27651	Pan Screw M3×6
D	151W	33251	Plain Washer 12×18
E	112W	27859	Pan Sems Screw M3×8
F	132W	44850	Hex Socket Screw M5×8 (4)

13 TRAY MODULE
PL 13.2 TTM/FDM Drive and Electrical

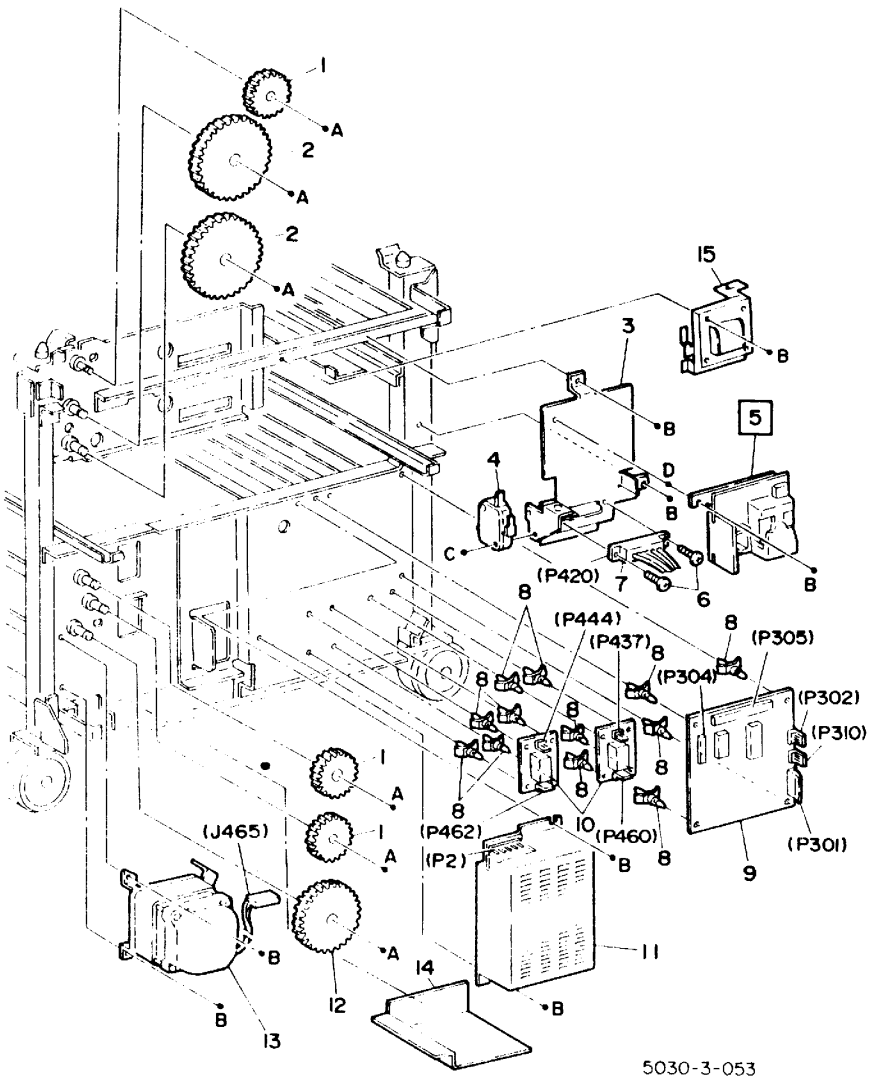

5030-3-053

Item		Parts No.		Parts Name
1		7E	91250	Idler Gear
2		7E	91260	Idler Gear
3				Static Eliminator Power Supply Bracket
4	●	110E	90370	DDM Tray Interlock Switch (S. 20)
5	●	105E	90490	Static Eliminator Power Supply (PS. 4)
6				Connector Screw
7				DDM Tray Connector Assembly
8	●	120P	68201	PWB Support
9	●	140K	80363	DDM/FTM Control PWB Assembly (PWB. 9)(New)
10	●	140K	93641	Relay PWB Assembly (PWB. 10)
11	●	105K	90641	Low Voltage Power Supply (PS. 3)
12	●	7E	91300	Idler Gear
13	●	127K	91391	FTM Feed Motor Assembly (MOT. 11)(New)
14				Bottom Cover
15	●	105K	90871	DDM Transformer (220VAC)

A	354W	27254	KL Clip 6
B	158W	27655	Deltite Screw M3×6 (5.5)
C	113W	28451	Pan Screw M3×14

●···5030

PL 13. 3 TTM/TDM Paper Feed

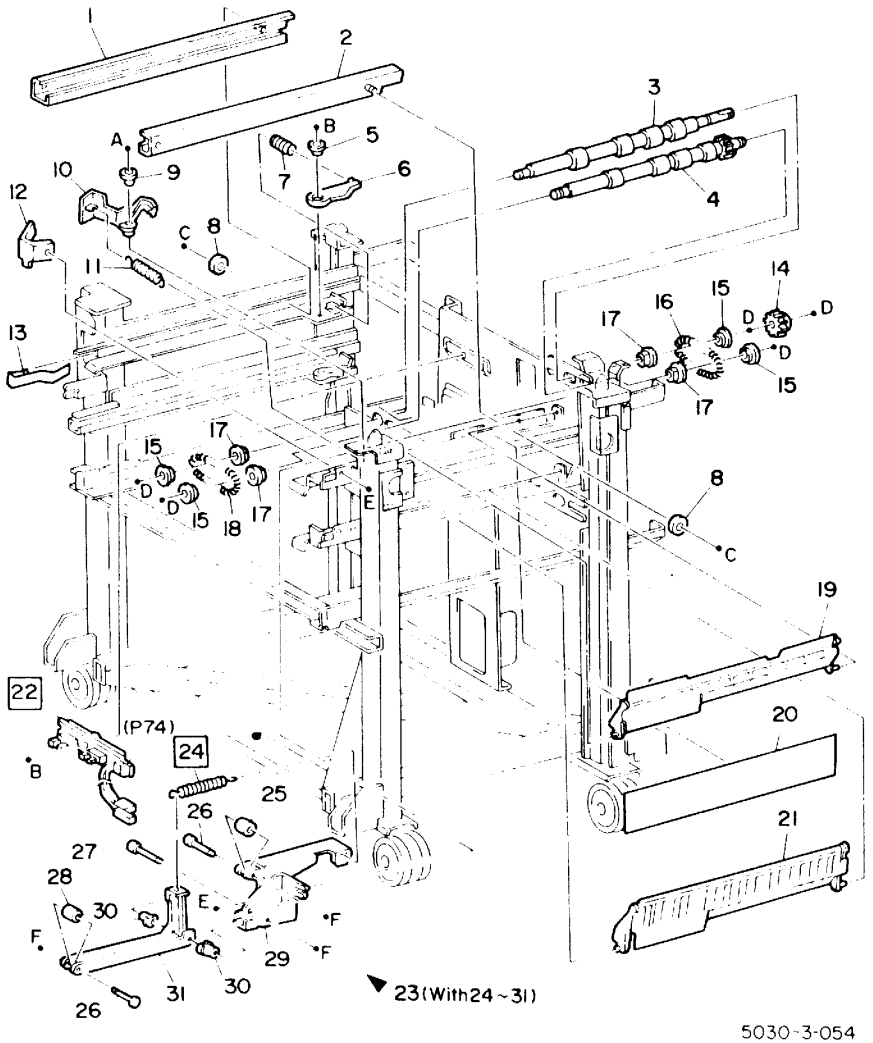

5030-3-054

Item	Parts No.	Parts Name
1	1K 92591	L. H Cassette Tray Rail [Note 1]
2	1K 92581	R. H Cassette Tray Rail [Note 1]
3	22K 81840	Take Away Roller Assembly
4	22K 93251	Pinch Roller Assembly
5		Pivot Collar [Note 1]
6		Cassette Tray Lock Lever [Note 1]
7		Cassette Tray Lock Spring [Note 1]
8	28E 90290	Spacer [Note 1]
9		Pivot Collar [Note 1]
10	32E 91760	Paper Guide [Note 1]
11		Paper Guide Spring [Note 1]
12		Paper Guide Cover [Note 1]
13	9E 93091	Bias Spring [Note 1]
14	7E 91240	Take Away Roller Drive Gear
15	13E 90980	Ball Bearing
16	9E 92450	Rear Take Away Roller Spring
17		Sleeve Bearing
18	9E 92420	Front Take Away Roller Spring
19	54K 91591	Tray 2 Paper Chute
20		Paper Guide
21	54K 91950	Tray 3 Paper Chute
22	110K 90520	Paper Size Switch Assembly : Tray 2 (S. 16) : Tray 3 (S. 18)
23	30K 93302	Normal Force Assembly (With 24~31) [Note 1]
24	9E 92230	Normal Force Spring [Note 1]
25	22E 90830	Normal Force Link Roller [Note 1]
26		Normal Force Lever Pin [Note 1]
27		Normal Force Link Pin [Note 1]
28	22E 90840	Normal Force lever Roller [Note 1]
29		Normal Force Link Assembly [Note 1]
30		Sleeve Bearing [Note 1]
31		Normal Force Lever [Note 1]
A	112W 28059	Deltite Sems Screw M3×10 (5.5)
B	158W 28055	Deltite Screw M3×8 (5.5)
C	354W 24251	E Clip 4
D	354W 27251	E Clip 6
E	158W 27655	Deltite Screw M3×6 (5.5)
F	354W 15251	E Clip 2

[Note 1] Tray 3 in common to Tray 2
Refer to Feeder.

13 TRAY MODULE
PL 13.3A TTM TDM Paper Feed (2)

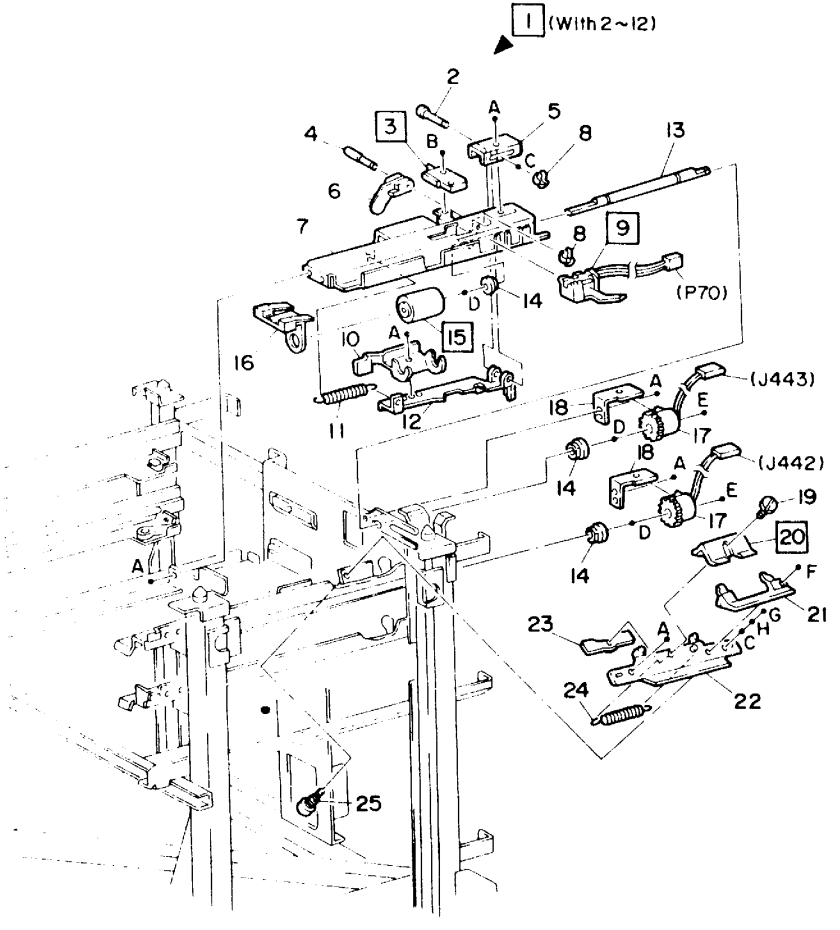

5030-3-054A

Item	Parts No.		Parts Name
1	24K	90370	No.2 Feeder Assembly (With 2~12)
	24K	90360	No.3 Feeder Assembly (With 2~8,10~12)
2			Feed Roller Guide Support Pin [Note 1]
3	110E	90350	Add Paper Switch : Tray 2 (S.15) : Tray 3 (S.17)
4			Add Paper Switch Actuator Pin [Note 1]
5			Feed Roller Guide Support Plate [Note 1]
6	120E	91321	Add Paper Switch Actuator [Note 1]
7			Paper Feeder Frame [Note 1]
8	19E	90940	KL-Clip 2 [Note 1]
9	130K	91020	Tray Module Paper Path Sensor (SS.12)
10			Feed Roller Support Bracket [Note 1]
11	9E	83140	Feed Roller Guide Spring [Note 1]
12			Feed Roller Guide [Note 1]
13			Feed Roller Shaft [Note 1]
14			Sleeve Bearing [Note 1]
15	22K	82850	Feed Roller [Note 1]
16	13K	90170	Feed Roller Shaft Holder
17	121K	91032	Feed Clutch Assembly [Note 2] : Tray 2 (CL.3) : Tray 3 (CL.4)
18			Feed Clutch Stopper [Note 1]
19	26E	93000	Sholder Screw [Note 1]
20	19K	90290	Retard Pad [Note 1]
21	38E	91030	Retard Pad Guide [Note 1]
22	30K	93741	Retard Pad Bracket Assembly [Note 1]
23	3E	91802	Retard Pad Stopper [Note 1]
24	9E	92280	Retard Pad Spring [Note 1]
25			Stud Assembly [Note 1]
A	158W	27655	Deltite Screw M3×6 (5.5)
B	158W	28655	Deltite Screw M3×16 (5.5)
C	251W	21251	Plain Washer 3×7
D	354W	27251	E Clip 6
E	354W	26251	E Clip 5
F	112W	28059	Deltite Sems Screw M3×10 (5.5)
G	201W	21251	Nut M3 (5.5)
H	256W	21251	Spring Washer 3×5.9

[Note 1] Tary 3 is common to Tray 2. Refer to Feeder

[Note 2] Never use the ALT parts (PL13.7.item22)

PL 13.4 FTM/FDM Paper Feed

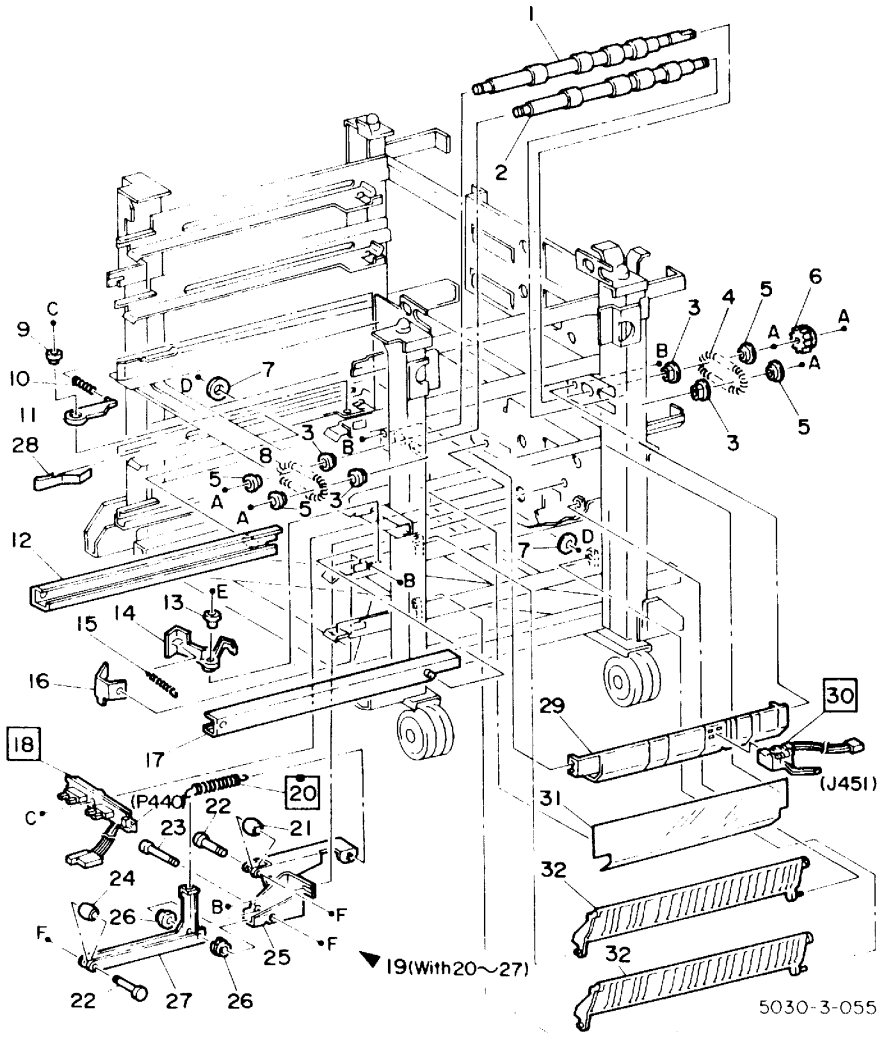

Item	Parts No.	Parts Name
1	22K 81840	Take Away Roller Assembly
2	22K 93251	Pinch Roller Assembly
3		Sleeve Bearing
4	9E 92450	Rear Take Away Roller Spring
5	13E 90980	Ball Bearing
6	7E 91240	Take Away Roller Drive Gear
7	28E 90290	Spacer [Note 1]
8	9E 92420	Front Take Away Roller Spring
9		Pivot Collar [Note 1]
10		Cassette Tray Lock Spring [Note 1]
11		Cassette Tray Lock Lever [Note 1]
12	1K 92591	L. H Cassette Tray Rail [Note 1]
13		Pivot Collar [Note 1]
14	32E 91760	Paper Guide (New) [Note 1]
15		Paper Guide Spring [Note 1]
16		Paper Guide Cover [Note 1]
17	1K 92581	R. H Cassette Rail [Note 1]
18	110K 90520	Paper Size Switch Assembly : Tray 4 (S 22) : Tray 5 (S 24)
19	30K 93302	Normal Force Assembly (With 20~27) [Note 1]
20	9E 92230	Normal Force Spring [Note 1]
21	22E 90830	Normal Force Link Roller [Note 1]
22		Normal Force Lever Pin [Note 1]

Item	Parts No.	Parts Name
23		Normal Force Link Pin [Note 1]
24	22E 90840	Normal Force Lever Roller [Note 1]
25		Normal Force Link Assembly [Note 1]
26		Sleeve Bearing
27		Normal Force Lever [Note 1]
28	9E 93091	Bias Spring [Note 1]
29		Paper Chute
30	130K 91020	Duplex and Paper Path Sensor (SS 13)
31 ●		Paper Guide
32 ●	54E 90910	Paper Chute [Note 1]

A	354W 27251	E-Clip 6
B	158W 27655	Deltite Screw M3×6 (5.5)
C	158W 28055	Deltite Screw M3×10 (5.5)
D	354W 24251	E-Clip 4
E	158W 28059	Deltite Sems Screw M3×10 (5.5)
F	354W 15251	E-Clip 2

[Note 1] Tray 5 is common to Tray 4
Refer to Tray 4 Feeder

● ··· 5030

13 TRAY MODULE
PL 13.4A FTM FDM Paper Feed (2)

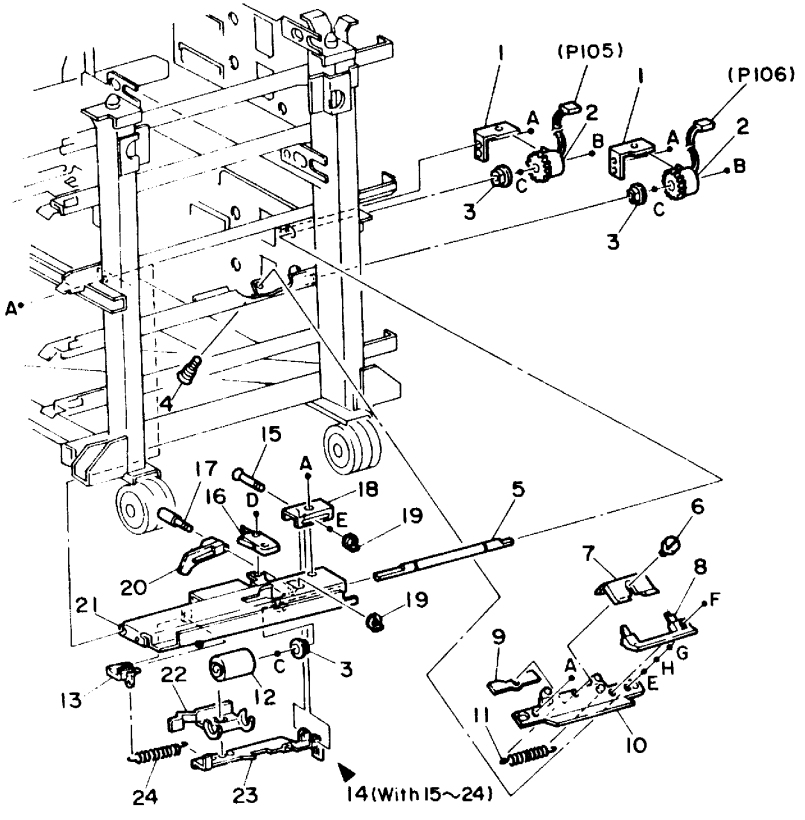

5030-3-055A

Item	Parts No.	Parts Name
1		Feed Clutch Stopper [Note 1]
2	121K 91032	Feed Clutch Assembly (New) [Note 2] : Tray 4 (CL.5) : Tray 5 (CL.6)
3		Sleeve Bearing [Note 1]
4		Stud Assembly [Note 1]
5		Feed Roller Shaft [Note 1]
6	26E 93000	Sholder Screw [Note 1]
7	19K 90290	Retard Pad [Note 1]
8	38E 91030	Retard Pad Guide [Note 1]
9	3E 91801	Retard Pad Stopper [Note 1]
10	30K 93741	Retard Pad Bracket Assembly [Note 1]
11	9E 92280	Retard Pad Spring [Note 1]
12	22K 82850	Feed Roller [Note 1]
13	13K 90170	Feed Roller Shaft Holder
14	24K 90360	Paper Feeder Assembly (With 15~24) [Note 1]
15		Feed Roller Guide Support Pin [Note 1]
16	110E 90350	Add Paper Switch : Tray 4 (S.21) : Tray 5 (S.23)
17		Add Paper Switch Actuator Pin [Note 1]
18		Feed Roller Guide Support Plate [Note 1]
19	19E 90940	KL-Clip 2 [Note 1]

Item	Parts No.	Parts Name
20	120E 91321	Add Paper Switch Acuator [Note 1]
21		Paper Feeder Frame [Note 1]
22		Feed Roller Support Bracket [Note 1]
23		Feed Roller Guide [Note 1]
24	9E 83140	Feed Roller Guide Spring [Note 1]
A	158W 27655	Deltite Screw M3×6 (5.5)
B	354W 26251	E-Clip 5
C	354W 27251	E-Clip 6
D	158W 28655	Deltite Screw M3×16 (5.5)
E	251W 21251	Plain Washer 3×7
F	112W 28059	Deltite Sems Screw M3×10 (5.5)
G	201W 21251	Nut M3 (5.5)
H	256W 21251	Spring Washer 3×5.9

[Note 1] Tray 5 is common to Tray 4. Refer to Tray 4 Feeder.

[Note 2] Never use the ALT parts (PL13.7 item22).

PL 13. 5 DDM Drive

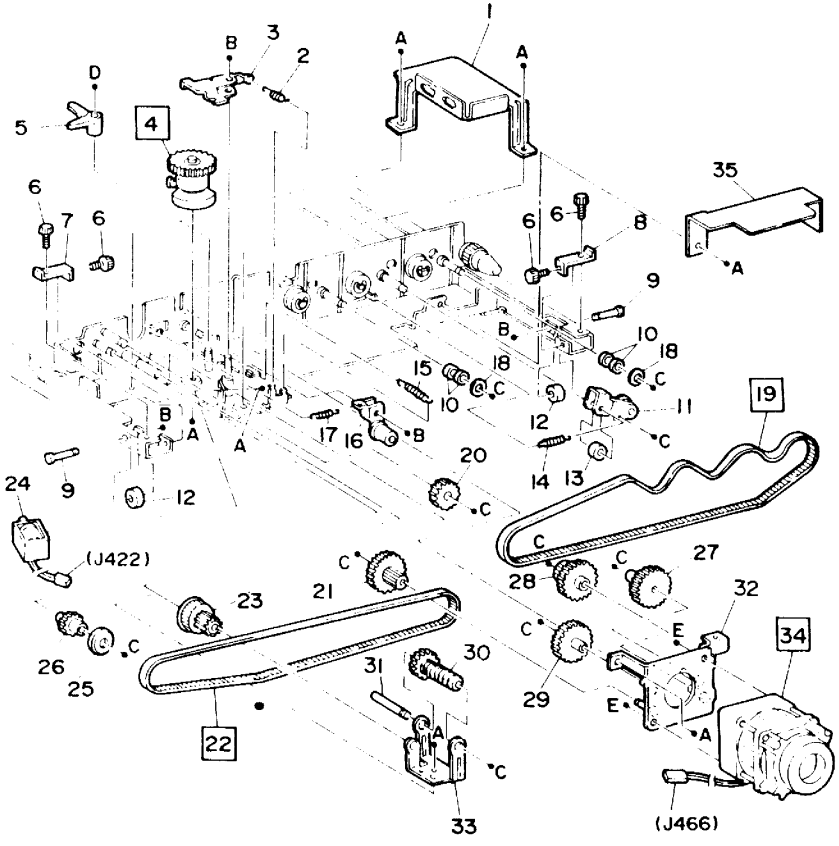

5030-3-056

Item	Parts No.	Parts Name
1 ●		Gear Cover
2 ●		Tray Positioning Solenoid Spring
3 ●		Positioning Clutch Actuator
4 ●	5K 90220	Tray Positioning Clutch
5 ●	12E 90500	Tray Link
6 ●	26P 62716	Thumb Screw
7 ●		DDM Tray R. H Stopper
8 ●		DDM Tray L. H Stopper
9 ●		Support Shaft
10 ●		Tensioner Roller
11 ●		Tensioner Roller Assembly
12 ●		DDM Tray Support Roller
13 ●		Tensioner Roller
14 ●		Tensioner Roller Spring
15 ●	9E 92640	DDM Tray Spring
16 ●		Tensioner Roller Assembly
17 ●		Tensioner Roller Spring
18 ●		Flange
19 ●	23E 90660	Transport Drive Belt
20 ●	7E 91770	Idler Gear
21 ●	7E 91890	Feeder Drive Pulley Gear
22 ●	23E 90670	Feeder Drive Belt
23 ●	7E 91760	Pulley Gear
24 ●	121K 91220	Tray Positioning Solenoid (SOL.13)
25 ●		Belt Frange
26 ●	7E 91750	Idler Gear
27 ●	7E 91900	Idler Gear
28 ●	7E 91880	Transport Drive Pulley Gear
29 ●	7E 91910	Idler Gear
30 ●	7E 91730	Worm Gear
31 ●		Worm Gear Shaft
32 ●		DDM Drive Motor Bracket
33 ●		Worm Gear Support Bracket
34 ●	127E 90180	DDM Drive Motor
35 ●		Connector Cover

Item	Parts No.	Parts Name
A	158W 27655	Deltite Screw M3×6 (5.5)
B	354W 21251	E-Clip 3
C	354W 24251	E-Clip 4
D	354W 24254	KL-Clip 4
E	158W 35855	Deltite Screw M4×8 (5.5)

●···5030

13 TRAY MODULE
PL 13.6 DDM Feeder

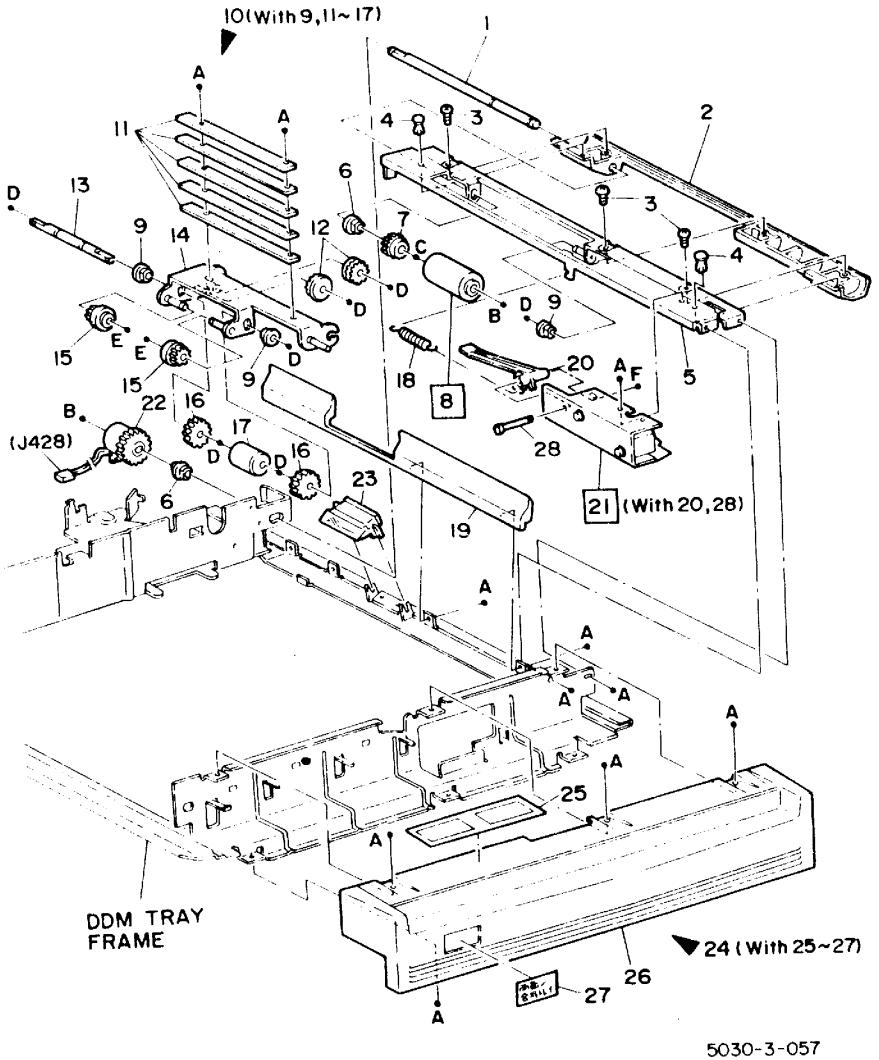

Item	Parts No.	Parts Name
1 ●		Feed Roller Shaft
2 ●		R. H Upper Chute
3 ●	26P 62407	Tapping Screw M3×8
4 ●	19E 91030	Push Rivet
5 ●		Nudger Roller Solenoid Bracket
6		Sleeve Bearing
7 ●	7E 91740	Nudger Roller Drive Gear
8	22K 93360	Feed Roller
9 ●		Sleeve Bearing
10 ●	22K 93152	Nudger Roller Assembly (With 9,11~17)
11 ●		Nudger Roller Weight
12 ●		Idler Gear
13 ●		Nudger Roller Drive Shaft
14 ●		Nudger Roller Bracket
15 ●	22K 93160	Nudger Roller
16 ●		Nudger Roller Gear
17 ●		Nudger Roller Weight
18 ●	9E 92620	Nudger Roller Link Spring
19 ●		R. H Lower Chute
20 ●		Nudger Roller Link
21	121K 91170	Nudger Roller Retract Solenoid (With 20,28) (SOL.14)
22	121K 91022	Feed Clutch Assembly (CL.7)
	121K 91032	Feed Clutch Assembly (CL.7) ALT
	121K 91042	Feed Clutch Assembly (CL.7) ALT
23 ●	19K 90320	Retard Pad
24 ●	48K 93460	Front Cover Assembly (With 25~27)
25 ●	91E 84941	Label : Jam clear
26 ●		Front Cover
27 ●	91E 84930	Label : 2-sided/composite
28 ●		Link Shaft

Item	Parts No.	Parts Name
A	158W 27655	Deltite Screw M3×6 (5.5)
B	354W 27254	KL-Clip 6
C	354W 27251	E-Clip 6
D	354W 24251	E-Clip 4
E	354W 24254	KL-Clip 4
F	354W 21251	E-Clip 3

●···5030

13.7 DDM Aligner

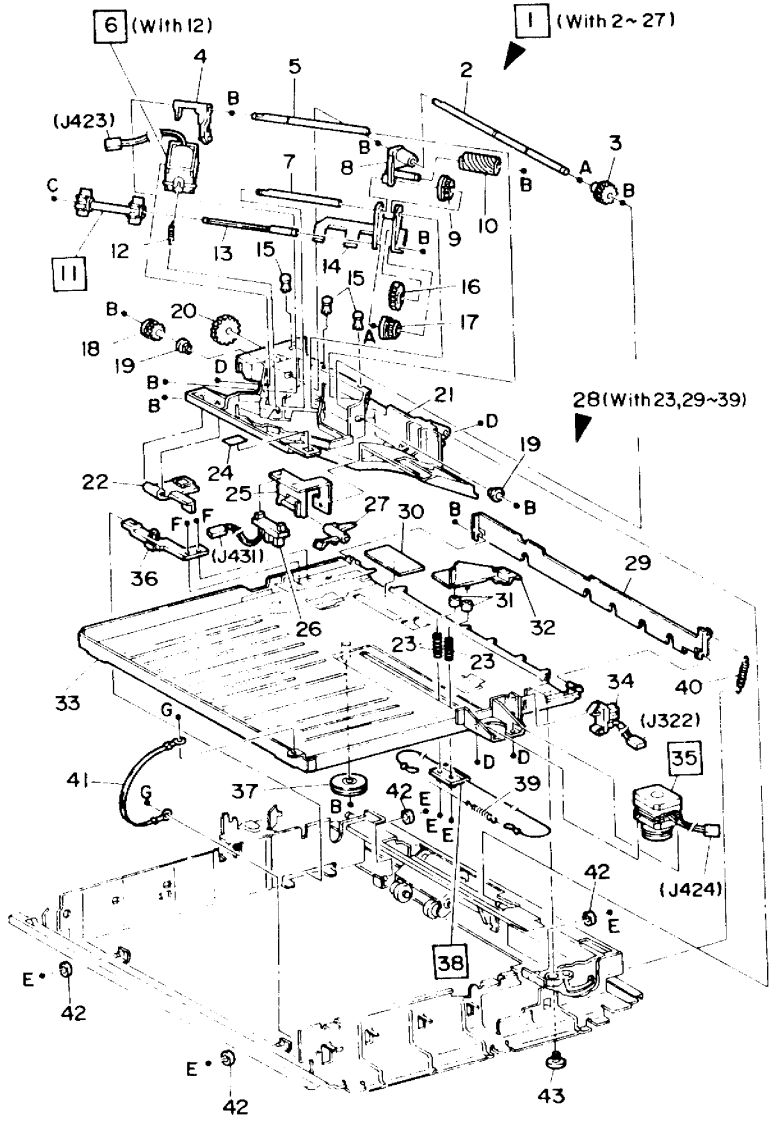

Item	Parts No.	Parts Name
1 ●	22K 93146	Aligner Assembly (With 2~27)
2 ●		Aligner Shaft
3 ●		Worm Gear
4 ●		Aligner Roller Link
5 ●		Aligner Upper Shaft
6 ●	121K 91191	Aligner Solenoid Assembly (With 12)(SOL. 12)
7 ●		Shaft
8 ●		Link
9 ●		Idler Gear
10 ●		Idler Gear
11 ●	33K 90210	Aligner Roller
12 ●		Aligner Solenoid Spring
13 ●		Aligner Roller Shaft
14 ●		Aligner Roller Link
15 ●	19E 90960	Push Rivet
16 ●		Idler Gear
17 ●		Aligner Roller Gear
18 ●	7E 91840	Aligner Drive Gear
19 ●		Sleeve Bearing
20 ●	7E 91830	Idler Gear
21 ●		Aligner Roller Bracket
22 ●		Baffle Weight
23 ●	9E 80180	Spring
24 ●	91E 82780	Label : Aligner Handle
25 ●		No Paper Sensor Bracket
26 ●	130E 90341	No Paper Sensor (SS 18)
27 ●	120E 90642	No Paper Sensor Actuator
28 ●	50K 92781	DDM Tray Assembly (With 23,29~38)
29 ●		DDM Tray Gate
30 ●		Tray Pad
31 ●	22E 91171	Side Guide Roller
32 ●		Side Guide Assembly
33 ●		DDM Tray
34 ●	130E 90470	Side Guide Sensor (SS 17)
35 ●	127K 91571	Side Guide Motor Assembly (MOT. 13)
36 ●	11K 90253	Tray Support Lever Assembly
37 ●		Side Guide Cable Pulley
38 ●	12E 90640	Side Guide Cable
39 ●	9E 92030	Side Guide Cable Spring
40 ●		Gate Spring
41 ●		Earth Wire
42 ●		DDM Tray Roller
43 ●		Sholder Screw
A	271W 16050	Dowel Pin 2×10
B	354W 24251	E Clip 4
C	354W 24254	KL Clip 4
D	158W 27655	Deltite Screw M3×6 (5 5)
E	354W 15251	E Clip 2
F	158W 27855	Deltite Screw M3×8 (5 5)
G	158W 35655	Deltite Screw M4×6 (5 5)

●···5030

13 TRAY MODULE
PL 13. 8 Entrance Transport

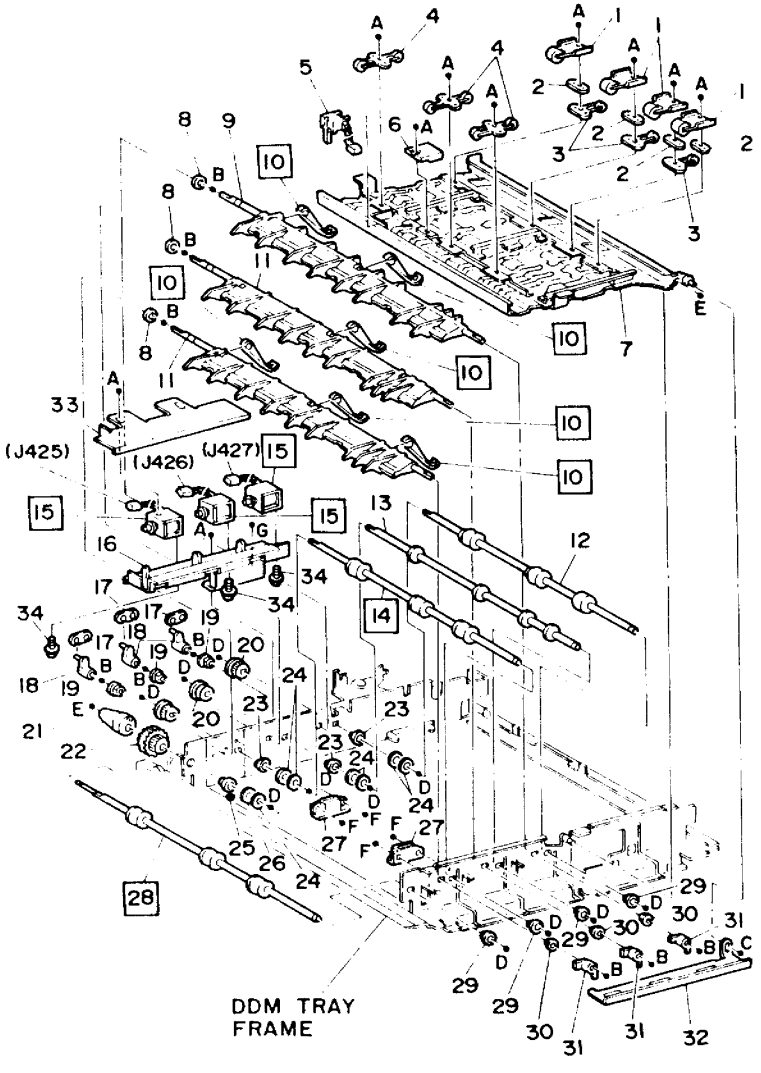

5030-3-059

Item	Parts No.	Parts Name
1 ●	22K 93552	Pinch Roller Assembly
2 ●		Spacer
3 ●	22K 82101	R.H Pinch Roller Assembly
4 ●	22K 93212	L.H Pinch Roller Assembly
5 ●	130K 91180	DDM Entrance Sensor (SS. 16)
6 ●		Entrance Chute Handle
7 ●		Entrance Chute
8 ●		Entrance Gate Spacer
9 ●		Entrance Gate B
10 ●	38E 91111	Entrance Gate Weight
11 ●		Entrance Gate A
12 ●	22K 93350	No.4 Transport Roller Assembly
13 ●	22K 93570	No.3 Transport Roller Assembly
14 ●	22K 93190	No.2 Transport Roller Assembly
15 ●	121K 91220	Entrance Gate Solenoid Assembly (SOL 10,11,12)
16 ●		Entrance Gate Solenoid Bracket
17 ●		Gate Solenoid Link
18 ●		Entrance Gate Link
19 ●		Sleeve Bearing
20 ●		Drive Pulley
21 ●		DDM Tray Support Guide
22 ●	7E 91210	Inverter Drive Gear
23 ●		Sleeve Bearing
24 ●		Spacer
25 ●		Sleeve Bearing
26 ●		Spacer
27 ●	121E 90450	Magnet Catch
28 ●	22K 93171	No.1 Transport Roller Assembly
29 ●	13P 61398	Sleeve Bearing
30 ●		Sleeve Bearing
31 ●		Front Entrance Gate Link
32 ●		Gate Link
33 ●		Wire Harness Cover
34 ●	26E 90750	Hex TP Screw M3×4 (5.5)

Item	Parts No.	Parts Name
A	158W 27655	Deltite Screw M3×6 (5.5)
B	354W 24251	E-Clip 4
C	354W 15251	E-Clip 2
D	354W 27251	E-Clip 6
E	354W 21251	E-Clip 3
F	113W 27651	Pan Screw M3×6
G	158W 27855	Deltite Screw M3×8 (5.5)

●···5030

PL 13.9 Inverter Transport

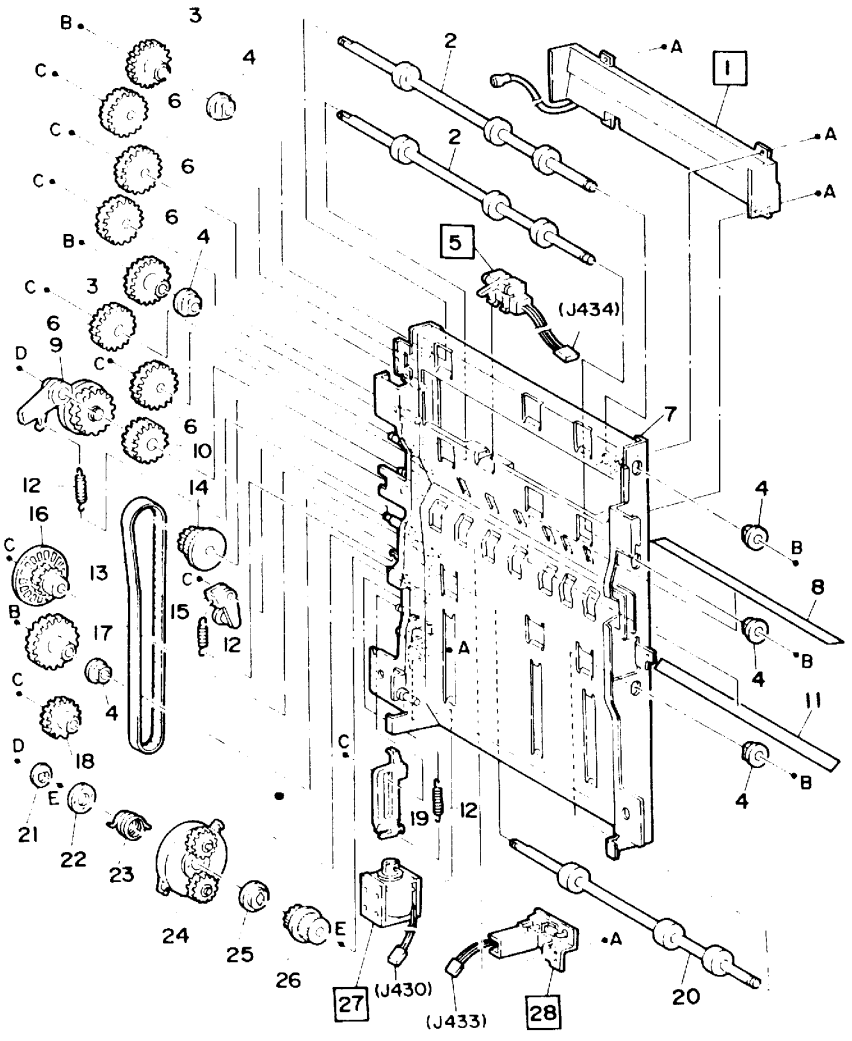

5030-3-060

Item		Parts No.		Parts Name
1	●	105K	90623	Static Eliminator Assembly
2	●	22K	93131	Slip Roller Assembly
3	●	7E	91640	Slip Roller Gear
4	●			Sleeve Bearing
5	●	130K	91191	Inverter Sensor (SS. 14)
6	●	7E	91700	Idler Gear
7	●			Inverter Transport Frame
8	●			Upper Paper Guide
9	●	12K	90310	Link Gear Assembly
10	●	7E	91670	Idler Gear
11	●			Lower Paper Guide
12	●	9E	92470	Tension Spring
13	●	23E	90670	Inverter Belt
14	●	7E	91680	Reverse Roller Drive Gear
15	●			Tensioner Roller Assembly
16	●	7E	91650	Encorder Gear
17	●	7E	91630	Reverse Roller Gear
18	●	7E	91690	Idler Gear
19	●			Inverter Solenoid Link
20	●	22K	93120	Reverse Roller Assembly
21	●			Plate
22	●			Wheel Spring Plate
23	●			Planetary Wheel Spring
24	●	20K	90341	Planetary Wheel Assembly
25	●	19K	90411	Planetary Wheel Pad
26	●	7E	91660	Inverter Pulley Gear
27	●	121K	91220	Inverter Solenoid Assembly (SOL. 8)
28	●	130K	91001	Encorder Sensor Assembly (SS. 15)
A		158W	27655	Deltite Screw M3×6 (5.5)
B		354W	27251	E-Clip 6
C		354W	24251	E-Clip 4
D		354W	27254	KL-Clip 6
E		252W	29350	Nylon Washer 8×12

●···5030

13 TRAY MODULE
PL 13. 10 Inverter Gate

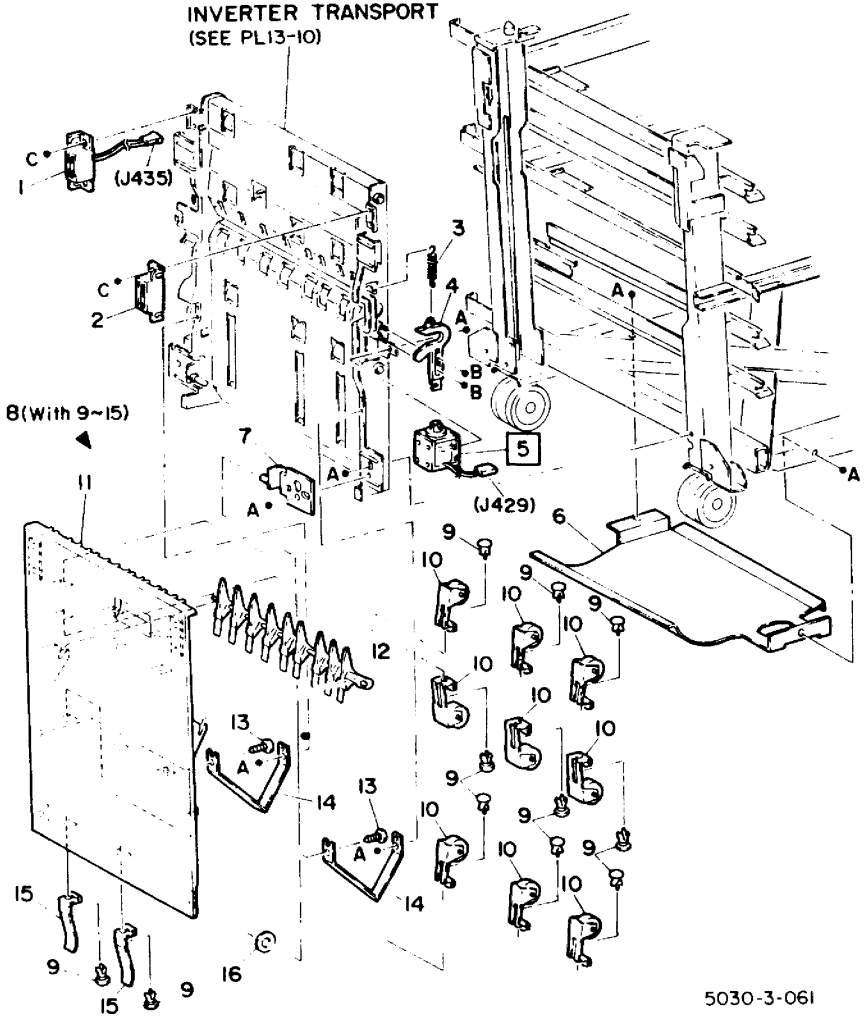

Item		Parts No.		Parts Name
1	●	110K	90632	Inverter Cover Interlock Switch (S.19)
2	●	121E	90450	Magnet Catch
3	●	9E	92470	Inverter Gate Solenoid Spring
4	●			Inverter Gate Link
5	●	121K	91160	Inverter Gate Solenoid Assembly (SOL.7)
6	●			Lower Chute
7	●			Inverter Cover Support Bracket
8	●	2K	82680	Inverter Cover Assembly (With 9~15)
9	●	19E	91000	Push Rivet
10	●	22K	93040	Pinch Roller Assembly
11	●			Inverter Cover
12	●	6K	90570	Inverter Gate Assembly
13	●	26P	62407	Tapping Screw M3×8
14	●	15E	93590	Inverter Cover Support
15	●	9E	92600	Stopper Spring
A		158W	27655	Deltite Screw M3×6 (5.5)
B		354W	21251	E-Clip 3
C		113W	27651	Pan Screw M3×6

●···5030

No. Parts (Screw·Nut·Other)

PL 14. 1 W No. Parts (Screw·Nut·Other)

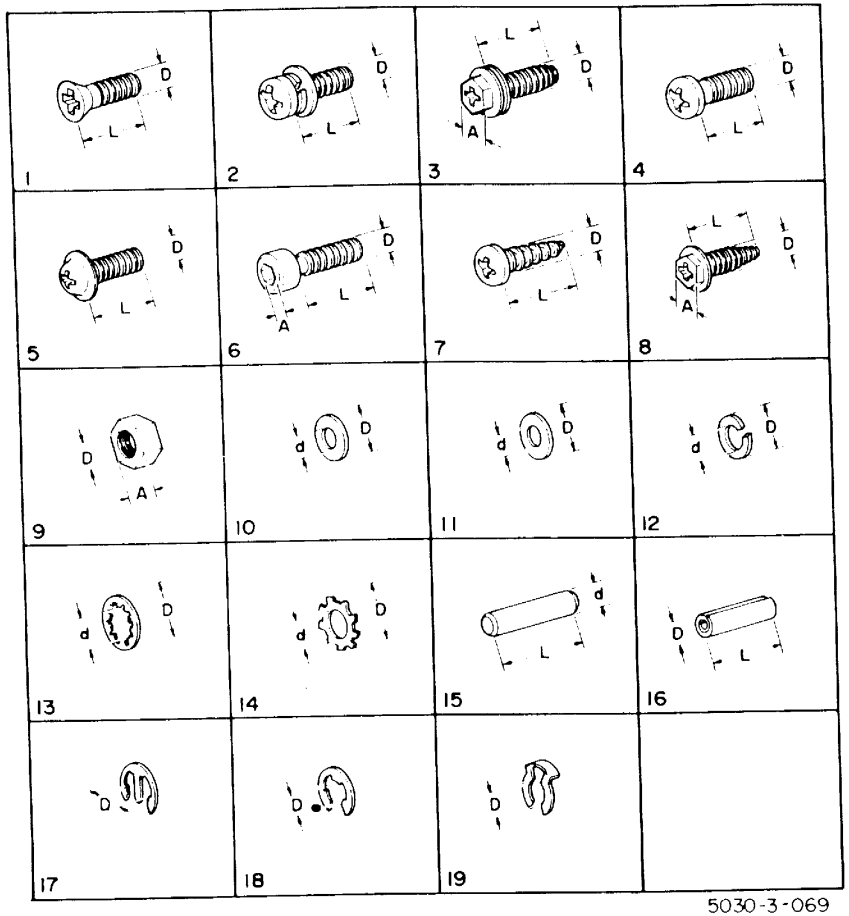

5030-3-069

Item	Parts No.		Parts Name
1	102W	20851	Flat Screw M2.5×8
	102W	27654	Flat Screw M3×6
2	112W	27651	Pan Sems Screw M3×6
	112W	28051	Pan Sems Screw M3×10
	112W	28651	Pan Sems Screw M3×16
	112W	28851	Pan Sems Screw M3×20
	112W	35851	Pan Sems Screw M4×8
3	112W	27659	Deltite Sems Screw M3×6 (5.5)
	112W	27859	Deltite Sems Screw M3×8 (5.5)
	112W	28059	Deltite Sems Screw M3×10 (5.5)
4	113W	15551	Pan Screw M2×5
	113W	27451	Pan Screw M3×4
	113W	27651	Pan Screw M3×6
5	113W	27656	TP Screw M3×6
	113W	27856	TP Screw M3×8
	113W	35656	TP Screw M4×6
6	132W	44850	Hex Socket Screw M5×8 (4)
7	153W	15650	Tapping Screw M2×6
	153W	27650	Tapping Screw M3×6
	153W	27850	Tapping Screw M3×8
	153W	28050	Tapping Screw M3×10
	153W	28650	Tapping Screw M3×16
8	158W	27655	Deltite Screw M3×6 (5.5)
	158W	27855	Deltite Screw M3×8 (5.5)
	158W	28055	Deltite Screw M3×10 (5.5)
	158W	28255	Deltite Screw M3×12 (5.5)
	158W	28655	Deltite Screw M3×16 (5.5)
	158W	35855	Deltite Screw M4×8 (5.5)
	158W	36255	Deltite Screw M4×12 (5.5)
9	201W	15251	Nut M2 (4)
	201W	21251	Nut M3 (5.5)
10	251W	15251	Plain Washer 2×5
	251W	21251	Plain Washer 3×7
	251W	24251	Plain Washer 4×9
	251W	24451	Plain Washer 4×13
	251W	26251	Plain Washer 5×10
	251W	33251	Plain Washer 12×24

Item	Parts No.		Parts Name
11	252W	24350	Nylon Washer 4×6.5
	252W	27350	Nylon Washer 6×9.5
	252W	29250	Nylon Washer 8×12
	252W	29350	Nylon Washer 8×12
	252W	29450	Nylon Washer 8×14
	252W	33550	Nylon Washer 12×20
12	256W	21251	Spring Washer 3×5.9
	256W	26251	Spring Washer 5×9.2
13	258W	15250	Lock Washer 2×4.8
14	259W	21250	Lock Washer 3×6.5
15	271W	16050	Dowel Pin 2×10
	271W	21050	Dowel Pin 2.5×10
16	286W	21250	Spirol Pin 2.5×12
17	354W	10655	M-Clip 6
	354W	10855	M-Clip 8
18	354W	15251	E-Clip 2
	354W	21251	E-Clip 3
	354W	24251	E-Clip 4
	354W	26251	E-Clip 5
	354W	27251	E-Clip 6
	354W	29251	E-Clip 8
	354W	30251	E-Clip 9
19	354W	21254	KL-Clip 3
	354W	24254	KL-Clip 4
	354W	27254	KL-Clip 6

15 SERVICE KIT

PL 15. 1 Service Kit

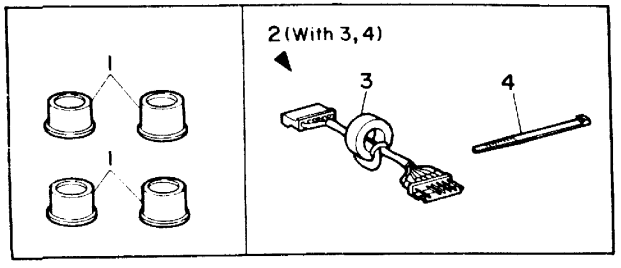

Item	Parts No.	Parts Name
1	499K 90640	Spacer foot Kit.
2	499K 90592	EMI Suppressor Kit
		(With 2,3) Note 1
3		EMI Suppressor Assembly
4		Cable Tie 100 (L)

Note 1 Use to reduce electrical noise (Under 30 MHz)from LVPS.