XEROX®

Копировальные машины

XEROX 5331/32 FX 5026/5030

Руководство по техническому обслуживанию. Второе издание

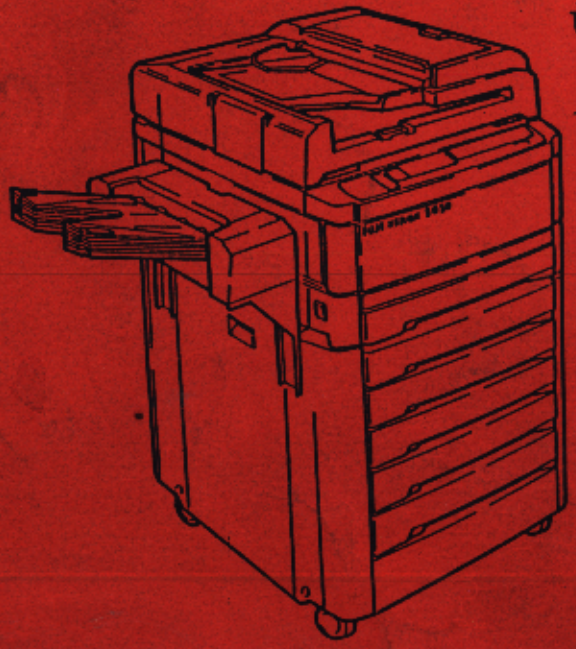

Часть I

Главы 1,2,3



XEROX® Копировальные машины

XEROX 5331/32 FX 5026/5030

Руководство по техническому обслуживанию. Второе издание

Издано: Январь 1993

- **Это руководство по техническому обслуживанию подготовлено для следующих изделий:**

  Копировальные машины
  FX 5026/5030. **XEROX 5331/32**

- **Сопутствующие Руководства**

  Для этого Руководства по техническому обслуживанию нет сопутствующих изданий.

- **Секретность Руководства по техническому обслуживанию**
  - Это руководство предназначено для использования уполномоченными представителями технического обслуживания фирмы Xerox. Копирование, перевод или использование этого руководства без предварительного согласования с фирмой Fuji Xerox запрещены.
  - При добавлении в это руководство страниц, содержащих изменения или модификации, старые страницы сжигайте или разрезайте специальной машинкой.
  - Аккуратно обращайтесь с руководством, не теряйте и не повреждайте его.

- **Пересмотр информации, содержащейся в Руководстве по техническому обслуживанию, связан с изменениями в изделии.**

  Техническая информация или инженерный бюллетень могут быть изданы как дополнительная информация в случае внесения изменений в содержание этого руководства по Техническому Обслуживанию. В дальнейшем они будут учтены при выпуске переработанной версии этого Руководства.

  ПРЕДУПРЕЖДЕНИЕ:
  Исправляйте соответствующие описания в этом руководстве, при уведомлении о важных изменениях, включая пересмотр номеров деталей и величин параметров регулировки.

ВВЕДЕНИЕ

Как пользоваться этим Руководством
Обозначения

Глава 1 Общие положения.

Глава 2 Периодическое техническое обслуживание и процедура установки машины.

Глава 3 Перечень деталей.

Глава 4 Процедуры замены/регулировки.

Глава 5 Электрическая система.

Глава 6 Определение и устранение неисправностей.

Глава 7 Маршрутные карты выбора режимов (модель LCD).

Глава 1 ОБЩИЕ ПОЛОЖЕНИЯ

Глава 1 ОБЩИЕ ПОЛОЖЕНИЯ

		страница
1	Как пользоваться Руководством	1-1
2	Технические характеристики машин	1-2
3	Правила техники безопасности	1-6
4	Перевод на русский язык некоторых английских сокращений, встречающихся в тексте и на схемах Руководства	1-7

1. КАК ПОЛЬЗОВАТЬСЯ РУКОВОДСТВОМ

- Все разделы этого руководства имеют описание того, как пользоваться руководством.

1.1 Краткая справка о Руководстве по машинам FX-5026/5030, Xerox 5331/32

- Данное руководство объединяет информацию по техническому обслуживанию машин FX-5026/5030, Xerox 5331/32.

1.2 Нумерация подсистем машин

- Номера подсистем машин в данном Руководстве соответствуют номерам перечней деталей (PL) в Главе 3 "Перечень деталей".

Ссылки: Номера PL (Перечней деталей) в данном Руководстве обычно присваиваются таким образом, что, например, деталь, приведенная в Перечне P.. 4.2 в Главе 3, имеет процедуру регулировки под номером "4.2.X" и ссылку на перечень деталей в блок-схеме "PL 4.2".

1.3 Повторные выпуски Руководства

- Данное Руководство определяется как "Второй выпуск: январь 1993г." и оно будет неизменным до момента издания нового Руководства с пересмотром всех страниц.
- Частичный пересмотр будет производиться как Пересмотр A,B,C и т.д., что будет обозначаться в конце каждой страницы.
- На пересмотренных страницах изменения, дополнения и/или удаления будут отмечаться вертикальной черной полосой или рамкой из точек.

- **Обозначение изменений**

Вертикальная черная полоса с левой стороны текста, таблиц или чертежей обозначает изменения или дополнения.

Пример:

- **Изменение параметров регулировки**

В случае каких-либо изменений или дополнений регулировочных параметров на рисунках регулировки новые значения будут заключаться в рамку из точек.

Пример:

- При дальнейшем пересмотре таких страниц вертикальные черные полосы и рамки из точек, относящиеся к предыдущим изменениям, стираются и заменяются новыми изменениями, обозначенными вертикальными черными полосами и рамками из точек.
- Для проверки изменений, сделанных на всех страницах этого Руководства, изменения на каждой странице будут снабжаться ссылками на "Историю изменений", которая будет выпускаться при каждом пересмотре Руководства.

1.4 Обозначения

- Нижеследующие обозначения применяются во всех главах настоящего Руководства.

Обозначения	Описание
(5V~)	Применимо к машинам с модификацией 5V.
(~5V)	Применимо к машинам без модификации 5V.
Предупреждение	Указывает на возможную опасность получения травм для персонала по причине неправильных рабочих процедур и т.п.
Примечание	Привлекает внимание к рабочим процедурам, правилам и т.п.
Ссылка	Указывает на наличие описания.
Цель	Указывает операцию и ее цель (назначение)
Пример	Указывает пример.

- Обозначения в Перечнях деталей

Обозначения	Описание
◀	Предшествует указанию элементов, которые являются узлами.
(Содержит 2-10)	Указывает, что данный элемент является узлом, который содержит поз. 2-10.
Вид "A"	Представляет детальный чертеж участка "A"
См. PLXX	Дает ссылку на Перечень деталей (PL), в котором приведена данная деталь.
Пример —·—Ⓐ Ⓐ—·—	Указывает, что линия чертежа соединяет другую линию чертежа

Обозначения	Описание
I	Указывает на наличие в Руководстве процедуры снятия и установки для данной детали.
4	Указывает на наличие в Руководстве процедуры регулировки для данной детали
7	Указывает на наличие в Руководстве процедур снятия, установки и регулировки для данной детали.
(Пример) (P/O Item 1)	Указывает, что данная деталь налична только как часть узла (узла 1 в приведенном примере)
5	Указывает машины без модификации 5V
5	Указывает машины с модификацией 5V

- Блок-схемы (BSD)

Рамки из утолщенных черных линий на блок-схемах обозначают отдельные функции. В левом верхнем углу рамки приводится название функции или название элемента со ссылкой на процедуры замены/регулировки и номер перечня деталей PL.

1.5 Иллюстрации в процедурах замены/регулировки

- Номера кадров (операций) с их описанием указывают последовательность их выполнения в процедурах замены и регулировки.
- На рисунках проиллюстрированы узлы и детали, подвергаемые замене/регулировке и используемые для этого инструменты. Регулировочные параметры приводятся в "мм".

1.6 Замечания по выполнению процедур Замены-Регулировки (Глава 4)

- Выполнять процедуры в указанной последовательности, когда приводится указатель Последовательность .

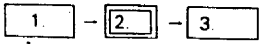

1 Процедуры, которые должны быть выполнены до данной страницы

2 Процедуры, которые должны быть выполнены в соответствии с описанием на данной странице.

3 Процедуры, которые должны быть выполнены после данной страницы.

- Указатели "Передняя сторона", "Задняя сторона", "Правая сторона" и "Левая сторона" относятся к случаю, если смотреть на машину спереди.

- Те детали, для которых данная Глава не содержит процедур замены, могут не требовать регулировки или специальной процедуры снятия и установки. Для тех деталей, для которых эти процедуры приводятся в данной Главе, необходимо тщательно соблюдать порядок их выполнения.

2. ТЕХНИЧЕСКИЕ ХАРАКТЕРИСТИКИ МАШИН FX-5026/5030, XEROX 5331/32

2.2 Коды изделия [FX-5026/5030]

Модель	Код XJ	Код изделия
5026(TFX)	C44-NB	NA-91
5026(PFX/TXS)	C46-NB	NA-92
5026(AG)	C48-NB	NA-93
5026(RX)	M-28	TU-71
5030(TFX)	C45-NB	NA-94
5030(PFX/TXS)	C47-NB	NA-95
5030(AG)	C49-NB	NA-96
5030(RX)	M-32	TU-76
TTM(TFX)	C72-N9	QA-91
TTM(PFX/TXS/AG)	C73-N9	QA-92
TTM(RX)	M-29	TU-72
TDM(TFX)	C80-N9	QA-97
TDM(PFX/TXS/AG)	C81-N9	QA-98
FDM(TFX)	C74-N9	QA-93
FDM(PFX/TXS/AG)	C75-N9	QA-94
FDM(RX)	M-33	TU-77
10BINS(TFX)	C76-N9	QU-91
10BINS(PFX/TXS/AG)	C77-N9	QU-92
10BINS(RX)	M-31	TU-74
20BINS(TFX)	D41-N9	QU-93
20BINS(PFX/TXS/AG)	D42-N9	QU-94
DADF(TFX)	C78-NB	QA-95
DADF(PFX/TXS/AG)	C79-NB	QA-96
DADF(RX)	M-30	TU-73

Код изделия [XEROX 5331/32]

Модель	Код XJ	No машины	Код изделия
XEROX 5331 (TFX)	Y-43	10001~	VZ-53
XEROX 5331 (PFX/TXS/SIN/MAL/AUS/NZ)	Y-44	20001~	VZ-54
XEROX 5331 (AG)	Y-45	30001~	VZ-55
XEROX 5332 (TFX)	Y-46	40001~	VZ-56
XEROX 5332 (PFX/TXS/SIN/MAL)	Y-47	50001~	VZ-57
XEROX 5332 (AG)	Y-48	60001~	VZ-58
XEROX 5332 с DADF (AUS/NZ)	Y-49	70001~	VZ-59
KIT DADF (TFX)	Y-50	100001~	VZ-74
KIT DADF (PFX/TXS/SIN/MAL/AG)	Y-51	200001~	VZ-75
TTM (AP)	Y-52	10001~	VZ-60
3DM (TFX)	Y-53	20001~	VZ-62
3DM (PFX/TXS/SIN/MAL/AUS/NZ/AG)	Y-54	30001~	VZ-63
4DM (PFX/TXS/SIN/MAL/AUS/NZ)	Y-55	40001~	VZ-64
10-ячеечный сортер (TFX)	Y-56	50001~	VZ-76
10-ячеечный сортер (PFX/TXS/SIN/MAL/AUS/NZ/AG)	Y-57	60001~	VZ-65
20-ячеечный сортер (TFX)	Y-58	70001~	VZ-77
20-ячеечный сортер (PFX/TXS/SIN/MAL/AUS/NZ/AG)	Y-59	80001~	VZ-66

2.2 Габаритные размеры и масса

• Процессор 5026, 5331

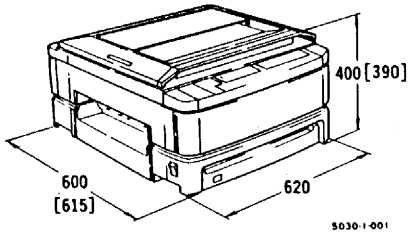

* [ ]: Модель 5331

• Процессор 5026, 5331 + DADF

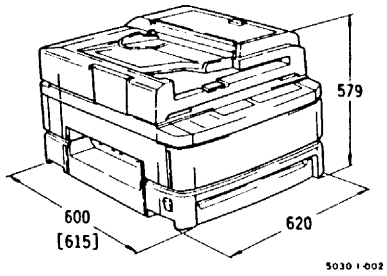

* [ ]: Модель 5331

• Процессор 5026, 5331 + DADF + 10-ячеечный сортер

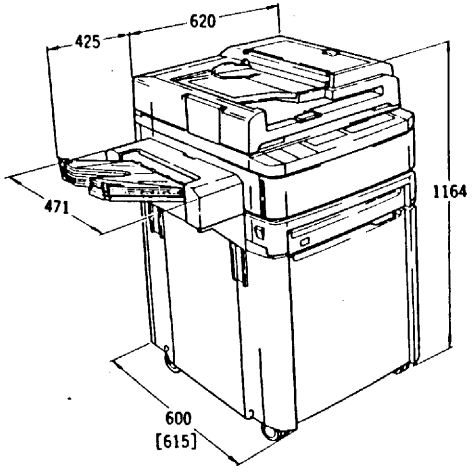

* [ ]: Модель 5331

• Процессор 5026/5030, 5331/32 + модуль лотков

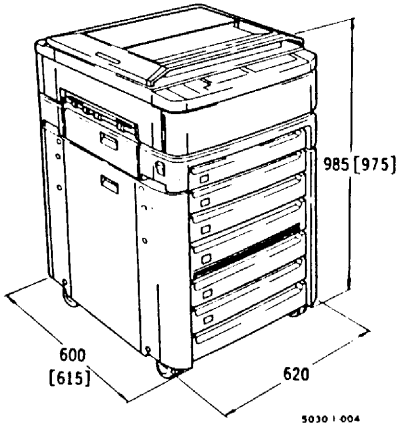

* [ ]: Модель 5331/32

• Процессор 5026/5030, 5331/32 + DADF + 10-ячеечный сортер + модуль лотков

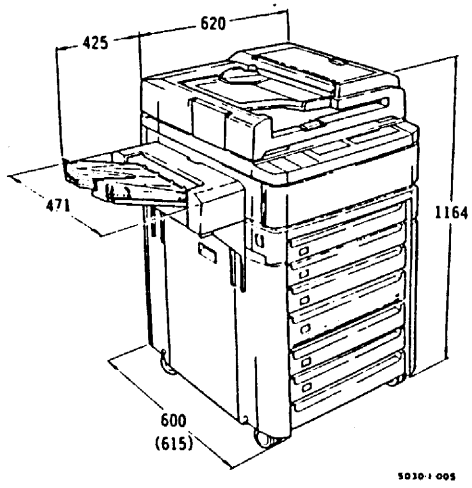

* ( ) : Модель 5331/32

• Процессор 5026/5030, 5331/32 + DADF + 20-ячеечный сортер + модуль лотков

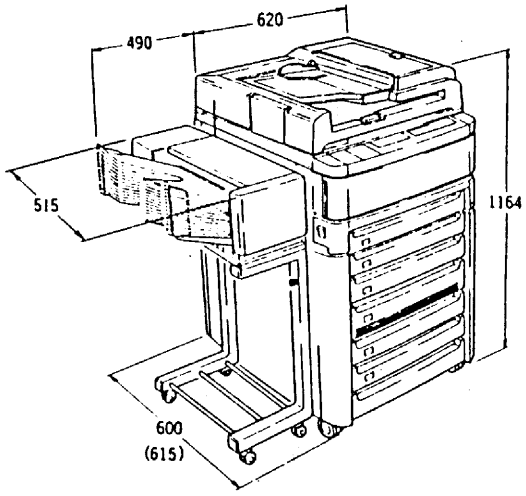

* ( ) : Модель 5331/32

* На этих иллюстрациях изображен процессор 5026/5030.

	Ширина, мм	Глубина, мм	Высота, мм	Масса кг
Процессор 5026	620	600	400	60
Процессор 5030	620	600	400	62
Процессор 5026 + Модуль TTM	620	600	985	92
Процессор 5026 + Модуль FTM	620	600	985	102
Процессор 5030 + Модуль TTM + Модуль DDM	620	600	985	108
Процессор 5030 + Модуль FTM + Модуль DDM	620	600	985	118
Автоподатчик оригиналов	612	494	179	15
Сортер на 10 ячеек	424	481	225	10
Полная система КСЕРОКС 5026	1090	600	1164	127
Полная система КСЕРОКС 5030	1090	600	1164	133

	Ширина, мм	Глубина, мм	Высота, мм	Масса, кг
Процессор 5331	620	615	390	57
Процессор 5332	620	615	390	63
Процессор 5331 +TTM	620	615	975	88
Процессор 5331+FTM	620	615	975	94
Процессор 5332 + T.D.M	620	615	975	115
Процессор 5332 + F.D.M	620	615	975	121
Полная система 5331	1045	615	1164	125
Полная система 5332	1110	615	1164	154

DDM Дополнительный дуплексный модуль (модуль для двустороннего копирования)

FTM Четырехлотковый модуль

TTM Двухлотковый модуль

FDM Четырёхлотковый модуль с дуплексным лотком

Примечание:

- 5026, полная система 5331: процессор + DADF + 10-ячеечный сортер + FTM
- 5030, полная система 5332: процессор + DADF + 20-ячеечный сортер + F.D.M

2.3 Размеры шкафа машины 5026 для хранения расходуемых материалов:

- Ширина 620 мм
- Глубина 596 мм
- Высота 580 мм

2. ОБЩИЕ ПОЛОЖЕНИЯ

2.4 Размеры помещения (минимальные размеры пола) для установки машин

• 5026+DADF, 5331+DADF

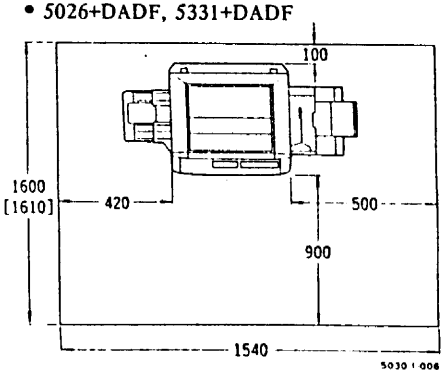

• 5030+DADF, 5332+DADF

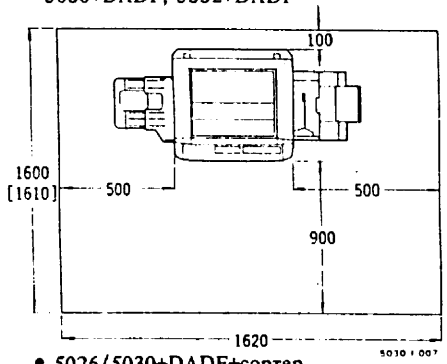

• 5026/5030+DADF+сортер (полная система)
• 5331/32+DADF+сортер (полная система)

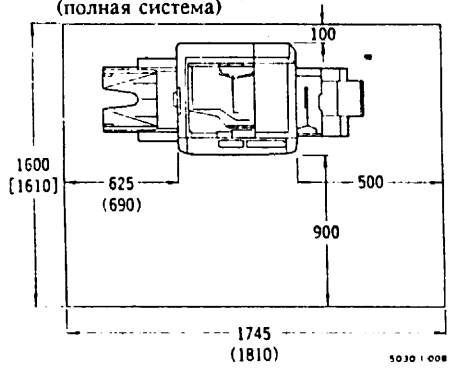

*[ ] Модель 5331/32
*( ) Система с 20-ячеечным сортером
* На этих иллюстрациях изображен процессор 5026/5030.

2.5 Уровень машины

• В направлении спереди назад...5 мм макс.
• В направлении справа налево..10 мм макс.

2.6 Электрические характеристики

• Частота ..... 50 ± 0,5 Гц
60 ± 0,5 Гц
Машины, пригодные для обеих частот, имеют переключатель частоты.
• Входное напряжение ... 115 ± 10%V
220/230/240 ± 10%V
• Защита от перегрузки ..... Встроенный выключатель превышения тока
• Защита от утечки ..... Машина имеет провод заземления, подсоединить его к точке заземления
• Электрический шум ... В соответствии с Правилами VCCI
• Потребление электроэнергии
1. Максимальный расход электроэнергии ..... 1,5 кВт
2. Расход энергии
при прогреве (44 сек.)... 8,6 Вт
в режиме ожидания ..... 199,3 Вт/час
во время работы ..... 1,33 Вт/лист
3. Месячный расход энергии ..... 38,7 кВт

(условия):
• Величина тиражей = 2,0
• Средний месячный объем = 5000 .....(V)
• ВКЛ./ВЫКЛ. питания = 1 раз в день .....(N)
• Количество рабочих дней в месяц = 21 день .....(D)
• Продорлжительность рабочего дня = 8 часов .....(T)
• Формула для вычисления расхода энергии:

$$8.60ND + 199.3\left[TD - \frac{1}{3600}(5.50V + 44ND)\right] + 1.33V$$

2.7 Акустический шум:

от машины **5026/5030**

	Процессор	Полная система
Режим ожидания	37 Phone	37 Phone
Режим копирования	52 Phone	57 Phone

от машины **5331/5332**

	Процессор	Полная система
Режим ожидания	35 Phone	35 Phone
Режим копирования	49 Phone	57 Phone

Phone-японская единица акустического шума.

2.8 Выделение озона

0,02 PPM(макс.)

2.9 Окружающие условия

• Диапазон температуры ..... 10-35°C
• Диапазон влажности 15-85%
• Высота ..... 1500 м или ниже

Предупреждение: Быстрое или сильное изменение температуры даже в указанных пределах вызывает конденсацию внутри машины и ухудшает качество копий и подачу бумаги.

2.10 Масштабы копирования

Масштаб	Допуск масштаба
100%	±0.8%
50~ 63%	±1.7%
64~109%	±1.3%
110~119%	±1.5%
120~129%	±1.6%
130~139%	±1.7%
140~149%	±1.8%
150~156%	±1.9%
157~200%	±3.4%

2.11 Скорость копирования

	Размер бумаги					
	B5 LEF	B5	A4 LEF	A4	B4	A3
Скорость копиров. (лист/мин) 5026/5030	28	21	28	21	18	15
5331/32	30	23	30	23	20	17
Выход первой копии (сек.)	* 6 или меньше (при подаче бумаги A4 длинной кромкой в машине 5026)					
	* 20 или меньше (при подаче бумаги A4 длинной кромкой и использовании дуплексного модуля)					
Подача оригинала DADF лист/мин	12	9	12	9	8	7

* В СЛУЧАЕ ПОДАЧИ ИЗ ЛОТКА 1
LEF-подача длинной кромкой

2.12 Размеры оригиналов

• Процессор
• Максимальный размер 297x432 мм
• Минимальный размер Не ограничен
• Определяемые размеры оригиналов: A3,B4,A4,B5,A5,A4LEF,B5LEF

Примечание:

• Для того чтобы оценить качество оригинала в машине 5331/32 оригинал должен иметь плотность сплошного изображения не больше единицы, а для прозрачной бумаги плотность должна быть стандартной.

• Автоподатчик оригиналов
• Максимальный размер 297x432 мм (A3)
• Минимальный размер 187x257 мм (B5)
• Плотность оригинала 50-90 г/кв.м
• Количество оригиналов 50 листов (одинакового размера)

2.13 Размер изображения

• Максимальный размер изображения 297x428 мм
• Минимальный размер изображения Не ограничен

2.14 Тип бумаги для копий

• Плотность 80-100 г/кв.м (оптимальная)
Лотки 1-5 50-90 г/кв. м.
Ручной лоток 50-200 г/кв. м.
• Размер
Максимальный размер 297x420 MM (A3)
Минимальный размер 105x148 мм (A6)

Листы OHP или другие специальные листы используются в режиме без сортировки

2.15 Тип кассет для бумаги

• Стандартные кассеты
5026,5331/32..... 3 шт.
5331+TTM..... 3 шт.
5026/5030+TTM..... 4 шт.
5331/32+FTM..... 4 шт.
5026/5030,5331/32+FTM..... 5 шт.
• Размеры кассет
Налични 10 размеров бумаги для кассет
Подача короткой кромкой: A3, B4, A4, B5, 11"x17", 8,5"x14", 8,5"x11"
Подача длинной кромкой: A4, B4, 8,5"x11"
При настройке на дюймовый размер бумаги используется индикатор размера "Other" (Другая).

2.16 Вместимость модулей, содержащих бумагу

• Кассета для бумаги ..... 250 листов
• Ручной лоток ..... 50 листов
• Приемный лоток ..... 100 листов
• Дуплексный модуль ..... 30 листов
• Сортировочное устройство
Режим без сортировки .99 (180) листов
Режим сортировки .15 (30) листов (A3)
20 (30) листов (B4)
25 (30) листов (A4-B6)
Режим стопок .....10 (30) листов (A3)
15 (30) листов (B4)
20 листов (A4-B6)

(Числа в скобках даны для 20-ячеечного сортера).

2.17 Время прогрева

- Включить главный выключатель питания — Сообщение ГОТОВА К КОПИРОВАНИЮ выдается через 35 сек. или раньше

* Температура 20°C, влажность 60%, напряжение питания 100V

2.18 Время, затрачиваемое на изменение масштаба копирования

- Ввести изменение масштаба — Сообщение ГОТОВА К КОПИРОВАНИЮ выдается через 10 секунд или раньше.

2.19 Потеря изображения

- Участок потери изображения на копии

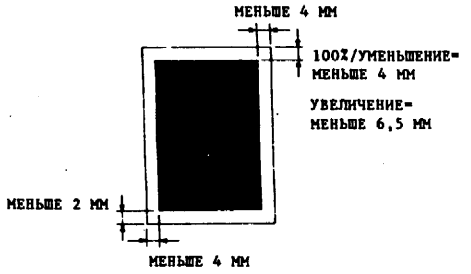

2.20 Качество копий

- Разрешающая способность (Контрольный лист 499T283)

Копия мишени должна воспроизводиться при указанных ниже значениях разрешения как по вертикали, так и по горизонтали.

мишень



МАСШТАБ	РАЗРЕШЕНИЕ
70,7%	2,5 ЛИНИИ/ММ
100,0%	3,5 ЛИНИИ/ММ
141,4%	3,5 ЛИНИИ/ММ
200,0%	3,5 ЛИНИИ/ММ

- Смазывание при протяжке (Контрольный лист 499T283)

Указанные ниже значения должны выдерживаться на участке "лесенка" при каждом масштабе копирования.



МАСШТАБ	"ЛЕСЕНКА"
70,7%	1,8 ЛИНИИ/ММ
100,0%	2,5 ЛИНИИ/ММ
141,4%	2,5 ЛИНИИ/ММ
200,0%	2,5 ЛИНИИ/ММ

- Качество копий

	Характеристика	Масштаб (%)	Контрольный лист	Место проверки на Контрольном листе	Качество копий: Плотность копии: Normal (Нормальная)	Lighter (Светлее)	Darker (Темнее)
Плотность изображения	Плотность изображ.	100	499 T 283	0.7 Серый	1.08 мин.	———	———
	Однородность				Различие менее 0.2	———	———
Низкая контрастность (Бледные чернила)	Воспроизводимость	100	499 T 283	0.2 Серый	0.22 мин.	———	0.46 мин.
	Однородность				0.40 макс.	———	0.40макс.
	Воспроизводимость			0.1 Серый	———	Не воспроизводится	———
Голубые тона	Воспроизв.	100	499 T 283	0.2 Голубой	———	———	0.32 мин.
	Однородн.				———	———	0.40макс.
	Воспроизв.			0.1 Голубой	———	Не воспроизводится	———
Сплошное изображение	Воспроизв.	100	499 T 283	1.0 Сплошной	1.0 мин.	———	———
	Однородн.				0.3 макс.		
Фон		100	499 T 283		0.008 макс.	———	———

2.21 Регистрация копий

Регистрация копий

Для масштаба 95% / Регистрация	Отклонения при режиме 100% Верхний лоток: 1-3 Нижний лоток : 4, 5, Дуплексный модуль (DDM)	Отклонения в режиме Уменьшение/Увеличение Верхний лоток: 1-3 Нижний лоток: 4,5, Дуплексный модуль (DDM)
Передняя кромка	± 1.6 мм макс. ± 2.0 мм макс.	±2.7мм макс.(±4.0мм макс.) ±3.2мм макс.(±4.8мм макс.)
Боковая	± 2.1 мм макс. ± 2.5 мм макс.	±3.0мм макс.(±4.5мм макс.) ±3.3мм макс.(±5.0мм макс.)
Подача с перекосом	Для длины 200 мм ± 1.6 мм макс. ± 2.0 мм макс.	± 1.8 мм макс. ± 2.2 мм макс.
Подача с боковым перекосом	Для длины 200 мм ± 2.0 мм макс. ± 2.4 мм макс.	———
Перпендикулярность (200 мм от передней кромки)	± 1.0 мм макс. ± 1.4 мм макс.	———

* ( ) Значение применяется для увеличений свыше 142%.

3. ПРАВИЛА ТЕХНИКИ БЕЗОПАСНОСТИ

- Для предотвращения несчастных случаев во время выполнения работ по техобслуживанию необходимо строго выполнять все меры предосторожности.

3.1 Источник питания

Не забыть отключить источник питания, прежде чем выполнять какие-либо работы по техобслуживанию, для предотвращения электрического удара, ожога или другой травмы.

Во время измерения напряжения при включенной машине следует работать с большим вниманием для предотвращения получения электрического удара.

3.2 Участки привода машины

Для целей смазки и проверки таких элементов привода, как цепи, ремни, звездочки, шестерни и т.п., выполнять ручное проворачивание.

Предупреждение Никогда не выполнять механическую проверку или смазку при работающей машине.

3.3 Средства защиты

Обращать внимание на устройства защиты на случай отказа машины (термопредохранители и т.п.) и средства защиты оператора (панели, крышки и т.п.)

3.4 Органические растворители

При пользовании такими органическими растворителями, как жидкость для очистки барабана, жидкости для чистки машины и другие очистительные жидкости соблюдать следующие меры предосторожности:

- Обеспечить вентиляцию помещения, с тем чтобы не вдыхать чрезмерно большое количество паров растворителей.
- Не использовать растворители в условиях повышенной температуры.
- Не помещать растворители вблизи огня.
- После каждого пользования ими не забыть помыть руки.

ПЕРЕВОД НА РУССКИЙ ЯЗЫК НЕКОТОРЫХ АНГЛИЙСКИХ СОКРАЩЕНИЙ, ВСТРЕЧАЮЩИХСЯ В ТЕКСТЕ И НА СХЕМАХ РУКОВОДСТВА

ACDC	Система автоматического управления подачей тонера в зависимости от плотности изображения
ACN	Переменный ток, нейтраль
ADF	Автоматический податчик оригиналов
ADF PWB	Печатная плата автоподатчика оригиналов
BIAS	Система управления напряжением смещения носителя
BLK	Черный
BRN	Коричневый
BSD	Блок-схема
BZ	Звуковой зуммер
CC	Коротрон зарядки
CD	Светодиод
CL	Муфта
COM	Общая
CPU	Центральный процессор
CR	Фотодиод
DADF	Дуплексный автоподатчик оригиналов
DADF PWB	Печатная плата дуплексного автоподатчика оригиналов
DDM	Дуплексный модуль
DDS	Датчик размера оригинала
DIAG	Диагностика, диагностический режим
DTC	Коротрон отделения
DTM	Двухлотковый модуль
F	Предохранитель
FDM	Четырёхлотковый модуль с дуплексным лотком
FIP	Процедура анализа неисправностей, процедура FIP
FTM	Четырехлотковый модуль
FX	Фуджи Ксерокс
GND	Земля, заземление
GRN	Зеленый
GRY	Серый
H	Высокий, высокоуровневый (сигнал)
HR	Нагревательный стержень
HVPS	Блок питания высокого напряжения
ISIL	Лампа засветки между изображениями/по бокам, лампа ISIL
J	Гнездо штепсельного разъема
J/P	Штепсельный разъем
K	1000 копий
L	Низкий, низкоуровневый (сигнал)
LED	Светодиод
LOGIC COMMON	Логика, общая
LP	Лампа
LVPS	Блок питания низкого напряжения
MMF	Многолистовой ручной податчик бумаги
MOT	Электродвигатель
MTR	Счетчик
NC	Нормально замкнутый
NO	Нормально разомкнутый
NVM	Энергонезависимая память, память NVM
OFF	Выкл.
ON	Вкл.
ORN	Оранжевый
P	Вилка штепсельного разъема
PCC	Коротрон предочистки
PL	Перечень деталей
PS	Блок питания
PWB	Печатная плата
Q	Фототранзистор
RAM	Память с произвольным доступом
RAP	Процедура анализа при ремонте, процедура RAP
RET(URN)	Линия возврата переменного тока
RL	Реле
ROM	Постоянная память
RT	Термистор
RX	Рэнк Ксерокс
S	Выключатель
SCS	Тринак (семистор)
SOL	Соленоид
SW	Выключатель
V	Вольт
VAC	Вольт переменного тока
VDC	Вольт постоянного тока
VIO	Фиолетовый
WHT	Белый
YEL	Желтый
ZN	Зона

Глава 2
ПЕРИОДИЧЕСКОЕ ТЕХНИЧЕСКОЕ ОБСЛУЖИВАНИЕ МАШИН, ПРОЦЕДУРА УСТАНОВКИ И СНЯТИЯ ЭЛЕМЕНТОВ

Глава 2 ПЕРИОДИЧЕСКОЕ ТЕХНИЧЕСКОЕ ОБСЛУЖИВАНИЕ МАШИН, ПРОЦЕДУРА УСТАНОВКИ И СНЯТИЯ ЭЛЕМЕНТОВ

		страница
2.1	Периодическое техническое обслуживание	2-1
2.2	Установка процессора	2-2
	• Установка FX-5030	2-3
	• Установка FX-5026	2-5
	• Установка XEROX 5331/32	2-6A
2.3	Установка 10-ячеечного сортера	2-7
2.4	Установка 20-ячеечного сортера	2-9
2.5	Установка автоматического податчика оригиналов (ADF)	2-12
2.6	Установка панели редактирования	2-15
2.7	Установка модуля для считывания карточки с интегральной схемой	2-17
2.8	Снятие процессора	2-20
2.9	Снятие 10-ячеечного сортера	2-21
2.10	Снятие 20-ячеечного сортера	2-22
2.11	Снятие автоматического податчика оригиналов (ADF)	2-24
2.12	Снятие панели редактирования	2-25
2.13	Снятие модуля для считывания карточки с интегральной схемой	2-27

2.1 ПЕРИОДИЧЕСКОЕ ТЕХНИЧЕСКОЕ ОБСЛУЖИВАНИЕ

- Выполнение периодического технического обслуживания машин FX5026/5030, XEROX 5331/32 во время вызовов технического обслуживания.

1.1 Замените следующие расходуемые материалы и изнашивающиеся детали с учетом количества изготовленных копий в соответствии с нижеприведенным списком.

Примечание: Количество копий для расходуемых материалов и изнашивающихся деталей точно определено в аппаратах 5026/30, Xerox 5331/32

	Кол-во копий
а. Расходуемые материалы	
1. Носитель (черный)	60 000
Носитель (цветной)	15 000
2. Барабан	40 000
3. Тонер ..... Добавлять тонер при загорании индикации. Стандартный объемный расход тонера (для бумаги А4) 6%	
Черный тонер (220 г)	прим.5000
Цветной тонер (50 г)	прим.1000
4. Отстойник отходов	25 000
Период зависит от характера работ (копии А3, плотность изображения, применение цвета и т.п.)	
б. Изнашивающиеся детали	
1. Озонный фильтр	45 000
2. Очистительный скребок барабана	50 000
3. Тормозная площадка	60 000
4. Ролик подачи	60 000
5. Ремень стекла оригинала	30 000
автоподатчика	
6. Лопасть автоподатчика	60 000
7. Тормозная площадка автоподатчика	60 000
8. Ролик выравнивания автоподатчика	30 000
9. Очистительный скребок фьюзера	20 000

Примечание: Вышеприведенные значения для срока службы носителя, тонера и барабана получены путем расчета на основе данных фирмы "Фуджи Ксерокс".

1.2 Как избавляться от израсходованных материалов

- При замене нижеследующих расходуемых материалов, пометить их наклейкой "U" (бывший в употреблении) и поместить в шкаф для расходуемых материалов.

а. Носитель
- Запечатать пластиковый мешок с использованным носителем пластиковой стяжкой и поместить его в коробку.

б. Барабан
- Поместить использованный барабан в коробку.

в. Отстойник отходов
- Поместить бутыль с отработанным тонером в пластиковый мешок, поместить мешок в коробку. Отделаться от коробки с соблюдением требований экологии и безопасности.

1-3 Периодическое техническое обслуживание (процедура TRIM)

- Процедура периодического технического обслуживания (TRIM) предназначена для поддержания рабочих характеристик машины и выполняется через интервалы и в объеме, связанном с количеством изготовленных копий.
- Наименования позиций обслуживания и категории процедуры TRIM указаны в Контрольном листе процедуры ниже.
- Процедуры техобслуживания машин FX-5026/5030, XEROX 5331/32 обозначаются двумя типами: "0" и "1".
- Тип "0" означает, что процедура не выполняется. Это относится к периоду 10 дней с момента последнего посещения.
- Тип "1" означает, что процедура должна выполняться при каждом посещении машины, за исключением случая "0".
- Счетчик элементов
Машины FX-5026/5030, XEROX 5331/32 оборудуются счетчиками элементов, которые регистрируют количество подач из каждого лотка и из автоподатчика оригиналов.

КОД ЦЕПИ	КОД ФУНКЦИИ	ЭЛЕМЕНТ
30	1	ПОДАЧИ ИЗ ЛОТКА 1
	2	ПОДАЧИ ИЗ ЛОТКА 2
	3	ПОДАЧИ ИЗ ЛОТКА 3
	4	ПОДАЧИ ИЗ ЛОТКА 4
	5	ПОДАЧИ ИЗ ЛОТКА 5
	6	РУЧНЫЕ ПОДАЧИ
	7	ДУПЛЕКСНЫЕ ПОДАЧИ
	8	ПОДАЧИ ОРИГИНАЛОВ

Единицы измерения: x1000
Сброс на "нуль": Нажать на кнопку "0" и нажать на кнопку "Пуск".

КОНТРОЛЬНЫЙ ЛИСТ ПЕРИОДИЧЕСКОГО ТЕХНИЧЕСКОГО ОБСЛУЖИВАНИЯ (TRIM) МАШИН FX-5026/5030, XEROX 5331/32.

▽ : Выполнять по мере необходимости
▼ : Выполнять всегда
○ : Всегда заменять через определенные промежутки времени.

		Пункт	Категория	Интервал замены	Выполняемые работы
1	Проверить перед работой	Шум машины	▼		• Проверить расположение и качество копии путем копирования карты CE (в режиме AE). • Проверить неравномерность плотности и закрепления путем копирования черного фона. • Проверить копию на наличие дефектов в режиме копирования светлых линий на темном фоне. • Используя счетчик элементов, определить, какие элементы необходимо заранее заменить или очистить. • Проверить величину [20.2]. (Если 70 или более, то проведите очистку оптики)
		Копирование карты CE (в режиме AE)			
		Копирование (в режиме AE)			
		Копирование светлых линий на темном фоне			
2	Узел носителя:	Проверка тонера	▼		• Проверить количество тонера и при необходимости пополнить его.
		Очистка PTL (машина 5030 с PTL, 5332)	▼		• Для машин 5026,5331 не требуется.
		Создание магнитного уплотнения	▼		• Если неравномерное, то повторить.
		Замена носителя	▽	60000 копий	• Заменить после каждых 60000-70000 копий (15000-20000 цветных копий).
3		Очистка всех коротронов (только вольфрамовый провод)	○		• Обычно, пользуйтесь кистью. По мере необходимости протирайте влажной, а затем сухой материей. (Также, протирайте экраны коротрона). • При замене проволоки коротрона, протрите проволоку сухой материей.
4		Замена бутыли для сбора тонера	▼	25000 копий	• Замените, если заполнена более чем на 70%.
5		Очистка стеклянного экрана	○		• Протрите очистителем оптики и силиконовой тканью.
6	Узел:	Очистка ламп ISIL/MEL	▼		• Очистить MEL только в 5332.
		Очистка пленочного уплотнения	▼		• Очистить при замене барабана.
		Очистка/замена очистительного скребка барабана	▽	50000 копий	
7		Очистка ремня вертикальногно транспортера	○		
8		Очистка/замена подающего валика	▼	60000 подач	• Очистить валик после подачи примерно 20000 копий. • Заменить валик после подачи каждых 60000 листов.
		Замена тормозной площадки	○	60000 подач	• Заменить площадку после подачи каждых 60000 листов.
9		Очистка оптики	▽		• Чистить через каждые 20000 копий после предыдущего техобслуживания. До этого момента, чистить только в том случае, если величина регулировки экспозиции [20.2], проверяемая в пункте 1 составляет 70 и более. • Протереть оптику влажной тканью, а затем силиконовой тканью. • Очистить датчик оригинала. • После очистки нанести небольшое количество фьюзерного масла на стекло оригинала атоматического устройства подачи.
10		Замена озонного фильтра	○	45000 копий	• Заменить фильтр через каждые 45000 копий.
11		Проверка безопасности	▼		
12	Проверка после TRIM	Проверка/регулировка интенсивности и экспозиции	▼		• Всегда выполняйте [20.7] если была произведена регулировка экспозиции. • Сделать копию карты CE, "белую" и "черную" копии, и убедиться, что качество копий отвечает техническим требованиям. • Проверить подачу бумаги и механический шум. Заполнить карту машины и листок техобслуживания.
		Проверка качества копии			
		Проверка работы в целом			
		Проверка работы счетчика			

• Вычисление срока службы носителя

Черный носитель (5026/5030, 300/310)
Счетч.(1)при вызове
Счетч.(1)с посл.замены
• Кол-во копий для черного носителя =

Цветной носитель (300/310)
Счетч.(1)при вызове
Счетч.(1)с посл.замены
• Кол-во копий для цветного носителя =

Цветной носитель (5026/5030)
Показ. счетч. при выз.: Счетчик(1), Счетчик(2)
Посл.замена цвети.носителя: Счетчик(1), Счетчик(2)
A
B
• Кол-во копий для цветного носителя = A - B

2.2 УСТАНОВКА

•

• Комплектация машины и расходуемые материалы (в случае FX)

А. Комплектация машины	Кол-во
1. Кассета для бумаги	3
2. Приемный лоток	1
3. Мешочек для напыления барабана	1
4. Чехол для барабана	1
5. Чехол магнитного ролика (5026/5030,5332)	1
6. Редакторская папка (5030,5332)	1
7. Руководство пользователя	1
8. Контрольный лист утановки машины	1
Б. Расходуемые материалы для установки (в случае FX)	
1. Тонер (черный)	1
2. Тонер (красный)	1
3. Вата	1
4. Очиститель барабана	1
5. Набор для чистки (Х/б материя, бумажная салфетка)	1
6. Ярлык размеров бумаги	1
7. Ярлык масштабов	1
В. Двухлотковый модуль (TTM) (для 5026)	
1. Кассета для бумаги	1
Г. Трехлотковый модуль (TTM)	
1. Кассета для бумаги	1
Д. Четырехлотковый модуль (FTM)	
1. Кассета для бумаги	2
Е. Двухлотковый дуплексный модуль (TDM)	
1. Кассета для бумаги	1
Ж. Трехлотковый дуплексный модуль (TDM)	
1. Кассета для бумаги	1
З. Четырехлотковый дуплексный модуль (FDM)	
1. Кассета для бумаги	2

Примечание: В машине XEROX 5331 TTM не имеет кассеты для бумаги.

ПРОЦЕДУРА УСТАНОВКИ

• Выполните процедуру установки, основываясь на контрольном листе установки машины.

• При установке машины повернуть стопор главного блока носителя, не упомянутый в контрольном листе установки.

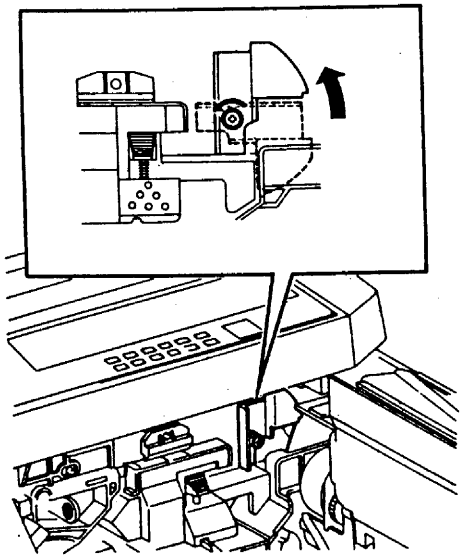

Примечание: Записать все неисправности и выполненные при установке регулировки в отчет об установке.

• После завершения установки дайте инструкции оператору, если необходимо.

• Меры предосторожности, относящиеся к подключению питания

а) Используйте специально предназначенный сетевой шнур (499S725), если не достаточно длины прилагаемого сетевого шнура (2,5 м).

б) Провод заземления можно присоединять к следующим элементам:

- контакт заземления в розетке
- металлические трубы водоснабжения
- контакты заземления для проведения электроработ с заземлением (класс 1-класс 3).

Никогда не присоединяйте провод заземления к газовым трубам, к телефонному проводу заземления и к водопроводу, имеющему в своем составе пластмассовые трубы.

Рекомендация

При проверке напряжения источника питания, убедитесь, что сетевое напряжение соответствует:
- в странах с напряжением сети 115 В: 115 В ± 10%
- в странах с напряжением сети 220 В: 220 В ± 10%
- в странах с напряжением сети 230 В: 230 В ± 10%
- в странах с напряжением сети 240 В: 240 В ± 10%

КОНТРОЛЬНЫЙ ЛИСТ УСТАНОВКИ МАШИНЫ КСЕРОКС 5030

		Процедура установки	Отм.	Проверить следующее	Машина
Распаковать машину и выполнить ее сборку	1	Проверить комплектацию машины. (Она может отличаться от случая машин региона Юго-Восточной Азии)		•Дополнения к процессору Кассета для бумаги ... 3 Лоток для копий ... 1 Мешочек для напыления барабана ..... 1 Чехол для барабана. 1 Редакторская папка ... 1 Чехол для магнитного ролика ..... 1 Руководство для оператора ..... 1 Контрольный лист установки 1	Все машины
				•2-лотковый модуль (лоток 2-стор/составн.копир.) Кассета для бумаги ... 1	3-лотковые машины
				•4-лотковый модуль (лоток 2-стор/составн.копир.) Кассета для бумаги ... 2	5-лотковые машины
	2	Установка машины		•Проверить правильность установки машины в модуль лотков. •Снять клейкую ленту с разъемов модуля лотков. 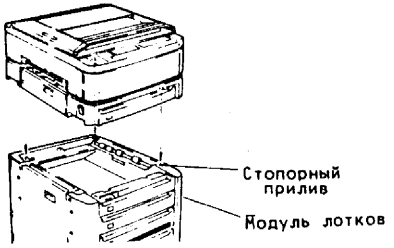	Все машины
	3	Снять упаковочную ленту.		•Проверить вид упаковки, отсутствие загрязнений, повреждений, трещин, наличие крышек.	Все машины
	4	Проверка 50Гц/60Гц		• Проверить установку переключателя частоты сзади машины в положение 50 Гц. 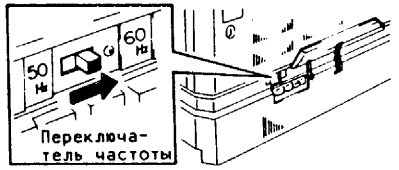	Все машины

		Процедура установки	Отм.	Проверить следующее	Машина
Распаковать машину и выполнить ее сборку	5	Соединить разъем модуля лотков		• Отсоединить разъем P79 сзади процессора и хранить его в шкафу. • Соединить четыре разъема модуля лотков сзади процессора. 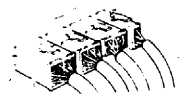	Все машины
	6	Запереть ножки с колесиками		•Нажать на 2 рычага колесиков спереди и запереть их. Проверить, что машина неподвижна.	Все машины
	7	Снятие клипсы, подкладки и уплотнения. (Открыть переднюю крышку, затем открыть машину)		1. Потянуть шнур и снять клипсу.  • Хранить снятые детали в шкафу.	Все машины
	8	Установка приемного лотка		• После установки вытянуть приемный лоток.	Все машины
	9	Настройка кассеты на размер бумаги Примечание: Размер кассеты фиксируется на размер бумаги, наиболее часто применяемый заказчиком.		• Отрегулировать кассету на размер бумаги. 1.Снять все кассеты с процессора и модуля лотков. (Кассеты закреплены лентой сзади). 2.Извлечь кассеты из коробки. 3.Приклеить ярлык размера и ярлык предела бумаги к каждой кассете. 4.Отрегулировать направляющие бумаги на каждый размер бумаги. 5.  6.Установить селектор на размер бумаги. 7.Поместить бумагу. 8.Поместить каждую кассету в лоток. Примечание:Поместить кассету размера больше B4 в лоток 5 5-лотковой машины. (Таблица 1)	Все машины
ПИТАНИЕ	10	Соединение провода заземления и провода питания		•Необходимо подсоединение к независимому источнику питания 220V	Все машины
	11	Установка гл.блока черного носителя, заправка тонера		• Проверить уплотнения и барабан • Напылить барабан и проверить его очистку.	Все машины

(Таблица 1)

Машина	Лоток 1	Лоток 2	Лоток 3	Лоток 4	Лоток 5
5-ЛОТ.МАШ	A4(L)	A4(W)	B5(L)	B4	A3
3-ЛОТ.МАШ	A4(L)	B4(W)	B4	(для справки)	

ПРОЦЕДУРА УСТАНОВКИ

	Процедура установки	Отм.	Проверить следующее	Машина
Питание	12 Включить выключатель питания		• Убедиться в появлении следующих сообщений и загорании ламп: "ПРОСЬБА ПОДОЖДАТЬ" →"ГОТОВА К КОПИРОВАНИЮ", лампы Автоплотности, лампы автовыбора бумаги масштаба, масштаба "100%", лампы размера бумаги	Все машины
Подача бумаги	13 Проверка подачи бумаги		Поместить оригинал B4 и изготовить 3 копии из каждого лотка и из ручного лотка. • Застревание бумаги, морщинки бумаги, подачи неодинарного листа отсутствуют.	Все машины
	14 Проверка функции "Цветная копия"		Нажать на кнопку "Цветная копия" и изготовить копии. • Убедиться, что индикация цвета соответствует цвету тонера.	Все машины
	15 Проверка качества копий		Проверить следующее для черно-белых и цветных копий: • Буквы имеют достаточную плотность. • Текст хорошо читается. • Копии не имеют пропусков или искажений. • Копии не имеют черных пятен, черных линий и (или) других лишних изображений.	Все машины
	16 Выключить Автовыбор бумаги/Авто- Уменьш. или Увелич. и выдвинуть кассету A4.		• Проверить, что выдается сообщение "ВСТАВИТЬ ЛОТОК ЦЛИ ДОБАВИТЬ БУМАГУ (размер мигает)" и горят лампы размера бумаги и местоположения лотка, после чего вернуть лоток на место.	Все машины
Проверка функций	17 Кнопка плотности копии		Нажать на кнопку плотности и изготовить по одной копии в режимах Светлее и Темнее. • Заметить различие в плотности копий.	Все машины
	18 Кнопка Стоп/Отмена		Нажать на кнопку остановки во время копирования • Машина останавливается	Все машины
	19 Функция "Автовыбор бумаги/Авто- уменьшение или увеличение"		Поместить оригинал B4 и изготовить копию в режиме "Автовыбор бумаги/Авто- уменьшение или увеличение" • Применение бумаги B4 может дать копию 100%. Нажать кнопку размера бумаги и задать размер A4. • Применение бумаги A4 может дать копию 81%. Нажать на кнопку Регулировка % и изготовить копии 50% и 200%. • Может быть изготовлена копия в любом масштабе.	Все машины
	20 Функция "Прерывание работы"		Нажать на кнопку "Прерывание работы во время копирования. • После остановки машина имеет режимы "Автоплотность", "Автовыбор бумаги/Авто- уменьшение или увеличение", масштаб 100%. Задать режим копирования, отличающийся от имевшего место до прерывания и изготовить копии. • Проверить, что копии изготавливаются при заданных условиях. Нажать на кнопку "Прерывание" снова. • На дисплее сообщений выдается сообщение "НАЖАТЬ "ПУСК" ДЛЯ ПРОДОЛЖЕНИЯ КОПИР. XX/XX" и все другие индикаторы приходят в состояние, которое они имели перед прерыванием.	Все машины
	21 Функция "Цветовая маркировка"		Нажать на кнопку "Цветовая маркировка" и ввести следующее: Участок 1: X1-200, Y1-200, X2-50, Y2-50 Участок 2: Нажать кнопку "Ввод" и выполнить настройку. • Заданный участок изготавливается маркированным цветом.	Все машины
	22 Функция "Частичная окраска"		Нажать на кнопку "Частичная окраска" и изготовить копии. • Обозначенный предыдущей процедурой участок дает копии с частичной окраской.	Все машины
	23 Функция "Разбитая/Составная окраска"		Поместить оригинал A3 и изготовить копии в режиме "Разбитая/Составная окраска" • Может быть изготовлена составная копия с черной левой и цветной правой стороной оригинала.	Все машины
	24 Функция "Стирание рамки"		Нажать на кнопку "Дополнительный режим" и задать "Рамка". Задать размер бумаги A4 и масштаб 100%. Изготовить копии без оригинала на стекле. • 4 края копии оказываются стертыми.	Все машины

	Процедура установки	Отм.	Проверить следующее	Машина
Проверка функций	25 Функция "Поля"		Нажать кнопку "Дополнит.режим" и задать "Поля". • Ввести данные, следуя сообщению. Копии изготавливаются с обозначенными полями.	Все машины
	26 Функция "Увеличение подачи тонера"		Открыть переднюю крышку и нажать на кнопку увеличения подачи тонера, закрыть переднюю крышку. • Проверить, что процессор работает. 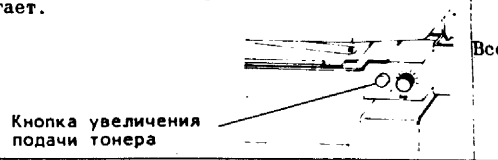 	Все машины
Подача тонера	27 Подача тонера (Главный блок носителя)		Выдвинуть бункер тонера главного блока носителя вперед. • Хорошо встряхнуть бутылочку тонера. • Перемещая бутылочку влево-вправо, засыпать ее в машину. 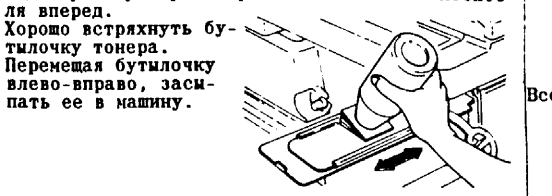	Все машины
Другое	28 Ярлык масштабов		• Поместить ярлык масштабов на крышку стекла оригинала.	Все машины
	29 Другие проверки		• При работе машины проверить шум, запах и т.п. • Записать показание счетчика и изготовить 2 черно-белых и цветных копии. • Проверить, что показание счетчика возросло на 2 счета. Через 1 мин. после остановки машина возвращается в нормальный режим (проверка функции автоотмены).	Все машины
	30 Размещение фирменной таблички		• Заполнить фирменную табличку машины и поместить ее внутрь левой крышки. 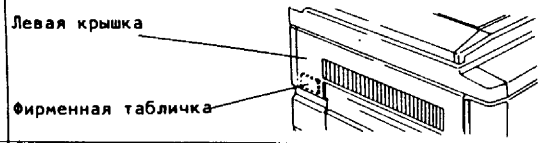 	Все машины
	31 Руководство для оператора		• Поместить Руководство для пользователя и другие документы и материалы в шкаф машины.	Все машины

КОНТРОЛЬНЫЙ ЛИСТ УСТАНОВКИ МАШИНЫ КСЕРОКС 5026

	Процедура установки	Отм.	Проверить следующее	Машина
Распаковать машину и выполнить ее сборку	1 Проверить комплектацию машины.		•Дополнения к процессору Кассета для бумаги ... 3 Мешочек для напыления барабана ..... 1 Редакторская папка ... 1 Руководство для оператора ..... 1 Приемный лоток .... 1 Чехол для барабана. 1 Чехол для магнитного ролика ..... 1 Контрольный лист установки 1	Все машины
			•2-лотковый модуль Кассета для бумаги 1	3-лотковые машины
			•4-лотковый модуль Кассета для бумаги 2	5-лотковые машины
	2 Установка машины.		• Проверить, что машина правильно установлена на модуль лотков. • Снять клейкую ленту с разъемов модуля лотков. 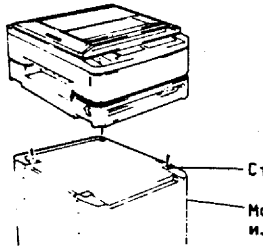 	Все машины 3-лотковая машина 5-лотковая машина
	3 Снять упаковочную ленту.		• Проверить вид упаковки, отсутствие загрязнений, повреждений, трещин, наличие крышек.	Все машины
	4 Проверка 50Гц/60Гц		• Проверить установку переключателя частоты сзади машины в положение 50 Гц. 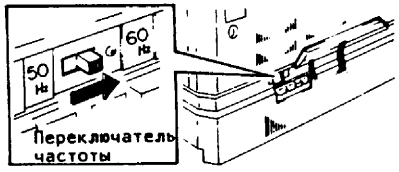 	Все машины

	Процедура установки	Отм.	Проверить следующее	Машина
Распаковать машину и выполнить ее сборку	5 Соединить разъем модуля лотков		• Отсоединить разъем P79 сзади процессора и хранить его в шкафу. • Соединить три разъема модуля лотков сзади процессора. 3-лотковая машина: Соединить P79 5-лотковая машина: Соединить P79, P332, P202 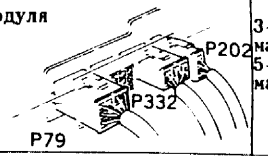 	3-лотковая машина 5-лотковая машина
	6 Запереть ножки с колесиками		• Нажать на 2 рычага колесиков спереди и запереть их. Проверить, что машина неподвижна.	Все машины
	7 Снятие клипсы, подкладки и уплотнения (Открыть переднюю крышку, затем открыть машину).		1. Потянуть шнур и снять клипсу. 2. Снять защитное уплотнение тонера.  • Хранить снятые детали в шкафу.	Все машины
	8 Установка приемного лотка		• Отрегулировать кассету на размер бумаги.	Все машины
	9 Настройка кассеты на размер бумаги. Примечание: Размер кассеты фиксируется на размер бумаги, наиболее часто применяемый заказчиком.		• Отрегулировать кассету на размер бумаги. 1. Снять все кассеты с процессора и модуля лотков. (Кассеты закреплены лентой сзади). 2. Извлечь кассету из коробки. 3. Приклеить ярлык размера и ярлык предела бумаги к каждой кассете. 4. Отрегулировать направляющие бумаги на каждый размер бумаги. 5.  6. Установить селектор на размер бумаги. 7. Поместить бумагу. 8. Поместить каждую кассету в лоток. Примечание: Поместить кассету размера больше B4 в лоток 5 5-лотковой машины (Таблица 1)	Все машины
	10 Соединение провода заземления и провода питания		• Необходимо подсоединение к независимому источнику питания 220V.	Все машины
	11 Установка главного блока носителя, блока цветного носителя, барабана, заправка тонера.			

Таблица 1

MCN	Лоток 1	Лоток 2	Лоток 3	Лоток 4	Лоток 5
5 Tray MCN	A4(L)	A4(W)	B5(L)	B4	A3
3-лот.маш	A4(L)	B4(W)	B4	(для справки)	
1-лот.маш	B4				

	Процедура установки	Отм.	Проверить следующее	Машина
Питание	12 Включить выключатель питания		• Убедиться в появлении следующих сообщений и загорании ламп: "ПРОСЬБА ПОДОЖДАТЬ", лампы Задание/Счет "1", лампы Автоплотности, лампы Автовыбора бумаги/Авто-уменьшения или увеличения, масштаба 100%, лампы размера бумаги.	Все машины
Подача бумаги	13 Проверка подачи бумаги		Поместить оригинал B4 и изготовить 3 копии из каждого лотка и из ручного лотка. • Застревание бумаги, морщинки бумаги, подачи неодинарного листа отсутствуют.	Все машины
	14 Проверка функции "Цветная копия"		Нажать на кнопку "Цветная копия" и изготовить копию. • Убедиться, что индикация цвета соответствует цвету тонера.	Все машины
	15 Проверка качества копий		Проверить следующее для черно-белых и цветных копий: • Буквы имеют достаточную плотность. • Текст хорошо читается. • Копии не имеют пропусков или искажений. • Копии не имеют черных пятен, черных линий и (или) других линий изображений.	Все машины
Проверка функций	16 Выключить Автовыбор бумаги/Авто- Уменьш. или Увелич.и выдвинуть кассету A4.		• Проверить, что горит индикация "Добавить бумагу", лампа размера бумаги, лампа местоположения лотка, после чего вернуть лоток на место.	Все машины
	17 Кнопка плотности копии		Нажать на кнопку плотности и изготовить по одной копии в режимах Светлее и Темнее. • Заметить различие в плотности копий.	Все машины
	18 Кнопка Стоп/Отмена		Нажать на кнопку остановки во время копирования • Машина останавливается.	Все
	19 Функция "Автовыбор бумаги/Авто- Уменьшение или увеличение"		Поместить оригинал B4 и изготовить копию в режиме "Автовыбор бумаги/Авто- Уменьшение или Увеличение". • Применение бумаги B4 может дать копию 100%. Нажать на кнопку размера бумаги и задать размер A4. • Применение бумаги A4 может дать копию 81%. Нажать на кнопку Регулировка % и изготовить копии 50% и 200%. • Может быть изготовлена копия в любом масштабе.	Все машины
	20 Функция "Прерывание работы"		Нажать на кнопку "Прерывание работы" во время копирования. • После остановки машина имеет режим "Автоплотность", "Автовыбор бумаги/Авто- уменьшение или увеличение", масштаб 100%. Задать режим копирования, отличающийся от имевшего место до прерывания, и изготовить копии. • Проверить, что копии изготавливаются в заданном режиме. Нажать на кнопку "Прерывание" снова. • Индикация количества Задание и Счет мигает попеременно, и все другие индикаторы приходят в состояние, которое они имели перед прерыванием.	Все машины Все машины
	21 Функция "Разбитое сканирование"		(Вставить кассету A4 для подачи длинной кромкой в лоток 1). Нажать на кнопку "Разбитое сканирование". Поместить оригинал A3 (книга или контрольный лист) и нажать на кнопку "Пуск". • Каждая половина оригинала будет скопирована в виде отдельной копии.	Все машины.
	22 Функция "Стирание рамки"		Нажать на кнопку "Стирание рамки". Задать размер бумаги "A4" и масштаб "100%". Изготовить копию без оригинала на стекле. • Четыре края копии оказываются стертыми.	Все машины

	Процедура установки	Отм.	Проверить следующее	Машина
Проверка функций	23 Функция "Поля"		Нажать на кнопку "Поля" • Копии могут изготавливаться с полями слева до 10 мм.	Все машины
	24 Функция "Увеличение подачи тонера"		Открыть переднюю крышку и нажать на кнопку увеличения подачи тонера, закрыть переднюю крышку. • Проверить, что процессор работает. 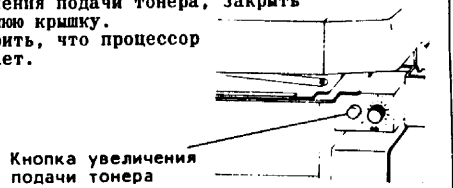 	Все машины
Подача тонера	25 Подача тонера (Главный блок носителя)		Выдвинуть бункер тонера главного блока носителя вперед. • Хорошо встряхнуть бутылочку тонера. • Перемещая бутылочку влево-вправо, засыпать ее в машину. 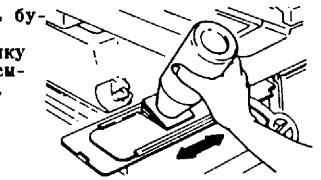	Все машины
Другое	26 Ярлык масштабов		• Поместить ярлык масштабов на крышку стекла оригинала.	Все машины
	27 Другие проверки		• При работе машины проверить шум, запах и т.п. • Записать показание счетчика и изготовить 2 черно-белых и цветных копии. • Проверить, что показание счетчика возросло на 2 счета. Через 1 мин. после остановки машина возвращается в нормальный режим (проверка функции автоотмены).	Все машины
	28 Размещение фирменной таблички		• Заполнить фирменную табличку машины и поместить ее внутрь левой крышки. 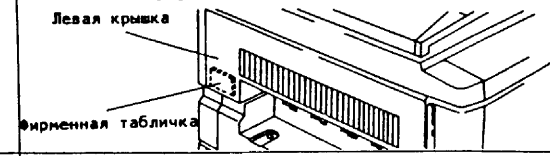 	Все машины
	29 Руководство для оператора		• Поместить Руководство для пользователя и другие документы и материалы в шкаф машины.	Все машины

КОНТРОЛЬНЫЙ ЛИСТ УСТАНОВКИ МАШИНЫ XEROX 5331/32

Предупреждение:

- Всегда отключайте питание машины.
- При установке машины с одним лотком, необходим отдельный комплект 499K98730. В этот набор входят следующие элементы:
  Установочные ножки ..... 4 шт.
  Замыкатель блокировки (соединитель P79) ..... 1 шт.

		Процедура установки	Отм.	Проверить следующее	Машина
Распаковать машину и выполнить ее сборку	1	Проверить комплектацию машины.		•Дополнения к процессору Кассета для бумаги ... 3 — Лоток для копий ... 1 Мешочек для напыления барабана ..... 1 — Чехол для барабана. 1 Редакторская папка ... 1 — Чехол для магнитного ролика ..... 1 Руководство для оператора ..... 1 — Контрольный лист установки 1	Все машины
				• 2-лотковый модуль	5332
				• 3-лотковый модуль кассета для бумаги ..... 1 • 4-лотковый модуль кассета для бумаги ..... 2 • Фиксирующие скобки 2	5331 3-лот.маш 4-лот.маш 5-лот.маш
				• 3-лотковый модуль (лоток двустороннего/составного копирования) кассета для бумаги ..... 1 • 4-лотковый модуль (лоток двустороннего/составного копирования) кассета для бумаги ..... 2 • Фиксирующие скобки 2	5332 4-лот.маш 5-лот.маш
	2	Установка машины (ПРИМЕЧАНИЕ) Процедуру установки должны выполнять двое или более человек, уделяя особое внимание технике безопасности.		• Проверить правильность установки машины на модуль лотков. • Снять клейкую ленту, удерживающую разъемы модуля лотков. • Обеспечить правильность монтажа двух скобок, фиксирующих основной блок. 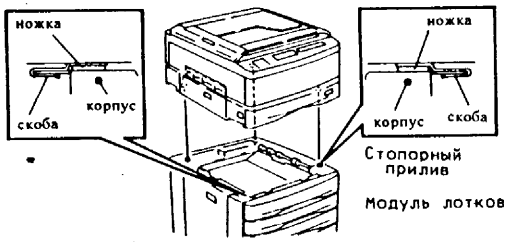 • Установка 4 стопорных ножек 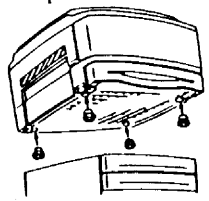	Все машины
	3	Снять упаковочную ленту.		•Проверить вид упаковки, отсутствие загрязнений, повреждений, трещин, наличие крышек.	Все машины
	4	Проверка 50Гц/60Гц		• Проверить установку переключателя частоты сзади машины в положение 50 Гц. 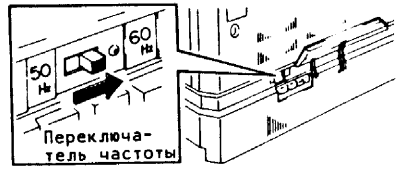	Все машины
	5	Соединить разъем модуля лотков		• Соединить четыре разъема модуля лотков the сзади процессора 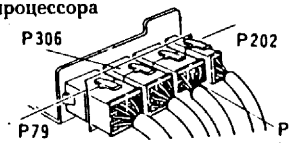 • Для подключения разъемов воспользуйтесь следующей таблицей: (Таблица 1) Подключаемые разъемы 1-лотковая машина (5331/32) — замыкатель блокировки (соединитель P79) 3-лотковая машина (5331) 4-лотковая машина (5331/32) 5-лотковая машина (5331/32) — P79 P306 P332 P202	Все машины
	6	Запереть ножки с колесиками		•Нажать на 2 рычага колесиков спереди и запереть их. Проверить, что машина неподвижна.	Все машины
	7	Снятие подкладки и уплотнения. (Открыть переднюю крышку, затем открыть машину)		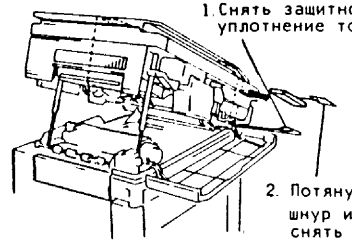 • Хранить снятые детали в шкафу.	Все машины

		Процедура установки	Отм.	Проверить следующее	Машина
Установка переключателя трансформатора	8	**ЗАМЕЧАНИЕ:** Инженер технического обслуживания должен проверить напряжение на разъеме 903 (контакты 1 и 2), которое должно находиться в установленных пределах (220В±10%). Переключатель необходимо установить в положение, соответствующее используемому сетевому напряжению. Снимите узел коротрона DTC и нагреватель барабана (рис. 1).		· ПРИМЕЧАНИЕ Напряжение питания TFX 115V-60Hz PFX 220V-60Hz TXS 220V-50Hz A G 220V-50Hz SIN 230V-50Hz N Z 230V-50Hz MAL 240V-50Hz ALA 240V-50Hz 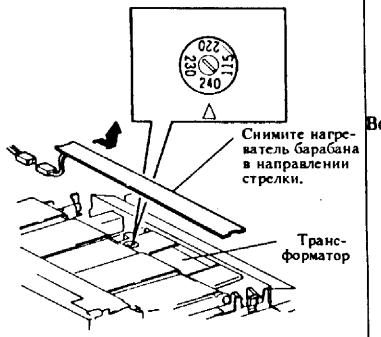 (Рис. 1)	Все машины
Распаковать машину и выполнить сборку	9	Установка барабана		Напылить барабан по всей поверхности	Все машины
	10	Установка приемного лотка.		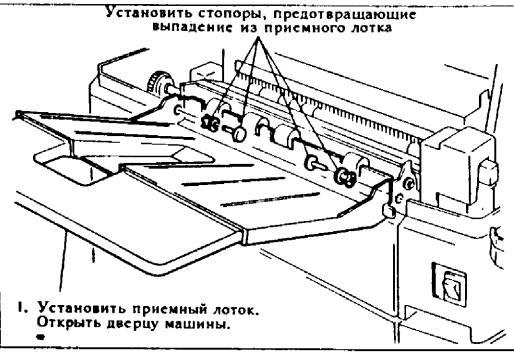	Все машины

		Процедура установки	Отм.	Проверить следующее	Машина
Распаковать машину и выполнить ее сборку	11	Настройка кассеты на размер бумаги. Примечание: Размер кассеты настраивается на размер бумаги, наиболее часто применяемой заказчиком.		• Отрегулировать кассету на размер бумаги. 1. Снять все кассеты с процессора и модуля лотков. (Кассеты закреплены лентой сзади). 2. Извлечь кассету из коробки. 3. Приклеить ярлык размера и ярлык предела бумаги к каждой кассете. 4. Отрегулировать направляющие бумаги на каждый размер бумаги. 5.  6. Установить селектор на размер бумаги. 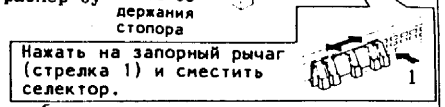 7. Поместить бумагу. 8. Поместить каждую кассету в лоток. Примечание: Поместить кассету размера больше B4 в лоток 5 5-лотковой машины (Таблица 2)	Все машины
Подача тонера	12	Подача тонера (Главный блок носителя)		Выдвинуть бункер тонера главного блока носителя вперед. • Хорошо встряхнуть бутылочку тонера. • Перемещая бутылочку влево-вправо, засыпать ее в машину. 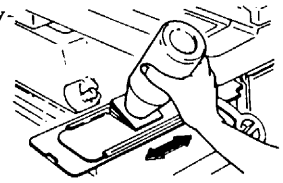	Все машины 5332 станд. 5331 дополн.
Другое	13	Наклейка ярлыка масштабов.		• Поместить ярлык масштабов на крышку стекла оригинала.	Все машины
	14	Другие проверки		• При работе машины проверить шум, запах и т.д. • Через 1 мин. после остановки машина возвращается в нормальный режим (проверка функции автоотмены).	
	15	Руководство оператора.		• Поместить руководство пользователя и неиспользованные ярлыки масштабов в шкаф машины.	Все машины

(Таблица 2)

Машина	Лоток 1	Лоток 2	Лоток 3	Лоток 4	Лоток 5
5-лот.маш.	A4(L)	A4(W)	B5(L)	B4	A3
4-лот.маш.	A4(L)	B5(L)	B4	A3	
3-лот.маш.	A4(L)	B4	A3		

(для справки)

2-3. КОНТРОЛЬНЫЙ ЛИСТ УСТАНОВКИ СОРТИРОВОЧНОГО УСТРОЙСТВА НА 10 ЯЧЕЕК XS210

	Процедура установки	Отм.	Проверить следующее	Машина
Распаковка 1	Провер.содерж.компл.		• Проверить наличность по следующему перечню	Все машины

• Содержимое комплекта сортера

(1) Сортировочное устройство (10 ячеек) 1

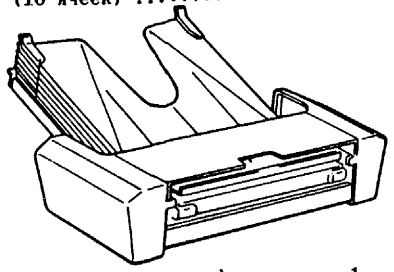

(2) Узел желоба бумаги) 1

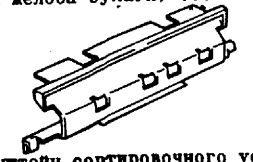

(3) Кронштейн сортировочного устройства, передний, задний 1

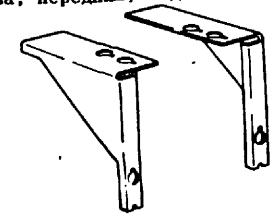

(4) Винт



• Содержимое комплекта транспортера дефлектора
Примечание: Этот комплект необходим при установке сортера на машину 5026.

(1) Главная левая крышка 1

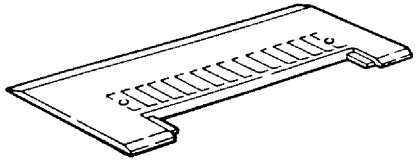

(2) Узел прижимного ролика 1



(3) Транспортер дефлектора 1

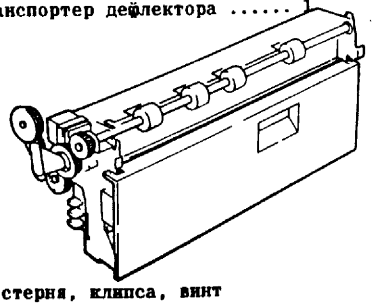

(4) Шестерня, клипса, винт



	Процедура установки	Отм.	Проверить следующее	Машина
Сборка 2	Выключить выключатель питания и извлечь вилку.		• Проверить, что выключатель питания выключен и вилка извлечена из розетки.	Все машины
3	Снять приемный лоток.			Все машины
4	Открыть переднюю крышку и машину.			Все машины

	Процедура установки	Отм.	Проверить следующее	Машина
Сборка 5	Снять верхнюю левую крышку и нижнюю левую крышку.		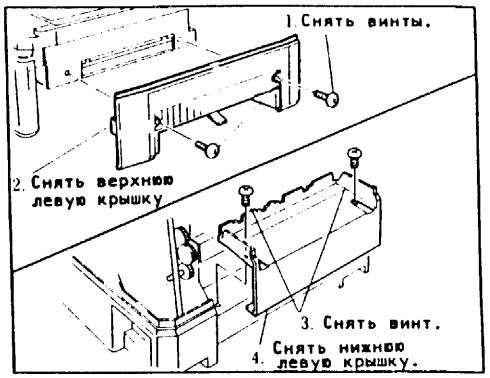	5026 300
6	Установить узел прижимного ролика.		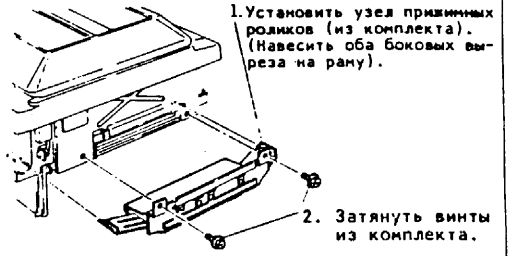	5026 300
7	Установить приводную шестерню.		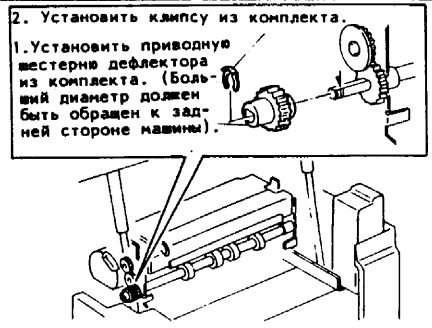	5026 300
8	Установка транспортера дефлектора		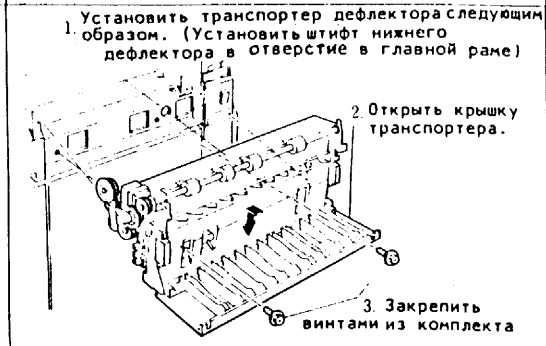	5026 300

		Процедура установки	Отм.	Проверить следующее	Машина
Сборка	9	Установка направляющей		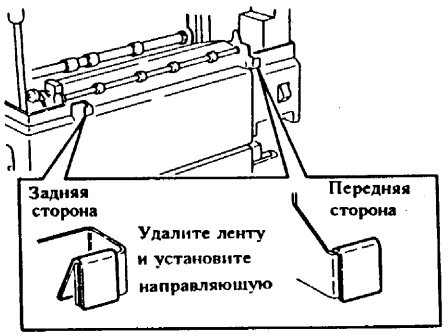	Все машины
	10	Установка узла желоба бумаги		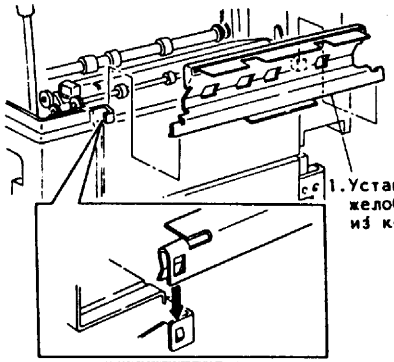	Все машины
	11	Главная левая крышка сортера		Установить левую крышку из комплекта.	5026
	12	Установка кронштейнов сортировочного устройства		1.Установить кронштейн сортировочного устройства с помощью шайб и винтов (длинных) (4 шт.) 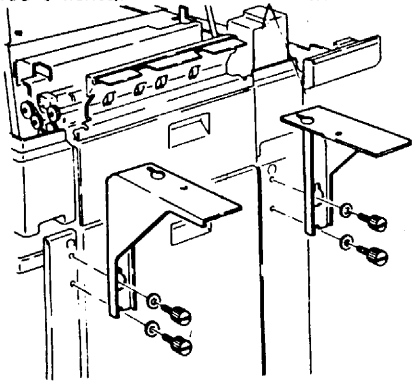	Все машины

		Процедура установки	Отм.	Проверить следующее	Машина
Сборка	13	Извлечь сортер из пластикового мешка и снять клейкую ленту и подкладки		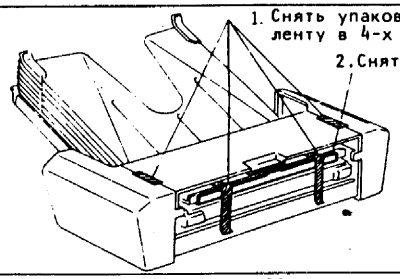	Все машины
	14	Установка сортировочного устройства Примечание: В ходе установки обратить внимание на то, чтобы не повредить направляющую желоба бумаги.		3.Установить сортировочное устройство по стрелке. 2.Открыть верхнюю крышку и крышку желоба. 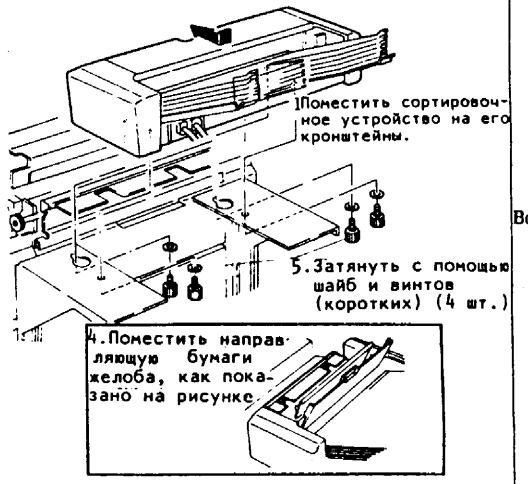 	Все машины
	15	Подсоединить разъемы сортировочного устройства (P200, P330) к процессору		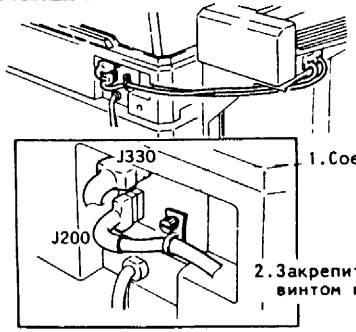	Все машины
	16	Закрыть машину и переднюю крышку.			Все машины

2.4 КОНТРОЛЬНЫЙ ЛИСТ УСТАНОВКИ СОРТИРОВОЧНОГО УСТРОЙСТВА НА 20 ЯЧЕЕК XS320.

	Процедура установки	Отм.	Проверить следующее	Машина
Распаковка	1 Провер.содерж.компл.		• Проверить комплектность по следующему перечню	Все машины

(1) Сортер (20 ячеек) 1

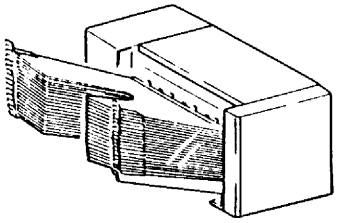

• Стойка сортера

(1) Стойка 1

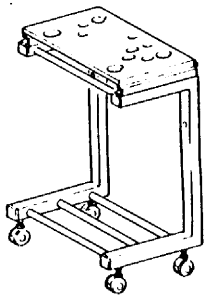

(2) Желоб для бумаги ..... каждый по 1

нижний желоб

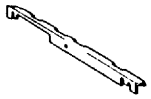

верхний желоб



(3) Винты

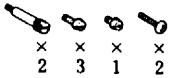

× 2 × 3 × 1 × 2

(4) Гаечный ключ



• Содержание комплекта транспортера дефлектора.
Примечание: Этот комплект необходим при установке.

(1) Главная левая крышка 1

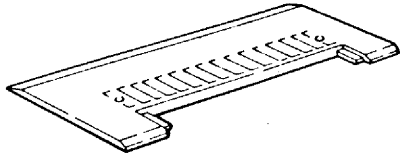

(2) Узел прижимного ролика 1

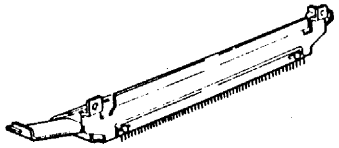

(3) Транспортер дефлектора 1

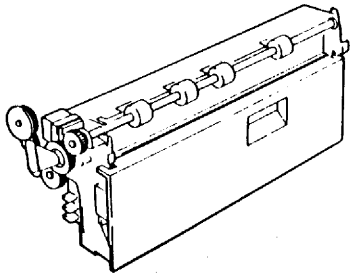

(4) Шестерня, клипса, винт

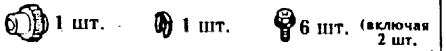

	Процедура установки	Отм.	Проверить следующее	Машина
Сборка	2 Выключить выключатель питания и извлечь вилку.			Все машины
	3 Снять приемный лоток.			Все машины
	4 Открыть переднюю крышку и машину.			5026 5331
	5 Снять верхнюю левую и нижнюю левую крышки.		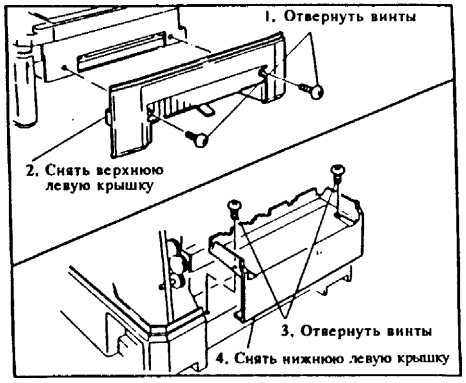	5026 5331
	6 Установить узел прижимного ролика.		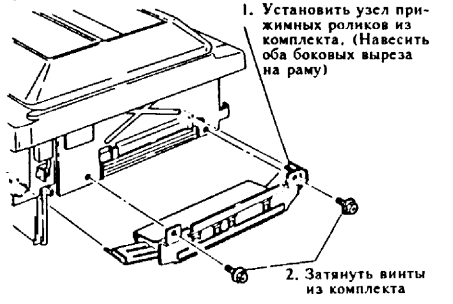	5026 5331
	7 Установить приводную шестерню.		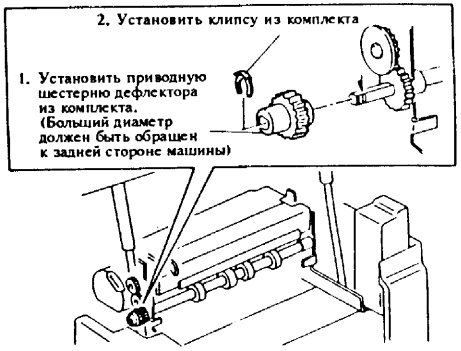	5026 5331

ПРОЦЕДУРА УСТАНОВКИ

		Процедура установки	Отм.	Проверить следующее	Машина
Сборка	8	Установка дефлекторного транспортера		1. Установить транспортер, как показано. (Поместить штифт нижнего дефлектора в отверстие в главной раме). 2. Открыть крышку транспортера 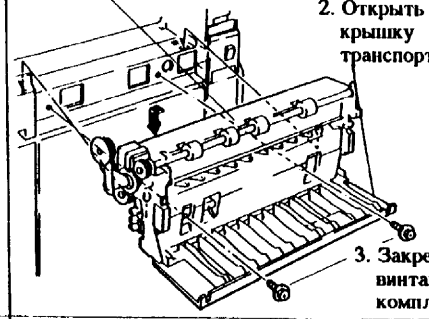 3. Закрепить винтами из комплекта	5026 5031
	9	Установка левой крышки		• Установить левую крышку процессора из комплекта	5026 5031
	10	Установка подставки сортера		4. Придвинуть раму соретра. (Проверить положение подставки снова) Подставка Процессор 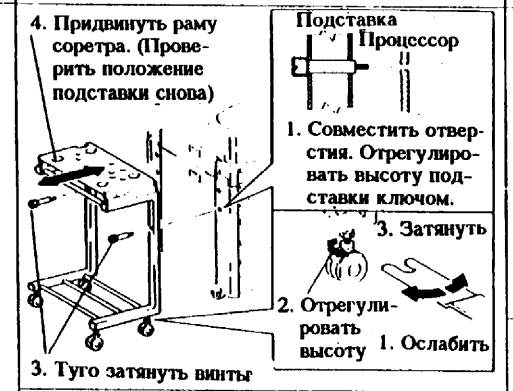 1. Совместить отверстия. Отрегулировать высоту подставки ключом. 3. Затянуть 2. Отрегулировать высоту 1. Ослабить 3. Туго затянуть винты	Все машины
		Снять ленту (4 места) с сортера. Открыть верхнюю и внутреннюю крышку, снять подкладку.			Все машины
	11	Установка сортера		3. Поместить сортер на подставку м вдвинуть по стрелке. 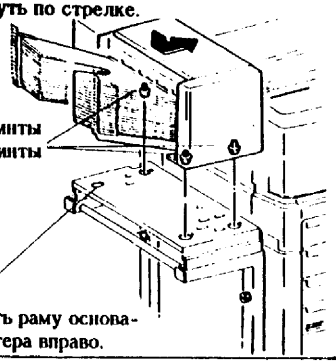 4. Затянуть винты 2. Затянуть винты (длинные) временно. 1. Сместить раму основания сортера вправо.	Все машины

		Процедура установки	Отм.	Проверить следующее	Машина
Сборка	12	Установка желоба бумаги		1. Сместить сортер влево 3. Установить верхний желоб  2. Установить нижний желоб	Все машины
				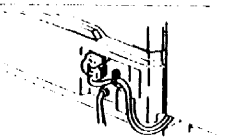	
	13	Соединить P200 и P330 с процессором		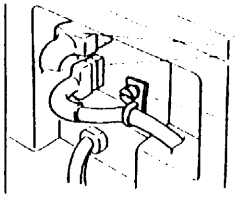 1. Соединить P200, P330 2. Закрепить зажим жгута винтом из комплекта	Все машины
	14	Установить стопор. Закрепить (Приложение)		1. Сместить сортер вправо  2. Закрепить винтами из комплекта. Теперь сортер не может быть смещен.	5026 5331 5030 1 лоток 5332 1 лоток

		Процедура установки	Отм.	Проверить следующее	Машина
Сборка	15	Вытянуть соединитель блокировочного выключателя		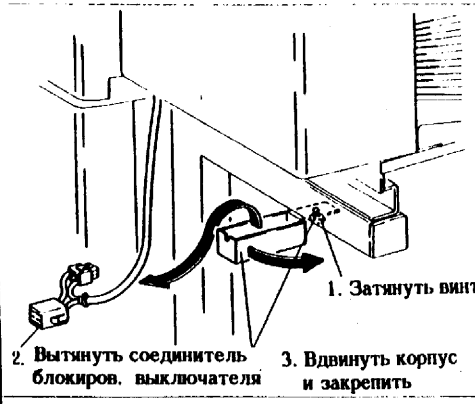	5030 3 лотка 5030 5 лотков 5332 4 лотка 5332 5 лотков
	16	Соединить разъем блокировочного выключателя		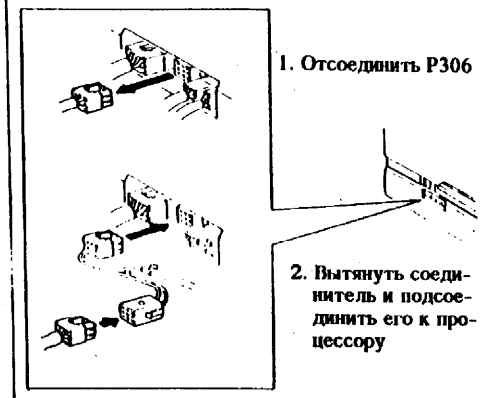	5030 3 лотка 5030 5 лотков 5332 4 лотка 5332 5 лотков
	17	Закрыть машину и переднюю крышку			Все машины
	18	Вставить вилку в розетку и включить главный выключатель питания		• Убедиться, что вилка плотно вставлена в розетку.	Все машины
Настройка режимов	19	Настройка режима сортера 20 ячеек: Внимание: Если режим не будет настроен(количество в режимах Комплекты и Стопки ограничивается 10-ю.		(1) Убедиться, что машина в состоянии "Готова", и нажать "Программа" (2) Ввести Программу 90 клавишей количества. (3) Нажать Старт. (4) Ввести "1" клавишей количества. (5) Нажать Старт. (6) Нажать "Программа" снова.	Все машины

		Процедура установки	Отм.	Проверить следующее	Машина
Настройка режимов	19			Примечание: После настройки режима сортера на 20 ячеек для машины "3 лотка" или "5 лотков" проверить следующее, если на дисплее выдается сообщение "Закрыть верхнюю левую или нижнюю крышку для возврата сортера в закрытое положение": (1) Сортер находится в правильном положении. (2) Соединение по п.16 правильное.	5030 3 лотка 5030 4 лотка 5332 4 лотка 5332 5 лотков
Функц. проверка	20	Проверить работу сортера		(1) Нажать "Сортировка" (2) Изготовить 11 копий в режиме Сортировка. (3) Убедитесь в правильности сортировки копий. Примечание: Если заданное количество автоматически сбрасывается на 10, выполнить процедуру 19 снова.	
Остальное	21	Сохранить снятые детали. (Следующие детали необходимы при снятии).		• Сохраняемые детали (1) Приемный лоток ..... 1 (2) Ключ (регулировка высоты) ..... 1 (3) Верхняя левая крышка..... 1 (4) Нижняя левая крышка..... 1 (5) Винт (с шестигранной головкой).. 2 (6) Винт (с круглой головкой)..... 2	Все машины 5026 5331 5030 5332

2.5 Установка автоматического податчика оригиналов (устройства ADF)

- За установку отвечает инженер технического обслуживания.
- Открыть комплект автоподатчика оригиналов и проверить его содержимое.

(1)	Блок автоподатчика оригиналов	1
(2)	Стекло оригинала ADF	1
(3)	Пневморессора	1
(4)	Опора противовеса	2
(5)	Направляющая регистрации	1
(6)	Резьбовая шпилька	1
(7)	Направляющая входа	1
(8)	Винт (5,5)	4
(9)	Ярлык кодов состояния (для 5026,5332)	1
(10)	Масло	1
(11)	Кабельная стяжка	1
(12)	Гайка	2

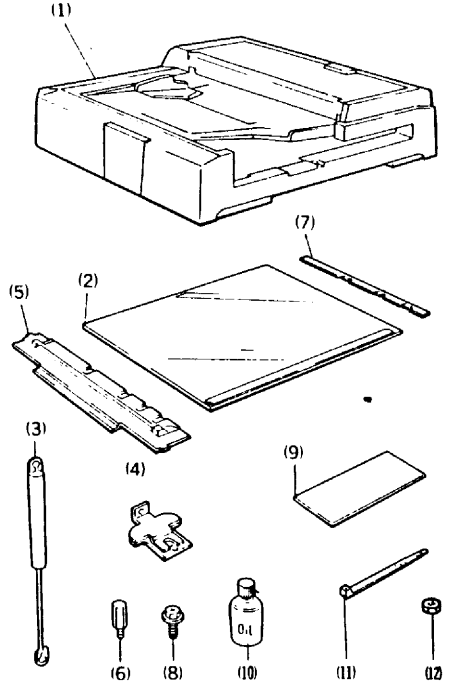

- Процедура установки
  - Снять площадку редактирования и модуль для считывания карточки с интегральной схемой, если они установлены.

(1) Выключить главный выключатель питания и извлечь вилку из розетки.
(2) 5331/32
2-1 Снять заднюю крышку, снять втулку провода и отключить разъем датчика угла (P/J335). 5026/5030
2-1 Снять заднюю крышку и снять втулку жгута проводов датчика размера с крышки.
2-2 Снять крышку платы датчика размера стекла оригинала.
2-3 Извлечь жгут из кабельного зажима и отсоединить J170 от печатной платы. (После извлечения жгута установить зажим в прежнее положение).
(3) Отвернуть 2 винта и снять узел крышки стекла оригинала.
(4) Снять стекло оригинала (Рис 1).

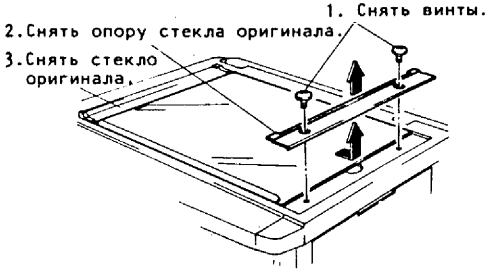

Рис.1. Снятие стекла оригинала

(5) Снять верхнюю крышку.
(6) Открыть переднюю крышку и открыть машину.
(7) Снять заднюю пневморессору и установить на ее место пневморессору из комплекта.

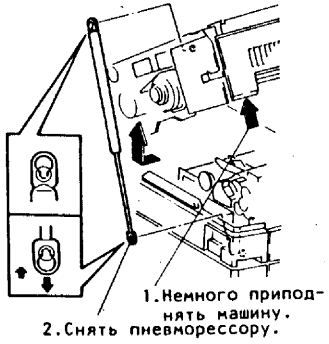

Рис.2. Снятие пневморессоры (задняя сторона)

(8) Закрыть машину и закрыть переднюю крышку.
(9) Снять узел затвора регистрации (рис.3).

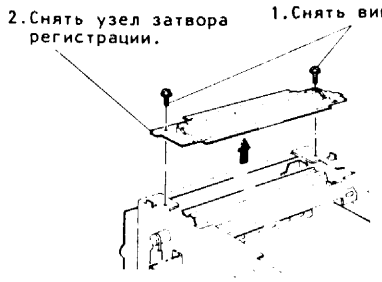

Рис.3. Снятие узла затвора регистрации

(10) Установить узел затвора регистрации из комплекта автоподатчика.



Рис.4. Установка узла затвора регистрации

(11) Установить резьбовую шпильку из комплекта на место винта 5,5 на плате двигателя каретки лампы (рис.5). (Не выбрасывайте снятые винты. Используйте их для машин 5026,300 в шаге (33).

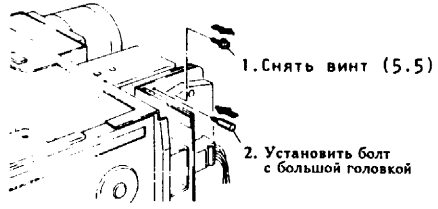

Рис.5. Замена резьбовой шпильки.

ПРОЦЕДУРА УСТАНОВКИ

(12) Установить верхнюю крышку.
(13) Установить стекло оригинала автоподатчика из комплекта (см. рис.1).
(14) Установить направляющую входа из комплекта (рис.6).

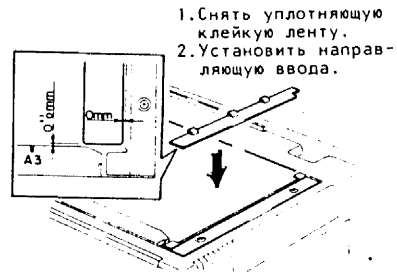

Рис.6. Установка направляющей входа

(15) Переместить заглушку (рис.7).

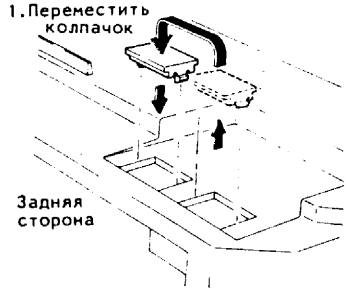

Рис.7. Перемещение заглушки

(16) Временно заверните винт с гайкой из набора, предотвращающие подъем опоры противовеса (рис.8.).

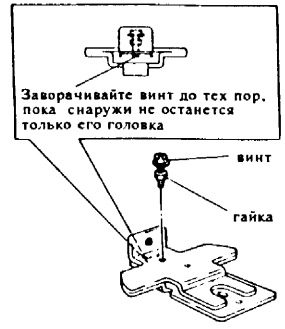

Рис.8. Временное заворачивание винта, предотвращающего подъем.

(17) Установить опору противовеса (рис.9.).



Рис.9. Установка опоры противовеса

(18) Вставить узел автоподатчика оригиналов в опору пртивовеса, затянуть регулирующие винты на опоре противовеса (рис.10).

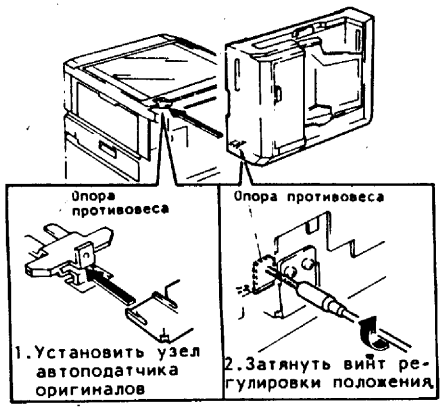

Рис.10. Установка узла дуплексного автоподатчика оригиналов.

(19) Снять клейкую ленту (3 места) и подкладку.
(20) Снять переднюю крышку автоподатчика оригиналов.
(21) С помощью регулировочного винта установить зазор не более 1 мм между ремнем автоподатчика и боковой направляющей стекла оригинала (рис.11).

Примечание: После регулировки винтом открыть, а затем закрыть автоподатчик оригиналов, после чего проверить зазор снова.

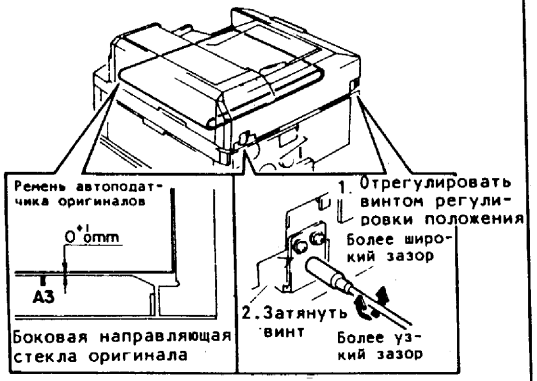

Рис.11. Регулировка положения автоподатчика оригиналов

(22) Затяните предохранительный винт с гайкой на опоре противовеса (рис.12).

Примечание: Не перетяните винт.

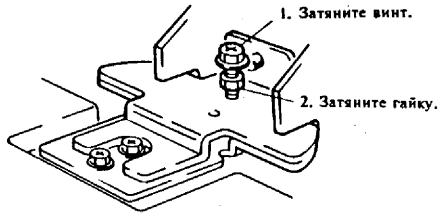

Рис.12. Затягивание винта, предотвращающего подъем.

(23) Осторожно выдвинуть главный жгут на блоке питания высокого напряжения.

(24) 5026/5030
Снять втулку со жгута проводов датчика размера, извлеченного в шаге (2), и прикрепить его к главному жгуту, используя кабельную стяжку из комплекта (рис.13).

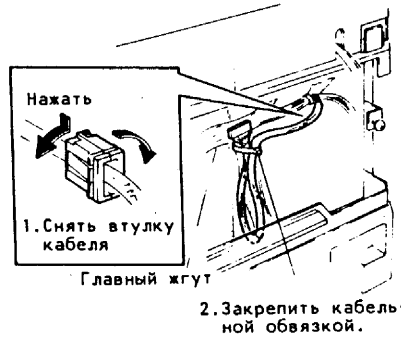

Рис.13.Закрепление жгута проводов

(25) 5331/32
Подключить P/J201,P/J331,P/J335 и установить на жгут втулку провода, прикрепляемую к задней крышке и втулку провода, снятую в шаге (2) (рис.14).
5026/5030
Подключить P/J201,P/J331 и установить на каждый жгут втулку провода, прикрепляемую к задней крышке и втулку провода, снятую в шаге (24) (рис.14).

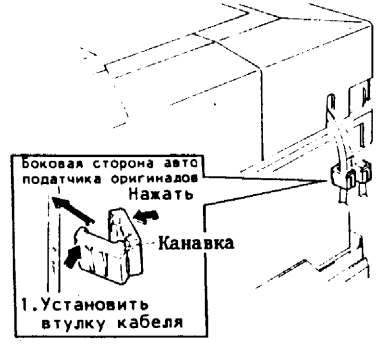

Рис.14.Установка втулок проводов

(26) Осторожно поместить главный жгут на место.

(27) Установить заднюю крышку со втулкой провода (рис.15).

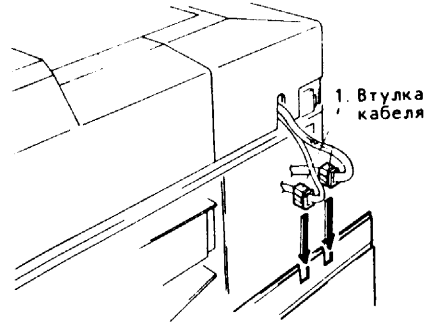

Рис.15.Установка задней крышки

(28) Проверьте, что 4 демпфера узла автоподатчика касаются стекла оригинала, при необходимости отрегулируйте стопор демпфера.

Примечание: Никогда не регулируйте высоту демпфера.

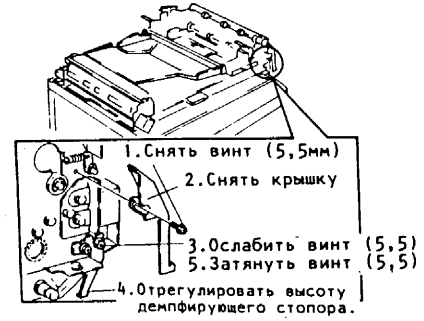

Рис.16. Регулировка высоты автоподатчика

(29) Подключить вилку питания и установить машину в режим диагностики. Ввести код цепи "5", код функции "14".
(30) Нажать кнопку "пуск", проворачивать ремень стекла оригинала в течении 15 секунд, после чего нажать на кнопку "стоп/отмена" для остановки.
(31) Проверить зазор между ремнем стекла и боковой направляющей, который был отрегулирован в шаге (22). Если зазор не в норме, снова выполнить регулировку - шаги (21),(29),(30).

(32) Проверить, что зазор между боковой направляющей стекла оригинала и боковой направляющей узла податчика составляет 0±0,5 мм. В противном случае выполнить регулировку (рис.17).

Примечание: При затягивании винта нажимать на узел податчика в сторону выхода.

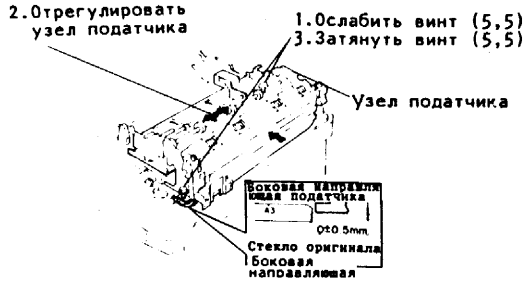

Рис.17.Регулировка узла податчика

(33) Закрепить транспортер возврата на машинах 5026,5331 с помощью винта, который был снят в шаге (11).

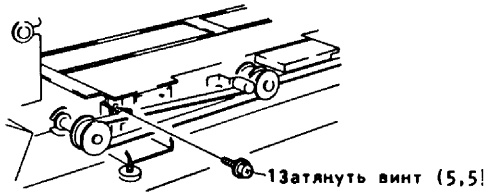

Рис.18.Закрепление транспортера возврата

(34) Загрузить оригинал A3 и нажать на кнопку "пуск". Поднять левую переднюю крышку и разомкнуть блокировку стекла оригинала. После того, как машина остановится, проверить следующее:
1.Оригинал не должен был зайти за направляющую регистрации и не должен быть поврежден по передней кромке.
2.Оригинал не должен быть перекошен относительно боковой направляющей. При наличии проблем выполнить шаги (21),(32) снова.

Примечание: При выполнении процедуры (21), ослабьте винт, затянутый в процедуре (22).

(35) Загрузить по 10 листов формата A3 и B4 и проверить работу.
(36) Установить на место все крышки автоподатчика.

(37) Отрегулировать уровень экспонирования.
- Ввести режим диагностики [20.2].
- Поместить контрольный лист 499T283 на стекло.
- Установить плотность на "нормальную". (Выключить режим автоплотности).
- Изготовить копии в масштабе 100%. Отрегулировать уровень экспонирования кнопкой плотности так, чтобы участок листа 0,05G не воспроизводился, а участок 0,1G вертикальной линии воспроизводился.
- Таким же образом выполнить регулировку для масштабов 70% и 141%.

(38) Отрегулировать датчик экспонирования.
- Изготовить 5-6 копий.
- Поместить 10 листов белой бумаги A3 на стекло.
- Ввести режим диагностики [20-77] и нажать на кнопку "пуск".

(39) Поместить ярлык-индикатор состояний на крышку инвертора (для машин 5026,5331) (рис.19).
(40) Если имеется модуль для считывания карточки с интегральной схемой, установите его обратно.

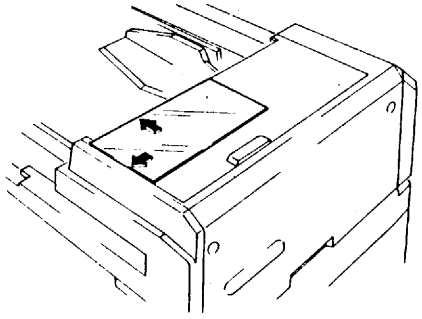

Рис.19.Положение ярлыка-индикатора 5026,5331

2.6 Установка панели редактирования 5030

		Процедура установки	Отм.	Проверить следующее
Распаковка и сборка	1	Проверить содержание комплекта		• Детали панели редактирования: (1) панель редактирования ... 1 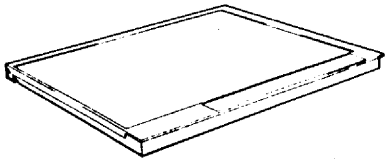 (2) 10-жильный кабель ..... 1 (3) крышка разъемов ..... 1  (4) лоток оригиналов .....1 (5) редакторская ручка .....1 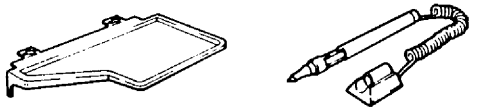 (6) винты, клипса 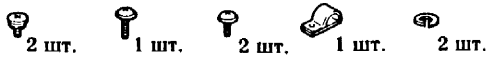 2 шт. 1 шт. 2 шт. 1 шт. 2 шт.
	2	Снять держатель документов и крышку стекла оригинала		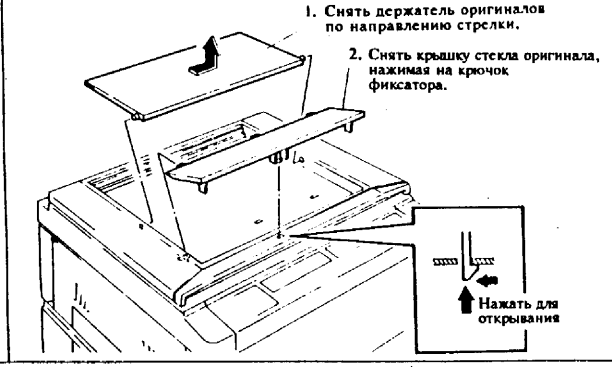

		Процедура установки	Отм.	Проверить следующее
Сборка	3	Снять крышку печатной платы		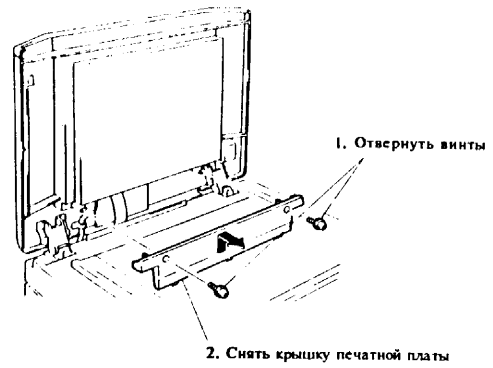
	4	Подключить 10-жильный кабель		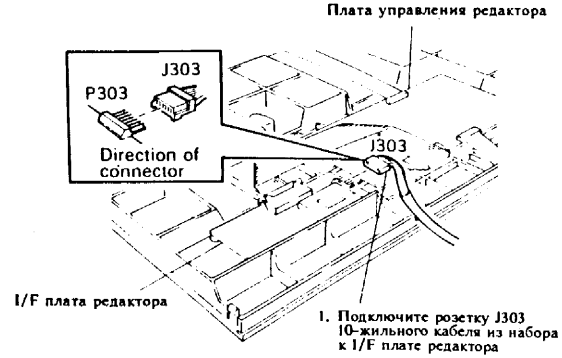
	5	Установить панель редактирования		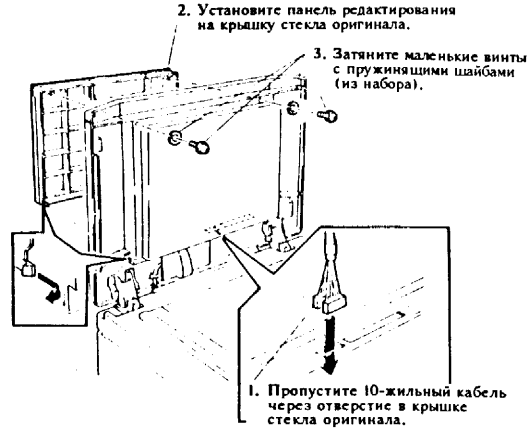

		Процедура установки	Отм.	Проверить следующее
Сборка	6	Закрепить провод и установить крышку печатной платы		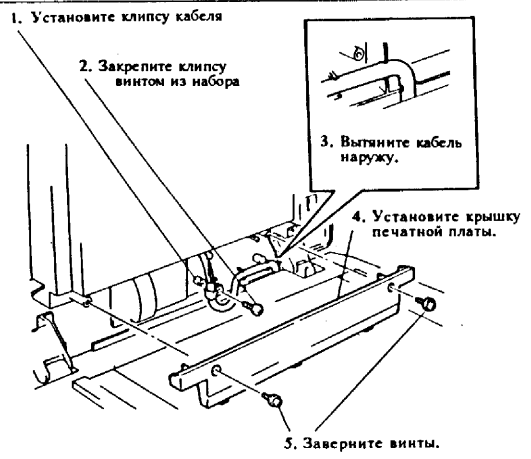
	7	Соединить P313 и P333		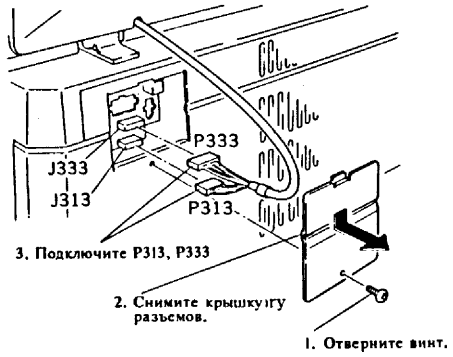
	8	Установка крышки разъемов		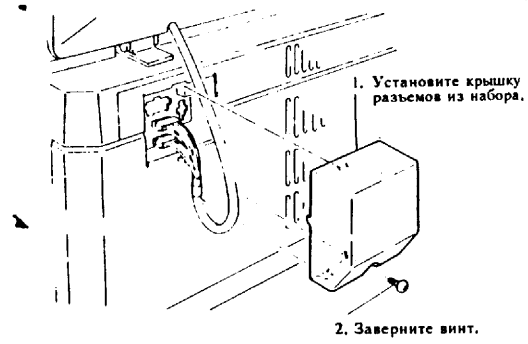

		Процедура установки	Отм.	Проверить следующее
Проверка работоспособности	9	Установка лотка оригиналов		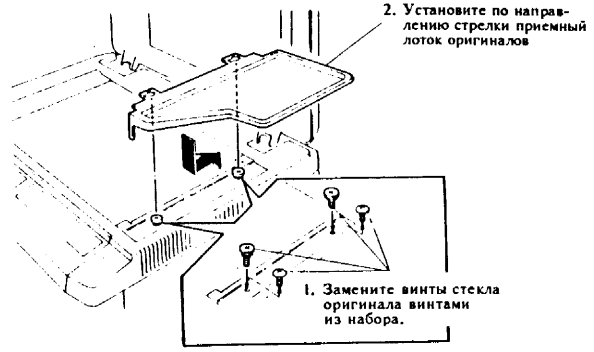
	10	Поместить editor в подходящее положение		• Не размещайте его в случае демонстрации. (Повторное использование невозможно вследствии применения клейкой ленты).
	11	Вставить вилку в розетку и включить питание		• Убедитесь, что вилка хорошо вставлена в розетку.
	12	Проверить работу editor		
Прочее	13	Убрать снятые детали		• Детали: (1) держатель оригиналов (2) крышка стекла оригинала (3) крышка разъемов (хранить в пакете) (4) винты (хранить в пакете)

2.7 Установка модуля для считывания карточки с интегральной схемой 5030

- Установку должен производить инженер технического обслуживания.
- Процедуры установки различаются в зависимости от модели (машины со стеклом оригинала, машины с автоподатчиком оригиналов, машины со стеклом оригинала и редактированием) (Следующее описывается моделью).
- Откройте набор для считывания карточки с интегральной схемой и проверьте его содержимое

(1) Карта памяти работ 1
(2) Модуль карты с интегральными схемами 1
(3) 10-жильный кабель 1
(4) I/F плата модуля с интегральными схемами 1
(5) Дополнительная крышка разъемов 1
(6) Зажим кабеля 1
(7) Винт 3
(8) Опора (для автоподатчика оригиналов) 1
(9) Скоба (для автоподатчика оригиналов) 1
(10) Винт (5,5) (для автоподатчика оригиналов) 6
(11) Втулка провода (для автоподатчика оригиналов) 1

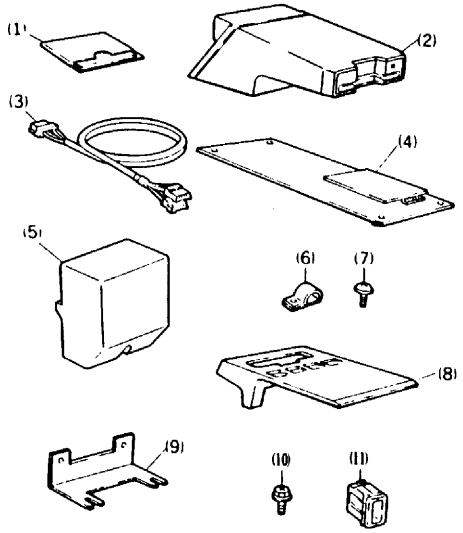

- Процедура установки (для машин со стеклом оригинала)

(1) Отключите питание и выньте вилку из розетки.
(2) Откройте крышку стекла оригинала и снимите крышку платы стекла оригинала.
(3) Установите модуль карты на крышку платы стекла оригинала (рис.2)

Примечание:
1. Установите модуль так, чтобы ленточный кабель не перекручивался.
2. На месте установки не должно быть загрязнений или пыли.

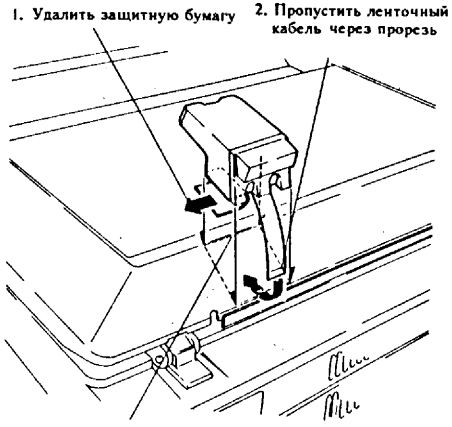

Рис.2. Установка модуля карты

(4) Установить I/F плату карты с интегральными схемами на крышку стекла оригинала (рис.3).

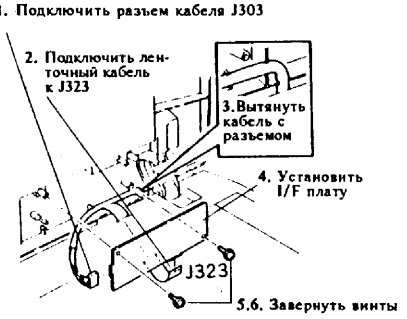

Рис.3. Установка I/F платы карты с интегральными схемами.

(5) Закрепить кабель и установить крышку платы стекла оригинала (рис.4).

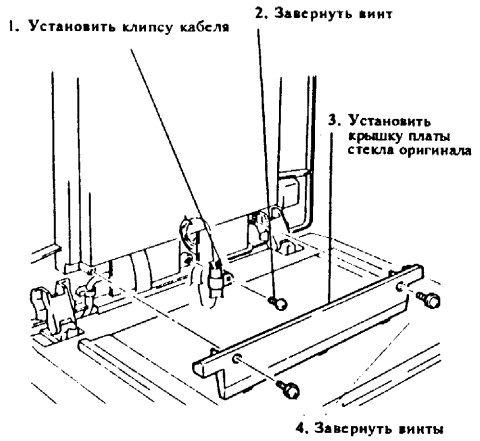

Рис.4 Установка крышки платы стекла оригинала

(6) Снять заднюю крышку разъемов и подключить P313 и P333.

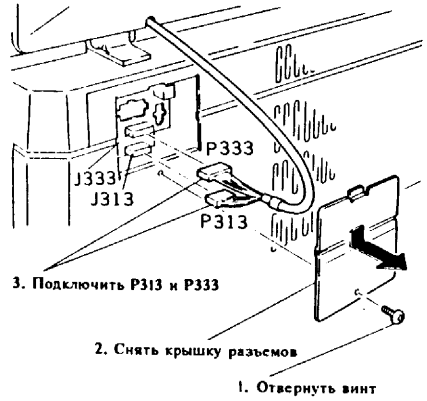

Рис.5 Соединение разъемов

(7) Установить дополнительную крышку разъемов из набора (рис.6).

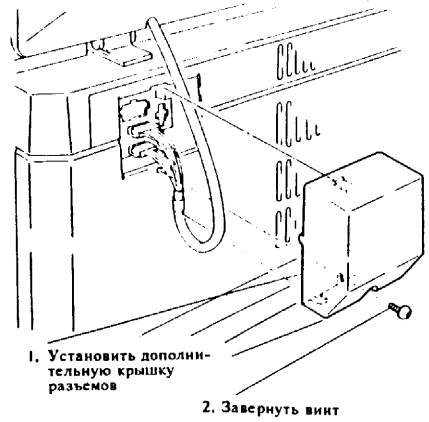

Рис.6 Установка дополнительной крышки разъемов

(8) Вставить вилку в розетку и включить питание.
(9) Проверить работоспособность модуля карты памяти работ.
(10) Уберите в шкаф снятые и оставшиеся детали.

ПРОЦЕДУРА УСТАНОВКИ

• Процедура установки (для машин с автоподатчиком оригинала)

(1) Отключите питание и выньте вилку из розетки.
(2) Снимите переднюю, левую верхнюю и правую верхнюю крышки.
(3) Установите модуль карты на правую верхнюю крышку (рис.7).

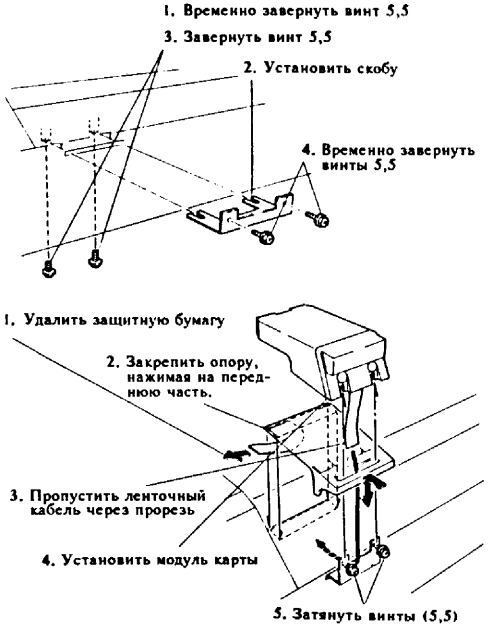

Рис.7 Установка модуля карты

(4) Установить I/F плату карты с интегральными схемами на правую верхнюю крышку (рис.8).

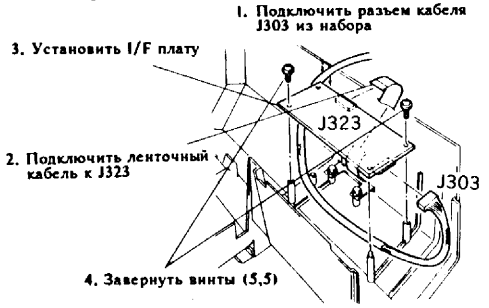

Рис.8 Установка I/F платы карты с интегральными схемами.

(5) Установить правую верхнюю крышку (рис.9).

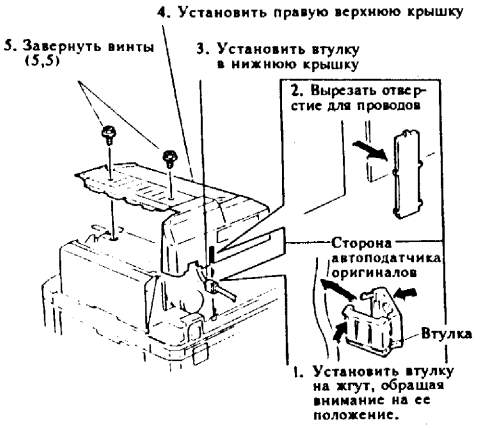

Рис.9 Установка правой верхней крышки

(6) Установить левую верхнюю и переднюю крышки.
(7) Снять заднюю крышку разъемов и подключить P313 и P333.

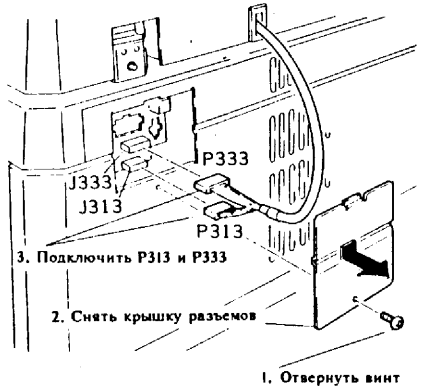

Рис.10 Соединение разъемов

(8) Установить дополнительную крышку разъемов из набора (рис.11).

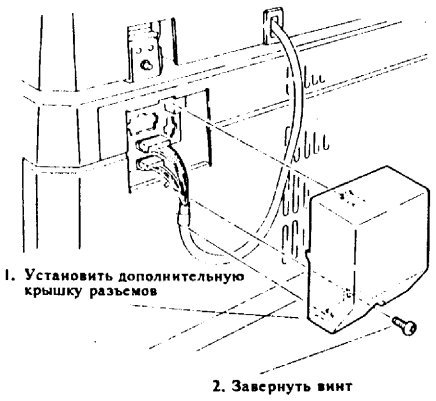

Рис.11 Установка дополнительной крышки разъемов

(9) Вставить вилку в розетку и включить питание.
(10) Проверить работоспособность модуля карты памяти работ и функцию редактирования.
(11) Убрать в шкаф снятые и оставшиеся детали.

• Процедура установки (для машин со стеклом оригинала и редактором)

(1) Отключить питание и вынуть вилку из розетки
(2) Снять крышку платы стекла оригинала и снять клипсу кабеля (рис.12).

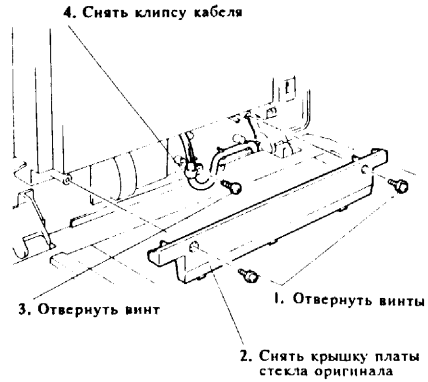

(3) Снять панель редактирования с крышки платы стекла оригинала (рис.13)

Примечание: Обращайтесь аккуратно с панелью редактирования. Не уроните ее при снятии. Не повредите кабель, который подключен к ней.

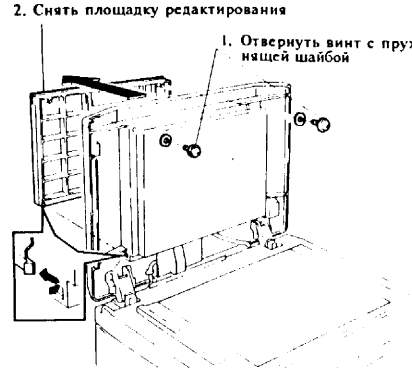

Рис.12 Снятие панели редактирования

(4) Отключить кабели с разъемами J314 и J303 от I/F платы редактора и пропустить их через щель в крышке стекла оригинала.

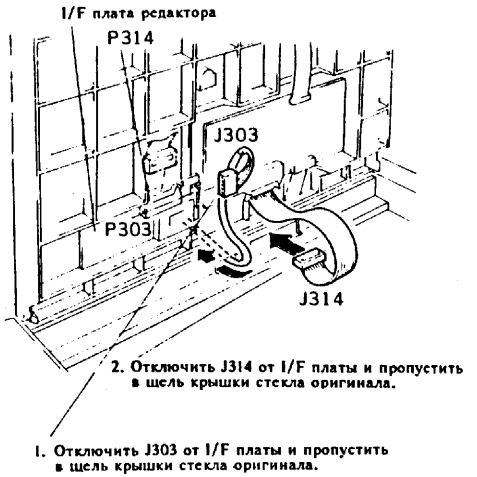

Рис.13 Отключение разъемов

(5) Установить панель редактирования (см.рис.13).

(6) Установить модуль карты на крышку стекла оригинала (рис.15).

Примечание:

1. Установите модуль так, чтобы ленточный кабель не перекручивался.
2. На месте установки не должно быть загрязнений или пыли.

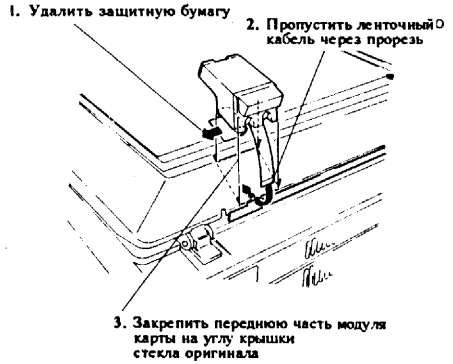

Рис.14 Установка модуля карты

(7) Установить I/F плату карты с интегральными схемами на крышку стекла оригинала (рис.16).

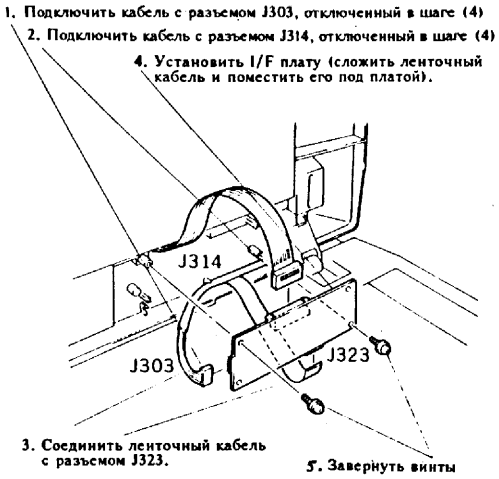

Рис.15 Установка I/F платы карты с интегральными схемами.

(8) Закрепить кабель и установить крышку платы стекла оригинала (рис.17).

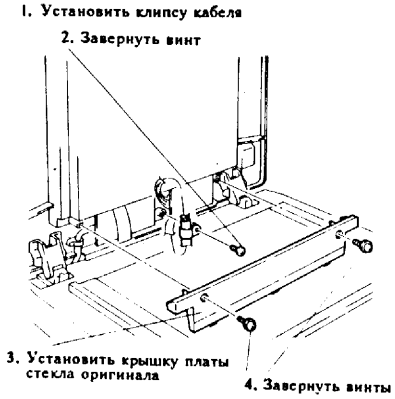

Рис.16 Установка крышки платы стекла оригинала

(9) Вставить вилку в розетку и включить питание.

(10) Проверить работоспособность модуля карты памяти работ и функцию редактирования.

(11) Уберите в шкаф снятые или оставшиеся детали.

2.8 Снятие процессора

- Обычно, разборку машины (FX-5026/5030, XEROX 5331/32) должен выполнять CSD, кроме как для текущего обслуживания. Следовательно, работы по разборке, описанные в руководстве, применяются только для текущего обслуживания. Но автоподатчик документов и модуль для считывания карточки с интегральной схемой снимаются только инженером технического обслуживания.

Процедура снятия

1. Машины с автоподатчиком оригиналов и модулем для считывания карточки с интегральной схемой разбираются в соответствии со своими инструкциями.
2. Определите, обращаясь к карте машины, требуется ли замена расходуемых материалов или изнашиваемых деталей. (См.TRIM,P2-1).

Примечание: Когда машина используется нерегулярно, или в ней установлены дополнительные детали, приведите ее в первоначальный вид.

3. Если по просьбе заказчика проводилась какая-либо специальная регулировка, приведите машину в первоначальное состояние.
4. Выполните работы периодического технического обслуживания и очистите машину внутри.
   - При необходимости, очистите барабан.
   - Замените бутыль с использованным тонером на новую.
   - Установите регулятор тонера в положение "авто".

Примечание:
(а) Заверните бутыль с использованным тонером в пластиковый пакет, чтобы тонер не рассыпался. Затем поместите пакет в коробку и наклейте этикетку с надписью "U" (Б/У).
(б) После замены или очистки барабана, или замены лезвия для очистки барабана, убедитесь что мешочек для напыления прилегает к поверхности.

5. После очистки, проверьте движение бумаги, качество копии и движение счетчика.
   - Сделайте три копии формата А3 с карты 499T283.
6. Проверьте работу панели редактирования и сортера.
7. Выключите питание, выньте вилку из розетки.
8. Выньте всю бумагу из кассеты для бумаги.
9. Снимите приемный лоток.
10. Установите клипсу пальца барабана (она хранится в шкафу машины) (рис.1).

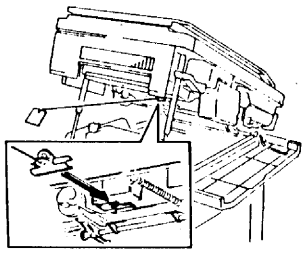

11. Зафиксируйте узел закрепителя с помощью стопора.
12. В машине с модулем лотков необходимо рассоединить все разъемы, находящиеся сзади процессора. Хранимую заглушку P79 необходимо вставить в розетку J79. (В машинах 5331/32 заглушка не устанавливается).
13. Очистите машину снаружи.

Примечание: Не применяйте моющие средства, которые могут растворять пластмассовые детали.

14. Заполните карту истории машины и поместите ее внутрь левой крышки вместе с контрольным листом категории.
15. Положите один образец копии, сделанной ранее в шаге 14, и контрольный список установки (для инженера технического обслуживания) на стекло оригинала.
16. Наклейте ярлык обратного адреса в местах, указанных на рис.2.
17. Поместите имеющийся мешочек для напыления на крышку стекла оригинала.
18. Заполните отчет о техническом обслуживании.
19. CSD должен упаковать процессор, площадку редактирования и сортер. Соберите их в одном месте.

Проверьте комплектацию:

А. Процессор

1. Кассета для бумаги ..... 3 (поместить одну кассету в лоток 1)
2. Приемный лоток 1
3. Мешочек для напыления 1
4. Крышка барабана 1
5. Редакторская папка (5030,5332) 1
6. Чехол магнитного ролика (5026/5030,5332) 1
7. Руководство пользователя 1

Б. Двухлотковый модуль/двухлотковый дуплексный модуль (TTM/TDM) (для 5026/5030)

Кассета для бумаги ..... 1 (поместить кассету в лоток 2)

В. Трехлотковый модуль/трехлотковый дуплексный модуль (3TM/3DM)

Кассета для бумаги ..... 1 (поместить кассету в лоток 2)

Г. Четырехлотковый модуль/четырехлотковый дуплексный модуль (FTM/FDM)

Кассета для бумаги ..... 2 (поместить кассеты в лотки 2,3)

Рис.2

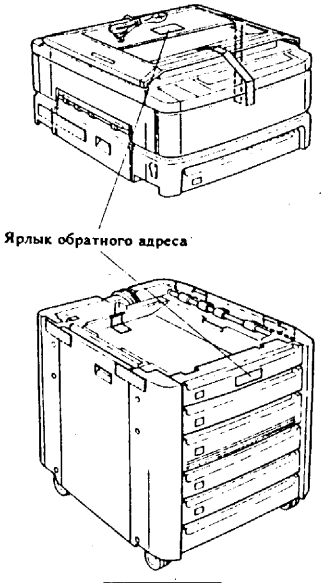

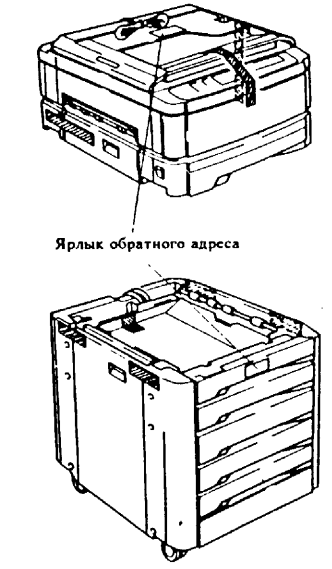

2.9 Снятие 10-ячеечного сортера

- Обычно, снятие должен выполнять CSD
- При снятии пользователем, требуются следующие детали:

1. Приемный лоток (для всех машин) 1
2. Верхняя левая крышка процессора (5026,5331) 1
3. Нижняя левая крышка процессора (5026,5331) 1
4. Винт (для нижней левой крышки) (5026,5331) 2

- Процедура снятия

1. Проверить работу сортера и устранить какие-либо неисправности.
2. Снять клипсу жгута и отключить от сортера разъемы P200,P330.
3. Отвернуть 4 винта снизу сортера и снять его со скобы.
4. Снять скобу сортера.
5. Снять узел желоба бумаги. (Для машин 5030, 5332 перейдите к шагу 13; для машин 5026, 5331 перейдите к шагу 6).
6. Открыть машину и снять верхнюю левую крышку.
7. Снять узел прижимного валика (рис.1).

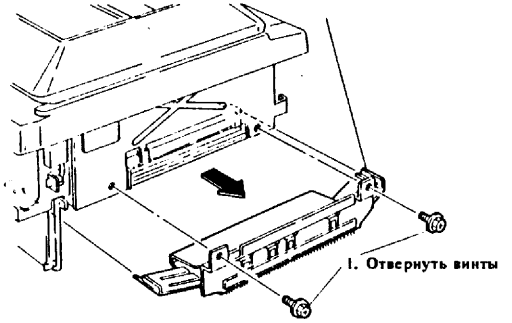

Рис.1 Снятие узла прижимного валика

8. Установить верхнюю левую крышку, не принадлежащую сортеру.
9. Снять транспортер дефлектора (рис. 2).

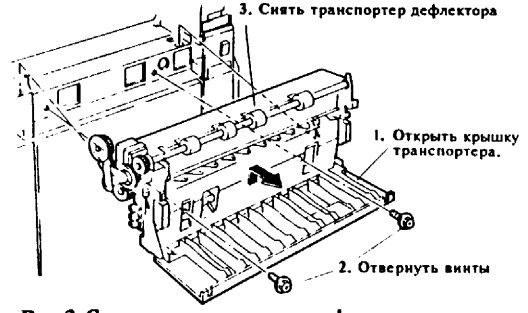

Рис.2 Снятие транспортера дефлектора.

10. Снять приводную шестерню транспортера дефлектора.

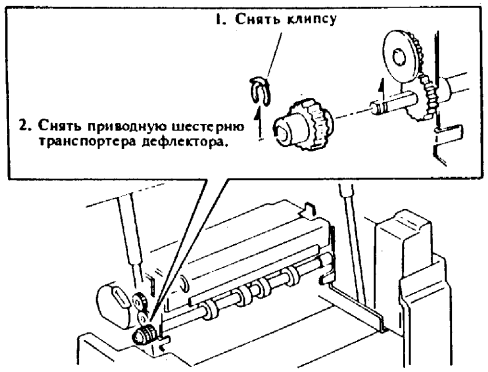

11. Установить нижнюю левую крышку, не принадлежащую сортеру.
12. Закрыть машину и установить приемный лоток.
13. Вставить вилку в розетку и включить питание.
14. Проверить работу процессора.
15. Проверить наборы деталей сортера и транспортера дефлектора.

- Набор деталей сортера

(1) Сортер 1

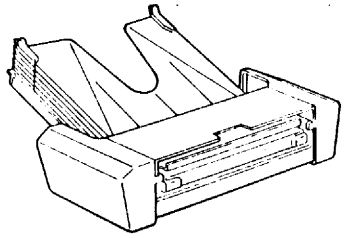

(2) Узел желоба бумаги 1

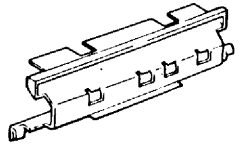

(3) Скоба сортера 1
передняя и 1 задняя

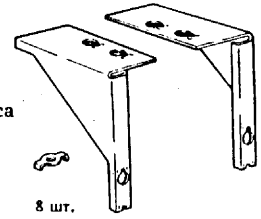

(4) Винт, клипса



- Набор деталей транспортера дефлектора

(1) Левая крышка процессора 1

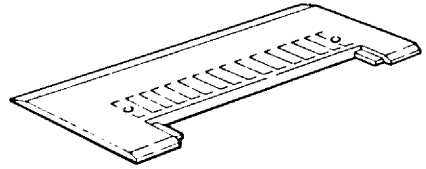

(2) Узел прижимного ролика 1

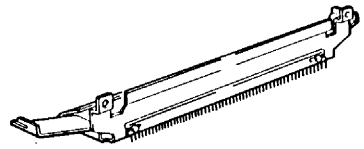

(3) Транспортер дефлектора 1

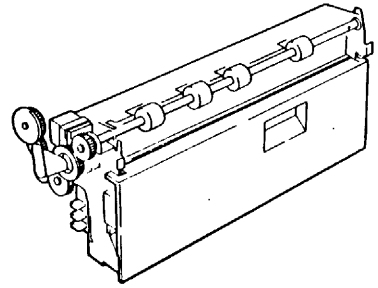

(4) Шестерня, клипса, винты

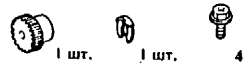

2.10 Снятие 20-ячеечного сортера

- Обычно, снятие должен выполнять CSD
- Для быстрого снятия подготовьте следующие детали:
  1. Приемный лоток (для всех машин) 1
  2. Верхняя левая крышка процессора (5026,5331) 1
  3. Нижняя левая крышка процессора (5026,5331) 1
  4. Винт (для нижней левой крышки) (5026,5331) 2
  5. Стопорный винт сортера (5030,5332) ... 2
- Процедура снятия
  1. Проверить работу сортера и устранить какие-либо неисправности.
  2. Выключить выключатель питания и извлечь вилку.
     (Для машин 5030, 5332 с 3, 4, или 5-ю лотками, перейти к шагу 3; для машин 5030, 5332 с процессором, 5026, 5331 перейти к шагу 5).
  3. Установить разъем выключателя блокировки P/J306 в положение с отключенным сортером (рис.1).

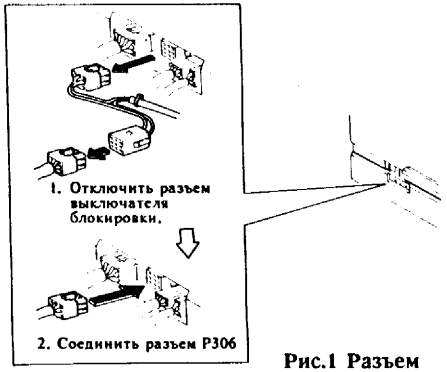

Рис.1 Разъем

4. Убрать шнур с разъемом блокировки в корпус.

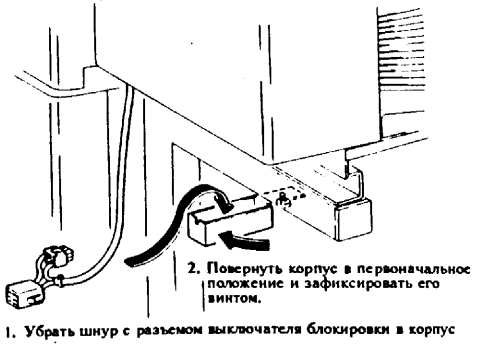

Рис.2 Убирание шнура

5. Отвернуть стопорный винт (рис.3) (для машин 5030, 5332 с процессором, 5026, 5331).

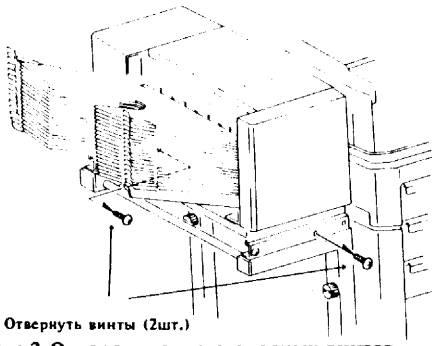

Рис.3 Отворачивание стопорных винтов

6. Отключить разъемы сортера (рис.4).

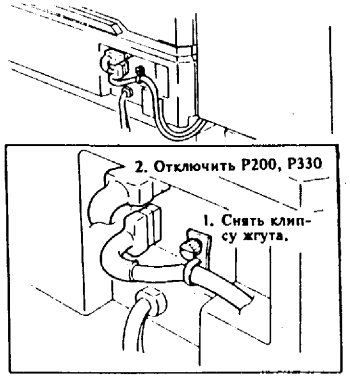

Рис.4 Отключение разъемов

7. Снять желоб бумаги (рис.5).

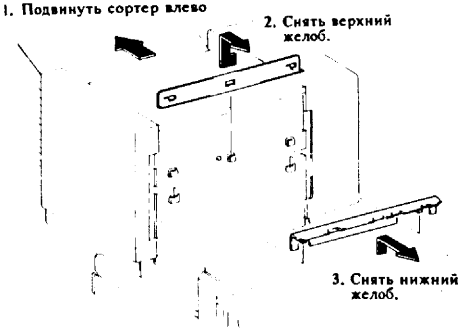

Рис.5 Снятие желоба бумаги

8. Снять сортер (рис.6).

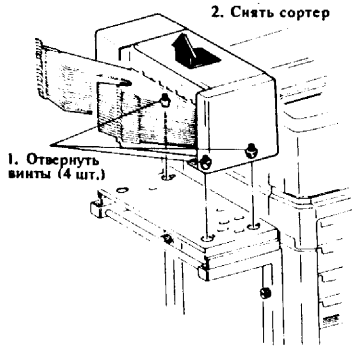

Рис.6 Снятие сортера

9. Демонтировать стойку сортера (для машин 5026, 5331 перейти к шагу 10, для 5030, 5332 - к шагу 17).

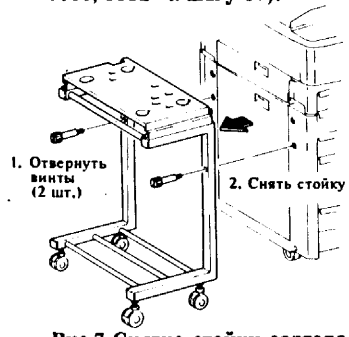

Рис.7 Снятие стойки сортера

10. Открыть сортер.
11. Снять левую крышку сортера.
12. Снять транспортер дефлектора (рис.8).

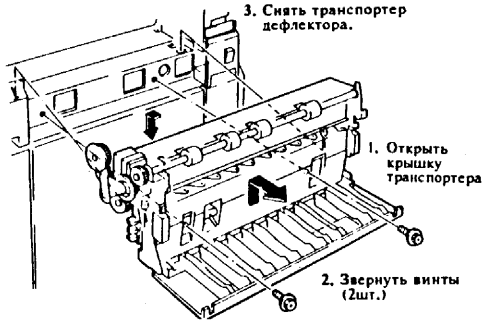

Рис.8 Снятие транспортера дефлектора

13. Снять приводную шестерню (рис.9).

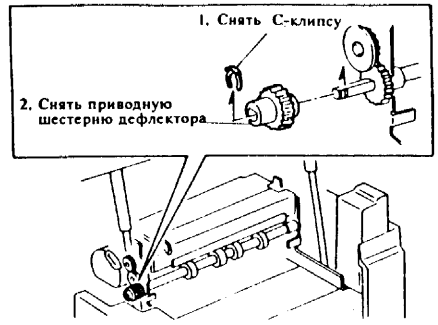

Рис.9 Снятие приводной шестерни дефлектора.

14. Снять узел прижимного ролика.

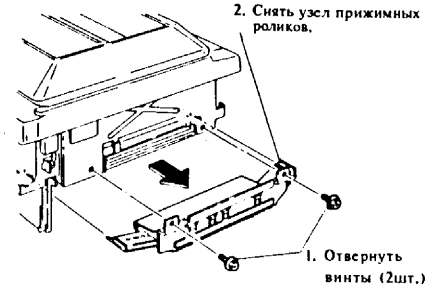

15. Установить верхнюю левую и нижнюю левую крышки.

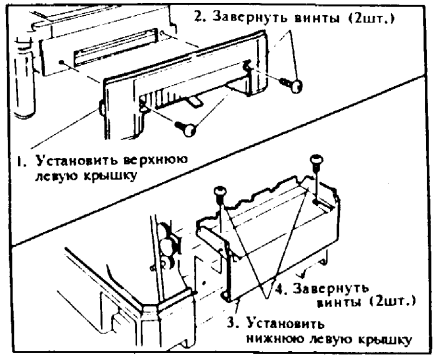

Рис.10 Установка верхней левой и нижней левой крышек

16 Закрыть машину.
17. Установить приемный лоток.
18. Вставьте вилку в розетку и включите питание машины.
19. Проверить работоспособность машины.
20. Проверить комплектность

• Комплект сортера

(1) Сортер (20 ячеек) 1

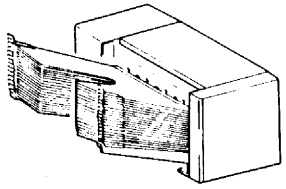

• Комплект стойки сортера

(1) Стойка 1

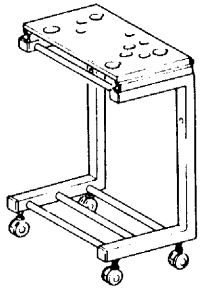

(2) Желоб для бумаги .....каждый по 1

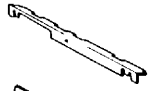

верхний желоб



нижний желоб

(3) Винты



2 шт. 3шт. 1шт. 2шт.

(4) Гаечный ключ



• Содержание комплекта транспортера дефлектора.

(1) Левая крышка 1

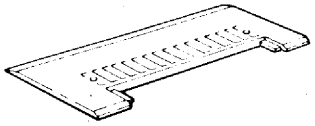

(2) Узел прижимного ролика 1

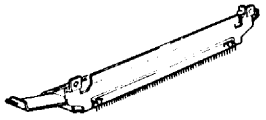

(3) Транспортер дефлектора 1

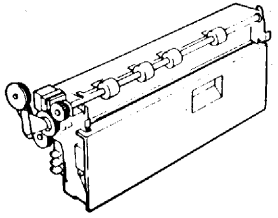

(4) Шестерня, клипса, винт

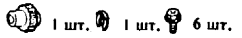

1 шт. 1 шт. 6 шт.

2.11 Снятие автоподатчика оригиналов

- Обычно, снятие должен выполнять CSD
- Для быстрого снятия подготовьте следующие детали:
  1. Пневморессора 1
  2. Стекло оригинала 1
  3. Направляющая регистрации 1
  4. Крышка стекла оригинала 1
  5. Винт (5,5) (5030, 5332) 1
  6. Винт (для крышки стекла оригинала) .. 2
  7. Кабельная стяжка (из набора ADF) 1
- Процедура снятия
  1. Возьмите оригиналы A3/A5, каждого по 50 листов, проверьте работу автоподатчика оригиналов. В случае обнаружения неисправности устраните ее.
  2. Отключите питание и выньте вилку из розетки.
  3. Снимите заднюю крышку и удалите из нее втулку кабеля.
  4. Отключите разъемы P/J201, P/J331.
  5. Снимите 2 втулки кабеля со жгута автоподатчика оригиналов.

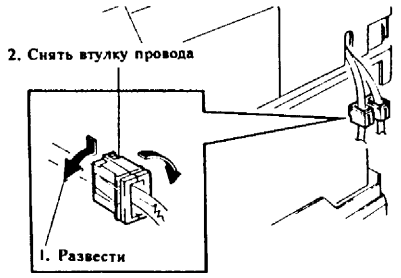

Рис.1.Снятие втулок проводов

6. В машинах 5026, 5331 снять переднюю крышку, отвернуть крепежный винт транспортера возврата (он будет использоваться в шаге 12), и установить обратно переднюю крышку.

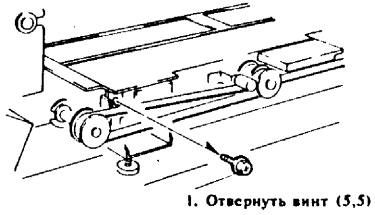

Рис.2 Снятие крепежного винта транспортера возврата

7. Снять узел автоподатчика оригиналов с опоры противовеса (рис.3).

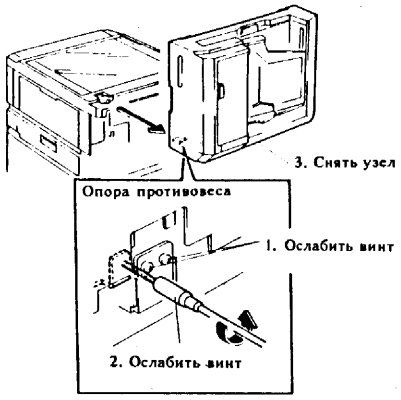

Рис.3 Снятие узла автоподатчика оригиналов

8. Снятие опоры противовеса (рис.4)

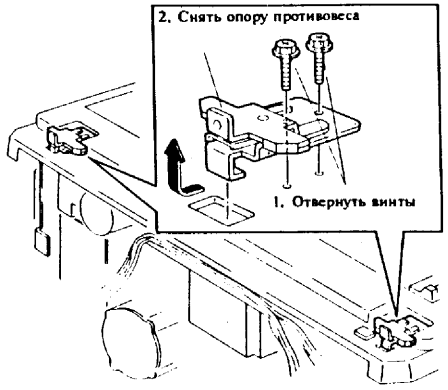

Рис.4. Снятие опоры противовеса

9. Переместить заглушку (рис.5).

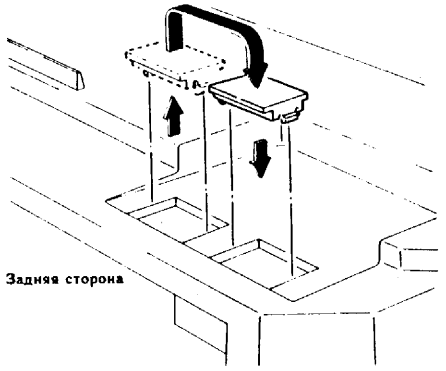

Рис.5. Перемещение заглушки

10. Снять стекло оригинала автоподатчика (рис.6).

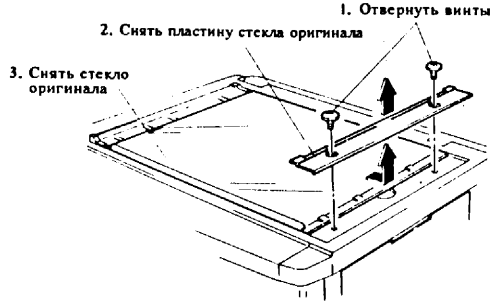

Рис.6. Снятие стекла оригинала

11. Снять верхнюю крышку
12. Снять резьбовую шпильку на плате двигателя каретки лампы и заменить ее винтом, снятым в шаге 6 (для машины 5026) (рис.7).

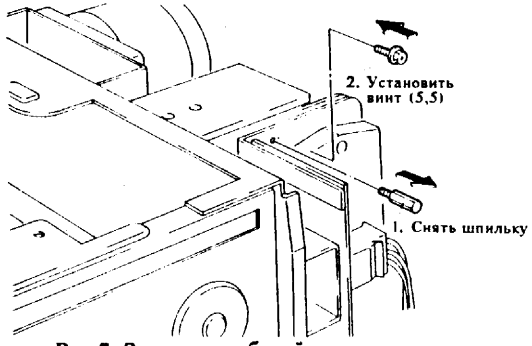

Рис.7. Замена резьбовой шпильки.

13. Снять узел затвора регистрации автоподатчика.
14. Установить узел затвора регистрации стекла оригинала.

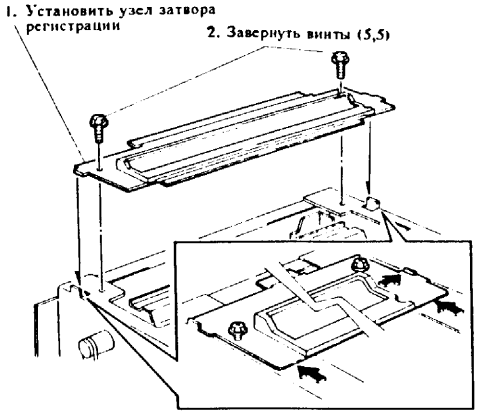

Рис.8. Установка узла затвора регистрации стекла оригинала.

15. Открыть переднюю крышку и открыть машину.
16. Снять пневморессору автоподатчика оригиналов и установить на ее место пневморессору стекла оригинала (рис.9).

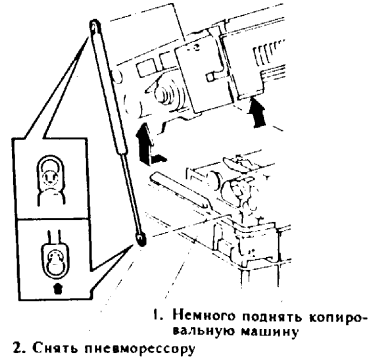

Рис.9. Снятие пневморессоры

17. Закрыть машину и закрыть переднюю крышку.
18. Установить верхнюю крышку.
19. Установить стекло оригинала (см.рис.6)
20. Установить узел крышки стекла оригинала
21. Разрезать стяжку жгута кабеля платы датчика размера оригинала, установить втулку кабеля, снятую в шаге 5 (рис. 10)

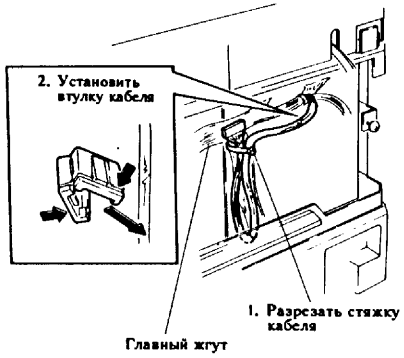

Рис.10 Снятие жгута проводов

22. Снять крышку платы датчика размера стекла оригинала.
23. Отвернуть винт и снять клипсу кабеля
24. Подключить J170 к P170 и закрепить жгут с помощью клипсы.
25. Установить крышку платы датчика размера.
26. Установить оставшуюся втулку кабеля в правую прорезь задней крышки
27. Установить заднюю крышку.
28. Вставить вилку в розетку и включить питание.
29. Проверить все датчики размера оригиналов с помощью диагностического кода [6-16].
30. Выполнить регулировку уровня экспонирования
    - Ввести режим диагностики [20.2].
    - Поместить контрольный лист 499T283 на стекло.
    - Установить плотность на "нормальную". (Выключить режим автоплотности).
    - Изготовить копии в масштабе 100%. Отрегулировать уровень экспонирования кнопкой плотности так, чтобы участок листа 0,05G не воспроизводился, а участок 0,1G вертикальной линии воспроизводился.
    - Таким же образом выполнить регулировку для масштабов 70% и 141%.
31. Отрегулировать датчик экспонирования.
    - Изготовить 5-6 копий.
    - Поместить 10 листов белой бумаги A3 на стекло.
    - Ввести режим диагностики [20-77] и нажать на кнопку "пуск".

- Проверить содержимое комплекта автоподатчика оригиналов.
  (1) Блок автоподатчика оригиналов 1
  (2) Стекло оригинала ADF 1
  (3) Пневморессора 1
  (4) Опора противовеса 2
  (5) Направляющая регистрации 1
  (6) Резьбовая шпилька 1
  (7) Направляющая входа 1
  (8) Винт (5,5) 4
  (9) Ярлык кодов состояния (для 5026,5332) 1
  (10) Масло 1
  (11) Кабельная стяжка 1
  (12) Гайка 2

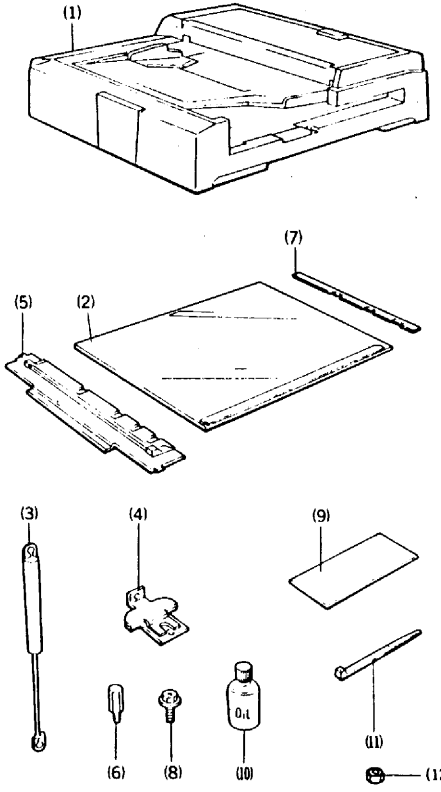

- Ремонтный набор автоподатчика 499K90686
  Детали (6), (7), (9), (10), (11) также еще установлены.

2.12 Снятие панели редактирования 5030

- Обычно, снятие должен выполнять CSD
- Для быстрого снятия подготовьте следующие детали:
  1. Крышка стекла оригинала 1
  2. Крышка желоба стекла оригинала 1
  3. Крышка разъемов (плоского типа) 1
  4. Винты (для пластины стекла оригинала) 2
- Детали панели редактирования перечислены ниже. Проверьте их наличие после разборки.
- Детали панелии редактирования:

(1) площадка редактирования..... 1

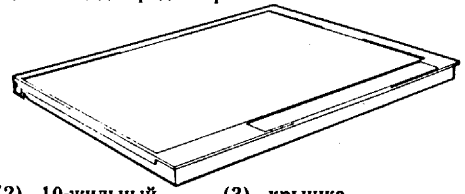

(2) 10-жильный кабель 1

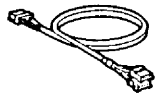

(3) крышка разъемов 1



(4) лоток оригиналов 1

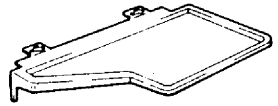

(5) редакторская ручка 1

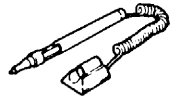

(6) винты, клипса



- Процедура снятия (машина со стеклом оригинала и панелью редактирования)
  1. Проверьте работоспособность панели редактирования и устраните замеченные неполадки.
  2. Отключить питание и вынуть вилку из розетки.
  3. Снять ручку редактирования.
  4. Снять лоток оригинала (рис.1).

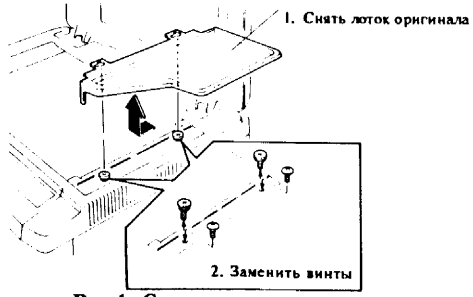

Рис.1. Снятие лотка оригинала

5. Отключить P313, P333 (рис.2).

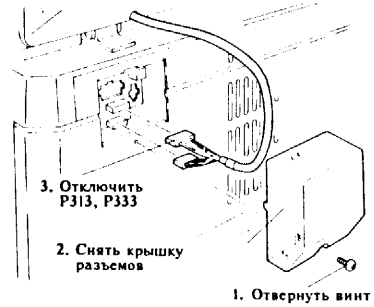

Рис.2. Отключение разъемов

6. Установить крышку разъемов (плоского типа).
7. Снять клипсу кабеля (рис.3).

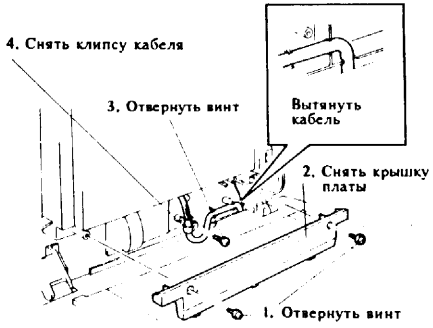

Рис.3. Снятие клипсы кабеля

8. Снять панель редактирования с крышки стекла оригинала (рис.4)

Примечание: Не уроните панель редактирования.

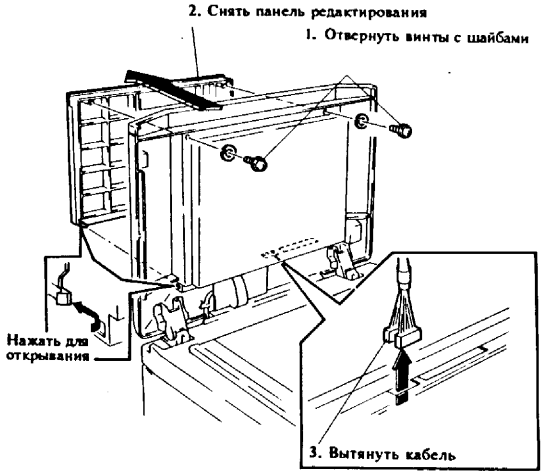

Рис.4. Снятие панели редактирования

9. Отключить 10-жильные кабели от I/F платы редактора.
10. Установить крышку платы стекла оригинала.
11. Установить на крышку стекла оригинала крышку оригинала и крышку желоба.
12. Включить питание и проверить работу процессора.
13. Проверить содержание комплекта деталей панели редактирования.

• Процедура снятия (редактор + машина с картой интегральных схем)

1. Проверьте работоспособность панели редактирования и устраните замеченные неполадки.
2. Отключить питание и вынуть вилку из розетки.
3. Снять ручку редактирования.
4. Снять лоток оригинала (рис.5).

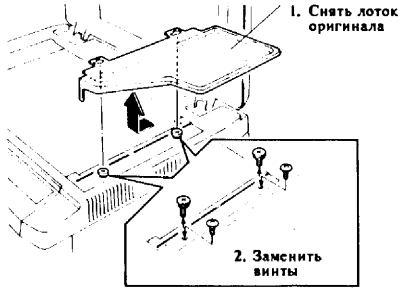

Рис.5. Снятие лотка оригинала

5. Снять крышку платы стекла оригинала.
6. Отключить J314 от I/F платы для считывания карточки с интегральной схемой (рис.6).

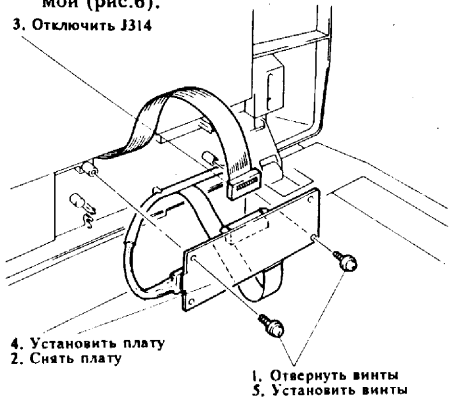

Рис.6. Отключение J314

7. Снять панель редактирования (рис.7)

Примечание: Будьте осторожны так как подключен плоский кабель.

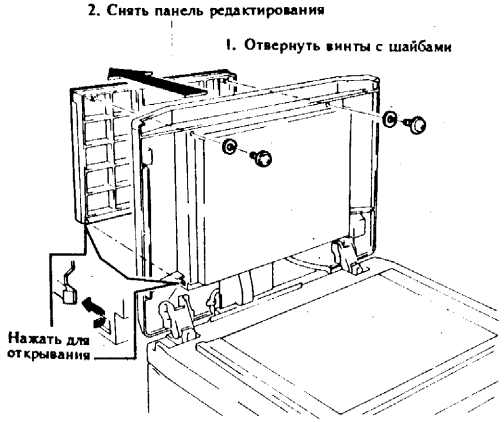

Рис.7. Снятие панели редактирования

8. Аккуратно выдвинуть J314, отключенный в шаге 6 и соединить его с P314 (рис.8)

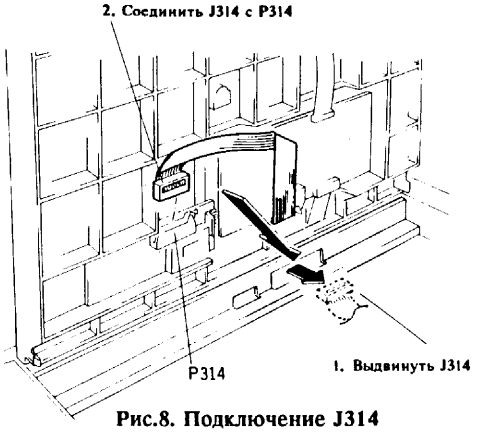

Рис.8. Подключение J314

9. Установить крышку платы стекла оригинала.
10. Установить на крышку стекла оригинала крышку оригинала и крышку желоба.
11. Включить питание и проверить работу процессора.
12. Проверить содержание комплекта деталей панели редактирования.

2.13 Снятие модуля для считывания карточки с интегральной схемой 5030

- Снятие должен производить инженер технического обслуживания.
- Процедуры снятия различаются в зависимости от модели (машины со стеклом оригинала, машины с автоподатчиком оригиналов, машины со стеклом оригинала и редактированием).
- Не используйте повторно липкую ленту основания модуля для считывания карточки с интегральной схемой. При повторной установке модуля закажите ее дополнительно.
- Проверьте содержимое набора для считывания карточки с интегральной схемой после снятия деталей.

(1) Карта памяти работ 2
(2) Модуль карты с интегральными схемами 1
(3) 10-жильный кабель 1
(4) I/F плата модуля с интегральными схемами 1
(5) Дополнительная крышка разъемов 1
(6) Зажим кабеля 1
(7) Винт 3
(8) Опора (для автоподатчика оригиналов) 1
(9) Скоба (для автоподатчика оригиналов) 1
(10) Винт (5,5) (для автоподатчика оригиналов) 6
(11) Втулка провода (для автоподатчика оригиналов) 1
(12) Нейлоновая шайба (для автоподатчика оригиналов) 1

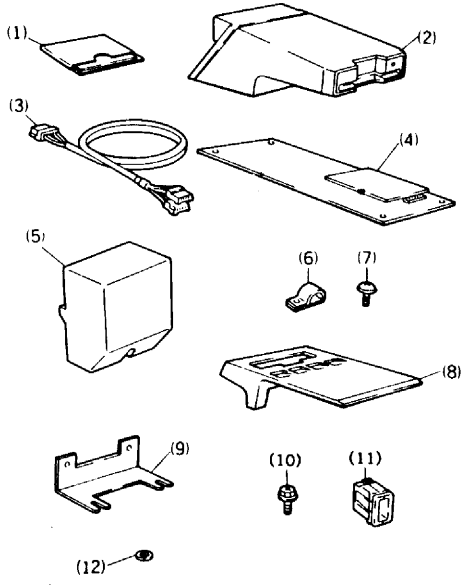

- Процедура снятия (для машин со стеклом оригинала)
  (1) Отключить питание и вынуть вилку из розетки.
  (2) Снять дополнительную крышку разъемов и отключить P313 и P333 (рис.1).

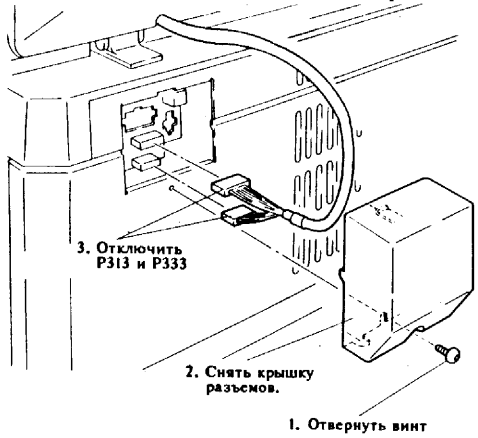

Рис.1 Отключение разъемов

(3) Установить плоскую крышку разъемов на заднюю крышку.
(4) Снять крышку платы стекла оригинала и снять клипсу кабеля (рис.2).

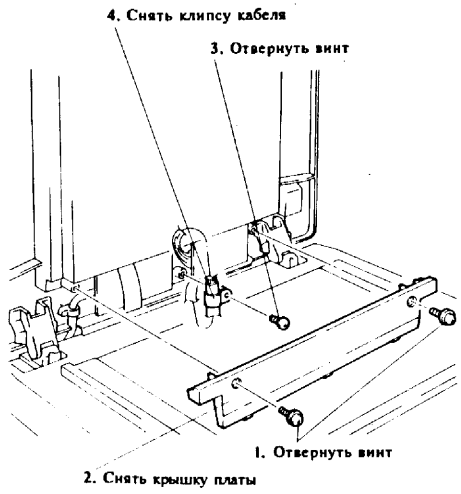

Рис.2 Снятие крышки платы стекла оригинала

(5) Снять I/F плату для считывания карточки с интегральной схемой

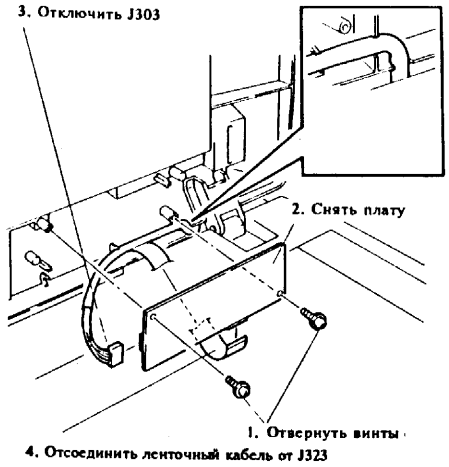

Рис.3 Снятие I/F платы для считывания карточки с интегральной схемой

(6) Установить плату стекла оригинала.
(7) Снять модуль карты с крышки платы стекла оригинала.
(8) Включить питание и проверить работу процессора.
(9) Проверить наличие деталей набора для считывания карточки с интегральной схемой.

- Процедура снятия (для машин с автоподатчиком оригиналов)
  (1) Отключить питание и вынуть вилку из розетки.
  (2) Снять дополнительную крышку разъемов и отключить P313 и P333 (рис.4).

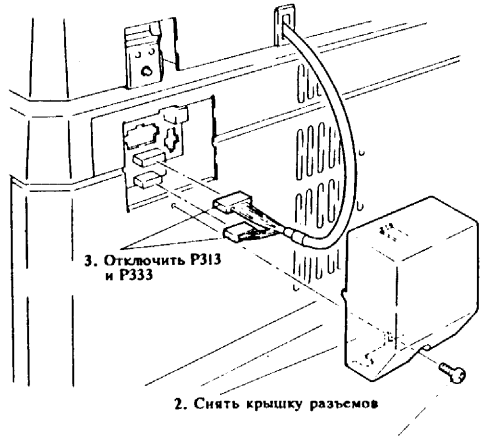

Рис.4 Отключение разъемов

(3) Установить плоскую крышку разъемов на заднюю крышку.
(4) Снять переднюю, левую верхнюю и правую верхнюю крышки автоподатчика оригиналов
(5) Снять I/F плату для считывания карточки с интегральной схемой с правой верхней крышки.

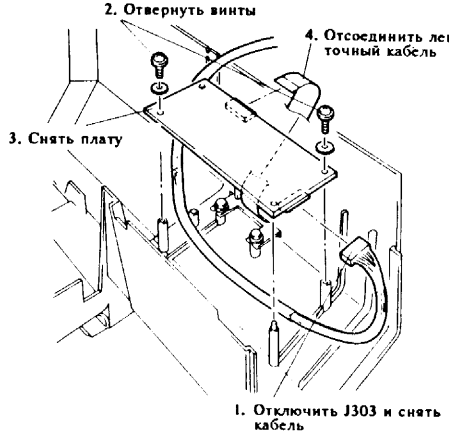

Рис.5 Снятие I/F платы для считывания карточки с интегральной схемой

(6) Снять модуль карты (рис.6)

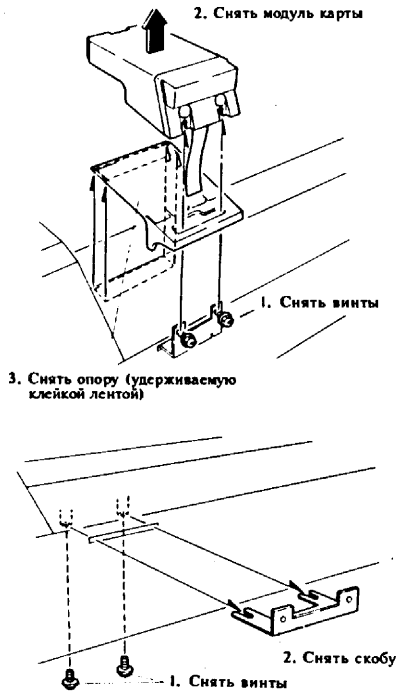

Рис.6 Снятие модуля карты

(7) Установить правую верхнюю, левую верхнюю и переднюю крышки
(8) Включить питание и проверить работу процессора.
(9) Проверить наличие деталей набора для считывания карточки с интегральной схемой.

• Процедура снятия (машина со стеклом оригинала и панелью редактирования)
(1) Отключить питание и вынуть вилку из розетки.
(2) Снять крышку платы стекла оригинала и отвернуть винт, крепящий клипсу кабеля (рис.7).

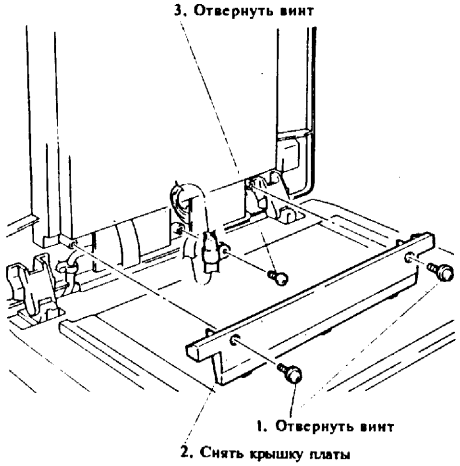

Рис.7 Снятие крышки платы

(3) Снять I/F плату для считывания карточки с интегральной схемой (рис.8).

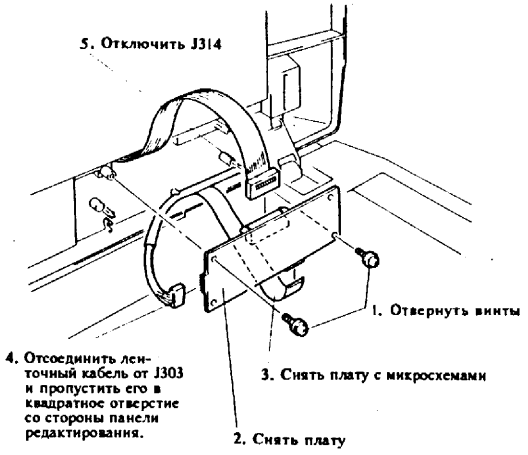

Рис.8 Снятие I/F платы для считывания карточки с интегральной схемой

(4) Снять модуль карты с крышки платы стекла оригинала.
(5) Снять панель редактирования с крышки платы стекла оригинала (рис.9).

Примечание: Не уроните панель редактирования.

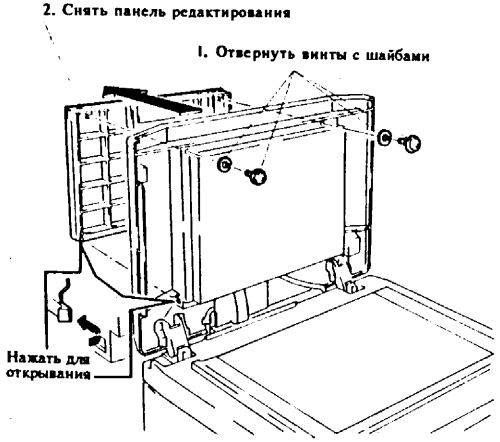

Рис.9 Снятие панели редактирования

(6) Подключить J314 и J303 к I/F плате редактора (рис.10)

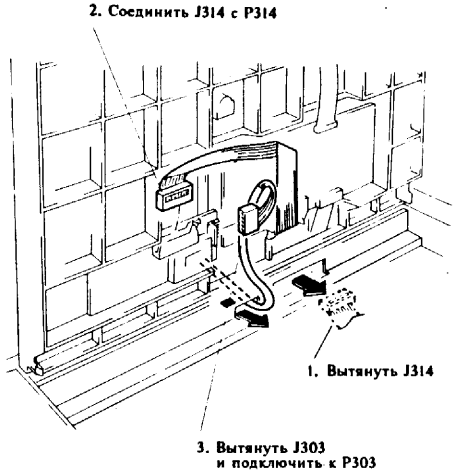

Рис.10 Подключение J314 и J303

(7) Установить панель редактирования.
(8) Закрепить кабель и установить крышку платы стекла оригинала.

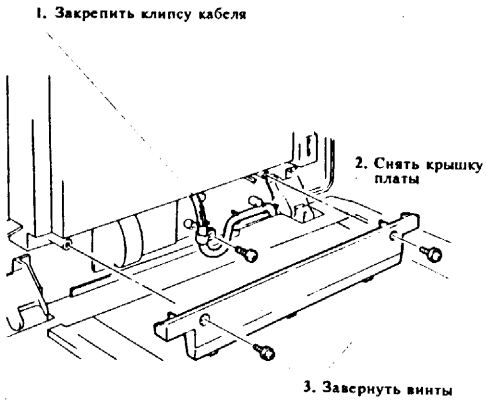

Рис.11 Установка крышки платы

(9) Включить питание и проверить работу процессора.
(10) Проверить содержимое набора для считывания карточки с интегральной схемой.

Глава 3 КАТАЛОГ ДЕТАЛЕЙ
PARTS LIST

Глава 3 КАТАЛОГ ДЕТАЛЕЙ

1. ПРИВОДЫ
1.1 Двигатели привода 3-1

2. УСТРОЙСТВО ПОДАЧИ БУМАГИ
2.1 Лотки и кассеты для бумаги 3-2
2.2 Узел многолистового ручного податчика (MMF) 3-3
2.3 Узел устройства подачи бумаги 3-4
2.4 Транспортер отвода 3-5
2.5 Регистрация 3-6

3. ТРАНСПОРТЕР БУМАГИ
3.1 Транспортер и вакуумный вентилятор 3-7

4. ОПТИКА
4.1 Стекло оригинала и вентилятор охлаждения оптики 3-8
4.2 Каретки полного и половинного хода 3-9
4.3 Каретки объектива и зеркала 5026/5030 3-10
4.3A Каретки объектива и зеркала 5331/32 ..... 3-10A

5. КСЕРОГРАФИЧЕСКАЯ СИСТЕМА
5.1 Коротрон зарядки и блок питания 3-11
5.2 Коротрон переноса и обогреватель барабана 3-12
5.3 Барабан и узел модуля барабана 3-13
5.4 Коротрон предочистки и пальцы барабана 3-14
5.5 Очистка барабана 3-15
5.6 Механизм отвода скребка и пальцев барабана 3-16

6. СИСТЕМА ПРОЯВЛЕНИЯ
6.1 Механизм включения узла носителя 3-17
6.2 Узел бункера тонера 3-18
6.3 Главный бункер носителя (1) 3-19
6.4 Главный бункер носителя (2) 3-20
6.5 Бункер цветного носителя (1) 3-21
6.6 Бункер цветного носителя (2) 3-22

7. СИСТЕМА ЗАКРЕПЛЕНИЯ
7.1 Нагревательный валик 3-23
7.2 Прижимной валик 3-24
7.3 Выход бумаги 3-25
7.4 Транспортер выхода и дефлектор 3-26

8. ЭЛЕКТРИЧЕСКИЕ ЭЛЕМЕНТЫ
8.1 Панель управления и передняя сторона 3-27
8.2 Задняя сторона 5026/5030 3-28
8.2A Задняя сторона 5331/32 ..... 3-28A
8.3 Список разъемов (Вид спереди 1) 5026/5030 3-29
8.3A Список разъемов (Вид спереди 1) 5331/32 ..... 3-29A
8.4 Список разъемов (Вид спереди 2) 5026/5030 3-30
8.4A Список разъемов (Вид спереди 2) 5331/32 ..... 3-30A
8.5 Список разъемов (Вид сзади) 5026/5030 3-31
8.5A Список разъемов (Вид сзади) 5331/32 ..... 3-31A
8.6 Список разъемов модуля FDM (Вид сзади 1) 3-32
8.7 Список разъемов модуля FDM (Вид сзади 2) 3-33
8.8 Список разъемов дуплексного автоподатчика оригиналов (Вид сзади) 3-34
8.9 Список разъемов 10-ЯЧЕЕЧНОГО СОРТЕРА, ПАНЕЛИ РЕДАКТИРОВАНИЯ 5030 (Вид спереди) 3-35
8.10 Список разъемов 20-ЯЧЕЕЧНОГО СОРТЕРА 3-36
8.11 Другие электрические элементы 3-37

9. КРЫШКИ
9.1 Передняя и правая скрытая стороны 3-38
9.2 Задняя и левая скрытая стороны 3-39
9.3 Крышка стекла оригинала 5026/5030 3-40
9.3A Крышка стекла оригинала 5331/32 ..... 3-40A

10. РАМА (СТАНИНА)
10.1 Пневморессора и запорный рычаг 3-41

11. СОРТИРОВОЧНОЕ УСТРОЙСТВО
11.1 Крышки и панель управления (для 10-ячеечного сортера) 3-42
11.2 Подача бумаги и привод ячеек сортера (для 10-ячеечного сортера) 3-43
11.3 Установка (10-ячеечного сортера) 3-44
11.4 Крышки и панель управления (для 20-ячеечного сортера) 3-45
11.5 Подача бумаги и привод ячеек сортера (для 20-ячеечного сортера) 3-46
11.6 Установка (20-ячеечного сортера) 3-47

12. ДУПЛЕКСНЫЙ АВТОПОДАТЧИК ОРИГИНАЛОВ И АВТОПОДАТЧИК ОРИГИНАЛОВ
12.1 Крышка 3-48
12.2 Привод и электрическая система 3-49
12.3 Подача оригинала 3-50
12.4 Инвертор оригинала 3-51
12.5 Устройство выравнивания оригинала 3-52
12.6 Транспортер оригинала 3-53
12.7 Выход оригинала 3-54

13. МОДУЛЬ ЛОТКОВ
13.1 Крышки 3-55
13.2 Привод и электрическая система модулей TTM и FTM 3-56
13.3 Привод и электрическая система модулей TDM и FDM 3-57
13.4 Подача бумаги модулей TTM и TDM (1) 3-58
13.4A Подача бумаги модулей TTM и TDM (2) 3-59
13.5 Подача бумаги модулей FTM и FDM (1) 3-60
13.5A Подача бумаги модулей FTM и FDM (2) 3-61
13.6 Привод дуплексного модуля 3-62
13.7 Устройство подачи дуплексного модуля (DDM) 3-63
13.8 Устройство выравнивания дуплексного модуля 3-64
13.9 Транспортер входа 3-65
13.10 Транспортер инвертора 3-66
13.11 Затвор инвертора 3-67

14. ПАНЕЛЬ РЕДАКТИРОВАНИЯ
14.1 Панель редактирования 5030 3-68

15. МОДУЛЬ КАРТОЧКИ ПАМЯТИ
15.1 Модуль карточки памяти 3-69

16. Элементы без номера (Винты, гайки и др.)
16.1 Элементы без номера (Винты, гайки и др.) 3-70

17. Инструменты для тех. обслуживания
17.1 Инструменты для тех. обслуживания 3-71

* Индекс номеров деталей 3-72

Замечание по пользованию каталогом деталей

1. В случае, если номер составной части не показан, этой части нет в списке запасных частей.

1 DRIVE
PL 1. 1 Drive Motors

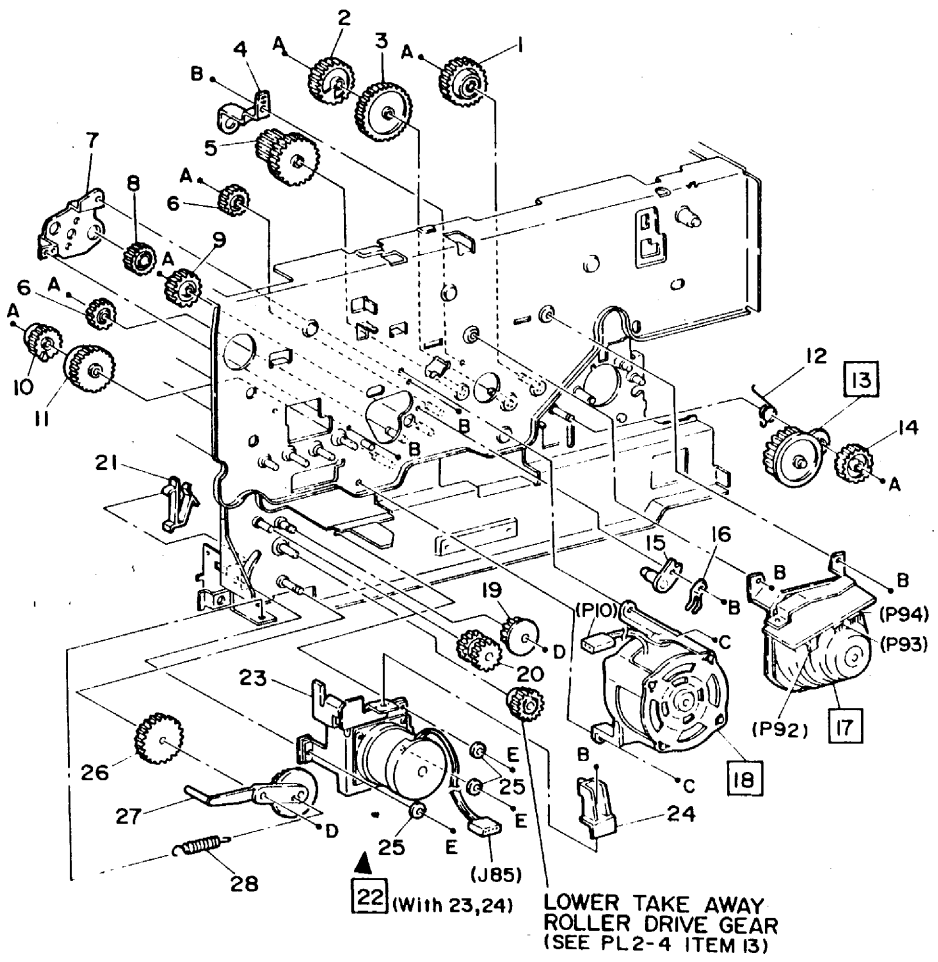

5030-3-001(1)

ITEM	PART.NO	DESCRIPTION	A.C
1	7E 91950	IDLER GEAR	3033
2	7E 91940	LATCH GEAR	3035
3	7E 91930	LATCH GEAR	3035
4	- -	DRUM DRIVE GEAR SUPPORT BRACKET	3031
5	7E 91920	DRUM/CLEANER DRIVE GEAR	3031
6	7E 91980	IDLER GEAR	3036
7	- -	DEVELOPER MOTOR LOCATION BRACKET	3012
8	7E 92010	SWITCHING MECHANISM DRIVE GEAR	3038
9	7E 91990	IDLER GEAR	3036
10	7E 92000	REGISTRATION DRIVE GEAR	3032
11	7E 92020	IDLER GEAR	3036
12	9E 92970	LINK GEAR SPRING	3034
13	12K 90330	LINK GEAR ASSEMBLY	3033
14	7E 91970	TRANSPORT/FUSER DRIVE GEAR	3044
15	13E 91270	DRUM SHAFT SUPPORT BEARING	3039
16	- -	DRUM SHAFT EARTH SPRING	3037
17	127K 91310	MAIN MOTOR (MOT.1)	3010
18	127K 91353	DEVELOPER MOTOR (MOT.6)(5026/30)	3012
18	127K 93121	DEVELOPER MOTOR (MOT.6)(300/310)	3012
19	7E 91230	PAPER FEEDER IDLER GEAR	3042
20	7E 92100	MULTI MANUAL FEEDER DRIVE GEAR	3046
21	- -	LINK GEAR STOPPER	3047
22	127K 91403	PAPER FEED MOTOR ASSEMBLY (MOT5)(WITH23,24)(5026/30)	3011
22	127K 93130	PAPER FEED MOTOR ASSEMBLY (MOT5)(WITH23,24)(300/310)	3011
23	- -	PAPER FEED MOTOR	3011
24	- -	SWITCHING SOLENOID ACTUATOR	4081
25	- -	SPACER	3011
26	7E 91250	IDLER GEAR	3048
27	12K 90290	2TRAY MODULE DRIVE GEAR	3047
28	9E 92740	TENSIONER SPRING	3047

ITEM	PART.NO	DESCRIPTION
A	354W 24251	E CLIP 4
B	158W 27655	DELTITE SCREW M3X6 (5.5)
C	158W 35855	DELTITE SCREW M4X8 (5.5)
D	354W 24254	KL CLIP 4
E	158W 28055	DELTITE SCREW M3X10 (5.5)

2 PAPER FEEDER
PL 2. 1 Tray and Paper Cassette

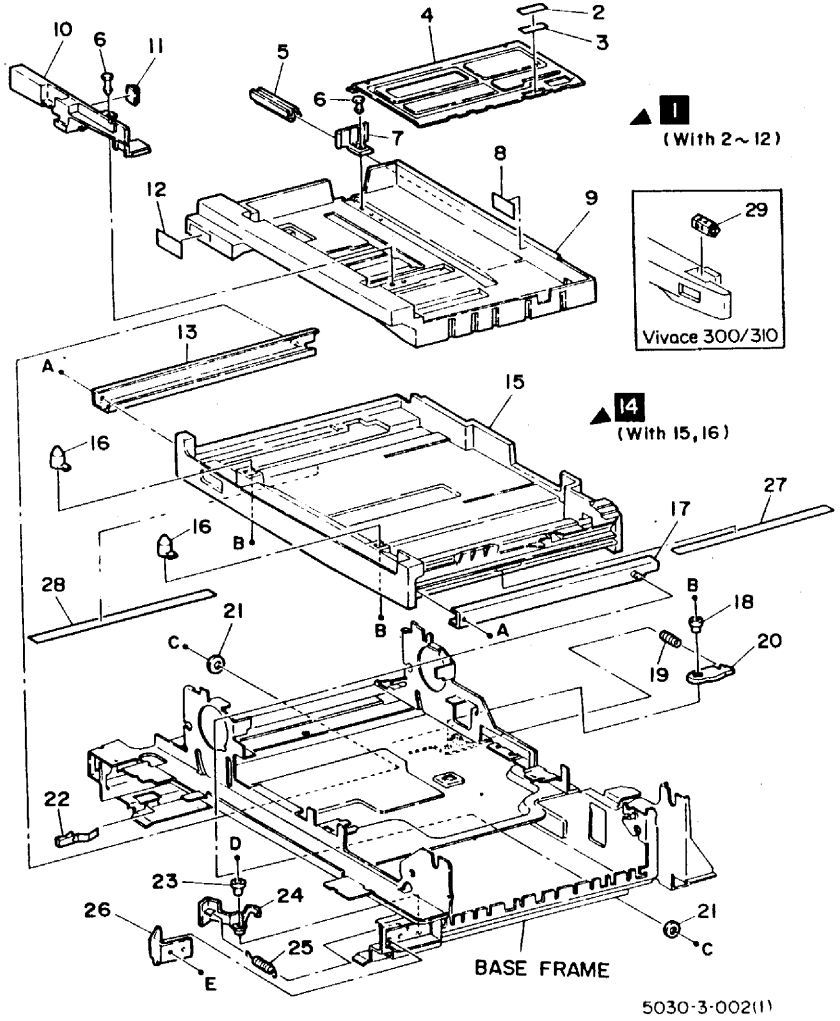

5030-3-002(1)

ITEM	PART.NO	DESCRIPTION	A.C
1	499K 90748	PAPER CASSETTE ASSEMBLY (WITH2~12)(5026/30)	5020
1	499K 98750	PAPER CASSETTE ASSEMBLY (WITH2~12)(300/310)	5020
2	19S 61587	BOTTOM PLATE PAD	5024
3	- -	PAPER GUIDE	5024
4	- -	BOTTOM PLATE	5023
5	120K 90110	PAPER SIZE SWITCH ACTUATOR(5026/30)	5021
5	120K 90820	PAPER SIZE SWITCH ACTUATOR(300/310)	5021
6	19E 91030	PUSH RIVET	5022
7	- -	END PAPER GUIDE	5025
8	91P 64613	LABEL(5026/30)	3240
8	91E 67490	LABEL(300/310)	3240
9	- -	PAPER CASSETTE	5026
10	- -	SIDE PAPER GUIDE	5027
11	19P 61778	SIDE PAD	5027
12	91E 70340	LABEL:SIZE(5026/30)	3240
13	1K 92591	L.H.CASSETTE TRAY RAIL	5053
14	30K 93371	CASSETTE TRAY ASSEMBLY (WITH15,16)(5026/30)	5050
14	68K 71200	CASSETTE TRAY ASSEMBLY (WITH15,16)(300/310)	5050
15	- -	CASSETTE TRAY	5050
16	16E 90270	PAPER CASSETTE STOPPER (5026/30)	5051
16	16E 91300	PAPER CASSETTE STOPPER (300/310)	5051
17	1K 92581	R.H.CASSETTE TRAY RAIL	5053
18	- -	PIVOT COLLAR	5052
19	- -	CASSETTE TRAY LOCK SPRING	5052
20	- -	CASSETTE TRAY LOCK LEVER	5052
21	28E 90290	SPACER	5053
22	9E 93091	BIAS SPRING	5054
23	- -	PIVOT COLLAR	5055
24	32E 91762	PAPER GUIDE	5055
25	- -	PAPER GUIDE SPRING	5055
26	- -	PAPER GUIDE COVER	5056
27	32E 90850	R.H.RAIL GUIDE	5057
28	32E 90860	L.H.RAIL GUIDE	5057
29	14E 93400	SIZE BLOCK(300/310)	5050

ITEM	PART.NO	DESCRIPTION
A	112W 36059	DELTITE SCREW M4X8 (5.5)
B	158W 28055	DELTITE SCREW M3 X 10 (5.5)
C	354W 24251	E-CLIP 4
D	112W 28059	DELTITE SEMS SCREW M3X10(5.5)
E	158W 27655	DELTITE SCREW M3X6 (5.5)

91E82501

2 PAPER FEEDER

PL 2. 2 Multi Manual Feeder Assembly

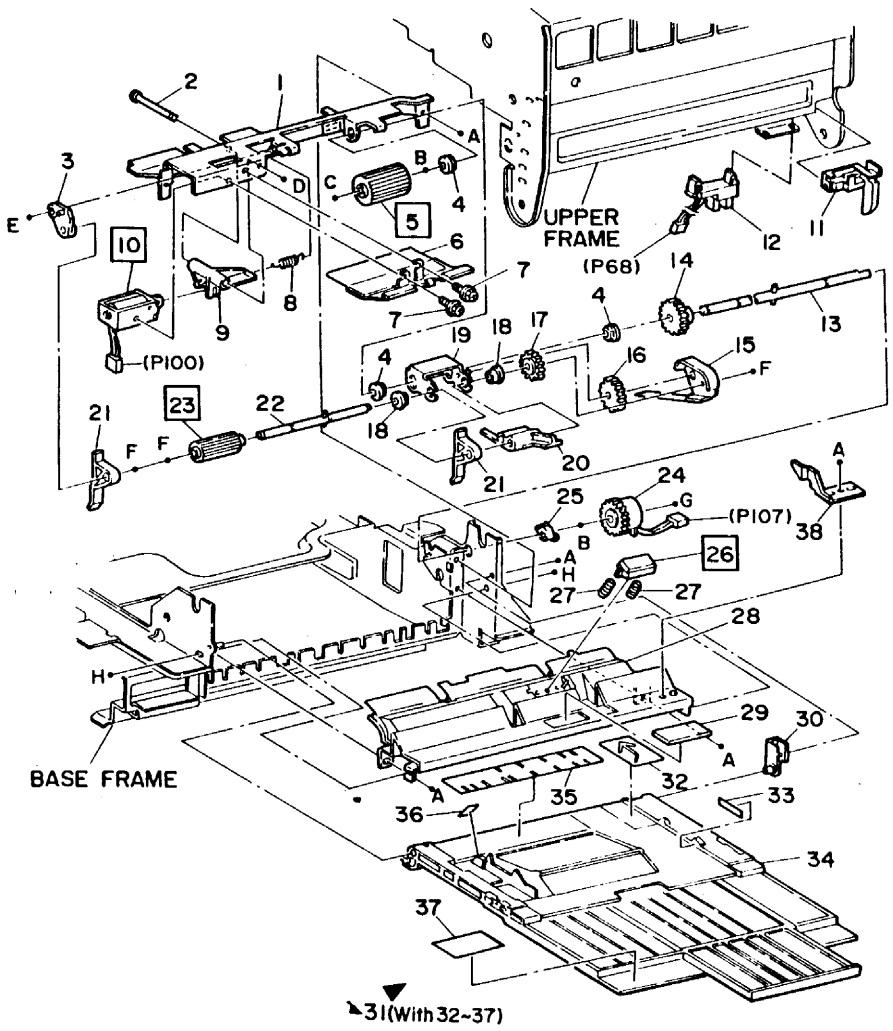

5030-3-003(2)

ITEM	PART.NO	DESCRIPTION	A.C
1	54K91885	M.M.F UPPER CHUTE ASSEMBLY	5171
2	- -	RETRACT PIN	5173
3	- -	NUDGER ROLLER LINK	5173
4	- -	SLEEVE BEARING	5176
5	22K 93360	MANUAL FEED ROLLER	5175
6	- -	PAPER GUIDE ASSEMBLY	5174
7	26E 90750	HEX TP SCREW M3X4 (5.5)	5174
8	9E 92250	NUDGER ROLLER RETRACT SPRING	5173
9	- -	RETRACT LINK	5173
10	121K 91050	MANUAL FEED SOLENOID(SOL1)	5162
11	- -	WIRE HARNESS COVER	3236
12	130E 90420	M.M.F NO PAPER SENSOR(SS5)	5160
13	- -	MANUAL FEED ROLLER SHAFT	5176
14	7E 92030	NUDGER ROLLER DRIVE GEAR	5177
15	- -	GEAR COVER ASSEMBLY	3232
16	7E 91180	IDLE GEAR	5177
17	7E 91190	NUDGER ROLLER GEAR	5178
18	- -	SLEEVE BEARING	5181
19	- -	NUDGER ROLLER BRACKET	5179
20	120E 90620	NO PAPER SENSOR ACTUATOR	5161
21	- -	MULTI MANUAL FEEDER GATE	5182
22	- -	NUDGER ROLLER SHAFT	5181
23	22K 92860	NUDGER ROLLER	5180
24	121K 91022	FEED CLUTCH(CL1)(ALT)	3024
24	121K 91032	FEED CLUTCH(CL1)(ALT)	3024
24	121K 91042	FEED CLUTCH(CL1)(ALT)	3024
25	- -	SLEEVE BEARING	5176
26	19K 90980	M.M.F RETARD PAD	5183 19K90380
27	9E 93170	M.M.F RETARD PAD SPRING	5184
28	24K90152	MULTI MANUAL CHUTE	5172
29	4E92080	CHUTE PAD	5185
30	- -	MULTI MANUAL TRAY BRACKET	5186
31	50K 93851	MULTI MANUAL TRAY ASSEMBLY (WITH32~37)(5026/30)	5170
31	50K 15090	MULTI MANUAL TRAY ASSEMBLY (WITH32~37)(300310)	5170
32	91E 82591	LABEL:PAPER SET(5026/30)	3240
32	92E 31430	LABEL:PAPER SET(300/310)	3240
33	91E 82560	LABEL:MAX(5026/30)	3240
33	92E 31400	LABEL:MAX(300/310)	3240
34	- -	MULTI MANUAL TRAY	5170
35	91E 70230	LABEL:PAPER SIZE(5026/30)	3240
35	92E 43890	LABEL:PAPER SIZE(300/310)	3240
36	91E 82571	LABEL:PAPER GUIDE(5026/30)	3240
36	92E 31410	LABEL:PAPER GUIDE(300/310)	3240
37	91E 82550	LABEL:MANUAL TRAY(5026/30)	3240
37	92E 31390	LABEL:MANUAL TRAY(300/310)	3240
38	- -	PAPER GUIDE(300/310)	

ITEM	PART.NO	DESCRIPTION
A	158W 27655	DELTITE SCREW M3X6 (5.5)
B	354W 27251	E-CLIP 6
C	354W 27254	KL.CLIP 6
D	354W 21251	E-CLIP 3
E	354W 24251	E-CLIP 4
F	354W 24254	KL.CLIP 4
G	354W 26251	E-CLIP 5
H	158W 28055	DELTITE SCREW M3 X 10 (5.5)

2 PAPER FEEDER
PL 2. 3 Paper Feeder Assembly

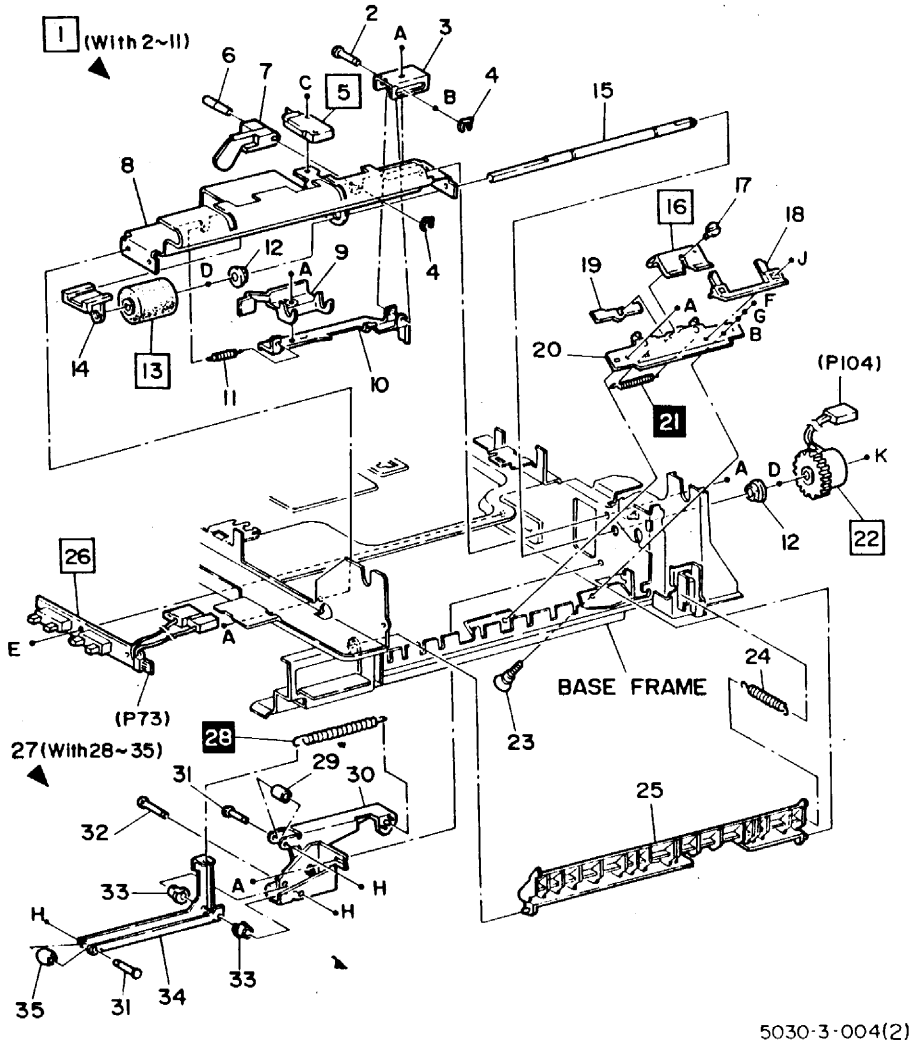

5030-3-004(2)

ITEM	PART.NO	DESCRIPTION	A.C
1	24K 90350	NO.1 FEEDER ASSEMBLY (WITH2~11)	5010
2	- -	FEED ROLLER GUIDE PIN	5011
3	- -	FEED ROLLER GUIDE PLATE	5011
4	19E 90940	KL-CLIP 2	5012
5	110E 90350	ADD PAPER SWITCH(S8)	5040
6	- -	ADD PAPER SWITCH ACTUATOR PIN	5041
7	120E 91321	ADD PAPER SWITCH ACTUATOR	5041
8	- -	PAPER FEEDER FRAME	5013
9	- -	FEED ROLLER SUPPORT BRACKET	5015
10	- -	FEED ROLLER GUIDE	5016
11	9E 83140	FEED ROLLER GUIDE SPRING	5017
12	- -	SLEEVE BEARING	5019
13	22K 82850	FEED ROLLER	5014
14	13K 90170	FEED ROLLER SHAFT HOLDER	5018
15	- -	FEED ROLLER SHAFT	5019
16	19K 90290	RETARD PAD	5031
17	26E 93000	SHOULDER SCREW	5032
18	38E 91030	RETARD PAD GUIDE	5033
19	3E 91802	RETARD PAD STOPPER	5032
20	30K 93741	RETARD PAD BRACKET	5030
21	9E 92280	RETARD PAD SPRING	5034
22	121K 91032	FEED CLUTCH(CL2)(NOTE1)	3023
23	- -	STUD	5035
24	9E 93140	PAPER CHUTE SPRING	5003
25	54E 90840	TRAY 1 PAPER CHUTE	5002
26	110K 90520	PAPER SIZE SWITCH	5043
27	30K 93302	NORMAL FORCE ASSEMBLY (WITH28~35)	5060
28	9E 92230	NORMAL FORCE SPRING	5061
29	22E 90830	NORMAL FORCE LINK ROLLER	5062
30	- -	NORMAL FORCE LINK	5062
31	- -	NORMAL FORCE LEVER PIN	5063
32	- -	NORMAL FORCE LINK PIN	5062
33	- -	SLEEVE BEARING	5062
34	- -	NORMAL FORCE LEVER	5063
35	22E 90840	NORMAL FORCE LEVER ROLLER	5063

ITEM	PART.NO	DESCRIPTION
A	158W 27655	DELTITE SCREW M3X6 (5.5)
B	251W 21251	PLAIN WASHER 3X7
C	158W 28655	DELTITE SCREW M3X16 (5.5)
D	354W 27251	E-CLIP 6
E	158W 28055	DELTITE SCREW M 3X10 (5.5)
F	201W 21251	NUT M3 (5.5)
G	256W 21251	SPRING WASHER 3X5.9
H	354W 15251	E-CLIP 2
J	112W 28059	DELTITE SEMS SCREW M3 X 10(5.5)
K	354W 26251	E-CLIP 5

NOTE1: Never use PL 2-2, item 24 or PL 13-7, item 22 ALT parts.

2 PAPER FEEDER
PL 2. 4 Take Away Transport

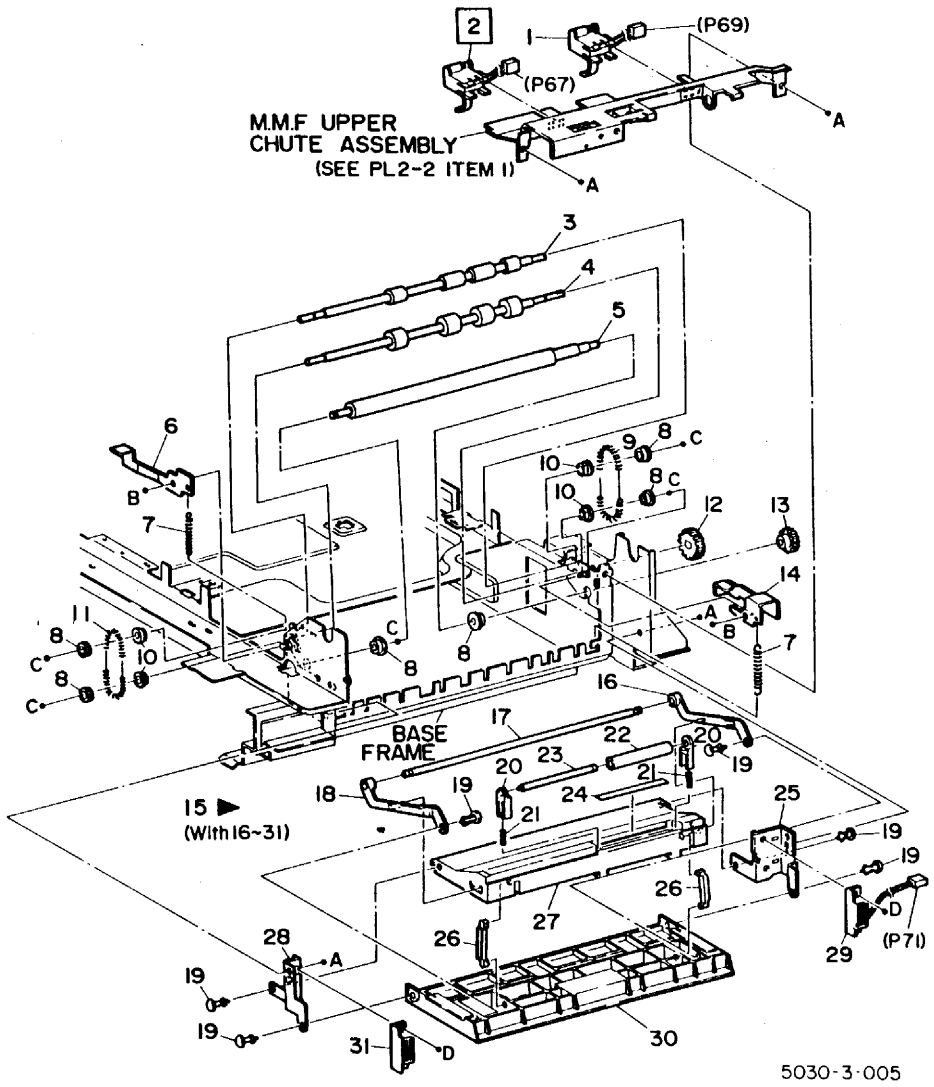

ITEM	PART.NO	DESCRIPTION	A.C
1	130K 90961	PAPER PATH SENSOR(SS.7)	5300
2	130K 90970	M.M.F PAPER SIZE SENSOR (SS6)	5163
3	22K 81830	PINCH ROLLER ASSEMBLY	5311
4	22K 81840	UPPER TAKE AWAY ROLLER	5310
5	22K 93450	LOWER TAKE AWAY ROLLER	5312
6	- -	FRONT RELEASE LEVER	5301
7	9E 92270	RELEASE LEVER SPRING	5302
8	13E 90980	BALL BEARING	5313
9	9E 92440	REAR TAKE AWAY ROLLER SPRING	5314
10	13E 90840	SLEEVE BEARING	5315
11	9E 92430	FRONT TAKE AWAY ROLLER SPRING	5314
12	7E 91240	UPPER TAKE AWAY ROLLER DRIVE GEAR	5316
13	7E 91220	LOWER TAKE AWAY ROLLER DRIVE GEAR	5317
14	11E 90910	REAR RELEASE LEVER	5301
15	2K 82406	TAKE AWAY TRANSPORT ASSEMBLY (WITH 16~31)(5026/30)	5330
15	2K 47770	TAKE AWAY TRANSPORT ASSEMBLY (WITH 16~31)(300/310)	5330
16	12E 90381	REAR RAKE SHAFT LINK	5332
17	- -	RAKE SHAFT	5333
18	12E 90391	FRONT RAKE SHAFT LINK	5332
19	19E 90960	PUSH RIVET	5334
20	13E 90851	PINCH ROLLER BEARING	5319
21	9E 92240	PINCH ROLLER SPRING	5331
22	22E 90860	PINCH ROLLER	5318
23	- -	PINCH ROLLER SHAFT	5319
24	- -	SCRAPER	5335
25	- -	REAR HINGE PLATE	5336
26	- -	PAPER CHUTE LINK	5337
27	- -	PAPER CHUTE	5337
28	- -	FRONT HINGE PLATE	5336
29	110K 90551	R.H LOWER COVER INTERLOCK SWITCH(S3)	5338
30	2K 82413	R.H LOWER COVER(5026/30)	3219
30	2K 47780	R.H LOWER COVER(300/310)	3219
31	121E 90410	MAGNET CATCH	5339

ITEM	PART.NO	DESCRIPTION
A	158W 27655	DELTITE SCREW M3X6 (5.5)
B	354W 24254	KL-CLIP 4
C	354W 27251	E-CLIP 6
D	113W 27651	PAN SCREW M3X6

2 PAPER FEEDER
PL 2. 5 Registration

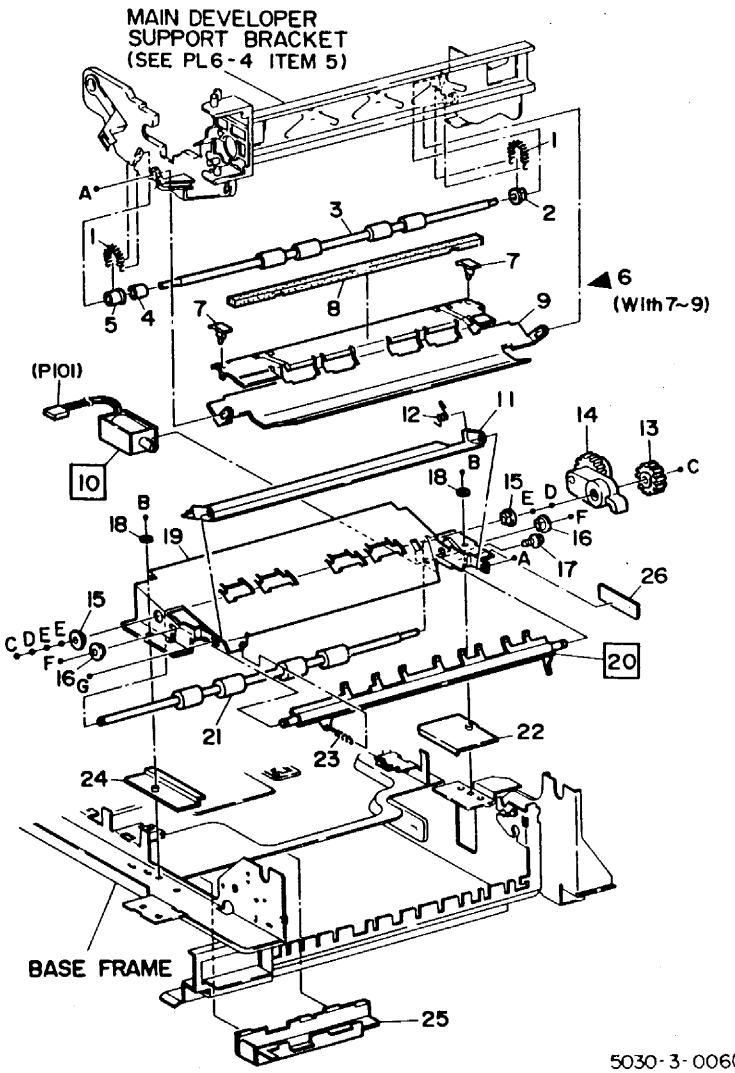

5030-3-006(1)

ITEM	PART.NO	DESCRIPTION	A.C
1	9E 93240	PINCH ROLLER SPRING	5323
2	13E 90750	REAR PINCH ROLLER BEARING	5322
3	22K 92770	PINCH ROLLER	5322
4	- -	PINCH ROLLER SPACER	5322
5	13E 90760	FRONT PINCH ROLLER BEARING	5322
6	54K 91522	UPPER PAPER CHUTE ASSEMBLY (WITH7~9)	5001
7	4P 61266	CHUTE PAD	5001
8	- -	SEAL	5001
9	- -	UPPER PAPER CHUTE	5001
10	121K 90960	REGISTRATION GATE SOLENOID(SOL2)(ALT)	5005
10	121K 90950	REGISTRATION GATE SOLENOID(SOL2)(ALT)	5005
11	- -	REGISTRATION BAFFLE	5328
12	9E 92170	REGISTRATION BAFFLE SPRING	5329
13	7E 91161	REGISTRATION ROLLER DRIVE GEAR	5325
14	12K 90830	LINK GEAR	5326
15	13E 90980	BALL BEARING	5324
16	- -	SLEEVE BEARING	5320
17	26E 90750	HEX TP SCREW M3X4(5.5)	5005
18	- -	WASHER	5000
19	54K 81810	LOWER PAPER CHUTE	5000
20	50K 92680	REGISTRATION GATE	5320
21	59K 92540	REGISTRATION ROLLER	5321 22K 81680 alt.
22	14E 91220	REAR INSULATOR PLATE	5004
23	9E 92180	REGISTRATION GATE SPRING	5327
24	14E 91230	FRONT INSULATOR PLATE	5004
25	- -	REGISTRATION COVER	3231
26	91E 71050	LABEL :HIGH VOLTAGE	3240

ITEM	PART.NO	DESCRIPTION
A	158W 28255	DELTITE SCREW M3 X 12(5.5)
B	158W 27855	DELTITE SCREW M3X8 (5.5)
C	354W 27251	E-CLIP 6
D	252W 29250	NYLON WASHER 8X 12 (T=0.25)
E	252W 29350	NYLON WASHER 8X 12 (T=0.50)
F	354W 24251	E-CLIP 4
G	158W 27655	DELTITE SCREW M3X6 (5.5)

3 PAPER TRANSPORT
PL 3. 1 Transport and Vacuum Fan

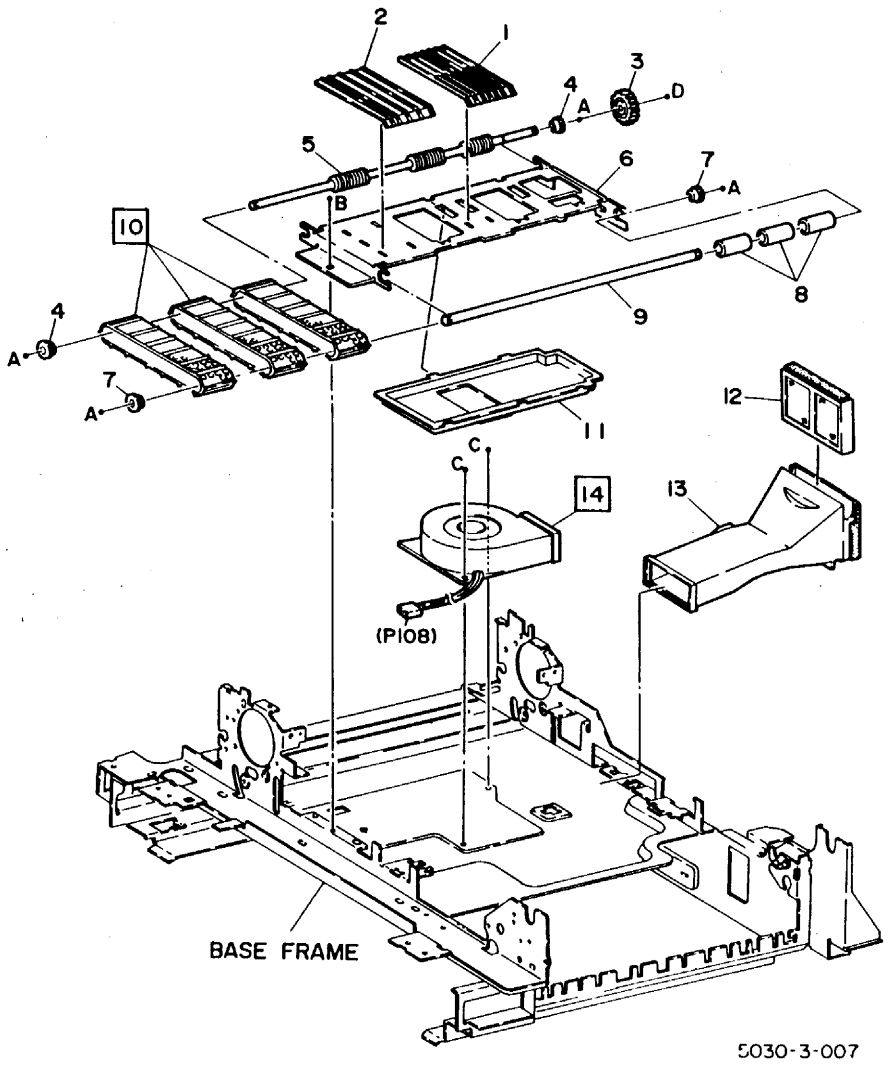

ITEM	PART.NO	DESCRIPTION	A.C
1	- -	REAR TRANSPORT SPACER	4153
2	- -	FRONT TRANSPORT SPACER	4153
3	7E 91150	TRANSPORT DRIVE GEAR	3043
4	13E 90980	BALL BEARING	4152
5	- -	TRANSPORT DRIVE SHAFT	4152
6	- -	TRANSPORT FRAME	4150
7	- -	SLEEVE BEARING	4155
8	22K 23180	IDLER ROLLER	4154 22E90800
9	- -	IDLER SHAFT	4155
10	23E 90601	TRANSPORT BELT	4151
11	- -	TRANSPORT DUCT	4156
12	53E 90171	OZONE FILTER	3321
13	- -	VACUUM FAN DUCT	3343
14	127K 91212	VACUUM FAN(MOT.9)	3341

A	354W 27251	E-CLIP 6
B	158W 27655	DELTITE SCREW M3X6 (5.5)
C	158W 28055	DELTITE SCREW M3 X 10 (5.5)

4 OPTICS

PL 4.1 Platen and Cooling Fan

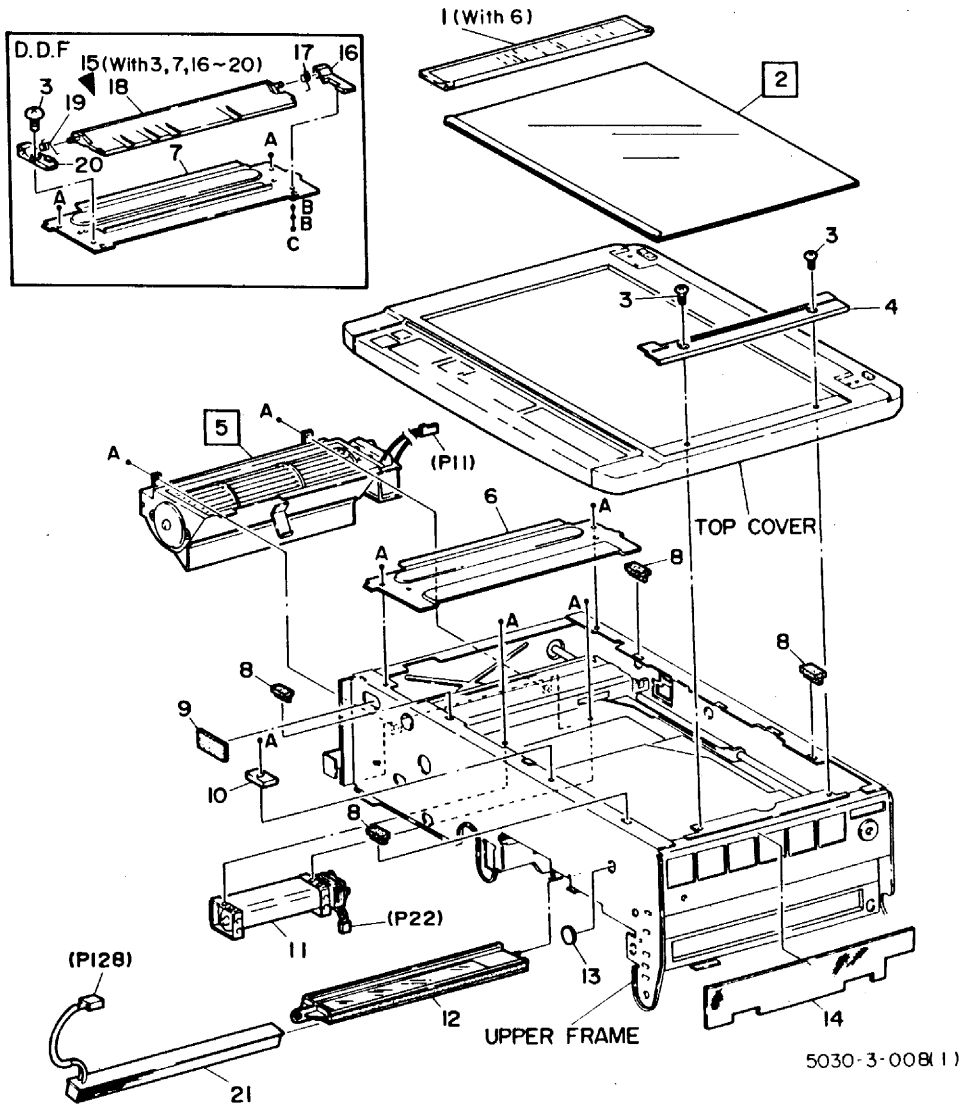

ITEM	PART.NO	DESCRIPTION	A.C
1	2K 71152	DOCUMENT GUIDE ASSEMBLY (WITH6)(5026/30)	2030
1	68K 72930	DOCUMENT GUIDE ASSEMBLY (WITH6)(300/310)	2030
2	90K 90560	PLATEN GLASS(5026/30)	1021
2	90K 91700	PLATEN GLASS(300/310)	1021
2	90K 90531	PLATEN GLASS(DADF)(5026/30)	1021
2	90K 91650	PLATEN GLASS(DADF)(300/310)	1021
3	26P 62661	COVER SCREW	3271
4	15E 93110	PLATEN GLASS SUPPORT PLATE(5026/30)	3256
4	15E 21320	PLATEN GLASS SUPPORT PLATE(300/310)	3256
5	127K 93360	OPTICAL COOLING FAN(MOT2)	1071 127K93280 alt.
6	- -	DOCUMENT GUIDE BRACKET	2031
7	- -	DOCUMENT GUIDE BRACKET	2031
8	14P 61844	PLATEN GLASS SPACER	1009
9	- -	SEAL	1072
10	- -	PLATEN GLASS SUPPORT	1009
11	127K 93072	MACHINE COOLING FAN(MOT10)	3342
12	57K 90030	SEAL GLASS (5026/30)	1029
12	57K 90080	SEAL GLASS (300)	1029
12	57K 90070	SEAL GLASS (310)	1029
13	- -	SEAL	1072
14	53E 90181	OPTICAL FILTER	1075
15	50K 93652	REGISTRATION GATE ASSEMBLY (WITH3,7,16~20)(5026/30)	2230
15	50K 15120	REGISTRATION GATE ASSEMBLY (WITH3,7,16~20)(300/310)	2230
16	- -	REAR REGISTRATION GATE SUPPORT	2231
17	- -	REAR GATE SPRING	2232
18	- -	REGISTRATION GATE	2230
19	- -	FRONT GATE SPRING	2231
20	- -	FRONT REGISTRATION GATE SUPPORT	2232
21	499K 91145	M.E.L ASSEMBLY (310)	4431

ITEM	PART.NO	DESCRIPTION
A	158W 27655	DELTITE SCREW M3X6 (5.5)
B	251W 21251	PLAIN WASHER 3X7
C	153W 27650	TAPPING SCREW M3X6

PL 4. 2 Full Rate and Half Rate Carriage

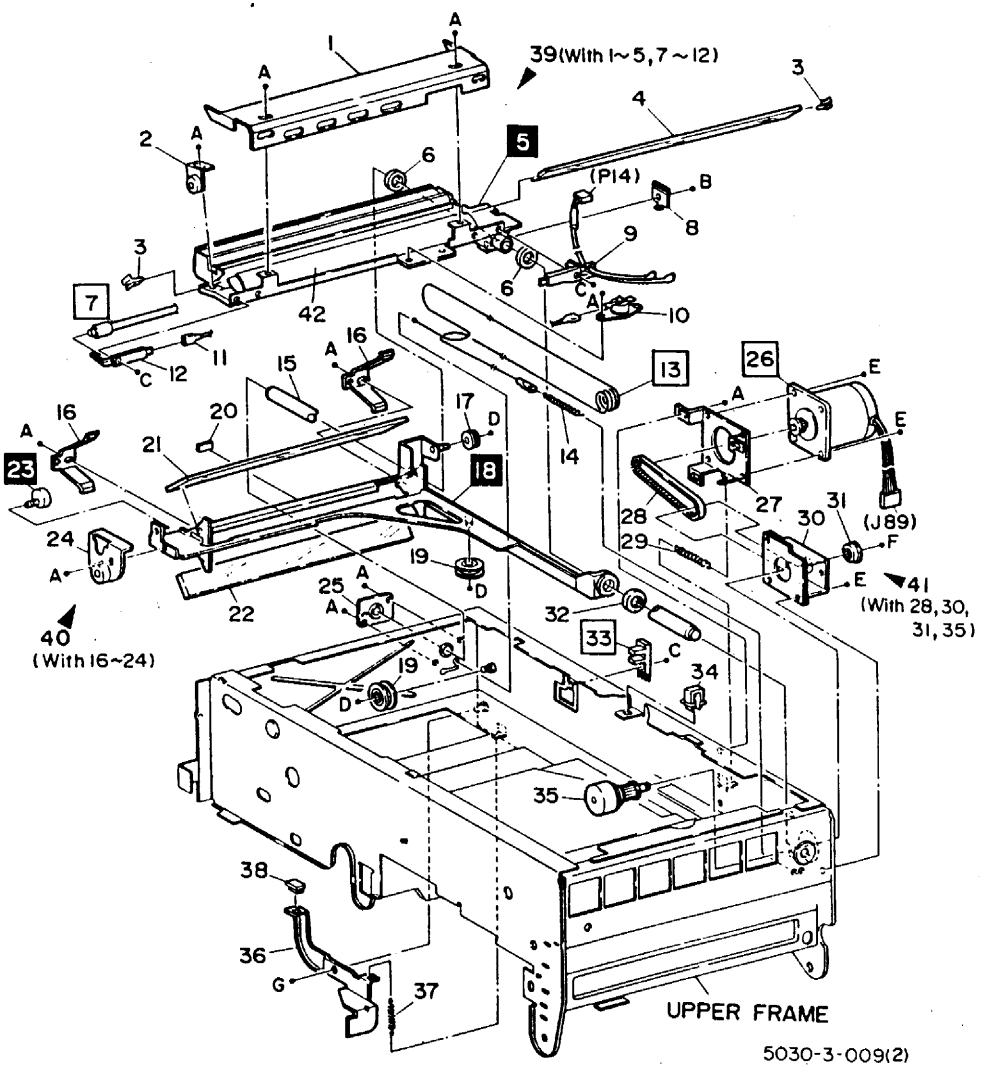

ITEM	PART.NO	DESCRIPTION	A.C
1	- -	SIDE REFLECTOR	1016
2	30K 93640	FULL RATE CARRIAGE ROLLER	1030
3	- -	MIRROR SPRING	1022
4	62E 90380	NO.1 MIRROR	1022
5	- -	FULL RATE CARRIAGE	1003
6	19P 61342	OPTICAL SHAFT PAD	1048
7	122E 90620	EXPOSURE LAMP (LP1)(115V)	1013
7	122E 91010	EXPOSURE LAMP(220-240V)	1013
8	- -	CARRIAGE CABLE CLAMP	1046
9	152K 93100	LAMP RIBBON CABLE	7129
10	130E 90310	LAMP THERMOSTAT (S4)	1012
11	- -	WIRE	7128
12	- -	LAMP CONTACT	1014
13	152E 90100	LAMP CARRIAGE CABLE	1043
14	9E 92380	CARRIAGE CABLE SPRING	1044
15	6E 91830	OPTICAL SHAFT	1047
16	9E 92390	MIRROR SPRING	1023
17	- -	LAMP RIBBON CABLE PULLEY	1037
18	- -	HALF RATE CARRIAGE	1002 41K 91250
19	20S 61091	CARRIAGE CABLE PULLEY	1004
20	- -	DAMPER	1006
21	62E 90390	NO.2 MIRROR	1023
22	62E 90400	NO.3 MIRROR	1024
23	- -	HALF RATE CAM	1036
24	30K 93250	HALF RATE CARRIAGE ROLLER	1035
25	- -	OPTICAL SHAFT BRACKET	1047
26	127K 91331	LAMP CARNAGE MOTOR (MOT.3)(5026/30)	1040
26	127K 93160	LAMP CARRIAGE MOTOR (MOT.3)(300/310)	1040
27	- -	LAMP CARRIAGE MOTOR BRACKET	1040
28	23E 90690	CARRIAGE DRIVE BELT	1041
29	- -	CARRIAGE MOTOR SPRING	1042
30	- -	DRIVE PULLEY BRACKET	1045
31	- -	BALL BEARING	1045
32	4P 60887	FULL RATE CARRIAGE DAMPER	1005
33	130E 90330	REGISTRATION SENSOR (SS.2)	1049
34	- -	LAMP RIBBON CABLE HOLDER	7129
35	20K 90400	CARRIAGE DRIVE PULLEY	1045
36	- -	CARRIAGE STOPPER LINK	1007
37	- -	CARRIAGE STOPPER SPRING	1008
38	- -	CARRIAGE STOP DAMPER	1007
39	41K 90520	FULL RATE CARRIAGE ASSEMBLY (WITH1~5,7~12)(115V)	1003
	041K 90510		
40	41K 92510	FULL RATE CARRIAGE ASSEMBLY (WITH 1~5,7~12)(220~240V)	1003
41	41K 91251	HALF RATE CARRIAGE ASSEMBLY (WITH16~24)	1002
41	20K 90400	CARRIAGE DRIVE PULLEY ASSEMBLY(WITH28,30,31,35)	1045
42	62E 90441	REFLECTOR MAIN	1003

ITEM	PART.NO	DESCRIPTION
A	158W 27655	DELTITE SCREW M3X6 (5.5)
B	158W 35855	DELTITE SCREW M4 X 8 (5.5)
C	158W 28255	DELTITE SCREW M 3 X 12 (5.5)
D	354W 24251	E-CLIP 4
E	158W 28055	DELTITE SCREW M3 X 10 (5.5)
F	354W 27251	E-CLIP 6
G	354W 26251	E-CLIP 5

4 OPTICS

PL 4. 3 Lens and Mirror Carriage **5026/5030**

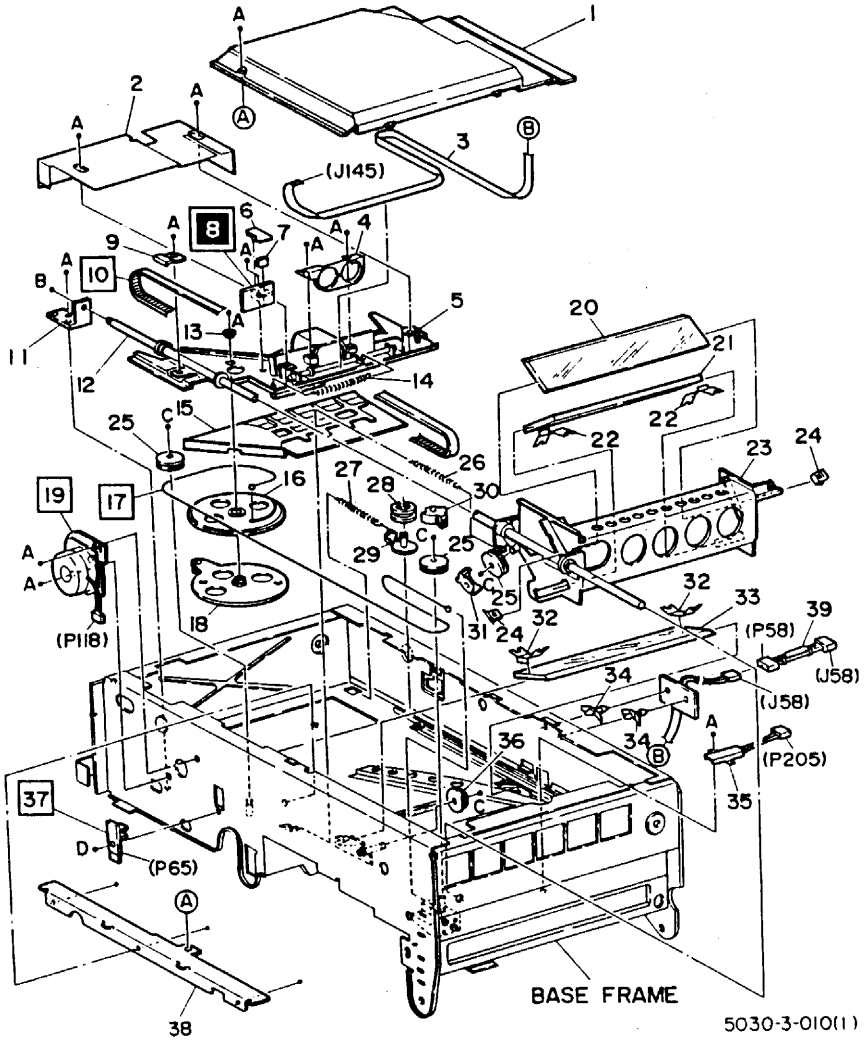

ITEM	PART.NO	DESCRIPTION	A.C
1	2E 82110	OPTICAL UNIT COVER	3258
2	- -	LENS COVER	3259
3	177K 92720	EXPOSURE SENSOR FLAT CABLE	7127
4	- -	LENS SHADE	1028
5	- -	LENS CARRIAGE ASSEMBLY	1000
6	15E 93020	EXPOSURE SENSOR COVER	1019
7	62E 90370	FILTER GLASS	1018
8	130K 90831	EXPOSURE SENSOR(SS1)	1019
9	- -	BELT SUPPORT PLATE	1064
10	23E 90590	LENS CARRIAGE DRIVE BELT	1064
11	- -	LENS SHAFT SUPPORT BRACKET	1060
12	- -	LENS SHAFT	1060
13	13E 91380	CAM FOLLOWER BEARING	1059
14	- -	LENS SPRING	1063
15	57E 90111	FLARE INSULATOR	1050
16	- -	MIRROR CARRIAGE CABLE DRIVE PULLEY	1058
17	12E 90340	MIRROR CARRIAGE CABLE	1065
18	- -	CAM FOLLOWER	1059
19	127K 91971	LENS MOTOR(MOT.4)	1061
20	62E 90410	NO.4 MIRROR	1025
21	62E 90420	NO.5 MIRROR	1026
22	9E 90750	MIRROR SPRING	1026
23	- -	MIRROR CARRIAGE ASSEMBLY	1001
24	- -	MIRROR SPRING	1025
25	20P 61276	MIRROR CARRIAGE CABLE PULLEY	1069
26	- -	MIRROR CARRIAGE CABLE SPRING	1068
27	9E 92120	FLAT CABLE GUIDE SPRING	1051
28	20E 90671	FLAT CABLE PULLEY	1052
29	68E 90090	FLAT CABLE PULLEY SUPPORT	1052
30	2E 94500	CABLE COVER	3257
31	2E 94491	CABLE COVER	3257
32	9E 93230	MIRROR SPRING	1027
33	62E 90780	NO.6 MIRROR	1027
34	120P 68201	PWB SUPPORT	7102
35	- -	MIRROR HEATER (HR1)	1073
36	- -	IDLER PULLEY	1057
37	130E 90330	LENS SENSOR	1062
38	1E 93010	FRONT RAIL	1031
39	152K 46260	A/E SENSOR FLAT WIRE HARNESS	7127

ITEM	PART.NO	DESCRIPTION
A	158W 27655	DELTITE SCREW M3X6 (5.5)
B	354W 27251	E-CLIP 6
C	354W 24251	E-CLIP 4
D	158W 28255	DELTITE SCREW M3 X 12 (5.5)

PL4.3A Lens and Mirror Carriage **300/310**

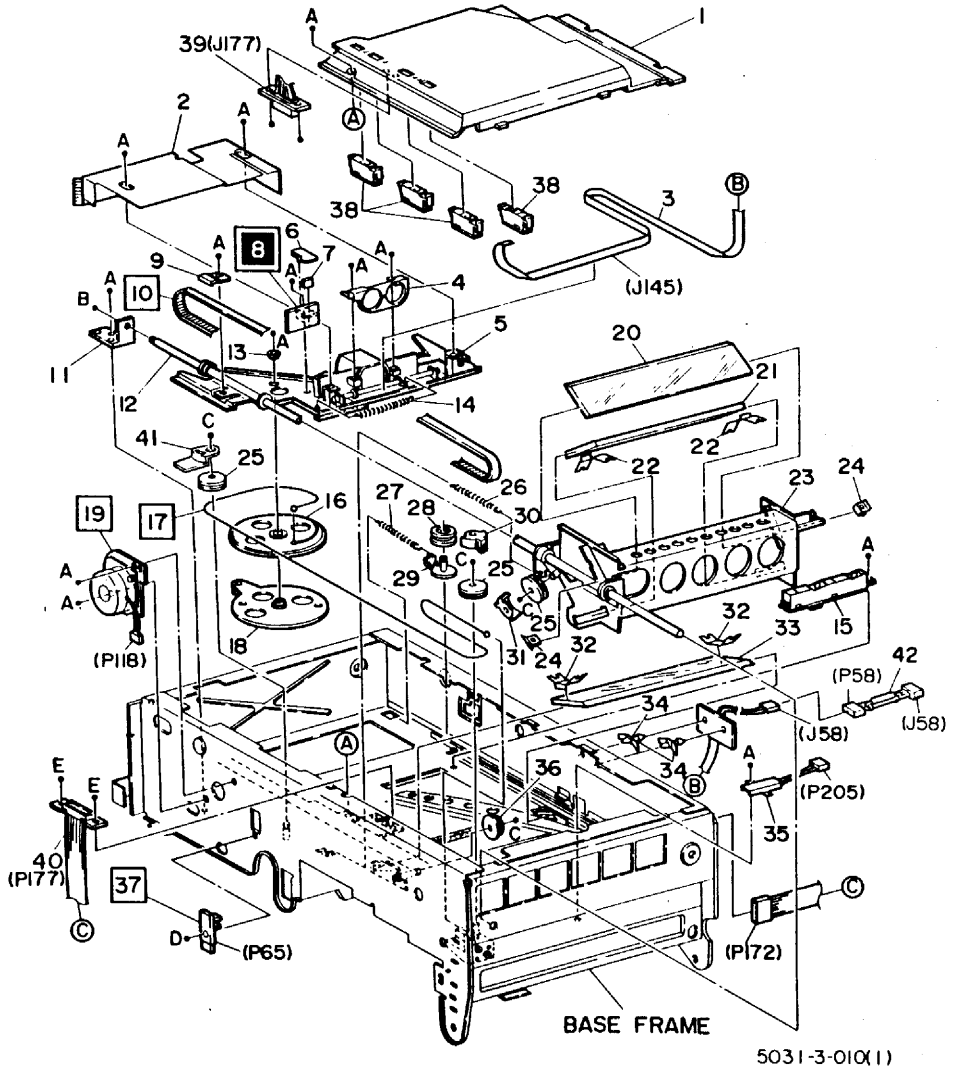

ITEM	PART.NO	DESCRIPTION	A.C
1	48K 92160	OPTICAL UNIT COVER(WITH38)	3258
2	- -	LENS COVER ASSEMBLY	3259
3	177K 92730	EXPOSURE SENSOR FLAT CABLE	7127
4	- -	LENS SHADE	1028
5	- -	LENS CARRIAGE ASSEMBLY	1000
6	15E 93020	EXPOSURE SENSOR COVER	1019
7	62E 90370	FILTER GLASS	1018
8	130K 92780	EXPOSURE SENSOR(SS1)	1019
9	- -	BELT SUPPORT PLATE	1064
10	23E 90590	LENS CARRIAGE DRIVE BELT	1064
11	- -	LENS SHAFT SUPPORT BRACKET	1060
12	- -	LENS SHAFT	1060
13	- -	CAM FOLLOWER BEARING	1059
14	- -	LENS SPRING	1063
15	130K 92521	ORIGINAL SENSOR	1081
16	- -	MIRROR CARRIAGE CABLE DRIVE PULLEY	1058
17	12E 90340	MIRROR CARRIAGE CABLE	1065
18	- -	CAM FOLLOWER	1059
19	127K 91971	LENS MOTOR(MOT.4)	1061
20	- -	NO.4 MIRROR	1025
21	- -	NO.5 MIRROR	1026
22	- -	MIRROR SPRING	1026
23	- -	MIRROR CARRIAGE ASSEMBLY	1001
24	- -	MIRROR SPRING	1025
25	20P 61276	MIRROR CARRIAGE CABLE PULLEY	1069
26	- -	MIRROR CARRIAGE CABLE SPRING	1068
27	9E 92120	FLAT CABLE GUIDE SPRING	1051
28	20E 90671	FLAT CABLE PULLEY	1052
29	68E 90090	FLAT CABLE PULLEY SUPPORT	1052
30	2E 94500	CABLE COVER	3257
31	2E 94491	CABLE COVER	3257
32	- -	MIRROR SPRING	1027
33	- -	NO.6 MIRROR	1027
34	120P 68201	PWB SUPPORT	7102
35	- -	MIRROR HEATER(HR.1)	1073
36	- -	IDLER PULLEY	1057
37	130E 90330	LENS SENSOR	1062
38	130K 92990	ORIGINAL SENSOR	1080
39	152K 82690	ORIGINAL SENSOR WIRE	1082
40	152K 83440	ORIGINAL SENSOR HARNESS	1083
41	2E 70070	CABLE COVER	3257
42	152K 46260	A/E SENSOR FLAT WIRE	7127

ITEM	PART.NO	DESCRIPTION
A	158W 27655	DELTITE SCREW M3X6 (5.5)
B	354W 27251	E-CLIP 6
C	354W 24251	E-CLIP 4
D	158W 28255	DELTITE SCREW M3 X 12 (5.5)
E	113W 27651	PAN SCREW M3X6

СТРАНИЦА НАМЕРЕННО ОСТАВЛЕНА ЧИСТОЙ

PL 5. 1 Charge Corotron and Power Supply

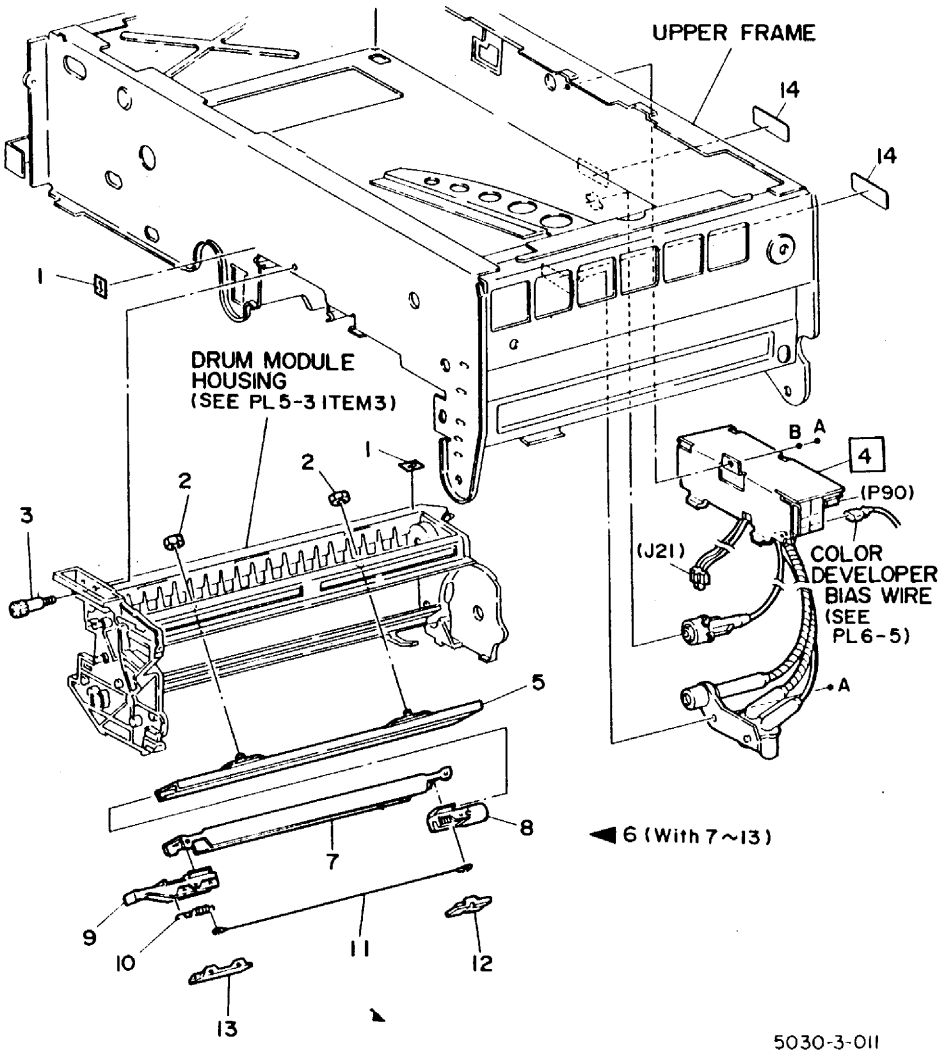

ITEM	PART.NO	DESCRIPTION	A.C
1	91P 64885	LABEL	3240
2	27P 60351	SELF LOCK NUT	4401
3	26P 62805	DRUM MODULE SET SCREW	4403
4	105E 90501	H.V. P.S(PS.2)	7330
5	- -	CHARGE COROTRON RAIL	4401
6	125K 90740	CHARGE COROTRON ASSEMBLY (WITH7~13)	4410
7	- -	CHARGE COROTRON SHIELD	4411
8	118K 90070	REAR INSULATOR BLOCK C.C	4413
9	118E 90650	FRONT INSULATOR BLOCK C.C	4413
10	9P 62078	COROTRON WIRE SPRING	4414
11	117S 65402	COROTRON WIRE	4412
11	117K 91740	COROTRON WIRE(NOTE1)	4412
12	- -	REAR ARC SHIELD :C.C	4470
13	- -	FRONT ARC SHIELD: C.C	4470
14	91E 71050	LABEL HV	3240
A	158W 27655	DELTITE SCREW M3X6 (5.5)	
B	259W 21250	LOCK WASHER 3X6	

NOTE1: Platinum plate wire (117K91740) is used to prolong the life.(This corotron wire is durable against a dirty or deterioration.)
Cut in; 300/310 ALL

5 XEROGRAPHIC

PL 5. 2 Transfer Corotron and Drum Heater

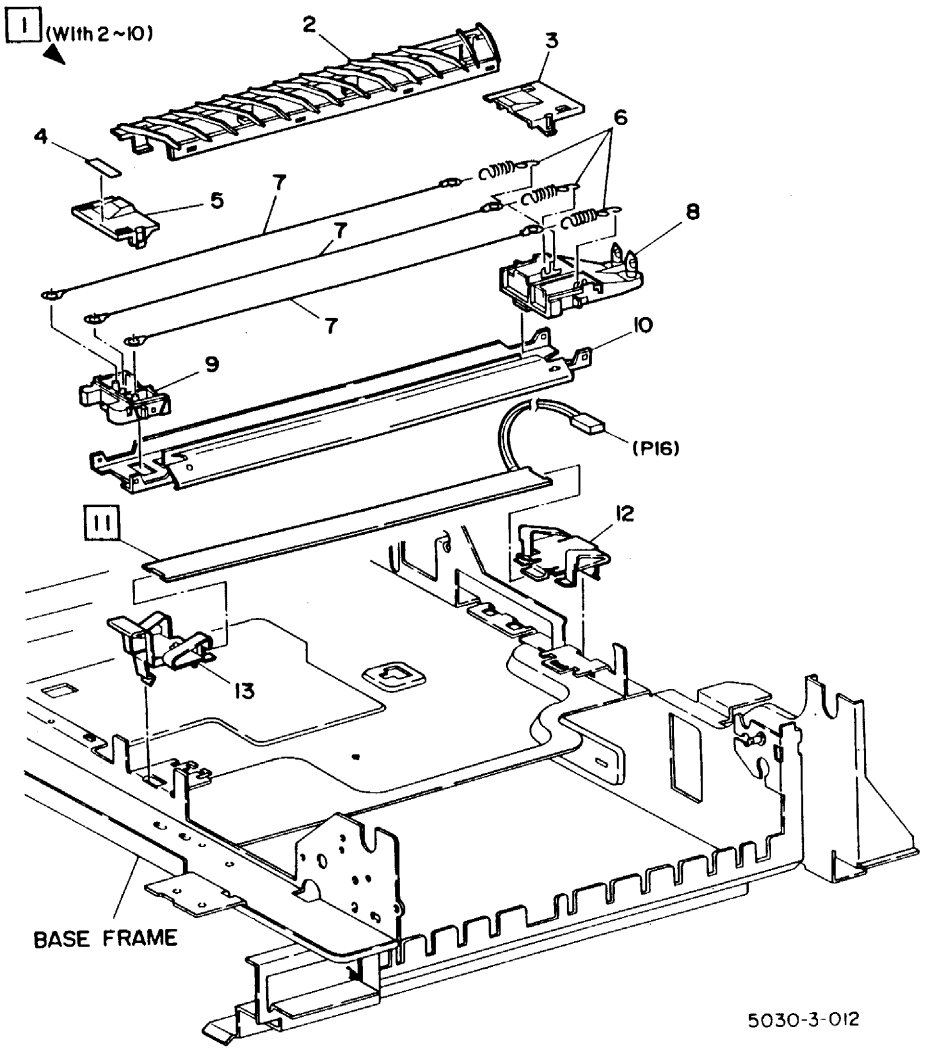

ITEM	PART.NO	DESCRIPTION	A.C
1	125K 90502	T/DT COROTRON ASSEMBLY (WITH2~10)	4100
2	32E 90870	DETACH COROTRON GUIDE	4121
3	- -	REAR ARC SHIELD T/DT	4170
4	91E 71050	LABEL:HIGH VOLTAGE	3240
5	55E 90781	FRONT ARC SHIELD T/DT	4170
6	9P 62078	COROTRON WIRE SPRING	4113
7	117S 65402	COROTRON WIRE	4112
8	118K 90091	REAR INSULATOR BLOCK T/DT	4115
9	118K 90181	FRONT INSULATOR BLOCK T/DT	4114
10	- -	T/DT COROTRON SHIELD	4101
11	126E 90380	DRUM HEATER(HR.2)(220~240V)	3332
11	126E 90360	DRUM HEATER(HR2)(115V)	3332
12	9E930060	REAR PLATE SPRING	4102
13	9E930070	FRONT PLATE SPRING	4102

PL 5. 3 Drum and Drum Module Assembly

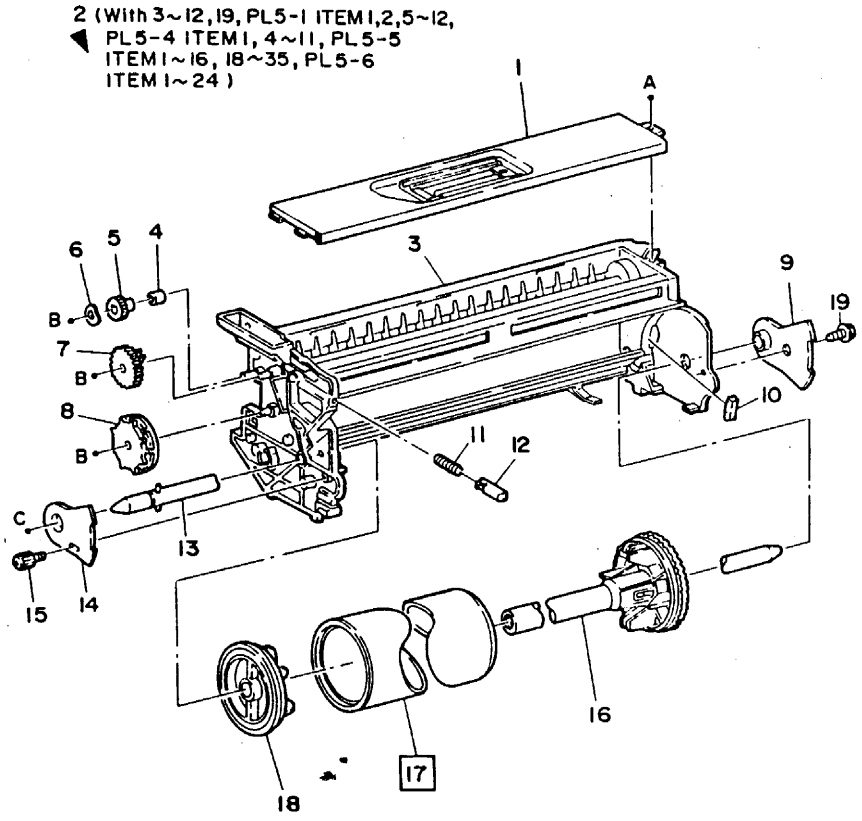

5030-3-013

ITEM	PART.NO	DESCRIPTION	A.C
1	2K 82990	CLEANER COVER	4220
2	2K 71441	DRUM MODULE ASSEMBLY (5026/30)	4402
2	48K 92231	DRUM MODULE ASSEMBLY (300/310)	4402
3	- -	DRUM MODULE HOUSING	4400
4	- -	SLEEVE BEARING	4202
5	7E 91620	CLEANER DRIVE GEAR	4202
6	- -	WAVE WASHER	4202
7	7E 91610	GENEVA WHEEL GEAR	4207
8	- -	BLADE TRANSLATION CAM SPROCKET	4208
9	- -	REAR D.R.S PLATE	4031
10	- -	SEAL	4209
11	9E 93222	DEVELOPER PLUNGER SPRING	4034
12	10E 90030	DEVELOPER PLUNGER	4035
13	6K 90700	DRUM SHAFT	4500
14	- -	FRONT D. R. S PLATE	4031
15	26E 92870	DRUM SET SCREW	4505
16	5K 90840	REAR DRUM FLANGE ASSEMBLY	4502
17	001R90054	DRUM	4511
18	5K 90240	FRONT DRUM FLANGE ASSEMBLY	4501
19	26E 90750	HEX TP SCREW M3X4 (5.5)	4031
A	158W 27655	DELTITE SCREW M3X6	
B	354W 24251	E-CLIP 4	
C	354W 27251	E-CLIP 6	

5 XEROGRAPHIC
PL 5. 4 Pre-Clean Corotron and Drum Finger

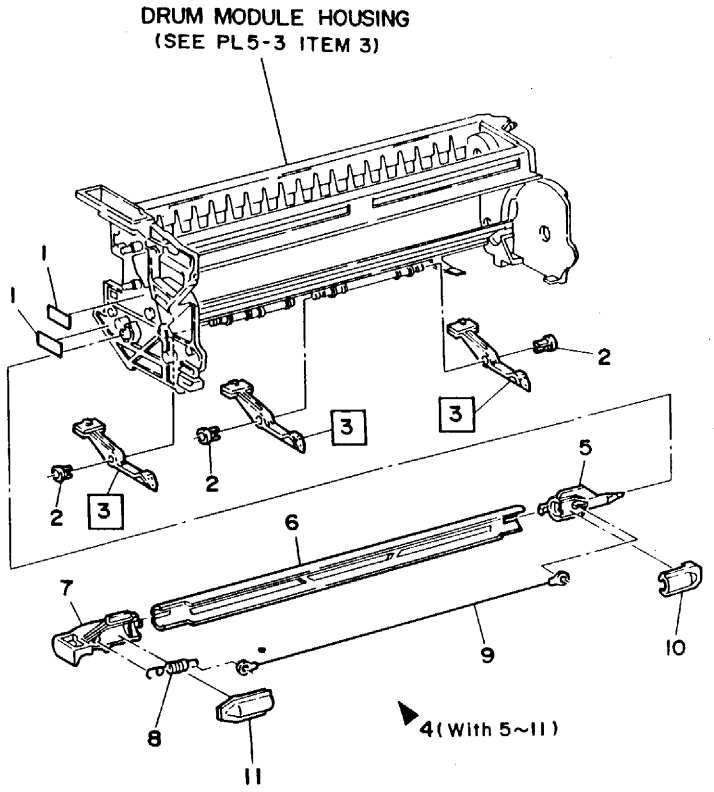

5030-3-014

ITEM	PART.NO	DESCRIPTION	A.C
1	91E 71050	LABEL	3240
2	3P 63170	DRUM FINGER STOPPER	4123
3	19K 90360	DRUM FINGER ASSEMBLY	4122
4	125K 90413	P.C COROTRON ASSEMBLY (WITH5~11)	4210
5	118K 90081	REAR INSULATOR BLOCK P.C.C	4216
6	- -	P.C COROTRON SHIELD	4212
7	118E 90663	FRONT INSULATOR BLOCK P.C.C	4216
8	9P 62078	COROTRON WIRE SPRING	4214
9	117S 65402	COROTRON WIRE	4213
10	- -	REAR ARC SHIELD P.C.C	4270
11	55E 90751	FRONT ARC SHIELD P.C.C	4270

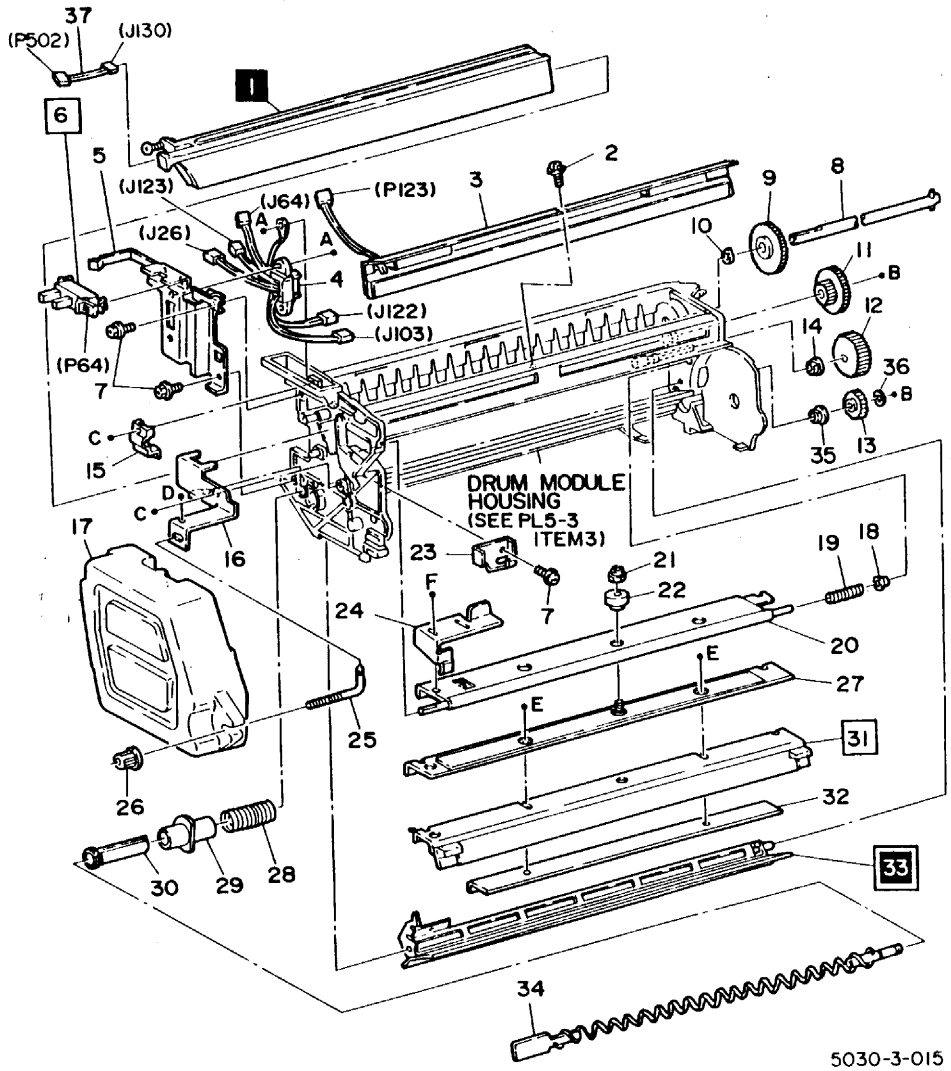

5030-3-015

ITEM	PART.NO	DESCRIPTION	A.C
1	122K 90211	INTER & SIDE IMAGE LAMP ASSEMBLY (LP.2)(5026/30,300)(ALT)	4420
1	122K 90220	INTER & SIDE IMAGE LAMP ASSEMBLY (LP.2)(5026/30,300)(ALT)	4420
1	122K 90600	INTER & SIDE IMAGE LAMP ASSEMBLY(LP.2)(310)	4420
2	26E 90750	HEX TP SCREW M3X4 (5.5)	4430
3	122K 90230	ERASE LAMP ASSEMBLY(LP.3)	4430
4	- -	DRUM MODULE CONNECTOR	7123
5	- -	CONNECTOR BRACKET	7123
6	130E 91010	FULL TONER SENSOR(SS10)	4205
7	- -	SCREW	7123
8	- -	TRANSLATION SHAFT	4201
9	7E 91590	TRANSLATION GEAR	4201
10	- -	SLEEVE BEARING	4201
11	7E 15392	IDLER GEAR	4222
12	7E 91570	FINGER DRIVE GEAR	4124
13	7E 91581	AUGER GEAR	4221
14	13E 91100	SLEEVE BEARING	4221
15	- -	I.S.I.L STOPPER	4420
16	- -	FILM SEAL BRACKET	4272
17	D 458	TONER BOTTLE	4230
18	- -	SLEEVE BEARING	4217
19	- -	SPRING	4217
20	- -	SUPPORT	4217
21	27P 60351	SELF LOCK NUT	4217
22	- -	PIVOT COLLAR	4217
23	9E 32931	FILM SEAL SPRING	4273
24	- -	BLADE RETRACT BRACKET	4215
25	- -	TONER BOTTLE SET SCREW	4231
26	- -	TONER BOTTLE LOCK NUT	4232
27	- -	CHANNEL SUPPORT	4217
28	- -	TONER PIPE SPRING	4233
29	- -	TONER PIPE	4234
30	- -	AUGER PIPE	4235
31	33K 90151	DRUM CLEANING BLADE	4211
32	- -	PLATE NUT	4217
33	35K 91040	FILM SEAL	4271
34	6K 90592	AUGER SHAFT	4221
35	13E 91960	SLEEVE BEARING	4221
36	- -	WAVE WASHER	4221
37	152K 82670	I.S.I.L HARNESS(300)	4420

ITEM	PART.NO	DESCRIPTION
A	158W 28055	DELTITE SCREW M3X10 (5.5)
B	354W 24251	E-CLIP 4
C	158W 27655	DELTITE SCREW M3X6 (5.5)
D	354W 21251	E-CLIP 3
E	158W 28255	DELTITE SCREW M3 X 12 (5.5)
F	112W 27859	DELTITE SEMS SCREW M3X8(5.5)

5 XEROGRAPHIC

PL 5. 6 Blade and Drum Finger Retract Mechanism

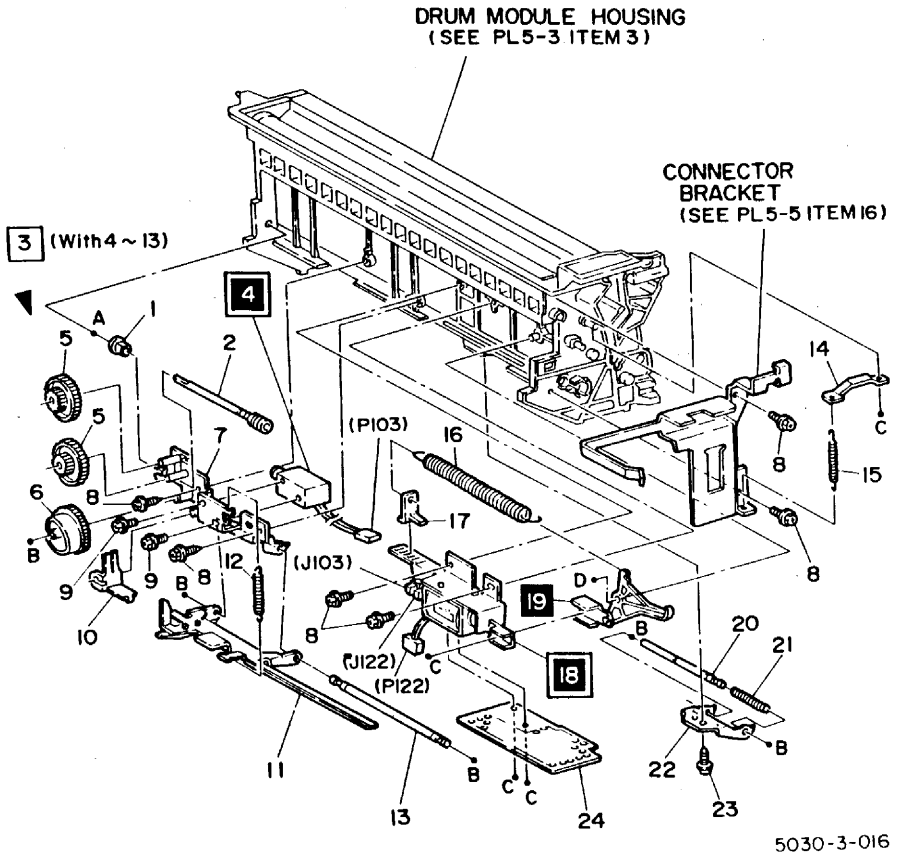

ITEM	PART.NO	DESCRIPTION	A.C
1	13E 91100	SLEEVE BEARING	4125
2	6K 90610	DRUM FINGER WORM GEAR	4125
3	19K 90352	DRUM FINGER DRIVE ASSEMBLY(WITH4-13)	4120
4	121E 90530	DRUM FINGER RETRACT SOLENOID (SOL.4)	4127
5	- -	IDLER GEAR	4127
6	- -	TRANSLATION CAM GEAR	4126
7	- -	DRUM FINGER RETRACT SOLENOID BRACKET	4127
8	- -	SCREW	4127
9	26E 90750	HEX TP SCREW M3X4 (5.5)	4127
10	- -	DRUM FINGER RETRACT ARM	4128
11	- -	DRUM FINGER RETRACT BRACKET	4128
12	9E 92960	DRUM FINGER RETRACT SPRING	4129
13	- -	REAR DRUM FINGER SHAFT	4129
14	31E 90380	RETRACT LEVER	4219
15	9E 92920	BLADE FORCE SPRING	4219
16	- -	BLADE RETRACT SPRING	4203
17	- -	BLADE RETRACT SPRING BRACKET	4203
18	121K 91760	RETRACT SOLENOID (SOL5)	4204
19	- -	RETRACT ARM	4218
20	- -	FRONT DRUM FINGER SHAFT	4129
21	- -	FRONT DRUM FINGER SPRING	4129
22	- -	FRONT DRUM FINGER BRACKET	4129
23	26E 81660	TAPPING SCREW M3X8	4129
24	- -	HEAT SINK	4204

ITEM	PART.NO	DESCRIPTION
A	354W 21254	KL.CLIP 3
B	354W 21251	E-CLIP 3
C	158W 27655	DELTITE SCREW M3X6 (5.5)
D	354W 24251	E-CLIP 4

6 DEVELOPMENT
PL 6. 1 Developer Switch Machanism

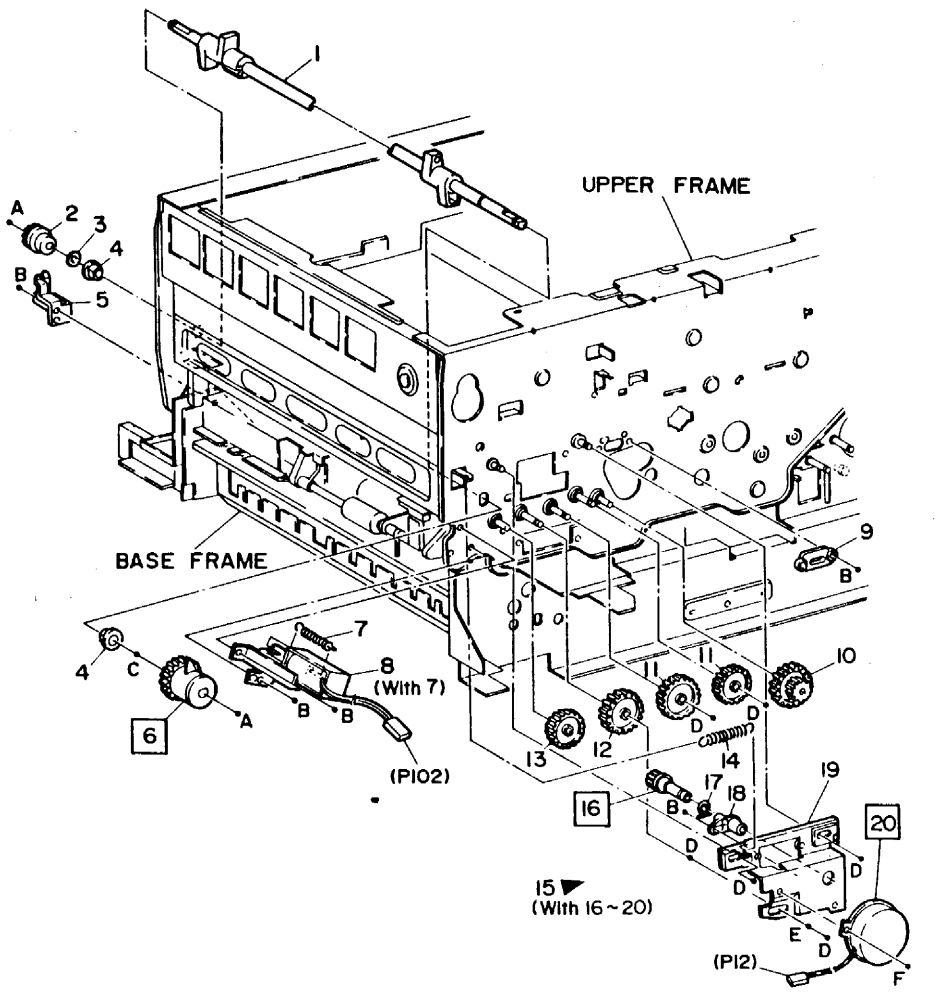

5030-3-017(2)

ITEM	PART.NO	DESCRIPTION	A.C
1	6K 90561	RETRACT SHAFT	4080
2	7E 91550	RETRACT GEAR	4083
3	- -	WAVE WASHER	4080
4	- -	SLEEVE BEARING	4080
5	- -	STOPPER PLATE	4085
6	5E 90542	DEVELOPER SWITCHING CLUTCH	4084
7	9E 92590	LEVER SPRING	4082
8	30K 93353	SWITCHING SOLENOID ASSEMBLY (WITH7)(SOL3)	4082
9	- -	L. H LOCATION BEARING	4037
10	7E 91530	IDLER GEAR	4086
11	7E 91540	IDLER GEAR	4086
12	7E 91510	IDLER GEAR	4086
13	7E 91520	RETRACT SHAFT DRIVE GEAR	4086
14	9E 92580	SPRING	4043
15	30K 81700	COLOR TONER DISPENSER MOTOR ASSEMBLY(WITH16-20)	4041
16	7E 91560	COLOR TONER DISPENSER DRIVE GEAR	4042
17	- -	CLIP	4042
18	- -	COLOR TONER DISPENSER BEARING	4042
19	- -	COLOR TONER DISPENSER MOTOR BRACKET	4041
20	127K 92670	COLOR TONER DISPENSER MOTOR(MOT.8)	4041

A	354W 26251	E-CLIP 5
B	158W 27655	DELTITE SCREW M3X6 (5.5)
C	354W 27251	E-CLIP 6
D	354W 24251	E-CLIP 4
E	252W 27350	NYLON WASHER 6X9.5
F	113W 27651	PAN SCREW M3X6

6 DEVELOPMENT
PL 6. 2 Toner Box Assembly

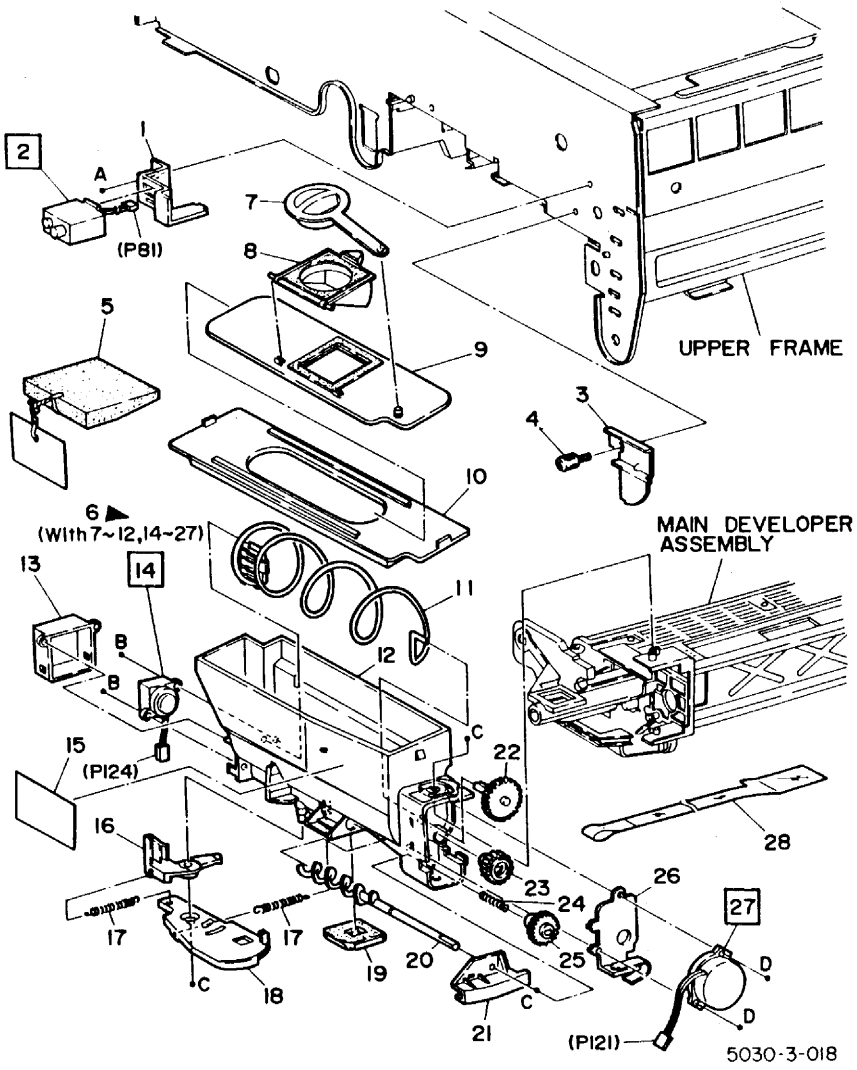

ITEM	PART.NO	DESCRIPTION	A.C
1	- -	TONER DISPENSER CONTROLLER BRACKET	4060
2	101K 90580	TONER DISPENSER CONTROLLER	4060
3	- -	STOPPER	4005
4	26E 92870	THUMB SCREW	4005
5	95K 91100	CUSHION	4006
6	94K 90240	TONER BOX ASSEMBLY (WITH7~12.14~27)	4010
7	21P 60322	TONER BOX CAP	4011
8	30K 93391	TONER BOX MOUTH	4011
9	- -	TONER BOX PLATE ASSEMBLY	4011
10	- -	TONER BOX COVER ASSEMBLY	4011
11	- -	AGITATOR ASSEMBLY	4012
12	- -	TONER BOX	4013
13	- -	LOW TONER SENSOR COVER	3255
14	130E 90991	LOW TONER SENSOR:MAIN(SS8)	4017
15	91E 84320	LABEL:COPY DENSITY	3240
16	- -	TONER BOX LEVER	4019
17	- -	SHUTTER SPRING	4019
18	- -	SHUTTER PLATE	4019
19	35K 90430	SHUTTER SEAL	4019
20	- -	NO.1 DISPENSER AUGER	4018
21	- -	TONER BOX BEARING	4019
22	7E 91420	AGITATOR GEAR	4016
23	7E 91430	IDLER GEAR	4015
24	- -	AUGER GEAR SPRING	4015
25	7E 91410	NO.1 DISPENSER AUGER GEAR	4015
26	- -	TONER DISPENSER MOTOR BRACKET	4014
27	127K 92670	TONER DISPENSER MOTOR(MOT7)	4014
28	63E 90350	SEAL	4007

A	158W 27655	DELTITE SCREW M3X6 (5.5)
B	113W 27651	PAN SCREW M3X6
C	354W 24251	E-CLIP 4
D	153W 28050	TAPPING SCREW M3X10

PL 6. 3 Main Developer Assembly (1)

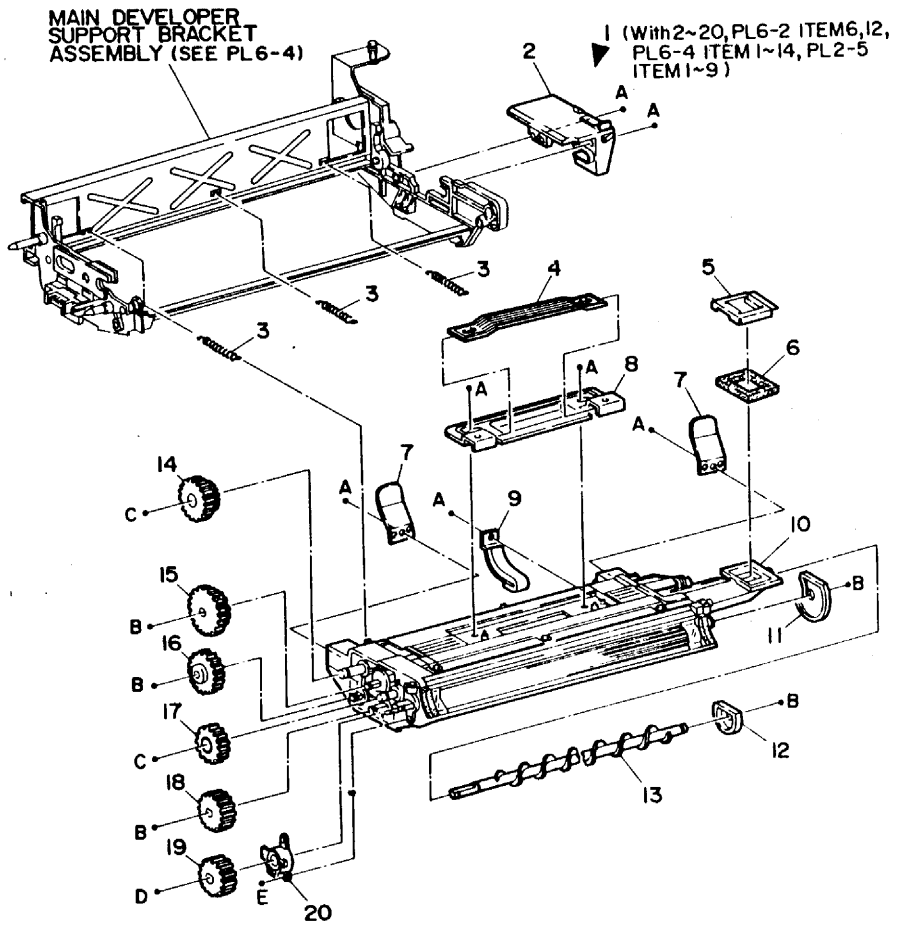

5030-3-019

ITEM	PART.NO	DESCRIPTION	A.C
1	2K 71800	MAIN DEVELOPER ASSEMBLY (5026/30)(NOTE1)	4000
1	2K 56520	MAIN DEVELOPER ASSEMBLY (300/310)(NOTE1)	4000
2	- -	FRONT DEVELOPER LOCATION BEARING	4036
3	9E 92480	DEVELOPER TENSION SPRING	4002
4	15E 93300	HANDLE	4004
5	- -	TONER BOX SEAL	4007
6	- -	TONER BOX FORM SEAL	4007
7	15E 93310	CAM PLATE	4008
8	- -	DEVELOPER COVER ASSEMBLY	4009
9	- -	DEVELOPER EXIT COVER	4070
10	- -	DEVELOPER HOUSING	4000
11	- -	FRONT TRACKING ROLLER	4032
12	13K90180	FRONT NO.2 DISPENSER AUGER BEARING	4061
13	- -	NO.2 DISPENSER AUGER	4061
14	7E 91400	IDLER GEAR	4028
15	7E 91390	NO.2 DISPENSER AUGER GEAR(5026/30)	4020
15	7E 94730	NO.2 DISPENSER AUGER GEAR(300/310)	4020
16	7E 91380	MIXER GEAR	4028
17	7K 90470	IDLER GEAR(5026/30)	4022
17	7K 91220	IDLER GEAR(300/310)	4022
18	7E 91370	PADDLE GEAR(5026/30)	4021
18	7E94760	PADDLE GEAR(300/310)	4021
19	7E 91360	MAGNETIC ROLLER GEAR (5026/30)	4022
19	7E94740	MAGNETIC ROLLER GEAR (300/310)	4022
20	13K90400	MAGNETIC ROLLER BEARING	4022
X	121K91110	MAGNETIC ROLLER	
A	158W 27655	DELTITE SCREW M3X6 (5.5)	
B	354W 24251	E-CLIP 4	
C	354W 27251	E-CLIP 6	
D	354W 26251	E-CLIP 5	
E	158W 27855	DELTITE SCREW M3X8 (5.5)	

007E94740

NOTE1: P.T.L (PL6-4 Item14) must be removed from the Main Developer Assembly (2K56520) for 300.

6 DEVELOPMENT

PL 6. 4 Main Developer Assembly (2)

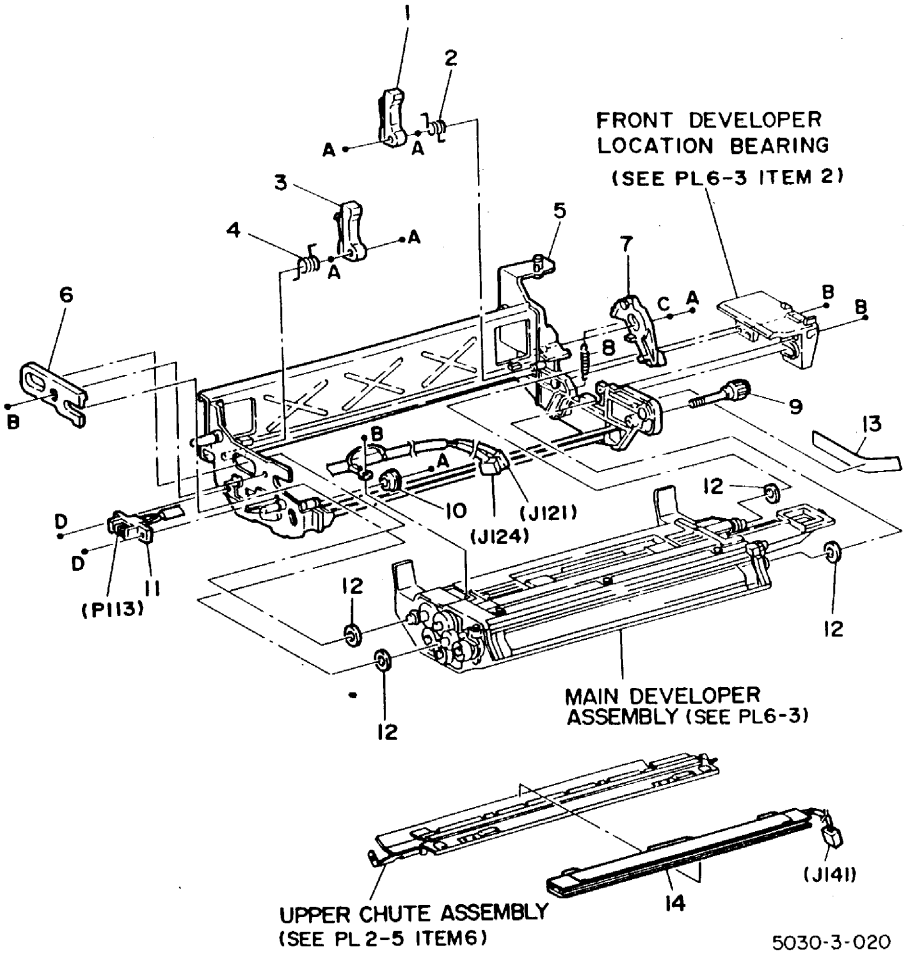

ITEM	PART.NO	DESCRIPTION	A.C
1	31K 90271	FRONT RETRACT ARM	4033
2	9E 92510	FRONT RETRACT ARM SPRING	4033
3	31K 90261	REAR RETRACT ARM	4033
4	9E 92520	REAR RETRACT ARM SPRING	4033
5	- -	MAIN DEVELOPER SUPPORT BRACKET	4030
6	- -	REAR DEVELOPER LOCATION BEARING	4036
7	11E 90341	RETRACT LEVER	4087
8	9E 92500	RETRACT LEVER SPRING	4087
9	26E 92240	DEVELOPER ASSEMBLY SET SCREW	4005
10	- -	RETRACT ROLLER	4088
11	- -	DEVELOPER CONNECTOR	4001
12	- -	SPACER	4088
13	91E 82760	LABEL HANDLE	3240
14	122K 90430	PRE TRANSFER LAMP(5030/310)	4130

A	354W 24251	E-CLIP 4
B	158W 27655	DELTITE SCREW M3X6 (5.5)
C	252W 27350	NYLON WASHER 6X9.5
D	158W 28055	DELTITE SCREW M3X10 (5.5)

PL 6. 5 Color Developer Assembly (1)

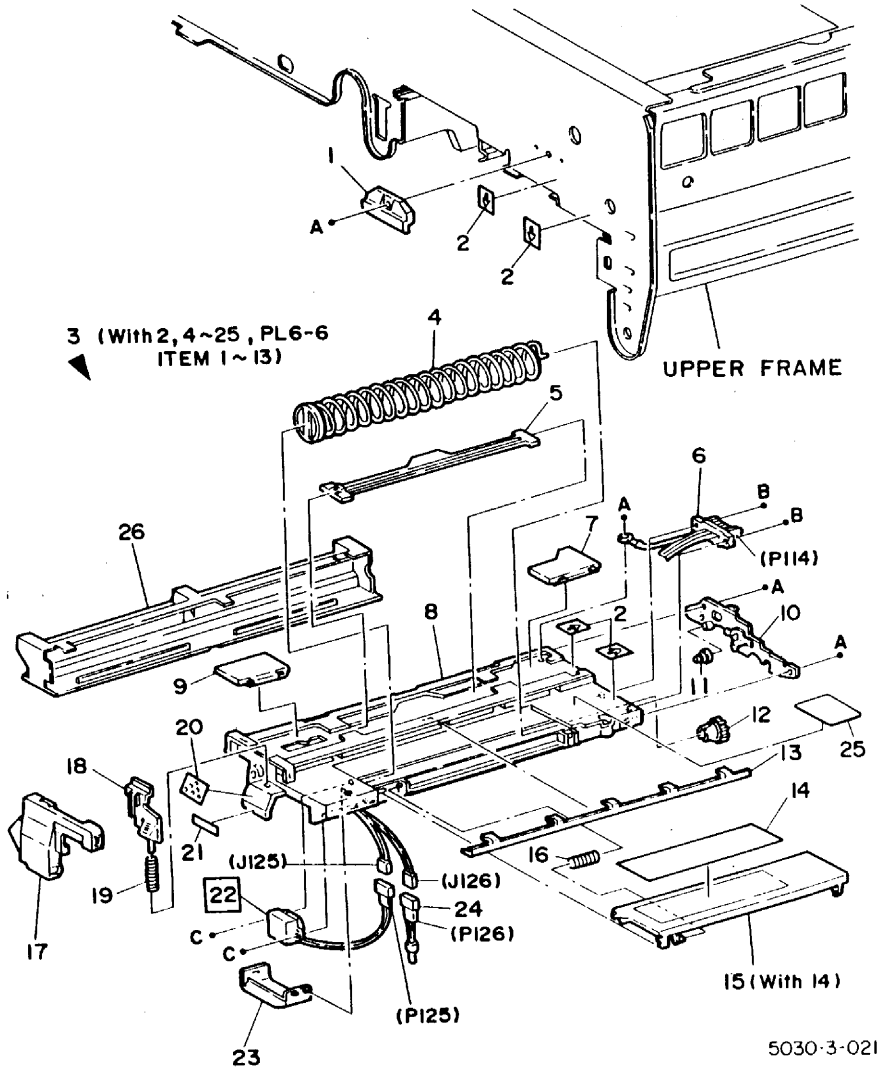

ITEM	PART.NO	DESCRIPTION	A.C
1	- -	GUIDE HOLDER	4038
2	91P 64885	LABEL SET	3240
3	2K 71740	COLOR DEVELOPER ASSEMBLY (5026/30)(NOTE1&2)	4040
3	2K 56550	COLOR DEVELOPER ASSEMBLY (300/310)(NOTE1&2)	4040
4	- -	AGITATOR	4043
5	15E 93500	HANDLE	4044
6	- -	DEVELOPER CONNECTOR	4045
7	- -	REAR DEVELOPER COVER	4046
8	- -	COLOR DEVELOPER HOUSING	4040
9	- -	FRONT DEVELOPER COVER	4046
10	- -	REAR COVER	4047
11	- -	INSULATOR CAP	4047
12	7E 91490	AGITATOR GEAR	4048
13	- -	WIRE HARNESS COVER	4049
14	91E 84311	LABEL:COLOR TONER SUPPLY	3240
15	2K 70911	TONER BOX COVER (WITH 14)	4069
16	- -	TONER BOX COVER SPRING	4069
17	- -	FRONT COVER	4047
18	11E 90570	RELEASE LEVER	4068
19	9E 92551	RELEASE LEVER SPRING	4068
20	91E 82730	LABEL:TONER(RED)	3240
20	91E 82860	LABEL:TONER(BLUE)	3240
20	91E 82870	LABEL TONER(GREEN)	3240
20	91E 71760	LABEL TONER(BROWN)	3240
21	91E 82750	LABEL	3240
22	130E 90991	LOW TONER SENSOR COLOR(SS9)	4067
23	- -	LOW TONER SENSOR COVER	3254
24	- -	COLOR SETTING CONNECTOR(RED)	4066
24	- -	COLOR SETTING CONNECTOR(BLUE)	4066
24	- -	COLOR SETTING CONNECTOR(GREEN)	4066
24	- -	COLOR SETTING CONNECTOR(BROWN)	4066
25	91E 70680	LABEL:NOTICE	3240
26	2E 94971	MAGNETIC ROLLER COVER	4065

A	158W 27655	DELTITE SCREW M3X6 (5.5)
B	158W 28055	DELTITE SCREW M3 X 10 (5.5)
C	113W 27651	PAN SCREW M3X6

NOTE1: When Blue,Green or Brown Color Developer Assembly is needed order Item 3 and change item 20 and 24 of old one.

NOTE2: Item3 becomes an interchangeable parts by replacing No3.Mixer Auger Gear (PL6.6 item8).

6 DEVELOPMENT

PL 6. 6 Color Developer Assembly (2)

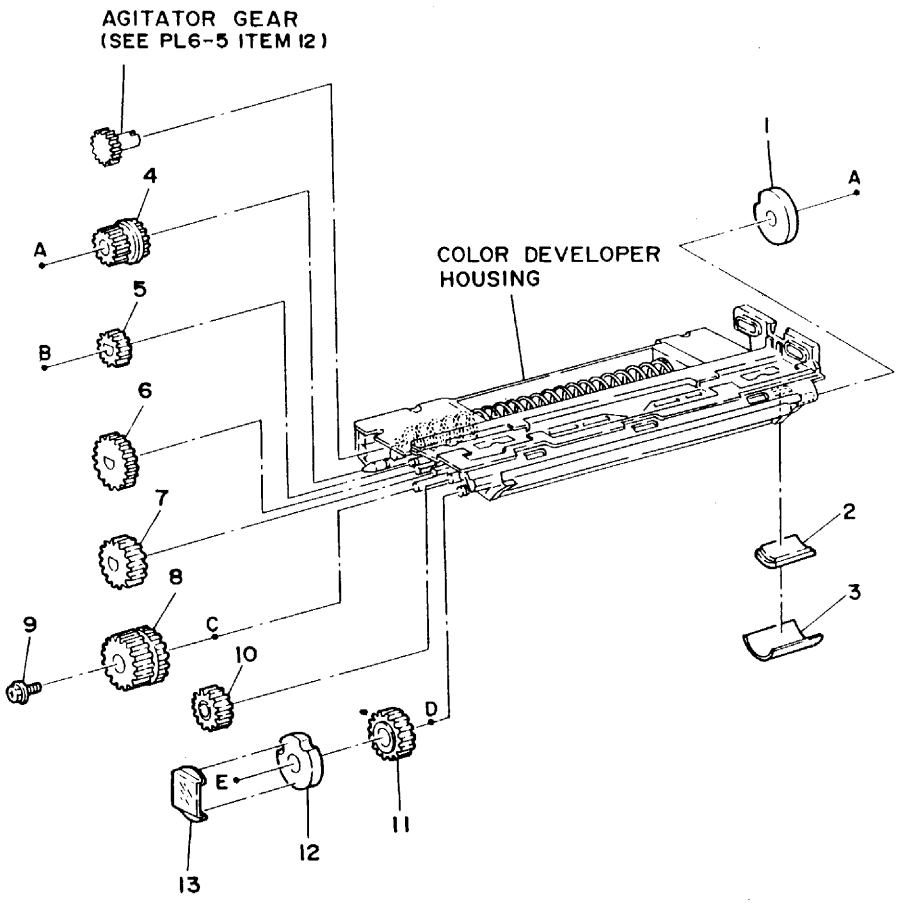

5030-3-022

ITEM	PART.NO	DESCRIPTION	A.C
1	- -	FRONT TRACKING ROLLER	4039
2	- -	DEVELOPER EXIT COVER	4072
3	- -	DEVELOPER EXIT SEAL(NOTE1)	4072
4	7E 91480	DISPENSER GEAR	4063
5	7E 91500	DISPENSER AUGER GEAR	4063
6	7E 91450	NO.1 MIXER AUGER GEAR	4062
7	7E 91460	NO.2 MIXER AUGER GEAR	4062
8	7E 91470	NO.3 MIXER AUGER GEAR (5026/30)	4062
8	7E 94720	NO.3 MIXER AUGER GEAR (300/310)	4062
9	26E 92370	AUGER SCREW	4062
10	7K 90481	IDLER GEAR	4062
11	7E 91440	MAGNETIC ROLLER GEAR	4064
12	- -	REAR TRACKING ROLLER	4039
13	- -	INSULATOR SEAL	4064

A	354W 24251	E-CLIP 4
B	354W 21251	E-CLIP 3
C	271W 21050	DOWEL PIN 3 X10
D	286W 21250	SPIRAL PIN 3 X 12
E	354W 27251	E-CLIP 6

NOTE1: Item 3 (Developer Exit Seal) is not listed in.However,it is stored in Developer Package.

7 FUSING
PL 7. 1 Heat Roller

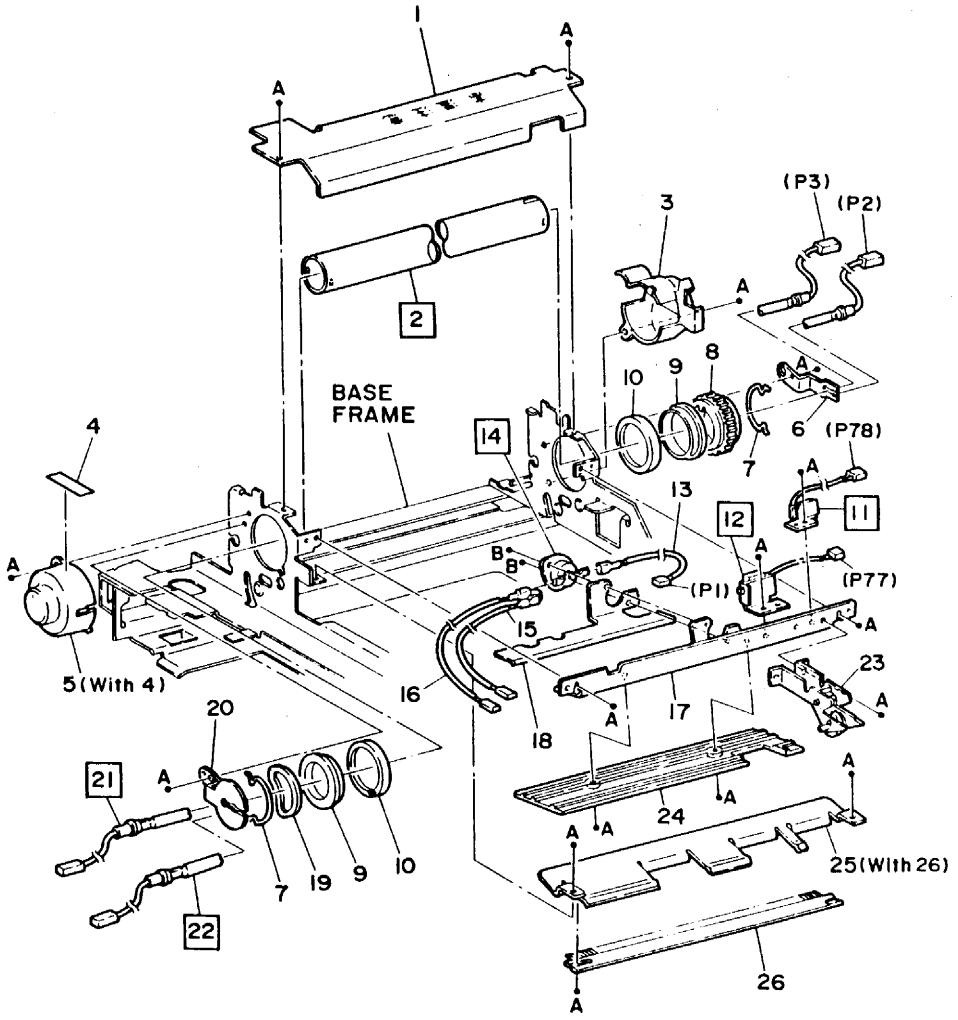

5030-3-023

ITEM	PART.NO	DESCRIPTION	A.C
1	2K 70900	FUSER COVER	4370
2	22K 92530	HEAT ROLLER	4370
3	21E 90370	REAR HEATER CAP	4309
4	91P 64987	LABEL :HIGH TEMP	3240
5	21K 90220	FRONT HEATER CAP(WITH 4)	4309
6	- -	REAR HEATER ROD SUPPORT	4301
7	28P 60355	HEAT ROLLER RING	4303
8	7E 92080	HEAT ROLLER GEAR	4304
9	5E 90590	HEAT ROLLER COLLAR	4302
10	13P 61111	BALL BEARING	4302
11	130K 91630	SAFETY THERMISTOR (RT2)(WITH12)	4319
12	130K 91630	FUSER THERMISTOR (RT1)(WITH11)	4316
13	- -	FUSER THERMOSTAT WIRE	4314
14	130P 60654	FUSER THERMOSTAT(S12)	4314
15	- -	FUSER THERMOSTAT WIRE	4314
16	- -	FUSER THERMOSTAT WIRE	4314
17	- -	SENSOR BRACKET	4315
18	- -	FUSER THERMOSTAT PLATE	4314
19	- -	WAVE WASHER	4302
20	- -	FRONT HEATER ROD SUPPORT	4301
21	126K 90521	NO.2 HEATER ROD (HR.4)(115V)	4313
21	126K 90541	NO.2 HEATER ROD (HR.4)(220~240V)	4313
22	126K 90511	NO.1 HEATER ROD (HR.3)(115V)	4312
22	126K 90531	NO.1 HEATER ROD (HR.3)(220~240V)	4312
23	20K 90321	WHEEL ASSEMBLY	4158
24	- -	FUSE GUIDE	4159
25	54K 91842	FUSER INLET CHUTE ASSEMBLY(WITH 26)	4157
26	105P 60907	PRESSURE ROLLER ELIMINATOR	4318

A	158W 27655	DELTITE SCREW M3X6 (5.5)
B	113W 27651	PAN SCREW M3X6

7 FUSING
PL 7. 2 Pressure Roller

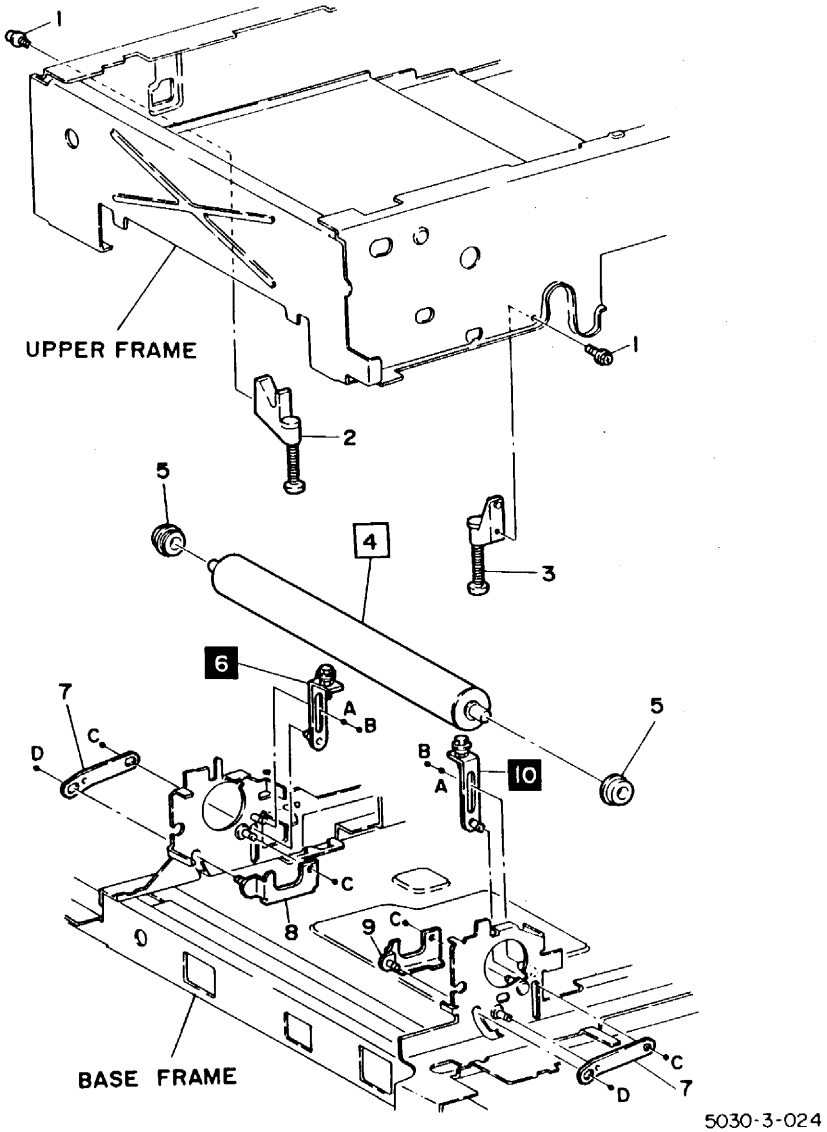

5030-3-024

ITEM	PART.NO	DESCRIPTION	A.C
1	26P 62407	TAPPING SCREW M3X8	4340
2	9K 90230	REAR SPRING	4340
3	9K 90220	FRONT SPRING	4340
4	22K 93461	PRESSURE ROLLER(ALT)	4311
4	22K 82330	PRESSURE ROLLER(ALT)	4311
5	13P 61059	BALL BEARING	4305
6	11K90800	REAR LIFT LEVER	4341
7	- -	ARM LINK	4342
8	- -	REAR SUPPORT	4343
9	- -	FRONT SUPPORT	4343
10	11K90541	FRONT LIFT LEVER	4342

A	251W 24451	PLAIN WASHER 4X13
B	354W 21251	E-CLIP 3
C	354W 24251	E-CLIP 4
D	354W 24254	KL-CLIP 4

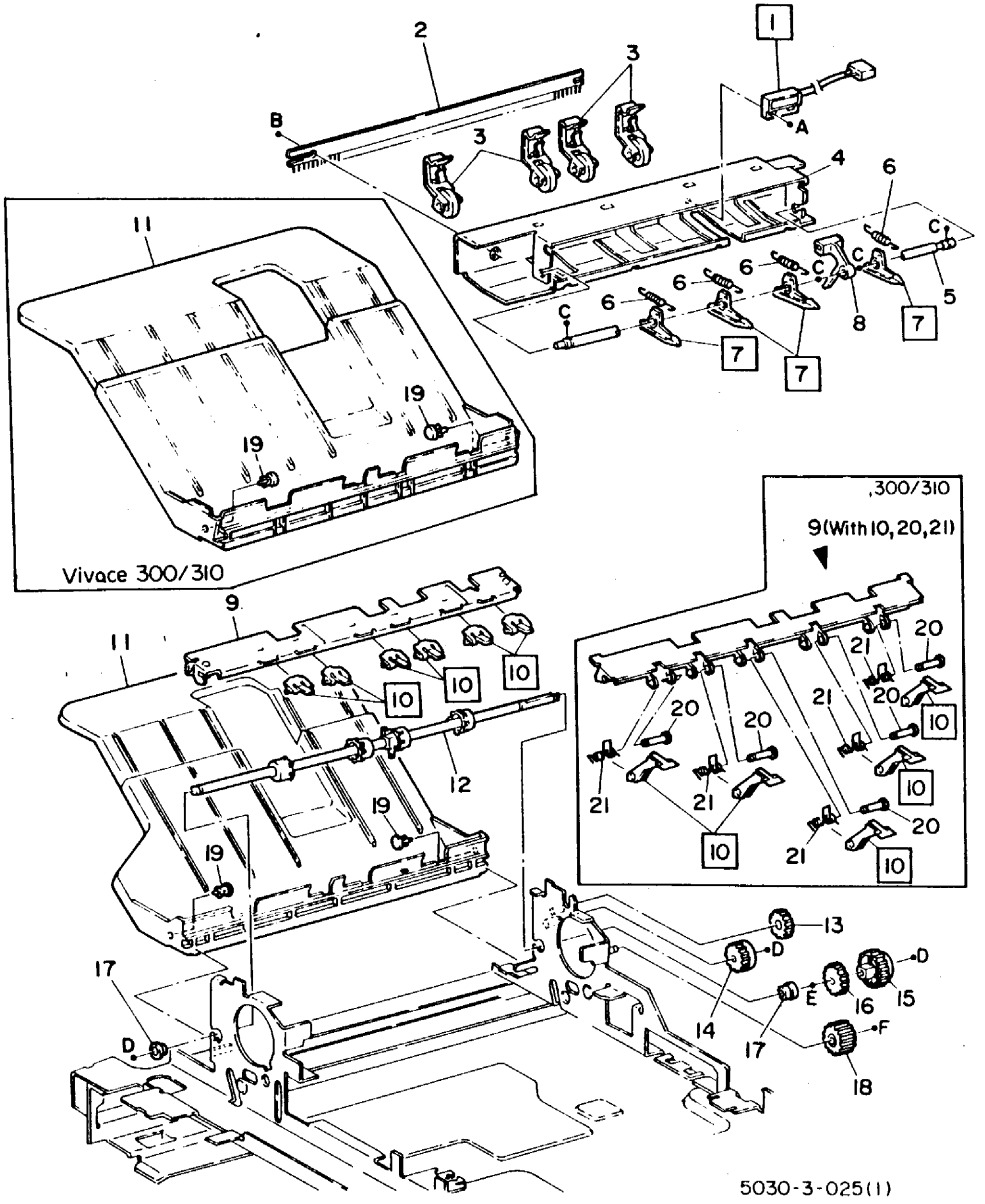

ITEM	PART.NO	DESCRIPTION	A.C
1	110K 90580	EXIT SWITCH (S.11)	5400
2	105P 60907	ELIMINATOR	4324
3	22S 63112	EXIT PINCH ROLLER ASSEMBLY	5412
4	1K9-2721	EXIT BRACKET ASSEMBLY	4307 (includes items 1-8)
5	- -	STRIPPER FINGER SHAFT	4325
6	9P 61135	STRIPPER FINGER SPRING	4321
7	19E 91200	HEAT ROLLER STRIPPER FINGER	4320
8	120S 60823	EXIT SWITCH ACTUATOR	5401
9	54K 91870	LOWER CHUTE ASSEMBLY (WITH 10,20,21)(5026/30)	4322
9	54K 94411	LOWER CHUTE ASSEMBLY (WITH 10,20,21)(300/310)	4322
10	19E 91170	PRESSURE ROLLER FINGER (5026/30)	4323
10	19E 92691	PRESSURE ROLLER FINGER (300/310)	4323
11	73K 93380	RECEIVING TRAY(5026/30)	6000
11	73K 69660	RECEIVING TRAY(300/310)	6000
12	22K 93441	EXIT ROLLER ASSEMBLY	5410
13	7S 61063	FUSER IDLER GEAR	3045
14	7E 92090	IDLER GEAR	3045
15	7E 91270	DEFLECTOR TRANSPORT DRIVE GEAR(NOTE1)	5402
16	7P 61759	EXIT ROLLER GEAR	5403
17	- -	SLEEVE BEARING	5403
18	7K 90490	FUSER IDLER GEAR	3045
19	19E 92640	PUSH RIVET(300)	6000
20	- -	STUD(300)	4323
21	- -	SPRING(300)	4323

A	113W 27651	PAN SCREW M3X6
B	158W 27655	DELTITE SCREW M3X6 (5.5)
C	354W 24254	KL-CLIP 4
D	354W 27254	KL-CLIP 6
E	354W 27251	E-CLIP 6
F	354W 24251	E-CLIP 4

NOTE1: Item 15 (7E91270) is equipped with Soter machine.

7 FUSING
PL 7. 4 Exit Transport and Deflector

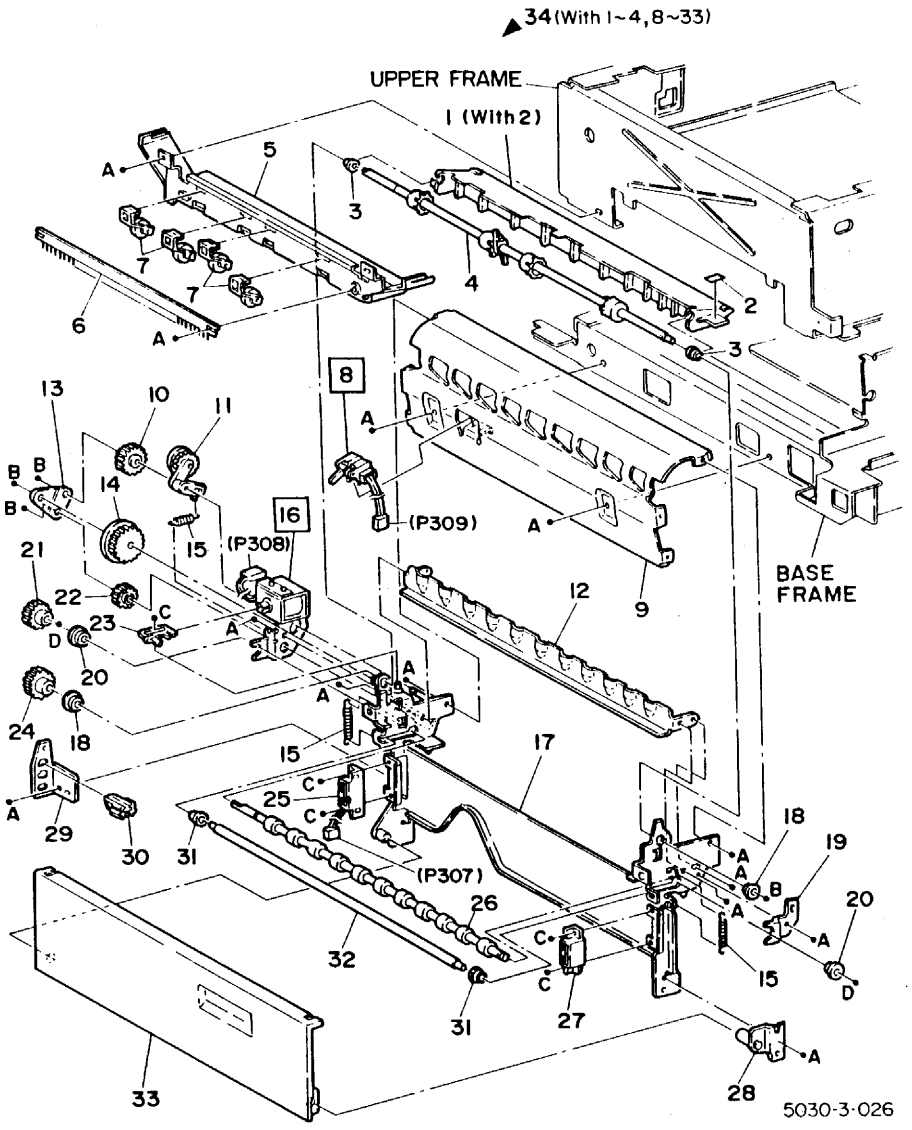

ITEM	PART.NO	DESCRIPTION	A.C
1	50K 92742	DEFLECTOR GATE ASSEMBLY (WITH 2)	5427
2	91E 82780	LABEL:GATE UP/DOWN	3240
3	- -	SLEEVE BEARING	5427
4	22K 93010	EXIT ROLLER ASSEMBLY	5421
5	54K91572	UPPER EXIT CHUTE	5422
6	105P 60907	ELIMINATOR	5423
7	22S 63112	EXIT PINCH ROLLER ASSEMBLY	5424
8	130K 91180	DEFLECTOR PATH SENSOR(SS11)	5425
9	- -	LOWER CHUTE	5430
10	7E 91320	IDLER GEAR	5429
11	12K 90231	LINK GEAR ASSEMBLY	5429
12	- -	UPPER CHUTE	5431
13	- -	SUPPORT PLATE	5429
14	7E 92170	IDLER GEAR	5432
15	9E 92470	TENSIONER SPRING	5434
16	121K 91081	DEFLECTOR GATE SOLENOID (SOL.6)	5426
17	- -	DEFLECTOR TRANSPORT FRAME	5420
18	- -	SLEEVE BEARING	5421
19	- -	BEARING SUPPORT	5438
20	13E 90980	BALL BEARING	5438
21	7E 92160	DECURLER ROLLER GEAR	5432
22	7E 92140	IDLER GEAR	5432
23	- -	DEFLECTOR GATE LINK	5426
24	7E 91330	EXIT ROLLER GEAR	5428
25	110K 90620	COVER INTERLOCK SWITCH(S13)	5435
26	22K 93500	DECURLER ROLLER	5433
27	121E 90450	MAGNET CATCH	5436
28	- -	L. H LOWER COVER BRACKET	3211
29	- -	CONNECTOR BRACKET	5420
30	- -	CONNECTOR SUPPORT HOUSING	5420
31	- -	SLEEVE BEARING	5437
32	- -	IDLER ROLLER	5437
33	2K 82430	L.H LOWER COVER (5026/30,300)	3211
33	2K 47800	L.H LOWER COVER(310)	3211
34	54K 91589	DEFLECTOR TRANSPORT ASSEMBLY(WITH1~4,8~33)	5420

ITEM	PART.NO	DESCRIPTION
A	158W 27655	DELTITE SCREW M3X6 (5.5)
B	354W 24251	E-CLIP 4
C	113W 27451	PAN SCREW M3X4
D	354W 27251	E-CLIP 6
E	354W 21251	E-CLIP 3

8 ELECTRICAL COMPONENTS
PL 8. 1 Control Console and Front Side

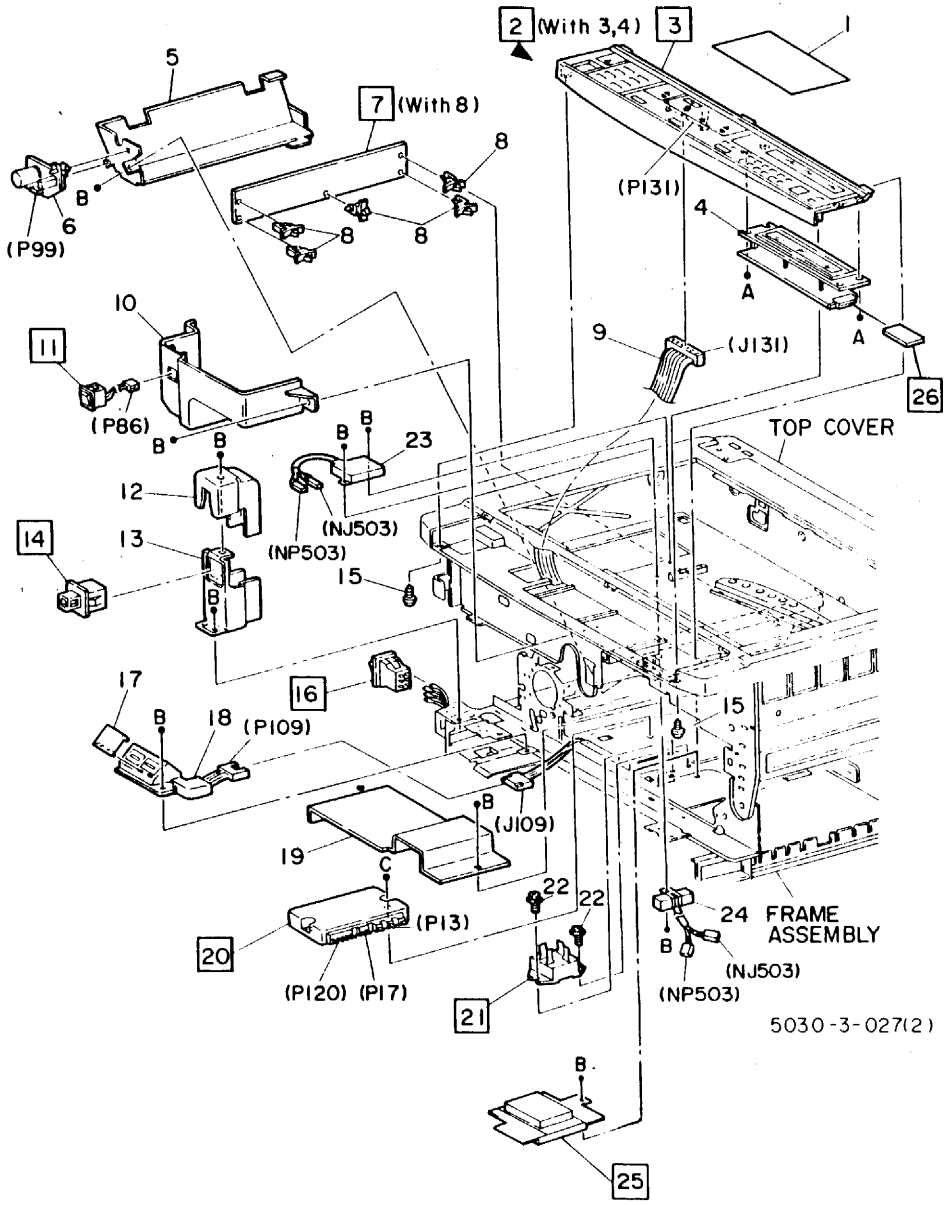

ITEM	PART.NO	DESCRIPTION	A.C
1	91E 82711	LABEL:RED/ENL(5026/30)	3240
1	92E 49910	LABEL:RED/ENL(300/310)	3420
2	2K 71252	CONTROL CONSOLE ASSEMBLY(NOTE1) ((WITH3.4)5030,ENGLISH)	7230
2	2K 41280	CONTROL CONSOLE ASSEMBLY(NOTE1) ((WITH3.4)5030,RX,ENGLISH)	7230
2	2K 71291	CONTROL CONSOLE ASSEMBLY(NOTE1) (WITH3,4)(5030,AG)	7230
2	2K 60180	CONTROL CONSOLE ASSEMBLY(NOTE1) (WITH 3,4)(310,ENG)	7230
2	2K 60190	CONTROL CONSOLE ASSEMBLY(NOTE1) (WITH3,4)(310,TFX)	7230
2	2K 60200	CONTROL CONSOLE ASSEMBLY(NOTE1) (WITH3,4)(310,AG)	7230
3	2K 71232	CONTROL CONSOLE(5026,ENGLISH)	7230
3	48K 80980	CONTROL CONSOLE(5026,RX,ENG)	7230
3	2K 71271	CONTROL CONSOLE(5026,AG)	7230
3	2K 84321	CONTROL CONSOLE(5030,ENGLISH)	7230
3	2K 41280	CONTROL CONSOLE(5030,RX,ENG)	7230
3	2K 71301	CONTROL CONSOLE(5030,AG)	7230
3	2K 60100	CONTROL CONSOLE(300,ENGLISH)	7230
3	2K 60110	CONTROL CONSOLE(300,TFX)	7230
3	2K 60120	CONTROL CONSOLE(300,AG)	7230
3	2K 47860	CONTROL CONSOLE(310)	7230
4	140K 80773	MESSAGE PWB(5030)(NOTE1)	7231
4	140K 43271	MESSAGE PWB(310,ENG)(NOTE1)	7231
4	140K 43020	MESSAGE PWB(310,TFX)(NOTE1)	7231
5	- -	RELAY PWB COVER	3253
6	102K 90072	CAPACITOR PWB(PWB7)(5026/30)	7213
7	140K 93701	RELAY PWB ASSEMBLY(WITH8) (PWB.2)(5026/30,115V)	7211
7	140K 81041	RELAY PWB ASSEMBLY(WITH8) (5026/30,220~240V)(PWB.2)	7211
7	140K 83830	RELAY PWB ASSEMBLY(WITH8) (PWB.2)(300/310,115V)	7211
7	140K 46770	RELAY PWB ASSEMBLY(WITH8) (300/310,220~240V)(PWB.2)	7211
8	- -	PWB SUPPORT	7102
9	152K 93220	CONTROL CONSOLE WIRE HARNESS(5030)	7173
9	152K 82650	CONTROL CONSOLE WIRE HARNESS(300/310)	7173
10	- -	FRONT INNER COVER	3235
11	110K 90590	CHUTE BIAS SWITCH (S10)	7132
12	- -	INTERLOCK SWITCH COVER	3234
13	- -	INTERLOCK SWITCH BRACKET	7106
14	110P 61609	INTERLOCK SWITCH(5026/30)	7131
14	110E 4690	INTERLOCK SWITCH(300/310)	7131
15	26P 62407	TAPPING SCREW M3X8	7230
16	110E 90410	MAIN POWER SWITCH (S.1)	7130
17	15E 94070	METER COVER	7240

ITEM	PART.NO	DESCRIPTION	A.C
18	111K 90101	BILLING METER ASSEMBLY	7240
19	- -	SOLID STATE COVER	3233
20	109E 90230	SOLID STATE RELAY (SSR.1)(115V)	7215
20	109E 90320	SOLID STATE RELAY (SSR.1)(220~240V)	7215
21	109P 60675	FUSER SAFETY RELAY	7217
22	26E 90750	HEX TP SCREW M3X4 (5.5)	7217
23	105K 91402	L.V.P.S(PS8)(310)	7324
24	103K 90431	RESISTOR(300)	7325
25	105K 90801	TRANSFORMER(5026/30) (110/220VAC)(NOTE2)	
25	105K 7170	TRANSFORMER(300/310) (115/220/230/240VAC)(NOTE2)	
26	- -	LANGUAGE ROM CASSETTE(NOTE3)	
A	153W 27650	TAPPING SCREW M3X6	
B	158W 27655	DELTITE SCREW M3X6 (5.5)	
C	158W 27855	DELTITE SCREW M3X8 (5.5)	

NOTE1: When replacing old part with item2 or item 4 remove item 26 (Language ROM Cassette) and install it to new part.SW-1has to be adjusted on the same level as it was before.

NOTE2:
- Item 25 Transformer (105K90801) is available to use in 110VAC or 220VAC with the alteration of the switch.This transformer conains the thermal fuse.
- Item 25 Transformer (105K7170) is available to use in 115VAC, 220VAC, 230VAC or 240VAC with the alteration of the switch.This transformer contains the thermal fuse.

NOTE3: Language ROM Cassette
English (5030) :TA69
English (310) :VA95
Indonesian (5030) :TB77
Hangul (5030):TB79
Chinese (310) :Chinese ROM cassette is not provided so that Message PWB (item 4) is designed for Chinese Language.

8 ELECTRICAL COMPONENTS

PL 8. 2 Rear Side **5026/5030**

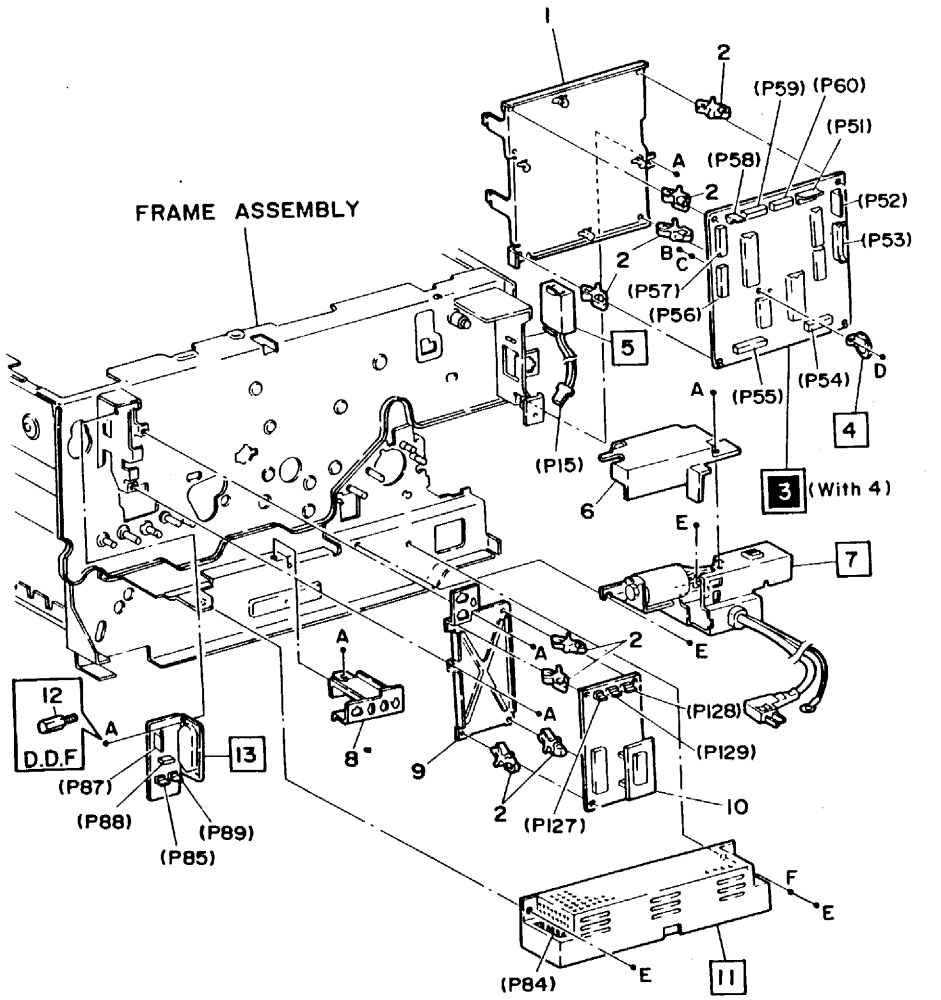

5030-3-028(1)

ITEM	PART.NO	DESCRIPTION	A.C
1	- -	MAIN PWB BRACKET	7103
2	- -	PWB SUPPORT	7102
3	140K 93377	MAIN PWB ASSEMBLY(WITH 4) (PWB.1)(5026/30)	7210
4	105E 90410	BATTERY	7214
5	130K 90820	THERMOSTAT (S5,S6)(115V)	3335
5	130K 91420	THERMOSTAT(S5,S6)(220~240V)	3335
6	- -	NOISE FILTER COVER	3237
7	142K 90161	POWER CORD AND NOISE FILTER(110V)	7120
7	142K 90141	POWER CORD AND NOISE FILTER(220V)	7120
7	142K 90151	POWER CORD AND NOISE FILTER(110V,KX)	7120
8	- -	CONNECTOR BRACKET	7121
9	- -	ISIL PWB BRACKET	7100
10	140K 93482	ISIL PWB(5026)	7216
10	140K 93492	ISIL PWB(5030)	7216
11	105K 90832	LOW VOLTAGE POWER SUPPLY	7320
12	26E 92930	STUD SCREW (FOR D.D.F)	7104
13	140K 93331	LAMP CARRIAGE MOTOR PWB	7310

A	158W 27655	DELTITE SCREW M3X6 (5.5)
B	201W 15251	NUT M2 (4)
C	258W 15250	LOCK WASHER 2X4.8
D	113W 15551	PAN SCREW M2X5
E	158W 35855	DELTITE SCREW M4X8 (5.5)
F	259W 21250	LOCK WASHER 3X6.5

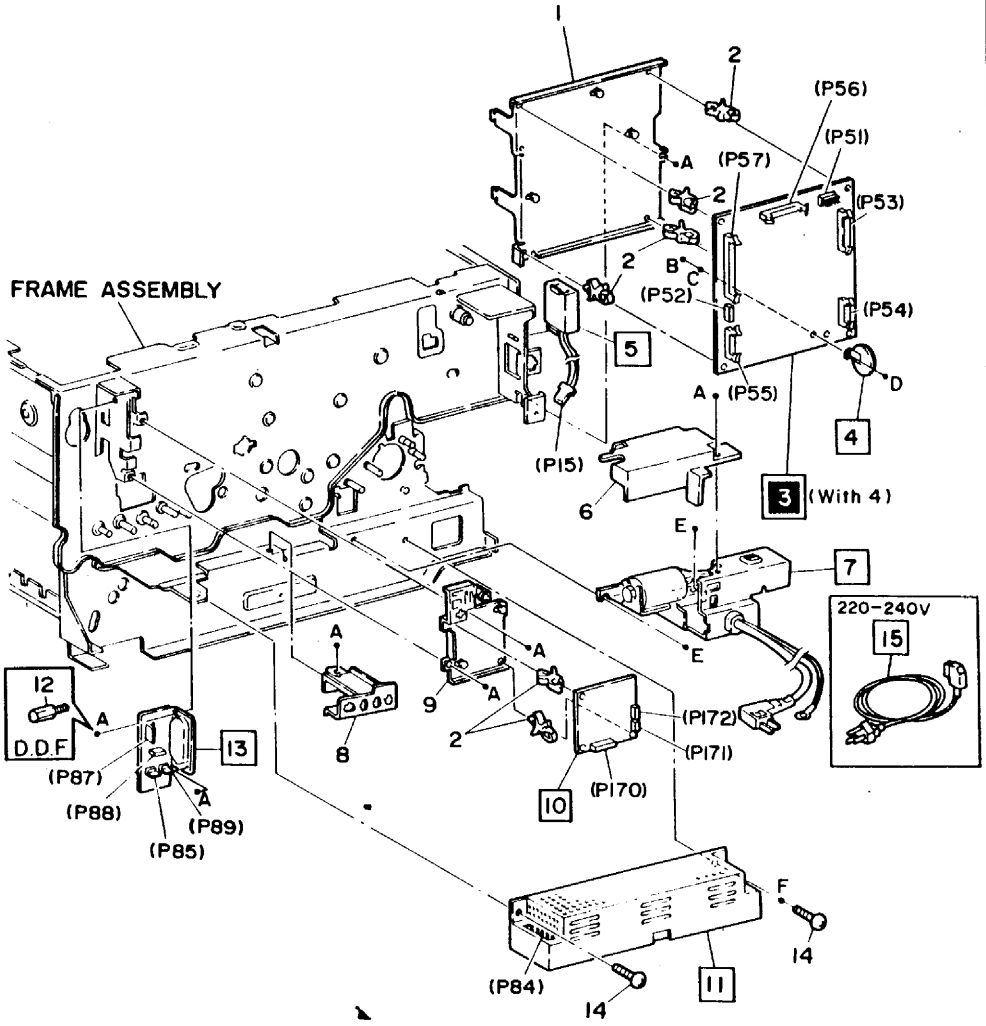

ITEM	PART.NO	DESCRIPTION	A.C
1	- -	MAIN PWB BRACKET	7103
2	- -	PWB SUPPORT	7102
3	140K~~83844~~	MAIN PWB ASSEMBLY (WITH4)(PWB1)	7210
4	105E 90410	BATTERY	7214
5	130K 90820	THERMOSTAT (S5,S6)(115V)	3335
5	130K 91420	THERMOSTAT(S5,S6)(220~240V)	3335
6	- -	NOISE FILTER COVER	3237
7	142K 90880	POWER CORD AND NOISE FILTER(115V)	7120
7	142K 90310	POWER CHASSIS (220~240V)	7120
8	- -	CONNECTOR BRACKET	7121
9	- -	ORIGINAL SENSOR PWB BRACKET	7100
10	140K 70890	ORIGINAL SENSOR PWB(PWB.20)	2021
11	105K 91690	LOW VOLTAGE POWER SUPPLY (115V)	7320
11	105K 7160	LOW VOLTAGE POWER SUPPLY (220~240V)	7320
12	26E 92930	STUD SCREW(FOR D.D.F)	7104
13	140K 70360	LAMP CARRIAGE MOTOR PWB	7310
14	26E 87870	SCREW	7320
15	117K 92840	POWER CORD(220~240V)	7120

140K42692

A	158W 27655	DELTITE SCREW M3X6 (5.5)	
B	201W 15251	NUT M2 (4)	
C	258W 15250	LOCK WASHER 2X4.8	
D	113W 15551	PAN SCREW M2X5	
E	158W 35855	DELTITE SCREW M4X8 (5.5)	
F	259W 21250	LOCK WASHER 3X6.5	

СТРАНИЦА НАМЕРЕННО ОСТАВЛЕНА ЧИСТОЙ

8 ELECTRICAL COMPONENTS
PL8.3 Plug·Jack List (Front View 1) 5026/5030

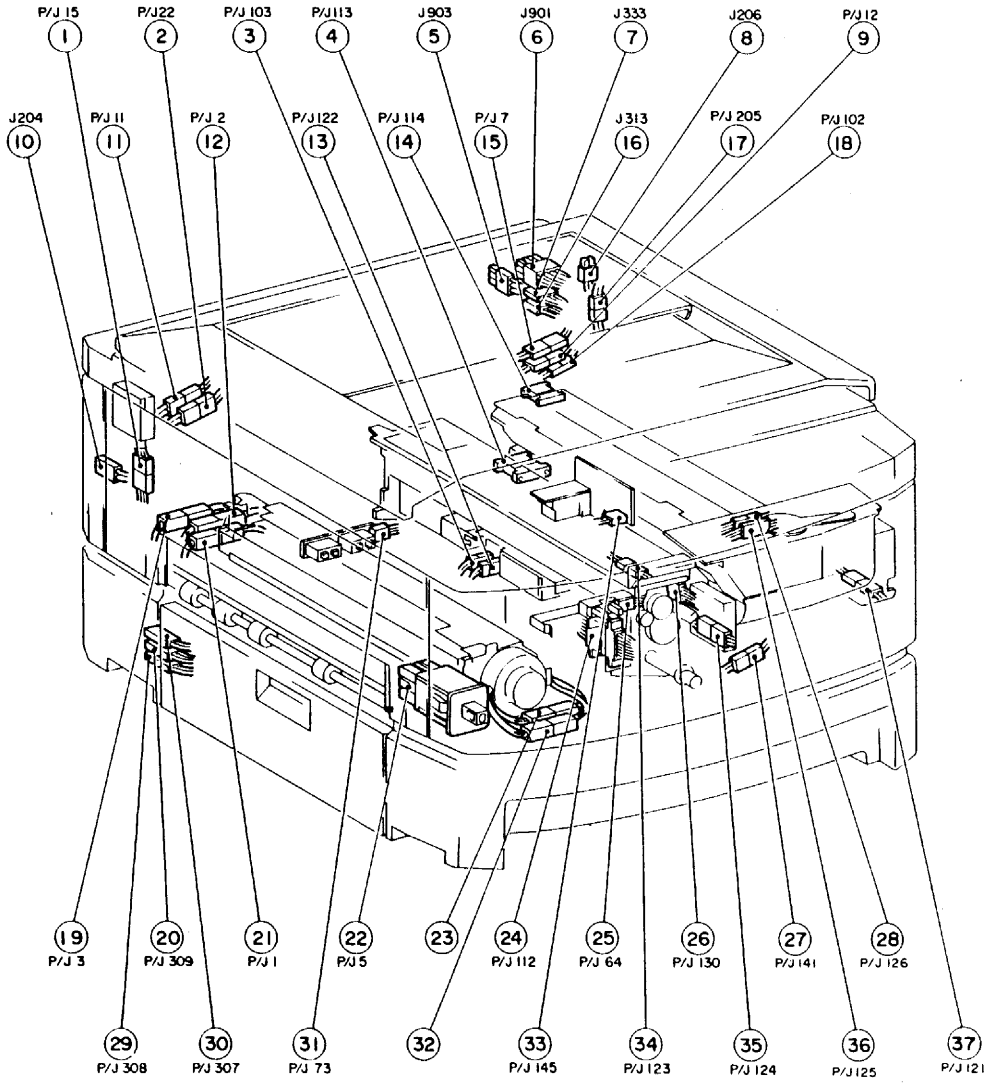

5030-3-029

P/J No	No.	Plug			Jack		
		Connected Parts	Terminal No.	Terminal Parts No.	Connected Parts	Terminal No.	Terminal Parts No.
1	21	Harness (AC)		115P60081	Harness (AC)	1	115P60080
2	12	No.1 Heater Rod	1	115P60081	Harness (AC)	1	115P60080
3	19	No.2 Heater Rod	1	115P60081	Harness (AC)	1	115P60080
5	22	Interlock SW.	1a-1b,2a-2b 3a-3b		Harness (AC)	1a-1b,2a-2b 3a-3b	116P61875
7	15	Harness (AC)	1-2	115P60198	Harness (AC)	1-2	115P60200
11	11	Optical Cooling Fan MOT.	1-2	115P60198	Harness (AC)	1-2	115P60200
12	9	Dispense MOT. (Color)	1-2	115P60198	Harness (AC)	1-2	115P60200
15	1	Heater Thermostat	1-3	115P60198	Harness (AC)	1-3	115P60200
22	2	Machine Cooling Fan MOT.	1-2	115P60198	Harness (AC)	1-2	115P60200
64	25	Full Toner Sensor	1-3		Harness (XER/CL)	1-3	115P60155
73	31	Tray 1 Paper Size SW.	1-3		Harness (DC)	1-3	115P60155
102	18	Deve Switching SOL.	1-2		Harness (DC)	1-2	
103	3	Drum Finger Retract SOL.	1-2	115P60182	Harness (XER/CL)	1-2	115P60155
112	24	Harness (Xero)	2~9,12~19	115E90160	Harness (DC)	2~9,12~19	115E90190
			1,10,11,20	115E90290		1,10,11,20	115E90280
113	4	Harness (Main Deve)	1	115E90170	Harness (DC)	1	115E90200
			4,5,6,11,12	115E90150		4,5,6,11,12	115E90190
114	14	Harness (Color Deve)	7	115E90170	Harness (DC)	7	115E90200
			4~6,9~12	115E90150		4~6,9~12	115E90190
121	37	Toner Dispenser Mot. (Main)	1-2	115P60198	Harness (Deve Main)	1-2	115P60200
122	13	Retract SOL.	1-2	115P60182	Harness (XER/CL)	1-2	115P60155
123	34	Erase Lamp	1-2	115P60155	Harness (XER/CL)	1-2	115P60182
124	35	Low Toner Sensor (Main)	1-3		Harness (Deve/Main)	1-3	
125	36	Low Toner Sensor (Color)	1-3		Harness (Deve/Color)	1-3	
126	28	Color Setting Wire	1-4		Harness (Deve/Color)	1-4	
130	26	I.S.I.L	1-7		Harness (XER/CL)	1-7	115P60155
141	27	Harness (XER/CL)	1-2		P.T.L	1-2	
145	33	Exposure Sensor	1-4		Harness (AE)	1-4	
204	10	Mirror Heater	1-2	115P60200	Harness (AC)	1-2	115P60198
205	17	Mirror Heater	1-2	115P60200	Harness (AC)	1-2	115P60198
206	8	Lens Heater	1-2	115P60200	Harness (AC)	1-2	115P60198
307	30	L.H Lower Cover Interlock	1-2		Harness (DC)	1-2	
308	29	Deflecter Gate SOL.	1-2		Harness (DC)	1-2	
309	20	Deflecter Path Sensor	1-3		Harness (DC)	1-3	
313	16	Harness (EDT/ICC)	1-4	115P60155	Harness (DC)	1-4	115P60182
333	7	Harness (EDT/ICC)	1-6	115P60155	Harness (DC)	1-6	115P60182
901	6	Accessory	1-12	115P60200	Harness (DC)	1-12	115P60198
903	5	Accessory	1-3	115P60201	Harness (AC)	1-3	115P60199

СТРАНИЦА НАМЕРЕННО ОСТАВЛЕНА ЧИСТОЙ

PL8.3A Plug•Jack List (Front View 1) 300/310

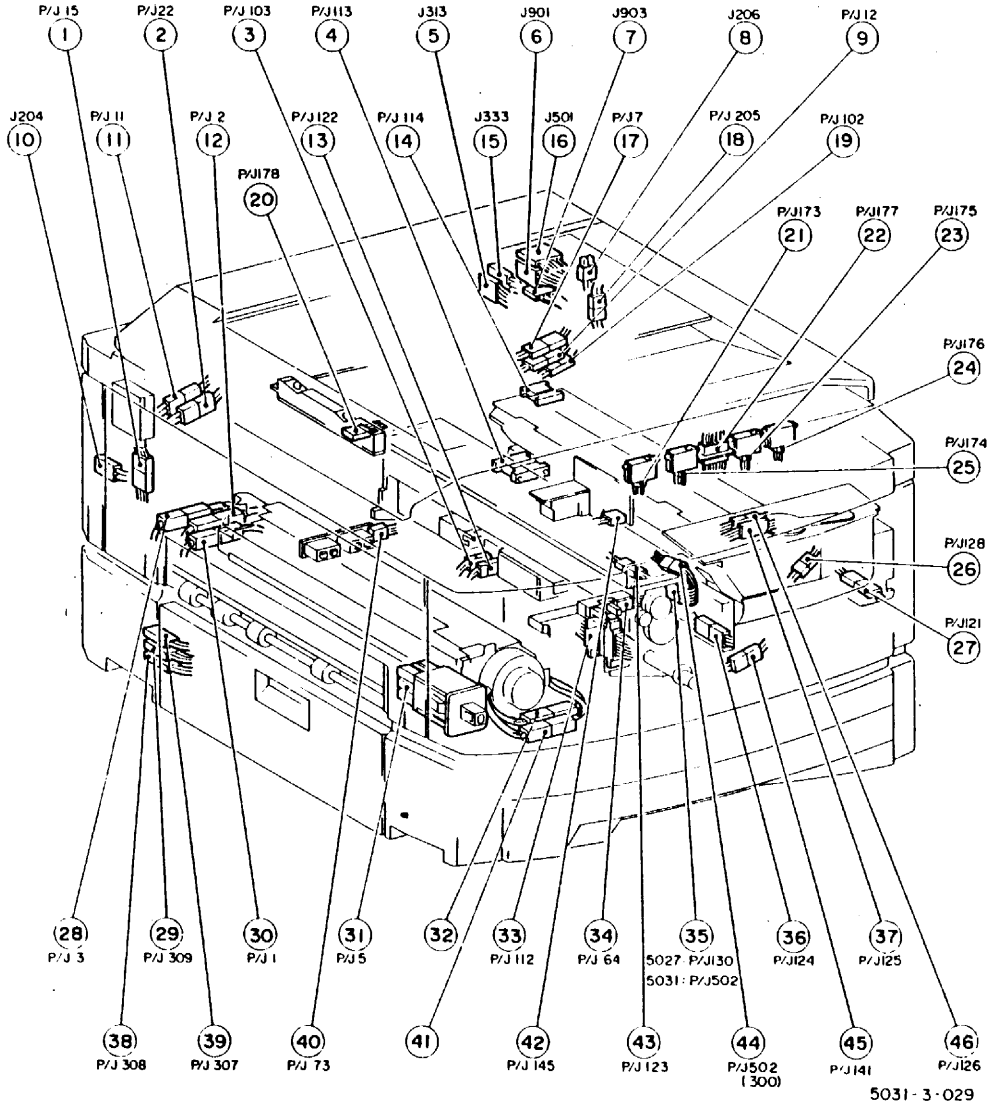

P/J No.	No.	Plug			Jack		
		Connected Parts	Terminal No.	Terminal Parts No.	Connected Parts	Terminal No.	Terminal Parts No.
1	30	Harness (AC)		115P60081	Harness (AC)	1	115P60080
2	12	No.1 Heater Rod	1	115P60081	Harness (AC)	1	115P60080
3	28	No.2 Heater Rod	1	115P60081	Harness (AC)	1	115P60080
5	31	Interlock SW.	1a-1b,2a-2b 3a-3b		Harness (AC)	1a-1b,2a-2b 3a-3b	116P61875
7	17	Harness (AC)	1-2	115P60198	Harness (AC)	1-2	115P60200
11	11	Optical Cooling Fan MOT.	1-2	115P60198	Harness (AC)	1-2	115P60200
12	9	Dispense MOT. (Color)	1-2	115P60198	Harness (AC)	1-2	115P60200
15	1	Heater Thermostat	1-3	115P60198	Harness (AC)	1-3	115P60200
22	2	Machine Cooling Fan MOT.	1-2	115P60198	Harness (AC)	1-2	115P60200
64	34	Full Toner Sensor	1-3		Harness (XER/CL)	1-3	115P60155
73	40	Tray 1 Paper Size SW.	1-3		Harness (DC)	1-3	115P60155
102	19	Deve Switching SOL.	1-2		Harness (DC)	1-2	
103	3	Drum Finger Retract SOL.	1-2	115P60182	Harness (XER/CL)	1-2	115P60155
112	33	Harness (Xero)	2~9,12~19	115E90160	Harness (DC)	2~9,12~19	115E90190
			1,10,11,20	115E90290		1,10,11,20	115E90280
113	4	Harness (Main Deve)	1	115E90170	Harness (DC)	1	115E90200
			4,5,6,11,12	115E90150		4,5,6,11,12	115E90190
114	14	Harness (Color Deve)	7	115E90170	Harness (DC)	7	115E90200
			4~6,9~12	115E90150		4~6,9~12	115E90190
121	27	Toner Dispenser Mot. (Main)	1-2	115P60198	Harness (Deve Main)	1-2	115P60200
122	13	Retract SOL.	1-2	115P60182	Harness (XER/CL)	1-2	115P60155
123	43	Erase Lamp	1-2	115P60155	Harness (XER/CL)	1-2	115P60182
124	36	Low Toner Sensor (Main)	1-3		Harness (Deve Main)	1-3	
125	37	Low Toner Sensor (Color)	1-3		Harness (Deve Color)	1-3	
126	46	Color Setting Wire	1-4		Harness (Deve Color)	1-4	
128	26	Harness	1-2	115P60182	M.E.L	1-2	115P60155
130	35	I.S.I.L	1-7		Harness (XER/CL)	1-7	115P60155
141	45	Harness (XER/CL)	1-2		P.T.L	1-2	115P60155
145	42	Exposure Sensor	1-4		Harness (AE)	1-4	
173	21	Original Sensor	1-3		Harness	1-3	
174	25	Original Sensor	1-3		Harness	1-3	
175	23	Original Sensor	1-3		Harness	1-3	
176	24	Original Sensor	1-3		Harness	1-3	
177	22	Original Sensor	1-3		Harness	1-3	
178	20	Original Sensor	1-3		Harness	1-3	
204	10	Mirror Heater	1-2	115P60200	Harness (AC)	1-2	115P60198
205	18	Mirror Heater	1-2	115P60200	Harness (AC)	1-2	115P60198
206	8	Lens Heater	1-2	115P60200	Harness (AC)	1-2	115P60198
307	39	L.H Lower Cover Interlock	1-2		Harness (DC)	1-2	
308	38	Deflecter Gate SOL.	1-2		Harness (DC)	1-2	
309	29	Deflecter Path Sensor	1-3		Harness (DC)	1-3	
313	5	Harness (EDT/ICC)	1-4	115P60155	Harness (DC)	1-4	115P60182
333	15	Harness (EDT/ICC)	1-6	115P60155	Harness (DC)	1-6	115P60182
501	16	Harness (EDT)	1-8		Harness	1-8	
502	44	(300) Harness	2-8	115P60182	Harness	1-9	115P60155
	35	(310) I.S.I.L	1-9		Harness	1-9	115P60155
901	6	Accessory	1-12	115P60200	Harness (DC)	1-12	115P60198
903	7	Accessory	1-3	115P60201	Harness (AC)	1-3	115P60199

8 ELECTRICAL COMPONENTS

PL8.4 Plug·Jack List (Front View 2) 5026/5030

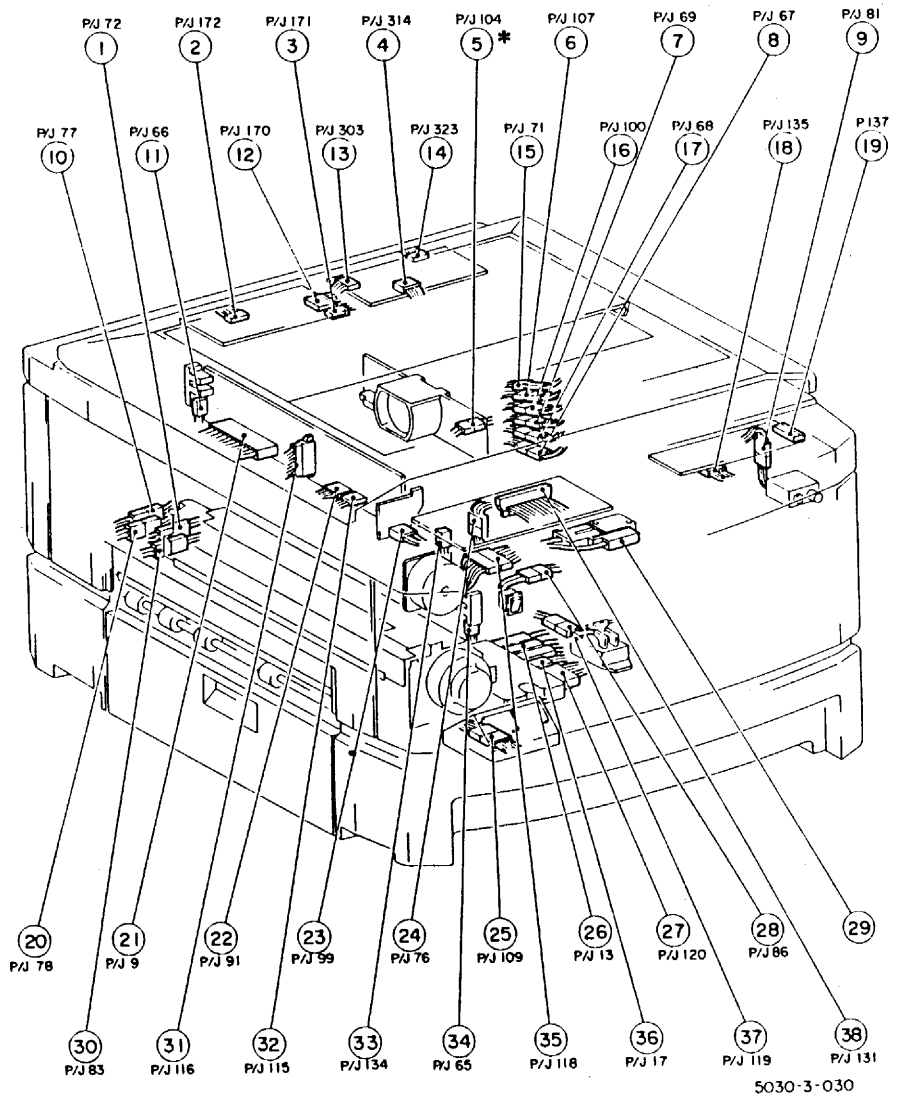

P/J No.	No.	Plug			Jack		
		Connected Parts	Terminal No.	Terminal Parts No.	Connected Parts	Terminal No	Terminal Parts No.
	9	21	Relay P.W.B	1-9		Harness (AC)	1-9	115P60179
	13	26	S.S.R	5,6,7		Harness (AC)	5,6,7	115P60293
	17	36	S.S.R	1-2		Harness (AC)	1-2	115P60179
	65	34	Lens Sensor	1-3		Harness (DC)	1-3	
	66	11	Optical Registration Sensor	1-3		Harness (DC)	1-3	
	67	8	M.M.F Paper Size Sensor	1-3	115P60182	Harness (DC)	1-3	115P60155
	68	17	M.M.F No Paper Sensor	1-3		Harness (DC)	1 3	
	69	7	Paper Path Sensor	1-3		Harness (DC)	1 3	
	71	15	R.H Lower Cover Interlock	1-2		Harness (DC)	1 2	
	72	1	Exit SW.	1-2		Harness (DC)	1-2	
	76	24	Harness (INT)	1-4		Harness (DC)	1-4	
	77	10	Fuser Thermistor	1-2	115P60182	Harness (DC)	1-2	115P60155
	78	20	Safety Thermistor	1-2	115P60182	Harness (DC)	1-2	115P60155
	81	9	Toner Dispense Controller	1-4		Harness (INT)	1-4	
	83	30	Harness (AC)	1-2		Harness (DC)	1-2	
	86	28	Chute Bias SW.	1-2		Harness (DC)	1-2	
	91	22	Relay P.W.B	1-8		Harness (DC)	1-8	115P60155
	99	23	Capacitor P.W.B	1-5		Harness (DC)	1-5	115P60155
	100	16	Manual Feed SOL.	1-2		Harness (DC)	1-2	
*	101	5	Tray 1 Feed Clutch	1-2		Harness (DC)	1-2	
	107	6	Manual Feed Clutch	1-2		Harness (DC)	1-2	
	109	25	Billing Meter	1-6		Harness (DC)	1-6	
	115	32	Relay P.W.B	1-4		Harness (DC)	1-4	115P60155
	116	31	Relay P.W.B	1-8		Harness (DC)	1-8	
	118	35	Lens MOT.	1-6		Harness (DC)	1-6	
	119	37	Harness (DC)	1-2	115P60182	Harness (DC)	1-2	
	120	27	S.S.R	1-5		Harness (DC)	1-5	115P60179
	131	38	Control Console	a1-a25 b1-b25		Harness (Console)	a1-a25 b1-b25	
	134	33	Control Consol	1-2		Platen Interlock SW.	1-2	
	135	18	Message P.W.B	1-7		Harness (Console)	1-7	
	137	19	Message P.W.B			Message ROM		
	170	12	Document Size Sensor P.W.B	1-12		Harness (DC)	1-12	115P60155
	171	3	Document Size Sensor P.W.B	1-3		Platen Angle Sensor	1-3	
	172	2	D.S.S Assy			Document Size Sensor P.W.B		
	303	13	EDT/IC C I/F P.W.B	1-10		Harness (C/E)	1-10	
	314	4	EDT/IC C I/F P.W.B	1-20		Flat Cable (Editor)	1-20	
	323	14	Flat Cable (IC Card)	1-12		IC Card I/F P.W.B	1-12	

* ПРИМЕЧАНИЕ: данный элемент находится сзади

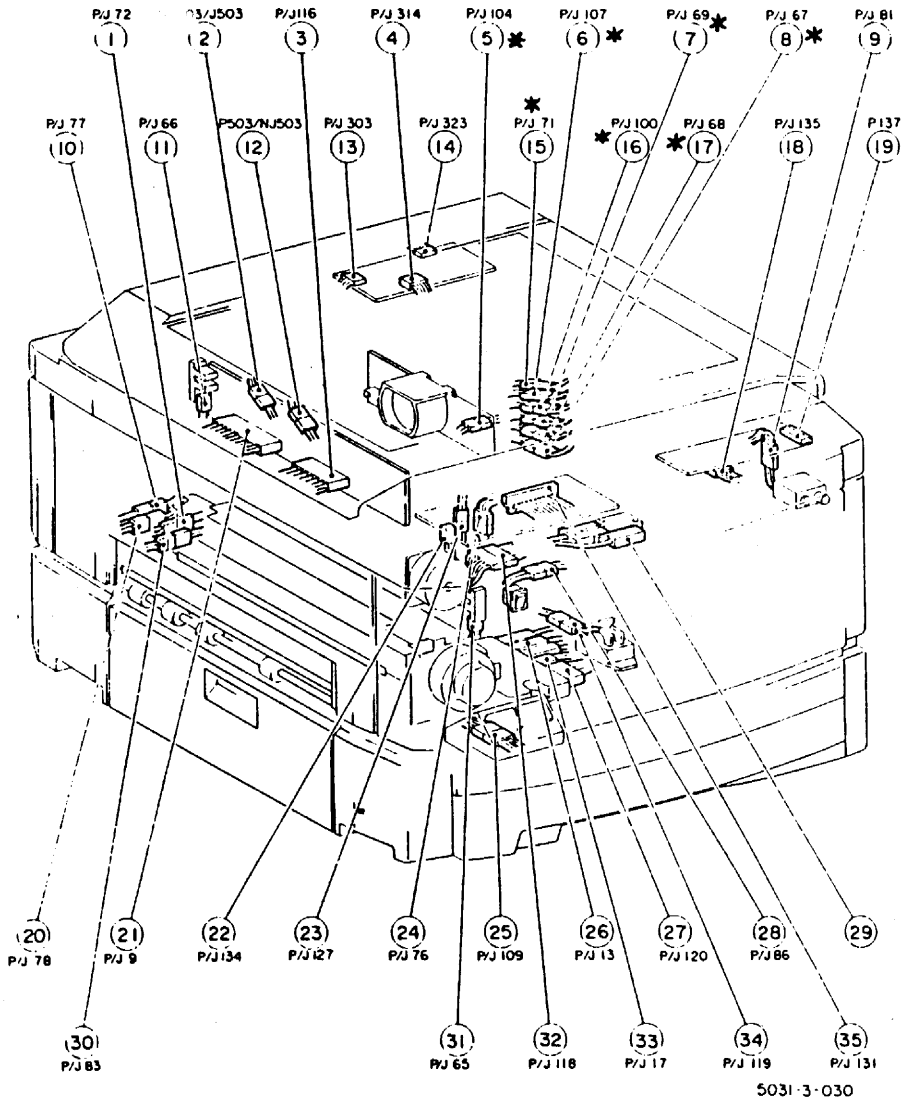

5031-3-030

	P/J No	No.	Plug				Jack			
			Connected Parts	Terminal No.	Terminal Parts No		Connected Parts	Terminal No.	Terminal Parts No.	
	9	21	Relay P.W.B	1-9			Harness (AC)	1-9	115P60179	
	13	26	S.S.R	5,6,7			Harness (AC)	5,6,7	115P60293	
	17	33	S.S.R	1-2			Harness (AC)	1-2	115P60179	
	65	31	Lens Sensor	1-3			Harness (DC)	1-3		
	66	11	Optical Registration Sensor	1-3			Harness (DC)	1-3		
*	67	8	M.M.F Paper Size Sensor	1-3	115P60182		Harness (DC)	1-3	115P60155	
*	68	17	M.M.F No Paper Sensor	1-3			Harness (DC)	1-3		
*	69	7	Paper Path Sensor	1-3			Harness (DC)	1-3		
*	71	15	R.H Lower Cover Interlock	1-2			Harness (DC)	1-2		
	72	1	Exit SW.	1-2			Harness (DC)	1-2		
	76	24	Harness (INT)	1-4			Harness (DC)	1-4		
	77	10	Fuser Thermistor	1-2	115P60182		Harness (DC)	1-2	115P60155	
	78	20	Safety Thermistor	1-2	115P60182		Harness (DC)	1-2	115P60155	
	81	9	Toner Dispense Controller	1-4			Harness (INT)	1-4		
	83	30	Harness (AC)	1-2			Harness (DC)	1-2		
	86	28	Chute Bias SW.	1-2			Harness (DC)	1-2		
*	100	16	Manual Feed SOL	1-2			Harness (DC)	1-2		
*	104	5	Tray 1 Feed Clutch	1-2			Harness (DC)	1-2		
*	107	6	Manual Feed Clutch	1-2			Harness (DC)	1-2		
	109	25	Billing Meter	1-6			Harness (DC)	1-6		
	116	3	Relay P.W.B	1-8			Harness (DC)	1-8		
	118	32	Lens MOT.	1-6			Harness (DC)	1-6		
	119	34	Harness (DC)	1-2	115P60182		Harness (DC)	1-2		
	120	27	S.S.R	1-5			Harness (DC)	1-5	115P60179	
	127	23	Harness	1-2	115P60182		Harness	1-2	115P60155	
	131	35	Control Console	a1-a25 b1-b25			Harness (Console)	a1-a25 b1-b25		
	134	22	Control Consol	1-2			Platen Interlock SW	1-2		
	135	18	Message P.W.B	1-7			Harness (Console)	1-7		
	137	19	Message P.W.B				Message ROM			
	303	13	EDT/IC C I/F P.W.B	1-10			Harness (C/E)	1-10		
	314	4	EDT/IC C I/F P.W.B	1-20			Flat Cable (Editor)	1-20		
	323	14	Flat Cable (IC Card)	1-12			IC Card I/F P.W.B	1-12		
	503	12	Harness	1-4			(300) Resistor (310) I.S.I.L L.V. P.S	1-4		
		2	(300) Resistor (310) I.S.I.L L.V. P.S	1-4			Harness	1-4		

***Примечание**: отмеченные разъемы находятся сзади

СТРАНИЦА НАМЕРЕННО ОСТАВЛЕНА ЧИСТОЙ

8 ELECTRICAL COMPONENTS
PL8.5 Plug·Jack List (Rear View) 5026/5030

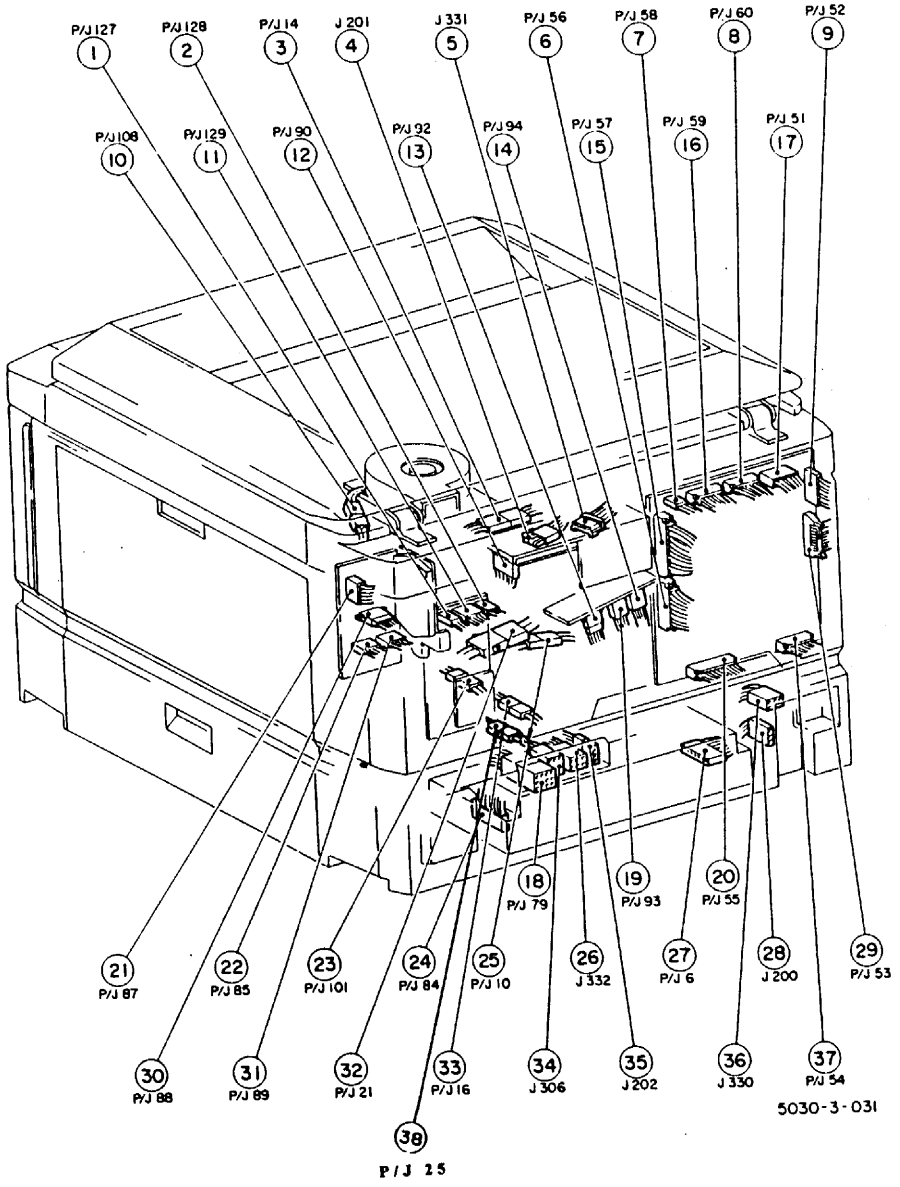

P/J No.	No.	Plug			Jack		
		Connected Parts	Terminal No.	Terminal Parts No.	Connected Parts	Terminal No.	Terminal Parts No.
6	27	L.V.P.S	3,4		Harness (AC)	3,4	115P60179
10	25	Developer MOT.	1-2	115P60198	Harness (AC)	1-2	115P60200
14	3	Harness (Exp. Lamp)	1-2	115P60199	Harness (AC)	1-2	115P60201
16	33	Drum Heater	1-2	115P60198	Harness (AC)	1-2	115P60200
21	32	Harness (H.V.P.S)	1-2		H.V.P.S	1-2	
25	38	Transformer					
51	17	Main P.W.B	1-7		Harness (DC)	1-7	115P60179
52	9	Main P.W.B	1-12		Harness (DC)	1-12	
53	29	Main P.W.B	A1~A25 B1~B25		Harness (Console)	A1~A25 B1~B25	
54	37	Main P.W.B	A1~A14 B1~B14		Harness (DC)	A1~A14 B1~B14	
55	20	Main P.W.B	A1~A17 B1~B17		Harness (DC)	A1~A17 B1~B17	
56	6	Main P.W.B	A1~A16 B1~B16		Harness (DC)	A1~A16 B1~B16	
57	15	Main P.W.B	A1~A20 B1~B20		Harness (DC)	A1~A20 B1~B20	
58	7	Main P.W.B	1-4		Harness (AE)	1-4	
59	16	Main P.W.B	A1~A13 B1~B13		Harness (DC)	A1~A13 B1~B13	
60	8	Main P.W.B	A1~A15 B1~B15		Harness (DC)	A1~A15 B1~B15	
79	18	Harness (DC)	1-12	115P60200	Harness (DC)	1-12	115P60198
84	24	L.V.P.S	1-7		Harness (DC)	1-7	115P60179
85	22	Carriage/Feed MOT. P.W.B	1-5		Feed MOT.	1-5	
87	21	Carriage/Feed MOT. P.W.B	1-4		Harness (DC)	1-4	115P60179
88	30	Carriage/Feed MOT. P.W.B	1-6		Harness (DC)	1-6	
89	31	Carriage/Feed MOT. P.W.B	1-6		Carriage MOT.	1-6	
90	12	H.V.P.S	1-7		Harness (DC)	1-7	115P60155
92	13	Main MOT. P.W.B	1-4		Harness (DC)	1-4	
93	19	Main MOT. P.W.B	1-4		Main MOT.	1-4	
94	14	Main MOT. P.W.B	1-5		Harness (DC)	1-5	115P60155
101	23	Registration Gate SOL.	1-2		Harness (DC)	1-2	
108	10	Vacuum Fan MOT.	1-3		Harness (DC)	1-3	
127	1	I.S.I.L Control P.W.B	1-4		Harness (DC)	1-4	115P60155
128	2	I.S.I.L Control P.W.B	1-5		Harness (DC)	1-5	
129	11	I.S.I.L Control P.W.B	1-7		Harness (DC)	1-7	115P60155
200	28	Harness (Sorter)	1-3	115P60201	Harness (AC)	1-3	115P60199
201	4	Harness (D.A.D.F)	1-3	115P60199	Harness (AC)	1-3	115P60201
202	35	Harness (D.D.M/F.T.M)	1-3	115P60201	Harness (AC)	1-3	115P60199
306	34	Harness (D.D.M)	1-9	115P60200	Harness (DC)	1-9	115P60198
330	36	Harness (Sorter)	1-6	115P60200	Harness (DC)	1-6	115P60198
331	5	Harness (D.A.D.F)	1-6		Harness (DC)	1-6	
332	26	Harness (D.D.M/F.T.M)	1-6	115P60200	Harness (DC)	1-6	115P60198

СТРАНИЦА НАМЕРЕННО ОСТАВЛЕНА ЧИСТОЙ

PL8.5A Plug•Jack List (Rear View) 300/310

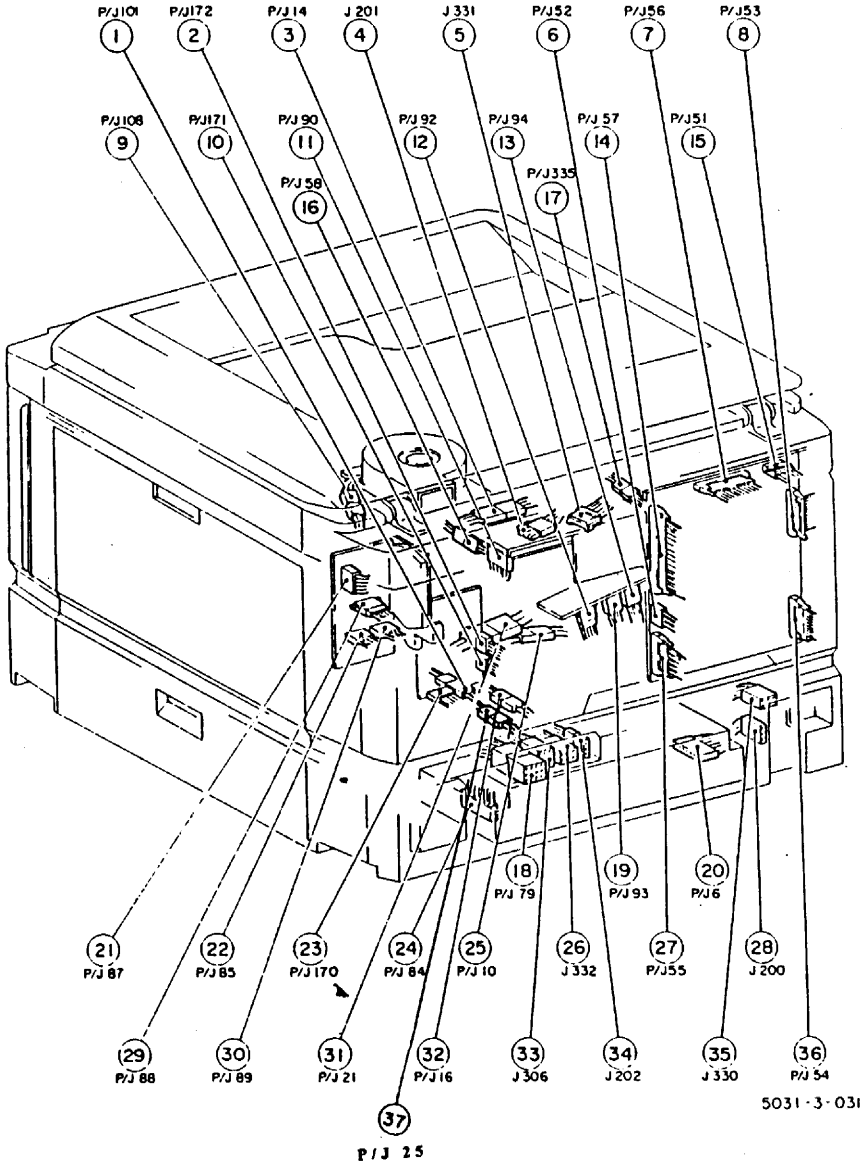

P/J No	No.	Plug			Jack		
		Connected Parts	Terminal No.	Terminal Parts No	Connected Parts	Terminal No	Terminal Parts No
6	20	L.V.P.S	3,4		Harness (AC)	3,4	115 P 60179
10	25	Developer MOT.	1-2	115 P 60198	Harness (AC)	1-2	115 P 60200
14	3	Harness (Exp. Lamp)	1-2	115 P 60199	Harness (AC)	1-2	115 P 60201
16	32	Drum Heater	1-2	115 P 60198	Harness (AC)	1-2	115 P 60200
21	31	Harness (H.V.P.S)	1-2		H.V.P.S	1-2	
25	37	Transformer					
51	15	Main P.W.B	1-7		Harness (DC)	1-7	115 P 60179
52	6	Main P.W.B	1-12		Harness (DC)	1-12	
53	8	Main P.W.B	A1~A25 B1~B25		Harness (Console)	A1~A25 B1~B25	
54	36	Main P.W.B	A1~A11 B1~B11		Harness (DC)	A1~A11 B1~B11	
55	27	Main P.W.B	A1~A17 B1~B17		Harness (DC)	A1~A17 B1~B17	
56	7	Main P.W.B	A1~A16 B1~B16		Harness (DC)	A1~A16 B1~B16	
57	14	Main P.W.B	A1~A20 B1~B20 B1~B15		Harness (DC)	A1~A20 B1~B20 B1~B13 B1~B15	
58	16						
79	18	Harness (DC)	1-12	115 P 60200	Harness (DC)	1-12	115 P 60198
84	24	L.V.P.S	1-7		Harness (DC)	1-7	115 P 60179
85	22	Carriage/Feed MOT. P.W.B	1-5		Feed MOT.	1-5	
87	21	Carriage/Feed MOT. P.W.B	1-4		Harness (DC)	1-4	115 P 60179
88	29	Carriage/Feed MOT. P.W.B	1-6		Harness (DC)	1-6	
89	30	Carriage/Feed MOT. P.W.B	1-6		Carriage MOT.	1-6	
90	11	H.V.P.S	1-7		Harness (DC)	1-7	115 P 60155
92	12	Main MOT. P.W.B	1-4		Harness (DC)	1-4	
93	19	Main MOT. P.W.B	1-4		Main MOT.	1-4	
94	13	Main MOT. P.W.B	1-5		Harness (DC)	1-5	115 P 60155
101	1	Registration Gate SOL.	1-2		Harness (DC)	1-2	
108	9	Vacuum Fan MOT.	1-3		Harness (DC)	1-3	
170	23	Original Sensor P.W.B	1-10		Harness	1-10	115 P 60155
171	10	Original Sensor P.W.B	1-5		Harness	1-5	
172	2	Original Sensor P.W.B	1-7		Harness	1-7	
200	28	Harness (Sorter)	1-3	115 P 60201	Harness (AC)	1-3	115 P 60199
201	4	Harness (D.A.D.F)	1-3	115 P 60199	Harness (AC)	1-3	115 P 60201
202	34	Harness (D.D.M/F.T.M)	1-3	115 P 60201	Harness (AC)	1-3	115 P 60199
306	33	Harness (D.D.M)	1-9	115 P 60200	Harness (DC)	1-9	115 P 60198
330	35	Harness (Sorter)	1-6	115 P 60200	Harness (DC)	1-6	115 P 60198
331	5	Harness (D.A.D.F)	1-6		Harness (DC)	1-6	
332	26	Harness (D.D.M/F.T.M)	1-6	115 P 60200	Harness (DC)	1-6	115 P 60198
335	17	Harness (DC)	1-3	115 P 60182	Harness (DADF)	1-3	

8 ELECTRICAL COMPONENTS

PL8.6 Plug·Jack List FDM (Rear View 1)

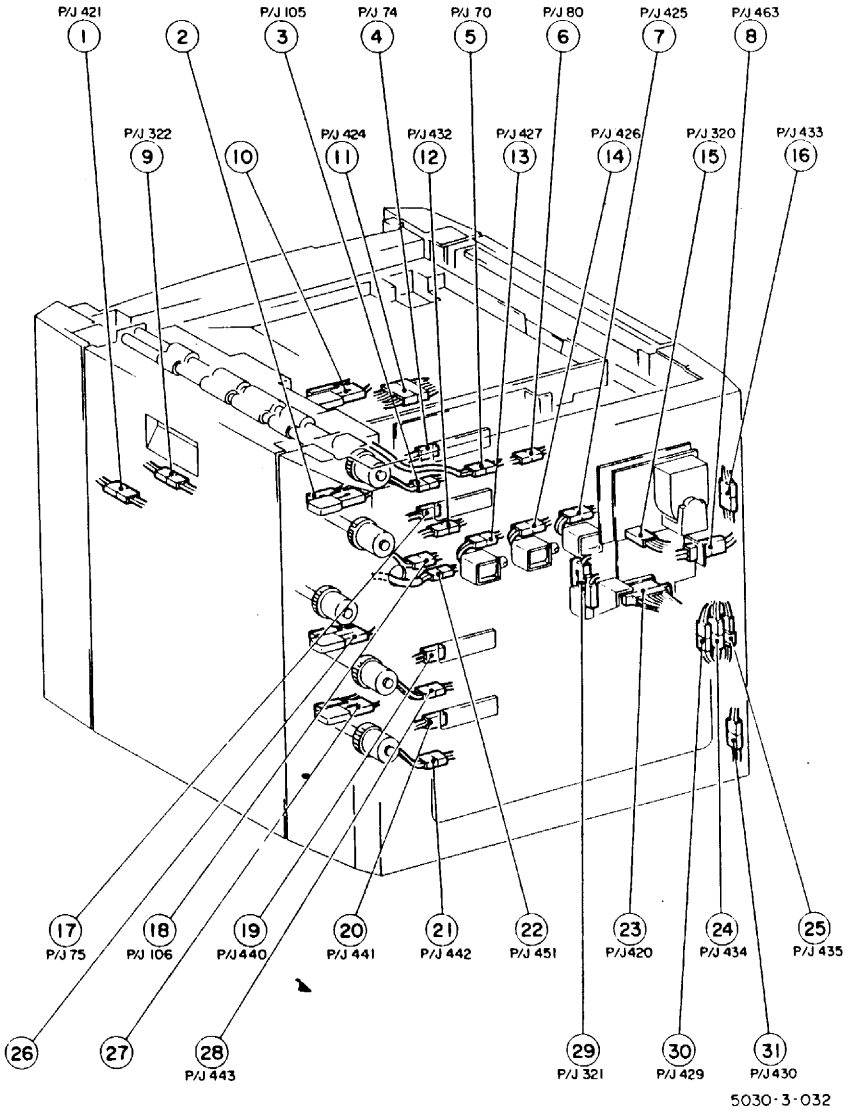

P/J No.	No.	Plug			Jack		
		Connected Parts	Terminal No.	Terminal Parts No.	Connected Parts	Terminal No.	Terminal Parts No.
70	5	Tray Module Paper Path Sensor	1-3	115P60182	Harness (DC)	1-3	115P60155
74	1	Tray 2 Paper Size SW.	1-3		Harness (DC)	1-3	115P60155
75	17	Tray 3 Paper Size SW.	1-3		Harness (DC)	1-3	115P60155
80	6	Tray Module R.H Cover Interlock SW.	1-2		Harness (DC)	1-2	
105	3	Tray 2 Feed Clutch	1-2	115P60182	Harness (DC)	1-2	115P60155
106	18	Tray 3 Feed Clutch	1-2	115P60182	Harness (DC)	1-2	115P60155
320	15	Eliminator P.S	1-4		Harness (DC)	1-4	115P60155
321	29	D.D.M Tray Interlock SW.	2,3		Harness (DC)	2,3	115E90380
322	9	Harness (DC)	1-3	115P60155	Side Guide Sensor	1-3	115P60182
420	23	Harness (DC)	2~12,14~24	115E90370	Harness (DC)	2~12,14~24	115E90360
			1,13	115E90400		1,13	115E90390
421	1	Harness (DC)	1-2	115P60155	Nudger Roller SOL.	1-2	115P60182
424	11	Harness (DC)	1-5	115P60155	Side Guide MOT.	1-5	115P60182
425	7	Harness (DC)	1-2	115P60155	Entrance Gate SOL-1	1-2	115P60182
426	14	Harness (DC)	1-2	115P60155	Entrance Gate SOL-2	1-2	115P60182
427	13	Harness (DC)	1-2	115P60155	Entrance Gate SOL-3	1-2	115P60182
429	30	Harness (DC)	1-2	115P60155	Inverter Gate SOL.	1-2	115P60182
430	31	Harness (DC)	1-2	115P60155	Inverter SOL.	1-2	115P60182
432	12	Harness (DC)	1-3	115P60155	D.D.M Entrance Sensor	1-3	115P60182
433	16	Harness (DC)	1-3	115P60155	Encorder Sensor	1-3	115P60182
434	24	Harness (DC)	1-3	115P60155	Inverter Sensor	1-3	115P60182
435	25	Harness (DC)	1-2		Inverter Cover Interlock SW.	1-2	
440	19	Tray 4 Paper Size SW.	1-3		Harness (DC)	1-3	115P60155
441	20	Tray 5 Paper Size SW.	1-3		Harness (DC)	1-3	115P60155
442	21	Harness (DC)	1-2	115P60155	Tray 5 Feed Clutch	1-2	115P60182
443	28	Harness (DC)	1-2	115P60155	Tray 4 Feed Clutch	1-2	115P60182
451	22	Harness (DC)	1-3	115P60155	Duplex & Paper Path Sensor	1-3	115P60182
463	8	Harness (AC)	1-2	115P60201	Harness (AC)	1-2	115P60199

8 ELECTRICAL COMPONENTS
PL8. 7 Plug·Jack List FDM (Rear View 2)

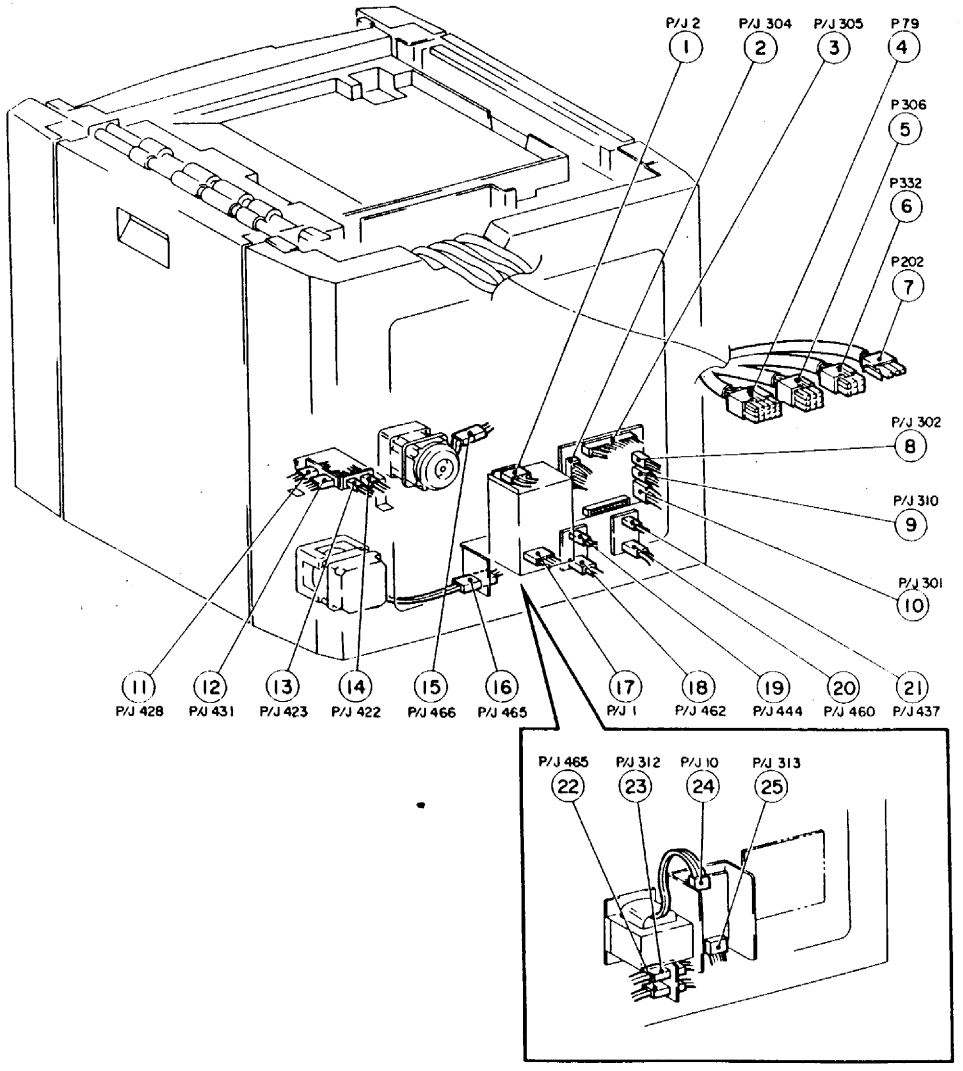

5030-3-033

P/J No.	No.	Plug			Jack		
		Connected Parts	Terminal No.	Terminal Parts No.	Connected Parts	Terminal No.	Terminal Parts No.
1	17	L.V.P.S (T.D.M/F.D.M)	1-4		Harness (AC)	1-4	115 P 60179
2	1	L.V.P.S (T.D.M/F.D.M)	1-4		Harness (DC)	1-4	115 P 60179
10	24	L.V.P.S (F.T.M)	1-5		Transformer	1-5	115 P 60179
79	4	Harness (DC)	1-15	115 P 60200	Harness (本体 DC)	1-15	115 P 60198
202	7	Harness (AC)	1-3	115 P 60201	Harness (本体 AC)	1-3	115 P 60199
301	10	D.D.M/F.T.M P.W.B	1-4		Harness (DC)	1-4	115 P 60179
302	8	D.D.M/F.T.M P.W.B	1-4		Harness (DC)	1-4	115 P 60155
304	2	F.T.M P.W.B	A1-A9, B1-B9		Harness (DC)	A1 A9 B1 B9	
305	3	D.D.M/F.T.M P.W.B	A1-A25, B1-B25		Harness (DC)	A1 A25 B1 B25	
306	5	Harness (DC)	1-9	115 P 60200	Harness (本体 DC)	1-9	115 P 60198
310	9	D.D.M/F.T.M P.W.B	1-3		Harness (DC)	1-3	115 P 60155
312	23	Harness (AC)	1.3	115 P 60201	Transformer	1.3	
313	25	L.V.P.S (F.T.M)	1-6		Harness (DC)	1-6	115 P 60179
332	6	Harness (DC)	1-6	115 P 60200	Harness (本体 DC)	1-6	115 P 60198
422	14	Harness (DC)	1-2	115 P 60155	Tray Positioning SOL.	1-2	115 P 60182
423	13	Harness (DC)	1-2	115 P 60155	Aligner Roll SOL.	1-2	115 P 60182
428	11	Harness (DC)	1-2	115 P 60155	D.D.M Feed Clutch	1-2	115 P 60182
431	12	Harness (DC)	1-3	115 P 60155	D.D.M No Paper Sensor	1-3	115 P 60182
437	21	Relay P.W.B	1-2		Harness (DC)	1-2	115 P 60155
444	19	Relay P.W.B	1-2		Harness (DC)	1-2	115 P 60155
460	20	Relay P.W.B	1-2		Harness (AC)	1-2	115 P 60179
462	18	Relay P.W.B	1-2		Harness (AC)	1-2	115 P 60179
465	16, 22	Harness (AC)	1-2	115 P 60201	F.T.M Feed MOT.	1-2	115 P 60199
466	15	Harness (DC)	1-2	115 P 60201	D.D.M Drive MOT.	1-2	115 P 60199

8 ELECTRICAL COMPONENTS

PL8.8 Plug·Jack List DADF (Rear View)

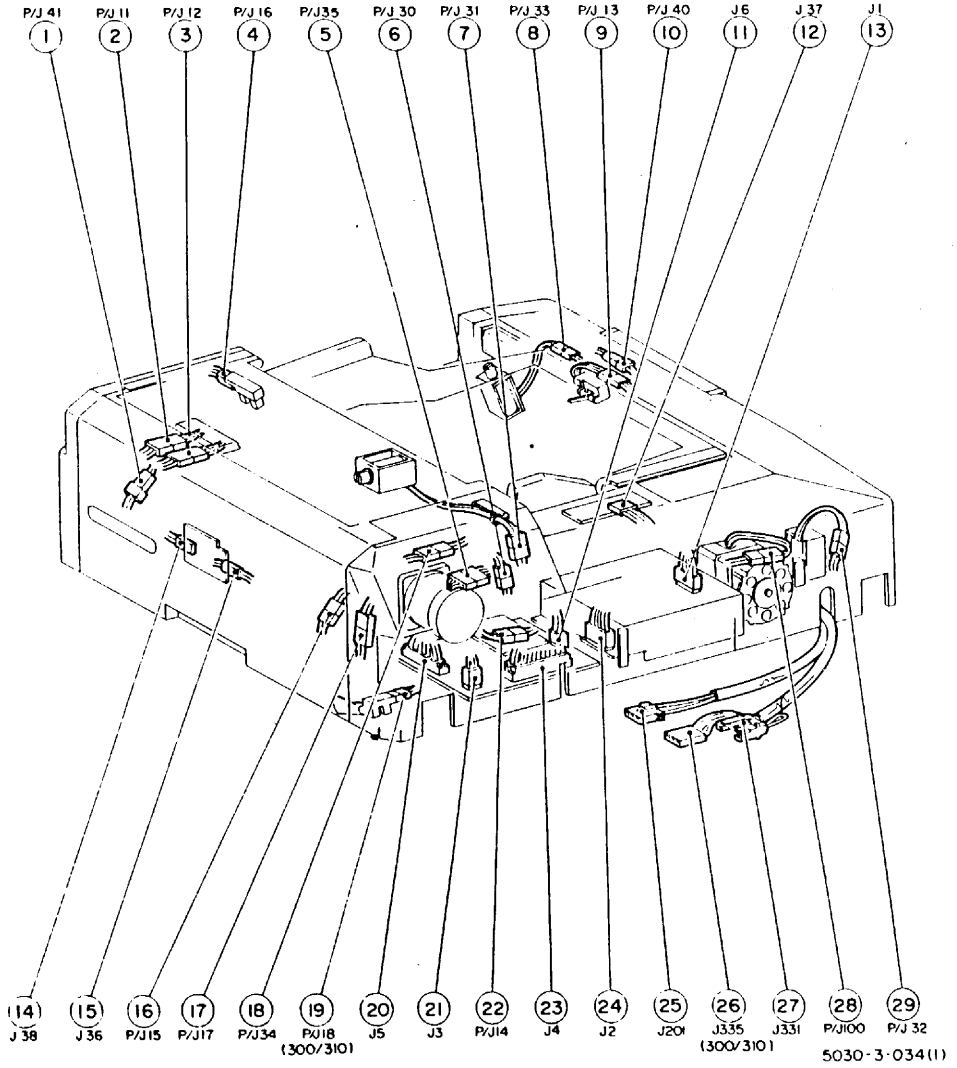

P J No	No.	Plug			Jack		
		Connected Parts	Terminal No.	Terminal Parts No.	Connected Parts	Terminal No.	Terminal Parts No.
1	13	L.V.P.S	1-4		Harness (AC)	1-4	115P60179
2	24	L.V.P.S	1-5		Harness (DC)	1-5	115P60179
3	21	D.A.D.F P.W.B	1-4		Harness (DC)	1-4	115P60179
4	23	D.A.D.F P.W.B	A1 A20 B1 B20		Harness (DC)	A1 A20 B1 B20	
5	20	D.A.D.F P.W.B	A1 A15 B1 B15		Harness (DC)	A1 A15 B1 B15	
6	11	D.A.D.F P.W.B	1-2		Harness (AC)	1-2	115P60179
11	2	Size Sensor	1-3		Harness (DC)	1-3	
12	3	Feed In Sensor	1-3		Harness (DC)	1-3	
13	9	Exit Sensor	1-3		Harness (DC)	1-3	
14	22	Belt Sensor	1-3		Harness (DC)	1-3	
15	16	Belt In Sensor	1-3		Harness (DC)	1-3	
16	4	Original Sensor	1-3		Harness (DC)	1-3	
17	17	Duplex In Sensor	1-3		Harness (DC)	1-3	
30	6	Paddle SOL.	1-2		Harness (DC)	1-2	
18	19						
31	7	Gate SOL.	1-2		Harness (DC)	1-2	
32	29	Registration Gate SOL.	1-2		Harness (DC)	1-2	
33	8	Exit Gate SOL.	1-2		Harness (DC)	1-2	
34	18	Nip SOL.	1-2		Harness (DC)	1-2	
35	5	Document Feed MOT.	1-5		Harness (DC)	1-5	
36	15	Noise Filter P.W.B	1-2		Harness (DC)	1-2	
37	12	Display P.W.B	1-5		Harness (DC)	1-5	
38	14	Noise Filter P.W.B	1-2		Aligner Roll MOT.	1-2	
40	10	Duplex Transport Interlock SW.	1-2		Harness (DC)	1-2	
41	1	Interlock SW.	1-2		Harness (DC)	1-2	
100	28	Belt MOT.	1-2	115P60199	Harness (AC)	1-2	115P60201
201	25	Harness (本体 AC)	1-3	115P60201	Harness (AC)	1-3	115P60199
331	27	Harness (本体 DC)	1-6	115P60155	Harness (DC)	1-6	115P60182
335	26						

8 ELECTRICAL COMPONENTS
PL8.9 Plug·Jack List SORTER, EDITOR PAD (Front View)

10BIN SORTER, EDITOR PAD 5030 (Front View)

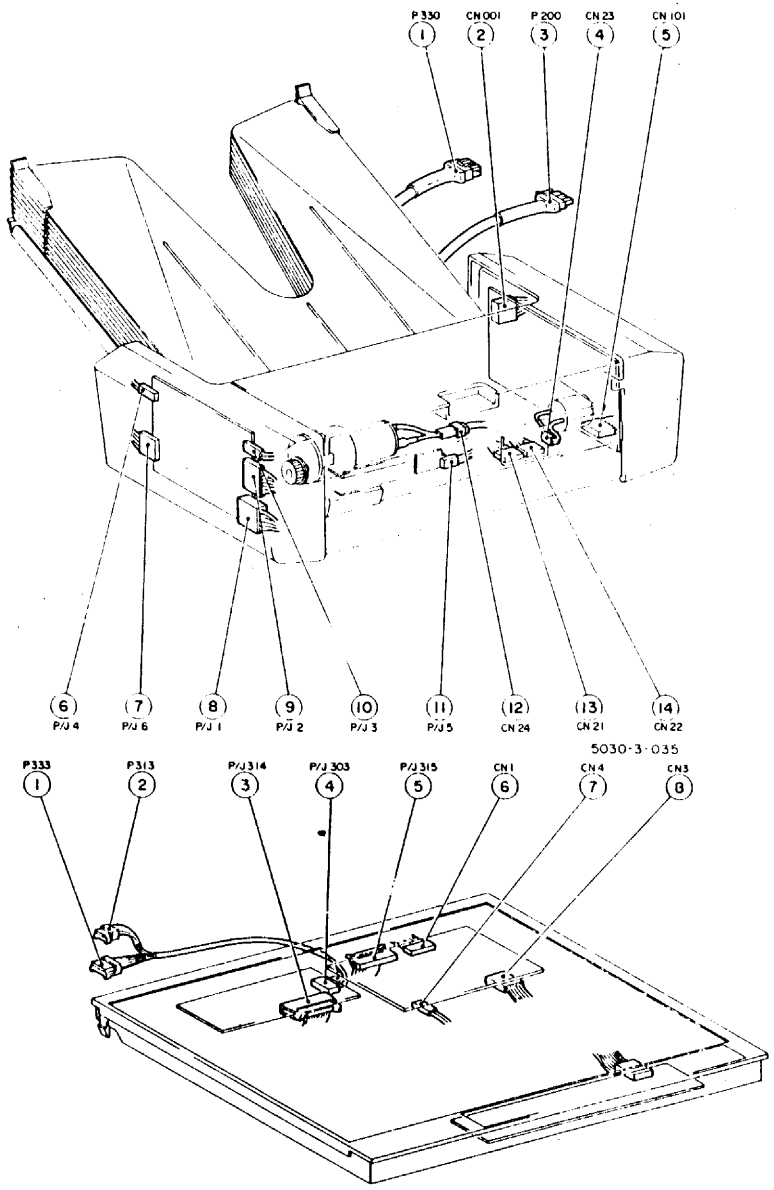

5030-3-036

10BIN SORTER

P/J No.	No.	Plug			Jack		
		Connected Parts	Terminal No.	Terminal Parts No.	Connected Parts	Terminal No.	Terminal Parts No.
1	8	Harness	1-5		Sorter P.W.B	1-5	
2	9	Harness	1-10		Sorter P.W.B	1-10	
3	10	Bin Home Sensor	1-3		Sorter P.W.B	1-3	
4	6	Interlock SW.	1-2		Sorter P.W.B	1-2	
5	11	Harness	1-3		Front Sorter Path Sensor	1-3	
6	7	Harness	1-4		Sorter P.W.B	1-4	
200	3	Harness	1-3	115P60201	Harness (本体 AC)	1-3	115P60199
330	1	Harness	1-6	115P60200	Harness (本体 DC)	1-6	115P60198

CN No.	No.	Plug			Jack		
		Connected Parts	Terminal No.	Terminal Parts No.	Connected Parts	Terminal No.	Terminal Parts No.
001	2	Sorter L.V.P.S	1,3,5		Harness	1,3,5	
21	13	Rear Sorter Path Sensor	1-7		Harness	1-7	
22	14	Rear Sorter Path Sensor	1-6		Harness	1-6	
23	4	Rear Sorter Path Sensor	1-2		Paper Drive MOT.	1-2	
24	12	Bin Drive MOT.	1-2		Harness	1-2	
101	5	Sorter L.V.P.S	1-4		Harness	1-4	

EDITOR PAD 5030

P/J No.	No.	Plug			Jack		
		Connected Parts	Terminal No.	Terminal Parts No.	Connected Parts	Terminal No.	Terminal Parts No.
303	4	EDT IC C 1 F P.W.B	1-10		Harness (C-E)	1-10	
313	2	Harness (EDT/IC C)	1-4		Harness (本体 DC)	1-4	
314	3	Editor Control P.W.B	1-20		Flat Cable	1-20	
315	5	Editor Control P.W.B	1-20		Flat Cable	1-20	
333	1	Harness (EDT/IC C)	1-6		Harness (本体 DC)	1-6	

CN No.	No.	Plug			Jack		
		Connected Parts	Terminal No.	Terminal Parts No.	Connected Parts	Terminal No.	Terminal Parts No.
1	6	Editor Pad	1-8		Editor Control P.W.B	1-8	
4	7	Editor Control P.W.B	1-2		Buzzer	1-2	
3	8	Editor Control P.W.B	1-16		Flat Cable	1-16	

8 ELECTRICAL COMPONENTS

PL8. 10 Plug·Jack List 20Bin SORTER (Front View)

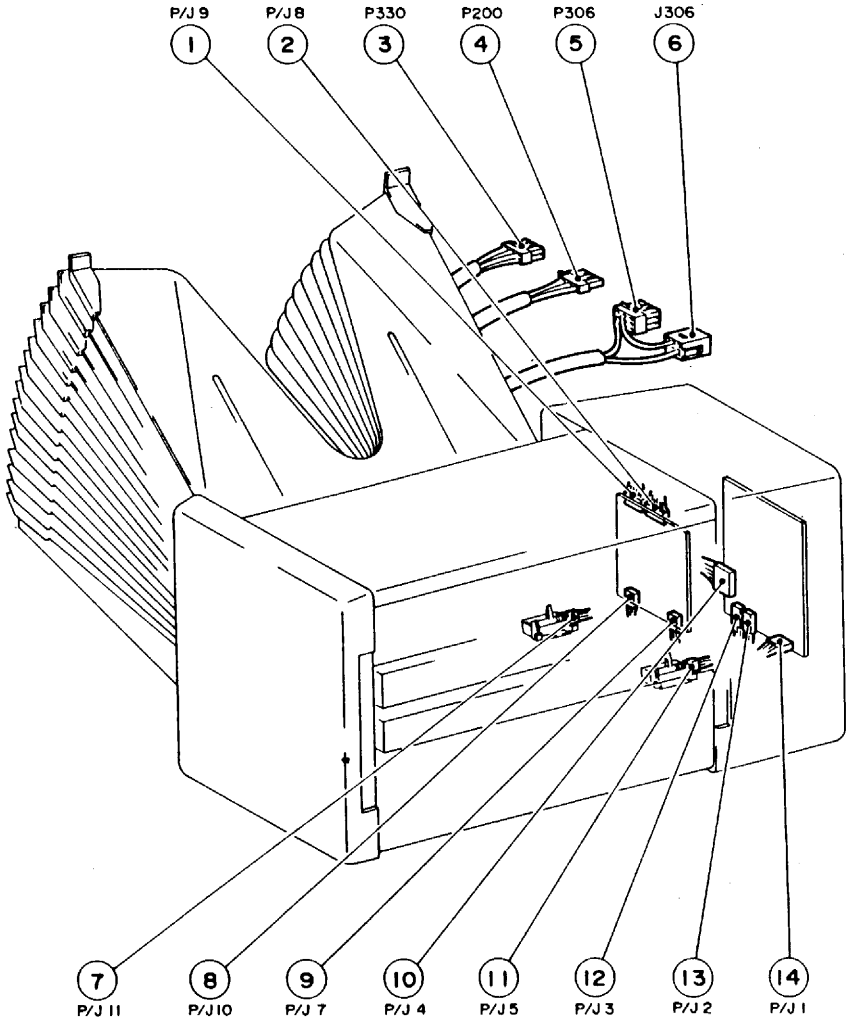

5030-3-067

P/J No.	No.	Plug			Jack		
		Connected Parts	Terminal No.	Terminal Parts No.	Connected Parts	Terminal No.	Terminal Parts No.
1	14	Harness	1-5		Sorter L.V.P.S	1-5	
2	13	Tarnsport MOT.	1-2		Sorter L.V.P.S	1-2	
3	12	Bin Drive MOT.	1-2		Sorter L.V.P.S	1-2	
4	10	Harness	1-7		Sorter L.V.P.S	1-7	
5	11	Harness	1-3		Entrance Sonser	1-3	
7	9	Harness	1-6		Sorter P.W.B	1-6	
8	2	Harness	1-8		Sorter P.W.B	1-8	
9	1	Harness	1-7		Sorter P.W.B	1-7	
10	8	Harness	1-4		Sorter P.W.B	1-4	
11	7	Harness	1-3		Exit Sensor	1-3	
200	4	Harness	1-3	115P60201	Harness (本体 AC)	1-3	115P60199
330	3	Harness	1-6	115P60200	Harness (本体 DC)	1-6	115P60198
306	5	Harness (Interlock) Note 1	1-9		Harness (本体 DC) Harness (Interlock) Note 1	1-9	
306	6	Harness	1-9				

Note 1 This is used to proccessor P/J 306 in case 5030 or 310 +20 Bin Sorter. 5026 or 300 is not to need to connect.

8 ELECTRICAL COMPONENTS
PL 8.11 Other Electrical Parts

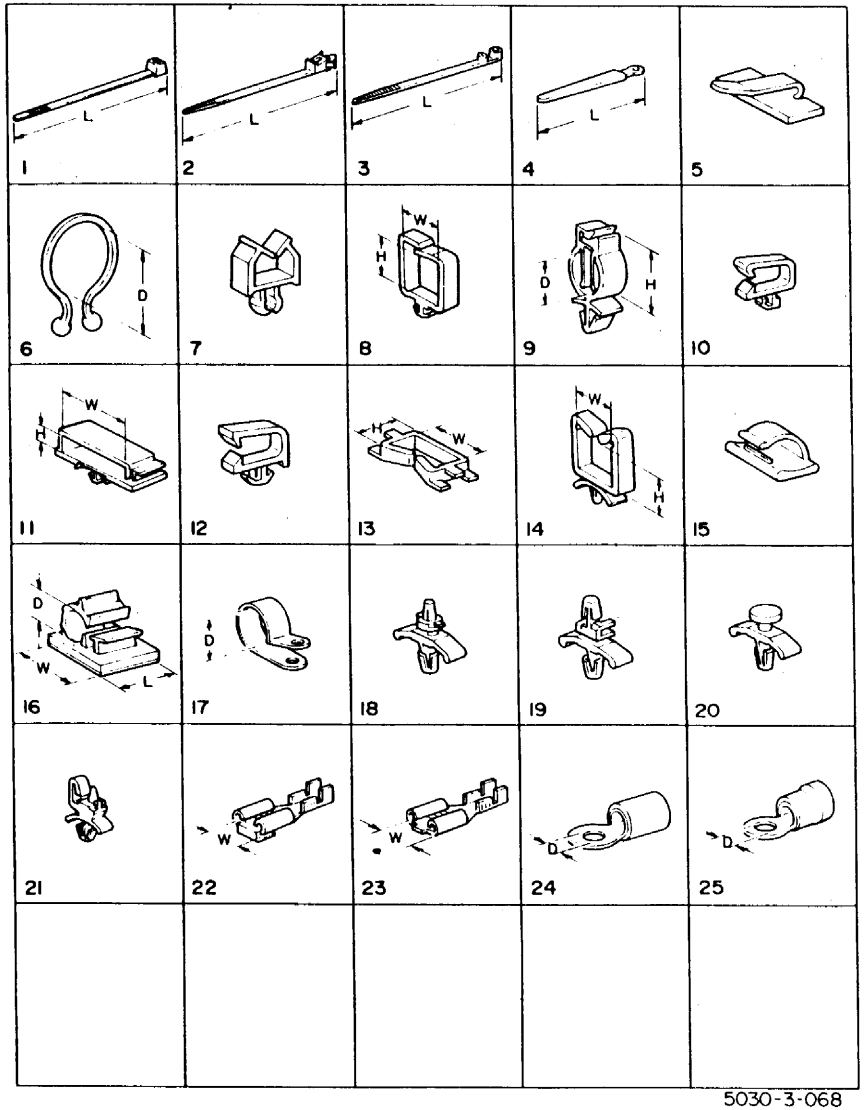

5030-3-068

ITEM	PART.NO	DESCRIPTION
1	120P 60001	CABLE TIE 91 (L)
1	420W 00150	CABLE TIE 100 (L)
1	420W 00250	CABLE TIE 150 (L)
2	120P 60795	CABLE TIE 134 (L)
2	120E 90670	CABLE TIE 134 (L)
3	120E 90830	CABLE TIE 156 (L)
4	120P 60558	CABLE CLAMP 59 (L)
5	120P 60936	CABLE CLAMP
5	19E 90920	CABLE CLAMP
6	19P 61379	CABLE CLAMP 8.3 (D)
6	19E 91190	CABLE CLAMP 23 (D)
6	19E 92190	CABLE CLAMP 20 (D)
6	120E 90890	CABLE CLAMP
7	19P 61346	CABLE CLAMP
8	19E 90970	CABLE CLAMP 6.6(W)X4.5(H)
8	19E 91630	CABLE CLAMP 6.6(W)X7.3(H)
8	120E 90900	CABLE CLAMP 8.5(W)X5.2(H)
9	120P 60729	CABLE CLAMP
10	120P 60793	CABLE CLAMP
11	120E 90560	CABLE CLAMP 32(W)X6.4(H)
12	120E 90700	CABLE CLAMP
13	120P 60961	CABLE CLAMP 22.6(W) X 10.5(H)
14	120P 68101	CABLE CLAMP 11.1(W)X5(H)
14	120P 68102	CABLE CLAMP 11.1(W)X10.2(H)
15	120P 60798	CABLE CLAMP
16	120P 60814	CABLE CLAMP
17	120P 68004	CABLE CLAMP 6.8 (D)
18	120P 60694	PWB SUPPORT
19	120P 68101	PWB SUPPORT
20	120P 68251	PWB SUPPORT
21	120E 90560	PWB SUPPORT
22	716W 00103	FASTEN TAG 7.6 (W)
23	716W 04203	FASTEN TAG 7.6 (W)
24	716W 00150	SLEEVE RING TERMINAL 3.2(D)(RED)
24	716W 00350	SLEEVE RING TERMINAL 4.3(D)(RED)
24	716W 01150	SLEEVE RING TERMINAL 4.3(D)(BLUE)
25	716W 01750	SLEEVE RING TERMINAL 3.2(D)(RED)
25	716W 01950	SLEEVE RING TERMINAL 4.3(D)(RED)
25	716W 02750	SLEEVE RING TERMINAL 4.3(D)(BLUE)

9 COVERS

PL 9. 1 Front Side and R.H Side

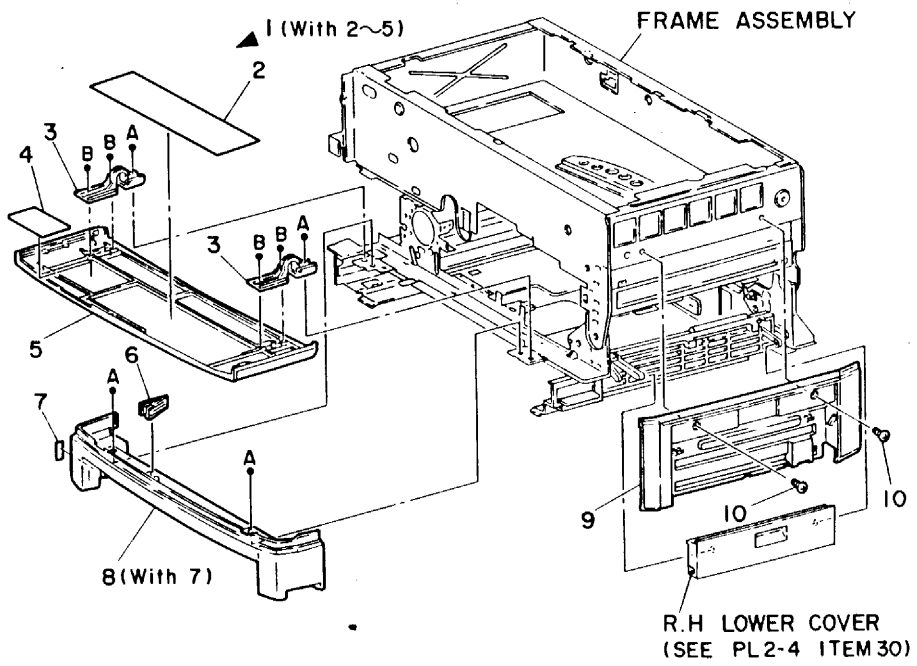

5030-3-037

ITEM	PART.NO	DESCRIPTION	A.C
1	48K 93350	FRONT COVER ASSEMBLY (WITH 2~5)(5026/30)	3210
1	2K 60130	FRONT COVER ASSEMBLY (WITH 2~5)(300)	3210
1	2K 60140	FRONT COVER ASSEMBLY (WITH 2~5)(300,TFX)	3210
1	2K 60210	FRONT COVER ASSEMBLY (WITH 2~5)(310)	3210
1	2K 60220	FRONT COVER ASSEMBLY (WITH 2~5)(310,TFX)	3210
2	91E 70320	LABEL:BLACK TONER SUPPLY (5026/30)	3240
2	92E 46480	LABEL:BLACK TONER SUPPLY (300/310)	3240
2	92E 46720	LABEL:BLACK TONER SUPPLY (300/310,TFX)	3240
3	- -	FRONT COVER HINGE BRACKET	3221
4	91E 84000	LABEL N.V.M(5026/30)	3242
4	92E 34200	LABEL N.V.M (300/310)	3242
5	- -	FRONT COVER	3210
6	2S 69294	COROTRON WIRE CLEANER	4471
7	91E 70310	LABEL:POWER ON/OFF(5026/30)	3240
7	92E 43870	LABEL:POWER ON/OFF(300/310)	3240
7	92E 46690	LABEL:POWER ON/OFF (300/310,TFX)	3240
8	2K 71420	FRONT LOWER COVER ASSEMBLY (WITH 7)(5026/30)	3212
8	2K 56480	FRONT LOWER COVER ASSEMBLY (WITH 7)(300/310)	3212
8	2K 56820	FRONT LOWER COVER ASSEMBLY (WITH 7)(300/310,TFX)	3212
9	2E 94762	R.H. COVER(5026/30)	3214
9	48E 83860	R.H. COVER (300/310)	3214
10	26P 62661	COVER SCREW	3271
A	158W 27655	DELTITE SCREW M3 X 6(5.5)	
B	158W 28055	DELTITE SCREW M3 X 10(5.5)	

48K02380 (RX-5331/32)

PL 9. 2 Rear Side and L.H Side

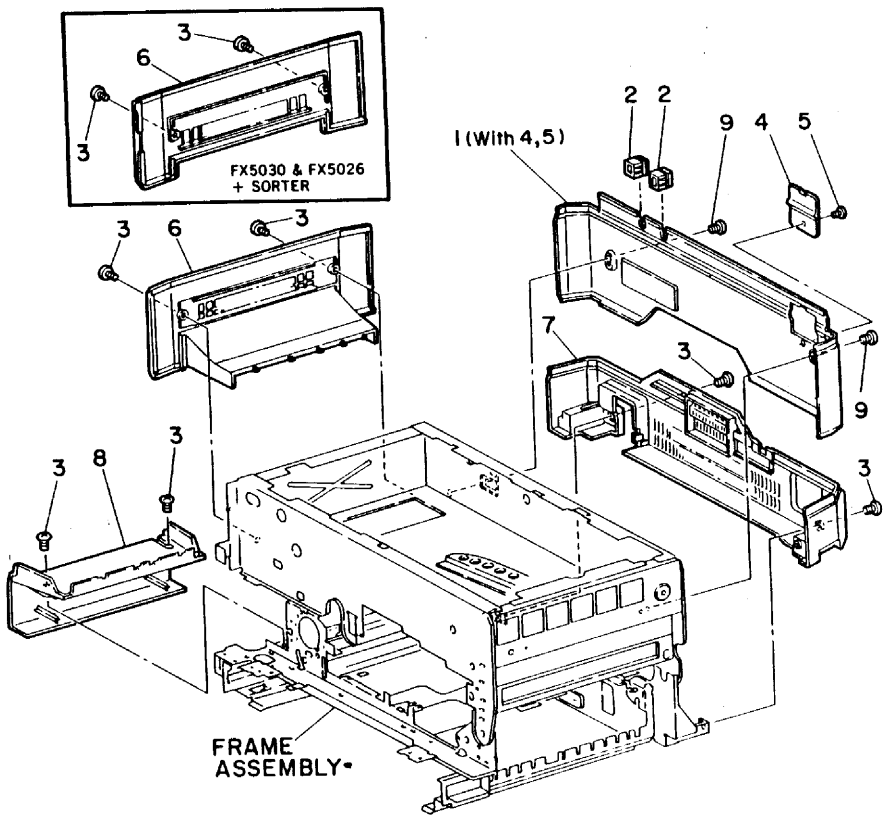

5030-3-038(1)

ITEM	PART.NO	DESCRIPTION	A.C
1	2K 74121	REAR COVER ASSEMBLY (WITH4,5)(5026/30)	3213
1	2K 47760	REAR COVER ASSEMBLY (WITH4,5)(300/310)	3213
2	- -	BUSH	7105
3	26P 62661	COVER SCREW	3271
4	2E 94810	ACCESSORY COVER(5026/30)	3272
4	48E 83730	ACCESSORY COVER(300/310)	3272
5	26E 98021	SCREW M3X8	3273
6	2K 70642	L.H COVER(5026)	3215
6	2K 47720	L.H COVER(300)	3215
6	2E 72670	L.H COVER(5030/5026~SORTER)	3215
6	48E 8381G	L.H COVER(310)	3215
7	2E 94651	REAR LOWER COVER(5026/30)	3217
7	48E 83850	REAR LOWER COVER(300/310)	3217
8	2E 94741	L. H LOWER COVER(5026) (NOTE1)	3211
8	48E 83700	L.H LOWER COVER(300)	3211
9	26P 62668	REAR COVER SCREW	3271

NOTE1: Refer to PL7-4 item33 in the case Soter equipped machine.

9 COVERS

PL 9. 3 Platen Cover **5026/5030**

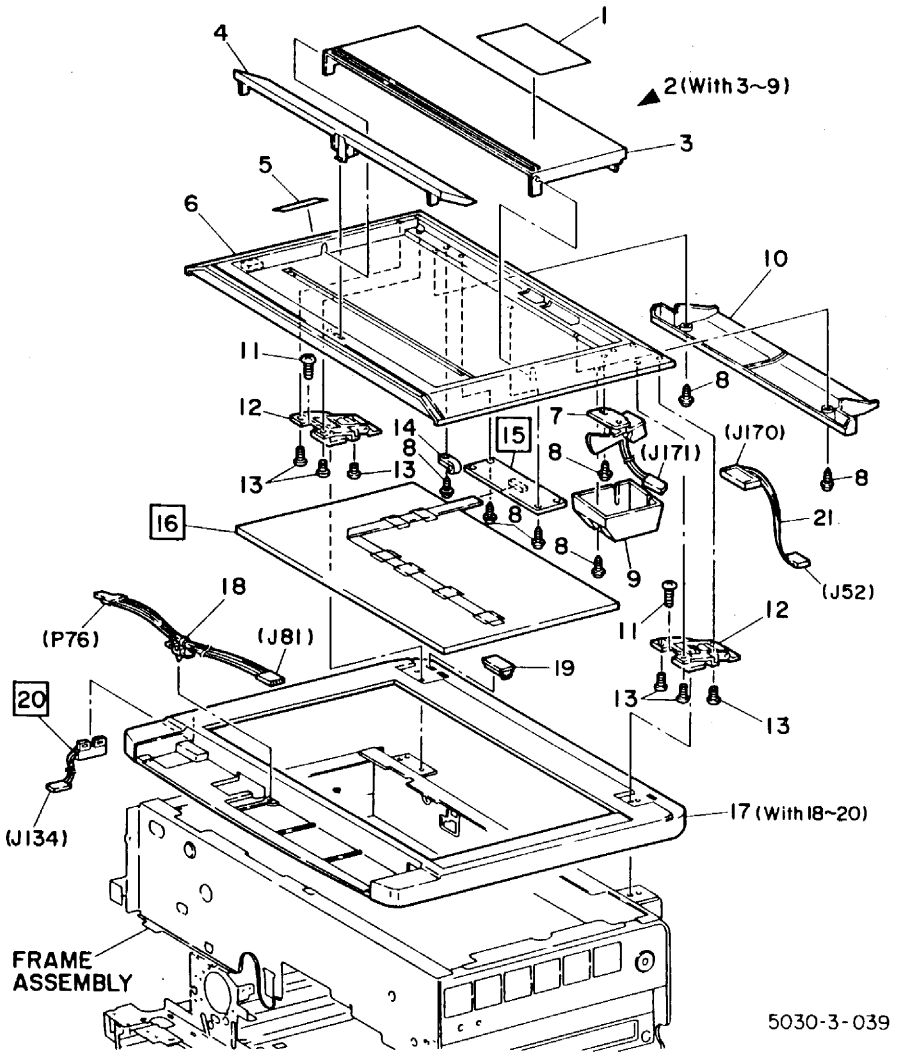

ITEM	PART.NO	DESCRIPTION	A.C
1	91E 70300	LABEL:STATUS LIST(5026)	3240
2	90K 90551	PLATEN COVER ASSEMBLY (WITH3-9)	2000
3	- -	DOCUMENT HOLDER	2002
4	- -	DOCUMENT SLIDE	2002
5	91E 70290	LABEL:CLOSE COPIER	3240
6	- -	PLATEN COVER	2001
7	130K 90920	PLATEN ANGLE SENSOR(SS.4)	2020
8	26P 62407	TAPPING SCREW M3X8	2020
9	- -	PLATEN ANGLE SENSOR COVER	3252
10	2E 94750	ORIGINAL SENSOR PWB COVER	3251
11	26E 93010	SCREW M4 X 12	2005
12	36K 90070	COUNTER BALANCE ASSEMBLY	2005
13	26E 93810	SCREW M3X8	2005
14	120P 68004	WIRE CLAMP	7107
15	140K 93563	ORIGINAL SENSOR PWB(PWB.5)	2021
16	130K 90861	PLATEN CUSHION AND SIZE SENSOR	2003
17	2K 70390	TOP COVER ASSEMBLY (WITH 18-20)	3216
18	- -	WIRE HARNESS	7101
19	- -	TOP COVER CAP	3218
20	110E 90360	PLATEN INTERLOCK SWITCH (S.7)	2022
21	499K 90688	ORIGINAL SENSOR WIRE	7101

PL9.3A Platen Cover 300/310

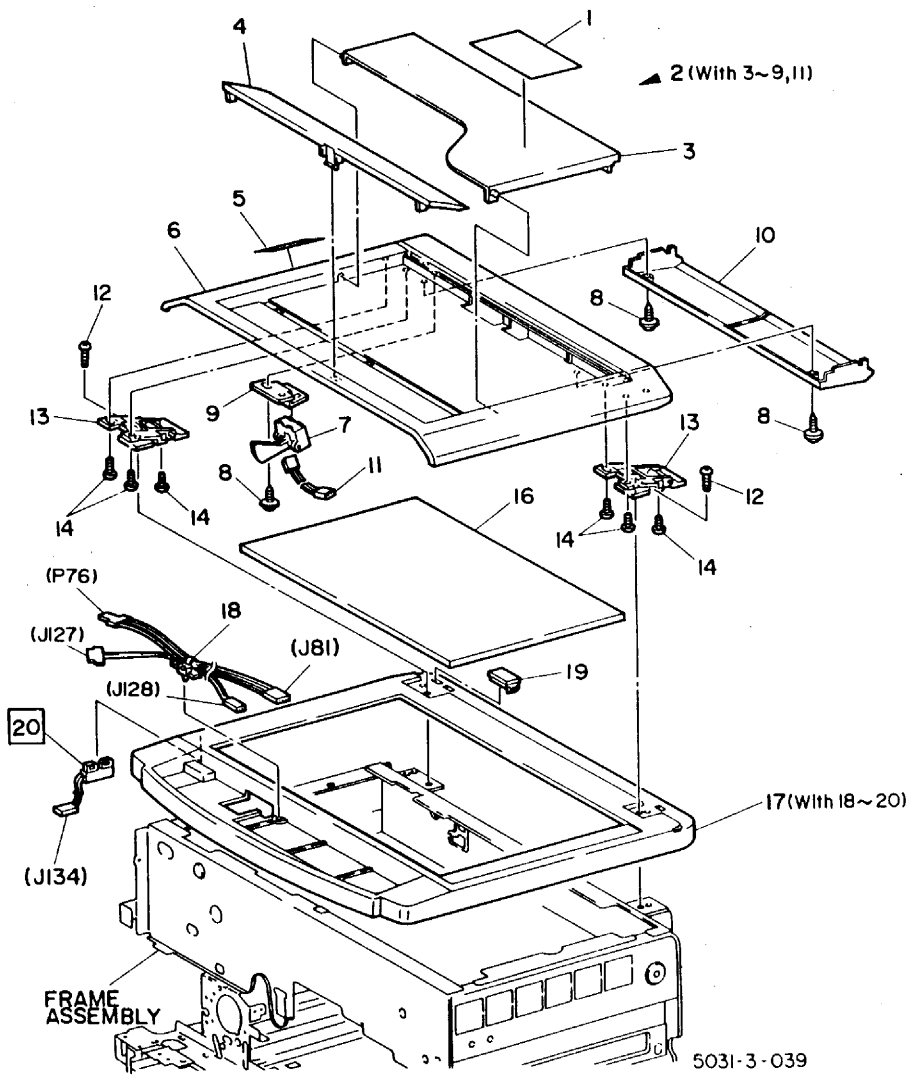

ITEM	PART.NO	DESCRIPTION	A.C
1	92E 46490	LABEL:STATUS LIST(300)	3240
1	92E 47140	LABEL:STATUS LIST(300,TFX)	3240
2	90K 91640	PLATEN COVER ASSEMBLY (WITH3~11)	2000
2	90K 91680	PLATEN COVER ASSEMBLY (WITH3~11)(TFX)	2000
3	- -	DOCUMENT HOLDER	2002
4	- -	DOCUMENT SLIDE	2002
5	92E 43830	LABEL:CLOSE COPIER	3240
5	92E 46700	LABEL:CLOSE COPIER(TFX)	3240
6	- -	PLATEN COVER	2001
7	130E 90870	PLATEN ANGLE SENSOR(SS.4)	2020
8	26P 62407	TAPPING SCREW M3X8	2020
9	- -	PLATEN ANGLE SENSOR BRACKET	2020
10	2E 72561	PLATEN ANGLE SENSOR COVER	3252
11	- -	PLATEN ANGLE SENSOR HARNESS	2020
12	26E 93010	SCREW M4X12	2005
13	36K 90810	COUNTER BALANCE ASSEMBLY	2005
14	26E 93810	SCREW M3X8	2005
15	- -		
16	130E 90881	PLATEN CUSHION	2003
17	2K 47820	TOP COVER ASSEMBLY (WITH 18~20)	3216
18	- -	WIRE HARNESS	7101
19	- -	TOP COVER CAP	3218
20	110E 90360	PLATEN INTERLOCK SWITCH (S.7)	2022

10 FRAME
PL 10. 1 Gas Spring and Latch Lever

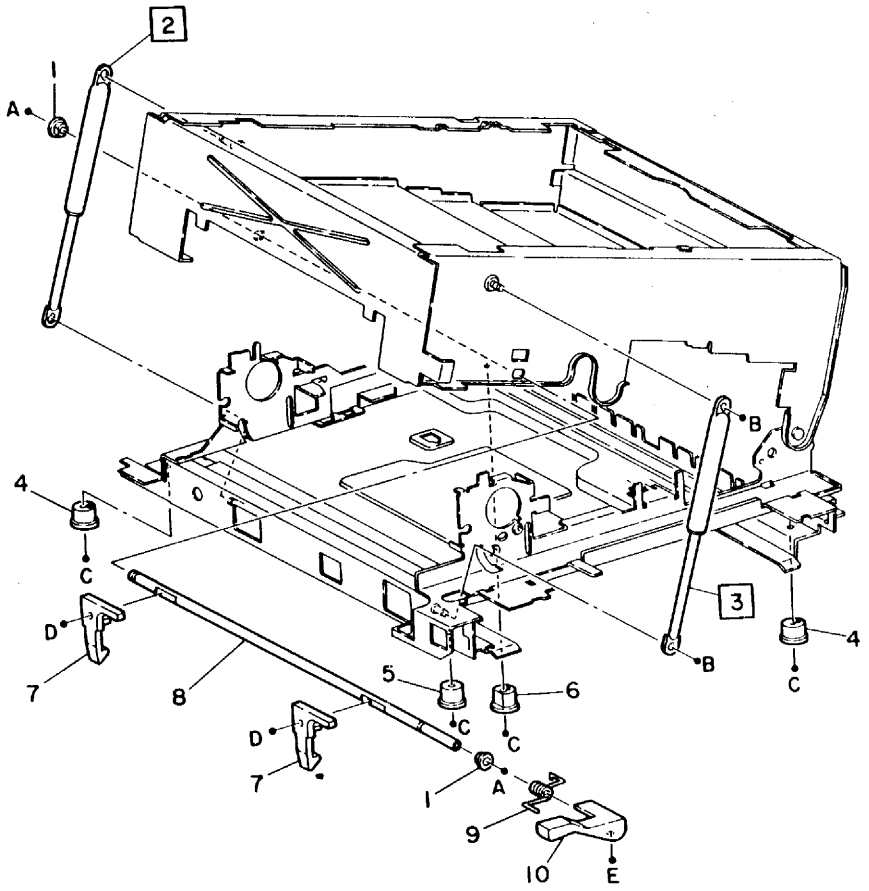

5030-3-040

ITEM	PART.NO	DESCRIPTION	A.C
1	- -	SLEEVE BEARING	3112
2	9E 92760	REAR GAS SPRING(ALT)	3115
2	9E 92790	REAR GAS SPRING(ALT)	3115
2	9E 92800	REAR GAS SPRING(FOR D.D.F)	3115
3	9E 92750	FRONT GAS SPRING(ALT)	3116
3	9E 92780	FRONT GAS SPRING(ALT)	3116
4	- -	FOOT FRONT R.H,REAR L.H	3364
5	- -	FOOT FRONT L.H	3364
6	- -	FOOT REAR R.H	3364
7	- -	LATCH LEVER	3111
8	6K 90690	LATCH SHAFT ASSEMBLY(WITH7)	3112
9	- -	LATCH SPRING	3113
10	- -	LATCH LEVER HANDLE	3114

A	354W 29251	E-CLIP 8
B	354W 27251	E-CLIP 6
C	158W 36255	DELTITE SCREW M4X12 (5.5)
D	158W 28255	DELTITE SCREW M3X12 (5.5)
E	158W 28055	DELTITE SCREW M3X10 (5.5)

11. SORTER

PL11.1 Cover and Control (10Bin Sorter)

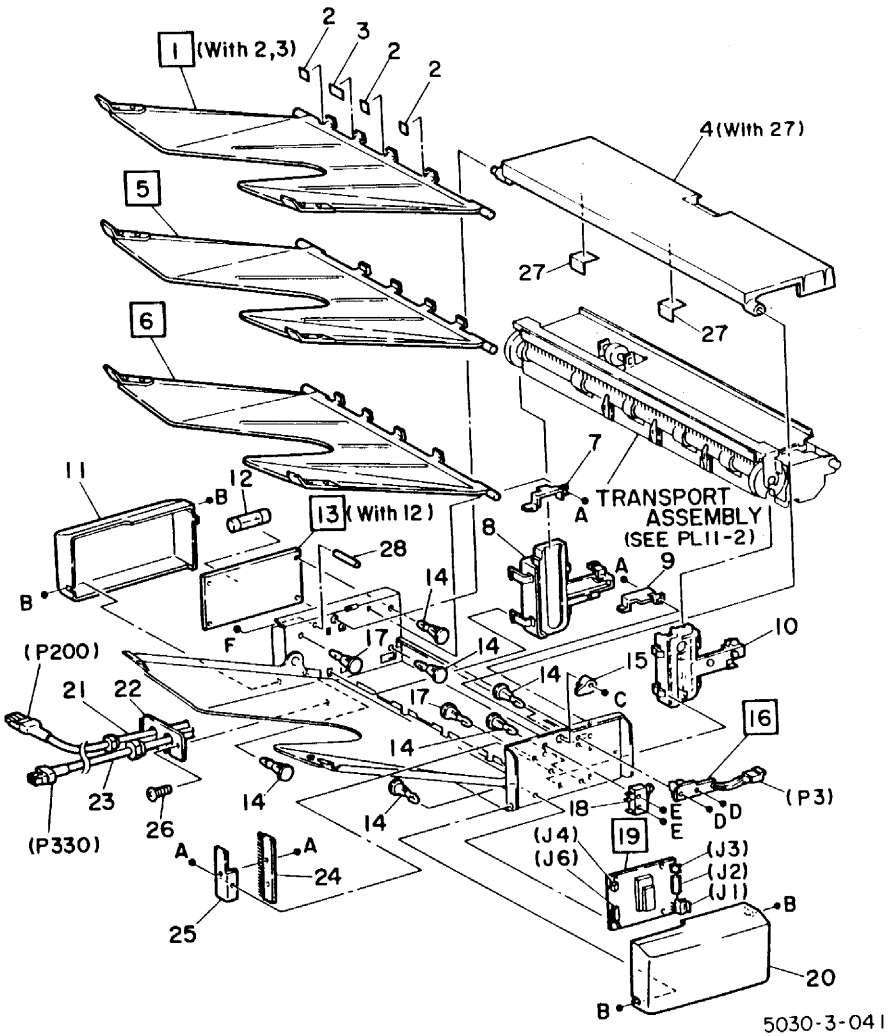

ITEM	PART.NO	DESCRIPTION	A.C
1	50K 94420	TOP TRAY ASSEMBLY (WITH2,3)(5026/30)	6150
1	50K 86960	TOP TRAY ASSEMBLY (WITH2,3)(300/310)	6150
2	38E 91210	GUIDE A	6134
3	38E 91230	GUIDE B	6134
4	2K 70980	TOP COVER (WITH27)(5026/30)	6106
4	2K 52540	TOP COVER (WITH27)(300/310)	6106
5	50K 94430	BIN TRAY A (5026/30)	6151
5	50K 86970	BIN TRAY A(300/310)	6151
6	50K 94440	BIN TRAY B (5026/30)	6152
6	50K 86980	BIN TRAY B(300/310)	6152
7	3K 90820	REAR STOPPER	6136
8	- -	REAR SLOT LINER	6135
9	3K 90830	FRONT STOPPER	6136
10	- -	FRONT SLOT LINER	6135
11	2E 81600	REAR COVER(5026/30)	6107
11	2E 43830	REAR COVER(300/310)	6107
12	108E 90260	FUSE (F.1)	6111
13	140K 81140	L.V.P.S(115V)	6112
13	140K 82270	L.V.P.S(220~240V)	6112
14	- -	PWB SUPPORT	7102
15	8E 90320	INTERLOCK SWITCH CAM	6105
16	140K 80800	BIN HOME SENSOR (SS.28)	6143
17	- -	PWB SUPPORT	7102
18	110E 90440	INTERLOCK SWITCH (S.28)	6104
19	140K 80930	SORTER PWB (PWB.15)	6113
20	2E 81590	FRONT COVER(5026/30)	6107
20	2E 43820	FRONT COVER(300/310)	6107
21	117K 91120	SORTER POWER CORD(115V)	6115
21	117K 91620	SORTER POWER CORD(220-240V)	6115
22	- -	SUPPORT PLATE	6115
23	117K 91110	SORTER INTER FACE CORD	6116
24	125E 90120	STATIC BRUSH	6114
25	- -	STATIC BRUSH BRACKET	6114
26	- -	BIND SCREW	6115
27	38E 91480	TOP COVER PAPER GUIDE	6106
28	3E 92550	BIN TRAY STOPPER	6153

A	112W 27651	PAN SEMS SCREW M3X6
B	113W 27651	PAN SCREW M3X6
C	153W 28650	TAPPING SCREW M3X15
D	112W 28051	PAN SEMS SCREW M3X10
E	102W 20851	FLAT SCREW M2.5X12
F	153W 27850	TAPPING SCREW M3X8

11. SORTER
PL11.2 Pager Feed and Bin Drive (10Bin Sorter)

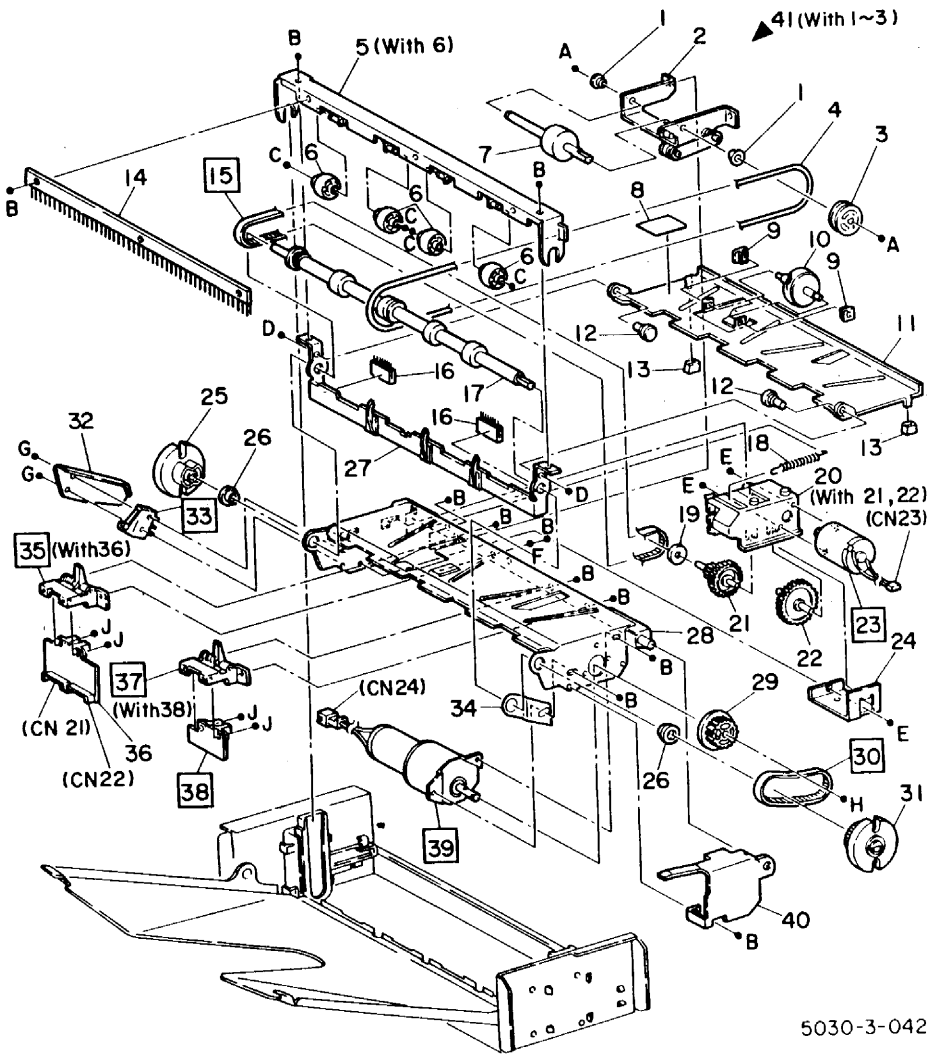

ITEM	PART.NO	DESCRIPTION	A.C
1	- -	SLEEVE BEARING	6148
2	- -	DRIVE ASSEMBLY	6145
3	- -	CARRY ROLLER DRIVE BELT PULLEY	6147
4	23E 90810	CARRY ROLLER DRIVE BELT	6146
5	22K 93841	TRANSPORT PINCH ROLLER ASSEMBLY(WITH 6)	6125
6	22E 91250	TRANSPORT PINCH ROLLER	6125
7	22K 93860	CARRY ROLLER ASSEMBLY	6148
8	91E 70240	LABEL:JAM CLEAR	3280
9	16E 90340	CARRY PINCH ROLLER BEARING	6149
10	- -	CARRY PINCH ROLLER	6149
11	- -	UPPER CHUTE	6131
12	- -	SUPPORT STUD	6127
13	17E 90340	UPPER CHUTE LEG	6131
14	125K 90620	STATIC ELIMINATOR	6114
15	23E 90800	TRANSPORT DRIVE BELT	6122
16	125E 90130	STATIC BRUSH	6114
17	22K 93850	TRANSPORT ROLLER ASSEMBLY	6126
18	9E 93790	GEAR BOX SPRING	6128
19	- -	NYLON WASHER	6123
20	7K 90610	GEAR BOX ASSEMBLY (WITH21~22)	6123
21	- -	TRANSPORT DRIVE PULLEY	6123
22	- -	IDLER GEAR	6123
23	127K 92030	TRANSPORT MOTOR(MOT17)	6120
24	- -	GEAR BOX SUPPORT PLATE	6123
25	8E 90422	REAR BIN DRIVE CAM	6101
26	16E 90330	SLEEVE BEARING	6126
27	- -	TRANSPORT SUPPORT	6127
28	- -	LOWER CHUTE	6130
29	20E 91010	BIN DRIVE PULLEY	6103
30	23E 90790	BIN DRIVE BELT	6102
31	20E 91072	FRONT BIN DRIVE CAM	6101
32	- -	BIN SWITCH COVER	6141
33	110E 90440	BIN SWITCH (S.27)	6142
34	- -	PLATE	6127
35	130K 91390	REAR SORTER PATH SENSOR ASSEMBLY(WITH 36)	6121
36	140K 80940	REAR SORTER PATH SENSOR PWB	6121
37	130K 91380	FRONT SORTER PATH SENSOR ASSEMBLY(WITH 38)	6124
38	140K 80810	FRONT SORTER PATH SENSOR PWB	6124
39	127K 92040	BIN DRIVE MOTOR (MOT18)	6100
40	- -	BIN DRIVE BELT COVER	6108
41	22K 94130	CARRY ROLLER DRIVE ASSEMBLY(WITH1~3)	6145

ITEM	PART.NO	DESCRIPTION
A	354W 26251	E-CLIP 5
B	112W 27651	PAN SEMS SCREW M3X6
C	354W 15251	E-CLIP 2
D	236W 24250	SPEED NUT 4
E	- -	PAN SEMS SCREW M3X5
F	259W 21250	LOCK WASHER 3X6
G	- -	FLAT SCREW M2.5X10
H	354W 26254	KL.CLIP 4
J	112W 28051	PAN SEMS SCREW M3 X10

11 SORTER
PL11.3 Docking (10Bin Sorter)

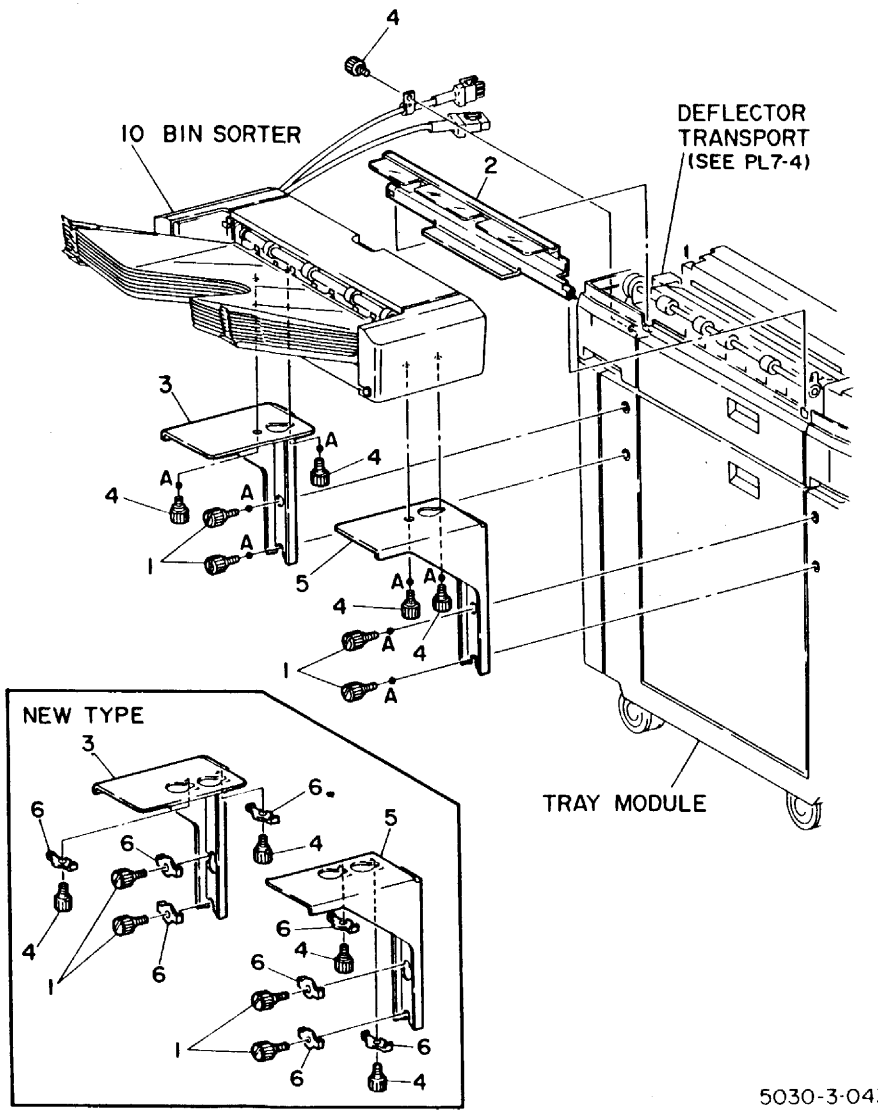

ITEM	PART.NO	DESCRIPTION	A.C
1	26E 80000	THUMB SCREW (LONG)	6161
2	54K 93830	SORTER ENTRANCE CHUTE	6133
3	68E 81160	REAR SORTER BRACKET (5026/30)	6160
3	68E 40280	REAR SORTER BRACKET (300/310)	6160
4	26E 93990	THUMB SCREW (SHORT)	6162
5	68E 81150	FRONT SORTER BRACKET (5026/30)	6160
5	68E 40290	FRONT SORTER BRACKET (300/310)	6160
6	68E 81140	BRACKET	6160
A	252W 29450	NYLON WASHER 8 X 14(T =1.0)	

PL 11. 4 Cover and Control (20Bin Sorter)

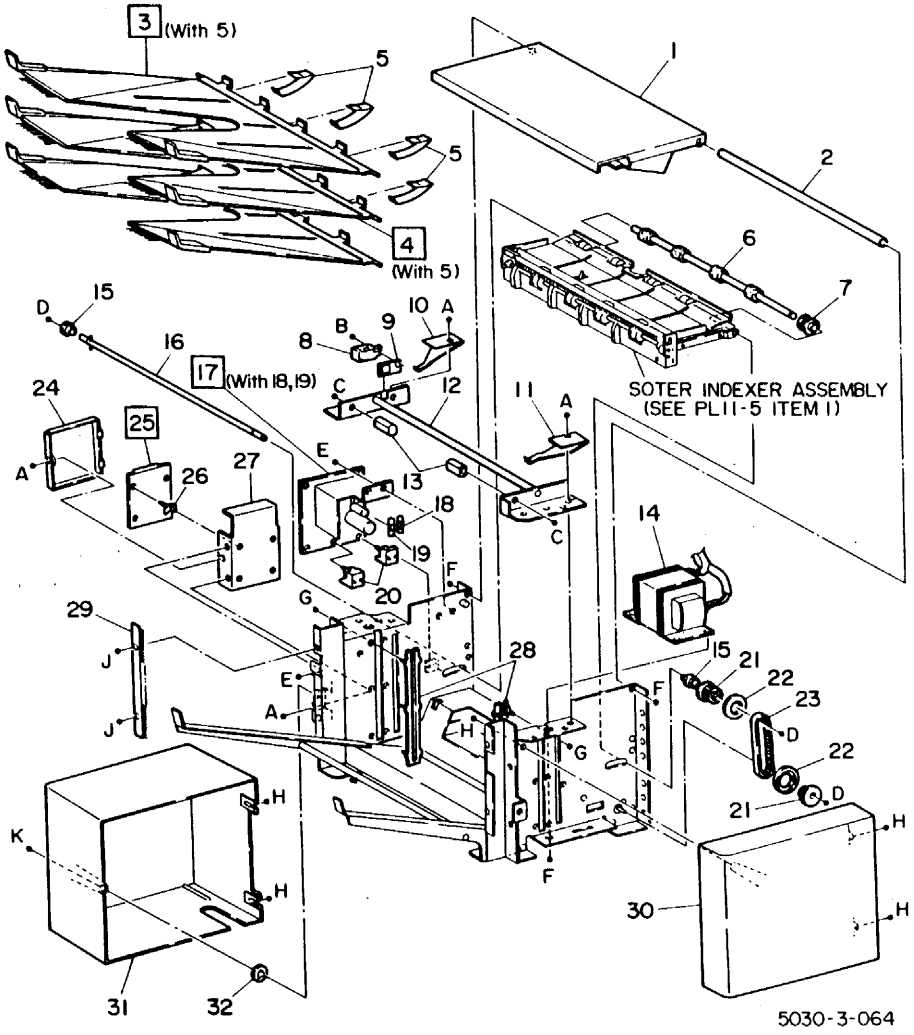

ITEM	PART.NO	DESCRIPTION	A.C
1	2E 82460	SORTER TOP COVER(5026/30)	6206
1	2E 43780	SORTER TOP COVER(300/310)	6206
2	- -	TIE BAR	6206
3	50K 93590	BIN TRAY # 1 (WITH 5)(5026/30)	6250
3	50K 87000	BIN TRAY # 1 (WITH 5)(300/310)	6250
4	50K 93600	BIN TRAY # 2 (WITH 5)(5026/30)	6251
4	50K 86990	BIN TRAY # 2 (WITH 5)(300/310)	6251
5	50E 91000	TRAY PAPER GUIDE	6234
6	22S 63755	MIDDLE ROLL	6248
7	- -	PULLEY	6247
8	110K 90830	TOP COVER INTERLOCK SWITCH	6204
9	120E 90930	ACTUATOR GUARD	6205
10	9E 94250	BIN TRAY SPRING REAR	6236
11	9E 94240	BIN TRAY SPRING FRONT	6236
12	- -	TIE BAR ASSEMBLY	6209
13	- -	BIN TRAY STOPPER	6253
14	105K 91150	SORTER LOGIC TRANSFORMER(115V)	6217
14	105K 7140	SORTER LOGIC TRANSFORMER (300/310)(220/230/240V)	6217
14	105K 91160	SORTER LOGIC TRANSFORMER (5026/30)(220V)	6217
15	13P 61388	SLEEVE BEARING	6248
16	6E 93150	MIDDLE ROLL DRIVE SHAFT	6244
17	105K 90810	SORTER L.V.P.S(WITH17,18)	6212
18	108P 60562	FUSE LVPS (3.0A)	6211
19	108P 60534	FUSE LVPS (1.6A)	6216
20	105E 90740	LVPS CLAMP	6212
21	20P 61414	BELT PULLEY	6223
22	- -	FLANGE	6223
23	23E 90881	INDEXER DRIVE BELT	6222
24	- -	MAIN PWB COVER	6218
25	140K 81060	SORTER MAIN PWB	6213
26	- -	PWB SUPPORT	7102
27	- -	PWB SUPPORT BRACKET	6210
28	- -	BIN TRAY GUIDE	6235
29	105E 90750	ELIMINATOR	6214
30	2E 82480	SORTER FRONT COVER(5026/30)	6207
30	2E 43800	SORTER FRONT COVER(300/310)	6207
31	2E 82470	SORTER REAR COVER(5026/30)	6207
31	2E 43790	SORTER REAR COVER(300/310)	6207
32	- -	STOPPER	6207

ITEM	PART.NO	DESCRIPTION
A	112W 27651	PAN SEMS SCREW M3X6
B	112W 28851	PAN SEMS SCREW M3X18
C	153W 27850	TAPPING SCREW M3X8
D	354W 21254	KL-CLIP 3
E	113W 27656	TP SCREW M3X6
F	112W 35851	PAN SEMS SCREW M4X8
G	359W 24250	SELF LOCK RING 4
H	113W 27856	TP SCREW M3X8
J	102W 27654	FLAT SCREW M3X6
K	- -	TP SCREW M4 X 14

11 SORTER

PL 11. 5 Paper Feed and Bin Drive (20Bin Sorter)

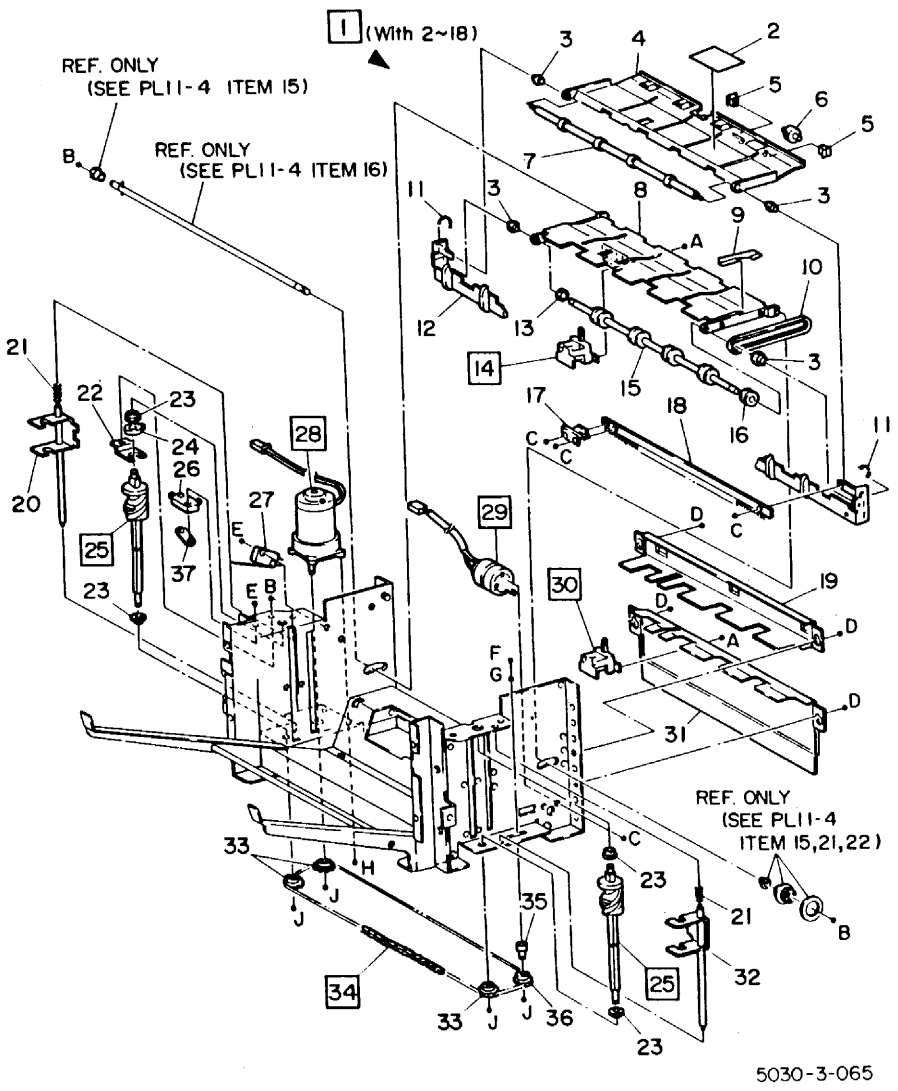

ITEM	PART.NO	DESCRIPTION	A.C
1	41K 91030	INDEXER ASSEMBLY(WITH 2~18)	6237
2	91E 72720	LABEL:JAM CLEAR	3280
3	- -	SLEEVE BEARING	6226
4	54E 91440	UPPER INDEXER CHUTE	6231
5	16P 60485	PINCH ROLL HOLDER	6249
6	22K 94360	MIDDLE PINCH ROLL	6249
7	22S 63758	EXIT PINCH ROLL	6225
8	- -	LOWER INDEXER CHUTE	6230
9	- -	BELT GUIDE	6246
10	23P 60919	INDEXER BELT	6246
11	9P 62867	PINCH ROLL SPRING	6225
12	- -	INDEXER SUPPORT	6227
13	- -	SPACER	6226
14	130S 60944	EXIT SENSOR	6224
15	22K 94370	EXIT DRIVE ROLL	6226
16	20E 91060	PULLEY.	6226
17	- -	CHUTE CLAMP	6238
18	105E 90760	ELIMINATOR	6214
19	54E 91450	ENTRANCE UPPER CHUTE	6244
20	32P 61316	REAR CAM GUIDE	6204
21	9P 62863	CAM SPRING	6204
22	- -	CAM PLATE	6204
23	13P 61387	SLEEVE BEARING	6204
24	8P 60645	INDEXER SWITCH CAM	6242
25	8P 60644	CAM: SCREW	6203
26	110S 61907	INDEXER SWITCH	6241
27	110K 90840	INDEXER HOME SWITCH	6243
28	127K 92090	BIN DRIVE MOTOR	6200
29	127K 92080	TRANSPORT MOTOR	6220
30	130S 60943	SORTER ENTRANCE SENSOR	6221
31	54E 91460	ENTRANCE LOWER CHUTE	6245
32	32P 61314	FRONT CAM GUIDE	6204
33	7P 62283	DRIVE SPROCKET	6202
34	23P 60921	BIN DRIVE CHAIN	6201
35	- -	SPROCKET STUD	6202
36	7P 62284	IDLER SPROCKET	6202

A	113W 27656	TP SCREW M3X6
B	354W 21254	KL.CLIP 3
C	112W 27651	PAN SEMS SCREW M3X6
D	113W 35656	TP SCREW M4X6
E	112W 28651	PAN SEMS SCREW M3X 16
F	158W 35855	DELTITE SCREW M4X8 (5.5)
G	251W 26251	PLAIN WASHER 5X10
H	112W 35851	PAN SEMS SCREW M4X8
J	354W 27254	KL.CLIP 6

11 SORTER
PL 11. 6 Docking (20Bin Sorter)

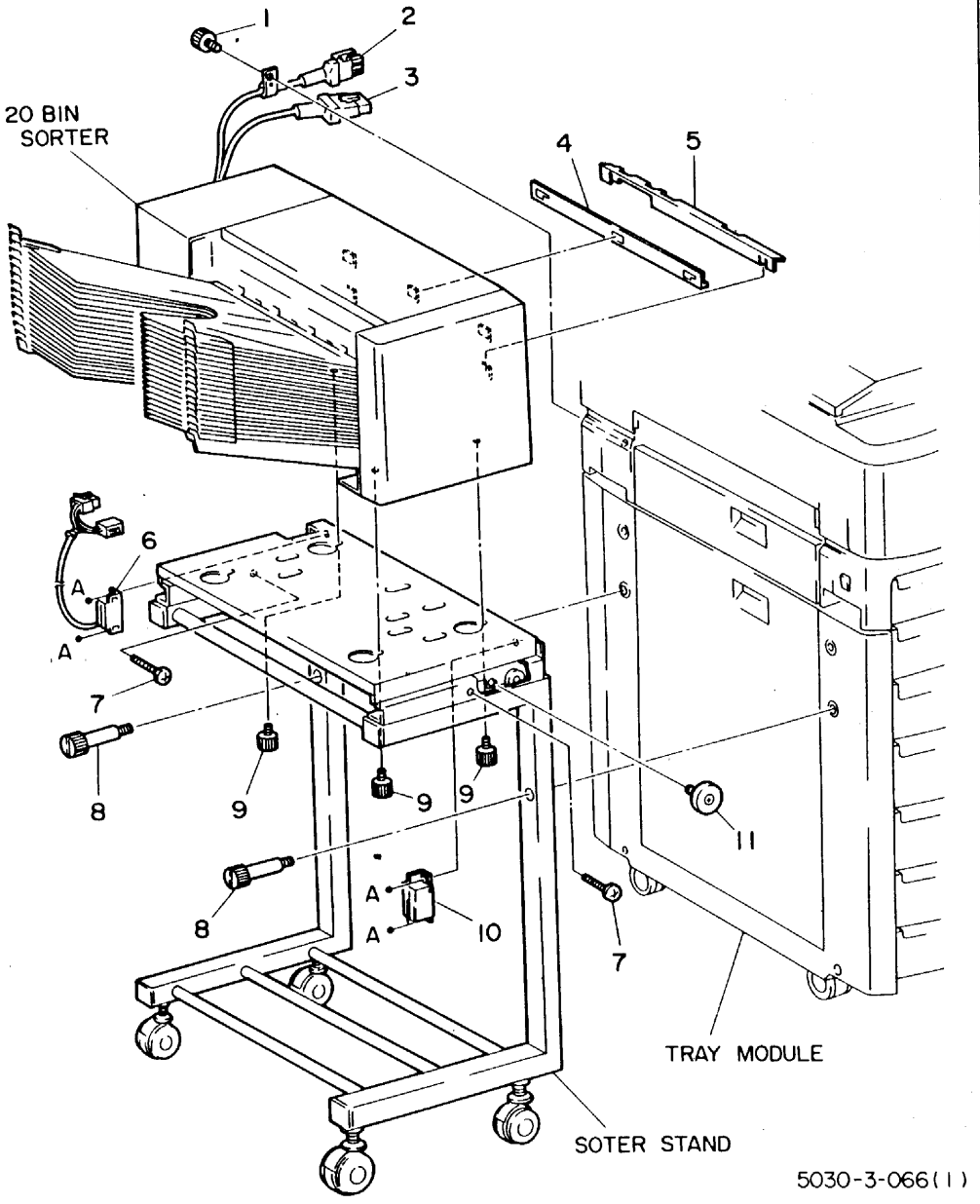

ITEM	PART.NO	DESCRIPTION	A.C
1	26E 93990	THUMB SCREW	6261
2	152K 80160	SORTER POWER CORD	6215
3	152K 80170	SORTER INTERFACE CORD	6216
4	54E 91480	UPPER ENTRANCE CHUTE	6233
5	54E 91470	LOWER ENTRANCE CHUTE	6232
6	110K 90880	SORTER INTERLOCK SWITCH	6265
7	26E 80210	STOP SCREW	6264
8	26K 90250	THUMB SCREW	6262
9	26E 93560	THUMB SCREW	6263
10	121E 90450	MAGNET CATCH	6266
11	13E 91510	BALL BEARING	6267
A	113W 27651	PAN SCREW M3X6	

12 DADF AND ADF
PL 12. 1 Cover

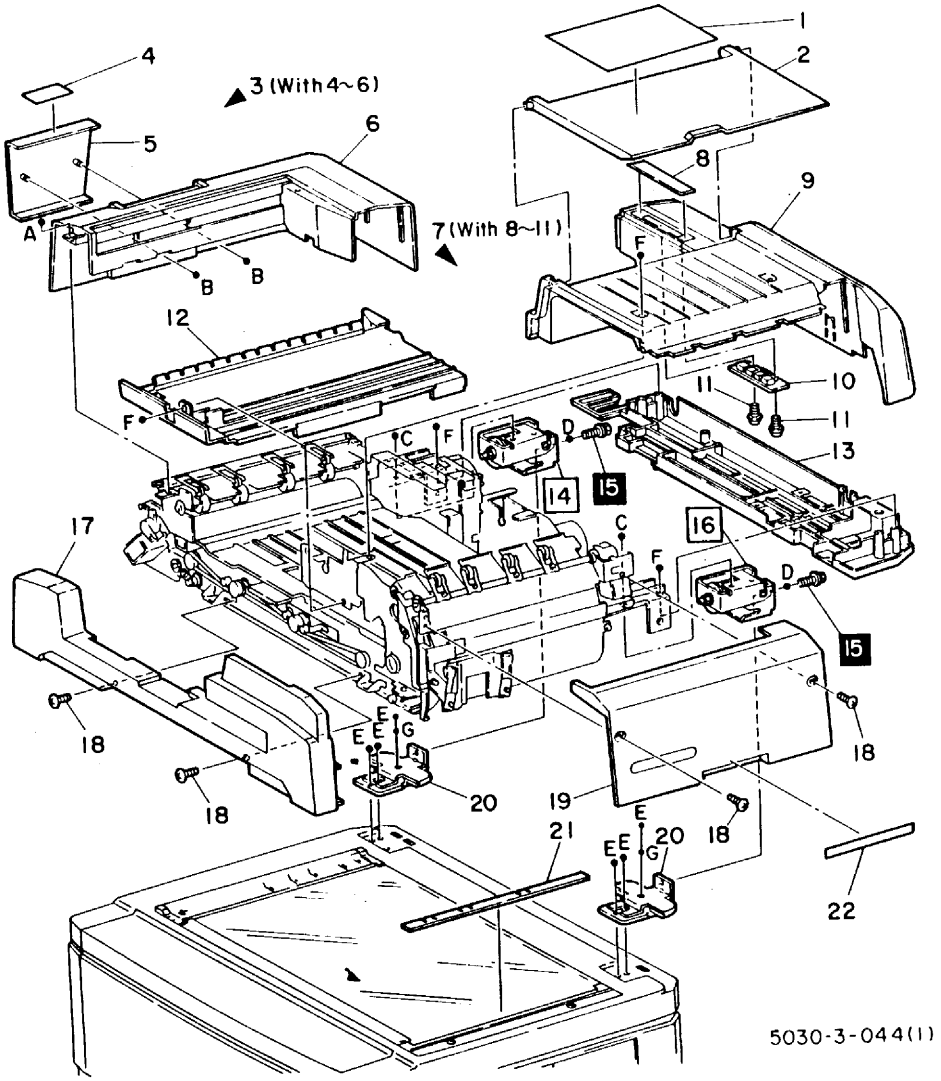

ITEM	PART.NO	DESCRIPTION	A.C
1	91E 84530	LABEL:STATUS CORD(5026)	3281
1	92E 43900	LABEL:STATUS CORD(300)	3281
2	2E 84832	INVERTER COVER	2262
3	2K 71052	L.H TOP COVER ASSEMBLY (WITH4~6)(5026/30)	2260
3	2K 56460	L. H TOP COVER ASSEMBLY (WITH4~6)(300/310)	2260
3	2K 56840	L. H TOP COVER ASSEMBLY (WITH4~6)(300/310.TFX)	2260
4	91E 84540	LABEL:CLOSE COPIER(5026/30)	3281
4	92E 43850	LABEL:CLOSE COPIER(300/310)	3281
4	92E 46950	LABEL:CLOSE COPIER (300/310.TFX)	3281
5	- -	SUPPORT BRACKET	2261
6	- -	L.H TOP COVER	2260
7	2K 71040	R.H TOP COVER ASSEMBLY (WITH8~11)(5026/30)	2263
7	2K 56470	R.H TOP COVER ASSEMBLY (WITH 8~11)(300/310)	2263
8	91E 84460	LABEL:DOC.SETTING(5026/30)	3281
8	92E 43860	LABEL:DOC.SETTING(300/310)	3281
9	- -	R.H TOP COVER	2263
10	140K 93691	DISPLAY PWB (PWB. 13)	2233
11	26P 62407	TAPPING SCREW M3X8	2233
12	- -	MIDDLE COVER	2264
13	2E 94312	LOWER COVER(5026/30)	2265
13	48E 83950	LOWER COVER(300/310)	2265
14	9K 90500	L.H COUNTER BALANCE ASSEMBLY(WITH15)(5026/30)	2266
14	9K 90480	L.H COUNTER BALANCE ASSEMBLY(WITH15)(300/310)	2266
15	26P 63419	ADJUSTMENT SCREW	2267
16	9K 90490	R.H COUNTER BALANCE ASSEMBLY (WITH15)	2266
17	2K 70171	FRONT COVER(5026/30)	2268
17	2K 47990	FRONT COVER(300/310)	2268
18	26P 62661	COVER SCREW	3271
19	2E 81950	R.H COVER	2269
20	499K 90985	COUNTER BALANCE SUPPORT KIT (2PCS)	2204
21	38K 90780	ENTRANCE GUIDE	2295
22	91E 83710	LABEL(5026/30)	3281
22	92E 31920	LABEL(300/310)	3281

ITEM	PART.NO	DESCRIPTION
A	158W 27655	DELTITE SCREW M3X6 (5.5)
B	354W 21751	E-CLIP 3
C	158W 35855	DELTITE SCREW M4X8 (5.5)
D	256W 26251	SPRING WASHER 5X9.2
E	158W 36255	DELTITE SCREW M4 X 12 (5.5)
F	158W 27855	DELTITE SCREW M3X8 (5.5)

48K 91971 (RX-5331/32)

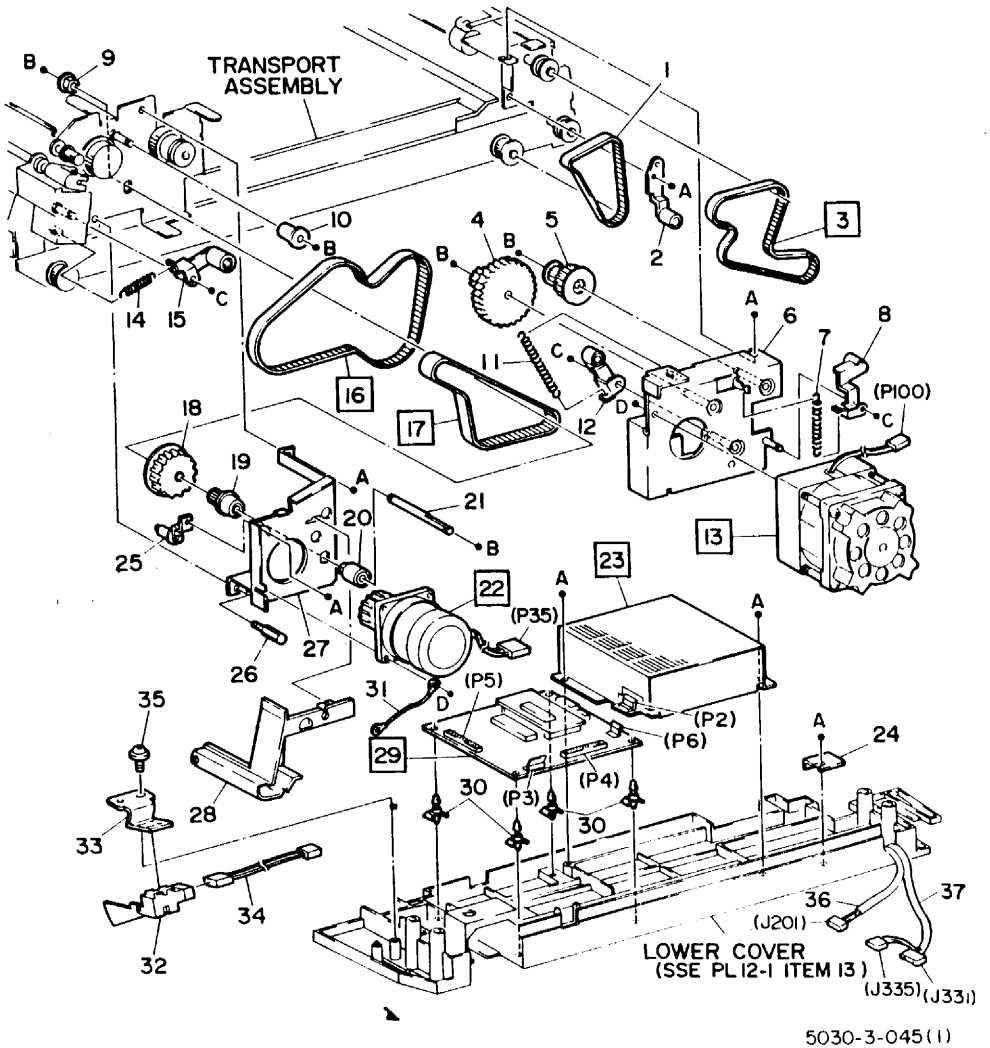

ITEM	PART.NO	DESCRIPTION	A.C
1	23E 90530	TRANSPORT DRIVE BELT	2220
2	22K 92620	TENSIONER ROLLER	2202
3	23E 90560	EXIT DRIVE BELT	2251
4	- -	IDLER GEAR	2206
5	20E 90620	IDLER PULLEY	2206
6	- -	BELT DRIVE MOTOR BRACKET	2203
7	9E 92110	TENSIONER ROLLER SPRING	2205
8	30K 92890	TENSIONER ROLLER	2205
9	- -	SLEEVE BEARING	2281
10	- -	TENSIONER ROLLER	2208
11	9E 92040	TENSIONER ROLLER SPRING	2207
12	- -	TENSIONER ROLLER	2207
13	127K 92131	BELT DRIVE MOTOR(MOT.15) (5026/30)(115V)	2200
13	127K 92141	BELT DRIVE MOTOR(MOT.15) (5026/30)(220V)	2200
13	127K 82610	BELT DRIVE MOTOR(MOT.15) (300/310)(115V)	2200
13	127K 82630	BELT DRIVE MOTOR (300/310)(220~240V)	2200
14	9E 91980	TENSIONER ROLLER SPRING	2282
15	30K 92830	TENSIONER ROLLER	2282
16	23E 90540	FEEDER DRIVE BELT	2210
17	23E 90570	INVERTER DRIVE BELT	2270
18	- -	IDLER PULLEY	2209
19	20E 90590	IDLER PULLEY	2209
20	13E 90710	ONE WAY CLUTCH	2280
21	6E 91470	PULLEY SUPPORT SHAFT	2281
22	127K 91261	DOCUMENT FEED MOTOR (MOT14)(5026/30)	2201
22	127K 93180	DOCUMENT FEED MOTOR (MOT14)(300/310)	2201
23	105K 90840	L.V.P.S(PS5)(115V)	7251
23	105K 90980	L.V.P.S(PS5)(220~240V)	7251
24	- -	WIRE COVER	2283
25	- -	TENSIONER ROLLER	2284
26	26E 92930	STUD SCREW	2285
27	- -	DOCUMENT FEED MOTOR BRACKET	2285
28	- -	WIRE HARNESS COVER	2283
29	140K 82820	DADF PWB ASSEMBLY(PWB12)	7250
30	120P 68201	PWB SUPPORT	7102
31	- -	WIRE ASSEMBLY	7101
32	130E 90870	DADF ANGLE SENSOR(300/310)	2023
33	- -	DADF ANGLE SENSOR BRACKET(300/310)	2023
34	- -	DADF ANGLE SENSOR HARNESS(300/310)	2023
35	26E 98020	SCREW M3X8(300/310)	2023
36	152K 93162	DADF HARNESS(AC)	2024
37	152K 93154	DADF HARNESS(DC)(5026/30)	2024
37	152K 82710	DADF HARNESS(DC)(300/310)	2024

ITEM	PART.NO	DESCRIPTION
A	158W 27655	DELTITE SCREW M3X6 (5.5)
B	354W 24251	E-CLIP 4
C	354W 21251	E-CLIP 3
D	158W 35855	DELTITE SCREW M4X8 (5.5)

12 DADF AND ADF
PL 12. 3 Document Feed

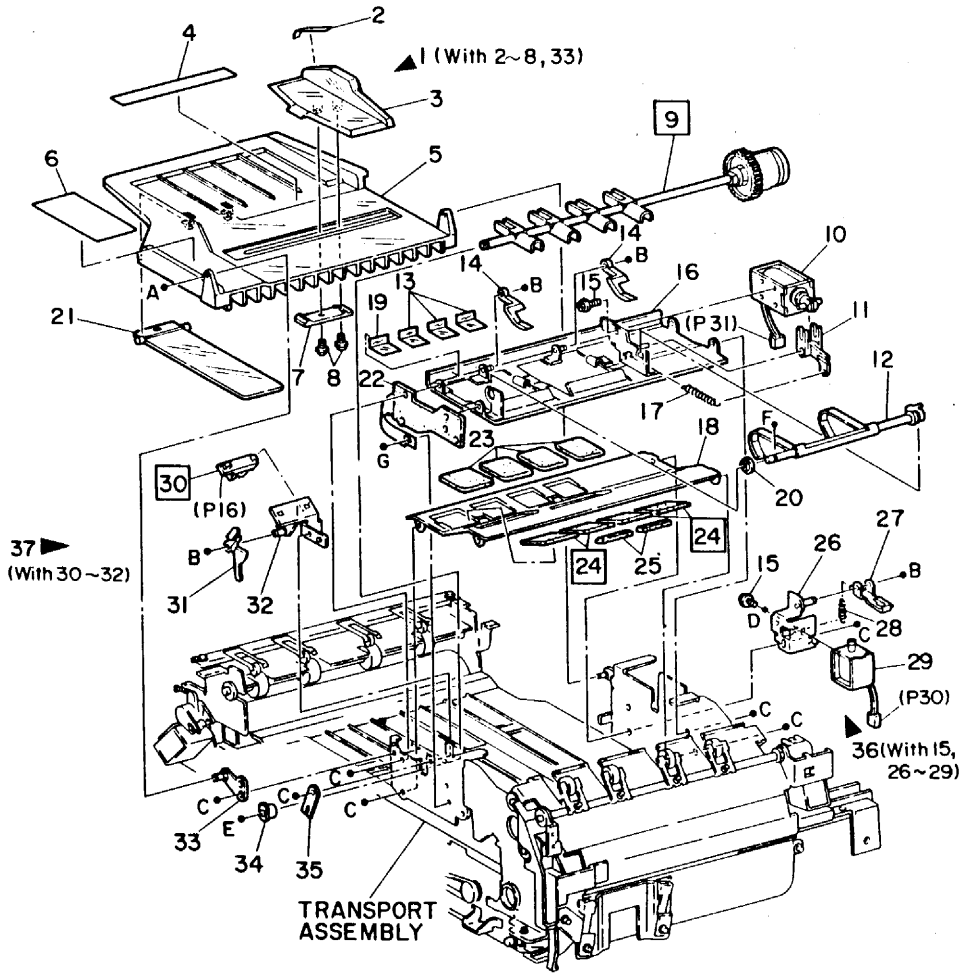

5030-3-046

ITEM	PART.NO	DESCRIPTION	A.C
1	50K 93660	ORIGINAL TRAY ASSEMBLY (WITH2~8,33)(5026/30)	2286
1	50K 15080	ORIGINAL TRAY ASSEMBLY (WITH2~8,33)(300/310)	2286
2	91E 81890	LABEL:DOC.GUIDE(5026/30)	3281
2	92E 43860	LABEL:DOC.GUIDE(300/310)	3281
3	- -	ORIGINAL GUIDE	2214
4	91E 84510	LABEL:DOC.SIZE(5026/30)	3281
4	92E 31890	LABEL:DOC.SIZE(300/310)	3281
5	- -	ORIGINAL TRAY	2286
6	91E 84520	LABEL:DOC.SETTING(5026/30)	3281
6	92E 43840	LABEL:DOC.SETTING(300/310)	3281
7	- -	ORIGINAL GUIDE PLATE	2287
8	26P 62407	TAPPING SCREW M3X8	2287
9	6K 90490	PADDLE CLUTCH	2211
10	121K 91540	GATE SOLENOID(SOL16)	2212
11	- -	FEED GATE ARM	2212
12	6K 90620	FEED GATE ASSEMBLY	2213
13	- -	ORIGINAL GUIDE	2214
14	- -	ORIGINAL STOPPER WEIGHT	2215
15	26E 90750	HEX TP SCREW M3X4 (5.5)	2212
16	- -	UPPER CHUTE ASSEMBLY	2214
17	- -	GATE SOLENOID SPRING	2212
18	- -	LOWER CHUTE ASSEMBLY	2216
19	- -	ORIGINAL GUIDE	2214
20	- -	SLEEVE BEARING	2213
21	3E 91640	ORIGINAL STOPPER	2288
22	- -	SIDE PLATE	2214
23	19P 61454	CHUTE PAD	2218
24	19P 61433	RETARD PAD	2217
25	- -	CHUTE PAD	2217
26	- -	PADDLE SOLENOID BRACKET	2219
27	- -	PADDLE SOLENOID LINK	2219
28	9E 91940	PADDLE SOLENOID SPRING	2219
29	121K 91270	PADDLE SOLENOID (SOL15)	2219
30	130E 90390	ORIGINAL SENSOR (SS.19)	2289
31	- -	ORIGINAL SENSOR ACTUATOR	2289
32	- -	ORIGINAL SENSOR BRACKET	2289
33	- -	ORIGINAL TRAY BRACKET	2286
34	13P 61145	SLEEVE BEARING	2211
35	- -	BEARING SUPPORT	2211
36	121K 90970	PADDLE SOLENOID ASSEMBLY (WITH15,26~29)	2219
37	130K 90910	ORIGINAL SENSOR	2289

ITEM	PART.NO	DESCRIPTION
A	354W 15251	E-CLIP 2
B	354W 21251	E-CLIP 3
C	158W 27655	DELTITE SCREW M3X6 (5.5)
D	251W 21251	PLAIN WASHER 3X7
E	354W 24251	E-CLIP 4
F	354W 10655	M-CLIP 6
G	112W 27659	DELTITE SEMS SCREW M3X6(5.5)

PL 12. 4 Document Inverter

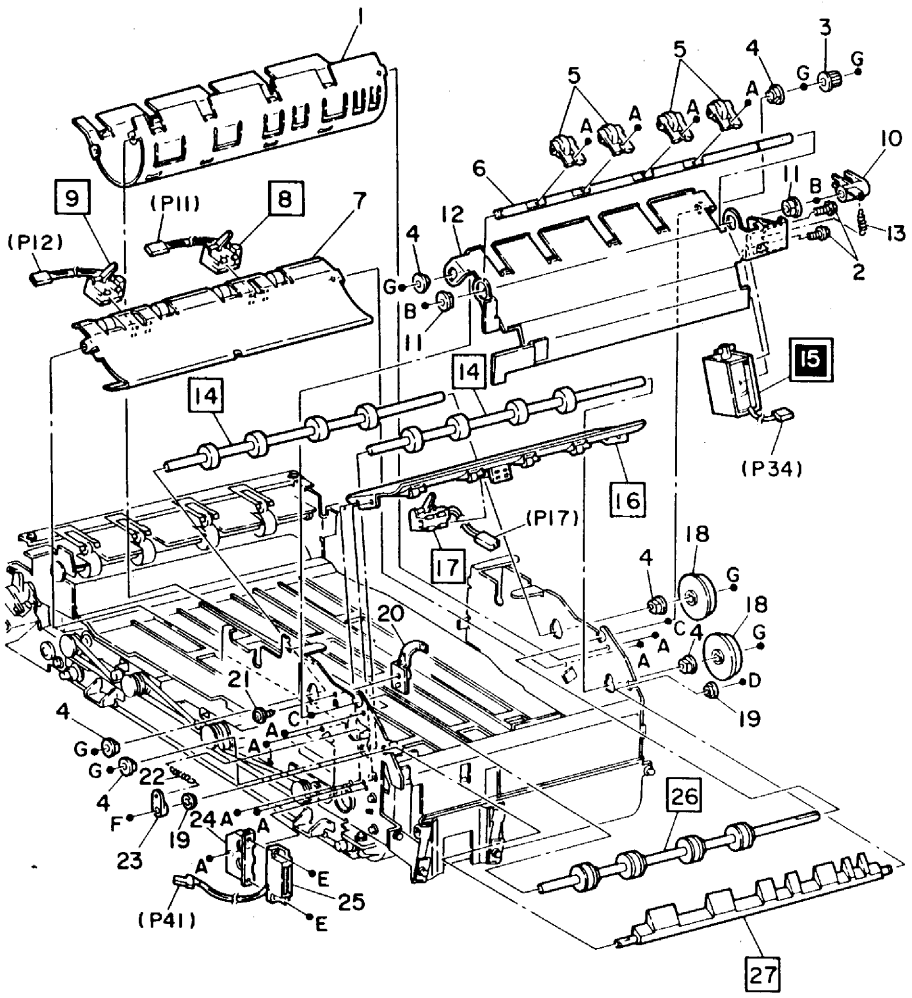

5030-3-047

ITEM	PART.NO	DESCRIPTION	A.C
1	- -	INVERTER CHUTE	2271
2	26E 90750	HEX TP SCREW M3X4 (5.5)	2276
3	- -	PULLEY	2293
4	- -	SLEEVE BEARING	2294
5	22K 92680	NIP PINCH ROLLER	2272
6	- -	PINCH ROLLER SHAFT	2272
7	- -	INVERTER LOWER CHUTE	2273
8	130K 90891	DOCUMENT SIZE SENSOR(SS21)	2274
8	130K 90880	FEED IN SENSOR (SS20)	2275
9	- -	NIP SOLENOID LINK	2276
10	- -	SLEEVE BEARING	2272
11	- -	INVERTER UPPER CHUTE	2277
12	9E 91970	NIP SOLENOID SPRING	2276
13	22K 92590	NO.1 ORIGINAL TAKE AWAY ROLLER	2278
14	22K 92590	NO.2 ORIGINAL TAKE AWAY ROLLER	2279
15	121K 90980	NIP SOLENOID (SOL17)	2276
16	- -	DUPLEX CHUTE	2240
17	130K 90900	DUPLEX IN SENSOR (SS.25)	2241
18	- -	TAKE AWAY ROLLER DRIVE PULLEY	2278
19	13P 60620	SLEEVE BEARING	2291
20	- -	ALIGNER GUIDE	2290
21	26P 62407	TAPPING SCREW M3X8	2290
22	9E 91960	INVERTER GATE SPRING	2291
23	- -	INVERTER GATE LINK	2291
24	- -	INTERLOCK SWITCH BRACKET	2292
25	110K 90570	DADF INTERLOCK SWITCH (S26)	2292
26	22K 93370	NIP ROLLER ASSEMBLY	2293
27	50E 90650	INVERTER GATE	2291

A	158W 27655	DELTITE SCREW M3X6 (5.5)
B	354W 24251	E-CLIP 4
C	252W 33550	NYLON WASHER 12X20
D	354W 21251	E-CLIP 3
E	113W 27651	PAN SCREW M3X6
F	354W 21254	KL-CLIP 3
G	354W 10855	M-CLIP 8

12 DADF AND ADF
PL 12. 5 Document Aligner

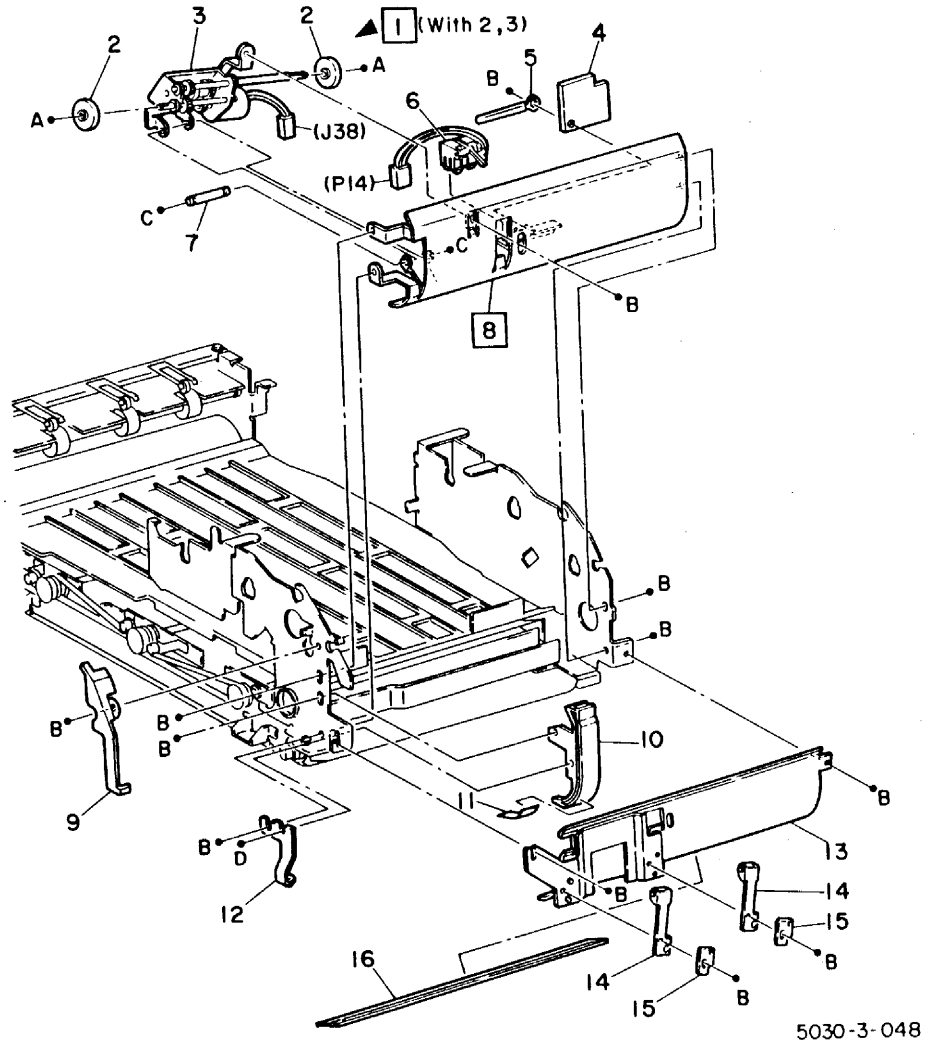

ITEM	PART.NO	DESCRIPTION	A.C
1	22K 92801	ALIGNER ROLL MOTOR ASSEMBLY (WITH2-3)(5026/30)	2170
1	22K 83230	ALIGNER ROLL MOTOR ASSEMBLY (WITH2~3)(300/310)	2170
2	22K 92790	ALIGNER ROLLER	2171
3	- -	ALIGNER ROLL MOTOR (MOT16)	2170
4	140K 93800	NOISE FILTER PWB (PWB14)	2172
5	120P 60558	CLAMP	2172
6	130K 90880	BELT IN SENSOR (SS23)	2173
7	- -	ALIGNER ROLL MOTOR SHAFT	2170
8	- -	UPPER ENTRANCE CHUTE	2174
9	- -	FEEDER COVER	2175
10	38E 90820	CORNER GUIDE	2176
11	- -	SIDE PAPER GUIDE	2176
12	- -	BUMPER STOPPER	2177
13	54K 92410	LOWER ENTRANCE CHUTE ASSEMBLY (WITH14~16)	2178
14	22K 92670	PINCH ROLLER	2179
15	15E 92980	PINCH ROLLER SUPPORT PLATE	2179
16	- -	ENTRANCE DOCUMENT GUIDE	2178

A	354W 21254	KL-CLIP 3
B	158W 27655	DELTITE SCREW M3X6 (5.5)
C	354W 21251	E-CLIP 3
D	158W 27855	DELTITE SCREW M3X8 (5.5)

PL 12. 6 Document Transport

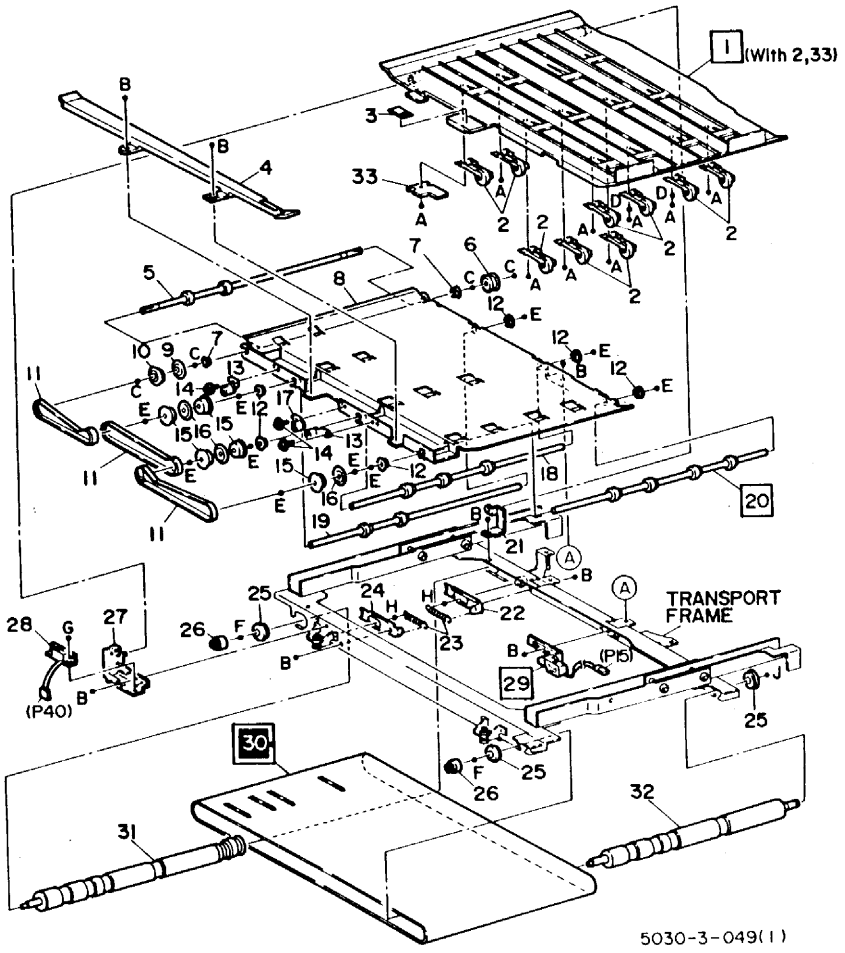

ITEM	PART.NO	DESCRIPTION	A.C
1	2K 70461	ORIGINAL EXIT TRAY ASSEMBLY (WITH2,33)(5026/30)	2250
1	2K 52570	ORIGINAL EXIT TRAY ASSEMBLY (WITH2,33)(300/310)	2250
2	- -	PINCH ROLLER ASSEMBLY	2242
3	91E 81870	LABEL:TRAY HANDLE(5026/30)	3281
3	92E 31910	LABEL:TRAY HANDLE(300/310)	3281
4	- -	DUPLEX TRANSPORT GUIDE	2243
5	22K 94170	DUPLEX TRANSPORT DRIVE ROLLER	2244
6	- -	DUPLEX TRANSPORT DRIVE PULLEY	2244
7	- -	SLEEVE BEARING	2244
8	- -	DUPLEX TRANSPORT CHUTE	2245
9	- -	BELT FLANGE	2246
10	- -	PULLEY	2246
11	23E 90580	DUPLEX TRANSPORT DRIVE BELT	2246
12	- -	SLEEVE BEARING	2296
13	- -	TENSIONER ROLLER	2246
14	26E 90750	HEX TP SCREW M3X4 (5.5)	2246
15	- -	PULLEY	2246
16	- -	FLANGE	2246
17	- -	TENSIONER ROLLER	2246
18	22K 92750	MIDDLE DUPLEX TRANSPORT ROLLER	2247
19	22K 92760	L.H DUPLEX TRANSPORT ROLLER	2248
20	22K 92740	R.H DUPLEX TRANSPORT ROLLER	2249
21	- -	REAR ORIGINAL EXIT TRAY BRACKET	2250
22	- -	REAR BELT TENSION BRACKET	2223
23	- -	TENSION SPRING	2224
24	- -	FRONT BELT TENSION BRACKET	2223
25	13E 91030	BALL BEARING	2222
26	3P 62597	BEARING STOPPER	2225
27	- -	FRONT ORIGINAL EXIT TRAY BRACKET	2250
28	110K 90570	DUPLEX TRANSPORT INTERLOCK SWITCH(S25)	2297
29	130K 90841	BELT SENSOR (SS22)	2234
30	23E 90552	PLATEN BELT	2226
31	20K 90530	BELT DRIVE ROLLER	2227
32	- -	IDLER ROLLER	2227
33	38E 92950	PINCH ROLLER GUIDE	2242

ITEM	PART.NO	DESCRIPTION
A	153W 27650	TAPPING SCREW M3X6
B	158W 27655	DELTITE SCREW M3X6 (5.5)
C	354W 24251	E-CLIP 4
D	251W 21251	PLAIN WASHER 3X7
E	354W 10655	M-CLIP 6
F	252W 29450	NYLON WASHER 8 X 14
G	113W 27651	PAN SCREW M3X6
H	354W 30251	E-CLIP 9
J	354W 27251	E-CLIP 6

12 DADF AND ADF
PL 12. 7 Document Exit

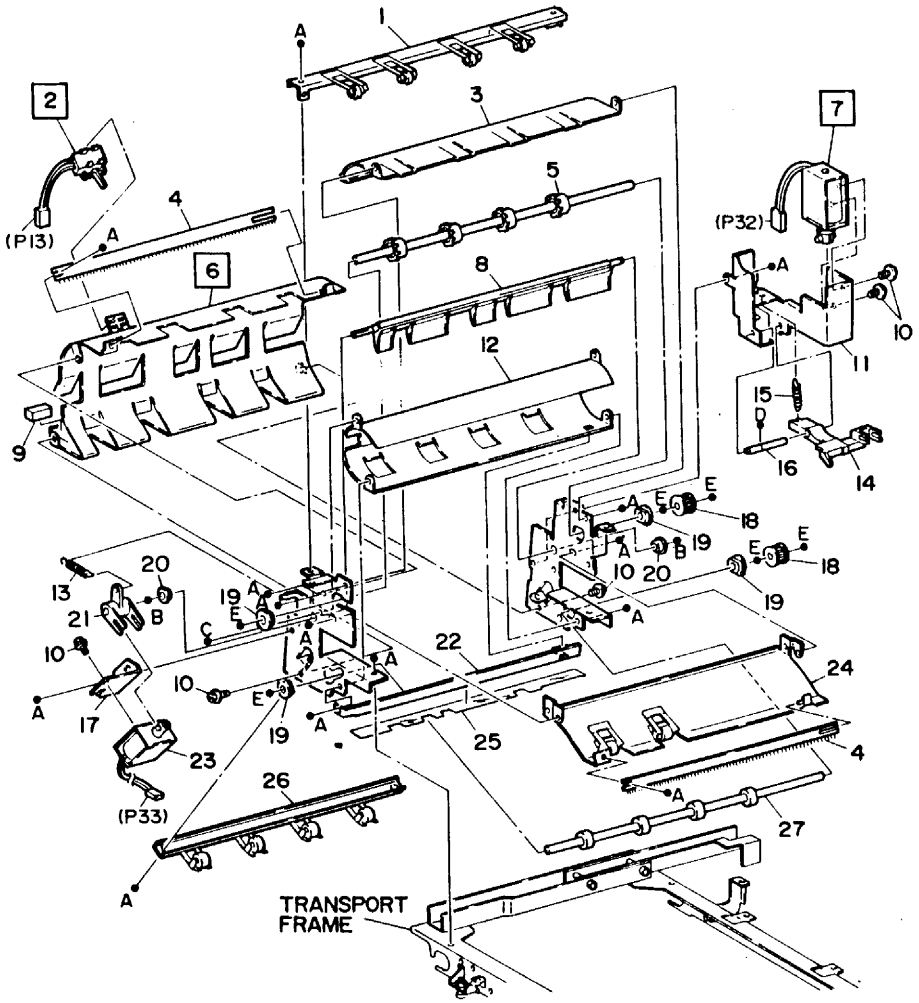

5030-3-050

ITEM	PART.NO	DESCRIPTION	A.C
1	30K 92950	UPPER EXIT PINCH ROLLER	2252
2	130K 90880	EXIT SENSOR ASSEMBLY(SS24)	2253
3	- -	LOWER EXIT CHUTE	2254
4	105E 90720	ELIMINATOR	2255
5	22K 92560	UPPER EXIT ROLLER	2256
6	- -	EXIT CHUTE	2257
7	121K 91000	REGISTRATION GATE SOLENOID(SOL18)	2235
8	32K 90380	EXIT GATE	2258
9	121E 90640	INTERLOCK MAGNET	2229
10	26E 90750	HEX TP SCREW M3X4(5.5)	2235
11	- -	REGISTRATION GATE SOLENOID BRACKET	2236
12	- -	INNER EXIT CHUTE	2259
13	- -	EXIT GATE SPRING	2258
14	12E 90311	REGISTRATION GATE LINK	2238
15	9E 92030	REGISTRATION GATE SPRING	2237
16	- -	REGISTRATION GATE LINK SHAFT	2238
17	- -	EXIT GATE SOLENOID BRACKET	2152
18	- -	EXIT ROLLER DRIVE PULLEY	2150
19	- -	SLEEVE BEARING	2151
20	13P 60620	SLEEVE BEARING	2151
21	- -	EXIT GATE LINK	2152
22	- -	TIE PLATE	2153
23	121K 91540	EXIT GATE SOLENOID(SOL19)	2152
24	- -	DUPLEX CHUTE	2298
25	- -	EXIT DOCUMENT GUIDE	2153
26	30K 92940	LOWER EXIT PINCH ROLLER	2154
27	22K 92550	LOWER EXIT ROLLER	2155

A	158W 27655	DELTITE SCREW M3X6 (5.5)
B	354W 21251	E-CLIP 3
C	158W 28055	DELTITE SCREW M3X10 (5.5)
D	354W 21254	KL.CLIP 3
E	354W 10855	M-CLIP 8

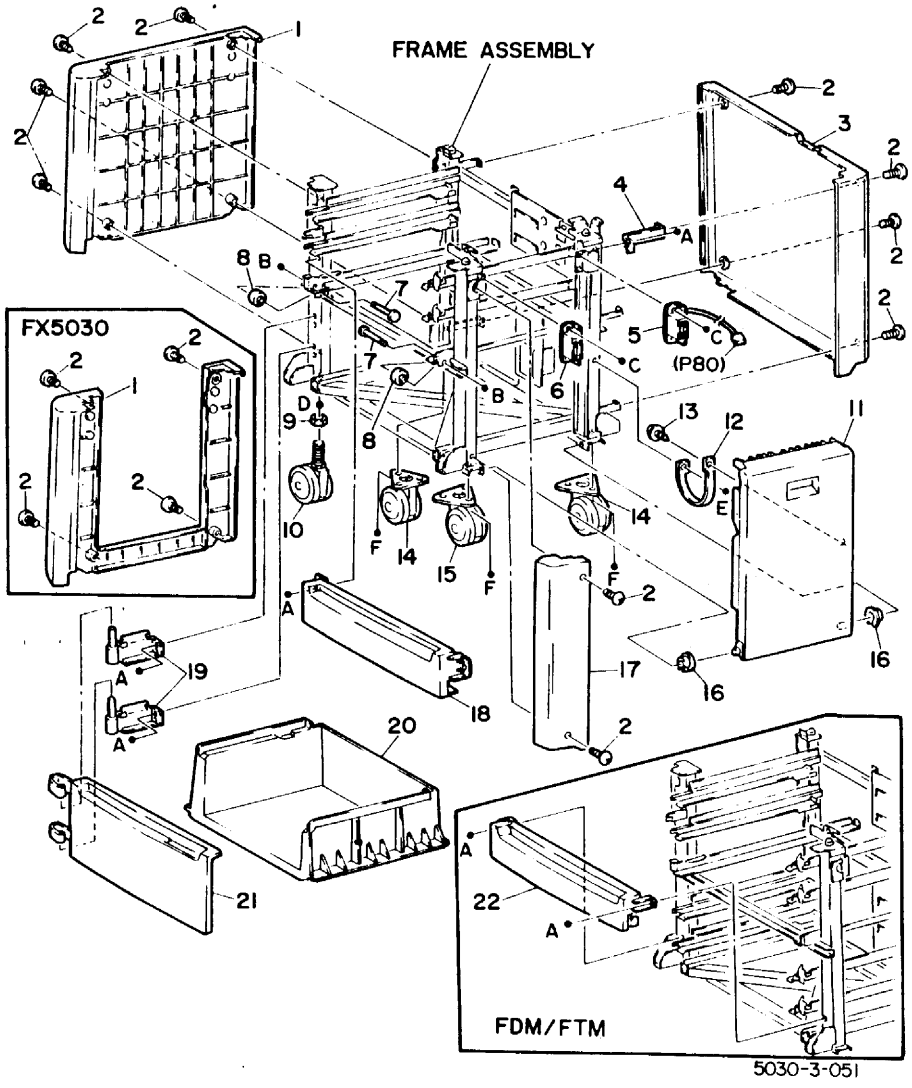

ITEM	PART.NO	DESCRIPTION	A.C
1	2E 80351	L.H COVER(5026)	5110
1	48E 83470	L.H COVER(300)	5110
1	2E 80342	L.H COVER(5030)	5110
1	48E 83560	L.H COVER(310)	5110
2	26P 62661	COVER SCREW	3271
3	2E 80370	REAR COVER(5026/30)	5111
4	48E 83500	REAR COVER(300/310)	5111
4	- -	REAR COVER BRACKET	5111
5	110K 90570	COVER INTERLOCK SWITCH(S14)	5112
6	121E 90450	MAGNET CATCH	5113
7	- -	DDM TRAY SUPPORT SHAFT (5030)(310)	5500
8	22E 91140	DDM TRAY SUPPORT ROLLER (5030)(310)	5500
9	- -	LOCK NUT	5100
10	17E 90180	CASTER FRONT L.H	5100
11	2K 82481	R.H COVER(5026/30)	5114
11	2K 47880	R.H COVER(300/310)	5114
12	63E 90300	R. H COVER SUPPORT	5114
13	26P 63518	TAPPING SCREW M3X8	5114
14	17E 90170	CASTER REAR	5100
15	17E 90190	CASTER FRONT R.H	5100
16	14E 91270	SPACER	5114
17	2E 80360	R. H CORNER COVER(5026/30)	5115
17	48E 83490	R. H CORNER COVER(300/310)	5115
18	2E 80400	FRONT UPPER COVER(5026/30)	5116
18	48E 83480	FRONT UPPER COVER(300/310)	5116
19	- -	FRONT COVER HINGE BRACKET	5118
20	- -	INNER CASE (TTM/TDM)	5117
21	2K 73640	FRONT COVER(TTM/TDM) (5026/30)	5118
21	2K 47890	FRONT COVER (TTM/TDM)(300/310)	5118
22	2E 80190	FRONT LOWER COVER (FTM/FDM)(5026/30)	5119
22	48E 83550	FRONT LOWER COVER (3TM/3DM)(300/310)	5119
22	48E 83540	FRONT LOWER COVER (FTM/FDM)(300/310)	5119

ITEM	PART.NO	DESCRIPTION
A	158W 27655	DELTITE SCREW M3X6 (5.5)
B	354W 21251	E-CLIP 3
C	113W 27651	PAN SCREW M3X6
D	151W 33251	PLAIN WASHER 12 X 18
E	112W 27859	PAN SEMS SCREW M3X8
F	132W 44850	HEX SOCKET SCREW M5X8 (4)

13 TRAY MODULE
PL 13. 2 TTM/FTM Drive and Electrical

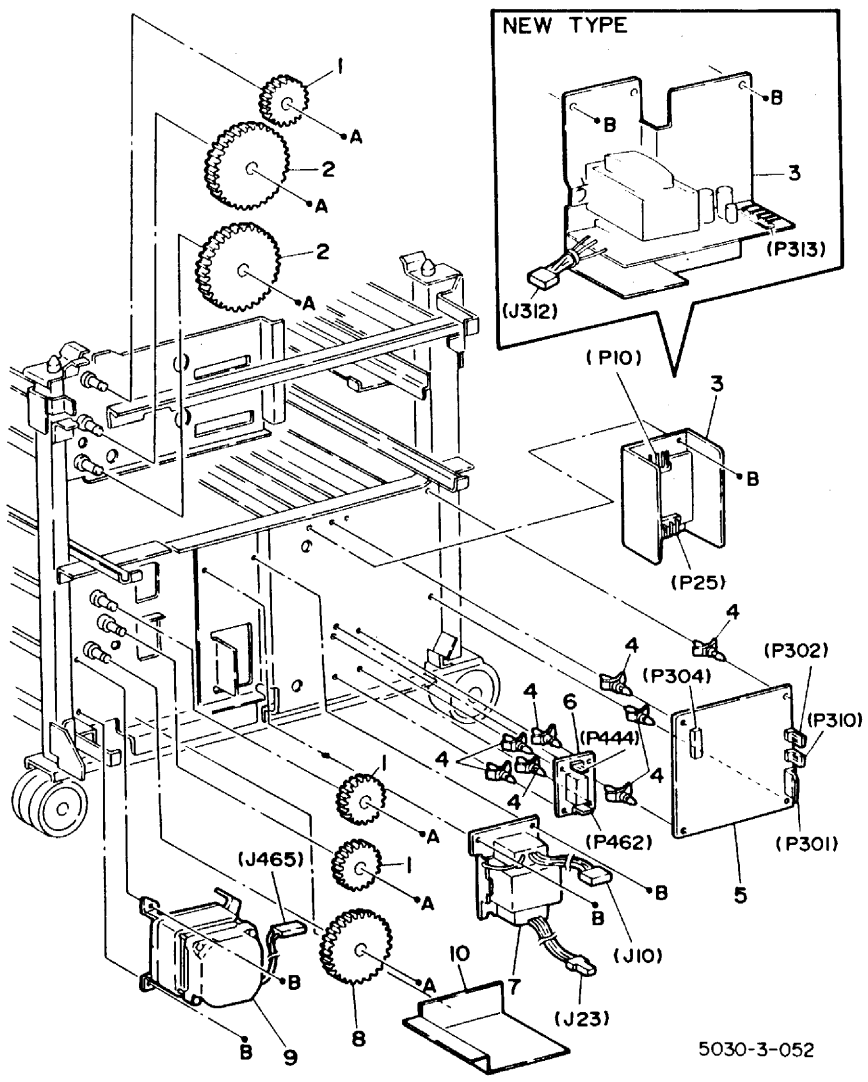

ITEM	PART.NO	DESCRIPTION	A.C
1	7E 91250	IDLER GEAR	5101
2	7E 91260	IDLER GEAR	5102
3	105K 90860	FTM L.V.P.S(NEW)(5026)(300)	7321
3	105K 90610	FTM L.V.P.S(OLD)(5026)	7321
4	120P 68201	PWB SUPPORT	7102
5	140K 80680	FTM CONTROL PWB(PWB9)	7212
6	140K 93641	RELAY PWB(PWB10)	7218
7	105E 90430	LOGIC TRANSFORMER(5026)	7322
8	7E 91300	IDLER GEAR	5103
9	127K 91391	FTM FEED MOTOR(MOT11)(5026)	3013
9	127K 82690	FTM FEED MOTOR(MOT11) (300)(115V)	3013
9	127K 82710	FTM FEED MOTOR(MOT11) (300)(220-240V)	3013
10	- -	BOTTOM COVER	3013
A	354W 24254	KL.CLIP 4	
B	158W 27655	DELTITE SCREW M3X6(5.5)	

13 TRAY MODULE
PL 13. 3 TDM/FDM Drive and Electrical

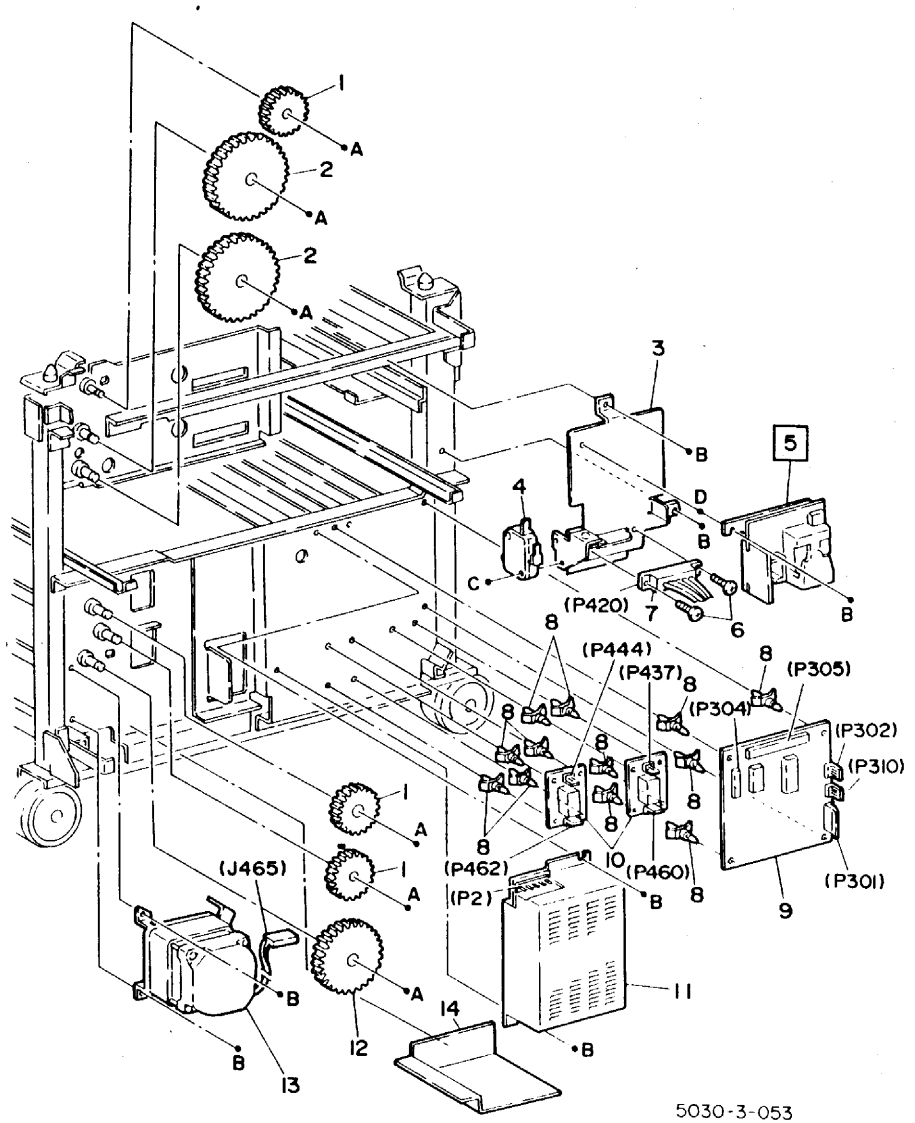

5030-3-053

ITEM	PART.NO	DESCRIPTION	A.C
1	7E 91250	IDLER GEAR	5101
2	7E 91260	IDLER GEAR	5102
3	- -	STATIC ELIMINATOR POWER SUPPLY BRACKET	7108
4	110E 90370	DDM TRAY INTERLOCK SWITCH(S20)	5501
5	105E 90490	STATIC ELIMINATOR POWER SUPPLY(PS4)	7331
6	- -	CONNECTOR SCREW	5502
7	- -	DDM TRAY CONNECTOR	5502
8	120P 68201	PWB SUPPORT	7102
9	140K 80363	DDM/FTM CONTROL PWB (PWB9)(5030)(310)	7219
10	140K 93641	RELAY PWB(PWB10)	7218
11	105K 90980	LOW VOLTAGE POWER SUPPLY (PS3)(220~240V)	7323
11	105K 90840	L.V.P.S(PS.3)(115V)	7323
12	7E 91300	IDLER GEAR	5103
13	127K 91391	FTM FEED MOTOR(MOT11)(5030)	3013
13	127K 82710	FTM FEED MOTOR(MOT11) (310)(220~240V)	3013
13	127K 82690	FTM FEED MOTOR(MOT11) (310)(115V)	3013
14	- -	BOTTOM COVER	3013

A	354W 27254	KL.CLIP 6
B	158W 27655	DELTITE SCREW M3X6 (5.5)
C	113W 28451	PAN SCREW M3X14

13 TRAY MODULE
PL 13. 4 TTM/TDM Paper Feed(1)

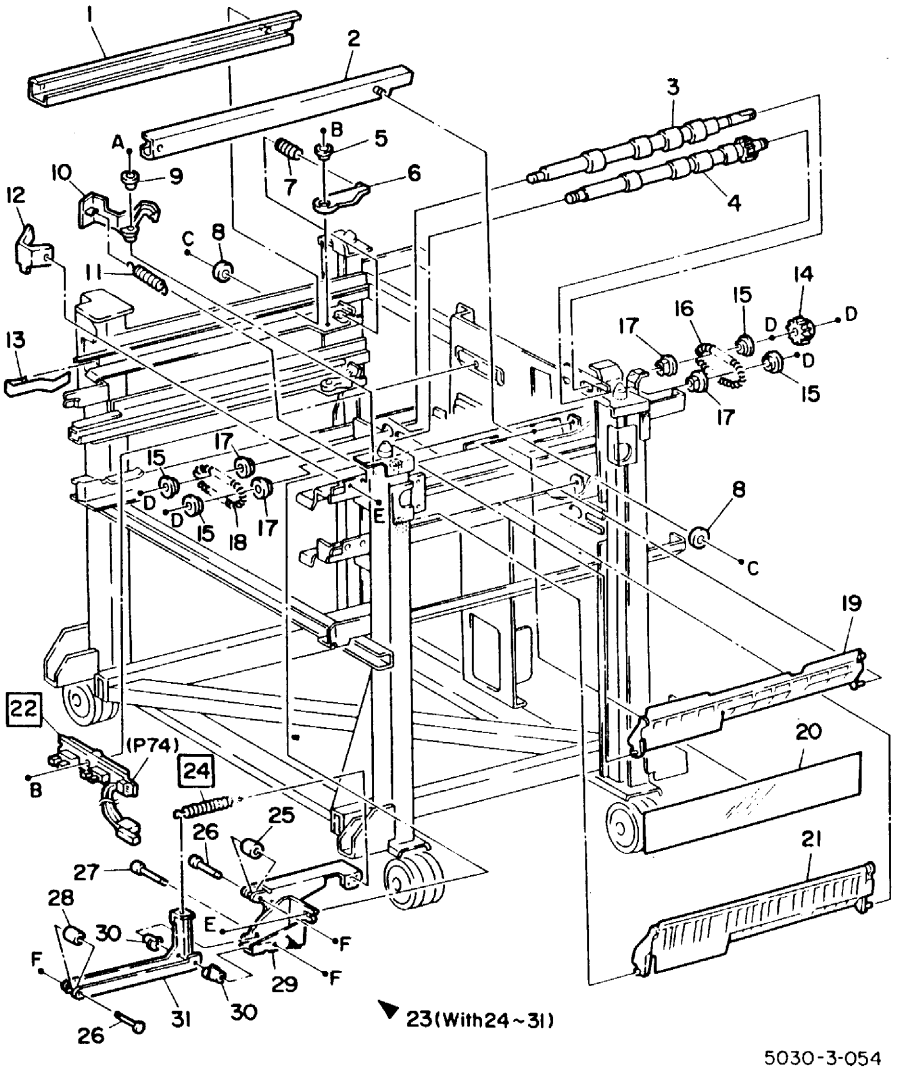

ITEM	PART.NO	DESCRIPTION	A.C
1	1K 92591	L. H CASSETTE TRAY RAIL (NOTE1)	5226
2	1K 92581	R. H CASSETTE TRAY RAIL (NOTE1)	5226
3	22K 81840	TAKE AWAY ROLLER	5213
4	22K 93251	PINCH ROLLER	5214
5	- -	PIVOT COLLAR(NOTE1)	5238
6	- -	CASSETTE TRAY LOCK LEVER (NOTE1)	5238
7	- -	CASSETTE TRAY LOCK SPRING (NOTE1)	5238
8	- -	SPACER(NOTE1)	5226
9	- -	PIVOT COLLAR(NOTE1)	5239
10	32E 91762	PAPER GUIDE (NOTE1)	5239
11	- -	PAPER GUIDE SPRING (NOTE1)	5239
11	- -	PAPER GUIDE SPRING (NOTE1)	5239
12	- -	PAPER GUIDE COVER (NOTE1)	5239
13	9E 93091	BIAS SPRING TRAY 2	5126
13	9E 93091	BIAS SPRING TRAY 3	5136
14	7E 91240	TAKE AWAY ROLLER DRIVE GEAR	5219
15	13E 90980	BALL BEARING	5218
16	9E 92450	REAR TAKE AWAY ROLLER SPRING	5217
17	- -	SLEEVE BEARING	5216
18	9E 92420	FRONT TAKE AWAY ROLLER SPRING(5026/30)	5217
18	9E 92430	FRONT TAKE AWAY ROLLER SPRING(300/310)	5217
19	54K 91591	TRAY 2 PAPER CHUTE	5222
20	- -	PAPER GUIDE	5212
21	54K 91950	TRAY 3 PAPER CHUTE	5232
22	110K 90520	PAPER SIZE SWITCH TRAY 2(S16)	5221
22	110K 90520	PAPER SIZE SWITCH TRAY3(S18)	5231
23	30K 93302	NORMAL FORCE ASSEMBLY (WITH 24-31)TRAY2	5223
23	30K 93302	NORMAL FORCE ASSEMBLY (WITH24-31) TRAY3	5233
24	9E 92230	NORMAL FORCE SPRING TRAY2	5224
24	9E 92230	NORMAL FORCE SPRING TRAY3	5234
25	22E 90830	NORMAL FORCE LINK ROLLER TRAY2	5225
25	22E 90830	NORMAL FORCE LINK ROLLER TRAY3	5235
26	- -	NORMAL FORCE LEVER PIN	5263
27	- -	NORMAL FORCE LINK PIN	5264
28	22E 90840	NORMAL FORCE LEVER ROLLER TRAY2	5226
28	22E 90840	NORMAL FORCE LEVER ROLLER TRAY3	5236
29	- -	NORMAL FORCE LINK	5264
30	- -	SLEEVE BEARING(NOTE1)	5265
31	- -	NORMAL FORCE LEVER	5265

A	112W 28059	DELTITE SEMS SCREW M3X10(5.5)
B	158W 28055	DELTITE SCREW M3X8 (5.5)
C	354W 24251	E-CLIP 4
D	354W 27251	E-CLIP 6
E	158W 27655	DELTITE SCREW M3X6 (5.5)
F	354W 15251	E-CLIP 2

NOTE1: Tray 3 is common to tray 2.Refer to tray 2 feeder.

PL 13. 4A TTM/TDM Paper Feed (2)

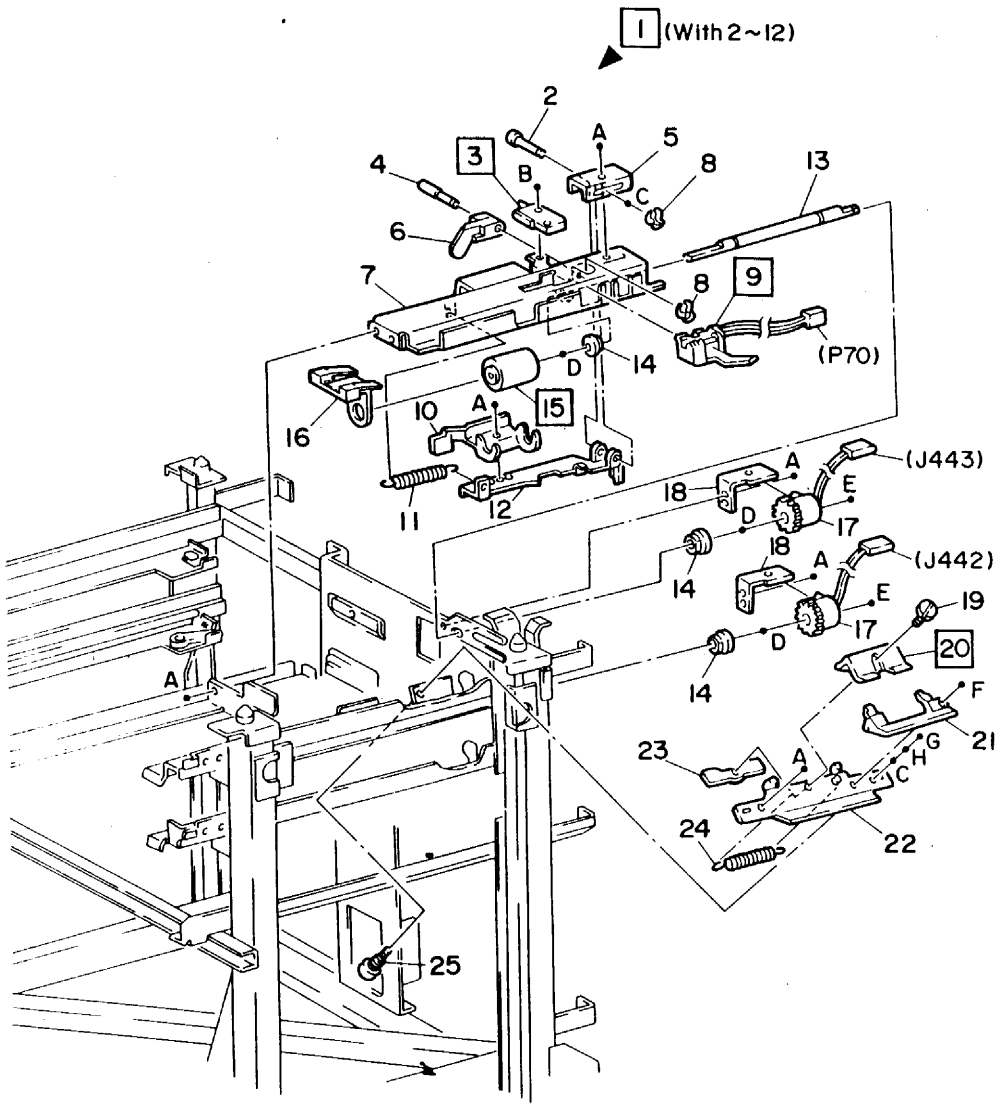

ITEM	PART.NO	DESCRIPTION	A.C
1	24K 90370	NO.2 FEEDER ASSEMBLY (WITH2~12)	5120
1	24K 90360	NO.3 FEEDER ASSEMBLY (WITH2~8,10~12)	5130
2	- -	FEED ROLLER GUIDE SUPPORT PIN (NOTE1)	5227
3	110E 90350	ADD PAPER SWITCH TRAY2(S15)	5121
3	110E 90350	ADD PAPER SWITCH TRAY3(S17)	5131
4	- -	ADD PAPER SWITCH ACTUATOR PIN(NOTE1)	5228
5	- -	FEED ROLLER GUIDE SUPPORT PLATE(NOTE1)	5227
6	120E 91321	ADD PAPER SWITCH ACTUATOR TRAY2	5122
6	120E 91321	ADD PAPER SWITCH ACTUATOR TRAY3	5132
7	- -	PAPER FEEDER FRAME NO.2	5123
7	- -	NO.3	5133
8	19E 90940	KL.CLIP 2(NOTE1)	5012
9	130K 91020	TRAY MODULE PAPER PATH SENSOR (SS12)	5210
10	- -	FEED ROLLER SUPPORT BRACKET	5237
11	9E 83140	FEED ROLLER GUIDE SPRING TRAY2(300/310)	5124
11	9E 83140	TRAY 3	5134
12	- -	FEED ROLLER GUIDE(NOTE1)	5230
13	- -	FEED ROLLER SHAFT(NOTE1)	5220
14	- -	SLEEVE BEARING (NOTE1)	5229
15	22K 82850	FEED ROLLER TRAY 2	5125
15	22K 82850	TRAY 3	5135
16	13K 90170	FEED ROLLER SHAFT HOLDER	5220
17	121K 91032	FEED CLUTCH TRAY2(CL3) (NOTE2)	3025
17	121K 91032	TRAY 3 (CL.4)	3026
18	- -	FEED CLUTCH STOPPER	5211
19	26E 93000	SHOULDER SCREW(NOTE1)	5260
20	19K 90290	RETARD PAD TRAY 2	5127
20	19K 90290	TRAY 3	5137
21	38E 91030	RETARD PAD GUIDE(NOTE1)	5261
22	30K 93741	RETARD PAD BRACKET TRAY2	5128
22	30K 93741	TRAY 3	5138
23	3E 91802	RETARD PAD STOPPER(NOTE1)	5260
24	9E 92280	RETARD PAD SPRING TRAY 2	5129
24	9E 92280	TRAY 3	5139
25	- -	STUD(NOTE1)	5262

ITEM	PART.NO	DESCRIPTION
A	158W 27655	DELTITE SCREW M3X6 (5.5)
B	158W 28655	DELTITE SCREW M3XL16 (5.5)
C	251W 21251	PLAIN WASHER 3X7
D	354W 27251	E-CLIP 6
E	354W 26251	E-CLIP 5
F	112W 28059	DELTITE SEMS SCREW M3X10(5.5)
G	201W 21251	NUT M3 (5.5)
H	256W 21251	SPRING WASHER 3X5.9

NOTE1: Tray 3 is common to tray 2.Refer to tray 2 Feeder.

NOTE2: Never use the ALT parts (PL13-7,Item22).

13 TRAY MODULE
PL 13. 5 FTM/FDM Paper Feed (1)

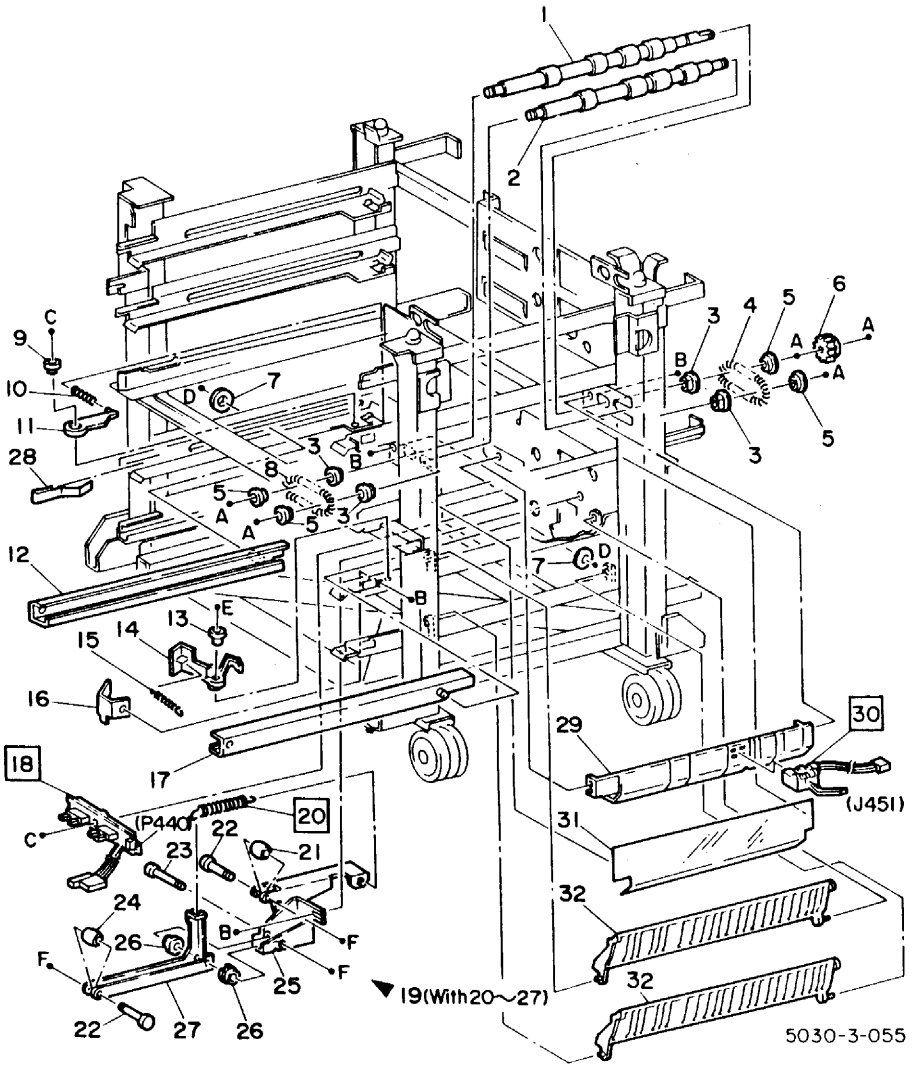

ITEM	PART.NO	DESCRIPTION	A.C
1	22K 81840	TAKE AWAY ROLLER	5213
2	22K 93251	PINCH ROLLER ASSEMBLY	5215
3	- -	SLEEVE BEARING	5216
4	9E 92450	REAR TAKE AWAY ROLLER SPRING	5217
5	13E 90980	BALL BEARING	5218
6	7E 91240	TAKE AWAY ROLLER DRIVE GEAR	5219
7	- -	SPACER (NOTE1)	5246
8	9E 92420	FRONT TAKE AWAY ROLLER SPRING (5026/30)	5217
8	9E 92430	FRONT TAKE AWAY ROLLER SPRING(300/310)	5217
9	- -	PIVOT COLLAR(NOTE1)	5258
10	- -	CASSETTE TRAY LOCK SPRING	5258
11	- -	CASSETTE TRAY LOCK LEVER	5258
12	1K 92591	L. H CASSETTE TRAY RAIL	5246
13	1K 92581	PIVOT COLLAR(NOTE1)	5259
14	32E 91762	PAPER GUIDE (NOTE1)	5259
15	- -	PAPER GUIDE SPRING (NOTE1)(5026/30)	5259
15	- -	PAPER GUIDE SPRING (NOTE1)(300/310)	5259
16	- -	PAPER GUIDE COVER(NOTE1)	5259
17	1K 92581	R. H CASSETTE RAIL(NOTE1)	5246
18	110K 90520	PAPER SIZE SWITCH TRAY4(S.22)	5241
18	110K 90520	TRAY 5 (S.24)	5251
19	30K 93302	NORMAL FORCE ASSEMBLY (WITH 20~27) TRAY4	5243
19	30K 93302	TRAY 5	5253
20	9E 92230	NORMAL FORCE SPRING TRAY4	5244
20	9E 92230	TRAY 5	5254
21	22E 90830	NORMAL FORCE LINK ROLLER TRAY4	5245
21	22E 90830	TRAY 5	5255
22	- -	NORMAL FORCE LEVER PIN	5273
23	- -	NORMAL FORCE LINK PIN(NOTE1)	
24	22E 90840	NORMAL FORCE LEVER ROLLER TRAY4	5246
24	22E 90840	TRAY 5	5256
25	- -	NORMAL FORCE LINK(NOTE1)	5274
26	- -	SLEEVE BEARING	5275
27	- -	NORMAL FORCE LEVER(NOTE1)	5275
28	9E 93091	BIAS SPRING TRAY 4	5146
28	9E 93091	TRAY 5	5156
29	- -	PAPER CHUTE	5213
30	130K 91020	DUPLEX AND PAPER PATH SENSOR(SS13)	5214
31	- -	PAPER GUIDE	5215
32	54E 90910	PAPER CHUTE TRAY 4	5242
32	54E 90910	TRAY 5	5252

ITEM	PART.NO	DESCRIPTION
A	354W 27251	E-CLIP 6
B	158W 276[illegible]	DELTITE SCREW M3X6 (5.5)
C	158W 28055	DELTITE SCREW M3 X 10 (5.5)
D	354W 24251	E-CLIP 4
E	158W 28059	DELTITE SEMS SCREW M3X10(5.5)
F	354W 15251	E-CLIP 2

NOTE1: Tray 5 is common to tray 4.Refer to tray 4 Feeder.

13 TRAY MODULE
PL 13. 5A FTM/FDM Paper Feed (2)

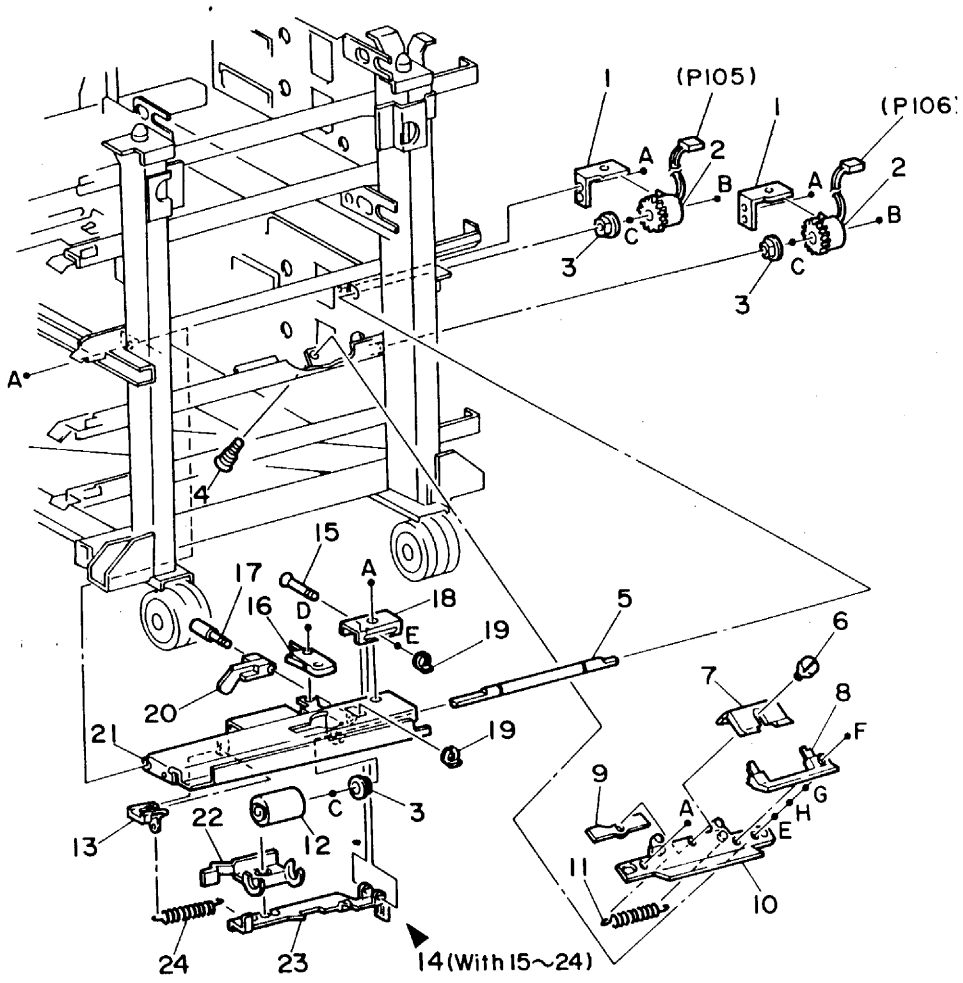

5030-3-055A(1)

ITEM	PART.NO	DESCRIPTION	A.C
1	- -	FEED CLUTCH STOPPER(NOTE1)	5211
2	121K 91032	FEED CLUTCH TRAY4 (CL.5)(NOTE2)	3027
2	121K 91032	TRAY 5 (CL.6)	3028
3	- -	SLEEVE BEARING (NOTE1)	5249
4	- -	STUD ASSEMBLY (NOTE1)	5272
5	- -	FEED ROLLER SHAFT(NOTE1)	5220
6	26E 93000	SHOULDER SCREW(NOTE1)	5270
7	19K 90290	RETARD PAD TRAY4	5147
7	19K 90290	TRAY 5	5157
8	38E 91030	RETARD PAD GUIDE(NOTE1)	5271
9	3E 91802	RETARD PAD STOPPER(NOTE1)	5270
10	30K 93741	RETARD PAD BRACKET TRAY4	5148
10	30K 93741	TRAY 5	5158
11	9E 92280	RETARD PAD SPRING TRAY 4	5149
11	9E 92280	TRAY 5	5159
12	22K 82850	FEED ROLLER TRAY 4	5145
12	22K 82850	TRAY 5	5155
13	13K 90170	FEED ROLLER SHAFT HOLDER (NOTE4)	5220
14	24K 90360	PAPER FEEDER ASSEMBLY (WITH15~24)TRAY4	5140
14	24K 90360	TRAY 5	5150
15	- -	FEED ROLLER GUIDE SUPPORT PIN (NOTE1)	5247
16	110E 90350	ADD PAPER SWITCH TRAY4(S.21)	5141
16	110E 90350	TRAY 5 (S.23)	5151
17	- -	ADD PAPER SWITCH ACTUATOR PIN (NOTE1)	5248
18	- -	FEED ROLLER GUIDE SUPPORT PLATE (NOTE1)	5247
19	19E 90940	KL-CLIP 2(NOTE1)	5012
20	120E 91321	ADD PAPER SWITCH ACTUATOR TRAY4	5142
20	120E 91321	TRAY 5	5152
21	- -	PAPER FEEDER FRAME TRAY 4	5143
21	- -	TRAY 5	5153
22	- -	FEED ROLLER SUPPORT BRACKET (NOTE1)	5257
23	- -	FEED ROLLER GUIDE(NOTE1)	5250
24	9E 83140	FEED ROLLER GUIDE SPRING TRAY4	5144
24	9E 83140	TRAY 5	5154

ITEM	PART.NO	DESCRIPTION
A	158W 27655	DELTITE SCREW M3X6 (5.5)
B	354W 26251	E-CLIP 5
C	354W 27251	E-CLIP 6
D	158W 28655	DELTITE SCREW M3X16 (5.5)
E	251W 21251	PLAIN WASHER 3X7
F	112W 28059	DELTITE SEMS SCREW M3X10(5.5)
G	201W 21251	NUT M3 (5.5)
H	256W 21251	SPRING WASHER 3X5.9

NOTE1: Tray 5 is common to tray 4. Refer to tray 4 Feeder.

NOTE2: Never use the ALT parts (PL13-7, item22).

13 TRAY MODULE
PL 13. 6 DDM Drive

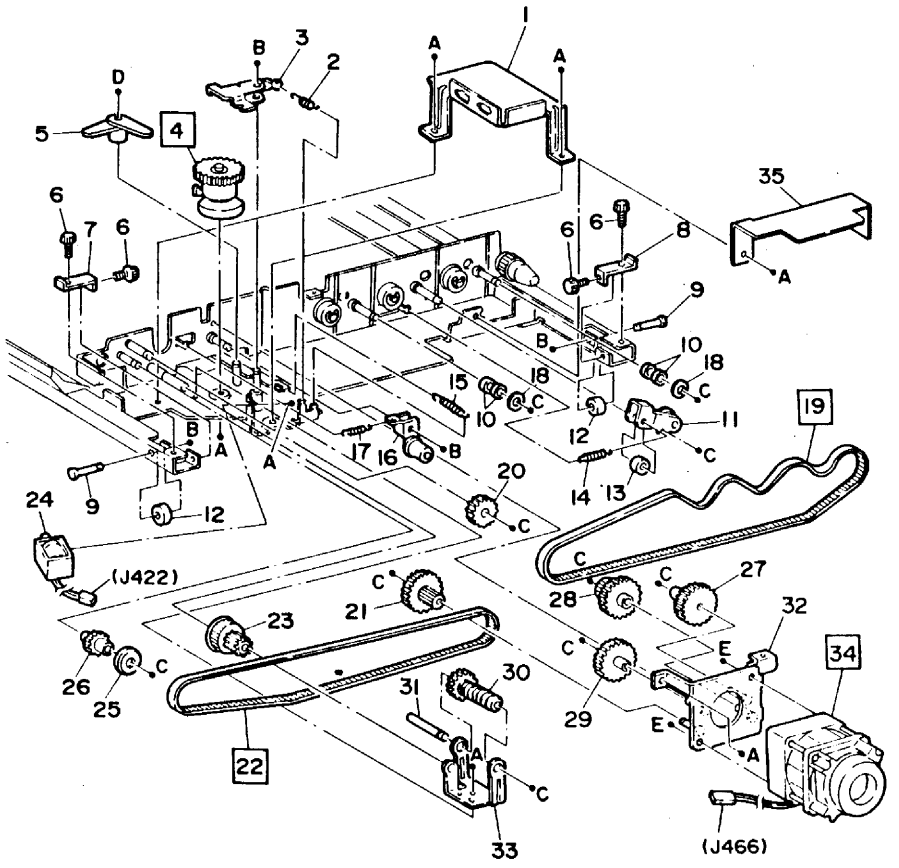

5030-3-056(1)

ITEM	PART.NO	DESCRIPTION	A.C
1	- -	GEAR COVER	5503
2	- -	TRAY POSITIONING SOLENOID SPRING	5541
3	- -	POSITIONING CLUTCH ACTUATOR	5541
4	5K 90220	TRAY POSITIONING CLUTCH	5540
5	12E 90500	TRAY LINK	5540
6	26P 62716	THUMB SCREW	5504
7	- -	DDM TRAY R. H STOPPER	5504
8	- -	DDM TRAY L.H STOPPER	5504
9	- -	SUPPORT SHAFT	5500
10	- -	TENSIONER ROLLER	5513
11	- -	TENSIONER ROLLER	5513
12	- -	DDM TRAY SUPPORT ROLLER	5500
13	- -	TENSIONER ROLLER	5513
14	- -	TENSIONER ROLLER SPRING	5513
15	9E 92640	DDM TRAY SPRING	5542
16	- -	TENSIONER ROLLER	5514
17	- -	TENSIONER ROLLER SPRING	5514
18	- -	FLANGE	5513
19	23E 90660	TRANSPORT DRIVE BELT	5511
20	7E 91770	IDLER GEAR	5515
21	7E 91890	FEEDER DRIVE PULLEY GEAR (5030)	5512
21	- -	FEEDER DRIVE PULLEY GEAR (310)	5512
22	23E 90670	FEEDER DRIVE BELT	5512
23	7E 91760	PULLEY GEAR	5516
24	121K 91220	TRAY POSITIONING SOLENOID (SOL13)	5541
25	- -	BELT FLANGE	5512
26	7E 91750	IDLER GEAR	5515
27	7E 91900	IDLER GEAR (5030)	5517
27	- -	IDLER GEAR(310)	5517
28	7E 91880	TRANSPORT DRIVE PULLEY GEAR(5030)	5511
28	- -	TRANSPORT DRIVE PULLEY GEAR(310)	5511
29	7E 91910	IDLER GEAR(5030)	5515
29	- -	IDLER GEAR(310)	5515
30	7E 91730	WORM GEAR	5516
31	- -	WORM GEAR SHAFT	5516
32	- -	DDM DRIVE MOTOR BRACKET	5518
33	- -	WORM GEAR SUPPORT BRACKET	5516
34	127E 90180	DDM DRIVE MOTOR(5030)	5510
34	127E 80300	DDM DRIVE MOTOR (310)(220~240V)	5510
34	127E 80290	DDM DRIVE MOTOR (310)(115V)	5510
35	- -	CONNECTOR COVER	5505

ITEM	PART.NO	DESCRIPTION
A	158W 27655	DELTITE SCREW M3X6 (5.5)
B	354W 21251	E-CLIP 3
C	354W 24251	E-CLIP 4
D	354W 24254	KL.CLIP 4
E	158W 35855	DELTITE SCREW M4X8 (5.5)

13 TRAY MODULE
PL 13. 7 DDM Feeder

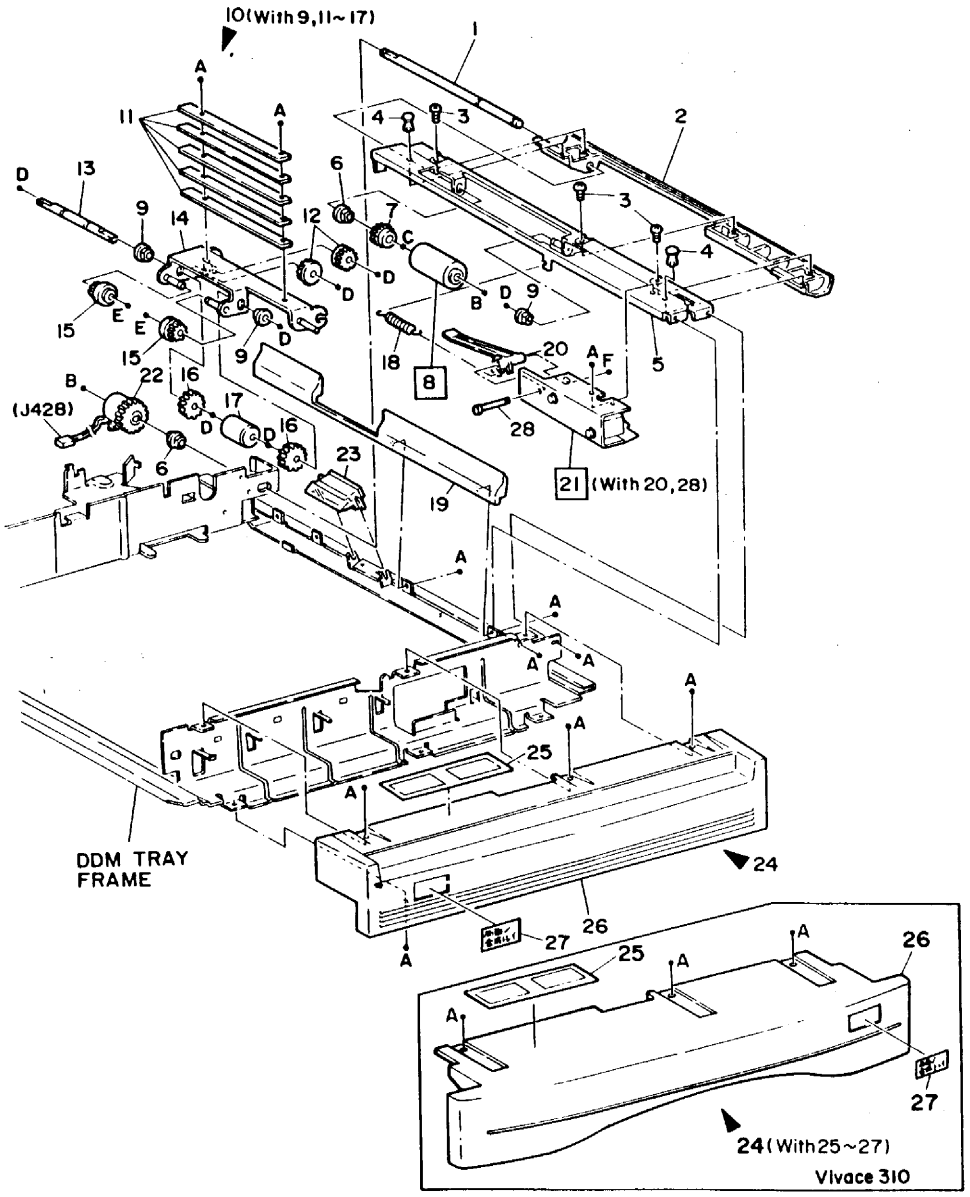

ITEM	PART.NO	DESCRIPTION	A.C
1	- -	FEED ROLLER SHAFT	5521
2	- -	R. H UPPER CHUTE	5523
3	26P 62407	TAPPING SCREW M3X8	5523
4	19E 91030	PUSH RIVET	5506
5	- -	NUDGER ROLLER SOLENOID BRACKET	5535
6	- -	SLEEVE BEARING	5521
7	7E 91740	NUDGER ROLLER DRIVE GEAR	5532
8	22K 93360	FEED ROLLER	5520
9	- -	SLEEVE BEARING	5533
10	22K 93152	NUDGER ROLLER ASSEMBLY (WITH9,11~17)	5531
11	- -	NUDGER ROLLER WEIGHT	5534
12	- -	IDLER GEAR	5533
13	- -	NUDGER ROLLER DRIVE SHAFT	5533
14	- -	NUDGER ROLLER BRACKET	5534
15	22K 93160	NUDGER ROLLER	5530
16	- -	NUDGER ROLLER GEAR	5533
17	- -	NUDGER ROLLER WEIGHT	5534
18	9E 92620	NUDGER ROLLER LINK SPRING	5535
19	- -	R. H LOWER CHUTE	5523
20	- -	NUDGER ROLLER LINK	5535
21	121K 91171	NUDGER ROLLER RETRACT SOLENOID (WITH 20,28)(SOL.14)	5535
22	121K 91022	FEED CLUTCH (CL7)	3029
22	121K 91032	FEED CLUTCH(CL7)(ALT)	3029
22	121K 91042	FEED CLUTCH(CL7)(ALT)	3029
23	19K 90320	RETARD PAD	5522
24	2K 73640	FRONT COVER(5030)	5507
24	2K 56800	FRONT COVER ASSEMBLY (WITH25~27)(310)	5507
25	91E 84941	LABEL:JAM CLEAR(5030)	3282
25	92E 46570	LABEL:JAM CLEAR(310)	3282
26	- -	FRONT COVER	5507
27	91E 84930	LABEL:2~SIDED/COMPOSITE (5030)	3282
27	92E 43510	LABEL:2~SIDED/COMPOSITE (310)	3282
28	- -	LINK SHAFT	5535

ITEM	PART.NO	DESCRIPTION
A	158W 27655	DELTITE SCREW M3X6 (5.5)
B	354W 27254	KL-CLIP 6
C	354W 27251	E-CLIP 6
D	354W 24251	E-CLIP 4
E	354W 24254	KL-CLIP 4
F	354W 21251	E-CLIP 3

13 TRAY MODULE
PL 13. 8 DDM Aligner

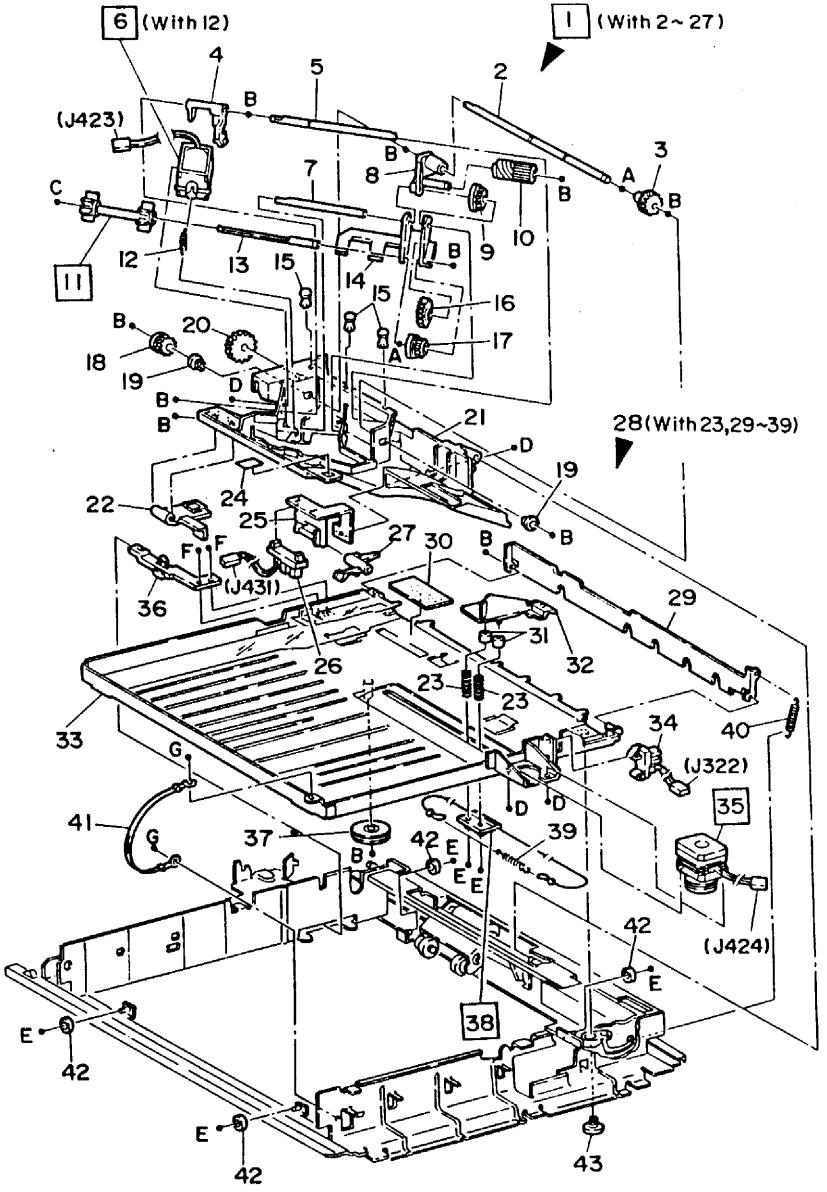

5030-3-058(1)

ITEM	PART.NO	DESCRIPTION	A.C
1	22K 83200	ALIGNER ASSEMBLY(WITH2~27)	5550
2	- -	ALIGNER SHAFT	5553
3	- -	WORM GEAR	5554
4	- -	ALIGNER ROLLER LINK	5555
5	- -	ALIGNER UPPER SHAFT	5553
6	121K 91191	ALIGNER SOLENOID ASSEMBLY (WITH12)(SOL12)	5551
7	- -	SHAFT	5553
8	- -	LINK	5555
9	- -	IDLER GEAR	5554
10	- -	IDLER GEAR	5554
11	33K 90210	ALIGNER ROLLER	5552
12	- -	ALIGNER SOLENOID SPRING	5551
13	- -	ALIGNER ROLLER SHAFT	5553
14	- -	ALIGNER ROLLER LINK	5555
15	19E 90960	PUSH RIVET	5506
16	- -	IDLER GEAR	5554
17	- -	ALIGNER ROLLER GEAR	5554
18	7E 91840	ALIGNER DRIVE GEAR	5554
19	- -	SLEEVE BEARING	5553
20	7E 91830	IDLER GEAR	5554
21	- -	ALIGNER ROLLER BRACKET	5550
22	- -	BAFFLE WEIGHT	5556
23	9E 80180	SPRING	5545
24	91E 82780	LABEL:ALIGNER HANDLE	3282
25	- -	NO PAPER SENSOR BRACKET	5557
26	130E 90341	NO PAPER SENSOR (SS.18)	5557
27	120E 90642	NO PAPER SENSOR ACTUATOR	5558
28	50K 92781	DDM TRAY ASSEMBLY (WITH23,29~38)	5543
29	- -	DDM TRAY GATE	5544
30	- -	TRAY PAD	5543
31	22E 91171	SIDE GUIDE ROLLER	5545
32	- -	SIDE GUIDE	5545
33	- -	DDM TRAY	5543
34	130E 90470	SIDE GUIDE SENSOR(SS17)	5546
35	127K 91571	SIDE GUIDE MOTOR (MOT13)	5547
36	11K 90254	TRAY SUPPORT LEVER	5542
37	- -	SIDE GUIDE CABLE PULLEY	5548
38	12E 90640	SIDE GUIDE CABLE	5548
39	9E 92030	SIDE GUIDE CABLE SPRING	5548
40	- -	GATE SPRING	5544
41	- -	EARTH WIRE	7122
42	- -	DDM TRAY ROLLER	5549
43	- -	SHOULDER SCREW	5544

ITEM	PART.NO	DESCRIPTION
A	271W 16050	DOWEL PIN 2 X 10
B	354W 24251	E-CLIP 4
C	354W 24254	KL.CLIP 4
D	158W 27655	DELTITE SCREW M3X6 (5.5)
E	354W 15251	E-CLIP 2
F	158W 27855	DELTITE SCREW M3X8 (5.5)
G	158W 35655	DELTITE SCREW M4X6 (5.5)

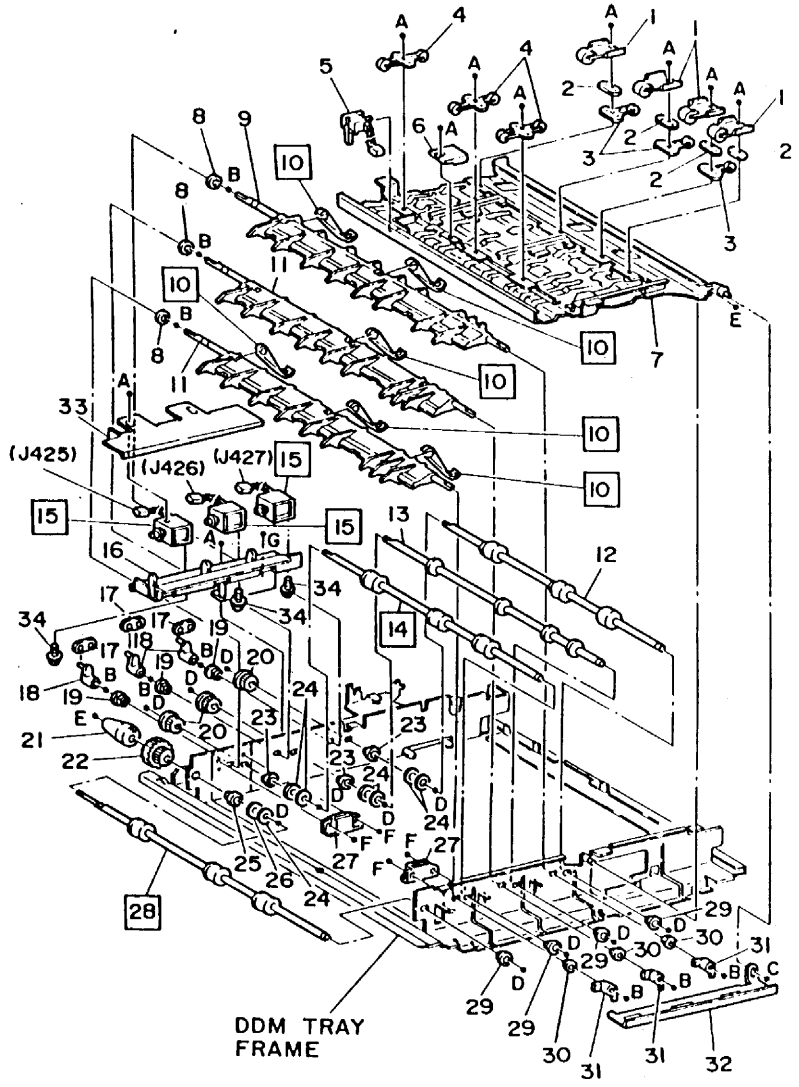

5030-3-059

ITEM	PART NO	DESCRIPTION	A.C
1	22K 93552	PINCH ROLLER	5565
2	- -	SPACER	5565
3	22K 82101	R.H PINCH ROLLER	5565
4	22K 93212	L.H PINCH ROLLER	5665
5	130K 91180	DDM ENTRANCE SENSOR(SS16)	5570
6	- -	ENTRANCE CHUTE HANDLE	5560
7	- -	ENTRANCE CHUTE	5560
8	- -	ENTRANCE GATE SPACER	5573
9	- -	ENTRANCE GATE B	5573
10	38E 91111	ENTRANCE GATE WEIGHT	5574
11	- -	ENTRANCE GATE A	5573
12	22K 93350	NO.4 TRANSPORT ROLLER	5564
13	22K 93570	NO.3 TRANSPORT ROLLER	5563
14	22K 93190	NO.2 TRANSPORT ROLLER	5562
15	121K 91220	ENTRANCE GATE SOLENOID (SOL10,11,12)	5571
16	- -	ENTRANCE GATE SOLENOID BRACKET	5571
17	- -	GATE SOLENOID LINK	5572
18	- -	ENTRANCE GATE LINK	5572
19	- -	SLEEVE BEARING	5575
20	- -	DRIVE PULLEY	5566
21	- -	DDM TRAY SUPPORT GUIDE	5508
22	7E 91210	INVERTER DRIVE GEAR	5567
23	- -	SLEEVE BEARING	5568
24	- -	SPACER	5562
25	- -	SLEEVE BEARING	5568
26	- -	SPACER	5561
27	121E 90410	MAGNET CATCH	5569
28	22K 93171	NO.1 TRANSPORT ROLLER	5561
29	13P 61398	SLEEVE BEARING	5568
30	- -	SLEEVE BEARING	5575
31	- -	FRONT ENTRANCE GATE LINK	5576
32	- -	GATE LINK	5576
33	- -	WIRE HARNESS COVER	5505
34	26E 90750	HEX TP SCREW M3X4 (5.5)	5571

A	158W 27655	DELTITE SCREW M3X6 (5.5)
B	354W 24251	E-CLIP 4
C	354W 15251	E-CLIP 2
D	354W 27251	E-CLIP 6
E	354W 21251	E-CLIP 3
F	113W 27651	PAN SCREW M3X6
G	158W 27855	DELTITE SCREW M3X8 (5.5)

13 TRAY MODULE
PL 13. 10 Inverter Transport

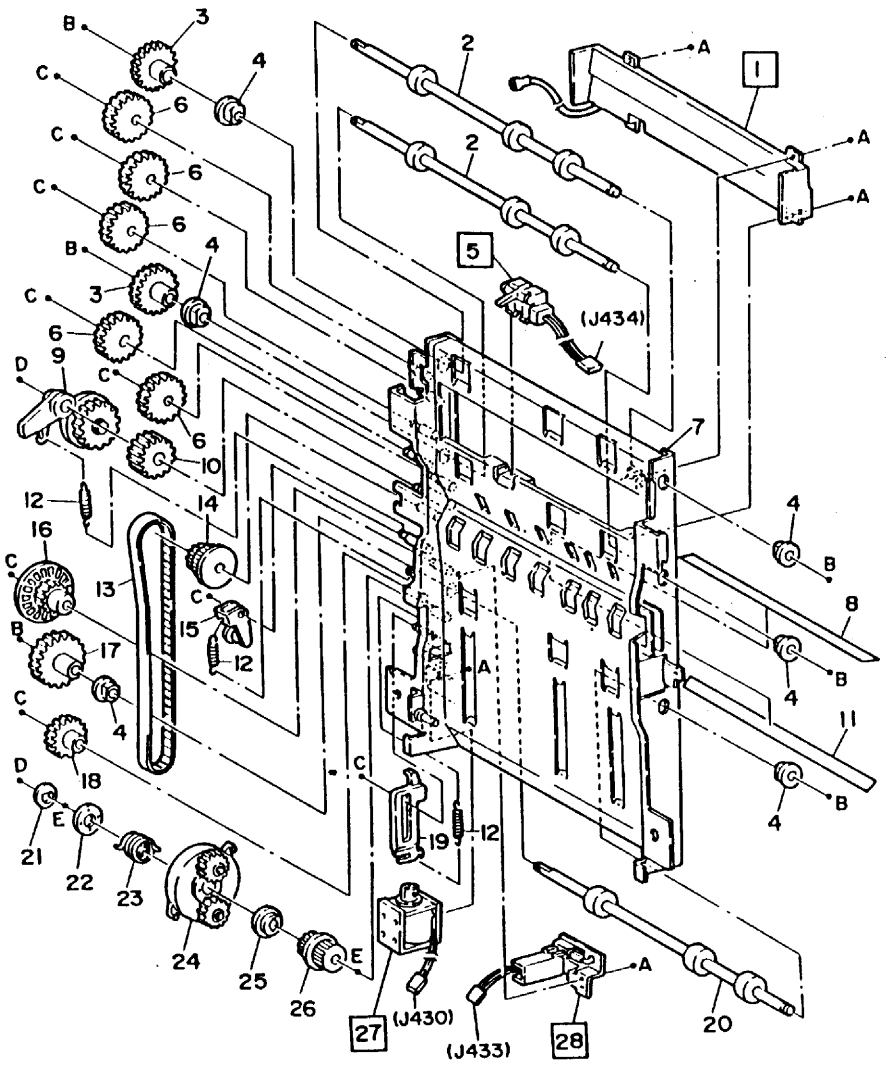

5030-3-060

ITEM	PART.NO	DESCRIPTION	A.C
1	105K 90623	STATIC ELIMINATOR	5581
2	22K 93131	SLIP ROLLER	5582
3	7E 91640	SLIP ROLLER GEAR	5587
4	- -	SLEEVE BEARING	5582
5	130K 91191	INVERTER SENSOR (SS.14)	5584
6	7E 91700	IDLER GEAR	5587
7	- -	INVERTER TRANSPORT FRAME	5580
8	- -	UPPER PAPER GUIDE	5580
9	12K 90310	LINK GEAR	5588
10	7E 91670	IDLER GEAR	5588
11	- -	LOWER PAPER GUIDE	5580
12	9E 92470	TENSION SPRING	5589
13	23E 90670	INVERTER BELT	5590
14	7E 91680	REVERSE ROLLER DRIVE GEAR	5591
15	- -	TENSIONER ROLLER	5589
16	7E 91650	ENCODER GEAR	5592
17	7E 91630	REVERSE ROLLER GEAR	5591
18	7E 91690	IDLER GEAR	5591
19	- -	INVERTER SOLENOID LINK	5585
20	22K 93120	REVERSE ROLLER	5583
21	- -	PLATE	5593
22	- -	WHEEL SPRING PLATE	5593
23	- -	PLANETARY WHEEL SPRING	5593
24	20K 90341	PLANETARY WHEEL ASSEMBLY	5593
25	19K 90411	PLANETARY WHEEL PAD	5593
26	7E 91660	INVERTER PULLEY GEAR	5593
27	121K 91220	INVERTER SOLENOID(SOL8)	5585
28	130K 91001	ENCODER SENSOR(SS15)	5586
A	158W 27655	DELTITE SCREW M3X6 (5.5)	
B	354W 27251	E-CLIP 6	
C	354W 24251	E-CLIP 4	
D	354W 27254	KL.CLIP 6	
E	252W 29350	NYLON WASHER 8X12	

PL 13. 11 Inverter Gate

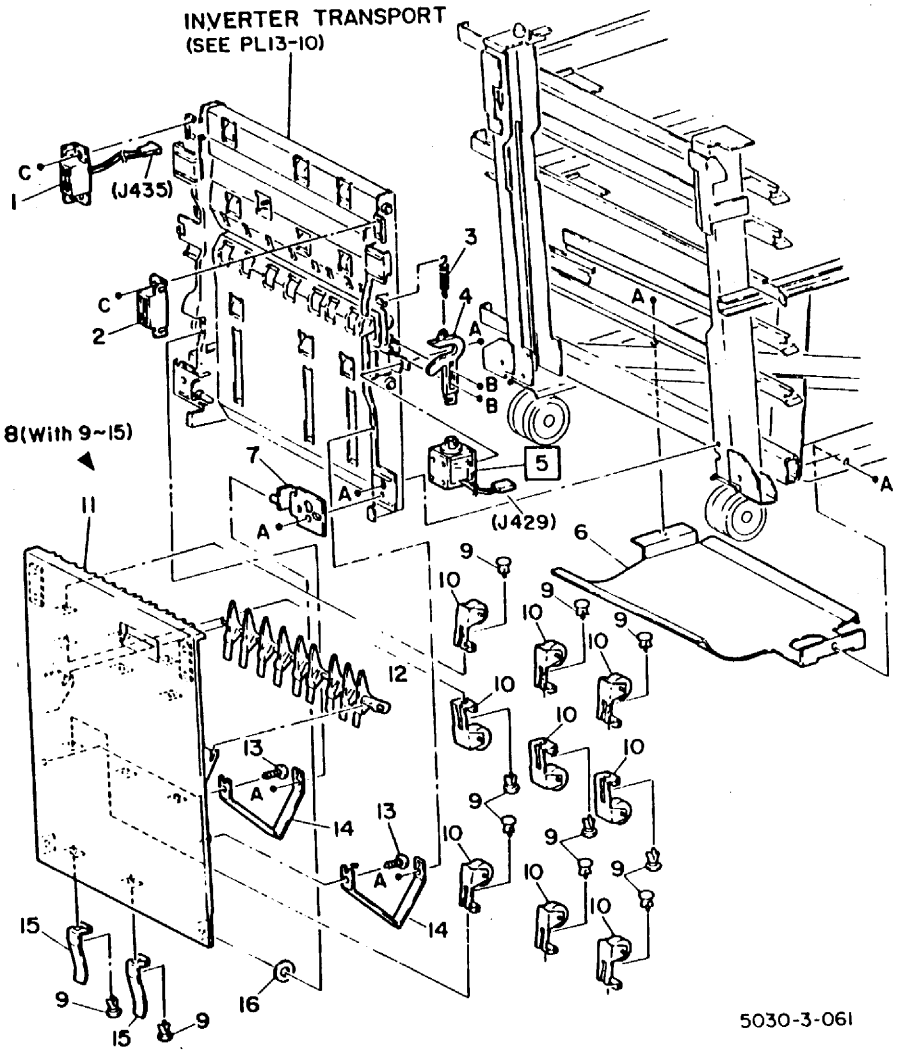

ITEM	PART.NO	DESCRIPTION	A.C
1	110K 90632	INVERTER COVER INTERLOCK SWITCH(S19)	5509
2	121E 90450	MAGNET CATCH	5569
3	9E 92470	INVERTER GATE SOLENOID SPRING	5594
4	- -	INVERTER GATE LINK	5594
5	121K 91160	INVERTER GATE SOLENOID (SOL.7)	5594
6	- -	LOWER CHUTE	5595
7	- -	INVERTER COVER SUPPORT BRACKET	5596
8	2K 82680	INVERTER COVER ASSEMBLY (WITH9~15)(5030)	5596
8	2K 48620	INVERTER COVER ASSEMBLY (WITH9~15)(310)	5596
9	19E 91000	PUSH RIVET	5506
10	22K 93040	PINCH ROLLER	5597
11	- -	INVERTER COVER	5596
12	6K 90570	INVERTER GATE	5598
13	26P 62407	TAPPING SCREW M3X8	5596
14	15E 93590	INVERTER COVER SUPPORT	5596
15	9E 92600	STOPPER SPRING	5599

A	158W 27655	DELTITE SCREW M3X6 (5.5)
B	354W 21251	E-CLIP 3
C	113W 27651	PAN SCREW M3X6

14 EDITOR PAD

PL 14. 1 Editor Pad 5030

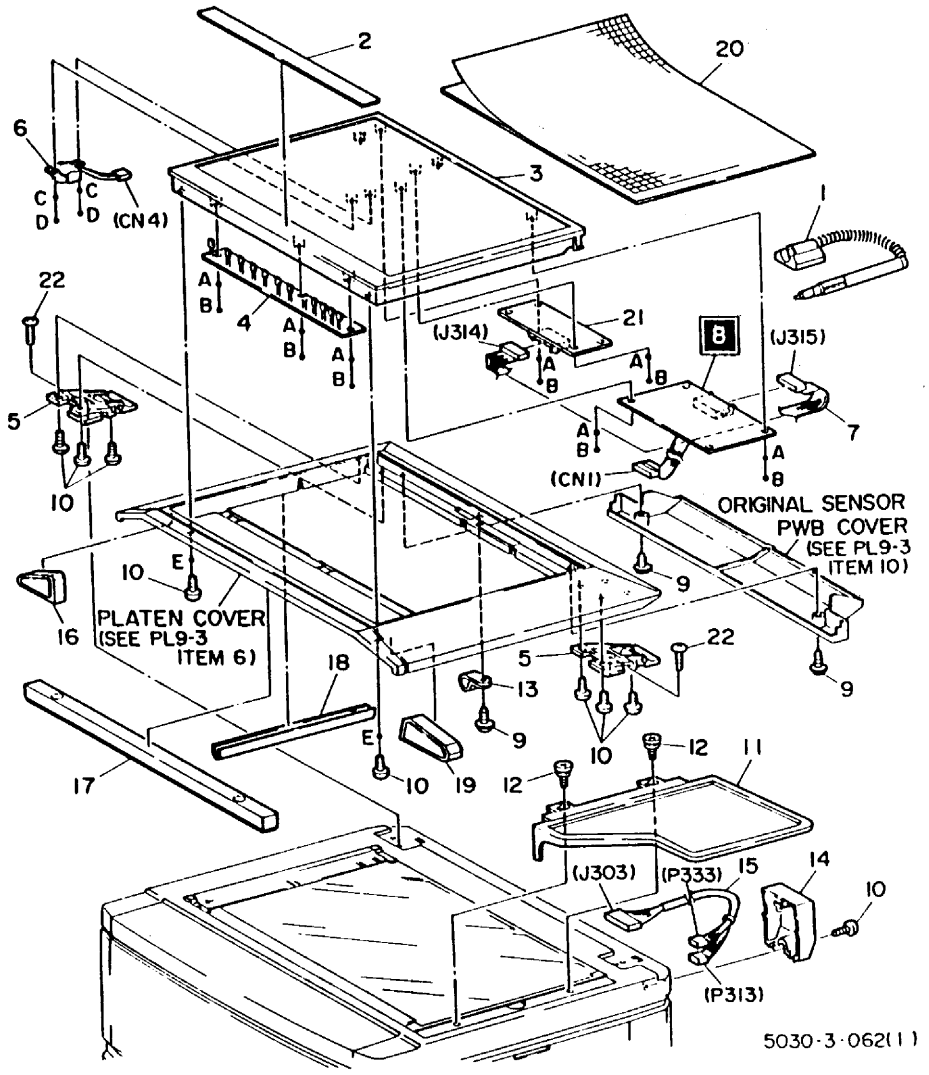

ITEM	PART.NO	DESCRIPTION	A.C
1	26K 90152	EDITOR POINT PEN	2401
2	91E 82851	CONTROL CONSOLE LABEL	2414
3	2K 83181	EDITOR PAD	2400
4	140K 93990	INDICATOR PWB(PWB.19)	2411
5	- -	COUNTER BALANCE	2005
6	124E 90010	BUZZER (BZ2)	2413
7	- -	EDITOR WIRE HARNESS	2415
8	140K 80000	EDITOR CONTROL PWB(PWB18) (NOTE1)	2410
9	26P 62407	TAPPING SCREW M3X8	2416
10	26E 93810	PAN SCREW M3X8 (NO.2)	2403
11	50K 93050	DOCUMENT TRAY	2404
12	26E 93260	DOCUMENT TRAY SCREW	2405
13	120P 68004	WIRE CLAMP	2416
14	2E 80650	ACCESSORY OPTION COVER	2406
15	152K 93322	INTER FACE WIRE HARNESS	2416
16	- -	CUSHION L.H	2417
17	- -	CUSHION CENTER	2417
18	- -	CUSHION	2417
19	- -	CUSHION R.H	2417
20	91K 90160	EDITOR OVER RAY	2418
21	140K 93503	EDITOR INTER FACE PWB	2412
22	26E 93010	SCREW M4 X 12	2005

A	251W 21251	PLAIN WASHER 3X7
B	153W 27850	TAPPING SCREW M3X8
C	251W 15251	PLAIN WASHER 2 X 5
D	153W 15650	TAPPING SCREW M2X6
E	251W 24251	PLAIN WASHER 4X9

NOTE1: In case change the item8 , replace ROM from old PWB to new PWB.

PL 15. 1 IC Card Module 5030

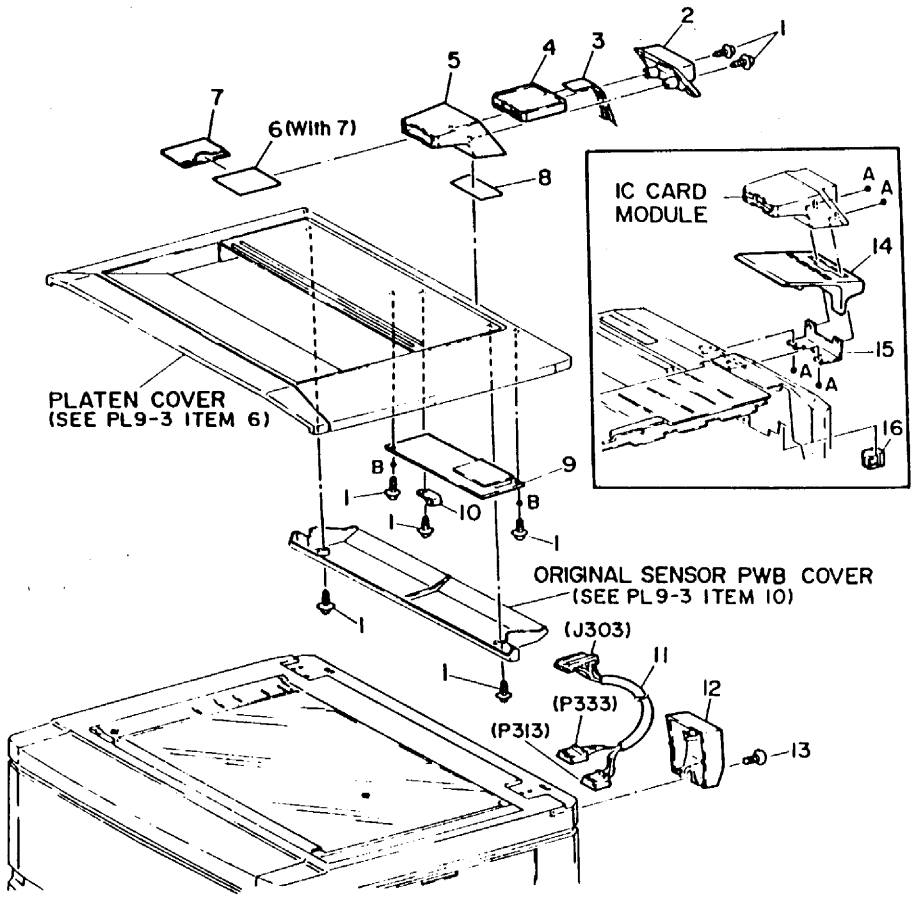

5030-3-063

ITEM	PART.NO	DESCRIPTION	A.C
1	26P 62407	TAPPING SCREW M3X8	7281
2	- -	REAR COVER	7281
3	- -	IC CARD MODULE FLAT CABLE	7283
4	113K 90212	CARD READ/WRITER	7280
5	- -	FRONT COVER	7282
6	- -	JOB MEMORY CARD (WITH 7)(NOTE1)	7284
7	- -	JOB MEMORY CARD	7284
8	37E 90020	TAPE	7285
9	140K 93983	IC CARD INTER FACE PWB(PWB17)	7286
10	120P 68004	WIRE CLAMP	2416
11	152K 93322	INTER FACE WIRE HARNESS	2416
12	2E 80650	ACCESSORY OPTION COVER	2406
13	26E 98021	PAN SCREW M3X8 (NO.2)	2403
14	- -	IC CARD MODULE SUPPORT	7287
15	- -	SUPPORT BRACKET	7287
16	- -	BUSH	7105
A	158W 27655	DELTITE SCREW M3X6 (5.5)	
B	252W 24350	NYLON WASHER 4X6.5	

NOTE1: Item 6 and 7 are purchase item, so those are not listed as spare parts.

16 W No. Parts (Screw·Nut·Other)

PL 16.1 W No. Parts (Screw·Nut·Other)

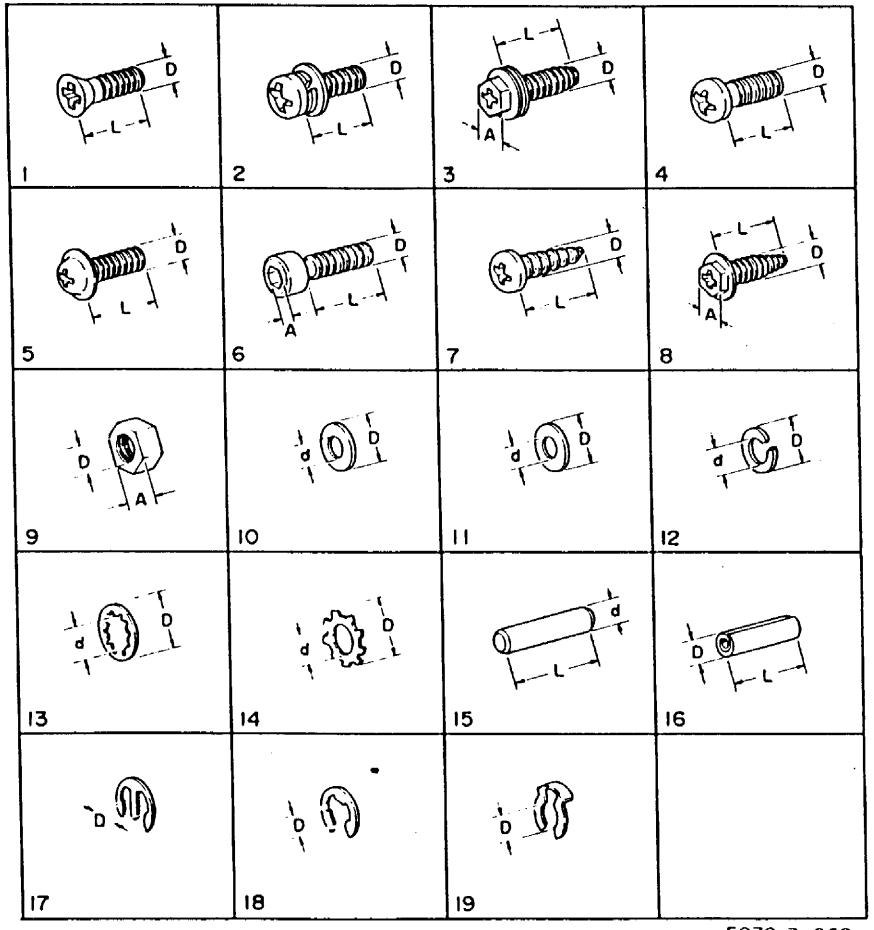

5030-3-069

ITEM	PART.NO	DESCRIPTION
1	102W 20851	FLAT SCREW M2.5 X 8
1	102W 27654	FLAT SCREW M3X6
2	112W 27651	PAN SEMS SCREW M3X6
2	112W 28051	PA N SEMS SCREW M3X 10
2	112W 28651	PAN SEMS SCREW M3X 16
2	112W 28851	PAN SEMS SCREW M3X 20
2	112W 35851	PAN SEMS SCREW M4X8
3	112W 27659	DELTITE SEMS SCREW M3X6(5.5)
3	112W 27859	DELTITE SEMS SCREW M3 X 8(5.5)
3	112W 28059	DELTITE SEMS SCREW M3 X 10(5.5)
4	113W 15551	PAN SCREW M2X5
4	113W 27451	PAN SCREW M3X4
4	113W 27651	PAN SCREW M3X6
5	113W 27656	TP SCREW M3 X 6
5	113W 27856	TP SCREW M3X8
5	113W 35656	TP SCREW M4X6
6	132W 44850	HEX SOCKET SCREW M5X8 (4)
7	153W 15650	TAPPING SCREW M2X6
7	153W 27650	TAPPING SCREW M3X6
7	153W 27850	TAPPING SCREW M3X8
7	153W 28050	TAPPING SCREW M3X10
7	153W 28650	TAPPING SCREW M3X16
8	158W 27655	DELTITE SCREW M3 X 6 (5.5)
8	158W 27855	DELTITE SCREW M3 X 8 (5.5)
8	158W 28055	DELTITE SCREW M3 X 10 (5.5)
8	158W 28255	DELTITE SCREW M3X12 (5.5)
8	158W 28655	DELTITE SCREW M3 X 16 (5.5)
8	158W 35855	DELTITE SCREW M4 X 8 (5.5)
8	158W 36255	DELTITE SCREW M4 X 12 (5.5)
9	201W 15251	NUT M2 (4)
9	201W 21251	NUT M3 (5.5)
10	251W 15251	PLAIN WASHER 2X5
10	251W 21251	PLAIN WASHER 3X7
10	251W 24251	PLAIN WASHER 4X9
10	251W 24451	PLAIN WASHER 4X13
10	251W 26251	PLAIN WASHER 5X10
10	251W 33251	PLAIN WASHER 12X24
11	252W 24350	NYLON WASHER 4X 6.5
11	252W 27350	NYLON WASHER 6X 9.5
11	252W 29250	NYLON WASHER 8 X 12(T=0.25)
11	252W 29350	NYLON WASHER 8X12(T=0.5)
11	252W 29450	NYLON WASHER 8X14
11	252W 33550	NYLON WASHER 12X20
12	256W 21251	SPRING WASHER 3X5.9
12	256W 26251	SPRING WASHER 5X9.2
13	258W 15250	LOCK WASHER 2 X4.8
14	259W 21250	LOCK WASHER 3X6.5
15	271W 16050	DOWEL PIN 2X10
15	271W 21050	DOWEL PIN 2.5X10
16	286W 21250	SPIRAL PIN 2.5 X 12
17	354W 10655	M-CLIP 6

ITEM	PART.NO	DESCRIPTION
17	354W 10855	M-CLIP 8
18	354W 15251	E CLIP 2
18	354W 21251	E-CLIP 3
18	354W 24251	E-CLIP 4
18	354W 26251	E-CLIP 5
18	354W 27251	E-CLIP 6
18	354W 29251	E-CLIP 8
18	354W 30251	E-CLIP 9
19	354W 21254	KL.CLIP 3
19	354W 24254	KL.CLIP 4
19	354W 27254	KL-CLIP 6

17. SERVICE KIT
PL 17. 1 Service Kit

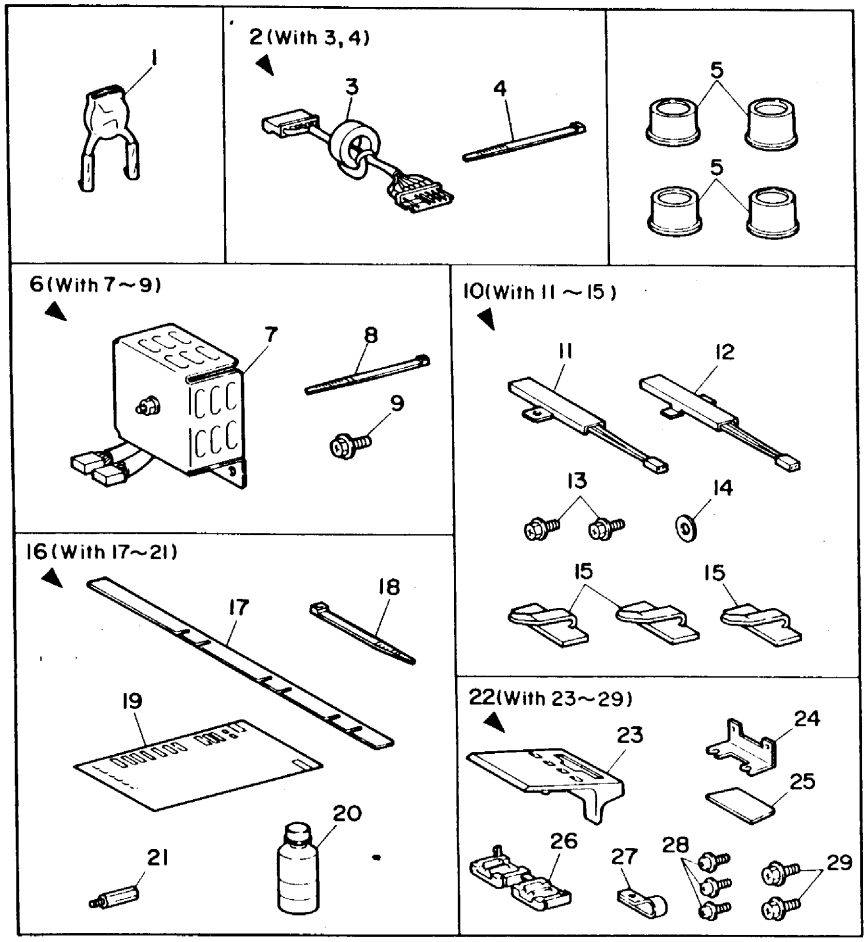

5030-3-070

ITEM	PART.NO	DESCRIPTION	A.C
1	499K 90591	VARISTOR KIT (NOTE1)	7171
2	499K 90592	EMI SUPPRESSOR KIT (WITH2,3)(NOTE2)	7172
3	- -	EMI SUPPRESSOR	7172
4	- -	CABLE TIE 100 (L)	7172
5	499K 90640	SPACER FOOT KIT(4PIECE)	3117
6	499K 90628	RUSH CURRENT SUPPRESSOR KIT(WITH7~9)(NOTE3)	7173
7	- -	POWER THERMISTOR	7173
8	- -	CABLE TIE 150 (L)	7173
9	- -	HEX TP SCREW M3X4 (5.5)	7173
10	499K 90634	OPTICAL HEATER KIT (WITH11~15)(NOTE4)	1076
11	- -	NO.1 MIRROR HEATER	1077
12	- -	LENS HEATER	1078
13	- -	HEX TP SCREW M3X4 (5.5)	1076
14	- -	PLAIN WASHER 5XLO	1076
15	- -	CABLE CLAMP	1076
16	499K 90686	DADF REMOVAL KIT (WITH17~21)(NOTE5)	2299
17	- -	ENTRANCE GUIDE	2295
18	- -	CABLE TIE 100 (L)	2299
19	- -	LABEL(FX5026)	3281
20	- -	CLEANING OIL	2299
21	- -	STUD SCREW	7104
22	499K 90687	IC CARD REMOVAL KIT (WITH23~29)(NOTE6)	7290
23	- -	IC CARD MODULE SUPPORT	7287
24	- -	SUPPORT BRACKET	7287
25	- -	TAPE	7285
26	- -	BUSH	7105
27	- -	CABLE CLAMP	2416
28	- -	TAPPING SCREW M3X8	7281
29	- -	DELTITE SCREW M3X6 (5.5)	7290

NOTE1: Use to protect from rush current.

NOTE2: Use to reduce electrical noise (Under 30 MHz) from LVPS.

NOTE3: Use to protect the rush current of Fuser.

NOTE4: This Kit can use to 110VAC only.

NOTE5: This Kit can use to DADF removal.

NOTE6: This Kit can use to IC card removal.

ИНДЕКС НОМЕРОВ ДЕТАЛЕЙ
PARTS NUMBER INDEX

PARTS NUMBER INDEX

PART.NO	PL	ITEM
1E 93010	4- 3	38
1K 92581	2- 1	17
1K 92581	13- 4	2
1K 92581	13- 5	13
1K 92581	13- 5	17
1K 92591	2- 1	13
1K 92591	13- 4	1
1K 92591	13- 5	12
2E 43780	11- 4	1
2E 43790	11- 4	31
2E 43800	11- 4	30
2E 43820	11- 1	20
2E 43830	11- 1	11
2E 70070	4- 3A	41
2E 72561	9- 3A	10
2E 72670	9- 2	6
2E 80190	13- 1	22
2E 80342	13- 1	1
2E 80351	13- 1	1
2E 80360	13- 1	17
2E 80370	13- 1	3
2E 80400	13- 1	18
2E 80650	14- 1	14
2E 80650	15- 1	12
2E 81590	11- 1	20
2E 81600	11- 1	11
2E 81950	12- 1	19
2E 82110	4- 3	1
2E 82460	11- 4	1
2E 82470	11- 4	31
2E 82480	11- 4	30
2E 84832	12- 1	2
2E 94312	12- 1	13
2E 94491	4- 3	31
2E 94491	4- 3A	31
2E 94500	4- 3	30
2E 94500	4- 3A	30
2E 94651	9- 2	7
2E 94741	9- 2	8
2E 94750	9- 3	10
2E 94762	9- 1	9
2E 94810	9- 2	4
2E 94971	6- 5	26
2K 41280	8- 1	2
2K 47720	9- 2	6
2K 47760	9- 2	1
2K 47770	2- 4	15
2K 47780	2- 4	30
2K 47800	7- 4	33
2K 47820	9- 3A	17
2K 47860	8- 1	3
2K 47880	13- 1	11
2K 47890	13- 1	21
2K 47990	12- 1	17
2K 48620	13-11	8
2K 52540	11- 1	4
2K 52570	12- 6	1
2K 56460	12- 1	3
2K 56470	12- 1	7
2K 56480	9- 1	8
2K 56520	6- 3	1
2K 56550	6- 5	3
2K 56800	13- 7	24
2K 56820	9- 1	8
2K [illegible]840	12- 1	3
2K [illegible]0100	8- 1	3
2K 60110	8- 1	3
2K 60120	8- 1	3
2K 60130	9- 1	1
2K 60140	9- 1	1
2K 60180	8- 1	2
2K 60190	8- 1	2
[illegible] 60200	8- 1	2
2K 60210	9- 1	1
2K 60220	9- 1	1
2K 70171	12- 1	17
2K 70390	9- 3	17
2K 70461	12- 6	1
2K 70642	9- 2	6
2K 70900	7- 1	1
2K 70911	6- 5	15
2K 70980	11- 1	4
2K 71040	12- 1	7
2K 71052	12- 1	3
2K 71152	4- 1	1
2K 71232	8- 1	3
2K 71252	8- 1	2
2K 71271	8- 1	3
2K 71291	8- 1	2
2K 71301	8- 1	3
2K 71420	9- 1	8
2K 71441	5- 3	2
2K 71740	6- 5	3
2K 71800	6- 3	1
2K 73640	13- 1	21
2K 73640	13- 7	24
2K 74121	9- 2	1
2K 82406	2- 4	15
2K 82413	2- 4	30
2K 82430	7- 4	33
2K 82481	13- 1	11
2K 82680	13-11	8
2K 82990	5- 3	1
2K 83181	14- 1	3
2K 84321	8- 1	3
2S 69294	9- 1	6
3E 91640	12- 3	21
3E 91802	2- 3	19
3E 91802	13- 4A	23
3E 91802	13- 5A	9
3E 92550	11- 1	28
3K 90820	11- 1	7
3K 90830	11- 1	9
3P 62597	12- 6	26
3P 63170	5- 4	2
4P 60887	4- 2	32
4P 61266	2- 5	7
5E 90542	6- 1	6
5E 90590	7- 1	9
5K 90220	13- 6	4
5K 90240	5- 3	18
5K 90840	5- 3	16
6E 91470	12- 2	21
6E 91830	4- 2	15
6E 93150	11- 4	16
6K 90490	12- 3	9
6K 90561	6- 1	1
6K 90570	13-11	12
6K 90592	5- 5	34
6K 90610	5- 6	2
6K 90620	12- 3	12
6K 90690	10- 1	8
6K 90700	5- 3	13
7E 91150	3- 1	3
7E 91161	2- 5	13
7E 91180	2- 2	16
7E 91190	2- 2	17
7E 91210	13- 9	22
7E 91220	2- 4	13
7E 91230	1- 1	19
7E 91240	2- 4	12
7E 91240	13- 4	14
7E 91240	13- 5	6
7E 91250	1- 1	26
7E 91250	13- 2	1
7E 91250	13- 3	1
7E 91260	13- 2	2
7E 91260	13- 3	2
7E 91270	7- 3	15
7E 91300	13- 2	8
7E 91300	13- 3	12
7E 91320	7- 4	10
7E 91330	7- 4	24
7E 91360	6- 3	19
7E 91370	6- 3	18
7E 91380	6- 3	16
7E 91390	6- 3	15
7E 91400	6- 3	14
7E 91410	6- 2	25
7E 91420	6- 2	22
7E 91430	6- 2	23
7E 91440	6- 6	11
7E 91450	6- 6	6
7E 91460	6- 6	7
7E 91470	6- 6	8
7E 91480	6- 6	4
7E 91490	6- 5	12
7E 91500	6- 6	5
7E 91510	6- 1	12
7E 91520	6- 1	13
7E 91530	6- 1	10
7E 91540	6- 1	11
7E 91550	6- 1	2
7E 91560	6- 1	16
7E 91570	5- 5	12
7E 91581	5- 5	13
7E 91590	5- 5	9
7E 91610	5- 3	7
7E 91620	5- 3	5
7E 91630	13-10	17
7E 91640	13-10	3
7E 91650	13-10	16
7E 91660	13-10	26
7E 91670	13-10	10
7E 91680	13-10	14
7E 91690	13-10	18
7E 91700	13-10	6
7E 91730	13- 6	30
7E 91740	13- 7	7
7E 91750	13- 6	26
7E 91760	13- 6	23
7E 91770	13- 6	20
7E 91830	13- 8	20
7E 91840	13- 8	18
7E 91880	13- 6	28
7E 91890	13- 6	21
7E 91900	13- 6	27
7E 91910	13- 6	29
7E 91920	1- 1	5
7E 91930	1- 1	3
7E 91940	1- 1	2
7E 91950	1- 1	1
7E 91970	1- 1	14
7E 91980	1- 1	6
7E 91990	1- 1	9
7E [illegible]000	1- 1	10
7E 92010	1- 1	8
7E 92020	1- 1	11
7E 92030	2- 2	14
7E 92080	7- 1	8
7E 92090	7- 3	14
7E 92100	1- 1	20
7E 92140	7- 4	22
7E 92160	7- 4	21
7E 92170	7- 4	14
7E 94720	6- 6	8
7K 90470	6- 3	17
7K 90481	6- 6	10
7K 90490	7- 3	18
7K 90610	11- 2	20

PART.NO	PL	ITEM
7K 91220	6- 3	17
7P 61759	7- 3	16
7P 62283	11- 5	33
7P 62284	11- 5	36
7S 61063	7- 3	13
8E 90320	11- 1	15
8E 90422	11- 2	25
8P 60644	11- 5	25
8P 60645	11- 5	24
9E 80180	13- 8	23
9E 83140	2- 3	11
9E 83140	13- 4A	11
9E 83140	13- 5A	24
9E 91940	12- 3	28
9E 91960	12- 4	22
9E 91970	12- 4	12
9E 91980	12- 2	14
9E 92030	12- 7	15
9E 92030	13- 8	39
9E 92040	12- 2	11
9E 92110	12- 2	7
9E 92120	4- 3	27
9E 92120	4- 3A	27
9E 92170	2- 5	12
9E 92180	2- 5	23
9E 92230	2- 3	28
9E 92230	13- 4	24
9E 92230	13- 4	24
9E 92230	13- 5	20
9E 92230	13- 5	20
9E 92240	2- 4	21
9E 92250	2- 2	8
9E 92270	2- 4	7
9E 92280	2- 3	21
9E 92280	13- 4A	24
9E 92280	13- 4A	24
9E 92280	13- 5A	11
9E 92280	13- 5A	11
9E 92380	4- 2	14
9E 92420	13- 4	17

PART.NO	PL	ITEM
9E 92420	13- 5	8
9E 92430	2- 4	11
9E 92430	13- 4	18
9E 92430	13- 5	8
9E 92440	2- 4	9
9E 92450	13- 4	16
9E 92450	13- 5	4
9E 92470	7- 4	15
9E 92470	13-10	12
9E 92470	13-11	3
9E 92480	6- 3	3
9E 92500	6- 4	8
9E 92510	6- 4	2
9E 92520	6- 4	4
9E 92551	6- 5	19
9E 92580	6- 1	14
9E 92590	6- 1	7
9E 92600	13-11	15
9E 92620	13- 7	18
9E 92640	13- 6	15
9E 92740	1- 1	28
9E 92750	10- 1	3
9E 92760	10- 1	2
9E 92780	10- 1	3
9E 92790	10- 1	2
9E 92800	10- 1	2
9E 92920	5- 6	15
9E 92960	5- 6	12
9E 92970	1- 1	12
9E 93091	2- 1	22
9E 93091	13- 4	13
9E 93091	13- 4	13
9E 93091	13- 5	28
9E 93091	13- 5	28
9E 93140	2- 3	24
9E 93170	2- 2	27
9E 93222	5- 3	11
9E 93240	2- 5	1
9E 93790	11- 2	18
9E 94240	11- 4	11
9E 94250	11- 4	10
9K 90220	7- 2	3
9K 90230	7- 2	2
9K 90480	12- 1	14

PART.NO	PL	ITEM
9K 90490	12- 1	16
9K 90500	12- 1	14
9P 61135	7- 3	6
9P 62078	5- 1	10
9P 62078	5- 2	6
9P 62078	5- 4	8
9P 62863	11- 5	21
9P 62867	11- 5	11
10E 90030	5- 3	12
11E 90341	6- 4	7
11E 90570	6- 5	18
11E 90910	2- 4	14
11K 90254	13- 8	36
12E 90311	12- 7	14
12E 90340	4- 3	17
12E 90340	4- 3A	17
12E 90381	2- 4	16
12E 90391	2- 4	18
12E 90500	13- 6	5
12E 90640	13- 8	38
12K 90231	7- 4	11
12K 90290	1- 1	27
12K 90310	13-10	9
12K 90330	1- 1	13
12K 90830	2- 5	14
13E 90710	12- 2	20
13E 90750	2- 5	2
13E 90760	2- 5	5
13E 90840	2- 4	10
13E 90851	2- 4	20
13E 90980	2- 4	8
13E 90980	2- 5	15
13E 90980	3- 1	4
13E 90980	7- 4	20
13E 90980	13- 4	15
13E 90980	13- 5	5
13E 91030	12- 6	25
13E 91100	5- 5	14
13E 91100	5- 6	1
13E 91270	1- 1	15
13E 91510	11- 6	11
13E 91960	5- 5	35
13K 90170	2- 3	14
13K 90170	13- 4A	16

PART.NO	PL	ITEM
13K 90170	13- 5A	13
13P 60620	12- 4	19
13P 60620	12- 7	20
13P 61059	7- 2	5
13P 61111	7- 1	10
13P 61145	12- 3	34
13P 61387	11- 5	23
13P 61388	11- 4	15
13P 61398	13- 9	29
14E 91220	2- 5	22
14E 91230	2- 5	24
14E 91270	13- 1	16
14E 93400	2- 1	29
14P 61844	4- 1	8
15E 21320	4- 1	4
15E 92980	12- 5	15
15E 93020	4- 3	6
15E 93020	4- 3A	6
15E 93110	4- 1	4
15E 93300	6- 3	4
15E 93310	6- 3	7
15E 93500	6- 5	5
15E 93590	13-11	14
15E 94070	8- 1	17
16E 90270	2- 1	16
16E 90330	11- 2	26
16E 90340	11- 2	9
16E 91300	2- 1	16
16P 60485	11- 5	5
17E 90170	13- 1	14
17E 90180	13- 1	10
17E 90190	13- 1	15
17E 90340	11- 2	13
19E 90920	8-11	5
19E 90940	2- 3	4
19E 90940	13- 4A	8
19E 90940	13- 5A	19
19E 90960	2- 4	19
19E 90960	13- 8	15
19E 90970	8-11	8
19E 91000	13-11	9
19E 91030	2- 1	6
19E 91030	13- 7	4
19E 91170	7- 3	10

PART.NO	PL	ITEM
19E 91190	8-11	6
19E 91200	7- 3	7
19E 91630	8-11	8
19E 92190	8-11	6
19E 92640	7- 3	19
19E 92691	7- 3	10
19K 90290	2- 3	16
19K 90290	13- 4A	20
19K 90290	13- 4A	20
19K 90290	13- 5A	7
19K 90290	13- 5A	7
19K 90320	13- 7	23
19K 90352	5- 6	3
19K 90360	5- 4	3
19K 90411	13-10	25
19K 90980	2- 2	26
19P 61342	4- 2	6
19P 61346	8-11	7
19P 61379	8-11	6
19P 61433	12- 3	24
19P 61454	12- 3	23
19P 61778	2- 1	11
19S 61587	2- 1	2
20E 90590	12- 2	19
20E 90620	12- 2	5
20E 90671	4- 3	28
20E 90671	4- 3A	28
20E 91010	11- 2	29
20E 91060	11- 5	16
20E 91072	11- 2	31
20K 90321	7- 1	23
20K 90341	13-10	24
20K 90400	4- 2	41
20K 90530	12- 6	31
20P 61276	4- 3	25
20P 61276	4- 3A	25
20P 61414	11- 4	21
20S 61091	4- 2	19
21E 90370	7- 1	3
21K 90220	7- 1	5
21P 60322	6- 2	7
22E 90830	2- 3	29
22E 90830	13- 4	25
22E 90830	13- 4	25

PARTS NUMBER INDEX

PART.NO	PL	ITEM
22E 90830	13- 5	21
22E 90830	13- 5	21
22E 90840	2- 3	35
22E 90840	13- 4	28
22E 90840	13- 4	28
22E 90840	13- 5	24
22E 90840	13- 5	24
22E 90860	2- 4	22
22E 91140	13- 1	8
22E 91171	13- 8	31
22E 91250	11- 2	6
22K 23180	3- 1	8
22K 81830	2- 4	3
22K 81840	2- 4	4
22K 81840	13- 4	3
22K 81840	13- 5	1
22K 82101	13- 9	3
22K 82330	7- 2	4
22K 82850	2- 3	13
22K 82850	13- 4A	15
22K 82850	13- 4A	15
22K 82850	13- 5A	12
22K 82850	13- 5A	12
22K 83200	13- 8	1
22K 83230	12- 5	1
22K 92530	7- 1	2
22K 92550	12- 7	27
22K 92560	12- 7	5
22K 92590	12- 4	13
22K 92590	12- 4	14
22K 92620	12- 2	2
22K 92670	12- 5	14
22K 92680	12- 4	5
22K 92740	12- 6	20
22K 92750	12- 6	18
22K 92760	12- 6	19
22K 92770	2- 5	3
22K 92790	12- 5	2
22K 92801	12- 5	1
22K 92860	2- 2	23
22K 93010	7- 4	4
22K 93040	13-11	10
22K 93120	13-10	20
22K 93131	13-10	2
22K 93152	13- 7	10
22K 93160	13- 7	15
22K 93171	13- 9	28
22K 93190	13- 9	14
22K 93212	13- 9	4
22K 93251	13- 4	4
22K 93251	13- 5	2
22K 93350	13- 9	12
22K 93360	2- 2	5
22K 93360	13- 7	8
22K 93370	12- 4	26
22K 93441	7- 3	12
22K 93450	2- 4	5
22K 93461	7- 2	4
22K 93500	7- 4	26
22K 93552	13- 9	1
22K 93570	13- 9	13
22K 93841	11- 2	5
22K 93850	11- 2	17
22K 93860	11- 2	7
22K 94130	11- 2	41
22K 94170	12- 6	5
22K 94360	11- 5	6
22K 94370	11- 5	15
22S 63112	7- 3	3
22S 63112	7- 4	7
22S 63755	11- 4	6
22S 63758	11- 5	7
23E 90530	12- 2	1
23E 90540	12- 2	16
23E 90552	12- 6	30
23E 90560	12- 2	3
23E 90570	12- 2	17
23E 90590	4- 3	10
23E 90590	4- 3A	10
23E 90601	3- 1	10
23E 90660	13- 6	19
23E 90670	13- 6	22
23E 90670	13-10	13
23E 90690	4- 2	28
23E 90790	11- 2	30
23E 90800	11- 2	15
23E 90810	11- 2	4
23E 90881	11- 4	23
23P 60919	11- 5	10
23P 60921	11- 5	34
24K 90350	2- 3	1
24K 90360	13- 4A	1
24K 90360	13- 5A	14
24K 90360	13- 5A	14
24K 90370	13- 4A	1
26E 80000	11- 3	1
26E 80210	11- 6	7
26E 81660	5- 6	23
26E 87870	8- 2A	14
26E 90750	2- 2	7
26E 90750	2- 5	17
26E 90750	5- 3	19
26E 90750	5- 5	2
26E 90750	5- 6	9
26E 90750	8- 1	22
26E 90750	12- 3	15
26E 90750	12- 4	2
26E 90750	12- 6	14
26E 90750	12- 7	10
26E 90750	13- 9	34
26E 92240	6- 4	9
26E 92370	6- 6	9
26E 92870	5- 3	15
26E 92870	6- 2	4
26E 92930	8- 2	12
26E 92930	8- 2A	12
26E 92930	12- 2	26
26E 93000	2- 3	17
26E 93000	13- 4A	19
26E 93000	13- 5A	6
26E 93010	9- 3	11
26E 93010	9- 3A	12
26E 93010	14- 1	22
26E 93260	14- 1	12
26E 93560	11- 6	9
26E 93810	9- 3	13
26E 93810	9- 3A	14
26E 93810	14- 1	10
26E 93990	11- 3	4
26E 93990	11- 6	1
26E 98020	12- 2	35
26E 98021	9- 2	5
26E 98021	15- 1	13
26K 90152	14- 1	1
26K 90250	11- 6	8
26P 62407	7- 2	1
26P 62407	8- 1	15
26P 62407	9- 3	8
26P 62407	9- 3A	8
26P 62407	12- 1	11
26P 62407	12- 3	8
26P 62407	12- 4	21
26P 62407	13- 7	3
26P 62407	13-11	13
26P 62407	14- 1	9
26P 62407	15- 1	1
26P 62661	4- 1	3
26P 62661	9- 1	10
26P 62661	9- 2	3
26P 62661	12- 1	18
26P 62661	13- 1	2
26P 62668	9- 2	9
26P 62716	13- 6	6
26P 62805	5- 1	3
26P 63419	12- 1	15
26P 63518	13- 1	13
27P 60351	5- 1	2
27P 60351	5- 5	21
28E 90290	2- 1	21
28P 60355	7- 1	7
30K 81700	6- 1	15
30K 92830	12- 2	15
30K 92890	12- 2	8
30K 92940	12- 7	26
30K 92950	12- 7	1
30K 93250	4- 2	24
30K 93302	2- 3	27
30K 93302	13- 4	23
30K 93302	13- 4	23
30K 93302	13- 5	19
30K 93302	13- 5	19
30K 93353	6- 1	8
30K 93371	2- 1	14
30K 93391	6- 2	8
30K 93640	4- 2	2
30K 93741	2- 3	20
30K 93741	13- 4A	22
30K 93741	13- 4A	22
30K 93741	13- 5A	10
30K 93741	13- 5A	10
31E 90380	5- 6	14
31K 90261	6- 4	3
31K 90271	6- 4	1
32E 90850	2- 1	27
32E 90860	2- 1	28
32E 90870	5- 2	2
32E 91762	2- 1	24
32E 91762	13- 4	10
32E 91762	13- 5	14
32K 90380	12- 7	8
32P 61314	11- 5	32
32P 61316	11- 5	20
33K 90151	5- 5	31
33K 90210	13- 8	11
35K 90430	6- 2	19
35K 91040	5- 5	33
36K 90070	9- 3	12
36K 90810	9- 3A	13
37E 90020	15- 1	8
38E 90820	12- 5	10
38E 91030	2- 3	18
38E 91030	13- 4A	21
38E 91030	13- 5A	8
38E 91111	13- 9	10
38E 91210	11- 1	2
38E 91230	11- 1	3
38E 91480	11- 1	27
38E 92950	12- 6	33
38K 90780	12- 1	21
41K 90520	4- 2	39
41K 91030	11- 5	1
41K 91251	4- 2	40
41K 92510	4- 2	39
48E 83470	13- 1	1
48E 83480	13- 1	18
48E 83490	13- 1	17
48E 83500	13- 1	4
48E 83540	13- 1	22
48E 83550	13- 1	22

PART.NO	PL	ITEM
48E 83560	13- 1	1
48E 83700	9- 2	8
48E 83730	9- 2	4
48E 83810	9- 2	6
48E 83850	9- 2	7
48E 83860	9- 1	9
48E 83950	12- 1	13
48K 80980	8- 1	3
48K 92160	4- 3A	1
48K 92231	5- 3	2
48K 93350	9- 1	1
50E 90650	12- 4	27
50E 91000	11- 4	5
50K 15080	12- 3	1
50K 15090	2- 2	31
50K 15120	4- 1	15
50K 86960	11- 1	1
50K 86970	11- 1	5
50K 86980	11- 1	6
50K 86990	11- 4	4
50K 87000	11- 4	3
50K 92680	2- 5	20
50K 92742	7- 4	1
50K 92781	13- 8	28
50K 93050	14- 1	11
50K 93590	11- 4	3
50K 93600	11- 4	4
50K 93652	4- 1	15
50K 93660	12- 3	1
50K 93851	2- 2	31
50K 94420	11- 1	1
50K 94430	11- 1	5
50K 94440	11- 1	6
53E 90171	3- 1	12
53E 90181	4- 1	14
54E 90840	2- 3	25
54E 90910	13- 5	32
54E 90910	13- 5	32
54E 91440	11- 5	4
54E 91450	11- 5	19
54E 91460	11- 5	31
54E 91470	11- 6	5
54E 91480	11- 6	4
54K 81810	2- 5	19
54K 91522	2- 5	6
54K 91589	7- 4	34
54K 91591	13- 4	19
54K 91842	7- 1	25
54K 91870	7- 3	9
54K 91950	13- 4	21
54K 92410	12- 5	13
54K 93830	11- 3	2
54K 94411	7- 3	9
55E 90751	5- 4	11
55E 90781	5- 2	5
57E 90111	4- 3	15
57K 90030	4- 1	12
57K 90070	4- 1	12
57K 90080	4- 1	12
59K 92540	2- 5	21
62E 90370	4- 3	7
62E 90370	4- 3A	7
62E 90441	4- 2	42
63E 90300	13- 1	12
63E 90350	6- 2	28
68E 40280	11- 3	3
68E 40290	11- 3	5
68E 81140	11- 3	6
68E 81150	11- 3	5
68E 81160	11- 3	3
68E 90090	4- 3	29
68E 90090	4- 3A	29
68K 71200	2- 1	14
68K 72930	4- 1	1
73K 69660	7- 3	11
73K 93380	7- 3	11
90K 90531	4- 1	2
90K 90551	9- 3	2
90K 90560	4- 1	2
90K 91640	9- 3A	2
90K 91650	4- 1	2
90K 91680	9- 3A	2
90K 91700	4- 1	2
91E 67490	2- 1	8
91E 70230	2- 2	35
91E 70240	11- 2	8
91E 70290	9- 3	5
91E 70300	9- 3	1
91E 70310	9- 1	7
91E 70320	9- 1	2
91E 70340	2- 1	12
91E 70680	6- 5	25
91E 71050	2- 5	26
91E 71050	5- 1	14
91E 71050	5- 2	4
91E 71050	5- 4	1
91E 71760	6- 5	20
91E 72720	11- 5	2
91E 81870	12- 6	3
91E 81890	12- 3	2
91E 82550	2- 2	37
91E 82560	2- 2	33
91E 82571	2- 2	36
91E 82591	2- 2	32
91E 82711	8- 1	1
91E 82730	6- 5	20
91E 82750	6- 5	21
91E 82760	6- 4	13
91E 82780	7- 4	2
91E 82780	13- 8	24
91E 82851	14- 1	2
91E 82860	6- 5	20
91E 82870	6- 5	20
91E 83710	12- 1	22
91E 84000	9- 1	4
91E 84311	6- 5	14
91E 84320	6- 2	15
91E 84460	12- 1	8
91E 84510	12- 3	4
91E 84520	12- 3	6
91E 84530	12- 1	1
91E 84540	12- 1	4
91E 84930	13- 7	27
91E 84941	13- 7	25
91K 90160	14- 1	20
91P 64613	2- 1	8
91P 64885	5- 1	1
91P 64885	6- 5	2
91P 64987	7- 1	4
92E 31390	2- 2	37
92E 31400	2- 2	33
92E 31410	2- 2	36
92E 31430	2- 2	32
92E 31890	12- 3	4
92E 31910	12- 6	3
92E 31920	12- 1	22
92E 34200	9- 1	4
92E 43510	13- 7	27
92E 43830	9- 3A	5
92E 43840	12- 3	6
92E 43850	12- 1	4
92E 43860	12- 1	8
92E 43860	12- 3	2
92E 43870	9- 1	7
92E 43890	2- 2	35
92E 43900	12- 1	1
92E 46480	9- 1	2
92E 46490	9- 3A	1
92E 46570	13- 7	25
92E 46690	9- 1	7
92E 46700	9- 3A	5
92E 46720	9- 1	2
92E 46950	12- 1	4
92E 47140	9- 3A	1
92E 49910	8- 1	1
94K 90240	6- 2	6
95K 91100	6- 2	5
101K 90360	6- 2	2
102K 90072	8- 1	6
103K 90431	8- 1	24
105E 90410	8- 2	4
105E 90410	8- 2A	4
105E 90430	13- 2	7
105E 90490	13- 3	5
105E 90501	5- 1	4
105E 90720	12- 7	4
105E 90740	11- 4	20
105E 90750	11- 4	29
105E 90760	11- 5	18
105K 7140	11- 4	14
105K 7170	8- 1	25
105K 90610	13- 2	3
105K 90623	13-10	1
105K 90810	11- 4	17
105K 90832	8- 2	11
105K 90840	12- 2	23
105K 90840	13- 3	11
105K 90860	13- 2	3
105K 90980	12- 2	23
105K 90801	8- 1	25
105K 90980	13- 3	11
105K 91150	11- 4	14
105K 91160	11- 4	14
105K 91402	8- 1	23
105K 91690	8- 2A	11
105P 60907	7- 1	26
105P 60907	7- 3	2
105P 60907	7- 4	6
108E 90260	11- 1	12
108P 60534	11- 4	19
108P 60562	11- 4	18
109E 90230	8- 1	20
109E 90320	8- 1	20
109P 60675	8- 1	21
110E 4690	8- 1	14
110E 90350	2- 3	5
110E 90350	13- 4A	3
110E 90350	13- 4A	3
110E 90350	13- 5A	16
110E 90350	13- 5A	16
110E 90360	9- 3	20
110E 90360	9- 3A	20
110E 90370	13- 3	4
110E 90410	8- 1	16
110E 90440	11- 1	18
110E 90440	11- 2	33
110K 90520	2- 3	26
110K 90520	13- 4	22
110K 90520	13- 4	22
110K 90520	13- 5	18
110K 90520	13- 5	18
110K 90551	2- 4	29
110K 90570	12- 4	25
110K 90570	12- 6	28
110K 90570	13- 1	5
110K 90580	7- 3	1
110K 90590	8- 1	11
110K 90620	7- 4	25
110K 90632	13-11	1
110K 90830	11- 4	8
110K 90840	11- 5	27
110K 90880	11- 6	6
110P 61609	8- 1	14
110S 61907	11- 5	26

PART.NO	PL	ITEM
111K 90101	8- 1	18
113K 90212	15- 1	4
117K 91110	11- 1	23
117K 91120	11- 1	21
117K 91620	11- 1	21
117K 91740	5- 1	11
117K 92840	8- 2A	15
117S 65402	5- 1	11
117S 65402	5- 2	7
117S 65402	5- 4	9
118E 90650	5- 1	9
118E 90663	5- 4	7
118K 90070	5- 1	8
118K 90081	5- 4	5
118K 90091	5- 2	8
118K 90181	5- 2	9
120E 90560	8-11	11
120E 90560	8-11	21
120E 90620	2- 2	20
120E 90642	13- 8	27
120E 90670	8-11	2
120E 90700	8-11	12
120E 90830	8-11	3
120E 90890	8-11	6
120E 90900	8-11	8
120E 90930	11- 4	9
120E 91321	2- 3	7
120E 91321	13- 4A	6
120E 91321	13- 4A	6
120E 91321	13- 5A	20
120E 91321	13- 5A	20
120K 90110	2- 1	5
120K 90820	2- 1	5
120P 60001	8-11	1
120P 60558	8-11	4
120P 60558	12- 5	5
120P 60694	8-11	18
120P 60729	8-11	9
120P 60793	8-11	10
120P 60795	8-11	2
120P 60798	8-11	15
120P 60814	8-11	16
120P 60936	8-11	5
120P 60961	8-11	13
120P 68004	8-11	17
120P 68004	9- 3	14
120P 68004	14- 1	13
120P 68004	15- 1	10
120P 68101	8-11	14
120P 68101	8-11	19
120P 68102	8-11	14
120P 68201	4- 3	34
120P 68201	4- 3A	34
120P 68201	12- 2	30
120P 68201	13- 2	4
120P 68201	13- 3	8
120P 68251	8-11	20
120S 60823	7- 3	8
121E 90410	2- 4	31
121E 90410	13- 9	27
121E 90450	7- 4	27
121E 90450	11- 6	10
121E 90450	13- 1	6
121E 90450	13-11	2
121E 90530	5- 6	4
121E 90640	12- 7	9
121K 90950	2- 5	10
121K 90960	2- 5	10
121K 90970	12- 3	36
121K 90980	12- 4	15
121K 91000	12- 7	7
121K 91022	2- 2	24
121K 91022	13- 7	22
121K 91032	2- 2	24
121K 91032	2- 3	22
121K 91032	13- 4A	17
121K 91032	13- 4A	17
121K 91032	13- 5A	2
121K 91032	13- 5A	2
121K 91032	13- 7	22
121K 91042	2- 2	24
121K 91042	13- 7	22
121K 91050	2- 2	10
121K 91081	7- 4	16
121K 91160	13-11	5
121K 91171	13- 7	21
121K 91191	13- 8	6
121K 91220	13- 6	24
121K 91220	13- 9	15
121K 91220	13-10	27
121K 91270	12- 3	29
121K 91540	12- 3	10
121K 91540	12- 7	23
121K 91760	5- 6	18
122E 90620	4- 2	7
122E 91010	4- 2	7
122K 90211	5- 5	1
122K 90220	5- 5	1
122K 90230	5- 5	3
122K 90430	6- 4	14
122K 90600	5- 5	1
124E 90010	14- 1	6
125E 90120	11- 1	24
125E 90130	11- 2	16
125K 90413	5- 4	4
125K 90502	5- 2	1
125K 90620	11- 2	14
125K 90740	5- 1	6
126E 90360	5- 2	11
126E 90380	5- 2	11
126K 90511	7- 1	22
126K 90521	7- 1	21
126K 90531	7- 1	22
126K 90541	7- 1	21
127E 80290	13- 6	34
127E 80300	13- 6	34
127E 90180	13- 6	34
127K 82610	12- 2	13
127K 82630	12- 2	13
127K 82690	13- 2	9
127K 82690	13- 3	13
127K 82710	13- 2	9
127K 82710	13- 3	13
127K 91212	3- 1	14
127K 91261	12- 2	22
127K 91310	1- 1	17
127K 91331	4- 2	26
127K 91353	1- 1	18
127K 91403	1- 1	22
127K 91571	13- 8	35
127K 91971	4- 3	19
127K 91971	4- 3A	19
127K 92030	11- 2	23
127K 92040	11- 2	39
127K 92080	11- 5	29
127K 92090	11- 5	28
127K 92131	12- 2	13
127K 92141	12- 2	13
127K 92670	6- 1	20
127K 92670	6- 2	27
127K 93072	4- 1	11
127K 93121	1- 1	18
127K 93130	1- 1	22
127K 93160	4- 2	26
127K 93180	12- 2	22
127K 93360	4- 1	5
130E 90310	4- 2	10
130E 90330	4- 2	33
130E 90330	4- 3	37
130E 90330	4- 3A	37
130E 90341	13- 8	26
130E 90390	12- 3	30
130E 90420	2- 2	12
130E 90470	13- 8	34
130E 90870	9- 3A	7
130E 90870	12- 2	32
130E 90881	9- 3A	16
130E 90991	6- 2	14
130E 90991	6- 5	22
130E 91010	5- 5	6
130K 90820	8- 2	5
130K 90820	8- 2A	5
130K 90831	4- 3	8
130K 90841	12- 6	29
130K 90861	9- 3	16
130K 90880	12- 4	8
130K 90880	12- 5	6
130K 90880	12- 7	2
130K 90891	12- 4	8
130K 90900	12- 4	17
130K 90920	9- 3	7
130K 90961	2- 4	1
130K 90970	2- 4	2
130K 91001	13-10	28
130K 91020	13- 4A	9
130K 91020	13- 5	30
130K 91180	7- 4	8
130K 91180	13- 9	5
130K 91191	13-10	5
130K 91380	11- 2	37
130K 91390	11- 2	35
130K 91420	8- 2	5
130K 91630	7- 1	11
130K 91630	7- 1	12
130K 92521	4- 3A	15
130K 92780	4- 3A	8
130K 92990	4- 3A	38
130P 60654	7- 1	14
130S 60943	11- 5	30
130S 60944	11- 5	14
130K 90910	12- 3	37
140K 42690	8- 2A	3
140K 43020	8- 1	4
140K 43271	8- 1	4
140K 46770	8- 1	4
140K 70360	8- 2A	13
140K 70890	8- 2A	10
140K 80000	14- 1	8
140K 80363	13- 3	9
140K 80680	13- 2	5
140K 80773	8- 1	4
140K 80800	11- 1	16
140K 80810	11- 2	38
140K 80930	11- 1	19
140K 80940	11- 2	36
140K 81041	8- 1	4
140K 81060	11- 4	25
140K 81140	11- 1	13
140K 82270	11- 1	13
140K 82820	12- 2	29
140K 83830	8- 1	7
140K 93331	8- 2	13
140K 93377	8- 2	3
140K 93482	8- 2	10
140K 93492	8- 2	10
140K 93503	14- 1	21
140K 93563	9- 3	15
140K 93641	13- 2	6
140K 93641	13- 3	10
140K 93691	12- 1	10

PART.NO	PL	ITEM
140K 93701	8- 1	7
140K 93800	12- 5	4
140K 93983	15- 1	9
140K 93990	14- 1	4
142K 90141	8- 2	7
142K 90151	8- 2	7
142K 90161	8- 2	7
142K 90310	8- 2A	7
142K 90880	8- 2A	7
152E 90100	4- 2	13
152K 46260	4- 3	39
152K 46260	4- 3A	42
152K 80160	11- 6	2
152K 80170	11- 6	3
152K 82650	8- 1	9
152K 82670	5- 5	37
152K 82690	4- 3A	39
152K 82710	12- 2	37
152K 83440	4- 3A	40
152K 93100	4- 2	9
152K 93154	12- 2	37
152K 93162	12- 2	36
152K 93220	8- 1	9
152K 93322	14- 1	15
152K 93322	15- 1	11
177K 92720	4- 3	3
177K 92730	4- 3A	3
499K 90591	17- 1	1
499K 90592	17- 1	2
499K 90628	17- 1	6
499K 90634	17- 1	10
499K 90640	17- 1	5
499K 90686	17- 1	16
499K 90687	17- 1	22
499K 90688	9- 3	21
499K 90748	2- 1	1
499K 90985	12- 1	20
499K 91145	4- 1	21
499K 98750	2- 1	1

8N1300 COPYLIZER KIT (COPYLYZER SD-2 COPS 1 - 1105.88)

146N11 COPYLIZER CARD KIT (10 off) (COPYLYZER CARD SET (8 - 110.59)

F.A.O. NOZDRIN ALEXANDER

FROM IAN BRADSHAW

5030 FAMILY PARTS LIST UPDATES

Description	Parts List Reference	Part #	Problem/Information
Size Label	PL 2.1 Item 12	91E82501	Supersedes 91E70340
MMF Upper Chute Assy.	PL 2.2 Item 1	54K91885	Not in latest revision of Service Manual
MMF Retard Pad	PL 2.2 Item 26	19K90980	Incorrect part No. should be 19K90950
MM Chute	PL 2.2 Item 28	24K90152	Not in latest revision of Service Manual
Chute Pad	PL 2.2 Item 29	4E92080	Not in latest revision of Service Manual
Registration Roller	PL 2.5 Item 21	22K81680	Alternative part number to 59K92540
Idler Roller	PL 3.1 Item 8	22E90800	Supersedes 22K23180
Optical Cooling Fan	PL 4.1 Item 5	127K93280	Alternative part number to 127K93360
Half Rate Carriage Assy.	PL 4.2 Item 18	41K91250	Not in latest revision of Service Manual
No. 2 Mirror	PL 4.2 Item 21	62E90390	Not in latest revision of Service Manual
No. 3 Mirror	PL 4.2 Item 22	62E90400	Not in latest revision of Service Manual
Carriage Drive Pulley	PL 4.2 Item 35	20K90400	Not in latest revision of Service Manual
Cam Follower Bearing	PL 4.3 Item 13	13E91380	Not in latest revision of Service Manual
No. 4 Mirror	PL 4.3 Item 20	62E90410	Not in latest revision of Service Manual
No. 5 Mirror	PL 4.3 Item 21	62E90420	Not in latest revision of Service Manual
Rear Plate Spring	PL 5.2 Item 12	9E93060	Not in latest revision of Service Manual
Front Plate Spring	PL 5.2 Item 13	9E93070	Not in latest revision of Service Manual
Idler Gear	PL 5.5 Item 11	7E15392	Not in latest revision of Service Manual

SENT BY:RXTC ;14- 9-95 ; 11:33 ; RXTC SUPPORT LINE→ 0957563711;# 1/ 3

Description	Parts List Reference	Part #	Problem/Information
Film Seal Spring	PL 5.5 Item 23	9E92931	Order as a Non Spared Item
Front No. 2 Dispenser Auger Bearing	PL 6.3 Item 12	13K90180	Order as a Non Spared Item
Front No. 2 Dispenser Auger	PL 6.3 Item 15	7E94730	5331/5332 Unique Part
Paddle Gear	PL 6.3 Item 18	7E94750	5331/5332 Unique Part
Magnetic Roller Gear	PL 6.3 Item 19	7E94740	5331/5332 Unique Part
Magnetic Roller Bearing	PL 6.3 Item 20	13K90100	Not in latest revision of Service Manual
Magnetic Roller	PL 6.3 Item X	121K91110	Not in latest revision of Service Manual
Rear Lift Lever	PL 7.2 Item 6	11K90800	Not in latest revision of Service Manual
Front Lift Lever	PL 7.2 Item 10	11K90541	Not in latest revision of Service Manual
Exit Bracket Assy.	PL 7.3 Item 4 (includes Items 1-8)	1K92721	Not in latest revision of Service Manual
Rear Lift Link	PL 7.2 Item 6	11K90300	Not in latest revision of Service Manual
Front Lift Link	PL 7.2 Item 10	11K90541	Not in latest revision of Service Manual
Upper Exit Chute	PL 7.4 Item 5	54K91572	Not in latest revision of Service Manual
Front Cover Assy.	PL 9.1 Item 1	48K02380	Rx 5331/32 Not in latest revision of Service Manual
LH Top Cover Assy.	PL 12.1 Item 3	48K91971	Rx 5331/32 Not in latest revision of Service Manual
Duplex Transport Drive Belt	PL 12.6 Item 11	23E90580	Not in latest revision of Service Manual

SENT BY:RXTC ;14- 9-95 ; 11:33 ; RXTC SUPPORT LINE→ 095+9563711;# 2/ 3

Description	Parts List Reference	Part #	Problem/Information
Copylizer Kit		8N1300	Not in latest revision of Service Manual
Copylizer Card Kit (10 off)		146N11	Not in latest revision of Service Manual

SENT BY:RXTC ;14- 9-95 ; 11:34 ; RXTC SUPPORT LINE→ 035+956371;# 3/ 3

Глава 4 ПРОЦЕДУРЫ ЗАМЕНЫ/РЕГУЛИРОВКИ

СОДЕРЖАНИЕ

1. ПРИВОДЫ

1.1 Двигатели привода
1.1.1 Замена узла главного двигателя 4-1
1.1.2 Замена узла двигателя носителя 4-1
1.1.3 Замена узла двигателя подачи . 4-2
1.1.4 Замена узла шестерни соединительного звена 4-2

2. УСТРОЙСТВО ПОДАЧИ БУМАГИ

2.1 Лотки и кассеты для бумаги
(2.1.1) Измененне размера кассет для бумаги 4-3
(2.1.2) Регулировка боковой регистрации 4-3

2.2 Узел многолистового ручного податчика (ММР)
2.2.1 Замена ролика подачи 4-4
2.2.2 Замена тормозной площадки 4-4
2.2.3 Замена соленоида ручной подачи 4-5
2.2.4 Замена подталкивающего ролика. 4-5

2.3 Узел устройства подачи бумаги
2.3.1 Замена ролика подачи (Лоток 1) 4-6
(2.3.2) Регулировка усилия на ролике подачи 4-6
2.3.3 Замена тормозной площадки (Лоток 1) 4-7
(2.3.4) Регулировка усилия на тормозной площадке 4-7
2.3.5 Замена выключателя "Добавить бумагу" (Лоток 1) 4-8
2.3.6 Замена узла муфты подачи (Лоток 1) 4-8
2.3.7 Замена узла выключателя размера бумаги (Лоток 1) 4-9
2.3.8 Замена узла податчика № 1 4-9

2.4 Транспортер отвода
2.4.1 Замена датчика размера бумаги при ручной подаче 4-10

2.5 Регистрация
2.5.1 Замена соленоида регистрации.. 4-10
2.5.2 Замена узла затвора регистрации 4-11

3. ТРАНСПОРТЕР БУМАГИ

3.1 Транспортер и вакуумный вентилятор
3.1.1 Замена ремня вакуумного транспортера 4-12
3.1.2 Замена узла вакуумного вентилятора 4-12

* (○) Позиция в окаймлении обозначает процедуру регулировки

4. ОПТИКА

4.1 Стекло оригинала и вентилятор охлаждения стекла
4.1.1 Замена стекла оригинала 4-13
4.1.2 Замена узла вентилятора охлаждения оптики 4-13

4.2 Каретки полного и половинного хода
4.2.1 Замена узла двигателя каретки лампы 4-14
4.2.2 Замена лампы экспонирования .. 4-14
4.2.3 Замена тросика каретки лампы.. 4-15
4.2.4 Замена датчика регистрации ... 4-15
(4.2.5) Регулировка исходного положения каретки полного хода и каретки половинного хода 4-16
(4.2.6) Регулировка перекоса оптики .. 4-17

4.3 Каретки объектива и зеркала
4.3.1 Замена узла двигателя объектива 4-17
4.3.2 Замена ремня привода объектива 4-18
4.3.3 Замена тросика каретки зеркала 4-18
4.3.4 Замена узла датчика экспонирования 4-19
4.3.5 Замена датчика объектива 4-19
4.3.6 Замена датчика оригинала 5331/5332 ..... 4-19A

4.3.7 Регулировка качества копий 4-20
A. Принципиальная теория управления
B. Регулировка экспонирования
C. Регулировка датчика экспонирования
D. Регулировка величины коррекции двигателя подачи (главного)
E. Регулировка величины коррекции двигателя подачи (цветного)
F. Регулировка величины коррекции основного стандартного коэффициента отражения (ACDC)
G. Регулировка величины коррекции плотности для пластины со стандартным коэффициентом отражения (BIAS)
H. Изменение значения верхнего предела смещения 5331/5332

5. КСЕРОГРАФИЧЕСКАЯ СИСТЕМА

5.1 Коротрон зарядки и блок питания
5.1.1 Замена проволоки коротрона зарядки ... 4-25
5.1.2 Замена блока питания высокого напряжения 4-25

5.2 Коротрон переноса и обогреватель барабана
5.2.1 Замена узла коротронов переноса/отделения 4-26
5.2.2 Замена обогревателя барабана 4-26

5.3 Барабан и узел модуля барабана
5.3.1 Замена барабана 4-27

5.4 Коротрон предочистки и пальцы барабана
5.4.1 Замена пальцев барабана 4-28

5.5 Очистка барабана
5.5.1 Замена датчика заполнения тонером 4-28
5.5.2 Замена узла очистительного скребка барабана 4-29
5.5.3 Замена узла пленочного уплотнения 4-29
(5.5.4) Регулировка положения узла пленочного уплотнения 4-30
(5.5.5) Регулировка лампы засветки между изображениями и по бокам (лампы ISIL) 4-31

5.6 Механизм отвода скребка и пальцев барабана
5.6.1 Замена узла соленоида отвода. 4-32
(5.6.2) Регулировка соленоида отвода. 4-32
(5.6.3) Регулировка положения рычага отвода 4-33
5.6.4 Замена узла привода пальцев барабана 4-33
5.6.5 Замена соленоида пальцев барабана 4-34
(5.6.6) Регулировка положения соленоида пальцев барабана 4-34

6. СИСТЕМА ПРОЯВЛЕНИЯ

6.1 Механизм включения узла носителя
6.1.1 Замена муфты включения узла носителя 4-35
6.1.2 Замена узла двигателя подачи цветного тонера 4-35
6.1.3 Замена шестерни привода устройства подачи цветного тонера 4-36

6.2 Узел бункера тонера
6.2.1 Замена регулятора устройства подачи тонера 4-36
6.2.2 Замена двигателя устройства подачи тонера 4-37
6.2.3 Замена датчика малого остатка тонера 4-37

6.3 Главный бункер носителя (1)
6.3.1 Замена носителя 4-38
(6.3.2) Регулировка напряжения смещения носителя 4-39

6.3.3 Формирование магнитного уплотнения 4-39
6.4 Главный бункер носителя (2)
6.5 Бункер цветного носителя (1)
6.5.1 Замена датчика малого остатка тонера 4-40
6.6 Бункер цветного носителя (2)
6.6.1 Замена носителя 4-40
6.6.2 Формирование магнитного уплотнения 4-41

7. СИСТЕМА ЗАКРЕПЛЕНИЯ

7.1 Нагревательный валик
7.1.1 Замена нагревательного стержня (№ 1 и № 2) 4-42
7.1.2 Замена нагревательного валика 4-43
7.1.3 Замена термостата фьюзера .. 4-43
7.1.4 Замена термистора (RT1, RT2) 4-44
7.2 Прижимной валик
7.2.1 Замена прижимного валика ... 4-45
7.2.2 Регулировка дуги контакта .. 4-46
7.3 Выход бумаги
7.3.1 Замена пальца прижимного валика 4-47
7.3.2 Замена пальца отделения нагревательного валика 4-48
7.3.3 Замена выключателя выхода .. 4-49
7.4 Транспортер выхода и дефлектор
7.4.1 Замена датчика пути дефлектора 4-50
7.4.2 Замена соленоида затвора дефлектора 4-50
7.4.3 Замена ролика противозакручивающего устройства 4-51

8. ЭЛЕКТРИЧЕСКИЕ ЭЛЕМЕНТЫ

8.1 Консоль управления и передняя сторона
8.1.1 Замена узла консоли управления 4-52
8.1.2 Замена блокировочного выключателя 4-52
8.1.3 Замена главного выключателя питания 4-53
8.1.4 Замена выключателя смещения желоба 4-53
8.1.5 Замена реле защиты фьюзера.. 4-54
8.1.6 Замена узла твердотельного реле 4-54
8.1.7 Замена узла PWB реле 4-55
8.1.8 Замена трансформатора 110/220VAC .. 4-55
8.2 Задняя сторона
8.2.1 Замена узла Главной PWB 4-55
8.2.2 Настройка энергонезависимой памяти (памяти NVM) 4-56
А. Регулировка регистрации.. 4-56
Б. Регулировка температуры фьюзера 4-56
В. Регулировка пропуска изображения по передней кромке (лампа засветки между изображениями/по бокам - ISIL) 4-57
Г. Регулировка пропуска изображения по задней кромке (лампа ISIL) 4-57
Д. Регулировка масштаба 4-57
Е. Регулировка левого поля.. 4-57
Ж. Регулировка правого поля (только 5030) 4-58
8.2.3 Настройка переключателя с двухрядным расположением контактов (переключателя DIP) 4-58
8.2.4 Сетевой провод питания и узел фильтра помех 4-59
8.2.5 Замена батарейки энергонезависимой памяти (NVM) 4-59
8.2.6 Замена узла термостата 4-60
8.2.7 Замена блока питания низкого напряжения 4-60
8.2.8 Замена PWB двигателя каретки лампы 4-61
8.2.9 Замена PWB датчиков оригинала 5331/5332 4-62

9. КРЫШКИ

9.3 Крышка стекла оригинала
9.3.1 Замена подкладки и датчика стекла 4-62
9.3.2 Замена PWB датчиков оригинала 4-62
9.3.3 Замена блокировочного выключателя стекла оригинала 4-63

10. РАМА (СТАНИНА)

10.1 Пневморессора и запорный рычаг
10..1.1 Замена пневморессоры (передняя сторона) 4-64
10.1.2 Замена пневморессоры (задняя сторона) 4-64

11. СОРТИРОВОЧНОЕ УСТРОЙСТВО

11.1 Крышки и панель управления (10 ячеек)
11.1.1 Замена лотка ячеек (10 ячеек) 4-65
11.1.2 Замена PWB сортера (10 ячеек) 4-65
11.1.3 Блок питания низкого напряжения (10 ячеек) 4-66
11.2 Подача бумаги и привод ячеек (10 ячеек)
11.2.1 Замена датчика исходного положения ячеек (10 ячеек) 4-66
11.2.2 Замена выключателя ячеек (10 ячеек) 4-67
11.2.3 Замена двигателя транспортера (10 ячеек) 4-67
11.2.4 Замена ремня привода транспортера (10 ячеек) 4-68
11.2.5 Замена двигателя привода ячеек (10 ячеек) 4-69
11.2.6 Замена ремня привода ячеек (10 ячеек) 4-69
11.2.7 Замена датчика переднего пути бумаги (10 ячеек) 4-70
11.2.8 Замена датчика заднего пути бумаги (10 ячеек) 4-70
11.4 Крышки и панель управления (20 ячеек)
11.4.1 Замена узла лотка ячеек (20 ячеек) 4-71
11.4.2 Замена главной PWB сортера (20 ячеек) 4-71
11.4.3 Замена блока питания низкого напряжения сортера (20 ячеек) 4-72
11.5 Подача бумаги и привод ячеек (20 ячеек)
11.5.1 Замена двигателя привода ячеек (20 ячеек) 4-73
11.5.2 Замена узла двигателя транспортера (20 ячеек) 4-73
11.5.3 Замена винта кулачка (20 ячеек) 4-74
11.5.4 Цепь привода ячеек (20 ячеек) 4-75
11.5.5 Замена узла индексирования (20 ячеек) 4-76
11.5.6 Замена узла датчика выхода (20 ячеек) 4-77
11.5.7 Замена узла датчика входа (20 ячеек) 4-79
11.6 Стыковка (20 ячеек)
11.6.1 Снятие , установка (20 ячеек) 4-80

12. ДУПЛЕКСНЫЙ АВТОПОДАТЧИК ОРИГИНАЛОВ (DADF) И АВТОПОДАТЧИК ОРИГИНАЛОВ (ADF)

12.1 Крышки
12.1.1 Замена противовеса 4-81
12.1.2 Регулировка положения узла DADF 4-82
А. Регулировка положения DADF ВНУТРЬ/НАРУЖУ 4-82
В. Регулировка положения податчика DADF ВНУТРЬ/НАРУЖУ 4-82
С. Регулировка высоты податчика DADF 4-83
12.2 Привод и электрическая система
12.2.1 Замена главной PWB DADF 4-83
12.2.2 Замена узла двигателя подачи оригинала 4-84
12.2.3 Замена ремня привода инвертера 4-84
12.2.4 Замена ремня привода податчика 4-85
12.2.5 Замена узла привода двигателя стекла оригинала 4-85
12.2.6 Замена ремня привода выхода 4-86

12.3 Подача оригинала
12.3.1 Замена узла лопастной муфты 4-86
12.3.2 Замена датчика оригинала 4-87
12.3.3 Замена тормозной площадки ... 4-87

12.4 Инвертор оригинала
12.4.1 Замена ролика отвода оригинала (№ 1) 4-88
12.4.2 Замена ролика отвода оригинала (№ 2) 4-88
12.4.3 Замена датчика ввода 4-89
12.4.4 Замена датчика размера оригинала 4-89
12.4.5 Замена датчика дуплексного ввода 4-90
12.4.6 Замена соленоида зажатия 4-90
12.4.7 Регулировка положения соленоида зажатия 4-91
12.4.8 Замена узла ролика зажатия... 4-91
12.4.9 Замена затвора инвертора 4-92

12.5 Устройство выравнивания оригинала
12.5.1 Замена верхнего желоба входа 4-92
12.5.2 Замена двигателя ролика выравнивания 4-93

12.6 Транспортер оригинала
12.6.1 Замена ремня стекла оригинала 4-94
12.6.2 Замена датчика ремня 4-95
12.6.3 Регулировка положения остановки ремня стекла оригинала 4-96
12.6.4 Замена узла лотка выхода оригинала 4-96
12.6.5 Замена правого ролика дуплексного транспортера 4-97

12.7 Выход оригинала
12.7.1 Замена датчика выхода 4-98
12.7.2 Замена соленоида затвора регистрации 4-98
12.7.3 Замена узла выходного желоба 4-99
12.7.4 Замена ролика выхода оригинала 4-99

13. МОДУЛЬ ЛОТКОВ

13.3 Привод и электрическая система модуля TDM/модуля FDM
13.3.1 Замена блока питания элиминатора статики 4-101

13.4 Подача бумаги модуля TTM/модуля TDM
13.4.1 Замена ролика подачи (Лоток 2) 4-101
13.4.2 Замена тормозной площадки (Лоток 2) 4-102
13.4.3 Замена узла выключателей размера бумаги (Лоток 2) . 4-102
13.4.4 Замена выключателя "Добавить бумагу" (Лоток 2).. 4-103
13.4.5 Замена узла устройства подачи № 2 4-103
13.4.6 Замена узла устройства подачи № 3 4-104
13.4.7 Замена датчика пути бумаги модуля лотков 4-104

13,5 Подача бумаги модуля FTM/модуля FDM
13.5.1 Замена датчика дуплексного пути бумаги 4-105
13.5.2 Замена муфты подачи № 5 .. 4-105

13.6 Привод дуплексного модуля
13.6.1 Замена ремня привода устройства подачи 4-106
13.6.2 Замена приводного ремня транспортера 4-107
13.6.3 Замена муфты позиционирования лотка 4-107
13.6.4 Замена двигателя привода.. 4-108
13.6.5 Регулировка боковой регистрации дуплексного модуля 4-108

13.7 Устройство подачи дуплексного модуля (DDM)
13.7.1 Замена соленоида ролика подталкивания 4-109
13.7.2 Замена ролика подачи 4-109

13.8 Устройство выравнивания дуплексного модуля
13.8.1 Замена соленоида отвода устройства выравнивания... 4-110
13.8.2 Замена ролика устройства выравнивания 4-110
13.8.3 Замена узла устройства выравнивания 4-111
13.8.4 Замена тросика привода боковой направляющей 4-111
13.8.5 Замена двигателя боковой направляющей 4-112

13.9 Транспортер входа
13.9.1 Замена соленоида затвора входа 4-112
13.9.2 Замена грузика затвора входа 4-113
13.9.3 Замена ролика транспортера № 1 4-113
13.9.4 Замена ролика транспортера № 2 4-114

13.10 Транспортер инвертора
13.10.1 Снятие узла транспортера инвертора 4-114
13.10.2 Замена датчика кодировщика 4-115
13.10.3 Замена соленоида инвертора 4-115
13.10.4 Замена датчика пути инвертора 4-116
13.10.5 Элиминатор статики 4-116

13.11 Затвор инвертора
13.11.1 Соленоид затвора инвертора 4-117

14. ПЛАНШЕТ РЕДАКТИРОВАНИЯ

14.1 Планшет редактирования
14.1.1 Замена узла PWB управления редактированием 5030 4-118
14.1.2 Регулировка осей X-Y 5030 4-118
14.1.1A Замена узла PWB управления редактированием 5332 4-120
14.1.2A Регулировка осей X-Y 5332 4-120

1.1 ДВИГАТЕЛИ ПРИВОДА

1.1.1 ЗАМЕНА УЗЛА ГЛАВНОГО ДВИГАТЕЛЯ

Снятие

1. **Предупреждение:** Выключить главный выключатель питания и извлечь вилку из розетки.
2. Снять заднюю крышку.
3. Открыть переднюю крышку и открыть машину.
4. (Рис.1): Снять узел главного двигателя.

Установка

1. Выполнить установку в порядке, обратном процедуре снятия.

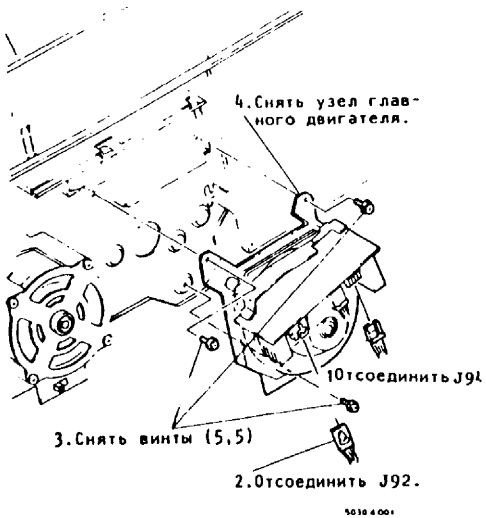

Рис.1. Снятие узла главного двигателя

1.1 ДВИГАТЕЛИ ПРИВОДА

1.1.2 ЗАМЕНА УЗЛА ДВИГАТЕЛЯ НОСИТЕЛЯ

Снятие

1. **Предупреждение:** Выключить главный выключатель питания и извлечь вилку из розетки.
2. Снять заднюю крышку.
3. Открыть переднюю крышку и открыть машину.
4. (Рис.1): Снять узел двигателя носителя.

Установка

1. Выполнить установку в порядке, обратном процедуре снятия.

Примечание: При замене двигателя носителя проверить правильность установки переключателя частоты 50Гц/60Гц.

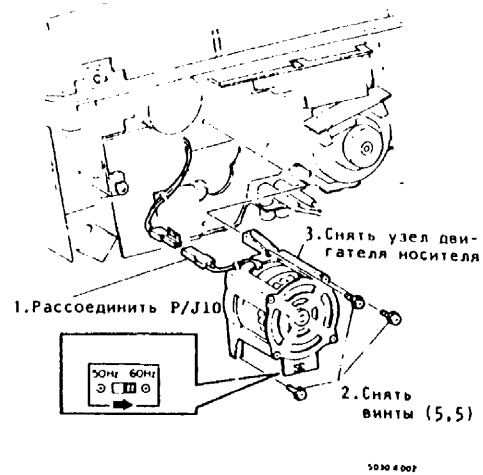

Рис.1. Снятие узла двигателя носителя

.1 ДВИГАТЕЛИ ПРИВОДА

.1.3 ЗАМЕНА УЗЛА ДВИГАТЕЛЯ ПОДАЧИ

ıятие

. Предупреждение: Выключить главный выключатель питания и извлечь вилку из розетки.

. Снять следующие детали:

а. Задняя крышка

б. Задняя нижняя крышка

. Открыть переднюю крышку и открыть машину.

. (Рис.1): Снять узел двигателя подачи.

Установка

. Выполнить установку в порядке, обратном процедуре снятия.

Примечание: При установке узла двигателя подачи внимательно следить за положением муфты ручной подачи и стопора муфты подачи.

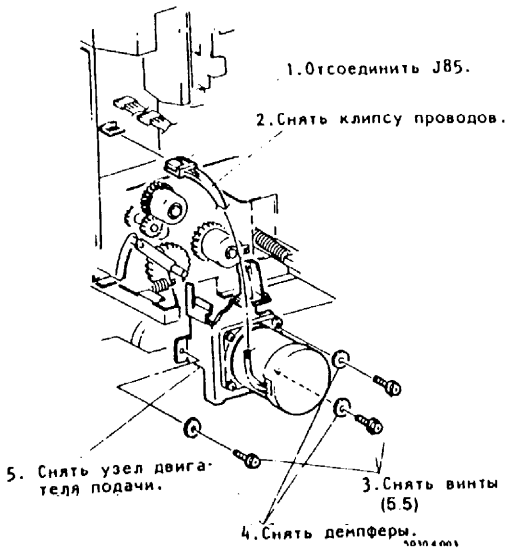

Рис.2. Снятие узла двигателя подачи

1.1 ДВИГАТЕЛИ ПРИВОДА

1.1.4 ЗАМЕНА ШЕСТЕРНИ СОЕДИНИТЕЛЬНОГО ЗВЕНА

Снятие

1. Предупреждение: Выключить главный выключатель питания и извлечь вилку из розетки.
2. Снять следующие детали:
   а. Задняя крышка
   б. Задняя нижняя крышка
3. Открыть переднюю крышку и открыть машину.
4. (Рис.1): Снять узел шестерни соединительного звена.

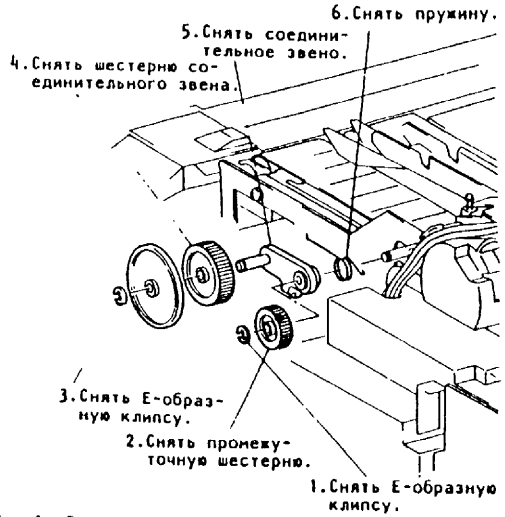

Рис.1. Снятие узла шестерни соединительного звена

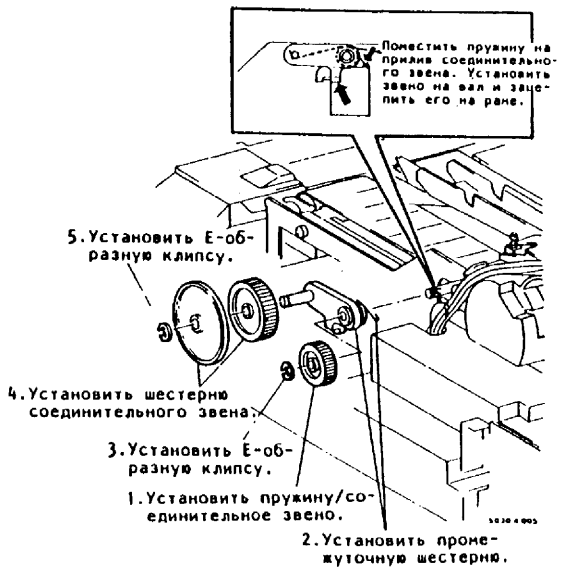

Рис.2. Установка узла шестерни соединительного звена

2.1 ЛОТКИ И КАССЕТЫ ДЛЯ БУМАГИ

2.1.1 ИЗМЕНЕНИЕ РАЗМЕРА КАССЕТ ДЛЯ БУМАГИ

Цель: Настройка размера кассеты в соответствии с потребностями заказчика.

Снятие

1. Выдвинуть лоток, который подлежит регулировке.
2. Извлечь кассету для бумаги из лотка кассеты.
3. (Рис.1): Снять следующие детали:
   а. Прижимная заклепка.
   б. Ярлык кассеты.

Установка

1. Выполнить установку в порядке, обратном процедуре снятия.

Примечание: а. (Рис.2): Проверить метку размера кассеты бумаги и установить соответственно боковую направляющую, селекторный переключатель размера бумаги, ярлык кассеты.

б. (Рис.2): При фиксации ярлыка кассеты прижимать его в направлении стрелок

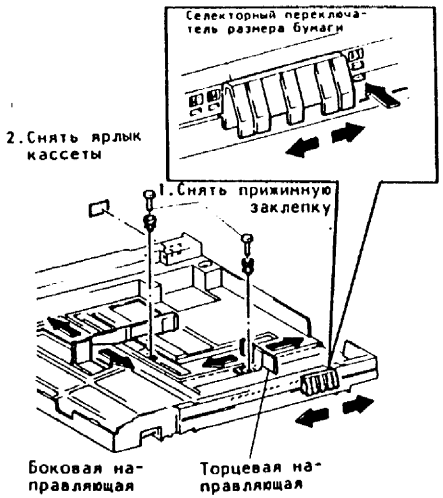

Рис.1. Изменение размера кассеты для бумаги

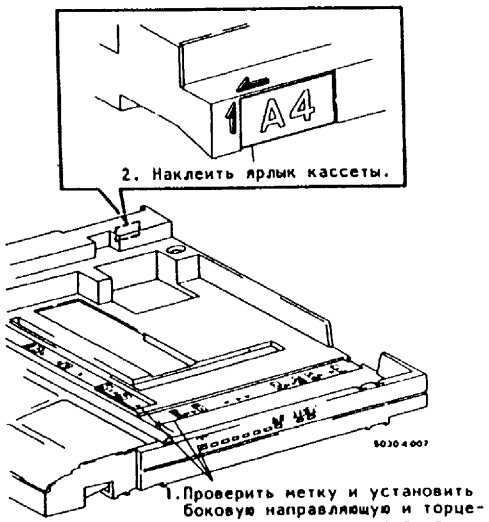

Рис.2. Изменение размера кассеты для бумаги

2.1 ЛОТКИ И КАССЕТЫ ДЛЯ БУМАГИ

2.1.2 РЕГУЛИРОВКА БОКОВОЙ РЕГИСТРАЦИИ

Цель: Отрегулировать положение бумаги относительно оригинала.

Параметр: Диапазон регулировки на каждом стопоре составляет 3 мм. Регулировка осуществляется в заводских условиях.

Регулировка

1. Извлечь лоток кассеты из машины.
2. Извлечь кассету для бумаги из лотка.
3. (Рис.1): Отрегулировать боковую регистрацию.

Примечание: При установке стопоров кассеты выровнять каждую позицию.

4. Установить кассету в лоток.

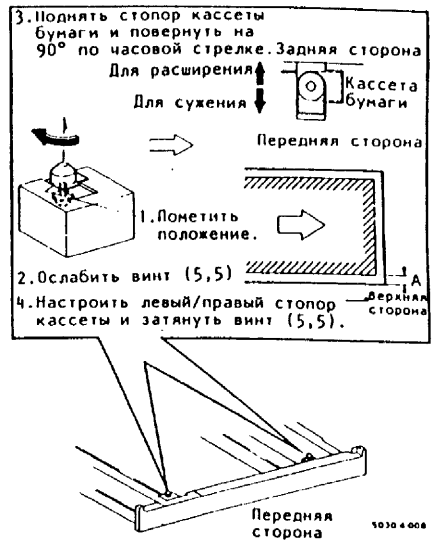

Рис.1. Регулировка боковой регистрации

2.2 УЗЕЛ МНОГОЛИСТОВОГО РУЧНОГО ПОДАТЧИКА (МЛР)

2.2.1 ЗАМЕНА РОЛИКА ПОДАЧИ

Снятие

1. Предупреждение: Выключить главный выключатель питания и извлечь вилку из розетки.
2. Открыть ручной лоток.
3. Снять правую крышку.
4. (Рис.1): Снять ролик подачи.

Установка

1. Выполнить установку в порядке, обратном процедуре снятия.

Примечание: Во время установки ролика подачи отвести одноходовую муфту к задней стороне и установить ролик подачи, удерживая тормозную площадку.



Рис.1. Снятие ролика подачи

2.2 УЗЕЛ МНОГОЛИСТОВОГО РУЧНОГО ПОДАТЧИКА

2.2.2 ЗАМЕНА ТОРМОЗНОЙ ПЛОЩАДКИ

Снятие

1. Предупреждение: Выключить главный выключатель питания и извлечь вилку из розетки.
2. Открыть ручной лоток.
3. Снять следующие детали:
   а. Правая крышка.
   б. Ролик подачи (См. Процедуру 2.2.1).
4. (Рис.1): Снять тормозную площадку.

Установка

1. Выполнить установку в порядке, обратном процедуре снятия.

Примечание: Во время установки ролика подачи отвести одноходовую муфту к задней стороне и установить ролик подачи, удерживая тормозную площадку.

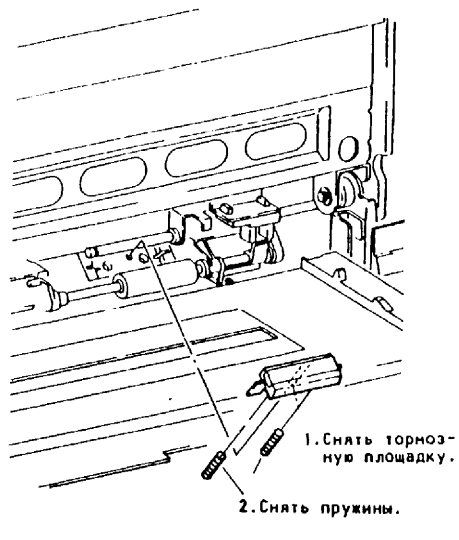

Рис.1. Снятие тормозной площадки

2.2 УЗЕЛ МНОГОЛИСТОВОГО РУЧНОГО ПОДАТЧИКА

2.2.3 ЗАМЕНА СОЛЕНОИДА РУЧНОЙ ПОДАЧИ

Снятие

1. Предупреждение: Выключить главный выключатель питания и извлечь вилку из розетки.
2. Открыть правую нижнюю крышку.
3. Открыть ручной лоток.
4. Снять следующие элементы:
   а. Правая крышка
   б. Задняя крышка
   в. Задняя нижняя крышка
5. Открыть переднюю крышку и открыть машину.
6. Снять следующие элементы:
   а. Узел носителя
   б. Лоток 1
   в. Передняя нижняя крышка
7. Закрыть машину.
8. (Рис.1): Снять ручной лоток.
9. (Рис.2): Снять узел желоба многолистовой ручной подачи.
10. (Рис.3): Снять соленоид ручной подачи.

Установка

1. Выполнить установку в порядке, обратном процедуре снятия.

Примечание: а. При установке соленоида ручной подачи разрезная часть плунжера должна быть обращена вверх.
б. При установке узла желоба многолистовой ручной подачи соблюдать осторожность, чтобы не погнуть миларовый лист
в. При установке опорного кронштейна выступание должно быть обращено к отверстию кронштейна.

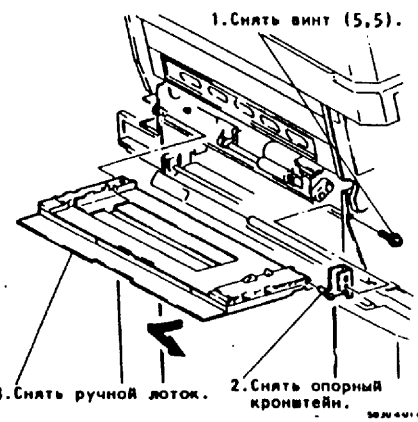

Рис.1. Снятие ручного лотка

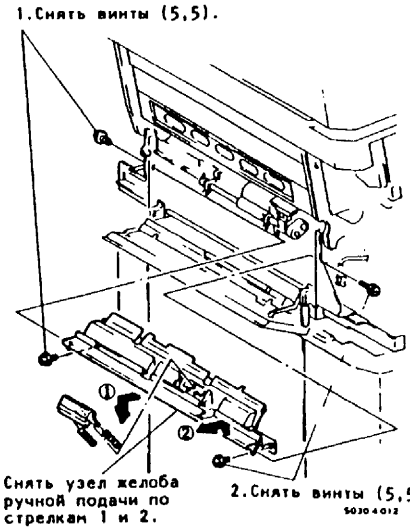

Рис.2. Снятие узла желоба многолистовой ручной подачи

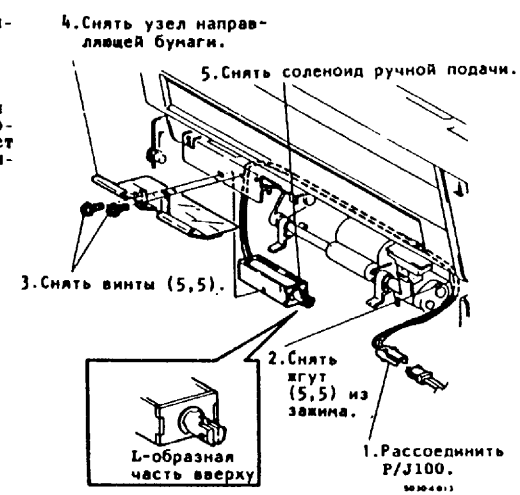

Рис.3. Снятие соленоида ручной подачи

2.2 УЗЕЛ МНОГОЛИСТОВОГО РУЧНОГО ПОДАТЧИКА

2.2.4 ЗАМЕНА ПОДТАЛКИВАЮЩЕГО РОЛИКА

Снятие

1. Предупреждение: Выключить главный выключатель питания и извлечь вилку из розетки.
2. Открыть ручной лоток.
3. Снять правую крышку.
4. (Рис.1): Снять подталкивающий ролик.

Установка

1. Выполнить установку в порядке, обратном процедуре снятия.

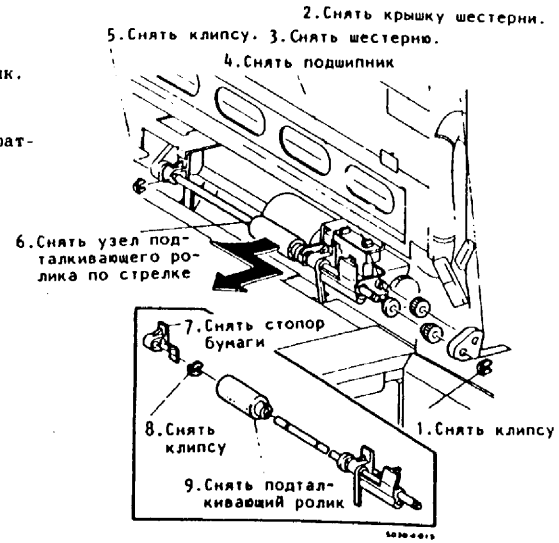

Рис.1. Снятие подталкивающего ролика

2.3 УЗЕЛ УСТРОЙСТВА ПОДАЧИ БУМАГИ

2.3.1 ЗАМЕНА РОЛИКА ПОДАЧИ (ЛОТОК 1)

Снятие

1. Предупреждение: Выключить главный выключатель питания и извлечь вилку из розетки.
2. Снять Лоток 1.
3. Открыть правую нижнюю крышку.
4. (Рис.1): Снять ролик подачи.

Установка

1. Выполнить установку в порядке, обратном процедуре снятия.

Примечание: При установке ролика подачи D-образное отверстие ролика подачи должно быть обращено к передней стороне.

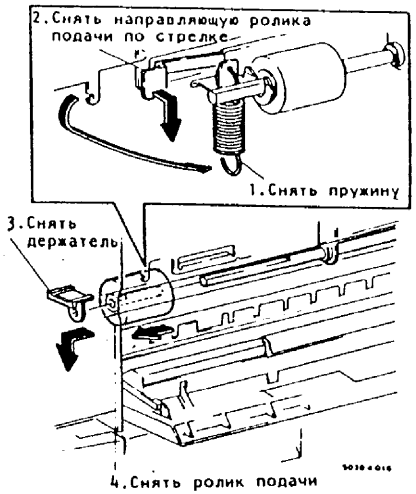

Рис.1. Снятие ролика подачи

2.3 УЗЕЛ УСТРОЙСТВА ПОДАЧИ БУМАГИ

2.3.2 РЕГУЛИРОВКА УСИЛИЯ НА РОЛИКЕ ПОДАЧИ

Цель: Устойчивая подача бумаги обеспечивается путем изменения давления (прижатия) в зависимости от размера бумаги.

Параметр: Имеются три регулировки натяжения пружины. Первоначальное положение пружины устанавливается в центре.

Регулировка

1. Предупреждение: Выключить главный выключатель питания и извлечь вилку из розетки.
2. Снять следующие элементы:
   a. Задняя крышка.
   б. Задняя нижняя крышка.
3. Выдвинуть узел лотка примерно на 20 см.
4. (Рис.1): Изменить настройку пружины.
5. Установить на место все снятые детали.

Примечание:
Сильное натяжение пружины - Бумага большой плотности
Слабое натяжение пружины - Бумага малой плотности
Нормальное натяжение пружины - Бумага плотностью 80 г/кв.м

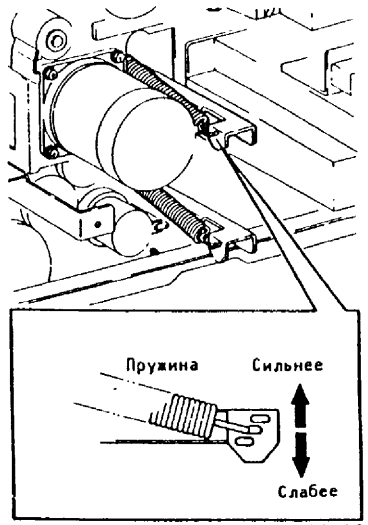

Рис.1. Регулировка усилия на ролике подачи (см. Примечание)

2.3 УЗЕЛ УСТРОЙСТВА ПОДАЧИ БУМАГИ

2.3.3 ЗАМЕНА ТОРМОЗНОЙ ПЛОЩАДКИ (ЛОТОК 1)

Снятие

1. **Предупреждение:** Выключить главный выключатель питания и извлечь вилку из розетки.
2. Снять следующие элементы:
   а. Лоток 1
   б. Ролик подачи (см. Процедуру 2.3.1)
3. (Рис.1): Снять тормозную площадку.

Установка

1. Выполнить установку в порядке, обратном процедуре снятия.

Примечание: После установки тормозной площадки плавно сдвинуть ее пальцем вверх-вниз.

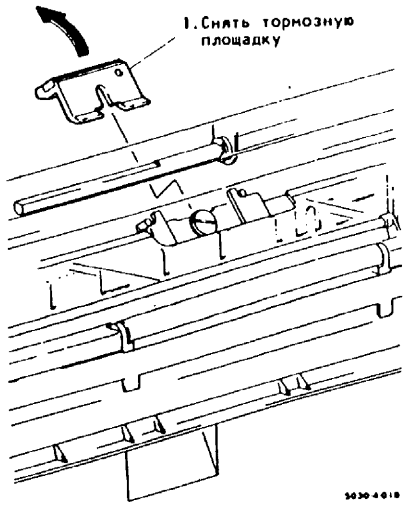

Рис.1. Снятие тормозной площадки

2.3 УЗЕЛ УСТРОЙСТВА ПОДАЧИ БУМАГИ

2.3.4 РЕГУЛИРОВКА УСИЛИЯ НА ТОРМОЗНОЙ ПЛОЩАДКЕ

Цель: Устойчивая подача бумаги обеспечивается путем изменения давления (прижатия) в зависимости от размера бумаги.

Параметр: Имеются три регулировки натяжения пружины. Пружина настраивается на заводе на среднее натяжение.

Регулировка

1. **Предупреждение:** Выключить главный выключатель питания и извлечь вилку из розетки.
2. Снять следующие элементы:
   а. Лоток 1
   б. Ролик подачи (см. Процедуру 2.3.1)
3. Открыть правую нижнюю крышку.
4. (Рис.1): Снять узел кронштейна торможения.
5. (Рис.2): Отрегулировать усилие на пружине тормозной площадки.
6. Установить на место снятые детали.

Примечание: При установке узла кронштейна торможения отверстие кронштейна должно быть обращено к полукруглому выступанию рамы.

Примечание:
Сильное натяжение пружины - Бумага большой плотности
Слабое натяжение пружины - Бумага малой плотности
Нормальное натяжение пружины - Бумага плотностью 80 г/кв.м

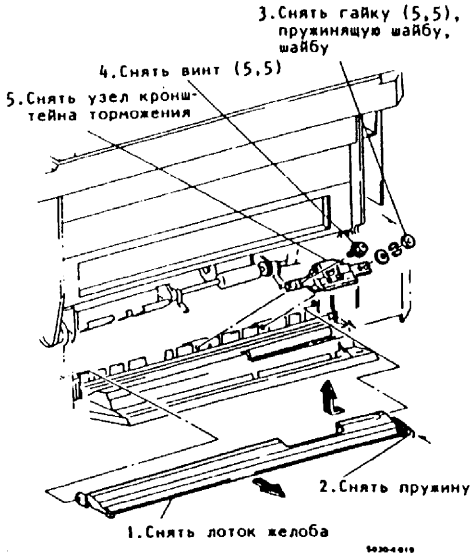

Рис.1. Снятие узла кронштейна торможения (Соблюдать крайнюю осторожность)

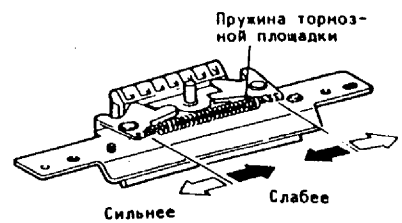

Рис.2. Регулировка усилия на тормозной площадке

2.3 УЗЕЛ УСТРОЙСТВА ПОДАЧИ БУМАГИ

2.3.5 ЗАМЕНА ВЫКЛЮЧАТЕЛЯ "ДОБАВИТЬ БУМАГУ" (ЛОТОК 1)

Снятие

1. Предупреждение: Выключить главный выключатель питания и извлечь вилку из розетки.
2. Снять заднюю крышку.
3. Открыть переднюю крышку и открыть машину.
4. Снять следующие элементы:
   а. Узел носителя
   б. Узел модуля барабана
   в. Узел коротронов переноса/отделения (см. Процедуру 5.2.1).
   г. Обогреватель барабана (см. Процедуру 5.2.2)
5. (Рис.1): Снять узел нижнего желоба бумаги.
6. (Рис.2): Снять выключатель "Добавить бумагу".

Установка

1. Выполнить установку в порядке, обратном процедуре снятия.

Примечание: При установке выключателя "Добавить бумагу" он должен быть помещен на полукруглом выступании.

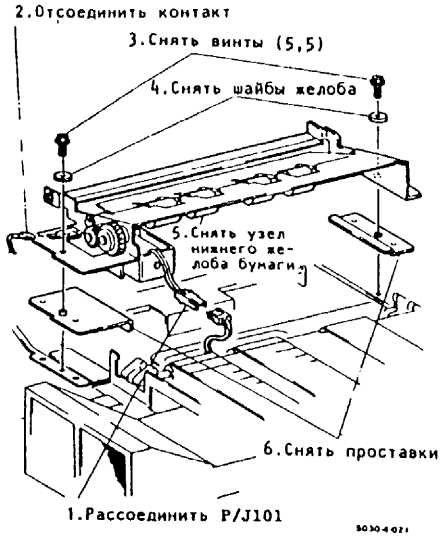

Рис.1. Снятие узла нижнего желоба бумаги

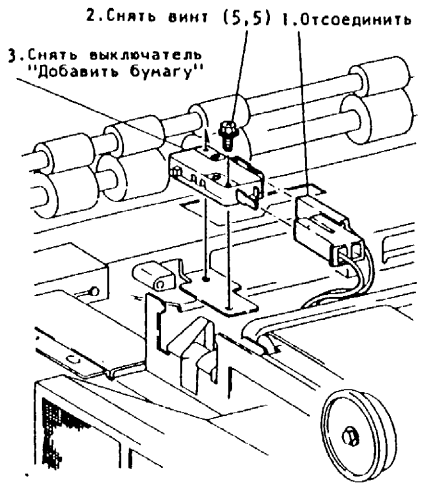

Рис.2. Снятие выключателя "Добавить бумагу"

2.3 УЗЕЛ УСТРОЙСТВА ПОДАЧИ БУМАГИ

2.3.6 ЗАМЕНА УЗЛА МУФТЫ ПОДАЧИ

Снятие

1. Предупреждение: Выключить главный выключатель питания и извлечь вилку из розетки.
2. Открыть переднюю крышку и открыть машину.
3. Снять следующие элементы:
   а. Задняя крышка
   б. Задняя нижняя крышка
   в. Узел двигателя подачи (см. Процедуру 1.1.3)
4. (Рис.1): Снять узел муфты подачи.

Установка

1. Выполнить установку в порядке, обратном процедуре снятия.

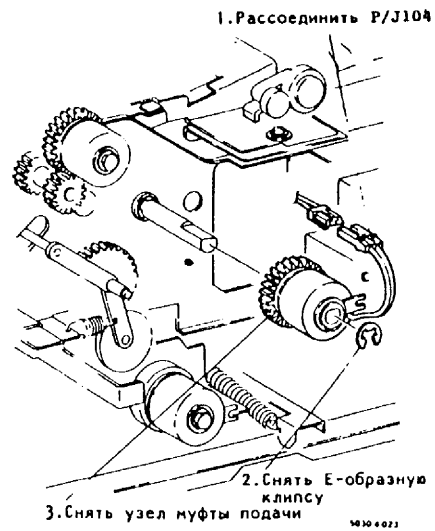

Рис.1. Снятие узла муфты подачи

2.3 УЗЕЛ УСТРОЙСТВА ПОДАЧИ БУМАГИ

2.3.7 ЗАМЕНА УЗЛА ВЫКЛЮЧАТЕЛЕЙ РАЗМЕРА БУМАГИ (ЛОТОК 1)

Снятие

1. Предупреждение: Выключить главный выключатель питания и извлечь вилку из розетки.
2. Открыть переднюю крышку и открыть машину.
3. Снять следующие элементы:
   а. Узел коротронов переноса/отделения (см. Процедуру 5.2.1).
   б. Обогреватель барабана (см. Процедуру 5.2.2).
   в. Лоток 1.
4. (Рис.1, Рис.2): Снять узел выключателей размера бумаги.

Установка

1. Выполнить установку в порядке, обратном процедуре снятия.

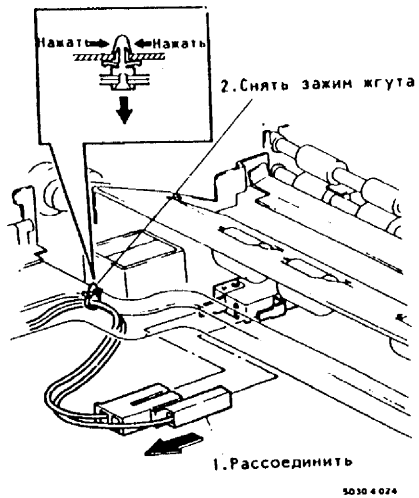

Рис.1. Снятие узла выключателей размера бумаги

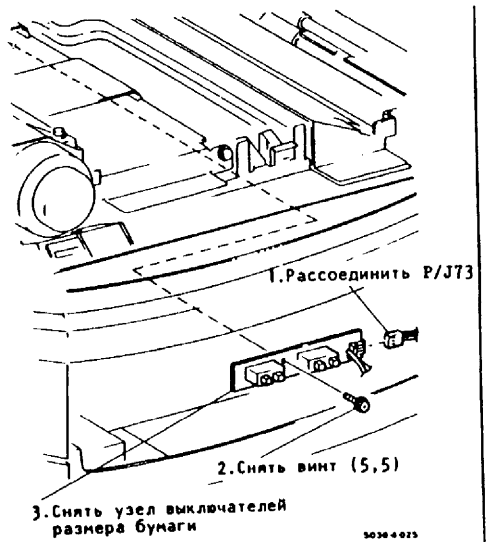

Рис.2. Снятие узла выключателей размера бумаги

2.3 УЗЕЛ УСТРОЙСТВА ПОДАЧИ БУМАГИ

2.3.8 ЗАМЕНА УЗЛА ПОДАТЧИКА № 1

Снятие

1. Предупреждение: Выключить главный выключатель питания и извлечь вилку из розетки.
2. Открыть узел нижней крышки.
3. Снять следующие элементы:
   а. Лоток 1
   б. Задняя крышка
   в. Задняя нижняя крышка
   г. Узел муфты подачи (см. Процедуру 2.3.6)
4. (Рис.1): Снять ручной лоток.
5. (Рис.2): Снять ролик отвода.

Примечание: Соблюдать осторожность, чтобы не уронить подшипник в машину

6. (Рис.3): Снять узел податчика № 1.

Установка

1. Выполнить установку в порядке, обратном процедуре снятия.

Примечание: При установке шестерни 15 поместить ее так, чтобы запиралось вращение вала по часовой стрелке.

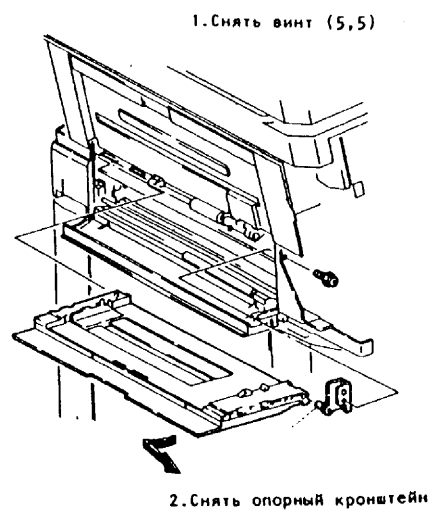

Рис.1. Снятие ручного лотка

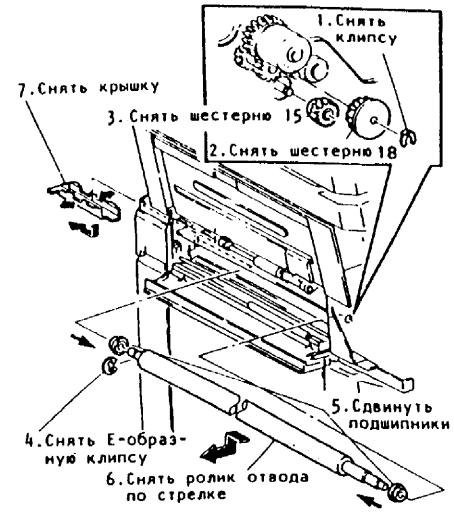

Рис.2. Снятие ролика отвода

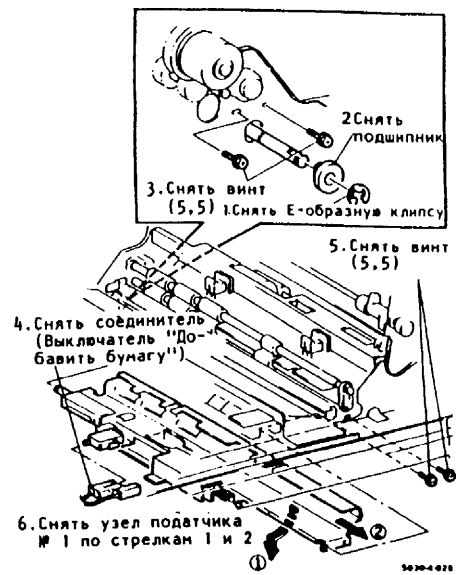

Рис.3. Снятие узла податчика № 1

2.4 ТРАНСПОРТЕР ОТВОДА

2.4.1 ЗАМЕНА ДАТЧИКА РАЗМЕРА БУМАГИ ПРИ РУЧНОЙ ПОДАЧЕ

Снятие

1. Предупреждение: Выключить главный выключатель питания и извлечь вилку из розетки.
2. Открыть ручной лоток.
3. Открыть переднюю крышку и открыть машину.
4. Снять следующие элементы:
   а. Правая крышка
   б. Задняя крышка
   в. Узел носителя
   г. Цветовой блок
5. (Рис.1): Снять датчик размера ручной подачи.

Установка

1. Выполнить установку в порядке, обратном процедуре снятия.

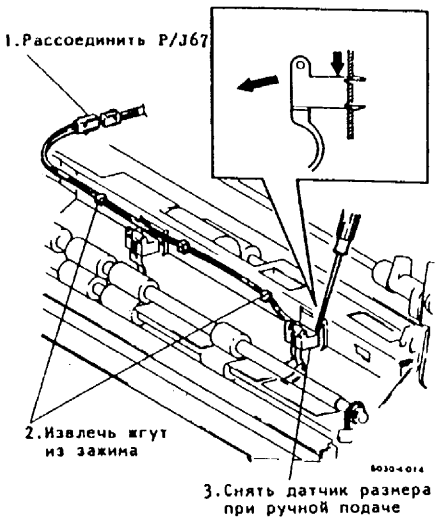

Рис.1. Снятие датчика размера бумаги ручной подачи

2.5 РЕГИСТРАЦИЯ

2.5.1 ЗАМЕНА СОЛЕНОИДА РЕГИСТРАЦИИ

Снятие

1. Предупреждение: Выключить главный выключатель питания и извлечь вилку из розетки.
2. Открыть заднюю крышку.
3. Открыть переднюю крышку и открыть машину.
4. Снять следующие элементы:
   а. Узел носителя
   б. Узел модуля барабана
   в. Узел коротронов переноса/отделения (см. Процедуру 5.2.1)
   г. Обогреватель барабана (см. Процедуру 5.2.2)
5. (Рис.1): Снять узел нижнего желоба бумаги.
6. (Рис.2): Снять соленоид регистрации.

Установка

1. Выполнить установку в порядке, обратном процедуре снятия.

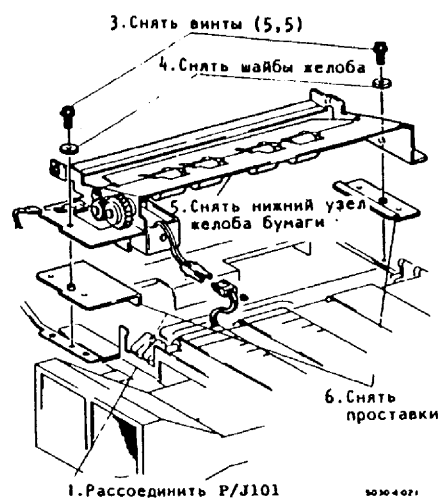

Рис.1. Снятие узла нижнего желоба бумаги

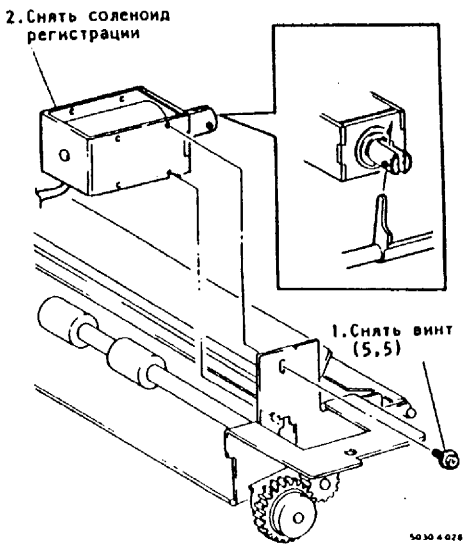

Рис.2. Снятие соленоида регистрации

2.5 РЕГИСТРАЦИЯ

2.5.2 ЗАМЕНА УЗЛА ЗАТВОРА РЕГИСТРАЦИИ

Снятие

1. <u>Предупреждение:</u> Выключить главный выключатель питания и извлечь вилку из розетки.
2. Снять заднюю крышку.
3. Открыть переднюю крышку и открыть машину.
4. Снять следующие элементы:
   а. Узел носителя
   б. Узел модуля барабана
   в. Узел коротронов переноса/отделения (см. Процедуру 5.2.1)
   г. Обогреватель барабана (см. Процедуру 5.2.2)
   д. Соленоид регистрации (см. Процедуру 2.5.1)
5. (Рис. 1): Снять узел затвора регистрации.

Установка

1. Выполнить установку в порядке, обратном процедуре снятия.

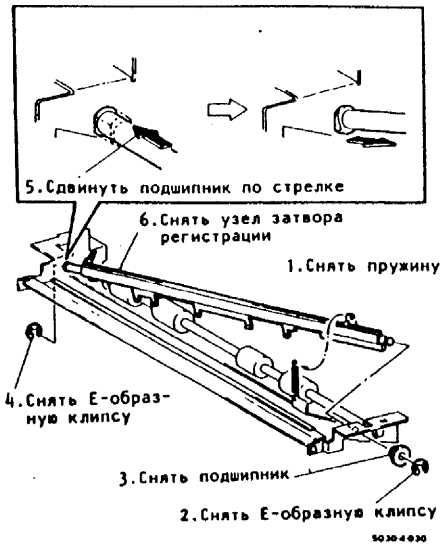

Рис.1. Снятие узла затвора регистрации

3.1 ТРАНСПОРТЕР И ВАКУУМНЫЙ ВЕНТИЛЯТОР

3.1.1 ЗАМЕНА РЕМНЯ ВАКУУМНОГО ТРАНСПОРТЕРА

Снятие

1. Предупреждение: Выключить главный выключатель питания и извлечь вилку из розетки.
2. Открыть переднюю крышку и открыть машину.
3. Снять узел коротронов переноса/отделения (см. Процедуру 5.2.1).
4. (Рис.1): Снять узел транспортера бумаги.
5. (Рис.2): Снять ремень вакуумного транспортера.

Установка

1. Выполнить установку в порядке, обратном процедуре снятия.

Примечание: Во время установки ремня вакуумного транспортера наблюдать за зубцами ремня (см. Рис.2).

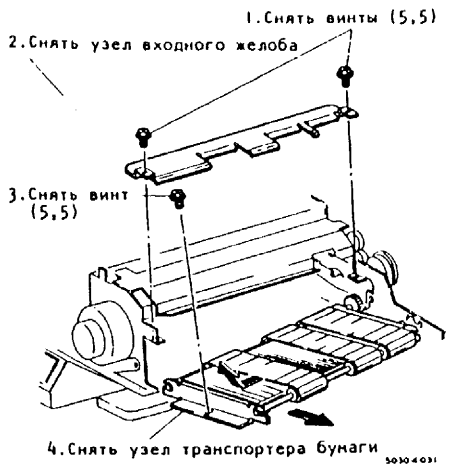

Рис.1. Снятие узла транспортера бумаги

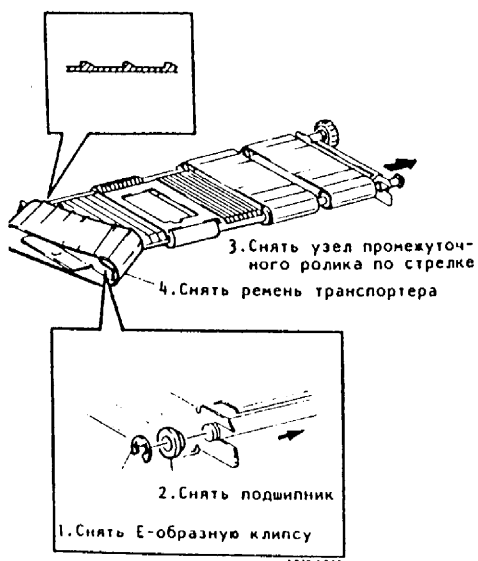

Рис.2. Снятие ремня вакуумного транспортера

3.1 ТРАНСПОРТЕР И ВАКУУМНЫЙ ВЕНТИЛЯТОР

3.1.2 ЗАМЕНА УЗЛА ВАКУУМНОГО ВЕНТИЛЯТОРА

Снятие

1. Предупреждение: Выключить главный выключатель питания и извлечь вилку из розетки.
2. Открыть переднюю крышку и открыть машину.
3. Снять следующие элементы:
   а. Узел носителя.
   б. Узел модуля барабана.
   в. Узел коротронов переноса/отделения (см. Процедуру 5.2.1).
4. (Рис.1): Снять узел транспортера бумаги.
5. (Рис.2): Снять узел вакуумного вентилятора.

Установка

1. Выполнить установку в порядке, обратном процедуре снятия.

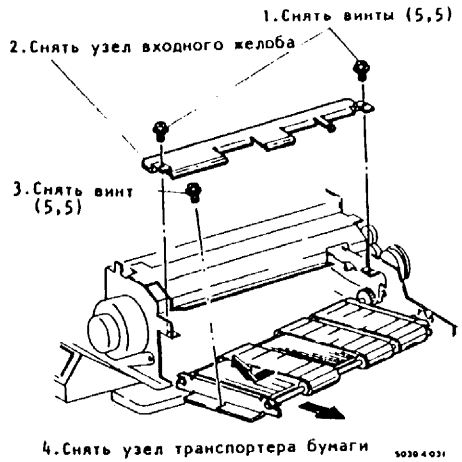

Рис.1. Снятие узла транспортера бумаги

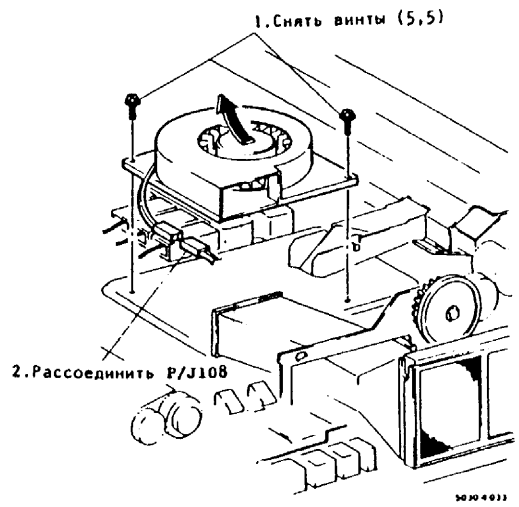

Рис.2. Снятие узла вакуумного транспортера

4.1 СТЕКЛО ОРИГИНАЛА И ВЕНТИЛЯТОР ОХЛАЖДЕНИЯ СТЕКЛА

4.1.1 ЗАМЕНА СТЕКЛА ОРИГИНАЛА

Снятие

1. Предупреждение: Выключить главный выключатель питания и извлечь вилку из розетки питания.
2. Открыть крышку стекла оригинала.
3. (Рис.1): Снять стекло оригинала.

Установка

1. Выполнить установку в порядке, обратном процедуре снятия.

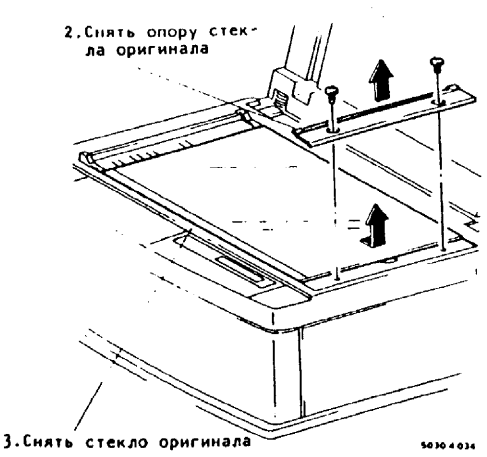

Рис.1. Снятие стекла оригинала

4.1 СТЕКЛО ОРИГИНАЛА И ВЕНТИЛЯТОР ОХЛАЖДЕНИЯ СТЕКЛА

4.1.2 ЗАМЕНА УЗЛА ВЕНТИЛЯТОРА ОХЛАЖДЕНИЯ ОПТИКИ

Снятие

1. Предупреждение: Выключить главный выключатель питания и извлечь вилку из розетки питания.
2. Открыть переднюю крышку и открыть машину.
3. Снять левую крышку.
4. (Рис.1): Снять узел прижимных роликов.
5. (Рис.2): Снять узел вентилятора охлаждения оптики.

Установка

1. Выполнить установку в порядке, обратном процедуре снятия.

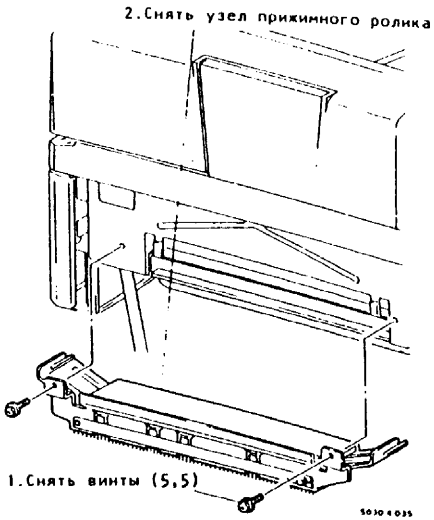

Рис.1. Снятие узла прижимных роликов

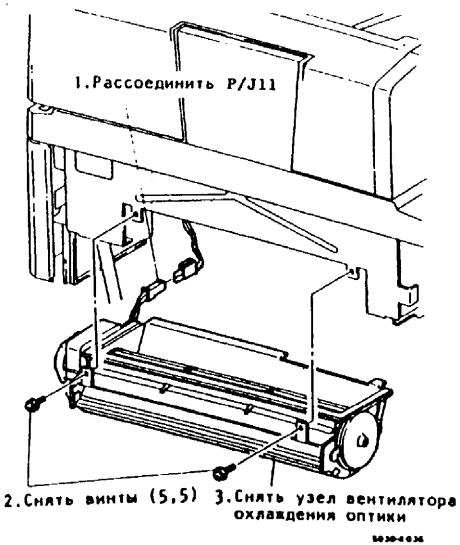

Рис.2. Снятие узла вентилятора охлаждения оптики

4.2 КАРЕТКИ ПОЛНОГО И ПОЛОВИННОГО ХОДА

4.2.1 ЗАМЕНА УЗЛА ДВИГАТЕЛЯ КАРЕТКИ ЛАМПЫ

Снятие

1. Предупреждение: Выключить главный выключатель питания и извлечь вилку из розетки питания.
2. Снять заднюю крышку.
3. Открыть переднюю крышку и открыть машину.
4. (Рис.1): Сдвинуть кронштейн лампы засветки между оригиналами и по бокам (ISIL).
5. (Рис.2): Снять узел двигателя каретки лампы.

Установка

1. (Рис.3): Установить узел двигателя каретки лампы.
2. Установить на место снятые детали.

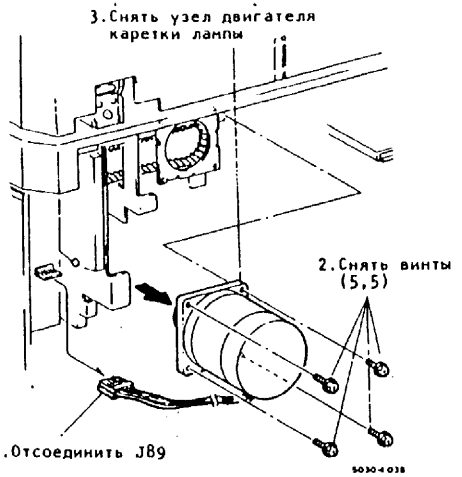

Рис.2. Снятие узла двигателя каретки лампы

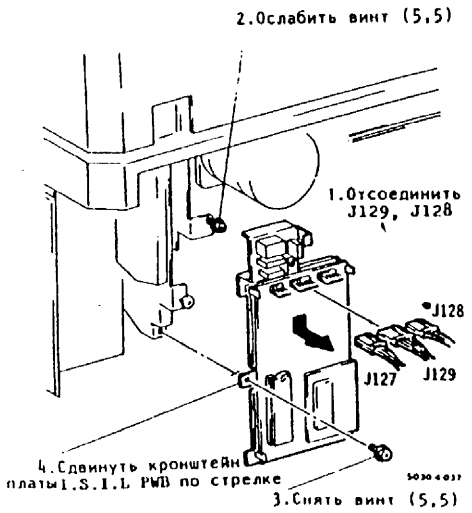

Рис.1. Смещение кронштейна PWB лампы ISIL (засветки между оригиналами и по бокам)

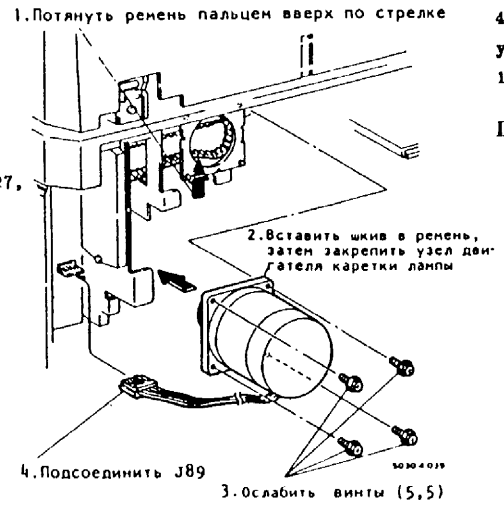

Рис.3. Установка двигателя каретки лампы

4.2 КАРЕТКИ ПОЛНОГО И ПОЛОВИННОГО ХОДА

4.2.2 ЗАМЕНА ЛАМПЫ ЭКСПОНИРОВАНИЯ



Примечание: а. Не касаться стеклянной трубки. В случае касания протереть трубку жидкостью для очистки барабана.
б. Лампа экспонирования очень хрупкая. Соблюдать осторожность при обращении с ней.

Снятие

1. Предупреждение: Выключить главный выключатель питания и извлечь вилку из розетки питания.
2. Открыть крышку стекла оригинала.
3. Снять стекло оригинала (см. Процедуру 4.1.1).
4. (Рис.1): Снять лампу экспонирования.

Установка

1. Выполнить установку в порядке, обратном процедуре снятия.

Примечание: При установке лампы экспонирования ее выступающая часть должна быть расположена так, как показано на рис.1.

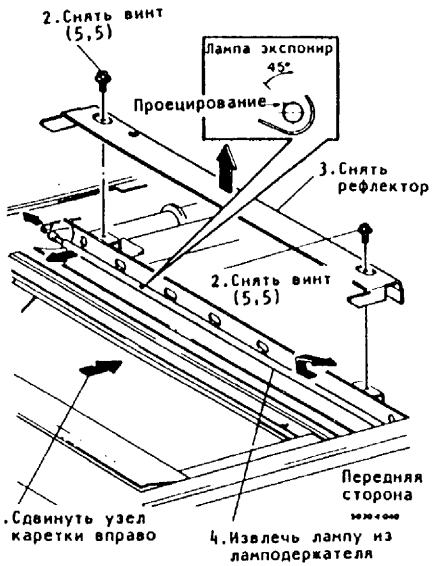

Рис.1. Снятие лампы экспонирования

4.2 КАРЕТКИ ПОЛНОГО И ПОЛОВИННОГО ХОДА

4.2.3 ЗАМЕНА ТРОСИКА КАРЕТКИ ЛАМПЫ

Последовательность: Замена тросика каретки лампы (4.2.3) → Регулировка исходного положения кареток полного хода и половинного хода (4.2.5)

Снятие

1. Предупреждение: Выключить главный выключатель питания и извлечь вилку из розетки питания.
2. Снять следующие элементы:
   а. Крышка стекла оригинала
   б. Левая крышка
   в. Задняя крышка
   г. Задняя нижняя крышка
   д. Стекло оригинала (см. Процедуру 4.1.1)
   е. Верхняя крышка
   ж. Крышка блока оптики
3. Открыть переднюю крышку и открыть машину.
4. (Рис.1): Сдвинуть узел Главной PWB.
5. (Рис.2): Снять тросик каретки лампы.

Установка

1. Выполнить установку в порядке, обратном процедуре снятия тросика каретки лампы, и затянуть винт зажимной пластины временно, так чтобы обеспечивалось перемещение тросика каретки.
2. Отрегулировать исходное положение (см. Процедуру 4.2.5).
3. Установить на место снятые детали.

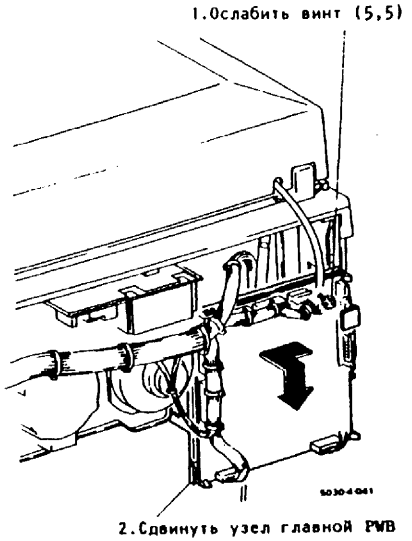

Рис.1. Смещение узла Главной PWB

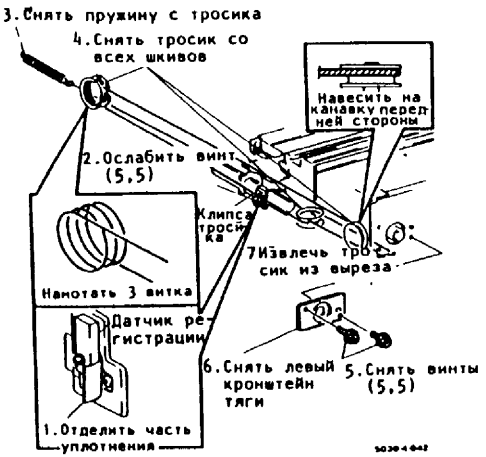

Рис.2. Снятие тросика каретки лампы

4.2 КАРЕТКИ ПОЛНОГО И ПОЛОВИННОГО ХОДА

4.2.4 ЗАМЕНА ДАТЧИКА РЕГИСТРАЦИИ

Снятие

1. Предупреждение: Выключить главный выключатель питания и извлечь вилку из розетки питания.
2. Снять заднюю крышку.
3. Открыть переднюю крышку и открыть машину.
4. (Рис. 1): Сдвинуть узел Главной PWB.
5. (Рис.2): Снять датчик регистрации.

Установка

1. Выполнить установку в порядке, обратном процедуре снятия.

Примечание: (Рис.3): При установке датчика регистрации осуществлять нажатие в направлении стрелки.

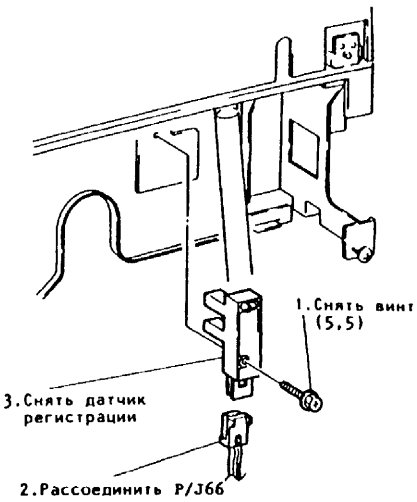

Рис.2. Снятие датчика регистрации

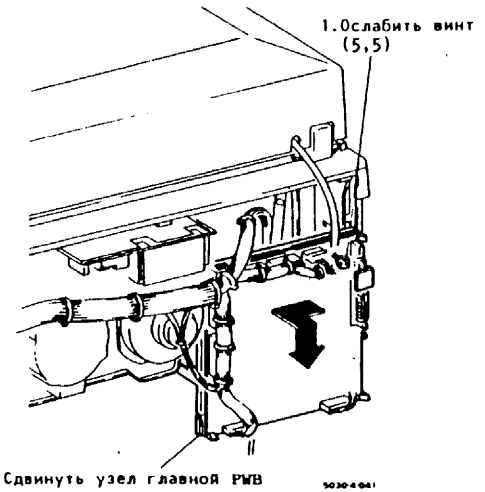

Рис.1. Смещение узла Главной PWB

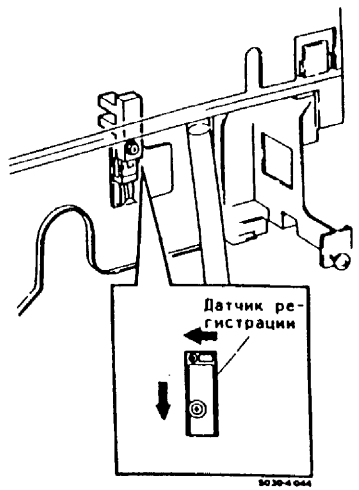

Рис.3. Установка датчика регистрации

4.2 КАРЕТКИ ПОЛНОГО И ПОЛОВИННОГО ХОДА

4.2.5 РЕГУЛИРОВКА ИСХОДНОГО ПОЛОЖЕНИЯ КАРЕТКИ ПОЛНОГО ХОДА И КАРЕТКИ ПОЛОВИННОГО ХОДА

Цель: Отрегулировать начальное положение каретки полного хода и каретки половинного хода.

Последовательность: Регулировка кареток полного хода и половинного хода (4.2.5) → Регулировка регистрации (8.2.2.A)

Примечание: Выполнять данную регулировку в следующих случаях:
- а. Замена тросика каретки лампы
- б. Изменение масштаба (оси барабана)
- в. Регистрация не может быть отрегулирована с помощью памяти NVM.

Проверка

1. **Предупреждение:** Выключить главный выключатель питания и извлечь вилку из розетки питания.
2. Снять следующие элементы:
   - а. Крышка стекла оригинала
   - б. Левая крышка
   - в. Задняя крышка
   - г. Стекло оригинала (см. Процедуру 4.1.1)
   - д. Верхняя крышка
3. (Рис.1): Снять узел кронштейна регистрации.
4. (Рис.2): Проверить правильность положения каретки полного хода и каретки половинного хода.

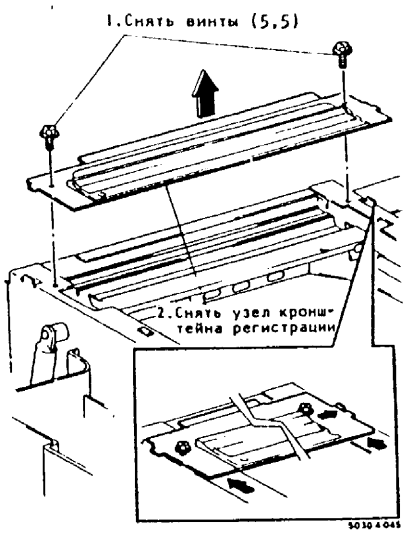

Рис.1. Снятие узла кронштейна регистрации

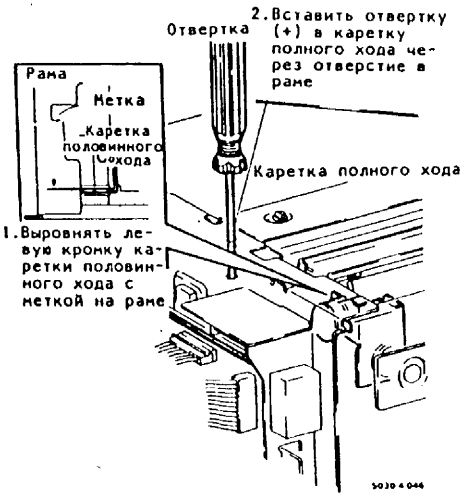

Рис.2. Проверка исходного положения каретки полного хода и каретки половинного хода

Регулировка

1. (Рис.3): Сдвинуть узел Главной PWB.
2. (Рис.4): Отрегулировать исходное положение каретки полного хода и каретки половинного хода.
3. Установить на место снятые детали.

Примечание: При установке узла кронштейна регистрации выровнять его верх со стрелкой (см. вставку на рис.1).

4. Выполнить регулировку регистрации (см. Процедуру 8.2.2.A).

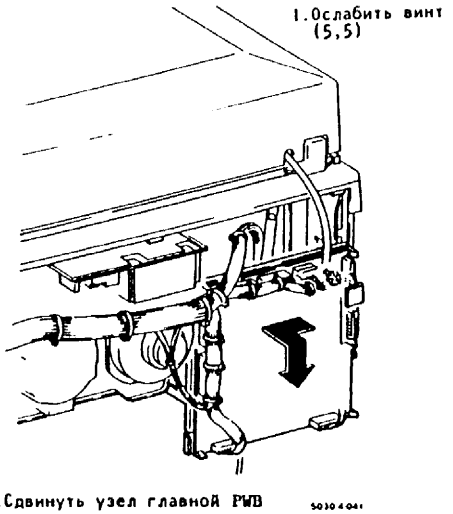

Рис.3. Смещение узла Главной PWB

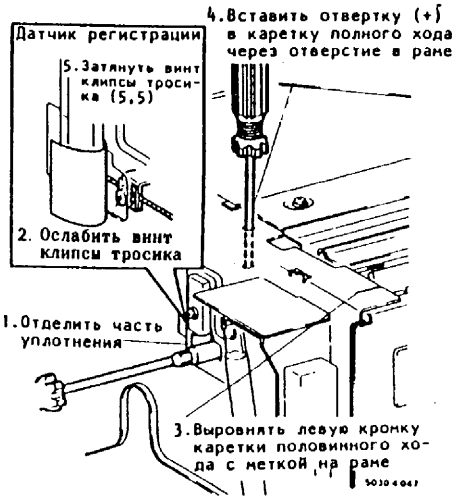

Рис.4. Регулировка исходного положения каретки полного хода и каретки половинного хода

4.2 КАРЕТКИ ПОЛНОГО И ПОЛОВИННОГО ХОДА

4.2.6 РЕГУЛИРОВКА ПЕРЕКОСА ОПТИКИ

Цель: Корректирование оптической перпендикулярности между направлением вала барабана и направлением подачи бумаги.

Проверка

1. Поместить Контрольный лист 4997Т283 вдоль кромки регистрации и изготовить копию.
2. Перпендикулярность направления сканирования и направления вала барабана должна быть в пределах 0 ±2 мм.

Регулировка

1. **Предупреждение:** Выключить главный выключатель питания и извлечь вилку из розетки питания.
2. Открыть переднюю крышку.
3. Снять левую крышку.
4. (Рис.2): Регулировка оптического перекоса должна выполняться путем незначительного подъема передней стороны верхней крышки.

Предупреждение: Не приподнимать верхнюю крышку чрезмерно.

5. Установить на место снятые детали.

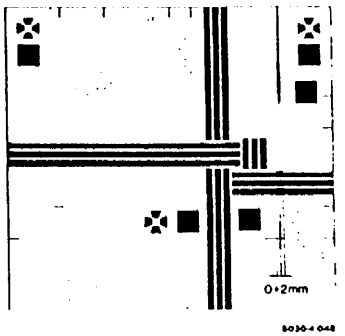

Рис.1. Проверка оптического перекоса

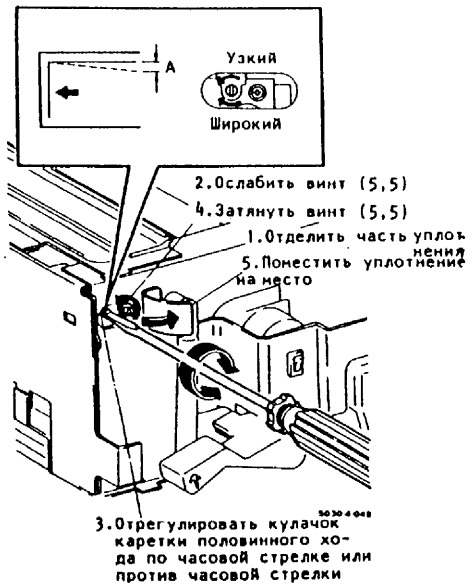

Рис.2. Регулировка оптического перекоса

4.3 КАРЕТКИ ОБЪЕКТИВА И ЗЕРКАЛА

4.3.1 ЗАМЕНА УЗЛА ДВИГАТЕЛЯ ОБЪЕКТИВА

Снятие

1. **Предупреждение:** Выключить главный выключатель питания и извлечь вилку из розетки питания.
2. Открыть переднюю крышку.
3. Открыть крышку стекла оригинала.
4. Снять стекло оригинала (см. Процедуру 4.1.1).
5. (Рис. 1): Снять узел двигателя объектива.

Установка

1. Выполнить установку в порядке, обратном процедуре снятия.

Примечание: При установке узла двигателя объектива выровнять отверстие в кронштейне с полукруглым выступанием.

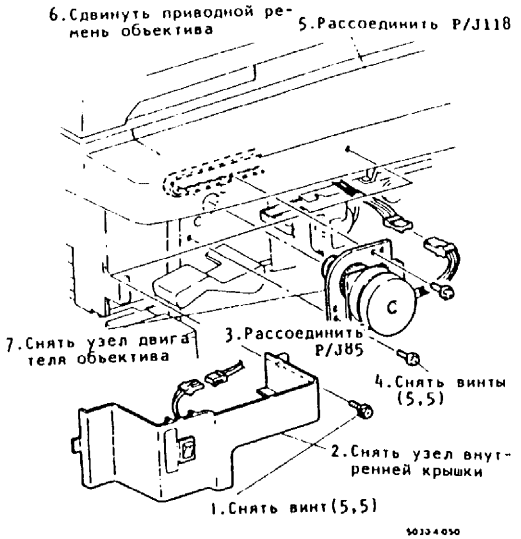

Рис.1. Снятие узла двигателя объектива

4.3 КАРЕТКИ ОБЪЕКТИВА И ЗЕРКАЛА

4.3.2 ЗАМЕНА РЕМНЯ ПРИВОДА ОБЪЕКТИВА

Снятие

1. Предупреждение: Выключить главный выключатель питания и извлечь вилку из розетки питания.
2. Открыть крышку стекла оригинала.
3. Открыть переднюю крышку.
4. Снять следующие элементы:
   a. Стекло оригинала (см. Процедуру 4.1.1)
   б. Крышка блока оптики
5. (Рис.1, Рис.2): Снять привод объектива.

Установка

1. Выполнить установку в порядке, обратном процедуре снятия.

Примечание: При установке узла двигателя объектива выровнять отверстие кронштейна с полукруглым выступанием.

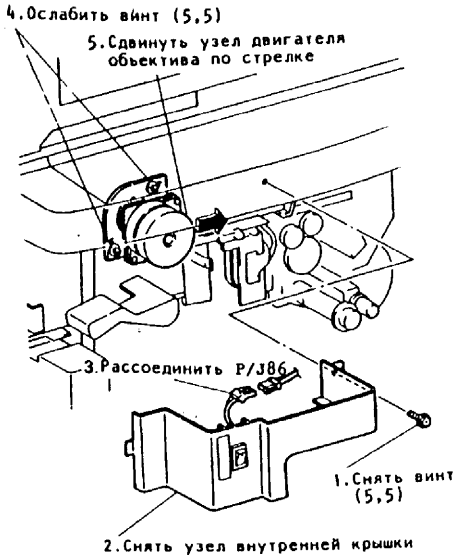

Рис.1. Снятие узла двигателя объектива

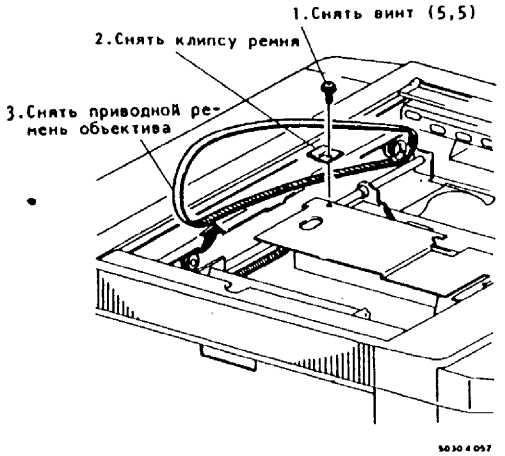

Рис.2. Снятие ремня привода объектива

4.3 КАРЕТКИ ОБЪЕКТИВА И ЗЕРКАЛА

4.3.3 ЗАМЕНА ТРОСИКА КАРЕТКИ ЗЕРКАЛА

Последовательность	Замена тросика каретки зеркала (4.3.3)	→ Регулировка масштаба (8.2.2.E)

Снятие

1. Предупреждение: Выключить главный выключатель питания и извлечь вилку из розетки питания.
2. Открыть крышку стекла оригинала.
3. Снять стекло оригинала (см. Процедуру 4.1.1).
4. Снять крышку оптики.
5. (Рис.1): Снять тросик каретки зеркала.

Установка

1. Выполнить установку в порядке, обратном процедуре снятия.
2. Выполнить регулировку масштаба (см. Процедуру 8.2.2.E).

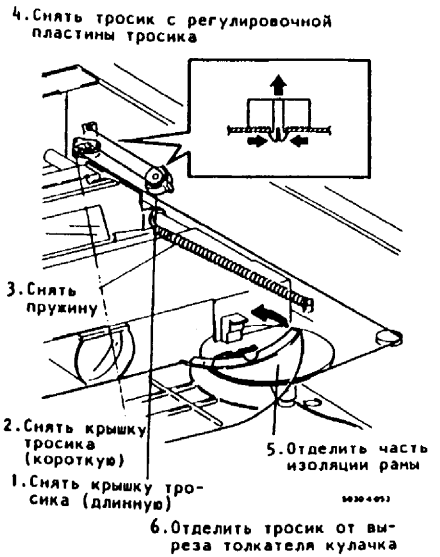

Рис.1. Снятие тросика каретки зеркала

4.3 КАРЕТКИ ОБЪЕКТИВА И ЗЕРКАЛА

4.3.4 ЗАМЕНА УЗЛА ДАТЧИКА ЭКСПОНИРОВАНИЯ

Последовательность	→	Замена узла датчика экспонирования (4.3.4)	→	Регулировка экспонирования (4.3.6.B)	→	Регулировка датчика экспонирования (4.3.6.C)

Снятие

1. <u>Предупреждение:</u> Выключить главный выключатель питания и извлечь вилку из розетки питания.
2. Открыть крышку стекла оригинала.
3. Снять следующие элементы:
   a. Стекло оригинала (см. Процедуру 4.1.1)
   б. Крышка блока оптики.
4. (Рис.1): Снять датчик экспонирования.

<u>Примечание:</u> Соблюдать осторожность, чтобы не уронить стеклянный фильтр, расположенный в узле датчика экспонирования.

Установка

1. Выполнить установку в порядке, обратном процедуре снятия.

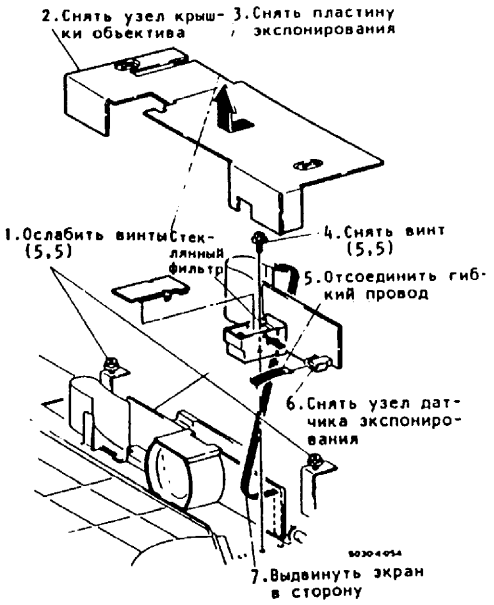

Рис.1. Снятие узла датчика экспонирования

4.3 КАРЕТКИ ОБЪЕКТИВА И ЗЕРКАЛА

4.3.5 ЗАМЕНА ДАТЧИКА ОБЪЕКТИВА

Снятие

1. <u>Предупреждение:</u> Выключить главный выключатель питания и извлечь вилку из розетки питания.
2. Открыть переднюю крышку и открыть машину.
3. Снять следующие элементы:
   а. Узел носителя.
   б. Узел модуля барабана.
4. Закрыть машину.
5. (Рис.1): Снять датчик объектива.

Установка

1. Выполнить установку в порядке, обратном процедуре снятия.

<u>Примечание:</u> Во время установки датчика объектива осуществлять нажатие по стрелке.

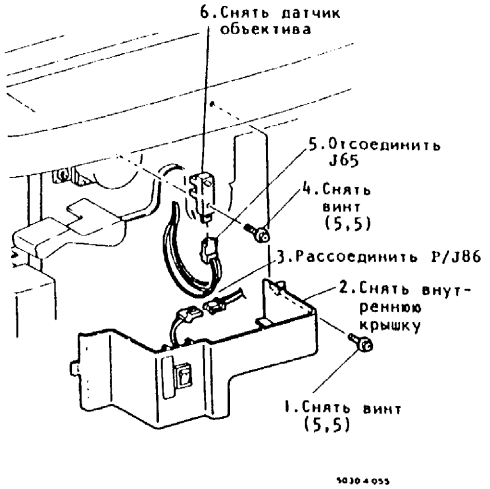

Рис.1. Снятие датчика объектива

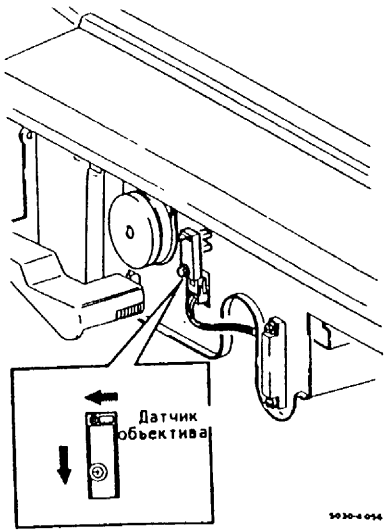

Рис.2. Установка датчика объектива

4.3 КАРЕТКА ОБЪЕКТИВА И ЗЕРКАЛ

4.3.6 ЗАМЕНА ДАТЧИКА ОРИГИНАЛА 5331/5332

Снятие

1. **Предупреждение:** Выключить главный выключатель питания и отсоединить машину от розетки питания.

2. Открыть крышку стекла оригинала.

3. Снять стекло оригинала.

4. (Рис. 1): Снять крышку узла оптического блока.

Примечание: После снятия винта поднять крышку с передней стороны, используя заднюю сторону как опору. (P/J177 рассоединен.) Затем сдвинуть крышку влево, поднять крышку и снять ее.

5. (Рис. 2): Снять датчик оригинала.

Примечание: После замены прижать провода так, чтобы они не выступали.

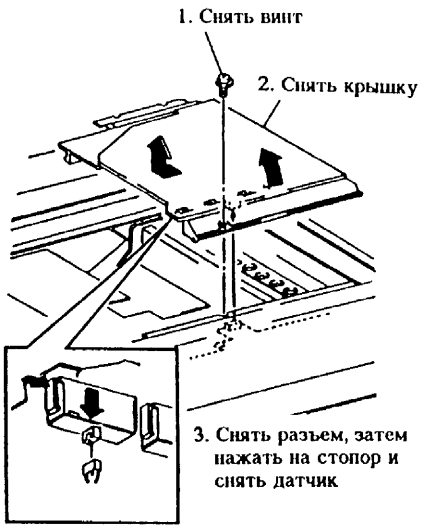

Рис. 1. Снятие крышки оптического блока

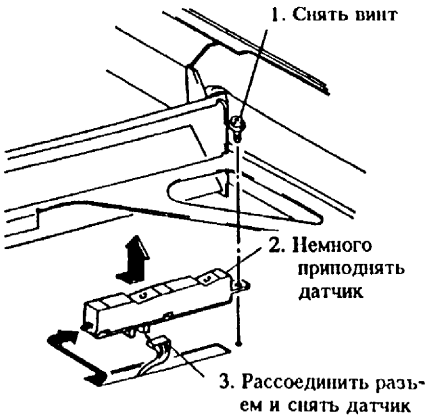

Рис. 2. Снятие датчика оригинала

4.3 КАРЕТКИ ОБЪЕКТИВА И ЗЕРКАЛА

4.3.6 РЕГУЛИРОВКА КАЧЕСТВА КОПИЙ

Цель: Машина контролирует уровень экспонирования с помощью датчика экспонирования для обеспечения высокого качества копий, а также управляет расходом подачи тонера и напряжением смещения носителя в реальном масштабе времени. При замене барабана, носителя, лампы экспонирования или регулировки уровня экспонирования после техобслуживания инженер должен восстановить настройку датчика экспонирования.

• Функция датчика экспонирования Машины 5026/5030 имеют два типа системы управления автоплотностью в реальном масштабе времени.

А. Теория управления смещением

(1) Автоуправление плотностью копий (Система AE - "Автоглаз")
Эта система управляет напряжением смещения, подводимым к магнитному ролику; она автоматически настраивает качество копии соответственно плотности фона оригинала.
Управление напряжением смещения проиллюстрировано на рис.1, оно осуществляется автоматически по уровню отражения, который является отношением коэффициентов отражения оригинала и белой бумаги. Уровень отражения оригинала измеряется каждые 10 миллисек. и подается по обратной связи в схему управления напряжением смещения Главной PWB.

(2) Автоматическое управление подачей тонера (Система ACDC - управление подачей тонера в зависимости от охвата площади оригинала изображением)
Автоматическое управление подачей тонера - это функция, которая вычисляет время подачи тонера по плотности изображения, смещению носителя, масштабу и размеру бумаги. Она управляет плотностью копий автоматически путем вычисления времени подачи тонера. Характеристика времени подачи приведена на рис.2 и определяется по уровню отражения, являющемуся отношением коэффициентов отражения оригинала и белой бумаги. Это время подачи корректируется напряжением смещения носителя, масштабом, размером бумаги, а затем складывается. Когда это аккумулированное время превышает 0,5 сек., двигатель подачи тонера начинает вращаться. Когда плотность изображения крайне высокая и машина не подает достаточно тонера, недостающее время подачи сохраняется в памяти. Это недостающее время считывается в случае оригинала с низкой плотностью изображения. Плотность копии будет поддерживаться на стандартном уровне.

(3) Регулировка датчика экспонирования (DIAG "20-77") выполняется следующим образом.
1. Установление стандартного уровня отражения. Лампа экспонирования перемещается под стандартной отражательной пластиной. Датчик экспонирования считывает уровень отражения , и его выходное напряжение сохраняется в памяти машины.

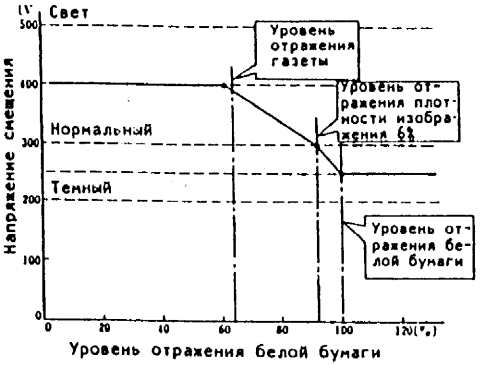

5030-4-057

Рис.1. Автоматическое управление плотностью



5030-4-058

Рис.2. Автоматическое управление подачей тонера

2. Значение коррекции плотности отражательной пластины. Лампа экспонирования сканирует белую бумагу A3, и датчик экспонирования считывает ее уровень отражения. Разность между стандартным уровнем отражения и уровнем отражения белой бумаги A3 определяется как значение коррекции. Оно сохраняется в энергонезависимой памяти NVM [20-12] как значение коррекции плотности стандартной отражательной пластины для системы ACDC (управление подачей тонера по охвату оригинала изображением) и в [20-13] как значение коррекции для системы управления напряжением смещения.

$$\text{Значение коррекции} = \frac{200 \times \text{Уровень отражения белой бумаги A3}}{\text{Уровень отражения стандартной отражательной пластины}} - 150$$

• Процесс управления во время нормальной работы после регулировки датчика экспонирования

(1) Лампа экспонирования загорается перед первым сканированием, машина регулирует напряжение лампы экспонирования для получения стандартного уровня отражения. При втором сканировании напряжение лампы экспонирования остается таким же, что и при первом сканировании.

(2) Когда лампа экспонирования сканирует оригинал, датчик экспонирования считывает уровень отражения оригинала. Это осуществляется каждые 10 секунд.

(3) Уровень отражения белой бумаги A3 определяется как "100%". Машина вычисляет отношение к нему уровня отражения оригинала и выбирает напряжение смещения и время подачи тонера соответственно этому отношению для цели поддержания качества копий (Рис.3 и 4).

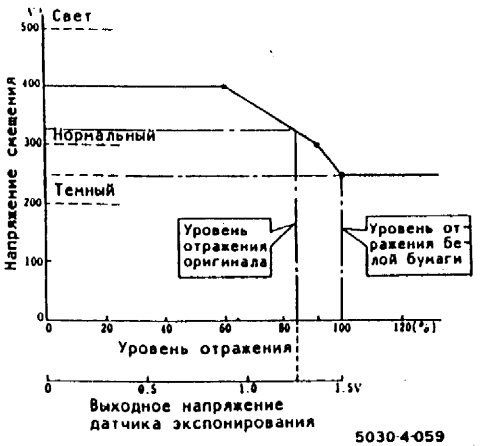

5030-4-059

Рис.3. Напряжение смещения при уровне отражения 85%

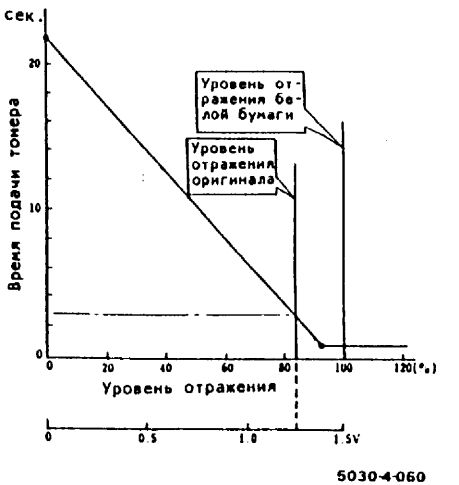

5030-4-060

Рис.4. Время подачи тонера при уровне отражения 85%

• Специальные регулировки по запросу заказчика после регулировки датчика экспонирования.

(1) Изменение подачи тонера (черного, цветного, соответственно)

Примечание: Данная регулировка нормально не требуется.

Данная регулировка проводится при использовании заказчиком особых оригиналов (например, на серой бумаге или с низкой плотностью изображения) и отличии потребления тонера и подачи тонера. Эта регулировка направлена на коррекцию величины подачи тонера в автоматическом режиме подачи тонера.
При необходимости изменить подачу тонера инженер использует DIAG [20-14] для значения коррекции главного двигателя подачи или DIAG [20-15] для значения коррекции двигателя подачи цветного тонера.
При изменении данных (значение в памяти NVM), как показано на рис.5, базовое время подачи изменяется. В случае увеличения данных подача тонера увеличивается. В случае уменьшения значения подача тонера снижается.

(2) Изменение подачи тонера (черного, цветного, одновременно)

Примечание: При возможности не выполнять эту регулировку, т.к. она ведет к проблемам качества копий по причине сдвига базового времени подачи тонера.

Так же как регулировки DIAG [20-14], [20-15], эта регулировка корректирует подачу тонера как в главном узле носителя, так и в цветовом узле носителя.
При изменении данных посредством DIAG [20-12], значение коррекции стандартного уровня отражения (система ACDC), наклон графика (Рис.6) изменяется скорректированными данными, которые устанавливаются уровнем отражения белой бумаги A3. Таким образом базовое время подачи тонера изменяется.
При увеличении данных подача тонера увеличивается.
При уменьшении данных подача тонера снижается.

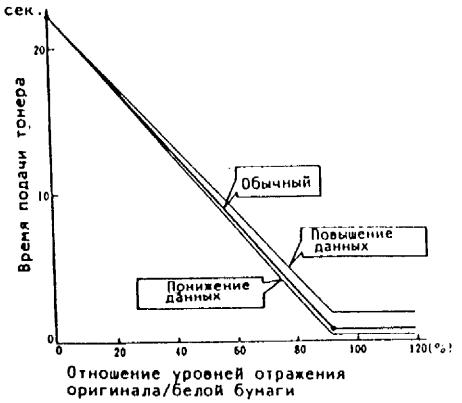

Рис.5. Коррекция посредством DIAG [20-14], [20-15]

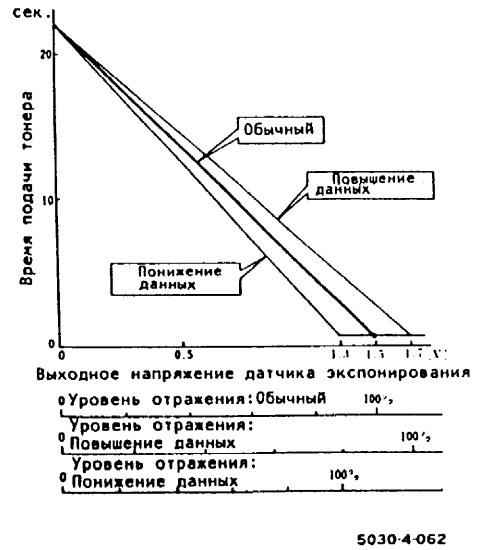

Рис.6. Коррекция посредством DIAG [20-12]

(3) Изменение смещения носителя

Примечание: При возможности не выполнять эту регулировку. Она приводит к проблемам качества копий по причине сдвига базового времени подачи тонера.

1 Изменение величины коррекции эталонной плотности отражательной пластины

Эта регулировка выполняется по запросу заказчика, если заказчик желает немного изменить плотность копий. Если значение изменяется посредством DIAG [20-13], значение коррекции стандартной плотности отражательной пластины (BIAS), по той же причине, что и для случая [20-12], поднимающийся участок графика (Рис. 7) изменяется напряжением соответственно уровню отражения. Таким образом изменяется установление напряжения смещения.

2 Изменение верхнего предела смещения 5331/5332

Это изменение делается, когда копия цветного оригинала должна иметь более светлое изображение при регулировке автоплотности в соответствии с запросом заказчика. При выборе кривой смещения DIAG [20-23] увеличение данных увеличит верхний предел смещения, как показано на Рис. 8.

Примечание: Для оригиналов с интенсивностью отраженного света ниже 60%, даже если данные увеличиваются с эталонной плотностью отражательной пластины DIAG [20-13], прикладываемое смещение остается равным 400V и качество копий не претерпит никакого изменения.

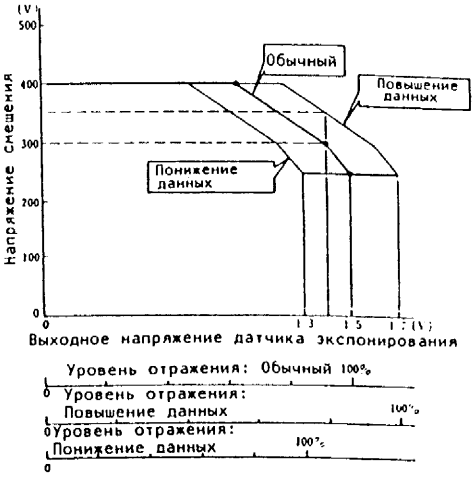

Рис.7. Коррекция посредством DIAG [20-13]

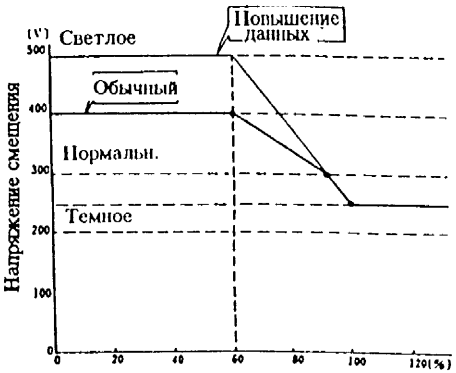

Рис. 8. Коррекция посредством DIAG [20-23]

• Процедура регулировки качества копий при обычной работе

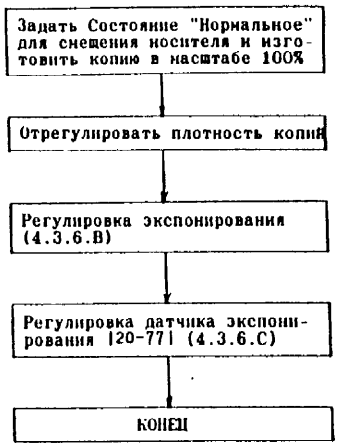

• Процедура регулировки качества копий по запросу заказчика

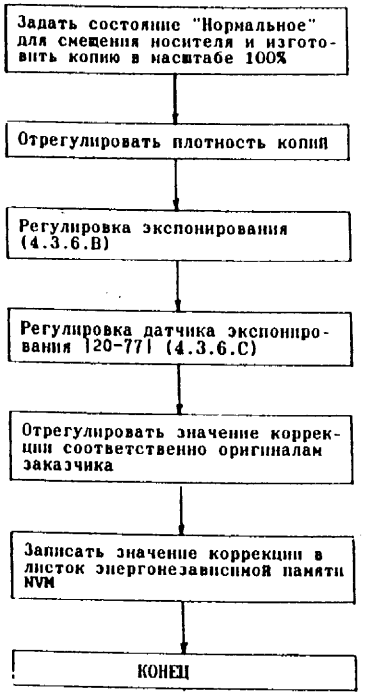

B. Регулировка экспонирования

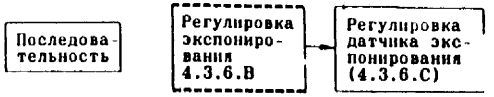

Цель: Коррекция уровня экспонирования для копий.

Повторная настройка уровня экспонирования требуется после замены следующих элементов:

а. Барабан
б. Носитель
в. Главная PWB
г. Лампа экспонирования
д. Датчик экспонирования

Примечание: Регулировка экспонирования проверяется в режимах 50-99%, 100%, 101-200% следующим образом:

Проверка

• 100%

1. Задать "Нормальную" плотность копий и масштаб 100%.
2. Проверить третью копию формата A3 при непрерывном копировании Контрольного листа 499T283 и оценить ее качество.
3. Линия "0.7 GRAY" на копии должна иметь такую же плотность, что и линия "1.0 GRAY" Контрольного листа.
4. Линия "0.05 GRAY" не должна быть видна.
5. (Рис.1): Линия направления вала барабана "0.1 GRAY" не должна быть видна, а линия направления сканирования должна быть видна.

• 50-99%

1. Задать "Нормальную" плотность копий и масштаб 50%.
2. Проверить третью копию формата A3 при непрерывном копировании Контрольного листа 499T283 и оценить ее качество.
3. Линия "0.05 GRAY" не должна быть видна.
4. (Рис.1): Линия направления вала барабана "0.1 GRAY" не должна быть видна, а линия направления сканирования должна быть видна.

• 101-200%

1. Задать "Нормальную" плотность копий и масштаб 200%.
2. Проверить третью копию формата A3 при непрерывном копировании Контрольного листа 499T283 и оценить ее качество.
3. Линия "0.05 GRAY" должна пропасть полностью.
4. (Рис.6): Линия направления вала барабана "0.1 GRAY" не должна быть видна, а линия направления сканирования должна воспроизводиться.

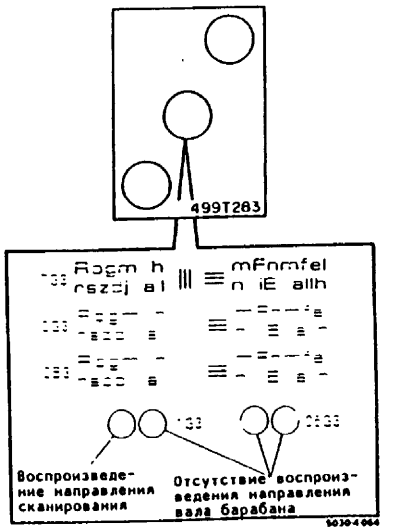

Рис.8. Проверка уровня экспонирования

Регулировка

Примечание: Регулировка уровня экспонирования выполняется посредством настройки VR1 и настройки значения в памяти NVM.
а. VR1 используется для грубой регулировки.
б. NVM используется для тонкой регулировки.

(Когда уровень экспонирования не обеспечивается по причине замены Главной PWB или путем регулировки памяти NVM).

1. (Рис.2): Задать "Нормальную" плотность копий и масштаб 100%. Отрегулировать VR1 таким образом, чтобы не воспроизводилась серая линия "0.05 GRAY".

(Обычная регулировка экспонирования)

2. Ввести диагностический режим.
3. Ввести код Цепи "20" и код Функции "2", после чего нажать на кнопку "Пуск". (Машина находится в состоянии ожидания, и выдаются следующие индикации):
   • Уменьшение/Увеличение: 100%
   • Текущий уровень экспонирования
   • Количество копий: "10"
4. Отменить режим "Автоплотность" и проверить, что индикация плотности - "Нормальная".
5. Нажать на кнопку "Пуск". (Машина изготовит без перерыва 10 копий).
6. Проверить плотность копий во время работы.
   а. Если линия направления вала барабана воспроизводится, нажимать на кнопку (вниз) плотности копий для регулировки.
   (При нажатии на кнопку уровень экспонирования увеличивается).
   б. Если линия направления сканирования не воспроизводится, нажимать на кнопку (вверх) плотности копий для регулировки.
   (При нажатии на кнопку уровень экспонирования снижается).
   в. При получении в ходе этого процесса копии удовлетворительного качества нажать на кнопку "Стоп".
7. При отпускании кнопки плотности копий уровень экспонирования сохраняется в памяти NVM.
   (В случае застревания бумаги выполнить процедуру снова, начиная с шага 2).
8. Если удовлетворительное качество копий не достигается:
   а. Выполнить процедуру, начиная с шага 1, снова.
   б. При выполнении тонкой регулировки с помощью памяти NVM выполнить шаг 6 из состояния остановки.
9. Задать масштаб 50% и выполнить шаги 5-8.
10. Задать масштаб 200% и выполнить процедуры 5-8.

Примечание: После выполнения регулировки экспонирования проверить качество копий в нормальном режиме копирования.
Во время выполнения регулировки экспонирования необходимо проверить регулировку датчика экспонирования.

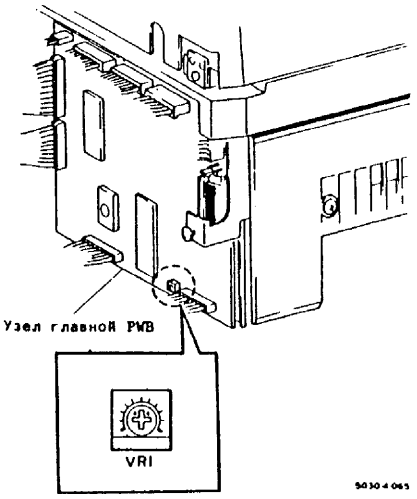

Рис.9. Регулировка экспонирования

11. Выполнить регулировку датчика экспонирования (см. Процедуру 4.3.6.C).

Проверка

Если значение в памяти NVM значительно выше или значительно ниже нормального, проверить следующее:
а. Возможность загрязнения оптики
б. Возможность ухудшения качества или нарушения установки лампы экспонирования
в. Возможность усталости или снижения чувствительности барабана
г. Неправильность напряжения смещения носителя
д. Ухудшение качества носителя
е. Завышение уровня экспонирования посредством VR1

Необходимо всегда выполнить процедуру "C"-Регулировка датчика экспонирования.

C. Регулировка датчика экспонирования

Цель: Настроить характеристики качества копий - плотность изображения и фон.

Примечание: Данная регулировка выполняется в следующих случаях:
а. Замена датчика экспонирования.
б. Регулировка уровня экспонирования.
в. Высокий фон на копии.

Примечание: При выполнении регулировки экспонирования необходимо осуществить регулировку датчика экспонирования.

Регулировка

1. Регулировка уровня экспонирования выполнена ранее в процедуре 4.3.6.B.
2. Изготовить 5 копий формата A3 с Контрольного листа 499T283.
3. Ввести режим диагностики.
4. Заменить оригинал листом белой бумаги формата A3.

Примечание: а. Необходимо использовать более 10 листов новой бумаги формата A3, выровненных по кромке регистрации.
б. Листы бумаги A3 должны быть прижаты крышкой стекла оригиналов или автоподатчиком оригиналов.

5. Ввести код Цепи "20" и код Функции "77" и нажать на кнопку "Пуск". Когда сканирование прекратится, выполнить следующий шаг.
6. Ввести код Цепи "20" и код Функции "12" и нажать на кнопку "Пуск". Убедиться, что значение превышает "1" (в среднем 30-40).

Примечание: Слишком высокий уровень экспонирования может привести к значению "0" в ячейке 12.

7. Выключить главный выключатель питания и отменить режим диагностики.
8. Значение коррекции запоминается в памяти NVM посредством вышеописанной процедуры.

D. Регулировка значения коррекции для двигателя подачи тонера (главного)

Примечание: Данная регулировка обычно не требуется.

1. Ввести режим диагностики.
2. Ввести код Цепи "20", код Функции "14" и нажать на кнопку "Пуск".
3. Записать выдаваемое значение коррекции.
4. Повысить или понизить значение и нажать на кнопку "Пуск".
   a. Для низкой индикации на протяжении 1000 копий повысить значение коррекции до 3-5.
   б. Для низкой индикации на протяжении нескольких дней или для нескольких тысяч копий увеличить значение коррекции до 1-3.
   в. При получении слишком темных копий в течение нескольких дней или для нескольких тысяч копий снизить значение коррекции до 1-2.
5. Выключить выключатель питания и отменить режим диагностики.

E. Регулировка значения коррекции для двигателя подачи тонера (цветного)

Примечание: Данная регулировка обычно не требуется.

1. Ввести режим диагностики.
2. Ввести код Цепи "20", код Функции "15" и нажать на кнопку "Пуск".
3. Записать выдаваемое значение коррекции.
4. Повысить или понизить значение и нажать на кнопку "Пуск".
   a. Для низкой индикации на протяжении 1000 копий повысить значение коррекции до 3-5.
   б. Для низкой индикации на протяжении нескольких дней или для нескольких тысяч копий увеличить значение коррекции до 1-3.
   в. При получении слишком темных копий в течение нескольких дней или для нескольких тысяч копий снизить значение коррекции до 1-2.
5. Выключить выключатель питания и отменить режим диагностики.

F. Регулировка значения коррекции для плотности стандартной отражательной пластины (система ACDC - управление подачей тонера)

Примечание: При возможности не выполнять эту регулировку. Она может привести к проблемам качества копий.

1. Ввести режим диагностики.
2. Ввести код Цепи "20", код Функции "12" и нажать на кнопку "Пуск".
3. Записать выдаваемое значение коррекции.
4. Повысить или понизить значение и нажать на кнопку "Пуск".
   a. Для увеличения подачи тонера повысить значение коррекции.
   б. Для уменьшения подачи тонера снизить значение коррекции.
5. Выключить выключатель питания и отменить режим диагностики.

G. Регулировка значения коррекции для плотности стандартной отражательной пластины (система BIAS - управление смещением носителя)

Примечание: Эта регулировка обычно не требуется.

1. Ввести режим диагностики.
2. Ввести код Цепи "20", код Функции "13" и нажать на кнопку "Пуск".
3. Записать выдаваемое значение коррекции.
4. Повысить или понизить значение.
   a. При копировании большого количества оригиналов с цветным фоном увеличить значение коррекции. Копии станут светлее.
   б. При копировании большого количества оригиналов с низкой плотностью изображения понизить значение коррекции. Копии станут темнее.
5. Выключить выключатель питания и отменить режим диагностики.

H. Регулировка верхнего предела смещения носителя 5331/5332

Цель: Обеспечить фон, который заказчик желает иметь для цветных оригиналов.

1. Ввести машину в диагностический режим.
2. Задать код цепи "20" и код функции "23", затем нажать на клавишу СТАРТ.
3. Прибавить "1" к значению на дисплее путем нажатия на клавишу "1" и нажать на СТАРТ. (Изображение становится светлее).
4. Выключить питание для вывода режима диагностики.
5. Скопировать оригинал заказчика.
6. Если результирующая копия неудовлетворительная, повторить эту регулировку, начиная с п. 1. (Изменение настраиваемого значения может составлять до "5").

Примечание: После окончания этой регулировки убедитесь, что обычные оригиналы копируются с хорошим качеством.

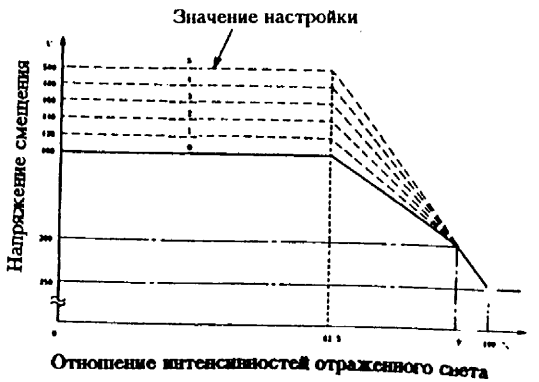

5.1 КОРОТРОН ЗАРЯДКИ И БЛОК ПИТАНИЯ

5.1.1 ЗАМЕНА ПРОВОЛОКИ КОРОТРОНА ЗАРЯДКИ

Снятие

1. Предупреждение: Выключить главный выключатель питания и извлечь вилку из розетки питания.
2. Открыть переднюю крышку.
3. Снять узел коротрона зарядки.
4. (Рис.1): Снять проволоку коротрона.

Установка

1. Выполнить установку в порядке, обратном процедуре снятия.

Примечание: При установке заднего искрогасящего экрана разместить его в V-образной канавке. См. рис.1-1.

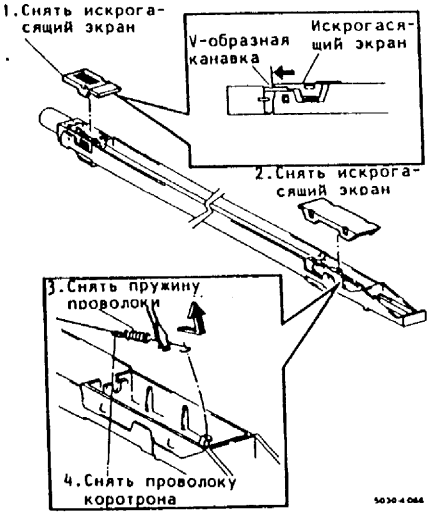

Рис.1. Снятие проволоки коротрона

5.1 КОРОТРОН ЗАРЯДКИ И БЛОК ПИТАНИЯ

5.1.2 ЗАМЕНА БЛОКА ПИТАНИЯ ВЫСОКОГО НАПРЯЖЕНИЯ

Снятие

1. Предупреждение: Выключить главный выключатель питания и извлечь вилку из розетки питания.
2. Снять заднюю крышку.
3. Открыть переднюю крышку и открыть машину.
4. Вытянуть примерно на 10 см следующие элементы:
   а. Узел коротрона зарядки
   б. Узел коротрона предочистки
5. Снять узел главного двигателя (см.Процедуру 1.1.1).
6. (Рис.1, Рис.2): Снять блок питания высокого напряжения.

Установка

1. Выполнить установку в порядке, обратном процедуре снятия.

Примечание: При установке блока питания высокого напряжения соблюдать осторожность, чтобы не повредить жгут проводов.

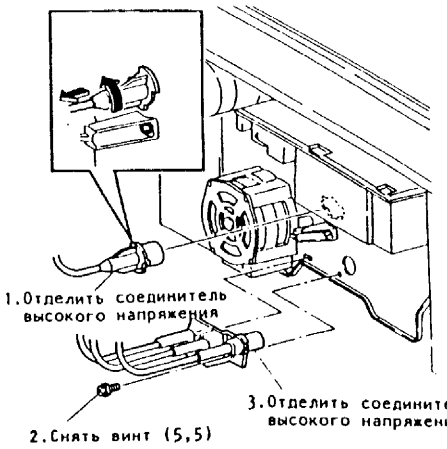

Рис.1. Снятие блока питания высокого напряжения

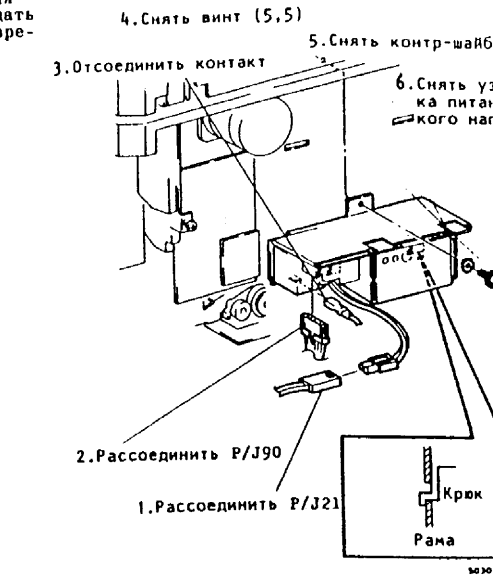

Рис.2. Снятие блока питания высокого напряжения

5.2 КОРОТРОН ПЕРЕНОСА И ОБОГРЕВАТЕЛЬ БАРАБАНА

5.2.1 ЗАМЕНА УЗЛА КОРОТРОНОВ ПЕРЕНОСА/ ОТДЕЛЕНИЯ

Снятие

1. Предупреждение: Выключить главный выключатель питания и извлечь вилку из розетки питания.
2. Открыть переднюю крышку и открыть машину.
3. (Рис.1): Снять узел коротронов переноса/отделения.

Установка

1. Выполнить процедуру установки в порядке, обратном процедуре снятия.



Рис.1. Снятие узла коротронов переноса/ отделения

5.2 КОРОТРОН ПЕРЕНОСА И ОБОГРЕВАТЕЛЬ БАРАБАНА

5.2.2 ЗАМЕНА ОБОГРЕВАТЕЛЯ БАРАБАНА

Снятие

1. Предупреждение: Выключить главный выключатель питания и извлечь вилку из розетки питания.
2. Открыть переднюю крышку и открыть машину.
3. Снять узел коротронов переноса/отделения (см. Процедуру 5.2.1).
4. (Рис.1): Снять обогреватель барабана.

Установка

1. Выполнить установку в порядке, обратном процедуре снятия.

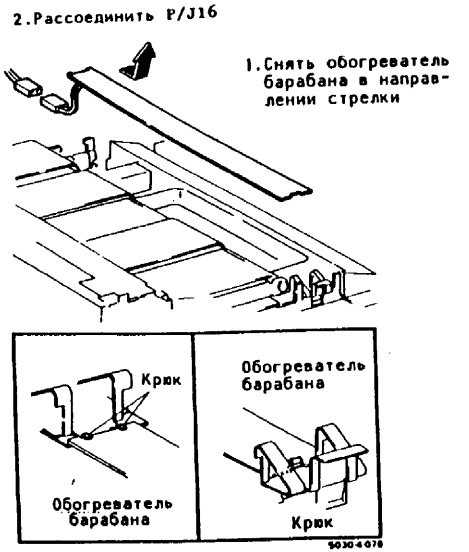

Рис.1. Снятие обогревателя барабана

5.3 БАРАБАН И УЗЕЛ МОДУЛЯ БАРАБАНА

5.3.1 ЗАМЕНА БАРАБАНА

Последовательность: Замена барабана (5.3.1) → Регулировка экспонирования (4.3.6.B) → Регулировка датчика экспонирования (4.3.6.C)

Примечание: При обращении с барабаном обратить внимание на следующее:

а. Не подвергать барабан воздействию прямого солнечного и другого сильного света, хранить его в темном месте.

б. Замена и очистка барабана должны осуществляться быстро и в затемненном помещении.

в. Очистка барабана выполняется в круговом направлении.

г. При полировке барабана использовать очистительный растворитель общего назначения 8R90176.

д. После замены и очистки барабана напылить его поверхность пудрой из специального мешочка.

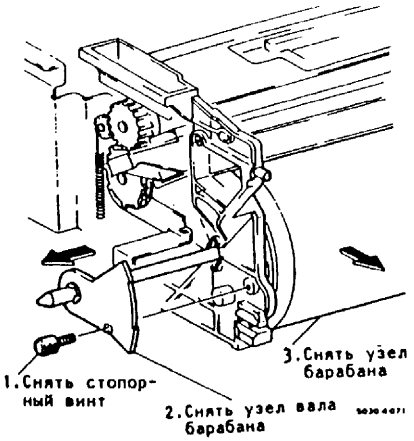

Рис.1. Снятие узла барабана

Снятие

1. **Предупреждение:** Выключить главный выключатель питания и извлечь вилку из розетки питания.
2. Открыть переднюю крышку и открыть машину.
3. Снять следующие элементы:
   а. Узел носителя.
   б. Отстойник отходов
   в. Узел модуля барабана
4. (Рис.1): Снять узел барабана.
5. (Рис.2): Снять барабан.

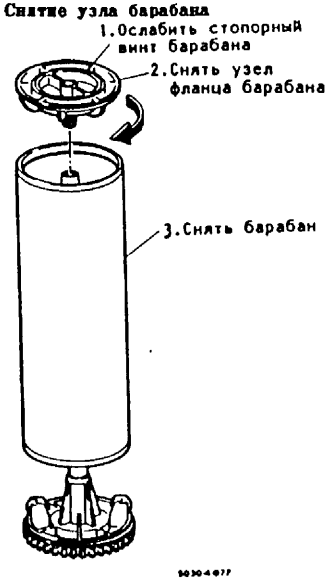

Рис.2. Снятие барабана

Установка

1. Выполнить установку в порядке, обратном процедуре снятия.

Примечание: а. Напылить поверхность барабана пудрой из специального мешочка, прежде чем устанавливать его.

б. При установке узла фланца барабана повернуть его на 60°, когда запорный винт барабана станет тяжелым. (Соблюдать осторожность: не перезатягивать винт).

2. Выполнить регулировку экспонирования (см. Процедуру 4.3.6,B).
3. Выполнить регулировку датчика экспонирования.

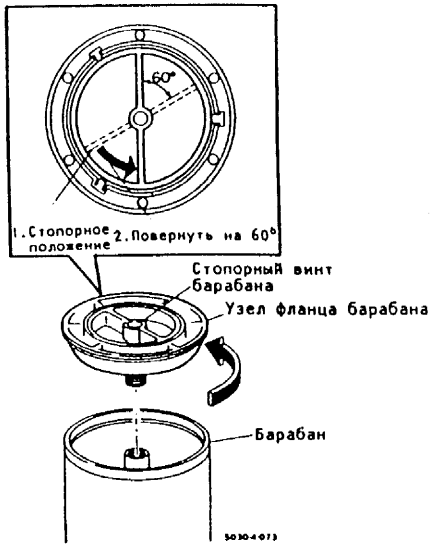

Рис.3. Затягивание барабана

5.4 КОРОТРОН ПРЕДОЧИСТКИ И ПАЛЬЦЫ БАРАБАНА

5.4.1 ЗАМЕНА ПАЛЬЦЕВ БАРАБАНА

Снятие

1. Предупреждение: Выключить главный выключатель питания и извлечь вилку из розетки.
2. Открыть переднюю крышку и открыть машину.
3. Снять следующие элементы:
   а. Узел носителя
   б. Отстойник отходов
   в. Узел модуля барабана
4. Снять узел барабана (см. Процедуру 5.3.1, шаг 4).
5. (Рис.1): Снять узел пальцев барабана.

Установка

1. Выполнить установку в порядке, обратном процедуре снятия.

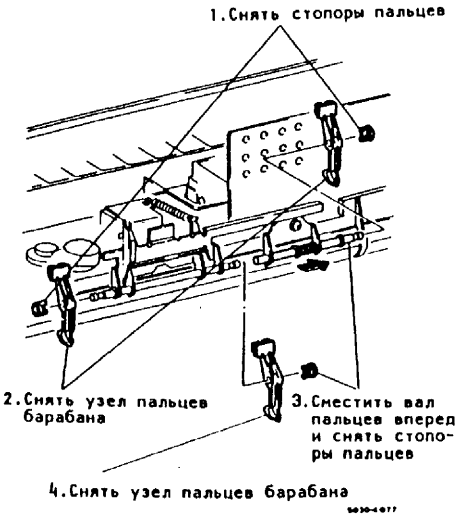

Рис.1. Снятие узла пальцев барабана

5.5 ОЧИСТКА БАРАБАНА

5.5.1 ЗАМЕНА ДАТЧИКА ЗАПОЛНЕНИЯ ТОНЕРОМ

Снятие

1. Предупреждение: Выключить главный выключатель питания и извлечь вилку из розетки питания.
2. Открыть переднюю крышку и открыть машину.
3. Снять следующие элементы:
   а. Узел носителя
   б. Отстойник отходов
   в. Узел модуля барабана
4. (Рис.1): Снять датчик заполнения тонером.

Установка

1. Выполнить установку в порядке, обратном процедуре снятия.

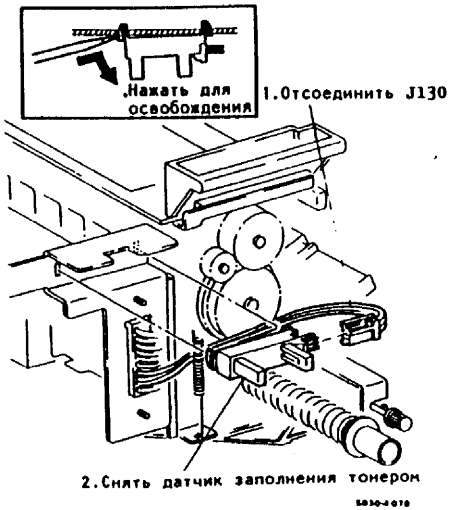

Рис.1. Снятие датчика заполнения тонером

5.5 ОЧИСТКА БАРАБАНА

5.5.2 ЗАМЕНА УЗЛА ОЧИСТИТЕЛЬНОГО СКРЕБКА БАРАБАНА

Снятие

1. Предупреждение: Выключить главный выключатель питания и извлечь вилку из розетки.
2. Открыть переднюю крышку и открыть машину.
3. Снять следующие элементы:
   а. Узел носителя
   б. Отстойник отходов
   в. Узел модуля барабана
4. (Рис.1): Снять узел барабана.
5. (Рис.2): Снять узел крышки устройства очистки.
6. (Рис.3): Снять узел очистительного скребка барабана.

Установка

1. Напылить кромку скребка пудрой из специального мешочка.
2. (Рис.4): Установить узел очистительного скребка барабана.

Примечание: Проверить, что узел очистительного скребка барабана перемещается плавно.

3. Установить на место снятые детали.

Примечание: а. Не касаться кромки скребка.
б. После замены узла скребка напылить поверхность барабана пудрой из специального мешочка.
в. После установки узла скребка изготовить одну копию формата А3 при открытой крышке стекла оригинала (для остановки дрожания скребка).

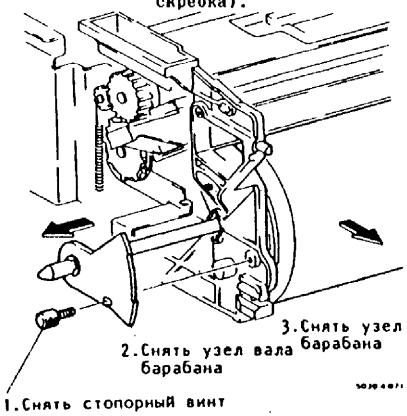

Рис.1. Снятие узла барабана

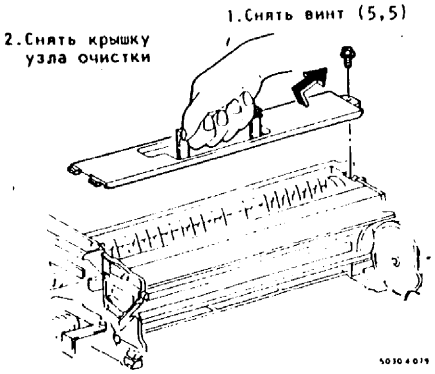

Рис.2. Снятие крышки устройства очистки

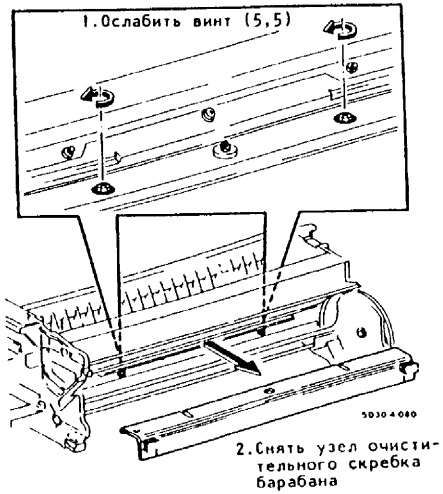

Рис.3. Снятие узла очистительного скребка барабана

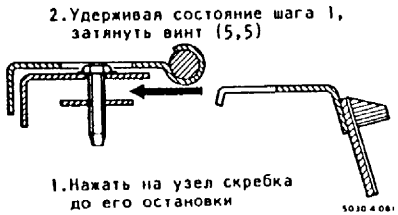

Рис.4. Установка узла очистительного скребка барабана

5.5 ОЧИСТКА БАРАБАНА

5.5.3 ЗАМЕНА УЗЛА ПЛЕНОЧНОГО УПЛОТНЕНИЯ

Последовательность: Замена узла пленочного уплотнения (5.5.3) → Регулировка узла пленочного уплотнения (5.5.4)

Снятие

1. Предупреждение: Выключить главный выключатель питания и извлечь вилку из розетки питания.
2. Открыть переднюю крышку и открыть машину.
3. Снять следующие элементы:
   а. Узел носителя
   б. Отстойник отходов
   в. Узел модуля барабана
   г. Узел очистительного скребка барабана (см. Процедуру 5.5.2)
4. (Рис.1): Снять узел пленочного уплотнения.

Примечание: Разместить узел опоры скребка сзади.

Установка

1. (Рис.2): Выполнить установку в порядке, обратном процедуре снятия.

Примечание: а. Обратить внимание на то, чтобы не повредить и не деформировать пленочное уплотнение.
б. Временно закрепить винт кронштейна отвода скребка.

2. Выполнить регулировку положения узла пленочного уплотнения (см. Процедуру 5.5.4).
3. Установить на место снятые элементы.

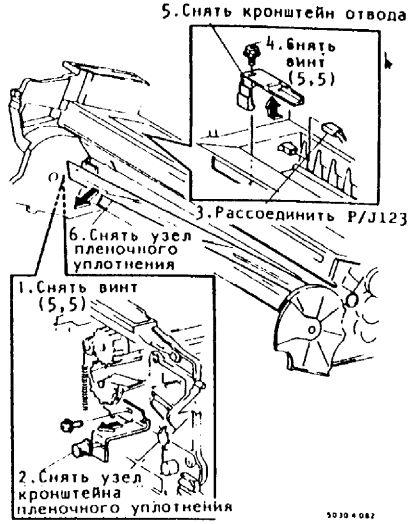

Рис.1. Снятие узла пленочного уплотнения

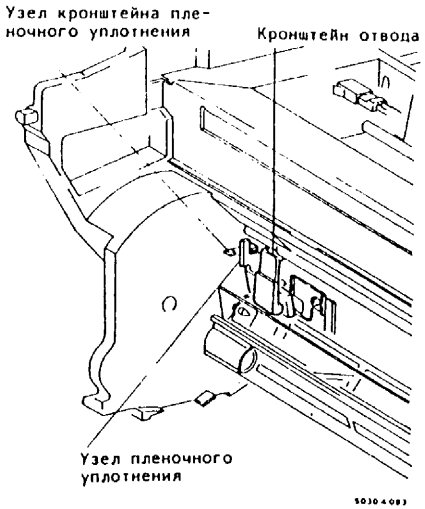

Рис.2. Установка узла пленочного уплотнения

5.5 ОЧИСТКА БАРАБАНА

5.5.4 РЕГУЛИРОВКА ПОЛОЖЕНИЯ УЗЛА ПЛЕНОЧНОГО УПЛОТНЕНИЯ

Цель: Обеспечить правильное положение узла пленочного уплотнения.

Примечание: Выполнять регулировку в следующих случаях:

а. Замена узла пленочного уплотнения
б. Регулировка положения рычага отвода
в. При наличии пропусков на копии в направлении вала барабана.

Проверка

1. **Предупреждение:** Выключить главный выключатель питания и извлечь вилку из розетки питания.
2. Открыть переднюю крышку и открыть машину.
3. Снять следующие элементы:
   а. Узел носителя
   б. Отстойник тонера
   в. Узел модуля барабана
   г. Узел скребка барабана (см. Процедуру 5.5.2)
4. (Рис.1): При выключенном соленоиде отвода проверить зазор, показанный на рис. справа.

Регулировка

1. (Рис.2): Отрегулировать положение узла пленочного уплотнения.

Примечание: Вручную сместить соленоид отвода для проверки работы пленочного уплотнения.

2. Установить на место снятые элементы.

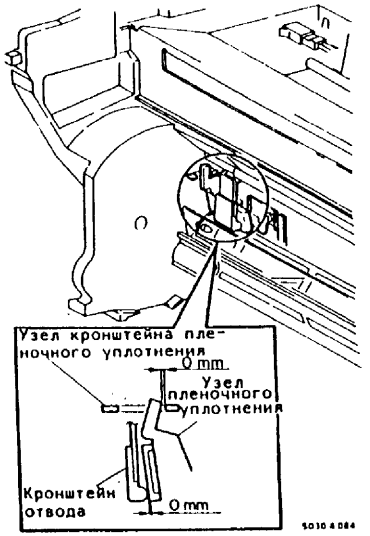

Рис.1. Проверка положения узла пленочного уплотнения

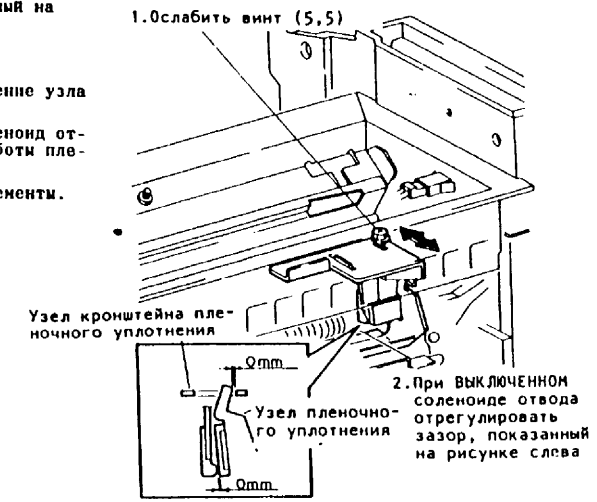

Рис.2. Регулировка положения узла пленочного уплотнения

5.5 ОЧИСТКА БАРАБАНА

5.5.5 РЕГУЛИРОВКА ЛАМПЫ ЗАСВЕТКИ МЕЖДУ ИЗОБРАЖЕНИЯМИ И ПО БОКАМ (ISIL)

Цель: а. Отрегулировать ширину стирания в направлении вала барабана.

б. Настройка момента включения (синхронизация) в направлении вращения барабана.

Примечание: Выполнять регулировку в следующих случаях:

а. Ширина темной полосы изменяется на копиях, изготовленных с уменьшением.

б. Синхронизация включения неправильная для функции редактирования.

в. Замена лампы ISIL.

A. Проверка направления вала барабана

1. Расположить Контрольный лист 499T283 по направляющей регистрации.
2. Задать масштаб 70%.
3. Изготовить копию A3 или B4 при открытой крышке стекла или автоподатчике оригиналов.
4. (Рис.1): Проверить ширину темной полосы по краю копии.

Регулировка

1. (Рис.2): Выполнить регулировку положения лампы ISIL.

Примечание: а. Выполнить регулировку для обеспечения стандартного значения.

б. Лампа ISIL помещается к задней стороне.

2. Установить на место снятые детали.

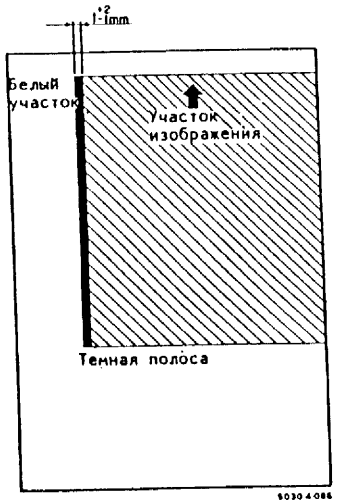

Рис.1. Проверка положения лампы ISIL

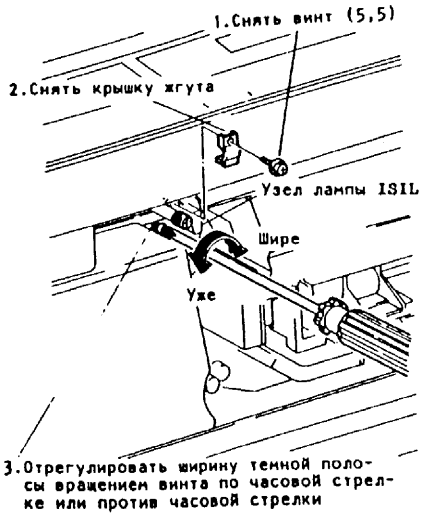

Рис.2. Регулировка положения лампы ISIL

B. Проверка направления вращения барабана - ТОЛЬКО 5030

1. Поместить Контрольный лист 499T283 по направляющей регистрации.
2. Задать масштаб 100%.
3. Задать режим редактирования.
4. Ввести следующие координаты:
   X1: 185, Y1: 75, X2: 205, Y2: 105
5. Изготовить копию и проверить верхнюю регистрацию (см. Процедуру 8.2.2.A) и масштаб (см. Процедуру 8.2.2 E) на соответствие стандартам.
6. (Рис.3): Проверить, что верхнее и нижнее сплошное пятно 1.00 (2) располагаются в одном и том же положении.

Регулировка

1. Расположить Контрольный лист 499T283 по направляющей регистрации.
2. Задать масштаб 100%.
3. Изготовить копию и проверить, что масштаб по вертикали/горизонтали находится в пределах допуска ±0,5%. При необходимости отрегулировать масштаб (см. Процедуру 8.2.2.E).
4. Ввести режим диагностики.
5. Ввести код Цепи "20", код Функции "21" и нажать на кнопку "Пуск".
6. Текущее значение выдается на дисплее количества.
7. Ввести новое значение и нажать на кнопку "Пуск".
   - При повышении значения: Участок пропуска опускается
   - При понижении значения: Участок пропуска поднимается.

Параметр: а. 1 шаг изменения значения изменяет регистрацию на 0,3 мм

б. Диапазон регулировки составляет 0-28 шагов.

Примечание: При настройке значения, отличающегося от стандартного "14", записать его в карточке памяти NVM.

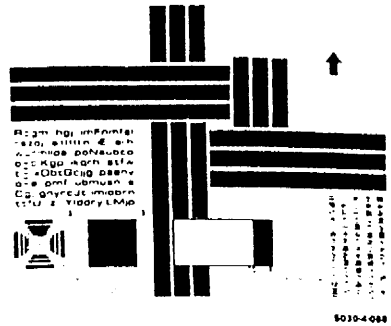

Рис.3. Проверка направления вращения барабана

5.6 МЕХАНИЗМ ОТВОДА СКРЕБКА И ПАЛЬЦЕВ БАРАБАНА

5.6.1 ЗАМЕНА УЗЛА СОЛЕНОИДА ОТВОДА

Последовательность → Замена узла соленоида отвода (5.6.1) → Регулировка положения рычага отвода (5.6.3)

Снятие

1. Предупреждение: Выключить главный выключатель питания и извлечь вилку из розетки питания.
2. Предупреждение: Необходимо подождать, пока соленоид отвода остынет, после чего осторожно снять его.
3. Открыть переднюю крышку и открыть машину.
4. Снять следующие элементы:
   а. Узел носителя
   б. Отстойник отходов
   в. Узел модуля барабана
5. (Рис.1): Снять узел соленоида отвода.

Установка

1. Выполнить установку в порядке, обратном процедуре снятия.

Примечание: а. (Рис.2): При установке кронштейна пружины расположить его в помеченном отверстии.

б. (Рис.2): При установке узла соленоида отвода провести жгут между кронштейном и рамой, как показано.

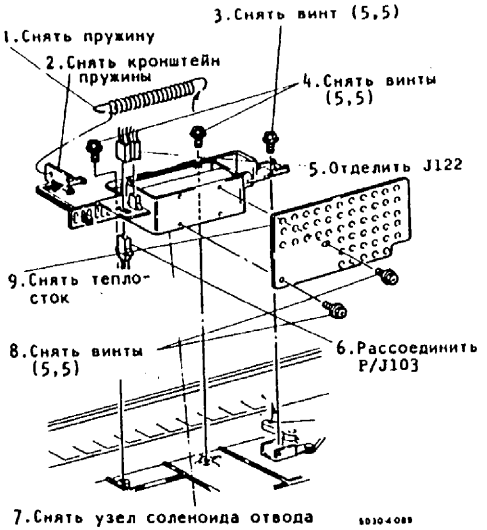

Рис.1. Снятие узла соленоида отвода

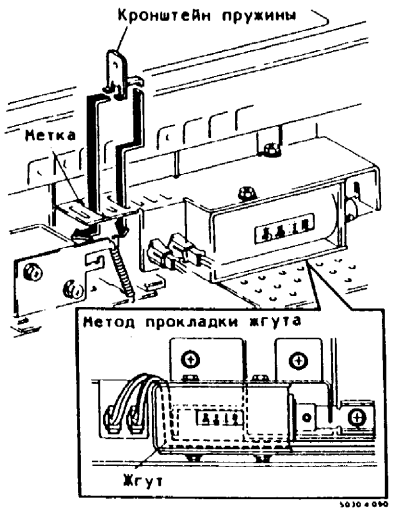

Рис.2. Установка узла соленоида отвода

5.6 МЕХАНИЗМ ОТВОДА СКРЕБКА И ПАЛЬЦЕВ БАРАБАНА

5.6.2 РЕГУЛИРОВКА СОЛЕНОИДА ОТВОДА

Последовательность → Регулировка положения соленоида отвода (5.6.2) → Регулировка положения рычага отвода (5.6.3)

Цель: Поместить узел очистительного скребка барабана таким образом, чтобы он отводился плавно.

Примечание: Эта регулировка выполняется в следующих случаях:

а. Узел скребка барабана не отводится нормально и когда это влияет на качество копий

б. Регулировка положения рычага отвода не может быть выполнена.

Примечание: Указанная регулировка выполняется на заводе и в ней нет необходимости.

Регулировка

1. Предупреждение: Выключить главный выключатель питания и извлечь вилку из розетки питания.
2. Открыть переднюю крышку и открыть машину.
3. Снять следующие элементы:
   а. Узел носителя
   б. Отстойник отходов
   в. Узел модуля барабана
4. (Рис.1): Отрегулировать положение соленоида отвода.
5. Установить на место снятые детали.

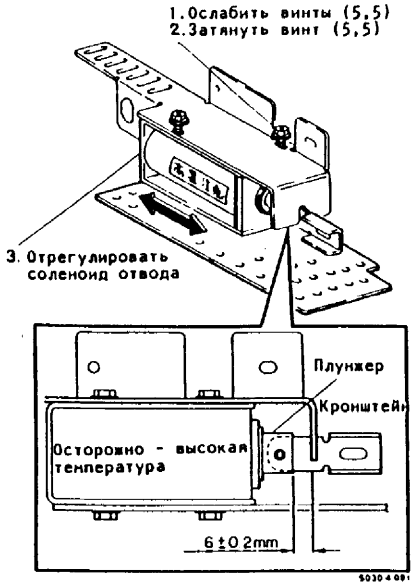

Рис.1. Регулировка положения соленоида отвода

5.6 МЕХАНИЗМ ОТВОДА СКРЕБКА И ПАЛЬЦЕВ БАРАБАНА

5.6.3 РЕГУЛИРОВКА ПОЛОЖЕНИЯ РЫЧАГА ОТВОДА

Последовательность → Регулировка положения рычага отвода (5.6.3) → Регулировка положения узла пленочного уплотнения (5.5.4)

Цель: Определить правильное положение скребка барабана, с тем чтобы он отводился правильно.

Примечание: Данная регулировка выполняется, когда узел скребка барабана не отводится правильно и когда это влияет на качество копий.

Проверка

1. **Предупреждение:** Выключить главный выключатель питания и извлечь вилку из розетки питания.
2. Открыть переднюю крышку и открыть машину.
3. Снять следующие элементы:
   а. Узел носителя
   б. Отстойник отходов
   в. Узел модуля барабана
4. (Рис.1): Активировать соленоид отвода от руки и проверить, что зазор между рычагом скребка и рычагом отвода составляет 0,5 мм.

Регулировка

1. Отрегулировать положение рычага отвода.
2. Отрегулировать положение узла пленочного уплотнения (см. Процедуру 5.5.4).
3. Установить на место снятые элементы.

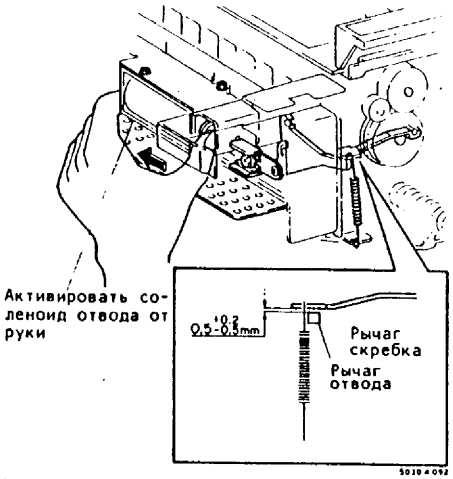

Рис.1. Проверка положения рычага отвода

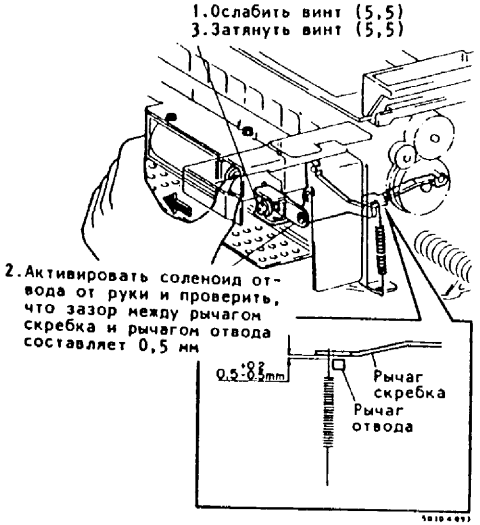

Рис.2. Регулировка положения рычага отвода

5.6 МЕХАНИЗМ ОТВОДА СКРЕБКА И ПАЛЬЦЕВ БАРАБАНА

5.6.4 ЗАМЕНА УЗЛА ПРИВОДА ПАЛЬЦЕВ БАРАБАНА

Снятие

1. **Предупреждение:** Выключить главный выключатель питания и извлечь вилку из розетки питания.
2. Открыть переднюю крышку и открыть машину.
3. Снять следующие элементы:
   а. Узел носителя
   б. Отстойник отходов
   в. Узел модуля барабана
4. (Рис.1): Снять узел барабана.
5. (Рис.2): Снять узел вала привода.
6. (Рис.3): Снять узел привода пальцев барабана.

Установка

1. Выполнить установку в порядке, обратном процедуре снятия.

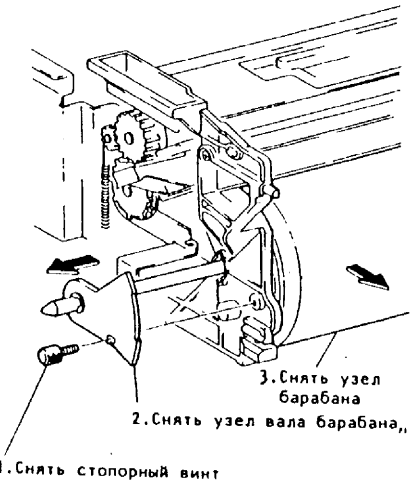

Рис.1. Снятие узла барабана

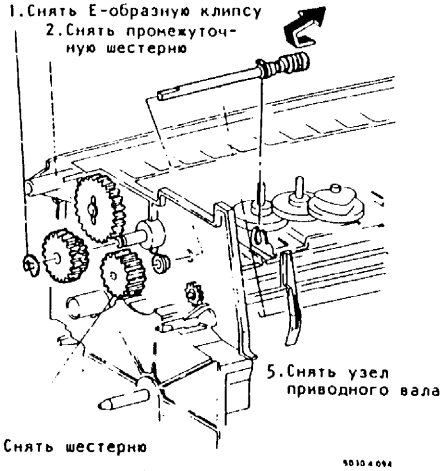

Рис.2. Снятие узла вала привода

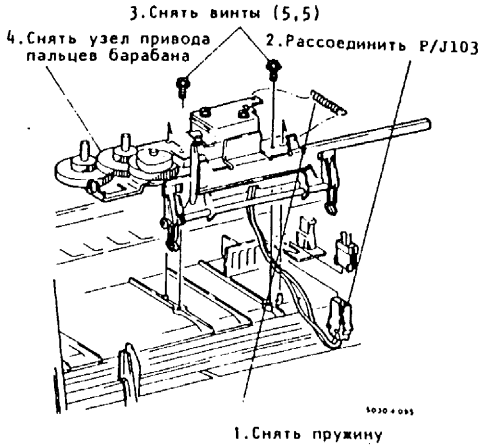

Рис.3. Снятие узла привода пальцев барабана

5.6 МЕХАНИЗМ ОТВОДА СКРЕБКА И ПАЛЬЦЕВ БАРАБАНА

5.6.5 ЗАМЕНА СОЛЕНОИДА ПАЛЬЦЕВ БАРАБАНА

Последовательность → Замена соленоида пальцев барабана (5.6.5) → Регулировка положения соленоида пальцев барабана (5.6.6)

Снятие

1. Предупреждение: Выключить главный выключатель питания и извлечь вилку из розетки питания.
2. Открыть переднюю крышку и открыть машину.
3. Снять следующие элементы:
   а. Узел носителя
   б. Отстойник отходов
   в. Узел модуля барабана
4. (Рис.1): Снять узел барабана.
5. (Рис.2): Снять соленоид пальцев барабана.

Установка

1. Выполнить установку в порядке, обратном процедуре снятия.

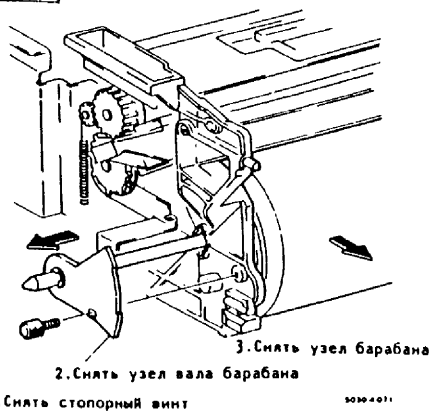

Рис.1. Снятие узла барабана

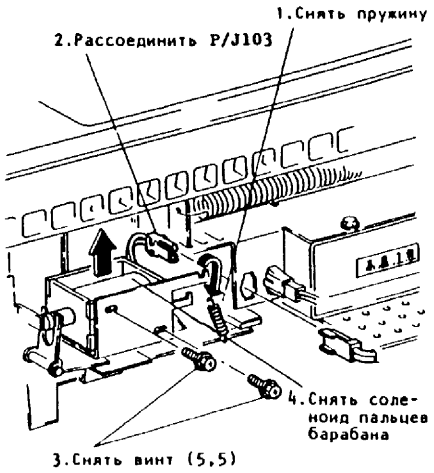

Рис.2. Снятие соленоида пальцев барабана

5.6 МЕХАНИЗМ ОТВОДА СКРЕБКА И ПАЛЬЦЕВ БАРАБАНА

5.6.6 РЕГУЛИРОВКА ПОЛОЖЕНИЯ СОЛЕНОИДА ПАЛЬЦЕВ БАРАБАНА

Цель: Отрегулировать положение пальцев барабана таким образом, чтобы обеспечивался их нормальный отвод.

Примечание: Выполнять регулировку в следующих случаях:

а. Замена соленоида пальцев барабана

б. Палец барабана не отводится нормально.

Проверка

1. Предупреждение: Выключить главный выключатель питания и извлечь вилку из розетки питания.
2. Открыть переднюю крышку и открыть машину.
3. Снять следующие элементы:
   а. Узел носителя
   б. Отстойник отходов
   в. Узел модуля барабана
4. (Рис.1): Зазор между верхней кромкой плунжера и кронштейном составляет 1,5 ± 0,2 мм при активированном соленоиде пальцев барабана.

Регулировка

1. (Рис.2): Отрегулировать положение соленоида пальцев барабана.
2. Установить на место снятые детали.

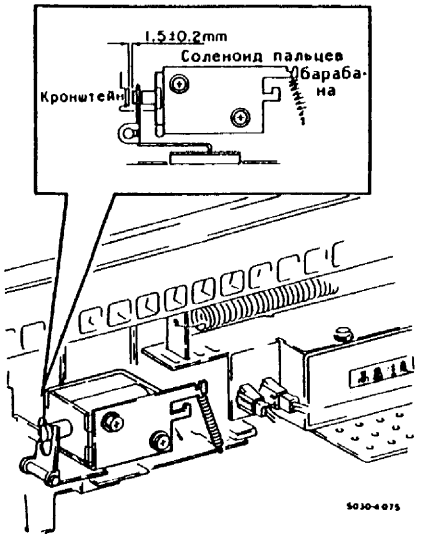

Рис.1. Проверка положения соленоида пальцев барабана

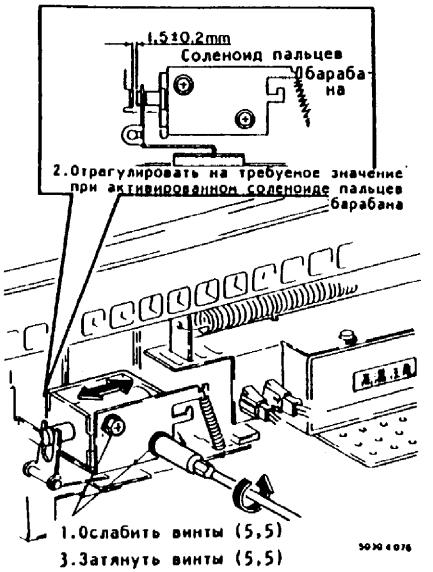

Рис.2. Регулировка положения соленоида пальцев барабана

6.1 МЕХАНИЗМ ВКЛЮЧЕНИЯ УЗЛА ПОСИТЕЛЯ

6.1.1 ЗАМЕНА МУФТЫ ВКЛЮЧЕНИЯ УЗЛА НОСИТЕЛЯ

Снятие

1. Предупреждение: Выключить главный выключатель питания и извлечь вилку из розетки питания.
2. Снять следующие элементы:
   а. Правая крышка
   б. Задняя крышка
   в. Задняя нижняя крышка
3. Открыть переднюю крышку и открыть машину.
4. (Рис.1): Снять узел кронштейна муфты.
5. (Рис.2): Снять муфту включения.

Установка

1. Выполнить установку в порядке, обратном процедуре снятия.

Примечание: При установке узла кронштейна муфты полукруглое выступание рамы должно быть обращено к отверстию кронштейна муфты.

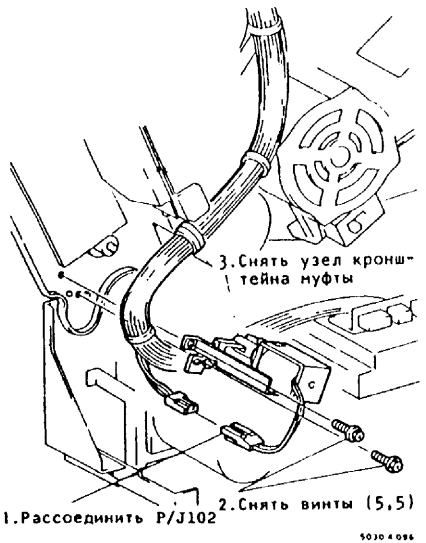

Рис.1. Снятие узла кронштейна муфты

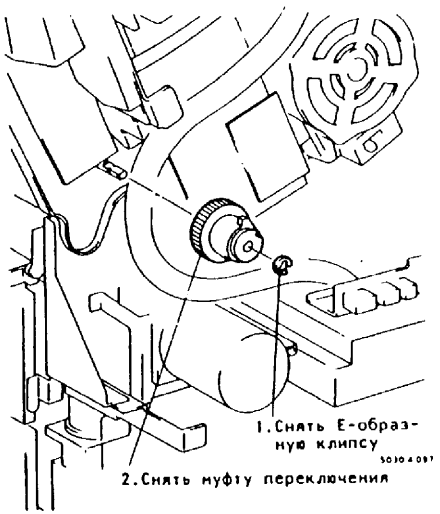

Рис.2. Снятие муфты включения

6.1 МЕХАНИЗМ ВКЛЮЧЕНИЯ УЗЛА НОСИТЕЛЯ

6.1.2 ЗАМЕНА УЗЛА ДВИГАТЕЛЯ ПОДАЧИ ЦВЕТНОГО ТОНЕРА

Снятие

1. Предупреждение: Выключить главный выключатель питания и извлечь вилку из розетки питания.
2. Снять заднюю крышку.
3. Открыть переднюю крышку и открыть машину.
4. (Рис. 1): Сдвинуть PWB датчиков оригинала. 5331/5332
   (Рис. 2): Сдвинуть кронштейн ISIL 5026/5030
5. (Рис. 3): Снять узел двигателя подачи цветного тонера.

Установка

1. Выполнить установку в порядке, обратном процедуре снятия.

Примечание: При установке двигателя подачи цветного тонера поместить плоскую площадку вала двигателя к плоской площадке отверстия шестерни устройства подачи.

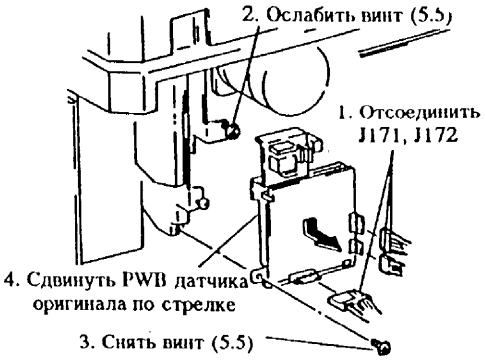

Рис. 1. Сдвигание PWB датчиков оригинала

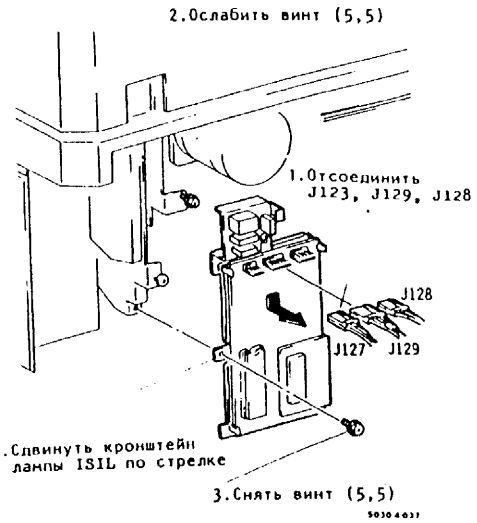

Рис. 2. Смещение лампы ISIL

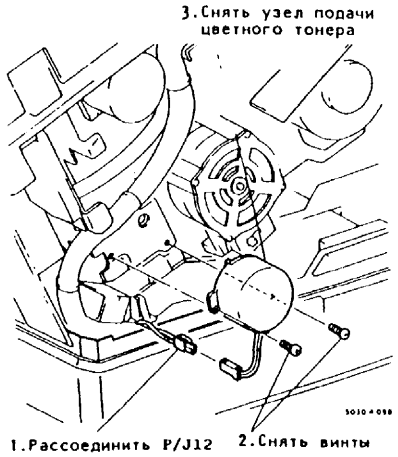

Рис. 3. Снятие узла двигателя подачи тонера

6.1 МЕХАНИЗМ ВКЛЮЧЕНИЯ УЗЛА НОСИТЕЛЯ

6.1.3 ЗАМЕНА ШЕСТЕРНИ ПРИВОДА УСТРОЙСТВА ПОДАЧИ ЦВЕТНОГО ТОНЕРА

Снятие

1. Предупреждение: Выключить главный выключатель питания и извлечь вилку из розетки питания.
2. Открыть переднюю крышку и открыть машину.
3. Снять следующие элементы:
   а. Узел носителя
   б. Узел модуля барабана
   в. Узел коротронов переноса/отделения (см. Процедуру 5.2.1)
4. (Рис.1, Рис.2): Снять шестерню привода устройства подачи тонера.

Установка

1. Выполнить установку в порядке, обратном процедуре снятия.

Примечание: При установке подшипника вала устройства подачи тонера поместить плоскую площадку отверстия приводной шестерни устройства подачи по плоской площадке на валу двигателя устройства подачи тонера.

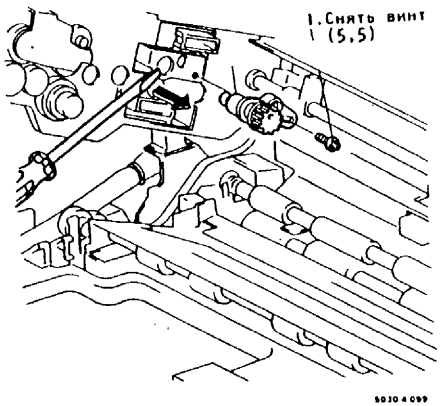

Рис.1. Снятие шестерни привода устройства подачи цветного тонера

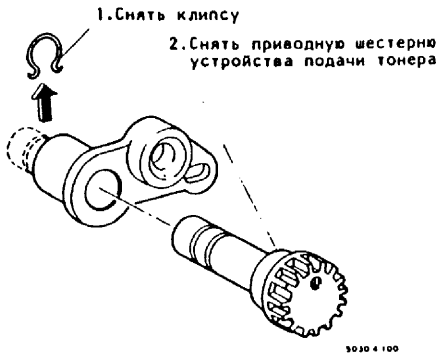

Рис.2. Снятие шестерни привода устройства подачи цветного тонера

6.2 УЗЕЛ БУНКЕРА ТОНЕРА

6.2.1 ЗАМЕНА РЕГУЛЯТОРА УСТРОЙСТВА ПОДАЧИ ТОНЕРА

Снятие

1. Предупреждение: Выключить главный выключатель питания и извлечь вилку из розетки питания.
2. Открыть переднюю крышку и открыть машину.
3. Снять главный узел носителя.
4. (Рис.1): Снять узел регулятора устройства подачи тонера.

Установка

1. Выполнить процедуру установки в порядке, обратном процедуре снятия.

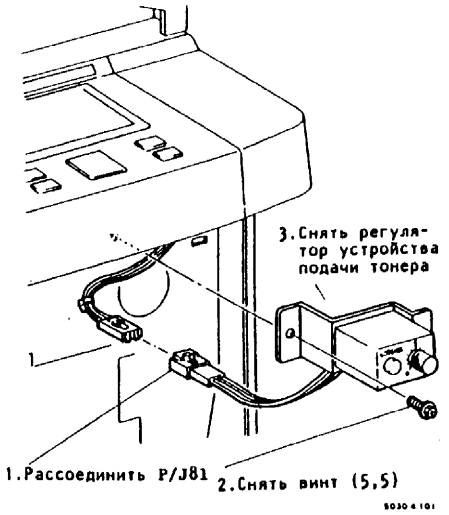

Рис.1. Снятие регулятора устройства подачи тонера

6.2 УЗЕЛ БУНКЕРА ТОНЕРА

6.2.2 ЗАМЕНА ДВИГАТЕЛЯ УСТРОЙСТВА ПОДАЧИ ТОНЕРА

Снятие

1. Предупреждение: Выключить главный выключатель питания и извлечь вилку из розетки питания.
2. Открыть переднюю крышку и открыть машину.
3. Снять главный узел носителя.
4. (Рис.1): Снять двигатель устройства подачи тонера.

Установка

1. Выполнить установку в порядке, обратном процедуре снятия.

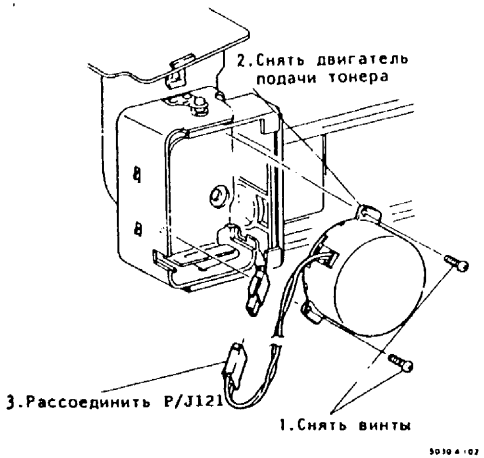

Рис.1. Снятие двигателя устройства подачи тонера

6.2 УЗЕЛ БУНКЕРА ТОНЕРА

6.2.3 ЗАМЕНА ДАТЧИКА МАЛОГО ОСТАТКА ТОНЕРА

Снятие

1. Предупреждение: Выключить главный выключатель питания и извлечь вилку из розетки питания.
2. Открыть переднюю крышку.
3. Открыть узел бункера тонера.
4. (Рис.1): Снять датчик малого остатка тонера.

Примечание: Соблюдать осторожность, чтобы не поломать лапки.

Установка

1. Выполнить установку в порядке, обратном процедуре снятия.

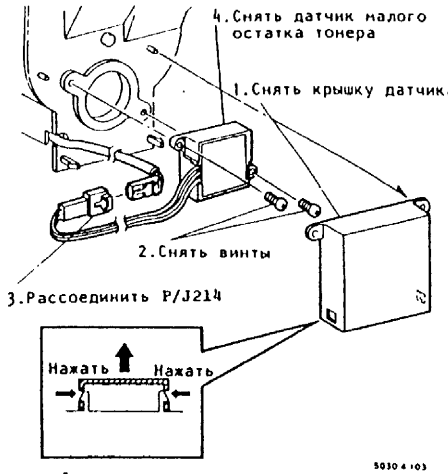

Рис.1. Снятие датчика малого остатка тонера

6.3 ГЛАВНЫЙ БУНКЕР НОСИТЕЛЯ (1)

6.3.1 ЗАМЕНА НОСИТЕЛЯ

Последовательность: Замена носителя (6.3.1) → Регулировка экспонирования (4.3.6.B) → Регулировка датчика экспонирования (4.3.6.C)

Высыпание носителя

1. Предупреждение: Выключить главный выключатель питания и извлечь вилку из розетки питания.
2. Постелить бумагу на пол.
3. Открыть переднюю крышку и открыть нашину.
4. Снять главный узел носителя.

Примечание: (Рис.1, Рис.2): При снятии главного узла носителя поместить стопор, как показано на рисунке, и освободить рычаг включения узла носителя с помощью рычажка.

5. (Рис.3): Высыпать носитель.

Примечание: Поворачивать шестерню магнитного ролика для опустошения главного узла носителя от носителя. (Рис.3).

6. Высыпать использованный носитель в пластиковый мешок и правильным образом отделаться от него.

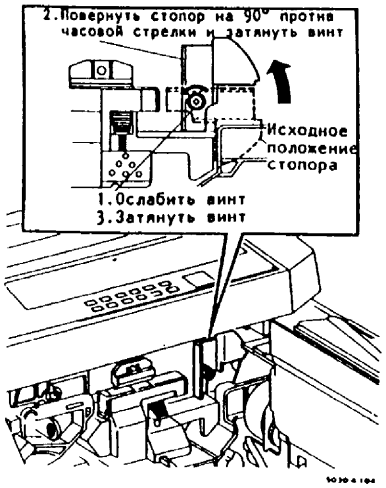

Рис.1. Снятие узла носителя

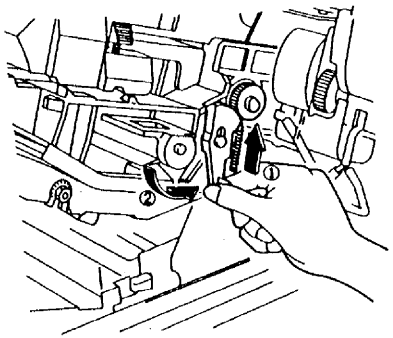

Рис.2. Снятие узла носителя

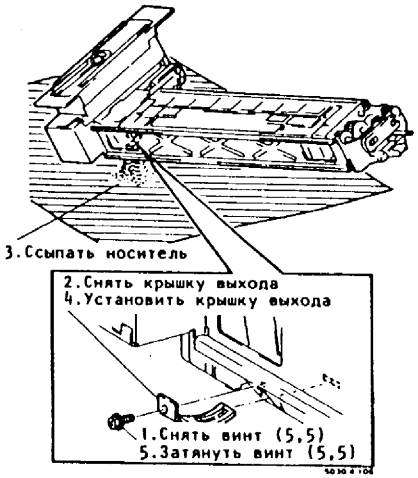

Рис.3. Ссыпание носителя

Заправка носителя

1. (Рис.4): Снять узел крышки носителя.
2. (Рис.5): Засыпать носитель. Проворачивать шестерню привода носителя для вращения магнитной щетки. Встряхивать главный узел носителя в обоих направлениях по стрелке для облегчения заправки носителя.

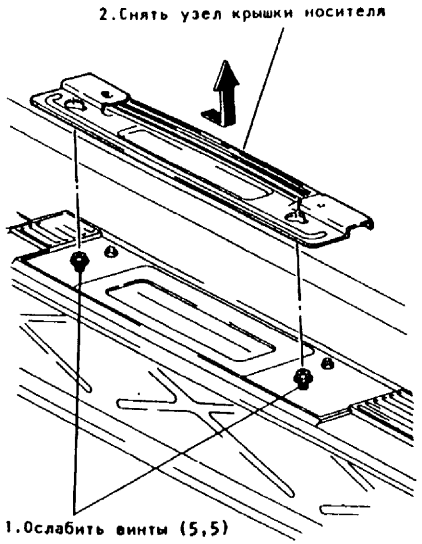

Рис.4. Снятие узла крышки носителя

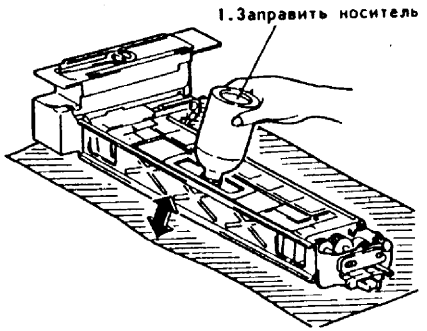

Рис.5. Заправка носителя

6.3 ГЛАВНЫЙ БУНКЕР НОСИТЕЛЯ

6.3.2 РЕГУЛИРОВКА НАПРЯЖЕНИЙ СМЕЩЕНИЯ НОСИТЕЛЯ

Цель: Отрегулировать напряжение смещения носителя таким образом, чтобы плотность копии соответствовала требованиям заказчика.

Проверка

Примечание: Настроить цифровой измерительный прибор на предел измерения 1000 VDC.

1. **Предупреждение:** Выключить выключатель питания.
2. Снять заднюю крышку.
3. (Рис.1): Рассоединить P/J21 и подсоединить вывод "+" прибора к контакту № 1 P21 и вывод "-" к раме машины.
4. Включить выключатель питания.
5. Отменить режим "Автоплотность" и задать режим "Нормальный".
6. Нажать на кнопку "Пуск".
7. Проверить, что замер по прибору составляет 300 ± 10VDC.
8. Нажать на кнопку "Стоп/Отмена".
9. Выключить выключатель питания.
10. Соединить P/J21.

Регулировка

1. Ввести режим диагностики.
2. См. таблицу 1. Ввести требуемое вам значение и нажать на кнопку "Пуск".
3. Установить на место снятые детали.

Таблица 1. Регулировка плотности

	Код цепи	Код функции	Диапазон регулировки	Начальное значение	Напряжение 1 микрометра	Опорное напряжение
Темная	20	16	0-3	0	7.8V	200VDC
Средняя темная		17	0-9	3		250VDC
Средняя светлая		18	0-20	13		400VDC
Светлая		19	0-6	6		500VDC

*"Нормальная" (плотность) не может быть отрегулирована

Примечание: Повышение значения дает более светлые копии.
Снижение значения дает более темные копии.

Примечание: Записать значение в листок памяти NVM, если оно отличается от стандартного.

Блок питания высокого напряжения

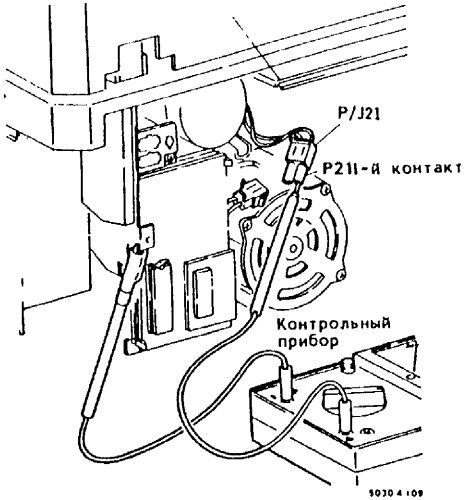

Рис.1. Измерение смещения носителя

6.3 ГЛАВНЫЙ БУНКЕР НОСИТЕЛЯ (1)

6.3.3 ФОРМИРОВАНИЕ МАГНИТНОГО УПЛОТНЕНИЯ

Цель: Магнитное уплотнение формируется для предотвращения загрязнения тонером бункера носителя.

Примечание: Всегда выполнять эту процедуру , когда осуществлялось снятие главного бункера носителя.

Метод формирования уплотнения

1. Снять главный бункер носителя и поместить его на лист бумаги A3.
2. Снимать носитель с магнитного ролика и постепенно надеть верхний слой резины магнита.
3. Подравнять форму носителя пальцем (Рис.1).
4. Установить на место главный бункер носителя. Необходимо пропустить 1 копию через машину, чтобы осадить бункер, прежде чем переходить к шагу 5.
5. Снять бункер носителя снова и проверить, что ширина магнитного уплотнения составляет 2-3 мм. Если обнаруживается тонкий участок на магнитном уплотнении, добавить на него носитель и выполнить проверку снова.

Примечание: Наличие тонкого участка магнитного уплотнения может привести к загрязнению внутренних поверхностей машины, оптической системы и коротрона зарядки.

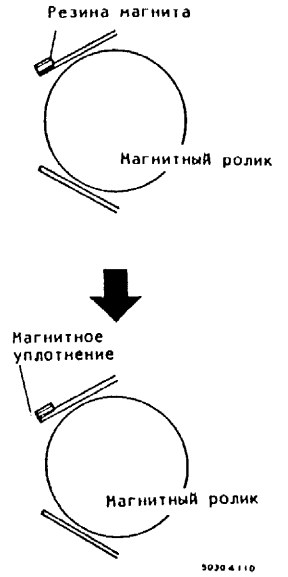

Рис.1. Формирование магнитного уплотнения

6.5 БУНКЕР ЦВЕТНОГО НОСИТЕЛЯ (1)

6.5.1 ЗАМЕНА ДАТЧИКА МАЛОГО ОСТАТКА ТОНЕРА

Снятие

1. Предупреждение: Выключить главный выключатель питания и извлечь вилку из розетки питания.
2. Открыть переднюю крышку и открыть машину.
3. Снять бункер цветного носителя.
4. (Рис.1): Снять датчик малого остатка тонера.

Установка

1. Выполнить установку в порядке, обратном процедуре снятия.

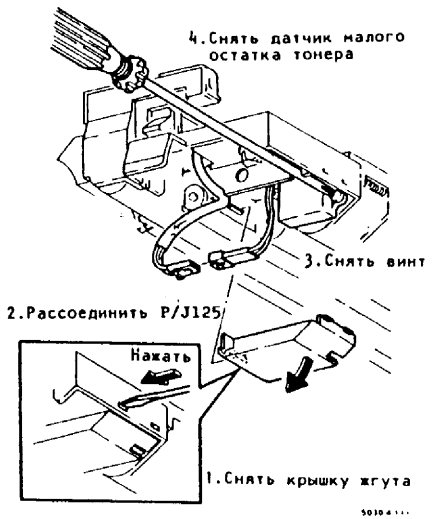

Рис.1. Снятие датчика малого остатка тонера

6.6 БУНКЕР ЦВЕТНОГО ПОСИТЕЛЯ

6.6.1 ЗАМЕНА НОСИТЕЛЯ

Ссыпание носителя

1. Предупреждение: Выключить главный выключатель питания и извлечь вилку из розетки питания.
2. Постелить бумагу на полу.
3. Открыть переднюю крышку и открыть машину.
4. Снять бункер цветного носителя.
5. (Рис.1): Ссыпать носитель.

Примечание: Поворачивать шестерню магнитного против часовой стрелки с помощью поводка (5,5) и полностью ссыпать цветной носитель.

6. Поместить ссыпанный носитель в пластиковый мешок, пометить его меткой "Б/У" и отделаться от него с соблюдением экологических требований.

Заправка носителя

1. (Рис.2): Заправить носитель.

Примечание: а. Поворачивать поводок (5,5) против часовой стрелки, засыпать носитель.

б. Новое уплотнение содержится в упаковке.

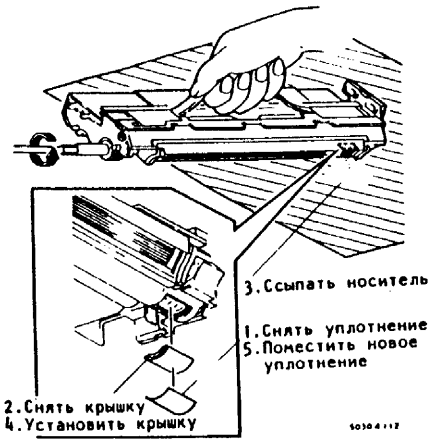

Рис.1. Ссыпание носителя

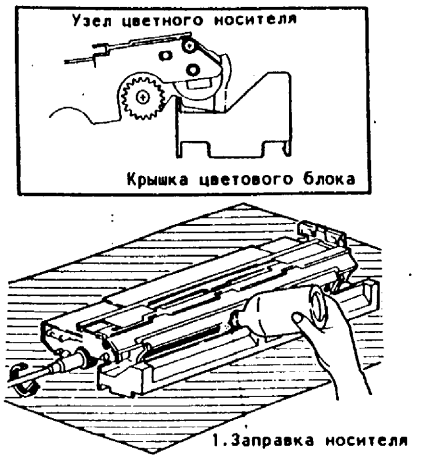

Рис.2. Заправка носителя

6.6 БУНКЕР ЦВЕТНОГО НОСИТЕЛЯ (2)

6.6.2 ФОРМИРОВАНИЕ МАГНИТНОГО УПЛОТНЕНИЯ

Цель: Магнитное уплотнение формируется для предотвращения загрязнения тонером бункера носителя.

Примечание: Всегда выполнять эту процедуру, когда осуществлялось снятие бункера цветного носителя.

Метод формирования уплотнения

1. Снять узел цветного носителя и поместить его на лист бумаги.
2. Ссыпать носитель с магнитного ролика и постепенно надеть резину магнита.
3. Подравнять форму носителя пальцем (Рис.1).
4. Установить на место бункер цветного носителя. Необходимо пропустить 1 копию через машину, чтобы осадить бункер, прежде чем переходить к шагу 5.
5. Снять бункер носителя снова и проверить, что ширина магнитного уплотнения составляет 2-3 мм. Если обнаруживается тонкий участок на магнитном уплотнении, добавить на него носитель и выполнить проверку снова.

Примечание: Наличие тонкого участка магнитного уплотнения может привести к загрязнению внутренних поверхностей машины, оптической системы и коротрона зарядки.



Рис. 1. Формирование магнитного уплотнения

7.1 НАГРЕВАТЕЛЬНЫЙ ВАЛИК

7.1.1 ЗАМЕНА НАГРЕВАТЕЛЬНОГО СТЕРЖНЯ (№ 1 И № 2)

Примечание: а. Соблюдать осторожность - стеклянная трубка нагревательного стержня хрупкая.

б. Не касаться стеклянной трубки нагревательного стержня незащищенными руками. В случае касания протереть ее очистителем для барабана и полностью высушить ее.

Снятие

1. Предупреждение: Выключить главный выключатель питания и извлечь вилку из розетки питания.
2. Предупреждение: Дать фьюзеру остынуть, прежде чем выполнять эту процедуру.
3. Открыть переднюю крышку и открыть машину.
4. Снять следующие элементы:
   а. Задняя крышка.
   б. Задняя нижняя крышка
5. (Рис.1, Рис.2, Рис.3): Снять нагревательный стержень (№ 1, № 2).

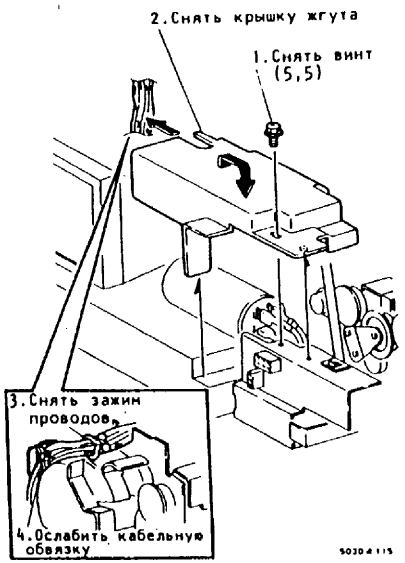

Рис.1. Снятие нагревательного стержня (№ 1, № 2)

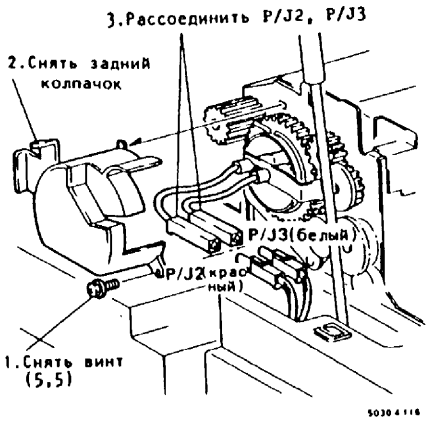

Рис.2. Снятие нагревательного стержня (№ 1, № 2)

Установка

1. Выполнить установку в порядке, обратном процедуре снятия.

Примечание: (Рис.4): При установке нагревательного стержня метки "R" и "L" должны быть обращены вперед.

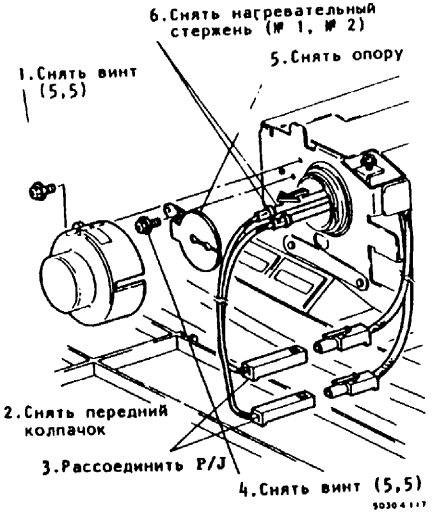

Рис.3. Снятие нагревательного стержня (№ 1, № 2)

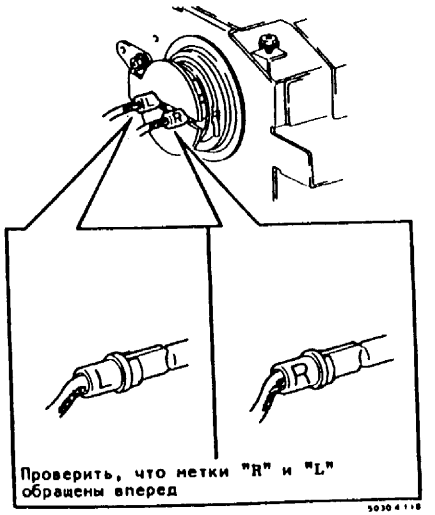

Рис.4. Установка нагревательного стержня

7.1 НАГРЕВАТЕЛЬНЫЙ ВАЛИК

7.1.2 ЗАМЕНА НАГРЕВАТЕЛЬНОГО ВАЛИКА

Снятие

1. **Предупреждение:** Выключить главный выключатель питания и извлечь вилку из розетки.
2. **Предупреждение:** Дать фьюзеру остынуть, прежде чем выполнять эту процедуру.
3. Открыть переднюю крышку и открыть машину.
4. Снять следующие элементы:
   а. Задняя крышка
   б. Задняя нижняя крышка
   в. Нагревательный стержень (см. Процедуру 7.1.1)
5. (Рис.1, Рис.2, Рис.3): Снять нагревательный валик.

Установка

1. Выполнить установку в порядке, обратном процедуре снятия.

Примечание: При установке узла кронштейна датчика выровнять полукруглое выступание рамы по отверстию в узле кронштейна датчика.

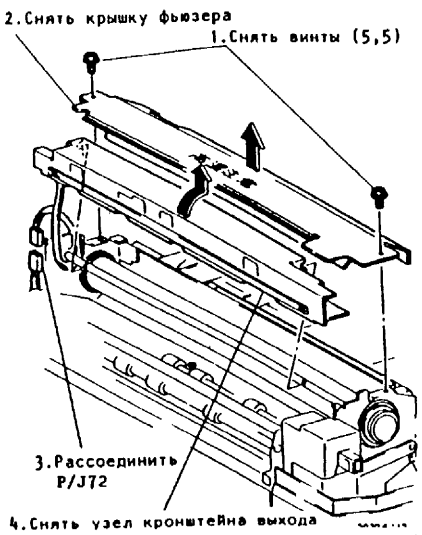

Рис.1. Снятие нагревательного валика

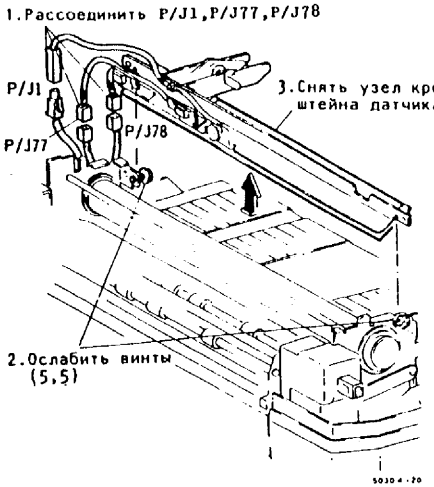

Рис.2. Снятие нагревательного валика

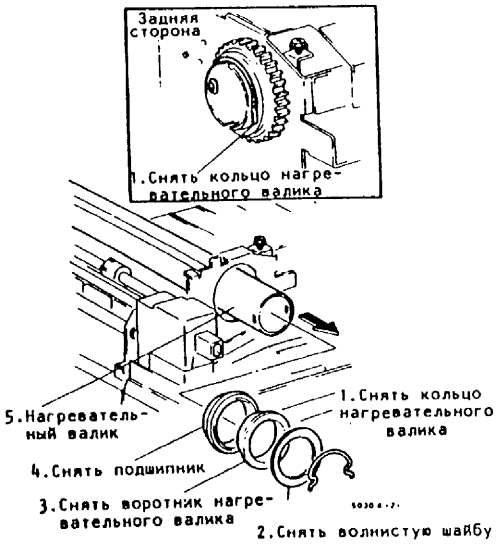

Рис.3. Снятие нагревательного валика

7.1 НАГРЕВАТЕЛЬНЫЙ ВАЛИК

7.1.3 ЗАМЕНА ТЕРМОСТАТА ФЬЮЗЕРА

Снятие

1. **Предупреждение:** Выключить главный выключатель питания и извлечь вилку из розетки питания.
2. **Предупреждение:** Дать фьюзеру остынуть, прежде чем выполнять эту процедуру.
3. Открыть переднюю крышку и открыть машину.
4. (Рис.1): Снять термостат фьюзера.

Установка

1. Выполнить процедуру установки в порядке, обратном процедуре снятия.

Примечание: При установке узла кронштейна датчика выровнять полукруглое выступание рамы с отверстием в узле кронштейна датчика.

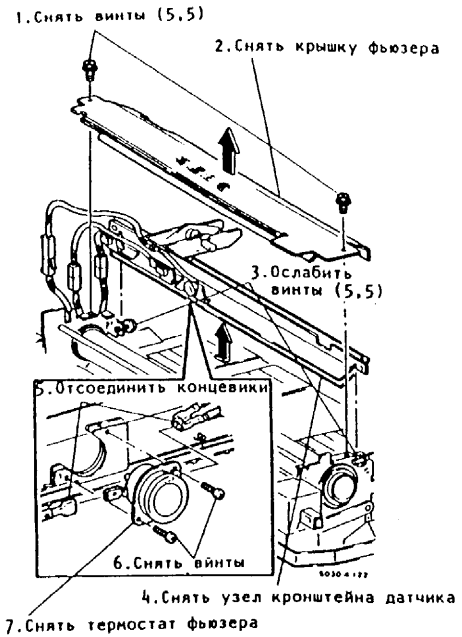

Рис.1. Снятие термостата фьюзера

7.1 НАГРЕВАТЕЛЬНЫЙ ВАЛИК

7.1.4 ЗАМЕНА ТЕРМИСТОРА (RT1, RT2)

Снятие

1. **Предупреждение:** Выключить главный выключатель питания и извлечь вилку из розетки питания.
2. **Предупреждение:** Дать фьюзеру остынуть, прежде чем выполнять данную процедуру.
3. Открыть переднюю крышку и открыть машину.
4. Снять следующие элементы:
   a. Задняя крышка
   б. Задняя нижняя крышка
5. (Рис.1, Рис.2): Снять термисторы (RT1, RT2).

Установка

1. Выполнить установку в порядке, обратном процедуре снятия.

Примечание: При установке термистора (RT1, RT2) выровнять полукруглое выступание кронштейна датчика по отверстию в раме датчика.

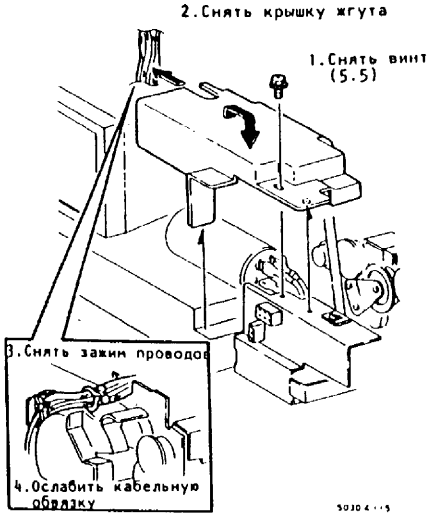

Рис.1. Снятие термистора (RT1, RT2)

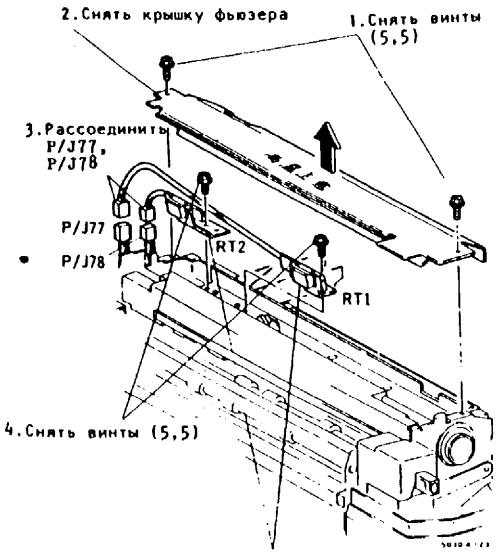

Рис.2. Снятие термистора (RT1, RT2)

7.1 НАГРЕВАТЕЛЬНЫЙ ВАЛИК

7.1.2 ЗАМЕНА НАГРЕВАТЕЛЬНОГО ВАЛИКА

Снятие

1. **Предупреждение:** Выключить главный выключатель питания и извлечь вилку из розетки.
2. **Предупреждение:** Дать фьюзеру остынуть, прежде чем выполнять эту процедуру.
3. Открыть переднюю крышку и открыть машину.
4. Снять следующие элементы:
   а. Задняя крышка
   б. Задняя нижняя крышка
   в. Нагревательный стержень (см. Процедуру 7.1.1)
5. (Рис.1, Рис.2, Рис.3): Снять нагревательный валик.

Установка

1. Выполнить установку в порядке, обратном процедуре снятия.

Примечание: При установке узла кронштейна датчика выровнять полукруглое выступание рамы по отверстию в узле кронштейна датчика.

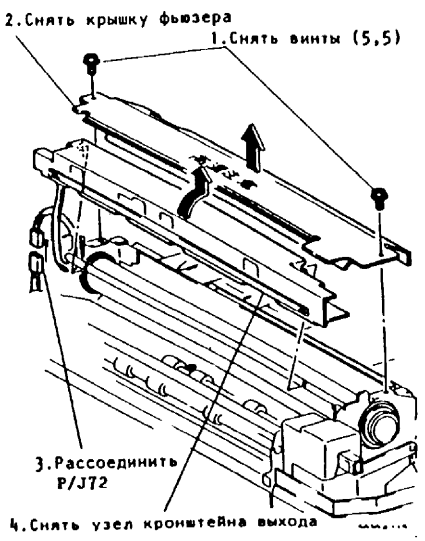

Рис.1. Снятие нагревательного валика

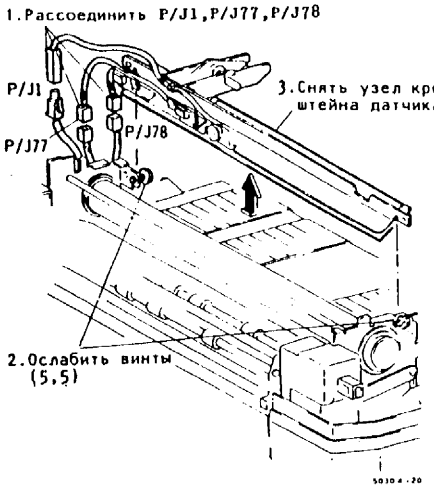

Рис.2. Снятие нагревательного валика

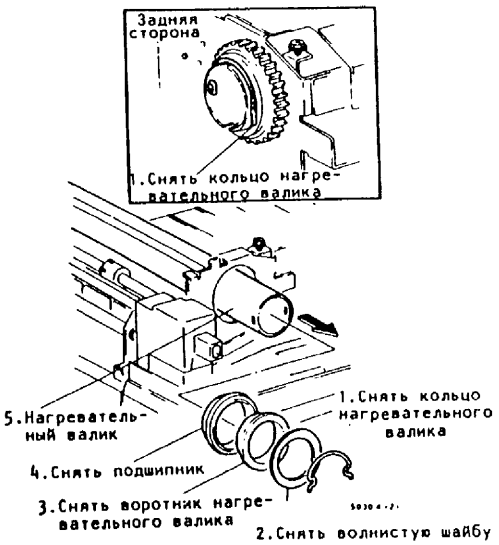

Рис.3. Снятие нагревательного валика

7.1 НАГРЕВАТЕЛЬНЫЙ ВАЛИК

7.1.3 ЗАМЕНА ТЕРМОСТАТА ФЬЮЗЕРА

Снятие

1. **Предупреждение:** Выключить главный выключатель питания и извлечь вилку из розетки питания.
2. **Предупреждение:** Дать фьюзеру остынуть, прежде чем выполнять эту процедуру.
3. Открыть переднюю крышку и открыть машину.
4. (Рис.1): Снять термостат фьюзера.

Установка

1. Выполнить процедуру установки в порядке, обратном процедуре снятия.

Примечание: При установке узла кронштейна датчика выровнять полукруглое выступание рамы с отверстием в узле кронштейна датчика.

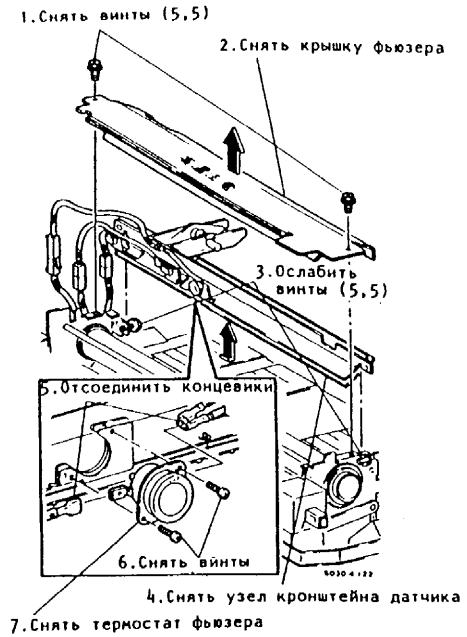

Рис.1. Снятие термостата фьюзера

7.1 НАГРЕВАТЕЛЬНЫЙ ВАЛИК

7.1.4 ЗАМЕНА ТЕРМИСТОРА (RT1, RT2)

Снятие

1. **Предупреждение:** Выключить главный выключатель питания и извлечь вилку из розетки питания.
2. **Предупреждение:** Дать фьюзеру остынуть, прежде чем выполнять данную процедуру.
3. Открыть переднюю крышку и открыть машину.
4. Снять следующие элементы:
   a. Задняя крышка
   б. Задняя нижняя крышка
5. (Рис.1, Рис.2): Снять термисторы (RT1, RT2).

Установка

1. Выполнить установку в порядке, обратном процедуре снятия.

Примечание: При установке термистора (RT1, RT2) выровнять полукруглое выступание кронштейна датчика по отверстию в раме датчика.

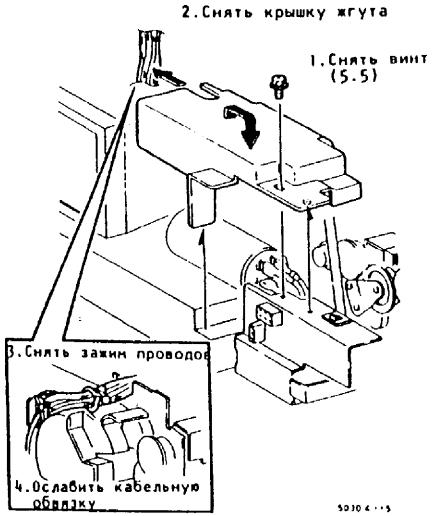

Рис.1. Снятие термистора (RT1, RT2)

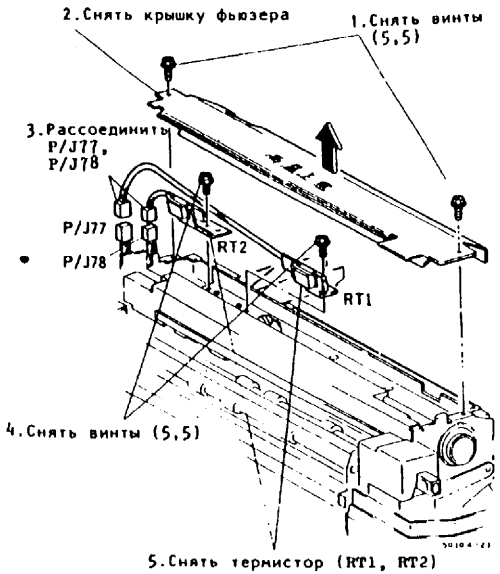

Рис.2. Снятие термистора (RT1, RT2)

7.2 ПРИЖИМНОЙ ВАЛИК

7.2.1 ЗАМЕНА ПРИЖИМНОГО ВАЛИКА

Снятие

1. **Предупреждение:** Выключить главный выключатель питания и извлечь вилку из розетки питания.
2. **Предупреждение:** Дать фьюзеру остыть, прежде чем выполнять эту процедуру.
3. Открыть переднюю крышку и открыть машину.
4. Снять следующие элементы:
   а. Задняя крышка
   б. Задняя нижняя крышка
5. (Рис.1): Снять узел дефлекторного транспортера.
6. (Рис.2, Рис.3): Снять узел кронштейна выхода.
7. (Рис.4, Рис.5): Снять прижимной валик.

Установка

1. Выполнить установку в порядке, обратном процедуре снятия.

Примечание: При установке подшипника на прижимной валик следовать нижеприведенному рисунку.

Примечание: При установке снятых деталей поддерживать рычаг контакта в поднятом положении для удобства работы.

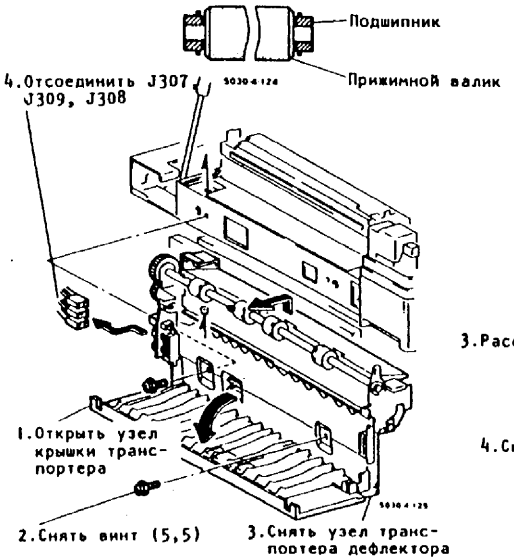

Рис.1. Снятие узла дефлекторного транспортера

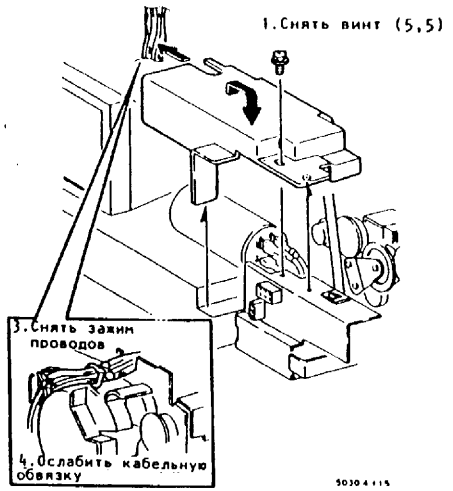

Рис.2. Снятие узла кронштейна выхода

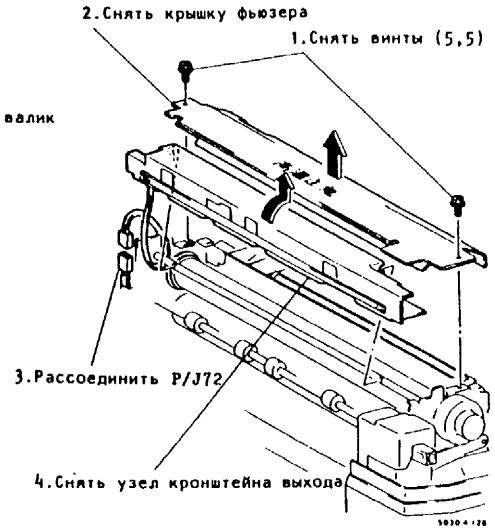

Рис.3. Снятие узла кронштейна выхода

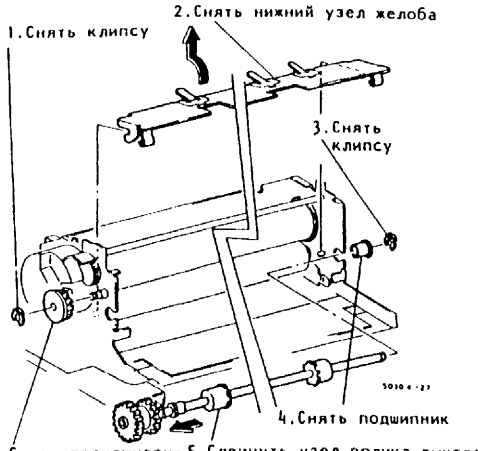

Рис.4. Снятие прижимного валика

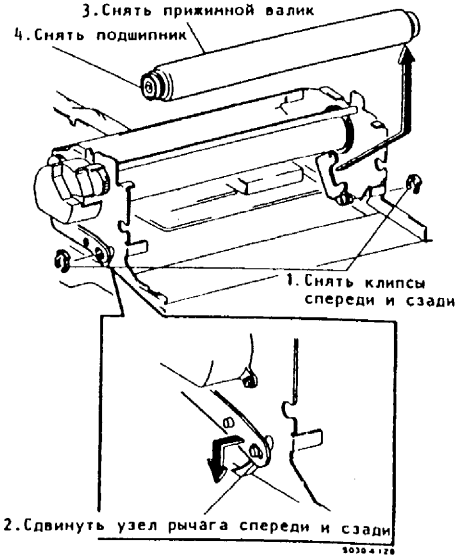

Рис.5. Снятие прижимного валика

7.2 ПРИЖИМНОЙ ВАЛИК

7.2.2 РЕГУЛИРОВКА ДУГИ КОНТАКТА

Цель: Отрегулировать дугу контакта таким образом, чтобы получить правильное давление (прижатие) закрепления.

Примечание: а. Узкий контакт приводит к недостаточному закреплению. Широкая дуга контакта или неустойчивая дуга контакта спереди и сзади приводит к получению помятых или закрученных копий.

б. Измерить дугу контакта при нахождении машины в состоянии "Готова".

Проверка

1. (Рис.1): Подготовка бумаги для проверки дуги контакта:
   - Открыть крышку стекла оригинала и изготовить копию А4 (половина копии черная)
   - Согнуть бумагу пополам - Рис.1.
2. (Рис.2): Открыть машину и вставить подготовленную для проверки бумагу между нагревательным валиком и прижимным валиком. Черная сторона бумаги должна быть обращена к прижимному валику.

Примечание: а. Вставить лист для проверки в центре

б. Соблюдать осторожность, чтобы не коснуться горячей поверхности.

3. Закрыть машину на 10 ± 2 сек., после чего извлечь проверочный лист.
4. (Рис.3): Согнуть бумагу на четыре части.
5. (Рис.4): Измерить дугу контакта в каждом положении сгиба.

   Результат должен составлять 7,5±0,5 мм

   Отклонение ширины между двумя точками должно лежать в пределах 0,5 мм.

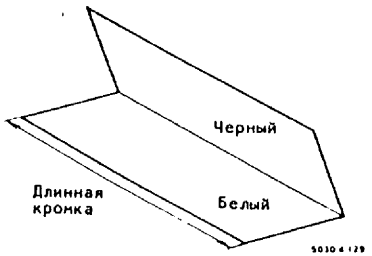

Рис.1. Бумага для проверки дуги контакта



Рис.2. Размещение бумаги для проверки

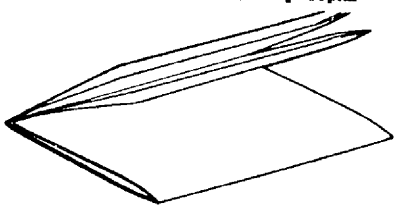

Рис.3. Сгибание бумаги вчетверо

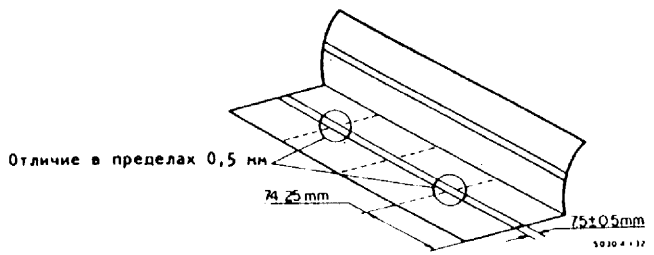

Рис.4. Проверка дуги контакта

Регулировка

1. (Рис.5): Ослабить контр-гайку регулировочного винта.
2. Поворачивать винты как спереди так и сзади. Выполнять регулировку повторением шагов.

Примечание: а. Изготовить примерно 10 копий формата А3 для получения однородной температуры прижимного валика, прежде чем выполнять проверки и измерения.

б. Поворачивать регулировочный винт по часовой стрелке для уменьшения дуги контакта.

3. Затянуть контр-гайку после регулировки.

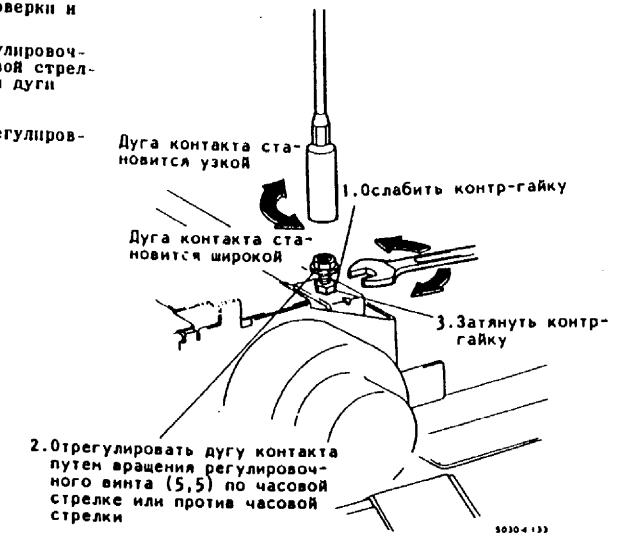

Рис.5. Регулировка дуги контакта

7.3 ВЫХОД БУМАГИ

7.3.1 ЗАМЕНА ПАЛЬЦА ПРИЖИМНОГО ВАЛИКА

Снятие

1. Предупреждение: Выключить главный выключатель питания и извлечь вилку из розетки.
2. Предупреждение: Дать фьюзеру остынуть, прежде чем выполнять данную процедуру.
3. Открыть переднюю крышку и открыть машину.
4. Снять следующие детали:
   а. Задняя крышка
   б. Задняя нижняя крышка
5. (Рис.1, Рис.2): Снять узел кронштейна выхода.
6. (Рис. 3): Снять палец прижимного валика. **(5331/5332)**
   (Рис. 4): Снять палец прижимного валика. **(5026/5030)**

Предупреждение: Осторожно - палец прижимного валика тонкий и имеет острые края.

Установка

1. Выполнить установку в порядке, обратном процедуре снятия.

Примечание: (Рис. 5): Поместить кончик пальца прижимного валика на валик. Вставить оба крюка узла нижнего желоба в шпильки, после чего нажать вниз.

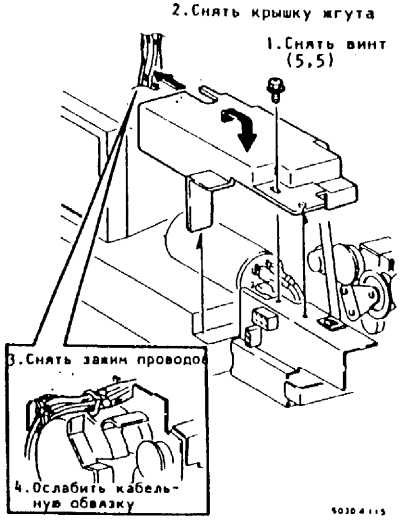

Рис.1. Снятие узла кронштейна выхода

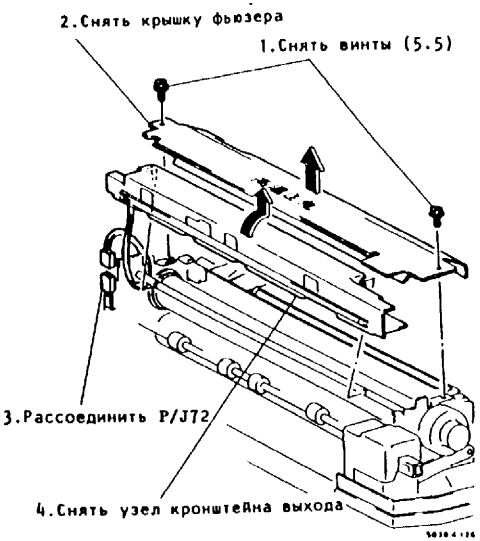

Рис.2. Снятие узла кронштейна выхода

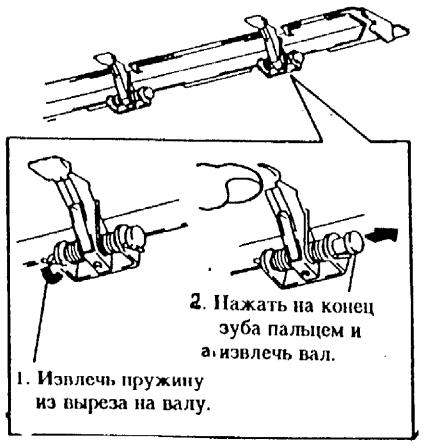

Рис. 3. Снятие пальца прижимного валика

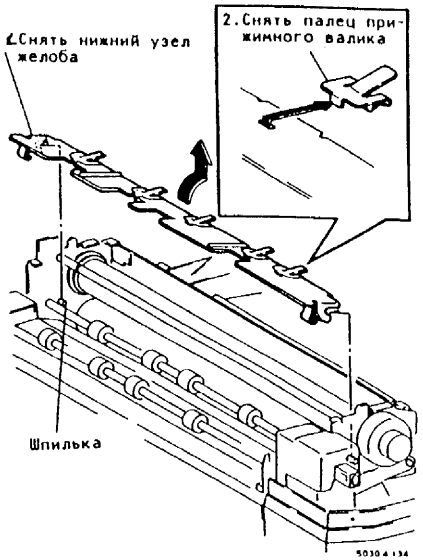

Рис. 4. Снятие пальца прижимного валика

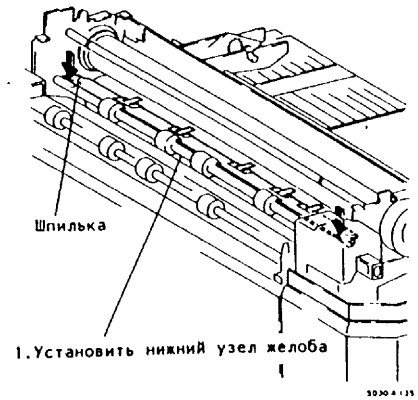

Рис. 5. Установка узла нижнего желоба

7.3 ВЫХОД БУМАГИ

7.3.2 ЗАМЕНА ПАЛЬЦА ОТДЕЛЕНИЯ НАГРЕВАТЕЛЬНОГО ВАЛИКА

Снятие

1. Предупреждение: Выключить главный выключатель питания и извлечь вилку из розетки питания.
2. Предупреждение: Дать фьюзеру остынуть, прежде чем выполнять эту регулировку.
3. Открыть переднюю крышку и открыть машину.
4. Снять следующие элементы:
   а. Задняя крышка
   б. Задняя нижняя крышка
5. (Рис.1, Рис.2): Снять узел кронштейна выхода.
6. (Рис.3, Рис.4): Снять палец нагревательного валика.

Установка

1. Выполнить установку в порядке, обратном процедуре снятия.

Примечание: При установке пружины поместить часть пружины с более длинным крючком в сторону к пальцу.

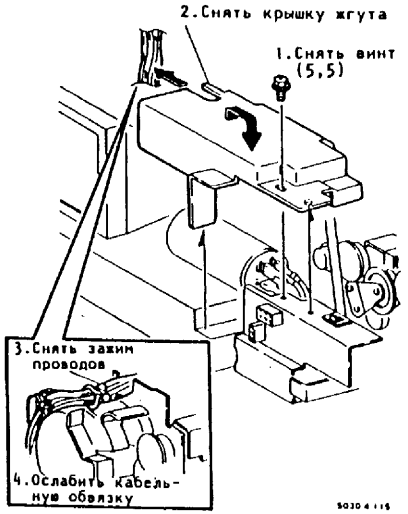

Рис.1. Снятие узла кронштейна выхода

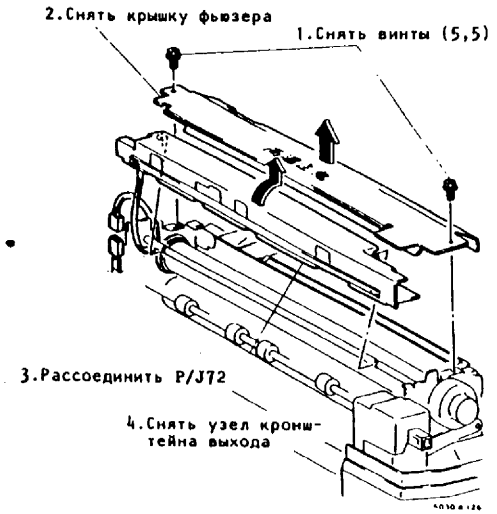

Рис.2. Снятие узла кронштейна выхода

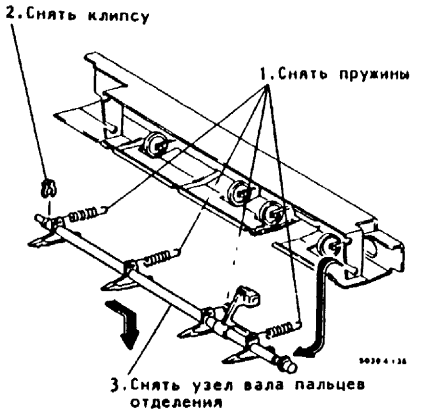

Рис.3. Снятие пальца отделения нагревательного валика

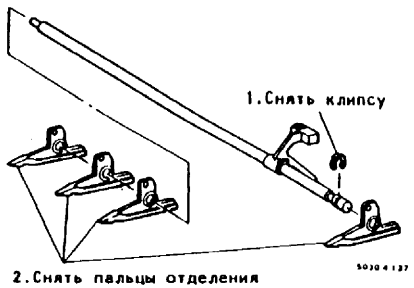

Рис.4. Снятие пальца отделения нагревательного валика

7.3 ВЫХОД БУМАГИ

7.3.3 ЗАМЕНА ВЫКЛЮЧАТЕЛЯ ВЫХОДА

Снятие

1. Предупреждение: Выключить главный выключатель питания и извлечь вилку из розетки питания.
2. Предупреждение: Дать фьюзеру остынуть, прежде чем выполнять данную процедуру.
3. Открыть переднюю крышку и открыть машину.
4. Снять следующие детали:
   а. Задняя крышка
   б. Задняя нижняя крышка
5. (Рис.1, Рис.2): Снять узел кронштейна выхода.
6. (Рис.3): Снять узел вала пальцев отделения.
7. (Рис.4): Снять выключатель выхода.

Установка

1. Выполнить установку в порядке, обратном процедуре снятия.

Примечание: а. При установке выключателя выхода поместить полукруглое выступание к отверстию в выключателе.

б. При установке пружины поместить сторону пружины с более круглым крюком в сторону к пальцу.

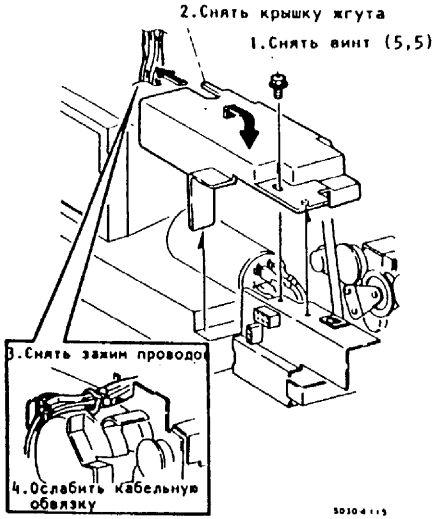

Рис.1. Снятие узла кронштейна выхода

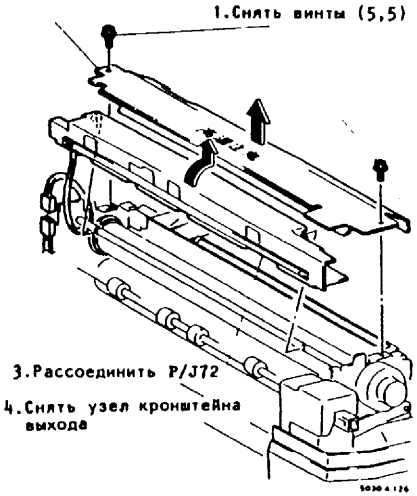

Рис.2. Снятие узла кронштейна выхода

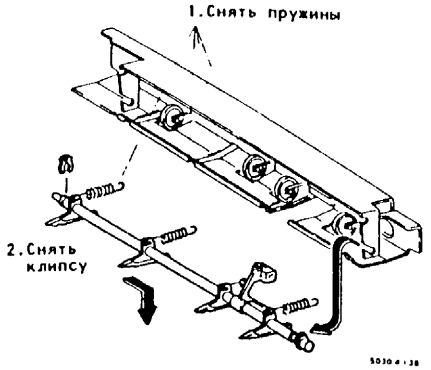

Рис.3. Снятие пальца отделения нагревательного валика

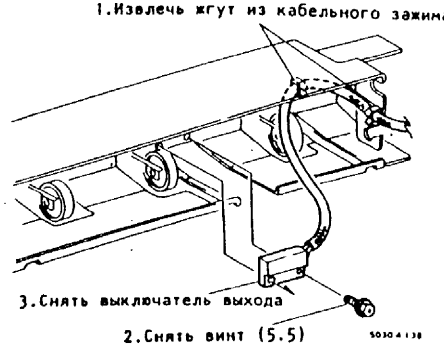

Рис.4. Снятие выключателя выхода

7.4 ТРАНСПОРТЕР ВЫХОДА И ДЕФЛЕКТОР

7.4.1 ЗАМЕНА ДАТЧИКА ПУТИ ДЕФЛЕКТОРА

Снятие

1. Предупреждение: Выключить главный выключатель питания и извлечь вилку из розетки питания.
2. Открыть переднюю крышку и открыть машину.
3. Снять следующие элементы:
   а. Задняя крышка
   б. Задняя нижняя крышка
4. (Рис.1): Снять узел транспортера дефлектора.
5. (Рис.2): Снять датчик пути дефлектора.

Установка

1. Выполнить процедуру в порядке, обратном процедуре снятия.

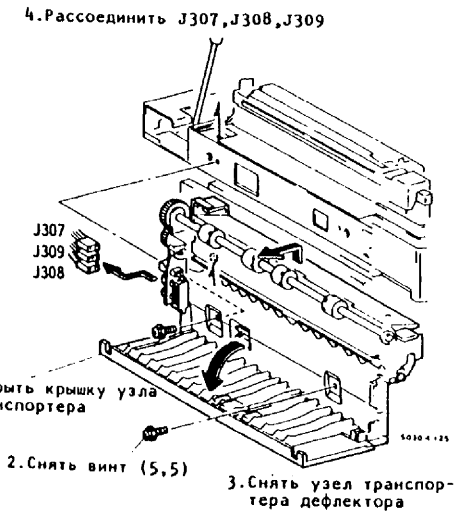

Рис.1. Снятие узла дефлекторного транспортера

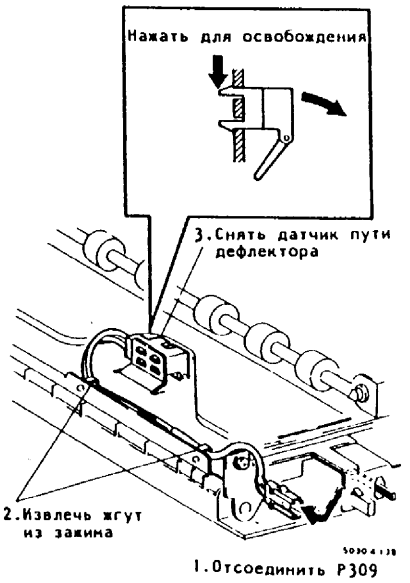

Рис.2. Снятие датчика пути дефлектора

7.4 ТРАНСПОРТЕР ВЫХОДА И ДЕФЛЕКТОР

7.4.2 ЗАМЕНА СОЛЕНОИДА ЗАТВОРА ДЕФЛЕКТОРА

Снятие

1. Предупреждение: Выключить главный выключатель питания и извлечь вилку из розетки питания.
2. Открыть переднюю крышку и открыть машину.
3. Снять следующие детали:
   а. Задняя крышка
   б. Задняя нижняя крышка
4. (Рис.1): Снять узел дефлекторного транспортера.
5. (Рис.2): Снять соленоид затвора дефлектора.

Установка

1. Выполнить установку в порядке, обратном процедуре снятия.

Примечание: При установке соленоида затвора дефлектора поместить полукруглое выступание заднего опорного узла к отверстию соленоида затвора дефлектора.

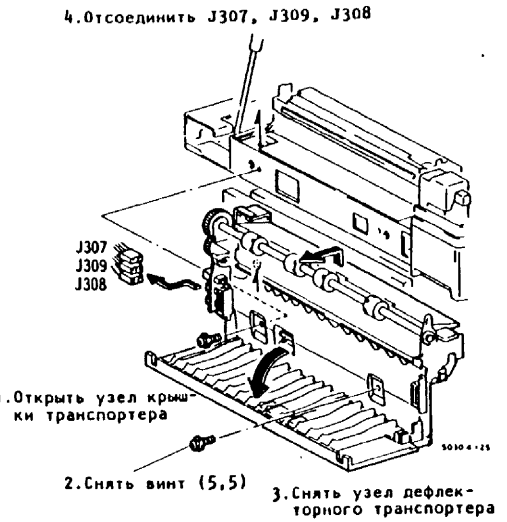

Рис.1. Снятие узла дефлекторного транспортера

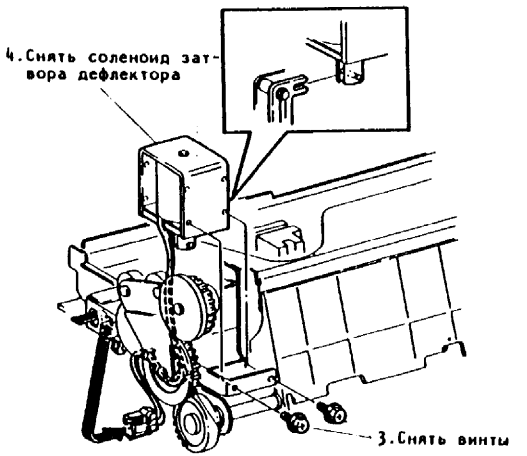

Рис.2. Снятие соленоида затвора дефлектора

7.4 ТРАНСПОРТЕР ВЫХОДА И ДЕФЛЕКТОР

7.4.3 ЗАМЕНА РОЛИКА ПРОТИВОЗАКРУЧИВАЮЩЕГО УСТРОЙСТВА

Снятие

1. Предупреждение: Выключить главный выключатель питания и извлечь вилку из розетки питания.
2. Открыть переднюю крышку и открыть машину.
3. Снять следующие детали:
   а. Задняя крышка
   б. Задняя левая крышка
4. (Рис.1): Снять узел дефлекторного транспортера.
5. (Рис.2, Рис.3): Снять противозакручивающий ролик.

Установка

1. Выполнить установку в порядке, обратном процедуре снятия.

Примечание: а. При установке винтов затягивать их в указанном порядке.

б. При установке узла опоры и выключателя поместить полукруглое выступание рамы к отверстию.

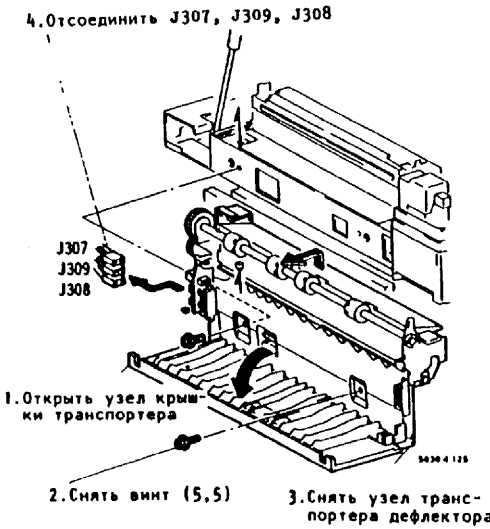

Рис.1. Снятие узла дефлекторного транспортера

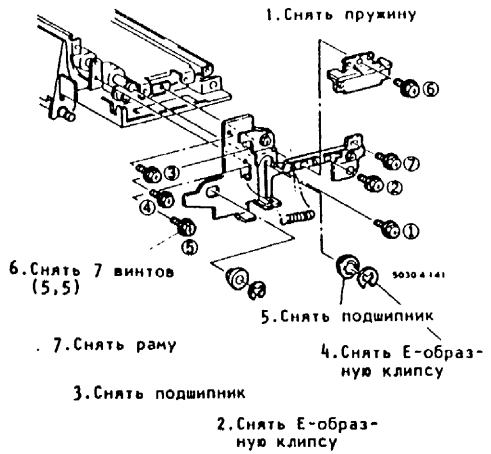

Рис.2. Снятие противозакручивающего ролика

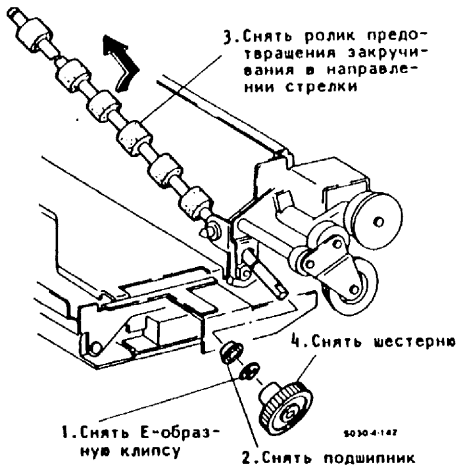

Рис.3. Снятие противозакручивающего ролика

8.1 КОНСОЛЬ УПРАВЛЕНИЯ И ПЕРЕДНЯЯ СТОРОНА

8.1.1 ЗАМЕНА УЗЛА КОНСОЛИ УПРАВЛЕНИЯ

Снятие

1. Предупреждение: Выключить главный выключатель питания и извлечь вилку из розетки питания.
2. Открыть переднюю крышку и открыть машину.
3. Снять бункер носителя.
4. (Рис.1): Снять узел консоли управления.

Установка

1. Выполнить установку в порядке, обратном процедуре снятия.

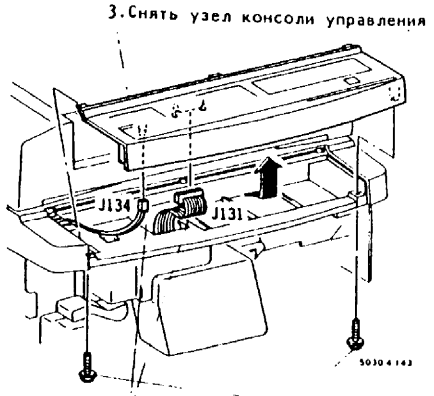

Рис.1. Снятие узла консоли управления

8.1 КОНСОЛЬ УПРАВЛЕНИЯ И ПЕРЕДНЯЯ СТОРОНА

8.1.2 ЗАМЕНА БЛОКИРОВОЧНОГО ВЫКЛЮЧАТЕЛЯ

Снятие

1. Предупреждение: Выключить главный выключатель питания и извлечь вилку из розетки питания.
2. Открыть переднюю крышку и открыть машину.
3. (Рис.1, Рис.2): Снять блокировочный выключатель.

Установка

1. Выполнить установку в порядке, обратном процедуре снятия.

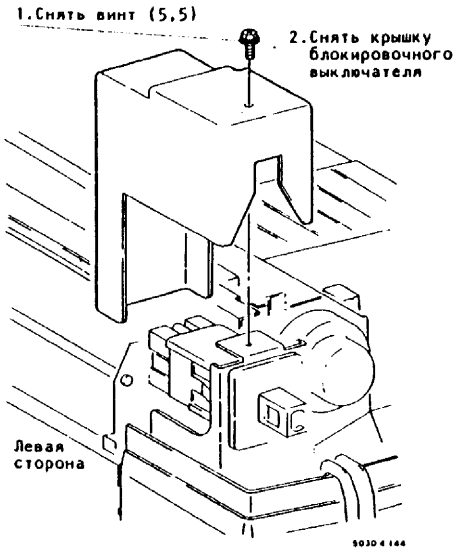

Рис.1. Снятие блокировочного выключателя

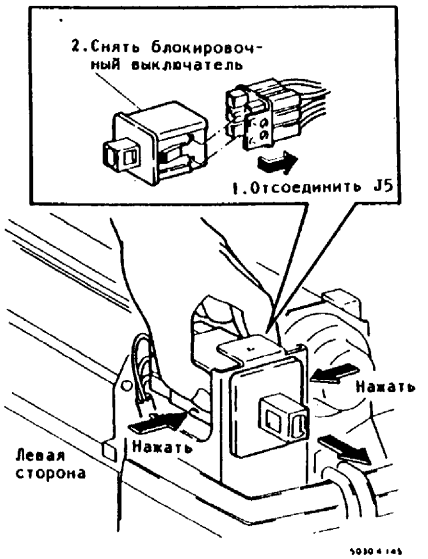

Рис.2. Снятие блокировочного выключателя

8.1 КОНСОЛЬ УПРАВЛЕНИЯ И ПЕРЕДНЯЯ СТОРОНА

8.1.3 ЗАМЕНА ГЛАВНОГО ВЫКЛЮЧАТЕЛЯ ПИТАНИЯ

Снятие

1. Предупреждение: Выключить главный выключатель питания и извлечь вилку из розетки питания.
2. Открыть переднюю крышку и открыть машину.
3. Снять следующие детали:
   а. Передняя крышка
   б. Передняя нижняя крышка

Примечание: При снятии передней нижней крышки вытянуть Лоток 1 на 20 см.

4. (Рис.1): Снять главный выключатель питания.

Установка

1. Выполнить процедуру в порядке, обратном процедуре снятия.

Примечание: Проверить номера и окраску проводов, прежде чем соединять концевики.

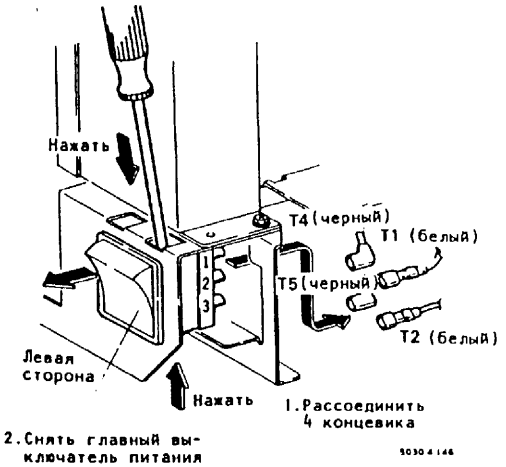

Рис.1. Снятие главного выключателя питания

8.1 КОНСОЛЬ УПРАВЛЕНИЯ И ПЕРЕДНЯЯ СТОРОНА

8.1.4 ЗАМЕНА ВЫКЛЮЧАТЕЛЯ СМЕЩЕНИЯ ЖЕЛОБА

Снятие

1. Предупреждение: Выключить главный выключатель питания и извлечь вилку из розетки питания.
2. Открыть переднюю крышку.
3. (Рис.1): Снять выключатель смещения желоба.

Установка

1. Выполнить установку в порядке, обратном процедуре снятия.

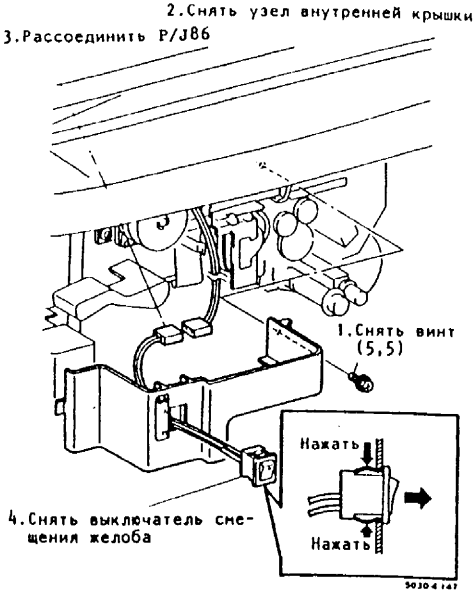

Рис.1. Снятие выключателя смещения желоба

8.1 КОНСОЛЬ УПРАВЛЕНИЯ И ПЕРЕДНЯЯ СТОРОНА

8.1.5 ЗАМЕНА РЕЛЕ ЗАЩИТЫ ФЬЮЗЕРА

Снятие

1. Предупреждение: Выключить главный выключатель питания и извлечь вилку из розетки питания.
2. Открыть переднюю крышку и открыть машину.
3. Снять следующие элементы:
   а. Коротрон переноса/отделения (см. Процедуру 5.2.1)
   б. Обогреватель барабана (см. Процедуру 5.2.2)
4. (Рис.1): Снять узел транспортера бумаги.
5. (Рис.2): Снять реле защиты фьюзера.

Установка

1. Выполнить установку в порядке, обратном процедуре снятия.

Примечание: Проверить номера проводов и соединить концевики.

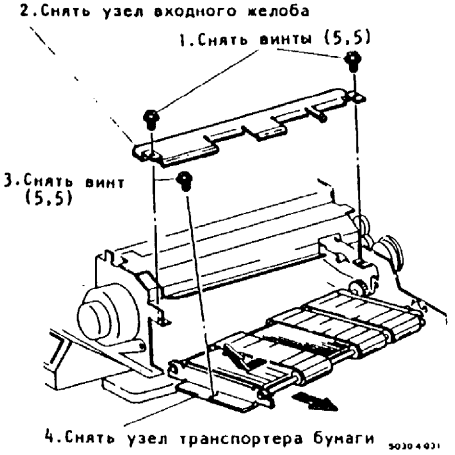

Рис.1. Снятие узла транспортера бумаги

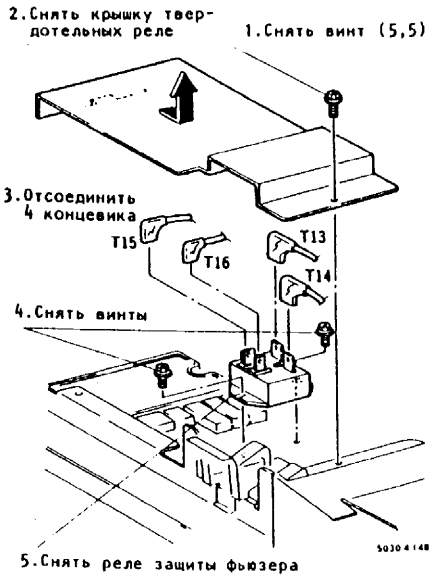

Рис.2. Снятие реле защиты фьюзера

8.1 КОНСОЛЬ УПРАВЛЕНИЯ И ПЕРЕДНЯЯ СТОРОНА

8.1.6 ЗАМЕНА УЗЛА ТВЕРДОТЕЛЬНОГО РЕЛЕ

Снятие

1. Предупреждение: Выключить главный выключатель питания и извлечь вилку из розетки питания.
2. Открыть переднюю крышку и открыть машину.
3. Снять следующие элементы:
   а. Коротрон переноса/отделения (см. Процедуру 5.2.1)
   б. Обогреватель барабана (см. Процедуру 5.2.2)
4. (Рис.1): Снять узел транспортера бумаги.
5. (Рис.2): Снять узел твердотельного реле.

Установка

1. Выполнить процедуру установки в порядке, обратном процедуре снятия.

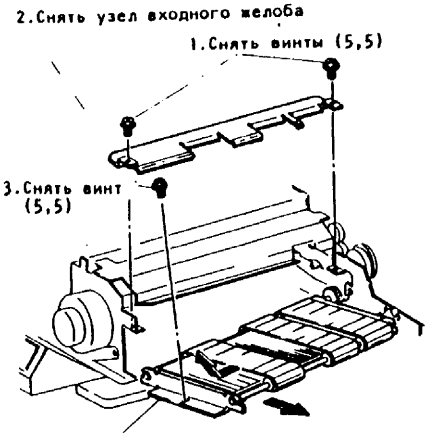

Рис.1. Снятие узла транспортера бумаги

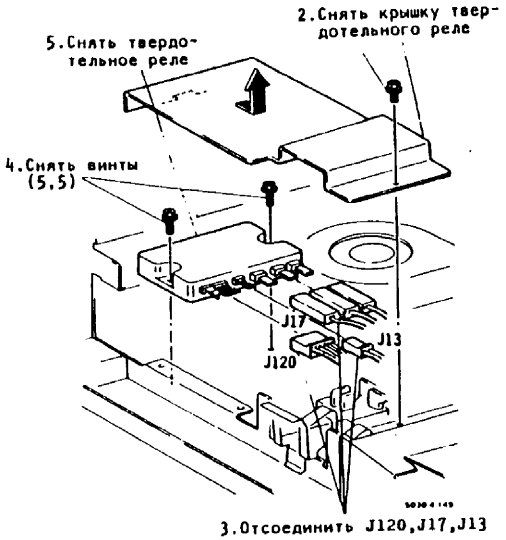

Рис.2. Снятие твердотельного реле

8.1 КОНСОЛЬ УПРАВЛЕНИЯ И ПЕРЕДНЯЯ СТОРОНА

8.1.7 ЗАМЕНА УЗЛА PWB РЕЛЕ

Снятие

1. Предупреждение: Выключить главный выключатель питания и извлечь вилку из розетки питания.
2. Открыть переднюю крышку и открыть машину.
3. (Рис. 1): Снять узел PWB реле - **5026/5039**
   (Рис. 2): Снять узел PWB реле - **5331/5332**

Установка

1. Выполнить установку в порядке, обратном процедуре снятия.

8.1.8 ЗАМЕНА ТРАНСФОРМАТОРА 110/220 VAC

Снятие

1. **Предупреждение:** Выключить главный выключатель питания и отсоединить вилку.
2. Открыть переднюю крышку и машину.
3. Снять узел коротронов отделения/переноса (см. 5.2.1).
4. Снять узел обогревателя барабана (5.2.2).
5. Снять узел вакуумного транспортера (3.1.1).
6. Рассоединить P/J25.
7. Снять два винта и трансформатор.

Установка

1. Проверить правильность положения выключателя напряжения.
2. Выполнить установку в обратном порядке.
3. Измерить напряжение на P/J903, контакт 1 (+) и контакт 2 (-).

Примечание: Для 5026/5030 выключатель напряжения может быть установлен на 110V и 220V.
Для 5331/5332 выключатель может быть установлен на 115V, 220V, 230V и 240V.

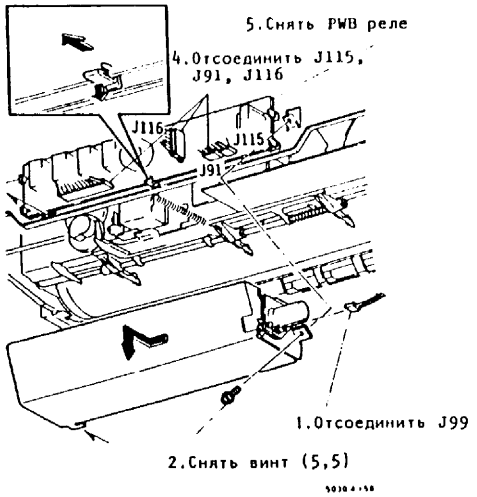

Рис.1. Снятие узла релейной PWB

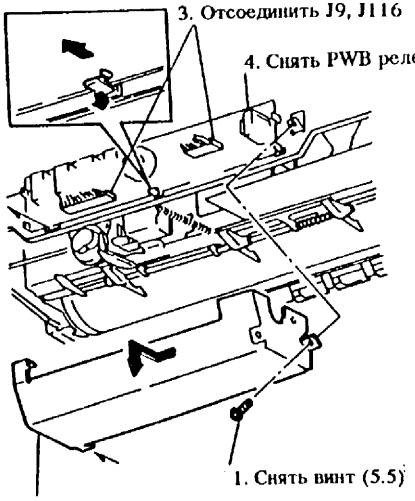

Рис. 2. Снятие узла релейной PWB

8.2 ЗАДНЯЯ СТОРОНА

8.2.1 ЗАМЕНА УЗЛА ГЛАВНОЙ PWB

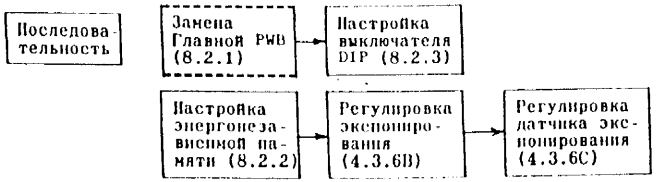

Снятие

1. Предупреждение: Выключить главный выключатель питания и извлечь вилку из розетки питания.
2. Снять заднюю крышку.
3. Открыть переднюю крышку и открыть машину.
4. Рассоединить разъемы P/J51, P/J52, P/J53, P/J54, P/J55, P/J56, P/J57, P/J58, P/J59, P/J60.
5. (Рис. 1): Снять узел Главной PWB. **5026/5030**
   (Рис. 2): Снять узел Главной PWB. **5331/5332**

Установка

1. Выполнить установку в порядке, обратном процедуре снятия.

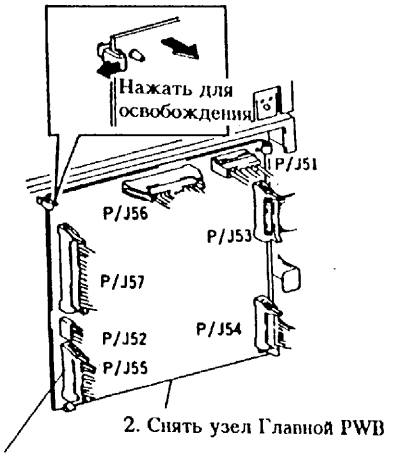

Рис. 2. Снятие узла Главной PWB

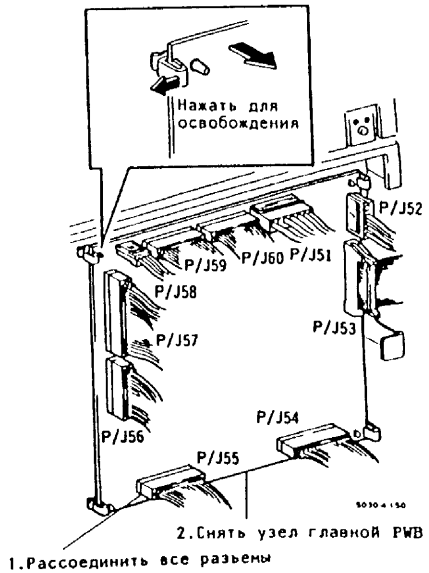

Рис.1. Снятие узла Главной PWB

8.2 ЗАДНЯЯ СТОРОНА

8.2.2 НАСТРОЙКА ЭНЕРГОНЕЗАВИСИМОЙ ПАМЯТИ (ПАМЯТИ NVM)

Цель: Инженер должен настроить энергонезависимую память в соответствии с техническими характеристиками машины, требованиями заказчика и окружающими условиями в месте расположения машины.

Примечание: Использовать диагностический режим для настройки памяти NVM.

Инициализация (установка в исходное состояние) памяти NVM

1. Ввести режим диагностики.
2. Ввести код Цепи "20", код Функции "97" и нажать на кнопку "Пуск".

Примечание: а. Настройка выполняется только после замены Главной PWB или замены батарейки памяти NVM.
б. При инициализации памяти NVM все данные устанавливаются на стандартные значения.
в. После инициализации памяти NVM всегда выключить один раз главный выключатель питания, а затем снова ввести режим диагностики для ввода необходимых данных для каждого режима.

Настройка для удовлетворения требований заказчика

Примечание: а. Выполнить эту настройку при запросе заказчика.
б. Выполнить эту настройку в случае замены батарейки Главной PWB.

Примечание: Все настройки памяти выполняются в диагностическом режиме. (См. Глава 5, Настройка памяти NVM)

Настройка

1. Настройка после замены батарейки Главной PWB: Ввести значения, приведенные в Перечне значений настройки памяти NVM.
2. Изменение технических характеристик машины по требованию заказчика: Настроить данные NVM в соответствии с процедурой "Настройка памяти NVM" в Главе 5.

А. Регулировка регистрации

Цель: Обеспечить правильное положение бумаги относительно изображения на барабане. (Направление подачи бумаги).

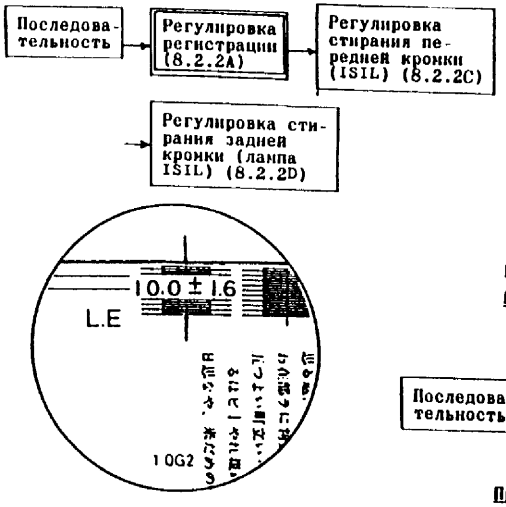

Проверка

1. Выровнять Контрольный лист по направляющей регистрации и изготовить копию.
2. (Рис.1): Проверить, что расстояние между передней кромкой и стандартной линией составляет 10,0 ± 1,6 мм для Лотка 1 и ± 2,0 мм для Лотков 4,5 и дуплексного модуля.

Регулировка

1. Ввести режим диагностики.
2. Ввести код Цепи "20", код Функции "1". Нажать на кнопку "Пуск".
3. Текущее значение памяти выдается на дисплее количества.
4. Ввести значение и нажать на кнопку "Пуск".
   - При настройке на высокое значение подача бумаги осуществляется с задержкой.
   - При настройке на более низкое значение подача бумаги осуществляется с опереженем.

Примечание: а. Изменение значения на "1" дает изменение регистрации примерно на 0,29 мм.
б. Диапазон настройки составляет от 0 до 32.

Примечание: При вводе любого значения, отличающегося от стандартного значения "16", всегда записать его в "Перечне значений настройки памяти NVM".

Б. Регулировка температуры фьюзера

Цель: Отрегулировать температуру нагревательного валика так, чтобы обеспечивалось правильное закрепление тонера.

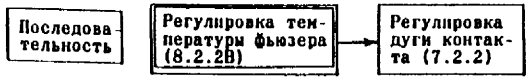

Примечание: Нет необходимости измерять температуру на поверхности нагревательного валика.

Проверка

Проверить состояние закрепления копии.

Примечание: Температура поверхности нагревательного валика составляет 208°C.

Регулировка

1. Ввести режим диагностики.
2. Ввести код Цепи "20" и код Функции "3". Нажать на кнопку "Пуск".
3. Текущее значение памяти выдается на дисплее количества.
4. Ввести правильное значение и нажать на кнопку "Пуск".
   - Настройка на более высокое значение дает повышение температуры поверхности.
   - Настройка на меньшее значение дает снижение температуры поверхности.

Примечание: а. Изменение значения на "1" дает изменение температуры примерно на 0,8°С.
б. Диапазон регулировки составляет от 0 до 38.

Примечание: При вводе любого значения, отличающегося от стандартного "26", всегда записать его в "Перечне значений настройки памяти NVM".

В. Регулировка пропуска изображения по передней кромке (лампа засветки между изображениями/по бокам - ISIL)

Цель: Удаление черной полосы, которая появляется по передней кромке.

Примечание: Если будет замечена какая-либо проблема регистрации, выполнить сначала регулировку регистрации (8.2.2А).

Проверка

1. Открыть крышку стекла оригинала и изготовить черную копию без использования какого-либо оригинала.
2. Ширина пропуска (стирания изображения) по передней кромке должна составлять 3-4 мм.

Регулировка

1. Ввести режим диагностики.
2. Ввести код Цепи "20" и код Функции "4". Нажать на кнопку "Пуск".
3. Текущее значение памяти выдается на дисплее количества.
4. Ввести правильное значение и нажать на кнопку "Пуск".
   - Настройка высокого значения дает более широкую полосу стирания.
   - Настройка на более низкое значение дает более узкую полосу.

Примечание: а. Изменение значения на "1" дает изменение ширины примерно на 0,3 мм.
б. Диапазон составляет от 0 до 44.

Примечание: При вводе любого значения, отличающегося от стандартного значения "22", всегда записать его в "Перечне значений настройки памяти NVM".
- "22" - стандартное значение для 5026, 5030
- "27" - стандартное значение для 5331/5332

Г. Регулировка пропуска изображения по задней кромке (лампа ISIL)

Цель: Удаление черной полосы, которая появляется по задней кромке.

Примечание: Если отмечается какая-либо проблема регистрации, выполнить сначала регулировку регистрации (8.2.2А).

Проверка

1. Открыть крышку стекла оригинала и изготовить черную копию без применения какого-либо оригинала.
2. Ширина пропуска по задней кромке составляет 0-2 мм.

Регулировка

1. Ввести режим диагностики.
2. Ввести код Цепи "20" и код Функции "5". Нажать на кнопку "Пуск".
3. Текущее значение памяти выдается на дисплее количества копий.
4. Ввести значение и нажать на кнопку "Пуск".
   - Низкое значение настройки дает более широкую полосу стирания.
   - Высокое значение настройки дает более узкую полосу.

Примечание: а. Изменение значения на "1" дает изменение ширины примерно на 1 мм.
б. Диапазон регулировки составляет от 0 до 10.

Примечание: При вводе любого значения, отличающегося от стандартного значения "5", всегда записать его в "Перечне значений настройки памяти NVM".

Д. Регулировка масштаба

Цель: Выполнить регулировку масштаба увеличения или уменьшения как в направлении сканирования, так и в направлении оси барабана. Регулировка выполняется только по особому запросу заказчика.

Примечание: Масштаб регулируется в заводских условиях на 100 ± 0,8%.

Регулировка масштаба в направлении оси барабана

1. Ввести режим диагностики.
2. Ввести код Цепи "20" и код Функции "6". Нажать на кнопку "Пуск".
3. Текущее значение памяти выдается на дисплее количества.
4. Ввести правильное значение и нажать на кнопку "Пуск".
   - Высокое значение настройки дает увеличение.
   - Низкое значение настройки дает уменьшение.

Примечание: а. Изменение значения на "1" дает изменение масштаба на 0,125%.
б. Диапазон регулировки составляет от 0 до 32.

Примечание: При вводе любого значения, отличающегося от стандартного значения "16", всегда записать его в "Перечне значений настройки памяти NVM".

Регулировка масштаба в направлении сканирования

1. Ввести режим диагностики.
2. Ввести код Цепи "20" и код Функции "7". Нажать на кнопку "Пуск".
3. Текущее значение памяти выдается на дисплее количества.
4. Ввести правильное значение и нажать на кнопку "Пуск".
   - Более высокая настройка значения дает Увеличение.
   - Более низкая настройка значения дает Уменьшение.

Примечание: а. Каждый шаг изменения значения на "1" дает изменение масштаба на 0,323%.

б. Диапазон регулировки составляет от 0 до 32.

Примечание: При вводе любого значения, отличающегося от стандартного значения "16", записать его в "Перечне значений настройки NVM"

E. Регулировка левого поля

Цель: Получение полей по левой стороне копии.

Примечание: Заводская настройка составляет 10 мм.

Регулировка

1. Ввести режим диагностики.
2. Ввести код Цепи "20" и код Функции "9". Нажать на кнопку "Пуск".
3. Дисплей количества выдаст текущее значение памяти.
4. Ввести значение и нажать на кнопку "Пуск".
   - Высокая настройка дает более широкое поле.
   - Низкое значение настройки дает более узкое поле.

Примечание: а. Каждый шаг изменения значения на "1" дает изменение ширины поля на 1,0 мм.

б. Диапазон регулировки составляет от 1 до 16.

Примечание: При вводе любого значения, отличающегося от "10", всегда записать его в "Перечне значений настройки памяти NVM".

K. Регулировка правого поля

Цель: Получение полей по правой стороне копии.

Примечание: Заводская настройка составляет 10 мм.

Регулировка

1. Ввести режим диагностики.
2. Ввести код Цепи "20" и код Функции "10". Нажать на кнопку "Пуск".
3. Дисплей количества выдает текущее значение памяти.
4. Ввести значение и нажать на кнопку "Пуск".
   - Высокое значение настройки дает более широкое поле
   - Низкое значение настройки дает более узкое поле.

Примечание: а. Каждый шаг изменения значения на "1" дает изменение ширины поля на 1,0 мм.

б. Диапазон регулировки составляет от 1 до 16.

Примечание: При вводе любого значения, отличающегося от "10", всегда записать его в "Перечне значений настройки памяти NVM".

8.2 ЗАДНЯЯ СТОРОНА

8.2.3 НАСТРОЙКА ПЕРЕКЛЮЧАТЕЛЯ С ДВУХРЯДНЫМ РАСПОЛОЖЕНИЕМ КОНТАКТОВ (ПЕРЕКЛЮЧАТЕЛЯ DIP)

5026/5030

Таблица настройки переключателя DIP

Выкл. №	1	2	3	4	5	6	7	8
FX-5026	OFF	OFF	OFF	OFF	OFF	OFF	OFF	OFF
FX-5030	ON	OFF	OFF	OFF	OFF	OFF	OFF	OFF

Примечание: Для 5030 при включенном SW1-7 значение тока отделения увеличивается только для второй стороны двухсторонней/составной копии для предотвращения нового переноса по кромке. (Лампа предпереноса включена в это же время).

5331/5332

Таблица настройки переключателя DIP

Выкл. №	1	2	3	4	5	6	7	8
5331	OFF	OFF	OFF	OFF	OFF	OFF	OFF	OFF
5332	ON	ON	OFF	OFF	OFF	OFF	OFF	OFF

Примечание: Для 5332 при выключенном SW1-7 лампа предпереноса включается только для второй стороны двухсторонней/составной копии.

При SW1-7 во включенном положении:
1. Лампа предпереноса включена для всех копий и полностью для каждой копии.
2. Ток коротрона отделения увеличивается только для второй стороны двухсторонней/составной копии для предотвращения нового переноса по кромке.

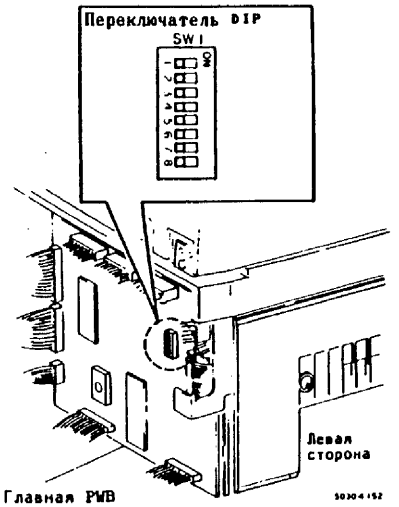

Рис.1. Настройка выключателя DIP

8.2 ЗАДНЯЯ СТОРОНА

8.2.4 СЕТЕВОЙ ПРОВОД ПИТАНИЯ И УЗЕЛ ФИЛЬТРА ПОМЕХ

Снятие

1. Предупреждение: Выключить главный выключатель питания и извлечь вилку из розетки питания.
2. Снять следующие элементы:
   а. Открыть переднюю крышку и открыть машину.
   б. Снять заднюю нижнюю крышку.
3. (Рис.1, Рис.2): Снять сетевой провод питания и узел фильтра помех.

Установка

1. Выполнить установку в порядке, обратном процедуре снятия.

Примечание: Проверить номера и окраску проводов и нумерацию концевиков.

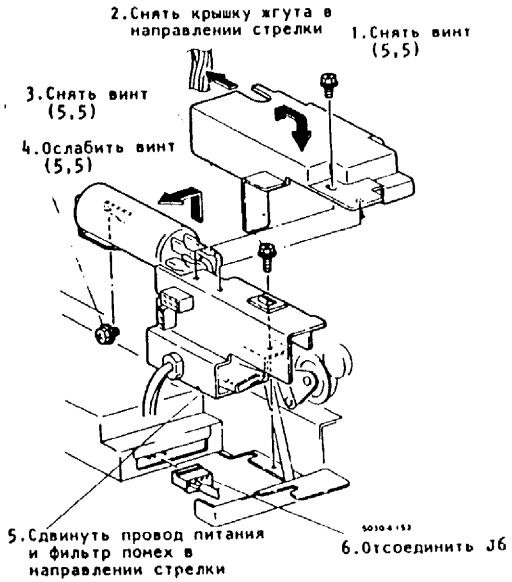

Рис.1. Снятие сетевого провода питания и узла фильтра помех

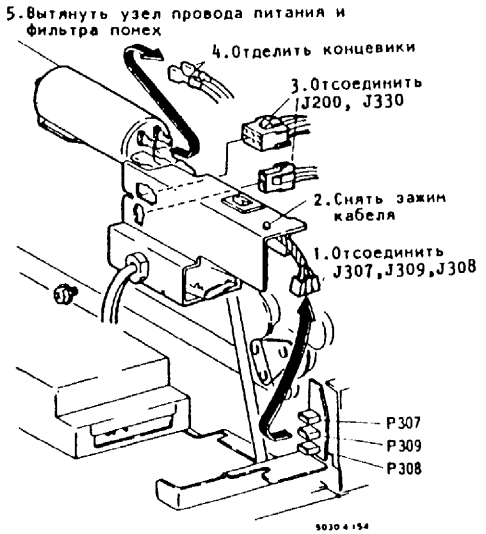

Рис.2. Снятие сетевого провода питания и узла фильтра помех

8.2 ЗАДНЯЯ СТОРОНА

8.2.5 ЗАМЕНА БАТАРЕЙКИ ЭНЕРГОНЕЗАВИСИМОЙ ПАМЯТИ (ПАМЯТИ NVM)



Примечание: а. Выполнить настройку энергонезависимой памяти после замены ее батарейки (см. Процедуру 8.2.2).
б. Срок службы батарейки памяти NVM составляет пять или более лет.
в. Отказ батарейки памяти NVM определяется кодом состояния "U6", и выдается индикация "3" посредством кнопки "O".

Снятие

1. Предупреждение: Выключить главный выключатель питания и извлечь вилку из розетки питания.
2. Снять заднюю крышку.
3. Открыть переднюю крышку и открыть машину.
4. Снять узел Главной PWB (см. Процедуру 8.2.1).
5. (Рис.1): 5026/5030, (Рис. 2) - 5331/5332.

Установка

1. Выполнить установку в порядке, обратном процедуре снятия.

Примечание: а. Проверить полярность (+,-) батарейки памяти NVM и установить ее.
б. Не забыть затянуть монтажные гайки батарейки памяти NVM. В противном случае имеет место ошибка памяти и код состояния "U6" и выдается индикация "3" посредством кнопки "O".

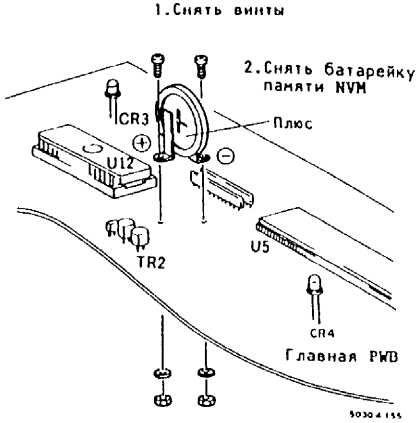

Рис.1. Снятие батарейки памяти NVM

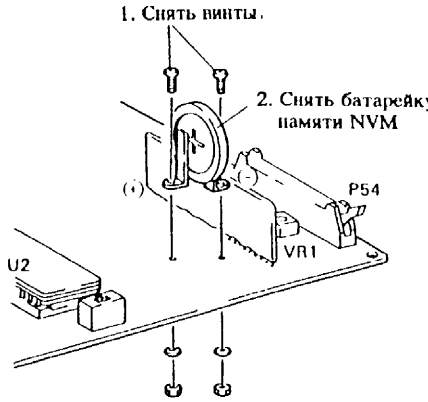

Рис. 2. Снятие батарейки памяти NVM

8.2 ЗАДНЯЯ СТОРОНА

8.2.6 ЗАМЕНА УЗЛА ТЕРМОСТАТА

Снятие

1. Предупреждение: Выключить главный выключатель питания и извлечь вилку из розетки питания.
2. Открыть переднюю крышку и открыть наливу.
3. Снять левую крышку.
4. (Рис.1): Снять термостат.

Установка

1. Выполнить установку в порядке, обратном процедуре снятия.

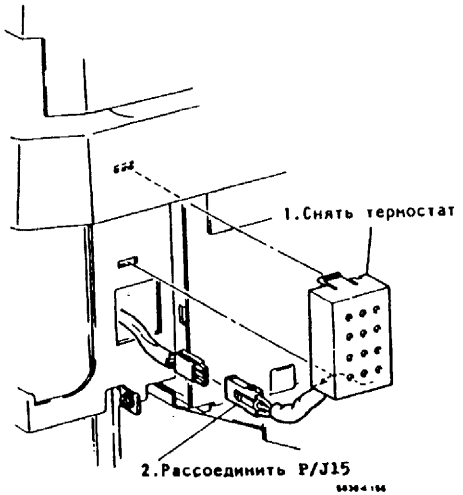

Рис. 1. Снятие термостата

8.2 ЗАДНЯЯ СТОРОНА

8.2.7 ЗАМЕНА БЛОКА ПИТАНИЯ НИЗКОГО НАПРЯЖЕНИЯ

Снятие

1. Предупреждение: Выключить главный выключатель питания и извлечь вилку из розетки питания.
2. Снять следующие элементы:
   а. Задняя крышка
   б. Задняя нижняя крышка
3. (Рис. 1): Снять блок питания низкого напряжения.

Установка

1. Выполнить установку в порядке, обратном процедуре снятия:

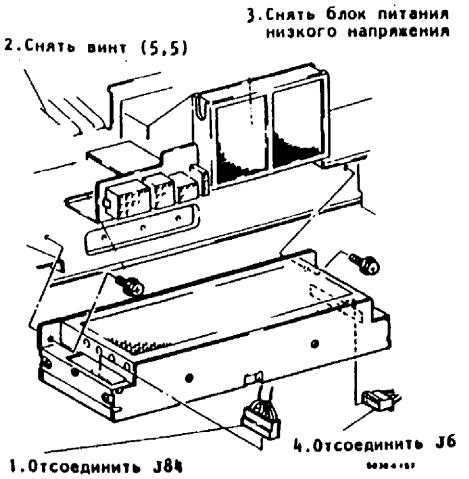

Рис.1. Снятие блока питания низкого напряжения

Снятие

1. Предупреждение: Выключить главный выключатель питания и извлечь вилку из розетки питания.
2. Снять следующие элементы:
   a. Правая крышка
   б. Задняя крышка
3. (Рис.1): Снять PWB двигателя каретки лампы.

Установка

1. Выполнить установку в порядке, обратном процедуре снятия.

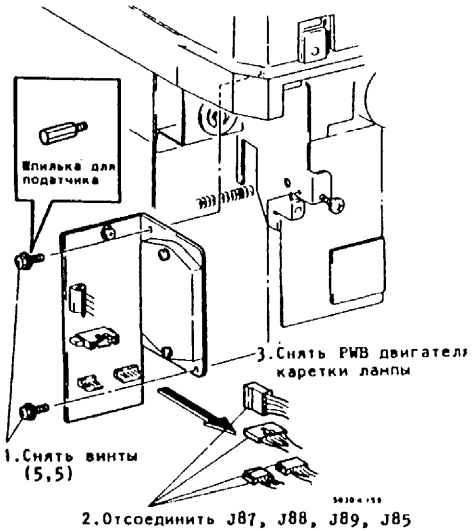

Рис.1. Снятие PWB двигателя каретки лампы

8.2 ЗАДНЯЯ СТОРОНА

8.2.9 ЗАМЕНА PWB ДАТЧИКА ОРИГИНАЛА 5331/5332

Снятие

1. Предупреждение: Выключить главный выключатель питания и извлечь вилку из розетки питания.
2. снять заднюю крышку.
3. Открыть переднюю крышку и открыть машину.
4. Отсоединить J170, J171, J172.
5. (Рис. 1): Снять PWB датчиков оригинала.

Установка

1. Выполнить установку в порядке, обратном процедуре снятия.

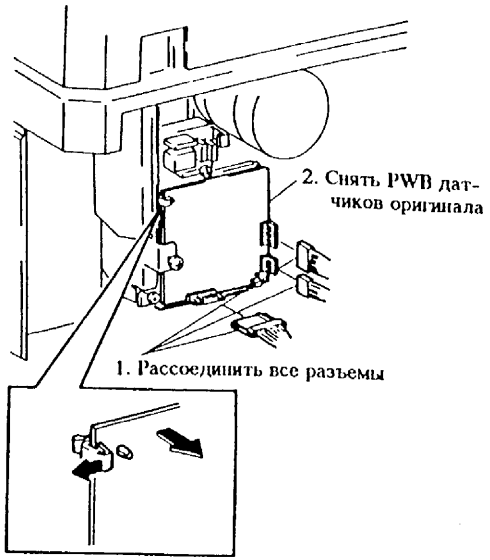

Рис. 1. Снятие PWB датчиков оригинала

9.3 КРЫШКА СТЕКЛА ОРИГИНАЛА

9.3.1 ЗАМЕНА ПОДКЛАДКИ И ДАТЧИКА СТЕКЛА ОРИГИНАЛА

Снятие

1. Предупреждение: Выключить главный выключатель питания и извлечь вилку из розетки питания.
2. Открыть крышку стекла оригинала.
3. (Рис.1): Снять подкладку и датчик стекла оригинала, 5026/5030 (Рис. 2) - 5331/5332.

Установка

1. Выполнить установку в порядке, обратном процедуре снятия.

Примечание: При установке подкладки ("подушки") стекла оригинала отделить от нее защитный слой.

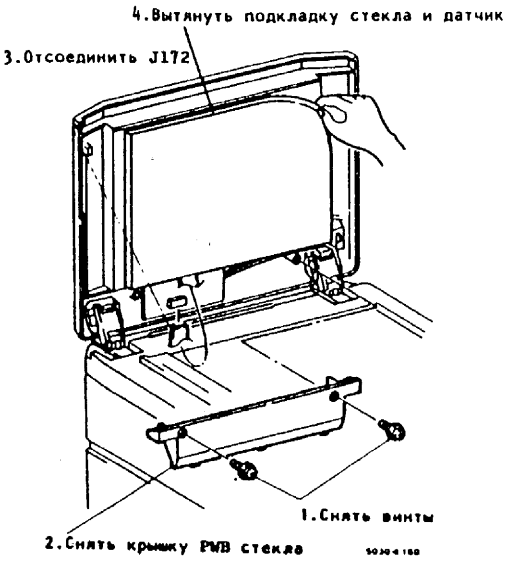

Рис.1. Снятие подкладки и датчика стекла оригинала

9.3 КРЫШКА СТЕКЛА ОРИГИНАЛА

9.3.2 ЗАМЕНА PWB ДАТЧИКОВ ОРИГИНАЛА

Снятие

1. Предупреждение: Выключить главный выключатель питания и извлечь вилку из розетки питания.
2. Открыть крышку стекла оригинала.
3. (Рис.1): Снять PWB датчиков оригинала.

Установка

1. Выполнить установку в порядке, обратном процедуре снятия.

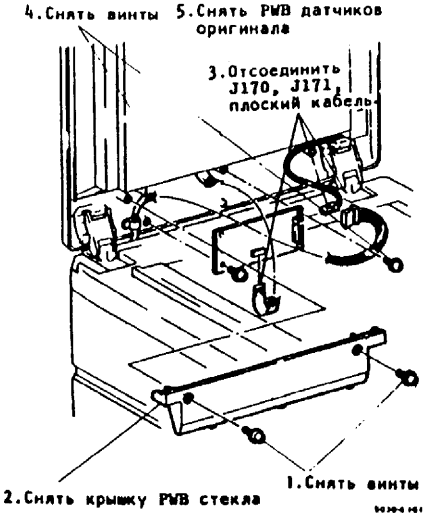

Рис. 2. Вытягивание подкладки стекла

9.3 КРЫШКА СТЕКЛА ОРИГИНАЛА

9.3.3 ЗАМЕНА БЛОКИРОВОЧНОГО ВЫКЛЮЧАТЕЛЯ СТЕКЛА ОРИГИНАЛА

Снятие

1. Предупреждение: Выключить главный выключатель питания и извлечь вилку из розетки питания.
2. Открыть крышку стекла оригинала.
3. Снять стекло оригинала (см. Процедуру 4.1.1).
4. Снять узел крышки стекла оригинала Рис. 1 - 5026/5030, Рис. 2 - 5331/5332.
5. (Рис. 3): Снять верхнюю крышку.
6. (Рис. 4): Снять блокировочный выключатель стекла оригинала.

Установка

1. Выполнить установку в порядке, обратном процедуре снятия.

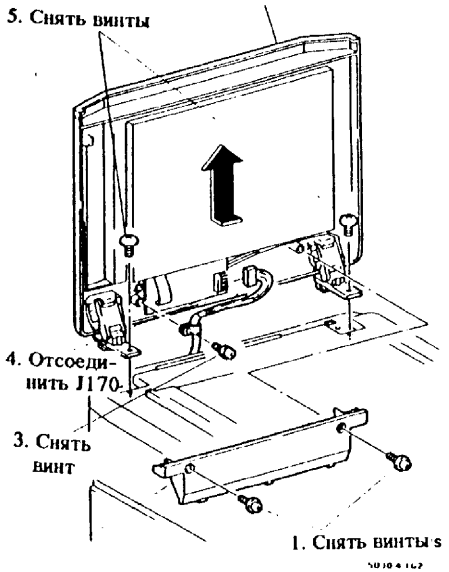

Рис. 1. Снятие узла крышки стекла оригинала

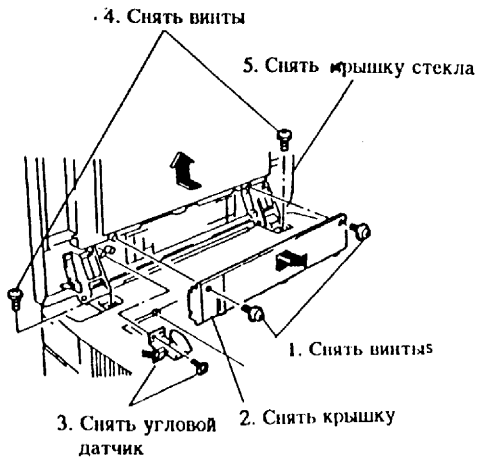

Рис. 2. Снятие узла крышки стекла оригинала

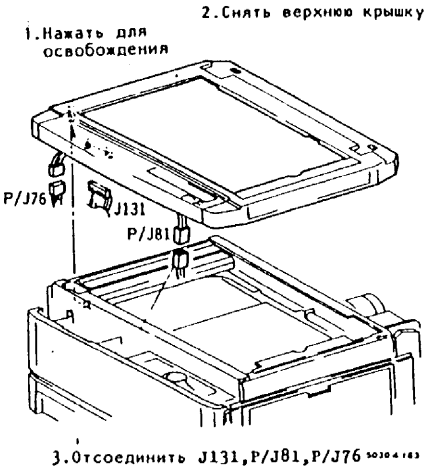

Рис. 3. Снятие верхней крышки

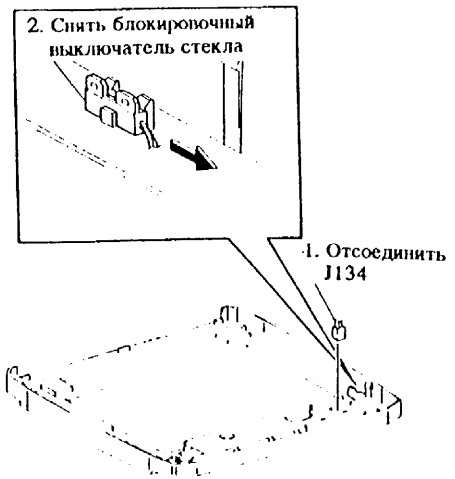

Рис. 4. Снятие блокировочного выключателя стекла оригинала

10.1 ПНЕВМОРЕССОРА И ЗАПОРНЫЙ РЫЧАГ

10.1.1 ЗАМЕНА ПНЕВМОРЕССОРЫ (ПЕРЕДНЯЯ СТОРОНА)

Снятие

1. Предупреждение: Выключить главный выключатель питания и извлечь вилку из розетки питания.
2. Открыть крышку стекла оригинала.
3. Снять стекло оригинала (см. Процедуру 4.1.1).
4. Открыть переднюю крышку и открыть машину.
5. Снять следующие элементы:
   а. Бункер носителя
   б. Узел модуля барабана
6. Снять следующие элементы:
   а. Левая крышка
   б. передняя крышка
   в. Передняя нижняя крышка

Примечание: При снятии передней нижней крышки выдвинуть лоток 1 наружу на 20 см.

7. (Рис.1): Снять узел крышки стекла оригинала. См. разд. 9.3.3 (Рис.2) - 5331/5332
8. (Рис.2): Снять верхнюю крышку.
9. (Рис.3): Снять пневморессору (передняя сторона).

Установка

1. Выполнить установку в порядке, обратном процедуре снятия.

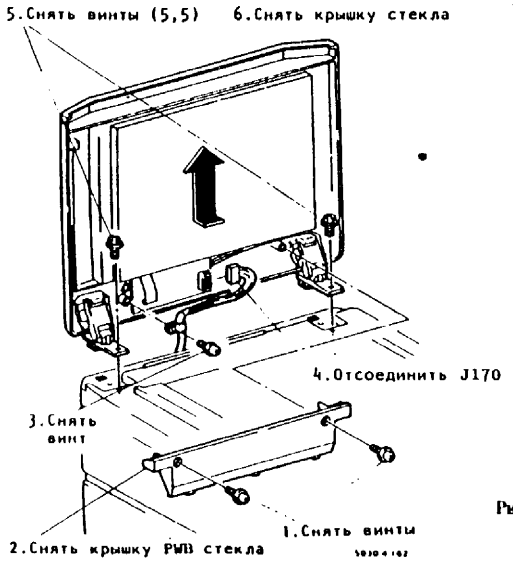

Рис.1. Снятие узла крышки стекла

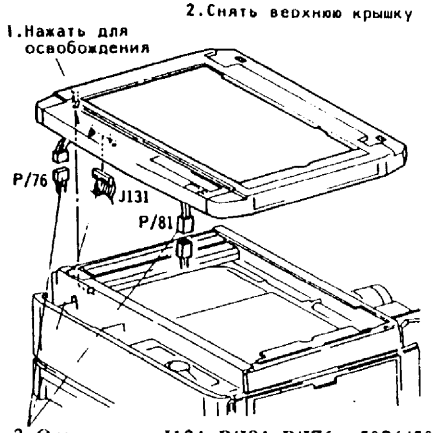

3. Отсоединить J131, P/J81, P/J76 - 5026/5030
   J131, P/J81, P/J76, P/J127, P/J128 - 5331/5332

Рис.2. Снятие верхней крышки

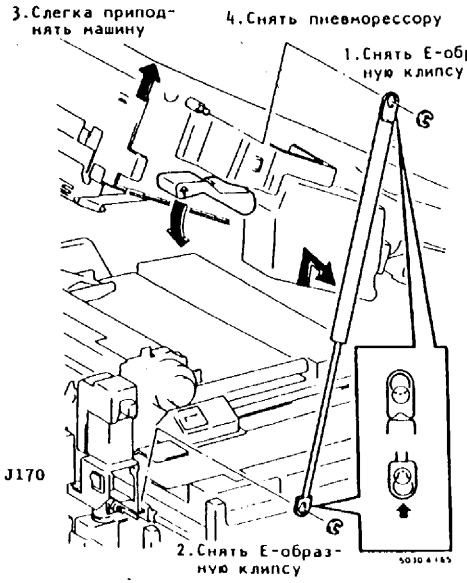

Рис.3. Снятие пневморессоры (передняя сторона)

10.1 ПНЕВМОРЕССОРА И ЗАПОРНЫЙ РЫЧАГ

10.1.2 ЗАМЕНА ПНЕВМОРЕССОРЫ (ЗАДНЯЯ СТОРОНА)

Снятие

1. Предупреждение: Выключить главный выключатель питания и извлечь вилку из розетки питания.
2. Открыть крышку стекла оригинала.
3. Снять стекло оригинала (см. Процедуру 4.1.1).
4. Открыть переднюю крышку и открыть машину.
5. Снять следующие элементы:
   а. Бункер носителя
   б. Узел модуля барабана
6. (Рис.1): Снять узел крышки стекла оригинала. См. разд. 9.3.3 (Рис. 2) - 5331/5332.
7. (Рис.2): Снять верхнюю крышку.
8. (Рис.3): Снять пневморессору (задняя сторона).

Установка

1. Выполнить установку в порядке, обратном процедуре снятия.

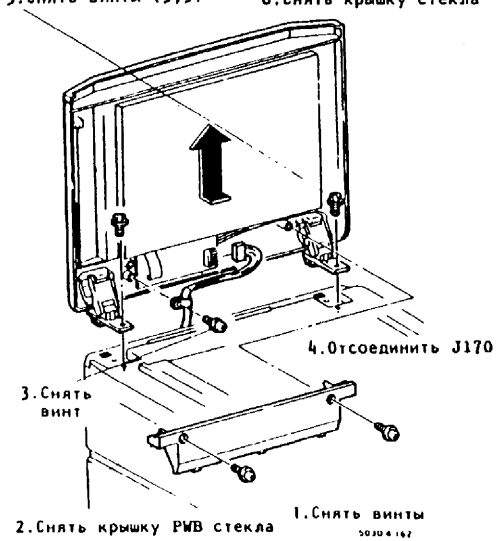

Рис.1. Снятие узла крышки стекла оригинала

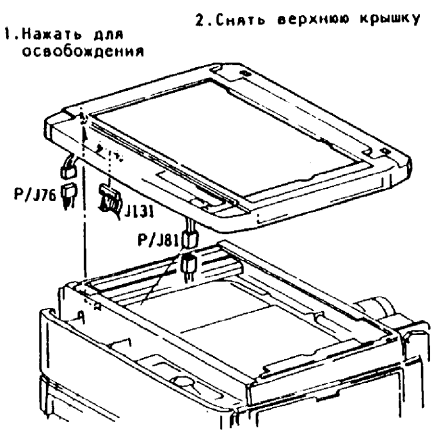

3. Отсоединить J131, P/J81, P/J76 - 5026/5030
   J131, P/J81, P/J76, P/J127, P/J128 - 5331/5332

Рис.2. Снятие верхней крышки

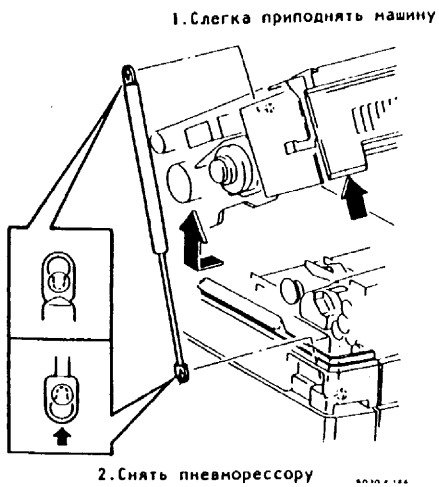

Рис.3. Снятие пневморессоры (задняя сторона)

11.1 КРЫШКИ И ПАНЕЛЬ УПРАВЛЕНИЯ

11.1.1 ЗАМЕНА ЛОТКА ЯЧЕЕК СОРТИРОВОЧНОГО УСТРОЙСТВА НА 10 ЯЧЕЕК

Снятие

1. Предупреждение: Выключить главный выключатель питания и извлечь вилку из розетки питания.
2. Отделить P200, P300 и снять сортировочное устройство с кронштейна.
3. Снять следующие элементы:
   а. Передняя крышка
   б. Задняя крышка
4. (Рис.1): Снять верхнюю крышку.
5. (Рис.2): Снять узел желоба бумаги.
6. (Рис.3): Снять лоток ячеек.

Установка

1. Выполнить установку в порядке, обратном процедуре снятия.

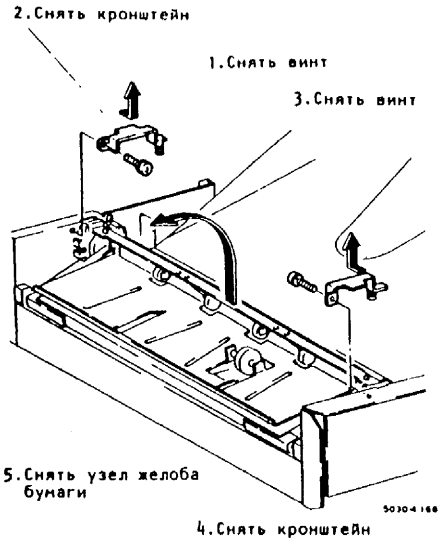

Рис.2. Снятие узла желоба бумаги

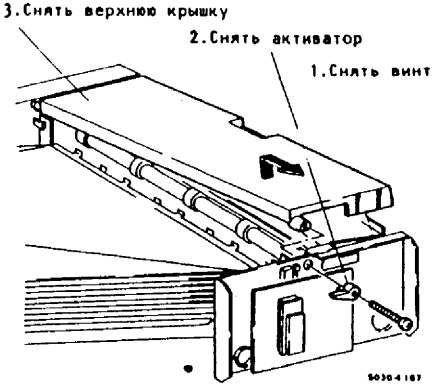

Рис.1. Снятие верхней крышки

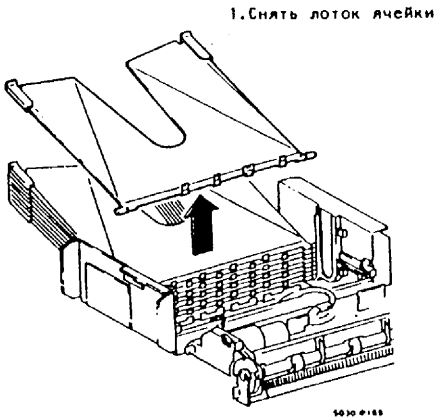

Рис.3. Снятие лотка ячеек

11.1 КРЫШКИ И ПАНЕЛЬ УПРАВЛЕНИЯ

11.1.2 ЗАМЕНА PWB СОРТИРОВОЧНОГО УСТРОЙСТВА НА 10 ЯЧЕЕК

Снятие

1. Предупреждение: Выключить главный выключатель питания и извлечь вилку из розетки питания.
2. Отсоединить P200, P330 и открыть машину.
3. Снять переднюю крышку.
4. (Рис. 1): Снять узел PWB сортировочного устройства.

Установка

1. Выполнить установку в порядке, обратном процедуре снятия.

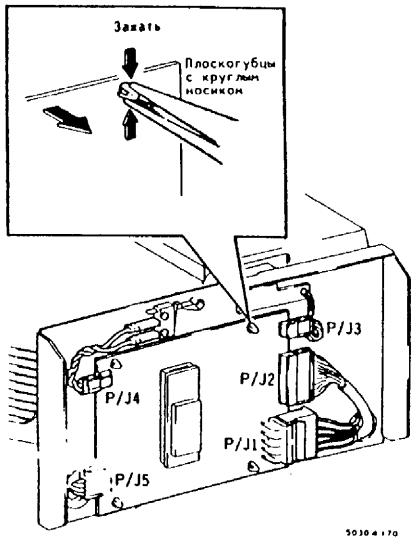

Рис.1. Снятие PWB сортировочного устройства

11.1 КРЫШКИ И ПАНЕЛЬ УПРАВЛЕНИЯ

11.1.3 ЗАМЕНА БЛОКА ПИТАНИЯ НИЗКОГО НАПРЯЖЕНИЯ (СОРТИРОВОЧНОЕ УСТРОЙСТВО НА 10 ЯЧЕЕК)

Снятие

1. Предупреждение: Выключить главный выключатель питания и извлечь вилку из розетки питания.
2. Отсоединить P200, P300 и открыть машину.
3. Снять заднюю крышку.
4. (Рис.1): Снять блок питания низкого напряжения сортировочного устройства.

Установка

1. Выполнить установку в порядке, обратном процедуре снятия.

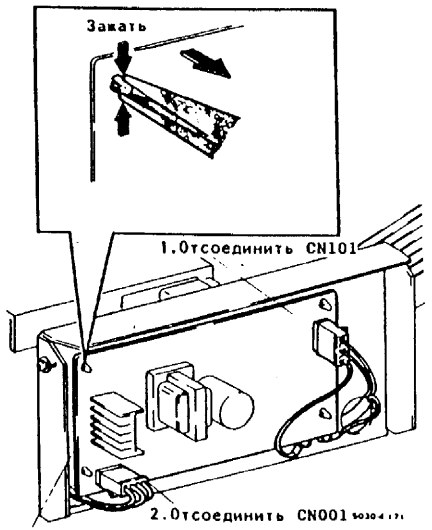

Рис.1. Снятие блока питания низкого напряжения

11.2 ПОДАЧА БУМАГИ И ПРИВОД ЯЧЕЕК СОРТИРОВОЧНОГО УСТРОЙСТВА

11.2.1 ЗАМЕНА ДАТЧИКА ИСХОДНОГО ПОЛОЖЕНИЯ ЯЧЕЕК СОРТИРОВОЧНОГО УСТРОЙСТВА

Снятие

1. Предупреждение: Выключить главный выключатель питания и извлечь вилку из розетки питания.
2. Отсоединить P200, P300 и открыть машину.
3. Снять переднюю крышку.
4. (Рис.1): Снять датчик исходного положения ячеек.

Установка

1. Выполнить установку в порядке, обратном процедуре снятия.

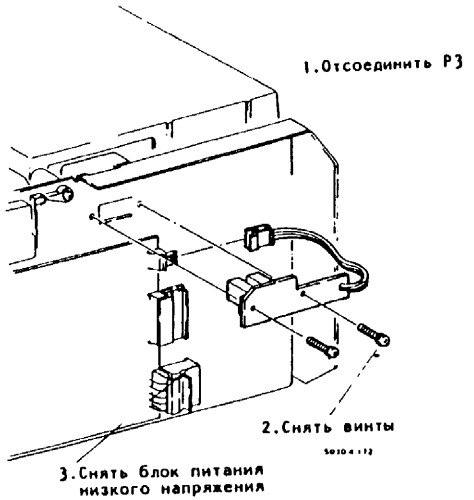

Рис.1. Снятие датчика исходного положения

11.2 ПОДАЧА БУМАГИ И ПРИВОД ЯЧЕЕК СОРТИРОВОЧНОГО УСТРОЙСТВА

11.2.2 ЗАМЕНА ВЫКЛЮЧАТЕЛЯ ЯЧЕЕК СОРТИРОВОЧНОГО УСТРОЙСТВА

Снятие

1. Предупреждение: Выключить главный выключатель питания и извлечь вилку из розетки питания.
2. Отсоединить P200, P330. Снять сортировочное устройство с кронштейна.
3. Снять следующие элементы:
   а. Передняя крышка
   б. Задняя крышка
   в. Верхняя крышка
4. (Рис.1): Снять узел желоба бумаги.
5. (Рис.2): Снять выключатель ячеек.

Установка

1. Выполнить установку в порядке, обратном процедуре снятия.

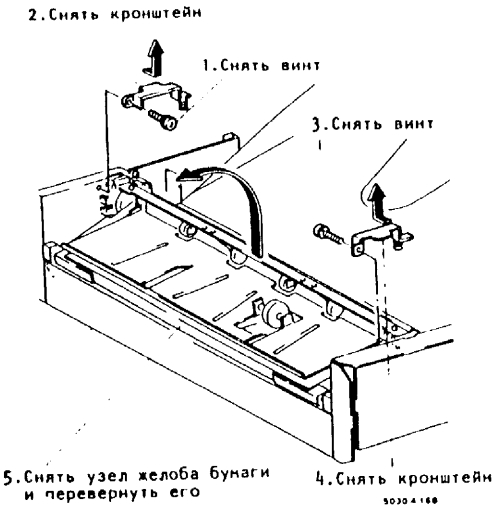

Рис.1. Снятие узла желоба бумаги

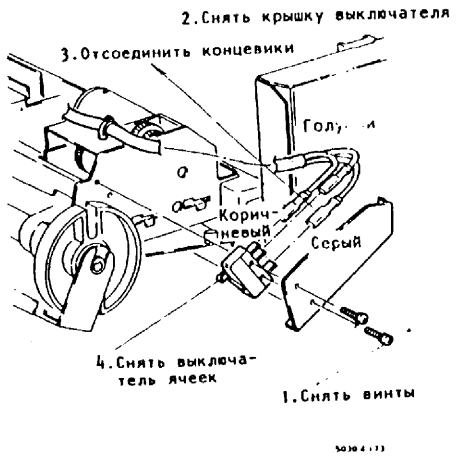

Рис.2. Снятие выключателя ячеек

11.2 ПОДАЧА БУМАГИ И ПРИВОД ЯЧЕЕК

11.2.3 ЗАМЕНА ДВИГАТЕЛЯ ТРАНСПОРТЕРА СОРТИРОВОЧНОГО УСТРОЙСТВА НА 10 ЯЧЕЕК

Снятие

1. Предупреждение: Выключить главный выключатель питания и извлечь вилку из розетки питания.
2. Отсоединить P200, P300. Снять сортировочное устройство с кронштейна.
3. Снять следующие элементы:
   а. Передняя крышка
   б. Задняя крышка
   в. Верхняя крышка
4. (Рис.1): Снять узел желоба бумаги.
5. (Рис.2): Снять двигатель транспортера.

Установка

1. Выполнить установку в порядке, обратном процедуре снятия.

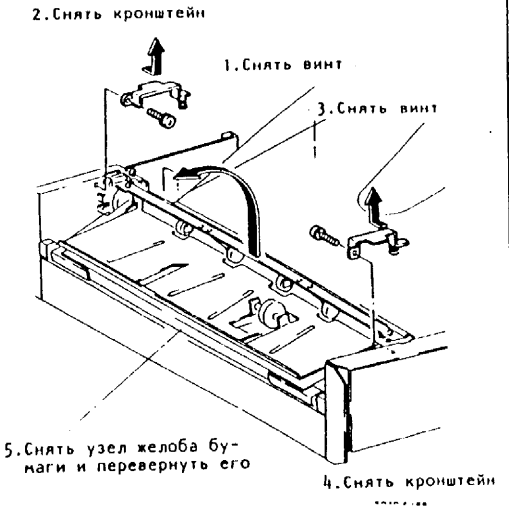

Рис.1. Снятие узла желоба бумаги

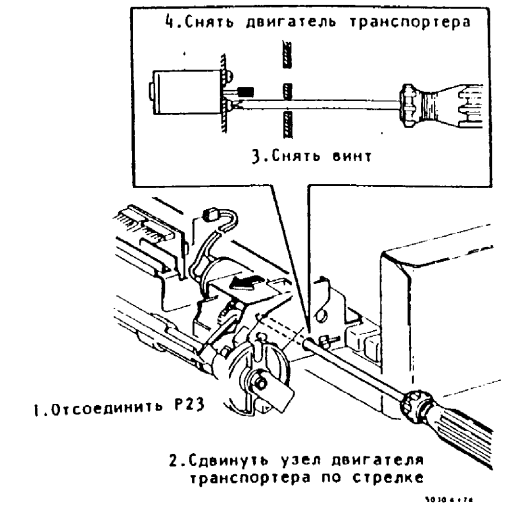

Рис.2. Снятие двигателя транспортера

11.2 ПОДАЧА БУМАГИ И ПРИВОД ЯЧЕЕК СОРТИРОВОЧНОГО УСТРОЙСТВА

11.2.4 ЗАМЕНА РЕМНЯ ПРИВОДА ТРАНСПОРТЕРА СОРТИРОВОЧНОГО УСТРОЙСТВА НА 10 ЯЧЕЕК

Снятие

1. Предупреждение: Выключить главный выключатель питания и извлечь вилку из розетки питания.
2. Отсоединить P200, P330. Снять сортировочное устройство с кронштейна.
3. Снять следующие элементы:
   а. Передняя крышка
   б. Задняя крышка
   в. Верхняя крышка
4. (Рис.1): Снять узел желоба бумаги.
5. (Рис.2): Снять выключатель ячеек и кронштейн.
6. (Рис.3, Рис.4, Рис.5): Снять ремень привода транспортера.

Установка

1. Выполнить установку в порядке, обратном процедуре снятия.

Примечание: После установки узла двигателя транспортера проверить плавность его перемещения.

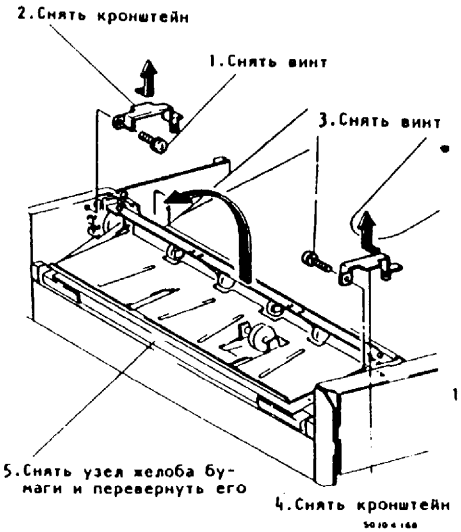

Рис.1. Снятие узла желоба бумаги

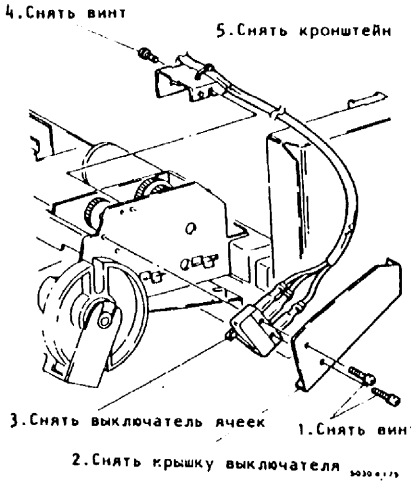

Рис.2. Снятие выключателя ячеек и кронштейна

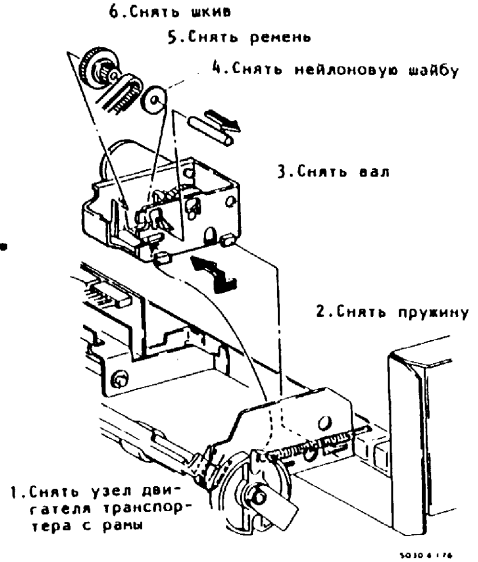

Рис.3. Снятие ремня привода транспортера

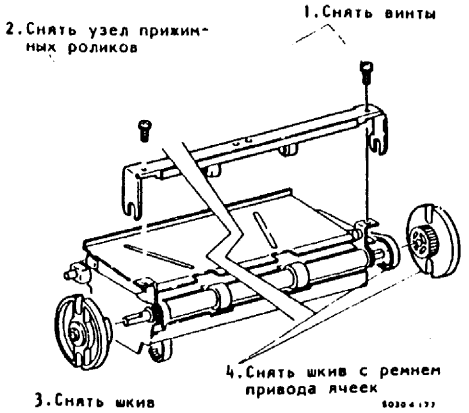

Рис.4. Снятие привода транспортера

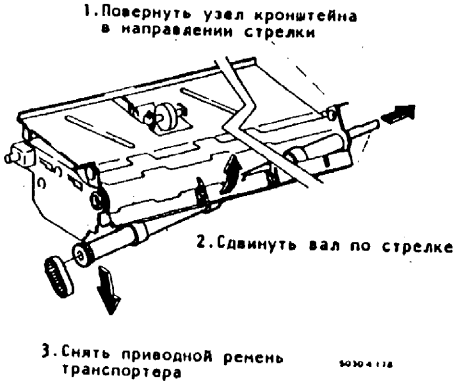

Рис.5. Снятие ремня привода транспортера

11.2 ПОДАЧА БУМАГИ И ПРИВОД ЯЧЕЕК СОРТИРОВОЧНОГО УСТРОЙСТВА

11.2.5 ЗАМЕНА ДВИГАТЕЛЯ ПРИВОДА ЯЧЕЕК СОРТИРОВОЧНОГО УСТРОЙСТВА НА 10 ЯЧЕЕК

Снятие

1. <u>Предупреждение:</u> Выключить главный выключатель питания и извлечь вилку из розетки питания.
2. Отсоединить P200, P330. Снять сортировочное устройство с процессора.
3. Снять следующие элементы:
   а. Передняя крышка
   б. Задняя крышка
   в. Верхняя крышка
4. (Рис.1): Снять узел желоба.
5. (Рис.2): Снять двигатель привода ячеек.

Установка

1. Выполнить установку в порядке, обратном процедуре снятия.

<u>Примечание:</u> Во время установки двигателя привода ячеек удалить неплотность ремня привода ячеек.

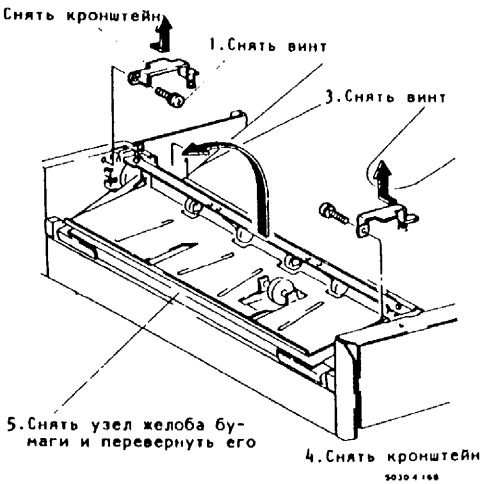

Рис.1. Снятие узла желоба бумаги

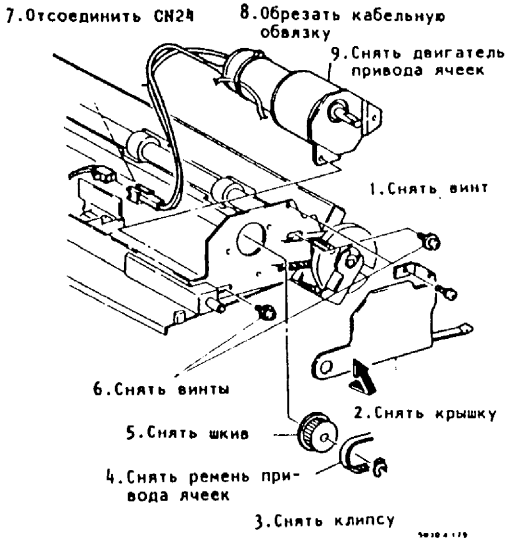

Рис.2. Снятие двигателя привода ячеек

11.2 ПОДАЧА БУМАГИ И ПРИВОД ЯЧЕЕК СОРТИРОВОЧНОГО УСТРОЙСТВА

11.2.6 ЗАМЕНА РЕМНЯ ПРИВОДА ЯЧЕЕК СОРТИРОВОЧНОГО УСТРОЙСТВА НА 10 ЯЧЕЕК

Снятие

1. <u>Предупреждение:</u> Выключить главный выключатель питания и извлечь вилку из розетки питания.
2. Отсоединить P200, P330. Снять сортировочное устройство с процессора.
3. Снять следующие элементы:
   а. Передняя крышка
   б. Задняя крышка
   в. Верхняя крышка
4. (Рис.1): Снять узел желоба бумаги.
5. (Рис.2, Рис.3): Снять ремень привода ячеек.

Установка

1. Выполнить установку в порядке, обратном процедуре снятия.

<u>Примечание:</u> Во время установки ремня привода ячеек устранить ненатянутость ремня.

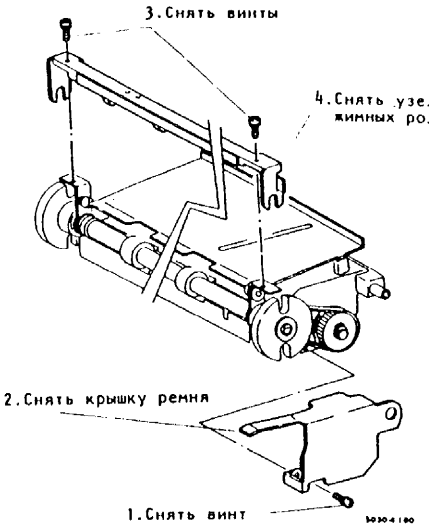

Рис.2. Снятие ремня привода ячеек

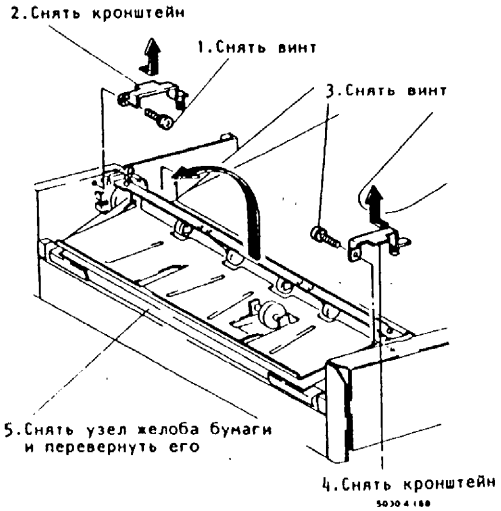

Рис.1. Снятие узла желоба бумаги

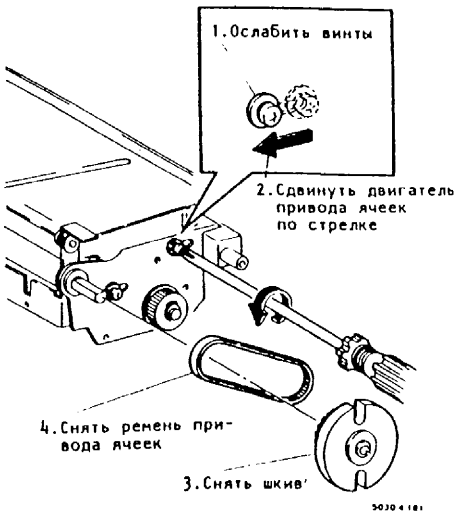

Рис.3. Снятие ремня привода ячеек

11.2 ПОДАЧА БУМАГИ И ПРИВОД ЯЧЕЕК

11.2.7 ЗАМЕНА ДАТЧИКА ПЕРЕДНЕГО ПУТИ БУМАГИ СОРТИРОВОЧНОГО УСТРОЙСТВА НА 10 ЯЧЕЕК

Снятие

1. Предупреждение: Выключить главный выключатель питания и извлечь вилку из розетки питания.
2. Отсоединить P200, P330. Снять сортировочное устройство с кронштейна.
3. Снять следующие элементы:
   а. Передняя крышка
   б. Задняя крышка
   в. Верхняя крышка
4. (Рис.1): Снять узел желоба бумаги.
5. (Рис.2): Снять датчик переднего пути бумаги.

Установка

1. Выполнить установку в порядке, обратном процедуре снятия.

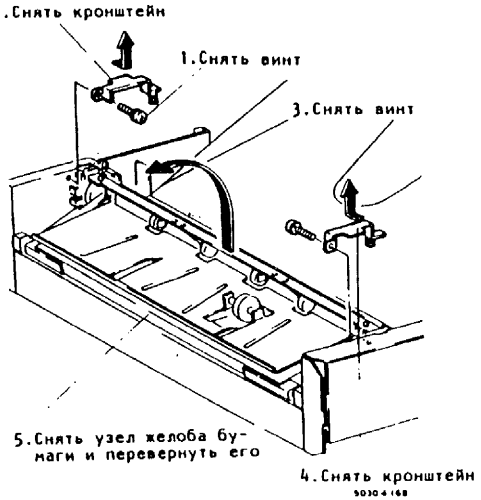

Рис.1. Снятие узла желоба бумаги

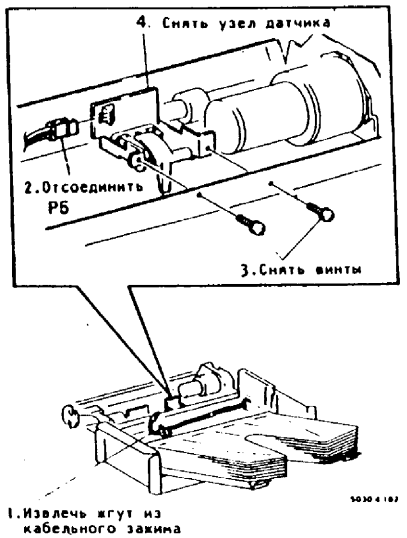

Рис.2. Снятие датчика переднего пути бумаги

11.2 ПОДАЧА БУМАГИ И ПРИВОД ЯЧЕЕК СОРТИРОВОЧНОГО УСТРОЙСТВА

11.2.8 ЗАМЕНА ДАТЧИКА ЗАДНЕГО ПУТИ БУМАГИ СОРТИРОВОЧНОГО УСТРОЙСТВА НА 10 ЯЧЕЕК

Установка

1. Предупреждение: Выключить главный выключатель питания и извлечь вилку из розетки питания.
2. Отсоединить P200, P330. Снять сортировочное устройство с кронштейна.
3. Снять следующие элементы:
   а. передняя крышка
   б. Задняя крышка
   в. Верхняя крышка
4. (Рис.1): Снять узел желоба.
5. (Рис.2): Снять датчик заднего пути бумаги.

Установка

1. Выполнить установку в порядке, обратном процедуре снятия.

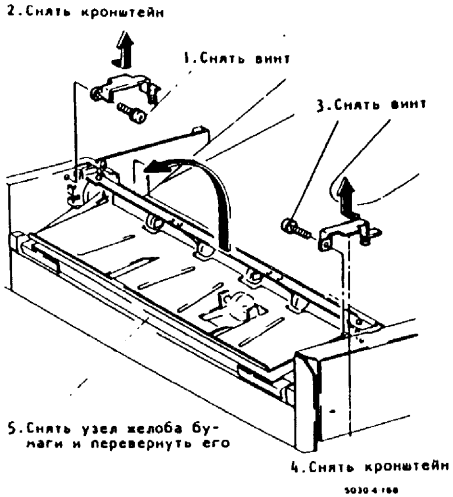

Рис.1. Снятие узла желоба бумаги

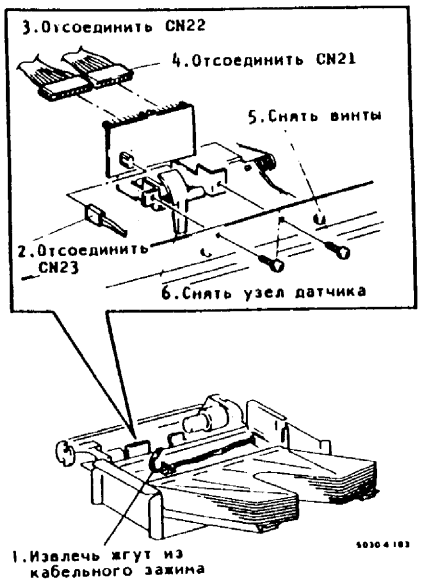

Рис.2. Снятие датчика заднего пути бумаги

11.4 КРЫШКА И ПАНЕЛЬ УПРАВЛЕНИЯ (20 ЯЧЕЕК)

11.4.1 ЗАМЕНА УЗЛА ЛОТКА ЯЧЕЕК (20 ЯЧЕЕК)

Замена (20 ячеек)

Снятие

1. **Предупреждение:** Выключить главный выключатель питания и извлечь вилку из розетки.
2. Закрепить сортер запорными винтами во избежание падения. (См. Снятие сортера).
3. (Рис. 1): Снять переднюю крышку.

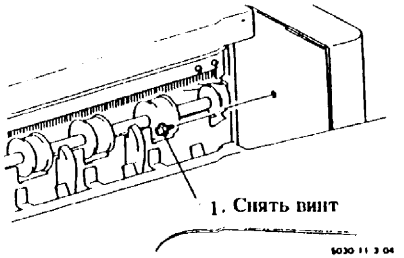

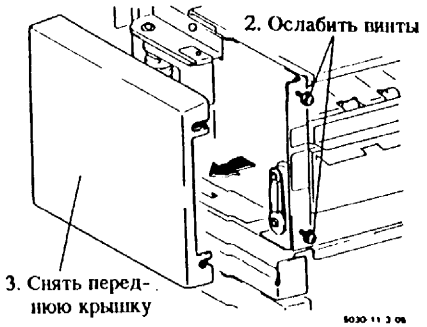

Рис. 1. Снятие передней крышки

4. (Рис. 2): Снять заднюю крышку.

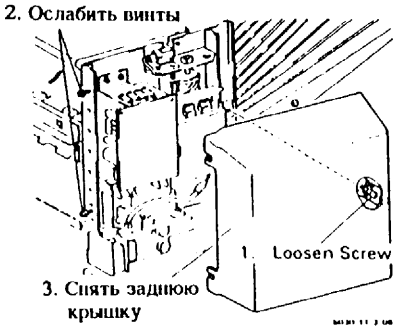

Рис. 2. Снятие задней крышки

5. Сместить от руки лоток ячеек вверх.

Примечание: • При ручном перемещении лотка ячеек вверх поворачивать вал по часовой стрелке.

6. Открыть верхнюю крышку.
7. (Рис. 3): Снять переднюю пружину лотка ячеек.



Рис. 3. Снятие пружины лотка ячеек

8. Отсоединить провод блокировочного выключателя верхней крышки.
9. (Рис. 4): Снять пружину лотка ячеек.

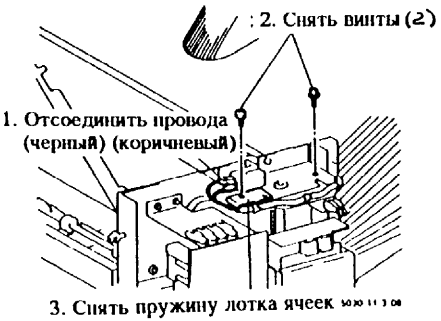

Рис. 4. Снятие пружины лотка ячеек

10. (Рис. 5): Снять узел стяжки.

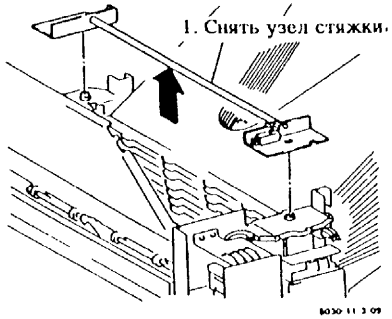

Рис. 5. Снятие узла стяжки

11. (Рис. 6): Снять лоток ячейки.

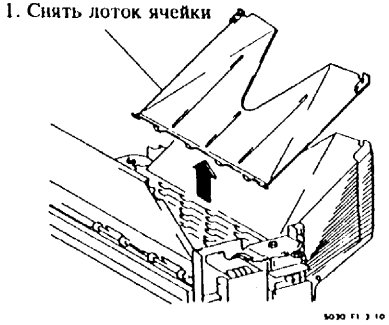

Рис. 6. Снятие лотка ячейки

Установка

1. Выполнить установку в порядке, обратном процедуре снятия.

Примечание: • Вернуть стопорные винты на место (5030, 5332)

11.4 КРЫШКА И ПАНЕЛЬ УПРАВЛЕНИЯ (20 ЯЧЕЕК)
11.4.2 ЗАМЕНА ГЛАВНОЙ PWB СОРТЕРА (20 ЯЧЕЕК)

Снятие

1. **Предупреждение:** Выключить главный выключатель питания и извлечь вилку из розетки питания.
2. Закрепить сортер запорными винтами во избежание его падения. (См. Снятие сортера).
3. (Рис. 1): Снять заднюю крышку сортера.

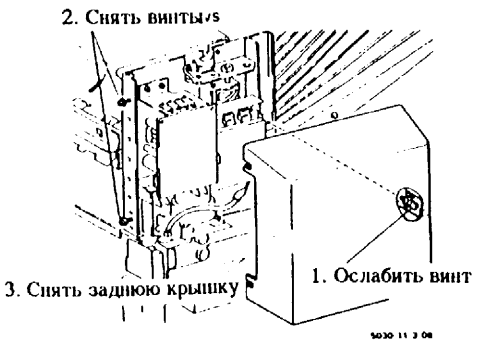

Рис. 1. Снятие задней крышки сортера

4. (Рис. 2): Снять крышку.

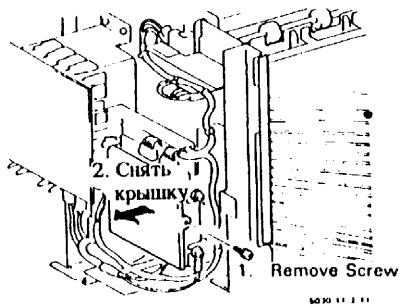

Рис. 2. Снятие крышки

5. Рассоединить P/j7, P/J8, P/J9, P/J10.
6. (Рис. 3): Ослабить шпильки (4 шт.)

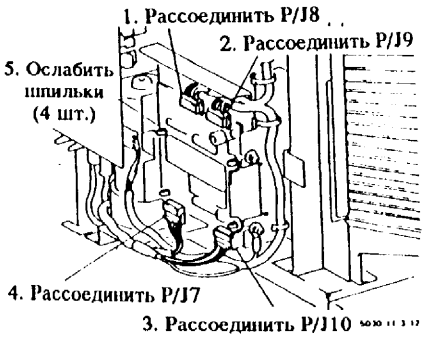

Рис. 3. Ослабление шпилек

7 7. (Рис. 4): Снять Главную PWB.

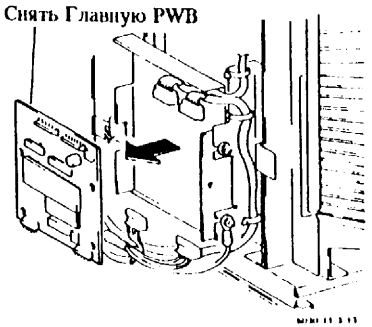

Рис. 4. Снятие Главной PWB

Установка

1. Выполнить установку в обратном порядке.

Примечание: • Вернуть два стопорных винта на местог (5030, 5332)

11.4 КРЫШКИ И ПАНЕЛЬ УПРАВЛЕНИЯ (20 ЯЧЕЕК)
11.4.3 ЗАМЕНА БЛОКА ПИТАНИЯ НИЗКОГО НАПРЯЖЕНИЯ (20 ЯЧЕЕК)

Снятие

11. **Предупреждение:** Выключить главный выключатель шитания и извлечь вилку из розетки питания.
2. Закрепить сортер запорными винтами во избежание его падения. (См. Снятие сортера).
3. (Рис. 1): Снять заднюю крышку.

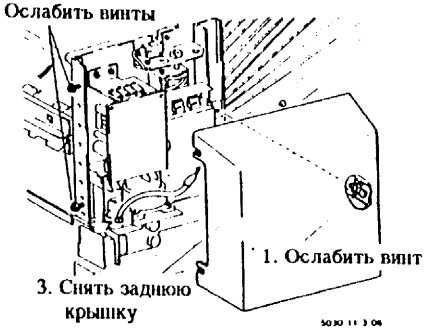

Рис. 1. Снятие задней крышки

4. (Рис. 2), (Рис. 3): Снять блок питания низкого напряжения.

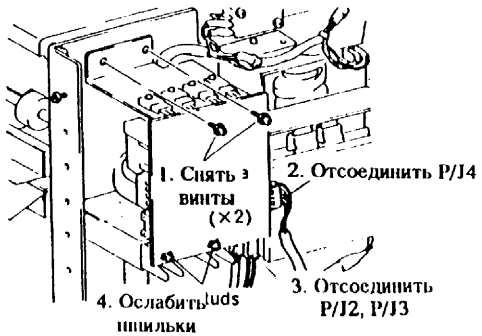

Рис. 2. Снятие блока питания низкого напряжения (LVPS) сортера

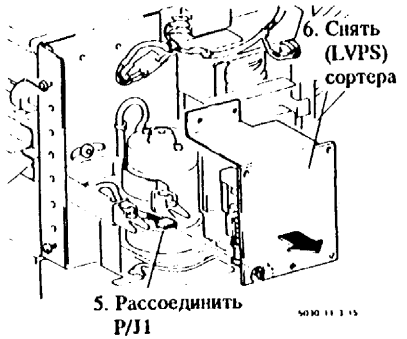

Рис. 3. Снятие блока питания низкого напряжения сортера

Установка

1. Выполнить установку в порядке, обратном процедуре снятия.

11.5 ПОДАЧА БУМАГИ И ПРИВОД ЯЧЕЕК (20 ЯЧЕЕК)
11.5.1 ЗАМЕНА ДВИГАТЕЛЯ ПРИВОДА ЯЧЕЕК (20 ЯЧЕЕК)

Снятие

ПРЕДУПРЕЖДЕНИЕ • При снятии или установке сортера не уронить его. Он очень тяжелый.

1. **Предупреждение:** Выключить главный выключатель питания и извлечь вилку из розетки питания.
2. Закрепить сортер запорными винтами во избежание его падения. Отодвинуть сортер от процессора. (См. Снятие сортера).
3. (Рис. 1), (Рис. 2): Снять переднюю крышку.

the processor. (Refer to the Removal of Sorter.)

3. (Fig.1), (Fig.2): Remove Front Cover.

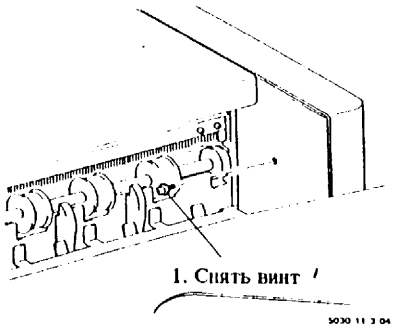

Рис. 1. Снятие передней крышки

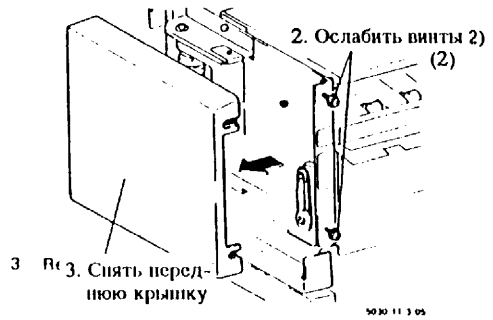

Рис. 2. Снятие передней крышки

4. (Рис. 3): Снять заднюю крышку.

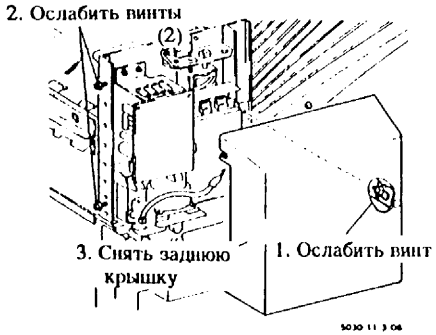

Рис. 3. Снятие задней крышки

5. (Рис. 4): Снять узел Главной PWB.

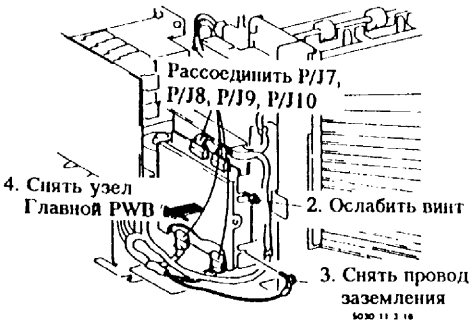

Рис. 4. Снятие Главной PWB

6. (Рис. 5), (Рис. 6): Снять сортер. Поместить его "вверх ногами".

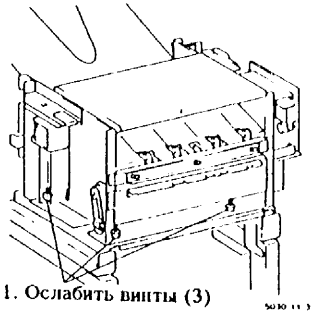

Рис. 5. Ослабление винтов

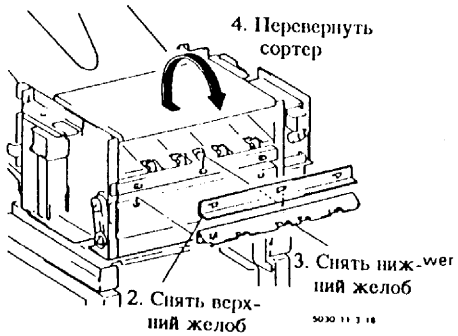

Рис. 6. Переворачивание сортера

7. (Рис. 7): Ослабить натяжение цепи.

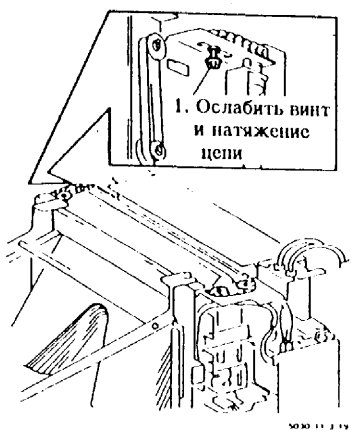

Рис. 7. Ослабление натяжения цепи

8. (Рис. 8), (Рис. 9): Снять двигатель привода ячеек.

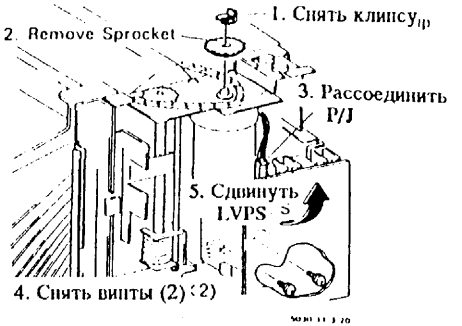

Рис. 8. Снятие двигателя привода ячеек

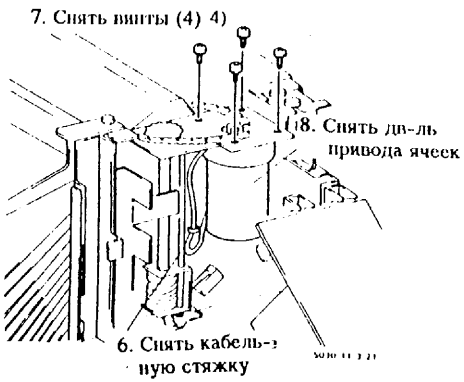

Рис. 9. Снятие двигателя привода ячеек

Установка

1. Выполнить установку в порядке, обратном процедуре снятия.

Примечание: • Вернуть два запорных винта на место (5030, 5332).

11.5 ПОДАЧА БУМАГИ И ПРИВОД ЯЧЕЕК (20 ЯЧЕЕК)
11.5.2 ЗАМЕНА УЗЛА ДВИГАТЕЛЯ ТРАНСПОРТЕРА (20 ЯЧЕЕК)

Снятие

1. **Предупреждение:** Выключить главный выключатель питания и извлечь вилку из розетки питания.
2. Закрепить сортер запорными винтами во избежание его падения. (См. Снятие сортера).
3. (Рис. 1), (Рис. 2): Снять переднюю крышку.

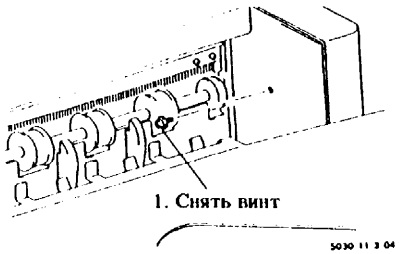

Рис. 1. Снятие передней крышки

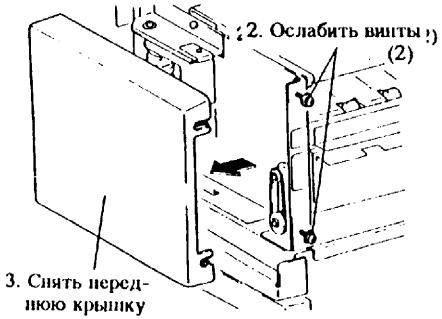

Рис. 2. Снятие передней крышки

4. (Рис. 3): Снять заднюю крышку.

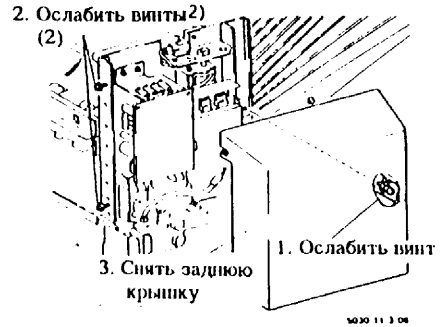

Рис. 3. Снятие задней крышки

5. (Рис. 4): Снять узел нижнего желоба.

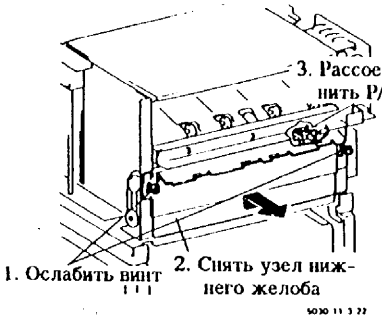

Рис. 4. Снятие узла нижнего желоба

6. (Рис. 5): Снять узел двигателя индексирования.

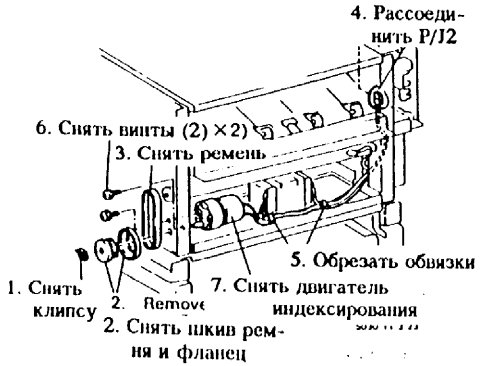

Рис. 5. Снятие узла двигателя индексирования

Установка

1. Выполнить установку в порядке, обратном процедуре снятия.

Примечание: • Вернуть два запорных винта на место (5030, 5332)

11.5 ПОДАЧА БУМАГИ И ПРИВОД ЯЧЕЕК (20 ЯЧЕЕК)
11.5.3 ЗАМЕНА ВИНТА КУЛАЧКА (20 ЯЧЕЕК)

Примечание: Соблюдать осторожность при снятии и установке сортера из-за его большого веса.
Примечание: Нижеприводимые процедуры относятся к замене винта заднего кулачка, и нет необходимости выполнять процедуру 7, 9-5, 9,6 и 9-7 для переднего кулачка.

Снятие

1. **Предупреждение:** Выключить главный выключатель питания и извлечь вилку из розетки питания.
2. Закрепить сортер запорными винтами во избежание его падения. (См. Снятие сортера).
3. (Рис. 1), (Рис. 2): Снять переднюю крышку.

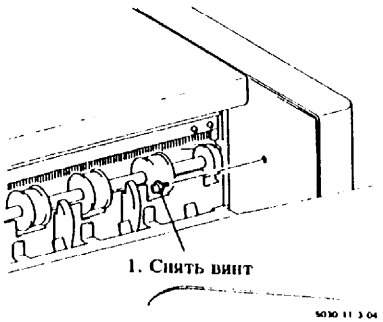

Рис. 1. Снятие передней крышки

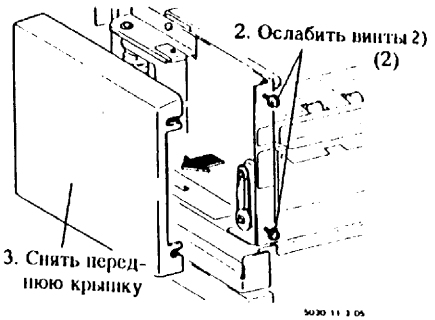

Рис. 2. Снятие передней крышки

4. (Рис. 3): Снять заднюю крышку.

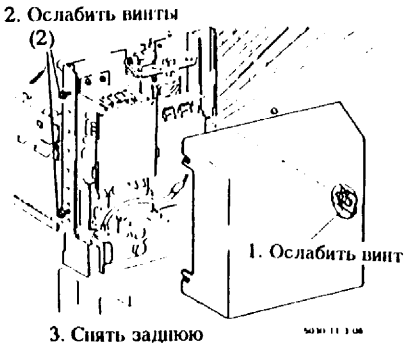

Рис. 3. Снятие задней крышки

5. (Рис. 4), (Рис. 5), (Рис. 6): Снять узел стяжки.



Рис. 4. Снятие узла стяжки

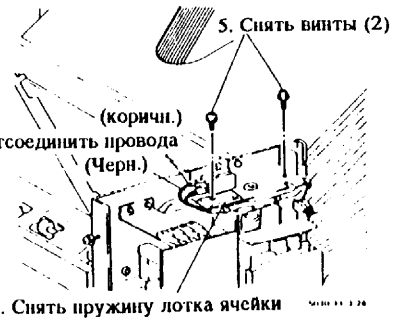

Рис. 5. Снятие узла стяжки

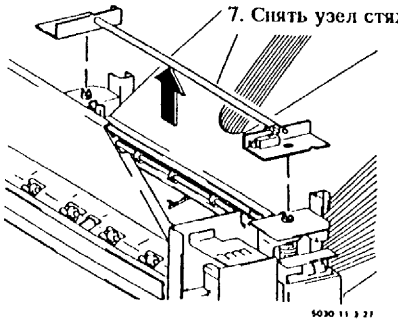

Рис. 6. Снятие узла стяжки

6. (Рис. 7), (Рис. 8): Снять сортер. Повернуть его на 90 градусов и положить .

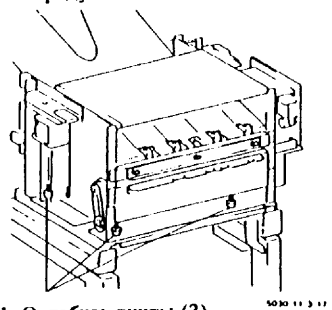

Рис. 7. Снятие сортера

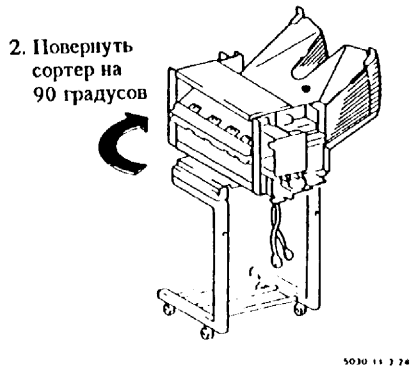

Рис. 8. Снятие сортера

7. (Рис. 9): Снять Главную PWB.

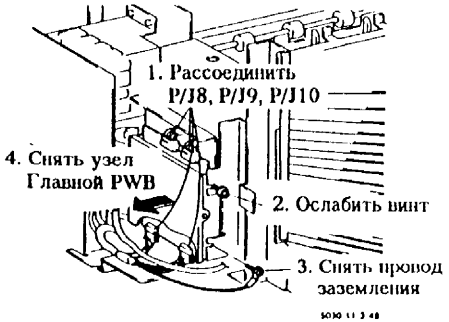

Рис. 9. Снятие Главной PWB

8. (Рис. 10): Снять направляющую винта кулачка и подшипник.



Рис. 10. Снятие винта кулачка и подшипника

9. (Рис. 11): Снять винт кулачка.

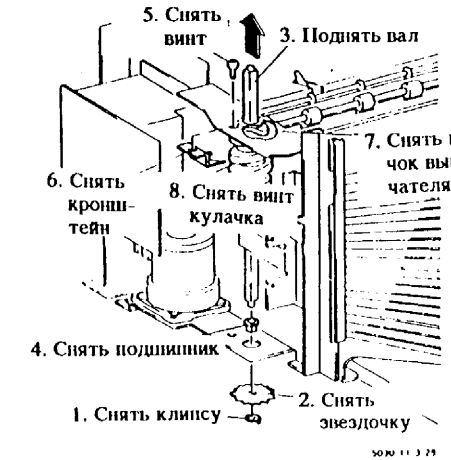

Рис. 11. Снятие винта кулачка

Установка

1. Выполнить установку в порядке, обратном процедуре снятия.

Примечание: Выровнять выступание винта кулачка с меткой направляющей винта кулачка, удерживая их взаиморасположение, и отрегулировать положение кулачка выключателя индексирования для активирования выключателя.

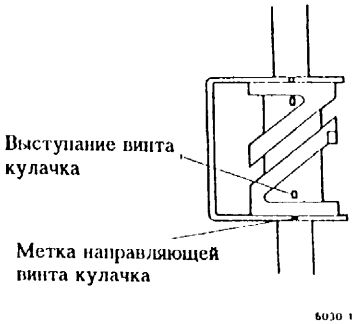

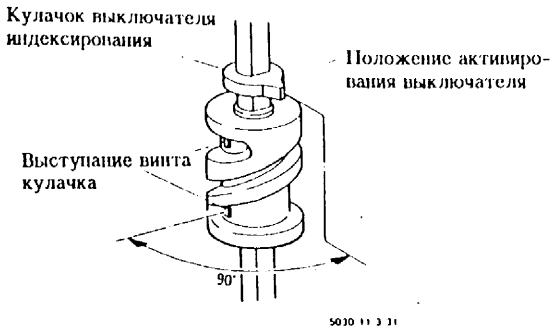

Примечание: Вернуть два стопорных винта на место (5030, 5332).

11.5 ПОДАЧА БУМАГИ И ПРИВОД ЯЧЕЕК (20 ЯЧЕЕК)
11.5.4 ЦЕПЬ ПРИВОДА ЯЧЕЕК (20 ЯЧЕЕК)

Примечание: Соблюдать осторожность при снятии и установке сортера из-за его большого веса.

Снятие

1. **Предупреждение:** Выключить главный выключатель питания и извлечь вилку из розетки питания.
2. Закрепить сортер запорными винтами во избежание его падения. (См. Снятие сортера).
3. (Рис. 1), (Рис. 2): Снять переднюю крышку.

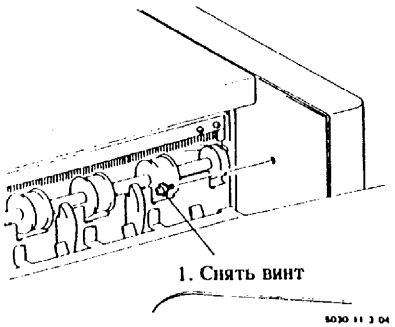

Рис. 1. Снятие передней крышки

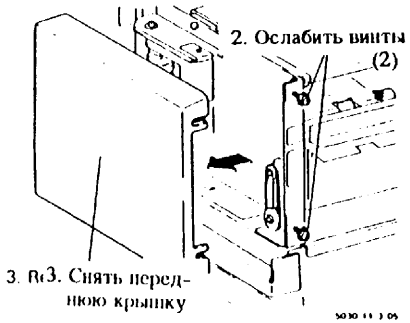

Рис. 2. Снятие передней крышки

4. (Рис. 3): Снять заднюю крышку.

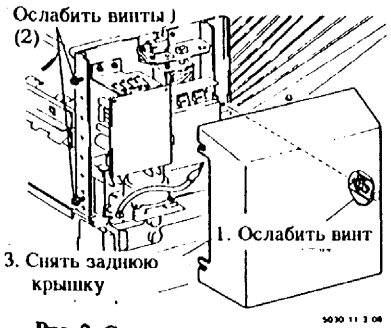

Рис. 3. Снятие задней крышки

5. (Рис. 4), (Рис. 5): Снять сортер и перевернуть его.

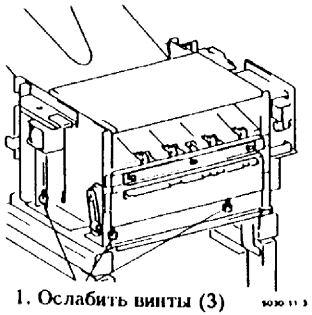

Рис. 4. Снятие сортера

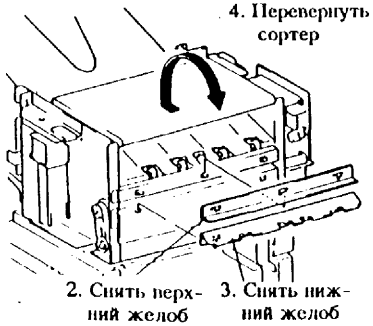

Рис. 5. Снятие сортера

6. (Рис. 6): Ослабить натяжение цепи привода ячеек.

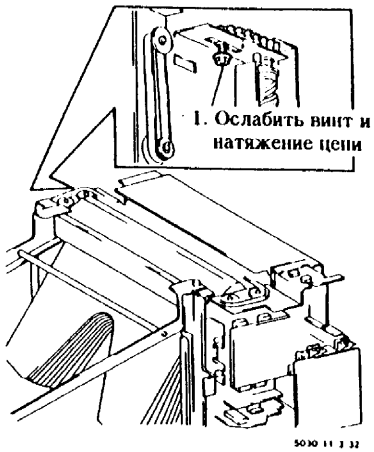

Рис. 6. Ослабление цепи привода ячеек

7. (Рис. 7): Снять цепь привода ячеек.

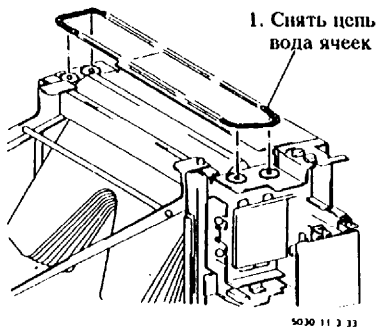

Рис. 7. Снятие привода ячеек

Установка

1. Выполнить установку в порядке, обратном процедуре снятия.

Примечание: Повернуть винты переднего и заднего кулачков, выровнять выступание винта кулачка с меткой направляющей винта кулачка, затем установить цепь привода ячеек.

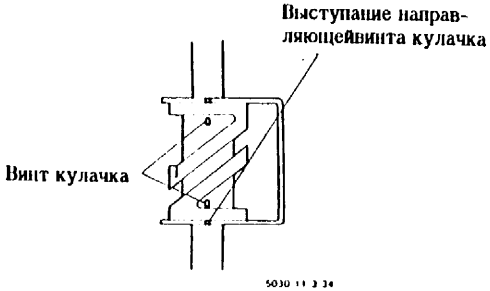

Примечание: Верните два запорных винта на место.

11.5 ПОДАЧА БУМАГИ И ПРИВОД ЯЧЕЕК (20 ЯЧЕЕК)
11.5.5 ЗАМЕНА УЗЛА ИНДЕКСИРОВАНИЯ (20 ЯЧЕЕК)

Снятие

1. **Предупреждение:** Выключить главный выключатель питания и извлечь вилку из розетки питания.
2. Закрепить сортер запорными винтами во избежание его падения. (См. Снятие сортера).
3. (Рис. 1), (Рис. 2): Снять переднюю крышку.

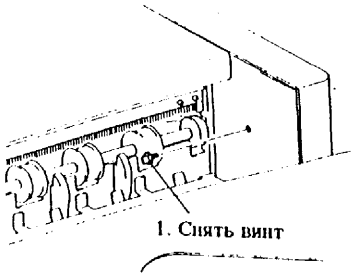

Рис. 1. Снятие передней крышки

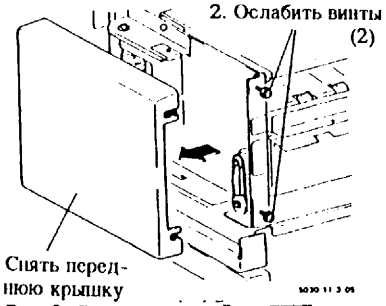

Рис. 2. Снятие передней крышки

4. (Рис. 3): Снять заднюю крышку.

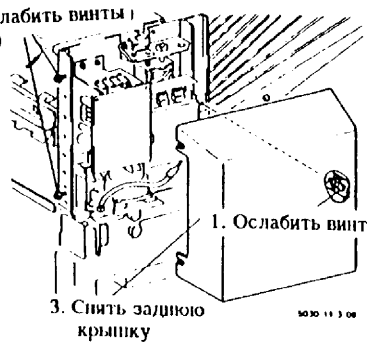

(Fig.3) Removal of Rear Cover

5. (Рис. 4): Снять узел нижнего желоба и узел верхнего желоба.

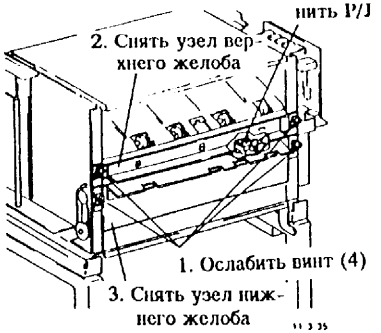

Рис. 4. Снятие узла нижнего/верхнего желоба

6. (Рис. 5), (Рис. 6), (Рис. 7): Снять узел стяжки.



Рис. 5. Снятие узла стяжки

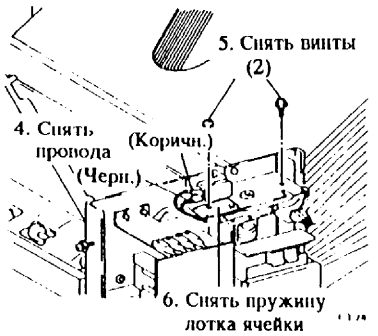

Рис. 6. Снятие узла стяжки

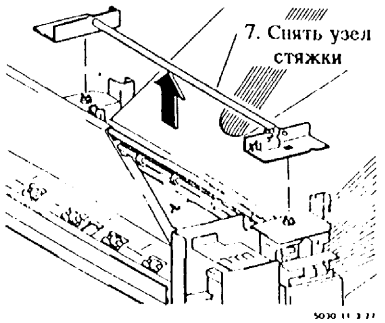

Рис. 7. Снятие узла стяжки

7. (Рис. 8): Снять узел Главной PWB.

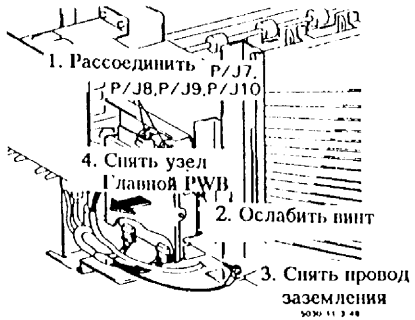

Рис. 8. Снятие узла Главной PWB

8. (Рис. 9): Стянуть вниз блок питания низкого напряжения сортера.

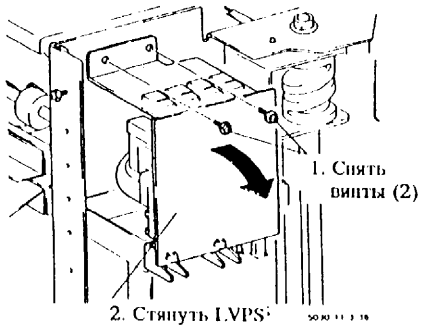

Рис. 9. Снятие LVPS

9. (Рис. 10): Снять направляющую винта кулачка задней стороны.

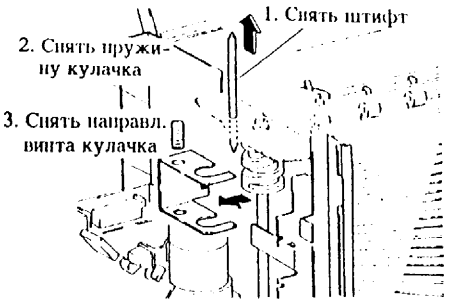

Рис. 10. Снятие направляющей винта кулачка (заднего)

10. (Рис. 11): Снять направляющую винта кулачка передней стороны.

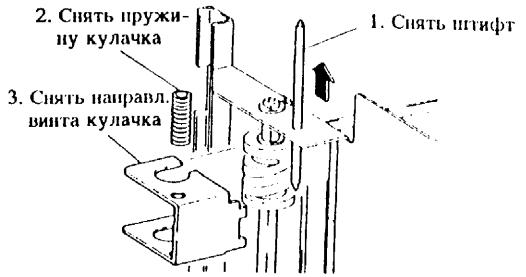

Рис. 11. Снятие направляющей винта кулачка (переднего)

11. (Рис. 12, 13, 14): Снять узел приводного вала среднего ролика.



Рис. 12. Снятие узла приводного вала среднего ролика

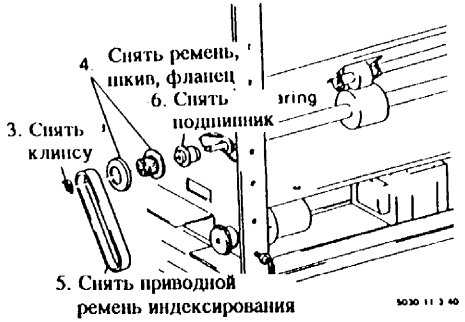

Рис. 13. Снятие узла приводного вала сред-Assy него ролика

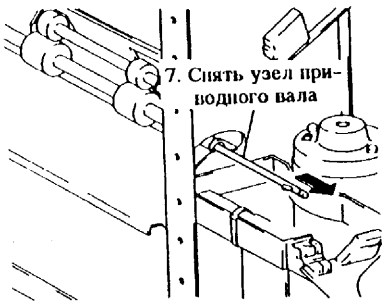

Рис. 14. Снятие узла приводного вала среднего ролика у

12. (Рис. 15, 16): Снять узел индексирования.

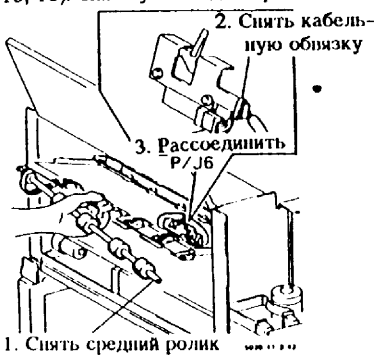

Рис. 15. Снятие узла индексирования



Рис. 16. Снятие узла индексирования

Установка

1. Выполнить установку в порядке, обратном процедуре снятия.

Примечание: Установить два запорных винта на место (5030, 5332).

11.5 ПОДАЧА БУМАГИ И ПРИВОД ЯЧЕЕК (20 ЯЧЕЕК)

11.5.6 ЗАМЕНА УЗЛА ДАТЧИКА ВЫХОДА (20 ЯЧЕЕК)

Снятие

1. **Предупреждение:** Выключить главный выключатель питания и извлечь вилку из розетки питания.
2. Закрепить сортер запорными винтами во избежание его падения. (См. Снятие сортера).
3. (Рис. 1), (Рис. 2): Снять переднюю крышку.

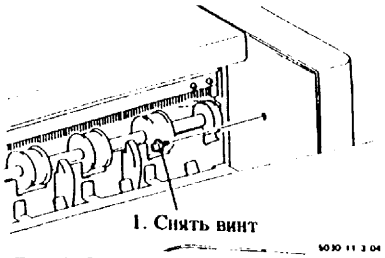

Рис. 1. Снятие передней крышки

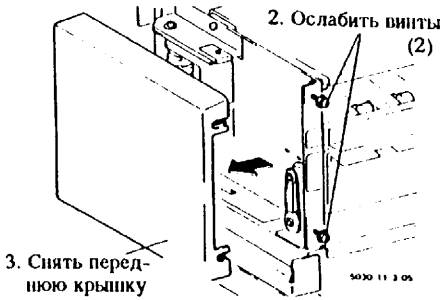

Рис. 2. Снятие передней крышки

4. (Рис. 3): Снять заднюю крышку.

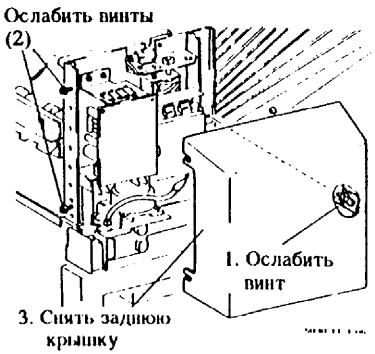

Рис. 3. Снятие задней крышки

5. (Рис. 4): Снять узел нижнего желоба.

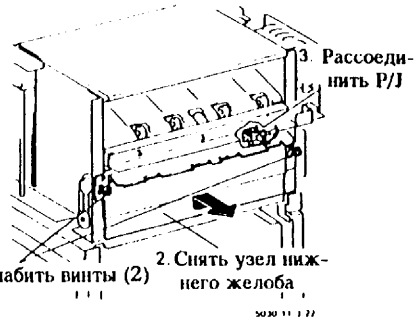

Рис. 4. Снятие узла нижнего желоба

6. (Рис. 5, 6, 7, 8): Снять узел приводного вала.

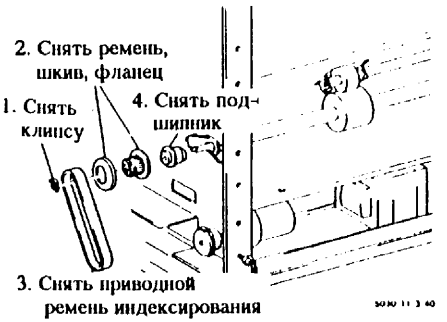

Рис. 5. Снятие узла приводного вала

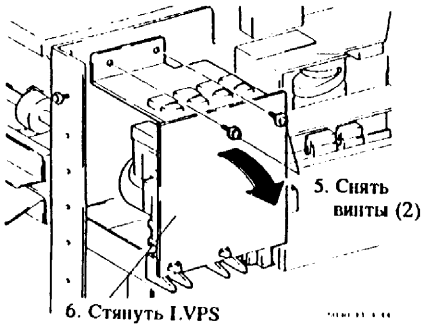

Рис. 6. Снятие узла приводного вала

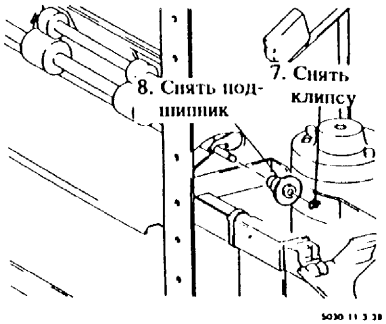

Рис. 7. Снятие узла приводного вала

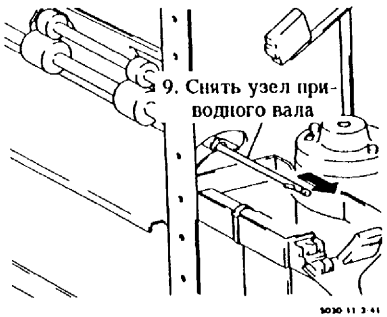

Рис. 8. Снятие узла приводного вала

7. (Рис. 9): Снять узел датчика выхода.

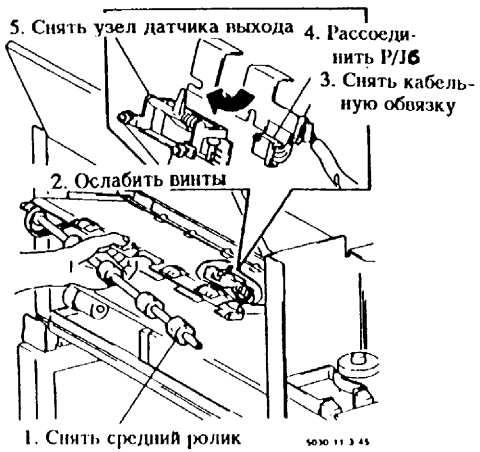

Установка

1. Выполнить установку в порядке, обратном процедуре снятия.

Примечание: Установить на место два запорных винта (5030, 5332).

11.5 ПОДАЧА БУМАГИ И ПРИВОД ЯЧЕЕК (20 ЯЧЕЕК)

11.5.7 ЗАМЕНА УЗЛА ДАТЧИКА ВЫХОДА (20 ЯЧЕЕК)

Снятие

1. **Предупреждение:** Выключить главный выключатель питания и извлечь вилку из розетки питания.
2. Закрепить сортер запорными винтами во избежание его падения. (См. Снятие сортера).
3. (Рис. 1): Снять узел нижнего желоба.

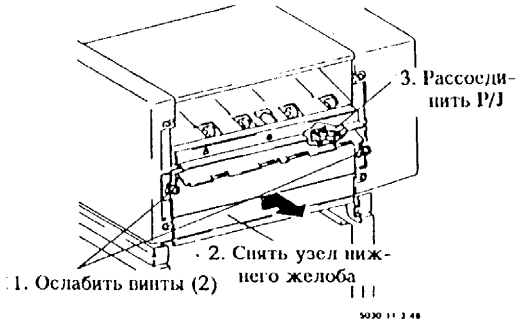

Рис. 1. Снятие узла нижнего желоба

4. (Рис. 2): Снять узел датчика входа.

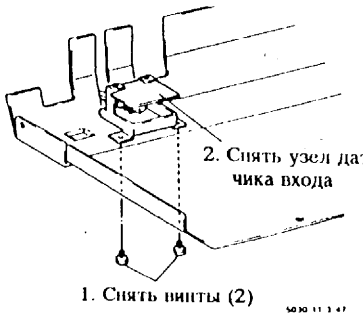

Рис. 2. Снятие узла датчика входа

Установка

Выполнить установку в порядке, обратном процедуре снятия.

Примечание: Установить на место два запорных винта (5030, 5332).

11.6 СТЫКОВКА (20 ЯЧЕЕК)
11.6.1 СНЯТИЕ/УСТАНОВКА (20 ЯЧЕЕК)

Снятие/Установка (20 ячеек)
Предупреждение: При снятии или установке сортера стараться не уронить его - сортер очень тяжелый.

Снятие
1. **Предупреждение:** Выключить главный выключатель питания и извлечь вилку из розетки питания.
2. **Внимание:** (Рис. 1): Закрепить сортер запорными винтами во избежание его падения.

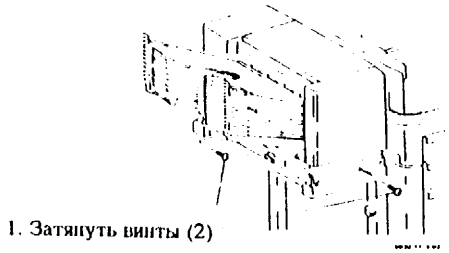

Рис. 1. Закрепление сортера

2. (Рис. 2) Снять узел сортера с процессора.



Рис. 2. Снятие узла сортера

4. (Рис. 3): Снять сортер.

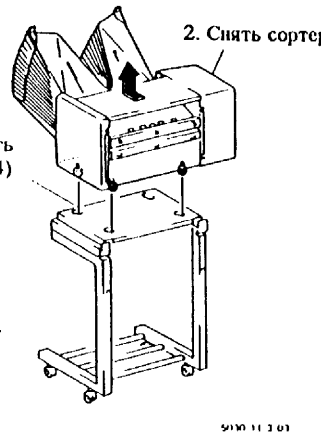

Рис. 3. Снятие сортера

Установка
1. Выполнить установку в порядке, обратном процедуре снятия.

12.1 КРЫШКИ

12.1.1 ЗАМЕНА ПРОТИВОВЕСА

Снятие

1. Предупреждение: Выключить главный выключатель питания и извлечь вилку из розетки питания.
2. Снять заднюю крышку.
3. Снять следующие элементы:
   а. Передняя крышка
   б. Левая верхняя крышка
   в. Правая верхняя крышка
4. (Рис. 1): Снять узел DADF (5026/5030).
   (Рис. 2): Снять узел DADF (5331/5332).

Примечание: Для противовеса нового типа ослабить стопорный винт перед проведением регулировки.

5. (Рис. 3): Снять узел противовеса.

Установка

1. Выполнить установку в порядке, обратном процедуре снятия.

Примечание: При установке противовеса проверить правое и левое положение.

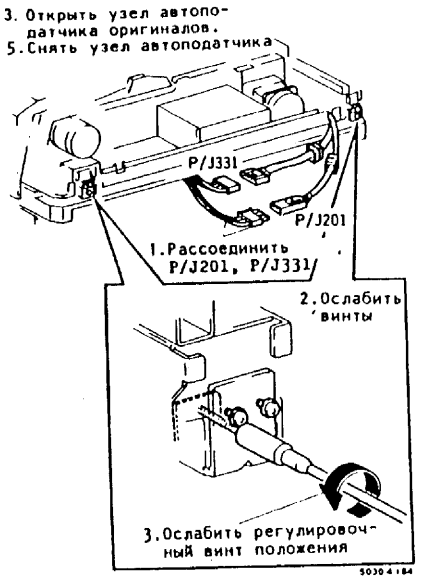

Рис.1. Снятие узла дуплексного автоподатчика оригиналов

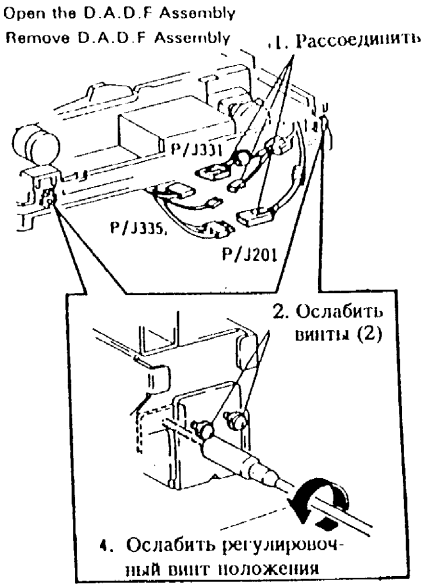

Рис. 2. Снятие узла дуплексного автоподатчика оригиналов

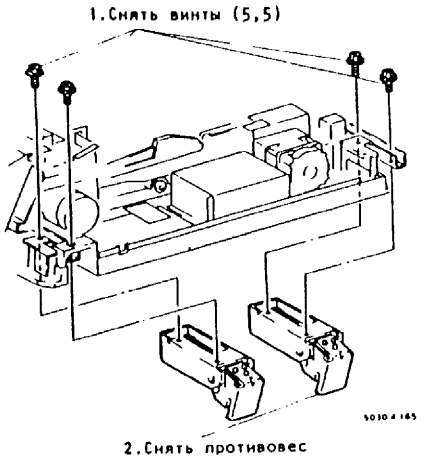

Рис. 3. Снятие противовеса

12.1 КРЫШКА

12.1.2 РЕГУЛИРОВКА ПОЛОЖЕНИЯ УЗЛА ДУПЛЕКСНОГО АВТОПОДАТЧИКА ОРИГИНАЛОВ

Цель: Предотвращение проблем подачи и регистрации оригиналов.

Примечание: Выполнять эту регулировку в следующих случаях:
а. Дефект подачи оригинала
б. Дефект регистрации оригинала.

Примечание: Эта регулировка выполняется на заводе.

А. Регулировка вдвинутого/выдвинутого положения дуплексного автоподатчика оригиналов

Цель: Отрегулировать зазор между ремнем стекла оригинала и боковой направляющей стекла.

Внимание: Выполнить эту регулировку в следующих случаях:
а. Узел дуплексного автоподатчика подвергался снятию.
б. После замены противовеса
в. При дефекте боковой регистрации в податчике.

Проверка

1. Ввести режим диагностики.
2. Вести код Цепи "5" и код Функции "14".
3. Проворачивать ремень стекла в течение 15 секунд и нажать на кнопку "Стоп/Отмена".
4. (Рис.1): Проверить, что зазор между ремнем стекла оригинала и боковой направляющей стекла составляет $0\ ^{+1}_{-0}$ мм.

Регулировка

1. Предупреждение: Выключить главный выключатель питания и извлечь вилку из розетки питания.
2. Снять следующие элементы:
   а. Передняя крышка
   б. Левая верхняя крышка
   в. Правая верхняя крышка
3. (Рис.2): Отрегулировать положение дуплексного автоподатчика оригиналов.

Примечание: После вращения винта регулировки положения проверить зазор после открывания и закрывания дуплексного автоподатчика оригиналов.

4. Установить на место снятые детали.

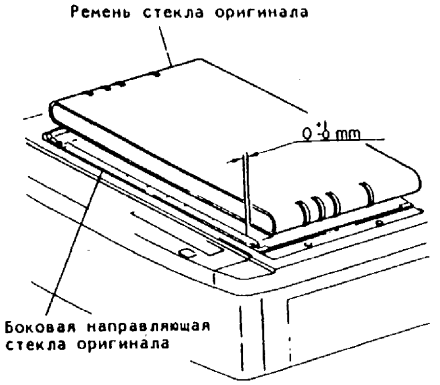

Рис.1. Проверка вдвинутого/выдвинутого положения узла дуплексного автоподатчика оригиналов

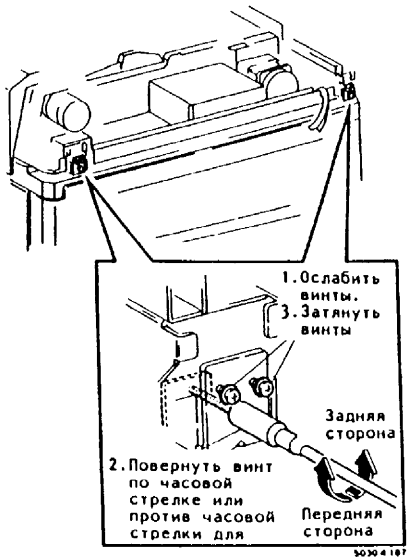

Рис.2. Регулировка вдвинутого/выдвинутого положения дуплексного автоподатчика оригиналов

Б. Регулировка вдвинутого/выдвинутого положения узла подачи дуплексного автоподатчика оригиналов

Цель: Отрегулировать положение боковой регистрации оригинала.

Примечание: Выполнять эту регулировку в случае дефекта боковой регистрации.

Примечание: Выполнить предварительно регулировку вдвинутого/выдвинутого положения узла автоподатчика оригиналов (Процедура 12.1.2.А).

Проверка

1. Предупреждение: Выключить главный выключатель питания и извлечь вилку из розетки питания.
2. Снять следующие элементы:
   а. передняя крышка
   б. Левая верхняя крышка
   в. Правая верхняя крышка
   г. Правая крышка
3. (Рис.1): Расстояние между боковой направляющей стекла оригинала и боковой направляющей узла подачи составляет $0 \pm \frac{0,5}{0}$ мм.

Регулировка

1. (Рис.2): Отрегулировать вдвинутое/выдвинутое положение узла подачи.
2. Установить на место снятые детали.

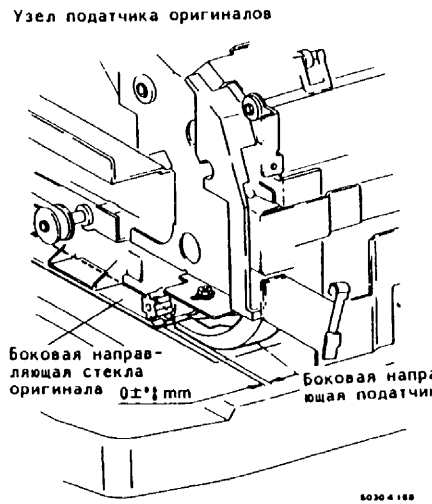

Рис.1. Проверка вдвинутого/выдвинутого положения узла подачи

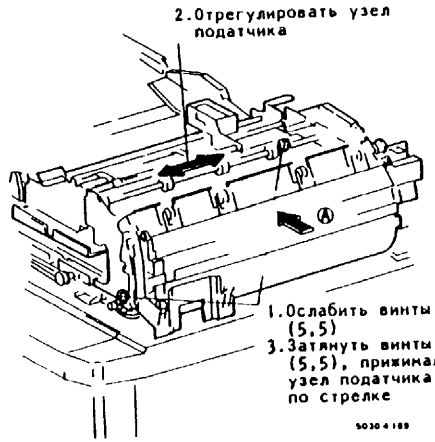

Рис.2. Регулировка вдвинутого/выдвинутого положения узла подачи

B. Регулировка высоты узла подачи дуплексного автоподатчика оригиналов

Цель: Отрегулировать расстояние по высоте между ремнем стекла оригинала и узлом дуплексного автоподатчика оригиналов и между ремнем стекла и оригиналом.

Примечание: Выполнять эту процедуру в том случае, когда четыре демпфера узла дуплексного автоподатчика оригиналов не касаются стекла оригинала.

Предупреждение: При невозможности выполнить регулировку посредством демпферного стопора заменить противовес.

Проверка

1. **Предупреждение:** Выключить главный выключатель питания и извлечь вилку из розетки питания.
2. Осторожно закрыть узел дуплексного автоподатчика оригиналов.
3. Все четыре демпфера узла дуплексного автоподатчика оригиналов должны касаться стекла оригинала.

Регулировка

1. Снять переднюю крышку дуплексного автоподатчика оригиналов.
2. (Рис.2): Отрегулировать высоту узла дуплексного автоподатчика оригиналов.
3. Установить переднюю крышку.

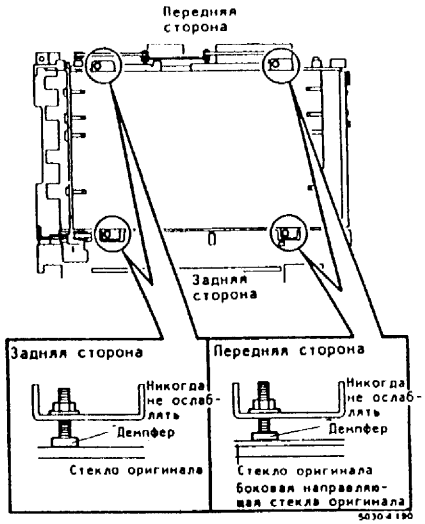

Рис.1. Проверка высоты узла подачи дуплексного автоподатчика оригиналов

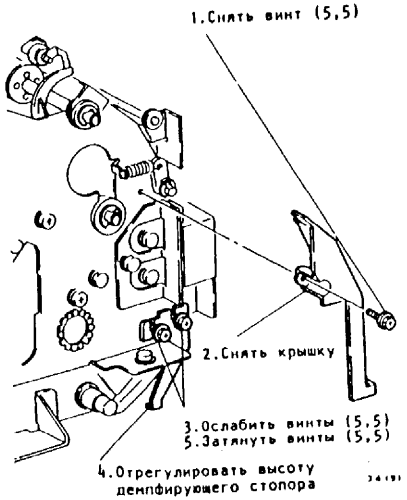

Рис.2. Регулировка высоты узла подачи дуплексного автоподатчика оригиналов

12.2 ПРИВОД И ЭЛЕКТРИЧЕСКАЯ СИСТЕМА

12.2.1 ЗАМЕНА ГЛАВНОЙ ПЕЧАТНОЙ ПЛАТЫ ДУПЛЕКСНОГО АВТОПОДАТЧИКА ОРИГИНАЛОВ

Снятие

1. **Предупреждение:** Выключить главный выключатель питания и извлечь вилку из розетки питания.
2. Снять следующие элементы:
   а. Передняя крышка
   б. Левая верхняя крышка
   в. Правая верхняя крышка
3. (Рис.1): Снять Главную печатную плату дуплексного автоподатчика оригиналов.

Установка

1. Выполнить установку в порядке, обратном процедуре снятия.

Примечание: При установке Главной печатной платы дуплексного автоподатчика оригиналов проверить, что выключатель SW1 установлен в выключенное (OFF) положение.

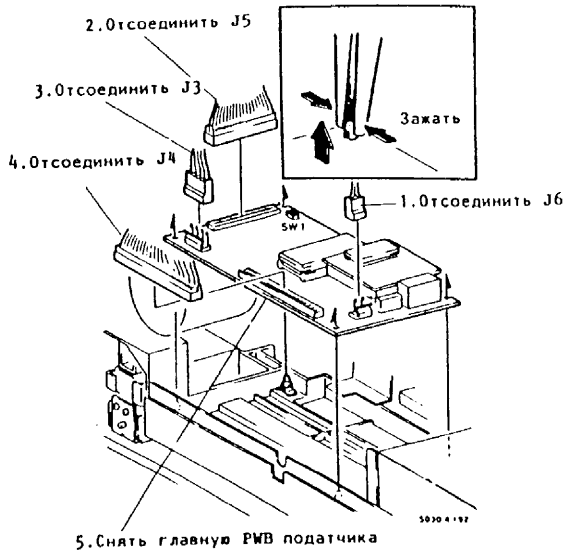

Рис. 1. Снятие Главной PWB дуплексного автоподатчика оригиналов

12.2 ПРИВОД И ЭЛЕКТРИЧЕСКАЯ СИСТЕМА

12.2.2 ЗАМЕНА УЗЛА ДВИГАТЕЛЯ ПОДАЧИ ОРИГИНАЛА

Снятие

1. Предупреждение: Выключить главный выключатель питания и извлечь вилку из розетки питания.
2. Снять следующие элементы:
   а. Передняя крышка
   б. Левая верхняя крышка
   в. Правая верхняя крышка
3. (Рис.1): Снять узел двигателя подачи оригинала.

Установка

1. Выполнить установку в порядке, обратном процедуре снятия.

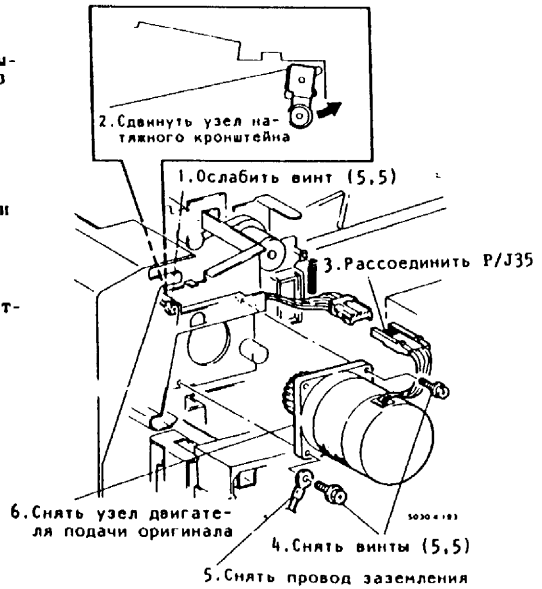

Рис.1. Снятие узла двигателя подачи оригинала

12.2 ПРИВОД И ЭЛЕКТРИЧЕСКАЯ СИСТЕМА

12.2.3 ЗАМЕНА РЕМНЯ ПРИВОДА ИНВЕРТОРА

Снятие

1. Предупреждение: Выключить главный выключатель питания и извлечь вилку из розетки питания.
2. Снять следующие элементы:
   а. Передняя крышка
   б. Левая верхняя крышка
   в. Правая верхняя крышка
   г. Правая крышка
3. (Рис.1): Снять кронштейн двигателя подачи оригинала.
4. (Рис.2): Снять ремень привода инвертора.

Установка

1. Выполнить установку в порядке, обратном процедуре снятия.

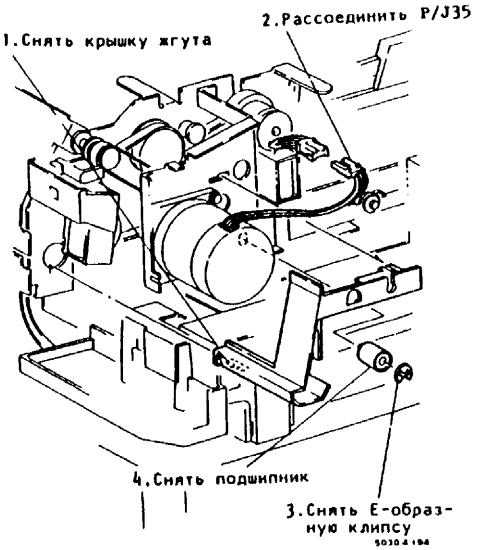

Рис.1. Снятие кронштейна двигателя подачи оригинала

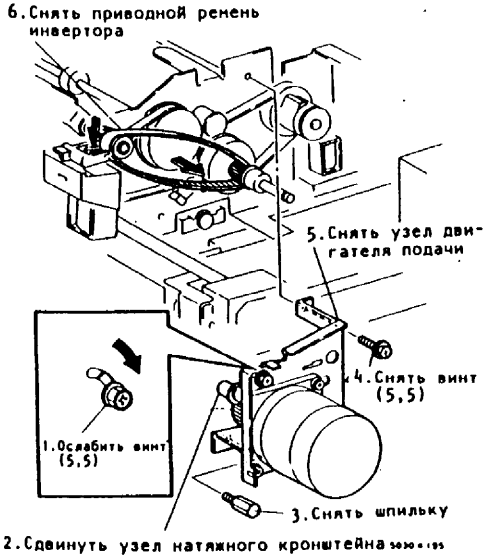

Рис.2. Снятие ремня привода инвертора

12.2 ПРИВОД И ЭЛЕКТРИЧЕСКАЯ СИСТЕМА

12.2.4 ЗАМЕНА РЕМНЯ ПРИВОДА УЗЛА ПОДАЧИ

Снятие

1. Предупреждение: Выключить главный выключатель питания и извлечь вилку из розетки питания.
2. Снять следующие элементы:
   а. Передняя крышка
   б. Левая верхняя крышка
   в. Правая верхняя крышка
   г. Приводной ремень инвертора (см. Процедуру 12.2.3)
3. (Рис.1): Снять ремень привода узла подачи.

Установка

1. Выполнить установку в порядке, обратном процедуре снятия.

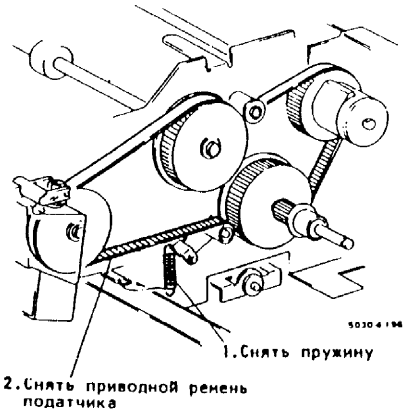

Рис.1. Снятие ремня привода узла подачи

12.2 ПРИВОД И ЭЛЕКТРИЧЕСКАЯ СИСТЕМА

12.2.5 ЗАМЕНА УЗЛА ДВИГАТЕЛЯ ПРИВОДА СТЕКЛА ОРИГИНАЛА

Снятие

1. Предупреждение: Выключить главный выключатель питания и извлечь вилку из розетки питания.
2. Снять следующие элементы:
   а. Передняя крышка
   б. Левая верхняя крышка
3. Открыть лоток оригинала.
4. (Рис.1): Снять узел соленоида затвора регистрации.
5. (Рис.2): Снять узел двигателя привода стекла оригинала.
6. (Рис.3): Снять двигатель привода стекла оригинала.

Установка

1. Выполнить установку в порядке, обратном процедуре снятия.

Примечание: При установке двух натяжных пружин проверить положение промежуточного ролика.

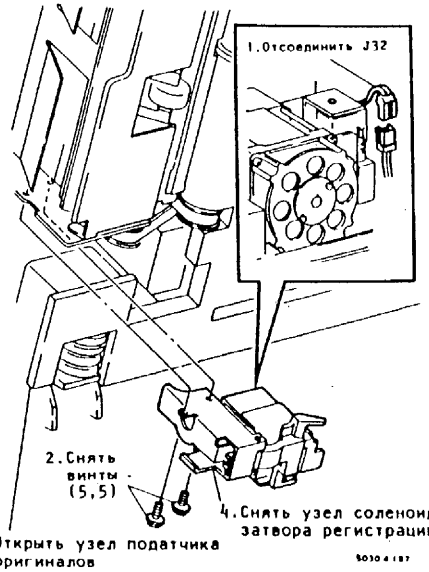

Рис.1. Снятие узла соленоида затвора регистрации

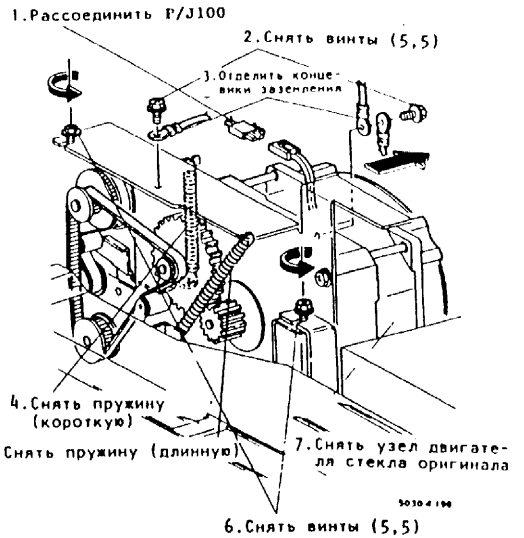

Рис.2. Снятие узла двигателя привода стекла оригинала

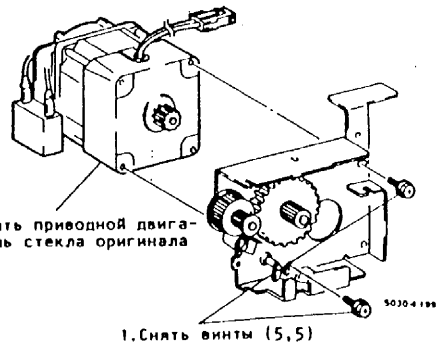

Рис.3. Снятие двигателя привода стекла оригинала

12.2 ПРИВОД И ЭЛЕКТРИЧЕСКАЯ СИСТЕМА

12.2.6 ЗАМЕНА РЕМНЯ ПРИВОДА ВЫХОДА

Снятие

1. Предупреждение: Выключить главный выключатель питания и извлечь вилку из розетки питания.
2. Снять следующие элементы:
   а. Передняя крышка
   б. Левая верхняя крышка
3. (Рис.1): Снять узел соленоида затвора регистрации.
4. (Рис.2): Снять узел двигателя привода ремня.
5. (Рис.3): Снять ремень привода выхода.

Установка

1. Выполнить установку в порядке, обратном процедуре снятия.

Примечание: При установке двух натяжных пружин проверить положение натяжного ролика.

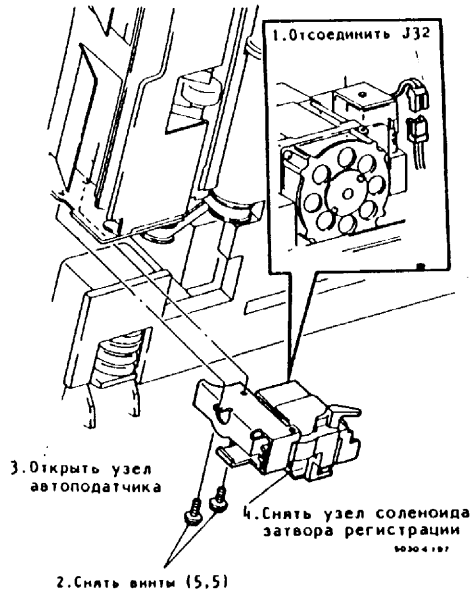

Рис.1. Снятие узла соленоида затвора регистрации

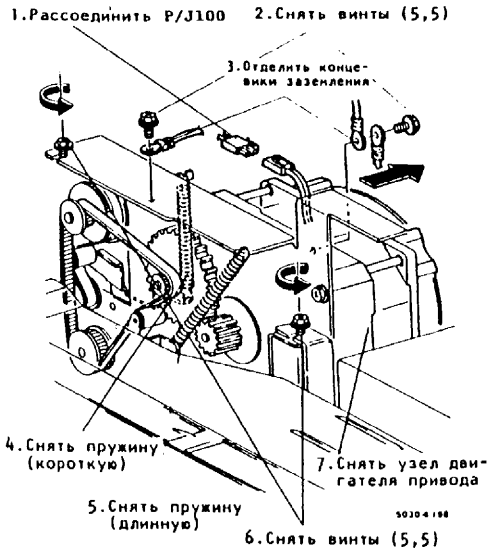

Рис.2. Снятие узла двигателя привода

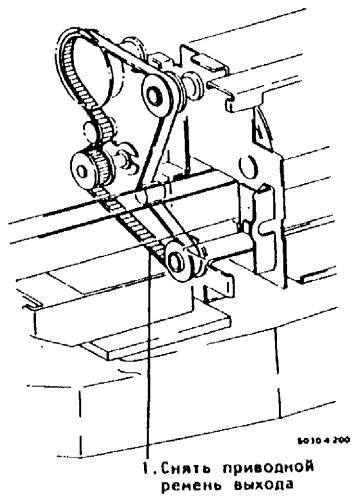

Рис.3. Снятие ремня привода

12.3 ПОДАЧА ОРИГИНАЛА

12.3.1 ЗАМЕНА УЗЛА ЛОПАСТНОЙ МУФТЫ

Снятие

1. Предупреждение: Выключить главный выключатель питания и извлечь вилку из розетки питания.
2. Снять следующие элементы:
   а. Передняя крышка
   б. Левая верхняя крышка
   в. Правая верхняя крышка
   г. Правая крышка
3. (Рис.1, Рис.2, Рис.3): Снять узел лопастной муфты.

Установка

1. Выполнить установку в порядке, обратном процедуре снятия.

Примечание: При установке соленоида муфты поместить полукруглое выступание рамы по отверстию в кронштейне.

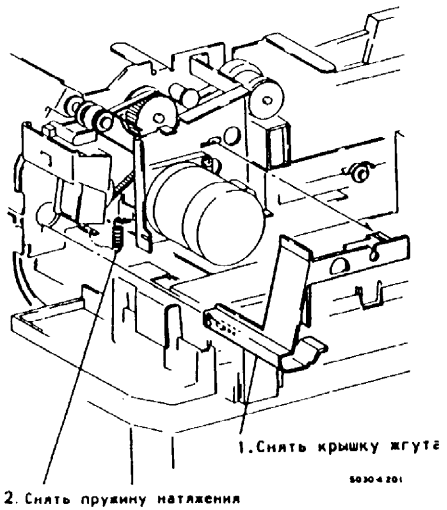

Рис.1. Снятие лопастной муфты

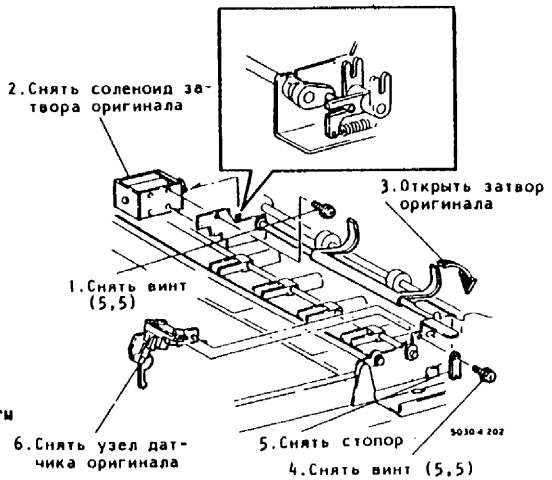

Рис.2. Снятие лопастной муфты

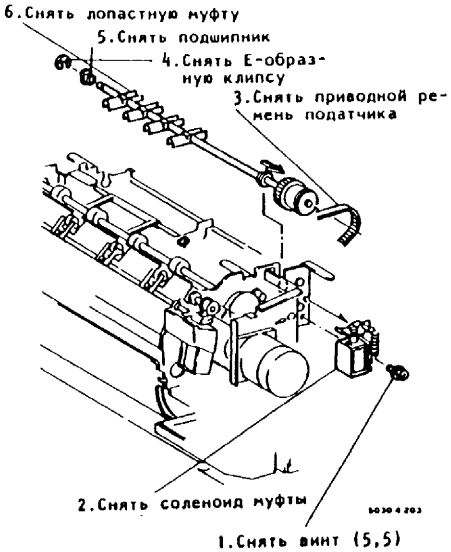

Рис.3. Снятие лопастной муфты

Снятие

1. Предупреждение: Выключить главный выключатель питания и извлечь вилку из розетки питания.
2. Снять следующие элементы:
   а. Передняя крышка
   б. Левая верхняя крышка
   в. Правая верхняя крышка
3. Поместить более одного оригиналов в лоток для оригиналов.
4. (Рис.1): Снять датчик оригинала.

Установка

1. Выполнить установку в порядке, обратном процедуре снятия.

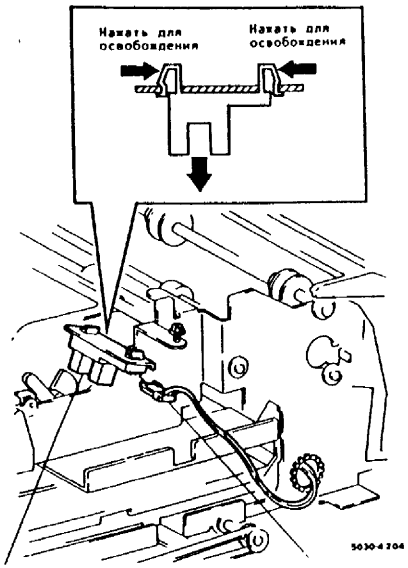

2.Снять датчик оригинала 1.Отсоединить J16

Рис.1. Снятие датчика оригинала

Снятие

1. Предупреждение: Выключить главный выключатель питания и извлечь вилку из розетки питания.
2. Снять следующие элементы:
   а. Передняя крышка
   б. Левая верхняя крышка
   в. Правая верхняя крышка
3. (Рис.1): Снять тормозную площадку.

Установка

1. Выполнить установку в порядке, обратном процедуре снятия.

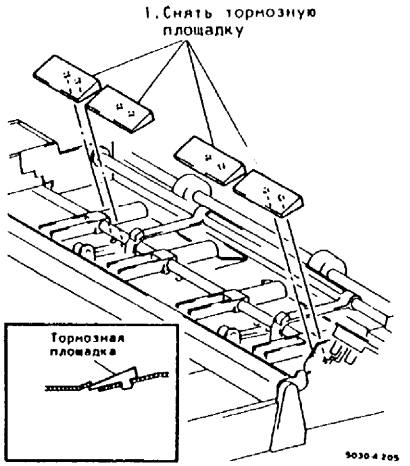

Рис.1. Снятие тормозной площадки

12.4 ИНВЕРТОР ОРИГИНАЛА

12.4.1 ЗАМЕНА РОЛИКА ОТВОДА ОРИГИНАЛА (№ 1)

Снятие

1. Предупреждение: Выключить главный выключатель питания и извлечь вилку из розетки питания.
2. Снять следующие элементы:
   а. Передняя крышка
   б. Левая верхняя крышка
   в. Правая верхняя крышка
   г. Правая крышка
3. (Рис.1, Рис.2): Снять ролик отвода оригинала (№ 1).

Установка

1. Выполнить установку в порядке, обратном процедуре снятия.

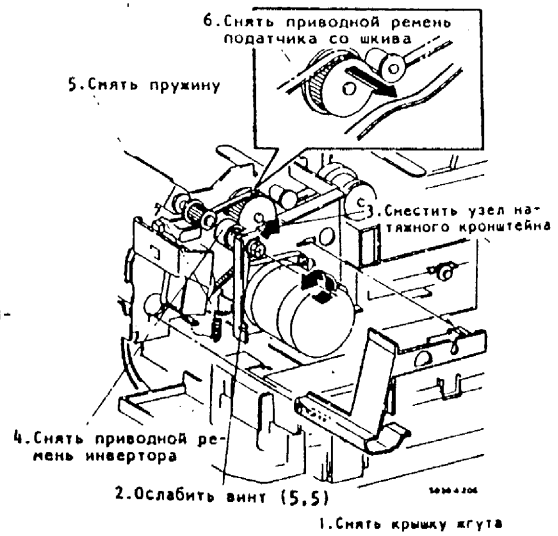

Рис.1. Снятие ролика отвода оригинала (№ 1)

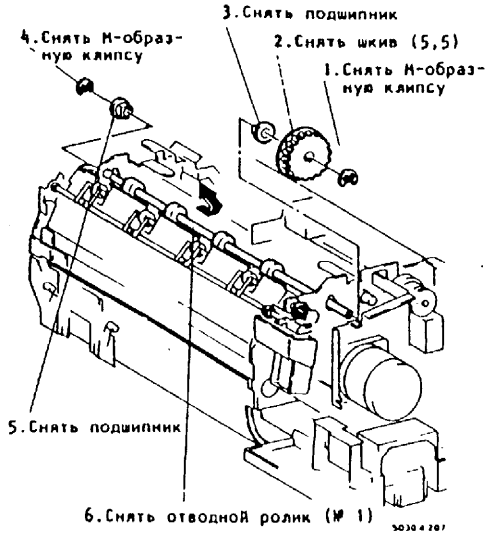

Рис.2. Снятие ролика отвода оригинала (№ 1)

12.4 ИНВЕРТОР ОРИГИНАЛА

12.4.2 ЗАМЕНА РОЛИКА ОТВОДА ОРИГИНАЛА (№ 2)

Снятие

1. Предупреждение: Выключить главный выключатель питания и извлечь вилку из розетки питания.
2. Снять следующие элементы:
   а. Передняя крышка
   б. Левая верхняя крышка
   в. Правая верхняя крышка
   г. Правая крышка
3. (Рис.1, Рис.2): Снять ролик отвода оригинала (№ 2).

Установка

1. Выполнить процедуру установки в порядке, обратном процедуре снятия.

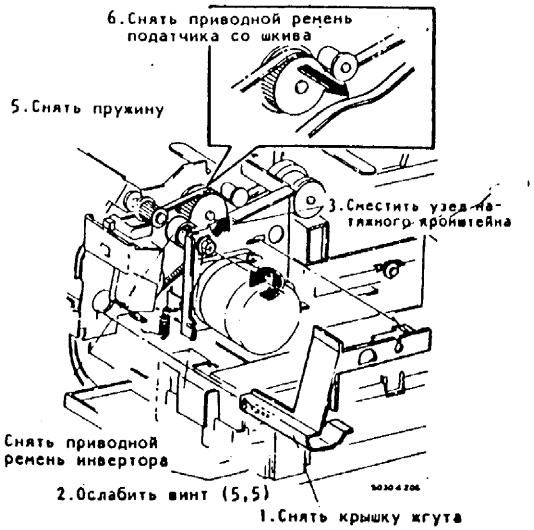

Рис.1. Снятие ролика отвода оригинала (№ 2)

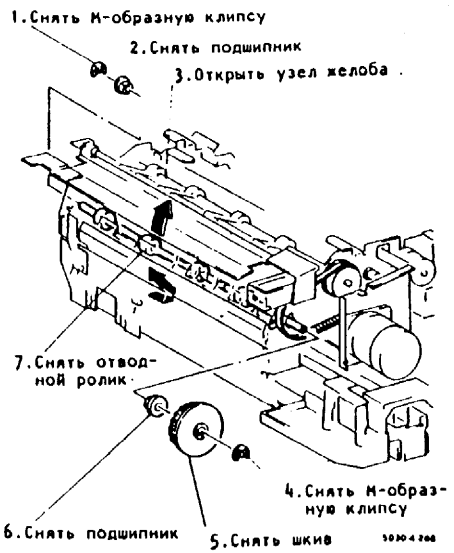

Рис.2. Снятие ролика отвода оригинала (№ 2)

12.4 ИНВЕРТОР ОРИГИНАЛА

12.4.3 ЗАМЕНА ДАТЧИКА ВВОДА

Снятие

1. Предупреждение: Выключить главный выключатель питания и извлечь вилку из розетки питания.
2. Снять следующие элементы:
   а. Передняя крышка
   б. Левая верхняя крышка
   в. Правая верхняя крышка
   г. Узел двигателя подачи оригинала (см. Процедуру 12.2.2).
3. Открыть лоток оригиналов.
4. Открыть лоток выхода оригинала.
5. (Рис.1): Снять узел нижнего желоба.
6. (Рис.2): Снять датчик ввода.

Установка

1. Выполнить установку в порядке, обратном процедуре снятия.

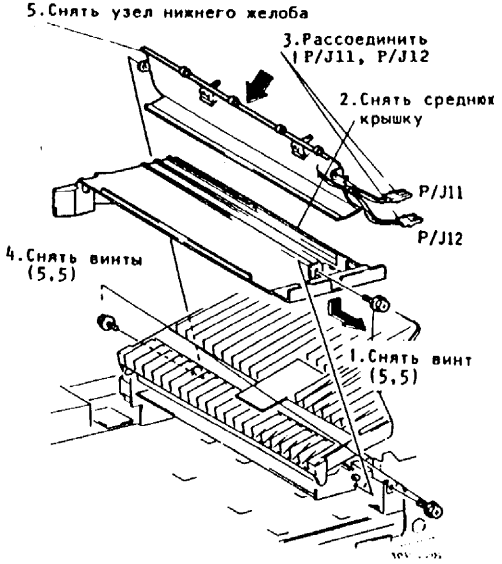

Рис.1. Снятие узла нижнего желоба

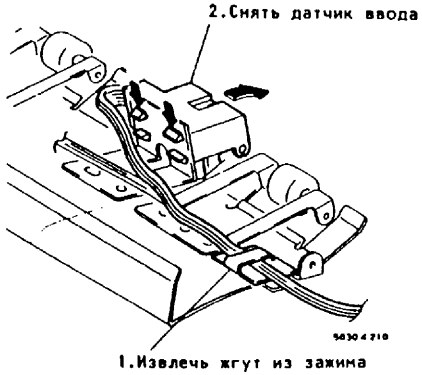

Рис.2. Снятие датчика ввода

12.4 ИНВЕРТОР ОРИГИНАЛА

12.4.4 ЗАМЕНА ДАТЧИКА РАЗМЕРА ОРИГИНАЛА

Снятие

1. Предупреждение: Выключить главный выключатель питания и извлечь вилку из розетки питания.
2. Снять следующие элементы:
   а. Передняя крышка
   б. Левая верхняя крышка
   в. Правая верхняя крышка
   г. Узел двигателя подачи оригинала (см. Процедуру 12.2.2)
3. Открыть лоток оригиналов.
4. Открыть лоток выхода оригинала.
5. (Рис.1): Снять узел нижнего желоба.
6. (Рис.2): Снять датчик размера оригинала

Установка

1. Выполнить установку в порядке, обратном процедуре снятия.

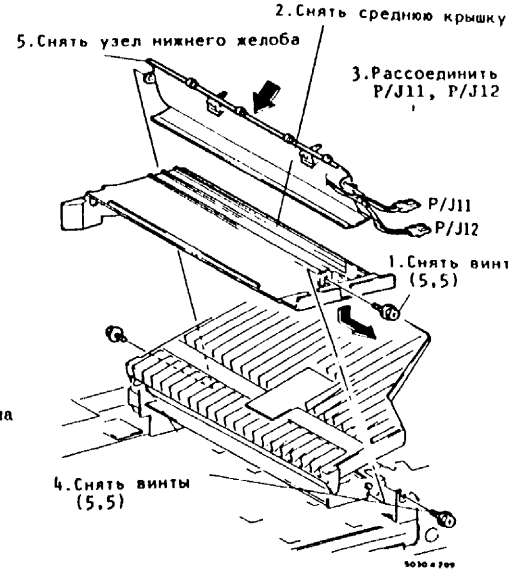

Рис.1. Снятие узла нижнего желоба

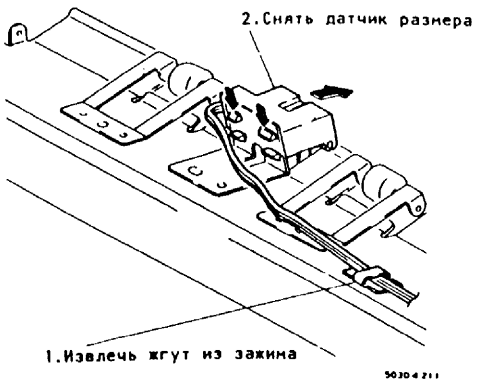

Рис.2. Снятие датчика размера оригинала

12.4 ИНВЕРТОР ОРИГИНАЛА

12.4.5 ЗАМЕНА ДАТЧИКА ДУПЛЕКСНОГО ВВОДА

Снятие

1. Предупреждение: Выключить главный выключатель питания и извлечь вилку из розетки питания.
2. Снять следующие элементы:
   а. Передняя крышка
   б. Левая верхняя крышка
   в. Правая верхняя крышка
   г. Правая крышка
   д. Верхний желоб входа (см. Процедуру 12.5.1)
3. (Рис.1): Снять узел верхнего желоба входа.
4. (Рис.2): Снять датчик дуплексного ввода.

Установка

1. Выполнить установку в порядке, обратном процедуре снятия.

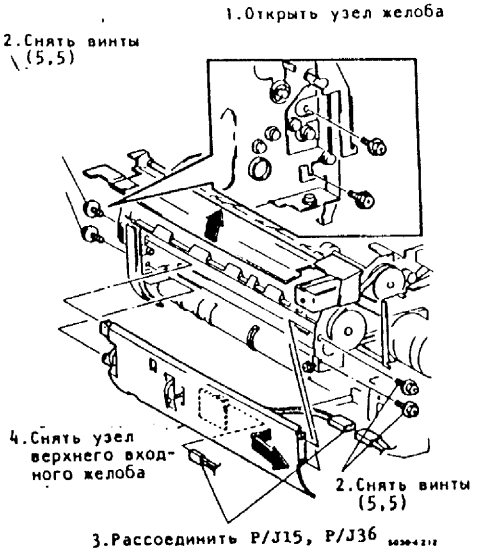

Рис.1. Снятие узла верхнего желоба входа

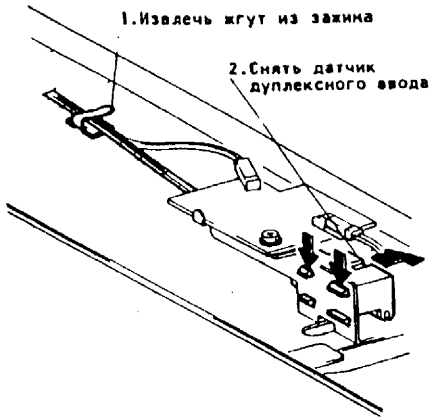

Рис.2. Снятие датчика дуплексного ввода

12.4 ИНВЕРТОР

12.4.6 ЗАМЕНА СОЛЕНОИДА ЗАЖАТИЯ

Последовательность	Замена соленоида зажатия (12.4.6)	→	Регулировка положения соленоида зажатия (12.4.7)

Снятие

1. Предупреждение: Выключить главный выключатель питания и извлечь вилку из розетки питания.
2. Снять следующие элементы:
   а. Передняя крышка
   б. Левая верхняя крышка
   в. Правая верхняя крышка
   г. Правая крышка
3. (Рис.1): Снять соленоид зажатия.

Установка

1. Выполнить установку в порядке, обратном процедуре снятия.

Примечание: Во время установки соленоида зажатия затянуть винт (5,5) свободно и отрегулировать положение соленоида зажатия (см. Процедуру 12.4.7).

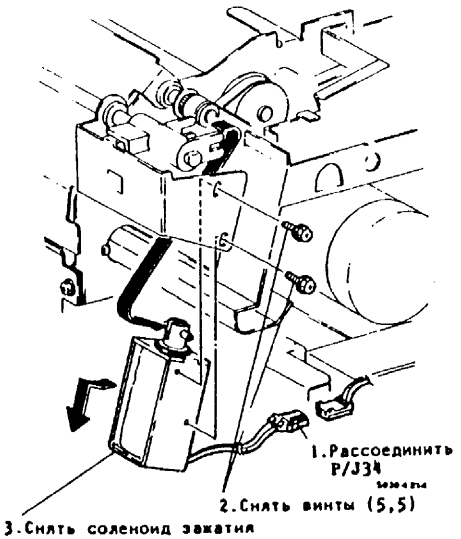

Рис.1. Снятие соленоида зажатия

12.4 ИНВЕРТОР ОРИГИНАЛА

12.4.7 РЕГУЛИРОВКА ПОЛОЖЕНИЯ СОЛЕНОИДА ЗАЖАТИЯ

Цель: Настроить правильное давление (прижатие) для подачи оригинала.

Примечание: Выполнить регулировку в следующих случаях:
а. Замена соленоида зажатия
б. Многочисленные застревания бумаги на инверторе.

Проверка

1. **Предупреждение:** Выключить главный выключатель питания и извлечь вилку из розетки питания.
2. Снять следующие элементы:
   а. Передняя крышка
   б. Левая верхняя крышка
   в. Правая верхняя крышка
   г. Правая крышка
3. (Рис.1): Когда прижимной ролик слегка касается ролика инвертора, ход плунжера соленоида составляет 2 ± 0,5 мм.

Регулировка

1. Отрегулировать положение соленоида зажатия.
2. Установить на место снятые детали.

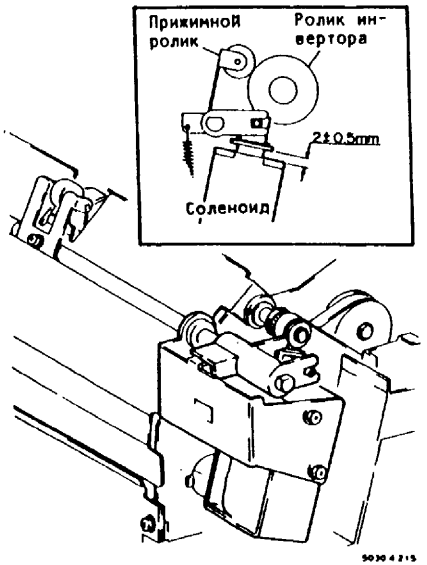

Рис.1. Проверка положения соленоида зажатия

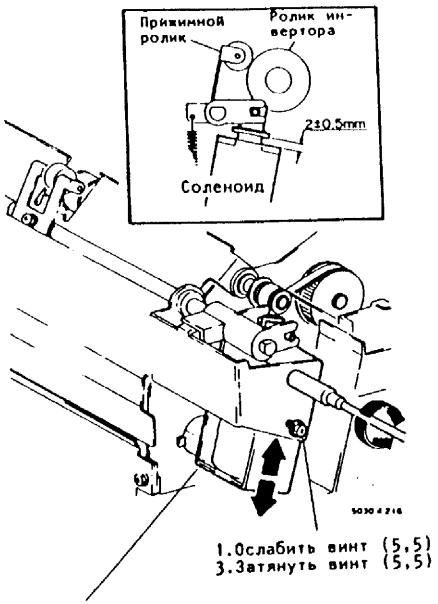

Рис.2. Регулировка положения соленоида зажатия

12.4 ИНВЕРТОР ОРИГИНАЛА

12.4.8 ЗАМЕНА УЗЛА РОЛИКА ЗАЖАТИЯ

Снятие

1. **Предупреждение:** Выключить главный выключатель питания и извлечь вилку из розетки питания.
2. Снять следующие элементы:
   а. Передняя крышка
   б. Левая верхняя крышка
   в. Правая верхняя крышка
   г. Правая крышка
3. (Рис.1, Рис.2, Рис.3): Снять узел ролика зажатия.

Установка

1. Выполнить установку в порядке, обратном процедуре снятия.

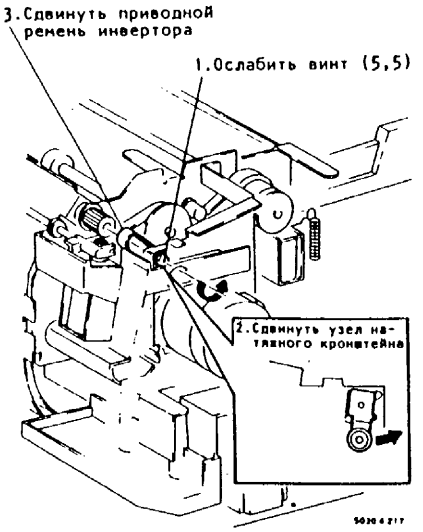

Рис.1. Снятие узла ролика зажатия

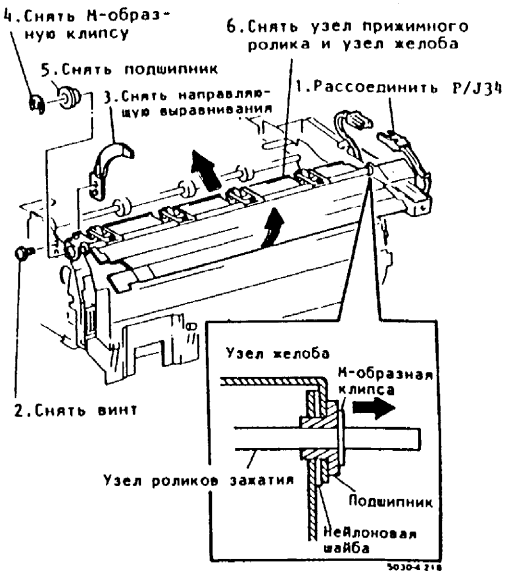

Рис.2. Снятие узла ролика зажатия

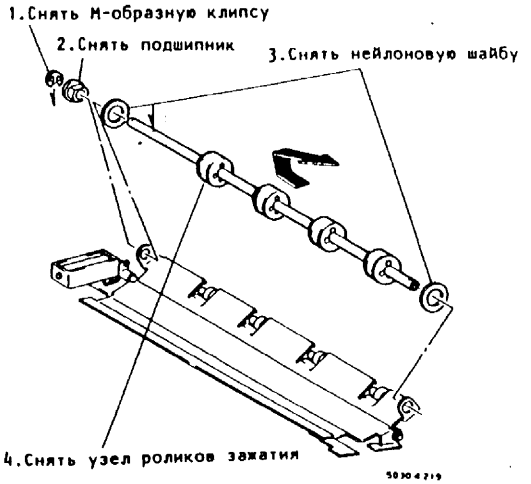

Рис.3. Снятие узла ролика зажатия

12.4 ИНВЕРТОР ОРИГИНАЛА

12.4.9 ЗАМЕНА ЗАТВОРА ИНВЕРТОРА

Снятие

1. Предупреждение: Выключить главный выключатель питания и извлечь вилку из розетки питания.
2. Снять следующие элементы:
   а. Передняя крышка
   б. Левая верхняя крышка
   в. Правая верхняя крышка
   г. Правая крышка
3. (Рис.1, Рис.2): Снять затвор инвертора.

Установка

1. Выполнить установку в порядке, обратном процедуре снятия.

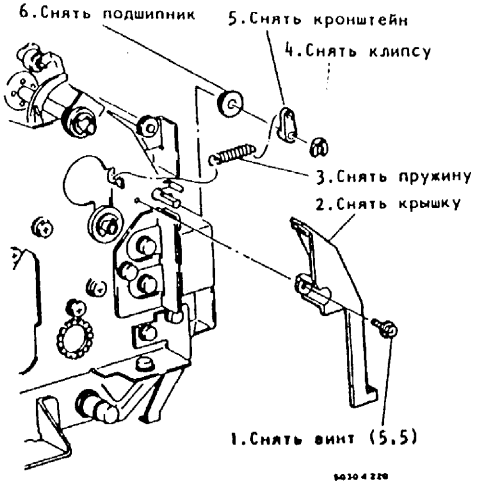

Рис.1. Снятие затвора инвертора

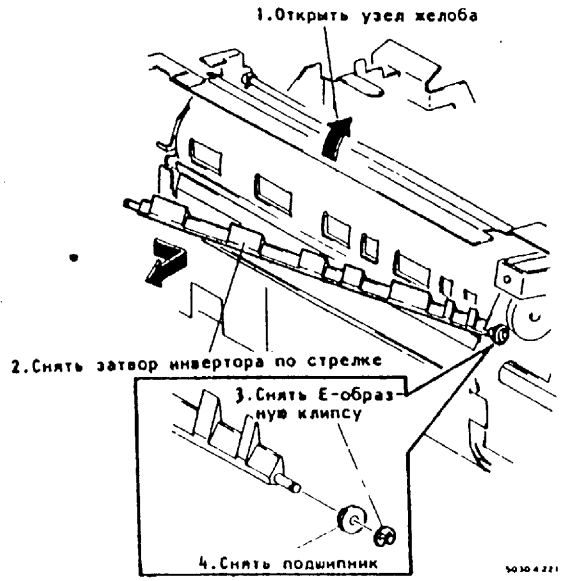

Рис.2. Снятие затвора инвертора

12.5 УСТРОЙСТВО ВЫРАВНИВАНИЯ ОРИГИНАЛА

12.5.1 ЗАМЕНА ВЕРХНЕГО ЖЕЛОБА ВХОДА

Снятие

1. Предупреждение: Выключить главный выключатель питания и извлечь вилку из розетки питания.
2. Снять правую крышку.
3. Открыть дуплексный автоподатчик оригиналов.
4. (Рис.1): Снять верхний желоб ввода.

Установка

1. Выполнить установку в порядке, обратном процедуре снятия.

Примечание: Затянуть сначала винт (5,5) на передней стороне.

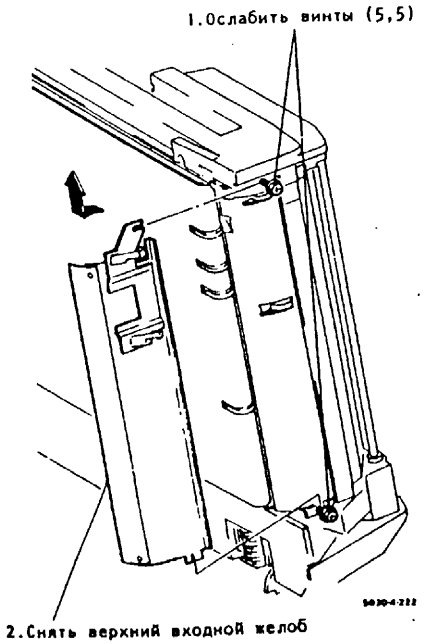

Рис.1. Снятие верхнего желоба входа

12.5 УСТРОЙСТВО ВЫРАВНИВАНИЯ ОРИГИНАЛА

12.5.2 ЗАМЕНА ДВИГАТЕЛЯ РОЛИКА ВЫРАВНИВАНИЯ

Снятие

1. **Предупреждение:** Выключить главный выключатель питания и извлечь вилку из розетки питания.
2. Снять следующие элементы:
   а. Передняя крышка
   б. Левая верхняя крышка
   в. Правая верхняя крышка
   г. Верхний желоб входа (см. Процедуру 12.5.1)
3. (Рис.1): Снять узел верхнего желоба входа.
4. (Рис.2): Снять двигатель ролика выравнивания.

Установка

1. Выполнить установку в порядке, обратном процедуре снятия.

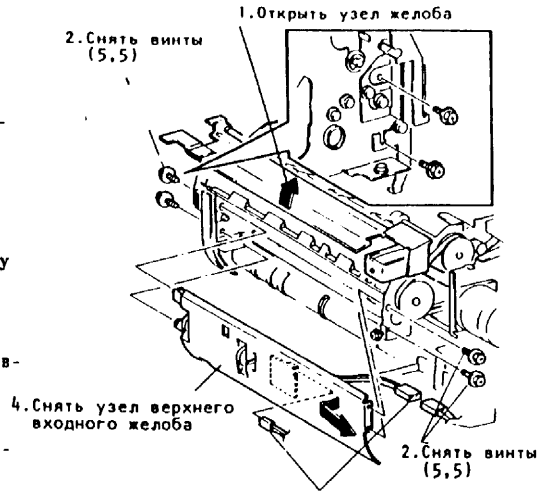

Рис.1. Снятие узла верхнего желоба входа

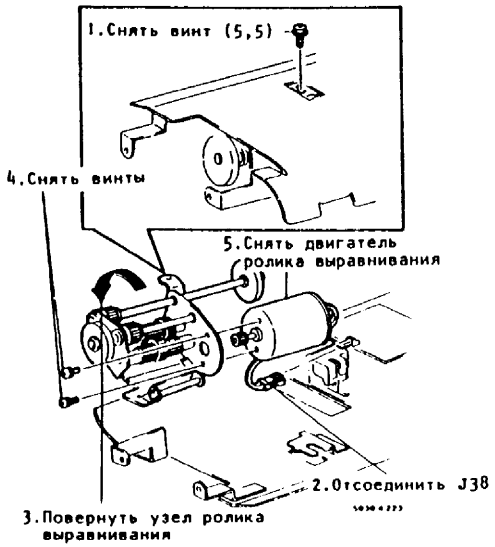

Рис.2. Снятие двигателя ролика выравнивания

2.6 ТРАНСПОРТЕР ОРИГИНАЛА

2.6.1 ЗАМЕНА РЕМНЯ СТЕКЛА ОРИГИНАЛА

Снятие

1. Предупреждение: Выключить главный выключатель питания и извлечь вилку из розетки питания.
2. Снять следующие элементы:
   а. Передняя крышка
   б. Левая верхняя крышка
   в. Правая верхняя крышка
   г. Правая крышка
3. Открыть узел дуплексного автоподатчика оригиналов.
4. (Рис.1): Снять направляющую выхода бумаги.
5. (Рис.2): Сдвинуть промежуточный ролик.
6. (Рис.3): Снять ремень стекла оригинала.

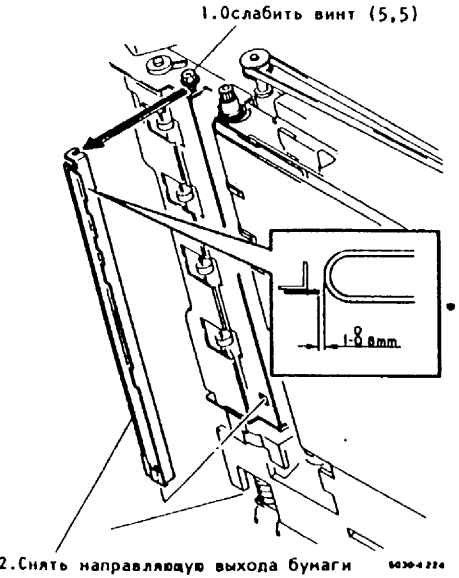

Рис.1. Снятие направляющей выхода бумаги

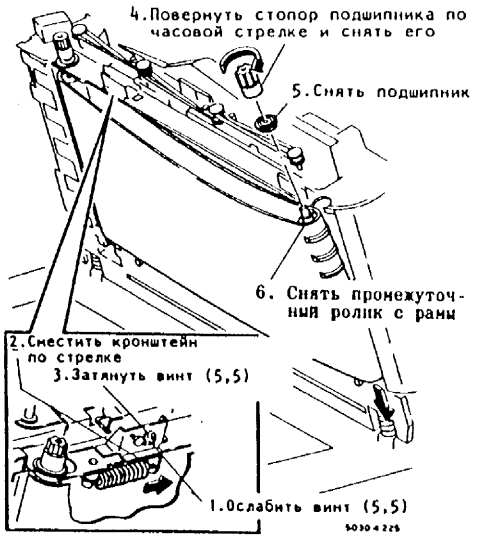

Рис.2. Сдвигание промежуточного ролика

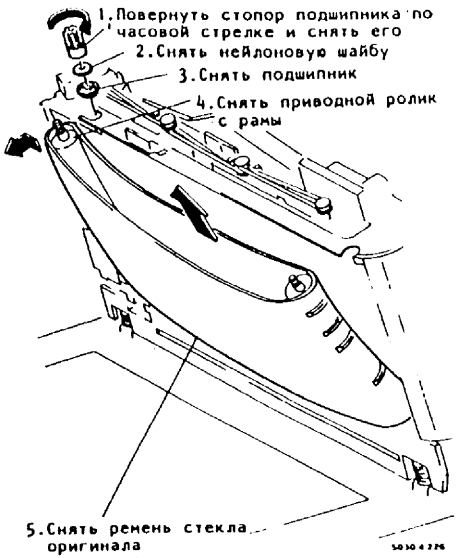

Рис.3. Снятие ремня стекла оригинала

Установка

1. Разместить ремень стекла оригинала на приводном ролике и промежуточном ролике.

Примечание: Расположить черную площадку обращенной назад.

2. (Рис.4): Выполнить установку приводного ролика в порядке, обратном процедуре снятия.

Примечание: (Рис.5): Закрепить подшипник передней стороной к раме. (Рис.6): Проверить закрепление ремня привода стекла оригинала.

3. (Рис.7, Рис.8): Установить ремень стекла оригинала.
4. Установить на место снятые детали.
5. После установки ввести режим диагностики. Ввести код Цепи "5", код функции "14". Нажать на кнопку "Пуск". Проворачивать ремень стекла оригинала в течение 15 секунд, после чего проверить его положение.
6. Ввести 10 оригиналов и запустить дуплексный автоподатчик оригиналов. Снова проверить положение ремня стекла оригинала.
7. Проверить зазор между направляющей выхода бумаги и ремнем стекла оригинала (Рис.1).

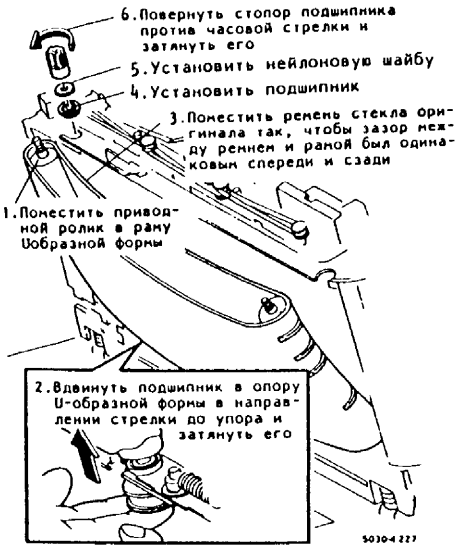

Рис.4. Установка приводного ролика

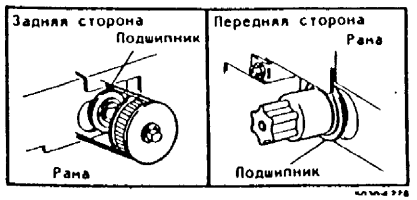

Рис.5. Проверка положения подшипника

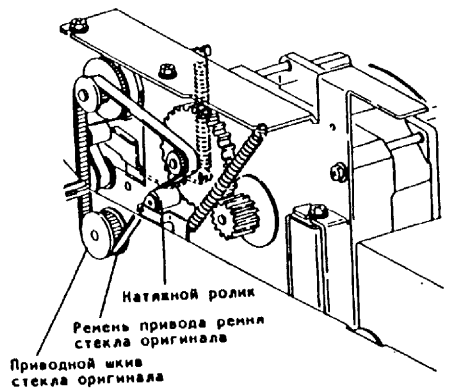

Рис.6. Проверка приводного ремня стекла оригинала

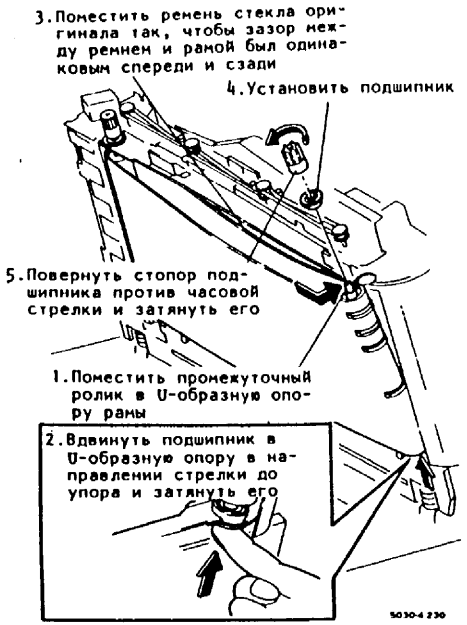

Рис.7. Установка ремня стекла оригинала

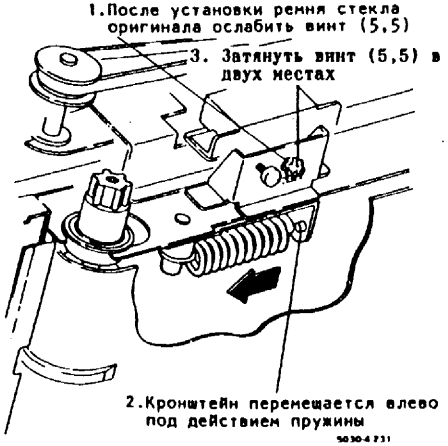

Рис.8. Установка ремня стекла оригинала

12.6 ТРАНСПОРТЕР ОРИГИНАЛА

12.6.2 ЗАМЕНА ДАТЧИКА РЕМНЯ

Последовательность: Замена датчика ремня (12.6.2) → Регулировка стопора ремня оригинала (12.6.3)

Снятие

1. **Предупреждение:** Выключить главный выключатель питания и извлечь вилку из розетки питания.
2. Снять следующие элементы:
   а. Передняя крышка
   б. Левая верхняя крышка
   в. Правая верхняя крышка
3. Открыть узел дуплексного автоподатчика оригиналов.
4. (Рис.1): Снять узел датчика ремня.
5. (Рис.2): Снять датчик ремня.

Установка

1. Выполнить установку в порядке, обратном процедуре снятия.

Примечание: При установке узла датчика ремня выровнять удлиненное отверстие кронштейна с полукруглым выступанием рамы (Рис.3).

2. Проверить положение остановки ремня стекла оригинала (см. процедуру 12.6.3), при необходимости отрегулировать его.

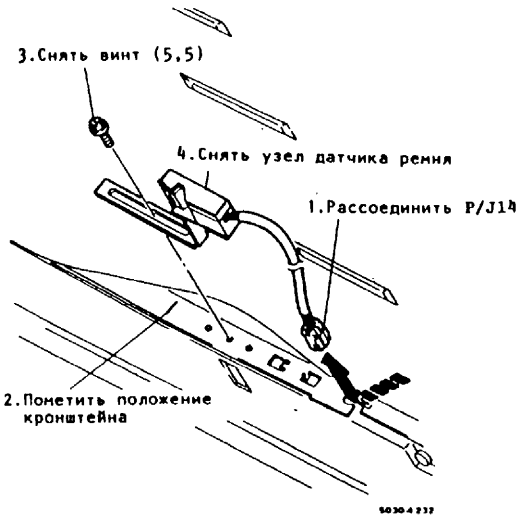

Рис.1. Снятие узла датчика ремня

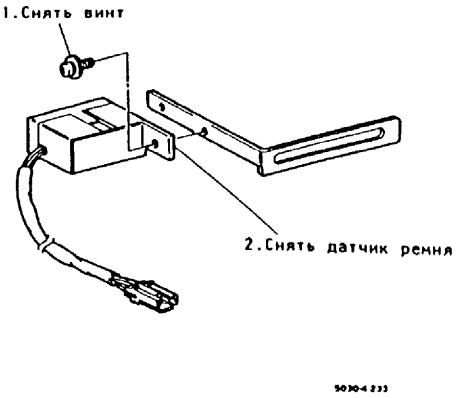

Рис.2. Снятие датчика ремня

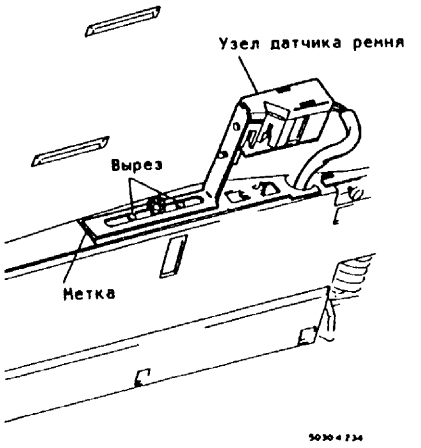

Рис.3. Установка узла датчика ремня

12.6 ТРАНСПОРТЕР ОРИГИНАЛА

12.6.3 РЕГУЛИРОВКА ПОЛОЖЕНИЯ ОСТАНОВКИ РЕМНЯ СТЕКЛА ОРИГИНАЛА

Цель: Отрегулировать положение остановки ремня стекла оригинала для обеспечения правильного контакта между площадкой ремня и оригиналом.

Примечание: Выполнять регулировку в следующих случаях:
а. Замена датчика ремня
б. Имеют место избыточная регистрация или недостаточная регистрация.

Проверка

1. (Рис.1): Окончание площадки ремня выдвигается на 12 ± 2,5 мм от направляющей входа бумаги.

Регулировка

1. Предупреждение: Выключить главный выключатель питания и извлечь вилку из розетки питания.
2. (Рис.2): Отрегулировать положение узла датчика ремня на расстояние 12 ± 2,5 мм между окончанием площадки ремня и направляющей входа бумаги.
   а. В случае расстояния между окончанием площадки ремня и направляющей входа бумаги меньше 9,5 мм сместить положение в направлении ⟶ .
   б. При расстоянии между окончанием площадки ремня и направляющей входа бумаги больше 14,5 мм сместить положение в направлении ⟶ .
3. Проверить результат путем изготовления 10 копий из дуплексного автоподатчика оригиналов после регулировки.

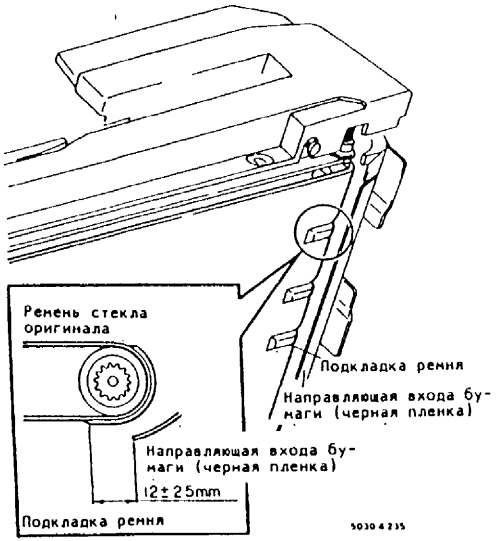

Рис.1. Проверка положения остановки ремня стекла оригинала

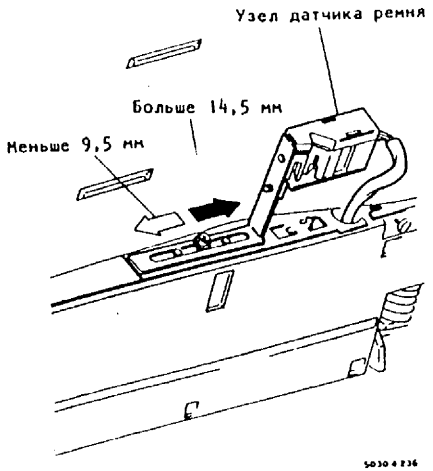

Рис.2. Регулировка положения остановки ремня стекла оригинала

12.6 ТРАНСПОРТЕР ОРИГИНАЛА

12.6.4 ЗАМЕНА УЗЛА ЛОТКА ВЫХОДА ОРИГИНАЛА

Снятие

1. Предупреждение: Выключить главный выключатель питания и извлечь вилку из розетки питания.
2. Снять переднюю крышку.
3. Открыть лоток оригиналов.
4. (Рис.1): Снять узел лотка выхода оригинала.

Установка

1. Выполнить установку в порядке, обратном процедуре снятия.

Примечание: При установке кронштейна выровнять его отверстие с полукруглым выступанием рамы.

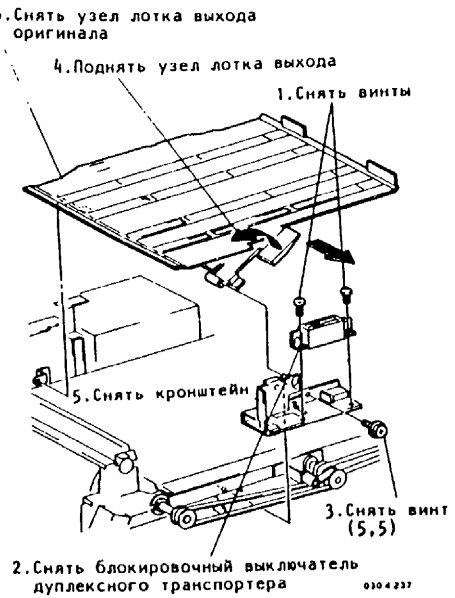

Рис.1. Снятие узла лотка выхода оригинала

12.7 ВЫХОД ОРИГИНАЛА

12.7.1 ЗАМЕНА ДАТЧИКА ВЫХОДА

Снятие

1. Предупреждение: Выключить главный выключатель питания и извлечь вилку из розетки питания.
2. Снять следующие элементы:
   а. Передняя крышка
   б. Левая верхняя крышка
3. (Рис.1): Снять датчик выхода.

Установка

1. Выполнить установку в порядке, обратном процедуре снятия.

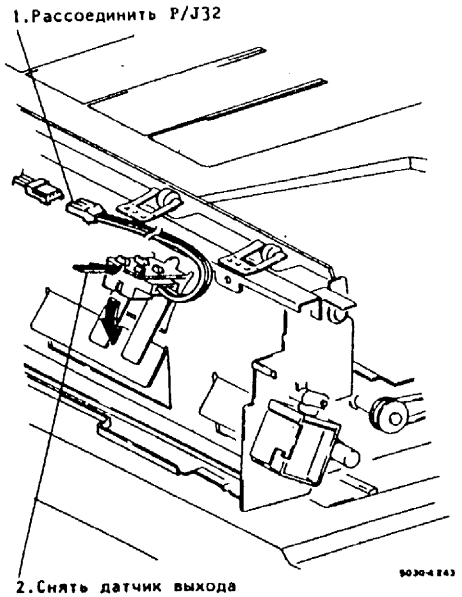

Рис.1. Снятие датчика выхода

12.7 ВЫХОД ОРИГИНАЛА

12.7.2 ЗАМЕНА СОЛЕНОИДА ЗАТВОРА РЕГИСТРАЦИИ

Снятие

1. Предупреждение: Выключить главный выключатель питания и извлечь вилку из розетки питания.
2. Снять следующие элементы:
   а. Передняя крышка
   б. Левая верхняя крышка
3. (Рис.1): Снять узел соленоида затвора регистрации.
4. (Рис.2): Снять соленоид затвора регистрации.

Установка

1. Выполнить установку в порядке, обратном процедуре снятия.

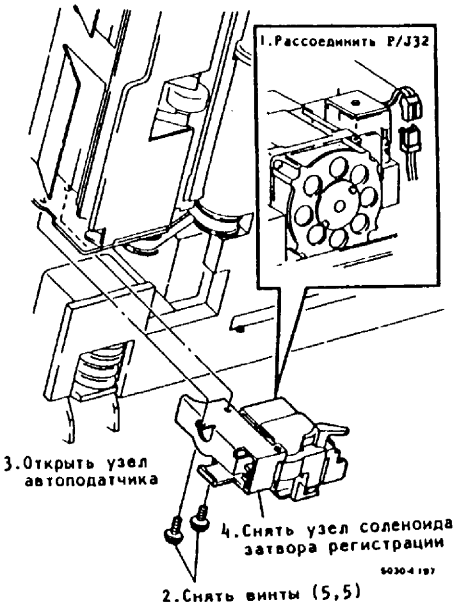

Рис.1. Снятие узла соленоида затвора регистрации

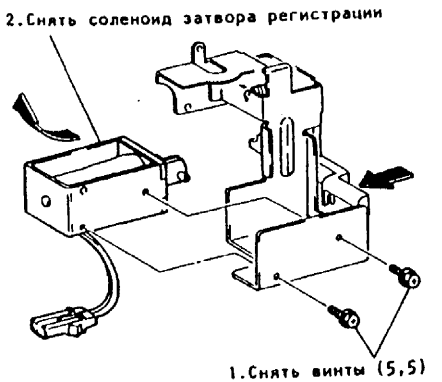

Рис.2. Снятие соленоида затвора регистрации

12.6 ТРАНСПОРТЕР ОРИГИНАЛА

12.6.5 ЗАМЕНА ПРАВОГО РОЛИКА ДУПЛЕКСНОГО ТРАНСПОРТЕРА

Снятие

1. Предупреждение: Выключить главный выключатель питания и извлечь вилку из розетки питания.
2. Снять следующие элементы:
   а. Передняя крышка
   б. Левая верхняя крышка
   в. Правая верхняя крышка
3. (Рис.1): Снять узел лотка оригиналов.
4. Снять узел лотка выхода оригинала (см. Процедуру 12.6.4).
5. (Рис.2): Снять узел дуплексного затвора.
6. (Рис.3, Рис.4): Снять узел дуплексного транспортера.
7. (Рис.5): Снять правый ролик дуплексного транспортера.

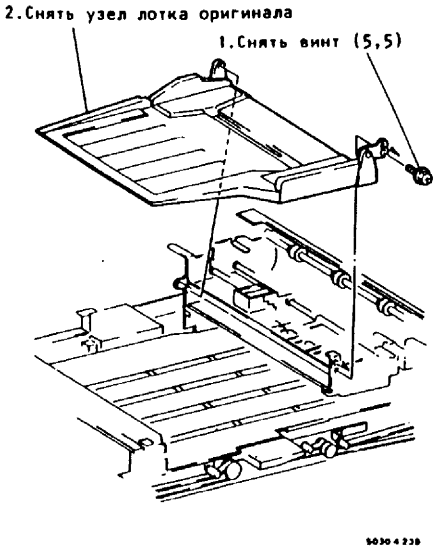

Рис.1. Снятие узла лотка оригиналов

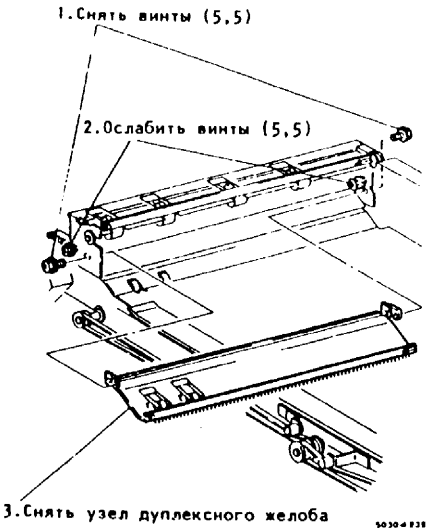

Рис.2. Снятие узла дуплексного желоба

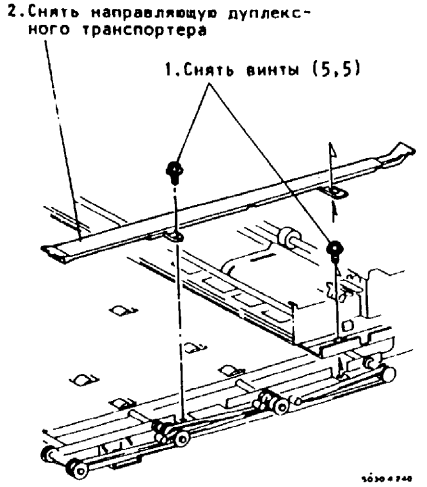

Рис.3. Снятие узла дуплексного транспортера

Установка

1. Выполнить установку в порядке, обратном процедуре снятия.

Примечание: а. Во время установки натяжной пружины обратить внимание на положение промежуточного ролика.

б. При установке узла лотка оригиналов поместить отверстие опоры по полукруглому выступанию рамы.

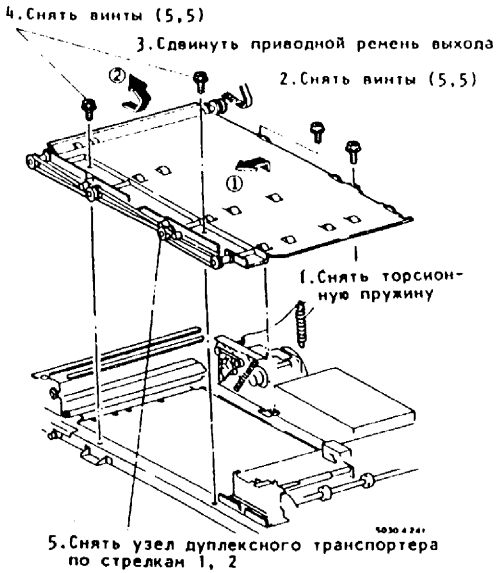

Рис.4. Снятие узла дуплексного транспортера

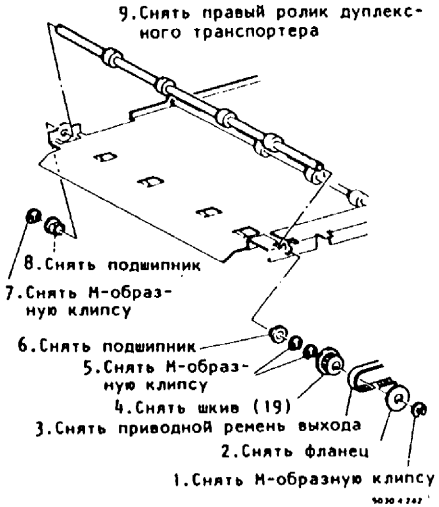

Рис.5. Снятие правого ролика дуплексного транспортера

Снятие

1. Предупреждение: Выключить главный выключатель питания и извлечь вилку из розетки питания.
2. Снять следующие элементы:
   а. Передняя крышка
   б. Левая верхняя крышка
3. (Рис.1): Снять узел соленоида затвора регистрации.
4. (Рис.2, Рис.3): Снять узел выходного желоба.

Установка

1. Выполнить установку в порядке, обратном процедуре снятия.

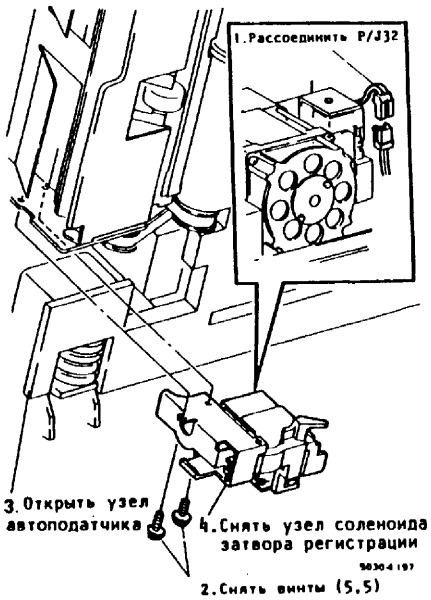

Рис.1. Снятие узла соленоида затвора регистрации

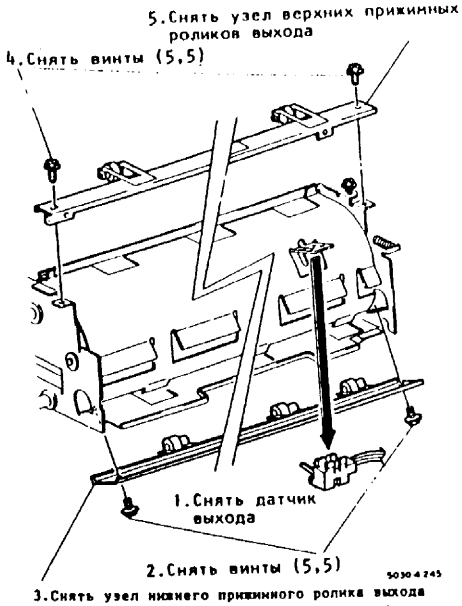

Рис.2. Снятие узла выходного желоба

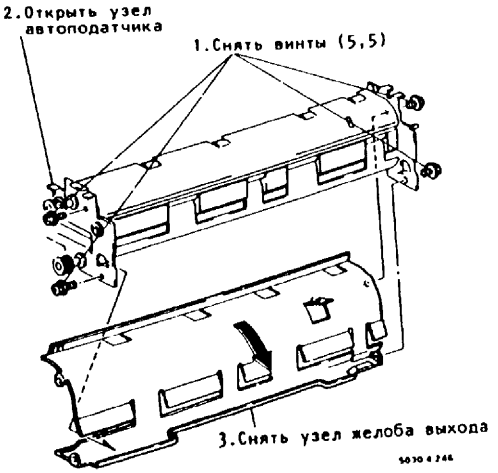

Рис.3. Снятие узла выходного желоба

Снятие

1. Предупреждение: Выключить главный выключатель питания и извлечь вилку из розетки питания.
2. Снять следующие элементы:
   а. Передняя крышка
   б. Левая верхняя крышка
   в. Правая верхняя крышка
3. (Рис.1): Снять узел лотка оригиналов.
4. Снять узел лотка выхода оригиналов (см. Процедуру 2.6.4).
5. (Рис.2): Снять узел дуплексного желоба.
6. (Рис.3, Рис.4): Снять узел дуплексного транспортера.

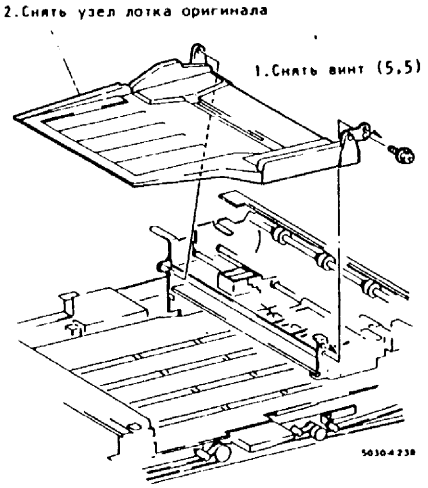

Рис.1. Снятие узла лотка оригиналов

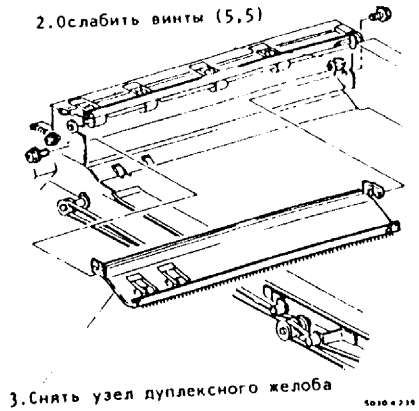

Рис.2. Снятие узла дуплексного желоба

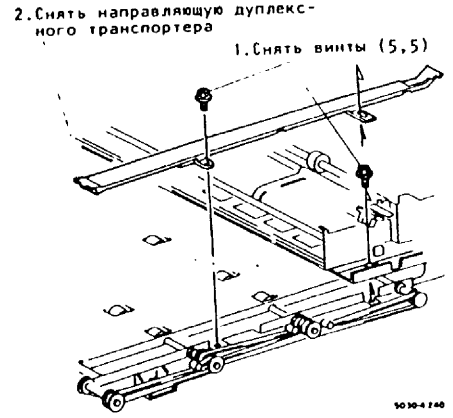

Рис.3. Снятие узла дуплексного транспортера

7. (Рис.5): Снять узел соленоида затвора регистрации.
8. (Рис.6): Снять узел выходного блока.
9. (Рис.7): Снять ролик выхода оригинала.

Установка

1. Выполнить установку в порядке, обратном процедуре снятия.

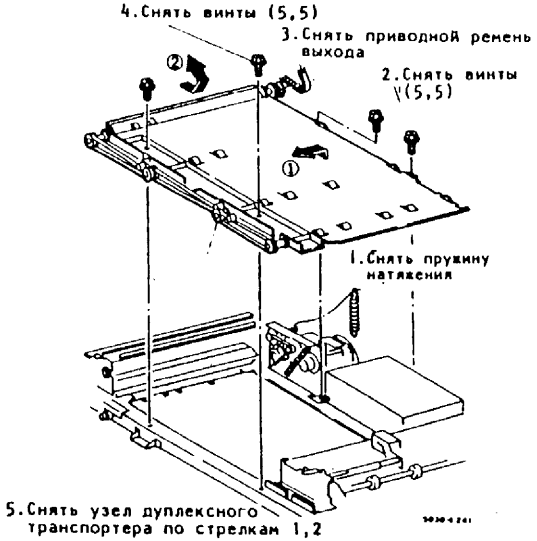

Рис.4. Снятие узла дуплексного транспортера

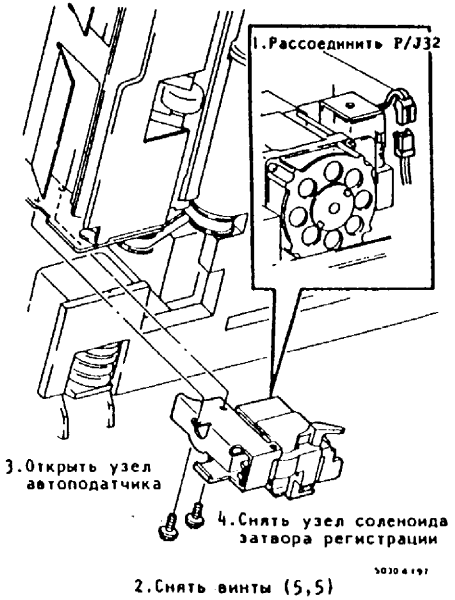

Рис.5. Снятие узла соленоида затвора

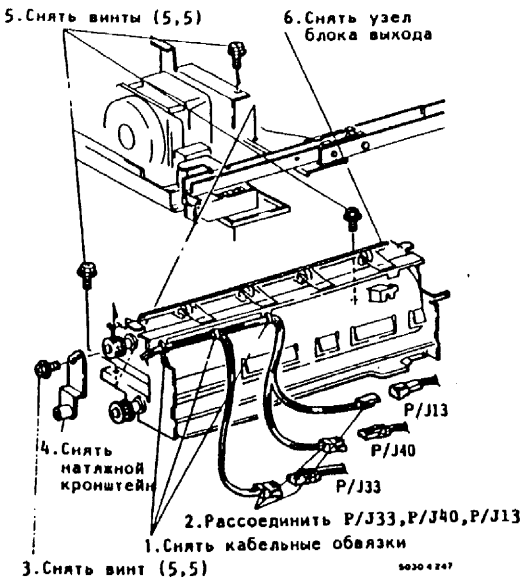

Рис.6. Снятие узла выходного блока

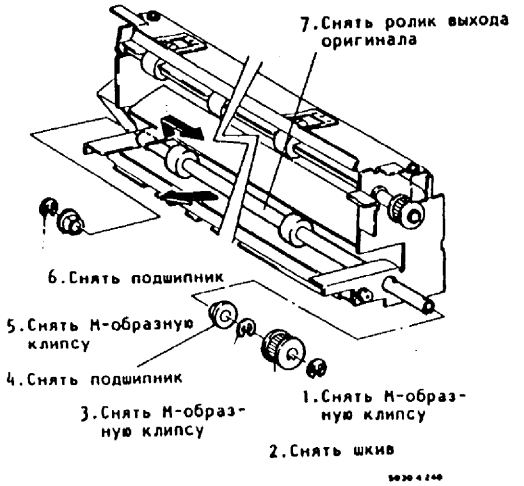

Рис.7. Снятие ролика выхода оригинала

13.3 ПРИВОД И ЭЛЕКТРИЧЕСКАЯ СИСТЕМА ДВУХЛОТКОВОГО-ДУПЛЕКСНОГО МОДУЛЯ/ ЧЕТЫРЕХЛОТКОВОГО-ДУПЛЕКСНОГО МОДУЛЯ

13.3.1 ЗАМЕНА БЛОКА ПИТАНИЯ ЭЛИМИНАТОРА СТАТИКИ

Снятие

1. Предупреждение: Выключить главный выключатель питания и извлечь вилку из розетки питания.
2. Снять заднюю крышку.
3. (Рис.1): Снять блок питания элиминатора статики.

Установка

1. Выполнить установку в порядке, обратном процедуре снятия.

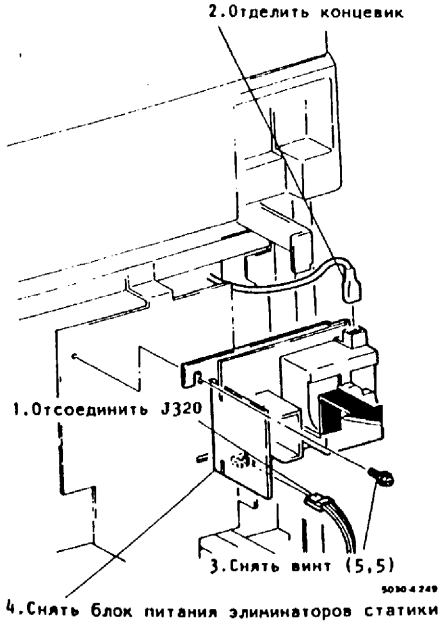

Рис.1. Снятие блока питания элиминатора статики

13.4 ПОДАЧА БУМАГИ ДВУХЛОТКОВОГО МОДУЛЯ/ ДВУХЛОТКОВОГО-ДУПЛЕКСНОГО МОДУЛЯ

13.4.1 ЗАМЕНА РОЛИКА ПОДАЧИ (ЛОТОК 2)

Снятие

1. Предупреждение: Выключить главный выключатель питания и извлечь вилку из розетки питания.
2. Снять Лоток 2.
3. (Рис.1): Снять ролик подачи.

Установка

1. Выполнить установку в порядке, обратном процедуре снятия.

Примечание: При установке ролика подачи поместить полукруглое отверстие ролика подачи к передней стороне.

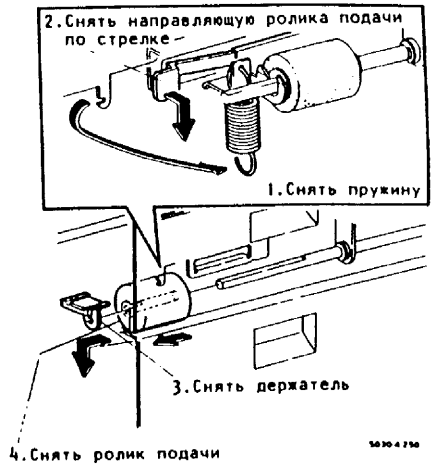

Рис.1. Снятие ролика подачи

4 ПОДАЧА БУМАГИ ДВУХЛОТКОВОГО МОДУЛЯ/ ДВУХЛОТКОВОГО-ДУПЛЕКСНОГО МОДУЛЯ

4.2 ЗАМЕНА ТОРМОЗНОЙ ПЛОЩАДКИ (ЛОТОК 2)

тие

Предупреждение: Выключить главный выключатель питания и извлечь вилку из розетки питания.

Снять следующие элементы:

а. Лоток 2
б. Ролик подачи (см. Процедуру 13.4.1)

(Рис.1): Снять тормозную площадку.

тановка

Выполнить установку в порядке, обратном процедуре снятия.

мечание: После установки тормозной площадки проверить от руки плавность ее работы вверх и вниз.

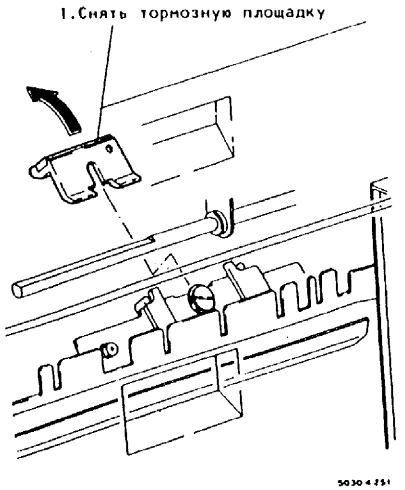

Рис.1. Снятие тормозной площадки

13.4 ПОДАЧА БУМАГИ ДВУХЛОТКОВОГО МОДУЛЯ/ ДВУХЛОТКОВОГО-ДУПЛЕКСНОГО МОДУЛЯ

13.4.3 ЗАМЕНА УЗЛА ВЫКЛЮЧАТЕЛЕЙ РАЗМЕРА БУМАГИ (ЛОТОК 2)

Снятие

1. Предупреждение: Выключить главный выключатель питания и извлечь вилку из розетки питания.
2. Снять заднюю крышку.
3. Снять Лоток 2.
4. (Рис.1): Снять узел выключателей размера бумаги.

Установка

1. Выполнить установку в порядке, обратном процедуре снятия.

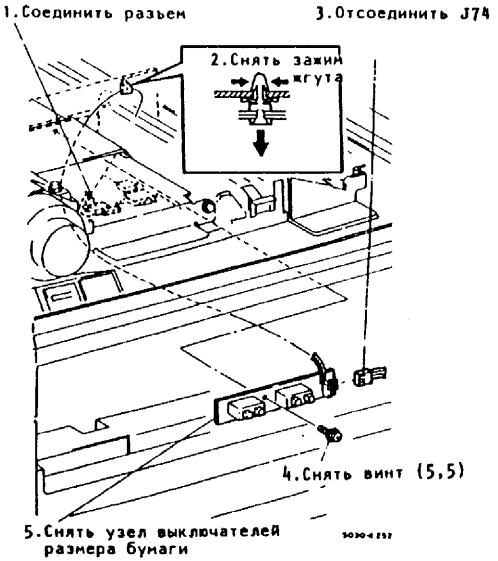

Рис.1. Снятие узла выключателей размера бумаги

13.4 ПОДАЧА БУМАГИ ДВУХЛОТКОВОГО МОДУЛЯ/ ДВУХЛОТКОВОГО-ДУПЛЕКСНОГО МОДУЛЯ

13.4.4 ЗАМЕНА ВЫКЛЮЧАТЕЛЯ "ДОБАВИТЬ БУМАГУ" (ЛОТОК 2)

Снятие

1. Предупреждение: Выключить главный выключатель питания и извлечь вилку из розетки питания.
2. Снять Поток 1.
3. (Рис.1): Снять выключатель "Добавить бумагу".

Установка

1. Выполнить установку в порядке, обратном процедуре снятия.

Примечание: При установке выключателя "Добавить бумагу" выровнять отверстие выключателя с полукруглым выступанием кронштейна.

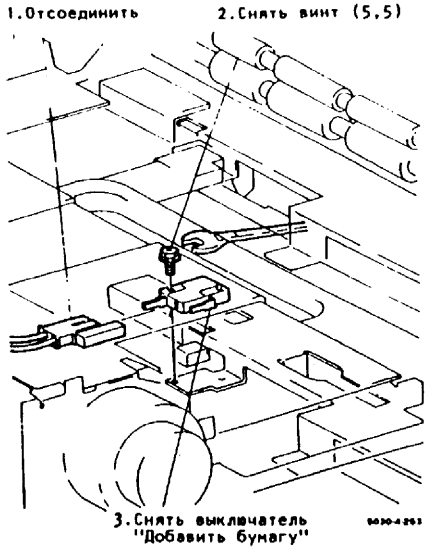

Рис.1. Снятие выключателя "Добавить бумагу"

13.4 ПОДАЧА БУМАГИ ДВУХЛОТКОВОГО МОДУЛЯ/ ДВУХЛОТКОВОГО-ДУПЛЕКСНОГО МОДУЛЯ

13.4.5 ЗАМЕНА УЗЛА УСТРОЙСТВА ПОДАЧИ № 2

Снятие

1. Предупреждение: Выключить лавный выключатель питания и извлечь вилку из розетки питания.
2. Снять следующие элементы:
   а. Задняя крышка
   б. Задняя нижняя крышка
   в. Задняя крышка
   г. Лоток 1
   д. Лоток 2
3. (Рис.1, Рис.2): Снять узел устройства подачи № 2.

Установка

1. Выполнить установку в порядке, обратном процедуре снятия.

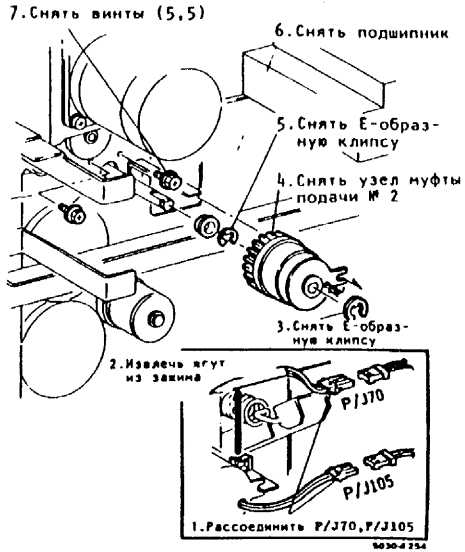

Рис.1. Снятие узла устройства подачи № 2

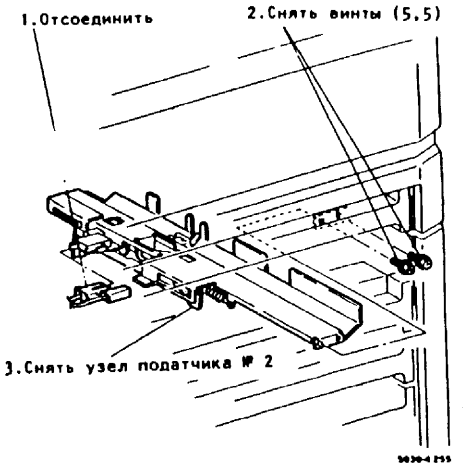

Рис.2. Снятие узла устройства подачи № 2

.4 ПОДАЧА БУМАГИ ДВУХЛОТКОВОГО МОДУЛЯ/ ДВУХЛОТКОВОГО-ДУПЛЕКСНОГО МОДУЛЯ

.4.6 ЗАМЕНА УЗЛА УСТРОЙСТВА ПОДАЧИ № 3

ятие

Предупреждение: Выключить главный выключатель питания и извлечь вилку из розетки питания.

Снять следующие элементы:

а. Задняя крышка
б. Лоток 2
в. Лоток 3

(Рис.1, Рис.2): Снять узел устройства подачи № 3.

тановка

Выполнить установку в порядке, обратном процедуре снятия.

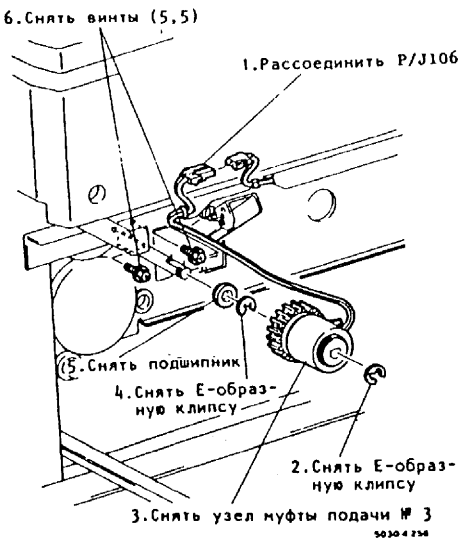

Рис.1. Снятие узла устройства подачи № 3

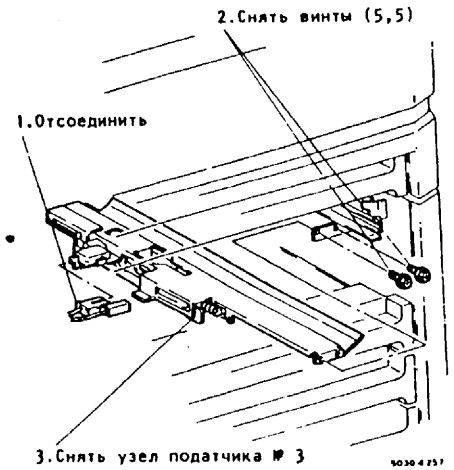

Рис.2. Снятие узла устройства подачи № 3

13.4 ПОДАЧА БУМАГИ ДВУХЛОТКОВОГО МОДУЛЯ/ ДВУХЛОТКОВОГО-ДУПЛЕКСНОГО МОДУЛЯ

13.4.7 ЗАМЕНА ДАТЧИКА ПУТИ БУМАГИ МОДУЛЯ ЛОТКОВ

Снятие

1. Предупреждение: Выключить главный выключатель питания и извлечь вилку из розетки питания.
2. Снять следующие элементы:
   а. Задняя крышка
   б. Задняя нижняя крышка
   в. Задняя крышка
   г. Лоток 1
   д. Лоток
   е. Узел устройства подачи № 2 (см. Процедуру 13.4.5)
3. (Рис.1): Снять датчик пути бумаги модуля лотков.

Установка

1. Выполнить установку в порядке, обратном процедуре снятия.

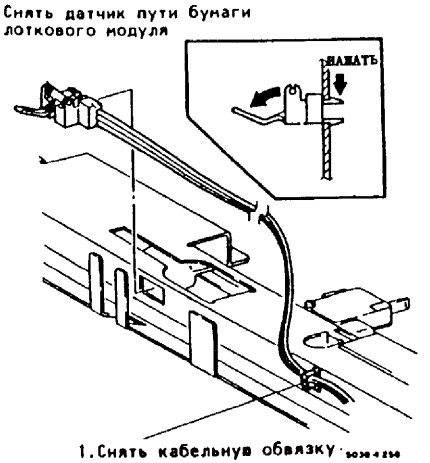

Рис.1. Снятие датчика пути бумаги лоткового модуля

13.5 ПОДАЧА БУМАГИ ЧЕТЫРЕХЛОТКОВОГО МОДУЛЯ/ЧЕТЫРЕХЛОТКОВОГО ДУПЛЕКСНОГО МОДУЛЯ

13.5.1 ЗАМЕНА ДАТЧИКА ДУПЛЕКСНОГО ПУТИ БУМАГИ

Снятие

1. <u>Предупреждение:</u> Выключить главный выключатель питания и извлечь вилку из розетки питания.
2. Снять следующие элементы:
   а. Задняя крышка
   б. Узел дуплексного модуля
3. (Рис.1): Снять датчик дуплексного пути бумаги.

Установка

1. Выполнить установку в порядке, обратном процедуре снятия.

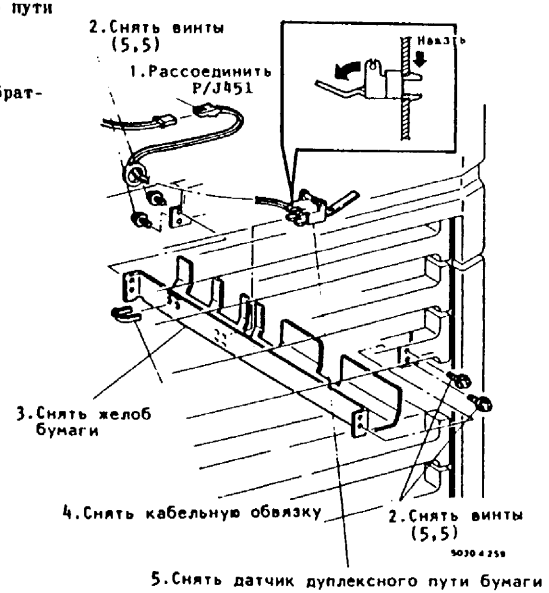

Рис.1. Снятие датчика дуплексного пути бумаги

13.5 ПОДАЧА БУМАГИ ЧЕТЫРЕХЛОТКОВОГО МОДУЛЯ/ЧЕТЫРЕХЛОТКОВОГО ДУПЛЕКСНОГО МОДУЛЯ

13.5.2 ЗАМЕНА МУФТЫ ПОДАЧИ № 5

Снятие

1. <u>Предупреждение:</u> Выключить главный выключатель питания и извлечь вилку из розетки питания.
2. Снять заднюю крышку.
3. (Рис.1): Снять муфту подачи № 5.

Установка

1. Выполнить установку в порядке, обратном процедуре снятия.

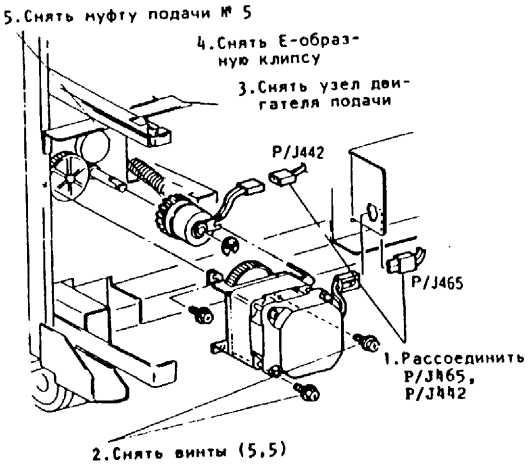

Рис.1. Снятие муфты подачи № 5

13.6 ПРИВОД ДУПЛЕКСНОГО МОДУЛЯ

13.6.1 ЗАМЕНА РЕМНЯ ПРИВОДА УСТРОЙСТВА ПОДАЧИ

Снятие

1. Предупреждение: Выключить главный выключатель питания и извлечь вилку из розетки питания.
2. Снять следующие элементы:
   а. Лоток 3
   б. Дуплексный модуль
3. (Рис.1, Рис.2): Снять узел кронштейна шестерни.
4. (Рис.3): Сдвинуть узел соленоида затвора входа.
5. (Рис.4): Снять узел двигателя привода.
6. (Рис.5): Снять приводной ремень устройства подачи.

Установка

1. Выполнить установку в порядке, обратном процедуре снятия.

Примечание: При установке узла кронштейна шестерни выровнять отверстие кронштейна с полукруглым выступанием основания.

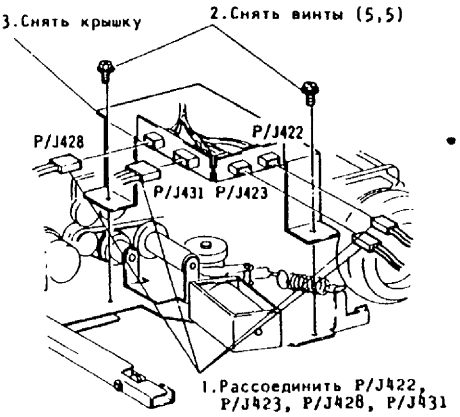

Рис.1. Снятие узла кронштейна шестерни

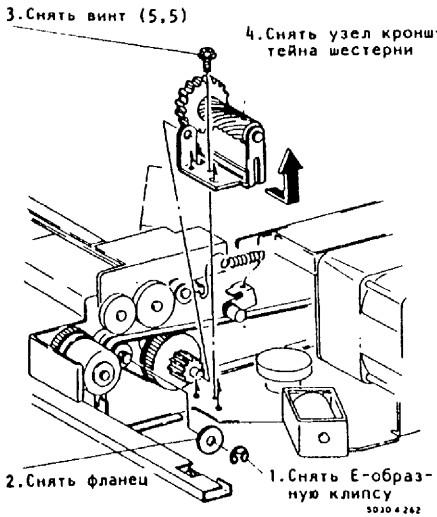

Рис.2. Снятие узла кронштейна шестерни

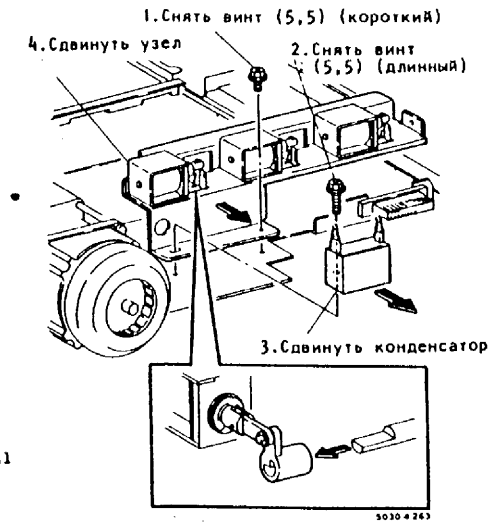

Рис.3. Сдвигание узла соленоида затвора входа

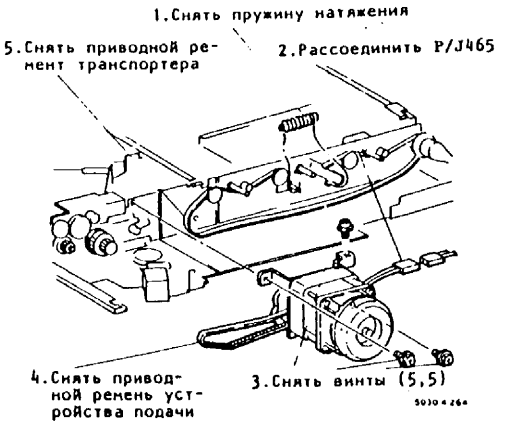

Рис.4. Снятие узла двигателя привода

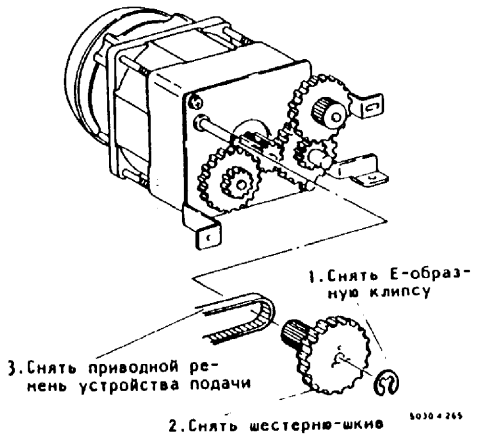

Рис.5. Снятие привода устройства подачи

13.6 ПРИВОД ДУПЛЕКСНОГО МОДУЛЯ

13.6.2 ЗАМЕНА ПРИВОДНОГО РЕМНЯ ТРАНСПОРТЕРА

Снятие

1. **Предупреждение:** Выключить главный выключатель питания и извлечь вилку из розетки питания.
2. Снять следующие элементы:
   а. Лоток 3
   б. Узел дуплексного модуля
3. (Рис.1): Снять узел соленоида затвора входа.
4. (Рис.2): Снять узел двигателя привода.
5. (Рис.3): Снять приводной ремень транспортера.

Установка

1. Выполнить установку в порядке, обратном процедуре снятия.

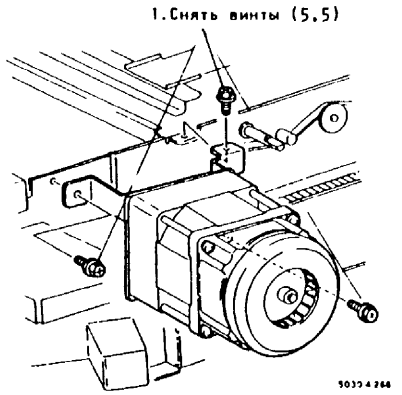

Рис.2. Снятие узла двигателя привода

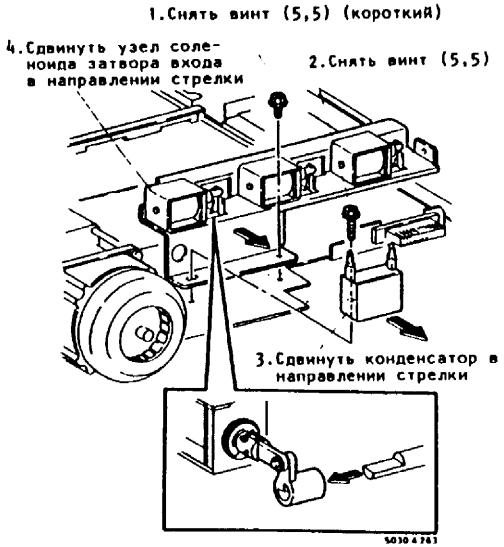

Рис.1. Снятие узла соленоида затвора входа

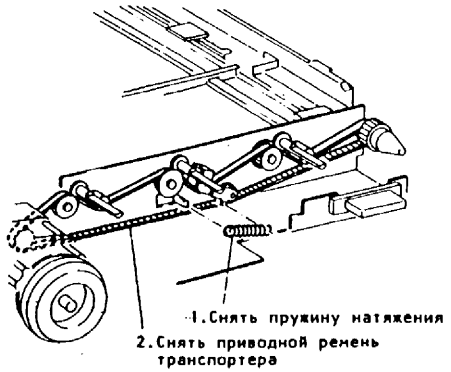

Рис.3. Снятие приводного ремня транспортера

13.6 ПРИВОД ДУПЛЕКСНОГО МОДУЛЯ

13.6.3 ЗАМЕНА МУФТЫ ПОЗИЦИОНИРОВАНИЯ ЛОТКА

Снятие

1. **Предупреждение:** Выключить главный выключатель питания и извлечь вилку из розетки питания.
2. Снять следующие элементы:
   а. Лоток 3
   б. Узел двухлоткового модуля
3. (Рис.1, Рис.2): Снять муфту позиционирования лотка.

Установка

1. Выполнить установку в порядке, обратном процедуре снятия.

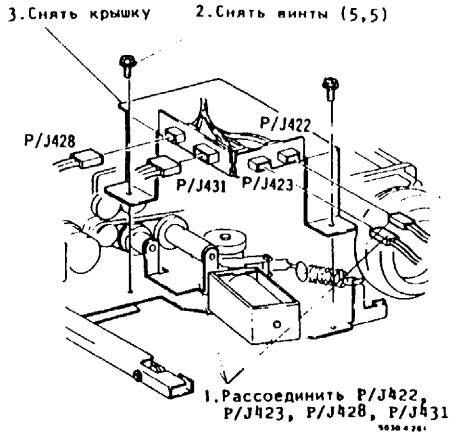

Рис.1. Снятие муфты позиционирования лотка

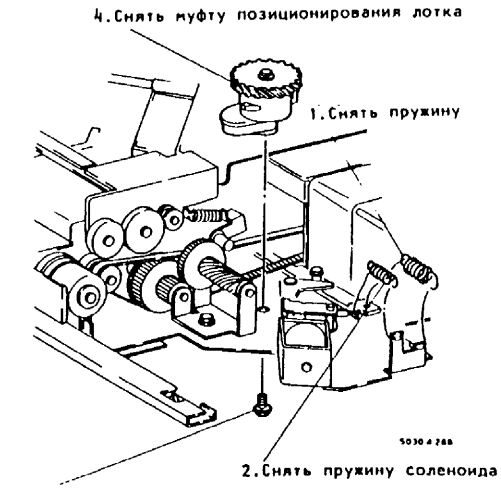

Рис.2. Снятие муфты позиционирования лотка

13.6 ПРИВОД ДУПЛЕКСНОГО МОДУЛЯ

13.6.4 ЗАМЕНА ДВИГАТЕЛЯ ПРИВОДА

Снятие

1. Предупреждение: Выключить главный выключатель питания и извлечь вилку из розетки питания.
2. Снять следующие элементы:
   а. Лоток 3
   б. Узел дуплексного модуля
   в. Приводной ремень устройства подачи (см. Процедуру 13.6.1)
3. (Рис.1): Снять двигатель привода.

Установка

1. Выполнить установку в порядке, обратном процедуре снятия.

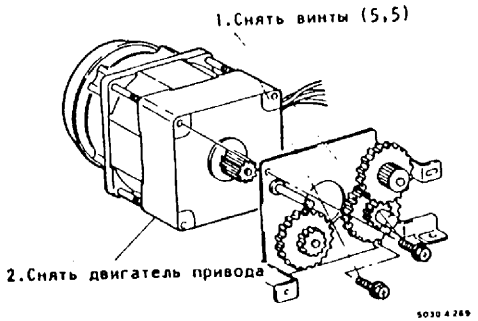

Рис.1. Снятие двигателя привода

13.6 ПРИВОД ДУПЛЕКСНОГО МОДУЛЯ

13.6.5 РЕГУЛИРОВКА БОКОВОЙ РЕГИСТРАЦИИ ДУПЛЕКСНОГО МОДУЛЯ

Цель: Отрегулировать боковую регистрацию в дуплексном модуле соответственно боковой регистрации в процессоре.

Примечание: Диапазон регулировки спереди/сзади составляет 3 мм для каждой регулировки.
На заводе обеспечивается центральная регулировка.

Регулировка

1. Предупреждение: Выключить главный выключатель питания и извлечь вилку из розетки питания.
2. Снять следующие элементы:
   а. Лоток 3
   б. Узел дуплексного модуля
3. (Рис.1): Отрегулировать боковую регистрацию.
4. Установить на место снятые детали.

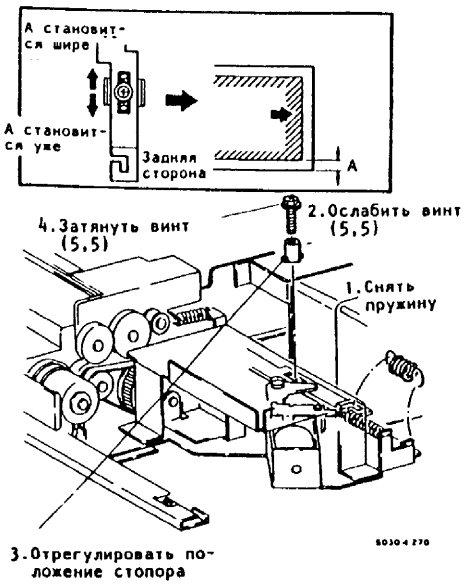

Рис.1. Регулировка боковой регистрации в дуплексном модуле

13.7 УСТРОЙСТВО ПОДАЧИ ДУПЛЕКСНОГО МОДУЛЯ

13.7.1 ЗАМЕНА СОЛЕНОИДА РОЛИКА ПОДТАЛКИВАНИЯ

Снятие

1. Предупреждение: Выключить главный выключатель питания и извлечь вилку из розетки питания.
2. Выдвинуть наружу узел дуплексного модуля.
3. Снять переднюю крышку.
4. (Рис.1): Снять соленоид ролика подталкивания.

Установка

1. Выполнить установку в порядке, обратном процедуре снятия.

Примечание: При установке узла соленоида ролика подталкивания выровнять отверстие кронштейна с полукруглым выступанием рамы.

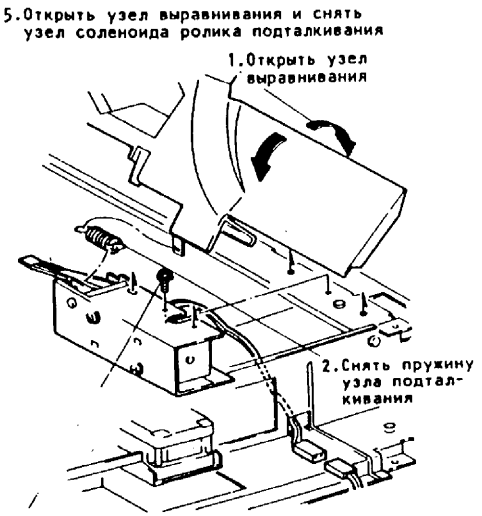

Рис.1. Снятие узла соленоида ролика подталкивания

13.7 УСТРОЙСТВО ПОДАЧИ ДУПЛЕКСНОГО МОДУЛЯ

13.7.2 ЗАМЕНА РОЛИКА ПОДАЧИ

Снятие

1. Предупреждение: Выключить главный выключатель питания и извлечь вилку из розетки питания.
2. Выдвинуть наружу узел дуплексного модуля.
3. (Рис.1): Снять ролик подачи.

Установка

1. Выполнить установку в порядке, обратном процедуре снятия.

Примечание: При установке ролика подачи поместить одноходовую муфту к передней стороне.

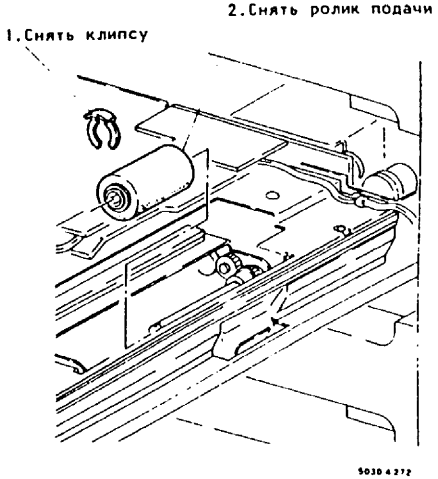

Рис.1. Снятие ролика подачи

13.8 УСТРОЙСТВО ВЫРАВНИВАНИЯ ДУПЛЕКСНОГО МОДУЛЯ

13.8.1 ЗАМЕНА СОЛЕНОИДА ОТВОДА УСТРОЙСТВА ВЫРАВНИВАНИЯ

Снятие

1. Предупреждение: Выключить главный выключатель питания и извлечь вилку из розетки питания.
2. Снять следующие элементы:
   а. Лоток 3
   б. Узел двухлоткового модуля
3. (Рис.1): Снять соленоид отвода устройства выравнивания.

Установка

1. Выполнить установку в порядке, обратном процедуре снятия.

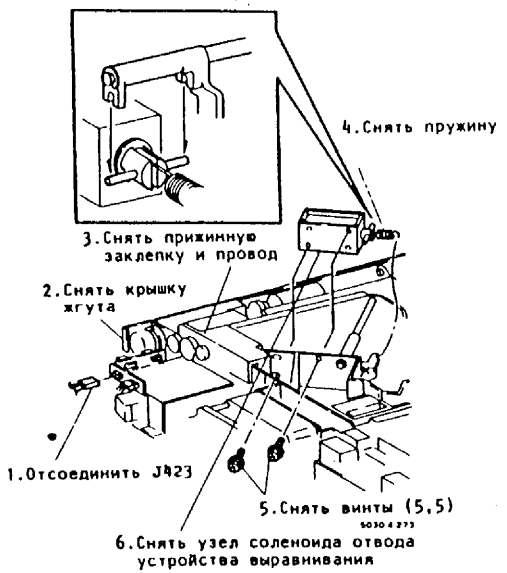

Рис.1. Снятие соленоида отвода устройства выравнивания

13.8 УСТРОЙСТВО ВЫРАВНИВАНИЯ ДУПЛЕКСНОГО МОДУЛЯ

13.8.2 ЗАМЕНА РОЛИКА УСТРОЙСТВА ВЫРАВНИВАНИЯ

Снятие

1. Предупреждение: Выключить главный выключатель питания и извлечь вилку из розетки питания.
2. Снять следующие элементы:
   а. Лоток 3
   б. Узел двухлоткового модуля
3. (Рис.1): Снять ролик устройства выравнивания.

Установка

1. Выполнить установку в порядке, обратном процедуре снятия.

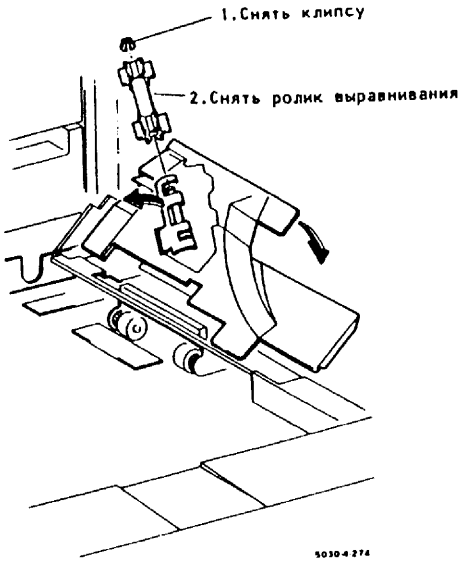

Рис.1. Снятие ролика устройства выравнивания

13.8 УСТРОЙСТВО ВЫРАВНИВАНИЯ ДУПЛЕКСНОГО МОДУЛЯ

13.8.3 ЗАМЕНА УЗЛА УСТРОЙСТВА ВЫРАВНИВАНИЯ

Снятие

1. **Предупреждение:** Выключить главный выключатель питания и извлечь вилку из розетки питания.
2. Снять заднюю крышку.
3. (Рис.1, Рис.2): Снять узел устройства выравнивания.

Примечание: При выдвигании узла дуплексного модуля обратить внимание на то, чтобы J423 и J431 не оказались захваченными в машине.

Установка

1. Выполнить установку в порядке, обратном процедуре снятия.

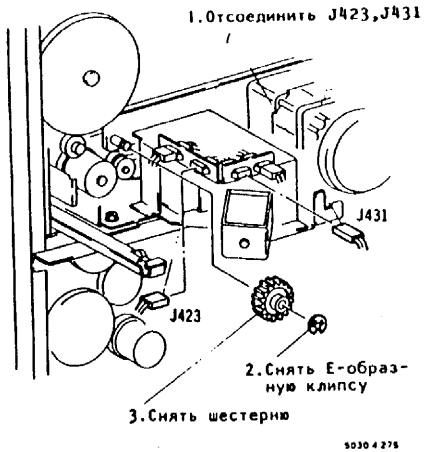

Рис.1. Снятие узла устройства выравнивания

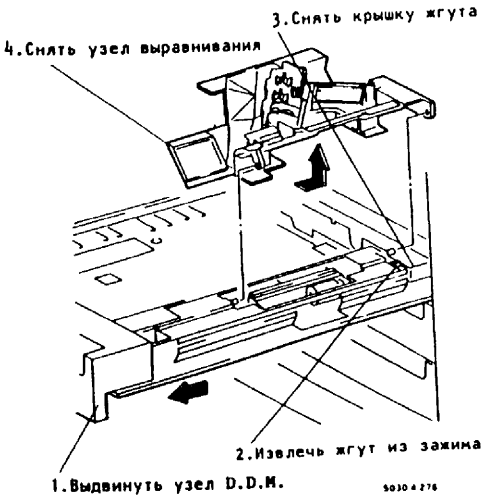

Рис.2. Снятие узла устройства выравнивания

13.8 УСТРОЙСТВО ВЫРАВНИВАНИЯ ДУПЛЕКСНОГО МОДУЛЯ

13.8.4 ЗАМЕНА ТРОСИКА ПРИВОДА БОКОВОЙ НАПРАВЛЯЮЩЕЙ

Снятие

1. **Предупреждение:** Выключить главный выключатель питания и извлечь вилку из розетки питания.
2. Снять следующие элементы:
   а. Лоток 3
   б. Узел дуплексного модуля
   в. передняя крышка
3. (Рис.1): Снять тросик привода боковой направляющей.

Установка

1. Выполнить установку в порядке, обратном процедуре снятия.

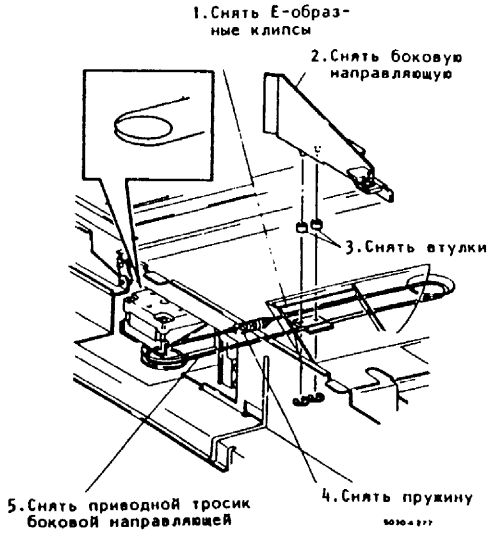

Рис.1. Снятие тросика привода боковой направляющей

13.8 УСТРОЙСТВО ВЫРАВНИВАНИЯ ДУПЛЕКСНОГО МОДУЛЯ

13.8.5 ЗАМЕНА ДВИГАТЕЛЯ БОКОВОЙ НАПРАВЛЯЮЩЕЙ

Снятие

1. Предупреждение: Выключить главный выключатель питания и извлечь вилку из розетки питания.
2. Снять следующие элементы:
   а. Лоток
   б. Узел дуплексного модуля
   в. Передняя крышка
   г. Тросик привода боковой направляющей (см. Процедуру 13.8.4)
3. (Рис.1): Снять двигатель боковой направляющей.

Установка

1. Выполнить установку в порядке, обратном процедуре снятия.

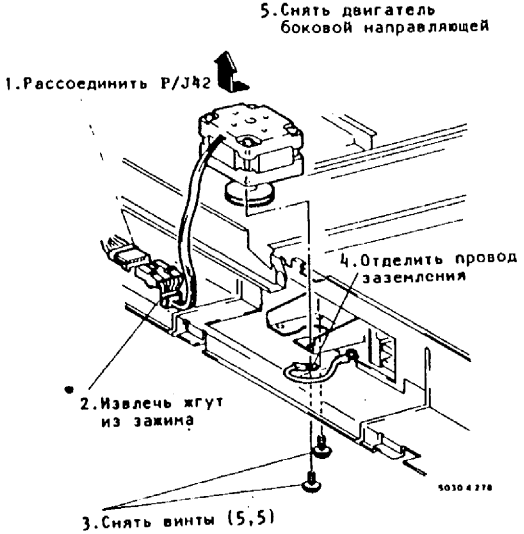

Рис.1. Снятие двигателя боковой направляющей

13.9 ТРАНСПОРТЕР ВХОДА

13.9.1 ЗАМЕНА СОЛЕНОИДА ЗАТВОРА ВХОДА

Снятие

1. Предупреждение: Выключить главный выключатель питания и извлечь вилку из розетки питания.
2. Снять следующие элементы:
   а. Лоток 3
   б. Узел дуплексного модуля
3. (Рис.1): Снять узел соленоида затвора входа.
4. (Рис.2): Снять соленоид затвора входа.

Установка

1. Выполнить установку в порядке, обратном процедуре снятия.

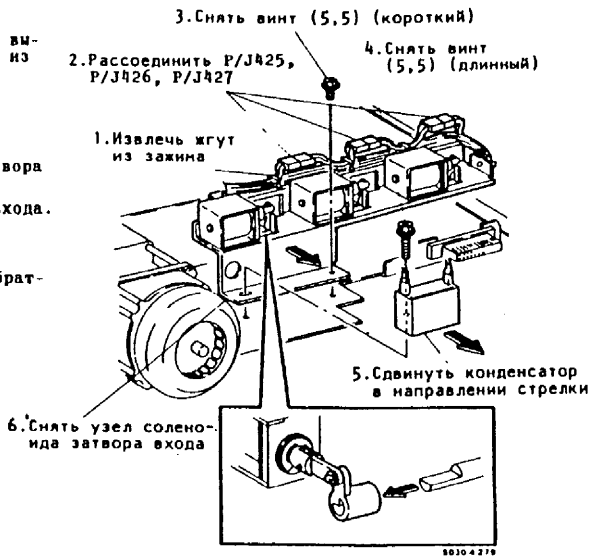

Рис.1. Снятие узла соленоида затвора входа

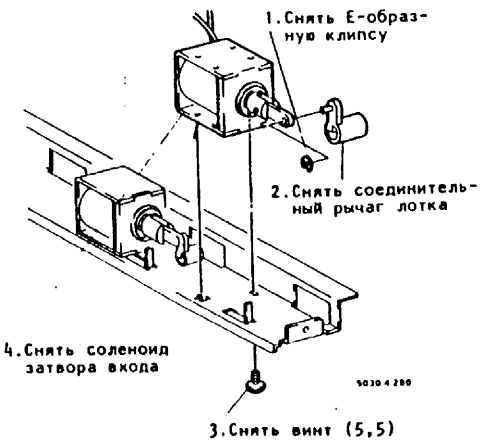

Рис.2. Снятие соленоида затвора входа

Снятие

1. Предупреждение: Выключить главный выключатель питания и извлечь вилку из розетки питания.
2. Выдвинуть узел дуплексного модуля.
3. Открыть узел желоба лотка.
4. (Рис.1): Снять грузик затвора входа.

Установка

1. Выполнить установку в порядке, обратном процедуре снятия.

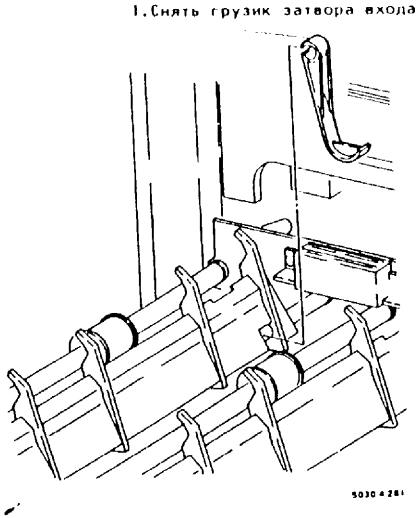

Рис.1. Снятие грузика затвора входа

Снятие

1. Предупреждение: Выключить главный выключатель питания и извлечь вилку из розетки питания.
2. Снять следующие элементы:
   а. Лоток 3
   б. Узел дуплексного модуля
   в. Передняя крышка
3. Открыть узел желоба лотка.
4. (Рис.1): Снять ролик транспортера № 1.

Установка

1. Выполнить установку в порядке, обратном процедуре снятия.

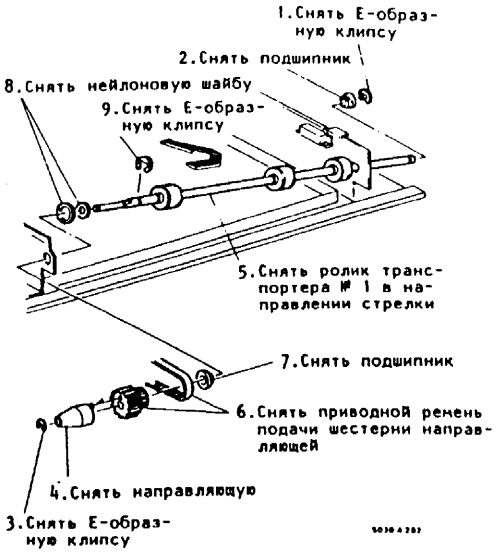

Рис.1. Снятие ролика транспортера № 1

9 ТРАНСПОРТЕР ВХОДА

9.4 ЗАМЕНА РОЛИКА ТРАНСПОРТЕРА № 2

тие

Предупреждение: Выключить главный выключатель питания и извлечь вилку из розетки питания.

Снять следующие элементы:

а. Лоток 3
б. Узел дуплексного модуля
в. Передняя крышка

(Рис.1): Снять узел соленоида затвора входа.

(Рис.2, Рис.3): Снять ролик транспортера № 2.

ановка

Выполнить установку в порядке, обратном процедуре снятия.

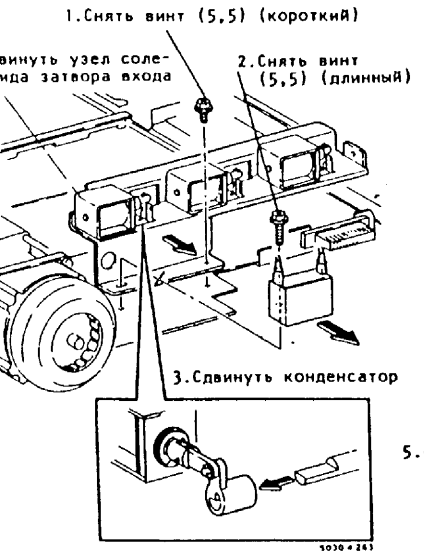

с.1. Снятие узла соленоида затвора входа

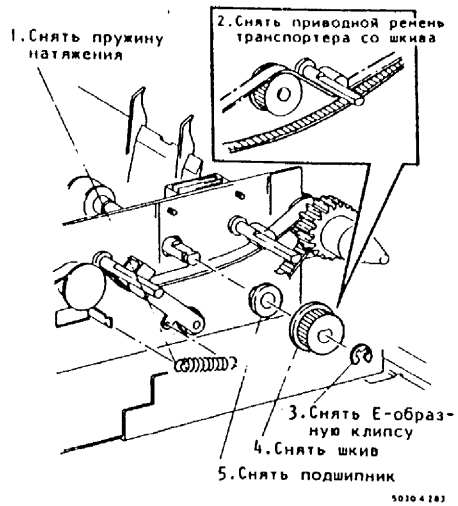

Рис.3. Снятие ролика транспортера № 2

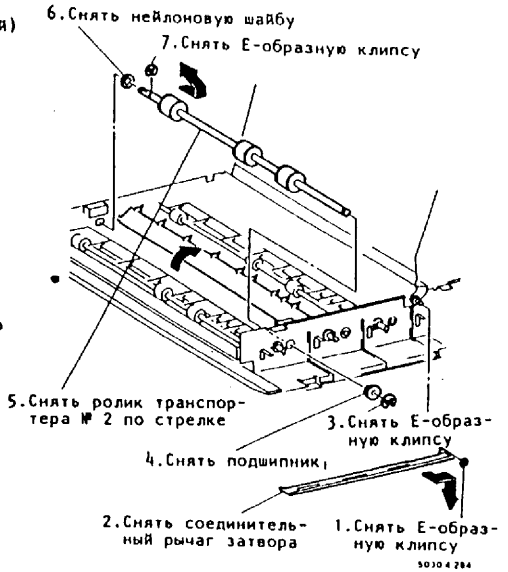

Рис.2. Снятие ролика транспортера № 2

13.10 ТРАНСПОРТЕР ИНВЕРТОРА

13.10.1 СНЯТИЕ УЗЛА ТРАНСПОРТЕРА ИНВЕРТОРА

Снятие

1. Предупреждение: Выключить главный выключатель питания и извлечь вилку из розетки питания.
2. Снять следующие элементы:
   а. Левая крышка
   б. Правая крышка
3. (Рис.1, Рис.2): Снять узел транспортера инвертора.

Установка

1. Выполнить установку в порядке, обратном процедуре снятия.

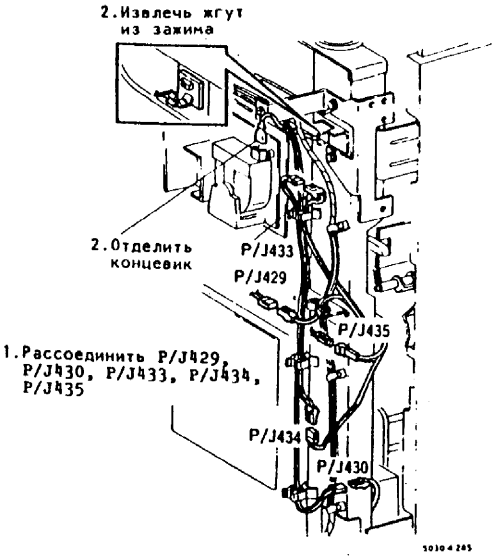

Рис.1. Снятие узла транспортера инвертора

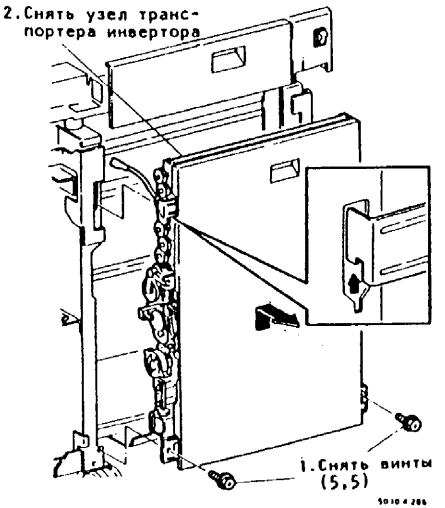

Рис.2. Снятие узла транспортера инвертора

13.10 ТРАНСПОРТЕР ИНВЕРТОРА

13.10.2 ЗАМЕНА ДАТЧИКА КОДИРОВЩИКА

Снятие

1. **Предупреждение:** Выключить главный выключатель питания и извлечь вилку из розетки питания.
2. Снять следующие элементы:
   а. Левая крышка
   б. Задняя крышка
   в. Узел транспортера инвертора (см. Процедуру 13.10.1).
3. (Рис.1): Снять датчик кодировщика.

Установка

1. Выполнить установку в порядке, обратном процедуре снятия.

Примечание: При установке узла датчика кодировщика выровнять отверстие кронштейна с полукруглым выступанием рамы.

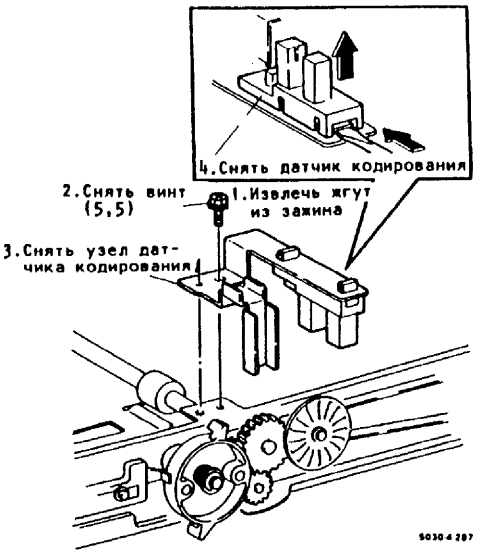

Рис.1. Снятие датчика кодировщика

13.10 ТРАНСПОРТЕР ИНВЕРТОРА

13.10.3 ЗАМЕНА СОЛЕНОИДА ИНВЕРТОРА

Снятие

1. **Предупреждение:** Выключить главный выключатель питания и извлечь вилку из розетки питания.
2. Снять следующие элементы:
   а. Левая крышка
   б. Задняя крышка
   в. Узел транспортера инвертора (см. Процедуру 13.10.1)
3. (Рис.1): Снять соленоид инвертора.

Установка

1. Выполнить установку в порядке, обратном процедуре снятия.

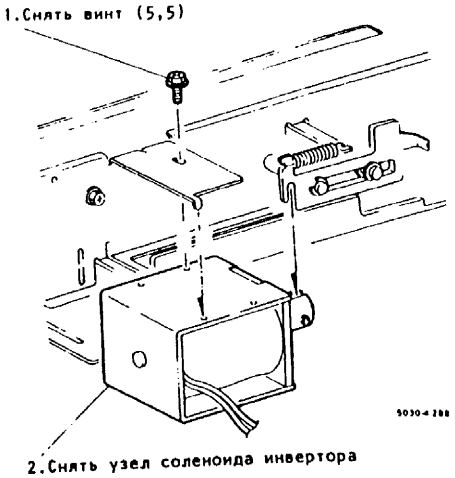

Рис.1. Снятие соленоида инвертора

3.10 ТРАНСПОРТЕР ИНВЕРТОРА

3.10.4 ЗАМЕНА ДАТЧИКА ПУТИ ИНВЕРТОРА

Снятие

1. Предупреждение: Выключить главный выключатель питания и извлечь вилку из розетки питания.
2. Снять следующие элементы:
   а. Левая крышка
   б. Задняя крышка
   в. Узел транспортера инвертора (см. Процедуру 13.10.1)
3. (Рис.1): Снять датчик пути инвертора.

Установка

1. Выполнить установку в порядке, обратном процедуре снятия.

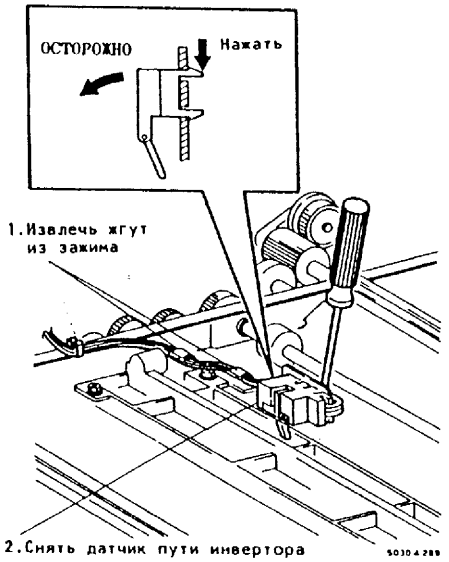

Рис.1. Снятие датчика пути инвертора

13.10 ТРАНСПОРТЕР ИНВЕРТОРА

13.10.5 ЭЛИМИНАТОР СТАТИКИ

Снятие

1. Предупреждение: Выключить главный выключатель питания и извлечь вилку из розетки питания.
2. Снять следующие элементы:
   а. Левая крышка
   б. Задняя крышка
   в. Узел транспортера инвертора (см. Процедуру 13.10.1).
3. (Рис.1): Снять элиминатор статики.

Установка

1. Выполнить установку в порядке, обратном процедуре снятия.

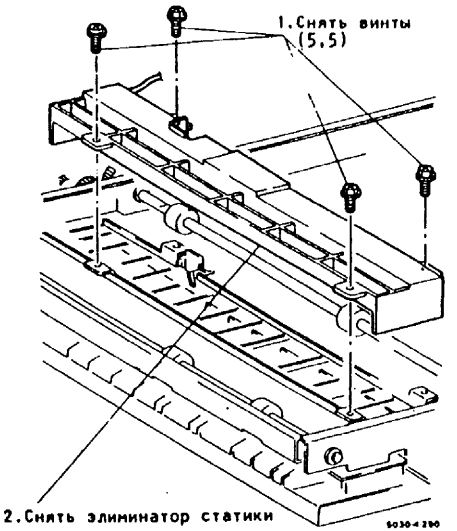

Рис.1. Снятие элиминатора статики

13.11 ЗАТВОР ИНВЕРТОРА

13.11.1 СОЛЕНОИД ЗАТВОРА ИНВЕРТОРА

Снятие

1. Предупреждение: Выключить главный выключатель питания и извлечь вилку из розетки питания.
2. Снять следующие элементы:
   а. Левая крышка
   б. Задняя крышка
   в. Узел транспортера инвертора (см. Процедуру 13.10.1)
3. (Рис.1): Снять соленоид затвора инвертора.

Установка

1. Выполнить установку в порядке, обратном процедуре снятия.

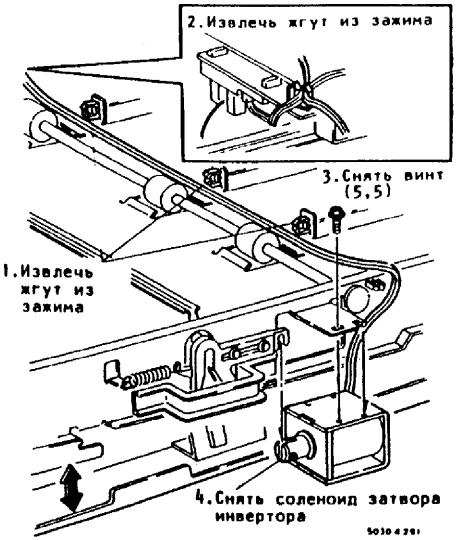

Рис.1. Снятие соленоида затвора инвертора

.1 ПЛАНШЕТ РЕДАКТИРОВАНИЯ

1.1 ЗАМЕНА УЗЛА ПЕЧАТНОЙ ПЛАТЫ УПРАВЛЕНИЯ ПЛАНШЕТОМ РЕДАКТИРОВАНИЯ 5030

ятие

Предупреждение: Выключить главный выключатель питания и извлечь вилку из розетки питания.

Открыть крышку стекла оригинала.

(Рис. 1): Снять планшет редактирования.

(Рис. 2): Снять узел PWB управления планшетом редактирования.

становка

Выполнить установку в порядке, обратном процедуре снятия.

имечание: При установке плоского кабеля CN1 обратить внимание на то, чтобы не согнуть его.

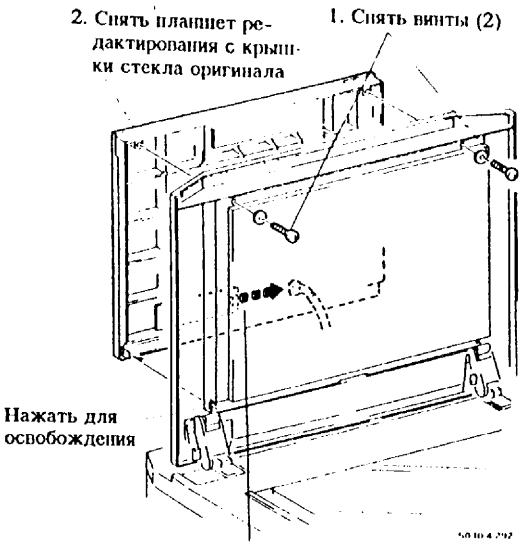

Рис. 1. Снятие узла планшета редактирования

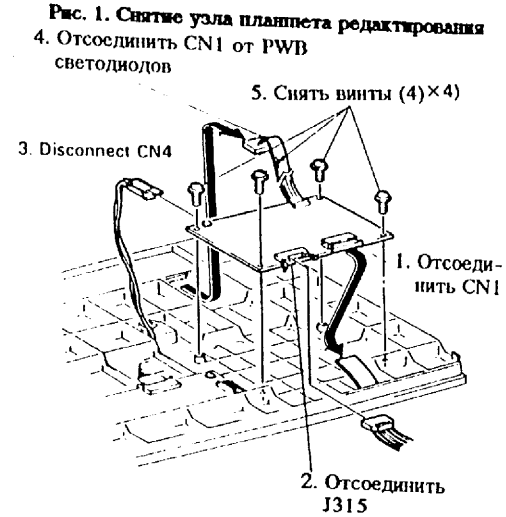

(Fi **Рис. 2. Снятие узла PWB управления планшетом редактирования**

14.1 ПЛАНШЕТ РЕДАКТИРОВАНИЯ

14.1.2 РЕГУЛИРОВКА ОСЕЙ X-Y 5030

Цель: Отрегулировать стандартную точку положения планшета редактирования.

Примечание: Для этой регулировки необходим цифровой контрольный прибор, применение аналогового прибора не допускается.

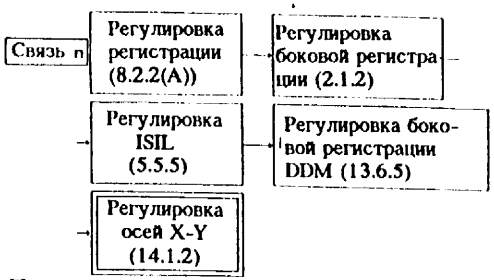

Подготовка

1. **Предупреждение:** Выключить главный выключатель питания и извлечь вилку из розетки питания.
2. Снять планшет редактирования с крышки стекла и перевернуть его.
3. (Рис. 1):Снять PWB управления планшетом редактирования с планшета.
4. Вернуть планшет редактирования на место.
5. (Рис. 2): Подсоединить PWB управления снаружи планшета редактирования.
6. **Предупреждение:** Поместить PWB так, чтобы она не контактировала с металлическими частями.
7. Вставить вилку в розетку питания и включить главный выключатель питания.

Процедура регулировки

A. Регулировка оси X

1. Настроить диапазон прибора на 5000 mV (5V).
2. Установить (-) на контрольную точку WG, (+) на WR и записать значение V_{REF}.
   *Значение должно составлять обычно от 4500 mV до 4600 mV.
3. Установить диапазон прибора на минимальное считываемое значение.
4. Установить (-) на контрольную точку WG, (+) на W1.
5. Нажимая на планшет редактирования в исходном положении, отрегулировать выходное напряжение на 0V при потенциале прибора "RV3".
6. Настроить диапазон прибора на 5000 mV (5V).
7. Установить (-) на контрольную точку WR, (+) на W1.
8. Нажимая на точку на удалении 432 мм от исходного положения, отрегулировать выходное напряжение на такую же величину, как V_{REF} (зарегистрированное в п. 2) при потенциале прибора "RV5".

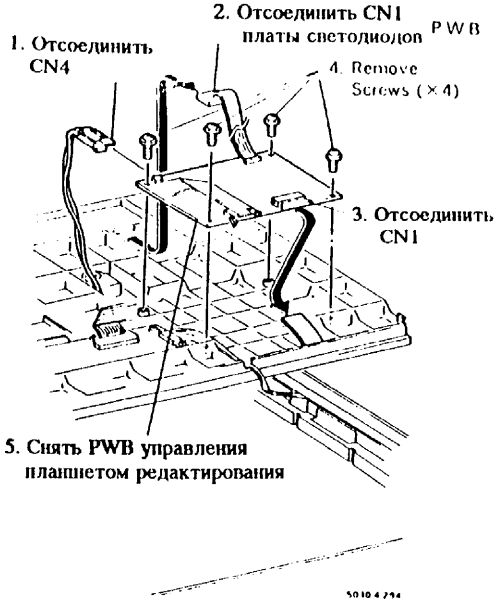

Рис. 1. Снятие PWB управления планшетом редактирования

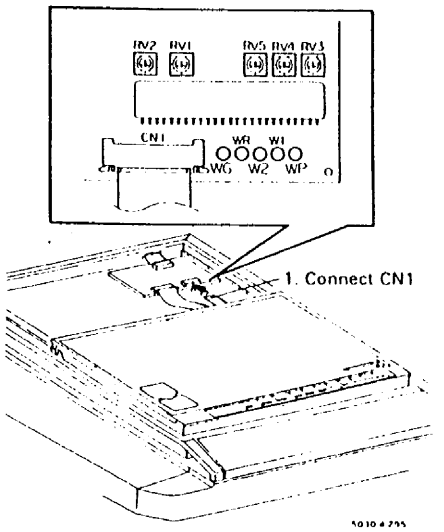

Рис. 2. Установка PWB управления планшетом редактирования

B. Регулировка оси Y

1. Установить предел измерения контрольного прибора на 5000 mV (5V).
2. Установить (-) на контрольную точку WG, (+) на WR и записать значение V_{REF}.

   • Значение должно составлять от 4500 mV до 4600 mV.
3. Настроить диапазон контрольного прибора на минимальное считываемое значение.
4. Настроить (-) на контрольную точку WG, (+) на W2.
5. Нажатие на исходное положение оси Y планшета редактирования регулирует выходное напряжение на 110 mV +/- 5 mV для измерителя потенциала "RV1".
6. Настроить диапазон прибора на 5000 mV (5V).
7. Настроить (-) контрольную точку WG, (+) на W2.
8. Нажав на точку 297 мм в дальнем конце от начала оси Y планшета редактирования, отрегулировать выходное напряжение на то же, что V_{REF} (зарегистрированное в п. 2) для измерителя потенциала "RV2".

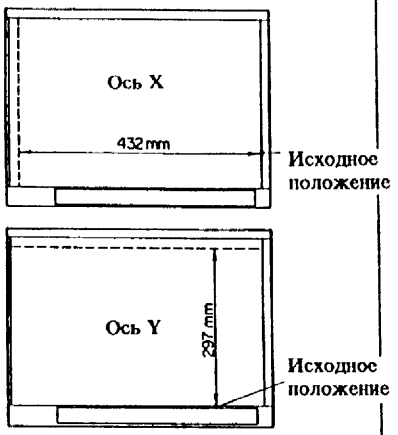

Проверка

1. **Предупреждение:** Выключить главный выключатель питания и извлечь вилку из розетки.
2. Установить PWB управления.
3. Установить планшет редактирования на крышку стекла оригинала.
4. Включить выключатель питания.
5. Поместить Контрольный лист 499T283 на планшет редактирования.
6. Выбрать цвет окрашивания и ввести Участки 1-4.
7. Нажать на клавишу "Изменить/Подтвердить".
8. Проверить значения X_1 - Y_1 Участков 1-4.

A. Участок 1.	X1	35 мм	Y1	10 мм
	X2	119 мм	Y1	60 мм
B. Участок 2	X1	60 мм	Y1	148 мм
	X2	35 мм	Y2	267 мм
C. Участок 3	X1	410 мм	Y1	35 мм
	X2	353 мм	Y2	128 мм
D. Участок 4.	X1	322 мм	Y2	220 мм
	X2	385 мм	Y2	287 мм

9. Если значение выше 1 +/- 1 мм, отрегулировать ось X или ось Y снова.
10. Поместить Контрольный лист 499T283 на стекло оригинала и проверить, что окрашенное изображение попало на заданные участки.

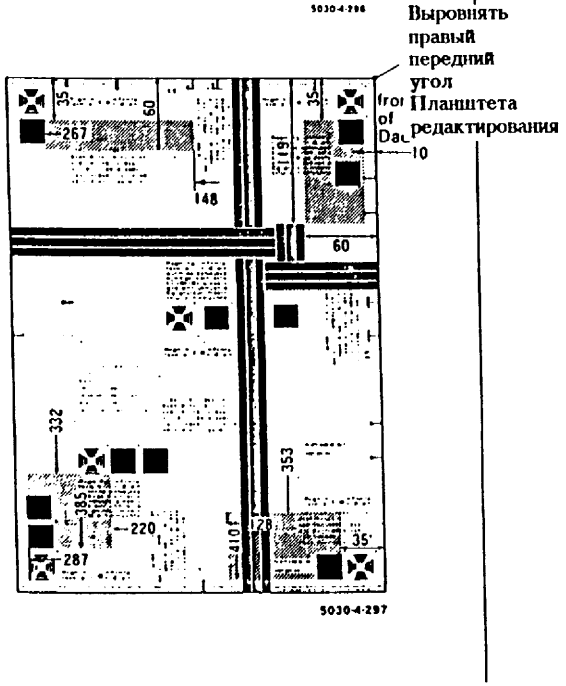

14.1 ПЛАНШЕТ РЕДАКТИРОВАНИЯ
14.1.1A ЗАМЕНА УЗЛА ПЕЧАТНОЙ ПЛАТЫ УПРАВЛЕНИЯ ПЛАНШЕТОМ РЕДАКТИРОВАНИЯ 5332

Снятие

1. **Предупреждение:** Выключить главный выключатель питания и извлечь вилку из розетки питания.
2. Открыть крышку стекла оригинала.
3. (Рис. 1): Снять PWB управления планшетом редактирования.

Установка

Примечание: Переключатель DIP для коррекции координат на PWB управления планшетом редактирования должен быть настроен так же, как для снятой PWB, или соответственно таблице настройки переключателя на задней стороне планшета редактирования.

1. (Рис. 2): Настроить переключатель DIP на PWB управления планшетом редактирования (в соответствии с настройкой для снятой PWB или с таблицей настройки на задней стороне планшета редактирования).
2. Установить PWB управления планшетом редактирования.
3. Установить крышку PWB.
5. Снять PWB управления планшетом редактирования.

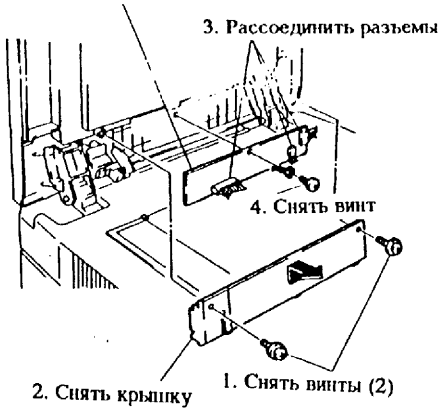

Рис. 1. Снятие узла PWB управления планшетом редактирования

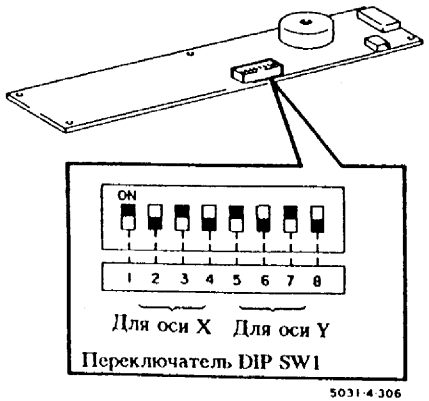

Рис. 2. Настройка переключателя DIP на PWB управления планшетом редактирования

14.1 ПЛАНШЕТ РЕДАКТИРОВАНИЯ
14.1.2A РЕГУЛИРОВКА ОСЕЙ X-Y 5332

Цель Тонкая регулировка участков планшета редактирования.

Связь

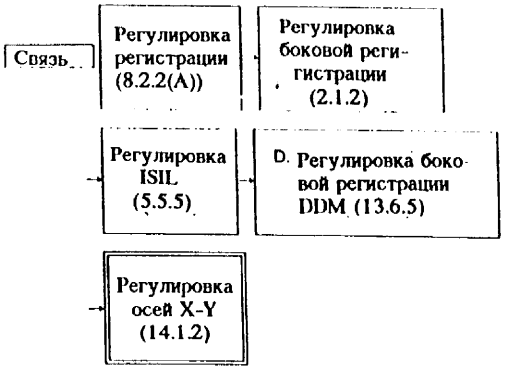

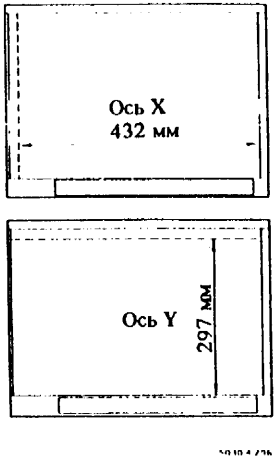

Подтверждение координат

1. Поместить Контрольный лист 499T283 на планшет редактирования.
2. Выбрать цвет окрашивания и задать Участки 1-4.
3. Нажать на клавишу "Изменить/Подтвердить" на консоли управления.
4. Подтвердить значения X1-Y2 для Участков 1-4.

A. Участок 1.	X1	35 мм	Y1	10 мм
	X2	119 мм	Y2	60 мм
B. Участок 2.	X1	60 мм	Y1	148 мм
	X2	35 мм	Y2	267 мм
C. Участок 3	X1	410 мм	Y1	35 мм
	X2	353 мм	Y2	128 мм
D. Участок 4.	X1	322 мм	Y1	220 мм
	X2	385 мм	Y2	287 мм

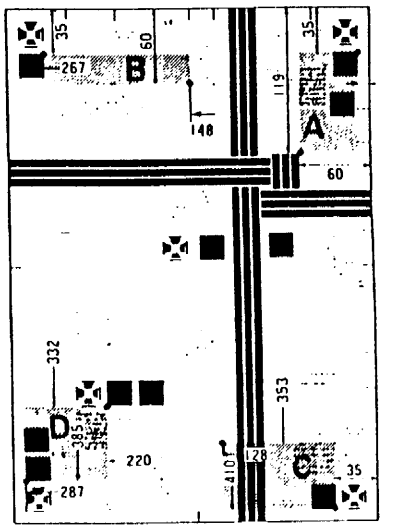

Регулировка

Если любое из значений, подтверждаемых клавишей "Изменить/Подтвердить", отличается на 1 мм или более от его спецификации, должен быть использован переключатель DIP на PWB управления планшетом редактирования для регулировки этого отклонения.

Внимание: На переключатель DIP настраиваются на ВКЛ/ВЫКЛ. участки 1-4 для регулировки оси X и участки 5-8 для регулировки оси Y (Рис. 2).

Процедура регулировки

A. **Регулировка оси X** (путем установки переключателя DIP)

• Если подтвержденное значение отклоняется в направлении (+):
Если участки 1-4 переключателя DIP, показанного в разд. 14.1.1A (Рис. 2), настроены на выбор "5" (Табл. I), и если имеет место отклонение (+) 1.0 мм, выполнить регулировку в направлении (-) так, чтобы значение настройки понизилось. В этой системе каждый шаг "1" соответствует изменению на 0.2 мм. Поэтому задать значение на "5" шагов ниже, т.е. настроить переключатель DIP (1-4) на получение значения настройки "0" согласно Табл.I.

Примечание: а. Отклонение значения, подтвержденного нажатием на клавишу "Изменить и Подтвердить", может регулироваться путем изменения значения настройки согласно Табл. 1.
б. Каждый шаг "1" дает изменение значения настройки на 0.2 мм.
в. Значение настройки может изменяться от 0 до 15.

Таблица I. Регулировка оси X

Значение настройки	Участок DIP для регулировки оси X			
	1	2	3	4
0	OFF	OFF	OFF	OFF
1	ON	OFF	OFF	OFF
2	OFF	ON	OFF	OFF
3	ON	ON	OFF	OFF
4	OFF	OFF	ON	OFF
5	ON	OFF	ON	OFF
6	OFF	ON	ON	OFF
7	ON	ON	ON	OFF
8	OFF	OFF	OFF	ON
9	ON	OFF	OFF	ON
10	OFF	ON	OFF	ON
11	ON	ON	OFF	ON
12	OFF	OFF	ON	ON
13	ON	OFF	ON	ON
14	OFF	ON	ON	ON
15	ON	ON	ON	ON

B. **Регулировка оси Y**

• Если подтвержденное значение отклоняется в направлении (-):
Если участки 5-8 переключателя DIP настроены на выбор "5" (Табл. II), и если имеет место отклонение (-) 1.0 мм, выполнить регулировку в направлении (-) так, чтобы значение настройки повысилось. В этой системе каждый шаг "1" соответствует изменению на 0.2 мм. Поэтому задать значение на "5" шагов выше, т.е. настроить переключатель DIP (5-8) на получение значения настройки "10" согласно Табл.II.

Таблица II. Регулировка оси Y

Значение настройки	Участок DIP для регулировки оси Y			
	5	6	7	8
0	OFF	OFF	OFF	OFF
1	ON	OFF	OFF	OFF
2	OFF	ON	OFF	OFF
3	ON	ON	OFF	OFF
4	OFF	OFF	ON	OFF
5	ON	OFF	ON	OFF
6	OFF	ON	ON	OFF
7	ON	ON	ON	OFF
8	OFF	OFF	OFF	ON
9	ON	OFF	OFF	ON
10	OFF	ON	OFF	ON
11	ON	ON	OFF	ON
12	OFF	OFF	ON	ON
13	ON	OFF	ON	ON
14	OFF	ON	ON	ON
15	ON	ON	ON	ON