**Продолжение со страницы 4-D1**

6. (Рисунок 5) Снимите кронштейн HCF.

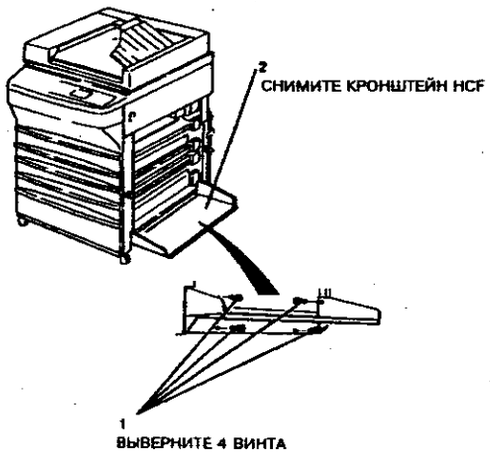


**Рисунок 5. Снятие кронштейна HCF**

**ЗАМЕНА**

1. Установка выполняется в порядке, обратном снятию.
2. При установке HCF следите за тем, чтобы кронштейн HCF не был перекошен.





# ПОДАЧА И РЕГИСТРАЦИЯ БУМАГИ

## УКАЗАТЕЛЬ РАСПОЛОЖЕНИЯ ЭЛЕМЕНТОВ


| НАЗВАНИЕ | СТР. |
|---|---|
| ВИД АППАРАТА СЗАДИ | 5-A5 |
| ДУПЛЕКСНЫЙ ЛОТОК | 5-A6 |
| ПОДАТЧИКИ БУМАГИ ИЗ ЛОТКОВ 1 И 4 | 5-A7 |
| ПОДАТЧИКИ БУМАГИ ИЗ ЛОТКОВ 2 И 3 | 5-A8 |
| ОБХОДНОЙ ЛОТОК ДЛЯ БУМАГИ | 5-A9 |
| HCF | 5-A10 |
| РЕГИСТРАЦИЯ БУМАГИ | 5-A11 |


## УКАЗАТЕЛЬ ПОДСИСТЕМ


| ОПИСАНИЕ | СТР. | СХЕМА | REP | ADJ |
|---|---|---|---|---|
| МУФТА ПОДАЧИ ИЗ ОБХОДНОГО ЛОТКА (CL08-009) | 5-A9 | - | 8.6 | - |
| РОЛИК ПОДАЧИ ИЗ ОБХОДНОГО ЛОТКА | 5-A9 | - | 8.7 | - |

| ОПИСАНИЕ | СТР. | СХЕМА | REP | ADJ |
|---|---|---|---|---|
| РОЛИК ПОДТАЛКИВАНИЯ ОБХОДНОГО ЛОТКА | 5-A9 | - | 8.7 | - |
| PWB ДУПЛЕКСНОГО ЛОТКА И ЛОТКА 4 | 5-A5 | - | - | - |
| ДВИГАТЕЛЬ ПРИВОДА ДУПЛЕКСНОГО ЛОТКА (MOT08-060) | 5-A6 | - | 8.18 | - |
| МУФТА ПОДАЧИ ИЗ ДУПЛЕКСНОГО ЛОТКА (CL08-065) | 5-A6 | - | 8.19 | - |
| ДАТЧИК ПОДАЧИ ИЗ ДУПЛЕКСНОГО ЛОТКА (Q08-135) | 5-A6 | - | 8.20 | - |
| МУФТА ПОДАЧИ (ЛОТОК 1 CL08-010)(ЛОТОК 2 CL08-025) (ЛОТОК 3 CL08-030)(ЛОТОК 4 CL08-045) | 5-A7 | - | 8.2 | - |
| ДВИГАТЕЛЬ ПОДАЧИ 1 (MOT08-005) | 5-A5 | - | - | - |
| ДВИГАТЕЛЬ ПОДАЧИ 2/3 (MOT08-020) | 5-A5 | - | - | - |
| ДВИГАТЕЛЬ ПОДАЧИ 4 (MOT08-040) | 5-A5 | - | - | - |
| РОЛИК ПОДАЧИ, РОЛИК ПОДТАЛКИВАНИЯ И ТОРМОЗНОЙ РОЛИК, ЛОТКИ С 1 ПО 4 | 5-A7 | - | 8.1 | - |
| ДАТЧИК ПОДАЧИ (ЛОТОК 1 Q08-100)(ЛОТОК 2 Q08-115) (ЛОТОК 3 Q08-120)(ЛОТОК 4 Q08-125) | 5-A7 | - | 8.3 | - |
| МУФТА ПОДАЧИ ИЗ HCF (CL08-055) | 5-A10 | - | 8.22 | - |
| ДВИГАТЕЛЬ ПОДАЧИ ИЗ HCF (MOT08-050) | 5-A10 | - | - | - |
| РОЛИК ПОДАЧИ, РОЛИК ПОДТАЛКИВАНИЯ И ТОРМОЗНОЙ РОЛИК HCF | 5-A10 | - | 7.24 | - |
| ДАТЧИК ПОДАЧИ ИЗ HCF (Q08-130) | 5-A10 | - | 8.23 | - |
| УЗЕЛ ПОДАТЧИКА HCF | 5-A10 | - | 8.21 | - |
| УЗЕЛ ПРИЖИМНОГО РОЛИКА HCF | 5-A10 | - | - | - |
| HCF PWB | 5-A10 | - | - | - |
| IOT PWB | 5-A5 | - | - | - |









| ОПИСАНИЕ | СТР. | СХЕМА | REP | ADJ |
|---|---|---|---|---|
| ДАТЧИК РЕГИСТРАЦИИ ПЕРЕДНЕЙ КРОМКИ (Q08-150) | 5-A11 | - | 8.16 | - |
| МУФТА РАЗЪЕДИНЕНИЯ ЗАЖИМА (CL08-080) | 5-A11 | - | 8.12 | - |
| ДАТЧИК РАЗЪЕДИНЕНИЯ ЗАЖИМА (Q08-390) | 5-A11 | - | 8.10 | - |
| ЛОТКИ ПОДАЧИ БУМАГИ С 1 ПО 4 | 5-D9 | - | 8.24 | - |
| ПОДАТЧИК ОБХОДНОГО ЛОТКА | 5-A9 | - | 8.4 | - |
| ТОРМОЗНАЯ ПЛОЩАДКА ОБХОДНОГО ЛОТКА | 5-B8 | - | 8.5 | - |
| ЗАТВОР РЕГИСТРАЦИИ | 5-C11 | - | 8.15 | - |
| СОЛЕНОИД ЗАТВОРА РЕГИСТРАЦИИ (SOL08-070) | 5-A11 | - | 8.14 | - |
| УЗЕЛ ТРАКТА РЕГИСТРАЦИИ | 5-A11 | - | 8.11 | - |
| ПРИЖИМНЫЕ РОЛИКИ ПРАВОЙ ДВЕРЦЫ | 5-C8 | - | 8.13 | - |
| ДАТЧИК БОКОВОЙ РЕГИСТРАЦИИ (Q08-380) | 5-A11 | - | 8.9 | - |
| ДВИГАТЕЛЬ БОКОВОЙ РЕГИСТРАЦИИ (MOT08-075) | 5-A11 | - | 8.8 | - |
| ДАТЧИК РЕГИСТРАЦИИ ВЕРХНЕЙ КРОМКИ | 5-A11 | - | 8.17 | - |

# РАСПОЛОЖЕНИЕ ЭЛЕМЕНТОВ







## ВИД АППАРАТА СЗАДИ

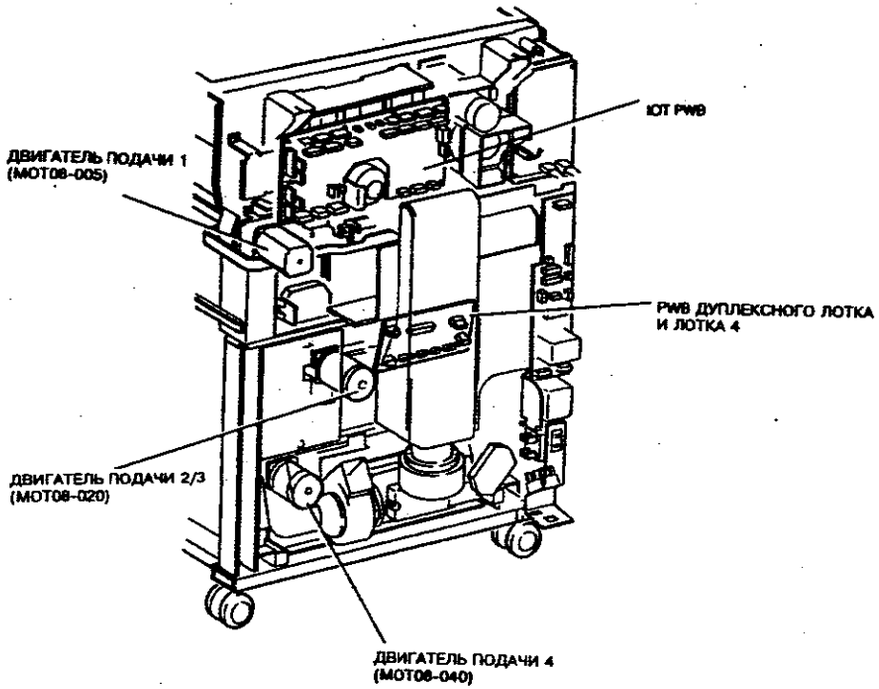


**Рисунок 1. Вид аппарата сзади**

## ДУПЛЕКСНЫЙ ЛОТОК

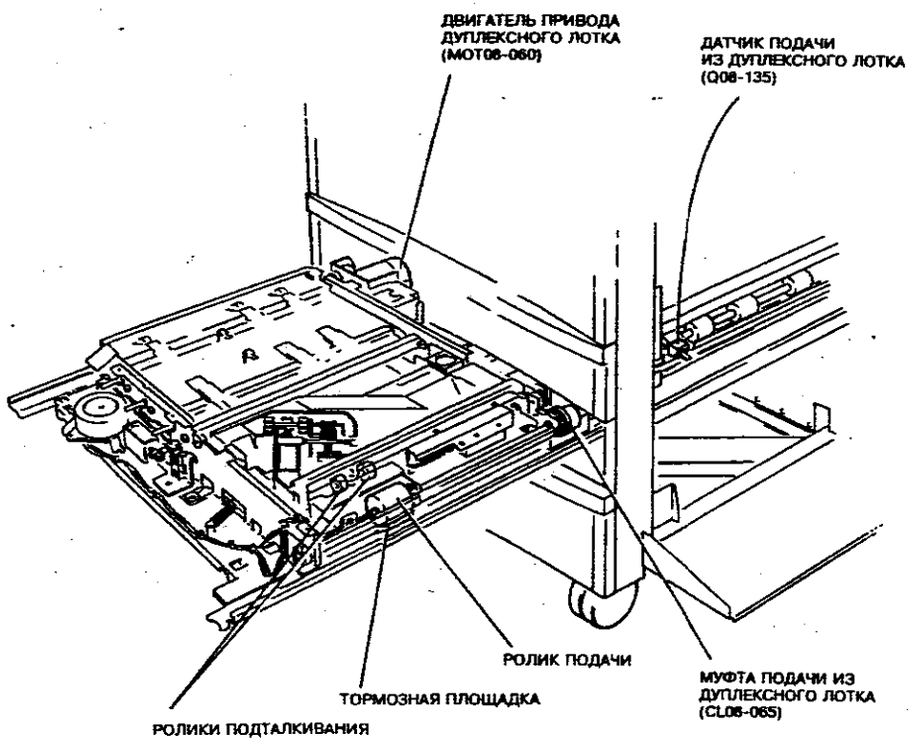


**Рисунок 2. Дуплексный лоток**





## ПОДАТЧИКИ БУМАГИ ИЗ ЛОТКОВ 1 И 4

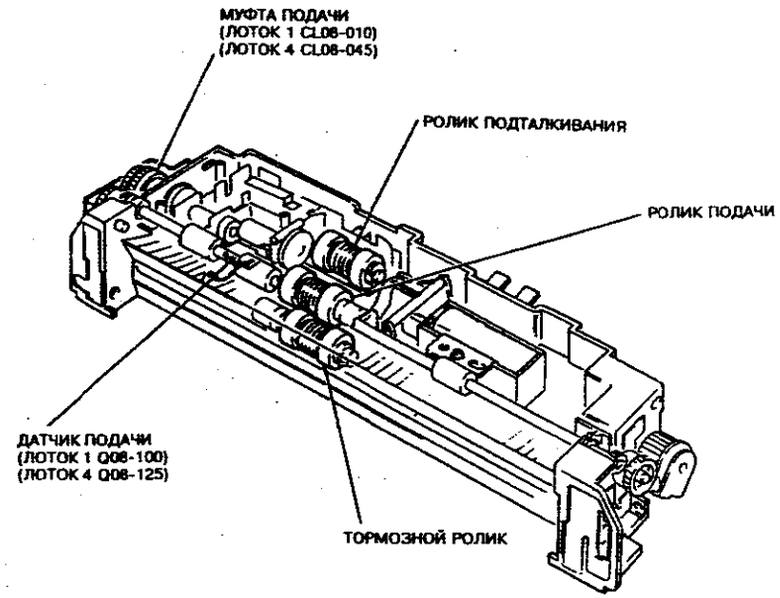


**Рисунок 3. Податчики бумаги из лотков 1 и 4**

## ПОДАТЧИКИ БУМАГИ ИЗ ЛОТКОВ 2 И 3

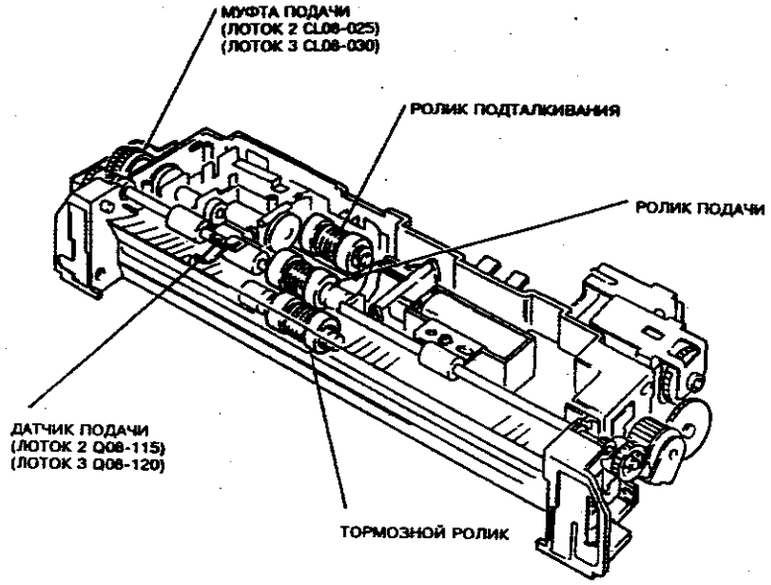


**Рисунок 4. Податчики бумаги из лотков 2 и 3**





## ОБХОДНОЙ ЛОТОК ДЛЯ БУМАГИ

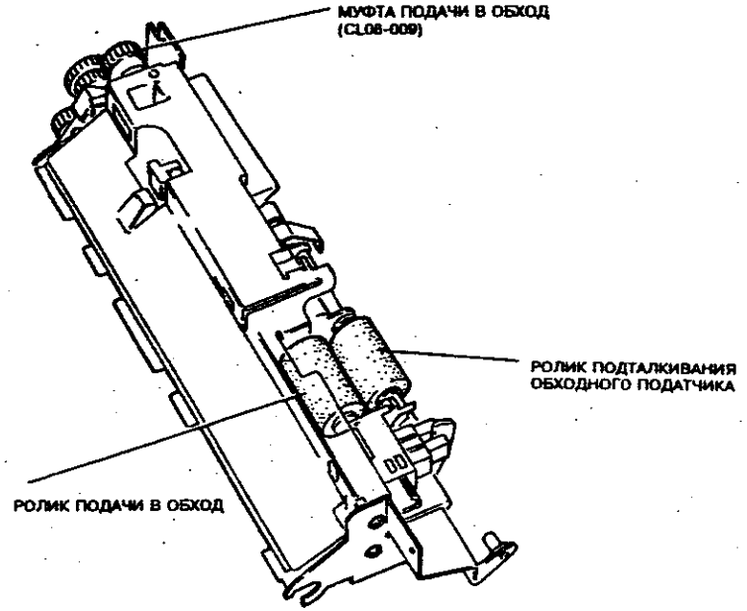


**Рисунок 5. Обходной лоток для бумаги**

## HCF (без крышек)

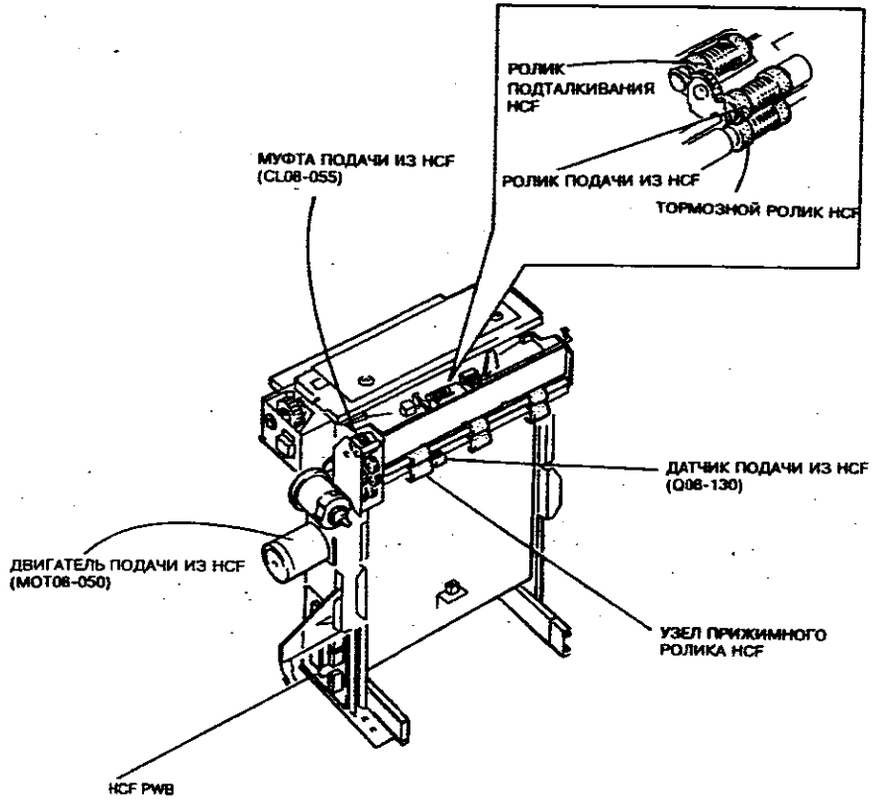


**Рисунок 6. HCF**





## РЕГИСТРАЦИЯ БУМАГИ

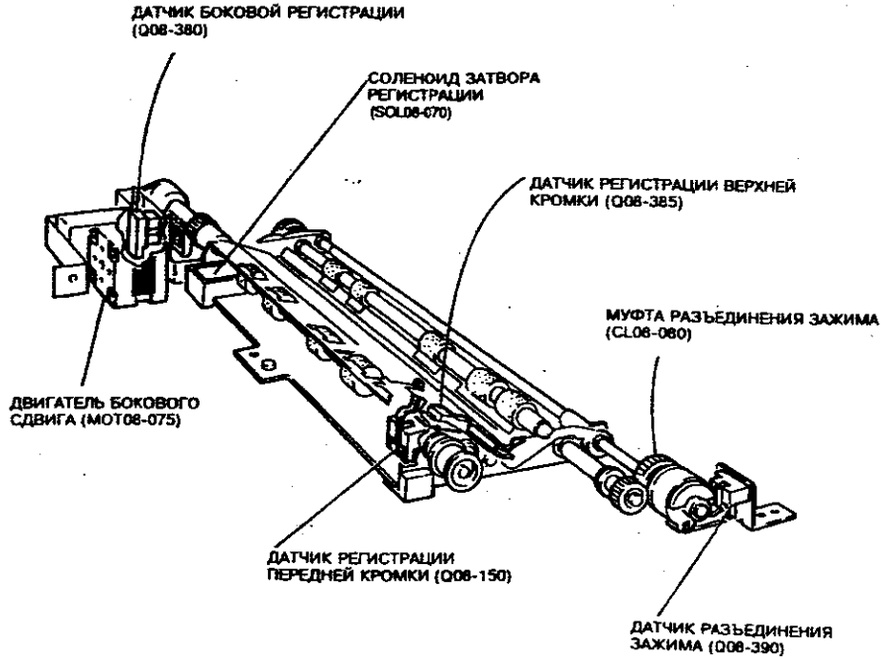


**Рисунок 7. Регистрация бумаги**

# РЕМОНТНЫЕ ПРОЦЕДУРЫ





## REP 8.1 РОЛИК ПОДАЧИ, РОЛИК ПОДТАЛКИВАНИЯ И ТОРМОЗНОЙ РОЛИК, ЛОТКИ С 1 ПО 4

ПЕРЕЧЕНЬ ЗАПАСНЫХ ЧАСТЕЙ PL 4.4A

### СНЯТИЕ

**ПРЕДУПРЕЖДЕНИЕ**

**Отсоедините сетевой кабель.**

1. Снимите соответствующий узел подачи (REP 8.24).
2. (Рисунок 1) Снимите крышку податчика.

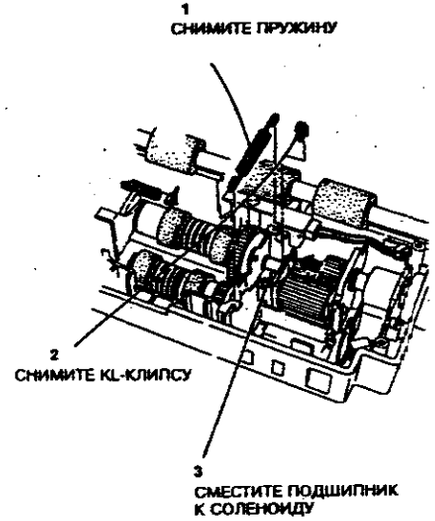


**Рисунок 1. Снятие крышки податчика**

Продолжение на странице 5-A14

**Продолжение со страницы 5-A13**

3. (Рисунок 2) Снимите узел опоры.
3. (Рисунок 3) Снимите ролик подачи.

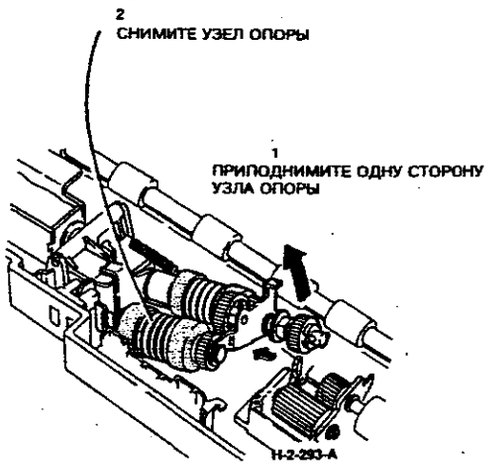


**Рисунок 2. Снятие узла опоры**

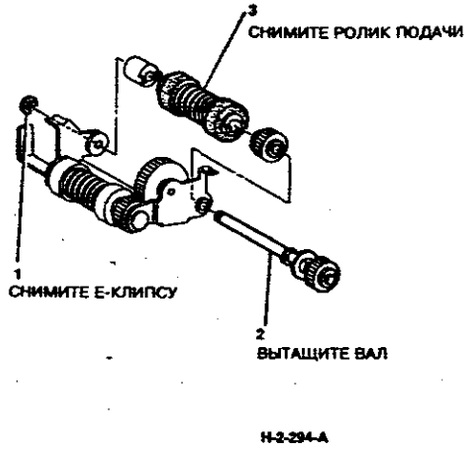


**Рисунок 3. Снятие ролика подачи**

**Продолжение на странице 5-B1**





**Продолжение со страницы 5-A14**

5. (Рисунок 4) Снимите ролик подталкивания.
5. (Рисунок 5) Снимите направляющую.

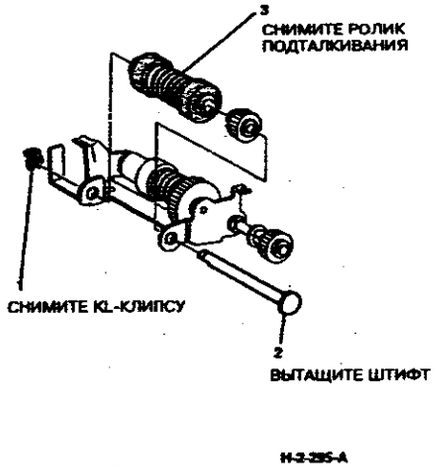


**Рисунок 4. Снятие ролика подталкивания**

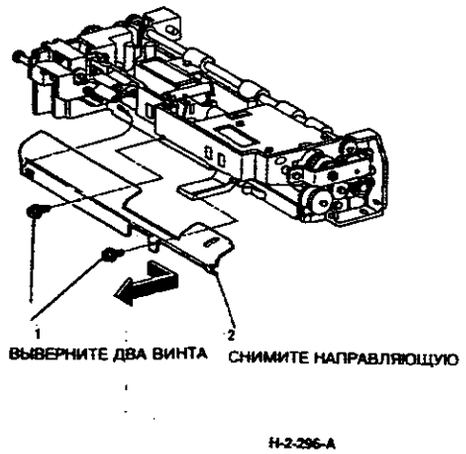


**Рисунок 5. Снятие направляющей**

**Продолжение на странице 5-B2**

**Продолжение со страницы 5-B1**

7. (Рисунок 6) Снимите тормозной ролик.

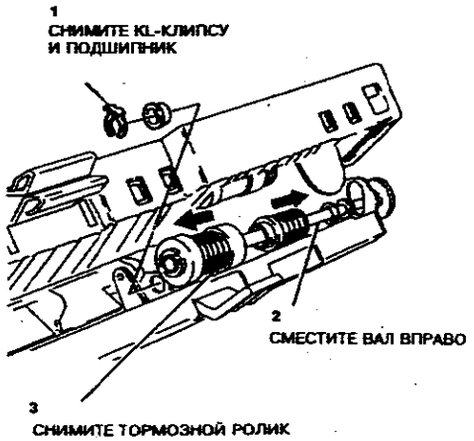


**Рисунок 6. Снятие тормозного ролика**

## ЗАМЕНА

1. Установка выполняется в порядке, обратном снятию.
2. Войдите в диагностический режим и обнулите счетчики для соответствующих роликов подачи, подталкивания и тормозных роликов. Обратитесь к файлу элементов, требующих частого технического обслуживания, DP5 общих процедур.





## REP 8.2 МУФТА ПОДАЧИ - ЛОТКИ С 1 ПО 4 (CL08-010, CL08-025, CL08-030 И CL08-045)

**ПЕРЕЧЕНЬ ЗАПАСНЫХ ЧАСТЕЙ PL 4.4B**

**СНЯТИЕ**

**ПРЕДУПРЕЖДЕНИЕ**

**Отсоедините сетевой кабель.**

1. Снимите соответствующий узел податчика бумаги (REP 8.24).
2. (Рисунок 1) Подготовьтесь к снятию муфты подачи.

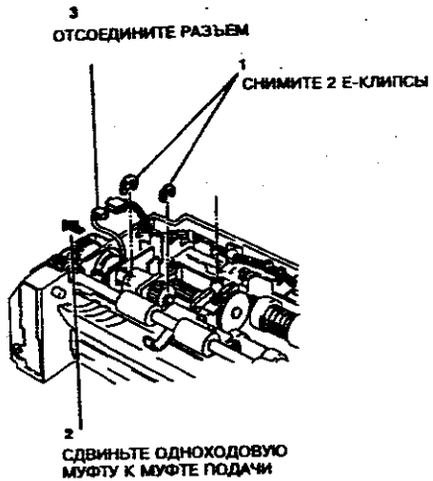


**Рисунок 1. Подготовка к снятию муфты подачи**

1. (Рисунок 2) Снимите муфту подачи.

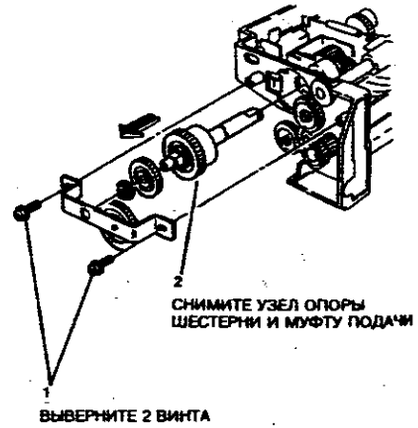


**Рисунок 2. Снятие муфты подачи.**

**Продолжение на странице 5-B**

**Продолжение со страницы 5-B3**

**ЗАМЕНА**

1. Установка выполняется в порядке, обратном снятию.
2. (Рисунок 3) Проверьте, что лапка на корпусе податчика попала в прорезь в муфте.

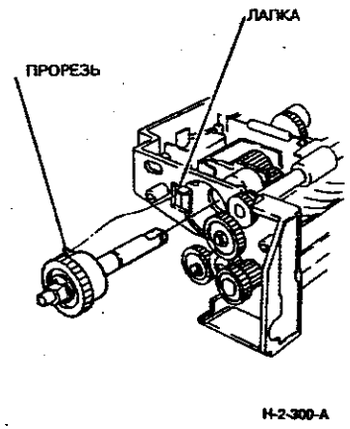


**Рисунок 3. Установка муфты подачи**





**REP 8.3 ДАТЧИК ПОДАЧИ (ЛОТОК 1 Q08-100)(ЛОТОК 2 Q08-110) (ЛОТОК 3 Q08-120)(ЛОТОК 4 Q08-125)**

**ПЕРЕЧЕНЬ ЗАПАСНЫХ ЧАСТЕЙ PL 4.4A**

**СНЯТИЕ**

**ПРЕДУПРЕЖДЕНИЕ**

**Отсоедините сетевой кабель.**

1. Снимите соответствующий узел подачи бумаги (REP 8.24).
2. (Рисунок 1) Снимите датчик подачи.

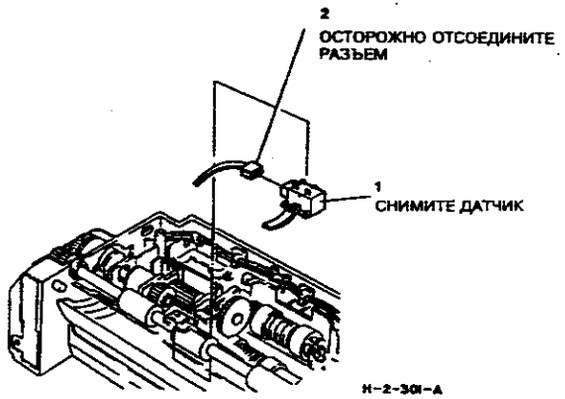


**Рисунок 1. Снятие датчика подачи**

**ЗАМЕНА**

1. Установка выполняется в порядке, обратном снятию.

## REP 8.4 ПОДАТЧИК ОБХОДНОГО ЛОТКА БУМАГИ

**ПЕРЕЧЕНЬ ЗАПАСНЫХ ЧАСТЕЙ**
**PL 4.9**

**СНЯТИЕ**

**ПРЕДУПРЕЖДЕНИЕ**

**Отсоедините сетевой кабель.**

1. (Рисунок 1) Отстыкуйте и отведите в сторону HCF.
2. Снимите нижнюю правую крышку (PL 9.4).
3. С оси нижней петли правой дверцы снимите KL-клипсу.
4. Откройте правую дверцу и снимите ее с петель.

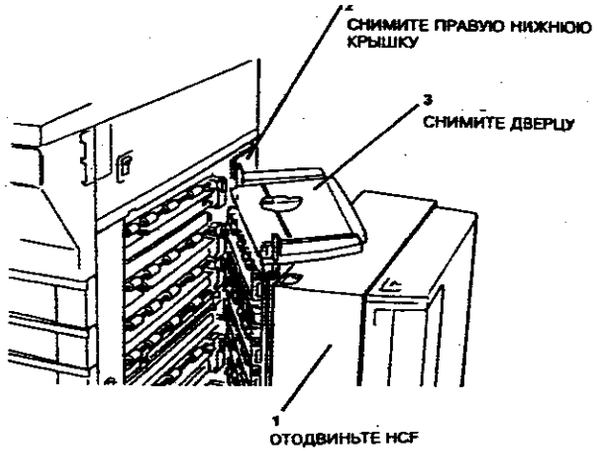


**Рисунок 1. Снятие HCF и дверцы**

**Продолжение на странице 5-B7**





**Продолжение со страницы 5-B6**

5. (Рисунок 3) Снимите податчик обходного лотка.

**ЗАМЕНА**

1. Установка выполняется в порядке, обратном снятию.

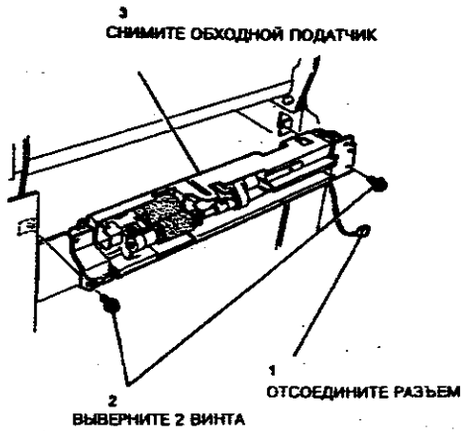


**Рисунок 2. Снятие податчика обходного лотка**

## REP 8.5 ТОРМОЗНАЯ ПЛОЩАДКА ОБХОДНОГО ЛОТКА

### ПЕРЕЧЕНЬ ЗАПАСНЫХ ЧАСТЕЙ

PL 4.9

### СНЯТИЕ

**ПРЕДУПРЕЖДЕНИЕ**

**Отсоедините сетевой кабель.**

1. Снимите податчик обходного лотка (REP 8.4).

*ПРИМЕЧАНИЕ: При замене тормозной площадки обязательно замените ролики подталкивания и ролики подачи.*

2. (Рисунок 1) Снимите тормозную площадку.

### ЗАМЕНА

1. Установка выполняется в порядке, обратном снятию.

*ПРИМЕЧАНИЕ: Следите за тем, чтобы тормозная площадка была установлена под майларовую полоску.*

*ПРИМЕЧАНИЕ: При установке держателя на обходной лоток проверьте, что штифты по обеим сторонам панели входят в пазы по краям опорной пластины.*

2. Войдите в диагностический режим и обнулите счетчики для роликов подачи, подталкивания и тормозных роликов HCF. Обратитесь к файлу элементов, требующих частого технического обслуживания, DP5 общих процедур.

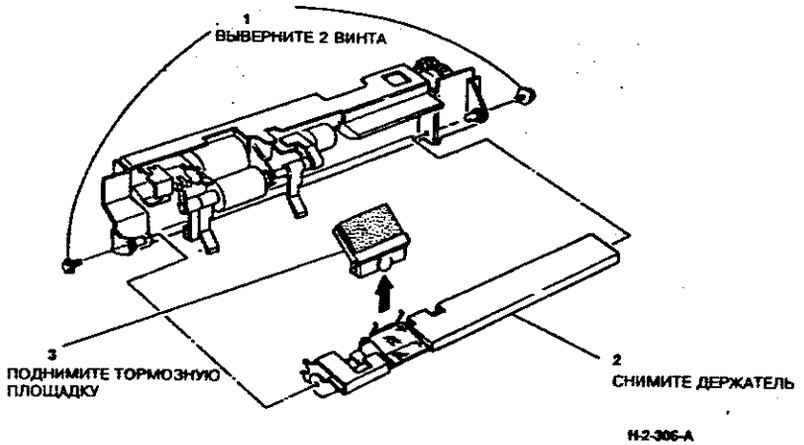


**Рисунок 1. Снятие тормозной площадки**





## REP 8.6 МУФТА ПОДАЧИ ИЗ ОБХОДНОГО ЛОТКА (CL08-090)

### ПЕРЕЧЕНЬ ЗАПАСНЫХ ЧАСТЕЙ

PL 4.10

### СНЯТИЕ

**ПРЕДУПРЕЖДЕНИЕ**

**Отсоедините сетевой кабель.**

1. Снимите податчик обходного лотка (REP 8.4).
2. (Рисунок 1) Снимите направляющую бумаги и промежуточную шестерню.

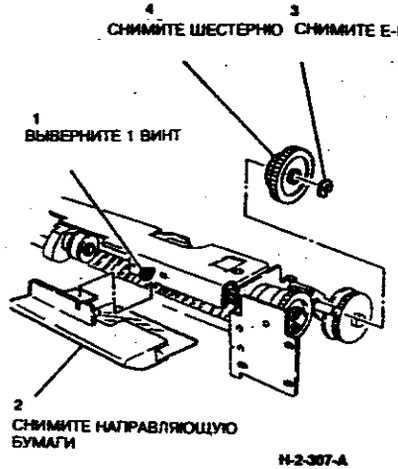


**Рисунок 1. Снятие направляющей и промежуточной шестерни**

3. (Рисунок 2) Снимите муфту подачи.

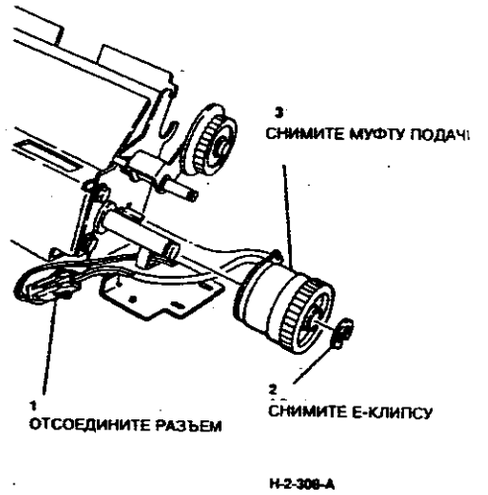


**Рисунок 2. Снятие муфты подачи**

**Продолжение на странице 5-B10**

**Продолжение со страницы 5-B9**

**ЗАМЕНА**

1. Установка выполняется в порядке, обратном снятию.
2. (Рисунок 3) Проверьте, что лапка на корпусе податчика попадает в прорезь во фланце муфты,а жгут проходит над лапкой.

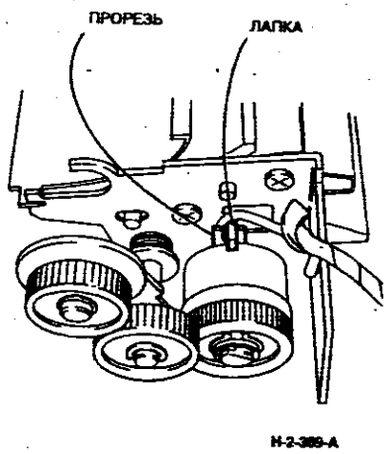


**Рисунок 3. Положение фланца муфты**



**REP 8.7 РОЛИК ПОДАЧИ ОБХОДНОГО ЛОТКА И РОЛИК ПОДТАЛКИВАНИЯ**

**ПЕРЕЧЕНЬ ЗАПАСНЫХ ЧАСТЕЙ PL 4.10**

**СНЯТИЕ**

**ПРЕДУПРЕЖДЕНИЕ**

**Отсоедините сетевой кабель.**

1. Снимите податчик обходного лотка (REP 8.4).

*ПРИМЕЧАНИЕ: При замене тормозной площадки обязательно замените ролики подталкивания и ролики подачи.*

2. (Рисунок 1) Снимите ролик подачи.

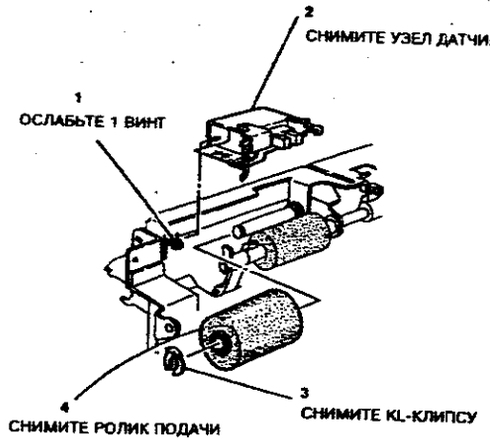


**Рисунок 1. Снятие роликов подачи**

3. (Рисунок 2) Снимите узел роликов подталкивания.

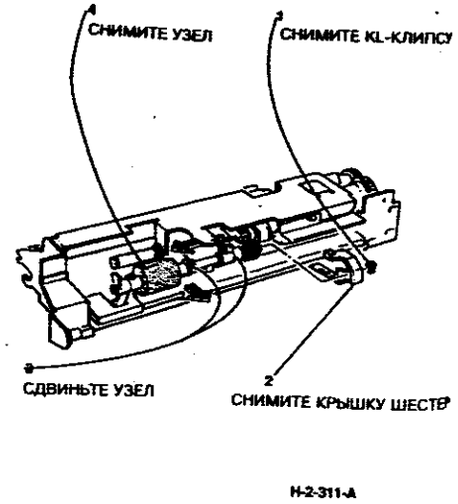


**Рисунок 2. Снятие узла роликов подталкивания**

**Продолжение на странице 5-B12**

**Продолжение со страницы 5-B11**

4. (Рисунок 3) Снимите ролик подталкивания.

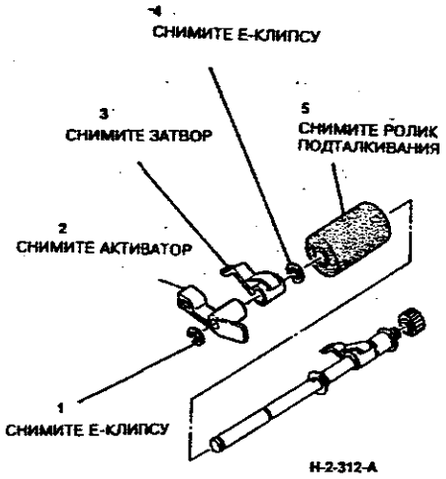


**Рисунок 3. Снятие ролика подталкивания**

## ЗАМЕНА

1. Установка выполняется в порядке, обратном снятию.

*ПРИМЕЧАНИЕ: Конец ролика с одноходовой муфтой устанавливается на вал первым. Ролик подачи устанавливается при снятом узле вала роликов подталкивания.*

2. (Рисунок 4) При установке узла датчика отсутствия бумаги для обеспечения правильного совмещения выступ в держателе должен войти в прорезь в податчике.

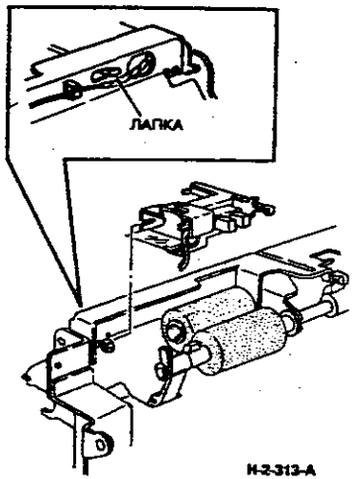


**Рисунок 4. Установка датчика**

3. Войдите в диагностический режим и обнулите счетчики для тормозной площадки, роликов подачи и подталкивания обходного лотка. Обратитесь к файлу элементов, требующих частого технического обслуживания, DP5 общих процедур.





## REP 8.8 ДВИГАТЕЛЬ БОКОВОЙ РЕГИСТРАЦИИ (MOT08-075)

## ПЕРЕЧЕНЬ ЗАПАСНЫХ ЧАСТЕЙ PL 4.11

## СНЯТИЕ

**ПРЕДУПРЕЖДЕНИЕ**

**Отсоедините сетевой кабель.**

**ВНИМАНИЕ**

*Не оставляйте фоторецептор на свету более 5 минут. В случае необходимости снимите копи-картридж (REP 9.2) и положите его в черный пакет.*

1. Откройте переднюю крышку и поднимите верх процессора.
2. Снимите задние крышки.
3. Для получения доступа к двигателю боковой регистрации освободите фиксатор, находящийся в передней части узла коротронов переноса/отделения, и сместите узел к лицевой стороне аппарата.
4. (Рисунок 1) Снимите двигатель бо ковой регистрации. Выворачива винты, соблюдайте осторожность не повредите жгуты электропровод ки.

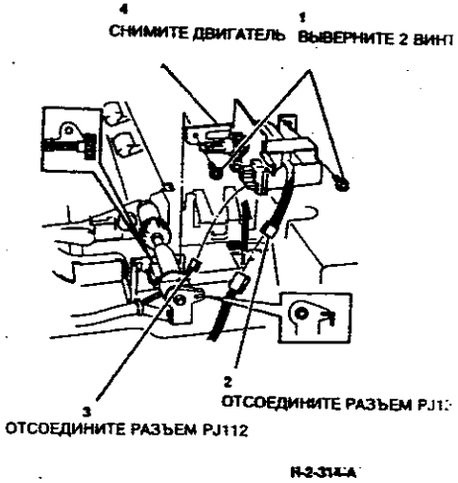


**Рисунок 1. Снятие двигателя боковой регистрации**

**Продолжение на странице 5-B14**

**Продолжение со страницы 5-B13**

**ЗАМЕНА**

1. Установка выполняется в порядке, обратном снятию.
2. Смажьте тонким слоем консистентной смазки (600T91831) триб, нарезанный на валу двигателя, носок триба, а также зубчатую рейку и прорезь в рейке для носка триба.
3. (Рисунок 2) Проверьте, что шестерня на валу двигателя входит в зацепление с зубчатой рейкой правильно: продвиньте шестерню вперед до упора, чтобы носок триба вала двигателя вошел в прорезь, сделанную в зубчатой рейке. Затягивая два винта крепления двигателя, слегка подтолкните шестерню, чтобы она вошла в зацепление с зубчатой рейкой, при этом следите, чтобы триб вала оставался в прорези.
4. Вручную проверните двигатель за шестерню и убедитесь в том, что механизм легко и плавно выполняет функцию смещения.
5. (Рисунок 3) Проследите за тем, чтобы буртик на кронштейне крепления двигателя правильно зашел в прорезь в муфте регистрации, а расположенный ниже муфты язычок попал в прорезь датчика.

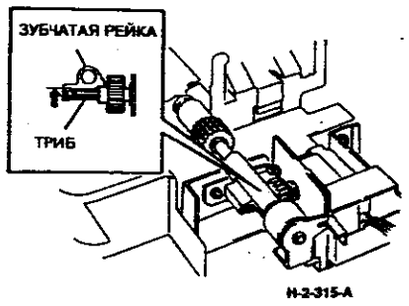


**Рисунок 2. Расположение триба и зубчатой рейки**

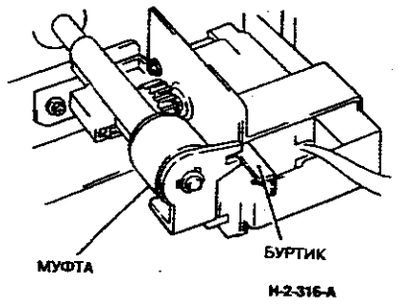


**Рисунок 3. Расположение муфты и прорези**





**REP 8.9 ДАТЧИК БОКОВОЙ РЕГИСТРАЦИИ (Q08-380)**

**ПЕРЕЧЕНЬ ЗАПАСНЫХ ЧАСТЕЙ**

**PL 4.11**

**СНЯТИЕ**

**ПРЕДУПРЕЖДЕНИЕ**

**Отсоедините сетевой кабель.**

1. Снимите двигатель боковой регистрации (REP 8.8)
2. (Рисунок 1) Снимите датчик боковой регистрации.

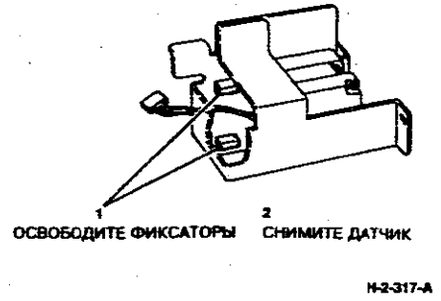


**Рисунок 1. Снятие датчика боковой регистрации**

**ЗАМЕНА**

1. Установка выполняется в порядке, обратном снятию.

## REP 8.10 ДАТЧИК РАЗЪЕДИНЕНИЯ ЗАЖИМА (Q08-390)

**ПЕРЕЧЕНЬ ЗАПАСНЫХ ЧАСТЕЙ**
**PL 4.11**

**СНЯТИЕ**

**ПРЕДУПРЕЖДЕНИЕ**

**Отсоедините сетевой кабель.**

**ВНИМАНИЕ**

*Не оставляйте фоторецептор на свету более 5 минут. В случае необходимости снимите копи-картридж (REP 9.2) и положите его в черный пакет.*

1. Откройте переднюю крышку и поднимите верх процессора.
2. (Рисунок 1) Снимите датчик разъединения зажима

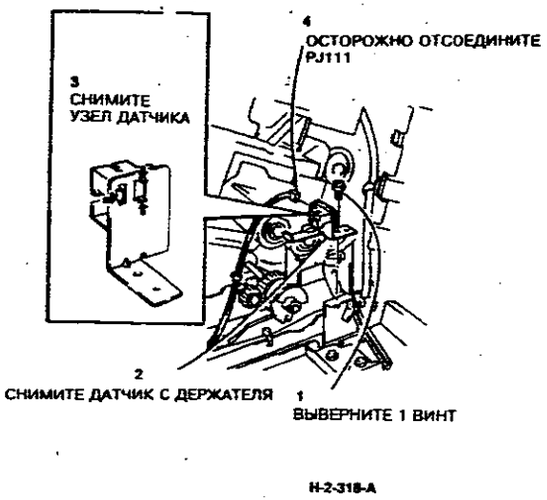


**Рисунок 1. Снятие датчика разъединения зажима**

**ЗАМЕНА**

1. Установка выполняется в порядке, обратном снятию.
2. (Рисунок 2) Проверьте, что буртик на кронштейне датчика входит в прорезь датчика разъединения зажима и активатор на валу муфты находится на одном уровне с активатором датчика разъединения зажима.

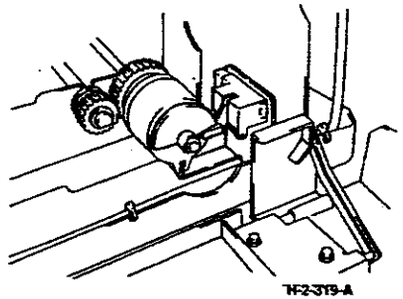


**Рисунок 2. Совмещение муфты и датчика разъединения зажима**





## REP 8.11 УЗЕЛ ТРАКТА РЕГИСТРАЦИИ

**ПЕРЕЧЕНЬ ЗАПАСНЫХ ЧАСТЕЙ**
**PL 4.12 И PL 4.13**

**СНЯТИЕ**

**ПРЕДУПРЕЖДЕНИЕ**

**Отсоедините сетевой кабель.**

**ВНИМАНИЕ**

*Не оставляйте фоторецептор на свету более 5 минут. В случае необходимости снимите копи-картридж (REP 9.2) и положите его в черный пакет.*

1. Снимите обходной лоток (REP 8.4).
2. Откройте переднюю крышку.
3. Поднимите верхнюю часть процессора.
4. Снимите задние крышки (PL 9.4).
5. Снимите копи-картридж и для защиты от светового удара положите его в черный пакет.
6. Отпустите фиксатор в передней части коротрона переноса и отделения и выньте его из аппарата (REP 9.5).
7. Снимите воздуховод под коротроном переноса и отделения. Для этого приподнимите воздуховод сзади и сместите назад так, чтобы его передняя часть вышла из стопорного зажима.
8. Снимите двигатель боковой регистрации (REP 8.8).
9. (Рисунок 1) Сместите датчик разъединения зажима (Q08-390).

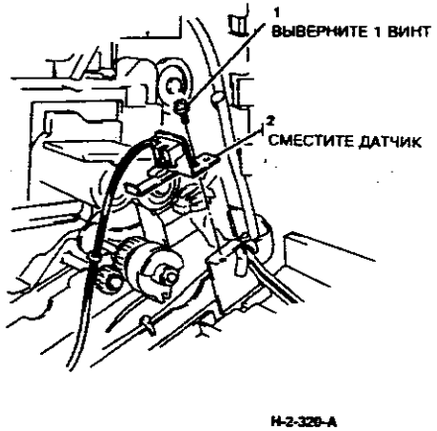


**Рисунок 1. Перемещение датчика разъединения зажима**

**Продолжение на странице 5-C4**

**Продолжение со страницы 5-C3**

10.(Рисунок 2) Подготовьтесь к снятию узла тракта регистрации.

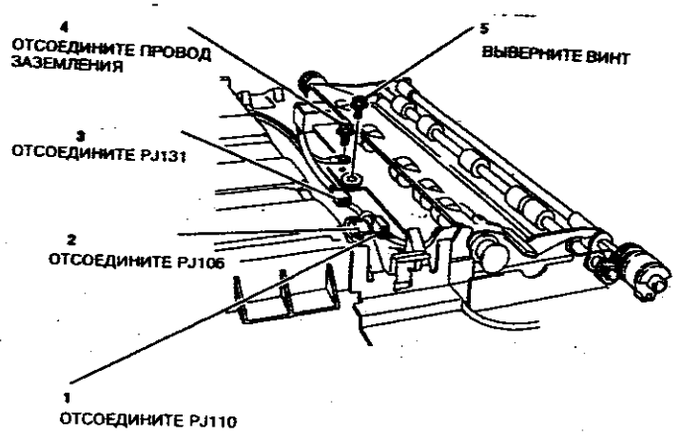


**Рисунок 2. Подготовка к снятию узла тракта регистрации бумаги**

**Продолжение на странице 5-C5**





**Продолжение со страницы 5-C4**

11.(Рисунок 3) Снимите узел тракта регистрации бумаги.

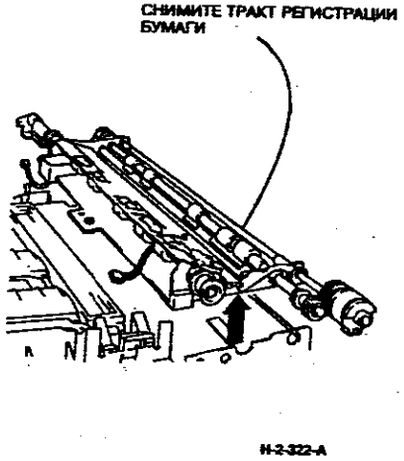


**Рисунок 3. Снятие тракта регистрации бумаги**

**ЗАМЕНА**

1. (Рисунок 4) Проследите за тем, чтобы покрытый пластиком рычажок в соединителе находился под пружиной тракта подачи и регистрации бумаги.

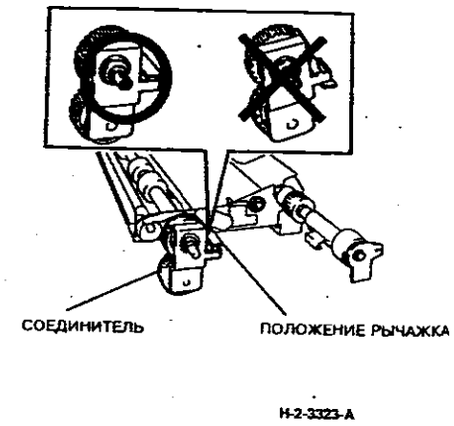


**Рисунок 4. Правильное положение рычажка**

**Продолжение на странице 5-C6**

**Продолжение со страницы 5-C5**

2. (Рисунок 5) Проверьте, что прорезь на конце вала совпадает со шпилькой.

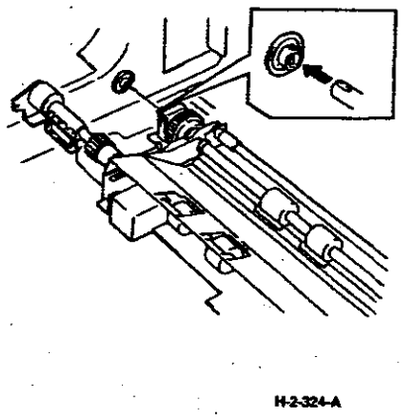

H-2-324-A

**Рисунок 5. Совмещение прорези**

3. (Рисунок 6) Установите узел тракта бумаги.

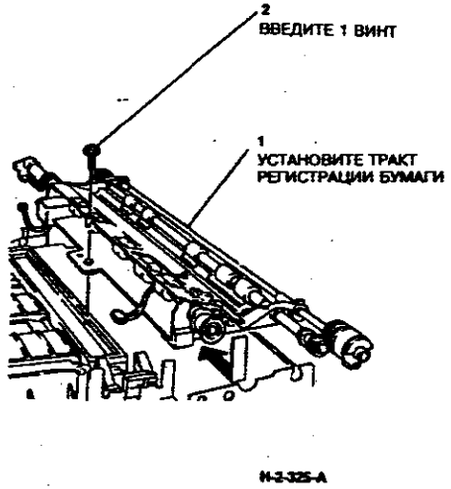


H-2-325-A

**Рисунок 6. Установка узла тракта бумаги**

4. Установите клемму заземления и разъемы PJ110, 106 и 131.
5. Установите обходной лоток для бумаги (REP 8.4).
6. Установите двигатель боковой регистрации (REP 8.8).
7. Установите датчик разъединения зажима (REP 8.10).
8. Выполните регулировку регистрации верхней кромки ADJ 8.3.





## REP 8.12 МУФТА РАЗЪЕДИНЕНИЯ ЗАЖИМА (CL08-080)

**ПЕРЕЧЕНЬ ЗАПАСНЫХ ЧАСТЕЙ**
**PL 4.12**

**СНЯТИЕ**

**ПРЕДУПРЕЖДЕНИЕ**

**Отсоедините сетевой кабель.**

**ВНИМАНИЕ**

*Не оставляйте фоторецептор на свету более 5 минут. В случае необходимости снимите копи-картридж (REP 9.2) и положите его в черный пакет.*

*При снятии и установке датчика разъединения зажима или его активатора не повредите рычажок флажка датчика.*

1. Откройте процессор.
2. (Рисунок 1) Снимите муфту разъединения зажима.

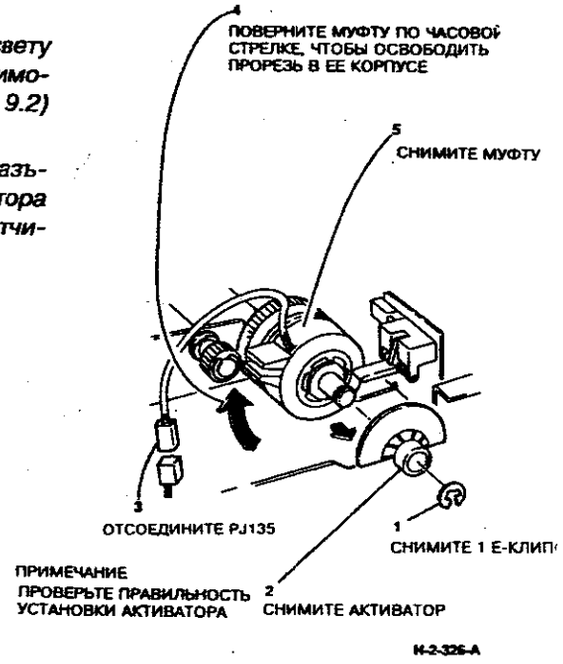


H-2-326-A

**Рисунок 1. Снятие муфты разъединения зажима**

**ЗАМЕНА**

1. Установка выполняется в порядке, обратном снятию.

## REP 8.13 ПРИЖИМНОЙ РОЛИК ПРАВОЙ ДВЕРЦЫ

**ПЕРЕЧЕНЬ ЗАПАСНЫХ ЧАСТЕЙ**
**PL 4.2**

**СНЯТИЕ**

**ПРЕДУПРЕЖДЕНИЕ**

**Отсоедините сетевой кабель.**

1. Отстыкуйте и полностью отведите HCF.
2. Откройте правую дверцу.
3. (Рисунок 1) Снимите соответствующий узел правой направляющей.

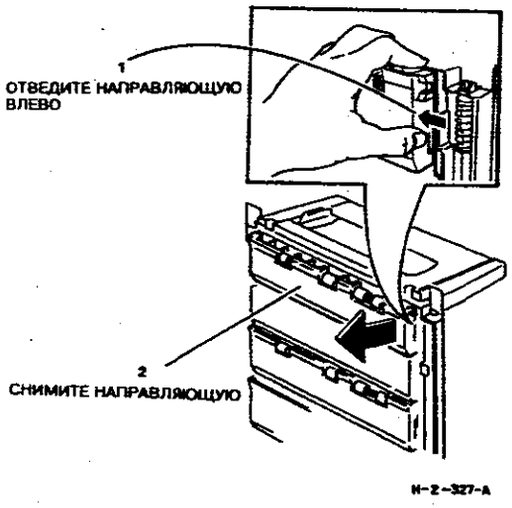


**Рисунок 1. Снятие правой направляющей**

4. (Рисунок 2) Снимите соответствующий прижимной ролик.

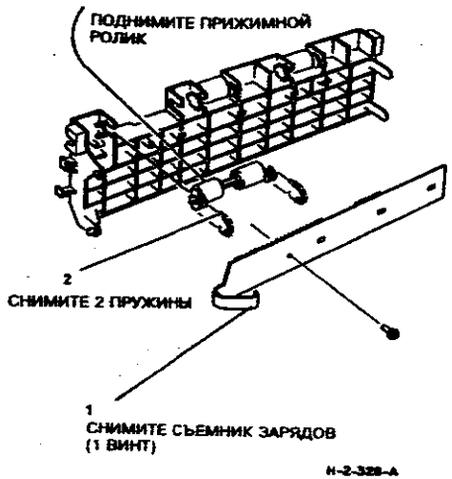


**Рисунок 2. Снятие прижимного ролика**

**ЗАМЕНА**

1. Установка выполняется в порядке, обратном снятию.

*ПРИМЕЧАНИЕ: При установке съемника статических зарядов убедитесь, что петля на конце пружины заземления занимает правильное положение на металлическом каркасе дверцы.*





## REP 8.14 СОЛЕНОИД ЗАТВОРА РЕГИСТРАЦИИ (SOL08-070)

**ПЕРЕЧЕНЬ ЗАПАСНЫХ ЧАСТЕЙ**
**PL 4.12**

**СНЯТИЕ**

**ПРЕДУПРЕЖДЕНИЕ**

**Отсоедините сетевой кабель.**

**ВНИМАНИЕ**

*Не оставляйте фоторецептор на свету более 5 минут. В случае необходимости снимите копи-картридж (REP 9.2) и положите его в черный пакет.*

1. Снимите узел тракта регистрации бумаги (REP 8.11).
2. (Рисунок 1) Снимите заднюю опору.

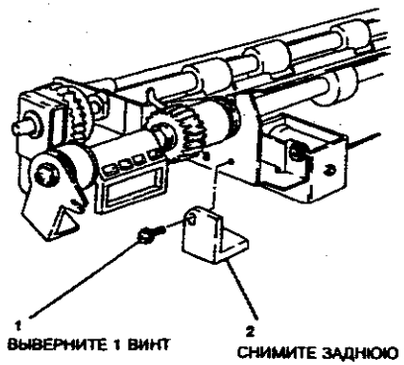


**Рисунок 1. Снятие задней опоры**

3. (Рисунок 2) Снимите соленоид затвора регистрации.

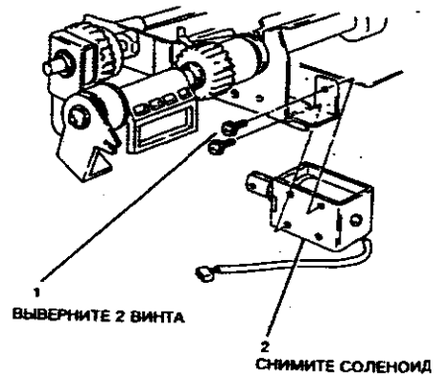


**Рисунок 2. Снятие соленоида затвора регистрации**

**Продолжение на странице 5-C10**

**Продолжение со страницы 5-C9**

**ЗАМЕНА**

1. Установка выполняется в порядке, обратном снятию.

**ВНИМАНИЕ**

*Не регулируйте установочный винт.*

2. (Рисунок 3) Установите заднюю опору.

*ПРИМЕЧАНИЕ: Перед затягиванием винта проверьте, что опора установлена ровно, без перекосов.*

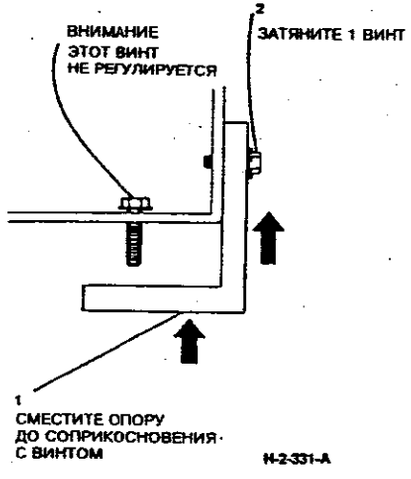


**Рисунок 3. Установка задней опоры.**

3. (Рисунок 4) Разместите жгут соленоида так, как показано на рисунке.

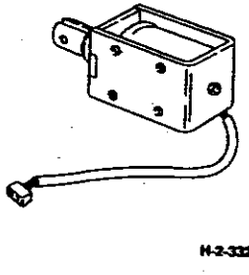


**Рисунок 4. Ориентация соленоида затвора регистрации и его электрического жгута.**





**REP 8.15 ЗАТВОР РЕГИСТРАЦИИ**

**ПЕРЕЧЕНЬ ЗАПАСНЫХ ЧАСТЕЙ PL 4.12**

**СНЯТИЕ**

**ПРЕДУПРЕЖДЕНИЕ**

**Отсоедините сетевой кабель.**

**ВНИМАНИЕ**

*Не оставляйте фоторецептор на свету более 5 минут. В случае необходимости снимите копи-картридж (REP 9.2) и положите его в черный пакет.*

1. Снимите узел тракта регистрации бумаги (REP 8.11).
2. Снимите соленоид затвора регистрации (REP 8.14).
3. (Рисунок 1) Снимите нижнюю направляющую регистрации.

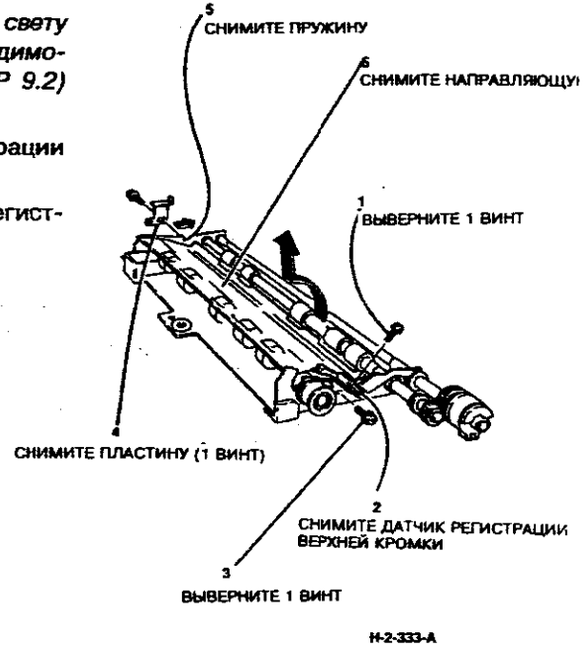


**Рисунок 1. Снятие нижней направляющей регистрации**

**Продолжение на странице 5-C12**

**Продолжение со страницы 5-C11**

4. (Рисунок 2) Снимите затвор регистрации.

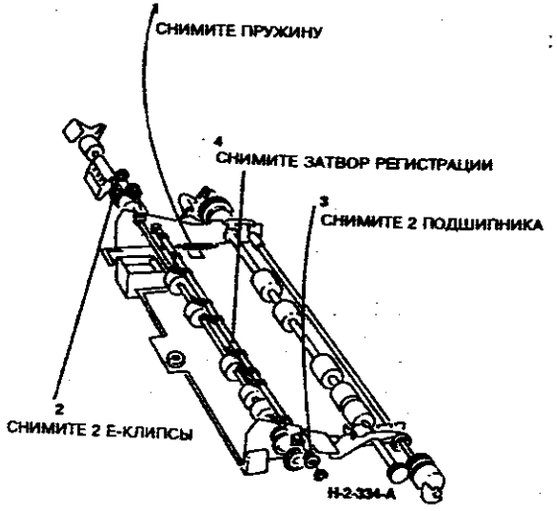


**Рисунок 2. Снятие затвора регистрации**

**ЗАМЕНА**

1. Установка выполняется в порядке, обратном снятию.
2. (Рисунок 3) Проверьте правильность расположения пальцев затвора регистрации на ролике регистрации.

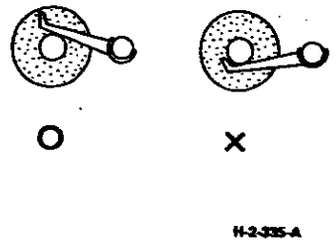


**Рисунок 3. Положение затвора регистрации**

3. (Рисунок 4) При установке датчика регистрации передней кромки отрегулируйте его на номинальный размер.

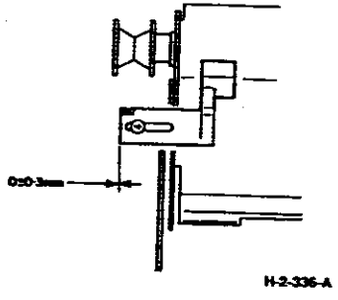


**Рисунок 4. Положение датчика регистрации верхней кромки.**

4. Выполните регулировку регистрации верхней кромки ADJ 8.3.





**REP 8.16 ДАТЧИК РЕГИСТРАЦИИ ПЕРЕДНЕЙ КРОМКИ (Q08-150)**

**ПЕРЕЧЕНЬ ЗАПАСНЫХ ЧАСТЕЙ PL 4.12**

**СНЯТИЕ**

**ПРЕДУПРЕЖДЕНИЕ**

**Отсоедините сетевой кабель.**

**ВНИМАНИЕ**

*Не оставляйте фоторецептор на свету более 5 минут. В случае необходимости снимите копи-картридж (REP 9.2) и положите его в черный пакет.*

1. Снимите узел тракта регистрации бумаги (REP 8.11).
2. (Рисунок 1) Снимите нижнюю направляющую бумаги.

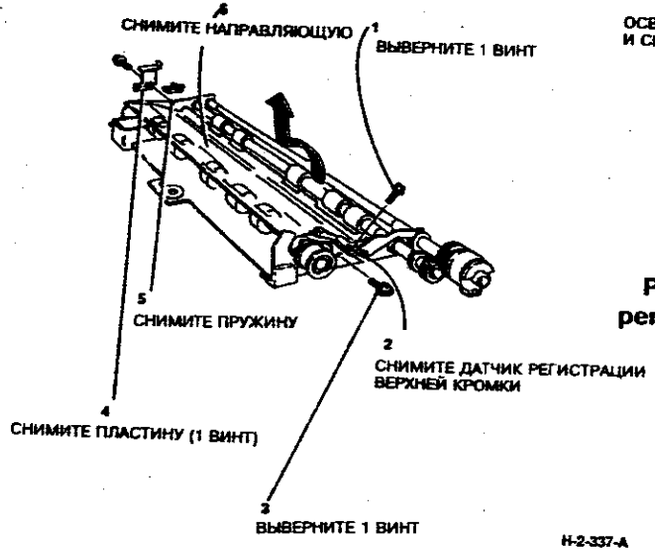


**Рисунок 1. Снятие нижней направляющей бумаги**

3. (Рисунок 2) Снимите датчик регистрации передней кромки.

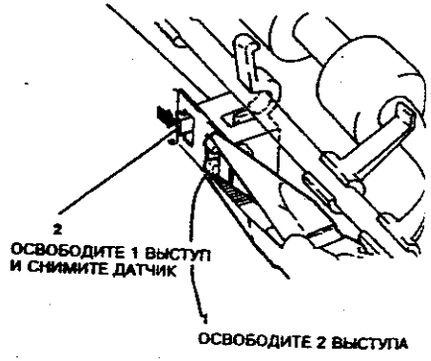


**Рисунок 2. Снятие датчика регистрации передней кромки**

**Продолжение на странице 5-C1**

**Продолжение со страницы 5-C13**

**ЗАМЕНА**

1. Установка выполняется в порядке, обратном снятию.
2. (Рисунок 3) При установке датчика регистрации передней кромки отрегулируйте его на номинальный размер.

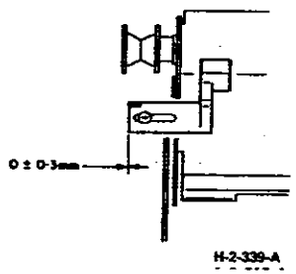


**Рисунок 3. Положение датчика регистрации верхней кромки.**

3. Выполните регулировку регистрации верхней кромки ADJ 8.3.





**REP 8.17 ДАТЧИК РЕГИСТРАЦИИ ВЕРХНЕЙ КРОМКИ (Q08-345)**

**ПЕРЕЧЕНЬ ЗАПАСНЫХ ЧАСТЕЙ**
**PL 4.12**

**СНЯТИЕ**

**ПРЕДУПРЕЖДЕНИЕ**

**Отсоедините сетевой кабель.**

**ВНИМАНИЕ**

*Не оставляйте фоторецептор на свету более 5 минут. В случае необходимости снимите копи-картридж (REP 9.2) и положите его в черный пакет.*

1. Откройте процессор.
2. Снимите коротрон переноса и отделения (REP 9.5).
3. Снимите воздуховод, расположенный под коротроном переноса и отделения. Для этого приподнимите его и сдвиньте назад.
4. (Рисунок 1) Снимите датчик регистрации верхней кромки.

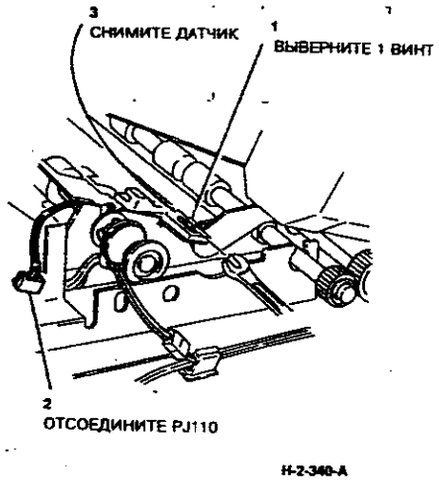


**Рисунок 1. Снятие датчика регистрации верхней кромки**

**Продолжение на странице 5-D2**

**Продолжение со страницы 5-D1**

**ЗАМЕНА**

1. Установка выполняется в порядке, обратном снятию.
2. (Рисунок 2) При установке датчика регистрации верхней кромки отрегулируйте его на номинальный размер.

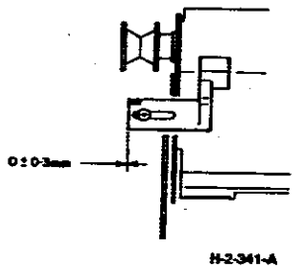


**Рисунок 2. Положение датчика регистрации верхней кромки.**

3. Выполните регулировку регистрации верхней кромки ADJ 8.3.





## REP 8.18 ДВИГАТЕЛЬ ПРИВОДА ДУПЛЕКСНОГО ЛОТКА (МОТОР-060)

**ПЕРЕЧЕНЬ ЗАПАСНЫХ ЧАСТЕЙ**
**PL 4.17**

**СНЯТИЕ**

**ПРЕДУПРЕЖДЕНИЕ**

**Отсоедините сетевой кабель.**

1. Снимите дуплексный лоток (REP 7.7).
2. (Рисунок 1) Снимите двигатель привода дуплексного лотка.

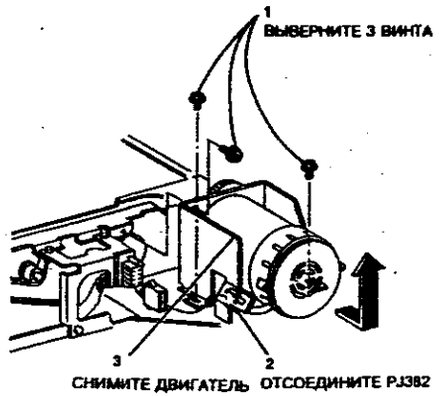


**Рисунок 1. Снятие двигателя привода дуплексного лотка**

**ЗАМЕНА**

1. Установка выполняется в порядке, обратном снятию.

## REP 8.19 МУФТА ПОДАЧИ ИЗ ДУПЛЕКСНОГО ЛОТКА (CL08-065)

**ПЕРЕЧЕНЬ ЗАПАСНЫХ ЧАСТЕЙ**
**PL 4.17**

**СНЯТИЕ**

**ПРЕДУПРЕЖДЕНИЕ**

**Отсоедините сетевой кабель.**

1. Снимите дуплексный лоток (REP 7.7).
2. (Рисунок 1) Снимите муфту подачи из дуплексного лотка.

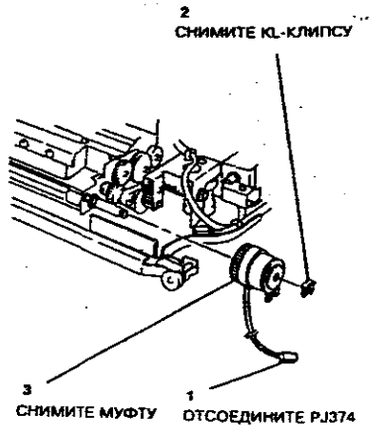


**Рисунок 1. Снятие муфты подачи из дуплексного лотка**

**ЗАМЕНА**

1. Установка выполняется в порядке, обратном снятию.
2. (Рисунок 2) Установите муфту так, чтобы край отбортовки вошел в ее паз.

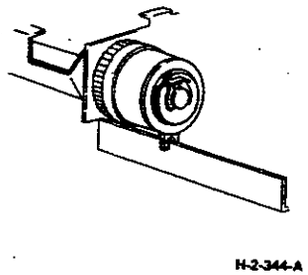


**Рисунок 2. Расположение муфты**





## REP 8.20 ДАТЧИК ПОДАЧИ ИЗ ДУПЛЕКСНОГО ЛОТКА (Q08-135)

**ПЕРЕЧЕНЬ ЗАПАСНЫХ ЧАСТЕЙ**
**PL 4.1**

**СНЯТИЕ**

**ПРЕДУПРЕЖДЕНИЕ**

**Отсоедините сетевой кабель.**

1. Отстыкуйте HCF и сдвиньте его вправо до конца.
2. Снимите правую переднюю нижнюю крышку (PL 9.4).
3. Снимите KL-клипсу с оси нижней петли правой дверцы.
4. Откройте правую дверцу и снимите ее с петель.
5. (Рисунок 1) Снимите опорную пластину датчика с правого козырька.

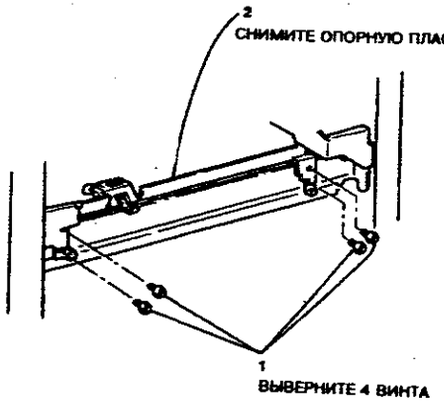


**Рисунок 1. Снятие опорной пластины датчика**

1. (Рисунок 2) Снимите датчик подачи дуплексного лотка.

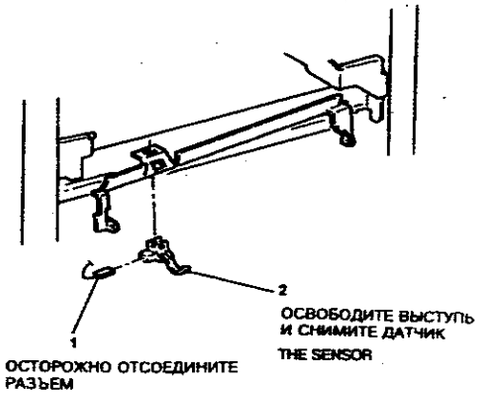


**Рисунок 2. Снятие датчика подачи из дуплексного лотка**

**ЗАМЕНА**

1. Установка выполняется в порядке, обратном снятию.

## REP 8.21 УЗЕЛ ПОДАТЧИКА HCF

**ПЕРЕЧЕНЬ ЗАПАСНЫХ ЧАСТЕЙ**
**PL 4.23A**

**СНЯТИЕ**

**ПРЕДУПРЕЖДЕНИЕ**

**Отсоедините сетевой кабель.**

1. Отстыкуйте HCF и сдвиньте его вправо до конца.
2. Откройте дверцу HCF и снимите ее с петель.
3. Снимите внутреннюю крышку (см. REP 7.26).
4. Снимите крышку HCF (см. REP 7.26).
5. Отсоедините жгут электропроводки, идущий к HCF.
6. (Рисунок 1) Снимите узел податчика HCF.

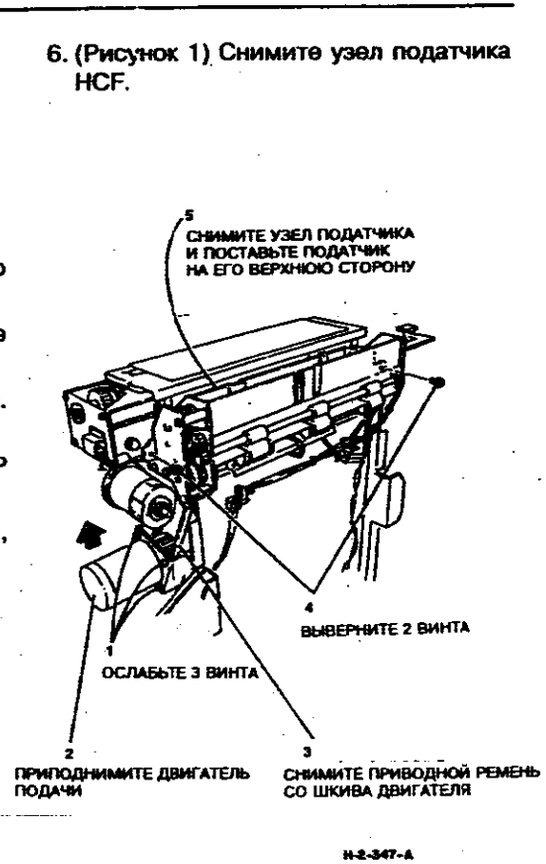


**Рисунок 1. Снятие узла податчика HCF**

**ЗАМЕНА**

1. Установка выполняется в порядке, обратном снятию.





## REP 8.22 МУФТА ПОДАЧИ ИЗ HCF

**ПЕРЕЧЕНЬ ЗАПАСНЫХ ЧАСТЕЙ**
**PL 4.23B**

**СНЯТИЕ**

**ПРЕДУПРЕЖДЕНИЕ**

**Отсоедините сетевой кабель.**

1. Отстыкуйте HCF и сдвиньте его вправо до конца.
2. Снимите внутреннюю крышку (PL 3.9)(4 винта).
3. Откройте дверцу HCF и снимите ее с петель.
4. Снимите крышку HCF (PL 3.9)(2 винта), отсоединив провода, идущие к блокировочному выключателю дверцы.
5. (Рисунок 1) Снимите муфту подачи HCF.

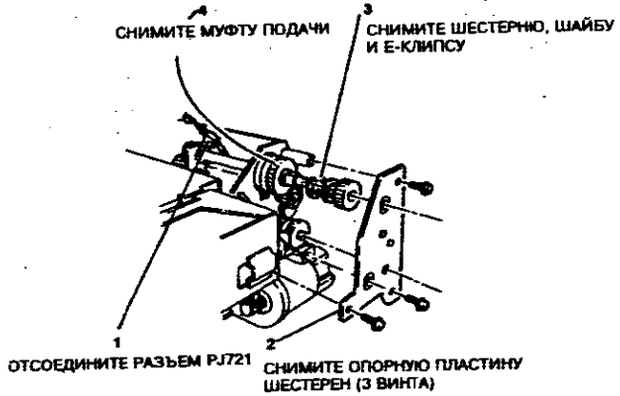


**Рисунок 1. Снятие муфты подачи HCF**

**ЗАМЕНА**

1. Установка выполняется в порядке, обратном снятию.

*ПРИМЕЧАНИЕ: При установке муфты подачи следите за тем, чтобы паз на фланце муфты занимал правильное положение относительно корпуса податчика.*

*ПРИМЕЧАНИЕ: Не забудьте установить Е-клипсу и шайбу между шестерней и муфтой подачи из HCF.*

## REP 8-23 ДАТЧИК ПОДАЧИ ИЗ HCF (Q08-130)

### ПЕРЕЧЕНЬ ЗАПАСНЫХ ЧАСТЕЙ

PL 4.23C

### СНЯТИЕ

**ПРЕДУПРЕЖДЕНИЕ**

**Отсоедините сетевой кабель.**

1. Снимите узел податчика HCF (REP 8.21).
2. (Рисунок 2) Снимите датчик подачи HCF.

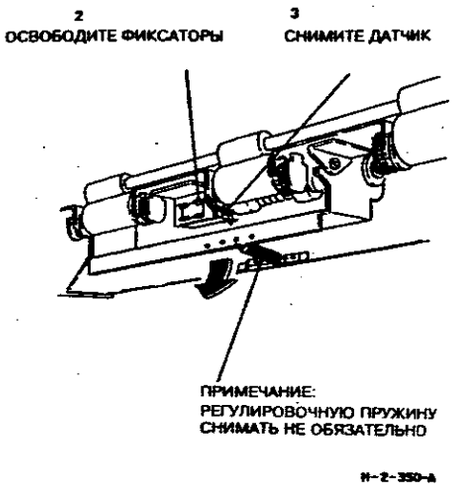


**Рисунок 1. Снятие датчика подачи HCF**

### ЗАМЕНА

1. Установка выполняется в порядке, обратном снятию.





## REP 8.24 СНЯТИЕ ПОДАТЧИКА БУМАГИ ЛОТКОВ 1 - 4

### ПЕРЕЧЕНЬ ЗАПАСНЫХ ЧАСТЕЙ

PL 4.4B

### СНЯТИЕ

**ПРЕДУПРЕЖДЕНИЕ**

**Отсоедините сетевой кабель.**

**ВНИМАНИЕ**

*Осторожно обращайтесь с разъемами. При снятии блочного разъема соблюдайте меры предосторожности, указанные в REP 1.27.*

1. Выдвиньте соответствующий лоток.
2. Отстыкуйте HCF и сдвиньте его вправо до конца.
3. Снимите заднюю правую крышку.
4. Снимите KL-клипсу с оси нижней петли правой дверцы.
5. Откройте правую дверцу и снимите ее с петель.
6. (Рисунок 1) Снимите соответствующий узел податчика бумаги. На рисунке показана правая крышка для копировальных аппаратов без HCF. Процедура снятия и установки одинакова для обоих типов правой крышки.

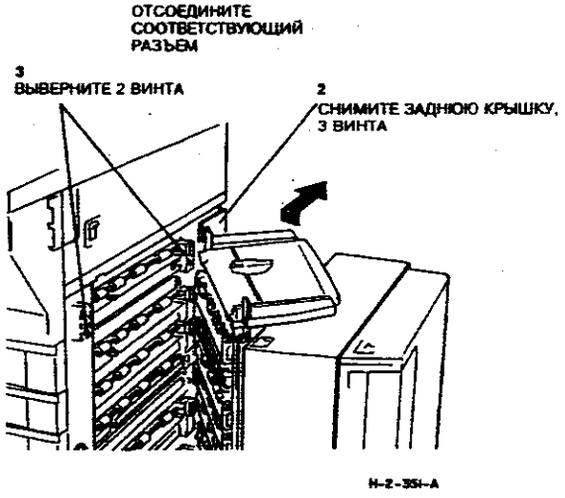


**Рисунок 1. Снятие узла податчика**

**Продолжение на странице 5-D10**

**Продолжение со страницы 5-D9**

**ЗАМЕНА**

1. Установка выполняется в порядке, обратном снятию.
2. (Рисунок 2) При установке узла податчика проверьте, правильно ли зажим установлен в раме.

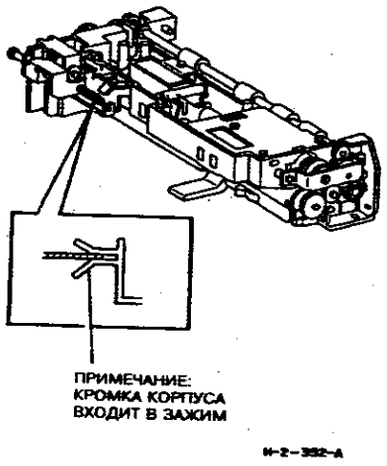


**Рисунок 2. Установка узла податчика**





# КСЕРОГРАФИЯ

**УКАЗАТЕЛЬ РАСПОЛОЖЕНИЯ ЭЛЕМЕНТОВ**


| НАЗВАНИЕ | СТР. |
|---|---|
| ВИД АППАРАТА СПЕРЕДИ | 6-A5 |
| ВИД АППАРАТА СЗАДИ | 6-A6 |
| РАСПОЛОЖЕНИЕ ЭЛЕМЕНТОВ, ОКРУЖАЮЩИХ КОПИ-КАРТРИДЖ | 6-A7 |
| ЭЛЕМЕНТЫ ПОДСИСТЕМ РЕГИСТРАЦИИ И КОРОТРОНОВ | 6-A8 |
| ЭЛЕМЕНТЫ КОПИ-КАРТРИДЖА | 6-A9 |


**УКАЗАТЕЛЬ ПОДСИСТЕМ**


| ОПИСАНИЕ | СТР. | СХЕМА | REP | ADJ |
|---|---|---|---|---|
| PWB УПРАВЛЕНИЯ ADC | 6-A5 | - | - | - |
| ДАТЧИК ADC | 6-A7 | - | 9.18 | - |
| ПЛАСТИНА С ПОДШИПНИКАМИ | 6-A7 | - | 9.7 | - |
| PWB НАПРЯЖЕНИЯ СМЕЩЕНИЯ (РАСПОЛОЖЕННАЯ ЗА PWB РАСПРЕДЕЛЕНИЯ ПИТАНИЯ) | 6-A6 | - | - | - |
| ЧЕРНЫЙ ПРОЯВИТЕЛЬ | 6-A7 | - | 9.8 | - |
| МУФТА ОТВОДА УЗЛА ЧЕРНО-БЕЛОГО ПРОЯВЛЕНИЯ | 6-A6 | - | 9.15 | - |
| СОЛЕНОИД ОТВОДА УЗЛА ЧЕРНО-БЕЛОГО ПРОЯВЛЕНИЯ | 6-A6 | - | 9.14 | - |
| УЗЕЛ ЧЕРНО-БЕЛОГО ПРОЯВЛЕНИЯ | 6-A7 | - | 9.7 | - |
| ДВИГАТЕЛЬ ПОДАЧИ ЧЕРНОГО ТОНЕРА | 6-A5 | - | 9.9 | - |

| ОПИСАНИЕ | СТР. | СХЕМА | REP | ADJ |
|---|---|---|---|---|
| НИЖНЯЯ КРОМКА | 6-A7 | - | 9.8 | 9.1 |
| СКОРОТРОН ЗАРЯДА | 6-A9 | - | 9.4 | - |
| ЭКРАН СКОРОТРОНА ЗАРЯДА | 6-A9 | - | 9.4 | - |
| ПРОВОЛОКА СКОРОТРОНА ЗАРЯДА | 6-A9 | - | 9.4 | - |
| ПРУЖИНА ПРОВОЛОКИ СКОРОТРОНА ЗАРЯДА | 6-A9 | - | 9.4 | - |
| ЦВЕТНОЙ ПРОЯВИТЕЛЬ | 6-A5 | - | 9.12 | - |
| УЗЕЛ ЦВЕТНОГО ПРОЯВЛЕНИЯ | 6-A5 | - | - | - |
| МУФТА ОТВОДА УЗЛА ЦВЕТНОГО ПРОЯВЛЕНИЯ | 6-A6 | - | 9.15 | - |
| ДАТЧИК ОТСУТСТВИЯ ЦВЕТНОГО ТОНЕРА | 6-A5 | - | 9.11 | - |
| СОЛЕНОИД ОТВОДА УЗЛА ЦВЕТНОГО ПРОЯВЛЕНИЯ | 6-A6 | - | 9.14 | - |
| ДВИГАТЕЛЬ ПОДАЧИ ЦВЕТНОГО ТОНЕРА | 6-A6 | - | 9.10 | - |
| КОПИ-КАРТРИДЖ | 6-A5 | - | 9.2 | - |
| РАЗЪЕМ И ПРЕДОХРАНИТЕЛЬ КОПИ-КАРТРИДЖА | 6-A9 | - | - | - |
| НАПРАВЛЯЮЩИЕ КОПИ-КАРТРИДЖА | 6-A5 | - | 9.2 | - |
| ПРОВОЛОКА КОРОТРОНА ОТДЕЛЕНИЯ | 6-A8 | - | 9.5 | - |
| ПЕРЕДНЯЯ КРЫШКА УЗЛА ПРОЯВЛЕНИЯ | 6-A7 | - | 9.7 | - |
| ДВИГАТЕЛЬ ПОДАЧИ ПРОЯВИТЕЛЯ | 6-A6 | - | 9.13 | - |
| ВЕНТИЛЯТОР ОТСОСА ВОЗДУХА ИЗ ЗОНЫ ПРОЯВЛЕНИЯ | 6-A6 | - | 9.16 | - |
| ЛАМПА СТИРАНИЯ | 6-A7 | - | 9.6 | - |
| БЛОК ПЕРЕДНЕГО ИЗОЛЯТОРА | 6-A9 | - | - | - |
| ПЕРЕДНЯЯ ПРУЖИНА | 6-A8 | - | 9.5 | - |
| ВЫСОКОВОЛЬТНЫЕ ПРОВОДНИКИ | 6-A6 | - | - | - |
| БЛОК ПИТАНИЯ ВЫСОКОГО НАПРЯЖЕНИЯ | 6-A6 | - | 9.1 | - |
| IOT PWB | 6-A6 | - | - | - |
| УЗЕЛ PWB IOT/LLM | 6-A6 | - | - | - |







| ОПИСАНИЕ | СТР. | СХЕМА | REP | ADJ |
|---|---|---|---|---|
| ЛИНЕЙКА ISIL | 6-A7 | - | 9.6 | 9.3, 9.4 |
| PWB УПРАВЛЕНИЯ ISIL | 6-A5 | - | - | - |
| АКТИВАТОР ФИКСАТОРА | 6-A5 | - | 9.12 | - |
| УЗЕЛ ФИКСАТОРА | 6-A5 | - | 9.12 | - |
| LLM PWB | 6-A6 | - | - | - |
| МАГНИТНЫЙ УПЛОТНИТЕЛЬ | 6-A7 | - | - | - |
| ФОТОРЕЦЕПТОР | 6-A9 | - | 9.2 | 9.1 |
| РАКЕЛЬ ФОТОРЕЦЕПТОРА | 6-A9 | - | - | 9.1 |
| PWB РАСПРЕДЕЛЕНИЯ ПИТАНИЯ | 6-A6 | - | - | - |
| ЛАМПА ПРЕДПЕРЕНОСА | 6-A7 | - | - | - |
| БЛОК ЗАДНЕГО ИЗОЛЯТОРА | 6-A8 | - | 9.5 | - |
| ЗАДНЯЯ ПРУЖИНА | 6-A8 | - | 9.5 | - |
| НАПРАВЛЯЮЩАЯ РЕГИСТРАЦИИ | 6-A8 | - | - | 9.7 |
| РУЧКА ОТВОДА | 6-A5 | - | 9.2 | - |
| ПЛАСТИНА ЗАТВОРА | 6-A5 | - | 9.9 | - |
| ПАЛЬЦЫ ОТДЕЛЕНИЯ | 6-A9 | - | 9.3 | 9.1 |
| ФИЛЬТР ВОЗДУХОВОДА | 6-A6 | - | 9.17 | 9.1 |
| РУКАВ ВОЗДУХОВОДА | 6-A6 | - | 9.16 | - |
| НИЖНЯЯ КРЫШКА КОРОБКИ ДЛЯ ТОНЕРА | 6-A5 | - | 9.7 | - |
| ДАТЧИК СОСТОЯНИЯ ТОНЕР-КАРТРИДЖА | 6-A5 | - | - | - |
| БУНКЕР ТОНЕРА | 6-A5 | - | - | - |
| РОЛИК СЛЕЖЕНИЯ | 6-A7 | - | 9.8 | - |
| КОРОТРОНЫ ПЕРЕНОСА И ОТДЕЛЕНИЯ | 6-A8 | - | 9.5 | 9.6 |
| ПРОВОЛОКА КОРОТРОНА ПЕРЕНОСА | 6-A8 | - | 9.5 | - |
| ФЛАЖОК ЗАПОЛНЕНИЯ БУНКЕРА ОТРАБОТАННОГО ТОНЕРА | 6-A9 | - | - | - |
| БУНКЕР ОТРАБОТАННОГО ТОНЕРА | 6-A9 | - | - | - |
| ДАТЧИК ОТРАБОТАННОГО ТОНЕРА | 6-A7 | - | - | - |
| КРОНШТЕЙН ДЛЯ КОЛЕСА | 6-A7 | - | 9.18 | - |

# РАСПОЛОЖЕНИЕ ЭЛЕМЕНТОВ





## ВИД АППАРАТА СПЕРЕДИ

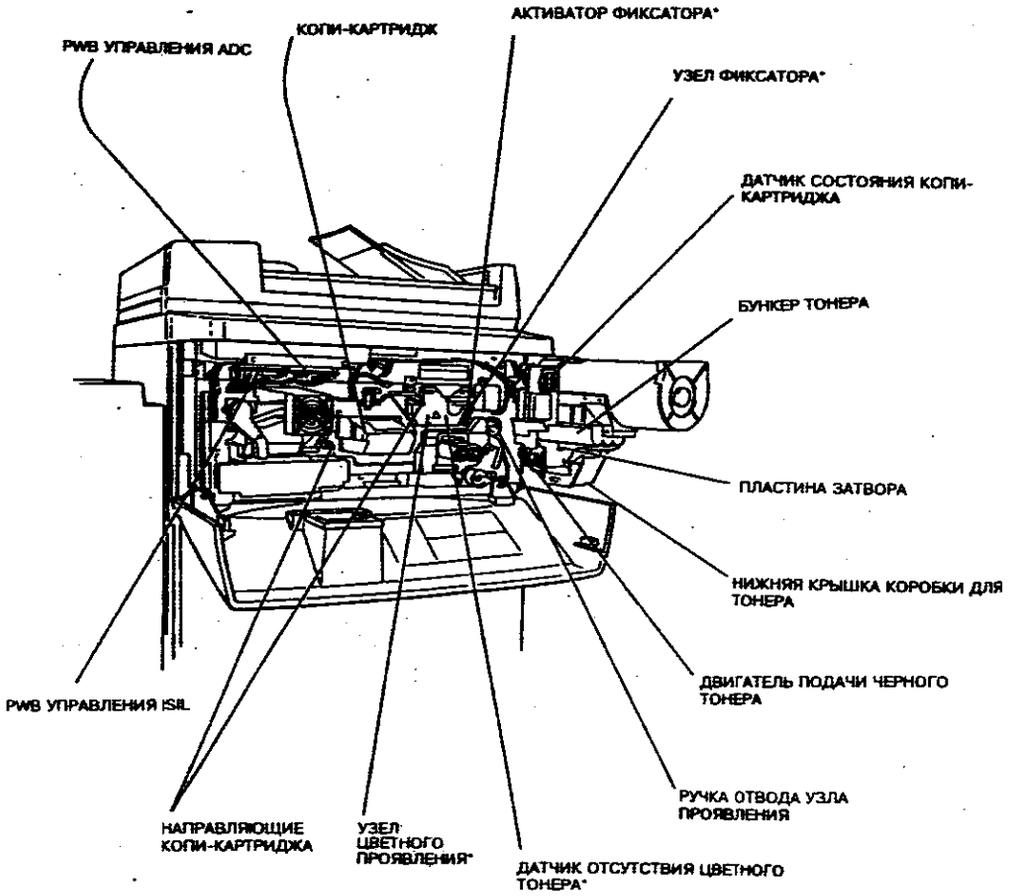


**Рисунок 1. Вид аппарата спереди**

## ВИД АППАРАТА СЗАДИ

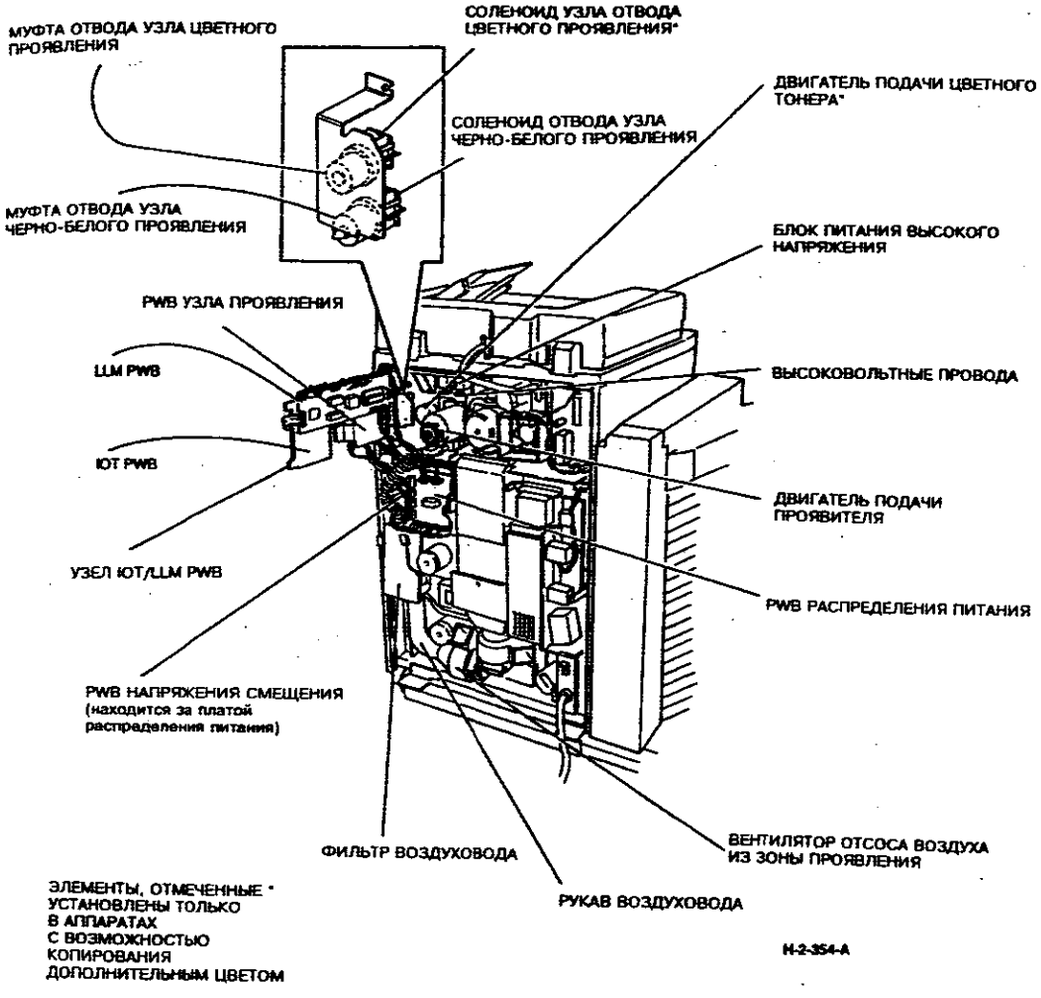


ЭЛЕМЕНТЫ, ОТМЕЧЕННЫЕ * УСТАНОВЛЕНЫ ТОЛЬКО В АППАРАТАХ С ВОЗМОЖНОСТЬЮ КОПИРОВАНИЯ ДОПОЛНИТЕЛЬНЫМ ЦВЕТОМ

**Рисунок 2. Вид аппарата сзади**





## РАСПОЛОЖЕНИЕ ЭЛЕМЕНТОВ,ОКРУЖАЮЩИХ КОПИ-КАРТРИДЖ

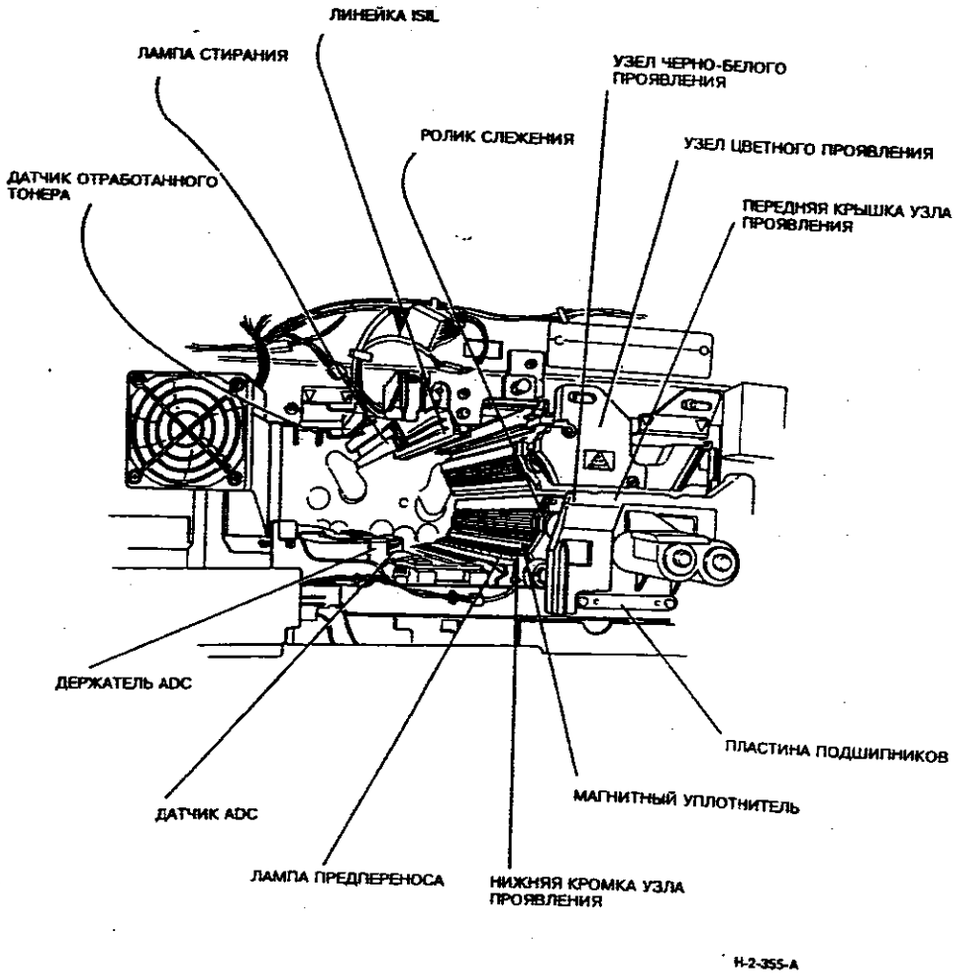


**Рисунок 3. Элементы, окружающие копи-картридж**

## ЭЛЕМЕНТЫ ПОДСИСТЕМ РЕГИСТРАЦИИ И КОРОТРОНОВ

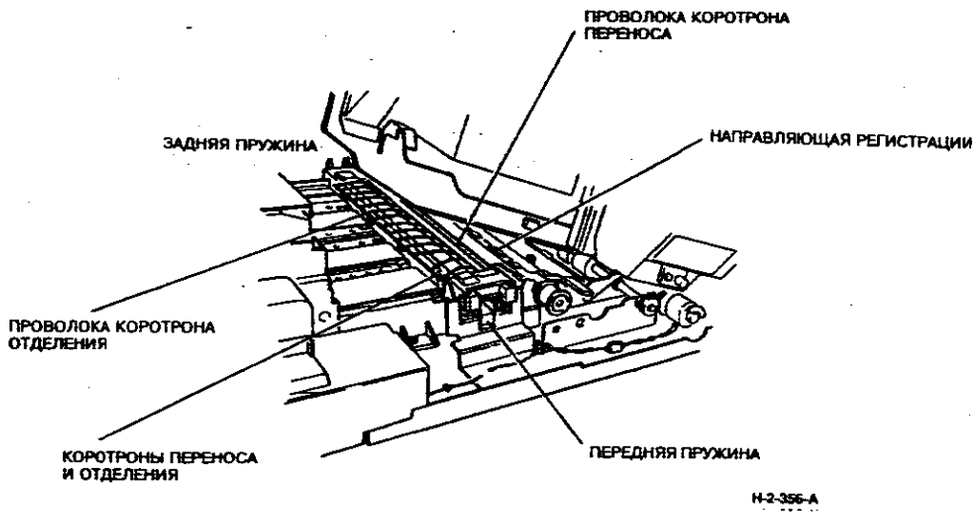


**Рисунок 4. Элементы подсистем регистрации и коротронов**





## ЭЛЕМЕНТЫ КОПИ-КАРТРИДЖА

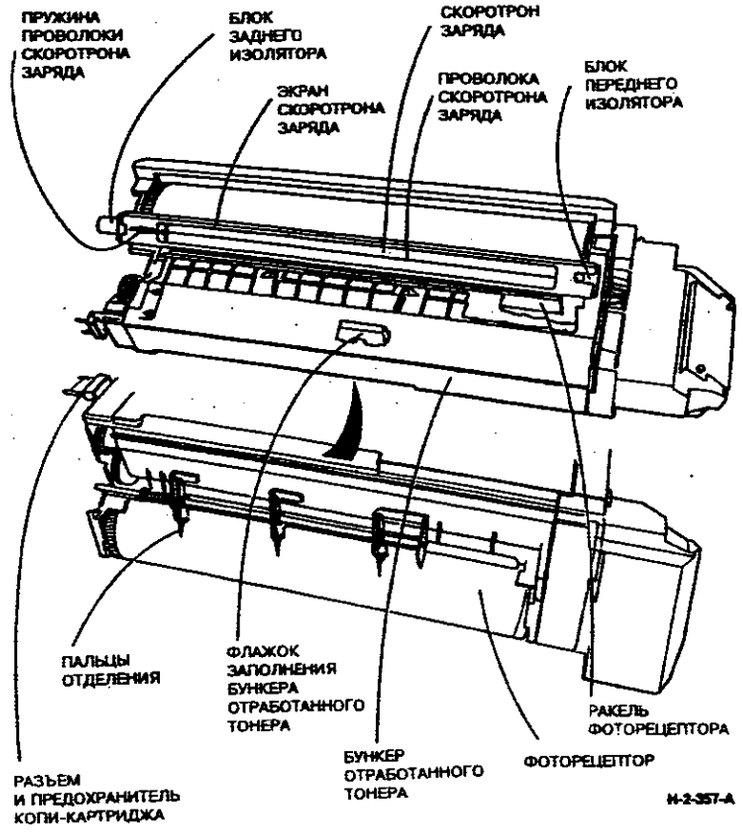


**Рисунок 5. Элементы копи-картриджа**

# РЕМОНТНЫЕ ПРОЦЕДУРЫ





## REP 9.1 БЛОК ПИТАНИЯ ВЫСОКОГО НАПРЯЖЕНИЯ

## ПЕРЕЧЕНЬ ЗАПАСНЫХ ЧАСТЕЙ PL 8.1

## СНЯТИЕ

**ПРЕДУПРЕЖДЕНИЕ**

**Отсоедините сетевой кабель.**

1. Снимите задние крышки.
2. Снимите DADF (REP 5.1) или крышку оригинала.
3. (Рисунок 1) Подготовьтесь к снятию узла верхней крышки.

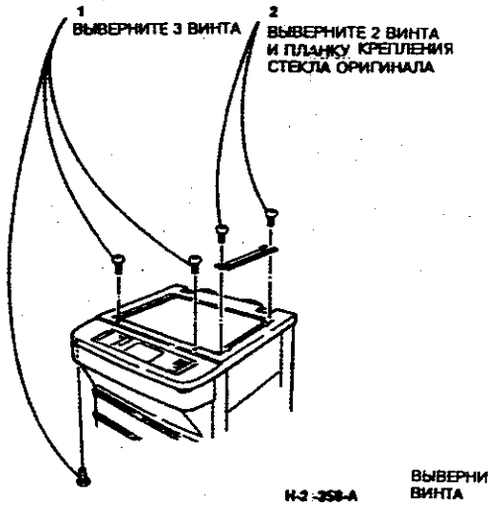


**Рисунок 1. Подготовка к снятию крышки**

4. Приподнимите заднюю сторону верхней крышки примерно на 150 мм и что-нибудь под нее подложите. (При выполнении этой процедуры снимать крышку полностью необязательно.)
5. Откройте узел плат IOT/LLM.
6. (Рисунок 2) Подготовьтесь к снятию блока питания высокого напряжения.

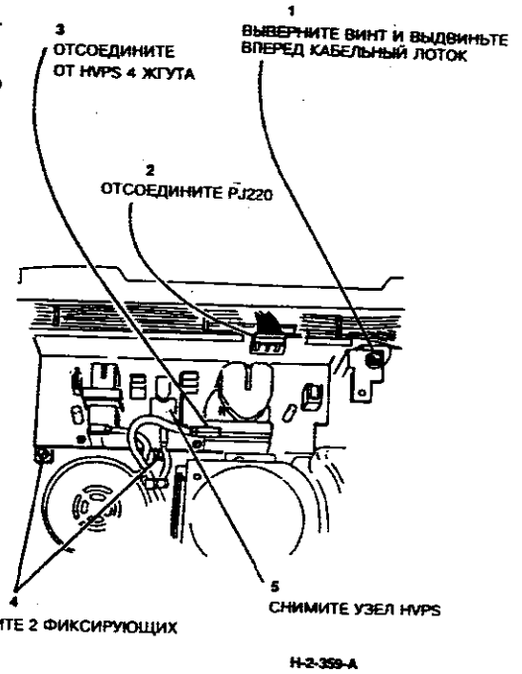


**Рисунок 2. Подготовка к снятию HVPS**

7. Снимите HVPS из пазов в корпусе аппарата, приподняв его вверх.

**Продолжение на странице 6-A12**

**Продолжение со страницы 6-A11**

**ЗАМЕНА**

1. (Рисунок 3) Установка выполняется в порядке, обратном снятию. Убедитесь, что крючки на корпусе HVPS входят в пазы на корпусе аппарата.

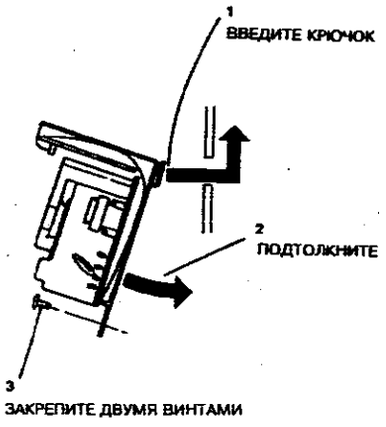


**Рисунок 3. Установка блока питания высокого напряжения**

*ПРИМЕЧАНИЕ: Следите за тем, чтобы между HVPS и корпусом аппарата не попадали провода.*





**REP 9.2 КОПИ-КАРТРИДЖ**

**ПЕРЕЧЕНЬ ЗАПАСНЫХ ЧАСТЕЙ**
**PL 6.3**

**СНЯТИЕ**

**ПРЕДУПРЕЖДЕНИЕ**

**Отсоедините сетевой кабель.**

1. Откройте переднюю крышку и процессор.
2. Отведите в сторону бункер с тонером.

**ВНИМАНИЕ**

*Если перед снятием копи-картриджа блоки проявления не отведены от фоторецептора, то ракель может необратимо повредить поверхность фоторецептора.*

3. (Рисунок 1) Для отвода узлов проявления от фоторецептора поверните желтую ручку против часовой стрелки примерно на один оборот.

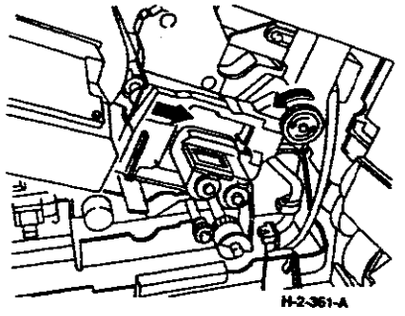


**Рисунок 1. Отвод узлов проявления**

**ВНИМАНИЕ**

*При снятии копи-ка; триджа будь осторожны и постарайтесь не заде поверхностью фоторецептора окруж ющие элементы аппарата. Просве вокруг копи-картриджа невелики.*

*Защитите фоторецептор от сильно света: сразу же после снятия поме тите его в черный пакет (находится крышкой лотка 1).*

*Никогда не поворачивайте фоторецеп тор против часовой стрелки.*

*Никогда не дотрагивайтесь до повер ности фоторецептора.*

4. (Рисунок 2) Снимите узел копи-кар триджа.

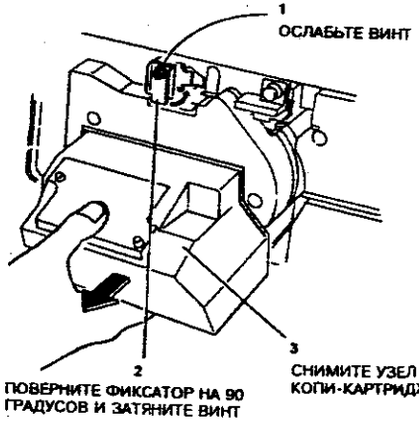


**Рисунок 2. Снятие копи-картриджа**

**Продолжение на странице 6-A14**

**Продолжение со страницы 6-A13**

**ЗАМЕНА**

1. Осторожно протрите датчик отработанного тонера мягкой тканью.
2. При установке нового копи-картриджа осторожно уберите упаковочный материал (при его наличии), находящийся между фоторецептором и пальцами отделения (рисунок 3).

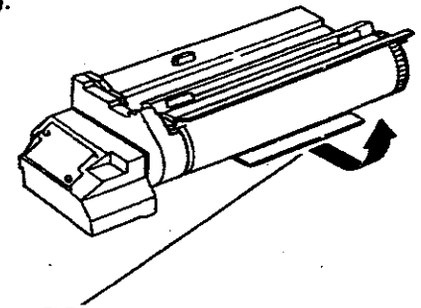


**Рисунок 3. Снятие упаковочного материала**

3. (Рисунок 4) Установите узел копи-картриджа, осторожно поместив его на направляющие.
4. Проверьте, что копи-картридж задвинут в аппарат до конца, установите фиксатор и затяните винт.
5. Закройте процессор, подсоедините сетевой кабель и включите аппарат.
6. Проверьте новый копи-картридж и убедитесь в том, что защитный чехол барабана не повредил его поверхность:
7. Положите тест-лист 82E2000 на стекло оригинала и выберите самый большой формат бумаги для копирования (например A3 или A4 при подаче длинной кромкой).
8. Выберите нормальную плотность копии, масштаб 100% и изготовьте 10 копий.
9. Осмотрите копии. При наличии заметных дефектов, запустите изготовление еще 100 копий и снова проверьте отпечатки. Если дефекты остаются, снимите этот копи-картридж и установите новый.
10. Выполните процедуру настройки качества копий CQ 1.3.

*ПРИМЕЧАНИЕ: Если установлен новый копи-картридж и замкнуты все блокировочные выключатели, показания счетчиков фоторецептора и емкости отработанного тонера, хранящиеся в NVM, автоматически сбрасываются в ноль. Если устанавливается снятый ранее картридж, счетчики обнуляться не будут.*

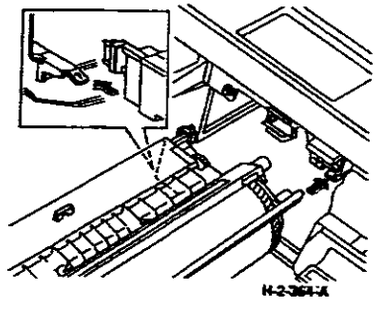


**Рисунок 4. Расположение копи-картриджа**





## REP 9.3 ПАЛЬЦЫ ОТДЕЛЕНИЯ ОТ ФОТОРЕЦЕПТОРА

В настоящее время замена пальцев отделения производится вместе с фоторецептором. В случае необходимости замените весь копи-картридж (PL 6.3).

## REP 9.4 СКОРОТРОН ЗАРЯДА

**ПЕРЕЧЕНЬ ЗАПАСНЫХ ЧАСТЕЙ**
**PL 6.3**

**СНЯТИЕ**

**ПРЕДУПРЕЖДЕНИЕ**

**Отсоедините сетевой кабель.**

**ВНИМАНИЕ**

*Не подвергайте фоторецептор облучению прямым солнечным светом и сведите к минимуму его освещение искусственным светом. По возможности работайте в условиях пониженного освещения.*

1. Снимите копи-картридж (REP 9.2).
2. Защитите фоторецептор от света, обернув его поверхность листом бумаги, край которой подсуньте под экран скоротрона.
3. (Рисунок 1) Снимите узел экрана скоротрона.

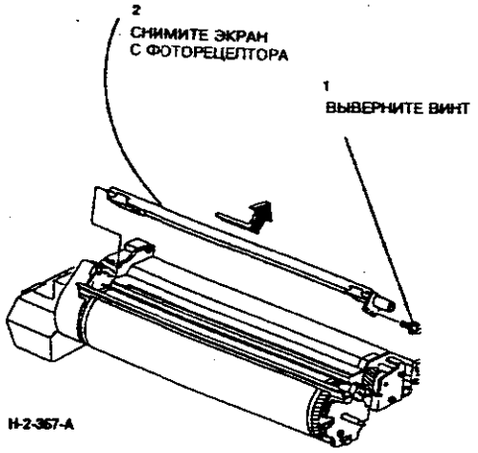


**Рисунок 1. Снятие узла экрана скоротрона**

4. (Рисунок 4) Снимите проволоку скоротрона.

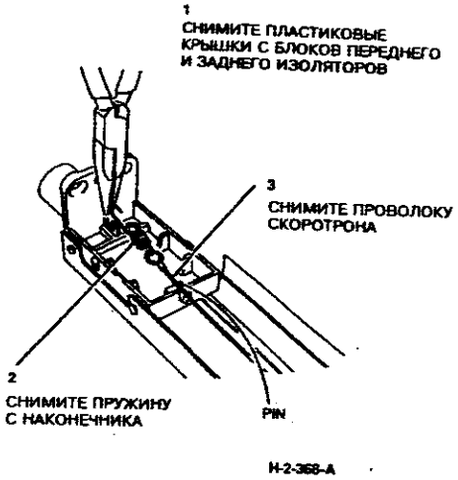


**Рисунок 2. Снятие проволоки скоротрона**

**ЗАМЕНА**

1. Установка выполняется в порядке, обратном снятию.

**ВНИМАНИЕ**

*Для очистки скоротрона используйте только специальный очиститель. Не пользуйтесь тканью, так как проволока может лопнуть.*

Не затягивайте самонарезной винт крепления узла скоротрона слишком туго.

2. При установке проволоки скоротрона проверьте, что она находится с соответствующей стороны штифта.





## REP 9.5 КОРОТРОНЫ ПЕРЕНОСА И ОТДЕЛЕНИЯ

**ПЕРЕЧЕНЬ ЗАПАСНЫХ ЧАСТЕЙ**
**PL 6.2**

**СНЯТИЕ**

**ПРЕДУПРЕЖДЕНИЕ**

**Отсоедините сетевой кабель.**

1. Снимите копи-картридж (REP 9.2) во избежание повреждений при выполнении описанных ниже операций.
2. (Рисунок 1) Снимите узел коротронов переноса и отделения.

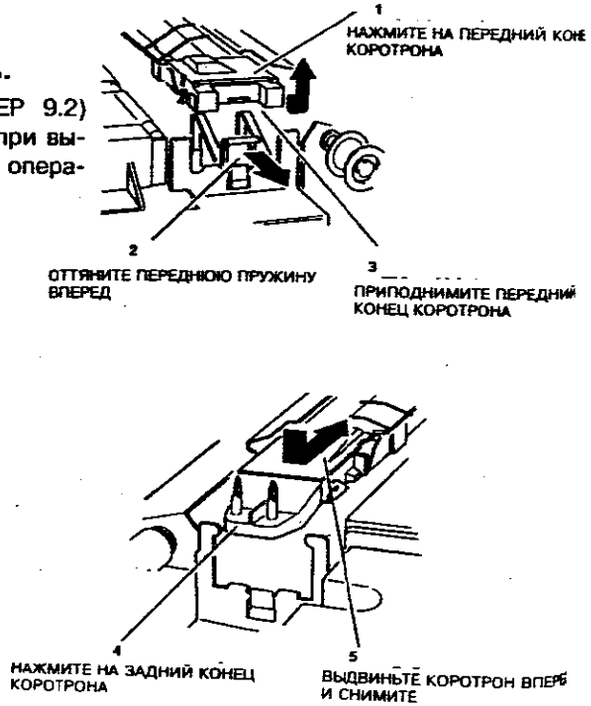


**Рисунок 1. Снятие коротронов переноса и отделения**

**Продолжение на странице 6-B4**

**Продолжение со страницы 6-B3**

3. (Рисунок 2) Снимите проволоку коротрона в установленном порядке.

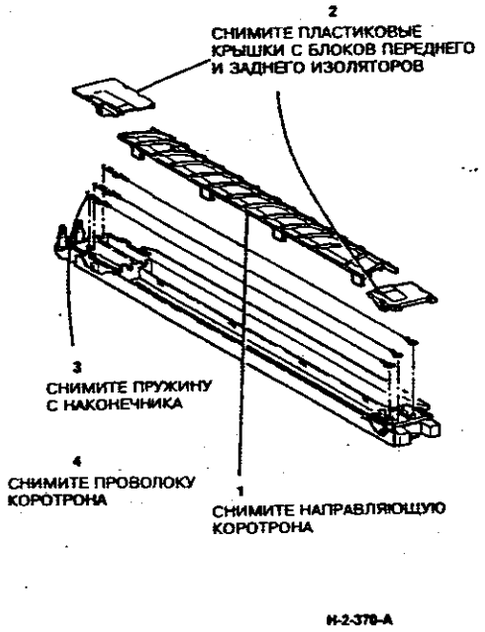


**Рисунок 2. Снятие проволоки коротрона**

## ЗАМЕНА

### ВНИМАНИЕ

*Будьте осторожны при работе с передней и задней пружинами коротронов (рисунок 1): их легко деформировать. Для того чтобы узел коротронов надежно держался на своем месте, возможно потребуется подогнуть переднюю пружину.*

1. Установка выполняется в порядке, обратном снятию.

*ПРИМЕЧАНИЕ: Проверьте, что проволока коротрона находится с соответствующей стороны штифта (см. рисунок 2 REP 9.4).*





## REP 9.6 ЛАМПЫ СТИРАНИЯ МЕЖДУ ИЗОБРАЖЕНИЯ И ПО КРОМКЕ (ISIL)

## ПЕРЕЧЕНЬ ЗАПАСНЫХ ЧАСТЕЙ

PL 6.1

## СНЯТИЕ

### ПРЕДУПРЕЖДЕНИЕ

**Отсоедините сетевой кабель.**

1. Снимите копи-картридж (REP 9.2).
2. (Рисунок 1) Отсоедините разъемы PJ82 и PJ139.

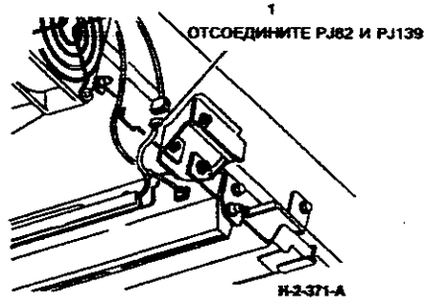


**Рисунок 1. Отсоединение разъемов PJ82 и PJ139**

3. (Рисунок 2) Выверните два винта, придерживая узел ISIL, чтобы он не упал. Обратите внимание на то, что эти винты имеют разную длину и невзаимозаменяемы.

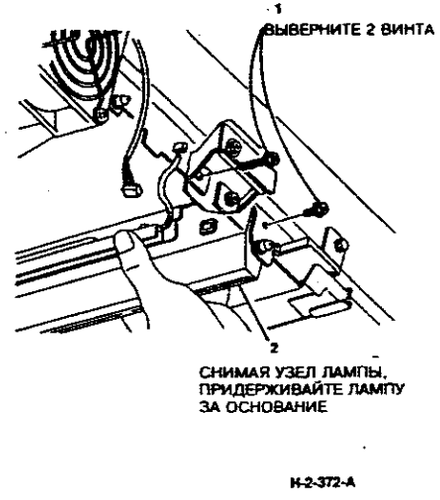


**Рисунок 2. Снятие узла ISIL**

**Продолжение на странице 6-B6**

Продолжение со страницы 6-B5

4. (Рисунок 3) Отверните две гайки крепления планки и снимите лампы ISIL.

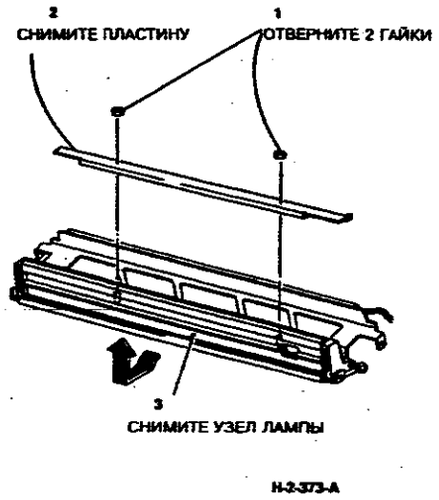


**Рисунок 3. Снятие ламп ISIL**

## ЗАМЕНА

1. Установка выполняется в порядке, обратном снятию, с учетом следующих указаний:
   a. (Рисунок 4) Закрепите узел ламп ISIL в желобке установочной пластины.

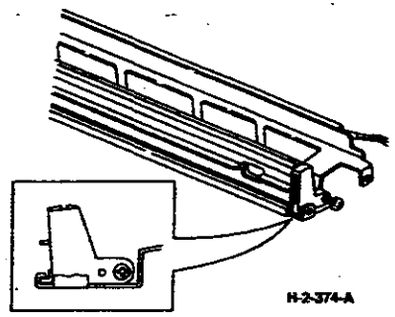


**Рисунок 4. Установка ламп ISIL**

   a. (Рисунок 5) Плотно вставьте наконечник узла ламп в соответствующее гнездо корпуса аппарата.

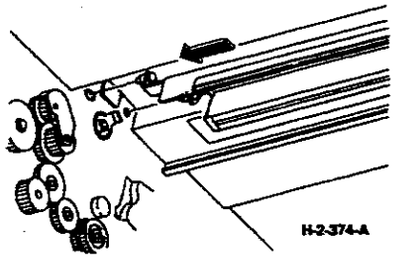


**Рисунок 5. Расположение ламп ISIL**

2. Отрегулируйте узел ISIL (ADJ 9.3, ADJ 9.4, ADJ 9.5).





## REP 9.7 УЗЕЛ ЧЕРНО-БЕЛОГО ПРОЯВЛЕНИЯ

**ПЕРЕЧЕНЬ ЗАПАСНЫХ ЧАСТЕЙ PL 5.2**

**СНЯТИЕ**

**ПРЕДУПРЕЖДЕНИЕ**

**Отсоедините сетевой кабель.**

**ВНИМАНИЕ**

*При снятии и установке узла черно-белого проявления держите процессор аппарата открытым.*

1. Откройте переднюю крышку и процессор.
2. Снимите копи-картридж, REP 9.2, и положите его в черный пакет.
3. Откройте узел коробки для тонера.
4. (Рисунок 1) Вращением желтой ручки отведите узел проявления.




**Рисунок 1. Отвод узла проявления**

1. (Рисунок 2) Снимите переднюю крышку узла проявления.




**Рисунок 2. Снятие передней крышки узла проявления**

Продолжение на странице 6-B8

**Продолжение со страницы 6-B7**

6. (Рисунок 3) Снимите узел черно-белого проявления.

**ВНИМАНИЕ**

*Поверхности узла, за которые можно свободно браться руками, показаны на рисунке 3 заштрихованными.*

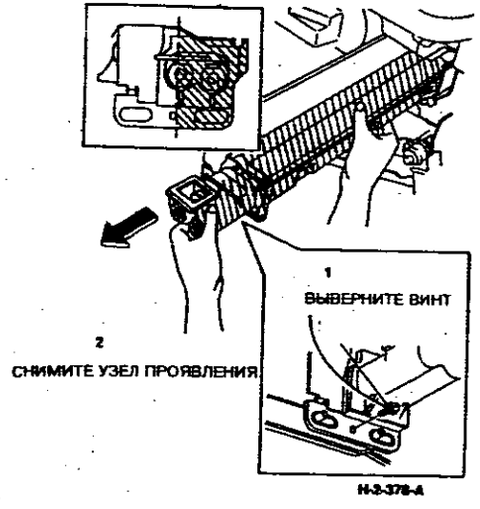


**Рисунок 3. Снятие узла черно-белого проявления**

**ЗАМЕНА**

1. Установка выполняется в порядке, обратном снятию, с учетом следующих указаний:

   a. (Рисунок 4) Поставьте узел черно-белого проявления на край предназначенной для него полости и задвиньте его в аппарат. Проверьте, что рукава воздуховодов и зубчатые шайбы с нижней стороны узла проявления не зажаты между узлом проявления и корпусом аппарата.

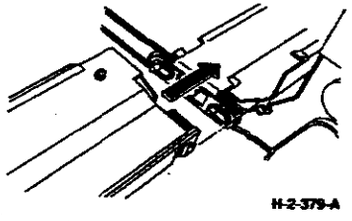


**Рисунок 4. Установка блока черно-белого проявления**

   b. (Рисунок 5) Посадите отверстия узла проявления на два посадочных штифтов.




**Рисунок 5. Положение посадочных штифтов**





**REP 9.8 ЧЕРНЫЙ ПРОЯВИТЕЛЬ**

**ПЕРЕЧНИ ЗАПАСНЫХ ЧАСТЕЙ**
**PL 5.2, 5.7**

**СНЯТИЕ**

1. Новый проявитель поставляется в наборе, включающем:

   черный проявитель

   пакет для смены проявителя

   зажим для пакета

   3 самоклеящиеся ленты для заклеивания оборотной тары для проявителя.

**ПРЕДУПРЕЖДЕНИЕ**

**Отсоедините сетевой кабель.**

2. Постелите на пол тряпку.
3. Откройте переднюю крышку и поднимите верхнюю часть процессора.
4. Откройте узел бункера для тонера.

**ВНИМАНИЕ**

*Проверьте, что рядом с валиком проявителя нет металлических предметов.*

5. Снимите узел черно-белого проявления и положите его на подстилку (REP 9.7).
6. (Рисунок 1) Снимите верхнюю крышку узла проявления.

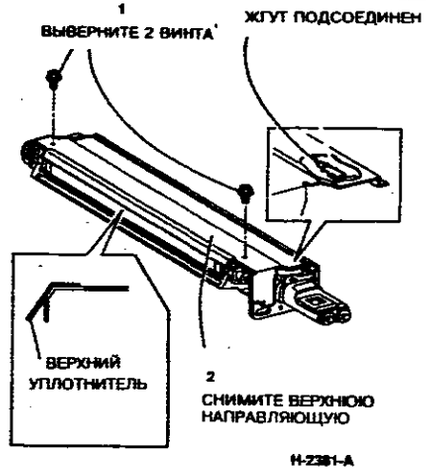


**Рисунок 1. Снятие верхней крышки**

*ПРИМЕЧАНИЕ: На верхней крышке установлен верхний уплотнитель. Чтобы его не повредить, обращайтесь осторожно с узлом проявления.*

5. (Рисунок 2) Отсоедините провод от верхней крышки.

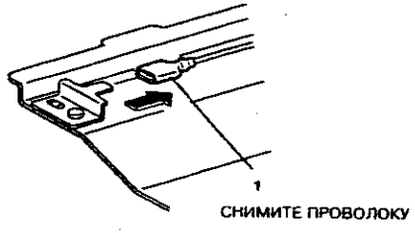


**Рисунок 2. Отсоединение провода**

**Продолжение на странице 6-B10**

**Продолжение со страницы 6-B9**

8. (Рисунок 3) Поместите узел проявления целиком в пакет для замены проявителя так, чтобы шестерни находились у его открытого конца.

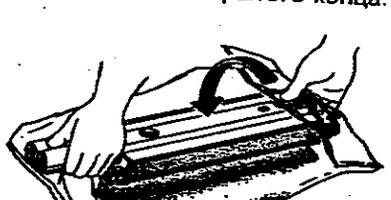

H-3-383-A

**Рисунок 3. Удаление проявителя**

9. (Рисунок 3) Держа узел проявления в пакете, высыпьте проявитель, поворачивая узел проявления сверху вниз и наоборот и вращая так, чтобы сторона с магнитным валиком была внизу.

*ПРИМЕЧАНИЕ: Соблюдайте осторожность и не испачкайте проявителем шестерни и другие элементы.*

10. (Рисунок 4) Для освобождения узла от проявителя поворачивайте заднюю шестерню в указанном на рисунке направлении.

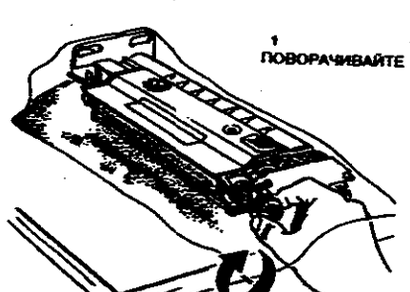


**Рисунок 4. Удаление проявителя**

**ОЧИСТКА**

1. Осторожно достаньте узел проявления из пакета.
2. Почистите загрязненные элементы узла проявления, после чего проверьте плавность вращения движущихся деталей.

**ЗАМЕНА**

1. (Рисунок 5) Засыпьте в узел проявления новый проявитель. Распределите его равномерно по всему корпусу, поворачивая заднюю шестерню.




**Рисунок 5. Заполнение нового проявителя**

**Продолжение на странице 6-B11**





**Продолжение со страницы 6-B10**

2. Установка узла проявления выполняется в порядке, обратном снятию. Перед установкой проверьте выполнение следующих условий:

a. (Рисунок 6) Проверьте, не загрязнены ли проявителем передняя и задняя поверхности ролика слежения. Имеющиеся загрязнения удалите, поскольку они могут помешать правильной посадке узла в полости барабана.

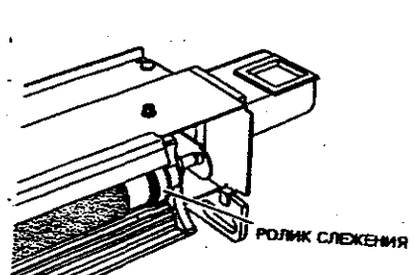


**Рисунок 6. Проверка ролика слежения**

b. (Рисунок 7) Проверьте, не загрязнен ли магнитный уплотнитель проявителем. В случае необходимости почистите магнитный уплотнитель.

3. Для очистки системы от остатков случайно высыпавшегося тонера/проявителя изготовьте 50 - 100 копий.

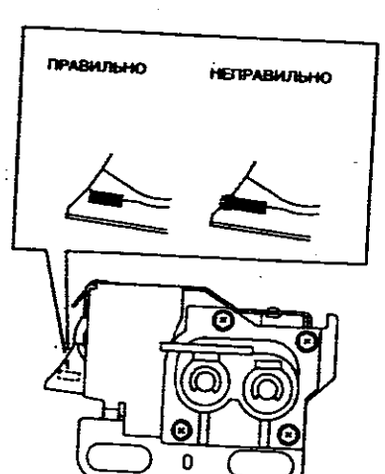


**Рисунок 7. Проверьте магнитный уплотнитель**

4. Проверьте соответствие качества копий установленным требованиям. В случае необходимости выполните регулировку качества копирования CQ 1.3.
5. Возврат использованного проявителя:

Аккуратно сложите пакет с отработанным проявителем и закройте его красной скрепкой.

Положите пакет в упаковку, в которой поставлялся новый проявитель, и заклейте ее тремя полосами липкой ленты.

Верните отработанный проявитель в местное отделение компании для его утилизации.

## REP 9.9 ДВИГАТЕЛЬ ПОДАЧИ ЧЕРНОГО ТОНЕРА (MOT09-040)

**ПЕРЕЧЕНЬ ЗАПАСНЫХ ЧАСТЕЙ**
**PL 5.5**

**СНЯТИЕ**

**ВНИМАНИЕ**

*Перед снятием по какой-либо причине тонер-картриджа проверьте, что питание аппарата выключено. Если вы снимаете тонер-картридж, когда аппарат включен, аппарат определит, что устанавливается новый картридж, и датчик отсутствия тонера будет отключен до тех пор, пока двигатель подачи тонера не проработает 500 секунд.*

1. Выключите аппарат.
2. Откройте переднюю крышку и поднимите верхнюю часть процессора.
3. (Рисунок 1) Снимите переднюю крышку.
4. Отведите узел бункера тонера.
5. (Рисунок 2) Подготовьтесь к снятию нижней крышки коробки для тонера.

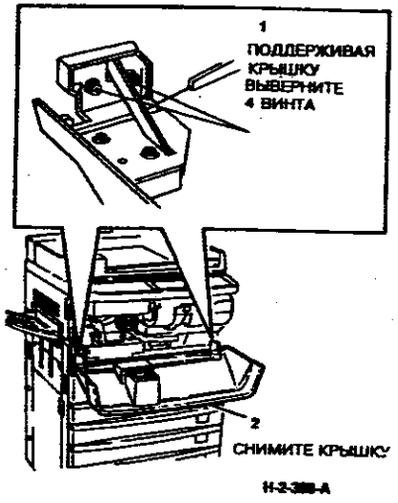


**Рисунок 1. Снятие передней крышки**

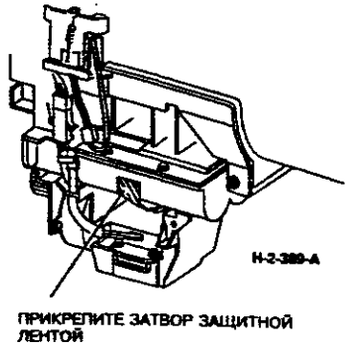


**Рисунок 2. Подготовка к снятию крышки коробки для тонера**

**Продолжение на странице 6-B13**





**Продолжение со страницы 6-B12**

6. (Рисунок 3) Снимите нижнюю крышку коробки для тонера.

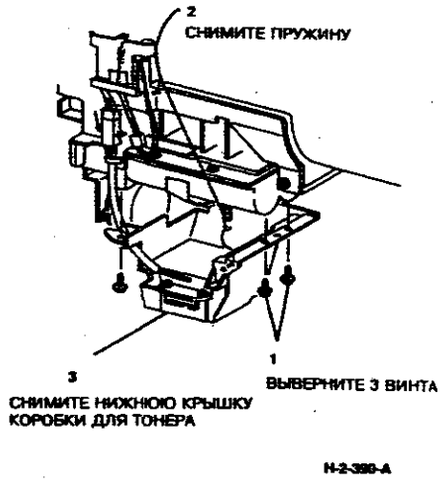


**Рисунок 3. Снятие нижней крышки коробки для тонера**

7. (Рисунок 4) Снимите двигатель подачи тонера.

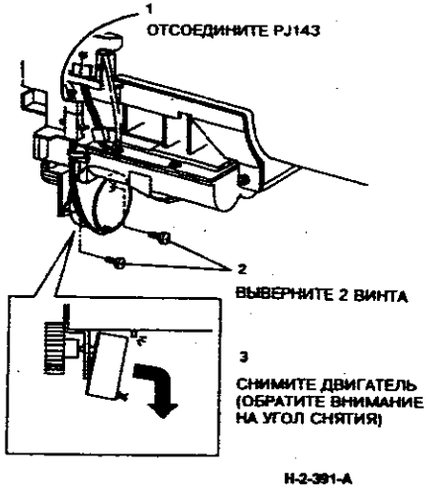


**Рисунок 4. Снятие двигателя подачи тонера**

**ЗАМЕНА**

1. Установка выполняется в порядке, обратном снятию. Перед окончательным затягиванием четырех передних винтов крепления крышки проверьте правильность ее положения.

## REP 9.10 ДВИГАТЕЛЬ ПОДАЧИ ЦВЕТНОГО ТОНЕРА

### ПЕРЕЧЕНЬ ЗАПАСНЫХ ЧАСТЕЙ
PL 5.3

### СНЯТИЕ

**ПРЕДУПРЕЖДЕНИЕ**

**Отсоедините сетевой кабель.**

1. Снимите задние крышки.
2. Откиньте узел плат ЮТ/ЦМ.
3. (Рисунок 1) Снимите двигатель подачи цветного тонера.

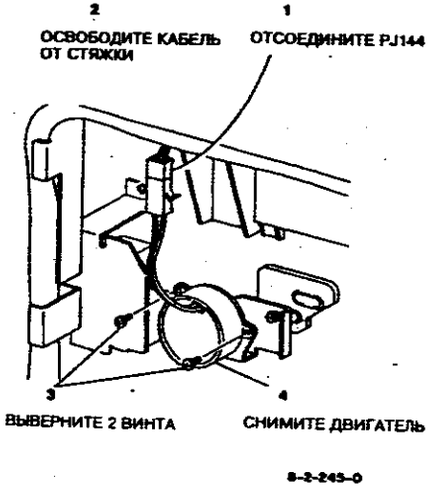


**Рисунок 1. Снятие двигателя подачи цветного тонера**

### ЗАМЕНА

1. Установка выполняется в порядке, обратном снятию.





## REP 9.11 ДАТЧИК ОТСУТСТВИЯ ЦВЕТНОГО ТОНЕРА (Q09-320)

### ПЕРЕЧЕНЬ ЗАПАСНЫХ ЧАСТЕЙ
PL 5.4

### СНЯТИЕ

1. Откройте переднюю крышку и поднимите верхнюю часть процессора.

**ВНИМАНИЕ**

*Проверьте, что рядом с роликом проявителя нет металлических предметов.*

2. Снимите с аппарата узел цветного проявления и положите его на расстеленную ткань.
3. (Рисунок 1) Снимите узел фиксатора.

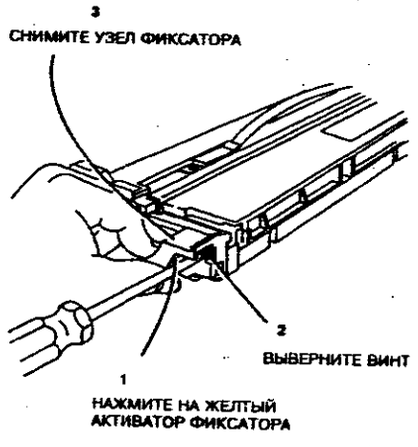


**Рисунок 1. Снятие узла фиксатора**

4. (Рисунок 2) Снимите датчик отсутствия тонера.

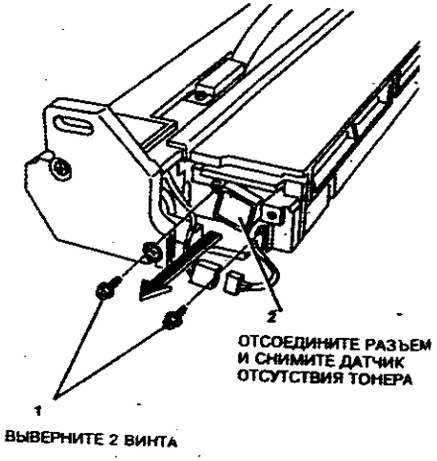


**Рисунок 2. Снятие датчика отсутствия тонера**

### ЗАМЕНА

1. Установка выполняется в порядке, обратном снятию.

## REP 9.12 ЦВЕТНОЙ ПРОЯВИТЕЛЬ

### ПЕРЕЧНИ ЗАПАСНЫХ ЧАСТЕЙ

PL 5.4, 5.7

### СНЯТИЕ

1. Новый проявитель поставляется в наборе, включающем:

   черный проявитель

   пакет для смены проявителя

   зажим для пакета

   3 самоклеящиеся ленты для заклеивания возвратной тары проявителя.

**ПРЕДУПРЕЖДЕНИЕ**

**Отсоедините сетевой кабель.**

2. Постелите на пол тряпку.
3. Откройте переднюю крышку и поднимите верхнюю часть процессора.

**ВНИМАНИЕ**

*Следите за тем, чтобы рядом с валиком проявителя не было металлических предметов.*

4. Снимите узел цветного проявления и положите его на подстилку.
5. (Рисунок 1) Снимите переднюю крышку узла проявления.

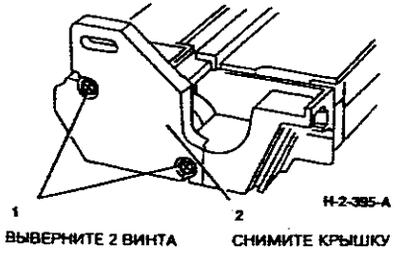


**Рисунок 1. Снятие передней крышки**

6. (Рисунок 2) Поместите открытый конец узла проявления в пакет для замены проявителя и высыпьте проявитель в пакет, поворачивая заднюю шестерню в показанном на рисунке направлении.

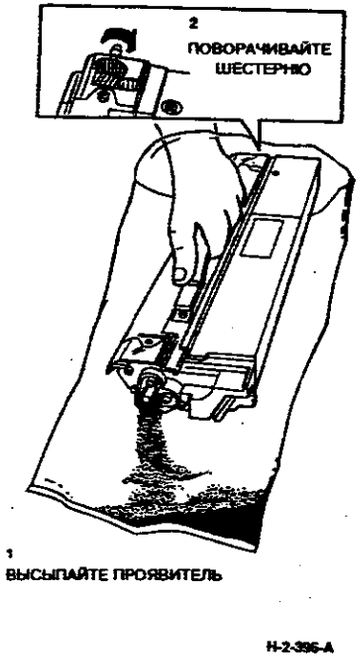


**Рисунок 2. Удаление проявителя**

### ОЧИСТКА

*ПРИМЕЧАНИЕ: Соблюдайте осторожность и не испачкайте проявителем шестерни и другие элементы.*

1. Осторожно достаньте узел проявления из пакета.

**Продолжение на странице 6-C3**





**Продолжение со страницы 6-C2**

2. Проверьте, что находившиеся в пакете конец шнека и подшипник не загрязнились тонером. При необходимости почистите их.

### ЗАМЕНА

1. (Рисунок 3) Установите крышку.

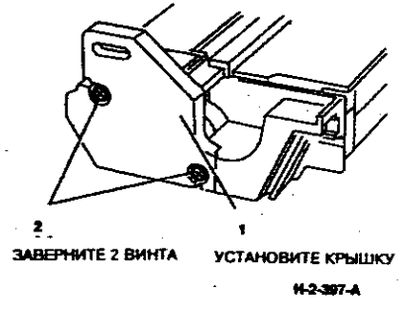


**Рисунок 3. Установка крышки**

**ВНИМАНИЕ**

*Соблюдайте осторожность и не нажимайте на подравнивающую планку (рисунок 5), так как она может искривиться, и не ослабляйте винтов ее крепления. Положение подравнивающей планки имеет большое значение для обеспечения качества копирования.*

2. (Рисунок 4) Снимите верхнюю крышку.

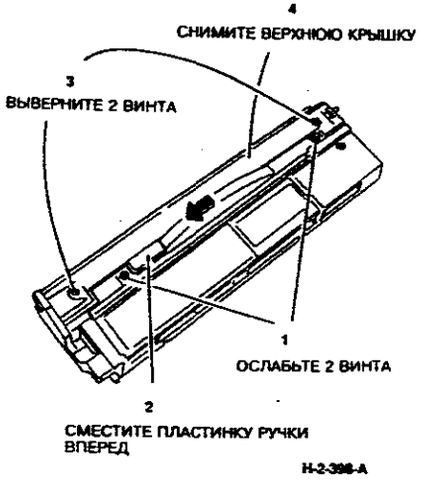


**Рисунок 4. Снятие крышки**

**Продолжение на странице 6-C4**

**Продолжение со страницы 6-C3**

3. (Рисунок 5) Засыпьте новый проявитель в узел проявления. Распределите проявитель равномерно по всему объему, поворачивая заднюю шестерню.

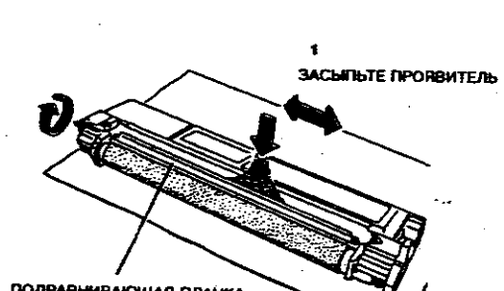


**Рисунок 5. Заполнение нового проявителя**

4. Установите верхнюю крышку, затяните все винты и установите узел цветного проявления в аппарат.
5. Для очистки системы от остатков случайно высыпавшегося тонера/проявителя изготовьте 50 - 100 копий.
6. Проверьте соответствие качества копий установленным требованиям. В случае необходимости выполните регулировку качества копирования CQ 1.3.
7. Возврат использованного проявителя:

   Аккуратно сложите пакет с отработанным проявителем и закройте его красной скрепкой.

   Положите пакет в упаковку, в которой поставлялся новый проявитель и заклейте ее тремя полосами липкой ленты.

   Верните отработанный проявитель в местное отделение компании для его утилизации.





## REP 9.13 ДВИГАТЕЛЬ ПОДАЧИ ПРОЯВИТЕЛЯ

**ПЕРЕЧЕНЬ ЗАПАСНЫХ ЧАСТЕЙ**

**PL 1.2**

**СНЯТИЕ**

**ПРЕДУПРЕЖДЕНИЕ**

**Отсоедините сетевой кабель.**

1. Снимите задние крышки.
2. Откиньте узел плат ЮТ/ЦМ.
3. (Рисунок 1) Снимите двигатель подачи проявителя.

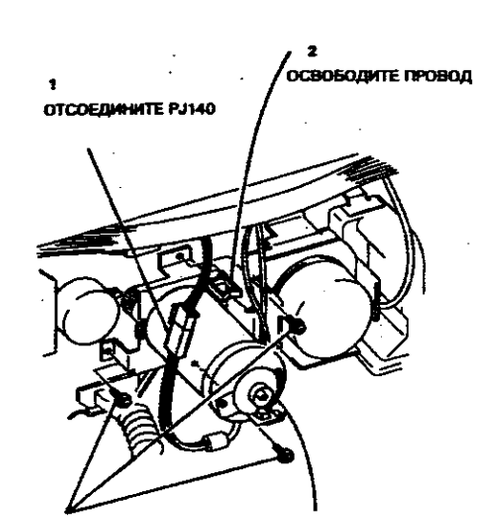


**Рисунок 1. Снятие двигателя подачи проявителя**

**ЗАМЕНА**

1. Установка выполняется в порядке, обратном снятию.

## REP 9.14 СОЛЕНОИДЫ ОТВОДА (SOL09-015)

### ПЕРЕЧЕНЬ ЗАПАСНЫХ ЧАСТЕЙ
PL 5.3

### СНЯТИЕ

**ПРЕДУПРЕЖДЕНИЕ**

**Отсоедините сетевой кабель.**

1. Откройте переднюю крышку и поднимите верхнюю часть процессора.
2. Снимите заднюю верхнюю крышку.
3. Откиньте узел плат IOT/LLM.
4. (Рисунок 1) Снимите узел соленоидов отвода узлов проявления.

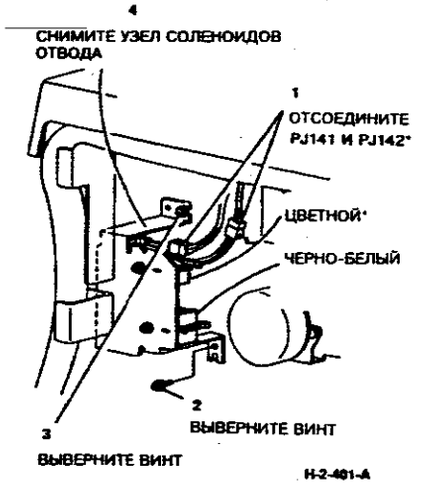


**Рисунок 1. Снятие соленоида отвода**

Кабельные разъемы соленоида PJ141 и PJ142 не маркированы, а провода, подходящие к ним, одного цвета, поэтому **перед отсоединением разъемов отметьте их положение.**

5. Снимите из узла соленоид отвода блока черно-белого или цветного проявления.

### ЗАМЕНА

1. Установка выполняется в порядке, обратном снятию, с учетом следующих указаний:

   (Рисунок 1) При установке узла соленоидов отвода совместите вырез в узле с выпуклым участком на корпусе аппарата.

   Проследите за тем, чтобы узел соленоидов не зажимал провода.





## REP 9.15 МУФТА ОТВОДА УЗЛА ПРОЯВЛЕНИЯ

### ПЕРЕЧЕНЬ ЗАПАСНЫХ ЧАСТЕЙ
PL 5.1/5.3

### СНЯТИЕ

**ПРЕДУПРЕЖДЕНИЕ**

**Отсоедините сетевой кабель.**

1. Снимите задние крышки и правую верхнюю крышку.
2. Откиньте узел плат IOT/LLM.
3. Снимите узел соленоидов отвода (REP 9.14).
4. (Рисунок 1) Для снятия муфты отвода узла цветного проявления необходимо отодвинуть кронштейн задней верхней панели в сторону.

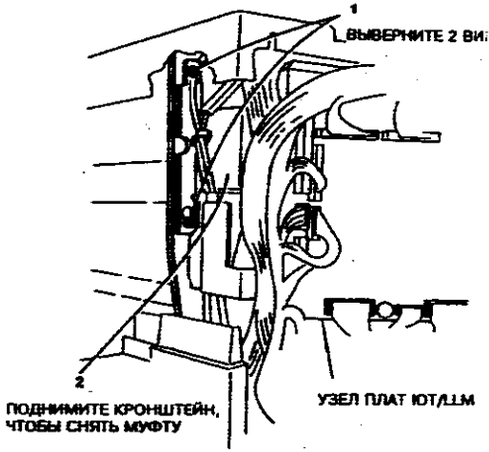


**Рисунок 1. Освобождение кронштейна**

5. (Рисунок 2) Снимите муфту отвода узла проявления.

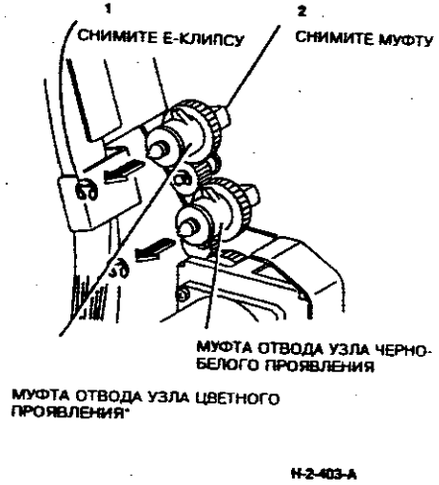


**Рисунок 2. Снятие муфты отвода узла проявления**

### ЗАМЕНА

1. Установка выполняется в порядке, обратном снятию.

## REP 9.16 ВЕНТИЛЯТОР ОТСОСА ВОЗДУХА ИЗ ЗОНЫ ПРОЯВЛЕНИЯ (MOT09-032)

**ПЕРЕЧЕНЬ ЗАПАСНЫХ ЧАСТЕЙ**
**PL 5.6**

**СНЯТИЕ**

**ПРЕДУПРЕЖДЕНИЕ**

**Отсоедините сетевой кабель.**

1. Снимите задние крышки.
2. (Рисунок 1) Снимите вентилятор отсоса воздуха из зоны проявления.

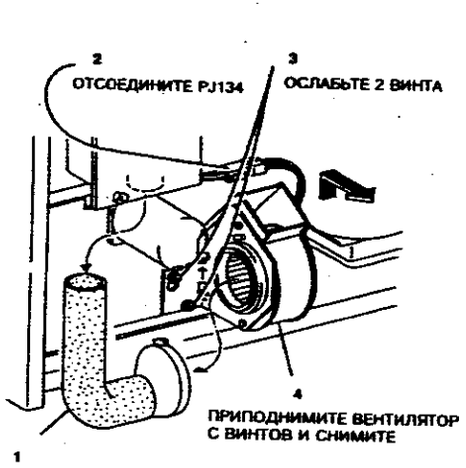


**Рисунок 1. Снятие вентилятора**

**ЗАМЕНА**

1. Установка выполняется в порядке, обратном снятию.





## REP 9.17 ФИЛЬТР ВОЗДУХОВОДА

**ПЕРЕЧЕНЬ ЗАПАСНЫХ ЧАСТЕЙ**
**PL 5.6**

**СНЯТИЕ**

**ПРЕДУПРЕЖДЕНИЕ**

**Отсоедините сетевой кабель.**

1. Снимите задние крышки.
2. (Рисунок 1) Снимите фильтр воздуховода.

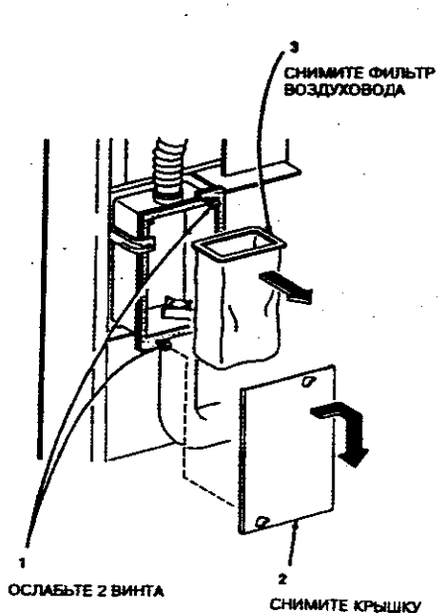


**Рисунок 1. Снятие фильтра воздуховода**

**ЗАМЕНА**

1. Установка выполняется в порядке, обратном снятию.
2. (Рисунок 2) Установите фильтр, совместив верхнюю кромку с пазами, как показано на рисунке.

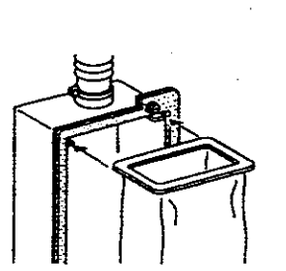


**Рисунок 2. Установка фильтра**

**REP 9.18 ДАТЧИК ADC (Q09-360)**

**ПЕРЕЧЕНЬ ЗАПАСНЫХ ЧАСТЕЙ**
**PL 6.1**

**СНЯТИЕ**

**ПРЕДУПРЕЖДЕНИЕ**

**Отсоедините сетевой кабель.**

1. Снимите копи-картридж (REP 9.2).
2. (Рисунок 1) Снимите держатель датчика ADC.

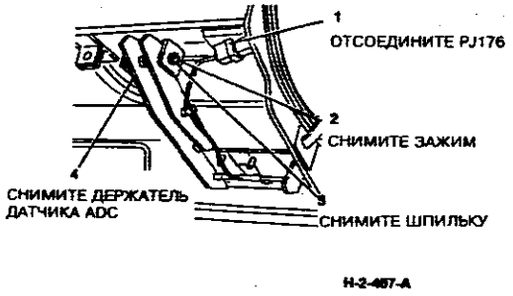


**Рисунок 1. Снятие держателя датчика ADC**

**ВНИМАНИЕ**

*Датчик ADC подключен с помощью двойного разъема. Не снимайте этот двойной разъем и не ослабляйте два винта, указанные на рисунке.*

3. (Рисунок 3) Снимите датчик ADC.

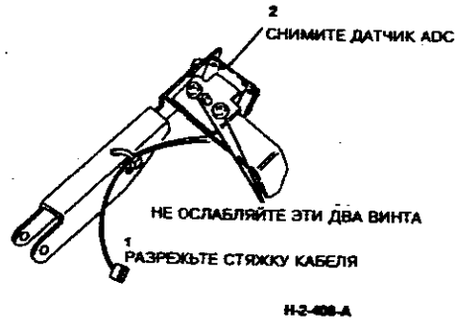


**Рисунок 2. Снятие датчика ADC**

**ЗАМЕНА**

1. Установка выполняется в порядке, обратном снятию, с учетом следующих указаний:

2. (Рисунок 3) При установке датчика ADC совместите пальцы датчика с прорезными выштамповками держателя.

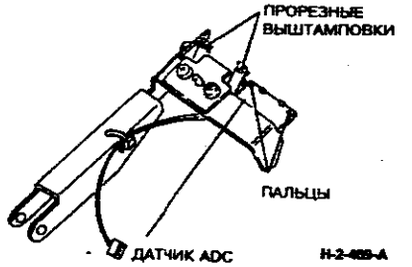


Рисунок 3. Установка датчика ADC

3. Выполните процедуру настройки качества копирования CQ 1.3.





**УКАЗАТЕЛЬ**

# ТРАНСПОРТИРОВКА И ЗАКРЕПЛЕНИЕ КОПИЙ

**УКАЗАТЕЛЬ РАСПОЛОЖЕНИЯ ЭЛЕМЕНТОВ**


| НАЗВАНИЕ | СТР. |
|---|---|
| ТРАНСПОРТИРОВКА КОПИЙ | 6-D5 |
| ЗАКРЕПЛЕНИЕ (1 ИЗ 4) | 6-D6 |
| ЗАКРЕПЛЕНИЕ (2 ИЗ 4) | 6-D7 |
| ЗАКРЕПЛЕНИЕ (3 ИЗ 4) | 6-D8 |
| ЗАКРЕПЛЕНИЕ (4 ИЗ 4) | 6-D9 |
| ТРАНСПОРТИРОВКА ИЗ ДУПЛЕКСНОГО ЛОТКА (1 ИЗ 3) | 6-D10 |
| ТРАНСПОРТИРОВКА ИЗ ДУПЛЕКСНОГО ЛОТКА (2 ИЗ 3) | 6-D11 |
| ТРАНСПОРТИРОВКА ИЗ ДУПЛЕКСНОГО ЛОТКА (3 ИЗ 3) | 6-D12 |


**УКАЗАТЕЛЬ ПОДСИСТЕМ**


| ОПИСАНИЕ | СТР. | СХЕМА | REP | ADJ |
|---|---|---|---|---|
| ВЫХОДНОЙ ДАТЧИК КОПИЙ (S10-100) | 6-D9 | - | 10.10 | - |
| УЗЕЛ РАСКРУЧИВАНИЯ | 6-D10 | - | 10.13 | - |
| ЗАТВОР ДИВЕРТЕРА | 6-D10 | - | - | - |

| ОПИСАНИЕ | СТР. | СХЕМА | REP | ADJ |
|---|---|---|---|---|
| СОЛЕНОИД ДИВЕРТЕРА (SOL1J-035) | 6-D10 | - | - | - |
| ДАТЧИК ВХОДА В ДУПЛЕКСНЫЙ ЛОТОК (Q10-120) | 6-D12 | - | - | - |
| МУФТА ПОДАЧИ ДУПЛЕКСНОГО ЛОТКА ВПЕРЕД (CL10-040) | 6-D11 | - | - | - |
| МУФТА ПОДАЧИ ДУПЛЕКСНОГО ЛОТКА НАЗАД (CL10-043) | 6-D11 | - | - | - |
| ДВИГАТЕЛЬ ПРИВОДА ДУПЛЕКСНОГО ЛОТКА (MOT08-060) | 6-D12 | - | - | - |
| ДВИГАТЕЛЬ ВХОДНОГО ЗАТВОРА (MOT07-080) | 6-D12 | - | 10.15 | - |
| НАПРАВЛЯЮЩИЕ ВЫВОДА | 6-D6 | - | - | - |
| НАГРЕВАТЕЛИ ФЬЮЗЕРА (HTR10-001, 10-002) | 6-D7 | - | 10.5 | - |
| МОДУЛЬ ФЬЮЗЕРА | 6-E1 | - | 10.2 | - |
| НАГРЕВАТЕЛЬНЫЙ ВАЛ | 6-D8 | - | 10.6 | 10.2 |
| ПАЛЬЦЫ ОТДЕЛЕНИЯ НАГРЕВАТЕЛЬНОГО ВАЛА | 6-D9 | - | 10.9 | - |
| УЗЕЛ ИНВЕРТОРА | 6-D11 | - | 10.14 | - |
| ЗАТВОР ИНВЕРТОРА | 6-D11 | - | - | - |
| СОЛЕНОИД ИНВЕРТОРА (SOL10-030) | 6-D11 | - | - | - |
| ВЫХОДНЫЕ РОЛИКИ | 6-D10 | - | - | - |
| ДАТЧИК ПЕРЕГРЕВА (Q10-315) | 6-D8 | - | 10.8 | - |
| ОЗОНОВЫЙ ФИЛЬТР | 6-D5 | - | 10.11 | - |
| ФИЛЬТР ЧАСТИЦ | 6-D5 | - | 10.11 | - |
| ПРИЖИМНОЙ ВАЛ | 6-D9 | - | 10.7 | 10.3 |
| ПАЛЬЦЫ ОТДЕЛЕНИЯ ПРИЖИМНОГО ВАЛА | 6-D9 | - | 10.9 | - |
| ТЕМПЕРАТУРНЫЙ ДАТЧИК (Q10-300) | 6-D8 | - | 10.8 | - |
| ТЕРМОПРЕРЫВАТЕЛЬ (TC10-001) | 6-D8 | - | 10.8 | - |
| РЕМНИ ВАКУУМНОГО ТРАНСПОРТЕРА | 6-D5 | - | 10.1 | 10.3 |
| РУКАВ ВАКУУМНОГО ТРАНСПОРТЕРА | 6-D5 | - | 10.11 | - |
| ДВИГАТЕЛЬ ВЕНТИЛЯТОРА ВАКУУМНОГО ТРАНСПОРТЕРА (MOT10-065) | 6-D5 | - | 10.12 | - |
| ВЕРТИКАЛЬНЫЙ ДАТЧИК (Q10-110) | 6-D11 | - | - | - |
| УЗЕЛ ПАУТИНКИ | 6-D7 | - | - | - |
| ДВИГАТЕЛЬ ПАУТИНКИ (MOT10-020) | 6-D5 | - | 10.3 | - |








# РАСПОЛОЖЕНИЕ ЭЛЕМЕНТОВ

## ТРАНСПОРТИРОВКА КОПИЙ

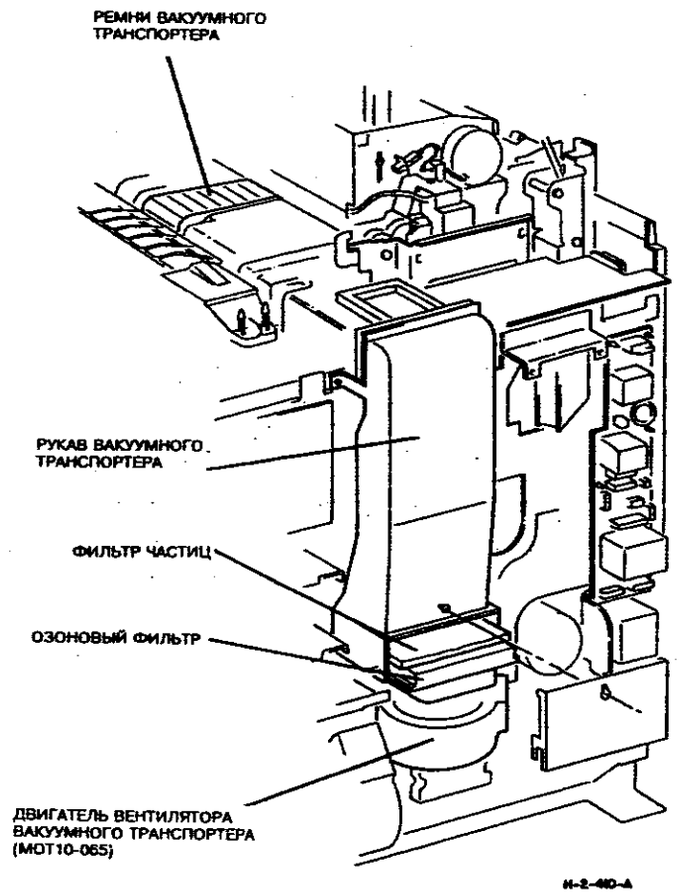


**Рисунок 1. Вакуумный транспортер**





## ЗАКРЕПЛЕНИЕ (1 ИЗ 4)

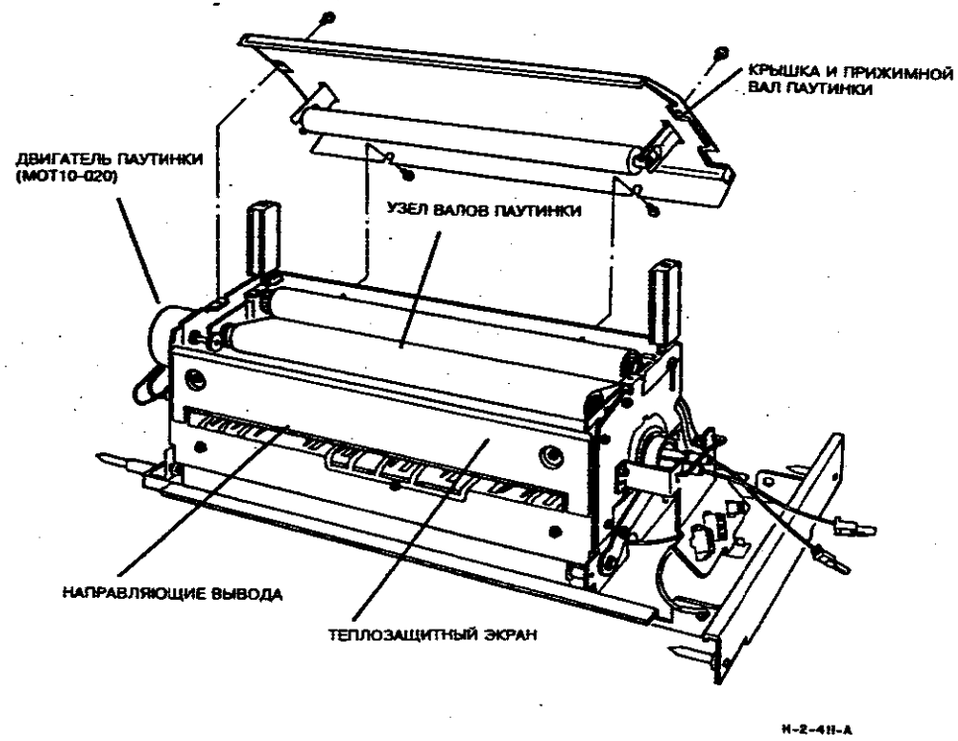


**Рисунок 1. Система "паутинки" фьюзера**

## ЗАКРЕПЛЕНИЕ (2 ИЗ 4)

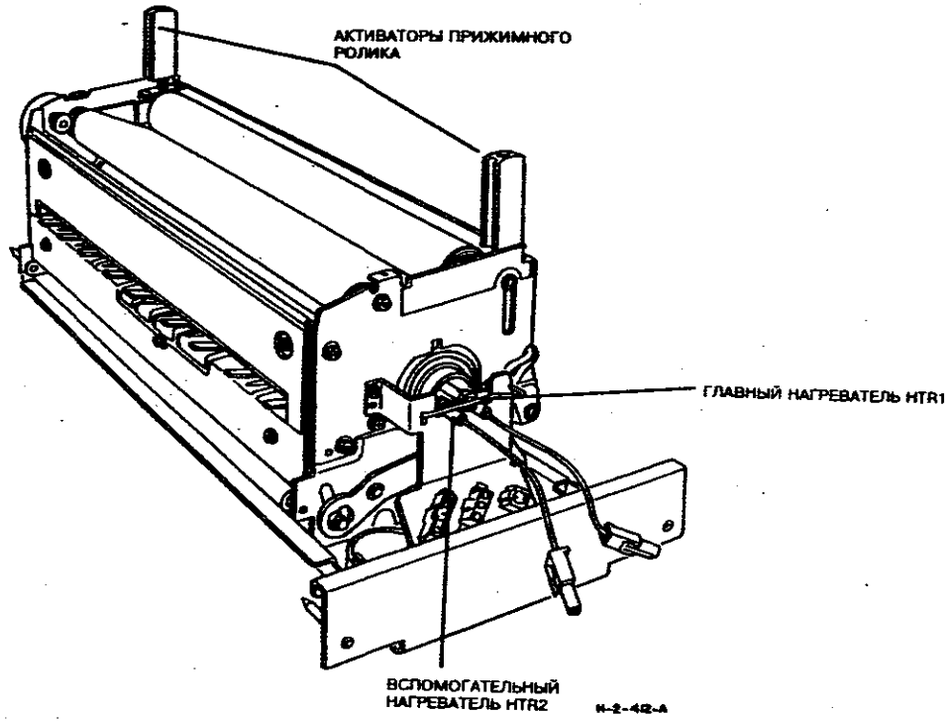


**Рисунок 2. Система "паутинки" фьюзера**





## ЗАКРЕПЛЕНИЕ (3 ИЗ 4)

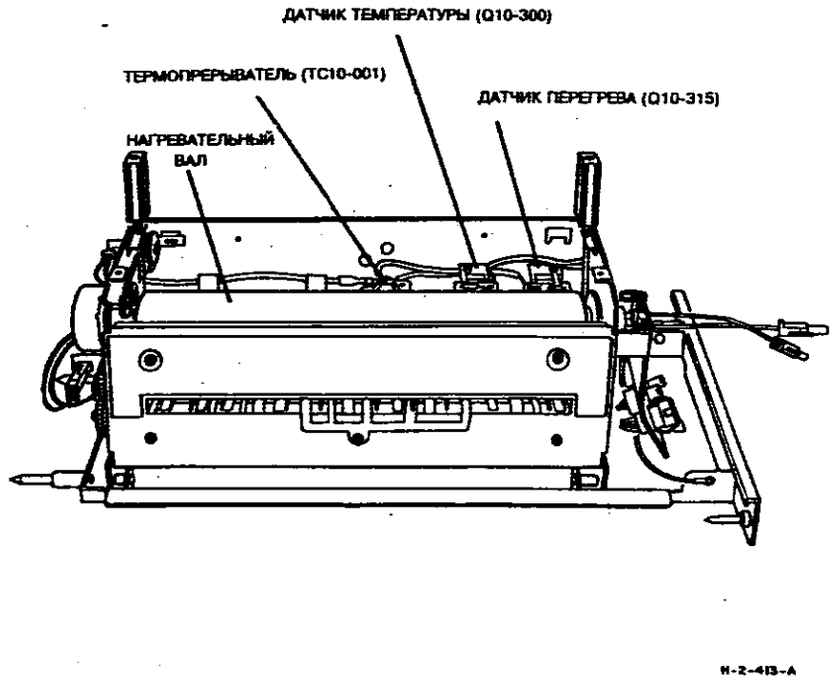


**Рисунок 3. Система управления температурой**

## ЗАКРЕПЛЕНИЕ (4 ИЗ 4)

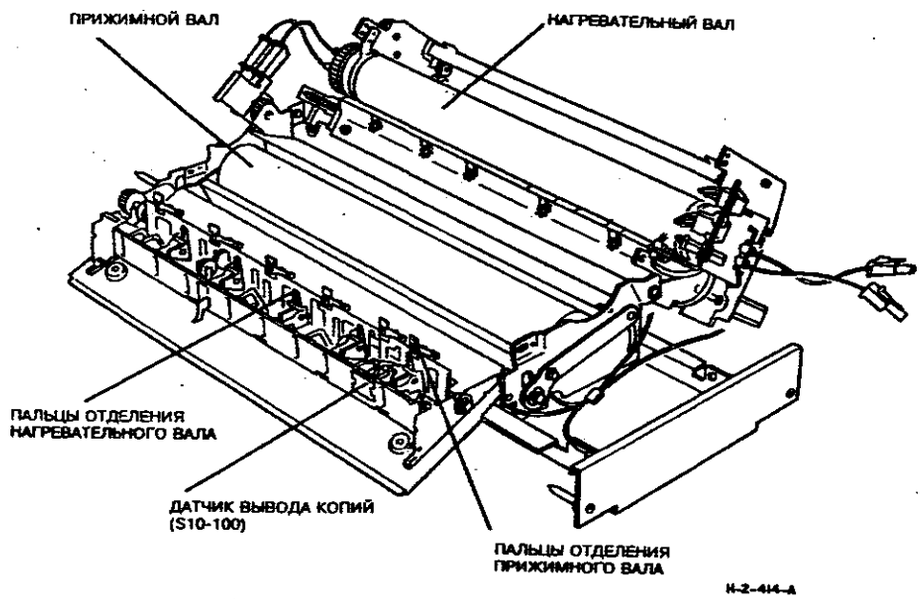


**Рисунок 4. Расположение элементов**





## ТРАНСПОРТИРОВКА ИЗ ДУПЛЕКСНОГО ЛОТКА (1 ИЗ 3)

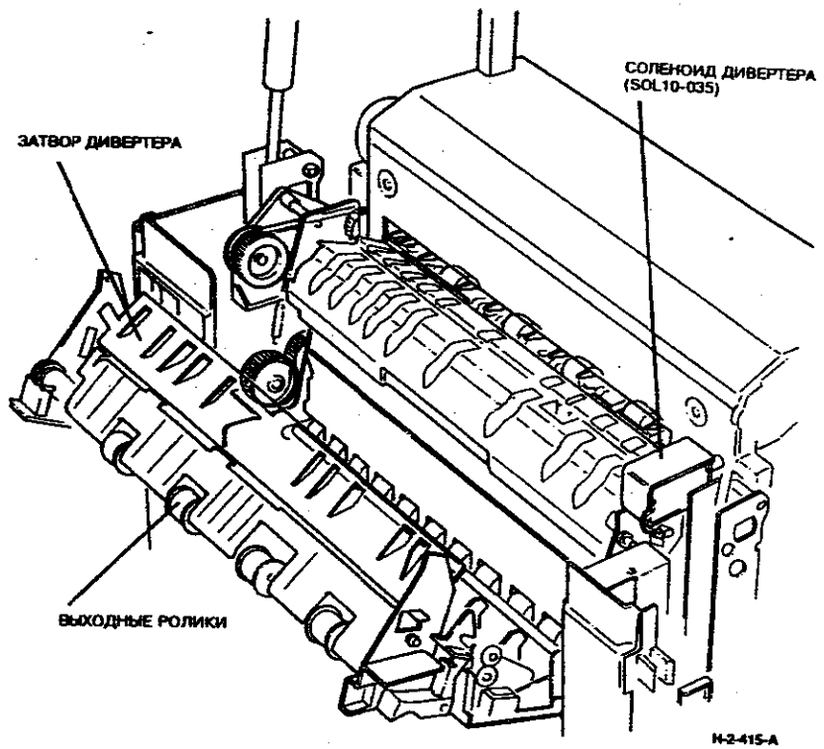


**Рисунок 1. Узел раскручивания**

## ТРАНСПОРТИРОВКА ИЗ ДУПЛЕКСНОГО ЛОТКА (2 ИЗ 3)

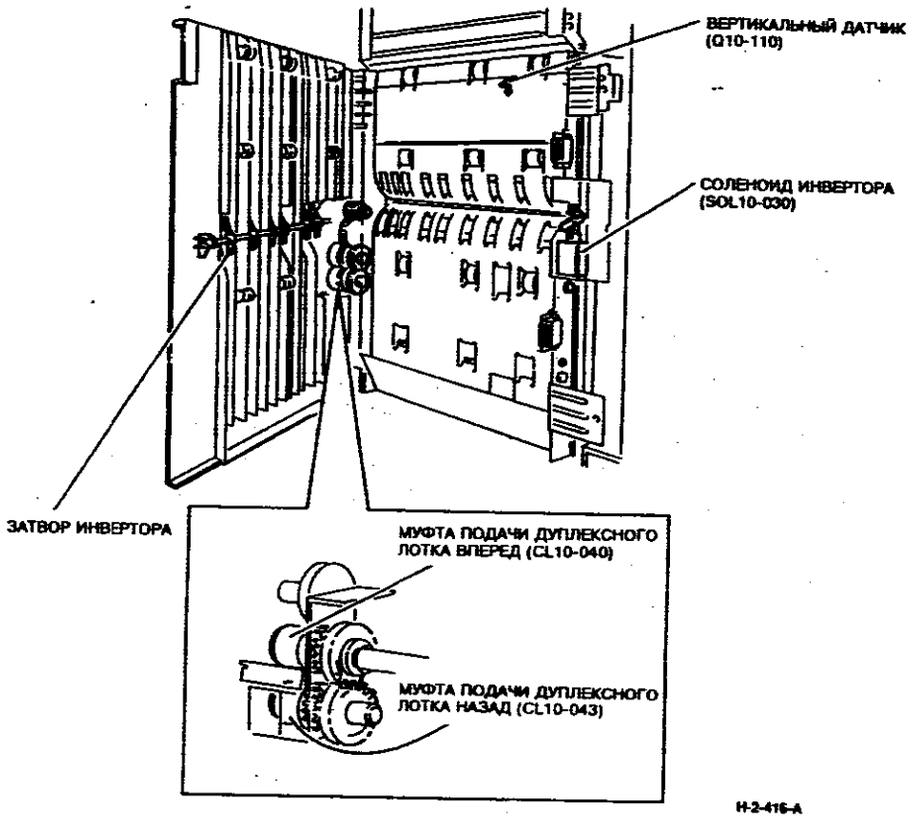


**Рисунок 2. Вертикальный транспортер**





## ТРАНСПОРТИРОВКА ИЗ ДУПЛЕКСНОГО ЛОТКА (1 ИЗ 3)

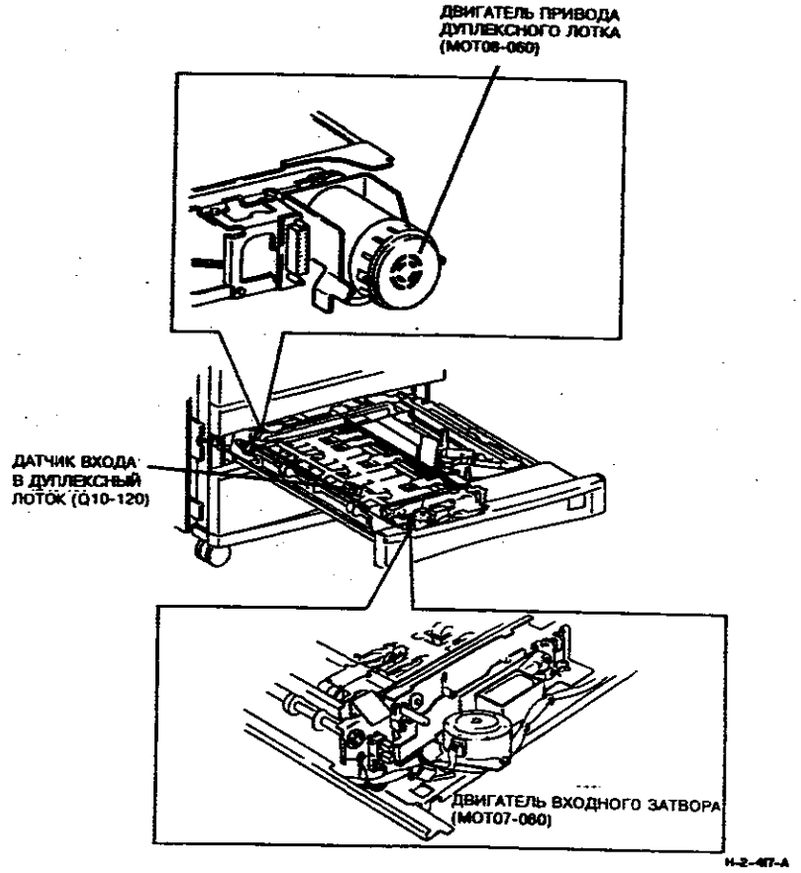


**Рисунок 3. Дуплексный лоток**

# РЕМОНТНЫЕ ПРОЦЕДУРЫ





## REP 10.1 УЗЕЛ ВАКУУМНОГО ТРАНСПОРТЕРА

### ПЕРЕЧЕНЬ ЗАПАСНЫХ ЧАСТЕЙ PL 7.2

### СНЯТИЕ

**ПРЕДУПРЕЖДЕНИЕ**

**Отсоедините сетевой кабель.**

**Поверхности фьюзера могут быть горячими.**

**Фьюзерное масло оказывает раздражающее действие. Избегайте его попадания в глаза.**

1. Снимите модуль фьюзера (REP 10.2).
2. Снимите узел коротронов переноса/отделения (REP 9.5).
3. Снимите вакуумный воздуховод коротронов перенюса/отделения.
4. (Рисунок 1) Снимите узел вакуумного транспортера.

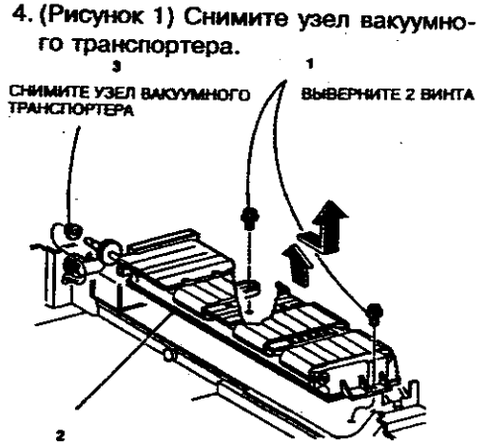


**Рисунок 1. Снятие вакуумного транспортера**

### ЗАМЕНА

1. Установка выполняется в порядке обратном снятию.

## REP 10.2 МОДУЛЬ ФЬЮЗЕРА

**ПЕРЕЧЕНЬ ЗАПАСНЫХ ЧАСТЕЙ**
**PL 7.3**

**СНЯТИЕ**

**ПРЕДУПРЕЖДЕНИЕ**

**Отсоедините сетевой кабель. Поверхности фьюзера могут быть горячими. Фьюзерное масло оказывает раздражающее действие. Избегайте его попадания в глаза.**

1. Опустите переднюю крышку и откройте процессор.

*ПРИМЕЧАНИЕ: Если крышка аппарата оборудована замком, то при снятии фьюзера с аппарата во избежание соприкосновения фьюзера с монтажной пластиной замка сдвиньте модуль фьюзера вправо.*

2. (Рисунок 1) Снимите переднюю крышку нагревателя, PL 7.4.
3. (Рисунок 2) Снимите модуль фьюзера с аппарата и положите его на рабочую поверхность.

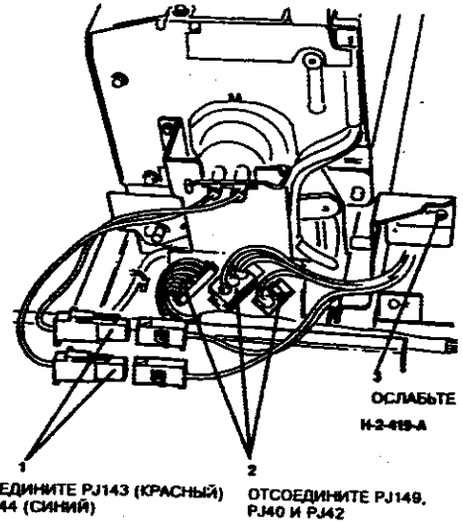


**Рисунок 1. Снятие модуля фьюзера**

**ЗАМЕНА**

**ВНИМАНИЕ**

*При установке передней крышки нагревателя проверьте, что между крышкой и корпусом фьюзера не зажаты провода.*

1. Установка выполняется в порядке, обратном снятию.




**Рисунок 2. Снятие модуля фьюзера**





## REP 10.3 ДВИГАТЕЛЬ ПАУТИНКИ ФЬЮЗЕРА (MOT10-020)

**ПЕРЕЧЕНЬ ЗАПАСНЫХ ЧАСТЕЙ**
**PL 7.6**

**СНЯТИЕ**

**ПРЕДУПРЕЖДЕНИЕ**

**Отсоедините сетевой кабель. Поверхности фьюзера могут быть горячими. Фьюзерное масло оказывает раздражающее действие. Избегайте его попадания в глаза.**

1. Снимите модуль фьюзера с аппарата (REP 10.2) и положите его на рабочую поверхность.
2. Снимите узел крышки паутинки.
3. (Рисунок 1) Снимите шестерню двигателя паутинки.

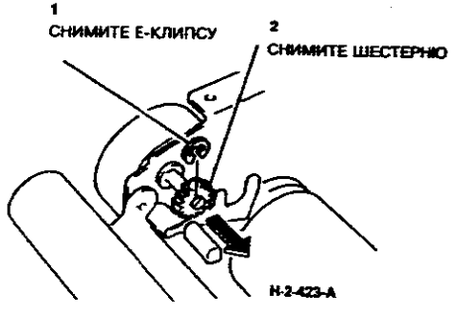


**Рисунок 1. Снятие шестерни**

4. (Рисунок 2) Снимите двигатель паутинки (MOT10-020).

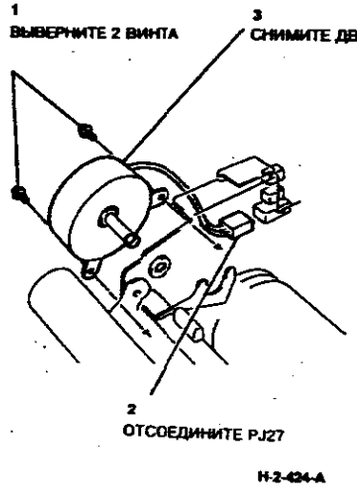


**Рисунок 2. Снятие двигателя паутинки**

**ЗАМЕНА**

1. Установка выполняется в порядке, обратном снятию.

## REP 10.4 ДАТЧИК ПАУТИНКИ (S10-120)

ФУНКЦИИ ДАТЧИКА ПАУТИНКИ В ДАННОМ АППАРАТЕ ВЫПОЛНЯЕТ ПРОГРАММНОЕ ОБЕСПЕЧЕНИЕ





## REP 10.5 НАГРЕВАТЕЛЬ ФЬЮЗЕРА (HTR10-001, HTR10-002)

**ПЕРЕЧЕНЬ ЗАПАСНЫХ ЧАСТЕЙ PL 7.6**

**СНЯТИЕ**

**ПРЕДУПРЕЖДЕНИЕ**

**Отсоедините сетевой кабель. Поверхности фьюзера могут быть горячими. Фьюзерное масло оказывает раздражающее действие. Избегайте его попадания в глаза.**

1. Снимите модуль фьюзера (REP 10.2) и положите его на рабочую поверхность.

**ВНИМАНИЕ**

*Во избежание повреждения нагревательных стержней фьюзера держите их только за концевые изоляторы.*

1. (Рисунок 1) Отпустите передние фиксаторы нагревателей.

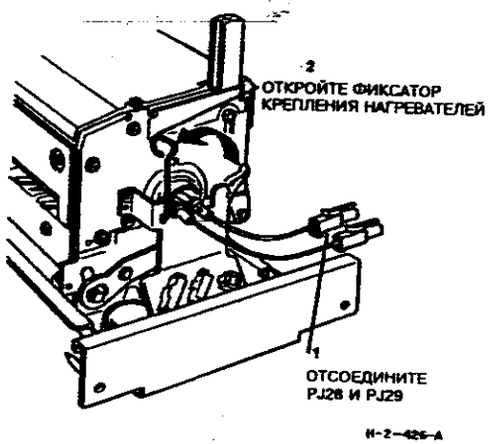


**Рисунок 1. Освобождение передних фиксаторов**

2. Выверните винт колпачка нагревательного стержня, расположенный в задней части фьюзера, и снимите колпачок, PL 7.4, с конца нагревательного вала.
3. (Рисунок 2) Снимите концевые изоляторы с заднего кронштейна нагревателей.

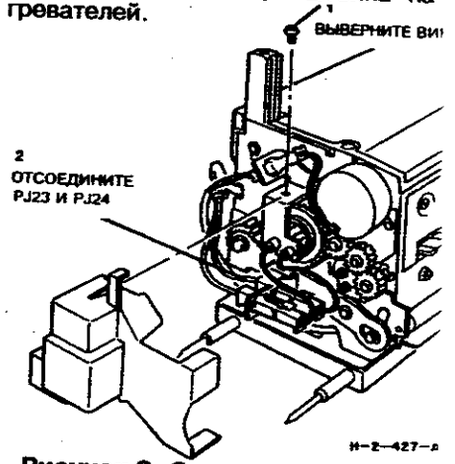


**Рисунок 2. Снятие заднего крепления нагревателей**

4. Снимите нагреватель(и) HTR10-001 и/или HTR10-002 через передний конец нагревательного вала.

**ЗАМЕНА**

**ВНИМАНИЕ**

При установке заднего колпачка нагревательного вала проверьте правильность прокладки жгута фьюзера у переднего колпачка, и нет ли между кулачком и корпусом фьюзера зажатых проводов.

1. Установка выполняется в порядке, обратном снятию.

**REP 10.6 НАГРЕВАТЕЛЬНЫЙ ВАЛ**

**ПЕРЕЧЕНЬ ЗАПАСНЫХ ЧАСТЕЙ PL 7.6**

**СНЯТИЕ**

**ПРЕДУПРЕЖДЕНИЕ**

**Отсоедините сетевой кабель. Поверхности фьюзера могут быть горячими. Фьюзерное масло оказывает раздражающее действие. Избегайте его попадания в глаза.**

1. Снимите модуль фьюзера (REP 10.2) и положите его на рабочую поверхность.
2. Снимите нагреватели фьюзера (REP 10.5).
3. Снимать крышку паутинки не обязательно.
4. Выверните два винта крепления направляющей вывода и опустите ее.

**ВНИМАНИЕ**

*Оставьте направляющую вывода в нижнем положении до установки нагревательного вала.*

5. (Рисунок 5) Опустите направляющую вывода из фьюзера.

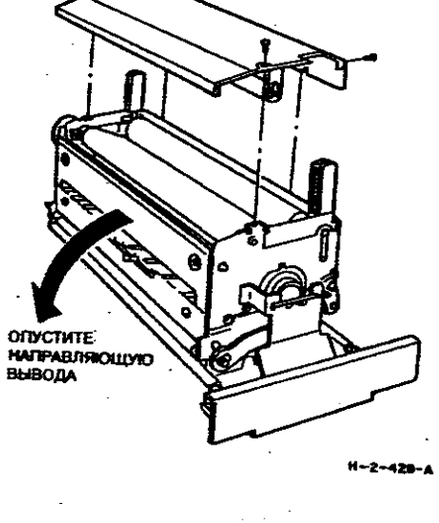


**Рисунок 1. Перевод направляющей вывода в нижнее положение**

**Продолжение на странице 6-E6**





**Продолжение со страницц 6-E5**

6. (Рисунок 2) Откройте модуль фьюзера.

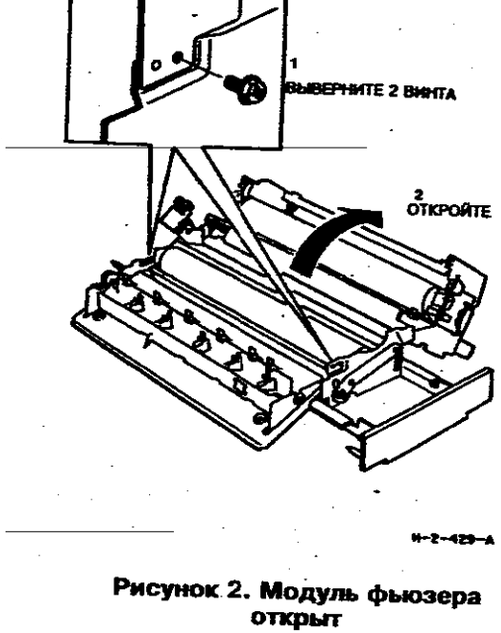


**Рисунок 2. Модуль фьюзера открыт**

7. (Рисунок 3) Снимите узел нагревательного вала.

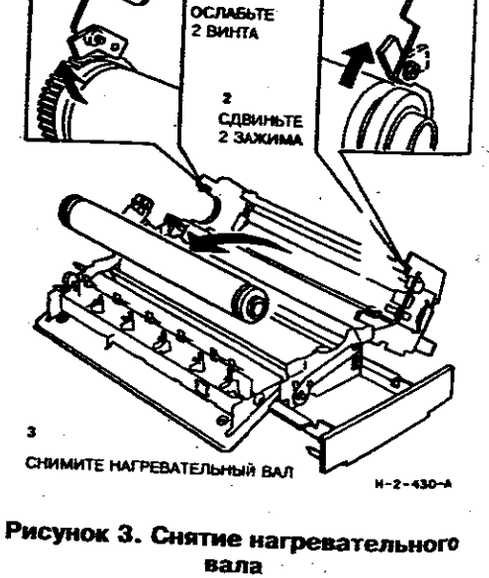


**Рисунок 3. Снятие нагревательного вала**

**ЗАМЕНА**

**ВНИМАНИЕ**

*При закреплении зажимов нагревательного вала проверьте, что посадочное отверстие каждого зажима попадает на соответствующий выступ на корпусе фьюзера (рисунок 3).*

1. Установка выполняется в порядке, обратном снятию.
2. Проверьте, что при сведении валов активаторы зажима фьюзера не касаются узла крышки паутинки.

## REP 10.7 ПРИЖИМНОЙ ВАЛ

**ПЕРЕЧЕНЬ ЗАПАСНЫХ ЧАСТЕЙ**
**PL 7.7**

**СНЯТИЕ**

**ПРЕДУПРЕЖДЕНИЕ**

**Отсоедините сетевой кабель. Поверхности фьюзера могут быть горячими. Фьюзерное масло оказывает раздражающее действие. Избегайте его попадания в глаза.**

1. Снимите модуль фьюзера (REP 10.2) и положите его на рабочую поверхность.
2. Снимать крышку паутинки не обязательно.
3. (Рисунок 1) Выверните два винта крепления направляющей вывода и опустите направляющую.

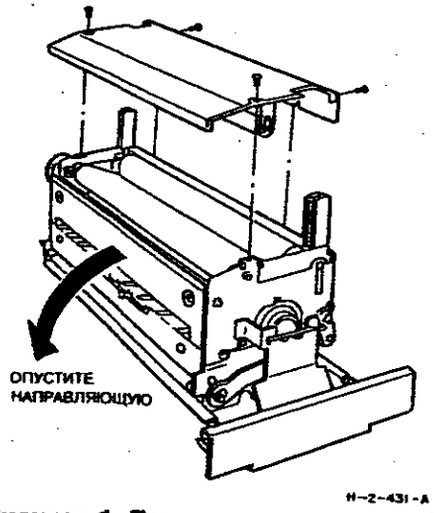


**Рисунок 1. Перевод направляющей вывода в нижнее положение**

**Продолжение на странице 6-E8**





**Продолжение со страницы 6-E7**

4. (Рисунок 2) Откройте модуль фьюзера.

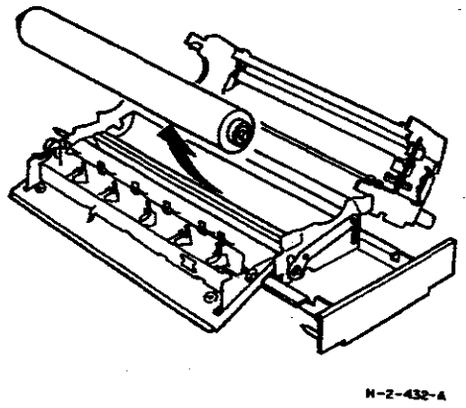


**Рисунок 2. Модуль фьюзера открыт**

5. Снимите прижимной вал.

**ЗАМЕНА**

1. Установка выполняется в порядке, обратном снятию.
2. Проверьте, что при сведении валов активаторы зажима фьюзера не касаются узла крышки паутинки.

## REP 10.8 ТЕМПЕРАТУРНЫЕ ДАТЧИКИ (Q10-300, Q10-315) И ТЕРМОПРЕРЫВАТЕЛЬ (TC10-001)

**ПЕРЕЧЕНЬ ЗАПАСНЫХ ЧАСТЕЙ**
**PL 7.6**

**СНЯТИЕ**

**ПРЕДУПРЕЖДЕНИЕ**

**Отсоедините сетевой кабель. Поверхности фьюзера могут быть горячими. Фьюзерное масло оказывает раздражающее действие. Избегайте его попадания в глаза.**

1. Снимите узел крышки паутинки, 4 винта.
2. Снимите узел роликов паутинки, PL 7.5.
3. (Рисунок 1) Снимите температурные датчики (Q10-300, Q10-315).

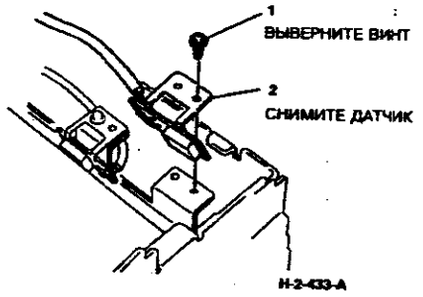


**Рисунок 1. Снятие температурных датчиков**

4. (Рисунок 2) Снимите термопрерыватель (TC10-001).

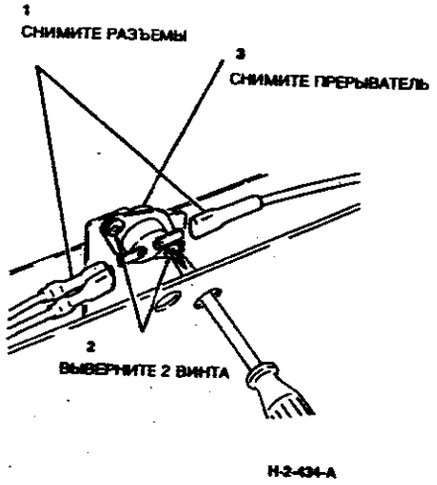


**Рисунок 2. Снятие термопрерывателя**

**ЗАМЕНА**

1. Установка выполняется в порядке, обратном снятию.





## REP 10.9 ПАЛЬЦЫ ОТДЕЛЕНИЯ

**ПЕРЕЧЕНЬ ЗАПАСНЫХ ЧАСТЕЙ**
**PL 7.8**

**СНЯТИЕ**

**ПРЕДУПРЕЖДЕНИЕ**

**Отсоедините сетевой кабель. Поверхности фьюзера могут быть горячими. Фьюзерное масло оказывает раздражающее действие. Избегайте его попадания в глаза.**

1. Снимите модуль фьюзера (REP 10.2) и положите его на рабочую поверхность.
2. Снимать крышку паутинки не обязательно.
3. (Рисунок 1) Выверните два винта крепления направляющей вывода и опустите ее.

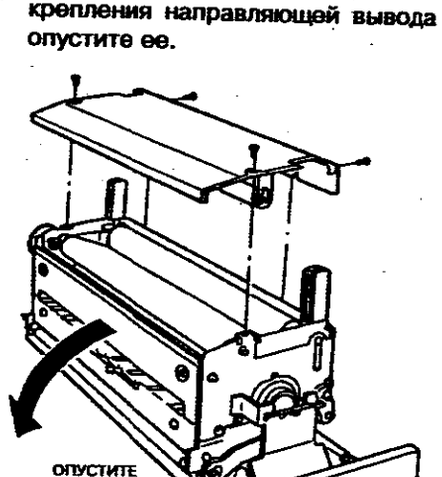


**Рисунок 1. Перевод направляющей вывода в нижнее положение**

4. (Рисунок 2) Отсоедините PJ121 и вытащите провод датчика вывода через зажим жгута.

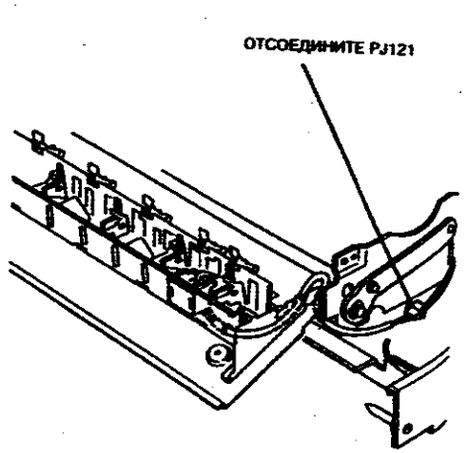


**Рисунок 2. Отсоединение датчика**

**Продолжение на странице 6-E11**

**Продолжение со страницы 6-E10**

5. (Рисунок 3) Снимите узел пальцев отделения с направляющей вывода.

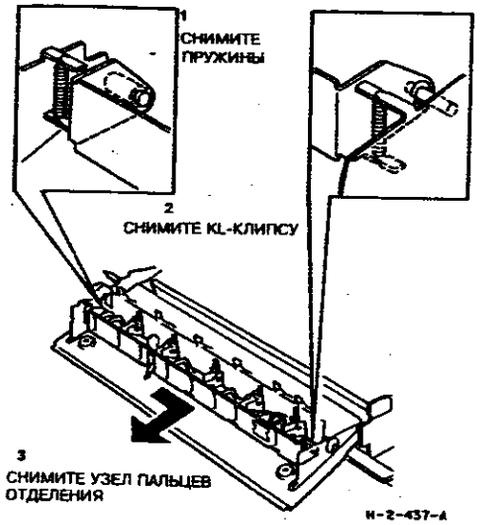


**Рисунок 3. Снятие узла пальцев отделения**

6. (Рисунок 4) Снимите пальцы отделения нагревательного вала.




**Рисунок 4. Пальцы отделения нагревательного вала**

7. (Рисунок 5) Снимите пальцы отделения прижимного вала.

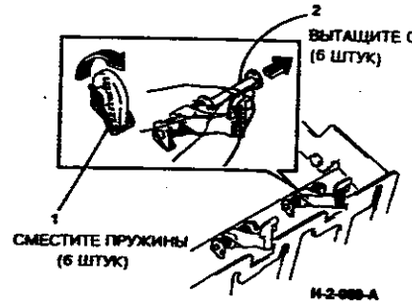


**Рисунок 5. Пальцы отделения прижимного вала**

## ЗАМЕНА

1. Установка выполняется в порядке, обратном снятию.
2. Проверьте, что при сведении валов активаторы зажима фьюзера не касаются узла крышки паутинки.





## REP 10.10 ДАТЧИК ВЫВОДА КОПИЙ (S10-100)

## ПЕРЕЧЕНЬ ЗАПАСНЫХ ЧАСТЕЙ PL 7.8

## СНЯТИЕ

**ПРЕДУПРЕЖДЕНИЕ**

**Отсоедините сетевой кабель. Поверхности фьюзера могут быть горячими. Фьюзерное масло оказывает раздражающее действие. Избегайте его попадания в глаза.**

1. Снимите модуль фьюзера (REP 10.2) и положите его на рабочую поверхность.
2. Снимать крышку паутинки не обязательно.
3. (Рисунок 1) Выверните два винта крепления направляющей вывода и опустите направляющую.

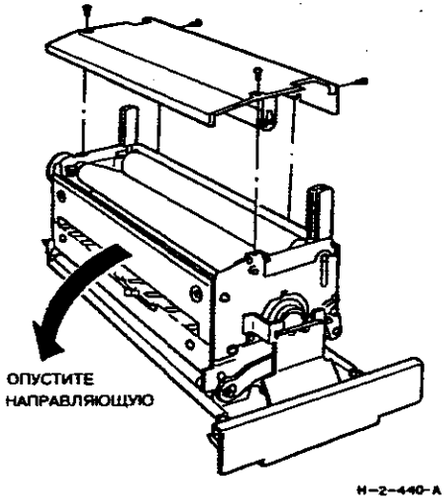


**Рисунок 1. Направляющая вывода**

4. (Рисунок 2) Снимите датчик вывода копий (S10-100).

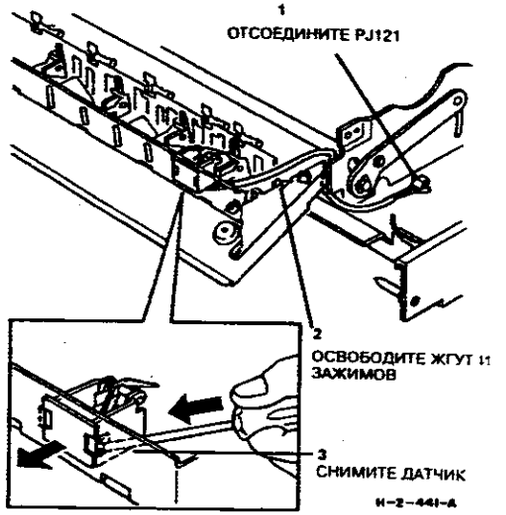


**Рисунок 2. Снятие датчика**

## ЗАМЕНА

1. Установка выполняется в порядке, обратном снятию.
2. Проверьте, что при сведении валов активаторы зажима фьюзера не касаются узла крышки паутинки.
3. Подсоедините сетевой кабель и дайте фьюзеру прогреться.
4. Войдите в диагностический режим и проверьте работу датчика вывода копий (S10-100).

## REP 10.11 ОЗОНОВЫЙ ФИЛЬТР И ФИЛЬТР ЧАСТИЦ

**ПЕРЕЧЕНЬ ЗАПАСНЫХ ЧАСТЕЙ**
**PL 7.1**

**СНЯТИЕ**

**ПРЕДУПРЕЖДЕНИЕ**

**Отсоедините сетевой кабель.**

1. Снимите задние крышки аппарата.
2. (Рисунок 1) Снимите озоновый фильтр и фильтр частиц.

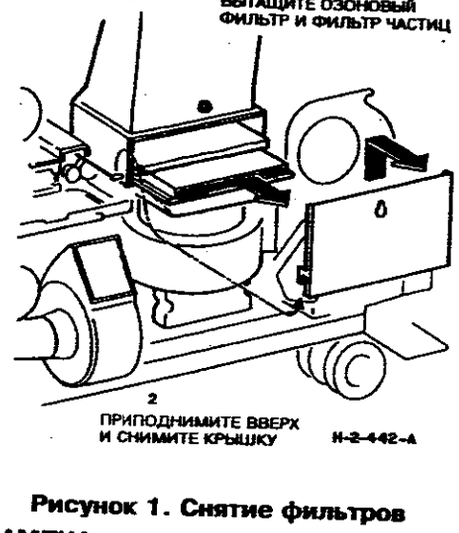


**Рисунок 1. Снятие фильтров**

**ЗАМЕНА**

1. Установка выполняется в порядке, обратном снятию.

*ПРИМЕЧАНИЕ: При установке озонового фильтра пористое уплотнение должно быть внизу.*





## REP 10.12 ДВИГАТЕЛЬ ВАКУУМНОГО ТРАНСПОРТЕРА (MOT10-065)

**ПЕРЕЧЕНЬ ЗАПАСНЫХ ЧАСТЕЙ**
**PL 7.1**

**СНЯТИЕ**

**ПРЕДУПРЕЖДЕНИЕ**

**Отсоедините сетевой кабель.**

1. Снимите задние крышки аппарата.
2. Снимите узел вертикального воздуховода, PL 7.1.
3. (Рисунок 1) Снимите двигатель вакуумного транспортера (MOT10-065).

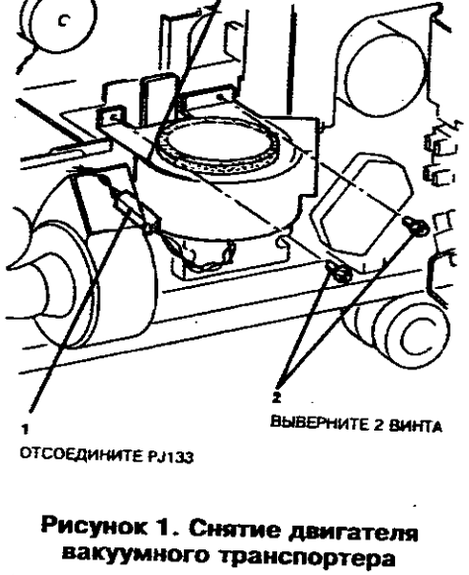


**Рисунок 1. Снятие двигателя вакуумного транспортера**

**ЗАМЕНА**

*ПРИМЕЧАНИЕ: Проверьте, что разъем PJ133 находится у передней стороны кронштейна крепления вентилятора, а язычок кронштейна попадает в вырез в задней стороне воздуховода. Проверьте правильность установки воздуховода на шасси аппарата и убедитесь в том, что его нельзя вынуть, вытягивая над двигателем вакуумного транспортера.*

1. Установка выполняется в порядке, обратном снятию.
2. Подсоедините сетевой кабель и дайте аппарату прогреться.
3. Войдите в диагностический режим и проверьте выходной элемент 10-065.
4. Установите задние крышки аппарата на свои места.

## REP 10.13 УЗЕЛ РАСКРУЧИВАНИЯ

**ПЕРЕЧЕНЬ ЗАПАСНЫХ ЧАСТЕЙ**
**PL 7.9A**

**СНЯТИЕ**

**ПРЕДУПРЕЖДЕНИЕ**

**Отсоедините сетевой кабель.**

1. Опустите переднюю крышку и откройте процессор.
2. Снимите с левой стороны аппарата переднюю и заднюю нижние крышки (REP 9.3).
3. Снимите магнитную защитную пластину блокировки, PL 7.9A).
4. (Рисунок 1) Снимите узел раскручивания.

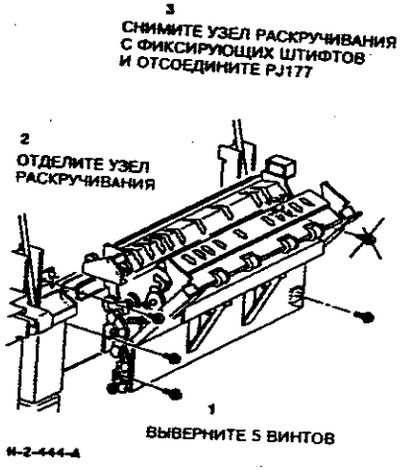


**Рисунок 1. Снятие узла раскручивания**

**ЗАМЕНА**

1. Установка выполняется в порядке, обратном снятию.





## REP 10.14 ИНВЕРТОР

**ПЕРЕЧЕНЬ ЗАПАСНЫХ ЧАСТЕЙ**
**PL 4.14**

**СНЯТИЕ**

**ПРЕДУПРЕЖДЕНИЕ**

**Отсоедините сетевой кабель.**

1. Снимите узел раскручивания (REP 10.13).
2. Выдвиньте дуплексный лоток.
3. (Рисунок 1) Снимите узел инвертора.

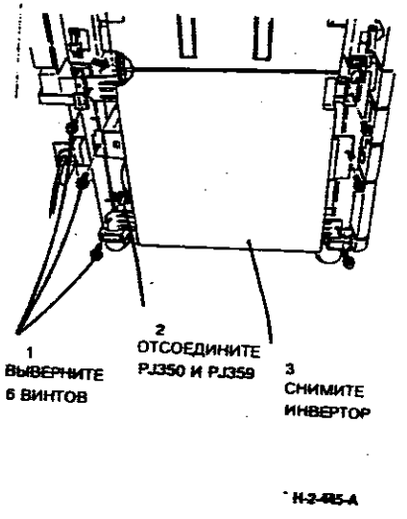


**Рисунок 1. Снятие узла инвертора**

**ЗАМЕНА**

1. Установка выполняется в порядке, обратном снятию.

## REP 10.15 ДВИГАТЕЛЬ ВХОДНОГО ЗАТВОРА (MOT07-080)

**ПЕРЕЧЕНЬ ЗАПАСНЫХ ЧАСТЕЙ**
**PL 4.21**

**СНЯТИЕ**

**ПРЕДУПРЕЖДЕНИЕ**

**Отсоедините сетевой кабель.**

1. Выдвиньте дуплексный лоток.
2. Снимите крышку дуплексного лотка (3 винта).
3. Отсоедините PJ328.
4. (Рисунок 1) Снимите двигатель входного затвора.

**ЗАМЕНА**

1. Установка выполняется в порядке, обратном снятию.

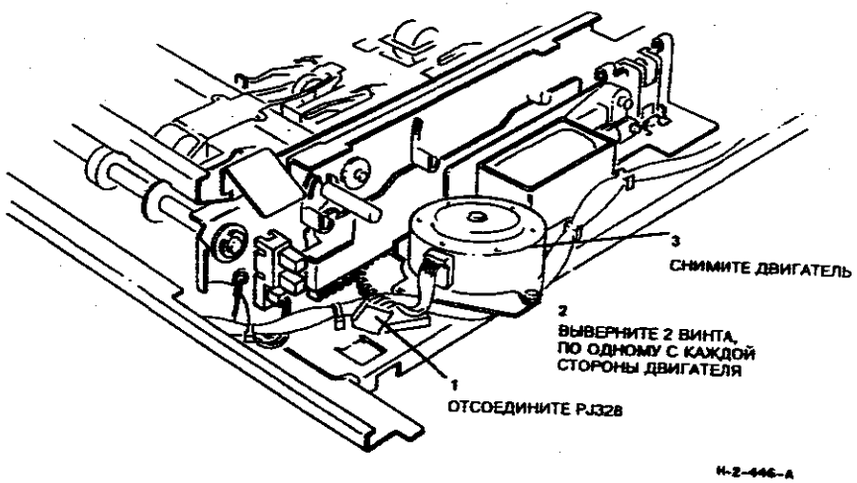


**Рисунок 1. Снятие двигателя входного затвора**





## REP 10.16 МУФТА ПОЗИЦИОНИРОВАНИЯ ДУПЛЕКСНОГО ЛОТКА

**ПЕРЕЧЕНЬ ЗАПАСНЫХ ЧАСТЕЙ**
**PL 4.17**

**СНЯТИЕ**

**ПРЕДУПРЕЖДЕНИЕ**

**Отсоедините сетевой кабель.**

1. Снимите дуплексный лоток (REP 7.7).
2. (Рисунок 1) Снимите опорную скобу шестерен.
3. (Рисунок 2) Снимите муфту позиционирования лотка.

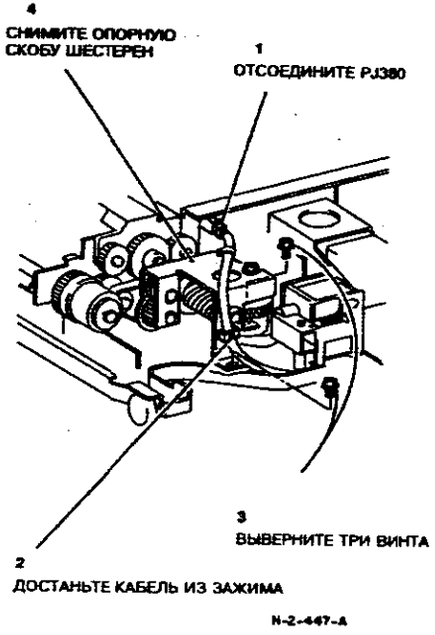


**Рисунок 1. Снятие опорной скобы шестерен**

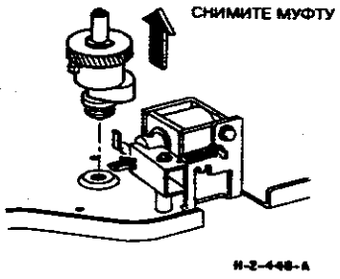


**Рисунок 2. Снятие муфты позиционирования лотка (CL10-040)**

**Продолжение на странице 6-F5**

**Продолжение со страницы 6-F4**

**ЗАМЕНА**

1. Установка выполняется в порядке, обратном снятию.
2. (Рисунок 3) Перед установкой муфты позиционирования лотка проверьте правильность ориентации кулачка.
3. (Рисунок 4) При установке опорной скобы совместите ее отверстие с торцом вала. После этого снизу установите стопорную Е-клипсу.

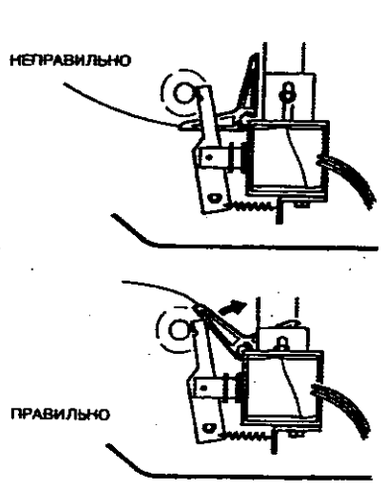


**Рисунок 3. Ориентация кулачка толкателя**

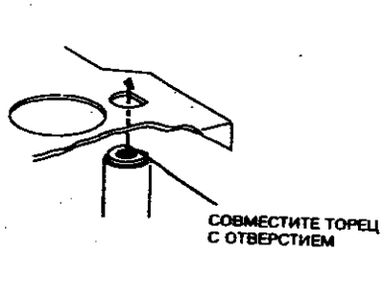


**Рисунок 4. Совмещение вала муфты**





# СОРТЕР

Для аппарата 5665 сортер не предусмотрен.

Для аппарата 5665 сортер не предусмотрен.





# СОРТЕР-СТЕПЛЕР

## УКАЗАТЕЛЬ РАСПОЛОЖЕНИЯ ЭЛЕМЕНТОВ


| НАЗВАНИЕ | СТР. |
|---|---|
| СОРТЕР-СТЕПЛЕР (ВИД СПЕРЕДИ) | 7-C5 |
| СОРТЕР-СТЕПЛЕР (ВИД СЗАДИ) | 7-C6 |
| МОДУЛЬ СТЕПЛЕРА | 7-C7 |


## УКАЗАТЕЛЬ ПОДСИСТЕМ


| ОПИСАНИЕ | СТР. | СХЕМА | REP | ADJ |
|---|---|---|---|---|
| ПРОКЛАДКИ ЯЧЕЕК | - | - | 11A.16 | - |
| БЛОКИРОВОЧНЫЙ ВЫКЛЮЧАТЕЛЬ КРЫШКИ ЯЧЕЕК (S11-356) | 7-C5 | - | - | - |
| РЕМЕНЬ ПРИВОДА ЯЧЕЕК | 7-C5 | - | 11A.7 | - |
| ДВИГАТЕЛЬ ПРИВОДА ЯЧЕЕК (MOT11-075) | 7-C5 | - | 11A.6 | - |
| PWB ПРИВОДА ЯЧЕЕК | 7-C6 | - | - | - |
| ДАТЧИК ИСХОДНОГО ПОЛОЖЕНИЯ ЯЧЕЕК (Q11-365) | 7-C5 | - | 11A.13 | - |
| СВЕТОДИОД ДАТЧИКА БУМАГИ В ЯЧЕЙКАХ | 7-C5 | - | - | - |
| ДАТЧИК НАЛИЧИЯ БУМАГИ В ЯЧЕЙКАХ (Q11-366) | 7-C5 | - | - | - |
| ЛОТКИ ЯЧЕЕК | 7-C5 | - | 11A.10 | 11A.2 |
| УЗЕЛ КУЛАЧКА | 7-C5 | - | 11A.15 | - |
| ДАТЧИК ПОЛОЖЕНИЯ КУЛАЧКА (Q11-395) | 7-C6 | - | 11A.14 | - |
| PWB УПРАВЛЕНИЯ | 7-C6 | - | - | - |
| СОЛЕНОИД ДИВЕРТЕРА (SOL11-072) | 7-C5 | - | 11A.28 | - |
| БЛОКИРОВОЧНЫЙ ВЫКЛЮЧАТЕЛЬ ДВЕРЦЫ (S11-354) | 7-C5 | - | - | - |
| ДАТЧИК ПОЛОЖЕНИЯ ДВОЙНОГО СШИВАНИЯ №1 (Q11-373) | 7-C5 | - | 11A.25 | 11A.5 |
| ДАТЧИК ПОЛОЖЕНИЯ ДВОЙНОГО | | | | |

| ОПИСАНИЕ | СТР. | СХЕМА | REP | ADJ |
|---|---|---|---|---|
| СШИВАНИЯ №2 (Q11-374) | 7-C5 | - | 11A.25 | 11A.5 |
| ДАТЧИК ВХОДА (Q11-160) | 7-C5 | - | 11A.32 | - |
| СОЛЕНОИД НАПРАВЛЯЮЩЕЙ (SOL11-088) | 7-C6 | - | 11A.19 | - |
| БЛОКИРОВОЧНЫЙ ВЫКЛЮЧАТЕЛЬ (S11-352) | 7-C6 | - | - | - |
| РЫЧАГ ФИКСАТОРА | 7-C6 | - | 11A.18 | 11A.4 |
| ДАТЧИК НИЖНЕГО ПРЕДЕЛА (S11-2) | 7-C6 | - | 11A.12 | - |
| ДАТЧИК "БЕЗ СОРТИРОВКИ" (Q11-150) | 7-C5 | - | 11A.31 | - |
| ДАТЧИК ПОЛОЖЕНИЯ "БЕЗ СШИВАНИЯ" (Q11-396) | 7-C7 | - | 11A.22 | - |
| ВЫХОДНОЙ РОЛИК | 7-C5 | - | 11A.17 | - |
| ПРИЖИМНЫЕ РОЛИКИ | 7-C5 | - | 11A.30 | - |
| PWB РЕЛЕ | 7-C6 | - | - | - |
| ДАТЧИК ПОЛОЖЕНИЯ ОДИНОЧНОГО СШИВАНИЯ №1 (Q11-370) | 7-C5 | - | 11A.24 | 11A.5 |
| ДАТЧИК ПОЛОЖЕНИЯ ОДИНОЧНОГО СШИВАНИЯ №2 (Q11-372) | 7-C5 | - | 11A.25 | 11A.5 |
| ДАТЧИК ПОЛОЖЕНИЯ ОДИНОЧНОГО СШИВАНИЯ №3 (Q11-371) | 7-C5 | - | 11A.25 | 11A.5 |
| РОЛИК ГОЛОВКИ СШИВАНИЯ И ШЕСТЕРНЯ ТРАНСПОРТЕРА СТЕПЛЕРА | 7-C7 | - | 11A.26 | 11A.6 |
| ДВИГАТЕЛЬ СШИВАНИЯ (MOT11-084) | 7-C7 | - | - | - |
| ДАТЧИК ПОЛОЖЕНИЯ СШИВАНИЯ (Q11-398) | 7-C7 | - | 11A.22 | - |
| ДАТЧИК СШИВАНИЯ (Q11-392) | 7-C6 | - | - | - |
| УЗЕЛ ГОЛОВКИ СШИВАНИЯ | - | - | 11A.23 | - |
| ДАТЧИК ИСХОДНОГО ПОЛОЖЕНИЯ СТЕПЛЕРА (Q11-390) | 7-C7 | - | - | - |
| МОДУЛЬ СТЕПЛЕРА | 7-C7 | - | 11A.20 | - |
| ДВИГАТЕЛЬ ТРАНСПОРТЕРА СТЕПЛЕРА №1 (MOT11-080) | 7-C7 | - | 11A.21 | - |
| ДВИГАТЕЛЬ ТРАНСПОРТЕРА СТЕПЛЕРА №2 (MOT11-090) | 7-C7 | - | 11A.21 | - |
| ДАТЧИК НАЛИЧИЯ БУМАГИ В СТЕПЛЕРЕ (Q11-394) | 7-C7 | - | - | - |
| ПОДРАВНИВАЮЩАЯ ПЛАНКА | 7-C7 | - | 11A.4 | - |
| РЕМЕНЬ ПРИВОДА ПОДРАВНИВАЮЩЕЙ ПЛАНКИ | 7-C6 | - | 11A.3 | - |
| ДАТЧИК ИСХОДНОГО ПОЛОЖЕНИЯ ПОДРАВНИВАЮЩЕЙ ПЛАНКИ (Q11-385) | 7-C6 | - | 11A.5 | - |









| ОПИСАНИЕ | СТР. | СХЕМА | REP | ADJ |
|---|---|---|---|---|
| ДВИГАТЕЛЬ ПОДРАВНИВАЮЩЕЙ ПЛАНКИ (MOT11-065) | 7-C6 | - | 11A.3 | - |
| УЗЕЛ ТРАНСПОРТЕРА | 7-C5 | - | 11A.29 | - |
| ПРИВОДНЫЕ РЕМНИ ТРАНСПОРТЕРА | 7-C6 | - | 11A.9 | 11A.3 |
| ДВИГАТЕЛЬ ТРАНСПОРТЕРА (MOT11-070) | 7-C6 | - | 11A.8 | - |
| ВЕРХНЯЯ И НИЖНЯЯ СКОБЫ | 7-C7 | - | 11A.27 | - |
| ДАТЧИК ВЕРХНЕГО ПРЕДЕЛА (S11-1) | 7-C6 | - | 11A.11 | - |
| ВЕРТИКАЛЬНЫЙ ДАТЧИК (ВХОДА В ЯЧЕЙКУ)(Q11-170) | 7-C5 | - | - | - |

# РАСПОЛОЖЕНИЕ ЭЛЕМЕНТОВ





## СОРТЕР-СТЕПЛЕР (ВИД СПЕРЕДИ)

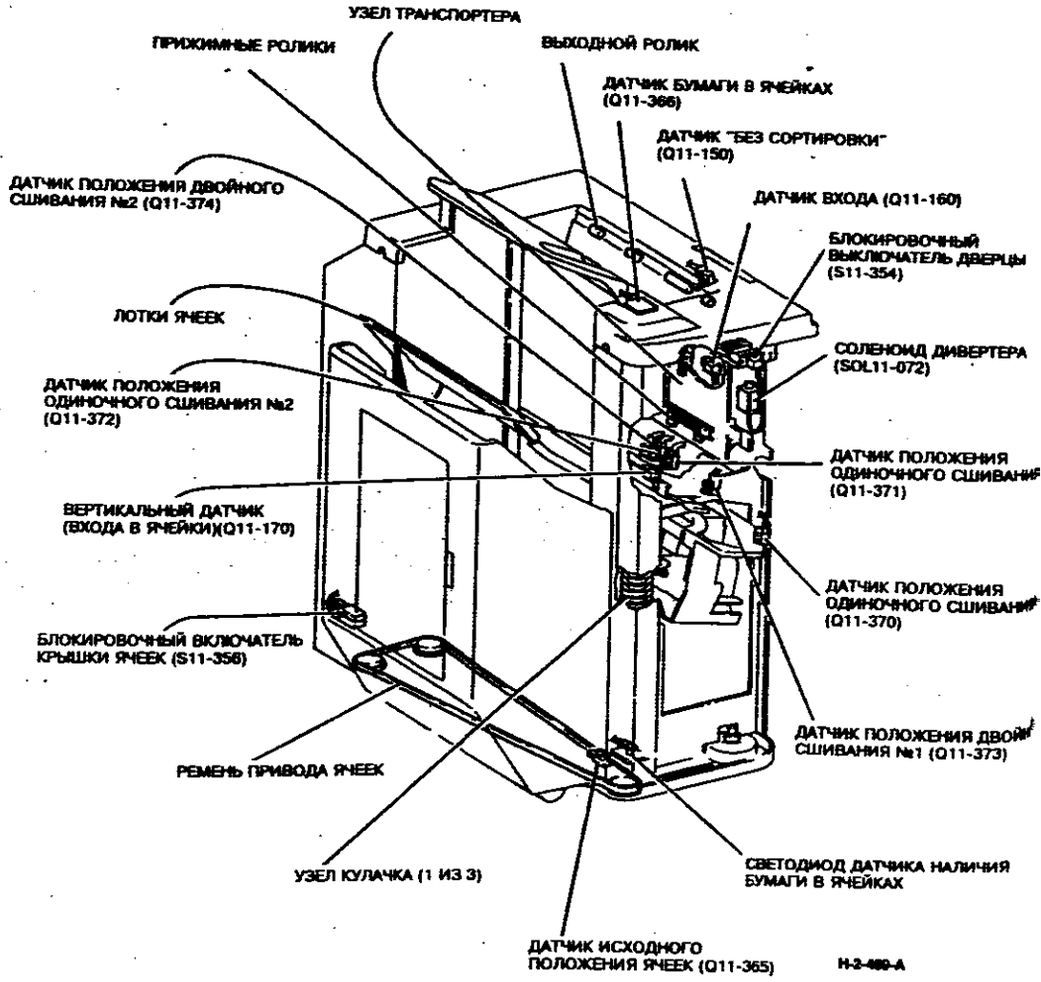


**Рисунок 1. Расположение элементов сортера-степлера (вид спереди)**

## СОРТЕР-СТЕПЛЕР (ВИД СЗАДИ)

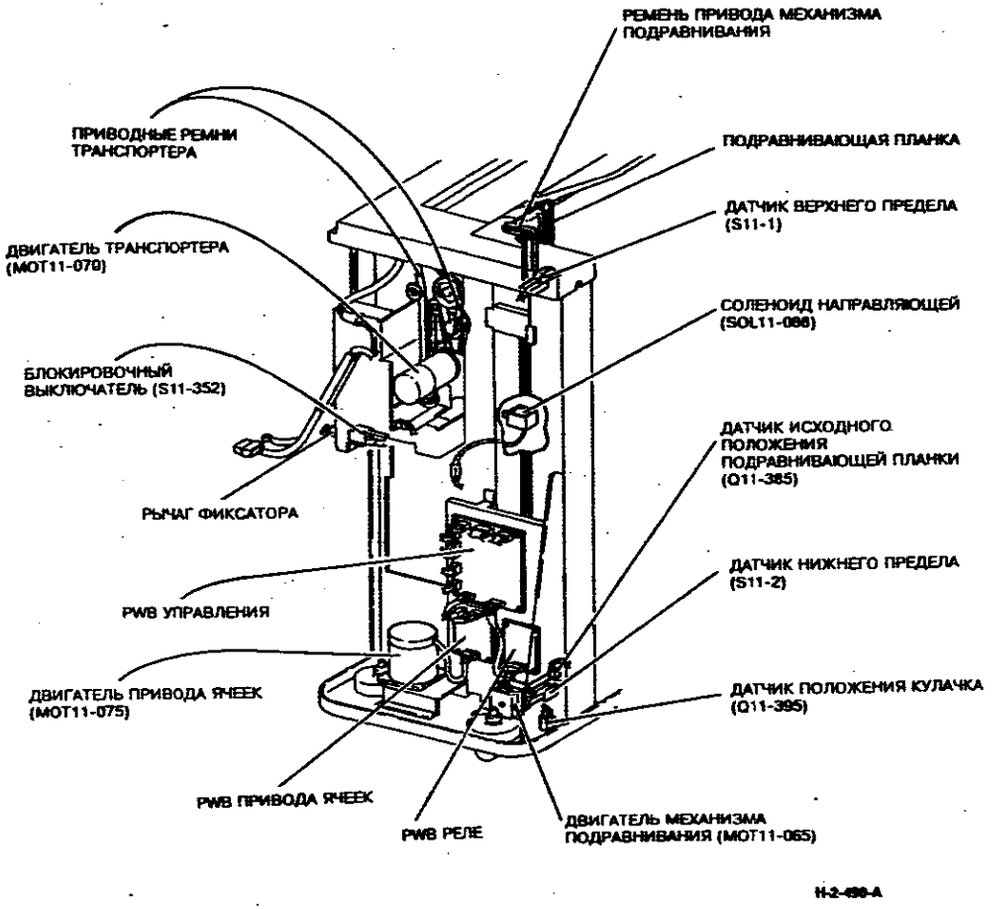


**Рисунок 2. Расположение элементов сортера-степлера (вид сзади)**







## МОДУЛЬ СТЕПЛЕРА

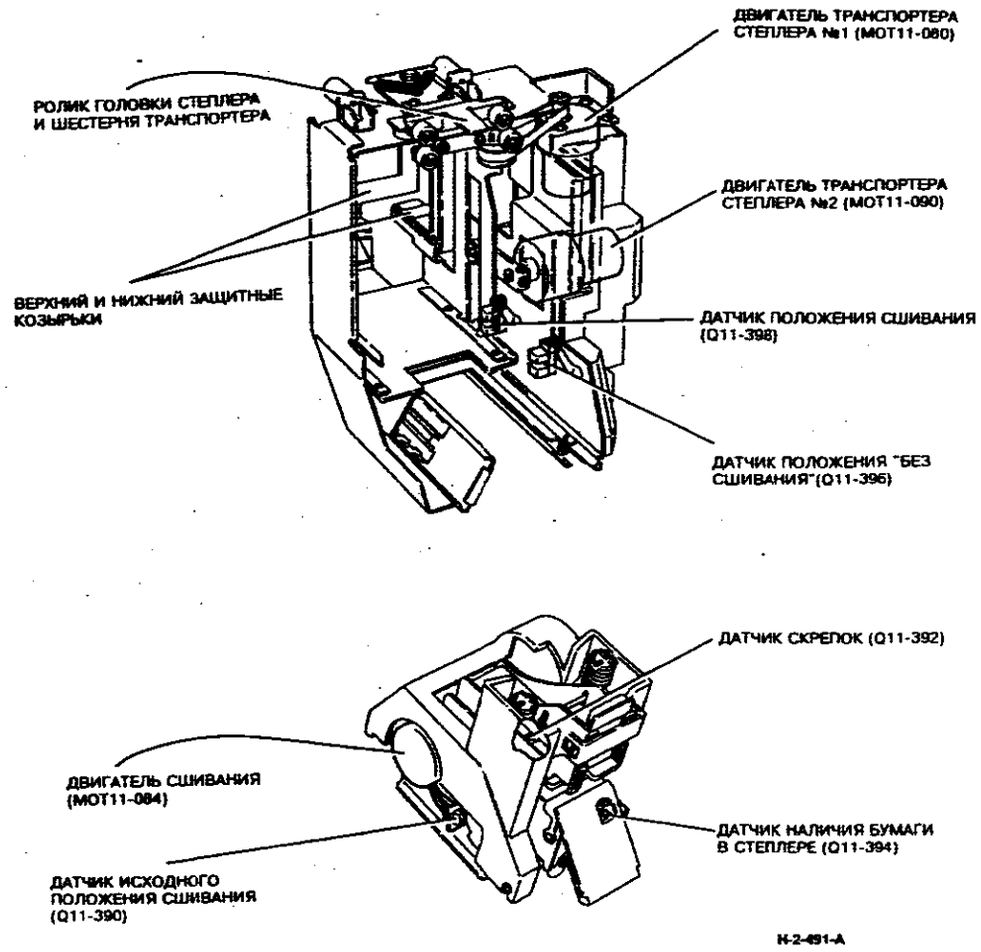


**Рисунок 3. Расположение элементов модуля степлера**

# РЕМОНТНЫЕ ПРОЦЕДУРЫ





## REP 11A.1 СНЯТИЕ СОРТЕРА-СТЕПЛЕРА

**ПЕРЕЧЕНЬ ЗАПАСНЫХ ЧАСТЕЙ PL 14.9**

**СНЯТИЕ**

**ПРЕДУПРЕЖДЕНИЕ**

**Отсоедините сетевой кабель.**

1. Отведите сортер-степлер от аппарата.
2. (Рисунок 1) Отсоедините электрические разъемы.

*ПРИМЕЧАНИЕ: (Рисунок 1) Для обеспечения доступа к P400/J806 откройте процессор.*

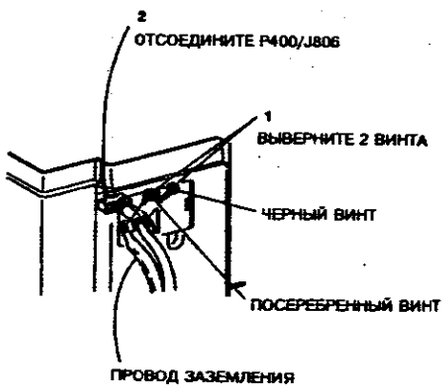


**Рисунок 1. Отсоединение разъемов**

3. (Рисунок 2) Механически разъедините сортер-степлер и процессор

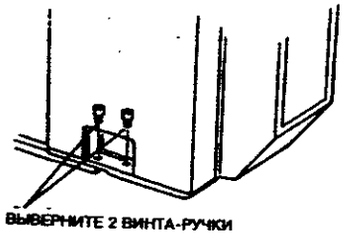


**Рисунок 2. Механическое разъединение сортера-финишера и процессора**

**ЗАМЕНА**

1. Установка выполняется в порядке, обратном снятию. При выполнении процедуры руководствуйтесь следующими указаниями.

**ВНИМАНИЕ**

*Проверьте, установлен ли провод заземления, закрепляемый с помощью токопроводящего серебристого винта.*

2. Обратитесь к рисунку 1. Проверьте правильность установки фиксирующих кабели винтов.
3. Выполните процедуру совмещения сортера-степлера с аппаратом ADJ 11A.1.

## REP 11A.2 УДАЛЕНИЕ ЗАСТРЯВШИХ СКРЕПОК

**ПЕРЕЧЕНЬ ЗАПАСНЫХ ЧАСТЕЙ**
**PL 14.6**

**СНЯТИЕ**

**ПРЕДУПРЕЖДЕНИЕ**

**Отсоедините сетевой кабель.**

*ПРИМЕЧАНИЕ: Вся информация приведена в описании процедуры ADJ 11A.7 в Руководстве по техническому обслуживанию.*





## REP 11A.3 ДВИГАТЕЛЬ (MOT11-065) И РЕМЕНЬ ПРИВОДА МЕХАНИЗМА ПОДРАВНИВАНИЯ

**ПЕРЕЧЕНЬ ЗАПАСНЫХ ЧАСТЕЙ**
**PL 14.3**

**СНЯТИЕ**

**ПРЕДУПРЕЖДЕНИЕ**

**Отсоедините сетевой кабель.**

1. Снимите заднюю и верхнюю крышки сортера-степлера.
2. (Рисунок 1) Сместите монтажную панель PWB.

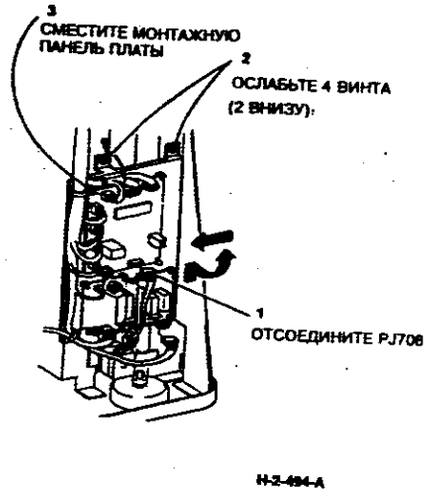


**Рисунок 1. Перемещение монтажной панели PWB**

3. (Рисунок 2) Снимите двигатель м ханизма подравнивания (MOT1 065).

*ПРИМЕЧАНИЕ: (Рисунок 2) При снят двигателя MOT11-065 приводная муф та может выпасть.*

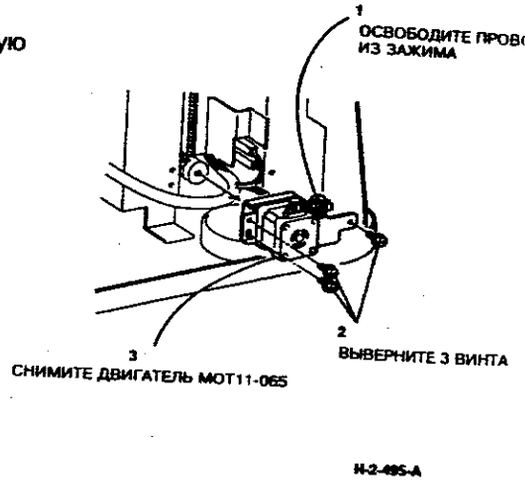


**Рисунок 2. Снятие двигателя механизма подравнивания (MOT11-065).**

**Продолжение на странице 7-C12**

**Продолжение со страницы 7-C11**

4. (Рисунок 3) Снимите ремень привода механизма подравнивания.

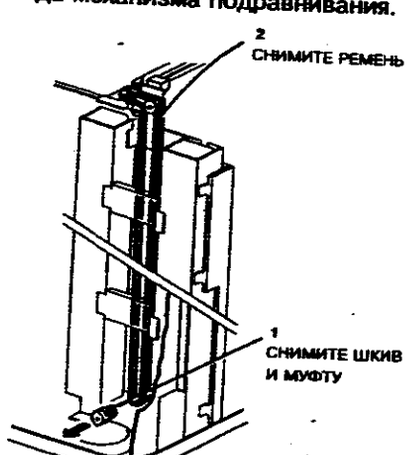


**Рисунок 3. Снятие ремня привода механизма подравнивания**

**ЗАМЕНА**

1. Установка выполняется в порядке, обратном снятию, с учетом следующих указаний.
2. (Рисунок 4) Если при разборке снимался узел гибкой муфты, то для его установки обратитесь к рисунку.




**Рисунок 4. Узел гибкой муфты**

3. (Рисунок 5) При установке ремня механизма подравнивания проверьте, что наконечники подравнивающей планки (верхний и нижний) находятся на месте. Для того чтобы они не сошли с места при натягивании ремня на верхний шкив, тяните ремень в указанном на рисунке направлении.

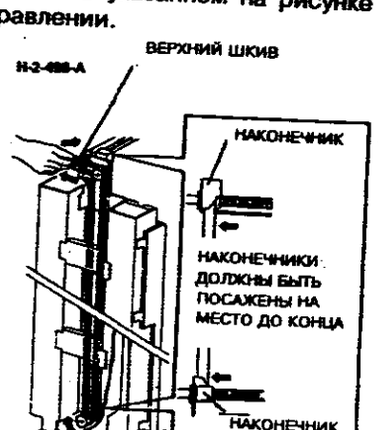


**Рисунок 5. Установка ремня привода механизма подравнивания**





**REP 11A.4 ПОДРАВНИВАЮЩАЯ ПЛАНКА**

**ПЕРЕЧЕНЬ ЗАПАСНЫХ ЧАСТЕЙ PL 14.3**

**СНЯТИЕ**

**ПРЕДУПРЕЖДЕНИЕ**

**Отсоедините сетевой кабель.**

1. Снимите заднюю и верхнюю крышки сортера-степлера.
2. (Рисунок 1) Сместите узел приводного вала механизма подравнивания.

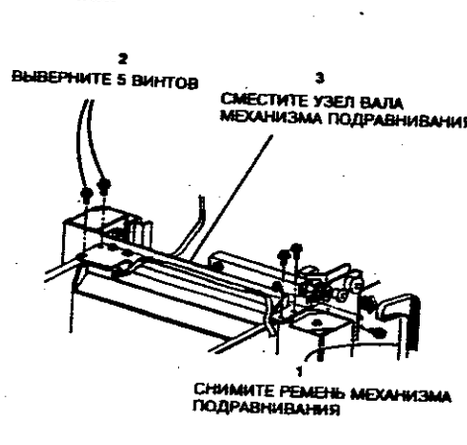


**Рисунок 1. Смещение узла приводного вала механизма подравнивания**

3. (Рисунок 2) Снимите подравнивающую планку.




**Рисунок 2. Снятие подравнивающей планки**

**ЗАМЕНА**

1. Установка выполняется в порядке, обратном снятию, с учетом следующих указаний.
2. (Рисунок 3) Проверьте, что подравнивающая планка вошла до конца в оба наконечника (верхний и нижний).

*ПРИМЕЧАНИЕ: (Рисунок 3) Для наглядности крышка ячеек сортера-степлера на рисунке не показана.*




**Рисунок 3. Установка подравнивающей планки (одинаково сверху и снизу)**

**Продолжение на странице 7-C14**

**Продолжение со страницы 7-C13**

**ВНИМАНИЕ**

*Узел приводного вала легко погнуть. Не надавливайте на него.*

3. (Рисунок 4) Установите узел приводного вала механизма подравнивания.

*ПРИМЕЧАНИЕ: (Рисунок 4) Наживите, не затягивая, 5 фиксирующих винтов, затем затяните их в показанном на рисунке порядке.*

4. (Рисунок 5) При установке ремня механизма подравнивания проверьте, что ее наконечники (верхний и нижний) находятся на месте. Для того, чтобы они не сошли с места при натягивании ремня на верхний шкив, тяните ремень в показанном на рисунке направлении.

*ПРИМЕЧАНИЕ: (Рисунок 5) Для наглядности двигатель MOT11-065 на рисунке не показан.*

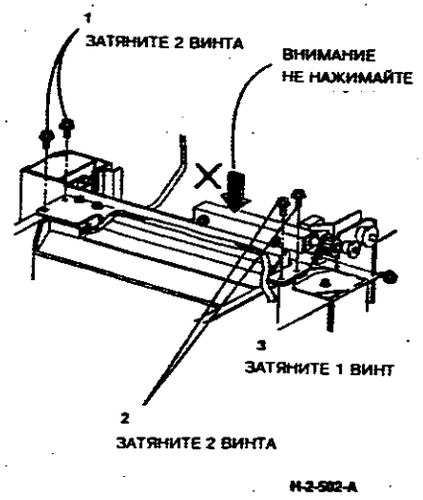


**Рисунок 4. Установка приводного вала механизма подравнивания**

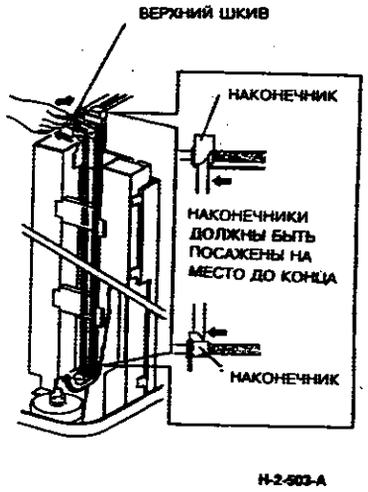


**Рисунок 5.Установка ремня привода механизма подравнивания**





## REP 11A.5 ДАТЧИК ИСХОДНОГО ПОЛОЖЕНИЯ ПОДРАВНИВАЮЩЕЙ ПЛАНКИ (Q11-385)

**ПЕРЕЧЕНЬ ЗАПАСНЫХ ЧАСТЕЙ**
**PL 14.3**

**СНЯТИЕ**

**ПРЕДУПРЕЖДЕНИЕ**

**Отсоедините сетевой кабель.**

1. Снимите крышку ячеек сортера-степлера (PL 14.8).
2. (Рисунок 1) Снимите нижнюю крышку.

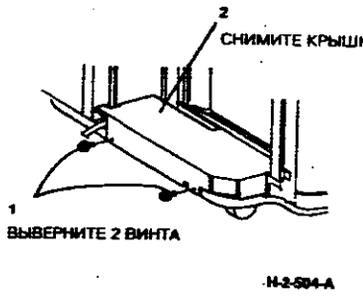


**Рисунок 1. Снятие нижней крышки**

3. (Рисунок 2) Снимите датчик исходного положения подравнивающей планки (Q11-385).

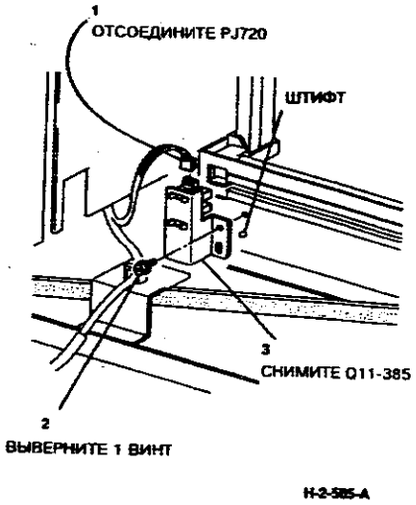


**Рисунок 2. Снятие датчика исходного положения подравнивающей планки (Q11-385)**

**ЗАМЕНА**

1. Установка выполняется в порядке, обратном снятию.
2. (Обратитесь к рисунку 2) Проверьте, что держатель датчика установлен на фиксирующем штифте без перекоса.

## REP 11A.6 ДВИГАТЕЛЬ ПРИВОДА ЯЧЕЕК (MOT11-075)

**ПЕРЕЧЕНЬ ЗАПАСНЫХ ЧАСТЕЙ**
**PL 14.2**

**СНЯТИЕ**

**ПРЕДУПРЕЖДЕНИЕ**

**Отсоедините сетевой кабель.**

1. Снимите заднюю крышку сортера-степлера.
2. (Рисунок 1) Снимите узел двигателя привода ячеек.

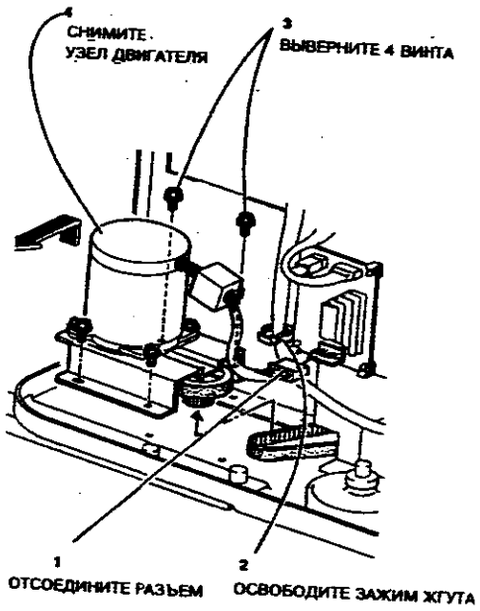


**Рисунок 1. Снятие узла двигателя ячеек**

3. (Рисунок 2) Снимите двигатель привода ячеек (MOT11-075).

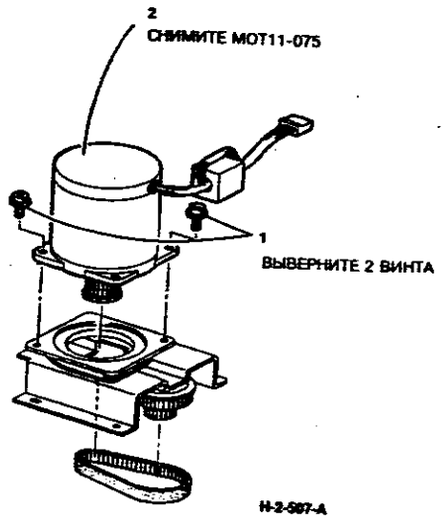


**Рисунок 2. Снятие двигателя привода ячеек (MOT11-075)**

**Продолжение на странице 7-D3**





**Продолжение со страницы 7-D2**

**ЗАМЕНА**

1. Установка выполняется в порядке, обратном снятию, с учетом следующего указания.
2. (Рисунок 3) Проверьте, что ремень двигателя ячеек занимает правильное положение на шестерне двигателя.

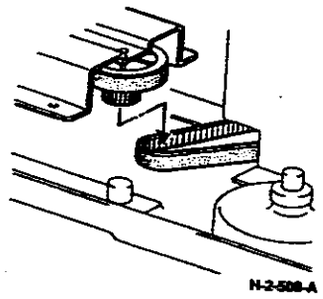


**Рисунок 3. Положение ремня двигателя ячеек**

## REP 11A.7 РЕМЕНЬ ПРИВОДА ЯЧЕЕК

**ПЕРЕЧЕНЬ ЗАПАСНЫХ ЧАСТЕЙ**
**PL 14.2**

**СНЯТИЕ**

**ПРЕДУПРЕЖДЕНИЕ**

**Отсоедините сетевой кабель.**

1. Снимите следующие крышки сортера-степлера:
   - верхнюю крышку (PL 14.8)
   - крышку ячеек (PL 14.8)
   - заднюю крышку (PL 14.8)
2. Снимите узел двигателя привода ячеек (REP 11A.6).
3. Снимите подравнивающую планку (REP 11A.4).
4. (Рисунок 1) Снимите нижнюю крышку.

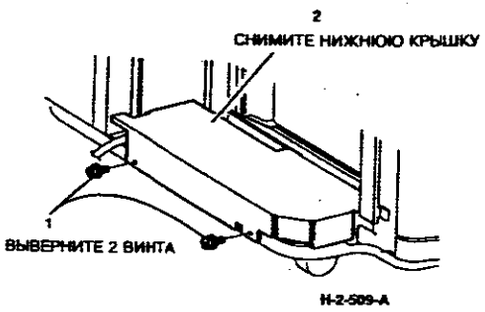


**Рисунок 1. Снятие нижней крышки**

**ВНИМАНИЕ**

*Не поднимайте ячейки выше датчика верхнего предела (S11-1). Прекращайте ручной подъем ячеек после срабатывания датчика (слышен щелчок).*

5. (Рисунок 2) Проворачивайте вручную механизм подъема ячеек до срабатывания датчика верхнего предела (S11-1), а затем опустите их на пол-оборота. Обратитесь к процедуре ручного проворачивания механизма подъема ячеек CP1 в разделе описания общих процедур Руководства по техническому обслуживанию.

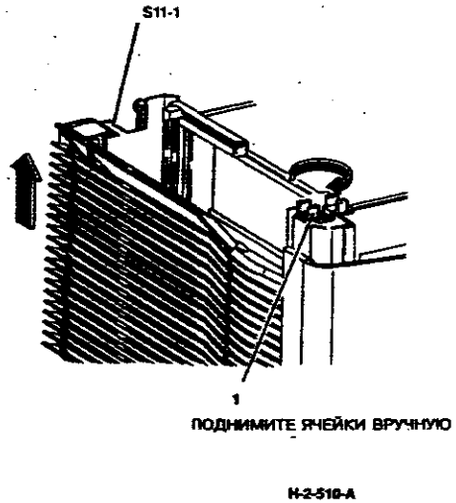


**Рисунок 2. Подъем ячеек вручную**

**Продолжение на странице 7-D5**





**Продолжение со страницы 7-D4**

6. (Рисунок 3) Чтобы ячейки не съехали назад, установите на кулачки предохранительные упоры.

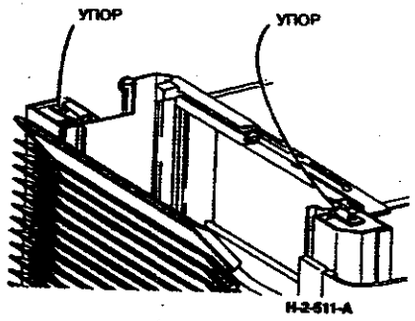


**Рисунок 3. Установка предохранительных упоров**

7. (Рисунок 4) Подготовьтесь к снятию ремня

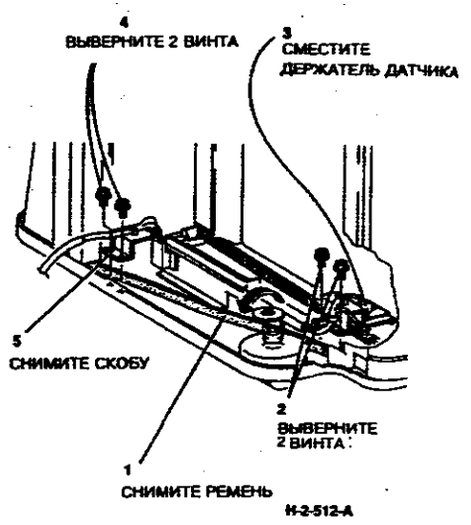


**Рисунок 4. Подготовка к снятию ремня**

8. (Рисунок 5) Снимите узел нижнего приводного вала механизма подравнивания.

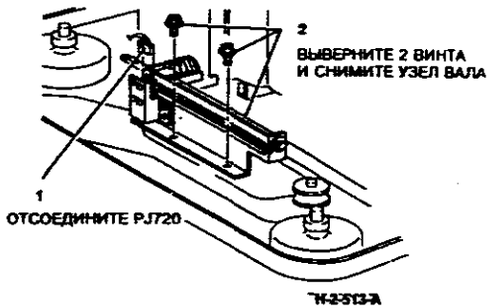


**Рисунок 5. Снятие узла нижнего приводного вала механизма подравнивания**

9. (Рисунок 6) Снимите крышку кабеля.

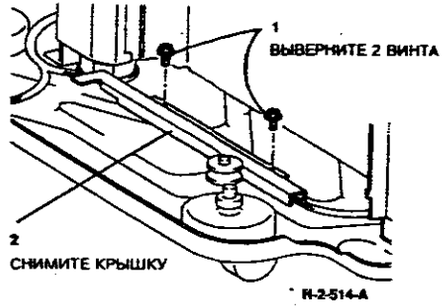


**Рисунок 6. Снятие крышки кабеля**

**Продолжение на странице 7-D6**

**Продолжение со страницы 7-D5**

10.(Рисунок 7) Снимите опорную скобу.

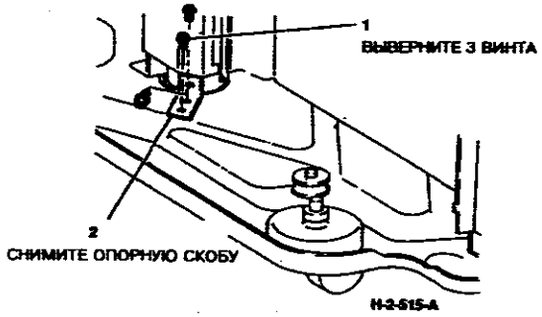


**Рисунок 7. Снятие опорной скобы**

11. (Рисунок 8) Снимите узел крышки основания корпуса, ремень двигателя ячеек и подшипник.

*ПРИМЕЧАНИЕ: Подшипник снимается для сохранности.*

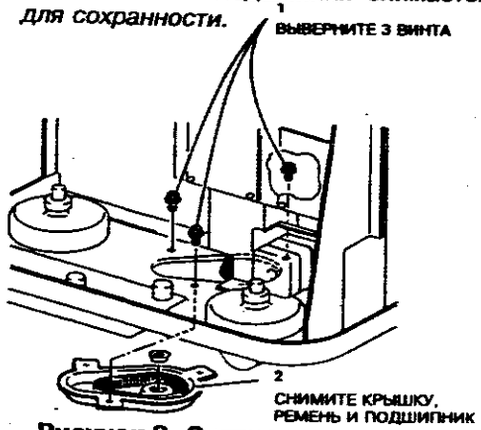


**Рисунок 8. Снятие узла крышки основания**

12. (Рисунок 9) Снимите ремень привода ячеек.

*ПРИМЕЧАНИЕ: (Рисунок 9) Если ремень привода ячеек снимается в рамках процедуры снятия узла кулачка (REP 11A.15), оставьте ремень на месте до снятия узлов кулачков.*

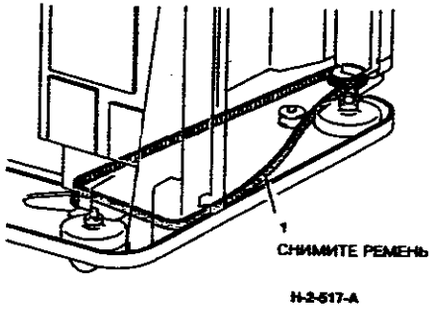


**Рисунок 9. Снятие ремня привода ячеек**

**ЗАМЕНА**

1. Установка выполняется в порядке, обратном снятию.
2. Выполните регулировку параллельности ячеек ADJ11A.2.





**REP 11A.8 УЗЕЛ ДВИГАТЕЛЯ ТРАНСПОРТЕРА (MOT11-070)**

**ПЕРЕЧЕНЬ ЗАПАСНЫХ ЧАСТЕЙ PL 14.4**

**СНЯТИЕ**

**ПРЕДУПРЕЖДЕНИЕ**

**Отсоедините сетевой кабель.**

1. Снимите заднюю крышку сортера-степлера.
2. (Рисунок 1) Снимите узел двигателя транспортера.

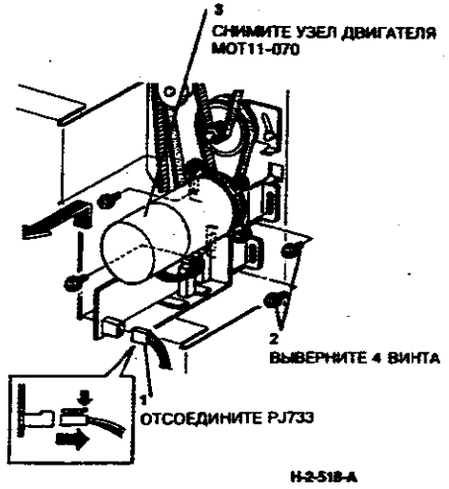


**Рисунок 1. Снятие узла двигателя транспортера**

**ЗАМЕНА**

1. Установка выполняется в порядке обратном снятию, с учетом следующих указаний.
2. (Рисунок 2) Проверьте правильность положения ремня на шкиве. Проверьте, что ремень не набегает на фланец шкива.

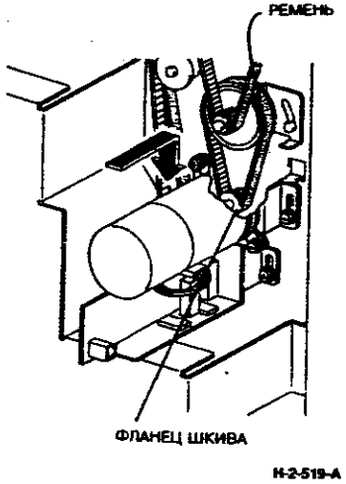


**Рисунок 2. Установка узла двигателя транспортера**

3. Выполните регулировку приводного ремня двигателя транспортера сортера-степлера ADJ 11A.3.

**REP 11A.9 ПРИВОДНЫЕ РЕМНИ ТРАНСПОРТЕРА**

**ПЕРЕЧЕНЬ ЗАПАСНЫХ ЧАСТЕЙ**
**PL 14.4**

**СНЯТИЕ**

**ПРЕДУПРЕЖДЕНИЕ**

**Отсоедините сетевой кабель.**

1. Снимите заднюю крышку сортера-степлера.
2. (Рисунок 1) Сдвиньте скобу крепления сортера-степлера к аппарату.

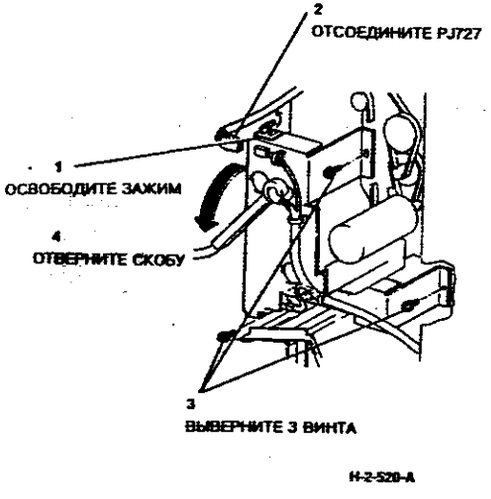


**Рисунок 1. Смещение скобы крепления сортера-степлера**

3. (Рисунок 2) Снимите скобу шестерен.

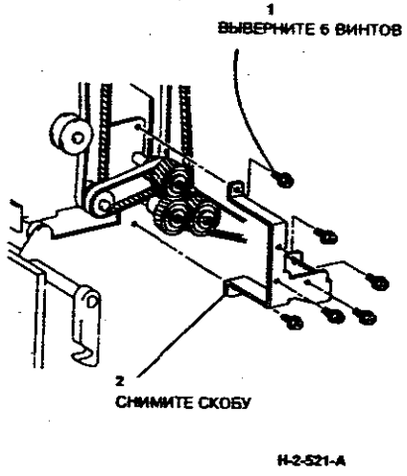


**Рисунок 2. Снятие скобы шестерен**

**Продолжение на странице 7-D8**





**Продолжение со страницы 7-D7**

4. (Рисунок 3) Снимите приводные ремни транспортера.

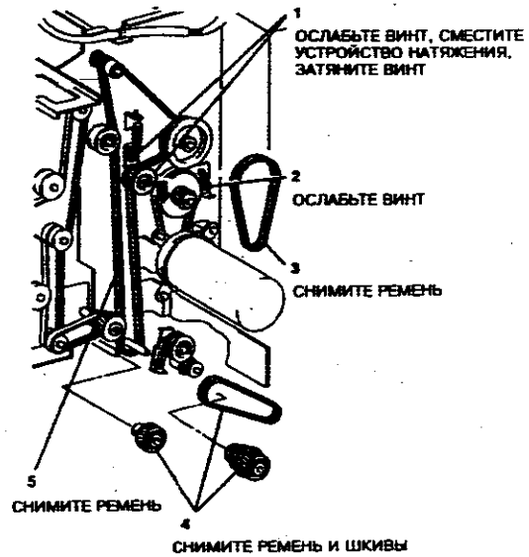


**Рисунок 3. Снятие приводных ремней транспортера**

**ЗАМЕНА**

1. Установка выполняется в порядке, обратном снятию, с учетом следующего указания.
2. Перед установкой крепежной скобы на место выполните регулировку приводных ремней сортера-степлера ADJ 11A.3.

## REP 11A.10 ЯЧЕЙКИ ЛОТКОВ

### ПЕРЕЧЕНЬ ЗАПАСНЫХ ЧАСТЕЙ
PL 14.1

### СНЯТИЕ

**ПРЕДУПРЕЖДЕНИЕ**

**Отсоедините сетевой кабель.**

1. С сортера-степлера снимите заднюю крышку, крышку ячеек и верхнюю крышку.
2. Снимите подравнивающую планку (REP 11A.4).
3. Снимите датчик верхнего предела (REP 11A.11).
4. (Рисунок 1) Снимите лотки ячеек (см. процедуру ручного проворачивания механизма подъема ячеек CP1 в разделе "Общие процедуры" Руководства по техническому обслуживанию).

*ПРИМЕЧАНИЕ: (Рисунок 1) Пометьте нижний лоток, чтобы его можно было легче узнать при установке. Нижний лоток отличается от остальных.*

### ЗАМЕНА

1. Установка выполняется в порядке, обратном снятию. При выполнении процедуры соблюдайте следующие требования.

**ВНИМАНИЕ**

*Убедитесь, что нижний лоток идентифицирован правильно и установлен первым.*

2. (Рисунок 2) Проверьте правильность установки роликов ячейки лотка.

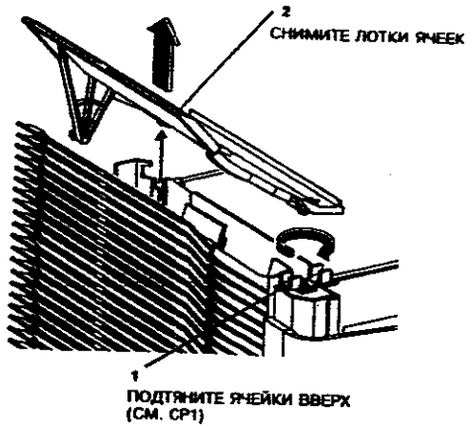


**Рисунок 1. Снятие лотков ячеек**

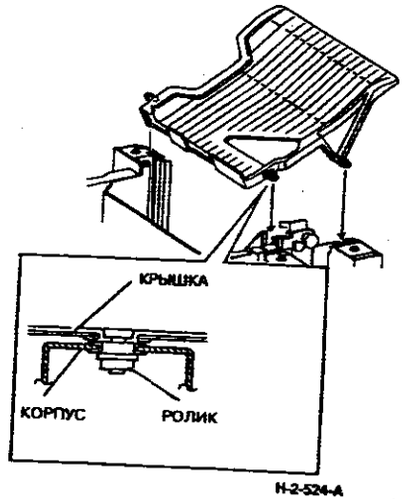


**Рисунок 2. Положение роликов лотка (везде одинаково)**

**Продолжение на странице 7-D11**





**Продолжение со страницы 7-D10**

3 (Рисунок 3) Проверьте параллельность лотков ячеек и внутренней крышки.

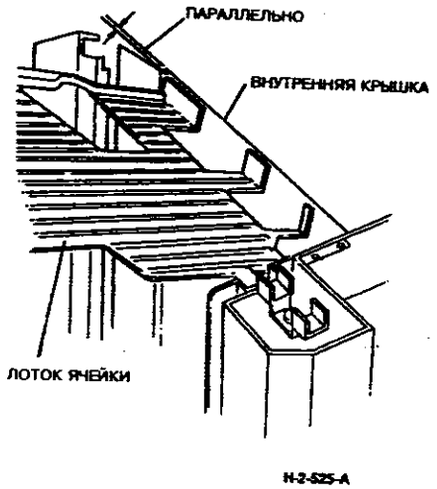


**Рисунок 3. Положение лотков ячейки**

4. При установке подравнивающей планки обязательно соблюдайте меры предосторожности, указанные в REP 11A.4.

## REP 11A.11 ДАТЧИК ВЕРХНЕГО ПРЕДЕЛА

**ПЕРЕЧЕНЬ ЗАПАСНЫХ ЧАСТЕЙ PL 14.2**

**СНЯТИЕ**

**ПРЕДУПРЕЖДЕНИЕ**

**Отсоедините сетевой кабель.**

1. Снимите заднюю крышку сортера-степлера.
2. Снимите верхнюю крышку сортера-степлера.
3. (Рисунок 1) Снимите датчик верхнего предела (S11-1).

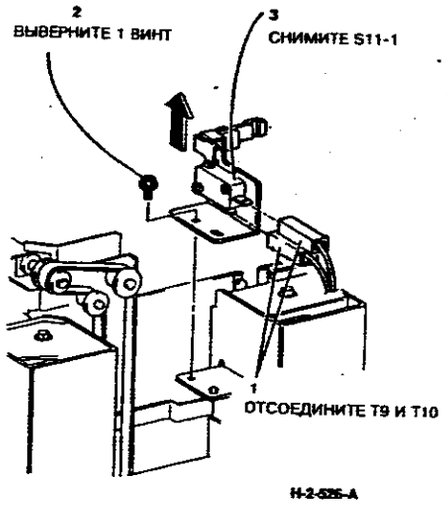


**Рисунок 1. Снятие датчика верхнего предела (S11-1)**

**ЗАМЕНА**

1. Установка выполняется в порядке, обратном снятию. При выполнении процедуры соблюдайте следующие требования.
2. (Рисунок 2) Убедитесь, что установочный штифт попадает в отверстие в монтажной панели датчика.
3. (Рисунок 2) Проверьте правильность положения рычажка активатора датчика.

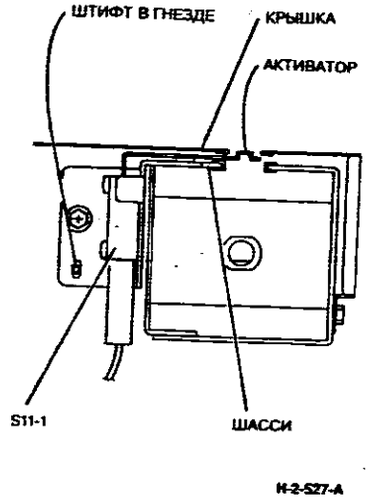


**Рисунок 2. Установка датчика верхнего предела (S11-1)**





## REP 11A.12 ДАТЧИК НИЖНЕГО ПРЕДЕЛА

**ПЕРЕЧЕНЬ ЗАПАСНЫХ ЧАСТЕЙ PL 14.2**

**СНЯТИЕ**

**ПРЕДУПРЕЖДЕНИЕ**

**Отсоедините сетевой кабель.**

1. Снимите заднюю крышку сортера-степлера.
2. (Рисунок 1) Снимите датчик нижнего предела (S11-2).

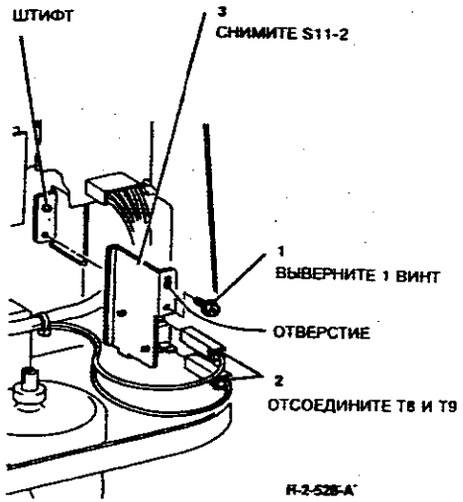


**Рисунок 1. Снятие датчика нижнего предела (S11-2)**

**ЗАМЕНА**

1. Установка выполняется в порядке, обратном снятию. При выполнении процедуры соблюдайте следующие требования.
2. Убедитесь, что установочный штифт попадает в отверстие в монтажной панели датчика (см. рисунок 1).
3. (Рисунок 2) Для проверки срабатывания датчика нижнего предела S11-2 нажмите на активатор датчика. Должен раздаваться щелчок.

*ПРИМЕЧАНИЕ: (Рисунок 2) Доступ к активатору датчика производится через дверцу ячеек.*

*via the bin door.*

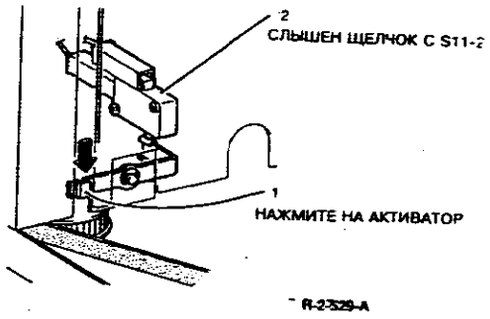


**Рисунок 2. Проверка срабатывания датчика нижнего предела (S11-2)**

## REP 11A.13 ДАТЧИК ИСХОДНОГО ПОЛОЖЕНИЯ ЯЧЕЕК (Q11-365)

**ПЕРЕЧЕНЬ ЗАПАСНЫХ ЧАСТЕЙ**
**PL 14.2**

**СНЯТИЕ**

**ПРЕДУПРЕЖДЕНИЕ**

**Отсоедините сетевой кабель.**

1. Для перевода ячеек в верхнее положение введите код 11-077 или поднимите их вручную.

*ПРИМЕЧАНИЕ: Если вы снимаете датчик исходного положения ячеек (Q11-365) из-за того, что он не работает, код 11-077 может не привести ячейки в движение.*

**ВНИМАНИЕ**

**Отсоедините сетевой кабель.**

2. Снимите крышку доступа к ячейкам сортера-степлера.
3. (Рисунок 1) Снимите нижнюю крышку.




**Рисунок 1. Снятие нижней крышки**

4. (Рисунок 2) Снимите датчик исходного положения ячеек (Q11-365)

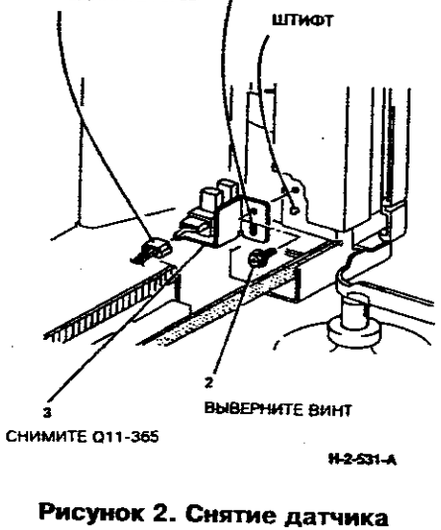


**Рисунок 2. Снятие датчика исходного положения ячеек (Q11-365)**

**ЗАМЕНА**

1. Установка выполняется в порядке, обратном снятию, с учетом следующего указания.
2. Убедитесь, что установочный штифт попадает в отверстие в монтажной панели датчика (см. рисунок 2).





## REP 11A.14 ДАТЧИК ПОЛОЖЕНИЯ КУЛАЧКА (Q11-395)

**ПЕРЕЧЕНЬ ЗАПАСНЫХ ЧАСТЕЙ**
**PL 14.2**

**СНЯТИЕ**

**ПРЕДУПРЕЖДЕНИЕ**

**Отсоедините сетевой кабель.**

1. Снимите заднюю крышку сортера-степлера.
2. (Рисунок 1) Снимите датчик положения кулачка (Q11-395).

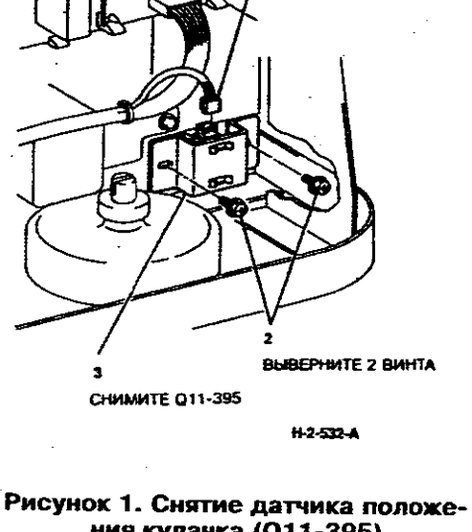


**Рисунок 1. Снятие датчика положения кулачка (Q11-395)**

**ЗАМЕНА**

1. Установка выполняется в порядке, обратном снятию.

**REP 11A.15 УЗЛЫ КУЛАЧКОВ**

**ПЕРЕЧЕНЬ ЗАПАСНЫХ ЧАСТЕЙ: PL 14.2**

**СНЯТИЕ**

*ПРИМЕЧАНИЕ: Убедитесь в том, что для выполнения этой ремонтной процедуры вы располагаете достаточным количеством времени. На нее может потребоваться более двух часов.*

**ПРЕДУПРЕЖДЕНИЕ**

**Отсоедините сетевой кабель.**

1. Снимите следующие крышки и дверцу сортера-степлера:
   - верхнюю крышку (PL 14.8);
   - заднюю крышку (PL 14.8);
   - крышку доступа к ячейкам (PL 14.8);
   - переднюю дверцу (PL 14.8).
2. Снимите следующие элементы:
   - магазин с запасными скрепками (PL 14.8);
   - лотки ячеек (REP 11A.10);
   - двигатель привода ячеек (MOT11-075)(REP 11A.6);
   - двигатель (MOT11-065) и приводной ремень механизма подравнивания (REP 11A.3);
   - датчик нижнего предела (S11-2)(REP 11A.12);
   - датчик положения кулачка (Q11-395)(REP11A.14);
   - датчик исходного положения ячеек (Q11-365)(REP 11A.13);
   - ремень привода ячеек (REP 11A.7).
3. (Рисунок 1) Снимите пружину активатора датчика исходного положения ячеек.

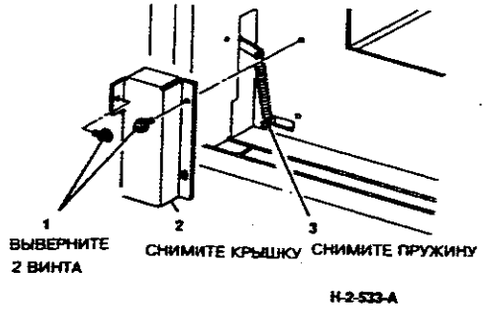


**Рисунок 1. Снятие пружины**

4. (Рисунок 2) Снимите узел переднего кулачка.

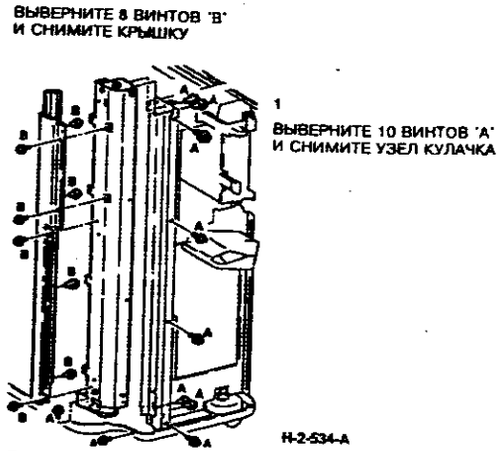


**Рисунок 2. Снятие узла переднего кулачка**

**Продолжение на странице 7-E3**





**Продолжение со страницы 7-E2**

5. (Рисунок 3) Снимите опорную пластину.

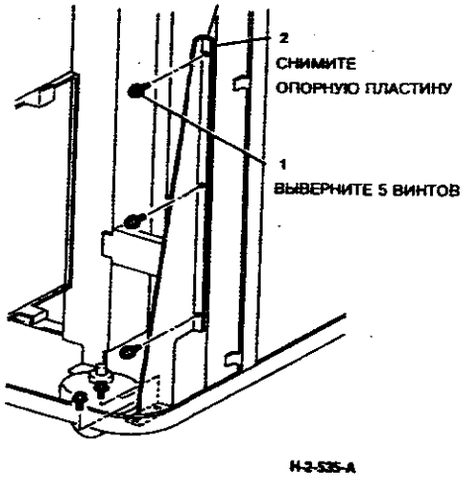


**Рисунок 3. Снятие опорной пластины**

5. (Рисунок 4) Снимите крышку кулачка.

*ПРИМЕЧАНИЕ: (Рисунок 4) При выворачивании последнего винта придерживайте крышку.*

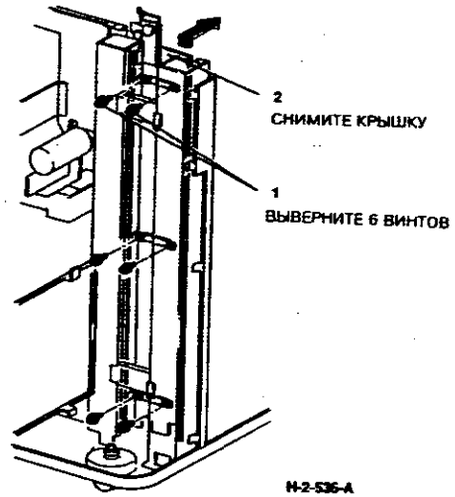


**Рисунок 4. Снятие крышки**

**Продолжение на странице 7-E4**

**Продолжение со страницы 7-E3**

7. (Рисунок 5) Снимите монтажные скобы кулачков.

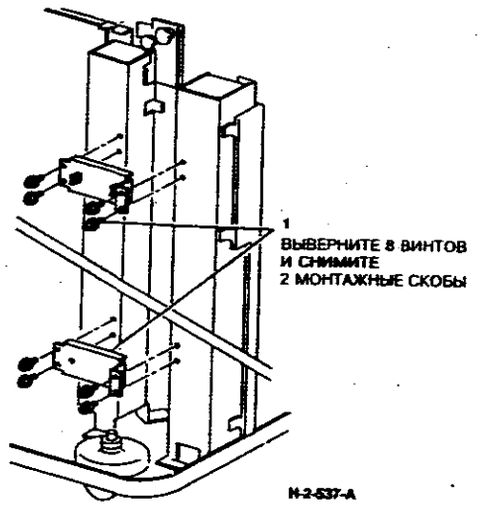


**Рисунок 5. Снятие монтажных скоб**

7. (Рисунок 6) Снимите узел левого заднего кулачка.

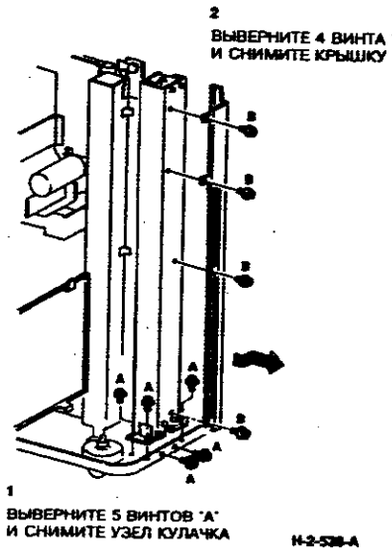


**Рисунок 6. Снятие узла левого заднего кулачка**

**Продолжение на странице 7-E5**





**Продолжение со страницы 7-E4**

9. (Рисунок 7) Сдвиньте жгут проводов.

*ПРИМЕЧАНИЕ: (Рисунок 7) Заземляющий винт устанавливается для сохранности проводов.*

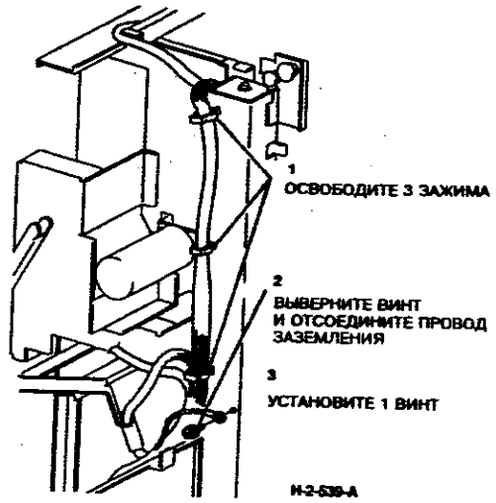


**Рисунок 7. Сместите жгут проводов**

10. (Рисунок 8) Снимите узел правого заднего кулачка.

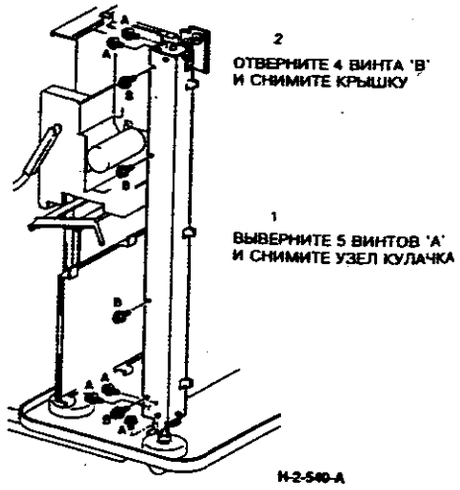


**Рисунок 8. Снятие узла правого заднего кулачка**

**Продолжение на странице 7-E6**

**Продолжение со страницы 7-E5**

**ЗАМЕНА**

1. Установка выполняется в порядке, обратном снятию, с учетом следующих указаний.

*ПРИМЕЧАНИЕ: Перед установкой верхней и задней крышек, а также крышки ячеек выполните шаг 4 (ADJ 11A.2).*

2. (Рисунок 9) При установке крышки узла правого заднего кулачка перед затяжкой винтов проверьте, что установочные лапки контршайб попали в прорези.

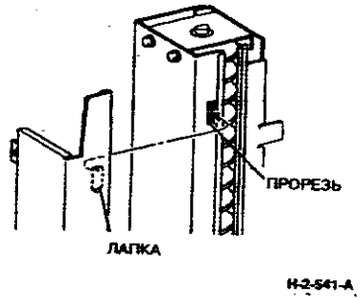


**Рисунок 9. Установка крышки левого заднего кулачка**

3. (См. рисунок 6) Проверьте правильность установки монтажных скоб кулачков.
4. Выполните регулировку параллельности лотков ячеек ADJ 11A.2.





**REP 11A.16 ПРОКЛАДКИ ЯЧЕЕК**

**ПЕРЕЧЕНЬ ЗАПАСНЫХ ЧАСТЕЙ**
**PL 14.2**

**СНЯТИЕ**

*ПРИМЕЧАНИЕ: Убедитесь в том, что для выполнения этой ремонтной процедуры вы располагаете достаточным временем. На нее может потребоваться более двух часов.*

*ПРИМЕЧАНИЕ: На каждом узле кулачка имеется две прокладки. Процедура рассматривается только для одной стороны переднего кулачка. Снятие и замена прокладок ячеек остальных кулачков выполняется аналогичным образом.*

**ПРЕДУПРЕЖДЕНИЕ**

**Отсоедините сетевой кабель.**

1. Снимите соответствующий узел кулачка (REP 11A.15).
2. (Рисунок 1) Снимите прокладку.

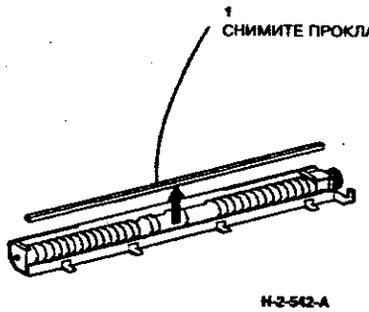


**Рисунок 1. Снятие прокладки ячеек**

**ЗАМЕНА**

1. Установка выполняется в порядке, обратном снятию, с учетом следующих указаний.
2. (Рисунок 2) Устанавливайте прокладку снизу вверх. Проверьте, что прокладка попала в выступ корпуса узла кулачка.

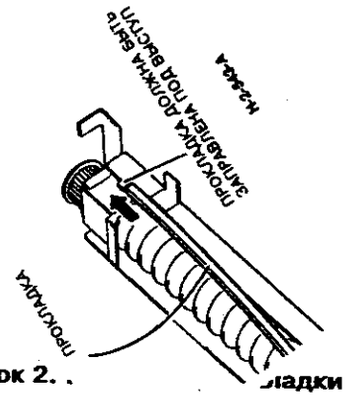


**Рисунок 2. . .кладки**

3. (Рисунок 3) Пр. .ановке прокладок не допускается их перекручивание или деформация.

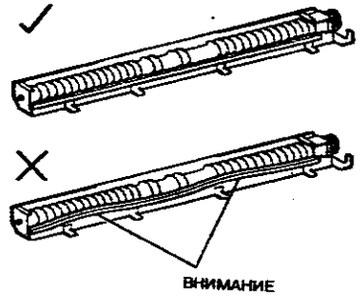


**Рисунок 3. Правильная установка прокладки**

## REP 11A.17 ВЫХОДНОЙ РОЛИК

**ПЕРЕЧЕНЬ ЗАПАСНЫХ ЧАСТЕЙ**
**PL 14.4**

**СНЯТИЕ**

**ПРЕДУПРЕЖДЕНИЕ**

**Отсоедините сетевой кабель.**

1. Отстыкуйте сортер-степлер от аппарата (REP 11A.1).
2. Снимите следующие крышки сортера-степлера:

   верхнюю крышку (PL 14.8);

   заднюю крышку (PL 14.8).
3. (Рисунок 1) Снимите ремень транспортера с приводной шестерни выходного ролика.

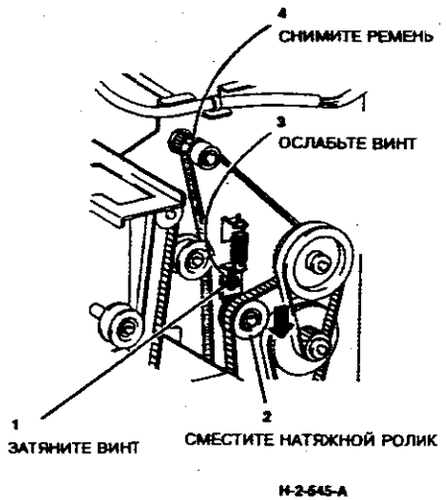


**Рисунок 1. Снятие приводного ремня транспортера**

4. (Рисунок 2) Освободите жгут проводов.

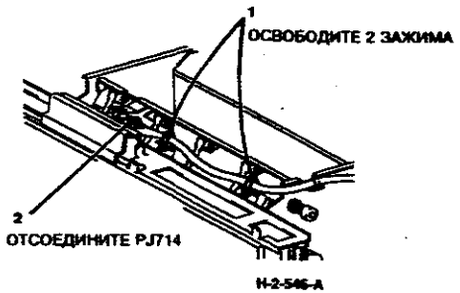


**Рисунок 2. Освободите жгут проводов**

5. (Рисунок 3) Снимите выходной желоб.

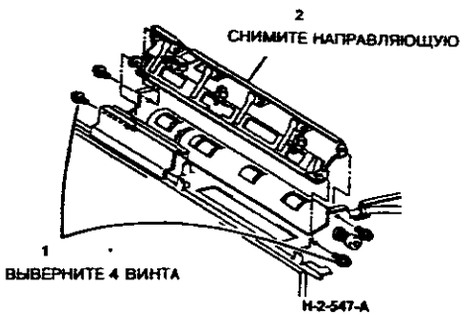


**Рисунок 3. Снятие направляющей вывода без сортировки**

**Продолжение на странице 7-E9**





**Продолжение со страницы 7-E8**

6. (Рисунок 4) Снимите выходной ролик.

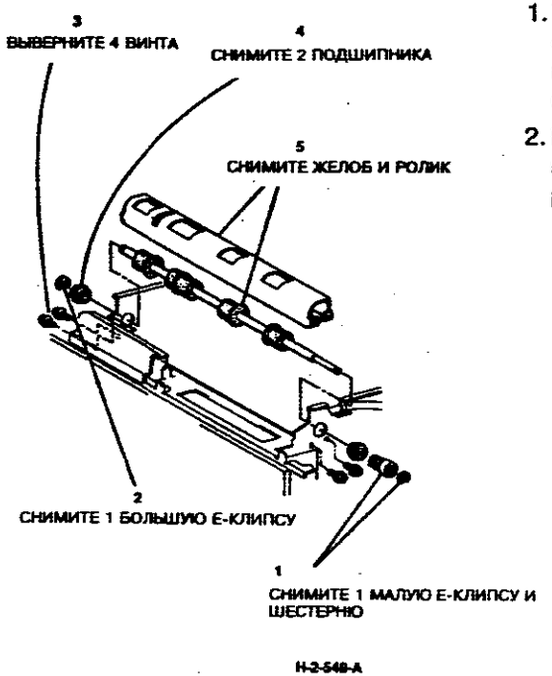


**Рисунок 4. Снятие выходного ролика**

**ЗАМЕНА**

**ВНИМАНИЕ**

*Приводная шестерня выходного ролика снабжена одноходовой муфтой. Обратите внимание на ориентацию этой муфты (рисунок 4) и проверьте правильность установки приводной шестерни.*

1. Установка выполняется в порядке, обратном снятию. Перед установкой верхней и задней крышек сортера-степлера выполните шаг 2.
2. Выполните процедуру регулировки натяжения приводного ремня сортера-степлера ADJ 11.A3.

## REP 11A.18 РЫЧАГ ФИКСАТОРА

**ПЕРЕЧЕНЬ ЗАПАСНЫХ ЧАСТЕЙ**
**PL 14.5**

**СНЯТИЕ**

1. Отстыкуйте сортер-степлер от аппарата (REP 11A1).
2. Снимите следующие крышки сортера-степлера:

   заднюю крышку (PL 14.8);

   правую нижнюю крышку (PL 14.8).

*ПРИМЕЧАНИЕ: Под правой нижней крышкой находятся две резиновые прокладки (PL 14.8).*

   правую верхнюю крышку (PL 14.7A).

3. (Рисунок 1) Откройте переднюю дверцу и сдвиньте тягу фиксатора.

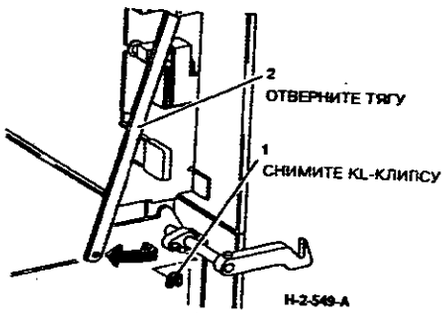


**Рисунок 1. Перемещение рычага фиксатора**

4. (Рисунок 2) Подойдите к задней стороне сортера-степлера и сдвиньте стыковочную скобу.

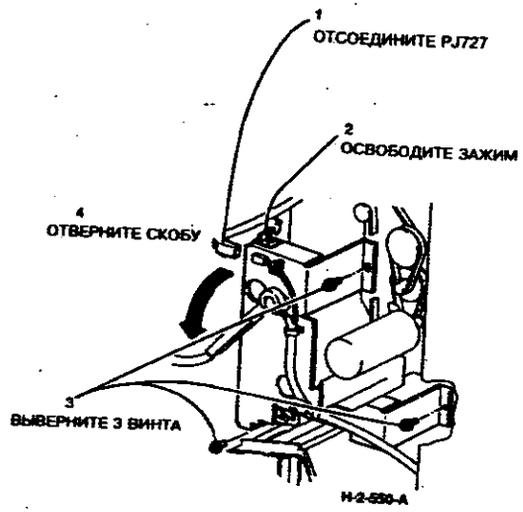


**Рисунок 2. Перестановка стыковочной скобы**

**Продолжение на странице 7-E11**





**Продолжение со страницы 7-E10**

5. (Рисунок 3) Снимите рычаг фиксатора.

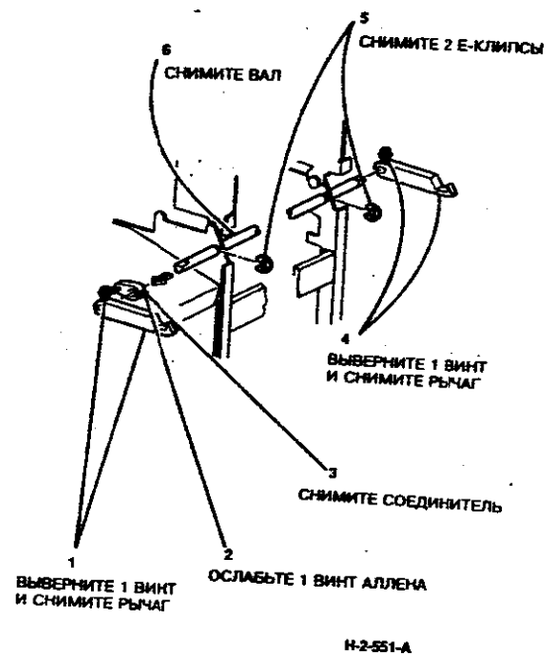


**Рисунок 5. Снятие рычага фиксатора**

**ЗАМЕНА**

1. Установка выполняется в порядке, обратном снятию.
2. Выполните регулировку ADJ 11A.4.

## 11A.19 СОЛЕНОИД НАПРАВЛЯЮЩЕЙ (SOL11-088)

**ПЕРЕЧЕНЬ ЗАПАСНЫХ ЧАСТЕЙ**
**PL 14.5**

**СНЯТИЕ**

1. Для перевода ячеек в верхнее положение введите код 11-077.

**ПРЕДУПРЕЖДЕНИЕ**

**Отсоедините сетевой кабель.**

2. Снимите крышку доступа к ячейкам и заднюю крышку сортера-степлера.
3. (Рисунок 1) Снимите узел соленоида направляющей (SOL11-088).

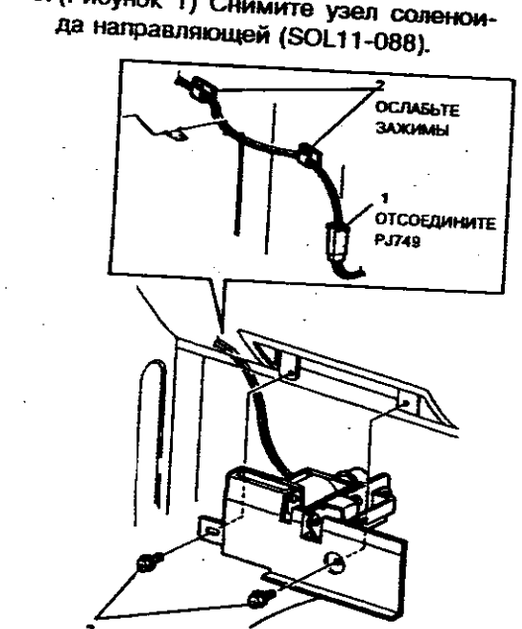


**Рисунок 1. Снятие соленоида направляющей**

**ЗАМЕНА**

1. Установка выполняется в порядке, обратном снятию.





## REP 11A.20 МОДУЛЬ СТЕПЛЕРА

**ПЕРЕЧЕНЬ ЗАПАСНЫХ ЧАСТЕЙ**
**PL 14.6**

**СНЯТИЕ**

**ПРЕДУПРЕЖДЕНИЕ**

**Отсоедините сетевой кабель.**

**ВНИМАНИЕ**

*Во избежание повреждения шестерен блока степлера передвигайте его без резких толчков.*

1. Откройте переднюю дверцу сортера-степлера и осторожно переместите модуль степлера к задней стенке сортера-степлера. Не придвигайте его к задней стенке вплотную.

*ПРИМЕЧАНИЕ: Из-за большого передаточного отношения зубчатого механизма степлера будет чувствоваться некоторое сопротивление.*

2. Снимите заднюю крышку сортера-степлера.
3. (Рисунок 1) Отверните скобу поддержки жгута.

**ВНИМАНИЕ**

*Во избежание повреждения шестерен блока степлера передвигайте его без резких толчков. При достижении конца зубчатой планки модуль степлера резко освобождается. Не повредите блокировочный выключатель (S11-352) при снятии модуля степлера.*

4. (Рисунок 2) Осторожно снимите модуль степлера с заднего конца направляющей.

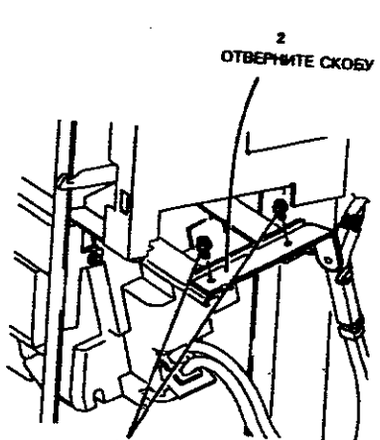


**Рисунок 1. Отведение скобы поддержки жгута**

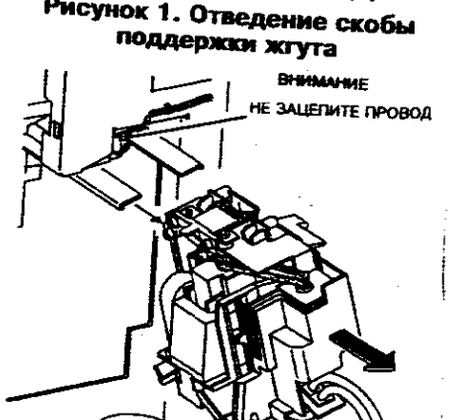


**Рисунок 2. Снятие модуля степлера**

**Продолжение на странице 7-E14**

**Продолжение со страницы 7-E13**

**ЗАМЕНА**

1. Установка выполняется в порядке, обратном снятию, с учетом следующих указаний.

**ВНИМАНИЕ**

*При установке модуля степлера (см. рисунок 2) не повредите блокировочный выключатель (S11-352).*

2. (Рисунок 3) Проверьте правильность установки степлера на рейках.
3. (Рисунок 3) Осторожно задвигайте модуль степлера до тех пор, пока активатор головки степлера не достигнет датчика 2 положения двойного сшивания (Q11-374).

*ПРИМЕЧАНИЕ: (Рисунок 3) Шаг 3 позволяет логике управления проконтролировать положение модуля степлера при инициализации сортера-степлера.*

4. Устанавливая скобу поддержки жгута, следите за тем, чтобы жгут не был перекручен (см. рисунок 1).

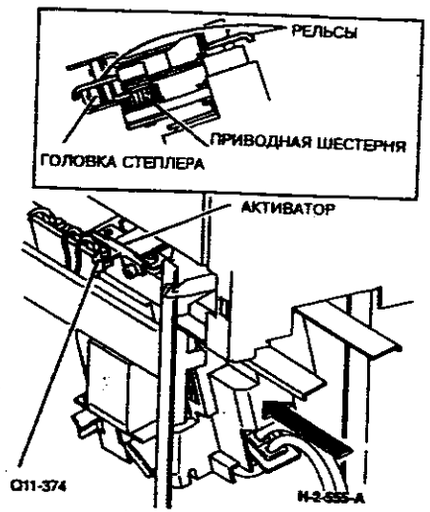


**Рисунок 3. Установка модуля степлера**





**REP 11A.21 ДВИГАТЕЛИ ТРАНСПОРТЕРА СТЕПЛЕРА (MOT11-080 И 11-090)**

**ПЕРЕЧЕНЬ ЗАПАСНЫХ ЧАСТЕЙ PL 14.6**

**СНЯТИЕ**

**ПРЕДУПРЕЖДЕНИЕ**

**Отсоедините сетевой кабель.**

**ВНИМАНИЕ**

*Во избежание повреждения шестерен блока степлера передвигайте **его без резких толчков.***

1. Откройте переднюю дверцу сортера-степлера и осторожно переместите модуль степлера к задней стенке сортера-степлера. **Не придвигайте** его к задней стенке вплотную.

*ПРИМЕЧАНИЕ: Из-за большого передаточного отношения зубчатого механизма степлера будет чувствоваться некоторое сопротивление.*

2. Снимите заднюю крышку сортера-степлера (PL 14.8).

**ВНИМАНИЕ**

*Во избежание повреждения шестерен блока степлера передвигайте его **без резких толчков.** При достижении конца зубчатой планки модуль степлера резко освобождается. Не тяните слишком сильно, чтобы не повредить верхнюю скобу.*

3. (Рисунок 1) Осторожно сдвиньте модуль степлера с заднего конца направляющей в положение технического обслуживания.

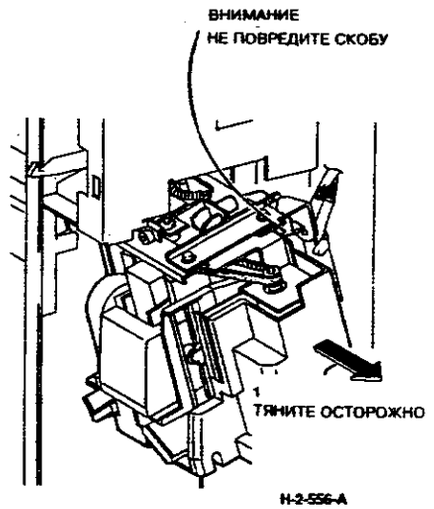


**Рисунок 1. Положение технического обслуживания модуля степлера**

4. Снимите заднюю крышку модуля степлера (PL 14.6).

**Продолжение на странице 7-F2**

**Продолжение со страницы 7-F1**

5. (Рисунок 2) Снимите двигатель транспортера степлера №2 (MOT11-090).

6. (Рисунок 3) Снимите двигатель транспортера степлера №1 (MOT11-080).

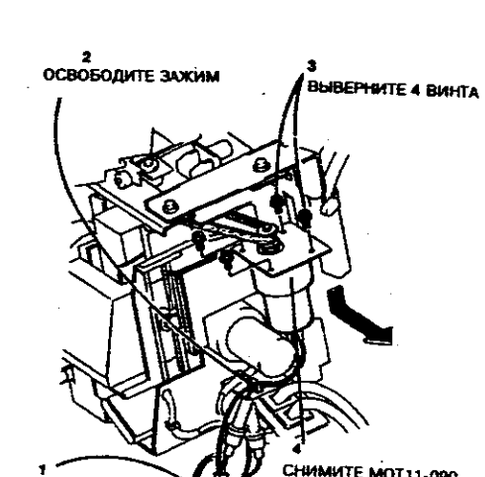


**Рисунок 2. Снятие двигателя транспортера степлера №2 (MOT11-090)**

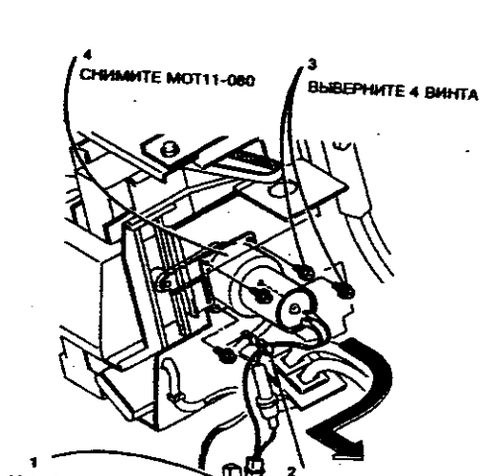


**Рисунок 3. Снятие двигателя транспортера степлера №1 (MOT11-080)**

**Продолжение на странице 7-F3**





**Продолжение со страницы 7-F2**

**ЗАМЕНА**

1. Установка выполняется в порядке, обратном снятию, с учетом следующих указаний.
2. (Рисунок 4) При установке двигателя транспортера №1 (MOT11-080) следите за правильностью положения ролика в кронштейне и двигателя, этикетка которого должна быть сверху.

1. (Рисунок 5) Осторожно задвигайте модуль степлера до тех пор, пока активатор головки степлера не достигнет датчика 2 положения двойного сшивания (Q11-374).

*ПРИМЕЧАНИЕ: (Рисунок 5) Шаг 3 позволяет логике управления проконтролировать положение модуля степлера при инициализации сортера-степлера.*

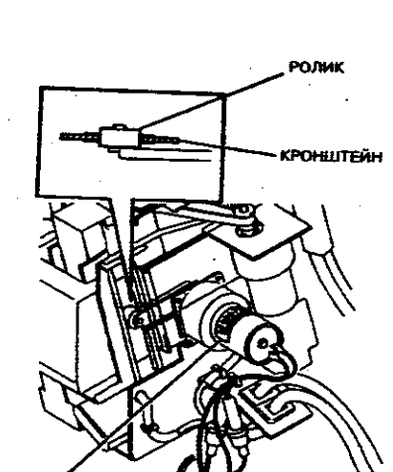


**Рисунок 4. Установка двигателя транспортера №1 (MOT11-080)**

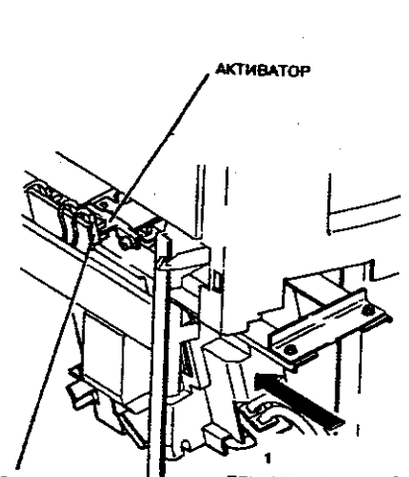


**Рисунок 5. Установка модуля степлера**

## REP 11A.22 ДАТЧИКИ ПОЛОЖЕНИЯ СШИВАНИЯ И ПОЛОЖЕНИЯ "БЕЗ СШИВАНИЯ" (Q11-398 И Q11-396)

**ПЕРЕЧЕНЬ ЗАПАСНЫХ ЧАСТЕЙ PL 14.6**

### СНЯТИЕ

**ПРЕДУПРЕЖДЕНИЕ**

**Отсоедините сетевой кабель.**

**ВНИМАНИЕ**

*Во избежание повреждения шестерен блока степлера передвигайте его* ***без резких толчков.***

1. Откройте переднюю дверцу сортера-степлера и осторожно сдвиньте модуль степлера к задней стенке сортера-степлера. **Не устанавливайте** его вплотную к задней стенке.

*ПРИМЕЧАНИЕ: Из-за большого передаточного отношения зубчатого механизма степлера будет чувствоваться некоторое сопротивление.*

2. Снимите заднюю крышку сортера-степлера.

**ВНИМАНИЕ**

*Во избежание повреждения шестерен модуля степлера передвигайте его без резких толчков. При достижении конца зубчатой планки модуль степлера резко освобождается. Не тяните слишком сильно, чтобы не повредить верхнюю скобу.*

3. (Рисунок 1) Осторожно передвиньте модуль степлера с заднего конца направляющей в положение технического обслуживания.

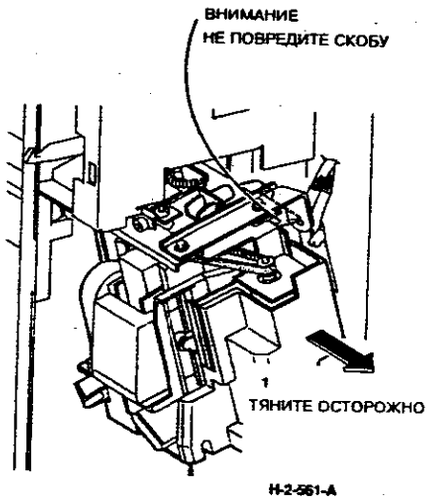


**Рисунок 1. Положение технического обслуживания модуля степлера**

4. Снимите заднюю крышку модуля степлера (PL 14.6).

**Продолжение на странице 7-F5**





**Продолжение со страницы 7-F4**

5. (Рисунок 2) Снимите датчик положения сшивания (Q11-398) или датчик положения "без сшивания" (Q11-396).

*ПРИМЕЧАНИЕ: (Рисунок 2) Процедуры снятия датчиков Q11-398 и Q11-396 идентичны. Здесь рассматривается процедура снятия датчика Q11-398.*

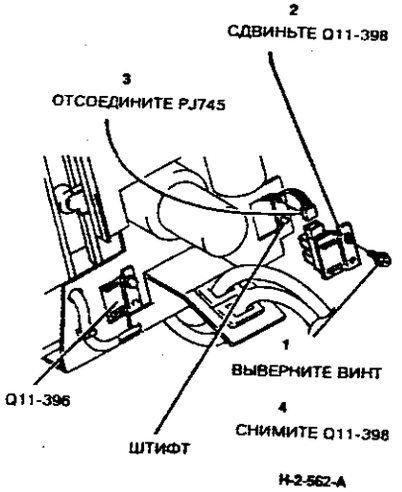


**Рисунок 2. Снятие датчиков (Q11-398 и Q11-396)**

### ЗАМЕНА

1. Установка выполняется в порядке, обратном снятию. При выполнении процедуры выполняйте следующие указания.
2. Убедитесь, что установочный штифт попадает в отверстие в монтажной скобе датчика (см. рисунок 2).
3. (Рисунок 3) Осторожно задвигайте модуль степлера до тех пор, пока активатор головки степлера не достигнет датчика 2 положения двойного сшивания (Q11-374).

*ПРИМЕЧАНИЕ: (Рисунок 3) Шаг 3 позволяет логике управления проконтролировать положение модуля степлера при инициализации сортера-степлера.*

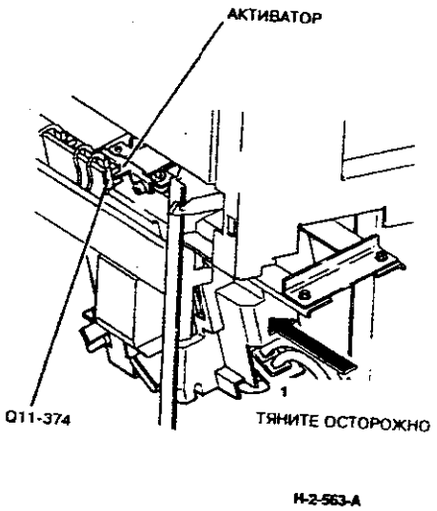


**Рисунок 3. Установка модуля степлера**

## REP 11A.23 УЗЕЛ ГОЛОВКИ СТЕПЛЕРА

### ПЕРЕЧЕНЬ ЗАПАСНЫХ ЧАСТЕЙ
PL 14.6

### СНЯТИЕ

**ПРЕДУПРЕЖДЕНИЕ**

**Отсоедините сетевой кабель.**

1. Снимите модуль степлера (REP 11A.20).
2. Снимите заднюю крышку модуля степлера (PL 14.6).
3. (Рисунок 1) Снимите узел головки степлера.

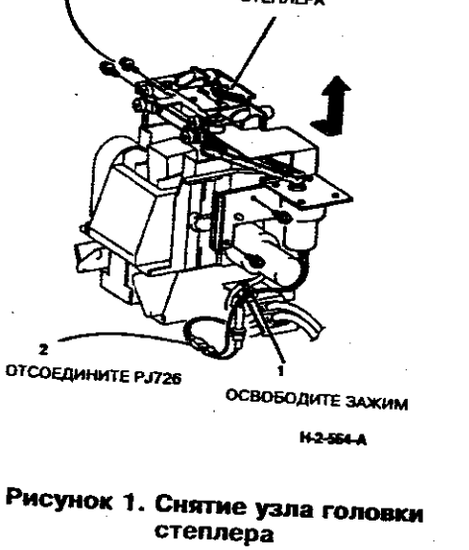


**Рисунок 1. Снятие узла головки степлера**

### ЗАМЕНА

1. Установка выполняется в порядке, обратном снятию.
2. При установке модуля степлера выполняйте рекомендации, приведенные в процедуре REP 11A.20.







## REP 11A.24 ДАТЧИК ПОЛОЖЕНИЯ 1 ОДИНОЧНОГО СШИВАНИЯ (Q11-390)

### ПЕРЕЧЕНЬ ЗАПАСНЫХ ЧАСТЕЙ
PL 14.6

### СНЯТИЕ

**ПРЕДУПРЕЖДЕНИЕ**

**Отсоедините сетевой кабель.**

1. Откройте переднюю дверцу сортера-степлера.
2. (Рисунок 1) Снимите крышку рельса.

**Рисунок 1. Снятие крышки рельса**

**ВНИМАНИЕ**

*Во избежание повреждения шестерен модуля степлера передвигайте его* ***без резких толчков.***

3. Осторожно сдвиньте модуль степлера к задней стенке сортера-степлера. **Не придвигайте** его к задней стенке вплотную.

*ПРИМЕЧАНИЕ: Из-за большого передаточного отношения зубчатого механизма степлера будет чувствоваться некоторое сопротивление.*

*ПРИМЕЧАНИЕ: Датчик и его держатель поставляются как единый узел.*




4. (Рисунок 2) Снимите датчик одиночного сшивания 1 (Q11-370).

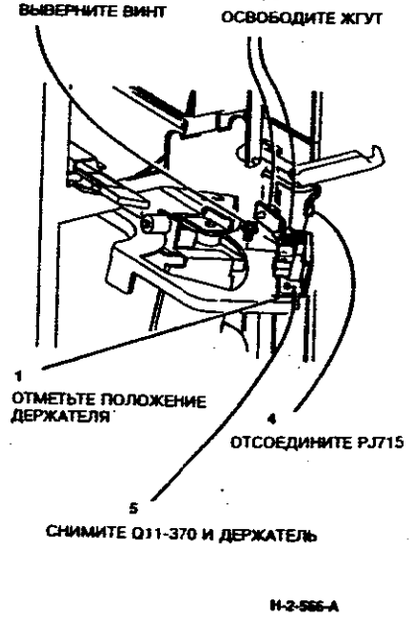


**Рисунок 2. Снятие датчика одиночного сшивания 1 (Q11-370)**

### ЗАМЕНА

1. Установка выполняется в порядке, обратном снятию, с учетом следующих указаний.
2. Следите за тем, чтобы держатель датчика был установлен по сделанной отметке.
3. Включите аппарат и изготовьте комплект сшитых копий. Переходите к ADJ 11A.5 и выполните проверку положения сшивания.

## REP 11A.25 ДАТЧИКИ ПОЛОЖЕНИЯ ОДИНОЧНОГО СШИВАНИЯ 2 И 3 И ДАТЧИКИ ПОЛОЖЕНИЯ ДВОЙНОГО СШИВАНИЯ 1 И 2 (Q11-371, Q11-372, Q11-373 И Q11-374)

**ПЕРЕЧЕНЬ ЗАПАСНЫХ ЧАСТЕЙ**
**PL 14.6**

**СНЯТИЕ**

**ПРЕДУПРЕЖДЕНИЕ**

**Отсоедините сетевой кабель.**

1. Отодвиньте сортер-степлер от аппарата.
2. Снимите правую нижнюю крышку (PL 14.8).

*ПРИМЕЧАНИЕ: Под правой нижней крышкой находятся две резиновые прокладки (PL 14.8).*

*ПРИМЕЧАНИЕ: Датчики и их держатели поставляются как единый узел.*

3. (Рисунок 1) Снимите датчики одиночного сшивания 2 и 3 и датчики двойного сшивания 1 и 2 (Q11-371, Q11-372, Q11-373 И Q11-374).

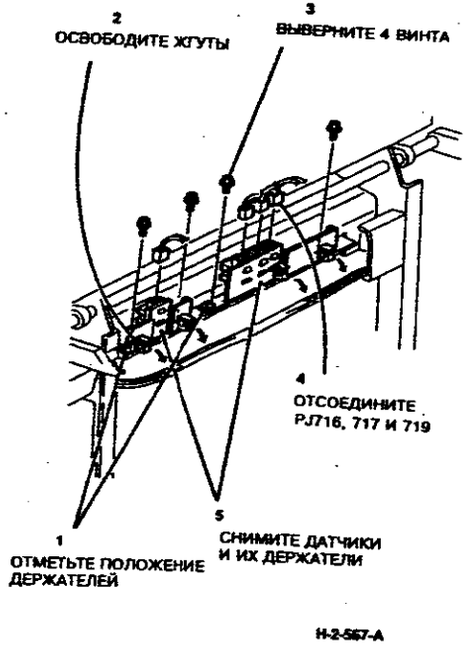


**Рисунок 2. Снятие датчиков одиночного и двойного сшивания**

**ЗАМЕНА**

1. Установка выполняется в порядке, обратном снятию, с учетом следующих указаний.
2. Следите за тем, чтобы держатели датчиков были установлены по сделанной отметке.
3. Включите аппарат и изготовьте комплект сшитых копий. Переходите к ADJ 11A.5 и выполните проверку положения сшивания.





## REP 11A.26 РОЛИК ГОЛОВКИ СШИВАНИЯ И ШЕСТЕРНЯ ТРАНСПОРТЕРА СТЕПЛЕРА

**ПЕРЕЧЕНЬ ЗАПАСНЫХ ЧАСТЕЙ**
**PL 14.6**

**СНЯТИЕ**

**ПРЕДУПРЕЖДЕНИЕ**

**Отсоедините сетевой кабель.**

1. Снимите модуль степлера (REP 11A.20).
2. (Рисунок 1) Снимите ролики транспортера.

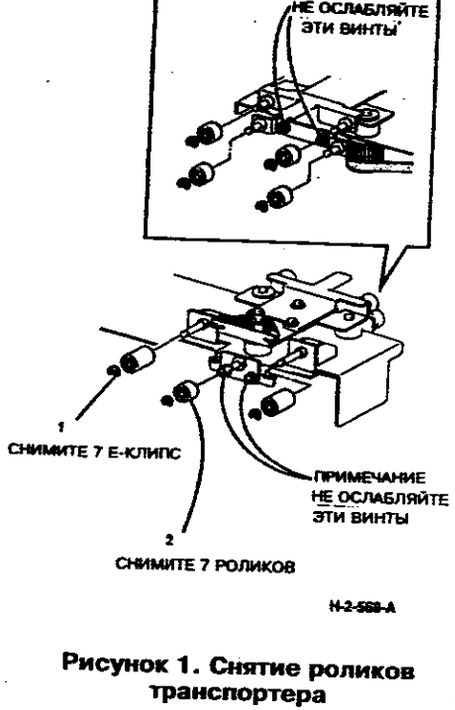


**Рисунок 1. Снятие роликов транспортера**

3. (Рисунок 2) Снимите ролик направляющей.

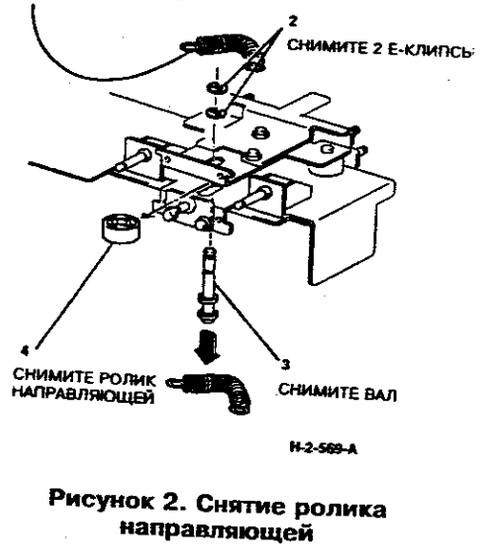


**Рисунок 2. Снятие ролика направляющей**

**Продолжение на странице 7-F10**

**Продолжение со страницы 7-F9**

4. *(Рисунок 3) Снимите ролик направляющей.
5. (Рисунок 4) Снимите шестерни транспортера степлера и ролик направляющей.

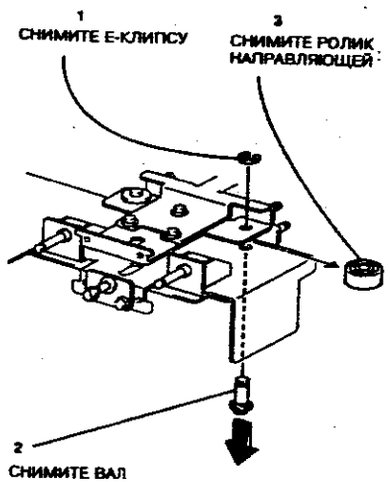


**Рисунок 3. Снятие ролика направляющей**

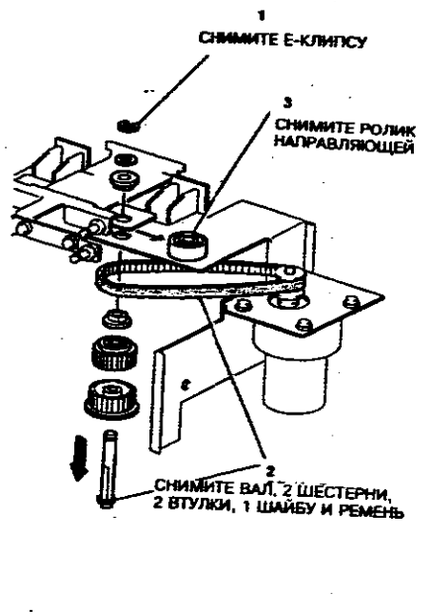


**Рисунок 4. Снятие шестерен транспортера и ролика направляющей**

**Продолжение на странице 7-F11**





**Продолжение со страницы 7-F10**

**ЗАМЕНА**

1. Установка выполняется в порядке, обратном снятию, с учетом следующих указаний.
2. (Рисунок 5) Проверьте правильность установки пружин.

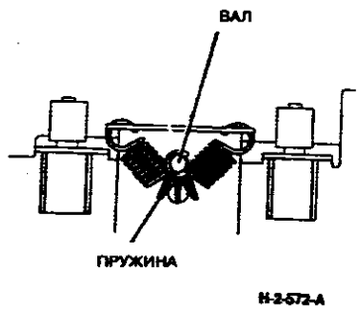


**Рисунок 5. Установка пружины (сверху и снизу одинаково)**

3. Перед установкой модуля степлера переходите к ADJ 11A.6 и проверьте зазор ролика головки.

# 11A.27

## REP 11A.27 ВЕРХНЯЯ И НИЖНЯЯ СКОБЫ

## ПЕРЕЧЕНЬ ЗАПАСНЫХ ЧАСТЕЙ PL 14.6

## СНЯТИЕ

### ПРЕДУПРЕЖДЕНИЕ

**Отсоедините сетевой кабель.**

1. Снимите модуль степлера (REP 11A.20).

### ВНИМАНИЕ

*Перед снятием стопорной пластины убедитесь в том, что модуль степлера зафиксирован в исходном положении.*

2. (Рисунок 1) Снимите узел степлера.

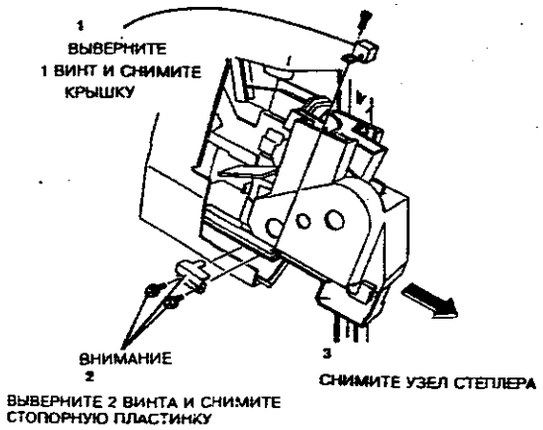


**Рисунок 1. Снятие узла степлера**

### ВНИМАНИЕ

*Не погните и не деформируйте пружину при снятии.*

3. (Рисунок 2) Снимите верхний зажим.

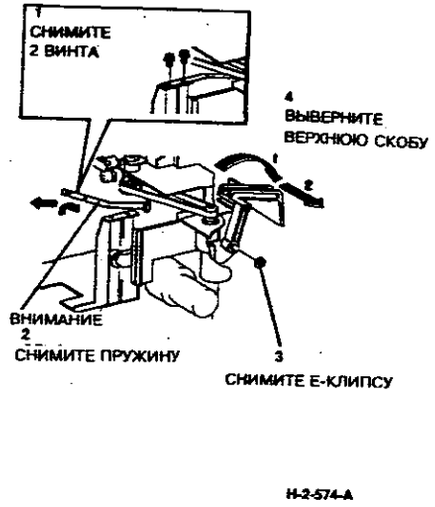


**Рисунок 2. Снятие верхнего зажима**

**Продолжение на странице 7-F13**





**Продолжение со страницы 7-F12**

4. (Рисунок 3) Сдвиньте основание степлера и снимите нижнюю скобу.

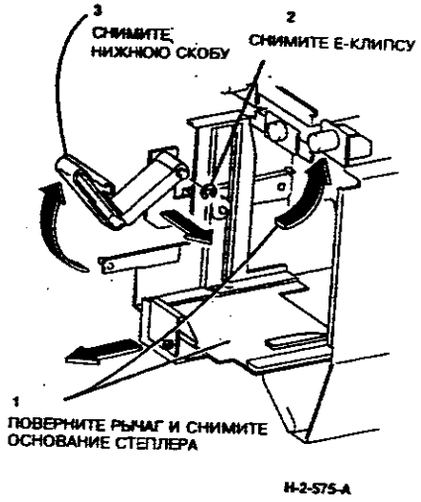


**Рисунок 3. Снятие нижней скобы**

## ЗАМЕНА

1. Установка выполняется в порядке, обратном снятию, с учетом следующих требований.
2. (Рисунок 4) При установке удерживайте рычаг кривошипа параллельно основанию степлера.
3. (Рисунок 4) Проверьте правильность установки степлера на монтажной пластине.

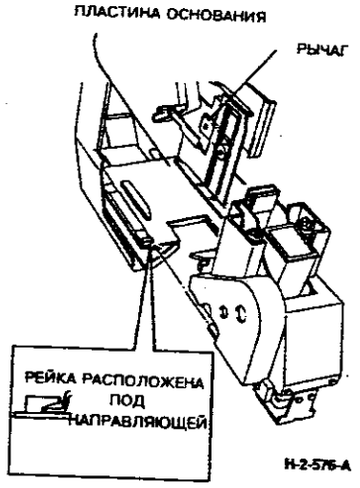


**Рисунок 4. Установка узла степлера**

## REP 11A.28 СОЛЕНОИД ДИВЕРТЕРА

### ПЕРЕЧЕНЬ ЗАПАСНЫХ ЧАСТЕЙ PL 14.7A

### СНЯТИЕ

**ПРЕДУПРЕЖДЕНИЕ**

**Отсоедините сетевой кабель.**

1. Откройте переднюю дверцу сортера-степлера.
2. (Рисунок 1) Отверните тягу фиксатора.




**Рисунок 1. Отведение тяги фиксатора**

3. (Рисунок 2) Снимите соленоид дивертера (SOL11-072).

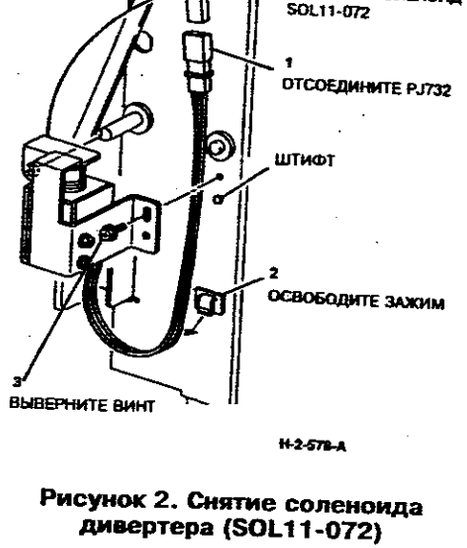


**Рисунок 2. Снятие соленоида дивертера (SOL11-072)**

### ЗАМЕНА

1. Установка выполняется в порядке, обратном снятию, с учетом следующих требований.
2. Убедитесь, что установочный штифт попал в отверстие на монтажной скобе соленоида (см. рисунок 2).







## REP 11A.29 УЗЕЛ ТРАНСПОРТЕРА

### ПЕРЕЧНИ ЗАПАСНЫХ ЧАСТЕЙ PL 14.7A И PL 14.7B

### СНЯТИЕ

**ПРЕДУПРЕЖДЕНИЕ**

**Отсоедините сетевой кабель.**

1. Снимите следующие крышки:

   верхнюю крышку сортера-степлера;

   правую верхнюю крышку сортера-степлера;

   заднюю крышку сортера-степлера.
2. Откройте переднюю дверцу сортера-степлера.
3. (Рисунок 1) Отверните тягу фиксатора.




**Рисунок 1. Отведение рычага тяги фиксатора**

4. (Рисунок 2) Отверните стыковочную скобу.

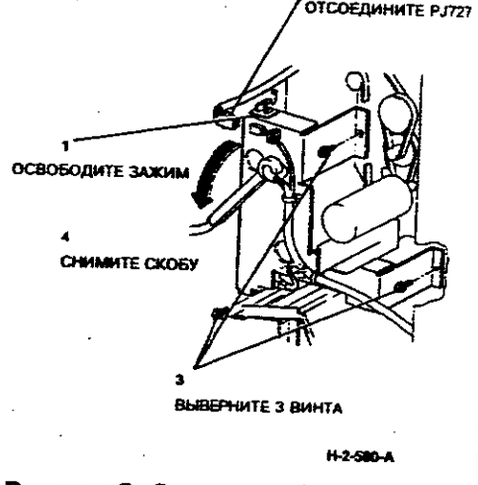


**Рисунок 2. Отведение стыковочной скобы**

5. (Рисунок 3) Снимите скобу шестерен.

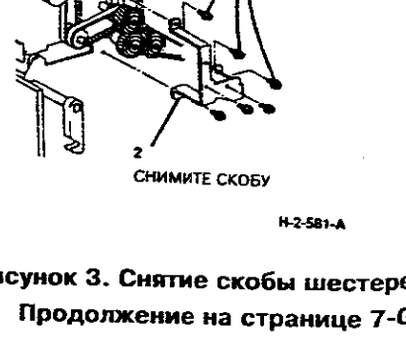


**Рисунок 3. Снятие скобы шестерен**

**Продолжение на странице 7-G2**

**Продолжение со страницы 7-G1**

6. (Рисунок 4) Снимите узел транспортера сортера.

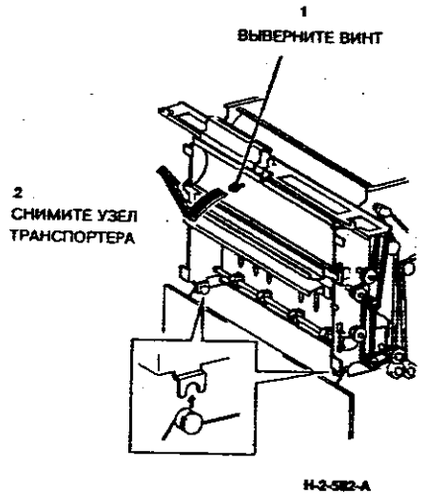


**Рисунок 4. Снятие узла транспортера**

## ЗАМЕНА

1. Установка выполняется в порядке, обратном снятию.





## REP 11A.30 ПРИЖИМНЫЕ РОЛИКИ

## ПЕРЕЧНИ ЗАПАСНЫХ ЧАСТЕЙ PL 14.5 И PL 14.7A

## СНЯТИЕ

**ПРЕДУПРЕЖДЕНИЕ**

**Отсоедините сетевой кабель.**

1. Для определения порядка доступа к тем или иным прижимным роликам обратитесь к рисунку 1.

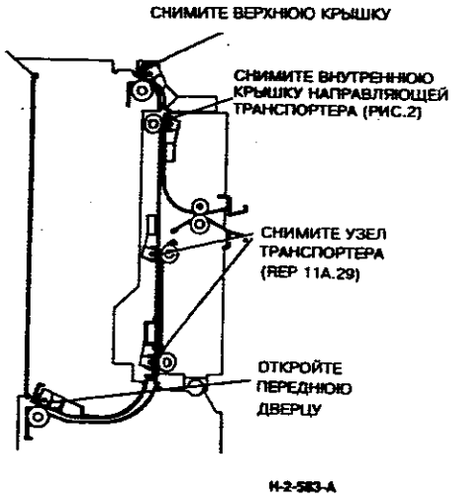


**Рисунок 1. Подготовка к снятию прижимных роликов**

2. (Рисунок 2) При необходимости снимите крышку внутренней направляющей транспортера.

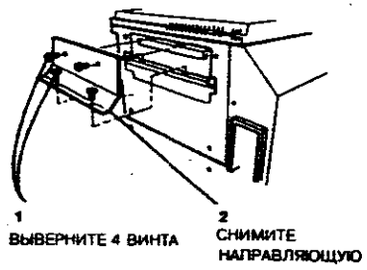


**Рисунок 2. Снятие крышки внутренней направляющей транспортера**

3. (Рисунок 3) Снимите прижимные ролики.

*ПРИМЕЧАНИЕ: (Рисунок 3) Данная операция выполняется одинаково для всех роликов, независимо от их положения и ориентации.*

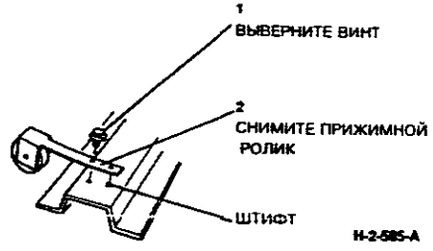


**Рисунок 3. Снятие прижимных роликов (одинаково для всех роликов)**

**Продолжение на странице 7-G4**

**Продолжение со страницы 7-G3**

**ЗАМЕНА**

1. Установка выполняется в порядке, обратном снятию, с учетом изложенных ниже требований.
2. Заменяйте сразу весь комплект роликов одного ряда.
3. (Рисунок 3) Проверьте, что установочный штифт зашел в отверстие на прижимном ролике.
4. (Рисунок 4) Не перепутайте ролики.

*ПРИМЕЧАНИЕ: (Рисунок 4) Лунки очень маленькие.*

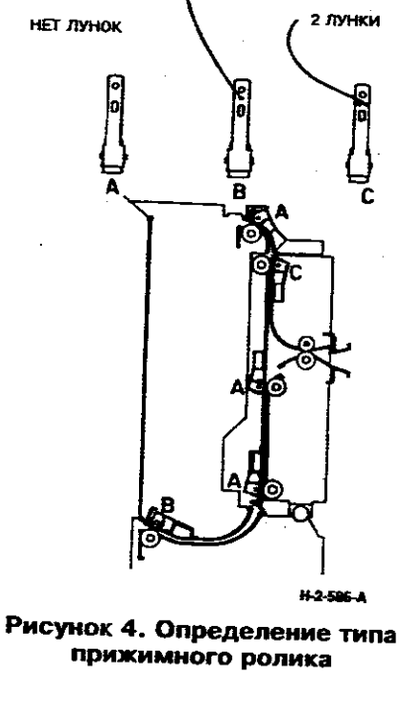


**Рисунок 4. Определение типа прижимного ролика**





**REP 11A.31 ДАТЧИК "БЕЗ СОРТИРОВКИ" (Q11-150)**

**ПЕРЕЧЕНЬ ЗАПАСНЫХ ЧАСТЕЙ PL 14.5**

**СНЯТИЕ**

**ПРЕДУПРЕЖДЕНИЕ**

**Отсоедините сетевой кабель.**

1. Снимите верхнюю крышку сортера-степлера.
2. (Рисунок 1) Снимите датчик "без сортировки" (Q11-150).




**Рисунок 1. Снятие датчика "без сортировки" (Q11-150)**

**ЗАМЕНА**

1. Установка выполняется в порядке, обратном снятию.

**REP 11A.32 ДАТЧИК ВХОДА В СОРТЕР (Q11-160)**

**ПЕРЕЧЕНЬ ЗАПАСНЫХ ЧАСТЕЙ PL 14.7A**

**СНЯТИЕ**

**ПРЕДУПРЕЖДЕНИЕ**

**Отсоедините сетевой кабель.**

1. Отодвиньте сортер-степлер от аппарата.
2. (Рисунок 1) Снимите крышку внутренней направляющей транспортера.

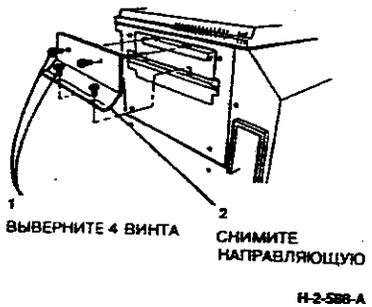


**Рисунок 1. Снятие крышки внутренней направляющей транспортера**

**ВНИМАНИЕ**

*Во избежание искривления монтажного рельса датчика при снятии стопорного винта пользуйтесь торцовым ключом.*

3. (Рисунок 2) Снимите датчик входа в сортер (Q11-160).

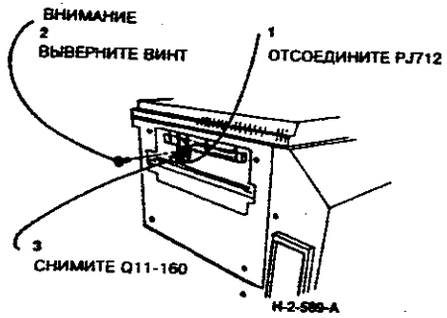


**Рисунок 2. Снятие датчика датчика входа в сортер (Q11-160)**

**ЗАМЕНА**

1. Установка выполняется в порядке, обратном снятию.





# СОРТЕР-ФИНИШЕР

**УКАЗАТЕЛЬ РАСПОЛОЖЕНИЯ ЭЛЕМЕНТОВ**


| НАЗВАНИЕ | СТР. |
|---|---|
| СОРТЕР-ФИНИШЕР (ВИД СЛЕВА/СЗАДИ) | 8-A4 |
| СОРТЕР-ФИНИШЕР (ВИД СПРАВА/СЗАДИ) | 8-A5 |
| МОДУЛЬ СТЕПЛЕРА | 8-A6 |


**УКАЗАТЕЛЬ ПОДСИСТЕМ**


| ОПИСАНИЕ | СТР. | СХЕМА | REP | ADJ |
|---|---|---|---|---|
| РЕМЕНЬ ПРИВОДА ЯЧЕЕК | 8-A5 | - | 11B.6 | 11B.3 |
| ДАТЧИК ИСХОДНОГО ПОЛОЖЕНИЯ ЯЧЕЕК (S11-332) | 8-A5 | - | 11B.8 | |
| ДВИГАТЕЛЬ ЯЧЕЕК (MOT11-130) | 8-A5 | - | 11B.6 | - |
| СВЕТОДИОД ДАТЧИКА НАЛИЧИЯ БУМАГИ В ЯЧЕЙКАХ | 8-A4 | - | - | |
| ДАТЧИК НАЛИЧИЯ БУМАГИ В ЯЧЕЙКАХ (Q11-334) | 8-A5 | - | - | - |
| ЛОТКИ ЯЧЕЕК | 8-A4 | | 11B.10 | - |
| УЗЕЛ КУЛАЧКА | 8-A4 | - | 11B.9 | 11B.2 |
| ДАТЧИК ПОЛОЖЕНИЯ КУЛАЧКА (S11-344) | 8-A4 | - | - | - |
| ПАНЕЛЬ УПРАВЛЕНИЯ | 8-A4 | - | - | - |
| PWB УПРАВЛЕНИЯ | 8-A5 | - | - | - |
| БЛОКИРОВОЧНЫЙ ВЫКЛЮЧАТЕЛЬ КРЫШКИ (S11-330) | 8-A5 | - | - | - |
| ДАТЧИК ВХОДА (Q11-145) | 8-A5 | - | - | - |

| ОПИСАНИЕ | СТР. | СХЕМА | REP | ADJ |
|---|---|---|---|---|
| БЛОКИРОВОЧНЫЙ ВЫКЛЮЧАТЕЛЬ (S11-328) | 8-A4 | - | - | - |
| ДАТЧИК НИЖНЕГО ПРЕДЕЛА (S11-5) | 8-A5 | - | 11B.8 | - |
| ДАТЧИК ПОЛОЖЕНИЯ "БЕЗ СШИВАНИЯ" (Q11-345) | 8-A6 | - | - | - |
| ВЫХОДНОЙ РОЛИК | 8-A5 | - | - | - |
| ЗАЩИТНЫЙ КОЗЫРЕК БУМАГИ | 8-A6 | - | - | - |
| ДАТЧИК ДЕРЖАТЕЛЯ БУМАГИ (S11-349) | 8-A6 | - | - | - |
| ДАТЧИК ИСХОДНОГО ПОЛОЖЕНИЯ СТЕПЛЕРА (Q11-338) | 8-A6 | - | - | - |
| ДВИГАТЕЛЬ СТЕПЛЕРА (MOT11-140) | 8-A6 | - | - | - |
| ДАТЧИК ПОЛОЖЕНИЯ СШИВАНИЯ (Q11-346) | 8-A6 | - | - | - |
| ДАТЧИК ОТСУТСТВИЯ СКРЕПОК (Q11-340) | 8-A6 | - | - | - |
| ГОЛОВКА СТЕПЛЕРА | 8-A6 | - | - | - |
| МОДУЛЬ СТЕПЛЕРА | 8-A6 | - | 11B.3 | 11B.5 |
| ДВИГАТЕЛЬ ТРАНСПОРТЕРА СТЕПЛЕРА (MOT11-134) | 8-A6 | - | 11B.2 | - |
| ДАТЧИК НАЛИЧИЯ БУМАГИ В СТЕПЛЕРЕ (Q11-342) | 8-A6 | - | - | - |
| ПОДРАВНИВАЮЩИЕ ПЛАНКИ | 8-A4 | - | - | - |
| ПРИВОДНЫЕ РЕМНИ МЕХАНИЗМА ПОДРАВНИВАНИЯ | 8-A4 | - | 11B.5 | 11B.4 |
| ДАТЧИК ИСХОДНОГО ПОЛОЖЕНИЯ МЕХАНИЗМА ПОДРАВНИВАНИЯ (Q11-336) | 8-A4 | - | 11B.4 | 11B.6 |
| ДВИГАТЕЛЬ МЕХАНИЗМА ПОДРАВНИВАНИЯ (MOT11-122) | 8-A4 | - | - | - |
| УЗЕЛ ТРАНСПОРТЕРА | 8-A5 | - | 11B.4 | 11B.6 |
| ДВИГАТЕЛЬ ТРАНСПОРТЕРА (MOT11-126) | 8-A5 | - | 11B.7 | - |
| ДАТЧИК ВЕРХНЕГО ПРЕДЕЛА (S11-4) | 8-A5 | - | - | - |






# РАСПОЛОЖЕНИЕ ЭЛЕМЕНТОВ

## СОРТЕР-ФИНИШЕР (ВИД СЛЕВА/СЗАДИ)

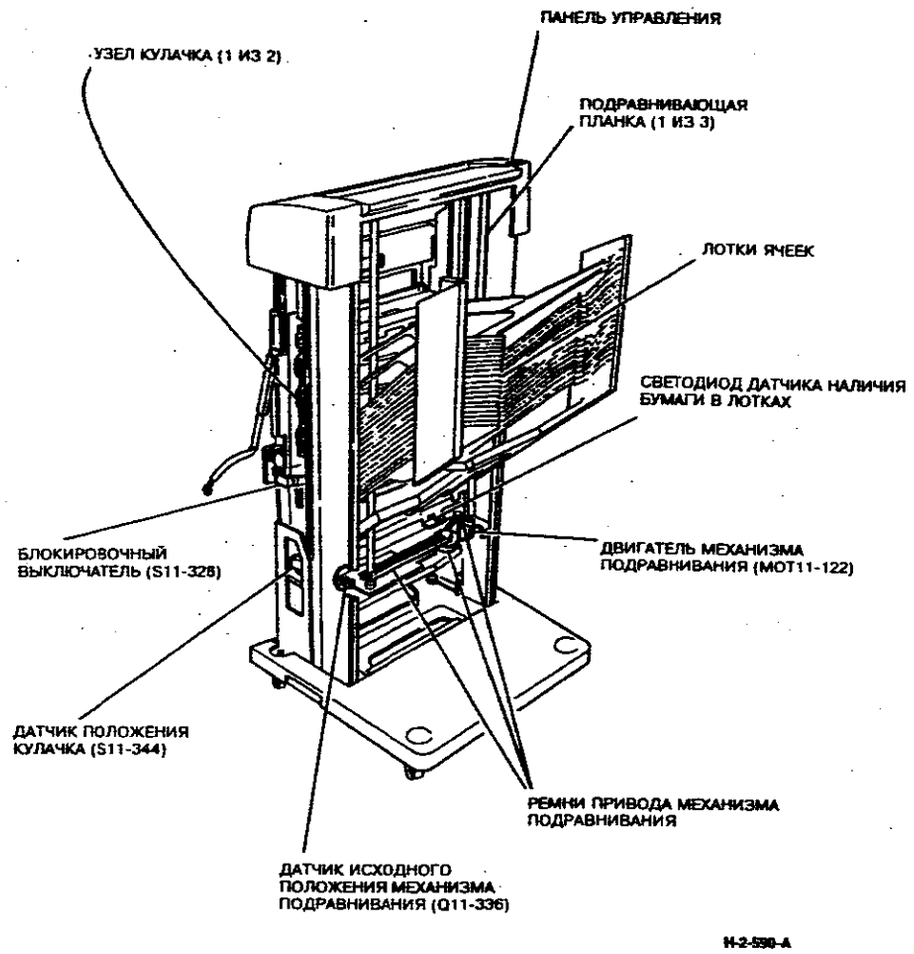


**Рисунок 1. Расположение элементов сортера-финишера (вид слева сзади)**







## СОРТЕР-ФИНИШЕР (ВИД СПРАВА/СЗАДИ)

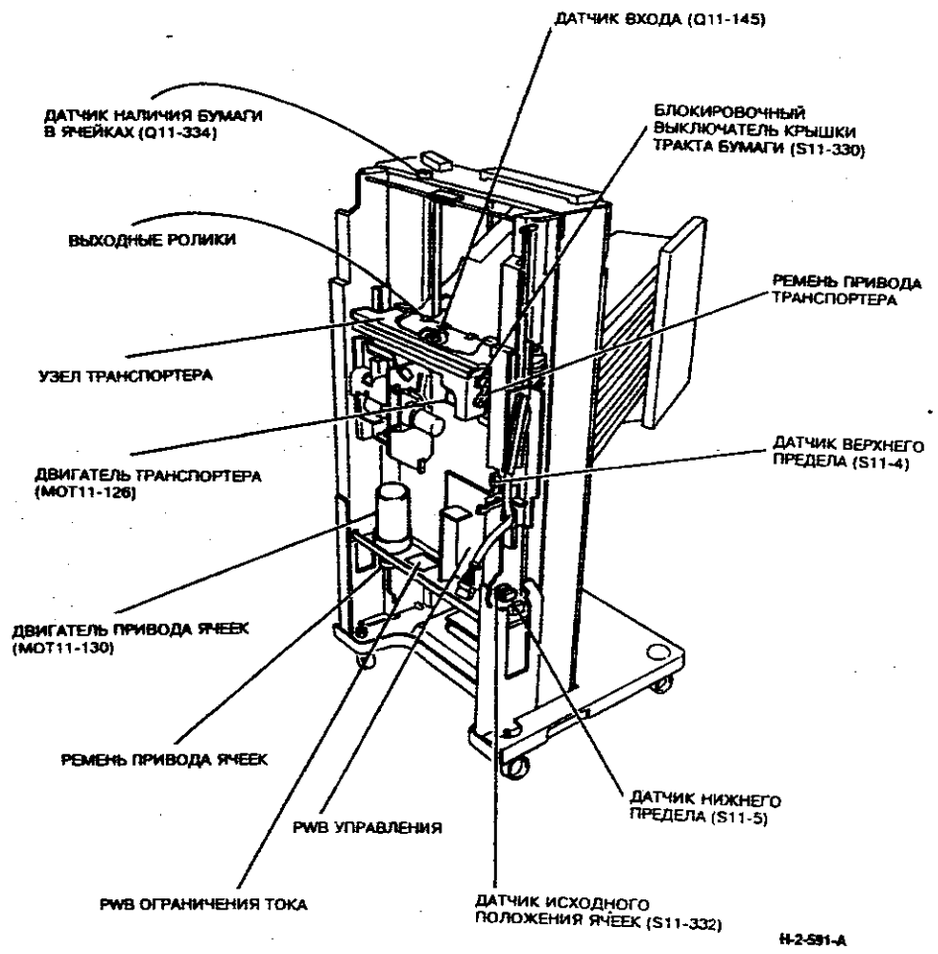


**Рисунок 2. Расположение элементов сортера-финишера (вид справа сзади)**

## МОДУЛЬ СТЕПЛЕРА

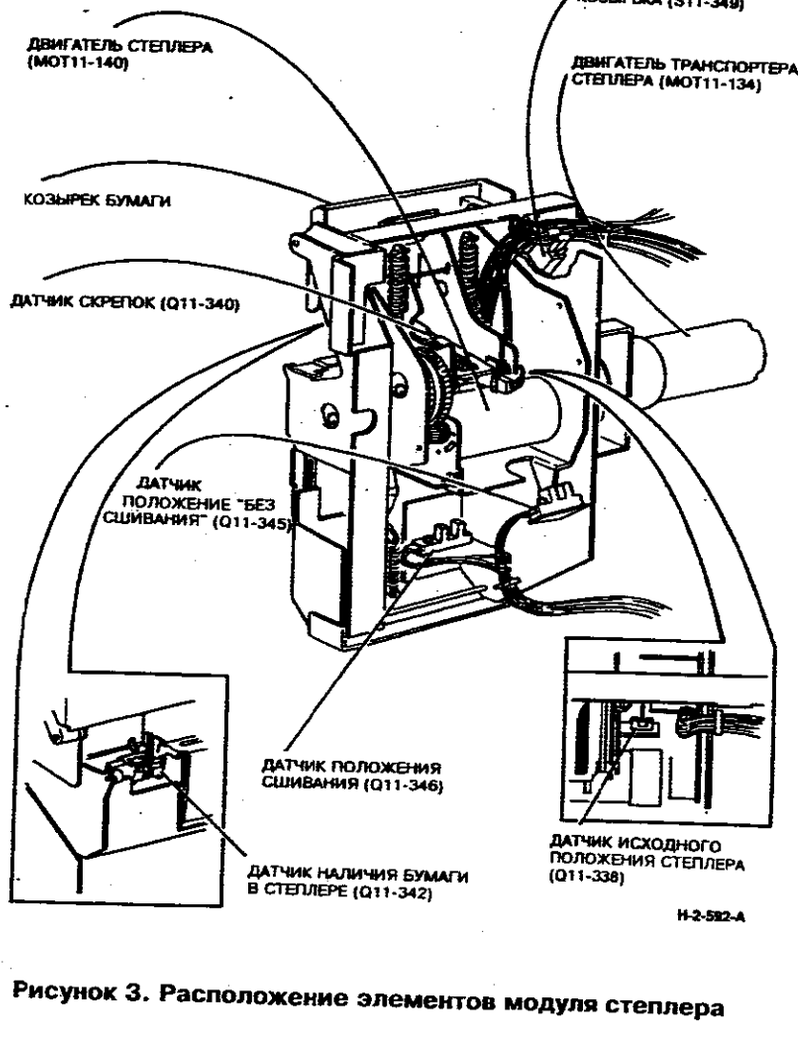


**Рисунок 3. Расположение элементов модуля степлера**





# РЕМОНТНЫЕ ПРОЦЕДУРЫ

## REP 11B.1 СНЯТИЕ СОРТЕРА-ФИНИШЕРА

**ПЕРЕЧЕНЬ ЗАПАСНЫХ ЧАСТЕЙ**
**PL 14.12**

**СНЯТИЕ**

**ПРЕДУПРЕЖДЕНИЕ**

**Отсоедините сетевой кабель.**

1. Отодвиньте сортер-финишер от аппарата.
2. (Рисунок 1) Отсоедините разъемы.

*ПРИМЕЧАНИЕ: (Рисунок 1) Для получения доступа к разъемам P400/J806 откройте процессор.*

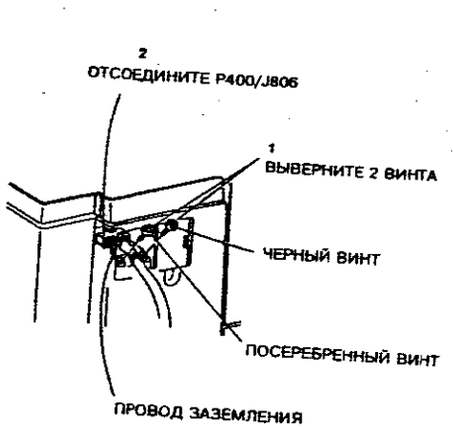


**Рисунок 1. Отсоединение разъемов**

3. (Рисунок 2) Механически разъедините сортер-финишер и процессор.

*ПРИМЕЧАНИЕ: (Рисунок 2) Барашки могут быть разной конструкции.*

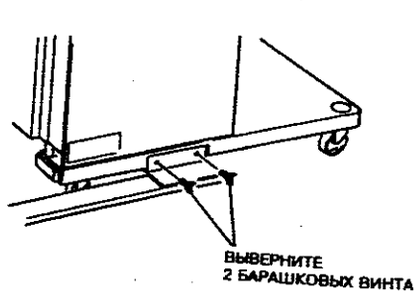


**Рисунок 2. Механическое разъединение сортера-финишера и процессора**

**ЗАМЕНА**

1. Установка выполняется в порядке, обратном снятию, с учетом предостережения и следующих указаний.

**ВНИМАНИЕ**

*Для установки провода заземления должен использоваться проводящий посеребренный винт.*

2. Обратитесь к рисунку 1. Проверьте правильность установки винтов крепления кабеля.
3. Выполните регулировку совмещения сортера-степлера и процессора ADJ 11B.1.





## REP 11B.2 МОДУЛЬ СТЕПЛЕРА

**ПЕРЕЧЕНЬ ЗАПАСНЫХ ЧАСТЕЙ**
**PL 14.10**

**СНЯТИЕ**

**ПРЕДУПРЕЖДЕНИЕ**

**Отсоедините сетевой кабель.**

1. Отсоедините сортер-финишер от копировального аппарата (REP 11B.1).
2. Снимите боковую крышку сортера-финишера (PL 14.12).
3. (Рисунок 1) Проверьте, что степлер находится в положении "без сшивания".

**ВНИМАНИЕ**

*Во избежание повреждения защитного козырька бумаги при снятии модуля степлера убедитесь в том, что степлер находится в положении "без сшивания".*

4. (Рисунок 1) В случае необходимости переведите степлер в положение "без сшивания" вручную, поворачивая кулачок двигателя транспортера.
5. (Рисунок 2) Отсоедините проводку.

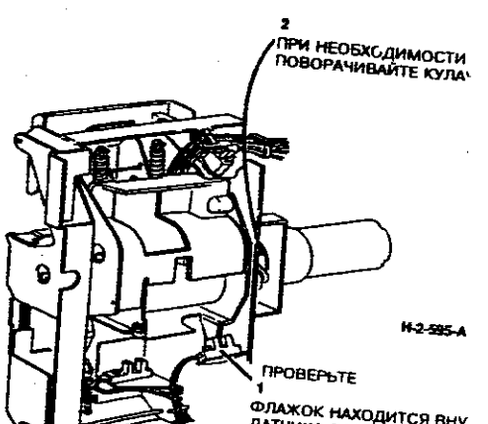


**Рисунок 1. Проверка положения степлера**

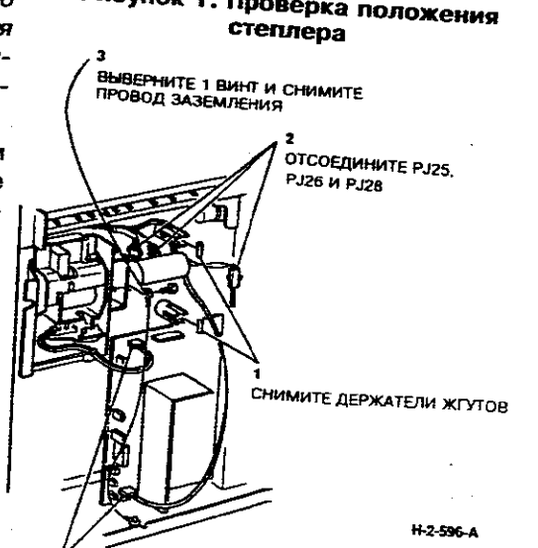


**Рисунок 2. Отсоединение проводки**

**Продолжение на странице 8-A10**

**Продолжение со страницы 8-A9**

6. (Рисунок 3) Снимите модуль степлера.

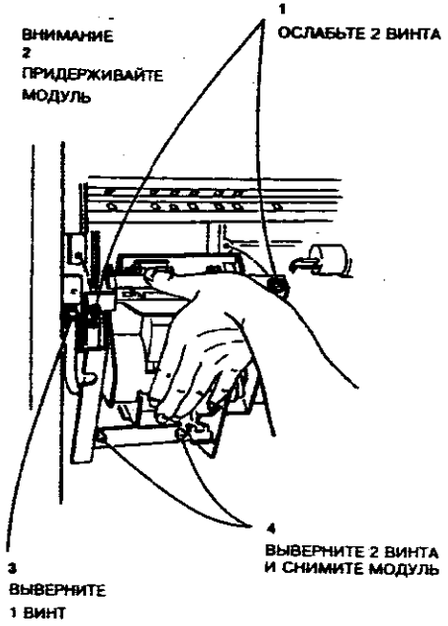


**Рисунок 3. Снятие модуля степлера**

**ЗАМЕНА**

1. Установка выполняется в порядке, обратном снятию, с учетом следующих требований.

**ВНИМАНИЕ**

*Во избежание повреждения защитного козырька бумаги при установке модуля степлера убедитесь в том, что степлер находится в положении "без сшивания".*

2. (Рисунок 1) При необходимости переведите степлер в положение "без сшивания", поворачивая вручную кулачок двигателя степлера.
3. Установите картридж скрепок и изготовьте 5 сшитых комплектов. Проверьте правильность сшивания (см. процедуру устранения застреваний и очистки степлера ADJ 11B.5).

*ПРИМЕЧАНИЕ: Для подачи к головке степлера новой полоски скрепок потребуется изготовить примерно 5 сшитых комплектов.*





**REP 11B.3 ГОЛОВКА СТЕПЛЕРА**

**ПЕРЕЧЕНЬ ЗАПАСНЫХ ЧАСТЕЙ**
**PL 14.10**

**СНЯТИЕ**

**ПРЕДУПРЕЖДЕНИЕ**

**Отсоедините сетевой кабель.**

1. Снимите модуль степлера (REP 11B.2).
2. Снимите картридж скрепок.
3. (Рисунок 1) Снимите головку степлера.

*ПРИМЕЧАНИЕ: (Рисунок 1) Для обеспечения доступа к передним фиксирующим винтам необходимо открыть головку степлера, повернув вручную шестерню привода степлера.*

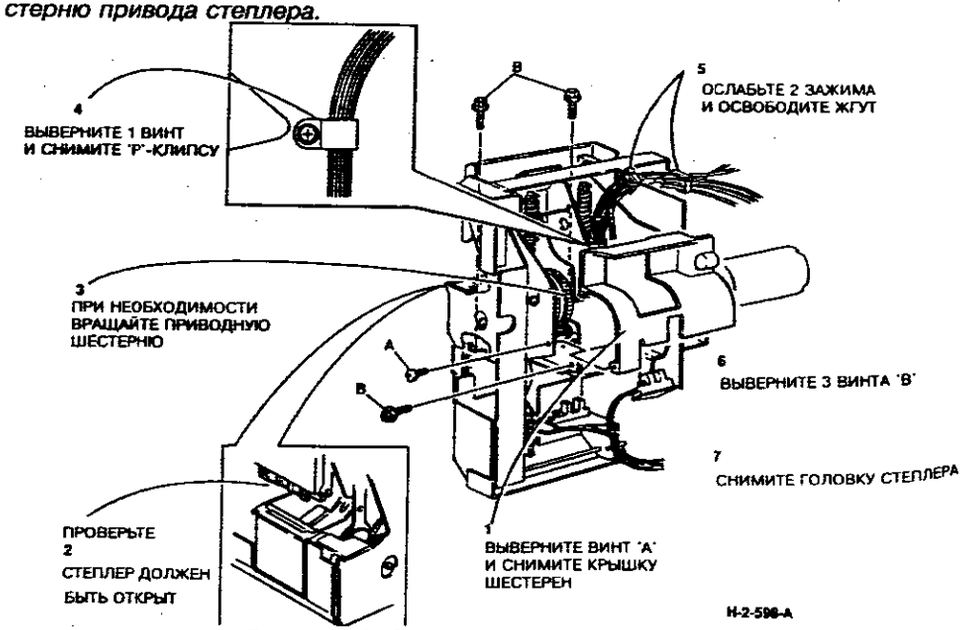


**Рисунок 1. Снятие головки степлера**

**Продолжение на странице 8-A12**

**Продолжение со страницы 8-A11**

**ЗАМЕНА**

1. Установка выполняется в порядке, обратном снятию, с учетом следующих предостережений и указаний.

**ВНИМАНИЕ**

*Во избежание повреждения проводки жгуты должны быть уложены так, как показано на рисунке 2.*

2. (Рисунок 2) Проверьте, что жгуты электропроводки уложены так, как показано на рисунке 2.
3. (Рисунок 2) Вручную поверните шестерню привода степлера на 360 град. Проверьте, что при выполнении цикла сшивания проводка не мешает активаторному диску головки степлера.

**ВНИМАНИЕ**

*При установке крышки шестерен постарайтесь не задеть жгут проводов и не изменить его положение.*

4. Установите крышку шестерен на место.

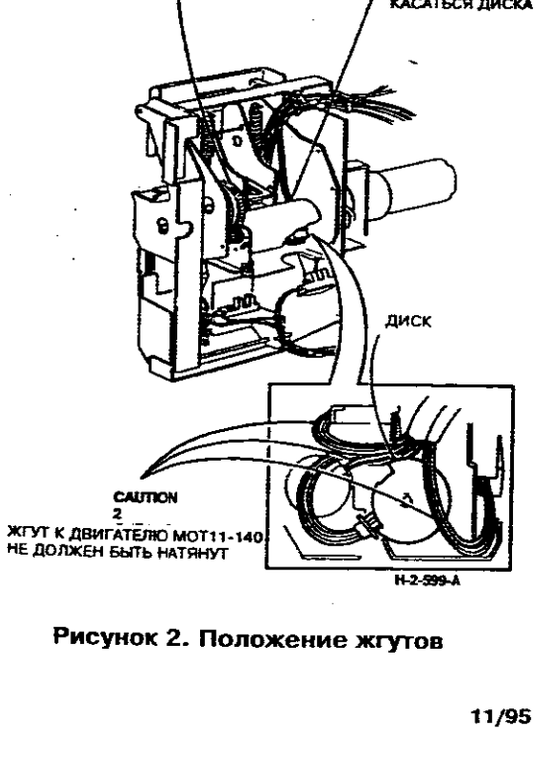


**Рисунок 2. Положение жгутов**





## REP 11B.4 ДВИГАТЕЛЬ (MOT11-122) И ПРИВОДНЫЕ РЕМНИ МЕХАНИЗМА ПОДРАВНИВАНИЯ

**ПЕРЕЧЕНЬ ЗАПАСНЫХ ЧАСТЕЙ**
**PL 14.16**

**СНЯТИЕ**

1. Войдите в диагностический режим и введите код 11-131 для перевода ячеек в верхнее положение. Если ячейки вверх не поднимаются, обратитесь к шагу 2.

**ПРЕДУПРЕЖДЕНИЕ**

**Отсоедините сетевой кабель.**

**ВНИМАНИЕ**

*При подъеме ячеек вручную не выводите их за датчик верхнего предела.*

2. Данная операция проводится только в том случае, если при выполнении шага 1 ячейки не поднимаются. Отведите ячейки от двигателя механизма подравнивания и приводных ремней так, чтобы освободилось достаточно места для работы (см. процедуры ручного проворачивания механизма сортера-финишера CP2 в Руководстве по техническому обслуживанию).
3. Снимите крышки механизма подравнивания (PL 14.12).
4. Выполните соответствующую ремонтную процедуру:

   Снятие двигателя механизма подравнивания (MOT11-122)

   Снятие переднего приводного ремня механизма подравнивания

   Снятие заднего приводного ремня механизма подравнивания

   Снятие среднего приводного ремня механизма подравнивания

**Снятие двигателя механизма подравнивания (MOT11-122)**

1. (Рисунок 1) Снимите двигатель механизма подравнивания (MOT11-122)




**Рисунок 1. Снятие двигателя механизма подравнивания (MOT11-122)**

**Продолжение на странице 8-A14**

**Продолжение со страницы 8-A13**

**Снятие переднего приводного ремня механизма подравнивания**

1. (Рисунок 2) Снимите передний приводной ремень механизма подравнивания.

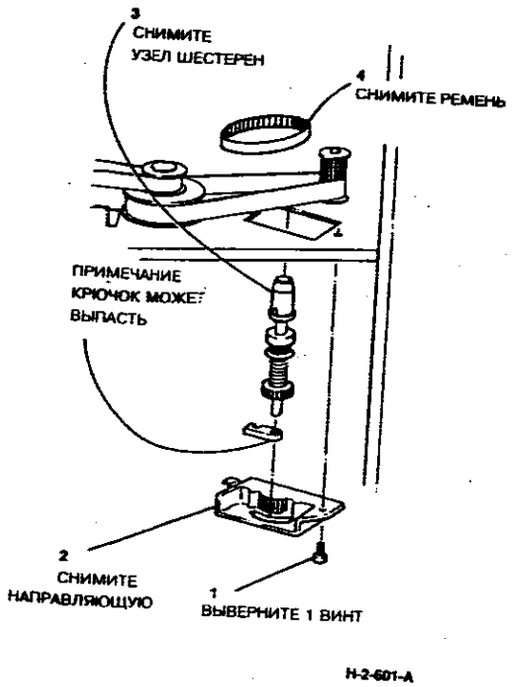


**Рисунок 2. Снятие переднего приводного ремня механизма подравнивания**

**Снятие заднего приводного ремня механизма подравнивания**

1. (Рисунок 3) Снимите задний приводной ремень механизма подравнивания.

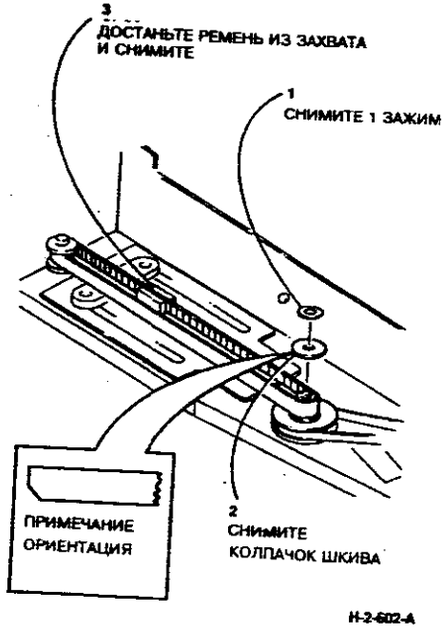


**Рисунок 3. Снятие заднего приводного ремня механизма подравнивания**

**Продолжение на странице 8-B1**





**Продолжение со страницы 8-A14**

**Снятие среднего приводного ремня механизма подравнивания**

1. Снимите передний и задний приводные ремни механизма подравнивания (рисунки 2 и 3).
2. (Рисунок 4) Снимите средний приводной ремень механизма подравнивания.

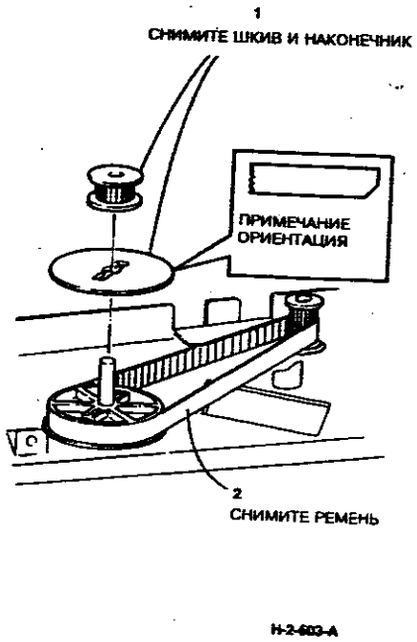


**Рисунок 4. Снятие среднего приводного ремня механизма подравнивания**

**ЗАМЕНА**

1. Установка выполняется в порядке, обратном снятию, с учетом следующих указаний.
2. Следите за ориентацией наконечников шкивов (рисунки 3 и 4).

**ВНИМАНИЕ**

*Не допускайте попадания смазки в узел муфты.*

3. (Рисунок 5) При необходимости нанесите немного смазки на крючок так, чтобы он не выпадал при установке узла шестерен. Проверьте, что нижний и верхний крючки расположены под одним и тем же углом.

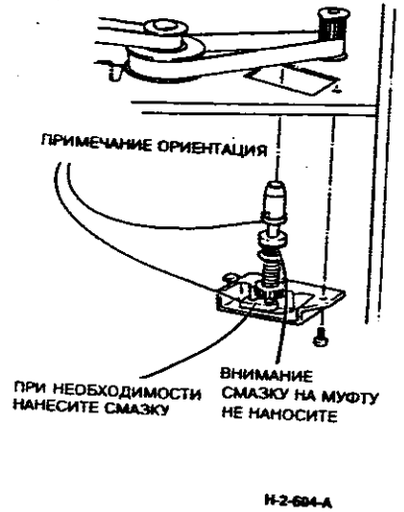


**Рисунок 5. Проверки при установке**

4. Выполните регулировку планок ADJ 11B.4 и приводных ремней ADJ 11B.6 механизма подравнивания сортера-финишера.

## REP 11B.5 ПОДРАВНИВАЮЩИЕ ПЛАНКИ

**ПЕРЕЧЕНЬ ЗАПАСНЫХ ЧАСТЕЙ**
**PL 14.16**

**СНЯТИЕ**

**ПРЕДУПРЕЖДЕНИЕ**

**Отсоедините сетевой кабель.**

1. Войдите в диагностический режим и введите код 11-131 для перевода ячеек в верхнее положение. Если ячейки вверх не поднимаются, обратитесь к шагу 2.

**ПРЕДУПРЕЖДЕНИЕ**

**Отсоедините сетевой кабель.**

**ВНИМАНИЕ**

*При подъеме ячеек вручную не выводите их за датчик верхнего предела.*

2. Данная операция проводится только в том случае, если при выполнении шага 1 ячейки не поднимаются. Отведите ячейки от двигателя механизма подравнивания и приводных ремней так, чтобы освободилось достаточно места для работы (см. процедуры ручного проворачивания механизма сортера-финишера CP2 в Руководстве по техническому обслуживанию).
3. Снимите верхнюю крышку и крышки механизма подравнивания (PL 14.12).
4. (Рисунок 1) Подготовьтесь к снятию верхней пластины.

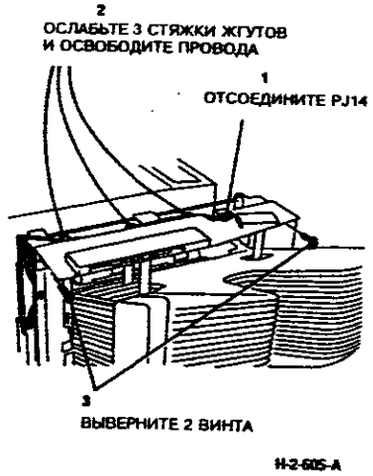


**Рисунок 1. Подготовка к снятию верхней пластины**

5. (Рисунок 2) Снимите узел верхней пластины.

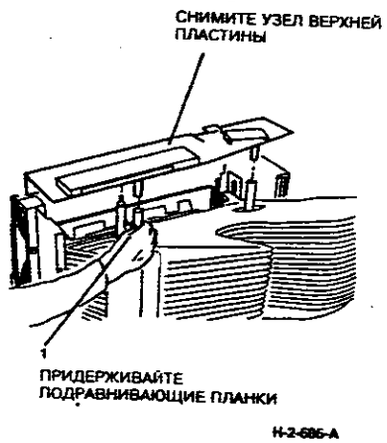


**Рисунок 2. Снятие узла верхней пластины**

**Продолжение на странице 8-B3**





**Продолжение со страницы 8-B2**

6. (Рисунок 3) Снимите подравнивающие планки.

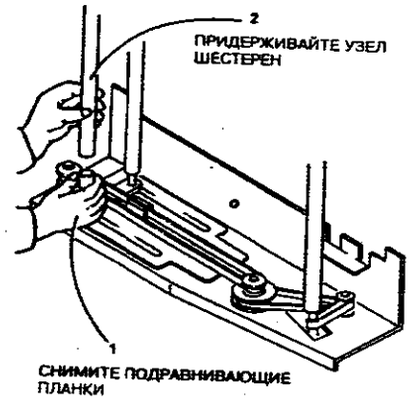


**Рисунок 3. Снятие подравнивающих планок**

**ЗАМЕНА**

1. Установка выполняется в порядке, обратном снятию.
2. Выполните регулировку подравнивающих планок ADJ 11B.4.

## REP 11B.6 ДВИГАТЕЛЬ ЯЧЕЕК (MOT11-130) И РЕМЕНЬ ПРИВОДА ЯЧЕЕК

**ПЕРЕЧЕНЬ ЗАПАСНЫХ ЧАСТЕЙ**
**PL 14.15**

**СНЯТИЕ**

**ПРЕДУПРЕЖДЕНИЕ**

**Отсоедините сетевой кабель.**

1. Отсоедините сортер-финишер от аппарата (REP 11B.1).
2. Снимите боковую крышку сортера-финишера (PL 14.12).
3. (Рисунок 1) Снимите ремень привода ячеек.

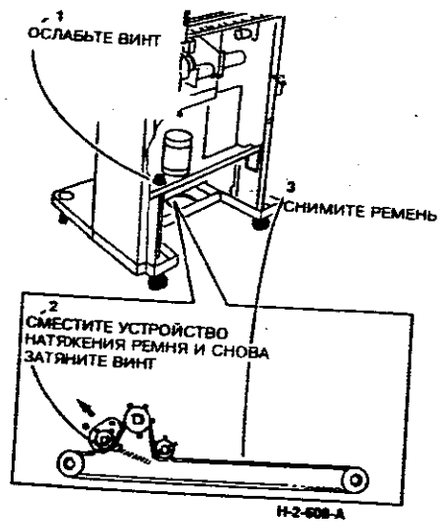


**Рисунок 1. Снятие ремня привода ячеек**

4. (Рисунок 2) Снимите двигатель привода ячеек (MOT11-130).

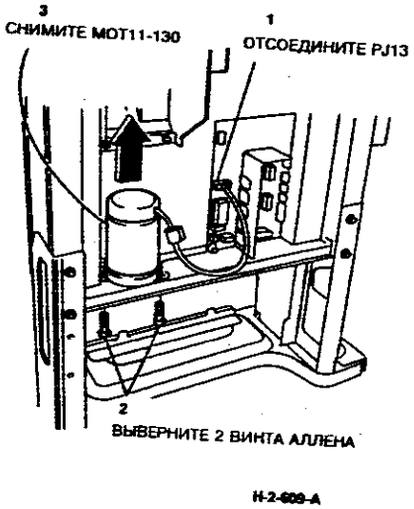


**Рисунок 2. Снятие двигателя привода ячеек (MOT11-130)**

**ЗАМЕНА**

1. Установка выполняется в порядке, обратном снятию, с учетом следующих указаний.

**Продолжение на странице 8-B5**





**Продолжение со страницы 8-B4**

2. (Рисунок 3) Проверьте, что устройство натяжения ремня поворачивается на винте.




**Рисунок 3. Устройство натяжения ремня**

3. Выполните регулировку кулачка сортера-финишера ADJ 11B.2.

## REP 11B.7 УЗЕЛ ТРАНСПОРТЕРА

**ПЕРЕЧЕНЬ ЗАПАСНЫХ ЧАСТЕЙ**
**PL 14.11**

**СНЯТИЕ**

**ПРЕДУПРЕЖДЕНИЕ**

**Отсоедините сетевой кабель.**

1. Отсоедините сортер-финишер от аппарата (REP 11B.1).
2. Снимите боковую крышку сортера-финишера (PL 14.12).
3. (Рисунок 1) Снимите входную направляющую и крышку 'A'.

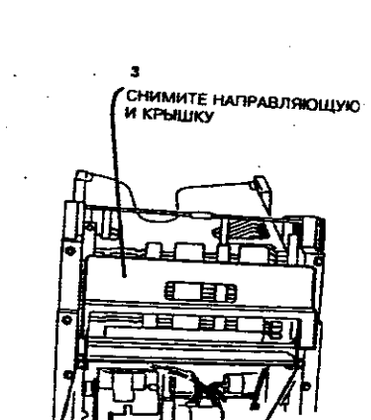


**Рисунок 1. Снятие входной направляющей и крышки 'A'.**

4. (Рисунок 2) Снимите узел транспортера.

*ПРИМЕЧАНИЕ: (Рисунок 2) При снятии транспортера может сместиться зажим заземления.*

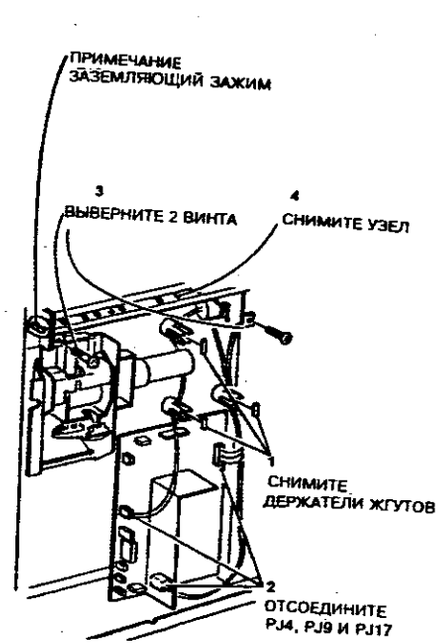


**Рисунок 2. Снятие узла транспортера**

**Продолжение на странице 8-B7**





**Продолжение со страницы 8-B6**

**ЗАМЕНА**

1. Установка выполняется в порядке, обратном снятию, с учетом следующих указаний.
2. (Рисунок 3) Перед затягиванием крепежных винтов проверьте, встали ли установочные выступы транспортера на место. Проверьте, правильно ли установлен зажим заземления.

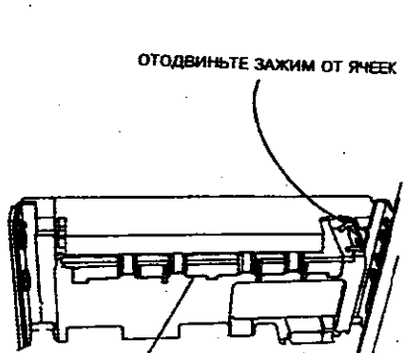


**Рисунок 3. Положение направляющей бумаги и зажима заземления**

## REP 11B.8 ДАТЧИК НИЖНЕГО ПРЕДЕЛА (S11-5), ДАТЧИК ИСХОДНОГО ПОЛОЖЕНИЯ ЯЧЕЕК (S11-332)

**ПЕРЕЧЕНЬ ЗАПАСНЫХ ЧАСТЕЙ**
**PL 14.15**

**СНЯТИЕ**

**ПРЕДУПРЕЖДЕНИЕ**

**Отсоедините сетевой кабель.**

1. Снимите заднюю крышку сортера-финишера (PL 14.12).
2. При необходимости отведите ячейки от датчика нижнего предела (S11-5) вручную. Обратитесь к описанию процедуры ручного проворачивания механизма сортера-финишера CP2 в Руководстве по техническому обслуживанию.
3. (Рисунок 1) Снимите датчик нижнего предела (S11-5) и датчик исходного положения ячеек (S11-332).

*ПРИМЕЧАНИЕ: (Рисунок 1) Чтобы рычажок активатора датчика S11-5 не выпал, снимайте датчики S11-332 и S11-5 вместе с обоими крепежными винтами.*

**ЗАМЕНА**

1. Установка выполняется в порядке, обратном снятию, с учетом следующих указаний.
2. (Рисунок 2) Проверьте, не погнут ли рычажок активатора датчика S11-332. В случае необходимости выправьте рычажок. Проверьте, что рычажок активатора датчика исходного положения ячеек (S11-332) расположен выше рычажка активатора датчика нижнего предела (S11-5).

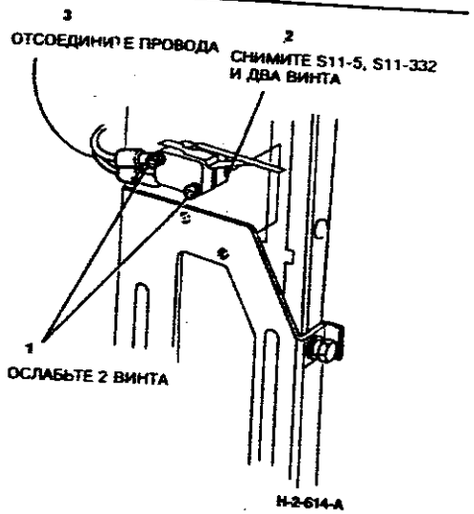


**Рисунок 1. Снятие датчиков S11-5 и S11-332**

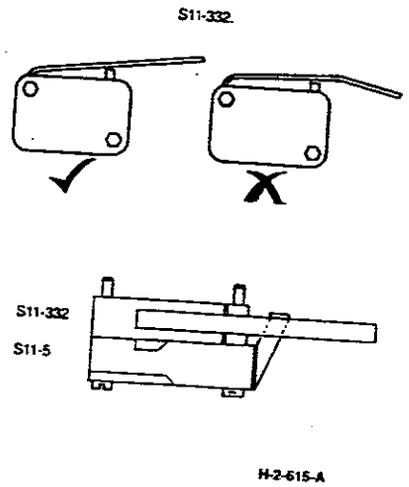


**Рисунок 2. Установка датчиков S11-5 и S11-332**





## REP 11B.9 УЗЛЫ КУЛАЧКОВ

**ПЕРЕЧЕНЬ ЗАПАСНЫХ ЧАСТЕЙ**
**PL 14.15**

**СНЯТИЕ**

**ПРЕДУПРЕЖДЕНИЕ**

**Отсоедините сетевой кабель.**

1. Отсоедините сортер-финишер от аппарата (REP 11B.1).
2. Снимите верхнюю, переднюю, заднюю и боковую крышки, а также крышку механизма подравнивания (PL 14.12).
3. (Рисунок 1) Снимите входную направляющую и крышку 'A'.

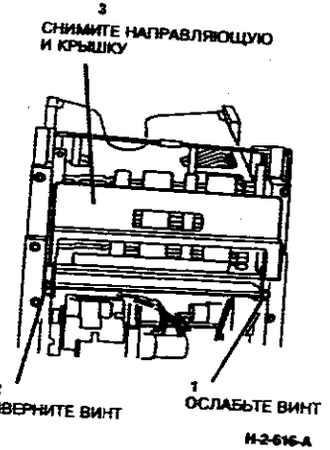


**Рисунок 1. Снятие входной направляющей и крышки 'A'**

4. Снимите ремень привода ячеек (REP 11B.6).
5. (Рисунок 2) Положите на пол четыре нераспечатанные пачки бумаги формата A4. Установите на них сортер-финишер так, чтобы пачки бумаги находились под всеми четырьмя углами рамы сортера-финишера. Проверьте, что пачки бумаги не мешают фиксаторам и модулю степлера.

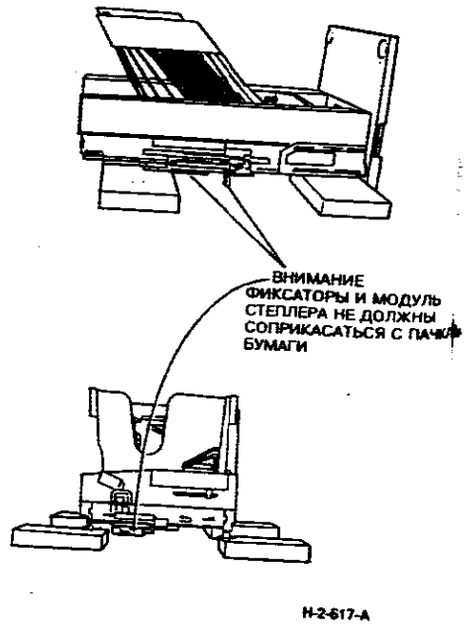


**Рисунок 2. Положение сортера-финишера**

**Продолжение на странице 8-B10**

**Продолжение со страницы 8-B9**

6. (Рисунок 3) Снимите кулачок.

*ПРИМЕЧАНИЕ: Заменяйте каждый кулачок по-отдельности. Не снимайте оба кулачка с сортера-финишера одновременно. Если сняты оба кулачка, их установка на место или замена может вызвать затруднения.*

*ПРИМЕЧАНИЕ: Для облегчения процедуры установки на место снимайте кулачки аккуратно: не сдвигайте ячейки и отмечайте положение кулачков относительно блока подшипников.*

*ПРИМЕЧАНИЕ: (Рисунок 3) На рисунке показана процедура для заднего кулачка. Для переднего кулачка она выполняется аналогично. Предостережение, касающееся датчика положения кулачка (S11-334) к переднему кулачку не относится.*

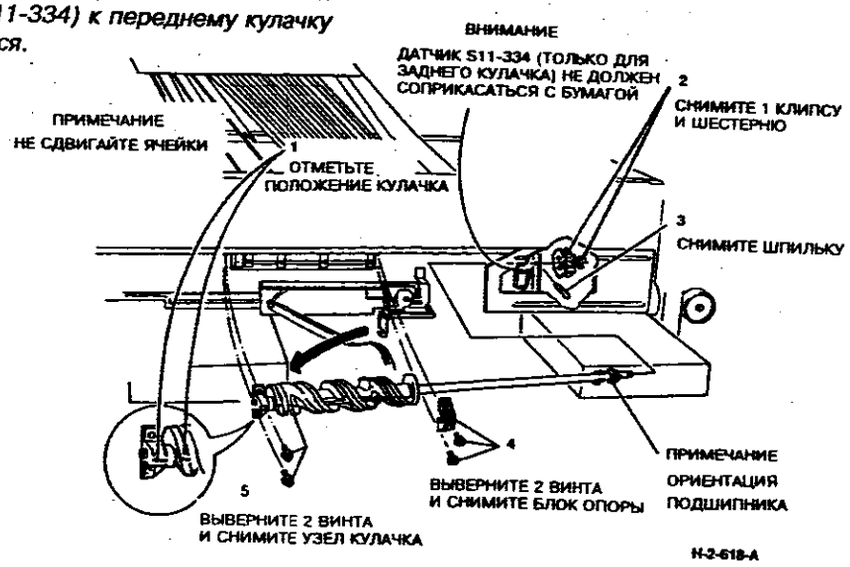


**Рисунок 3. Снятие кулачка**

**Продолжение на странице 8-B11**





**Продолжение со страницы 8-B10**

**ЗАМЕНА**

1. Установка выполняется в порядке, обратном снятию, с учетом следующих указаний.
2. (Рисунок 3) Обратите внимание на ориентацию подшипника. Соблюдайте меры предосторожности, указанные для S11-334.
3. Установите новый кулачок в блок подшипников примерно в то же положение, что и старый.
4. Если при снятии кулачков ячейки были сдвинуты с места, выполните процедуру замены, приведенную в REP 11B.10 "Узел ячеек и лотки ячеек".
5. Выполните регулировку кулачков сортера-финишера ADJ 11B.2.

## REP 11B.10 УЗЕЛ ЯЧЕЕК И ЛОТКИ ЯЧЕЕК

**ПЕРЕЧЕНЬ ЗАПАСНЫХ ЧАСТЕЙ**
**PL 14.14**

**СНЯТИЕ**

**ПРЕДУПРЕЖДЕНИЕ**

**Отсоедините сетевой кабель.**

1. Отсоедините сортер-финишер от аппарата (REP 11B.1).
2. Снимите верхнюю, переднюю, заднюю и боковую крышки, а также крышку механизма подравнивания (PL 14.12).
3. Снимите узел транспортера (REP 11B.7).
4. (Рисунок 1) Положите на пол четыре нераспечатанные пачки бумаги формата A4. Установите на них сортер-финишер так, чтобы пачки бумаги находились под всеми четырьмя углами рамы сортера-финишера. Проверьте, что пачки бумаги не мешают фиксаторам и модулю степлера.

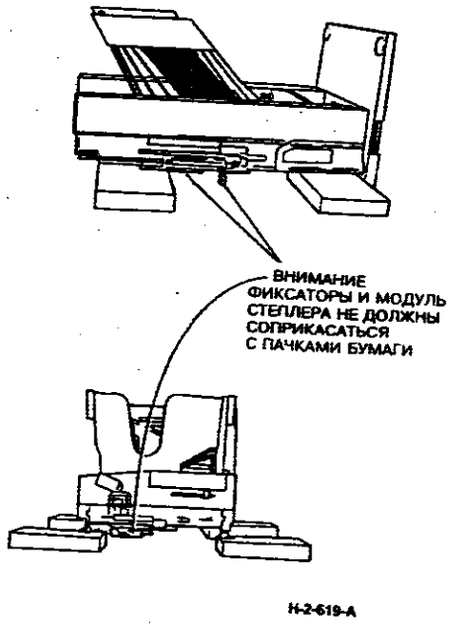


**Рисунок 1. Положение сортера-финишера**

**Продолжение на странице 8-B13**





**Продолжение со страницы 8-B12**

5. Снимите подравнивающие планки (REP 11B.5).
6. (Рисунок 2) Сместите передний и задний кулачки.

*ПРИМЕЧАНИЕ: (Рисунок 2) Процедура показана для переднего кулачка. Для переднего кулачка процедура выполняется аналогично.*

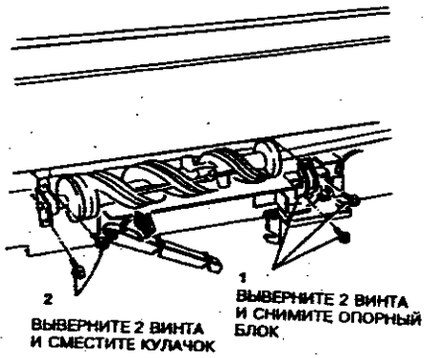


**Рисунок 2. Перемещение кулачков**

**ПРЕДУПРЕЖДЕНИЕ**

**Узел ячеек тяжелый.**

7. (Рисунок 3) Снимите узел ячеек.

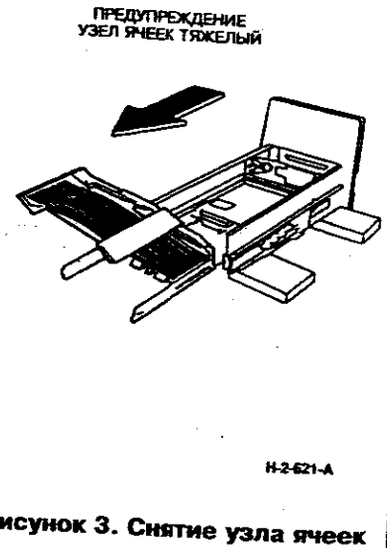


**Рисунок 3. Снятие узла ячеек**

**Продолжение на странице 8-B1**

**Продолжение со страницы 8-B13**

8. (Рисунок 4) Снимите ячейки.

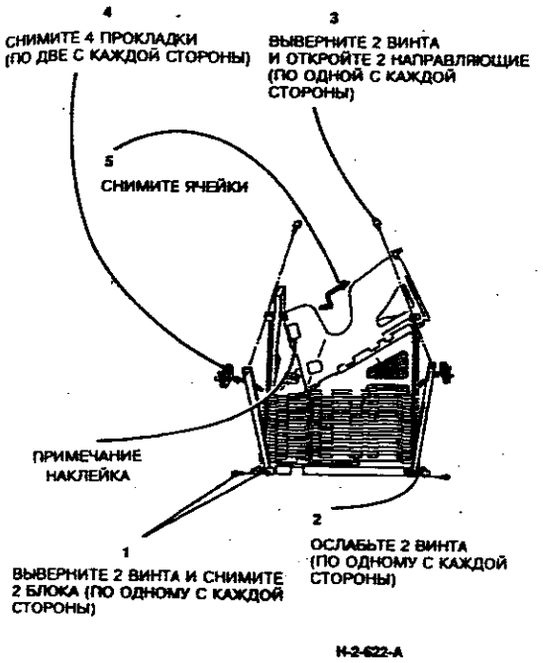


**Рисунок 4. Снятие ячеек**

## ЗАМЕНА

1. Установка выполняется в порядке, обратном снятию, с учетом следующих указаний.
2. (Рисунок 4) Обратите внимание на то, что на верхней ячейке имеется наклейка с инструкцией для пользователя.
3. (Рисунок 5) Задвигайте узел ячеек в корпус до тех пор, пока основание не окажется над отверстиями для выравнивания.

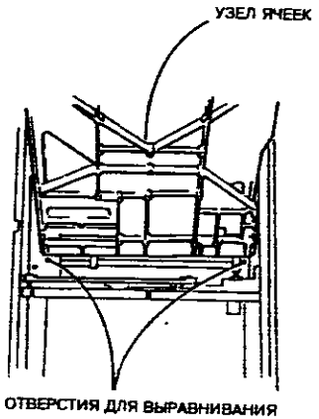


**Рисунок 5. Положение узла ячеек**

**Продолжение на странице 8-C1**





**Продолжение со страницы 8-B14**

4. (Рисунок 6) Поворачивая кулачки, введите через блок подшипников в отверстие для совмещения кулачка ключ Аллена. В случае необходимости снимите ремень привода ячеек (REP 11B.6). Взаимное положение ячеек и прокладок должно быть таким, как показано на рисунке 6.

*ПРИМЕЧАНИЕ: (Рисунок 6) Указаны приблизительные размеры. При установке кулачков выполняется минимум дополнительных регулировок.*

*ПРИМЕЧАНИЕ: (Рисунок 6) На рисунке показано взаимное положение заднего кулачка и ячеек. Передние кулачок и прокладка расположены зеркально.*

5. Выполните регулировку кулачков сортера-финишера ADJ 11B.2.

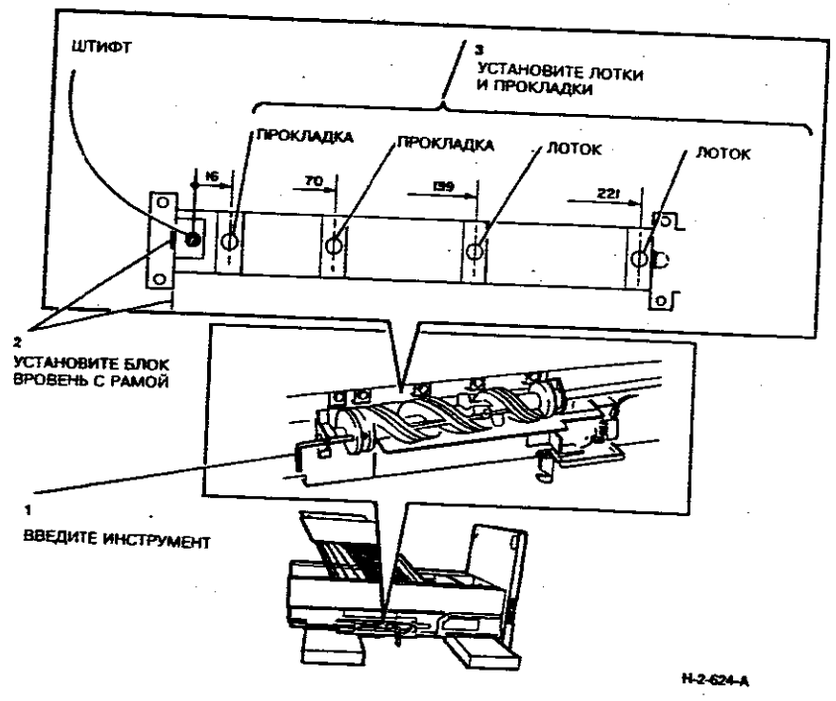


**Рисунок 6. Регулировка взаимного положения ячеек и кулачков**