Данное Руководство предназначено только для использования специалистами Rank Xerox (United и Xerox и никак не для перепродажи.

ПРИМЕЧАНИЕ

Подготовка данного Руководства проводилась с особой тщательностью, поэтому Rank Xerox Limited не будет принимать никаких претензий, которые могут возникнуть в результате возможных неточностей и пропусков.

Вся документация по техническому обслуживанию поставляется внешним потребителям продукции Xerox только в информационных целях. Документация по техническому обслуживанию Xerox предназначена для использования только сертифицированным персоналом, обученным техническому обслуживанию продукции компании. Xerox не гарантирует и не заявляет, что такая документация является полной. Xerox не берет на себя обязательств по уведомлению потребителя о выпуске новой редакции документации и предоставлению ее в будущем. Выполнение самим потребителем обслуживания оборудования или модулей, их узлов и деталей может повлиять на предоставляемую фирмой гарантию на оборудование. Если потребитель все же производит техническое обслуживание оборудования, модулей, узлов и деталей своими силами, он тем самым снимает с Xerox всю ответственность за свои действия, а также согласен освободить фирму от претензий третьей стороны, возникающих прямо или косвенно в результате такого обслуживания.

Подготовлено:
Multimedia Professional Services
Rank Xerox Limited
Enterprise Centre
P.O.Box 17
Bessemer Road
Welwyn Garden City
Hertfordshire AL7 1HE
England

© Copyright 1993, 1994, 1995 by Rank XEROX.

XEROX, RANK XEROX и 5665 являются зарегистрированными торговыми знаками.

Издание на русском языке подготовлено в Учебном Центре Xerox, Москва, июнь 1996.

4. Процедуры ремонта/регулировки

Процедуры регулировки

Управление работой машины

ADJ 3.1 Установка и настройка PWB, NVM RAM и EPROM ... 4-2
ADJ 3.2 Установка по умолчанию режима Energy Star ... 4-3

DADF

ADJ 5.1 Прижимная планка ... 4-4
ADJ 5.2 Приводной ремень вывода из DADF ... 4-6
ADJ 5.3 Соленоид кромки регистрации (SOL05-020) ... 4-6
ADJ 5.4 Процедуры очистки DADF ... 4-8
ADJ 5.5 Устранение перекоса DADF ... 4-9
ADJ 5.6 Устранение перекоса дуплексного канала DADF ... 4-11
ADJ 5.7 Регистрация верхней кромки в DADF ... 4-12
ADJ 5.8 Ремень привода DADF ... 4-13
ADJ 5.9 Приводной ремень ввода в DADF ... 4-13
ADJ 5.10 Высота удерживания DADF ... 4-14
ADJ 5.11 Регистрация передней кромки в DADF ... 4-15
ADJ 5.12 Расстояние между стеклом и ремнем оригинала ... 4-16

Оптика

ADJ 6.1 Регулировка кареток полного и половинного хода ... 4-18
ADJ 6.2 Перекос в оптическом тракте ... 4-21
ADJ 6.3 Увеличение/уменьшение ... 4-24
ADJ 6.4 Очистка оптики ... 4-28
ADJ 6.5 Регулировка каретки автофокусировки ... 4-30
ADJ 6.6 Положение стекла оригинала ... 4-32

Снабжение бумагой

ADJ 7.1 Регистрация верхней кромки при подаче бумаги из лотков 1 и 4 ... 4-34
ADJ 7.2 Регистрация верхней кромки при подаче бумаги из лотков 2 и 3 ... 4-35
ADJ 7.3 Регистрация верхней кромки при подаче бумаги из дуплексного лотка ... 4-36
ADJ 7.4 Формат бумаги в лотках 1 и 4 ... 4-37
ADJ 7.5 Формат бумаги в лотках 2 и 3 ... 4-38
ADJ 7.6 Регистрация верхней кромки при подаче бумаги из HCF ... 4-40
ADJ 7.7 Формат бумаги в HCF ... 4-41
ADJ 7.8 Блокировочный выключатель HCF (S07-368) ... 4-43

Подача и регистрация бумаги

ADJ 8.1 Тормозное давление в лотках с 1 по 4 ... 4-44
ADJ 8.2 Регистрация передней кромки ... 4-44
ADJ 8.3 Регистрация верхней кромки (боковой сдвиг) ... 4-45
ADJ 8.4 Натяжение ремня подачи из HCF ... 4-45
ADJ 8.5 Натяжение ремня привода дуплексного лотка ... 4-46
ADJ 8.6 Давление тормозного ролика HCF ... 4-47

Ксерография

ADJ 9.1 Процедура очистки ксерографического узла ... 4-48
ADJ 9.2 Процедура установки блока проявления ... 4-52
ADJ 9.3 Регулировка стирания передней/задней кромки лампой ISIL ... 4-54
ADJ 9.4 Регулировка бокового сдвига ISIL ... 4-56
ADJ 9.6 Регулировка тока отделения ... 4-58
ADJ 9.7 Регулировка смещения на направляющей регистрации ... 4-60

Транспортировка и закрепление копий

ADJ 10.1 Дуга контакта фьюзера ... 4-62
ADJ 10.2 Регулировка температуры фьюзера ... 4-63
ADJ 10.3 Процедура очистки ... 4-63
ADJ 10.4 Регулировка направляющей ввода ... 4-64

Сортер-степлер

ADJ 11A.1 Регулировка положения сортера-степлера относительно аппарата ... 4-66
ADJ 11A.2 Регулировка параллельности ячеек сортера-степлера ... 4-69
ADJ 11A.3 Регулировка натяжения приводного ремня сортера-степлера ... 4-73
ADJ 11A.4 Рычаг фиксатора сортера-степлера ... 4-74
ADJ 11A.5 Положение сшивания сортера-степлера ... 4-75
ADJ 11A.6 Ролик головки сортера-степлера ... 4-78
ADJ 11A.7 Устранение застреваний скрепок и очистка сортера-степлера ... 4-79

Сортер-финишер

ADJ 11B.1 Регулировка положения сортера-финишера относительно аппарата ... 4-83
ADJ 11B.2 Регулировка положения кулачков сортера-финишера ... 4-85
ADJ 11B.3 Натяжение приводного ремня сортера-финишера ... 4-86
ADJ 11B.4 Регулировка подравнивающих планок сортера-финишера ... 4-87
ADJ 11B.5 Устранение застреваний скрепок и очистка сортера-финишера ... 4-89
ADJ 11B.6 Приводные ремни механизма подравнивания ... 4-93

Управление работой машины

ADJ 3.1 Установка и настройка PWB, NVM RAM и EPROM

Назначение

Снятие и установка плат и микросхем NVM RAM/EPROM (энергонезависимой памяти/перепрограммируемого запоминающего устройства).

При установке микросхем EPROM второго языка регулировку ADJ 3.1 проводить не требуется.

Если при установке новой версии программного обеспечения необходимо заменить EPROM с программами для LLM, то в сопроводительной записке к программному обеспечению будет указано, следует ли выполнять команду RESET ALL (СБРОСИТЬ ВСЕ).

Снятие и установка NVM RAM и EPROM

1. Войдите в диагностический режим. Войдите в диагностическую программу DC131. **Проверьте и запишите в аппаратный журнал** все значения инженерных регулировок NVM, параметров настройки аппарата, а также данные файлов аудитрона и серийного номера. **Проверьте и запишите в аппаратный журнал** данные обо всех элементах, требующих частой повторяемости технического обслуживания (HFSI). Запишите все предварительные установки пользователя и хранящиеся в памяти работы; запишите данные **обо всех счетах аудитрона**. Должны быть установлены в ноль счетчики следующих файлов:
   - DC104 Использование режимов
   - История неисправностей
   - Элементы, требующие высокой повторяемости техобслуживания (HFSI)
   - Последние 40 неисправностей

ПРЕДУПРЕЖДЕНИЕ

Отсоедините сетевой кабель

ВНИМАНИЕ

1. При снятии и установке плат, микросхем NVM и EPROM соблюдайте меры защиты от электростатического разряда (ESD).

2. Осмотрите все установленные микросхемы EPROM и проверьте, все ли контакты находятся на своих местах, вставлены до конца и не погнуты.

2. (Рисунок 1) Снимите EPROM и NVM, если они установлены, с соответствующей платы.

ПРИМЕЧАНИЕ: Положение контакта 1 у обеих микросхем NVM обозначено небольшим круглым углублением на корпусе.

3. Установите на плату EPROM и NVM.
4. Подсоедините сетевой кабель.
5. Включите копировальный аппарат. Подождите **20 секунд**, пока содержимое NVM переписывается в RAM (ОЗУ). В это время ни в коем случае **не нажимайте** никаких клавиш панели управления и не выключайте копировальный аппарат. Если инициализация NVM прервется, придется заменить NVM.

ПРИМЕЧАНИЕ: При установке новой LLM NVM следует выполнить команду RESET ALL (СБРОСИТЬ ВСЕ). При этом придется заново ввести все значения параметров, которые могли быть сброшены.

6. Войдите в диагностический режим с помощью процедуры входа без инициализации, см. DP1. Войдите в DC131 и нажмите RESET ALL (СБРОСИТЬ ВСЕ).
7. Обратитесь к DC131. Заново введите установочные и/или полученные в результате последних регулировок значения, записанные в аппаратный журнал перед снятием NVM RAM или EPROM.
8. Выключите, а затем вновь включите копировальный аппарат. Войдите в диагностический режим, выберите программу DC131 и проверьте, что все внесенные изменения введены.
9. Переходите к файлу неисправностей DC120 и выполните следующие действия:
   - Выберите строку 6, New Value (Новое значение); введите 0, нажмите Start и еще раз нажмите Start. Это необходимо сделать, даже если ноль уже записан.
   - Выключите, а затем вновь включите копировальный аппарат.
   - Проверьте, что теперь в ячейках 6, 7, 8 и 9 записан 0.
   - Где это возможно, введите заново данные для HFSI.
   - Введите заново данные счетов аудитрона.
10. Выполните процедуру завершения посещения.

Снятие и установка плат

1. Войдите в диагностический режим. Войдите в диагностическую программу DC131. Просмотрите и запишите в аппаратный журнал все значения инженерных регулировок, параметров настройки аппарата, а также данные файлов аудитрона и серийных номеров. Проверьте и запишите в аппаратный журнал данные обо всех элементах, требующих высокой повторяемости техобслуживания (HFSI). Запишите все предварительные установки пользователя и хранящиеся в памяти работы; запишите данные обо всех счетах аудитрона. Должны быть установлены в ноль счетчики следующих файлов:
   - DC104 Использование режимов
   - История неисправностей
   - Элементы, требующие высокой повторяемости обслуживания (HFSI)
   - Последние 40 неисправностей

ПРЕДУПРЕЖДЕНИЕ

Отсоедините сетевой кабель

ВНИМАНИЕ

1. При снятии и установке плат, микросхем NVM и EPROM соблюдайте меры защиты от электростатического разряда (ESD).

2. Осмотрите все установленные микросхемы EPROM и проверьте, все ли контакты на своих местах, вставлены до конца и не погнуты.

2. Отсоедините все разъемы от неисправной платы. Снимите плату с копировального аппарата.
3. (Рисунок 1) Снимите EPROM и NVM с неисправной платы, если они установлены.

ПРИМЕЧАНИЕ: Положение контакта 1 на обеих микросхемах NVM обозначено небольшим круглым углублением на корпусе.

4. Если на неисправной плате были установлены EPROM и NVM, установите их на новую плату.
5. Установите новую плату.
6. Подсоедините сетевой кабель.
7. Включите копировальный аппарат. Подождите **20 секунд**, пока содержимое NVM переписывается в RAM (ОЗУ). В это время ни в коем случае не нажимайте никаких клавиш панели управления и не выключайте копировальный аппарат. Если инициализация NVM будет прервана, придется заменить NVM.
8. Войдите в диагностический режим с помощью процедуры входа без инициализации, см. DP1. Войдите в DC131 и нажмите RESET ALL (СБРОСИТЬ ВСЕ).
9. Обратитесь к DC131. Заново введите установочные и/или полученные в результате последних регулировок значения, записанные в аппаратный журнал перед снятием платы.
   - Где это возможно, введите заново данные для HFSI.
   - Введите заново **данные счетов аудитрона**.
10. Выключите, а затем вновь включите копировальный аппарат. Войдите в диагностический режим, выберите DC131 и проверьте, что все внесенные изменения введены.
11. Выполните процедуру завершения посещения.

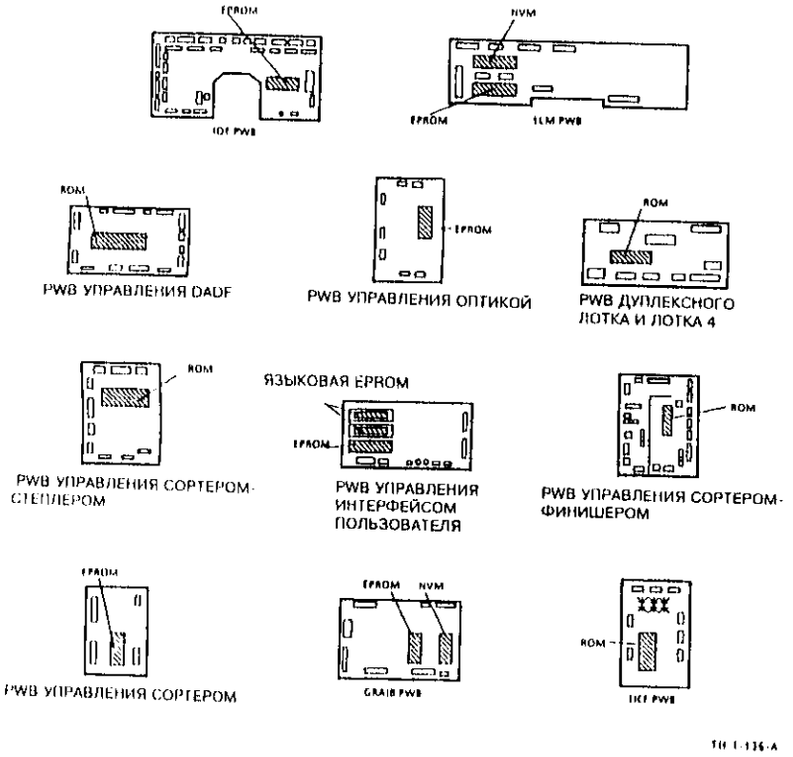

Рисунок 1. Расположение элементов

ADJ 3.2 Установка по умолчанию режима Energy Star

Назначение

По желанию пользователя поменять параметры настройки аппарата так, чтобы изменилась настройка по умолчанию Energy Star для копирования одностороннего оригинала на двустороннюю копию на настройку Energy Star для копирования одностороннего оригинала на одностороннюю копию. Режим Energy Star реализуется только при наличии программного обеспечения WF085 и более поздних версий.

Регулировка

- Коснитесь клавиши режима **Tools** на сенсорном экране.
- Коснитесь клавиши **Customs Presets** (Настройки пользователя).
- С цифровой клавиатуры введите код настройки пользователя.

ПРИМЕЧАНИЕ: Для предотвращения несанкционированного доступа администратору копировального аппарата рекомендуется изменить первоначально установленный код, равный 1111. При необходимости узнайте у администратора новый код.

- Коснитесь клавиши **Enter**, и на дисплее появится страница настроек пользователя.
- Коснитесь клавиши **Feature Presets** (Настройки режимов).
- Коснитесь клавиши **2 Sided Copy Presets** (Настройки режима двустороннего копирования).
- Коснитесь клавиши с числом, соответствующим интересующей вас опции.
- Коснитесь клавиши **Save**.

DADF

ADJ 5.1 Прижимная планка

Назначение

Установка необходимого давления, с которым планка прижимает оригиналы к ролику подталкивания в начальный момент копирования.

Подготовка

1. (Рисунок 1) Откройте узел направляющей ввода. Приложите 300 мм линейку к нижней стороне прижимной планки и проверьте прогиб. При наличии прогиба аккуратно выправьте прижимную планку.

Допускаются следующие величины прогиба:

- выпуклость 1,0 мм;
- вогнутость недопустима.

ПРИМЕЧАНИЕ: Для наглядности на рисунке 1 допустимый прогиб планки показан слишком большим.

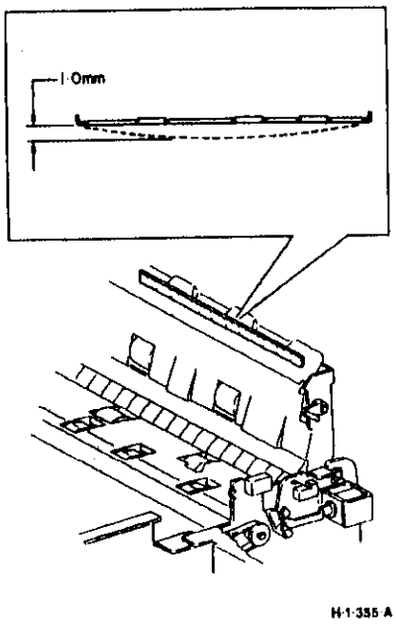

H-1-355-A

Рисунок 1. Проверка прогиба прижимной планки

Проверка

ПРЕДУПРЕЖДЕНИЕ

Данная проверка выполняется при включенном питании.

1. Снимите заднюю крышку DADF.
2. Войдите в диагностический режим.
3. (Рисунок 2) Поверните ролики подталкивания так, чтобы круглый сектор находился вверху. Закройте узел направляющей ввода.

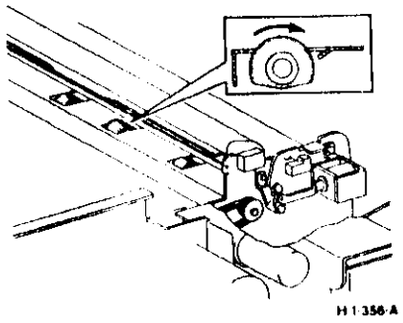

H-1-356-A

Рисунок 2. Положение ролика подталкивания

4. (Рисунок 3) Проверьте давление прижимной планки на ролики подталкивания, соблюдая следующие требования.
   - Давление считается нормальным, если при вытягивании бумаги ощущается сопротивление.
   - Во время проверки якорь соленоида должен быть втянут до конца.
   - Проверка должна длиться не более 30 секунд после введения кода управления элементом.

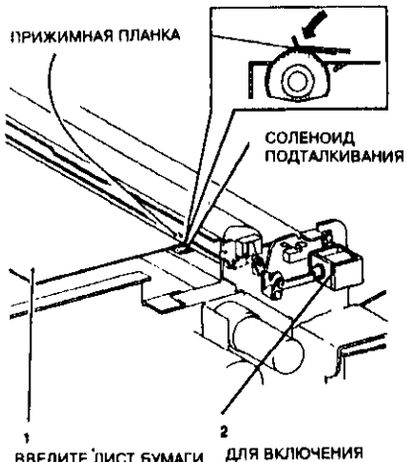

H-1-357-A

Рисунок 3. Проверка зазора

Регулировка

ПРЕДУПРЕЖДЕНИЕ

Регулировка выполняется при включенном питании.

1. Откройте узел направляющей ввода и верните ролики подталкивания в исходное положение (плоским сектором вверх).
2. (Рисунок 4) Положите калибровочный щуп 1 мм на нижнюю направляющую.

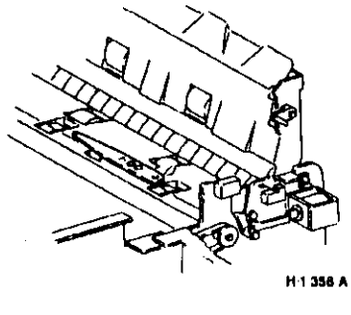

H-1-358-A

Рисунок 4. Положение калибровочного щупа 1 мм на нижней направляющей

3. Закройте узел направляющей ввода.
4. (Рисунок 5) Установите необходимую величину давления, соблюдая следующие требования.
   - Регулировка положения соленоида SOL05-015 должна длиться не более 30 секунд с момента введения кода управления.
   - При проведении регулировки якорь соленоида должен быть полностью втянут.

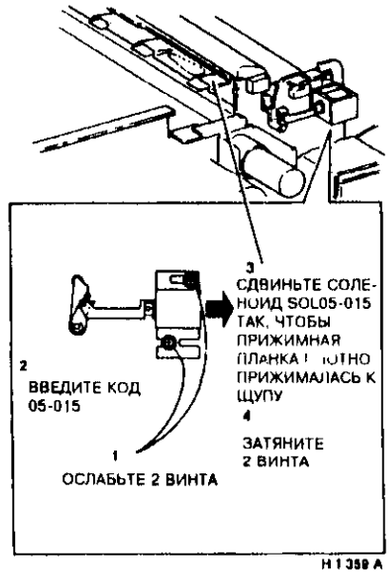

H-1-359-A

Рисунок 5. Установка зазора

5. Повторите проверку. После того как требуемая величина зазора будет установлена, установите ролики подталкивания назад в исходное положение.

ADJ 5.2 Ремень привода вывода из DADF

Назначение

Обеспечить требуемое натяжение ремня привода вывода из DADF.

Регулировка

1. (Рисунок 1) Вручную поворачивайте ремень привода до тех пор, пока не почувствуете наибольшее сопротивление. В этом положении отрегулируйте натяжение ремня.

ВНИМАНИЕ

Не надавливайте на двигатель, чтобы сильнее натянуть ремень. Требуемое натяжение обеспечивается пружиной.

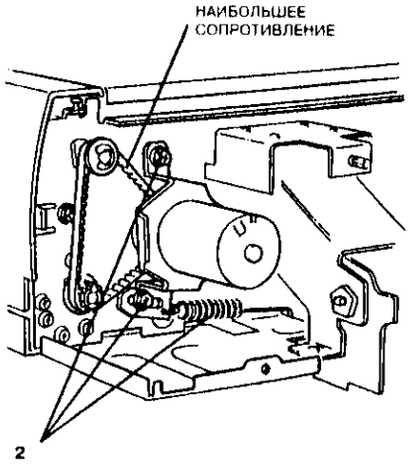

Рисунок 1. Регулировка ремня привода вывода

ADJ 5.3 Соленоид кромки регистрации (SOL05-020)

Назначение

Установить правильный зазор между рычажком тяги соленоида кромки регистрации (SOL05-020) и кромкой регистрации.

Проверка

1. Снимите переднюю крышку и опустите DADF.
2. (Рисунок 1) Убедитесь в отсутствии зазора между рычажком тяги и кромкой регистрации.

ПРИМЕЧАНИЕ: (Рисунок 1) Соленоид SOL05-020 отрегулирован правильно, если его рычажок касается кромки регистрации, но не нажимает на нее.

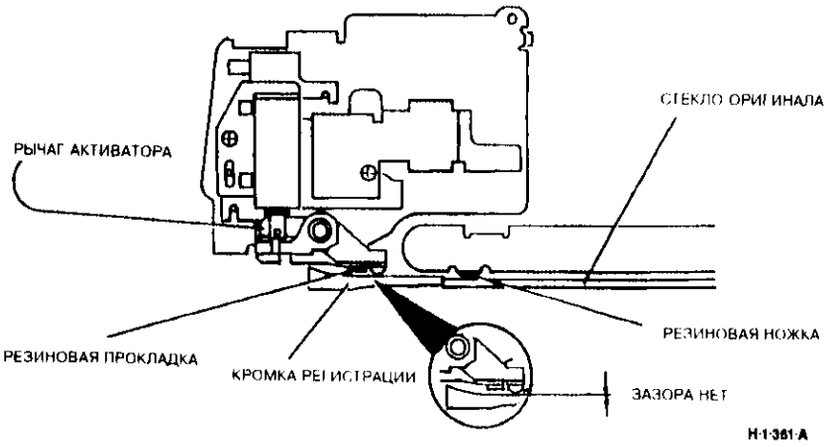

Рисунок 1. Проверка зазора

Регулировка

ПРИМЕЧАНИЕ: Перед регулировкой зазора рычага тяги соленоида SOL05-020 необходимо правильно установить положение его якоря (по глубине).

1. Снимите узел соленоида кромки регистрации, но соленоид (SOL05-020) с монтажного кронштейна не снимайте (REP 5.16).
2. (Рисунок 2) Отрегулируйте положение якоря в соленоиде (2mm + 0,5 - 0mm).

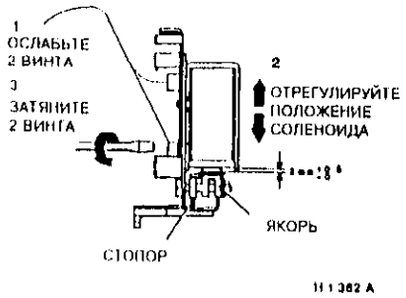

Рисунок 2. Регулировка положения якоря в соленоиде SOL05-20

3. Установите узел соленоида на место. Проверьте, что узел соленоида смещен вниз до упора, и только после этого затяните два винта крепления.
4. (Рисунок 4) Отрегулируйте узел соленоида так чтобы между рычажком тяги и кромкой регистрации не было зазора.

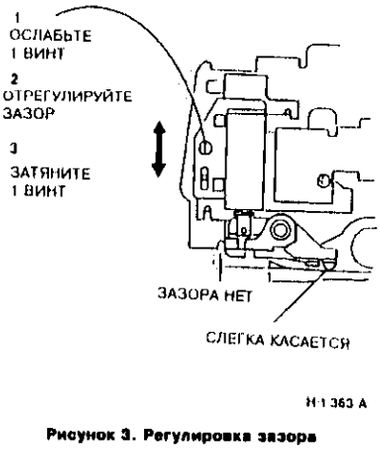

Рисунок 3. Регулировка зазора

5. (Рисунок 4) Установите на место переднюю крышку DADF. Проверьте, что она не мешает рычажку тяги соленоида. Если мешает - проверьте правильность установки соленоида SOL 05-020 на монтажном кронштейне.

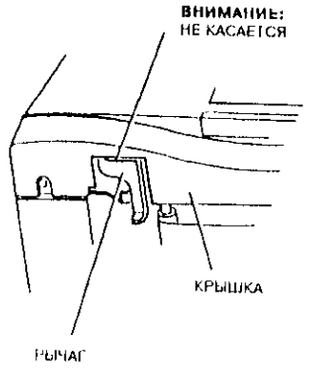

Рисунок 4. Расположение рычажка и крышки

ADJ 5.4 Процедуры очистки DADF

Назначение

Очистка DADF с целью предотвращения пропуска подачи или повреждения оригиналов.

Регулировка

ПРЕДУПРЕЖДЕНИЕ

Отсоедините сетевой кабель

1 Протрите датчики сухой тканью для очистки 600T91836.

2 Поднимите DADF и накройте стекло оригинала бумагой

3 Выполните указанные ниже действия.

ВНИМАНИЕ

Не наносите очиститель Formula A непосредственно на стекло оригинала.

Шаг 1. Почистите ремень протирочной тканью 600T91836, смоченной очистителем Formula A.

Шаг 2. Поворачивая ремень, повторяйте шаг 1 до полной очистки ремня.

Шаг 3. Протрите ремень тканью 600T91836, смоченной водой.

Шаг 4. Протрите ремень тканью 600T91836 насухо.

Шаг 5. Нанесите на ремень пудру из мешочка 8R90139.

Шаг 6. Снимите бумагу со стекла оригинала и сделайте с помощью DADF пять оригиналов.

ВНИМАНИЕ

Во избежание повреждения пружин тормозного ролика, PL 12.3B, во время чистки роликов не нажимайте на них против действия пружин. Снимите крышку направляющей ввода, PL 12.3B, и почистите тормозные ролики сверху.
Не наносите на ролики подачи оригинала антистатическую жидкость.

Шаг 7. Почистите все ролики подачи оригинала смоченной водой тканью 600T91836. Если ролики сильно загрязнены, замените их.

Шаг 8. С помощью протирочной ткани 600T91836 нанесите антистатическую жидкость 8R90273 на поверхность лотка ввода оригинала и все направляющие тракта оригинала.

4. Протрите стекло оригинала (см. ADJ 6.4).

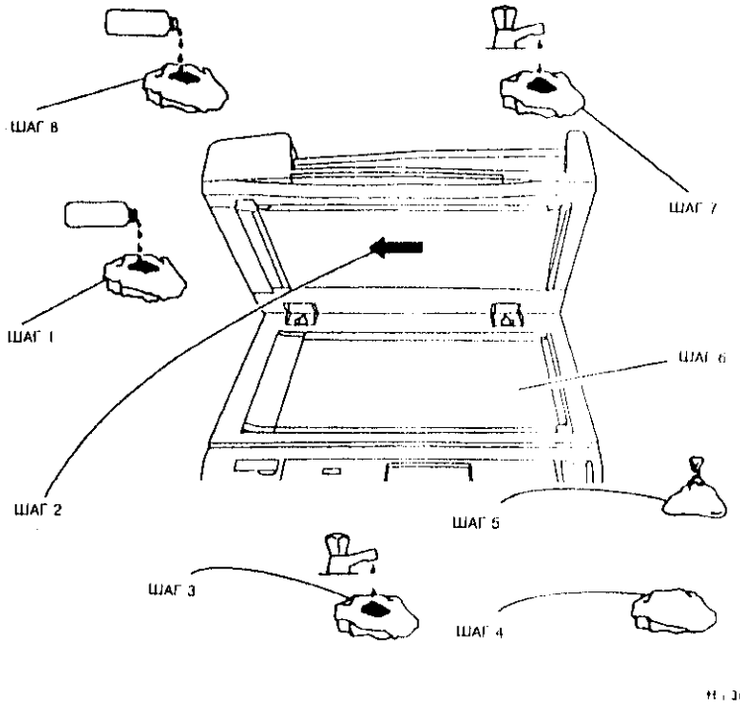

Рисунок 1. Очистка DADF

ADJ 5.5 Устранение перекоса DADF

Назначение

Исправление возникающего в DADF перекоса оригинала

Подготовка

1 (Рисунок 1) Поднимите DADF и выполните указанные ниже действия.

ПРИМЕЧАНИЕ: На рисунке показана правая анкерная пластина. Все проверки относятся к обеим анкерным пластинам.

- Проверьте, что анкерные пластины противовесов DADF надежно закреплены на копировальном аппарате.
- Проверьте, хорошо ли расклепаны анкерные штифты в анкерных пластинах. В случае необходимости установите новые анкерные пластины, PL 12.2.
- Проверьте, плотно ли прикручены к анкерным пластинам винты-ручки, PL 12.1.

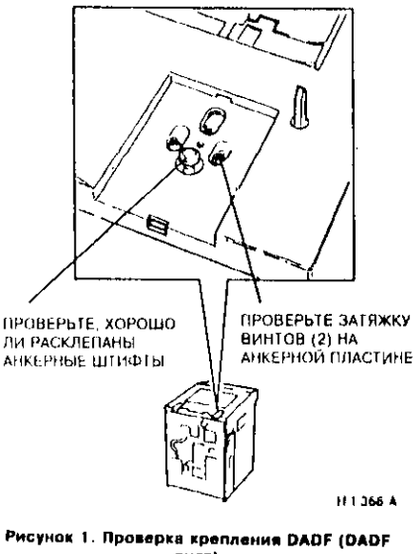

Рисунок 1. Проверка крепления DADF (DADF снят)

2 Снимите тормозные ролики (REP 5.9). Выполните следующие действия.

- (Рисунок 2) Поднимите узел направляющей ввода. Проверьте, что майларовые полоски выступают из узла направляющей ввода на 9±0,5 мм.

ПРИМЕЧАНИЕ: (Рисунок 2) Для обеспечения точности измерений необходимо снять тормозные ролики.

- В случае необходимости замените майларовые полоски, PL 12.3B.

ПРИМЕЧАНИЕ: Можно устанавливать только новые полоски, старые использовать нельзя.

- Пока тормозные ролики сняты с DADF, почистите их (ADJ 5.4).
- Почистите ремень оригинала DADF, подающие ролики и ролики подталкивания (ADJ 5.4).
- Установите тормозные ролики на место. Проверьте, что тормозные ролики ориентированы правильно, а пружины и пластиковые направляющие удерживают их на месте (REP 5.9).

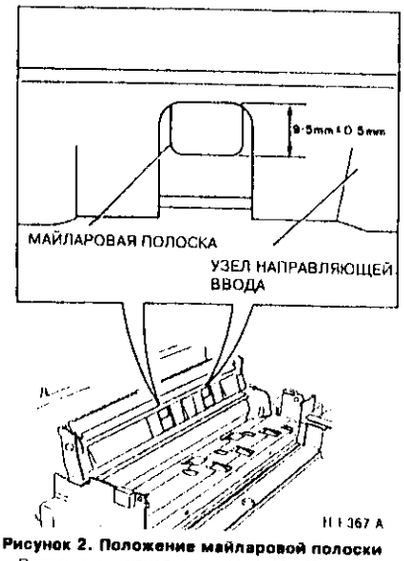

Рисунок 2. Положение майларовой полоски

3 Выполните процедуру ADJ 5.12 "Расстояние между стеклом и ремнем оригинала".

4 Протрите стекло оригинала, ADJ 6.4

Проверка перекоса

1. Войдите в программу инженерных регулировок DC131. Выберите страницу 82 (LE REG DOC REVERSE - РЕГИСТРАЦИЯ КРОМКИ ОРИГИНАЛА - РЕВЕРС). Запишите указанное значение.

2 Обнулите страницу 82.

ПРИМЕЧАНИЕ: Установка страницы 82 в ноль выключит реверс оригинала и обеспечит правильность измерения.

3. (Рисунок 3) С помощью DADF изготовьте несколько копий формата A4 LEF и проверьте перекос. Обратитесь к COS 8 и COS 9.1.

ПРИМЕЧАНИЕ: Приведенные ниже таблица и рисунок 3 показаны только для примера. Полностью перечень допусков на перекос дан в COS 8.

Таблица 1.

Формат оригинала	Допуск
A4 LEF	± 1 линия

ПРИМЕЧАНИЕ: При проверке перекоса любые шесть последовательно полученных копии не должны выходить за пределы допуска.

Перекос всегда измеряется по передней кромке, независимо от ориентации бумаги (рисунок 3). Указанные в таблице значения допусков представляют собой разности между количеством линий в области A и количеством линий в области B, отмеренных от передней кромки.

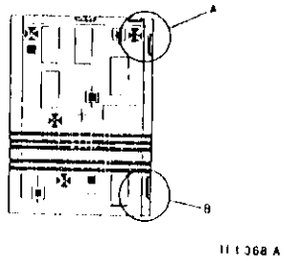

Рисунок 3. Проверка перекоса

4. Если перекос выходит за пределы допуска, выполните регулировку. Если перекос правильный, занесите на страницу 82 DC131 первоначальное значение.

Регулировка

ПРИМЕЧАНИЕ: Проверьте, что причиной перекоса является именно DADF. Перед проведением данной регулировки необходимо выполнить RAP CQ 9.1 "Перекос".

1 Снимите заднюю крышку DADF

2 (Рисунок 4) Отрегулируйте противовесы.

3 Для стабилизации отрегулированного положения откройте, а затем закройте DADF. Проделайте этот шаг 3 - 4 раза.

4 Повторите проверку перекоса и при необходимости продолжайте регулировку. Если противовесы отрегулированы хорошо, но перекос превышает допустимый, замените следующие элементы:

ролики подачи из DADF, PL 12.3A;

ролики подталкивания DADF, PL 12.3A;

тормозные ролики DADF, PL 12.3A;

майларовые полоски, PL 12.3B;

ремень оригинала DADF, PL 12.5.

5 Выполните процедуру устранения перекоса дуплексного тракта DADF ADJ 5.6.

6 Выполните регулировку регистрации передней кромки ADJ 5.11.

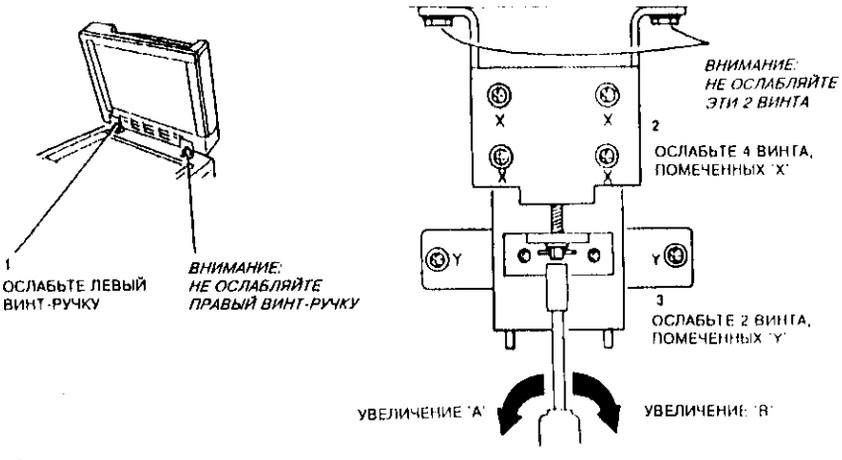

Рисунок 4. Регулировка перекоса

ADJ 5.6 Устранение перекоса в дуплексном канале DADF

Назначение

Устранение возникающего в DADF перекоса оригинала при его подаче через дуплексный тракт.

Проверка

ПРИМЕЧАНИЕ: Перед проведением данной регулировки необходимо выполнить процедуру ADJ 5.5 "Устранение перекоса в DADF".

1. Изготовьте двусторонние копии и проверьте перекос. Обратитесь к CQS 8 и CQS 9.1.

ПРИМЕЧАНИЕ: Приведенные ниже таблица и рисунок 1 даны только для примера. Полностью перечень допусков на перекос представлен в CQS 8.

Таблица 1. Допуски на перекос в DADF

Формат оригинала Лотки 1 - 4, дуплекс, HCF:	Допуск
A4 LEF A3	2 линии
Другие форматы, дуплекс	4 линии

ПРИМЕЧАНИЕ: При проверке перекоса любые шесть последовательно полученных копий должны быть в пределах допуска.

Перекос всегда измеряется по передней кромке, независимо от ориентации бумаги (рисунок 1). Указанные в таблице значения допусков представляют собой разности между количеством линий в области A и количеством линий в области B, отмеренных от передней кромки.

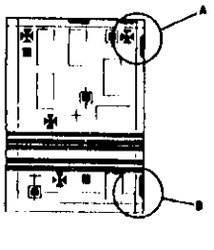

Рисунок 1. Проверка перекоса

Регулировка

ПРИМЕЧАНИЕ: Проверьте, что причиной перекоса является DADF. Перед проведением данной регулировки необходимо выполнить RAP CQ 9.1 "Перекос"

1. Поднимите крышку узла ввода DADF.
2. (Рисунок 2) Отрегулируйте дуплексные прижимные ролики.
3. Повторите проверку перекоса и при необходимости продолжайте регулировку. Если прижимные ролики отрегулированы хорошо, но перекос превышает допустимый, замените следующие элементы:
   - верхние прижимные ролики DADF, PL 12.4A;
   - нижние прижимные ролики DADF, PL 12.4A;
   - узел нижней направляющей ввода, PL 12.4A;
   - комплект прижимных роликов регистрации DADF, PL 12.4B.

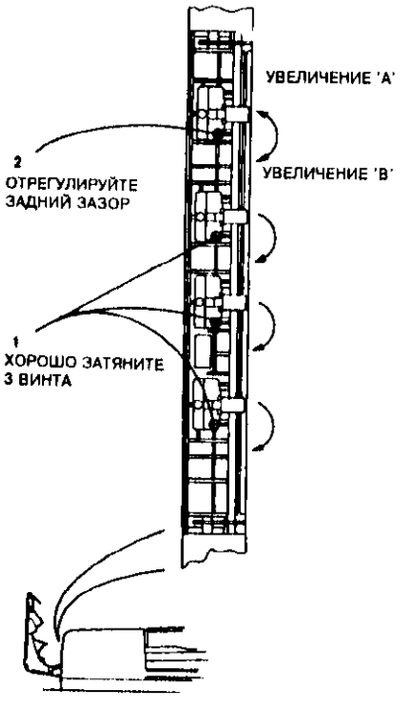

Рисунок 2. Регулировка прижимных роликов дуплексного тракта

ADJ 5.7 Регистрация верхней кромки в DADF

Назначение

Установка правильного положения верхней кромки оригинала в DADF путем регулировки положения узла входного лотка.

Обращайтесь к данной регулировке, если DADF загибает уголки оригинала.

ПРИМЕЧАНИЕ: Уголки оригинала загибаются при ударе о направляющие ребра крышек DADF. Этот дефект можно устранить смещением верхней кромки на 0,5 мм в одном из направлений. Полный диапазон регулировки без нарушения технических требований составляет 5 мм.

Проверка

1. (Рисунок 1) Проверьте, соответствует ли положение регистрации верхней кромки в DADF техническим требованиям.

ПРИМЕЧАНИЕ: Перед проведением данной регулировки необходимо выполнить RAP CQ 9.3 "Регистрация верхней кромки".

ПРИМЕЧАНИЕ: Более подробная информация приведена в CQS 7.

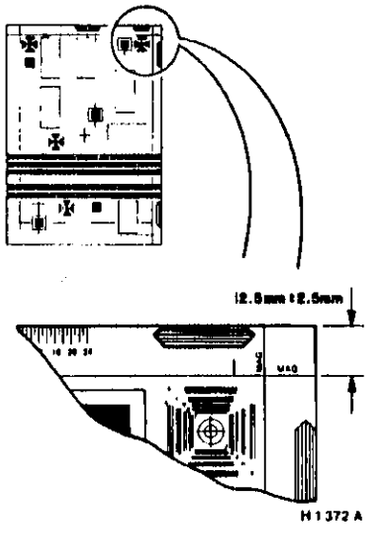

Рисунок 1. Проверка регистрации верхней кромки в DADF

Регулировка

1. Снимите заднюю крышку DADF и откройте его левую крышку.
2. (Рисунок 2) Отрегулируйте положение регистрации верхней кромки в DADF



Рисунок 2. Регулировка положения регистрации верхней кромки в DADF

3. Изготовьте несколько копий с помощью DADF и повторите проверку. Если у оригиналов опять загибаются уголки, повторите регулировку.

ADJ 5.8 Ремень привода DADF

Назначение

Обеспечение надлежащего привода элементов DADF путем регулировки натяжения ремня привода.

Регулировка

1. Снимите двигатель привода ввода (MOT05-005) (REP5.4).
2. Сместите PWB управления DADF и узел держателя двигателя (2 винта), PL 12.2.
3. (Рисунок 1) С помощью калибровочных щупов установите зазор между держателем двигателя ремня и шасси DADF равным 2,25 мм ± 0,05 мм.

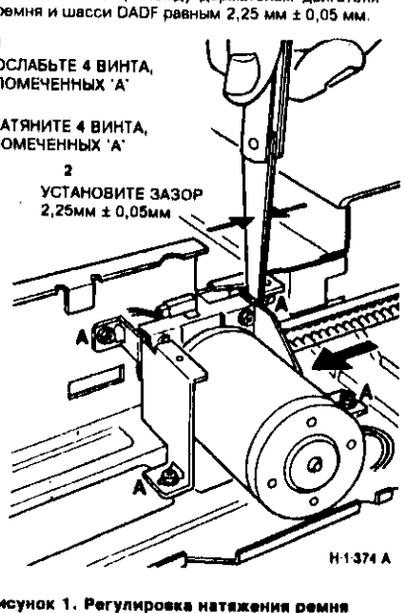

Рисунок 1. Регулировка натяжения ремня привода DADF

4. Установите все элементы на свои места. Выполните ADJ 5.9 "Ремень привода ввода в DADF".

ADJ 5.9 Ремень привода ввода в DADF

Назначение

Обеспечение правильного привода элементов ввода путем регулировки натяжения ремня привода.

Регулировка

ВНИМАНИЕ

После регулировки ремень не должен провисать, но и не должен быть слишком натянут.

1. (Рисунок 1) Отрегулируйте натяжение ремня привода ввода в DADF, смещая двигатель привода ввода (MOT05-005).

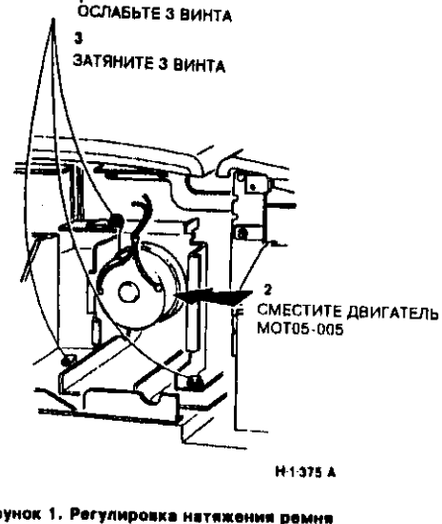

Рисунок 1. Регулировка натяжения ремня привода ввода в DADF

ADJ 5.10 Высота удерживания DADF

Назначение

Регулировка противовесов, удерживающих DADF открытым под углом более 30 град относительно стекла оригинала

Проверка

1. Посмотрите журнал технического обслуживания. Если для имеющихся противовесов данная регулировка уже выполнялась, замените противовесы, PL 12.2.
2. Проверьте, что установленные противовесы выбраны правильно. Для DADF с планшетом редактирования требуются более жесткие противовесы (см. PL 12.2).
3. (Рисунок 1) Поднимите DADF до конца, а затем опустите его до угла 30 град. (передний край DADF находится на высоте 250 мм от стекла оригинала)

ВНИМАНИЕ

Не стирайте и не наносите смазку на кулачки противовесов.

4. Отпустите DADF и убедитесь, что он не опускается. В противном случае, переходите к регулировке.

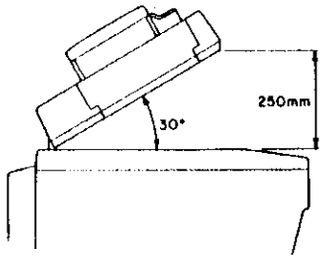

H1376A

Рисунок 1. Проверка высоты удерживания DADF

Регулировка

1. Снимите заднюю крышку DADF.

ВНИМАНИЕ

Регулировку можно проводить только один раз. Если необходимый угол установить не удается, замените противовесы, PL 12.2.
Дополнительная регулировка приведет к тому, что DADF не будет опускаться до конца.

2. (Рисунок 2) Отрегулируйте высоту удерживания DADF.

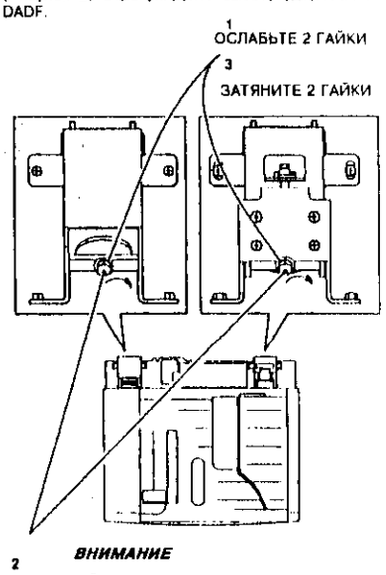

ВНИМАНИЕ

ПОВОРАЧИВАЙТЕ 2 СТОПОРНЫХ ВИНТА ПО ЧАСОВОЙ СТРЕЛКЕ НЕ БОЛЕЕ ЧЕМ НА 2 ОБОРОТА

H1377A

Рисунок 2. Регулировка высоты удерживания DADF

3. Повторите проверку. Убедитесь, что DADF опускается до конца.
4. В журнале по техническому обслуживанию (часть A) сделайте запись о выполненной регулировке.

ADJ 5.11 Регистрация передней кромки в DADF

Назначение

Установка правильного положения передней кромки оригинала в DADF. При регулировке изменяются записанные в NVM значения, контролирующие время работы двигателя привода ремня (MOT05-305) в прямом и обратном направлениях. Двигатель MOT05-305 подает оригинал на стекло оригинала за кромку регистрации. Затем он осуществляет обратную подачу оригинала к кромке регистрации.
ПРИМЕЧАНИЕ: Для уменьшения перекоса обратный путь установлен длиннее прямого. Регулировка помогает уменьшить перекос, но перед ее проведением необходимо выполнить RAP CQ 9.1 "Перекос" и RAP CQ 9.2 "Регистрация передней кромки".

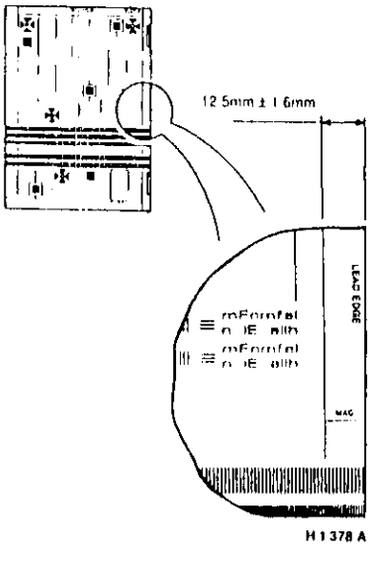

H1378A

Рисунок 1. Регистрация передней кромки

Проверка

1. Положите тест-лист 82E2010 на стекло оригинала. Проверьте, что тест-лист зарегистрирован у кромки регистрации. Изготовьте 5 копий.
2. (Рисунок 1) На всех пяти копиях измерьте расстояние от передней кромки до линии регистрации **(по центру)**.
3. Проверьте длину обратной подачи к кромке регистрации. Пользуясь изготовленными со **стекла** оригинала пятью копиями, вычислите медианное значение расстояния от линии регистрации. Например, если в результате измерений получено 12,0, 12,0, 12,0, 12,5 и 13,0, то медианным значением является величина посередине между максимальным и минимальным отсчетами, а не среднее значение. В нашем случае это 12,5 мм.
4. Войдите в программу инженерных регулировок DC131 и выберите страницу 82 (LE REG DOC REVERSE - РЕГИСТРАЦИЯ ПЕРЕДНЕЙ КРОМКИ ОРИГИНАЛА - РЕВЕРС). Запишите текущее значение настройки, затем выберите New Val (Новое значение) и запишите 0.

ПРИМЕЧАНИЕ: Установка страницы 82 в ноль выключит реверс оригинала.

5. Положите в DADF 5 тест-листов 82E2010 формата A4. Изготовьте по одной копии каждого тест-листа. Проверьте, что на всех копиях, полученных при копировании с **DADF**, расстояние между линией регистрации и передней кромкой больше, чем это же расстояние на копиях, полученных при копировании со стекла оригинала, на 5 мм. Для нашего примера, когда при копировании со **стекла** медианное значение расстояния равнялось 12,5 мм, расстояние при копировании с DADF должно быть 17,5 мм.
6. Если разница в расстояниях больше или меньше 5 мм переходите к регулировке
7. Если расстояние составляет ровно 5 мм, войдите в программу инженерных настроек DC131 и на страницу 82 заново запишите первоначальное значение настройки

Регулировка

1. Если разница в расстояниях меньше 5 мм, войдите в программу инженерных регулировок DC131. Выберите страницу 37 (LE REG - DOC/РЕГИСТРАЦИЯ ПЕРЕДНЕЙ КРОМКИ ОРИГИНАЛА) Выберите New Val (Новое значение) и введите с клавиатуры большее значение

ПРИМЕЧАНИЕ: Выполняйте описанный выше шаг только в случае необходимости. На каждом шаге расстояние будет изменяться на 0,5 мм.

2. Если разница в расстояниях больше 5 мм, вычислите медианное значение расстояния от линии регистрации для копий, изготовленных с помощью **DADF**.
Например, если в результате измерений получено 18,0, 18,5, 20,0, 21,0 и 21,0, то медианным значением является величина посередине между максимальным и минимальным отсчетами, а не среднее значение. В нашем случае - это 19,5 мм
3. Из медианного значения для DADF (в примере 19,5 мм) вычтите медианное значение для стекла оригинала (в примере 12,5 мм), прибавьте 4 и результат удвойте (в примере (19,5 - 12,5 = 7) (7 + 4 = 11) (11 x 2 = 22).
4. Войдите в программу инженерных регулировок DC131. Выберите страницу 82 (LE REG DOC REVERSE/РЕГИСТРАЦИЯ КРОМКИ ОРИГИНАЛА - РЕВЕРС). Выберите New Val (Новое значение) и введите полученное на предыдущем шаге значение (в примере 22).
5. Положите 5 тест-листов 82E2010 формата A4 в DADF. Изготовьте по одной копии каждого оригинала. Убедитесь что копии, изготовленные с помощью DADF, соответствуют тем же техническим требованиям, что и копии, изготовленные со стекла оригинала. Если положение регистрации для копий, полученных с помощью DADF отличается, повторите регулировку.

ADJ 5.12 Расстояние между стеклом и ремнем оригинала

Назначение

Обеспечение необходимой высоты ремня оригинала над стеклом оригинала.
ПРИМЕЧАНИЕ: Если высота ремня над стеклом оригинала установлена неправильно, ремень теряет скорость и могут появиться дефекты копий.
ПРИМЕЧАНИЕ: Данную регулировку следует выполнять только после замены противовесов.

Подготовка

ПРИМЕЧАНИЕ: Для аппаратов с планшетом редактирования выполняются операции, обозначенные (ПР), без планшета редактирования - (БПР). Операции без обозначений проводятся для обоих вариантов машин.

1. Снимите переднюю крышку DADF, PL 12.1
2. Выполните следующие действия:

- (БПР) Снимите узел входного лотка, PL 12.7.
- (ПР) Снимите узел транспортера оригинала, PL 12.5.
- (ПР) Поднимите входной лоток и снимите его опорный кронштейн, PL 12.7.
- (ПР) Выверните 2 винта крепления планшета редактирования.
- (ПР) Осторожно сдвиньте вперед планшет редактирования (примерно на 25 мм), чтобы освободить место для выполнения проверки.
- (ПР) Установите узел транспортера оригинала на место.

Проверка

1. Измерьте расстояние между стеклом оригинала и верхней кромкой рамы узла транспортера оригинала в двух местах, как показано на рисунке 1. Для этого выполните следующие действия
   - Аккуратно нажмите сверху на переднюю сторону DADF, чтобы резиновая ножка касалась стекла оригинала.
   - Следите за тем, чтобы конец линейки находился на стекле оригинала, а не на майларовых полосках и т.п.
   - Расстояние должно быть равно 20,5 мм ± 0,3 мм.
2. Если расстояние не соответствует норме, выполните регулировку. Если расстояние в норме, установите снятые элементы на свои места.

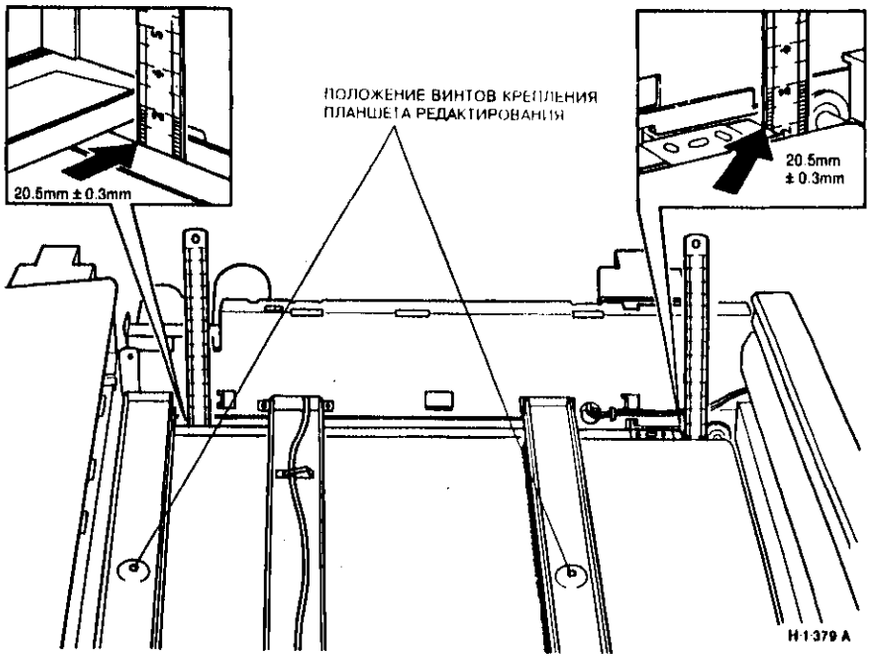

Рисунок 1. Проверка высоты DADF

Регулировка

1. Снимите заднюю крышку DADF, PL 12.1.
2. Поднимите DADF.
3. (Рисунок 2) Отрегулируйте соответствующий(е) противовес(ы). Например, если не в норме правый размер, отрегулируйте правый противовес. Соблюдайте следующие требования:
   - При выполнении регулировки DADF должен быть поднят.
   - Высота подстраивается вращением вала квадратного профиля 5,5 мм, изменяющего положение пятигранной регулировочной гайки.
   - Для указания высоты пять граней регулировочной гайки помечены точками от 1 до 5. Чем больше количество точек, тем выше будет расположен ремень оригинала над стеклом.
   - На рисунке показан правый противовес. Регулировка одинакова для обоих противовесов.
4. Повторите проверку.

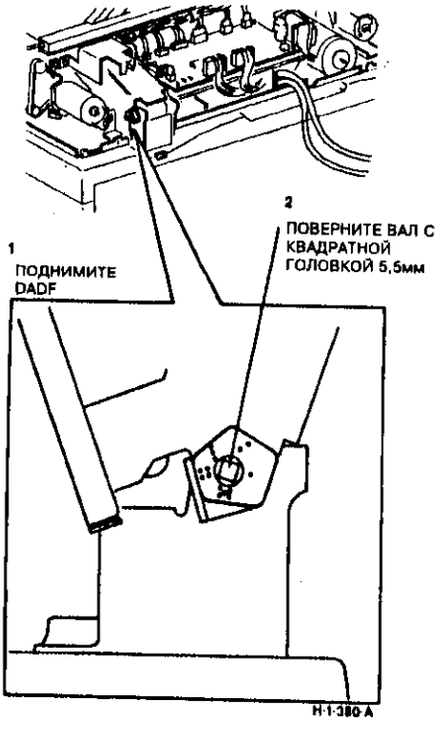

Рисунок 2. Регулировка высоты DADF.

Оптика

ADJ 6.1 Регулировка кареток полного и половинного хода

Назначение

Добиться параллельной установки кареток полного и половинного хода после замены тросиков кареток или для уменьшения перекоса изображения на копии.

Проверка

ПРЕДУПРЕЖДЕНИЕ

Отсоедините сетевой кабель.

1. Снимите стекло оригинала (REP 6.1).
2. (Рисунок 1) Сдвиньте каретки в указанном направлении так, чтобы они уперлись в стопоры.

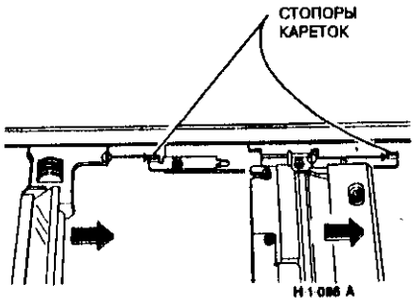

Рисунок 1. Позиционирование кареток

3. (Рисунок 2) Проверьте, что каретки полного и половинного хода упираются в стопоры спереди и сзади.

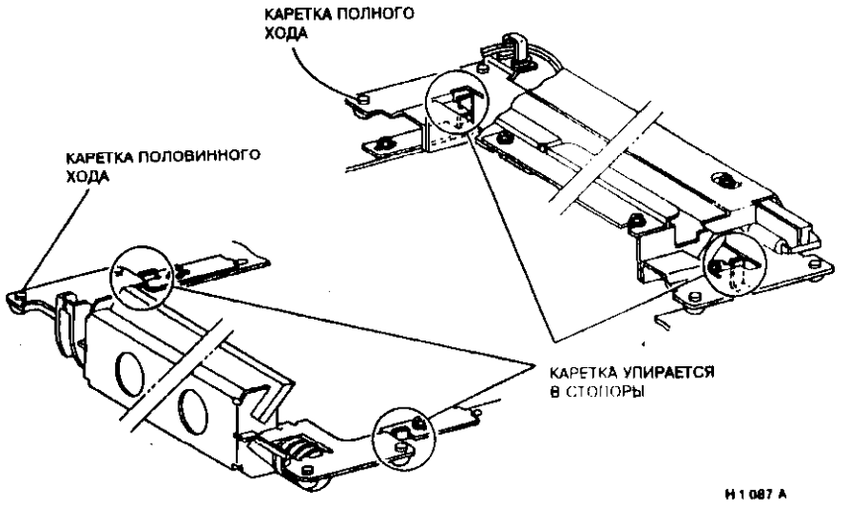

Рисунок 2. Проверка положения кареток

ВНИМАНИЕ

(Рисунок 3) При регулировке не ослабляйте винты крепления стопоров и не изменяйте их положения. Если стопоры будут случайно смещены, то произойдет нарушение параллельности кареток, что приведет к появлению перекошенного или размытого изображения.

1. Если требуется отрегулировать каретку половинного хода, **выполните регулировку каретки половинного хода** Если требуется отрегулировать каретку полного хода, **выполните регулировку каретки полного хода**.

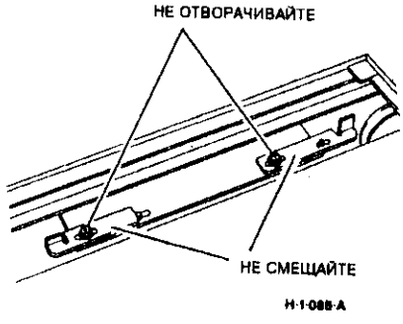

Рисунок 3 Стопоры кареток

Регулировка каретки половинного хода

1. Ослабьте винты (2) каретки полного хода, см. рисунок 5.
2. (Рисунок 4) Отрегулируйте положение каретки половинного хода так, чтобы она контактировала со стопорами спереди и сзади.

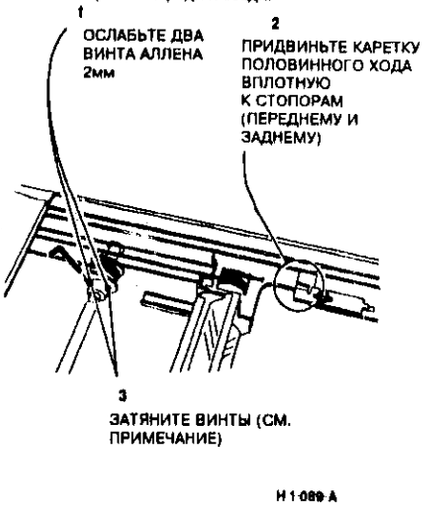

Рисунок 4. Регулировка каретки половинного хода

ПРИМЕЧАНИЕ: Перед затягиванием винтов ведущего ролика сдвиньте его внутрь до упора с Е-образным зажимом на валу.

3. Придерживая каретку полного хода у стопоров, затяните два винта, см. рисунок 5.
4. Для проверки правильности регулировки отведите каретки от стопоров, а затем верните обратно.
5. Приведите копировальный аппарат в рабочее состояние. Изготовьте несколько копий тест-листа и проверьте, что они соответствуют техническим требованиям по перекосу, разрешению и увеличению (см. CQ 1.1).

Регулировка каретки полного хода

1. (Рисунок 5) Отрегулируйте положение каретки полного хода так, чтобы она контактировала со стопорами спереди и сзади.

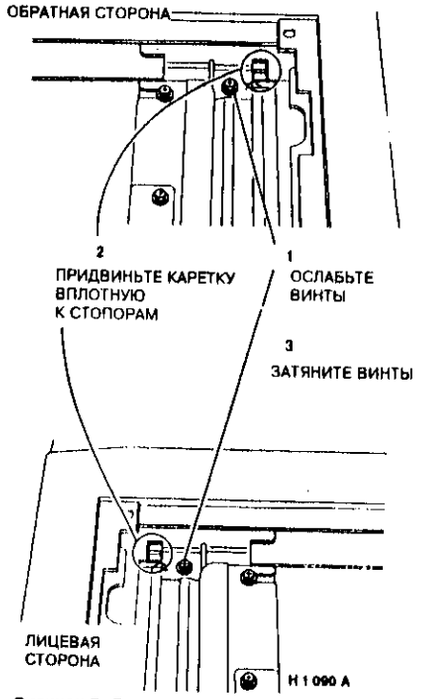

Рисунок 5. Регулировка каретки полного хода

2. Для проверки правильности регулировки отведите каретки от стопоров, а затем верните обратно.
3. Приведите копировальный аппарат в рабочее состояние Изготовьте несколько копий тест-листа и проверьте их на соответствие техническим требованиям по перекосу, разрешению и увеличению (см. CQ 1.1)

ADJ 6.2 Перекос в оптическом тракте

Назначение

Устранить перекос передней или верхней кромки, вызванный перекосом элементов оптического тракта.

Перед выполнением регулировки проверьте следующее:

- была ли выполнена регулировка кареток полного и половинного хода ADJ 6.1;
- устранены ли перекос и проблемы подачи бумаги;
- правильность установки стекла оригинала (см. REP 6.1);
- правильность положения затвора регистрации (PL 4.12);
- не погнута ли каретка половинного хода (в этом случае будут смещены зеркала), при необходимости аккуратно выправьте каретку руками.

Проверка

1. Загрузите в соответствующий лоток бумагу наибольшего имеющегося формата (SEF).

ПРИМЕЧАНИЕ: Стандартный тест-лист 82E2000 формата А3 первоначально был получен при копировании тест-листа формата А4. Поэтому метки TOP EDGE (ВЕРХНЯЯ КРОМКА) и LEAD EDGE (ПЕРЕДНЯЯ КРОМКА) на тест-листе не соответствуют истинным положениям верхней и передней кромок при изготовлении копий формата А3 в масштабе 100%. Передней является короткая кромка, которая находится у кромки регистрации.

2. Положите на стекло оригинала стандартный тест-лист 82E2000 формата А3 передней кромкой (помеченной TOP EDGE) к кромке регистрации. Зафиксируйте положение тест-листа липкой лентой.
3. Изготовьте три копии формата А3 в масштабе 100%.
4. Рассмотрите третью копию. Используйте эту копию в качестве эталона при устранении перекоса передней или верхней кромок.

   Для проверки перекоса передней кромки измерьте расстояния между линией регистрации передней кромки и кромкой копии в точках **A** и **B** (рисунок 1). Если разница расстояний превышает ±1,2 мм, выполните **процедуру устранения перекоса передней кромки**.

   Для проверки перекоса верхней кромки измерьте расстояния между линией регистрации верхней кромки и самой кромкой копии в точках **C** и **D** (рисунок 1). Если разница этих расстояний превышает ±1,5 мм, выполните **процедуру устранения перекоса верхней кромки.**
5. Проверьте выполнение технических требований к перекосу изображения (рисунок 1).

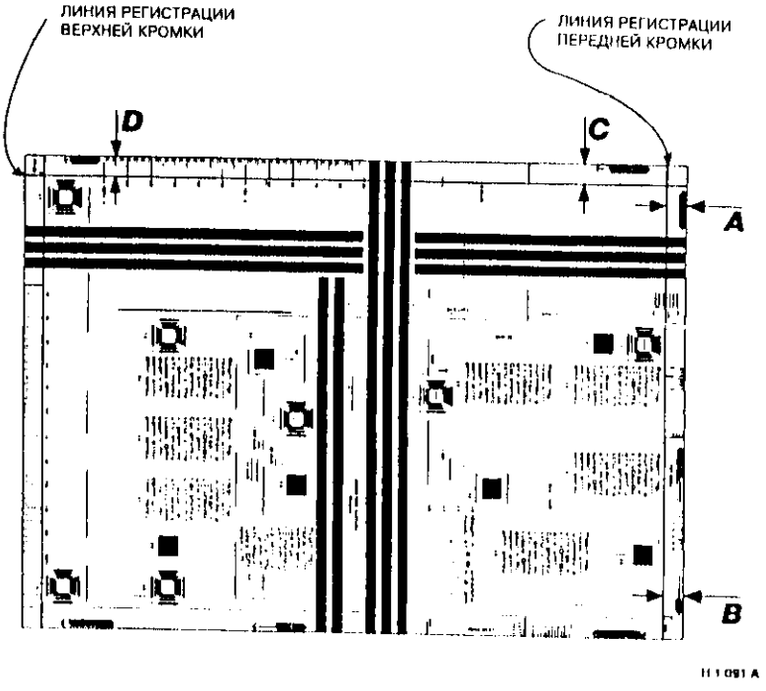

Рисунок 1. Проверка перекоса

Устранение перекоса передней кромки

ПРЕДУПРЕЖДЕНИЕ

Отсоедините сетевой кабель.

1. Снимите стекло оригинала (REP 6.1).

ВНИМАНИЕ

Во избежание появления размытого изображения или стука кареток не изменяйте положение стопоров кареток более чем на 2,0 мм.

2. Для устранения перекоса передней кромки отрегулируйте положение заднего стопора каретки полного хода (рисунок 2).

*ПРИМЕЧАНИЕ: Положение стопора следует изменять на расстояние, примерно в 1,7 раза большее, чем то, которое необходимо для возврата (**B-A**) в пределы допуска.*

3. Выполните регулировку кареток полного и половинного хода ADJ 6.1.
4. Вручную подвигайте каретки вправо и влево для проверки того, что рама блока оптики не мешает их движению.
5. Установите стекло оригинала на место.
6. Подсоедините сетевой кабель, включите копировальный аппарат и выполните проверку. Повторяйте проверку и регулировку до тех пор, пока перекос передней кромки не будет в пределах допуска.

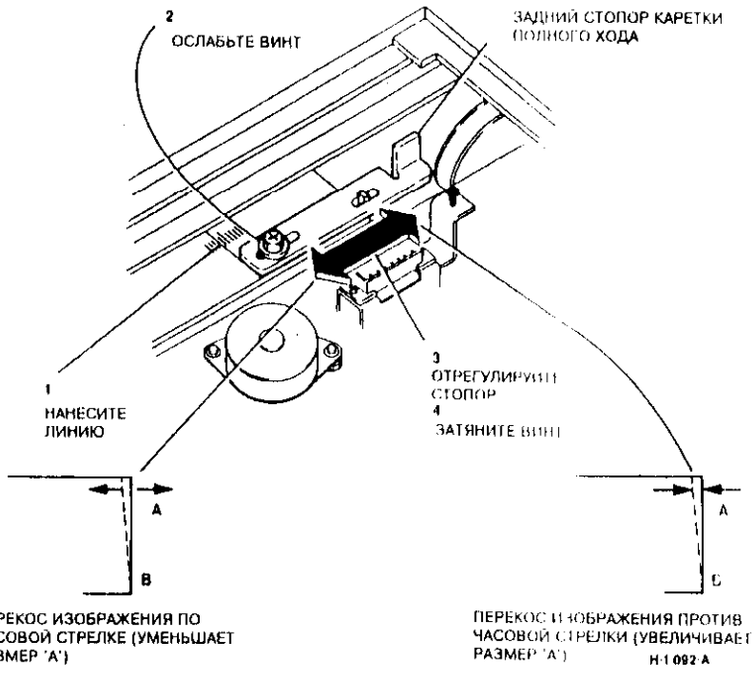

Рисунок 2. Устранение перекоса передней кромки

Устранение перекоса верхней кромки

ПРЕДУПРЕЖДЕНИЕ

Отсоедините сетевой кабель.

1. Снимите стекло оригинала (REP 6.1).

ВНИМАНИЕ

Во избежание появления размытого изображения или стука кареток не сдвигайте стопоры кареток более чем на 2,0 мм.

2. Для устранения перекоса верхней кромки отрегулируйте положение заднего стопора каретки половинного хода (рисунок 3).

*ПРИМЕЧАНИЕ: Положение стопора следует изменять на расстояние, примерно в 1,7 раза большее, чем то, которое необходимо для возврата (**D-C**) в пределы допуска.*

3. Выполните регулировку кареток полного и половинного хода ADJ 6.1.
4. Вручную подвигайте каретки вправо и влево для проверки того, что рама блока оптики не мешает их движению.
5. Установите стекло оригинала на место.
6. Подсоедините сетевой кабель, включите копировальный аппарат и выполните проверку. Повторяйте **проверку** и регулировку до тех пор, пока перекос верхней кромки не будет в пределах допуска.

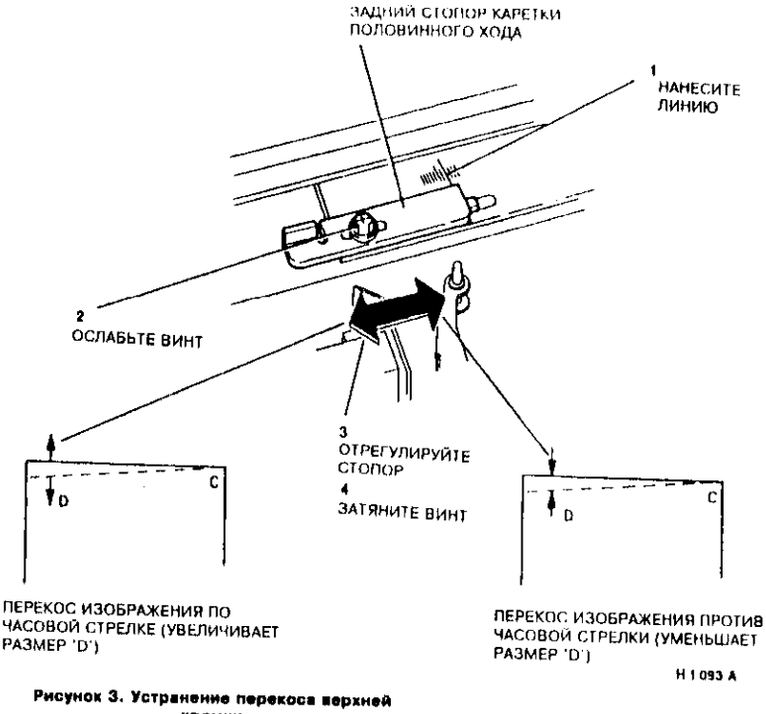

Рисунок 3. Устранение перекоса верхней кромки

ADJ 6.3 Увеличение/уменьшение

Назначение

Установить коэффициенты увеличения в направлении сканирования и поперек направления сканирования. В приведенном примере рассматривается копирование в масштабе 100% (размер в размер), но данная процедура может применяться для проверки любых коэффициентов увеличения/уменьшения, устанавливаемых с панели управления.

Для проверки увеличения 200% из-за ограничений со стороны тест-листа требуется отдельная процедура Обратитесь к **проверке увеличения 200%.**

Проверка

1 Для проверки выберите фиксированный коэффициент увеличения/уменьшения.

ПРИМЕЧАНИЕ: Если у вас нет бумаги для копирования большого формата, а вам необходимо проверить коэффициент увеличения, то для проверки потребуется изготовить несколько копий при подаче длинной и короткой кромкой.

2. Выберите лоток с бумагой формата А3. Сложите стандартный лист (82E2000) формата А3 пополам и зарегистрируйте его на стекле оригинала, как показано на рисунке 1.

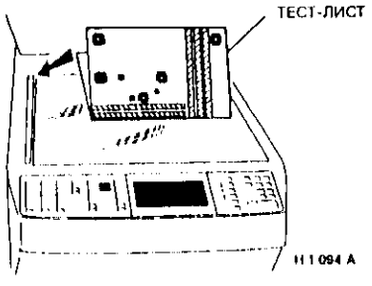

Рисунок. 1 Расположение тест-листа.

3 Выберите 5 копий и нажмите Start. Снимите и разверните тест-лист.

4. **Проверка увеличения в направлении сканирования (50% - 141,4%):** (Рисунок 2) Положите пятую полученную копию поверх тест-листа и проверьте соответствие коэффициента увеличения/ уменьшения установленному допуску (см. таблицу 1). Если увеличение/уменьшение не соответствует техническим требованиям, выполните регулировку.

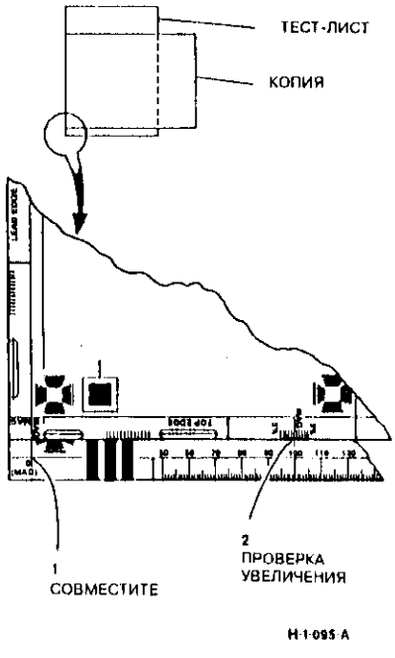

Рисунок 2. Проверка увеличения в направлении сканирования

5 **Проверка увеличения поперек направления сканирования (50% - 141,4%):** (Рисунок 3) Положите пятую полученную копию поверх тест-листа и проверьте соответствие коэффициента увеличения/уменьшения установленному допуску (см. таблицу 1). Если увеличение/уменьшение не соответствует техническим требованиям, выполните регулировку

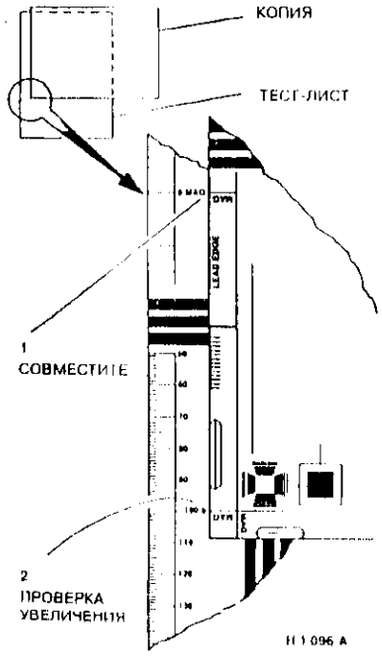

Рисунок 3. Проверка увеличения поперек направления сканирования

Проверка увеличения 200%

1 Выполните шаги 1 - 3 проверки

2 Измерьте на тест-листе расстояние между двумя точками в направлении сканирования и сравните его с расстоянием, измеренным между соответствующими двумя точками на пятой копии

3 Повторите шаг 2 для двух точек поперек направления сканирования

4. Расстояние, измеренное на копии, должно быть в два раза больше этого расстояния на тест-листе. Если коэффициент увеличения не соответствует указанному допуску (см. таблицу 1), переходите к регулировке

Таблица 1. Допуски на увеличение/уменьшение

Режим	В направлении сканирования	Поперек направления сканирования
<100,0%	±1,3%	±1,3%
100,0%	±0,8%	±0,8%
>100,0%	±1,8%	±1,8%

Регулировка

1. Войдите в диагностический режим и выберите DC131, NVM и файл инженерных регулировок

2. С помощью клавиш вверх и вниз выберите параметр, который необходимо изменить.

3. Для изменения выбранного параметра дотроньтесь на сенсорном экране до кнопки **New Val** (Новое значение), после чего в области сообщений появится запрос на ввод нового значения (Enter new value). Введите новое значение с цифровой клавиатуры и нажмите кнопку **Start**. Теперь область сообщений запросит вас подтвердить выбор параметра нажатием кнопки Start (Press Start to confirm). Нажмите кнопку **Start**, и в выбранной строке появится новое значение.

Обратитесь к таблицам 2 и 3 и введите параметр, который установит величину увеличения/уменьшения в пределах допуска. Например.

a. Текущий параметр в направлении сканирования 'Scan Setting' равен 10.

b. Увеличение в направлении сканирования равно 100,8%.

c. Ошибка составляет 0,8% (100,8% - 100%).

d. Для уменьшения увеличения до 100% уменьшите параметр до 02.

4. Воспользуйтесь функцией **системных операций** диагностического режим и изготовьте еще 5 копий для проверки ия коэффициента увеличения допуску.

Таблица 3.Файл инженерных регулировок (направление сканирования)

Регулировка	Описание	Минимум	Номинал	Максимум	Шаг/ изменение
SCAN ADJ - 50%	Регулировка каретки оптики в направлении сканирования 50%		4 (0%)	8 (+0,8:)	1 (0,2%)
SCAN ADJ - 64,7%	Регулировка каретки оптики в направлении сканирования 64,7%	0 (-0,8%)	4 (0%)	8 (+0,8:)	1 (0,2%)
SCAN ADJ - 70,7%	Регулировка каретки оптики в направлении сканирования 70,7%	0 (-0,8%)	4 (0%)	8 (+0,8:)	1 (0,2%)
SCAN ADJ - 78,6%	Регулировка каретки оптики в направлении сканирования 78,6%	0 (-0,8%)	4 (0%)	8 (+0,8:)	1 (0,2%)
SCAN ADJ - 90,0%	Регулировка каретки оптики в направлении сканирования 90,0%	0 (-0,8%)	4 (0%)	8 (+0,8:)	1 (0,2%)
SCAN ADJ - 94,3%	Регулировка каретки оптики в направлении сканирования 94,3%	0 (-0,8%)	4 (0%)	8 (+0,8:)	1 (0,2%)
SCAN ADJ - 100%	Регулировка каретки оптики в направлении сканирования 100%	0 (-0,8%)	8 (0%)	16 (+0,8%)	1 (0,1%)
SCAN ADJ - 129,4%	Регулировка каретки оптики в направлении сканирования 129,4%	0 (-1,6%)	4 (0%)	8 (+1,6%)	1 (0,4%)
SCAN ADJ - 141,4%	Регулировка каретки оптики в направлении сканирования 141,4%	0 (-1,6%)	4 (0%)	8 (+1,6%)	1 (0,4%)
SCAN ADJ - 200%	Регулировка каретки оптики в направлении сканирования 200%	0 (-2%)	4 (0%)		1 (0,5%)

Таблица 3.Файл инженерных регулировок (поперек направления сканирования)

Регулировка	Описание	Минимум	Номинал	Максимум	Шаг/ изменение
SCAN ADJ - 50%	Регулировка объектива поперек направления сканирования 50%		4 (0%)	8 (+0,8:)	1 (0,2%)
SCAN ADJ - 64,7%	Регулировка объектива поперек направления сканирования 64,7%	0 (-0,8%)	4 (0%)	8 (+0,8:)	1 (0,2%)
SCAN ADJ - 70,7%	Регулировка объектива поперек направления сканирования 70,7%	0 (-0,8%)	4 (0%)	8 (+0,8:)	1 (0,2%)
SCAN ADJ - 78,6%	Регулировка объектива поперек направления сканирования 78,6%	0 (-0,8%)	4 (0%)	8 (+0,8:)	1 (0,2%)
SCAN ADJ - 90,0%	Регулировка объектива поперек направления сканирования 90,0%	0 (-0,8%)	4 (0%)	8 (+0,8:)	1 (0,2%)
SCAN ADJ - 94,3%	Регулировка объектива поперек направления сканирования 94,3%	0 (-0,8%)	4 (0%)	8 (+0,8:)	1 (0,2%)
SCAN ADJ - 100%	Регулировка объектива поперек направления сканирования 100%	0 (-0,8%)	8 (0%)	16 (+0,8%)	1 (0,1%)
SCAN ADJ - 129,4%	Регулировка объектива поперек направления сканирования 129,4%	0 (-1,6%)	4 (0%)	8 (+1,6%)	1 (0,4%)
SCAN ADJ - 141,4%	Регулировка объектива поперек направления сканирования 141,4%	0 (-1,6%)	4 (0%)	8 (+1,6%)	1 (0,4%)
SCAN ADJ - 200%	Регулировка объектива поперек направления сканирования 200%	0 (-2%)	4 (0%)		1 (0,5%)

ADJ 6.4 Чистка оптики

Назначение

Определяет порядок чистки следующих элементов:

лампы экспонирования;

объектива, зеркал, уплотнительного стекла и отражателей;

рельсовых направляющих кареток, подкладок кареток полного и половинного хода;

эталонного пятна ADC (с нижней стороны кромки регистрации);

стекла оригинала.

Процедура

ПРЕДУПРЕЖДЕНИЕ

Отсоедините сетевой кабель.
Растворитель общего назначения 8R90176 является легко воспламеняющейся жидкостью и может вызвать раздражение. При работе с ним соблюдайте следующие меры предосторожности:
обеспечьте достаточную вентиляцию;
не курите;
не допускайте попадания жидкости в глаза, в случае попадания промойте глаза водой;
избегайте излишнего контакта жидкости с кожей, рекомендуется использовать резиновые перчатки;
соблюдайте осторожность, выбрасывая пропитанную растворителем протирочную ткань: она может загореться.

ВНИМАНИЕ

[redacted] чистите и другими абразивными жидкостями.

1 Снимите стекло оригинала (REP 6.1).

2 Снимите крышку блока оптики (REP 6.3).

Лампа экспонирования (LP06-005)

ПРИМЕЧАНИЕ: Чистите лампу экспонирования только при наличии заметных загрязнений.

1 Снимите лампу экспонирования (LP06-005) (REP 6.10).

ВНИМАНИЕ

Держите лампу только за ее концы. Не дотрагивайтесь до рабочей поверхности лампы. Жировые пятна от пальцев могут привести к преждевременному выходу лампы из строя.

2 Протрите лампу тканью 19P3025, смоченной очистителем общего назначения 8R90176.

3. Протрите лампу до блеска сухой тканью и проверьте, что пленка загрязнений удалена с поверхности полностью.

4. Вымойте руки.

Объектив, уплотнительное стекло и отражатели.

1. Для получения доступа к зеркалу каретки полного хода снимите нижний отражатель (см. REP 6.15).

ПРЕДУПРЕЖДЕНИЕ

При снятии и установке уплотнительного стекла, а также при работе с ним соблюдайте особые меры предосторожности. Стекло очень хрупкое и, если разобьется, может поранить вас.

2. Для получения доступа к неподвижному зеркалу снимите узел копи-картриджа (REP 9.2) и уплотнительное стекло (рисунок 1). Теперь к неподвижному зеркалу можно попасть через окно для уплотнительного стекла.

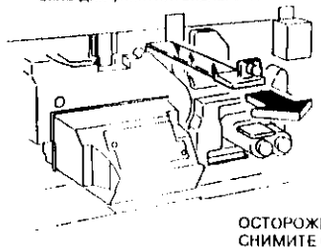

H-1-097-A

Рисунок 1. Снятие уплотнительного стекла

ПРЕДУПРЕЖДЕНИЕ

Будьте осторожны при чистке элементов блока оптики: можно легко порезаться об острые кромки оптических элементов.

3. Протрите все элементы тканью 19P3025, смоченной растворителем общего назначения 8R90176.
4. Протрите лампу до блеска сухой тканью и проверьте, что пленка загрязнений удалена с поверхности полностью.
5. Вымойте руки.
6. Установите на свои места следующие элементы:
   - уплотнительное стекло и копи-картридж (REP 9.2);
   - нижний отражатель (см. REP 6.15);
   - лампу экспонирования и верхний отражатель (REP 6.10);
   - крышку блока оптики (REP 6.3).

Рельсовые направляющие кареток, подкладки кареток полного и половинного хода

Из-за загрязнения рельсовых направляющих движение кареток будет происходить со скрипом. Для предотвращения этого аккуратно выполните указанные ниже действия.

1. Смочите ткань 19P3025 антистатической жидкостью 8R90275.
2. Протрите все три поверхности скольжения каждой рельсовой направляющей.
3. Протрите подкладки кареток полного и половинного хода.
4. [redacted] сухую ткань немного смазки [redacted] и смажьте у всех рельс только среднюю (верхнюю) поверхность скольжения.

ПРИМЕЧАНИЕ: Смазывать нижнюю сторону рельс не рекомендуется, поскольку смазки могут разъедать клеи и пластик оптического блока. Смазка имеет временное действие, и через некоторое время скрип может появиться снова.

5. Установите на место стекло оригинала и для проверки бесшумной работы аппарата изготовьте копии малого и большого оригиналов.
6. Если описанные выше действия не дали желаемого эффекта и аппарат все равно скрипит при работе, то повторите действия с 1 по 3 (и только). Установите новые пружины кареток 9E65520, а затем выполните шаг 5.

Эталонное пятно ADC

1. Снимите узел верхней крышки (REP 6.2).
2. Снимите узел кромки регистрации.
3. Переверните узел и осмотрите пятно. Замените узел кромки регистрации (PL 2.1), если на нем видны какие-либо повреждения.
4. Протрите всю нижнюю поверхность кромки регистрации тканью 19P3025, смоченной растворителем общего назначения 8R90176.
5. Протрите кромку регистрации до блеска сухой тканью и проверьте, что пленка загрязнений удалена с поверхности полностью.
6. Установите узел кромки регистрации на место.

Стекло оригинала

1. Нанесите несколько капель антистатической жидкости 8R90275 на нижнюю сторону стекла оригинала.
2. Тканью для протирки 19P3025 разотрите жидкость по всей поверхности стекла оригинала.
3. До того как жидкость высохнет, протрите стекло до блеска сухой тканью так, чтобы не осталось следов жидкости.
4. Установите стекло оригинала на место (REP 6.1).
5. Повторите первые три шага, но уже для верхней поверхности стекла оригинала.

ПРИМЕЧАНИЕ: Если загрязнение до конца не удаляется, повторите шаги с 1 по 5, используя растворитель общего назначения 8R90176.

6. Вымойте руки.

ADJ 6.5 Регулировка каретки автофокусировки

Назначение

Установка каретки автофокусировки в положение, обеспечивающее наивысшую разрешающую способность. Регулировка выполняется после замены тросика зеркала или для восстановления разрешающей способности.

Проверка

1. Выключите, а затем снова включите копировальный аппарат, чтобы проверить, что параметры и механизм блока оптики по умолчанию настроены на увеличение/уменьшение 100%.
2. Аккуратно положите тест-лист 82E2010 на стекло оригинала вплотную к кромке регистрации. Изготовьте 10 копий формата A4 в масштабе 100% LEF.
3. (Рисунок 1) Рассмотрите контрольные мишени 1.1, 1.2, 1.3 и 1.4. Убедитесь, что линии G хорошо различимы, а круглые центральные области мишеней выглядят резко и отчетливо

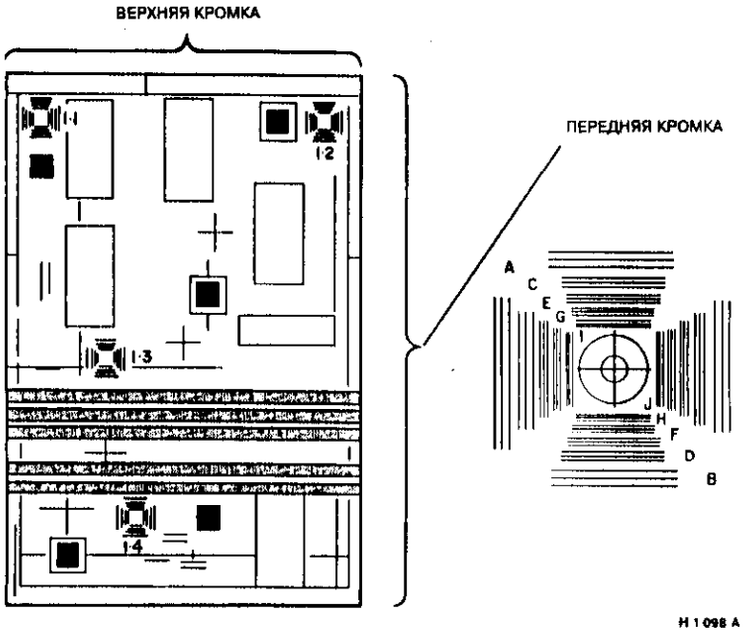

H 1 098 A

Рисунок 1. Мишени для проверки разрешения

Регулировка

1. Если разрешение не соответствует указанным выше требованиям, снимите стекло оригинала (REP 6.1) и крышку блока оптики (REP 6.3).
2. (Рисунок 2) Измерьте расстояние между вертикальной кромкой каретки автофокусировки и небольшим вырезом. Запишите измеренное значение на одной из копий, полученных при выполнении шага 2 проверки.

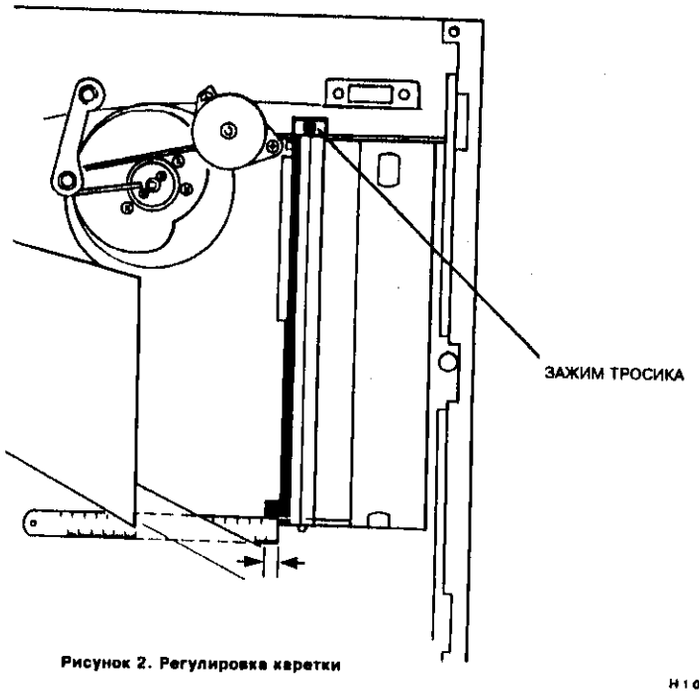

H 1 099 A

Рисунок 2. Регулировка каретки

3. Ослабьте зажим тросика и смистите каретку, чтобы увеличить измеренное ранее расстояние на один миллиметр (1 мм). Перемещайте каретку, поворачивая винт зажима тросика отверткой или торцовым ключом. При этом каретка движется без перекосов и достигается более точная установка размера. Затяните зажим тросика и повторите проверку размера. В случае необходимости повторите регулировку.
4. Установите на свои места крышку блока оптики и стекло оригинала, но не закрепляйте их.
5. Аккуратно положите тест-лист 82E2010 на стекло оригинала вплотную к кромке регистрации. Изготовьте 10 копий формата A4 в масштабе 100% LEF.
6. Запишите сделанную при выполнении шага 3 установку на одной из полученных копий.
7. Повторяйте шаги с 3 по 6, пока линии центральной круглой области мишеней 1.0, 1.1, 1.2 и 1.3 не станут бледными из-за потери разрешения.
8. Повторяйте шаги с 3 по 6, только на этот раз уменьшая размер с шагом 1 мм, начиная с первоначальной величины, пока линии центральной круглой области мишеней 1.0, 1.1, 1.2 и 1.3 не станут бледными из-за потери разрешения.
9. Изучите копии, на которых вы сделали пометки о размерах. Определите среднюю точку между двумя крайними значениями размера, при которых произошла полная потеря разрешения и установите каретку механизма увеличения/уменьшения в соответствии с этим размером. Например, если линии центральной области мишеней начнут пропадать в положениях 9 мм и 5 мм, то установите каретку на расстоянии 7 мм.
10. Установите на свои места крышку блока оптики и стекло оригинала. Аккуратно положите тест-лист 82E2010 на стекло оригинала вплотную к кромке регистрации. Изготовьте 10 копий формата A4 в масштабе 100% LEF. Рассмотрите контрольные мишени 1.0, 1.1, 1.2 и 1.3. Теперь линии G хорошо различимы, а круглая центральная область мишени видна резко и отчетливо.

ADJ 6.6 Положение стекла оригинала

Назначение

Обеспечение необходимого рабочего зазора между кромкой регистрации и стеклом оригинала, а также для предотвращения повреждений оригинала и заведания кромки регистрации.

Проверка

(Рисунок 1) С помощью калибровочного щупа 0,1 мм проверьте зазор между кромкой регистрации и стеклом оригинала. В самом узком месте зазор не должен превышать 0,1 мм.

ПРИМЕЧАНИЕ: Ввиду возможных неровностей края стекла оригинала и кромки регистрации зазор следует проверить по всей длине.

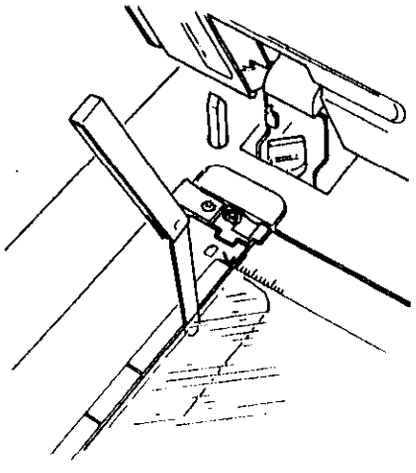

H-I-262-A

Рисунок 1. Проверка зазора

Регулировка

1. Снимите зажим стекла оригинала (2 винта).
2. (Рисунок 2) Ослабьте два винта крепления переднего и заднего держателей кромки регистрации.

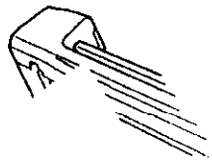

Рисунок 2. Держатели кромки регистрации

3. Установите стекло оригинала так, чтобы зазор между его краем и кромкой регистрации соответствовал указанным в проверке требованиям.

ПРИМЕЧАНИЕ: Стекло оригинала установлено на маленьких резиновых прокладках и для того, чтобы изменить положение стекла, возможно потребуется приподнять его правую сторону.

4. Установите передние и задние держатели кромки регистрации так, чтобы они соприкасались со стеклом оригинала, и затяните винты.
5. Установите зажим стекла оригинала на место и затяните два винта. Следите за тем, чтобы зажим был прижат к краю стекла оригинала.
6. Еще раз проверьте зазор и убедитесь в том, что кромка регистрации может свободно перемещаться вверх и вниз. В случае необходимости повторите регулировку.

Для заметок

Снабжение бумагой

ADJ 7.1 Регистрация верхней кромки бумаги из лотков 1 и 4

Назначение

Обеспечение правильного положения верхней кромки бумаги, подаваемой из лотков 1 и 4.

ПРИМЕЧАНИЕ: Для лотков 1 и 4 регулировки выполняются одинаково, поэтому здесь приводится процедура только для лотка 1. Диапазон регулировки в каждом направлении составляет 2 мм.

Проверка

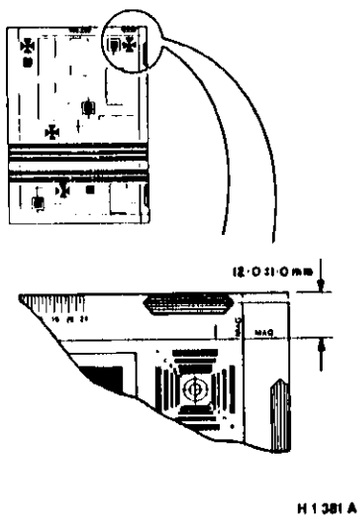

Рисунок 1. Технические требования к регистрации верхней кромки

1. Войдите в DC131 и выберите файл режимов машины. Для страницы 3 (боковой сдвиг) установите 1 (выключено).
2. Аккуратно положите тест-лист 82E2010 на стекло оригинала. Изготовьте восемь копий при подаче бумаги из соответствующего лотка. Две первые копии не используйте. Проверьте, что остальные шесть копий соответствуют техническим требованиям (см. рисунок 1).
3. Если копии удовлетворяют техническим требованиям, войдите в DC131, выберите файл режимов машины и установите для страницы 3 (боковой сдвиг) первоначальное значение. Если копии не удовлетворяют техническим требованиям, выполните регулировку.

Регулировка

1. Вытащите соответствующий лоток.
2. (Рисунок 2) Отрегулируйте положение регистрации.

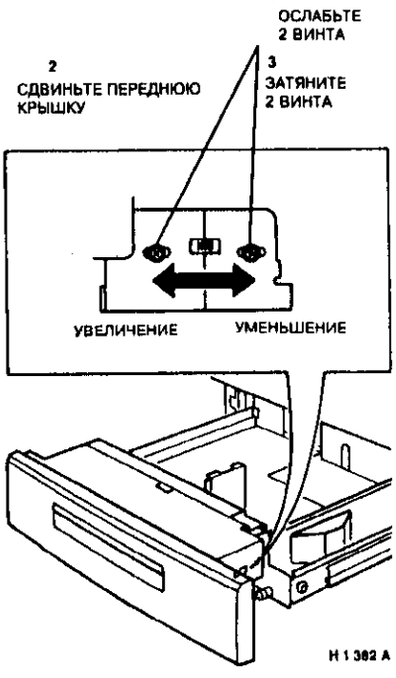

Рисунок 2. Регулировка регистрации

3. (Рисунок 3) Отрегулируйте положение передней крышки лотка так, чтобы она была вертикальна.

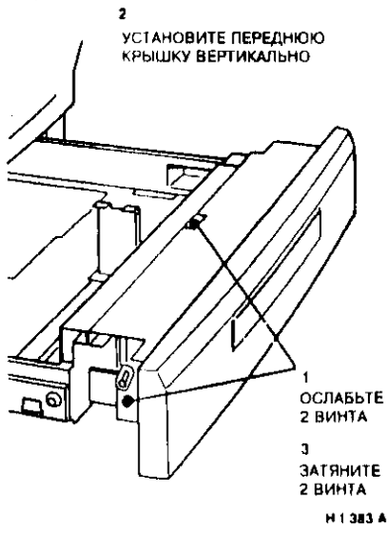

Рисунок 3. Регулировка передней крышки лотка

4. Повторите проверку.

ADJ 7.2 Регистрация верхней кромки бумаги из лотков 2 и 3

Назначение

Обеспечение правильного положения верхней кромки бумаги, подаваемой из лотков 2 и 3.

ПРИМЕЧАНИЕ: Для лотков 2 и 3 регулировки выполняются одинаково. Диапазон регулировки в каждом направлении составляет 2 мм.

Проверка

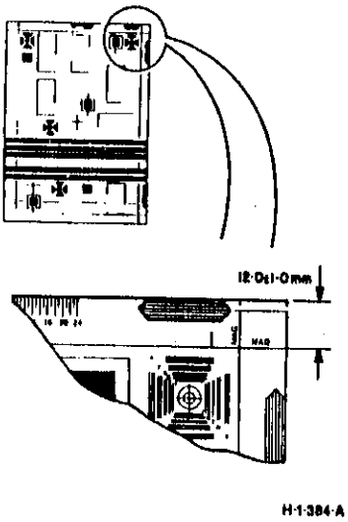

Рисунок 1. Технические требования к регистрации верхней кромки

1. Войдите в DC131 и выберите файл **режимов машины**. Для страницы 3 (боковой сдвиг) установите 1 (выключено).
2. Аккуратно положите тест-лист 82E2010 на стекло оригинала. Изготовьте восемь копий при подаче бумаги из соответствующего лотка. Две первые копии не используйте. Убедитесь, что остальные шесть копий соответствуют техническим требованиям (см. рисунок 1).
3. Если копии удовлетворяют техническим требованиям, войдите в DC131, выберите файл **режимов машины** и установите для страницы 3 (боковой сдвиг) первоначальное значение. Если копии не удовлетворяют техническим требованиям, выполните следующую регулировку.

Регулировка

1. Вытащите соответствующий лоток.
2. Достаньте из лотка кассету для бумаги.
3. (Рисунок 2) Отрегулируйте положение правого и левого штырьков фиксации кассеты.

ПРИМЕЧАНИЕ: Оба штырька должны быть установлены одинаково.

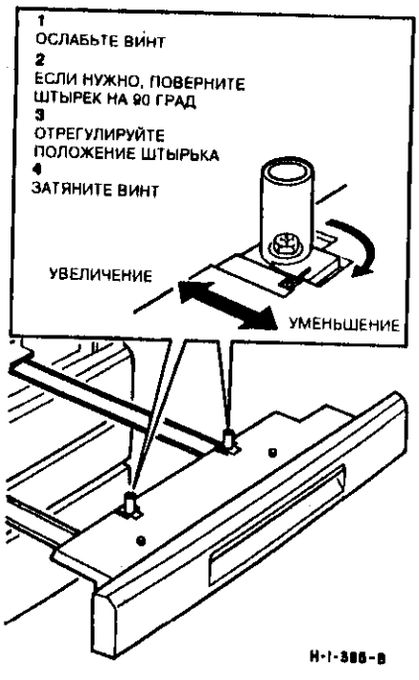

Рисунок 2. Регулировка регистрации

4. Установите кассету для бумаги на место и закройте лоток.
5. Повторите проверку.

ADJ 7.3 Регистрация верхней кромки при подаче бумаги из дуплексного лотка

Назначение

Обеспечение правильного положения верхней кромки бумаги, подаваемой из дуплексного лотка.

Проверка

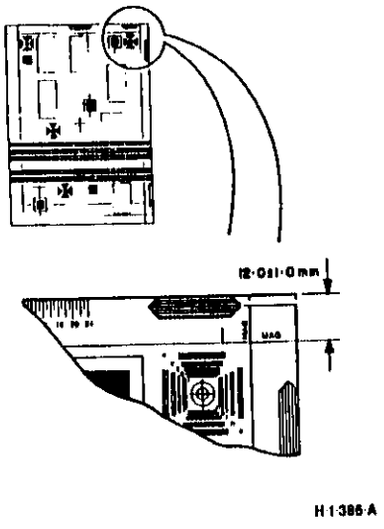

Рисунок 1. Технические требования к регистрации верхней кромки

1. Войдите в DC131 и выберите файл **режимов машины** Установите для страницы 3 (боковой сдвиг) 1 (выключено).
2. Аккуратно положите тест-лист 82E2010 на стекло оригинала. Изготовьте восемь копий в масштабе 1:2 Две первые копии не используйте. Проверьте, что остальные шесть копий соответствуют техническим требованиям (см. рисунок 1).
3. Если копии удовлетворяют техническим требованиям, войдите в DC131, выберите файл **режимов машины** и установите для страницы 3 (боковой сдвиг) первоначальное значение Если копии не удовлетворяют техническим требованиям, выполните следующую регулировку.

Регулировка

ПРЕДУПРЕЖДЕНИЕ

Отсоедините сетевой кабель.

ПРИМЕЧАНИЕ: Винт регулировки регистрации верхней кромки бумаги, поступающей из дуплексного лотка, находится под соленоидом позиционирования дуплексного лотка сзади дуплексного лотка.

1. Снимите заднюю нижнюю крышку копировального аппарата (PL 9.4).
2. Отрегулируйте положение регистрации верхней кромки.

ПРИМЕЧАНИЕ: Один оборот регулировочного винта изменяет положение регистрации верхней кромки на 0,5 мм.

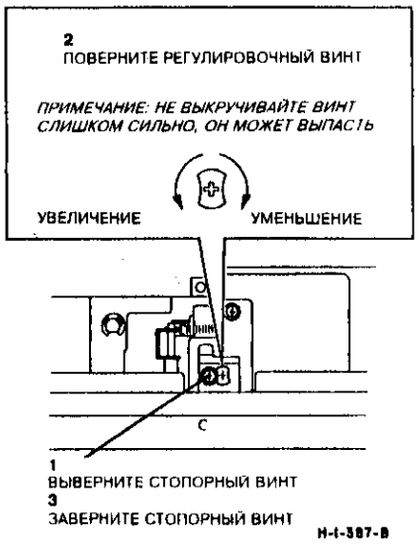

Рисунок 2. Регулировка регистрации верхней кромки бумаги, поступающей из дуплексного лотка

3. Повторите проверку

ADJ 7.4 Формат бумаги в лотках 1 и 4

Назначение

Установка положения боковой направляющей бумаги, задней направляющей бумаги и регулировочного элемента направляющей в соответствии с форматом загружаемой бумаги.

Регулировка

1. Откройте соответствующий лоток для бумаги.

ПРИМЕЧАНИЕ: Регулировки для лотков 1 и 4 аналогичны. Данная процедура приведена для лотка 4.
ПРИМЕЧАНИЕ: Указанные в таблицах положения упора направляющей бумаги относятся не к положению стопорного упора, а к защелке (фиксатору) регулятора.

Таблица 1. Форматы бумаги, загружаемой в лоток 1

Положение упора	Формат
1	A3 SEF
2	A4 SEF
3	8,5 x 14 SEF
4	8,5 x 11 LEF
5	A4 LEF (встроенный)
9	8,5 x 11 SEF
11	B4 SEF

Таблица 2. Форматы бумаги, загружаемой в лоток 4

Положение упора	Формат
1	A4 SEF
2	8,5 x 14 SEF
3	8,5 x 11 LEF
4	A4 LEF (встроенный)
5	8,5 x 13 SEF
6	8,5 x 12,4 SEF

2. (Рисунок 1) Отрегулируйте боковую направляющую, заднюю направляющую и регулирующий элемент направляющей бумаги

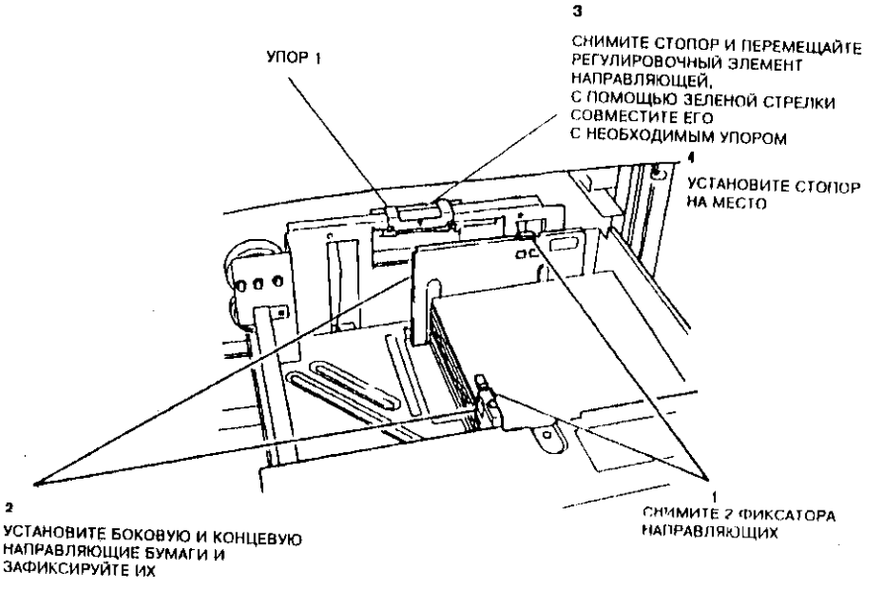

Рисунок 1. Регулировка лотка под заданный формат бумаги

3. Загрузите в лоток бумагу соответствующего формата. Закройте лоток и убедитесь, что индикатор на панели управления правильно указывает формат бумаги в лотке.

ADJ 7.5 Формат бумаги в лотках 2 и 3

Назначение

Установка положения боковой направляющей бумаги, задней направляющей бумаги и регулирующего элемента направляющей в соответствии с форматом загружаемой бумаги.

Данная процедура также применяется для проверки зазора между передней кромкой бумаги и кассетой для бумаги. Это делается для предотвращения застреваний, когда нижняя пластина поднята или впущена.

Проверка

1. Откройте соответствующий лоток.
2. Проверьте, что между концевой направляющей и кромкой бумаги имеется зазор 2 мм ± 0,5 мм.
3. Проверьте, соприкасается ли боковая направляющая с бумагой.
4. Проверьте, что панель управления правильно показывает формат загруженной в кассету бумаги.
5. При необходимости переходите к регулировке.

Регулировка

1. Уберите кассету для бумаги из лотка.
2. (Рисунок 1) Установите боковую направляющую так, чтобы между ней и бумагой был зазор 1 мм ± 0,5 мм. Установите концевую направляющую так, чтобы между ней и бумагой был зазор 2 мм ± 0,5 мм.

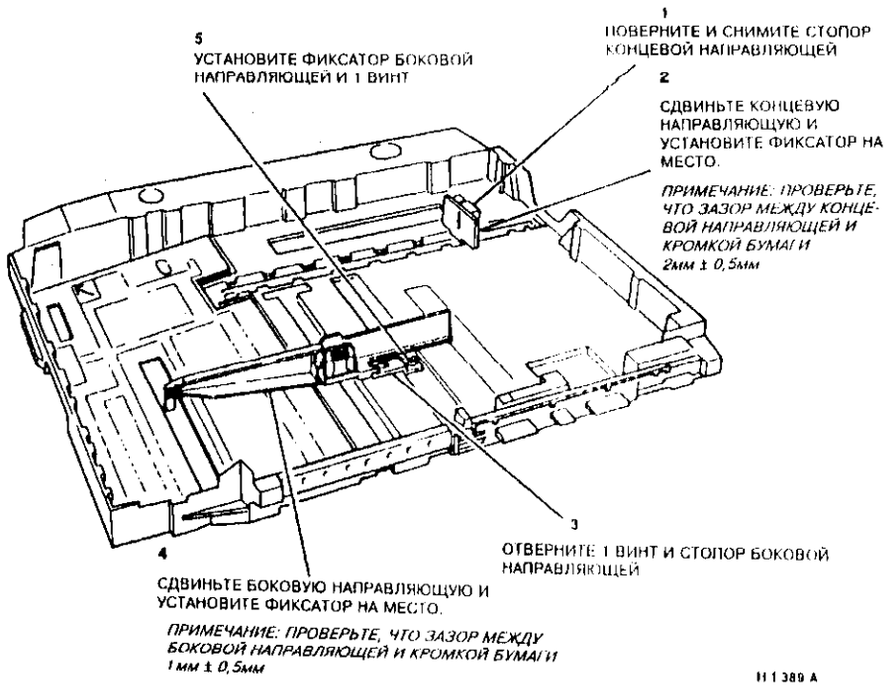

Рисунок 1. Регулировка направляющих кассеты для бумаги

3. *(Рисунок 2)* Обратитесь к таблицам и установите регулировочный элемент направляющей в соответствии с форматом бумаги в лотке. Регулировочные элемент находится с задней стороны лотка.

ПРИМЕЧАНИЕ: (Рисунок 2) По окончании регулировки проверьте, что винт на месте.

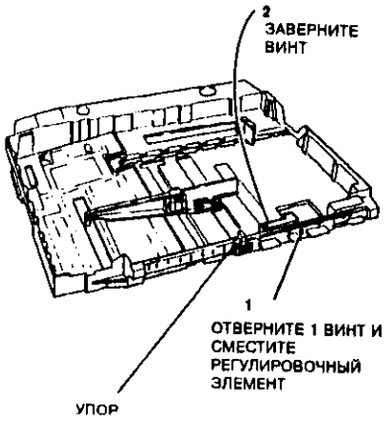

Рисунок 2. Установка регулировочного элемента направляющей

Таблица 1. Форматы бумаги, загружаемой в лоток 2

Положение упора	Формат
1	A3 SEF (встроенный)
2	A4 SEF
3	8,5 x 14 SEF
4	8,5 x 11 LEF
5	A4 LEF
6	8,5 x 13 SEF
7	8,5 x 12,4 SEF
9	8,5 x 11 SEF
10	A5 LEF (см. примечание)
11	B4 SEF

Таблица 2. Форматы бумаги, загружаемой в лоток 3

Положение упора	Формат
1	A3 SEF
2	A4 SEF (встроенный)
3	8,5 x 14 SEF
4	8,5 x 11 LEF
5	A4 LEF
6	8,5 x 13 SEF
7	8,5 x 12,4 SEF
9	8,5 x 11 SEF
10	A5 LEF (см. примечание)
11	B4 SEF

ПРИМЕЧАНИЕ: При настройке лотка 2 или 3 на формат A5 LEF проверьте, что комплект для формата A5 (PL 3.4) установлен. При наличии комплекта бумага малых форматов не будет выпадать из кассеты за лотки с бумагой.

ADJ 7.6 Регистрация верхней кромки бумаги при подаче из HCF

Назначение

Обеспечение правильного положения верхней кромки бумаги, подаваемой из HCF.

Проверка

1. Войдите в DC131 и выберите файл **режимов машины**. Установите для страницы 3 (боковой сдвиг) 1 (выключено).
2. Аккуратно положите тест-лист 82E2010 на стекло оригинала. Изготовьте восемь копий, подавая бумагу из HCF. Две первые копии не используйте. Проверьте, что остальные шесть копий соответствуют техническим требованиям (см. рисунок 1).

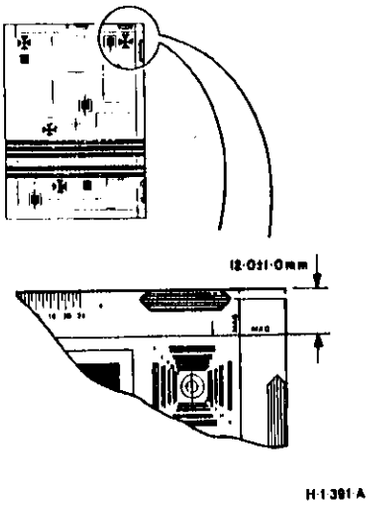

H·1·391·A

Рисунок 1. Технические требования к положению регистрации верхней кромки

3. Если копии удовлетворяют техническим требованиям, войдите в DC131, выберите файл **режимов машины** и установите для страницы 3 (боковой сдвиг) первоначальное значение. Если копии не удовлетворяют техническим требованиям, выполните следующую регулировку.

Регулировка

1. Откройте дверцу HCF, подождите, пока лоток бумаги опустится до конца, а затем уберите из него всю бумагу.
2. (Рисунок 2) Отрегулируйте регистрацию верхней кромки.

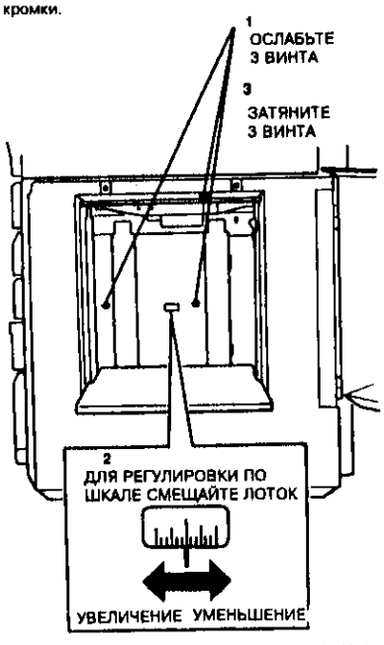

H·1·392·A

Рисунок 2. Регулировка регистрации верхней кромки бумаги при подаче из HCF

3. Повторите проверку.

ADJ 7.7 Формат бумаги в HCF

Назначение

Обеспечение правильного положения боковой направляющей и опор лотка HCF для подачи бумаги формата A4 или 8,5 x 11".

Проверка

1. Откройте дверцу HCF.
2. Проверьте, что боковые направляющие и опоры имеют небольшой запас по ширине для формата A4.
3. При неправильном положении боковой направляющей и опор лотка, переходите к следующей регулировке.

Регулировка

1. Снимите крышки HCF, см. REP 7.26.
2. (Рисунок 1) Снимите верхнюю пластину.

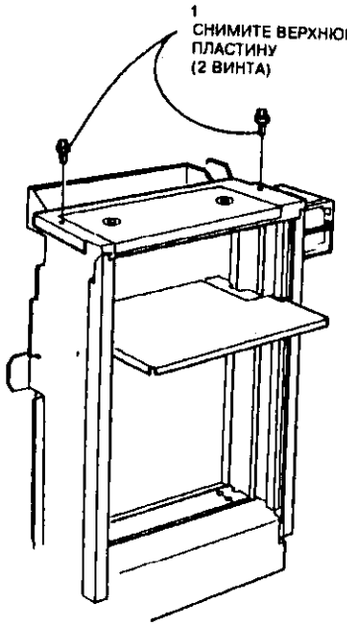

H·1·393·A

Рисунок 1. Снятие верхней пластины

3. (Рисунок 2) Отрегулируйте положение передней и задней опор лотка.

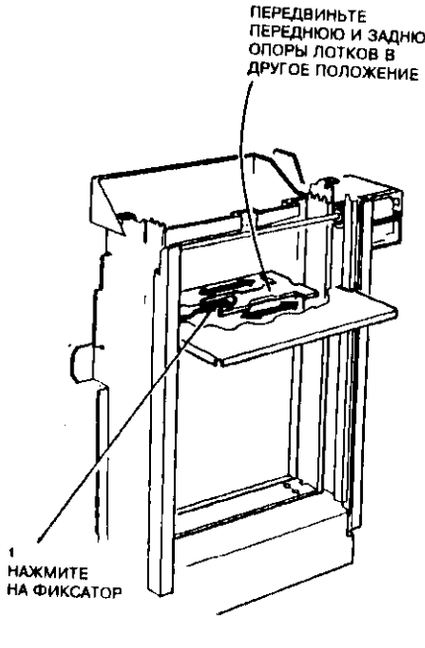

H·1·394·A

Рисунок 2. Позиционирование передней и задней опор лотка

4 (Рисунок 3) Отрегулируйте положение боковой направляющей.

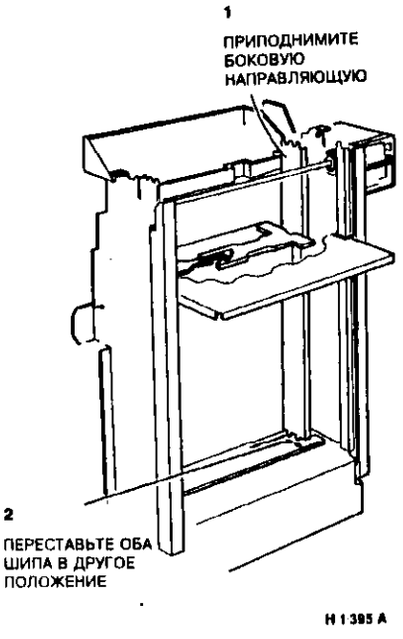

Рисунок 3. Позиционирование боковой направляющей

5 (Рисунок 4) Установите верхнюю пластину на место.

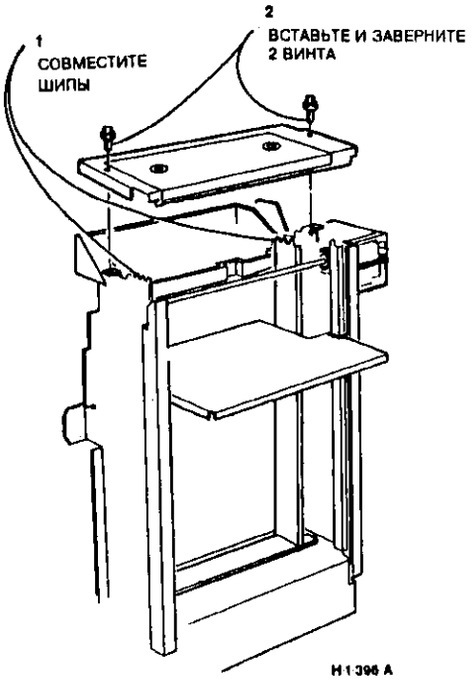

Рисунок 4. Установка верхней пластины

6. Войдите в файл режимов машины DC131 и для страницы 4 (формат бумаги в HCF) установите 0 для формата A4 или 1 для формата 8,5 x 11"

ADJ 7.8 Блокировочный выключатель HCF (S07-368)

Назначение

Обеспечение правильного срабатывания блокировочного выключателя HCF (S07-368).

Проверка

1. Уложите в HCF максимально возможное количество листов бумаги.

ПРИМЕЧАНИЕ: Для правильности проверки срабатывания S07-368 HCF должен быть заполнен полностью. Полный HCF под тяжестью бумаги отходит от копировального аппарата.

2. Включите копировальный аппарат и введите код 07-368 для проверки S07-368. Пристыкуйте, а затем отстыкуйте HCF. Проверьте правильность изменения показаний дисплея.

3. Для получения доступа к S07-368 снимите соответствующие крышки HCF (PL 3.9A).

ПРИМЕЧАНИЕ: HCF последних конструкций имеют съемную верхнюю крышку. На более ранних конструкциях HCF необходимо снимать все крышки.

4. Проверьте зазор между роликовым активатором S07-368 и активаторным рычажком. Когда HCF отстыкован, он должен быть равен 0,5 мм ± 0,25 мм.

Регулировка

ПРЕДУПРЕЖДЕНИЕ

Проверьте правильность регулировки S07-368. При неправильной регулировке выключатель S07-368 не будет возвращаться в исходное состояние, когда HCF будет отстыкован от копировального аппарата.

1. Отрегулируйте блокировочный выключатель HCF (S07-368).

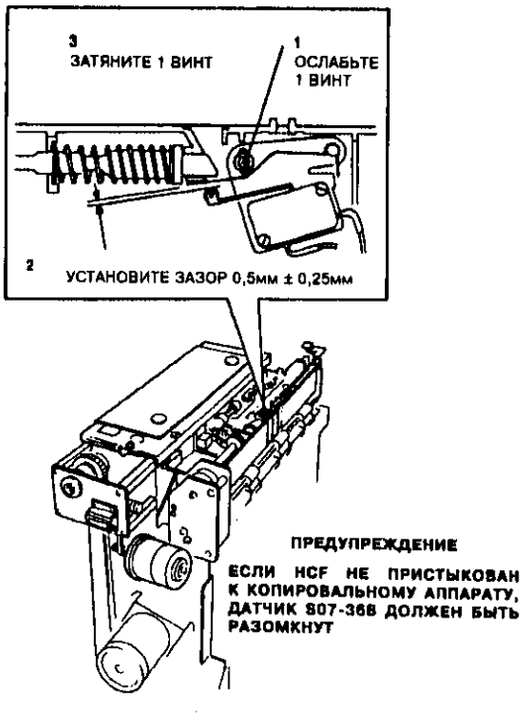

Рисунок 1. Регулировка S07-368

2. Повторите проверку.

Подача и регистрация бумаги

ADJ 8.1 Тормозное давление в лотках с 1 по 4

Назначение

Регулировка давления ролика подачи для различных типов бумаги.

Регулировка

ПРЕДУПРЕЖДЕНИЕ

Отсоедините сетевой кабель.

1. (Рисунок 1) Отрегулируйте тормозное давление, руководствуясь следующими указаниями:
   - при одновременном захвате нескольких листов необходимо уменьшить давление ролика подачи;
   - при пропусках подачи необходимо увеличить давление ролика подачи;
   - изменение положения пружины выполняется с помощью тонких плоскогубцев.

ПРИМЕЧАНИЕ: Соблюдайте осторожность при изменении положения пружины. В случае необходимости снимите податчик бумаги (REP 8.24).

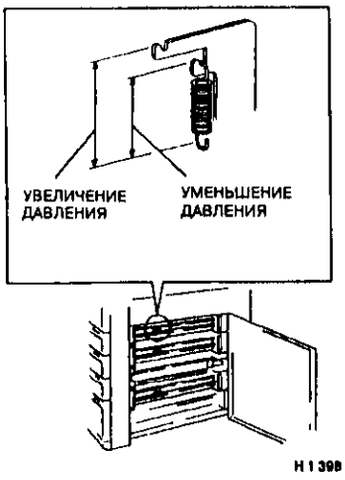

Рисунок 1. Положение пружины тормозного давления

ADJ 8.2 Регистрация передней кромки

Назначение

Добиться правильной регистрации передней кромки изображения на копии.

Проверка

1. Аккуратно положите тест-лист 82E2010 на стекло оригинала. Изготовьте десять копий, подавая бумагу из соответствующего лотка. Первую и последнюю копии не используйте. Убедитесь, что остальные копии соответствуют техническим требованиям (см. рисунок 1). При несоответствии техническим требованиям выполните регулировку.

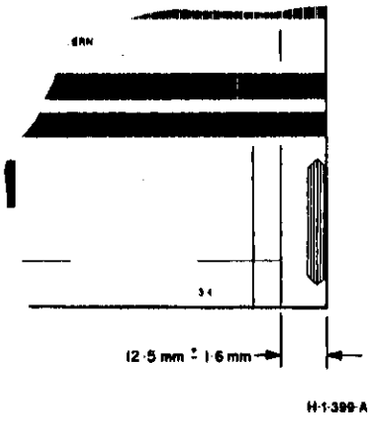

Рисунок 1. Измерение положения регистрации передней кромки

Регулировка

1. Войдите в **DC 604**.
2. Коснитесь на сенсорном экране клавиши **ADJ Val** (Регулировочное значение), затем нажмите **Start**.
3. Следуя инструкциям на дисплее, соблюдайте следующие инструкции:
   - вводите новые значения с клавиатуры;
   - при увеличении значения измеряемый размер уменьшается; изменение положения регистрации выполняется в диапазоне от 0 (-6,3 мм) до 42 (+6,3 мм) с шагом 0,3 мм;
   - номинальное значение равно 21.
   - при копировании в диагностической программе DC604 аппарат автоматически изготавливает 10 копий.

ПРИМЕЧАНИЕ. Более ранние версии программного обеспечения, возможно, потребуют выключить и вновь включить копировальный аппарат для запоминания нового значения.

4. Если положение передней кромки правильное, переходите к регулировке стирания передней/задней кромки лампой ISIL, ADJ 9.3.

ADJ 8.3 Регистрация верхней кромки (боковой сдвиг)

Назначение

Установка правильного положения передней кромки бумаги, подаваемой через механизм бокового сдвига.

Проверка

1. Перед выполнением данной проверки убедитесь в правильности регистрации верхней кромки бумаги при подаче бумаги из каждого лотка. В случае необходимости выполните проверки в следующем порядке:
   - ADJ 7.1 "Регистрация верхней кромки бумаги при подаче из лотков 1 и 4";
   - ADJ 7.2 "Регистрация верхней кромки бумаги при подаче из лотков 2 и 3";
   - ADJ 7.3 "Регистрация верхней кромки бумаги при подаче из дуплексного лотка";
   - ADJ 7.6 "Регистрация верхней кромки бумаги при подаче из HCF".
2. Аккуратно положите тест-лист 82E2010 на стекло оригинала. Изготовьте восемь копий, подавая бумагу из соответствующего лотка. Первые две копии не используйте. Убедитесь, что остальные копии соответствуют техническим требованиям (см. рисунок 1). При несоответствии техническим требованиям выполните следующую регулировку.

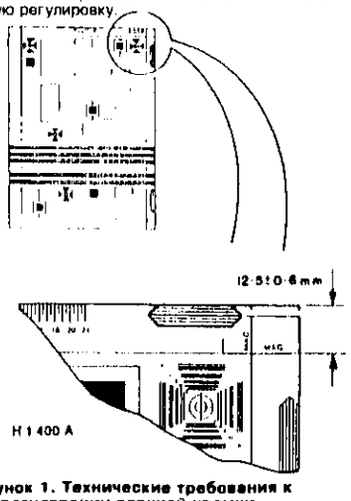

Рисунок 1. Технические требования к регистрации верхней кромки

Регулировка

1. (Рисунок 2) Отрегулируйте положение регистрации верхней кромки (боковой сдвиг).

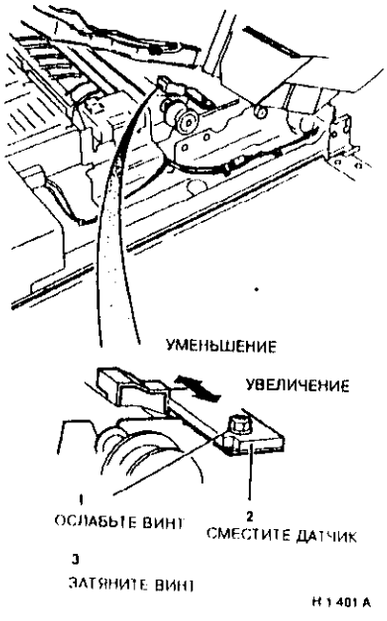

Рисунок 2. Регулировка регистрации верхней кромки

2. Повторите проверку.

ADJ 8.4 Натяжение ремня устройства подачи из HCF

Назначение

Обеспечение требуемого натяжения ремня устройства подачи из HCF.

Регулировка

ВНИМАНИЕ

Необходимое натяжение ремня обеспечивает вес двигателя. Не перетягивайте ремень, поскольку при этом будет происходить ускоренный износ подшипников и заедание двигателя.

1. (Рисунок 1) Отрегулируйте натяжение ремня устройства подачи.

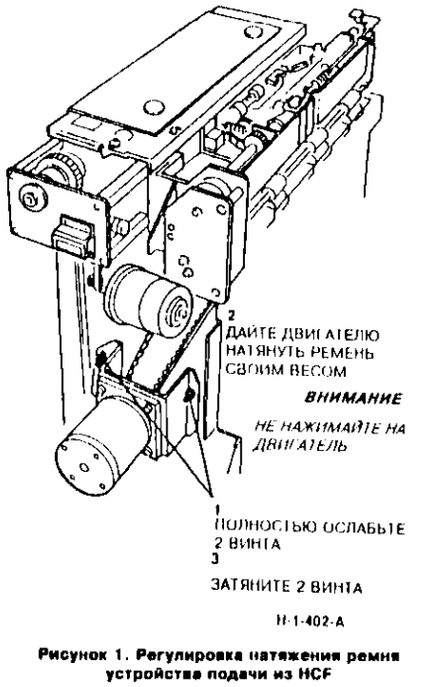

Рисунок 1. Регулировка натяжения ремня устройства подачи из HCF

ADJ 8.5 Натяжение ремня привода дуплексного лотка

Назначение

Обеспечение требуемого натяжения ремня привода дуплексного лотка.

Регулировка

1 Снимите дуплексный лоток (REP 7.7).

2 Снимите двигатель привода дуплексного лотка (MOT08-080) (REP 8.18).

ВНИМАНИЕ

Ремень натягивается под действием пружины. Не прикладывайте к рычагу натяжения ремня дополнительного усилия.

1. (Рисунок 1) Отрегулируйте натяжение ремня.

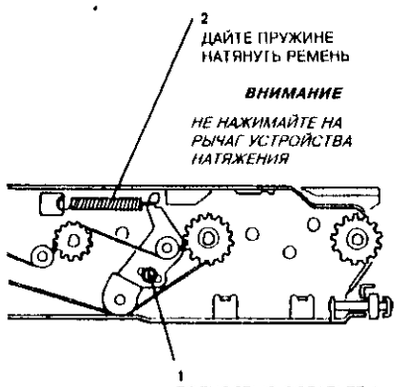

Рисунок 1. Регулировка натяжения ремня транспортера дуплексного лотка

ADJ 8.6 Давление тормозного ролика HCF

Назначение

Обеспечение необходимого давления тормозного ролика HCF.

ПРИМЕЧАНИЕ: Неправильно выбранное давление приведет к пропускам подачи или одновременному захвату нескольких листов

Проверка

1 Проверьте счетчик HFSI для роликов подачи. Если с ними было получено более 80 тыс. копий, замените ролики подачи, PL 4.23A.

2 Подавая бумагу из HCF, изготовьте 100 копий и проверьте качество подачи.

Предварительные замечания

По моменту проскальзывания фрикционные муфты узлов тормозных роликов делятся на 4 группы. На каждой муфте указан номер, соответствующий моменту проскальзывания. Пружину на узле тормозного ролика можно установить в одно из четырех положений. Номинальной является такая установка, при которой положение пружины соответствует номеру муфты, то есть положение 3 для муфты группы 3. Эта регулировка выполняется, когда номинальная установка не может обеспечить удовлетворительные характеристики подачи.

ПРИМЕЧАНИЕ: Не соответствующая номиналу установка пружин может уменьшить срок службы роликов подачи и тормозных роликов

Регулировка

1 Выполните необходимую регулировку.

Одновременный захват нескольких листов

- Переставьте пружину в положение с меньшим номером.

ПРИМЕЧАНИЕ: Если пружина уже стоит в положении 1, замените пружину и муфту, PL 4.23C. Установите пружину в номинальное для данной муфты положение.

Пропуски подачи

- Переставьте пружину в положение с большим номером.

ПРИМЕЧАНИЕ: Если пружина уже стоит в положении 4, замените пружину и муфту, PL 4.23. Установите пружину в номинальное для данной муфты положение.

- Подавая бумагу из HCF, изготовьте 100 копий и проверьте качество подачи.

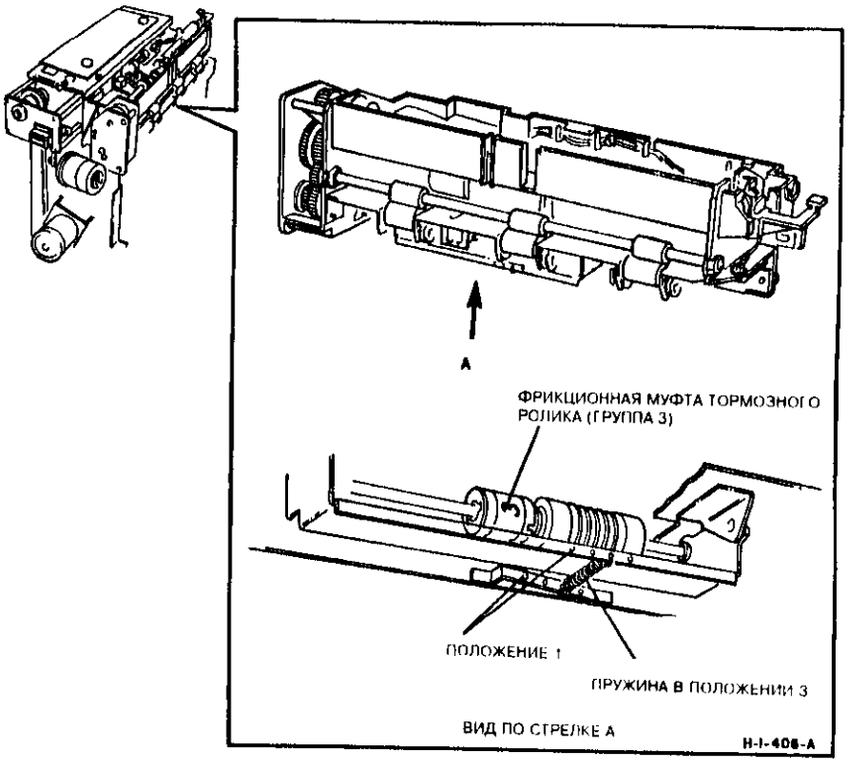

Рисунок 1. Регулировка пружины тормозных роликов

Ксерография

ADJ 9.1 Процедура очистки ксерографического узла

Назначение

Повысить качество копий и увеличить срок службы элементов ксерографического узла за счет удаления с них загрязнений.

Процедура

Не подвергайте фоторецептор длительному воздействию света. [redacted]тор может находиться на свету не более [redacted]. Более длительное световое воздействие приведет к невосстановимому повреждению его поверхности. Разрушение фоторецептора будет заметно не сразу, а проявится лишь при изготовлении следующих 1000 копий в виде светлого или малоконтрастного изображения.
Не дотрагивайтесь до поверхности фоторецептора.
Не поворачивайте фоторецептор против часовой стрелки, если смотреть с лицевой стороны копировального аппарата.
Не допускайте попадания на поверхность фоторецептора растворителя и других промывочных жидкостей.

1. Перед выполнением всех процедур очистки ксерографического узла снимайте копи-картридж с копировального аппарата. Обратитесь к REP 9.2 "Копи-картридж" и обратите особое внимание на предостережения.
2. При проведении общей очистки выполните все описанные ниже процедуры по порядку. При очистке загрязнений какого-либо конкретного элемента, переходите к соответствующему параграфу.

Фоторецептор

Данная процедура предназначена для предотвращения появления на копиях пятен, вызванных прилипшим тонером и другими загрязнениями поверхности фоторецептора.

3. Чтобы определить положение загрязненных участков, возьмите копи-картридж за ручку поворачивайте фоторецептор по часовой стрелке.
4. Концом маленькой отвертки достаньте немного тонера из отверстия шнека блока черно белого проявления. Перенесите тонер на чистый лист бумаги.
5. Перенесите тонер на впитывающую подушечку 600S4044 или на подушечку из комплекта 600S1276. Удалите пятна загрязнений, осторожно протирая их подушечкой, пропитанной тонером, в направлении вращения фоторецептора (направлении подачи бумаги).
6. Установите копи-картридж на место и изготовьте несколько контрольных копий для проверки, не осталось ли пятен.

REP 9.2

Ракель (нож очистки) фоторецептора

7. Снимите копи-картридж и положите его на подстилку.
8. (Рисунок 1) Защитите фоторецептор от света: соблюдая осторожность, оберните его листом бумаги. Для уменьшения световой нагрузки на фоторецептор постарайтесь провести эту процедуру как можно быстрее. При любых задержках в работе поместите копи-картридж в черный пакет или хорошо закройте его другим подходящим для этого материалом.

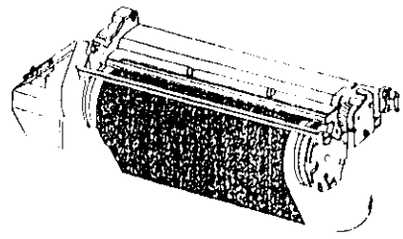

ОБЕРНИТЕ ФОТОРЕЦЕПТОР БУМАГОЙ

H-1-100-A

Рисунок 1. Защита фоторецептора

9. *Снимите крышку емкости для отработанного тонера.*

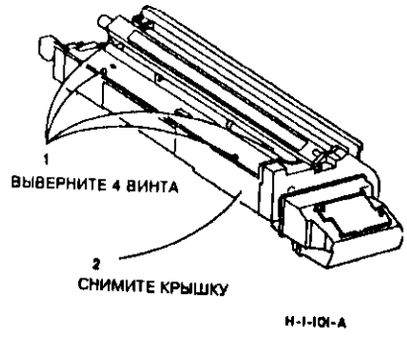

H-1-101-A

Рисунок 2. Снятие крышки

10. (Рисунок 3) Снимите ракель

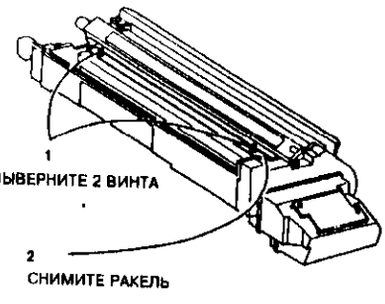

H-1-102-A

Рисунок 3. Снятие ракеля

11. Тщательно почистите ракель универсальной моющей жидкостью Formula A и нанесите на него небольшое количество тонера.
12. Установите ракель и крышку емкости для отработанного тонера на свои места.

Пальцы отделения

13. Во избежание повреждения пальцев отделения и фоторецептора пальцы отделения необходимо чистить мягкой кистью с особой осторожностью.
14. Если пальцы отделения оставляют на копиях следы, отрегулируйте напряжение смещения на коротроне отделения в соответствии с указаниями ADJ 9.6 "Регулировка тока отделения".

Скоротрон заряда

15. Снимите копи-картридж и положите его на подстилку.
16. (Рисунок 1) Защитите фоторецептор от света: соблюдая осторожность, оберните его листом бумаги. Для уменьшения световой нагрузки на фоторецептор постарайтесь провести эту процедуру как можно быстрее. При любых задержках в работе поместите копи-картридж в черный пакет или хорошо закройте другим подходящим для этого материалом.

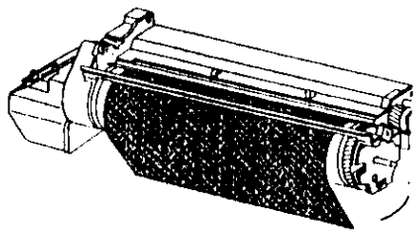

ОБЕРНИТЕ ФОТОРЕЦЕПТОР БУМАГОЙ

H-1-103-A

Рисунок 4. Защита фоторецептора

17. (Рисунок 5) Снимите узел скоротрона заряда с копи-картриджа.

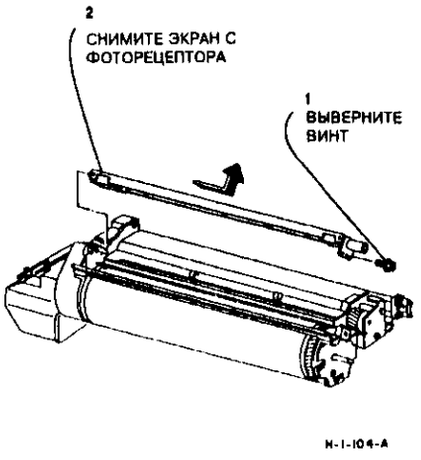

Рисунок 5. Снятие скоротрона заряда

18. Почистите корпус скоротрона мягкой кистью, а проволоку скоротрона прилагаемым инструментом. Не пользуйтесь никакими промывочными жидкостями.

19. (Рисунок 6) Соблюдая особую осторожность, чтобы не поцарапать и не повредить фоторецептор, почистите экран мягкой кистью.

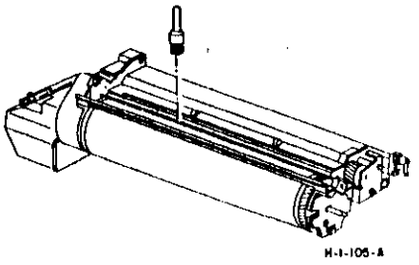

Рисунок 6. Очистка экрана

Нижняя кромка узла проявления

20. Снимите узел черно-белого проявления и положите его на расстеленную ткань (REP 9.7 - Узел черно-белого проявления).

21. (Рисунок 7) Почистите переднюю нижнюю кромку узла проявления сухой безворсовой тканью.

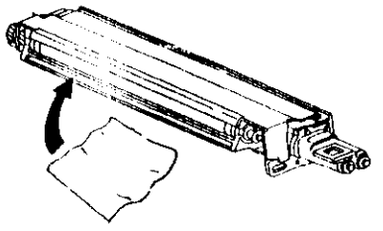

Рисунок 7. Чистка узла проявления

21a. Снимите узел цветного проявления (если он установлен) и положите его на расстеленную ткань.

21b. Почистите переднюю нижнюю кромку узла цветного проявления (если он установлен) сухой безворсовой тканью.

Проволоки коротронов переноса и отделения

22. Снимите узел коротронов переноса и отделения (REP 9.5).

23. (Рисунок 8) Осторожно почистите корпус мягкой кистью, а все три проволоки прилагаемым инструментом. Не пользуйтесь никакими моющими жидкостями.

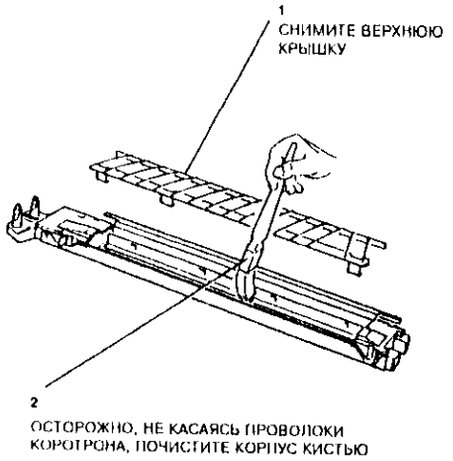

Рисунок 8. Очистка коротрона

Направляющая "гало"

ВНИМАНИЕ

Не регулируйте положение направляющей "гало". Величина зазора между направляющей и фоторецептором очень небольшая и существенно влияет на качество копирования. Любая регулировка может вызвать столкновение направляющей "гало" с фоторецептором, что приведет к его значительному повреждению.

24. (Рисунок 9) Осторожно протрите направляющую "гало" мягкой кистью или протирочной тканью.

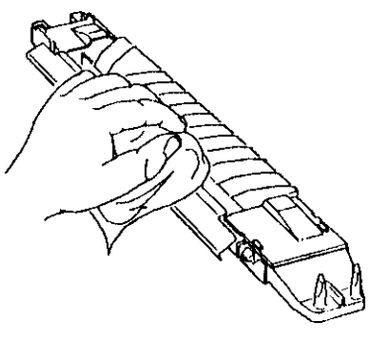

Рисунок 9. протирка направляющей "гало".

Заключительная проверка

Изготовьте несколько копий и проверьте общее качество копирования. В случае необходимости обратитесь к проверке качества копирования CQ 1.2. Если копии свидетельствуют о плохих характеристиках переноса/обратного переноса, войдите в файл инженерных регулировок UC131, обратитесь к странице 71 (значение для коротрона переноса) и увеличьте занесенное в нее число до значения, при котором достигается приемлемое качество копий.

ПРИМЕЧАНИЕ: Регулировка значения для коротрона переноса должна применяться только в крайнем случае, поскольку увеличение тока коротрона уменьшает срок его службы.

ADJ 9.2 Процедура установки узла цветного проявления

Описание

Только для копировальных аппаратов с дополнительным цветом

Снятие

1. Выключите копировальный аппарат.
2. Откройте переднюю крышку и отведите в сторону узел тонер-картриджа.
3. (Рисунок 1) Отведите узлы проявления от фоторецептора, вращая желтую ручку против часовой стрелки.
4. (Рисунок 1) Нажмите на желтую кнопку фиксатора и достаньте узел цветного проявления. Доставая узел проявления, поднимите желтую ручку в верхней его части, чтобы освободить фиксаторы.

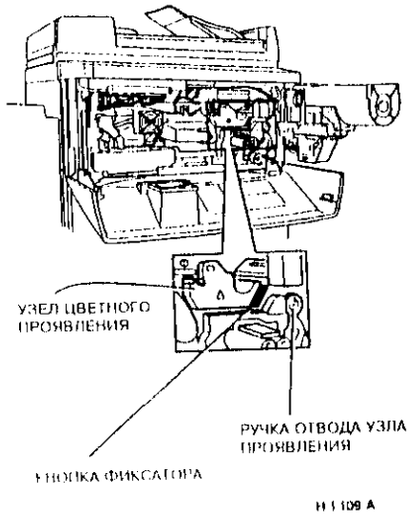

Рисунок 1. Расположение элементов

Установка

Новый узел проявления поставляется пустым, и перед установкой в копировальный аппарат его необходимо заполнить проявителем.

ВНИМАНИЕ

При выполнении этой процедуры очень осторожно обращайтесь с выравнивающей планкой (см рисунок 3); любая деформация этого элемента может привести к дефектам копий.

1. (Рисунок 2) Снимите с нового узла проявления верхнюю крышку.

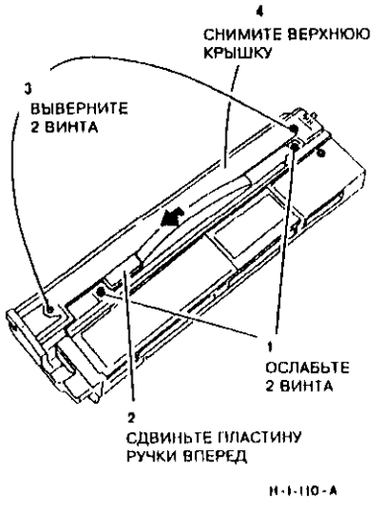

Рисунок 2. Снятие крышки

2. (Рисунок 3) Вращая заднюю шестерню в указанном направлении, равномерно наполните проявителем узел проявления. Распределите проявитель равномерно по всему объему.

ПРИМЕЧАНИЕ: При выполнении данной операции вращение задней шестерни может быть затруднено. В этом случае немного поверните заднюю шестерню в обратном направлении, при этом на внешнюю сторону магнитного вала не должно налипать много проявителя. После этого продолжайте поворачивать шестерню в направлении, указанном на рисунке 3. Прилипший проявитель поступит обратно в узел проявления, и вы сможете продолжить процедуру заполнения. При необходимости можно периодически менять направление вращения шестерни до полной загрузки проявителя.

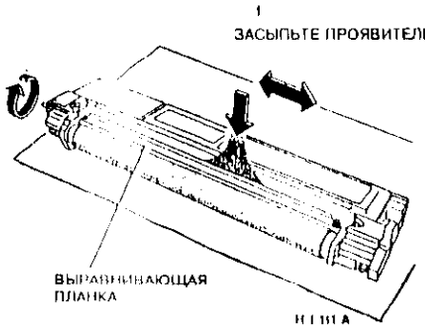

Рисунок 3. Загрузка нового проявителя

3. Установите крышку на место и затяните все винты
4. Откройте подвесную крышку резервуара тонера.
5. Потяните за желтый язычок и снимите пластиковую ленточку с заглушкой. Убедитесь, что она удалена полностью и ее обрывки не остались в резервуаре для тонера (они будут загораживать путь тонера к проявителю).
6. Чтобы разрыхлить слежавшийся тонер, потрясите упаковку с тонером.
7. Положите упаковку с тонером поверх открытого резервуара так, чтобы круглая белая пластиковая пробка была обращена в сторону задней части картриджа (когда он находится в копировальном аппарате). Опустите заднюю часть упаковки, а затем нажмите на нее спереди так, чтобы два зубца зафиксировались в гнездах

[redacted] пластиковой ленты, которой она запечатана, и снимите ее с упаковки. Слегка постучите по пакету сверху, чтобы весь тонер попал в резервуар.

9. Снимите упаковку с тонером, для чего нажмите на круглую прозрачную кнопку. Затем приподнимите упаковку и снимите ее с резервуара. Закройте крышку резервуара тонера.
10. Аккуратно потрясите узел проявления лицевой стороной вниз для того, чтобы туда попал тонер. В противном случае в течение некоторого времени после установки узла проявления на дисплей будет выводиться сообщение "Add colour toner" (Добавьте цветной тонер).
11. Установите новый узел проявления в копировальный аппарат.
12. Отведите узел тонера на место, закройте переднюю крышку и включите копировальный аппарат.

[redacted]

После первой заправки тонера до появления сообщения "Add colour toner" (Добавьте цветной тонер) можно будет изготовить только 300 - 400 копий, после чего потребуется досыпать тонер. Две процедуры засыпания тонера объединить в одну нельзя, поскольку это может привести к переполнению поддона и возникнут серьезные проблемы с загрязнением.

13. Для очистки системы от осыпавшегося тонера/проявителя изготовьте 50 - 100 окрашенных копий. Проверьте, не исчезло ли сообщение "Add colour toner" (Добавьте цветной тонер).
14. Выполните процедуру настройки качества копирования CQ 1.3.

ADJ 9.3 Регулировка стирания передней/ задней кромки лампой ISIL

Назначение

Установка времени работы лампы ISIL для правильного стирания определенной области в режиме редактирования и правильного стирания передней и задней кромок копии. Обратитесь к техническим требованиям CQS 11.

Проверка и регулировка

1. Проверьте правильность настройки регистрации передней кромки (ADJ 8.2). Если копировальный аппарат оборудован планшетом редактирования, данная регулировка должна выполняться очень точно.

Регулировка редактирования

2. Для установки времени работы при редактировании выполните следующие действия:
   a. Копировальные аппараты с планшетом редактирования. Изготовьте копию тест-листа 82E2010 и с помощью планшета редактирования воспроизведите в цвете блок сплошного изображения области 2.2 тест-листа. В качестве координат для окрашиваемого участка задайте углы области сплошного изображения.
   b. Копировальные аппараты без планшета редактирования. Изготовьте копию тест-листа 82E2010 и в режиме редактирования X, Y воспроизведите в цвете блок сплошного изображения области 2.2 тест-листа. В качестве координат для окрашиваемого участка задайте углы области сплошного изображения.
3. Убедитесь, что весь центральный участок сплошного изображения области 2.2 на копии окрашен полностью, не стерта ни одна из его частей, а также внешняя граница области 2.2.
4. Если требуется регулировка стирания верхней/нижней кромки, выполните регулировку бокового сдвига (ISIL ADJ 9.4).
5. При необходимости регулировки стирания передней/задней кромки войдите в диагностическую программу DC131 и измените значение в строке 41 Process Standart Value (Стандартное значение в направлении подачи). Это число лежит в диапазоне от 0 до 10; при уменьшении значения стираемый участок смещается в направлении передней кромки, а при увеличении - к задней. Шаг перемещения равен 0,3 мм.
6. Повторяйте регулировку с шага 2 до достижения требуемого положения полей у кромок.

Регулировка передней кромки

7. Войдите в диагностический режим и выберите DC 604. При успешном входе в режим настройки параметров регистрации на стекле оригинала на дисплее появится изображение экранной страницы, показанное на рисунке 1.

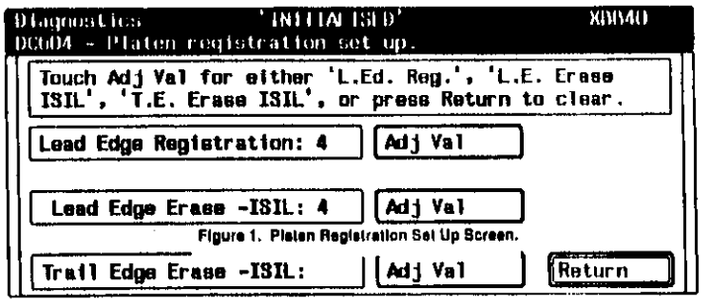

Figure 1. Platen Registration Set Up Screen.

TH-1-059-A

Рисунок 1. Экранная страница настройки параметров регистрации на стекле оригинала.

8. На сенсорном экране коснитесь клавиши Lead Edge Erase - ISIL **ADJ Val** (Стирание передней кромки - ISIL Регулировка значения) и нажмите **Start.**
9. Рядом с кромкой регистрации аккуратно положите тест-лист 82E2000 или 82E2010 в соответствии с форматом используемой бумаги.
10. Выберите лоток для бумаги и нажмите **Start.**
11. Дисплей сообщит об изготовлении копии. Программа изготовит 10 копий.
12. Не используйте первую и последнюю из этих копий. На оставшихся восьми копиях проверьте отсутствие черных передних кромок и измерьте расстояние от передней кромки копии до начала изображения, то есть ширину стираемого участка (рисунок 2). Если среднее арифметическое этих значений превышает 4 мм, определите необходимое новое значение, коснитесь **ADJ Val** и вводите число с цифровой клавиатуры.

    Диапазон регулировки составляет от 0 до 16, один шаг соответствует 0,6 мм.

    Увеличение записываемого числа увеличит ширину стираемого участка.

    Уменьшение записываемого числа уменьшит ширину стираемого участка.

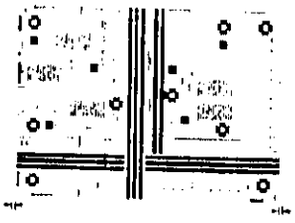

H1112A

Рисунок 2. Проверка ширины стираемого участка

13. Для ввода нового значения нажмите **Start**. После этого проверяется, входит ли это значение в допустимый диапазон, если нет, то устанавливается ближайшее значение диапазона.
14. Для подтверждения сделанного выбора еще раз нажмите **Start**, и на дисплее появится новое значение.
15. Дисплей сообщит о выполнении копирования. Программа изготовит 10 копий.
16. Повторяйте регулировку с шага 7 до получения необходимого расстояния до передней кромки.

Регулировка задней кромки

17. На сенсорном экране коснитесь клавиши Trail Edge Erase - ISIL **ADJ Val** (Стирание задней кромки - ISIL Регулировка значения) и нажмите **Start**.
18. Рядом с кромкой регистрации аккуратно положите тест-лист 82E2000 или 82E2010 в соответствии с форматом используемой бумаги.
19. Выберите лоток для бумаги и нажмите **Start**.
20. Дисплей сообщит об изготовлении копий. Программа изготовит 10 копий.
21. Не используйте первую и последнюю из этих копий. На оставшихся восьми копиях проверьте отсутствие черных передних кромок и измерьте расстояние от задней кромки копии до конца изображения, то есть ширину стираемого участка (рисунок 2). Если среднее арифметическое этих значений превышает 4 мм, определите необходимое новое значение, коснитесь **ADJ Val** и введите число с цифровой клавиатуры.

    Диапазон регулировки составляет от 0 до 10, один шаг соответствует 1,0 мм.

    Увеличение записываемого числа увеличит ширину стираемого участка.

    Уменьшение записываемого числа уменьшит ширину стираемого участка.

22. Для ввода нового значения нажмите **Start**. После этого проверяется, входит ли это значение в допустимый диапазон, если нет, то устанавливается ближайшее значение диапазона.
23. Для подтверждения сделанного выбора еще раз нажмите **Start**, и на дисплее появится новое значение.
24. Дисплей сообщит о выполнении копирования. Программа изготовит 10 копий.
25. Повторяйте регулировку с шага 16 до получения необходимого расстояния до задней кромки.

Завершение процедуры

26. Изготовьте копию тест-листа 82E2000 в масштабе 100% на бумаге формата А3.
27. (Рисунок 2) Проверьте, что ширина стираемого участка у передней и задней кромок не превышает 4 мм, а суммарная ширина полей не превышает 7 мм.

ВНИМАНИЕ

Не делайте повторного темного напыления: это допустимо только раз или два при заключительной проверке.

28. Заключительная проверка регулировки может выполняться изготовлением копий при открытой крышке или автоподатчике при отсутствии оригинала (темное напыление). Вся копия должна получиться черной в белой рамке. Белая рамка должна соответствовать техническим требованиям параграфа CQ 11.

ADJ 9.4 Регулировка бокового сдвига ISIL

Назначение

Установка положения лампы ISIL для правильного стирания верхней и нижней кромок. Обратитесь к техническим требованиям CQS 11.

Регулировка требуется в следующих случаях:

- поля у верхней и нижней кромок не соответствуют установленным требованиям;
- при копировании с уменьшением видна черная полоса вдоль кромки копии;
- заменена лампа ISIL.

Проверка

1. Положите тест-лист 82E2000 к кромке регистрации.
2. Установите увеличение 70%.
3. Изготовьте копию в режиме уменьшения на формате A3 или B4 при открытой крышке стекла оригинала и/или DADF.
4. (Рисунок 1) Проверьте, что ширина полосы находится в пределах от 0 до 2 мм.

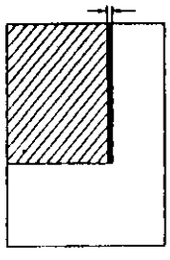

H 1 113 A

Рисунок 1. Ширина черной полосы

Регулировка

1. (Рисунок 2) Сместите линейку ISIL к задней стороне копировального аппарата, вращая регулировочный винт против часовой стрелки и слегка нажимая на него.

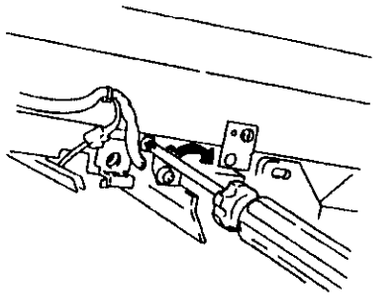

H-1-114-A

Рисунок 2. Регулировочный винт ISIL

2. Изготовьте копию в соответствии с параметрами пункта "Проверка". Черная полоса должна быть на несколько миллиметров шире.
3. Поворачивайте регулировочный винт по часовой стрелке: каждый раз, повернув винт на несколько оборотов, делайте копию тест-листа.
4. Регулировка заканчивается, если ширина полосы лежит в пределах от 0 до 2 мм.

ВНИМАНИЕ

Не делайте повторного темного напыления, это допустимо только раз или два при заключительной проверке.

5. Заключительная проверка регулировки может выполняться изготовлением копий при открытой крышке или автоподатчике при отсутствии оригинала (темное напыление). Вся копия должна получиться черной в белой рамке. Белая рамка должна соответствовать техническим требованиям CQ 11.

Для заметок

ADJ 9.6 Регулировка тока отделения

Назначение

Установка требуемого тока коротрона отделения. Настраиваются четыре величины:

ток отделения для копирования первой стороны;

ток отделения для копирования второй стороны;

ток отделения для копирования из обходного лотка;

ток отделения для копирования с наложением или при втором проходе (например, при печати вторым цветом).

Эти величины хранятся в NVM и изменяются с помощью диагностической программы DC131.

Ток отделения следует выдерживать точно, особенно при втором проходе копирования. Если в NVM будет записано слишком большое число, то на копии могут появиться отпечатки пальцев отделения, а если слишком малое, то на втором проходе из-за обратного переноса могут появиться пропуски изображения или затенения на копии. Также из-за соударений с пальцами отделения могут повредиться передние кромки копий.

Процедура

ПРИМЕЧАНИЕ: Перед проведением данной процедуры проверьте, что коротроны переноса и отделения чисты и не имеют каких-либо повреждений. Обратитесь к процедуре очистки ксерографического узла ADJ 9.1.

Подробная информация о записанных в NVM параметрах: значениях по умолчанию, диапазону значений и т.п., приводится в описании общих процедур, DP6, DC131.

1. Выберите лоток 1. Положите на стекло оригинала тест-лист 82E2000 и изготовьте 10 копий. Проверьте копии на наличие следов от пальцев отделения, бледное воспроизведение передней кромки и пропуски изображения (из-за обратного переноса).
2. При наличии каких-либо из перечисленных выше дефектов выберите файл инженерных регулировок диагностической программы DC131 и пролистайте его до строки 66. Измените содержимое строки 66, как указано в таблице 1, и повторяйте проверку до устранения дефектов копий.
3. Повторите шаги 1 и 2, но выберите режим двустороннего копирования. Отрегулируйте напряжение смещения для копирования стороны 2 путем настройки значения, записанного в строку 67 диагностической программы DC131, в соответствиями с указаниями таблицы 1.
4. Повторите шаги 1 и 2, но в режиме подачи бумаги из обходного лотка. Отрегулируйте напряжение смещения на коротроне отделения при подаче бумаги из обходного лотка путем настройки значения, записанного в строку 68 диагностической программы DC131, в соответствиями с указаниями таблицы 1.
5. Повторите шаги 1 и 2, но выберите режим наложения изображения. Отрегулируйте напряжение смещения на коротроне отделения для второго прохода путем настройки значения, записанного в строку 69 диагностической программы DC131, в соответствиями с указаниями таблицы 1.

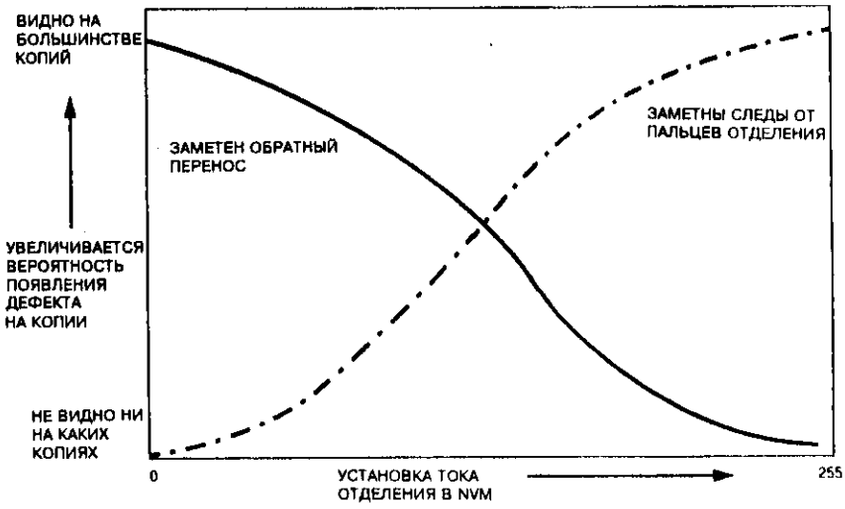

На рисунке показаны типичные (усредненные) кривые. Форма и относительное положение этих кривых может меняться от машины к машине и варьироваться при копировании стороны 1 и стороны 2, копировании с наложением и копировании с применением обходного лотка.

TH-1-060-A

Рисунок 1. Влияние настройки величины тока отделения в NVM на обратный перенос и появление следов от пальцев отделения

Таблица 1. Действия по устранению наблюдаемых дефектов

Источник бумаги	Стр. DC131	Номинал NVM	Наблюдаемый дефект копии			
			Следы от пальцев отделения	**Обратный перенос**	**Следы от пальцев отделения и обратный перенос**	**Видны следы от зубчатого колеса, но нет следов от пальцев отделения (см. примечание 4)**
Сторона 1	66	175	Уменьшайте число в NVM с шагом 20 до устранения дефекта. Проверьте, что при этом не возникает обратный перенос.	Увеличивайте число в NVM с шагом 20 до устранения дефекта. Проверьте, что при этом не возникают помарки от пальцев отделения, см. примечание 3.	Установите NVM в ноль. Если при этом возникает обратный перенос, вернитесь к 175 и установите для страницы 2 файла режимов машины 2, при этом будет разрешена работа лампы предпереноса. Проверьте, что при этом не появляется недопустимый скачок плотности примерно в 60 мм от передней кромки.	Проверьте, что плотность копий не является слишком высокой. Увеличивайте число в NVM с шагом 20 до устранения помарок от зубчатого колеса, следя за тем, чтобы не появились помарки от пальцев отделения. Для заключительной оптимизации выполните шаги 4 и 5.
Сторона 2 (дуплекс)	67	128	Уменьшайте число в NVM с шагом 20 до устранения дефекта. Проверьте, что при этом не возникает обратный перенос.	Увеличивайте число в NVM с шагом 20 до устранения дефекта. Проверьте, что при этом не возникают помарки от пальцев отделения, см. примечание 3.	Запишите в NVM 128. Если 128 уже записано, никаких действий больше выполнять не требуется.	Увеличивайте число в NVM с шагом 20 до устранения помарок от зубчатого колеса, следя за тем, чтобы не появились помарки от пальцев отделения. Для заключительной оптимизации выполните шаги 4 и 5.
Обходной лоток	68	175	Уменьшайте число в NVM с шагом 20 до устранения дефекта. Проверьте, что при этом не возникает обратный перенос.	Увеличивайте число в NVM с шагом 20 до устранения дефекта. Проверьте, что при этом не возникают помарки от пальцев отделения, см. примечание 3.	Запишите в NVM 175. Если при этом возникает обратный перенос, проверьте, что на странице 2 файла режимов машине не записана единица.	Проверьте, что плотность копий не является слишком высокой. Увеличивайте число в NVM с шагом 20 до устранения помарок от зубчатого колеса следя за тем, чтобы не появились помарки от пальцев отделения. Для заключительной оптимизации выполните шаги 4 и 5.
Наложение	69	101	Уменьшайте число в NVM с шагом 20 до устранения дефекта. Проверьте, что при этом не возникает обратный перенос. Для некоторых типов бумаг данная операция может оказаться неэффективной.	Запишите в NVM 125. Если обратный перенос остается, увеличивайте число в NVM с шагом 20 до устранения дефекта. После исчезновения обратного переноса может оказаться необходимым уменьшать с шагом 20 число в NVM для достижения компромисса между обратным переносом и помарками от пальцев отделения. Для заключительной оптимизации необходимо выполнить шаги 4 и 5, см. примечание 3.	Запишите в NVM 101 и увеличивайте его с шагом 20 для ослабления обратного переноса или уменьшайте его с шагом 20 для достижения компромисса между обратным переносом и помарками от пальцев отделения.	Проверьте, что плотность копий не является слишком высокой. Запишите в NVM 125 и для минимизации помарок от зубчатого колеса увеличивайте или уменьшайте его с шагом 20, следя за тем, чтобы не появились помарки от пальцев отделения. Для заключительной оптимизации выполните шаги 4 и 5.

ПРИМЕЧАНИЕ 1: Действие регулировки тока отделения зависит от типа бумаги. При использовании плотной бумаги или этикеток ток отделения не может существенно изменить траекторию листа бумаги в момент отделения от фоторецептора и поэтому он практически не влияет на обратный перенос или появление следов от пальцев отделения. Однако он все же влияет на помарки от зубчатого колеса, если оно установлено.

ПРИМЕЧАНИЕ 2: Если изменение установки тока отделения при использовании бумаги стандартной плотности 80 г/кв.м не будет оказывать влияние на качество копий, проверьте, что ток отделения изменяется правильно. Обратитесь к RAP 09E "Высокое напряжение" и проверьте поступление импульсного сигнала отделения с LLM PWB.

ПРИМЕЧАНИЕ 3: Обратитесь к рисунку 1. Обратите внимание на влияние настройки тока отделения на обратный перенос. На второй стороне двусторонних копий может появиться участок отсутствия изображения шириной до 6 мм. Этот дефект нельзя устранить регулировкой тока отделения. Для исключения этого дефекта нет никаких доступных средств.

ПРИМЕЧАНИЕ 4: Следы от зубчатого колеса могут появиться, только если это колесо установлено.

ADJ 9.7 Регулировка смещения на направляющей регистрации

Назначение

Изменение напряжения смещения на направляющей регистрации с целью компенсации влажности бумаги и других неблагоприятных условий.

Процедура

Войдите в диагностическую программу DC131, выберите установку режимов машины и страницу 2 Registration Guide Bias Set (Установка напряжения смещения на направляющей регистрации).

Номинальное значение по умолчанию равно 1. Это оптимальное значение для бумаги, хранящейся и использующейся в условиях нормальной влажности. В зависимости от имеющегося дефекта установку можно изменять, как указано в таблице 1:

Таблица 1. Установки напряжения смещения на направляющей регистрации

Условие	Установка	Возможное ухудшение качества
Обратный перенос у передней кромки при подаче бумаги из обходного лотка. Пользуйтесь данной установкой при большом объеме работ с подачей сухой бумаги из обходного лотка.	0	Плохой перенос при подаче влажной бумаги из обходного лотка.
Плохой перенос при подаче из обходного лотка сырой бумаги. Это номинальное значение по умолчанию.	1	Обратный перенос при тонкой бумаге.
Обратный перенос при копировании стороны 1 и подаче бумаги из лотков 1 и 4.	2	Плохой перенос при подаче влажной бумаги из обходного лотка. Небольшие отличия плотности на границе включения/выключения лампы предпереноса.
Помарки на стороне 2 из-за загрязнения направляющей регистрации.	3	Плохой перенос при подаче влажной бумаги. Возможен плохой перенос для всех типов бумаги.
Обратный перенос и загрязнение стороны 2 из-за загрязнения направляющей регистрации.	4	Плохой перенос при подаче влажной бумаги. Возможен плохой перенос для всех типов бумаги. Небольшие отличия плотности на границе включения/выключения лампы предпереноса.

После выбора значения настройки копировальный аппарат проведет регулировку напряжения смещения на направляющей регистрации и ламп предпереноса для заданного режима копирования в соответствии с таблицей 2.

Таблица 2. Состояние лампы предпереноса и направляющей регистрации

Установка	Напряжение на направляющей регистрации стороны 1	Лампы предпереноса стороны 1	Напряжение на направляющей регистрации стороны 2	Лампы предпереноса стороны 2	Напряжение на направляющей регистрации обходного лотка	Лампы предпереноса обходного лотка
0	вкл.	выкл.	выкл.	вкл.	выкл.	вкл.
1	вкл.	выкл.	выкл.	вкл.	вкл.	выкл.
2	вкл.	вкл.	выкл.	вкл.	выкл.	вкл.
3	выкл.	выкл.	выкл.	вкл	выкл.	вкл.
4	выкл.	вкл.	выкл.	вкл	выкл.	вкл.

Для заметок

Транспортировка и закрепление копий

ADJ 10.1 Дуга контакта фьюзера

Проверка

ПРИМЕЧАНИЕ: Регулировки 10.1 и 10.2 должны выполняться при первом посещении пользователя после установки копировального аппарата; после получения очередных 50 тыс. копий; при установке нового прижимного вала; при доработке аппарата с целью обеспечения печати дополнительным цветом.

1 Изготовьте на бумаге формата A4 пять наполовину черных копий и сложите одну из них, как показано на рисунке 1.

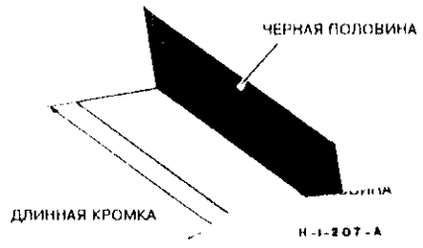

Рисунок 1.

2 Проверьте температуру фьюзера в режиме ожидания. Войдите в диагностический режим, выберите программу DC131, файл инженерных регулировок NVM. На странице 6 "Температура фьюзера в режиме ожидания" должно быть записано:

- 50 для черно-белого копировального аппарата 220В/50Гц.

ПРИМЕЧАНИЕ: В случае необходимости изменения записанного на странице 6 значения обратитесь к регулировке температуры фьюзера ADJ 10.2.

3 Для обеспечения равномерного нагрева прижимного вала введите код 04-300 диагностической программы DC330 для трех циклов нагрева. После того как закончится третий цикл 04-300, быстро опустите переднюю крышку и откройте процессор. Если это сделать слишком медленно, то деформируется прижимной вал.

ПРЕДУПРЕЖДЕНИЕ

Отсоедините сетевой кабель. Поверхность фьюзера может оказаться горячей. Смазка фьюзера может вызвать раздражение. Не допускайте попадания смазки фьюзера в глаза.

4. (Рисунок 2) Пропустите одну из сложенных копий между прижимным и нагревательным валами. Черная сторона должна находиться на прижимном валу.

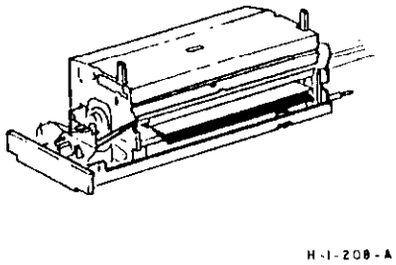

Рисунок 2. Положение бумаги

5. Закройте процессор. Оставьте бумагу между валами фьюзера на 10 ±2 секунд.
6. Откройте процессор и уберите бумагу.
7. (Рисунок 3) Сложите копию как показано на рисунке.

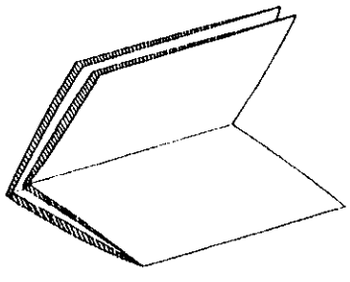

Рисунок 3. Сложенная копия

8. (Рисунок 4) Измерьте ширину линии офсета по сгибу в двух местах. Она должна составлять 7,0 ± 0,3 мм. Разность между двумя измерениями не должна превышать 0,5 мм

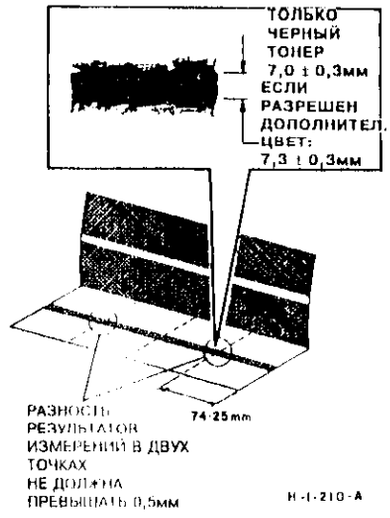

Рисунок 4. Измерение ширины линии офсета

9 Если по результатам измерений потребуются дополнительные регулировки, то после каждой регулировки печатайте по 100 копий.

ПРИМЕЧАНИЕ: Если после выполнения шагов 1, 2 и 3 регулировки дуга контакта все еще остается слишком малой и не соответствует техническим требованиям, установите комплект 60dK05630. Это обеспечит необходимую ширину дуги контакта.

Регулировка

1 Снимите модуль фьюзера, REP 10.2. Снимите крышку "паутинки" фьюзера, PL 7.5. Установите модуль фьюзера на место.

2 (Рисунок 5) Ослабьте контргайку и отрегулируйте винт. Повторите регулировку для другого винта.

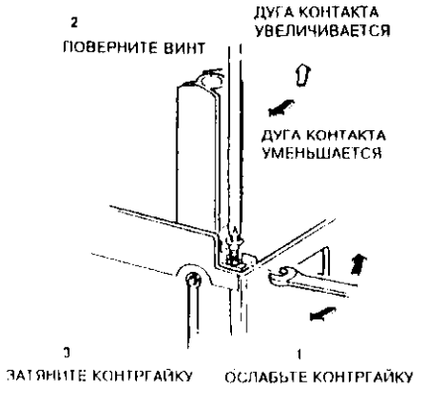

Рисунок 5. Регулировка дуги контакта

3. Повторяйте шаги проверки со 2 по 7, пока дуга контакта не будет соответствовать норме.

ПРИМЕЧАНИЕ: Перед выполнением шага 3 проверьте, что температура фьюзера соответствует заданной в режиме ожидания.

4. Затяните контргайки.

5 Снимите модуль фьюзера, REP 10.2. Установите крышку "паутинки" на место. Установите на место модуль фьюзера.

ADJ 10.2 Регулировка температуры фьюзера

Проверка

ПРИМЕЧАНИЕ: При слишком высокой температуре фьюзера будет наблюдаться офсет. При слишком низкой температуре фьюзера будет плохое качество закрепления. Обратитесь к входной RAP качества копирования CQ 1.1.

1. Изготовьте пять копий и проверьте их на наличие офсета в соответствии с RAP "Остаточное изображение и офсет". При любых отклонениях температуры вернитесь к регулировке ADJ 10.2.
2. Проверьте качество закрепления линий и сплошных областей (см. RAP CQ 8.1 "Незакрепленные копии"). Если копии не закреплены, переходите к RAP CQ 8.1. При любых отклонениях температуры вернитесь к регулировке ADJ 10.2.

Регулировка

1. Войдите в файл инженерных регулировок диагностической программы DC131 и выберите строку 6.

ВНИМАНИЕ

При повышенной температуре фьюзера в режиме ожидания может увеличиться вероятность застревания во фьюзере при копировании на прозрачную пленку и сократиться срок службы валов фьюзера.

1. Посмотрите, какую температуру фьюзера в режиме ожидания показывает дисплей (в условных единицах). Ее диапазон составляет от 26 до 55. Выберите новое значение, изменяя текущую установку с шагом 2, учитывая следующее:
   a. увеличение числа в строке 6 увеличивает температуру фьюзера;
   b. уменьшение числа в строке 6 уменьшает температуру фьюзера.
2. Выключите питание. Подождите одну минуту, пока копировальный аппарат остынет. Включите питание и по достижении готовности изготовьте 100 копий. Проверьте, что проблемы офсета/плохого закрепления разрешены.

ПРИМЕЧАНИЕ: При наличии офсета вернитесь к RAP CQ 13.1 "Остаточное изображение и офсет". При плохом закреплении изображения вернитесь к RAP CQ 8.1 "Незакрепленные копии".

ADJ 10.3 Процедура очистки

Процедура

Ремни вакуумного транспортера

Протрите ремни протирочной тканью 611S4372, смоченной очистителем Formula A.

Зубчатые колеса фьюзера

Удалите имеющиеся загрязнения протирочной тканью 611S4372.

Прижимной вал

Снимите лишнюю смазку фьюзера и волокна бумаги протирочной тканью 611S4372.

Нагревательный вал

Нагревательный вал можно хорошо очистить изготовлением пустых копий, постепенно удаляя загрязнения.

ПРЕДУПРЕЖДЕНИЕ

При работе с подушечками для очистки фьюзера пользуйтесь специальными перчатками 99P3082.

При сильном загрязнении протирайте нагревательный вал только специальной подушечкой для очистки нагревательного вала 43P83.

Если загрязнения снять не удается, замените нагревательный вал (PL 7.6).

ADJ 10.4 Регулировка направляющей ввода

Проверка

ПРЕДУПРЕЖДЕНИЕ

Отсоедините сетевой кабель. Поверхность фьюзера может оказаться горячей. Смазка фьюзера может вызвать раздражение. Не допускайте попадания смазки фьюзера в глаза.

1 Снимите фьюзер с копировального аппарата. REP 10.2

2 Проверьте показанный на рисунке размер A. Он измеряется от основания корпуса фьюзера и должен быть равен 36,4 мм ± 0,5 мм.

3 Проверьте, что направляющая входа вплотную прилегает к штифтам корпуса фьюзера. При необходимости снимите направляющую входа и отрегулируйте угол, обозначенный буквой B. Увеличьте этот угол так, чтобы направляющая была прижата к штифтам.

4 Установите фьюзер на место.

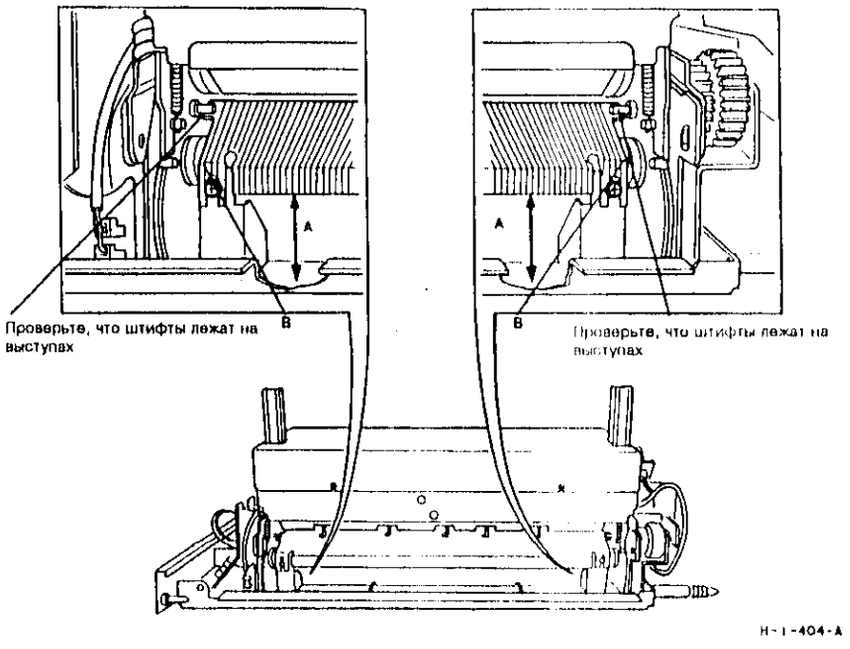

Рисунок 1. Измеряемые размеры

Для заметок

Сортер-степлер

ADJ 11A.1 Регулировка положения сортера-степлера относительно аппарата

Назначение

Регулировка положения сортера-степлера с целью обеспечения его оптимального совмещения с копировальным аппаратом.

Предварительная проверка

1. (Рисунок 2) Если сортер устанавливается на ковре, то следует воспользоваться комплектом напольной панели (PL 15.1). При установке комплекта следите за правильностью расположения панели. Проверьте, что при стыковке и отстыковке сортера-степлера все колесики остаются на напольной панели.
2. Проверьте, что колесики сортера не погнуты и не повреждены (PL 13.5).
3. Проверьте, что все колесики сортера стоят на полу или на напольной панели (если она имеется).

ПРИМЕЧАНИЕ: Точность совмещения копировального аппарата с сортером-степлером имеет большое значение.

Данная процедура позволяет отрегулировать следующее:

параллельность

фиксацию положения

срабатывание блокировки

Регулировки параллельности и фиксации положения взаимосвязаны. После выполнения одной регулировки необходимо проверить, не нарушилась ли другая.

Регулировка блокировки должна выполняться только после правильной установки параллельности копировального аппарата сортера-степлера и фиксации положения.

При регулировке колесиков обратитесь к рисунку 1.

ПРИМЕЧАНИЕ: Для получения доступа к переднему левому колесику снимите крышку доступа к ячейкам (PL 14.8) и нижнюю крышку (PL 14.1).

ПРИМЕЧАНИЕ: Ключ для регулировки находится с внутренней стороны передней дверцы (PL 14.8). Ключи могут быть различной формы.



Рисунок 1. Регулировка колесиков (одинаковая для всех колесиков).

Проверка параллельности

1. Пристыкуйте сортер к копировальному аппарату и проверьте правильность стыковки. Зазор между сортером и копировальным аппаратом должен быть одинаковым по всей длине.
2. (Рисунок 2) Если разность размеров A и B превышает 5 мм, выполните регулировку.

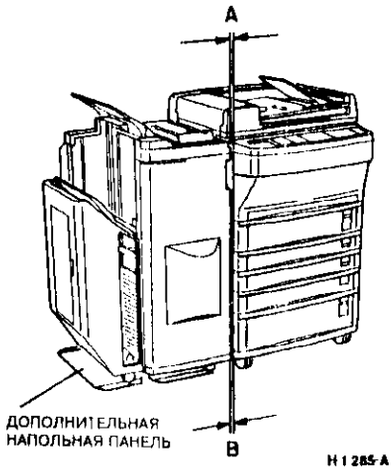

Рисунок 2. Проверка зазора

Проверка параллельности

ВНИМАНИЕ

Не регулируйте колесики сортера-степлера, когда он пристыкован к копировальному аппарату.

1. (Рисунок 3) Определите, какие колесики необходимо отрегулировать. Добейтесь параллельности сортера-степлера регулировкой соответствующих колесиков (см. рисунок 1).

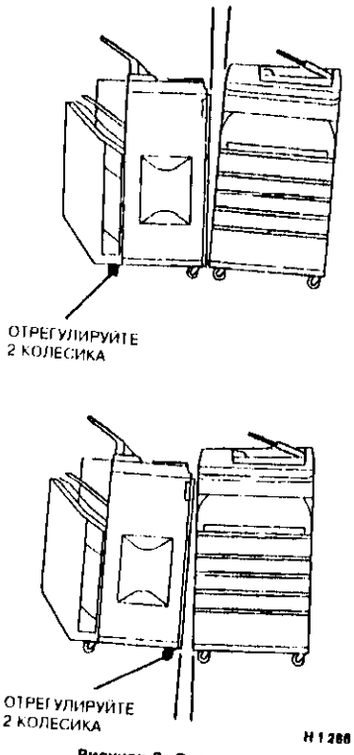

Рисунок 3. Определение характера регулировки

Проверка фиксации

1. (Рисунок 4) Откройте переднюю дверцу сортера-степлера. Снимите заднюю дверцу сортера-степлера (PL 14.8). Проверьте, что положение штырька фиксатора относительно рычажка одинаково для обоих фиксаторов.

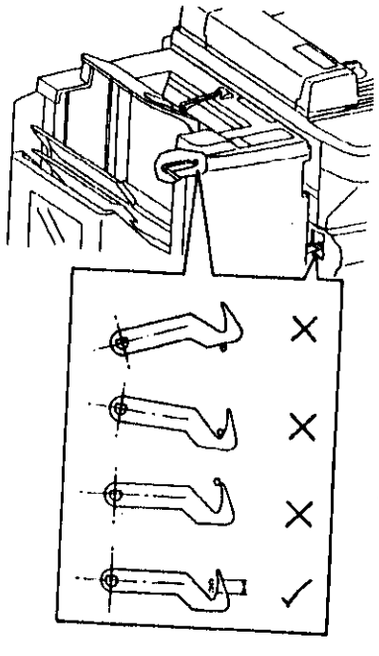

Рисунок 4. Проверка фиксации

2. (Рисунок 5) Откройте процессор. Поднимите верхнюю направляющую транспортера. Проверьте положение нижней направляющей транспортера. При правильной фиксации зазор между внешней поверхностью нижней направляющей транспортера и внутренней поверхностью корпуса узла вывода из фьюзера должен быть равен 13,5 мм ± 1 мм.

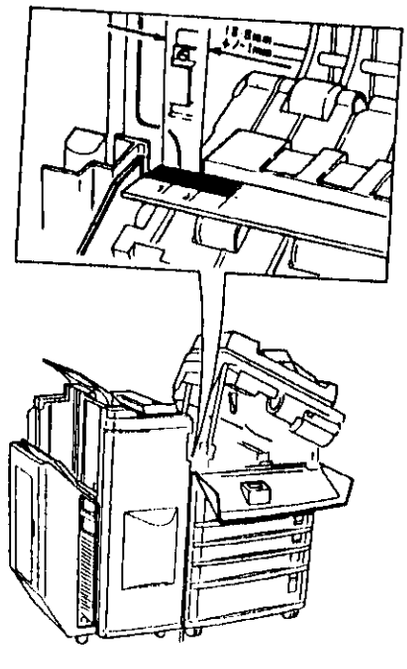

Рисунок 5. Проверка направляющей ввода.

Регулировка высоты фиксатора

1. Выполните регулировку рычага фиксатора ADJ 11A 1.

ВНИМАНИЕ

Не регулируйте колесики сортера-степлера, когда он пристыкован к копировальному аппарату.
При затягивании контргаек следите за тем, чтобы не проворачивались ножки их крепления.

2. Регулировкой высоты всех четырех колесиков (см. рисунок 1) добейтесь оптимального положения сортера-степлера, как показано на рисунках 4 и 5.

Проверка срабатывания блокировки

ПРИМЕЧАНИЕ: Перед выполнением данной проверки необходимо добиться параллельности копировального аппарата и сортера-степлера, а также обеспечить правильное положение фиксаторов.

1. Пристыкуйте сортер-степлер к копировальному аппарату.
2. Включите копировальный аппарат и введите код 11-352. Осторожно наклоните сортер-степлер. Следите за состоянием дисплея и реле K1 и K2 на PWB реле.
3. Проверьте, что при наклоненном сортере-степлере дисплей продолжает показывать низкий логический уровень (Low), а реле остаются включенными. Если дисплей хотя бы ненадолго индицирует высокий логический уровень, а состояние реле неустойчиво, выполните регулировку.

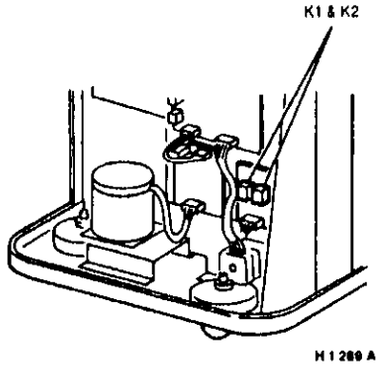

Рисунок 6. Реле K1 и K2

Регулировка блокировки

ПРИМЕЧАНИЕ: Перед выполнением данной регулировки необходимо добиться параллельности копировального аппарата и сортера-степлера, а также обеспечить правильное положение фиксаторов.

1. (Рисунок 7) Для обеспечения полного контакта активатора и блокировочного выключателя при стыковке сортера-степлера с копировальным аппаратом отрегулируйте положение держателя активатора. Убедитесь, что активатор попадает точно в отверстие и не задевает корпуса аппарата.

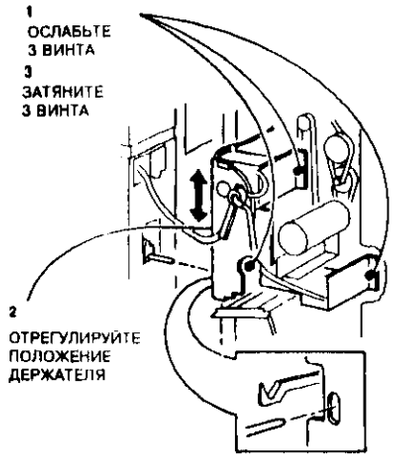

Рисунок 7. Регулировка положения держателя

2. Повторите проверку срабатывания блокировки.

ADJ 11A.2 Регулировка параллельности ячеек сортера-степлера

Назначение

Проверка положения трех кулачков и правильности определения положения кулачков датчиком Q11-395

ПРИМЕЧАНИЕ: Если кулачки разрегулированы, то увеличивается уровень шума и на элементы привода ложится дополнительная нагрузка. Если PWB управления сортером-степлером не получит соответствующий сигнал с датчика положения кулачков Q11-395), то будет выдан ложный код 11-365.

Проверка

1. Положите лист бумаги на передний край верхней ячейки сортера. Проверьте, что он закрывает отверстие в верхней ячейке. Выключите, а затем вновь включите питание копировального аппарата. Ячейки перейдут в верхнее положение.

ПРИМЕЧАНИЕ: Если ячейки не поднимаются, переходите к шагу 3.

ПРЕДУПРЕЖДЕНИЕ

Отсоедините сетевой кабель.

2. Снимите верхнюю крышку сортера-степлера (PL 14.8).

ВНИМАНИЕ

Не выводите ячейки за датчик верхнего предела (S11-1).

3. (Рисунок 1) Выполняйте этот шаг только в том случае, если при выполнении шага 2 ячейки не поднялись. Вручную переведите ячейки в верхнее положение. Обратитесь к процедуре ручного проворачивания механизма сортера-степлера CP1.



Рисунок 1. Ручной подъем ячеек

4. (Рисунок 4) Проверьте, что пыжки валов всех трех кулачков ориентированы так, как показано на рисунке 2. Проверьте, что ролики ячеек всех трех кулачков находятся на одном уровне.

ПРИМЕЧАНИЕ: (обратитесь к рисунку 3) Если кулачок разрегулирован на один зубец приводного ремня, поверхность пыжки будет смещена на 14,4 град.

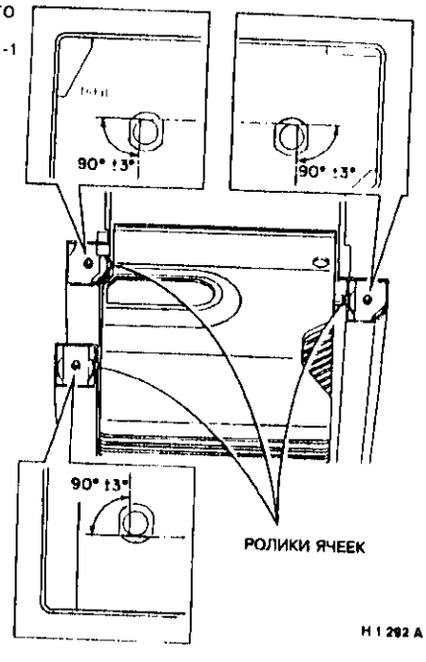

Рисунок 2. Проверка положения кулачков

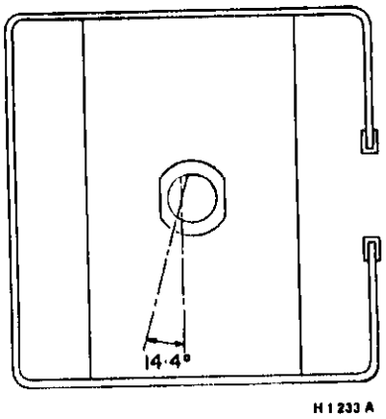

Рисунок 3. Величина угла

5 (Рисунок 4) Когда ячейки находятся в верхнем положении, проверьте, что лоток нижней ячейки параллелен выходному желобу.

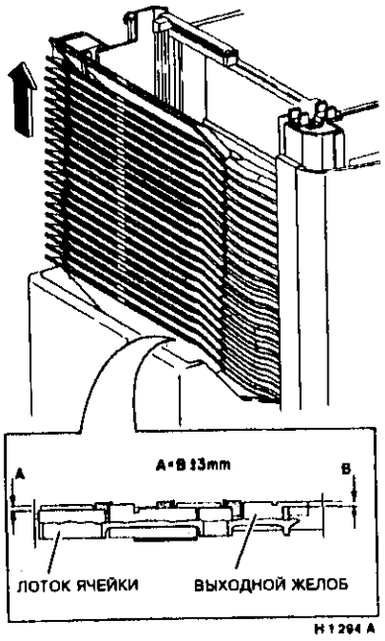

Рисунок 4. Проверка положения ячеек

Регулировка

1 Снимите заднюю крышку сортера-степлера и крышку доступа к ячейкам (PL 14.8)

2 (Рисунок 5) Сместите узел приводного вала подравнивающего механизма.

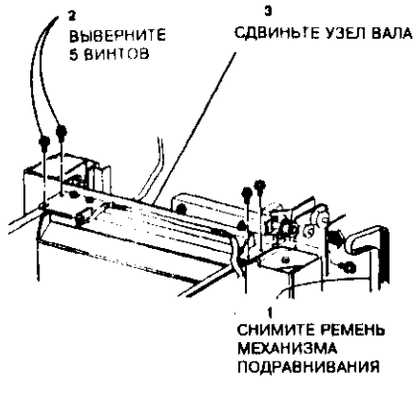

Рисунок 5. Смена положения узла приводного вала подравнивающего механизма

3 *(Рисунок 6)* Установите регулировочный шаблон на правый задний кулачок (PL 14.1).

ПРИМЕЧАНИЕ: (Рисунок 6) Правый задний кулачок используется в качестве базы отсчета.

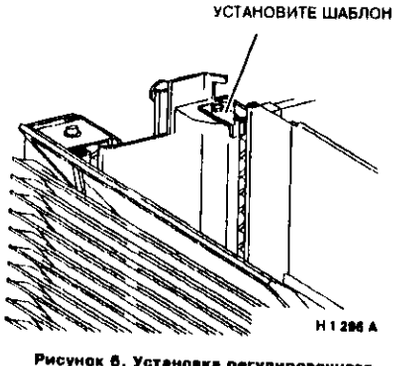

Рисунок 6. Установка регулировочного шаблона

4 (Рисунок 7) Снимите нижнюю крышку.

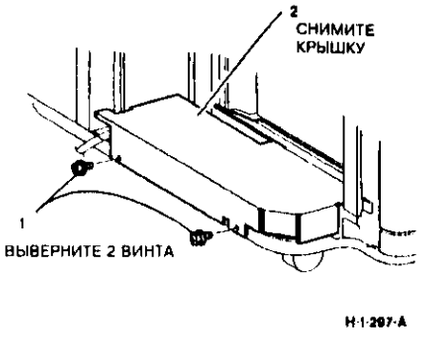

Рисунок 7. Снятие нижней крышки

5 (Рисунок 8) Ослабьте натяжение ремня привода ячеек, поднимая ремень над шкивом устройства натяжения. Подергайте за ремень в разные стороны, чтобы снять его со шкивов кулачка.

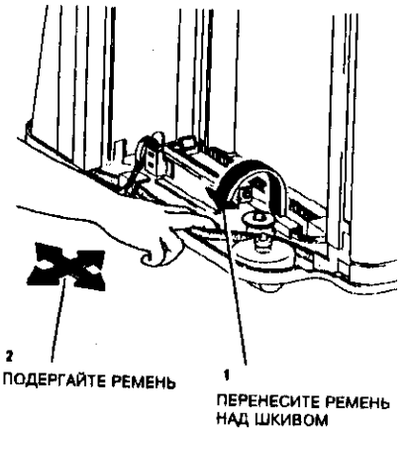

Рисунок 8. Снятие ремня привода ячеек

6 (Рисунок 9) Установите рычажок для ручного проворачивания механизма сортера-степлера (PL 14.1) на левый задний кулачок и отрегулируйте положение кулачка.

ПРИМЕЧАНИЕ: (Рисунок 9) Когда ремень проходит зубец на шкиве привода кулачка, раздается щелчок.

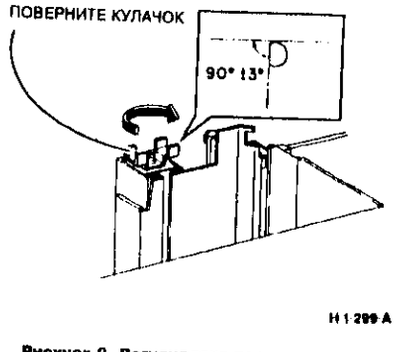

Рисунок 9. Регулировка положения кулачка

7 (Рисунок 10) Установите регулировочный шаблон на левый задний кулачок.

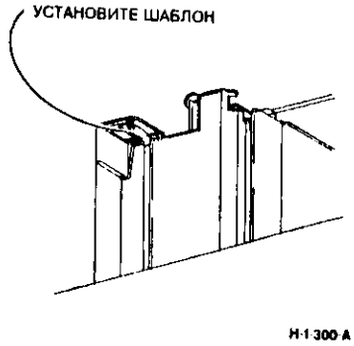

Рисунок 10. Установка регулировочного шаблона

8. (Рисунок 11) Установите рычажок для ручного проворачивания механизма сортера-степлера (PL 14.1) на передний кулачок и отрегулируйте положение кулачка.

ПРИМЕЧАНИЕ: (Рисунок 11) Когда ремень проходит зубец на шкиве привода кулачка, раздается щелчок.

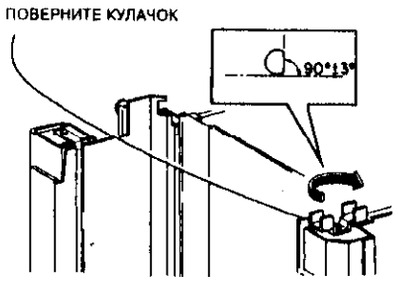

H 1 301 A

Рисунок 11. Регулировка положения кулачка

9. (Рисунок 12) Установите регулировочный шаблон на передний кулачок.

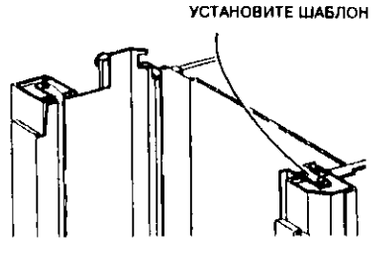

H 1 302 A

Рисунок 12. Установка регулировочного шаблона

10. (Рисунок 13) Натяните ремень привода ячеек, поднимая его над шкивом устройства натяжения.

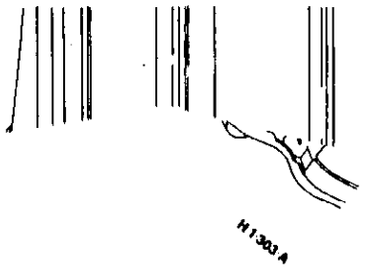

H 1 303 A

Рисунок 13. Установка ремня привода ячеек

11. (Рисунок 14) Снимите все три регулировочных шаблона. Проверьте, что все три шаблона можно легко снять с кулачков. Если какой-либо из шаблонов легко не снимается, повторите регулировку.

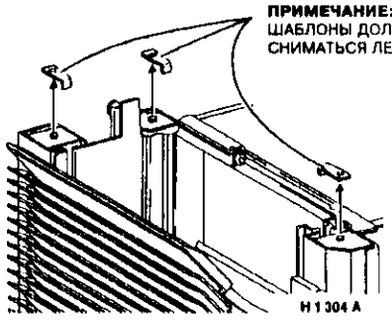

H 1 304 A

Рисунок 14. Снятие шаблонов

12. Повторите проверку.

ВНИМАНИЕ

Узел приводного вала можно легко погнуть, не нажимайте на него.

13. (Рисунок 15) Установите узел приводного вала подравнивающего механизма на место.

ПРИМЕЧАНИЕ: Вверните, не затягивая, 5 фиксирующих винтов, а затем затяните их в указанном порядке.

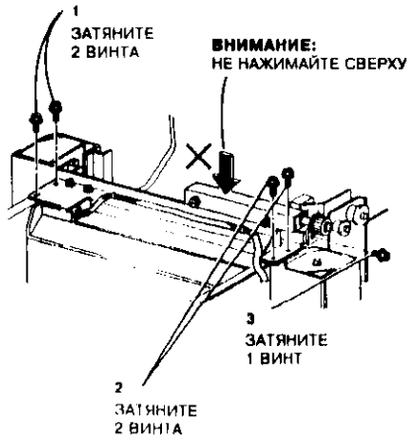

H 1 305 A

Рисунок 15. Установка приводного вала подравнивающего механизма

14. Включите копировальный аппарат и подождите, пока ячейки вернутся в исходное положение. Введите код 11-395. Проверьте, что дисплей показывает низкий логический уровень. Если на дисплее показан высокий логический уровень, повторите проверку. Если кулачки выровнены правильно, переходите к RAP 11-365 "Индексирование ячеек" и проверьте датчик положения кулачка (Q11-395).
15. Установите все элементы на свои места.

ADJ 11A.3 Натяжение приводного ремня сортера-степлера

Назначение

Регулировка приводных ремней сортера-степлера. Данная процедура позволяет отрегулировать следующее:

Ремень привода двигателя

Ремни привода транспортера

Если вы направлены к данной процедуре после замены двигателя привода (MOT11-070), выполняйте только регулировку ремня двигателя привода.

Если вы направлены к данной процедуре из RAP для принятия мер по устранению застреваний бумаги, принудительных остановов машины и т.п., выполните обе регулировки.

Проверка

ВНИМАНИЕ

Некоторые ремни работают без натяжения. Не увеличивайте натяжение этих ремней: это может привести к износу подшипников и, как следствие, к заеданию двигателя.

1. Для обеспечения правильного натяжения ремня обратитесь к рисунку 1. Обратите внимание на то, что натяжение одних ремней не регулируется, а натяжение других регулируется подпружиненными шкивами.

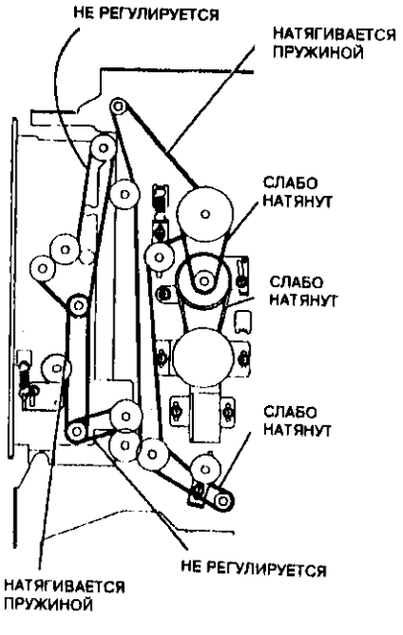

H-1-306-A

Рисунок 1. Правильное натяжение ремня

Регулировка ремня привода двигателя

ВНИМАНИЕ

Требуемое натяжение обеспечивается весом двигателя.

Ремень должен работать со слабым натяжением.

Не увеличивайте натяжение ремня: это может привести к износу подшипников и, как следствие, к заеданию двигателя.

1. (Рисунок 2) Натяните ремень привода двигателя транспортера.

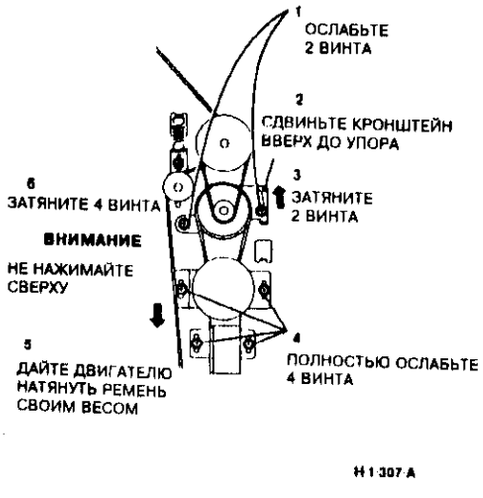

H 1 307 A

Рисунок 2. Регулировка натяжения ремня привода двигателя транспортера

Регулировка ремней привода транспортера

1 (Рисунок 3) Сдвиньте стыковочную скобу.

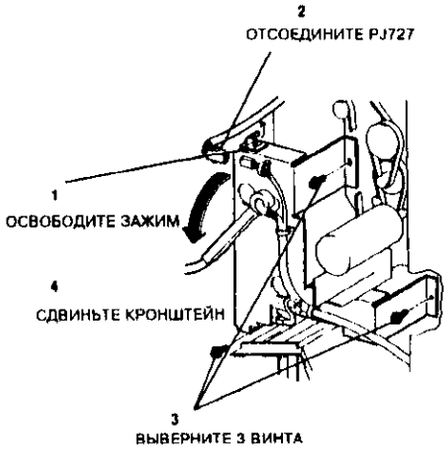

Рисунок 3. Перемещение стыковочной скобы

2. (Рисунок 4) Натяните приводные ремни.

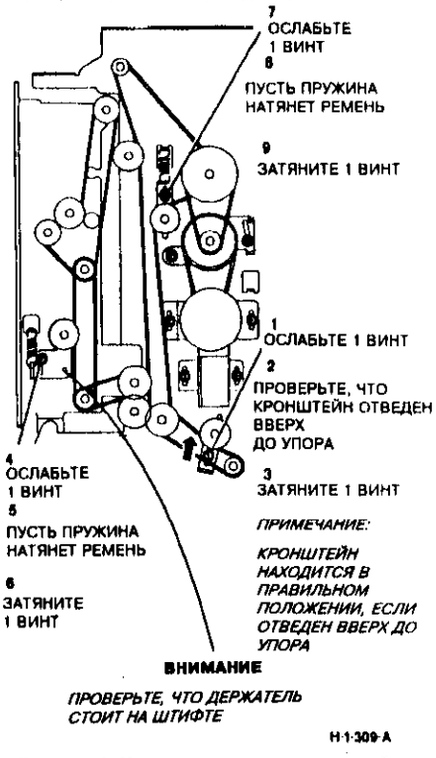

Рисунок 4. Натяжение приводных ремней

ADJ 11A.4 Рычаг фиксатора сортера-степлера

Назначение

Регулировка рычага фиксатора сортера-степлера с целью наилучшего совмещения сортера-степлера с копировальным аппаратом.

Проверка

1. Отстыкуйте сортер-степлер от копировального аппарата.
2. (Рисунок 1) Проверьте горизонтальность рычага фиксатора.

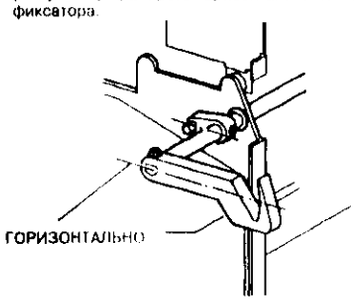

Рисунок 1. Положение рычага фиксатора

Регулировка

1. (Рисунок 2) Отрегулируйте рычаг фиксатора.

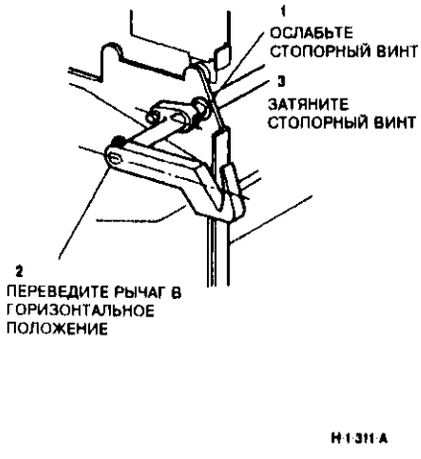

Рисунок 2 Регулировка фиксатора

2 Выполните регулировку положения сортера-степлера относительно аппарата ADJ 11A.1.

ADJ 11A.5 Положение сшивания сортера-степлера

Назначение

Обеспечение правильного положения сшивания копий.

Проверка

1. (Рисунок 1) Положите 5 копий формата A4 в лоток верхней ячейки. Проверьте, что все листы копий находятся в переднем углу.

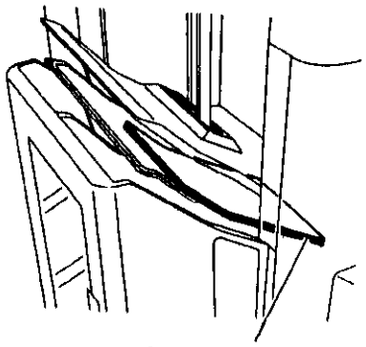

Рисунок 1. Положение копий в лотке верхней ячейки

2. На клавиатуре сортера степлера задайте режим ручного сшивания. Сшейте комплекты тремя способами сшивания.

ПРИМЕЧАНИЕ: Для каждого режима сшивания воспользуйтесь своими копиями. Проверьте, что для каждого режима копии ориентированы правильно.

3. Обратитесь к рисунку 2 и проверьте положение сшивания.

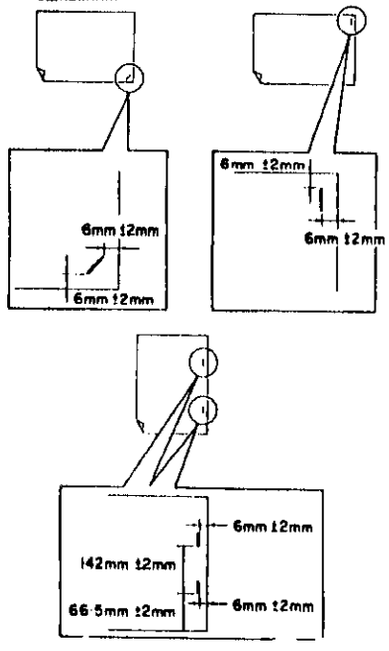

Рисунок 2. Проверка положения сшивания

Регулировка положения одиночного сшивания №1 (углового)

ПРЕДУПРЕЖДЕНИЕ

Отсоедините сетевой кабель.

1. Откройте переднюю дверцу сортера-степлера.
2. Снимите крышку рельсовой направляющей (PL 14.6A).

ВНИМАНИЕ

Перемещайте степлер осторожно во избежание повреждения шестерен привода.

3. Осторожно сдвиньте степлер к задней стороне сортера-степлера.

ПРИМЕЧАНИЕ: Механизм привода транспортера имеет большое передаточное число, поэтому при движении возможно некоторое сопротивление.

4. (Рисунок 3) Отрегулируйте положение скрепки в углу.

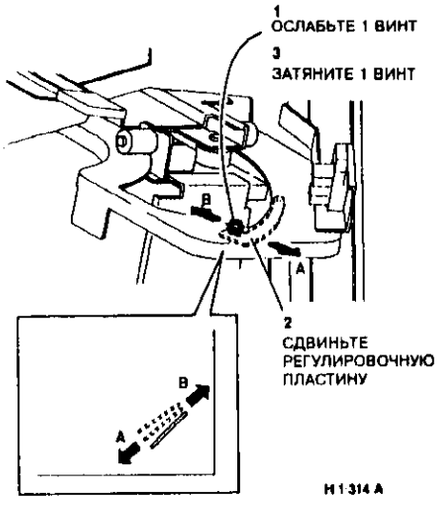

Рисунок 3. Регулировка положения угловой скрепки

Регулировка положения одиночного сшивания №2 и положения двойного сшивания №2

1. (Рисунок 4) Определите размер, который требует регулировки.

ПРИМЕЧАНИЕ: Для смещения положения сшивания по оси 'X' регулируются датчики положения сшивания.

ПРИМЕЧАНИЕ: Для смещения положения сшивания по оси 'Y' регулируется головка степлера.

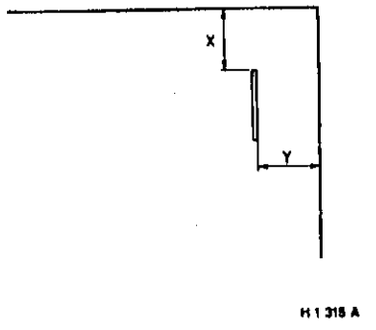

Рисунок 4. Определение настраиваемого размера

Регулировка размера 'X'

ПРЕДУПРЕЖДЕНИЕ

Отсоедините сетевой кабель.

1. Отодвиньте сортер-степлер от копировального аппарата.
2. Снимите правую нижнюю крышку (PL 14.8).

ПРИМЕЧАНИЕ: Правая нижняя крышка закреплена с помощью двух резиновых прокладок (PL 14.8).

3. (Рисунок 5) Отрегулируйте положение держателя датчика.

ПРИМЕЧАНИЕ: Смещение положения сшивания соответствует смещению положения держателя датчика, т.е. смещение на 1 мм держателя датчика вызывает смещение положения сшивания тоже на 1 мм.

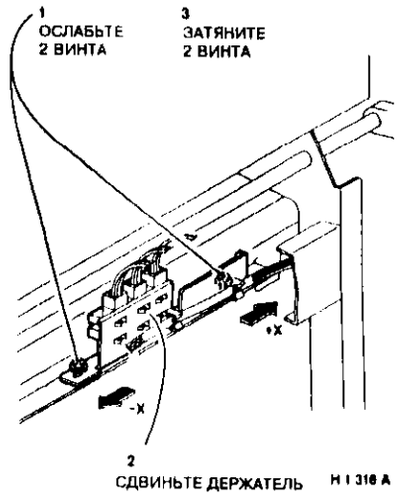

Рисунок 5. Регулировка размера 'X'

Регулировка размера 'Y'

1. (Рисунок 6) Снимите узел степлера.

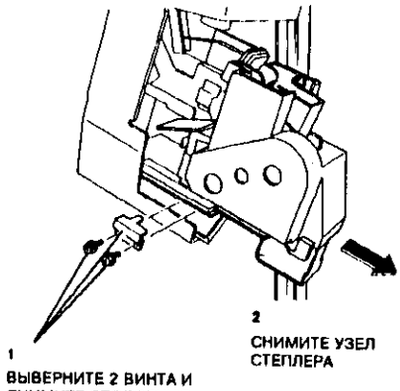

Рисунок 6. Снятие узла степлера

2. Отрегулируйте положение пластины фиксатора.

ПРИМЕЧАНИЕ: Смещение положения сшивания соответствует смещению положения пластины фиксатора, т.е. смещение на 1 мм пластины фиксатора вызывает смещение положения сшивания тоже на 1 мм.

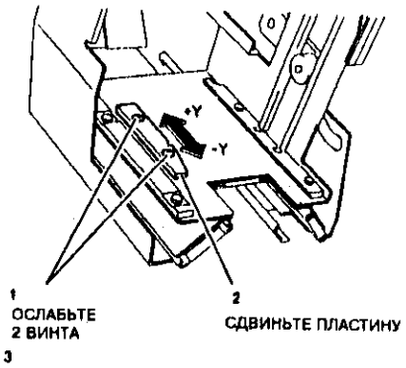

Рисунок 7. Регулировка размера 'Y'

Регулировка положения двойного сшивания №1

1. (Рисунок 8) Определите размер, требующий регулировки.

ПРИМЕЧАНИЕ: Размеры 'X' и 'Y' отрегулированы при выполнении предыдущих пунктов. Регулировка размера 'Z' выполняется независимо.

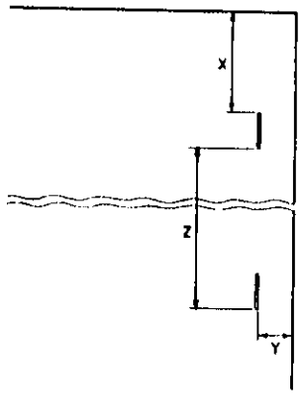

Рисунок 8. Определение регулируемого размера

Регулировка размера 'Z'

ПРЕДУПРЕЖДЕНИЕ
Отсоедините сетевой кабель.

1. Отведите сортер-степлер от копировального аппарата.
2. Снимите правую нижнюю крышку.
3. (Рисунок 9) Отрегулируйте положение держателя датчика.

ПРИМЕЧАНИЕ: Смещение положения сшивания соответствует смещению положения держателя датчика, т.е. смещение на 1 мм держателя датчика вызывает смещение положения сшивания тоже на 1 мм.

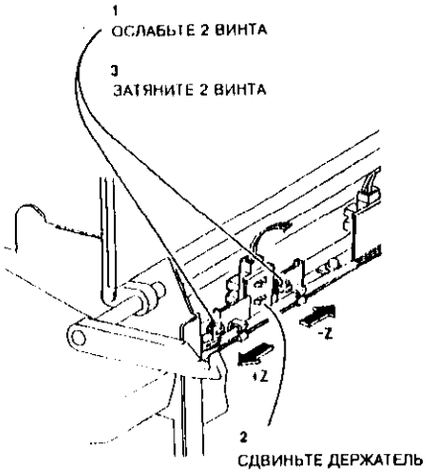

Рисунок 9. Регулировка положения держателя датчика

ADJ 11A.6 Ролик головки сортера-степлера

Назначение

Обеспечение плавного перемещения головки степлера по рейке.

Проверка

1. Снимите модуль степлера (REP 11A.20).
2. (Рисунок 1) Проверьте, что зазор между передним и задним роликами равен 2 мм (+0,1 мм/-0 мм).

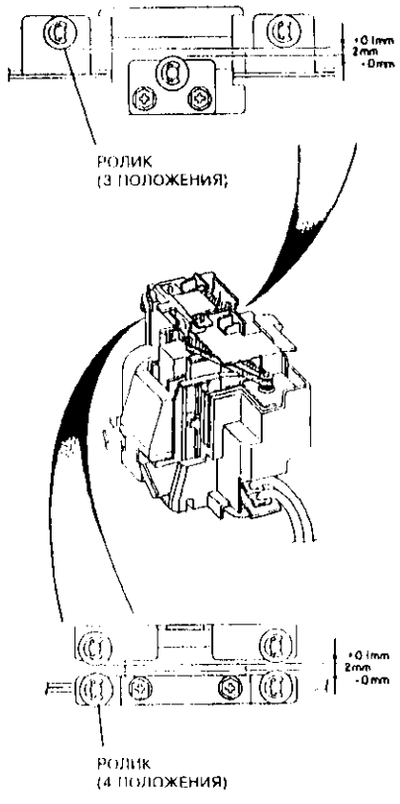

Рисунок 1. Проверка зазора

Регулировка

1. (Рисунок 2) Отрегулируйте зазор (передний и задний).

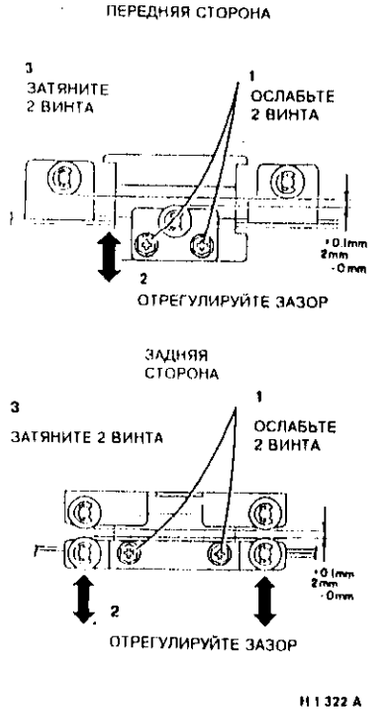

Рисунок 2. Регулировка зазора (переднего и заднего)

ADJ 11A.7 Устранение застреваний скрепок и очистка сортера-степлера

Назначение

Удаление из степлера застрявших скрепок и предотвращение дальнейших застреваний

Предварительные замечания

Во время сшивания из полоски заготовок формуются три скрепки, как показано на рисунке 1. Эти предварительно согнутые скрепки могут отломиться от полоски и застрять между направляющими и формующими пластинами, где их не видно. В результате степлер останавливается, неправильно загибает скрепки или прошивает бумагу вхолостую без скрепок. Причины поломки скрепок состоят в следующем.

a. Картридж скрепок был удален до того, как закончились скрепки. Затем картридж установили на место, не вынув полоску заготовок, которая оставалась в степлере.
b. Полоска заготовок для скрепок вынималась сзади, а не спереди.

Очистка

Для удаления бумаги и застрявших скрепок головку степлера можно чистить только мягкой кистью или протирочной тканью.

Инструкция для пользователя

1. Убедитесь, что пользователю известно о недопустимости снятия картриджа заготовок для скрепок, если на это нет указания на экране панели управления. Посоветуйте ему обратиться к Руководству для пользователя
2. Укажите пользователю на необходимость следить за тем, чтобы все полоски заготовок для скрепок находились внутри картриджа. Полоски заготовок не должны высовываться наружу и их необходимо возвращать на место. Посоветуйте оператору обратиться к Руководству для пользователя.

Начальные действия

1. Изготовьте сшитые комплекты копий и проверьте качество сшивания.
2. (Рисунок 1) Если копии не сшиваются, скрепки загибаются неправильно или выпадают, выполните пункт **"Удаление застрявших скрепок" (этап 1)**.

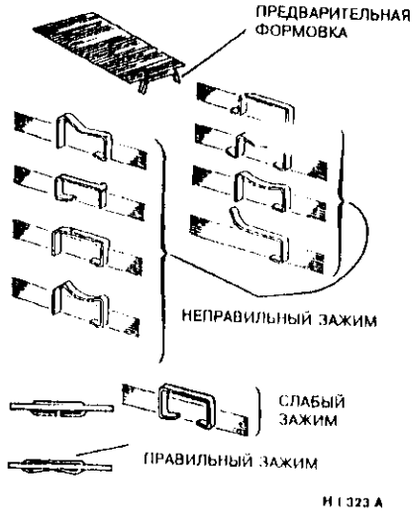

Рисунок 1. Заранее загнутые и неправильно загнутые скрепки

Удаление застрявших скрепок (этап 1)

ПРЕДУПРЕЖДЕНИЕ

Отсоедините сетевой кабель.

1. Откройте переднюю дверцу сортера-степлера.
2. (Рисунок 2) Сдвиньте степлер в положение технического обслуживания.

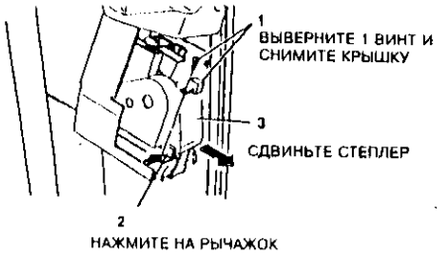

H 1 324 A

Рисунок 2. Положение технического обслуживания узла степлера.

3. Снимите картридж заготовок скрепок.
4. (Рисунок 3) Уберите застрявшие скрепки и полоску заготовок.

ПРИМЕЧАНИЕ: (Рисунок 3) Полоску заготовок можно вынимать только спереди. Если ее вынимать сзади, то предварительно загнутые скрепки могут отломиться и застрять.



H 1 325 A

Рисунок 3. Удаление застрявших скрепок

5. (Рисунок 4) Снимите заднюю направляющую скрепок. Проверьте, нет ли застрявших скрепок за задней направляющей.

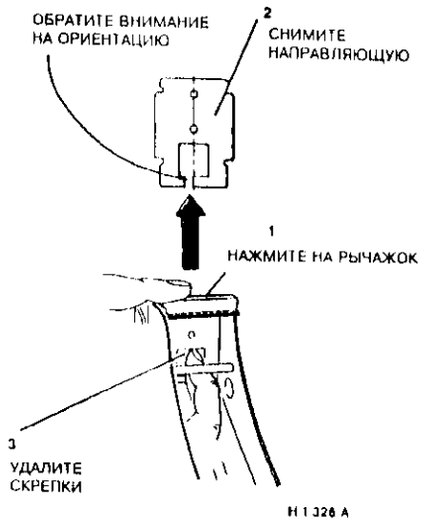

H 1 326 A

Рисунок 4. Удаление застрявших скрепок

6. Установите заднюю направляющую скрепок на место. Обратите внимание на ориентацию задней направляющей, показанную на рисунке 4.
7. Установите степлер и модуль степлера в рабочее положение.

8. (Рисунок 5) Проверьте, что все полоски заготовок находятся внутри картриджа. Они не должны даже частично выходить из него. В случае необходимости верните их на место.

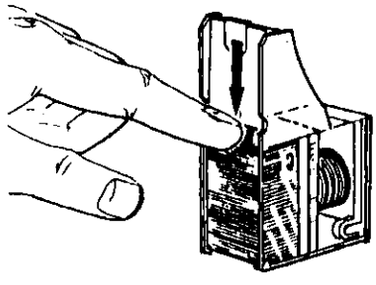

H-1-327-A

Рисунок 5. Выравнивание заготовок для скрепок

9. Установите картридж скрепок на место и изготовьте не менее 5 сшитых комплектов копий.

ПРИМЕЧАНИЕ: Для подачи новой полоски заготовок к головке степлера потребуется изготовить примерно 5 сшитых комплектов.

10. Проверьте правильность сшивания комплектов. Если комплекты не сшиваются или скрепки загибаются неправильно (см. рисунок 1), выполните процедуру **удаления застрявших скрепок (этап 2)**.

Удаление застрявших скрепок (этап 2)

ПРИМЕЧАНИЕ: Выполняйте эту часть процедуры только в случае необходимости: трудно устанавливать степлер на место.

1. Повторяйте действия этапа 1 процедуры удаления застрявших скрепок до тех пор, пока не будет снята задняя направляющая (рисунок 4).

ВНИМАНИЕ

Перед снятием стопорной пластины проверьте, что узел степлера зафиксирован в исходном положении.

2. (Рисунок 6) Снимите узел степлера.

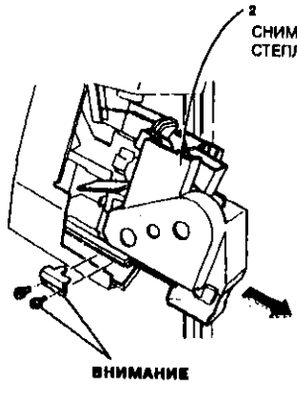

H-1-328-A

Рисунок 6. Снятие узла степлера

3. (Рисунок 7) Снимите крышку степлера и отсоедините разъемы. Снимите головку степлера.

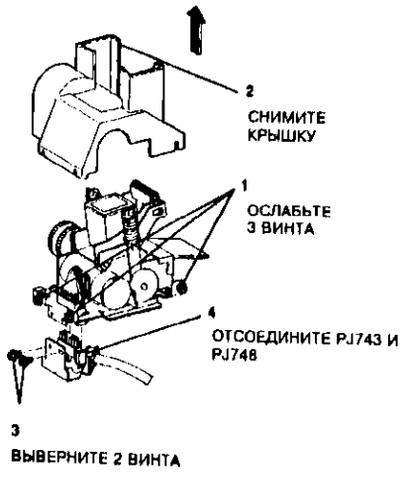

H 1 329 A

Рисунок 7. Снятие степлера

4. Снимите скрепки, которые прилипли к двигателю степлера (MOT11-084).

5 (Рисунок 8) Снимите рукоятку, переднюю направляющую скрепок и лезвие. Запомните ориентацию направляющей и лезвия. Устраните застрявшие скрепки из области за передней направляющей скрепок.

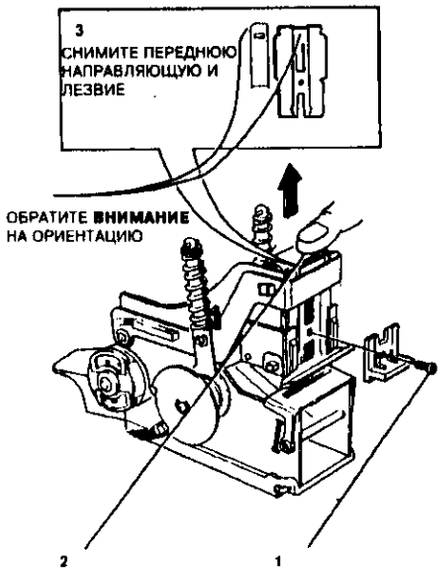

Рисунок 8. Снятие передней направляющей и лезвия

6. Почистите направляющие, лезвие и головку степлера мягкой кистью или сухой тканью.

ВНИМАНИЕ

Для смазки элементов не применяйте легкое машинное масло LO-17, поскольку оно может повредить пластмассовые детали.

7. **Нанесите** на направляющие и лезвие немного смазки Mollube 777 (PL 16.1).

8. (Рисунок 9) Установите снятые элементы на место, соблюдая следующий порядок: передняя направляющая скрепок, лезвие, рукоятка и задняя направляющая скрепок.

ПРИМЕЧАНИЕ: Порядок и ориентация всех элементов при сборке показаны на рисунке 9. При устранении застревания не нужно снимать все элементы.

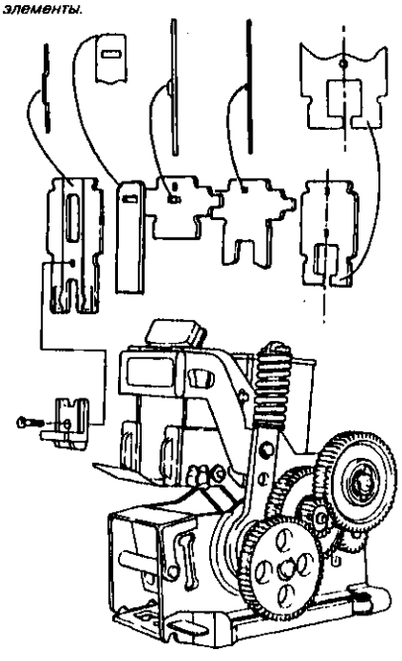

Рисунок 9. Установка направляющих и лезвия

9. Установите головку и модуль степлера.

10. (Рисунок 10) При сборке держите рычаг кривошипа параллельно пластине основания. Следите за тем, чтобы степлер правильно сел на основание

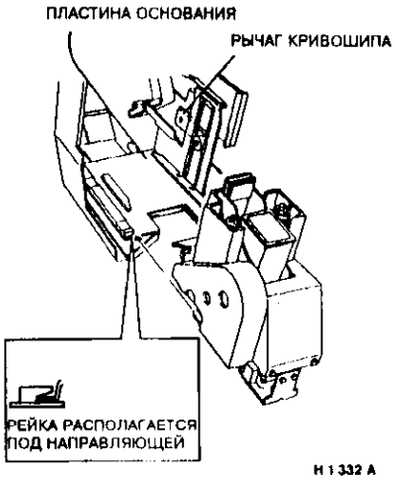

Рисунок 10. Установка узла степлера

11. (См. рисунок 5) Проверьте, что все полоски заготовок для скрепок находятся в картридже. При необходимости верните их внутрь картриджа

12. Установите картридж скрепок Изготовьте сшитые комплекты копий.

ПРИМЕЧАНИЕ. Для подачи новой полоски заготовок к головке степлера потребуется изготовить примерно 5 сшитых комплектов.

13. Проверьте правильность сшивания комплектов. Если комплекты не сшиваются, скрепки загибаются неправильно или выпадают, установите ремонтный комплект пластины степлера (PL 14.6). Если комплект отсутствует или его установка не устраняет проблемы, замените узел степлера (PL 14.6).

Сортер-финишер

ADJ 11B.1 Регулировка положения сортера-финишера относительно аппарата

Назначение

Регулировка положения сортера-финишера с целью обеспечения его оптимального совмещения с копировальным аппаратом.

Предварительная проверка

1. (Рисунок 2) Если сортер-финишер стоит на ковре, то необходимо установить комплект напольной панели (PL 14.12). При установке комплекта следите за правильностью расположения напольной панели. Проверьте, что при отыковке и отстыковке сортера-финишера все колесики остаются на напольной панели.
2. Проверьте, что колесики сортера-финишера не погнуты и не повреждены (PL 14.12).
3. Проверьте, что все колесики сортера-финишера стоят на полу или на напольной панели (если она имеется).

ПРИМЕЧАНИЕ: Точность совмещения копировального аппарата с сортером-финишером имеет большое значение.

Данная процедура позволяет отрегулировать следующее:

Параллельность, Фиксацию положения, Срабатывание блокировки

Регулировки параллельности и фиксации положения взаимосвязаны. После выполнения одной регулировки необходимо проверить, не нарушилась ли другая.

Регулировка блокировки может выполняться только после правильной установки параллельности и фиксации.

При регулировке колесиков обратитесь к рисунку 1.

ПРИМЕЧАНИЕ: Для получения доступа к колесикам снимите соответствующие крышки (PL 14.12).

Переднее и левое заднее колесико: снимите колпачки колесиков.

Правое заднее колесико: снимите заднюю крышку.

Правое переднее колесико: снимите боковую крышку.

ПРИМЕЧАНИЕ: Ключ для регулировки находится с внутренней стороны передней дверцы (PL 14.12). Ключи могут быть различной формы.

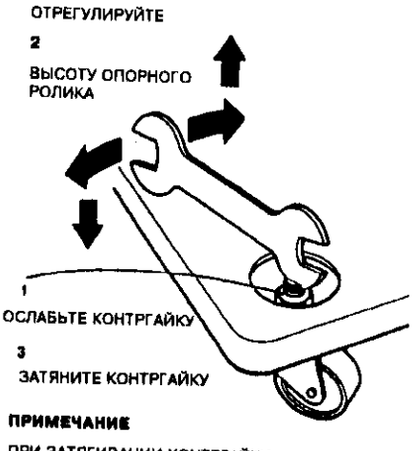

Рисунок 1. Регулировка колесиков (одинаковая для всех колесиков).

Проверка параллельности

1. Пристыкуйте сортер-финишер к копировальному аппарату. Проверьте правильность стыковки. Убедитесь, что зазор между копировальным аппаратом и сортером-финишером одинаков по всей длине.
2. (Рисунок 2) Если разность размеров A и B превышает 5 мм, выполните регулировку.

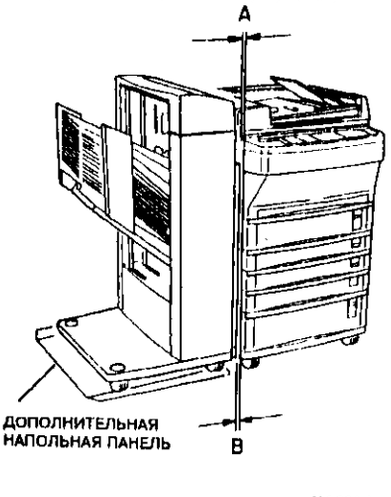

Рисунок 2. Проверка зазора

Регулировка параллельности

ВНИМАНИЕ

Не регулируйте колесики сортера-финишера, когда он пристыкован к копировальному аппарату.

1. Установите сортер-финишер параллельно копировальному аппарату, регулируя соответствующие колесики (см. рисунок 1).

Проверка фиксации

2. (Рисунок 3) Снимите переднюю и заднюю крышки сортера-финишера (PL 14.12). Проверьте, что положение штырька фиксатора относительно рычажка одинаково для обоих фиксаторов.

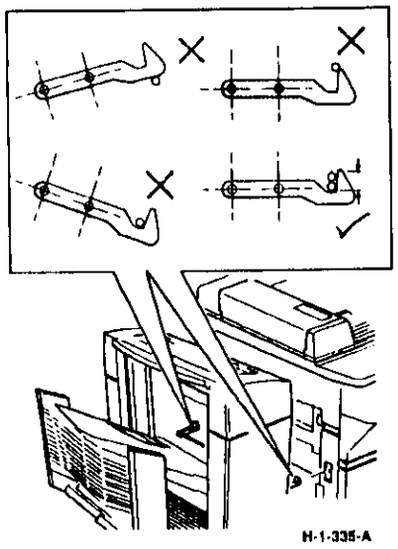

Рисунок 3. Проверка фиксации

Регулировка фиксатора

ВНИМАНИЕ

Не регулируйте колесики сортера-финишера, когда он пристыкован к копировальному аппарату.

1. Регулировкой высоты всех четырех колесиков (см. рисунок 1) добейтесь оптимального положения сортера-финишера, как показано на рисунке 3.

Проверка срабатывания блокировки

ПРИМЕЧАНИЕ: Перед выполнением данной проверки необходимо добиться параллельности копировального аппарата и сортера-финишера, а также обеспечить правильное положение фиксаторов.

1. Пристыкуйте сортер-финишер к копировальному аппарату.
2. Включите копировальный аппарат, введите код 11-328 и проверьте, что дисплей показывает высокий логический уровень. Если на дисплее показан низкий логический уровень, проверьте правильность стыковки сортера-финишера с копировальным аппаратом.
3. Осторожно наклоните сортер-отеплер. Проверьте, что при наклоненном сортере-финишере дисплей продолжает показывать высокий логический уровень (Low). Если дисплей хотя бы ненадолго индицирует низкий логический уровень, выполните регулировку.

Регулировка блокировки

ПРИМЕЧАНИЕ: Перед выполнением данной регулировки необходимо добиться параллельности копировального аппарата и сортера-финишера, а также обеспечить правильное положение фиксаторов.

1. (Рисунок 4) Для обеспечения полного контакта активатора и блокировочного выключателя при стыковке сортера-финишера с копировальным аппаратом отрегулируйте положение держателя активатора. Проверьте, что активатор точно попадает в отверстие, не задевая элементов корпуса.

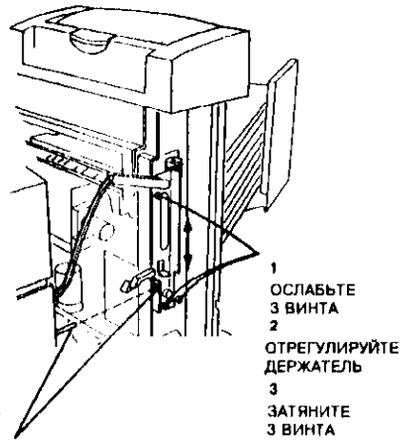

Рисунок 7. Регулировка положения держателя

2. Повторите проверку срабатывания блокировки.

ADJ 11B.2 Регулировка положения кулачков сортера-финишера

Назначение

Проверка правильности совмещения двух кулачков сортера-финишера.

ПРИМЕЧАНИЕ: Если кулачки разрегулированы, возможны застревания бумаги. Также может увеличиться уровень шума и элементы привода будут испытывать большую нагрузку.

Проверка

ПРЕДУПРЕЖДЕНИЕ

Отсоедините сетевой кабель.

ВНИМАНИЕ

Во избежание повреждения держателя жгута (PL 14.12) при отделении сортера-финишера от рельсового узла (PL 14.17) необходимо отсоединить сетевой кабель сортера-финишера от копировального аппарата (REP 11B.1).

1. Снимите переднюю, заднюю и боковую крышки сортера-финишера (PL 14.12).
2. (Рисунок 1) Поворачивайте передний кулачок (обратитесь к процедуре проворачивания механизма сортера-финишера вручную CP2) до совмещения отверстия в блоке заднего подшипника с отверстием в заднем кулачке.
3. (Рисунок 1) Введите в задние совмещаемые отверстия маленькую отвертку или ключ Аллена.
4. Проверьте совмещение соответствующих отверстий переднего кулачка.
5. Если отверстия не совпадают, выполните регулировку.

ВНИМАНИЕ

Перед включением копировального аппарата проверьте, вынута ли отвертка или ключ Аллена.

6. Если отверстия не совмещаются, уберите ключ Аллена или отвертку.

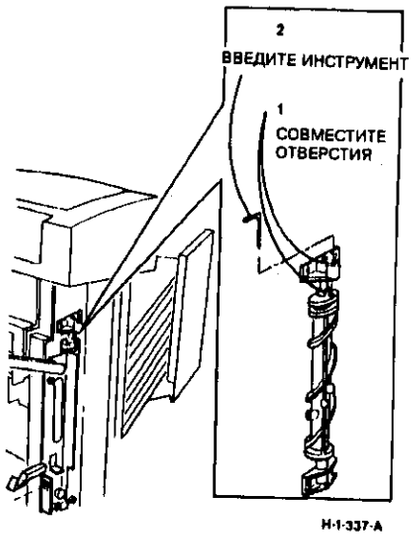

Рисунок 1. Совмещение заднего кулачка

Регулировка

1. (Рисунок 2) Ослабьте натяжение ремня привода ячеек.



Рисунок 2. Ослабление натяжения ремня

2. Перемещайте передний кулачок до совмещения отверстий.
3. Введите в отверстия маленькую отвертку или ключ Аллена.

ПРИМЕЧАНИЕ: Шаг 3 гарантирует неизменность положения при натяжении приводного ремня.

4. Натяните ремень привода ячеек (обратитесь к ADJ 11B.3).
5. Уберите ключи Аллена или отвертки.

ВНИМАНИЕ

Перед включением копировального аппарата проверьте, вынута ли отвертка или ключ Аллена.

6. Включите копировальный аппарат и проверьте работу ячеек.

ADJ 11B.3 Натяжение приводного ремня сортера-финишера

Назначение

Регулировка натяжения приводного ремня сортера-финишера.

Регулировка

ВНИМАНИЕ

Во избежание повреждения держателя жгута (PL 14.12) при отделении сортера-финишера от рельсового узла (PL 14.17) необходимо отсоединить сетевой кабель сортера-финишера от копировального аппарата (REP 11B.1).

1. Снимите боковую крышку (PL 14.12).

ВНИМАНИЕ

Ремень натягивается под действием пружины. Не натягивайте ремень дополнительно, нажимая на рычаг ролика.

2. (Рисунок 1) Отрегулируйте натяжение ремня.
3. Выполните проверку процедуры ADJ 11B.2 "Регулировка положения кулачков сортера-финишера".
4. Установите боковую крышку на место.

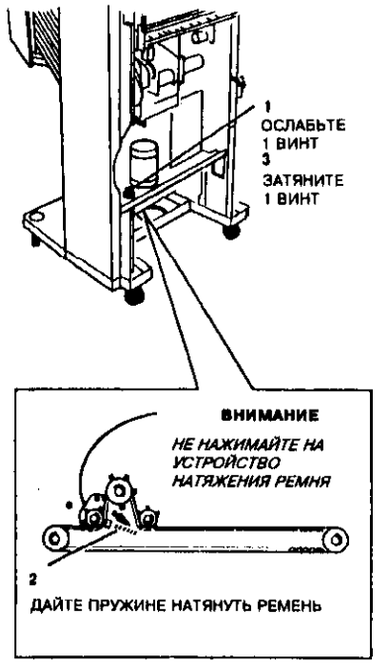

Рисунок 1. Регулировка натяжения ремня

ADJ 11B.4 Регулировка подравнивающих планок сортера-финишера

Назначение

Обеспечение правильного положения подравнивающих планок.

Предварительные действия

ПРЕДУПРЕЖДЕНИЕ

Отсоедините сетевой кабель.

Снимите верхнюю и заднюю крышки механизма подравнивания (PL 14.12).

Проверка положения подравнивающих планок

1. (Рисунок 1) Для перемещения задних подравнивающих планок вручную поворачивайте шкив 72T. Выровняйте осевую линию левой задней подравнивающей планки со стрелкой на нижней направляющей задней планки механизма подравнивания. Если подравнивающую планку нельзя совместить со стрелкой, выполните регулировку.
2. (Рисунок 1) Проверьте, что стрелка на верхней направляющей задней планки механизма подравнивания совмещена с направляющей планкой. Если подравнивающую планку совместить со стрелкой не удается, выполните регулировку.
3. (Рисунок 1) Вручную поворачивайте шкив 72T, проверяя, что передняя подравнивающая планка ударяется в демпферы одновременно вверху и внизу. Если это происходит не одновременно, выполните регулировку.

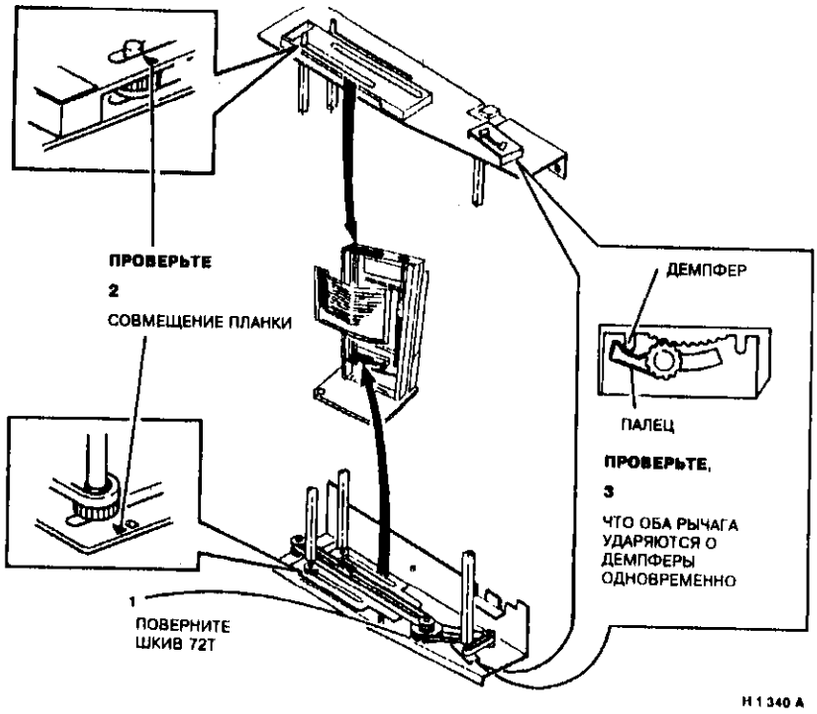

Рисунок 1. Проверка положения подравнивающих планок

Регулировка задней подравнивающей планки

1. (Рисунок 2) Поднимите задний ремень механизма подравнивания из канала. Сдвигайте подравнивающую планку до тех пор, пока осевая линия подравнивающей планки не выровняется со стрелкой. Уложите ремень задней подравнивающей планки обратно в канал.

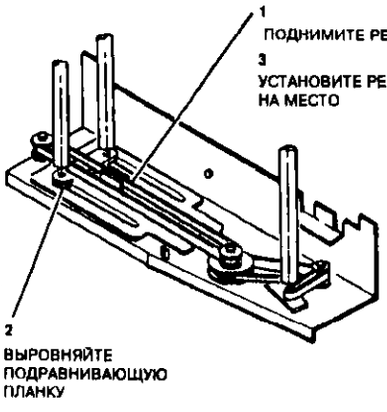

Рисунок 2. Регулировка положения нижнего конца задней подравнивающей планки

2. (Рисунок 3) Поднимите верхнюю направляющую задних подравнивающих планок. Выровняйте верхний конец подравнивающей планки по стрелке на верхней направляющей задних подравнивающих планок.

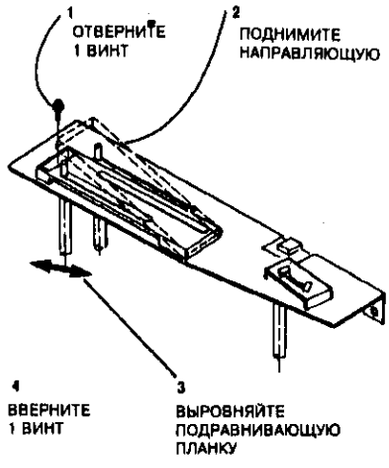

Рисунок 3. Регулировка положения верхнего конца задней подравнивающей планки

Регулировка передней подравнивающей планки

1. (Рисунок 4) Поднимите верхнюю направляющую передней планки. Изменяя положение шестерни, добейтесь идентичности положения верхнего и нижнего концов подравнивающей планки. Если положения захватов выровнять нельзя, снимите нижнюю направляющую передней планок и установите новое положение нижнего захвата.

ПРИМЕЧАНИЕ: При снятии нижней направляющей нижний рычаг может выпасть из подравнивающей планки.

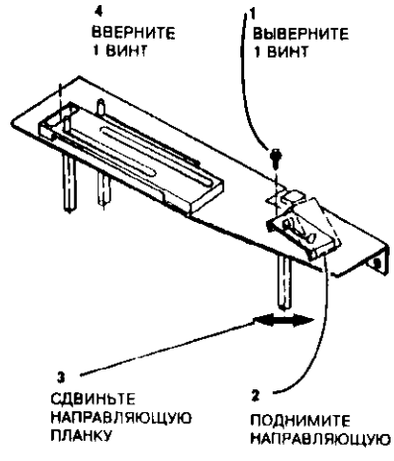

Рисунок 4. Регулировка положения верхнего конца передней подравнивающей планки

ADJ 11B.5 Устранение застреваний скрепок и очистка сортера-финишера

Назначение

Удаление из степлера застрявших скрепок и предотвращение дальнейших застреваний.

Предварительные замечания

Во время сшивания из полоски скрепок-заготовок формуются три скрепки, как показано на рисунке 1. Эти заранее изогнутые скрепки могут отломиться от полоски и застрять между направляющими и формующими пластинами, где их не видно. В результате степлер останавливается, неправильно загибает скрепки или прошивает вхолостую без скрепок. Причины, по которым предварительно отформованные скрепки отламываются, состоят в следующем.

a. Картридж скрепок был снят до того, как закончились скрепки. Затем картридж установили на место, но не вынули полоску заготовок, которая оставалась в степлере.
b. Полоска заготовок скрепок вынималась из степлера сзади, а не спереди.

Инструкция для пользователя

1. Убедитесь, что пользователю известно о недопустимости снятия картриджа заготовок для скрепок, если на это нет указания на экране панели управления. Посоветуйте ему обратиться к Руководству для пользователя.

2. Укажите пользователю на необходимость следить за тем, чтобы все полоски заготовок для скрепок находились внутри картриджа. Полоски заготовок не должны выступать наружу. При необходимости возвращайте их на место. Посоветуйте оператору обратиться к Руководству для пользователя.

Очистка

Для удаления бумаги и застрявших скрепок головку степлера можно чистить только мягкой кистью или протирочной тканью.

Начальные действия

1. Изготовьте сшитые комплекты копий и проверьте качество сшивания.

ПРИМЕЧАНИЕ: Если сшивание невозможно из-за появления кода состояния, выполните процедуру ***удаления застрявших скрепок (этап 1).***

2. (Рисунок 1) Если копии не сшиваются, скрепки загибаются неправильно или выпадают, выполните пункт **"Удаление застрявших скрепок" (этап 1).**

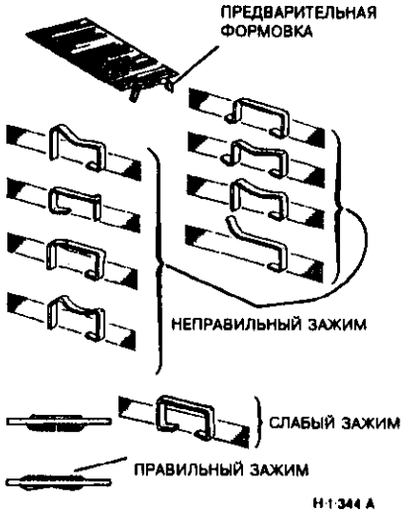

Рисунок 1. Заранее загнутые и неправильно загнутые скобки

Удаление застрявших скрепок (этап 1)

ВНИМАНИЕ

Во избежание повреждения держателя жгута (PL 14.12) при отделении сортера-финишера от рельсового узла (PL 14.17) необходимо отсоединить сетевой кабель сортера-финишера от копировального аппарата (REP 11B.1).

1. Снимите боковую крышку сортера-финишера (PL 14.12).

2. Снимите картридж скрепок.

3. (Рисунок 2) Проверьте, что флажок активатора находится в датчике положения "без сшивания" (Q11-345). При необходимости переведите активатор в датчик Q11-345 вручную, вращая вал двигателя

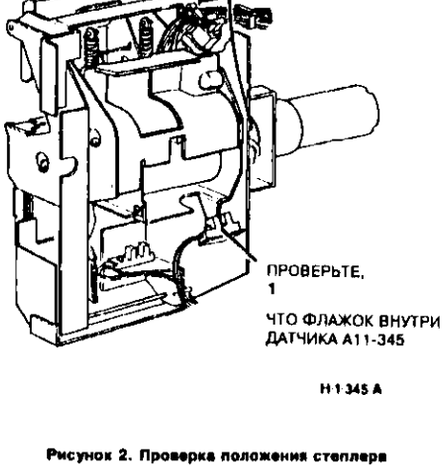

Рисунок 2. Проверка положения степлера

ВНИМАНИЕ

Во избежание повреждения защитного козырька не опускайте модуль степлера в положение технического обслуживания до тех пор, пока флажок активатора не будет находиться внутри датчика Q11-345 (см. рисунок 2)

4. (Рисунок 3) Переведите головку степлера в положение технического обслуживания.

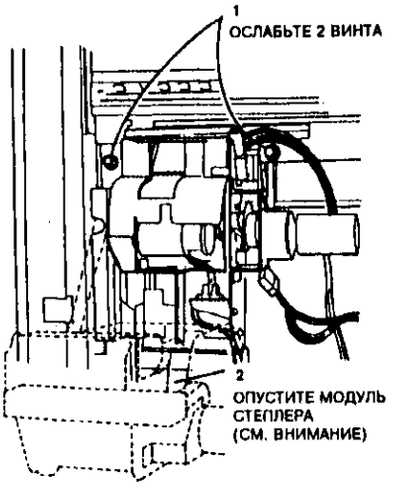

ВНИМАНИЕ

НЕ ОПУСКАЙТЕ МОДУЛЬ, ПОКА ФЛАЖОК НЕ БУДЕТ ВНУТРИ ДАТЧИКА 11-345 (СМ.РИС. 2)

H-1-345-A

Рисунок 3. Перевод степлера в положение технического обслуживания

5. (Рисунок 4) Проверьте, что головка степлера находится в открытом положении. При необходимости переведите головку в открытое положение, поворачивая вручную шестерню привода.

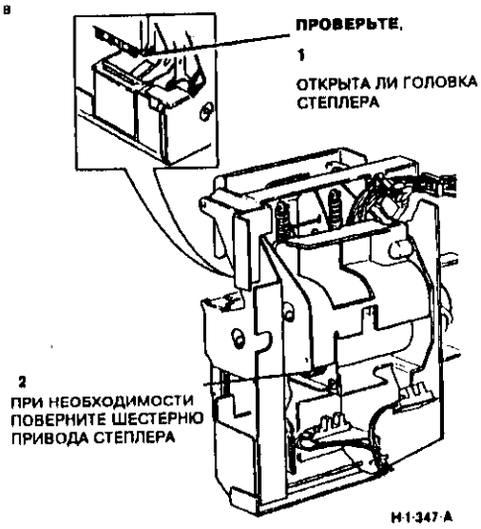

H-1-347-A

Рисунок 4. Проверка положения степлера

6. (Рисунок 5) Вручную поворачивайте кулачок двигателя транспортера до тех пор, пока защитный козырек бумаги не будет максимально открыт.

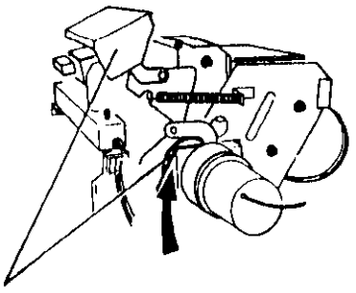

ПОВОРАЧИВАЙТЕ КУЛАЧОК, ПОКА НЕ ОТКРОЕТСЯ ЗАЩИТНЫЙ КОЗЫРЕК БУМАГИ

H-1-348-A

Рисунок 5. Вращение кулачка

7. (Рисунок 6) Уберите застрявшие скрепки и полоску заготовок для скрепок. Снимите заднюю направляющую скрепок. Проверьте, нет ли застрявших скрепок за задней направляющей.

ПРИМЕЧАНИЕ. (Рисунок 6) Полоску заготовок можно вынимать только спереди. Если ее вынимать сзади, то заранее загнутые скрепки могут отломиться от полоски и застрять.

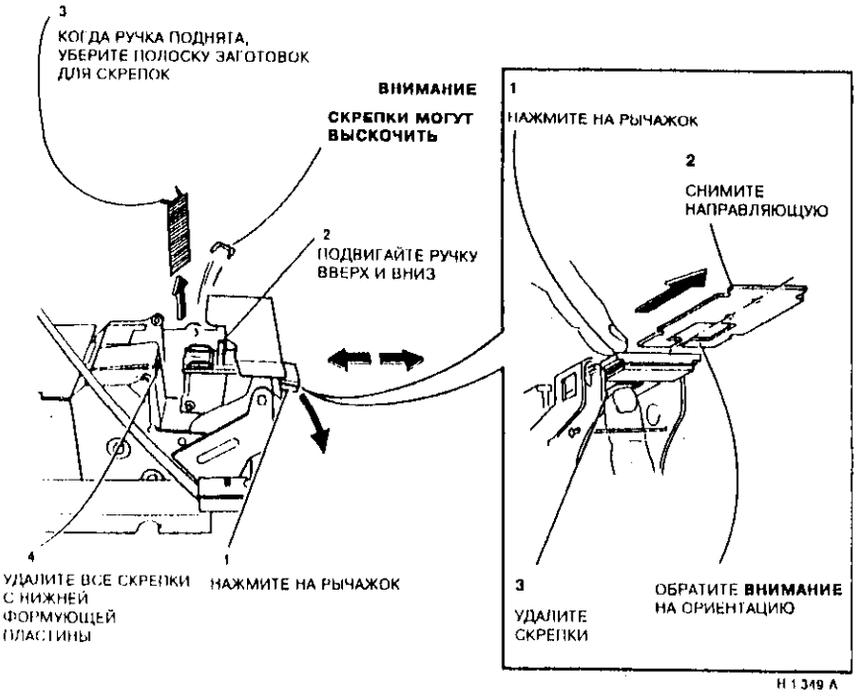

H 1 349 A

Рисунок 6. Удаление застрявших скрепок

8. Установите заднюю направляющую на место.

ПРИМЕЧАНИЕ. Устанавливая заднюю направляющую, обратите внимание на ее ориентацию, см. рисунок 6.

ВНИМАНИЕ

Во избежание повреждения защитного козырька не опускайте модуль степлера в положение технического обслуживания до тех пор, пока флажок активатора не будет находиться внутри датчика Q11-345 (см. рисунок 2).

9. Верните степлер и модуль степлера в рабочее положение.
10. (Рисунок 7) Проверьте, что все полоски заготовок для скрепок находятся внутри картриджа. Они не должны выступать из него даже частично. При необходимости верните их на место.

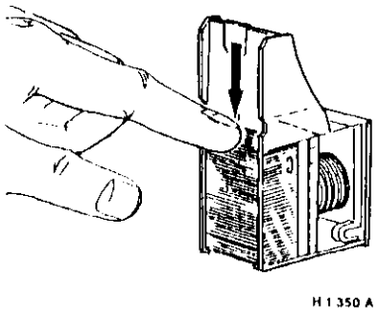

H 1 350 A

Рисунок 7. Выравнивание заготовок для скрепок

11. Установите картридж скрепок на место и изготовьте не менее 5 сшитых комплектов копий.

ПРИМЕЧАНИЕ. Для подачи новой полоски заготовок к головке степлера потребуется изготовить примерно 5 сшитых комплектов.

12. Проверьте правильность сшивания комплектов (см. рисунок 1). Если комплекты не сшиваются, скрепки загибаются неправильно или выпадают, выполните процедуру **удаления застрявших скрепок (этап 2).**

Удаление застрявших скрепок (этап 2)

ПРИМЕЧАНИЕ: Выполняйте эту часть процедуры только в случае необходимости: трудно устанавливать степлер на место.

1. Повторяйте действия этапа 1 процедуры удаления застрявших скрепок до тех пор, пока не будет снята задняя направляющая (рисунок 6).
2. (Рисунок 8) Вручную поворачивайте шестерню привода степлера до тех пор, пока защитный козырек не откроет винт.

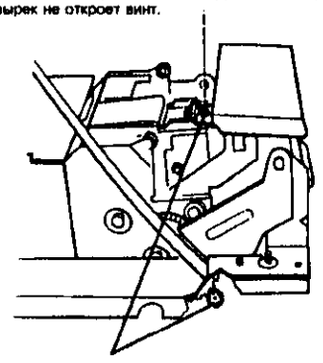

ПОВОРАЧИВАЙТЕ ШЕСТЕРНЮ ПРИВОДА ПОКА ИЗ-ЗА ЗАЩИТНОГО КОЗЫРЬКА НЕ ПОКАЖЕТСЯ ВИНТ

H 1 351 A

Рисунок 8. Вращение приводной шестерни

3. (Рисунок 9) Снимите рукоятку, переднюю направляющую скрепок и лезвие. Запомните ориентацию направляющей и лезвия. Устраните застрявшие скрепки из области за передней направляющей.

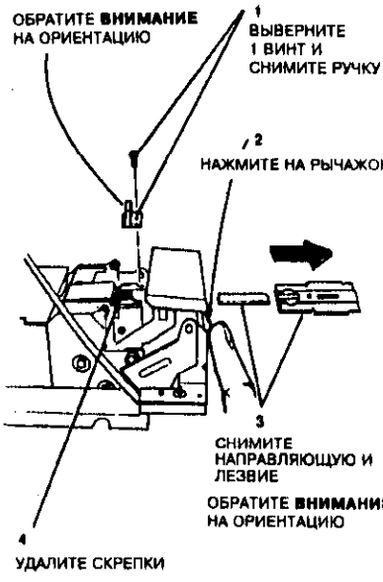

H 1 352 A

Рисунок 9. Снятие передней направляющей и лезвия

4. Снимите скрепки, которые прилипли к двигателю степлера (MOT11-140).
5. Почистите направляющие, лезвия и головку степлера мягкой кистью или сухой тканью.

ВНИМАНИЕ

Для смазки элементов не применяйте легкое машинное масло LO-17, поскольку оно может повредить пластмассовые детали.

6. **Нанесите** на направляющие и лезвие немного смазки Molitube 777 (PL 16.1).
7. (Рисунок 10) Установите снятые элементы на свои места, соблюдая следующий порядок: передняя направляющая скрепок, лезвие, рукоятка и задняя направляющая скрепок.

ПРИМЕЧАНИЕ: Порядок и ориентация всех элементов при сборке показаны на рисунке 10. При устранении застревания не требуется снимать все элементы.

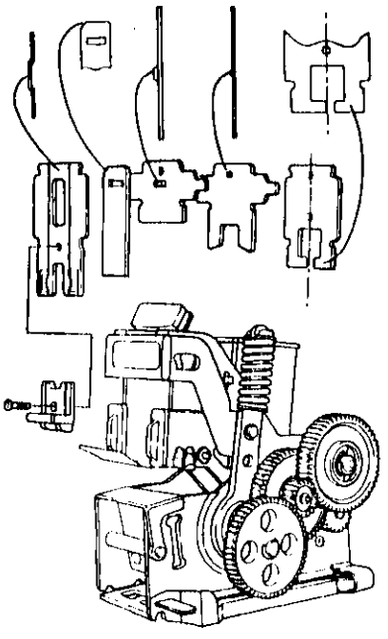

H-1-353-A

Рисунок 10. Установка направляющих и лезвия

ВНИМАНИЕ

Во избежание повреждения защитного козырька не опускайте модуль степлера в рабочее положение до тех пор, пока флажок активатора не будет находиться внутри датчика Q11-345 (см. рисунок 2).

8. Установите головку на место и верните модуль степлера в рабочее положение.
9. (Рисунок 7) Проверьте, что все полоски заготовок для скрепок находятся в картридже. При необходимости установите их внутрь картриджа.
10. Установите картридж скрепок. Изготовьте 5 сшитых комплектов копий.

ПРИМЕЧАНИЕ: Для подачи новой полоски заготовок к головке степлера потребуется изготовить примерно 5 сшитых комплектов.

11. Проверьте правильность сшивания комплектов (см. рисунок 1). Если комплекты не сшиваются, скрепки загибаются неправильно или выпадают, установите ремонтный комплект пластины степлера (PL 14.10). Если комплект отсутствует или его установка не устраняет проблемы, замените головку степлера (REP 11B.3).

ADJ 11B.6 Приводные ремни механизма подравнивания

Назначение

Обеспечение требуемого натяжения приводных ремней.

Проверка

1. Введите код 11-131 и подождите, пока ячейки поднимутся в верхнее положение.
2. Снимите крышки механизма подравнивания (PL 14.12).
3. Введите код 11-124. Следите за двигателем и приводными ремнями механизма подравнивания. Если двигатель MOT11-122 останавливается, ослабьте ремни. Если ремни проскальзывают, натяните их.

Регулировка

ПРЕДУПРЕЖДЕНИЕ

Отсоедините сетевой кабель.

1. (См. рисунок 1) Вручную отведите переднюю подравнивающую планку к раме сортера-финишера.
2. (Рисунок 1) Отрегулируйте положение ремней механизма подравнивания, меняя положение двигателя MOT11-122.

ПРИМЕЧАНИЕ: (Рисунок 1) В данной процедуре регулируются передний и средний ремни механизма подравнивания. Задний ремень механизма подравнивания регулировать нельзя.

3. Повторите проверку. Если ремни проскальзывают, а дальнейшая регулировка невозможна, замените ремни (PL 14.16).

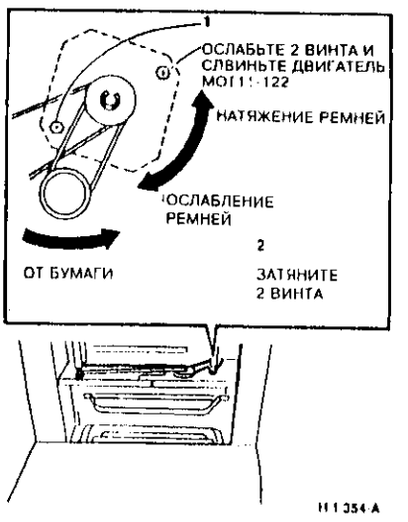

H 1 354 A

Рисунок 1. Регулировка приводных ремней механизма подравнивания

5. Перечень запасных частей

Введение

Введение 5-3
Условные обозначения 5-4

Основные приводы

PL 1.1 Приводы лотков 5-6
PL 1.2 Главные приводы 5-7

Оптика

PL 2.1 Стекло оригинала 5-8
PL 2.2 Двигатель привода сканирования 5-9
PL 2.3 Узел кареток и лампы экспонирования 5-10
PL 2.4A Привод объектива (1 из 2) 5-11
PL 2.4B Привод объектива (2 из 2) 5-12

Снабжение бумагой

PL 3.1 Двигатель подъемника лотка 1 5-13
PL 3.2 Узел лотка 1 5-14
PL 3.3 Узел модуля лотка 1 5-15
PL 3.4A Узел лотков 2, 3 (1 из 2) 5-16
PL 3.4B Узел лотков 2, 3 (2 из 2) 5-17
PL 3.5 Узел лотка 4 5-18
PL 3.6 Модуль лотка 4 5-19
PL 3.7 Крышки модуля лотка 4 5-20
PL 3.8 Двигатель подачи и двигатель подъемника лотка 4 5-21
PL 3.9 Узел фиксатора и крышек HCF 5-22
PL 3.10 Двигатель подачи из HCF, плата HCF 5-23
PL 3.11 Двигатель подъемника лотка HCF 5-24
PL 3.12 Лоток HCF 5-25
PL 3.13 Направляющие рейки HCF 5-26

Подача и регистрация бумаги

PL 4.1 Правый вертикальный транспортер подачи бумаги 5-27
PL 4.2 Правая крышка 5-28
PL 4.3 Узел подачи бумаги из лотков 1 и 4 5-29
PL 4.4A Податчик бумаги из всех верхних лотков(1 из 2) 5-30
PL 4.4B Податчик бумаги из всех верхних лотков(2 из 2) 5-31
PL 4.5 Узел нижнего податчика из лотков 1 и 4 5-32
PL 4.6 Узел податчика из лотков 2 и 3 5-33
PL 4.7 Узел нижнего податчика из лотков 2 и 3 5-34
PL 4.8 Узел привода подъемника лотков 2 и 3 .. 5-35
PL 4.9 Обходной поток 5-36
PL 4.10 Податчик бумаги в обход 5-37
PL 4.11 Регистрация и первичные приводы 5-38
PL 4.12 Узел тракта бумаги в зоне регистрации . 5-39
PL 4.13 Верхний узел тракта бумаги в зоне регистрации 5-40
PL 4.14 Узел раскручивания и инвертирования ... 5-41
PL 4.15 Узел привода инвертора 5-42
PL 4.16 Узел дуплексного лотка и направляющая рейка дуплексного лотка 5-43
PL 4.17 Приводы дуплексного лотка 5-44
PL 4.18 Податчик дуплексного лотка 5-45
PL 4.19 Узел лопастного колеса дуплексного лотка 5-46
PL 4.20 Узел рельсовой направляющей дуплексного лотка 5-47
PL 4.21 Вход в дуплексный лоток и крышка 5-48
PL 4.22 Транспортер входа в дуплексный лоток . 5-49
PL 4.23A Узел податчика из HCF (1 из 3) 5-50
PL 4.23B Узел податчика из HCF (2 из 3) 5-51
PL 4.23C Узел податчика из HCF (3 из 3) 5-52

Модуль проявления

PL 5.1 Держатель узла черно-белого проявления 5-53
PL 5.2 Узел черно-белого проявления 5-54
PL 5.3 Двигатель подачи цветного тонера и держатель узла проявления 5-55
PL 5.4 Узел цветного проявления 5-56
PL 5.5A Узел бункера тонера (1 из 2) 5-57
PL 5.5B Узел бункера тонера (2 из 2) 5-58
PL 5.6 Двигатель отсоса тонера от узла черно-белого проявления 5-59
PL 5.7 Таблица проявителей/тонера 5-60

Ксерографический модуль

PL 6.1 Лампы стирания и ISIL, коротроны переноса и отделения, датчик ADC 5-61
PL 6.2 Узел коротронов переноса и отделения . 5-62
PL 6.3 Узел копи-картриджа и скоротрона заряда 5-63

Транспортировка и закрепление копий

PL 7.1 Узел двигателя вакуумного транспортера и воздуховода 5-64
PL 7.2 Узел вакуумного транспортера 5-65
PL 7.3 Узел модуля фьюзера 5-66
PL 7.4 Крышки модуля фьюзера 5-67
PL 7.5 Узел "паутинки" фьюзера 5-68
PL 7.6 Привод фьюзера и нагревательный вал . 5-69
PL 7.7 Прижимной вал фьюзера 5-70
PL 7.8 Направляющие вывода 5-71
PL 7.9A Узел раскручивания (1 из 3) 5-72
PL 7.9B Узел раскручивания (2 из 3) 5-73
PL 7.9C Узел раскручивания (3 из 3) 5-74

Электрические элементы

PL 8.1 HVPS, LVPS , PWB дуплексного/лотка 4 и SSR 5-75
PL 8.2A Платы LLM, ICT, блока оптики, реле и привода AC (1 из 2) 5-76
PL 8.2B Платы LLM, IOT, блока оптики, реле и привода AC (2 из 2) 5-77
PL 8.3 Платы ADC, управления ISIL и источника питания подсветки 5-78
PL 8.4A Микросхемы EPROM (1 из 3) 5-79
PL 8.4B Микросхемы EPROM (2 из 3) 5-80
PL 8.4C Языковые микросхемы EPROM (3 из 3) . 5-81

Крышки

PL 9.1 Фиксаторы и пружины 5-82
PL 9.2 Верхняя крышка и панель управления 5-83
PL 9.3 Передние/левые крышки и колесики 5-84
PL 9.4 Задние/правые крышки 5-85

Охлаждение

PL 10.1 Передний вентилятор фьюзера и вентилятор охлаждения оптики 5-86
PL 10.2 Двигатель вентилятора охлаждения фьюзера и двигатель вентилятора охлаждения LVPS 5-87

Дополнительные устройства

PL 11.1 Планшет редактирования 5-88
PL 11.2 Переходник для дополнительных устройств и комплект для его установки 5-89
PL 11.3 Принтер анализатора объемов копирования 5-90
PL 11.4 Не используется 5-91
PL 11.5 Специальный осветитель 5-92
PL 11.6 Интерфейс дополнительных устройств 5-93
PL 11.7 Механический аудитрон и механический автометр 5-94
PL 11.8 Комплект для подключения монетоприемника (RX) 5-95
PL 11.9 Комплект RIC (RX) 5-96
PL 11.10 Комплект RIC (USCO/XCL/XLA) 5-97
PL 11.11 Модемы комплекта RIC (RX) 5-98

DADF

PL 12.1 Крышки DADF 5-99
PL 12.2 Двигатель привода ввода в DADF и двигатель привода оригинала 5-100
PL 12.3A Транспортировка оригинала при вводе в DADF (1 из 2) 5-101
PL 12.3A Транспортировка оригинала при вводе в DADF (2 из 2) 5-102
PL 12.4A Транспортировка оригинала при вводе в дуплексный лоток (1 из 2) 5-103
PL 12.4B Транспортировка оригинала при вводе в дуплексный лоток (2 из 2) 5-104
PL 12.5 Транспортировка оригинала 5-105
PL 12.6 Транспортировка оригинала на выход 5-106
PL 12.7 Входной лоток 5-107

Сортер

PL 13 Сортер в 5665 не применяется

Сортер-степлер

PL 14.1 Лоток ячейки, выходной лоток и колесики 5-108
PL 14.2 Узел спирального кулачка и двигатель привода 5-109
PL 14.3 PWB степлера и механизм подравнивания 5-110
PL 14.4 Двигатель и ремни транспортера 5-111
PL 14.5 Верхняя направляющая вывода и фиксатор 5-112
PL 14.6A Узел степлера (1 из 2) 5-113
PL 14.6B Узел степлера (2 из 2) 5-114
PL 14.6C Узел степлера (2 из 2) (50 листов) 5-115
PL 14.7A Узел транспортера (1 из 2) 5-116
PL 14.7B Узел транспортера (2 из 2) 5-117
PL 14.8 Панель управления и крышки 5-118
PL 14.9 Узел рельсовой направляющей 5-119

Сортер-финишер

PL 14.10 Узел степлера 5-120
PL 14.11 Узел транспортера 5-121
PL 14.12 Крышки 5-122
PL 14.13 Фиксаторы, блокировочный выключатель и датчик верхнего предела 5-123
PL 14.14 Узел лотков ячеек 5-124
PL 14.15 Узел приводов ячеек и PWB управления 5-125
PL 14.16 Механизм подравнивания 5-126
PL 14.17 Узел рельсовых направляющих 5-127

Комплекты для технического обслуживания, установки и транспортировки

PL 15.1 Комплекты для технического обслуживания, установки и транспортировки 5-128

Расходные материалы и специальные инструменты

PL 16.1 Расходные материалы и специальные инструменты 5-129

Наклейки

PL 17.1 Панель управления 5-130
PL 17.2A Комплект наклеек для процессора 5-131
PL 17.2B Комплект наклеек для процессора 5-132
PL 17.3 Комплект наклеек для кассет для бумаги 5-133
PL 17.4 Комплект наклеек для DADF и обходного лотка 5-134
PL 17.5 Комплект наклеек для планшета редактирования 5-135
PL 17.6A Комплект наклеек для сортера-степлера (1 из 2) 5-136
PL 17.6B Комплект наклеек для сортера-степлера (2 из 2) 5-137

Электрические соединители

PL 18.1A Комплект выводов и гнезд 5-138
PL 18.1B Комплект выводов и гнезд 5-139
PL 18.2 Ремонтные комплекты для проводов 5-140
PL 18.3 Установочные детали для жгутов и проводов 5-141
PL 18.4 Стяжки жгутов 5-142
PL 18.5 Стойки для плат 5-143
PL 18.6 Разъемы 5-144
PL 18.7 Штыри и гнезда 5-145

Комплект крепежных деталей

PL 19.1 Комплект крепежных деталей 5-146

Крепежные элементы общего назначения

Крепежные элементы общего назначения 5-147

Указатель номеров по каталогу

Указатель номеров по каталогу 5-148

Введение

Обзор

В данном разделе определены номера по каталогу и указано положение всех элементов подсистем, поставляемых в качестве запасных частей.

Структура раздела

Перечень запасных частей

Номер каждой позиции в указателе номеров по каталогу соответствует номеру позиции на соответствующем рисунке. Все элементы какой-либо подсистемы копировального аппарата показаны на одном рисунке или на серии связанных рисунков.

Электрические разъемы и соединители

В данный раздел включены рисунки и описания применяемых в копировальном аппарате вилок, розеток и соединителей. Для разъемов приведен перечень номеров по каталогу.

Крепежные элементы общего назначения

Перечень применяемых крепежных элементов составлен в алфавитном порядке букв, которыми крепежные элементы обозначены на рисунках и в перечне запасных частей. Размеры даны в миллиметрах, если иное не отмечено особо.

Указатель номеров по каталогу

В указателе все запасные части копировального аппарата перечислены в порядке возрастания их номеров. Для каждого номера дается ссылка на лист, на котором можно найти данный элемент.

Другая информация

Сокращения

Сокращения применяются в перечнях запасных частей и на деталировочных рисунках для представления информации в компактном виде. В данном Руководстве используются следующие сокращения.

A	Ампер	
ADC	Automatic Density Control	Автоматическое управление плотностью
HVPS	High Voltage Power Supply	Блок питания высокого напряжения
HZ	Hertz	Гц
LED	Light Emitting Diode	Светодиод
LVPS	Low Voltage Power Supply	Блок питания низкого напряжения
OCT	Offset Catch Tray	Смещающийся приемный лоток
P/O	Part of	Часть
PWB	Printed Wiring Board	Печатная плата
R/E	Reduction/Enlargement	Уменьшение/увеличение
RDH	Recirculating Document Handler	Устройство рециркуляции оригинала
RIC	Remote Interactive Communications	Дистанционная интерактивная связь
RX	Rank Xerox	
SSR	Solid State Relay	Твердотельное реле
USCO	United States Customer Operations	
V	Volt	В
W/	With	С
W/O	Without	Без
XCL	Xerox Canada Limited	
XLA	Xerox Latin America	

Условные обозначения

Применяемые в разделе "Перечень запасных частей" условные обозначения определены на следующей странице.

Информация о подсистемах

Применение термина "узел"

Термин "узел" используется для тех позиций перечня запасных частей, которые включают в себя другие пронумерованные в нем элементы. Если в перечне запасных частей встречается слово "узел", то на рисунке будет указан его номер, а после фигурной скобки перечислены позиции входящих в узел элементов.

Скобки

Фигурная скобка используется для обозначения узлов или комплектов, которые не показаны на рисунке в сборе, а представлены лишь их составные части. Номер позиции узла или комплекта указан перед скобкой, а номера позиций составных частей следуют после скобки.

Доработки

Встречающаяся в описании элементов запись "W/Tag" указывает на то, что элемент доработан. Для того, чтобы узнать название и цель доработки, обратитесь к Указателю модификаций, приведенному в главе "Информация по техническому обслуживанию" раздела "Общие процедуры/информация".

Иногда запасная деталь или узел поставляются в двух вариантах: с доработкой и без нее. В этих случаях применяйте деталь в соответствии с конфигурацией вашего копировального аппарата. Если у машины нет конкретной доработки, а единственный имеющийся для замены элемент указан в списке как "W/Tag", установите комплект, учитывающий доработку или необходимые запасные части по отдельности. На то, какой комплект или набор запасных частей необходим, вам укажет Указатель модификаций.

Если вы установили модифицированный комплект или все определяющие модификацию составные части, отметьте в таблице модификаций соответствующий номер.

(15) Данный символ означает, что элемент доработан, и номер доработки показан в кружочке. Информация о модификации приводится в Указателе модификаций.

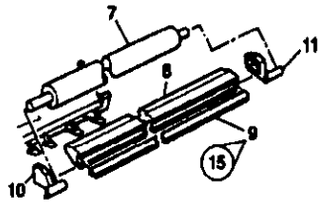

(15) Данный символ означает, что указанная деталь применяется в варианте, существовавшем до доработки, номер которой проставлен в кружочке.

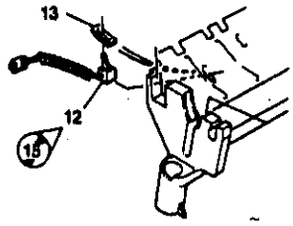

(10) Данный символ означает, что деталь необходимо смазывать, при этом тип смазки определяется номером внутри условного обозначения "капельки". Описание и номер по каталогу даны в перечне запасных частей.

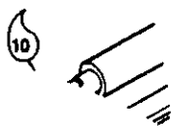

Для заметок

PL 1.1 Приводы лотков

Item	Part	Description
1	7K91550	GEAR ASSEMBLY (29T)
2	13E93370	BEARING
3	68K91030	GEAR BRACKET ASSEMBLY
4	9E84980	SPRING
5	15K94782	PLATE
6	7E81250	GEAR (28T)
7	7E82670	GEAR (33/71T)
8	127K17042	FEED MOTOR 2/3 ASSEMBLY (MOT08-020)
9	7E81260	GEAR (25T)
10	7E81270	GEAR (16/23T)
11	7K91580	GEAR ASSEMBLY (29T)
12	13E80030	BEARING
13	7E81280	GEAR (29T)
14	--	PLASTISLIP GREASE (SEE ITEM 9 ON PL 16.1)
15	13E93520	BEARING

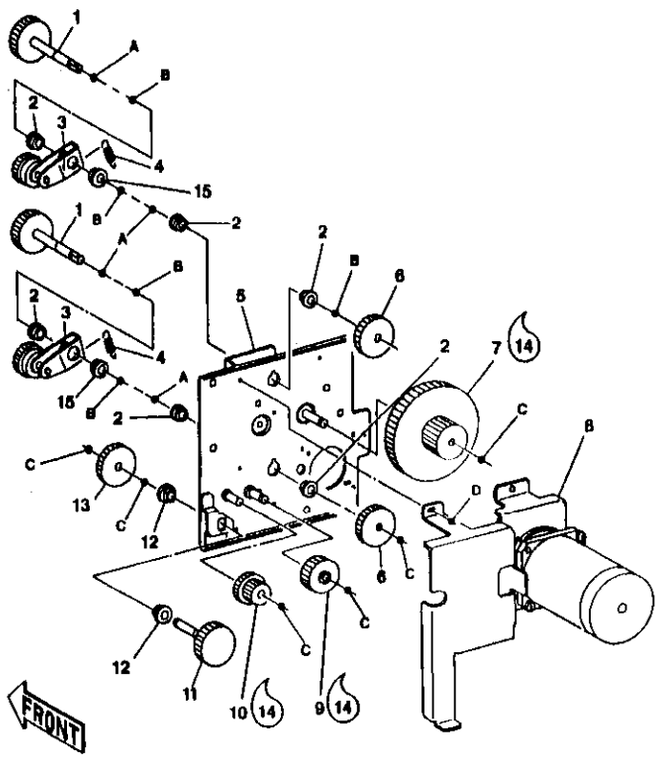

H 8 001-B

PL 1.2 Главные приводы

Item	Part	Description
1	--	BRACKET ASSEMBLY (NOT SPARED)
2	9E84350	TORSION SPRING
3	7K8420	GEAR (24T)
4	--	LINK (NOT SPARED)
5	7K91700	GEAR (24T)
6	7K91680	GEAR (29/32T)
7	7E81950	GEAR (33T)
8	7E81960	GEAR (29T)
9	7E81970	GEAR (34/24T)
10	7E81940	GEAR (25T)
11	68K10510	GEAR LINK ASSEMBLY
12	9E26960	TORSION SPRING
13	127K14642	MAIN MOTOR ASSEMBLY (MOT04-300) (REP 4.1)
14	--	MAIN MOTOR (MOT04-300) (P/O ITEM 13)
15	--	GEAR (14/27T) (P/O ITEM 13)
16	--	GEAR (24/42T)(P/O ITEM 13)
17	--	GEAR (P/O ITEM 13)
18	--	DEVELOPER MOTOR (P/O ITEM 25)
19	127K14921	FEED MOTOR 1 ASSEMBLY (MOT08-005)
20	7E81980	GEAR (23T)
21	117K15370	EARTH WIRE ASSEMBLY
22		PLASTISLIP GREASE (SEE ITEM 9 ON PL 16.1)
23	146E733	TIMING DISC
24	--	SENSOR (P/O ITEM 25)
25	127K14632	DEVELOPER MOTOR ASSEMBLY (MOT09-030)

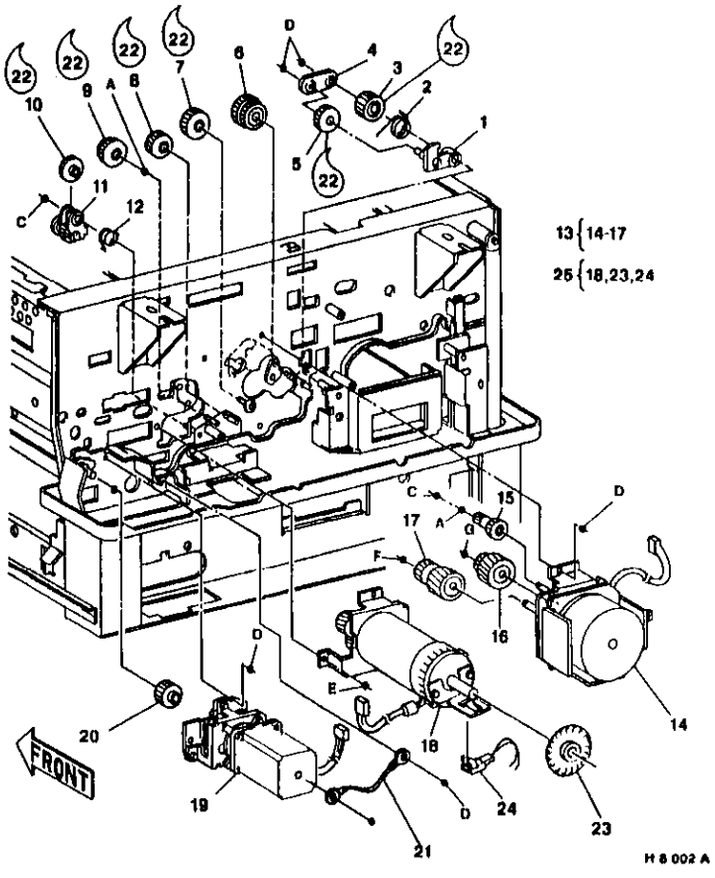

H 8 002 A

PL 2.1 Стекло оригинала

Item	Part	Description
1	49E51520	REGISTRATION SUPPORT (ADJUSTABLE)(FRONT)
2	90K1751	DOCUMENT GLASS (REP 6.1) (ADJ 6.4)
3	19K3171	DOCUMENT GLASS CLAMP
4	26P62661	SCREW
5	130K93643	INPUT MODULE ANGLE SENSOR (Q06-370) (REP 6.9)
6	--	OPTICS UNIT COVER (REP 6.3) (P/O ITEM 12)
7	130K93310	DOCUMENT SIZE SENSOR 3 (Q06-364) DOCUMENT SIZE SENSOR 4 (Q06-366)
8	--	ACTUATOR (P/O ITEM 5)
9	--	SENSOR (P/O ITEM 5)
10	--	OPTICS FAN (MOT06-010) (REP 6.6)(SEE PL10.1)
11	57K70	SEAL GLASS (ADJ 6.4)
12	55K91030	OPTICS UNIT COVER ASSEMBLY
13	--	REGISTRATION EDGE PLATE (NOT SPARED)
14	49E51500	FRONT REGISTRATION EDGE SUPPORT
15	50K25810	REGISTRATION EDGE (USCO/XCL/XLA)(ADJ 6.4)
-	50K25410	REGISTRATION EDGE (RX/XLA)(ADJ 6.4)
16	49E51510	REAR REGISTRATION EDGE SUPPORT
17	14E22781	SPACER
18	49E51530	REGISTRATION SUPPORT (ADJUSTABLE)(REAR)

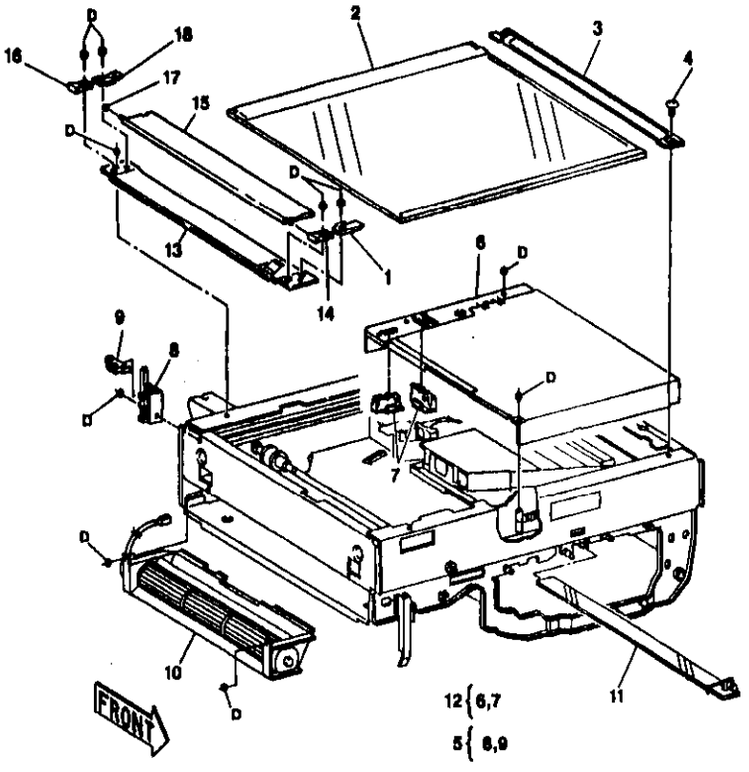

H-8-003-A

PL 2.2 Двигатель привода сканирования

Item	Part	Description
1	127K17190	SCAN DRIVE MOTOR (MOT06-1) (REP 6.4)
2	107K90391	CARRIAGE REGISTRATION SENSOR (Q06-305) (REP 6.13) CARRIAGE SENSOR 1 (Q06-300) (REP 6.13) CARRIAGE SENSOR 2 (Q06-303) (REP 6.13)
3	13E80750	BEARING (3MM)
4	19E93150	PAD
5	9E27130	TENSION SPRING
6	12E91920	SCAN CABLE (REP 6.5)
7	23E92360	SCAN DRIVE BELT
8	32E92160	SLIDE GUIDE
9	4K90311	DAMPER
10	6K92650	DRIVE SHAFT
11	20E93221	REAR CAPSTAN (P/O ITEM 13)
12	20E92911	SCAN DRIVE PULLEY
13	20E25341	CARRIAGE CABLE PULLEY
14	20E25331	CARRIAGE CABLE PULLEY
15	13P60606	BEARING (10MM)

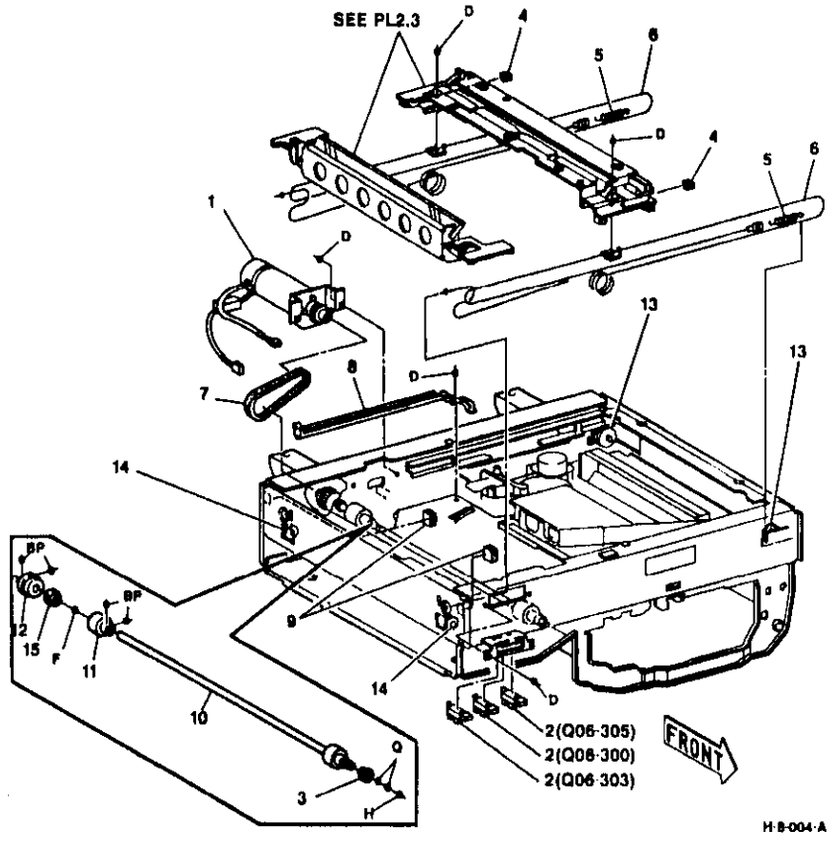

H-8-004-A

PL 2.3 Узел кареток и лампы экспонирования

Item	Part	Description
1	41K4700	FULL RATE CARRIAGE ASSEMBLY (115V) (REP 6.6) (ADJ 6.1)
.	41K4710	FULL RATE CARRIAGE ASSEMBLY (230V) (REP 6.6) (ADJ 6.1)
2	117K93151	REAR HARNESS
3	130E90310	LAMP THERMOSTAT (TC06-1)
4	--	REFLECTOR (P/O ITEM 1)
5	--	FRONT HARNESS (P/O ITEM 1)
6	122E91010	EXPOSURE LAMP (230V) (LP06-005) (REP 6.10) (ADJ 6.4) (CQ 1.3)
.	122E90620	EXPOSURE LAMP (125V) (LP06-005) (REP 6.10) (ADJ 6.4) (CQ 1.3)
7	113E90760	LAMP TERMINAL BLOCK
8	9E90750	MIRROR CLIP
9	62E7411	FULL RATE MIRROR (REP 6.14) (ADJ 6.4)
10	19E93150	CARRIAGE PAD
11	9E65520	CARRIAGE SPRING
12	41K4970	HALF RATE CARRIAGE ASSEMBLY (REP 6.7) (ADJ 6.1)
13	9E84471	MIRROR CLIP
14	62E7451	UPPER HALF RATE MIRROR (REP 6.14) (ADJ 6.4)
15	62E7461	LOWER HALF RATE MIRROR (REP 6.14) (ADJ 6.4)
16	9E84461	MIRROR CLIP
17	--	GUIDE (NOT SPARED)
18	20E25331	CARRIAGE CABLE PULLEY
19	--	FULL RATE CARRIAGE SUPPORT (P/O ITEM 1) (SEE NOTE 1)

NOTE 1: For Modified Illuminator kit see PL 11.5

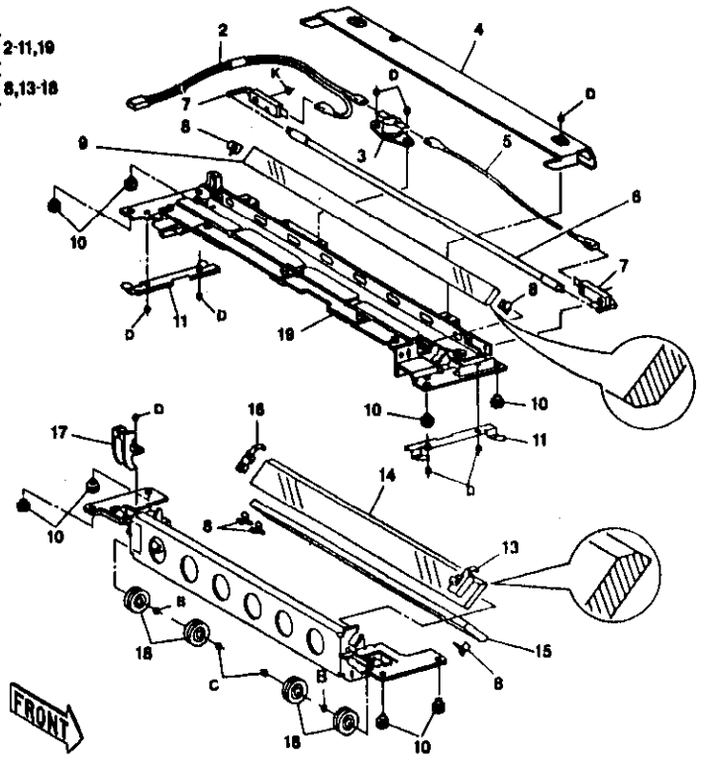

H-8-005-A

PL 2.4A Привод объектива (1 из 2)

Item	Part	Description
1	127K15130	LENS MOTOR (MOT06-2)
2	--	PLATE (NOT SPARED)
3	12E91850	MIRROR CABLE (REP 6.19)
4	9E26811	MIRROR CABLE SPRING
5	41K91601	R/E CARRIAGE ASSEMBLY
6	--	R/E CARRIAGE (P/O ITEM 5)
7	--	MIRROR CARRIAGE SPRING (P/O ITEM 6)
8	9E90750	MIRROR CLIP
9	62E7421	UPPER R/E MIRROR (REP 6.14) (ADJ 6.4)
10	62E7431	LOWER R/E MIRROR (REP 6.14) (ADJ 6.4)
11	--	PAD (P/O ITEM 5)
12	6E81970	SHAFT
13	11K91212	LEVER ASSEMBLY
14	83E90910	SLIDE TAPE
15	62E7441	FIXED MIRROR (REP 6.14) (ADJ 6.4)
16	--	SHIELD (NOT SPARED)

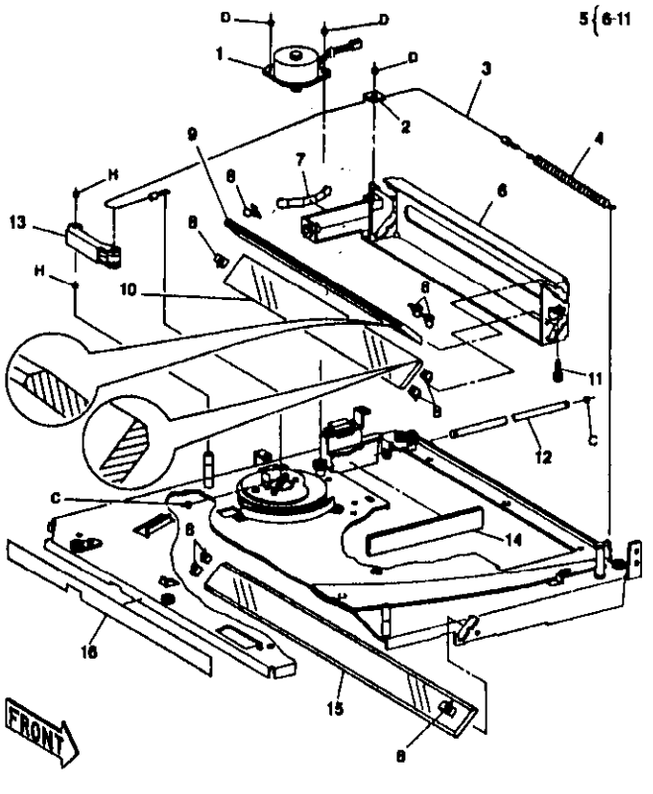

H-8-006-A

PL 2.4B Привод объектива (2 из 2)

Item	Part	Description
1	55K90852	LENS SHIELD
2	12E91841	LENS ORIVE CABLE (REP 6.12)
3	55E92552	REAR LIGHT SHIELD
4	9E26822	LENS CABLE SPRING
5	--	SHIELD (NOT SPARED)
6	--	PAD (NOT SPARED)
7	--	SHIELD (NOT SPARED)
8	15E84990	SENSOR COVER
9	130K93560	EXPOSURE SENSOR (Q06-357) (REP 6.11) (CQ 1.3)
10	107K90391	LENS HOME SENSOR (Q06-330)
11	55E92561	FRONT LIGHT SHIELD
12	22E44840	SHIELD ROLLER
13	68E960	BRACKET
14	9E26830	FRONT SHIELD SPRING
15	6E81990	SHIELD SHAFT
16	130K93320	DOCUMENT SIZE SENSOR 1 (Q06-360)
-	--	DOCUMENT SIZE SENSOR 2 (Q06-362)

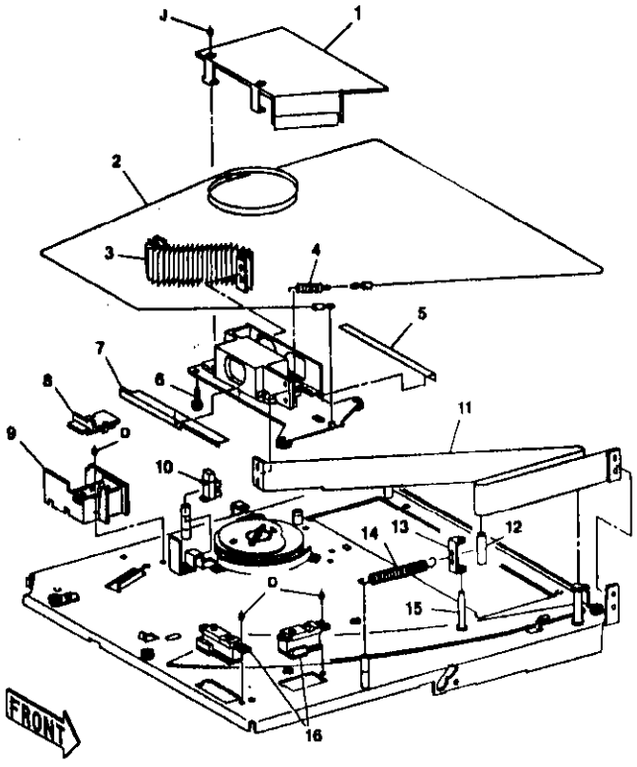

H-8-007-A

Снабжение бумагой

PL 3.1 Двигатель подъемника лотка 1

Item	Part	Description
1	--	TRAY 1 ASSEMBLY (SEE PL 3.2, PL 3.3)
2	3E92640	STOPPER
3	10K1960	SLIDE ASSEMBLY
4	140K71320	TRAY 1 FILTER PWB
5	127K14720	TRAY 1 ELEVATOR MOTOR ASSEMBLY (REP 7.1) (MOT07-005)
6	110K91911	TRAY 1 SIZE SENSOR (Q07-304 SIZE 1) (Q07-306 SIZE 2) (Q07-307 SIZE 3) (Q07-308 SIZE 4)
7	108E90850	FUSE (400MA)

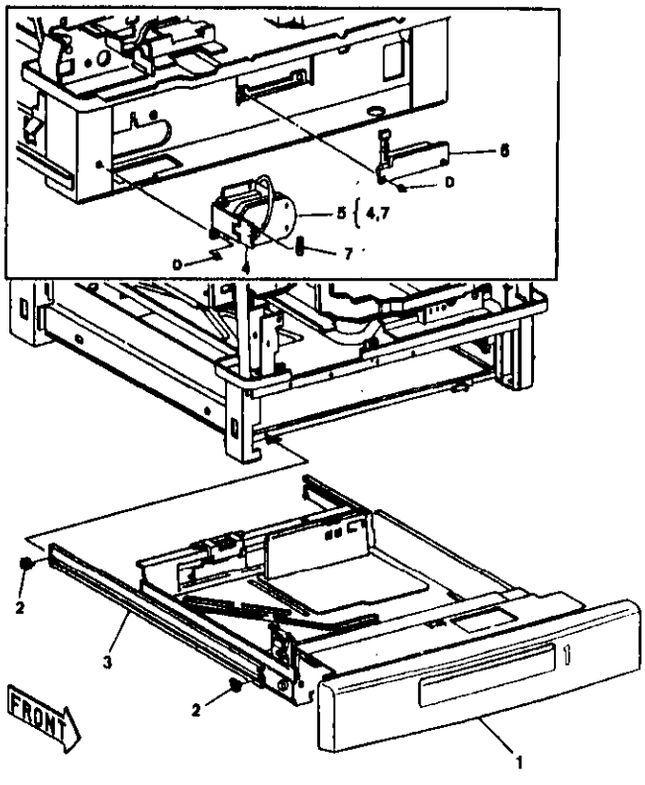

H-8-008-A

PL 3.2 Узел лотка 1

Item	Part	Description
1	9E67350	CLIP
2	55E32510	MYLAR STRIP
3	--	CAVITY COVER (REP 7.2)
4	695E22390	END CAP
5	695E3781	CAVITY
6	50K25103	TRAY 1 FRONT COVER
7	95P91461	BLACK BAG (FOR COPY CARTRIDGE) (NOT ILLUSTRATED)(SEE NOTE)
8	--	COROTRON CLEANING KIT (SEE PL 16.1 ITEM 7) (NOT ILLUSTRATED)(SEE NOTE)

NOTE: Items 7 and 8 are stored in item 5.

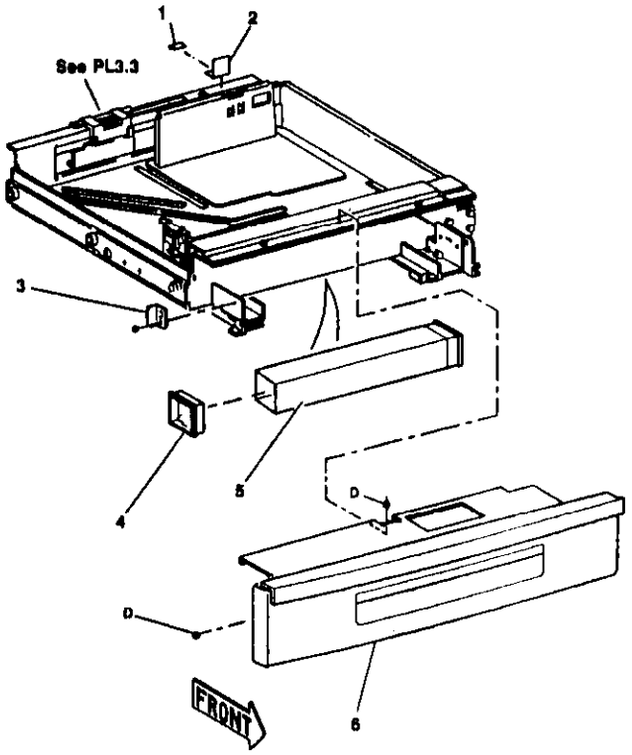

H 8-009-A

PL 3.3 Узел модуля лотка 1

Item	Part	Description
1	48K26790	TRAY 1 MODULE ASSEMBLY
2	3E33861	STOPPER
3	9E44440	FLEXURE SPRING ASSEMBLY
4	95E61410	CUSHION
5	3E80930	STOPPER
6	--	PAPER SIDE GUIDE (P/O ITEM 1)
7	38K9330	PAPER END GUIDE
8	--	PLATE (P/O ITEM 1)
9	15E27702	PLATE
10	15K18090	LOWER PLATE ASSEMBLY
11	19E93220	LOWER PAD
12	105E92520	STITIC ELIMINATOR
13	38E13981	FRONT PAPER GUIDE
14	68K91160	RH BRACKET ASSEMBLY
15	32E91250	WIRE GUIDE
16	20E17410	PULLEY
17	12E91900	TRAY 1 CABLE (REP 7.3, 7.4)
18	--	PULLEY (P/O ITEM 1)
19	13E90840	BEARING
20	--	TRAY 1 SHAFT ASSEMBLY (P/O ITEM 1)
21	3K7741	RH STOPPER ASSEMBLY (ADJ 7.1)
22	120E92100	PAPER GUIDE ADJUSTER
23	9E84690	SPRING
24	--	GUIDE BRACKET (P/O ITEM 1)

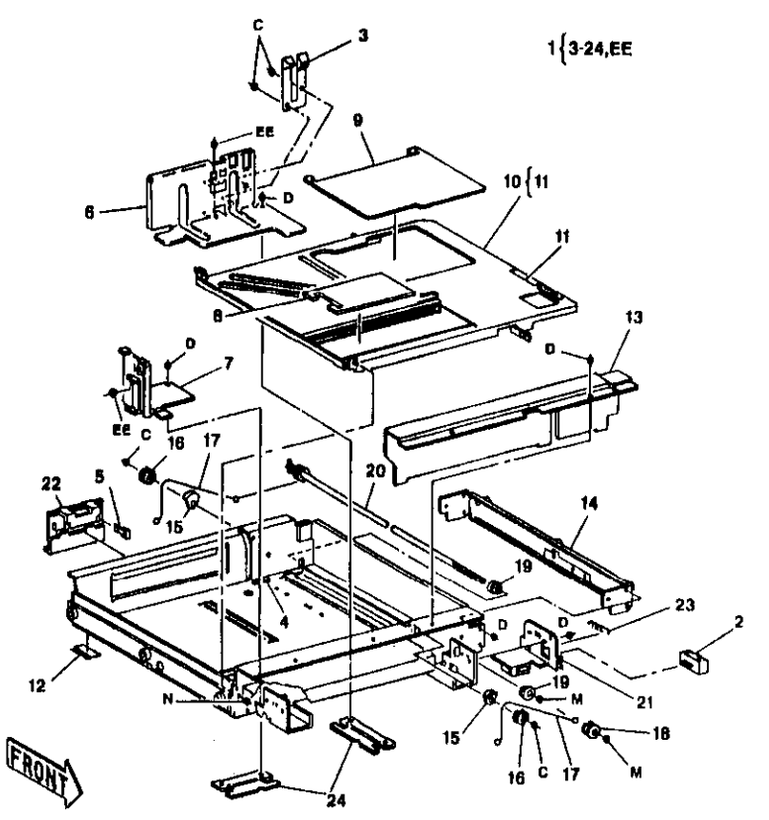

H 8-010-A

Item	Part	Description
1	14E93421	SPACER
2	--	LINK BRACKET (P/O ITEM 13)
3	14E27480	FRONT SPACER
4	14E93431	RH SPACER
5	110K91911	SIZE SENSOR (Q07-320 TRAY 2 SIZE 1) (Q07-321 TRAY 2 SIZE 2) (Q07-322 TRAY 2 SIZE 3) (Q07-323 TRAY 2 SIZE 4) (Q07-335 TRAY 3 SIZE 1) (Q07-336 TRAY 3 SIZE 2) (Q07-337 TRAY 3 SIZE 3) (Q07-338 TRAY 3 SIZE 4)
6	48K27384	TRAY 2 COVER ASSEMBLY
-	48K30014	TRAY 3 COVER ASSEMBLY
7	14E93441	LH SPACER
8	9E84690	SPRING
9	18E9370	CASSETTE STOPPER (ADJ 7.2)
10	--	TRAY RAIL (P/O ITEM 15)
11	--	PLATE (P/O ITEM 6) (ADJ 7.2)
12	--	TRAY 2/3 FRONT COVER (P/O ITEM 6)
13	68K91721	LINK BRACKET ASSEMBLY
14	105E92520	STATIC ELIMINATOR
15	1K45580	TRAY RAIL ASSEMBLY

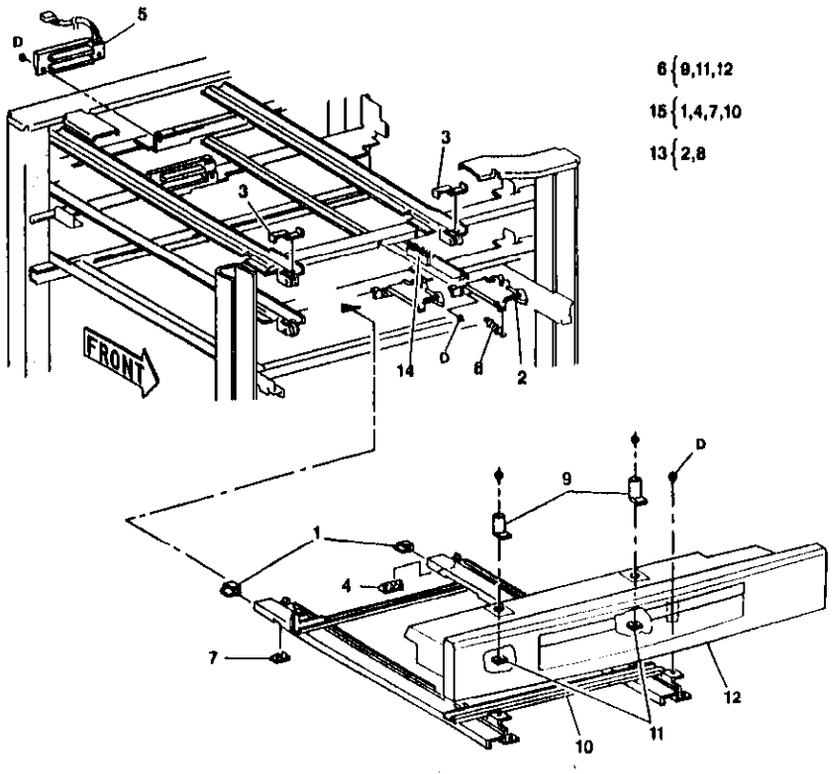

H 8 011 A

PL 3.4B Узел лотков 2, 3 (2 из 3)

Item	Part	Description
1	50K27141	PAPER CASSETTE ASSEMBLY (A4)
-	50K27151	PAPER CASSETTE ASSEMBLY (8.5 X 14)
-	50K27161	PAPER CASSETTE ASSEMBLY (11 X 17)
-	50K27171	PAPER CASSETTE ASSEMBLY (A3)
-	109R43	PAPER CASSETTE PRESET TO 8.5 X 11 LEF (USCO/XCL)
2	600K90350	END GUIDE KIT
3	19E93220	LOWER PAD
4	--	LOWER PLATE (P/O ITEM 1)
5	38K92483	PAPER SIDE GUIDE (P/O ITEM 1)
6	--	BEARING (P/O ITEM 1)
7	--	SPACER (P/O ITEM 1)
8	--	SPRING (P/O ITEM 1)
9	--	SIDE LEVER (P/O ITEM 1)
10	--	SIDE PIN (P/O ITEM 1)
11	10E90271	PAPER GUIDE ADJUSTER
12	--	SHAFT (P/O ITEM 1)
13	--	BRACKET (P/O ITEM 1)
14	--	CASSETTE (P/O ITEM 1)
15	--	END GUIDE (P/O ITEM 2)
16	-	END GUIDE INSERT (P/O ITEM 2)
17	--	END GUIDE LEVER (P/O ITEM 2)
18	9E84820	SPRING
19	3E80820	STOPPER
20	3E80630	STOPPER
21	600K34810	PAPER SIDE GUIDE KIT
22	606K5540	SMALL PAPER KIT
23	14E21580	8.5 X 5.5 SPACER

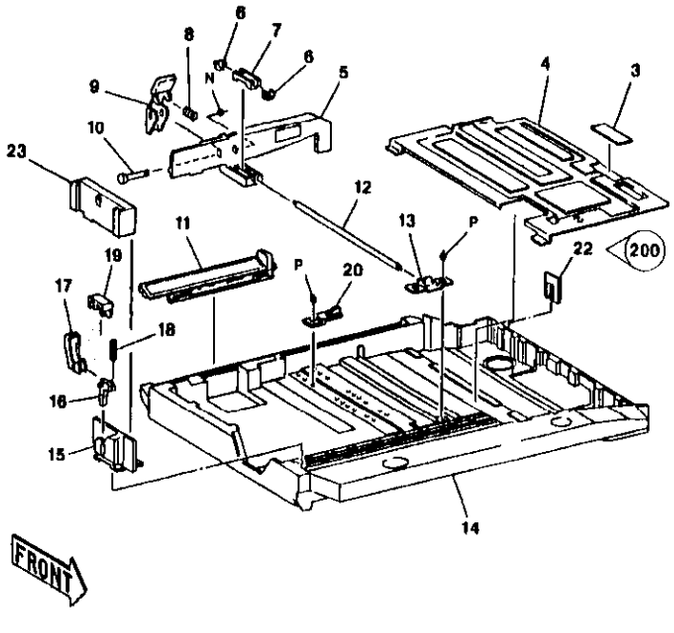

H 8 012 A

PL 3.5 Узел лотка 4

Item	Part	Description
1	--	TRAY 4 COVER ASSEMBLY (REP 7.2) (SEE PL 3.7)
2	3E92640	STOPPER
3	10K1960	TRAY 4 SLIDE

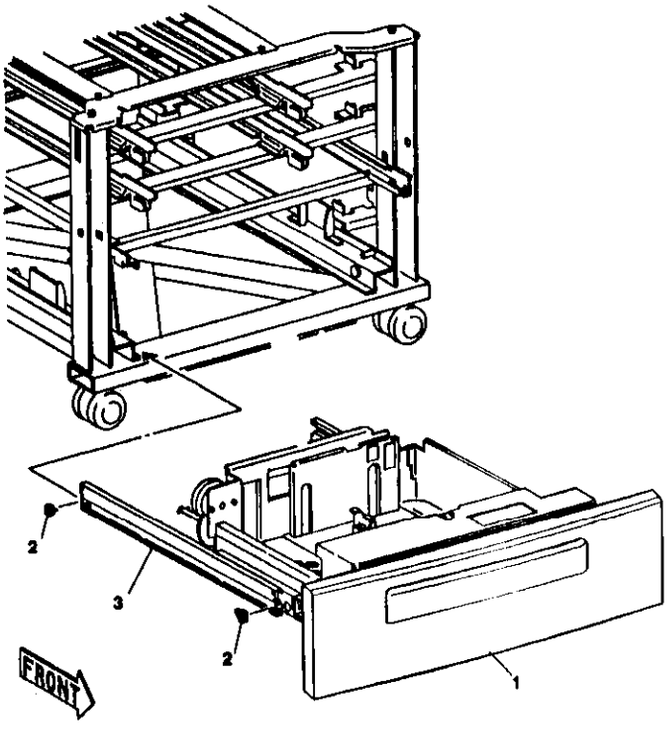

H 8 014-A

PL 3.6 Модуль лотка 4

Item	Part	Description
1	15K16082	LOWER PLATE
2	19E93220	LOWER PAD
3	--	PLATE (NOT SPARED)
4	--	PLATE (NOT SPARED)
5	68K91000	RH BRACKET ASSEMBLY
6	9E27150	SPRING
7	--	GUIDE BRACKET (P/O ITEM 10)
8	--	PAPER SIDE GUIDE (NOT SPARED)
9	9E44440	FLEXURE SPRING ASSEMBLY
10	50K25730	TRAY 4 MODULE ASSEMBLY
11	105E92520	STATIC ELIMINATOR
12	3E80930	STOPPER
13	120E92100	PAPER GUIDE ADJUSTER
14	20E17410	PULLEY
15	12E7720	LONG CABLE (REP 7.5, 7.6)
16	32E91250	WIRE GUIDE
17	12E7710	SHORT CABLE (REP 7.5, 7.6)
18	19K90650	BRAKE ASSEMBLY
19	3E80700	DAMPER
20	20E93120	CABLE PULLEY
21	6K92670	TRAY 4 SHAFT ASSEMBLY
22	13E90840	BEARING
23	--	PAPER END GUIDE (P/O ITEM 10)

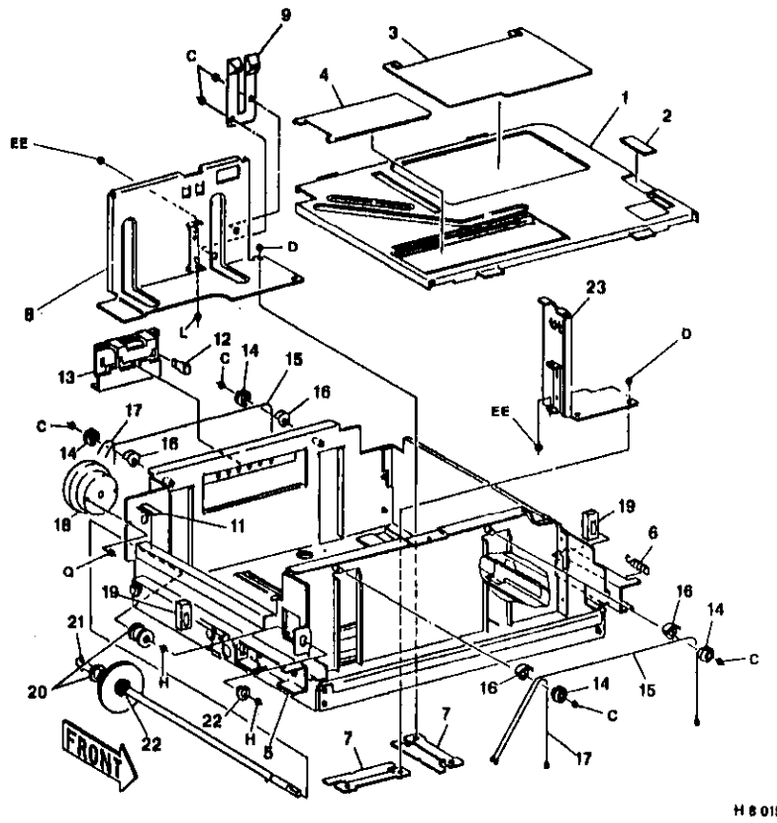

H 8 015 B

PL 3.7 Крышки модуля лотка 4

Item	Part	Description
1	24K90540	LH PLATE
2	24K90550	RH PLATE
3	--	BRACKET (NOT SPARED)
4	50K25133	TRAY 4 COVER ASSEMBLY (REP 7.2)
5	--	PAD (NOT SPARED)

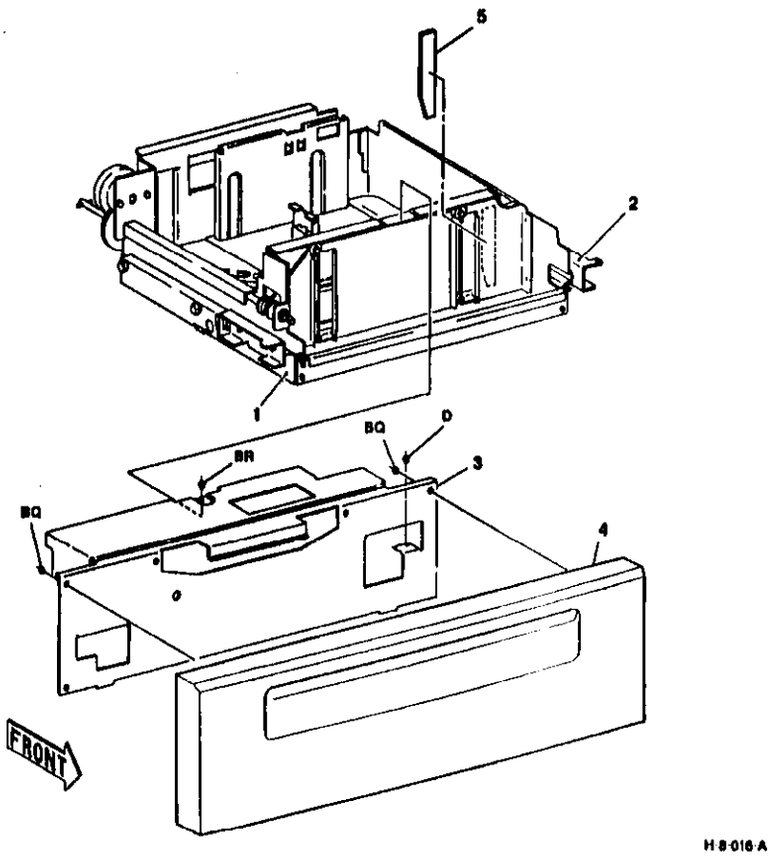

H 8-016-A

PL 3.8 Двигатель подачи и двигатель подъемника лотка 4

Item	Part	Description
1	127K14690	TRAY 4 ELEVATOR MOTOR (MOT07-035)
2	127K94590	FEED MOTOR 4 (MOT08-040))
3	4E93290	DAMPER
4	110K91911	TRAY 4 SIZE SENSOR (Q07-350 SIZE 1) (Q07-351 SIZE 2) (Q07-352 SIZE 3) (Q07-353 SIZE 4)
5	68K92130	TRAY 4 DRIVE GEAR ASSEMBLY
6	7E82540	GEAR (28T)
7	68K90870	TRAY 4 DRIVE BRACKET
8	9E84980	SPRING
9	13E93370	BEARING
10	7E82550	GEAR (43/23T)
11	7K91550	GEAR ASSEMBLY (29T)
12	68K91030	GEAR BRACKET ASSEMBLY
13	140K71320	TRAY 4 FILTER PWB
14	108E90850	FUSE (400mA)

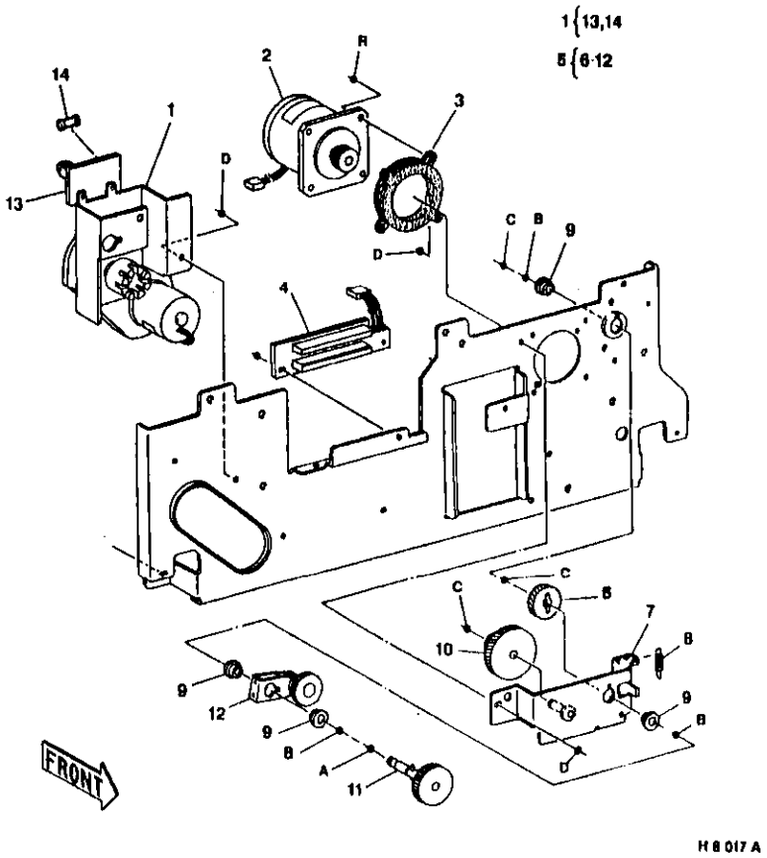

H 8-017-A

Item	Part	Description
1	48K29821	INNER COVER
2	48K30161	HCF COVER
3	15E22785	HCF DOOR HINGE BRACKET
4	48K32742	HCF DOOR
5	15E19426	HCF DOOR PLATE
6	49E32360	LATCH BRACKET
7	--	LATCH
8	--	PLATE SUPPORT (NOT SPARED)
9	110K92081	HCF INTERLOCK SWITCH (S07-370)
10	48E17071	HCF TOP COVER
11	3E31421	HCF HANDLE

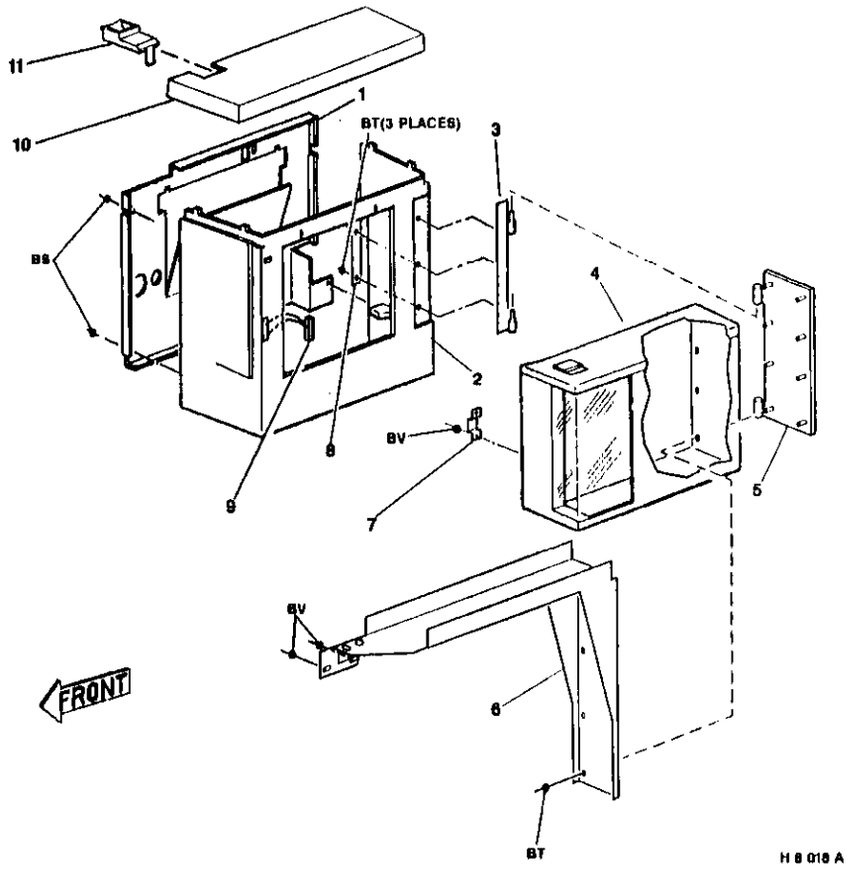

H 8 018 A

PL 3.10 Двигатель подачи из HCF, плата HCF

Item	Part	Description
1	--	REAR REGISTRATION PLATE (NOT SPARED)
2	9E44971	LEAF SPRING
3	19E10462	PAD
4	--	FRONT CHAIN GUARD (NOT SPARED)
5	--	HCF COVER SUPPORT (NOT SPARED)
6	--	UPPER TIE PLATE (NOT SPARED)
7	--	LOWER TIE PLATE (NOT SPARED)
8	19E93220	PAD
9	--	REAR CHAIN GUARD (NOT SPARED)
10	127K9225	HCF FEED MOTOR (MOT08-050)(ADJ 8.4)
11	160K10872	HCF PWB

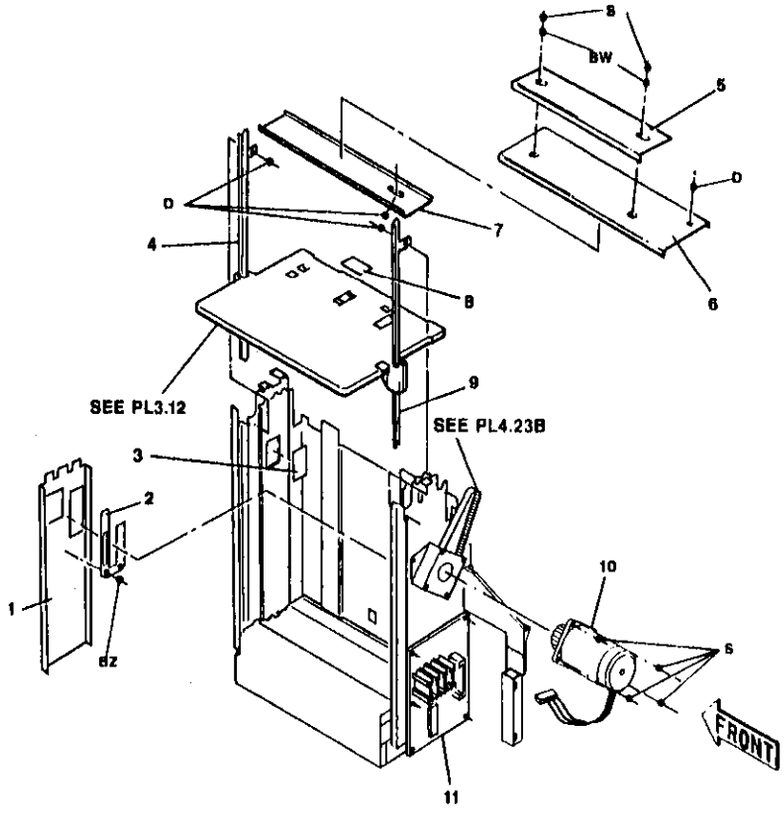

H 8 020 A

PL 3.11 Двигатель подъемника лотка HCF

Item	Part	Description
1	107K90391	HCF NUDGE UP SENSOR (Q07-363)
2	--	BEARING SUPPORT (NOT SPARED)
3	413W30854	BEARING
4	7K5893	WORM WHEEL
5	14E19863	SPACER
6	6E26916	SOCKET SHAFT
7	7K5917	WORM/PULLEY
8	23E6410	ELEVATOR DRIVE BELT (90T)
9	127E7062	ELEVATOR MOTOR (MOT07-045)
10	6E26922	GEAR SHAFT
11	7E16481	SPROCKET
12	9E34491	CHAIN GUIDE
13	23K580	CHAIN
14	--	PLASTISLIP GREASE (SEE ITEM 9 ON PL 16.1)

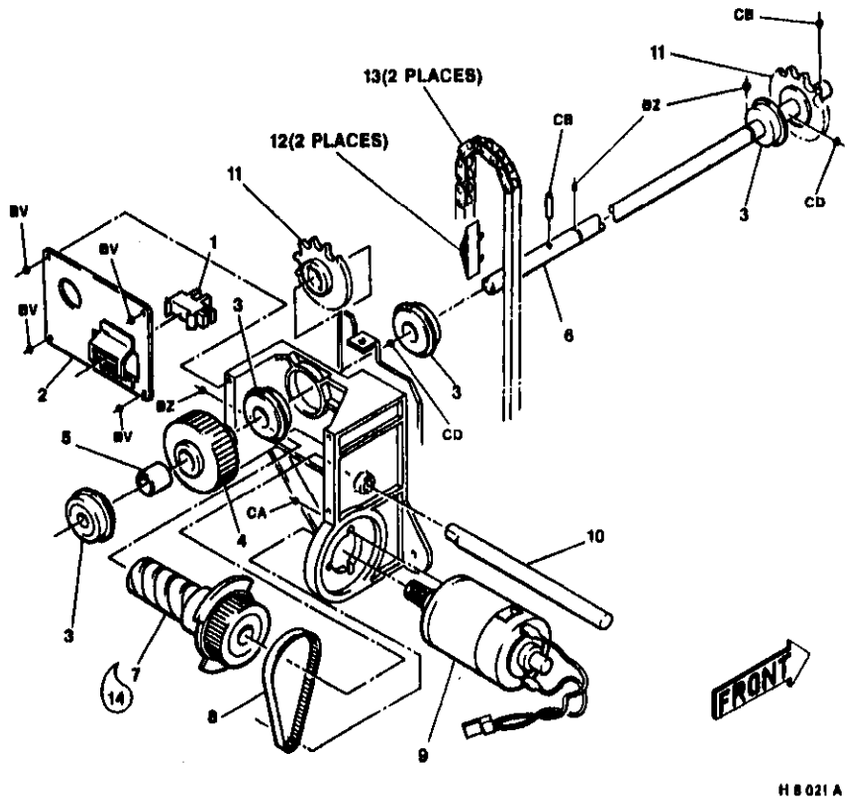

H 8 021 A

PL 3.12 Лоток HCF

Item	Part	Description
1	--	HCF TRAY (NOT SPARED)
2	--	REAR TRAY SUPPORT (NOT SPARED)
3	10E2914	REAR SLIDER
4	10E2904	FRONT SLIDER
5	--	FRONT TRAY SUPPORT (NOT SPARED)

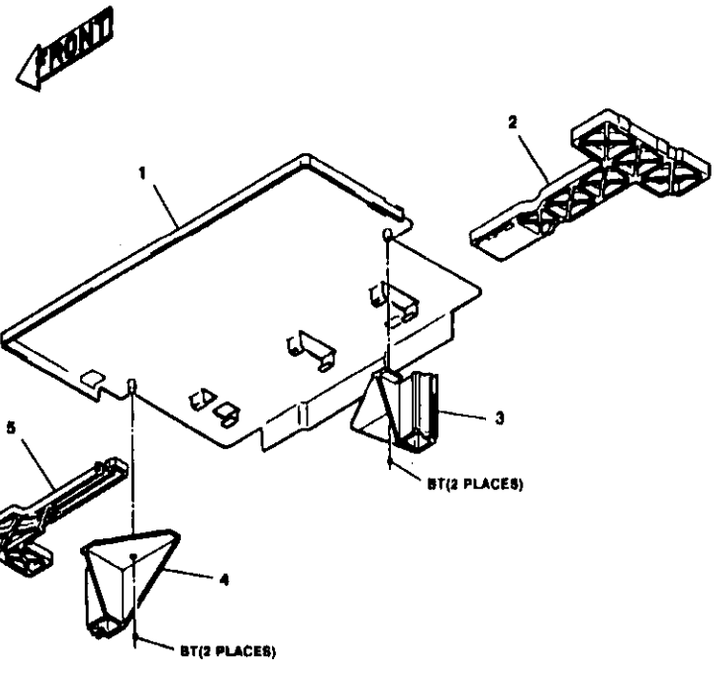

H 8 022 A

PL 3.13 Направляющие рейки HCF

Item	Part	Description
1	130K91180	HCF DOWN SENSOR (Q07-364)
2	10E2942	REAR SLIDE
3	10E2932	FRONT SLIDE
4	--	HCF SUPPORT (NOT SPARED)

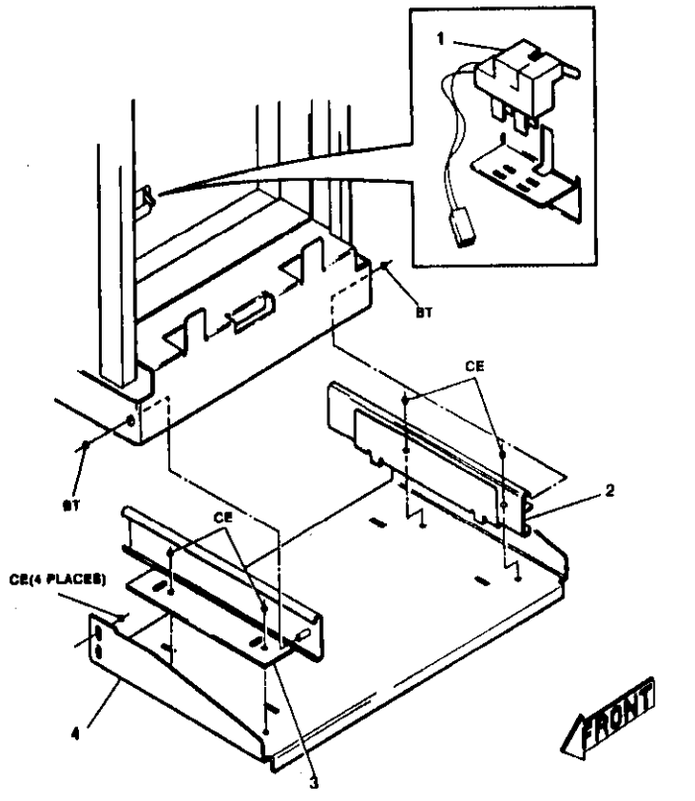

H-8-023-A

Подача и регистрация бумаги

PL 4.1 Правый вертикальный транспортер подачи бумаги

Item	Part	Description
1	13E80750	BEARING
2	--	BRACKET (NOT SPARED)
3	22K37550	DUPLEX NIP ROLLER ASSEMBLY
4	110K91861	RH UPPER/LOWER INTERLOCK SWITCH (S01-310A/S01-310B)
5	--	RH BAFFLE (NOT SPARED)
6	130K93230	DUPLEX FEED SENSOR (Q08-135) (REP 8.20)
7	54E94130	GUIDE

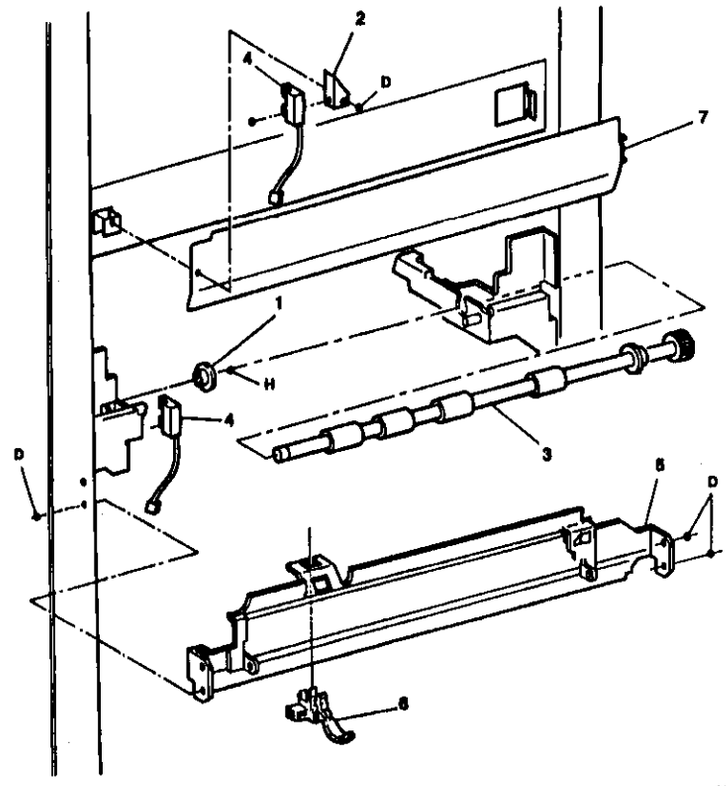

H-8-024-A

Item	Part	Description
1	54K8121	RH GUIDE ASSEMBLY
2	9E84910	SPRING
3	54K10461	RH GUIDE ASSEMBLY (DUPLEX TRAY)
4	48E13751	RH DOOR
5	121P80355	MAGNET
6	--	PINCH ROLLER (REP 8.13) (P/O ITEM 17)
7	--	PINCH ROLLER (REP 8.13) (P/O ITEM 17)
8	3E18113	DOOR HANDLE
9	9E49383	SPRING CLIP
10	9E34360	SPRING
11	--	RH GUIDE (P/O ITEMS 1 AND 3)
12	68E23041	LATCH BRACKET
13	9E84900	SPRING
14	13E11130	BEARING
15	600K35970	MAGNET KIT
16	38E14470	HCF BEZEL
17	600K47840	SINGLE/DOUBLE ROLLER REPAIR KIT
18	--	PAPER TRAY BYPASS GUIDE (P/O ITEM 22)
19	--	EXTENSION TRAY (P/O ITEM 22)
20	--	LOWER SUPPORT TRAY (P/O ITEM 22)
21	9E84950	SPRING (SEE NOTE)
22	50K25290	PAPER TRAY BYPASS ASSEMBLY
23	12E5473	SHAFT LATCH
24	15E44251	LATCH BRACKET
25	121E91270	MAGNET
26	--	STATIC ELIMINATOR (P/O ITEM 1 AND 3)
27	3K7660	TOP HINGE
28	3K91812	LOWER HINGE

NOTE: For trays 2, 3, 4, and Duplex tray only.

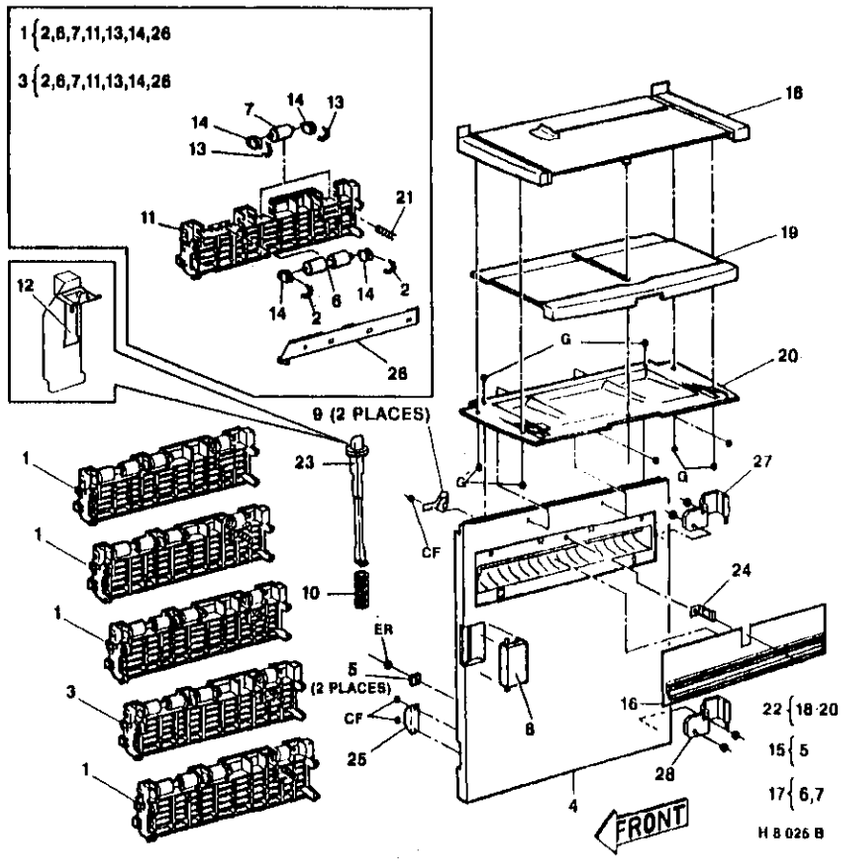

PL 4.3 Узел подачи бумаги из лотков 1 и 4

Item	Part	Description
1	59K5020	TRAY 1 AND 4 FEEDER ASSEMBLY (REP 8.24)
2	48E92680	FEEDER COVER
3	7E81550	GEAR (23T)
4	--	SUPPORT BRACKET (P/O ITEM 1)
5	5E91580	COLLAR
6	7E81460	GEAR (28/16T)
7	--	PLASTISLIP GREASE (SEE ITEM 9 ON PL 16.1)

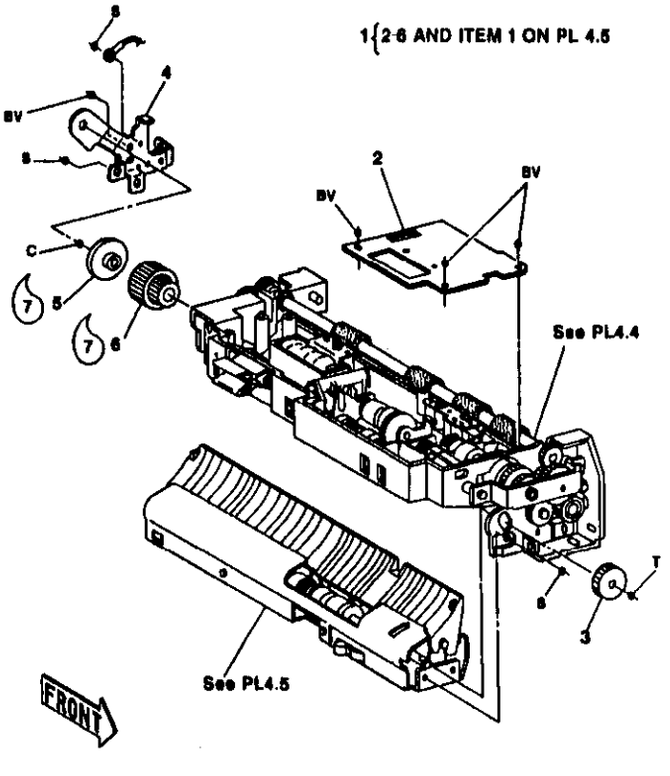

PL 4.4A Податчик бумаги из всех верхних лотков (1 из 2)

Item	Part	Description
1	68K8141	FEEDER SUPPORT ASSEMBLY
2	6E33570	SHAFT
3	413W75959	BEARING
4	5K90780	ONE WAY CLUTCH
5	--	FEED AND NUDGER ROLLER (REP 8.1) (P/O ITEM 17)
6	7E81810	GEAR (15T)
7	--	PIN (P/O ITEM 1)
8	68K90584	SUPPORT ASSEMBLY
9	22K42052	NIP ROLL ASSEMBLY (TRAYS 1 AND 4)
	22K22222	NIP ROLL ASSEMBLY (TRAYS 2 AND 3)
10	7E81820	GEAR (15T)
11	5K90921	ONE WAY CLUTCH ASSEMBLY
12	9E84340	SPRING
13	--	SENSOR PLATE (NOT SPARED)
14	--	EARTH WIRE ASSEMBLY (NOT SPARED)
15	130K54520	FEED SENSOR (REP 8.3) (Q08-100 TRAY 1) (Q08-110 TRAY 2) (Q08-120 TRAY 3) (Q08-125 TRAY 4)
16	107K90391	STACK HEIGHT SENSOR (REP 7.16) (Q07-300 TRAY 1) (Q07-315 TRAY 2) (Q07-330 TRAY 3) (Q07-345 TRAY 4)
17	600K91980	FEEDER ROLLER KIT
18	152K70101	PAPER FEEDER HARNESS ASSEMBLY

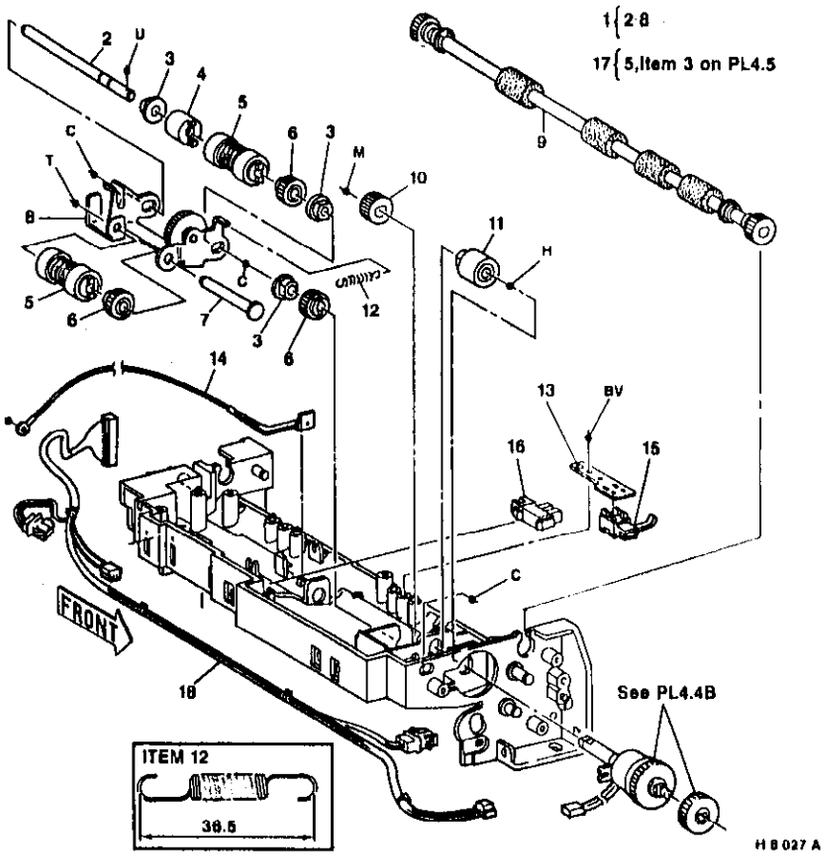

PL 4.4B Податчик бумаги из всех верхних лотков (2 из 2)

Item	Part	Description
1	--	UPPER FRAME (NOT SPARED)
2	7E81480	GEAR (16/23T)
3	7E81470	GEAR (19T)
4	7E43340	GEAR (16/19T)
5	13E93710	BEARING
6	68K91120	GEAR SUPPORT ASSEMBLY
7	7E82700	GEAR (23T)
8	121K6720	FEED CLUTCH (REP 8.2) (CL08-010 TRAY 1) (CL08-025 TRAY 2) (CL08-030 TRAY 3) (CL08-045 TRAY 4)
9	120K90321	ACTUATOR
10	7E81490	GEAR (16T)
11	--	D-SHAFT
12	19E93450	CLAMP
13	9E84330	SPRING
14	--	LINK (NOT SPARED)
15	121K93611	NUDGER SOLENOID (REP 7.14) (SOL07-010 TRAY 1) (SOL07-020 TRAY 2) (SOL07-030 TRAY 3) (SOL07-040 TRAY 4)
16	68E3162	PLATE
17	107K90391	TRAY EMPTY SENSOR (REP 7.15) (Q07-310 TRAY 1) (Q07-325 TRAY 2) (Q07-340 TRAY 3) (Q07-355 TRAY 4)
18	--	PLASTISLIP GREASE (SEE ITEM 9 ON PL 16.1)

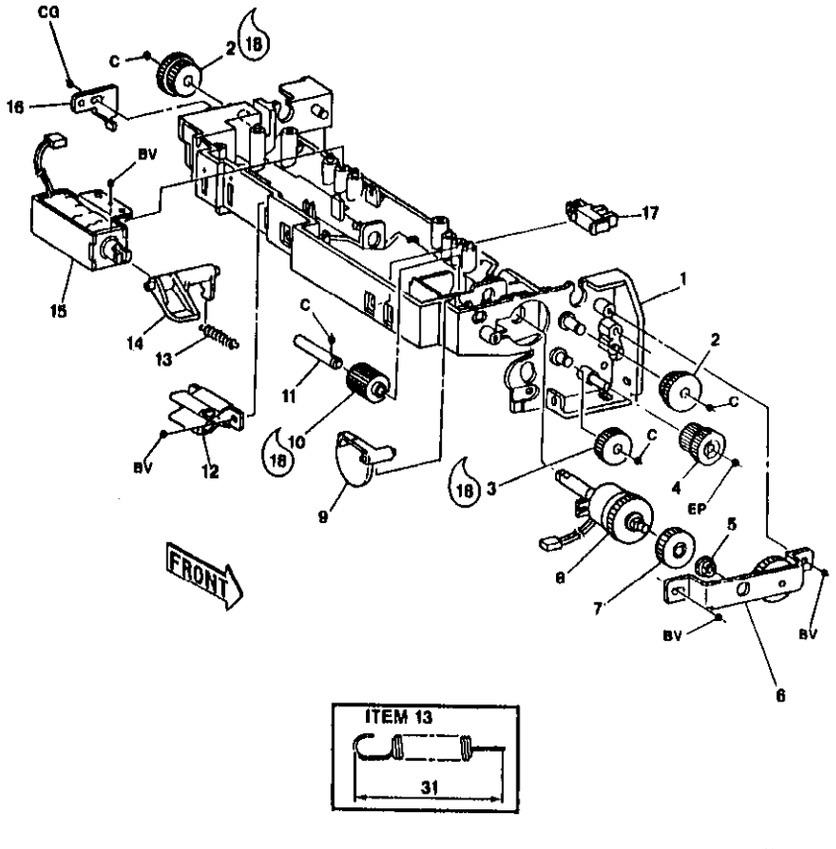

PL 4.5 Узел нижнего податчика из лотков 1 и 4

Item	Part	Description
1	1K33690	LOWER FEEDER ASSEMBLY
2	54E93250	CHUTE BAFFLE
3	--	RETARD ROLLER (P/O ITEM 17 ON PL 4.4A)
4	--	SPACER (P/O ITEM 1)
5	5K90970	FRICTION CLUTCH
6	6E81290	SHAFT
7	13E92890	BEARING
8	--	RETARD SUPPORT (P/O ITEM 1)
9	9E84660	SPRING (ADJ 6.1)
10	9E84670	SPRING
11	26E83180	SHOULDER SCREW
12	--	LINK ARM (P/O ITEM 1)
13	--	LOWER SUPPORT (P/O ITEM 1)
14	--	GUIDE (P/O ITEM 1)

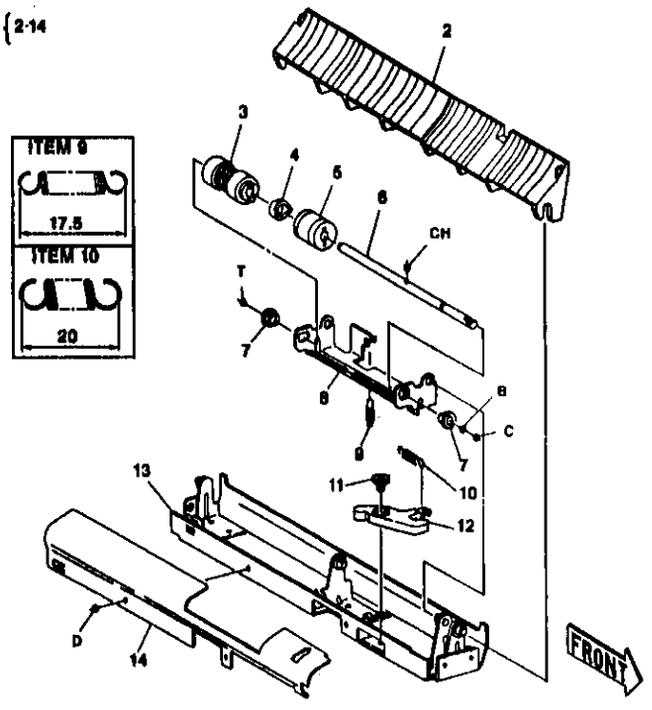

H-8-029-A

PL 4.6 Узел податчика из лотков 2 и 3

Item	Part	Description
1	59K5050	TRAY 2 AND 3 FEEDER ASSEMBLY (REP 8.24)
2	48E92680	FEEDER COVER
3	--	PLASTISLIP GREASE (SEE ITEM 9 ON PL 16.1)
4	--	SUPPORT BRACKET (P/O ITEM 1)
5	5E91580	COLLAR
6	7E81460	GEAR (26/16T)
7	7E81510	GEAR (16/33T)
8	7E81520	GEAR (16/39T)
9	7E81470	GEAR (19T)
10	7E81550	GEAR (23T)

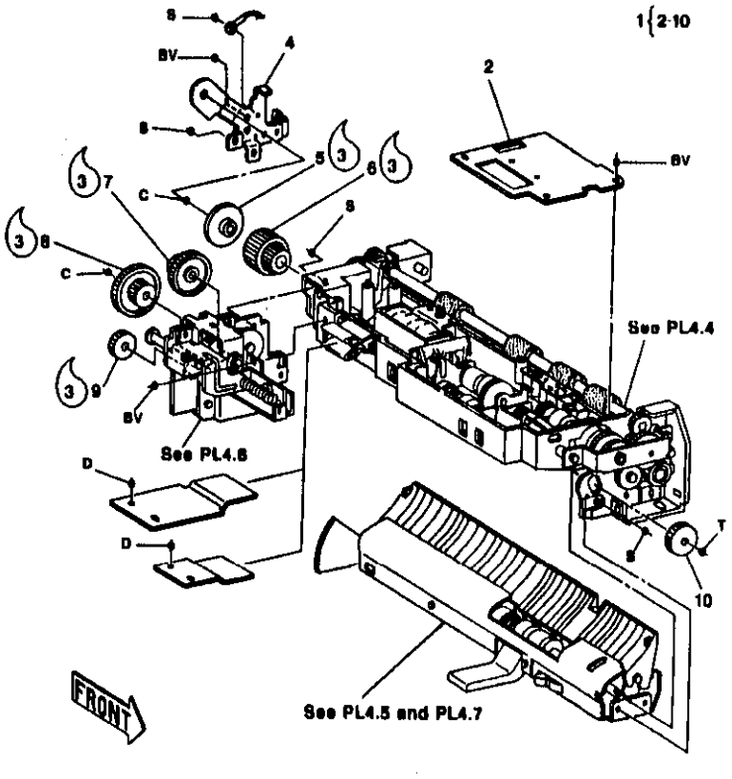

H-8-030-A

PL 4.7 Узел нижнего податчика из лотков 2 и 3

Item	Part	Description
1	6K81390	ELEVATOR SHAFT ASSEMBLY
2	54E83321	CHUTE BAFFLE
3	--	RETARD ROLLER
4	--	SPACER
5	5K90970	FRICTION CLUTCH
6	6E81290	SHAFT
7	13E92890	BEARING
8	--	RETARD SUPPORT (NOT SPARED)
9	9E84660	SPRING (ADJ 8.1)
10	9E84670	SPRING
11	26E83180	SHOULDER SCREW
12	--	LINK
13	--	LOWER SUPPORT
14	--	GUIDE (NOT SPARED)

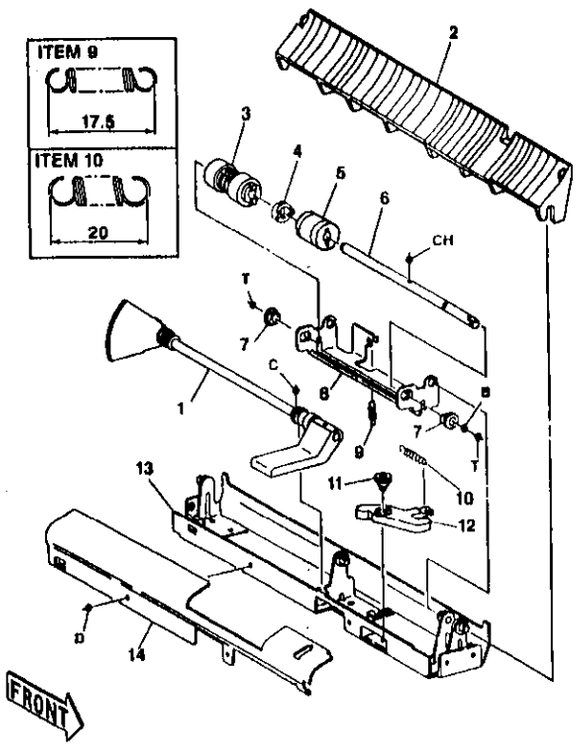

H-8-032-A

PL 4.8 Узел привода подъемника лотков 2 и 3

Item	Part	Description
1	7K91895	ELEVATOR DRIVE ASSEMBLY
2	7E81530	GEAR (17/25T)
3	7E81540	GEAR (16T)
4	66K91983	ELEVATOR CLUTCH (REP 7.19) (CL07-015 TRAY 2) (CL07-025 TRAY 3)
5	9E84320	SPRING
6	--	SLIDE SUPPORT ASSEMBLY (P/O ITEM 1)
7	--	PLATE ASSEMBLY (P/O ITEM 1)
8	--	COVER (P/O ITEM 1)
9	7K91610	ONE WAY GEAR
10	--	DRIVE SHAFT (P/O ITEM 1)

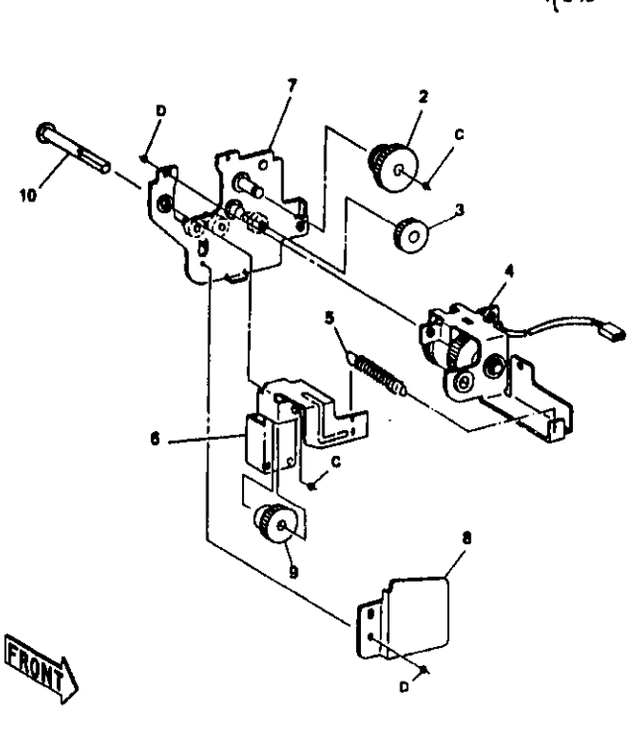

H-8-033-A

PL 4.9 Обходной лоток

Item	Part	Description
1	22K45100	PAPER TRAY BYPASS FEEDER (REP 8.4)
2	9E84360	SPRING
3	12K91071	LINK ASSEMBLY
4	7E24200	GEAR (18/28T)
5	--	RETARD PAD (REP 8.5) (P/O ITEM 1 AND 8)
6	9E28850	SPRING
7	--	CHUTE (P/O ITEM 1)
8	600K36565	FEEDER REPAIR KIT

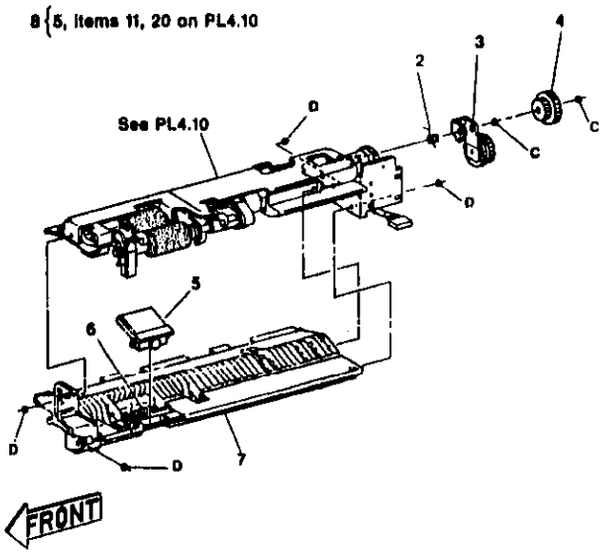

H-8 034-A

PL 4.10 Податчик бумаги в обход

Item	Part	Description
1	121K10200	BYPASS FEED CLUTCH ASSEMBLY (CL08-090) (REP 8.6)
2	13P61260	BEARING
3	--	SHAFT (P/O ITEM 1 ON PL4.9)
4	--	COVER (P/O ITEM 1 ON PL4.9)
5	--	BRACKET (P/O ITEM 1 ON PL4.9)
6	50E9330	GATE
7	107K90391	BYPASS EMPTY SENSOR (Q07-385) (REP 7.18)
8	130K93270	BYPASS LENGTH SENSOR (Q07-387) (REP 7.17)
9	--	PAPER GUIDE (P/O ITEM 1 ON PL4.9)
10	13E90840	BEARING
11	--	FEED ROLL (REP 8.7) (P/O ITEM 8 ON PL 4.9)
12	5K90801	FRICTION CLUTCH ASSEMBLY
13	14E93270	SPACER
14	7E81591	GEAR (25T)
15	7E81610	GEAR (40T)
16	13E93040	BEARING
17	2E46670	GEAR COVER
18	--	NUDGER ROLL SUPPORT (P/O ITEM 1 ON PL4.9)
19	9E28550	SPRING
20	--	NUDGER ROLL (REP 8.7) (P/O ITEM 8 ON PL 4.9)
21	--	GATE (P/O ITEM 1 ON PL 4.9)
22	120E6831	EMPTY ACTUATOR
23	7E81600	GEAR (30T)
24	13E90760	BEARING
25	413W75659	BEARING
26	--	SHAFT (P/O ITEM 1 ON PL4.9)

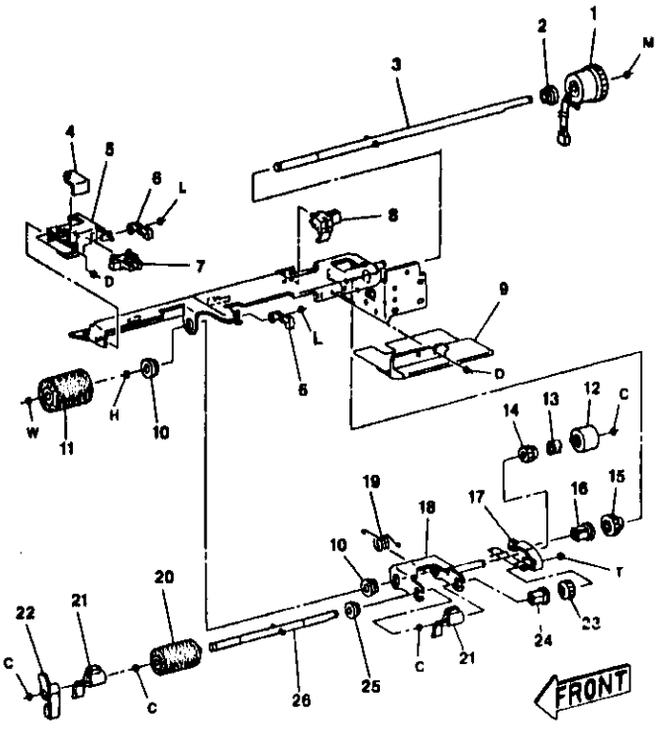

H 8 035 A

PL 4.11 Регистрация и первичные приводы

Item	Part	Description
1	--	COLLAR (P/O ITEM 1 ON PL4.12)
2	7E82910	GEAR (29T)
3	7E82920	GEAR (30T)
4	12K91100	LINK ASSEMBLY
5	130K93410	NIP SPLIT SENSOR (Q08-390) (REP 8.10)
6	127K80111	REGISTRATION SIDE SHIFT MOTOR ASSEMBLY (MOT08-075) (REP 8.8)
7	130K93470	REGISTRATION SIDE SHIFT HOME SENSOR (Q08-380) (REP 8.9)
8	--	PLASTISLIP (SEE ITEM 9 ON PL 16.1)

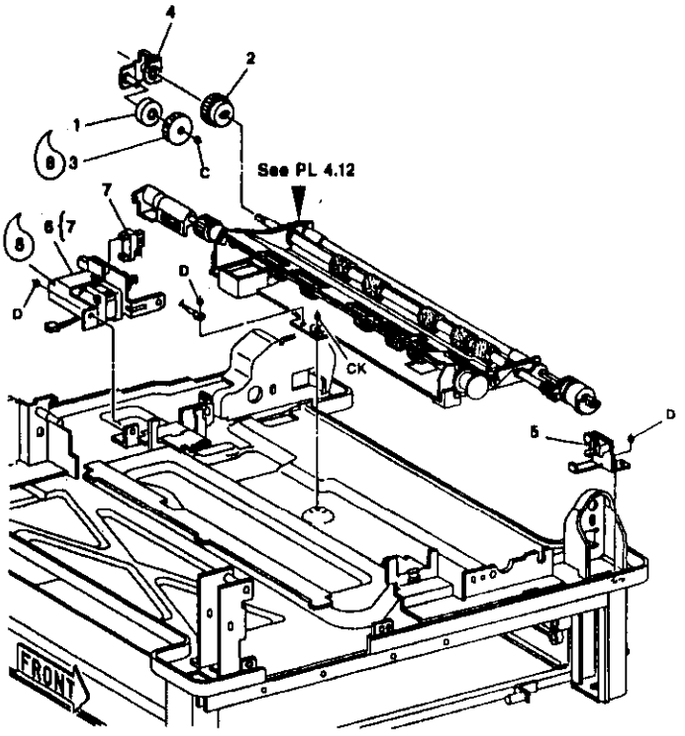

H 8 036 A

PL 4.12 Узел тракта бумаги в зоне регистрации

Item	Part	Description
1	54K10640	REGISTRATION PAPER PATH ASSEMBLY (REP 8.11)
2	5E91740	COLLAR
3	6E81580	SHAFT
4	13E93290	BEARING
5	59K90570	PRE-REGISTRATION ROLL
6	50K31780	REGISTRATION GATE (REP 8.15)
7	54K80981	REGISTRATION LOWER GUIDE
8	9E34030	SPRING
9	59K9810	REGISTRATION ROLL
10	5K90900	REGISTRATION CLUTCH
11	7E82900	RACK
12	7E82930	GEAR (21T)
13	5E91980	COLLAR
14	413W77559	BEARING
15	121K80140	REGISTRATION GATE SOLENOID (SOL08-070) (REP 8.14)
16	11E91430	LEVER
17	6E90810	PRE-REGISTRATION CAM
18	13E93280	BEARING
19	121K93710	NIP SPLIT CLUTCH (CL08-080) (REP 8.12)
20	7E82450	GEAR (18T)
21	120E92070	ACTUATOR
22	130K93441	TOP EDGE REGISTRATION SENSOR (Q08-385) (REP 8.17) (ADJ 8.3)
23	9E27190	FRONT TORSION SPRING
24	9E27200	REAR TORSION SPRING
25	13E90980	BEARING
26	55E33970	SHIELD
27	5E91910	COLLAR
28	130K93531	LEAD EDGE REGISTRATION SENSOR (Q08-150) (REP 8.16)
29	--	REAR SUPPORT
30	--	FRONT SUPPORT
31	413W75659	BEARING
32	9E29290	REGISTRATION SPRING
33	--	PLASTISLIP (SEE ITEM 9 ON PL 16.1)

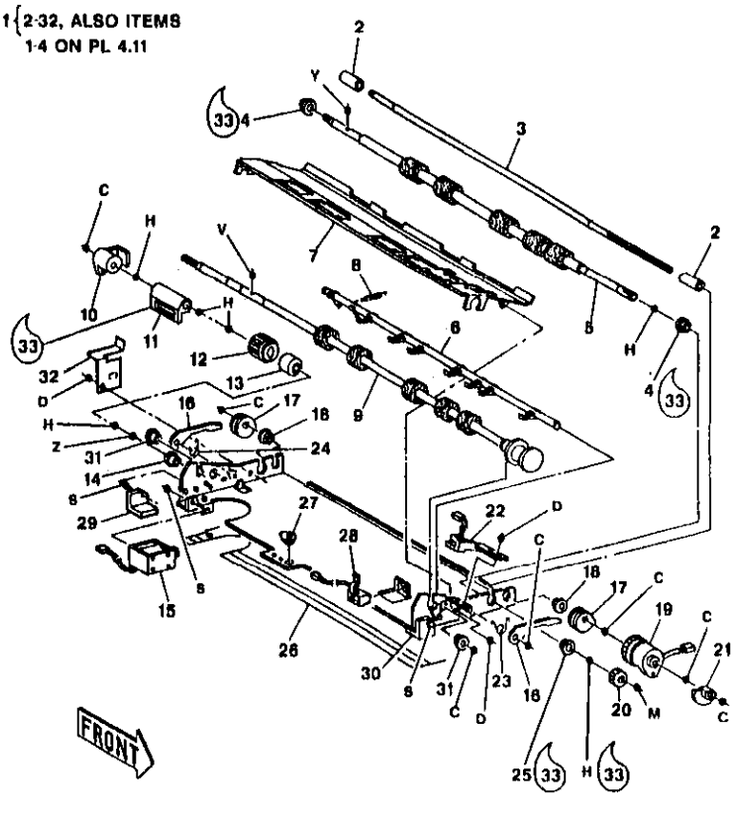

H 8 037 A

PL 4.13 Верхний узел тракта бумаги в зоне регистрации

Item	Part	Description
1	22K27350	UPPER REGISTRATION GUIDE ASSEMBLY (REP 8.11)
2	413W29357	BEARING
3	13E10431	BEARING PAD
4	9E27110	FRONT SPRING
5	9E27120	REAR SPRING
6	--	BRACKET (P/O ITEM 1)
7	--	SHAFT (P/O ITEM 1)
8	59K9780	PRE-REGISTRATION PINCH ROLL
9	59K9790	REGISTRATION PINCH ROLL
10	13E93720	BEARING
11	32E92170	GUIDE (SEE NOTE 1)
12	--	UPPER GUIDE (NOT SPARED)
13	--	PLASTISLIP GREASE (SEE ITEM 9 ON PL 16.1)

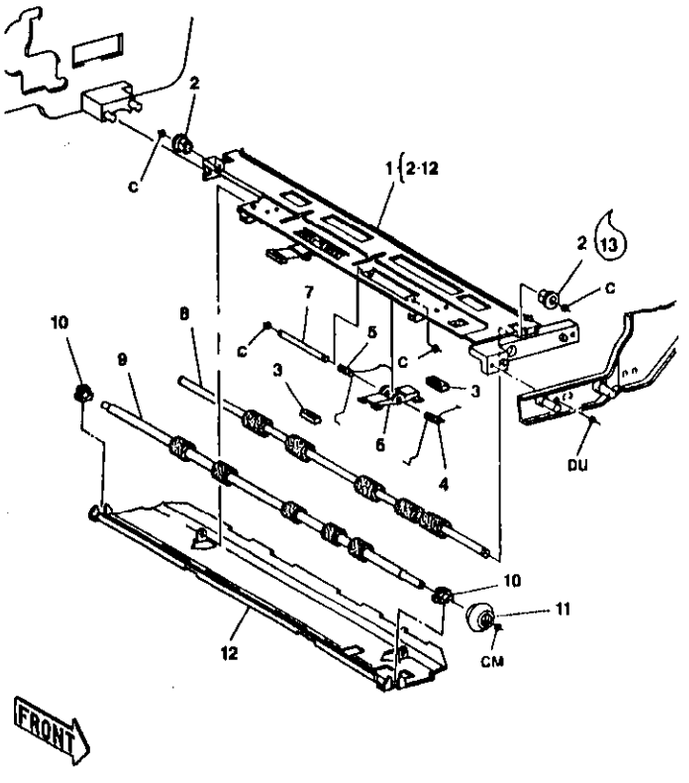

H 8-039 A

PL 4.14 Узел раскручивания и инвертирования

Item	Part	Description
1	--	LOWER LH COVER (P/O ITEM 2)
2	54K82371	INVERTER COVER
3	22K24860	PINCH ROLL
4	22K24870	PINCH ROLLER
5	9E28741	TORSION SPRING
6	50K81552	INVERTER GATE ASSEMBLY
7	--	LINK STOPPER PLATE (NOT SPARED)
8	110K91840	LH LOWER INTERLOCK SWITCH (S01-320)
9	68K92080	REAR BRACKET ASSEMBLY
10	68K2872	DUPLEX LATCH BRACKET ASSEMBLY
11	--	CLAMP (SEE PL 18.3)
12	22E93110	COVER ROLL SUPPORT
13	121E90450	MAGNET
14	9E84220	SPRING
15	11E91281	INVERTER LEVER
16	121K93560	INVERTER SOLENOID (SOL10-030)
17	12E91690	LINK STOPPER
18	105E92020	STATIC ELIMINATOR
19	19E91000	NYLON RIVET
20	--	GUIDE (NOT SPARED)
21	130E5430	DUPLEX LATCH SENSOR (Q07-374)
22	--	PLASTISLIP GREASE (SEE ITEM 9 ON PL 6.1)

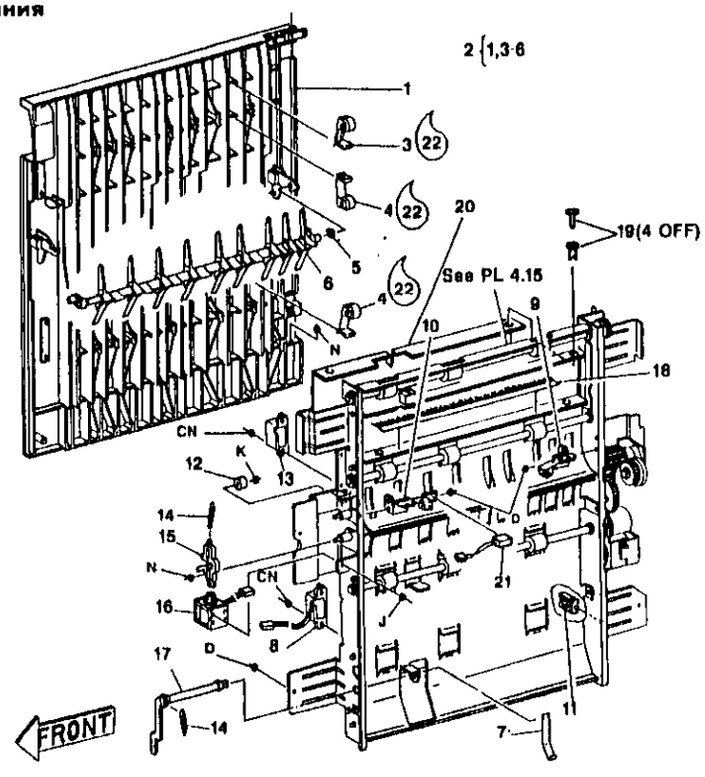

H 8-040 B

PL 4.15 Узел привода инвертора

Item	Part	Description
1	23E92150	INVERTER DRIVE BELT
2	5E92020	COLLAR
3	13E93080	BEARING
4	7E83290	GEAR PULLEY
5	7E81701	GEAR PULLEY
6	5E91630	COLLAR
7	22E93100	IDLER ROLLER
8	7E82870	GEAR (24T/8T)
9	7E81710	GEAR PULLEY
10	11K91161	LEVER ASSEMBLY
11	68K2872	BRACKET
12	7E82610	GEAR
13	7E82480	GEAR
14	9E84490	SPRING
15	121K93740	FORWARD AND REVERSE CLUTCH (CL10-040) (CL10-43)
16	30E76061	CLUTCH SUPPORT
17	6E81430	CLUTCH SHAFT
18	7E81670	GEAR (15T)
19	130K93210	VERTICAL SENSOR (Q10-110)
20	22K84790	SLIP ROLLER
21	22K84800	ROLLER ASSEMBLY
22	7E82620	GEAR (33T)
23	--	PLASTISLIP GREASE (SEE ITEM 9 ON PL 16.1)
24	54K10591	INVERTER DRIVE ASSEMBLY

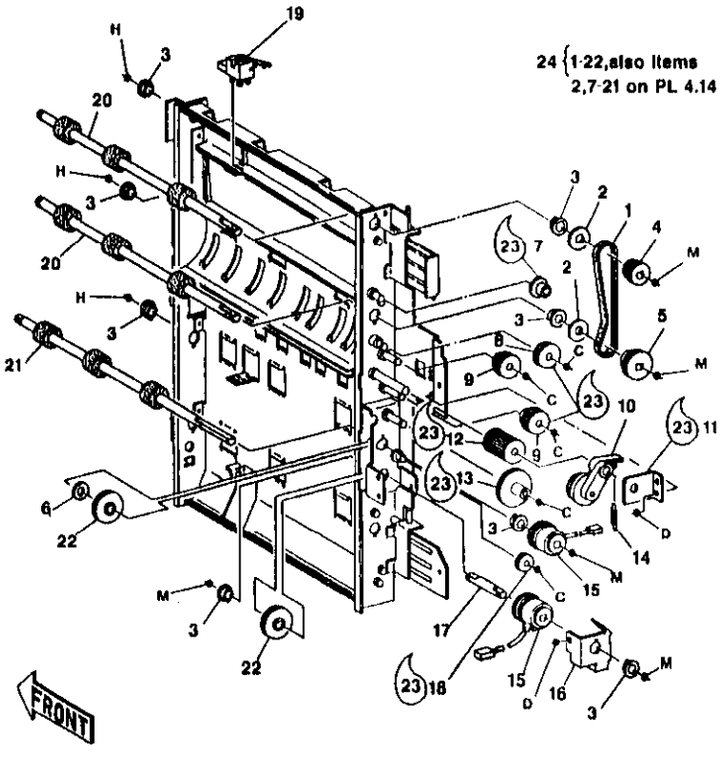

H 6 041 A

PL 4.16 Узел дуплексного лотка и направляющая рейка дуплексного лотка

Item	Part	Description
1	--	SUPPORT PIN (NOT SPARED)
2	22E91140	DUPLEX SUPPORT ROLLER
3	110E90370	DUPLEX INTERLOCK SWITCH (S07-375)
4	600K44270	SLIDE PAD KIT (QTY.5) (REP 7.7)
	14K80400	PADS (ALTERNATIVE)
5	22E93080	SLIDE ROLL
6	22K44490	DUPLEX TRAY ASSEMBLY (INC ALL PL4.17 THRU PL4.22)
7	--	GREASE (SEE ITEM 31 ON PL16.1)
8	15E43810	LOWER PLATE

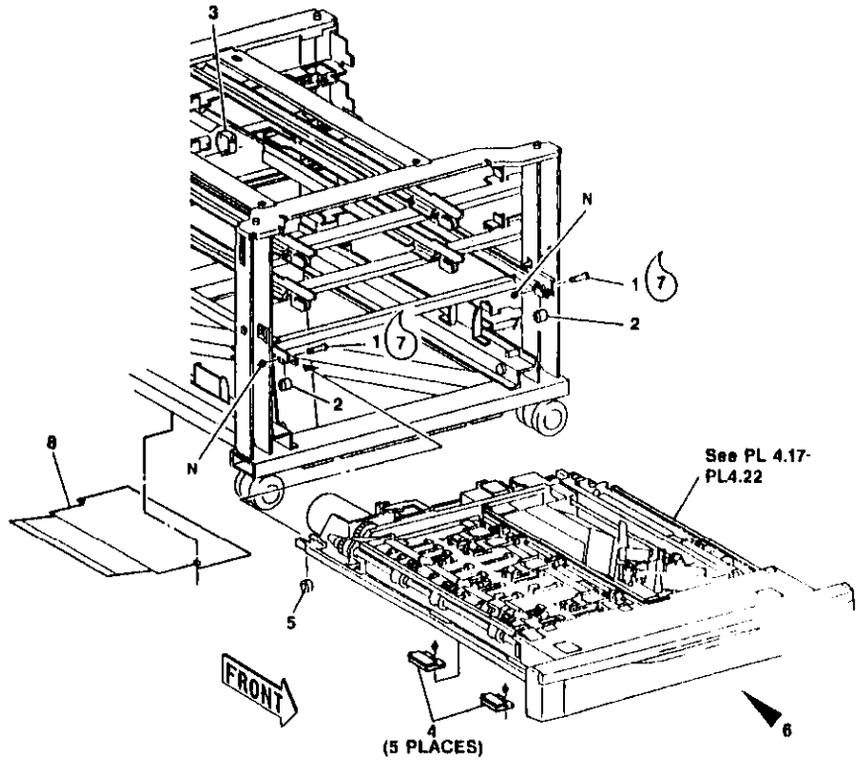

H 6 042 B

PL 4.17 Приводы дуплексного лотка

Item	Part	Description
1	--	DUPLEX TRAY DRIVE MOTOR (MOT08-060) (REP 8.18)
2	7E83170	GEAR (40T)
3	66K91640	CONNECTOR BRACKET
4	121K93922	TRAY POSITIONING SOLENOID (SOL07-065)
5	12E91860	CAM FOLLOWER
6	5K90952	TRAY POSITIONING CLUTCH ASSEMBLY (REP 10.16)
7	66K91620	GEAR BRACKET ASSEMBLY
8	--	GEAR SHAFT (NOT SPARED)
9	9E26860	SPRING
10	--	PLASTISLIP GREASE (SEE ITEM 9 ON PL 16.1)
11	7E91730	GEAR
12	7E81731	GEAR
13	7E36860	GEAR (28T/28T)
14	7E36870	GEAR (14T/28T)
15	7E82870	GEAR (24T)
16	23E13280	TRANSPORT DRIVE BELT (195T)
17	--	BRACKET (P/O ITEM 18)
18	127K15171	DUPLEX TRAY DRIVE MOTOR ASSEMBLY (MOT08-060) (REP 8.18)
19	66K7860	IDLER ROLLER BRACKET
20	9E92110	SPRING
21	9E26550	SPRING
22	--	IDLER ROLLER ASSEMBLY (NOT SPARED)
23	22E80090	IDLER ROLLER
24	7K91821	GEAR (19T/23T)
25	7E82601	GEAR (13T/44T)
26	23E92190	FEEDER DRIVE BELT (237T)(ADJ 8.5)
27	121K91022	DUPLEX TRAY FEED CLUTCH (CL08-065) (REP 8.19)
28	22E16170	IDLER ROLLER
29	600K48510	DRIVE BELT KIT

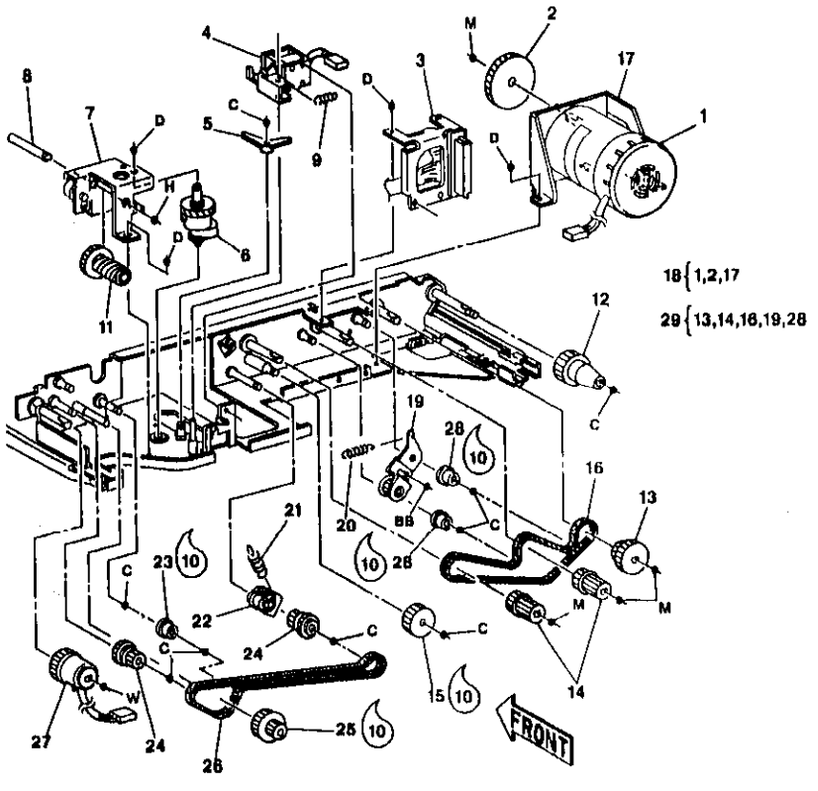

H 8 043 A

PL 4.18 Податчик дуплексного лотка

Item	Part	Description
1	22K93360	FEED ROLL (REP 7.8)
2	6E82061	FEED ROLL SHAFT
3	7E82561	GEAR (24T)
4	19K90990	RETARD PAD (REP 7.9)
5	13E90860	BEARING
6	13E91220	BEARING
7	7E91850	GEAR (36T)
8	121K93932	NUDGER ROLL SOLENOID ASSEMBLY (SOL07-055)
9	--	NUDGER ROLL (REP 7.10) (P/O ITEM 13)
10	--	NUDGER LINK (P/O ITEM 8)
11	121K80270	NUDGER ROLL SOLENOID (SOL07-055) (REP 7.11)
12	--	SHAFT (NOT SPARED)
13	600K36570	FEEDER REPAIR KIT
14	7E91860	GEAR (28T)
15	38K9810	WEIGHT GUIDE
16	38K92650	BRACKET

NOTE: For the Duplex Nip Roller Assembly refer to PL 4.1 item 3.

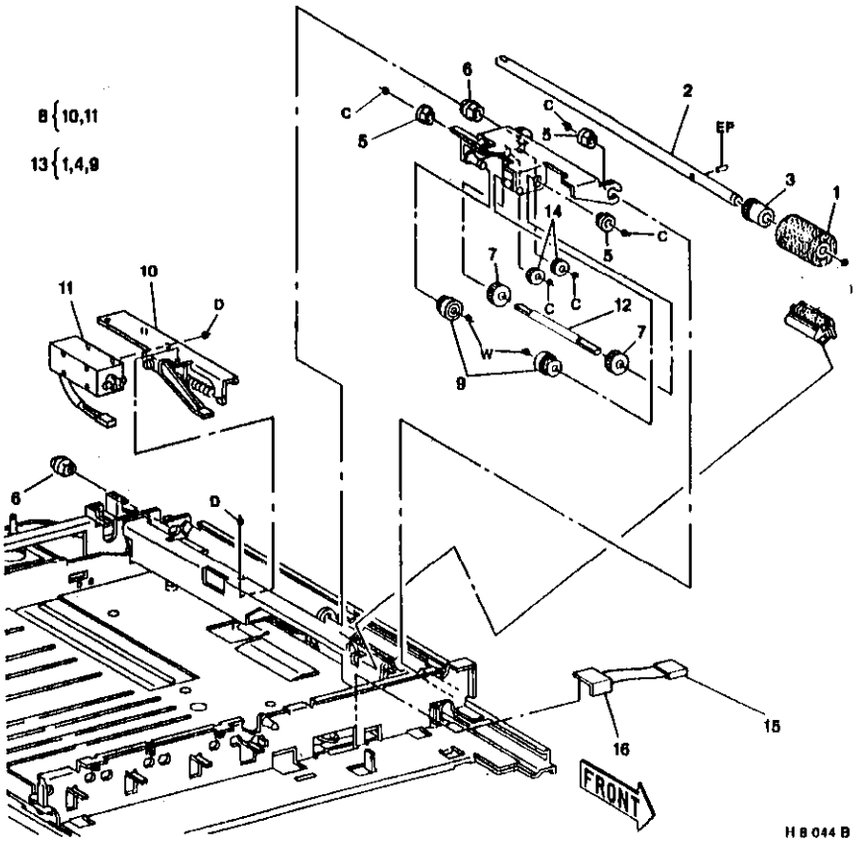

H 8 044 B

PL 4.19 Узел лопастного колеса дуплексного лотка

Item	Part	Description
1	22K48580	PADDLE WHEEL ASSEMBLY
2	7E82750	GEAR (17T)
3	7E82790	GEAR (24T)
4	7E82740	GEAR (18T)
5	7E82780	GEAR (35T)
6	7K92460	GEAR (18T)
7	--	SHAFT (P/O ITEM 1)
8	--	SHAFT (P/O ITEM 1)
9	--	SHAFT (P/O ITEM 1)
10	12K91082	PADDLE WHEEL LINK
11	33K90210	PADDLE WHEEL (REP 7.12)
12	--	SHAFT (P/O ITEM 1)
13	--	SHAFT (P/O ITEM 1)
14	121K97991	PADDLE WHEEL SOLENOID (SOL07-060)
15	7E82800	GEAR (26T)
16	7E82760	GEAR (18T)
17	13E90660	BEARING
18	--	RUBBER FEET (P/O ITEM 6)
19	107K90391	DUPLEX EMPTY SENSOR (Q07-377)
20	120E92120	EMPTY SENSOR ACTUATOR
21	--	PADDLE WHEEL GUIDE
22	4E93130	DAMPER
23	55E92640	BAFFLE
24	12E91810	LINK
25	7E83150	GEAR (22T)
26	600K34790	PADDLE WHEEL KIT
27	--	PLASTISLIP GREASE (SEE ITEM 9 ON PL 16.1)

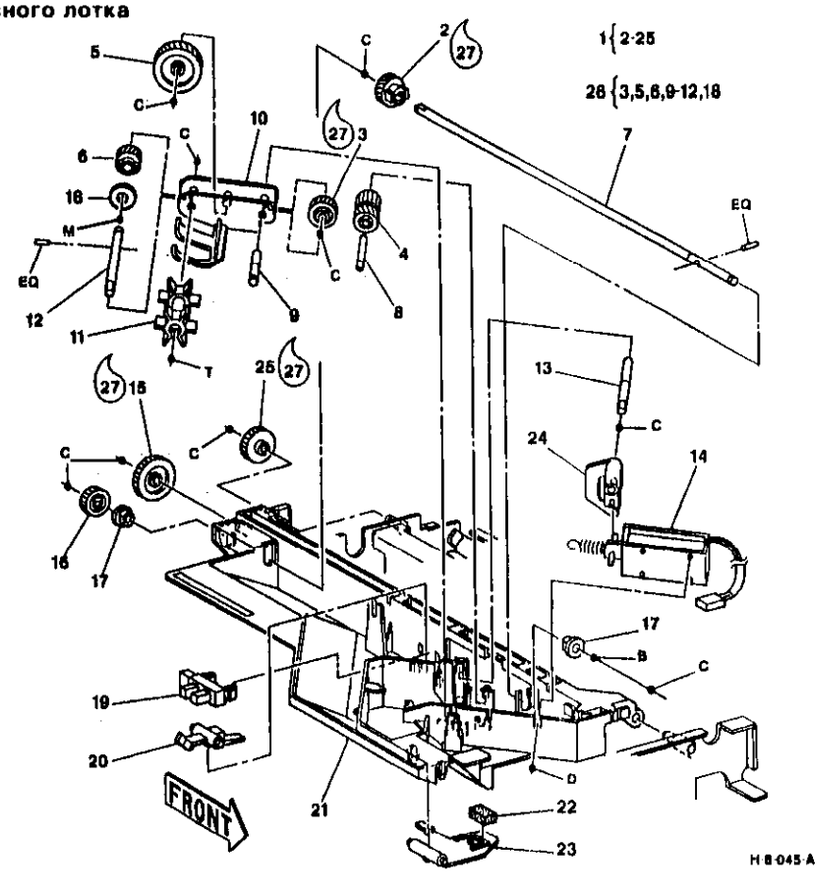

PL 4.20 Узел рельсовой направляющей дуплексного лотка

Item	Part	Description
1	--	SIDE GUIDE ASSEMBLY (P/O ITEM 15)
2	--	PAPER EXIT GATE (NOT SPARED)
3	9E28620	SIDE GUIDE CABLE SPRING
4	9E92840	SPRING
5	--	SHOULDER SCREW (NOT SPARED)
6	--	LINK (NOT SPARED)
7	20E90850	PULLEY
8	9E47150	SPRING
9	127K80550	SIDE GUIDE MOTOR ASSEMBLY (MOT07-070)
10	--	TRAY SUPPORT LEVER (NOT SPARED)
11	--	ADJUSTER SCREW (NOT SPARED) (ADJ 7.3)
12	130K93470	SIDE GUIDE SENSOR (Q07-380)
13	3E80900	STOPPER
14	--	SIDE GUIDE CABLE (REP 7.13) (P/O ITEM 15)
15	600K47490	SIDE GUIDE KIT

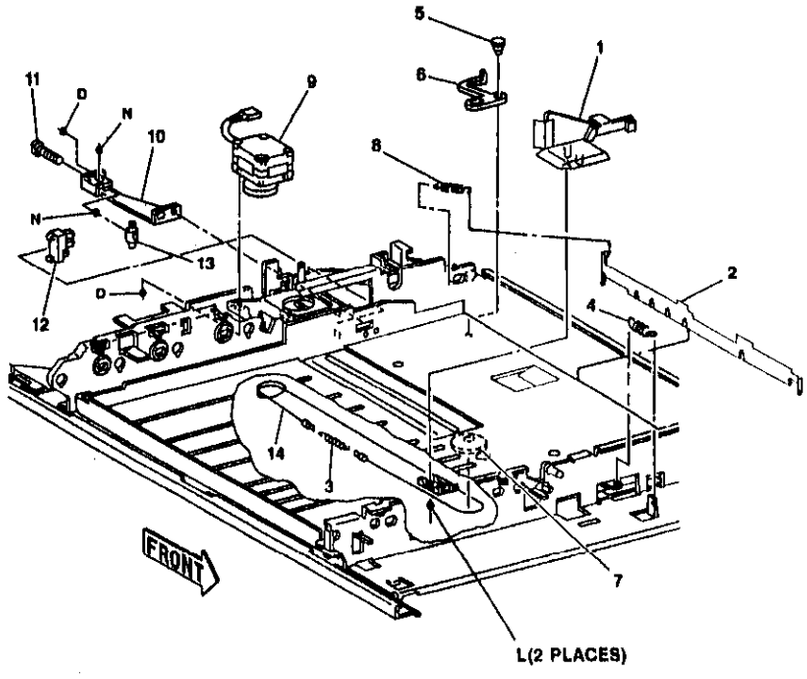

PL 4.21 Вход в дуплексный лоток и крышка

Item	Part	Description
1	22K49490	PINCH ROLL ASSEMBLY
2	--	PLASTISLIP GREASE (SEE ITEM 9 ON PL 16.1)
3	22K48860	PINCH ROLL ASSEMBLY
4	22K48870	PINCH ROLL ASEMBLY
5	130K91180	DUPLEX ENTRY SENSOR (Q10-120)
6	54K8091	DUPLEX TRAY ENTRANCE GUIDE ASSEMBLY
7	9E33441	LATCH SPRING
8	11E4794	FRONT ENTRANCE GATES LINK (3 PLACES)
9	7E37480	GEAR
10	--	GATE SELECT MOTOR (MOT 07-080)
11	22K48880	PINCH ROLL ASSEMBLY
12	46K34310	DUPLEX TRAY COVER
13	130K93470	GATE SELECT SENSOR (Q07-382)
14	--	DUPLEX TRAY GUIDE (P/O ITEM 6)
15	9E44551	LATCH SPRING
16	3E19581	INTERLOCK LATCH
17	66E44082	BRACKET
18	11E4641	LEVER (QTY 3)
19	121K6681	DUPLEX LATCH SOLENOID (SOL07-080) (REP 7.14)
20	11E4651	LINK
21	8E4433	GATE SELECT CAM

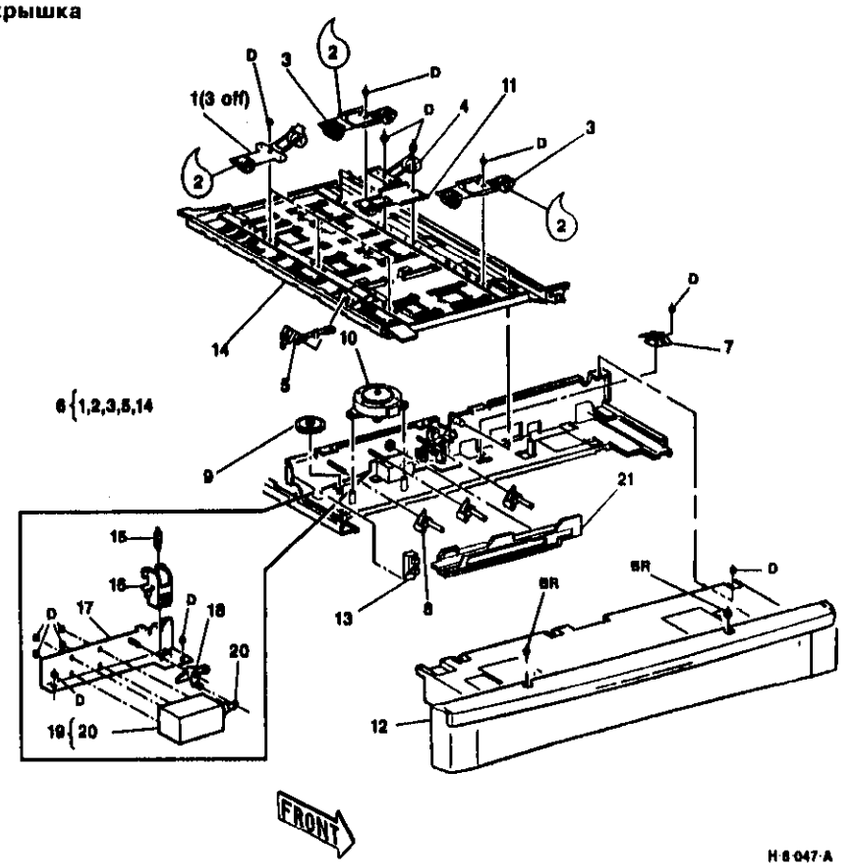

PL 4.22 Транспортер входа в дуплексный лоток

Item	Part	Description
1	59K7101	TRANSPORT ROLLER
2	50K84240	ENTRANCE GATE
3	38E60530	ENTRANCE GATE WEIGHT
4	59K2840	TRANSPORT ROLLER
5	50K84230	ENTRANCE GATE
6	59K2860	TRANSPORT ROLLER
7	59K2870	TRANSPORT ROLLER
8	13E90660	BEARING
9	13E80750	BEARING
10	13E9200	BEARING
11	--	FRONT GATE LINK

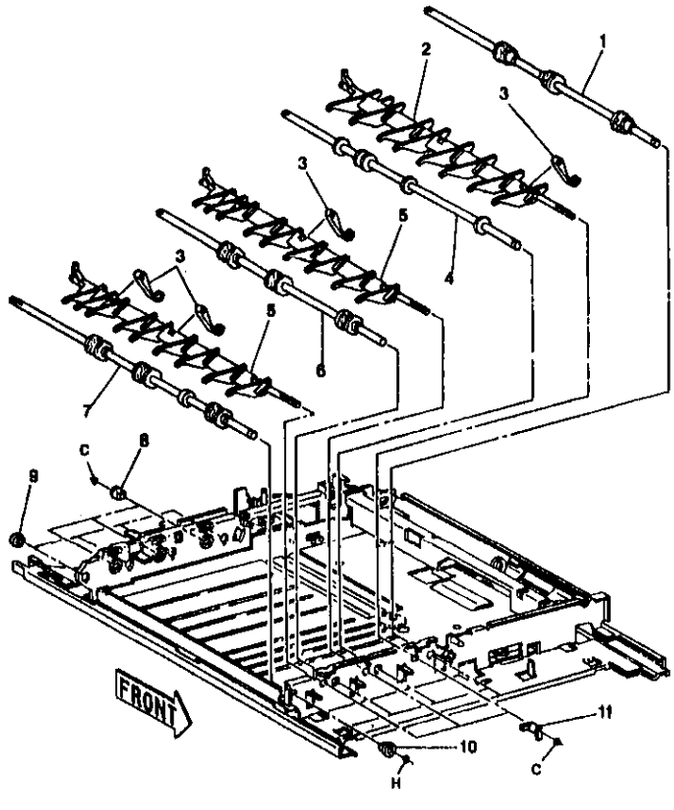

PL 4.23A Узел податчика из HCF (1 из 3)

Item	Part	Description
1	413W29357	BEARING
2	5K90780	ONE WAY CLUTCH
3	--	FEED ROLLER (P/O ITEM 10) (REP 7.24)
4	7K6300	RETARD GEAR
5	9E84340	SPRING
6	6E33570	SHAFT
7	7E81810	GEAR (15T)
8	13E8140	BEARING
9	--	PIN (P/O ITEM 17)
10	600K53701	FEEDER ROLLER KIT (REP 7.24)
11	22K27250	NUDGER ROLLER (REP 7.24)
12	68K90584	SUPPORT ASSEMBLY
13	117K14131	EARTH WIRE ASSEMBLY
14	130E5421	TRAY EMPTY SENSOR (Q07-366)
15	130K93470	STACK HEIGHT SENSOR (Q07-360)
16	115E3012	EARTH STRIP
17	30K46972	FEEDER SUPPORT ASSEMBLY
18	31E7191	LATCH
19	12E5473	LATCHING ROD
20	9E34360	SPRING
21	110K8810	HCF INTERLOCK SWITCH ASSEMBLY (ADJ 7.8) (S07-368)

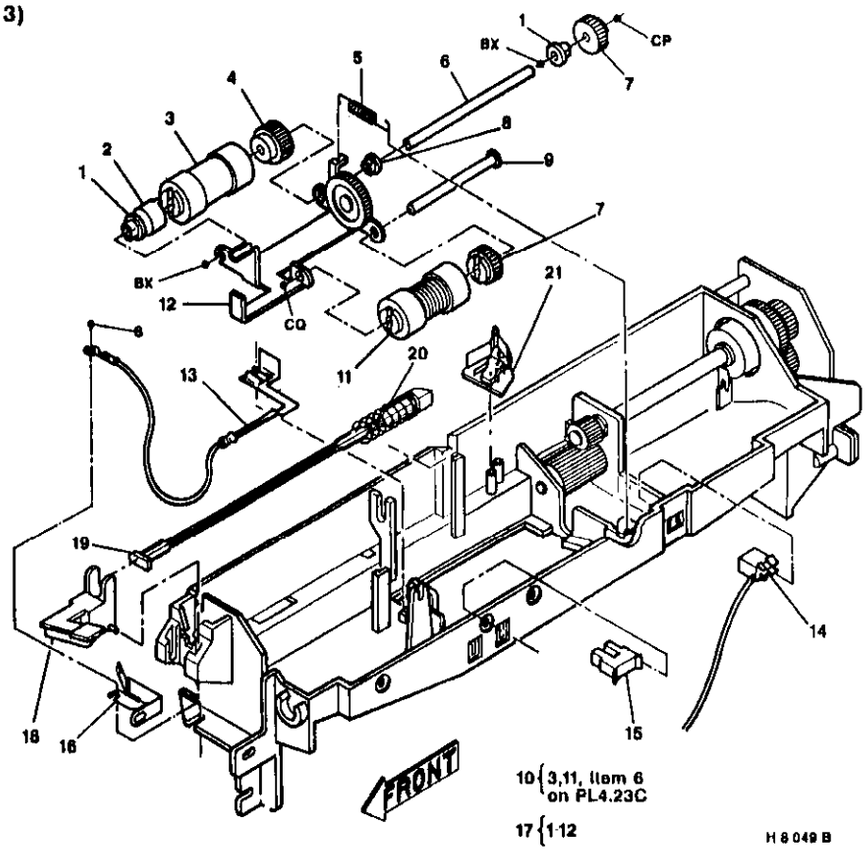

PL 4.23B Узел податчика из HCF (2 из 3)

Item	Part	Description
1	--	GEAR SUPPORT BRACKET (NOT SPARED)
2	13E80750	BEARING
3	--	PLASTISLIP GREASE (SEE ITEM 9 ON PL 16.1)
4	121K5682	HCF FEED CLUTCH (CL08-055) (REP 8.22)
5	6E28222	SHAFT
6	5K90921	ONE WAY CLUTCH
7	7E81820	GEAR (15T)
8	--	SHAFT (P/O ITEM 16)
9	7E20171	GEAR (16T)
10	413W29457	BEARING
11	22K19035	NIP ROLL ASSEMBLY
12	7E81480	GEAR (16T/23T)
13	7E16812	GEAR (23T/18T)
14	5E7832	COUPLING
15	6E49600	GEAR / SHAFT
16	1K47011	FEEDER ASSEMBLY (REP 8.21)
17	23E9621	DRIVE BELT (REP 7.25)(ADJ 8.4)
18	--	HOUSING (P/O ITEM 16)
19	13E93710	BEARING

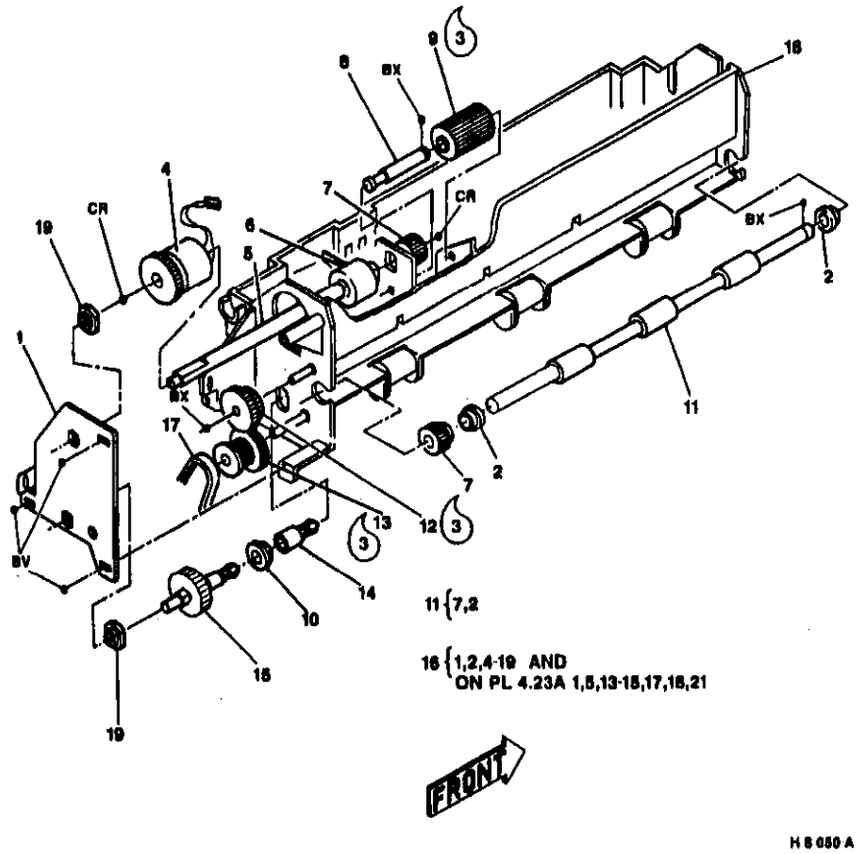

Item	Part	Description
1	38E10007	LOWER SUPPORT
2	130K91180	FEED SENSOR (Q08-130)(REP 8.23)
3	13E92890	BEARING
4	--	RETARD SUPPORT
5	9E74760	SPRING
6	--	RETARD ROLLER (P/O ITEM 10 ON PL4.23A) (REP 7.23)
7	--	SPACER
8	5K4001	FRICTION CLUTCH (ADJ 8.6)
9	6E33561	SHAFT
10	9E84900	SPRING (ADJ 8.6)
11	13E11130	BEARING
12	22E16440	ROLLER

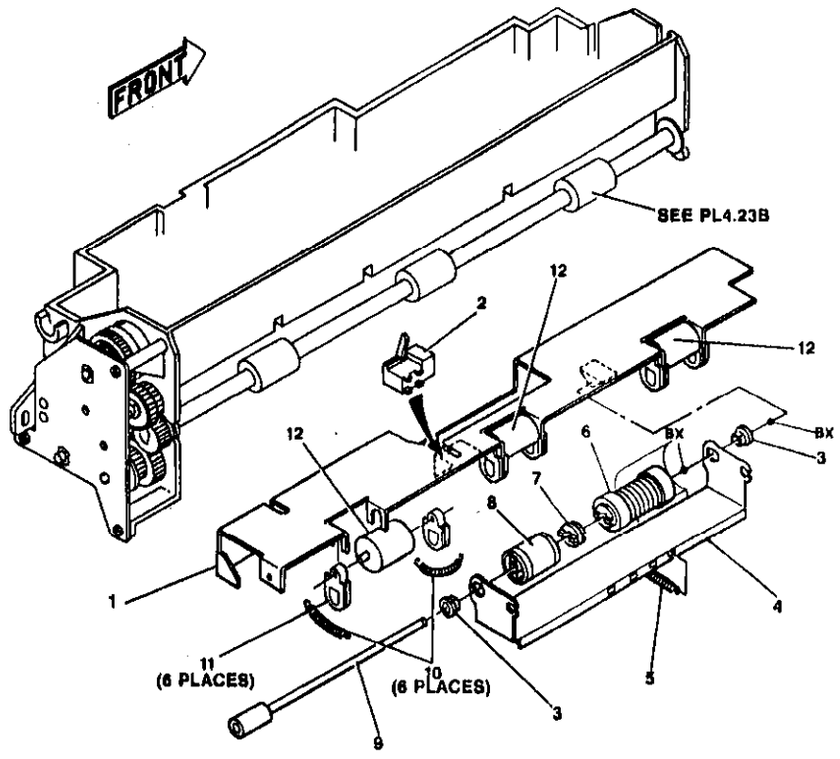

Модуль проявления

PL 5.1 Держатель узла черно-белого проявления

Item	Part	Description
1	6K92451	HINGE SHAFT ASSEMBLY
2	13K90461	BEARING
3	7E82090	GEAR (18T)
4	5E90542	DEVELOPER RETRACT CLUTCH (CL09-010) (REP 9.14)
5	13E93150	BEARING
6	30E73960	SUPPORT BRACKET
7	6E81490	RETRACT SHAFT
8	113K91032	HOLDER ASSEMBLY
9	10E90230	PLUNGER
10	9E84420	SPRING
11	113K90922	HOLDER
12	13E9190	BEARING PLATE
13	3K92190	KNOB
14	32K2230	DEVELOPER GUIDE ASSEMBLY
15	413W77559	BEARING
16	121E91300	DEVELOPER RETRACT SOLENOID (SOL09-015) (REP 9.3)
17	--	SOLENOID BRACKET (P/O ITEM)
18	121K8230	SOLENOID ASSEMBLY

NOTE: For the Colour Developer Holder Assembly refer to PL 5.3.

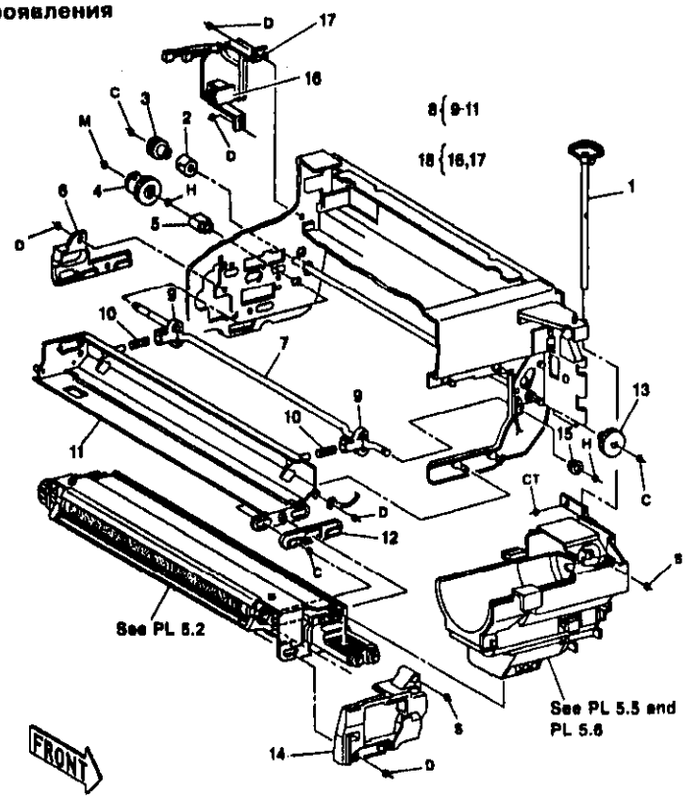

PL 5.2 Узел черно-белого проявления

Item	Part	Description
1	--	BLACK DEVELOPER ASSEMBLY (REP 9.7) (CQ 1.3) (SEE TABLE PL 5.7)
2	--	COVER PLATE (P/O ITEM 1)
3	7E82280	GEAR
4	--	BEARING (P/O ITEM 1)
5	15K94530	GEAR PLATE
6	7E82020	AUGER GEAR
7	7E82030	AUGER GEAR
8	7E82040	PADDLE GEAR
9	7E82050	MAGNET GEAR
10	--	BEARING (P/O ITEM 1)
11	5E91750	COLLAR
12	121K93570	CLEANING MAGNET (ADJ 9.1)
13	49E90030	PLATE
14	--	DEVELOPER HOUSING (P/O ITEM 1)
15	59K90470	TRACKING ROLL
16	--	SEAL BAR (P/O ITEM 1)
17	--	ROD (P/O ITEM 1)
18	--	DEVELOPER ROLL (P/O ITEM 1)

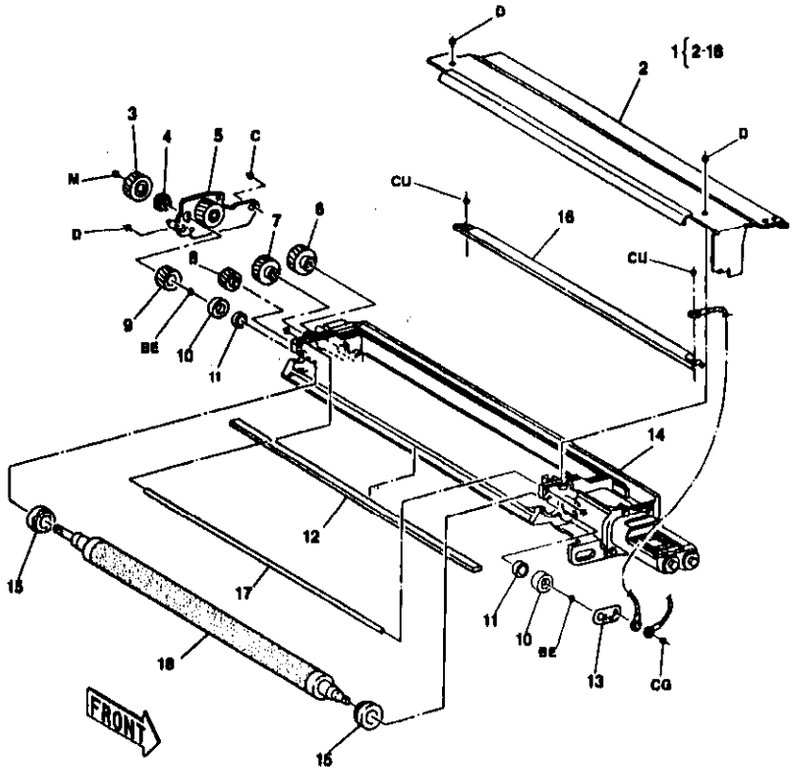

H-8-053-A

PL 5.3 Двигатель подачи цветного тонера и держатель узла проявления

Item	Part	Description
1	121E91300	DEVELOPER RETRACT SOLENOID (SOL09-015) (REP 9.13) (SEE NOTE)
2	13E93150	BEARING
3	5E90542	RETRACT CLUTCH (REP 9.14)
4	127K94480	COLOUR TONER DISPENSER MOTOR (MOT09-045) (REP 9.10) (SEE NOTE)
5	13E93160	BEARING
6	13E93170	BEARING
7	6E81490	RETRACT SHAFT
8	10E90230	PLUNGER
9	9E84420	SPRING
10	113K1930	HOLDER
11	7E82440	GEAR
12	98K42380	COLOUR ENABLEMENT KIT
13	19E91020	CLIP
14	413W77559	BEARING
15	121K8230	SOLENOID ASSEMBLY
16	--	SOLENOID BRACKET (P/O ITEM 15)

ПРИМЕЧАНИЕ: Позиции 4 и 5 с аппаратом 5665 стандартной конфигурации не поставляются. Данные узлы имеются только в машинах с возможностью печати дополнительным цветом. См. комплект для копирования дополнительным цветом (поз. 12).

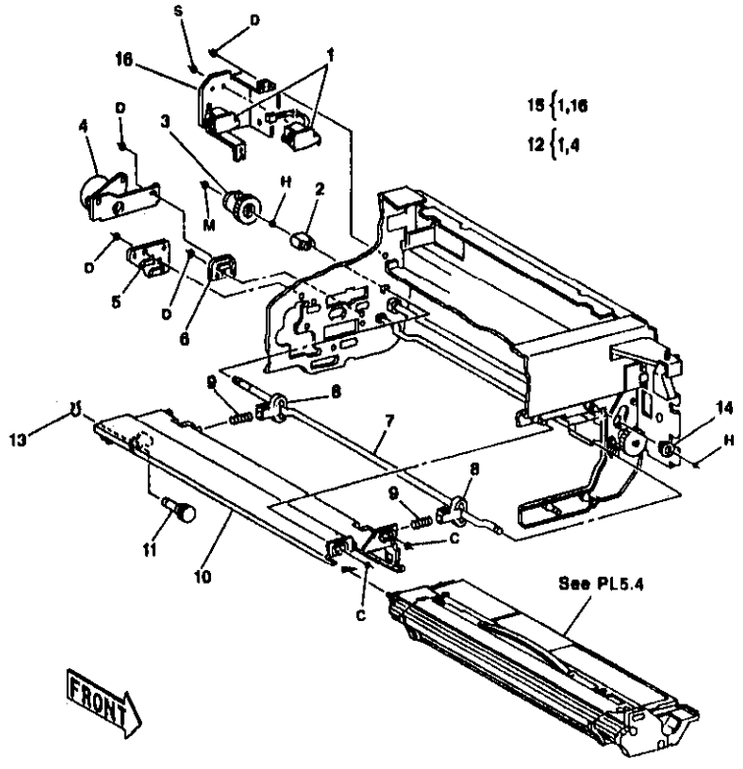

H-8-054-B

PL 5.4 Узел цветного проявления

Item	Part	Description
1	--	COLOUR DEVELOPER ASSEMBLY (SEE TABLE PL 5.7)
2	3E80480	HANDLE
3	--	PLATE (P/O ITEM 1)
4	--	GEAR (P/O ITEM 1)
5	--	GEAR (30T/13T) (P/O ITEM 1)
6	--	GEAR (22T) (P/O ITEM 1)
7	--	GEAR (24T) (P/O ITEM 1)
8	--	GEAR (22T) (P/O ITEM 1)
9	--	GEAR (20T) (P/O ITEM 1)
10	--	COLLAR (P/O ITEM 1)
11	--	TRACKING ROLL (P/O ITEM 1)
12	121K93780	CLEANING BLADE (ADJ 9.1)
13	--	HANDLE BRACKET (P/O ITEM 1)
14	48K80470	LATCH ASSEMBLY
15	--	COVER (P/O ITEM 1)
16	--	PLATE (P/O ITEM 1)
17	130E91150	COLOUR LOW TONER SENSOR (Q09-320) (REP 9.11)
18	--	ARROW LABEL (P/O ITEM 1)
19	--	INSTRUCTION LABEL (P/O ITEM 1)
20	--	LABEL (GREEN) (P/O ITEM 1)
-	--	LABEL (RED) (P/O ITEM 1)

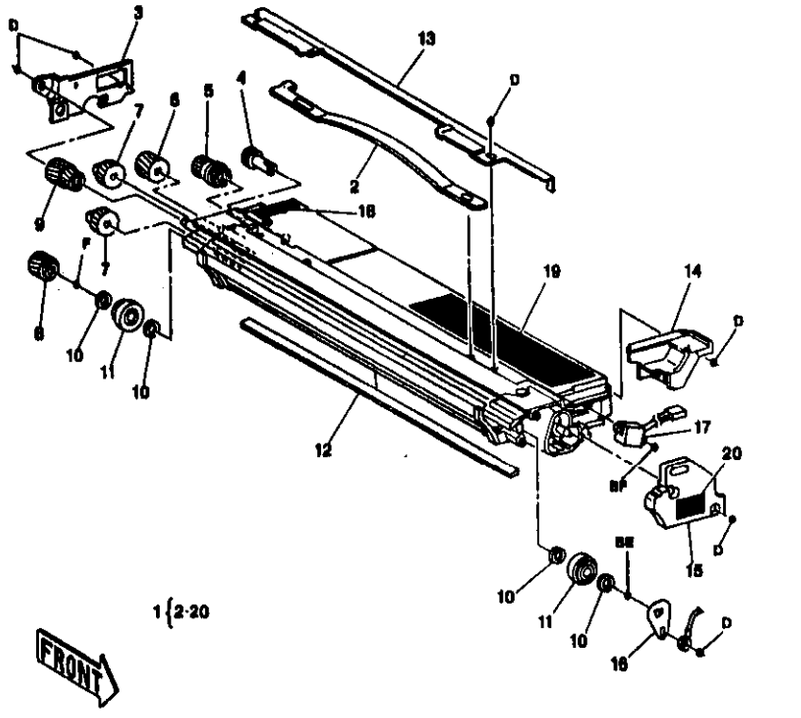

PL 5.5A Узел бункера тонера (1 из 2)

Item	Part	Description
1	--	TONER HOUSING ASSEMBLY (P/O ITEM 1 ON PL 5.5B)
2	55K22610	SHUTTER ASSEMBLY
3	48K94842	TONER HOUSING COVER
4	--	TONER CARTRIDGE (BLACK) (SEE PL 5.7)
5	--	PADDLE (P/O ITEM 1)
6	--	AGITATOR GEAR (P/O ITEM 1)
7	--	PADDLE GEAR (P/O ITEM 1)
8	--	AGITATOR GEAR (P/O ITEM 1)
9	--	TONER DISPENSER GEAR (P/O ITEM 1)
10	127K91730	BLACK DISPENSER MOTOR (MOT09-040) (REP 9.9)
11	130E91150	LOW TONER SENSOR (Q09-310)
12	--	SPRING (P/O ITEM 1)
13	49E90482	SHUTTER PLATE
14	--	FRONT AGITATOR (P/O ITEM 1)
15	--	REAR AGITATOR (P/O ITEM 1)
16	59K90370	AUGER

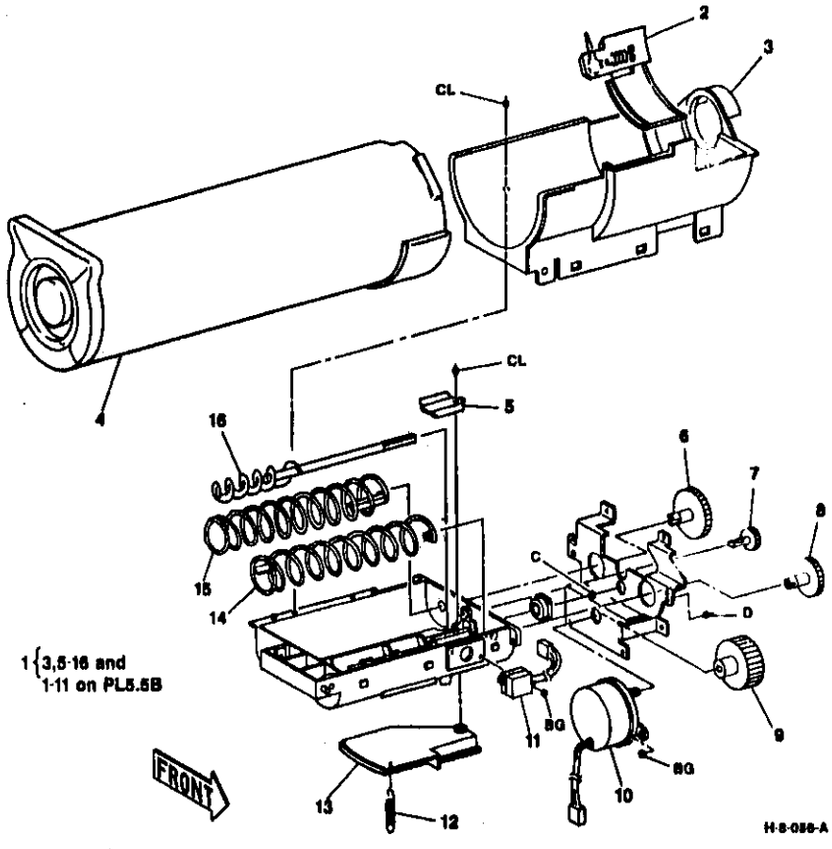

PL 5.5B Узел бункера тонера (2 из 2)

Item	Part	Description
1	94K90911	TONER HOUSING ASSEMBLY
2	110K92242	TONER CARTRIDGE STATUS SWITCH (S09-315)
3	--	CARTRIDGE SUPPORT (P/O ITEM 11)
4	--	CARTRIDGE BRACKET (P/O ITEM 1)
5	7E82120	AUGER GEAR
6	--	BEARING (P/O ITEM 1)
7	7E82150	GEAR (26/34T)
8	48E90512	TONER COVER
9	101K14870	TONER DISPENSER CONTROL SWITCH (S09-367)
10	48E90760	TONER HANDLE
11	68K90973	TONER CARTRIDGE SUPPORT ASSEMBLY
12	7K91800	AGITATOR GEAR ASSEMBLY
13	7E91250	GEAR (33T)

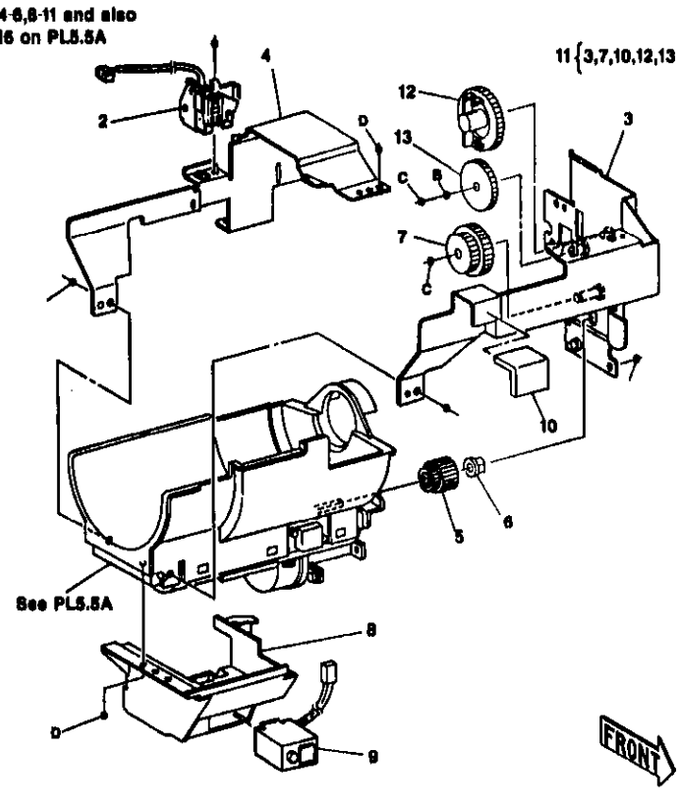

H 8 057-A

PL 5.6 Двигатель отсоса тонера от узла черно-белого проявления

Item	Part	Description
1	52E90410	TUBE
2	53E90620	DEVELOPER SUCTION FILTER (REP 9.16)
3	--	PLATE (NOT SPARED)
4	127K9951	DEVELOPER SUCTION MOTOR (MOT09-032) (REP 9.15)
5	--	SUCTION FILTER BOX (NOT SPARED)
6	52E90681	SUCTION HOSE
7	54E3840	DUCT

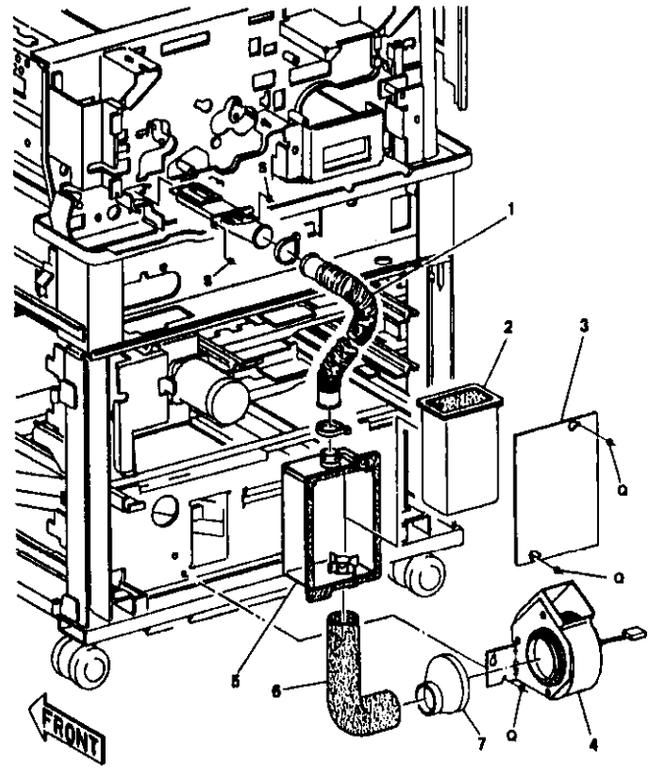

H 8 056 A

Description	Colour	Parts Number				Weight (grams)
		RX	USCO	XCL	XLA	
DEVELOPER	BLACK	5R90180	5R311	5R556	5R311	800g
TONER		6R90203	6R396	6R583	6R396	700g
DEVELOPER KIT		*NOT AVAILABLE	*NOT AVAILABLE	*NOT AVAILABLE	*NOT AVAILABLE	-
DEVELOPER ASSEMBLY		48K36520	48K36520	48K36520	48K36520	-
DEVELOPER	RED	5R206	5R206	5R538	5R206	360g
TONER		6R90183	6R365	6R550	6R365	50g
DEVELOPER KIT		97K91510	97K91470	97K91550		-
DEVELOPER ASSEMBLY		2K33575	2K33494	2K33534	48K12470	-
DEVELOPER	GREEN	5R90164	5R208	5R540	5R208	360g
TONER		6R90185	6R367	6R552	6R367	50g
DEVELOPER KIT		97K91530	**97K91490	97K91570	-	-
DEVELOPER ASSEMBLY		2K33594	2K33514	2K33554	2K33594	-

**NOTE:-THIS KIT IS AN ACCESSORY THAT MUST BE ORDERED THROUGH SALES (USCO)

H-8-059-A

Ксерографический модуль

PL 6.1 Лампы стирания и ISIL, коротроны переноса и отделения, датчик ADC

Item	Part	Description
1	122K1560	ISIL ARRAY (REP 9.6) (ADJ 9.4)
2	--	ISIL ARRAY PLATE (NOT SPARED)
3	117K16000	CHARGE SCOROTRON LEADS
4	117K16470	TRANSFER/DETACK COROTRON LEADS
5	122K90820	ERASE LAMP
6	68K91852	PRE-TRANSFER LAMP
7	--	BRACKET (NOT SPARED)
8	68E68942	COPY CARTRIDGE LATCH BRACKET
9	15E34620	COPY CARTRIDGE LATCH
10	1K19841	COPY CARTRIDGE GUIDE RAIL ASSEMBLY
11	66K10540	GEAR ASSEMBLY
12	130E91010	WASTE TONER SENSOR (Q09-360)
13	15E18740	EARTH PLATE
14	91E69150	ARROW LABEL
15	130K54381	ADC SENSOR (Q09-360) (CQ 1.3)
-	--	ADC SENSOR (Q09-360) (CQ 1.3) (P/O ITEM 21)
16	--	ISIL HARNESS (NOT SPARED)
17	--	ADC BRACKET (P/O ITEM 15)
18	152K70340	HARNESS ASSEMBLY (ADC)
19	--	BEARING
20	--	SHAFT
21	600K41981	STAR WHEEL/ADC ASSEMBLY KIT
22	--	CABLE TIE (P/O ITEM 21)

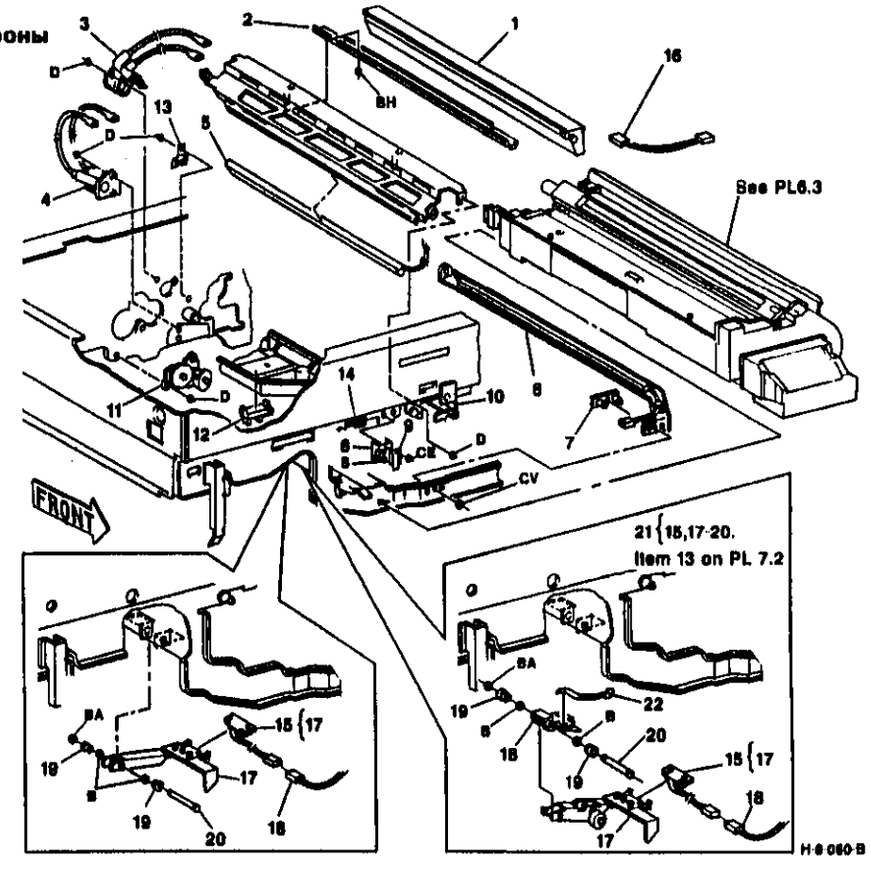

H-8-060-B

PL 6.2 Узел коротронов переноса и отделения

Item	Part	Description
1	125K2010	TRANSFER AND DETACK COROTRON ASSEMBLY (REP 9.5)
2	55E92870	FRONT ARC SHIELD
3	91E71050	LABEL
4	55E92880	REAR ARC SHIELD
5	32E92301	TRANSFER AND DETACK COROTRON GUIDE
6	9E31760	COROTRON WIRE SPRING
7	117K92100	COROTRON WIRE (REP 9.5)
7A	600K90300	COROTRON WIRE KIT (QTY.6)
8	--	FRONT INSULATOR BLOCK (P/O ITEM 1)
9	--	REAR INSULATOR BLOCK (P/O ITEM 1)
10	--	SHIELD (P/O ITEM 1)
11	9E93060	REAR SPRING
12	9E93070	FRONT SPRING
13	54K91340	DUCT ASSEMBLY

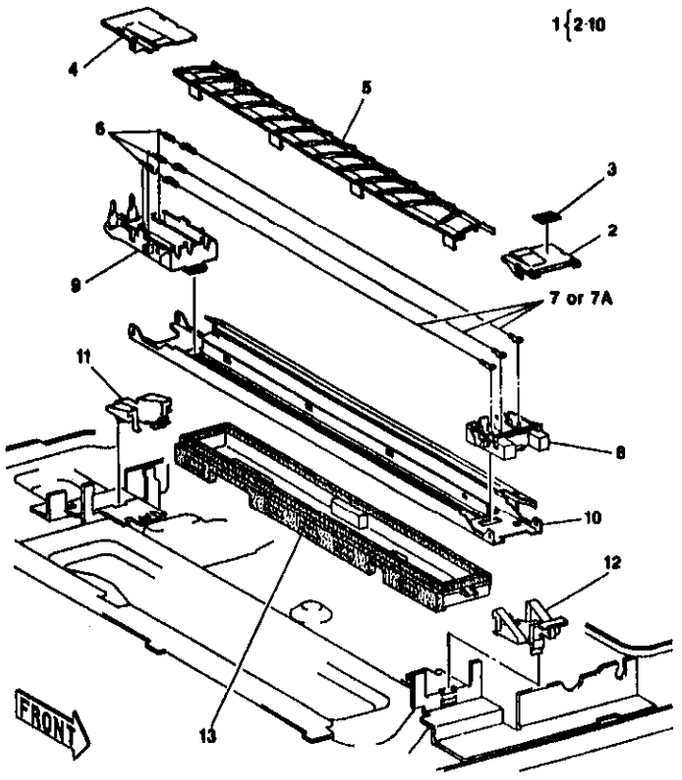

H 6 061 A

PL 6.3 Узел копи-картриджа и скоротрона заряда

Item	Part	Description
1	113R111	COPY CARTRIDGE ASSEMBLY (REP 9.2) (CQ 1.3)
2	125K2070	CHARGE SCOROTRON ASSEMBLY (REP 9.4)
-	125K90805	ALTERNATIVE
3	--	CHARGE SCOROTRON SHIELD (P/O ITEM 2)
4	--	REAR INSULATOR BLOCK (P/O ITEM 2)
5	--	FRONT INSULATOR BLOCK (P/O ITEM 2)
6	55K12910	REAR ARC SHIELD
7	--	FRONT ARC SHIELD (P/O ITEM 2)
8	117K93000	SCOROTRON WIRE (REP 9.4)
9	--	SPRING
10	--	PLATE
11	--	COPY CARTRIDGE COVER
12	55K12210	SCOROTRON SCREEN
13	162K2380	HARNESS ASSEMBLY (J612/P175)
14	48K80462	TOP COVER ASSEMBLY
15	--	CLEANING BLADE ASSEMBLY(ADJ 9.1) (P/O ITEM 1)
16	25K90360	FLICKER BAR

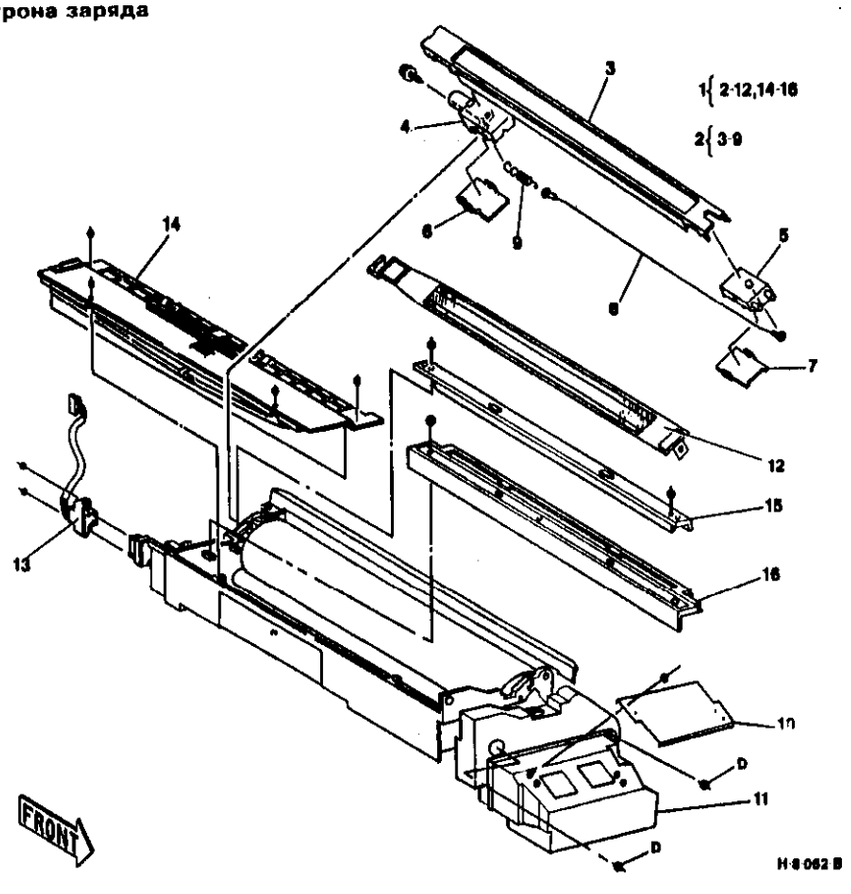

H 6 062 B

PL 7.1 Узел двигателя вакуумного транспортера и воздуховода

Item	Part	Description
1	54K2351	DUCT
2	--	SEAL (NOT SPARED)
3	54K2382	VACUUM TRANSPORT DUCT
4	54K2361	VERTICAL DUCT ASSEMBLY
5	53E90600	PARTICLE FILTER (REP 10.11)
6	53K90361	OZONE FILTER (REP 10.11)
7	46K94850	FILTER COVER
8	127K10120	VACUUM TRANSPORT MOTOR (MOT10-065) (REP 10.12)

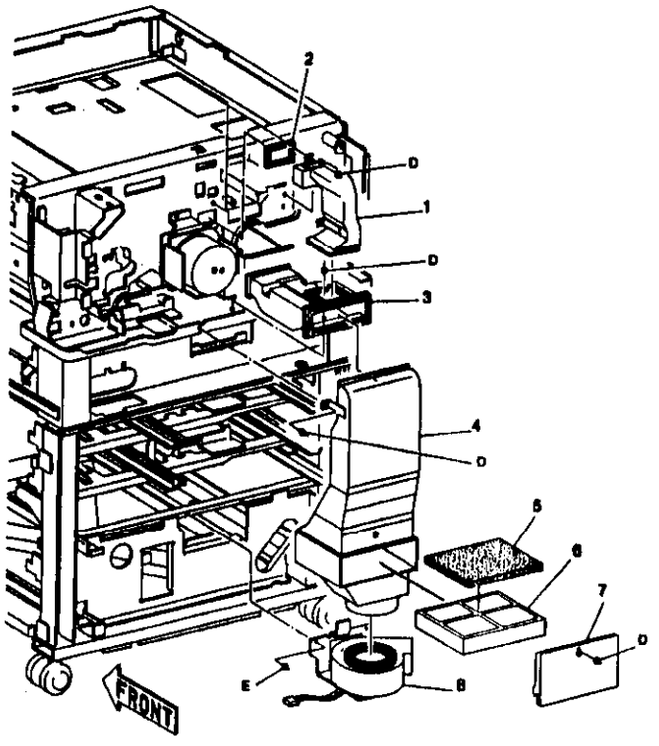

H-8-063-A

PL 7.2 Узел вакуумного транспортера

Item	Part	Description
1	54K2963	VACUUM TRANSPORT ASSEMBLY (REP 10.1)
2	6K92490	SHAFT
3	7E82880	GEAR (25T)
4	13E80040	BEARING
5	13P61393	SNAP BEARING
6	22E94180	IDLER ROLL
7	600K41970	TRANSPORT BELT KIT
8	--	DUCT PLATE (P/O ITEM 1)
9	413W75959	BEARING
10	6E83260	SHAFT
11	--	VACUUM TRANSPORT HOUSING (P/O ITEM 1)
12	--	FRONT VACUUM TRANSPORT BELT (P/O ITEM 7)
13	--	REAR VACUUM TRANSPORT BELT (P/O ITEM 7)

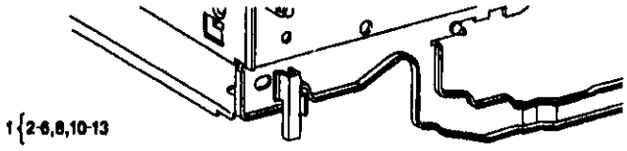

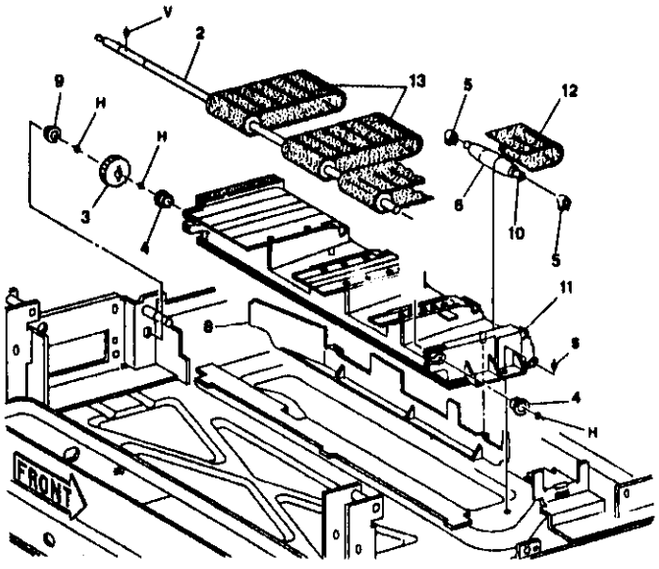

H 8 064 A

PL 7.3 Узел модуля фьюзера

Item	Part	Description
1	126K4320	FUSER MODULE ASSEMBLY (115V USCO/XCL) (REP 10.2)
-	126K4330	FUSER MODULE ASSEMBLY (230V RX/XLA) (REP 10.2)
2	1K52950	FUSER RAIL
3	--	FUSER RETAINING BRACKET (NOT SPARED)

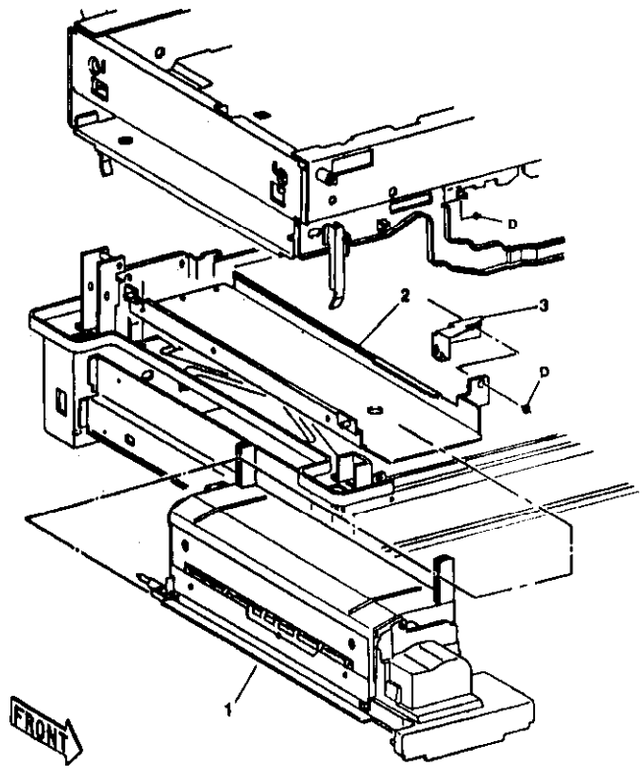

H-8-065-A

PL 7.4 Крышки модуля фьюзера

Item	Part	Description
1	48K29772	FRONT HEATER COVER
2	--	LABEL (P/O ITEM 1)
3	21E6852	REAR HEATER CAP

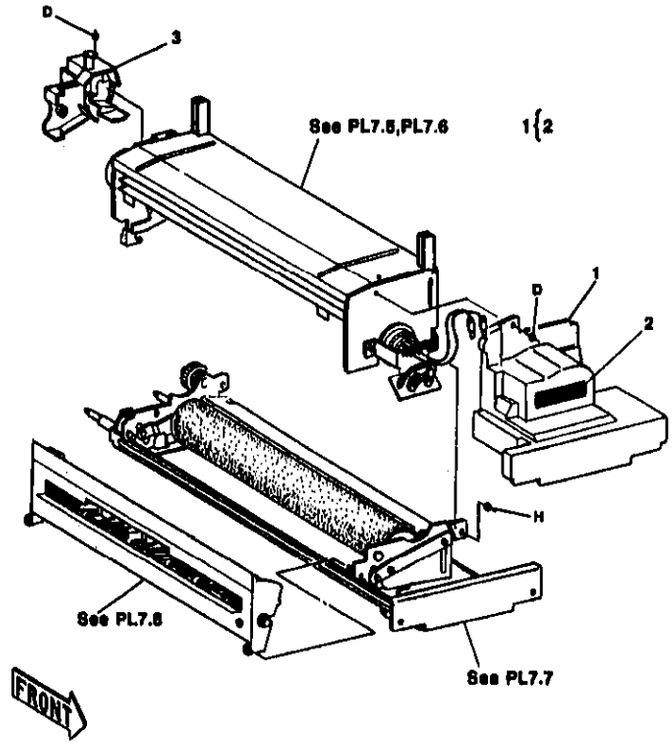

H 8 066 A

PL 7.5 Узел "паутинки" фьюзера

Item	Part	Description
1	48K27412	WEB COVER ASSEMBLY
2	9E84380	SPRING
3	13E93060	BEARING
4	5K3690	WEB ROLLS ASSEMBLY
5	--	REAR BRACKET
6	48K27374	WEB COVER
7	--	FRONT BRACKET
8	59K4950	ROLL

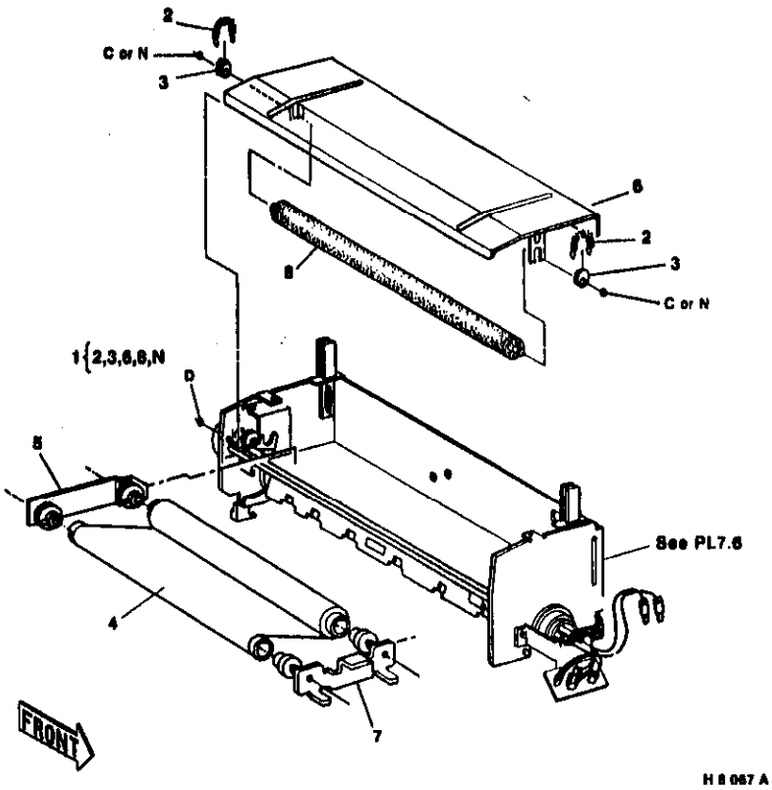

H 8 067 A

PL 7.8 Направляющие вывода

Item	Part	Description
1	127K9322	FUSER WEB MOTOR (MOT10-020) (50HZ) (REP 10.3)
-	127K9701	FUSER WEB MOTOR (MOT10-020) (60HZ) (REP 10.3)
2	2E82390	GEAR (14T)
3	21E8622	ACTUATOR
4	--	SPRING
5	130E90711	THERMAL CUT OUT (TC10-001) (REP 10.8)
6	48K34164	INLET COVER ASSEMBLY
7	130K93001	TEMPERATURE SENSOR (Q10-300) (REP 10.8)
8	130K93010	OVER HEAT TEMPERATURE SENSOR (Q10-315) (REP 10.8)
9	--	CLIP
10	13E11910	HEAT ROLL BEARING
11	--	HEAT ROLL (P/O ITEM 12) (REP 10.6)
12	22K51850	HEAT ROLL ASSEMBLY
13	--	HEAT ROLL GEAR (P/O ITEM 12)
14	126K6080	HEATER (HTR2) (REP 10.5) (220V)
-	126K6090	HEATER (HTR2) (REP 10.5) (120V)
15	126K4560	HEATER (HTR1) (REP 10.5) (220V)
-	126K4540	HEATER (HTR1) (REP 10.5) (120V)
16	--	PLASTISLIP GREASE (SEE ITEM 9 ON PL 16.1)
17	7E82820	LOWER IDLER GEAR
18	7E82810	UPPER IDLER GEAR
19	--	EARTH SPRING
20	606K5630	SPACER KIT (ADJ 10.1)

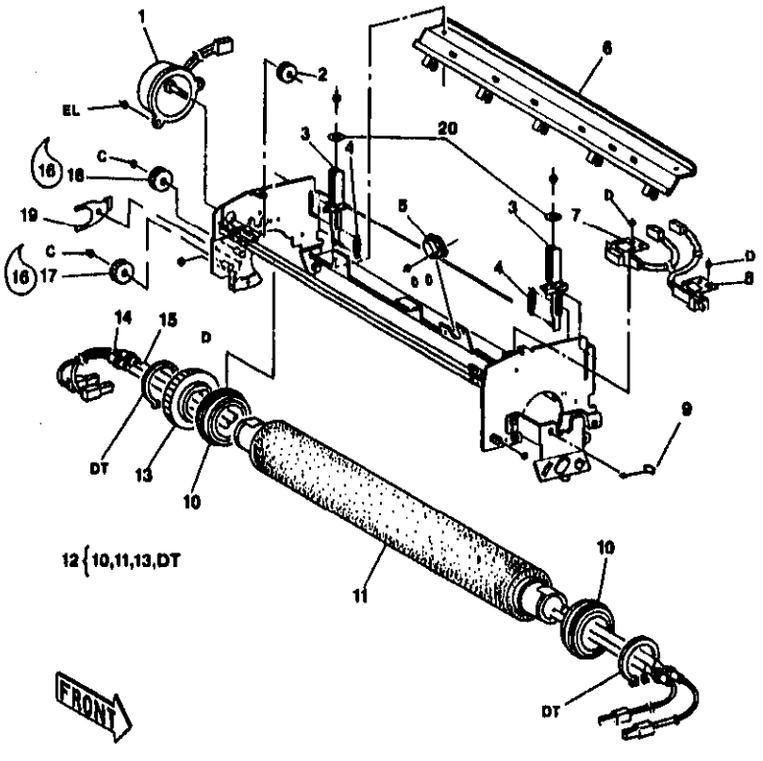

H 8 068 A

PL 7.7 Прижимной вал фьюзера

Item	Part	Description
1	22K32193	PRESSURE ROLL (REP 10.7) (RX/XLA)
-	22K49690	PRESSURE ROLL (REP 10.7) (USCO/XCL)
2	7E38080	GEAR (30/22T)
3	--	INLET GUIDE (P/O ITEM 1 ON PL7.3)
4	--	FUSER BASE PLATE (P/O ITEM 1ON PL 7.3)
5	--	LEVER (P/O ITEM 1 ON PL7.3)
6		PLASTISLIP GREASE (SEE ITEM 9 ON PL 16.1)

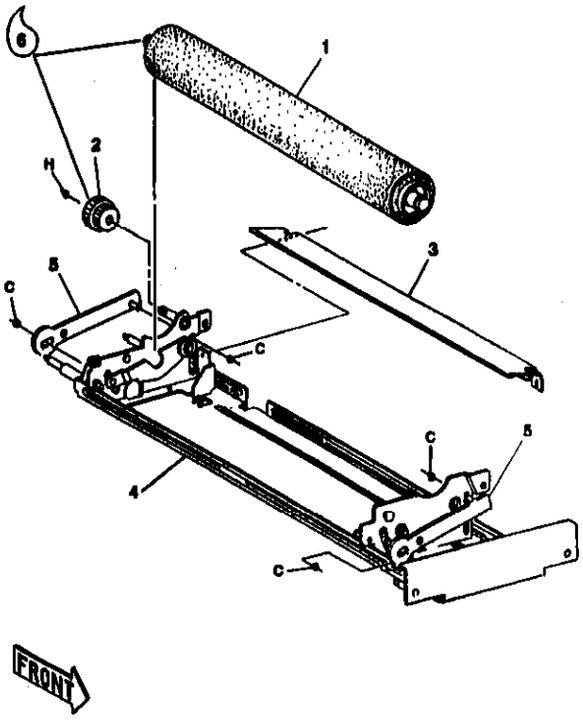

H S 069 B

PL 7.8 Направляющие вывода

Item	Part	Description
1	--	FEEDOUT GUIDE (P/O ITEM 1 ON PL7.3)
2	9E82320	SPRING
3	600K36690	PRESSURE ROLL STRIPPER FINGER (REP 10.9) (QTY.6)
4	--	PIN (P/O ITEM 1)
5	54E93240	FEEDOUT GUIDE
6	--	PLASTISLIP GREASE (SEE ITEM 9 ON PL 16.1)
7	15K94411	PLATE ASSEMBLY
8	9E84150	SPRING
9	--	PLATE (P/O ITEM 1)
10	110K91650	COPY OUTPUT SWITCH (S10-100) (REP 10.10)
11	--	CLAMP (SEE ITEM 2 ON PL16.3)
12	9P61902	SPRING
13	600K36680	HEAT ROLL STRIPPER FINGER (REP 10.9) (QTY.5)
14	22S63112	NIP ROLL
15	9P61903	SPRING
16	59K90140	INNER NIP ROLL
17	9E93240	SPRING
18	7E81840	GEAR (18T)
19	--	FRAME (P/O ITEM 1)
20	54K80552	FEEDOUT GUIDE ASSEMBLY
21	413W77559	BEARING

1 {2-20
7 {8-15
20 {2,4,5

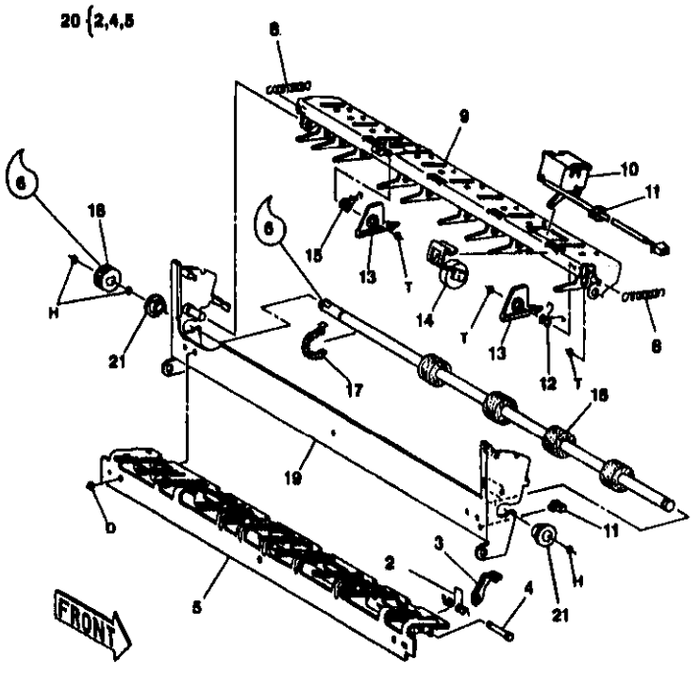

H S 070 B

PL 7.9A Узел раскручивания (1 из 3)

Item	Part	Description
1	54K2771	UPPER OUTPUT GUIDE ASSEMBLY
2	22K49070	NIP ROLL
3	105E92020	STATIC ELIMINATOR
4	19E93161	PAD
5	--	UPPER OUTPUT GUIDE (P/O ITEM 1)
6	2K81273	COVER
7	121E8860	MAGNET INTERLOCK
8	--	SAFETY PLATE (NOT SPARED)
9	22K44590	OUTPUT TRANSPORT ASSEMBLY (REP 10.13)
10	50K25300	OUTPUT TRAY
11	29E14900	PIN
12	12E92160	PLATE
13	12E92930	HINGE PLATE
14	--	SCREW (NOT SPARED)
15	--	PLASTISLIP GREASE (SEE ITEM 9 ON PL 16.1)
16	--	GUIDE COVER (SEE ITEM 4 ON PL 7.9C)
17	96E9602	ARM OVERSTICKER

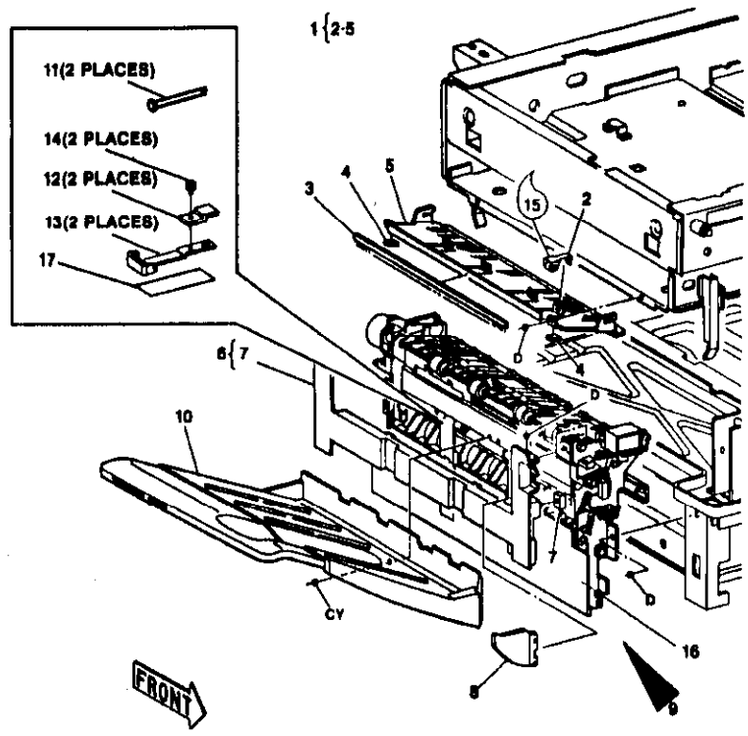

H-8-071-A

PL 7.9B Узел раскручивания (2 из 3)

Item	Part	Description
1	--	OUTPUT GUIDE COVER (P/O ITEM 9 ON PL7.9A)
2	59K92480	OUTPUT ROLL SHAFT
3	413W77559	BEARING
4	600K34600	EXIT DRIVE REPAIR KIT
5	9E32280	SPRING
6	7E81840	GEAR
7	9E36580	SPRING
8	--	COLLAR (P/O ITEM 9 ON PL7.9A)
9	13E93370	BEARING
10	3E80981	LATCH
11	11E91380	LINK ARM
12	9E29450	REAR SPRING
13	9E29460	FRONT SPRING
14	50E92021	OUTPUT GATE
15	13E93090	BEARING
16	--	CLUTCH ASSEMBLY (P/O ITEM 4)
17	7E86700	GEAR
18	--	EXIT JOINT (P/O ITEM 4)

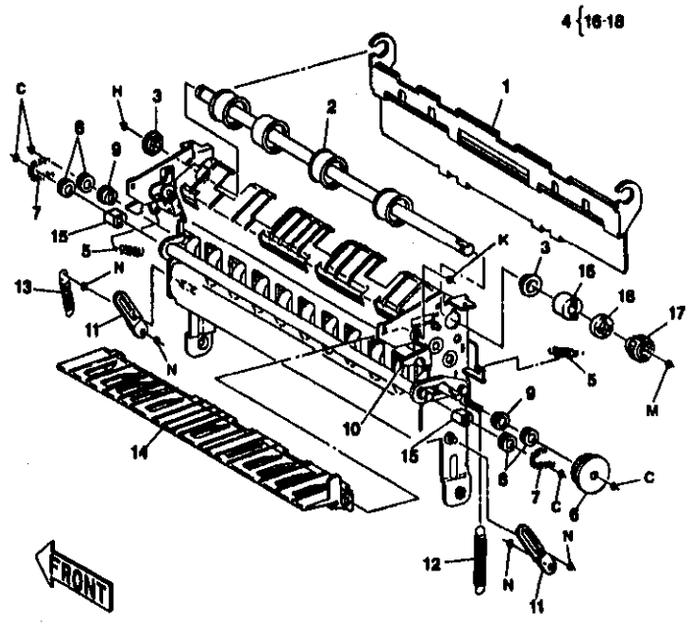

H-8-072-A

PL 7.9C Узел раскручивания (3 из 3)

Item	Part	Description
1	121K93530	DIVERTER SOLENOID (SOL10-035)
2	12K91040	DIVERTER GATE LINK ASSEMBLY
3	54K80701	GUIDE COVER ASSEMBLY
4	--	GUIDE COVER (P/O ITEM 3)
5	22K24200	PINCH ROLLER
6	9E84490	SPRING
7	--	EXIT DRIVE ASSEMBLY (P/O ITEM 33)
8	7E81690	GEAR
9	7E83210	GEAR
10	7E83220	GEAR
11	7E81670	GEAR
12	13E93370	BEARING
13	11K91010	GEAR LEVER
14	--	COLLAR
15	20E92940	PULLEY
16	23E92380	BELT
17	14E93330	SPACER
18	--	COLLAR (P/O ITEM 9 ON PL7.9A)
19	--	GEAR/PULLEY (P/O ITEM 9 ON PL7.9A)
20	13E93080	BEARING
21	9E36580	SPRING
22	--	COLLAR (P/O ITEM 9 ON PL7.9A)
23	--	ROLLER ASSEMBLY (P/O ITEM 9 ON PL7.9A
24	19E93161	PAD
25	20E16050	PULLEY
26	13E93090	SPACER
27	23E92390	BELT
28	--	COLLAR (P/O ITEM 9 ON PL7.9A)
29	9E84600	SPRING
30	110E91300	DECURLER INTERLOCK SWITCH (S01-315)
31	14E23070	SPACER
32	--	PLASTISLIP GREASE (SEE ITEM 9 ON PL16.1)
33	600K48632	EXIT DRIVE KIT
34	20E23301	DRIVE GEAR /PULLEY
35	20E23311	EXIT ROLL GEAR/PULLEY
36	23E10981	DRIVE BELT

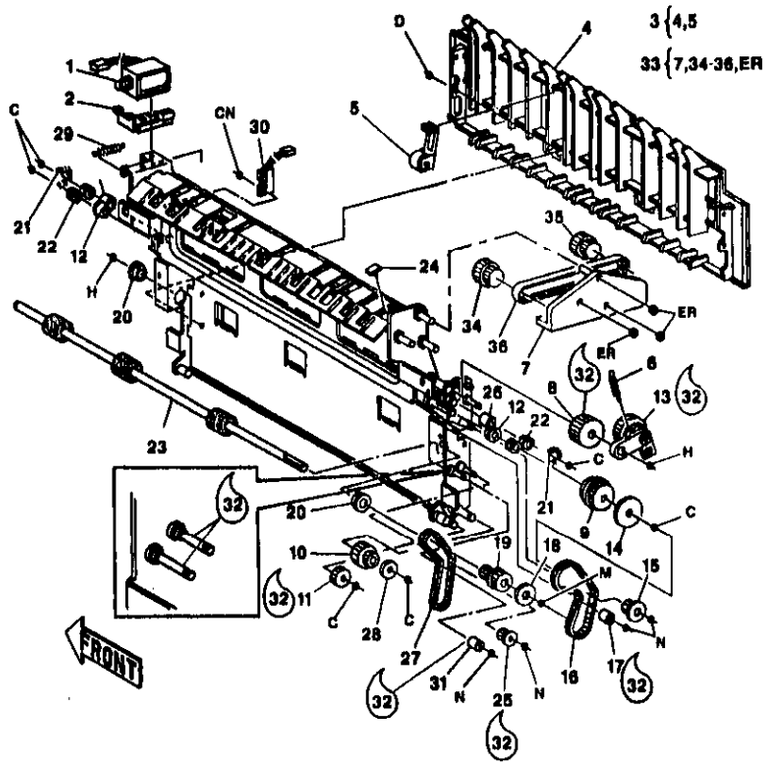

Электрические элементы

PL 8.1 HVPS, LVPS, PWB дуплексного/лотка 4 и SSR

Item	Part	Description
1	105K12852	HVPS (REP 9.1)
2	108E3500	FUSE 5 AMP SLOW BLOW (RX) (230V)
-	108E3490	FUSE 10 AMP (USCO) (115V)
3	105K8202	BIAS PWB
4	9E82450	SPRING
5	105K13280	LVPS (115V USCO,XCL)
-	105K12871	LVPS (230V RX)
6	160K16401	DUPLEX AND TRAY 4 PWB
7	109E90230	SOLID STATE RELAY (115V USO/XCL/XLA)
-	109E1590	SOLID STATE RELAY (230V RX/XCL)

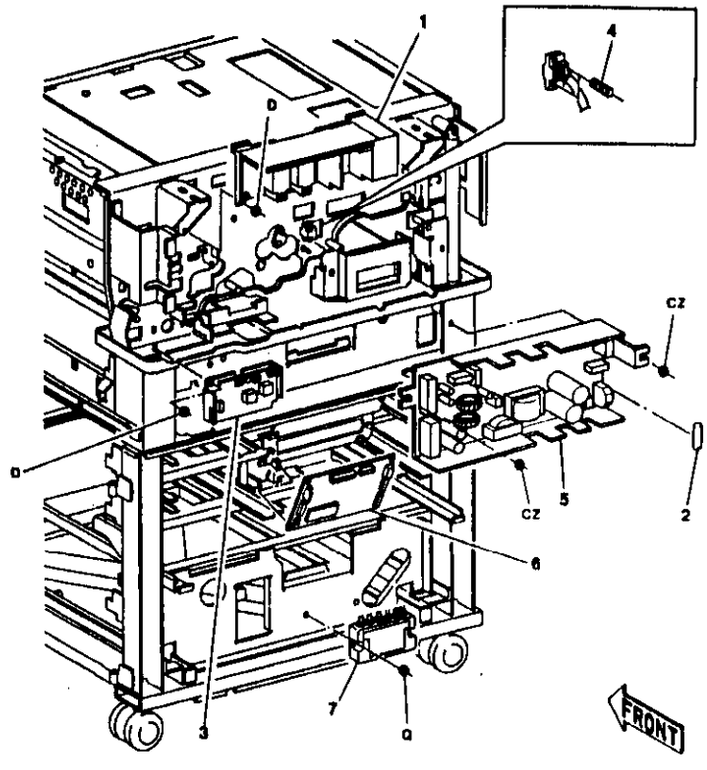

PL 8.2A Платы LLM, IOT, блока оптики, реле и привода AC (1 из 2)

Item	Part	Description
1	160K21861	IOT PWB (ADJ 3.1) (CQ 1.3)
2	140K63583	LLM PWB (CQ 1.3)(ADJ 3.1)
3	160K22760	OPTICS CONTROL PWB
4	108E90880	FUSE (125V 5A)
5	108E2160	FUSE (F9)(125V,4A) (SLOW-BLOW)
6	140K49464	POWER DISTRIBUTION PWB (WITHOUT FUSE F1)
7	108E920	FUSE (F2-F8,F10,F11) (125V 3A)
8	108E3200	FUSE (F1)(6.3AMP) (SLOW-BLOW)(USCO)(QTY 5)
-	108E1970	FUSE (F1)(6.3AMP) (SLOW-BLOW)(RX/XCL/ XLA)(QTY 5)
9	152K66711	PRINTER SOCKET HARNESS
10	162K7190	HARNESS ASSEMBLY (PJ3-PJ12)

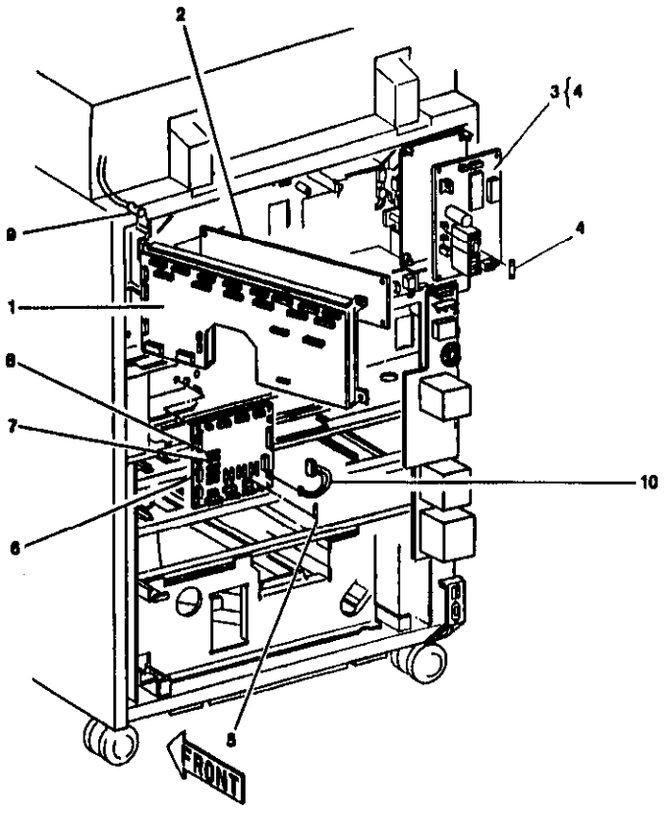

H-8-075-A

PL 8.2B Платы LLM, IOT, блока оптики, реле и привода AC (2 из 2)

Item	Part	Description
1	160K8810	AC PWB (RX) (REP 1.1))
-	160K8790	AC PWB (USCO/XCL) (REP 1.1)
-	160K8800	AC PWB (125V XLA) (REP 1.1)
2	142E1210	RFI FILTER (230V RX/XLA)
-	142E1391	RFI FILTER (115V/125V) (USCO/XCL/XLA)
3	152S5104	POWER CORD (EUROPE)
-	152S5105	POWER CORD (UK)
-	152S5106	POWER CORD (DENMARK)
-	152S5107	POWER CORD (SWISS)
-	117K14380	POWER CORD (115V/125V USCO/XCL/XLA)
4	108E3950	GFP UNIT
-	108E2282	GFP UNIT (ALTERNATIVE)
5	114K511	AC SUPPLY INPUT ASSEMBLY
6	109E1470	THERMAL OVERCURRENT BREAKER (60HZ)
-	109E1232	THERMAL OVERCURRENT BREAKER (50HZ)
7	..	DEVELOPER PWB OTP (SEE ITEM 6 ON PL 6.4A)

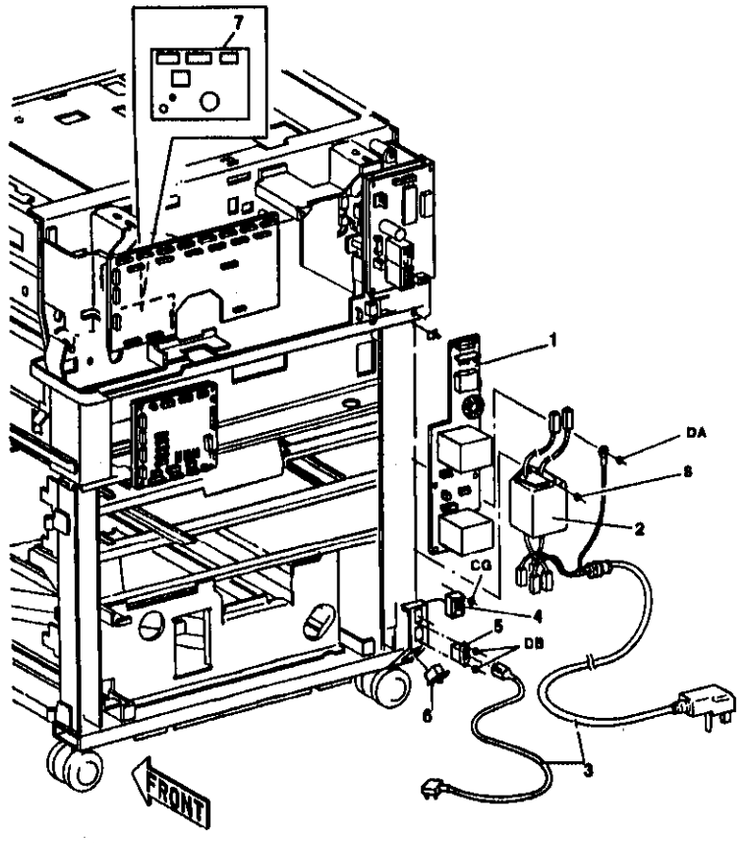

H-8-076-A

PL 8.3 Платы ADC, управления ISIL и источника питания подсветки

Item	Part	Description
1	140K45770	ADC PWB
2	160K9050	ISIL CONTROL PWB
3	110E91380	FRONT INTERLOCK SWITCH (S01-300)
4	110K91960	ON/OFF SWITCH (S01-400) (60HZ)
	110E5560	ON/OFF SWITCH (S01-400) (50HZ)
5	2E39785	SAFETY INNER COVER
6	--	SAFETY SWITCH COVER
7	105K9100	BACKLIGHT POWER SUPPLY PWB

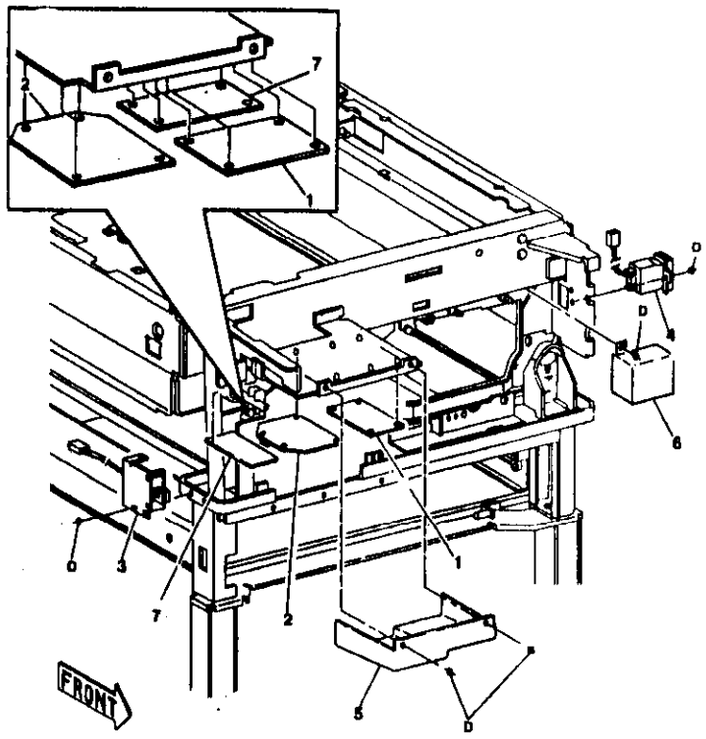

H 8-077-A

PL 8.4A Микросхемы EPROM (1 из 3)

Item	Part	Description
1	537E50070	IOT EPROM (U10) (SEE NOTES)
2	537E50080	USER INTERFACE CONTROL EPROM (U15) (SEE NOTES)
3	538E4021	HCF CONTROL OTP (U1) (SEE NOTES) (SEE PL 3.10, ITEM 11)
4	537E50100	LLM NVM CHIP (U3) (SEE NOTES)
5	537E50090	LLM EPROM (U5) (SEE NOTES)
6	538E3732	SORTER/STAPLER CONTROL OTP (U1) (SEE NOTES)
7	--	LANGUAGE EPROMS (SEE PL 8.4C)
8	160K9507	DEVELOPER PWB OTP

ПРИМЕЧАНИЕ 1: При установке требуется проведение регулировки ADJ 3.1

ПРИМЕЧАНИЕ 2: Положение контакта 1 на обеих микросхемах NVM указано маленьким круглым углублением на верхней стороне микросхемы.

ПРИМЕЧАНИЕ 3: Обратитесь к перечню микросхем программного обеспечения, приведенному в подразделе "Общие замечания по техническому обслуживанию" раздела "Общие процедуры".

ВНИМАНИЕ

Некоторые элементы данного копировального аппарата могут быть повреждены электростатическим разрядом. Во избежание повреждений соблюдайте соответствующие меры предосторожности

TH-1-031-A

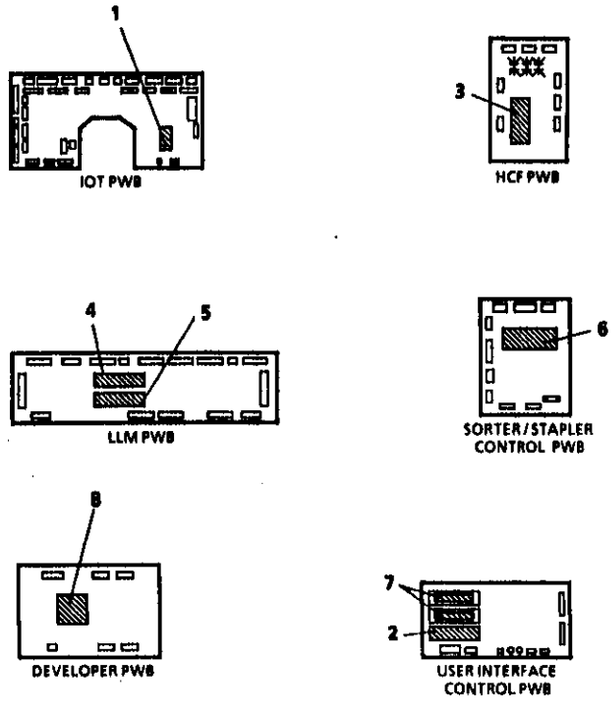

H-8-078-A

PL 8.4B Микросхемы EPROM (2 из 3)

Item	Part	Description
1	537E46531	ISIL EPROM (U4)
2	539E46511	DUPLEX/TRAY 4 ROM (U1)
3	539E46521	DADF CONTROL OTP (U2) (WITH TAG 1)
4	537E46541	OPTICS CONTROL EPROM (U2)
5	537E46010	SORTER /FINSHER EPROM

ПРИМЕЧАНИЕ 1: При установке микросхем требуется проведение регулировки ADJ 3.1.

ПРИМЕЧАНИЕ 3: Обратитесь к перечню микросхем программного обеспечения, приведенному в подразделе "Общие замечания по техническому обслуживанию" раздела "Общие процедуры".

ВНИМАНИЕ

Некоторые элементы данного копировального аппарата могут быть повреждены электростатическим разрядом. Во избежание повреждений соблюдайте соответствующие меры предосторожности

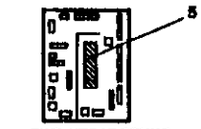

PWB УПРАВЛЕНИЯ СОРТЕРОМ-ФИНИШЕРОМ

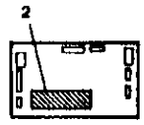

PWB ДУПЛЕКСНОГО ЛОТКА И ЛОТКА 4



PWB УПРАВЛЕНИЯ DADF

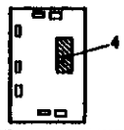

PWB УПРАВЛЕНИЯ ОПТИКОЙ

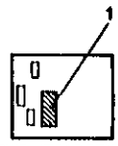

PWB УПРАВЛЕНИЯ ISIL

H 8 079 A

PL 8.4C Языковые микросхемы EPROM (3 из 3)

Item	Part	Description
1	89S5000	EPROM (ENGLISH)
-	89S5001	EPROM (FRENCH
-	89S5002	EPROM (DUTCH)
-	89S5003	EPROM (SWEDISH)
-	89S5004	EPROM (FINNISH)
-	89S5005	EPROM (DANISH)
-	89S5006	EPROM (NORWEGIAN)
-	89S5007	EPROM (GERMAN)
-	89S5008	EPROM (ITALIAN)
-	89S5009	EPROM (SPANISH)
-	89S5010	EPROM (PORTUGUSE)
-	89S5011	EPROM (GREEK)
-	89S5012	EPROM (BELGIUM)
-	89S5007	EPROM (AUSTRIAN)
-	89S5013	EPROM (SWISS)(SEE NOTE 3)
-	89S5014	EPROM (BULGARIAN)
-	89S5015	EPROM (CZECH/SLOVAK)
-	89S5016	EPROM (HUNGARIAN)
-	89S5017	EPROM (POLISH)
-	[illegible]	EPROM (ROMANIAN)
-	[illegible]	EPROM (RUSSIAN)
-	[illegible]	EPROM (CROATIAN)
-	89S5021	EPROM (ISRAEL)
-	89S5022	EPROM (TURKEY)
-	537E46501	EPROM (AMERICAN/ENGLISH) (WITH TAG 1)
-	96K45400	EPROM (LATIN/SPANISH)

NOTE 1: The installation of any chip will require completing adjustment 3.1.

NOTE 2: For the location of the these Eproms see PL 8.4A, item 7.

NOTE 3: There are three languages that come with the Swiss Eprom, Swiss/French, Swiss/German and Swiss/Italian.

PL 9.1 Фиксаторы и пружины

Item	Part	Description
1	600K35110	PLATEN GAS SPRING KIT (REAR)
-	600K35090	DADF GAS SPRING KIT (REAR)
2	--	STOPPER (PLATEN ONLY)
3	600K35090	PLATEN GAS SPRING KIT (FRONT)
-	600K35100	DADF GAS SPRING KIT (FRONT)
4	3E80572	LATCH HANDLE
5	3E80580	LATCH
6	3E24902	STOPPER
7	9E84720	LATCH SPRING
8	6E45150	LATCH SHAFT
9	3K7043	LATCH HANDLE ASSEMBLY
10	3K6770	LOCK ASSEMBLY (60HZ)
-	3K6731	LOCK ASSEMBLY (50HZ)
11	3P1007	MASTER KEY (60HZ)
-	3S90108	MASTER KEY (50HZ)
12	98K21071	LOCK ASSEMBLY KIT (USCO)

ПРИМЕЧАНИЕ 1: Вследствие того, что DADF тяжелее крышки оригинала, укомплектованные им аппараты должны иметь более жесткие пневматические пружины. Следовательно, пневматические пружины для аппаратов с DADF и крышкой оригинала ***НЕ ВЗАИМОЗАМЕНЯЕМЫ***

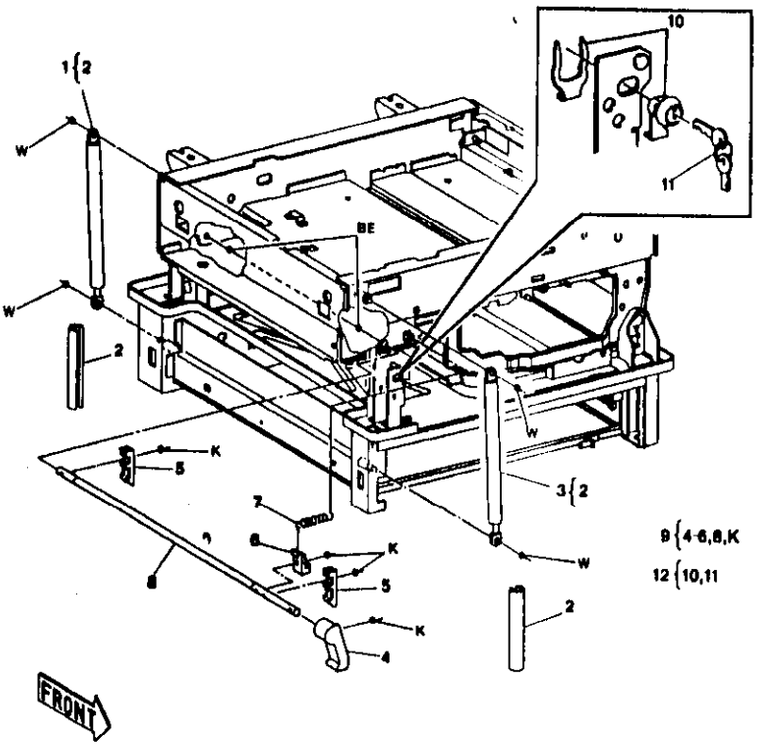

H 8 080 A

PL 9.2 Верхняя крышка и панель управления

Item	Part	Description
1	120E7350	FLAT TIE HOLDER
2	123K2862	TOUCH SCREEN PWB
3	140K48854	NUMERIC KEYBOARD PWB
4	152K52421	CONTROL PANEL HARNESS
5	92E94150	BLANK LABEL
6	48E30660	TOP COVER (REP 6.2)
7	140K48845	OPTIONS KEYBOARD PWB
8	53E90581	RH OPTICS FILTER
9	140K65492	USER INTERFACE PWB (ADJ 3.1)
10	152K59381	UI/TOUCH SCREEN HARNESS
11	56K1680	CONTROL PANEL ASSEMBLY
11A	21K1723	KEYCAP ASSEMBLY (NOT SHOWN ON ILLUSTRATION)

ПРИМЕЧАНИЕ 1: Комплект для установки крышки оригинала см. PL 15.1.

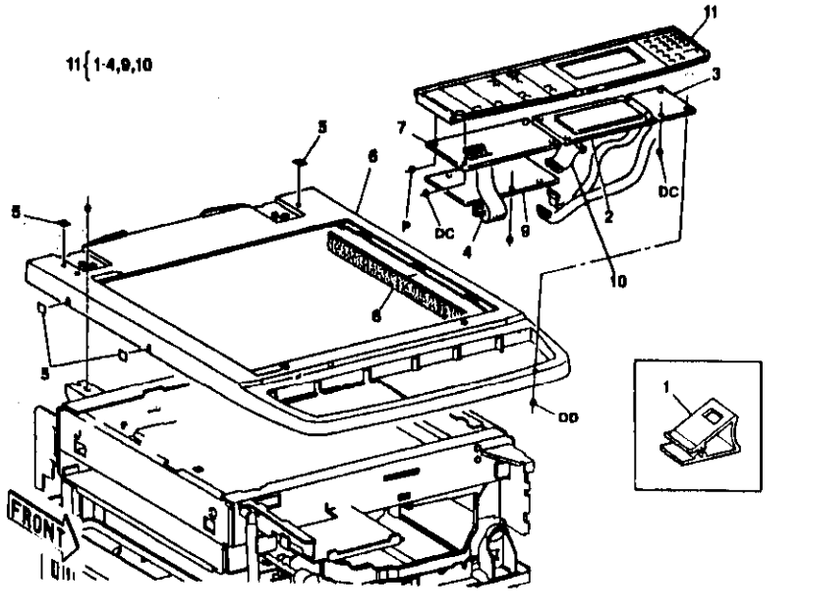

H 8 081 A

PL 9.3 Передние/левые крышки и колесики

Item	Part	Description
1	2K58092	LH UPPER COVER
2	53E90710	LH OPTICS FILTER
3	2E74921	FRONT LOWER COVER
4	48E91010	INTERLOCK COVER
5	--	PWB COVER
6	2E58640	SWITCH COVER
7	12E7271	FRONT COVER LINK
8	3E27392	HINGE
9	48E90750	LH REAR BLANK COVER (SCT ONLY)
10	48E90740	LH FRONT BLANK COVER (SCT ONLY)
11	2E46972	LH REAR LOWER COVER
12	2E42661	LH FRONT LOWER COVER
13	48K29550	FRONT COVER
14	17E90620	REAR FREE CASTOR (USCO/XLA/XCI)
-	117E6620	REAR FREE CASTOR (RX)
15	17E90630	FRONT LOCKING CASTOR (USCO/XCI/XLA)
-	17E6610	FRONT LOCKING CASTOR (RX)
16	98K16250	WORK ORGANISER KIT (OPTION ONLY)(SEE NOTE)

ПРИМЕЧАНИЕ 1: Позиция 16 прилагается ко всем аппаратам Wildfire, за исключением оборудованных сортером-степлером или ручным степлером.

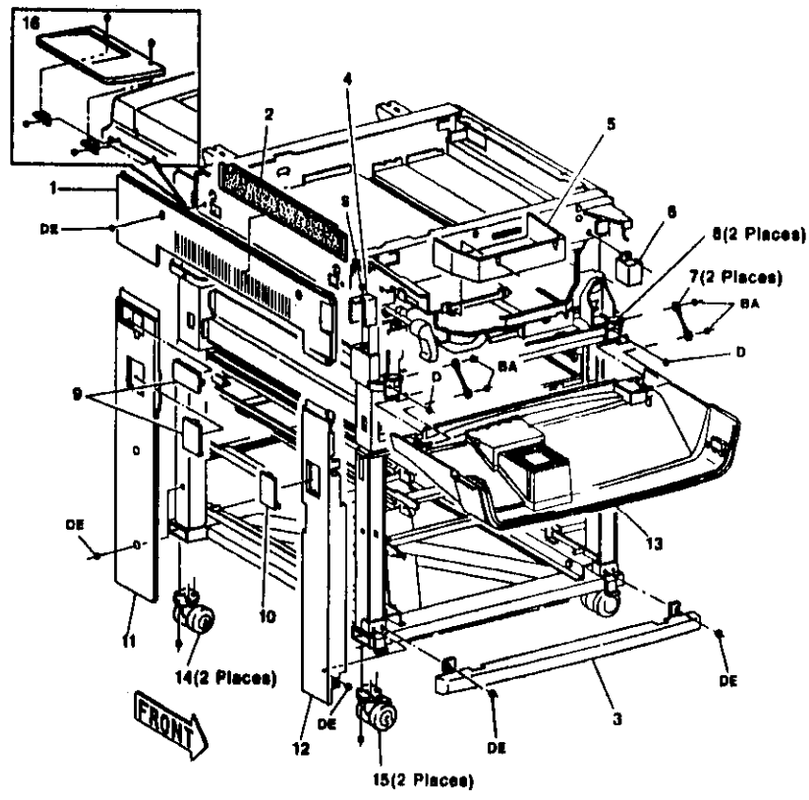

H 8-082 A

PL 9.4 Задние/правые крышки

Item	Part	Description
1	2E39243	RH UPPER COVER
2	2E46614	DOCUMENT DOOR
3	48K118	REAR LOWER COVER
4	48E29020	RH FRONT LOWER COVER
5	48E19131	RH REAR LOWER COVER
6	48K105	REAR UPPER COVER
7	2E46606	DOCUMENT HOLDER

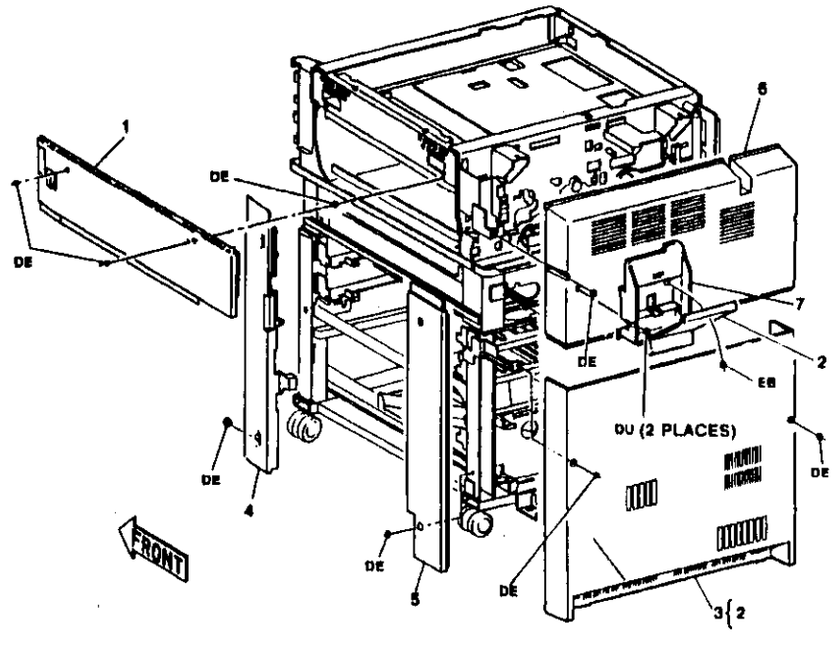

H 8-083 A

PL 10.1 Передний вентилятор фьюзера и вентилятор охлаждения оптики

Item	Part	Description
1	127K94270	FRONT FUSER FAN (MOT10-007)
2	54K4440	DUCT ASSEMBLY
3	54K10521	DUCT
4	--	DUCT (NOT SPARED)
5	127K17670	OPTICS FAN (MOT06-010)

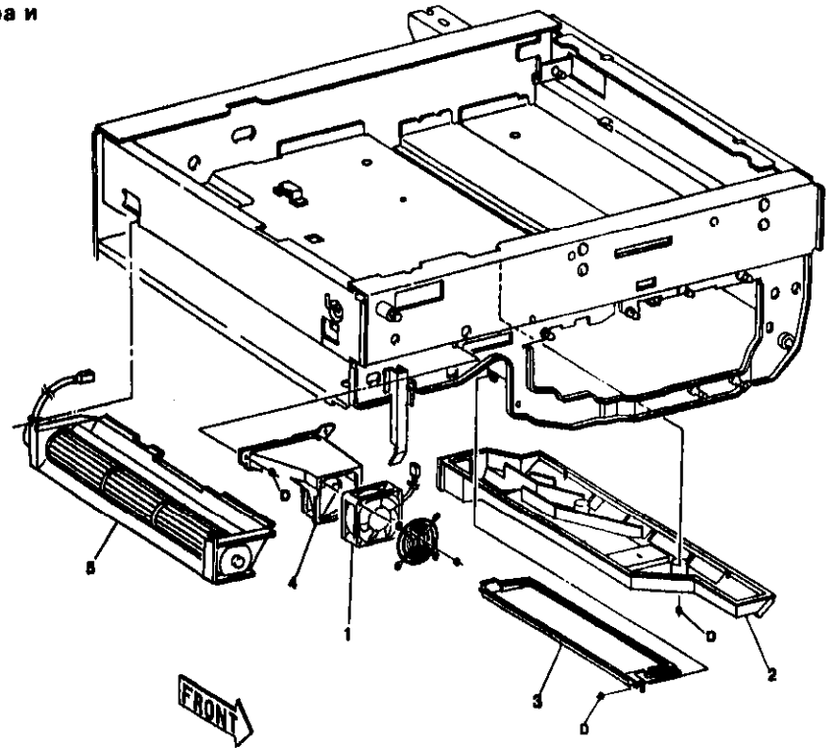

H 6 084 A

PL 10.2 Двигатель вентилятора охлаждения фьюзера и двигатель вентилятора охлаждения LVPS

Item	Part	Description
1	127K15280	REAR COOLING FAN ASSEMBLY
2	--	BRACKET (P/O ITEM 1)
3	--	DUCT (P/O ITEM 1)
4	127K94562	REAR FUSER FAN (MOT10-005)
5	--	DUCT (P/O ITEM 1)
6	127K94270	LVPS COOLING FAN MOTOR
7	54K2351	DUCT
8	--	SEAL
9	54K2362	VACUUM TRANSPORT DUCT
10	--	DUCT (P/O ITEM 12)
11	--	BRACKET (P/O ITEM 12)
12	127K80160	LVPS COOLING FAN MOTOR ASSEMBLY

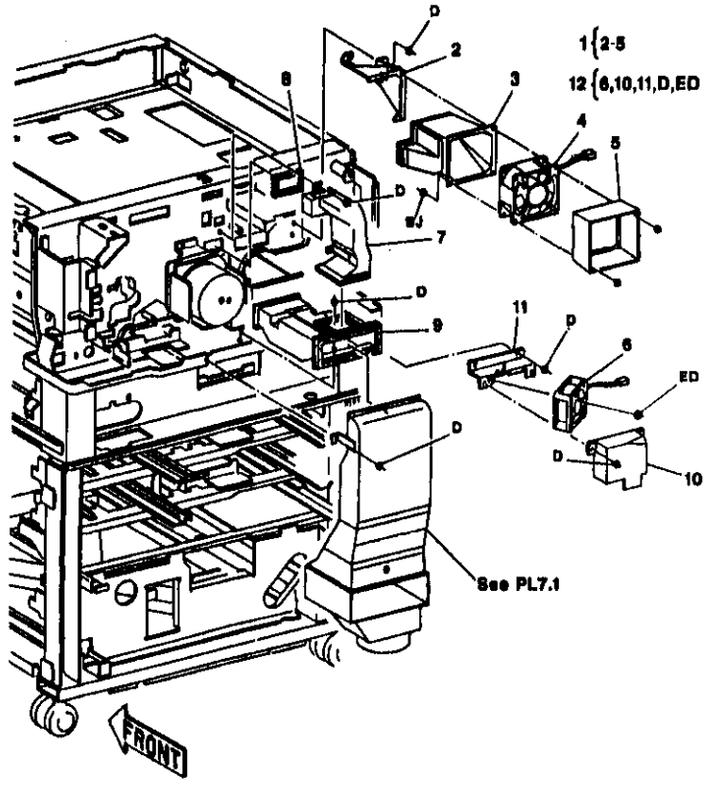

H 6 085 A

PL 11.1 Планшет редактирования

Item	Part	Description
1	2K46241	EDIT PAD KIT
2	121E91530	FERRITE CORE
3	71K90060	PEN AND HOLDER
4	152K71010	EDIT PAD HARNESS ASSEMBLY
5	--	EDIT PAD PWB (P/O ITEM 1)
6	118E90160	STRAIN RELIEF BUSH

ПРИМЕЧАНИЕ 1: Комплект для установки планшета редактирования см. PL 15.1.

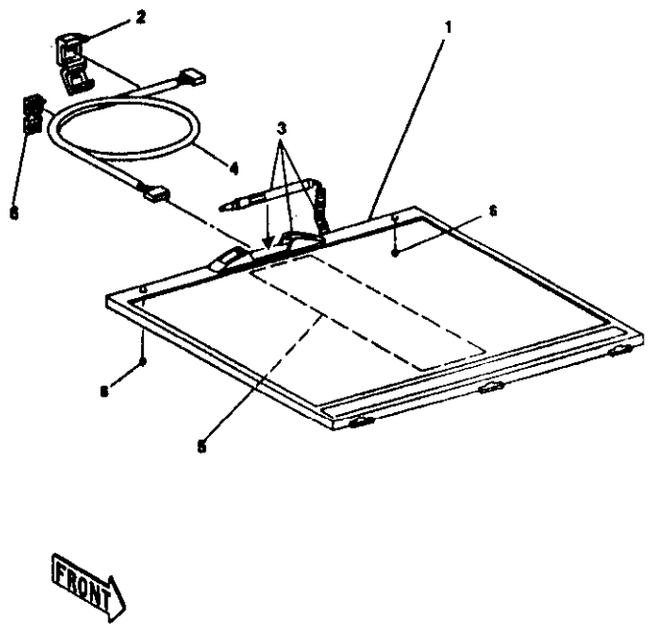

H-B-086-A

PL 11.2 Переходник для дополнительных устройств и комплект для его установки

Item	Part	Description
1	98K32671	ACCESSORY POD KIT
2	101E8555	POD BOX
3	2E56072	BLANKING PANEL (QTY 6)
4	118E3150	PWB STANDOFF (QTY 8)
5	140K62790	GRAIB PWB
6	152K57510	HARNESS ASSEMBLY (POD TO GRIAB)
7	101E8562	POD COVER
8	152K57051	HARNESS ASSEMBLY (M/C TO POD)
9	--	AC POWER HARNESS (WITH EARTH LEAD) (P/O ITEM 1)
10	--	SRAM U17/SMARTWATCH U19 KIT (NVM)
11	537K21515	EPROM U18

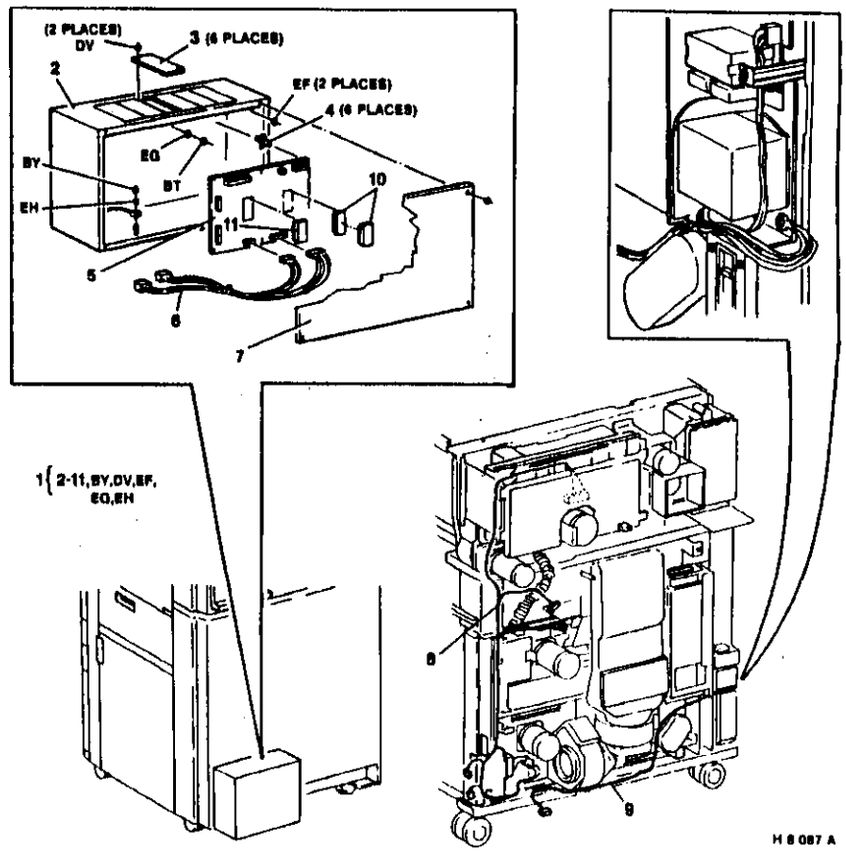

H-B-087-A

PL 11.3 Принтер анализатора объемов копирования

Item	Part	Description
1	98S90464	COPY VOLUME ANALYZER PRINTER (RX)
·	9R168	COPY VOLUME ANALYZER PRINTER (USCO,XCL)
2	71P30	RIBBON CASSETTE (RX)
·	8R1260	RIBBON CASSETTE (USCO,XCL)
3	128P67	PAPER ROLL (RX)
·	8R1261	PAPER ROLL (USCO,XCL)
4	117S9044	SIGNAL CABLE
·	9R169	SIGNAL CABLE (USCO,XCL)
5	9R170	BATTERY CHARGER (USCO,XCL)

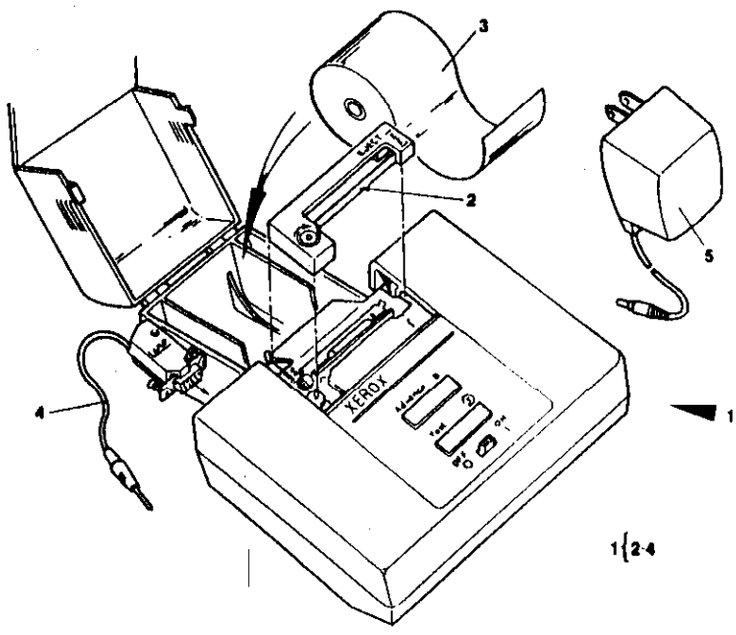

H 8 088 A

Для заметок

PL 11.5 Специальный осветитель

Item	Part	Description
1	606K3360	MODIFIED ILLUMINATOR KIT (FOR BOOK COPYING APPLICATIONS ONLY)

PL 11.6 Интерфейс дополнительных устройств

Item	Part	Description
1	98K16285	FOREIGN INTERFACE KIT
2	152K58253	FOREIGN INTERFACE HARNESS ASSEMBLY
3	111K490	FOREIGN INTERFACE CHEATER

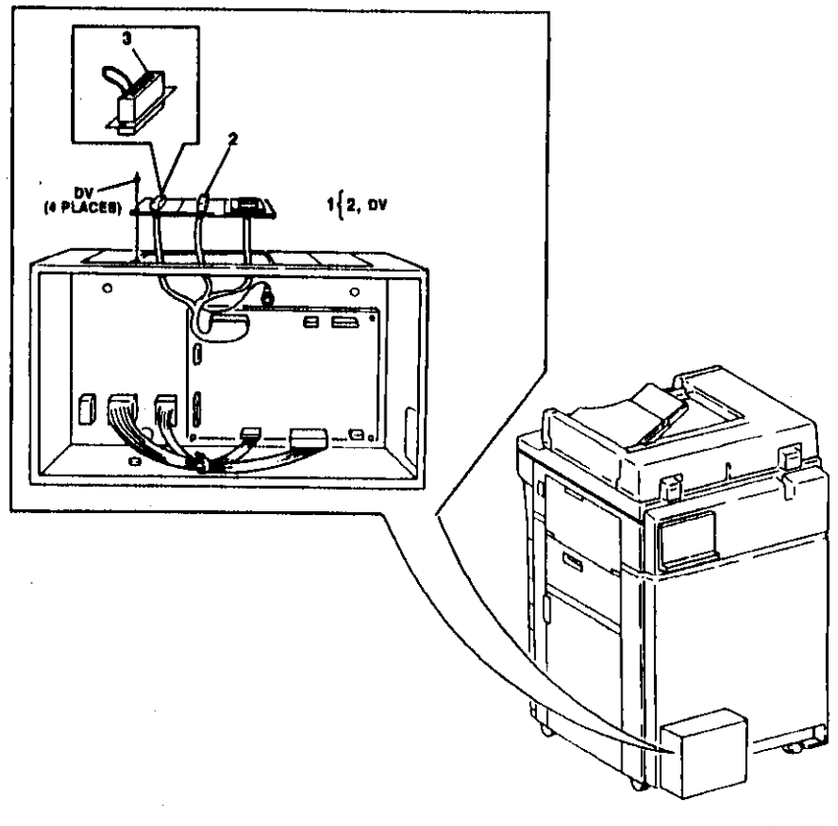

H 6 090-A

PL 11.7 Механический аудитрон и механический автометр

Item	Part	Description
1	98K21220	MECHANICAL AUDITRON KIT (USCO/XCL/XLA)
-	--	MECHANICAL AUTOMETER KIT (RX)
2	--	MOUNTING BRACKET (P/O ITEM 1)
3	101K9990	AUDITRON ASSEMBLY (USCO)
-	101K10000	AUDITRON ASSEMBLY (RX)
4	111P416	KEY COUNTER (USCO)
-	111S90188	KEY COUNTER (RX)
5	--	CONNECTOR PANEL (P/O ITEM 1)
6	--	STRAIN RELIEF (P/O ITEM 1)
7	--	HARNESS ASSEMBLY (MAB TO RECEPTACLE)
8	140K61850	MECHANICAL AUTOMETER PWB
-	140K61860	MECHANICAL AUTOMETER PWB
9	--	HARNESS ASSEMBLY (MAB TO GRAIB)
10	--	HARNESS ASSEMBLY (AC TO POD)
11	--	HARNESS ASSEMBLY (ACCESSORY AC POD TO MAB)

NOTE 1: Refer to Kit Instruction for further details

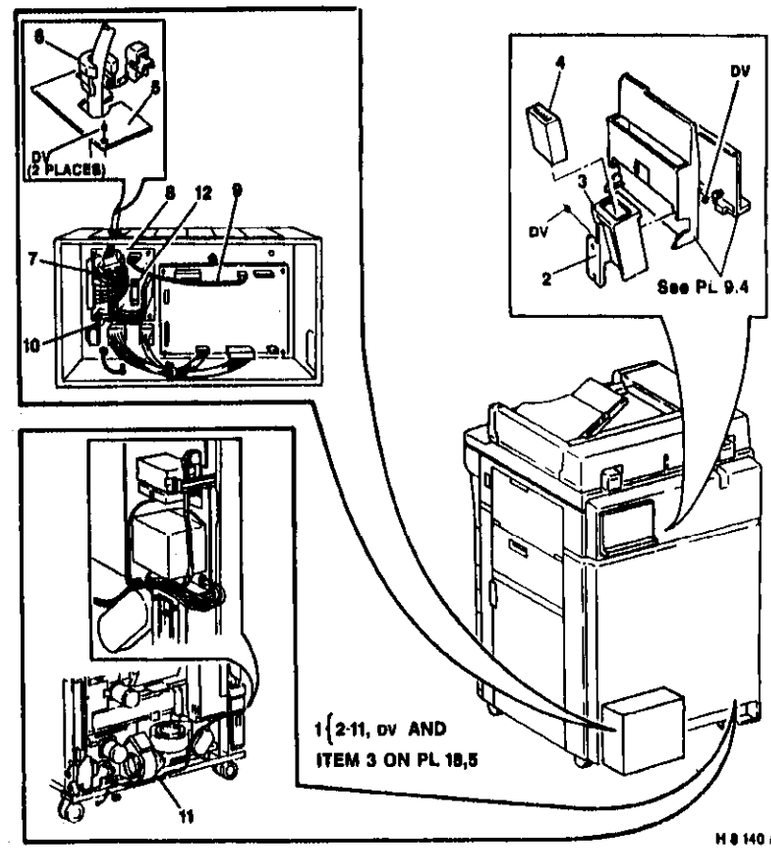

PL 11.8 Комплект для подключения монетоприемника (RX)

Item	Part	Description
1	98K18403	COIN-OP ENABLEMENT KIT
2	--	STRAIN RELIEF (P/O ITEM 1)
3	2E56122	CONNECTOR PANEL
4	--	COIN-OP CONNECTOR (P/O ITEM 1) (SEE NOTE)
5	--	CONNECTOR PINS (QTY.8) (P/O ITEM 1) (SEE NOTE)
6	--	SPLICING BLOCK (P/O ITEM 1) (SEE NOTE)
7	--	VIOLET WIRE (P/O ITEM 1) (SEE NOTE)

NOTE 1: Refer to Kit Instruction for further details.

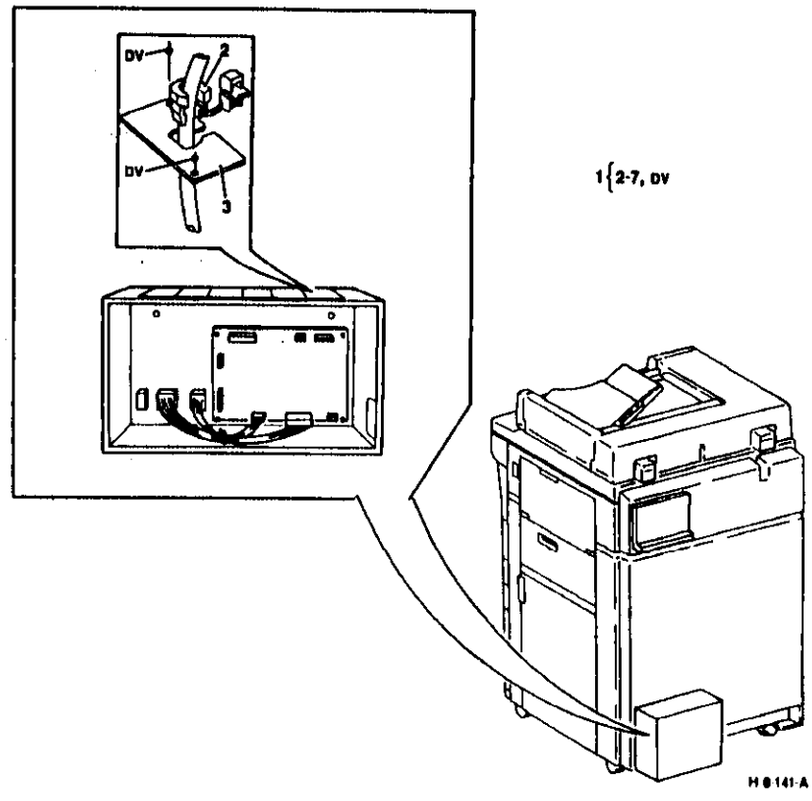

PL 11.9 Комплект RIC (RX)

Item	Part	Description
1	98K16296	RIC KIT (WITH TAG 241) (SEE NOTE 2)
2	2E57443	CONNECTOR PANEL (P/O ITEM 1)
3	--	STRAIN RELIEF (P/O ITEM 1)
4	--	HARNESS ASSEMBLY (ACCESSORY TO AC) (P/O ITEM 1)
5	--	HARNESS ASSEMBLY (RIC) (P/O ITEM 1)
6	--	AC POWER BRACKET (P/O ITEM 1)
7	152K56312	HARNESS ASSEMBLY (AC TO RIC)
8	113E7202	CONNECTOR
9	117K15820	MODEM POWER CORD
10	117K7890	PHONE CABLE
11	--	HARNESS ASSEMBLY (MODEM TO POD) (P/O ITEM 1)
12	--	MODEM BRACKET (P/O ITEM 1)
13	--	MODEM (SEE NOTE 1)
14	--	HARNESS (SEE NOTE 3)

ПРИМЕЧАНИЕ 1: Каждой стране требуется свой собственный модем. см PL 11.11.

ПРИМЕЧАНИЕ 2: RIC можно установить только при наличии переходника дополнительных устройств PL 11.2. и соответствующего модема PL 11.11.

ПРИМЕЧАНИЕ 3. Позиция 14 показывает подключение комплекта RIC к копировальным аппаратам, имеющим и не имеющим PWB механического аудитрона.

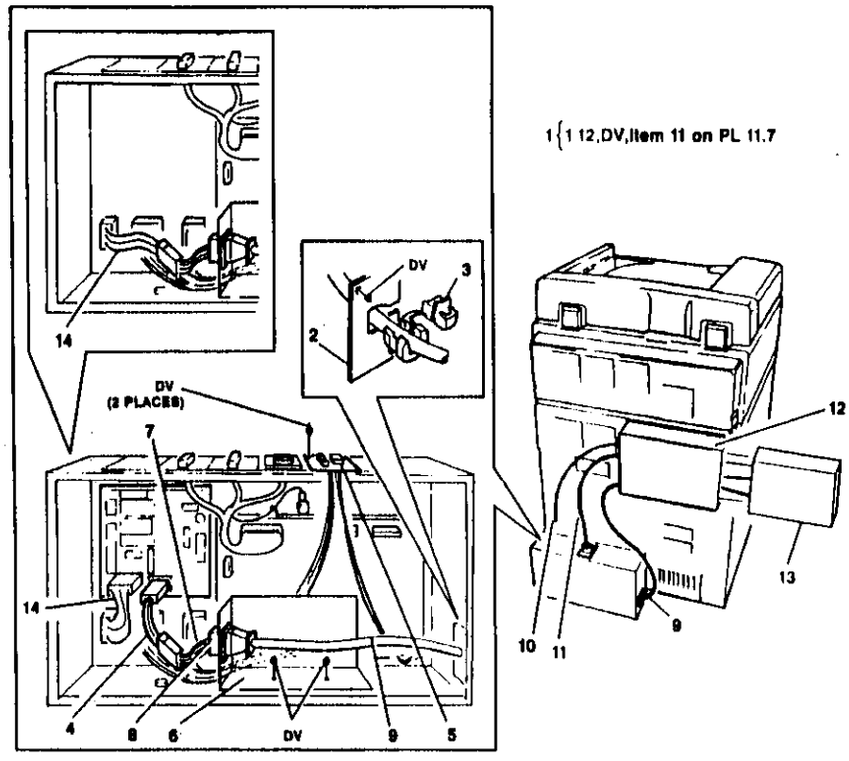

H 8 093 A

PL 11.10 Комплект RIC (USCO/XCP, XTA)

Item	Part	Description
1	98K16300	RIC KIT
2	152K56670	RIC HARNESS ASSEMBLY
3	140K22483	MODEM PWB
4	117K7890	TELEPHONE CABLE

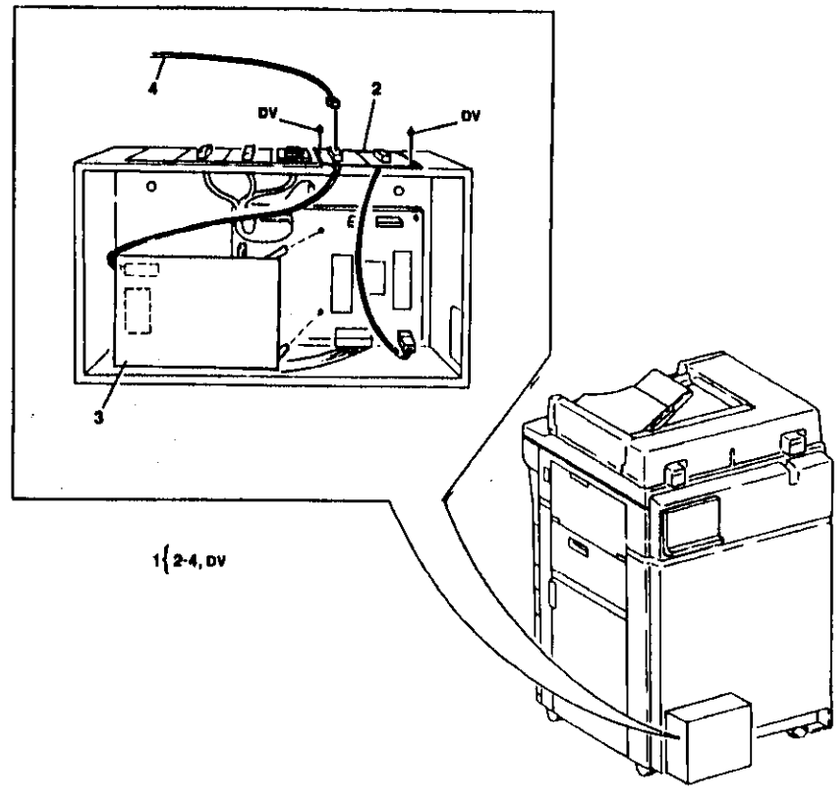

H 8 094-A

PL 11.11 Модемы комплекта RIC (RX)

Item	Part	Description
1	73S10727	MODEM (FINNISH)
-	73S10728	MODEM (DANISH)
-	73S10729	MODEM (NORWEGIAN)
-	73S10731	MODEM (ITALIAN)
-	73S10734	MODEM (AUSTRIAN)
-	73S10735	MODEM (SWISS)
-	73S10730	MODEM (GERMAN)
-	73S10723	MODEM (ENGLISH)
-	73S10724	MODEM (FRENCH)
-	73S10726	MODEM (SWEDISH)
-	73S10720	MODEM (BELGIUM)
-	73S10721	MODEM (SPANISH)
-	73S10722	MODEM (DUTCH)

DADF

PL 12.1 Крышки DADF

Item	Part	Description
1	3K91881	THUMBSCREW
2	140K63191	INDICATOR PWB
3	98E58380	INDICATOR LABEL
4	46E4280	REAR COVER
5	54E93961	INPUT COVER
6	105K91660	STATIC ELIMINATOR
I 7	54K10920	OUTPUT COVER
8	--	UPPER OUTPUT BAFFLE (NOT SPARED)
9	--	EARTH HARNESS
10	59K91230	NIP ROLLER (QTY 4)
11	46K27430	FRONT COVER ASSEMBLY
12	19E93510	PUSH RIVET
13	54K10900	INPUT COVER ASSEMBLY
14	49E92101	MAGNET PLATE
15	9E26990	SPRING
16	59K9830	NIP ROLLER (QTY 4)
17	--	PLASTISLIP GREASE (SEE ITEM 9 ON PL 16.1)

ПРИМЕЧАНИЕ. При замене DADF см. PL 15.1, поз. 6.

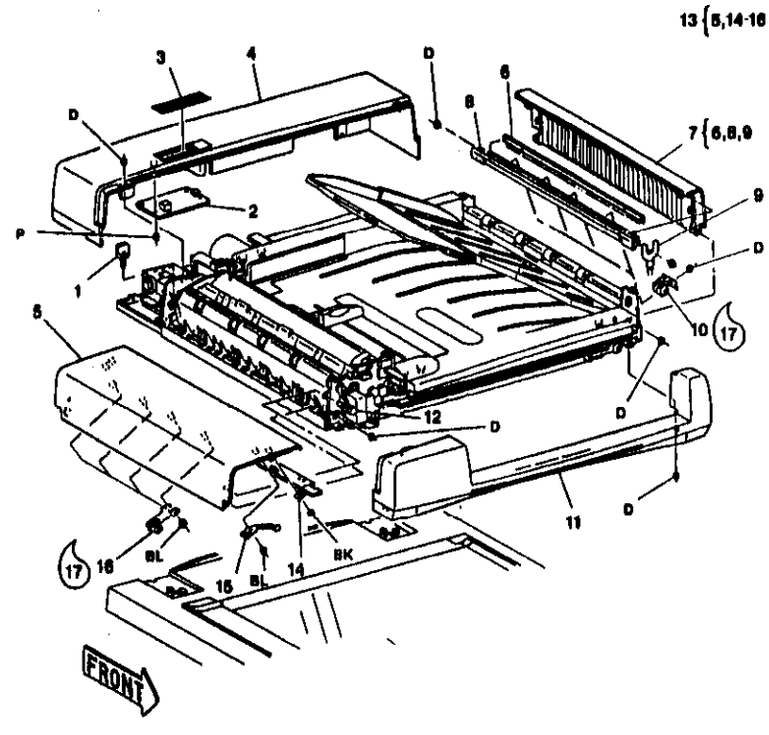

H-8-095-A

PL 12.2 Двигатель привода ввода в DADF и двигатель привода оригинала

Item	Part	Description
1	--	RH COUNTERBALANCE (REP 5.2) (ADJ 5.6, 5.10) (P/O ITEM 15)
2	--	LH COUNTERBALANCE (REP 5.2) (ADJ 5.6, 5.10) (P/O ITEM 15)
3	--	STATIC ELIMINATOR
4	23E92330	INPUT DRIVE BELT (REP 5.4)
5	23E11840	DADF DRIVE BELT (REP 5.3) (ADJ 5.8)
6	127K94540	INPUT DRIVE MOTOR (MOT05-005) (REP 5.4)
7	--	BELT MOTOR (P/O ITEM 22) (MOT05-305) (REP 5.3)
8	--	EARTH HARNESS (NOT SPARED)
9	110E5121	DADF SERVO INTERLOCK SWITCH (S05-343)
10	162K9501	DADF HARNESS
11	160K16510	DADF CONTROL PWB
12	--	MOUNT BRACKET (NOT SPARED)
13	20E93250	INPUT DRIVE PULLEY
14	--	DADF REAR FRAME (NOT SPARED)
15	600K53650	COUNTER BALANCE SPRINGS KIT
-	600K54370	EDIT PAD COUNTER BALANCE SPRINGS KIT
16	15K13370	RH COUNTER BALANCE ANCHOR PLATE
17	15K13380	LH COUNTER BALANCE ANCHOR PLATE
18	146E1040	ENCODER DISC
19	146E311	ENCODER (Q05-350)
20	--	ADJUSTMENT NUT
21	162K9461	HARNESS
22	127K14052	MOTOR ASSEMBLY
23	--	PULLEY (P/O ITEM 22)
24	--	INLINE FUSE (10A)(QB)(NOT SPARED)
25	--	INLINE FUSE (500 mA)(SB)(NOT SPARED)

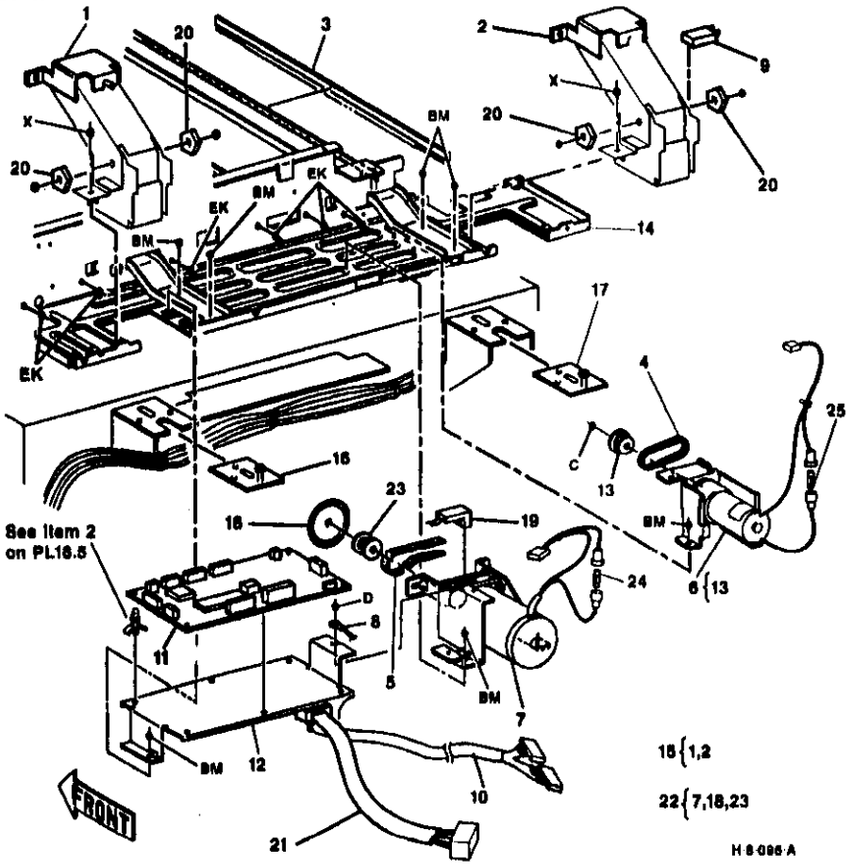

PL 12.3A Транспортировка оригинала при вводе в DADF (1 из 2)

Item	Part	Description
1	54K81331	LOWER GUIDE ASSEMBLY
2	19K91060	PAD
3	13E93370	BEARING
4	600K90370	FEED ROLL KIT (2 ROLLS) (REP 5.5)
5	59K91391	NUDGER ROLL (REP 5.7)
6	9E91960	RETURN SPRING
7	121K9400	ENTRANCE GATE SOLENOID (SOL05-025) (REP 5.8)
8	12E91950	GATE LINK
9	13E93690	BEARING
10	50K81610	ENTRANCE GATE ASSEMBLY
11	140K71520	DADF INTERFACE PWB (REP 5.6)
12	121K93870	MAGNET
13	--	SWITCH BRACKET (NOT SPARED)
14	110K91972	DADF INPUT COVER INTERLOCK SWITCH (S05-337) (FRONT) (S05-339) (REAR)
15	20E93311	NUDGER PULLEY
16	130E91220	DOCUMENT SENSOR (Q05-312)
17	--	PWB SUPPORT (SEE PL 16.5)
18	7E83250	GEAR (21T) (BLACK)
19	7E83240	GEAR (21T) (WHITE)
20	49E50480	SENSOR ACTUATOR
21	107E94941	NUDGER HOME SENSOR (Q05-330)
22	--	SENSOR BRACKET (P/O ITEM 23)
23	130K93621	NUDGER HOME SENSOR ASSEMBLY (Q05-330)

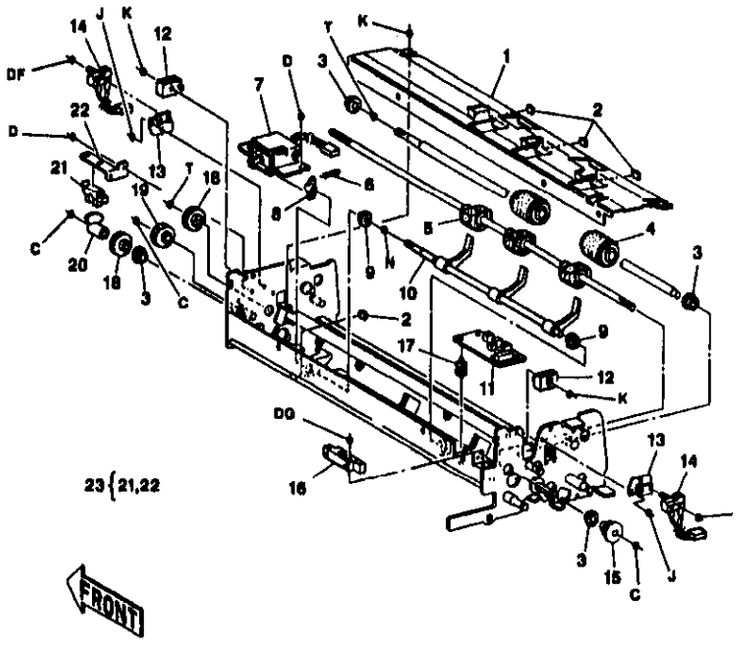

PL 12.4B Транспортировка оригинала при вводе в дуплексный лоток (2 из 2)

Item	Part	Description
1	46K34250	INPUT GUIDE COVER
2	54K61130	DOCUMENT FEED GUIDE
3	19K91060	PAD
4	9E26941	SPRING (SILVER)
5	9E31711	SPRING (GREEN)
6	600K98630	RETARD ROLL (REP 5.9)
7	6E45060	SHAFT
8	55K90920	UPPER GUIDE ASSEMBLY
9	--	REFLECTIVE MYLAR STRIP (P/O ITEM 2)
10	32K90820	MYLAR STRIP (QTY 2)
11	54K4470	INPUT GUIDE
12	54K2940	NUDGER CHUTE ASSEMBLY
13	9E26930	RETURN SPRING
14	12E7220	LINK
15	6E45881	SHAFT
16	12E7241	LINK
17	121K9420	PRESSURE BAR SOLENOID (SOL05-015) (REP 5.14) (ADJ 5.1)
18	--	SENSOR BRACKET (NOT SPARED)
19	130E91220	REGISTRATION SENSOR (Q05-100) (REP 5.10) SIZE SENSOR (Q05-117) (REP 5.10) (Q05-118) (REP 5.10)
20	16E10940	GUIDE
21	31E90920	FRONT ARM
22	31E90930	REAR ARM
23	54K5600	INPUT GUIDE ASSEMBLY
24	--	LABEL (P/O ITEM 1)
25	31E7231	PRESSURE ARM
26	19K91230	PAD

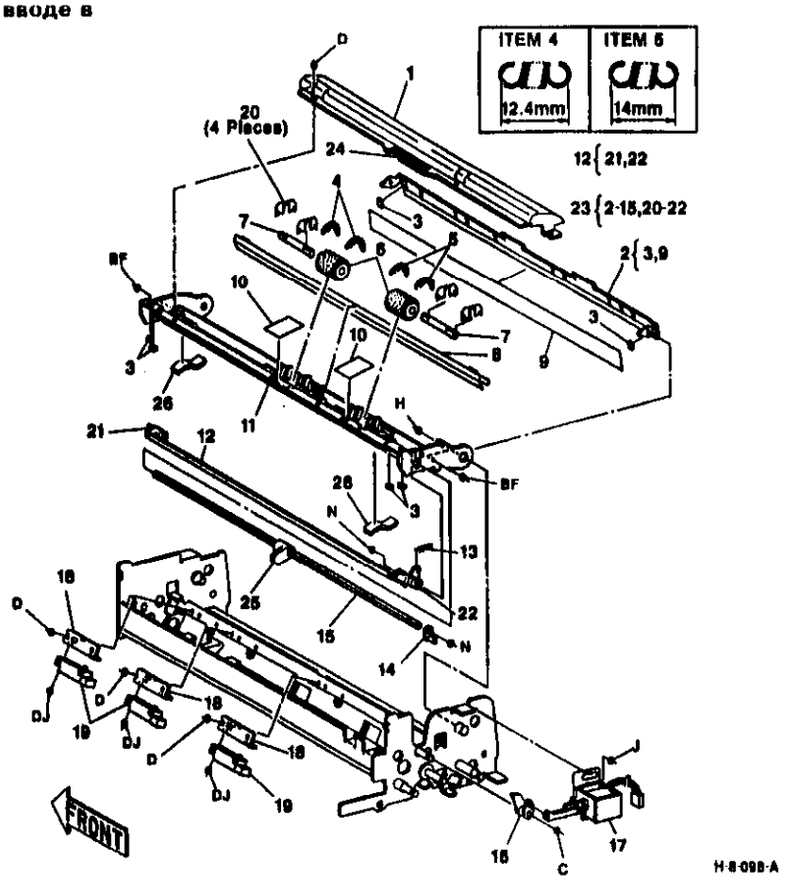

PL 12.4A Транспортировка оригинала при вводе в дуплексный лоток (1 из 2)

Item	Part	Description
1	13E81150	BEARING
2	59K91420	UPPER RETURN INPUT NIP ROLL
3	59K91410	LOWER RETURN INPUT NIP ROLL
4	54K6030	UPPER INPUT GUIDE
5	54E94120	GUIDE
6	59K9840	NIP ROLLER (ADJ 5.6)
7	--	PLATEN INTERLOCK MAGNET (P/O ITEM 6)
8	54E93952	LOWER INPUT GUIDE
9	20K91230	DUPLEX PULLEY ASSEMBLY
10	13E93370	BEARING
11	20E93300	PULLEY
12	23E92460	FRONT DUPLEX BELT
13	7E83260	INVERTER DRIVE GEAR
14	--	SPACER
15	121K9821	REGISTRATION EDGE SOLENOID ASSEMBLY (SOL05-020) (REP 5.16) (ADJ 5.3)

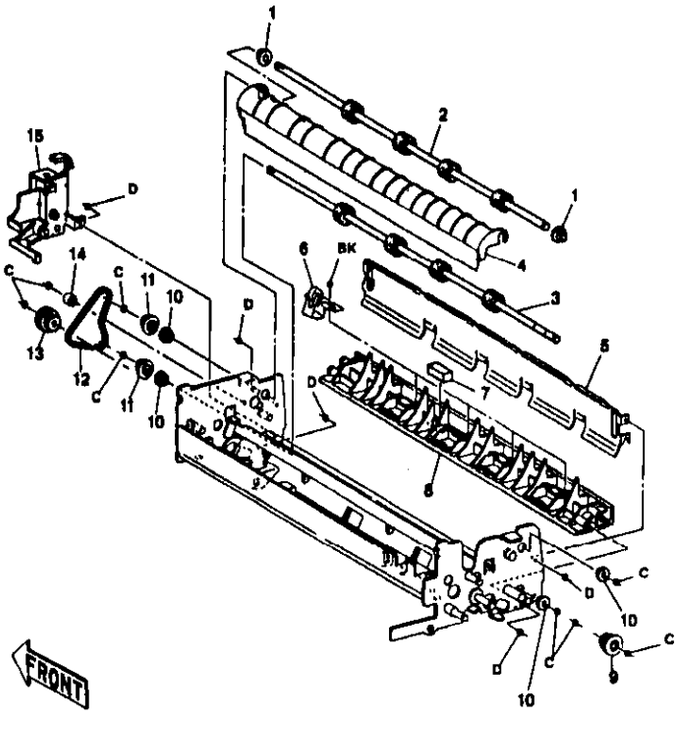

PL 12.4B Транспортировка оригинала при вводе в дуплексный лоток (2 из 2)

Item	Part	Description
1	50K27180	DIVERTER GUIDE ASSEMBLY
2	9E28560	FRONT TORSION SPRING
3	--	LINK (NOT SPARED)
4	8E90931	FRONT CAM
5	59K5000	REGISTRATION NIP ROLL (REP 5.15)
6	--	REGISTRATION DRIVE ROLL (P/O ITEM 17)
7	9E28580	SPRING
8	--	BEARING (P/O ITEM 17)
9	7K91860	GEAR
10	23E92470	REAR DUPLEX BELT
11	23E11840	DADF DRIVE BELT (REP 5.3) (ADJ 5.8)
12	20E26510	IDLER ROLLER
13	7K91880	REGISTRATION DRIVE GEAR
14	20E22850	DRIVE GEAR
15	8E90941	REAR CAM
16	9E28570	REAR TORSION SPRING
17	600K49700	REGISTRATION DRIVE ROLL KIT
18	13E90660	BEARING
19	9E39080	SPRING

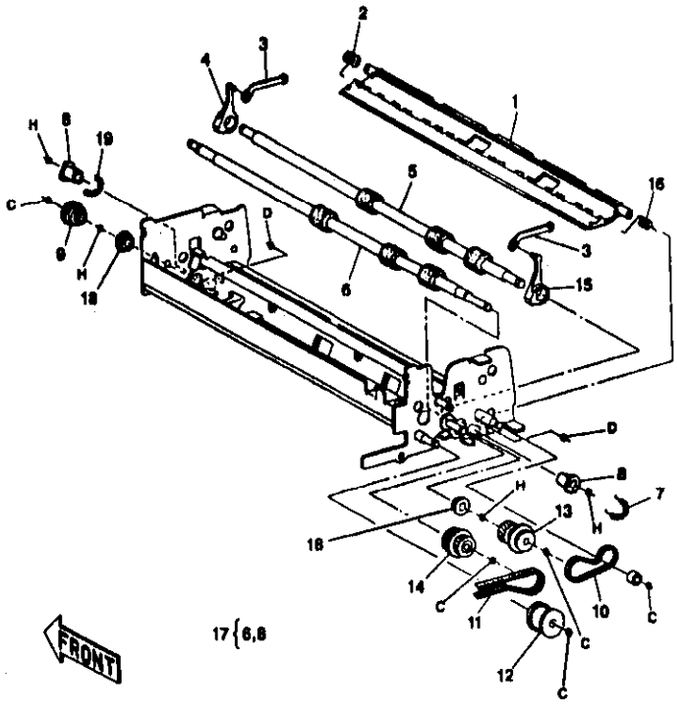

H 8 100 A

PL 12.5 Транспортировка оригинала

Item	Part	Description
1	105E92310	STATIC ELIMINATOR
2	59K9850	GRAVITY ROLLER
3	13E81150	BEARING
4	4E6630	RUBBER FOOT
5	59K91130	IDLER ROLLER
6	23E92313	DOCUMENT BELT (REP 5.11)
7	59K91121	DRIVE ROLLER
8	22K49410	DOCUMENT TRANSPORT ASSEMBLY
9	7E83141	DOCUMENT DRIVE GEAR
10	55E18780	DEFLECTOR

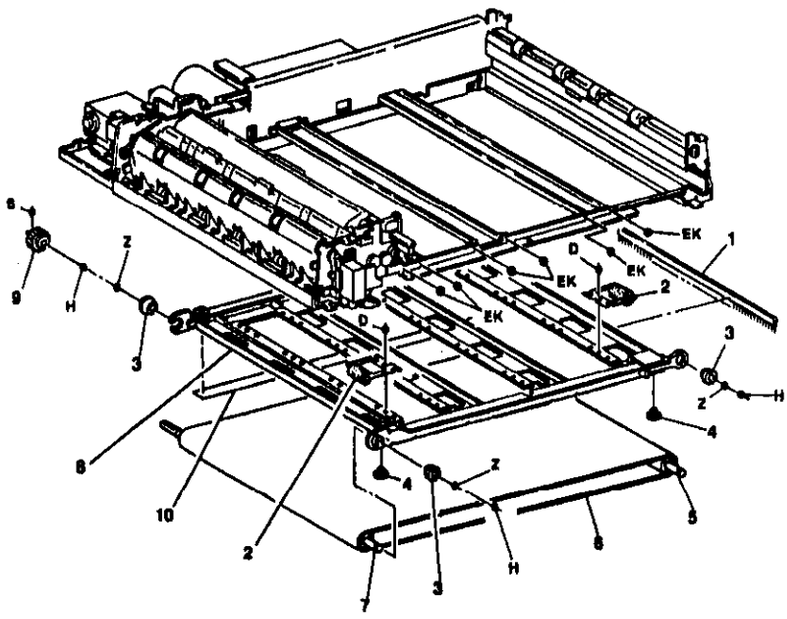

H-8-101-A

Item	Part	Description
1	59K91200	UPPER OUTPUT DRIVE ROLL
2	12K91150	CABLE SPRING
3	13E92760	BEARING
4	20E93230	PULLEY
5	20E22783	PULLEY/ENCODER DISC
6	--	BRACKET (NOT SPARED)
7	110K91900	OUTPUT TRAY INTERLOCK SWITCH (S05-345) (REP 5.13)
8	130K93510	OUTPUT SENSOR (Q05-110) (REP 5.13)
9	23E12070	OUTPUT DRIVE BELT (REP 5.12) (ADJ 5.2)
10	127E9352	EXIT MOTOR (MOT05-010) (REP 5.12)
11	59K91210	LOWER OUTPUT ROLLER
12	54E94021	OUTPUT GUIDE
13	59K9820	NIP ROLLER
14	54K10890	LOWER OUTPUT GUIDE
I 15	146E311	ENCODER SENSOR
16	--	PLASTISLIP GREASE (SEE ITEM 9 ON PL 16.1)
17	9E69960	RESTACK SPRING

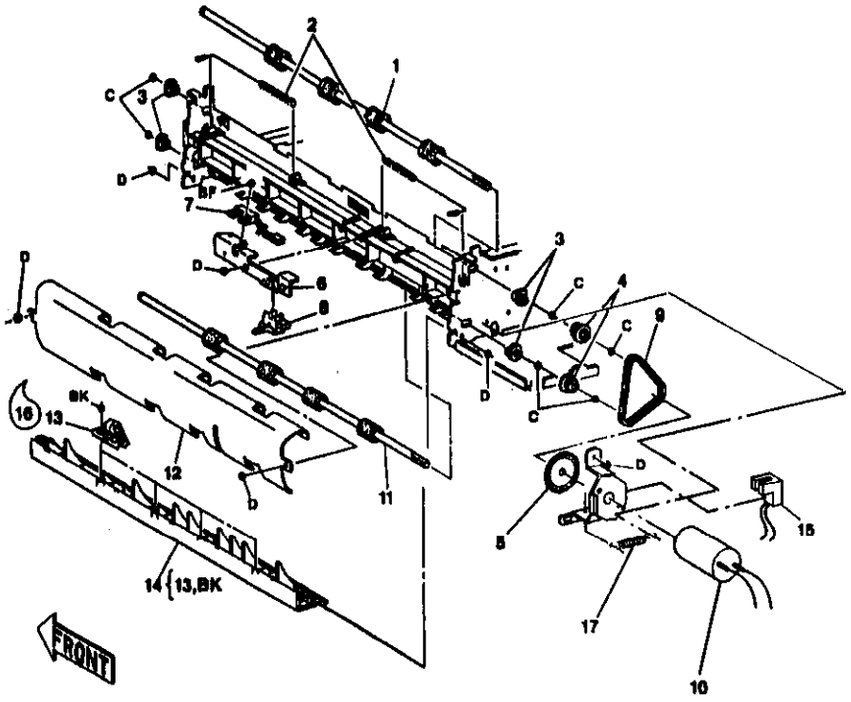

H-8-102-A

PL 12.7 Входной лоток

Item	Part	Description
I 1	50K26021	ENTRANCE TRAY ASSEMBLY
2	--	ENTRANCE TRAY
3	--	ENTRANCE GUIDE (P/O ITEM 1)
4	32K2260	DOCUMENT WIDTH SLIDE GUIDE
5	--	REAR BRACKET (P/O ITEM 1)
6	--	FRONT BRACKET (P/O ITEM 1)
7	--	PLATE (P/O ITEM 1)
8	9E67290	SPRING PLATE
9	50K81491	DOCUMENT OUTPUT TRAY ASSEMBLY
10	--	UPPER DOCUMENT OUTPUT TRAY (P/O ITEM 9)
11	--	LOWER DOCUMENT OUTPUT TRAY (P/O ITEM 9)
12	121E90640	OUTPUT TRAY INTERLOCK MAGNET
13	2K41480	ENTRANCE TRAY SUPPORT ASSEMBLY (EDIT PAD)
14	30K89320	SUPPORT BRACKET
I 15	--	PLATE (P/O ITEM 1)

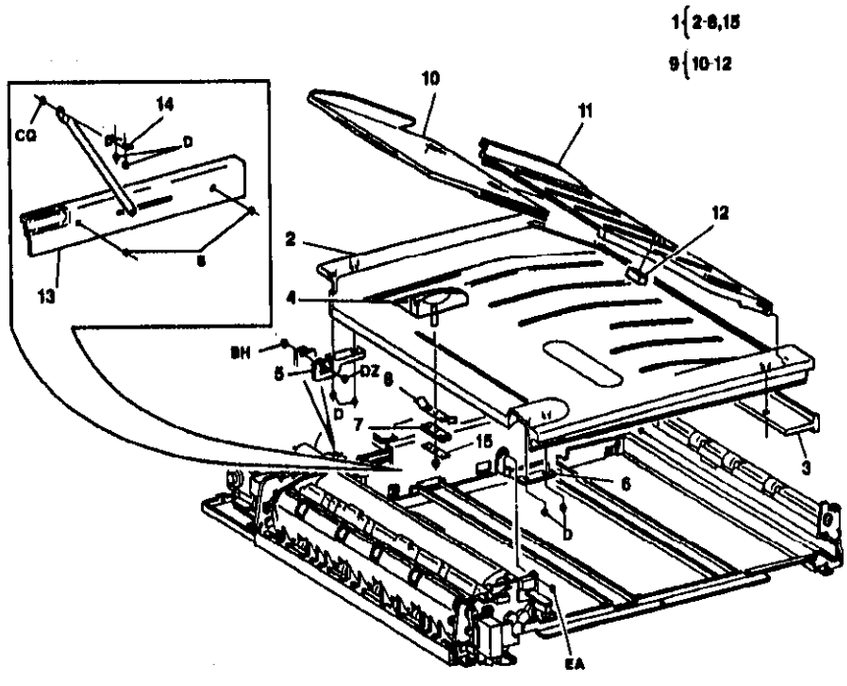

H-8-103-B

Сортер-степлер

PL 14.1 Лоток ячейки, выходной лоток и колесики

Item	Part	Description
1	50K20060	BIN TRAY ASSEMBLY (1 - 19)(REP 11A.10) (ADJ 11A.2)
2	2K41221	OUTPUT TRAY ASSEMBLY (REP 11A.10) (ADJ 11A.2)
3	--	COVER (NOT SPARED)
4	2K38720	INNER COVER
5	48E94170	BIN HOME COVER
6	9E33470	BIN HOME SPRING
7	120E92910	BIN HOME ACTUATOR
8	--	LOWER COVER (NOT SPARED)
9	17E91710	CASTOR (ADJ 11A.1)
10	--	TOOL (NOT SPARED)
11	--	JIG (NOT SPARED)
12	50K16330	LOWER BIN TRAY(REP 11A.10) (ADJ 11A.2)
13	15K13460	FLOOR PLATE

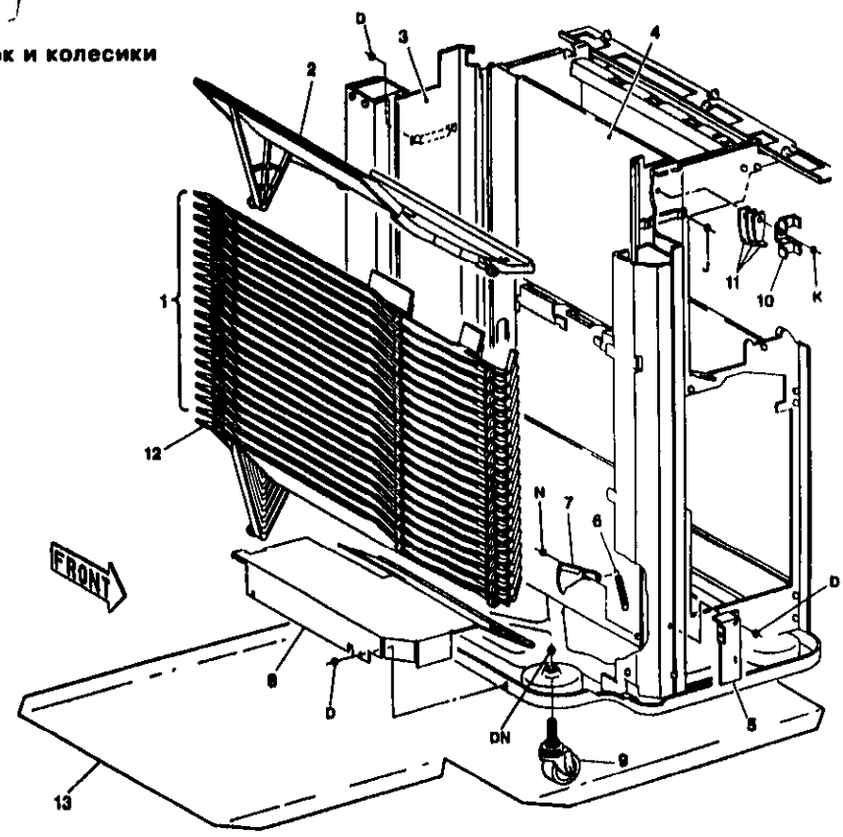

H 8 104-A

PL 14.2 Узел спирального кулачка и двигатель привода

Item	Part	Description
1	8K90305	REAR LH SPIRAL CAM ASSEMBLY (REP 11A.15)
2	--	REAR LH SPIRAL CAM (P/O ITEM 1)
3	--	SHAFT COVER (P/O ITEM 1)
4	110K92270	LOWER LIMIT SWITCH (S11-2) (REP 11A.12)
5	130K94820	CAM POSITION SENSOR (Q11-395) (REP 11.14)
6	120E92900	ACTUATOR
7	118E92280	BIN BUSH (REP 11A.16)
8	8K90910	REAR RH SPIRAL CAM ASSEMBLY (REP 11A.15)
9	8K90290	FRONT SPIRAL CAM ASSEMBLY (REP 11A.15)
10	--	FRONT SPIRAL CAM (P/O ITEM 9)
11	--	SHAFT COVER (P/O ITEM 9)
12	130K94830	BIN HOME SENSOR (Q11-365) (REP 11A.13)
13	127K81540	BIN DRIVE MOTOR (MOT11-075) (REP 11A.6)
14	--	DAMPER (NOT SPARED)
15	68K70040	DRIVE BRACKET ASSEMBLY
16	23E92870	BIN MOTOR BELT
17	23E92860	BIN DRIVE BELT (REP 11A.7)
18	110K92260	UPPER LIMIT SWITCH (S11-1) (REP 11A.11)
19	22E94240	PULLEY
20	413W77559	BEARING
21	--	LOWER COVER
22	--	PLASTISLIP GREASE (SEE ITEM 9 ON PL 16.1)

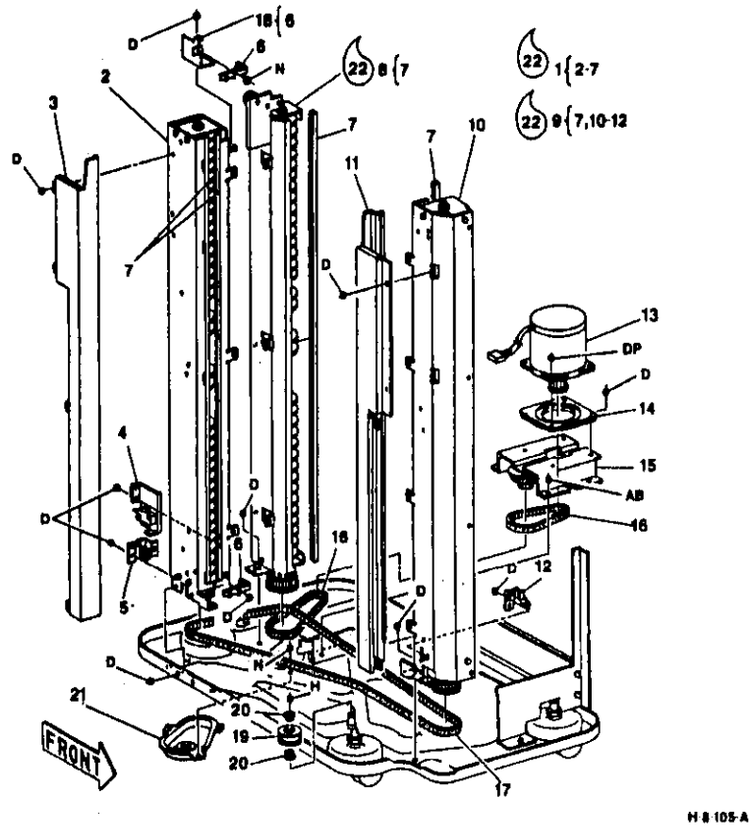

H 8 105-A

PL 14.3 PWB степлера и механизм подравнивания

Item	Part	Description
1	140K31400	SORTER AUTO STAPLER CONTROL PWB (SEE NOTE 1)
2	108P68383	FUSE (125V 4A)
3	140K35500	RELAY PWB
4	108P68380	FUSE (125V 5A)
5	140K31410	BIN DRIVE PWB
6	23E92880	TAMPER DRIVE BELT (REP11A.3)
7	--	TAMPER PULLEY (NOT SPARED)
8	6E83431	TAMPER DRIVE SHAFT
9	29E92190	PIN
10	21K90430	UPPER CAP
11	--	TAMPER BAR (REP 11A.4)
12	21K90421	LOWER CAP
13	130K94780	TAMPER HOME SENSOR (Q11-385) (REP 11A.5)
14	413W75659	BEARING
15	--	TAMPER COVER (NOT SPARED)
16	142K90530	BIN PAPER SENSOR FILTER
17	130K94770	BIN PAPER SENSOR (Q11-366)
18	130K94760	BIN PAPER LED
19	20E93801	TAMPER PULLEY
20	4E93960	DAMPER
21	5E92720	COUPLING
22	127K81530	TAMPER MOTOR (MOT11-065) (REP 11A.3)
23	68E71540	PWB SUPPORT
24	20E93791	TAMPER PULLEY
25	--	IDLER ROLLER
26	108P68364	FUSE (125V 5A)
27	600K42760	SPLICING BLOCK
27A	--	CONNECTOR SPLICING BLOCK (P/O ITEM 27)
28	--	PLASTISLIP GREASE (SEE ITEM 9 ON PL 16.1)

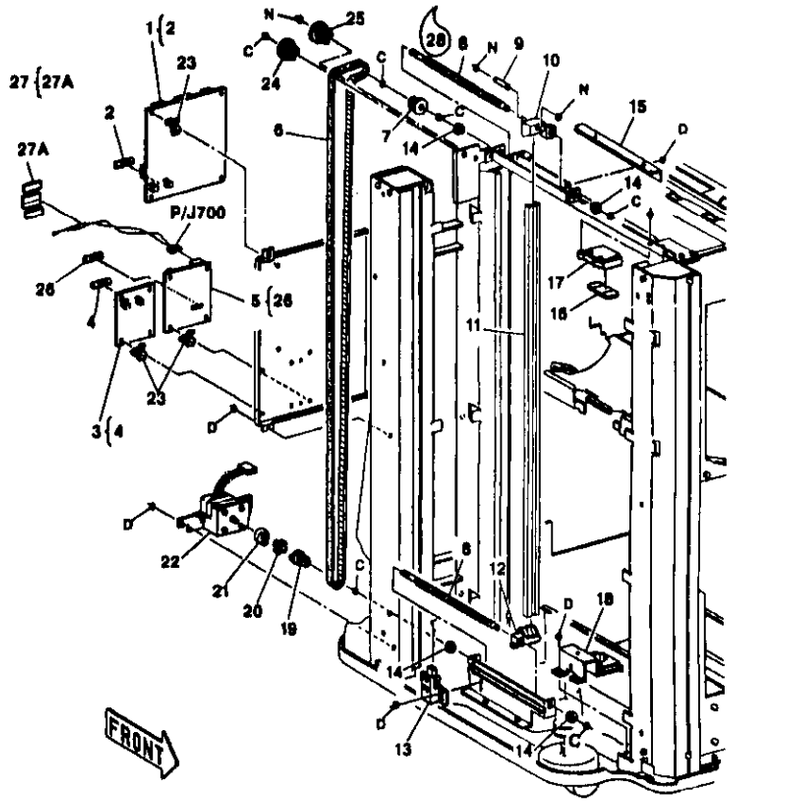

H-8-106-A

PL 14.4 Двигатель и ремни транспортера

Item	Part	Description
1	127K80700	TRANSPORT MOTOR (MOT11-070) (REP 11A.6)
2	23E92900	TRANSPORT MOTOR BELT (REP 11A.9) (ADJ 11A.3)
3	20E93850	IDLER PULLEY
4	413W75959	BEARING
5	20K91641	PULLEY ASSEMBLY
6	9E33500	SPRING
7	23E92910	TRANSPORT DRIVE BELT (REP 11A.9) (ADJ11A.3)
8	20K91651	PULLEY AND FRICTION CLUTCH ASSEMBLY (SEE NOTE 1)
9	20E90710	IDLER PULLEY
10	20K91600	TENSION PULLEY
11	13E80970	BEARING
12	--	WASHER (NOT SPARED)
13	20E93820	TRANSPORT DRIVE PULLEY (20/30T)
14	108E90420	FUSE (250V 0.8A)
15	20E93840	PULLEY (17T)
16	--	SPACER (NOT SPARED)
17	59K93620	SORTER ROLLER
18	59K93761	OUTPUT ROLLER (REP 11A.17)(SEE NOTE 1)
19	--	SPACER
20	7E17020	GEAR (25T)
21	20K92520	TENSION PULLEY
22	--	TRANSPORT MOTOR PWB (P/O ITEM 1)
23	5E80100	PULLEY FLANGE
24	--	PLASTISLIP GREASE (SEE ITEM 9 ON PL 16.1)

NOTE 1: Available in a kit see item 16 on PL 14.7B

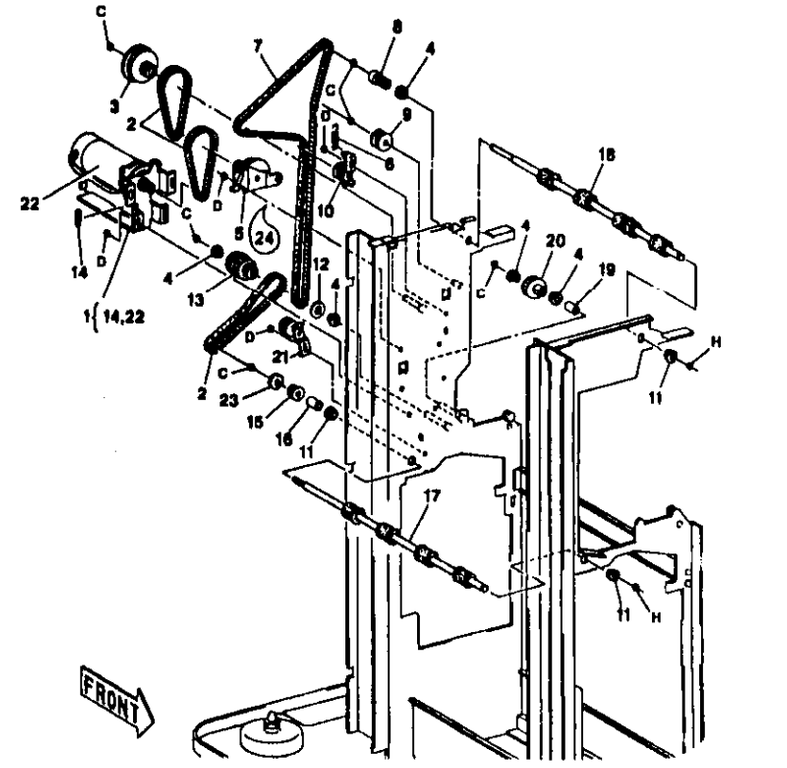

H-8-107-A

PL 14.5 Верхняя направляю вывода и фиксатор

Item	Part	Description
1	105E93510	STATIC ELIMINATOR
2	22K34871	PINCH ROLLER (REP 11A.30)
3	--	NON-SORT GUIDE (NOT SPARED)
4	130K94740	NON-SORT SENSOR (Q11-150) (REP 11A.31)
5	3E81940	HANDLE
6	--	BRACKET (NOT SPARED)
7	105K5591	STATIC ELIMINATOR
8	9E33570	LATCH SPRING
9	--	LATCH LINK (NOT SPARED)
10	3E83581	LATCH LEVER (REP 11A.18) (ADJ 11A.4)
11	--	LINK (NOT SPARED)
12	--	LATCH LEVER SHAFT (NOT SPARED)
13	120E93950	DOCKING ACTUATOR
14	9E33500	SPRING
15	--	DOCKING BRACKET (NOT SPARED)
16	110E91200	SORTER INTERLOCK SWITCH (S11-352)
17	110E91210	SORTER INTERLOCK SWITCH (S11-352)
18	121E91380	MAGNET CATCH
19	3E92690	KNOB
20	130K94750	BIN ENTRY SENSOR (Q11-170)
21	38K93051	GUIDE SOLENOID (SOL11-088) (REP 11A.19)
22	--	UPPER EXIT GUIDE (NOT SPARED)
23	--	PLASTISLIP GREASE (SEE ITEM 9 ON PL 16.1)

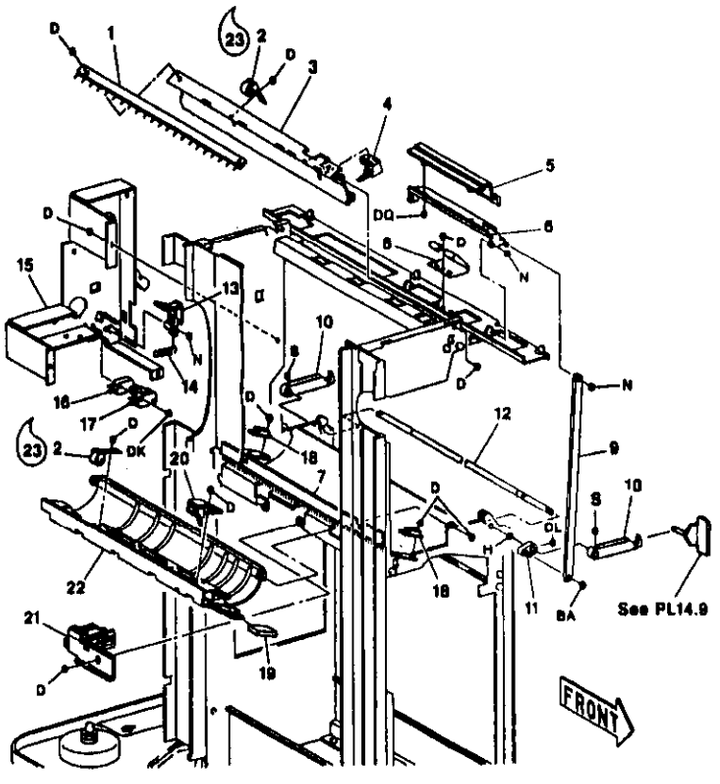

H-8-108-A

PL 14.6A Узел степлера (1 из 2)

Item	Part	Description
1	127K80720	STAPLER TRANSPORT MOTOR No.2 (MOT11-090) (REP 11A.21)
2	23E92890	STAPLER TRANSPORT DRIVE BELT
3	22E94260	ROLLER
4	22E94260	GUIDE ROLLER (ADJ 11A.6)
5	130K94590	DUAL AND SINGLE STAPLE POSITION SENSORS (Q11-371, Q11-372, Q11-374) (REP 11A.25)
6	--	RAIL COVER (NOT SPARED)
7	130K80020	DUAL STAPLE POSITION 1 SENSOR (Q11-373)(REP 11A.25)
8	130K94600	SINGLE STAPLE POSITION 1 SENSOR (Q11-370) (REP 11A.24)
9	108E90420	FUSE (125V 2.5A)
10	68K80210	SUPPORT ASSEMBLY (ADJ 11A.6)
11	68K94752	BRACKET (ADJ 11A.6)
12	7E86690	STAPLER TRANSPORT GEAR
13	9E80010	SPRING
14	68K94690	SUPPORT (ADJ 11A.6)
15	68K80202	BRACKET ASSEMBLY (REP 11A.23)
16	--	STAPLER ASSEMBLY (SEE PL 14.6C)
17	--	STAPLER BASE ASSEMBLY (SEE PL 14.6B)
18	--	STAPLE LOADING LABEL (P/O ITEM 31 ON PL 14.6)

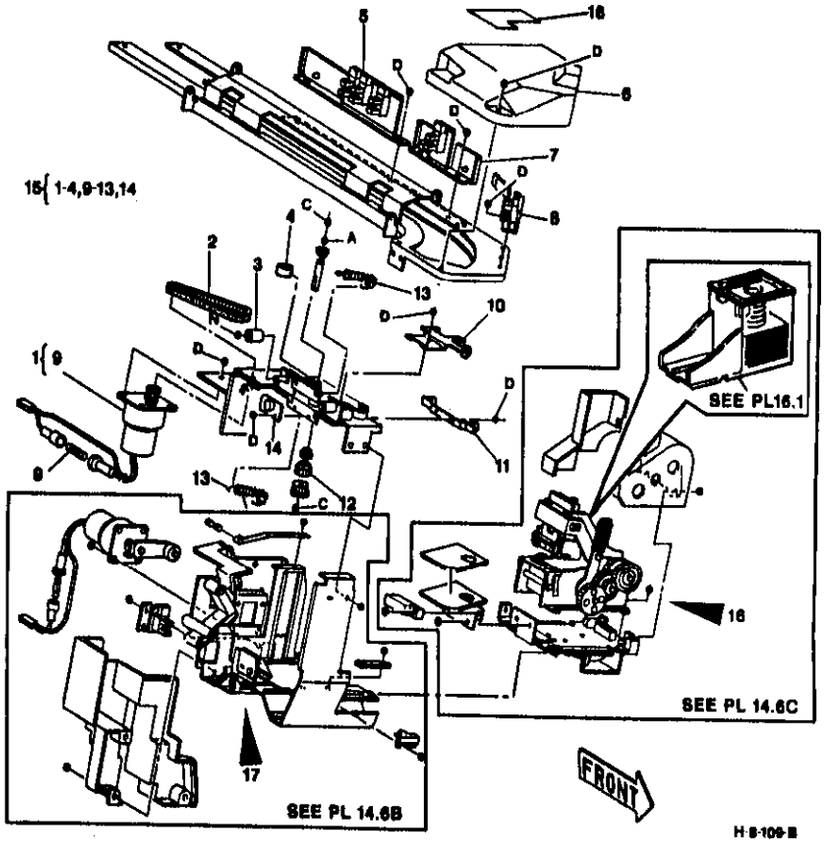

H-8-109-B

Item	Part	Description
1	46E94231	STAPLER REAR COVER
2	19E94061	LOWER CLAMP (REP 11A.27)
3	130K94610	STAPLING AND NON-STAPLING POSITION SENSOR (Q11-398, Q11-396)(REP 11A.22)
4	108E90420	FUSE (125V, 2.5A)
5	19E94070	UPPER CLAMP (REP 11A.27)
6	9E33520	PLATE SPRING
7	--	SENSOR (P/O ITEM 20)
8	38E94370	FOIL PLATE
9	29K91300	STAPLER
10	--	STAPLER COVER
11	--	STAPLER BASE BRACKET (P/O ITEM 19)
12	--	BRACKET (P/O ITEM 20)
13	3E81951	LATCH PLATE
14	--	STOPPER (NOT SPARED)
15	--	STAPLER BASE (NOT SPARED)
16	9E33540	PLATE SPRING
17	127K80600	STAPLER TRANSPORT MOTOR No.1 (MOT11-060) (REP 11A.21)
18	1K20242	STAPLER BASE ASSEMBLY
19	--	PLASTISLIP GREASE (SEE ITEM 9 ON PL 16.1)
20	130K94620	STAPLER PAPER SENSOR ASSEMBLY (Q11-394)
21	--	STAPLER ASSEMBLY (SEE PL 14.6C)
22	--	STAPLER TRANSPORT DRIVE ASSEMBLY (SEE PL 14.6A)

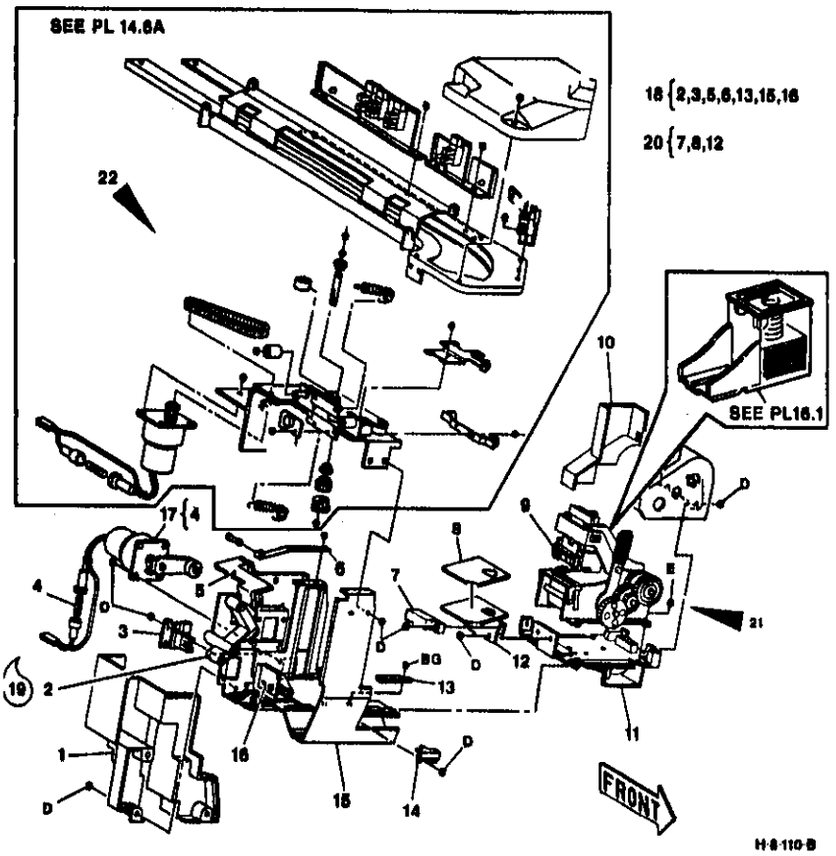

PL 14.6C Узел степлера (2 из 2) (50 листов)

Item	Part	Description
1	--	LH SPRING (P/O ITEM 11)
2	--	SPRINGS((P/O ITEM 11 AND 19)
3	--	FACE PLATE (P/O ITEM 11)
4	--	DRIVER PLATE (P/O ITEM 11)
5	--	DRIVER HOLDER (FIXED)(NOT SPARED)
6	--	FORMING PLATE (FIXED)(NOT SPARED)
7	--	GUIDE PLATE (NOT SPARED)
8	--	INTERMEDIATE DRIVE GEAR (P/O ITEM 12)
9	--	RH SPRINGS(P/O ITEM 11)
10	--	PUSHER ASSEMBLY (P/O ITEM 11)
11	600K46260	STAPLER REPAIR KIT (50 SHEET)
12	600K46470	INTERMEDIATE DRIVE GEAR KIT
13	600K46610	TOP HANDLES KIT
14	--	OPENER HANDLE (TOP) (P/O ITEM 13)
15	600K46331	FRONT HANDLE KIT
16	--	OPENER HANDLE (FRONT) (P/O ITEM 15)
17	--	SPRING (P/O ITEM 13)
18	--	CASSETTE PIN (P/O ITEM 19)
19	600K54420	CASSETTE PIN KIT

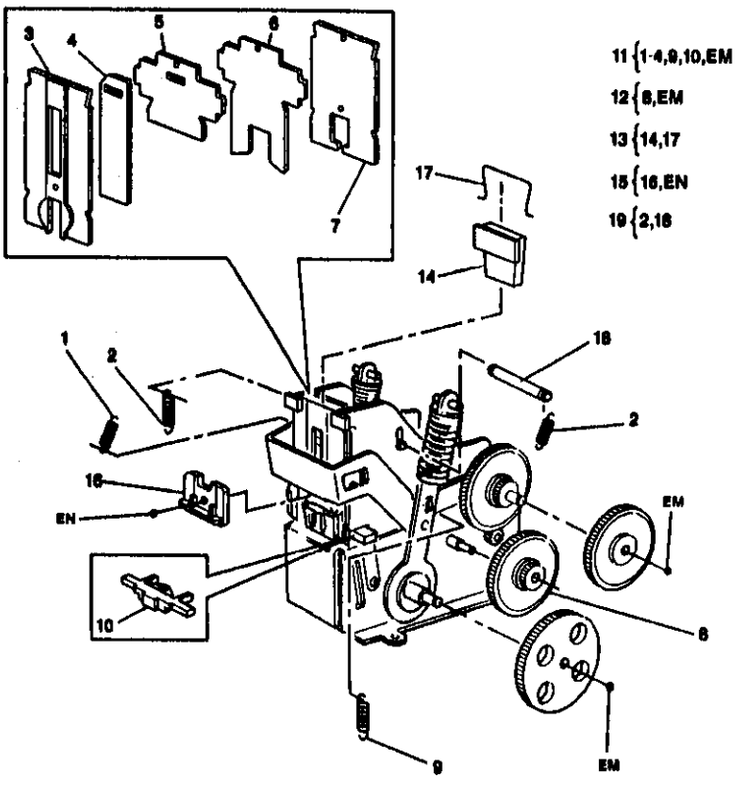

PL 14.7A Узел транспортера (1 из 2)

Item	Part	Description
1	54K87002	ENTRY CHUTE ASSEMBLY (REP 11A.29)
2	--	TRANSPORT GUIDE (P/O ITEM 1 AND 23)
3	59K94691	PINCH ROLLER (REP 11A.30)
4	130K94730	ENTRY SENSOR (Q11-160) (REP 11A.32)
5	9E33530	SPRING
6	22E94310	PINCH ROLLER
7	6E83460	PIN
8	--	RH UPPER COVER (NOT SPARED)
9	26E82580	SCREW (M3X8)
10	413W75959	BEARING
11	121K94620	DIVERTER SOLENOID (SOL11-072) (REP 11A.28)
12	--	MAGNET CATCH
13	--	DIVERTER
14	54K82593	VERTICAL TRANSPORT ASSEMBLY
15	22K34661	PINCH ROLLER (REP 11A.30)(P/O ITEM 14)
16	--	VERTICAL GUIDE (P/O ITEM 14)
17	3E92690	KNOB
18	--	UPPER GUIDE (NOT SPARED)
19	--	LOWER GUIDE (NOT SPARED)
20	--	INNER COVER (NOT SPARED)
21	600K54020	MYLAR STRIP
22	--	PLASTISLIP GREASE (SEE ITEM 9 ON PL 16.1)
23	54K10620	TRANSPORT GUIDE ASSEMBLY

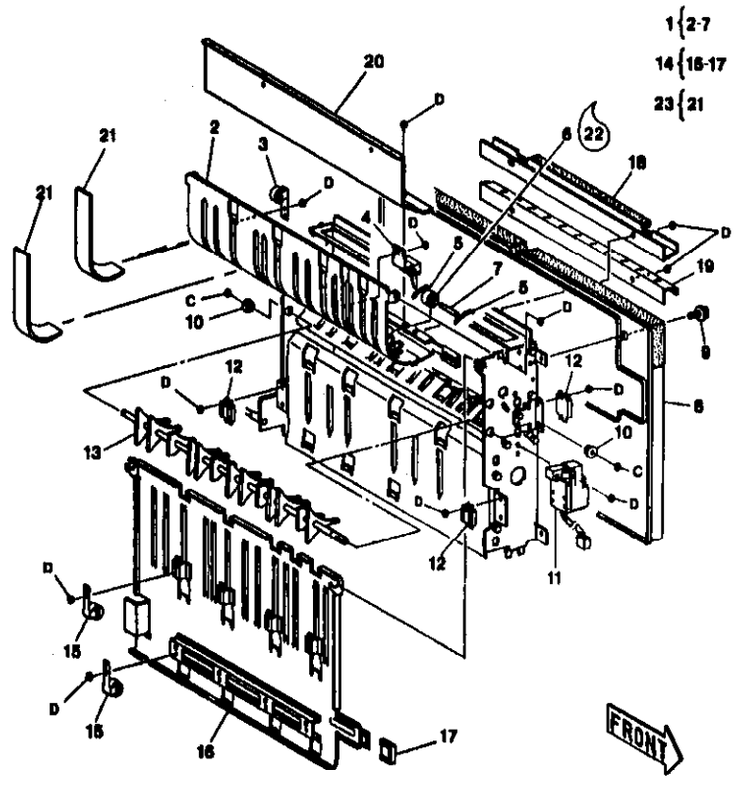

H-8-112-A

PL 14.7B Узел транспортера (2 из 2)

Item	Part	Description
1	59K4962	TRANSPORT ROLLER
2	59K4972	TRANSPORT ROLLER
3	59K4992	TRANSPORT ROLLER
4	23E92940	UPPER TRANSPORT BELT
5	--	IDLER PULLEY (NOT SPARED)
6	--	PULLEY AND FRICTION CLUTCH ASSEMBLY (P/O ITEM 16)
7	--	SPACER (NOT SPARED)
8	--	BEARING
9	9E36070	SPRING
10	20K91610	TENSION PULLEY
11	23E92930	MIDDLE TRANSPORT BELT
12	--	PULLEY AND FRICTION CLUTCH ASSEMBLY (P/O ITEM 16)
13	23E92920	LOWER TRANSPORT BELT
14	20E93810	PULLEY
15	--	FLANGE PULLEY
16	600K35492	TRANSPORT ROLLER REPAIR KIT

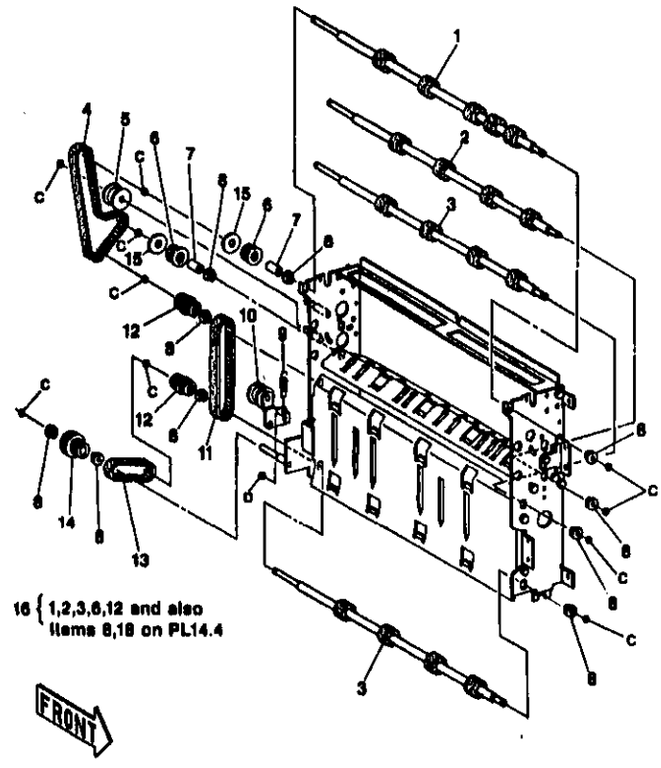

H-8-113-A

PL 14.8 Панель управления и крышки

Item	Part	Description
1	600K54360	LABEL SET
2	48E94262	TOP COVER
3	600K47960	CONTROL PANEL
4	--	LABEL (P/O ITEM 3)
5	--	LABEL (P/O ITEM 8 ON PL 17.6A)
6	--	LABEL (P/O ITEM 3 OR SEE PL 17.6A)
7	--	LABEL (P/O ITEM 3)
8	50E92641	OUTPUT TRAY
9	--	REAR COVER (NOT SPARED)
10	26E82580	SCREW
11	26E93560	THUMB SCREW
12	68K80040	DOOR INTERLOCK SWITCH (S11-354)
13	--	RH LOWER COVER (NOT SPARED)
14	48E27561	FRONT DOOR
15		LABEL (P/O ITEM 31)
16	--	MAGNET (NOT SPARED)
17	2K41200	LH COVER ASSEMBLY
18	110E91110	BIN COVER INTERLOCK SWITCH (S11-356)
19	110E91120	BIN COVER INTERLOCK SWITCH (S11-356)
20	26E82820	SCREW
21	2K36841	BIN DOOR
22	29E92260	NYLON RIVET
23	120E92961	SAFETY ACTUATOR
24	2K41235	BIN COVER
25	--	LABEL (INSTRUCTION) (P/O ITEM 31)
26	93P60081	SPANNER
27	31K91391	ARM
28	--	SPARE STAPLES HOLDER (NOT SPARED)
29	26E83010	SCREW
30	--	RUBBER SPACER

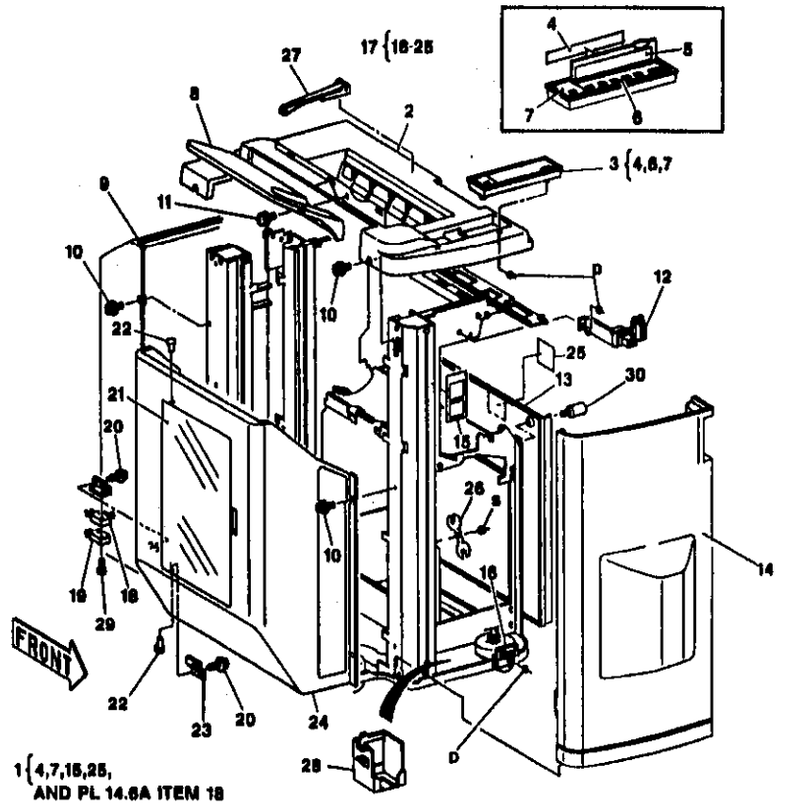

PL 14.9 Узел рельсовой направляющей

Item	Part	Description
1	92E9910	LABEL
2	92E9920	LABEL
3	30K89920	ACTUATOR
4	15K84320	RAIL ASSEMBLY
5	26E25550	SCREW
6	68K91260	FRONT LATCH PLATE
7	68K91271	REAR LATCH PLATE

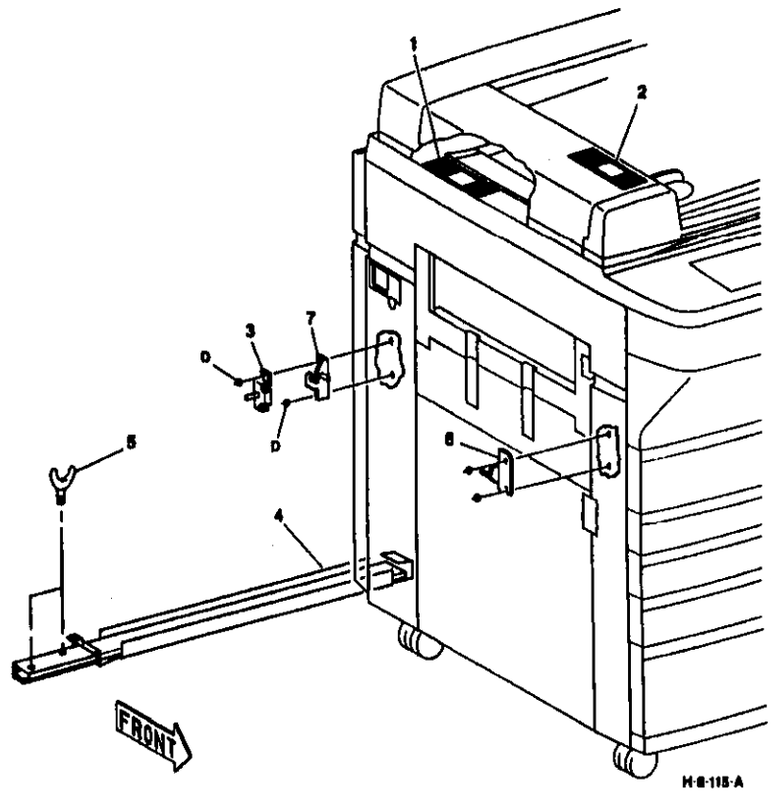

PL 14.10 Узел степлера

Item	Part	Description
1	29K1461	STAPLER MODULE (REP 11B 2)
2	29K1470	STAPLER HEAD ASSEMBLY (REP 11B 3)
.	--	STAPLER REPAIR KIT (SEE NOTE 2)
3	48E3360	GEAR COVER
4	--	LOWER BASE (P/O ITEM 1)
5	130E6480	STAPLER PAPER SENSOR (Q11-342)
6	127K13810	STAPLER TRANSPORT MOTOR ASSEMBLY (MOT11-134)
7	9E61390	EXTENSION SPRING
8	110E6180	PAPER CLAMP SWITCH (S11-349)
9	--	BLIND SHUTTER (P/O ITEM 1)
10	1E30590	RETENTION STRAP
11	--	LINK (P/O ITEM 1)
12	--	DOWEL PIN (P/O ITEM 1)
13	130E6490	NON-STAPLE POSITION SENSOR (Q11-345)
.	--	STAPLE POSITION SENSOR (Q11-346)
14	9E57190	EXTENSION SPRING
15	--	UPPER BASE (P/O ITEM 1)
16	162K1650	STAPLER TRANSPORT HARNESS
17	162K1670	STAPLER HARNESS
18	9E57180	SPRING
19	162K1580	HARNESS (PJ5)
20	162K1620	HARNESS (PJ10)
21	162K1700	STAPLER HEAD HARNESS (PJ11/PJ19)
22	--	PLASTISLIP GREASE (SEE ITEM 9 ON PL 16.1)
23	--	CAM (P/O ITEM 6)
24	--	BRACKET (P/O ITEM 6)

1 { 2-15

6 { 23,24

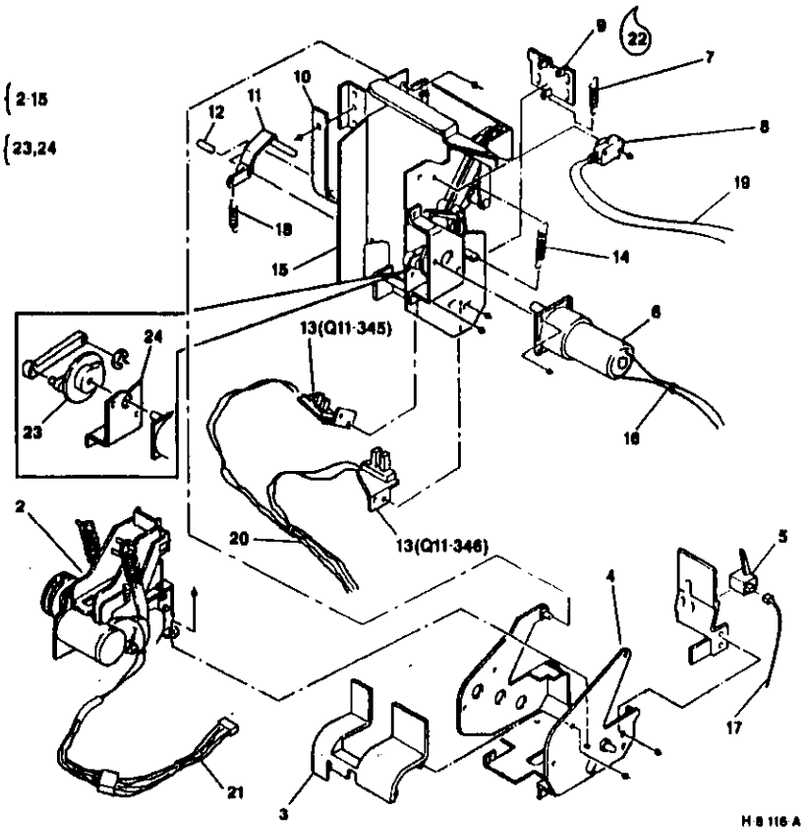

ПРИМЕЧАНИЕ 1: Информация о скрепках приведена в подразделе "Расходные материалы" PL 16.1.

ПРИМЕЧАНИЕ 2: Состав комплекта по ремонту степлера приведен в PL 14.6C.

PL 14.11 Узел транспортера

Item	Part	Description
1	41K4640	TRANSPORT ASSEMBLY (REP 11B.7)
2	--	STAIC ELIMINATOR CLIP
3	--	PAPER PATH COVER (COVER 'B')(P/O ITEM 1)
4	125E1630	STATIC ELIMINATOR
5	9E57240	COMPRESSION SPRING
6	22K37500	ROLLER ASSEMBLY
7	9E57250	SPRING
8	--	PAPER PATH GUIDE
9	130E6520	ENTRY SENSOR (Q11-145)
10	22K37510	OUTPUT ROLLS
11	--	BEARING
12	--	PAPER SUPPORT (P/O ITEM 1)
13	127K12960	TRANSPORT MOTOR (MOT11-126)
14	--	RUBBER CUSHION (P/O ITEM 1)
15	--	RUBBER WASHER (P/O ITEM 1)
16	--	SPACER (P/O ITEM 1)
17	--	TRANSPORT FRAME (P/O ITEM 1)
18	23E11410	TRANSPORT DRIVE BELT
19	--	DRIVE SHAFT PULLEY (P/O ITEM 1)
20	--	PULLEY (P/O ITEM 13)
21	110E6190	PAPER PATH COVER INTERLOCK SWITCH (S11-330)
22	--	SWITCH ACTUATOR (P/O ITEM 1)
23	36K9740	ENTRY GUIDE
24	162K1570	TRANSPORT HARNESS
25	162K1640	FEED MOTOR HARNESS
26	162K1691	SENSOR HARNESS

1 { 2-22

13 { 20

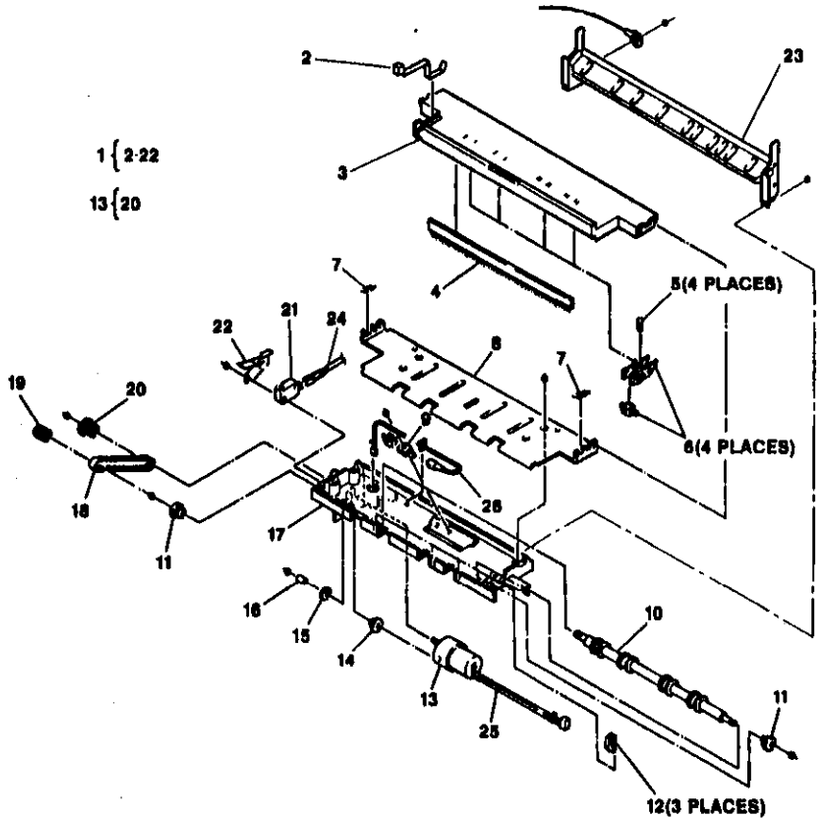

Item	Part	Description
1	48K17580	TOP COVER
2	--	BUTTON (P/O ITEM 1)
3	160K490	CONTROL PANEL PWB
4	48K17590	JAM CLEARANCE DOOR (COVER 'A')
5	48E3470	STAPLER SURROUND BEZEL
6	--	SIDE COVER (NOT SPARED)
7	93P60081	SPANNER
8	48E3430	FRONT COVER
9	17E6050	CASTOR (ADJ 11B.1)
10	48E3490	LOWER COVER
11	48E10340	CASTOR COVER
12	48E3450	TAMPER COVER
13	48E3460	REAR TAMPER COVER
14	48E3440	REAR COVER
15	15K16060	FLOOR PLATE
16	96E17190	TOP COVER LABEL
17	162K1630	HARNESS (PJ 12/PJ 22)
18	162K2530	POWER HARNESS
19	--	HARNESS CARRIER (NOT SPARED)
20	600K48010	CASTOR KIT

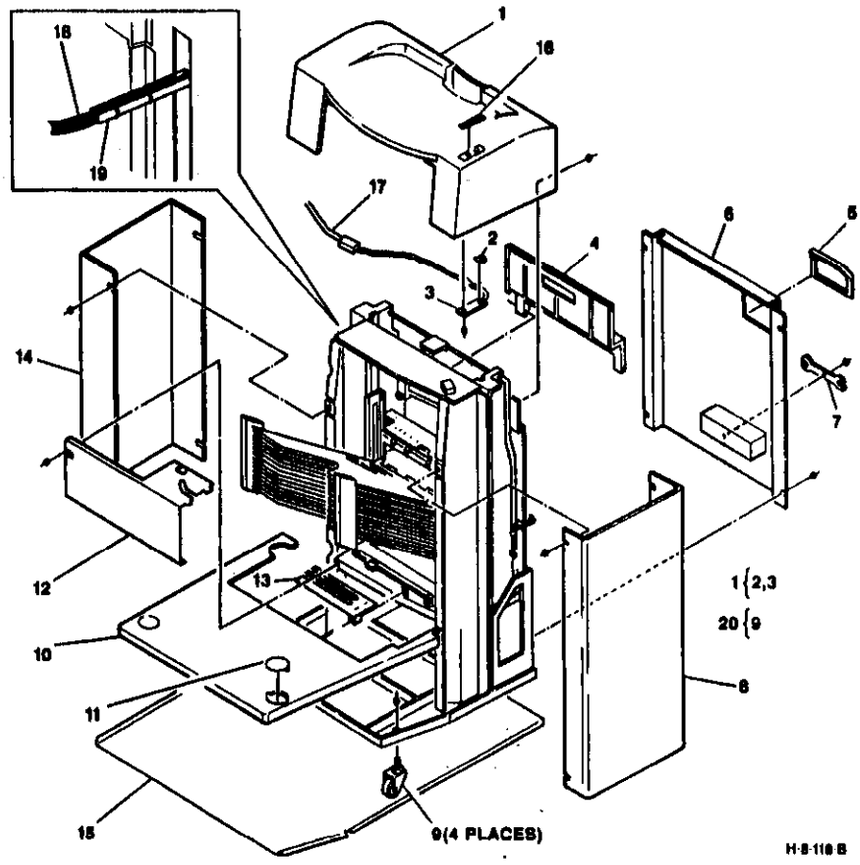

PL 14.13 Фиксаторы, блокировочный выключатель и датчик верхнего предела

Item	Part	Description
1	--	CONNECTING PLATE (NOT SPARED)
2	12E6900	LINK
3	6K13610	SHAFT LATCH ASSEMBLY
4	--	CAM ACTUATOR (P/O ITEM 3)
5	68K6800	LATCH BRACKET
6	7E29360	LATCH
7	9E57221	SPRING
8	110E6220	UPPER LIMIT SWITCH (S11.4)
9	110E6260	ACTUATOR
10	110E6240	INTERLOCK SWITCH (S11-328)
11	110E6230	INTERLOCK CAM ACTUATOR
12	9E57260	SPRING
13	49E12780	CAM ASSEMBLY BRACKET
14	162K1680	HARNESS (PJ3)

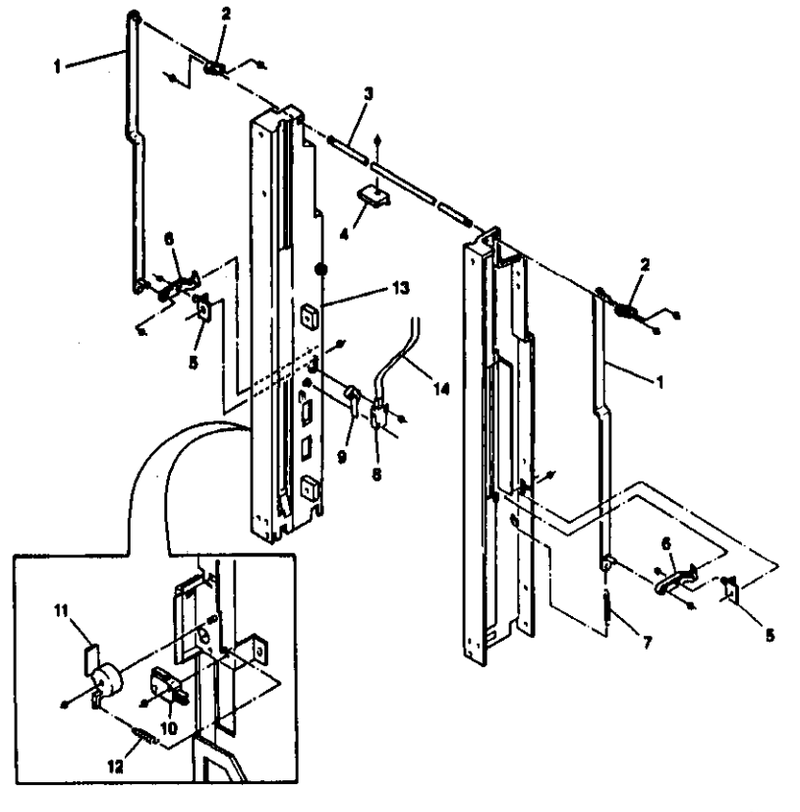

PL 14.14 Узел лотков ячеек

Item	Part	Description
1	--	FRONT TRAY SUPPORT COVER (P/O ITEM 13)
2	--	FRONT TRAY SUPPORT (P/O ITEM 13)
3	--	BIN TRAY SUPPORT (P/O ITEM 13)
4	50K21020	BIN TRAY ASSEMBLY (QTY.21) (REP 11B.10)
5	--	REAR TRAY SUPPORT (P/O ITEM 13)
6	--	REAR TRAY SUPPORT COVER (P/O ITEM 13)
7	14E27010	EDGE STRIP
8	--	REAR SIDE FRAME (NOT SPARED)
9	1E30610	BEARING BLOCK
10	--	DUMMY TRUNNION
11	6K13620	DUMMY PIN
12	--	FRONT SIDE FRAME (NOT SPARED)
13	50K21010	BIN ASSEMBLY (REP 11B.10)
14	--	PLASTISLIP GREASE (SEE ITEM 9 ON PL 16.1)
15	19E27060	MYLAR STRIP

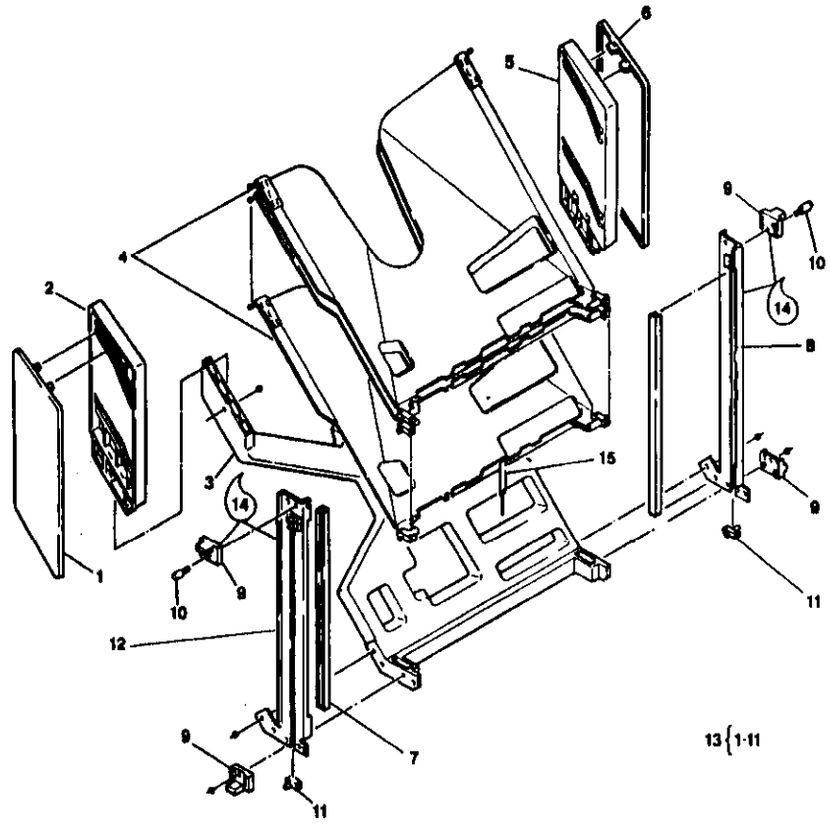

PL 14.15 Узел приводов ячеек и PWB управления

Item	Part	Description
1	--	SPIRAL CAM (REP 11B.9) (P/O ITEM 21)
2	14E27030	BEARING BLOCK
I 3	19E25571	REAR STATIC CLIP
4	127K12970	BIN MOTOR (MOT11-130) (REP 11B.6)
5	20E25660	PULLEY
I 6	19E25581	FRONT STATIC CLIP
7	--	SHAFT (P/O ITEM 21)
8	19E25590	DOWEL PIN
9	14E27040	SPIRAL CAM SHAFT SUPPORT
10	--	BEARING
11	31K5080	ROLL BELT TENSIONER
12	9E57270	SPRING
13	--	PULLEY (20T)
14	23E11420	BIN DRIVE BELT (REP 11B.6) (ADJ 11B.3)
15	22E15240	BELT TENSIONER ROLLER
16	8E4850	CAM SWITCH ACTUATOR
17	110E6210	BIN HOME SWITCH (S11-332) (REP 11B.8)
18	110E6250	ACTUATOR
19	110E6220	LOWER LIMIT SWITCH (S11-5) (REP 11B.8)
20	110E6200	CAM POSITION SWITCH (S11-344)
21	8K1390	SPIRAL CAM ASSEMBLY (REP 11B.9)(ADJ 11B.2)
22	160K570	SORTER/FINISHER CONTROL PWB (ADJ 3.1)(SEE NOTE)
23	108E3240	FUSE (F1) (125V 6.3A)
24	108E360	FUSE (F4) (125V 2.5A)
25	108E240	FUSE (F3) (125V 0.5A)
26	162K1590	HARNESS (PJ8)
27	160K5030	CURRENT LIMITER PWB
28	108E2160	FUSE (4 AMP)(F1)(125V)
29	--	HARNESS
30	118E10060	RUBBER HARNESS RESTRAINT
31	--	PLASTISLIP GREASE (SEE ITEM 9 ON PL 16.1)

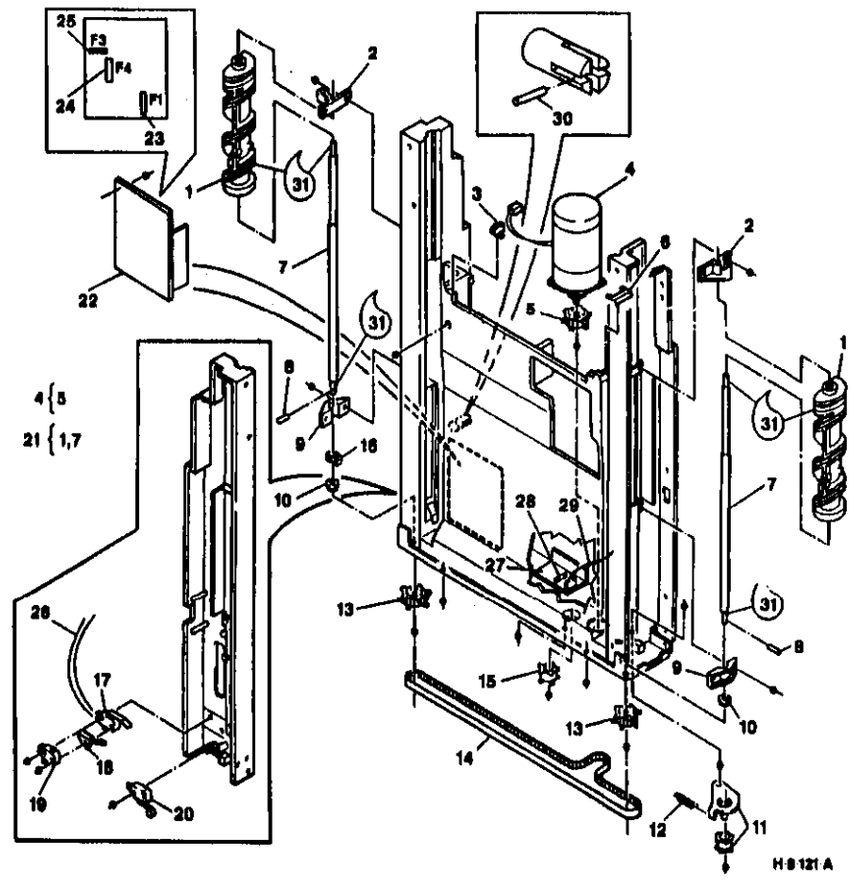

ПРИМЕЧАНИЕ: Информация о программном обеспечении приведена в PL 8.4B.

Item	Part	Description
1	38K9750	REAR UPPER TAMPER GUIDE (ADJ 11B.4)
2	7E29370	GEAR (16T)
3	19E25600	DOWEL PIN
4	3E26960	HOOK
5	--	FRONT UPPER TAMPER GUIDE (ADJ 11B.4)
6	130E6550	BIN PAPER SENSOR (Q11-334)
7	6E44990	UPPER TAMPER ADAPTOR
8	25E3170	TAMPER BAR (REP 11B.5)(ADJ 11B.4)
9	127K12980	TAMPER MOTOR (MOT 11-122) (REP 11B.4)
10	38K9760	FRONT LOWER TAMPER GUIDE
11	130E6530	TAMPER HOME SENSOR (Q11-336)
12	--	ADAPTOR SHAFT (NOT SPARED)
13	20E20540	PULLEY (12T)
14	23E11430	REAR DRIVE BELT (REP 11B.4)
15	38E13420	REAR LOWER TAMPER GUIDE
16	23E11460	BELT HOLDER
17	9E57290	SPRING
18	6E44980	REAR LOWER TAMPER ADAPTOR
19	130E6540	BIN PAPER LED
20	23E11440	FRONT DRIVE BELT (ADJ 11B.6) (REP 11B.4)
21	20E20560	PULLEY (24T)
22	23E11450	INTERMEDIATE DRIVE BELT (ADJ 11B.6)(REP 11B.4)
23	20E20550	PULLEY (72T)
24	--	SPRING
25	--	PULLEY (20T)
26	--	CLUTCH DISC
27	6K13640	FRONT LOWER ADAPTOR
28	38E13400	REAR UPPER TAMPER GUIDE
29	38E13410	REAR LOWER TAMPER GUIDE
30	162K1600	TAMPER HOME HARNESS
31	162K1660	TAMPER MOTOR HARNESS
32	162K1610	HARNESS (PJ8)
33	--	PLASTISLIP GREASE (SEE ITEM 9 ON PL 16.1)

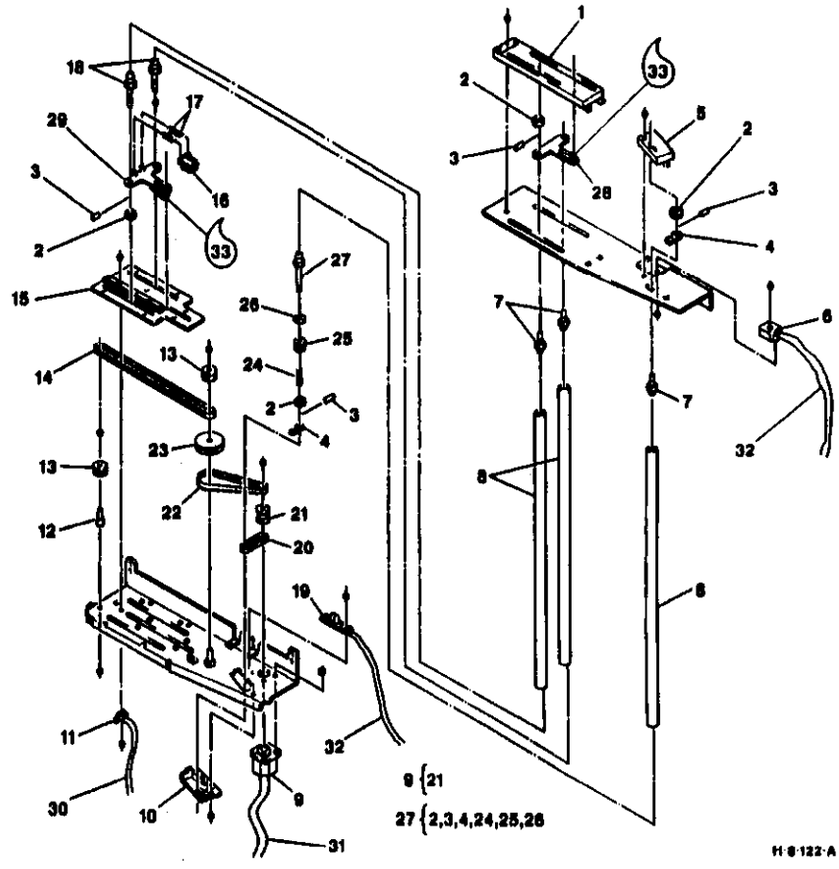

PL 14.17 Узел рельсовых направляющих

Item	Part	Description
1	30K89920	ACTUATOR
2	15K14700	RAIL ASSEMBLY
3	28E25550	SCREW
4	68K91260	FRONT LATCH PLATE
5	68K91271	REAR LATCH PLATE

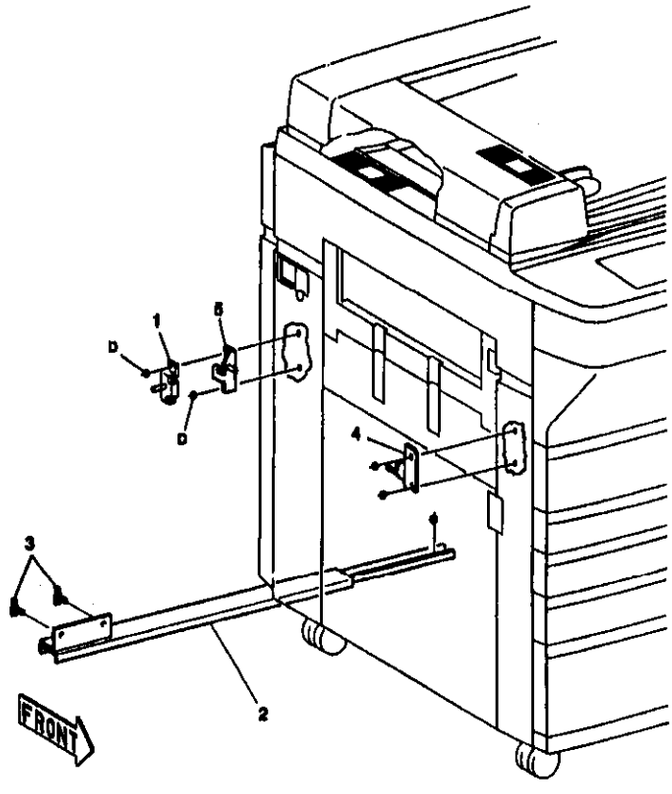

PL 15.1 Комплекты для технического обслуживания, установки и транспортировки

Item	Part	Description
1	650S7000	NATIONALISATION KIT (ENGLISH)
-	650S7001	NATIONALISATION KIT (FRENCH)
-	650S7002	NATIONALISATION KIT (DUTCH)
-	650S7003	NATIONALISATION KIT (SWEDEN)
-	650S7004	NATIONALISATION KIT (FINNISH)
-	650S7005	NATIONALISATION KIT (DANISH)
-	650S7006	NATIONALISATION KIT (NORWEGIAN)
-	650S7007	NATIONALISATION KIT (GERMAN)
-	650S7008	NATIONALISATION KIT (ITALIAN)
-	650S7009	NATIONALISATION KIT (SPANISH)
-	650S7010	NATIONLISATION KIT (PORTUGUESE)
-	650S7011	NATIONLISATION KIT (GREEK)
-	650S7012	NATIONALISATION KIT (BELGIUM)
-	650S7013	NATIONLISATION KIT (AUSTRIAN))
-	650S7014	NATIONLISATION KIT (GENERIC)
-	650S7015	NATIONLISATION KIT (SWISS/FRENCH)
-	650S7016	NATIONALISATION KIT (SWISS/GERMAN)
-	650S7017	NATIONALISATION KIT (SWISS/ITALIAN)
-	650S7018	NATIONALISATION KIT (BULGARIAN)
-	650S7019	NATIONALISATION KIT (CZECHOSLOVAKIAN/SLOVAKIAN)
-	650S7020	NATIONALISATION KIT (HUNGARIAN)
-	650S7021	NATIONALISATION KIT (POLISH)
-	650S7022	NATIONALISATION KIT (ROMANIAN)
-	650S7023	NATIONALISATION KIT (RUSSIAN)
-	650S7024	NATIONALISATION KIT (CROATIAN)
-	650S7025	NATIONALISATION KIT (ISRAEL)
-	650S7026	NATIONALISATION KIT (TURKISH)
2	673K20030	INITIAL SUPPLY KIT (RX/XLA)
-	673K20040	INITIAL SUPPLY KIT (USCO)
3	673K20290	SUPPLEMENTARY INSTALLATION KIT (USCO)
4	600K40171	INSTALLATION TRANSIT CLAMP KIT
5	99K16211	TRAY 2 AND 3 CASETTE INSTALLATION KIT
6	99K43700	EDIT PAD ENABLEMENT KIT (WITH TAG 201)

PL 16.1 Расходные материалы и специальные инструменты

Item	Part	Description
1	600S4372	CLEANING PADS KIT (QTY.10)
2	6R90019	CLEANING PAD (QTY.1)
3	6R90273	ANTI STATIC FLUID
4	6R90176	GENERAL CLEANING SOLVENT (RX)
5	43P45	FILM REMOVER (MIRRORS, LENS CLEANING) (USCO)
6	43P48	FORMULA A (ALL PURPOSE CLEANER)
7	43P89	SOLVENT CLEANING PAD (FUSER ROLL, PRESSURE ROLL CLEANING) (USCO)
-	43P83	SOLVENT CLEANING PAD (FUSER ROLL, PRESSURE ROLL CLEANING) (RX) (USE PROTECTIVE GLOVES SEE ITEM 27)
8	600T91836	DADF CLEANING CLOTH
9	600T91831	PLASTISLIP GREASE (USCO/XCL)
-	600T91835	PLASTISLIP GREASE (RX)
10	600T91829	5.5MM AF MAGNET NUT DRIVER
11	600T91823	FLEXIBLE MAGNET PICK-UP
12	600T91830	MOLEX MINI-FIT JUNIOR TOOL
13	600T40210	MT6/7 MOLEX MINI-FIT JUNIOR TOOL
14	600T41210	STUBBY SCREWDRIVER
15	82E7370	COLOUR SOLID AREA DENSITY
16	82P448	VISUAL SCALE TEST PATTERN
17	82E8230	SOLID AREA DENSITY SCALE
18	600T1915	1.5MM STEPPED PROBES (PAIR)
19	600T1653	HIGH VOLTAGE PROBE
20	6R90139	DUSTING POUCH
21	117K16880	HCF DOOR CHEAT (MT6 CONNECTOR 2 WAY)
22	70P43	MOLUB GREASE 777
23	70P95	LUBRICANT OIL
24	70H23	LUBRICANT
25	6R1298	STAPLES (PACK OF 5) (30 SHEET STAPLER) (RX/XLA) (WITH TAG 901)
-	6R2253	STAPLES (PACK OF 5) (30 SHEET STAPLER) (USCO/XCL) (WITH TAG 901)
26	99P3062	DISPOSABLE GLOVE (GENERAL PROTECTION) (QTY.100)
27	73S14084	COROTRON CLEANING PAD KIT (QTY.2)
28	6R4023	STAPLES (USCO)(50 SHEET)
29	6R4024	STAPLES (RX)(50 SHEET)
30	43E170	DE-OXIT CLEANER
31	70E90010	GREASE
32	95P91461	ERU BLACK BAG

Наклейки

PL 17.1 Панель управления

Item	Part	Description
1	91K9910	CONTROL PANEL LABEL SET (XCL)
.	91K9650	CONTROL PANEL LABEL SET (RX)
.	91K9660	CONTROL PANEL LABEL SET (USCO)

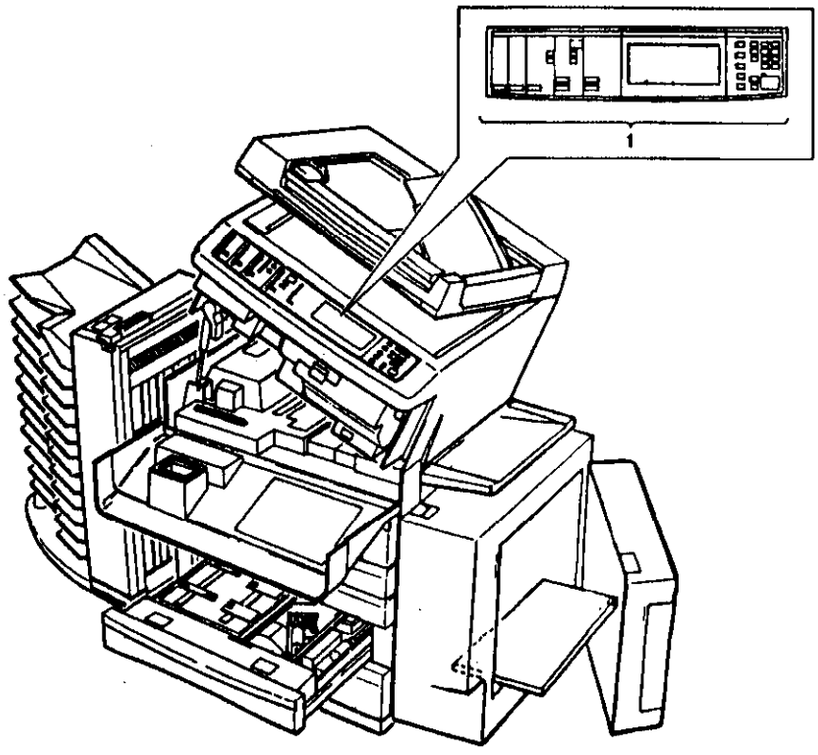

H 8 124 A

PL 17.2A Комплект наклеек для процессора

Item	Part	Description
1	91K9581	LABEL SET (50HZ)
.	91K9591	LABEL SET (60HZ)
2	--	PAPER LOADING (1000) (TRAY 4) LABEL (P/O ITEM 1
.	--	PAPER LOADING (550) (TRAY 1) LABEL (P/O ITEM 1)
3	--	BOOK MODE LABEL (P/O ITEM 1)
4	--	PAPER LOADING (P/O ITEM 1) (250) (TRAY2/3) LABEL
5	--	ON/OFF SWITCH LABEL (HCF) (P/O ITEM 1)
6	--	MAX LINE PAPER TRAY (250/550/TRAY 4) LABEL (P/O ITEM 1)
7	--	HCF JAM CLEARANCE LABEL LABEL (P/O ITEM 1)
8	--	HCF (TRAY 5) LABEL (P/O ITEM 1)
9	--	PAPER LOADING (P/O ITEM 1)
10	--	HCF CORNER REGISTRATION ARROW (P/O ITEM 1)
11	--	TONER LOADING INSTRUCTION (P/O ITEM 1)
12	91K9910	TONER PART NUMBER LABEL (XCL)

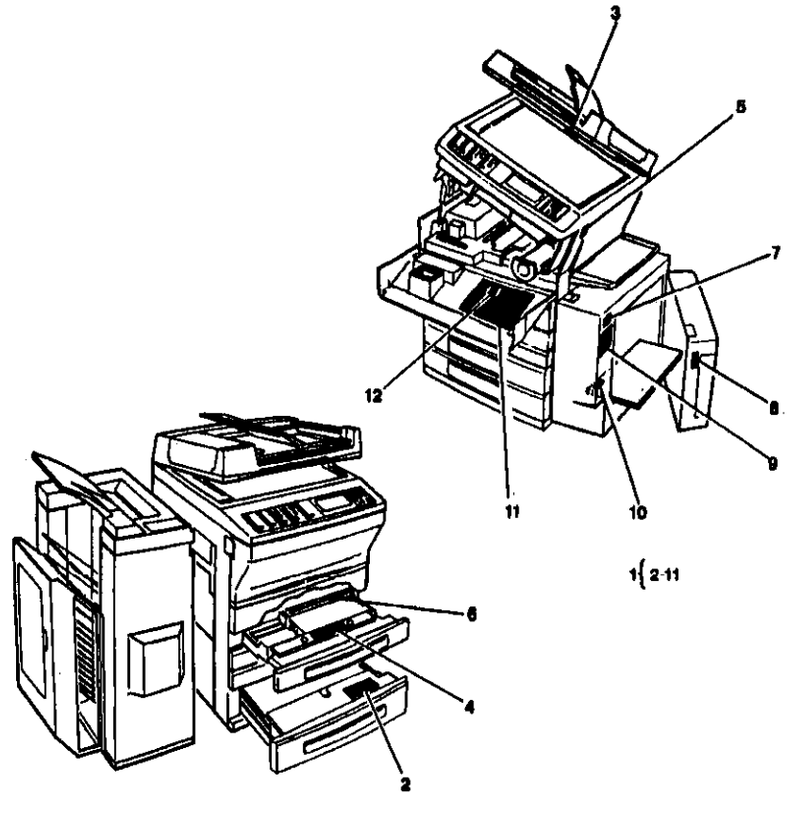

H 8-125-B

Item	Part	Description
1	91K6150	CAUTION FUSER (LH SIDE) LABEL (LANGUAGE FREE)
2	91K6130	CAUTION FUSER (TOP/SIDE) LABEL (LANGUAGE FREE)
3	--	MAX LINE (PAPER TRAY BYPASS) LABEL (P/O ITEM 1 ON PL 17.2A)
4	--	PAPER TRAY BYPASS (INSTRUCTION) LABEL (HCF) (P/O ITEM 1 ON PL 17.2A)
5	--	JAM CLEARANCE (DUPLEX TRAY) LABEL (P/O ITEM 1 ON 17.2A)
6	--	INSTRUCTION 2 (DUPLEX TRAY) LABEL (P/O ITEM 1 ON PL 17.2A)
7	--	JAM CLEARANCE (DUPLEX TRAY) LABEL (P/O ITEM 1 ON PL 17.2A)
8	--	INSTRUCTION 1 (DUPLEX TRAY) LABEL (P/O ITEM 1 ON PL 17.2A)
9	--	ESD WARNING LABEL (P/O ITEM 1 ON PL 17.2A)
10	91E53373	EME WARNING LABEL
11	91P14005	UNION LABEL (USCO)

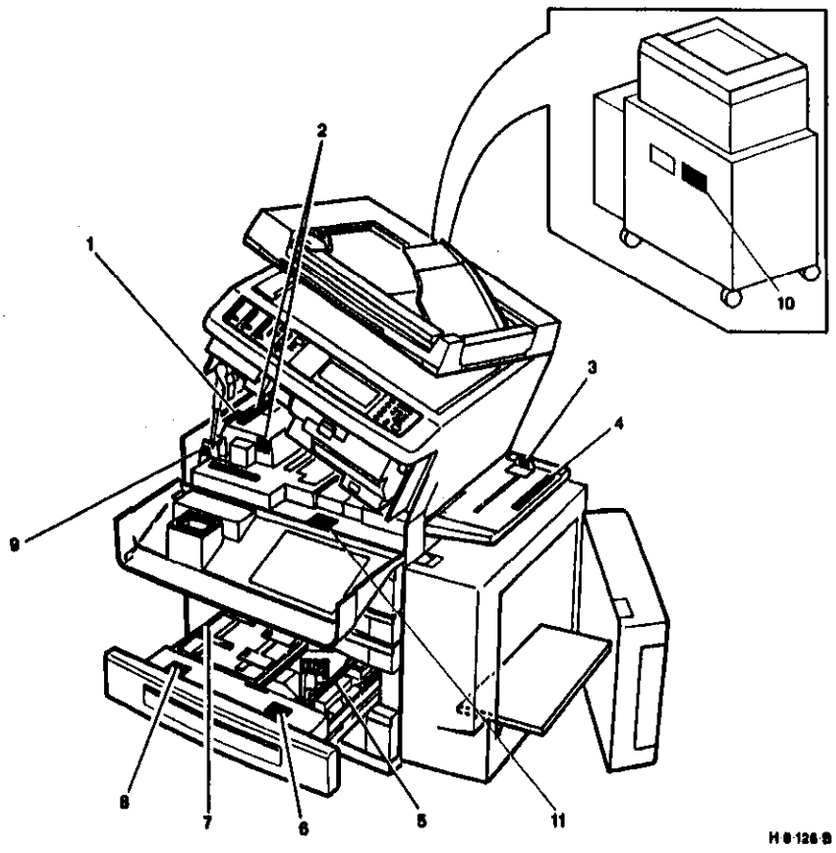

H 8-126-B

PL 17.3 Комплект наклеек для кассет для бумаги

Item	Part	Description
1	91K9630	TRAY SIZE LABEL SET (50 HZ)
-	91K9640	TRAY SIZE LABEL SET (60 HZ)

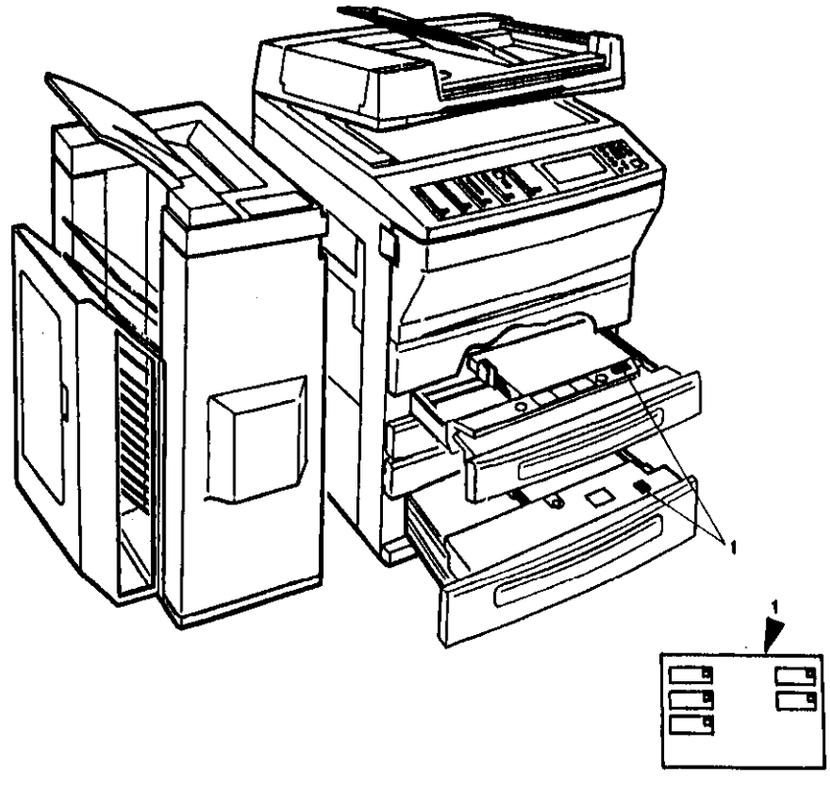

H 8 127-A

PL 17.4 Комплект наклеек лотка

Item	Part	Description
1	91K9591	LABEL SET (60HZ)
-	91K9581	LABEL SET (50HZ)
2	--	DADF PAPER SIZE GUIDE LABEL (P/O ITEM 1)
3	--	DADF INSTRUCTION LABEL (P/O ITEM 1)
4	--	ARROW SIZE AND GUIDE LABEL (HCF) (P/O ITEM 1)
5	--	PAPER BYPASS TRAY (IDENTITY) LABEL (P/O ITEM 1)
-	91K9910	PAPER BYPASS TRAY (IDENTITY) LABEL (XCL)

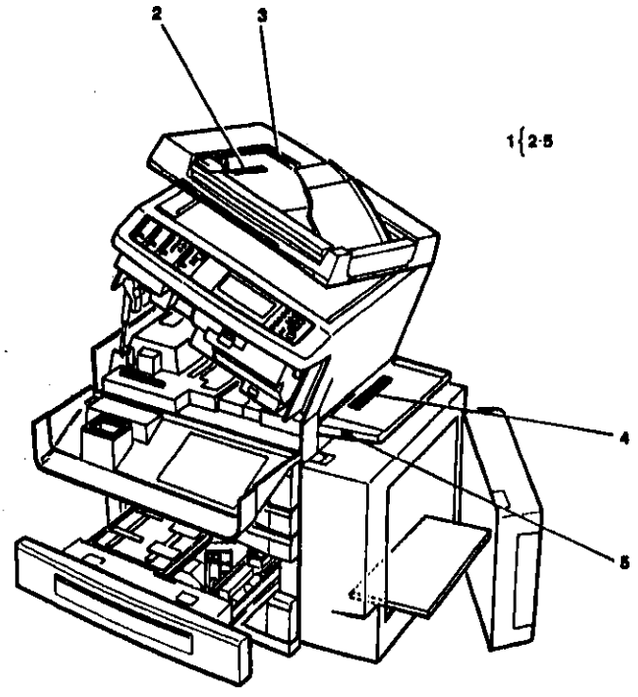

H-8-128-B

PL 17.5 Комплект наклеек для планшета редактирования

Item	Part	Description
1	91K8160	EDIT PAD LABEL SET
2	--	EDIT CONTROL PANEL (P/O ITEM 1)
3	--	EDIT PAD OVERLAY LABEL (P/O ITEM 1)
4	--	EDIT PAD LOCATION LABEL (P/O ITEM 1)

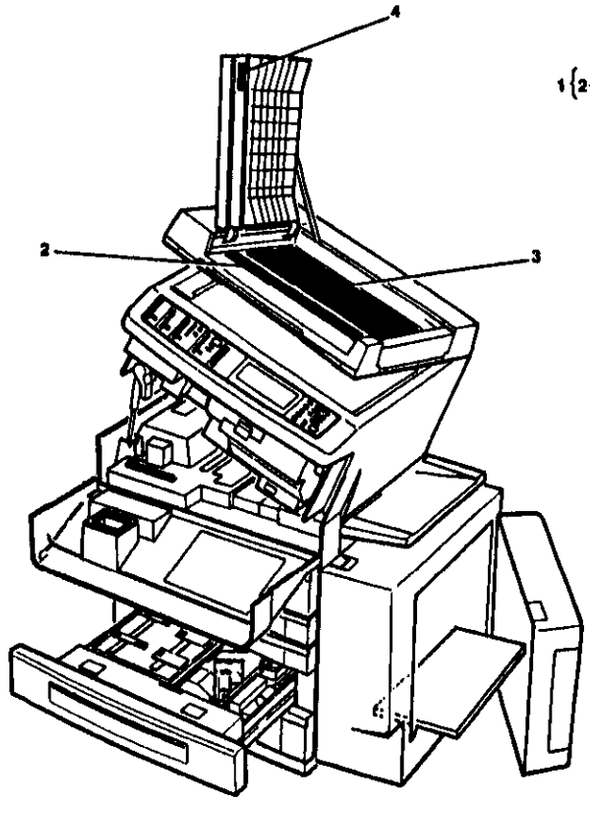

H-8-129-B

сортера-степлера (1 из 2)

Item	Part	Description
1	600K54360	SORTER/SORTER STAPLER LABEL SET
2	--	JAM CLEARANCE LABEL (P/O ITEM 1)
3	--	STAPLE LOADING LABEL (P/O ITEM 1)
4	--	OUTPUT PANEL COVER LABEL (P/O ITEM 1)
5	98E36751	CONTROL PANEL LABEL
6	--	SORTER/PROCCESSOR JAM CLEARANCE (P/O ITEM 1)
7	--	FRONT PANEL BANNER LABEL (P/O ITEM 10)
8	--	SORTER/STAPLE INSTRUCTION LABEL (P/O ITEM 10)
9	--	TRANSPARENCY LOADING (250/550/TRAY 4/HCF) (P/O ITEM 10)
-	91K9910	TRANSPARENCY LOADING (250/550/TRAY 4/HCF)(XCL)
10	--	SORTER/SORTER STAPLER LABEL SET (LANGUAGE) (SEE NOTE 1)

ПРИМЕЧАНИЕ (Позиция 10) Наклейки на иностранных языках приведены в PL 17.6B

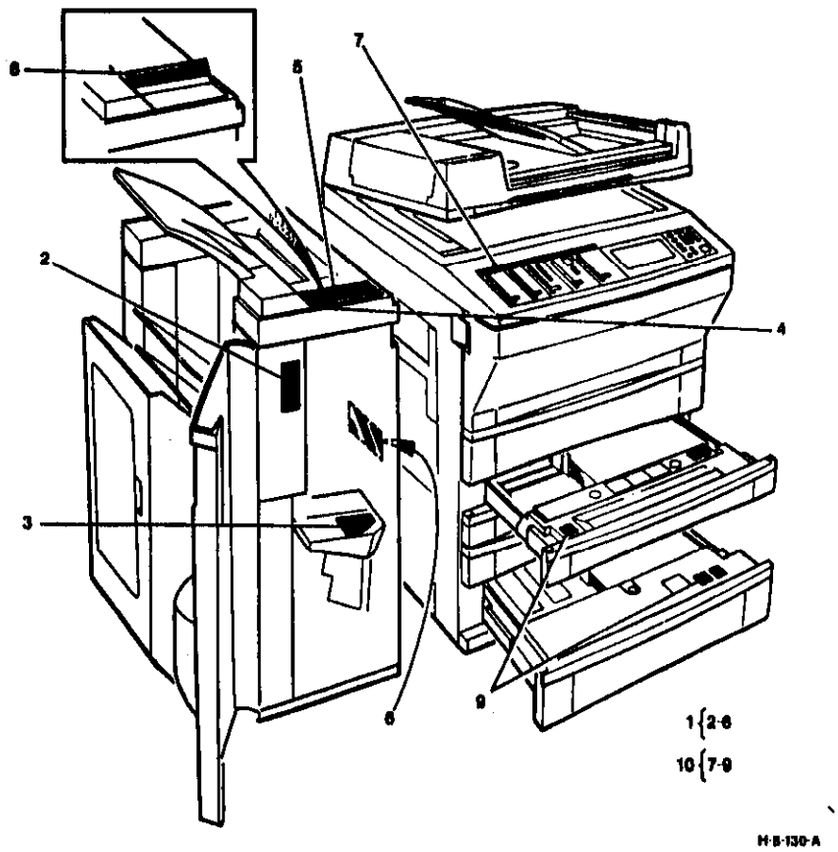

H-8-130-A

PL 17.6B Комплект наклеек для сортера-степлера (2 из 2)

Item	Part	Description
1	92S13214	SORTER/SORTER STAPLER LABEL SET (ENGLISH)
2	92S13215	SORTER/SORTER STAPLER LABEL SET (FRENCH)
3	92S13216	SORTER/SORTER STAPLER LABEL SET (DUTCH)
4	92S13217	SORTER/SORTER STAPLER LABEL SET (SWEDISH)
5	92S13218	SORTER/SORTER STAPLER LABEL SET (FINNISH)
6	92S13219	SORTER/SORTER STAPLER LABEL SET (DANISH)
7	92S13235	SORTER/SORTER STAPLER LABEL SET (NORWEGIAN)
8	92S13221	SORTER/SORTER STAPLER LABEL SET (GERMAN)
9	92S13222	SORTER/SORTER STAPLER LABEL SET (ITALIAN)
10	92S13223	SORTER/SORTER STAPLER LABEL SET (SPANISH)
11	92S13224	SORTER/SORTER STAPLER LABEL SET (PORTUGUESE)
12	92S13225	SORTER/SORTER STAPLER LABEL SET (GREEK)
13	92S13226	SORTER/SORTER STAPLER LABEL SET (USCO)
14	92S13227	SORTER/SORTER STAPLER LABEL SET (XCL)
15	92S13228	SORTER/SORTER STAPLER LABEL SET (BULGARIAN)
16	92S13229	SORTER/SORTER STAPLER LABEL SET (CZECHOSLOVAKIAN/ SLOVAKIAN)
17	92S13230	SORTER/SORTER STAPLER LABEL SET (HUNGARIAN)
18	92S13231	SORTER/SORTER STAPLER LABEL SET (POLISH)
19	92S13232	SORTER/SORTER STAPLER LABEL SET (ROMANIAN)
20	92S13233	SORTER/SORTER STAPLER LABEL SET (RUSSIAN)
21	92S13234	SORTER/SORTER STAPLER LABEL SET (CROATIAN)

PL 18.1A Комплект выводов и гнезд

Item	Part	Description
1	600K38010	AMP EI TERMINAL REPAIR KIT
1A	--	MALE SOCKET (20-26 AWG) (P/O ITEM 1) (QTY.20)
1B	--	FEMALE PIN (P/O ITEM 1) (QTY.20)
2	600K38000	JST SMP MALE/FEMALE TERMINAL REPAIR KIT
2A	--	MALE CRIMP SOCKET (P/O ITEM 2) (QTY.20)
2B	--	FEMALE PIN (P/O ITEM 1) (QTY.20)
3	600K37950	MOLEX 3191 TERMINAL REPAIR KIT
3A	--	MALE SOCKET (P/O ITEM 3) (QTY.20) (20-28 AWG)
3B	--	FEMALE PIN (P/O ITEM 3) (QTY.20) (18-22 AWG)
4	600K37981	JAE MALE/FEMALE TERMINAL REPAIR KIT
4A	--	FEMALE TERMINAL (QTY.20) (P/O ITEM 4) (20-22AWG)
4B	--	FEMALE TERMINAL (QTY.20) (P/O ITEM 4) (24-28 AWG)
4C	--	MALE TERMINAL (QTY.20) (P/O ITEM 4) (20-22 AWG)
4D	--	MALE TERMINAL (QTY.20) (P/O ITEM 4) (24-28 AWG)

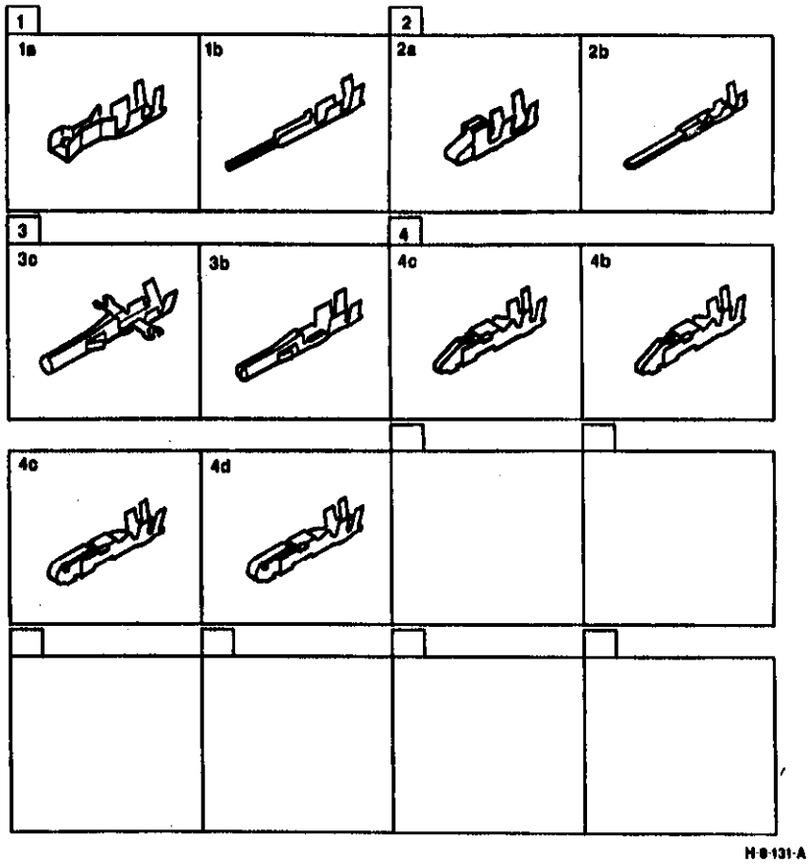

H-8-131-A

PL 18.1B Комплект выводов и гнезд

Item	Part	Description
1	600K37960	AMP DRAWER (FUSER) TERMINAL REPAIR KIT
1A	--	CRIMP TERMINAL (P/O ITEM 1) (QTY.20)
1B	--	FEMALE CRIMP TERMINAL (P/O ITEM 1) (QTY.20)
1C	--	MALE CRIMP TERMINAL (P/O ITEM 1) (QTY.20)
2	600K37970	MALE/FEMALE HIROSE DFIB TERMINAL REPAIR KIT
2A	--	SMALL MALE SOCKET (20-22 AWG) (P/O ITEM 2) (QTY.20)
2B	--	LARGE MALE SOCKET (24-28 AWG) (P/O ITEM 2) (QTY.20)
2C	--	SMALL FEMALE PIN (20-22 AWG) (P/O ITEM 2) (QTY.20)
2D	--	LARGE FEMALE PIN (24-28 AWG) (P/O ITEM 2) (QTY.20)
3	600K37990	MALE/FEMALE TRAY CONNECTORS AND TERMINAL REPAIR KIT
3A	--	SMALL MALE TERMINAL (20-22 AWG) (P/O ITEM 3) (QTY.20)
3B	--	LARGE MALE TERMINAL (24-28 AWG) (P/O ITEM 3) (QTY.20)
3C	--	SMALL FEMALE TERMINAL (20-22 AWG) (P/O ITEM 3) (QTY.20)
3D	--	LARGE FEMALE TERMINAL (24-28 AWG) (P/O ITEM 3) (QTY.20)

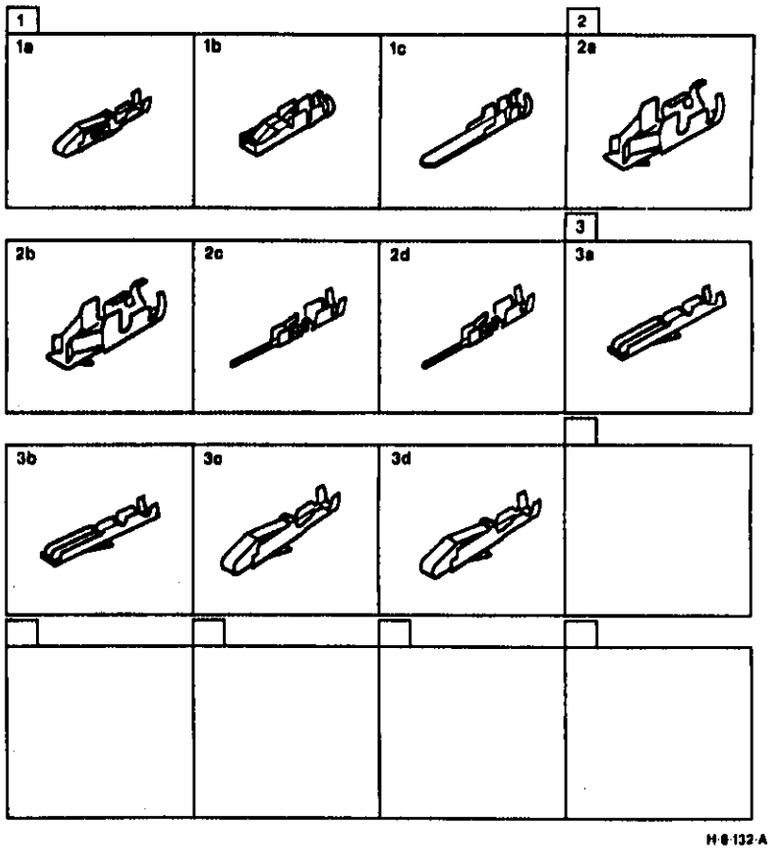

H-8-132-A

PL 18.2 Ремонтные комплекты для проводов

Item	Part	Description
1	600K37891	HARNESS/CONTACT, HIROSE DF1B REPAIR KIT
1A	--	RED WIRE (24 AWG) (P/O ITEM 1) (QTY.20)
2	600K37901	HARNESS/CONTACT,AMP CT REPAIR KIT
2A	--	RED WIRE (24 AWG) (P/O ITEM 2) (QTY.20)
3	600K37911	HARNESS/CONTACT, HIROSE DF11 REPAIR KIT
3A	--	RED WIRE (24 AWG) (P/O ITEM 3) (QTY.20)
4	600K37921	HARNESS/CONTACT, JAE MICRO REPAIR KIT
4A	--	RED WIRE (24 AWG) (P/O ITEM 4) (QTY 20)
5	600K37931	HARNESS/CONTACT, JST EHR8 REPAIR KIT
5A	--	RED WIRE (24 AWG) (P/O ITEM 5) (QTY.20)
6	600K18710	HARNESS/CRIMP SOCKET MOLEX SL FEMALE REPAIR KIT
6A	--	PINK WIRE (24 AWG) (P/O ITEM 6) (QTY.10)
6B	--	CONNECTOR SPLICING BLOCK (22-24 AWG) (P/O ITEM 6) (QTY.20)
7	600K18720	HARNESS/CRIMP PIN MOLEX SL MALE REPAIR KIT
7A	--	PINK WIRE (24 AWG) (P/O ITEM 7) (QTY.10)
7B	--	CONNECTOR SPLICING BLOCK (22-24 AWG) (P/O ITEM 7) (QTY.20)

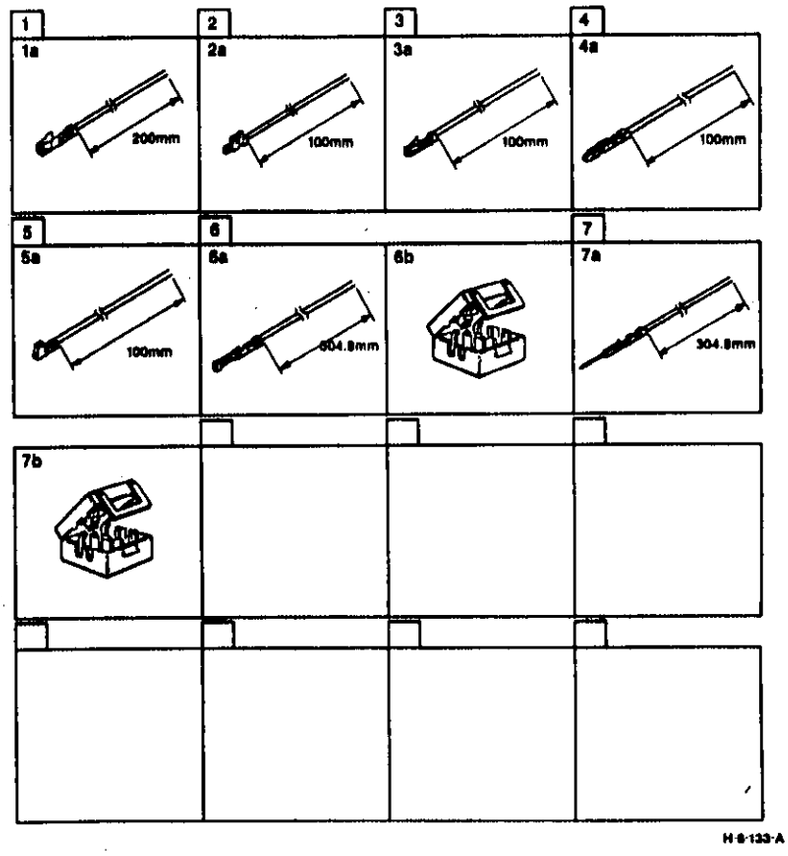

H-8-133-A

PL 18.3 Установочные детали для жгутов и проводов

Item	Part	Description
1	600K37940	ELECTRICAL SADDLE/ CLAMP REPAIR KIT
1A	--	CLAMP (QTY.5) (P/O ITEM 1)
1B	--	PUSH MOUNT TIE (134MM L) (QTY.10) (P/O ITEM 1)
1C	--	CLAMP (QTY.5) (P/O ITEM 1)
1D	--	WIRE CLAMP (QTY.5) (P/O ITEM 1)
1E	--	CLAMP (QTY.5) (P/O ITEM 1)
1F	--	CLAMP (QTY.5) (P/O ITEM 1)
1G	--	CLAMP (QTY.5) (P/O ITEM 1)
1H	--	WIRE SADDLE (35MM) (QTY.5) (P/O ITEM 1)
-	120P68101	WIRE SADDLE (13MM)
-	120P68102	WIRE SADDLE (18.2MM)
2	913W1195	WIRE SADDLE (BLACK)
3	113P1701	CONNECTOR SPLICING BLOCK (22-24 AWG)
4	120P60869	WIRE SADDLE (8MM)
5	120E7350	FLAT TIE HOLDER
6	121E9100	CONNECTOR SPLICING BLOCK (RIBBON CABLE 24 - 26 WAY)
7	112P3702	I LINK 1 (ON IOT)
8	152K52950	HARNESS LOOP (ON IOT)
9	120E91460	WIRE CLAMP (QTY 4)

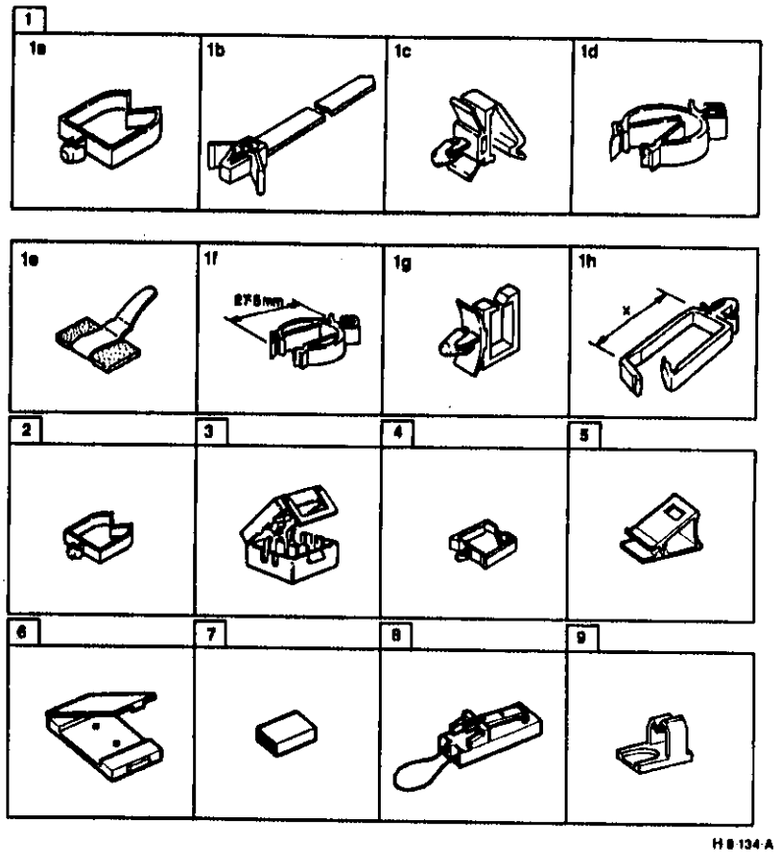

H-8-134-A

PL 18.4 Стяжки жгутов

Item	Part	Description
1	600K30440	CABLE TIE KIT
1A	--	CABLE TIE (QTY.25) (P/O ITEM 2) (203MM L)
2	--	PUSH MOUNT TIE (134MM L) (SEE ITEM 1B ON PL18.3)

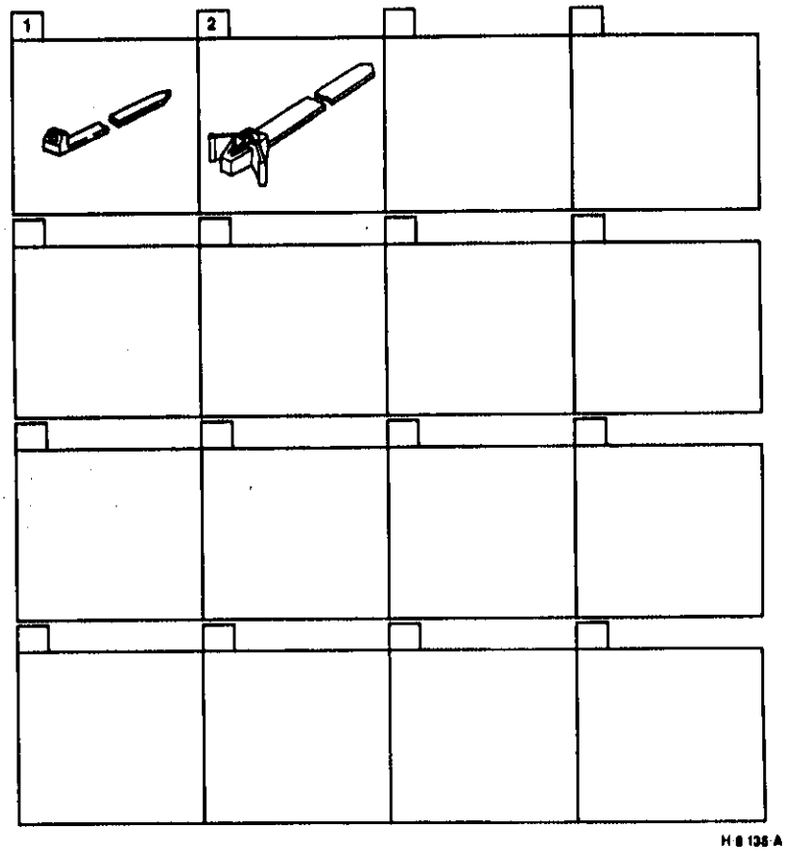

H 8 135 A

PL 18.5 Стойки для плат

Item	Part	Description
1	120E6900	CONTROL PWB STANDOFF
2	120P88202	PWB SUPPORT
-	116E3150	PWB SUPPORT (GRAIB PWB)

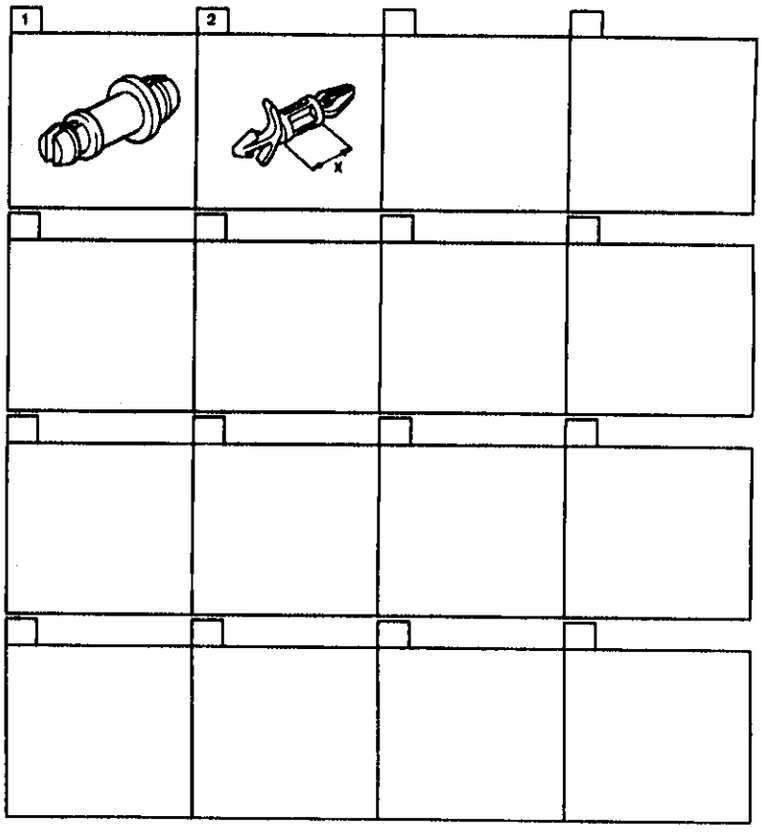

H 8 136 A

PL 18.6 Разъемы

Item	Part	Description
1	600K90400	AMP CT CONNECTOR (IN-LINE ADAPTOR) KIT
1A	--	CONNECTOR (2 WAY) (QTY.1) (P/O ITEM 1)
1B	--	CONNECTOR (3 WAY) (QTY.1) (P/O ITEM 1)
1C	--	CONNECTOR (8 WAY) (QTY.1) (P/O ITEM 1)
2	600K90390	(IN-LINE ADAPTOR) KIT
2A	--	CONNECTOR (4 WAY) (QTY.1) (P/O ITEM 2)
2B	--	CONNECTOR (8 WAY) (QTY.1) (P/O ITEM 2)
2C	--	CONNECTOR (15 WAY) (QTY.1) (P/O ITEM 2)
3	600K40640	IDC CONNECTOR KIT
3A	--	CONNECTOR (2 WAY) (QTY.4) (P/O ITEM 3)
3B	--	CONNECTOR (3 WAY) (QTY.4) (P/O ITEM 3)
3C	--	CONNECTOR (4 WAY) (QTY.4) (P/O ITEM 3)
3D	--	CONNECTOR (6 WAY) (QTY.4) (P/O ITEM 3)
3E	--	CONNECTOR SPLICING BLOCK (QTY.30)(P/O ITEM 3)
4	600K40650	IDC CONNECTOR KIT
4A	--	CONNECTOR (7 WAY) (QTY.2) (P/O ITEM 4)
4B	--	CONNECTOR (8 WAY) (QTY.2) (P/O ITEM 4)
4C	--	CONNECTOR (9 WAY) (QTY.2) (P/O ITEM 4)
4D	--	CONNECTOR (10 WAY) (QTY.2) (P/O ITEM 4)
4E	--	CONNECTOR (11 WAY) (QTY.2) (P/O ITEM 4)
4F	--	CONNECTOR (12 WAY) (QTY.2) (P/O ITEM 4)
4G	--	CONNECTOR (14 WAY) (QTY.2) (P/O ITEM 4)
4H	--	CONNECTOR (15 WAY) (QTY.2) (P/O ITEM 4)
4J	--	CONNECTOR SPLICING BLOCK (QTY.60)(P/O ITEM 3)
5	113P1561	CONNECTOR COVER11 WAY)

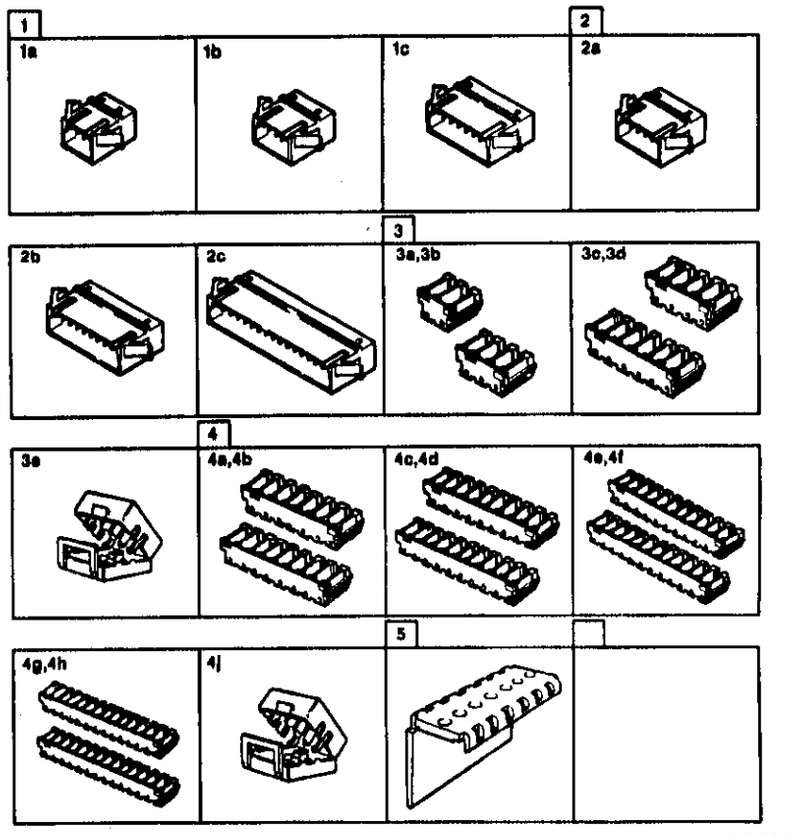

H-8-137-A

PL 18.7 Штыри и гнезда

Item	Part	Description
1	113P1501	MT6 FEMALE CRIMP SOCKET (16-14 AWG)
-	113P1541	MT6 FEMALE CRIMP SOCKET (22-18 AWG)
2	115P60179	MOLEX SPOX MALE SOCKET
3	115P60200	AMP MINI MNL MALE CRIMP SOCKET
4	113P60199	AMP MINI MNL FEMALE CRIMP PIN
5	116P20503	FASTON 250 CONNECTOR RED SOCKET STRAIGHT CASE (22-18 AWG)
-	116P20504	FASTON 250 CONNECTOR BLUE SOCKET STRAIGHT CASE (16-14 AWG)
-	116P20501	FASTON 187 CONNECTOR RED SOCKET STRAIGHT CASE
6	--	RING TERMINAL (12-10 AWG)
7	713W10218	AMP UMNL MALE SOCKET (22-18 AWG)
8	713W10518	AMP UMNL MALE SOCKET (16-14 AWG)
9	713W10318	AMP UMNL FEMALE ROUND PIN (22-18 AWG)
10	713W10618	AMP UMNL FEMALE ROUND PIN (16-14 AWG)
11	715W60000	MOLEX MINI-FIT JUNIOR FEMALE PIN
12	715W60001	MOLEX MINI-FIT JUNIOR MALE SOCKET
6	--	RING TERMINAL (12-10 AWG)

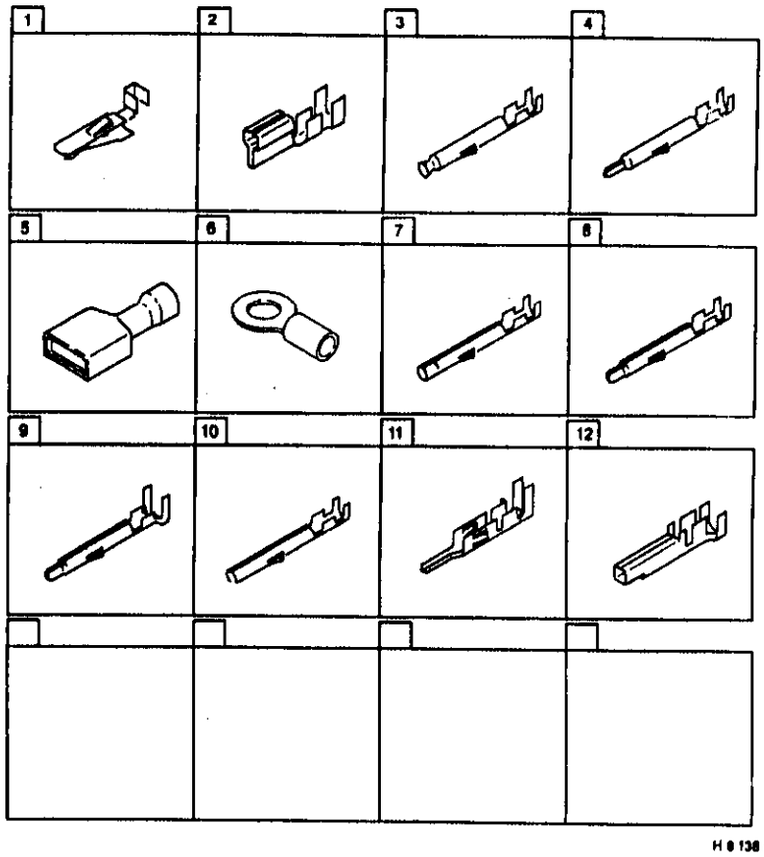

H 8 138 A

Комплект крепежных деталей

PL 19.1 Комплект крепежных деталей

Item	Part	Description
1	600K41851	M3.5 x 8 SCREW KIT (QTY.12)

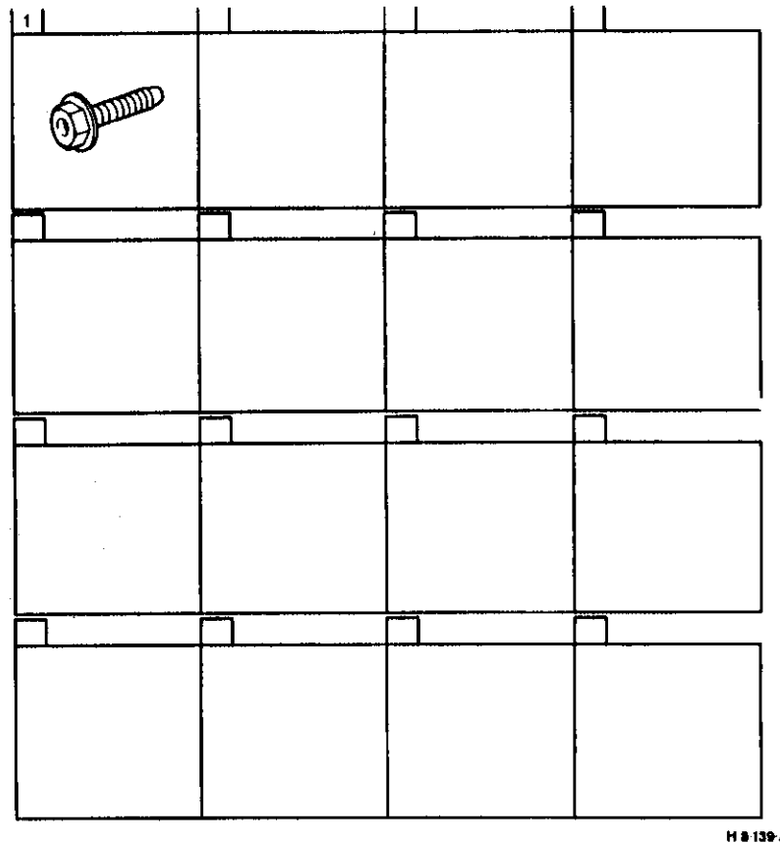

H 8-139-A

Крепежные элементы общего назначения

Крепежные элементы общего назначения

Item	Part	Description
A	252W27350	PLAIN WASHER
B	252W27450	NYLON WASHER
C	354W24251	E-RING
D	156W25055	SCREW
E	156W35655	SCREW
F	354W29251	E-RING
G	354W29251	E-RING
H	354W27251	E-RING
J	113W30457	SCREW
K	156W22255	SCREW
L	354W15251	E-RING
M	354W25251	E-RING
N	354W21251	E-RING
P	153W27650	SCREW
Q	252W29250	NYLON WASHER
R	156W35255	SCREW
S	156W27655	SCREW
T	354W24254	KL-RING
U	000W10050	SPRING PIN
V	271W18250	DOWEL PIN
W	354W27254	KL-RING
X	113W35657	SCREW
Y	295W16251	SPRING PIN
Z	252W29450	NYLON WASHER
BA	354W21254	KL-RING
BB	112W27659	SCREW
BC	113W27451	SCREW
BD	354W30251	E-RING
BE	354W29251	C-RING
BF	113W27651	SCREW
BG	113W27651	SCREW
BH	220W21250	NUT
BJ	201W21251	NUT
BK	153W27650	TAP SCREW
BL	156W27650	SCREW
BM	113W20657	SCREW
BN	112W26451	SCREW
BP	141W35651	SET SCREW
BQ	26P63574	SCREW
BR	26E14050	SCREW
BS	112W25255	SCREW
BT	220W350	NUT
BU	354W20652	E-CLIP
BV	26P63518	SCREW
BW	14E21250	WASHER
BX	354W20652	E-CLIP
BY	220W450	NUT
BZ	354W21052	E-CLIP
CA	112W7458	SCREW
CB	271W3652	DOWEL PIN
CD	265W650	CURVED WASHER
CE	156W35855	SCREW
CF	153W25050	SCREW
CG	26E62620	SCREW
CH	271W21250	DOWEL PIN
CJ	26E63190	SCREW
CK	113W36457	SCREW (M4 X 14)
CL	26P62407	SHOULDER SCREW
CM	26E13940	SHOULDER SCREW
CN	26E13440	SHOULDER SCREW
CP	26E21940	PIN
CQ	354W655	K-CLIP
CR	354W20952	E-CLIP
CS	271W1352	PIN
CT	26E22320	SCREW
CU	112W27659	SCREW
CV	26E13950	SHOULDER SCREW
CW	113W21657	SCREW
CX	251W24251	WASHER
CY	26P62716	SHOULDER SCREW
CZ	26E62640	SHOULDER SCREW
DA	220W10450	NUT
DB	102W5355	SCREW
DC	153W23352	SCREW
DD	153W27452	SCREW
DE	26E17760	SCREW
DF	113W15651	SCREW
DG	113W28251	SCREW
DH	141W27451	SET SCREW
DJ	113W28055	SCREW
DK	141W27651	SET SCREW
DL	141W35651	SET SCREW
DM	156W29655	SCREW
DN	27P60449	NUT
DP	113W28651	SCREW
DQ	26E63061	SCREW
DR	26E63010	SCREW
DS	113W35655	SCREW (M4 X 8)
DT	251W51250	RETAINING RING
DU	26E6930	SCREW
DV	156W35452	SCREW
DW	153W22453	SCREW
DX	113W5358	SCREW
DY	26E63510	SCREW (M3)
DZ	26E14040	ADJUST SCREW
EA	26E14050	SCREW
EB	112W9458	SCREW
EC	26E62560	SHOULDER SCREW
ED	26P63499	SCREW
EE	112W25455	SCREW (M3)
EF	153W23452	PLASTITE SCREW
EG	256W30651	STAR WASHER
EH	256W30051	STAR WASHER (M4)
EI	26E66660	FLANGE SCREW
EJ	252W26350	NYLON WASHER
EK	156W27655	SCREW(M3 X 6)
EL	113W54056	SCREW
EM	26E20320	E-RING
EN	26E44100	SCREW(M6 X 4)
EP	295W28251	PIN SPRING
EQ	295W21051	PIN SPRING

по каталогу

Part No.	PL
1K19841	6.1
1K20242	14.6B
1E30590	14.10
1E30610	14.14
1K33690	4.5
1K45560	3.4A
1K47011	4.23B
1K52950	7.3
2K38720	14.1
2K38841	14.8
2E39243	9.4
2E39785	8.3
2K41200	14.8
2K41221	14.1
2K41235	14.8
2K41480	12.7
2E42681	9.3
2K46241	11.1
2E48606	9.4
2E48614	9.4
2E48670	4.10
2E48972	9.3
2E54652	9.6
2E56072	11.2
2E56122	11.8
2E57443	11.8
2K58091	8.3
2E58840	9.3
2K61273	7.9A
3P1007	9.1
3K6731	9.1
3K6770	9.1
3K7043	9.1
3K7660	4.2
3K7741	3.3
3E18113	4.2
3E19581	4.21
3E24902	9.1
3E26960	14.1B
3E27392	9.3
3E31421	3.9
3E33661	3.3
3E80480	6.4
3E80572	9.1
3E80580	9.1
3E80620	3.4B
3E80630	3.4B
3E80700	3.6
3E80900	4.20
3E80930	3.3
3E80930	3.6
3E80981	7.9B
3E81940	14.5
3E81951	14.6B
3E83581	14.5
3E90108	9.1
3K91812	4.2
3K91881	12.1
3K92190	5.1
3E92840	3.1
3E92840	3.5
3E92880	14.5
3E92880	14.7A
4E8830	12.5
4K90311	2.2
4E93130	4.19
4E93960	14.3
5R206	5.7
5R206	5.7
5R206	5.7
5R311	5.7
5K3890	7.5
5K4001	4.23C
5K4210	4.4A
5K4210	4.23A
5E7632	4.23B
5E80100	14.4
5R90184	5.7
5R90180	5.7
5E90542	5.1
5E90542	5.3
5K90780	4.4A
5K90780	4.23A
5K90801	4.10
5K90900	4.12
5K90921	4.4A
5K90921	4.23B
5K90952	4.17
5K90970	4.5
5K90970	4.7
5E91580	4.3
5E91580	4.6
5E91630	4.15
5E91740	4.12
5E91750	5.2
5E91910	4.12
5E91980	4.12
5E92020	4.16
5E92720	14.3
6R385	5.7
6R387	5.7
6R396	5.7
6R550	5.7
6K13810	14.13
6K13820	14.14
6K13840	14.16
6E28916	3.11
6E28922	3.11
6E28222	4.23B
6E33581	4.23C
6E33570	4.23A
6E44980	14.16
6E44990	14.16
6E45040	12.3B
6E45150	8.1
6E45881	12.3B
6E49600	4.23B
6E81280	4.4A
6E81290	4.6
6E81290	4.7
6K81390	4.7
6E81430	4.15
6E81490	8.1
6E81490	8.3
6E81580	4.12
6E81970	2.4A
6E81990	2.4B
6E82061	4.18
6E83260	7.2
6E83431	14.3
6E83460	14.7A
6R90183	5.7
6R90185	5.7
6R90200	5.7
6K92451	9.1
6K92490	7.2
6K92650	2.2
6K92670	3.6
7K5917	3.11
7K6420	1.2
7E18481	3.11
7E17020	14.4
7E18812	4.23B
7E24200	6.9
7E29360	14.13
7E29370	14.16
7E36860	4.17
7E36870	4.17
7E37480	4.21
E38080	7.7
7E42240	4.4B
7E81250	1.1
7E81260	1.1
7E81270	1.1
7E81280	1.1
7E81450	4.3
7E81460	4.6
7E81470	4.4B
7E81470	4.6
7E81480	4.4B
7E81480	4.23B
7E81490	4.4B
7E81510	4.6
7E81520	4.6
7E81530	4.6
7E81540	4.6
7E81550	4.3
7E81550	4.6
7E81591	4.10
7E81600	4.10
7E81610	4.10
7E81640	7.9B
7E81670	4.15
7E81670	7.9C
7E81690	7.9C
7E81701	4.15
7E81710	4.15
7E81731	4.17
7E81810	4.4A
7E81810	4.23A
7E81820	4.23C
7E81820	4.23B
7E81840	7.5
7E81940	1.2
7E81950	1.2
7E81960	1.2
7E81970	1.2
7E81980	1.2
7E82020	5.2
7E82030	5.2
7E82040	5.2
7E82050	5.2
7E82090	5.1
7E82120	5.5B
7E82150	5.5B
7E82280	5.2
7E82390	7.6
7E82440	8.3
7E82450	4.18
7E82490	4.16
7E82540	3.8
7E82550	3.8
7E82561	4.18
7E82601	4.17
7E82610	4.15
7E82620	4.16
7E82670	1.1
7E82700	4.4B
7E82740	4.18
7E82750	3.11
7E82760	4.19
7E82780	4.19
7E82790	4.18
7E82800	4.18
7E82810	7.6
7E82820	7.6
7E82870	4.15
7E82870	4.17
7E82880	7.2
7E82900	4.12
7E82910	4.11
7E82920	4.11
7E82930	4.12
7E83141	12.5
7E83150	4.19
7E83170	4.17
7E83210	7.9C
7E83220	7.9C
7E83240	12.3A
7E83250	12.3A
7E83260	12.4A
7E83290	4.15
7E86690	14.6A
7E86700	7.9B
7E91250	5.5B
7K81550	1.1
7K81550	3.6
7K81560	1.1
7K81810	4.6
7K81890	1.2
7K81700	1.2
7E81730	4.17
7K81800	5.5B
7K81821	4.17
7E81850	4.19
7E81860	4.19
7K81860	12.4B
7K81880	12.4B
7K81895	4.6
7K92460	4.19
6K1390	14.15
6E4433	4.21
6E4850	14.15
6R90019	16.1
6K90290	14.2
6K90305	14.2
6E90810	4.12
6K90910	14.2
6E90931	12.4B
6E90941	12.4B
9E28550	4.10
9E28811	2.4A
9E28822	2.4B
9E28830	2.4B
9E28880	4.17
9E28920	12.3B
9E28941	12.3B
9E28960	1.2
9E28990	12.1
9E27110	4.13
9E27120	4.13
9E27130	2.2
9E27150	3.6
9E27190	4.12
9E27200	4.12
9E28550	4.17
9E28560	12.4B
9E28570	12.4B
9E28580	12.4B
9E28620	4.20
9E28741	4.14
9E28830	4.9
9E29290	4.12
9E29450	7.9B
9E31711	12.3B
9E31760	6.2
9E32280	7.9B
9E33441	4.21
9E33470	14.1
9E33500	14.4
9E33500	14.5
9E33520	14.6B
9E33530	14.7A
9E33540	14.6B
9E33570	14.5
9E34030	4.12
9E34380	4.2
9E34380	4.23A
9E36070	14.7B
E36380	7.9B
9E36580	7.9C
9E39080	12.4B
9E44440	3.3
9E44440	3.6
9E44551	4.21
9E44971	3.10
9E47150	4.20
9E49043	4.2
9E57180	14.10
9E57190	14.10
9E57221	14.13
9E57240	14.11
9E57250	14.11
9E57280	14.13
9E57270	14.15
9E57290	14.16
9E61390	14.10
9P61902	7.8
9P61903	7.8
9E65520	2.3
9E67290	12.7
9E67350	3.2
9E69960	12.6
9E74780	4.23C
9E80010	14.6A
9E82320	7.8
9E82450	8.1
9E84150	7.8
9E84220	4.14
9E84320	4.8
9E84330	4.4B
9E84340	4.4A
9E84340	4.23A
9E84350	1.2
9E84360	4.9
9E84380	7.5
9E84420	5.1
9E84420	5.3
9E84461	2.3
9E84471	2.3
9E84490	4.15
9E84490	7.9C
9E84660	4.6
9E84660	4.7
9E84670	4.5
9E84670	4.7
9E84690	3.3
9E84690	3.4A
9E84720	9.1
9E84800	7.9C
9E84820	3.4B
9E84900	4.2
9E84900	4.23C
9E84910	4.2
9E84950	4.2
9E84980	1.1
9E84980	3.8
9E90750	2.3
9E90750	2.4A
9E91980	12.3A
9E92110	4.17
9E92840	4.20
9E93060	6.2
9E93070	6.2
9E93240	7.8
10K1980	3.1
10K1960	3.5
10E2904	3.12
10E2914	3.12
10E2932	3.13
10E2942	3.13
10E90230	6.1
10E90230	6.3
10E90271	3.4B
11E4641	4.21
11E4651	4.21
11E4764	4.21
11K91010	7.9C
11K91161	4.15
11K91212	2.4A
11E91281	4.14
11E91380	7.9B
11E91430	4.12
12E5473	4.2
12E5473	4.23A
12E5723	9.3
12E6900	14.13
12E7220	12.3B
12E7241	12.3B
12E7710	3.6
12E7720	3.6
12K91040	7.9C
12K91071	4.9
12K91082	4.19
12K91100	4.11
12K91150	12.6
12E91690	4.14
12E91810	4.19
12E91841	2.4B
12E91850	2.4A
12E91860	4.17
12E91900	3.3
12E91920	2.2
12E91950	12.3A
13E8140	4.23A
13E9190	5.1
13E9200	4.22
13E9600	14.15
13E10431	4.13
13E11130	4.2
13E11130	4.23C
13E11910	7.8
13P80606	2.2
13P81280	4.10
13P81393	7.2
13E80030	1.1
13E80040	7.2
13E80750	2.2
13E80750	4.1
13E80750	4.22
13E80750	4.23B
13E80970	14.4
13E81150	12.4A
13E81150	12.5
13K90481	5.1

Part Number Index

Part No.	PL
13E90660	4.18
13E90660	4.19
13E90660	4.22
13E90660	12.4B
13E90760	4.10
13E90840	3.3
13E90840	3.6
13E90840	4.10
13E90960	4.12
13E91220	4.18
13E92780	12.6
13E92890	4.5
13E92890	4.7
13E92890	4.23C
13E93040	4.10
13E93060	7.5
13E93060	4.15
13E93060	7.9C
13E93090	7.9B
13E93090	7.9C
13E93150	5.1
13E93150	5.3
13E93160	5.3
13E93170	5.3
13E9280	4.12
13E93290	4.12
13E93370	1.1
13E93370	3.6
13E93370	7.9C
13E93370	12.3A
13E93370	12.4A
13E93520	1.1
13E93890	12.3A
13E93710	4.4B
13E93710	4.23B
13E93720	4.13
14E19663	3.11
14E22781	2.1
14E23070	7.9C
14E27010	14.14
14E27030	14.16
14E27040	14.15
14E27480	3.4A
14K60400	4.16
14E93270	4.10
14E93330	7.9C
14E93421	3.4A
14E93431	3.4A
14E93441	3.4A
15K13370	12.2
15K13380	12.2
15K13460	14.1
15K14700	14.17
15K18060	14.12
15K18082	3.6
15K18092	3.3
15E18740	6.1
15E19426	3.9
15E22785	3.9
15E27702	3.3
15E34820	6.1
15E43810	4.16
15E44251	4.2
15K84320	14.9
15E84990	2.4B
15K94411	7.6
15K94530	5.2
15K94782	1.1
16E9370	3.4A
16E10940	12.3B
17E6050	14.12
17E6810	9.3
17E6820	9.3
17E90620	9.3
17E90630	9.3
17E91710	14.1
19K3171	2.1
19E10462	3.10
19E25571	14.15
19E25581	14.15
19E25590	14.15
19E25600	14.16
19E27060	14.14
19K90650	3.6
19K90990	4.18
19E91000	4.14
19E91020	6.3
19K91060	12.3A
19K91060	12.3B
19K91230	12.3B
19E93150	2.2
19E93160	2.3
19E93181	7.9A
19E93181	7.9C
19E93220	3.3
19E93220	3.4B
19E93220	3.9
19E93220	3.10
19E93450	4.4B
19E93510	12.1
19E94061	14.6B
19E94070	14.6B
20K7202	14.7B
20K7241	14.7B
20E17410	3.3
20E17410	3.8
20E18050	7.9C
20E20640	14.16
20E20650	14.16
20E20660	14.16
20E22783	12.6
20E22850	12.4B
20E23301	7.9C
20E23311	7.9C
20E25331	2.2
20E25331	2.3
20E25341	2.2
20E25580	14.15
20E90710	14.4
20E90850	4.20
20K91230	12.4A
20K91600	14.4
20K91610	14.7B
20K91641	14.4
20K91651	14.4
20K92520	14.4
20E92811	2.2
20E92940	7.9C
20E93120	3.8
20E93221	2.2
20E93230	12.6
20E93250	12.2
20E93300	12.4A
20E93311	12.3A
20E93781	14.3
20E93801	14.3
20E93820	14.4
20E93840	14.4
20E93850	14.4
21K1723	9.2
21E8822	7.6
21E8852	7.4
21K90421	14.3
21K90430	14.3
22E15240	14.15
22E16170	4.17
22E18440	4.23C
22K19035	4.23B
22K22222	4.4A
22K24200	7.9C
22K24660	4.14
22K24870	4.14
22K27250	4.23A
22K27350	4.13
22K32193	7.7
22K34861	14.7A
22K34871	14.5
22K37500	14.11
22K37510	14.11
22K37550	4.1
22K42052	4.4A
22K44490	4.16
22K44590	7.9A
22K44840	2.4B
22K45100	4.9
22K48580	4.19
22K48860	4.21
22K48870	4.21
22K48880	4.21
22K49070	7.9A
22K49410	12.5
22K49490	4.21
22K49990	7.7
22K51850	7.6
22S63112	7.8
22E80090	4.17
22K84790	4.16
22K84900	4.16
22E91140	4.16
22E93080	4.16
22E93100	4.15
22E93110	4.14
22K93360	4.16
22E94180	7.2
22E94240	14.2
22E94260	14.6A
22E94280	14.6A
22E94310	14.7A
22K94580	3.11
23E6410	3.11
23E9621	4.23B
23E10981	7.9C
23E11410	14.11
23E11420	14.15
23E11430	14.16
23E11440	14.15
23E11450	14.16
23E11460	14.16
23E11840	12.2
23E11840	12.4B
23E12070	12.6
23E13280	4.17
23E92150	4.15
23E92190	4.17
23E92313	12.5
23E92330	12.2
23E92360	2.2
23E92380	7.9C
23E92390	7.9C
23E92460	12.4A
23E92470	12.4B
23E92660	14.2
23E92670	14.2
23E92680	14.3
23E92690	14.6A
23E92900	14.4
23E92910	14.4
23E92920	14.7B
23E92930	14.7B
23E92940	14.7B
24K90540	3.1
24K90550	3.7
25E3170	14.16
25K90360	6.3
28E9230	20.1
28E13940	20.1
28E13960	20.1
28E14040	20.1
28E14050	20.1
28E25550	14.9
28E36351	4.20
28P62407	20.1
28P62661	2.1
28P63518	20.1
28E82580	14.7A
28E82580	14.8
28E82620	20.1
28E82620	14.8
28E83010	14.8
28E83010	20.1
28E83160	4.5
28E83180	4.7
28E83180	20.1
28E83961	20.1
27P60449	20.1
29K1461	14.10
29K1470	14.10
29K91300	14.6B
29E92190	14.3
29E92260	14.8
30K46972	4.23A
30E73960	5.1
30E78061	4.15
30K69920	14.9
31K5080	14.15
31E7191	4.23A
31E7231	12.3B
31E90920	12.3B
31E90930	12.3B
32K2230	5.1
32K2260	12.7
32K90820	12.3B
32E91250	3.3
32E91250	3.6
32E92170	4.13
32E92180	2.2
32E92301	6.2
33K90210	4.19
38K9331	3.3
38K9740	14.11
38K9750	14.16
38K9760	14.16
38K9810	4.16
38E10007	4.23C
38E10077	4.2
38E13400	14.16
38E13410	14.16
38E13420	14.16
38E13981	3.3
38E80530	4.22
38K92463	3.4B
38K92650	4.16
39K93051	14.5
38E94370	14.6B
41K4640	14.11
41K4700	2.3
41K4710	2.3
41K4970	2.3
48K105	9.4
48K118	9.4
48E3360	14.10
48E3430	14.12
48E3440	14.12
48E3450	14.13
48E3460	14.12
48E3470	14.12
48E3490	14.12
48E4280	12.1
48E10340	14.12
48K11941	5.7
48E13761	4.2
48E17071	3.9
48K17580	14.12
48K17590	14.12
48E19131	9.4
48K26790	3.3
48K27374	7.6
48K27384	3.4A
48K27412	7.6
48K27430	12.1
48K27541	14.8
48K27581	14.8
48E29020	9.4
48K29550	6.3
48K29772	7.4
48K29821	3.9
48K30014	3.4A
48K30161	3.9
48K32742	3.9
48K34164	7.6
48K34250	12.3B
48K34310	4.21
48K36520	5.7
48K60462	6.3
8K60470	5.4
48E80512	5.5B
48E90760	5.5B
48E91010	9.3
48E92690	4.9
48E92690	4.8
48E94170	14.1
48E94231	14.6B
48E94262	14.6
48K94842	5.5A
48K94850	7.1
49E12760	14.13
49E32360	3.9
49E50460	12.3A
49E51500	2.1
49E51510	2.1
49E51520	2.1
49E51530	2.1
49E90030	6.2
49E90462	5.5A
49E92101	12.1
50E9330	4.10
50K16330	14.1
50K20060	14.1
50K21010	14.14
50K21020	14.14
50K25103	3.2
50K25133	3.7
50K25290	4.2
50K25300	7.9A
50K25410	2.1
50K25730	3.6
50K25810	2.1
50K26021	12.7
50K27141	3.4B
50K27151	3.4B
50K27161	3.4B
50K27171	3.4B
50K27180	12.4B
50K31780	4.12
50K81481	12.7
50K81552	4.14
50K81810	12.3A
50K84230	4.22
50K84240	4.22
50E92021	7.6B
50E92641	14.8
52E90410	6.6
52E90881	5.6
53K90361	7.1
53E90581	9.2
53E90600	7.1
53E90620	5.6
53E90710	9.3
54K2351	7.1
54K2351	10.2
54K2361	7.1
54K2362	7.1
54K2382	10.2
54K2771	7.9A
54K2940	12.3B
54K2943	7.2
54E3540	5.6
54K4440	10.1
54K4470	12.3B
54K5600	12.3B
54K6030	12.4A
54K8091	4.21
54K8121	4.2
54K10461	4.2
54K10521	10.1
54K10591	4.15
54K10620	14.7A
54K10640	4.12
54K10690	12.6
54K10900	12.1
54K10920	12.1
54K80552	7.8
54K80701	7.9C
54K80981	4.12
54K81130	12.3B
54K81331	12.3A
54K81340	6.2
54K82371	4.14
54K82592	14.7A
54E83321	4.7
54K87002	14.7A
54E93240	7.8
54E93250	4.5
54E93952	12.4A
54E93961	12.1
54E94021	12.6
54E94120	12.4A
54E94130	4.1
55K12210	6.3
55K12910	8.3
55E16780	12.5
55K22610	5.5A
55E32510	3.2
55E33970	4.12
55K90852	2.4B
55K90920	12.3B
55K91030	2.1
55E92552	2.4B
55E92561	2.4B
55E92640	4.19
55E92860	6.2

55E9670	6 2	68K81260	14 17	105E93510	14 5	114K511	8 2B	125K2070	6 3	130K93210	4 15
56K1680	9 2	68K81271	14 9	107K00391	2 2	115E3012	4 23A	125K90805	6 3	130K93230	4 1
57K70	2 1	68K81271	14 17	107K00391	2 4B	116E3150	11 2	126K4320	7 3	130K93270	4 10
59K2840	4 22	68K81620	4 17	107K00391	3 11	116E3150	18 5	126K4330	7 3	130K93310	2 1
59K2860	4 22	68K81640	4 17	107K00391	4 4A	116P20501	18 7	126K4540	7 6	130K93320	2 4B
59K2870	4 22	68K81721	3 4A	107K00391	4 4B	117K7890	11 9	126K4560	7 6	130K93410	4 11
59K4950	7 6	68K81852	6 1	107K00391	4 10	117K7890	11 10	126K6080	7 6	130K93441	4 12
59K4962	14 7B	68K81983	4 8	107K00391	4 19	117K14131	4 23A	126K6090	7 6	130K93470	4 11
59K4972	14 7B	68K82080	4 14	107E94941	12 3A	117K14380	8 2B	127E7062	3 11	130K93470	4 20
59K4992	14 7B	68K82130	3 8	108E240	14 15	117K15370	1 2	127K9226	3 10	130K93470	4 21
59K5000	12 4B	68K84590	14 8A	108E360	14 15	117K15820	11 9	127K9332	7 6	130K93470	4 23A
59K5020	4 3	68K84752	14 8A	108E920	8 2A	117K16000	6 1	127E9352	12 6	130K93510	12 6
59K5050	4 6	71K90060	11 1	108E2160	8 2A	117K16470	6 1	127E9582	4 21	130K93531	4 12
59K7101	4 22	73B14084	16 1	108E2160	14 15	117K92100	8 2	127K9701	7 6	130K93560	2 4B
59K9780	4 13	90K1751	2 1	108E2282	8 2B	117K93000	8 3	127K9951	5 6	130K93621	12 3A
59K9790	4 13	91K8130	17 2B	108E2700	8 2B	117K93151	8 3	127K10120	7 1	130K93643	2 1
59K9810	4 12	91K8150	17 2B	108E3240	14 15	118E10060	14 16	127K12960	14 11	130K94590	14 6A
59K9820	12 6	91K9581	17 2A	108E3950	8 2B	118E92280	14 2	127K12970	14 15	130K94600	14 6A
59K9830	12 1	91K9591	17 4	108P66363	14 3	120E6831	4 10	127K12980	14 16	130K94610	14 6B
59K9840	12 4A	91K9591	17 2A	108P66364	14 3	120E6900	18 5	127K13810	14 10	130K94620	14 6B
59K9850	12 5	91K9591	17 4	108P66380	14 3	120E7350	8 2	127K14052	12 2	130K94730	14 7A
59K90140	7 6	91K9630	17 3	108E90420	14 4	120E7350	18 3	127K14632	1 2	130K94740	14 5
59K90370	5 5A	91K9640	17 3	108E90420	14 6A	120P68102	18 3	127K14648	1 2	130K94750	14 5
59K90470	5 2	91K9650	17 1	108E90420	14 6B	120P68202	18 5	127K14690	3 8	130K94760	14 3
59K90570	4 12	91K9660	17 1	108E90650	3 1	120K90321	4 4B	127K14720	3 1	130K94770	14 3
59K91121	12 5	91K9910	17 1	108E90650	3 8	120E92070	4 12	127K14921	1 2	130K94780	14 3
59K91130	12 5	91K9910	17 2A	108E90680	8 3A	120E92100	3 3	127K15130	2 4A	130K94820	14 2
59K91200	12 6	91K9910	17 4	109E1232	8 2B	120E92100	3 6	127K15171	4 17	130K94830	14 2
59K91210	12 6	91K9910	17 6A	109E1470	8 2B	120E92120	4 19	127K15260	10 2	140K22483	11 10
59K91230	12 1	91E53373	17 2B	109E1590	8 1	120E92900	14 2	127K17042	1 1	140K31400	14 3
59K91391	12 3A	91E69150	6 1	109E90230	8 1	120E92910	14 1	127K17190	2 2	140K31410	14 3
59K91410	12 4A	91E71050	6 2	110E5121	12 2	120E92961	14 8	127K17670	10 1	140K35500	14 3
59K91420	12 4A	92E9910	14 9	110E5560	8 3	120E93950	14 5	127K80111	4 11	140K45770	8 3
59K92480	7 9B	92E9920	14 9	110E6180	14 10	121K5682	4 23B	127K80160	10 2	140K48445	9 2
59K93620	14 4	92E12370	14 8	110E6190	14 11	121K6681	4 21	127K80550	4 20	140K48854	9 2
59K93761	14 4	92S13214	17 6B	110E6200	14 15	121K6720	4 4B	127K80600	14 6B	140K49464	6 2A
59K94890	14 7A	92E94150	9 2	110E6210	14 15	121K6750	4 17	127K80700	14 4	140K61850	11 7
62E7411	2 3	93P60081	14 8	110E6220	14 13	121K8220	5 1	127K80720	14 6A	140K62790	11 2
62E7421	2 4A	94K90911	6 5B	110E6220	14 16	121E8860	7 9A	127K81530	14 3	140K63191	12 1
62E7431	2 4A	95E81410	3 3	110E6230	14 13	121K9420	12 3B	127K81540	14 2	140K63583	8 2A
62E7441	2 4A	95P81461	3 2	110E6240	14 13	121K9791	4 19	127K81730	8 5A	140K65492	9 2
62E7451	2 3	96E9602	7 8A	110E6250	14 16	121K9821	12 4A	127K84270	10 1	140K71320	3 1
62E7481	2 3	96E17190	14 12	110E6260	14 13	121K10200	4 10	127K94270	10 2	140K71320	3 8
63E90400	1 1	96E36751	17 9A	110K6810	4 23A	121P60056	4 2	127K94480	8 3	140K71620	12 3A
3E90910	2 4A	96E58380	12 1	110E90370	4 16	121K80140	4 18	127K94540	12 2	142E1210	8 2B
68E960	2 4B	98K16206	11 9	110E91120	14 8	121K80270	4 18	127K94562	10 2	142E1391	8 2B
68K2872	4 14	98K16300	11 10	110E91200	14 5	121K83930	4 4B	127K94590	3 8	142K90530	14 3
68K2872	4 15	98K16403	11 9	110E91210	14 6	121E90450	4 14	130E5421	4 20A	146E311	12 6
68E3182	4 4B	98K21071	9 1	110E91210	14 8	121E90640	12 7	130E5430	4 14	146E733	1 2
68K6800	14 13	98K21212	11 7	110E91300	7 9C	121E91270	4 2	130E6480	14 10	146E1040	12 2
68K7860	4 17	98K21220	11 7	110E91380	8 3	121E91300	5 1	130E6490	14 10	152S5104	8 2B
68K8141	4 4A	98K32871	11 2	110K91840	4 14	121E91300	5 3	130E6490	14 16	152S5105	8 2B
68K10510	1 2	98K42380	5 3	110K91850	7 8	121E91380	14 5	130E6520	14 11	152S5106	8 2B
68K10540	8 1	98K43700	15 1	110K91861	4 1	121K93530	7 9C	130E6530	14 10	152S5107	8 2B
68E23041	4 2	98K45400	8 4C	110K91911	3 1	121K93560	4 14	130E6530	14 16	152K52421	9 2
68E44082	4 21	101E8555	11 2	110K91911	3 4A	121K93570	5 2	130E6540	14 18	152K52950	16 3
68E68842	8 1	101E8562	11 2	110K91911	3 8	121K93611	4 4B	130E6550	14 16	152K57051	11 2
68K70040	14 2	101K9990	11 7	110K91960	8 3	121K93710	4 12	130K54381	6 1	152K57510	11 2
68E71540	14 3	101K14870	5 5B	110K91972	12 3A	121K93740	4 15	130K54521	4 4A	152K58253	11 6
68K80040	14 8	105K5581	14 5	110K92081	3 8	121K93760	5 4	130K80020	14 8A	152K58312	11 9
68K80202	14 6A	105K6202	8 1	110K92242	5 5B	121K93870	12 3A	130E90310	2 3	152K58670	11 10
68K80210	14 6A	105K9100	8 3	110K92260	14 2	121K93922	4 17	130E90711	7 6	162K59381	9 2
68K90584	4 4A	105K12852	8 1	110K92270	14 2	121K93932	4 18	130E91010	6 1	162K66711	8 2A
68K90584	4 23A	105K12871	8 1	111P416	11 7	121K94620	14 7A	130E91160	5 4	152K70101	4 4A
68K90870	3 8	105K13260	8 1	111S90186	11 7	122K1560	6 1	130E91150	5 5A	152K70340	6 1
68K90873	5 5B	105K91880	12 1	113R111	6 3	122E90620	2 3	130K91160	3 13	160K490	14 12
68K91000	3 6	105E92020	4 14	113P1701	18 3	122K90800	6 1	130K91160	4 21	160K570	14 15
68K91030	1 1	105E92020	7 9A	113K1930	5 3	122K90820	6 1	130K91160	4 23C	160K5030	14 15
68K91030	3 8	105E92310	12 5	113E7202	11 9	122E91010	2 3	130E91220	12 3A	160K6790	8 2B
68K91120	4 4B	105E92520	3 3	113E90760	2 3	123K2862	9 2	130E91220	12 3B	160K6810	8 2B
68K91160	3 3	105E92520	3 4A	113K90922	6 1	125E1830	14 11	130K93001	7 6	160K9050	8 3
68K91260	14 9	105E92520	3 6	113K91032	5 1	125K2010	8 2	130K93010	7 6	160K9507	8 2B

Part No.	PL	Part No.	PL	Part No.	PL
160K9507	8 4A	600K37940	18 3	673K20040	15 1
160K10872	3 10	600K37950	18 1A	673K20290	15 1
160K16401	8 1	600K37960	18 1B	695E3781	3 2
160K16510	12 2	600K37970	18 1B	695E22390	3 2
160K21861	8 2A	600K37981	18 1A	713W10218	18 7
160K22760	8 2A	600K37990	18 1B	713W10318	18 7
162K1570	14 11	600K38000	18 1A	713W10518	18 7
162K1580	14 10	600K38010	18 1A	713W10618	18 7
162K1590	14 15	600K40171	15 1	715W60000	18 7
162K1600	14 16	600K40640	18 8	715W60001	18 7
162K1610	14 16	600K40650	18 8		
162K1620	14 10	600K41851	19 1		
162K1630	14 12	600K41970	7 2		
162K1640	14 11	600K41981	8 1		
162K1650	14 10	600K42760	14 3		
162K1660	14 16	600K44270	4 18		
162K1670	14 10	600K46260	14 6C		
162K1680	14 13	600K46331	14 6B		
162K1691	14 11	600K46331	14 6C		
162K1700	14 10	600K46470	14 8C		
162K2340	8 3	600K46610	14 8C		
162K2530	14 12	600K47060	14 8		
162K7190	8 2A	600K47490	4 20		
162K9481	18 2	600K47840	4 2		
162K9501	18 2	600K48010	14 12		
413W29357	4 13	600K48510	4 17		
413W29357	4 23A	600K48632	7 9C		
413W29457	4 23B	600K49700	12 4B		
413W30854	3 11	600K53850	12 2		
413W75859	4 10	600K53701	4 23A		
413W75859	4 12	600K54020	14 7A		
413W75859	14 3	600K54360	14 8		
413W75959	4 4A	600K54380	17 8A		
413W75959	7 2	600K54420	14 6C		
413W75959	14 4	600K90300	6 2		
413W75959	14 7A	600K90350	3 4B		
413W77559	4 12	600K90370	12 3A		
413W77559	8 1	600K90390	18 8		
413W77559	9 3	600K90400	18 8		
413W77559	7 8	600K91980	4 4A		
413W77559	7 9B	600K98630	12 3B		
413W77559	14 2	606K3380	11 5		
537K21515	11 2	606K5540	3 4B		
537E46501	8 4C	606K5630	7 6		
537E46511	8 4B	650S7000	15 1		
537E46521	8 4B	650S7001	15 1		
537E46531	8 4B	650S7002	15 1		
537E48010	8 4B	650S7003	15 1		
537E50070	8 4A	650S7004	15 1		
537E50080	8 4A	650S7005	15 1		
537E50090	8 4A	650S7006	15 1		
537E50100	8 4A	650S7007	15 1		
538E3732	8 4A	650S7008	15 1		
538E4021	8 4A	650S7009	15 1		
600K18710	18 2	650S7010	15 1		
600K18720	18 2	650S7011	15 1		
600K34790	4 19	650S7012	15 1		
600K34800	7 9B	650S7013	15 1		
600K34810	3 4B	650S7014	15 1		
600K35090	9 1	650S7015	15 1		
600K35100	9 1	650S7016	15 1		
600K35110	9 1	650S7017	15 1		
600K35970	4 2	650S7018	15 1		
600K36585	4 9	650S7019	15 1		
600K36570	4 18	650S7020	15 1		
600K36680	7 8	650S7021	15 1		
600K36690	7 8	650S7022	15 1		
600K37891	18 2	650S7023	15 1		
600K37901	18 2	650S7024	15 1		
600K37911	18 2	650S7025	15 1		
600K37921	18 2	650S7026	15 1		
600K37931	18 2	673K20030	15 1		