В данном Руководстве содержится информация по техническому обслуживанию копировального аппарата 5665.

ПРИМЕЧАНИЕ

Данное Руководство предназначено только для использования специалистами Rank Xerox Limited и Xerox и никак не для перепродажи.

ПРИМЕЧАНИЕ

Подготовка данного Руководства проводилась с особой тщательностью, поэтому Rank Xerox Limited не будет принимать никаких претензий, которые могут возникнуть в результате возможных неточностей и пропусков.

Вся документация по техническому обслуживанию поставляется внешним потребителям продукции Xerox только в информационных целях. Документация по техническому обслуживанию Xerox предназначена для использования только сертифицированным персоналом, обученным техническому обслуживанию продукции компании. Xerox не гарантирует и не заявляет, что такая документация является полной. Xerox не берет на себя обязательств по уведомлению потребителя о выпуске новой редакции документации и предоставлению ее в будущем. Выполнение самим потребителем обслуживания оборудования или модулей, их узлов и деталей может повлиять на предоставляемую фирмой гарантию на оборудование. Если потребитель все же производит техническое обслуживание оборудования, модулей, узлов и деталей своими силами, он тем самым снимает с Xerox всю ответственность за свои действия, а также согласен освободить фирму от претензий третьей стороны, возникающих прямо или косвенно в результате такого обслуживания.

Подготовлено:
Multimedia Professional Services
Rank Xerox Limited
Enterprise Centre
P.O.Box 17
Bessemer Road
Welwyn Garden City
Hertfordshire AL7 1HE
England

© Copyright 1993, 1994, 1995 by Rank XEROX.
XEROX, RANK XEROX и 5665 являются зарегистрированными торговыми знаками.

Издание на русском языке подготовлено в Учебном Центре Xerox, Москва, июнь 1996.

6. Общие процедуры/информация

Процедуры общего назначения

Диагностические процедуры

DP1 Вход в диагностический режим 6-2
DP2 Файл последних 40 неисправностей..... 6-5
DP3 Файл истории неисправностей 6-6
DP4 Заворачивание полотна 6-21
DP5 Файл элементов, требующих высокой повторяемости техобслуживания 6-23
DP6 Программы управления диагностикой.... 6-25
DC104 Счетчики использования режимов 6-26
DC106 Версии программного обеспечения..... 6-27
DC111 Электронная таблица модификаций..... 6-28
DP112 Просмотр файла НИС..... 6-29
DC120 Файлы специального обслуживания NVM 6-37
DC125 Контроль синхронизации тракта транспортировки оригинала и бумаги 6-39
DC131 Файл инженерных настроек NVM..... 6-41
DC305 Диагностика интерфейса пользователя . 6-49
DC317 Установка RIC, история эксплуатации и диагностика 6-50
DC330 Управление элементами 6-55
DC529 Настройка регистрации передней кромки при подаче из DADF 6-71
DC540 Прогон и транспортировка через DADF.. 6-72
DC601 Настройка экспонирования..... 6-73
DC602 Тест ISIL..... 6-74
DC603 Настройка увеличения и уменьшения оптического тракта..... 6-75
DC604 Настройка регистрации при копировании со стекла оригинала..... 6-76
DC605 Проверка сканирования и шагового двигателя..... 6-77
DC907 Калибровка ADC и ACDC..... 6-78
DP7 Системные операции 6-79
DP8 Техническое обслуживание аппарата, оборудованного аудитроном 6-80
DP9 Техническое обслуживание аппарата, снабженного внешним контрольным устройством 6-80

RAP общего характера

GP 1 Как проверить цепи распределения питания 6-81
GP 2 Как проверить короткое замыкание 6-81
GP 3 Как проверить обрыв цепи..... 6-81
GP 4 Как проверить датчик и его цепи подключения 6-83
GP 5 Как проверить переключатель и его цепи подключения 6-86
GP 6 Как проверить муфту или соленоид и их цепи подключения 6-87
GP 7 Как проверить двигатель DC (не реверсивный) и его цепи подключения 6-88
GP 8 Как проверить двигатель DC (реверсивный) и его цепи подключения 6-89
GP 9 Как проверить четырехпроводной бесколлекторный двигатель DC и его цепи подключения 6-90
GP 10 Как проверить трехпроводной бесколлекторный двигатель DC и его цепи подключения 6-91
GP 11 Как проверить двухпроводной бесколлекторный двигатель DC и его цепи подключения 6-92
GP 12 Как проверить пятипроводной шаговый двигатель и его цепи подключения 6-93
GP 13 Как проверить шестипроводной шаговый двигатель (нереверсивный) и его цепи подключения 6-94
GP 14 Как проверить шестипроводной шаговый двигатель (реверсивный) и его цепи подключения 6-95

Процедуры обслуживания копировального аппарата

CP1 Процедура ручного проворачивания механизма сортера-степлера 6-97
CP2 Процедура ручного проворачивания механизма сортера-финишера 6-98

Информация общего характера

Технические характеристики аппарата

Физические характеристики 6-99
Габаритные размеры..... 6-99
Возможности..... 6-99
Требования к используемой бумаге..... 6-99
Требования к электропитанию 6-99
Условия эксплуатации 6-99

Действия до вызова специалиста по техническому обслуживанию

Неисправности копировального аппарата с индикацией кода неисправности..... 6-100
Основные неисправности копировального аппарата без выдачи кода неисправности или сообщения..... 6-105
Технические требования к подаче бумаги..... 6-108
Таблица перевода плотности бумаги 6-110

Демонстрация пользователю

Демонстрация пользователю..... 5-112

Модификации

Введение..... 6-124
Классификационные коды 6-124

Защита от электростатического разряда

Меры защиты от электростатического разряда..6-127

Общие замечания по техническому обслуживанию

Шестнадцатиричная система исчислений 6-128
Перечень микросхем программного обеспечения 6-129
Образцы копий с различной степенью заполнения листа 6-131

Установка

Процедуры установки и демонтажа..... 6-133

Диагностические процедуры

DP1 Вход в диагностический режим

Процедура

Вход в диагностический режим возможен двумя способами: когда питание копировального аппарата выключено или когда оно включено и аппарат готов к работе "READY TO COPY". Вход в диагностический режим также возможен, если копировальный аппарат оснащен аудитроном с режимом управляемого доступа для отдельного подсчета изготовляемых при обслуживании копий. Перед входом в диагностический режим убедитесь в том, что передняя крышка закрыта или блокировочный выключатель зафиксирован имитатором блокировки.

В диагностическом режиме управление температурой фьюзера выполняется обычным образом.

ПРИМЕЧАНИЕ: Чтобы войти в диагностический режим при наличии кода неисправности, необходимо замкнуть блокировочный выключатель передней крышки (S01-300) и войти в диагностический режим без инициализации (одновременно нажмите кнопки "Прерывание работы" и 5). Нажимая дважды кнопку ***Stop****, вы отмените любые последовательно появляющиеся сообщения о неисправностях и сможете перейти к диагностике.*

Вход в диагностику из выключенного состояния

Из выключенного состояния можно войти в диагностический режим как с инициализацией, так и без инициализации копировального аппарата. В любом случае микропроцессор выполнит самотестирование при включении питания. Будьте внимательны при выборе способа входа в диагностику. Ниже даны некоторые рекомендации для этого:

- Если в начале технического обслуживания вы не можете определить состояние копировального аппарата, воспользуйтесь процедурой входа без инициализации.
- Если элемент, участвующий в инициализации, неисправен, то при входе в диагностику с инициализацией может произойти поломка копировального аппарата. В этом случае пользуйтесь процедурой входа без инициализации.
- Если вы хотите проверить работу копировального аппарата после какого-либо ремонта, выполненного с включением питания, воспользуйтесь процедурой входа в диагностику с инициализацией.
- Если вам нужно изготовить копии не выходя из диагностического режима, воспользуйтесь процедурой входа с инициализацией.

ПРИМЕЧАНИЕ: Если блокировка (например, правой дверцы) разомкнута, вход в диагностику должен выполняться только нажатием кнопок ***"Прерывание работы"*** *и* ***"5"*** *(вход без инициализации).*

Для входа в диагностику с инициализацией из выключенного состояния необходимо выполнить следующие действия:

1. Нажмите и удерживайте кнопки **"Прерывание работы"** и **"2"**, включите копировальный аппарат выключателем сетевого питания, после чего отпустите кнопки.
2. С цифровой клавиатуры введите четырехзначный код входа в диагностику.

ПРИМЕЧАНИЕ: Четырехзначный код входа записывается инженером в NVM и при сбросе NVM он принимает по умолчанию значение 8765. Если вы забыли код или он испорчен, то в качестве кода входа можно использовать последние четыре цифры хранящегося в памяти числа изготовленных копий, взятые в обратном порядке. Например, если счетчик копий показывает 01234567, то кодом входа будет 7654.

После того, как код входа будет воспринят, копировальный аппарат полностью выполнит процедуру инициализации, перейдет в режим диагностики и на дисплее появится экранная страница диагностики с инициализацией. Если инициализация копировального аппарата недавно проводилась, то процедура инициализации будет выполняться не полностью, но на дисплее тоже появится экранная страница диагностики с инициализацией. Из этого состояния возможно обращение ко всем программам.

ПРИМЕЧАНИЕ: Некоторые действия по техническому обслуживанию и процедуры могут изменить состояние копировального аппарата на non-initialised (не инициализирован).

Для входа в диагностику без инициализации из выключенного состояния необходимо выполнить следующие действия:

1. Нажмите и удерживайте кнопки **"Прерывание работы"** и **"5"**, включите копировальный аппарат выключателем сетевого питания, после чего отпустите кнопки.
2. С цифровой клавиатуры введите четырехзначный код входа в диагностику.

ПРИМЕЧАНИЕ: Четырехзначный код входа записывается инженером в NVM и при сбросе NVM он принимает по умолчанию значение 8765. Если вы забыли код или он испорчен, то в качестве кода входа можно использовать последние четыре цифры хранящегося в памяти числа изготовленных копий, взятые в обратном порядке. Например, если счетчик копий показывает 01234567, то кодом входа будет 7654.

После того, как код входа будет воспринят, копировальный аппарат не будет выполнять процедуру инициализации и на дисплее появится экранная страница диагностики без инициализации. Если код введен неправильно, будет выполняться обычная последовательность действий при включении питания и на дисплее появится обычная экранная страница рабочего режима.

ПРИМЕЧАНИЕ: Если копировальный аппарат неисправен, то сразу же при входе в диагностику об этом появится сообщение. Двойное нажатие кнопки Stop заменяет сообщение о неисправности экранной страницей диагностического режима и позволяет перейти к его функциям.

ПРИМЕЧАНИЕ: В диагностическом режиме без инициализации возможно обращение только к определенным программам. Программы, которые могут вызвать повреждение копировального аппарата из-за того, что он не инициализирован таким, например, как DC605 "Проверка оптического сканирования и шагового двигателя", запрещены.

Вход в диагностику при включенном питании

Для входа в диагностику из включенного состояния необходимо выполнить следующие действия:

1. Нажмите и в течение 2-х секунд, удерживайте кнопки "Прерывание работы" и "2".
2. С цифровой клавиатуры введите четырехзначный код входа в диагностику.

Если копировальный аппарат неисправен, то вы можете войти в диагностику нажимая вместо кнопки "2" кнопку "5".

ПРИМЕЧАНИЕ: Если копировальный аппарат неисправен, то сразу же при входе в диагностику об этом появится сообщение. Двойное нажатие кнопки Stop заменяет сообщение о неисправности экранной страницей диагностического режима и позволяет перейти к его функциям.

ПРИМЕЧАНИЕ: Четырехзначный код входа записывается инженером в NVM, и при сбросе NVM он принимает по умолчанию значение 8765. Если вы забыли код или он испорчен, то в качестве кода входа можно использовать последние четыре цифры хранящегося в памяти числа изготовленных копий, взятые в обратном порядке. Например, если счетчик копий показывает 01234567, то кодом входа будет 7654.

После того как код входа будет воспринят, копировальный аппарат определит, какая процедура входа в диагностику имела место, с инициализацией или без нее. Если с инициализацией, то на дисплее появится экранная страница входа в диагностику с инициализацией и будет разрешен доступ ко всем диагностическим программам. Если без инициализации, то на дисплее появится экранная страница входа в диагностику без инициализации.

ПРИМЕЧАНИЕ: В диагностическом режиме без инициализации возможно обращение только к определенным программам. Программы, которые могли бы вызвать повреждение копировального аппарата из-за того, что он неинициализирован, такие, например, как DC605 "Проверка оптического сканирования и шагового двигателя" запрещены.

Экранная страница входа в диагностику

После успешного входа в диагностический режим вы увидите на дисплее такую экранную страницу.

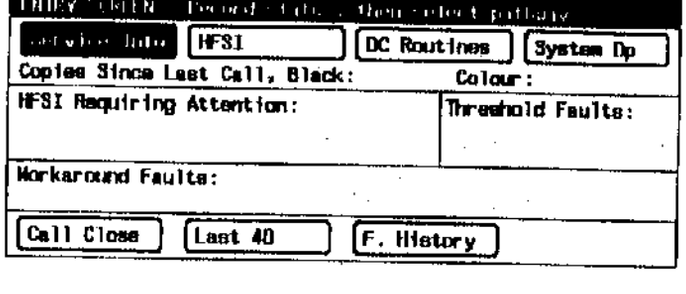

TK-1-194-A

Рисунок 1. Экранная страница входа в диагностику

1. Сенсорная клавиша сервисной информации (Service Info)

Экранная страница сервисной информации является верхним (первым) уровнем диагностической системы и показывает сервисному инженеру путь к другим уровням и областям диагностики.

2. Сенсорная клавиша HFSI

Сенсорная клавиша HFSI (элементов, требующих высокой повторяемости техобслуживания) служит для просмотра состояния HFSI, сброса счетчиков и изменения порогов.

3. Инициализирован (Initialised)

Сообщение "Инициализирован" или "Неинициализирован" показывает состояние копировального аппарата в смысле возможности изготовления копий. Это сообщение выдается на всех экранных страницах диагностики.

4. Сенсорная клавиша диагностических программ (DC Routines)

Данная клавиша служит для перехода к экранной странице диагностических программ.

5. Сенсорная клавиша системных операций (System Op)

Данная клавиша используется для обращения к странице диагностических системных операций, предоставляющей сервисному инженеру возможность запускать копирование в заранее определенном режиме и иметь доступ к возможностям и функциям копирования в режиме пользователя.

6. WF016L.1

Уровень базового программного обеспечения. Он выводится на всех экранных страницах.

7. Отображение пороговых неисправностей (Threshold Faults)

Неисправность, которая фиксируются, когда число ее появлений превышает установленный порог. На экране может быть указано не более шести неисправностей. Если их более шести, вам будет предложено перейти непосредственно к файлу истории неисправностей.

8. Отображение рабочих неисправностей (Workaround Faults)

В данной строке выдаются сообщение о текущих неисправностях копировального аппарата, которые

появились со времени последнего посещения пользователем. Эта информация не теряется при выключении питания. Этот файл может быть очищен только при завершении обслуживания с полным выходом из диагностики или при быстром выходе после обращения к процедуре обнуления файла истории неисправностей. Максимальная емкость данного файла составляет семь записей, расположенных в хронологическом порядке, при этом нет возможности просмотра записей сверх этого предела. Продолжение работы возможно только при следующих неисправностях:

- 05-305: неисправность двигателя привода оригинала DADF;
- 05-310: застревание на входе в DADF;
- 05-330: датчик исходного положения ролика подталкивания DADF;
- 07-300: неисправность при подъеме лотка 1;
- 07-315: неисправность при подъеме лотка 2;
- 07-330: неисправность при подъеме лотка 3;
- 07-345: неисправность при подъеме лотка 4;
- 07-360: неправильный уровень бумаги в HCF;
- 07-380: неисправность боковой направляющей дуплексного лотка.

9. Сенсорная клавиша истории неисправностей (F1History)

Данная клавиша применяется для обращения к экранной странице истории неисправностей для просмотра неисправностей, которые сохранились в памяти копировального аппарата.

10. Сенсорная клавиша 40 последних неисправностей (Last 40)

Данная клавиша применяется для обращения к экранной странице 40 последних неисправностей. Она предоставляет сервисному инженеру хронологическую историю появления 40 последних неисправностей, сопровождающихся отключением питания.

11. Сенсорная клавиша завершения посещения (Call Close)

Данная клавиша применяется для перехода к экранной странице завершения посещения пользователя, которая обеспечивает сервисного инженера автоматическими средствами выполнения определенной последовательности действий при завершении технического обслуживания.

Экранная страница завершения посещения предоставляет на выбор два варианта выхода из диагностики. При быстром выходе **(Quick Exit)** копировальный аппарат просто выходит из режима диагностики и переходит в состояние готовности к копированию. При полном выходе **(Full Exit)** копировальный аппарат проводит сервисного инженера через последовательность действий по проверке всех систем копировального аппарата. Положите на стекло оригинал формата A3, а в DADF оригинал формата A4 для подачи короткой кромкой. Копировальный аппарат выполнит следующие четыре задания.

1. Четыре копии со стекла оригинала в масштабе 70% на бумагу формата A4 SEF.
2. Четыре копии со стекла оригинала в масштабе 100% на бумагу формата A4 LEF.
3. Четыре копии со стекла оригинала с выделением цветом (в два прохода) в масштабе 100% на бумагу формата A4 LEF.
4. Четыре копии с DADF в масштабе 141% на бумагу формата A3.

Загрузите в DADF четыре двусторонних оригинала формата A4 LEF. После этого копировальный аппарат выполнит еще одну работу.

5. Четыре комплекта двусторонних копий в масштабе 100% на бумаге формата A4, отсортированных (если есть сортер) или сортированных и сшитых (если имеется сортер-степлер или сортер-финишер).

Затем копировальный аппарат выдаст серию запросов на завершение технического обслуживания.

1. Нажмите **Start** для сброса счетчиков использования режимов.
2. Нажмите **Start** для обнуления файлов истории неисправностей.
3. Нажмите **Start** для обнуления файлов повторных неисправностей.

Затем дисплей показывает общее количество копий, изготовленных в диагностическом режиме, и предложит вам нажать **Start** для выхода из диагностики или Return для обращения к экранной странице входа в диагностику.

*ПРИМЕЧАНИЕ: В копировальных аппаратах, оборудованных DADF, задания с 1 по 4 можно пропустить, если перед началом выполнения задания 1 нажать кнопку **CM** или **Cancel (Отмена)**. При этом программа перейдет в режим ожидания и в состояние готовности к выполнению задания 5. Для обращению к заданию 5 нажмите кнопку **Start**.*

12. Отображение элементов HFSI, требующих особого внимания (HFSI Requiring attention)

В этой части экранной страницы отображаются те HFSI, срок службы которых превысил установленный порог. Максимальная емкость данного поля составляет 4 позиции, но если количество отслуживших деталей больше четырех, то сообщение предложит перейти к экранной странице HFSI. Любая деталь, срок службы которой превысит установленную норму во время технического обслуживания, будет внесена в этот список. Элементы, состояние счетчиков для которых во время обслуживания было обнулено, удаляются из списка. Список представлен в порядке номеров в таблице HFSI.

13. Отображение числа копий, изготовленных со времени последнего технического обслуживания (Copies Since Last Call)

В этой части экранной страницы отображается количество копий, выполненных со времени последнего технического обслуживания, причем для черно-белых и цветных копий имеются отдельные счетчики емкостью 8 разрядов каждый.

Для того чтобы обнулить счетчики числа копий, изготовленных со времени последнего обслуживания, необходимо выполнить полный выход из диагностики.

DP2 Файл последних 40 неисправностей

Назначение

Данная процедура предоставляет специалисту по техническому обслуживанию в хронологическом порядке историю последних 40 неисправностей, сопровождавшихся остановом и зарегистрированных копировальным аппаратом.

Процедура

Войдите в диагностический режим с помощью одной из процедур из DP1 "Вход в диагностический режим", а затем для перехода к файлу 40 последних неисправностей коснитесь на сенсорном экране клавиши Last 40 [Последние 40]. При успешном входе в файл на дисплей будет выведена экранная страница, показанная на рисунке 1.

На ней соответствующим кодом состояния отображаются каждый из 40 последних неисправностей с указанием количества копий (в тысячах), полученных с момента последнего сброса файла (обычно при последнем завершении обслуживания). Максимальное значение счетчика файла последних 40 неисправностей равно 255 (то есть 255000 копий). Например, если счетчик копий аппарата насчитал число в диапазоне от 0 до 999 копий, то счетчик файла последних 40 неисправностей будет показывать 0, а для количества копий 27000 до 27999 счетчик файла будет показывать 27.

Коды неисправностей заносятся в файл в таком порядке, что первой в списке является самая "свежая" неисправность, а самой последней в списке будет самая "старая" неисправность. Для просмотра списка неисправностей служат сенсорные клавиши со стрелками вверх и вниз. Также на данной экранной странице шестизначным числом отображается количество копий, полученных со времени последнего технического обслуживания копировального аппарата.

Для каждого принудительного останова записывается в файл и отображается на экране только первая вызвавшая его неисправность. Например, если несколько неисправностей вызвали отключение машины, то в файл будет занесена только первая неисправность, а остальные не будут зарегистрированы. Содержимое файла можно обнулить только при выполнении процедуры завершения технического обслуживания или при инициализации энергонезависимой памяти при выполнении диагностической программы DC131.

Содержимое файла можно вывести на порт RS232 принтера через порт "токовая петля 20 мА"(основной) или порт GRAIB (дополнительный). Для этого достаточно просто нажать кнопку **Start print**. После включения питания прежде чем подключить принтер к порту подождите по крайней мере 3 минуты: это время необходимо программному обеспечению для сбора информации о неисправностях. Для правильной распечатки содержимого файла кнопку **Start print** необходимо нажимать сразу же после входа в экранную страницу. Поэтому если сервисный инженер хочет распечатать содержимое файла после того, как он выполнил какие-либо операции на сенсорном экране, то он должен вначале выйти из данной диагностической процедуры, а затем вновь войти в нее. Принтер начинает печатать примерно через 12 секунд после нажатия кнопки **Start print**.

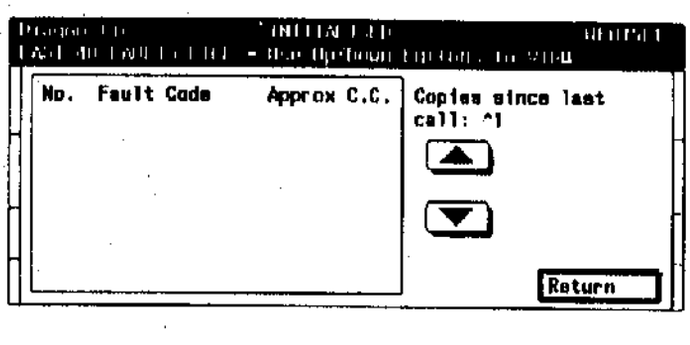

Рисунок 1. Экранная страница файла последних 40 неисправностей

TH-1-185-A

DP3 Файл истории неисправностей

Назначение

Предоставляет сервисному инженеру информацию о появлении неисправностей, возможность устанавливать пороговые значения для счетчиков регистрации неисправностей и сведения для анализа частоты принудительных остановов машины.

Процедура

Войдите в диагностический режим с помощью одной из процедур из DP1 "Вход в диагностический режим", а затем для перехода к файлу истории неисправностей коснитесь на сенсорном экране клавиши **F History (История неисправностей)**. При успешном входе в файл на дисплей будет выведена экранная страница, показанная на рисунке 1.

Для просмотра списка неисправностей служат сенсорные клавиши со стрелками вверх и вниз. Также на данной экранной странице восьмизначным числом отображается количество копий, полученных со времени последнего технического обслуживания копировального аппарата. Находящиеся в правой части экранной страницы сенсорные клавиши **"Превышение порога" (OverThres)** и **"Все" (All)** используются соответственно для просмотра кодов неисправностей, у которых превышен порог, и для просмотра полного перечня неисправностей. Звездочкой отмечен код неисправности, для которой превышен порог.

В столбце **"Код неисправности" (Fault Code)** с левой стороны экранной страницы перечисляются все коды неисправностей в порядке возрастания номеров.

В столбце **"Количество" (No.)** указано количество появлений каждой неисправности со времени последнего обнуления этого файла, максимальное число равно 255.

В столбце **"Порог" (Thres.)** указывается текущее значение порога для данного кода неисправности, это значение может быть установлено сервисным инженером следующим образом.

1. Выберите что вам необходимо: список с **превышением порога (OverThres.)** или **полный (All)**.
2. С помощью клавиш со стрелками выберите код неисправности, порог которого необходимо изменить. При этом требуемый код неисправности должен появиться в инверсной полоске в центре экрана.
3. Коснитесь на сенсорном экране клавиши **"Новый порог" (New Thres)**.
4. С цифровой клавиатуры введите новое значение порога, оно заменит имеющееся в таблице значение. Затем на экране появится сообщение с предложением нажать кнопку **Start print** для ввода нового значения порога в файл и подтвердить свой выбор повторным нажатием кнопки **Start print**. Если вместо кнопки **Start print** при вводе порога или его подтверждении вы нажмете кнопку **Stop**, то новое значение будет отменено, а старое сохранится без каких-либо изменений.

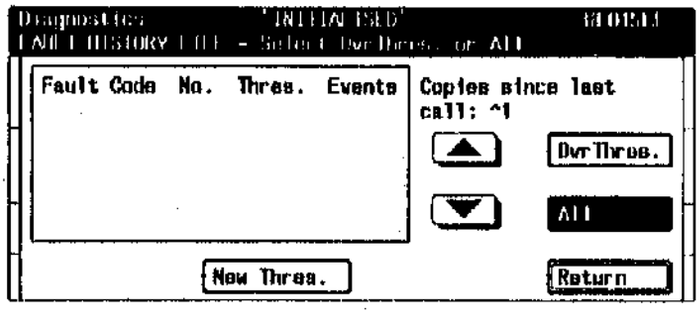

Рисунок 1. Экранная страница файла истории неисправностей

TH-1-196-A

В столбце **"События" (Events)** приводится состояние счетчика "модального счета", называемого также счетчиком "использования режимов". Он подсчитывает копии, полученные для конкретного режима работы машины. Например, содержимое счетчики событий для элементов лотка 1 не будет увеличиваться, если при регистрации подача из лотка 1 не велась. Если для каждого кода сравнить количество появлений неисправности с показаниями счетчика событий то можно вычислить точное значение частоты отключений. Содержимое счетчика событий выводится на дисплей в тысячах, максимальное значение равно 255 (255000 копий)

Счетчики использования режимов сгруппированы следующим образом.

- Полное число отпечатков (счетчик копий).
- Отпечатки, зарегистрированные датчиком вертикального транспортера.
- Отпечатки, зарегистрированные датчиком входа в дуплексный лоток в дуплексном режиме и режиме наложения.
- Отпечатки полученные при подаче из лотков 1, 2, 3, 4, дуплексного лотка HCF и обходного лотка.
- Отпечатки при подаче из DADF
- Отпечатки, при подаче из DADF через инвертор
- Отпечатки, полученные без выходного устройства.
- Отпечатки, полученные с выходным устройством.

Файл можно обнулить обращением к процедуре завершения технического обслуживания или инициализацией NVM из диагностической программы DC131.

Содержимое файла можно продувать на порт RS232 принтера через порт "токовая петля 20 мА"(основной) или порт GRAIB (дополнительный). Для этого достаточно просто нажать кнопку **Start print**. После включения питания, прежде чем подключить принтер к порту, подождите по крайней мере 3 минуты: это время необходимо программному обеспечению для сбора информации о неисправностях. Для правильной распечатки содержимого файла кнопку **Start print** необходимо нажимать сразу же после входа в экранную страницу. Поэтому если сервисный инженер хочет распечатать содержимое файла после того, как он выполнил какие-либо действия на сенсорном экране, то он должен сначала выйти из данной диагностической процедуры, а затем вновь войти в нее. Принтер начинает печатать примерно через 12 секунд после нажатия кнопки **Start print**.

Все коды неисправностей представлены в приведенной ниже таблице

Таблица 1. Таблица кодов неисправностей

Код неправности	Название неисправности	Условие появления кода	Тип отключения	Устранение неисправности	Последние 40	История неисправ.	Подсчет событий
00-030	Во время работы открыт лоток 1	Застревание бумаги, лоток 1 открыт при подаче из него бумаги	Слабое	Зонная очистка	Нет	Да	Нет
00-031	Во время работы открыт лоток 2	Застревание бумаги, лоток 2 открыт при подаче из него бумаги.	Слабое	Зонная очистка	Нет	Да	Нет
00-032	Во время работы открыт лоток 3	Застревание бумаги, лоток 3 открыт при подаче из него бумаги.	Слабое	Зонная очистка	Нет	Да	Нет
00-033	Во время работы открыт лоток 4	Застревание бумаги, лоток 4 открыт при подаче из него бумаги.	Слабое	Зонная очистка	Нет	Да	Нет
00-047	Бумага в дуплексном лотке при включении питания или во время работы	Наличие бумаги в дуплексном лотке при включении питания или в режиме ожидания	Нет	Очистка лотка	Нет	Нет	Нет
00-5XX	Ошибка в системе управления работой	Программная ошибка в системе управления работой (xx может быть от (0 до 99)	Сильное	Вызовите сервисного инженера, выкл. и вкл. питание	Нет	Нет	Нет
00-8XX	Ошибка в системе связи	Программная ошибка в системном обмене (xx может быть от (0 до 99)	Сильное	Вызовите сервисного инженера, выкл. и вкл. питание.	Нет	Нет	Нет
01-300	Разомкнута блокировка передней крышки процессора	Во время работы, при включении питания или в начальный момент печати разомкнута блокировке передней крышки. Для сброса неисправности - закрыть переднюю крышку	Сильное	Закройте крышку.	Да (работа)	Да (работа)	Нет
01-310	Разомкнута блокировка правой крышки процессора	Во время работы, при включении питания или в начальный момент печати разомкнут блокировочный выключатель правой крышки (верхний или нижний). Оператор должен закрыть правую крышку.	Сильное	Закройте крышку.	Да (работа)	Да (работа)	Нет
01-315	Разомкнута блокировка крышки узла раскручивания	Во время работы, при включении питания или в начальный момент печати разомкнут блокировочный выключатель крышки узла раскручивания. Оператор должен закрыть крышку узла раскручивания.	Сильное	Закройте крышку.	Да (работа)	Да (работа)	Нет
01-320	Разомкнута блокировка левой крышки процессора	Во время работы, при включении питания или в начальный момент печати разомкнут блокировочный выключатель крышки вертикального транспортера. Оператор должен закрыть левую крышку.	Сильное	Закройте крышку	Да (работа)	Да (работа)	Нет
02-910*	Нет опционного счетчика	Ключ убран во время работы	Слабое	Вставьте ключ.	Нет	Нет	
02-920	Неправильная комбинация дополнительных устройств	Блок RIC передает, что неверно установлен переключатель DIP	Нет	Вызовите сервисного инженера, выкл. и вкл питание	Нет	Да	Общее к-во копий
03-321	Ошибка связи LLM с ISIL	Ошибка связи с ISIL. Обнаружена ошибка четности, формата кадра или перегрузка интерфейса ISIL	Сильное	Вызовите сервисного инженера, выкл. и вкл. питание.	Да	Да	Нет
03-322	Ошибка связи LLM с ISIL	Ошибка проверки блока символов ISIL.	Сильное	Вызовите сервисного инженера, выкл. и вкл. питание	Да	Да	Нет
03-326	Ошибка связи LLM с ISIL	LLM ошибка четности, формата кадра, перегрузка интерфейса или ошибка проверки блока символов.	Сильное	Вызовите сервисного инженера, выкл. и вкл. питание.	Да	Да	Нет
03-327	Ошибка связи LLM с ISIL	LLM нет ответа при троекратной попытке связи в течение 100 мс.	Сильное	Вызовите сервисного инженера, выкл. и вкл. питание.	Да	Да	Нет
03-328	Ошибка связи IOT с дуплексным лотком и лотком 4	IOT: нет ответа при троекратной попытке связи в течение 100 мс.	Сильное	Вызовите сервисного инженера, выкл. и вкл. питание.	Да	Да	Нет
03-330	Ошибка связи IOT с HCF	IOT: нет ответа при троекратной попытке связи в течение 100 мс.	Сильное	Вызовите сервисного инженера, выкл. и вкл. питание	Да	Да	Нет
03-335	Ошибка связи LLM с планшетом редактирования	LLM ошибка четности формата кадра перегрузка интерфейса или ошибка проверки блока символов.	Слабое	Вызовите сервисного инженера, выкл. и вкл. питание	Да	Да	Нет
03-336	Ошибка связи LLM с планшетом редактирования	LLM нет ответа при троекратной попытке связи в течение 100 мс.	Слабое	Вызовите сервисного инженера, выкл. и вкл. питание	Да	Да	Нет
03-340	Ошибка энергонезависимой памяти NVM	Неисправная батарея NVM. При включении питания напряжение не в норме	Нет	Вызовите сервисного инженера, выкл. и вкл. питание	Нет	Нет	Нет
03-341	Ошибка связи IOT с сортером	Сортер степлер и сортер-финишер: ошибка четности, формата кадра, перегрузка интерфейса	Сильное	Вызовите сервисного инженера, выкл. и вкл. питание.	Да	Да	Нет

Таблица 1. Таблица кодов неисправностей

Код неисправности	Название неисправности	Условие появления кода	Тип отключения	Устранение неисправности	Последние 40	История неисправ.	Подсчет событий
03-342	Ошибка связи IOT с сортером	Сортер-степлер и сортер-финишер: ошибка проверки блока символов.	Сильное	Вызовите сервисного инженера, выкл. и вкл. питания.	Да	Да	Нет
03-343	Ошибка связи IOT с сортером	IOT: ошибка четности.	Сильное	Вызовите сервисного инженера, выкл. и вкл. питания.	Да	Да	Нет
03-344	Ошибка связи IOT с сортером	IOT: ошибка формата кадра.	Сильное	Вызовите сервисного инженера, выкл. и вкл. питания.	Да	Да	Нет
03-345	Ошибка связи IOT с сортером	IOT: перегрузка интерфейса.	Сильное	Вызовите сервисного инженера, выкл. и вкл. питания.	Да	Да	Нет
03-350	Ошибка связи LLM с интерфейсом пользователя	LLM: ошибка четности, формата кадра, перегрузка интерфейса или ошибка проверки блока символов.	Сильное	Вызовите сервисного инженера, выкл. и вкл. питания.	Да	Да	Нет
03-351	Ошибка связи LLM с интерфейсом пользователя	LLM: нет ответа при троекратной попытке связи в течение 100 мс.	Сильное	Вызовите сервисного инженера, выкл. и вкл. питания.	Да	Да	Нет
03-353	Ошибка связи LLM с интерфейсом пользователя	Интерфейс пользователя: ошибка четности, формата кадра, перегрузка интерфейса или ошибка проверки блока символов.	Сильное	Вызовите сервисного инженера, выкл. и вкл. питания.	Да	Да	Нет
03-354	Ошибка связи LLM с интерфейсом пользователя	Интерфейс пользователя: нет ответа при троекратной попытке связи в течение 100 мс	Сильное	Вызовите сервисного инженера, выкл. и вкл. питания.	Да	Да	Нет
03-363	Ошибка связи LLM с платой оптики	LLM: ошибка четности формата кадра, перегрузка интерфейса или ошибка проверки блока символов.	Сильное	Вызовите сервисного инженера	Да	Да	Нет
03-364	Ошибка связи LLM с платой оптики	LLM: нет ответа при троекратной попытке связи в течение 100 мс.	Сильное	Вызовите сервис. инженера.	Да	Да	Нет
03-370	Ошибка связи LLM с IOT	LLM: ошибка четности формата кадра, перегрузка интерфейса.	DADF: слабое. Процесс: сильное.	Вызовите сервисного инженера	Да	Да	Нет
03-371	Ошибка связи LLM с IOT	IOT: ошибка четности.	DADF: слабое. Процесс: сильное.	Вызовите сервисного инженера, выкл. и вкл. питания.	Да	Да	Нет
03-372	Ошибка связи LLM с IOT	IOT: ошибка формата кадра	DADF: слабое. Процесс: сильное.	Вызовите сервисного инженера, выкл. и вкл. питания.	Да	Да	Нет
03-373	Ошибка связи LLM с IOT	IOT: перегрузка интерфейса.	DADF: слабое Процесс: сильное.	Вызовите сервисного инженера, выкл. и вкл. питания.	Да	Да	Нет
03-380	Ошибка связи LLM с DADF	LLM: ошибка четности, формата кадра, перегрузка интерфейса или ошибка проверки блока символов	Сильное	Вызовите сервисного инженера выкл. и вкл. питание.	Да	Да	Нет
03-384	Ошибка связи LLM с DADF	LLM: нет ответа при троекратной попытке связи в течение 100 мс.	Сильное	Вызовите сервисного инженера выкл. и вкл. питание.	Да	Да	Нет
03-390	Ошибка связи LLM с DMC	IOT: троекратная попытка не привела к установлению связи с контроллером двигателя блока проявления.	Сильное	Вызовите сервисного инженера выкл. и вкл. питание.	Да	Да	Нет
03-416	Ошибка памяти, RAM	Ошибка чтения/записи RAM (интерфейс пользователя) при включении питания.	Нет	Вызовите сервисного инженера выкл. и вкл. питание.	Нет	Нет	Нет
03-418	Ошибка памяти, RAM	Ошибка чтения/записи RAM (LLM) при включении питания.	Нет	Вызовите сервисного инженера выкл. и вкл. питание.	Нет	Нет	Нет
03-420	Ошибка памяти, RAM	Ошибка чтения/записи RAM [IOT] при включении питания.	Нет	Вызовите сервисного инженера, выкл. и вкл. питание.	Нет	Нет	Нет

Таблица 1. Таблица кодов неисправностей

Код неисправности	Название неисправности	Условие появления кода	Тип отключения	Устранение неисправности	Последние 40	История неисправ.	Подсчет событий
03-418	Ошибка памяти, RAM	Ошибка чтения/записи RAM (LLM) при включении питания.	Нет	Вызовите сервисного инженера, выкл. и вкл. питания.	Нет	Нет	Нет
03-420	Ошибка памяти, RAM	Ошибка чтения/записи RAM (IOT) при включении питания.	Нет	Вызовите сервисного инженера, выкл. и вкл. питания.	Нет	Нет	Нет
03-422	Ошибка памяти, RAM	При включении питания обнаружена ошибка чтения/записи RAM (блок оптики).	Нет	Вызовите сервисного инженера, выкл. и вкл. питание.	Нет	Нет	Нет
03-424	Ошибка энергонезависимой памяти NVM	Ошибка содержимого NVM (LLM) при включении питания.	Нет	Вызовите сервисного инженера, выкл. и вкл. питание.	Нет	Нет	Нет
03-426	Ошибка энергонезависимой памяти NVM	Ошибка содержимого NVM (IOT) при включении питания.	Нет	Вызовите сервисного инженера, выкл. и вкл. питание.	Нет	Нет	Нет
03-430	Ошибка подсчета копий	Показания одного счетчика отличаются от показаний двух других.	Нет	Нет	Нет	Нет	Общ. к-во копий
03-432	Неисправность счетчиков копий	Все три счетчика показывают различные значения.	Нет	Вызовите сервис. инженеров.	Нет	Нет	Нет
03-439	Ошибка связи GRAIB	Ошибка связи машины с GRAIB , если переключатели DIP с 0 по 3 не установлены в ноль (ошибка при наличии периферийного устройства) или ошибка содержимого NVM.	Сильное	Нет	Нет	Да	Нет
03-440	Ошибка связи RIC	Либо неисправность ядра RIC, либо ошибка обмена копировального аппарата с RIC (при отсутствующем периферийном устройстве). Из-за ошибки программного обеспечения данный код также будет выдаваться при возникновении условий для кодов неисправностей 03-450, 03-457 и 03-458.	Нет	Нет	Нет	Да	Общ. к-во копий
03-441	Искажение данных в энергонезависимой памяти RIC NVM	RIC сообщает об искажении данных в NVM.	Нет	Нет	Нет	Да	Общ. к-во копий
03-442	Неисправность модема	RIC сообщает о неисправности модема.	Нет	Нет	Нет	Да	Общ. к-во копий
03-443	Неисправность синхронизации RIC	RIC сообщает о неисправности RTC.	Нет	Нет	Нет	Да	Общ. к-во копий
03-444	Неисправность RIC LAN	RIC сообщает о неисправности LAN.	Нет	Нет	Нет	Да	Общ. к-во копий
03-445	Черный список RIC	RIC передает сигнал о несанкционированном доступе через модем или обычном несанкционированном доступе.	Нет	Нет	Нет	Да	Общ. к-во копий
03-446	RIC не инициализирована	RIC сообщает о том, что NVM неинициализирована.	Нет	Нет	Нет	Да	Общ. к-во копий
03-450	Ошибка вызова RIC	RIC сообщает о неисправности передачи. Из-за ошибки программного обеспечения при этой неисправности будет выдаваться код 03-440.	Нет	Нет	Нет	Да	Вызовы RIC/гл. станции
03-451	Вызов RIC прекращен	RIC передает, что главная станция прекратила вызов (обычно это происходит при обнаружении неустранимых ошибок в инициализации о машине, например, серийном номере)	Нет	Нет	Нет	Нет	Нет
03-452	Потеряна несущая частота RIC	RIC сообщает об отсутствии несущей частоты.	Нет	Нет	Нет	Нет	Нет
03-453	Нет тонального сигнала готовности	RIC сообщает об отсутствии сигнала готовности.	Нет	Нет	Нет	Нет	Нет
03-454	Линия занята	RIC передает сигнал занятости.	Нет	Нет	Нет	Нет	Нет

Таблица 1. Таблица кодов неисправностей

Код неисправности	Название неисправности	Условие появления кода	Тип отключения	Устранение неисправности	Последние 40	История неисправ.	Подсчет событий
03-455	RIC - нет ответа	RIC сообщает о повторных попытках.	Нет	Нет	Нет	Нет	Нет
03-456	RIC - слишком много попыток	RIC сообщает о достижении максимального числа попыток.	Нет	Нет	Нет	Нет	Нет
03-457	RIC - нет ответа от модема	RIC сообщает о том, что модем не отвечает. Из-за ошибки программного обеспечения при этой неисправности будет выдаваться код 03-440.	Нет	Нет	Нет	Нет	Нет
03-458	RIC - неверный номер телефона	RIC сообщает о неверном номере телефона. Из-за ошибки программного обеспечения при этой неисправности будет выдаваться код 03-440.	Нет	Нет	Нет	Нет	Нет
03-460	Ошибка процессора последовательного обмена	Процессор последовательного обмена не готов в течение 2,25 с после включения питания.	Сильное	Вызовите сервисного инженера.	Да	Да	Нет
04-300	Неисправность главного двигателя	Неисправность главного двигателя. Неисправность фиксируется, если в течение 500 мс с начала цикла копирования не был получен сигнал прерывания с кодировщика двигателя.	Сильное	Вызовите сервисного инженера.	Да	Нет	Общее к-во копий
05-100	Застревание в DADF, датчик регистрации активирован	Датчик регистрации не срабатывает в течение 2 с для первого оригинала и в течение 1,5 с для последующих после включения двигателя подачи.	DADF: слабое. Процесс: сильное.	Зонная очистка.	Да	Да	Подач DADF
05-103	Застревание в DADF, датчик регистрации не активирован	Датчик регистрации не выключается в течение 600 мс после включения двигателя ремня.	DADF: слабое. Процесс: сильное.	Зонная очистка.	Да	Да	Подач DADF
05-105	Застревание в DADF, датчик регистрации активирован (режим реверса оригинала)	Датчик регистрации не включается в течение 300 мс после включения реверса ремня оригинала.	DADF: слабое. Процесс: сильное.	Зонная очистка.	Да	Да	Подач DADF через инвертор
05-106	Застревание в DADF, датчик регистрации не активирован (режим реверса оригинала)	Датчик регистрации не выключается в течение 600 мс после включения реверса ремня оригинала.	DADF: слабое. Процесс: сильное.	Зонная очистка.	Да	Да	Подач DADF через инвертор
05-110	Застревание в DADF, выходной датчик активирован	При замене оригинала датчик выхода не включается в течение 500 с после включения двигателя ремня.	DADF: слабое. Процесс: сильное.	Зонная очистка	Да	Да	Подач DADF
05-112	Застревание в DADF, выходной датчик не активирован	Датчик выхода не выключается в течение 600 мс после его включения при выводе оригинала.	DADF: слабое. Процесс: сильное.	Зонная очистка.	Да	Да	Подач DADF
05-115	Застревание в DADF, неправильное определение формата (режим копирования 2 на 1)	При подаче оригинала с нечетным количеством листов в режиме копирования 2 на 1 обнаружен смешанный формат. При подаче оригинала с четным количеством листов обнаружен неверный формат.	Слабое	Освободите датчик оригинала, измените режимы.	Нет	Нет	Нет
05-120	Застревание в DADF, неправильное определение формата (режим копирования симплексный в дуплексный)	На симплексном этапе (предварительного счета) обнаружен смешанный формат оригинала.	Слабое и устраняемое	Освободите датчик оригинала, измените режим.	Нет	Нет	Нет
05-305	Неисправность DADF, двигатель привода оригинала	Не обнаружены импульсы с выхода кодировщика двигателя привода оригинала.	DADF: Сильное; Процесс: Слабое	Вызовите сервисного инженера и продолжайте работать.	Да	Нет	Нет

Таблица 1. Таблица кодов неисправностей

Код неисправности	Название неисправности	Условие появления кода	Тип отключения	Устранение неисправности	Последние 40	История неисправ.	Подсчет событий
[illegible]08	Неисправность DADF, двигатель вывода	Не обнаружены импульсы кодировщика двигателя привода оригинала.	DADF: сильное. Процесс: слабое и устран.	Зонная очистка	Да	Да	Подачи из DADF
[illegible]10	Неисправность DADF, датчик формата оригинала	При включении питания включен датчик формата оригинала 1 или 2, даже если выключен датчик регистрации.	Нет	Вызовите сервисного инженера и продолжайте работать	Да	Нет	Нет
05-312	Застревание в DADF, датчик оригинала	При включении питания включен датчик оригинала.	Нет	Уберите и замените оригиналы.	Нет	Нет	Нет
[illegible]18	Застревание в DADF, датчик регистрации	В режиме ожидания или при включении питания включен датчик регистрации.	Нет	Зонная очистка	Нет	Нет	Нет
[illegible]25	Застревание в DADF, выходной датчик активирован	В режиме ожидания или при включении питания включен датчик выхода.	Нет	Очистите соответствующую зону.	Нет	Нет	Нет
05-330	Неисправность DADF, датчик исходного положения роликов подталкивания	Датчик роликов подталкивания не включается/выключается в течение 1 с после включения двигателя.	DADF: сильное. Процесс: слабое.	Вызовите сервисного инженера и продолжайте работать	Да	Нет	Подачи из DADF
[illegible]35	Разомкнута блокировка верхней крышки DADF	Блокировочный выключатель верхней крышки DADF разомкнут во время работы, или когда в режиме ожидания сработал датчик ввода.	DADF: сильное. Процесс: слабое и устран.	Закройте левую крышку DADF и очистите соответствующую зону	Да (работа)	Да (работа)	Нет
[illegible]41	DADF поднят	Во время выполнения работы с DADF разомкнут блокировочный выключатель DADF (игнорируется при прерывании работы).	DADF: сильное. Процесс слабое и устран.	Закройте DADF и очистите соответствующую зону.	Да (работа)	Да (работа)	Нет
[illegible]43	Разомкнута блокировка двигателя ремня DADF	Во время выполнения работы с DADF разомкнут блокировочный выключатель двигателя ремня DADF (игнорируется при прерывании работы).	DADF: сильное. Процесс: слабое и устран.	Закройте DADF и очистите соответствующую зону.	Да (работа)	Да (работа)	Нет
05-345	Разомкнута блокировка выходного лотка DADF	Блокировочный выключатель выходного лотка DADF разомкнут во время работы, или когда в режиме ожидания сработал датчик ввода.	DADF: сильное. Процесс: слабое и устран.	Закройте крышку DADF и очистите соответствующую зону.	Да (работа)	Да (работа)	Нет
06-300	Неисправность каретки лампы, датчик каретки 1	Код неисправности выдается, при неправильном уровне сигнала датчика 1 каретки	Слабое	Вызовите сервисного инженера.	Да	Нет	Нет
06-305	Неисправность каретки лампы, датчик регистрации каретки	Код неисправности выдается, при неправильном уровне сигнала регистрации.	Слабое	Вызовите сервисного инженера.	Да	Нет	Нет
[illegible]08	Неисправность каретки лампы, датчик регистрации каретки (прерывание)	Код неисправности выдается, когда нет сигнала прерывания с датчика регистрации каретки, даже если при движении каретки количество синхроимпульсов кодировщика превысило порог.	Слабое	Вызовите сервисного инженера.	Да	Нет	Нет
06-310	Неисправность каретки лампы, датчик невозможно указать	Результат проверки выходного сигнала датчика оптики.	Слабое	Вызовите сервисного инженера	Да	Нет	Нет

Таблица 1. Таблица кодов неисправностей

Код неисправности	Название неисправности	Условие появления кода	Тип отключения	Устранение неисправности	Последние 40	История неисправ.	Подсчет событий
06-315	Неисправность каретки лампы, двигатель	Неисправность регистрируется, если при реверсе двигателя в ходе инициализации кареток сигнал прерывания по изменению направления вращения не поступает после того, как счетчик синхроимпульсов кодировщика насчитает не менее пяти импульсов.	Слабое	Вызовите сервисного инженера.	Да	Нет	Нет
06-320(A)	Неисправность каретки лампы, элемент невозможно определить	Неисправность регистрируется, когда двигатель каретки включен и работает с постоянной скоростью, но при проверке прерываний кодировщика определено неверное направление вращения.	Слабое	Вызовите сервисного инженера.	Да	Нет	Нет
06-320(B)	Неисправность каретки лампы, элемент невозможно определить	Неисправность регистрируется, если при включенном двигателе тактовые прерывания кодировщика принимаются быстрее, чем через 40 мс.	Слабое	Вызовите сервисного инженера.	Да	Нет	Нет
06-320(C)	Неисправность каретки лампы, элемент невозможно определить	Неисправность регистрируется, если после сканирования определенной длины направление вращения двигателя изменяется на обратное, но после пяти или более импульсов кодировщика прерывание по изменению направления вращения не поступило.	Слабое	Вызовите сервисного инженера.	Да	Нет	Нет
06-325	Неисправность каретки лампы, PWB управления оптикой	Неисправность внешней/внутренней RAM.	Слабое	Вызовите сервисного инженера после трех попыток восстановления.	Да	Нет	Нет
06-330	Неисправность объектива, инициализация	Датчик исходного положения объектива находится в "режиме изменения уровня", но уровень сигнала с выхода датчика объектива не изменяется в течение 6500мс после включения двигателя объектива. Состояние "режим изменения уровня" датчика исходного положения - это такое состояние, когда объектив перемещается из положения увеличения в положение уменьшения или наоборот и при этом проходит через исходное положение.	Нет	Вызовите сервисного инженера после трех попыток восстановления.	Да	Нет	Нет
06-340	Неисправна система управления экспонированием	Аппарат не входит в режим управления экспонированием в течение 420 мр после включения экспонирования.	Слабое	Вызовите сервисного инженера, выкл. и вкл. питание.	Да	Нет	Нет
06-342	CPU управления LUM, нет сигнала пересечения нуля в течение одной секунды	CPU управления LUM не получает сигнал пересечения нуля в течение одной секунды. Неисправность не будет зарегистрирована, если блокировочный выключатель передней крышки (S01-300) разомкнут.	Слабое	Вызовите сервисного инженера, выкл. и вкл. питание.	Да	Нет	Нет
06-344	Переэкспонирование	Система контроля интенсивности при экспонировании обнаружила сигнал не менее 4,02В.	Слабое	Вызовите сервисного инженера, выкл. и вкл. питание.	Да	Нет	Нет
06-346	Переэкспонирование	Система контроля напряжения при экспонировании обнаружила сигнал не менее 4,02В.	Слабое	Вызовите сервисного инженера, выкл. и вкл. питание.	Да	Нет	Нет
06-348	Недоэкспонирование	Напряжение от эталонной отражающей пластины очень мало (0,48В).	Слабое	Вызовите сервисного инженера, выкл. и вкл. питание.	Да	Нет	Нет
06-350	Недоэкспонирование	Интенсивность светового потока от эталонной отражающей пластины очень мала (0,3В).	Слабое	Вызовите сервисного инженера, выкл. и вкл. питание.	Да	Нет	Нет
06-352	IOT CPU: нет сигнала пересечения нуля в течение 1 секунды	CPU управления IOT не получает сигнал пересечения нуля в течение одной секунды. Неисправность не будет зарегистрирована, если блокировочный выключатель передней крышки (S01-300) разомкнут.	Сильное	Вызовите сервисного инженера, выключите и включите питание.	Да	Нет	Нет
07-300	Неисправность лотка 1	Неисправность подъемника лотка 1. Датчик высоты стопки не срабатывает в течение 8 секунд после включения двигателя подъемника лотка 1.	Слабое	Вызовите сервисного инженера и продолжайте работать.	Да	Да	Нет

Таблица 1. Таблица кодов неисправностей

Код неисправности	Название неисправности	Условие появления кода	Тип отключения	Устранение неисправности	Последние 40	История неисправ.	Подсчет событий
07-315	Неисправность лотка 2	Неисправность подъемника лотка 2. Датчик высоты стопки лотка 2 не срабатывает в течение 1,6 секунды после срабатывания муфты подъемника лотка 2.	Слабое	Вызовите сервисного инженера и продолжайте работать.	Да	Да	Нет
07-330	Неисправность лотка 3	Неисправность подъемника лотка 3. Датчик высоты стопки лотка 3 не срабатывает в течение 1,6 секунды после срабатывания муфты подъемника лотка 3.	Слабое	Вызовите сервисного инженера и продолжайте работать.	Да	Да	Нет
07-345	Неисправность лотка 4	Неисправность подъемника лотка 4. Датчик высоты стопки лотка 4 не срабатывает в течение 13 секунд после включения двигателя подъемника лотка 4.	Слабое	Вызовите сервисного инженера и продолжайте работать.	Да	Да	Нет
07-360	Неисправность подъемника HCF при подъеме	Неисправность подъемника лотка HCF. Датчик высоты стопки в HCF не срабатывает в течение 7 секунд после включения двигателя подъемника лотка HCF (в прямом направлении).	Нет	Вызовите сервисного инженера и продолжайте работать.	Да	Да	Нет
07-361	HCF при работе не поднят	Датчик высоты стопки HCF не срабатывает после трех попыток подъема.	Сильное	Вызовите сервисного инженера и продолжайте работать.	Да	Да	Нет
08-364	Неисправность подъемника HCF при опускании	Неисправность подъемника HCF. Датчик нижнего положения HCF не срабатывает в течение 7 секунд после включения двигателя подъемника (реверс).	Нет	Код неисправности выдавался сильно при использовании HCF. Вызовите сервисного инженера, выключите и включите питание.	Да	Да	Нет
06-368	Датчик стыковки HCF разомкнут во время работы или при запуске копирования	Разомкнут датчик стыковки.	Сильное	Зонная очистка, обеспечьте замыкание блокировки.	Нет	Нет	Нет
06-370	Дверца HCF открыта во время работы или при запуске копирования при подаче из HCF	Разомкнут блокировочный выключатель дверцы HCF.	Сильное	Зонная очистка, обеспечьте замыкание блокировки.	Нет	Нет	Нет
06-375	Блокировка дуплексного лотка разомкнута во время работы или при запуске печати	Разомкнут блокировочный выключатель дуплексного лотка. Оператор должен закрыть дуплексный лоток.	DADF: слабое. Процессор: сильное	Зонная очистка, обеспечьте замыкание блокировки.	Да (работа)	Да (работа)	Нет
07-380(A)	Боковая направляющая дуплексного лотка не достигла датчика исходного положения	Неисправность боковой направляющей дуплексного лотка. При инициализации боковой направляющей проверка покажет следующее: датчик боковой направляющей дуплексного лотка не включается в течение 1,5 секунды после начала движения боковой направляющей к задней стороне машины.	Нет	Вызовите сервисного инженера и продолжайте работать.	Да	Нет	Нет
07-380(B)	Боковая направляющая дуплексного лотка не отходит от датчика исходного положения	Неисправность боковой направляющей дуплексного лотка. При инициализации боковой направляющей проверка покажет следующее: датчик боковой направляющей дуплексного лотка не включается в течение 1,5 секунды после начала движения боковой направляющей к передней стороне машины.	Нет	Вызовите сервисного инженера и продолжайте работать.	Да	Нет	Нет
07-382	Двигатель выбора положения дуплексного затвора не устанавливается в исходное положение/не может покинуть исходное положение	Неисправность двигателя затвора дуплексного лотка. При инициализации двигателя затвора дуплексного лотка проверки покажут следующее: (A) Датчик исходного положения не срабатывает в течение 500 мс после включения двигателя затвора для перемещения к исходному положению. (B) Датчик исходного положения не отключается в течение 500 мс после того, как двигатель затвора начнет вращение для выхода из исходного положения.	Нет	Вызовите сервисного инженера и продолжайте работать.	Да	Нет	Нет
08-100	При подаче из лотка 1 передняя кромка опоздала на датчик подачи лотка 1	Пропуск подачи из лотка 1. Датчик подачи из лотка 1 не срабатывает в течение 530 мс после начала подачи из лотка 1.	Слабое и оригинал на стекле	Зонная очистка.	Да	Да	Подачи из лотка 1

Таблица 1. Таблица кодов неисправностей

Код неисправности	Название неисправности	Условие появления кода	Тип отключения	Устранение неисправности	Последние 40	История неисправ.	Подсчет событий
08-102	При подаче из лотка 2 передняя кромка опоздала на датчик подачи лотка 1	Пропуск подачи из лотка 2. Датчик подачи из лотка 1 не срабатывает в течение 680 мс после срабатывания датчика подачи из лотка 2.	Слабое и оригинал на стекле	Зонная очистка	Да	Да	Подачи из лотка 2
08-104	При подаче из лотка 3 передняя кромка опоздала на датчик подачи лотка 1	Пропуск подачи из лотка 3. Датчик подачи из лотка 1 не срабатывает в течение 800 мс после срабатывания датчика подачи из лотка 3.	Слабое и оригинал на стекле	Зонная очистка	Да	Да	Подачи из лотка 3
08-106	При подаче из лотка 4 передняя кромка опоздала на датчик подачи лотка 1	Пропуск подачи из лотка 4. Датчик подачи из лотка 1 не срабатывает в течение 1.25 с после срабатывания датчика подачи из лотка 4	Слабое и оригинал на стекле	Зонная очистка	Да	Да	Подачи из лотка 4
08-108	При подаче из дуплексного лотка передняя кромка опоздала на датчик подачи лотка 1	Пропуск подачи из дуплексного лотка. Датчик подачи из лотка 1 не срабатывает в течение 980 мс после срабатывания датчика подачи из дуплексного лотка.	Слабое и оригинал на стекле	Зонная очистка	Да	Да	Подачи из дупл. лотка
08-110	При подаче из HCF передняя кромка опоздала на датчик подачи лотка 1	Пропуск подачи из лотка HCF. Датчик подачи из лотка 1 не срабатывает в течение 880 мс после срабатывания датчика подачи HCF.	Слабое и оригинал на стекле	Зонная очистка	Да	Да	Подачи из HCF
08-115	Передняя кромка опоздала на датчик подачи лотка 2	Пропуск подачи из лотка 2. Датчик подачи из лотка 2 не срабатывает в течение 630 мс после начала подачи из лотка 2.	Слабое и оригинал на стекле	Зонная очистка	Да	Да	Подачи из лотка 2
08-120	Передняя кромка опоздала на датчик подачи лотка 3	Пропуск подачи из лотка 3. Датчик подачи из лотка 3 не срабатывает в течение 630 мс после начала подачи из лотка 3.	Слабое и оригинал на стекле	Зонная очистка	Да	Да	Подачи из лотка 3
08-125	Передняя кромка опоздала на датчик подачи лотка 4	Пропуск подачи из лотка 4. Датчик подачи из лотка 4 не срабатывает в течение 630 мс после начала подачи из лотка 4.	Слабое и оригинал на стекле	Зонная очистка	Да	Да	Подачи из лотка 4
08-130	Передняя кромка опоздала на датчик подачи HCF	Пропуск подачи из HCF. Датчик подачи из HCF не срабатывает в течение 600 мс после начала подачи из HCF.	Слабое и оригинал на стекле	Зонная очистка	Да	Да	Подачи из HCF
08-135	Передняя кромка опоздала на датчик подачи дуплексного лотка	Пропуск подачи из дуплексного лотка. Датчик подачи из дуплексного лотка не срабатывает в течение 800 мс после начала подачи из дуплексного лотка.	Слабое и оригинал на стекле	Зонная очистка	Да	Да	Подачи из дупл. лотка
08-150	Передняя кромка опоздала на датчик регистрации при подаче из лотка 1	Пропуск подачи из лотка 1. Датчик регистрации передней кромки не срабатывает в течение 820 мс после достижения ей датчика подачи лотка 1.	Слабое и оригинал на стекле	Зонная очистка	Да	Да	Подачи из лотка 1
08-152	Передняя кромка опоздала на датчик регистрации при подаче из лотка 2	Пропуск подачи из лотка 2. Датчик регистрации передней кромки не срабатывает в течение 820 мс после достижения ей датчика подачи лотка 1.	Слабое и оригинал на стекле	Зонная очистка	Да	Да	Подачи из лотка 2
08-154	Передняя кромка опоздала на датчик регистрации при подаче из лотка 3	Пропуск подачи из лотка 3. Датчик регистрации передней кромки не срабатывает в течение 820 мс после достижения ей датчика подачи лотка 1.	Слабое и оригинал на стекле	Зонная очистка	Да	Да	Подачи из лотка 3
08-156	Передняя кромка опоздала на датчик регистрации при подаче из лотка 4	Пропуск подачи из лотка 4. Датчик регистрации передней кромки не срабатывает в течение 820 мс после достижения ей датчика подачи лотка 1.	Слабое и оригинал на стекле	Зонная очистка	Да	Да	Подачи из лотка 4
08-158	Передняя кромка опоздала на датчик регистрации при подаче из дуплексного лотка	Пропуск подачи из дуплексного лотка. Датчик регистрации передней кромки не срабатывает в течение 820 мс после достижения ей датчика подачи лотка 1.	Слабое и оригинал на стекле	Зонная очистка	Да	Да	Подачи из дупл лотка
08-160	Передняя кромка опоздала на датчик регистрации при подаче из HCF	Пропуск подачи HCF. Датчик регистрации передней кромки не срабатывает в течение 820 мс после достижения ей датчика подачи лотка 1.	Слабое и оригинал на стекле	Зонная очистка	Да	Да	Подачи из HCF

Таблица 1. Таблица кодов неисправностей

Код неисправности	Название неисправности	Условие появления кода	Тип отключения	Устранение неисправности	Последние 40	История неисправ.	Подсчет событий
08-162	Передняя кромка опоздала на датчик регистрации при подаче из обходного лотка	Пропуск подачи из обходного лотка. Датчик регистрации передней кромки не срабатывает в течение 770 мс после подачи бумаги из обходного лотка.	Слабое и оригинал на стекле	Зонная очистка	Да	Да	Подачи из обход. лотка
08-165	Задняя кромка опоздала на датчик регистрации	Застревание в затворе регистрации. Датчик регистрации передней кромки не деактивировался в течение определенного времени после открывания затвора регистрации.	Слабое	Зонная очистка	Да	Да	Общее к-во копий
08-310	Датчик подачи из лотка 1 активирован при включении питания или запуске копирования	Застревание в тракте подачи бумаги. Бумага осталась на датчике подачи 1.	Нет	Зонная очистка	Нет	Нет	Нет
08-320	Датчик подачи из лотка 2 активирован при включении питания или запуске копирования	Застревание в тракте подачи бумаги. Бумага осталась на датчике подачи 2.	Нет	Зонная очистка	Нет	Нет	Нет
08-330	Датчик подачи из лотка 3 активирован при включении питания или запуске копирования	Застревание в тракте подачи бумаги. Бумага осталась на датчике подачи 3.	Нет	Зонная очистка	Нет	Нет	Нет
08-340	Датчик подачи из лотка 4 активирован при включении питания или запуске копирования	Застревание в тракте подачи бумаги. Бумага осталась на датчике подачи 4.	Нет	Зонная очистка	Нет	Нет	Нет
08-350	Датчик дуплексной подачи активирован при включении питания или запуске копирования	Застревание в тракте подачи бумаги. Бумага осталась на датчике подачи из дуплексного лотка.	Нет	Зонная очистка	Нет	Нет	Нет
08-360	Датчик подачи из HCF активирован при включении питания или запуске копирования	Застревание в тракте подачи бумаги. Бумага осталась на датчике подачи из HCF.	Нет	Зонная очистка	Нет	Нет	Нет
08-365	Датчик ширины бумаги в обходном лотке активирован при включении питания или запуске копирования	Застревание в тракте подачи бумаги. Бумага осталась на датчике ширины листа в обходном лотке.	Нет	Зонная очистка	Нет	Нет	Нет
08-370	Датчик регистрации передней кромки активирован при включении питания или запуске копирования	Застревание бумаги в затворе регистрации. Бумага осталась на датчике регистрации передней кромки.	Нет	Зонная очистка	Нет	Нет	Нет
08-380	Неисправность датчика бокового сдвига, исходное положение	Уровень сигнала на выходе датчика исходного положения бокового сдвига не изменялся в течение 200 мс после включения двигателя бокового сдвига.	Сильное	Вызовите сервисного инженера, выключите и включите питание	Да	Нет	Нет
08-390	Неисправность функции разъединения зажима	Уровень с выхода датчика разъединения зажима не изменился в течение 500 мс после срабатывания муфты разъединения зажима.	Сильное	Вызовите сервисного инженера, выкл. и вкл. питание.	Да	Нет	Нет
09-300	Окончание срока службы копи-картриджа	Код неисправности выдается если число в счетчике копий достигнет записанного в NVM предельного значения.	До окончания работы	Замените копи-картридж	Нет	Нет	Нет
09-310	Картридж черного тонера пуст	Черный тонер подается в течение 500 с после определения его отсутствия.	До окончания работы	Замените картридж с черным тонером	Да	Да	Нет
09-320	Мало цветного тонера	Датчик цветного тонера обнаружил окончание тонера.	Нет	Только сообщение	Нет	Нет	Нет
09-330	Нестандартный копи-картридж	После того как установлено наличие предохранителя копи-картриджа и блокировка замкнута, предохранитель не перегорает после однократной попытки его размыкания.	Нет	Вызовите сервисного инженера.	Нет	Нет	Нет
09-340	Неправильно установлен копи-картридж	Определено, что копи-картридж неправильно установлен в копировальном аппарате.	Нет	Вызовите сервисного инженера.	Нет	Нет	Нет
09-350	Емкость для отработанного тонера заполнена	После обнаружения заполнения емкости, прежде чем выдать код неисправности, аппарат будет копировать до тех пор, пока число копий не достигнет значения, записанного на странице 32 файла DC131.	До окончания работы	Вызовите сервисного инженера.	Нет	Нет	Нет
10-100	Передняя кромка опоздала на датчик выхода копии	Застревание в затворе регистрации. Датчик выхода копии не срабатывает в течение 1060 мс после открывания затвора регистрации.	Слабое	Зонная очистка.	Да	Да	Общее к-во копий

Таблица 1. Таблица кодов неисправностей

Код неисправности	Название неисправности	Условие появления кода	Тип отключения	Устранение неисправности	Последние 40	История неисправ.	Подсчет событий
10-105	Задняя кромка опоздала на датчик выхода копии	Застревание во фьюзере. Датчик выхода копии не возвращается в исходное состояние в течение определенного времени с момента срабатывания.	Сильное	Зонная очистка.	Да	Да	Общее к-во копий
10-110	Передняя кромка опоздала на вертикальный датчик	Застревание в узле раскручивания. Датчик вертикального транспортера не срабатывает в течение определенного времени с момента срабатывания датчика выхода.	Сильное	Зонная очистка.	Да	Да	Копии через верт. датчик
10-120	Передняя кромка опоздала на датчик входа в дуплексный лоток (с инвертированием)	Застревание в вертикальном транспортере. При копировании с инвертированием датчик входа в дуплексный лоток не срабатывает в течение определенного времени с момента включения датчика вертикального транспортера.	Сильное	Зонная очистка.	Да	Да	Копии к дупл. датчику (инвер)
10-122	Передняя кромка опоздала на датчик входа в дуплексный лоток (без инвертирования)	Застревание в вертикальном транспортере. При копировании без инвертирования датчик входа в дуплексный лоток не срабатывает в течение определенного времени с момента включения датчика вертикального транспортера.	Сильное	Зонная очистка.	Да	Да	Копии к дупл. датчику (неинв)
10-125	Задняя кромка опоздала на датчик входа в дуплексный лоток	Застревание в дуплексном лотке. Датчик входа в дуплексный лоток не возвращается в исходное состояние в течение определенного времени после срабатывания.	Сильное	Зонная очистка.	Да	Да	Копии к дупл датчику (инвер, неинв)
10-150	В дуплексном лотке остались листы бумаги	После второго прохода в дуплексном лотке осталась бумага. Это произошло из-за одновременной подачи нескольких листов при первом проходе.	Слабое	Предупреждение оператору.	Да	Да	Нет
10-155	В дуплексном лотке не осталось листов бумаги	В дуплексном лотке слишком мало бумаги для выполнения второго прохода. Это произошло из-за одновременной подачи нескольких листов при втором проходе.	Слабое	Предупреждение оператору	Да	Да	Нет
10-300	Неисправность фьюзера, термистор управления	Обрыв в термисторе управления.	Сильное	Вызовите сервисного инженера.	Да	Нет	Нет
10-302	Неисправность фьюзера, не достигается рабочая температура	Фьюзер не готов к работе по истечении 240 с после включения главного питания.	Нет	Вызовите сервисного инженера.	Да	Нет	Нет
10-304	Неисправность фьюзера, нагревательный стержень	Нагревательный стержень остается включенным в течение 30 с после достижения фьюзером готовности.	Нет	Вызовите сервисного инженера.	Да	Нет	Нет
10-308	Неисправность фьюзера, разрыв цепи термистора перегрева	Обрыв в термисторе перегрева.	Сильное	Вызовите сервисного инженера.	Да	Нет	Нет
10-310	Перегрев фьюзера (240 °C)	Термистор перегрева измерил температуру 240 °C.	Сильное	Вызовите сервисного инженера	Да	Нет	Нет
10-312	Неисправность фьюзера, нет готовности после режима экономии энергии	Фьюзер не готов в течение 65 с после возврата из режима экономии энергии.	Нет	Вызовите сервисного инженера	Да	Нет	Нет
10-314	Перегрев фьюзера (250 °C)	Датчик определил перегрев 250 °C.	Сильное	Вызовите сервисного инженера	Да	Нет	Нет
10-320	Закончилась "паутинка"	Если счетчик копий для "паутинки" достиг предельного значения, по окончании работы будет выдан код неисправности.	По окончании работы	Вызовите сервисного инженера	Нет	Нет	Нет
10-330	Датчик выхода копии активирован при включении питания или запуске копирования	Застревание во фьюзере. Бумага осталась на датчике выхода.	Нет	Зонная очистка	Нет	Нет	Нет
10-335	Вертикальный датчик ввода активирован при включении питания или запуске копирования	Застревание в вертикальном транспортере. Бумага осталась на датчике вертикального транспортера.	Нет	Зонная очистка	Нет	Нет	Нет
10-340	Датчик входа в дуплексный лоток активирован при включении питания или в момент начала печати	Застревание в дуплексном лотке. Бумага осталась на датчике входа в дуплексный лоток.	Нет	Зонная очистка	Нет	Нет	Нет

Таблица 1. Таблица кодов неисправностей

Код неисправности	Название неисправности	Условие появления кода	Тип отключения	Устранение неисправности	Последние 40	История неисправ.	Подсчет события
11-145	Застревание в сортере-финишере, датчик входа	Датчик входа в сортер-финишер не срабатывает в течение 2,5 с после срабатывания выходного датчика.	DADF: слабое. Процессор: сильное	Зонная очистка	Да	Да	Общее к-во копий
11-147	Застревание в сортере-финишере, датчик входа	Датчик входа в сортер-финишер не деактивирован в течение определенного времени после срабатывания выходного датчика.	DADF: слабое. Процессор: сильное	Зонная очистка	Да	Да	Общее к-во копий
11-149	Застревание в сортере-финишере, датчик входа	Бумага на датчика входа в момент включения питания (все блокировки замкнуты).	DADF: слабое. Процессор: сильное	Зонная очистка	Нет	Нет	Нет
11-150	Застревание в сортере-степлере, датчик "без сортировки"	Датчик "без сортировки" не срабатывает в течение 1100 мс после срабатывания датчика входа.	DADF: слабое. Процессор: сильное	Зонная очистка	Да	Да	Копий без сортировки
11-154	Застревание в сортере-степлере, датчик "без сортировки"	Датчик "без сортировки" не возвращается в исходное состояние в течение 2000 мс после срабатывания.	DADF: слабое. Процессор: сильное	Зонная очистка	Да	Да	Копий без сортировки
11-156	Застревание в сортере-степлере, датчик "без сортировки"	Бумага находится на датчике "без сортировки" в режиме ожидания.	Нет	Зонная очистка	Нет	Нет	Нет
11-160	Застревание в сортере-степлере, датчик входа	Датчик входа в сортер-степлер не срабатывает в течение 2300 мс после срабатывания выходного датчика.	DADF: слабое. Процессор: сильное	Зонная очистка	Да	Да	Общее к-во копий
11-164	Застревание в сортере-степлере, датчик входа	Датчик входа в сортер-степлер не деактивируется в течение 2500 мс после срабатывания выходного датчика.	DADF: слабое. Процессор: сильное	Зонная очистка	Да	Да	Общее к-во копий
11-166	Застревание в сортере-степлере, датчик входа	В начальный момент печати бумага находится на датчике входа ячейку в сортера-степлере.	Нет	Зонная очистка	Нет	Нет	Нет
11-170	Застревание в сортере-степлере, датчик входа в ячейку	Датчик входа в ячейку не срабатывает в течение 1100 мс после срабатывания датчика входа.	DADF: слабое. Процессор: сильное	Зонная очистка	Да	Да	Сортирован. копий
11-174	Застревание в сортере-степлере, датчик входа в ячейку	Датчик входа в ячейку не деактивируется в течение 2400 мс после срабатывания датчика входа.	DADF: слабое. Процессор: сильное	Зонная очистка	Да	Да	Сортирован. копий
11-176	Застревание в сортере-степлере, датчик входа в ячейку	В начальный момент печати бумага находится на датчике входа в ячейку.	Нет	Зонная очистка	Нет	Нет	Нет
11-328	Разомкнута блокировка сортера-финишера	При включении питания, в режиме ожидания или при копировании разомкнут блокировочный выключатель сортера-финишера (S11-328).	DADF: слабое. Процессор: сильное	Зонная очистка, обеспечьте замыкание блокировки	Да	Да	Нет
11-330	Разомкнута блокировка крышки сортера-финишера	При включении питания, в режиме ожидания или при копировании разомкнут блокировочный выключатель крышки сортера-финишера (S11-330)	DADF: слабое. Процессор: сильное	Зонная очистка, обеспечьте замыкание блокировки	Да	Да	Нет

Таблица 1. Таблица кодов неисправностей

Код неисправности	Название неисправности	Условие появления кода	Тип отключения	Устранение неисправности	Последние 40	История неисправ.	Подсчет событий
11-332(A)	Сортер-финишер, неисправность ячеек сортера	Датчик исходного положения ячеек (S11-332) не срабатывает в течение заданного времени после инициализации сортера-финишера.	Нет	Вызовите сервисного инженера.	Да	Да	Нет
11-332(B)	Сортер-финишер, неисправность ячеек сортера	Датчик исходного положения ячеек (S11-332) не деактивирует в течение заданного времени после поднятия ячеек.	Сильное	Вызовите сервисного инженера.	Да	Нет	Нет
11-332(C)	Сортер-финишер, неисправность ячеек сортера	Датчик положения кулачка (S11-344) не срабатывает в течение заданного времени после поднятия ячеек.	Сильное	Вызовите сервисного инженера.	Да	Нет	Нет
11-332(D)	Сортер-финишер, неисправность ячеек сортера	Датчик положения кулачка (S11-344) и датчик положения "без сшивания" (S11-345) при включении питания не активированы.	Сильное	Вызовите сервисного инженера.	Да	Нет	Нет
11-332(E)	Сортер-финишер, неисправность ячеек сортера	Сработал датчик верхнего предела (S11-4) или датчик нижнего предела (S11-5).	Сильное	Вызовите сервисного инженера.	Да	Нет	Нет
11-338(A)	Сортер-финишер, не определено исходное положение подравнивающей планки	Датчик исходного положения механизма подравнивания (S11-336) не срабатывает в течение 7 секунд после начала инициализации.	Сильное	Вызовите сервисного инженера, выкл. и вкл. питание.	Да	Нет	Нет
11-338(B)	Сортер-финишер, не определено исходное положение подравнивающей планки	Датчик исходного положения механизма подравнивания (S11-336) не выключается после того, как двигатель механизма подравнивания при инициализации провернулся вперед на 143 шага (15 мм).	Сильное	Вызовите инженера, выключите и включите питание.	Да	Нет	Нет
11-338(A)	Сортер-финишер, ошибка исходного положения степлера	Датчик исходного положения степлера (Q11-336) не деактивирован после включения двигателя степлера (M0T11-140).	Нет	Вызовите сервисного инженера, выкл. и вкл. питание.	Да	Нет	Нет
11-338(B)	Сортер-финишер, ошибка исходного положения степлер	При возврате степлера в положение "без сшивания" на датчика бумаги в степлере (Q11-342) обнаружена бумага.	Нет	Вызовите сервисного инженера, выкл. и вкл. питание.	Да	Нет	Нет
11-338(C)	Сортер-финишер, ошибка исходного положения степлера	При включении питания или перед началом инициализации на датчике бумаги в степлере (Q11-342) обнаружена бумага.	Нет	Вызовите сервисного инженера, выкл. и вкл. питание.	Да	Нет	Нет
11-346(A)	Сортер-финишер, нет сшивания	Датчик положения "без сшивания" (Q11-345) не срабатывает в течение 800 мс после начала движения головки степлера назад.	Нет	Вызовите сервисного инженера, выкл. и вкл. питание.	Да	Нет	Нет
11-346(B)	Сортер-финишер, нет сшивания	Датчик положения сшивания (Q11-346) не срабатывает в течение 800 мс после начала движения головки степлера вперед.	Нет	Вызовите сервисного инженера, выкл. и вкл. питание.	Да	Нет	Нет
11-346(C)	Сортер-финишер, нет сшивания	Датчик положения "без сшивания" (Q11-345) выключается во время движения ячеек.	Нет	Вызовите сервисного инженера, выкл. и вкл. питание.	Да	Нет	Нет
11-346(D)	Сортер-финишер, нет сшивания	Датчик положения "без сшивания" (Q11-345) и датчик сшивания (S11-346) включены одновременно.	Нет	Вызовите сервисного инженера, выкл. и вкл. питание.	Да	Нет	Нет
11-352	Разомкнута блокировка сортера-степлера	При включении питания, в режиме ожидания или при копировании разомкнут блокировочный выключатель сортера-степлера.	DADF: слабое. Процессор: сильное	Зонная очистка. обеспечьте замыкание блокировки.	Да (работа)	Да (работа)	Нет
11-354	Разомкнута блокировка дверцы сортера-степлера	При включении питания, в режиме ожидания или при копировании разомкнут блокировочный выключатель дверцы сортера-степлера.	DADF: слабое. Процессор: сильное	Зонная очистка, обеспечьте замыкание блокировки.	Да (работа)	Да (работа)	Нет
11-356	Разомкнута блокировка дверцы ячеек сортера-степлера	При включении питания, в режиме ожидания или при копировании разомкнут блокировочный выключатель дверцы доступа к ячейкам сортера-степлера.	DADF Слабое Процессор Сильное	Зонная очистка, обеспечьте замыкание блокировки.	Да (работа)	Да (работа)	Нет

Таблица 1. Таблица кодов неисправностей

Код неисправности	Название неисправности	Условие появления кода	Тип отключения	Устранение неисправности	Последние 40	История неисправ.	Подсчет события
11-365(A)	Сортер-степлер, неисправность ячеек сортера	Датчик исходного положения ячеек не срабатывает в течение 10 с после начала инициализации ячеек.	Нет	Вызовите сервисного инженера, выкл. и вкл. питание.	Да	Нет	Нет
11-365(B)	Сортер-степлер, неисправность ячеек сортера	Датчик спирального кулачка не срабатывает после перемещения сортировочной ячейки вверх/вниз.	Сильное	Вызовите сервисного инженера, выкл. и вкл. питание.	Да	Нет	Нет
11-365(C)	Сортер-степлер, неисправность ячеек сортера	Датчик исходного положения ячеек не срабатывает при смене направления движения ячеек "вниз" - "вверх".	Сильное	Вызовите сервисного инженера, выкл. и вкл. питание.	Да	Нет	Нет
11-365(D)	Сортер-степлер, неисправность ячеек сортера	Датчик исходного положения ячеек остается включенным после того, как при инициализации при подаче 1800 импульсов они были подняты вверх.	Сильное	Вызовите сервисного инженера, выключите и включите питание.	Да	Нет	Нет
11-365(E)	Сортер-степлер, неисправность ячеек сортера	Перед инициализацией при включении питания датчик положения спирального кулачка и датчик положения "без сшивания" выключены.	Сильное	Вызовите сервисного инженера, выключите и включите питание.	Да	Нет	Нет
11-370	Сортер-степлер, ошибка положения 1 при сшивании	1. Во время инициализации датчик одиночного сшивания 1 не срабатывает в течение 4,5 с после начала движения головки степлера к лицевой стороне. 2. Одновременно включены два и более датчика положения сшивания. 3. Датчик одиночного сшивания уже включен, когда головка степлера движется вперед при выполнении специальной работы.	Нет	Вызовите сервисного инженера, выключите и включите питание.	Да	Нет	Нет
11-371	Сортер-степлер, ошибка положения 3 при сшивании	Датчик одиночного сшивания 3 не срабатывает в течение 4,5 с после начала движения головки степлера от датчика положения одиночного сшивания в положение одиночного сшивания 3.	Нет	Вызовите сервисного инженера, выключите и включите питание.	Да	Нет	Нет
11-372	Сортер-степлер, ошибка положения 2 при сшивании	Датчик одиночного сшивания 2 не срабатывает в течение 4,5 с после начала движения головки степлера из положения одиночного сшивания 1 в положение одиночного сшивания 2.	Нет	Вызовите сервисного инженера, выключите и включите питание.	Да	Нет	Нет
11-373(A)	Сортер-степлер, ошибка положения 1 при двойном сшивании	Датчик двойного сшивания 1 не сработал в течение 3,5 с после начала движения головки степлера от датчика положения одиночного сшивания 1 к датчику положения двойного сшивания 2.	Нет	Вызовите сервисного инженера, выключите и включите питание.	Да	Нет	Нет
11-373(B)	Сортер-степлер, ошибка положения 2 при двойном сшивании	Датчик двойного сшивания 2 не срабатывает в течение 2,5 с после начала движения головки степлера из положения двойного сшивания 2 в положение двойного сшивания 1.	Нет	Вызовите сервисного инженера, выключите и включите питание.	Да	Нет	Нет
11-374	Сортер-степлер, ошибка положения 2 при двойном сшивании	Датчик двойного сшивания 2 не срабатывает в течение 4,5 с после начала движения головки степлера из положения одиночного сшивания 1 в положение двойного сшивания 2.	Нет	Вызовите сервисного инженера, выключите и включите питание.	Да	Нет	Нет
11-385(A)	Сортер-степлер, не определено исходное положение подравнивающей планки	Датчик исходного положения механизма подравнивания не срабатывает в течение 2,5 с после начала инициализации механизма.	Сильное	Вызовите сервисного инженера.	Да	Нет	Нет
11-385(B)	Сортер-степлер, не определено исходное положение подравнивающей планки	При инициализации датчик исходного положения механизма подравнивания все еще включен после 300 импульсов вращения вперед.	Сильное	Вызовите сервисного инженера.	Да	Нет	Нет
11-390(A)	Сортер-степлер, не определено исходное положение скрепки	Датчик исходного положения не включен в течение 700 мс после начала открывания головки степлера.	Нет	Вызовите сервисного инженера, выкл. и вкл. питание.	Да	Нет	Нет
11-390(B)	Сортер-степлер, не определено исходное положение скрепки	Датчик наличия бумаги в степлере все еще включен после того, как после сшивания головка степлера перешла в положение "без сшивания".	Нет	Выключите сервисного инженера, выключите и включите питание.	Да	Нет	Нет

Таблица 1. Таблица кодов неисправностей

Код неисправности	Название неисправности	Условие появления кода	Тип отключения	Устранение неисправности	Последние 40	История неисправ.	Подсчет событий
11-390(C)	Сортер-степлер, не определено исходное положение скрепки	Датчик наличия бумаги в степлере срабатывает до начала инициализации или при включении питания.	Нет	Вызовите сервисного инженера, выкл. и вкл. питания.	Да	Нет	Нет
11-396(A)	Сортер-степлер, нет сшивания	Датчик положения "без сшивания" не сработал в течение 800 мс после начала движения головки степлера назад.	Нет	Вызовите сервисного инженера, выкл. и вкл. питания.	Да	Нет	Нет
11-396(B)	Сортер-степлер, нет сшивания	Датчик положения "без сшивания" не срабатывает в течение 800 мс после начала движения головки степлера вперед.	Нет	Вызовите сервисного инженера, выкл. и вкл. питания.	Да	Нет	Нет
11-396(C)	Сортер-степлер, нет сшивания	Датчик положения "без сшивания" выключен при движении ячеек.	Нет	Вызовите сервисного инженера, выкл. и вкл. питания.	Да	Нет	Нет
11-396(D)	Сортер-степлер, нет сшивания	Датчик положения "без сшивания" и датчик положения сшивания одновременно находятся во включенном состоянии.	Нет	Вызовите сервисного инженера, выкл. и вкл. питания.	Да	Нет	Нет

11-114 -?

DP4 Завершение посещения

Назначение

Обеспечение сервисного инженера автоматическими средствами выполнения определенной последовательности действий по окончании каждого посещения пользователя.

Процедура

Для обращения к экранной странице завершения посещения коснитесь кнопки **Call Close (Завершение посещения)** на сенсорном экране входа в диагностику, файла последних 40 неисправностей или файла истории неисправностей. После успешного входа в программу завершения посещения на дисплее появится экранная страница, показанная на рисунке 1.

При первом появлении страницы она предлагает сервисному инженеру выбрать либо "полный выход" (Full Exit) либо "быстрый выход" (Quick Exit).

Быстрый выход

Используя "быстрый выход", сервисный инженер не может обнулить какой-либо из счетчиков (файла истории неисправностей, файла последних 40 неисправностей, рабочих неисправностей, количества копий с момента последнего техобслуживания или файла использования режимов) или запустить тесты завершения посещения.

Полный выход

При выборе полного выхода программное обеспечение проверит на превышение порога все элементы, требующие высокой повторяемости техобслуживания (HFSI), и если они будут найдены, то сообщение на экране попросит вас перейти к экранной странице HFSI и коснуться кнопки Return (Возврат).

После этого в зоне сообщений на экране появится подсказка загрузить оригиналы для выполнения тестов завершения посещения. Характер появляющихся на экране сообщений зависит от конфигурации копировального аппарата, и они даны в приведенной ниже таблице.

Обнуление файлов

Перед выходом из диагностического режима сервисный инженер может выбрать файлы, которые следует сбросить. Этими файлами могут быть:

- Файл истории неисправностей
- Файл последних 40 неисправностей
- Файл использования режимов
- Файл рабочих неисправностей

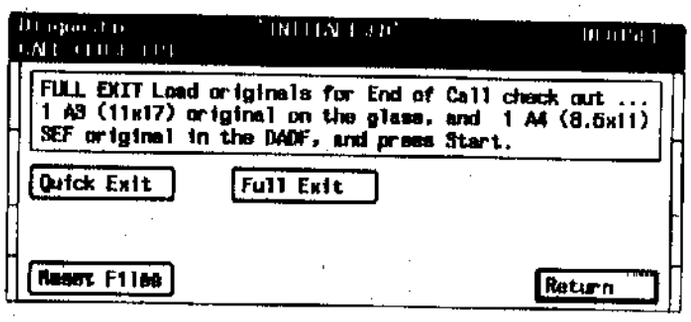

TM-1-197-A

Рисунок 1. Экранная страница завершения посещения

Таблица 1. Действия при тестировании по завершении посещения

Номер работы	Описание	Комментарии
1	Копирование оригинала A3 со стекла оригинала и оригинала A4 SEF с использованием DADF, уменьшение 70%, copy lighter 1 (копия светлее 1), лоток 3, A4 SEF, 4 копии.	Оригинал должен копироваться со стекла даже при наличии DADF. Проверьте изменение контраста, при отсутствии изменения можно предположить наличие неисправности в цепи подачи напряжения смещения на проявитель.
2	Оригинал A3, копирование со стекла оригинала, 100%, контраст нормальный, лоток 4, 4 копии на бумаге имеющегося формата.	Программное обеспечение будет игнорировать тот факт, что изображение может не поместиться на бумаге.
3	Оригинал A3, копирование со стекла оригинала, 1 : 1, контраст нормальный, лоток 1, A4 LEF, 4 копии, воспользуйтесь планшетом редактирования и выделите цветом участок изображения (см. комментарии). Если имеется DADF, оригинал автоматически подается со стекла оригинала.	В данной работе определены две области, которые будут копироваться с применением цветного проявителя, если он имеется. Эти области определены координатами от 70/50 до 30/50 и от 30/10 до 20/50. Изображение вне этих областей проявляется черным тонером, а внутри - цветным (при втором проходе). Если копировальный аппарат не оборудован узлом проявления дополнительным цветом, эти области изображения остаются пустыми.
4	Если копировальный аппарат оборудован DADF, то загруженный ранее оригинал A4 SEF будет подаваться из DADF, режим ручной установки масштаба копирования 14%, copy darker 1 (копия темнее 1), лоток 2, A3 SEF, 4 копии. По окончании задания оригинал будет выведен со стекла оригинала.	
5	Если аппарат оборудован DADF, сообщение на экране предложит загрузить в DADF 4 двусторонних оригинала A4 LEF, нажать Start print, после чего будет выполнено следующее: 4 сортированных комплекта, масштаб 100%, нормальный контраст, дуплекс на дуплекс, бумага формата A4 из HCF.	Если копировальный аппарат оборудован сортером-степлером или сортером-финишером, то при выполнении этого задания будет изготовлено 4 подобранных и сшитых в углу комплекта копий. Если копировальный аппарат не имеет выходного модуля, копии будут выводиться в выходной поток.

ПРИМЕЧАНИЕ: Если параметры лотков для бумаги отличны от установок по умолчанию, то сообщения на экране могут не соответствовать параметрам лотков.

ПРИМЕЧАНИЕ: Если при выполнении задания появляется сообщение "Original in different orientation to paper" (Оригинал ориентирован не так, как бумага), то при нажатии клавиши Start print начнется копирование, хотя изображение может и не поместиться на бумаге.

ПРИМЕЧАНИЕ: Случаи возникновения неисправностей будут обрабатываться точно также, как и при обычной работе, то есть застревание, окончание бумаги и т.д. будет приводить к появлению соответствующих кодов неисправностей.

ПРИМЕЧАНИЕ: Если нажать кнопку очистки (Clear) в начале выполнения запрограммированной работы или в определенный момент возникновения неисправности, то данная работа будет пропущена и машина перейдет к началу следующего задания. Чтобы его начать, необходимо нажать кнопку Start print. Для отмены отображения на дисплее следующей работы, необходимо нажать кнопку Stop.

По окончании выполнения всех пяти тестов сервисному инженеру предлагается приступить к сбросу файлов неисправностей. После входа в процедуру обнуления файла неисправностей сервисному инженеру предлагается очистить или обнулить следующие файлы.

- файл истории неисправностей;
- файл последних 40 неисправностей;
- файл рабочих неисправностей;
- файл использования режимов.

Перед переходом к следующему файлу сервисному инженеру предлагается подтвердить очистку/обнуление текущего файла. От сброса файла можно отказаться, нажав кнопку Stop. При этом без каких-либо последствий произойдет переход к следующему файлу для обнуления.

После обнуления файлов на экран будет выведено сообщение о том, сколько копий было изготовлено при выполнении технического обслуживания и общее количество копий.

Затем на экран будет выведено предложение нажать кнопку Start print для выхода из диагностического режима или кнопку Stop для возврата к экранной странице входа в диагностику. Счетчик копий со времени последнего посещения будет обнулен.

DP5 Файл элементов, требующих частого технического обслуживания

Назначение

Предоставить сервисному инженеру удобный способ просмотра текущего состояния элементов, требующих частого технического обслуживания (**HFSI**), сброса счетчиков и установки пороговых значений для каждого элемента HFSI.

Процедура

Войдите в диагностический режим с помощью одной из процедур входа, описанных в DP1, на сенсорном экране коснитесь кнопки HFSI, и на сенсорном дисплее появится экранная страница HFSI, показанная на рисунке 1.

Полный перечень элементов HFSI появляется на левой части экрана вместе с колонкой Events, в которой указано количество копий, полученных с данным элементом и его текущее пороговое значение. Количество событий и пороговые значения указаны в тысячах, максимальное число равно 999 (999000 копий). Элементы перечислены в том же порядке, что и в приведенной на следующей странице таблице. Для просмотра перечня используются сенсорные клавиши со стрелками вверх и вниз. На дисплей также выводится количество копий, полученных с момента последнего посещения, при этом максимальное количество цифр - шесть. С правой стороны экрана имеются сенсорные кнопки OverThres и All, которые служат для вывода только тех HFSI, которые превысили порог, и полного перечня HFSI. В полном перечне звездочкой отмечены элементы HFSI, которые превысили порог.

Пороговое значение для каждого HFSI может быть установлено сервисным инженером следующим образом:

1. Выберите что вам необходимо: список с превышением порога (OverThres.) или полный (All).
2. С помощью клавиш со стрелками выберите элемент HFSI, порог которого необходимо изменить. При этом требуемый элемент должен появиться в инверсной полоске в центре экрана.
   Коснитесь на сенсорном экране клавиши "Новый порог" (NewThres).
4. Введите с цифровой клавиатуры новое значение порога, оно заменит имеющееся в таблице значение. Затем на экране появится сообщение с предложением нажать кнопку Start print для ввода нового значения порога в файл и подтвердить свой выбор повторным нажатием кнопки Start print. Если в любой момент выполнения описанной выше процедуры вы решили, что ввели неправильное значение, то нажатие кнопки Stop отменит процедуру и оставит старое значение. Ноль, указывает на то что для элемента HFSI пороговое значение не установлено.

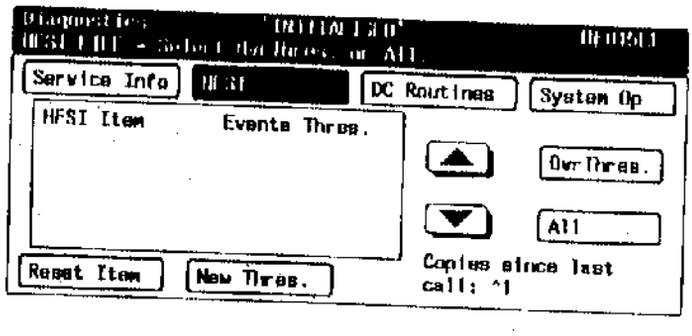

TH-1-198-A

Рисунок 1. Экранная страница файла HFSI

Счетчик событий для каждого HFSI может быть обнулен сервисным инженером выполнением следующей процедуры:

1. Исходя из того, что вам необходимо, выберите : список с превышением порога (OverThres.) или полный (All).
2. С помощью клавиш со стрелками выберите элемент HFSI, порог которого необходимо изменить. При этом требуемый элемент должен появиться в инверсной полоске в центре экрана.
3. Коснитесь на сенсорном экране клавиши "Новый порог" (NewThres).
4. Введите с цифровой клавиатуры новое значение порога. Оно заменит имеющееся в таблице значение (так можно исправить испорченную запись в NVM). Для ввода нового порогового значения в файл нажмите кнопку Start print, после чего вам будет предложено подтвердить свой выбор повторным нажатием кнопки Start print. Если вы ничего не введите, то в файл будет записан ноль (например, после замены элемента HFSI). Если при выполнении описанной выше процедуры вы решили, что ввели неправильные значения, то нажатие кнопки Stop отменит процедуру и оставит старое значение.

Содержимое файла можно передать на порт RS232 принтера через порт "токовая петля 20 мА" (основной) или порт GRA'B (дополнительный). Для этого достаточно просто нажать кнопку Start print. После включения питания, прежде чем подключить принтер к порту, подождите по крайней мере 3 минуты. Это время необходимо программному обеспечению для сбора информации о неисправностях. Для правильной распечатки содержимого файла необходимо кнопку Start print нажимать сразу же после входа в экранную страницу. Поэтому если сервисный инженер захочет распечатать содержимое файла после выполнения на сенсорном экране каких-либо операций то он должен сначала выйти из данной диагностической процедуры а затем вновь войти в нее. Принтер начинает печать примерно через 12 секунд после нажатия кнопки Start print.

В приведенной ниже таблице перечислены все HFSI в том порядке, в котором они показаны на экране.

Таблица 1. Элементы HFSI

Использование HFSI		Элементы	Измерение	Порог для установки нового элемента	Перечень запасных частей
Tray 1 feed	Элементы подачи из лотка 1	Ролики подачи, подталкивания и тормозной	Подачи из лотка 1	100 000	4.4/4.7
Tray 2 feed	Элементы подачи из лотка 2	Ролики подачи, подталкивания и тормозной	Подачи из лотка 2	100 000	4.4/4.6/4.7
Tray 3 feed	Элементы подачи из лотка 3	Ролики подачи, подталкивания и тормозной	Подачи из лотка 3	100 000	4.4/4.6/4.7
Tray 4 feed	Элементы подачи из лотка 4	Ролики подачи, подталкивания и тормозной	Подачи из лотка 4	100 000	4.4/4.7
HCF feed	Подача HCF	Ролики подачи, подталкивания и тормозная площадка	Подачи из HCF	100 000	4.23
MSI feed	Подача из обходного лотка	Ролики подачи, подталкивания и тормозная площадка	Подачи из обходного лотка	100 000	4.10
Duplex tray feed	Подача из дуплексного лотка	Ролики подачи, подталкивания и тормозная площадка	Подачи из лотка 4	60 000	4.18
Black dev.	Черный проявитель	Черный проявитель	Черно-белые копии	300 000	5.7
Red dev.	Красный проявитель	Красный проявитель	Красные копии	15 000	5.7
Green dev.	Зеленый проявитель	Зеленый проявитель	Зеленые копии	15 000	5.7
Copy cartridge	Копи-картридж	Копи-картридж	Общее количество копий	999 000	6.3
Fuser web	"Паутинка" фьюзера	"Паутинка" фьюзера	Общее количество копий	700 000	7.5
DADF document belt	Ремень оригинала DADF	Ремень оригинала DADF	Подачи из DADF	100 000	12.5
DADF feed roll	Ролики подачи DADF	Ролики DADF: подачи, подталкивания и тормозной	Подачи из DADF	100 000	12.3
Exposure lamp	Лампа экспонирования	Лампа экспонирования	Общее количество копий	400 000	2.3
Dev filter	Фильтр блока проявления	Фильтр отсоса воздуха из зоны проявления	Общее количество копий	300 000	5.6
Ozone filter	Озоновый фильтр	Озоновый фильтр	Общее количество копий	300 000	7.1
Optics filter	Фильтр блока оптики	Входной фильтр блока оптики	Общее количество копий	300 000	9.2/9.3
Vac. Trans filter	Фильтр вакуумного транспортера	Фильтр для задержки бумажной пыли	Общее количество копий	300 000	7.1
Fuser heat roll	Нагревательный вал фьюзера	Нагревательный вал фьюзера	Общее количество копий	400 000	7.6
Heat roll fingers	Пальцы нагревательного вала	Пальцы отделения нагревательного вала	Общее количество копий	400 000	7.8
Pressure roll	Прижимной вал	Прижимной вал	Общее количество копий	400 000	7.7
Pressure roll fingers	Пальцы прижимного вала	Пальцы отделения от прижимного вала	Общее количество копий	400 000	7.8
Developer maintenance	Элементы для техобслуживания модуля проявления	Комплект лопастного механизма модуля проявления или модуль проявления	Общее количество копий	1500000	PL 5.2
Fuser maintenance	Элементы для техобслуживания фьюзера	Шестерня привода и датчики температуры	Общее количество копий	750000	PL 7.3

DP6 Диагностические программы

Назначение

С помощью простого экранного меню предоставляют доступ сервисному инженеру ко всем диагностическим процедурам копировального аппарата.

Процедура

С помощью одной из процедур входа DP1 войдите в диагностический режим и для просмотра файла диагностических программ коснитесь на сенсорном экране кнопки **DC Routines** (Диагностические программы)

На экран выводится перечень номеров диагностических программ, имеющихся в копировальном аппарате. Для входа в какую-либо программу достаточно всего лишь набрать на цифровой клавиатуре ее номер. Введенный номер появляется в окошке в правой части экрана. Для подтверждения правильного набора номера программы следует нажать кнопку **Start print.** Если номер набран неправильно, на экране появляется сообщение об ошибке и запрос на повторный набор номера. При правильном наборе номера начинает выполняться запрошенная программа.

Диагностические программы, использующиеся в копировальном аппарате:

- DC104 Счетчики использования режимов
- DC108 Версии программного обеспечения
- DC111 Электронная таблица модификаций
- DP112 Просмотр файла RIC
- DC120 Файлы NVM для специального обслуживания
- DC126 Контроль синхронизации тракта транспортировки оригинала и бумаги
- DC131 Файл инженерных настроек NVM
- DC305 Диагностика интерфейса пользователя
- DC317 RIC: установка, история эксплуатации и диагностика
- DC330 Управление элементами
- DC351 Диагностика интерфейса дополнительных устройств
- DC529 Настройка регистрации передней кромки при подаче из DADF
- DC540 Прогон и транспортировка через DADF
- DC601 Настройка экспонирования
- DC602 Тест ISIL
- DC603 Настройка увеличения и уменьшения оптического тракта
- DC604, Настройка регистрации при копировании со стекла оригинала
- DC605, Проверка сканирования и шагового двигателя
- DC907, Калибровка ADC и ACDC

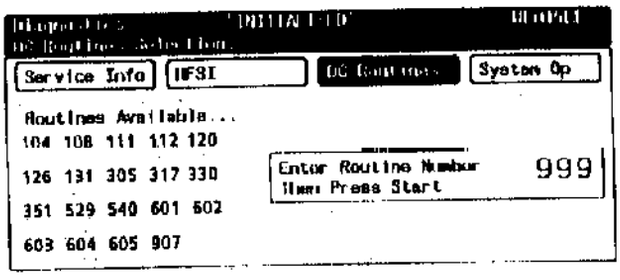

TH-1-199-A

Рисунок 1. Экранная страница диагностических программ управления

DC104 Счетчики использования режимов

Назначение

Предоставить сервисному инженеру подробную информацию о том, какие режимы копировального аппарата из имеющихся использовались и как. Этот файл можно распечатать.

Процедура

С помощью одной из процедур входа DP1 войдите в диагностический режим и для просмотра файла управления диагностикой коснитесь на сенсорном экране кнопки **DC Routines** (Диагностические программы). После этого для входа в файл счетчиков использования режимов с цифровой клавиатуры введите число 104 и нажмите **Start print**. При успешном входе в файл на дисплее появляется экранная страница, показанная на рисунке 1.

Эта экранная страница позволяет обратиться к двум файлам использования режимов: в файле 1 перечислены все режимы копировального аппарата, а в файле 2 указаны только те режимы, которые имеются в распоряжении пользователя. Доступ к файлам 1 и 2 осуществляется касанием кнопок **File 1** и **File 2** в правой части сенсорного экрана.

Каждый из этих файлов выдает на экран информацию о количестве работ, выполненных при использовании каждого режима, всего до 9999, и общем количестве подач, связанных с этими работами, всего до 999999. Подсчет ведется с момента последнего сброса файла (обычно последнего выполнения процедуры завершения посещения).

Для просмотра показаний счетчиков файла служат сенсорные клавиши со стрелками вверх и вниз. На экран также выводится общее количество копий, изготовленных со времени последнего посещения аппарата сервисным инженером. Это число может содержать до шести цифр.

Сброс общих файлов может выполняться только сервисным инженером при обращении к процедуре DP4 "Завершение посещения".

Содержимое файла можно передать на порт RS232 принтера через порт "Токовая петля 20 мА"(основной) или порт GRAIB (дополнительный). Для этого достаточно только нажать кнопку **Start print**. После включения питания, прежде чем подключить принтер к порту, подождите, по крайней мере, 3 минуты. Это время необходимо программному обеспечению для сбора информации о неисправностях. Чтобы правильно распечатать содержимое файла, кнопку **Start print** следует нажимать сразу же после входа в экранную страницу. Поэтому если сервисному инженеру потребуется распечатать содержимое файла после выполнения каких-либо действий на сенсорном экране или с клавишами, он должен сначала выйти из данной диагностической процедуры, а затем вновь войти в нее. Принтер начинает печатать примерно через 12 секунд после нажатия кнопки **Start print**.

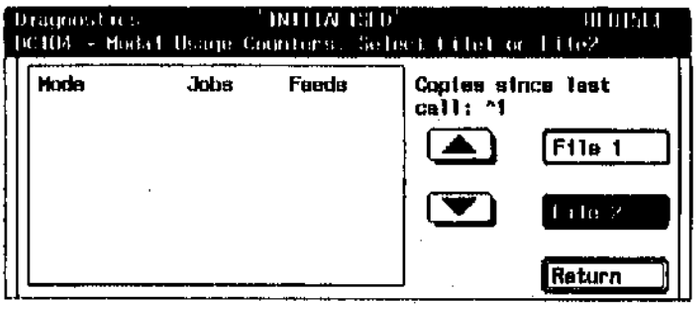

TH-1-200-A

Рисунок 1. Экранная страница файла счетчиков использования режимов

DC108 Версии программного обеспечения

Назначение

Позволяет сервисному инженеру просмотреть и распечатать информацию о версиях программного обеспечения всех процессоров копировального аппарата.

Процедура

С помощью одной из процедур входа DP1 войдите в диагностический режим и для просмотра файла диагностики коснитесь на сенсорном экране кнопки **DC Routines** (Диагностические программы). После этого для входа в файл версий программного обеспечения введите с клавиатуры число **108** и нажмите кнопку **Start**. При успешном входе в файл на дисплее появляется экранная страница, показанная на рисунке 1.

В левой части экрана приведены описания всех процессоров с указанием версии программного обеспечения каждого из них. Для просмотра информации служат сенсорные клавиши со стрелками вверх и вниз. В перечне представлены все процессоры, независимо от того, установлены они или нет. Если процессор отсутствует, то для него в колонке программного обеспечения вместо номера стоит прочерк.

ПРИМЕЧАНИЕ: Обратитесь к перечню программного обеспечения, представленному в описании общих процедур.

ПРИМЕЧАНИЕ: Версия программного обеспечения для планшета редактирования на экран не выводится.

Содержимое файла можно передать на порт RS232 принтера через порт "Токовая петля 20 мА"(основной) или порт GRAIB (дополнительный). Для этого достаточно только нажать кнопку **Start print**. После включения питания, прежде чем подключить принтер к порту, подождите, по крайней мере, 3 минуты. Это время необходимо программному обеспечению для сбора информации о неисправностях. Для правильной распечатки содержимого файла кнопку Start print следует нажимать сразу же после входа в экранную страницу. Поэтому если сервисному инженеру потребуется распечатать содержимое файла после выполнения каких-либо действий на сенсорном экране или нажатия кнопок, то он должен сначала выйти из данной диагностической процедуры, а затем вновь войти в нее. Принтер начинает печатать только через 12 секунд после нажатия кнопки **Start print**.

ПРИМЕЧАНИЕ: Вследствие ошибки программного обеспечения печатается неправильная версия программного обеспечения интерфейса пользователя. Правильная информация указана на дисплее пользователя.

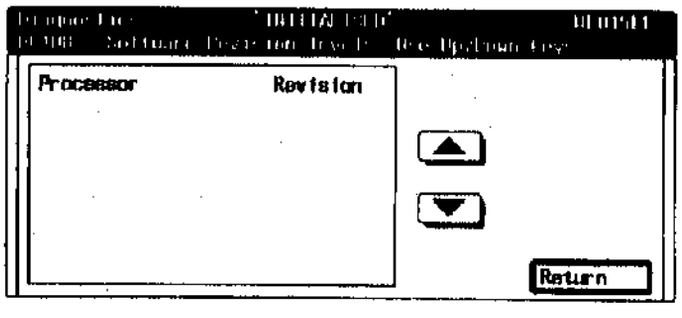

TH-1-201-A

Рисунок 1. Экранная страница файла версий программного обеспечения

DC111 Электронная таблица модификаций

Назначение

Предоставляет сервисному инженеру и администратору RIC следующие возможности:

- Определить, присвоен ли копировальному аппарату номер определенной модификации (Tag - номер).
- Вводить или удалять номера модификаций.
- Удалять все номера модификаций, присвоенные какому-либо модулю.
- Распечатывать информацию по номерам модификаций в порядке их возрастания.

Процедура

С помощью одной из процедур входа DP1 войдите в диагностический режим и для просмотра файла диагностических программ коснитесь на сенсорном экране кнопки **DC Routines** (Диагностические программы). После этого для входа в файл электронной таблицы модификаций введите с клавиатуры число 111 и нажмите кнопку **Start print.** При успешном входе в файл на дисплее появится экранная страница, показанная на рисунке 1.
Содержание электронной таблицы хранится в трех файлах, доступ к которым осуществляется с помощью соответствующих сенсорных кнопок в правой части экрана. Номер модификации - трехзначное число, и каждому устройству отведен свой диапазон номеров:

- процессор - от 001 до 250;
- DADF - от 501 до 599;
- сортер-финишер - от 601 до 850;
- сортер-степлер - от 951 до 999.

Для занесения нового номера модификации сначала выберите файл, в который будете вводить модификацию, а затем нажмите сенсорную клавишу **New Tag**. Файл на экране прокручивается до конца, а темная полоса указывает новую позицию перечня. После этого с цифровой клавиатуры введите новый номер модификации и нажмите клавишу **Start print.** Введенное число проверяется на соответствие допустимому интервалу и, если оно в него не входит, выдается сообщение об ошибке. Если номер соответствует допустимому интервалу, то выдается сообщение, требующее повторно нажать клавишу **Start print** для подтверждения выбора либо нажать **Stop** для его отмены. При нажатии **Start print** новый номер модификации заносится в файл и картинка на экране обновляется, так как новый номер согласно возрастающему порядку номеров занимает свое место в списке модификаций.

Для удаления из файла одиночного номера модификации сначала выберите соответствующий файл, с помощью стрелок вверх и вниз выделите этот номер темной полосой, а затем коснитесь сенсорной кнопки **Delete Tag**. Для удаления из файла всех номеров модификаций сначала выберите соответствующий файл, а затем нажмите кнопку **Reset** (Сброс).

ПРИМЕЧАНИЕ. Если в перечне файла менее шести позиций, перечень не будет "прокручиваться". В этом случае для удаления какого-либо номера придется удалить ВСЕ номера кнопкой сброса, а затем занести в файл те из них, которые следует оставить.

При инициализации NVM содержимое электронной таблицы не будет сброшено.

Содержимое файла можно передать на порт RS232 принтера через порт "токовая петля 20 мА"(основной) или порт GRAIB (дополнительный). Для этого достаточно только нажать кнопку **Start print**. После включения питания, прежде чем подключить принтер к порту, подождите, по крайней мере, 3 минуты. Это время необходимо программному обеспечению для сбора информации о неисправностях. Для правильной распечатки содержимого файла кнопку **Start print** необходимо нажимать сразу же после входа в экранную страницу. Поэтому если сервисному инженеру потребуется распечатать содержимое файла после выполнения каких-либо действий на сенсорном экране или нажатия кнопок, он должен сначала выйти из данной диагностической процедуры, а затем вновь войти в нее. Принтер начинает печатать только через 12 секунд после нажатия кнопки **Start print**

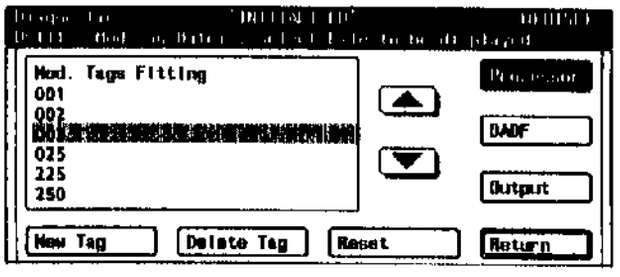

TH-1-202-A

Рисунок 1. Экранная страница электронной таблицы модификаций

DP112 Просмотр файла RIC

Назначение

Предоставляет сервисному инженеру возможность считывания, быстрого просмотра и записи в ячейки NVM системы RIC.

Процедура

С помощью одной из процедур входа DP1 войдите в диагностический режим и для просмотра файла диагностических программ коснитесь на сенсорном экране кнопки **DC Routines** [Диагностические программы]. После этого для просмотра файла RIC введите с клавиатуры число 112 и нажмите кнопку Start **print**. При успешном входе в файл на дисплее появляются экранная страница, показанная на рисунке 1.

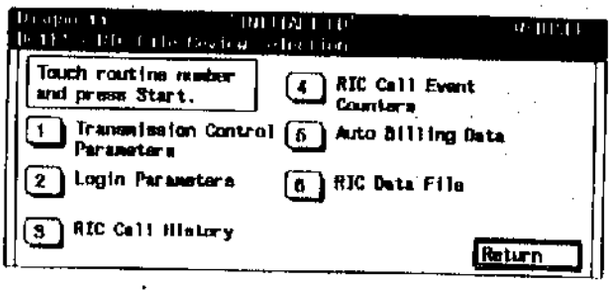

TH-1-203-A

Рисунок 1. Экранная страница просмотра файла RIC

На дисплее видны кнопки шести функций программы и кнопка **Return** (Возврат).Для выбора функции нажмите соответствующую кнопку, а затем Start print

Параметры управления передачей

При входе в режим параметров управления передачей на экране появляется картинка, показанная на рисунке 2. В левой части экрана приведены четыре параметра управления передачей и их текущие значения. Из-за незначительной ошибки в программном обеспечении одна из надписей повторяется еще раз в нижней части экрана, что не мешает работе процедуры. Клавиши со стрелками вверх и вниз позволяют при выборе параметра "прокручивать" список через инвертированную полосу. Нажатием кнопки **New Val** (Новое значение) можно изменить текущее значение, набирая новое на цифровой клавиатуре и нажимая кнопку **Start print**. Вводимые значения должны соответствовать указанным ниже диапазонам. При нажатии кнопки **Return** (Возврат) на дисплее вновь появляется экранная страница просмотра файла RIC (рисунок 1).

Таблица 1. Параметры управления передачей

№	Название		Значения по умолчанию	Диапазон
1	Retry Wait	Ожидание повторной попытки)	10	от 0 до 255
2	24 Hour Limit	24-часовой предел	15	от 0 до 255
3	Redial Limit	Предельное количество попыток набора номера	5	от 0 до 255
4	Report Control	Контроль с помощью отчетов	0	от 0 до 255

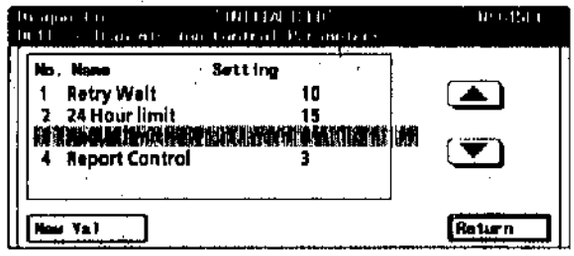

Рисунок 2. Параметры управления передачей TH-1-204 A

Параметры входной регистрации

При входе в режим просмотра параметров входной регистрации на экране появляется картинка, аналогичная показанной на рисунке 2. В левой части экрана приведен перечень событий, передаваемых по RIC, и значения их параметров. С помощью клавиш со стрелками можно двигаться по списку и просматривать все записи. Содержимое файла параметров входной регистрации представлено в таблице 2. При нажатии кнопки **Return** (Возврат) происходит возврат к режиму просмотра файла RIC (рисунок 1).

Таблица 2. Параметры входной регистрации

№	Название		Значение по умолчанию	Диапазон	Комментарии
1	Product Code	Код изделия	Отсутствует	Выбирается	1Н3 1Н8 и т.п.
2	M/C Serial No.	Серийный номер машины	Отсутствует	10 цифр	от 0 до 9
3	M/C Phone No.	Телефонный номер машины	Отсутствует	15 цифр	от 0 до 9 и ,
4	Prefix No.	Префиксный номер	Отсутствует	10 цифр	от 0 до 9 и управление
5	Direct Dial No.	Номер прямого набора	Отсутствует	15 цифр	от 0 до 9 и управление
6	Suffix N0.	Суффиксный номер	Отсутствует	10 цифр	от 0 до 9 и управление
7	Modem Rate	Скорость модема	0	от 0 до 2	0=1200 бод, 1=2400 бод, 2=9600 бод
8	Pulse/Tone Dial	Импульсный/тональный набор номера	1	0 или 1	0=импульсный, 1=тональный
9	No. Of Rings	Количество звонков	5	от 0 до 255	0=не отвечает
10	Pause Time	Время паузы	2	от 0 до 255	
11	Modem Mode	Режим модема	1	от 1 до 4	1=режим X1, 2=режим X2, 3=режим X3, 4=режим X4
12	LAN Description	Описание локальной сети	255	от 0 до 255	255=нет LAN, 0=главный, от 1 до 14=подчиненный
13	1st Packet No.	Информационный пакет 1	Отсутствует	15 цифр	-=Отсутствует
14	2st Packet No.	Информационный пакет 2	Отсутствует	15 цифр	-=Отсутствует
15	RIC Time	Время RIC	0		ГГ ММ ДД ЧЧ ММ
16	RIC Enable	RIC разрешен	0	0 или 1	0=запрещен, 1=разрешен
17	RIC Installed	RIC установлен	0	0 или 1	0=запрещен, 1=разрешен
18	Autobilling On	Автоматический учет	0	0 или 1	0=запрещен, 1=разрешен
19	User Call On	Вызов пользователем	0	0 или 1	0=запрещен, 1=разрешен
20	Anniysis On	Анализ	0	0 или 1	0=запрещен, 1=разрешен
21	Alert On (High)	Сигнал включен (высокий)	0	0 или 1	0=запрещен, 1=разрешен
22	Alert On (Low)	Сигнал включен (низкий)	0	0 или 1	0=запрещен, 1=разрешен
23	Refresh Minutes	Восстановление, минуты	0	от 0 до 65535	0=запрещено
24	Refresh Units	Восстановление, единицы	0	от 0 до 65535	0=запрещено
25	Call (Hours)	Вызов (часы)	0	от 0 до 65535	0=запрещено
26	Call (k units)	Вызов (тыс. единиц)	0	от 0 до 65535	0=запрещено
27	Capture Time	Время приема	0		ДД ЧЧ ММ
28	Transmit Time	Время передачи	0		ДД ЧЧ ММ
29	Alarm Time	Время тревоги	0		ЧЧ ММ

История посещений по RIC

При входе в режим просмотра истории посещений по RIC на экране появляется картинка аналогичная показанной на рисунке 2. В левой части экрана приведен перечень событий, передаваемых по RIC, и значения их параметров. С помощью клавиш со стрелками можно прокручивать список и просматривать все записи. Содержимое файла истории посещений по RIC представлено в таблице 3. При нажатии кнопки **Return** (Возврат) происходит возврат к режиму просмотра файла RIC (рисунок 1).

Таблица 3. История посещений по RIC

№	Название		Значение по умолчанию	Диапазон	Комментарии
1	Last NVM Time	Время последнего обращения к NVM	0	ММ ДД ЧЧ ММ	
2	Last Bill Data	Дата последнего счета	0	ММ ДД ЧЧ ММ	
3	Last Bill Send	Передача последнего счета	0	ММ ДД ЧЧ ММ	
4	Last Host Call	Последний вызов главной станции	0	ММ ДД ЧЧ ММ	
5	Pending (Low)	Отложенные (низкий)	0	0 или 1	0=нет, 1=да
6	Pending (High)	Отложенные (высокий)	0	0 или 1	0=нет, 1=да
7	Active Request	Активный запрос	0	0 или 1	0=нет, 1=да
8	Bill Pending	Ожидание счета	0	0 или 1	0=нет, 1=да
9	Call 1 Timestamp	Отметка о времени обращения 1	0		ММ ДД ЧЧ ММ
10	Call 1 Reason	Причина обращения 1	0	0 от 0 до 255	1=плановое посещение 2=требование диагностики 4=автоматический учет 8=установка RIC 16=сервисный инженер 32=пользователь
11	Call 1 End Time	Время окончания посещения 1	0		ММ ДД ЧЧ ММ
12	Retry Time 1	Время повторной попытки 1	0		ММ ДД ЧЧ ММ
13	Call 1 Over Time	Время завершения посещения 1	0		ММ ДД ЧЧ ММ
14	1: Dial Tries	1: Попытки набора номера	0	от 0 до 255	
15	1:Network Tries	1: Попытки обращения через сеть	0	от 0 до 255	
16	1: No Dialtones	1: Нет сигнала готовности	0	от 0 до 255	
17	1: Dial Busy	1: Номер занят	0	от 0 до 255	
18	1: Net Busy	1: Сеть занята	0	от 0 до 255	
19	1: Dial No Reply	1: Нет ответа на набор номера	0	от 0 до 255	
20	1: Net No Reply	1: Нет ответа сети	0	от 0 до 255	
21	1: Dial No Logon	1: Нет учетных данных при наборе	0	от 0 до 255	
22	1: Net No Logon	1: Нет учетных данных сети	0	от 0 до 255	
23	1: Logon Reject	1: Запрет учетных данных	0	от 0 до 255	
24	Call 1 Dial Fail	Неудачный вызов 1 набором номера	0	от 0 до 255	
25	Call 1 Net Fail	Неудачный вызов 1 через сеть	0	от 0 до 255	
26	Call 1 Dial Retry	Повтор вызова 1 набором номера	0	от 0 до 255	
27	Call 1 Net Retry	Повтор вызова 1 через сеть	0	от 0 до 255	
28	Call 1 Blacklist	Черный список вызова 1	0	от 0 до 255	
29	Call 2 Timestamp	Отметка о времени вызова 2	0		ММ ДД ЧЧ ММ

Таблица 3. История посещений по RIC

№	Название		Значение по умолчанию	Диапазон	Комментарии
30	Call 2 Reason	Причина вызова 2	0 от 0 до 255		1=плановое посещение 2=требование диагностики 4=автоматический учет 8=установка RIC 16=сервисный инженер 32=пользователь
31	Call 2 End Time	Время окончания посещения 2	0		ММ ДД ЧЧ ММ
32	Retry Time 2	Время повторной попытки 2	0		ММ ДД ЧЧ ММ
33	Call 2 Over Time	Время завершения посещения 2	0		ММ ДД ЧЧ ММ
34	2: Dial Tries	2: Попытки набора номера	0	от 0 до 255	
35	2:Network Tries	2: Попытки обращения через сеть	0	от 0 до 255	
36	2: No Dialtones	2: Нет сигнала готовности	0	от 0 до 255	
37	2: Dial Busy	2: Номер занят	0	от 0 до 255	
38	2: Net Busy	2: Сеть занята	0	от 0 до 255	
39	2: Dial No Reply	2: Нет ответа на набор номера	0	от 0 до 255	
40	2: Net No Reply	2: Нет ответа сети	0	от 0 до 255	
41	2: Dial No Logon	2: Нет учетных данных при наборе	0	от 0 до 255	
42	2: Net No Logon	2: Нет учетных данных сети	0	от 0 до 255	
43	2: Logon Reject	2: Запрет учетных данных	0	от 0 до 255	
44	Call 2 Dial Fail	Неудачный вызов 2 набором номера	0	от 0 до 255	
45	Call 2 Net Fail	Неудачный вызов 2 через сеть	0	от 0 до 255	
46	Call 2 Dial Retry	Повтор вызова 2 набором номера	0	от 0 до 255	
47	Call 2 Net Retry	Повтор вызова 2 через сеть	0	от 0 до 255	
48	Call 2 Blacklist	Черный список вызова 2	0	от 0 до 255	
49	Call 3 Timestamp	Отметка о времени вызова 3	0		ММ ДД ЧЧ ММ
50	Call 3 Reason	Причина вызова 3	0	0 от 0 до 255	1=плановое посещение 2=требование диагностики 4=автоматический учет 8=установка RIC 16=сервисный инженер 32=пользователь
51	Call 3 End Time	Время окончания посещения 3	0		ММ ДД ЧЧ ММ
52	Retry Time 3	Время повторной попытки 3	0		ММ ДД ЧЧ ММ

Таблица 3. История посещений по RIC

№	Название		Значение по умолчанию	Диапазон	Комментарии
53	Call 3 Over Time	Время завершения посещения 3	0		ММ ДД ЧЧ ММ
54	3: Dial Tries	3: Попытки набора номера	0	от 0 до 255	
55	3:Network Tries	3: Попытки обращения через сеть	0	от 0 до 255	
56	3: No Dialtones	3: Нет сигнала готовности	0	от 0 до 255	
57	3: Dial Busy	3: Номер занят	0	от 0 до 255	
58	3: Net Busy	3: Сеть занята	0	от 0 до 255	
59	3: Dial No Reply	3: Нет ответа на набор номера	0	от 0 до 255	
60	3: Net No Reply	3: Нет ответа сети	0	от 0 до 255	
61	3: Dial No Logon	3: Нет учетных данных при наборе	0	от 0 до 255	
62	3: Net No Logon	3: Нет учетных данных сети	0	от 0 до 255	
63	3: Logon Reject	3: Запрет учетных данных	0	от 0 до 255	
64	Call 3 Dial Fail	Неудачный вызов 3 набором номера	0	от 0 до 255	
65	Call 3 Net Fail	Неудачный вызов 3 через сеть	0	от 0 до 255	
66	Call 3 Dial Retry	Повтор вызова 3 набором номера	0	от 0 до 255	
67	Call 3 Net Retry	Повтор вызова 3 через сети	0	от 0 до 255	
68	Call 3 Blacklist	Черный список вызова 3	0	от 0 до 255	

Счетчики событий, передаваемых по RIC

При входе в режим просмотра счетчиков событий, передаваемых по RIC, на экране появляется картинка, аналогичная показанной на рисунке 2. В левой части экрана приведен перечень передаваемых по RIC событий и показания их счетчиков, просмотреть который можно с помощью клавиш со стрелками. В таблице 4 представлены передаваемые по RIC данные счетчиков событий. При нажатии кнопки **Return** (Возврат) происходит возврат к режиму просмотра файла RIC (рисунок 1)

Таблица 4. Счетчики событий, передаваемых по RIC

№	Название		Диапазон
1	Total M/C Data	Общие данные о машине	от 0 до 65535
2	Total RIC Data	Общие данные о RIC	от 0 до 65535
3	Alert Calls	Сигналы вызова	от 0 до 65535
4	User Calls	Вызовы пользователя	от 0 до 65535
5	Bill Calls	Вызовы аудитрона	от 0 до 65535
6	Dial Tries	Попытки набора номера	от 0 до 65535
7	Network Tries	Попытки обращения через сеть	от 0 до 65535
8	Logon Success	Успешное считывание учетных данных	от 0 до 65535
9	Total Calls	Общее количество вызовов	от 0 до 65535
10	No Dialtone	Нет сигнала готовности	от 0 до 65535
11	Total Dial Busy	Общее количество раз занятой линии	от 0 до 65535
12	Network Busy	Занята сеть	от 0 до 65535
13	Dial: No Answer	Набор номера: нет ответа	от 0 до 65535
14	No Answer: Net	Сеть: нет ответа	от 0 до 65535
15	Dial: No Logon	Набор номера: нет учетных данных	от 0 до 65535
16	Packet No Logon		от 0 до 65535
17	Machine Rejects	Запреты машины	от 0 до 65535
18	Dial: Bad Call	Набор номера: неудачный вызов	от 0 до 65535
19	Packet Bad Call		от 0 до 65535
20	Total Calls In	Общее количество поступивших вызовов	от 0 до 65535
21	No Logon To M/C	Непоступление учетных данных в машину	от 0 до 65535
22	Calls In Fails	Неудачные входящие вызовы	от 0 до 65535
23	Host Rejects	Запреты главной станции	от 0 до 65535
24	GRAIB selftests	Самопроверки GRAIB	от 0 до 65535
25	RTC selftests	Самопроверки RTC	от 0 до 65535
26	Modem selftests	Самопроверки модема	от 0 до 65535
27	NVM selftests	Самопроверки NVM	от 0 до 65535
28	Watchdog timer	Таймер контроля времени	от 0 до 65535

Данные автоматического учета

При входе в режим просмотра данных автоматического учета на экране появляется картинка, аналогичная показанной на рисунке 2. В левой части экрана приведен перечень параметров автоматического учета с их значениями, просмотреть который можно с помощью клавиш со стрелками. В таблице 5 приведен перечень данных автоматического учета. При нажатии кнопки **Return** (Возврат) происходит возврат к режиму просмотра файла RIC (рисунок 1).

Таблица 5. Данные автоматического учета

№	Название		Диапазон	Комментарии
1	Time Stamp 1	Отметка о времени вызова 1		ГГ ММ ДД ЧЧ ММ
2	AutoBill 1 Sent	Передача данных автоматического учета вызова 1	0 или 1	0=да 1=нет
3	AutoBill 1 M1	Автоматический учет М 1 вызова 1	от 0 до 4294967296	Черно-белые копии
4	AutoBill 1 M2	Автоматический учет М 2 вызова 1	от 0 до 4294967296	Цветные копии
5	AutoBill 1 M3	Автоматический учет М 3 вызова 1	от 0 до 4294967296	Всего копий
6	Time Stamp 2	Отметка о времени вызова 2		ГГ ММ ДД ЧЧ ММ
7	AutoBill 2 Sent	Передача данных автоматического учета вызова 2	0 или 1	0=да 1=нет
8	AutoBill 2 M1	Автоматический учет М 1 вызова 2	от 0 до 4294967296	Черно-белые копии
9	AutoBill 2 M2	Автоматический учет М 2 вызова 2	от 0 до 4294967296	Цветные копии
10	AutoBill 2 M3	Автоматический учет М 3 вызова 2	от 0 до 4294967296	Всего копий
11	Time Stamp 3	Отметка о времени вызова 3		ГГ ММ ДД ЧЧ ММ
12	AutoBill 3 Sent	Передача данных автоматического учета вызова 3	0 или 1	0=да 1=нет
13	AutoBill 3 M1	Автоматический учет М 1 вызова 3	от 0 до 4294967296	Черно-белые копии
14	AutoBill 3 M2	Автоматический учет М 2 вызова 3	от 0 до 4294967296	Цветные копии
15	AutoBill 3 M3	Автоматический учет М 3 вызова 3	от 0 до 4294967296	Всего копий

Файл данных RIC

При входе в режим просмотра файла данных RIC на экране появляется картинка, аналогичная показанной на рисунке 2. В левой части экрана представлен перечень параметров файла с их значениями, просмотреть которые можно с помощью клавиш со стрелками. В таблице 6 приведен перечень данных автоматического учета. Файл может содержать до 24 позиций. При нажатии кнопки **Return** (Возврат) происходит возврат к режиму просмотра файла RIC (рисунок 1).

Таблица 6.

№	Параметр	Значение
1	COPIES/VISIT	(Количество изготовленных копий между посещениями сервисного инженера)

DC120 Файлы NVM для специального обслуживания

Назначение

Данная процедура позволяет сервисному инженеру проверить информацию по отсчетам пятна ADC и файлы записей о неисправностях.

Процедура

С помощью одной из процедур входа DP1 войдите в диагностический режим и для просмотра файла диагностических программ коснитесь на сенсорном экране кнопки **DC Routines** (Диагностические программы). После этого для обращения к файлу NVM для специального обслуживания введите с помощью клавиатуры число **120** и нажмите кнопку **Start print**. При успешном входе в файл на дисплее появляется экранная страница, показанная на рисунке 1.

При нажатии клавиши **ADC Patch** (Пятно ADC) на левую часть экрана выводится файл последних 40 отсчетов ADC. При этом одновременно показано только 6 значений, остальные можно просмотреть с помощью клавиш со стрелками. Для каждого отсчета на экране указан его номер (1 - 40), название пятна (черное или цветное) и соответствующее значение ADC. Перечень отсчетов составлен таким образом, что номером 1 обозначен самый последний отсчет, а номером 40 - самый первый.

Весь файл может быть обнулен касанием клавиши **Reset File** (Обнуление файла), при этом дисплей выдаст запрос на подтверждение сброса, которым является нажатие клавиши **Start print**. Для проверки изменения значений обнуленного файла необходимо выйти из программы, а затем вновь войти в нее.

При нажатии клавиши **Fault File** в левой части экрана будут показаны файлы неисправностей, описание которых дано в таблице на следующей странице.

Файлы неисправностей, их названия и цифровые значения выдаются на экран в порядке возрастания номеров. Текущий выбранный файл выделяется инвертированной полосой в центре окна. Чтобы выбрать другой файл из перечня, его необходимо поместить в инвертированную полоску с помощью клавиш со стрелками.

Текущий выбранный файл может быть сброшен в значение по умолчанию 0 касанием клавиши **Reset File** (Сброс файла), после чего дисплей выдаст запрос на подтверждение сброса нажатием клавиши **Start print**.

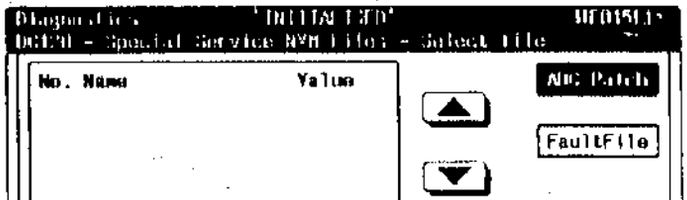

TH-I 205-A

Рисунок 1. Экранная страница файла NVM для специального обслуживания

Таблица 1. Таблица файлов записей о неисправностях

№	Название		Значение	Описание
1	NO PRINT TONER EMPTY	НЕ ПЕЧАТАЕТ: НЕТ ТОНЕРА	0 или 1	При обнаружении отсутствия тонера 0 запрещает копирование, 1 разрешает продолжение копирования
2	ADC FAIL	НЕИСПРАВНОСТЬ ADC	0 или 1	Отсчет с датчика ADC выходит за пределы заданного диапазона, или при включении питания обнаружена неисправность системы автоматической коррекции. 1 указывает на то, что отсчет ADC не в норме, но управление ACDC действует. 0 указывает на то, что система ADC работает правильно.
3	CLEAN READ FAIL COUNTER	СЧЕТЧИК НЕПРАВИЛЬНЫХ ОТСЧЕТОВ	от 0 до 9999	При измерении напряжения с чистой поверхности барабана в момент начала печати отсчет с датчика ADC не попадает в заданный диапазон. При каждом неправильном отсчете содержимое счетчика увеличивается на единицу.
4	PATCH READ FAIL	НЕПРАВИЛЬНЫЙ ОТСЧЕТ ПЯТНА	от 0 до 9999	При формировании пятен системой ADC в начале печати отсчет датчика ADC от пятна превысил уровень напряжения от чистой поверхности барабана (т.е. коэффициент отражения от проявленного пятна меньше, чем от чистой поверхности барабана, то и напряжение обычно от пятна меньше). При каждом неправильном отсчете содержимое счетчика увеличивается на 1.
5	FUSER OVER TEMP	ПЕРЕГРЕВ ФЬЮЗЕРА	0 или 1	Термистор перегрева определил, что температура превысила 240 °C. Для запрещения дальнейшего нагрева фьюзера система управления записала 1. После устранения неисправности запишите ноль.
6	TONER FULL RESET	СБРОС СЧЕТЧИКОВ ОТРАБОТАННОГО ТОНЕРА	0 или 1	Только запись, исключено из инициализации. Ввод 0 и нажатие кнопки Start print приведет к обнулению счетчиков 1 и 2 отработанного тонера.
7	TONER SUMP COUNT 1	СЧЕТЧИК 1 ОТРАБОТАННОГО ТОНЕРА	от 0 до 30 тыс.	Только для чтения, исключено из инициализации. Когда это происходит, содержимое счетчика увеличивается на единицу. Данная ячейка NVM обнуляется при сбросе счетчика отработанного тонера или при размыкании предохранителя нового копи-картриджа после установки последнего.
8				Не используется
9	TONER SUMP DECT	ДАТЧИК ОТРАБОТАННОГО ТОНЕРА	от 0 до 2	Только для чтения, исключено из инициализации. Определяет заполнение емкости для отработанного тонера. Данная ячейка NVM обнуляется при сбросе счетчика отработанного тонера или при размыкании предохранителя нового копи-картриджа после установки последнего.
10	MAX TEMP EVER	МАКСИМАЛЬНАЯ ТЕМПЕРАТУРА ВСЕГДА	от 0 до 255	Исключено из инициализации (см. примечание)
11	MAX TEMP LAST RUN	МАКСИМАЛЬНАЯ ТЕМПЕРАТУРА ПРИ ПОСЛЕДНЕЙ РАБОТЕ	от 0 до 255	Исключено из инициализации (см. примечание)
12	MAX TEMP SBY RUN	МАКСИМАЛЬНАЯ ТЕМПЕРАТУРА В РЕЖИМЕ ОЖИДАНИЯ И ПРИ РАБОТЕ	от 0 до 255	Исключено из инициализации (см. примечание)
13	MAX TEMP LAST RUN	МАКСИМАЛЬНАЯ ТЕМПЕРАТУРА ПРИ ПОСЛЕДНЕЙ РАБОТЕ	от 0 до 255	Исключено из инициализации (см. примечание)

ПРИМЕЧАНИЕ: Данные значения указаны не в градусах, а в условных единицах. Чем ниже число, тем выше температура фьюзера. Обычно на дисплей выдаются следующие значения:

При работе	*150*
В режиме ожидания через час	*138*
В режиме ожидания после прогрева из нерабочего состояния	*125*

DC126 Контроль синхронизации тракта транспортировки оригинала и бумаги

Назначение

Данная программа позволяет сервисному инженеру на запрограммированном количестве листов или комплектов проконтролировать время прохождения оригиналом или бумагой заданных отрезков пути внутри копировального аппарата.

Процедура

С помощью одной из процедур входа DP1 войдите в диагностический режим и для просмотра файла диагностических программ коснитесь на сенсорном экране кнопки **DC Routines** (Диагностические программы). После этого для обращения к программе контроля синхронизации тракта транспортировки оригинала и бумаги введите с клавиатуры число **126** и нажмите кнопку **Start print**. При успешном входе в программу на дисплее появится экранная страница, показанная на рисунке 1.

Теперь вы можете узнать время прохождения оригиналом или бумагой определенных зон копировального аппарата для последней записанной работы для процессора или DADF (при условии, что после ее выполнения копировальный аппарат не выключался). С помощью клавиатуры опций и цифровой клавиатуры вы можете также запрограммировать работу обычным образом, и она станет последним записанным заданием.

Если для просмотра синхронизации **DADF** нажать клавишу **DADF** или для просмотра синхронизации процессора нажать клавишу **Processor**, экранная страница изменится и будет соответствовать показанной на рисунке 2.

Под надписью **Tray/DADF** (Лоток/DADF) в правой части экрана указан путь подачи при выполнении последнего записанного задания. Это может быть лоток 1, лоток 2, лоток 3, лоток 4, HCF, обходной лоток, дуплексный лоток, DADF/односторонний и DADF/двусторонний.

Под надписью **Copies/Doc** (Копии/оригиналы) в правой части экрана указано количество копий или оригиналов (от 2 до 50) последней записанной работы, по которому контролировались временные интервалы. Если было изготовлено более 50 копий, то для подсчета средней продолжительности временных интервалов будут использоваться только 50 последних копий.

В основной, левой, части дисплея показаны длительности временных интервалов (в миллисекундах), во время которых оригинал или копия проходят участки тракта между контрольными датчиками. Их перечень дается в верхней строке экрана и зависит от вида выполняемого задания.

Во второй, третьей и четвертой строках экрана приводятся соответственно минимальная, максимальная и средняя продолжительность временных интервалов. Эти значения округляются до 10 мс.

Нижняя строка экрана содержит номинальные значения, соответствующие опциям трех расположенных ниже клавиш: A4 LEF, A4 SEF, A3.

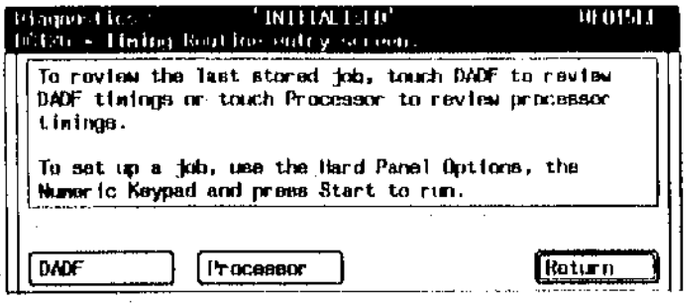

TH-1-204-A

Рисунок 1. Экранная страница 1 контроля синхронизации тракта транспортировки оригинала и бумаги

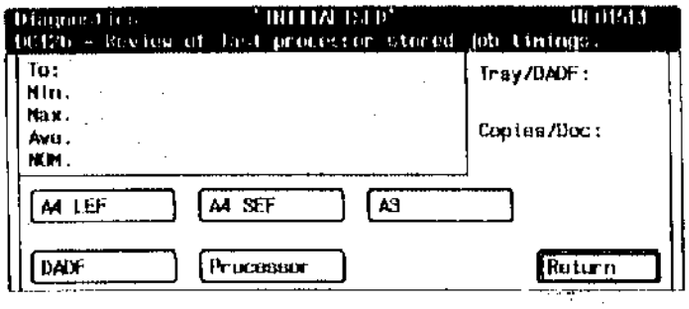

TH-1-207-A

Рисунок 2. Экранная страница 2 контроля синхронизации тракта транспортировки оригинала и бумаги

Таблица 2. Элементы тракта подачи

Лоток/DADF	I элемент	Номинальное время подачи до I элемента (мс)	II элемент	Номинальное время подачи до II элемента (мс)	III элемент	Номинальное время подачи до III элемента (мс)	IV элемент	Номинальное время подачи до IV элемента (мс)
Лоток 1	Датчик подачи 1	270	Датчик регистрации передней кромки, включение соленоида затвора регистрации	410	Датчик выхода из фьюзера	1070		
Лоток 2	Датчик подачи 2	270	Датчик подачи 1	370	Датчик регистрации передней кромки, включение соленоида затвора регистрации	360	Датчик выхода из фьюзера	1070
Лоток 3	Датчик подачи 3	270	Датчик подачи 1	320	Датчик регистрации передней кромки, включение соленоида затвора регистрации	360	Датчик выхода из фьюзера	1070
Лоток 4	Датчик подачи 4	270	Датчик подачи 1	920	Датчик регистрации передней кромки включение соленоида затвора регистрации	360	Датчик выхода из фьюзера	1070
HCF	Датчик подачи из HCF	170	Датчик подачи 1	390	Датчик регистрации передней кромки включение соленоида затвора регистрации	360	Датчик выхода из фьюзера	1070
Обходной лоток	Датчик регистрации передней кромки	590	Датчик выхода из фьюзера	1070				
Дуплексный лоток	Датчик подачи из дуплексного лотка	360	Датчик подачи 1	720	Датчик регистрации передней кромки включение соленоида затвора регистрации	360	Датчик выхода из фьюзера	1070
DADF односторонний	От включения двигателя ремня оригинала до прихода оригинала на датчик регистрации	A5=329 A4=328 A3=319	От включения двигателя ремня оригинала до срабатывания датчика выхода	A5=250 A4=95 A3=160				
DADF двусторонний	От включения двигателя ремня оригинала до прихода оригинала на датчик регистрации	A5=328 A4=319 A3=319	От включения двигателя ремня оригинала до срабатывания датчика регистрации (первая сторона)	A5=347 A4=345 A3=350	От включения двигателя ремня оригинала до срабатывания датчика регистрации (вторая сторона)	A5=347 A4=345 A3=350	От включения двигателя ремня оригинала до срабатывания датчика выхода	A5=495 A4=420 A3=160

ПРИМЕЧАНИЕ: В связи с ошибкой в программном обеспечении продолжительность временных интервалов для DADF (и только) выводится на экран уменьшенной в 10 раз. Поэтому для получения правильных значений эти показания следует умножить на 10 (например, 36 следует читать как 360 мс).

ПРИМЕЧАНИЕ: Все временные интервалы указаны только для передней кромки (временные интервалы для задней кромки не контролируются).

ПРИМЕЧАНИЕ: Все временные интервалы для дуплексного лотка даны только для подачи из дуплексного лотка. Временные интервалы подачи в дуплексный лоток не приводятся.

DC131 Файл инженерных регулировок NVM

Назначение

Предоставляет сервисному инженеру средства для чтения и записи содержимого ячеек файла NVM, а также возможность распечатки содержимого NVM и выборочной загрузки данных ROM в NVM.

Процедура

С помощью одной из процедур входа DP1 войдите в диагностический режим и для просмотра файла диагностических программ коснитесь на сенсорном экране кнопки **DC Routines** (Диагностические программы). После этого для обращения к файлу инженерных регулировок NVM введите с клавиатуры число **131** и нажмите кнопку **Start print**. При успешном входе в программу на дисплее появляется экранная страница, показанная на рисунке 1.

Содержимое энергонезависимой памяти разбито на три файла.

Инженерные регулировки **(Eng.ADJ)** - ячейки памяти для настроек регистрации увеличения и уменьшения, настройки выделения и т.п.

Регулировки машины **(M/C Set)** - ячейки памяти для выбора автоматической подачи тонера, настроек напряжения, типа нештатного устройства и т.п.

Аудитрон **(Audit)** - ячейки памяти для подсчета копий, заводского номера копировального аппарата, номера телефона для вызова сервисного инженера и т.п.

К каждому из этих файлов можно обратиться касанием соответствующей сенсорной клавиши в правой части экранной страницы. Выбранный файл появляется в окне в левой части экрана. Для просмотра файла служат сенсорные клавиши со стрелками вверх и вниз. Строка, содержание которой может быть изменено, выделяется инверсной полосой в середине отображаемого списка.

В выбранную строку можно ввести новое значение, для чего необходимо нажать на сенсорном экране клавишу **New Val** (Новое значение). В области сообщений появится предложение ввести новое значение, в ответ на которое с цифровой клавиатуры введите новое значение (для ввода пробела следует нажать кнопку подрывания) и после этого нажмите кнопку **Start print**. Теперь в области сообщений появится предложение подтвердить ввод (Press Start print to confirm). Нажмите Start print, и в выбранной строке файла появится новое значение.

Для каждого из трех файлов можно установить значения по умолчанию, которые приведены далее в таблицах. Для этого сначала нажатием соответствующей клавиши необходимо выбрать нужный вам файл (инженерных регулировок, режимов машины, аудитрона). Затем нажмите на сенсорном экране клавишу сброса **Reset File**. В области сообщений появится предложение подтвердить установку для выбранного файла значений по умолчанию. Для подтверждения сброса нажмите кнопку **Start print**. При необходимости повторите данную процедуру для других файлов.

При сбросе файла в значения по умолчанию не происходит инициализации счетчиков числа копий, файла элементов HFSI, файла-истории неисправностей, файла последних 40 неисправностей, файла таблицы модификаций, счетчиков использования режимов и специфичных для данной машины настроек пользователя.

БУДЬТЕ ВНИМАТЕЛЬНЫ, СЛЕДУЮЩАЯ ПРОЦЕДУРА ПРЕДНАЗНАЧЕНА ТОЛЬКО ДЛЯ ВОССТАНОВЛЕНИЯ В NVM ПОВРЕЖДЕННЫХ ЗАПИСЕЙ. Нажатием клавиши сенсорного экрана **RESET ALL** (СБРОСИТЬ ВСЕ) вы можете установить значения по умолчанию для всего NVM. В области сообщений появится предложение подтвердить установку значений по умолчанию для NVM. Для подтверждения сброса нажмите кнопку **Start print**. Для приведения установок по умолчанию в действие следует выключить и вновь включить копировальный аппарат.

ПРИМЕЧАНИЕ: При использовании версий программного обеспечения, предшествующих WF085, сброс файла NVM происходит к значениям по умолчанию, установленным для исполнения RX. При использовании WF085 и последующих версий сброс файла происходит к значениям по умолчанию, установленным для USCO. Для того чтобы при использовании WF085 и более поздних версий программного обеспечения при сбросе файла были установлены значения по умолчанию для аппаратов RX, нажмите клавишу Reset All, подтвердите свой выбор нажатием Start и после появления на дисплее вопроса "are you sure" наберите 1 на цифровой клавиатуре.

Клавиша **RESET ALL** не сбрасывает счетчики копий, таблицу модификаций и файл счетов аудитрона.

Значения по умолчанию устанавливаются для следующих файлов:

- последних 40 неисправностей (DP2);
- истории неисправностей (DP3);
- элементов HFSI (DP5)
- счетчиков использования режимов (UC104);
- файлов NVM для специального обслуживания (DC120).
- инженерных регулировок, режимов машины, аудитрона и серийного номера (DC131);
- специальных предустановок (устанавливаемых пользователем).

При повреждении записи в NVM или при установке новой микросхемы NVM выполняется автоматическая инициализация исходных значений по умолчанию, которые приведены в следующих далее таблицах.

Содержимое файла можно передать на порт RS232 принтера через порт "токовая петля 20 мА"(основной) или порт GRAIB (дополнительный). Для этого достаточно просто нажать кнопку **Start print**. После включения питания, прежде чем подключать принтер к порту, подождите, по крайней мере, 3 минуты. Это время необходимо программному обеспечению для сбора информации о неисправностях. Для правильной распечатки содержимого файла необходимо кнопку Start print нажимать сразу же после входа в экранную страницу. Поэтому если сервисному инженеру потребуется распечатать содержимое файла после выполнения каких-либо действий на сенсорном экране или нажатия кнопок, он должен сначала выйти из данной диагностической процедуры, а затем вновь войти в нее. Принтер начинает печатать примерно через 12 секунд после нажатия кнопки **Start print**.

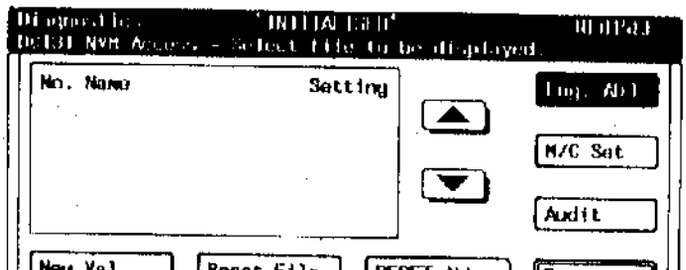

TH 1-208-A

Рисунок 1. Экранная страница файла инженерных регулировок NVM

Таблица 1. Файл инженерных регулировок

№	Название на экране	Описание	Минимум	Номинал	Максимум	Шаг/изменение
1	LE REG - PAPER	Регистрация передней кромки бумаги	0(-7,8мм)	21(0мм)	42(+7,2мм)	1(0,37мм)
2	REG. BUCLE	Момент выключения двигателя подачи (шлейф при регистрации)	0(-34мс)	25(-13,5мс)	40(+6мс)	1мс(0,37мм)
3	SIDE SHIFT ADJ	Время, отведенное на боковой сдвиг	0	2	10	10мс
4	MAIN MOT K1 GAIN ADJ	Регулировка усиления в цепи главного двигателя	1	2	8	1
5	MAIN MOT KP GAIN ADJ	Регулировка усиления в цепи главного двигателя	2	4	9	1
6	FUSER TEMP STANDBY	Регулировка температуры фьюзера в режиме ожидания	26(207 °C)	50(220°C)	65(228°C)	Примерно 0,5°C
7	ADC REF BLACK	Опорное значение системы ADC (черный тонер)	0	30	199	1
8	ADC REF RED	Опорное значение системы ADC (красный) только для машины с возможностью печати дополнительным цветом	0	30	199	1
9	ADC REF BLUE	Не применяется				
10	ADC REF BROWN	Не применяется				
11	ADC REF GREEN	Опорное значение системы ADC (зеленый) только для машины с возможностью печати дополнительным цветом	0	30	199	1
12	ADC PATCH READ BLACK	Значение считывания пятна системы ADC (черный)		0 (только для чтения)		
13	ADC PATCH READ COLOR	Значение считывания пятна системы ADC (цветной)		0 (только для чтения)		
14	BLACK TONER LEFT	Предсказание оставшегося черного тонера		100(только для чтения)		1%
15	ADC CURVE BLACK	Коррекция системы ADC (черный)	1(70/20)	2(70/40)	5(70/320)	1
16	ADC CURVE COLOUR	Коррекция системы ADC (цветной) только для машин с печатью дополнительным цветом	1(70/15)	2(70/25)	5(70/200)	1
17	SCAN ADJ - 50%	Регулировка кареток в направлении сканирования - 50%		4(0%)	8(+0,8%)	1(0,2%)
18	SCAN ADJ - 64,7%	Регулировка кареток в направлении сканирования - 64,7%	0(-0,8%)	4(0%)	8(+0,8%)	1(0,2%)
19	SCAN ADJ - 70,7%	Регулировка кареток в направлении сканирования - 70,7%	0(-0,8%)	4(0%)	8(+0,8%)	1(0,2%)
20	SCAN ADJ - 78,6%	Регулировка кареток в направлении сканирования - 78,6%	0(-0,8%)	4(0%)	8(+0,8%)	1(0,2%)
21	SCAN ADJ - 90,0%	Регулировка кареток в направлении сканирования - 90,0%	0(-0,8%)	4(0%)	8(+0,8%)	1(0,2%)
22	SCAN ADJ - 94,3%	Регулировка кареток в направлении сканирования - 94,3%	0(-0,8%)	4(0%)	8(+0,8%)	1(0,2%)
23	SCAN ADJ - 100%	Регулировка кареток в направлении сканирования - 100%	0(-0,8%)	8(0%)	16(+0,8%)	1(0,1%)
24	SCAN ADJ - 129,4%	Регулировка кареток в направлении сканирования - 129,4%	0(-1,6%)	4(0%)	8(+1,6%)	1(0,4%)
25	SCAN ADJ - 141,4%	Регулировка кареток в направлении сканирования - 141,4%	0(-1,6%)	4(0%)	8(+1,6%)	1(0,4%)
26	SCAN ADJ - 200%	Регулировка кареток в направлении сканирования - 200%	0(-2%)	4(0%)	4(0%)	1(0,5%)
27	LENS ADJ - 50%	Регулировка объектива поперек направления сканирования - 50%	4(0%)	4(0%)	8(+0,8%)	1(0,2%)
28	LENS ADJ - 64,7%	Регулировка увеличения поперек направления сканирования - 64,7%	0(-0,8%)	4(0%)	8(+0,8%)	1(0,2%)
29	LENS ADJ - 70,7%	Регулировка увеличения поперек направления сканирования - 70,7%	0(-0,8%)	4(0%)	8(+0,8%)	1(0,2%)

Таблица 1. Файл инженерных регулировок

№	Название на экране	Описание	Минимум	Номинал	Максимум	Шаг/изменение
30	LENS ADJ - 78,6%	Регулировка увеличения поперек направления сканирования - 78,6%	0(-0,8%)	4(0%)	8(+0,8%)	1(0,2%)
31	LENS ADJ - 90,0%	Регулировка увеличения поперек направления сканирования - 90,0%	0(-0,8%)	4(0%)	8(+0,8%)	1(0,2%)
32	LENS ADJ - 94,3%	Регулировка увеличения поперек направления сканирования - 94,3%	0(+0,8%)	4(0%)	8(+0,8%)	1(0,2%)
33	LENS ADJ - 100%	Регулировка увеличения поперек направления сканирования - 100%	0(-0,8%)	8(0%)	16(+0,8%)	1(0,1%)
34	LENS ADJ - 129,4%	Регулировка увеличения поперек направления сканирования - 129,4%	0(-1,6%)	4(0%)	8(+1,6%)	1(0,4%)
35	LENS ADJ - 141,4%	Регулировка увеличения поперек направления сканирования - 141,4%	0(-1,6%)	4(0%)	8(+1,6%)	1(0,4%)
36	LENS ADJ - 200%	Регулировка увеличения поперек направления сканирования - 200%	0(-2%)	4(0%)	4(0%)	1(0,5%)
37	LE REG DOC	Настройка регистрации передней кромки оригинала	0(17мм)	48(110мм)	99(210мм)	1(2мм)
38	2 IN 1 REVERSE ADJ	Регулировка зазора в режиме 2 в 1	0(355мм)	30(385мм)	60(415мм)	1(1мм)
39	LE REG ERASE	Регулировка ширины стирания у передней кромки лампой ISIL	0(-3,6мм)	6(0мм)	18(+6мм)	1(0,6мм)
40	TRAIL EDGE ERASE	Регулировка ширины стирания у задней кромки лампой ISIL	0(-5мм)	5(0мм)	10(+5мм)	1(1мм)
41	PROCESS STANDART VAL	Синхронизация работы лампы ISIL	0(+0,9мм)	3(0мм)	10(+2,1мм)	1(0,3мм)
42	DENSITY ADG ACDC	Регулировка плотности с помощью эталонного отражателя (ACDC)	0(75%)	50(100%)	99(124,5%)	1(0,5%)
43	BLACK DISP CURVE	Коррекция подачи черного тонера (ACUC)	0	7	17	
44	COLOUR DISP CURVE	Коррекция подачи цветного тонера (ACDC)	0	7	17	
45	EXP ADJ PHOTO	Регулировка экспонирования для фоторежима	0	5	30	1%
46	EXP ADJ DRUM - A	Регулировка экспонирования барабана А	0	10	20	1%
47	EXP ADJ DRUM - B	Регулировка экспонирования барабана В	0	5	10	10 оборотов
48	DRUM DEV COUNT	Счетчик оборотов барабана	0	0	5.000.000	0,1 оборота
49	EXP ON VOLTAGE	Напряжение на лампе экспонирования	0(41В)	47(55В)	99(70В)	1(0,3В)
50	EXP LEVEL ADJ	Регулировка номинального уровня экспонирования (только для чтения)	10	30	80	
51	EXP MAG ADJ.	Регулировка уровня экспонирования при увеличении (только для чтения)	0	50	99	
52	EXP RED.ADJ	Регулировка уровня экспонирования при уменьшении (только для чтения)	0	50	99	
53	DENSITY ADJ BIAS	Регулировка плотности с помощью эталонного отражателя (смещение)	0(75%)	50(100%)	99(124,5%)	1(0,5%)
54	BIAS CURVE SELECT A	Выбор кривой смещения А	0(-380В)	2(-420В)	5(-480В)	1(20В)
55	BIAS CURVE SELECT B	Выбор кривой смещения В	0(наклон)	0(наклон)	1(ровн)	

Таблица 1. Файл инженерных регулировок

№	Название на экране	Описание	Минимум	Номинал	Максимум	Шаг/изменение
56	DENSITY ADJ CL 3	Регулировка плотности, режим копия светлее 3	0(0В)	56(-460В)	64(-500В)	1(7,8В)
57	DENSITY ADJ CL 2	Регулировка плотности, режим копия светлее 2	0(0В)	50(-390В)	64(-500В)	1(7,8В)
58	DENSITY ADJ CL 1	Регулировка плотности, режим копия светлее 1	0(0В)	41(-320В)	64(-500В)	1(7,8В)
59	DENSITY ADJ NORMAL	Регулировка плотности, режим копия нормальная	0(0В)	32(-250В)	64(-500В)	1(7,8В)
60	DENSITY ADJ CD 1	Регулировка плотности, режим копия темнее 1	0(0В)	26(-200В)	64(-500В)	1(7,8В)
61	DENSITY ADJ CD 2	Регулировка плотности, режим копия темнее 2	0(0В)	19(-150В)	64(-500В)	1(7,8В)
62	DENSITY ADJ CD 3	Регулировка плотности, режим копия темнее 3	0(0В)	13(-100В)	64(-500В)	1(7,8В)
63	DENSITY ADJ PHOTO	Регулировка плотности, фоторежим	0(0В)	32(-250В)	64(-500В)	1(7,8В)
64	BIAS ASSIST ADJ	Вспомогательная регулировка смещения	0(4,0В)	10(5,0В)	30(7,0В)	1(0,1В)
65	JOBS WITH POOR EXP	Счетчик работ с недостаточным экспонированием	0	0	99	1
66	DTC BIAS VALUE SIDE 1	Постоянный ток коротрона отделения (сторона 1)	0(+170мкА)	175(+40мкА)	255(-20мкА)	1(0,74мкА)
67	DTC BIAS VALUE SIDE 2	Постоянный ток коротрона отделения (сторона 2)	0(+170мкА)	128(+75мкА)	255(-20мкА)	1(0,74мкА)
68	DTC BIAS VALUE DTC	Постоянный ток коротрона отделения (обходной лоток)	0(+170мкА)	128(+75мкА)	255(-20мкА)	1(0,74мкА)
69	DTC VALUE BIAS OVERLAY	Постоянный ток коротрона отделения при печати с наложением	0(+170мкА)	101(+95мкА)	255(-20мкА)	1(0,74мкА)
70	DTC AC VALUE	Переменное напряжение на коротроне отделения	0(4,2кВ)	128(4,6кВ)	255 (5,0кВ)	1(0,003125кВ)
71	TC VALUE SIMPLEX	Ток на коротроне переноса в симплексном режиме	0(-550мкА)	114(-750мкА)	255(-1000мкА)	1(1,76мкА)
72	TC VALUE DUPLEX	Ток на коротроне переноса в дуплексном режиме	0(-550мкА)	171(-850мкА)	255(-1000мкА)	1(1,76мкА)
73	TC VALUE OVERLAY	Ток на коротроне переноса при печати с наложением	0(-550мкА)	199(-900мкА)	255(-1000мкА)	1(1,76мкА)
74	CC VALUE TOTAL	Ток на зарядном коротроне	0(-850мкА)	213(-1060мкА)	255(-1150мкА)	1(1,17мкА)
75	CC BIAS VALUE NORM	Напряжение смещения на зарядном коротроне (обычное копирование)	0(-600В)	188(-820В)	255(-900В)	1(1,17В)
76	CC BIAS VALUE PHOTO	Напряжение смещения на зарядном коротроне (фоторежим)	0(-600В)	17(-820В)	255(-900В)	1(1,17В)
77	DEV MOTOR SPEED BLACK	Скорость двигателя блока проявления с черным тонером	0(1737об/мин)	32(1998об/мин)	64(2258об/мин)	1(8,14об/мин)
78	DEV MOTOR SPEED BLUE	Не применяется				
79	DEV MOTOR SPEED RED	Скорость двигателя блока проявления с красным тонером	0(1737об/мин)	32(1998об/мин)	64(2258об/мин)	1(8,14об/мин)
80	DEV MOTOR SPEED GREEN	Скорость двигателя блока проявления с зеленым тонером	0(1737об/мин)	32(1998об/мин)	64(2258об/мин)	1(8,14об/мин)
81	DEV MOTOR SPEED BROWN	Не применяется				
82	LE REG - DOC REVERSE	Реверс ремня оригинала (регистрация оригинала у кромки регистрации)	0(0мм)	20(10мм) 140(20мм)	0,5мм)	

Таблица 2. Файл режимов машины

№	Название на дисплее		Настройка	Значение по умолчанию	Диапазон	LLM или IOT
1	AUTO DISPENSE SELECT	ВЫБОР АВТОПОДАЧИ ТОНЕРА	ОСН. ДОП. 0=ADC+ACDC ACDC 1=ACDC ACDC 2=ADC+ACDC ADC+ACDC	2	от 0 до 2	IOT
2	REG GUIDE BIAS SET	УСТАНОВКА НАПРЯЖЕНИЯ СМЕЩЕНИЯ НА НАПРАВЛЯЮЩЕЙ РЕГИСТРАЦИИ	0=стандарт 1=плохой перенос на влажную бумагу из обходного лотка 2=обратный перенос на сторону 1 при подаче из лотков 1 и 4 3=загрязнение стороны 2 из-за грязной направляющей регистрации 4=обратный перенос и загрязнение стороны 2 из-за грязной направляющей регистрации	1	от 0 до 4	IOT
3	SIDE SHIFT ON	БОКОВОЙ СДВИГ	0=включение (только для машин с дополнительным цветом) 1=выкл.	1	от 0 до 1	IOT
4	HCF PAPER SIZE	ФОРМАТ БУМАГИ В HCF	0=A4 1=8,5 x 11"	0	от 0 до 1	IOT
5	COPY CART TOTAL CC	ЧИСЛО КОПИЙ КОПИ-КАРТРИДЖА	Чтение/запись (исключено из инициализации)	0	от 0 до 500 тыс.	IOT
6	COPY CART 1ST WARN	ПЕРВОЕ ПРЕДУПРЕЖДЕНИЕ КОПИ-КАРТРИДЖА	Только для чтения (исключено из инициализации), до окончания ресурса осталось менее 25 тыс. копий	475 тыс.	от 0 до 999 тыс.	IOT
7	COPY CART 2ST WARN	ВТОРОЕ ПРЕДУПРЕЖДЕНИЕ КОПИ-КАРТРИДЖА	Только для чтения (исключено из инициализации), до окончания ресурса осталось менее 5 тыс. копий	495 тыс.	от 0 до 999 тыс.	IOT
8	COPY CART END OF LIFE	КОНЕЦ СРОКА СЛУЖБЫ КОПИ-КАРТРИДЖА	Только для чтения (исключено из инициализации)	500 тыс.	от 0 до 500 тыс.	IOT
9	VOLTAGE SETTING	СЕТЕВОЕ НАПРЯЖЕНИЕ	0=230В(RX) 1=115В(USCO) 2=125В(XLA)	0	от 0 до 2	IOT
10	TRAY 4 PRESENT	НАЛИЧИЕ ЛОТКА 4	Не используются	-	-	-
11	MARKET SETTING	УСТАНОВКА ИСПОЛНЕНИЯ	0=RX 1=USCO/XCL/XLA 2=XLA	0	от 0 до 2	IOT
12	COPY CART ON/OFF	ВКЛ/ОТКЛ ПРЕДУПРЕЖДЕНИЯ КОПИ-КАРТРИДЖА	0=выкл 1 вкл.	0	0 или 1	LLM
13	LIGHT SHOCK BEEPER	ЗВУКОВОЙ СИГНАЛ О СИЛЬНОЙ ЗАСВЕТКЕ	Звуковой сигнал раздается, если процессор открыт 5 минут 0=выкл. 1 вкл.	0	0 или 1	LLM
14	SIZE FOR SIZE	ФОРМАТ В ФОРМАТ	0=100% 1=101%	0	0 или 1	LLM
15	GRAIB PRESENT	НАЛИЧИЕ GRAIB	0=нет 1=есть	0	0 или 1	LLM

Таблица 2. Файл режимов машины

№	Название на дисплее		Настройка	Значение по умолчанию	Диапазон	LLM или IOT
16	FOREIGN DEVICE TYPE	ТИП НЕШТАТНОГО УСТРОЙСТВА	Считывается только из GRAIB: 0=нет дополнительного устройства 1=механический аудитрон 2=монетоприемник 3=считывание кредитных карточек 4=управление кодом доступа 5=механический аудитрон и монетоприемник 6=механический аудитрон и считывание кредитных карточек 7=механический аудитрон и управление кодом доступа 8=монетоприемник и считыватель кредитных карточек 9=монетоприемник и код управления доступом 10=монетоприемник, механический аудитрон и код управления доступом 11=монетоприемник, механический аудитрон и считывание карточек 12=недопустимая комбинация устройств	0	от 0 до 12	LLM
17	LARGE SMALL PAPER	БУМАГА БОЛЬШЕГО/МЕНЬШЕГО ФОРМАТА	В зависимости от выполненной установки интерфейс дополнительного устройства перейдет к низкому логическому уровню, если пользователь выберет следующую бумагу 0=больше А4 1=меньше А4 2=больше или меньше А4	0	от 0 до 2	LLM
18	B/E OR COLOUR	УМЕНЬШЕНИЕ/УВЕЛИЧЕНИЕ ИЛИ ОКРАШИВАНИЕ	В зависимости от выполненной установки интерфейс дополнительного устройства перейдет к низкому логическому уровню, если пользователь выберет следующую бумагу 0=увеличение или уменьшение 1=цвет 2=цвет или увеличение/уменьшение	0	от 0 до 2	LLM
19	BIAS ASSIST DISABLE	ВСПОМОГАТЕЛЬНАЯ НАСТРОЙКА СМЕЩЕНИЯ	0=вкл. 1=выкл.	1	0 или 1	LLM
20	SORT BIN MAX SET	МАКСИМАЛЬНАЯ ЕМКОСТЬ ЯЧЕЙКИ СОРТЕРА	0=50 листов 1=20 листов. только сортер/финишер	0	0 или 1	LLM
21	EXP DRUM ADJ DISABLE	КОРРЕКЦИЯ СТАТИЧЕСКОЙ УСТАЛОСТИ БАРАБАНА	0=разрешено 1=запрещено (позволяет автоматически регулировать экспозицию барабана в течение его срока службы)	0	0 или 1	LLM
22	EXP REST RECOVERY	КОРРЕКЦИЯ ДИНАМИЧЕСКОЙ УСТАЛОСТИ БАРАБАНА	0=разрешено 1=запрещено (позволяет во время работы автоматически регулировать экспозицию барабана в зависимости продолжительности выключенного состояния лампы экспонирования)	0	0 или 1	LLM
23	PLATEN SIZE SEF	ОРИГИНАЛ SEF НА СТЕКЛЕ	0=A4 1=8,5x12,4" 2=8,5x13" 3=8,5x14"	0=RX 3=USCO/XCL/XLA	от 0 до 3	LLM
24	PLATEN SIZE LEF	ОРИГИНАЛ LEF НА СТЕКЛЕ	0=A4 1=8,5x11"	0=RX 3=USCO/XCL/XLA	от 0 до 1	LLM
25	PLATEN SIZE LARGE	ОРИГИНАЛ БОЛЬШОГО ФОРМАТА НА СТЕКЛЕ	0=A3 1=11x17"	0=RX 3=USCO/XCL/XLA	от 0 до 1	LLM
26	40/50 CPM SETTING	40/50 КОПИЙ В МИНУТУ	Не применяется	-	-	-

Таблица 2. Файл режимов машины

№	Название на дисплее		Настройка	Значение по умолчанию	Диапазон	LLM или IOT
27	WEB END OF LIFE	КОНЕЦ СРОКА СЛУЖБЫ "ПАУТИНКИ"	Чтение/запись. Исключено из инициализации	740тыс.	от 500 до 2000тыс.	LLM
28	FUSER WEB TOTAL CC	СЧЕТЧИК КОПИЙ "ПАУТИНКИ"	Чтение/запись. Исключено из инициализации		от 500 до 2000тыс.	LLM
29	BLACK CONFIG SETTING	УСТАНОВКА "ЧЕРНО-БЕЛОЙ" КОНФИГУРАЦИИ	0=цветной, 1=черно-белый. Исключено из инициализации	1	от 0 до 1	LLM
30	SORT-STAPLER CONFIG	КОНФИГУРАЦИЯ СОРТЕРА-СТЕПЛЕРА	При записи 0 используется устройство, заданное IOT. При записи 1 назначается сортер/степлер. При записи 2 назначается сортер/финишер.	0	от 0 до 2	LLM
31	ERASE MODE	РЕЖИМ СТИРАНИЯ	0=стирание по формату бумаги 1=стирание по формату изображения	0	0 или 1	LLM
32	WASTE TONER FULL SET	ПРЕДЕЛ КОПИРОВАНИЯ ПОСЛЕ ЗАПОЛНЕНИЯ ЕМКОСТИ ОТРАБОТАННОГО ТОНЕРА	Чтение/запись. Исключено изинициализации. Задается количество копий, изготавливаемых до выдачи кода 09-950	15 тыс.	от 0 до 30 тыс	LLM
33	ENERGY STAR SETTING	УСТАНОВКА ENERGY STAR	1=разрешено 2=запрещено Значения по умолчанию зависит от варианта исполнения (см. начало DC131). Запрещает режим Energy Star.	1 (USCO) 2 (RX)	1 или 2	LLM

Таблица 3. Файл номеров аудитрона и серийных номеров

Стр.	Название на дисплее	Описание		Значение по умолчанию	Диапазон	LLM или IOT
1	BLACK COPIES	ЧЕРНО-БЕЛЫЕ КОПИИ	Количество копий, изготовленных с применением черного тонера	Нет	от 0 до 16.777.215	LLM
2	COLOUR COPIES	ЦВЕТНЫЕ КОПИИ	Количество копий, изготовленных с применением цветного тонера	Нет	от 0 до 16.777.215	LLM
3	TOTAL COPIES	ОБЩЕЕ КОЛИЧЕСТВО КОПИЙ	Количество копий, изготовленных с применением черного и цветного тонера	Нет	от 0 до 16.777.215	LLM
4	SERIAL NO	СЕРИЙНЫЙ НОМЕР	Отсутствующий (не введенный) номер заменяется прочерком. Перед серийным номером ставится двузначное число и буква без пробела (хранятся в языковом EPROM)			LLM
5	PRODUCT NO	КОД АППАРАТА	С помощью клавиши 'Прерывание работы' можно переключать адрес с пустого на любой из следующих 6TL=RX/XLA только черно-белый; 7TL=USCO/XCI только черно-белый	Нет	Нет	LLM
6	PHONE NO	ТЕЛЕФОН	Отсутствующий (не вводенный) номер заменяется прочерком		12 цифр	LLM
7	AUD SERVICE NO	СЕРВИСНЫЙ НОМЕР АУДИТРОНА	Отсутствующий (не введенный) номер заменяется прочерком. Перед вводом номера программное обеспечение предварительно проверяет, что он не является сервисным номером аудитрона, номером администратора аудитрона или номером пользователя аудитрона. Если набранный номер уже используется, на дисплей выдается сообщение "Invalid Entry...Press 'Start Print' to retry (Неправильное число ...Для повторного ввода нажмите Start).	65432	от 1 до 5 цифр любые от 0 до 9	LLM
8	AUD ADMIN NO	КОД АДМИНИСТРАТОРА АУДИТРОНА	Отсутствующий (не введенный) номер заменяется прочерком. Перед вводом номера программное обеспечение предпринятельно проверяет, что он не является сервисным номером аудитрона, номером администратора аудитрона или номером пользователя аудитрона. Если набранный номер уже используется, на дисплей выдается сообщение "Invalid Entry...Press 'Start Print' to retry (Неправильное число...Для повторного ввода нажмите Start).	11111	от 1 до 5 цифр любые от 0 до 9	LLM
9	SERVICE COPIES	ЧИСЛО КОПИЙ В РЕЖИМЕ ТЕХНИЧЕСКОГО ОБСЛУЖИВАНИЯ	Количество копий, изготовленных при использовании сервисного номера в режиме аудитрона.	0	от 0 до 999 999	LLM
10	DIAG ENT CODE	КОД ВХОДА В ДИАГНОСТИКУ	Четырехзначный код входа в диагностику устанавливается сервисным инженером	8755	любые 4 цифры от 0 до 9	LLM
11	CUST PRESET NO	КОД ДОСТУПА К НАСТРОЙКАМ ПОЛЬЗОВАТЕЛЯ	Отсутствующий (не введенный) номер заменяется прочерком	1111	от 1 до 12 цифр любые от 0 до 9	LLM

DC305 Диагностика интерфейса пользователя

Назначение

Позволяет сервисному инженеру выполнить тестирование сенсорных клавиш жидкокристаллического дисплея

Процедура

С помощью одной из процедур входа DP 1 войдите в диагностический режим и для просмотра файла диагностических программ коснитесь на сенсорном экране кнопки **OC Routines** (Диагностические программы). После этого для обращения к программе диагностирования интерфейса пользователя введите с клавиатуры число **305** и нажмите кнопку **Start print**. При успешном входе в программу на дисплее появляется экранная страница, показанная на рисунке 1.

Тест сенсорных кнопок жидкокристаллического дисплея

Весь экран становится белым. При касании любой из сенсорных участков (клавиш) экрана становится черным. При повторном касании того же участка он снова станется белым. Для проверки всех сенсорных участков-кнопок пройдите весь экран, поочередно дотрагиваясь до каждого из них.

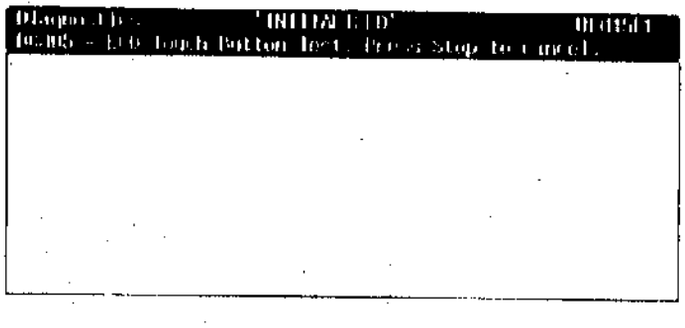

DN-1309-A

Рисунок 1. Экранная страница при тестировании сенсорных кнопок жидкокристаллического дисплея

DC317 Установка RIC, история эксплуатации и диагностика

Назначение

Процедура предоставляет сервисному инженеру следующие возможности:

- Если аппарат подключен к RIC - доступ к файлам необходимым для инициализации этой функции.
- Средства просмотра информации типа последних инициированных RIC сервисных обращений и трех последних обращений к счетчикам
- Средства обращения за техническим обслуживанием через RIC путем прямого набора номера, а также через линию информационных пакетов 1 или 2 с помощью простого нажатия кнопки. Благодаря этому необходимая для поиска неисправности информация поступит в GRAIB, а из GRAIB через модем в главную станцию.

Процедура

С помощью одной из процедур входа OP1 войдите в диагностический режим и для просмотра файла диагностических программ коснитесь на сенсорном экране кнопки **DC Routines** (Диагностические программы). После этого для обращения к файлу установки, истории и диагностики RIC введите с клавиатуры число **317** и нажмите кнопку **Start print**. При успешном входе в файл на дисплее появляется экранная страница, показанная на рисунке 1.

На экране видны 6 клавиш опций и клавиша Return (Возврат). Для перехода к выбранной программе коснитесь соответствующей клавиши программы/опции, а затем нажмите **Start print**. Если к аппарату была только что подключена система RIC, то необходимо выполнить ее установку.

Установка RIC

Коснитесь клавиши [1], а затем нажмите кнопку **Start print**. Экранная страница на дисплее меняется, и вместо нее появляется экранная страница установки RIC, показанная на рисунке 2. Главная информационная зона в левой части экрана представляет собой таблицу параметров RIC и их значений, а текущая позиция для работы выделена инверсной полосой. Клавиши со стрелками позволяют просмотреть файл и устанавливать новую позицию для выбора в инверсную полосу. Для ввода нового значения коснитесь клавиши **New Val** (Новое значение), введите с цифровой клавиатуры новое число и соответствующие специальные символы, указанные в таблице 1, а затем нажмите кнопку Start print. Касание клавиши **Return** (Возврат) на экране восстанавливает окно DC317, в котором была выбрана данная процедура (рисунок 1).

После установки RIC необходимо ввести значения для всех строк экранной таблицы в соответствии с данными таблицы 2. Для некоторых записей потребуются специальные символы, приведенные в таблице 1. На странице 16 необходимо указать местное время, а на странице 17 - информацию о пользователе.

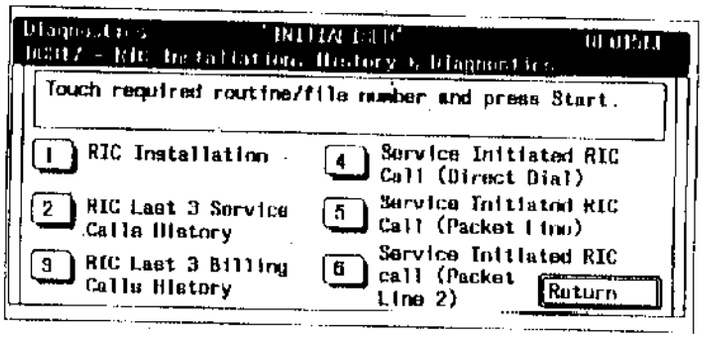

TH-1-210-A

Рисунок 1. Экранная страница установки, истории и диагностики RIC

Таблица 1. Клавиши для ввода специальных символов

Функция	Кнопка клавиатуры	В файле показан как
Ожидание (Wait)	Аудитрон [A]	W
Пауза (Pause)	Информация [i]	,
Hook flash (HF)	Очистка памяти [CM]	!
Ground start (GS)	Просмотр [R]	( )
Код доступа (#)	Вывод копии [CO]	#
Код доступа (*)	двусторонняя копия [2SC]	*

После того как в экранное окно будут введены все данные, коснитесь клавиши **INSTALL** для запуска процедуры автоматической инициализации, которая выполнит проверку соответствия всех введенных вами параметров установленным требованиям. Затем на экране появится картинка, показанная на рисунке 3, с сообщениями о ходе установки и о ее успешном завершении. По окончании установки коснитесь клавиши **Return** (Возврат) и на дисплее появится предыдущая экранная страница (рисунок 2).

Касание клавиши **CLEAR NVM** (ОЧИСТИТЬ NVM) вернет все параметры NVM, обслуживающей GRAIB, к значениям по умолчанию. Эта кнопка появится на экране, если ранее функции RIC была разрешена. Вид клавиши **CLEAR NVM** (ОЧИСТИТЬ NVM) и связанных с ней значений не изменится сразу же после очистки NVM, но после выхода и последующего входа в диагностику на экране появятся заданные по умолчанию значения, а клавиша **CLEAR NVM** пропадет.

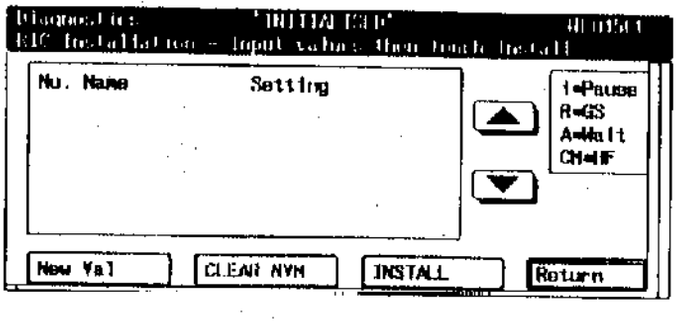

TH-1-211-A

Рисунок 2. Экранная страница установки RIC

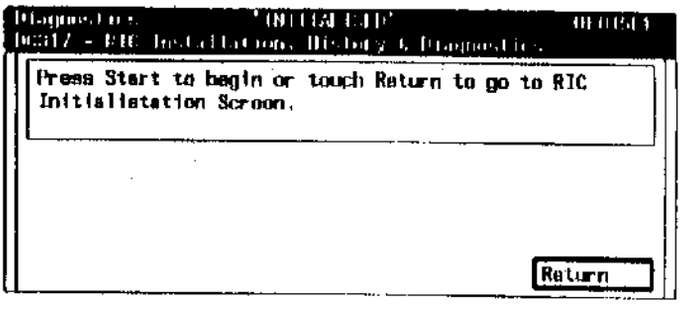

TH-1-212-A

Рисунок 3. Экранная страница установки RIC

Файл установки RIC

Страница	Название на дисплее	Описание	Значение по умолчанию	Диапазон	Комментарии
1	M/C Phone No	Телефонный номер машины	Отсутствует	От 0 до 999999999999999	Может содержать символ паузы
2	Prefix No	Префиксный номер главной станции RIC	Отсутствует	От 0 до 9999999999	Может содержать управляющие символы
3	Direct Dial No	Телефонный номер прямого набора	Отсутствует	От 0 до 999999999999999	Может содержать управляющие символы
4	Suffix No	Суффиксный номер главной станции RIC	Отсутствует	От 0 до 9999999999	Может содержать управляющие символы
5	Modem Rate	Скорость передачи модема	00 шестн.		00 шестн. = 1200 бод
6	Pulse/Tone Dial	Импульсный/тональный набор номера	0	0 или 1	Тон = 0, импульс = 1
7	No Of Rings	Количество звонков для ответа	5	От 0 до 255	0 означает "не отвечать". Только для рынка RX.
8	Pause Time	Время паузы	2	От 0 до 255	Система главной станции допускает такой диапазон
9	Modem Mode	Выбор режима модема	4 шест.	От 0 до 4 шестн.	01=режим X1, 02=режим X2 и т.п.
10	Retry Wait	Время ожидания между повторами набора номера (минут)	12	От 0 до 255	
11	24 Hour Limit	Максимальное количество попыток за 24 часа	15	От 0 до 255	Для RX устанавливается 5
12	Redial Limit	Количество повторных попыток на один вызов	5	От 0 до 255	0=не ограничено (US/XCI), для RX устанавливается 5
13	LAN Description	Конфигурация локальной сети	0	От 0 до 3 шестн.	00 шестн.=нет сети 01 шестн.=режим рабочей станции
14	1st Packet	Телефонный номер первичного пакета информации	Отсутствует	От 1 до 999999999999999	Может содержать символы управления
15	2st Packet	Телефонный номер вторичного пакета информации	Отсутствует	От 1 до 999999999999999	Может содержать символы управления
16	RIC Enable	Разрешена работа RIC	0	0 или 1	0=запрещено, 1=разрешено
17	Time	Текущее время	00:00	ЧЧ ММ	Время (в 24-часовом формате)
18	Password	Пароль пользователя	11111	От 0 до 9999999999999	

История последних трех обращений за техническим обслуживанием через RIC

Находясь в режиме установки, истории и диагностики RIC коснитесь сенсорной клавиши **[2]** и нажмите **Start print**. На дисплее появится экранная страница, показанная на рисунке 4. На ней указаны дата и время, соответствующие началу вызова, причина вызова, а также дата и время, когда обслуживание вызова было завершено. При касании клавиши **Return** (Возврат) на экране восстанавливается окно, в котором была выбрана процедура DC317 (рисунок 1).

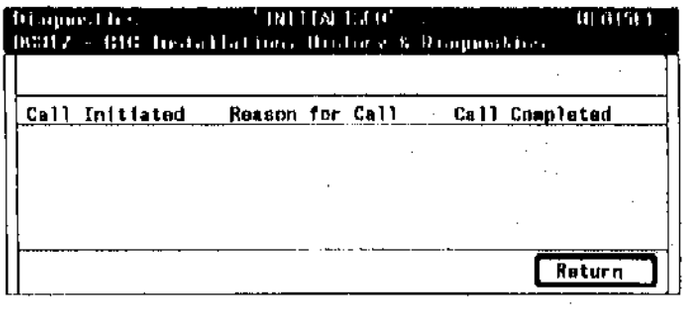

TH-1213-A

Рисунок 4. Экранная страница последних трех вызовов через RIC

История последних 3 обращений к счетчикам через RIC

Находясь в режиме установки, истории и диагностики RIC коснитесь сенсорной клавиши **[3]** и нажмите **Start print**. На дисплее появляется экранная страница, показанная на рисунке 5. На ней указаны дата и время каждого обращения к счетчикам, показания счетчиков черно-белых и цветных копий, а также общее количество изготовленных копий соответствующие началу вызова. При касании клавиши **Return** (Возврат) на экране восстанавливается окно, в котором была выбрана процедура DC317 (рисунок 1).

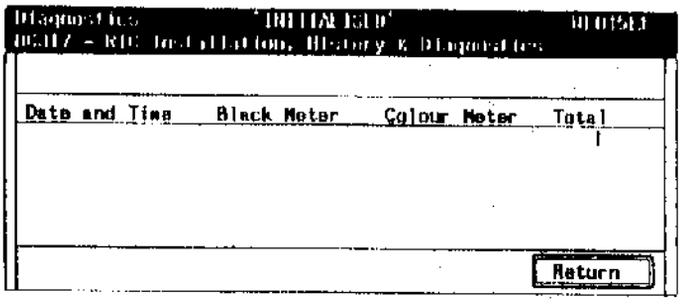

Рисунок 5. Экранная страница последних трех обращений к счетчикам через RIC

Обращение к RIC по инициативе сервисного инженера

Находясь в режиме установки, истории и диагностики RIC коснитесь одной из клавиш **[4]**, **[5]** или **[6]**. Этим будет задан соответствующий маршрут обращения к главной станции, и в верхней части экрана в области сообщений появится информация о приеме данных. Если переход в режим пакетов не разрешен, но в меню выбрана линия передачи информационных пакетов 1 или 2, то будет выдано сообщение об ошибке "Bad phone number" (Неверный телефонный номер).

DC330 Управление элементами

Назначение

Данная процедура предоставляет сервисному инженеру следующие возможности:

- Избирательно проконтролировать состояние отдельного входного элемента (датчика или выключателя).
- Избирательно вызывать циклическое срабатывание отдельного выходного (исполнительного) элемента.
- Избирательно вызывать срабатывание отдельного выходного элемента или их группы в непрерывном режиме.
- Избирательно контролировать состояние отдельного входного элемента и при этом вызывать срабатывание одного или нескольких выходных элементов.

Процедура

С помощью одной из процедур входа DP1 войдите в диагностический режим и для просмотра файла диагностических программ коснитесь на сенсорном экране кнопки **DC Routines** (Диагностические программы). После этого для обращения к кодам управления элементами введите с клавиатуры число **330** и нажмите кнопку **Start print**. При успешном входе в файл на дисплее появится экранная страница, показанная на рисунке 1.

Ввод кодов управления элементами

Коды управления элементами вводятся следующим образом:

- С цифровой клавиатуры введите номер цепи и нажмите кнопку **Start print**. При этом проверяется соответствие номера цепи заданному диапазону. Если номер набран правильно, то он будет отображен в маленьком прямоугольнике в правой части экрана. Если номер неверен, то появится сообщение об ошибке, предлагающее ввести номер цепи заново. Если после набора номера цепи кнопка Start print не нажата, то номер не принимается и может быть затерт следующим набираемым значением.
- С цифровой клавиатуры введите номер функции и нажмите кнопку **Start print**. При этом проверяется соответствие номера заданному диапазону. Если номер набран правильно, то он будет отображен в маленьком прямоугольнике в правой части экрана. Если номер неверен, то появится сообщение об ошибке, предлагающее ввести номер функции заново. Если после набора номера функции кнопка Start print не нажата, то номер не принимается и может быть затерт следующим набираемым значением.

Если номер цепи или функции введен неправильно, однократное нажатие кнопки **Stop** print отменит номер функции, а двукратное - и номер функции, и номер цепи. После этого интерфейс пользователя будет готов к приему других номеров.

После правильного ввода номера цепи/функции код, название и состояние элемента появляются в большом прямоугольнике в левой части экрана.

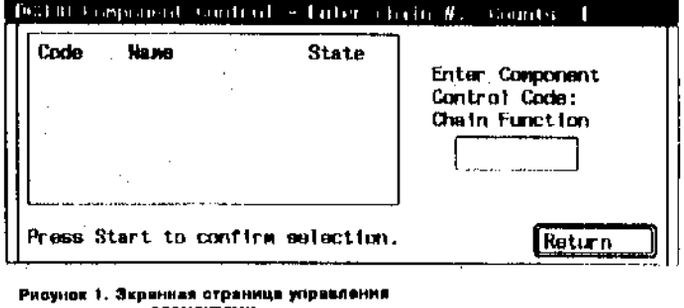

Рисунок 1. Экранная страница управления элементами

В столбце State указывается состояние выходного элемента: включен (on) или выключен (off), или состояние входного элемента: высокий (high) или низкий (low) логический уровень. Если для входного элемента указано "---", это означает, что этот элемент больше не контролируется, т.е. индикация его состояния отменена или заменена контролем другого элемента. Если с выходного элемента снимается аналоговый сигнал, на дисплей выводится шестнадцатиричное число в диапазоне от 0 до 999, которое обновляется с частотой 2 Гц.

Введение кода выходного элемента вызывает его немедленное срабатывание, а нажатие кнопки **Stop** выключение. Последовательные нажатия кнопок **Start print** и **Stop** будут приводить к включению и выключению выходного элемента. После введения кода входного элемента его состояние немедленно отображается на экране. При каждом изменении состояния входного элемента будет подаваться звуковой сигнал и показания **счетчика** в верхнем правом углу экранной страницы будут увеличиваться на единицу.

Ввод множественных кодов управления

Для контроля одновременного действия различных узлов можно объединять до 5 кодов выходных элементов и один код входного элемента. Каждый дополнительный код и соответствующее ему состояние элемента будут указаны внизу списка. Если введено более шести кодов (пяти кодов выходных элементов и одного кода входного элемента), то новый седьмой код появляется внизу списка, а верхний элемент списка пропадает, т.е. соответствующий элемент отключается и его контроль прекращается.

Если во время действия кода входного элемента к списку добавляется код еще одного входного элемента, то действие первого кода прекращается, при этом в соответствующей ему позиции столбца состояния появляются прочерки "---", а действующим становится вновь введенный код.

Если в введенном списке активны несколько выходных элементов, то нажатие кнопок **Start print** и **Stop** будет переключать состояния только последнего из них. Но если после того, как элемент уже был отключен, нажать кнопку **Stop** второй раз, то все включенные в данный момент выходные элементы списка будут отключены и индикация их состояния на дисплее изменится соответствующим образом.

Общие сведения по управлению элементами

Обычно выходные элементы остаются включенными до нажатия кнопки Stop. Исключение составляют случаи, когда продолжительность активного состояния элемента ограничена требованиями безопасности или предупреждения повреждения копировального аппарата. Эти элементы отключаются автоматически, и продолжительность их включенного состояния указана в приведенной ниже таблице.

Для некоторых выходных элементов (для которых указано время срабатывания и которые могут включаться независимо от состояния других вторичных входных и выходных элементов) при необходимости может применяться циклический режим работы с частотой 0,5 Гц (одна секунда - включен, одна секунда - выключен). Такой режим задается нажатием кнопки "Прерывание работы" не позднее чем через одну секунду после запуска кода. Циклический режим работы можно задавать только для одного выходного элемента, который является последним выходным элементом в списка. При циклически работающем выходном элементе допускается добавлять в список коды управления входными элементами. Если циклическое выключение запрашивается в тот момент, когда включен другой выходной элемент то этот запрос будет проигнорирован и работающий в данный момент выходной элемент будет продолжать работать.

Некоторые выходные элементы могут быть включены только тогда, когда связанные с ними входные элементы находятся в соответствующем состоянии (например, блокировки или концевые выключатели). Для других выходных элементов требуется "поддержка", т.е. включение некоторых "вторичных" элементов, обеспечивающих их работу. При этом вторичными элементами можно управлять независимо, как обычными "первичными" элементами.

Таблица 1. Перечень кодов управления элементами

Код	Название	Описание	Вход или выход	Время действия	Комментарии
	БЛОКИРОВКА ПЕРЕДНЕЙ КРЫШКИ	Блокировка верхней передней крышки процессора	Вход	До выкл	Высокий=разомкнута
01-310	БЛОКИРОВКА ПРАВОЙ КРЫШКИ	Блокировка нижней правой крышки процессора	Вход	До выкл	Высокий=замкнута
01-315	БЛОКИРОВКА УСТРОЙСТВА РАСКРУЧИВАНИЯ	Блокировка верхней левой крышки процессора	Вход	До выкл.	Высокий=замкнута
01-320	БЛОКИРОВКА ЛЕВОЙ КРЫШКИ	Блокировка левой нижней крышки процессора	Вход	До выкл.	Высокий=замкнута
01-340	ВЫБОР СКОРОСТИ КОПИРОВАНИЯ 40 ИЛИ 50 КОПИИ В МИНУТУ	Не используется	-	-	-
01-350	ИМЕЕТСЯ ПЛАНШЕТ РЕДАКТИРОВАНИЯ	Определяет, оборудован ли копировальный аппарат планшетом редактирования	Вход	До выкл.	Низкий=имеется
01-400	ОТКЛЮЧЕНИЕ ПИТАНИЯ	Переводит главный выключатель питания в состояние "Выключено"	Выход	До выкл.	
02-100	ПРОВЕРКА КЛАВИАТУРЫ ПАНЕЛИ УПРАВЛЕНИЯ	Нажатие любой кнопки клавиатуры будет сопровождаться звуковым сигналом (если разрешено)	Вход/ выход	До выкл	
02-120	ПРОВЕРКА ЗВУКОВОГО СИГНАЛА	Включает звуковой сигнал	Выход	5 секунд	
03-432	СБРОС СЧЕТЧИКОВ КОПИЙ	При наличии кода неисправности 03-432 сбросит все счетчики копий в ноль			Данный код будет действителен, если имеется код ошибки счетчиков копий 03-432
03-434	ПРОВЕРКА ИНТЕРФЕЙСА СВЯЗИ "ТОКОВАЯ ПЕТЛЯ"	В течение заданного времени порт "Токовая петля" с частотой 0,25 Гц переключается из состояния 0 мА в состояние 20 мА и обратно	Выход	90 секунд	
04-300	ДВИГАТЕЛЬ ОСНОВНОГО ПРИВОДА И ВЫВОДА	Включает двигатель главного привода и двигатель вывода	Выход	90 секунд	Для запуска двигателя необходимо, чтобы была замкнута блокировка передней крышки
05-005	ДВИГАТЕЛЬ ПРИВОДА ВВОДА, РЕВЕРС	Включает двигатель ввода оригинала в DADF (ролики подачи) в обратном направлении	Выход	30 секунд	
05-006	ДВИГАТЕЛЬ ПРИВОДА ВВОДА, ВПЕРЕД	Включает двигатель ввода оригинала в DADF (ролики подачи) в прямом направлении	Выход	30 секунд	
05-015	СОЛЕНОИД ПРИЖИМНОЙ ПЛАНКИ	Включает соленоид прижимной планки	Выход	5 секунд	
05-020	СОЛЕНОИД КРОМКИ РЕГИСТРАЦИИ	Включает соленоид кромки регистрации блока оптики	Выход	5 секунд	
05-025	СОЛЕНОИД ЗАТВОРА ВВОДА	Включает соленоид затвора ввода в DADF	Выход	5 секунд	
05-045	СВЕТОДИОД ИНДИКАЦИИ ЗАГРУЗКИ ОРИГИНАЛА	Включает светодиод индикации загрузки оригинала	Выход	90 секунд	
05-100	ДАТЧИК РЕГИСТРАЦИИ	Определяет положение оригинала для регистрации	Вход	До выкл.	С бумагой=высокий
05-110	ДАТЧИК ВЫХОДА	Определяет наличие оригинала на выходе со стекла оригинала	Вход	До выкл	С бумагой=высокий
05-117	ДАТЧИК ФОРМАТА 1	Используется для определения формата оригинала (находится непосредственно за передней стороной DADF)	Вход	До выкл.	С бумагой=высокий
05-118	ДАТЧИК ФОРМАТА 2	Используется для определения формата оригинала (находится у передней стороны DADF)	Вход	До выкл.	С бумагой=высокий
05-300	ИМЕЕТСЯ DADF	Определяет, установлен ли DADF	Вход	До выкл.	Низкий=установлен
05-305	ДВИГАТЕЛЬ РЕМНЯ, ВПЕРЕД	Включает двигатель привода оригинала в DADF в прямом направлении	Выход	90 секунд	

Таблица 1. Перечень кодов управления элементами

Код	Название	Описание	Вход или выход	Время действия	Комментарии
05-305	ДВИГАТЕЛЬ РЕМНЯ, ВПЕРЕД	Включает двигатель привода оригинала в DADF в прямом направлении	Выход	90 секунд	
05-306	ДВИГАТЕЛЬ РЕМНЯ, РЕВЕРС	Включает двигатель привода оригинала в DADF в обратном направлении	Выход	90 секунд	
05-308	ДВИГАТЕЛЬ ВЫВОДА	Включает двигатель вывода из DADF в прямом направлении	Выход	90 секунд	
05-312	ДАТЧИК НАЛИЧИЯ ОРИГИНАЛА	Определяет, загружен ли оригинал в DADF	Вход	До выкл.	С бумагой=высокий
05-330	ДАТЧИК ИСХОДНОГО ПОЛОЖЕНИЯ ПОДТАЛКИВАНИЯ	Определяет, что ролики подталкивания находятся в исходном положении ("запаркованы")	Вход	До выкл.	Высокий=исходное положение
05-337	ПЕРЕДНЯЯ БЛОКИРОВКА ЛЕВОЙ КРЫШКИ DADF	Определяет состояние переднего блокировочного выключателя левой крышки DADF	Вход	До выкл.	Низкий=замкнута
05-339	ЗАДНЯЯ БЛОКИРОВКА ЛЕВОЙ КРЫШКИ DADF	Определяет состояние заднего блокировочного выключателя левой крышки DADF	Вход	До выкл.	Низкий=замкнута
05-341	БЛОКИРОВКА СТЕКЛА ОРИГИНАЛА	Определяет состояние блокировки стекла оригинала DADF	Вход	До выкл.	Низкий=замкнута
05-343	БЛОКИРОВКА СЕРВОДВИГАТЕЛЯ	Определяет, открыт DADF или закрыт, чтобы разрешить или запретить подачу питания на двигатель	Вход	До выкл.	Высокий=разомкнута
05-345	ПОЛОЖЕНИЕ ЛОТКА ОРИГИНАЛА	Определяет положение выходного лотка оригинала	Вход	До выкл.	Поднят для приема А3=высокий Опущен для обычных операций=низкий
05-350	ДАТЧИК КОДИРОВЩИКА ДВИГАТЕЛЯ РЕМНЯ	Определяет состояние датчика кодировщика двигателя ремня	Вход	До выкл.	При медленном вращении двигателя переключается между высоким и низким уровнями
05-355	ДАТЧИК КОДИРОВЩИКА ДВИГАТЕЛЯ ВЫВОДА	Определяет состояние датчика кодировщика двигателя вывода	Вход	До выкл.	При медленном вращении двигателя переключается между высоким и низким уровнями
06-005	ЛАМПА ЭКСПОНИРОВАНИЯ	Включает лампу экспонирования	Выход	30 секунд	Включает вентилятор охлаждения оптики на 30 секунд до отмены кода или до окончания времени работы. Проверяется, имеется ли копи-картридж, при наличии которого включается двигатель главного привода, вращающий барабан во избежание пережэкспонирования
06-010	ВЕНТИЛЯТОР ОХЛАЖДЕНИЯ ОПТИКИ	Включает вентилятор охлаждения оптики	Выход	90 секунд	
06-300	ДАТЧИК 1 КАРЕТКИ	Определяет состояние датчика 1 каретки блока оптики	Вход	До выкл.	Высокий=каретка слева
06-303	ДАТЧИК 2 КАРЕТКИ	Определяет состояние датчика 2 каретки блока оптики	Вход	До выкл.	Высокий=каретка слева
06-305	ДАТЧИК РЕГИСТРАЦИИ КАРЕТКИ	Определяет состояние датчика регистрации датчика каретки блока оптики	Вход	До выкл.	Высокий=каретка слева
06-325	НАПРАВЛЕНИЕ ДВИЖЕНИЯ КАРЕТКИ	Определяет изменение направления движения каретки полного хода	Вход	До выкл.	Высокий=влево, низкий=вправо
06-330	ДАТЧИК ИСХОДНОГО ПОЛОЖЕНИЯ ОБЪЕКТИВА	Определяет состояние датчика исходного положения объектива	Вход	До выкл.	Высокий=объектив слева от положения 100%, низкий=объектив справа от положения 100%
06-357	ДАТЧИК ЭКСПОНИРОВАНИЯ	Определяет величину светового потока от лампы экспонирования	Вход (аналоговый)	До выключения	Для наблюдения изменения сигнала объединяется с кодом управления лампой экспонирования. Примечание. Величина этого отсчета может быть определена правильно только сразу же после выключения и включения машины.
06-360	ДАТЧИК ФОРМАТА ОРИГИНАЛА 1	Определяет состояние датчика оригинала 1	Вход	До выкл.	При наличии оригинала=низкий
06-362	ДАТЧИК ФОРМАТА ОРИГИНАЛА 2	Определяет состояние датчика оригинала 2	Вход	До выкл.	При наличии оригинала=низкий

Таблица 1. Перечень кодов управления элементами

Код	Название	Описание	Вход или выход	Время действия	Комментарии
06-354	ДАТЧИК ФОРМАТА ОРИГИНАЛА 3	Определяет состояние датчика оригинала 3	Вход	До выкл	При наличии оригинала=низкий
06-366	ДАТЧИК ФОРМАТА ОРИГИНАЛА 4	Определяет состояние датчика оригинала 4	Вход	До выкл.	При наличии оригинала=низкий
06-368	ПРОВЕРКА ВСЕХ ДАТЧИКОВ ФОРМАТА ОРИГИНАЛА	Определяет, когда срабатывают все указанные выше датчики оригинала (при формате А3 или 11x17")	Вход	До выкл.	Оригинал накрывает все датчики=низкий
06-370	ДАТЧИК НАКЛОНА СТЕКЛА ОРИГИНАЛА	Определяет, что DADF был поднят выше обычного положения для измерения формата оригинала	Вход	До выкл.	Закрыт (внизу)=высокий
07-005	ДВИГАТЕЛЬ ПОДЪЕМНИКА ЛОТКА 1	Включает двигатель подъемника лотка 1, если это не запрещено	Выход	Определяется особо	Выполняется следующая последовательность действий: срабатывает соленоид роликов подталкивания, двигатель подъемника включается, а при срабатывании датчика высоты стопки двигатель подъемника и соленоид двигателя подталкивания выключаются. С этим кодом нельзя объединять никакие другие коды управления выходными элементами
07-010	СОЛЕНОИД РОЛИКА ПОДТАЛКИВАНИЯ ЛОТКА 1	Включает соленоид роликов подталкивания лотка 1	Выход	5 секунд	С этим кодом нельзя объединять никакие другие коды управления выходными элементами
07-015	МУФТА ПОДЪЕМНИКА ЛОТКА 2	Включает муфту подъемника лотка 2	Выход	5 секунд	С этим кодом нельзя объединять никакие другие коды управления выходными элементами
07-017	ПОДНЯТЬ ЛОТОК 2	Поднимает лоток 2 до срабатывания датчика высоты. Если он уже активирован, то ничего не происходит	Выход	Определяется особо	Выполняется следующая последовательность действий: срабатывает соленоид роликов подталкивания лотка 2, двигатель подачи из лотка 2/3 работает со скоростью 370мм/с, а при срабатывании датчика высоты стопки лотка 2 двигатель лотка 2/3 и соленоид роликов подталкивания выключаются. С этим кодом нельзя объединять никакие другие коды управления выходными элементами
07-020	СОЛЕНОИД РОЛИКА ПОДТАЛКИВАНИЯ ЛОТКА 2	Включает соленоид роликов подталкивания лотка 2	Выход	5 секунд	С этим кодом нельзя объединять никакие другие коды управления выходными элементами
07-025	МУФТА ПОДЪЕМНИКА ЛОТКА 3	Включает муфту подъемника лотка 3	Выход	5 секунд или опред. особо	С этим кодом нельзя объединять никакие другие коды управления выходными элементами
07-027	ПОДНЯТЬ ЛОТОК 3	Поднимает лоток 3 до срабатывания датчика высоты. Если он уже активирован, то ничего не происходит	Выход	Определяется особо	Выполняется следующая последовательность действий: срабатывает соленоид роликов подталкивания лотка 3, двигатель подачи из лотка 2/3 работает со скоростью 370мм/с, а при срабатывании датчика высоты стопки лотка 3 двигатель лотка 2/3 и соленоид роликов подталкивания выключаются. С этим кодом нельзя объединять никакие другие коды управления выходными элементами
07-030	СОЛЕНОИД РОЛИКА ПОДТАЛКИВАНИЯ ЛОТКА 3	Включает соленоид роликов подталкивания лотка 3	Выход	5 секунд	С этим кодом нельзя объединять никакие другие коды управления выходными элементами
07-035	ДВИГАТЕЛЬ ПОДЪЕМНИКА ЛОТКА 4	Включает двигатель подъемника лотка 4, если это не запрещено	Выход	Определяется особо	Выполняется следующая последовательность действий: срабатывает соленоид роликов подталкивания, включается двигатель подъемника, а при срабатывании датчика высоты стопки двигатель подъемника и соленоид двигателя подталкивания выключаются. С этим кодом нельзя объединять никакие другие коды управления выходными элементами
07-040	СОЛЕНОИД РОЛИКА ПОДТАЛКИВАНИЯ ЛОТКА 4	Включает соленоид роликов подталкивания лотка 4	Выход	5 секунд	С этим кодом нельзя объединять никакие другие коды управления выходными элементами

Таблица 1. Перечень кодов управления элементами

Код	Название	Описание	Вход или выход	Время действия	Комментарии
07-045	ДВИГАТЕЛЬ ПОДЪЕМНИКА ВВЕРХ	Включает двигатель подъемника HCF на подъем, если это не запрещено	Выход	Определяется особо	Выполняется следующая последовательность действий: срабатывает соленоид роликов подталкивания, включается двигатель подъемника, и при срабатывании датчика высоты стопки двигатель подъемника и соленоид двигателя подталкивания выключаются. С этим кодом нельзя объединять никакие другие коды управления выходными элементами
07-047	ДВИГАТЕЛЬ ПОДЪЕМНИКА ВНИЗ	Включает двигатель подъемника HCF для движения вниз, если это не запрещено	Выход	Определяется особо	При вводе данного кода контролируется состояние датчика опускания лотка и при его срабатывании двигатель выключается. С этим кодом нельзя объединять никакие другие коды управления выходными элементами
07-050	СОЛЕНОИД МЕХАНИЗМА ПОДТАЛКИВАНИЯ	Включает соленоид роликов подталкивания HCF	Выход	5 секунд	С этим кодом нельзя объединять никакие другие коды управления выходными элементами
07-055	СОЛЕНОИД МЕХАНИЗМА ПОДТАЛКИВАНИЯ ДУПЛЕКСНОГО ЛОТКА	Включает соленоид механизма подталкивания дуплексного лотка	Выход	5 секунд	С этим кодом нельзя объединять никакие другие коды управления выходными элементами
07-060	СОЛЕНОИД ЛОПАСТНОГО МЕХАНИЗМА	Включает соленоид лопастного механизма	Выход	5 секунд	С этим кодом нельзя объединять никакие другие коды управления выходными элементами
07-065	СОЛЕНОИД ДУПЛЕКСНОГО ЛОТКА	Включает соленоид дуплексного лотка	Выход	5 секунд	Срабатывание соленоида при работающем двигателе дуплексного лотка приводит к перемещению дуплексного лотка к задней стороне машины. С этим кодом нельзя объединять никакие другие коды управления выходными элементами
07-070	ПЕРЕМЕЩЕНИЕ БОКОВОЙ НАПРАВЛЯЮЩЕЙ ДУПЛЕКСНОГО ЛОТКА ВПЕРЕД	Включает двигатель боковой направляющей дуплексного лотка для перемещения боковой направляющей в направлении лицевой стороны копировального аппарата	Выход	Определяется особо	Вначале программное обеспечение проверяет, находится ли боковая направляющая в исходном положении. Если нет, то сначала она устанавливается в исходное положение, а затем переходит из него в переднее крайнее положение и останавливается. С этим кодом нельзя объединять никакие другие коды управления выходными элементами
07-075	ПЕРЕМЕЩЕНИЕ БОКОВОЙ НАПРАВЛЯЮЩЕЙ ДУПЛЕКСНОГО ЛОТКА НАЗАД	Включает двигатель боковой направляющей дуплексного лотка для перемещения боковой направляющей в направлении задней стороны копировального аппарата	Выход	Определяется особо	Перемещает боковую направляющую к задней стороне, контролируя состояние датчика исходного положения. Когда датчик срабатывает, двигатель выключается. Если направляющая изначально находится в исходном положении, ничего не происходит. С этим кодом нельзя объединять никакие другие коды управления выходными элементами
07-080	ПЕРЕМЕЩЕНИЕ КУЛАЧКА ЗАТВОРОВ ДУПЛЕКСНОГО ЛОТКА ВПЕРЕД	Включает двигатель затвора дуплексного лотка для перемещения линейного кулачка вправо	Выход	Определяется особо	Проверяется, находится ли линейный кулачок в исходном положении. Если нет, то вначале он устанавливается в исходное положение, а затем в положение Ай LEF. С этим кодом нельзя объединять никакие другие коды управления выходными элементами
07-085	ПЕРЕМЕЩЕНИЕ КУЛАЧКА ЗАТВОРОВ ДУПЛЕКСНОГО ЛОТКА НАЗАД	Включает двигатель затвора дуплексного лотка для перемещения линейного кулачка влево	Выход	Определяется особо	Перемещает линейный кулачок влево до срабатывания датчика исходного положения. Если он уже активирован, то ничего не происходит. С этим кодом нельзя объединять никакие другие коды управления выходными элементами
07-300	ДАТЧИК ВЫСОТЫ СТОПКИ В ЛОТКЕ 1	Определяет состояние датчика высоты стопки бумаги в лотке 1	Вход	До выкл	Для проверки датчика необходимо перевести ролик подталкивания в нижнее положение (можно вручную). Невысокая стопка=низкий уровень
07-304	ФОРМАТ БУМАГИ 1 В ЛОТКЕ 1	Определяет состояние датчика формата бумаги 1 лотка 1	Вход	До выкл.	Активирован=низкий
07-306	ФОРМАТ БУМАГИ 2 В ЛОТКЕ 1	Определяет состояние датчика формата бумаги 2 лотка 1	Вход	До выкл.	Активирован=низкий
07-307	ФОРМАТ БУМАГИ 3 В ЛОТКЕ 1	Определяет состояние датчика формата бумаги 3 лотка 1	Вход	До выкл	Активирован=низкий

Таблица 1. Перечень кодов управления элементами

Код	Название	Описание	Вход или выход	Время действия	Комментарии
07-308	ФОРМАТ БУМАГИ 4 В ЛОТКЕ 1	Определяет состояние датчика формата бумаги 4 лотка 1	Вход	До выкл.	Активирован=низкий
07-310	ДАТЧИК ОТСУТСТВИЯ БУМАГИ В ЛОТКЕ 1	Определяет наличие бумаги в лотке 1	Вход	До выкл.	Нет бумаги=высокий
07-315	ДАТЧИК ВЫСОТЫ СТОПКИ В ЛОТКЕ 2	Определяет состояние датчика высоты стопки бумаги в лотке 2	Вход	До выкл.	Для проверки датчика необходимо перевести ролик подталкивания в нижнее положение (можно вручную) Невысокая стопка=низкий уровень
07-320	ФОРМАТ БУМАГИ 1 В ЛОТКЕ 2	Определяет состояние датчика формата бумаги 1 лотка 2	Вход	До выкл.	Активирован=низкий
07-321	ФОРМАТ БУМАГИ 2 В ЛОТКЕ 2	Определяет состояние датчика формата бумаги 2 лотка 2	Вход	До выкл.	Активирован=низкий
07-322	ФОРМАТ БУМАГИ 3 В ЛОТКЕ 2	Определяет состояние датчика формата бумаги 3 лотка 2	Вход	До выкл	Активирован=низкий
07-323	ФОРМАТ БУМАГИ 4 В ЛОТКЕ 2	Определяет состояние датчика формата бумаги 4 лотка 2	Вход	До выкл	Активирован=низкий
07-325	ДАТЧИК ОТСУТСТВИЯ БУМАГИ В ЛОТКЕ 2	Определяет наличие бумаги в лотке 2	Вход	До выкл.	Нет бумаги=высокий
07-330	ДАТЧИК ВЫСОТЫ СТОПКИ В ЛОТКЕ 3	Определяет состояние датчика высоты стопки бумаги в лотке 3	Вход	До выкл.	Для проверки датчика необходимо перевести ролик подталкивания в нижнее положение (можно вручную). Невысокая стопка=низкий уровень
07-335	ФОРМАТ БУМАГИ 1 В ЛОТКЕ 3	Определяет состояние датчика формата бумаги 1 лотка 3	Вход	До выкл.	Активирован=низкий
07-336	ФОРМАТ БУМАГИ 2 В ЛОТКЕ 3	Определяет состояние датчика формата бумаги 2 лотка 3	Вход	До выкл.	Активирован=низкий
07-337	ФОРМАТ БУМАГИ 3 В ЛОТКЕ 3	Определяет состояние датчика формата бумаги 3 лотка 3	Вход	До выкл.	Активирован=низкий
07-338	ФОРМАТ БУМАГИ 4 В ЛОТКЕ 3	Определяет состояние датчика формата бумаги 4 лотка 3	Вход	До выкл.	Активирован=низкий
07-340	ДАТЧИК ОТСУТСТВИЯ БУМАГИ В ЛОТКЕ 3	Определяет наличие бумаги в лотке 3	Вход	До выкл.	Нет бумаги=высокий
07-345	ДАТЧИК ВЫСОТЫ СТОПКИ В ЛОТКЕ 4	Определяет состояние датчика высоты стопки бумаги в лотке 4	Вход	До выкл.	Для проверки датчика необходимо перевести ролик подталкивания в нижнее положение (можно вручную) Невысокая стопка=низкий уровень
07-350	ФОРМАТ БУМАГИ 1 В ЛОТКЕ 4	Определяет состояние датчика формата бумаги 1 лотка 4	Вход	До выкл.	Активирован=низкий
07-351	ФОРМАТ БУМАГИ 2 В ЛОТКЕ 4	Определяет состояние датчика формата бумаги 2 лотка 4	Вход	До выкл.	Активирован=низкий
07-352	ФОРМАТ БУМАГИ 3 В ЛОТКЕ 4	Определяет состояние датчика формата бумаги 3 лотка 4	Вход	До выкл	Активирован=низкий
07-353	ФОРМАТ БУМАГИ 4 В ЛОТКЕ 4	Определяет состояние датчика формата бумаги 4 лотка 4	Вход	До выкл.	Активирован=низкий
07-355	ДАТЧИК ОТСУТСТВИЯ БУМАГИ В ЛОТКЕ 4	Определяет наличие бумаги в лотке 4	Вход	До выкл.	Нет бумаги=высокий
07-360	ДАТЧИК ВЫСОТЫ СТОПКИ В HCF	Определяет состояние датчика высоты стопки бумаги в HCF	Вход	До выкл.	Для проверки датчика необходимо перевести ролик подталкивания в нижнее положение (можно вручную). Невысокая стопка=низкий уровень
07-363	ДАТЧИК РОЛИКА ПОДТАЛКИВАНИЯ ЛОТКА HCF	Определяет состояние датчика ролика подталкивания лотка HCF	Вход	До выкл.	Невысокая стопка (т.е. готов к подталкиванию)=низкий
07-364	ДАТЧИК НИЖНЕГО ПОЛОЖЕНИЯ ЛОТКА HCF	Определяет состояние датчика нижнего положения лотка HCF	Вход	До выкл.	Лоток опущен вниз=высокий

Таблица 1. Перечень кодов управления элементами

Код	Название	Описание	Вход или выход	Время действия	Комментарии
07-365	ДАТЧИК ОТСУТСТВИЯ БУМАГИ В HCF	Определяет наличие бумаги в HCF	Вход	До выкл.	Нет бумаги=высокий
07-368	HCF ПОДСОЕДИНЕН	Определяет состояние датчика стыковки HCF, контролирующего присоединение HCF к процессору	Вход	До выкл.	Подсоединен=низкий
07-370	БЛОКИРОВКА ДВЕРЦЫ HCF	Определяет состояние блокировочного выключателя дверцы HCF	Вход	До выкл.	Замкнута=низкий
07-372	НАЛИЧИЕ HCF	Определяет состояние датчика наличия HCF	Вход	До выкл.	Имеется=высокий
07-375	БЛОКИРОВКА ДУПЛЕКСНОГО ЛОТКА	Определяет состояние блокировочного выключателя дуплексного лотка	Вход	До выкл.	Полностью в исходном положении=высокий
07-377	ДАТЧИК ОТСУТСТВИЯ БУМАГИ В ДУПЛЕКСНОМ ЛОТКЕ	Определяет наличие бумаги в дуплексном лотка	Вход	До выкл.	С бумагой=низкий
07-380	ДАТЧИК БОКОВОЙ НАПРАВЛЯЮЩЕЙ ДУПЛЕКСНОГО ЛОТКА	Определяет состояние датчика боковой направляющей дуплексного лотка	Вход	До выкл.	Когда боковая направляющая находится у датчика исходного положения=высокий
07-382	ДАТЧИК ЗАТВОРА ДУПЛЕКСНОГО ЛОТКА	Определяет состояние датчика положений затвора дуплексного лотка	Вход	До выкл.	Исходное положение=высокий
07-385	ДАТЧИК ОТСУТСТВИЯ БУМАГИ В ОБХОДНОМ ЛОТКЕ	Определяет состояние датчика наличия бумаги в обходном лотка	Вход	До выкл.	Нет бумаги=высокий
07-387	ДАТЧИК ДЛИНЫ БУМАГИ В ОБХОДНОМ ЛОТКЕ	Определяет состояние датчика длины бумаги в дуплексном лотке	Вход	До выкл.	С бумагой=высокий
08-005	ДВИГАТЕЛЬ ПОДАЧИ 1 ВПЕРЕД СО СКОРОСТЬЮ 370 ММ/СЕК	Включает двигатель подачи 1 в прямом направлении со скоростью 370мм/с	Выход	90 секунд	Нельзя объединять с 08-010, 08 080, 08 090 и 09 005
08-010	МУФТА ПОДАЧИ ИЗ ЛОТКА 1	Включает муфту подачи бумаги из лотка 1	Выход	5 секунд	С этим кодом нельзя объединять никакие другие коды управления выходными элементами
08-020	ДВИГАТЕЛЬ ПОДАЧИ 2/3 ВПЕРЕД СО СКОРОСТЬЮ 370 ММ/СЕК	Включает двигатель подачи 2/3 в прямом направлении со скоростью 370мм/с	Выход	90 секунд	Нельзя объединять с 07-015, 07-025, 08-025 и 08-030
08-025	МУФТА ПОДАЧИ ИЗ ЛОТКА 2	Включает муфту подачи бумаги из лотка 2	Выход	5 секунд	С этим кодом нельзя объединять никакие другие коды управления выходными элементами
08-030	МУФТА ПОДАЧИ ИЗ ЛОТКА 3	Включает муфту подачи бумаги из лотка 3	Выход	5 секунд	С этим кодом нельзя объединять никакие другие коды управления выходными элементами
08-040	ДВИГАТЕЛЬ ПОДАЧИ 4 ВПЕРЕД СО СКОРОСТЬЮ 370 ММ/СЕК	Включает двигатель подачи 4 в прямом направлении со скоростью 370мм/с	Выход	90 секунд	Нельзя объединять с 08-045
08-045	МУФТА ПОДАЧИ ИЗ ЛОТКА 4	Включает муфту подачи бумаги из лотка 4	Выход	5 секунд	С этим кодом нельзя объединять никакие другие коды управления выходными элементами
08-050	ДВИГАТЕЛЬ ПОДАЧИ ИЗ HCF ВПЕРЕД СО СКОРОСТЬЮ 370 ММ/СЕК	Включает двигатель подачи из HCF в прямом направлении со скоростью 370мм/с	Выход	90 секунд	Нельзя объединять с 08-055
08-055	МУФТА ПОДАЧИ ИЗ HCF	Включает муфту подачи бумаги из HCF	Выход	5 секунд	С этим кодом нельзя объединять никакие другие коды управления выходными элементами. Дисплей будет показывать он (включено)даже по окончании времени действия кода (5 секунд)
08-060	ДВИГАТЕЛЬ ДУПЛЕКСНОГО ЛОТКА ВПЕРЕД СО СКОРОСТЬЮ 370 ММ/СЕК	Включает двигатель подачи из дуплексного лотка в прямом направлении со скоростью 370мм/с	Выход	90 секунд	Нельзя объединять с 08-001

Таблица 1. Перечень кодов управления элементами

Код	Название	Описание	Вход или выход	Время действия	Комментарии
08-061	ДВИГАТЕЛЬ ДУПЛЕКСНОГО ЛОТКА ВПЕРЕД СО СКОРОСТЬЮ 592 ММ/СЕК	Включает двигатель подачи из дуплексного лотка в прямом направлении со скоростью 592мм/с	Выход	90 секунд	Нельзя объединять с 08-060
08-065	МУФТА ПОДАЧИ ИЗ ДУПЛЕКСНОГО ЛОТКА	Включает муфту подачи бумаги из дуплексного лотка	Выход	5 секунд	С этим кодом нельзя объединять никакие другие коды управления выходными элементами
08-070	СОЛЕНОИД ЗАТВОРА РЕГИСТРАЦИИ	Включает соленоид затвора регистрации	Выход	5 секунд	
08-075	ДВИГАТЕЛЬ БОКОВОЙ РЕГИСТРАЦИИ ВПЕРЕД	Включает двигатель бокового сдвига при регистрации (ролики смещаются вперед)	Выход	Определяется особо	Программное обеспечение проверяет, соответствует ли боковой сдвиг исходному положению, если нет, то ролики перемещаются в исходное положение, затем в крайнее переднее положение и останавливаются. Данный код нельзя объединять с 08-078.
08-078	ДВИГАТЕЛЬ БОКОВОЙ РЕГИСТРАЦИИ НАЗАД	Включает двигатель бокового сдвига при регистрации (ролики смещаются назад)	Выход	Определяется особо	Программное обеспечение проверяет, соответствует ли боковой сдвиг исходному положению, если нет, то ролики перемещаются в исходное положение, затем в крайнее заднее положение и останавливаются. Данный код нельзя объединять с 08-078.
08-080	МУФТА РАЗЪЕДИНЕНИЯ ЗАЖИМА	Включает муфту разъединения зазора	Выход	5 секунд	Можно объединять только с кодами 08-380 и/или 08-390. Нельзя объединять с кодами 08-005, 08-008, 08-010, 08 090 и 09-005
08-090	МУФТА ПОДАЧИ ИЗ ОБХОДНОГО ЛОТКА	Включает муфту подачи из обходного лотка	Выход	5 секунд	С этим кодом нельзя объединять никакие другие коды управления выходными элементами
08-100	ДАТЧИК ПОДАЧИ ЛОТКА 1	Определяет состояние датчика подачи 1	Вход	До выкл.	С бумагой=высокий
08-110	ДАТЧИК ПОДАЧИ ЛОТКА 2	Определяет состояние датчика подачи 2	Вход	До выкл.	С бумагой=высокий
08-120	ДАТЧИК ПОДАЧИ ЛОТКА 3	Определяет состояние датчика подачи 3	Вход	До выкл.	С бумагой=высокий
08-125	ДАТЧИК ПОДАЧИ ЛОТКА 4	Определяет состояние датчика подачи 4	Вход	До выкл.	С бумагой=высокий
08-130	ДАТЧИК ПОДАЧИ ИЗ HCF	Определяет состояние датчика подачи из HCF	Вход	До выкл.	С бумагой=высокий
08-135	ДАТЧИК ПОДАЧИ ИЗ ДУПЛЕКСНОГО ЛОТКА	Определяет состояние датчика подачи из дуплексного лотка	Вход	До выкл.	С бумагой=высокий
08-150	ДАТЧИК РЕГИСТРАЦИИ ПЕРЕДНЕЙ КРОМКИ	Определяет состояние датчика регистрации передней кромки	Вход	До выкл.	С бумагой=высокий
08-380	ДАТЧИК ИСХОДНОГО ПОЛОЖЕНИЯ РЕГИСТРАЦИИ БОКОВОГО СДВИГА	Определяет состояние датчика исходного положения бокового сдвига при регистрации	Вход	До выкл.	Примечание: датчик находится посередине пути. Ролики регистрации спереди=высокий. Ролики регистрации сзади=низкий
08-385	ДАТЧИК РЕГИСТРАЦИИ ВЕРХНЕЙ КРОМКИ	Определяет состояние датчика регистрации верхней кромки	Вход	До выкл.	При наличии бумаги=высокий
08-390	ДАТЧИК РАЗЪЕДИНЕНИЯ ЗАЖИМА	Определяет состояние датчика состояния разъединяемого зажима	Вход	До выкл.	Ролики разжаты=высокий
09-005	ДВИГАТЕЛЬ ПОДАЧИ 1 НАЗАД СО СКОРОСТЬЮ 280 ММ/СЕК	Включает двигатель подачи 1 со скоростью 280 мм/с в обратном направлении для подвода блоков проявления	Выход	30 секунд	Объединяется только с кодами управления соленоидами блоков проявления 09-010 и 09-015, другие не допускаются. Необходимо, чтобы была замкнута блокировка передней крышки
09-010	СОЛЕНОИД ПОДВОДА БЛОКА ЧЕРНОГО ПРОЯВЛЕНИЯ	Подводится блок черно-белого проявления, двигатель подачи 1 включен в обратном направлении	Выход	5 секунд	Нельзя объединять с 09-030

Таблица 1. Перечень кодов управления элементами

Код	Название	Описание	Вход или выход	Время действия	Комментарии
09-015	СОЛЕНОИД ПОДВОДА БЛОКА ЦВЕТНОГО ПРОЯВЛЕНИЯ	Подводится блок цветного проявления, двигатель подачи 1 включен в обратном направлении	Выход	5 секунд	Нельзя объединять с 09-030
09-020	ЛАМПЫ ПРЕДПЕРЕНОСА	Включает лампы стирания до переноса	Выход	Определяется особо	Если установлен копи-картридж, то для исключения повреждения фоторецептора при вводе этого кода включается двигатель главного привода
09-022	ЛАМПЫ СТИРАНИЯ	Включает лампы стирания	Выход	Определяется особо	Если установлен копи-картридж, то для исключения повреждения фоторецептора при вводе этого кода включается двигатель главного привода
09-030	ДВИГАТЕЛЬ ПОДАЧИ ПРОЯВИТЕЛЯ	Включает двигатель подачи проявителя	Выход	30 секунд	Нельзя объединять с кодами 09-010 и 09-015. Если установлен копи-картридж, то для исключения повреждения фоторецептора при вводе этого кода заработает двигатель главного привода
09-032	ДВИГАТЕЛЬ ОТСОСА ВОЗДУХА ОТ ПРОЯВИТЕЛЯ	Включает двигатель вентилятора отсоса воздуха из зоны проявления	Выход	90 секунд	
09-040	ДВИГАТЕЛЬ ПОДАЧИ ЧЕРНОГО ТОНЕРА	Включает двигатель подачи черного тонера	Выход	30 секунд	Если установлен копи-картридж, то для исключения повреждения фоторецептора при вводе этого кода включается двигатель главного привода
09-045	ДВИГАТЕЛЬ ПОДАЧИ ЦВЕТНОГО ТОНЕРА	Включает двигатель подачи цветного тонера	Выход	30 секунд	Если установлен копи-картридж, то для исключения повреждения фоторецептора при вводе этого кода включается двигатель главного привода
09-050	ВКЛЮЧЕНИЕ СВЕТОДИОДА СИСТЕМЫ ADC	Включение светодиода системы ADC	Выход	90 секунд	Можно объединять с кодом управления датчиком ADC 09-360
09-060	СМЕЩЕНИЕ ПРОЯВИТЕЛЯ	Подает напряжение смещения на проявитель	Выход	90 сек. или опред. особо	Если установлен копи-картридж, то для исключения повреждения фоторецептора при вводе этого кода включается двигатель главного привода
09-061	КОРОТРОН ОТДЕЛЕНИЯ	Включает коротрон отделения	Выход	90 сек. или опред. особо	Если установлен копи-картридж, то для исключения повреждения фоторецептора при вводе этого кода включается двигатель главного привода
09-062	КОРОТРОН ПЕРЕНОСА	Включает коротрон переноса	Выход	90 сек или опред. особо	Если установлен копи-картридж, то для исключения повреждения фоторецептора при вводе этого кода включаются лампы стирания и начинает работать двигатель главного привода
09-063	СКОРОТРОН ЗАРЯДА	Включает скоротрон заряда	Выход	90 сек. или опред особо	Если установлен копи-картридж, то для исключения повреждения фоторецептора при вводе этого кода включаются лампы стирания и начинает работать двигатель главного привода
09-065	НАПРЯЖЕНИЕ НА НАПРАВЛЯЮЩЕЙ РЕГИСТРАЦИИ	Изменяет напряжение на направляющей регистрации перед коротроном переноса	Выход	30 секунд	Используется при влажной бумаге и т.д.
09-068	ПЕРЕКЛЮЧЕНИЕ СИМПЛЕКСНЫЙ/ДУПЛЕКСНЫЙ	Изменяет напряжение отделения в зависимости от того, на какую сторону выполняется копирование	Выход	5 секунд	
09-070	ПОДВОД ОБОИХ БЛОКОВ ПРОЯВЛЕНИЯ	Специальный код для перевода блоков проявления в положение транспортировки	Выход	Определяется особо	
09-310	ОТСУТСТВИЕ ЧЕРНОГО ТОНЕРА	Определяет состояние датчика отсутствия черного тонера	Вход	До выкл.	Это датчик осциллирующего типа. Тонера нет=низкий уровень
09-315	НАЛИЧИЕ ТОНЕР-КАРТРИДЖА	Определяет состояние датчика наличия тонер-картриджа	Вход	До выкл.	Имеется=низкий или высокий (датчик дает переменный сигнал)

Таблица 1. Перечень кодов управления элементами

Код	Название	Описание	Вход или выход	Время действия	Комментарии
09-320	ОТСУТСТВИЕ ЦВЕТНОГО ТОНЕРА	Определяет состояния датчика отсутствия цветного тонера	Вход	До выкл.	Проверить этот датчик напросто, но при снятии блока проявления его состояние изменяется. При отсутствии тонера=низкий уровень
09-325	ДАТЧИК ЦВЕТНОГО ПРОЯВИТЕЛЯ 1	Определяет состояние датчика цветного проявителя 1, используемого для кодирования цвета	Вход	До выкл.	Перемычка имеется=низкий уровень
09-326	ДАТЧИК ЦВЕТНОГО ПРОЯВИТЕЛЯ 2	Определяет состояние датчика цветного проявителя 2, используемого для кодирования цвета	Вход	До выкл.	Перемычка имеется=низкий уровень
09-327	ДАТЧИК ЦВЕТНОГО ПРОЯВИТЕЛЯ 3	Определяет состояние датчика цветного проявитель 3, используемого для кодирования цвета	Вход	До выкл.	Перемычка имеется=низкий уровень
09-335	НОВЫЙ КОПИ КАРТРИДЖ	Определяет состояние предохранителя нового копи-картриджа	Вход	До выкл	Наличие нового картриджа может быть определено, если он установлен в аппарат впервые и аппарат включен в диагностическом режиме. При включении в рабочем режиме перегорает предохранитель. Целый предохранитель=высокий уровень
09-340	НАЛИЧИЕ КОПИ-КАРТРИДЖА	Определяет состояние датчика наличия копи-картриджа	Вход	До выкл.	Имеется=высокий
09-350	ДАТЧИК ЗАПОЛНЕНИЯ ЕМКОСТИ ОТРАБОТАННОГО ТОНЕРА	Определяет состояние датчика заполнения емкости для отработанного тонера	Вход	До выкл.	Полная емкость=высокий
09-360	ДАТЧИК СИСТЕМЫ ADC	Определяет состояние датчика системы ADC	Вход выход	До выкл.	При неосвещенном барабане или отсутствующем копи-картридже устанавливается низкий уровень, например 10. Объединение с кодом управления светодиодом ADC (09-050) дает более высокое число, например 80.
09-367	КНОПКА ФОРСИРОВАННОЙ ПОДАЧИ ТОНЕРА	Определяет состояние кнопки включения форсированной подачи тонера	Вход	До выкл.	Кнопка нажата=высокий
09-380	"ГОРЯЧАЯ" ЛИНИЯ ISIL	Проверяется горячая линия между LLM и ISIL	Выход	До выкл.	Если дисплей показывает "High" (Высокий) и слышен звуковой сигнал, то горячая линия в порядке
10-005	ЗАДНИЙ ВЕНТИЛЯТОР ОХЛАЖДЕНИЯ ФЬЮЗЕРА	Включает задний вентилятор охлаждения фьюзера на полную скорость (в режиме ожидания вентилятор работает с пониженной скоростью)	Выход	90 секунд	
10-007	ПЕРЕДНИЙ ВЕНТИЛЯТОР ОХЛАЖДЕНИЯ ФЬЮЗЕРА	Включает передний вентилятор охлаждения фьюзера	Выход	90 секунд	
10-010	РЕЛЕ ФЬЮЗЕРА	Включает реле и выключает нагреватели фьюзера	Выход	5 секунд	Если включить при выключенных нагревателях, то ничего не произойдет
10-020	ДВИГАТЕЛЬ "ПАУТИНКИ" ФЬЮЗЕРА	Включает двигатель "паутинки" Фьюзера	Выход	90 секунд	
10-030	СОЛЕНОИД ИНВЕРТОРА	Включает соленоид инвертора дуплексного тракта	Выход	5 секунд	
10-032	СОЛЕНОИД ФИКСАЦИИ ДУПЛЕКСНОГО ЛОТКА	Включает соленоид фиксации дуплексного лотка	Выход	Определяется особо	
10-035	СОЛЕНОИД ДИВЕРТЕРА ДУПЛЕКСНОГО ЛОТКА	Включает соленоид дивертера дуплексного лотка	Выход	5 секунд	
10-040	МУФТА ПОДАЧИ ДУПЛЕКСНОГО ЛОТКА ВПЕРЕД	Включает муфту прямой подачи в инверторе дуплексного лотка	Выход	30 секунд	Нельзя объединять с 10-043
10-043	МУФТА ПОДАЧИ ДУПЛЕКСНОГО ЛОТКА НАЗАД	Включает муфту обратной подачи в инверторе дуплексного лотка	Выход	30 секунд	Нельзя объединять с 10-040
10-065	ВЕНТИЛЯТОР ВАКУУМНОГО ТРАНСПОРТЕРА	Включает вентилятор вакуумного транспортера	Выход	90 секунд	
10-100	ВЫХОДНОЙ ДАТЧИК ФЬЮЗЕРА	Определяет состояние выходного датчика фьюзера	Вход	До выкл.	С бумагой=высокий
10-110	ВЕРТИКАЛЬНЫЙ ДАТЧИК	Определяет состояние вертикального датчика, находящегося после дуплексного тракта фьюзера	Вход	До выкл.	С бумагой=высокий

Таблица 1. Перечень кодов управления элементами

Код	Название	Описание	Вход или выход	Время действия	Комментарии
10-115	ДАТЧИК ФИКСАЦИИ ДУПЛЕКСНОГО ЛОТКА	Определяет состояние датчика фиксатора дуплексного лотка	Вход	До выкл.	Нет бумаги=низкий, с бумагой=высокий
10-120	ДАТЧИК ВХОДА В ДУПЛЕКСНЫЙ ЛОТОК	Определяет состояние датчика входа в дуплексный лоток (горизонтальный датчик)	Вход	До выкл.	С бумагой=высокий
10-300	ДАТЧИК ТЕМПЕРАТУРЫ ФЬЮЗЕРА	Определяет состояние датчика управления температурой фьюзера	Вход аналоговый	До выкл.	Чем выше число, тем холоднее фьюзер. Обычные значения: При копировании 150 В режиме ожидания через час 138 В режиме ожидания после включения из нерабочего состояния 125
10-315	ДАТЧИК ПЕРЕГРЕВА	Определяет состояние датчика перегрева фьюзера	Вход аналоговый	До выкл.	Чем выше число, тем холоднее фьюзер. Обычные значения: При копировании 150 В режиме ожидания через час 138 В режиме ожидания после включения из нерабочего состояния 125
11-050	КЛАВИША УГЛОВОГО СШИВАНИЯ	Только сортер-степлер. Определяет состояние клавиши углового сшивания	Вход	До выкл.	Нажата=высокий уровень
11-051	КЛАВИША СШИВАНИЯ ФОРМАТА А4 ПРИ ПОДАЧЕ КОРОТКОЙ КРОМКОЙ	Только сортер-степлер. Определяет состояние клавиши сшивания формата А4 при подаче короткой кромкой	Вход	До выкл.	Нажата=высокий уровень
11-052	КЛАВИША СШИВАНИЯ ФОРМАТА В4 ПРИ ПОДАЧЕ КОРОТКОЙ КРОМКОЙ	Только сортер-степлер. Определяет состояние клавиши сшивания формата В5 при подаче короткой кромкой	Вход	До выкл.	Нажата=высокий уровень
11-053	КЛАВИША ДВОЙНОГО СШИВАНИЯ	Только сортер-степлер. Определяет состояние клавиши двойного сшивания	Вход	До выкл.	Нажата=высокий уровень
11-054	КЛАВИША ЗАПУСКА СШИВАНИЯ	Только сортер-степлер. Определяет состояние клавиши запуска сшивания	Вход	До выкл.	Нажата=высокий уровень
11-055	КЛАВИША ОСТАНОВА СШИВАНИЯ	Только сортер-степлер. Определяет состояние клавиши останова сшивания	Вход	До выкл.	Нажата=высокий уровень
11-056	КЛАВИША ПОДЪЕМА ЯЧЕЕК СОРТЕРА	Только сортер-степлер. Определяет состояние клавиши подъема ячеек на клавиатуре степлера	Вход	До выкл.	Нажата=высокий уровень
11-058	ДАТЧИК ОКОНЧАНИЯ СКРЕПОК	Только сортер-степлер. Включает на клавиатуре степлера индикатор окончания скрепок	Выход	90 секунд	
11-060	ДАТЧИК УГЛОВОГО СШИВАНИЯ	Только сортер-степлер. Включает на клавиатуре степлера индикатор углового сшивания.	Выход	90 секунд	
11-061	ДАТЧИК СШИВАНИЯ ФОРМАТА А4 SEF	Только сортер-степлер. Включает на клавиатуре степлера индикатор сшивания формата А4 при подаче короткой кромкой	Выход	90 секунд	
11-062	ДАТЧИК СШИВАНИЯ ФОРМАТА В5 SEF	Только сортер-степлер. Включает на клавиатуре степлера индикатор сшивания формата В4 при подаче короткой кромкой	Выход	90 секунд	
11-063	ДАТЧИК ДВОЙНОГО СШИВАНИЯ	Только сортер-степлер. Включает на клавиатуре степлера индикатор положения двойного сшивания	Выход	90 секунд	
11-065	ПЛАНКА ПОДРАВНИВАЮЩАЯ ВПЕРЕД	Только сортер-степлер. Включает двигатель механизма подравнивания, который перемещает планку вперед	Выход	Определяется особо	Если датчик исходного положения подравнивания активирован, то подравнивающая планка идет вперед до упора и останавливается. Если датчик неактивирован, то прежде чем пройти вперед до упора подравнивающая планка переводится в исходное положение
11-067	ПЛАНКА ПОДРАВНИВАЮЩАЯ НАЗАД	Только сортер-степлер. Включает двигатель механизма подравнивания, который перемещает планку назад в исходное положение	Выход	Определяется особо	Если датчик исходного положения активирован, то ничего не происходит. Если датчик неактивирован, то планка переходит в исходное положение

Таблица 1. Перечень кодов управления элементами

Код	Название	Описание	Вход или выход	Время действия	Комментарии
11-069	ЦИКЛ ПОДРАВНИВАНИЯ	Только сортер-степлер. Выполняется один цикл подравнивания из исходного положения до упора вперед и обратно в исходное положение. Если подравнивающая планка первоначально не находится в исходном положении, то она переводится в него перед началом цикла	Выход	Определяется особо	Нельзя объединять ни с какими другими кодами выходных элементов
11-070	ДВИГАТЕЛЬ ТРАНСПОРТЕРА СТЕПЛЕРА	Включает двигатель транспортера сортера-степлера	Выход	90 секунд	
11-072	СОЛЕНОИД ДИВЕРТЕРА СТЕПЛЕРА	Включает соленоид дивертера сортера-степлера для направления копий в верхний лоток (режим без сортировки)	Выход	5 секунд	
11-073	СОЛЕНОИД ДИВЕРТЕРА СТЕПЛЕРА	Включает соленоид дивертера сортера-степлера для направления копий в ячейки сортера (режим с сортировкой)	Выход	5 секунд	
11-074	ЯЧЕЙКИ СОРТЕРА ВВЕРХ НА ОДНУ	Поднимает ячейки сортера-степлера на одну ячейку вверх	Выход	Определяется особо	
11-075	ЯЧЕЙКИ СОРТЕРА ВНИЗ НА ОДНУ	Опускает ячейки сортера-степлера на одну ячейку вниз	Выход	Определяется особо	
11-076	ЯЧЕЙКИ СОРТЕРА ВНИЗ	Переводит ячейки в самое нижнее положение. Если они уже там находятся, то ничего не происходит	Выход	Определяется особо	Нельзя объединять ни с какими другими кодами выходных элементов
11-077	ЯЧЕЙКИ СОРТЕРА ВВЕРХ	Переводит ячейки в самое верхнее положение. Если ячейки уже находятся вверху, то они опускаются до конца вниз, а потом поднимаются обратно в самое верхнее положение	Выход	Определяется особо	Нельзя объединять ни с какими другими кодами выходных элементов
11-078	ЦИКЛ ЯЧЕЕК СОРТЕРА	Опускает ячейки в самое нижнее положение, а затем циклично поднимает ячейки в самое верхнее положение и опускает в самое нижнее. Цикл останавливается нажатием Stop.	Выход	90 секунд	Нельзя объединять ни с какими другими кодами выходных элементов
11-080	ГОЛОВКУ СТЕПЛЕРА В ПОЛОЖЕНИЕ СШИВАНИЯ	Только сортер-степлер. Включает двигатель транспортера степлера 1 в прямом направлении и перемещает головку степлера в положение сшивания	Выход	Определяется особо	Данный код будет действовать, если срабатывает один из датчиков положения сшивания
11-082	ГОЛОВКУ СТЕПЛЕРА ИЗ ПОЛОЖЕНИЯ СШИВАНИЯ	Только сортер-степлер. Включает двигатель транспортера степлера 1 в обратном направлении и перемещает головку степлера из положения сшивания в исходное положение.	Выход	Определяется особо	Данный код будет действовать, если срабатывает один из датчиков положения сшивания
11-084	ВКЛЮЧИТЬ ЦИКЛ СШИВАНИЯ	Только сортер-степлер. Включает двигатель степлера для сшивания листов	Выход	Определяется особо	Данный код вызывает один цикл сшивания (формируется одна скрепка), если головка степлера находится в положении сшивания (в ячейках сортера) и срабатывает датчик наличия бумаги в степлере
11-085	РЕВЕРС ДВИГАТЕЛЯ СТЕПЛЕРА	Только сортер-степлер. Включает реверс двигателя головки степлера для очистки ее от застрявших скрепок	Выход	Определяется особо	
11-088	СОЛЕНОИД НАПРАВЛЯЮЩЕЙ СТЕПЛЕРА	Только сортер-степлер. Соленоид выравнивает поступающие в ячейки копии в режиме различных форматов, когда использование механизма подравнивания невозможно.	Выход	Определяется особо	
11-090	ПЕРЕМЕЩЕНИЕ ГОЛОВКИ СТЕПЛЕРА НАЗАД	Только сортер-степлер. Включает транспортер степлера для перевода головки степлера к следующему положению сшивания в направлении к задней стороне аппарата.	Выход	Определяется особо	Степлер перемещается по дорожке назад к датчику следующего положения и останавливается. Если степлер уже находится у задней стенки, то ничего не происходит

Таблица 1. Перечень кодов управления элементами

Код	Название	Описание	Вход или выход	Время действия	Комментарии
11-092	ПЕРЕМЕЩЕНИЕ ГОЛОВКИ СТЕПЛЕРА ВПЕРЕД	Только сортер-степлер. Включает транспортер степлера для перевода головки степлера к следующему положению сшивания в направлении лицевой стороны аппарата	Выход	Определяется особо	Степлер перемещается по дорожке вперед к датчику следующего положения и останавливается. Если степлер уже находится у передней стенки, то ничего не происходит
11-100	ДАТЧИК ВЫХОДНОГО ЛОТКА	Только сортер-степлер. Определяет состояние датчика выходного лотка	Вход	До выкл.	С бумагой=высокий
11-110	ВХОД В ЯЧЕЙКУ СОРТЕРА	Только сортер-степлер. Определяет состояние датчика входа в ячейку сортера	Вход	До выкл.	С бумагой=низкий
11-118	КЛАВИША РУЧНОГО СШИВАНИЯ	Только сортер-финишер. Определяет состояние клавиши ручного сшивания	Вход	До выкл.	Клавиша нажата=высокий
11-120	ДАТЧИК ОКОНЧАНИЯ СКРЕПОК	Только сортер-финишер. Включает индикатор окончания скрепок в ручном степлере	Выход	90 секунд	
11-122	ПОДРАВНИВАЮЩИЕ ПЛАНКИ ВПЕРЕД	Только сортер-финишер. Включает двигатель механизма подравнивания (MOT11-122) для перемещения подравнивающих планок вперед на 115 мм	Выход	Определяется особо	Если датчик исходного положения механизма подравнивания активирован, подравнивающие планки перемещаются вперед на 115 мм и останавливаются. Если датчик не активирован, то планки вначале переходят в исходное положение, а затем на 115 мм вперед и останавливаются
11-123	ПОДРАВНИВАЮЩИЕ ПЛАНКИ НАЗАД	Только сортер-финишер. Включает двигатель механизма подравнивания (MOT11-122) для перемещения подравнивающих планок назад в исходное положение	Выход	Определяется особо	Если датчик исходного положения механизма подравнивания активирован, двигатель не включается. Если датчик не активирован, то планки переходят в исходное положение и останавливаются
11-124	ЦИКЛ ПОДРАВНИВАНИЯ	Только сортер-финишер. Включает двигатель механизма подравнивания (MOT11-122) для циклического перемещения подравнивающих планок из исходного положения и обратно	Выход	30 секунд	Если датчик исходного положения не активирован, то подравнивающие планки переходят в исходное положение, а затем начинают циклическое движение.
11-126	ДВИГАТЕЛЬ ТРАНСПОРТЕРА СОРТЕРА	Только сортер-финишер. Включает двигатель транспортера (MOT11-126)	Выход	90 секунд	
11-128	ЯЧЕЙКИ СОРТЕРА ВВЕРХ НА ОДНУ	Только сортер-финишер. Включает двигатель привода ячеек (MOT11-130) и перемещает их на одну ячейку вверх	Выход	Определяется особо	Инициализация ячеек не требуется. Если датчик положения "без сшивания" (Q11-345) выключен, то вначале головка степлера переходит в положение "без сшивания", а затем поднимаются ячейки
11-129	ЯЧЕЙКИ СОРТЕРА ВНИЗ НА ОДНУ	Только сортер-финишер. Включает двигатель привода ячеек (MOT11-130) и перемещает их на одну ячейку вниз	Выход	Определяется особо	Инициализация ячеек не требуется. Если датчик положения "без сшивания" (Q11-345) выключен, то вначале головка степлера переходит в положение "без сшивания", а затем опускаются ячейки
11-130	ЯЧЕЙКИ СОРТЕРА ВНИЗ	Только сортер-финишер. Включает двигатель привода ячеек (MOT11-130) и перемещает их в самое нижнее положение, если они уже там находятся, то ничего не происходит	Выход	Определяется особо	Нельзя объединять ни с какими другими кодами выходных элементов. Если датчик положения "без сшивания" (Q11-345) выключен, то вначале головка степлера переходит в положение "без сшивания", а затем опускаются ячейки
11-131	ЯЧЕЙКИ СОРТЕРА ВВЕРХ	Только сортер-финишер. Включает двигатель привода ячеек (MOT11-130) и перемещает их в самое верхнее положение. Если ячейки уже находятся в верхнем положении, то ничего не происходит	Выход	Определяется особо	Перед вводом этого кода ячейки должны находиться в исходном положении. Этот код нельзя объединять ни с какими другими кодами выходных элементов. Если датчик положения "без сшивания" (Q11-345) выключен, то вначале головка степлера переходит в положение "без сшивания", а затем поднимаются ячейки
11-132	ЦИКЛ ЯЧЕЕК СОРТЕРА	Только сортер-финишер. Включает двигатель привода ячеек (MOT11-130) и перемещает их в самое нижнее положение, а затем циклически в самое верхнее положение и обратно, пока не будет нажата кнопка Stop или не выйдет время	Выход	90 секунд	Нельзя объединять ни с какими другими кодами выходных элементов. Если датчик положения "без сшивания" (Q11-345) выключен, то вначале головка степлера переходит в положение "без сшивания", а затем начинают двигаться ячейки

Таблица 1. Перечень кодов управления элементами

Код	Название	Описание	Вход или выход	Время действия	Комментарии
11-134	ГОЛОВКУ СТЕПЛЕРА В ПОЛОЖЕНИЕ СШИВАНИЯ	Только сортер-финишер. Включает двигатель транспортера степлера (MOT11-134) и приводит степлер в положение сшивания	Выход	Определяется особо	Нельзя работать с этим кодом при движущихся ячейках
11-136	ГОЛОВКУ СТЕПЛЕРА ИЗ ПОЛОЖЕНИЯ СШИВАНИЯ	Только сортер-финишер. Включает двигатель транспортера степлера (MOT11-134) и приводит степлер в положение "без сшивания" (исходное)	Выход	Определяется особо	
11-138	ЦИКЛ СШИВАНИЯ	Только сортер-финишер. Включает двигатель степлера (MOT11-140) в прямом направлении (обычное сшивание) на время выполнения одного цикла	Выход	Определяется особо	Двигатель начнет работать, если головка степлера встанет в положение сшивания, датчик (Q11-345) определит наличие бумаги в степлере и сработает переключатель защитного козырька бумаги (S11-349)
11-140	РЕВЕРС ДВИГАТЕЛЯ СТЕПЛЕРА	Только сортер-финишер. Включает двигатель степлера (MOT11-140) в обратном направлении для устранения застревания скрепок	Выход	Определяется особо	Двигатель будет работать, если сработает переключатель защитного козырька бумаги (S11-349)
11-145	ДАТЧИК ВХОДА В СТЕПЛЕР	Только сортер-финишер. Определяет состояние датчика входа в степлер (Q11-145)	Вход	До выкл.	Бумага на датчике=низкий
11-150	ДАТЧИК НАЛИЧИЯ БУМАГИ В СОРТЕРЕ	Только сортер-степлер. Определяет состояние датчика наличия бумаги в сортере.	Вход	До выкл.	С бумагой=высокий
11-160	ДАТЧИК ВХОДА В СОРТЕР	Только сортер-степлер. Определяет состояние датчика входа в сортер	Вход	До выкл.	С бумагой=высокий
11-170	ВХОД В ЯЧЕЙКУ СОРТЕРА	Только сортер-степлер. Определяет состояние датчика входа в ячейку сортера	Вход	До выкл.	С бумагой=высокий
11-300	НАЛИЧИЕ СОРТЕРА	Определяет, что аппарат оборудован сортером-степлером или сортером-финишером	Вход	До выкл.	Оборудование=низкий
11-328	БЛОКИРОВКА СОРТЕРА	Определяет состояние блокировки при стыковке сортера-финишера с процессором	Вход	До выкл.	Блокировка замкнута=высокий
11-330	БЛОКИРОВКА КРЫШКИ	Определяет состояние блокировочного выключателя крышки доступа к тракту бумаги сортера-финишера (S11-330)	Вход	До выкл	Крышка закрыта=высокий
11-332	ИСХОДНОЕ ПОЛОЖЕНИЕ ЯЧЕЕК СОРТЕРА	Определяет состояние датчика исходного положения ячеек сортера-финишера (S11-332)	Вход	До выкл.	Ячейки в исходном положении=высокий
11-334	ДАТЧИК НАЛИЧИЯ БУМАГИ В ЯЧЕЙКАХ СОРТЕРА	Определяет состояние датчика наличия бумаги в ячейках сортера-финишера (Q11-334)	Вход	До выкл.	Бумага в ячейках=высокий
11-336	ДАТЧИК ИСХОДНОГО ПОЛОЖЕНИЯ ПОДРАВНИВАЮЩЕГО МЕХАНИЗМА	Определяет состояние датчика исходного состояния механизма подравнивания сортера-финишера (Q11-336)	Вход	До выкл.	Механизм подравнивания в исходном положении=низкий
11-338	ДАТЧИК ИСХОДНОГО ПОЛОЖЕНИЯ СТЕПЛЕРА	Определяет состояние датчика исходного положения степлера сортера-финишера (Q11-338)	Вход	До выкл.	Степлер в исходном положении=высокий
11-340	ДАТЧИК ОТСУТСТВИЯ СКРЕПОК	Определяет состояние датчика скрепок сортера-финишера (Q11-340)	Вход	До выкл.	Скрепки имеются=высокий
11-342	ДАТЧИК НАЛИЧИЯ БУМАГИ В СТЕПЛЕРЕ	Определяет состояние датчика наличия бумаги в степлере сортера-финишера (Q11-342)	Вход	До выкл.	Бумага обнаружена=высокий
11-344	ПОЛОЖЕНИЕ КУЛАЧКА ЯЧЕЕК	Определяет состояние датчика положения кулачка сортера-финишера (S11-344)	Вход	До выкл.	Кулачок в исходном положении=высокий
11-345	ПОЛОЖЕНИЕ "БЕЗ СШИВАНИЯ"	Определяет состояние датчика положения "без сшивания" сортера-финишера (S11-345)	Вход	До выкл.	Определено положение "без сшивания"=низкий
11-346	ПОЛОЖЕНИЕ СШИВАНИЯ	Определяет состояние датчика положения сшивания сортера-финишера (Q11-346)	Вход	До выкл.	Определено положение сшивания=низкий
11-349	ПЕРЕКЛЮЧАТЕЛЬ ЗАЩИТНОГО КОЗЫРЬКА	Определяет положение переключателя защитного козырька сортера-финишера (S11-349)	Вход	До выкл.	Бумага закрыта=низкий

Таблица 1. Перечень кодов управления элементами

Код	Название	Описание	Вход или выход	Время действия	Комментарии
11-350	СТЕПЛЕР ИМЕЕТСЯ	Определяет наличие модуля сортера-степлера	Вход	До выкл.	Имеется=высокий
11-352	БЛОКИРОВКА СТЫКОВКИ СОРТЕРА	Определяет состояние блокировки стыковки сортера-степлера к процессору	Вход	До выкл.	Замкнута=высокий
11-354	БЛОКИРОВКА ДВЕРЦЫ СОРТЕРА	Определяет состояние блокировочного выключателя передней дверцы сортера-степлера	Вход	До выкл.	Замкнута=высокий
11-356	БЛОКИРОВКА ВЕРХНЕЙ КРЫШКИ СОРТЕРА	Определяет состояние блокировочного выключателя крышки доступа к ячейкам сортера-степлера	Вход	До выкл.	Замкнута=высокий
11-365	ИСХОДНОЕ ПОЛОЖЕНИЕ ЯЧЕЕК СОРТЕРА	Определяет состояние датчика исходного положения ячеек сортера-степлера (ячейки внизу)	Вход	До выкл.	Ячейки в исходном положении=низкий
11-368	ДАТЧИК НАЛИЧИЯ БУМАГИ В СОРТЕРЕ	Определяет состояние датчика наличия бумаги в ячейках сортера-степлера	Вход	До выкл.	Бумага в ячейке=высокий
11-370	ДАТЧИК ОДИНОЧНОГО СШИВАНИЯ 1	Определяет состояние датчика 1 положения одиночного сшивания сортера-степлера	Вход	До выкл.	Головка степлера в положении 1=низкий
11-371	ДАТЧИК ОДИНОЧНОГО СШИВАНИЯ 3	Только сортер-степлер. Определяет состояние датчика 3 положения одиночного сшивания	Вход	До выкл.	Головка степлера в положении 3=низкий
11-372	ДАТЧИК ОДИНОЧНОГО СШИВАНИЯ 2	Только сортер-степлер. Определяет состояние датчика 2 положения одиночного сшивания	Вход	До выкл.	Головка степлера в положении 2=низкий
11-373	ДАТЧИК ДВОЙНОГО СШИВАНИЯ 1	Только сортер-степлер. Определяет состояние датчика 1 положения двойного сшивания	Вход	До выкл.	Головка степлера в положении 3=низкий
11-375	ДАТЧИК ДВОЙНОГО СШИВАНИЯ 2	Только сортер-степлер. Определяет состояние датчика 2 положения двойного сшивания	Вход	До выкл.	Головка степлера в положении 2=низкий
11-385	ДАТЧИК ИСХОДНОГО ПОЛОЖЕНИЯ ПОДРАВНИВАЮЩЕГО МЕХАНИЗМА	Только сортер-степлер. Определяет состояние датчика исходного положения подравнивающего механизма	Вход	До выкл.	В исходном положении=низкий
11-390	ДАТЧИК ИСХОДНОГО ПОЛОЖЕНИЯ СТЕПЛЕРА	Только сортер-степлер. Определяет состояние датчика исходного положения головки степлера	Вход	До выкл.	Это дисковый датчик на корпусе степлера. В исходном положении=высокий
11-392	ДАТЧИК ОТСУТСТВИЯ СКРЕПОК В СТЕПЛЕРЕ	Только сортер-степлер. Определяет состояние датчика отсутствия скрепок	Вход	До выкл.	Нет скрепок=высокий
11-394	ДАТЧИК НАЛИЧИЯ БУМАГИ В СТЕПЛЕРЕ	Только сортер-степлер. Определяет состояние датчика наличия бумаги в степлере	Вход	До выкл.	Данный датчик определяет наличие бумаги в степлере в состоянии готовности. С бумагой=высокий.
11-395	ПОЛОЖЕНИЕ КУЛАЧКА СТЕПЛЕРА	Только сортер-степлер. Определяет состояние датчика положения кулачка степлера	Вход	До выкл.	В исходном положении=низкий
11-396	ПОЛОЖЕНИЕ "БЕЗ СШИВАНИЯ"	Только сортер-степлер. Определяет состояние датчика положения головки степлера "без сшивания"	Вход	До выкл.	В положении "без сшивания"=низкий, т.е. если головка отведена для перемещения ячеек или степлера по дорожке
11-398	ПОЛОЖЕНИЕ СШИВАНИЯ	Только сортер-степлер. Определяет состояние датчика положения сшивания головки степлера	Вход	До выкл.	Если головка степлера полностью вышла из положения сшивания=высокий

DC529 Настройка регистрации передней кромки при подаче из DADF

Назначение

Для регулировки положения регистрации передней кромки данная программа больше не применяется.

Подробно эта процедура описана в ADJ5.11 "Регистрация передней кромки DADF".

DC540 Прогон и транспортировка через DADF

Назначение

Данная программа предоставляет сервисному инженеру следующие возможности:

Прогонять через DADF стопку оригиналов с инвертированием или без.

Подавать через DADF одиночный оригинал в пошаговом режиме.

Процедура

С помощью одной из процедур входа DP1 войдите в диагностический режим и для просмотра файла диагностических программ коснитесь на сенсорном экране кнопки **DC Routines** (Диагностические программы). После этого для обращения к программе прогона и транспортировки оригиналов в DADF введите с клавиатуры число **540** и нажмите кнопку **Start print**. При успешном входе в файл на дисплее появляется экранная страница, показанная на рисунке 1.

Данная программа работает в двух различных режимах, рассмотренных ниже:

Режим прогона

При касании сенсорной кнопки **Slew** сообщение на экране просит сервисного инженера загрузить оригиналы и нажать кнопку **1** для прогона без инвертирования или **2** для прогона с инвертированием. После нажатия кнопки **Start print** начинается прогон всей стопки оригиналов через DADF в его выходной лоток.

У первого оригинала определяются формат и ориентация т.к. программа предполагает, что остальные оригиналы являются такими же. Каждый оригинал подается в положение регистрации и, прежде чем двинуться дальше, задерживается там для имитации сканирования. В любой момент прогона сервисный инженер может остановить программу нажатием кнопки **Stop** и оценить текущее положение оригинала. Если во время прогона происходит застревание оригинала, выдается соответствующий код неисправности, который устраняется таким же образом, как и в рабочем режиме. При касании сенсорной кнопки **Return** (Возврат) действие программы DC540 прекращается и дисплей возвращается к экранной странице диагностических программ.

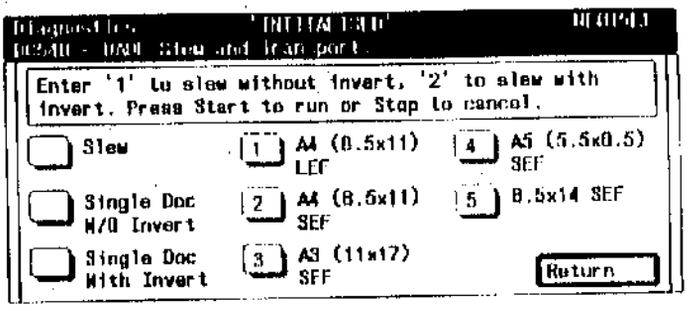

DC1-216-A

Рисунок 1. Экранная страница прогона и транспортировки через DADF

Режим единичного листа

При касании сенсорной кнопки **Single Doc W/O Invert** (Один оригинал без инвертирования) или **Single Doc With Invert** (Один оригинал с инвертированием) сообщение попросит сервисного инженера выбрать на сенсорном экране одну из клавиш формата и ориентации, загрузить один лист оригинала выбранного формата и ориентации в лоток ввода DADF, а затем нажать **Start print** для запуска программы. Оригинал поступит в первое положение ожидания (будет рассмотрено ниже) и перейдет к следующему положению ожидания только после повторного нажатия клавиши **Start print**. При каждом нажатии Start print оригинал переходит в очередное положение, проходя DADF от лотка ввода до выходного лотка. При касании сенсорной кнопки **Return** (Возврат) действие программы DC540 прекращается и дисплей возвращается к экранной странице диагностических программ.

Этапы подачи одиночного листа без инвертирования

1. Перемещается к роликам регистрации
2. Перемещается на стекло оригинала
3. Выдается в выходной лоток

Этапы подачи одиночного листа с инвертированием

1. Перемещается к роликам регистрации
2. Перемещается на стекло оригинала, уходит с него для инвертирования и возвращается в положение регистрации на стекле
3. Покидает стекло оригинала для инвертирования и возвращается в положение регистрации на стекле
4. Выдается в выходной лоток

DC601 Настройка экспонирования

Назначение

Данная программа позволяет сервисному инженеру отрегулировать в зависимости от потребностей пользователя интенсивность светового потока от лампы экспонирования путем увеличения контраста.

Эта процедура в данном разделе не рассматривается. Подробно она изложена в GQ 1.3 "Процедура настройки качества копирования".

DC602 Тестирование ISIL

Назначение

Данная программа позволяет сервисному инженеру проверить правильность работы ламп стирания по кромке и между изображениями (ISIL).

Процедура

С помощью одной из процедур входа DP1 войдите в диагностический режим и для просмотра файла диагностических программ коснитесь на сенсорном экране кнопки **DC Routines** (Диагностические программы). После этого для обращения к программе тестирования ISIL введите с клавиатуры число **602** и нажмите кнопку **Start print**. При успешном входе в файл на дисплее появится экранная страница, показанная на рисунке 1.

Для возможности визуального контроля работы ламп ISIL необходимо снять с копировального аппарата копи-картридж. Лист белой бумаги, подложенный под лампы, значительно облегчит наблюдение за ними.

Проверка работы ламп может выполняться четырьмя рассмотренными ниже способами. Выбор способа проверки осуществляется нажатием соответствующей кнопки на сенсорном экране.

All On (Все лампы включены)

При нажатии этой клавиши загораются все лампы. Нажав **кнопку прерывания работы**, лампы можно перевести в режим периодического включения и выключения.

Even N(o) On (Включены лампы с четными номерами)

При нажатии этой клавиши загораются все четные лампы. Нажав **кнопку прерывания работы**, лампы можно перевести в режим периодического включения и выключения.

Odd N(o) On (Включены лампы с нечетными номерами)

При нажатии этой клавиши загораются все нечетные лампы. Нажав **кнопку прерывания работы**, лампы можно перевести в режим периодического включения и выключения.

Single lamp on at front moving to rear (Включившаяся спереди одиночная лампа перемещается назад)

При нажатии этой клавиши загорается самая ближняя лампа. После того как она погаснет, загорается следующая, когда эта лампа погаснет, загорается следующая за ней и так далее по всей линейке ISIL до последней лампы, когда цикл начинается сначала и повторяется до тех пор, пока не будет нажата клавиша **Stop**.

При касании сенсорной кнопки **Return** (Возврат) действие программы DC602 прекращается и дисплей возвращается к экранной странице диагностических программ.

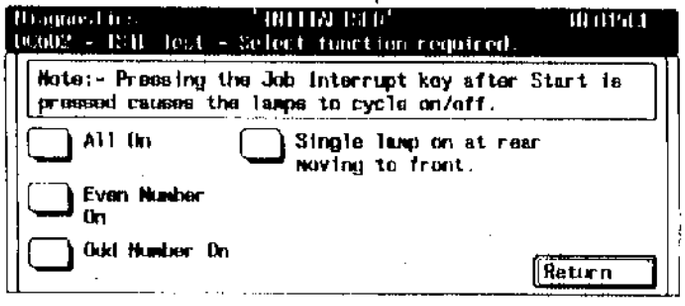

TH-1-217-A

Рисунок 1. Экранная страница при тестировании ISIL

DC603 Настройка увеличения и уменьшения оптического тракта

Назначение

Данная программа позволяет сервисному инженеру получить образцы копий с увеличением и уменьшением для последующей регулировки масштаба (в случае необходимости). Данная программа может применяться совместно с регулировкой ADJ 6.3.

С помощью одной из процедур входа DP1 войдите в диагностический режим и для просмотра файла диагностических программ коснитесь на сенсорном экране кнопки **DC Routines** (Диагностические программы). После этого для обращения к программе настройки увеличения/уменьшения введите с клавиатуры число **603** и нажмите кнопку **Start print**. При успешном входе в файл на дисплее появится экранная страница, показанная на рисунке 1.

При первом запуске программа выполняет инициализацию, после чего сообщение на экране попросит сервисного инженера выбрать установку увеличения или уменьшения, поток для бумаги и нажать кнопку Start print. Копировальный аппарат изготовит 5 копий.

После проверки копий (см. ADJ 6.3) инженер может изменить масштаб либо в направлении сканирования (SCAN) либо поперек направления сканирования (LENS). Для этого следует коснуться соответствующей сенсорной клавиши экрана и ввести новое значение с цифровой клавиатуры. Введенная величина проверяется на соответствие заданному диапазону и, если она выходит за его пределы, устанавливается ближайшее допустимое значение, которое выводится на экран и сразу же заносится в NVM.

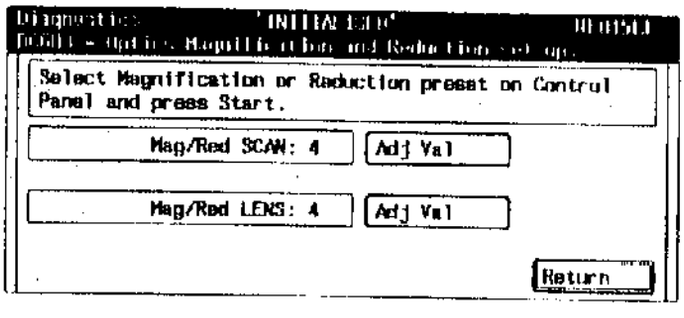

TH-1-218-A

Рисунок 1. Экранная страница при настройке увеличения/уменьшения

DC604 Настройка регистрации при копировании со стекла оригинала

Назначение

Данная программа предоставляет сервисному инженеру следующие возможности.

- Получать контрольные копии.
- Выполнять регулировку регистрации изображения в направлении подачи (передней кромки).
- Проводить регулировки стирания у передней и задней кромок лампами ISIL.

В данном разделе описание этой программы не приводится. Эта процедура рассматривается подробно в ADJ 8.2 "Регистрация передней кромки".

DC605 Проверка оптического сканирования и шагового двигателя

Назначение

Данная программа позволяет сервисному инженеру инициализировать системы блока оптики и выполнять различные действия с шаговыми двигателями сканирования и привода объектива.

Процедура

С помощью одной из процедур входа DP1 войдите в диагностический режим и для просмотра файла диагностических программ коснитесь на сенсорном экране кнопки **DC Routines** (Диагностические программы). После этого для обращения к программе проверок оптического сканирования и шагового двигателя введите с клавиатуры число **605** и нажмите кнопку **Start print**. При успешном входе в программу на дисплее появится экранная страница, показанная на рисунке 1.

Сообщение на экране попросит сервисного инженера нажать кнопку **Start print**, а затем коснуться сенсорной клавиши **Initialisation** (Инициализация) и вновь нажать кнопку **Start print**. Эти первоначальные действия необходимо выполнять всегда, иначе оптическая система не будет готова к работе, а сенсорные клавиши не будут доступны для выбора (будут выглядеть светлыми на экране).

Для проверки оптической системы можно выбрать следующие функции

Full Scan 50%	Полное сканирование 50%
Half Scan 100%	Половинное сканирование 100% (Из-за ошибок в программном обеспечении данная процедура выполняет полное сканирование 100%)
Full Scan 100%	Полное сканирование 100%
Full Scan 200%	Полное сканирование 200%
Lens to 50%	Установка объектива в положение 50%
Lens to 100%	Установка объектива в положение 100%
Lens to 200%	Установка объектива в положение 200%

Выберите необходимую процедуру коснувшись соответствующей сенсорной клавиши и кнопки **Start print**. При каждом нажатии кнопки **Start print** процедура выполняется однократно.

При касании сенсорной кнопки **Return** (Возврат) действие программы DC605 прекращается и дисплей возвращается к экранной странице диагностических программ.

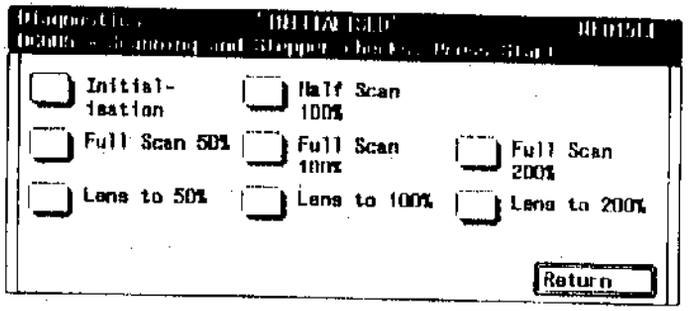

TF 1-219-A

Рисунок 1. Экранная страница при тестировании оптического сканирования и шагового двигателя

DC907 Калибровка ADC и ACDC

Назначение

Данная программа позволяет сервисному инженеру выполнить следующее:

Настроить систему ADC в соответствии с техническими требованиями для получения желаемого качества копирования.

Настроить напоряжение смещения ACDC.

Провести программу увеличения и уменьшения тонирования.

В данном разделе описание этой программы не приводится, но его можно найти в CQ 1.3 "Процедура настройки качества копирования".

DP7 Системные операции

Назначение

Предоставляет сервисному инженеру возможность выполнить одну из ранее запрограммированных копировальных работ или войти в пользовательский режим для работы со всеми доступными в нем функциями.

Процедура

Доступ к экранной странице системных операций выполняется путем касания сенсорной клавиши **System Op** на экранных страницах входа в диагностику, HFSI и диагностических программ. После успешного входа в процедуру системных операций на дисплее появляется экранная страница, показанная на рисунке 1.

ПРИМЕЧАНИЕ: В режиме системных операций запрещена работа счетчиков режимов, файлов истории неисправностей и последних 40 неисправностей.

ПРИМЕЧАНИЕ: Если вход в процедуру системных операций происходит из режима аудитрона, количество подсчитанных копий будет вдвое превышать количество изготовленных.

1. Пользовательский режим

При выборе пользовательского режима (Customer mode) на экране появится картинка, соответствующая обычному рабочему режиму с открытым доступом, и сервисный инженер может выбирать любые рабочие функции для всесторонней проверки работы копировального аппарата. Когда копировальный аппарат находится в данном режиме и выбранная работа запущена, выдаются звуковые сигналы частотой 0,5 Гц. По завершении работы или при нажатии кнопки **Stop** и после останова машины дисплей возвращается к экранной странице системных операций и звуковые сигналы прекращаются.

2 - 5. Заранее запрограммированные работы

Предварительно запрограммированы следующие работы:

2. - 250 копий, стекло оригинала, лоток 1 100% односторонняя копия верхний лоток.

3. - 20 копий, стекло оригинала, лоток 2, 140%, односторонняя копия, верхний или приемный лоток.

4. - 50 оригиналов, 10 комплектов HCF (или лоток 1, если HCF отсутствует), 100%, двусторонний оригинал на двусторонюю копию, сортировать (если сортера нет, то приемный лоток)

5. - 20 копий, стекло оригинала, лоток 4, 100% односторонняя копия, верхний или приемный лоток.

Для запуска какой-либо из предварительно запрограммированных работ коснитесь соответствующей сенсорной клавиши экрана. После этого на экране появится предложение загрузить оригиналы и нажать **Start print**. Вид экрана и сенсорных клавиш изменится в соответствии с выбранной вами работой. По окончании выполнения работы или при нажатии кнопки Stop на дисплее восстанавливается экранная страница системных операций. Во время выполнения предварительно запрограммированной работы **клавиша прерывания** не действует.

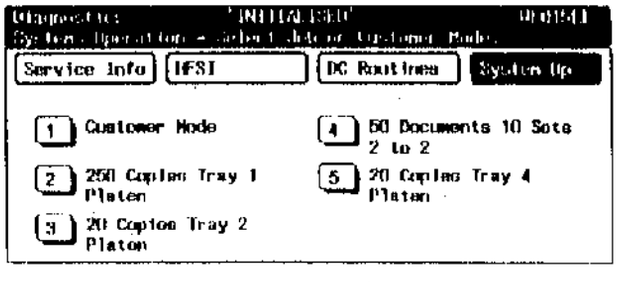

TH-1-220-A

Рисунок 1. Экранная страница системных операций

DP8 Техничвское обслуживание аппарата при действующем аудитроне

Назначение

Электронный аудитрон представляет собой работающую под управлением компьютера учетную систему, позволяющую пользователю вести записи и контролировать выполнение копировальных работ. За работой аудитрона следит специально назначенный пользователь (его обычно называют администратором аудитрона), который может просматривать и изменять учетные данные аудитрона.

Процедура

Ниже приводится краткое описание системы электронного аудитрона. Более подробную информацию вы можете найти в разделе 4 "Управление аудитроном" Руководства для пользователя. Руководство находится в копировальном аппарате сзади

Копировальный аппарат поставляется со штатным электронным аудитроном, позволяющим одновременно вести до 300 счетов. Если установлен интерфейс для дополнительных устройств, то количество счетов можно увеличить на 1700. Администратор аудитрона может задать один из следующих его режимов:

Режим 0, аудитрон выключен (опция 1 на сенсорном экране в окне управления аудитроном "Change mode" (Смена режима)

В этом режиме, установленном по умолчанию, копировальный аппарат поставляется пользователю. При этом нет никаких ограничений на эксплуатацию аппарата и аудитрон никаких счетов не ведет.

Режим 3, управление доступом (опция 2 на сенсорном экране в окне управления аудитроном "Change mode" (Смена режима)

В этом режиме пользователям присваиваются идентификационные номера, содержащие до 12 цифр. Пользователь, получивший идентификационный номер, может работать как обычно, но в конце работы на дисплее будет показано общее количество копий на данном счету и количество копий, изготовленных при выполнении текущей работы.

Режим 4, назначенные счета (опция 3 на сенсорном экране в окне управления аудитроном "Change mode" (Смена режима)

Данный режим не ограничивает использование копировального аппарата, но если нажать клавишу Auditron и ввести номер доступа к счету, то на счет с этим номером будут отнесены все полученные при выполнении данной работы копии, число которых а также общее количество копий на счету будут выведены на дисплей по окончании работы.

Режим 5, запрещение копирования (опция 4 на сенсорном экране в окне управления аудитроном "Change mode" (Смена режима)

В данном режима работа копировального аппарат запрещена и копии изготовить нельзя, даже если включить копировальный аппарат.

Доступ при техническом обслуживании

Сервисный инженер может работать с копировальным аппаратом при действующем аудитроне, для этого необходимо войти в диагностический режим и выбрать Системные операции. Можно поступить иначе: ввести код обслуживания и получить доступ через аудитрон. Код обслуживания и другая информация по аудитрону хранятся в файла аудитрона и серийных номеров диагностической программы DC131:

- На странице 7 указан код обслуживания, который позволяет сервисному инженеру получать копии при включенном аудитроне. По умолчанию этот код равен 65432. Им может быть любое число, содержащее от 1 до 5 цифр с 0 до 9. Более подробные сведения приведены в описании процедуры DC131.
- На странице 8 приводится номер администратора аудитрона. Сервисный инженер может изменить его, обратившись к процедуре DC131 или с помощью администратора аудитрона через меню аудитрона. По умолчанию номер равен 1111, но им может быть любое число, содержащее от 1 до 12 цифр с 0 до 9. Более подробные сведения приведены в описании процедуры DC131.
- На странице 9 дано количество копий, выполненных при техническом обслуживании в диагностическом режима или при входе через код обслуживания.

DP9 Техническое обслуживание аппарата, снабженного внешним контрольным устройством

Назначение

Для управления доступом к копировальному аппарату он может быть оборудован механическим аудитроном, мониторирующим, считывателем карточек, устройством управления доступом или сразу несколькими из этих устройств

Процедура

Для работы с копировальным аппаратом, оборудованным этими устройствами, сервисный инженер должен войти в диагностический режим и выбрать фуккцию System op Также можно временно отключить внешнее контрольное устройство, для чего необходимо войти в диагностическую программу DC131, выбрать файл параметров настройки аппарата и записать на страницу 15 (наличие CHAIB) ноль. Перед завершением посещения не забудьте вновь записать единицу на страницу 15

Установите в разъем PJ399 ключ имитатор внешнего устройства, что позволит вам "обмануть" интерфейс внешнего устройства и проверить интересующие вас сигналы.

RAP общего характера

GP 1 Как проверить цепи распределения питания

Данная проверка может применяться для поиска обрыва или короткого замыкания в цепях распределения питания от любого элемента до соответствующего источника питания.

Начальные действия

Если характер неисправности электрических соединений установлен, переходите к соответствующей RAP:

- GP2 "Как проверить короткое замыкание".
- GP 3 "Как проверить обрыв цепи"

Если вы пока не определили, это короткое замыкание или обрыв, то продолжайте выполнение данной процедуры.

При проверке цепи, не защищенной предохранителем, сначала выполните процедуру GP3 "Как проверить обрыв цепи".

Процедура

Предположим, что вы были направлены к этой процедуре из RAP VV-01. **На контакте PJC-3 напряжение в норме.**

ДА **НЕТ**

Предохранитель FU на PWB распределения питания цел.

ДА **НЕТ**

Заменить предохранитель (PL X.X). Если новый предохранитель сразу же перегорает, переходите к RAP 01J "Перегорание предохранителя".

Переходите к GP3 "Как проверить обрыв цепи".

Оставьте щуп вольтметра подсоединенным к PJC3 и выполните на копировальном аппарате операцию, при которой на контролируемую цепь поступает питание, при этом следите за показаниями измерительного прибора Если напряжение падает ниже установленного в RAP 01K предела, замените плату YYY (PL X.X).

GP 2 Как проверить короткое замыкание

Данная проверка может использоваться для поиска короткого замыкания в цепи.

ПРЕДУПРЕЖДЕНИЕ

Начальные действия

Затем подсоедините все ранее отсоединенные цепи.

Процедура

Отсоедините разъем PJD на PWB распределения питания. Измерьте сопротивление между контактом 2 на кабельной части разъема и контрольной точкой 0B (земля). **Сопротивление равно 0 Ом.**

ДА **НЕТ**

Отсоедините разъем PJD на PWB распределения питания. Проверьте сопротивление цепи между контактом 4 на кабельной части разъема и 0B (земля). Сопротивление равно 0 Ом.

ДА **НЕТ**

Короткое замыкание на PWB распределения питания, замените ее (PL X.X).

Короткое замыкание между PD-4 и цепями XX-03, YY-04 и ZZ-05. Проверьте провода каждой цепи и устраните имеющуюся неисправность (REP 1.1). Если короткое замыкание обнаружено на ZZZ PWB, замените ZZZ PWB (PL X.X).

Короткое замыкание между PB-2 и цепями VV-01 и WW-02. Проверьте провода каждой цепи и в случае необходимости устраните неисправность (REP 1.1) Если короткое замыкание обнаружено на YYY PWB заменито YYY PWB (PL X.X).

GP 3 Как проверить обрыв цепи

Данная проверка может применяться для поиска обрыва цепи

ПРЕДУПРЕЖДЕНИЕ

Перед подсоединением или отсоединением разъемов отключите вилку сетевого кабеля из розетки.

Начальные действия

Подключите все ранее отсоединенные цепи.

Процедура

На контакте PJA-1 PWB распределения питания имеется сетевое напряжение питания.

ДА **НЕТ**

Проверьте нет ли обрыва цепи между источником питания и PJA-1. Также проверьте надежность соединений контактов разъемов. В случае необходимости устраните неисправность проводки (REP 1.1). Если неисправности проводки не обнаружено, переходите к RAP соответствующего участка цепи 1 и найдите неисправность

Напряжение на контактах PJB-2 и PJD-4 PWB распределения питания в норме.

ДА **НЕТ**

Замените PWB распределения питания (PL X.X).

ПРЕДУПРЕЖДЕНИЕ

Отсоедините сетевой кабель.

Проверьте, нет ли обрыва цепи между PJB-2 на PWd распределения питания и PJC-3 на YYY PWB Проверьте, нет ли обрыва цепи между PJD-4 на PWB распределения питания и PJE-5 на ZZZ PWB. Также проверьте качество электрического соединения в контактах разъемов. Устраните неисправности (REP 1.1).

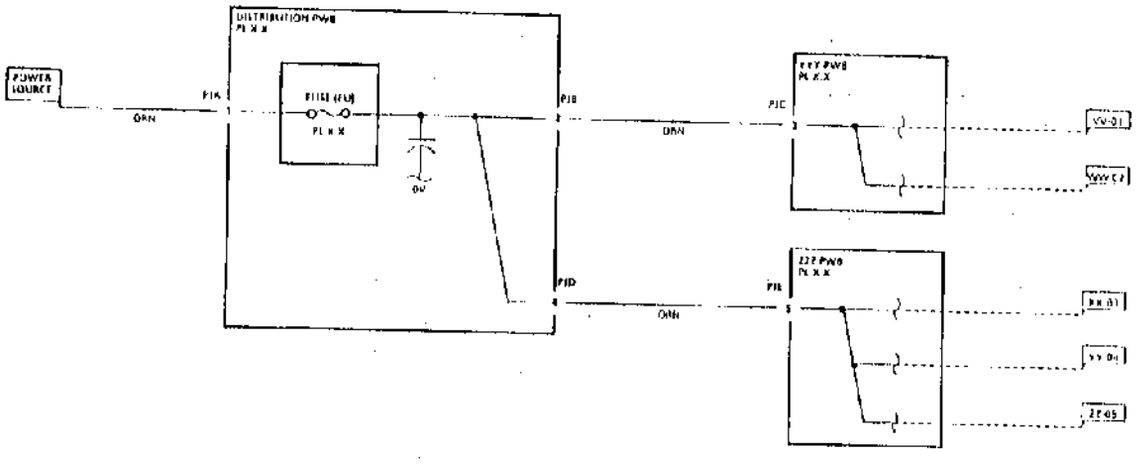

Рисунок 1. Электрическая схема TH-1-051-A

GP 4 Как проверить датчик и его цепи подключения

Данная процедура может применяться для проверки двух типов используемых в копировальном аппарате датчиков.

Тип A: флажковые датчики

Датчики этого типа срабатывают под действием флажка, который перекрывает или наоборот пропускает световой поток от источника к датчику, двигаясь под действием бумаги или другого предмета, наличие которого необходимо определить.

Датчики флажкового типа, для которых может использоваться данная RAP:

Q05-110 - Датчик выхода
Q05-330 - Датчик исходного положения механизма подталкивания
Q06-300 - Датчик каретки 1
Q06-303 - Датчик каретки 2
Q06-305 - Датчик регистрации каретки
Q06-330 - Датчик исходного положения объектива
Q06-370 - Датчик наклона стекла оригинала
Q07-300 - Датчик высоты стопки в лотке 1
Q07-304 - Датчик формата 1 в лотке 1
Q07-306 - Датчик формата 2 в лотке 1
Q07-307 - Датчик формата 3 в лотке 1
Q07-308 - Датчик формата 4 в лотке 1
Q07-310 - Датчик отсутствия бумаги в лотке 1
Q07-315 - Датчик высоты стопки в лотке 2
Q07-320 - Датчик формата 1 в лотке 2
Q07-321 - Датчик формата 2 в лотке 2
Q07-322 - Датчик формата 3 в лотке 2
Q07-323 - Датчик формата 4 в лотке 2
Q07-325 - Датчик отсутствия бумаги в лотке 2
Q07-330 - Датчик высоты стопки в лотке 3
Q07-335 - Датчик формата 1 в лотке 3
Q07-336 - Датчик формата 2 в лотке 3
Q07-337 - Датчик формата 3 в лотке 3
Q07-338 - Датчик формата 4 в лотке 3
Q07-340 - Датчик отсутствия бумаги в лотке 3
Q07-345 - Датчик высоты стопки в лотке 4
Q07-350 - Датчик формата 1 в лотке 4
Q07-351 - Датчик формата 2 в лотке 4
Q07-352 - Датчик формата 3 в лотке 4
Q07-353 - Датчик формата 4 в лотке 4
Q07-355 - Датчик отсутствия бумаги в лотке 4
Q07-360 - Датчик высоты стопки в HCF
Q07-363 - Датчик механизма подталкивания лотка HCF
Q07-364 - Датчик нижнего положения лотка HCF
Q07-366 - Датчик отсутствия бумаги в HCF
Q07-374 - Датчик фиксации дуплексного лотка
Q07-377 - Датчик отсутствия бумаги в дуплексном лотке
Q07-380 - Датчик боковой направляющей дуплексного лотка
Q07-385 - Датчик отсутствия бумаги в обходном лотке
Q07-387 - Датчик длины бумаги в обходном лотке
Q08-100 - Датчик подачи из лотка 1
Q08-110 - Датчик подачи из лотка 2
Q08-120 - Датчик подачи из лотка 3
Q08-125 - Датчик подачи из лотка 4
Q08-130 - Датчик подачи из HCF
Q08-135 - Датчик подачи из дуплексного лотка
Q08-150 - Датчик регистрации передней кромки
Q08-380 - Датчик исходного положения регистрации бокового сдвига
Q08-385 - Датчик регистрации верхней кромки
Q08-390 - Датчик разъединения зажима
Q09-350 - Датчик заполнения емкости отработанного тонера
Q10-110 - Датчик вертикального транспортера
Q10-120 - Датчик входа в дуплексный лоток
Q11-145 - Датчик входа
Q11-150 - Датчик наличия бумаги в сортере
Q11-170 - Датчик входа в сортер
Q11-336 - Датчик исходного положения механизма подравнивания
Q11-338 - Датчик исходного положения степлера
Q11-342 - Датчик наличия бумаги в степлере
Q11-345 - Датчик положения "без сшивания"
Q11-346 - Датчик положения сшивания
Q11-370 - Датчик одиночного сшивания 1
Q11-371 - Датчик одиночного сшивания 2
Q11-372 - Датчик двойного сшивания 1
Q11-373 - Датчик двойного сшивания 2
Q11-375 - Датчик одиночного сшивания 3
Q11-385 - Датчик исходного положения механизма подравнивания
Q11-390 - Датчик исходного положения степлера
Q11-395 - Датчик положения куланка степлера
Q11-396 - Датчик положения "без сшивания"
Q11-398 - Датчик положения сшивания

Тип B: отражательные датчики

Датчики этого типа срабатывают под действием света, отраженного от бумаги или другого проходящего мимо материала, наличие которого необходимо определить. Для обнаружения темной бумаги в некоторых датчиках применяется черное пластмассовое пятно в качестве фона для чувствительной области.

Q05-100 - Датчик регистрации
Q05-117 - Датчик формата 1
Q05-118 - Датчик формата 2
Q05-312 - Датчик наличия оригинала
Q06-360 - Датчик формата оригинала 1
Q06-362 - Датчик формата оригинала 2
Q06-364 - Датчик формата оригинала 3
Q06-366 - Датчик формата оригинала 4
Q09-360 - Датчик ADC
Q10-115 - Датчик фиксатора дуплексного лотка
Q11-340 - Датчик наличия скрепок
Q11-392 - Датчик отсутствия скрепок
Q11-394 - Датчик наличия бумаги в степлере

Процедура

ТИП А: флажковые датчики

ВНИМАНИЕ

У некоторых датчиков разъемы установлены непосредственно на корпусе. Отсоединять такие разъемы следует с особой осторожностью, поскольку их очень легко повредить.

Почистите все доступные поверхности датчика и его активирующий механизм. Выполните регулировку датчика, если она предусмотрена.

Войдите в диагностический режим. Введите код контроля входного элемента XX-020. Активируйте датчик. **Сообщение на дисплее меняется с высокого уровня на низкий.**

ДА **НЕТ**

Подсоедините к контакту PJG-6 и контрольной точкой 0В измерительный прибор. Активируйте датчик. **Напряжение на PJG-6 изменяется с +5В до 0В.**

ДА **НЕТ**

Отсоедините разъем PJG на PWB управления. **На контакте 6 разъема на PWB управления имеется напряжение +5В.**

ДА **НЕТ**

На контакте 7 разъема на PWB управления имеется напряжение +5В.

ДА **НЕТ**

Обратитесь к таблице поступающих напряжений питания и проверьте подачу напряжения +5В (2).

Замените PWB управления, PL X.X.

Выключите копировальный аппарат. Между контактом 6 разъема на PWB управления и контрольной точкой 0В обрыва цепи нет.

ДА **НЕТ**

Обратитесь к таблице поступающих напряжений питания и проверьте цепь общего провода 0В.

Проверьте провода и контакты разъемов PJG и PJE на короткое замыкание и обрыв цепи. Если провода в хорошем состоянии, замените датчик (PL X.X).

Переходите к RAP 01H "PWB" и проверьте PWB управления.

Изготовьте несколько копий в том режиме, в котором используется этот датчик. Если неисправность не устранена, подсоедините измерительный прибор к контакту PJG-6 и 0В (земля). Активируйте, а затем отпустите датчик. Если измеренное напряжение не соответствует указанным ниже требованиям, замените датчик (PL X.X).

- Датчик активирован - от 0 до 1,5В
- Датчик деактивирован = от +3,5В до +5,25В

ТИП В: отражательные датчики

ВНИМАНИЕ

У некоторых датчиков разъемы укреплены непосредственно на корпусе. Отсоединять такие разъемы следует с особой осторожностью, поскольку их очень легко повредить.

Если датчик имеет черное пятно, удалите все находящиеся рядом с пятном загрязнения. Почистите черное пятно и область вокруг него кистью. Почистите датчик. Выполните регулировку датчика, если она предусмотрена.

Войдите в диагностический режим. Введите код контроля входного элемента XX-010. **Дисплей показывает высокий логический уровень.**

ДА **НЕТ**

Замените черное пятно (если оно имеется) (PL XX). Введите код XX-010. **Дисплей показывает высокий логический уровень.**

ДА **НЕТ**

Переходите к проверке датчика.

Переходите к началу процедуры для датчика отражательного типа и продолжите выполнение данной RAP.

Активируйте датчик листом белой бумаги. **Сообщение на дисплее меняется с высокого на низкий логический уровень.**

ДА **НЕТ**

Переходите к проверке датчика.

Войдите из диагностического режима. Изготовьте копию тест-листа. Рассмотрите копию, сравните ее с тест-листом и проверьте, что контрольное пятно плотности 1.2 на копии имеет ту же плотность, что и на оригинале. В случае необходимости выполните регулировку контраста и сделайте еще одну копию тест-листа. Войдите в диагностический режим. Введите код контроля входного элемента XX-010. Активируйте датчик с помощью пятна плотности 1.2 копии тест-листа. **Сообщение на дисплее меняется с высокого на низкий логический уровень.**

ДА **НЕТ**

Замените датчик (PL XX).

Изготовьте несколько копий в режиме, в котором используется этот датчик. Если неисправность не устранена, подсоедините измерительный прибор к контакту PJD-4 и контрольной точке 0В (земля). Активируйте, а затем отпустите датчик. Если напряжение не соответствует указанным ниже требованиям, замените датчик (PL X.X).

- Датчик активирован - от 0 до 1,5В
- Датчик деактивирован = от +3,5В до +5,25В

Проверка датчика

Подсоедините измерительный прибор к контакту PJD-4 и контрольной точке 0В. Активируйте датчик листом белой бумаги. **Напряжение на PJD-4 изменяется с +5В до 0В.**

ДА **НЕТ**

Отсоедините PJD. **На контакте 6 PWB управления имеется напряжение +5В.**

ДА **НЕТ**

Напряжение +5В имеется на контакте 4 PWB управления.

ДА **НЕТ**

Обратитесь к таблице поступающих напряжений питания и проверьте подачу напряжения +5В (2).

Переходите к RAP 01H "PWB" и проверьте PWB управления.

Выключите копировальный аппарат. Между контактом 1 на **PWB управления и контрольной точкой 0В обрыва цепи нет.**

ДА **НЕТ**

Обратитесь к таблице поступающих напряжений питания и проверьте цепь общего провода 0В.

Отсоедините PJA. Проверьте на короткое замыкание и обрыв цепи провода и контакты разъемов PJA и PJB, ZZZ PWB, PJC и PJD. Если неисправности находится на ZZZ PWB, замените ее, PL XX. Если дефектны провода, устраните их неисправность. Если проводники и плата ZZZ PWB в хорошем состоянии, замените датчик (PL XX).

Переходите к RAP 01H "PWB" и проверьте PWB управления.

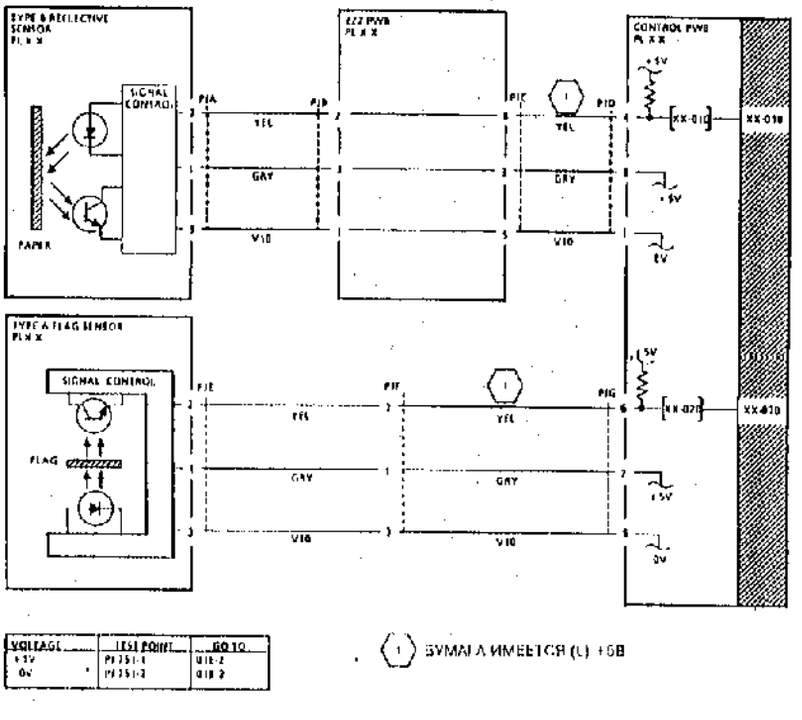

TH1052A

Рисунок 1. Электрическая схема

GP 5 Как проверить переключатель и его цепи подключения

Данная RAP представляет собой пример проверок при поиске неисправностей в цепи переключателя. Переключатели могут быть простого механического типа и магнитоуправляемыв.

Процедура

Введите диагностический код XX-030. Активируйте датчик. **Сообщение на дисплее меняется с высокого на низкий логический уровень.**

ДА **НЕТ**

Отсоедините PJA. На контакте 2 кабельной части разъема имеется напряжение +5В.

ДА **НЕТ**

Отсоедините разъем PJD на PWB управления. **На контакте 6 на PWB управления имеется напряжение +5В.**

ДА **НЕТ**

Обратитесь к таблице поступающих напряжений питания и проверьте подачу напряжения +5В.

Проверьте цепь между контактом 6 кабельной части разъема PJD и контактом 2 кабельной части разъема PJA на обрыв и короткое замыкание. В случае необходимости устраните повреждение провода (REP 1.1).

Выключите копировальный аппарат выключателем питания. Между контрольной точкой 0В и контактом 1 кабельной части разъема обрыва цепи нет.

ДА **НЕТ**

Отсоедините разъем PJD на PWB управления. **На контакте 5 на PWB управления 0В.**

ДА **НЕТ**

Обратитесь к таблице поступающих напряжений питания и проверьте цепь общего провода 0В.

Проверьте цепь между контактом 5 кабельной части разъема PJD и контактом 1 кабельной части разъема PJA на обрыв и короткое замыкание. В случае необходимости устраните повреждение провода (REP 1.1).

Проверьте цепь между контактом 1 разъема PJA со стороны переключателя и контактом 2 разъема PJA со стороны переключателя. **При срабатывании переключателя цепь замкнута, а при отпускании разомкнута.**

A **B**

A **B**

ДА **НЕТ**

Замените переключатель (PL X.X).

PWB управления не регистрирует работу переключателя. Переходите к RAP 01H "PWB" и проверьте PWB управления.

Проверьте механическое срабатывание переключателя. Выполните регулировку переключателя, если она предусмотрена.

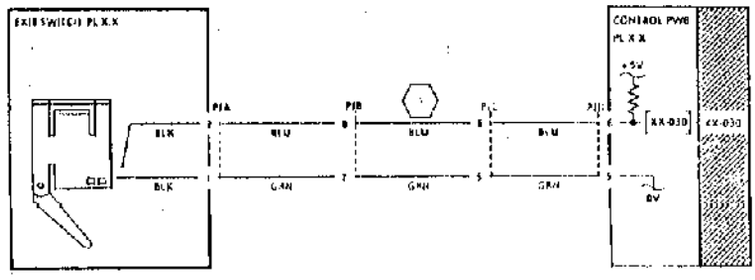

VOLTAGE	TEST POINT	GO TO
+5V	PJ256-6	010-1
0V	PJ256-4	010-1

(1) ВКЛЮЧЕНО (L) +5В

TH-1-063-A

Рисунок 1. Электрическая схема

GP 6 Как проверить муфту или соленоид и их цепи подключения

Данная процедура может применяться для проверки муфты или соленоида.

Процедура

ПРИМЕЧАНИЕ: При проверке соленоида убедитесь, что механическая тяга не повреждена и работает правильно.

Для проверки муфты выполните следующее.

Войдите в диагностический режим. Для включения привода вала, на котором установлена муфта, введите соответствующий код выходного элемента. Для срабатывания муфты введите дополнительный код XX-040. Для контроля передачи движения муфтой двигатель привода можно не включать, достаточно провернуть вал вручную.

Для проверки соленоида выполните следующие действия.

Войдите в диагностический режим и введите код управления выходным элементом XX-040 для включения соленоида.

Наблюдайте за работой элемента. Отмените выходной(ые) код(ы). **Соленоид срабатывает и отпускает.**

ДА **НЕТ**

На контакте PJA-6 имеется напряжение +24В.

ДА **НЕТ**

Отсоедините разъем PJA на PWB управления. **На контакте 6 PWB управления напряжение +24В.**

ДА **НЕТ**

Обратитесь к таблице поступающих напряжений питания и проверьте подачу напряжения +24В.

Выключите копировальный аппарат выключателем питания. Отсоедините разъем PJB. **Обрыва электрической цепи нет между следующими точками:**

PJA-6 и PJB-2

PJA-5 и PJB-1

ДА **НЕТ**

Устраните неисправность цепи (REP 1.1).

Замените муфту или соленоид (PL X.X).

A **B**

A **B**

Введите код XX-040. Напряжение на контакте PJA-6 изменяется с +24В до 0В.

ДА **НЕТ**

Переходите к RAP 01H "PWB" и проверьте PWB управления.

Проверьте механическое срабатывание переключателя. В случае необходимости замените муфту или соленоид (PL X.X).

Выполните соответствующую регулировку. Проверьте механическое действие элемента. Проверьте, что он не заедает и не проскальзывает из-за загрязнений или повреждения. В случае необходимости замените муфту или соленоид (PL X.X).

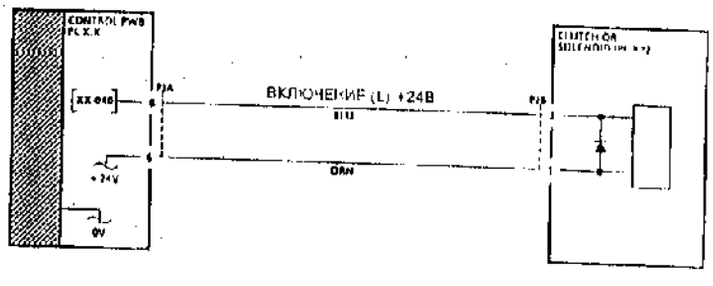

VOLTAGE	TEST POINT	GO TO
+24V	PJ253-7	010-1
0V	PJ253-3	010-5

TH-1-064-A

Рисунок 1. Электрическая схема

GP 7 Как проверить двигатель DC (не реверсивный) и его цепи подключения

Процедура

Данную процедуру можно использовать для проверки простых двухпроводных двигателей постоянного тока.

Двигатели, к которым относится данная RAP:

- Двигатель подъемника лотка 1 (MOT 07-006). Этот двигатель будет работать только при неактивированном датчике высоты стопки.
- Двигатель подъемника лотка 4 (MOT 07-035). Этот двигатель будет работать только при неактивированном датчике высоты стопки.
- Двигатель транспортера (MOT 11-126).

Войдите в диагностический режим и введите код управления выходным элементом XX-050. В случае необходимости обратитесь к процедуре входа в диагностический режим и войдите в программу управления элементами DC330. Наблюдайте за работой двигателя. **Вал двигателя вращается.**

ДА **НЕТ**

Проверьте предохранитель на PWB фильтра. **Предохранитель исправен.**

ДА **НЕТ**

Замените предохранитель (PL X.X). Если предохранитель перегорает снова, переходите к RAP 01J "Перегорание предохранителя"

Отсоедините PJA. **На кабельной части разъема между контактами 1 и 2 обрыва цепи нет.**

ДА **НЕТ**

Отсоедините разъем PJB. **Обрыва электрической цепи нет между следующими точками:**
PJA-2 и PJB-1
PJA-1 и PJB-2

ДА **НЕТ**

Устраните неисправность цепи (REP 1.1).

Отсоедините разъем PJC. **Обрыва электрической цепи нет между следующими точками:**
PJB-1 и PJC-1
PJB-2 и PJC-2

ДА **НЕТ**

Замените PWB фильтра (PL X.X).

Замените двигатель (PL X.X).

Подсоедините измерительный прибор к контактам 1 и 2. Введите код управления выходным элементов XX-050. **При вводе кода измерительный прибор показывает +24В.**

ДА **НЕТ**

Обратитесь к таблице поступающих напряжений питания и проверьте подачу +24В и 0В. **Напряжения в норме.**

A **B** **C**

A **B** **C**

ДА **НЕТ**

Переходите к RAP "01G-1" и "01B-5" и проверьте подачу напряжений питания.

Переходите к RAP 01H "PWB" и проверьте PWB управления.

Проверьте элементы приводимые в действие проверяемым двигателем убедитесь в отсутствии заеданий и застреваний. В случае необходимости замените поврежденные элементы. Если механических дефектов не обнаружено замените двигатель (PL X.X).

Двигатель работает нормально. Проверьте, нет ли механических повреждений у деталей, приводимых в движение проверяемым двигателем, что могло бы повлиять на работу привода. Изготовьте несколько копий в режиме, в котором включается двигатель, и проследите за его работой. Если в условиях рабочей нагрузки вал двигателя замедляет вращение или останавливается, замените двигатель (PL X.X).

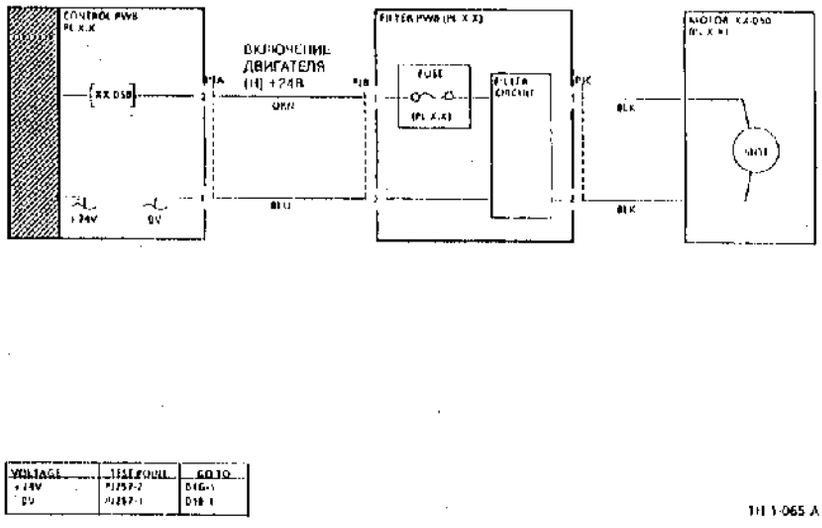

VOLTAGE	TEST POINT	GO TO
+24V	PJ257-2	01G-1
0V	PJ257-1	01B-5

TH-1-065-A

Рисунок 1. Электрическая схема

GP 8 Как проверить двигатель DC (реверсивный) и его цепи подключения

Процедура

Данную процедуру можно использовать для проверки простых двухпроводных двигателей постоянного тока (реверсивных).

Двигатели, к которым относится данная RAP:

- Двигатель приводов ввода оригинала (MOT 05-005).
- Двигатель подъемника HCF (MOT07-045). Этот двигатель работает только до срабатывания датчика высоты стопки.
- Двигатель головки степлера (MOT11-080). Этот двигатель включается только после срабатывания одного из датчиков положения сшивания.
- Двигатель степлера (MOT11-084). Этот двигатель включается только после срабатывания одного из датчиков положения сшивания и датчика наличия бумаги в степлере.
- Двигатель транспортера степлера (MOT11-090). Код управления выходным элементом (11-090 отводит головку степлера назад. Если головка уже находится в крайнем заднем положении, то ничего не происходит. Код 11-092 отводит головку степлера вперед. Если головка уже находится в крайнем переднем положении, то ничего не происходит.
- Двигатель привода ячеек (MOT11-130). Этот двигатель работает, если головка степлера находится в положении "без сшивания".
- Двигатель транспортера степлера (MOT11-134). Этот двигатель работает только при продвижных ячейках.
- Двигатель степлера (MOT 11-140). Этот двигатель работает, если головка степлера находится в положении сшивания, датчик наличия бумаги (Q11-342) обнаружил бумагу и сработал переключатель защитного кожуха бумаги (S11-348)
- Двигатель ремня (MOT 05-305).

Войдите в диагностический режим и введите код управления выходным элементом XX-060. В случае необходимости обратитесь к процедуре входа в диагностический режим OP1 и войдите в программу управления элементами DC330. Наблюдайте за работой двигателя. **Вал двигателя вращается.**

ДА **НЕТ**

Проверьте предохранитель двигателя (если он имеется). **Предохранитель исправен или его нет.**

ДА **НЕТ**

Замените предохранитель (PL X.X). Если предохранитель перегорает снова, переходите к RAP 01J "Перегорание предохранителя".

Отсоедините PJB. Подсоедините измерительный прибор к контактам 1 и 2 кабельной части разъема. Введите код XX-060. **При действии кода измеренное напряжение равно +24В.**

ДА **НЕТ**

A **B** **C**

A **B** **C**

Отсоедините PJA. Подсоедините измерительный прибор к контактам 1 и 2 PWB управления. Введите код XX-060. **При действии кода измеренное напряжение равно +24В.**

ДА **НЕТ**

Обратитесь к таблице поступающих напряжений питания и проверьте подачу +24В и 0В. **Напряжения в норме.**

ДА **НЕТ**

Переходите к RAP "01G-1" и "01B-5" и проверьте подачу напряжений питания.

Переходите к RAP 01H "PWB" и проверьте PWB управления

Проверьте цепи между разъемами PJA и PJB на обрыв и короткое замыкание. В случае необходимости устраните неисправность проводки.

Отменить код, поменяйте местами щупы измерительного прибора и введите код XX-065. **Во время действия кода прибор показывает +24В.**

ДА **НЕТ**

Замените PWB управления (PL X.X)

Проверьте элементы, приводимые в действие проверяемым двигателем, убедитесь в отсутствии заеданий и застреваний. В случае необходимости замените поврежденные элементы. Если механических дефектов не обнаружено, замените двигатель (PL X.X)

Двигатель работает нормально. Проверьте отсутствие механических повреждений деталей, приводимых в движение проверяемым двигателем, что могло бы повлиять на работу привода. Изготовьте несколько копий в режиме, в котором включается двигатель, и понаблюдайте за его работой. Если в условиях рабочей нагрузки вал двигателя замедляет вращение или останавливается, замените двигатель (PL X.X).

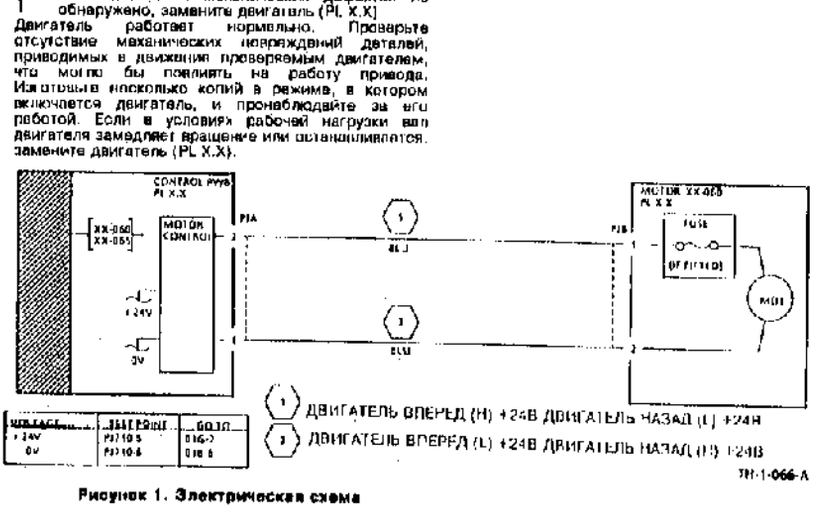

VOLTAGE	TEST POINT	GO TO
+24V	PJ210-5	01G-1
0V	PJ210-6	01B-5

TH-1-066-A

Рисунок 1. Электрическая схема

GP 9 Как проверить четырехпроводный бесколлекторный двигатель DC и его цепи подключения

Процедура

Данная процедура может использоваться для проверки четырехпроводных бесколлекторных двигателей постоянного тока.

Двигатели, к которым относится данная RAP:

- Двигатель отсоса воздуха от блоков проявления (MOT09-032).
- Двигатель вакуумного транспортера (MOT10-065)

Войдите в диагностический режим и введите код управления выходным элементом XX-070. В случае необходимости обратитесь к процедуре входа в диагностический режим. DP1 и войдите в программу управления элементами DC330. Следите за работой двигателя. **Вал двигателя вращается.**

ДА НЕТ

Отсоедините разъем PJB. **На разъеме со стороны двигателя между контактами 4 и 1, 4 и 2, 4 и 3 имеется сопротивление от 1000 до 2000 Ом.**

ПРИМЕЧАНИЕ: Измерив сопротивление поменяйте щупы местами и повторите измерение. Это необходимо потому, что при обратной полярности измерительный прибор может показать обрыв цепи.

ДА НЕТ

Замените двигатель (PL X.X).

Отсоедините PJA. Проверьте цепи между PJA и PJB на обрыв и короткое замыкание. **Цепи исправны.**

ДА НЕТ

Устраните неисправность проводки (REP 1.1).

Между контактами 5 и 8 разъема PJA на PWB управления напряжение +24В, а между контактами 5 и 7 напряжение +5В.

ДА НЕТ

Обратитесь к таблице поступающих напряжений питания и проверьте подачу +24В, +5В и 0В. **Напряжения в норме.**

ДА НЕТ

Переходите к RAP "01G-1", "01B-5" и "01E-1" и проверьте подачу напряжений питания.

Замените PWB управления.

Подсоедините на место разъемы PJA и PJB. Войдите в диагностический режим и введите код

A B

XX-070. **Напряжение на контакте PJA-6 равно 0В при действующем коде и +24В после его отмены.**

ДА НЕТ

Переходите к RAP 01H "PWB" и проверьте PWB управления.

Проверьте элементы, приводимые в действие проверяемым двигателем, убедитесь в отсутствии заеданий и застреваний. В случае необходимости замените поврежденные элементы. Если механических дефектов не обнаружено, замените двигатель (PL X.X).

Двигатель работает нормально. Проверьте, не имеют ли механических повреждений детали, приводимые в действие двигателем, что могло бы повлиять на работу привода.

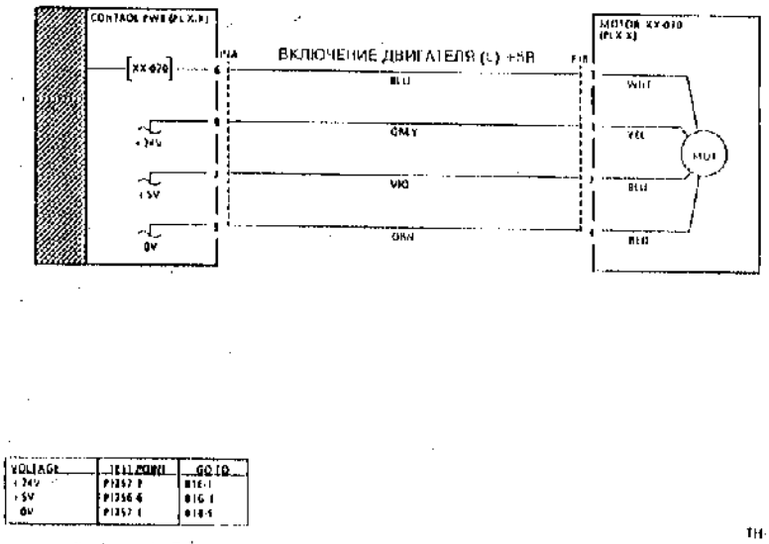

VOLTAGE	TEST POINT	GO TO
+24V	PJ357-8	01E-1
+5V	PJ356-6	01G-1
0V	PJ357-1	01B-5

TH-1-067-A

Рисунок 1. Электрическая схема

GP 10 Как проверить трехпроводный бесколлекторный двигатель DC и его цепи подключения

Процедура

Данная процедура может применяться для проверки трехпроводных бесколлекторных двигателей постоянного тока.

Двигатели, к которым относится данная RAP.

- Двигатель подачи проявителя (MOT09-030). Данный код нельзя объединять с кодом 09-010 (соленоид подвода блока черно-белого проявления) и с кодом 09-015 (соленоид подвода блока цветного проявления)
- Двигатель заднего вентилятора фьюзера (MOT10-005). В режиме ожидания этот двигатель работает с малой скоростью. При вводе кода 10-005 двигатель начинает работать с полной скоростью, пока не закончится время действия кода или не будет нажата кнопка Stop.

Войдите в диагностический режим и введите код управления выходным элементом XX-080. В случае необходимости обратитесь к процедуре входа в диагностический режим DP1 и войдите в программу управления элементами DC330. Следите за работой двигателя. **Вал двигателя вращается.**

ДА НЕТ

Отсоедините разъем PJB. Измерьте сопротивление между парами трех проводов двигателя в различных комбинациях:

MOT09-030, между красным и черным: от 1,7 до 2,6 МОм

MOT09-030, между красным и синим: от 1,7 до 2,6 МОм

MOT09-030, между черным и синим: от 4,8 до 7,2 кОм

MOT10-005, между красным и черным: от 92 до 138 кОм

MOT10-005, между красным и синим: бесконечность

MOT10-005, между черным и синим: от 48 до 72 Ом

ПРИМЕЧАНИЕ: Измерив сопротивление, поменяйте щупы местами и повторите измерение. Это необходимо потому, что при обратной полярности измерительный прибор может показать обрыв цепи.

Результаты измерений соответствуют указанным.

ДА НЕТ

Замените двигатель (PL X.X)

Отсоедините PJA. Проверьте цепи между PJA и PJB на обрыв и короткое замыкание. **Цепи исправны.**

A B

A B

ДА НЕТ

Устраните неисправность проводки (REP 1.1).

Между контактами 3 и 8 разъема PJA на PWB управления имеется напряжение +24В, а между контактами 5 и 4 напряжение +5В.

ДА НЕТ

Обратитесь к таблице поступающих напряжений питания и проверьте подачу +24В, +5В и 0В. **Напряжения в норме.**

ДА НЕТ

Переходите к RAP "01G-1", "01B-5" и "01E-1" и проверьте подачу напряжений питания.

Переходите к RAP 01H "PWB" и проверьте PWB управления.

Подсоедините на место разъемы PJA и PJB. Войдите в диагностический режим и введите код XX-080. **Напряжение на контакте PJA-4 равно 0В при действующем коде и +5В после его отмены.**

ДА НЕТ

Переходите к RAP 03D "Выходные логические сигналы" и проверьте PWB управления.

Проверьте элементы, приводимые в действие проверяемым двигателем, убедитесь в отсутствии заеданий и застреваний. В случае необходимости замените поврежденные элементы. Если механических дефектов не обнаружено, замените двигатель (PL X.X).

Двигатель работает нормально. Проверьте, не имеют ли механических повреждений детали, приводимые в действие двигателем, что могло бы повлиять на работу привода.

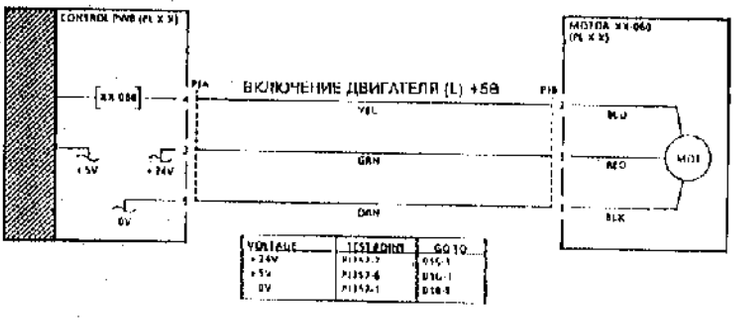

VOLTAGE	TEST POINT	GO TO
+24V	PJ357-3	01G-1
+5V	PJ357-6	01G-1
0V	PJ357-1	01B-5

TH-1-068-A

Рисунок 1. Электрическая схема

GP 11 Как проверить двухпроводный бесколлекторный двигатель DC и его цепи подключения

Процедура

Данная процедура может применяться для проверки двухпроводных бесколлекторных двигателей постоянного тока.

Двигатели, к которым относится данная RAP.

- Двигатель вентилятора охлаждения LVPS I (MOT01-1). Данный двигатель не имеет кода управления. Он подключен непосредственно к цепи +24В.
- Двигатель вентилятора охлаждения оптики (MOT06-010).
- Двигатель подачи черного тонера (MOT09-040).
- Двигатель подачи цветного тонера (MOT09-050).
- Двигатель переднего вентилятора фьюзера (MOT10-007).

Войдите в диагностический режим и введите код управления выходным элементом XX-090. В случае необходимости обратитесь к процедуре входа в диагностический режим DP1 и войдите в программу управления элементами DC330. Следите за работой двигателя. **Вал двигателя вращается.**

ДА **НЕТ**

Отсоедините разъем PJB. Измерьте сопротивление между проводами двигателя. Оно должно быть в следующих пределах:
MOT01-1 - от 2,6 до 3,9 кОм
MOT06-010 - от 2,2 до 3,2 МОм
MOT09-040 - от 130 до 190 кОм
MOT09-045 - от 130 до 198 кОм
MOT10-007 - от 2,6 до 3,9 кОм
ПРИМЕЧАНИЕ: Измерив сопротивление, поменяйте щупы местами и повторите измерение. Это необходимо из-за того, что при обратной полярности измерительный прибор может показать обрыв цепи.
Сопротивление в норме.

ДА **НЕТ**

Замените двигатель (PL X.X).

Отсоедините PJA. **Нет обрыва цепи между следующими контактами: PJA-6 и PJB-1, PJA-5 и PJB-2.**

ДА **НЕТ**

Устраните неисправность проводки (REP 1.1).

Подключите измерительный прибор к контактам 6 и 5 PWB управления. Введите код XX-090. **Во время действия кода (для двигателя MOT01-1 всегда) напряжение равно +24В.**

ДА **НЕТ**

A **B** **C**

A **B** **C**

Обратитесь к таблице поступающих напряжений питания и проверьте подачу +24В и 0В. **Напряжения в норме.**

ДА **НЕТ**

Переходите к RAP "01G-1" и "01B-5" и проверьте подачу напряжений питания.

Переходите к RAP 01H "PWB" и проверьте PWB управления.

Проверьте элементы приводимые в действие проверяемым двигателем, убедитесь в отсутствии заеданий и застреваний. В случае необходимости замените поврежденные элементы. Если механических дефектов не обнаружено, замените двигатель (PL X.X).

Двигатель работал нормально. Проверьте, не имеют ли механических повреждений детали, приводимые в действие двигателем, что могло бы повлиять на работу привода.

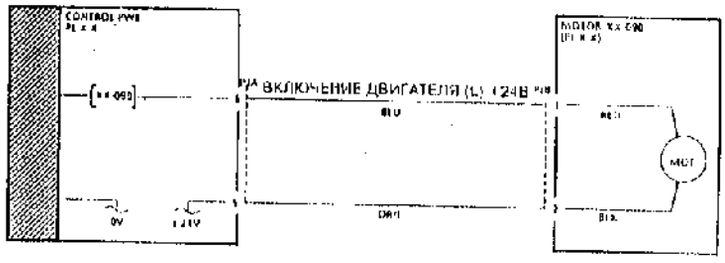

VOLTAGE	TEST POINT	GO TO
+24V	PJB-1	01G-1
0V	PJB-5	01B-5

TII-1-069-A

Рисунок 1. Электрическая схема

GP 12 Как проверить пятипроводный шаговый двигатель и его цепи подключения

Процедура

Данная процедура может использоваться для проверки пятипроводных шаговых двигателей постоянного тока.

Двигатели, к которым относится данная RAP.

- Двигатель объектива и зеркал (MOT06-2). Данный двигатель можно проверить только с помощью диагностической программы DC605.
- Двигатель боковой направляющей (MOT07-070).
- Двигатель положения затвора (MOT07-080).
- Двигатель подачи 1 (MOT08-005).
- Двигатель подачи 2/3 (MOT08-020).
- Двигатель подачи 4 (MOT08-040).
- Двигатель подачи из HCF (MOT08-050).
- Двигатель бокового сдвига (MOT08-075). При вводе кода 08-075 программное обеспечение сначала проверит, соответствует ли боковой сдвиг исходному положению, если нет, то прежде чем переместиться в крайнее передние положение и остановиться, ролики займут исходное положение. При вводе кода 08-076 программное обеспечение сначала проверит, соответствует ли боковой сдвиг исходному положению, если нет, то прежде чем переместиться в крайнее заднее положение и остановиться, ролики займут исходное положение.

Войдите в диагностический режим и введите код управления выходным элементом XX-100. В случае необходимости обратитесь к процедуре входа в диагностический режим DP1 и войдите в программу управления элементами DC330. Следите за работой двигателя. **Вал двигателя вращается.**

ДА **НЕТ**

Отсоедините разъем PJA. Измерьте сопротивление на кабельной части разъема между контактами 1 и 2, 1 и 3, 1 и 4, 1 и 5. Сопротивление, измеряемое между контактами, должно быть в следующих пределах:
MOT06-2 - от 23 до 35 Ом
MOT07-070 - от 57 до 86 Ом
MOT07-080 (между контактами 1 и 2 или 3) - от 24 до 36 Ом
(между контактами 1 и 4 или 5) - обрыв цепи
MOT08-005 - от 4 до 6 Ом
MOT08-020 - от 4 до 6 Ом
MOT08-040 - от 5,5 до 8,5 Ом
MOT08-050 - от 4 до 6 Ом
MOT08-075 - от 48 до 72 Ом
ПРИМЕЧАНИЕ. Измерив сопротивление, поменяйте щупы местами и повторите измерение. Это необходимо из-за того, что при обратной полярности измерительный прибор может показать обрыв цепи.
Сопротивление в норме.

A **B**

A **B**

ДА **НЕТ**

Замените двигатель (PL X.X).

Обратитесь к таблице поступающих напряжений питания и проверьте подачу +24В, +5В и 0В. **Напряжения в норме.**

ДА **НЕТ**

Переходите к RAP "01G-1", "01B-5" и "01E-1" и проверьте подачу напряжений питания.

Выполните следующее:

- Переходите к RAP 01H "PWB" и проверьте PWB управления.
- Проверьте элементы приводимые в действие проверяемым двигателем, убедитесь в отсутствии заеданий и застреваний. В случае необходимости замените поврежденные элементы. Если механических дефектов не обнаружено, замените двигатель (PL X.X).

Двигатель работает нормально. Проверьте, не имеют ли механических повреждений детали, приводимые в действие двигателем, что могло бы повлиять на работу привода.

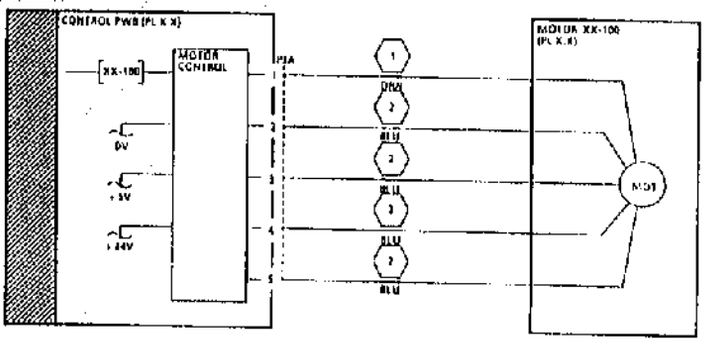

(1) ВКЛЮЧЕНИЕ ДВИГАТЕЛЯ ПОДАЧИ (H) +24В

(2) ВКЛЮЧЕНИЕ ДВИГАТЕЛЯ ПОДАЧИ (ШАГОВЫЕ ИМПУЛЬСЫ) +24В

VOLTAGE	TEST POINT	GO TO
+24V	PJB-1,5	01F-1
+5V	PJB-6	01G-1
0V	PJB-1	01B-5

TII-1-070-A

Рисунок 1. Электрическая схема

GP 13 Как проверить шестипроводный шаговый двигатель (нереверсивный) и его цепи подключения

Процедура

Данная процедура может использоваться для проверки шестипроводных шаговых двигателей постоянного тока (нереверсивных).

Двигатели, к которым относится данная RAP.
- Двигатель привода вывода (MOT05-010).

Войдите в диагностический режим и введите код управления выходным элементом XX-110. В случае необходимости обратитесь к процедуре входа в диагностический режим DP1 и войдите в программу управления элементами DC330. Следите за работой двигателя. **Вал двигателя вращается.**

ДА НЕТ

Отсоедините разъем PJG. Сопротивление между указанными ниже контактами кабельной части разъема должно быть в следующих пределах:

MOT05-010, между контактами 1 и 2 или 3 - от 2,5 до 3,7 Ом

MOT05-010, между контактами 1 и 4, 5 или 6 - обрыв цепи

ПРИМЕЧАНИЕ. Измерив сопротивление, поменяйте щупы местами и повторите измерение. Это необходимо из-за того, что при обратной полярности измерительный прибор может показать обрыв цепи.

Сопротивление в норме.

ДА НЕТ

Замените двигатель (PL X.X).

Обратитесь к таблице поступающих напряжений питания и проверьте подачу +24В, +5В и 0В. **Напряжения в норме.**

ДА НЕТ

Переходите к соответствующей RAP цепи 1 и проверьте подачу напряжений питания.

Между контактами 1 и 6 разъема PJG на PWB привода двигателя имеется напряжение +24В.

ДА НЕТ

Замените PWB привода двигателя (PL X.X).

A B

+24В имеется на контакте PJF-1.

ДА НЕТ

Отсоедините разъем PGF. **На контакте 1 кабельной части разъема имеется напряжение +24В.**

ДА НЕТ

+24В имеется на контакте PJB-2.

ДА НЕТ

Замените PWB питания (PL X.X).

Проверьте на обрыв цепи разъем PJD и проводку между PJB и PJF. В случае необходимости устраните неисправность или замените проводку.

Замените PWB привода двигателя (PL X.X).

На контакте PJF-3 имеется напряжение +5В.

ДА НЕТ

Отсоедините PJF. **На контакте 3 кабельной части разъема имеется напряжение +5В.**

ДА НЕТ

+5В имеется на контакте PJC-2

ДА НЕТ

Замените PWB питания (PL X.X).

Проверьте на обрыв цепи разъем PJE и проводку между PJF и PJC. В случае необходимости устраните неисправность или замените проводку.

Замените PWB привода двигателя (PL X.X).

Между точкой 0В (землей) и контактами 2 и 4 разъема PJF нет обрыва цепи.

ДА НЕТ

Между точкой 0В (землей) и контактами PJB-1 и PJC-1 нет обрыва цепи.

ДА НЕТ

Замените PWB питания (PL X.X).

Проверьте на обрыв цепи разъем PJD и проводку между PJB-1 и PJF-2. Проверьте на обрыв цепи разъем PJE и проводку между PJC-1 и PJF-4. В случае необходимости устраните неисправность или замените проводку.

Подсоедините разъем PJG и введите код XX-110. **При вводе кода сигнал на контакте PGF-5 меняется с 0В до +5В.**

C D

ДА НЕТ

Отсоедините разъем PJF. **На контакте 5 кабельной части разъема напряжение +5 В.**

ДА НЕТ

Замените PWB привода двигателя (PL X.X).

Вводите код XX-110. **При вводе кода напряжение на контакте PJA-1 меняется с 0 В до +5 В.**

ДА НЕТ

Переходите к RAP 01H "PWB" и проверьте PWB управления.

Проверьте цепь между контактами PJA-1 и PJF-5 на обрыв. В случае необходимости устраните неисправность или замените проводку.

Проверьте элементы, приводимые в действие проверяемым двигателем, убедитесь в отсутствии заеданий и застреваний. В случае необходимости замените неисправленные элементы. Если механических дефектов не обнаружено, замените двигатель (PL X.X).

Двигатель работает нормально. Проверьте, не имеют ли механических повреждений детали, приводимые в действие двигателем, что могло бы повлиять на работу привода.

C D

A B

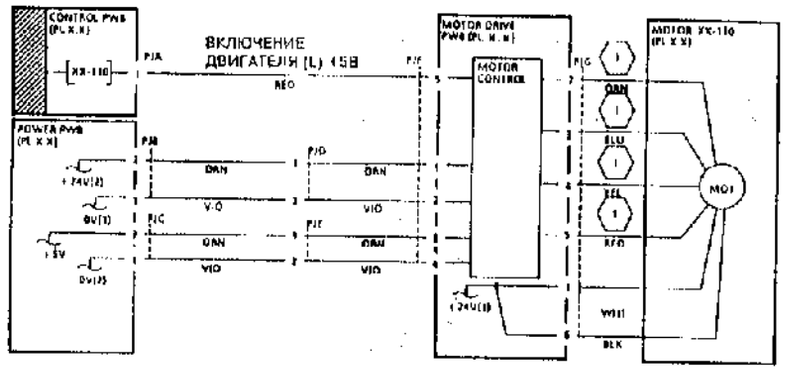

(1) ВКЛЮЧЕНИЕ ДВИГАТЕЛЯ ПОДАЧИ (ШАГОВЫЕ ИМПУЛЬСЫ) +24В

VOLTAGE	TESTPOINT	GOTO
+24V(1)	PJF16-3	D16-1
+24V(2)	PJF01-3	D16-1
+5V	PJF11-1	D10-1
0V(1)	PJF01-4	D16-5
0V(3)	PJF11-5	D10-2

DH-1 071-A

Рисунок 1. Электрическая схема

GP 14 Как проверить шестипроводный шаговый двигатель (реверсивный) и его цепи подключения

Процедура

Данная процедура может использоваться для проверки шестипроводных реверсивных шаговых двигателей постоянного тока.

Двигатели, к которым относится данная RAP.

- Двигатель механизма подравнивания (MOT11-065).
- Двигатель привода ячеек (MOT11-075)
- Двигатель механизма подравнивания (MOT11-122).

Войдите в диагностический режим и введите код управления выходным элементом XX-120. В случае необходимости обратитесь к процедуре входа в диагностический режим DP1 и войдите в программу управления элементами OC330. Следите за работой двигателя. **Вал двигателя вращается.**

ДА **НЕТ**

Отсоедините разъем PJA. На кабельной части разъема должны быть следующие сопротивления:
MOT05-305, между контактами 1 и 2, 6 и 5 - от 0,7 до 1,1 Ом
MOT05-305, между контактами 1 и 3, 6 и 4 - от 0,8 до 1,2 Ом
MOT05-305, между контактами 1 и 6, 6 и 1 - обрыв цепи
MOT11-065, между контактами 1 и 2, 6 и 5 - от 1,1 до 1,7 Ом
MOT11-065, между контактами 1 и 3, 6 и 4 - от 2,1 до 3,1 Ом
MOT11-065, между контактами 1 и 6, 6 и 1 - обрыв цепи
MOT11-075, между контактами 1 и 2, 5 и 5 - от 0,5 до 0,7 Ом
MOT11-075, между контактами 1 и 3, 6 и 4 - от 0,9 до 1,3 Ом
MOT11-075, между контактами 1 и 6, 6 и 1 - обрыв цепи
ПРИМЕЧАНИЕ: Измерив сопротивление, поменяйте щупы местами и повторите измерения. Это необходимо из-за того, что при обратной полярности измерительный прибор может показать обрыв цепи.

Сопротивление в норме.

ДА **НЕТ**

Замените двигатель (PL X X).

Обратитесь к таблице поступающих напряжений питания и проверьте подачу +24В, +5В и 0В. **Напряжения в норме.**

A **B**

A **B**

ДА **НЕТ**

Переходите к RAP "01G-2", "01B-6" и "01E-2" и проверьте подачу напряжений питания.

Выполните следующее

- Переходите к RAP 01H "PWB" и проверьте PWB управления.
- Проверьте элементы, приводимые в действие проверяемым двигателем, убедитесь в отсутствии заеданий и застреваний. В случае необходимости замените поврежденные элементы. Если механических дефектов не обнаружено, замените двигатель (PL X X).

Двигатель работает нормально. Проверьте, не имеют ли механических повреждений детали приводимые в действие двигателем, что могло бы повлиять на работу привода.

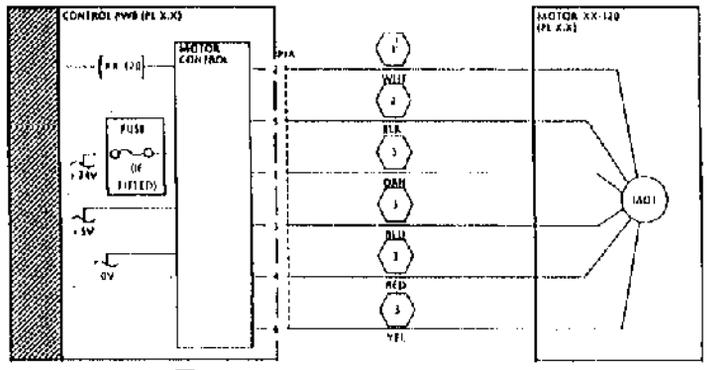

1 ДВИГАТЕЛЬ ВПЕРЕД (H) +24В ДВИГАТЕЛЬ НАЗАД (L) +24В

4 ДВИГАТЕЛЬ ВПЕРЕД (L) +24В ДВИГАТЕЛЬ НАЗАД (H) +24В

3 ВКЛЮЧЕНИЕ ДВИГАТЕЛЯ (ШАГОВЫЕ ИМПУЛЬСЫ) +24В

VOLTAGE	TEST POINT	GO TO
+24V	PJ10-5	01G-7
+5V	PJ10-1	01B-2
0V	PJ10-6	01B-6

1H-1-072-A

Рисунок 1. Электрическая схема

Процедуры копировального аппарата
CP1 Процедура ручного проворачивания механизма сортера-степлера

Назначение

Позволяет сервисному инженеру вручную поднять или опустить ячейки для получения доступа к неисправным элементам при отсутствии питания, или если обращение к диагностическим процедурам невозможно.

Процедура

1. (Рисунок 1) Откройте переднюю дверцу сортера-степлера и выверните винт крепления инструмента для ручного проворачивания механизма сортера-степлера (находится на передней крышке вверху слева).

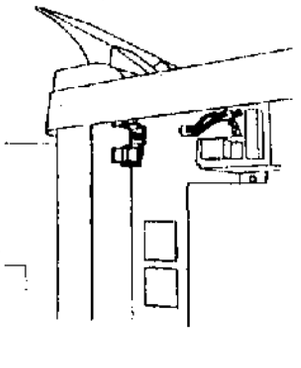

1H-115-A

Рисунок 1. Расположение инструмента

ПРЕДУПРЕЖДЕНИЕ

Отсоедините сетевой кабель

2. Снимите узел верхней крышки и отсоедините жгут от панели управления.
3. (Рисунок 2) Установите инструмент на передний спиральный кулачок. Подъем ячеек происходит при повороте инструмента по часовой стрелке, а опускание - при повороте против часовой стрелки.

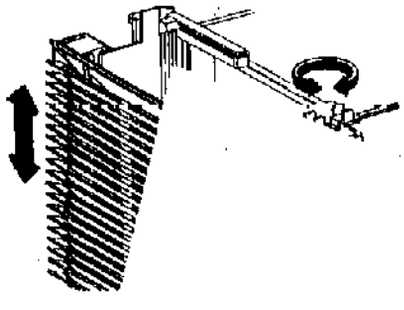

Рисунок 2. Перемещение ячеек вручную

CP2 Процедура ручного проворачивания механизма сортера-финишера

Назначение

Позволяет сервисному инженеру вручную поднять или опустить ячейки для получения доступа к неисправным элементам при отсутствии питания, или если обращение к диагностическим процедурам невозможно.

Процедура

ПРЕДУПРЕЖДЕНИЕ
Отсоедините сетевой кабель

1. Снимите переднюю крышку сортера-финишера (PL 14.12).
2. (Рисунок 1) Вставьте в спиральный кулачок подходящий инструмент круглого сечения, как показано на рисунке. Ячейки поднимаются при повороте инструмента влево и опускаются при повороте вправо. Выберите такой инструмент, чтобы его диаметр соответствовал диаметру отверстия, иначе можно повредить кулачок.

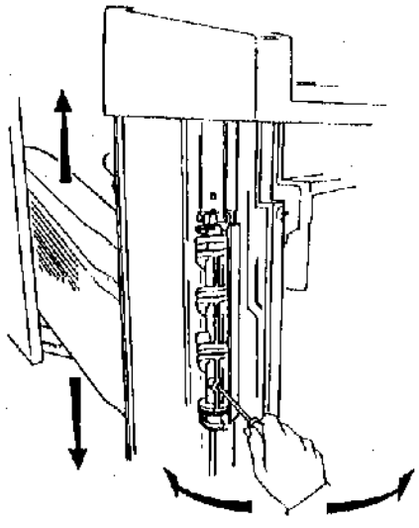

H1117A

Рисунок 1. Ручное проворачивание ячеек.

Технические характеристики аппарата

Физические характеристики

Габаритные размеры

Таблица 1. Габаритные размеры и вес копировального аппарата

Конфигурация	Длина (мм)	Ширина (мм)	Высота (мм)	Вес (кг)
DADF-сортер-степлер-HCF	1535	825	1155	256
DADF-сортер-финишер-HCF	1435	825	1155	256
DADF-приемный лоток-HCF	1150	825	1155	202

Возможности

Скорость копирования

64 копии в минуту

Время прогрева

Не более 4 минут

Время готовности первой копии

Не более 3,1 секунды (лоток 1, A4, LEF, со стекла оригинала и 100%)

Характеристики степлера

Максимальное число листов в комплекте зависит от плотности применяемой бумаги:

до 50 листов бумаги плотностью до 80 г/кв.м,

42 листа бумаги плотностью 90 г/кв.м,

31 лист бумаги плотностью 120 г/кв.м,

или эквивалентная стопка бумаги толщиной до 5 мм.

Требования к бумаге

Возможности системы снабжения бумагой

ПРИМЕЧАНИЕ: Емкости лотков приведены для бумаги плотностью 80 г/кв.м

Лоток 1: 550 листов формата A3, A4, B4, 8,5x11, 8,5x14.

Лоток 2: 250 листов формата A3, A4, A5, B4, 8,5x11, 8,5x12,4, 8,5x13, 8,5x14 (8,5x5,5LEF с прокладкой 14E21580).

Лоток 3: 250 листов формата A3, A4, A5, B4, 8,5x11, 8,5x12,4, 8,5x13, 8,5x14 (8,5x5,5LEF с прокладкой 14E21580).

Лоток 4: 1800 листов формата A4, 8,5x11, 8,5x12,4, 8,5x13, 8,5x14

Дуплексный лоток: 50 листов A3, A4, 8,5x11, 11x17.

Устройство подачи большой емкостью (HCF): 2500 листов A4, 8,5x11.

Обходной лоток: 50 листов A3, A4, A5, A6, 11x17 8,5x11, 8,5x12,4, 8,5x13, 8,5x14, 8,5x5,5LEF.

Плотность бумаги

Все лотки для бумаги, за исключением обходного, рассчитаны только на обычную или перфорированную бумагу плотностью от 50 до 90 г/кв.м.

Из обходного лотка можно подавать обычную и перфорированную бумагу или карточки плотностью от 50 до 200г/кв.м, а также прозрачную пленку и этикетки.

ПРИМЕЧАНИЕ: копии на бумаге A5, A6 и 5,5x8,5 LEF плотностью 200г/кв.м. не следует выводить в сортер-степлер.

Требования к электропитанию

Таблица 2. Требования к электропитанию

Частота	50 или 60 Гц
Номинальное напряжение сети	230 В
Диапазон напряжений	От 187 до 264 В

Потребляемая мощность

Рабочий режим (вся система) 1800 Вт (пиковая)

Режим ожидания 400 Вт (средняя)

Режим экономии энергии 200 Вт

Во всех конфигурациях не более 1920 кВт

Требования к условиям эксплуатации

Параметры окружающей среды

Жаркий влажный климат - 28°C при относительной влажности 85%,°C

Холодный сухой климат - 10°C при относительной влажности 15%

Жаркий сухой климат - 32°C при относительной влажности 15%

Холодный влажный климат - 10°C при относительной влажности 85%,

Акустический шум

Режим ожидания - 35 дБ(A) непрерывно

Копирование (процессор) - 58 дБ(A) непрерывно, 63 дБ(A) в импульсе.

Копирование (DADF/сортер) - 60 дБ(A) непрерывно, 65 дБ(A) в импульсе.

Действия до вызова специалиста по техническому обслуживанию (ESA)

Неисправности с выдачей кода состояния

Назначение

Приведен перечень неисправностей копировального аппарата и указаны действия, которые оператор должен выполнить для решения проблемы до вашего прибытия.

Процедура

В таблицах данного раздела найдите описание неисправности и проверьте, что оператор выполнил указанные действия. Попросите оператора действовать согласно разделу "Устранение неисправностей" в книге 3 Руководства для пользователя.

ПРИМЕЧАНИЕ: Если копировальный аппарат не работает должным образом, наблюдаются сбои в работе, а появляющиеся сообщения не соответствуют характеру неисправности, попросите оператора выключить машину, прочистить тракт бумаги, дуплексный поток и ячейки сортера-финишера или сортера-степлера, а затем включить питание и вновь запустить работу.

Таблица 1. Действия до вызова специалиста по техническому обслуживанию

Неисправность	Действия оператора
00-009	При подаче из HCF была открыта дверца HCF. Выключите копировальный аппарат, подождите 10 секунд и снова включите. Если неисправность остается, требуется обслуживание вызова.
00-030	При подаче из лотка 1 был открыт лоток 1. Включите копировальный аппарат, подождите 10 секунд и снова включите. Если неисправность остается, требуется обслуживание вызова.
00-031	При подаче из лотка 2 был открыт лоток 2. Выключите копировальный аппарат, подождите 10 секунд и снова включите. Если неисправность остается, требуется обслуживание вызова.
00-032	При подаче из лотка 3 был открыт лоток 3. Выключите копировальный аппарат, подождите 10 секунд и снова включите. Если неисправность остается, требуется обслуживание вызова.
00-033	При подаче из лотка 4 был открыт лоток 4. Выключите копировальный аппарат, подождите 10 секунд и снова включите. Если неисправность остается, требуется обслуживание вызова.
00-047	Проверьте отсутствие бумаги в дуплексном лотке. Выключите копировальный аппарат, подождите 10 секунд и снова включите. Если неисправность остается, требуется обслуживание вызова.

Таблица 1. Действия до вызова специалиста по техническому обслуживанию

Неисправность	Действия оператора
00-555	Выключите копировальный аппарат, подождите 10 секунд и снова включите. Проверьте, что стопка бумаги не зажата в лотке. Проверьте состояние бумаги: неправильно нарезанная бумага, бумага с неровными краями, перфорированная или со следами клея от упаковки может быть причиной одновременного захвата нескольких листов или пропуска подачи. Распушите стопку бумаги с четырех углов, переверните ее на другую сторону, поменяйте местами заднюю и переднюю кромки или воспользуйтесь бумагой из новой пачки. Проверьте соответствие бумаги установленным требованиям. Если неисправность остается, требуется обслуживание вызова.
00-5XX	Выключите копировальный аппарат, подождите 10 секунд и снова включите. Проверьте, что стопка бумаги не зажата в лотке. Проверьте состояние бумаги: неправильно нарезанная бумага, бумага с неровными кромками, перфорированная или со следами клея от упаковки может явиться причиной одновременного захвата нескольких листов или пропуска подачи. Распушите стопку бумаги с четырех углов, переверните ее на другую сторону, поменяйте местами заднюю и переднюю кромки или воспользуйтесь бумагой из новой пачки. Проверьте соответствие бумаги установленным требованиям. Если неисправность остается, требуется обслуживание вызова.
00-8XX	Выключите копировальный аппарат, подождите 10 секунд и снова включите. Если неисправность остается, требуется обслуживание.
01-300	Проверьте, закрыта ли передняя дверца. Если неисправность остается, требуется обслуживание вызова.
01-310	Проверьте, закрыта ли правая дверца. Если неисправность остается, требуется обслуживание.
01-315	Проверьте, закрыты ли крышки узла раскручивания. Если неисправность остается, требуется обслуживание вызова.
01-320	Проверьте, закрыта ли нижняя левая крышка. Если неисправность остается, требуется обслуживание.
01-325	Требуется обслуживание вызова.
01-340	Требуется обслуживание вызова.
02-910	Проверьте, установлен ли опциональный счетчик. Если неисправность остается, требуется обслуживание вызова.
02-920	Выключите копировальный аппарат, подождите 10 секунд и снова включите. Если неисправность остается, требуется обслуживание.

Таблица 1. Действия до вызова специалиста по техническому обслуживанию

Неисправность	Действия оператора
03-321	Выключите копировальный аппарат, подождите 10 секунд и снова включите. Если неисправность остается, требуется обслуживание.
03-322	Выключите копировальный аппарат, подождите 10 секунд и снова включите. Если неисправность остается, требуется обслуживание.
03-326	Выключите копировальный аппарат, подождите 10 секунд и снова включите. Если неисправность остается, требуется обслуживание.
03-327	Выключите копировальный аппарат, подождите 10 секунд и снова включите. Если неисправность остается, требуется обслуживание.
03-328	Выключите копировальный аппарат, подождите 10 секунд и снова включите. Если неисправность остается, требуется обслуживание.
03-330	Выключите копировальный аппарат, подождите 10 секунд и снова включите. Если неисправность остается, требуется обслуживание.
03-335	Выключите копировальный аппарат, подождите 10 секунд и снова включите. Если неисправность остается, требуется обслуживание.
03-336	Выключите копировальный аппарат, подождите 10 секунд и снова включите. Если неисправность остается, требуется обслуживание.
03-340	Требуется обслуживание вызова.
03-341	Выключите копировальный аппарат, подождите 10 секунд и снова включите. Если неисправность остается, требуется обслуживание.
03-342	Выключите копировальный аппарат, подождите 10 секунд и снова включите. Если неисправность остается, требуется обслуживание.
03-343	Выключите копировальный аппарат, подождите 10 секунд и снова включите. Если неисправность остается, требуется обслуживание.
03-344	Выключите копировальный аппарат, подождите 10 секунд и снова включите. Если неисправность остается, требуется обслуживание.
03-345	Выключите копировальный аппарат, подождите 10 секунд и снова включите. Если неисправность остается, требуется обслуживание.
03-346	Выключите копировальный аппарат, подождите 10 секунд и снова включите. Если неисправность остается, требуется обслуживание.
03-347	Выключите копировальный аппарат, подождите 10 секунд и снова включите. Если неисправность остается, требуется обслуживание.
03-350	Выключите копировальный аппарат, подождите 10 секунд и снова включите. Если неисправность остается, требуется обслуживание.

Таблица 1. Действия до вызова специалиста по техническому обслуживанию

Неисправность	Действия оператора
03-351	Выключите копировальный аппарат, подождите 10 секунд и снова включите. Если неисправность остается, требуется обслуживание.
03-353	Выключите копировальный аппарат, подождите 10 секунд и снова включите. Если неисправность остается, требуется обслуживание.
03-354	Выключите копировальный аппарат, подождите 10 секунд и снова включите. Если неисправность остается, требуется обслуживание.
03-363	Выключите копировальный аппарат, подождите 10 секунд и снова включите. Если неисправность остается, требуется обслуживание.
03-364	Выключите копировальный аппарат, подождите 10 секунд и снова включите. Если неисправность остается, требуется обслуживание.
03-370	Выключите копировальный аппарат, подождите 10 секунд и снова включите. Если неисправность остается, требуется обслуживание.
03-371	Выключите копировальный аппарат, подождите 10 секунд и снова включите. Если неисправность остается, требуется обслуживание.
03-372	Выключите копировальный аппарат, подождите 10 секунд и снова включите. Если неисправность остается, требуется обслуживание.
03-373	Выключите копировальный аппарат, подождите 10 секунд и снова включите. Если неисправность остается, требуется обслуживание.
03-380	Выключите копировальный аппарат, подождите 10 секунд и снова включите. Если неисправность остается, требуется обслуживание.
03-384	Выключите копировальный аппарат, подождите 10 секунд и снова включите. Если неисправность остается, требуется обслуживание.
03-416	Выключите копировальный аппарат, подождите 10 секунд и снова включите. Если неисправность остается, требуется обслуживание.
03-418	Выключите копировальный аппарат, подождите 10 секунд и снова включите. Если неисправность остается, требуется обслуживание.
03-420	Выключите копировальный аппарат, подождите 10 секунд и снова включите. Если неисправность остается, требуется обслуживание.
03-422	Выключите копировальный аппарат, подождите 10 секунд и снова включите. Если неисправность остается, требуется обслуживание.
03-424	Выключите копировальный аппарат, подождите 10 секунд и снова включите. Если неисправность остается, требуется обслуживание.

Таблица 1. Действия до вызова специалиста по техническому обслуживанию

Неисправность	Действия оператора
03-426	Выключите копировальный аппарат, подождите 10 секунд и снова включите. Если неисправность остается, требуется обслуживание.
03-430	Выключите копировальный аппарат, подождите 10 секунд и снова включите. Если неисправность остается, требуется обслуживание.
03-432	Выключите копировальный аппарат, подождите 10 секунд и снова включите. Если неисправность остается, требуется обслуживание.
03-439	Выключите копировальный аппарат, подождите 10 секунд и снова включите. Если неисправность остается, требуется обслуживание.
03-440	Выключите копировальный аппарат, подождите 10 секунд и снова включите. Если неисправность остается, требуется обслуживание.
03-441	Выключите копировальный аппарат, подождите 10 секунд и снова включите. Если неисправность остается, требуется обслуживание.
03-442	Выключите копировальный аппарат, подождите 10 секунд и снова включите. Если неисправность остается, требуется обслуживание.
03-443	Выключите копировальный аппарат, подождите 10 секунд и снова включите. Если неисправность остается, требуется обслуживание.
03-444	Выключите копировальный аппарат, подождите 10 секунд и снова включите. Если неисправность остается, требуется обслуживание.
03-445	Выключите копировальный аппарат, подождите 10 секунд и снова включите. Если неисправность остается, требуется обслуживание.
03-448	Выключите копировальный аппарат, подождите 10 секунд и снова включите. Если неисправность остается, требуется обслуживание.
03-450	Выключите копировальный аппарат, подождите 10 секунд и снова включите. Если неисправность остается, требуется обслуживание.
03-451	Выключите копировальный аппарат, подождите 10 секунд и снова включите. Если неисправность остается, требуется обслуживание.
03-452	Выключите копировальный аппарат, подождите 10 секунд и снова включите. Если неисправность остается, требуется обслуживание.
03-453	Выключите копировальный аппарат, подождите 10 секунд и снова включите. Если неисправность остается, требуется обслуживание.
03-454	Выключите копировальный аппарат, подождите 10 секунд и снова включите. Если неисправность остается, требуется обслуживание.

Таблица 1. Действия до вызова специалиста по техническому обслуживанию

Неисправность	Действия оператора
03-456	Выключите копировальный аппарат, подождите 10 секунд и снова включите. Если неисправность остается, требуется обслуживание.
03-460	Выключите копировальный аппарат, подождите 10 секунд и снова включите. Если неисправность остается, требуется обслуживание.
04-300	Требуется обслуживание вызова.
05-100	Проверьте положение подвижной направляющей оригинала: она не должна прижимать оригинал. Проверьте, не повреждены ли оригиналы и нет ли на них скрепок. Почистите входной лоток DADF. Если неисправность остается, требуется обслуживание вызова.
05-103	Проверьте положение подвижной направляющей оригинала и почистите входной лоток DADF. Проверьте, не повреждены ли оригиналы, нет ли на них скрепок и повторно запустите работу. Если неисправность остается, требуется обслуживание.
05-105	Почистите стекло оригинала и входной лоток DADF, а затем повторно запустите работу. Если неисправность остается, попросите пользователя более резко (не слишком медленно и осторожно) опустить DADF. Если неисправность остается, требуется обслуживание вызова.
05-108	Почистите стекло оригинала и входной лоток DADF, а затем повторно запустите работу. Если неисправность остается, требуется обслуживание.
05-110	Проверьте, не повреждены ли оригиналы, почистите стекло оригинала и входной лоток DADF, а затем повторно запустите работу. Если неисправность остается, требуется обслуживание.
05-115	Проверьте, все ли оригиналы одного формата, почистите стекло оригинала и входной лоток DADF, а затем повторно запустите работу. Если неисправность остается, требуется обслуживание.
05-120	Проверьте, все ли оригиналы одного формата и правильно ли расположена направляющая оригинала, почистите стекло оригинала и входной лоток DADF, а затем повторно запустите работу. Если неисправность остается, требуется обслуживание вызова.
05-305	Выключите копировальный аппарат, подождите 10 секунд и снова включите. Если неисправность остается, требуется обслуживание.
05-308	Выключите копировальный аппарат, подождите 10 секунд и снова включите. Если неисправность остается, требуется обслуживание.

Таблица 1. Действия до вызова специалиста по техническому обслуживанию

Неисправность	Действия оператора
05-310	Проверьте, нет ли в зоне регистрации оригинала обрывков бумаги или застрявших оригиналов. Очистите зону регистрации и повторно запустите работу. Если неисправность остается, требуется обслуживание вызова.
05-312	Проверьте, нет ли в зоне регистрации оригинала обрывков бумаги или застрявших оригиналов. Очистите зону регистрации, выключите и снова включите питание. Запустите работу. Если неисправность остается, требуется обслуживание вызова.
05-314	Проверьте, нет ли в зоне регистрации или зоне выхода оригинала обрывков бумаги или застрявших оригиналов. Очистите зоны и повторно запустите работу. Если неисправность остается, требуется обслуживание вызова.
05-316	Проверьте, нет ли в зоне регистрации оригинала обрывков бумаги или застрявших оригиналов. Очистите зону регистрации и повторно запустите работу. Если неисправность остается, требуется обслуживание вызова.
05-325	Проверьте, нет ли в зоне регистрации оригинала обрывков бумаги или застрявших оригиналов. Очистите зону регистрации и повторно запустите работу. Если неисправность остается, требуется обслуживание вызова.
05-330	Требуется обслуживание вызова.
05-335	Проверьте, что левая крышка DADF закрыта. Если неисправность остается, требуется обслуживание.
05-341	Требуется обслуживание вызова.
05-345	Проверьте, что крышка выхода из DADF закрыта. Если неисправность остается, требуется обслуживание вызова.
06-300	Требуется обслуживание вызова.
06-305	Требуется обслуживание вызова.
06-308	Требуется обслуживание вызова.
06-310	Требуется обслуживание вызова.
06-312	Требуется обслуживание вызова.
06-315	Требуется обслуживание вызова.
06-320	Требуется обслуживание вызова.
06-325	Требуется обслуживание вызова.
06-330	Требуется обслуживание вызова.
06-340	Требуется обслуживание вызова.
06-342	Требуется обслуживание вызова.
06-344	Требуется обслуживание вызова.
06-345	Требуется обслуживание вызова.
06-349	Требуется обслуживание вызова.
06-350	Требуется обслуживание вызова.

Таблица 1. Действия до вызова специалиста по техническому обслуживанию

Неисправность	Действия оператора
06-352	Требуется обслуживание вызова.
07-310	Проверьте, что бумага уложена в лоток 1 правильно и не мешает подъемному механизму. Если неисправность остается, требуется обслуживание вызова.
07-315	Проверьте, что бумага уложена в лоток 2 правильно и не мешает подъемному механизму. Если неисправность остается, требуется обслуживание вызова.
07-330	Проверьте, что бумага уложена в лоток 3 правильно и не мешает подъемному механизму. Если неисправность остается, требуется обслуживание вызова.
07-345	Проверьте, что бумага уложена в лоток 4 правильно и не мешает подъемному механизму. Выключите копировальный аппарат, подождите 10 секунд и снова включите. Если неисправность остается, требуется обслуживание вызова.
07-380	Проверьте, что бумага уложена в лоток HCF правильно и не мешает подъемному механизму. Если неисправность остается, требуется обслуживание вызова.
07-381	Проверьте, что бумага уложена в лоток HCF правильно и не мешает подъемному механизму. Если неисправность остается, требуется обслуживание вызова.
07-362	Откройте дверцу HCF, чтобы опустить подъемник, а затем закройте дверцу HCF, чтобы поднять подъемник. Если подъемник стоит на месте или неисправность остается, требуется обслуживание.
07-364	Откройте дверцу HCF, чтобы опустить подъемник, а затем закройте дверцу HCF, чтобы поднять подъемник. Если подъемник стоит на месте или неисправность остается, требуется обслуживание.
07-368	Откройте HCF, а затем пристыкуйте его обратно. Если неисправность остается, требуется обслуживание вызова.
07-370	Проверьте, что дверца HCF закрыта. Если неисправность остается, требуется обслуживание вызова.
07-375	Проверьте, что дуплексный лоток находится в исходном положении. Если неисправность остается, требуется обслуживание вызова.
07-380	Проверьте, что обрывки бумаги или другие загрязнения не мешают боковой направляющей дуплексного лотка. Если неисправность остается, требуется обслуживание вызова.

Таблица 1. Действия до вызова специалиста по техническому обслуживанию

Неисправность	Действия оператора
08-100	Очистите тракт транспортировки бумаги из лотка 1. Распушите пачку бумаги, переверните ее на другую сторону или воспользуйтесь бумагой из другой пачки, а затем вновь запустите работу. Если неисправность остается, требуется обслуживание вызова.
08-102	Очистите тракт транспортировки бумаги из лотка 2. Распушите пачку бумаги, переверните ее на другую сторону или воспользуйтесь бумагой из другой пачки, а затем вновь запустите работу. Если неисправность остается, требуется обслуживание вызова.
08-104	Очистите тракт транспортировки бумаги из лотка 3. Распушите пачку бумаги, переверните ее на другую сторону или воспользуйтесь бумагой из другой пачки, а затем вновь запустите работу. Если неисправность остается, требуется обслуживание вызова.
08-106	Очистите тракт транспортировки бумаги из лотка 4. Распушите пачку бумаги, переверните ее на другую сторону или воспользуйтесь бумагой из другой пачки, а затем вновь запустите работу. Если неисправность остается, требуется обслуживание вызова.
08-108	Очистите тракт транспортировки бумаги из дуплексного лотка, обратившись к лотку, из которого подается бумага, распушите пачку бумаги, переверните ее на другую сторону или воспользуйтесь бумагой из другой пачки, а затем вновь запустите работу. Если неисправность остается, требуется обслуживание вызова.
08-110	Очистите тракт транспортировки бумаги из лотка HCF. Распушите пачку бумаги, переверните ее на другую сторону или воспользуйтесь бумагой из другой пачки, а затем вновь запустите работу. Если неисправность остается, требуется обслуживание вызова.
08-115	Очистите тракт транспортировки бумаги из лотка 2. Распушите пачку бумаги, переверните ее на другую сторону или воспользуйтесь бумагой из другой пачки, а затем вновь запустите работу. Если неисправность остается, требуется обслуживание вызова.
08-120	Очистите тракт транспортировки бумаги из лотка 3. Распушите пачку бумаги, переверните ее на другую сторону или воспользуйтесь бумагой из другой пачки, а затем вновь запустите работу. Если неисправность остается, требуется обслуживание вызова.

Таблица 1. Действия до вызова специалиста по техническому обслуживанию

Неисправность	Действия оператора
08-125	Очистите тракт транспортировки бумаги из лотка 4. Распушите пачку бумаги, переверните ее на другую сторону или воспользуйтесь бумагой из другой пачки, а затем вновь запустите работу. Если неисправность остается, требуется обслуживание вызова.
08-130	Очистите тракт транспортировки бумаги из лотка HCF. Распушите пачку бумаги, переверните ее на другую сторону или воспользуйтесь бумагой из другой пачки, а затем вновь запустите работу. Если неисправность остается, требуется обслуживание вызова.
08-135	Очистите тракт транспортировки бумаги из дуплексного лотка, обратившись к лотку, из которого подается бумага, распушите пачку бумаги, переверните ее на другую сторону или возьмите бумагу из другой пачки, а затем вновь запустите работу. Если неисправность остается, требуется обслуживание вызова.
08-150	Очистите тракт транспортировки бумаги из лотка 1. Распушите пачку бумаги, перевернite ее на другую сторону или воспользуйтесь бумагой из другой пачки, а затем вновь запустите работу. Если неисправность остается, требуется обслуживание вызова.
08-152	Очистите тракт транспортировки бумаги из лотка 2. Распушите пачку бумаги, перевернite ее на другую сторону или воспользуйтесь бумагой из другой пачки, а затем вновь запустите работу. Если неисправность остается, требуется обслуживание вызова.
08-154	Очистите тракт транспортировки бумаги из лотка 3. Распушите пачку бумаги, перевернite ее на другую сторону или воспользуйтесь бумагой из другой пачки, а затем вновь запустите работу. Если неисправность остается, требуется обслуживание вызова.
08-156	Очистите тракт транспортировки бумаги из лотка 4. Распушите пачку бумаги, перевернite ее на другую сторону или воспользуйтесь бумагой из другой пачки, а затем вновь запустите работу. Если неисправность остается, требуется обслуживание вызова.
08-158	Очистите тракт транспортировки бумаги из дуплексного лотка, обратившись к лотку, из которого подается бумага, распушите пачку бумаги, перевернite ее на другую сторону или воспользуйтесь бумагой из другой пачки, а затем вновь запустите работу. Если неисправность остается, требуется обслуживание вызова.

Таблица 1. Действия до вызова специалиста по техническому обслуживанию

Неисправность	Действия оператора
08-160	Очистите тракт транспортировки бумаги из лотка HCF. Распушите пачку бумаги, перевернite ее на другую сторону или воспользуйтесь бумагой из другой пачки, а затем вновь запустите работу. Если неисправность остается, требуется обслуживание.
08-162	Очистите тракт транспортировки бумаги из обходного лотка. Распушите пачку бумаги, перевернite ее на другую сторону или воспользуйтесь бумагой из другой пачки, и вновь запустите работу. Если неисправность остается, требуется обслуживание. Если застревает прозрачная пленка без бумажной подложки, подайте три листа бумаги, а затем прозрачную пленку. Проверьте, что прозрачная пленка с белой полосой подается белой полосой у задней кромки, т. е. справа.
08-165	Очистите тракт бумаги вблизи затвора регистрации, обратившись к лотку, из которого подавалась бумага, распушите пачку бумаги, перевернite ее на другую сторону или воспользуйтесь бумагой из другой пачки, а затем вновь запустите работу. Если неисправность остается, требуется обслуживание вызова.
08-310	Очистите тракт бумаги вблизи податчика из лотка 1, проверьте, не мешают ли обрывки бумаги работе датчика подачи. Обратитесь к лотку, из которого подавалась бумага, распушите пачку бумаги, перевернite ее на другую сторону или воспользуйтесь бумагой из другой пачки, а затем вновь запустите работу. Если неисправность остается, требуется обслуживание вызова.
08-320	Очистите тракт бумаги вблизи податчика из лотка 2, проверьте, не мешают ли обрывки бумаги работе датчика подачи. Обратитесь к лотку, из которого подавалась бумага, распушите пачку бумаги, перевернite ее на другую сторону или воспользуйтесь бумагой из другой пачки, а затем вновь запустите работу. Если неисправность остается, требуется обслуживание вызова.
08-330	Очистите тракт бумаги вблизи податчика лотка 3, проверьте, не мешают ли обрывки бумаги работе датчика подачи. Обратитесь к лотку, из которого подавалась бумага, распушите пачку бумаги, перевернite ее на другую сторону или воспользуйтесь бумагой из другой пачки, а затем вновь запустите работу. Если неисправность остается, требуется обслуживание вызова.

Таблица 1. Действия до вызова специалиста по техническому обслуживанию

Неисправность	Действия оператора
08-340	Очистите тракт бумаги вблизи податчика лотка 4, проверьте, не мешают ли обрывки бумаги работе датчика. Распушите пачку бумаги, перевернite ее на другую сторону или возьмите бумагу из другой пачки, а затем вновь запустите работу. Если неисправность остается, требуется обслуживание вызова.
08-350	Очистите тракт бумаги вблизи податчика из дуплексного лотка, проверьте, не мешают ли обрывки бумаги работе датчика подачи. Обратитесь к лотку, из которого подавалась бумага, распушите пачку бумаги, перевернite ее на другую сторону или воспользуйтесь бумагой из другой пачки, а затем вновь запустите работу. Если неисправность остается, требуется обслуживание вызова.
08-360	Очистите тракт бумаги вблизи податчика из HCF, проверьте, не мешают ли обрывки бумаги работе датчика подачи. Распушите пачку бумаги, перевернite ее на другую сторону или воспользуйтесь бумагой из другой пачки, а затем вновь запустите работу. Если неисправность остается, требуется обслуживание вызова.
08-365	Очистите тракт бумаги вблизи обходного лотка, проверьте, не мешают ли обрывки бумаги работе датчика ширины. Распушите пачку бумаги, перевернite ее на другую сторону или воспользуйтесь бумагой из другой пачки, а затем вновь запустите работу. Если неисправность остается, требуется обслуживание вызова.
08-370	Очистите тракт бумаги вблизи затвора регистрации, проверьте, не мешают ли обрывки бумаги работе датчика регистрации. Обратитесь к лотку, из которого подавалась бумага, распушите пачку бумаги, перевернite ее на другую сторону или воспользуйтесь бумагой из другой пачки, а затем вновь запустите работу. Если неисправность остается, требуется обслуживание вызова.
08-380	Требуется обслуживание вызова.
08-390	Попросите оператора выключить копировальный аппарат, очистить тракт прохождения бумаги снова включить аппарат и запустить работу. Если неисправность остается, требуется обслуживание.
09-300	Требуется обслуживание вызова.
09-310	Замените картридж с черным тонером, если неисправность остается, требуется обслуживание.
09-315	Снимите и снова установите на место картридж с черным тонером, проверьте правильность его установки. Если неисправность остается, требуется обслуживание вызова.
09-320	Замените картридж с цветным тонером, если неисправность остается, требуется обслуживание.

Таблица 1. Действия до вызова специалиста по техническому обслуживанию

Неисправность	Действия оператора
09-330	Требуется обслуживание вызова.
09-340	Требуется обслуживание вызова.
09-350	Требуется обслуживание вызова.
10-100	Удалите застрявшую бумагу через фьюзер и вакуумный транспортер. Проверьте, нет ли обрывков бумаги около датчика выхода копии. Обратитесь к лотку, из которого подавалась бумага, распушите пачку, переверните ее на другую сторону или воспользуйтесь бумагой из другой пачки, а затем вновь запустите работу. Если неисправность остается, требуется обслуживание вызова.
10-105	Удалите застрявшую бумагу через фьюзер и узел раскручивания. Проверьте, нет ли обрывков бумаги около датчика выхода копии. Обратитесь к лотку, из которого подавалась бумага, распушите пачку, переверните ее на другую сторону или воспользуйтесь бумагой из другой пачки, а затем вновь запустите работу. Если неисправность остается, требуется обслуживание вызова.
10-110	Удалите застрявшую бумагу через узел раскручивания и вертикальный транспортер. Проверьте, нет ли обрывков бумаги около датчика транспортера. Обратитесь к лотку, из которого подавалась бумага, распушите пачку, переверните ее на другую сторону или воспользуйтесь бумагой из другой пачки, а затем вновь запустите работу. Если неисправность остается, требуется обслуживание вызова.
10-120	Очистите тракт бумаги в вертикальном транспортере, поворотной направляющей (в основании копировального аппарата) и на входе в дуплексный лоток. Проверьте, нет ли обрывков бумаги около датчика входа в дуплексный лоток. Обратитесь к лотку, из которого подавалась бумага, распушите пачку, переверните ее на другую сторону или воспользуйтесь бумагой из другой пачки, а затем вновь запустите работу. Если неисправность остается, требуется обслуживание вызова.
10-122	Очистите тракт бумаги в вертикальном транспортере и на входе в дуплексный лоток. Проверьте, нет ли обрывков бумаги около датчика входа в дуплексный лоток. Обратитесь к лотку, из которого подавалась бумага, распушите пачку, переверните ее на другую сторону или воспользуйтесь бумагой из другой пачки, а затем вновь запустите работу. Если неисправность остается, требуется обслуживание вызова.

Таблица 1. Действия до вызова специалиста по техническому обслуживанию

Неисправность	Действия оператора
08-125	Очистите тракт бумаги в дуплексном лотке. Проверьте, нет ли обрывков бумаги около датчика входа в дуплексный лоток и у боковой направляющей. Обратитесь к лотку, из которого подавалась бумага, распушите пачку, переверните ее на другую сторону или воспользуйтесь бумагой из другой пачки, а затем вновь запустите работу. Если неисправность остается, требуется обслуживание вызова.
10-150	Уберите бумагу из дуплексного лотка и вновь запустите работу. Если неисправность появляется снова, посетите пользователя и проверьте все податчики бумаги: изношенные или запрягающие элементы могут вызвать одновременный захват нескольких листов. Проверьте, что бумага в хорошем состоянии и соответствует установленным требованиям. Обратитесь к лотку, из которого подавалась бумага, распушите пачку, переверните ее на другую сторону или воспользуйтесь бумагой из другой пачки, а затем вновь запустите работу. Если неисправность остается, требуется обслуживание вызова.
10-155	Требуется обслуживание вызова.
10-300	Требуется обслуживание вызова.
10-302	Выключите копировальный аппарат, подождите 10 секунд и снова включите. Если неисправность остается, требуется обслуживание вызова.
10-304	Выключите копировальный аппарат, подождите 10 секунд и снова включите. Если неисправность остается, требуется обслуживание.
10-308	Требуется обслуживание вызова.
10-310	Требуется обслуживание вызова.
10-312	Требуется обслуживание вызова.
10-314	Выключите копировальный аппарат, подождите 10 секунд и снова включите. Если неисправность остается, еще раз выключите и включите аппарат. Если неисправность сохраняется, требуется обслуживание вызова.
10-320	Требуется обслуживание вызова.
10-330	Удалите застрявшую бумагу через фьюзер и узел раскручивания. Проверьте, нет ли обрывков бумаги около датчика выхода копии, затем вновь запустите работу. Если неисправность остается, требуется обслуживание вызова.
10-335	Удалите застрявшую бумагу через узел раскручивания и вертикальный транспортер. Проверьте, нет ли обрывков бумаги около датчика вертикального транспортера, затем вновь запустите работу. Если неисправность остается, требуется обслуживание вызова.

Таблица 1. Действия до вызова специалиста по техническому обслуживанию

Неисправность	Действия оператора
10-340	Очистите тракт бумаги в дуплексном лотке. Проверьте, нет ли обрывков бумаги около датчика входа в дуплексный лоток и у боковой направляющей. Если неисправность остается, требуется обслуживание вызова.
11-145	Очистите тракт бумаги в сортере-финишере и уберите копии из ячеек. Переверните стопку бумаги на другую сторону или возьмите бумагу из новой пачки и повторно запустите работу. Если неисправность остается, требуется обслуживание вызова.
11-147	Очистите тракт бумаги в сортере-финишере, уберите копии из ячеек и проверьте, нет ли в ячейках посторонних предметов. Переверните стопку бумаги на другую сторону или возьмите бумагу из новой пачки и повторно запустите работу. Если неисправность остается, требуется обслуживание вызова.
11-149	Очистите тракт бумаги в сортере-финишере и уберите копии из ячеек. Переверните стопку бумаги на другую сторону или возьмите бумагу из новой пачки и повторно запустите работу. Если неисправность остается, требуется обслуживание вызова.
11-150	Очистите тракт бумаги между фьюзером и выходным лотком сортера-степлера, уберите копии из ячеек. Переверните стопку бумаги на другую сторону или возьмите бумагу из новой пачки и повторно запустите работу. Если неисправность остается, требуется обслуживание вызова.
11-154	Очистите тракт бумаги у входа в выходной лоток сортера-степлера и уберите копии из ячеек, затем снова запустите работу. Если неисправность остается, требуется обслуживание вызова.
11-156	Очистите тракт бумаги у входа в выходной лоток сортера-степлера и уберите копии из ячеек, затем снова запустите работу. Если неисправность остается, требуется обслуживание вызова.
11-160	Отстыкуйте сортер-степлер, очистите тракт бумаги в вертикальном транспортере сортера-степлера, уберите копии из ячеек и запустите работу. Если неисправность остается, требуется обслуживание вызова.
11-164	Очистите тракт бумаги в вертикальном транспортере сортера-степлера, уберите копии из ячеек и запустите работу. Если неисправность остается, требуется обслуживание вызова.
11-165	Очистите тракт бумаги в вертикальном транспортере сортера-степлера, уберите копии из ячеек и запустите работу. Если неисправность остается, требуется обслуживание вызова.

Таблица 1. Действия до вызова специалиста по техническому обслуживанию

Неисправность	Действия оператора
11-170	Очистите тракт бумаги в области входа в ячейки сортера-степлера, уберите копии из ячеек и запустите работу. Если неисправность остается, требуется обслуживание вызова.
11-174	Очистите тракт бумаги в области входа в ячейки сортера-степлера, уберите копии из ячеек и запустите работу. Если неисправность остается требуется обслуживание вызова.
11-175	Очистите тракт бумаги в области датчика вертикального транспортера сортера-степлера, уберите копии из ячеек и запустите работу. Если неисправность остается, требуется обслуживание.
11-176	Очистите тракт бумаги в области входа в ячейки сортера-степлера, уберите копии из ячеек и запустите работу. Если неисправность остается, требуется обслуживание вызова.
11-328	Отстыкуйте сортер-финишер, проверьте, нет ли каких помех, и плотно пристыкуйте его вновь. Выключите и вновь включите копировальный аппарат и запустите работу. Если неисправность остается, требуется обслуживание вызова.
11-330	Отстыкуйте сортер-финишер, откройте дверцу для устранения застреваний, а затем крышку доступа к тракту бумаги, чтобы проверить, нет ли препятствий на пути прохождения бумаги. Плотно закройте крышку и дверцу и пристыкуйте сортер-финишер. Выключите и снова включите копировальный аппарат и запустите работу. Если неисправность остается, требуется обслуживание.
11-332	Очистите тракт бумаги в сортере-финишере, проверьте, нет ли посторонних предметов в ячейках и вновь запустите работу. Если неисправность остается требуется обслуживание вызова.
11-336	Очистите тракт бумаги в сортере финишере, проверьте, нет ли посторонних предметов в ячейках и вновь запустите работу. Если неисправность остается, требуется обслуживание вызова.
11-338	Очистите тракт бумаги в сортере-финишере, проверьте, нет ли посторонних предметов в ячейках и вновь запустите работу. Если неисправность остается, требуется обслуживание вызова.
11-346	Очистите тракт бумаги в сортере-финишере проверьте, нет ли посторонних предметов в ячейках и вновь запустите работу. Если неисправность остается, требуется обслуживание вызова.
11-352	Отстыкуйте и вновь пристыкуйте сортер-степлер и запустите работу. Если неисправность остается, требуется обслуживание вызова.

Таблица 1. Действия до вызова специалиста по техническому обслуживанию

Неисправность	Действия оператора
11-354	Проверьте, что дверца сортера-степлера закрыта. Если неисправность остается, требуется обслуживание вызова.
11-356	Проверьте, закрыта ли крышка доступа к ячейкам сортера-степлера. Если неисправность остается, требуется обслуживание вызова.
11-365	Проверьте, что ячейки не перегружены и не забиты копиями. Если неисправность остается, требуется обслуживание вызова.
11-370	Проверьте зону вокруг головки степлера, нет ли там застрявших или порванных копий, которые могли бы помешать перемещению головки. Если неисправность остается, требуется обслуживание вызова.
11-371	Проверьте зону вокруг головки степлера, нет ли там застрявших или порванных копий, которые могли бы помешать перемещению головки. Если неисправность остается, требуется обслуживание вызова.
11-372	Проверьте зону вокруг головки степлера, нет ли там застрявших или порванных копий, которые могли бы помешать перемещению головки. Если неисправность остается требуется обслуживание.
11-373	Проверьте зону вокруг головки степлера, нет ли там застрявших или порванных копий, которые могли бы помешать перемещению головки. Если неисправность остается, требуется обслуживание вызова.
11-374	Проверьте зону вокруг головки степлера, нет ли там застрявших или порванных копий, которые могли бы помешать перемещению головки. Если неисправность остается, требуется обслуживание.
11-385	Выключите копировальный аппарат, подождите 10 секунд и снова включите. Если неисправность остается, требуется обслуживание.
11-390	Выключите копировальный аппарат, подождите 10 секунд и снова включите. Если неисправность остается, требуется обслуживание.
11-398	Проверьте зону вокруг головки степлера, нет ли там застрявших или порванных копий, которые могли бы помешать перемещению головки. Если неисправность остается, требуется обслуживание вызова.

Неисправности, не сопровождаемые кодами или сообщениями об ошибке

Таблица 2. Нарушение подачи напряжения питания в режиме ожидания

Неисправность	Действия оператора
Аппарат не включается	Выключите копировальный аппарат выключателем питания, проверьте, что устройства защиты при повреждении заземления и автомат тепловой защиты при перегрузке по току не сработали. При необходимости установите их в исходное состояние и вновь включите питание. Проверьте, что сетевой кабель хорошо подключен к настенной розетке и аппарату. Если неисправность остается, требуется обслуживание вызова.
На дисплей выдается "Powering up...Uninitialized" (Включение питания... неинициализировано).	Попросите оператора выключить и снова включить аппарат, при этом аппарат должен оставаться выключенным не более 3 секунд. Если неисправность остается, требуется обслуживание вызова.

Таблица 3. Неисправности DADF

Неисправность	Действия оператора
Проблемы при подаче из DADF	Если оригиналы имеют семь отверстий для подшивки, то повернуйте оператору подавать их другой стороной. Если это не разрешает проблемы или оригиналы с отверстиями не применяются, то почистите стекло оригинала и лоток входа в DADF. Если неисправность остается, требуется обслуживание.
Оригинал при подаче из DADF повреждается	Проверьте, нет ли обрывков бумаги в тракте оригинала DADF, которые могли бы повредить оригинал. По возможности распадьте поврежденные оригиналы и вновь запустите работу. Напомните оператору, что нельзя подавать из DADF тонкие или жесткие оригиналы, оригиналы с наклейками, а также оригиналы, которые не соответствуют установленным требованиям. Почистите стекло оригинала и лоток входа в DADF. Если неисправность остается, требуется обслуживание вызова.
Перекошенные копии	Убедитесь в правильности загрузки и регистрации оригинала. Проверьте, что боковая направляющая DADF занимает правильное положение. Переверните стопку бумаги на другую сторону или воспользуйтесь бумагой из новой пачки. Почистите стекло оригинала и входной лоток DADF. Если неисправность остается, требуется обслуживание вызова.

Таблица 3. Неисправности DADF

Неисправность	Действия оператора
Изображение на копии расположено неправильно	Проверьте правильность ориентации и регистрации оригиналов. Проверьте правильность выбора формата бумаги для копии.

Таблица 4. Неисправности при подаче бумаги

Неисправность	Действия оператора
Повреждение бумаги, подложенной под прозрачную пленку.	Посоветуйте оператору подавать такую пленку из обходного лотка короткой кромкой вперед и склеенной кромкой к лицевой стороне машины.
Копии получены на бумаге не того формата.	Проверьте, правильно ли выбран лоток для бумаги. При необходимости применения обходного лотка проверьте, что он выбран с панели управления.
Пропуски подачи, захват нескольких листов или застревания	Проверьте, что стопка бумаги не зажата в лотке. Проверьте состояние бумаги: неправильно нарезанная бумага, бумага с неровными кромками, перфорированная или со следами клея от упаковки может быть причиной одновременного захвата нескольких листов или пропуска подачи. Разпушите стопку бумаги со всех четырех углов, переверните ее на другую сторону, поменяйте местами заднюю и переднюю кромки или воспользуйтесь бумагой из другой пачки. Проверьте соответствие бумаги установленным требованиям. Если неисправность остается, требуется обслуживание вызова.
Мятые копии или копии с загнутыми углами	Проверьте, возможно бумага влажная, слишком мягкая или тонкая. Переверните стопку бумаги на другую сторону или замените бумагу в соответствии с установленными требованиями. Если неисправность остается, тоебуется обслуживание вызова.
Пропуски подачи или захват нескольких листов при подаче прозрачных пленок с белой полосой	Обусловлены малым коэффициентом трения у белой полосы. Посоветуйте пользователю подавать пленку белой полосой у задней кромки.
Пропуски подачи из лотков для бумаги	Посетите пользователя и проверьте, что стопка бумаги не зажата направляющими.

Таблица 4. Неисправности при подаче бумаги

Неисправность	Действия оператора
Плохая укладка этикеток и прозрачной пленки в выходном лотке	Посоветуйте пользователю не выдавать в выходной лоток более 25 листов пленок или этикеток в одной работе. Если необходимо изготовить более 25 копий, пользователь должен разделить их на несколько комплектов и освобождать выходной поток после получения каждого комплекта.
Перекошенные копии при использовании обходного лотка	Посоветуйте пользователю следить за правильностью положения задней боковой направляющей: она должна быть близко, но не касаться стопки бумаги, которая, в свою очередь должна вплотную прилегать к передней кромке регистрации.

Таблица 5. Проблемы закрепления

Неисправность	Действия оператора
Вмятины на копиях	Требуется обслуживание вызова.
Незакрепленные копии	Проверьте, не используется ли мятая или влажная бумага. Возьмите бумагу из новой пачки, уда влетворяющую установленным требованиям. Если дефект наблюдается на более чем 100 копиях при подаче короткой кромкой, перейдите на подачу длинной кромкой или разделите одну работу на несколько, не более 100 копий в каждой. Если неисправность остается, требуется обслуживание вызова.

Таблица 6. Неисправности сортера-финишера или сортера-степлера

Неисправность	Действия оператора
Копии в выходном лотке, сортере-финишере или сортере-степлере прилипают друг к другу.	Проверьте условия хранения бумаги и убедитесь в том, что пользователь не применяет бумагу из давно открытой пачки. Загрузите новую бумагу. Если неисправность остается, требуется обслуживание.
Сортер-степлер не сшивает копии	Выключите копировальный аппарат, подождите десять секунд, включите его вновь и повторите работу. Если неисправность остается, снимите картридж со скрепками и достаньте из него несколько уже частично поданных пластинок-заготовок скрепок, а также удалите из головки степлера плохо загнутые скрепки. Установите картридж

Таблица 6. Неисправности сортера-финишера или сортера-степлера

Неисправность	Действия оператора
	скрепок на место, проверьте его положение и запустите работу. Если неисправность остается, требуется обслуживание вызова.
Пользователь не может достать застрявшие копии из ячеек сортера-степлера	Посоветуйте пользователю поднять ячейки на один шаг: для этого необходимо нажать и удерживать кнопку углового сшивания, а затем один раз нажать кнопку удаления копий. Можно поступить иначе: опустив ячейки на один шаг: нажать и удерживать кнопку одиночного формата BS, а затем один раз нажать кнопку удаления копий. Если достать невозможно, требуется обслуживание вызова.
Проблемы с укладкой в выходной лоток, главным образом прозрачных пленок	Посоветуйте пользователю протирать выходной лоток антистатической жидкостью.
Черные мазки на передней кромке верхней копии из комплекта, находящегося в ячейке сортера-финишера	Вызваны загрязнением нижней стороны ручек. Если в ячейки принимается несколько комплектов, то при извлечении всей стопки верхняя копия комплекта загрязняется при контакте с находящейся над ней поверхностью ячейки. Объясните пользователю, что лучше не копить по несколько комплектов, а вынимать их по мере готовности.
Копировальный аппарат с сортером-финишером выдает сообщение "Сшивание невозможно"	Уберите из сортера-финишера все копии и проверьте, нет ли в ячейках обрывков бумаги и прочих предметов. Выключите и вновь включите копировальный аппарат, а затем повторите работу. Если неисправность остается, требуется обслуживание вызова.
Копировальный аппарат с сортером-финишером выдает сообщение "Уберите копии из сортера"	Уберите все копии из сортера-финишера и проверьте, нет ли обрывков бумаги и прочих предметов в ячейках и даже маленьких полочках под ячейками. Выключите и вновь включите питание аппарата и запустите работу. Если неисправность остается, требуется обслуживание вызова.

Таблица 6. Неисправности сортера-финишера или сортера-степлера

Неисправность	Действия оператора
Плохая укладка этикеток и прозрачных пленок в выходной лоток/ячейки	Посоветуйте пользователю не выдавать в выходной лоток/ячейки более 25 листов пленок или этикеток в одной работе и своевременно убирать копии после каждой работы.

Таблица 7. Дефекты копий

Дефект	Действия оператора
Затенение у передней кромки	Проверьте, не работает ли пользователь с розовыми оригиналами, если работает, то посоветуйте ему не делать этого. Если розовые оригиналы не используются, требуется обслуживание вызова.
Помарки и пятна на копиях	Проверьте, что оригиналы чистые и без помарок. При использовании тонких оригиналов копируйте их со стекла оригинала, положив сверху лист белой бумаги. Протрите стекло оригинала.
Пустые копии	Проверьте, что оригиналы загружены правильно: лицевой стороной вверх при копировании из DADF и лицевой стороной вниз при копировании со стекла оригинала. Если оригиналы уложены правильно, а неисправность остается, требуется обслуживание.
Отсутствует часть изображения на копии	Проверьте, не используется ли влажная бумага, и при необходимости возьмите бумагу из новой пачки. Убедитесь, что ориентация оригиналов соблюдается правильно. Проверьте, что формат бумаги для копии позволяет получить все изображение целиком после любого увеличения или уменьшения масштаба. Если все указанные проверки выполнены с положительным результатом, но неисправность все же остается, требуется обслуживание.
Потеря изображения у задней кромки	Попросите пользователя перевернуть стопку бумаги и вновь запустить копирование. Если неисправность остается, посоветуйте ему воспользоваться бумагой из новой пачки. Если и сейчас неисправность остается, попросите повернуть оригинал на 180 градусов.
Копии имеют темные границы	Проверьте, что копировании DADF хорошо закрыт и оригинал зарегистрирован правильно. Если оригинал по размеру меньше копии, попробуйте сделать копию со стекла, положив на оригинал лист

Таблица 7. Дефекты копий

Дефект	Действия оператора
	бумаги. Для лучшего заполнения листа копируйте с увеличением, а для ослабления границ выбирайте установку меньшего контраста "Копия светлее" или пользуйтесь функцией стирания кромок.
У копий черные задние кромки	Черные кромки могут получиться при подаче бумаги из MSI, когда DADF приоткрыт, поскольку при подаче из MSI функция стирания у задней кромки не работает. Накройте оригинал листом белой бумаги А3 или опустите DADF. Для лучшего заполнения листа копируйте с увеличением, а для ослабления границ выбирайте установку меньшего контраста "Копия светлее" или подавайте бумагу короткой кромкой.
Высокий уровень фона	Протрите стекло оригинала. При копировании окрашенных оригиналов для подавления фона, возможно, потребуется уменьшить контраст. При использовании очень тонких или прозрачных оригиналов накрывайте их белой бумагой. Если дефект остается, требуется обслуживание.
Светлые копии	Выключите и включите аппарат, нажмите кнопку увеличения тонирования и закройте крышку. Эту операцию можно продувать не более трех раз. В случае необходимости замените тонер-картридж. Если тонирование увеличивается при копировании цветным тонером, необходимо выбрать цвет. Если дефект остается, требуется обслуживание.
Пустые или почти пустые копии при копировании двойным цветом	Проверьте, хорошо ли вставлен узел цветного проявления.
Загрязнение черным тонером передней кромки некоторых копий	Посетите пользователя. Почистите направляющую "голь". Обратитесь к программе UC131 файла настроек и запишите на странице 2 для напряжения смещения на направляющей регистрации значение 3. Примечание: при использовании влажной бумаги данная установка может привести к проблемам переноса изображения.

Таблица 7. Дефекты копий

Дефект	Действия оператора
Загрязнения при продолжительной работе с прозрачной пленкой	Для очистки тракта бумаги пропустите через копировальный аппарат от 3 до 6 листов обычной бумаги, после чего продолжайте копирование на прозрачную пленку.
Помарки на копиях при копировании на этикетки, когда изображение попадает на разделительные надрезы	Пользователь может устранить дефект, пропустив через копировальный аппарат 10 листов обычной бумаги для очистки фьюзера. В исключительных случаях посетите пользователя и почистите прижимной и нагревательный валы фьюзера. Посоветуйте пользователю правильно совмещать изображение оригинала с заготовками этикеток на бумаге.
Помарки на копиях, не устраняемые чисткой стекла оригинала	Посоветуйте пользователю перевернуть стопку бумаги и вновь запустить работу. Попытайтесь очистить систему, пропустив через копировальный аппарат 20 чистых листов бумаги формата не менее А4. Если качество копии остается неприемлемым, требуется обслуживание.
Линия на копии в направлении подачи от зубчатого колеса датчика ADC	Посоветуйте пользователю перевернуть стопку бумаги и вновь запустить работу. Если дефект остается, требуется обслуживание вызова.
Неправильная регистрация передней кромки бумаги, приводящая к появлению линии на копии	Это вызвано недостатками программного обеспечения. Посоветуйте пользователю выключить, подождать 10 секунд и вновь включить аппарат.
Следы от пальцев отделения при использовании некачественной бумаги	Объясните пользователю, что с бумагой более высокого качества аппарат будет работать лучше. Если видно, что бумага скручивается, переверните стопку, это может решить проблему.
Слишком широкое поле у верхней кромки	Посоветуйте пользователю обратиться к функции стирания границ и для текущей работы установить стирание по кромке равным нулю (на некоторых копиях это может привести к появлению черных кромок).

Таблица 7. Дефекты копий

Дефект	Действия оператора
Неправильная регистрация или искажения изображения при копировании на жесткие заготовки этикеток и другие жесткие материалы	Попросите пользователя подать бумагу короткой кромкой. Если дефект остается, посетите пользователя войдите в файл инженерных регулировок DC131 и запишите на страницу 2 REG.BUCKLE (ШЛЕЙФ ПРИ РЕГИСТРАЦИИ) значение 34 (помните). Получите несколько копий, если регистрация остается неправильной, увеличивайте значение до тех пор, пока бумага не будет подаваться правильно с правильной регистрацией. Не устанавливайте слишком высокое значение: это может привести к застреваниям бумаги.
Следы от пальцев отделения при подаче бумаги 60 г/кв.м SEF	Попросите пользователя подать такую бумагу длинной кромкой (LEF), попробовать перевернуть стопку или воспользоваться более плотной бумагой. Если дефект остается, требуется обслуживание вызова.
Светлый участок вблизи передней кромки, остальная часть копии в норме	Вызовите обратным переносом. НЕ повышайте тонирование посетите пользователя.
При копировании с увеличением/уменьшением помарки или области изображения	Копировальный аппарат стирает кромки по формату бумаги. Посоветуйте пользователю копировать оригиналы с применением функции автоматического увеличения/уменьшения, при этом аппарат будет стирать по кромка оригинала. Если пользователь не может этого сделать, требуется обслуживание.
Помарки вне изображения при копировании с малых оригиналов на бумагу большего формата	Посоветуйте пользователю обратиться к предустановкам для стирания областей без изображения.
На копии просматривается изображение обратной стороны тонких или полупрозрачных оригиналов	Сообщите пользователю, что для удаления изображения обратной стороны оригинала следует выбирать не режим автоматического выбора контраста, а режим "Копия светлее".

Таблица 7. Дефекты копий

Дефект	Действия оператора
Фон на копиях, полученных с оригиналов с цветным или серым фоном	Для уменьшения фона при копировании с таких оригиналов пользователь должен выбрать режим автоматического контраста. В этом режиме плотность копии насыщенных оригиналов может уменьшиться.
Пропуск изображения или участок с плохим переносом изображения на второй стороне двусторонних копий на расстоянии до 6 мм от задней кромки	Посоветуйте пользователю повернуть оригинал так, чтобы на участок копии где будет пропуск изображения, не попадало изображение на оригинале. Посоветуйте также перезапустить работу с увеличением 98%, чтобы изображение не попадало на невоспроизводимый участок у задней кромки.

Таблица 8. Неисправности аппарата общего характера.

Неисправность	Действия оператора
Двойное изображение формата А4 на формате А3	Если по каким-либо причинам оператор желает копировать оригиналы А4 при подаче длинной кромкой на бумагу формата А3, то в процессе копирования изображение предыдущего листа окажется на задней кромка второй копии и так далее, поскольку при копировании второго листа первый остается на стекле оригинала. Укажите оператору, что такой тип копирования возможен только при ручной подаче оригиналов по одному.
Процессор не фиксируется в закрытом положении	Погнута стопорная пластина фиксатора, что обычно происходит, если пользователь поворачивает ручку не в том направлении. Посетите пользователя, выпрямите стопорную пластину фиксатора и покажите пользователю как правильно открывать процессор.
На сенсорном экране не доступен (не выделен) режим переплетенных оригиналов	Для приоритета лотков установлен ноль. Посоветуйте оператору войти в режим пользовательских установок и установить приоритетность лотков, а затем вновь запустить работу.

Таблица 8. Неисправности аппарата общего характера.

Неисправность	Действия оператора
Пользователю нужны копии на весь размер бумаги	Направьте пользователя к функции стирания по кромкам в разделе дополнительных функций сенсорного экрана. Объясните ему, как задать нулевые значения для стирания по кромке, после чего следует нажать Save (Сохранить) и вновь запустить работу.
Не убирается сообщение "Reload originals" (Уложите оригиналы еще раз)	Предложите пользователю убрать все оригиналы, выключить аппарат, подождать 10 секунд, затем вновь включить аппарат и повторить работу.
Копии остаются в дуплексном лотке	Скажите пользователю, что они вероятно остаются в лотке из-за неправильного выбора опции для нечетного и нечетного количества оригиналов при двустороннем копировании.

Характеристики системы подачи бумаги

Характеристики подачи бумаги из лотка 1

Направляющие бумаги лотка 1 установлены в определенное положение на заводе и затем могут быть переставлены для другого формата и ориентации только специалистом по техническому обслуживанию. В таблице 1 указаны форматы, на которые можно настраивать лоток 1. В таблице 2 приведены характеристики бумаги для подачи из лотка 1.

Таблица 1. Характеристики подачи бумаги из лотка 1

Установка стопора	Формат
1 (крайнее левое положение если смотреть с лицевой стороны)	A3 SEF
2	A4 SEF
3	8,5X14 SEF
4	8,5X11 LEF
5	A4 LEF (Встроенный)
9	8,5X11 SEF
11	B4 SEF

Таблица 2. Характеристики бумаги для подачи из лотка 1

Тип бумаги	Емкость	Качество подачи
Обычная бумага (от 50 до 90 г/кв.м)	550 листов (80 г/кв.м)	Отличное
Обычные карточки (свыше 100 г/кв.м)		Не рекомендуется, пользуйтесь обходным лотком
Обычная бумага (менее 50 г/кв.м)		Не рекомендуется
Прозрачные пленки		Не рекомендуется, пользуйтесь обходным лотком
Этикетки		Не рекомендуется, пользуйтесь обходным лотком
Перфорированная бумага (от 50 до 90 г/кв.м)	550 листов (80 г/кв.м)	Такое же как и у простой бумаги, если листы не сцеплены между собой в процессе перфорации

Характеристики подачи бумаги из лотка 2

Направляющие бумаги лотка 2 установлены в определенное положение на заводе и затем могут быть переставлены для другого формата и ориентации только специалистом по техническому обслуживанию. В таблице 3 указаны форматы, на которые можно настраивать лоток 2. В таблице 4 приведены характеристики бумаги для подачи из лотка 2.

Таблица 3. Характеристики подачи бумаги из лотка 2

Установка стопора	Формат
1 (крайнее левое положение, если смотреть с лицевой стороны)	A3 SEF (встроенный)
2	A4 SEF
3	8,5X14 SEF
4	8,5X11 LEF
5	A4 LEF
6	8,5X13 SEF
7	8,5X12,4 SEF
9	8,5X11 SEF
10	A5 LEF
11	B4 SEF

Таблица 4. Характеристики бумаги для подачи из лотка 2

Тип бумаги	Емкость	Качество подачи
Обычная бумага (от 50 до 90 г/кв.м)	250 листов (80 г/кв.м)	Отличное
Обычные карточки (свыше 100 г/кв.м)		Не рекомендуется, пользуйтесь обходным лотком
Обычная бумага (менее 50 г/кв.м)		Не рекомендуется
Прозрачные пленки		Не рекомендуется, пользуйтесь обходным лотком
Этикетки		Не рекомендуется, пользуйтесь обходным лотком
Перфорированная бумага (от 50 до 90 г/кв.м)	250 листов (80 г/кв.м)	Такое же как и у простой бумаги, если листы не сцеплены между собой в процессе перфорации

Характеристики подачи бумаги из лотка 3

Направляющие бумаги лотка 3 установлены в определенное положение на заводе и затем могут быть переставлены для другого формата и ориентации только специалистом по техническому обслуживанию. В таблице 5 указаны форматы, на которые можно настраивать лоток 3. В таблице 6 приведены характеристики бумаги для подачи из лотка 3.

Таблица 5. Характеристики подачи бумаги из лотка 3

Установка стопора	Формат
1 (крайнее левое положение, если смотреть с лицевой стороны)	A3 SEF
2	A4 SEF (встроенный)
3	8,5X14 SEF
4	8,5X11 LEF
5	A4 LEF
6	8,5X13 SEF
7	8,5X12,4 SEF
9	8,5X11 SEF
10	A5 LEF
11	B4 SEF

Таблица 6. Характеристики бумаги для подачи из лотка 3

Тип бумаги	Емкость	Качество подачи
Обычная бумага (от 50 до 90 г/кв.м)	250 листов (80 г/кв.м)	Отличное
Обычные карточки (свыше 100 г/кв.м)		Не рекомендуется, пользуйтесь обходным лотком
Обычная бумага (менее 50 г/кв.м)		Не рекомендуется
Прозрачные пленки		Не рекомендуется, пользуйтесь обходным лотком
Этикетки		Не рекомендуется, пользуйтесь обходным лотком
Перфорированная бумага (от 50 до 90 г/кв.м)	250 листов (80 г/кв.м)	Такое же, как и у простой бумаги, если листы не сцеплены между собой в процессе перфорации

Характеристики подачи бумаги из лотка 4

Направляющие бумаги лотка 4 установлены в определенное положение на заводе и затем могут быть переставлены для другого формата и ориентации только специалистом по техническому обслуживанию. В таблице 7 указаны форматы, на которые можно настраивать лоток 4. В таблице 8 приведены характеристики бумаги для подачи из лотка 4.

Таблица 7. Характеристики подачи бумаги из лотка 4

Установка стопора	Формат
1 (крайнее левое положение, если смотреть с лицевой стороны)	A4 SEF
2	8,5X14 SEF
3	8,5X11 LEF
4	A4 LEF (Встроенный)
5	8,5X13 SEF
6	8,5X12,4 SEF

Таблица 8. Характеристики бумаги для подачи из лотка 4

Тип бумаги	Емкость	Качество подачи
Обычная бумага (от 50 до 90 г/кв.м)	1000 листов (80 г/кв.м)	Отличное
Обычные карточки (свыше 100 г/кв.м)		Не рекомендуется, пользуйтесь обходным лотком
Обычная бумага (менее 50 г/кв.м)		Не рекомендуется
Прозрачные пленки		Не рекомендуется, пользуйтесь обходным лотком
Этикетки		Не рекомендуется, пользуйтесь обходным лотком
Перфорированная бумага (от 50 до 90 г/кв.м)	1000 листов (80 г/кв.м)	Такое же как и у простой бумаги, если листы не сцеплены между собой в процессе перфорации

Характеристики подачи бумаги из HCF

Направляющие для бумаги лотка HCF установлены на заводе либо на формат A4 LEF (RK), либо на формат 8,5x11 LEF (USCD, XCL, XLA). Настройка направляющих может быть изменена только специалистом по техническому обслуживанию. Характеристики подачи бумаги из HCF приведены в таблице 9.

Таблица 9. Характеристики подачи бумаги из HCF

Тип бумаги	Емкость	Качество подачи
Обычная бумага (от 50 до 90 г/кв.м)	2500 листов (80 г/кв.м)	Отличное
Обычные карточки (свыше 100 г/кв.м)		Не рекомендуется, пользуйтесь обходным лотком
Обычная бумага (менее 50 г/кв.м)		Не рекомендуется
Прозрачные пленки		Не рекомендуется, пользуйтесь обходным лотком
Этикетки		Не рекомендуется, пользуйтесь обходным лотком
Перфорированная бумага (от 50 до 90 г/кв.м)	2500 листов (80 г/кв.м)	Такое же как и у простой бумаги, если листы не сцеплены между собой в процессе перфорации. Из HCF или в сортер-степлер нельзя подавать перфорированную бумагу, когда ее отверстия находятся вдоль передней кромки

Характеристики подачи бумаги из обходного лотка

Из обходного лотка можно подавать бумагу начиная с форматов A5 SEF и A5 LEF до A3 SEF и A4 LEF. Характеристики бумаги для подачи бумаги из обходного лотка приведены в таблице 10.

Таблица 10. Характеристики подачи бумаги из обходного лотка

Тип бумаги	Емкость	Качество подачи
Обычная бумага (от 50 до 2000 г/кв.м)	50 листов (80 г/кв.м)	Отличное. Примечание: не следует подавать A3 (60/60 г/кв.м) и 8,5x5,5 SEF
Обычные карточки (свыше до 200 г/кв.м)	Лучше всего, если стопка не выше 5 мм	Отличное
Обычная бумага (менее 60 г/кв.м)		Не рекомендуется
Прозрачные пленки	Лучше всего, если стопка не выше 5 мм	Отличное (Следите за тем, чтобы белая полоса была слева)
Этикетки	Лучше всего, если стопка не выше 5 мм	Отличное
Перфорированная бумага (от 50 до 200 г/кв.м)	50 листов (80 г/кв.м)	Такое же как и у простой бумаги, если листы не сцеплены между собой в процессе перфорации

Таблица перевода плотности бумаги

В приведенной таблице указана плотность бумаги (в граммах на кв. метр) и вес бумаги (в фунтах) для наиболее часто применяемых типов бумаг. По таблице можно сопоставить плотности (веса) различных типов бумаг.

Например, 20-фунтовая ксерографическая бумага имеет плотность 75 г/кв.м, что соответствует 50 - 55 фунтовой офсетной бумаге. Наилучшим образом данной бумага соответствует 50-фунтовая ксерографическая бумага, которая имеет плотность 74 г/кв.м.

Для пересчета веса бумаги, выраженного в фунтах, в плотность бумаги, выраженную в граммах на кв. метр, необходимо основной вес умножить на 1406,13 и поделить на количество квадратных дюймов площади основного листа. Например, 20-фунтовая канцелярская бумага имеет основной размер 17 x 22 дюйма (374 кв. дюйма): 20 x 1406,13=28122,6 и поделить это число на 374 = 75 г/кв.м.

Основные виды для следующих форматов:

Ксерографическая/ канцелярская бумага	17 x 22 дюйма
Книжная бумага/бумага для офсетной печати	25 x 38 дюймов
Бумага для обложек	20 x 26 дюймов
Бумага для закладок	25,5 x 30,5 дюймов
Bristol	22,5 x 28,5 дюймов

Таблица 1. Таблица перевода плотности бумаги

г/кв. м	Ксерографическая/ канцелярская Xerographic Bond	Для офсетной печати Book Offset	Обложки Cover	Закладки Tab	Index	Bristol
30		20				
33				20		
36		24				
46				28		
50		34				
59		30				
60	16					
65				40		
67		45				
74		50				
75	20					
81		55		50		
89		60				
90	24					
98				60		
104		70				
105	28					
108			40			
111		75				
114				70		
118		80				
130					72	
133		90				
135	36		50			
146				90		
147						57
148		100				
150	40					
162			60			
163					90	
175						80
176			65			
178		120				
189			70			
195			72			
197						90
199					110	
203				125		
216			80			
219						100
226					125	
244				150		
253					140	
263						120
270			100			

Для заметок

Демонстрация аппарата
Демонстрация пользователю

1 Цель и назначение демонстрационных таблиц

В приведенных ниже таблицах показана структура демонстрации функциональных возможностей копировального аппарата и даны наиболее существенные замечания к ее проведению. Каждая таблица охватывает определенную тему или группу тем. Демонстрации не предназначены для самостоятельного изучения функциональных возможностей копировального аппарата.

2 Предварительные условия

Желательный уровень квалификации: Для проведения впечатляющей демонстрации необходим определенный опыт. Во время демонстрации пользователям показывается порядок выполнения определенных работ, при этом никак не проверяются их способности.

Уровень знаний: Требуются исчерпывающие знания и опыт выполнения прикладных задач на копировальном аппарате и доступ к источникам информации. Если необходима информация по техническим характеристикам машины или описания процедур, обратитесь к Руководству для пользователя.

3 Первые шаги

Материалы: Список необходимых материалов приведен в соседней колонке

Объяснение цели: Показать пользователю необходимые ему возможности копировального аппарата.

Объем: Демонстрации с 1 по 11 предназначены для пользователей, которые ранее не работали с копировальным аппаратом. Остальные демонстрации следует выбирать по согласованию с заказчиком.

Последовательность: Если демонстрации были предварительно оговорены, то сообщите пользователю, какие из них включены в перечень выполняемых. В заголовке каждой демонстрации указана ее длительность. Согласуйте с пользователем общее время проведения выбранных демонстраций.

4 Структура раздела демонстраций

Описание демонстраций организовано следующим образом:

Тема: В этой колонке сообщается название темы

Этапы: Указываются конкретные выполняемые работы и необходимые для них оригиналы, а также даются соответствующие объяснения.

Напоминания: Отмечаются важные для пользователя моменты.

ПРИМЕЧАНИЕ: В зависимости от конфигурации копировального аппарата некоторые материалы и замечания по демонстрации могут не потребоваться.

Материалы для демонстрации

1 Оригиналы и материалы для копирования

Оригиналы: Вы можете заказать необходимые для демонстраций оригиналы по номеру в каталоге 700S67990. Эти оригиналы помогают продемонстрировать функциональные возможности копировального аппарата и обеспечить оптимальные результаты копирования.

Материалы для копий: Для демонстрации возможностей копировального аппарата могут потребоваться следующие материалы:

бумага A4

бумага A3

прозрачные пленки

карточки на цветной бумаге

2 Источники информации

Руководство для пользователя

Четыре брошюры с подробным описанием аппарата и процедур; они находятся в кармане задней стенки копировального аппарата.

Информационная система

Сообщения на сенсорном экране

Наклейки на копировальном аппарате

Демонстрации

Содержание

1. Обзор копировального аппарата
2. Поиск информации
3. Изготовление копий
4. Загрузка бумаги
5. Опции вывода
6. Сшивание
7. Изготовление двусторонних копий
8. Сдвиг изображения
9. Уменьшение и увеличение
10. Копирование оригиналов смешанных форматов
11. Копирование переплетенных оригиналов
12. Прозрачная пленка, проложенная бумагой
13. Стирание кромок
14. Копирование двух оригиналов на один лист
15. Копирование в одном цвете и наложение изображений
16. Редактирование по координатам X, Y
17. Определение областей на панели редактирования
18. Функции планшета редактирования
19. Специальные применения
20. Очистка и расходные материалы
21. Устранение застреваний
22. Администрирование копировального аппарата
23. Запоминание работ
24. Предварительная настройка пользователем
25. Настройка аудитрона
26. Управление данными аудитрона
27. Работа с действующим аудитроном

Демонстрация 1: Обзор копировального аппарата

Тема	Этапы	Напоминания
Определение основных частей копировального аппарата	Покажите основные части копировального аппарата. Выключите и вновь включите аппарат. Объясните сущность режима экономии энергии и функции автоматического выключения питания. (Если работа аудитрона уже разрешена, можно обратиться к последнему разделу описания демонстраций "Работа с действующим аудитроном").	Основными элементами копировального аппарата являются: податчик оригиналов, стекло оригинала, лотки для бумаги, обходной лоток, процессор, верхний лоток, модуль вывода, панель управления, сенсорный экран и планшет редактирования.
Использование панели управления	Объясните функции панели управления	При нажатии кнопки второго языка сообщения на экране могут выводиться на другом языке
Использование сенсорного экрана	Опишите и выберите каждое из полей экрана: Basic+Features (Основные + режимы), Added Features (Дополнительные режимы), Colour/Edit Features (Окрашивание/режимы редактирования), Tools (Инструменты). Покажите, как после касания выбираемой клавиши она становится черной и объясните, почему блёкло-серые клавиши не действуют. Для ознакомления с копировальным аппаратом продемонстрируйте выполнение следующей работы, не объясняя, как выполняется программирование. Скопируйте оригиналы формата A4, подавая их из DADF. Полученные сортированные комплекты опишите пользователям	Для того чтобы пользователи могли сами выбрать какие-либо функции с сенсорного экрана, на нем должна отображаться входная экранная страница. Черный маркер у верхнего края экрана указывает на то, что встроенные функции запрограммированы.
Выводы		

Демонстрация 2: Поиск информации

Тема	Этапы	Напоминания
Наклейки и сообщения на сенсорном экране	Объясните, какую помощь могут оказать наклейки на копировальном аппарате, как облегчают работу сообщения и графические изображения на сенсорном экране	Графическими средствами показан порядок выполнения процедур, зеленым цветом помечены области, к которым необходимо обратиться пользователю, например, ручка для поднятия податчика оригиналов.
Работа с информационной системой	Покажите, как обращаться к информационной системе и как ориентироваться в имеющихся опциях. Объясните, как с помощью кнопки (можно получить общую информацию перед программированием или конкретную информацию во время программирования определенного задания	В информационной системе имеются четыре основные тематические группы: изготовление копий, элементы копировального аппарата, описание возможностей копировального аппарата и источники информации.
Обращение к Руководству для пользователя	Объясните, как пользоваться Руководством для пользователя. Покажите как находить в Руководстве конкретные темы на примере информации по сдвигу изображения, приведенной в первой брошюре Руководства для пользователя (обращайтесь к брошюрам руководства всегда, когда это необходимо).	
Выводы		

Демонстрация 3: Изготовление копий

Тема	Этапы	Напоминания
Копирование с применением податчика оригиналов	Расскажите, как загружать оригиналы в DADF, укажите возможные форматы, которые обозначены на направляющих. Запустите копирование, подавая оригиналы А4 из DADF, воспользуйтесь функцией автоматического выбора бумаги и изготовьте три копии.	Если при окончании бумаги в одном лотке другой содержит бумагу того же формата и ориентации, должно произойти автоматическое переключение лотка (если такой режим разрешен). Обычно используется автоматический выбор бумаги, но с помощью панели управления можно выбрать конкретный лоток для бумаги. Независимо от того, выполняется ли копирование с податчика или со стекла оригинала, всегда подавайте оригиналы так же, как и бумагу для копирования. Если с панели управления выбран какой-либо лоток для бумаги то на податчике оригиналов загорится соответствующий светодиод, показывая ориентацию бумаги в лотке.
Изготовление копий со стекла оригинала	Объясните, как регистрировать оригинал на стекле и покажите диапазон форматов, указанных на рамке. Сделайте 5 копий оригинала формата А4 со стекла выбрав на панели управления бумагу А4.	Копируйте оригиналы со стекла в обратном порядке. Не оставляйте податчик или крышку оригинала открытыми. Продолжительное воздействие света может повредить светочувствительные элементы внутри машины
Выводы		

Демонстрация 4: Загрузка бумаги

Тема	Этапы	Напоминания
Загрузка лотков бумагой	Сообщите об особенностях обращения с бумагой. Пополните запас бумаги в лотке 1 и в MCF (если он имеется). Обратитесь к характеристикам бумаги в Руководстве для пользователя 1 и найдите описание лотков для бумаги.	Сообщение на сенсорном экране укажет о необходимости пополнения запаса бумаги в лотке, в мерцающий индикатор на панели управления покажет в каком именно. Лотки 2 и 3 имеют съемные кассеты, что позволяет менять их на кассеты с бумагой другого формата.
Использование обходного лотка	Загрузите бумагу в обходной лоток, показывая как этому помогают наклейки. Поясните что бумагу нельзя оставлять в обходном лотке.	Обходной лоток предназначен для копирования на специальные материалы: карточки, прозрачную пленку и этикетки.
Подведите итоги		

Демонстрация 5: Опции вывода

Тема	Этапы	Напоминания
Опции вывода	Расскажите о четырех опциях вывода: с сортировкой, без сортировки с укладкой в отсеки и сшиванием. (Сшивание возможно только в копировальных аппаратах с сортером-степлером или сортером-финишером. Другие опции сшивания поясняются в следующем разделе). Запустите копирование оригиналов формата А4 с DADF, выберите на панели управления режим сортировки и получите 3 комплекта.	Во время работы ячейки сортера-степлера и сортера финишера двигаются вверх и вниз. Прежде чем доставать копии, подождите пока ячейки остановятся. С помощью сортера-степлера можно получать до 20 комплектов, сшитых одной скрепкой (прямой или угловой) или двумя.
Управление работой с помощью кнопок Stop и Прерывание работы	На примере следующей работы покажите, как остановить аппарат при копировании второго оригинала. Продолжите работу и прервите ее при копировании четвертого оригинала нажатием кнопки "Прерывания работы". Получите простую копию любого оригинала со стекла, после чего завершите первую работу. Запустите копирование оригиналов формата А4 с автоподатчика, выберите вывод с сортировкой и изготовьте 4 комплекта.	Пользователи не должны забывать нажимать кнопку очистки памяти, откуда от копировального аппарата. Кнопки просмотра (Review) позволяют пользователю проверить текущие режимы, установленные с помощью сенсорного экрана
Качество копирования (контраст)	Расскажите об опциях контраста: автоматический, ручной и фоторежим. Сделайте одну копию оригинала А4 с автоподатчика и выберите на панели управления автоматический контраст. (Оригинал 1е показывает, как выбор автоматического контраста предупреждает появление фона на копии при копировании оригинала на окрашенной бумаге).	Обычно устанавливается автоматический контраст, что позволяет подстраивать плотность копии под оригинал. Пользуйтесь ручными установками для получения более светлых или темных копий, предварительно выбрав ручной или фоторежим.
Выводы		

Демонстрация 6: Сшивание

Тема	Этапы	Напоминания
Режимы сшивания	Выберите и продемонстрируйте опцию Basic + Features. Опишите работу сортера-степлера и сортера-финишера.	Если аппарат оборудован приемным лотком сшивание невозможно.
Опции сшивания	Укажите опции автоматического сшивания. Объясните, что информацию по сшиванию можно найти в Руководстве для пользователя 1 под заголовком "Опции сшивания". Изготовьте 4 копии оригиналов формата А4 с податчика и выберите опцию двойного сшивания (или воспользуйтесь опцией ручного сшивания, если она имеется) Изготовьте 3 копии оригиналов формата А4 с податчика и выберите опцию углового сшивания (или воспользуйтесь опцией ручного сшивания, если она имеется).	Показанные на сенсорном экране опции относятся к автоматическому сшиванию. Это угловое сшивание одиночное и двойное сшивание.
Выводы		

Демонстрация 7: Изготовление двусторонних копий

Тема	Этапы	Напоминания
Опции	Расскажите об опциях двустороннего копирования. Объясните, что хотя дуплексный лоток выглядит как обычный лоток для бумаги, его никогда нельзя открывать, за исключением тех случаев, когда на это имеется указание сенсорного экрана. Покажите, где в Руководстве для пользователя 1 найти технические характеристики двустороннего копирования.	
Изготовление двусторонних копий	Объясните, как при копировании в режиме 1 сторона на 2 используются режимы подсчета и размещения Odd (Нечетное), Even (Четное) и Autocount (Автоматический подсчет). Изготовьте 4 комплекта копий с оригиналов формата А4 с автоподатчика, выберите угловое сшивание и режим копирования 1 на 2 с применением автоподсчета. Изготовьте 3 комплекта копий с оригиналов формата А4 со стекла выберите вывод с сортировкой и режим копирования 1 на 2 с применением автоподсчета. Изготовьте 3 комплекта копий с двусторонних оригиналов формата А4 с автоподатчика, выберите вывод с сортировкой и режим копирования 2 на 2 с применением автоподсчета.	После автоподсчета оригиналы должны быть вновь помещены в автоподатчик для копирования. При копировании со стекла односторонних оригиналов в режиме 1 на 2 оригиналы необходимо укладывать на стекло в обратном порядке. Если копируется нечетное количество оригиналов в режиме 1 на 2, последний оригинал на копии не копируется в режиме 1 на 1, а копирование остальных оригиналов проводится в обратном порядке в режиме 1 на 2.
Выводы		

Демонстрация 8: Сдвиг изображения

Тема	Этапы	Напоминания
Сдвиг изображения	Расскажите об опциях сдвига изображения. Изготовьте 5 копий с оригиналов формата A4 с автоподатчика, перед запуском работы нажмите Review (Просмотр) и установите максимальную величину сдвига вправо.	
Сдвиг изображения на двусторонних копиях	Объясните, как выполняется сдвиг изображения на двусторонних копиях. Изготовьте 4 копии двусторонних оригиналов A4 с автоподатчика, выберите режим сортировки и копирование 2 на 2. На сенсорном экране выберите максимальную величину сдвига изображения вправо	При изготовлении двусторонних копий изображение стороны 1 будет смещаться в выбранном направлении, а стороны 2 - в противоположном.
Выводы		

Демонстрация 9: Уменьшение и увеличение

Тема	Этапы	Напоминания
Автоматическое уменьшение или увеличение	Объясните, что происходит в режиме автоматического уменьшения/увеличения. Получите 5 копий с оригиналов A3 со стекла, выберите автоматическое уменьшение/увеличение и бумагу A4	Режим автоматического уменьшения/увеличения нельзя использовать вместе с режимом автоматического выбора бумаги, поскольку коэффициент уменьшения/увеличения вычисляется исходя из заданного формата бумаги.
Применение опций предустановок масштаба	Расскажите, зачем нужны опции предустановок. Изготовьте 6 копий с оригиналов в горизонтальной ориентации формата A5 с автоподатчика. Воспользуйтесь предустановкой уменьшения/увеличения для копирования на формат A3.	Для стандартных форматов оригинала и бумаги предусмотрены опции предустановки уменьшения/увеличения. Пять из них являются фиксированными, а две могут быть установлены по выбору пользователя путем обращения к пользовательским предустановкам в окне Tools (Инструменты) сенсорного экрана.
Выбор произвольного масштаба	Объясните, как выбрать коэффициент уменьшения/увеличения вручную. Получите 4 копии с оригинала нестандартного формата со стекла. Вручную установите увеличение, необходимое для копирования на формат A3.	Диапазон масштабов составляет 50% - 200%. Рекомендации по выбору уменьшения/увеличения вручную можно найти в Руководстве для пользователя в разделе "Изготовление уменьшенных или увеличенных копий".
Выводы		

Демонстрация 10: Копирование оригиналов смешанных форматов

Тема	Этапы	Напоминания
Копирование оригиналов смешанных форматов	Расскажите, как автоподатчик может подавать и копировать оригиналы смешанных форматов, определяя текущий формат с помощью режима смешанных оригиналов и функции автоматического выбора бумаги. Изготовьте 3 комплекта копий с оригиналов форматов A4 и A3 с автоподатчика, выберите вывод с сортировкой и автоматический выбор бумаги. Выберите на сенсорном экране режим смешанных форматов.	Данный режим допускает применение только стандартных форматов оригиналов. Укладываемые в автоподатчик оригиналы должны иметь одинаковую ширину
	Объясните, что режим смешанных оригиналов можно применять вместе с функцией автоматического выбора масштаба, однако во время работы сообщения на экране предложат пользователю выбрать лоток для бумаги. Изготовьте 4 копии оригиналов смешанных форматов с автоподатчика в режиме вывода с сортировкой. Выберите на сенсорном экране режим смешанных форматов и автоматический выбор масштаба.	Объединение режима смешанных форматов и автоматического масштаба позволяет при использовании разноформатных оригиналов получать и сортировать копии одинакового формата.
Выводы		

Демонстрация 11: Копирование переплетенных оригиналов

Тема	Этапы	Напоминания
Копирование одной страницы книги	Объясните, что одна страница из книги копируется точно так же как и один лист оригинала. Покажите, как укладывать страницу на стекло, чтобы верхняя кромка совпадала со стрелкой на рамке.	Для получения копий в порядке увеличения номеров страниц, копируйте книгу начиная с последней страницы.
Копирование соседних книжных страниц	Расскажите, как выполняется быстрое копирование переплетенных оригиналов в режиме книги. Покажите, как класть переплетенный оригинал лицом вниз на стекло, совмещая корешок с центральной регистрирующей стрелкой. Расскажите, какие опции стирания имеются в режиме книги. Запустите копирование предоставленного пользователям переплетенного оригинала горизонтальной ориентации (если это возможно) или четырех страниц одной из брошюр Руководства для пользователя. Выберите вывод с сортировкой и копирование 1 на 2. Выберите режим книги и максимально сотрите межстраничную область. Изготовьте три копии.	Можно выбрать копирование только на бумагу формата A4. Для сохранения порядка следования страниц обязательно копируйте в обратном порядке. В режиме книги уменьшение/увеличение невозможно
Выводы		

Демонстрация 12: Чередование прозрачной пленки и бумаги

Тема	Этапы	Напоминания
Прозрачная пленка, проложенная бумагой	Выберите и представьте экранную карточку дополнительных режимов (Added Features). Объясните, что в режиме чередования прозрачной пленки бумагой чистые листы вводятся между листами прозрачной пленки автоматически, при этом не потребуется пустого оригинала. Напомните пользователю, что прозрачные материалы необходимо загружать в обходной лоток. Запустите копирование оригиналов формата A4 с автоподатчика и выберите вывод без сортировки с прокладыванием прозрачных пленок бумагой.	При выборе режима чередования прозрачной пленки бумагой количество копий автоматически устанавливается равным 1. Копии будут автоматически выдаваться в верхний лоток
Выводы		

Демонстрация 13: Стирание кромок

Тема	Этапы	Напоминания
Стирание кромок	Расскажите, как с помощью режима стирания кромок можно удалить изображение рамки по формату оригинала и помарки по краям формата. Изготовьте 6 копий с оригиналов A4 с отверстиями для подшивки с автоподатчика. На сенсорном экране выберите стирание левой и правой кромок, для удаления следов от отверстий выберите максимальную ширину стирания.	Можно стирать правую, левую, верхнюю и нижнюю кромки
Выводы		

Демонстрация 14: Копирование двух оригиналов на один лист

Тема	Этапы	Напоминания
Копирование двух оригиналов на один лист	Расскажите, как в режиме 2 в 1 можно копировать два оригинала на один лист. Покажите, как загружать оригиналы в автоподатчик в соответствии с указаниями на сенсорной кнопке 2 в 1, когда заголовок ориентирован в направлении лицевой стороны аппарата. Изготовьте 3 копии оригиналов A4 с автоподатчика на формат A3 с сортировкой копий. Выберите режим 2 в 1 с четной опцией.	Первым на стекло всегда подается последний оригинал комплекта. Если это четная страница, то копировальному аппарату следует сообщить об этом для того, чтобы он расположил ее с левой стороны листа. Поэтому в режиме копирования 2 в 1 следует задавать нечетное, четное количество или предварительный счет. Данный режим можно объединять с режимом уменьшения/увеличения, но нельзя с двусторонним копированием.
Выводы		

Демонстрация 15: Копирование в одном цвете и наложение изображении

Тема	Этапы	Напоминания
Одноцветное копирование	Выберите и представьте режимы копирования в цвете и режимы редактирования. Объясните, что аппарат может выполнять копии в другом цвете, но всегда воспринимает изображение любого оригинала как черно-белое. Изготовьте 7 копий оригиналов А4 с автоподатчика, выберите один цвет и вывод без сортировки.	Для печати дополнительным цветом можно показать красный, синий, коричневый и зеленый тонер. Каждый новый цвет должен устанавливаться в диагностическом режиме сервисным инженером.
Наложение изображений	Расскажите об опциях наложения изображения. Положите письмо формата А4 и отдельный лист с заголовком в автоподатчик, выберите Overlay (Наложение), вывод без сортировки и получите 4 копии. Объясните, что при одновременном выборе опций окрашивания и наложения первый подаваемый с автоподатчика или укладываемый на стекло слева оригинал будет копироваться в цвете. Второй оригинал, который укладывается на стекло справа, будет воспроизведен черно-белым и наложен на цветное изображение. Положите в автоподатчик письмо формата А4 и отдельный лист с заголовком на стекло оригинала, выберите вывод без сортировки, Overlay (Наложение) черно-белого письма на окрашенный заголовок и получите 4 копии	Режимы наложения и наложения окрашенного изображения могут применяться как с автоподатчиком, так и со стеклом оригинала. Для наложения (со стекла) и наложения окрашенного изображения (со стекла) используется режим разделенного сканирования. Если соседние страницы переплетенного оригинала имеют одинаковый формат, то из изображения могут быть наложены друг на друга. Наложение и наложение с печатью цветом можно объединять только с опцией уменьшения/увеличения.
Выводы		

Демонстрация 16: Редактирование по координатам X Y

Тема	Этапы	Напоминания
Редактирование по координатам X Y	Объясните, что редактирование позволяет изменять выбранные участки изображения. Опишите возможности редактирования по координатам XY: стирание снаружи, стирание внутри, стирание снаружи и окрашивание, стирание внутри и окрашивание, окрашенное изображение снаружи и окрашенное изображение внутри.	Опции редактирования можно объединять с другими режимами, например, уменьшением/увеличением.
Определение области редактирования	Выберите одну из опций редактирования и покажите, как на оригинале 8a задать область редактирования с помощью измерительной линейки на кромках стекла оригинала. Покажите пиктограмму, которая появляется на сенсорном экране после того, как область редактирования определена. Затем покажите, как просматривать область и выполнять регулировки.	При координатном редактировании можно выделять только квадратные области. Для каждой страницы можно выделить до 5 областей, но только одну опцию области. Следует определить две крайние точки диагонали прямоугольной области, для каждой из них задаются координаты X и Y, всего 4 числа.
Копирование с редактированием	Изготовьте 3 копии оригиналов формата А4 со стекла, выберите стирание внутри для одной области. Изготовьте 4 копии оригиналов формата А4 со стекла, выберите стирание внутри и окрашивание для двух областей.	Необходимо правильно размещать оригиналы на стекле в соответствии с выделенной зоной редактирования.
Выводы		

Демонстрация 17: Определение областей на планшете редактирования

Тема	Этапы	Напоминания
Знакомство с планшетом редактирования	Расскажите, что редактирование изменяет выделенные области изображения. Объясните, как обращаться с планшетом редактирования и покажите его основные элементы: прижимную подкладку, ручку редактирования, стрелку регистрации, панель функций редактирования и стрелки рамки изменений.	Области определяются путем надавливания ручкой редактирования в точках оригинала с определенными координатами, при этом оригинал должен быть совмещен со стрелкой планшета редактирования.
Определение области редактирования	Выберите окрашенное изображение и покажите на оригинале 8b, как для него задать прямоугольник. Покажите графические символы на сенсорном экране. Покажите, как очистить и перезадать область перед сохранением запрограммированных значений. Если при программировании ручкой редактирования допущена ошибка, вы услышите три звуковых сигнала; в этом случае область необходимо отменить и задать снова.	Можно задать 5 областей или 16 точек. Эти области могут быть прямоугольными или неправильной формы (многоугольниками). Если требуется провести изменения, то при задании области следует отметить верх оригинала
Изменение области редактирования	Запустите копирование оригиналов А4 со стекла, выберите окрашивание изображения двух прямоугольных участков и покажите, что редактирование закончено. Изготовьте 5 копий, примените к одной области рамку изменений и повторите работу. Запустите копирование оригиналов А4 с автоподатчика, выберите окрашивание изображения двух областей неправильной формы (многоугольников) и покажите соседнюю область. Изготовьте 3 копии	Подтвердите окончание редактирования End Edit, после чего можете нажать клавишу Start. При определении областей неправильной формы переход к следующей области замыкает предыдущую. Это позволяет определить больше областей редактирования. Чтобы закрыть выходной лоток, находящий над планшетом редактирования, не забудьте поднять защелку фиксатора. Положите оригиналы в автоподатчик как обычно или на стекло оригинала, как указано на наклейках планшета редактирования.
Выводы		

Демонстрация 18: Функции планшета редактирования

Тема	Этапы	Напоминания
Знакомство с функциями редактирования	Расскажите о функциях редактирования: окрашивании изображения, наложении, переключении черно-белый/цветной, стирании снаружи, стирании внутри и изменении размера.	Функции редактирования можно объединять с различными режимами, например, один цвет со стиранием внутри заданной области.
Выполнение работы с редактированием	Запустите копирование оригиналов А4 с автоподатчика. Для определения уменьшения прямоугольной области воспользуйтесь функцией изменения размера. Изготовьте три копии. Запустите копирование оригиналов А4 с автоподатчика. Обратитесь к режиму наложения окрашенного изображения для одной области неправильной формы. Изготовьте 4 копии. Повторите работу, выбрав функцию переключения черно-белый/цветной. Запустите копирование оригиналов А4 с автоподатчика. Используйте для трех прямоугольных областей функцию стирания снаружи. Изготовьте 2 копии.	При выполнении функции изменения размера вычисляется коэффициент уменьшения/увеличения между двумя областями редактирования одного оригинала. Однако этот коэффициент будет применен ко всему изображению. При увеличении некоторая часть изображения может выйти за кромку формата. При наложении области можно задавать только на одном оригинале. Это означает, что при выборе опций наложения с окрашиванием первый оригинал на стекле будет всегда копироваться в цвете. Переключатель черно-белый/цветной поменяет порядок окрашивания оригиналов
Выводы		

Демонстрация 19: Специальные применения

Тема	Этапы	Напоминания
Что такое специальные применения	Покажите, как найти раздел о специальных применениях в Руководстве для пользователя 2 и воспользуйтесь им для выполнения следующих заданий.	Специальные применения относятся к тем видам работ, которые не обеспечиваются конкретными режимами, или режимы работы используются нетрадиционно.
Более подробно о двустороннем копировании	Расскажите о двустороннем копировании оригиналов с различной ориентацией. Запустите копирование с автоподатчика оригиналов А4 в горизонтальной ориентации. Выберите копирование 1 на 2 для сшивания по длинной кромке и изготовьте 4 комплекта.	Сшиваемые кромки комплектов оригиналов для двустороннего копирования должны всегда быть слева.
Изготовление буклетов из сложенных листов бумаги	Расскажите о способе изготовления сложенных буклетов. Запустите копирование с автоподатчика семи оригиналов А4 плюс один пустой в качестве последнего листа комплекта. Для получения буклета выберите бумагу А3 и режим копирования 1 в 2. Изготовьте один комплект.	Число оригиналов должно быть кратно четырем, для этого при необходимости добавьте чистые листы.
Выводы		

Демонстрация 20: Очистка и расходные материалы

Тема	Этапы	Напоминания
Работы по очистке	Объясните, что для предупреждения помарок на копиях стекло оригинала необходимо чистить. Это также обеспечивает правильную подачу оригиналов из автоподатчика и они не прилипают к стеклу. Сенсорный экран также следует содержать в чистоте.	Протирайте стекло оригинала и сенсорный экран безворсовой тканью, смоченной очистителем пятен и зеркал Xerox.
Замена и добавление расходных материалов	По возможности сосылайтесь на наклейки в копировальном аппарате и Руководство для пользователя 3. Расскажите, как заказывать новые расходные материалы. Покажите, как заменить картридж с черным тонером. Покажите, как добавлять цветной тонер. Покажите, как заменять блок цветного проявления, и объясните, что замена может потребоваться по окончании срока службы и при смене цвета. Покажите, как устанавливать картридж со скрепками в степлер. Запустите копирование с автоподатчика оригиналов А4, выберите вывод со сшиванием и изготовьте 3 комплекта (проверьте правильность сшивания).	Важно! При замене картриджа с черным тонером будет сбрасываться в ноль счетчик расхода тонера. Текущее значение счетчика останется неизменным, если не закрывая передней крышки дважды или любое четное количество раз снять тонер-картридж и установить его на место. Необходимо помнить об этом при демонстрации замены картриджа (используется один и тот же картридж), чтобы не произошел сброс счетчика, иначе возникнут проблемы с качеством копирования. Дополнительный цвет должен устанавливаться в диагностическом режиме сервисным инженером.
Выводы		

Демонстрация 21: Устранение застреваний

Тема	Этапы	Напоминания
Застревания в податчике	Откройте крышки автоподатчика и покажите, как устранять застревания. Вызовите застревание, помешав выходу оригинала из автоподатчика. Покажите на сенсорном экране сообщение о застревании и, следуя его указаниям, восстановите работу аппарата.	Причины застреваний оригинала в автоподатчике: бумага недопустимой плотности, сильное скручивание оригинала, повреждение оригиналов или подача сшитых комплектов, подача оригиналов различного формата без выбора функции смешанных форматов и т. п.
Застревания в процессоре, сортере-степлере или сортере-финишере	Откройте все крышки процессора и отведите в сторону сортер-степлер или сортер-финишер. Расскажите как устранять застревания в этих зонах, пользуясь наклейками на аппарате и Руководством. Задайте получение 6 копий и вызовите застревание в процессоре, блокировав во время копирования вход в верхний лоток. Покажите сообщение на экране и, следуя его указаниям, восстановите работу аппарата. Вызовите застревание, блокировав вход в ячейку сортера, или введя сложенный лист бумаги под металлическую пластину за блоком степлера при использовании сортера-степлера. Запустите копирование с использованием сортера-финишера или сортера-степлера, покажите сообщение на экране и, следуя его указаниям, восстановите работу аппарата.	Записав наклейка с внутренней стороны передней кромки сортера-степлера показывает, какой элемент следует поднять для устранения застревания внутри сортера-степлера. Причины застреваний в процессоре: неправильный тип и размер материалов для копий, неправильная загрузка бумаги, обрывки бумаги, оставшиеся после устранения предыдущих застреваний, влажная бумага и т. п. Не оставляйте процессор открытым более 5 минут, поскольку это может уменьшить срок службы светочувствительных элементов.
Выводы		

Демонстрация 22: Администрирование копировального аппарата

Тема	Этапы	Напоминания
Решение проблем	Посмотрите, где в Руководстве для пользователя 3 находится раздел "Решение проблем". Объясните, что если во время программирования или выполнения работы копировальный аппарат отключается, необходимо один раз нажать кнопку сброса, находящуюся на копировальном аппарате внизу слева. Если копировальный аппарат отключается снова, необходимо вызвать сервисного инженера.	При устранении неисправностей, не требующих вмешательства сервисного инженера, пользователю помогут графические символы и сообщения сенсорного экрана.
Вызов специалиста по техническому обслуживанию	Объясните, что для оформления вызова специалиста по техническому обслуживанию необходимо сообщить код неисправности и серийный номер копировального аппарата. Откройте переднюю крышку копировального аппарата и нажмите кнопку ноль, чтобы показать, как получить код неисправности. Покажите как можно вывести на экран серийный номер нажатием кнопки Review (Просмотр) и опции для счетчиков копий.	Сообщении могут предложить вызвать специалиста по техническому обслуживанию.
Считывание показаний счетчиков количества копий	Покажите три счетчика копий, которые находятся на сенсорном экране над серийным номером. Объясните, что каждый проход бумаги через копировальный аппарат подсчитывается и регистрируется следующим образом: счетчик 1 - количество черно-белых копий, счетчик 2 - количество одноцветных копий, счетчик 3 - общее количество копий.	Счетчики копий не будут учитывать листы бумаги для прокладывания прозрачной пленки и приводящие к остановам и последующему восстановлению работы поврежденные копии и копии без изображения. Любой лист, который проходит через дуплексный лоток, будет подсчитан дважды, например, при изготовлении двусторонних копий или при выполнении работ с наложением.
Выводы		

Демонстрация 23: Запоминание работ

Тема	Этапы	Напоминания
Программирование записываемых в память работ	(Данный раздел предназначен для лиц, ответственных за настройку машин в соответствии с требованиями пользователя.) Запрограммируйте простое копирование с получением 8 копий. Выберите и покажите карточку экране Tools (Инструменты). Покажите, как запрограммировать работу для дальнейшего запоминания через пользовательские предустановки и с использованием кодов пользовательских предустановок по умолчанию. Запомните текущую программу и выберите Save (Запомнить).	Занесение работ в память необходимо для сохранения сложных или часто выполняемых работ, что избавляет от постоянного перепрограммирования. Можно сохранять не более трех работ. Записанные работы распознаются по их номеру. Ответственный за работу должен не забывать ее номер.
Вызов хранящихся в памяти работ	Для отмены всех режимов нажмите кнопку Clear memory (Очистить память). Покажите, где можно выбрать работу, которую необходимо вызвать из памяти. Запустите записанную работу. Объясните, что обязанность лица, ответственного за настройку машины, - показать пользователям, как вызывать из памяти сохраненные для них работы.	В работу, вызванную из памяти, можно вносить изменения, но они не будут сохранены. Эту работу придется удалить, а вместо нее запомнить измененный вариант. Вызванную работу можно просматривать на экране, нажимая кнопку просмотра (Review) на панели управления.
Удаление хранящихся в памяти работ	Для отмены всех режимов нажмите кнопку Clear memory (Очистить память). Вернитесь к режиму сохранения работ в памяти. Удалите записанную работу и выберите Save.	Кнопку Delete необходимо выбирать перед заданием номера работы. Если в памяти уже хранятся три работы, то перед сохранением еще одной необходимо удалить одну из записанных.
Выводы		

Демонстрация 24: Предварительная настройка пользователем

Тема	Этапы	Напоминания
Доступ к предварительным настройкам пользователя	Объясните, что предварительная настройка пользователем - это обычная установка параметра режима или функции перед программированием или после нажатия клавиши очистки памяти СМ. Пример: для количества копий обычно предварительно устанавливается единица. Большинство этих значений можно изменять. Выберите Tools (Инструменты) и покажите сотруднику, ответственному за профилактическое обслуживание копировального аппарата, как производится доступ к предварительным настройкам заказчика.	После трех попыток ввести неправильный код входа в режим настроек пользователем экран отключается на одну минуту.
Выполнение предварительной настройки пользователем	Покажите, где в Руководстве для пользователя 3 находится информация по пользовательским предустановкам. Выберите каждый из доступных для пользователя режимов и дайте краткое описание опций пользователя (не обращайтесь к программированию запоминаемых работ, поскольку вы это делали ранее. Не изменяйте кода предустановок, поскольку эта тема раскрывается в конце данного раздела). Покажите, как можно изменить первоначальную настройку режимов при переходе к записанной работе. Покажите, как можно изменить опции (не более трех) по требованию пользователя и обсудите с ним остальные интересующие его изменения.	Имеются следующие режимы: предварительные настройки режимов, предварительные настройки параметров копировального аппарата, предварительные установки устройств ввода/вывода бумаги, настройки временных интервалов, запоминаемых работ и изменение кода в режиме предустановок. Первоначальная настройка режимов определяет параметры копировального аппарата, к которым он будет возвращаться при нажатии кнопки СМ или по окончании временного интервала сохранения параметров.
Изменение кода	Выберите функцию изменения кода и покажите, как это выполняется.	Если пользователь забыл код входа в режим предварительных установок, необходимо вызвать сервисного инженера.
Выводы		

Демонстрация 25: Настройка аудитрона

Тема	Этапы	Напоминания
Доступ к управлению аудитроном	(Этот раздел предназначен только для сотрудников, ответственных за работу аудитрона.) Расскажите, что аудитрон предназначен для подсчета количества изготовленных копий и контроля за выполнением работ посредством ведения индивидуальных счетов пользователей. Объясните, чем отличается режим управления доступом от режима ведения счетов и обсудите, который из них требуется администратору аудитрона. Администратор обязан показать пользующимся копировальным аппаратом сотрудникам, как работать в режиме действующего аудитрона. Покажите, как получить доступ к системе аудитрона.	В режиме управления доступом перед началом работы необходимо ввести код пользователя. В режиме назначенных счетов с кодами пользователя можно обращаться произвольно. Если в этом режиме код пользователя не введен, то копии будут подсчитываться только счетчиками общего числа копий. После трех безуспешных попыток ввести код администратора экран блокируется на одну минуту.
Настройка аудитрона по умолчанию	Нажмите кнопку профилактического обслуживания аудитрона и выберите опцию изменения режима. Покажите, как функция запрета копирования запрещает работу аппарата. Попросите администратора выполнить начальную установку параметров аудитрона. Дайте краткое описание остальных режимов профилактического обслуживания аудитрона. Покажите, где в Руководстве для пользователя 4 можно найти информацию по настройке аудитрона. При необходимости введите номер машины. (Секретный код администратора будет установлен по окончании обучения администраторов в следующем разделе).	Режим обслуживания аудитрона включает функции, которые позволяют устанавливать параметры аудитрона по умолчанию. Режим запрета копирования можно использовать при длительных перерывах в работе для исключения несанкционированного использования машины, например в выходные дни.
Выводы		

Демонстрация 26: Управление данными аудитрона

Тема	Этапы	Напоминания
Открытие счетов	Объясните администратору, что он ответственен за открытие и ведение счетов пользователей, а также назначения пользователям индивидуальных кодов. Выберите режим открытия счетов и откройте три произвольных счета с предельным количеством 5000 копий.	Предел ограничивает максимальное число копий, которое может быть изготовлено конкретным пользователем. Если предел не введен, то по умолчанию он принимается равным 65000.
Изменение счетов	Войдите в режим изменения счетов и выберите какой-либо счет. Попросите администратора изменить предел, установив его равным 2500. Попросите администратора изменить для другого счета код пользователя. Попросите администратора вернуться к программированию и изготовить несколько простых копий, воспользовавшись одним из новых пользовательских кодов.	
Просмотр счетов	Снова обратитесь к режиму управления аудитроном и выберите режим просмотра счетов. Покажите, как изменилось содержание счетчиков копий для определенных счетов. Покажите, как вывести на экран необходимый счет и как изменить длительность автоматической паузы. Найдите и объясните опции управления передачей данных. Установите в ноль счета и нулевые значения счетчиков общего количества копий, после чего администратор сможет стереть все поддерживаемые аудитроном коды пользователей. Покажите, как установить секретный код администратора аудитрона.	Вы можете просмотреть определенные счета, счета с ненулевым количеством копий и все счета. Данные могут быть распечатаны или переписаны в энергонезависимую память, с помощью которой можно их перенести в другой копировальный аппарат или компьютер. Для этого требуются дополнительные устройства. Если администратор забудет свой код, то потребуется вызвать сервисного инженера.
Выводы		

Демонстрация 27: Работа с действующим аудитроном

Тема	Этапы	Напоминания
Сообщение "Машина не доступна"	(Проводите эту демонстрацию для всех, а не только для администраторов аудитрона.) Объясните, что счета аудитрона предназначены для подсчета количества копий, изготовляемых конкретными пользователями или группами пользователей. Объясните, что сообщение "Машина недоступна" говорит о том, что администратор запретил использование машины.	
Ввод вашего пользовательского кода	Объясните, что администратор будет нести ответственность за назначение счетов и пользовательских кодов. Покажите, как получить доступ к копировальному аппарату при заданном режиме аудитрона (не объясняйте другие режимы пользователям, им необходимо знать только работу в выбранном режиме). Для демонстрации сообщений аудитрона изготовьте 8 простых копий.	После трех безуспешных попыток ввода пользовательского кода в режиме доступа экран блокируется на одну минуту. В режиме присвоенных счетов для просмотра экранной страницы доступа необходимо нажать кнопку "A". В обоих режимах кнопка A служит для просмотра сообщений аудитрона.
Достижение ее него предела копирования	Объясните, что при достижении предельного количества копий на экране появится сообщение о том, что счет заполнен и следует обратиться к администратору.	Перед окончанием работы с копировальным аппаратом пользователь должен не забыть дважды нажать кнопку СМ для закрытия счета.
Выводы		

Модификации

Введение

В данном разделе Руководства по техническому обслуживанию приводится перечень видов модификационных изменений копировального аппарата вместе с кратким описанием каждого из них.

Указатель модификаций

Копировальный аппарат и HCF

Каждая модификация копировального аппарата и HCF имеет свой номер. Номера модификаций заносятся в карточку указателя модификаций, которая в более ранних аппаратах находится на рейке лотка 2 (позиция 16 PL3.4A), а в более поздних - под лотком 1 (позиция 9 PL3.3A).

Модуль DADF

Каждая модификация DADF имеет свой номер. Номера модификаций заносятся в карточку указателя модификаций, которая расположена на нижней поверхности DADF слева сзади.

Сортер-степлер

Каждая модификация сортера-степлера имеет свой номер. Номера модификаций заносятся в карточку указателя модификаций, которая расположена на корпусе сортера-степлера. Она видна в задней части внутренней полости, если открыть переднюю дверцу.

Сортер-финишер

Каждая модификация сортера-финишера имеет свой номер. Номера модификаций заносятся в карточку указателя модификации, которая расположена наверху с внутренней стороны задней крышки.

Регистрация изменений

Существуют три способа записи номеров изменений:

- Модификации выполненные на заводе изготовителе Xerox/Rank Xerox: изготовитель указывает номера модификаций, вдавливая их на чистых полях карточки модификаций.
- Текущие модификации, выполняемые у пользователя: сервисный инженер стирает соответствующий номер в карточке указателя модификаций
- Дополнительные возможности: сервисный инженер заливает соответствующий номер на карточке указателя модификаций желтой линкой лентой (9IP94792).

Номера модификаций от 1 до 250 зарезервированы для процессора.

Номера модификаций от 501 до 599 зарезервированы для DADF.

Номера модификаций от 801 до 850 зарезервированы для сортера-финишера

Номера модификаций от 851 до 999 зарезервированы для сортера-степлера.

Классификационные коды

Каждой модификации присваивается свой классификационный код, который устанавливает требования к проведению доработки и определяет время для ее выполнения. Классификационные коды приведены в таблице:

Таблица 1. Классификационные коды модификационных изменений

Код	Вид доработки	
1	Safety	Техника безопасности: выполнить немедленно
2	Mandatory	Обязательная: выполнить при очередном посещении
3	Repire	Ремонт: выполнить при выходе из строя старого элемента
4	Optional	Дополнительная: выполнить по требованию пользователя или инженера
5	Manufacturing	Заводская: нельзя выполнять у пользователя
6		Только обновление

Модификации процессора

Доработка: 001 Версия WF075 программного обеспечения
Класс: -
Цель: Расширение возможностей копировального аппарата за счет доработки версий WF060 и WF070.
Подключение: -
Номер комплекта -

Доработка: 002 Версия WF080 программного обеспечения
Класс: -
Цель: Поддержка при первом выходе на рынок аппаратов RX и USCO.
Подключение: -
Номер комплекта 537E46460 - LLM
537E50080 - UIC
537E50070 - IOT
537E50100 - LLM NVM

Доработка: 003 Модифицированная крышка выходного лотка
Класс: 5
Цель: Усовершенствование выходного лотка
Подключение: -
Номер комплекта 48E8021 - крышка вывода
48E39080 - защитная крышка

Доработка: 004 Версия WF085 программного обеспечения
Класс: -
Цель: Расширение возможностей копировального аппарата за счет доработки предыдущих версий
Подключение: -
Номер комплекта 537E50091 - LLM
537E50071 - IOT
537E50080 - UIC
537E46512 - дуплексный лоток и лоток 4

Модификации DADF

Доработка: 501 Новый двигатель ремня DADF
Класс: -
Цель: В целях снижения электромагнитного излучения новый двигатель изолирован от корпуса
Подключение: -
Номер комплекта 127K14053

Модификации сортера-финишера

Доработка: 804 PWB управления сортером-финишером
Класс: -
Цель: Новая PWB управления сортером-финишером содержит схему ограничения тока. В сортерах-финишерах без модификации 804 схема ограничения тока находится на отдельной плате.
Подключение: -
Номер комплекта -

Общая информация
Процедуры защиты от электростатического разряда

Назначение

Данная процедура описывает действия, которые необходимо выполнять во время выполнения технического обслуживания во избежание повреждения электронных элементов копировального аппарата.

Повреждение электростатическим разрядом может произойти, если слаботочные электронные элементы, например, печатные платы или микросхемы EPROM попадают в условия, при которых возможно накопление высоковольтных статических зарядов, например, в помещениях с синтетическими коврами. В 90% случаев электростатический разряд не вызывает немедленный выход элемента из строя, но часто приводит к повторному посещению аппарата, увеличивает стоимость технического обслуживания и уменьшает степень удовлетворения пользователя.

Процедура

Для исключения отказов, связанных с электростатическим разрядом, при работе с печатными платами сервисный инженер должен быть заземлен; все работы с печатными платами до их установки в копировальный аппарат должны выполняться на заземленной рабочей поверхности.

Можно заказать комплект для снятия электростатического заряда, в состав которого входит следующее оборудование:

- Подстилка для рабочего места (600мм x 600мм)
- Шнур (3 Мом)
- Шнур заземления (2,5 м)
- Заземляющий браслет
- Контакты заземления и зажим "крокодил"
- Мешочки
- Инструкции
- Вилка заземляющего соединителя 13 ампер

Заземляющую линию с зажимом "крокодил" на конце рекомендуется подключать к любым открытым неокрашенным частям копировального аппарата.

Для напоминания о необходимости соблюдения мер защиты от электростатического заряда на страницах Руководства появляется показанный ниже символ вместе со следующим текстом предупреждения.

ВНИМАНИЕ

Некоторые элементы данного копировального аппарата могут быть повреждены электростатическим разрядом. Во избежание повреждений соблюдайте соответствующие меры предосторожности.

Рисунок 1. Условное обозначение защиты от электростатического разряда

Шестнадцатиричные числа

Назначение

Для преобразования шестнадцатиричных чисел в десятичные и обратно

Процедура

Из шестнадцатиричной системы в десятичную

Шестнадцатиричное число представлено как состоящее из двух цифр: левая указана в верхней строке, а правая в левом столбце. Десятичный эквивалент этого шестнадцатиричного числа находится на пересечении соответствующих строки и столбца.

Пример 1:

Чтобы определить десятичный эквивалент значения EFh (EF шестнадцатиричное), найдем цифру E в верхней строке и цифру F в левом столбца. На пересечении столбца E со строкой F находится искомое десятичное число 239.

Из десятичной системы в шестнадцатиричную

Найдите в таблице 1 ячейку, в которой содержится преобразуемое десятичное число. Первая цифра эквивалентного шестнадцатиричного числа находится в верхней строке столбца преобразуемого числа, а вторая цифра - в первой позиции этой строки

Пример 2:

Для определения шестнадцатиричного эквивалента десятичного числа 135 найдем в таблице ячейку с этим числом. В верхней строке соответствующего столбца находится первая цифра - "8". В первой позиции строки с числом 135 находится вторая цифра - "7". Таким образом, шестнадцатиричным эквивалентом десятичного числа 135 является число 87h (87 шестнадцатиричное).

Таблица 1. Преобразование шестнадцатиричных чисел в десятичные и обратно

///	0	1	2	3	4	5	6	7	8	9	A	B	C	D	E	F
0	0	16	32	48	64	80	96	112	128	144	160	176	192	208	224	240
1	1	17	33	49	65	81	97	113	129	145	161	177	193	209	225	241
2	2	18	34	50	66	82	98	114	130	146	162	178	194	210	226	242
3	3	19	35	51	67	83	99	115	131	147	163	179	195	211	227	243
4	4	20	36	52	68	84	100	116	132	148	164	180	196	212	228	244
5	5	21	37	53	69	85	101	117	133	149	165	181	197	213	229	245
6	6	22	38	54	70	86	102	118	134	150	166	182	198	214	230	246
7	7	23	39	55	71	87	103	119	135	151	167	183	199	215	231	247
8	8	24	40	56	72	88	104	120	136	152	168	184	200	216	232	248
9	9	25	41	57	73	89	105	121	137	153	169	185	201	217	233	249
A	10	26	42	58	74	90	106	122	138	154	170	186	202	218	234	250
B	11	27	43	59	75	91	107	123	139	155	171	187	203	219	235	251
C	12	28	44	60	76	92	108	124	140	156	172	188	204	220	236	252
D	13	29	45	61	77	93	109	126	141	157	173	189	205	221	237	253
E	14	30	46	62	78	94	110	126	142	158	174	190	206	222	238	254
F	15	31	47	63	79	95	111	127	143	159	175	191	207	223	239	255

Перечень микросхем программного обеспечения

Назначение

Предоставляет сервисному инженеру возможность проверить правильность установки микросхем программного обеспечения в различных подсистемах копировального аппарата.

Процедура

В приведенной ниже таблице перечислены все устройства программной памяти, применяемые в разных копировальных аппаратах для программного обеспечения всех выпусков. Позиции, выделенные жирным шрифтом, показывают, что в последнюю версию программного обеспечения были внесены изменения.

Войдите в диагностический режим и для вывода на экран текущих версий программного обеспечения обратитесь к программе DC108.

Замечания по выпуску программного обеспечения

В версию программного обеспечения WF070.2 внесены следующие усовершенствования.

- Устранена потеря сообщения "Press Start" (Нажмите старт).
- Исправлено свмейство кодов 00-556 при выводе копий в сортер-степлер.
- Исправлен режим отключения по коду 11-332 при выполнении записанных в памяти работ.
- Сортер-степлер не отключается после восстановления работы
- Устранены нарушения работы дисплея при выдаче в диагностическом режиме элементов HFSI, для которых превышен порог.
- На дисплее не появляются неправильные сообщений при отсутствии бумаги в HCF или обходном лотке.
- Решена проблема появления кода неисправности 11-332 для аппарата в конфигурации с сортером-степлером, если после изменения режима вывода была быстро нажата кнопка Start.
- Происходит инициализация электронной таблицы модификаций DC111.
- Опрос датчиков транспортировки бумаги происходит до включения двигателя главного привода.
- В файле учета неисправностей HIC исправлены последние два байта.
- Для того чтобы выводить на печать информацию блоками по 2K в соответствии с программным обеспечением GHAIB изменено программное обеспечение порта принтера RS232.

Таблица 1. Перечень программного обеспечения копировальных аппаратов Widfire.

Подсистема	Расположение	Конкретное устройство	Версия 70	Версия 80	Версия 85
Блок управления закотонированием	LLM PWB (U5)	EPROM 256k x 16	**WF070L.2**	**WF080L.2**	**WF085L.1**
Контроллер интерфейса пользователя	UI PWB (U15)	EPROM 512k x 8	**WF070U.2**	**WF080U.1**	**WF085U.1**
Контроллер интерфейса пользователя (язык 1 - U16, язык 2 - U17)	UI PWB (U16 и U17)	EPROM 256k x 8	**WF017011A(RX English) WF017021A(US English)** WF...(Russian)	WF017011A(RX English) WF017021A(US English) WF...(Russian)	WF017011A(RX English) **WF018021A(US English)** WF...(Russian)
Устройство ввода/вывода	IOT PWB (U10)	EPROM 64k x 8	**WF068T.1**	**WF080T.1**	**WF085T.1**
Контроллер оптики	PWB оптики (U2)	EPROM 32k x 8	WF018S.1	WF018S.1	WF018S.1
Лампы ISIL	ISIL PWB (U4)	EPROM 32k x 8	WF055E.1	WF055E.1	WF055E.1
Интерфейсная плата RIC	GRAIB PWB (U18)	EPROM 128k x 8	R5.4, R5.5 или R5.6	R5.4, R5.5 или R5.6	R5.4, R5.5 или R5.6
Податник большой емкости	HCF PWB (U1)	OTP 16k x 8	**WF065H.1**	**WF065H.1**	WF065H.1
Контроллер дуплексного лотка и лотка 4	PWB дуплексного лотка и лотка 4 (U1)	OTP 16k x 8	WF060D.1	WF060D.1	**WF085D.1**
Контроллер DADF	DADF PWB (U1)	OTP 32k x 8	WF049A.2	WF049A.2	WF049A.2
Контроллер сортера-степлера	PWB сортера-степлера (U1)	OTP 32k x 8	FXB5015	FXB5015	FXB5015
Контроллер сортера-финишера	PWB сортера-финишера (U1)	OTP 32k x 8	FXA0300	FXA0300	FXA0300

Образцы копий с различной степенью заполнения листа

Назначение

Расход тонера зависит от плотности нанесения тонера, размера изображения и степени заполнения листа:

- Плотность нанесения тонера - это толщина слоя тонера, который наносится на фоторецептор. Она зависит от плотности изображения на оригинале, настройки контраста копии с клавиатуры управления и настройки качества копирования.
- Размер изображения - это размер прямоугольного изображения на фоторецепторе.
- Степень заполнения - это доля площади листа, покрытая тонером.

В данном разделе приведены примеры оригиналов с разной степенью заполнения, по которым сервисный инженер может оценить расход тонера.

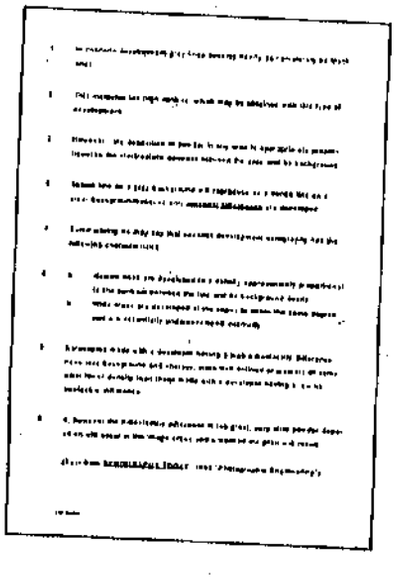

H1109A

Рисунок 1. Степень заполнения 3%

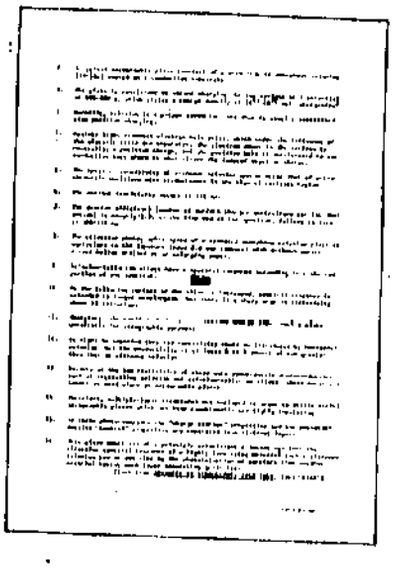

H1109A

Рисунок 2. Степень заполнения 6%

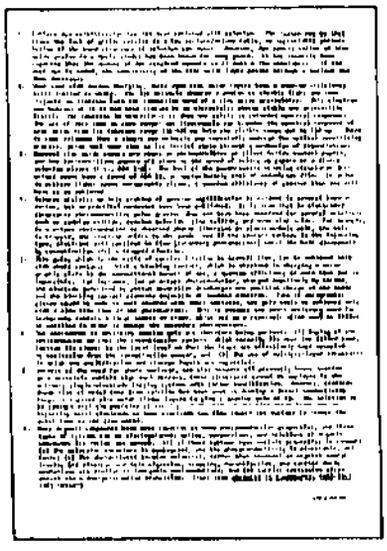

H 1 120 A

Рисунок 3. Степень заполнения 11%



H 1 121 A

Рисунок 4. Степень заполнения 23%

Процедуры установки и демонтажа

Установка

Введение

В соответствии инструкциями раздела 3 Руководства по доставке и перемещению бригада доставки устанавливает копировальный аппарат и проводит краткую демонстрацию аппарата заказчику. Сервисные инженеры обычно не занимаются установкой машин.

Обязательно проверьте, что аппарат установлен рядом с розеткой электропитания.

Требования к занимаемой площади

Основные понятия

- Подвижной называется такая установка копировального аппарата, при которой возможно его свободное перемещение в целях удобства эксплуатации.
- Неподвижной называется такая установка копировального аппарата, при которой из-за особенностей покрытия пола (пушистый ковер) перемещение аппарата невозможно.
- При любом варианте установки, подвижном и неподвижном, минимальная требуемая высота от пола составляет 1980 мм. При возможности выбора варианта установки копировального аппарата неподвижная установка является предпочтительной.

Неподвижная установка

На рисунке 1 показана общая площадь, необходимая для установки копировальных аппаратов различных конфигураций.

ПРИМЕЧАНИЕ: Свободное место сбоку от процессора позволяет работать с бумагой формата А3

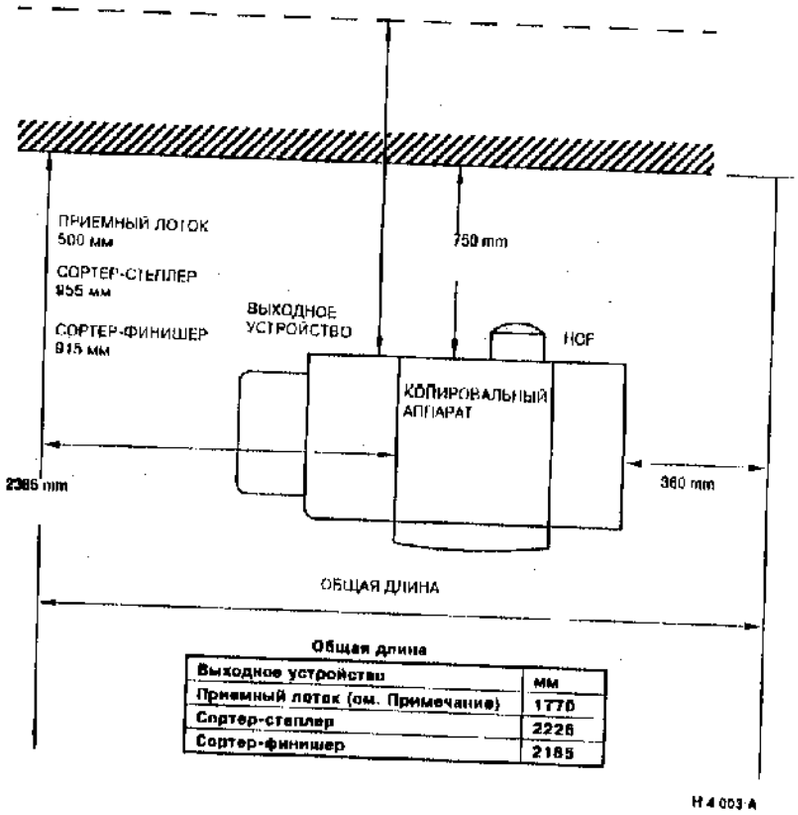

Общая длина

Выходное устройство	мм
Приемный лоток (см. Примечание)	1770
Сортер-степлер	2226
Сортер-финишер	2185

H 4 003 A

Рисунок 1. Неподвижная установка

Подвижная установка

На рисунке 2 показана общая площадь, необходимая для установки копировальных аппаратов различных конфигураций.

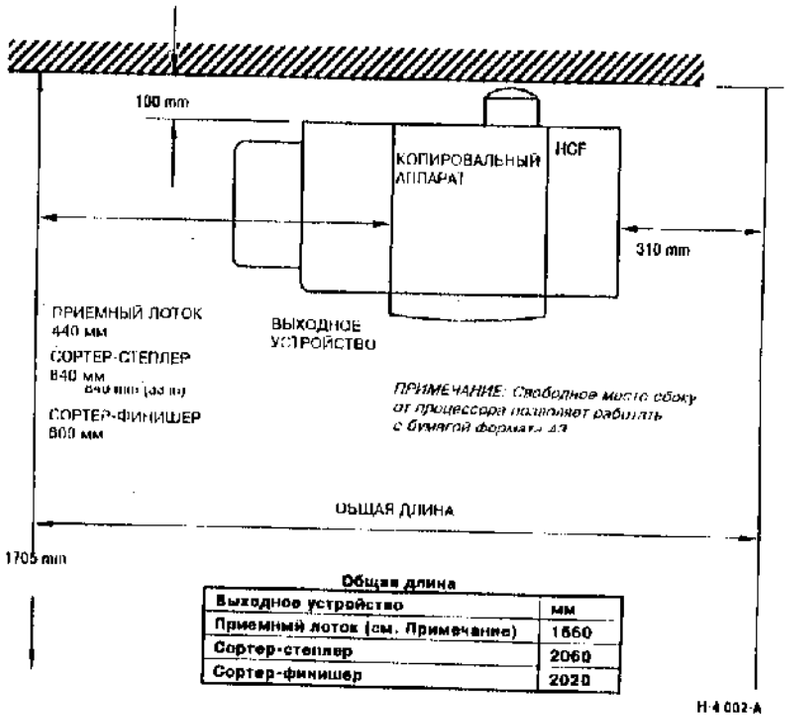

Общая длина

Выходное устройство	мм
Приемный лоток (см. Примечание)	1660
Сортер-степлер	2060
Сортер-финишер	2020

Рисунок 2. Подвижная установка

Установка процессора

1. (Рисунок 3) Откройте процессор.

ВНИМАНИЕ

Осторожно снимите ленту с отверстия для подачи тонера. Резким движением можно повредить затвор подачи тонера.

2. Возьмите новый тонер-картридж из комплекта поставки аппарата.
3. Хорошо встряхните тонер-картридж перед его установкой в аппарат.
4. (Рисунок 4) Установите тонер-картридж.

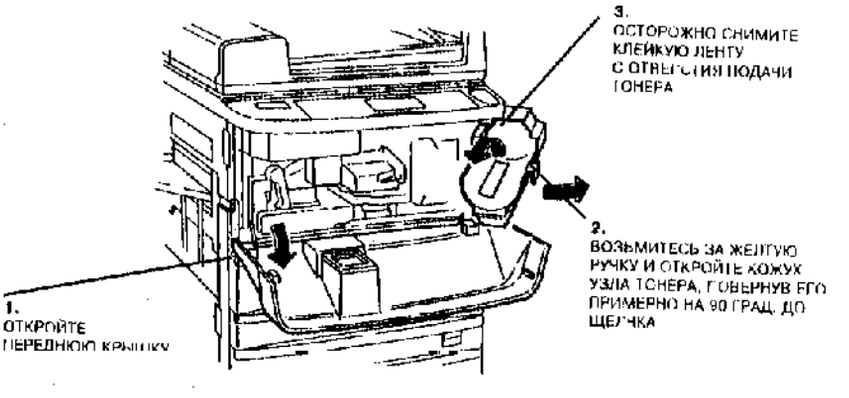

Рисунок 3.

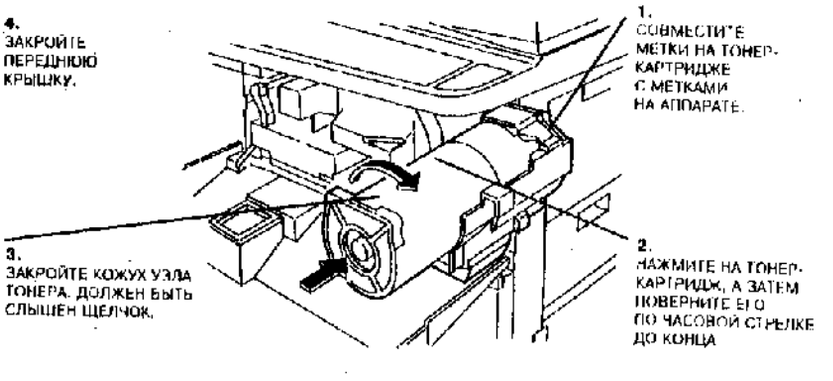

Рисунок 4.

5. (Рисунок 5) Установите лоток оригинала.

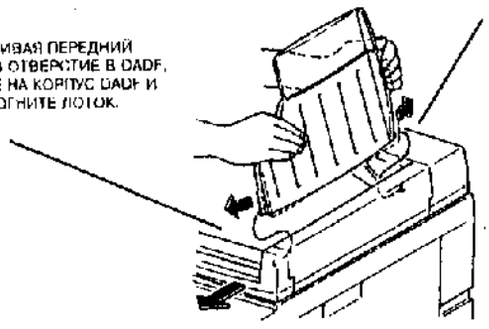

Рисунок 5.

H-4-029-A

6. (Рисунок 6) Установите карман для документации из комплекта поставки.

ПРИМЕЧАНИЕ: Укладывая журнал регистрации работы машины в карман, проверьте, что карта записей NVM и образцы копий сложены и находятся в конверте журнала регистрации. Не складывайте и не перегибайте комплект документации "Знакомство с Вашим копировальным аппаратом": он потребуется при обучении пользователей.

7. Положите Руководство для пользователя в открытую часть кармана для документации.

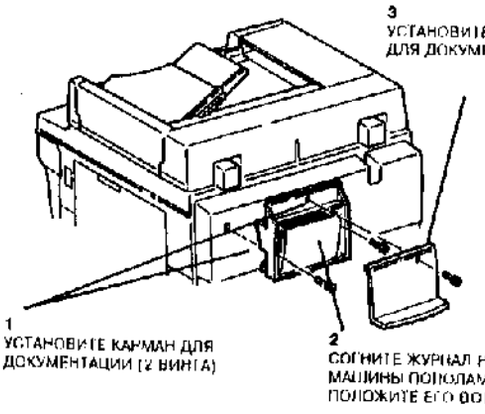

Рисунок 6.

H-4-030-A

8. Рисунок 7) Снимите стяжки с элементов процессора

9. Загрузите лотки для бумаги как указано ниже:

HCF	A4 LEF
Лоток 1	A4 LEF
Лоток 2	A3 SEF
Лоток 3	A4 SEF
Лоток 4	A4 LEF

ПРИМЕЧАНИЕ: Лоток 2 не вмещает всю пачку бумаги.

10. Положите бутылку с антистатической жидкостью в лоток 1 к левой направляющей лотка или отдайте во заказчику

11. На этом процедура установки процессора заканчивается. В соответствии с инструкциями последующих подразделов установите выходное устройство.

ИЗ ЛОТКА 2 МОЖЕТ ПОДАВАТЬСЯ БУМАГА СМЕШАННЫХ ФОРМАТОВ: A3 И A4.

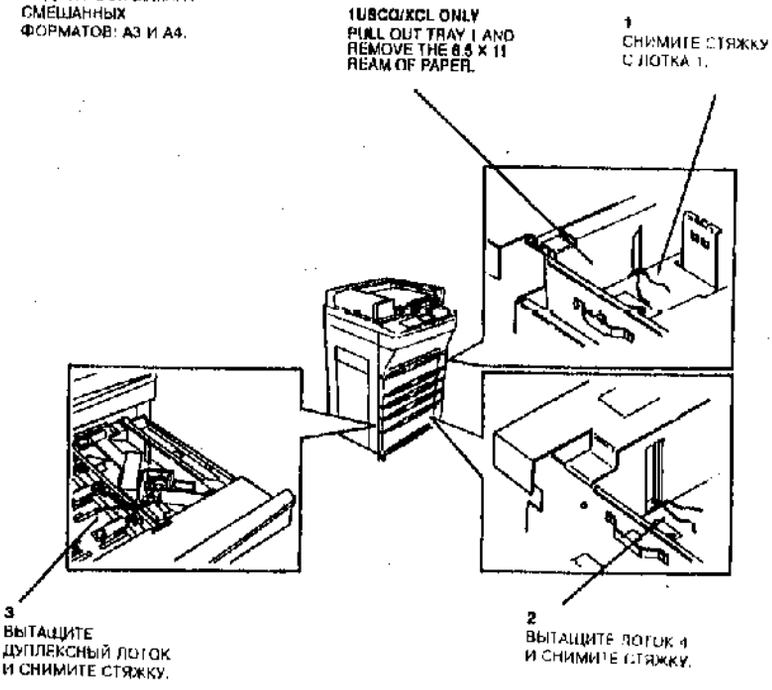

H-4-031-A

Рисунок 7.

Установка простого приемного лотка

Установите простой приемный лоток в соответствии с инструкциями, указанными в его комплекте поставки.

Установка сортера-степлера

Код изделия BTL

1 (Рисунок 8) Уберите из сортера-степлера элементы внутренней упаковки.

ВНИМАНИЕ

Обязательно снимите упаковку и удалите всю клейкую ленту с направляющей ввода сортера-степлера. В противном случае это может привести к повреждению элементов аппарата и/или застреванию бумаги.

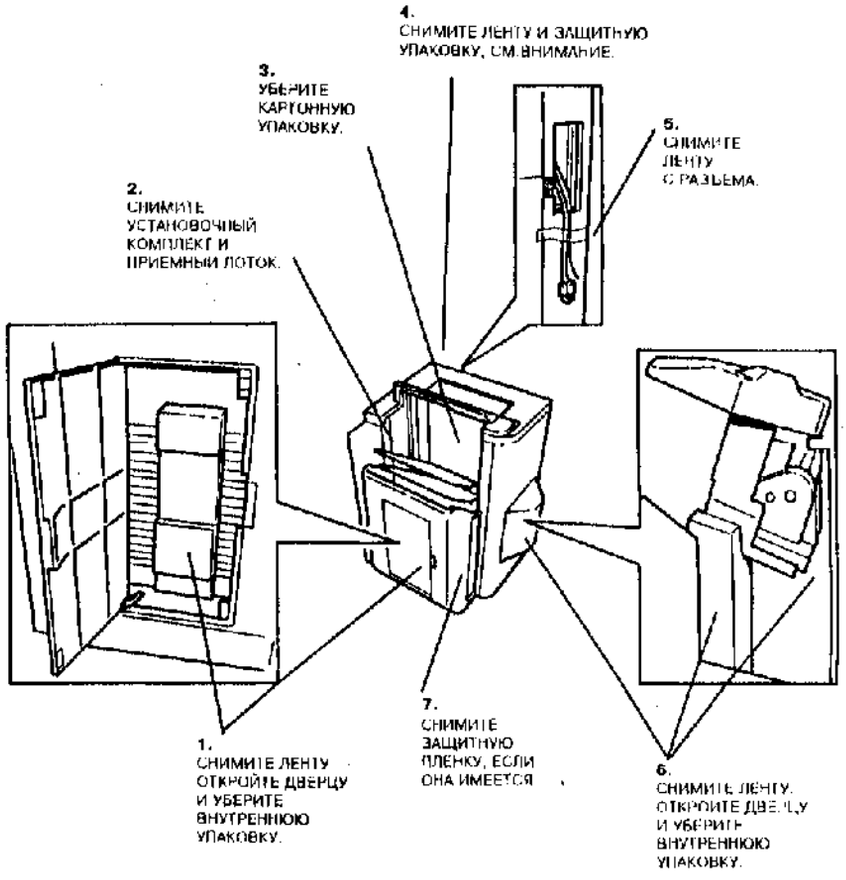

H-4-037-A

Рисунок 8.

Установка напольной пластины (при необходимости)

2. При установке копировального аппарата на неровную поверхность или ковер требуется напольная пластина. Если поверхность пола ровная, пропустите этот этап и переходите к следующей процедуре.

ВНИМАНИЕ

Перед размещением напольной пластины окончательно определите место для аппарата. Во время установки аппарата передвигать пластину нельзя.

3. (Рисунок 9) Положите пластину на пол и установите процессор. Если из-за конфигурации аппарата место для его установки ограничено, разместите напольную пластину так, как указано в таблице 2. При этом расстояния, указанные в таблице, можно менять в пределах 10 мм.

4 Если напольная пластина не используется, проверьте, что она исключена из списка поставленного заказчику оборудования.

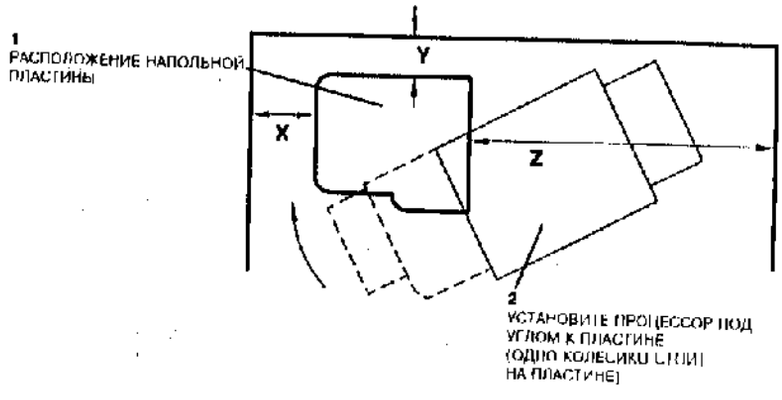

H-4-038-A

Рисунок 9.

Таблица 2. Требования к расположению напольной пластины

	X	Y (см. Примечание)	Z
	мм	мм	мм
Неподвижная установка	330	760	1235
Подвижная установка	215	110	1185

5. Откройте установочный комплект сортера-степлера и найдите в нем следующие элементы:

Название	Кол-во
Телескопический рельс	1
Винт-барашек	3
Серебристый винт	1
Маленький черный винт	1
Большой черный винт	1
Кронштейн со штырьком для направляющей	1
Верхний лоток сортера-степлера	1
Белый винт-ручка	1

6. Откройте верхнюю часть аппарата.

ВНИМАНИЕ

Не оставляйте копировальный аппарат открытым более, чем на 5 минут. Это приведет к повреждению фотоприемника.

7. (Рисунок 10) Подсоедините сортер-степлер к процессору.

ПРИМЕЧАНИЕ: Если подсоединение сортера-степлера к процессору затруднено, вернитесь к пунктам 2 и 3 данной процедуры.

8. (Рисунок 11) Установите телескопический рельс.

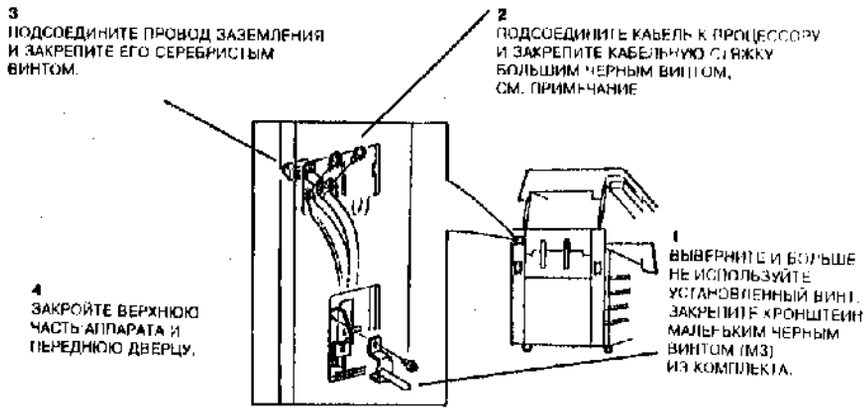

H-4-039-A

Рисунок 10.

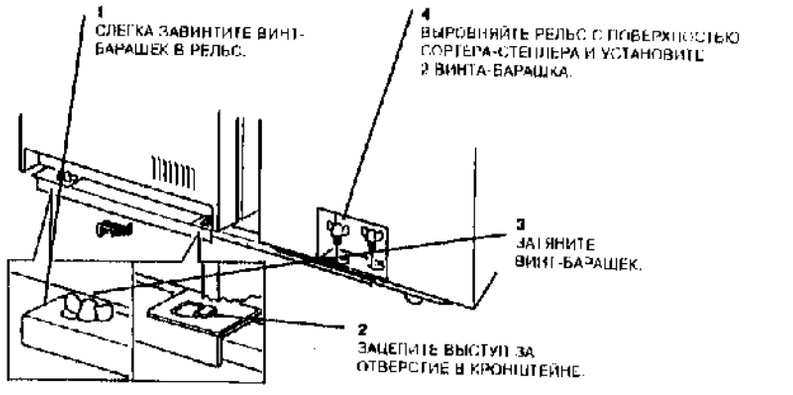

H-4-040-A

Рисунок 11.

9. (Рисунок 12) Установите верхний выходной лоток и подстыкуйте сортер-степлер к процессору.

Загрузка степлера

10. Откройте дверцу сортера-степлера и заполните его скрепками в соответствии с инструкциями на наклейке внутри сортера-степлера.

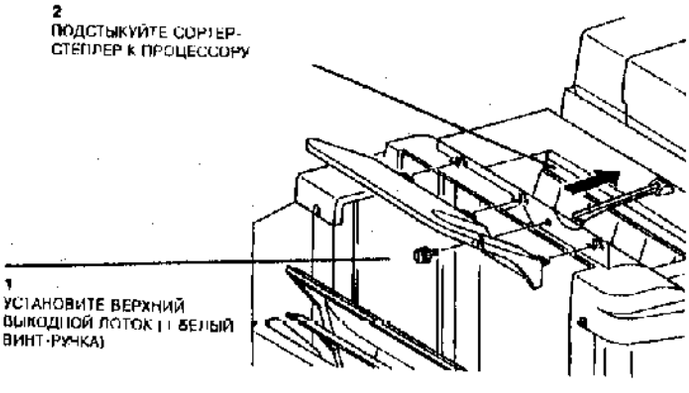

H-4-041-A

Рисунок 12.

Установка наклеек

11. (Рисунок 13) Установите наклейки на сортер-степлер.

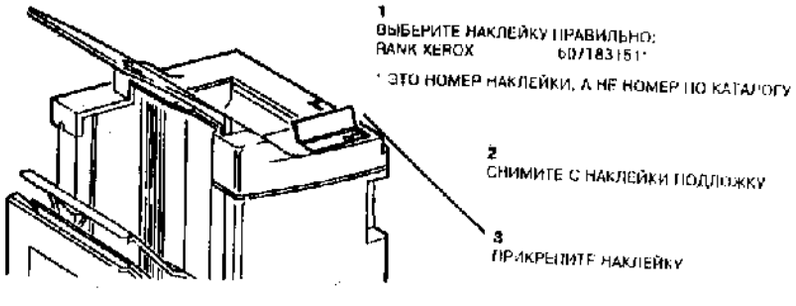

H-4-042-A

Рисунок 13.

12 **Только при использовании напольной пластины.** (Рисунок 14) Осторожно передвиньте собранный аппарат на место.

ВНИМАНИЕ

Полностью отстыкуйте сортер-степлер и убедитесь, что колесики плавно перемещаются по пластине. Если это не так, поменяйте положение пластины.

13. Проверьте, что карман для документации не задевает за стену, когда при устранении застреваний процессор открывается и закрывается.

14 Зафиксируйте колесики.

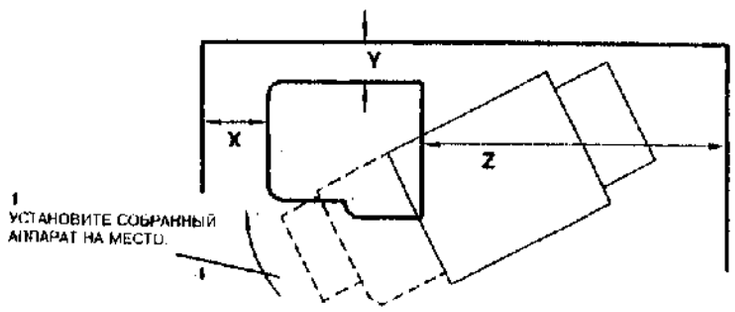

1
УСТАНОВИТЕ СОБРАННЫЙ АППАРАТ НА МЕСТО.

2
ПРОВЕРЬТЕ, ЧТО ПРОЦЕССОР ВЫРОВНЕН С НАПОЛЬНОЙ ПЛАСТИНОЙ:
A) КОЛЕСИКИ ПРОЦЕССОРА ТОЛЬКО СОПРИКАСАЮТСЯ С ПЛАСТИНОЙ, НО НА НЕЙ НЕ СТОЯТ
B) ВСЕ 4 КОЛЕСИКА СОРТЕРА-СТЕПЛЕРА ВСЕ ВРЕМЯ СТОЯТ НА ПЛАСТИНЕ. ПРОВЕРЬТЕ ЭТО, ОТСТЫКОВАВ И ПРИСТЫКОВАВ СОРТЕР-СТЕПЛЕР. СМ. ВНИМАНИЕ.

H-4-036-A

Рисунок 14.

15 (Рисунок 15) Отстыкуйте сортер-степлер и отвиньте его от процессора примерно на 20 - 50 мм. Затем медленно придвигайте его назад к процессору, следя за тем, чтобы штифты зашли в фиксаторы, как показано на рисунке. Если фиксаторы правильно не устанавливаются, переходите к процедуре регулировки параллельности сортера-степлера процессору (рисунок 17).

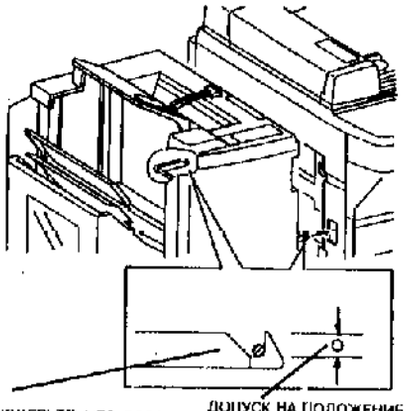

H-5-002-A

Рисунок 15.

ВНИМАНИЕ

Регулировка совмещения выполняется после окончательной установки машины на место и должна проводиться правильно. Качество регулировки сильно влияет на подачу копий.

16 (Рисунок 16) Для проверки параллельности сортера-степлера и процессора, а также для их выравнивания по высоте воспользуйтесь ключом для регулировки колесиков, который находится с внутренней стороны передней дверцы около петли.

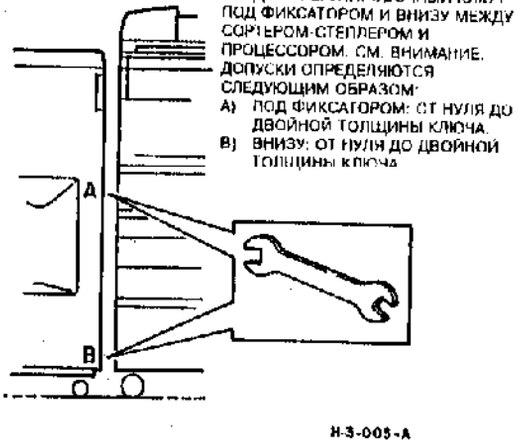

H-3-005-A

Рисунок 16.

ВНИМАНИЕ

Не давите на ключ с силой. Этим вы можете повредить крышку.

17. Если сортер-степлер установлен не параллельно процессору, переходите к регулировке параллельности сортера-степлера (рисунок 17).

18. Если сортер-степлер установлен параллельно процессору, переходите к проверке/регулировке высоты сортера-степлера (рисунок 22)

Регулировка параллельности сортера-степлера

19. Если сортер-степлер установлен не параллельно процессору, выровняйте его регулировкой высоты опор колесиков.

20. Обратитесь к рисунку 17, на котором показано (с преувеличением) неправильное положение сортера. Если положение сортера-степлера не отрегулировано, снимите крышки (рисунок 18) а затем выполните следующие действия:

    Если сортер-степлер наклонен влево, как показано на рисунке 17(a), переходите к процедуре регулировки левых колесиков (рисунок 20).

    Если сортер-степлер наклонен вправо, как показано на рисунке 17(b), переходите к процедуре регулировки правых колесиков (рисунок 21).

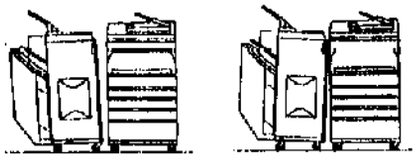

H-3-004-A

Рисунок 17.

21. (Рисунок 18) Снимите крышки сортера-степлера.

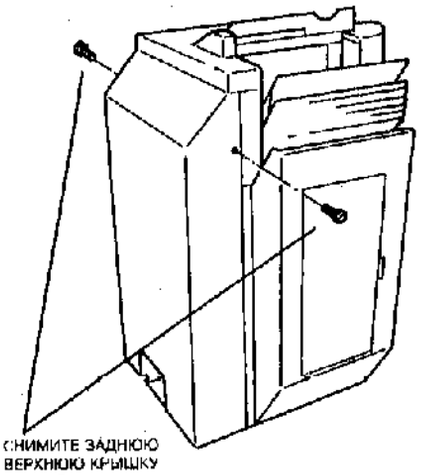

Рисунок 18. H-3-005-A

Регулировка левых колесиков.

22. Отстыкуйте сортер-степлер.

ВНИМАНИЕ

Нельзя регулировать сортер-степлер, когда он пристыкован к копировальному аппарату. Этим можно повредить механизм фиксатора.

23. (Рисунок 19) Снимите крышку сортера-степлера.

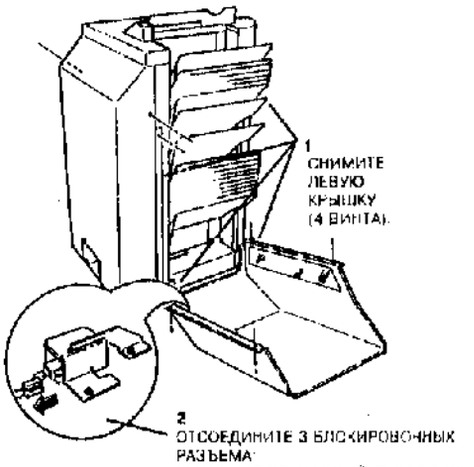

Рисунок 19. H-3-006-A

24. (Рисунок 20) Отрегулируйте положение сортера-степлера.

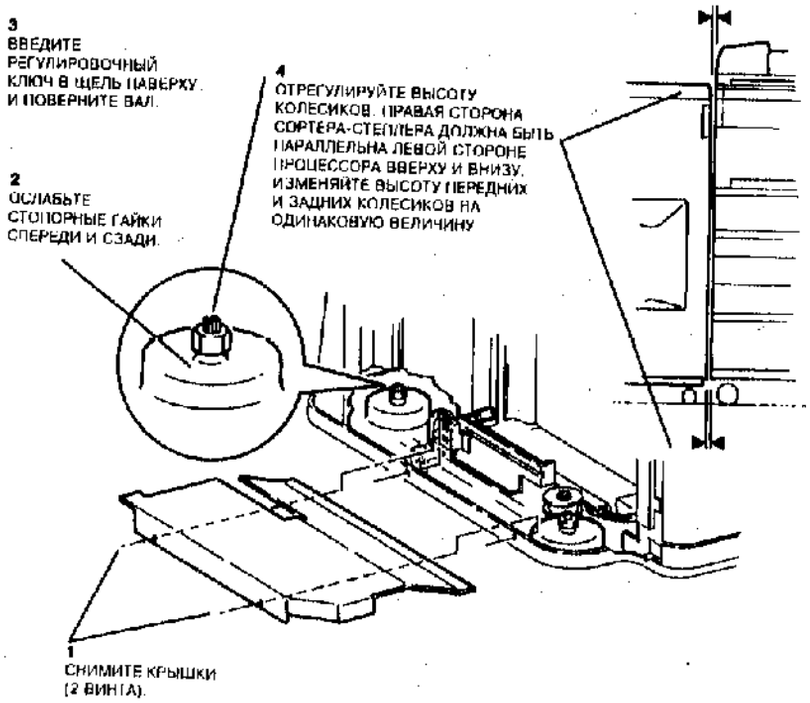

H-3-007-A

Рисунок 20.

25. После регулировки колесиков переходите к проверке высоты сортера-степлера (рисунок 22).

Регулировка правых колесиков

26. (Рисунок 21) Отрегулируйте положение сортера-степлера изменением высоты правых колесиков.

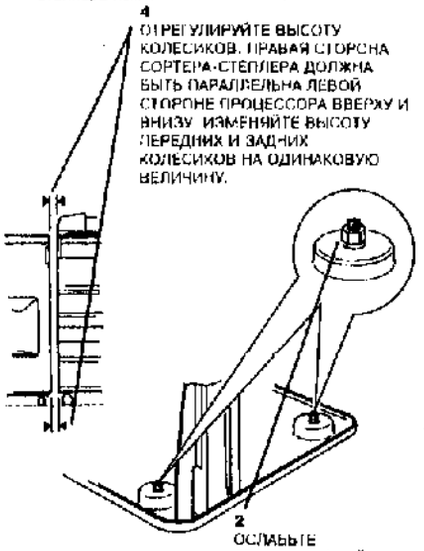

Рисунок 21. H-3-008-A

27. После регулировки колесиков переходите к проверке высоты сортера-степлера (рисунок 22).

Проверка и/или регулировка высоты сортера/степлера

28. (Рисунок 22) Отстыкуйте сортер-степлер и отодвиньте его от процессора примерно на 25 - 50 мм. Затем медленно придвигайте его назад к процессору, следя за тем, чтобы штифты попали в фиксаторы, как показано на рисунке. При необходимости отрегулируйте колесики.

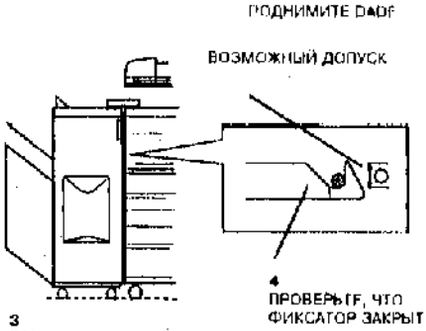

Рисунок 22. H-3-009-A

29. Откройте переднюю дверцу сортера-степлера и установите регулировочный ключ на свое место.

ВНИМАНИЕ

Будьте внимательны, завинчивая стопорный винт ключа регулировки колесиков: перетягивая винт, можно сорвать резьбу. Если винт завернуть плохо, то ключ может повернуться и заблокировать дверцу.

30. Установите крышки сортера/степлера на место, выполнив операции, указанные на рисунке 19, в обратном порядке.

31. После установки и регулировки положения сортера-степлера выполните проверку системы, приведенную в конце этого раздела.

Установка сортера-финишера Код изделия 9TL

Установка напольной пластины (при необходимости)

1. При установке копировального аппарата на неровную поверхность или ковер требуется напольная пластина. Если поверхность пола ровная, пропустите этот этап и переходите к следующей процедуре.

ВНИМАНИЕ

Перед размещением напольной пластины окончательно определите место для аппарата. Во время установки аппарата передвигать пластину нельзя.

2. (Рисунок 23) Положите пластину на пол и установите процессор. Если из-за конфигурации аппарата место для его установки ограничено, разместите напольную пластину так, как указано в таблице 3. При этом расстояния, указанные в таблице, можно менять в пределах 10 мм.

3. Откройте установочный комплект сортера-финишера и найдите в нем следующие элементы:

Название	Кол-во
Телескопический рельс	1
Винт-барашек	3
Серебристый винт	1
Маленький черный винт	1
Большой черный винт	1
Блокировочный штифт	1

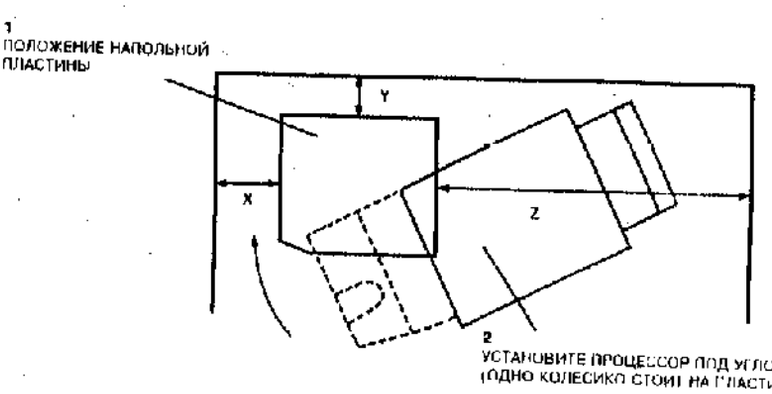

H-3-018-A

Рисунок 23.

Таблица 3. Требования к расположению напольной пластины для сортера-финишера

	X	Y (см. Примечание)	Z
	мм	мм	мм
Неподвижная установка	230	760	1235
Подвижная установка	115	110	1185

4. Откройте верхнюю часть аппарата.
5. (Рисунок 24) Убедитесь, что из сортера-финишера удалена вся упаковочная бумага и лента.

ВНИМАНИЕ

Не оставляйте копировальный аппарат открытым более, чем на 5 минут. Это приведет к повреждению фоторецептора.

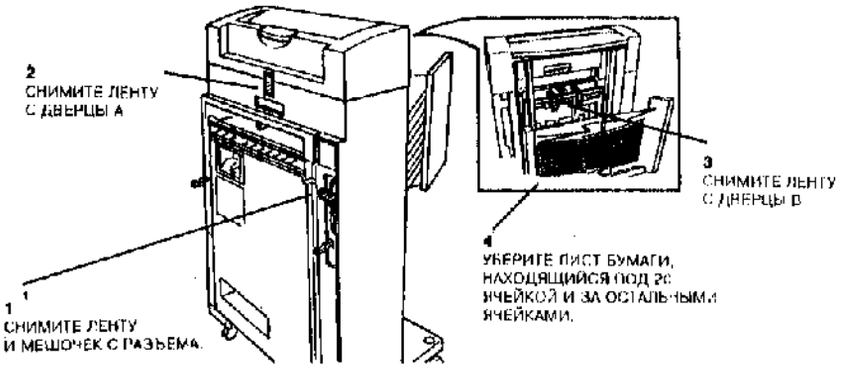

H-4-018-A

Рисунок 24.

6. (Рисунок 25) Подсоедините сортер-финишер к процессору.

ПРИМЕЧАНИЕ: Если подсоединение сортера-финишера к процессору затруднено, вернитесь к пунктам 1 и 2 данной процедуры.

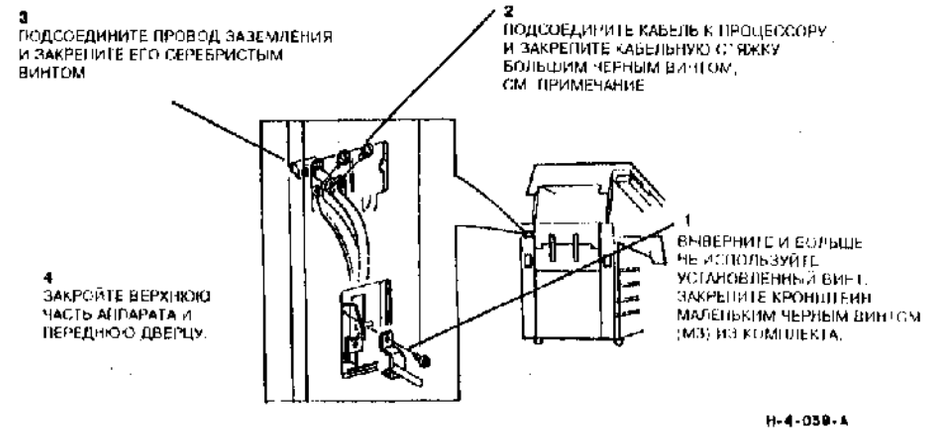

H-4-039-A

Рисунок 25.

7. (Рисунок 26) Установите телескопический рельс.
8. Подстыкуйте сортер-финишер к процессору.

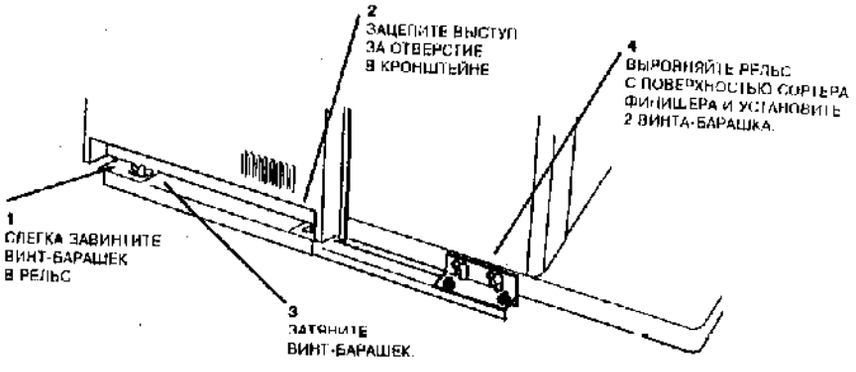

H-4-050-A

Рисунок 26.

9. **Только при использовании напольной пластины.** (Рисунок 27) Осторожно передвиньте собранный аппарат на место. Убедитесь, что процессор выровнен с напольной пластиной.
   a) Колесики процессора только соприкасаются с пластиной, но не ней не стоят.
   b) Все 4 колесика сортера-финишера все время стоят на пластине, см. ВНИМАНИЕ.

ВНИМАНИЕ

Полностью отстыкуйте сортер-финишер и проверьте, что колесики плавно перемещаются по напольной пластине. Если это не так, поменяйте положение пластины.

10. Проверьте, что карман для документации не задевает за стену, когда при устранении застреваний DADF и процессор открываются и закрываются.
11. Зафиксируйте колесики.

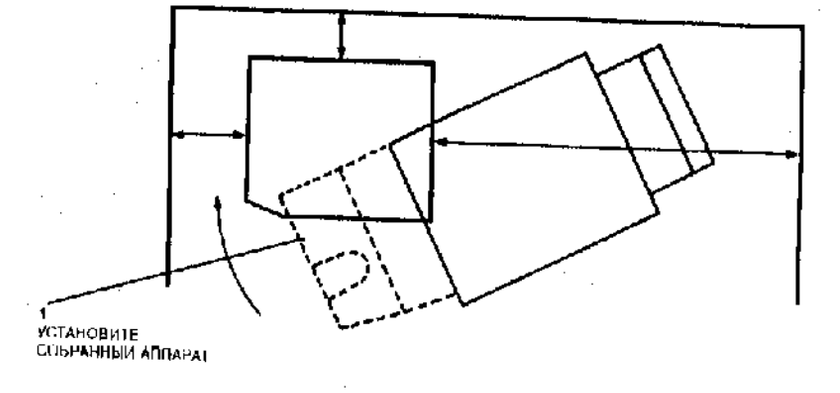

H3 020 A

Рисунок 27.

Выравнивание сортера-финишера

12 (Рисунок 28) Отстыкуйте сортер-финишер и отодвиньте его от процессора примерно на 25 - 50 мм. Затем медленно придвиньте его назад к процессору, следя за тем, чтобы штифты зашли в фиксаторы, как показано на рисунке. Если фиксаторы правильно не устанавливаются, переходите к процедуре регулировки параллельности сортера-финишера с процессором (рисунок 30).

ВНИМАНИЕ

Регулировка совмещения выполняется после окончательной установки машины на место и должна проводиться правильно. Качество регулировки сильно влияет на подачу копий.

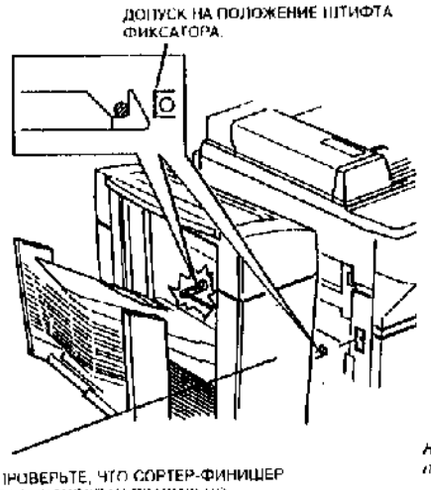

Рисунок 28.

13 (Рисунок 29) Для проверки параллельности сортера-финишера и процессора, а также для их выравнивания по высоте воспользуйтесь ключом для регулировки колесиков, который находится в углублении правой дверцы сортера-финишера (PL 14.12).

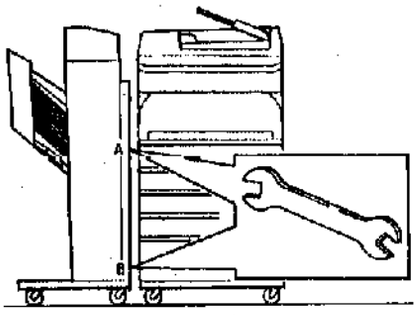

ВВЕДИТЕ РЕГУЛИРОВОЧНЫЙ КЛЮЧ ПОД ФИКСАТОРОМ И ВНИЗУ МЕЖДУ СОРТЕРОМ-ФИНИШЕРОМ И ПРОЦЕССОРОМ. **СМ. ВНИМАНИЕ**. ДОПУСКИ ОПРЕДЕЛЯЮТСЯ СЛЕДУЮЩИМ ОБРАЗОМ:

A) ПОД ФИКСАТОРОМ: ОТ НУЛЯ ДО ДВОЙНОЙ ТОЛЩИНЫ КЛЮЧА.
B) ВНИЗУ: ОТ НУЛЯ ДО ДВОЙНОЙ ТОЛЩИНЫ КЛЮЧА.

Рисунок 29.

ВНИМАНИЕ

Не давите на ключ с силой. Этим вы можете повредить крышку.

14. Если сортер-финишер установлен не параллельно процессору, переходите к регулировке параллельности сортера-финишера (рисунок 30)

Регулировка параллельности сортера-финишера

Если сортер-финишер установлен не параллельно процессору, выравнийте его регулировкой высоты опор колесиков.

15 Обратитесь к рисунку 30, на котором показано (с преувеличением) неправильное положение сортера-финишера. Если положение сортера-финишера не отрегулировано, достаньте из углубления в его правой дверце регулировочный ключ (PL 14.12) и выполните указанные ниже действия.

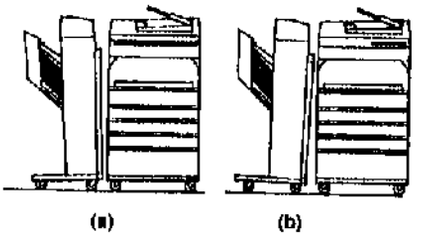

H-3-012-A

Рисунок 30.

Если сортер-финишер наклонен влево, как показано на рисунке 30(a), переходите к процедуре регулировки левых колесиков (рисунок 31).

Если сортер-степлер наклонен вправо, как показано на рисунке 30(b), переходите к процедуре регулировки правых колесиков (рисунок 32)

Регулировка левых колесиков.

16. (Рисунок 31) Отрегулируйте положение левых колесиков

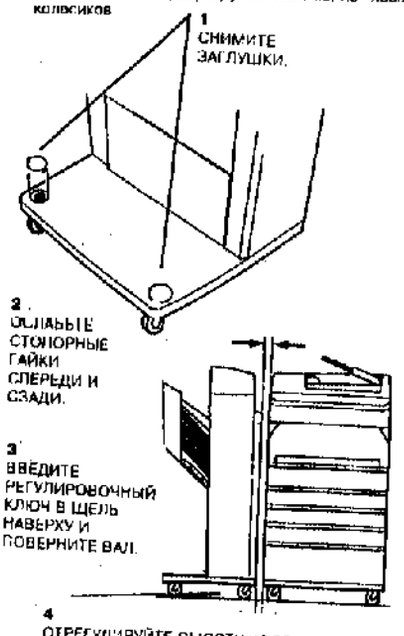

Рисунок 31 H-3-015-A

17. После регулировки колесиков переходите к проверке высоты сортера-финишера (рисунок 34).

Регулировка правых колесиков

18 (Рисунок 32) Снимите крышки сортера-финишера

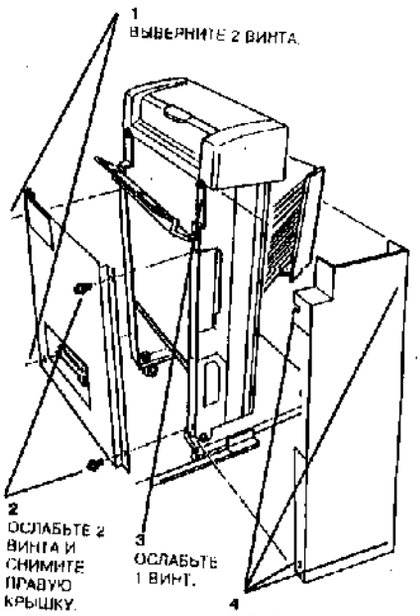

H-3-014-A

Рисунок 32.

19 (Рисунок 33) Отрегулируйте положение правых колесиков

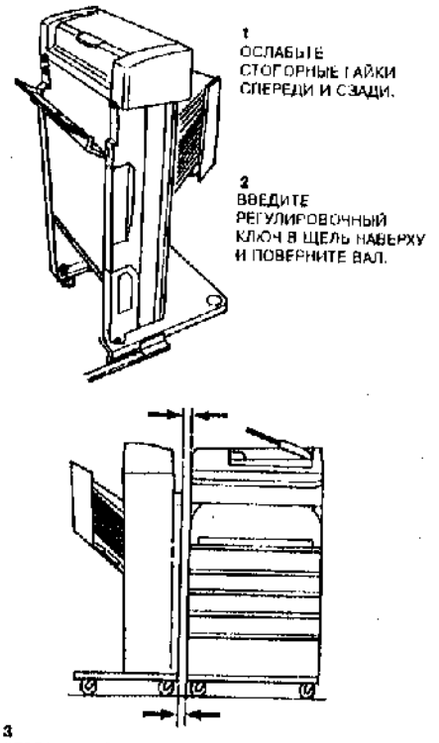

Рисунок 33. H-3-018-A

20. Переходите к проверке высоты сортера-финишера

Проверка высоты

21. После регулировки колесиков проверьте параллельность сортера-финишера процессору. Для этого обратитесь к рисунку 34 и проверьте установку фиксаторов. Отстыкуйте сортер-финишер и отодвиньте его от процессора примерно на 25 - 50 мм. Затем медленно придвиньте его назад к процессору, следя за тем, чтобы штифты зашли в фиксаторы как показано на рисунке.

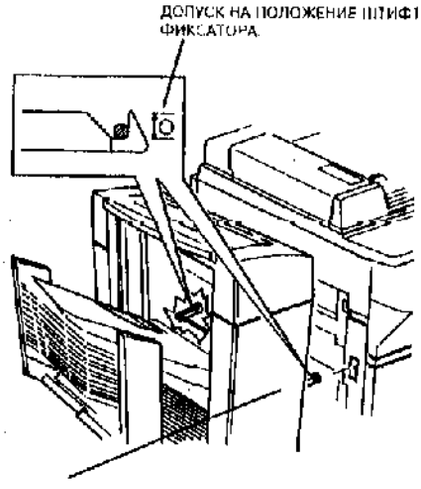

H-3-016-A

Рисунок 34.

22 Если сортер-финишер не удается подстыковать к процессору должным образом, отрегулируйте его высоту, изменяя высоту всех четырех колесиков на одинаковую величину. Для этого обратитесь к процедурам, приведенным на рисунках 31, 32 и 33.

23. Установите крышки сортера-финишера на свои места, выполняя операции, указанные на рисунке 32, в обратном порядке.

24. Выполните проверку системы, которая приведена на следующей странице

Сокращенная проверка системы

Встроенный тестер

Встроенный тестер представляет собой программу, которая проверяет работоспособность машины с помощью пяти различных заданий. Задания запускаются автоматически, но требуют вмешательства оператора для загрузки бумаги и т.п. по запросу. Убедитесь, что во все лотки загружена бумага.

1. При выключенном питании машины запустите режим тестирования. Для этого включите машину, удерживая одновременно кнопки Stop и 1. После включения питания кнопки должны быть нажаты примерно 2 секунды.
2. После прогрева фюзера на жидко-кристаллическом дисплее появляется окно "M/S Exerciser".
3. Следуйте указаниям экрана на загрузку бумаги и т.п. Задания будут запускаться автоматически, при этом на дисплей будет выдаваться сообщение о выполняемой работе, а светодиоды панели управления будут показывать текущее состояние копировального аппарата
4. Задания с 1 по 3. Положите оригинал формата A4 LEF на стекло оригинала как показано на рисунке 35 Положите оригинал формата A4 SEF в DADF
5. Задание 4: По запросу проверьте, что оригинал задания 4 загружен для подачи короткой кромкой.

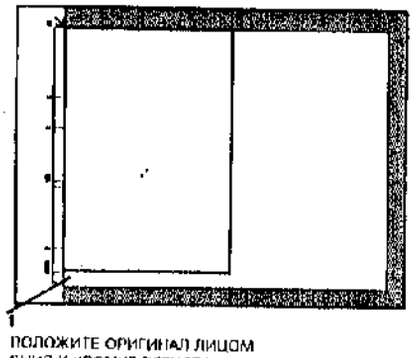

H-3-017-A

Рисунок 35.

6. По запросу проверьте, что оригинал для задания 4 загружен для подачи короткой кромкой так, что длинная кромка обращена к задней кромке стекла оригинала.
7. Проверьте соответствие полученных копий требованиям таблицы 4.
8. Если какое-либо задание выполнять не требуется, то до его начала один раз нажмите кнопку Cancel (Отмена).
9. Для прекращения тестирования нажмите кнопку Cancel (Отмена) дважды. На дисплее появится сообщение Ready to Copy (Готов к копированию). Не делайте этого во время выполнения задания.

Таблица 4. Работы, выполняемые по программе встроенного тестера.

Номер задания	Описание	Комментарии
1	Оригинал - A4 LEF, копирование со стекла, уменьшение 70%, копия светлее 1, лоток 3, A1 SEF, 4 копии.	
2	Оригинал A4 LEF, копирование со стекла, 100%, копия нормальная, лоток 4, любой где загружена бумага, 4 копии.	Программное обеспечение будет игнорировать возможное несоответствие размера и положения изображения бумаге.
3	Оригинал A4 LEF, копирование со стекла, 100%, копия нормальная, лоток 1, A4 LEF, 4 копии, редактировать и выделить цветом.	Если картридж с цветным проявителем не установлен, то цветная область не проявится.
4	Ранее загруженный оригинал A4 SEF будет подаваться из DADF, режим Авто %, копия темнее 2, лоток 2, A3 SEF, 4 копии. После окончания работы оригинал выводится со стекла оригинала	Работа будет выполняться независимо от того, какого формата бумага находится в лотке Если бумага не загружена, пользователь может нажать кнопку CANCEL, а затем следовать указаниям на дисплее.
5	Оператор получит запрос на загрузку в DADF двусторонних оригиналов A4 LEF, после чего машина выполнит работу в следующем режиме: 100%, копия нормальная, 2 на 2 (т.е. дуплекс на дуплекс), бумага из HCF A4, 4 комплекта, сортировать (и сшивать).	Комплекты будут сшиваться по углу Если копировальный аппарат не имеет ни сортера-степлера ни сортера финишера готовые копии будут поступать в выходной лоток.

10. При проведении проверки встроенным тестером не рекомендуется использовать бумагу нестандартных форматов. По возможности загружайте в лотки бумагу требуемых форматов или оставляйте их пустыми.

Демонстрация аппарата

1. Перед проведением демонстрации выполните все процедуры SC2 "Начальные действия" из раздела 1 данного Руководства.
2. Обратитесь к подразделу "Демонстрация пользователю" и проведите демонстрацию. В зависимости от конфигурации аппарата и осведомленности заказчика о его работе выполните все или только некоторые из 16 демонстраций.
3. Аппарат 5665 поставляется с установленным режимом копирования одностороннего оригинала на двустороннюю копию и разрешенными режимами автоматического отключения питания и экономии энергии (Energy Star). Обратитесь к разделу 3 Руководства для пользователя и продемонстрируйте заказчику процесс выполнения пользовательских настроек. Спросите пользователя, следует ли изменить какие-либо из установок по умолчанию, приведенных в таблице 5. При этом особое внимание уделите пунктам 3, 8 и 15. Обязательно поинтересуйтесь у заказчика, устраивает ли его установка режима копирования одностороннего оригинала на двустороннюю копию, если нет - поменяйте значение настройки №15.

Таблица 5. Пользовательские предустановки

Номер	Название	Экран	Установки	По умолчанию
1.	Настройка начального режима	Предустановки аппарата	Память работ с 1 по 10/по умолчанию	По умолчанию
2.	Автоматическое переключение лотков	Предустановки ввода/вывода	Разрешить/запретить	Разрешить
3.	Режим экономии энергии	Предустановки временных интервалов	Разрешить (15 мин)/запретить	Разрешить
4.	Процент предустановок	Предустановки режимов	от 50 до 100%	100%
5.	Предел количества копий	Предустановки аппарата	от 1 до 999	999
6.	Лоток при отмене автоматического выбора бумаги	Предустановки ввода/вывода бумаги	Лотки с 1 по 5	Лоток 5
7.	Приоритет лотков для бумаги/запрет	Предустановки ввода/вывода бумаги	Лотки с 1 по 5	Лотки 5, 4, 1, 3, 2
8.	Автоматическое отключение питания	Предустановки временных интервалов	от 30 до 120 мин /запретить	Разрешить
9.	Величина сдвига изображения	Предустановки режимов	Стороны 1 и 2: от 0 до 16 мм	Сторона 1: 10 мм Сторона 2: 0 мм
10.	Ширина стирания по кромке	Предустановки режимов	от 0 до 16 мм	0 мм
11.	Пауза после выполнения работы	Предустановки временных интервалов	от 10 до 240 секунд	30 секунд
12.	Пауза после программирования	Предустановки временных интервалов	от 4 до 9 минут	4 минуты
13.	Нет			
14.	Нет			
15.	Предустановки двустороннего копирования	Предустановки режимов	1:1, 1:2, 2:2, 2:1	1:1 RX, 1:2 USCO
16.	Предустановки качества копирования	Предустановки режимов	Автоматически/Вручную	Стандартный (USCO) Вручную (RX)
17.	Код изменения предустановок		Нет	1111
18.	Стирание посередине (2 в 1)	Предустановки режимов	Вкл/Выкл	Выкл
19.	Установка записываемых в память заданий		Сохранить/Стереть работы с 1 по 10	Нет
20.	Звуковой сигнал при касании сенсорных клавиш	Предустановки аппарата	Разрешить/запретить	Разрешить
21.	Звуковой сигнал при неисправностях	Предустановки аппарата	Разрешить/запретить	Запретить
22.	Программирование заданий	Предустановки аппарата	Разрешить/запретить	Разрешить

Для заметок

Для заметок

7. Схемы соединений

Расположение разъемов

Как пользоваться указателем разъемов 7-3

Рисунки с указанием расположения разъемов

Плата интерфейса пользователя 7-18
Зона за передней крышкой 7-19
Зона регистрации и оптического блока 7-20
Распределение питания (A) 7-21
Распределение питания (B) 7-22
Плата IOT (A) 7-23
Плата IOT (B) 7-24
Платы LLM и блока проявления 7-25
Зона за задней верхней крышкой 7-26
Зона за задней нижней крышкой (A) 7-27
Зона за задней нижней крышкой (B) 7-28
Твердотельное реле 7-29
Вид справа (нижняя часть аппарата) 7-29
Лоток 1 (лоток 4) 7-30
Лоток 2 (лоток 3) 7-30
Обходной лоток для бумаги 7-31
Копи-картридж 7-31
Блок черно-белого проявления 7-32
Фьюзер, вид спереди и сзади 7-32
Узел раскручивания 7-33
Вертикальный транспортер 7-33
Дуплексный поток 7-34
DADF, вид спереди 7-34
DADF, вид сзади 7-35
Планшет редактирования 7-36
Сортер-степлер, вид спереди 7-37
Сортер-степлер, вид сзади 7-38
Податчик большой емкости, вид со стороны лотка 7-39
Податчик большой емкости, вид с боковой стороны копировального аппарата 7-39
Сортер-финишер, вид сзади слева и сзади справа 7-40
Степлер 7-40
Переходник для подключения дополнительных устройств 7-41

Расположение печатных плат

Как пользоваться указателем печатных плат 7-42

Схемы соединений

Схемы соединений 7-44
Тракт бумаги и приводы
Приводы DADF, вид сзади 7-63
Тракт инвертирования оригинала в DADF, вид спереди 7-64
Тракт оригинала в DADF, вид спереди 7-65
Лотки и тракт бумаги при односторонним копировании 7-66
Датчики тракта бумаги при двустороннем копировании 7-67
Приводы лотка 1, обходного лотка и блока проявления 7-68
Приводы вывода из дуплексного лотка и лотков 2 и 3 7-69
Приводы лотка 4 7-70
Привод от главного двигателя 7-71
Привод дуплексного лотка и вертикального транспортера 7-72

Указатель элементов

Как пользоваться указателем элементов 7-74
Электрические элементы 7-74

Для заметок

Указатель расположения разъемов

Как пользоваться указателем разъемов

В данном указателе приведены разъемы копировального аппарата с указанием их местоположения в аппарате, а также на электрических схемах и схемах соединений.

Разъемы расположены в алфавитном порядке и далее в порядке возрастания номеров. Для того чтобы определить местонахождение разъема в аппарате, найдите искомый разъем в столбце **Вилка/розетка** указателя и по столбцу **Рис./поз.** определите номер рисунка, где показан этот разъем, и номер его позиции. На рисунках номера позиций обведены кружками и увеличиваются в при их просмотре по часовой стрелке.

В столбце **Ремонт** указана ремонтная процедура для ремонтопригодных разъемов и дана ссылка на перечень запасных частей для неремонтируемых разъемов.

На схемах расположения разъемов на платах рядом с корпусом разъема указано положение контакта 1.

Указатель расположения разъемов

Вилка/розетка	Расположение/элемент	Рис./поз.	Ремонт	Электрическая схема	Схема соед.
A	Sorter/Stapler bin drive PWB	27/15	1.11		17
B	Sorter/Stapler bin drive PWB	27/14	1.12		17
C	Sorter/Stapler bin drive PWB	27/16	1.11		17
C	High voltage power supply PWB	9/2	PL 6.1		
CB	Bias PWB	10/3	1.11		7
CN1	UI touch screen	1/7	1.20	2A	
CN2	Edit pad PWB	25/1	PL 11.1		
CN3	Edit pad PWB	25/3	PL 11.1		
CN4	Edit pad PWB	25/6	PL 11.1		
CN5	Edit pad PWB	25/7	PL 11.1		
CN6	Edit pad PWB	25/5	PL 11.1		
DB	Bias PWB	10/2	1.11		7
DT	High voltage power supply PWB	9/6	PL 6.1		
G	High voltage power supply PWB	9/1	PL 6.1		
PA	Tray 1 filter PWB	11/2	1.16		
PA	Tray 4 filter PWB	12/6	1.16		
PB	Tray 1 filter PWB	11/1	1.16		7
PB	Tray 4 filter PWB	12/5	1.16		7
T	High voltage power supply PWB	9/4	PL 6.1		7
T1	Sorter/auto stapler door interlock switch	26/6	1.14		16
T2	Sorter/auto stapler door interlock switch	26/5	1.14		16
T3	Sorter/auto stapler interlock switch	27/28	1.14		16
T4	Sorter/auto stapler interlock switch	27/25	1.14		16
T5	Sorter/auto stapler bin cover interlock switch	26/26	1.14		16
T6	Sorter/auto stapler bin cover interlock switch	26/27	1.14		16
T7	Sorter/auto stapler lower limit switch	27/10	1.14		16
T8	Sorter/auto stapler lower limit switch	27/11	1.14		16
T9	Sorter/auto stapler upper limit switch	27/2	1.14		16
T10	Sorter/auto stapler upper limit switch	27/1	1.14		16
T11	Sorter/auto stapler door interlock switch	26/7	1.14		16
T12	Sorter/auto stapler door interlock switch	26/4	1.14		16
T321	Duplex tray home switch, 07-375	21/6	1.18		10
T322	Duplex tray home switch, 07-375	21/8	1.18		10
VG	High voltage power supply PWB	9/2	PL 6.1		
1	Power distribution PWB, 24V to HCF and optics PWBs	5/10	1.3	01B-5; 01B-6;01G-2; 06-315;06-330	2
1	Backlight power supply, from UI PWB	2/17	1.3/1.4		

Указатель расположения разъемов

Вилка/розетка	Расположение/элемент	Рис./поз.	Ремонт	Электрическая схема	Схема соед.
1	sorter/finisher control PWB; data and direct communication	30/30	PL 14.11	11H	14
1	Modem for USCO; XCI; XLA		PL 11.10	03-442	
2	ON/OFF switch	n/a	PL 6.3	01C	1
2	Power distribution PWB 24V to DADF and sorter PWBs	5/12	1.3	01B-5; 01B-6; 01B-8; 01G-1; 01G-2; 01G-4	2
2	Backlight power supply; UI PWB	2/21	1.5	2A	
2	sorter/finisher control PWB; 24V and 5V from the power distribution PWB	30/18	PL 14.12	11-328	14
2	Modem for USCO; XCI; XLA		PL 11.10	03-442	
3	Power distribution PWB, 24Vto developer PWB	5/7	1.3/1.4	01G-2	2
3	sorter/finisher control PWB; to switches, upper, lower and interlock	30/19	PL 14.13	11-328; 11-332	14
4	Power distribution PWB, 24V to IOT PWB	5/13	1.3/1.4	01-300; 01B-5; 01B-7; 01G-1; 01G-3	2
4	sorter/finisher control PWB; to paper path cover interlock switch	30/20	PL 14.11	11-328; 11H	14
5	Power distribution PWB, 24V to HVPS and developer bias PWBs	4/16	1.5	09E; 09F; 10-100; 10-110; CQ11.1	2
5	sorter/finisher control PWB; to paper clamp switch	30/21	PL 14.10	11-349	14
J5B	Solid state relay	12/9	1.14	01D; 10-302	1
6	Power distribution PWB, 24V to duplex and tray 4 PWB	4/14	1.3	01B-7; 01G-3	2
6	sorter/finisher control PWB; to switches cam position and bin home	30/15	PL 14.15	CD	14
J6B	Solid state relay	12/10	1.14	10-302	1
7	Power distribution PWB, 24V to the accessory pod	5/9	1.3/1.4	01B-6; 01G-2	2
7	sorter/finisher control PWB; to tamper home sensor	30/16	PL 14.16	11-336	14
J7B	Solid state relay	12/11	1.14	10-302	1
8	Power distribution PWB, 24V to AC PWB, LVPS fan and fuser front fan	4/16	1.5	01G-3; 01L; 10-302; 10-304	1; 2
8	sorter/finisher control PWB; to bin paper sensor and LED	30/14	PL 14.16	11H; 11J	14
9	Power distribution PWB, 24V to LLM PWB	5/14	1.3/1.4	01B-7; 01G-3	2
9	sorter/finisher control PWB; to entry sensor	30/13	PL 14.11	11-145	14
10	Power distribution PWB, 24V to main motor and front intlk. switch	5/11	1.3/1.4	01-300; 01G-3; 04-300	2
10	sorter/finisher control PWB; to non staple position sensor	30/28	PL 14.10	11-348	14
11	Power distribution PWB, 24V to LVPS	4/12	1.2	01B-5; 01B-6; 01B-7; 01G-1; 01G-3	2
11	sorter/finisher control PWB; to staple head assembly	30/29	PL 14.10	11-338; 11J	14
12	Power distribution PWB inline to PJ2	5/8	1.2	01B-8; 01G-4	2
12	sorter/finisher control PWB; to control panel	30/17	PL 14.12	11J; 11K	14
13	Power distribution PWB spare	4/13	1.5	01G-1 spare	2
13	sorter/finisher control PWB; to bin drive motor	30/22	PL 14.15	11-332	14
14	Power distribution PWB, 5V and ±15V from LVPS	5/6	1.3/1.4	01B-1; 01B-2; 01B-3; 01B-4; 01E-1; 01E-2; 01E-3;01F	3
14	Bin paper sensor, Q11-334 (input)	30/2	PL 14.16	11J	14
15	Power distribution PWB, 5V to duplex and tray 4 PWB	5/1	1.5	01B-1; 01E-1	3
15	Bin paper sensor, LED	30/5	PL 14.16	11J	14
16	Power distribution PWB, 5V and ±15V to UI PWB and 5V to DADF PWB	5/2	1.3/1.4	01B-1; 01B-2; 01B-4; 01E-2; 01F	3

Указатель расположения разъемов

Вилка/розетка	Расположение/элемент	Рис./поз.	Ремонт	Электрическая схема	Схема соед.
17	Power distribution PWB, 5V to IOT PWB	5/15	1.3/ 1.4	01B-1; 01E-1; OF4, OF4	3
17	sorter/finisher control PWB; to transport motor	30/23	PL 14.11	11-145	14
18	Power distribution PWB, 5V and ±15V to optics PWB	4/3	1.5	06-315	3
18	sorter/finisher control PWB; to stapler transport motor	30/24	PL 14.10	11-346	14
19	Power distribution PWB, 5V and ±15V to ADC control	4/7	1.5	09A	3
19	sorter/finisher control PWB; to stapler motor	30/23	PL 14.10	11-336; 11-338	14
20	Power distribution PWB, 5V to ISIL lamps and PWB	5/4	1.5	01B-3; 01E-3; 09B	3
20	Solid state relay	12/8	1.11	06-340	1
20	sorter/finisher control PWB; to tamper motor	30/27	PL 14.16	11-336	14
21	Power distribution PWB, 5V and ±15V to LLM PWB	5/16	1.3/ 1.4	01B-1; 01E-1; OF4, OF4	3
21	Inline to sorter/finisher control panel	30/3	PL 14.12	11-338; 11K	14
22	Power distribution PWB, 5V to sorter PWB	4/10	1.5	01B-2; 01E-2	3
22	sorter/finisher control panel	30/1	PL 14.12	11K	14
23	Power distribution PWB, 5V to developer bias PWB	4/9	1.5	01E-2	3
24	Power distribution PWB, 5V to solid state relay	4/5	1.5	01E-2; 10-100; 10-110; 10-302; 10-304	3
25	Power distribution PWB, 5V to edit pad PWB	4/1	1.5	01B-2; 01E-2	3
25	stapler transport motor 11-134	30/10	PL 14.10	11-346	
26	Power distribution PWB, 5V to HCF PWB	5/5	1.3/ 1.4	01B-2; 01E-2	3
26	Exposure lamp assembly	9/34	1.2		1
26	stapler motor 11-140	30/11	PL 14.10	11-336; 11-338; 11JG	14
27	Power distribution PWB, 5V and ±15V to the accessory pod	5/3	1.3/1.4	01B-1; 01B-4; 01E-1; 01F	3
27	tamper motor 11-122	30/6	PL 14.16	11-336	14
28	power distribution PWB	4/16	not used		
28	Inline to sorter/finisher control PWB; to stapler head assembly	30/4	PL 14.10	11-338	14
29	stapler paper sensor, Q11-342	31/3	PL 14.10	11-338	14
30	non stapling position sensor, Q11-345	31/1	PL 14.10	11-346	14
31	stapling position sensor, Q11-346	31/2	PL 14.10	11-346	14
32	paper path sensor, Q11-145	30/12	PL 14.11	11-145	14
33	tamper home sensor, Q11-336	30/7	PL 14.16	11-336	14
34	sorter/finisher control PWB; to Current limiter PWB	30/26	PL 14.11	11-328	15
35	Current limiter PWB	30/9	PL 14.11	11-328	15
40	inline, AC PWB to web motor, 10-020	19/4	PL 7.6	10-320	1
41	web motor, 10-020	19/1	PL 7.6	10-320	1
42	inline, AC PWB to thermal cutout, TC 10-001	19/2	PL 7.6	10-300 fig. 2	1
43	main fuser lamp	19/8	PL 7.6	10-300 fig. 2	1
44	sub fuser lamp	19/7	PL 7.6	10-300 fig. 2	1
45	main fuser lamp	19/9	PL 7.6	10-300 fig. 2	1

Указатель расположения разъемов

Вилка/розетка	Расположение/элемент	Рис./поз.	Ремонт	Электрическая схема	Схема соед.
46	sub fuser lamp	19/2	PI 7.6	10-300 fig. 2	1
46	thermal cutout, TC 10-001		PL 7.6	10-300 fig. 2	1
49	Inline, IOT PWB to temp. sensors and copy output switch	19/5			6
50	Fuser temperature sensor	18/2	1.18		6
51	Fuser overheat temperature sensor	18/1	1.18		6
52	Copy output switch	18/10	1.18		6
60	LVPS, ACL/ACN input to LVPS	10/8	1.2	01B-1; 01B-2; 01B-3; 01B-4; 01B-5; 01B-6; 01B-7; 01E-1; 01E-2; 01E-3; 01F; 01G-1; 01G-2; 01G-3	1
61	LVPS, 5V and ±15V to power distribution PWB	10/4	1.3/ 1.4	01B-1; 01B-2; 01B-3; 01B-4; 01E-1; 01E-2; 01E-3; 01F	3
62	LVPS, 24V to power distribution PWB	10/27	1.2	01B-5; 01B-6; 01B-7; 01G-1; 01G-2; 01G-3	2
70	Optics control PWB, 24V from power distribution PWB	7/11	1.11	01B-5; 06-315; 06-330	2; 12
71	Optics control PWB, 5V and ±15V from power distribution PWB	6/14	1.11	01B-1; 01E-1; 03-422; 06-315	3; 12
72	Optics control PWB, data and direct communications	7/9	1.17	03-363; 06-300; 06-330	4; 12
73	Optics control PWB, scan drive motor	6/12	1.10		12
74	Optics control PWB, encoder (scan drive motor)	7/10	1.17		12
75	Optics control PWB, lens motor	6/13	1.10		12
80	ISIL control PWB	2/22	1.15		
81	UI control PWB	1/2	1.3	01B-1; 01B-4; 01E-1; 01F; 2A; 03-416	3
82	ISIL lamps	2/8	1.12/ 1.13		3; 4
83	UI control PWB	1/10	1.5	2A	
84	UI control PWB	1/4	1.5	2A	4
85	UI control PWB	1/6	1.5	2A	
86	UI control PWB	1/5	1.3/ 1.4	2A	
86	UI numeric keyboard	1/5	PL 9.2	2A	
86	UI options PWB			2A	
87	UI control PWB	1/1	PL 9.2	2A	
88	UI control PWB	1/9	PL 9.2	2A	
89	UI control PWB; not used	1/3			
90	LCD power supply		1.3/ 1.4	02A	
100	Inline, LLM PWB to lens home sensor	9/11	1.16		4
101	reg. side shift home sensor	9/28	PL 4.11		6
101	Carriage registration sensor	2/3	1.18		4
102	Carriage sensor 1	2/2	1.18		4
103	Input module angle sensor	9/13	1.16		4
104	Inline, LLM PWB to exposure sensor	9/12	1.16		4
105	Inline, IOT PWB to tray 1 size sensor	12/1	1.18		6
106	Lead edge registration sensor	3/9	1.18		7

Указатель расположения разъемов

Вилка/розетка	Расположение/элемент	Рис./поз.	Ремонт	Электрическая схема	Схема соед.
109	Decurler interlock switch	20/3	PL 7.9C		6
110	Top edge registration sensor	3/10 (9/29)	1.18		7
111	Nip split sensor	3/7	1.18		7
112	Inline, IOT PWB to side shift home sensor	9/29	1.18		6
113	Inline, IOT PWB to tray 2 size sensor	12/4	1.18		6
114	Inline, IOT PWB to tray 3 size sensor	11/5 (12/14)	1.18		6
116	Black low toner sensor	2/15	PL 5.5A		7
117	Waste toner sensor	2/4	PL 6.1		7
119	Solid state relay	12/7	1.11	01E-2; 08-340; 10-302; 10-304	3; 7
120	Colour low toner sensor	16/2	PL 5.4		7
P122	Bias PWB	10/3	1.11		7
P123	Bias PWB	10/2	1.11		7
125	Platen interlock switch	1/11	1.18		4
126	Toner dispense, manual switch	2/16	PL 5.5B		7
126	Inline,	9/35			
127	Carriage sensor 2	2/1	1.18		4
128	Toner cartridge status switch	2/14	PL 5.5B		7
129	Inline,	9/34			
130	Inline, optics control PWB to lens motor	9/16	1.12/ 1.13		12
131	Registration gate solenoid	3/11	1.18		8
P132	Tray 1 filter PWB	11/2	1.18		7
133	Vacuum transport fan	11/7	1.2		8
134	Developer suction motor	11/8	1.12		8
135	Nip split clutch	3/8	1.18		8
136	Side shift motor	9/27	1.12/ 1.13		8
137	Tray 2/3 paper feed motor	11/3	1.12/ 1.13		8
138	Pre-transfer lamps	2/19	1.18		8
139	Erase lamp	2/9	1.18		8
141	Black retract solenoid	9/33	1.18		8
142	Colour retract solenoid	9/31	1.18		8
143	Black toner dispense motor	2/13	PL 5.5A		12
144	Colour toner dispense motor	9/32	1.10		12
145	Fuser front cooling fan	2/6	1.18		2; 8
146	Fuser rear cooling fan	7/8 (9/17)	1.18		8
147	Optics cooling fan	9/14	1.18		4
148	LVPS cooling fan	4/11	1.16		2
149	Duplex diverter solenoid	20/1	PL 7.9C		8

Указатель расположения разъемов

Вилка/розетка	Расположение/элемент	Рис./поз.	Ремонт	Электрическая схема	Схема соед.
150	RH upper interlock switch	13/1	1.18		6
152	Copy output switch S10-100	19/6			6
156	Auto off signal for on/off switch	2/10	1.16		1
160	Inline, IOT PWB to paper tray bypass length sensor	16/4	1.18		6; 8
161	Inline, IOT PWB to tray 1 and tray 4 sensors	14/5	1.18	01E-1; 07-300; 08-100; 08-310	6; 8
162	Colour developer bias	9/31	1.15		7
163	Inline, IOT PWB to lead edge registration sensor and nip split clutch	9/26	1.12/ 1.1	301-310; 08-150; 08-165; 08-380; 08-390	7; 8
164	Inline, IOT PWB to tray 2 paper feed head	15/5	1.18	07-315; 08-115; 01E-1; 07-315; 08-115, 08-115; 08-310, 08-310	8; 8
165	Inline, IOT PWB to tray 3 paper feed head	15/6	1.18	01E-1; 07-330; 08-120, 08-120; 08-310, 08-310	8, 8
166	Inline, from IOT PWB to developer	18/1	1.8/ 1.7	09-320	7
167	Black developer assembly	18/3	1.19	O1A-2; 09F	7
168	Main motor	9/19	1.2	04-300	2; 8
169	Inline, IOT PWB to fuser module	9/25	1.12/ 1.13	10-100; 10-300; 10-308	8
175	Inline, IOT PWB to copy cartridge	9/22	1.18		8; 8
176	ADC sensor	2/22	PL 6.1		7
177	Inline, IOT PWB to diverter gate solenoid and decurler interlock	20/2	1.18	01-310; 10-110	6; 8
178	Inline, IOT PWB to Q09-310; S09-315; S09-367	2/12	1.12/ 1.13	09-310, 09G; 09J	7; 12
179	Inline, IOT PWB to colour sensing and Q09-320		1.12/ 1.13	09-320; CQ14.1	7
180	Inline, IOT PWB to waste toner sensor	2/7	1.16		7
182	Developer PWB, 24V from the power distribution PWB	8/15		?/?	2 12
183	developer PWB, 5V from the power distribution PWB	8/17		?/?	3 12
184	developer PWB, data to IOT PWB	8/13	?/?	?/?	8 12
185	developer PWB, developer motor encoder	8/16	?/?		12
186	developer PWB to developer motor, 09-030	8/14	?/?	?/?	12
187	developer PWB, to toner dispense motors	8/14	?/?		12
188	Inline,	2/5			
197	Inline,	9/30			
199	developer motor encoder, 09-030				12
200	LLM PWB	8/9	1.5		
212	IOT PWB	7/12	1.12/ 1.13	07-315; 07-330; 08-100; 08-120	6
215	IOT PWB, data to developer PWB	8/15			6
218	Bias PWB	10/42	1.12/ 1.13		2; 7
220	High voltage power supply	9/8	1.12/ 1.13	CQ11.1	2; 7
222	ADC PWB	2/20	1.17	09A, 09A, 09A, 09A	3; 7
223	ADC PWB	2/18	PL 6.3		7
224	LH lower interlock switch	21/6	PL 4.14		10
225	Vertical transport sensor	21/1	PL 4.14		10

Указатель расположения разъемов

Вилка/розетка	Расположение/элемент	Рис./поз.	Ремонт	Электрическая схема	Схема соед.
226	Inverter gate solenoid	21/7	PL 4.14		10
227	Reverse clutch	21/5	PL 4.15		10
228	Forward clutch	21/6	PL 4.15		10
229	IOT PWB, to fuser sensors and copy output switch	7/3	1.5	10-100; 10-300; 10-308; 10-320	6
230	IOT PWB, to tray 1 sensors stack height, feed and empty	6/22	1.18	01E-1; 07-300; 08-310	6
231	IOT PWB, to tray 2 sensors stack height, feed, empty and reg. side shift	6/1	1.18	01E-1; 07-315; 08-115; 08-310; 08-380	6
232	IOT PWB, to tray 3 sensors stack height, feed, empty and RH upper intlk	6/2	1.18	01-310; 01E-1; 07-330; 08-120; 08-310	6
233	IOT PWB, to bypass length sensor and empty sensor	6/3	1.18	07C; 08-310	6
234	IOT PWB, to tray 1 size sensor, decurler intlk, and copy cartridge link	6/4	1.18	07B; 09-340	6
235	IOT PWB, to tray 2 size sensor and tray 3 size sensor	6/6	1.18	07B	6
236	IOT PWB, to duplex and tray PWB, direct communication and data	6/7	1.18	01-310; 03-328	7
237	IOT PWB, to ADC PWB	6/8	1.18	09A	7
238	IOT PWB, to developer bias and HVPS	7/1	1.5	09E; 09F; 10-100; 10-110; CQ11.1	7
239	IOT PWB, to sensors lead edge, top edge and nip split	7/2	1.5	01-310; 08-150; 08-165; 08-310; 08-380; 8-390	7
240	IOT PWB, to sensors, low toner, waste, status and dispense control	7/4	1.5	09-310; 09-350; 09G; 09J	7
241	IOT PWB, to low colour sensor and colour developer links	7/5	1.5	09-320; CQ14.1	7
242	IOT PWB, to solid state relay, SSR	6/5	1.5	06-340; 10-302; 10-304	7
243	IOT PWB, to HCF PWB	7/6	1.5	03-330	7
244	IOT PWB, to tray 1 elevator motor and data to sorter	7/7	1.5	03-341; 07-300; 11H	7
245	IOT PWB, to main motor	6/9	1.5	04-300	8
246	IOT PWB, to LLM PWB	6/10	PL 8.2	03-370; 06-340; 06-342; 09E	5; 8
247	IOT PWB, to AC PWB	6/11	1.5	06-340; 06-342; 10-302; 10-320	1; 8
248	IOT PWB, to copy cartridge fuse link and bypass feed clutch	7/16	1.18	07C; 09-330	8
249	IOT PWB, to rear and front fuser fans	6/21	1.18	10-304	8
250	IOT PWB, to retract solenoids and erase and pretransfer lamp assemblies	6/19	1.18	09C; 09D	8
251	IOT PWB, to sols. dup. diverter, nip split, reg. gate, tray 1 nudger and feed	7/15	1.18	01G-3; 07-300; 08-100; 08-165; 08-390; 10-100; 10-110	8
252	IOT PWB, to trays 2 and 3 solenoids elevator clutch, feed and nudger	6/20	1.18	01G-3; 07-315; 07-330; 08-115; 08-120	8
253	IOT PWB, to vacuum transport fan and developer suction motor	7/14	1.5	09L; 10-100	8
254	IOT PWB, to side shift motor	7/13	1.5	08-380	8
255	IOT PWB, to feed motor 1	6/17	1.12	08-100; CQ11.1; CQ14.1	8
256	IOT PWB, to 5V and ±15V from power distribution PWB	6/16	1.3/ 1.4	01B-1; 01E-1; 01E-4; 03-420; CQ14.1; OF4	3; 8
257	IOT PWB, 24V from power distribution PWB	6/15	1.3/ 1.4	01-300; 01B-5, 01B-7; 01G-1; 01G-3	2; 8
259	LLM PWB, to UI PWB	8/8	1.18	02A; 03-350	4
260	LLM PWB, to optics PWB	8/7	1.18	03-363; 06-300; 06-330	4
261	LLM PWB, to carriage sensors 1, 2, registration and input module	8/6	1.18	06-300; 06B	4
262	LLM PWB, to edit pad PWB; sensors exposure, lens home, platen intlk.	8/5	1.5	03-335; 06-335; 06-330; 06-340; 06B; OF6	4
263	LLM PWB, to ISIL PWB	8/2	1.5	03-321; 09B	4

Указатель расположения разъемов

Вилка/розетка	Расположение/элемент	Рис./поз.	Ремонт	Электрическая схема	Схема соед.
264	LLM PWB, to document size sensors 1, 2, 3 and 4	8/1	1.5	06B	4
265	LLM PWB, to DADF PWB	8/3	1.5	03-380; 05B	5
266	LLM PWB, 24V to doc. size sensors, optics cooling fan and auto power off	8/10	1.5	03A; 06-340; 06A; 06B	4
267	LLM PWaccessoryPWB data	8/20	PL 8.2	03-370; 06-342; 06-340; 09E	5
268	LLM PWB, 5V and ±15V from power distribution PWB	8/18	1.3/ 1.4	01B-1; 01E-1; 03-418; 03-460; OF4	3; 5
269	LLM PWB, 24V from power distribution PWB	8/11	1.3/ 1.4	01B-7; 01G-3	2; 5
270	LLM PWB, accessory pod contro lPWB	8/19	1.5	03-439; 03-442	5
272	LLM PWB, to printer port	8/4	1.5		5
273	LLM PWB (printer port)	8/15	PL 8.3		5
275	Inline, IOT PWB to tray 1 nudger solenoid	11/20	1.18	01G-3; 07-300; 08-100	8
277	Inline, IOT PWB to tray 2 nudger solenoid and elevator clutch	11/15	1.18	01G-3; 07-315; 08-115	8
278	Inline, IOT PWB to tray 3 nudger solenoid and elevator clutch	11/16	1.18	01G-3; 07-330; 08-120	8
279	Inline, IOT PWB to paper tray bypass clutch	5/17	1.18		8
280	Inline, IOT PWB to diverter gate solenoid	4/8 (9/24)	1.18	10-110	8
281	Inline, IOT PWB to copy cartridge	4/2 (9/3)	1.18	09-330	8
283	Inline, LLM PWB to exposure sensor	4/4 (9/7)	1.5		4
285	Inline, IOT PWB to nip split clutch and registration solenoid	9/28	1.18	08-165; 08-390	8
286	Inline, IOT PWB to toner dispense motor	2/5	1.18		12
287	Inline to main motor	9/9	1.10		2
288	Inline to document size sensors	9/10	1.5		4
290	Inline, power distribution PWB to bias PWB	11/19	1.5		2
292	Inline, power distribution PWB to high voltage power supply PWB	4/6 (9/5)	1.5		2
293	Inline, power distribution PWB to finisher	9/22	1.10	01B-6; 01G-2	2
295	Inline, power distribution PWB to HCF	11/12	1.10	01B-2; 01E-2	3
297	Inline, power distribution PWB to DADF	11/18	1.10	01B-2; 01E-2	3
298	Inline	9/21			
300	AC PWB, AC supply	10/18	1.2	01C	1
301	AC PWB, to LVPS	10/17	1.2	01B-1; 01B-2; 01B-3; 01B-4; 01B-5; 01B-6; 01B-7; 01E-1; 01E-2; 01E-3; 01F; 01G-1; 01G-2; 01G-3	1
302	AC PWB, to accessory pod	10/15	1.4	02-910	1
304	AC PWB, exposure lamp thermostat and copier ON/OFF switch	10/11	1.3/ 1.4	01C; 06-340	1
308	AC PWB, to solid state relay, SSR	10/14	1.2	01D; 06-340; 10-302	1
309	AC PWB, to web motor and sub and main fusers	10/12	1.2	10-302; 10-320	1
310	AC PWB, to to power distribution PWB	10/10	1.5	01G-3; 10-302; n/a	1; 2
311	AC PWB, to IOT PWB	10/9	1.5	01C; 06-340; 06-342; 10-302; 10-320	1
315	Duplex and tray 4 PWB, 5V and ±15V from power distribution PWB	10/26	1.11	01B-1; 01B-7; 01E-1; 01G-3	3; 10
316	Duplex and tray 4 PWB, 24V from power distribution PWB	10/21	1.18	01-310; 03-328	2; 10

Указатель расположения разъемов

Вилка/розетка	Расположение/элемент	Рис./поз.	Ремонт	Электрическая схема	Схема соед.
317	Duplex and tray 4 PWB, to IOT PWB, direct communication and data	10/25	1.18	01E-1; 01G-3; 07-345; 08-125	7; 10
318	Dup & tray 4 PWB, tray4 height, feed, empty sensors and feed clutch and nudger solenoid	10/24	1.12/ 1.13	07-345; 08-100; 08-125; 7B	10
319	Duplex and tray 4 PWB, tray 4 elevator motor and tray 4 feed motor	10/7	1.18	10-110; 10-120	10
320	Dup & tray 4 PWB, LH lower intlk vertical sensor, duplex feed, inverter gate sol., reverse clutch, and forward clutch	10/22	1.18	08-135; 08-310	10
321	Duplex and tray 4 PWB, to duplex tray interlock	10/5	1.12/ 1.13	00-047; 07-375; 07-380; 07A; 08-135; 10-120	10
322	Duplex and tray 4 PWB, to duplex sensors, clutches and motors	10/6	1.17	07A	11
323	Duplex and tray 4 PWB, to tray 4 size sensor	10/23			10
324	Inline, duplex and tray 4 PWB to vertical transport assembly	203	1.18	01-310; 01B1; 01G-3; 10-120	10
324	Inline from power distribution PWB to the GRAIB PWB	33/7	1.2	03-442	
325	Drawer connector, duplex and tray 4 PWB to duplex tray	22/6	1.8		11
328	Gate select motor, 07-080	22/11			11
330	Gate select sensor, 07-382				11
339	duplex latch solenoid, 10-032	22/10	7/7	7/7	11
340	Inline, duplex and tray 4 PWB to Tray 4 sensors	14/6	1.18	01B-1; 01E-1; 01G-3; 07-345; 08-125	10
341	Tray 4 stack height sensor	14/2	1.18		10
342	Tray 4 feed sensor	14/8	1.18		10
343	Tray 4 empty sensor	14/12	1.18		10
344	Tray 4 nudger solenoid	14/4	1.18		10
345	Tray 4 feed clutch	1410	1.18		10
P346	Tray 4 filter PWB	12/6	1.16		10
P347	Tray 4 elevator motor	12/5	1.16		10
348	Tray 4 feed motor	10/10	1.12/ 1.13		10
349	Inline, duplex and tray 4 PWB to tray 4 size sensor	12/13 (11/11)	1.18		10
350	Accessory pod	32/7	PL 11.2	03-442	2; 3
351	Inline from AC PWB to the mechanical auditron PWB	326	1.2	02-910; 03-442	1
352	Inline from LLM PWB to the GRAIB PWB	32/4	1.2	03-442	5
353	MODEM, RX	32/3	PL	03-442	
358	Duplex latch sensor	21/8	1.5		10
359	Inline, duplex and tray 4 PWB to duplex latch	21/4	1.5		10
360	Inline, duplex fed sensor	11/6			10
360	GRAIB PWB	33/ PWB	1.4	03-442	
361	Duplex tray feed sensor	13/2	PL 4.2		10
362	GRAIB PWB	33/ PWB	1.5	03-442	
369	GRAIB PWB	33/ PWB	1.5	02-910	
370	GRAIB PWB	33/ PWB	1.5	03-442	

Вилка/розетка	Расположение/элемент	Рис./поз.	Ремонт	Электрическая схема	Схема соед.
371	Duplex side guide sensor, 07-380	22/2	1.18		11
371	GRAIB PWB	33/ PWB	1.5	03-442	
372	Duplex paper sensor, 07-377	22/7	1.18	7/7	11
372	Mechnical auditron/autometer PWB	33/ PWB	n/a	02-910	
373	Duplex entry sensor	22/9	1.18		11
373	Mechanical auditron/autometer PWB	33/ PWB	n/a	02-910	
374	Duplex feed clutch	22/12	1.18		11
375	Mechnical auditron/autometer PWB	32/5	n/a	02-910	
375	Inline from Mechnical auditron PWB to MODEM, RX	n/a	PL	03-442	
376	Mechnical auditron/autometer PWB	n/a	n/a	02-910	
377	Mechnical auditron/autometer PWB	n/a	n/a	02-910	
378	Tray positioning solenoid	22/3	1.18		11
378	Inline from the mechanical auditron/autometer PWB to the autometer or keycounter	n/a	n/a	02-910	
379	Duplex tray paddle wheel solenoid	22/8	1.18		11
380	Duplex tray nudger roll solenoid	22/1	1.18		11
380	MODEM, RX	32/2	PL		
381	Duplex tray side guide motor	22/4	1.18		11
382	Duplex tray drive motor	22/5	1.12/ 1.13		11
391	Inline, power distribution PWB to duplex and tray 4 PWB	11/17	1.2	n/a; 01B-1; 01B-7; 01E-1; 01G-3	
393	Inline from MODEM to telephone outlet	n/a	PL	03-442	
395	Inline from GRAIB PWB to MODEM	32/1	PL	03-442	
400	Bulkhead inline, IOT PWB to sorter assembly	9/20	1.10	01B-2; 01B-6; 01E-2; 03-341; 11H	2, 3, 7,14, 15
600	Inline, DADF to power distribution PWB	24/19	1.2	01A-3; 01B-2; 01B-5; 01B-8; 01E-2; 01G-1; 01G-4	2; 3; 9
601	Inline, LLM PWB to document size sensors 3 and 4	3/5	1.12/ 1.13	06B	4
601	Inline LLM PWB to DADF	24/20	PL 12.2	03-380; 05B	5; 9
602	Inline, LLM PWB to document size sensors 3 and 4	9/18	1.12/ 1.13		4
603	Inline, LLM PWB to document size sensors 1 and 2	9/15	1.12/ 1.13		4
612	Copy cartridge	171	PL 6.3		8
620	DADF control PWB	24/23	1.11	01B-2; 01B-5; 01B-8; 01E-2 01G-1; 01G-4	2; 3; 9
621	DADF control PWB	24/24	PL 12.2	03-380; 05B	5; 9
622	DADF control PWB	24/26	1.18	05-100; 01B-2; 01E-2; 01G-1	9
623	DADF control PWB	24/3	1.18	05-330; 05-335	9
624	DADF control PWB	24/25	1.12		9
625	DADF control PWB	24/4	1.18	05-335	9
626	DADF control PWB	24/28			9

Указатель расположения разъемов

Вилка/розетка	Расположение/элемент	Рис./поз.	Ремонт	Электрическая схема	Схема соед.
627	DADF control PWB	24/7	1.12		9
628	DADF control PWB	24/22	1.12		9
629	DADF control PWB	24/21	1.12		9
630	DADF control PWB				9
631	DADF control PWB	24/27	1.18		9
635	DADF entrance gate solenoid, 05-025	22/?	PL 12.3A	05-100	9
636	DADF registration edge solenoid	22/5	1.12		9
637	DADF pressure bar solenoid	24/16	1.12		9
638	document (belt) drive motor encoder	?/?	?/?		9
639	output (exit) drive motor encoder	24/29	?/?		9
643	document (belt) drive motor interlock, 05-341	24/17	PL 12.2		9
644	DADF document sensor	24/18	PL 12.3A		9
645	DADF registration sensor	24/8	1.18		9
646	DADF size sensor 1	24/6	1.18		9
647	DADF size sensor 2	24/5	1.18		9
648	DADF input cover front interlock sensor	22/4	1.18		9
649	DADF input cover rear interlock switch	23/15	1.18		9
650	DADF nudger home sensor	22/2	1.18		9
651	DADF output sensor	24/2	1.18		9
651	Document size sensor 1	3/13	PL 2.4B		4
652	DADF output tray interlock switch	24/1	1.18		9
652	Document size sensor 2	3/12	PL 2.2B		4
653	DADF input LED	22/1	?/?		9
653	Document size sensor 3	3/2	PL 2.1		4
654	Document size sensor 4	3/3	PL 2.1		4
655	Paper tray bypass length sensor	16/2	1.18		6
656	Paper tray bypass	16/1	1.18		6
657	Paper tray bypass	16/3	1.18		6
658	Tray 1 feed sensor	14/7	1.18		6
659	Tray 1 stack height sensor	14/1	1.18		6
660	Tray 1 empty sensor	14/11	1.18		6
661	Tray 1 feed clutch	14/9	1.18		8
662	Tray 1 nudger solenoid	14/3	1.18		8
663	Tray 2 feed sensor	15/9	1.18		6
664	Tray 3 empty sensor	15/13	1.18		6
665	Tray 2 stack height sensor	15/1	1.18		6
666	Tray 3 feed sensor	15/10	1.18		6

Указатель расположения разъемов

Вилка/розетка	Расположение/элемент	Рис./поз.	Ремонт	Электрическая схема	Схема соед.
667	Tray 3 empty sensor	15/14	1.18		6
668	Tray 3 stack height sensor	15/2	1.18		6
669	Tray 2 feed clutch	15/11	1.18		8
670	Tray 2 nudger solenoid	15/7	1.18		8
671	Tray 2 elevator clutch	15/3	1.18		8
672	Tray 3 feed clutch	15/12	1.18		8
673	Tray 3 nudger solenoid	15/8	1.18		8
674	Tray 3 elevator clutch	15/4	1.18		8
675	Tray 1 size sensor	12/2	PL 3.1		6
676	Tray 2 size sensor	12/3	PL 3.4		6
677	Tray 3 size sensor	12/15	PL 3.4A		6
678	Exposure sensor	3/1	PL 2.4B		4
680	tray 4 size sensor	12/12	PL 3.8		10
681	Lens motor	3/6	PL 2.4A		12
682	Lens home sensor	3/4	PL 2.4A		4
P700	Sorter/auto stapler control PWB	27/5	PL 14.3	01A-3; 01B-2; 01E-2; 11C	16
P700	Inline to high capacity feeder	28/1 (11/14)	PL	01B-6; 01G-2	2; 3; 13
701	Sorter/auto stapler control PWB	27/22	1.12	03-341; 11H	16
P701	Inline, from IOT PWB to HCF PWB, direct communication and data	28/2 (11/13)	1.5	03-330	7; 13
702	Sorter/auto stapler control PWB	27/6	1.12	11-150; 11-160; 11-170; 11-352; 11-365; 11-374; 11-385; 11F	16
703	Sorter/auto stapler control PWB	27/7	1.12	11E	17
704	Sorter/auto stapler control PWB	27/8	1.12		17
705	HCF interlock switch, normally open, 07-386	?/?	?/?	?/?	13
705	Sorter/auto stapler control PWB	27/21	1.12	11-390; 11F	17
706	Sorter/auto stapler control PWB	27/20		11-370; 11-390	17
707	Sorter/auto stapler control PWB	27/17	1.12	11-150; 11-170; 11F	17
708	Sorter/auto stapler control PWB	27/9	1.12		17
710	HCF PWB, from IOT PWB, direct communication and data	28/3	1.5	03-330	13
711	Sorter/auto stapler	26/1	1.17		16
711	HCF PWB, to 5V and 24V from power distribution PWB; HCF Intlk	29/5	1.3/1.4	01B-2; 01B-6; 01E-2; 01G-2; 07-368	13
712	Sorter/auto stapler entry sensor	26/2	1.18		16
712	HCF PWB, to HCF feed motor	28/4	PL 3.10	08-100; 08-130	13
713	Sorter/auto stapler	26/14	1.18	11B	16
713	HCF PWB, to HCF feed motor	28/7	PL 3.10	07-364	13
714	Sorter/auto stapler non-sort sensor	26/3	1.18		16
714	HCF PWB, to nudge up sensor and HCF door switch, reed	29/7	1.5	07-370; 08-130	13
715	Sorter/auto stapler single staple position sensor 1	26/16	PL 14.6		16

Указатель расположения разъемов

Вилка/розетка	Расположение/элемент	Рис./поз.	Ремонт	Электрическая схема	Схема соед.
715	HCF PWB, sensor; feed, tray empty, tray up, tray down	29/6	1.5	07-360; 07-364; 08-130; 08-310	13
716	Sorter/auto stapler single staple position sensor 2	26/11	1.18		16
716	HCF PWB, to HCF feed clutch	29/6	1.5	n/a; 08-130	13
717	Sorter/auto stapler position sensor (not used)	26/12	1.18		16
718	Sorter/auto stapler dual staple position sensor 1	26/15	1.18		16
719	Sorter/auto stapler dual staple position sensor 2	26/10	1.18		16
720	Sorter/auto stapler tamper home sensor	26/24	PL 14.3		16
720	HCF inline	29/1	not used		
721	Sorter/auto stapler cam position sensor	27/12	1.18		16
721	HCF feed clutch	29/2	1.18		13
722	Sorter/auto stapler bin home sensor	26/22	PL 14.2		16
722	HCF feed sensor	29/3	1.16		13
723	Sorter/auto stapler bin paper LED	26/23	PL 14.3		
723	HCF tray empty sensor	29/9	1.5		13
724	Sorter/auto stapler bin cover interlock switch	26/25	1.5		16
724	HCF stack height sensor	29/10	1.18		13
725	Sorter/auto stapler interlock switch	27/26	1.5		16
725	HCF tray down sensor	29/4	1.16		13
726	Sorter/auto stapler staple transport motor	26/29	1.5		17
726	Sorter/auto stapler transport motor	27/31	1.21		
726	HCF nudge up sensor, 07-363	29/8	1.18		13
727	Inline, to sorter/auto stapler entry sensor and diverter solenoid	27/32	1.12	11-160	17
728	Inline, sorter/auto stapler control PWB to sensors	27/19	1.12	11-365; 11-374; 11-385	16
729	Inline, to sorter/auto stapler bin entry sensor	27/29	1.5		
730	Inline, sorter/auto stapler control PWB to sensors	27/24	1.12	11-374	
730	High capacity feeder door switch	28/5	PL 3.9		13
731	Sorter/auto stapler control panel	26/8	1.12/ 1.13	11E	17
732	Sorter/auto stapler diverter solenoid	26/9	1.5		17
733	Sorter/auto stapler transport motor assembly	27/30	1.5		
736	Inline, sorter/auto stapler control PWB to sensors	27/3		11-150; 11-160; 11-170; 11-365; 11-374; 11-385	16
737	Inline, from sorter/auto stapler control PWB	27/18		11-352; 11-365; 11-385	16
738	Inline, sorter/auto stapler control PWB to sensors and interlock switches	27/23		11-150; 11-160; 11-170; 11-352; 11-365; 11-374; 11-385	16
739	Inline, sorter/auto stapler control PWB to sensors	27/33		11-150; 11-352	16
740	Inline, sorter/auto stapler control PWB to sensors	26/13		11-374	16
741	Inline, sorter/auto stapler control PWB to sensors	26/31		11-374	16
742	Sorter/auto stapler	26/28	1.5		17
743	Sorter/auto stapler staple head assembly	26/30	PL 14.6		17

Указатель расположения разъемов

Вилка/розетка	Расположение/элемент	Рис./поз.	Ремонт	Электрическая схема	Схема соед.
744	Sorter/auto stapler non-staple position sensor	26/19	PL 14.6		17
745	Sorter/auto stapler staple position sensor	26/21	PL 14.6		17
746	Sorter/auto stapler paper sensor	26/20	PL 14.6		17
747	Inline, sorter/auto stapler control PWB to sensors	26/16			
748	Inline, sorter/auto stapler control PWB to stapler paper sensor	26/17			
749	Sorter/auto stapler guide solenoid	27/4	1.12		17
750	Sorter/auto stapler	27/13	1.12	11	16
777	DADF interface PWB	24/14	1.18	01B-2; 01E-2; 01G-1	9
794	DADF interface PWB	24/10	1.18		9
795	DADF interface PWB	24/11	1.18		9
796	DADF interface PWB	24/12	1.18		9
797	DADF interface PWB	24/13	1.18		9
798	DADF interface PWB	24/9	1.12		9
P801	Inline, to edit pad PWB	25/4	1.18	01B-2; 01E-2; 03-335; OF6	4
P802	Edit pad PWB	25/2	1.18	01B-2; 01E-2; 03-335; OF6	3; 4
J805	Sorter/auto stapler	27/27	1.10	01B-2; 01B-6; 01E-2; 01G-2; 03-341; 11H	16
J806	Sorter/finisher	30/8	1.10	01B-2; 01B-6; 01E-2; 01G-2; 03-341; 11H	14
820	ISIL control PWB	2/23	1.5		3; 4
822	ISIL control PWB	2/24	1.5		4

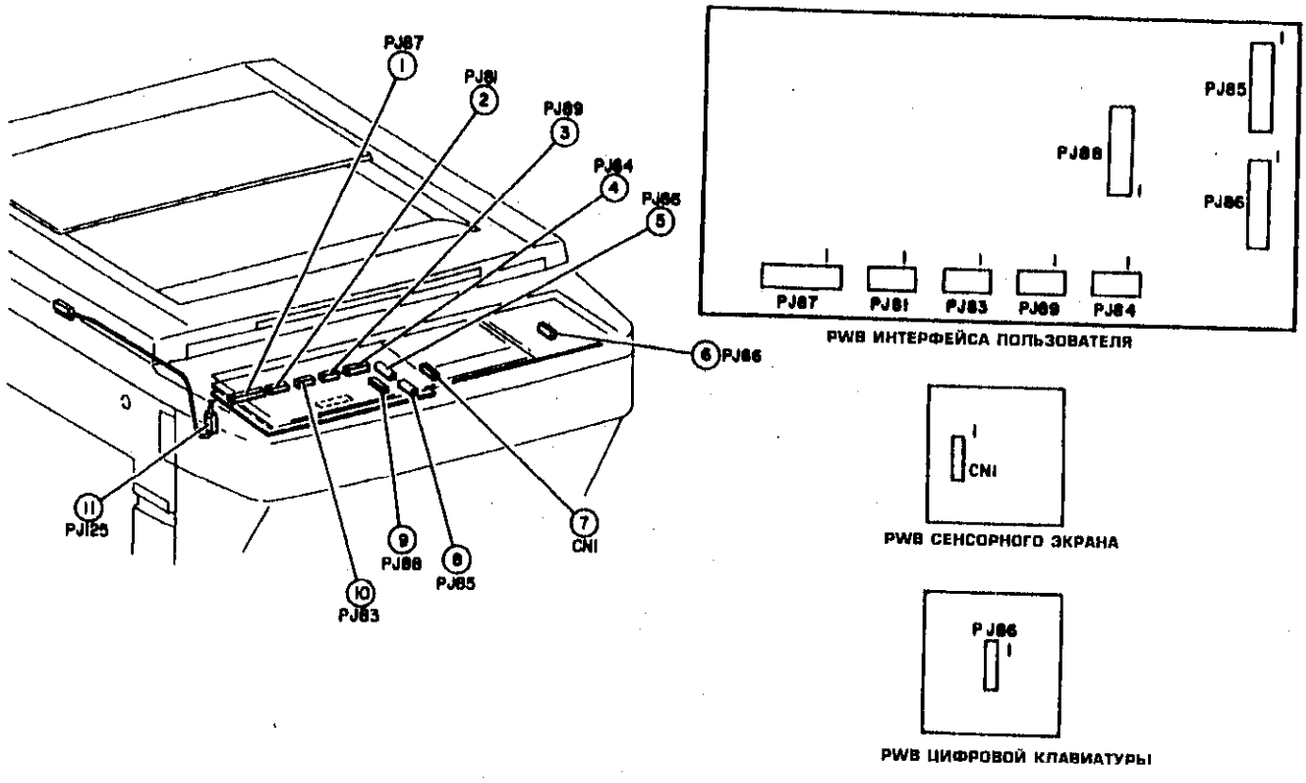

H-1-212-A

Рисунок 1. Копировальный аппарат, вид спереди

Зона за передней крышкой

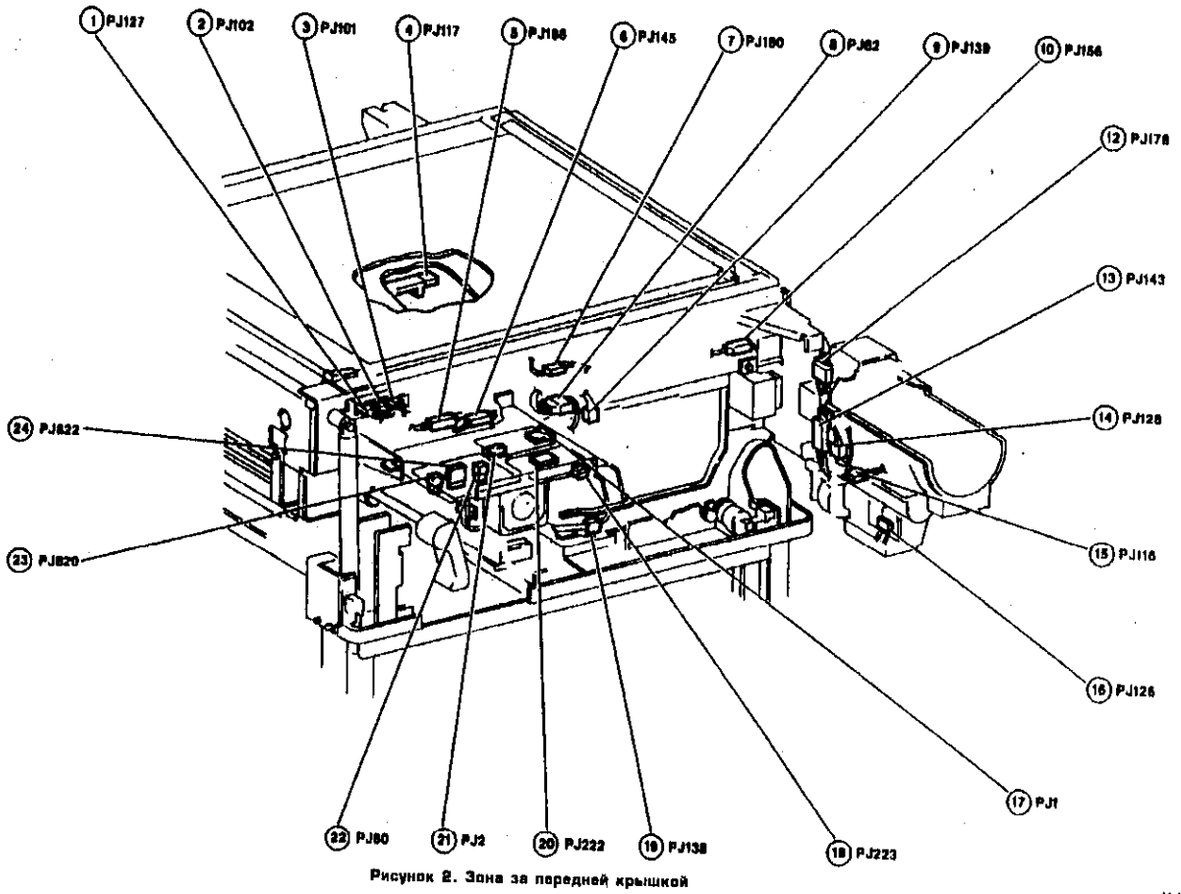

Рисунок 2. Зона за передней крышкой

H-1-206-A

Зона регистрации и оптического блока

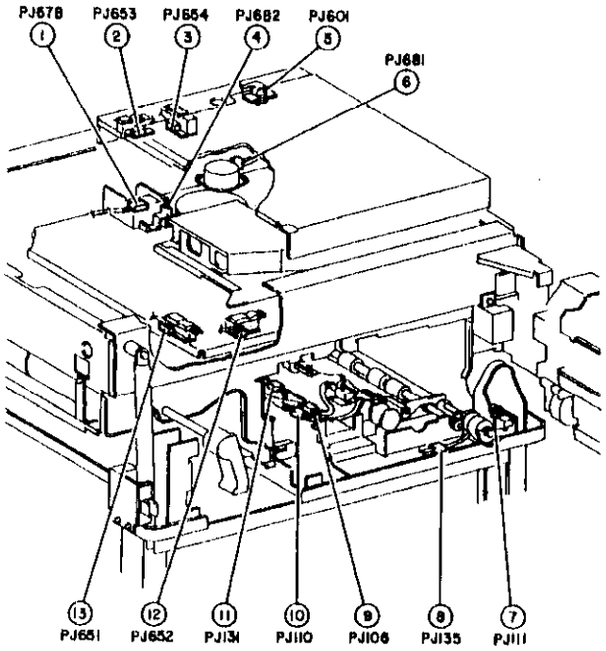

H1213A

Рисунок 3. Зона регистрации и оптического блока

Расположение разъемов

Распределение питания (A)

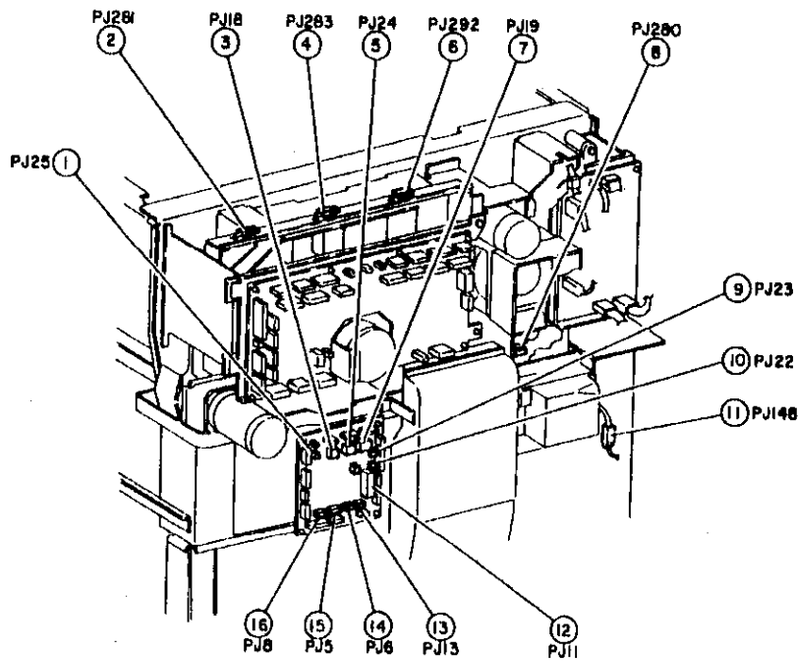

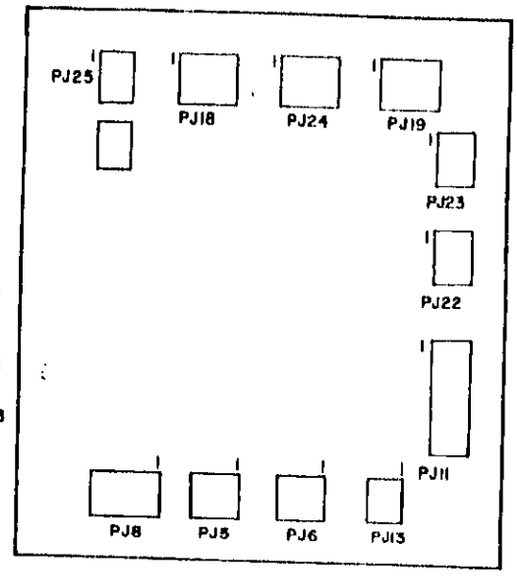

PWB РАСПРЕДЕЛЕНИЯ ПИТАНИЯ

H-I-214-A

Рисунок 4. Распределение питания (A)

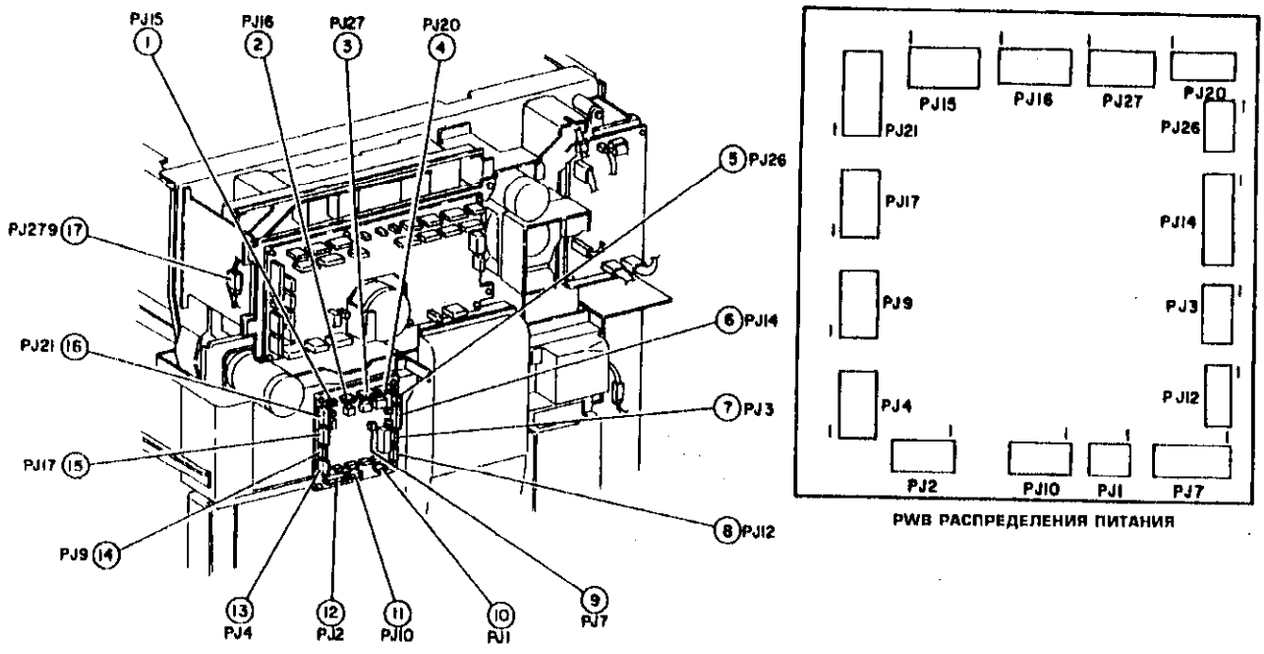

Рисунок 5. Распределение питания (B)

Плата IOT (A)

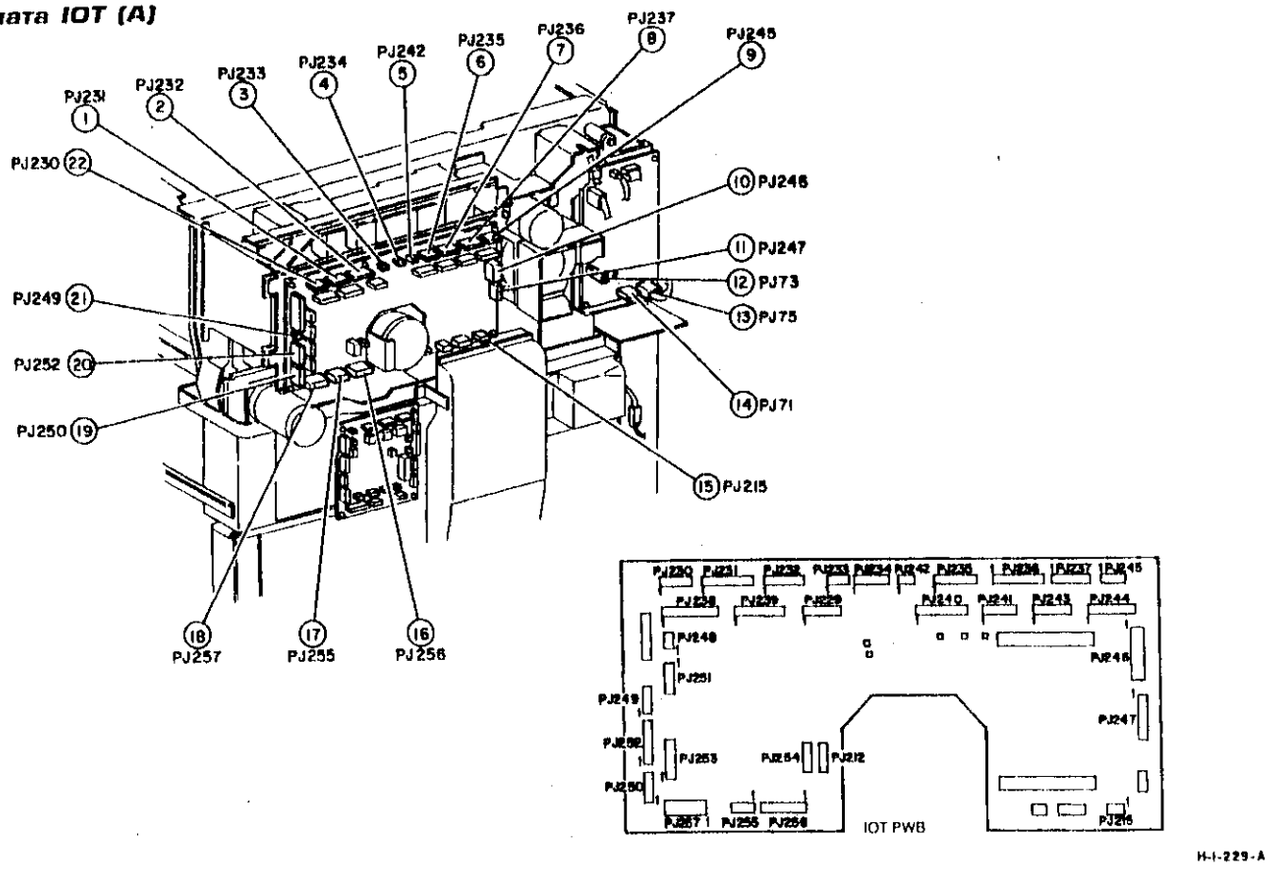

Рисунок 6. Плата IOT (A)

Плата IOT (B)

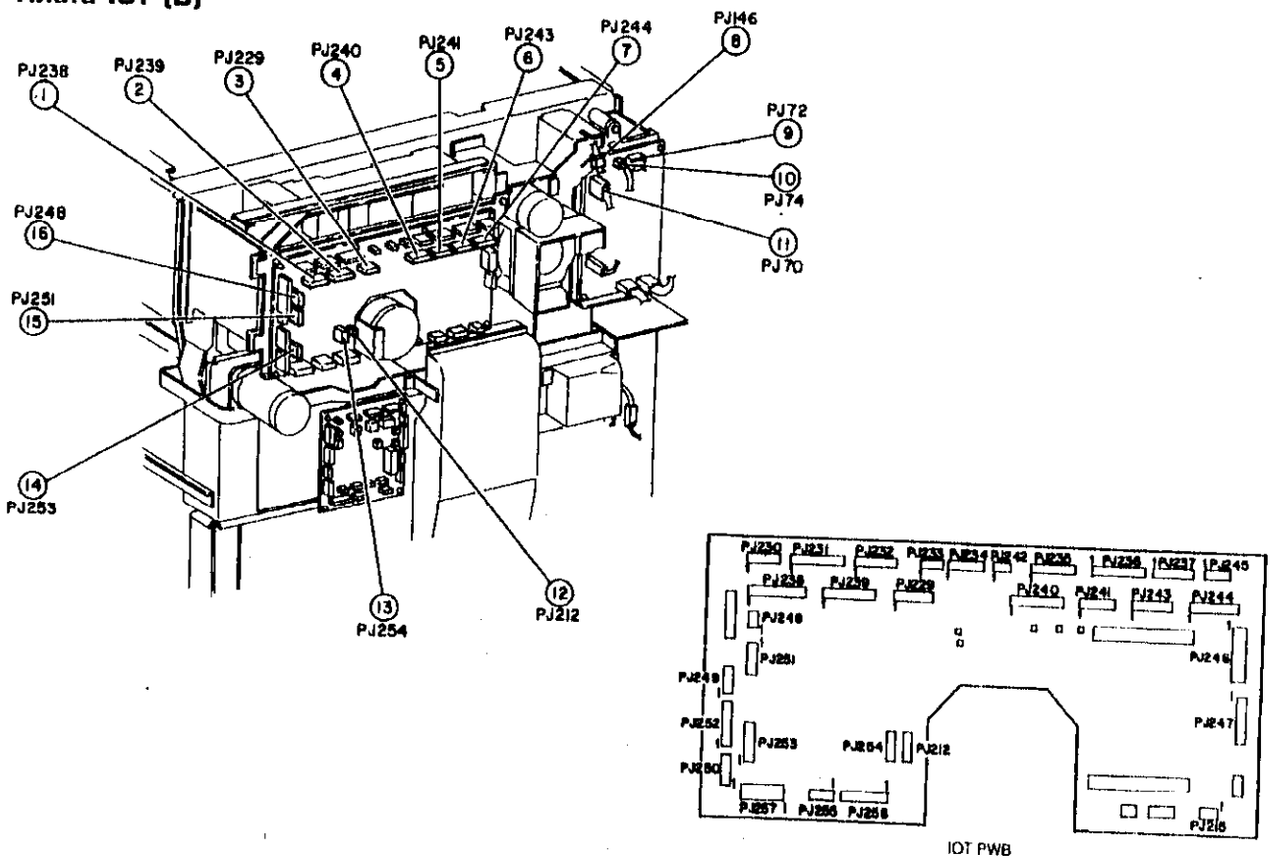

Рисунок 7. Плата IOT (B)

H-1-215-A

Платы LLM и блока проявления

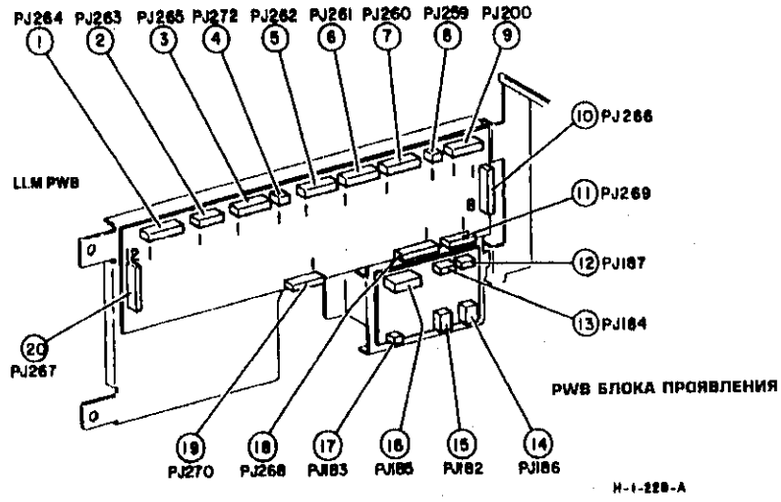

H-1-228-A

Рисунок 8. Платы LLM и блока проявления

Зона за задней верхней крышкой

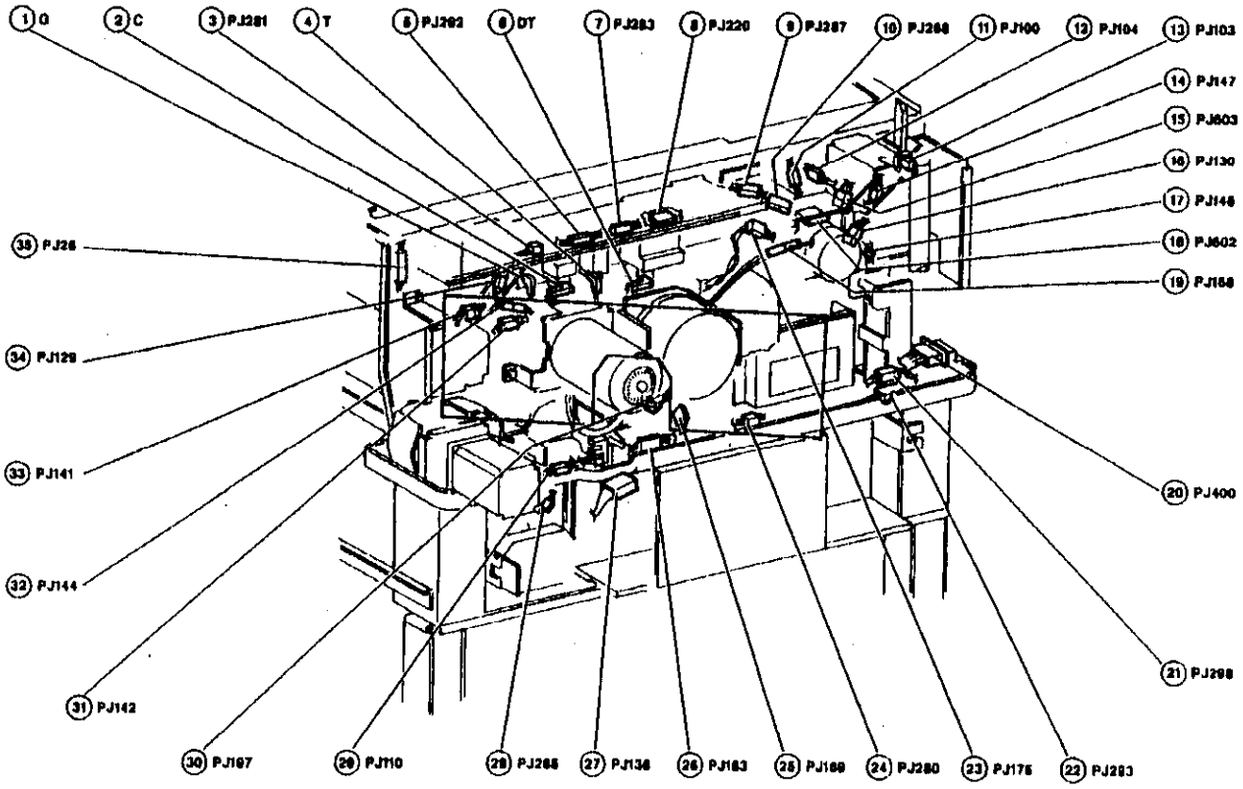

Рисунок 9. Зона за задней верхней крышкой

H 1 205 A

Зона за задней нижней крышкой (A)

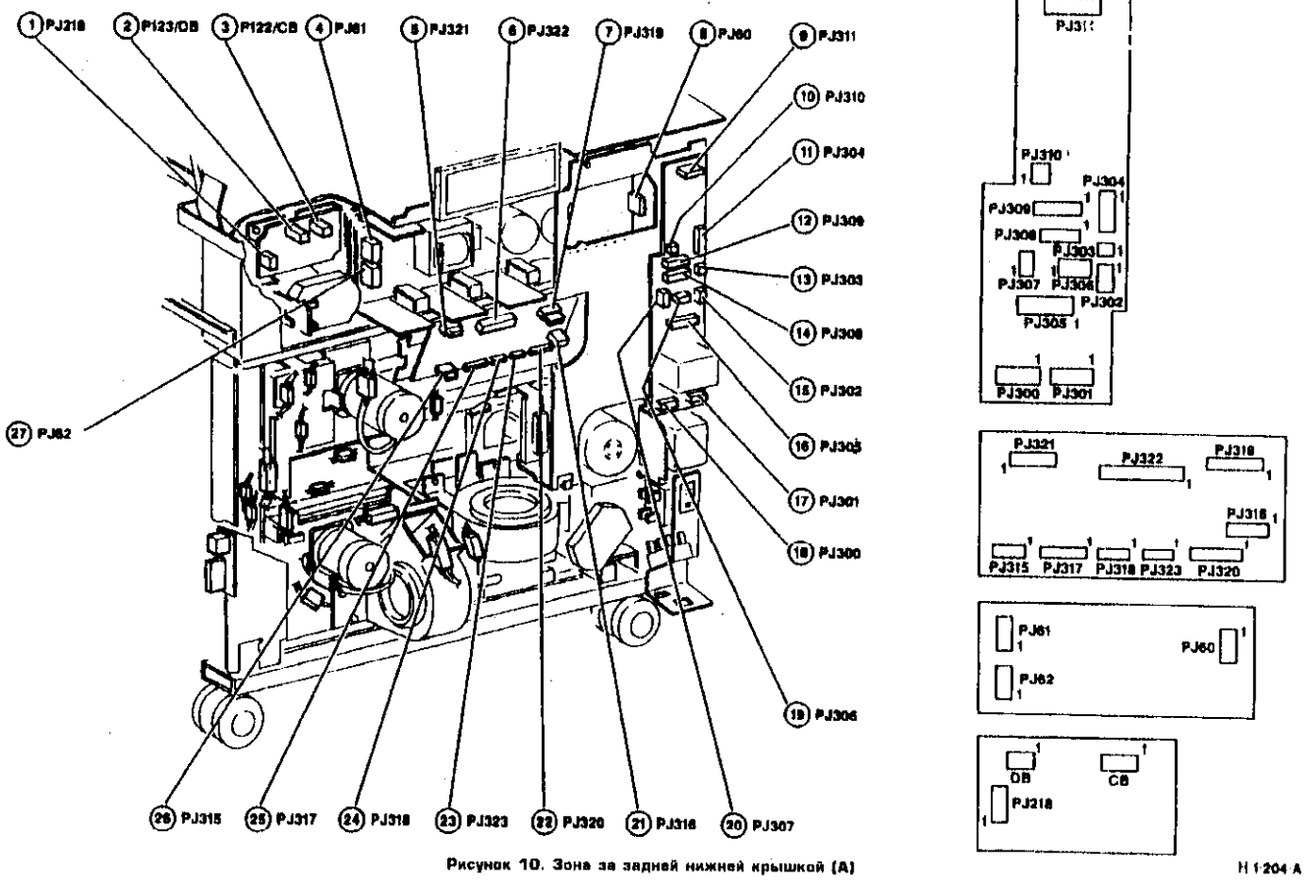

Рисунок 10. Зона за задней нижней крышкой (A)

H 1 204 A

Зона за задней нижней крышкой (B)

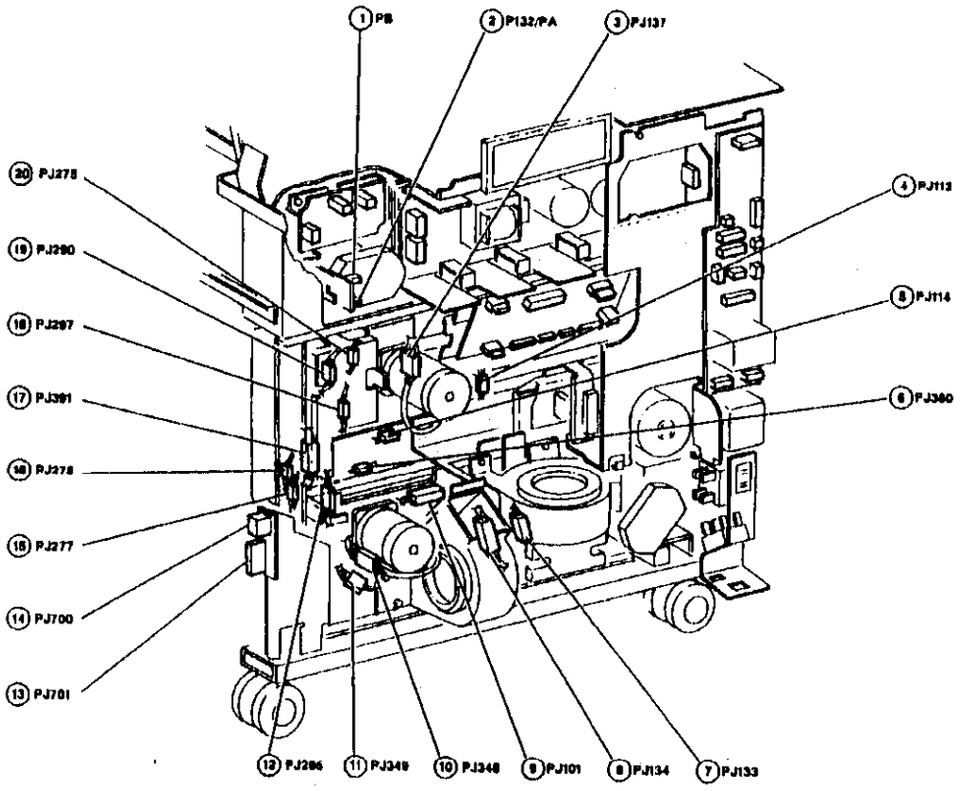

H-I-242-A

Рисунок 10. Зона за задней нижней крышкой (B)

Твердотельное реле

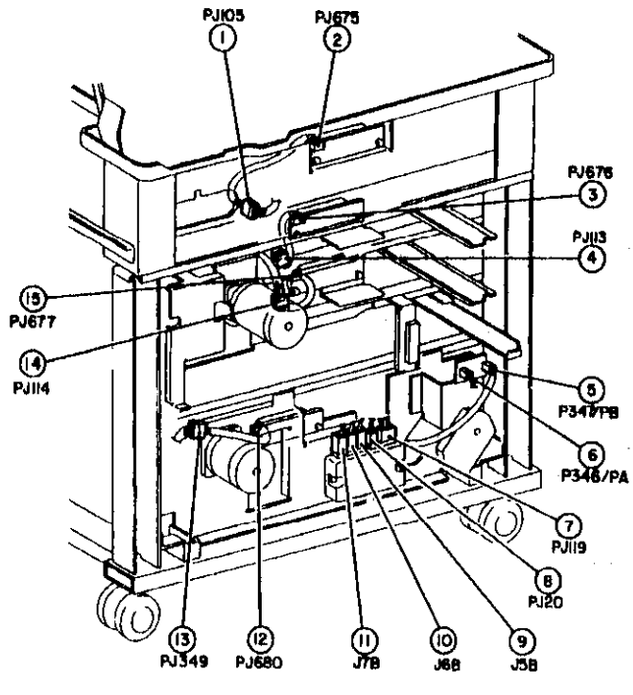

H-I-227-A

Рисунок 12. Твердотельное реле

Вид справа (нижняя часть аппарата)

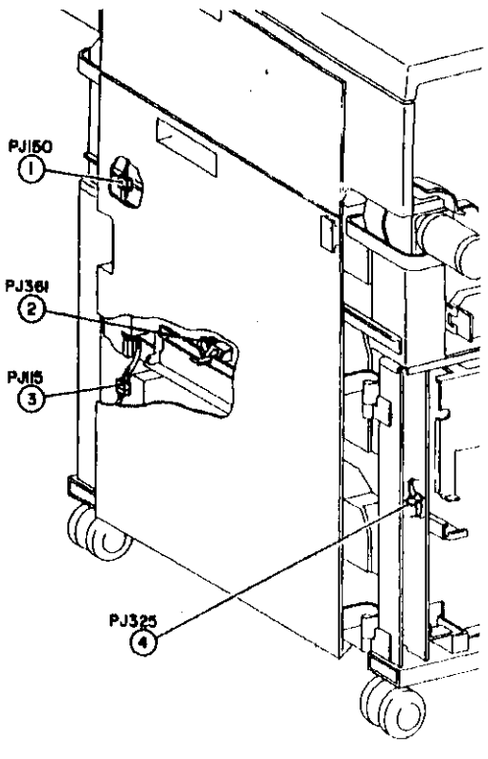

H-I-230-A

Рисунок 13. Вид справа (нижняя часть аппарата)

Лоток 1 (лоток 4)

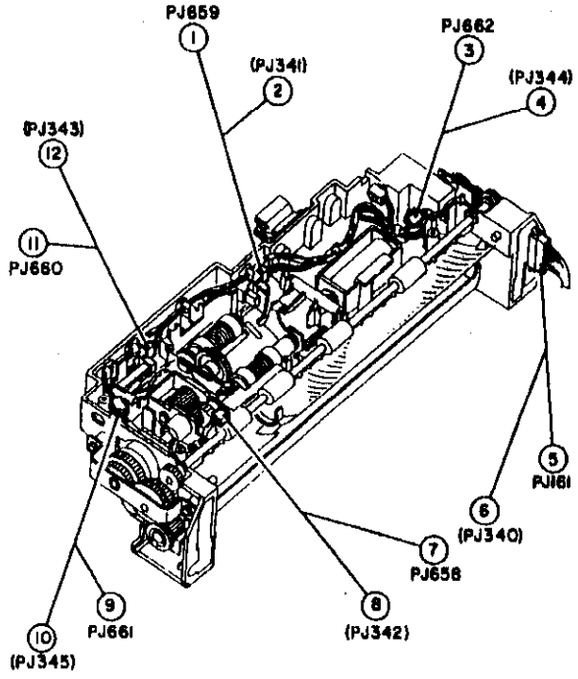

Рисунок 14. Лоток 1 (лоток 4)

H-1-407-A

Лоток 2 (лоток 3)

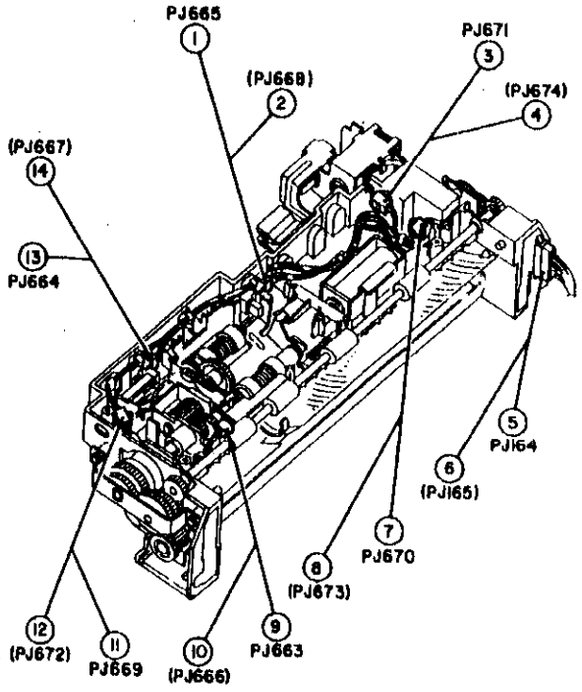

Рисунок 15. Лоток 2 (лоток 3)

H-1-216-A

Обходной лоток для бумаги

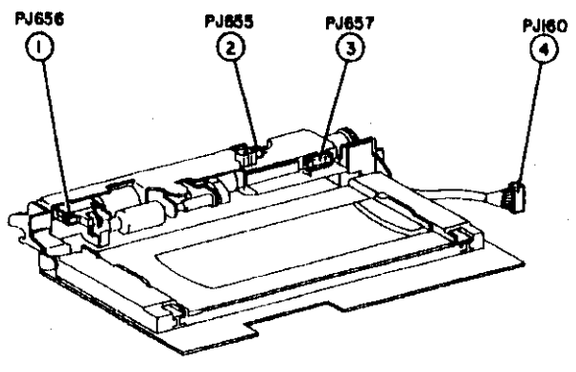

Рисунок 16. Обходной лоток для бумаги

H-1-408-A

Копи-картридж

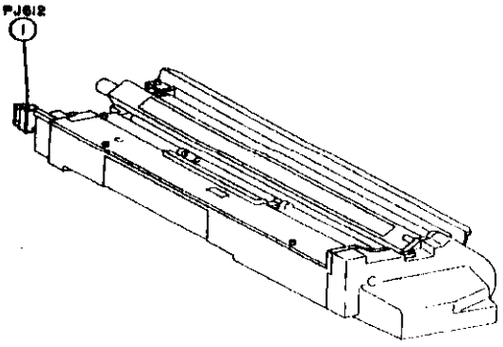

H-1-217-A

Рисунок 17. Копи-картридж

Блок черно-белого проявления

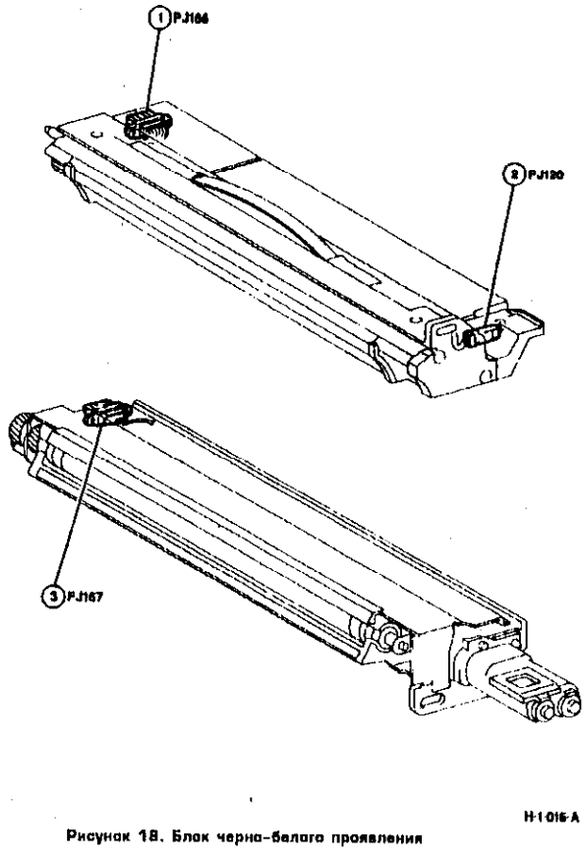

H-1-016-A

Рисунок 18. Блок черно-белого проявления

Фьюзер, вид спереди и сзади

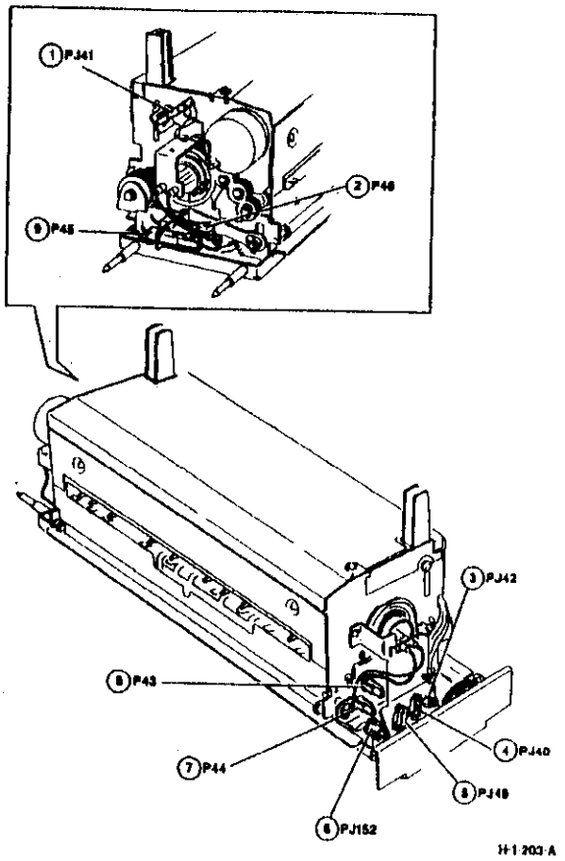

H-1-203-A

Рисунок 19. Фьюзер, вид спереди и сзади

Узел раскручивания

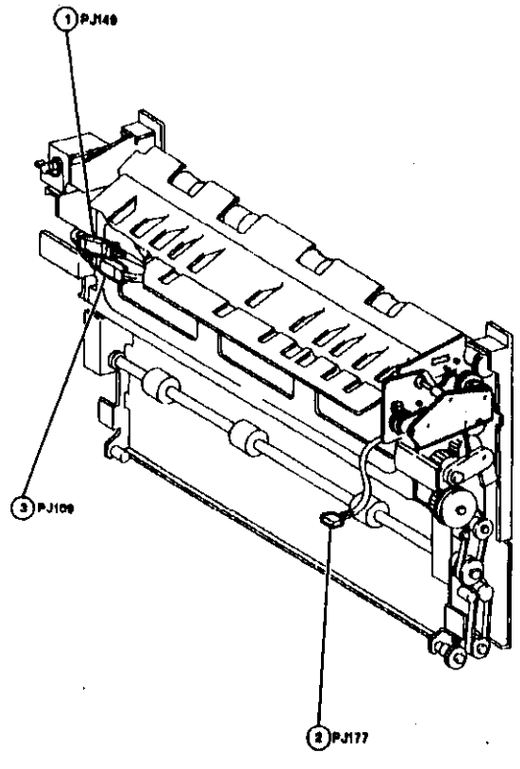

Рисунок 20. Узел раскручивания H-1-023-A

Вертикальный транспортер

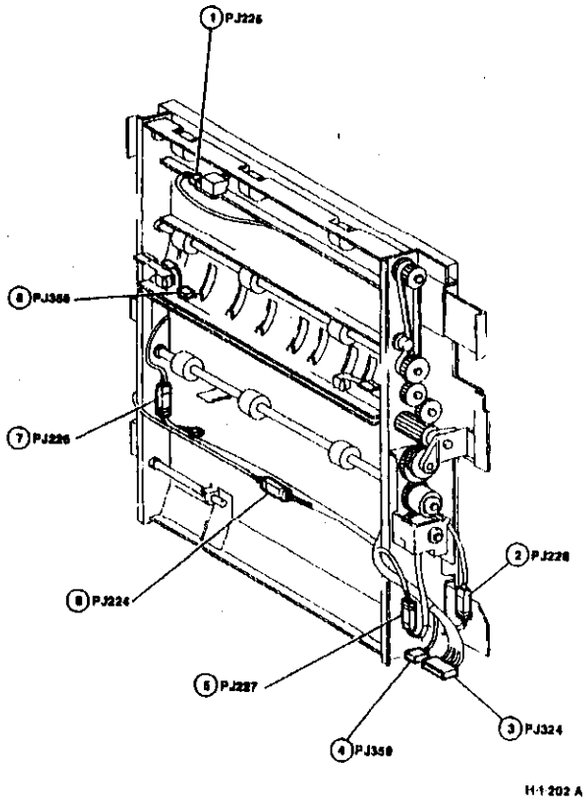

H-1-202-A

Рисунок 21. Вертикальный транспортер

Дуплексный лоток

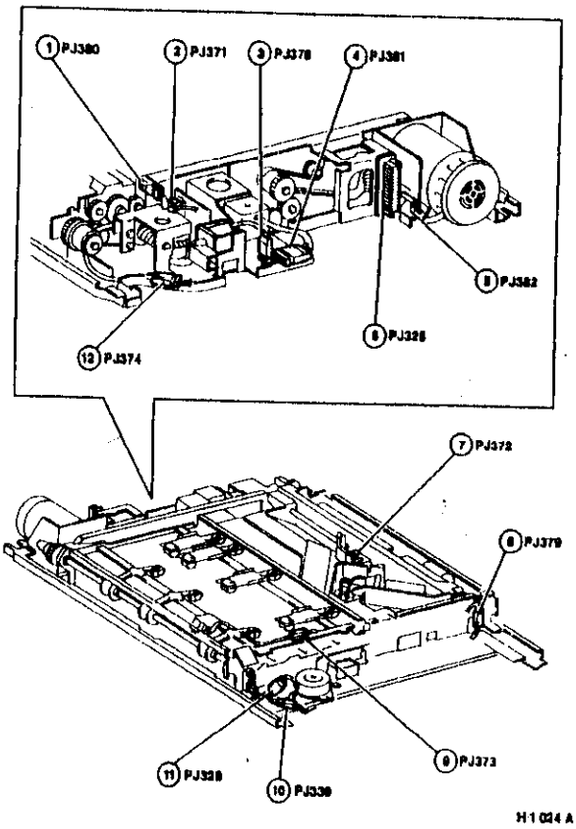

Рисунок 22. Дуплексный лоток

DADF, вид спереди

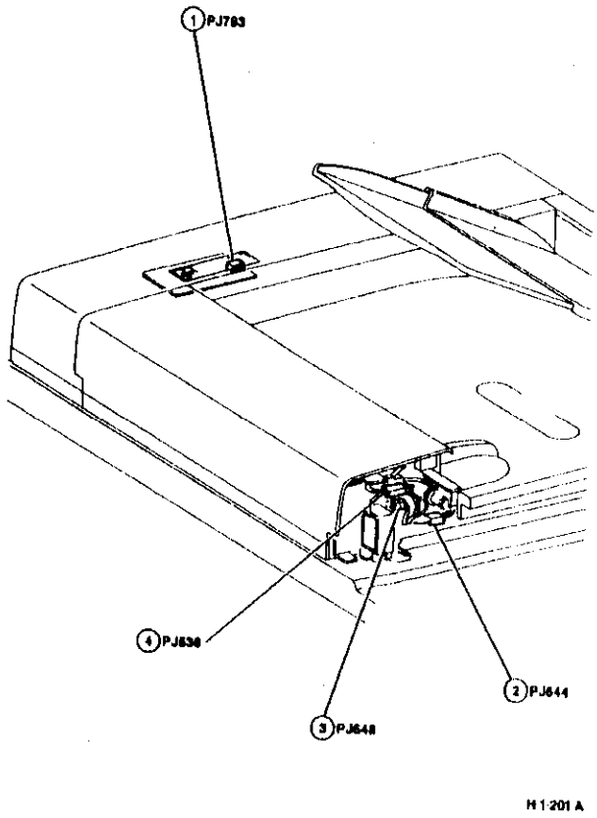

Рисунок 23. DADF, вид спереди

DADF, вид сзади

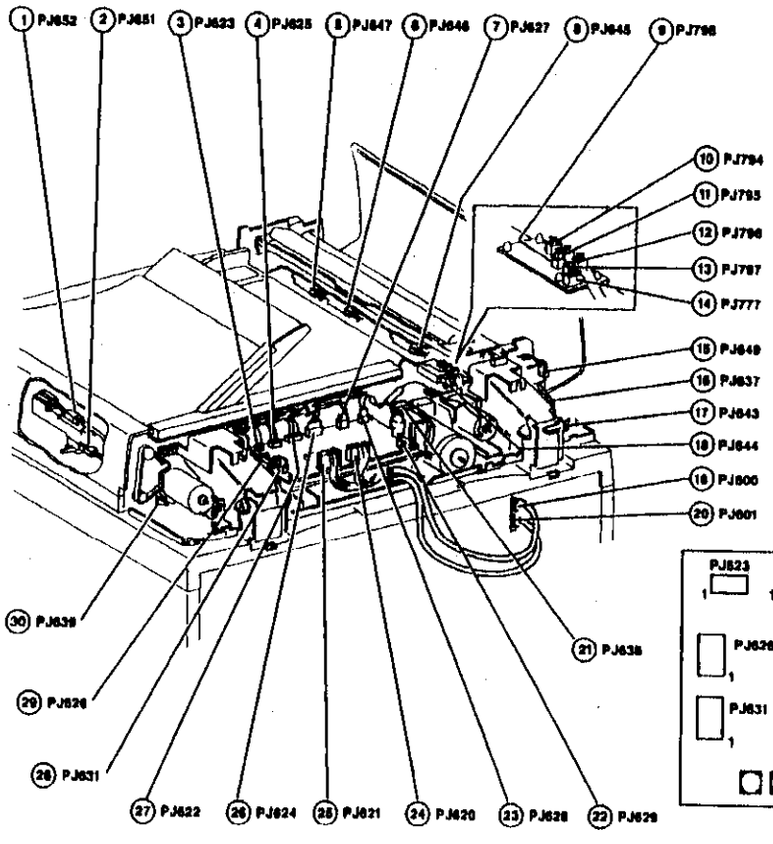

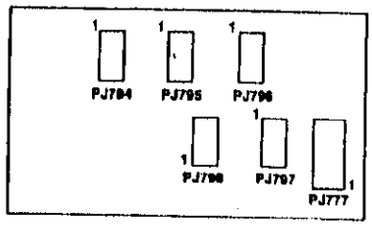

PWB ИНТЕРФЕЙСА DADF

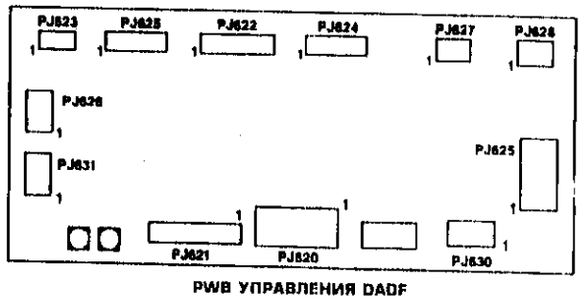

PWB УПРАВЛЕНИЯ DADF

H1200A

Рисунок 24. DADF, вид сзади

Планшет редактирования

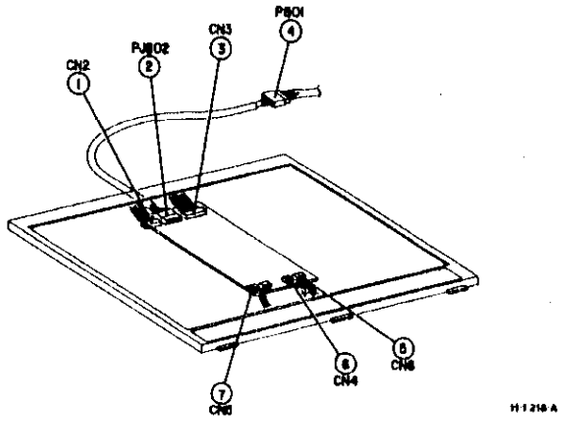

Рисунок 25. Планшет редактирования

Сортер-степлер, вид спереди

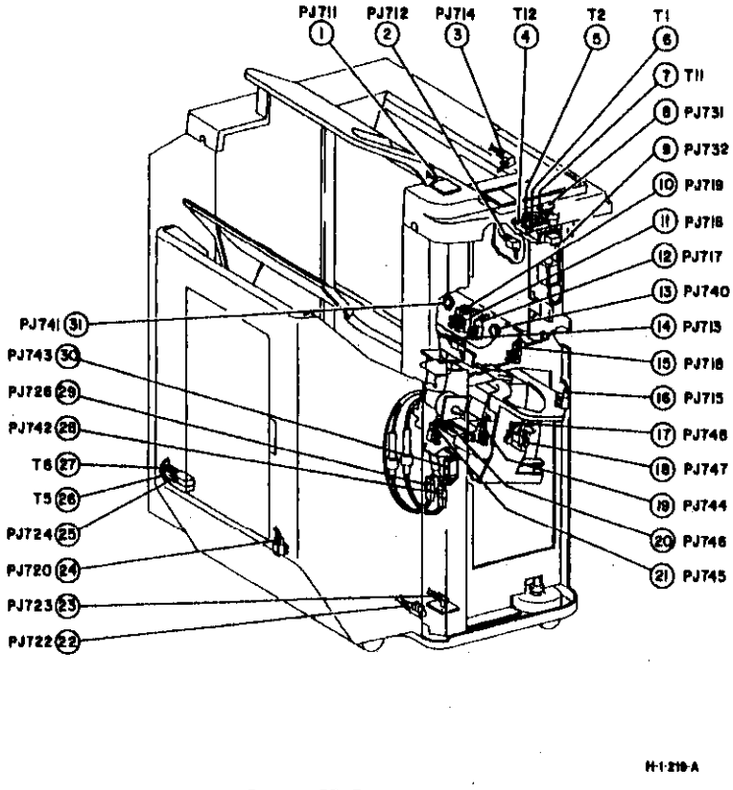

Рисунок 26. Сортер-степлер, вид спереди

Сортер-степлер, вид сзади

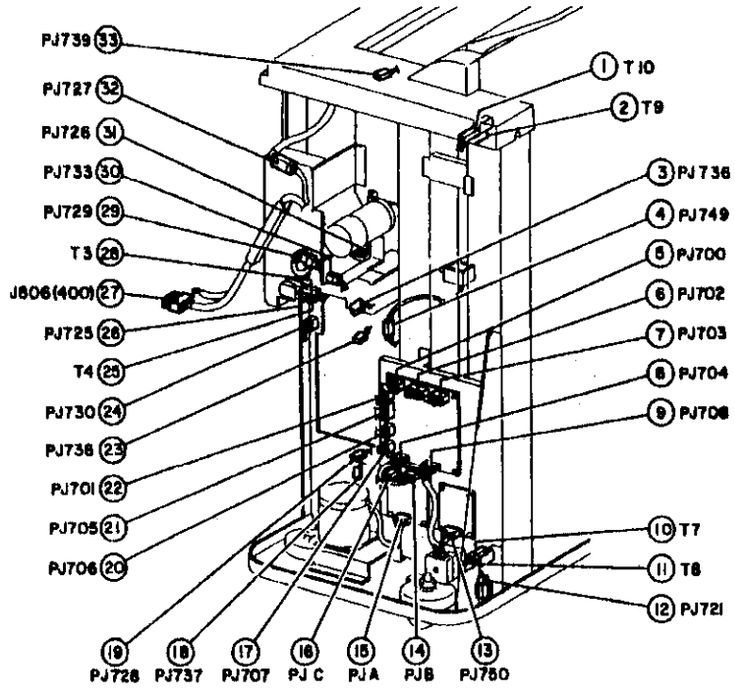

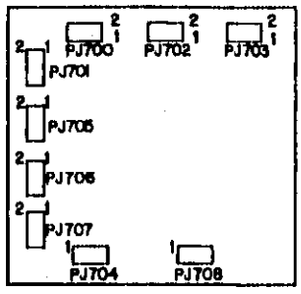

PWB УПРАВЛЕНИЯ СОРТЕРОМ-СТЕПЛЕРОМ

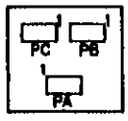

PWB ПРИВОДА ЯЧЕЕК СОРТЕРА-СТЕПЛЕРА

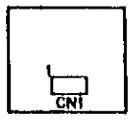

PWB РЕЛЕ СОРТЕРА-СТЕПЛЕРА



PWB ТРАНСПОРТЕРА СОРТЕРА-СТЕПЛЕРА

H-1-220-A

Рисунок 27. Сортер-степлер, вид сзади

Податчик большой емкости, вид со стороны лотка

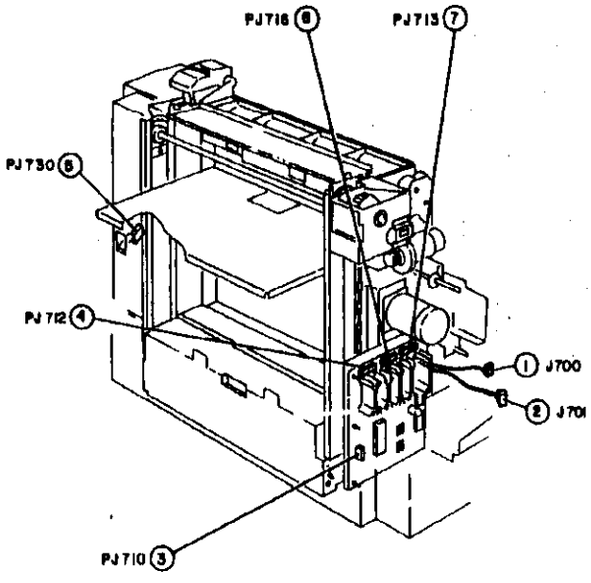

Рисунок 28. Податчик большой емкости, вид со стороны лотка H-1-409-A

Податчик большой емкости, вид с боковой стороны копировального аппарата

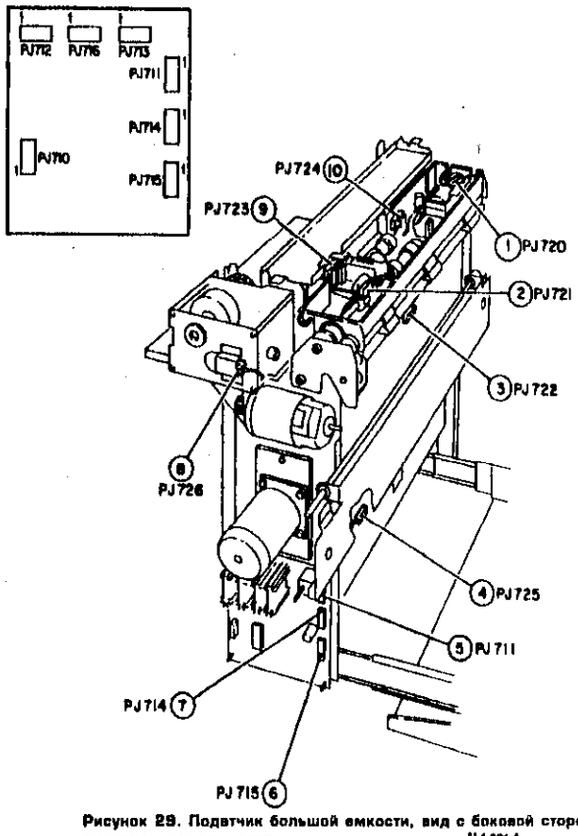

Рисунок 29. Податчик большой емкости, вид с боковой стороны копировального аппарата H-1-221-A

Сортер-финишер, вид сзади слева и сзади справа

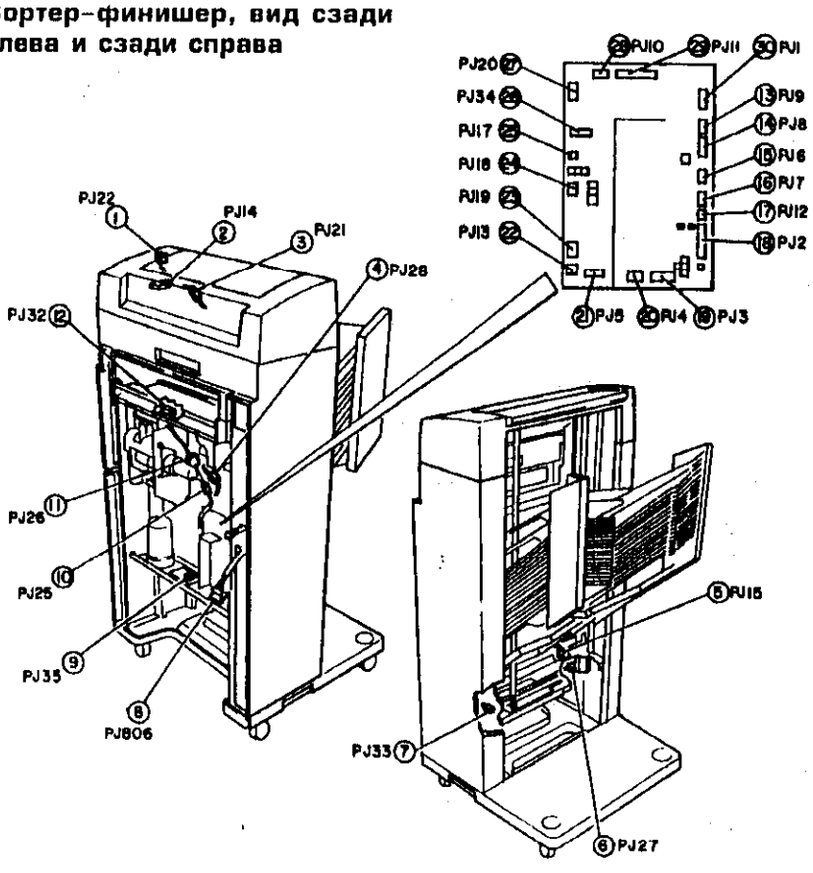

H-1-410-A

Рисунок 30. Сортер-финишер, вид сзади слева и сзади справа

Степлер

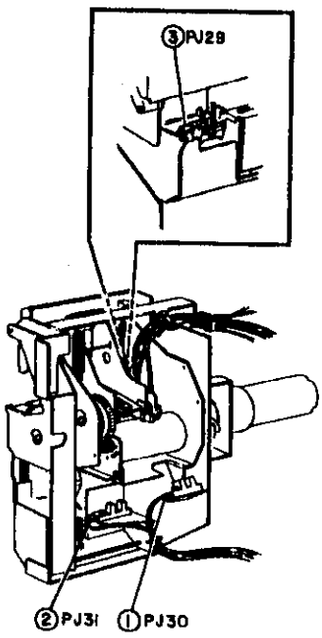

H-1-222-A

Рисунок 31. Степлер

Переходник для подключения дополнительных устройств

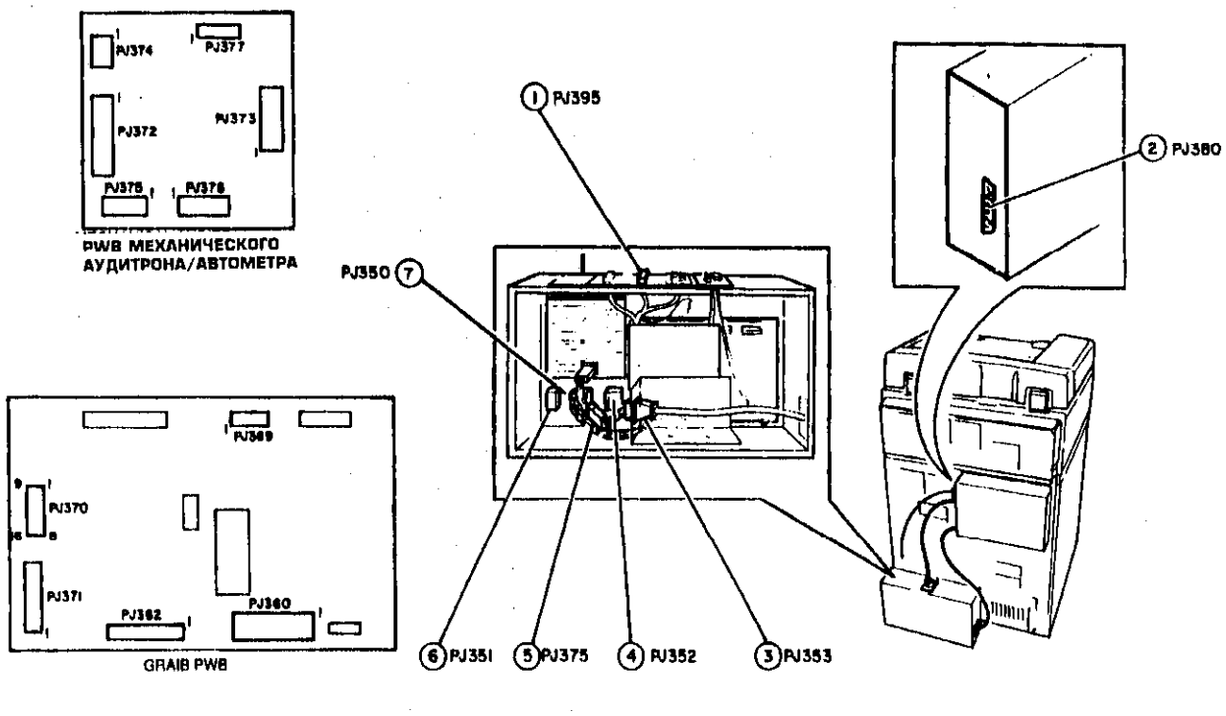

H-1-223-A

Рисунок 32. Переходник для подключения дополнительных устройств

Расположение плат

Указатель плат
Как пользоваться указателем плат
Найдите искомую плату в столбце PWB (перечислены в алфавитном порядке) и в столбце Рис./поз. найдите номер рисунка и позиции, которые помогут вам определить местоположение платы в копировальном аппарате. На рисунках номера позиций обведены кружками и расположены по часовой стрелке.

Указатель плат

PWB	Рис./поз.
AC	2/5
ADC	1/7
Backlight power supply Блок питания подсветки	1/6
Bias Смещение	3/15
Current control Контроль тока	2/4
DADF control Управление DADF	3/1
DADF interface Интерфейс DADF	2/1
DADF indicator Индикаторы DADF	3/3
Duplex & tray 4 Лотки дуплексный и 4	3/11
Edit pad Планшет редактирования	1/3
Exit motor drive Двигатель привода вывода	3/6
GRAIB	3/12
HCF	3/14
HVPS	3/4
IOT	2/9
ISIL control Управление ISIL	1/8
LLM	2/10
LVPS1	3/10
LVPS2	2/7
Mechanical auditron autometer Механический аудитрон/автометр	3/13
Numeric keyboard Цифровая клавиатура	1/5
Options keyboard Клавиатура опций	1/2
Optics control Управление оптикой	2/2
Power distribution Распределение питания	2/8
Sorter control Управление сортером	1/9
Sorter/auto stapler control Управление сортером-степлером	3/7
Sorter/auto stapler bin drive Привод ячеек сортера-степлера	3/8
Sorter auto stapler relay Реле сортера-степлера	3/9
Sorter/auto stapler transport motor Двигатель транспортера сортера-степлера	3/5
Sorter/auto stapler user interface Интерфейс пользователя сортера-степлера	3/2
Sorter/finisher Сортер-финишер	2/4
Sorter/manual stapler Сортер-ручной степлер	1/10
Tray 1 filter Фильтр лотка 1	3/16
Tray 4 filter Фильтр лотка 4	2/6
Touch screen Сенсорный экран	1/4
User interface Интерфейс пользователя	1/1

Словарь сокращений в названиях плат

ADC	Automatic density control Автоматическое управление плотностью изображения
DADF	Duplexing automatic document feeder Дуплексный автоматический податчик оригиналов
GRAIB	Generic RIC and accessory interface board Общая плата RIC и интерфейса дополнительных устройств
HCF	High capacity feeder Податчик большой вмкости
HVPS	High voltage power supply Блок питания высокого напряжения
IOT	Input/output terminal Терминал ввода/вывода
ISIL	Inter side and image lamp (s) Лампа(ы) стирания по бокам и между изображениями
LLM	Light lens manager Устройство управления экспонированием
LVPS	Low voltage power supply Блок питания низкого напряжения
RIC	Remote interactive communications Дистанционная интерактивная связь

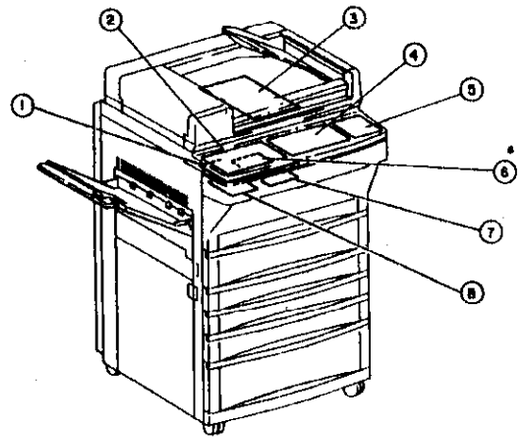

H-1-224-A

Расположение плат

Расположение плат: копировальный аппарат с DADF, HCF, сортером-финишером и сортером-степлером

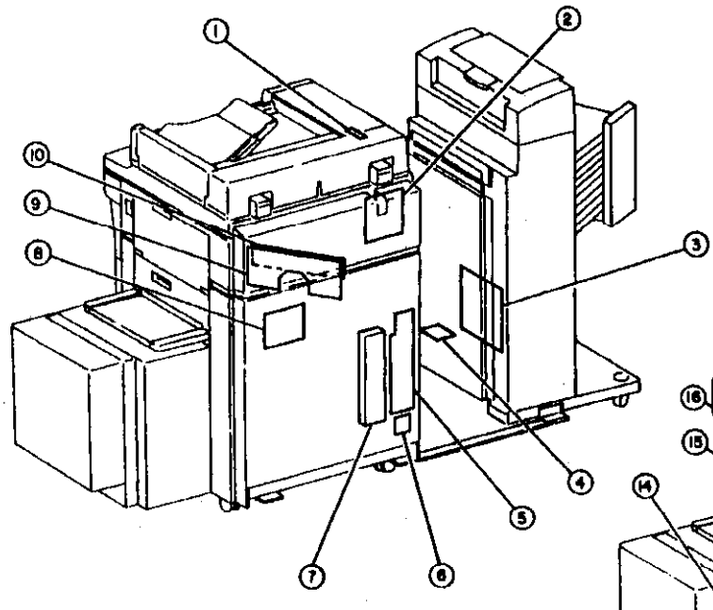

Рисунок 2. Расположение плат: копировальный аппарат с DADF, HCF, сортером-финишером

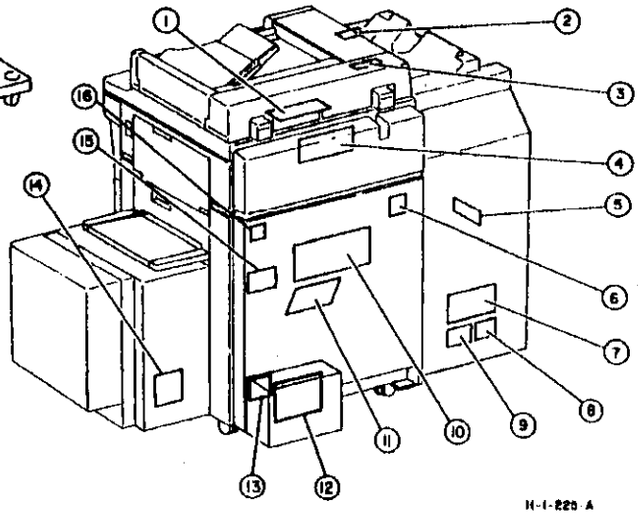

H-1-225-A

Рисунок 3. Расположение плат: копировальный аппарат с DADF, HCF, сортером-степлером

Схемы соединений

Введение

Назначение

Схемы соединений помогают сервисному инженеру найти и устранить неисправности проводки. Для удобства работы схемы соединений объединены в следующие функциональные группы:

- Входное напряжение питания AC и его распределение
- Получение и распределение низкого напряжения
- Первая главная PWB управления
- Вторая главная PWB управления
- PWB управляющих последовательностей и распределения сигналов

Схемы имеют следующие особенности:

- Для каждого элемента указано его название и код управления
- Там, где это возможно, разъемные соединения показаны в порядке возрастания номеров.
- Показаны все соединительные линии элемента с платой. Все соединительные разъемы показаны полностью или частично. Для частично показанных разъемов даны ссылки на другие рисунки.
- Если, кроме показанных на схеме, электрический элемент имеет дополнительные соединения, то в случае необходимости дается ссылка на соответствующую схему и/или цепь.
- Показаны проводники, проходящие через плату насквозь.

Ссылки на перечни запасных частей не приводятся по следующим причинам:

1. Схемы носят справочный, а не директивный характер.
2. Перечень запасных частей и другая необходимая информация приводится в соответствующих RAP.

Разъемы

Все разъемы на схемах соединений обозначены как PJ, при этом обычно розетка J находится со стороны платы, а вилка P – со стороны кабеля. В исполнении FX разъемные соединения со стороны печатных плат обычно маркированы буквой P, а со стороны соединительного жгута – J. К платам FX относятся следующие: PWB оптики, PWB интерфейса DADF, PWB сортера-финишера и сортера-степлера. В исполнении RX со стороны печатных плат разъемы обычно маркированы буквой J, а со стороны соединительного жгута – P.

Указание цветов проводов

BLK	Black	Черный
BLU	Blue	Синий
BRN	Brown	Коричневый
GRN/YEL	Green/yellow	Зеленый/желтый
ORN	Orange	Оранжевый
RED	Red	Красный
VIO	Violet	Фиолетовый
WHT	White	Белый
YEL	Yellow	Желтый

Лист 1

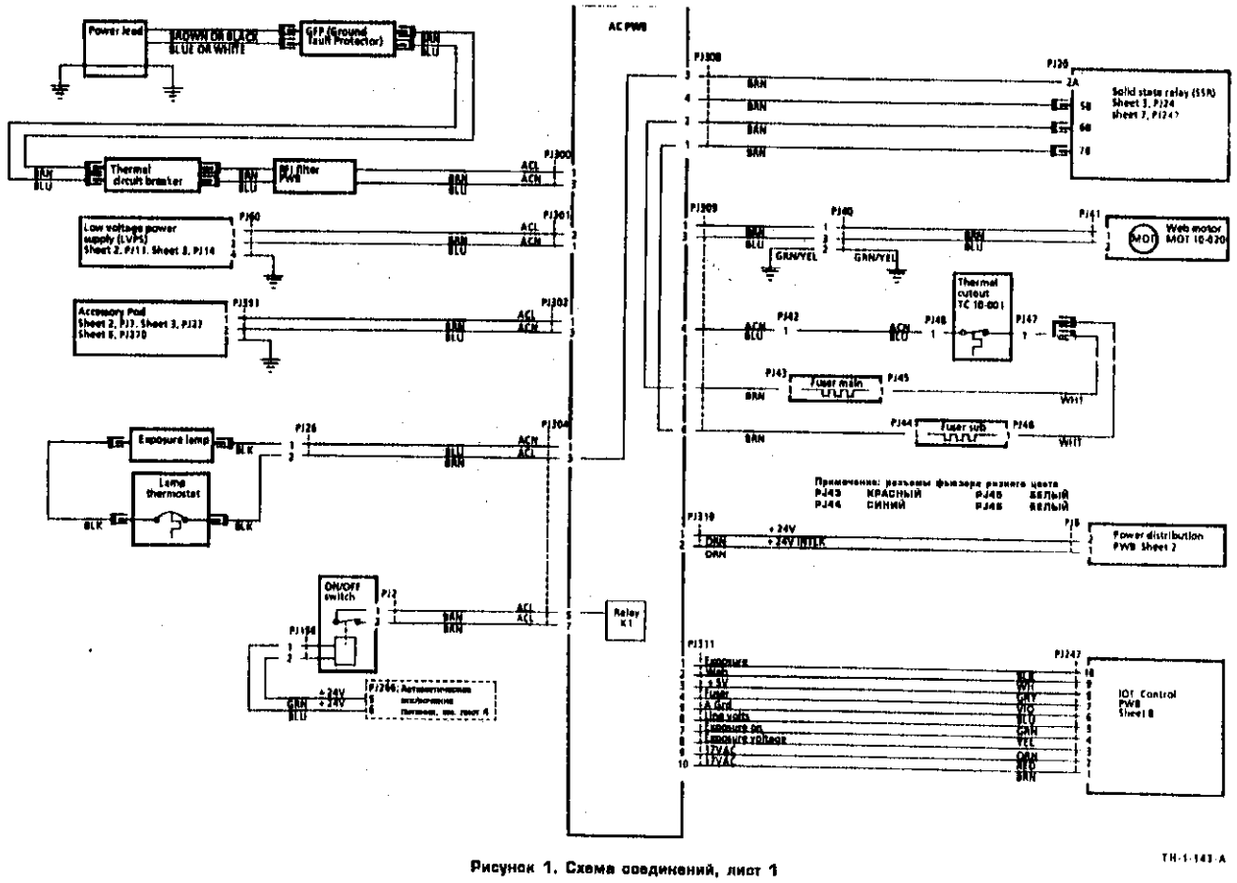

TH-1-143-A

Рисунок 1. Схема соединений, лист 1

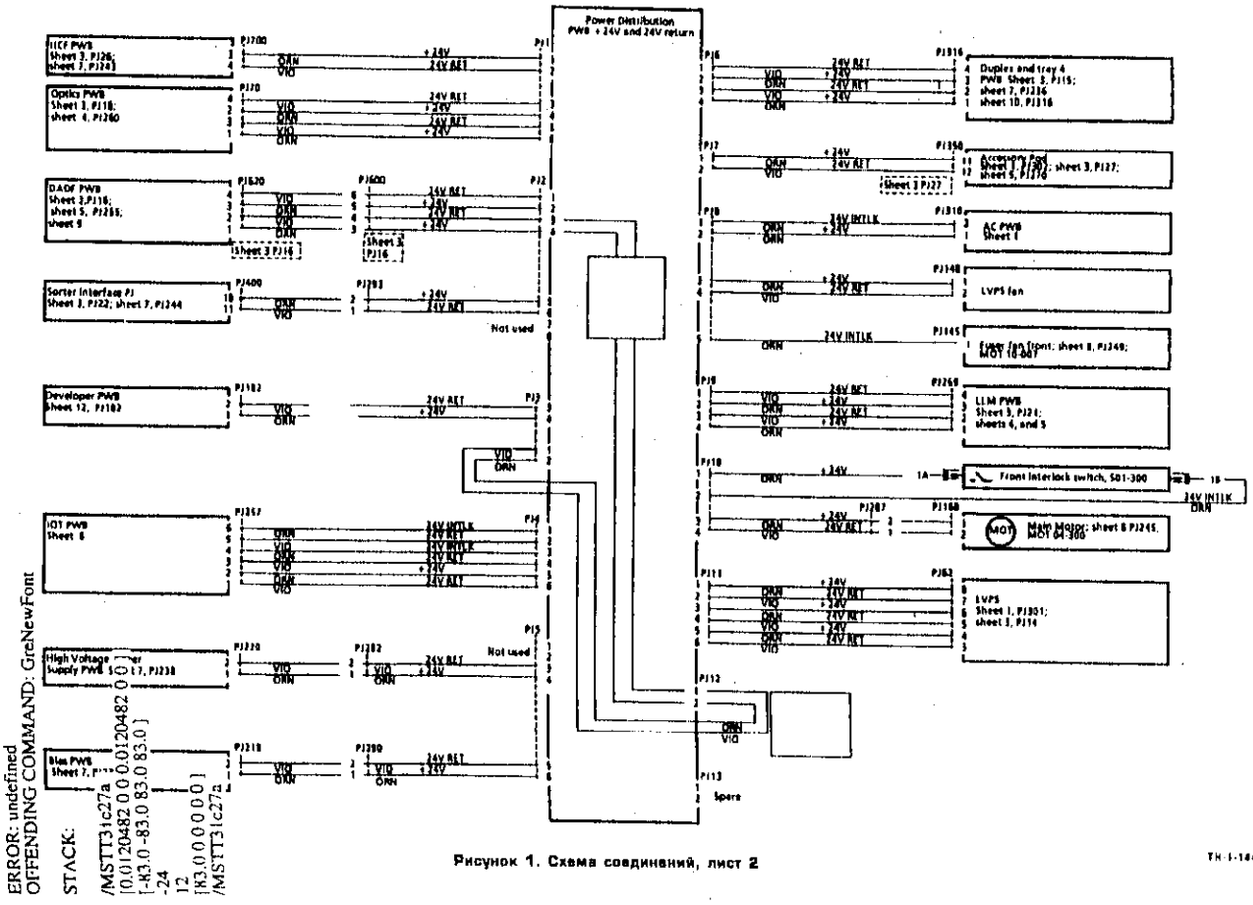

Рисунок 1. Схема соединений, лист 2

TH-1-144-A

Лист 3

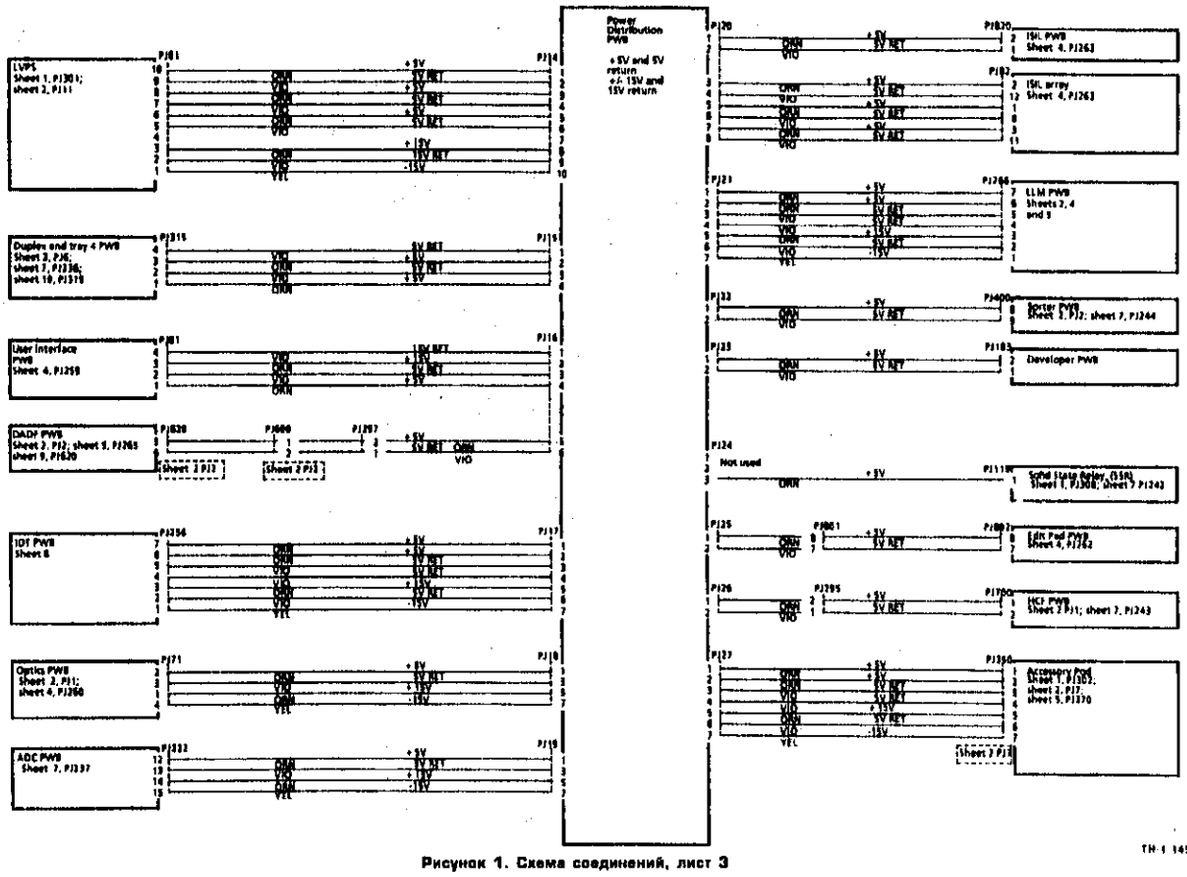

Рисунок 1. Схема соединений, лист 3

TH-1-145-A

Лист 4

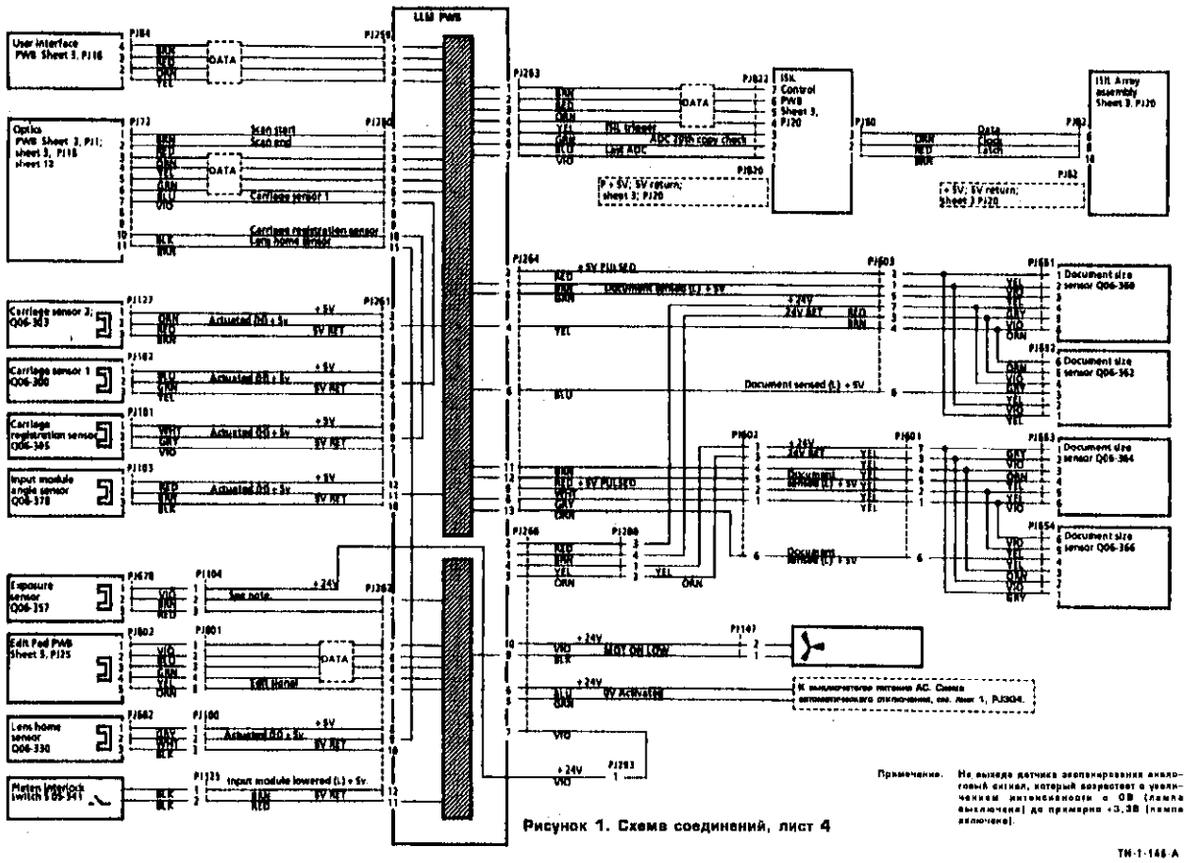

Рисунок 1. Схема соединений, лист 4

Лист 5

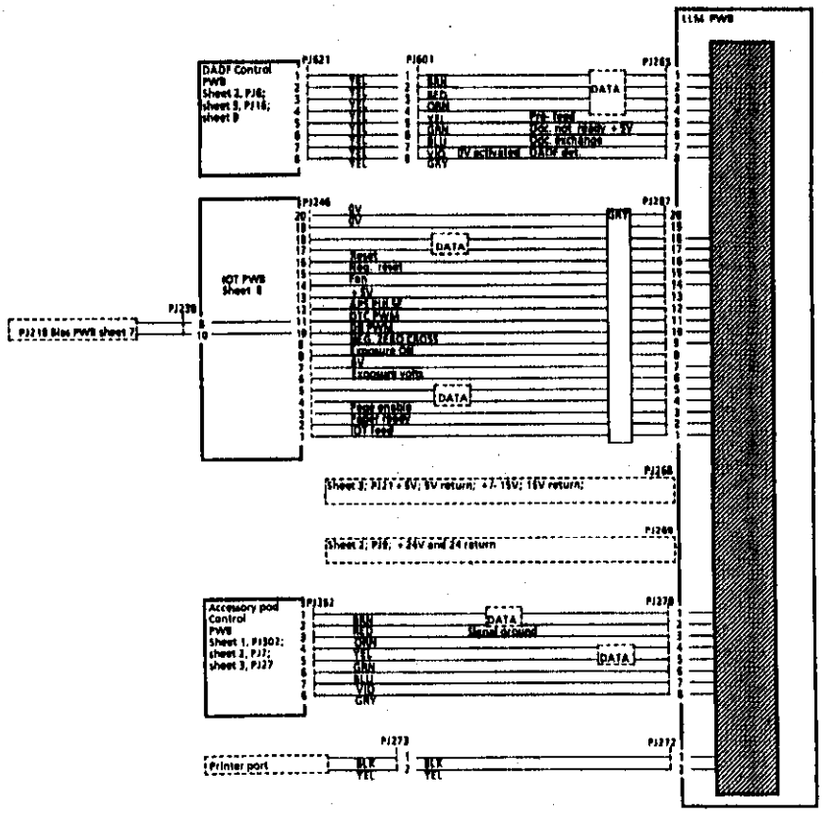

Рисунок 1. Схема соединений, лист 5

Лист 6

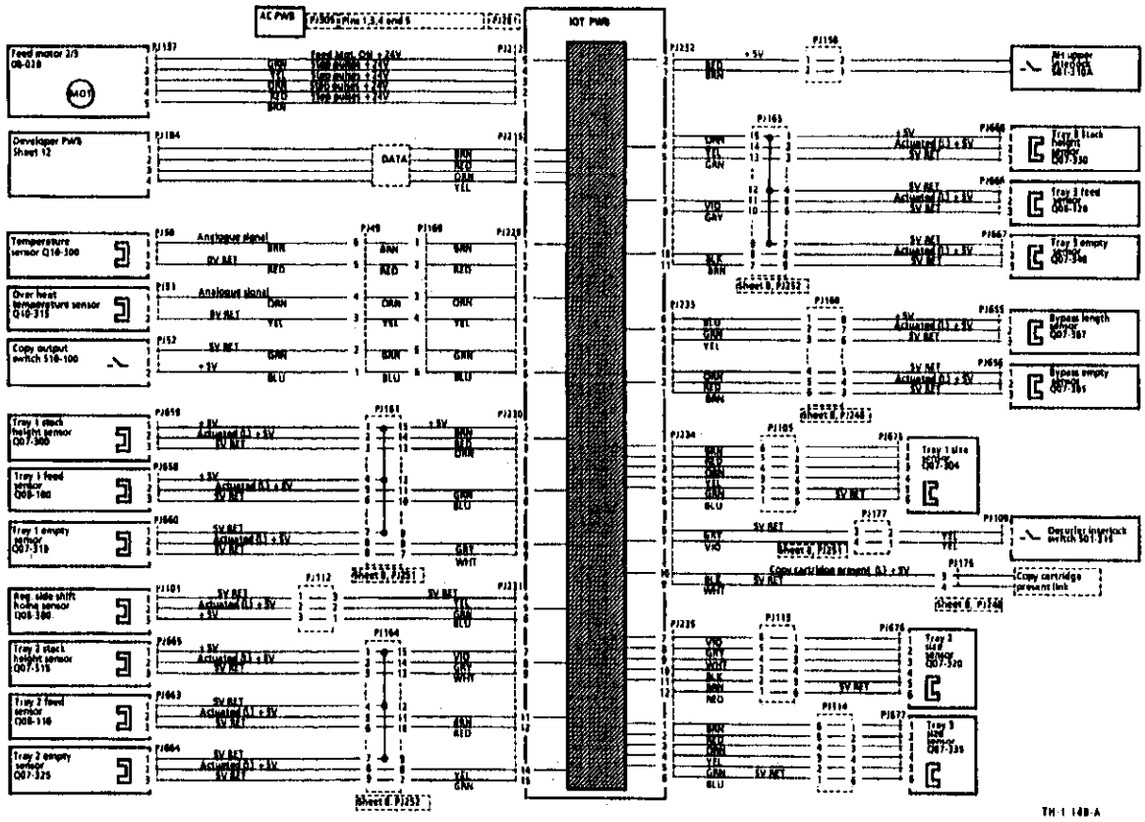

Рисунок 1. Схема соединений, лист 6

Лист 7

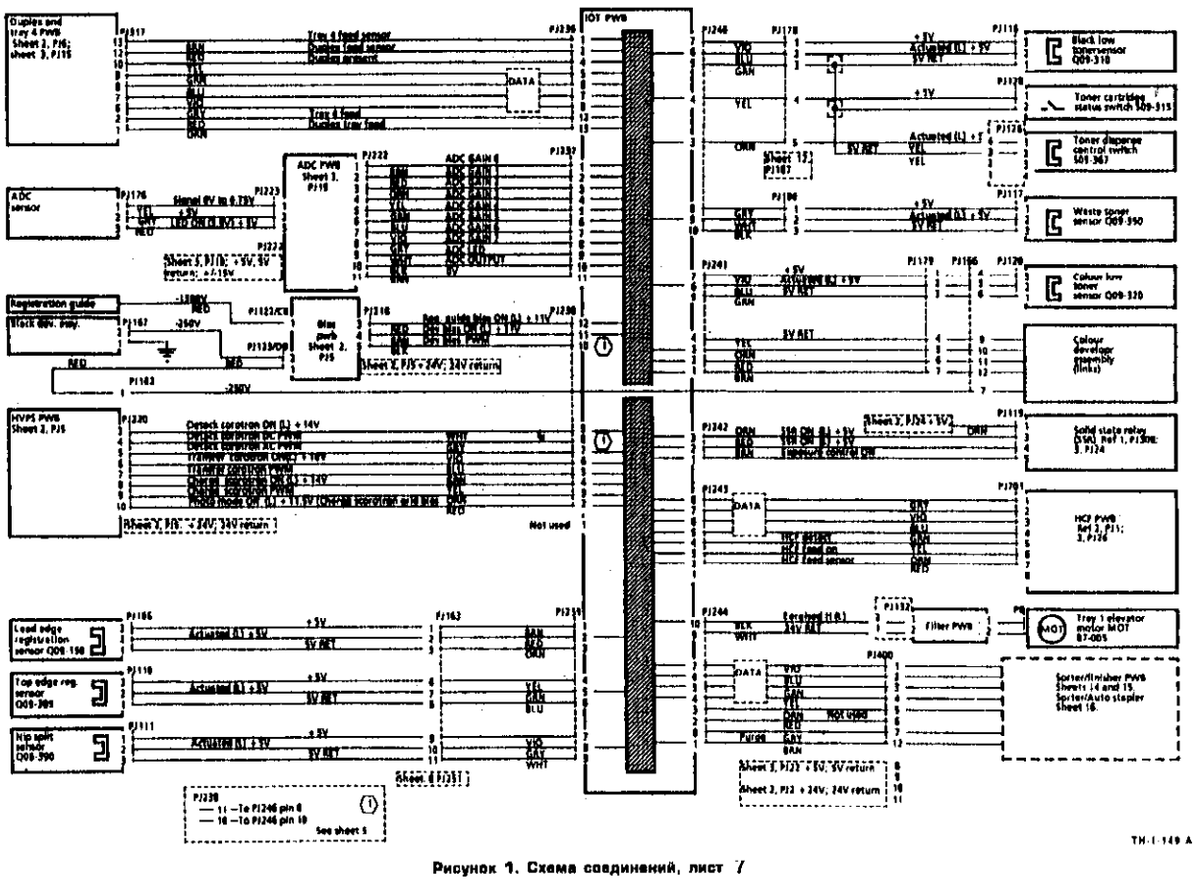

Рисунок 1. Схема соединений, лист 7

Лист 8

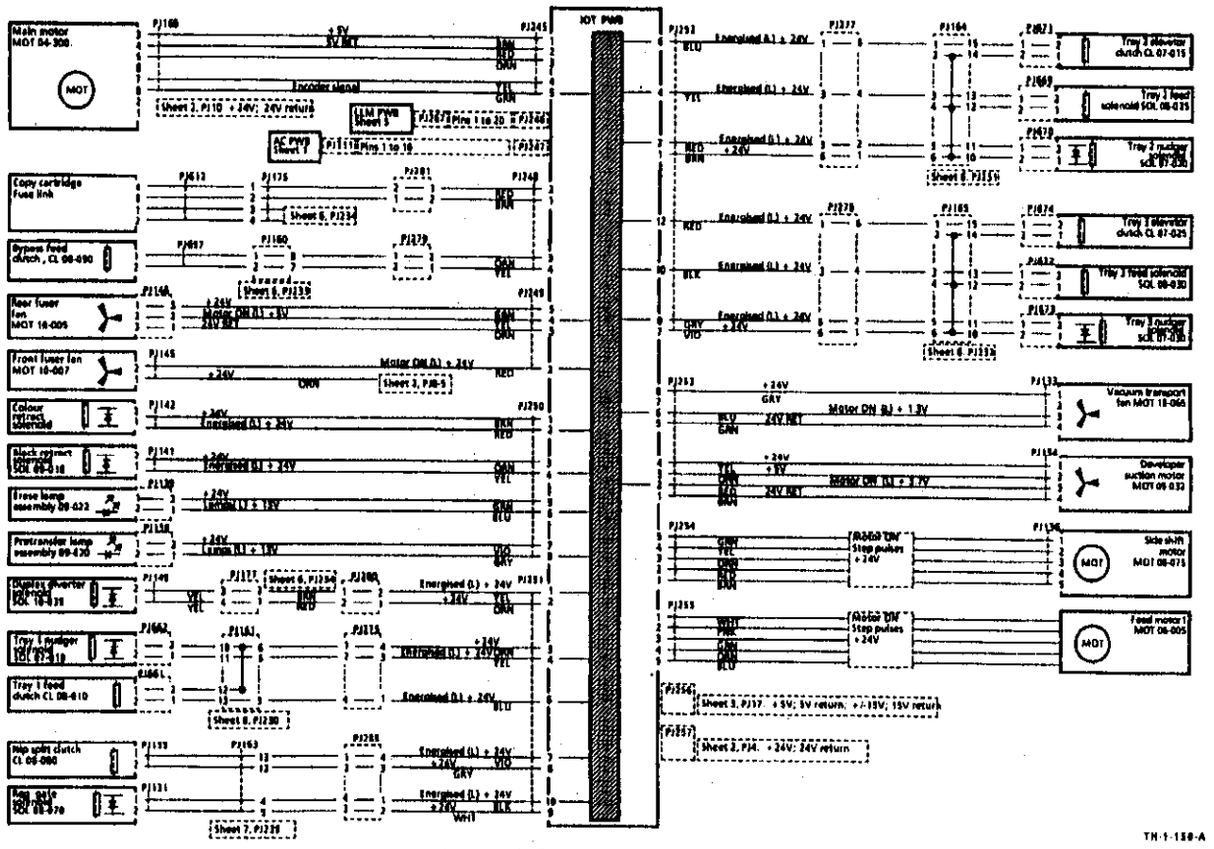

TH-1-150-A

Рисунок 1. Схема соединений, лист 8

Лист 9

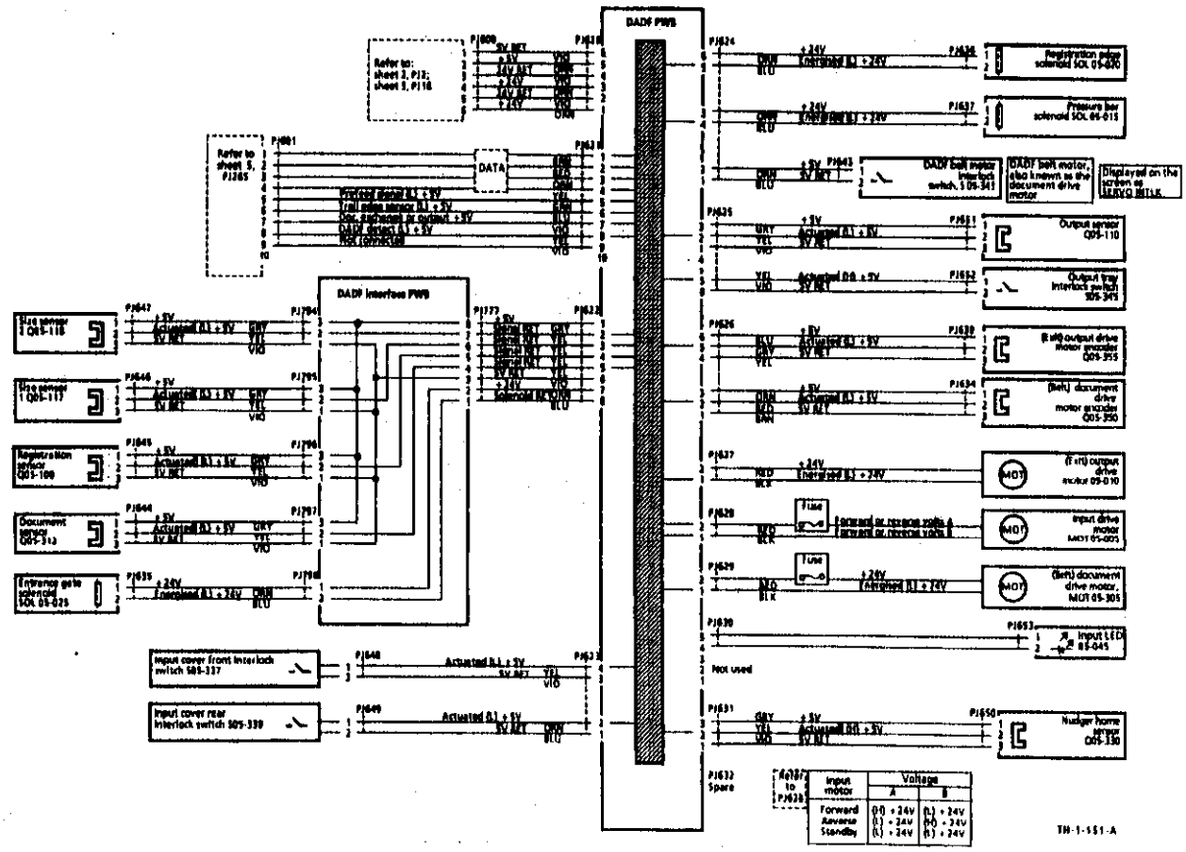

TH-1-151-A

Рисунок 1. Схема соединений, лист 9

Лист 10

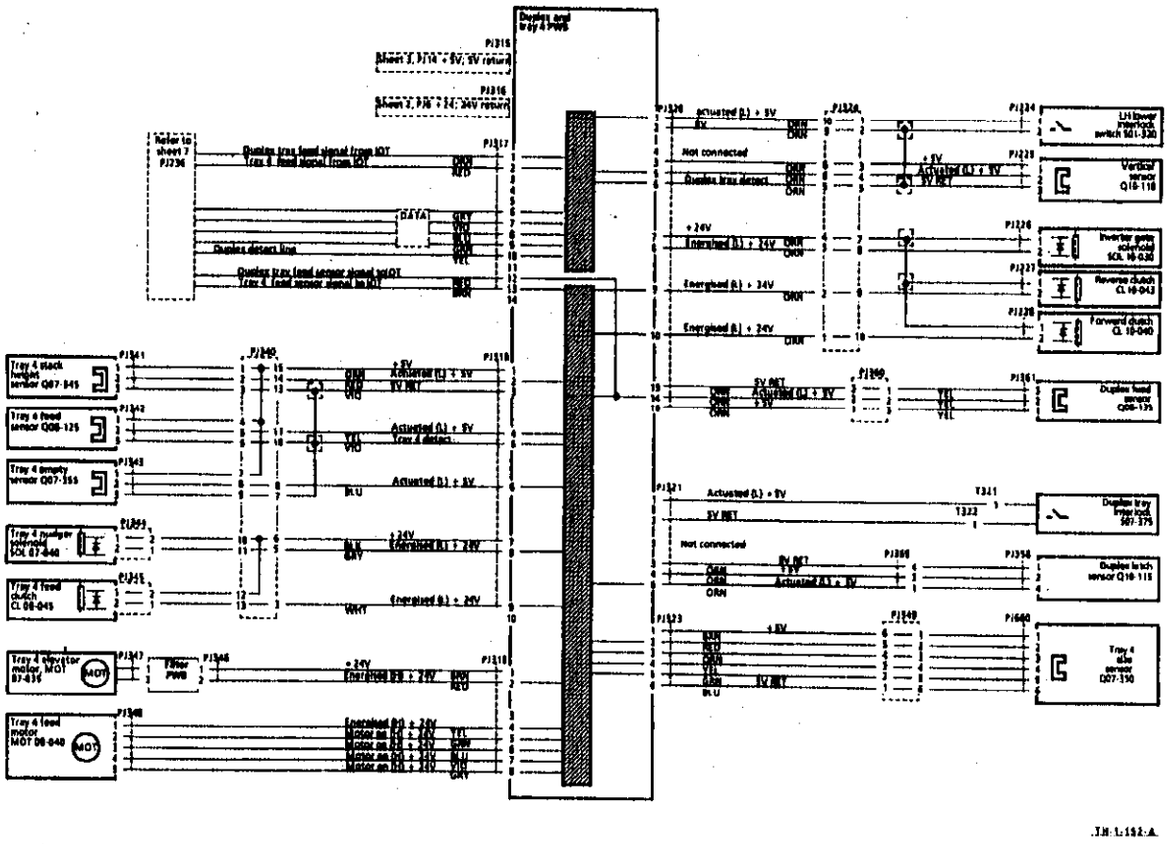

Рисунок 1. Схема соединений, лист 10

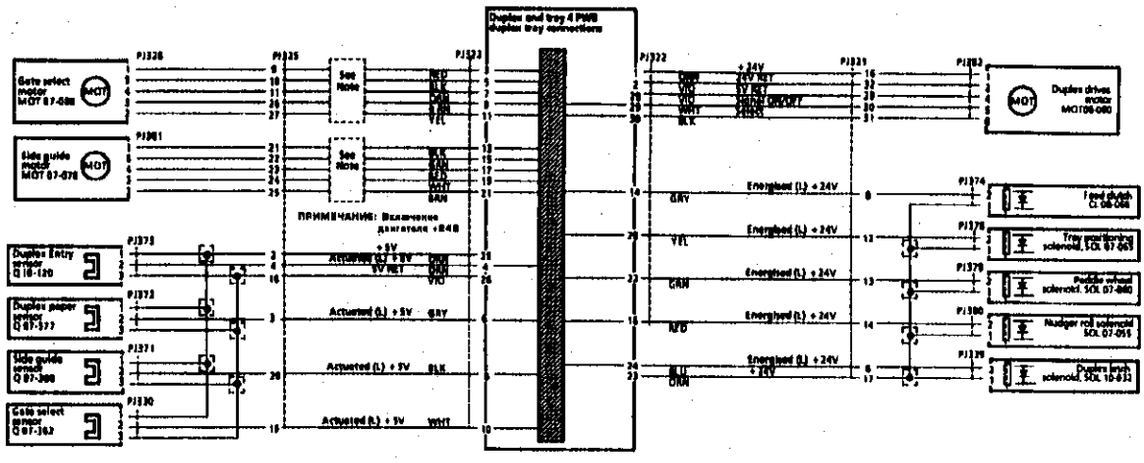

Рисунок 1. Схема соединений, лист 11

Лист 12

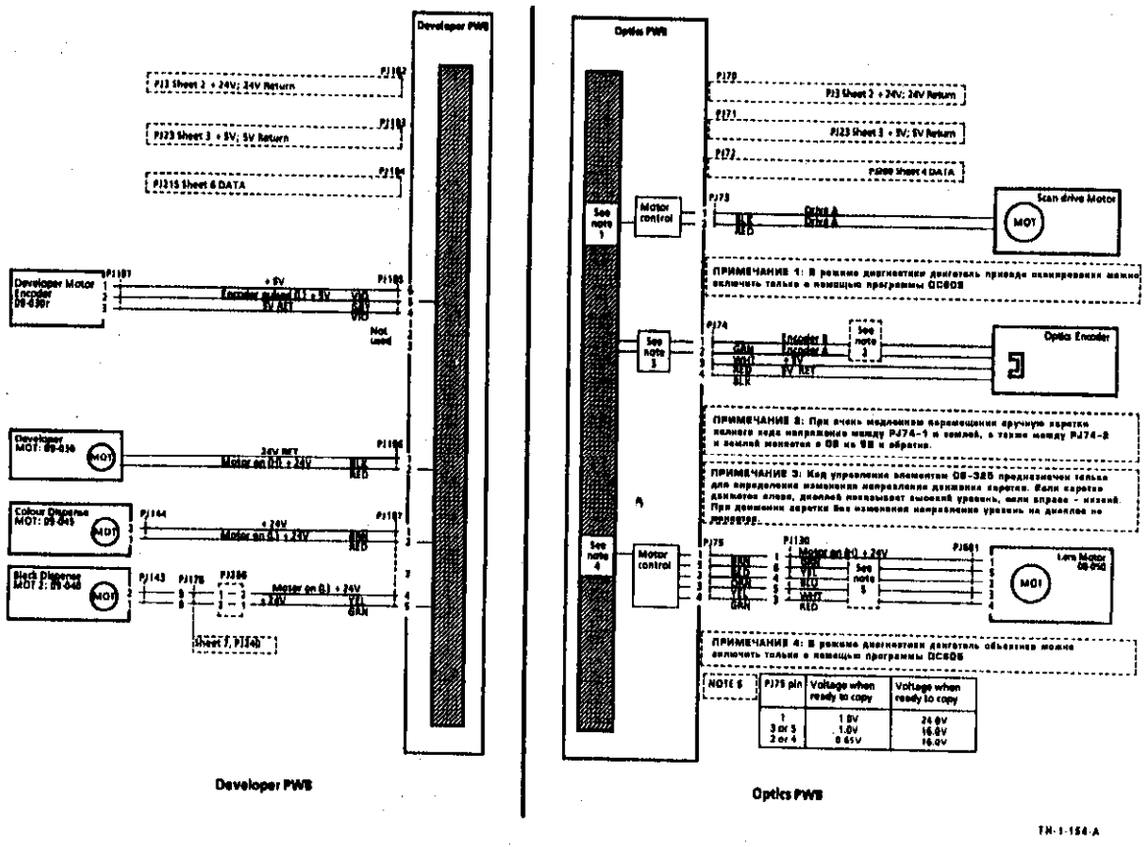

Рисунок 1. Схема соединений, лист 12

Лист 13

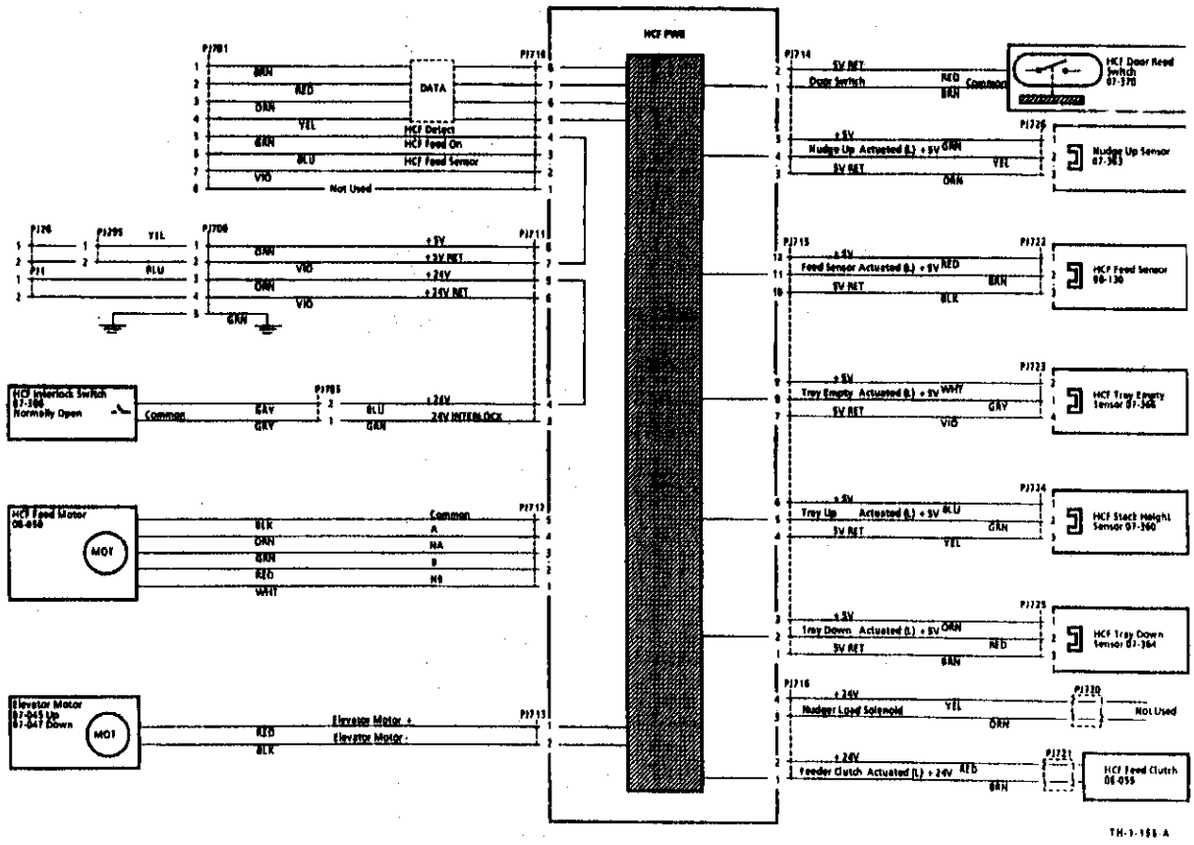

Рисунок 1. Схема соединений, лист 13

Лист 14

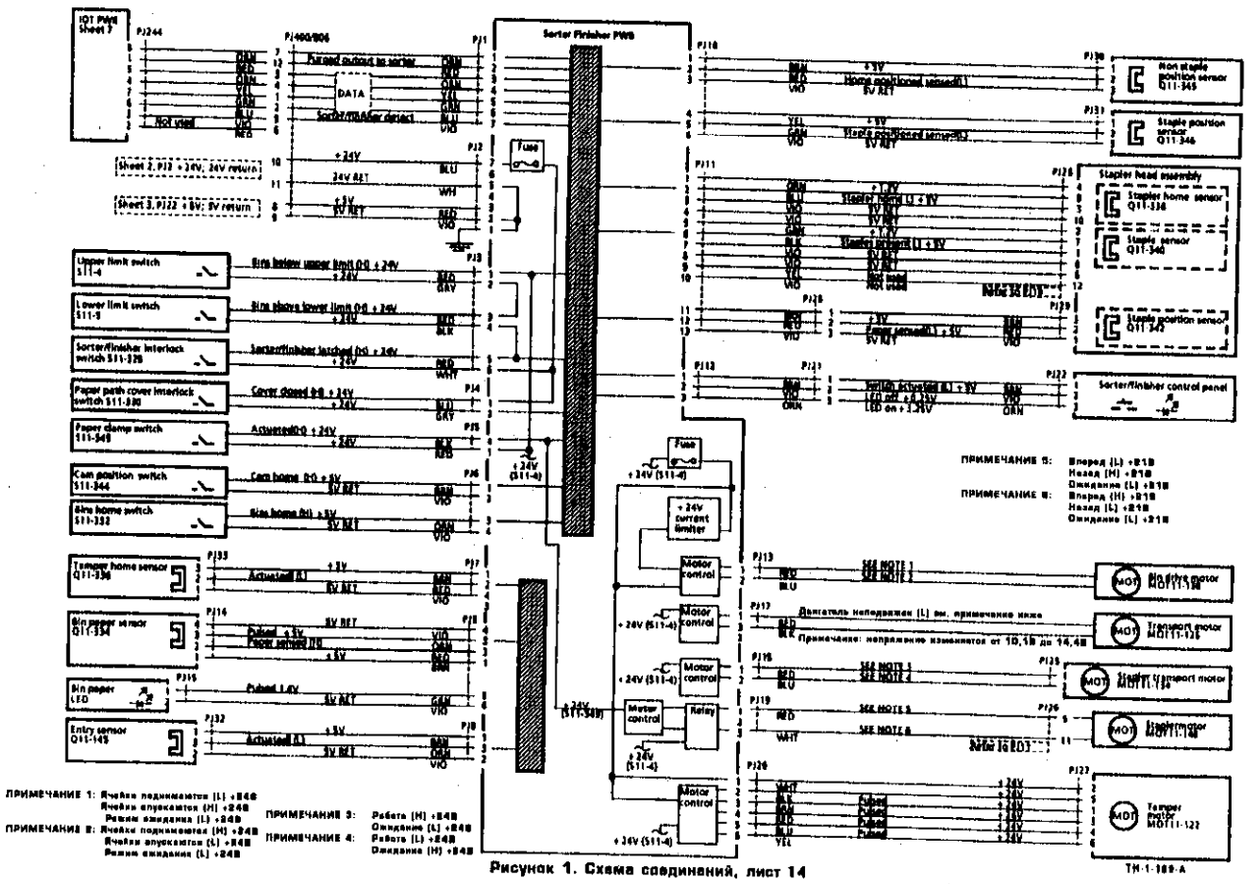

ПРИМЕЧАНИЕ 1: Ячейки поднимаются (L) +24В
Ячейки опускаются (H) +24В
Режим ожидания (L) +24В
ПРИМЕЧАНИЕ 2: Ячейки поднимаются (H) +24В
Ячейки опускаются (L) +24В
Режим ожидания (L) +24В
ПРИМЕЧАНИЕ 3: Работа (H) +24В
Ожидание (L) +24В
ПРИМЕЧАНИЕ 4: Работа (L) +24В
Ожидание (H) +24В
ПРИМЕЧАНИЕ 5: Вперед (L) +21В
Назад (H) +21В
Ожидание (L) +21В
ПРИМЕЧАНИЕ 6: Вперед (H) +21В
Назад (L) +21В
Ожидание (L) +21В

Рисунок 1. Схема соединений, лист 14

Лист 15

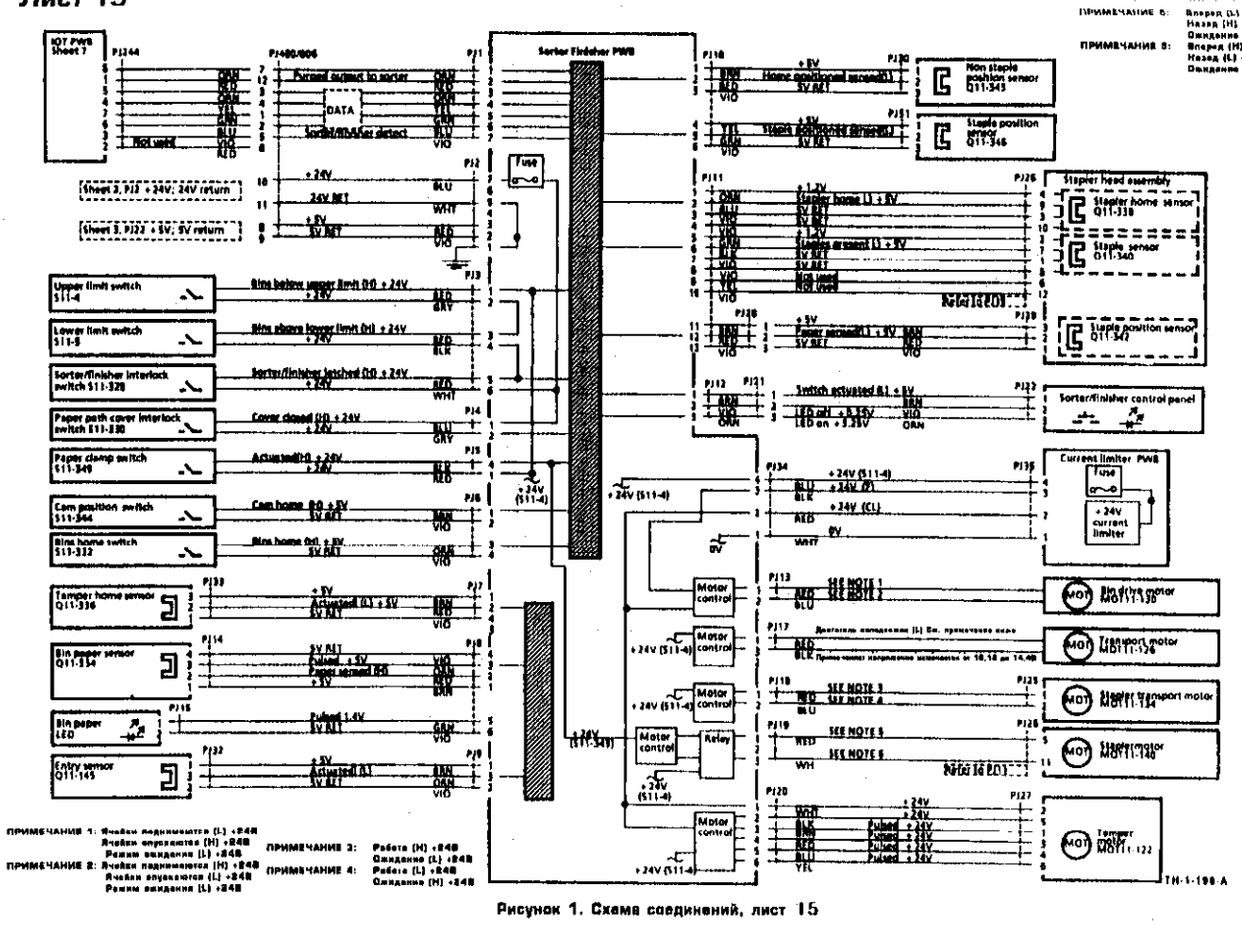

ПРИМЕЧАНИЕ 1: Ячейки поднимаются (L) +24В
Ячейки опускаются (H) +24В
Режим ожидания (L) +24В
ПРИМЕЧАНИЕ 2: Ячейки поднимаются (H) +24В
Ячейки опускаются (L) +24В
Режим ожидания (L) +24В
ПРИМЕЧАНИЕ 3: Работа (H) +24В
Ожидание (L) +24В
ПРИМЕЧАНИЕ 4: Работа (L) +24В
Ожидание (H) +24В
ПРИМЕЧАНИЕ 5: Вперед (L) +21В
Назад (H) +21В
Ожидание (L) +21В
ПРИМЕЧАНИЕ 6: Вперед (H) +21В
Назад (L) +21В
Ожидание (L) +21В

Рисунок 1. Схема соединений, лист 15

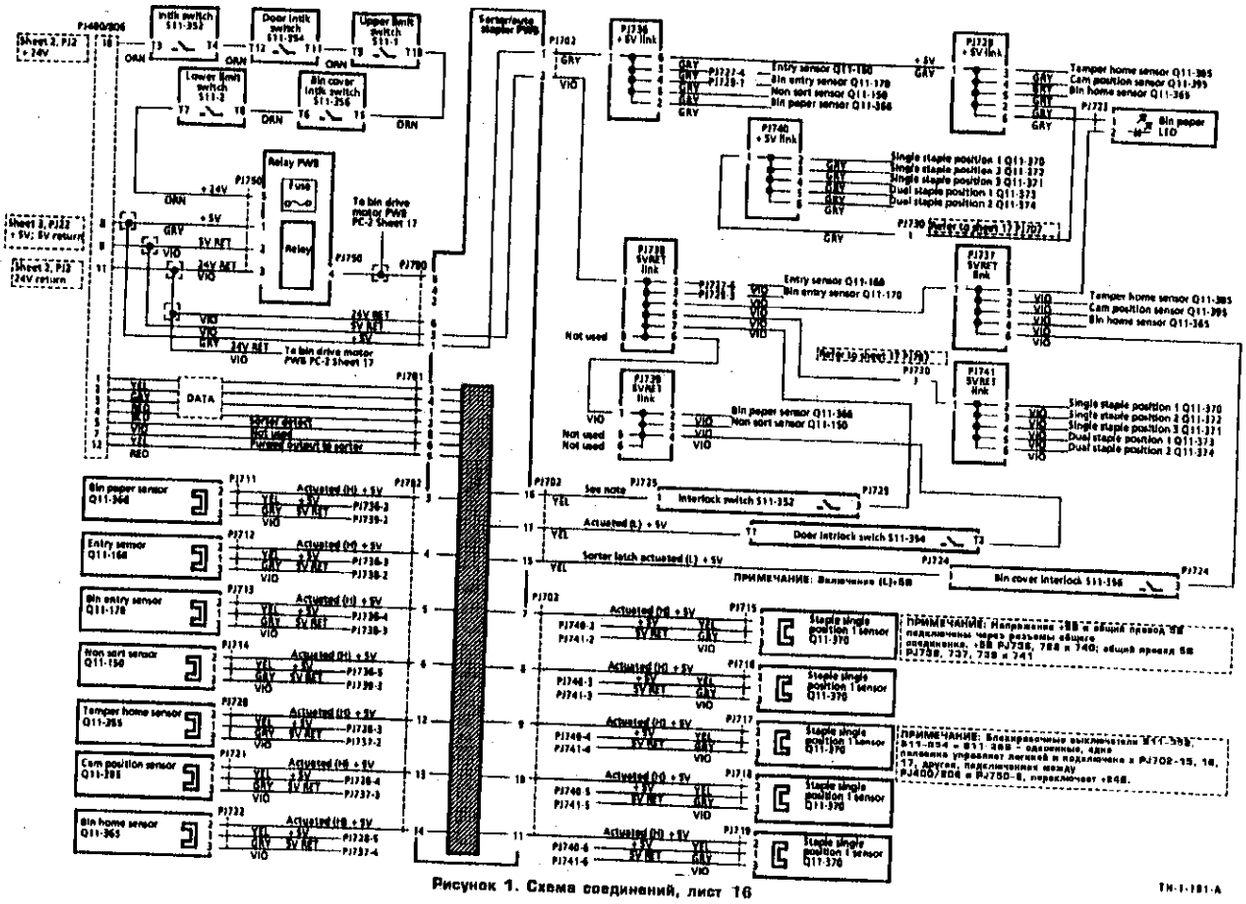

Рисунок 1. Схема соединений, лист 16

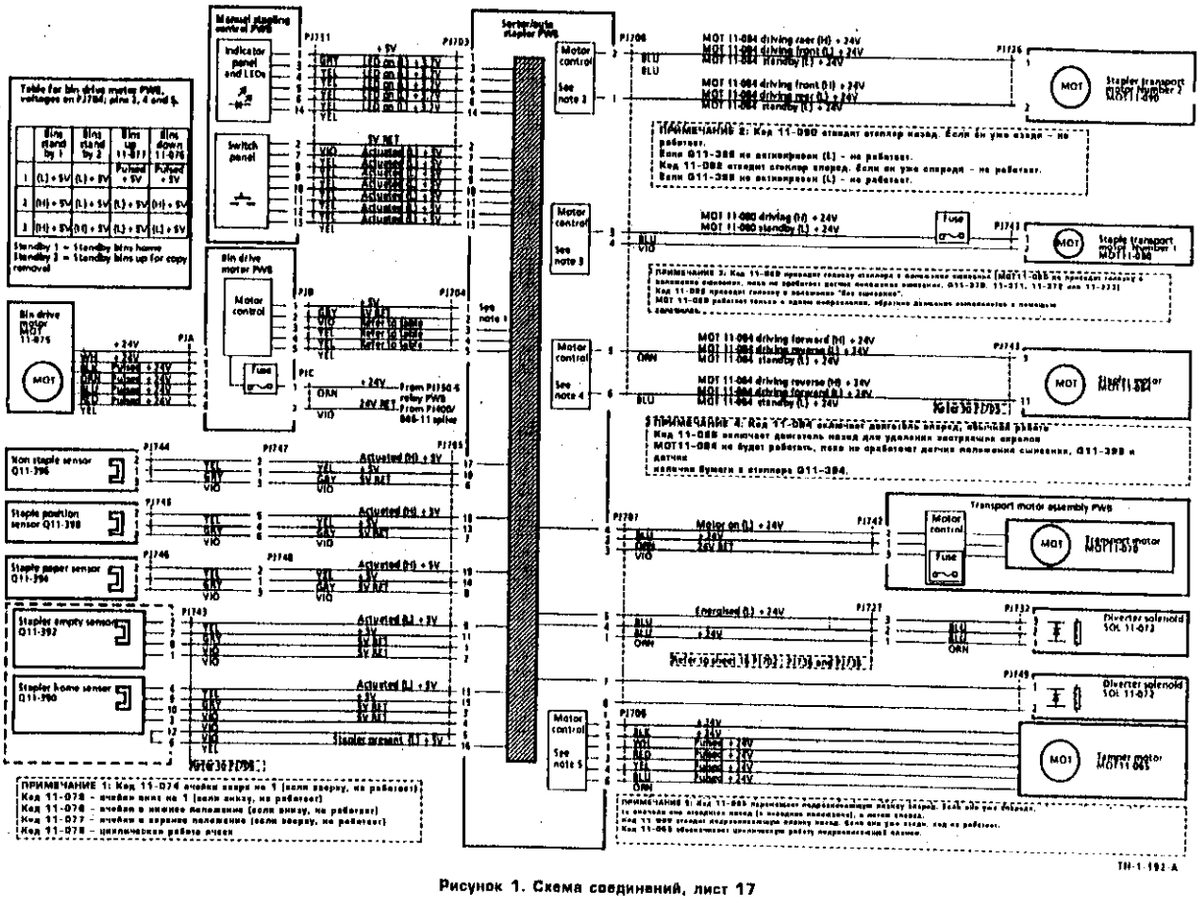

Рисунок 1. Схема соединений, лист 17

Для заметок

Приводы DADF, вид сзади

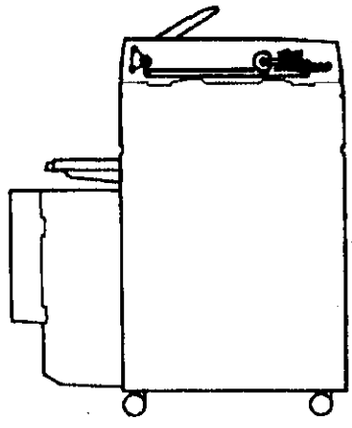

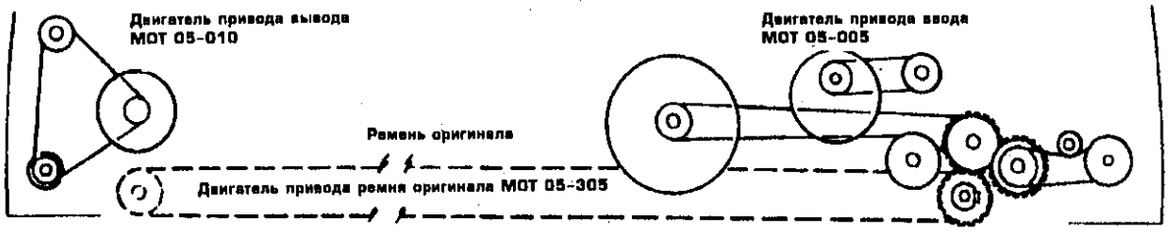

Рисунок 1. Приводы DADF, вид сзади

H1231A

Тракт инвертирования оригинала в DADF, вид спереди

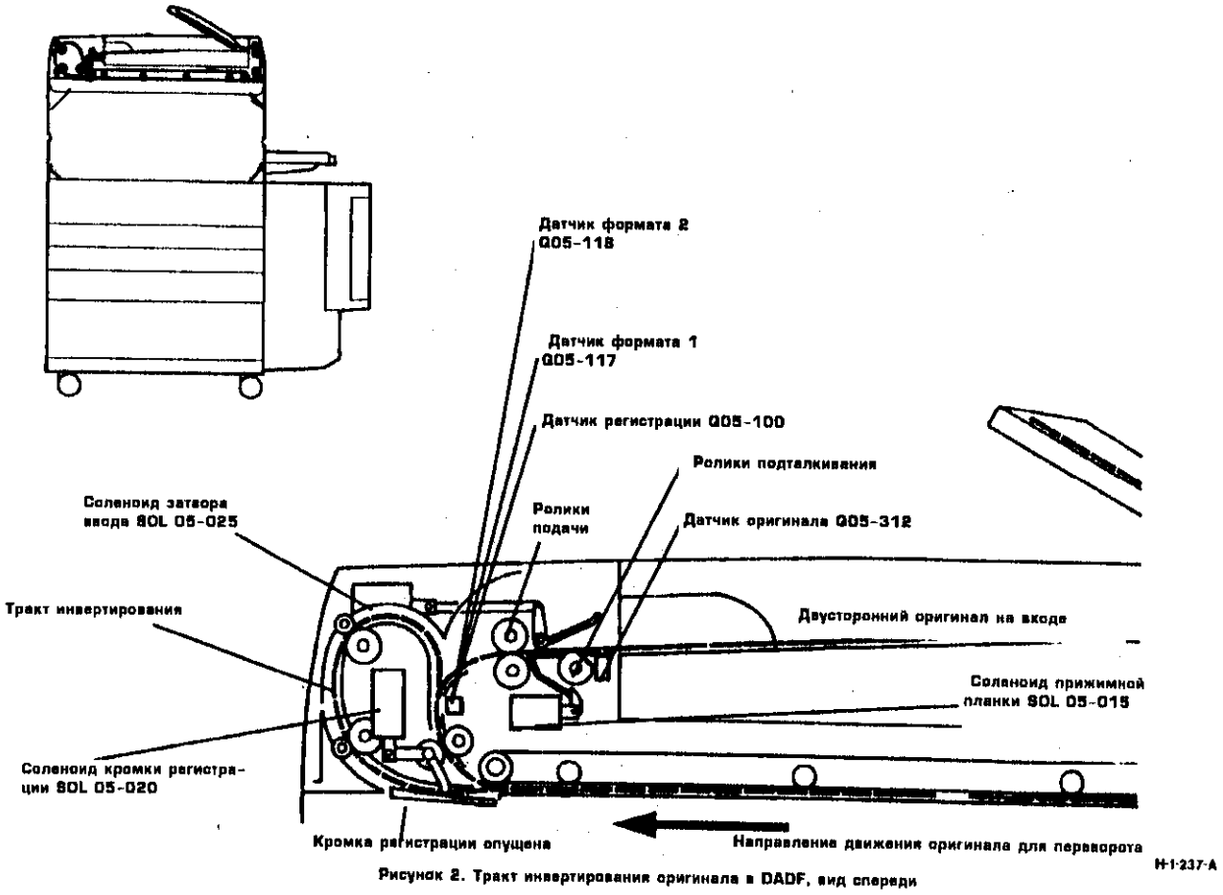

Рисунок 2. Тракт инвертирования оригинала в DADF, вид спереди

Тракт оригинала в DADF, вид спереди

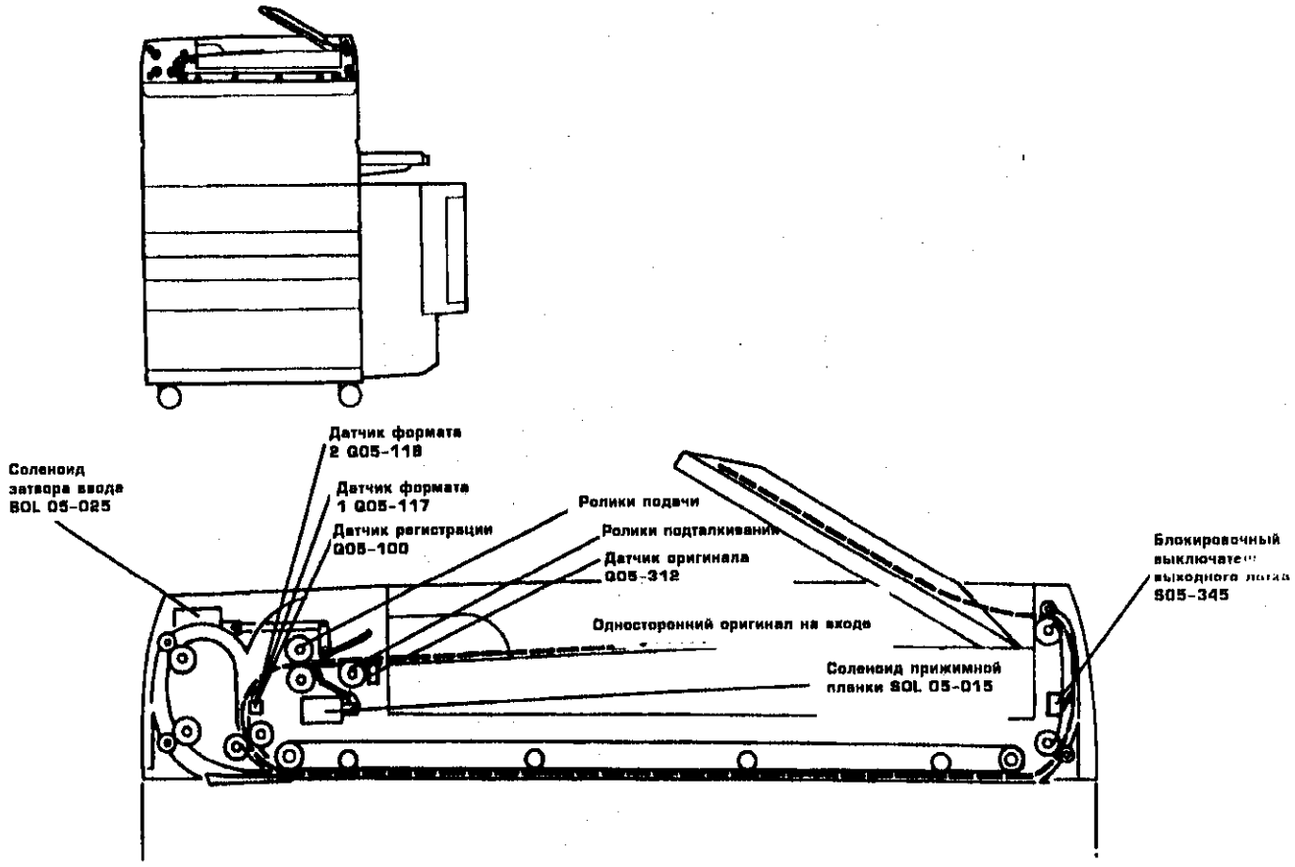

Рисунок 3. Тракт оригинала в DADF, вид спереди

Лотки и тракт бумаги при одностороннем копировании

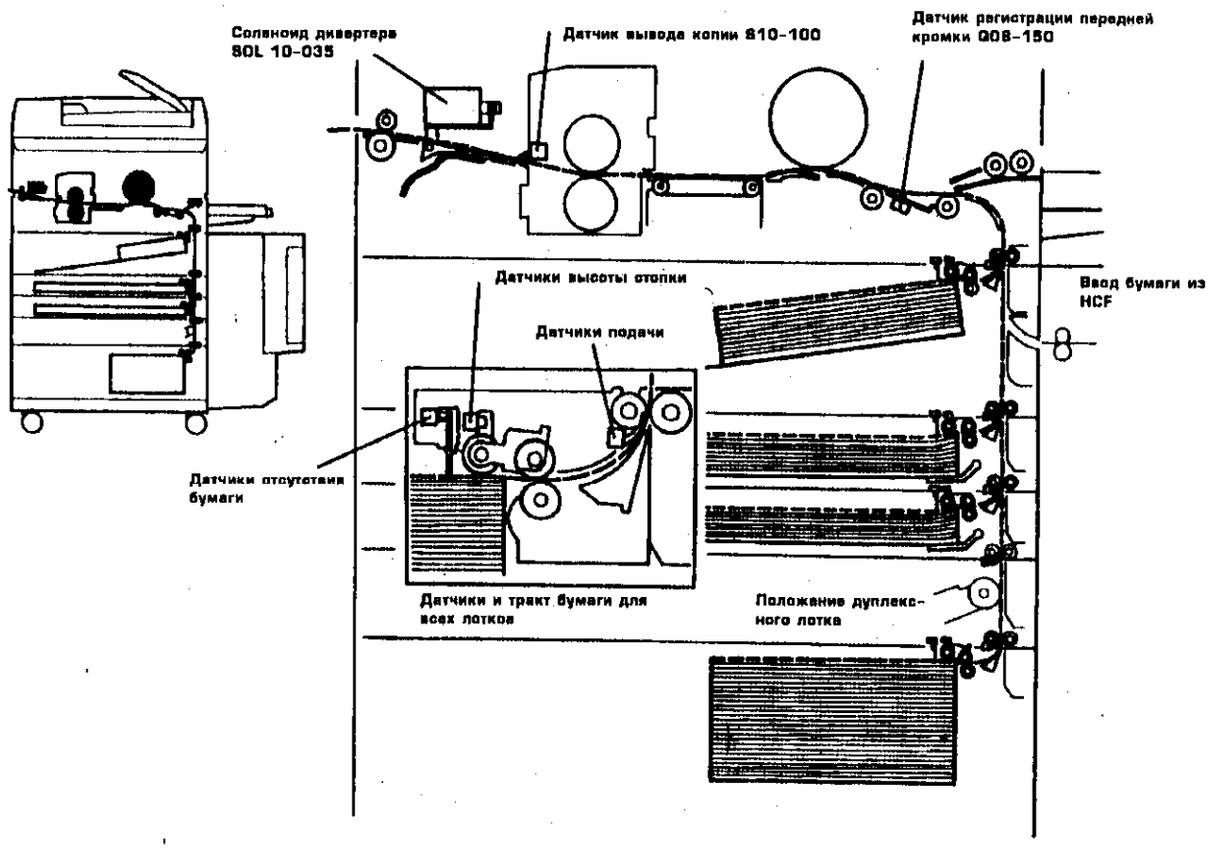

Рисунок 4. Лотки и тракт бумаги при одностороннем копировании

H-1-240-A

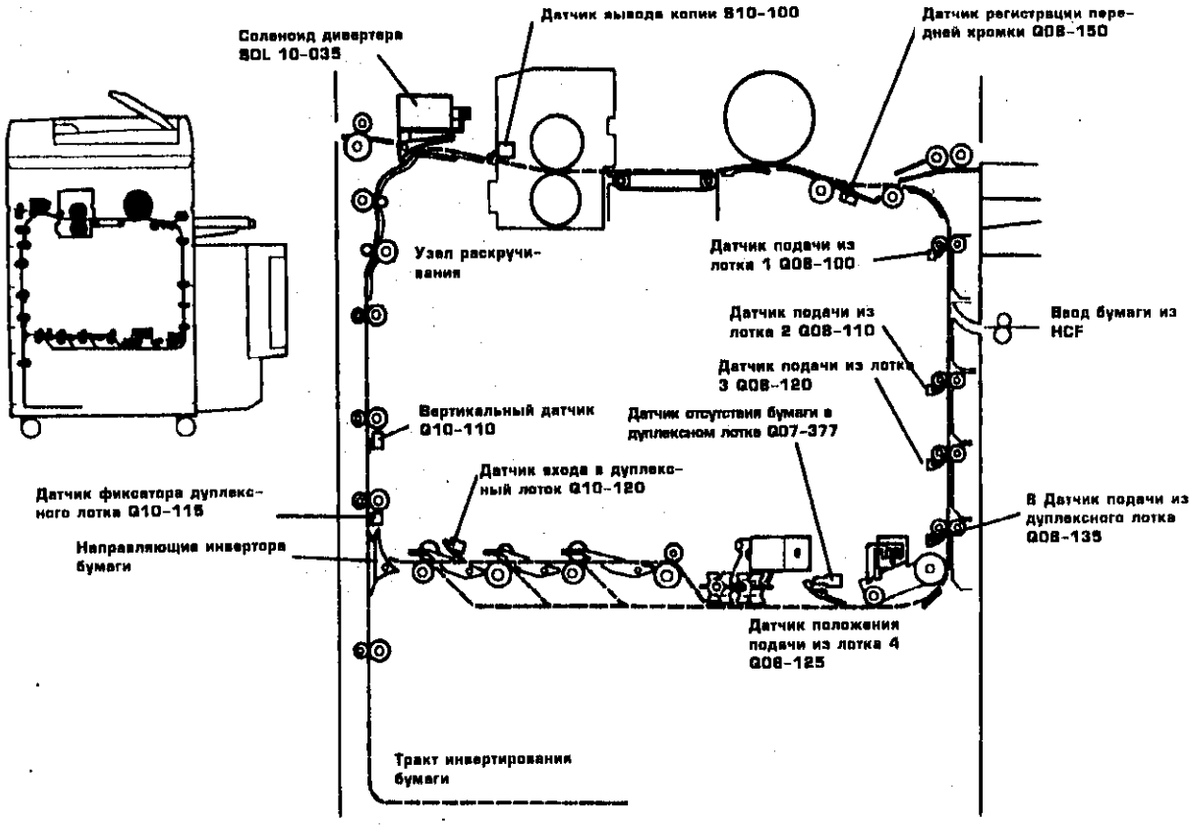

Рисунок 5. Датчики тракта бумаги при двустороннем копировании

H-1-239-A

Приводы лотка 1, обходного лотка и блока проявления

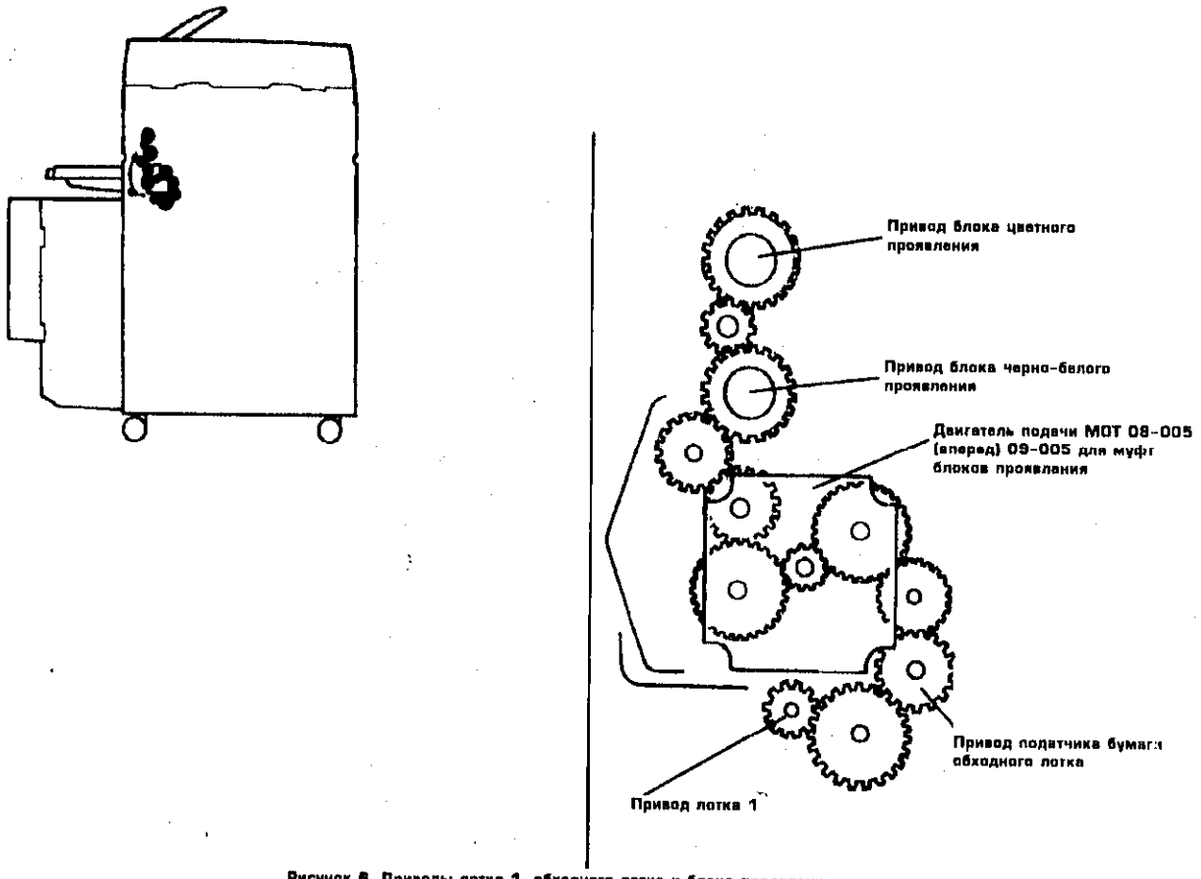

Рисунок 6. Приводы лотка 1, обходного лотка и блока проявления

H-1-232-A

Приводы вывода из дуплексного лотка и лотков 2 и 3

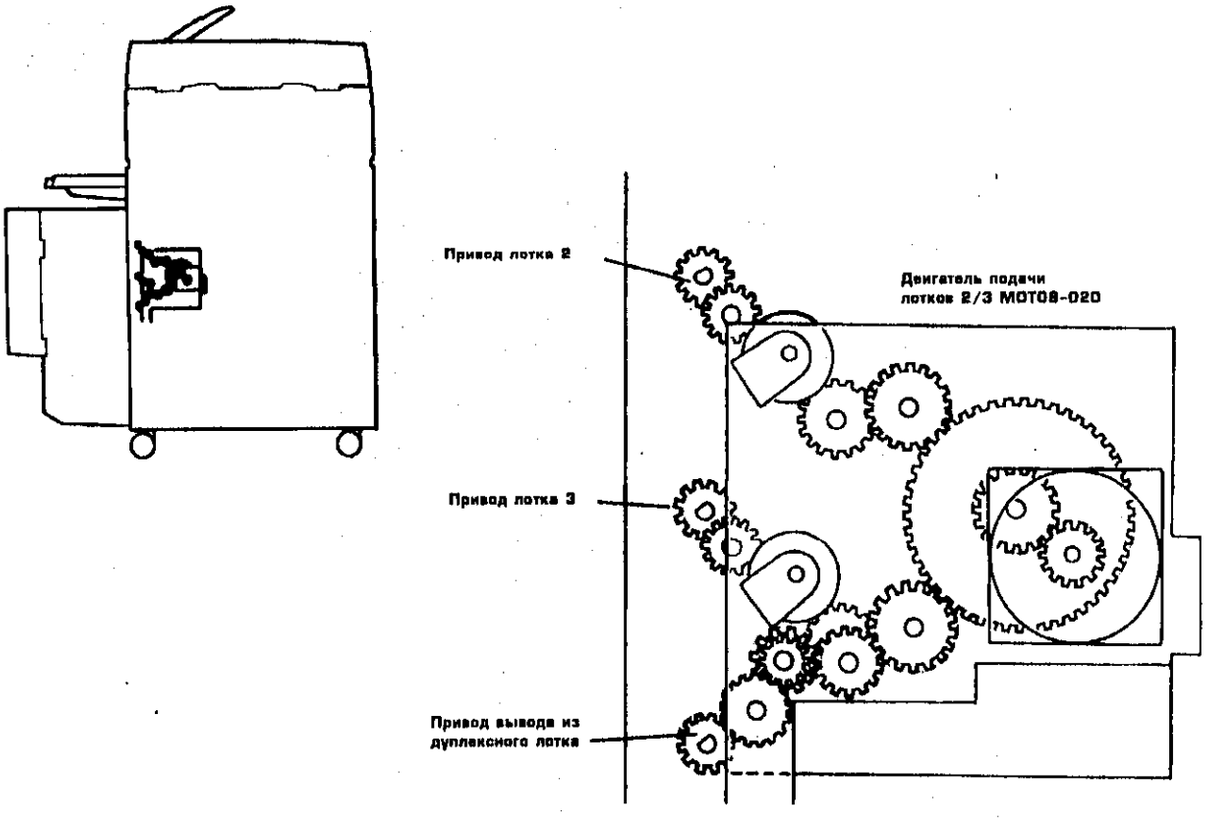

Рисунок 7. Приводы вывода из дуплексного лотка и лотков 2 и 3

H-1-236-A

Приводы лотка 4

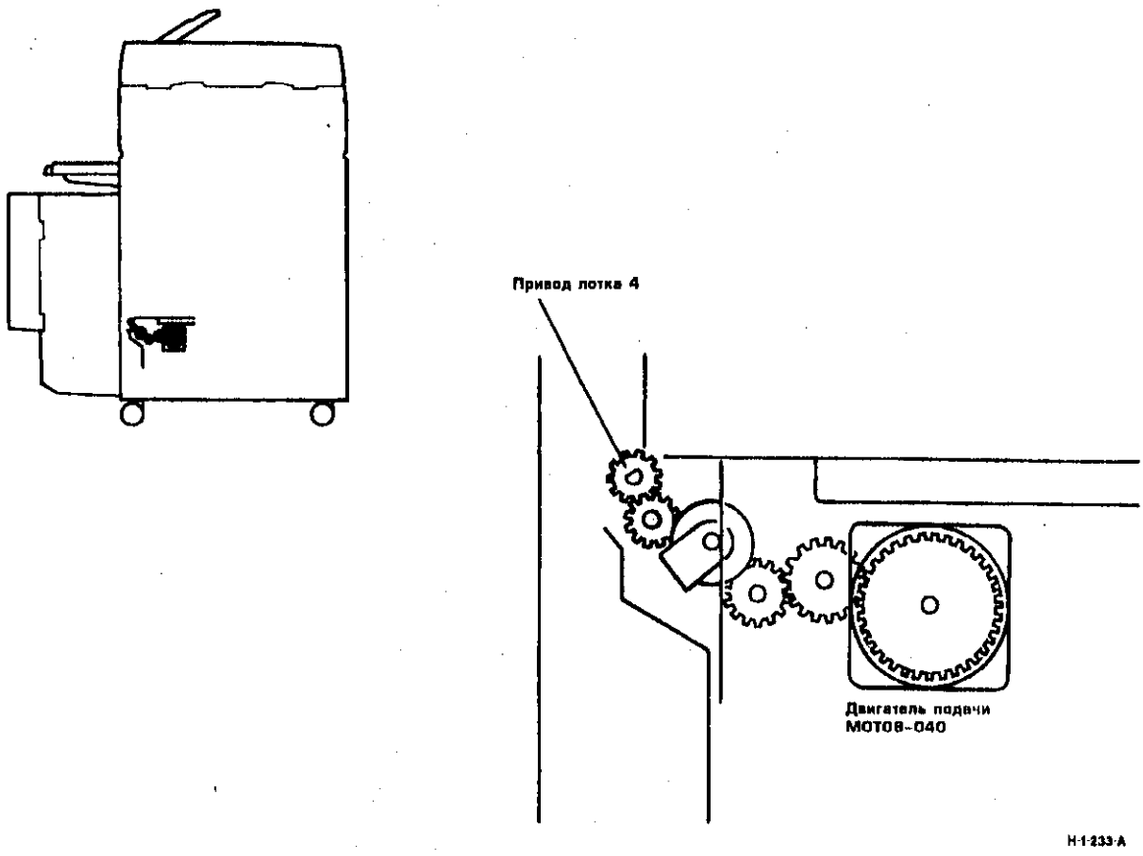

Рисунок 8. Приводы лотка 4

Привод от главного двигателя

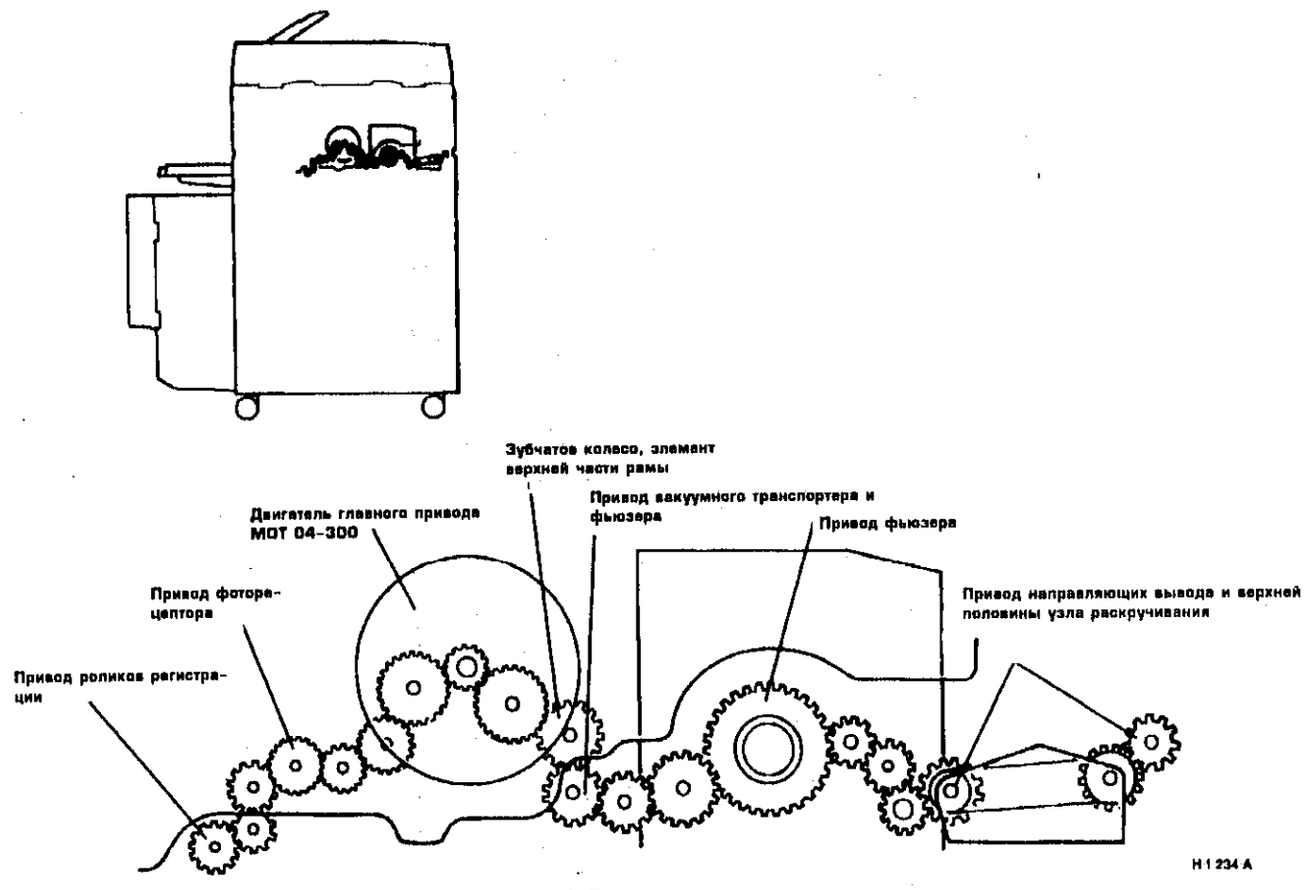

Рисунок 9. Привод от главного двигателя

Привод дуплексного лотка и вертикального транспортера

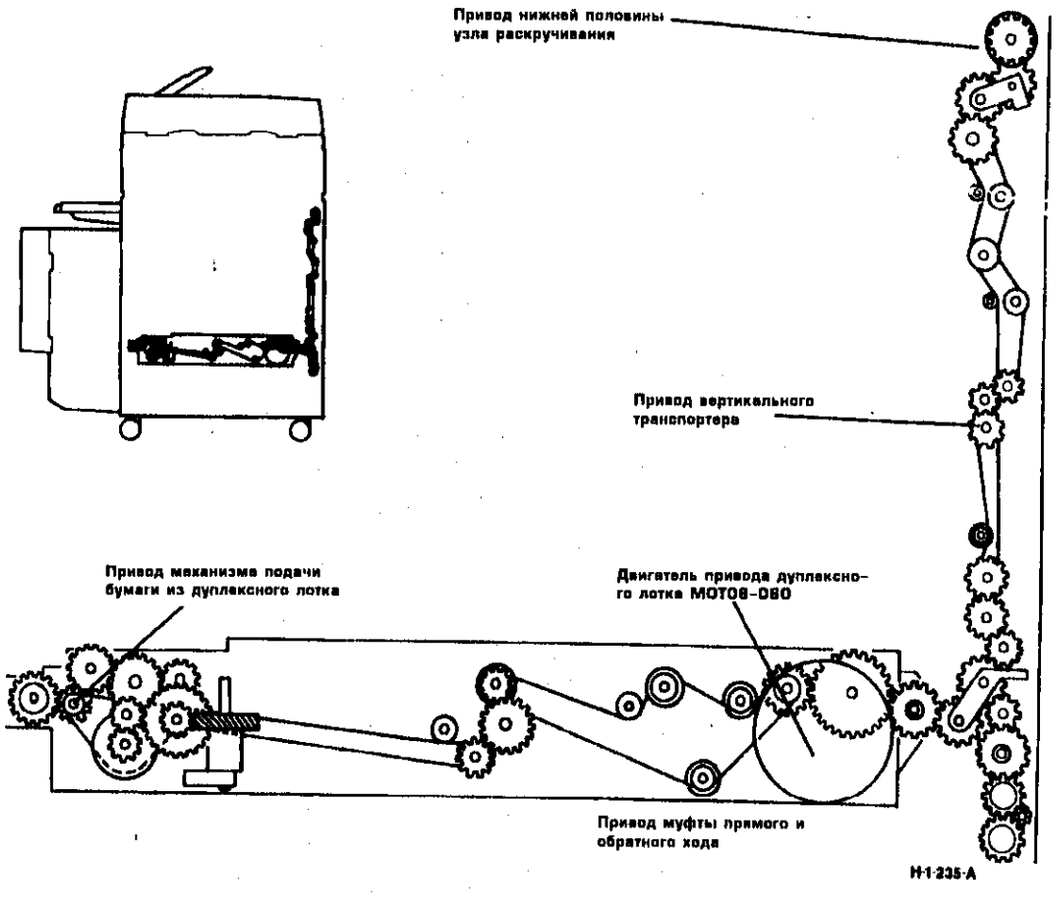

Рисунок 10. Привод дуплексного лотка и вертикального транспортера

Для заметок

Элементы

Указатель элементов

Как пользоваться указателем элементов

В столбцах против названия элемента указаны соответствующая ему RAP (ремонтно-аналитическая процедура), ADJ (регулировка), REP (ремонтная процедура) и PL (перечень запасных частей).

Электрические элементы

Платы

Обозначение	Название	RAP	ADJ	REP	PL
•	AC PWB	01H	•	•	8.2
•	ADC PWB	01H	•	•	8.3
•	Bias PWB	01H	•	•	8.1
•	DADF LED PWB	01H	•	•	12.1
•	DADF control PWB	01H	3.1	•	12.2
•	DADF interface PWB	01H	•	5.6	12.3A
•	Developer PWB	09K	•	•	PL8.2B
•	Duplex & tray 4 PWB	01H	3.1	•	8.1
•	Edit pad PWB	01H	•	•	11.1
•	GRAIB PWB	01H	•	•	11.2
•	HCF PWB	01H	3.1	•	3.10
•	HVPS PWB	01H	•	•	8.1
•	IOT PWB	01H	3.1	•	8.2
•	ISIL control PWB	01H	•	•	8.3
•	ISIL lamps PWB	01H	•	•	8.1
•	LCD power supply PWB	01H	•	•	9 .2
•	LLM PWB	01H	3.1	•	8.2
•	LVPS	01H	•	•	8.1
•	Optics control PWB	01H	3.1	•	8.2
•	Power distribution PWB	01H	•	•	8.2
•	Sorter/auto stapler bin drive PWB	01H	•	•	1 4.3
•	Sorter/auto stapler control PWB	01H	3.1	•	1 4.3
•	Sorter/auto stapler relay PWB	01H	•	•	1 4.3
•	Sorter/auto stapler transport motor PWB	01H	•	•	1 4.3
•	Sorter/auto stapler user interface PWB	01H	•	•	1 4.8
•	Sorter/finisher control PWB	01H	3.1	•	1 4.15
•	Sorter/finisher current limiter PWB	01H	•	•	1 4.15
•	User interface control PWB	01H	3.1	•	9 .2

11/95
7-74

5665

Питание в рабочем режиме

Обозначение	Название	RAP	ADJ	REP	PL
•	Power Cord	01C	•	•	8.2
GFP	Ground fault protector	01C	•	•	8.2
•	Thermal overcurrent breaker	01C	•	•	8.2
S01-400	On/Off Switch	01C	•	•	8.3
•	RFI Filter	01C	•	•	8.2
S	Interlock Switch	•	•	•	PL

Выбор режима

Обозначение	Название	RAP	ADJ	REP	PL
•	•	•	•	•	•

Управление работой машины

Обозначение	Название	RAP	ADJ	REP	PL
•	•	•	•	•	•

Питание в рабочем режиме

Обозначение	Название	RAP	ADJ	REP	PL
MOT04-300	Main Drive Motor	04-300	•	4.4	1.2

DADF

Обозначение	Название	RAP	ADJ	REP	PL
F1	Fuse	•	•	•	12.2
F2	Fuse	•	•	•	12.2
MOT05-005	Input drive motor	05-100	•	5.4	12.2
MOT05-010	Output drive motor	05-110	•	5.12	12.6
MOT05-305	Document drive motor	05-305	•	5.3	12.2
Q05-100	Registration sensor	05-100	•	5.10	12.3B
Q05-110	Output sensor	05-110	•	5.13	12.6
Q05-117	Size sensor	05-100	•	5.10	12.3B
Q05-118	Size sensor	05-100	•	5.10	12.3B
Q05-312	Document sensor	05-312	•	•	12.3A
Q05-330	Nudger home sensor	05-330	•	•	12.3A
S05-337	Input cover interlock switch (front)	05-335	•	•	12.3A
S05-339	Input cover interlock switch (rear)	05-335	•	•	12.3A
S05-341	Platen interlock switch	05-341	•	•	9.2
S05-345	Output tray interlock switch	05-345	•	5.13	12.6
SOL05-015	Pressure bar solenoid	05-100	5.1	5.14	12.3B
SOL05-020	Registration edge solenoid	05-105	5.3	5.16	12.4A
SOL05-025	Entrance gate solenoid	05-100	•	5.8	12.3A

Оптический блок

Обозначение	Название	RAP	ADJ	REP	PL
LP06-005	Exposure lamp	06-340	6.4	6.10	2.3
MOT06-010	Optics fan	06A	*	6.6	2.1
MOT06-1	Scan drive motor	06-315	*	6.4	2.2
MOT06-2	Lens motor	06-330	*	*	2.4A
Q06-300	Carriage sensor 1	06-300	*	6.13	2.2
Q06-303	Carriage sensor 2	06-300	*	6.13	2.2
Q06-305	Carriage registration sensor	06-300	*	6.13	2.2
Q06-330	Lens home sensor	06-330	*	*	2.4B
Q06-355	Exposure sensor	06-340	*	6.11	2.4B
Q06-360	Document size sensor 1	06B	*	*	2.4B
Q06-362	Document size sensor 2	06B	*	*	2.4B
Q06-364	Document size sensor 3	06B	*	*	2.1
Q06-366	Document size sensor 4	06B	*	*	2.1
Q06-370	Input module angle sensor	06B	*	6.9	2.1
TC06-1	Lamp thermostat	06-340	*	*	2.3

Снабжение бумагой

Обозначение	Название	RAP	ADJ	REP	PL
*	Tray 4 filter PWB	*	*	*	3.8
MOT07-005	Tray 1 elevator motor	07-300	*	7.1	3.1
MOT07-035	Tray 4 elevator motor	07-345	*	*	3.8
MOT07-045	HCF Elevator motor	07-360	*	*	3.11
MOT08-040	Feed motor 4	08-100	*	*	3.8
MOT08-050	HCF Feed motor	08-100	*	*	3.10
Q07-304	Tray 1 size sensor 1	07B	*	*	3.1
Q07-306	Tray 1 size sensor 2	07B	*	*	3.1
Q07-307	Tray 1 size sensor 3	07B	*	*	3.1
Q07-308	Tray 1 size sensor 4	07B	*	*	3.1
Q07-320	Tray 2 size sensor 1	07B	*	*	3.4A
Q07-321	Tray 2 size sensor 2	07B	*	*	3.4A
Q07-322	Tray 2 size sensor 3	07B	*	*	3.4A
Q07-323	Tray 2 size sensor 4	07B	*	*	3.4A
Q07-335	Tray 3 size sensor 1	07B	*	*	3.4A
Q07-336	Tray 3 size sensor 2	07B	*	*	3.4A
Q07-337	Tray 3 size sensor 3	07B	*	*	3.4A
Q07-338	Tray 3 size sensor 4	07B	*	*	3.4A
Q07-350	Tray 4 size sensor 1	07B	*	*	3.8
Q07-351	Tray 4 size sensor 2	07B	*	*	3.8
Q07-352	Tray 4 size sensor 3	07B	*	*	3.8
Q07-353	Tray 4 size sensor 4	07B	*	*	3.8
Q07-363	HCF Nudge up sensor	07-360	*	*	3.11
Q07-364	HCF Down sensor	07-364	*	*	3.13
S07-368	HCF Docking switch	07-368	*	*	3.9B
S07-370	HCF Door interlock switch	07-370	*	*	3.9A

Расположение элементов

11/95
7-76

5865

Подача бумаги

Обозначение	Название	RAP	ADJ	REP	PL
CL07-015	Tray 2 elevator clutch	07-315	*	7.19	4.8
CL07-025	Tray 3 elevator clutch	07-330	*	7.19	4.8
CL08-010	Tray 1 feed clutch	08-100	*	8.2	4.4B
CL08-025	Tray 2 feed clutch	08-115	*	8.2	4.4B
CL08-030	Tray 3 feed clutch	08-120	*	8.2	4.4B
CL08-045	Tray 4 feed clutch	08-125	*	8.2	4.4B
CL08-055	HCF Feed clutch	08-130	*	*	4.23B
CL08-065	Duplex tray feed clutch	08-135	*	8.19	4.17
CL08-080	Nip split clutch	08-390	*	8.12	4.12
CL08-090	Bypass feed clutch	07C	*	8.6	4.10
CL10-040	Forward clutch	10-120	*	*	4.15
CL10-043	Reverse clutch	10-120	*	*	4.15
MOT07-070	Side guide motor	07-380	*	*	4.20
MOT07-080	Gate select motor	07-382	*	*	4.21
MOT08-005	Feed motor 1	*	*	*	1.1
MOT08-020	Feed motor 2	07-315	*	*	1.1
MOT08-060	Duplex tray drive motor	08-135	*	8.18	4.17
MOT08-075	Registration side shift motor	08-380	*	8.8	.11 4
Q07-300	Tray 1 stack height sensor	07-300	*	7.16	.4A 4
Q07-310	Tray 1 empty sensor	07-300	*	7.15	4.4B
Q07-315	Tray 2 stack height sensor	07-315	*	7.16	4.4A
Q07-325	Tray 2 empty sensor	07-315	*	7.15	4.4B
Q07-330	Tray 3 stack height sensor	07-330	*	7.16	4.4A
Q07-340	Tray 3 empty sensor	07-330	*	7.15	4.4B
Q07-345	Tray 4 stack height sensor	07-345	*	7.16	4.4A
Q07-355	Tray 4 empty sensor	07-345	*	7.15	4.4B
Q07-360	HCF Stack height sensor	07-360	*	*	4.23A
Q07-366	HCF Tray empty sensor	07-360	*	*	4.23A
Q07-377	Duplex empty sensor	00-047	*	*	4.19
Q07-380	Side guide sensor	07-380	*	*	4.20
Q07-385	Bypass empty sensor	07C	*	7.18	4.10
Q07-387	Bypass length sensor	07C	*	7.17	4.10
Q08-100	Tray 1 feed sensor	08-100	*	8.3	4.4A
Q08-110	Tray 2 feed sensor	08-115	*	8.3	4.4A
Q08-120	Tray 3 feed sensor	08-120	*	8.3	4.4A
Q08-125	Tray 4 feed sensor	08-125	*	8.3	4.4A
Q08-130	HCF Feed sensor	08-310	*	*	4.23C
Q08-135	Duplex feed sensor	08-135	*	8.20	4.1
Q08-150	Lead edge registration sensor	08-150	*	8.16	4.12
Q08-380	Registration side shift home sensor	08-380	*	8.9	4.11
Q08-385	Top edge registration sensor	08-380	8.3	8.17	4.12
Q08-390	Nip split sensor	08-390	*	8.10	4.11
Q10-110	Vertical sensor	10-110	*	*	4.15
Q10-115	Duplex latch sensor	10A	*	*	4.14
Q10-120	Duplex entry sensor	10-120	*	*	4.21
S01-310A	RH Upper interlock switch	*	*	*	4.1
S01-320	LH Lower interlock switch	*	*	*	4.14
S07-375	Duplex interlock switch	07-375	*	*	4.16
SOL07-010	Tray 1 nudger solenoid	07-300	*	7.14	4.4B
SOL07-020	Tray 2 nudger solenoid	07-315	*	7.14	4.4B
SOL07-030	Tray 3 nudger solenoid	07-330	*	7.14	4.4B
SOL07-040	Tray 4 nudger solenoid	07-345	*	7.14	4.4B
SOL07-055	Duplex nudger roll solenoid	08-135	*	7.11	4.18
SOL07-060	Duplex paddle wheel solenoid	08-135	*	*	4.19
SOL07-065	Tray positioning solenoid	08-135	*	*	4.17
SOL08-070	Registration gate solenoid	08-165	*	8.14	4.12
SOL10-030	Inverter solenoid	10-120	*	*	4.14
SOL10-032	Duplex latch solenoid	10A	*	7.14	4.21

Ксерография и проявление

Обозначение	Название	RAP	ADJ	REP	PL
CL09-010	Developer retract clutch	CQ11.1	*	9.14	5.1
SOL09-015	Developer retract solenoid	CQ11.1	*	9.13	5.3
MOT09-030	Developer motor	09K	*	*	1.2
MOT09-045	Colour toner dispenser motor	09G	*	9.10	5.3
MOT09-040	Black toner dispenser motor	09G	*	9.9	5.5A
Q09-310	Black low toner sensor	09-310	*	*	5.5A
Q09-315	Toner cartridge status switch	09J	*	*	5.5
Q09-320	Colour low toner sensor	09-320	*	*	5.4
MOT09-032	Developer suction motor	09L	*	9.15	5.6
*	ISIL Array	09B	9.4	9.6	6.1
*	Pre-transfer lamp	09C	*	*	6.1
*	Erase lamp	09D	*	*	6.1
Q09-350	Waste toner sensor	09-350	*	*	6.1
Q09-360	ADC Sensor	09A	*	*	6.1
S09-367	Toner dispense switch	09G	*	*	5.5

Транспортировка и закрепление копий

Обозначение	Название	RAP	ADJ	REP	PL
SOL10-035	Diverter solenoid	10-110	*	*	7.9C
MOT10-020	Web motor	10-320	*	10.3	7.6
MOT10-065	Vacuum transport motor	10-100	*	10.12	7.1
Q10-350	Interlock switch	*	*	*	7.3
Q10-315	Overheat temperature sensor	10-308	*	10.8	7.6
Q10-300	Temperature sensor	10-300	*	10.8	7.6
S10-100	Copy output switch	10-100	*	10.10	7.8
TC10-001	Thermal cutout	10-304	*	10.8	7.8
HTR1	Heater	10-302	*	10.5	7.6
HTR2	Heater	10-302	*	10.5	7.6

Сортер–степлер

Обозначение	Название	RAP	ADJ	REP	PL
MOT11-065	Tamper motor	11-385	*	11A.3	14.3
MOT11-070	Transport motor	11D	*	11A.8	14.4
MOT11-075	Bin drive motor	11-365	*	11A.6	14.2
MOT11-080	Stapler transport motor no. 1	11-390	*	11A.21	14.6
MOT11-084	Staple motor	11-390	*	*	14.6
MOT11-090	Stapler transport motor no. 2	11-370	*	11A.21	14.6
SOL11-086	Guide solenoid	11F	*	11A.19	14.5
Q11-150	Non sort sensor	11-150	*	11A.31	14.5
Q11-160	Entry sensor	11-160	*	11A.32	14.7A
Q11-170	Bin entry sensor	11-170	*	*	14.5
Q11-180	Bin paper sensor	*	*	*	14.3
Q11-365	Bin home sensor	11-365	*	11A.13	14.2
Q11-368	Bin paper sensor	11F	*	*	14.3
Q11-370	Single staple position sensor no.1	11-370	*	11A.25	14.6
Q11-371	Single staple position sensor no.3	11-371	*	11A.25	14.6
Q11-372	Single staple position sensor no.2	11-372	*	11A.25	14.6
Q11-373	Dual staple position sensor no.1	11-373	*	11A.25	14.6
Q11-374	Dual staple position sensor no.2	11-372	*	11A.25	14.6
Q11-385	Tamper home sensor	11-385	*	11A.5	14.3
Q11-390	Stapler home sensor	11-390	*	*	14.6
Q11-394	Stapler paper sensor	11-390	*	*	14.6
Q11-395	Spiral cam position sensor	11-365	*	11.14	14.2
Q11-396	Non stapling position sensor	11-396	*	1A.22	14.6
Q11-398	Stapling position sensor	11-390	*	11A.22	14.6
S11-1	Upper limit switch	11C	*	11A.11	14.2
S11-2	Lower limit switch	11C	*	11A.12	14.2
S11-352	Sorter interlock switch	11-352; 11C	*	*	14.5
S11-354	Door interlock switch	11-354; 11C	*	*	14.8

S11-356	Bin cover interlock switch	11-356; 11C	*	*	14.8

Сортер–финишер

Обозначение	Название	RAP	ADJ	REP	PL
MOT11-122	Tamper motor	11-336	11B.6	11.B4	14.16
MOT11-126	Transport motor	11-145	*	*	14.11
MOT11-130	Bin motor	11-332	*	11B.6	14.15
MOT11-134	Stapler transport motor	11-346	*	*	14.10
Q11-145	Entry sensor	11-145	*	*	14.11
Q11-334	Bin paper sensor	11J	*	*	14.16
Q11-336	Tamper home sensor	11-336	*	*	14.16
Q11-338	Stapler home sensor	11-336	*	*	14.10
Q11-340	Staple sensor	11J	*	*	14.10
Q11-342	Stapler paper sensor	11-338	*	*	14.10
Q11-345	Non stapling position sensor	11-346	*	*	14.10
Q11-348	Stapling position sensor	11-348	*	*	14.10
S11-4	Upper limit switch	11-332	*	*	14.13
S11-5	Lower limit switch	11-332	*	11B.8	14.15
S11-328	Sorter/finisher interlock switch	11-328	*	*	14.13
S11-330	Paper path cover interlock switch	11-328	*	*	14.11
S11-332	Bins home switch	11-332	*	11B.4	14.15
S11-344	Cam position switch	11-332	*	*	14.15
S11-349	Paper clamp switch	11-349	*	*	14.10
LED to Q11-334	Bin paper LED	11J	*	*	14.16

Дополнительные принадлежности

Обозначение	Название	RAP	ADJ	REP	PL
*	*	*	*	*	*

Для заметок

8. Дополнительные устройства

Введение 8-2
Комплекты для устройств посторонних поставщиков (не Xerox) 8-2
Описание сигналов интерфейса дополнительных устройств 8-4
RAP интерфейса дополнительных устройств 8-6
Комплекты для улучшения эксплуатационных характеристик 8-8
Имеющиеся комплекты 8-9

Введение

В данном разделе содержится информация о дополнительных устройствах, которые пользователь может заказать для своего копировального аппарата, приводится краткое описание каждого комплекта и, где необходимо, дается информация по его подключению.

Комплекты дополнительных устройств

Предусмотрено несколько комплектов, которые позволяют подключать к аппарату различные дополнительные устройства посторонних поставщиков (третьей стороны).

Монетоприемник (только RX)

Данный комплект служит для ограничения доступа с помощью непосредственно подключаемого монетоприемника.

Комплект (RIC) (только RX)

Данный комплект предоставляет средства подключения к копировальному аппарату модема RIC (дистанционной интерактивной связи).

Комплект интерфейса дополнительных устройств

В данный комплект входят три интерфейса:

1. Интерфейс для подключения устройства ограничения доступа: считывателя карточки, монетоприемника или устройства приема кода доступа постороннего поставщика.
2. Интерфейс переносного блока памяти для информации, хранящейся в электронном аудитроне.
3. Интерфейс RS232, обеспечивающий доступ к копировальному аппарату для считывания диагностической информации.

Комплект интерфейса переходника для дополнительных устройств

Все комплекты дополнительных устройств должны подключаться к копировальному аппарату с помощью данного комплекта. Комплект содержит необходимые крепежные детали, соединительные жгуты и общую плату RIC и интерфейса дополнительных устройств (GRAIB PWB).

Недопустимые комбинации

Некоторые дополнительные устройства не могут применяться совместно:

- Нельзя одновременно использовать механический автометр и механический аудитрон.
- К интерфейсу можно подключить только одно устройство: монетоприемник, считыватель карточек или устройство приема кода доступа. Непосредственно подсоединяемый монетоприемник (только RX) допускается объединять с указанными устройствами.
- Одновременно с RS232/переносным блоком памяти нельзя пользоваться дополнительным устройством постороннего поставщика.

Настройка копировального аппарата и GRAIB

О наличии дополнительного устройства копировальному аппарату сообщают страницы 15 - 18 файла режимов машины (раздел 6 DC131) и положение четырех DIP-переключателей на GRAIB PWB. Подробное описание установок переключателей и выдаваемые на дисплей сообщения приводятся в таблице 8-1.

Подсоединение дополнительных устройств

- Соединения с GRAIB PWB показаны на рисунке 2.
- Описания сигналов интерфейса дополнительных устройств даны в таблице 2.
- Соединения с PWB механического автометра/аудитрона (MAB) показаны в RAP 02-910.
- Соединения с модемом RIC показаны в RAP 03-442.

Форматы данных последовательного интерфейса

- Интерфейс RS232
  - асинхронный последовательный обмен данными с сигналами подтверждения установления связи;
  - символы ASCII
  - скорость обмена 1200 бод
  - 1 стартовый бит, 8 битов данных и 1 бит останова.
- Интерфейс переносного блока памяти
  - асинхронный последовательный обмен данными без сигналов подтверждения установления связи;
  - символы ASCII
  - скорость обмена 1200 бод
  - 1 стартовый бит, 8 битов данных и 1 бит останова.

Подробная техническая информация

Подробная информация о функционировании дополнительных устройств и их интерфейса дается в главе 12 - Дополнительные принадлежности - книги Основы работы копировальных аппаратов семейства 5340.

Таблица 8-1: Комбинации положений DIP-переключателей GRAIB и дополнительных устройств

Переключатель				Страница 16 NVM	Сообщение	Примечание
ВЫКЛ	ВЫКЛ	ВЫКЛ	ВЫКЛ	0		Нет устройства
ВКЛ	ВЫКЛ	ВЫКЛ	ВЫКЛ	01	Please insert Key Counter in Slot (Вставьте в гнездо ключ счетчика)	Механический автометр/аудитрон
ВЫКЛ	ВКЛ	ВЫКЛ	ВЫКЛ	02	Please insert coins (Опустите монеты)	Монетоприемник, подключенный непосредственно, или через интерфейс дополнительного устройства
ВКЛ	ВКЛ	ВЫКЛ	ВЫКЛ	03	Please insert card (Вставьте карточку)	Считыватель карточек
ВЫКЛ	ВЫКЛ	ВКЛ	ВЫКЛ	04	Please enter user code (Введите код пользователя)	Устройство приема кода доступа
ВКЛ	ВЫКЛ	ВКЛ	ВЫКЛ	05	Please insert coins or Key counter in slot (Опустите монеты или вставьте в гнездо ключ счетчика)	Механический аудитрон/автометр и монетоприемник
ВЫКЛ	ВКЛ	ВКЛ	ВЫКЛ	06	Please insert key Card or insert key counter in slot (Вставьте карточку или вставьте в гнездо ключ счетчика)	Механический аудитрон/автометр и считыватель карточек
ВКЛ	ВКЛ	ВКЛ	ВЫКЛ	07	Please insert Key Counter in Slot or enter user number (Вставьте в гнездо ключ счетчика или введите код пользователя)	Механический аудитрон/автометр и устройство приема кода доступа
ВЫКЛ	ВЫКЛ	ВЫКЛ	ВКЛ	08	Please insert coins or insert Key Card (Опустите монеты или введите карточку)	Монетоприемник и считыватель карточек
ВКЛ	ВЫКЛ	ВЫКЛ	ВКЛ	09	Please insert coins or enter User code (Опустите монеты или введите код пользователя)	Монетоприемник и устройство приема кода доступа
ВЫКЛ	ВКЛ	ВЫКЛ	ВКЛ	10	Please insert coins or Key Counter in Slot or enter User Code (Опустите монеты, вставьте в гнездо ключ счетчика или введите код пользователя)	Монетоприемник, механический аудитрон/автометр и устройство приема кода доступа

ПРИМЕЧАНИЕ 1: DIP-переключатели могут иметь номера на с 0 до 5, а с 1 до 6.

ПРИМЕЧАНИЕ 2: Переключатели 5 и 6 не используются и должны оставаться все время выключенными.

Таблица 8-2: Описание сигналов дополнительных устройств

Название сигнала, см. рис. 1	Описание	Неисправность	Место проверки электрического контакта	Состояние аппарата при замкнутой цепи
Работа машины разрешена	Сигнал низкого уровня (<0,8 В) разрешает работу аппарата. До получения этого сигнала клавиатура отключена.	При разрешающем сигнале дополнительного устройства (после оплаты, ввода кода доступа и т.д.) копирование запрещено. См. примечание.	Закорачивает цепь между контактами 1 и 3. Если цепь замкнута постоянно, то дополнительное устройство неисправно.	Разрешена работа дополнительного устройства.
Общий провод входных сигналов	Общий провод диодов оптронов гальванической развязки			
Выбор большого/малого лотка в нестандартном режиме	Сигнал низкого уровня (<0,4 В) указывает на выбор нестандартного режима копирования.	Разрешающий сигнал не соответствует запрошенному (оплаченному) формату лотка.	Проверьте запись на странице 17 программы DC131 файла режимов машины. Проверьте, нет ли обрыва цепи между контактами 4 и 5.	В режиме копирования или ожидания после выбора большого или малого формата бумаги.
Выбор увеличения или цвета в нестандартном режиме	Сигнал низкого уровня (<0,4 В) указывает на выбор нестандартного режима копирования.	Разрешающий сигнал не соответствует выбору увеличения или окрашивания.	Проверьте запись на странице 18 программы DC131 файла режимов машины. Проверьте, нет ли обрыва цепи между контактами 6 и 7.	В режиме копирования или ожидания после выбора увеличения или окрашивания.
Количество копий/уменьшение кредита на единицу	Сигнал низкого уровня (<0,4 В) указывает на подачу бумаги.	Копии не подсчитываются или кредит не уменьшается.	Проверьте, нет ли обрыва цепи между контактами 8 и 9.	Во время подачи в течение 100 мс.
Вывод копии	Сигнал низкого уровня (<0,4 В) указывает на выход закрепленной копии.	Нет сигнала.	Проверьте, нет ли обрыва цепи между контактами 10 и 11.	Во время выхода из фьюзера в течение 100 мс.

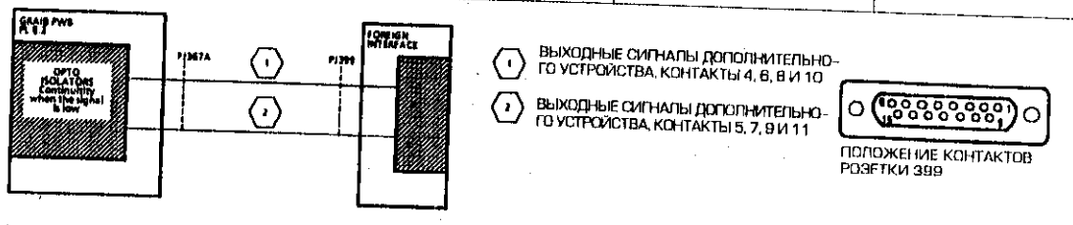

TH-1-137-A

Рисунок 1. Сигналы интерфейса дополнительных устройств

Для заметок

RAP интерфейса дополнительных устройств

Данная RAP предназначена для проверки входных и выходных сигналов между переходником и портом интерфейса дополнительных устройств.

Процедура

В режиме ожидания проверьте, соответствует ли сообщение на дисплее типу подключенного к копировальному аппарату дополнительного устройства. **На дисплей выводится правильное сообщение.**

ДА НЕТ

Обратитесь к таблице 8-1. Установите DIP-переключатели на GRAIB PWB в соответствии с типом подключенного устройства. После установки переключателей выключите, а затем вновь включите аппарат и проверьте сообщение на дисплее.

Разрешите работу аппарата, запрограммировав дополнительное устройство на 10 копий. **На дисплее появляется сообщение "Ready to copy" (Готов к копированию).**

ДА НЕТ

Переходите к проверке функции разрешения работы.

Изготовьте 10 копий. **Дополнительное устройство отмечает, что изготовлено 10 копий.**

ДА НЕТ

Переходите к проверке импульсов подсчета копий.

Обратитесь к таблице 8-2 и таблице файла режимов машины DC131. Проверьте, что содержание страниц 17 и 18 соответствует требованиям пользователя. Изготовьте 5 нестандартных копий (из лотка большого формата, окрашенных или с уменьшением/увеличением). **Устройство отмечает, что изготовлено 5 нестандартных копий.**

ДА НЕТ

Переходите к проверке импульсов подсчета нестандартных копий.

Аппарат работает нормально.

Проверка функции разрешения работы

Отключите дополнительное устройство, отсоедините разъем PJ399. Установите имитатор дополнительного устройства 111K490 или временную перемычку между контактами 1 и 3 разъема PJ399 со стороны переходника. **На дисплее появляется сообщение "Ready to copy" (Готов к копированию).**

ДА НЕТ

Снимите имитатор или перемычку. **Между контактом PJ388-1 и землей напряжение +5В.**

ДА НЕТ

Напряжение +5В между контактом 1 разъема PJ367A и землей.

ДА НЕТ

Напряжение +5В имеется между контактом 8 разъема PJ360 и землей, и между контактом 9 разъема PJ360 и землей.

A B C D

A B C D

ДА НЕТ

Переходите к RAP 01E "Получение и распределение напряжения +5В".

Замените GRAIB PWB, PL 11.2.

Отсоедините PJ367. Проверьте, нет ли обрыва цепи между кабельной частью разъема PJ367A и разъемом PJ389 дополнительного устройства. Устраните повреждение или замените жгут, PL11.6 (REP 1.1).

Между контактами 1 и 3 разъема PJ399 имеется напряжение +5В.

ДА НЕТ

Переходите к RAP 01B "Разводка цепей ОВ".

Переходите к RAP 03-439, 03-440 "Ошибка связи LLM с GRAIB и RIC".

Копировальный аппарат и переходник работают нормально, а дополнительное устройство – нет. Если это устройство постороннего производителя (не Xerox), сообщите пользователю, что оно не работает и следует принять соответствующие меры. Если это устройство марки Xerox, следуйте соответствующим процедурам устранения неисправности или замените устройство.

ПРИМЕЧАНИЕ: Причиной неполадки может быть неисправный кабель дополнительного устройства. Кабель поставляется изготовителем устройства.

Проверка импульсов счета

Отключите дополнительное устройство, отсоедините разъем PJ399. Проверьте через разъем PJ399 сопротивление цепей переходника. Подсоедините черный щуп прибора (–) к контакту 8, а красный щуп (+) к контакту 9. **Сопротивление находится в пределах от 150 кОм до 700 кОм.**

ДА НЕТ

Отсоедините PJ367. **Между контактами PJ388-8 и PJ367A-8, и между контактами PJ388-9 и PJ367A-9 обрыва цепи нет.**

ДА НЕТ

Устраните повреждение цепи или замените жгут, PL 11.6 (REP 1.1).

Замените GRAIB PWB, PL 11.2.

Оставьте мультиметр в режиме измерения сопротивлений подключенным к контактам 8 и 9 и разрешите работу аппарата. Для этого замкните перемычкой цепь между контактами 1 и 3 разъема PJ399. Установите мультиметр в режим звуковой индикации и запустите изготовление 25 копий. **При выводе каждой копии мультиметр подает звуковой сигнал.**

ДА НЕТ

Переходите к RAP 03-439, 03-440 "Ошибка связи LLM с GRAIB и RIC".

Копировальный аппарат и переходник работают нормально, а дополнительное устройство нет. Если это устройство постороннего производителя (не Xerox), сообщите пользователю, что оно не работает и следует принять соответствующие меры. Если это устройство Xerox, следуйте соответствующим процедурам устранения неисправности или замените устройство.

Проверка импульсов подсчета нестандартных копий

Отключите дополнительное устройство, отсоедините разъем PJ399. Проверьте через разъем PJ399 сопротивление цепей переходника. Для проверки сигнала выбора лотка подсоедините черный щуп прибора (–) к контакту 4, а красный щуп (+) к контакту 5. Для проверки сигналов уменьшения/увеличения и цвета подсоедините черный щуп прибора (–) к контакту 6, а красный щуп (+) к контакту 7. **Сопротивление находится в пределах от 150 кОм до 700 кОм.**

ДА НЕТ

Отсоедините PJ367. **Между следующими контактами обрыва цепи нет:**
PJ399-4 и PJ367A-4
PJ399-5 и PJ367A-5
PJ388-8 и PJ367A-8
PJ388-7 и PJ367A-7

ДА НЕТ

Устраните повреждение цепи или замените жгут, PL 11.6 (REP 1.1).

Замените GRAIB PWB, PL 11.2.

Оставьте мультиметр в режиме измерения сопротивлений подключенным к контактам 4 и 5 или 6 и 7 и разрешите работу аппарата. Для этого замкните перемычкой цепь между контактами 1 и 3 разъема PJ399. Установите мультиметр в режим подачи звуковой индикации. Измените настройки нестандартного копирования. **При наборе новых значений с клавиатуры мультиметр подает звуковой сигнал.**

ДА НЕТ

Переходите к RAP 03-439, 03-440 "Ошибка связи LLM с GRAIB и RIC".

Копировальный аппарат и переходник работают нормально, а дополнительное устройство нет. Если это устройство постороннего производителя (не Xerox), сообщите пользователю, что оно не работает и следует принять соответствующие меры. Если это устройство Xerox, следуйте соответствующим процедурам устранения неисправности или замените устройство.

Причиной неполадки может быть неисправный кабель дополнительного устройства, который поставляется его изготовителем.

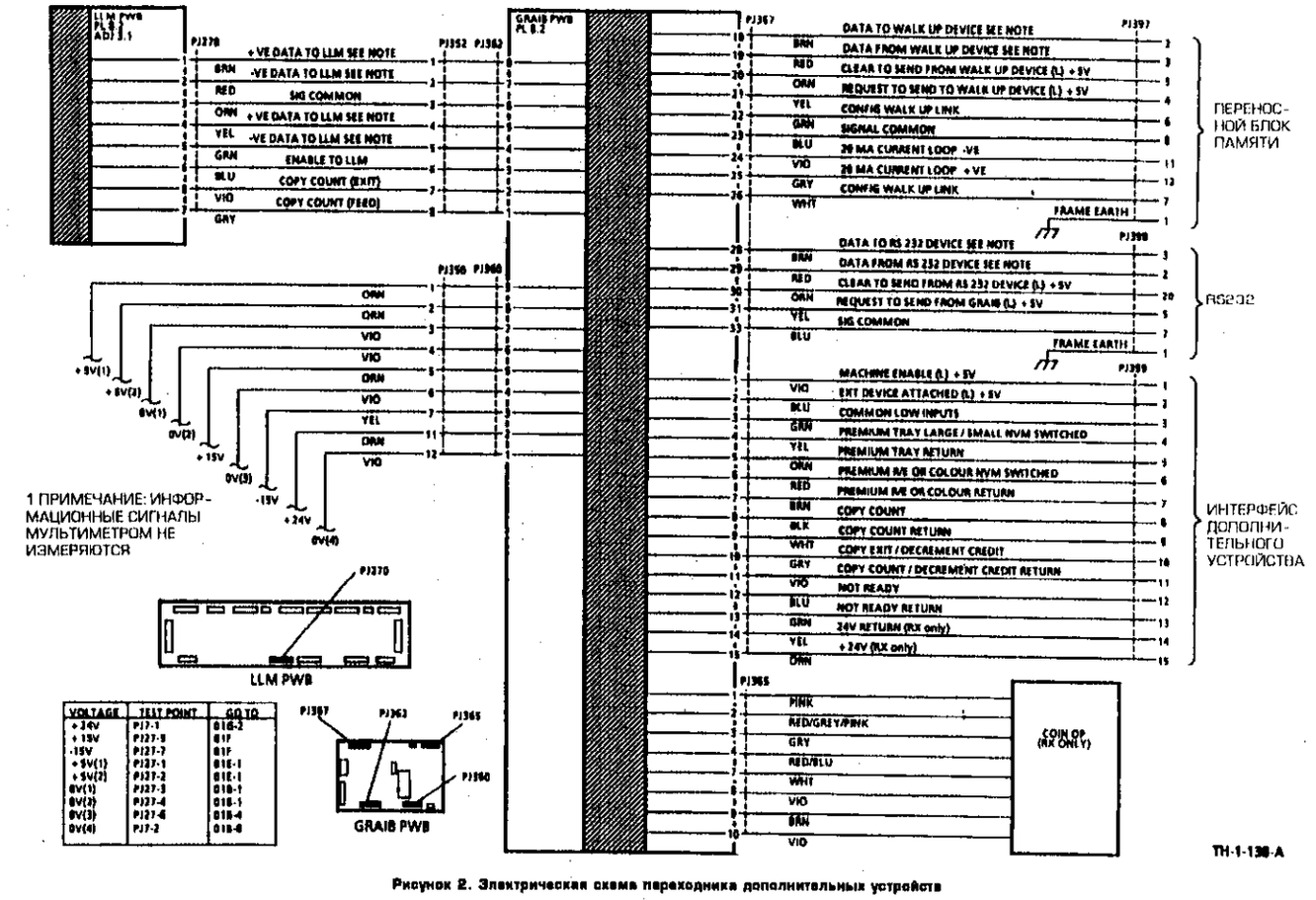

Рисунок 2. Электрическая схема переходника дополнительных устройств

Комплекты для улучшения эксплуатационных характеристик

Кассета для лотков 2 и 3 (PL 15.1)

Данный комплект содержит дополнительную кассету для лотков 2 или 3 для работы с форматом B5.

Организатор работ (PL 15.1)

Данный комплект создает дополнительное рабочее место с левой стороны аппарата.

Планшет редактирования (PL 15.1)

Данный комплект предоставляет планшет редактирования для аппаратов, оборудованных DADF.

Комплект приемного лотка (PL 15.1)

Данный комплект содержит выходной лоток для аппарата, не оборудованного сортером-степлером или сортером-финишером.

Комплекты для копирования в цвете

В состав этих комплектов входят блоки проявления для печати в дополнительном цвете, а также проявитель и тонер. Номера комплектов указаны в разделе 5, PL 5.7.

Комплект ведущего валика

Данный комплект предоставляет усовершенствованный ведущий валик устройства сканирования, отличающийся наличием канавок на поверхности. Эти канавки не дают тросику привода кареток извиваться, и прямые линии не получаются волнистыми на копии.

Замок

Данный комплект состоит из замка, который запирает процессор, блокируя механизм фиксатора.

Комплект для доработки схемы подключения сортера-степлера

Данный комплект представляет собой перемычку между общими проводами цепей 5В и 24В сортера-степлера. Это уменьшает электрические помехи, которые могут привести к срабатыванию логики управления двигателем привода и дополнительной нагрузке на предохранитель F1 главной PWB сортера-степлера и PWB привода ячеек.

Модифицированный осветитель

Данный комплект содержит модифицированный рефлектор, улучшающий при копировании книги качество копии вблизи корешка.

Зубчатое колесо/ADC

Зубчатое колесо данного комплекта позволяет решить следующие проблемы:

1. Проблемы, возникающие при подаче бумаги малых форматов.
2. Проблемы подачи через обходной податчик плотных материалов для копирования, особенно в условиях пониженной влажности.

Установка

Инструкция по установке комплекта находится внутри его упаковки.

Полный перечень комплектов с инструкциями на момент выпуска Руководства приведен в таблице 8-3.

ПРИМЕЧАНИЕ: При доработке комплекта изменяется последняя цифра номера.

Таблица 8-3:
Полный перечень имеющихся комплектов

Название	Номер	Тег
Комплект национальной адаптации		
Комплект приемного лотка	98K12473	
Планшет редактирования	98K15445	242
Организатор работ	98K16250	
Комплект для подключения переходника	98K19159	
Кассета для лотков 2/3	98K18211	
Модифицированный осветитель	606K3380	208
Ведущий валик	606K03610	210
Интерфейс дополнительного устройства	98K16285	235
Комплект RIC RX	98K16294	241
Монетоприемник	98K18403	238
Замок, 50 Гц	98K21080	
Ремонтный комплект для DADF	98K19550	
Комплект зубчатого колеса/ADC	600K41981	12W
Верхняя крышка	600K42860	905
Панель управления сортером-степлером	600K43520	
Комплект для доработки переключателей XB-880	600K44240	023
Переходник для дополнительных устройств	98K19159	
Механический автометр RX	98K21211	245

Для заметок

СЛОВАРЬ К ЭЛЕКТРИЧЕСКИМ СХЕМАМ РУКОВОДСТВА

A

Accessory pod	Переходник для подключения дополнительного устройства
Actuated	Сработал
ADC 20th copy check	Проверка 20-й копии ADC
ADC GAIN	Усиление сигнала датчика ADC
ADC LED	Светодиод ADC
ADC OUPUT	Выход ADC
A Grd	Сетка A
Analogue signal	Аналоговый сигнал

B

(Belt) document drive motor	Двигатель привода (ремня) оригинала
(Belt) document drive motor encoder	Кодирующих двигателя привода (ремня) оригинала
Bias PWB	PWB напряжения смещения
Bin cover intlk switch	Блокировочный выключатель крышки доступа к ячейкам
Bin paper LED	Светодиод датчика бумаги в ячейках
Bin paper sensor	Датчик бумаги в ячейках
Bins down	Ячейки вниз
Bin drive motor	Двигатель привода ячеек
Bins above lower limit	Ячейки выше нижнего предела
Bins below upper limit	Ячейки ниже верхнего предела
Bins home	Ячейки в исходном положении
Bins home switch	Датчик исходного положения ячеек
Bins standby 1 (2)	Ячейки в режиме ожидания 1 (2)
Bins up	Ячейки вверх
Black dev. assy	Узел черно-белого проявления
Black low toner sensor	Датчик отсутствия черного тонера
Black dispense MOT	Двигатель подачи черного тонера
Black retract solenoid	Соленоид отвода блока черно-белого проявления
Bypass empty sensor	Датчик отсутствия бумаги в обходном лотке
Bypass feed clutch	Муфта подачи из обходного лотка
Bypass length sensor	Датчик длины бумаги в обходном лотке

C

Cam home	Кулачок в исходном положении
Cam position sensor	Датчик положения кулачка
Cam position switch	Датчик положения кулачка
Carriage sensor	Датчик каретки
Carriage registration sensor	Датчик регистрации каретки
Charge scorotron	Скоротрон заряда
Charge scorotron grid bias	Напряжение на сетке скоротрона заряда
Charge scorotron ON	Включение скоротрона заряда
Colour developer assembly	Узел цветного проявления
Colour dispense MOT	Двигатель подачи цветного тонера
Colour low toner sensor	Датчик отсутствия цветного тонера
Colour retract solenoid	Соленоид отвода блока цветного проявления
Common	Общий провод
Copy cartridge fuse link	Плавкая перемычка копи-картриджа
Copy cartridge present link	Перемычка наличия копи-картриджа
Copy output sensor	Датчик вывода копии
Cover closed	Крышка закрыта
Current limiter	Ограничитель тока

D

DADF belt motor also known as the document drive motor	Двигатель ремня оригинала также называется двигателем привода оригинала
DADF belt motor interlock switch	Блокировочный выключатель двигателя ремня DADF
DADF Control PWB	PWB управления DADF
DADF det(ect)	DADF обнаружен
DADF interface PWB	PWB интерфейса DADF
DATA	Данные
Decurler interlock switch	Блокировочный выключатель узла раскручивания
Detack corotron AC	Переменное напряжение на коротроне отделения
Detack corotron DC	Постоянное напряжение на коротроне отделения
Detack corotron ON	Включение коротрона отделения
Dev.bias ON	Включение напряжения смещения проявителя

Developer Motor (MOT)	Двигатель подачи проявителя
Developer Motor Encoder	Кодировщик двигателя подачи проявителя
Developer PWB	PWB блока проявления
Developer suction fan	Вентилятор отсоса воздуха из зоны проявления
Displayed on the screen as SERVO INTLK	Выводится на дисплей как БЛОКИРОВКА СЕРВОДВИГАТЕЛЯ
Diverter solenoid	Соленоид дивертера
Doc.exchange	Замена оригинала
Doc.exchange or output	Замена или вывод оригинала
Doc.not ready	Оригинал не готов
Document	Оригинал
Document sensed	Оригинал обнаружен
Document sensor	Датчик оригинала
Document size sensor	Датчик формата оригинала
Door (intlk) switch	Блокировочный выключатель дверцы
Down	Вниз
Dual staple position	Положение двойного сшивания
Duplex and tray 4 PWB	PWB дуплексного лотка и лотка 4
Duplex detect line	Линия определения наличия дуплексного лотка
Duplex diverter solenoid	Соленоид дивертера дуплексного тракта
Duplex drives motor	Двигатель привода дуплексного лотка
Duplex Entry sensor	Датчик входа в дуплексный поток
Duplex feed sensor	Датчик подачи из дуплексного лотка
Duplex latch sensor	Датчик фиксатора дуплексного лотка
Duplex latch solenoid	Соленоид фиксатора дуплексного лотка
Duplex paper sensor	Датчик наличия бумаги в дуплексном лотке
Duplex present	Дуплексный лоток имеется
Duplex tray connections	Соединения дуплексного лотка
Duplex tray detect	Определение наличия дуплексного лотка
Duplex tray feed signal from IOT	Сигнал подачи из дуплексного лотка из IOT
Duplex tray interlock	Блокировка дуплексного лотка

E

Edit pad PWB	PWB планшета редактирования
Elevator motor	Двигатель подъемника
Encoder pulsed	Импульсы кодировщика
Energised	Включение
Entrance gate solenoid	Соленоид затвора ввода
Entry sensor	Датчик входа
Erase lamp assembly	Узел лампы стирания
(Exit) output drive motor	Двигатель привода вывода
(Exit) output drive motor encoder	Кодировщик двигателя привода вывода
Exposure	Экспонирование
Exposure control ON	Включение управления экспонированием
Exposure lamp	Лампа экспонирования
Exposure on	Включение экспонирования
Exposure sensor	Датчик регистрации
Exposure voltage	Напряжение экспонирования

F

Fan	Вентилятор
Feed clutch	Муфта подачи
Feed motor	Двигатель подачи
Filter PWB	PWB фильтра
Forward	Вперед
Forward clutch	Муфта прямого хода
Forward or reverse volts	Напряжение привода вперед или назад
Front fuser fan	Передний вентилятор фьюзера
Front interlock switch	Блокировка передней крышки
Fuse	Предохранитель
Fuser	Фьюзер
Fuser fan front	Передний вентилятор фьюзера
Fuser main	Главный нагреватель фьюзера
Fuser sub	Дополнительный нагреватель фьюзера

G

Gate select motor	Двигатель выбора положения затвора
Gate select sensor	Датчик положения затвора
GFP (Ground fault protector)	Устройство защиты при повреждении заземления

H

HCF detect	HCF обнаружен
HCF door switch	Блокировочный выключатель дверцы HCF
HCF feed clutch	Муфта подачи из HCF
HCF feed motor	Двигатель подачи из HCF

HCF feed ON	Включена подача из HCF
HCF feed sensor	Датчик подачи из HCF
HCF interlock switch	Блокировочный выключатель HCF
HCF Stack Height Sensor	Датчик высоты стопки в HCF
HCF Tray Down Sensor	Датчик нижнего положения лотка HCF
HCF Tray empty sensor	Датчик отсутствия бумаги в лотке HCF
Home positioned sensed	Определено исходное положение

I

Indicator panel and LEDs	Панель индикаторов и светодиодов
Input cover front interlock	Передний блокировочный выключатель крышки узла ввода
Input cover rear interlock	Задний блокировочный выключатель крышки узла ввода
Input drive motor	Двигатель привода ввода
Input LED	Светодиод ввода
Input module angle sensor	Датчик наклона модуля ввода
Input module lowered	Входной модуль опущен
INTLK (INTERLOCK)	БЛОКИРОВКА
Intlk switch	Блокировочный выключатель
Inverter gate solenoid	Соленоид затвора инвертора
ISIL Control PWB	PWB управления ISIL
IOT Control PWB	PWB управления IOT
IOT feed	Подача IOT
ISIL array	Линейка ISIL
ISIL array assembly	Узел линейки ISIL
ISIL trigger	Переключение ISIL

L

Lamp thermostat	Термостат лампы
Last ADC	Последний отсчет пятна ADC
Lead edge registration sensor	Датчик регистрации передней кромки
LED OFF	Выключение светодиода
LED ON	Включение светодиода
Lens home sensor	Датчик исходного положения объектива
Lens Motor	Двигатель объектива
LH lower interlock switch	Блокировочный выключатель левой крышки
Line volts	Линейное напряжение
Low limit switch	Датчик нижнего предела
Low voltage power supply (LVPS)	Блок питания низкого напряжения

M

Main Motor	Главный двигатель
Manual stapling control PWB	PWB управления ручным сшиванием
MOT (11-084) driving forward	Двигатель (11-084) работает в прямом направлении
MOT (11-084) driving front	Двигатель (11-084) перемещает вперед
MOT (11-084) driving rear	Двигатель (11-084) перемещает назад
MOT (11-084) driving reverse	Двигатель (11-084) работает в обратном направлении
MOT (11-084) standby	Двигатель (11-084) выключен
MOT ON LOW	ВКЛЮЧЕНИЕ ДВИГАТЕЛЯ, НИЗКИЙ ЛОГИЧЕСКИЙ УРОВЕНЬ
Motor control	Управление двигателем
Motor ON	Включение двигателя

N

NEG.ZERO CROSS	ОТРИЦ.ПЕРЕСЕЧЕНИЕ НУЛЯ
Nip split clutch	Муфта разъединения зажима
Nip split sensor	Датчик разъединения зажима
Non sort sensor	Датчик наличия бумаги в сортире
Non staple position sensor	Датчик положения "без сшивания"
Normally open	Нормально разомкнут
Not connected	Не подключен
Not used	Не используется
Nudger home sensor	Датчик исходного положения роликов подталкивания
Nudger load solenoid	Соленоид нагрузки ролика подталкивания
Nudger roll solenoid	Соленоид ролика подталкивания
Nudge up sensor	Датчик ролика подталкивания

O

ON/OFF switch	Выключатель питания
Optics cooling fan	Вентилятор охлаждения оптики
Optics Encoder	Кодировщик двигателя кареток
Optics PWB	PWB оптики
Output sensor	Датчик выхода
Output tray interlock switch	Блокировочный выключатель выходного лотка
Overheat temperature sensor	Датчик перегрева

P

Paddle wheel solenoid	Соленоид лопастного механизма
Page enable	Страница разрешена
Paper clamp switch	Переключатель защитного козырька бумаги
Paper path cover interlock	Блокировка крышки тракта бумаги
Paper ready	Бумага готова
Paper sensed	Определено наличие бумаги
Photo mode ON	Включение фоторежима
Platen interlock switch	Блокировочный выключатель стекла оригинала
Power distribution PWB	PWB распределения питания
Power lead	Ввод питания
Pre-feed	Предподача
Prefeed signal	Сигнал предподачи
Pressure bar solenoid	Соленоид прижимной планки
Pretransfer lamp assembly	Узел лампы предпереноса
Printer port	Порт принтера
PULSED	ИМПУЛЬСЫ
Purge	Вывод из аппарата
Purged output to sorter	Вывод в сортер
PWB (Printed wiring board)	Печатная плата

R

Rear fuser fan	Задний вентилятор фьюзера
Refer to table	Обратитесь к таблице
Reg.gate solenoid	Соленоид затвора регистрации
Registration edge solenoid	Соленоид кромки регистрации
Registration guide	Направляющая регистрации
Registration guide bias ON	Включение смещения на направляющей регистрации
Registration sensor	Датчик регистрации
Reg.side shift home sensor	Датчик исходного положения бокового сдвига при регистрации
Relay	Реле
Return (RET)	Общий провод (земля)
Reverse	Назад
Reverse clutch	Муфта обратного хода
RFI filter PWB	PWB фильтра радиопомех
RH upper interlock	Верхний блокировочный выключатель правой дверцы

S

Scan drive motor	Двигатель привода сканирования
See Note	См. примечание
Select	Выбор
Sensor	Датчик
Sheet	Лист
Side guide motor	Двигатель боковой направляющей
Side guide sensor	Датчик боковой направляющей
Side shift motor	Двигатель бокового сдвига
Signal ground	Сигнальная земля
Signal ON/OFF	Сигнал включения/выключения
Single staple position	Положение одиночного сшивания
Size sensor	Датчик формата
Sorter/finisher detect	Сортер-финишер обнаружен
Sorter/finisher interlock switch	Блокировочный выключатель сортера-финишера
Sorter/finisher PWB	PWB сортера-финишера
Sorter PWB	PWB сортера
Spare	Резерв
Solid state relay (SSR)	Твердотельное реле
Sorter interface PJ	Разъем интерфейса сортера
Sorter/finisher control panel	Панель управления сортером-финишером
Sorter/finisher latched	Сортер-финишер пристыкован
Sorter/finisher PWB	PWB сортера-финишера
Sorter latch actuated	Сработал фиксатор сортера
Sorter present	Сортер имеется
Standby	Режим ожидания
Standby bins home	В режиме ожидания ячейки находятся в исходном положении
Standby bins up for copy removal	В режиме ожидания ячейки поднимаются вверх для вынимания копий
Staple positioned sensed	Определено положение сшивания
Staple position sensor	Датчик положения сшивания
Stapler empty sensor	Датчик отсутствия скрепок в степлере
Stapler home sensor	Датчик исходного положения степлера
Staple single position (1) sensor	Датчик положения одиночного сшивания (1)

Stapler head assembly	Узел головки степлера
Stapler home	Степлер в исходном положении
Stapler home sensor	Датчик исходного положения степлера
Stapler motor	Двигатель степлера
Stapler present	Степлер имеется
Stapler transport motor	Двигатель транспортера степлера
Staple position sensor	Датчик наличия бумаги в степлере
Staple sensor	Датчик скрепок
Step pulses	Шаговые импульсы
Switch actuated	Переключатель сработал
Switch panel	Панель кнопок

T

Tamper home position	Исходное положение подравнивающей планки
Tamper home sensor	Датчик исходного положения подравнивающей планки
Tamper motor	Двигатель подравнивающей планки
Temperature sensor	Температурный датчик
Thermal circuit breaker	Автомат тепловой защиты при перегрузке по току
Thermal cutout	Термопрерыватель
To bin drive motor PWB	К PWB двигателя привода ячеек
Toner cartridge status switch	Датчик состояния тонер-картриджа
Toner dispense control switch	Датчик управления подачей тонера
Top edge registration sensor	Датчик регистрации верхней кромки
Trail edge sensor	Датчик задней кромки
Transfer corotron AC	Переменное напряжение на коротроне переноса
Transfer corotron DC	Постоянное напряжение на коротроне переноса
Transfer corotron ON	Включение коротрона переноса
Transport motor	Двигатель транспортера
Transport motor assembly	Узел двигателя транспортера
Tray (1) elevator motor	Датчик подъемника лотка (1)
Tray (1) empty sensor	Датчик отсутствия бумаги в лотке (1)
Tray (1) feed clutch	Муфта подачи из лотка (1)
Tray (1) feed sensor	Датчик подачи из лотка (1)
Tray feed (4) signal from IOT	Сигнал IOT подачи из лотка 4
Tray (1) nudger solenoid	Соленоид ролика подталкивания лотка (1)
Tray positioning solenoid	Соленоид позиционирования лотка
Tray stack height sensor	Датчик высоты стопки в лотке

U

Up	Вверх
Upper limit switch	Датчик верхнего предела
User interface PWB	PWB интерфейса пользователя

V

VAC	Вольт переменного напряжения
Vacuum transport fan	Вентилятор вакуумного транспортера
Vertical sensor	Вертикальный датчик
Voltage	Напряжение
Voltage when ready to copy	Напряжение в режиме готовности к копированию

W

Waste toner sensor	Датчик отработанного тонера
Web	Паутинка
Web motor	Двигатель "паутинки"