RANK XEROX

Руководство по техническому обслуживанию 5616/5621/5815

ПРЕДОСТЕРЕЖЕНИЕ

Некоторые компоненты данного изделия чувствительны к электростатическим разрядам. Во избежание повреждения компонентов выполняйте все процедуры снятия электростатического заряда.

T8-1-766-0

ПРИМЕЧАНИЕ

Данное Руководство используется сотрудниками Rank Xerox Limited и фирмы Xerox и не предназначается для реализации.

ПРИМЕЧАНИЕ

Поскольку подготовке данного Руководства было уделено большое внимание, Rank Xerox Limited не несет ответственности за неполадки, возникшие вследствие неточностей и ошибок.

Вся техническая документация предоставляется заказчикам фирмы Xerox только в информационных целях. Документация по техническому обслуживанию предназначается только для обученного обслуживающего персонала. Фирма Xerox не гарантирует полноту документации, а также не гарантирует и не заявляет, что станет уведомлять заказчика о дальнейших изменениях данной документации. Техническое обслуживание заказчиком оборудования, его модулей, компонентов или деталей может воспрепятствовать выполнению фирмой Xerox гарантийных обязательств. Если заказчик выполняет техническое обслуживание такого оборудования, его модулей, компонентов или деталей самостоятельно, он тем самым освобождает фирму Xerox от ответственности за действия заказчика и дает свое согласие на компенсацию и предотвращение нанесения ущерба фирме Xerox вследствие претензий третьей стороне, вызванных прямым или косвенным образом вышеупомянутым техническим обслуживанием.

Перевод английского издания:
Multimedia Professional Services
Rank Xerox Limited
Enterprise Centre
P.O.Box 17
Bessemer Road
Welwyn Garden City
Hertfordshire AL7 1HE
England

Издание подготовлено в Учебном Центре Xerox,
Москва, март 1998.

Авторское право © 1993, 1994, 1995, 1997
Rank Xerox
Xerox, Rank Xerox, 5616/5621/5815 являются зарегистрированными торговыми марками.

Контрольный список изменений

Изделие	Название	Номер по каталогу	Дата
5616/5621/5815	**Руководство по техническому обслуживанию**	**708P23200**	**Март 1998**

Документация, совместимая с этим Руководством по техническому обслуживанию: Отсутствует

Стр.	Дата
i	7/97
ii	7/97
iii	7/97
iv	7/97
1-1	7/97
1-2	7/97
1-3	7/97
1-4	7/97
1-5	7/97
1-6	7/97
1-7	7/97
1-8	7/97
2-1	7/97
2-2	7/97
2-3	7/97
2-4	7/97
2-5	7/97
2-6	7/97
2-7	7/97
2-8	7/97

Стр.	Дата
2-9	7/97
2-10	7/97
2-11	7/97
2-12	7/97
2-13	7/97
2-14	7/97
2-15	7/97
2-16	7/97
2-17	7/97
2-18	7/97
2-19	7/97
2-20	7/97
2-21	7/97
2-22	7/97
2-23	7/97
2-24	7/97
2-25	7/97
2-26	7/97
2-27	7/97
2-28	7/97

Стр.	Дата
2-29	7/97
2-30	7/97
2-31	7/97
2-32	7/97
2-33	7/97
2-34	7/97
2-35	7/97
2-36	7/97
2-37	7/97
2-38	7/97
2-39	7/97
2-40	7/97
2-41	7/97
2-42	7/97
2-43	7/97
2-44	7/97
2-45	7/97
2-46	7/97
2-47	7/97
2-48	7/97

Стр.	Дата
2-49	7/97
2-50	7/97
2-51	7/97
2-52	7/97
2-53	7/97
2-54	7/97
2-55	7/97
2-56	7/97
2-57	7/97
2-58	7/97
2-59	7/97
2-60	7/97
2-61	7/97
2-62	7/97
2-63	7/97
2-64	7/97
2-65	7/97
2-66	7/97
2-67	7/97
2-68	7/97
2-69	7/97
2-70	7/97
2-71	7/97
2-72	7/97
2-73	7/97
2-74	7/97
2-75	7/97
2-76	7/97
2-77	7/97
2-78	7/97
2-79	7/97

Стр.	Дата
2-80	7/97
2-81	7/97
2-82	7/97
2-83	7/97
2-84	7/97
2-85	7/97
2-86	7/97
2-87	7/97
2-88	7/97
2-89	7/97
2-90	7/97
2-91	7/97
2-92	7/97
2-93	7/97
2-94	7/97
2-95	7/97
2-96	7/97
2-97	7/97
2-98	7/97
2-99	7/97
2-100	7/97
2-101	7/97
2-102	7/97
2-103	7/97
2-104	7/97
3-1	7/97
3-2	7/97
3-3	7/97
3-4	7/97
3-5	7/97
3-6	7/97

Стр.	Дата
3-7	7/97
3-8	7/97
3-9	7/97
3-10	7/97
3-11	7/97
3-12	7/97
3-13	7/97
3-14	7/97
3-15	7/97
3-16	7/97
3-17	7/97
3-18	7/97
3-19	7/97
3-20	7/97
3-21	7/97
3-22	7/97
3-23	7/97
3-24	7/97
3-25	7/97
3-26	7/97
3-27	7/97
3-28	7/97
4-1	7/97
4-2	7/97
4-3	7/97
4-4	7/97
4-5	7/97
4-6	7/97
4-7	7/97
4-8	7/97
4-9	7/97

Стр.	Дата
4-10	7/97
4-11	7/97
4-12	7/97
4-13	7/97
4-14	7/97
4-15	7/97
4-16	7/97
4-17	7/97
4-18	7/97
4-19	7/97
4-20	7/97
4-21	7/97
4-22	7/97
4-23	7/97
4-24	7/97
4-25	7/97
4-26	7/97
4-27	7/97
4-28	7/97
4-29	7/97
4-30	7/97
4-31	7/97
4-32	7/97
4-33	7/97
4-34	7/97
4-35	7/97
4-36	7/97
4-37	7/97
4-38	7/97
4-39	7/97
4-40	7/97

Стр.	Дата
4-41	7/97
4-42	7/97
4-43	7/97
4-44	7/97
4-45	7/97
4-46	7/97
4-47	7/97
4-48	7/97
4-49	7/97
4-50	7/97
4-51	7/97
4-52	7/97
4-53	7/97
4-54	7/97
4-55	7/97
4-56	7/97
4-57	7/97
4-58	7/97
4-59	7/97
4-60	7/97
4-61	7/97
4-62	7/97
4-63	7/97
4-64	7/97
4-65	7/97
4-66	7/97
4-67	7/97
4-68	7/97
4-69	7/97
4-70	7/97
4-71	7/97

Стр.	Дата
4-72	7/97
4-73	7/97
4-74	7/97
4-75	7/97
4-76	7/97
4-77	7/97
4-78	7/97
4-79	7/97
4-80	7/97
4-81	7/97
4-82	7/97
4-83	7/97
4-84	7/97
4-85	7/97
4-86	7/97
4-87	7/97
4-88	7/97
4-89	7/97
4-90	7/97
4-91	7/97
4-92	7/97
4-93	7/97
4-94	7/97
4-95	7/97
4-96	7/97
4-97	7/97
4-98	7/97
4-99	7/97
4-100	7/97
4-101	7/97
4-102	7/97
4-103	7/97
4-104	7/97
4-105	7/97
4-106	7/97
4-107	7/97
4-108	7/97
4-109	7/97
4-110	7/97
4-111	7/97
4-112	7/97

Стр.	Дата
4-113	7/97
4-114	7/97
4-115	7/97
4-116	7/97
4-117	7/97
4-118	7/97
4-119	7/97
4-120	7/97
4-121	7/97
4-122	7/97
4-123	7/97
4-124	7/97
4-125	7/97
4-126	7/97
4-127	7/97
4-128	7/97
4-129	7/97
4-130	7/97
4-131	7/97
4-132	7/97
4-133	7/97
4-134	7/97
4-135	7/97
4-136	7/97
4-137	7/97
4-138	7/97
5-1	7/97
5-2	7/97
5-3	7/97
5-4	7/97
5-5	7/97
5-6	7/97
5-7	7/97
5-8	7/97
5-9	7/97
5-10	7/97
5-11	7/97
5-12	7/97
5-13	7/97
5-14	7/97
5-15	7/97

Стр.	Дата
5-16	7/97
5-17	7/97
5-18	7/97
5-19	7/97
5-20	7/97
5-21	7/97
5-22	7/97
5-23	7/97
5-24	7/97
5-25	7/97
5-26	7/97
5-27	7/97
5-28	7/97
5-29	7/97
5-30	7/97
5-31	7/97
5-32	7/97
5-33	7/97
5-34	7/97
5-35	7/97
5-36	7/97
5-37	7/97
5-38	7/97
5-39	7/97
5-40	7/97
5-41	7/97
5-42	7/97
5-43	7/97
5-44	7/97
5-45	7/97
5-46	7/97
5-47	7/97
5-48	7/97
5-49	7/97
5-50	7/97
5-51	7/97
5-52	7/97
5-53	7/97
5-54	7/97
5-55	7/97
5-56	7/97

Стр.	Дата
5-57	7/97
5-58	7/97
5-59	7/97
5-60	7/97
6-1	7/97
6-2	7/97
6-3	7/97
6-4	7/97
6-5	7/97
6-6	7/97
6-7	7/97
6-8	7/97
6-9	7/97
6-10	7/97
6-11	7/97
6-12	7/97
6-13	7/97
6-14	7/97
6-15	7/97
6-16	7/97
6-17	7/97
6-18	7/97
6-19	7/97
6-20	7/97
7-1	7/97
7-2	7/97
7-3	7/97
7-4	7/97
7-5	7/97
7-6	7/97
7-7	7/97
7-8	7/97
7-9	7/97
7-10	7/97
7-11	7/97
7-12	7/97
7-13	7/97
7-14	7/97
7-15	7/97
7-16	7/97
7-17	7/97

Стр.	Дата
7-18	7/97
7-19	7/97
7-20	7/97
7-21	7/97
7-22	7/97
7-23	7/97
7-24	7/97
7-25	7/97
7-26	7/97
7-27	7/97
7-28	7/97
7-29	7/97
7-30	7/97
7-31	7/97
7-32	7/97
7-33	7/97
7-34	7/97
7-35	7/97
7-36	7/97
7-37	7/97
7-38	7/97
7-39	7/97
7-40	7/97
7-41	7/97
7-42	7/97
7-43	7/97
7-44	7/97
7-45	7/97
7-46	7/97
7-47	7/97
7/48	7/97
7/49	7/97
7-50	7/97
7-51	7/97
7-52	7/97
7-53	7/97
7-54	7/97
7-55	7/97
7-56	7/97
7-57	7/97
7-58	7/97

Стр.	Дата
7-59	7/97
7-60	7/97
7-61	7/97
7-62	7/97
7-63	7/97
7-64	7/97
7-65	7/97
7-66	7/97
7-67	7/97
7-68	7/97
7-69	7/97
7-70	7/97
7-71	7/97
7-72	7/97

Содержание

Заглавие	Страница
Введение	
О данном Руководстве	ii
Структура	ii
Как пользоваться данным Руководством	ii
Условные обозначения	iii
1. Процедуры посещения пользователя	
Содержание раздела	1-1
2. Коды неисправностей	
Содержание раздела	2-1
3. Качество копии	
Содержание раздела	3-1
4. Ремонт/регулировка	
Содержание раздела	4-1
5. Перечень запасных частей	
Содержание раздела	5-1
6. Общие процедуры/информация	
Содержание раздела	6-1
7. Данные по электросхеме	
Содержание раздела	7-1

О данном Руководстве

Данное Руководство является частью системы международной документации, включающей обучение.

"Dry Ink" (тонер) - это то же самое, что "Toner" (тонер), а "Tag" (модификация) - это то же, что "Mod" (модификация).

Данное Руководство содержит процедуры посещения пользователя, диагностические процедуры, общую информацию, ремонтно-аналитические процедуры по коду неисправности, ремонтно-аналитические процедуры по качеству копии, процедуры ремонта, процедуры регулировки, данные по электросхеме и информацию о перечне запасных частей, которые помогут обслуживающему инженеру устранить неисправности копировального аппарата 5616/5621/5815.

Структура

Данное Руководство разделено на восемь частей. Ниже приведены заголовки и описания частей Руководства по техническому обслуживанию:

Раздел 1 - Процедуры посещения пользователя

Этот раздел содержит следующую информацию:

- Обслуживание вызова
- Начальные действия
- Проверка системы
- Профилактическое техническое обслуживание
- Заключительные действия

Обсуживание вызова
Данный раздел содержит диаграмму обслуживания вызова, то есть схематичную последовательность необходимых действий, выполняемых при каждом вызове по техническому обслуживанию.

Начальные действия
Данный раздел содержит указания, как собрать необходимые данные для определения последовательности действий, необходимых при данном посещении пользователя.

Проверка системы
Процедура проверки системы классифицирует неисправность и указывает на соответствующий раздел ремонтно-аналитической процедуры. После устранения неисправности переходите к разделу "Профилактическое техническое обслуживание".

Профилактическое техническое обслуживание
Данный раздел содержит действия по текущему и периодическому техническому обслуживанию. В нем указаны компоненты, которые необходимо очищать или заменять после выполнения определенного количества копий, а также действия по очистке, которые необходимо выполнять при каждом вызове по техническому обслуживанию.

Заключительные действия
Процедура "Заключительные действия" используется для проверки того, исправно ли работает копировальный аппарат после выполнения ремонта и регулировки. Если обнаружена неисправность, обратитесь к соответствующему разделу ремонтно-аналитической процедуры. После устранения неисправности обязательно вернитесь к разделу "Заключительные действия" и завершите выполнение указанных процедур. Процедура "Заключительные действия" также содержит шаги, которые должны быть выполнены перед завершением посещения пользователя.

Раздел 2 - Коды неисправностей (RAP, ремонтно-аналитические процедуры)

Данный раздел содержит ремонтно-аналитические процедуры (repair analysis procedures, RAP), необходимые для устранения неисправностей, не связанных с качеством копий. При выполнении RAP остановитесь, когда неисправность будет зафиксирована. Не выполняйте оставшиеся шаги.

Раздел 3 - Качество копии

Данный раздел содержит ремонтно-аналитические процедуры (RAP), необходимые для устранения неисправностей, связанных с качеством копий (copy quality, CQ). Первая RAP (Дефекты копии) служит для классификации дефекта качества копии и содержит указание, к какой RAP нужно обратиться для устранения неисправности. При выполнении RAP остановитесь, когда неисправность будет зафиксирована. Не выполняйте оставшиеся шаги.

Раздел 4 - Ремонт/Регулировка

Данный раздел содержит процедуры ремонта и регулировки копировального аппарата 5616/5621/5815.

Раздел 5 - Перечень запасных частей

Данный раздел содержит перечень запасных частей копировального аппарата 5616/5621/5815.

Раздел 6 - Общие процедуры

Данный раздел содержит процедуры диагностики и общую информацию о копировальном аппарате 5616/5621/5815.

Раздел 7 - Данные по электросхеме

Данный раздел содержит указатель штепсельных разъемов, чертежи расположения штепсельных разъемов и BSD (Block Schematic Diagrams, блок-схемы).

Раздел 8 - Вспомогательные устройства

Данный раздел содержит информацию о вспомогательных устройствах.

В конце данного Руководства имеется **Лист комментариев** (PCS). Пожалуйста, используйте его. Мы ответим на ваши замечания, если вы вышлете Лист комментариев.

Как пользоваться этим Руководством

Процедура посещения пользователя направит вас к каждому разделу Руководства, необходимому для выполнения посещения пользователя.
Вы начнете с раздела "Начальные действия". Затем обратитесь к разделу "Проверка системы" для классификации неисправности.
От раздела "Проверка системы" вы перейдете к разделу 2, RAP по коду неисправности, или разделу 3, Качество копии. Если вас направили к разделу 3, вам нужно будет либо выполнить CQ1 Входную RAP по качеству копии для классификации проблемы, связанной с качеством копии, либо, если проблема вам известна, вы можете выбрать соответствующую RAP по содержанию раздела. При выполнении RAP вас могут направить к другим разделам Руководства для выполнения проверок, регулировок или для замены деталей.
После выполнения ремонта переходите к разделу "Профилактическое техническое обслуживание" и выполните указанные действия. Из этого раздела вы будете направлены к разделу "Заключительные действия" для проверки правильности работы копировального аппарата и завершения посещения пользователя.

Спецификация тест-листов

В данном Руководстве в качестве стандартного тест-листа используются тест-листы 82P521(метрическая система мер) и 82P522 (дюймы). В качестве письма для вызова по техническому обслуживанию используется тест-лист 82P507. Кроме того, в данном Руководстве используется шкала образца изображения 82P520.

i

Условные обозначения

Условные обозначения предоставляют вспомогательную информацию для блок-схем (BSD) или диаграмм электросхем (CD). Далее приведены символы, содержащие ссылку на эту вспомогательную информацию.

Примечание: Этот символ используется для ссылки на примечания, которые обычно находятся на той же странице.



Перечни запасных частей (Parts Lists)

PL2.4 (пример)

В приведенном примере ссылка на перечень запасных частей и чертеж узла в разобранном виде могут быть найдены в подразделе 2.4 раздела 5.

Чтобы помочь в выявлении неисправностей при использовании диаграмм схем, дается описание всех встречающихся графических символов.

Переключатели/реле

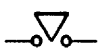

Защитный блокировочный выключатель, цепь разомкнута



Защитный блокировочный выключатель, цепь замкнута

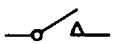

Переключатель/реле с кратковременным контактом, обычно разомкнут



Переключатель/реле с кратковременным контактом, обычно замкнут



Магнитно активизируемый переключатель

Разнообразные символы



Флажок, указывающий на провод, на который была ссылка в тексте



Указывает на код диагностики для проверки отдельного компонента



Указывает на контрольную точку на печатной плате (PWB)



Подключение аудитрона/главного счетчика



Если этот символ сопровождается числом, это значит, что указанное число равно или почти равно фактическому значению величины.



Триак, используется для переключения переменного тока



Светодиод (LED)

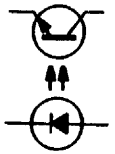

Светодиод/Фототранзисторный датчик



Двигатель



Шарик-термистор, используется для определения температуры

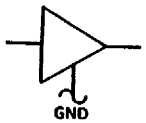

Задающее устройство, применяется для включения компонентов цепи постоянного тока

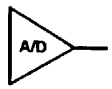

Аналого-цифровой преобразователь

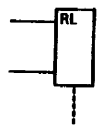

Реле



Соленоид

Рис.1 Условные обозначения

Непрерывность/Путь прохождения сигнала

Указывает на то, что непрерывность сигнальной линии нарушена в горизонтальном направлении



Указывает на то, что непрерывность цепи питания в режиме ожидания нарушена в вертикальном направлении. Во всех случаях напряжение подается из цепи питания в режиме ожидания

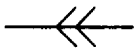

Указывает на сигнал обратной связи

Указывает на место соединения проводов

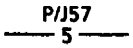

Указывает на место соединения проводов в области контакта

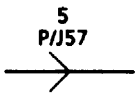

Указывает на направление прохождения сигнала



Указывает на то, что провод продолжается на соседней странице

Указание модификации

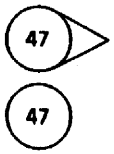

Данный символ **WITH TAG** (С МОДИФИКАЦИЕЙ) используется для обозначения компонентов или конфигураций копировального аппарата, которые подверглись изменениям вследствие модификации с указанным номером

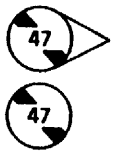

Данный символ **WITHOUT TAG** (БЕЗ МОДИФИКАЦИЙ) используется для обозначения компонентов или конфигураций копировального аппарата, которые не подверглись изменениям модификации с указанным номером

Пересмотр Руководства

Данное Руководство по техническому обслуживанию будет обновляться по мере изменения копировального аппарата или выявления его недостатков.

Уровни напряжения сигнала

Название сигнала соответствует состоянию аппарата при наличии данного сигнала.

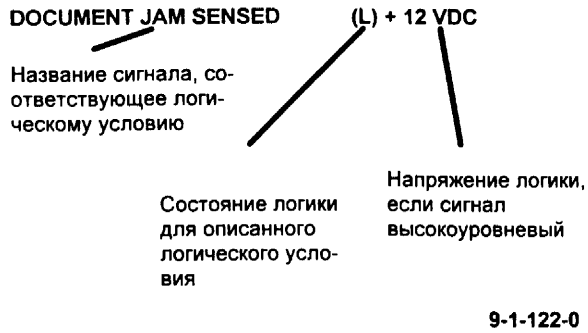

Рис. 3 Спецификация сигнала

Уровни напряжения постоянного тока

Напряжения постоянного тока необходимо измерять между доступной контрольной точкой и общей точкой цепей постоянного тока (DC COM) на главной печатной плате (PWB) там, где это возможно. В таблице даются обычные диапазоны напряжений.

Номинальное напряжение	Состояние логики	Фактический диапазон напряжений
+5 VDC	H L	от +4,8 до +5,2 VDC от 0 до +1,0 VDC
+ 24 VDC	H L	от +22,0 до +27,0 VDC от 0 до +3,0 VDC

Рис.2 Условные обозначения (продолжение)

Кроме вышеуказанных условных обозначений, на диаграммах схемы используются следующие английские обозначения и сокращения:

ACCESS COVER INTERLOCK SWITCH -переключатель блокировки крышки доступа
AC DRIVER PWB - драйверная PWB переменного тока
ACTUATED - активизирован
ACDC - автоматическое регулирование подачи тонера в зависимости от плотности копии
APS PWB, AUTOMATIC PAPER SIZE PWB - PWB автоматического определения размера бумаги
AUTO PAPER MAGNIFICATION SELECTION - автоматический выбор увеличения размера бумаги
AUTO TRAY SELECT - автоматический выбор лотка
BIAS - напряжение смещения
BILLING METER - счетчик числа копий
BLADE SOLENOID - соленоид лезвия
BLK - черный
BLU - синий
BUS - шина
BYPASS HUDGER SOLENOID - соленоид подталкивателя обходного лотка
BYPASS PADDLE SOLENOID - соленоид лопасти обходного лотка
BYPASS PAPER SENSOR - датчик бумаги обходного лотка
BYPASS PAPER PATH SENSOR - датчик пути бумаги обходного лотка
CLEAR - очистить
CLOSED - замкнуто
COMPARATOR - сравнивающее устройство, компаратор
CONTACT BLOCK - блок контакта
CONTINUED ON NEXT PAGE - продолжение на следующей странице
CONTROLE CONSOLE - пульт управления
CONTROLLER - контроллер
COPIER FRAME - корпус копировального аппарата
COPY COUNTER - счетчик числа копий
COVER - крышка
DC COM, COM - общая точка цепей постоянного тока
DEVELOPER ASSEMBLY - узел проявителя
DISPENSER - устройство подачи тонера
DOCUMENT - оригинал
DOCUMENT SIZE - размер оригинала
DRIVE CIRCUIT - цепь привода
DRY INK SUPPLY - устройство подачи тонера
ERASE LAMP - лампа стирания
EXIT SWITCH - выходной переключатель
EXPOSURE LAMP - лампа экспонирования
EXPOSURE CONTROL - управление экспонированием
FAN - вентилятор
FEED SOLENOID - соленоид подачи
FERRITE - феррит
FRONT COVER INTERLOCK SWITCH - переключатель блокировки передней крышки
FRONT VIEW - вид спереди
FULL RATE CARRIAGE - каретка полного хода
FUSER HEAT - нагрев фьюзера
GND - заземление
GRN - зеленый
GROUND FAULT PROTECTOR - предохранитель от неисправностей заземления
GRY - серый
HARNESS - провод
HEAT ROD - нагревательный вал
HIGH SPEED - высокая скорость
HVPS - источник питания высокого напряжения
INTLK, INTERLOCK - блокировка
ISIL - лампа стирания на участке между изображениями и по краям барабана
J - гнездо
JUMPER - соединительный провод
LAMP OVERHEAT FUSE - предохранитель от перегрева лампы
LENS DRIVE MOTOR - двигатель привода объектива
LENS SENSOR - датчик объектива
LOW DRY INK SENSOR - датчик малого остатка тонера
LVPS - источник питания низкого напряжения
MACHINE CLOCK - генератор тактовых импульсов
MAGNET - магнит
MAIN PWB - главная печатная плата
MAIN DRIVE MOTOR - главный двигатель привода
MANUAL - вручную
MONITOR SIGNAL - сигнал контроля
MOT - электродвигатель
MOTOR CONTROLE - управление двигателем
MOTOR DRIVE - привод двигателя
NOISE FILTER - фильтр помех
OFF - выкл.
ON - вкл.
OPTICS COOLING FAN - вентилятор охлаждения оптики
ORN - оранжевый
OTHER - другой
PAPER TRANSPORT PWB - PWB транспортировки бумаги
PIN - контакт
P/J - разъем
PLATEN - стекло оригинала
PNK - розовый
POWER - электропитание
POWER CORD - кабель питания
POWER RELAY - реле включения электропитания
POWER SWITCH - сетевой переключатель
PRECHARGE ERASE LAMP - лампа предварительного стирания
PRESET - предварительная установка
PULSE GENERATOR - генератор импульсов
READY - готов
REAR VIEW - вид сзади
RED - красный
REDUCE/ENKARGE, R/E - уменьшение/увеличение
REGISTRATION GATE SOLENOID - соленоид затвора регистрации
REGISTRATION SENSOR - датчик регистрации
RETURN - возврат
REVERSE - в обратном направлении
SCAN HOME SENSOR - датчик исходного положения сканирования
SCAN MOTOR - двигатель сканирования
SENSED - обнаружен
SENSOR - датчик
START - старт
STOP - стоп
STRIPPER FINGER SOLENOID - соленоид пальцев отделения
TEMPERATURE - температура
THERMISTOR - термистор
TRANSPORT PWB - PWB транспортировки
TRAY - лоток
TTM INTERFACE PWB - интерфейсная PWB двухлоткового модуля
TWO TRAY MODULE - двухлотковый модуль
VIO - фиолетовый
WASTE BOTTLE FULL SENSOR - датчик наполнения сборника отработанного тонера
WHT - белый
XERO MODULE - ксерографический модуль
YEL - желтый
ZERO CROSS DETECTOR - датчик пересечения нуля

1. Процедуры посещения пользователя

Обслуживание вызова

Диаграмма обслуживания вызова 1-2

Начальные действия

Начальные действия 1-3

Проверка системы

Проверка системы 1-4

Профилактическое техническое обслуживание

Периодическое техническое обслуживание 1-5
Текущее техническое обслуживание 1-6

Заключительные действия

Заключительные действия 1-7
Завершающая процедура 1-7

Диаграмма обслуживания вызова

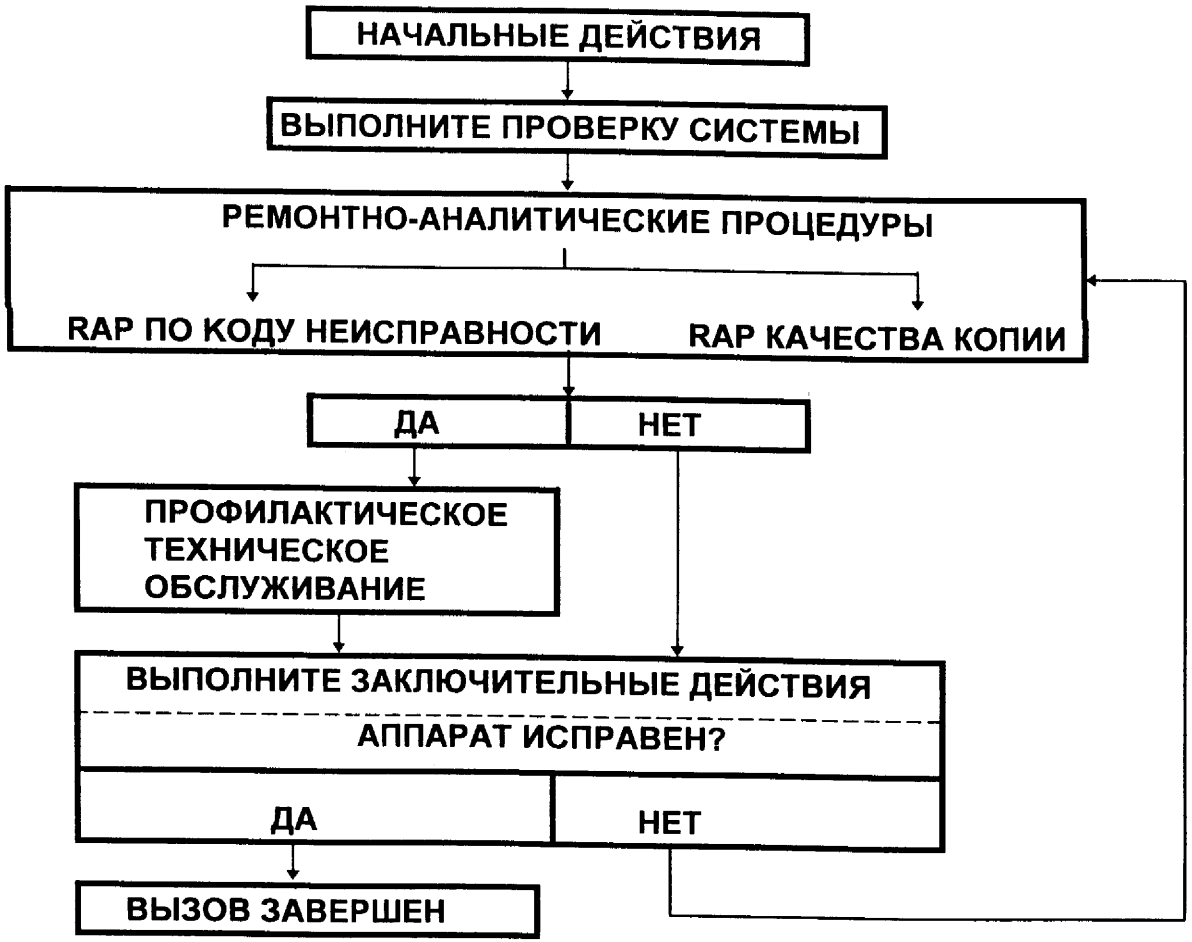

Рис. 1 Диаграмма обслуживания вызова

Начальные действия

В данном разделе вы попытаетесь собрать всю имеющуюся информацию, которая поможет произвести техническое обслуживание копировального аппарата.

Процедура

1. Попросите оператора или пользователя описать неисправность. (По возможности, попросите пользователя показать неисправность).
2. Считайте показания счетчика общего числа копий, если он имеется в наличии.
3. Проверьте историю технического обслуживания аппарата по журналу технического обслуживания.
4. Проверьте, правильно ли работает предохранитель от неисправностей заземления (Ground Fault Protector).
5. С помощью журнала технического обслуживания копировального аппарата определите количество копий, выполненных после последнего технического обслуживания.
6. Переходите к проверке системы.

Проверка системы

В данном разделе вы поймете, как работает копировальный аппарат при выполнении определенных шагов. Затем вас направят к соответствующему разделу или процедуре для устранения неисправности копировального аппарата.

Процедура

Включите копировальный аппарат. **Загорается пульт управления.**

Да Нет

Переходите к OF 1 RAP Копировальный аппарат не работает (раздел 2). Устраните неисправность, затем вновь выполните проверку системы.

Поместите стандартный тест-лист на стекло оригинала. Выберите бумагу в лотке 1 и задайте выполнение трех копий тест-листа. Поместите бумагу в обходной лоток и задайте выполнение трех копий тест-листа. Аппарат делает три копии.

Да Нет

Выполните одно из следующих действий:

- (На экране дисплея появился код состояния) Нажмите кнопку 0, чтобы вывести на экран дисплея какой-либо дополнительный код. Переходите к соответствующей RAP по коду неисправности (раздел 2). Устраните неисправность и повторите эту проверку.
- (На экране дисплея не появился код состояния) Переходите к соответствующей RAP Прочие неисправности (раздел 2). Устраните неисправность и повторите эту проверку.

Копировальный аппарат выполняет копирование, не производя чрезмерного шума.

Да Нет

Переходите к OF 8 RAP Проверка акустического шума (раздел 2). Устраните неисправность и повторите эту проверку.

Качество копии хорошее

Да Нет

Переходите к CQ 1 Входная RAP дефекта копии (раздел 3). Устраните неисправность и повторите эту проверку

Копировальный аппарат имеет двухлотковый модуль

Да Нет

A B

A B

Переходите к процедурам периодического и текущего технического обслуживания, имеющимся в данном разделе.

Выберите на пульте управления, под Paper Supply (Подача бумаги), "Auto" (Автоматически). Загрузите в лоток 2 бумагу формата A4, подача длинной кромкой (LEF). Загрузите в лоток 3 бумагу формата A3. По очереди размещайте следующие документы напротив полосы регистрации и закрывайте стекла оригинала.

- Оригинал A4, подача длинной кромкой
- Оригинал A3

Индикатор размера бумаги автоматически показывает правильный размер бумаги.

Да Нет

Переходите к OF 5 RAP Неправильное определение размера оригинала (раздел 2).

Сделайте три копии стандартного тест-листа (82P521/82P522), используя бумагу из лотков 2 и 3. **Аппарат делает по три копии, используя бумагу из каждого лотка.**

Да Нет

Выполните одно из следующих действий:

- (На экране дисплея появился код состояния) Нажмите кнопку 0, чтобы вывести на экран дисплея какой-либо дополнительный код. Переходите к соответствующей RAP (раздел 2). Устраните неисправность и повторите эту проверку.
- (На экране дисплея не появился код состояния) Переходите к соответствующей RAP Прочие неисправности (раздел 2). Устраните неисправность и повторите эту проверку.

Копировальный аппарат выполняет копирование, не производя чрезмерного шума.

Да Нет

Переходите к OF 8 RAP Проверка акустического шума (раздел 2). Устраните неисправность и повторите эту проверку.

Качество копии хорошее

Да Нет

Переходите к CQ 1 Входная RAP дефекта копии (раздел 3). Устраните неисправность и повторите эту проверку

Выполните процедуры периодического и текущего технического обслуживания, имеющиеся в данном разделе.

При необходимости проинструктируйте оператора.

Периодическое техническое обслуживание

В данном разделе описаны действия, которые следует выполнять через определенные указанные промежутки времени.

Таблица 1. Действия по периодическому техническому обслуживанию

Деталь	Интервал	Действия	Материалы
Нагревательный вал фьюзера	20 тыс. копий	Очистить	Чистящая салфетка фьюзера (43P83) **ПРЕДОСТЕРЕЖЕНИЕ** *Используйте защитные перчатки.*
Прижимной ролик фьюзера	20 тыс. копий	Очистить	Чистящая салфетка фьюзера (43P83) **ПРЕДОСТЕРЕЖЕНИЕ** *Используйте защитные перчатки.*
Шестерня (7E80160) (20T) (PL2.9)	25/50 тыс. копий	Очистить после 25 тыс, заменить после 50 тыс.	Щетка
Шестерня (7E80160) (20T) (PL2.9)	25/50 тыс. копий	Очистить после 25 тыс, заменить после 50 тыс.	Щетка
Шестерня (7E80160) (20T) (PL2.9)	25/50 тыс. копий	Очистить после 25 тыс, заменить после 50 тыс.	Щетка
Узел проявителя	40 тыс. копий	Очистить задние контакты	Сухая протирочная ткань (8R90019)
Проявитель	100 тыс. копий	Заменить	Не требуются
Озоновый фильтр	120 тыс. копий	Заменить при первом после 100 тыс. копий техническом обслуживании	Не требуются

Текущее техническое обслуживание

В данном разделе описаны действия по очистке, смазке и замене, которые необходимо выполнять при **каждом вызове по техническому обслуживанию, если после предыдущего вызова было выполнено не менее 3000 копий.**

ПРИМЕЧАНИЕ: Всегда очищайте компоненты, нуждающиеся в этом, если доступ к ним открывается во время ремонта аппарата, независимо от того, было ли выполнено 3000 копий после предыдущего вызова.

Таблица 2. Действия по текущему техническому обслуживанию

Деталь	Действия	Материалы
Крышка стекла оригинала	Проверьте и при необходимости очистите	Очиститель формулы "A" (43P48). Сухая протирочная ткань (8R90019).
Стекло оригинала (Верхняя поверхность)	Очистите	Очиститель линз и зеркал (8R90178). Неворсистая ткань (600S4372).
Узел коротрона переноса/отделения	Очистите провод, экран и направляющую	Приспособление для очистки (600K17330). Чистящая щетка.
Коротрон предочистки (Без модификации 026)	Очистите провод	Приспособление для очистки (600K17330). Чистящая щетка.
Коротрон зарядки	Очистите провод	Приспособление для очистки (600K17330). Чистящая щетка.
Узел транспортера бумаги	Очистите ремень транспортера и близлежащую поверхность	Чистящая щетка. Сухая протирочная ткань (8R90019).
Узел регистрации бумаги	Очистите щиток направляющей бумаги и ролик регистрации. *ПРИМЕЧАНИЕ: Чтобы предотвратить попадание мусора в узел коротрона переноса/отделения, закройте узел коротрона листом бумаги.*	Сухая протирочная ткань (8R90019).
Ролики подачи лотков 1, 2 или 3	Очистите	Обычный очищающий раствор (8R90176). Неворсистая ткань
Защитное стекло (поверхность) (расположено над узлом модуля проявителя)	Проверьте и очистите при необходимости	Очиститель линз и зеркал (8R90019). Неворсистая ткань (600S4372).
Лампа стирания на участках между изображениями и по краям барабана (ISIL)	Очистите	Сухая протирочная ткань (8R90019).
Магнитный уплотнитель	Проверьте (Rep 9.11)	Исправьте при необходимости
Улавливающий козырек на корпусе проявителя	Очистите	Очистите щеткой
Узел обходного лотка	Проверьте и при необходимости очистите пробковую тормозную прокладку	Сухая протирочная ткань (8R90019).
Узел тонера	Наполните при необходимости	Тонер
Сборник отработанного тонера	Замените, если заполнен более чем на 3/4	Сборник отработанного тонера
Вентилятор оптики	Операция проверки	Не требуются
Вентилятор фьюзера	Операция проверки	Нетребуются
Полностью проверяйте функционирование копировального аппарата после любого технического обслуживания При каждом вызове	Верните все компоненты в нормальное состояние, проверьте правильность подачи бумаги, качество копии, наличие чрезмерного шума и т.д.	Не требуются

Заключительные действия

В данном разделе вы убедитесь, что аппарат правильно подает бумагу, выполняет копирование без каких-либо дефектов и работает в соответствии с техническими характеристиками. Кроме того, вы убедитесь, что внешний вид копировального аппарата удовлетворителен, а административные задачи, необходимые для завершения вызова по техническому обслуживанию, выполнены.

Процедура

ПРИМЕЧАНИЕ: При выполнении следующих шагов, если в копировальный аппарат подается бумага не из всех лотков, либо аппарат выдает пустые или незакрепленные копии, либо на экран дисплея выводится код неисправности, вернитесь к подразделу "Проверка системы".

ПРИМЕЧАНИЕ: Шаги с 1 по 14 проверяют все режимы ориентации оригинала и подачи бумаги в копировальном аппарате.

ПРИМЕЧАНИЕ: TTM = Two Tray Module (Двухлотковый модуль).

1. Загрузите бумагу формата A4, подача короткой кромкой (SEF), в лоток 1.
2. Загрузите бумагу формата A4, подача длинной кромкой (LEF), в лоток 2. (Только для TTM).
3. Разместите письмо для вызова по техническому обслуживанию на стекле оригинала так, чтобы короткая кромка располагалась напротив полосы регистрации.
4. Выберите "Auto" (Автоматически) под подачей бумаги в режиме TTM или бумагу в лотке 1 без TTM.
5. Сделайте три копии.
6. Сохраните копии.
7. Разместите письмо для вызова по техническому обслуживанию на стекле оригинала так, чтобы длинная кромка располагалась напротив полосы регистрации.
8. Выберите "Auto" (Автоматически) под подачей бумаги в режиме TTM или перезагрузите бумагу в лоток 1 для подачи длинной кромкой без TTM.
9. Сделайте три копии.
10. Сохраните копии.
11. Загрузите бумагу формата A4, подача длинной кромкой, в обходной лоток.
12. Выберите обходной лоток.
13. Сделайте три копии.
14. Сохраните копии.
15. Проверьте, не имеют ли копии явных дефектов. При наличии дефекта качества копии переходите к разделу 3, CQ 1 Входная RAP дефекта копии.
16. Если во время отделения копии от нагревательного вала слышен прерывистый звук, переходите к E3-6 RAP Застревание на выходе (в режиме ожидания).
17. Переходите к завершающей процедуре.

Завершающая процедура

Процедура

1. Используя указанные ниже материалы, очистите крышки копировального аппарата и область вокруг копировального аппарата.

   Формула A (43P48) или многоцелевой очиститель (8R90175)

   Полотенце (35P3191) или протирочную ткань (8R90019)
2. Сделайте две копии письма для вызова по техническому обслуживанию.
3. Дайте оператору или пользователю копию письма для вызова по техническому обслуживанию, а оставшуюся копию вложите в журнал технического обслуживания аппарата.
4. Обсудите любые погрешности в работе и осуществите подготовку оператора в необходимых пределах.
5. Сделайте запись в журнале технического обслуживания аппарата обо всех необходимых действиях, выполненных во время посещения пользователя.

Для заметок

Коды неисправностей

Диагностика ADF и сортера 2-2
Схема датчиков ADF и сортера 2-3
A1-1 RAP Застревание при подаче из ADF 2-4
A1-2 RAP Застревание на стекле оригинала в ADF 2-4
A2-1 RAP Застревание на выходе 2-5
A3 RAP Оригинал остается на стекле оригинала 2-5
A5 RAP Входная крышка открыта 2-5
A6 RAP Первоначальное удаление оригинала 2-6
A9 RAP Отказ двигателя 2-7
C1-3 RAP Пропуск подачи лотка 1 2-8
C2-3 RAP Пропуск подачи лотка 2 2-10
C3-3 RAP Пропуск подачи лотка 3 2-12
C9-3 RAP Пропуск подачи обходного лотка 2-14
E1-6 RAP Застревание бумаги (в режиме ожидания) 2-16
E1-11, E1-12, E1-13, E1-14 RAP Застревание бумаги (при печати) 2-18
E3-6 RAP Застревание на выходе (в режиме ожидания) 2-20
E3=31, E3-32, E3-33, E3-34 RAP Застревание на выходе (при печати) 2-22
E5 RAP Открыта передняя крышка 2-22
E6 RAP Открыта крышка доступа 2-24
F1 RAP Застревание бумаги в сортере 2-26
F5 RAP Разомкнута блокировка сортера 2-26
F8 RAP Ошибка связи с сортером 2-27
F9 RAP Повреждение ячейки сортера 2-27
J1 RAP Мало тонера 2-28
J9 RAP Замените сборник отработанного тонера 2-32
U1-1 RAP Тактовые импульсы копировального аппарата 2-34
U2-1, U2-2, U2-3, U2-4 (5616) RAP Неисправность, возникающая при сканировании 2-36
U2-1, U2-2, U2-3, U2-4 (5621) RAP Неисправность, возникающая при сканировании 2-40
U2-1, U2-2, U2-3, U2-4 (5815) RAP Неисправность, возникающая при сканировании 2-44
U3-1 RAP Неправильное расположение объектива 2-48
U4-1 RAP Открыт термистор фьюзера 2-50
U4-2 RAP Нагрев фьюзера 2-52
U4-3, U4-4, U4-6 RAP Перегрев фьюзера 2-54
U6-2, U6-4 RAP Ошибка памяти 2-56
U8-1 RAP Низкоуровневый сигнал управления экспонированием 2-56
U8-2 RAP Отсутствие сигнала пересечения нуля . 2-58
U8-3 RAP Высокоуровневый сигнал управления экспонированием 2-60
U8-4, U8-5 RAP Ошибка управления экспонированием 2-62
U8-6 RAP Ошибка управлением экспонированием 2-63

Прочие неисправности (Other Faults, OF)

OF 1 RAP Копировальный аппарат не работает.... 2-64
OF 2 RAP Выбор/индикация 2-70
OF 3 RAP Управление экспонированием 2-76
OF 4 RAP Источник питания высокого напряжения 2-78
OF 5 RAP Неправильное определение размера оригинала 2-80
OF 6 RAP Неправильное определение размера бумаги 2-84
OF 7 RAP Датчик малого остатка тонера/Двигатель устройства подачи тонера 2-86
OF 8 RAP Проверка акустического шума 2-90
OF 9 RAP Измятые копии 2-90
OF 10 RAP Лампа стирания на участках между изображениями и по краям барабана (ISIL) 2-92
OF 11 RAP Проверка управления устройством подачи тонера 2-94
OF 12 RAP Соленоид лезвия/Лампа засветки перед зарядкой 2-96
OF 13 RAP Счетчик общего числа копий 2-98
OF 14 RAP Вентилятор охлаждения оптики 2-100
OF 15 RAP Вентилятор фьюзера 2-101
OF 16 RAP Двигатель привода проявителя 2-102
OF 17 RAP Наличие ADF 2-103
OF 18 RAP Наличие сортера 2-103

Диагностика автоматического податчика оригиналов (ADF) и сортера

Проверки переключателя, датчика и кодировщика

Управляющая печатная плата (printed wiring board, PWB) автоматического устройства подачи оригиналов и сортера контролирует все переключатели датчики и кодировщики в узлах ADF и сортера. Если управляющая PWB ADF и сортера обнаруживает изменение состояния переключателя, датчика или кодировщика, загорается светодиод (LED) CR11.

Контроль переключателя и датчика производится непрерывно. Контроль кодировщика производится только, если ADF и сортер находятся в режиме ожидания. Переключатели, датчики и кодировщики можно проверять, наблюдая за CR11 и вручную активизируя переключатель/датчик или вручную вращая двигатель.

Код состояния

Кроме появления кода состояния на дисплее копировального аппарата, неисправность ADF или сортера приведет к миганию светодиода CR12 (500мсек вкл/выкл). Можно определить причину неисправности, подсчитав количество вспышек светодиода и обратившись к таблице 1. Последовательность вспышек повторяется через каждые 5 секунд до устранения неисправности.

ЗАДНЯЯ СТОРОНА ADF

Рис. 1 Местонахождение светодиодов CR11 и CR12

Таблица 1. Перекрестные ссылки на коды неисправностей ADF и сортера

Количество вспышек CR12	Описание события	Код неисправности	Блок-схема
1	Переключатель блокировки сортера (S11-1) не активизирован	F5	11,1
2	Входной датчик сортера (Q11-4) активизирован не вовремя	F1	11,2
3	Переключатель исходного положения кулачка ячейки (S11-2) активизирован не вовремя	F9	11,3
4	Переключатель исходного положения кулачка ячейки (S11-2) не активизирован в нужный момент	F9	11,3
5	Переключатель нижней границы ячейки (S11-3) активизирован не вовремя	F9	11,3
6	Переключатель нижней границы ячейки (S11-3) не активизирован в нужный момент	F9	11,3
7	Переключатель блокировки ADF (S05-19) не активизирован		5,1
8	Переключатель крышки ввода (S05-18) не активизирован	A5	5,1
9	Аварийная остановка ADF		
10	Неисправность двигателя подачи бумаги (MOT05-11)	A9	5,3
11	Датчик подачи бумаги (Q05-5) не активизирован в нужный момент	A1-1	5,4
12	Датчик подачи бумаги (Q05-5) активизирован не вовремя	A1-1	5,4
13	Датчик размера бумаги (Q05-5) активизирован не вовремя	A1-1	5,4
14	Датчик перед стеклом оригинала (Q05-10) не активизирован в нужный момент	A1-2	5,3
15	Датчик перед стеклом оригинала (Q05-10) активизирован не вовремя	A1-2 5,3	
18	Датчик вывода оригинала (Q05-15)	не активизирован в нужный момент	A2-1
19	Датчик вывода оригинала (Q05-15) активизирован не вовремя	A2-1	5,5
20	Неисправность двигателя привода (MOT05-14)	A9	5,4
21	Датчик исходного положения ремня (Q05-12) активизирован не вовремя	A9	5,4
22	Датчик исходного положения ремня (Q05-12) не активизирован в нужный момент	A9	5,3
25	Датчик исходного положения подталкивателя (Q05-17) активизирован не вовремя	A9	5,3
26	Датчик исходного положения подталкивателя (Q05-17) не активизирован в нужный момент	A9	5,3

Схема датчиков ADF и сортера

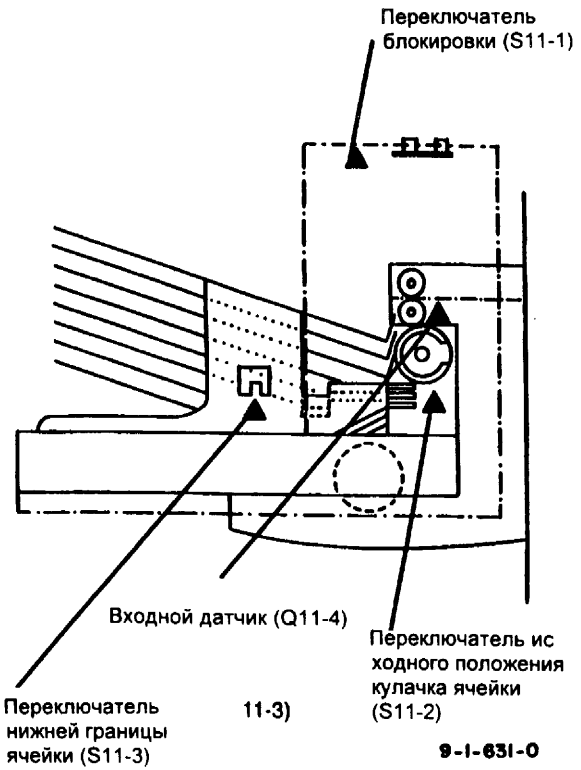

Рис. 1 Расположение переключателей сортера и датчиков

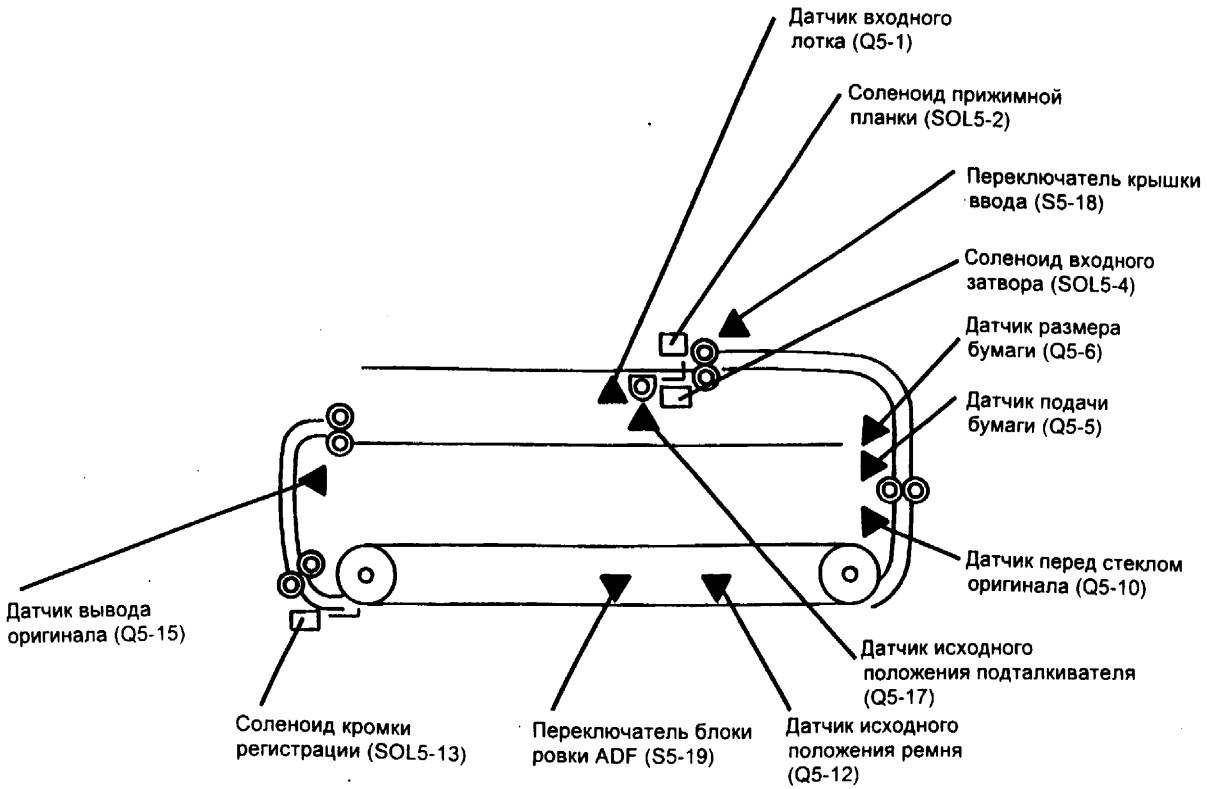

Рис. 2 Расположение датчиков, переключателей и соленоидов ADF

A1-1 RAP Застревание при подаче из ADF

Управляющая PWB ADF и сортера не может обнаружить переднюю кромку оригинала в датчике подачи бумаги (Q05-5) в нужный момент.

Управляющая PWB ADF и сортера обнаруживает бумагу в датчике подачи бумаги (Q05-5) или в датчике размера бумаги (Q05-6):

- Когда оригиналы загружены во входной лоток;
- Спустя слишком длительный промежуток времени после обнаружения передней кромки оригинала;
- После устранения застревания на стекле оригинала или на выходе;
- После остановки ADF во время копирования с помощью переключателя блокировки ADF (S05-19), переключателя входной крышки ADF (S05-18) или с помощью кнопки аварийного останова.

Начальные действия

Проверьте, свободен ли путь бумаги в ADF.

Процедура

(Обратитесь к блок-схеме 5.4)

Введите код 5-5. Используя лист бумаги, активизируйте датчик подачи бумаги Q05-5. **При активизации и дезактивизации датчика меняется состояние светодиода READY (Готов).**

Да Нет

Проверьте проводку от штепсельного разъема PJ507 контакты 4, 5 и 6 на управляющей PWB ADF и сортера, через разъем PJ673, контакты 3, 2 и 1, к Q05-5. Проводка неисправна.

Да Нет

Исправьте проводку.

Выполните следующие действия в указанном порядке:

- Установите новый датчик подачи бумаги (REP 5.9).
- Установите новую управляющую PWB ADF и сортера (PL 8.2).

Введите код 5-6. Используя лист бумаги, активизируйте датчик подачи бумаги Q05-6. **При активизации и дезактивизации датчика меняется состояние светодиода READY (Готов).**

Да Нет

Проверьте проводку от штепсельного разъема PJ507 контакты 1, 2 и 3 на управляющей PWB ADF и сортера, через разъем PJ672, контакты 3, 2 и 1, к Q05-6. Проводка неисправна.

Да Нет

Исправьте проводку.

Выполните следующие действия в указанном порядке:

- Установите новый датчик подачи бумаги.(REP 5.9).
- Установите новую управляющую PWB ADF и сортера (PL 8.2).

A

Введите код 5-1. Используя лист бумаги, активизируйте датчик подачи бумаги Q05-1. **При активизации и дезактивизации датчика меняется состояние светодиода READY (Готов).**

Да Нет

Проверьте проводку от штепсельного разъема PJ505 контакты 4, 5 и 6 на управляющей PWB ADF и сортера, через разъем PJ670, контакты 3, 2 и 1, к Q05-1. Проводка неисправна.

Да Нет

Исправьте проводку.

Выполните следующие действия в указанном порядке:

- Установите новый датчик подачи бумаги (PL 8.5A).
- Установите новую управляющую PWB ADF и сортера (PL 8.2).

Установите новую управляющую PWB ADF и сортера (PL 8.2).

A1-2 RAP Застревание на стекле оригинала в ADF

Управляющая PWB ADF и сортера не может обнаружить переднюю кромку оригинала в датчике подачи бумаги (Q05-10) в нужный момент.

Управляющая PWB ADF и сортера обнаруживает бумагу в датчике подачи бумаги (Q05-5) или в датчике размера бумаги (Q05-10):

- Когда оригиналы загружены во входной лоток;
- Спустя слишком длительный промежуток времени после обнаружения передней кромки оригинала;
- После устранения застревания на стекле оригинала или на выходе;
- После остановки ADF во время копирования с помощью переключателя блокировки ADF (S05-19), переключателя входной крышки ADF (S05-18) или с помощью кнопки аварийного останова.

Начальные действия

Проверьте, свободен ли путь бумаги в ADF.

Процедура

(Обратитесь к блок-схеме 5.3)

Введите код 5-10. Используя лист бумаги, активизируйте датчик подачи бумаги Q05-10. **При активизации и дезактивизации датчика меняется состояние светодиода READY (Готов).**

Да Нет

Проверьте проводку от штепсельного разъема PJ507 контакты 7, 8 и 9 на управляющей PWB ADF и сортера, через разъем PJ674, контакты 3, 2 и 1, к Q05-10. Проводка неисправна.

Да Нет

Исправьте проводку.

Выполните следующие действия в указанном порядке:

- Установите новый датчик подачи бумаги (REP 5.9).
- Установите новую управляющую PWB ADF и сортера (PL 8.2).

Установите новую управляющую PWB ADF и сортера (PL 8.2).

A2-1 RAP Застревание на выходе

Управляющая PWB ADF и сортера не может обнаружить переднюю кромку оригинала в датчике подачи бумаги (Q05-15) в нужный момент или не может дезактивизироваться в нужный момент.

Управляющая PWB ADF и сортера обнаруживает бумагу в датчике вывода оригинала (Q05-15):

- Когда оригиналы загружены во входной лоток;
- Спустя слишком длительный промежуток времени после обнаружения передней кромки оригинала;
- После устранения застревания на стекле оригинала или на выходе;
- После остановки ADF во время копирования с помощью переключателя блокировки ADF (S05-19), переключателя входной крышки ADF (S05-18) или с помощью кнопки аварийного останова.

Начальные действия

Проверьте, свободен ли путь бумаги в ADF.

Процедура

(Обратитесь к блок-схеме 5.5)

Введите код 05-15. Используя лист бумаги, активизируйте датчик подачи бумаги Q05-15. **При активизации и дезактивизации датчика меняется состояние светодиода READY (Готов).**

Да Нет

Проверьте проводку от штепсельного разъема PJ506 контакты 1, 2 и 3 на управляющей PWB ADF и сортера, через разъем PJ676, контакты 3, 2 и 1, к Q05-15. **Проводка исправна**.

Да Нет

Исправьте проводку.

Выполните следующие действия в указанном порядке:

- Установите новый датчик подачи бумаги (REP 5.9).
- Установите новую управляющую PWB ADF и сортера (PL 8.2).

Установите новую управляющую PWB ADF и сортера (PL 8.2).

A3 RAP Оригинал остается на стекле оригинала

Управляющая PWB ADF и сортера обнаруживает бумагу на стекле оригинала после того, как ADF был остановлен во время печати посредством переключателя блокировки ADF (S05-19), переключателя входной крышки ADF (S05-18), кнопки аварийного останова или после застревания бумаги в ADF.

Главная PWB регистрирует наличие бумаги над датчиками размера оригинала на стекле оригинала после того, как ADF был поднят и опущен для устранения неисправности A3.

Процедура

(Обратитесь к блок-схеме 5.5)

Введите код 5-15. Активизируйте датчик вывода бумаги Q05-15. **При активизации и дезактивизации датчика меняется состояние светодиода READY (Готов).**

Да Нет

Проверьте проводку от штепсельного разъема PJ506 контакты 1, 2 и 3 на управляющей PWB ADF и сортера, через разъем PJ676, контакты 3, 2 и 1, к Q05-15. Проводка исправна.

Да Нет

Исправьте проводку.

Выполните следующие действия в указанном порядке:

- Установите новый датчик вывода оригинала (REP 5.11).
- Установите новую управляющую PWB ADF и сортера (PL 8.2).

Установите новую управляющую PWB ADF и сортера (PL 8.2).

A5 RAP Входная крышка открыта

Управляющая PWB ADF и сортера обнаруживает, что перед копированием переключатель входной крышки (S05-18) дезактивизируется, в то время как датчик входного лотка (Q05-1) активизируется.

Управляющая PWB ADF и сортера обнаруживает, что переключатель входной крышки (S05-18) дезактивизируется во время работы ADF.

Процедура

(Обратитесь к блок-схемам 5.1 и 5.2)

Введите код 05-18. Активизируйте датчик входной крышки Q05-18. **При активизации и дезактивизации датчика меняется состояние светодиода READY (Готов).**

Да Нет

Проверьте проводку от штепсельного разъема PJ505 контакты 7 и 8 на управляющей PWB ADF и сортера, через разъем PJ684, контакты 1 и 2, к Q05-18. Проводка неисправна.

Да Нет

Исправьте проводку.

Выполните следующие действия в указанном порядке:

- Установите новый переключатель входной крышки (PL 8.4).
- Установите новую управляющую PWB ADF и сортера (PL 8.2).

Установите новую управляющую PWB ADF и сортера (PL 8.2).

A6 RAP Первоначальное удаление оригинала

Управляющая PWB ADF и сортера обнаруживает, что датчик входного лотка (Q05-1) активизируется после первоначального удаления оригинала.

Процедура

(Обратитесь к блок-схеме 5.2)

Введите код 05-1. Используя лист бумаги, активизируйте датчик входного лотка Q05-1. **При активизации и дезактивизации датчика меняется состояние светодиода READY (Готов).**

Да Нет

Проверьте проводку от штепсельного разъема PJ505 контакты 4, 5 и 6 на управляющей PWB ADF и сортера, через разъем PJ670, контакты 3, 2 и 1, к Q05-1. **Проводка исправна.**

Да Нет

Исправьте проводку.

Выполните следующие действия в указанном порядке:

- Установите новый датчик входного лотка (PL 8.5A).
- Установите новую управляющую PWB ADF и сортера (PL 8.2).

Установите новую управляющую PWB ADF и сортера (PL 8.2).

A9 RAP Отказ двигателя

Управляющая PWB ADF и сортера обнаруживает, что остановился двигатель привода (MOT05-14) или двигатель подачи бумаги (MOT 05-11) или что датчик исходного положения ремня (Q05-12) не активизируется или дезактивизируется в нужный момент.

Процедура

(Обратитесь к блок-схемам 5.3 и 5.4)

Введите код 05-12. Используя лист бумаги, активизируйте датчик исходного положения ремня Q05-12. **При активизации и дезактивизации датчика меняется состояние светодиода READY (Готов).**

Да Нет

Проверьте проводку между штепсельным разъемом PJ511 контакты 1, 2 и 3 на управляющей PWB ADF и сортера, и Q05-12. Проводка исправна.

Да Нет

Исправьте проводку.

Выполните следующие действия в указанном порядке:

- Установите новый датчик исходного положения ремня (PL 8.3).
- Установите новую управляющую PWB ADF сортера (PL 8.2).

Проверьте состояние черного пятна "исходного положения ремня" на внутренней поверхности ремня оригинала. **Пятно в хорошем состоянии.**

Да Нет

Установите новый ремень оригинала (REP 5.10).

Обратитесь к регулировке ADJ 5.3. Исходное положение ремня. Исходное положение ремня отрегулировано правильно.

Да Нет

Выполните ADJ 5.3 Исходное положение ремня

Введите код 05-14. Двигатель **MOT05-14 работает.**

Да Нет

Отсоедините штепсельный разъем PJ501 на управляющей PWB ADF и сортера. Введите код 05-14 и замерьте напряжение между контактами 1 и 2 J501. **Напряжение составляет от +0,8В до +1,2В.**

Да Нет

Установите новую управляющую PWB ADF и сортера (PL 8.2).

Проверьте на обрыв цепь между контактами 1 и 2 P501. **Измеренное сопротивление составляет от 6 до 10 Ом.**

Да Нет

Проверьте проводку между контактами 1 и 2 P501 и двигателем привода **Проводка исправна**

A B C

Да Нет

Исправьте проводку.

Установите новый двигатель привода MOT05-14 **(REP 5.4).**

Проверьте, могут ли свободно вращаться приводные ремни и связанные с ними компоненты. Определите причину любого чрезмерного сопротивления и при необходимости отремонтируйте детали или установите новые.

ОСТОРОЖНО

Во время этой проверки, производимой вручную, электропитание включено.

Вручную поворачивайте приводные ремни и следите за светодиодом CR11 на управляющей PWB ADF и сортера. **Светодиод CR11 загорается и гаснет по мере того, как диск синхронизации двигателя привода поворачивается вслед за кодировщиком.**

Да Нет

Проверьте проводку между контактами 4, 5 и 6 штепсельного разъема PJ504 на управляющей PWB ADF и сортера и контактами 3, 2 и 1 PJ689. **Проводка исправна.**

Да Нет

Исправьте проводку

Проверьте состояние диска синхронизации двигателя привода. **Диск синхронизации в хорошем состоянии.**

Да Нет

Установите новый дик синхронизации двигателя привода (PL 8.6).

Установите новый кодировщик двигателя привода (PL 8.6).

Введите код 05-14. **Двигатель MOT05-14 и соответствующие ремни и компоненты двигаются без чрезмерного шума или вибрации.**

Да Нет

Переходите к OF 2 RAP Акустический шум.

Введите код 05-11. **Двигатель MOT05-11 работает.**

Да Нет

Отсоедините штепсельный разъем PJ503 на управляющей PWB ADF и сортера. Введите код 05-11 и замерьте напряжение между контактами 5 и 6 J503. **Напряжение составляет от +0,7В до +1,0В.**

Да Нет

Установите новую управляющую PWB ADF и сортера (PL 8.2).

D E

Проверьте на обрыв цепь между контактами 5 и 6 P503. Измеренное сопротивление составляет от 20 до 40 Ом.

Да Нет

Проверьте проводку от P503, контакты 5 и 6 через разъем PJ681, контакты 2 и 1, к двигателю подачи бумаги. **Проводка исправна.**

Да Нет

Исправьте проводку.

Установите новый двигатель подачи бумаги MOT05-11(REP 5.4).

Проверьте, могут ли свободно вращаться приводные ремни и связанные с ними компоненты. Определите причину любого чрезмерного сопротивления и при необходимости отремонтируйте детали или установите новые.

ОСТОРОЖНО!

Во время этой проверки, производимой вручную, электропитание включено.

Вручную поворачивайте приводные ремни двигателя подачи бумаги и следите за светодиодом CR11 на управляющей PWB ADF и сортера. Светодиод CR11 загорается и гаснет по мере того, как диск синхронизации двигателя подачи поворачивается вслед за кодировщиком.

Да Нет

Проверьте проводку от штепсельного разъема PJ504 контакты 1, 2 и 3 на управляющей PWB ADF и сортера, через разъем PJ688, контакты 3, 2 и 1, к кодировщику двигателя подачи бумаги **Проводка исправна.**

Да Нет

Исправьте проводку

Проверьте состояние диска синхронизации двигателя подачи бумаги. **Диск синхронизации в хорошем состоянии.**

Да Нет

Установите новый диск синхронизации двигателя подачи бумаги (PL 8.4).

Установите новый кодировщик двигателя подачи бумаги (PL 8.4).

Введите код 05-11. **Двигатель MOT05-11 и соответствующие ремни и компоненты двигаются без чрезмерного шума или вибрации.**

Да Нет

Переходите к OF 8 RAP Акустический шум.

Установите новую управляющую PWB ADF и сортера (PL 8.2)

C1-3 RAP Пропуск подачи лотка 1

Датчик регистрации не может обнаружить переднюю кромку бумаги в течение 2,5 секунд после включения соленоида лотка 1.

Начальные действия

- Убедитесь, что в лоток 1 загружена бумага.
- Если двигатель главного привода шумит во время работы, перейдите к флажку 5 и проверьте исправность проводки.

Процедура

Введите [8-4] и проверьте датчик регистрации (Q84). **Индикатор готовности загорается при активизации датчика.**

Да Нет

Между J53-8 главной PWB (+) и общей точкой цепей постоянного тока (DC COM) (-) существует напряжение от +1,75 до 2,25В постоянного тока.

Да Нет

(Это значит, что напряжение отсутствует.) Отключите копировальный аппарат. Отсоедините J53 от главной PWB. Включите копировальный аппарат. **Между J53-8 на панели главной PWB(+) и общей точкой цепей постоянного тока (DC COM) (-) существует напряжение +5В постоянного тока.**

Да Нет

Замените главную PWB (REP 1.3).

Перейдите к флажку 1 и проверьте, нет ли короткого замыкания на землю и не заблокирован ли датчик.

Перейдите к флажкам 3 и 4 и проверьте исправность проводки. Если проводка исправна, замените датчик регистрации (REP 8.11).

Введите [8-1] и проверьте соленоид подачи лотка 1 (SOL83). **Соленоид работает исправно.**

Да Нет

Между J53-5 главной PWB (+) и общей точкой цепей постоянного тока (DC COM) (-) существует напряжение +24В постоянного тока, если соленоид отключен.

Да Нет

Между J53-1 главной PWB (+) и общей точкой цепей постоянного тока (DC COM) (-) существует напряжение +24В постоянного тока.

Да Нет

A B C D

A B C D

Выключите копировальный аппарат. Отсоедините J53 от главной PWB. Включите копировальный аппарат. **Между J53-1 на панели главной PWB (+) и общей точкой цепей постоянного тока (DC COM) (-) существует напряжение +24В постоянного тока.**

Да Нет

Замените главную PWB (REP 1 3).

Проверьте, есть ли контакт между сторонами штырька 1, обращенными к панели и к проводке.

Перейдите к флажку 2 и проверьте исправность проводки.

При включении соленоида напряжение между J53-5 главной PWB (+) и общей точкой цепей постоянного тока (DC COM) (-) падает до нуля.

Да Нет

Проверьте, есть ли контакт между сторонами штырька 5, обращенными к панели и проводке. Если контакт есть, замените главную PWB (REP 1.3).

Убедитесь, что соленоид отдачи лотка 1 не заедает. При необходимости замените соленоид подачи лотка 1 (REP 8.1).

Проверьте следующие детали на отсутствие загрязнений, износа или других проблем:

- Активатор датчика регистрации (PL 2.9).
- Направляющую лотка 1 (PL 2.3).
- Ролик регистрации (PL 2.8).
- Ролик подачи лотка (PL 2.2).
- Стопор лотка 1 (PL 2.4).
- Муфту подачи лотка 1 (PL 2.3).
- Крышку доступа лотка 1 (деформирована) (PL 2.3).
- Прижимной(ые) ролик(и) лотка 1 (PL 2.3).
- Отводной ролик (PL 2.2).
- Шестерни (устройства подачи) (PL 2.2).
- Если часто возникает перекос бумаги, выполните регулировку ADJ 8.1 Перекос при подаче бумаги.

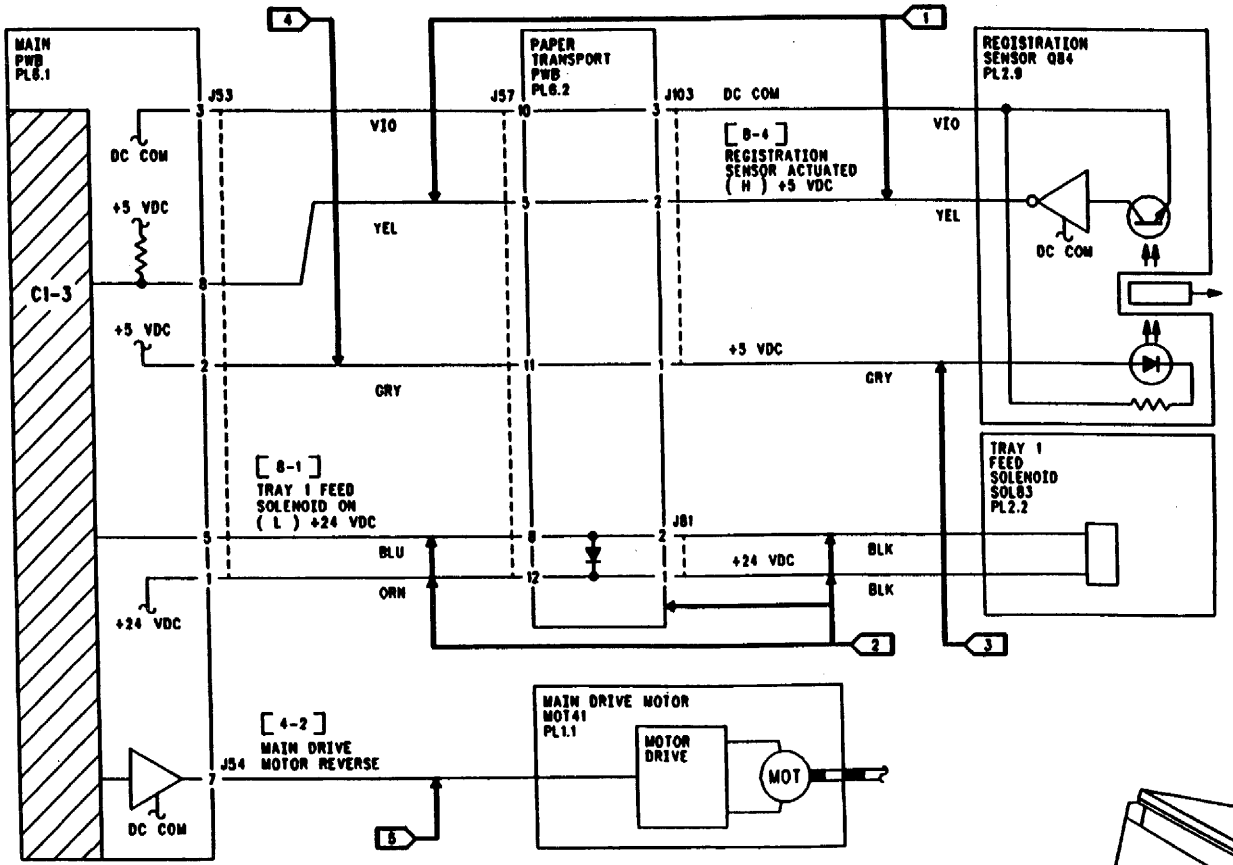

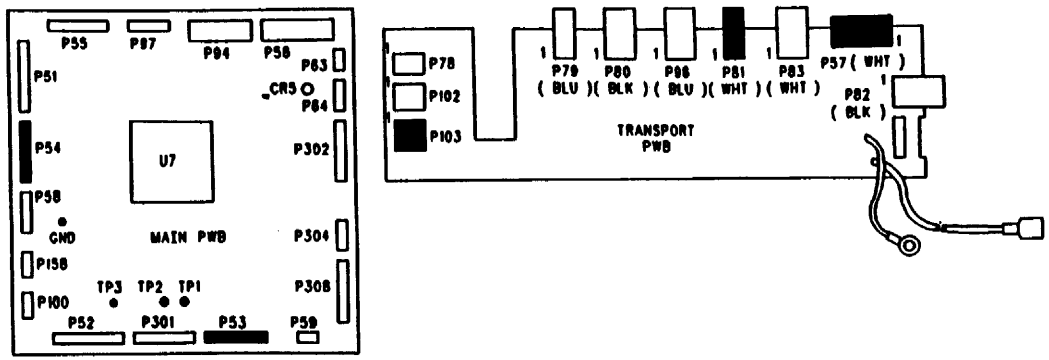

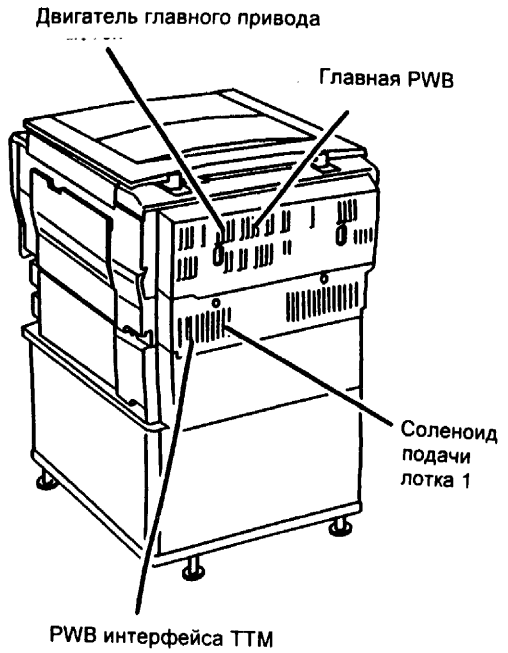

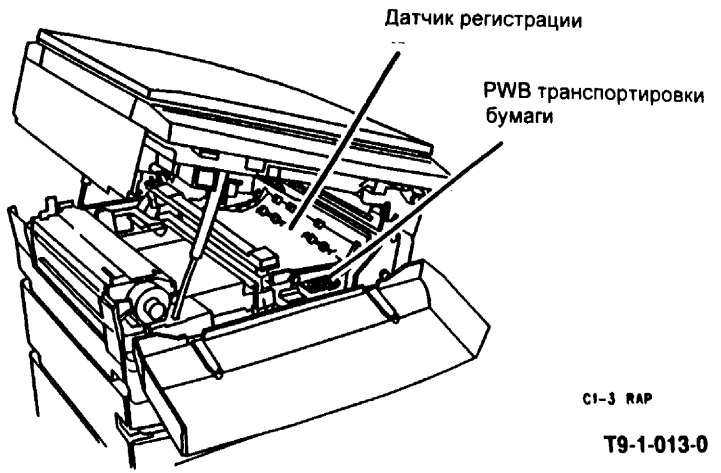

Рис. 1 Диаграмма схемы

C2-3 RAP Пропуск подачи лотка 2

Датчик регистрации не может обнаружить переднюю кромку бумаги в течение 2,5 секунд после включения соленоида лотка 2.

Начальные действия

- Убедитесь, что в лоток 2 загружена бумага.
- Если двигатель главного привода шумит во время работы, перейдите к флажку 5 и проверьте исправность проводки.

Процедура

Введите [8-4] и проверьте датчик регистрации (Q84). **Индикатор готовности загорается при активизации датчика.**

Да Нет

Между J53-8 главной PWB (+) и общей точкой цепей постоянного тока (DC COM) (-) существует напряжение от +1,75 до 2,25В постоянного тока.

Да Нет

(Это значит, что напряжение отсутствует.) Отключите копировальный аппарат. Отсоедините J53 от главной PWB. Включите копировальный аппарат. **Между J53-8 на панели главной PWB(+) и общей точкой цепей постоянного тока (DC COM) (-) существует напряжение +5В постоянного тока.**

Да Нет

Замените главную PWB (REP 1.3).

Перейдите к флажку 1 и проверьте, нет ли короткого замыкания на землю и не заблокирован ли датчик.

Перейдите к флажкам 3 и 4 и проверьте исправность проводки. Если проводка исправна, замените датчик регистрации (REP 8.11).

Введите [8-2] и проверьте соленоид подачи лотка 2 (SOL84). **Соленоид работает исправно.**

Да Нет

Между J308-2 главной PWB (+) и общей точкой цепей постоянного тока (DC COM) (-) существует напряжение +24В постоянного тока, если соленоид отключен.

Да Нет

Между J308-1 главной PWB (+) и общей точкой цепей постоянного тока (DC COM) (-) существует напряжение +24В постоянного тока.

A B C

Да Нет

Выключите копировальный аппарат. Отсоедините J308 от главной PWB. Включите копировальный аппарат. **Между J308-1 на панели главной PWB (+) и общей точкой цепей постоянного тока (DC COM) (-) существует напряжение +24В постоянного тока.**

Да Нет

Замените главную PWB (REP 1.3).

Проверьте, есть ли контакт между сторонами штырька 1, обращенными к панели и к проводке.

Перейдите к флажку 2 и проверьте исправность проводки.

При включении соленоида напряжение между J308-2 главной PWB (+) и общей точкой цепей постоянного тока (DC COM) (-) падает до нуля.

Да Нет

Проверьте, есть ли контакт между сторонами штырька 2, обращенными к панели и проводке. Если контакт есть, замените главную PWB (REP 1.3).

Убедитесь, что что соленоид подачи лотка 2 не заедает. При необходимости замените соленоид подачи лотка 2 (REP 8.5).

Проверьте следующие детали на отсутствие загрязнений, износа или других проблем:

- Активатор датчика регистрации (PL 2.9).
- Направляющую (сломана) (PL 2.6).
- Ролик регистрации (PL 2.8).
- Ролик подачи лотка 2 (PL 2.7).
- Стопор лотка 2 (PL 2.4).
- Муфту подачи лотка 2 (PL 2.7).
- Крышку доступа TTM (деформирована) (PL 2.6).
- Прижимной(ые) ролик(и) TTM (PL 2.6).
- Отводной ролик (PL 2.7).
- Шестерни (устройства подачи) (PL 2.7).

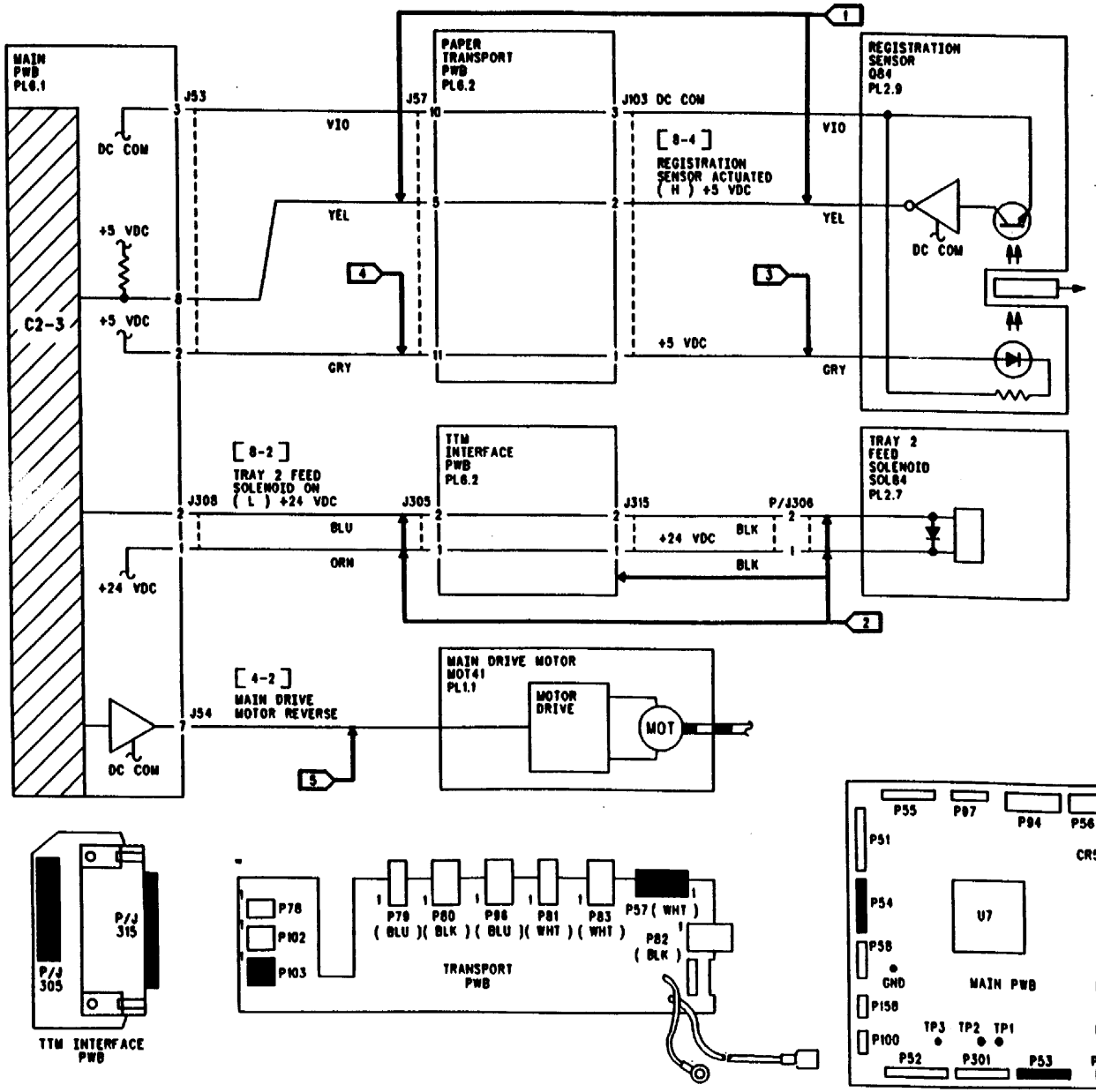

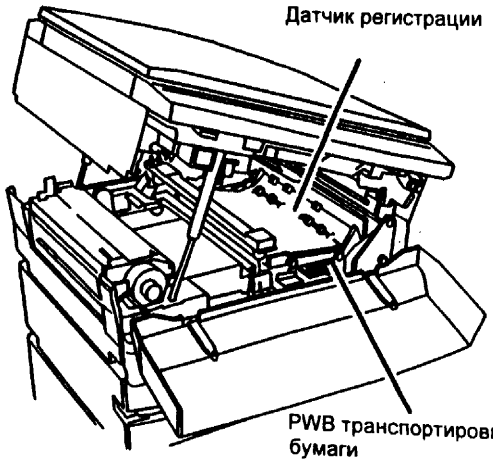

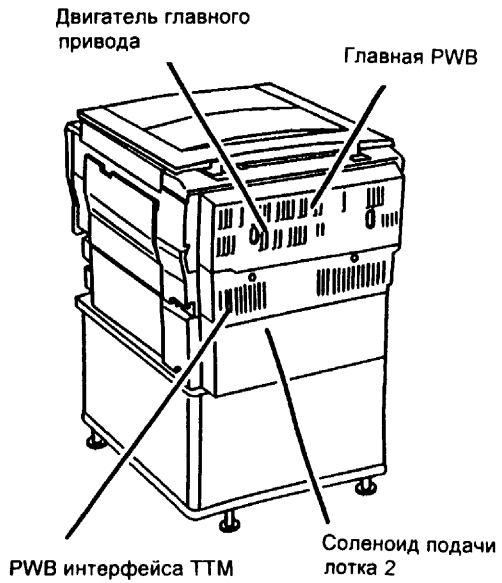

C2-3 RAP

T9-1-014-0

Рис. 1 Диаграмма схемы

C3-3 RAP Пропуск подачи лотка 3

Датчик регистрации не может обнаружить переднюю кромку бумаги в течение 2,5 секунд после включения соленоида лотка 3.

Начальные действия

- Убедитесь, что в лоток 3 загружена бумага.
- Если двигатель главного привода шумит во время работы, перейдите к флажку 5 и проверьте исправность проводки.

Процедура

Введите [8-4] и проверьте датчик регистрации (Q84). **Индикатор готовности загорается при активизации датчика.**

Да Нет

Между J53-8 главной PWB (+) и общей точкой цепей постоянного тока (DC COM) (-) существует напряжение от +1,75 до 2,25В постоянного тока.

Да Нет

(Это значит, что напряжение отсутствует.) Отключите копировальный аппарат. Отсоедините J53 от главной PWB. Включите копировальный аппарат. **Между J53-8 на панели главной PWB(+) и общей точкой цепей постоянного тока (DC COM) (-) существует напряжение +5В постоянного тока.**

Да Нет

Замените главную PWB (REP 1.3).

Перейдите к флажку 1 и проверьте, нет ли короткого замыкания на землю и не заблокирован ли датчик.

Перейдите к флажкам 3 и 4 и проверьте исправность проводки. Если проводка исправна, замените датчик регистрации (REP 8.11).

Введите [8-3] и проверьте соленоид подачи лотка 3 (SOL85). **Соленоид работает исправно**.

Да Нет

Между J308-6 главной PWB (+) и общей точкой цепей постоянного тока (DC COM) (-) существует напряжение +24В постоянного тока, если соленоид отключен.

Да Нет

Между J308-1 главной PWB (+) и общей точкой цепей постоянного тока (DC COM) (-) существует напряжение +24В постоянного тока.

A B C

A B C D

Да Нет

Выключите копировальный аппарат. Отсоедините J308 от главной PWB. Включите копировальный аппарат. **Между J308-1 на панели главной PWB (+) и общей точкой цепей постоянного тока (DC COM) (-) существует напряжение +24В постоянного тока.**

Да Нет

Замените главную PWB (REP 1.3).

Проверьте, есть ли контакт между сторонами штырька 1, обращенными к панели и к проводке.

Перейдите к флажку 2 и проверьте исправность проводки.

При включении соленоида напряжение между J308-6 главной PWB (+) и общей точкой цепей постоянного тока (DC COM) (-) падает до нуля.

Да Нет

Проверьте, есть ли контакт между сторонами штырька 6, обращенными к панели и проводке. Если контакт есть, замените главную PWB (REP 1.3).

Убедитесь, что что соленоид подачи лотка 3 не заедает. При необходимости замените соленоид подачи лотка 3 (REP 8.5).

Проверьте следующие детали на отсутствие загрязнений, износа или других проблем:

- Активатор датчика регистрации (PL 2.9).
- Направляющую (сломана) (PL 2.6).
- Ролик регистрации (PL 2.8).
- Ролик подачи лотка 3 (PL 2.7).
- Стопор лотка 3 (PL 2.4).
- Муфту подачи лотка 3 (PL 2.7).
- Крышку доступа TTM (деформирована)(PL 2.6).
- Прижимной(ые) ролик(и) TTM (PL 2.6).
- Отводной ролик (PL 2.7).
- Шестерни (устройства подачи) (PL 2.7)

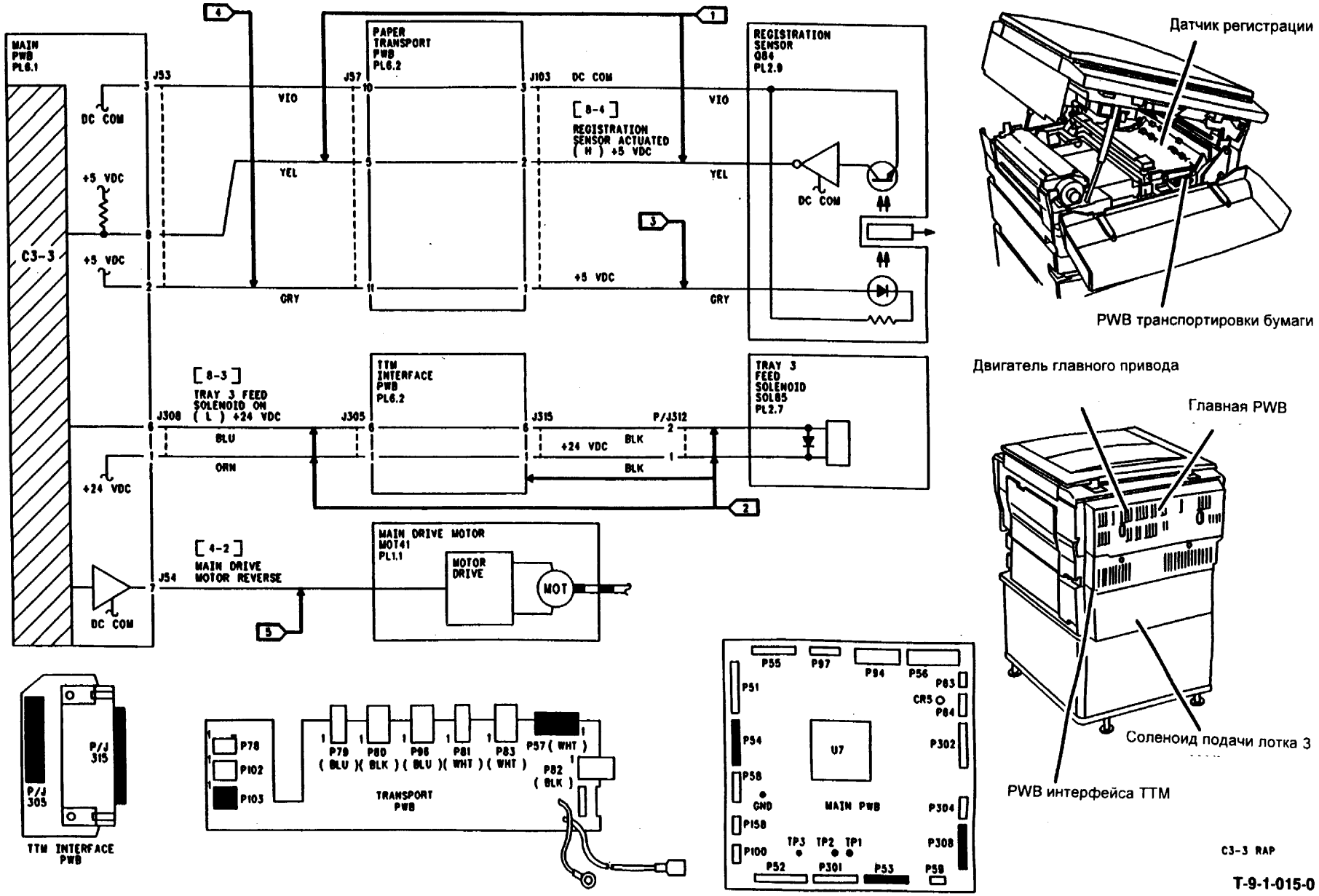

Двигатель главного привода

C3-3 RAP

T-9-1-015-0

Рис. 1 Диаграмма схемы

C9-3 RAP Пропуск подачи обходного лотка

Датчик пути бумаги не может обнаружить переднюю кромку бумаги в течение 3,0 секунд после включения соленоида лопасти обходного лотка.

Начальные действия

- Возможно, будет необходимо довести обходной лоток до **состояния истощения запаса бумаги** с целью вызова кода состояния C9.
- Если двигатель главного привода шумит во время работы, перейдите к флажку 11 и проверьте исправность проводки.

Процедура

Введите [8-5] и проверьте датчик бумаги обходного лотка (Q81). Введите [8-18] и проверьте датчик пути бумаги обходного лотка (Q82). **Оба датчика исправны.**

Да Нет

Датчик бумаги обходного лотка неисправен.

Да Нет

(Это значит, что датчик пути бумаги обходного лотка неисправен). **При активизации датчика между J53-10 главной PWB (+) и общей точкой цепей постоянного тока (DC COM) (-) существует напряжение +5В постоянного тока.**

Да Нет

При активизации датчика пути бумаги обходного лотка между J53-10 главной PWB (+) и общей точкой цепей постоянного тока (DC COM) (-) существует напряжение от +1,75 до 2,25В постоянного тока.

Да Нет

(Это значит, что напряжение отсутствует.) Отключите копировальный аппарат. Отсоедините J53 от главной PWB. Включите копировальный аппарат. **Между J53-10 главной PWB(+) и общей точкой цепей постоянного тока (DC COM) (-) существует напряжение +5В постоянного тока.**

Да Нет

Замените главную PWB (REP 1.3).

Перейдите к флажку 3 и проверьте, есть ли контакт между сторонами штырька 10, обращенными к панели и к проводке.

Перейдите к флажку 10 и проверьте исправность проводки. Если проводка исправна, замените датчик регистрации (REP 8.18).

Перейдите к флажкам 3 и 5 и проверьте исправность проводки. Если проводка исправна, замените датчик регистрации (REP 8.18).

A B

A B

При активизации датчика между J53-12 главной PWB (+) и общей точкой цепей постоянного тока (DC COM) (-) существует напряжение +5В постоянного тока.

Да Нет

При активизации датчика бумаги обходного лотка между J53-12 главной PWB (+) и общей точкой цепей постоянного тока (DC COM) (-) существует напряжение от +1,75 до 2,25В постоянного тока.

Да Нет

(Это значит, что напряжение отсутствует.) Отключите копировальный аппарат. Отсоедините J53 от главной PWB. Включите копировальный аппарат. **Между J53-12 главной PWB(+) и общей точкой цепей постоянного тока (DC COM) (-) существует напряжение +5В постоянного тока.**

Да Нет

Замените главную PWB (REP 1.3).

Перейдите к флажку 2 и проверьте, есть ли контакт между сторонами штырька 12, обращенными к панели и к проводке.

Перейдите к флажку 1 и проверьте исправность проводки. Если проводка исправна, замените датчик регистрации (REP 8.18).

Перейдите к флажкам 2 и 4 и проверьте исправность проводки. Если проводка исправна, замените датчик регистрации (REP 8.18).

Введите [8-7] и проверьте соленоид подталкивателя обходного лотка (SOL81). Введите [8-15] и проверьте соленоид лопасти обходного лотка (SOL82). **Оба соленоида работают исправно.**

Да Нет

Только один соленоид неисправен.

Да Нет

(Это значит, что оба соленоида неисправны. Перейдите к флажку 6 и проверьте исправность проводки.

Соленоид подталкивателя обходного лотка неисправен.

Да Нет

(Это значит, что соленоид лопасти обходного лотка неисправен). **При отключении соленоида между J53-4 главной PWB (+) и общей точкой цепей постоянного тока (DC COM)(-) существует напряжение +24В постоянного тока.**

Да Нет

Перейдите к флажку 7 и проверьте исправность проводки.

При включении соленоида [8-15] напряжение между J53-4 главной PWB (+) и общей точкой цепей постоянного тока (DC COM) (-) падает до нуля.

Да Нет

A B C D

A B C D

Проверьте, есть ли контакт между сторонами штырька 4, обращенными к панели и к проводке. Если контакт есть, замените главную PWB (REP 1.3).

Убедитесь, что соленоид лопасти обходного лотка не заедает. При необходимости замените соленоид лопасти обходного лотка (REP 8.10).

При отключения соленоида подталкивателя обходного лотка между J53-6 главной PWB (+) и общей точкой цепей постоянного тока (DC COM) (-) существует напряжение +24В постоянного тока.

Да Нет

Перейдите к флажкам 8 и 9 и проверьте исправность проводки.

При включении соленоида [8-7] напряжение между J53-6 главной PWB (+) и общей точкой цепей постоянного тока (DC COM) (-) падает до нуля.

Да Нет

Проверьте, есть ли контакт между сторонами штырька 6, обращенными к панели и к проводке. Если контакт есть, замените главную PWB (REP 1.3).

Убедитесь, что соленоид подталкивателя обходного лотка не заедает. При необходимости замените соленоид лопасти обходного лотка (REP 8.12).

Проверьте следующие детали на отсутствие загрязнений или износа:

- Активатор датчика пути бумаги (PL 2.1).
- Ролик подталкивателя обходного лотка (PL 2.1)
- Ролик регистрации (PL 2.8)
- Ролик подталкивателя (PL 2.1)
- Шестерню (устройства подачи) (PL 2.1)
- Рычаг и пружину отвода лопасти (PL 2.1)
- Муфту лопасти (PL 2.1).

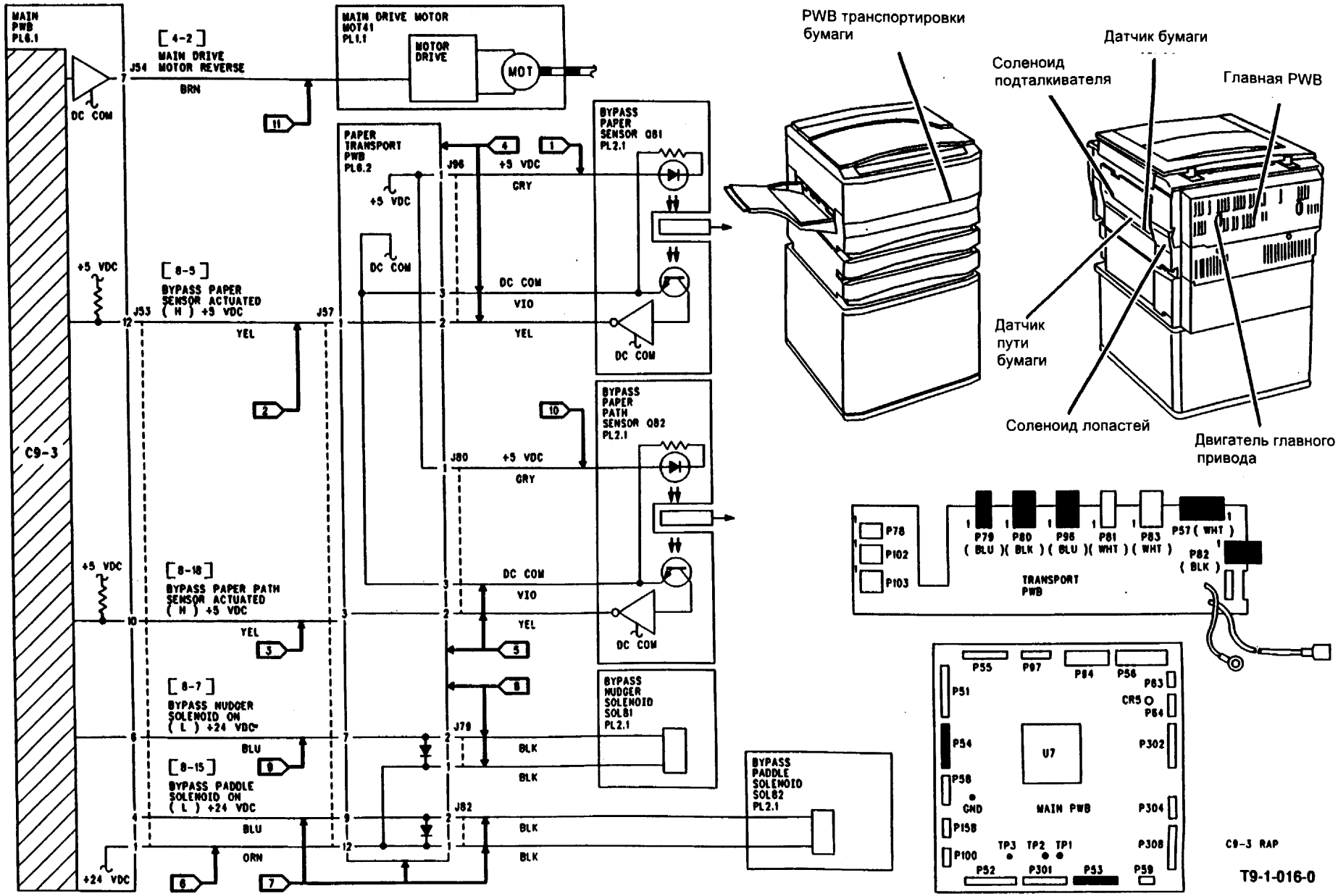

Рис. 1 Диаграмма схемы

E1-6 RAP Застревание бумаги (в режиме ожидания)

Датчик регистрации обнаруживает бумагу во время ожидания или при включении питания.

Начальные действия.

Выполните следующие действия:

- Очистите путь бумаги.
- Проверьте, не заклинило ли активатор датчика регистрации.

Процедура

Введите [8-4] и проверьте датчик регистрации (Q84). **Индикатор готовности загорается при активизации датчика.**

Да Нет

При активизации датчика регистрации между J53-8 главной PWB (+) и общей точкой цепей постоянного тока (DC COM) (-) существует напряжение +5В постоянного тока.

Да Нет

Отключите копировальный аппарат. Отсоедините J53 от главной PWB. **Включите копировальный аппарат между J53-8 главной PWB (+) и общей точкой цепей постоянного тока (DC COM) (-) существует напряжение +5В постоянного тока.**

Да Нет

Замените главную PWB (REP 1.3).

Проверьте, есть ли контакт между сторонами штырька 8, обращенными к панели и к проводке.

Между J103-2 PWB транспортировки бумаги (+) и общей точкой цепей постоянного тока (DC COM) (-) существует напряжение +5В постоянного тока.

Да Нет

Отсоедините J103 от PWB транспортировки бумаги. **Между J103-2 на панели PWB транспортировки бумаги (+) и общей точкой цепей постоянного тока (DC COM) (-) существует напряжение +5В постоянного тока.**

Да Нет

Перейдите к флажку 1 и проверьте исправность проводки. Если проводка исправна, замените PWB транспортировки бумаги (REP 1.8).

Проверьте, есть ли контакт между сторонами штырька 2, обращенными к панели и к проводке.

Перейдите к флажкам 2 и 3 и проверьте исправность проводки. Если проводка исправна, замените датчик регистрации (REP 8.11).

A

A

Выполните следующие действия:

- Проверьте, нет ли на датчике регистрации бумажной пыли или других загрязнений.
- Проверьте контакты на PWB транспортировки бумаги, главной PWB и источнике питания низкого напряжения.

Если неисправность остается, замените следующие элементы в указанной последовательности:

- Датчик регистрации (REP 8.11)
- PWB транспортировки бумаги (REP 1.8)
- Главную PWB (REP 1.3)

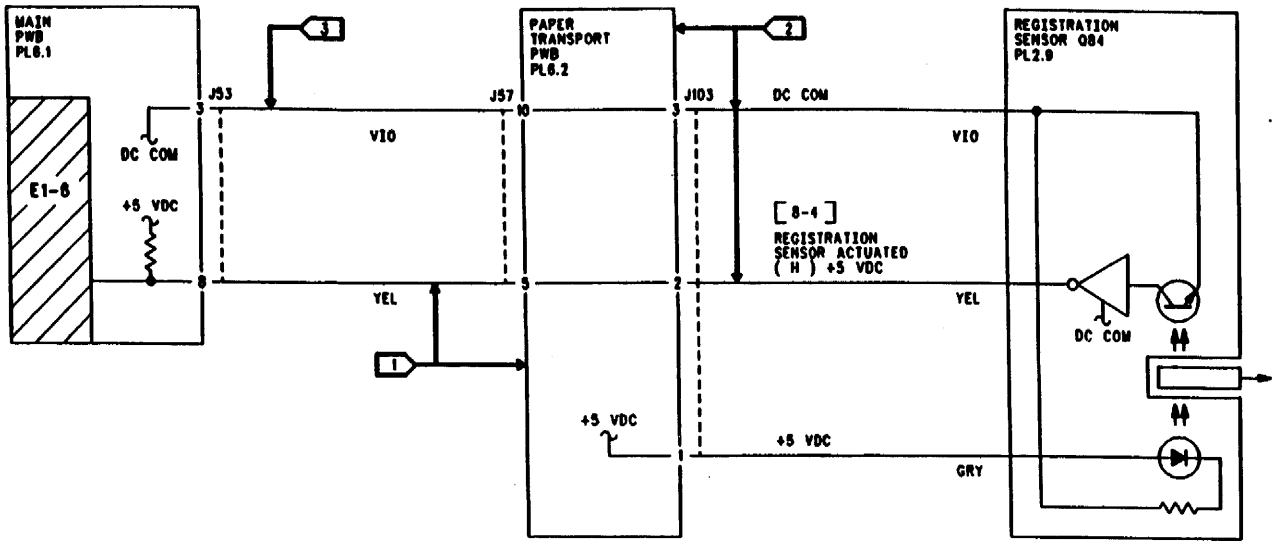

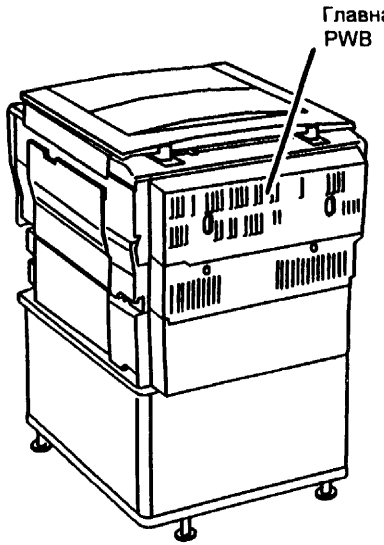

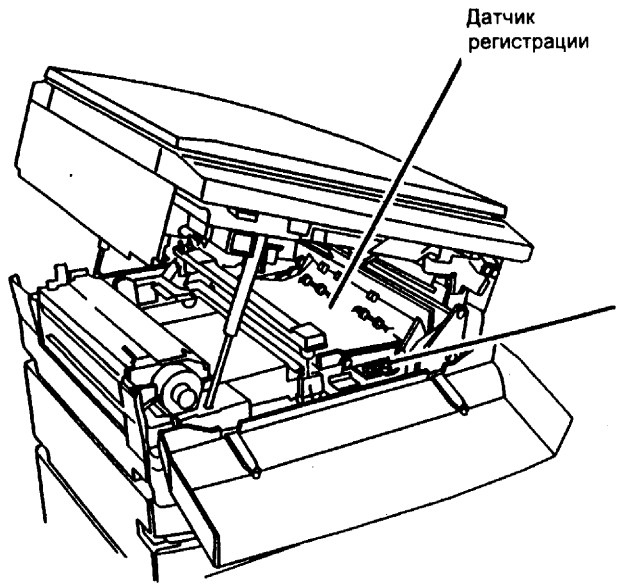

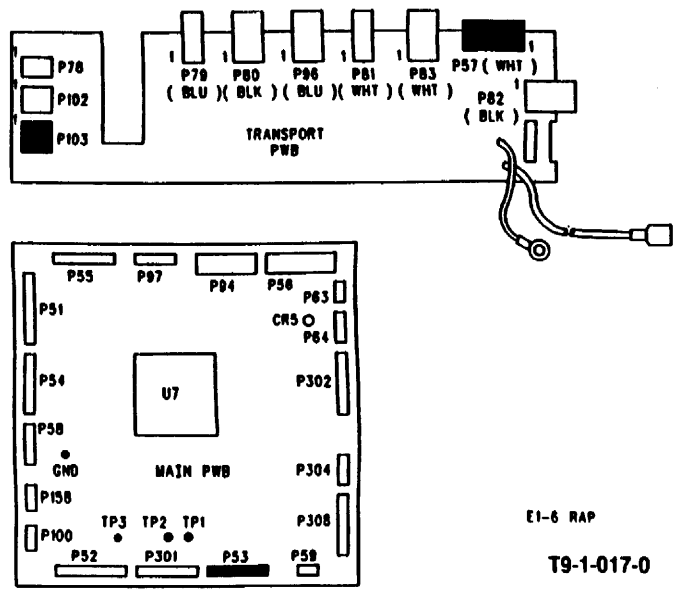

Рис. 1 Диаграмма схемы

E1-11, E1-12, E1-13, E1-14 RAP
Застревание бумаги (при печати)

Выходной переключатель не обнаружил переднюю кромку копии в течение 3,8 секунд после отключения соленоида затвора регистрации при подаче из:

E1-11: лотка 1 **E1-12**: лотка 2 **E1-13**: лотка 3 **E1-14**: обходного лотка

Начальные действия

Удалите все копии с пути бумаги копировального аппарата.

Процедура

Включите копировальный аппарат и подождите, пока он инициализируется. **На дисплее появляется код состояния U2.**

Да Нет

Продолжайте данную процедуру.

Переходите к U2-1, U2-2, U2-3, U2-4 RAP Неисправность сканирования.

Процедура

Проверьте, не заедает ли активатор выходного переключателя (S102) и не поврежден ли он. **Выходной переключатель в хорошем состоянии.**

Да Нет

Установите новый выходной переключатель (S102) (PL 5.4).

Введите [8-6]. Вручную активизируйте выходной переключатель (S102). **Индикатор готовности загорается при активизации переключателя.**

Да Нет

Замерьте напряжение на J52-8 главной PWB. Вручную активизируйте выходной переключатель (S102). **Напряжение падает от +5В постоянного тока (при активизации) до нуля.**

Да Нет

Перейдите к флажку 1. Проверьте, не закорочен ли переключатель и нет ли короткого замыкания на землю.

Установите новую главную PWB (PL 6.1).

Сделайте копию и определите место застревания бумаги. **Передняя кромка бумаги находится в области затвора регистрации.**

Да Нет

Передняя кромка бумаги находится между затвором регистрации и валом фьюзера.

A B

A B

Да Нет

Бумага повреждена.

Да Нет

Проверьте следующее:

- Изношенность несущей поверхности нагревательного вала (PL 5.2)
- Изношенность несущей поверхности прижимного ролика (PL 5.3)
- Неравномерность усилия пружины на концах прижимного ролика (ADJ 10.1)
- Удлинение ремня транспортировки (PL 5.1)
- Проскальзывание ремня транспортировки (PL 5.1)

Проверьте следующее:

- Загрязнение или изношенность пальцев отделения нагревательного вала (REP 10.2)
- Загрязнение или изношенность пальцев отделения прижимного ролика (REP 10.5)

Введите [9-10], чтобы проверить соленоид пальцев отделения прижимного ролика (SOL92). **Соленоид работает нормально**

Да Нет

Отмените код [9-10]. **На J301-3 главной PWB существует напряжение +24В постоянного тока.**

Да Нет

Перейдите к флажку 3 и проверьте исправность проводки.

Снова введите [9-10]. **Напряжение на J301-3 падает до нуля.**

Да Нет

Проверьте исправность контакта J301-3. Если контакт исправен, установите новую главную PWB (PL 6.1).

Проверьте, нет ли механического застревания. Если застревания нет, замените соленоид пальцев отделения (REP 9.12).

Проверьте следующее:

- Поломку или неправильное положение узла коротрона переноса/отделения (PL 4.2)
- Перекос держателя звездообразного маховика (PL 5.1)
- Загрязнение узла входной направляющей (фьюзера) (PL 5.2)

Проверьте пальцы затвора регистрации. **Пальцы расположены ниже уровня ролика регистрации.**

Да Нет

Отключите копировальный аппарат. **Пальцы опускаются ниже уровня ролика регистрации.**

Да Нет

Проверьте соленоид затвора регистрации (SOL86) и затвор регистрации на механические застревания. Очистите их или при необходимости установите новые элементы (PL 2.8 и PL 2.9).

Отсоедините PJ53 от главной PWB. Включите копировальный аппарат. Соленоид затвора регистрации (SOL86) включается.

Да Нет

Установите новую главную PWB (PL 6.1).

Перейдите к флажку 2 и проверьте, нет ли короткого замыкания на землю. Если проводка исправна, замените PWB транспортировки бумаги (REP 1.8).

Используя код [8-8], проверьте работу соленоида затвора регистрации (SOL86) и затвора регистрации на наличие периодических механических застреваний. Очистите их или при необходимости установите новые компоненты (PL 2.8 и PL 2.9).

ПРИМЕЧАНИЕ: После ввода [8-8] соленоид SOL86 включится на 1 секунду и затем выключится. Пальцы затвора регистрации должны опуститься сразу после отключения соленоида SOL86.

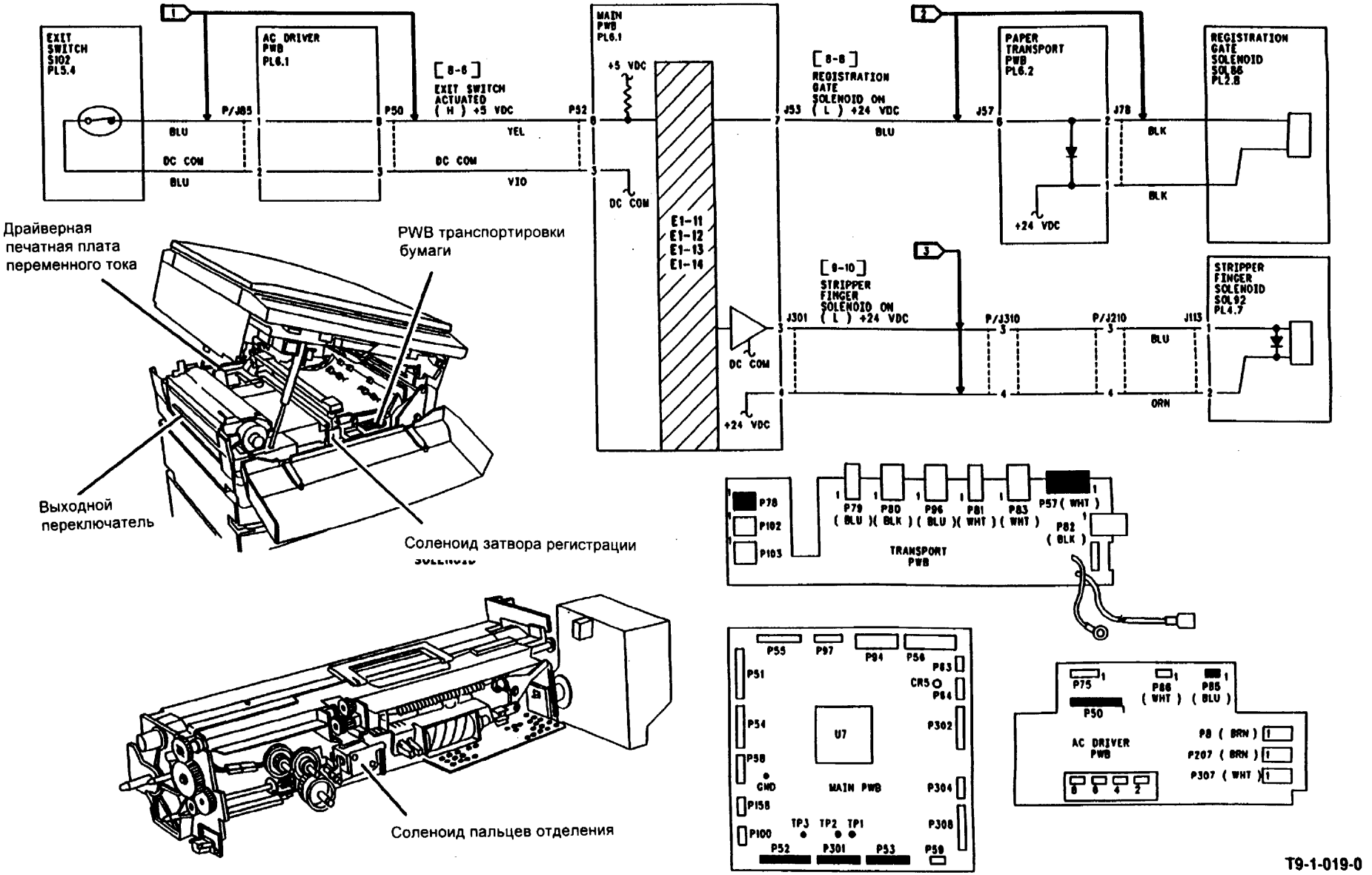

Рис. 1 Диаграмма схемы

E3-6 RAP Застревание на выходе (в режиме ожидания)

Выходной переключатель обнаруживает бумагу во время ожидания или при включении питания.

Начальные действия

Убедитесь, что активатор выходного переключателя не фиксируется в активизированном положении.

Процедура

Введите [8-6] и проверьте выходной переключатель (S102). **Индикатор готовности загорается при активизации переключателя.**

Да Нет

При дезактивизации переключателя между J52-8 главной PWB (+) и общей точкой цепей постоянного тока (DC COM) (-) существует напряжение +5В постоянного тока.

Да Нет

Проверьте, есть ли контакт между сторонами штырька 8, обращенными к панели и к проводке. Если все в порядке, замените главную PWB (REP 1.3).

Перейдите к флажкам 1 и 2 и проверьте исправность контактов выходного переключателя (PL 5.4) и связанных с ним проводов. Если контакт есть, замените главную PWB (REP 1.3).

Проверьте, равномерно ли функционирует активатор выходного переключателя (PL 5.4).

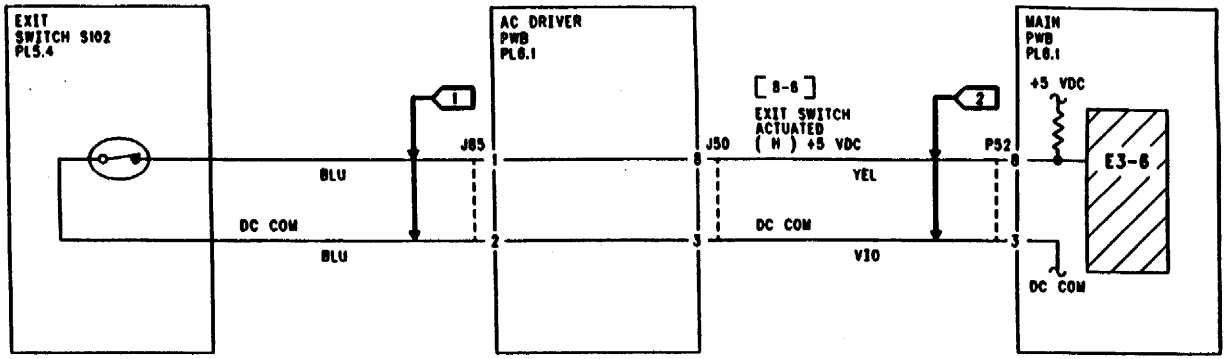

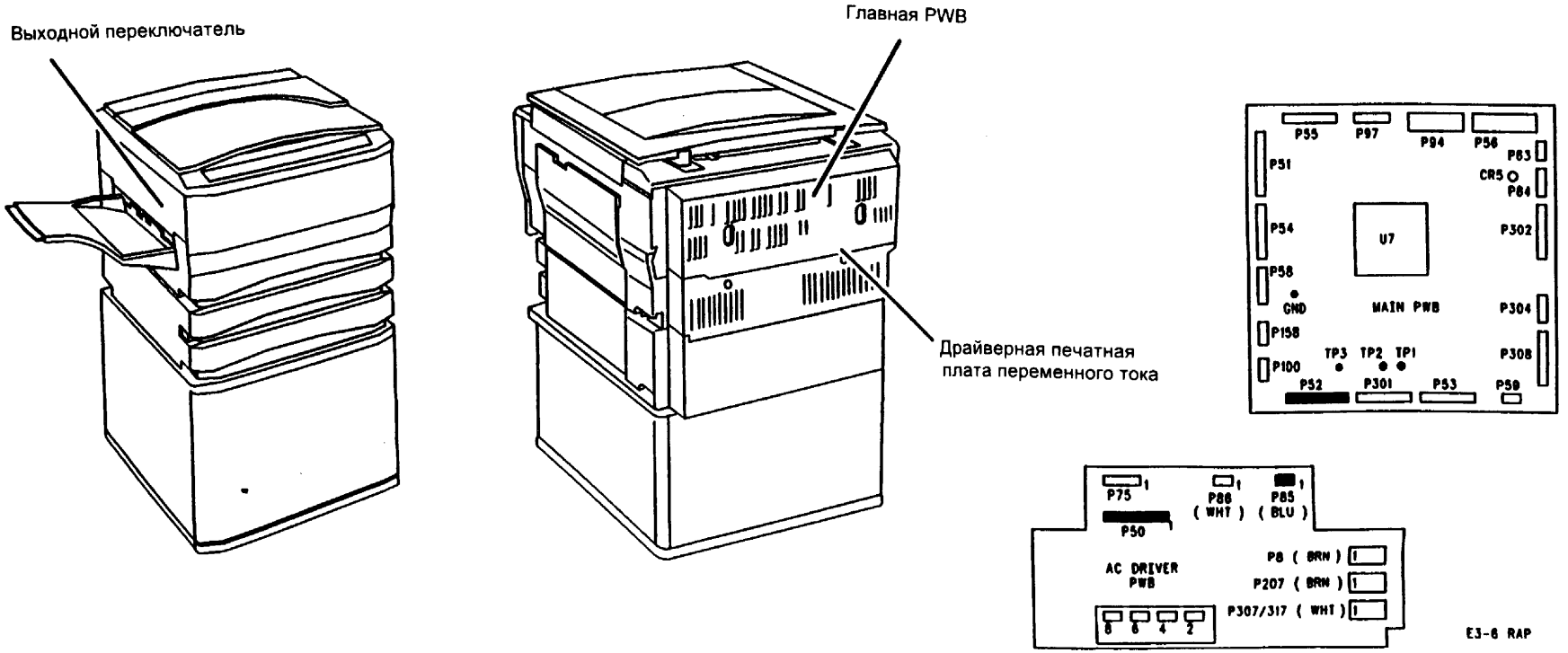

T9-1-020-0

Рис. 1 Диаграмма схемы

E3-31, E3-32, E3-33, E3-34 RAP Застревание на выходе (при печати)

Задняя кромка копии остается в выходном переключателе в течение 4,2 секунд после прохождения ею датчика регистрации при подаче из:

E3-31: лотка 1 **E3-32**: лотка 2 **E3-33**: лотка 3 **E3-34**: обходного лотка

ПРИМЕЧАНИЕ: В течение всего этого времени фьюзер отключен.

Процедура

Очистите путь бумаги копировального аппарата. Включите копировальный аппарат и подождите, пока он инициализируется. **На дисплее появляется код состояния U2.**

Да Нет

Продолжайте данную процедуру.

Перейдите к U2-1, U2-2, U2-3, U2-4 RAP Неисправность сканирования.

Процедура

Проверьте следующее:

- Неправильную установку на размер бумаги (OF 5 и OF 6 RAP)
- Заедание активатора выходного переключателя (PL 5.4)
- Заедание затвора регистрации или соленоида затвора регистрации [8-8] (PL 2.8)
- Поломку или поднятие узла коротрона переноса/отделения (PL 4.2)
- Удлинение ремня транспортера (PL 5.1)
- Проскальзывание ремня транспортера (PL 5.1)
- Перекос держателя звездообразного маховика (PL 5.1)
- Загрязнение узла входной направляющей (фьюзера) (PL 5.2)
- Изношенность несущей поверхности нагревательного вала (PL 5.2)
- Изношенность несущей поверхности прижимного ролика (PL 5.3)

E5 RAP Открыта передняя крышка

Главная PWB обнаруживает, что входная крышка открыта.

Начальные действия

Проверьте, не нарушена ли центровка передней крышки.

Процедура

Введите [1-1] и проверьте переключатель блокировки передней крышки (S12). **Индикатор готовности гаснет, когда имитатор блокировки расположен на магните переключателя блокировки.**

Да Нет

Когда имитатор блокировки расположен на магните переключателя блокировки, слышен щелкающий звук, исходящий от драйверной печатной PWB переменного тока.

Да Нет

Перейдите к флажку 1 и проверьте исправность проводки.

Перейдите к флажку 2 и проверьте исправность проводки. Если проводка исправна, замените главную PWB (REP 1.3).

Убедитесь, что магнит переключателя и стопорная пластина плотно прижаты друг к другу, когда передняя крышка (PL 7.2) закрыта.

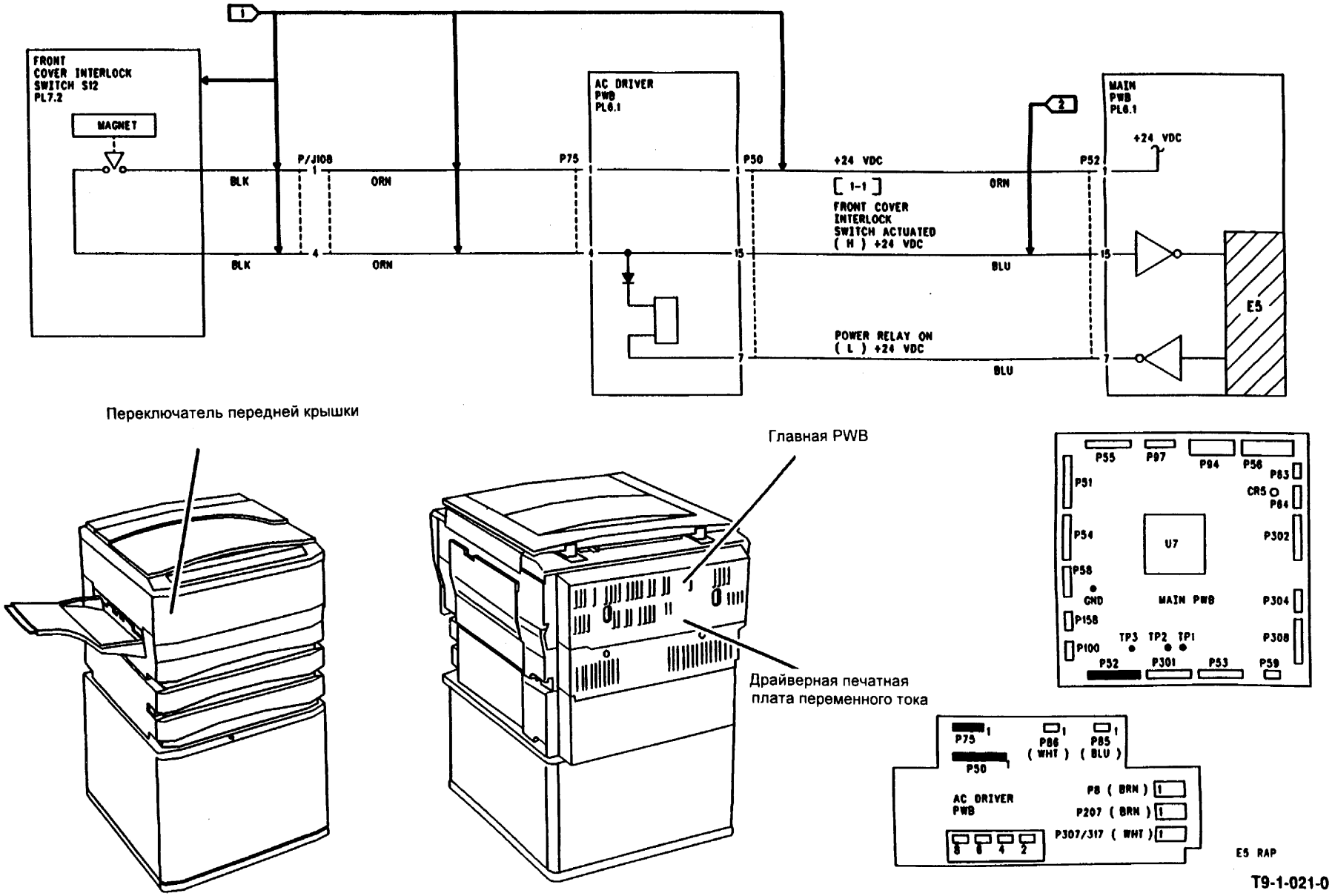

Рис. 1 Диаграмма схемы

E6 RAP Открыта крышка доступа

Главная PWB обнаруживает, что одна из крышек доступа закрыта неплотно.

Начальные действия

Убедитесь, что все крышки доступа закрыты. Проверьте, не повреждены ли они.

Процедура

Определите, посмотрев на код на экране дисплея копировального аппарата, какая крышка доступа открыта. Введите соответствующий код
[8-14]: Лоток 1 (S13)
[8-16]: TTM (S14)
Поместите имитатор блокировки на магнит переключателя блокировки. **Индикатор готовности гаснет, когда имитатор блокировки расположен на магните переключателя блокировки.**

Да Нет

Перейдите к соответствующему флажку и проверьте, не закорочен ли переключатель и нет ли короткого замыкания на землю.
Флажок 1: Лоток 1 (S13)
Флажок 2: TTM (S14)

Убедитесь, что магнит переключателя и стопорная пластина плотно прижаты друг к другу, когда крышка доступа закрыта. Лоток 1 (PL 2.6), TTM (PL 2.3).

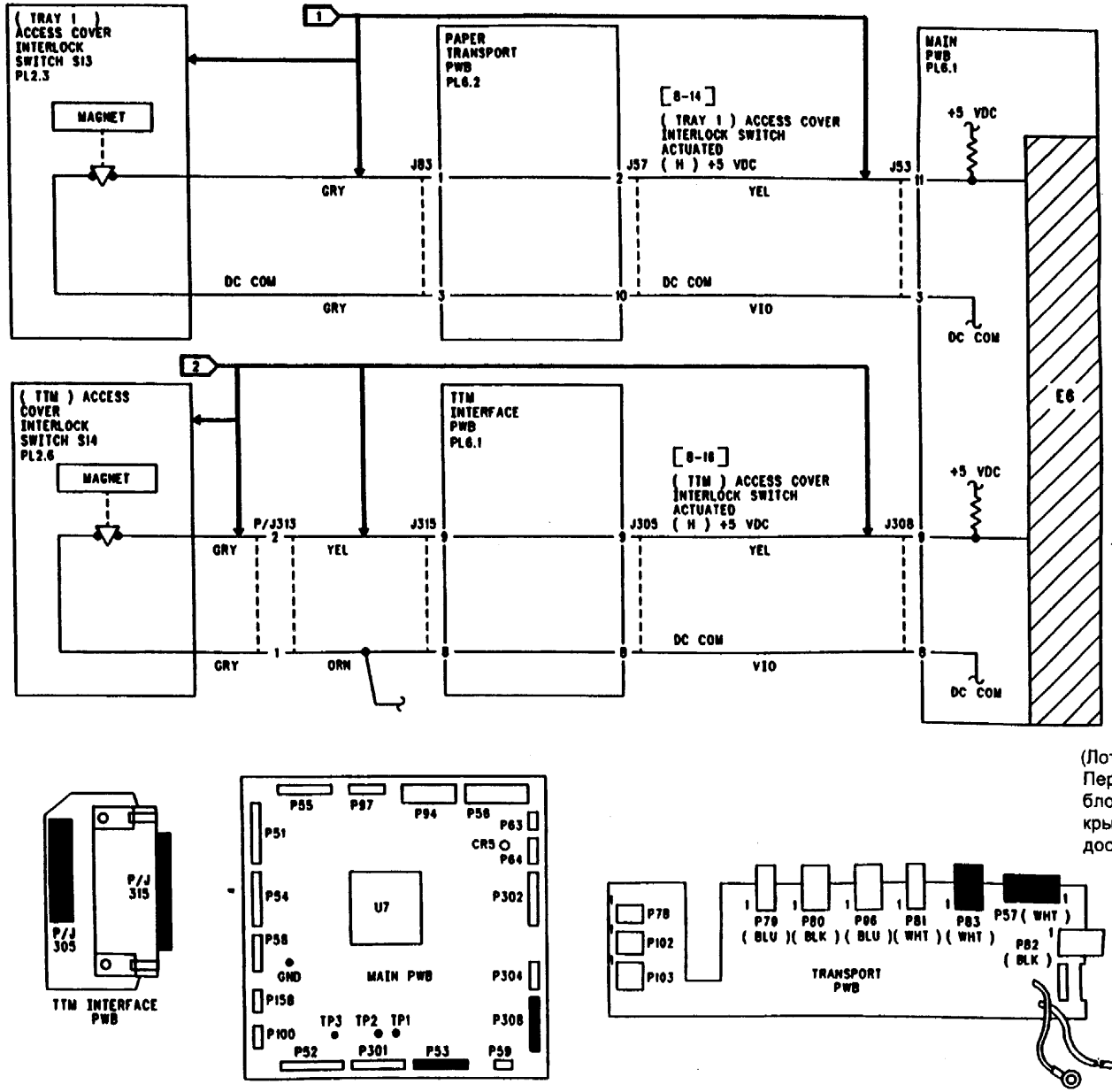

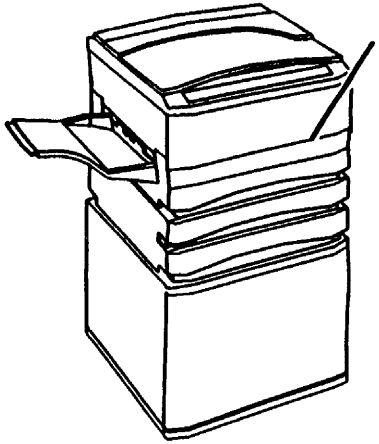

PWB транспортировки бумаги

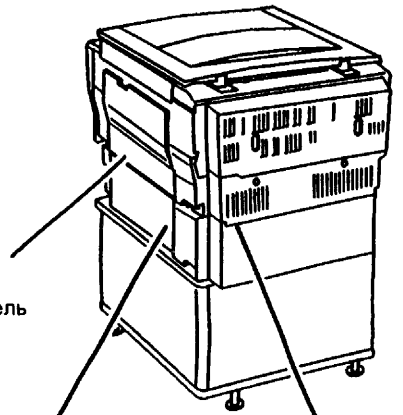

(Лоток 1) Переключатель блокировки крышки доступа

(TTM) Переключатель блокировки крышки доступа

PWB интерфейса TTM

E6 RAP

T9-1-022-0

Рис. 1 Диаграмма схемы

=

F1 RAP Застревание бумаги в сортере

Управляющая PWB ADF и сортера обнаруживает, что входной датчик сортера (Q11-4) активизируется не вовремя.

Начальные действия

Проверьте, свободен ли путь бумаги на входе в сортер.

Процедура

(Обратитесь к блок-схемам 11.1 и 11.2)

Откройте верхнюю крышку сортера. Для активизации переключателя блокировки сортера (S11-1) используйте имитатор блокировки. Активизируйте входной датчик сортера (Q11-4), используя лист бумаги. Следите за светодиодом CR11 на управляющей PWB ADF и сортера. **CR11 загорается и гаснет по мере того, как Q11-4 активизируется и дезактивизируется**.

Да Нет

Проверьте проводку от штепсельного разъема PJ509, контакты 9, 10 и 11 на управляющей PWB ADF и сортера, через разъем PJ510, контакты 18, 19 и 20, и разъем PJ410, контакты 1, 2 и 3 к Q11-4. **Проводка исправна.**

Да Нет

Исправьте проводку.

Выполните следующие действия в указанном порядке:

- Установите новый входной датчик сортера (PL 9.3).
- Установите новую управляющую PWB ADF и сортера (PL 8.2).

Установите новую управляющую PWB ADF и сортера (PL 8.2).



Рис. 1 Расположение датчиков и выключателей сортера

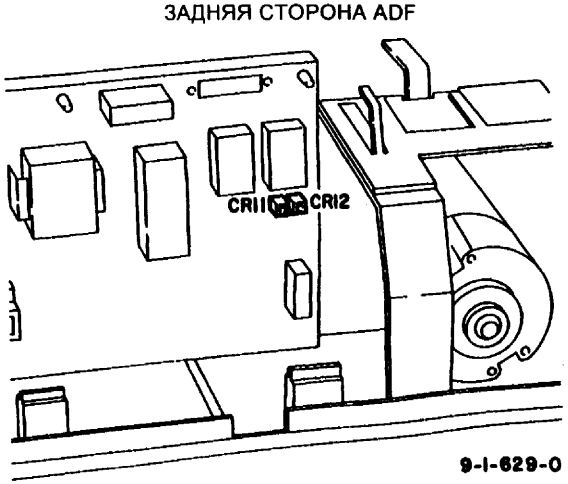

Рис. 2 Место положения светодиодов CR11, CR12

F5 RAP Разомкнута блокировка сортера

Управляющая PWB ADF и сортера обнаруживает, что переключатель блокировки сортера (S11-1) не активизирован.

Начальные действия

Проверьте, закрыта ли верхняя крышка сортера.

Процедура

(Обратитесь к блок-схеме 11.1)

Откройте верхнюю крышку сортера. Для активизации S11-1 используйте имитатор блокировки. Следите за светодиодом CR11 на управляющей PWB ADF и сортера. **CR11 загорается и гаснет по мере того, как S11-1 активизируется и дезактивизируется.**

Да Нет

Проверьте проводку от штепсельного разъема PJ509, контакты 3 и 4 на управляющей PWB ADF и сортера, через разъем PJ510, контакты 5 и 6, и разъем PJ416, контакты 1 и 2, и разъем PJ413, контакты 2 и 1, к S11-1. **Проводка исправна.**

Да Нет

Исправьте проводку.

Выполните следующие действия в указанном порядке:

- Установите новый переключатель блокировки сортера (PL 9.1).
- Установите новую управляющую PWB ADF и сортера (PL 8.2).

Проверьте положение рычага активатора на S11-1. **Рычаг активатора переключателя блокировки исправен.**

Да Нет

Отрегулируйте активатор переключателя блокировки, сгибая его, или установите новый переключатель блокировки (PL 9.1).

Проверьте состояние активатора S11-1 на верхней крышке сортера. **Активатор переключателя блокировки исправен.**

Да Нет

Установите новую верхнюю крышку сортера (REP 11.1).

Проверьте, правильно ли установлена передняя крышка сортера: все установочные выступы должны войти в зацепление и узел крепления должен быть зафиксирован. **Передняя крышка сортера установлена правильно.**

Да Нет

Вновь правильно установите верхнюю крышку сортера.

Проверьте действие шарнира на верхней крышке сортера, чтобы убедиться, что верхняя крышка сортера правильно расположена для активизации переключателя блокировки. **Верхняя крышка сортера прикреплена правильно.**

Да Нет

Отрегулируйте шарниры или установите новые шарниры (PL 9.1).

Установите новую управляющую PWB ADF и сортера (PL 8.2).

F8 RAP Ошибка связи с сортером

Неисправна линия связи между главной PWB и управляющей PWB ADF и сортера.

Начальные действия

Проверьте надежность следующих соединений:
PJ508 и PJ509 на управляющей PWB ADF и сортера
PJ302 и PJ303 на главной PWB
PJ510 и PJ416 (внутренние разъемы)
PJ400 на PWB интерфейса сортера

Процедура

(Обратитесь к блок-схемам 5.6 и 11.1).

Выключите и вновь включите копировальный аппарат. Следите за светодиодами CR11 и CR12 на управляющей PWB ADF и сортера. **CR11 загорается, затем гаснет. CR12 продолжает гореть.**

Да Нет

Проверьте соединение между разъемами PJ509-12 и PJ509-13. Если соединение в норме, установите новую управляющую PWB ADF и сортера (PL 8.2).

Снимите заднюю крышку копировального аппарата. Следите за светодиодом CR5 на главной PWB. **CR5 непрерывно загорается и гаснет.**

Да Нет

Установите новую главную PWB (REP 1.3).

Проверьте проводку между следующими разъемами:

- PJ508 на управляющей PWB ADF и сортера и PJ302 на главной PWB
- От разъема PJ303 на главной PWB через разъемы PJ510 и PJ416 (внутренние разъемы) к PJ400 на PWB интерфейса сортера.

Проводка исправна.

Да Нет

Исправьте проводку.

Установите новые элементы в указанном порядке:

- Главную PWB (REP 1.3)
- Управляющую PWB ADF и сортера (PL 8.3)
- ADF (REP 5.1)

F9 RAP Повреждение ячейки сортера

Управляющая PWB ADF и сортера обнаруживает, что двигатель привода ячейки (MOT 11-1) остановлен либо переключатель исходного положения кулачка ячейки (S11-2) или переключатель нижней границы ячейки (S11-3) не активизируются или дезактивизируются в нужные моменты.

Процедура

Обратитесь к блок-схеме 11.3.

Введите код диагностики 05-07, чтобы индексировать все ячейки сортера в верхнем положении. Когда все ячейки сортера будут в верхнем положении, нажмите кнопку STOP (Стоп). Снимите верхнюю крышку сортера (REP 11.1) и снимите передние и задние шарнирные кронштейны. Затем поверните ячейки сортера вверх, чтобы обеспечить доступ к входному переключателю сортера. Для активизации переключателя блокировки сортера (S11-1) используйте имитатор блокировки. Активизируйте переключатель исходного положения кулачка ячейки Q11-2, используя лист бумаги. Следите за светодиодом CR11 на управляющей PWB ADF и сортера. **CR11 загорается и гаснет по мере того, как Q11-2 активизируется и дезактивизируется.**

Да Нет

Проверьте проводку от штепсельного разъема PJ509, контакты 7 и 8 на управляющей PWB ADF и сортера, через разъем PJ510, контакты 2 и 1, и разъем PJ412, контакты 1 и 2, к Q11-2. **Проводка исправна.**

Да Нет

Исправьте проводку.

Проверьте активатор переключателя исходного положения кулачка ячейки. **Активатор не поврежден.**

Да Нет

Отремонтируйте или при необходимости установите новые детали (PL 9.2).

Установите новые компоненты в указанном порядке:

- Переключатель исходного положения кулачка ячейки (REP 11.7).
- Управляющую PWB ADF и сортера (PL 8.2).

Активизируйте переключатель нижней границы ячейки S11-3. Светодиод CR11 загорается и гаснет по мере того, как S11-3 активизируется и дезактивизируется.

Да Нет

Проверьте проводку от штепсельного разъема PJ509, контакты 5 и 6 на управляющей PWB ADF и сортера, через разъем PJ510, контакты 4 и 3, и разъем PJ411, контакты 1 и 2, к S11-3. Проводка исправна.

Да Нет

Исправьте проводку.

A B

A B

Выполните следующие действия в указанном порядке:

- Установите новый переключатель нижней границы ячейки (PL 9.2).
- Установите новую управляющую PWB ADF и сортера (PL 8.2).

Проверьте проводку от штепсельного разъема PJ509, контакты 1 и 2 на управляющей PWB ADF и сортера, через разъем PJ510, контакты 8 и 7, и разъем PJ415, контакты 1 и 2, к MOT11-1. Проводка исправна.

Да Нет

Исправьте проводку.

ОСТОРОЖНО!

Выключите копировальный аппарат и отсоедините кабель питания.

Вручную поверните двигатель привода ячейки (MOT11-1) и приводные ремни. **Двигатель и связанные с ним приводные ремни и компоненты вращаются без чрезмерного трения.**

Да Нет

Выявите разъем PJ509 на управляющей PWB ADF и сортера. Проверьте на обрыв цепь между контактами 1 и 2 разъема P509. **Измеренное сопротивление составляет от 8 до 180м.**

Да Нет

Установите новый двигатель привода ячейки (REP 11.5).

Установите новую управляющую PWB ADF и сортера (PL 8.2).

J1 RAP Мало тонера

ПРИМЕЧАНИЕ: Копировальные аппараты с модификацией 024 выполняют неотменяемое отключение через 800-900 копий после объявления кода J1. Такие отключения можно отменить только за счет заправки тонера.

Используйте данную RAP для устранения неверного сообщения J1 (Добавьте тонер).

Начальные действия

Осторожно отведите резервуар с тонером, чтобы удалить "мостики" тонера.

Процедура

Введите [9-8] и проверьте датчик малого остатка тонера (Q92). **Индикатор готовности загорается, когда емкость с тонером полная (датчик активизирован).**

Да Нет

Копировальные аппараты без модификации 025: Перейдите к флажкам 1, 2 и 3 на Рис. 1 и проверьте, нет ли короткого замыкания на землю. Если проводка исправна, замените главную PWB (REP 1.3).

Копировальные аппараты с модификацией 025: Перейдите к флажкам 1, и 2 на Рис. 2 и проверьте, нет ли короткого замыкания на землю. Если проводка исправна, замените главную PWB (REP 1.3).

Отсоедините P158 от главной PWB. **Индикатор готовности загорается.**

Да Нет

Отсоедините разъем P/J203, подсоединенный к датчику малого остатка тонера. **Если [9-8] все еще введен, индикатор готовности загорается.**

Да Нет

Копировальные аппараты без модификации 025: Перейдите к флажку 3 на Рис. 2и проверьте, нет ли короткого замыкания на землю. Если все в порядке, замените датчик малого остатка тонера (PL 4.10).

Копировальные аппараты с модификацией 025: Перейдите к флажку 2 на Рис. 2 и проверьте, нет ли короткого замыкания на землю. Если все в порядке, замените датчик малого остатка тонера (PL 4.10).

Копировальные аппараты без модификации 025: Перейдите к флажкам 1 и 2 и проверьте, нет ли короткого замыкания на землю.

Копировальные аппараты с модификацией 025: Перейдите к флажку 2 на Рис. 2 и проверьте, нет ли короткого замыкания на землю.

Замените главную PWB (REP 1.3).

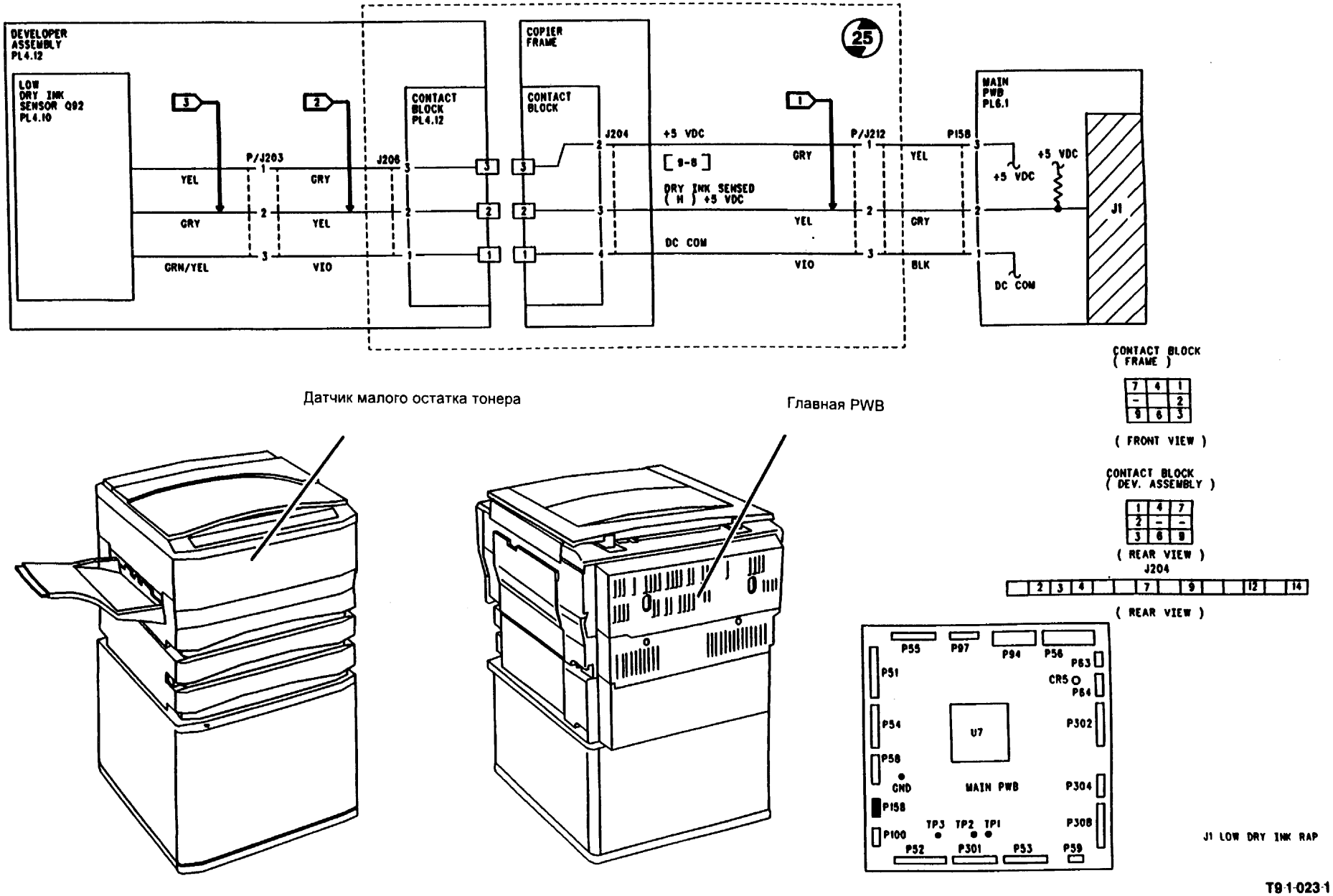

Датчик малого остатка тонера

Главная PWB

Рис. 1 Диаграмма схемы

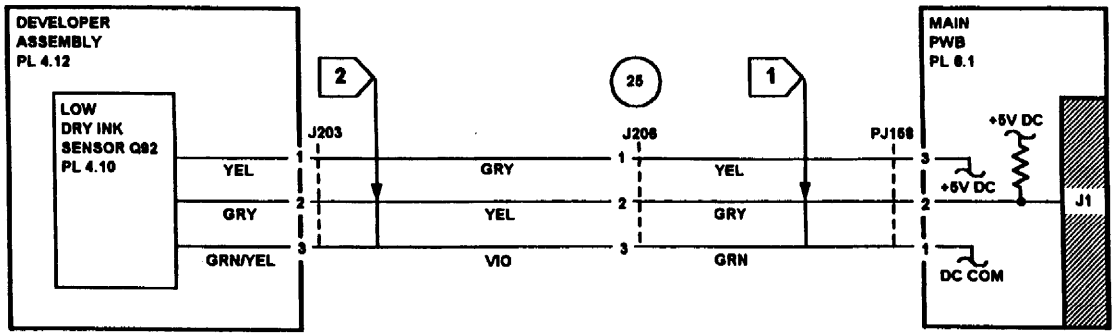
DEVELOPER
ASSEMBLY
PL 4.12
LOW
DRY INK
SENSOR Q92
PL 4.10
YEL
GRY
GRN/YEL
2
J203
1
2
3
GRY
YEL
VIO
25
J206
1
2
3
YEL
GRY
GRN
1
PJ158
3
2
1
MAIN
PWB
PL 8.1
+5V DC
+5V DC
DC COM
J1

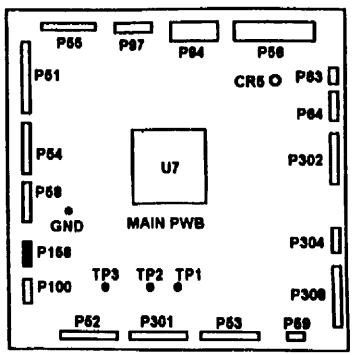
P55
P97
P94
P56
P51
CR5
P83
P84
P54
U7
P302
P58
GND
MAIN PWB
P158
P304
P100
TP3
TP2
TP1
P308
P52
P301
P53
P69

Рис. 2

J9 RAP Замените сборник отработанного тонера

ПРИМЕЧАНИЕ: Копировальные аппараты с модификацией 024 выполняют неотменяемое отключение через 800-900 копий после объявления кода J9. Такие отключения можно отменить только за счет заправки тонера.

Используйте данную RAP для устранения неверного сообщения J9 (Замените сборник отработанного тонера).

Начальные действия

Выньте сборник отработанного тонера и почистите датчик наполнения сборника отработанного тонера.

Процедура

Введите [9-14]. Вручную активизируйте датчик наполнения сборника отработанного тонера (Q91). **Индикатор готовности горит.**

Да Нет

Замерьте напряжение на PJ100-3 главной PWB. Вновь активизируйте Q91. **Напряжение изменяется от 0 до +5В постоянного тока.**

Да Нет

Отсоедините PJ100 от главной PWB. **Напряжение, замеренное между J100-1 (+) и J100-2 (-) на PWB, равно +5В постоянного тока.**

Да Нет

Замените главную PWB (REP 1.3).

Перейдите к флажку 1 и проверьте проводку. Если проводка исправна, замените датчик наполнения сборника отработанного тонера (PL 4.5).

Проверьте, есть ли контакт между сторонами штырька 3, обращенными к панели и к проводке. Если контакт есть, замените главную PWB (REP 1.3).

Проверьте месторасположение сборника отработанного тонера. Если все в порядке, установите новый сборник отработанного тонера.

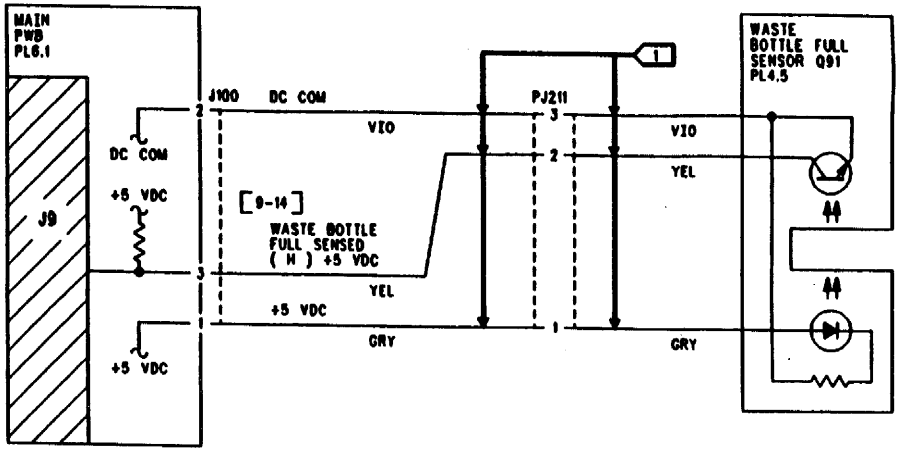

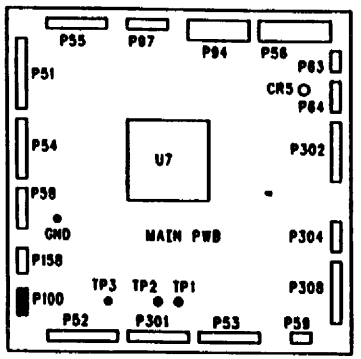

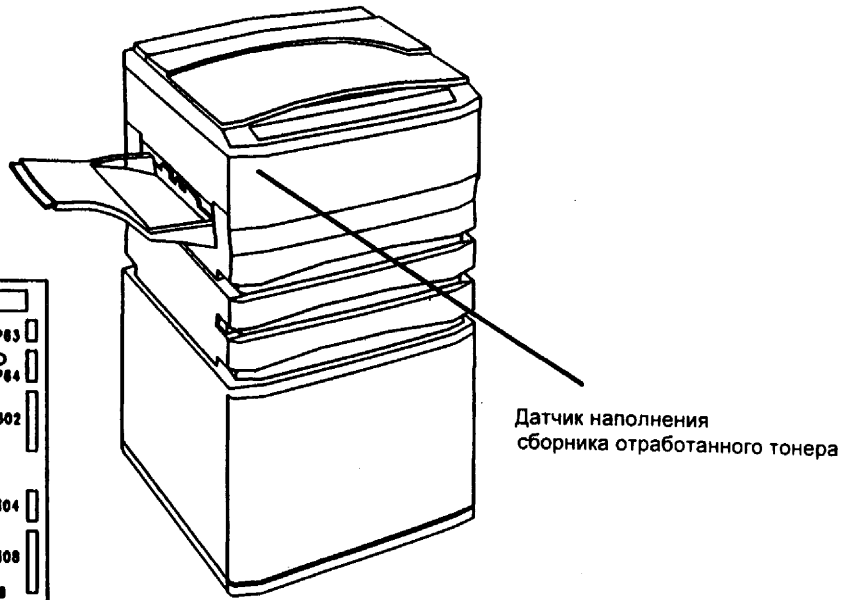

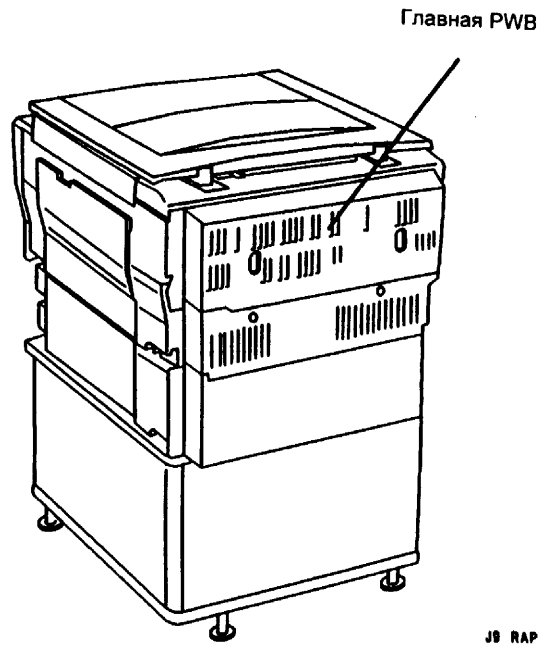

T9-1-024-0

Рис. 1 Диаграмма схемы

U1-1 RAP Тактовые импульсы копировального аппарата

Главная PWB не обнаружила тактовые импульсы копировального аппарата в течение 0,4 секунды после того, как был послан сигнал включения двигателя главного привода.

Начальные действия

Откройте переднюю крышку и деблокируйте переключатель блокировки передней крышки. Включите копировальный аппарат. Нажмите кнопку Start (Пуск) и убедитесь, что появился "U1".

ПРИМЕЧАНИЕ: Если возникает проблема, связанная с шумом, обратитесь к OF 8 RAP Проверка акустического шума.

Процедура

Введите [8-13] для проверки двигателя главного привода (MOT41). **Двигатель работает**.

Да Нет

Отсоедините J54 от главной PWB. **Между J54-3 на панели главной PWB (+) и общей точкой цепей постоянного тока (DC COM) (-) существует напряжение +5В постоянного тока.**

Да Нет

Замените главную PWB (REP 1.3).

Между J54-6 на панели главной PWB (+) и общей точкой цепей постоянного тока (DC COM) (-) существует напряжение +5В постоянного тока.

Да Нет

Замените главную PWB (REP 1.3).

Вновь введите [8-13]. **Напряжение на J54-6 падает до 0 после нажатия кнопки Start.**

Да Нет

Замените главную PWB (REP 1.3).

Между J54-1 на панели главной PWB (+) и общей точкой цепей постоянного тока (DC COM) (-) существует напряжение +24В постоянного тока.

Да Нет

Замените главную PWB (REP 1.3).

Перейдите к флажкам 1 и 3 и проверьте проводку. Если проводка исправна, замените двигатель главного привода (REP 4.1).

При работе двигателя между J54-5 на панели главной PWB (+) и общей точкой цепей постоянного тока (DC COM) (-) существует напряжение около +2,5В постоянного тока.

A

Да Нет

Перейдите к флажку 2 и проверьте проводку. Если проводка исправна, замените двигатель главного привода (REP 4.1).

ОСТОРОЖНО!

Выключите копировальный аппарат и отсоедините кабель питания.

Выключите копировальный аппарат. Снимите заднюю верхнюю крышку. Вручную повращайте двигатель главного привода. **Двигатель вращается плавно**.

Да Нет

Снимите модуль проявителя (REP 9.1) и ксерографический модуль (REP 9.2). Вновь поверните ротор. **Ротор вращается плавно.**

Да Нет

Проверьте, не сломана ли шестерня на двигателе главного привода (REP 4.1).

Проверьте, не нарушено ли зацепление в узле проявителя и не сломана ли шестерня (PL 5.1) в зубчатой передаче узла проявителя.

Поверните кольцевую передачу транспортера бумаги (REP 10.10). **Передача поворачивается плавно**.

Да Нет

Проверьте следующие детали и при необходимости отремонтируйте их.

- Вал транспортера (пластиковый) находится не на месте (REP 10.10).
- Зубчатая передача транспортера сломана (PL 2.3).
- Несущая поверхность нагревательного вала (PL 5.2) или прижимного ролика (PL 5.3) изношена.
- Шестерни фьюзера имеют ненужный люфт или сломаны (PL 5.4).
- Нагревательный вал (REP 10.3) или прижимной ролик (REP 10.6) сломан.
- Выполните ADF 10.1, Регулировка зажима фьюзера.

Поверните приводную передачу устройства подачи бумаги (PL 2.3). **Передача поворачивается плавно**.

Да Нет

Проверьте наличие люфта или поломки каждой зубчатой передачи устройства подачи бумаги (PL 2.2).

Замените главную PWB (REP 1.3)

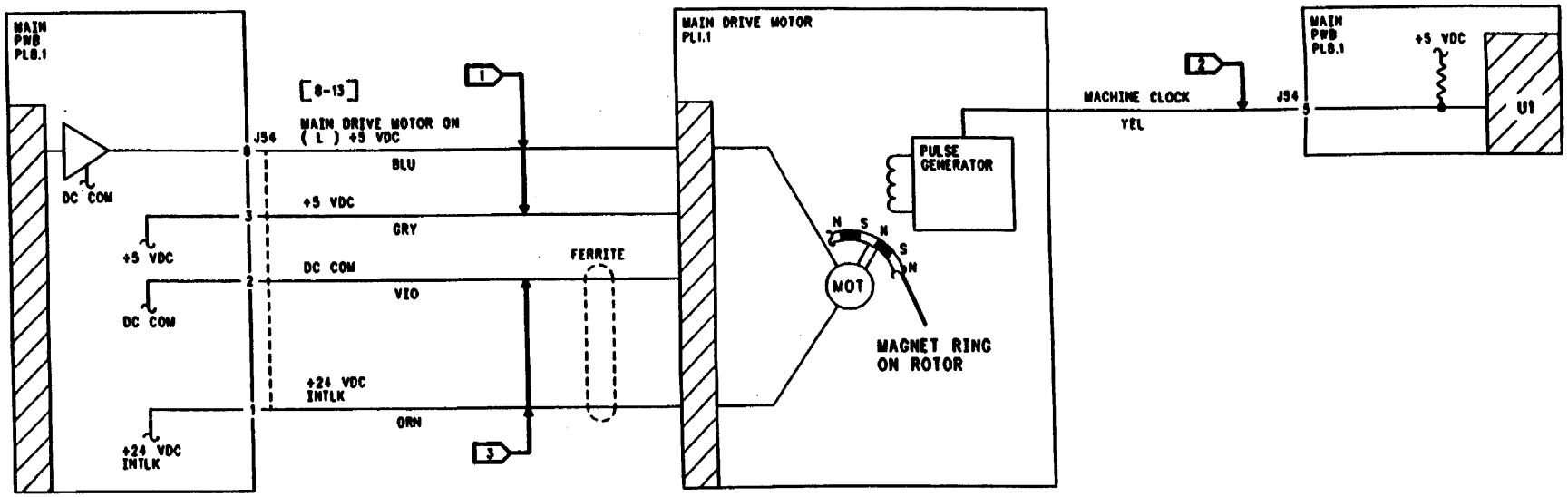

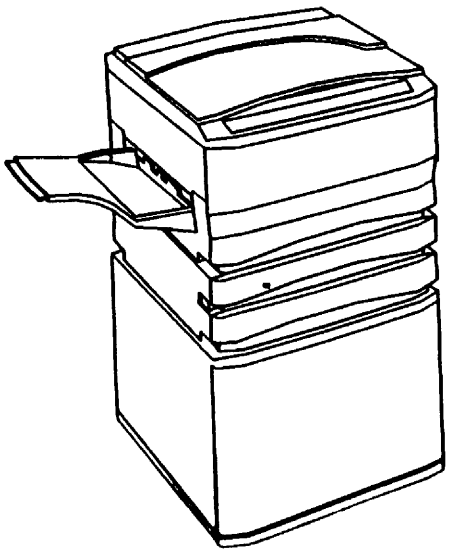

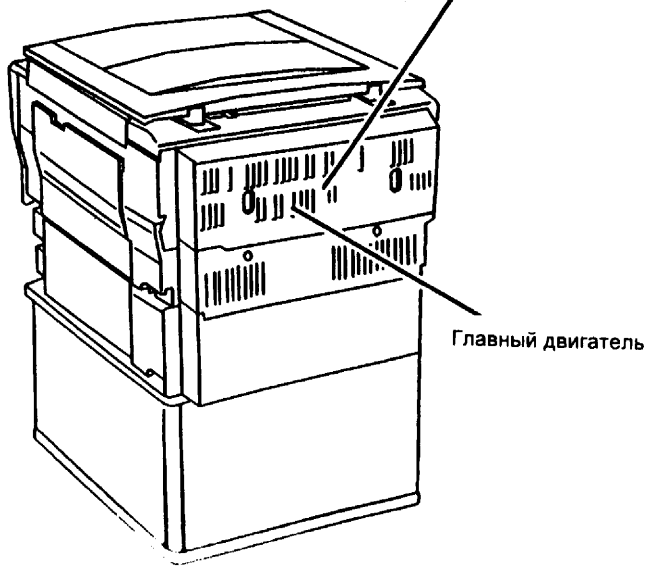

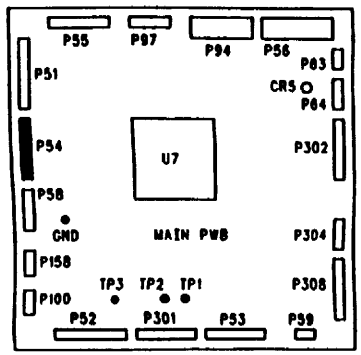

U1 RAP

T9-1-025-0

Рис 1 Диаграмма схемы

U2-1, U2-2, U2-3, U2-4 (5616), RAP Неисправность, возникающая при сканировании

Каретка полного хода не достигает соответствующего положения за допустимый промежуток времени.
U2-1 Каретка полного хода не в исходном положении во время ожидания.
U2-2 Каретка полного хода не успела выйти из исходного положения в течение 1 секунды с начала сканирования, или каретка не успевает вернуться в исходное положение в течение 1 секунды после окончания копирования.
U2-3 Датчик исходного положение сканирования не в состоянии определить моменты прохождения кареткой полного хода исходного положения в течение 1 секунды с начала сканирования.
U2-4 Датчик исходного положения сканирования не в состоянии определить моменты возвращения каретки полного хода в исходное положение в течение 2,1 секунды после окончания сканирования.

Процедура

ПРИМЕЧАНИЕ: Для копировальных аппаратов 5621 и 5616, которые поставляются с реле блокировки питания, расположенным непосредственно над PWB привода сканирования, переходите к U2-1, U2-2, U2-3, U2-4 (5621), RAP Неисправность возникающая при сканировании
ПРИМЕЧАНИЕ: Для копировальных аппаратов 5815, переходите к U2-1, U2-2, U2-3, U2-4 (5815), RAP Неисправность, возникающая при сканировании
Введите [6-2] для включения двигателя привода сканирования (MOT62). **Каретка полного хода перемещается в направлении сканирования после нажатия кнопки Start (Пуск).**
Да Нет
Между J51-4 главной PWB (+) и общей точкой цепей постоянного тока (DC COM) (-) существует напряжение +4,2В постоянного тока.
Да Нет
Между J51-4 главной PWB (+) и общей точкой цепей постоянного тока (DC COM) (-) существует напряжение +4,8В постоянного тока.
Да Нет
Проверьте, не нарушен ли контакт гнезда J51-4 на печатной плате. Если контакт не нарушен, замените главную PWB (REP 1.3).
Перейдите к флажку 7 и проверьте исправность проводки вокруг реле блокировки электропитания.
Между J51-1 главной PWB (+) и общей точкой цепей постоянного тока (DC COM) (-) существует напряжение около +24В постоянного тока.
Да Нет
Между J84-1 источника питания низкого напряжения (+) и общей точкой цепей постоянного тока (DC COM) (-) существует напряжение около +24В постоянного тока.
Да Нет
Проверьте, не нарушен ли контакт гнезда J84-1 источника питания низкого напряжения. Если контакт не нарушен, замените источник питания низкого напряжения (REP 1.2).
Перейдите к флажкам 6 и 8 и проверьте исправность проводки. Если проводка исправна, замените реле блокировки электропитания (REP 1.10).

A B

A B

Отсоедините J87 от драйверной PWB сканирования. **Между проводами, идущими к J87-1 (+), и общей точкой цепей постоянного тока существует напряжение около +24В постоянного тока.**
Да Нет
Выключите копировальный аппарат. Перейдите к флажку 1 и проверьте, исправна ли проводка и нет ли короткого замыкания на землю. При необходимости замените главную PWB (REP 1.3).
Отсоедините J55 от главной PWB. **Между J55-3 главной PWB (+), и общей точкой цепей постоянного тока существует напряжение около +5В постоянного тока.**
Да Нет
Замените главную PWB (REP 1.3).
Перейдите к флажку 3 и проверьте исправность проводки между J55 и J87. Если проводка исправна, проверьте исправность на J55-6. **Между J55-6 главной PWB (+) и общей точкой цепей постоянного тока (DC COM) существует напряжение около +5В постоянного тока в течение приблизительно 0,5 секунды. Затем в течение примерно 0,5 секунды напряжение меняется до +0,02В во время нормальной инициализации.**
ПРИМЕЧАНИЕ: Игнорируйте любые дальнейшие изменения напряжения после первого считывания показаний.
Да Нет
Замените главную PWB (REP 1.3).
Вновь введите [6-2].**Напряжение между J55-6 главной PWB (+) и общей точкой цепей постоянного тока (DC COM) падает до нуля в течение приблизительно 0,5 секунды после нажатия кнопки Start (Пуск).**
Да Нет
Замените главную PWB (REP 1.3).
Вновь введите [6-2].**Напряжение между J55-7 главной PWB (+) и общей точкой цепей постоянного тока (DC COM) падает до нуля в течение приблизительно 0,5 секунды после нажатия кнопки Start (Пуск).**
Да Нет
Замените главную PWB (REP 1.3).
Вновь введите [6-2].**Напряжение между J55-8 главной PWB (+) и общей точкой цепей постоянного тока (DC COM) падает до нуля в течение приблизительно 0,5 секунды после нажатия кнопки Start (Пуск).**
ПРИМЕЧАНИЕ:Гистограмма на универсальном цифровом контрольно-измерительном приборе отражает быстрое изменение напряжения.
Да Нет
Замените главную PWB (REP 1.3).
Вновь подсоедините J55 и J87.Отсоедините J88 и введите [6-2].**Напряжение между контактами 1 и 2 гнезда J88 PWB привода сканирования (+) и общей точкой цепей постоянного тока (DC COM) составляет +24В постоянного тока приблизительно через 0,5 секунды после нажатия кнопки Start (Пуск).**
Да Нет
Замените драйверную PWB сканирования (REP 1.9).

C D

C D

Выключите копировальный аппарат. Управляйте двигателем привода сканирования вручную, вращая вентилятор на задней стенке двигателя против часовой стрелки. **Каретки половинного и полного хода работают равномерно и без механического сопротивления.**
Да Нет
Снимите двигатель привода сканирования (REP 6.5). **Вал двигателя можно плавно повернуть рукой.**
Да Нет
Замените двигатель привода сканирования (REP 6.5).
Проверьте следующие детали:
- Застрявший кабель каретки (PL 3.3)
- Изношенный шкив каретки или шкив кабеля (PL 3.3)
- Нарушенную центровку каретки (ADJ 6.1)
- Изношенный вал каретки (PL 3.3)
- Утраченный или застрявший шкив ведущего ролика (PL 3.3)
- Поврежденную или изношенную зубчатую передачу вала каретки (PL 3.3)
- Поврежденную или изношенную зубчатую передачу двигателя привода сканирования (PL 3.3)

Перейдите к флажку 4 и проверьте обмотки двигателя от контактов 3 к 1 и 4 к 1 гнезда J88. Повторите проверку для контактов 5 к 2 и 6 к 2 гнезда J88. **Каждая фаза двигателя составляет 6,2 Ом±0,5 Ом.**
Да Нет
Замените двигатель привода сканирования (REP 6.5).
Замените PWB привода сканирования (REP 1.9). Если неисправность остается, замените реле блокировки электропитания (REP 1.10).
Введите [6-3] для включения двигателя привода сканирования (MOT62). **Каретка полного хода перемещается в обратном направлении после нажатия кнопки Start (Пуск).**
Да Нет
Перейдите к флажку 3 и замерьте напряжение между J55-7 (+) и общей точкой цепей постоянного тока (DC COM) главной PWB. **После нажатия кнопки Startt (Пуск) присутствует напряжение +5В постоянного тока.**
Да Нет
Отсоедините J55 от главной PWB и затем измерьте напряжение между J55-7 и общей точкой цепей постоянного тока (DC COM) главной PWB после нажатия кнопки Start (Пуск). **Присутствует напряжение +5В постоянного тока.**
Да Нет
Замените главную PWB (REP 1.3).
Проверьте, исправна ли проводка между J55 и J87 и нет ли короткого замыкания на землю.

E F

E F

Вновь введите [6-3]. **Напряжение на J55-8 возрастает приблизительно до +2,5В постоянного тока в течение примерно 0,5 секунды.**

ПРИМЕЧАНИЕ:Гистограмма на универсальном цифровом контрольно-измерительном приборе отражает быстрое изменение напряжения.

Да Нет

Замените главную PWB (REP 1.3).

Отключите копировальный аппарат. Перейдите к флажку 3 и проверьте, нет ли обрыва цепи или короткого замыкания на землю между J55 главной PWB и J87 PWB привода сканирования. **Проводка исправна.**

Да Нет

Исправьте или при необходимости замените проводку.

Перейдите к флажку 4 и проверьте обмотки двигателя от контактов 3 к 1 и 4 к 1 гнезда J88. Повторите проверку для контактов 5 к 2 и 6 к 2 гнезда J88. **Каждая фаза двигателя составляет 6,2Ом ± 0,5Ом.**

Да Нет

Замените двигатель привода сканирования (REP 6.5).

Замените PWB привода сканирования (REP 1.9).

Копировальный аппарат издает странный шум во время движения каретки полного хода в любом направлении.

ПРИМЕЧАНИЕ: Убедитесь, что каретка полного хода не находится в исходном положении или в положении, близком к исходному, перед запуском [6-3].

Да Нет

Отключите копировальный аппарат. Перейдите к флажку 3 и проверьте, нет ли обрыва цепи или короткого замыкания на землю между J55 главной PWB и J87 PWB привода сканирования. **Проводка исправна.**

Да Нет

Исправьте или при необходимости замените проводку.

Перейдите к флажку 4 и проверьте обмотки двигателя от контактов 3 к 1 и 4 к 1 гнезда J88. Повторите проверку для контактов 5 к 2 и 6 к 2 гнезда J88. **Каждая фаза двигателя составляет 6,2Ом ± 0,5Ом.**

Да Нет

Замените двигатель привода сканирования (REP 6.5).

Замените PWB привода сканирования (REP 1.9).

Введите [6-1] для проверки датчика исходного положения сканирования (Q62). Управляйте двигателем привода сканирования вручную, вращая вентилятор на задней стенке двигателя против часовой стрелки. Следите за индикатором готовности во время движения каретки полного хода вперед и назад из исходного положения. **Индикатор готовности загорается при активизации датчика.**

Да Нет

Когда каретка полного хода еще активизируется датчиком, между J94-7 главной PWB (+) и общей точкой цепей постоянного тока (DC COM) существует напряжение +5В постоянного тока.

Да Нет

Перейдите к флажку 2 и проверьте, нет ли обрыва цепи или короткого замыкания на землю.

Установите каретку полного хода в исходное положение, чтобы датчик дезактивизировался. **Напряжение между J94-7 главной PWB (+) и общей точкой цепей постоянного тока (DC COM) (-) падает от +5В постоянного тока до нуля при дезактивизации датчика.**

Да Нет

Между J61-1 датчика исходного положения сканирования (+) и общей точкой цепей постоянного тока (DC COM) (-) существует напряжение +5В постоянного тока.

Да Нет

Перейдите к флажку 5 и проверьте, нет ли обрыва цепи или короткого замыкания на землю.

Замените датчик исходного положения сканирования (REP 6.8).

Замените главную PWB (REP 1.3).

Снимите стекло оригинала (REP 6.1). **Каретка полного хода может быть плавно перемещена вручную.**

Да Нет

Снимите двигатель привода сканирования (REP 6.5). **Вал двигателя может быть плавно повернут вручную.**

Да Нет

Замените двигатель привода сканирования (REP 6.5).

Каретка полного хода может быть плавно перемещена вручную.

Да Нет

Проверьте следующие детали:

- Застрявший кабель каретки (PL 3.3)
- Изношенный шкив каретки или шкив кабеля (PL 3.3)
- Нарушенную центровку каретки (ADJ 6.1)
- Изношенный вал каретки (PL 3.3)
- Утраченный или застрявший шкив ведущего ролика (PL 3.3)
- Поврежденную или изношенную зубчатую передачу вала каретки (PL 3.3)
- Поврежденную или изношенную зубчатую передачу двигателя привода сканирования (PL 3.3)

G H

Перейдите к флажку 4 и проверьте обмотки двигателя от контактов 3 к 1 и 4 к 1 гнезда J88. Повторите проверку для контактов 5 к 2 и 6 к 2 гнезда J88. **Каждая фаза двигателя составляет 6,2Ом ± 0,5Ом.**

Да Нет

Замените двигатель привода сканирования (REP 6.5).

Замените двигатель привода сканирования (REP 1.9).

Перейдите к флажку 4 и проверьте обмотки двигателя от контактов 3 к 1 и 4 к 1 гнезда J88. Повторите проверку для контактов 5 к 2 и 6 к 2 гнезда J88. **Каждая фаза двигателя составляет 6,2Ом ± 0,5Ом.**

Да Нет

Замените двигатель привода сканирования (REP 6.5).

Отключите копировальный аппарат. Перейдите к флажку 3 и проверьте, нет ли обрыва цепи или короткого замыкания на землю между J55 главной PWB и J87 PWB привода сканирования. **Проводка исправна.**

Да Нет

Исправьте или при необходимости замените проводку.

Замените PWB привода сканирования (REP 1.9).

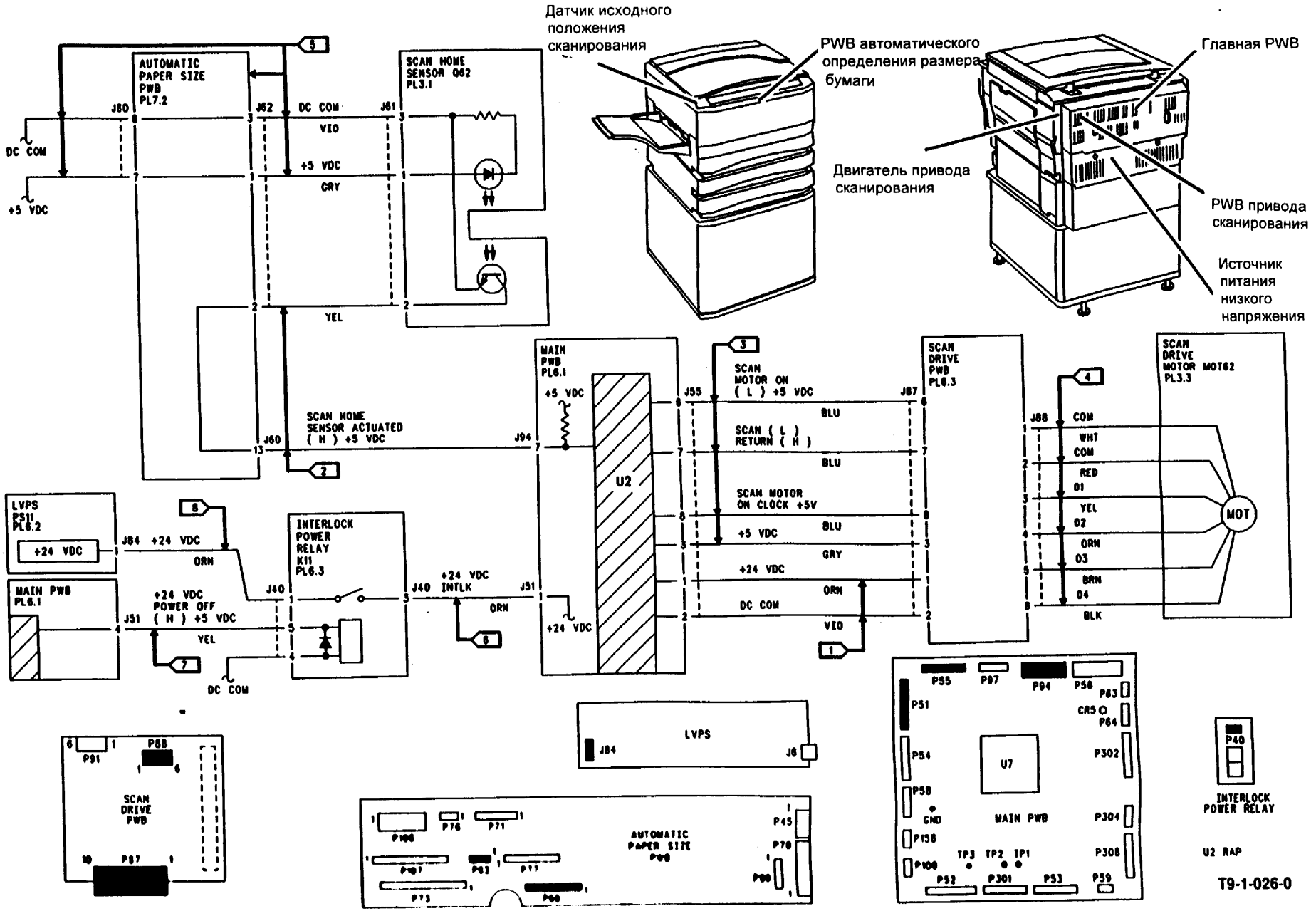

Рис. 1 Диаграмма схемы

U2-1, U2-2, U2-3, U2-4 (5621) RAP
Неисправность, возникающая при сканировании

U2-1 Датчик исходного положения сканирования (Q62) не в состоянии обнаружить следующее:
Каретку полного хода в исходном положении во время ожидания.
Каретку полного хода, перемещающуюся из исходного положения во время инициализации.

U2-2 Датчик исходного положения сканирования (Q62) не в состоянии обнаружить момент выхода каретки из исходного положения в течение 1 секунды с начала печати.

U2-2 Датчик исходного положения сканирования (Q62) не в состоянии обнаружить момент достижения кареткой полного хода исходного положения в течение 1 секунды после завершения печати.

U2-3 Датчик исходного положение сканирования (Q62) не в состоянии обнаружить момент достижения каретки полного хода через исходное положение в течение 1 секунды с начала сканирования.

U2-4 Датчик исходного положения сканирования (Q62) не в состоянии обнаружить возвращение каретки полного хода в исходное положение в течение 2,1 секунды после окончания сканирования.

Начальные действия

Снимите верхнюю заднюю крышку и правую крышку (PL 7.3). Убедитесь, что передняя крышка копировального аппарата закрыта.

Процедура

ПРИМЕЧАНИЕ: При выполнении этой процедуры все напряжения измеряются относительно общей точки цепей постоянного тока (DC COM). Штепсельный разъем PJ51-6 главной PWB подсоединен непосредственно к общей точке цепей постоянного тока. Не используйте корпус копировального аппарата в качестве общей точки цепей постоянного тока. PJ51-6 - это седьмая позиция (фиолетовая) вниз от PJ51. Вторая позиция является фиктивной.

Выключите копировальный аппарат. Вручную поверните шкив привода сканирования. **Каретки полного и половинного хода перемещаются плавно, без механического сопротивления.**

Да Нет

Снимите двигатель привода сканирования (MOT62) (REP 6.5). Вручную поверните шкив привода сканирования. **Каретки полного и половинного хода перемещаются плавно, без механического сопротивления.**

Да Нет

Проверьте следующие детали:

- Застрявший кабель каретки (PL 3.3)
- Изношенный шкив каретки или шкив кабеля (PL 3.3)
- Нарушенную центровку каретки (ADJ 6.1)
- Изношенный вал каретки (PL 3.3)
- Утраченный или застрявший шкив ведущего ролика (PL 3.3)

Установите новый двигатель привода сканирования (MOT62) (PL 3.3).

A

A

Введите код [6-1]. Вручную поворачивайте шкив привода сканирования до тех пор, пока флажок активатора на каретке полного хода не активизирует датчик исходного положения сканирования (Q62). Следите за индикатором готовности над кнопкой "Пуск". **Индикатор готовности загорается, когда флажок активизирует Q62.**

Да Нет

Снимите узел пульта управления (REP 1.7), но оставьте подсоединенными разъемы PJ106 и PJ107. Снимите Q62 (REP 6.8), но оставьте разъем PJ61 подсоединенным. Вновь введите код [6-1]. Вставьте лист бумаги в "U" датчика Q62. **Индикатор готовности загорается.**

Да Нет

Между PJ61-3 (+) и PJ61-1 (-) Q62 существует напряжение +5В постоянного тока.

Да Нет

Между PJ94-13 (+) и PJ94-14 (-) Q62 существует напряжение +5В постоянного тока.

Да Нет

Проверьте, закреплен ли плоский кабель в разъеме PJ94. Если кабель закреплен, установите новую главную PWB (PL 6.1).

Перейдите к флажку 5 и проверьте исправность проводки. Проверьте, закреплен ли плоский кабель в разъемах PJ60 и PJ94.

Отсоедините PJ61 от PJ62. **На проводах J61-2 (желтый провод) существует напряжение +5В постоянного тока.**

Да Нет

Перейдите к флажку 2 и проверьте, нет ли обрыва цепи или короткого замыкания на землю. Если контакт есть, установите новую главную PWB (PL 6.1).

Отсоедините PJ61. Измерьте напряжение на PJ61-2. Вставьте, а затем выньте лист бумаги в "U" датчика Q62. **Напряжение падает от +5В (лист вставлен) до 0 (лист вынут).**

Да Нет

Установите новый датчик исходного положения сканирования (REP 6.8).

Установите новую главную PWB (PL 6.1).

Выполните следующее:

- Проверьте, не поврежден ли флажок активатора на каретке полного хода (PL 3.2).
- Убедитесь, что Q62 установлен правильно.
- ADJ 6.1 Исходное положение каретки.

Пока датчик Q62 еще активизирован, понаблюдайте за кареткой полного хода. Введите код [6-2]. **Каретка полного хода перемещается от Q62 в направлении сканирования.**

Да Нет

Перейдите к проверке привода сканирования в данной RAP.

B

B

Введите код [6-3]. **Каретка полного хода возвращается в исходное положение.**

Да Нет

Перейдите к флажку 3. Отсоедините PJ87. На проводах между разъемом J87-7 и общей точкой цепей постоянного тока существует напряжение +5В.

Да Нет

Проверьте, нет ли короткого замыкания. Если короткого замыкания нет, установите новую главную PWB (PL 6.1).

Введите код [6-3]. Напряжение падает до нуля в течение приблизительно 0,5 секунды после введения кода.

Да Нет

Установите новую главную PWB (PL 6.1).

Установите новую PWB привода сканирования (REP 1.9).

Выйдите из режима диагностики и подождите, пока копировальный аппарат инициализируется. Копируйте в нормальном режиме. **Каретка половинного хода достигает окончания сканирования, но при возвращении останавливается на высокой скорости.**

ПРИМЕЧАНИЕ: В режиме диагностики сканирующее устройство возвращается с нормальной скоростью сканирования. Во время копирования сканирующее устройство возвращается с высокой скоростью.

Да Нет

Копировальный аппарат функционирует исправно. Выполните следующие действия:

- ADJ 6.8 приводной ремень сканирования.
- Проверьте на жесткость контакты разъемов PJ40, PJ87, PJ88, PJ55.
- Проверьте, жестко ли подсоединен датчик исходного положения сканирования (Q62).
- Проверьте, надежно ли флажок активатора на каретке полного хода активизирует Q62.

Проверьте следующие детали:

- Застрявший кабель каретки (PL 3.3)
- Изношенный шкив каретки или шкив кабеля (PL 3.3)
- Нарушенную центровку каретки (ADJ 6.1)
- Изношенный вал каретки (PL 3.3)
- Утраченный или застрявший шкив ведущего ролика (PL 3.3)

Перейдите к флажку 3. Отсоедините PJ87. На проводах между разъемом J87-5 и общей точкой цепей постоянного тока существует напряжение +5В постоянного тока.

Да Нет

Проверьте, нет ли короткого замыкания на землю. Если короткого замыкания нет, установите новую главную PWB (PL 6.1).

Введите код [6-3]. Напряжение падает до нуля в течение приблизительно 0,5 секунды после введения кода.

Да Нет

Установите новую главную PWB (PL 6.1).

Установите новую PWB привода сканирования (REP 1.9).

Проверка привода сканирования

Между разъемом PJ51-1 главной PWB и общей точкой цепей постоянного тока присутствует напряжение +24В постоянного тока.

Да Нет

- **Между J40-1 и J40-4 присутствует напряжение +24В постоянного тока.**

  Да Нет

  - **Между J40-1 и общей точкой цепей постоянного тока присутствует напряжение +24В постоянного тока.**

    Да Нет

    - Перейдите к флажку 8. Проверьте исправность проводки. Исправьте проводку при необходимости. Проверьте, не нарушен ли контакт гнезда J84-1 на источнике питания низкого напряжения. Если контакт не нарушен, установите новый источник питания низкого напряжения (PL 6,2).

    Перейдите к флажку 1 и проверьте исправность проводки.

  Между разъемом PJ40-3 PWB привода сканирования и общей точкой цепей постоянного тока присутствует напряжение +24В постоянного тока.

  Да Нет

  - Отсоедините PJ40 PWB привода сканирования. **На проводах контакта между J40-5 и J40-4 присутствует напряжение +4,8 ± 0,2В постоянного тока.**

    Да Нет

    - **Между J51-4 и общей точкой цепей постоянного тока существует напряжение +4,8В постоянного тока.**

      Да Нет

      - Проверьте, не нарушен ли контакт гнезда J51-4. Если контакт не нарушен, установите новую главную PWB (PL 6.1).

      Перейдите к флажку 7. Проверьте исправность проводки. Исправьте проводку при необходимости.

    Установите новую PWB привода сканирования (PL 6.3)

  Перейдите к флажку 6 и проверьте исправность проводки.

Отсоедините PJ87 PWB привода сканирования. **На проводах контакта между J87-1 и J87-2 присутствует напряжение +24В постоянного тока.**

Да Нет

- **Между J87-1 и общей точкой цепей постоянного тока существует напряжение +24В постоянного тока.**

  Да Нет

  - Перейдите к флажку 9 и проверьте исправность проводки. Исправьте проводку при необходимости. Если проводка исправна, установите новую главную PWB (PL 6.1).

  Перейдите к флажку 9 и проверьте исправность проводки между PJ55-2 и PJ87-2.

C

C

Проверьте, есть ли напряжение равное +5В постоянного тока между следующими точками на проводах контакта:
P87-6 (+) и общей точкой цепей постоянного тока
P87-3 (+) и общей точкой цепей постоянного тока

В обеих точках присутствует напряжение +5В постоянного тока.

Да Нет

- Перейдите к флажку 3. Проверьте исправность проводки между PJ55 и PJ87. Если проводка исправна, установите новую главную PWB (PL 6.1).

Подсоедините контрольно-измерительный прибор между P87-6 (+) и общей точкой цепей постоянного тока. Введите код [6-2]. **Напряжение падает до нуля в течение приблизительно 0,5 секунды после введения кода.**

Да Нет

- Установите новую главную PWB (PL 6.1).

Подсоедините контрольно-измерительный прибор между P87-8 (+) и общей точкой цепей постоянного тока. Введите код [6-2]. **Напряжение возрастает до +2,5В постоянного тока в течение приблизительно 0,5 секунды после введения кода.**

ПРИМЕЧАНИЕ: Гистограмма на универсальном цифровом контрольно-измерительном приборе отражает быстрое изменение напряжения.

Да Нет

- Установите новую главную PWB (PL 6.1).

Отсоедините PJ88 PWB привода сканирования. Перейдите к флажку 4 и проверьте сопротивление обмоток двигателя привода сканирования. Проверьте между:

J88-6 и J88-2
J88-5 и J88-2
J88-4 и J88-1
J88-3 и J88-2

Каждая обмотка двигателя имеет сопротивление 2,8 ± 0,25 Ом.

Да Нет

- Установите новый двигатель привода сканирования (PL 3.3).

При отсоединении PJ88 проверьте, есть ли напряжение, равное +24В постоянного тока между следующими точками на PWB привода сканирования:
P88-1 (+) и общей точкой цепей постоянного тока
P88-2 (+) и общей точкой цепей постоянного тока

В обеих точках присутствует напряжение +24В постоянного тока.

Да Нет

- Установите новую PWB привода сканирования (PL 6.3)

D

D

Вновь подсоедините PJ88. Перейдите к флажку 4. Подсоедините контрольно-измерительный прибор между указанными точками и выполните следующие действия:

ПРИМЕЧАНИЕ: Чтобы повторно ввести код, снова нажмите кнопку "Пуск" после того, как с экрана исчезнет введенный ранее код.

Подсоедините между PJ88-3 (+) и общей точкой цепей постоянного тока. Введите [6-2].

Подсоедините между PJ88-4 (+) и общей точкой цепей постоянного тока. Вновь введите [6-2].

Подсоедините между PJ88-5 (+) и общей точкой цепей постоянного тока. Вновь введите [6-2].

Подсоедините между PJ88-6 (+) и общей точкой цепей постоянного тока. Вновь введите [6-2].

Во всех точках напряжение падает от +24В до примерно +7В в течение 0,5 секунды после введения кода.

Да Нет

- Установите новую PWB привода сканирования (PL 6.3).

Установите новый двигатель привода сканирования (PL 3.3).

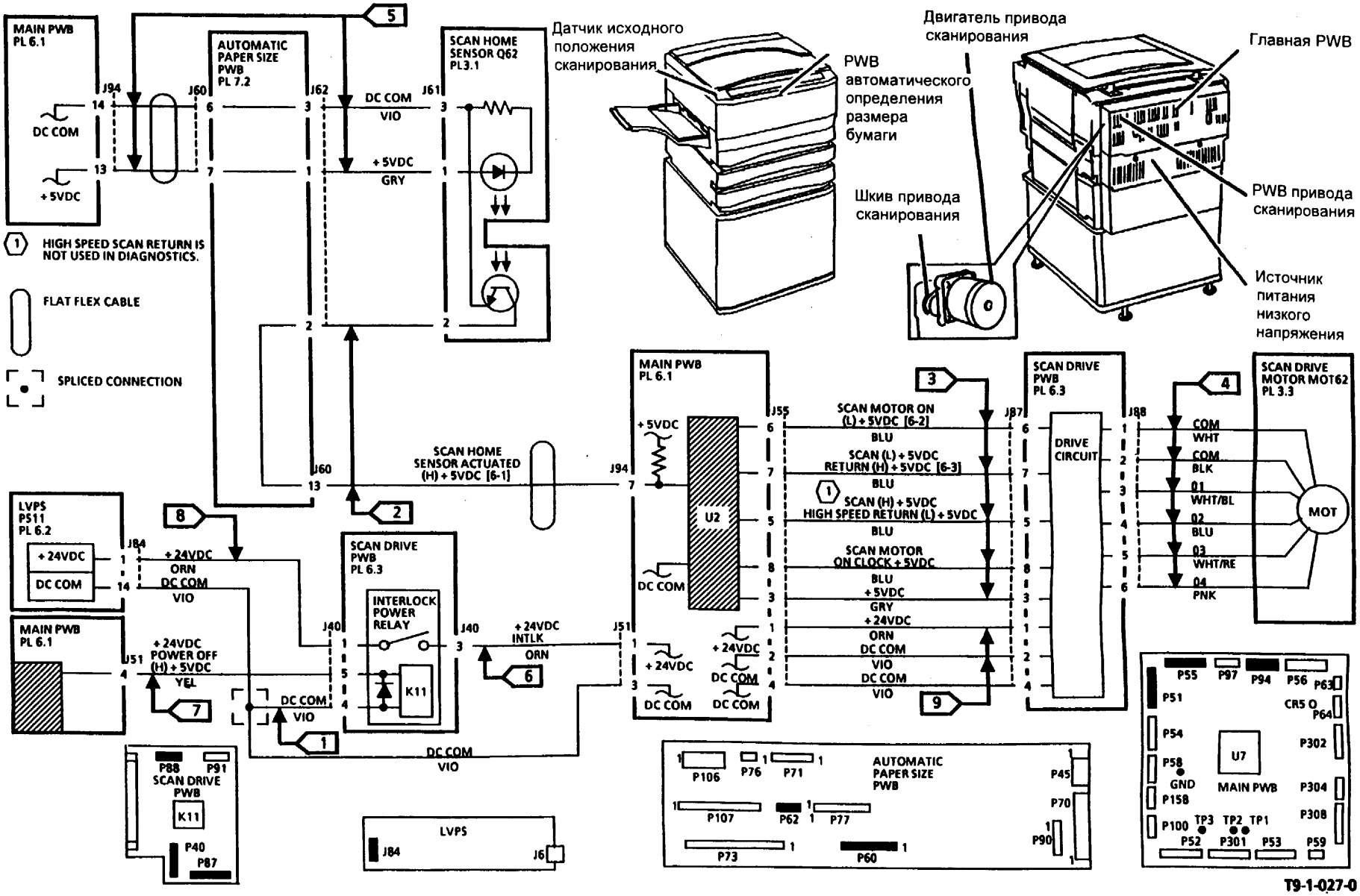

Рис. 1 Диаграмма схемы

Для заметок

U2-1, U2-2, U2-3, U2-4 (5815) RAP Неисправность, возникающая при сканировании

U2-1 Датчик исходного положения сканирования (Q62) не в состоянии обнаружить следующее:
Каретку полного хода в исходном положении во время ожидания.
Каретку полного хода, перемещающуюся из исходного положения во время инициализации.

U2-2 Датчик исходного положения сканирования (Q62) не в состояеии обнаружить момент выходакаретки полного хода из исходного положения в течение 1 секунды с момента начала печати.

U2-2 Датчик исходного положения сканирования (Q62) не в состоянии обнаружить момент достижения кареткой полного хода исходного положения в течение 1 секунды после завершения печати.

U2-3 Датчик исходного положение сканирования (Q62) не в состоянии обнаружить момент достижения каретки полного хода через исходное положение в течение 1 секунды с начала сканирования.

U2-4 Датчик исходного положения сканирования (Q62) не в состоянии обнаружить возвращение каретки полного хода в исходное положение в течение 2,1 секунды после окончания сканирования.

Начальные действия

Снимите верхнюю заднюю крышку и правую крышку (PL 7.3). Убедитесь, что передняя крышка копировального аппарата закрыта.

Процедура

ПРИМЕЧАНИЕ: При выполнении этой процедуры все напряжения измеряются относительно общей точки цепей постоянного тока (DC COM). Штепсельный разъем PJ51-6 главной PWB подсоединен непосредственно к общей точке цепей постоянного тока. Не используйте корпус копировального аппарата в качестве общей точки цепей постоянного тока. PJ51-6 - это седьмая позиция (фиолетовая) вниз от PJ51. Вторая позиция является фиктивной.

Выключите копировальный аппарат. Вручную поверните шкив привода сканирования. **Каретки полного и половинного хода перемещаются плавно, без механического сопротивления.**

Да Нет

Снимите двигатель привода сканирования (MOT62) (REP 6.5). Вручную поверните шкив привода сканирования. **Каретки полного и половинного хода перемещаются плавно, без механического сопротивления.**

Да Нет

Проверьте следующие детали:
- Застрявший кабель каретки (PL 3.3)
- Изношенный шкив каретки или шкив кабеля (PL 3.3)
- Нарушенную центровку каретки (ADJ 6.1)
- Изношенный вал каретки (PL 3.3)
- Утраченный или застрявший шкив ведущего ролика (PL 3.3)

Установите новый двигатель привода сканирования (MOT62) (PL 3.3).

A

A

Введите код [6-1]. Вручную поворачивайте шкив привода сканирования до тех пор, пока флажок активатора на каретке полного хода не активизирует датчик исходного положения сканирования (Q62). Следите за индикатором готовности над кнопкой "Пуск". **Индикатор готовности загорается, когда флажок активизирует Q62.**

Да Нет

Снимите узел пульта управления (REP 1.7), но оставьте подсоединенными разъемы PJ106 и PJ107. Снимите Q62 (REP 6.8), но оставьте разъем PJ61 подсоединенным. Вновь введите код [6-1]. Вставьте лист бумаги в "U" датчика Q62. **Индикатор готовности загорается.**

Да Нет

Между PJ61-3 (+) и PJ61-1 (-) Q62 существует напряжение +5В постоянного тока.

Да Нет

Между PJ94-13 (+) и PJ94-14 (-) Q62 существует напряжение +5В постоянного тока.

Да Нет

Проверьте, закреплен ли плоский кабель в разъеме PJ94. Если кабель закреплен, установите новую главную PWB (PL 6.1).

Перейдите к флажку 5 и проверьте исправность проводки. Проверьте, закреплен ли плоский кабель в разъемах PJ60 и PJ94.

Отсоедините PJ61 от Q62. **На проводах J61-2 (желтый провод) существует напряжение +5В постоянного тока.**

Да Нет

Перейдите к флажку 2 и проверьте, нет ли обрыва цепи или короткого замыкания на землю. Если контакт есть, установите новую главную PWB (PL 6.1).

Отсоедините PJ61. Измерьте напряжение на PJ61-2. Вставьте, а затем выньте лист бумаги в "U" датчика Q62. **Напряжение падает от +5В (лист вставлен) до 0 (лист вынут).**

Да Нет

Установите новый датчик исходного положения сканирования (REP 6.8).

Установите новую главную PWB (PL 6.1).

Выполните следующее:
- Проверьте, не поврежден ли флажок активатора на каретке полного хода (PL 3.2).
- Убедитесь, что Q62 установлен правильно.
- ADJ 6.1 Исходное положение каретки.

Пока датчик Q62 еще активизирован, понаблюдайте за кареткой полного хода. Введите код [6-2]. **Каретка полного хода перемещается от Q62 в направлении сканирования.**

Да Нет

Перейдите к проверке привода сканирования в данной RAP.

B

B

Введите код [6-3]. **Каретка полного хода возвращается в исходное положение.**

Да Нет

Перейдите к флажку 3. Отсоедините PJ87. На проводах между разъемом J87-7 и общей точкой цепей постоянного тока существует напряжение +5В.

Да Нет

Проверьте, нет ли короткого замыкания. Если короткого замыкания нет, установите новую главную PWB (PL 6.1).

Введите код [6-3]. Напряжение падает до нуля в течение приблизительно 0,5 секунды после введения кода.

Да Нет

Установите новую главную PWB (PL 6.1).

Установите новую PWB привода сканирования (REP 1.9).

Выйдите из режима диагностики и подождите, пока копировальный аппарат инициализируется. Копируйте в нормальном режиме. **Каретка половинного хода достигает окончания сканирования, но при возвращении останавливается на высокой скорости.**

ПРИМЕЧАНИЕ: В режиме диагностики сканирующее устройство возвращается с нормальной скоростью сканирования. Во время копирования сканирующее устройство возвращается с высокой скоростью.

Да Нет

Копировальный аппарат функционирует исправно. Выполните следующие действия:
- ADJ 6.8 приводной ремень сканирования.
- Проверьте на жесткость контакты разъемов PJ40, PJ87, PJ88, PJ55.
- Проверьте, жестко ли подсоединен датчик исходного положения сканирования (Q62).
- Проверьте, надежно ли флажок активатора на каретке полного хода активизирует Q62.

Проверьте следующие детали:
- Застрявший кабель каретки (PL 3.3)
- Изношенный шкив каретки или шкив кабеля (PL 3.3)
- Нарушенную центровку каретки (ADJ 6.1)
- Изношенный вал каретки (PL 3.3)
- Утраченный или застрявший шкив ведущего ролика (PL 3.3)

Перейдите к флажку 3. Отсоедините PJ87. На проводах между разъемом J87-5 и общей точкой цепей постоянного тока существует напряжение +5В постоянного тока.

Да Нет

Проверьте, нет ли короткого замыкания на землю. Если короткого замыкания нет, установите новую главную PWB (PL 6.1).

Введите код [6-3]. Напряжение падает до нуля в течение приблизительно 0,5 секунды после введения кода.

Да Нет

Установите новую главную PWB (PL 6.1).

Установите новую PWB привода сканирования (REP 1.9).

Проверка привода сканирования

Между разъемом PJ51-1 главной PWB и общей точкой цепей постоянного тока присутствует напряжение +24В постоянного тока.

Да Нет

Между J40-6 и J40-4 присутствует напряжение +24В постоянного тока.

Да Нет

На проводах контакта между J40-3 и J40-4 присутствует напряжение +4,8 +/- 0,2В постоянного тока.

Да Нет

Между J51-4 и общей точкой цепей постоянного тока существует напряжение +4,8В постоянного тока.

Да Нет

Проверьте, не нарушен ли контакт гнезда J51-4. Если контакт не нарушен, установите новую главную PWB (PL 6.1).

Перейдите к флажку 6. Проверьте исправность проводки. Исправьте проводку при необходимости.

Перейдите к флажку 1 и проверьте исправность проводки м между PJ40-4 на обрыв цепи. Если проводка исправна, то установите новую главную PWB (PL 6.1).

Перейдите к флажку 1 и проверьте исправность проводки на обрыв цепи.

Отсоедините PJ87 на PWB привода сканирования. **На проводах контакта между J87-1 и J87-2 присутствует напряжение +24В постоянного тока.**

Да Нет

Между J87-1 и общей точкой цепей постоянного тока существует напряжение +24В постоянного тока.

Да Нет

Перейдите к флажку 7 и проверьте исправность проводки на обрыв цепи. Исправьте проводку при необходимости. Если проводка исправна, установите новую главную PWB (PL 6.1).

Перейдите к флажку 7 и проверьте исправность проводки между PJ55-2 и PJ87-2.

Проверьте, есть ли напряжение, равное +5В постоянного тока между следующими точками на проводах контакта:
P87-6 (+) и общей точкой цепей постоянного тока
P87-3 (+) и общей точкой цепей постоянного тока

В обеих точках присутствует напряжение +5В постоянного тока.

Да Нет

Перейдите к флажку 3. Проверьте исправность проводки между PJ55 и PJ87. Если проводка исправна, установите новую главную PWB (PL 6.1).

Подсоедините контрольно-измерительный прибор между P87-6 (+) и общей точкой цепей постоянного тока. Введите код [6-2]. **Напряжение падает до нуля в течение приблизительно 0,5 секунды после введения кода.**

Да Нет

Установите новую главную PWB (PL 6.1).

С

С

Подсоедините контрольно-измерительный прибор между P87-8 (+) и общей точкой цепей постоянного тока. Введите код [6-2]. **Напряжение возрастает до +2,5В постоянного тока в течение приблизительно 0,5 секунды после введения кода.**

ПРИМЕЧАНИЕ: Гистограмма на универсальном цифровом контрольно-измерительном приборе отражает быстрое изменение напряжения.

Да Нет

Установите новую главную PWB (PL 6.1).

Отсоедините PJ88 на PWB привода сканирования. Перейдите к флажку 4 и проверьте сопротивление обмоток двигателя привода сканирования. Проверьте между:

J88-6 и J88-2
J88-5 и J88-2
J88-4 и J88-1
J88-3 и J88-2

Каждая обмотка двигателя имеет сопротивление 2,8 ± 0,25 Ом.

Да Нет

Установите новый двигатель привода сканирования (PL 3.3).

При отсоединении PJ88 проверьте, есть ли напряжение, равное +24В постоянного тока между следующими точками на PWB привода сканирования:

P88-1 (+) и общей точкой цепей постоянного тока
P88-2 (+) и общей точкой цепей постоянного тока

В обеих точках присутствует напряжение +24В постоянного тока.

Да Нет

Установите новую PWB привода сканирования (PL 6.3)

Вновь подсоедините PJ88. Перейдите к флажку 4. Подсоедините контрольно-измерительный прибор между указанными точками и выполните следующие действия:

ПРИМЕЧАНИЕ: Чтобы повторно ввести код, снова нажмите кнопку "Пуск" после того, как с экрана исчезнет введенный ранее код.

Подсоедините между PJ88-3 (+) и общей точкой цепей постоянного тока. Введите [6-2].

Подсоедините между PJ88-4 (+) и общей точкой цепей постоянного тока. Вновь введите [6-2].

Подсоедините между PJ88-5 (+) и общей точкой цепей постоянного тока. Вновь введите [6-2].

Подсоедините между PJ88-6 (+) и общей точкой цепей постоянного тока. Вновь введите [6-2].

Во всех точках напряжение падает от +24В до примерно +7В в течение 0,5 секунды после введения кода.

Да Нет

Установите новую PWB привода сканирования (PL 6.3).

Установите новый двигатель привода сканирования (PL 3.3).

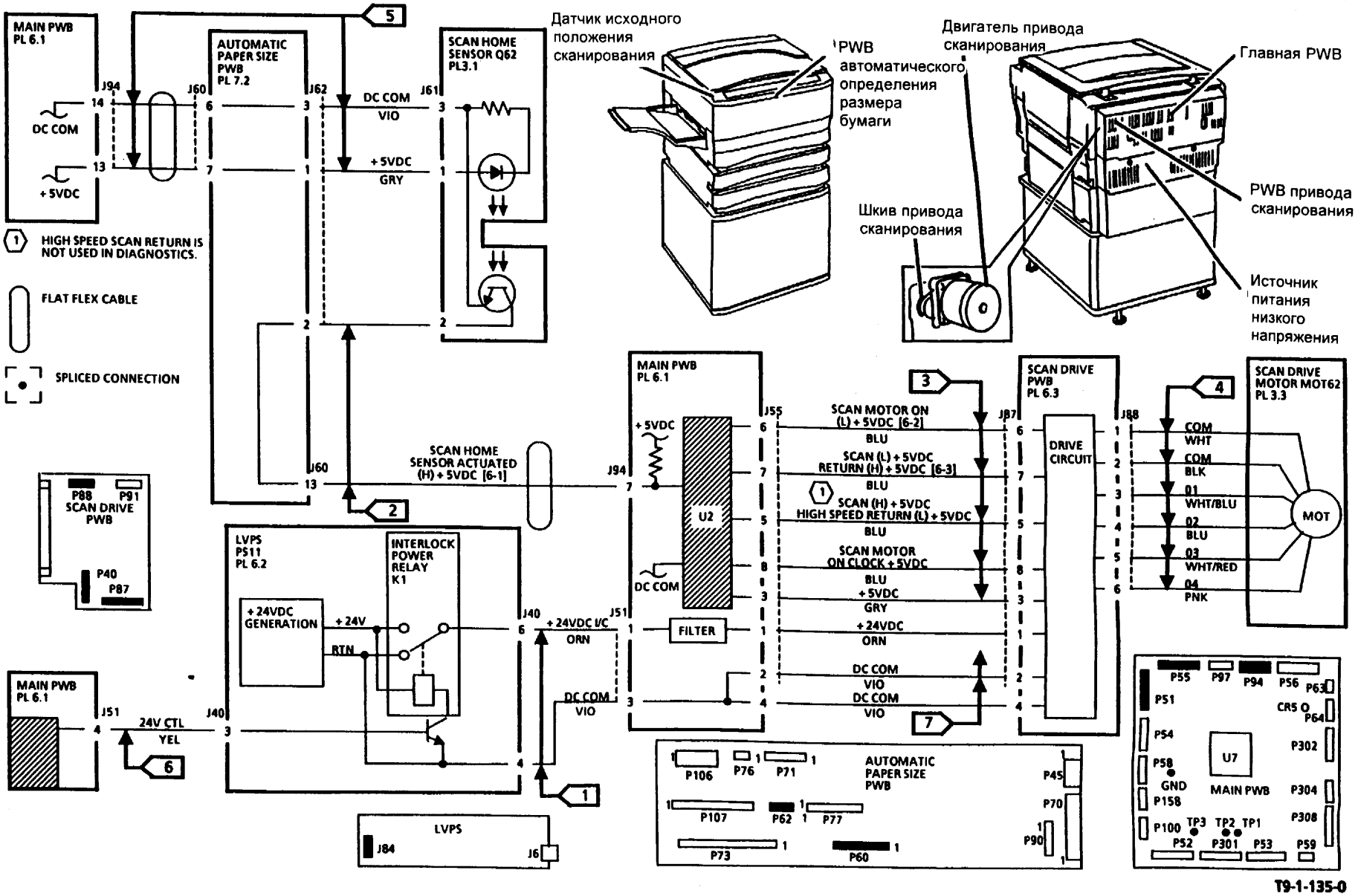

Рис. 1 Диаграмма схемы

Для заметок

U3-1 RAP Неправильное расположение объектива

Датчик объектива не может обнаружить движение узла каретки в течение 4 секунд после включения двигателя привода объектива (MOT63).

Начальные действия

Осмотрите каретку объектива, чтобы определить ее положение относительно датчика объектива.

- Каретка объектива находится в положении 100%, когда ее левый край почти касается левого края крышки оптической системы.
- Каретка объектива находится в положении 156%, когда она почти касается левого края крышки оптической системы.

ПРИМЕЧАНИЕ: Программа инициализации объектива каретка перемещает каретку к датчику до тех пор, пока датчик не активизируется (блокируется). Затем каретка проходит определенное расстояние влево от датчика. Это и есть исходное положение каретки (датчик разблокирован).

Процедура

Проверьте положение каретки объектива. **Каретка объектива сдвигается с рельсов влево.**

Да Нет

Включите копировальный аппарат. **Движение каретки объектива плавно и равномерно.**

Да Нет

Отключите копировальный аппарат. Отсоедините J97 главной PWB. **Между J97-1 главной PWB (+) и общей точкой цепей постоянного тока (DC COM) (-) появляется напряжение +23,5 ± 2В постоянного тока сразу же после включения копировального аппарата.**

Да Нет

Замените главную PWB (REP 1.3).

Отключите копировальный аппарат. Отсоедините J97 главной PWB. Измерьте сопротивление между J97-3 и J97-1, затем между J97-5 и J97-1. Повторите проверку для J97-4 и J97-2, затем для J97-6 и J97-2. **Каждая цепь (фаза) имеет сопротивление около 100 Ом.**

Да Нет

Перейдите к флажку 1 и проверьте исправность контактов и проводки и нет ли короткого замыкания на землю между J97-3, 4, 5 и 6 главной PWB и J89-3, 4, 5 и 6 двигателя привода объектива. Если проводка исправна, замените двигатель объектива (REP 6.7).

Замените главную PWB (REP 1.3).

A B

Каретка объектива инициализируется нормально.

Да Нет

Введите [6-4] и проверьте датчик объектива. **Лампочка готовности на пульте управления включается и выключается одновременно с активизацией и дезактивизацией датчика.**

Да Нет

Отключите копировальный аппарат. Перейдите к флажку 4 и отсоедините J184. Введите [6-4]. **Между контактами 1 и 2 гнезда J184 датчика объектива (+) и общей точкой цепей постоянного тока (DC COM) (-) присутствует напряжение +5В постоянного тока после включения копировального аппарата.**

Да Нет

Перейдите к флажкам 4 и 5.

- Проверьте, нет ли обрыва цепи или короткого замыкания на землю.
- Проверьте, нет ли обрыва цепи между J94-14 главной PWB и J184-3 датчика объектива.

Перейдите к флажку 3 и проверьте, нет ли обрыва цепи. Проверьте, нет ли обрыва цепи между J94-14 главной PWB и J184-3 датчика объектива. Если цепь исправна, замените датчик объектива (PL 3.5). Вручную вновь установите каретку объектива на рельсы перед включением копировального аппарата.

Отключите копировальный аппарат. Отсоедините J97 от главной PWB. Измерьте сопротивление между J97-3 и J97-1, затем между J97-5 и J97-1. Повторите проверку для J97-4 и J97-2, затем для J97-6 и J97-2. **Каждая цепь (фаза) имеет сопротивление около 100 Ом.**

Да Нет

Перейдите к флажку 2 и проверьте исправность контактов и проводки и нет ли короткого замыкания на землю между J97-3, 4, 5 и 6 главной PWB и J89-3, 4, 5 и 6 двигателя привода объектива. Если проводка исправна, замените двигатель объектива (REP 6.7).

Замените главную PWB (REP 1.3).

Проверьте следующие детали:

- Застрявший кабель каретки (PL 3.4)
- Застрявший кабель объектива (PL 3.4)
- Поврежденный или изношенный шкив кабеля объектива (PL 3.4)
- Поврежденную или изношенную червячную передачу (PL 3.4)
- Поврежденную или изношенную зубчатую передачу двигателя привода объектива (PL 3.4)

C

Снимите стекло оригинала (REP 6.1) и крышку блока оптики (PL 3.4). Введите [6-4] и проверьте датчик объектива (PL 3.5). **Лампочка готовности включается одновременно с активизацией датчика.**

Да Нет

Отключите копировальный аппарат. Вручную вновь установите каретку объектива на рельсы. Перейдите к флажку 4 и отсоедините J184. Введите [6-4] и замерьте напряжение между контактами 1 и 2 гнезда J184 датчика объектива (+) и общей точкой цепей постоянного тока (DC COM) (-). **Присутствует напряжение +5В постоянного тока.**

Да Нет

Перейдите к флажкам 4 и 5.

- Проверьте, нет ли обрыва цепи или короткого замыкания на землю.
- Проверьте, нет ли обрыва цепи между J94-14 главной PWB и J184-3 датчика объектива. Если проводка исправна, перейдите к флажку 6 и проверьте проводку на обрыв цепи. Если проводка и здесь исправна, замените главную PWB (REP 1.3).

Перейдите к флажку 3 и проверьте, нет ли обрыва цепи. Проверьте, нет ли обрыва цепи между J94-14 главной PWB и J184-3 датчика объектива. Если цепь исправна, замените датчик объектива (PL 3.5). Вручную вновь установите каретку объектива на рельсы перед включением копировального аппарата.

Перейдите к флажку 2 и проверьте, нет ли обрыва цепи между J97-2 главной PWB и J89-2 на двигателе привода объектива. Если проводка исправна, замените двигатель объектива (REP 6.7). Вручную вновь установите каретку объектива на рельсы перед включением копировального аппарата. Если неисправность остается, замените главную PWB (REP 1.3).

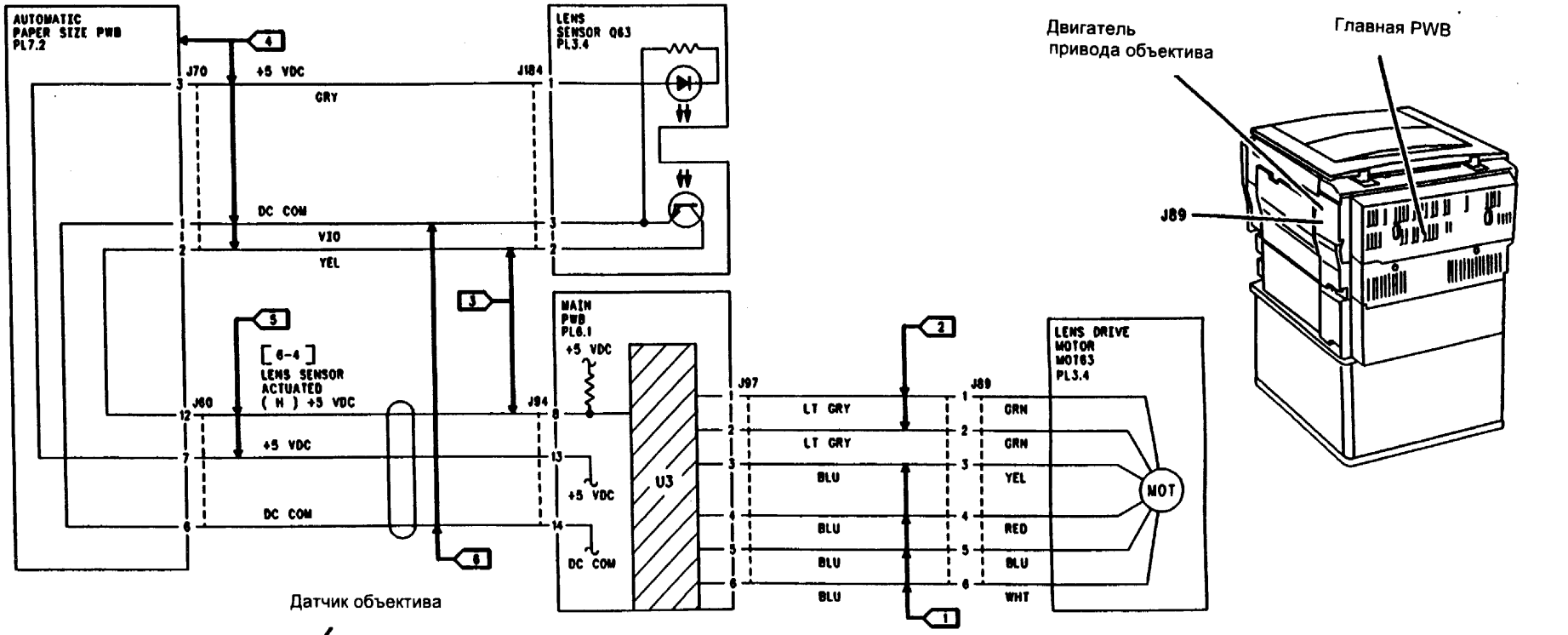

T9-1-028-0

Рис 1 Диаграмма схемы

U4-1 RAP Открыт термистор фьюзера

Главная PWB регистрирует отказ термистора фьюзера.

Процедура

Отсоедините главный кабель питания. Снимите крышку фьюзера. Измерьте сопротивление термистора. **Сопротивление составляет примерно от 160 до 170 кОм (но не бесконечность), когда температура фьюзера равна комнатной.**

Да Нет

Замените термистор фьюзера (REP 10.7).

Перейдите к флажкам 1 и 2 и проверьте исправность проводки. Если проводка исправна, замените главную PWB (REP 1.3).

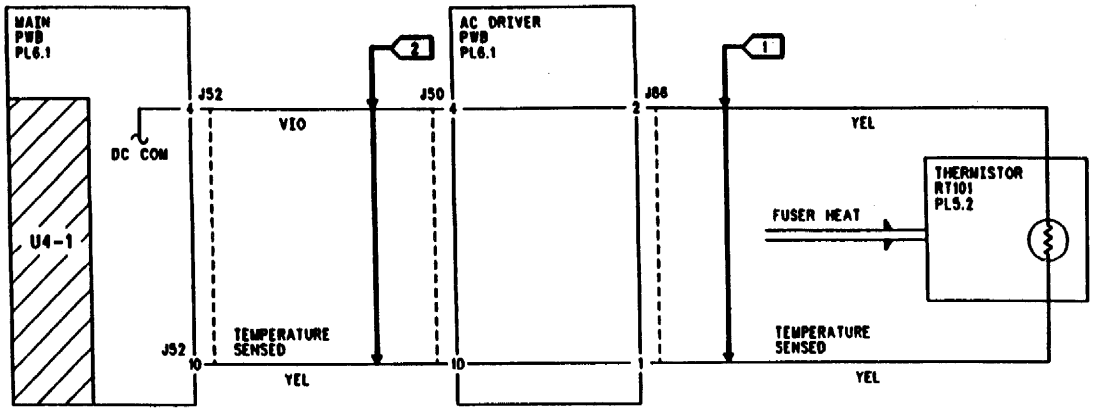

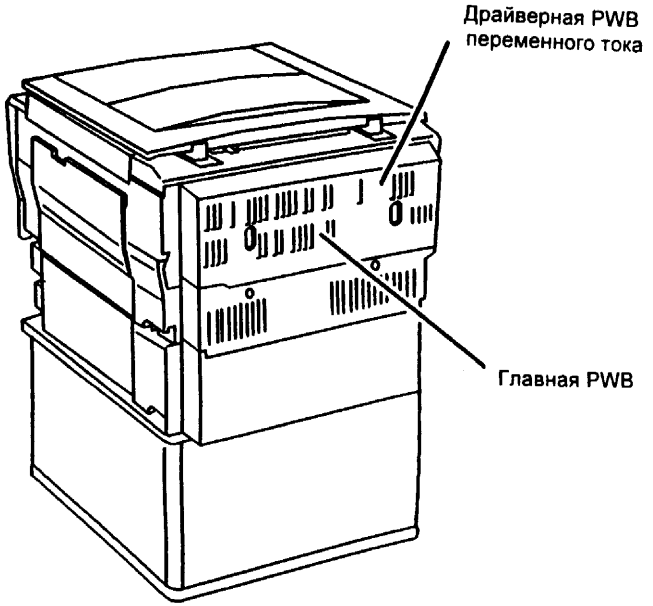

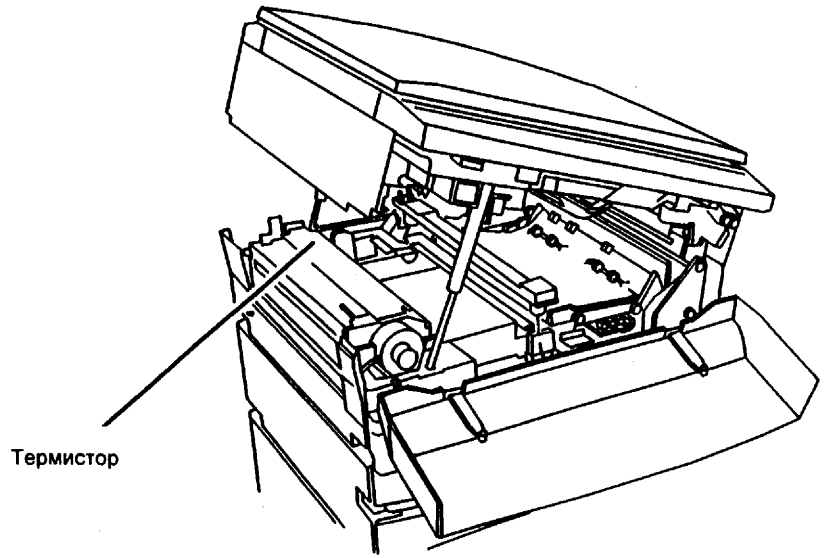

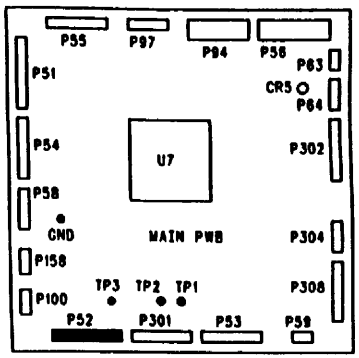

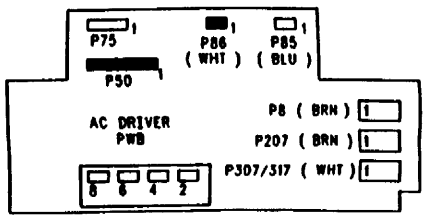

U4-1 RAP

T9-1-029-0

Рис. 1 Диаграмма схемы

U4-2 RAP Нагрев фьюзера

Логика не в состоянии обнаружить достижение фьюзером нормальной рабочей температуры в течение 60 секунд после включения копировального аппарата при условии, что переключатель блокировки передней крышки замкнут или режим экономии энергии отключен.

Начальные действия

ОСТОРОЖНО

Выключите копировальный аппарат и подождите, пока фьюзер остынет.

- Проверьте, нет ли признаков износа или повреждения поверхности нагревательного вала в том месте, где он соприкасается с термистором. Если нагревательный вал поврежден, замените его (REP 10.3).
- Проверьте, не разомкнут ли переключатель перегрева фьюзера. Если переключатель разомкнут, замкните его.
- Проверьте, не загрязнена ли поверхность термистора.

Процедура

Отсоедините J307/317 от драйверной печатной платы переменного тока. **Измерьте сопротивление между J307/317-1 и J307/317-2. Сопротивление составляет менее 4 Ом.**

Да Нет

| Перейдите к флажку 2 и проверьте исправность проводки между драйверной печатной платы переменного тока и нагревательным стержнем HTR101 (REP 10.4).

Вновь подсоедините J307/317 к драйверной PWB переменного тока. Включите копировальный аппарат. **Между J50-2 (+) драйверной PWB переменного тока и общей точкой цепей постоянного тока (DC COM) (-) существует напряжение около +5 В постоянного тока.**

Да Нет

| Перейдите к флажку 3 и проверьте исправность проводки в драйверной PWB переменного тока.

Между J50-6 (+) драйверной PWB переменного тока и общей точкой цепей постоянного тока (DC COM) (-) существует напряжение около +0,7 В постоянного тока после включения копировального аппарата.

Да Нет

| Перейдите к флажку 1 и проверьте исправность проводки в драйверной PWB переменного тока.

Проверьте, не нарушены ли контакты гнезда J307/317 драйверной PWB переменного тока Если контакты не нарушены, замените драйверную PWB переменного тока (REP 1.6)

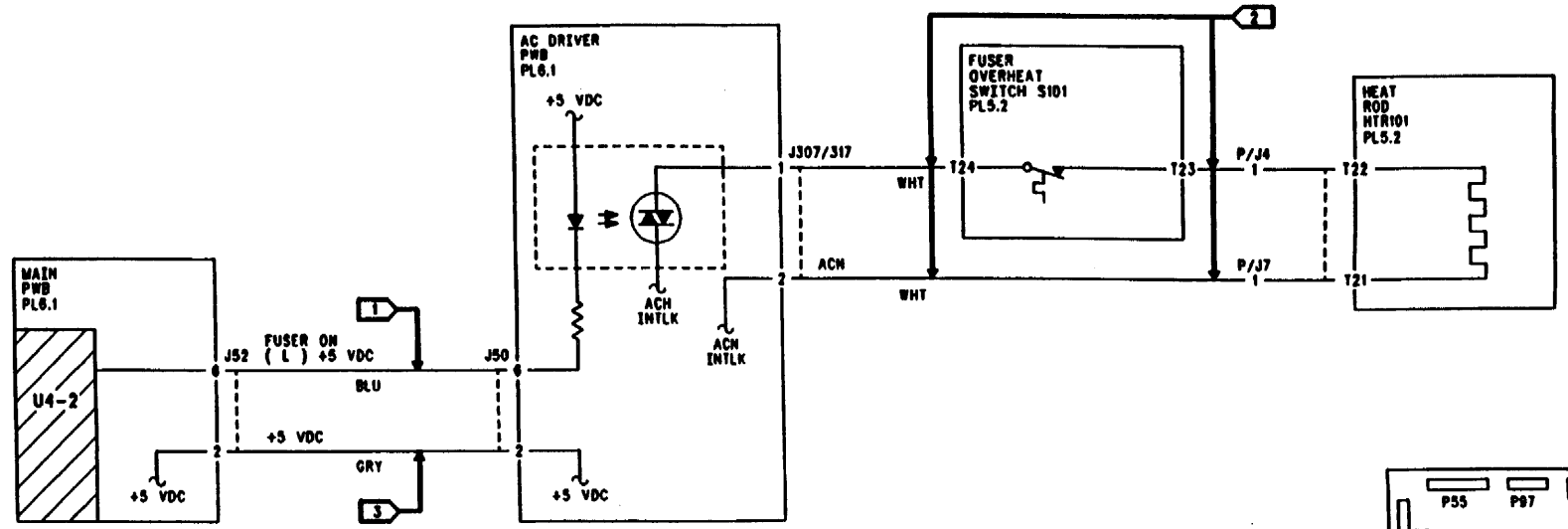

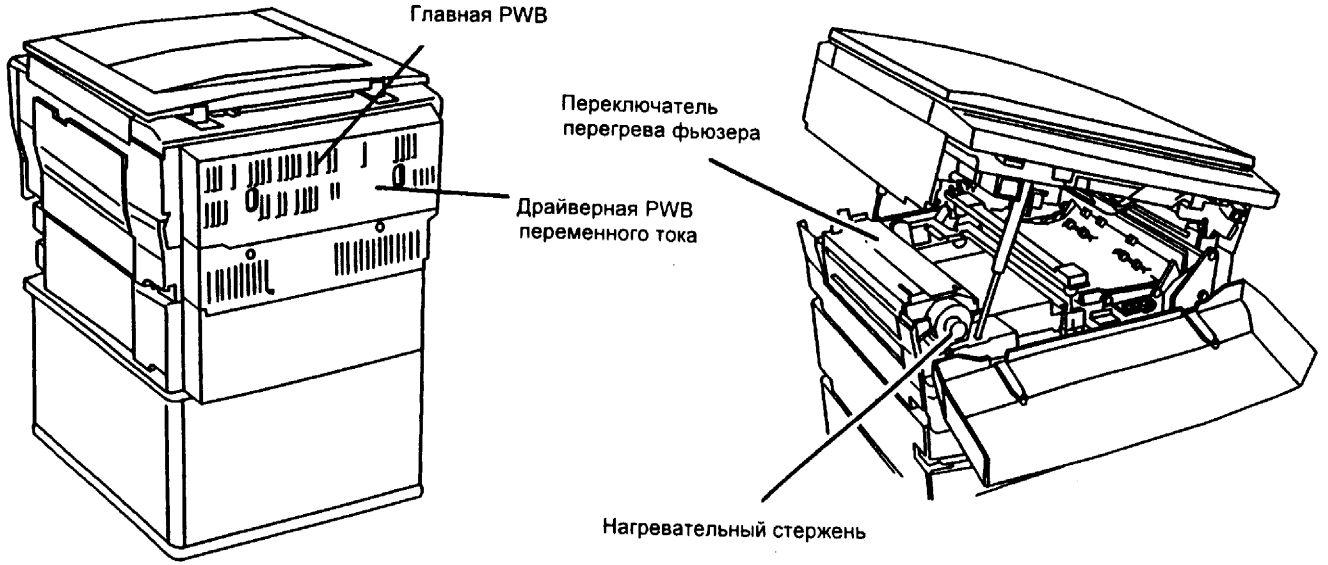

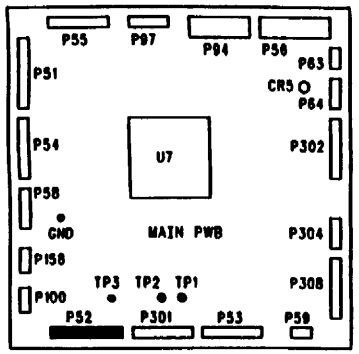

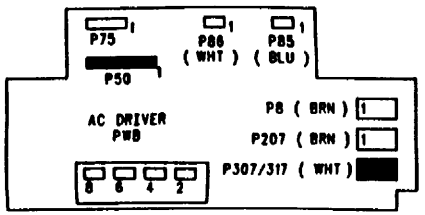

U4-2 RAP

T9-1-030-0

Рис. 1 Диаграмма схемы

U4-3, U4-4, U4-6 RAP Перегрев фьюзера

U4-3 Главная PWB обнаруживает, что нагревательный стержень не может отключиться через 10 секунд после регистрации сигнала готовности фьюзера.
U4-4 Главная PWB обнаруживает, что нагревательный стержень не может отключиться через 20 секунд в режиме ожидания после завершения цикла.
U4-6 Термистор фьюзера регистрирует 290°C в течение 500 мсек.

Начальные действия

Только для кода U4-6. Откройте переднюю крышку. Введите код диагностики [50-20] и измените установку с "1" на "0".
ПРИМЕЧАНИЕ: Для введения кода [50-20] надо, чтобы передняя крышка была открыта. Не деблокируйте переключатель блокировки передней крышки.

Процедура

ОСТОРОЖНО

Выключите копировальный аппарат и подождите, пока фьюзер остынет перед выполнением действий по техническому обслуживанию в области фьюзера.

ПРИМЕЧАНИЕ: После выполнения данной RAP проверьте состояние нагревательного вала фьюзера. После возникновения неисправности, связанной с перегревом фьюзера, необходимо проверить нагревательный вал и при необходимости заменить его (REP 10.3).

Включите копировальный аппарат. **Код состояния U4-6 появился на дисплее через 1 секунду после включения аппарата.**
Да Нет

Код состояния U4-6 появился на дисплее через 90 секунд после того, как индикатор готовности перестал мигать.
Да Нет

При наличии кода состояния U4-3 или U4-4 замените главную PWB (REP 1.3).

Подсоедините контрольно-измерительный прибор между J52-6 (+) и общей точкой цепей постоянного тока (DC COM) (-). Включите копировальный аппарат и следите за сигналом включения фьюзера, пока индикатор готовности горит. **Сигнал изменяется циклически примерно между +0,7 и +5 В постоянного тока.**
Да Нет

Перейдите к флажку 1. Проверьте исправность проводки. Исправьте проводку при необходимости. Если проводка исправна, установите новую главную PWB (REP 1.3).

Замените драйверную PWB переменного тока (REP 1.6).

A

A

Отсоедините главный кабель питания. Снимите крышку фьюзера. Измерьте сопротивление термистора. **Сопротивление составляет менее 2000 Ом.**
ПРИМЕЧАНИЕ: (Нормальное сопротивление нагретого фьюзера составляет от 3000 до 5000 Ом).
Да Нет

Замените главную PWB (REP 1.3).

Перейдите к флажку 2 и проверьте исправность проводки. Если проводка исправна, замените термистор фьюзера (REP 10.7).

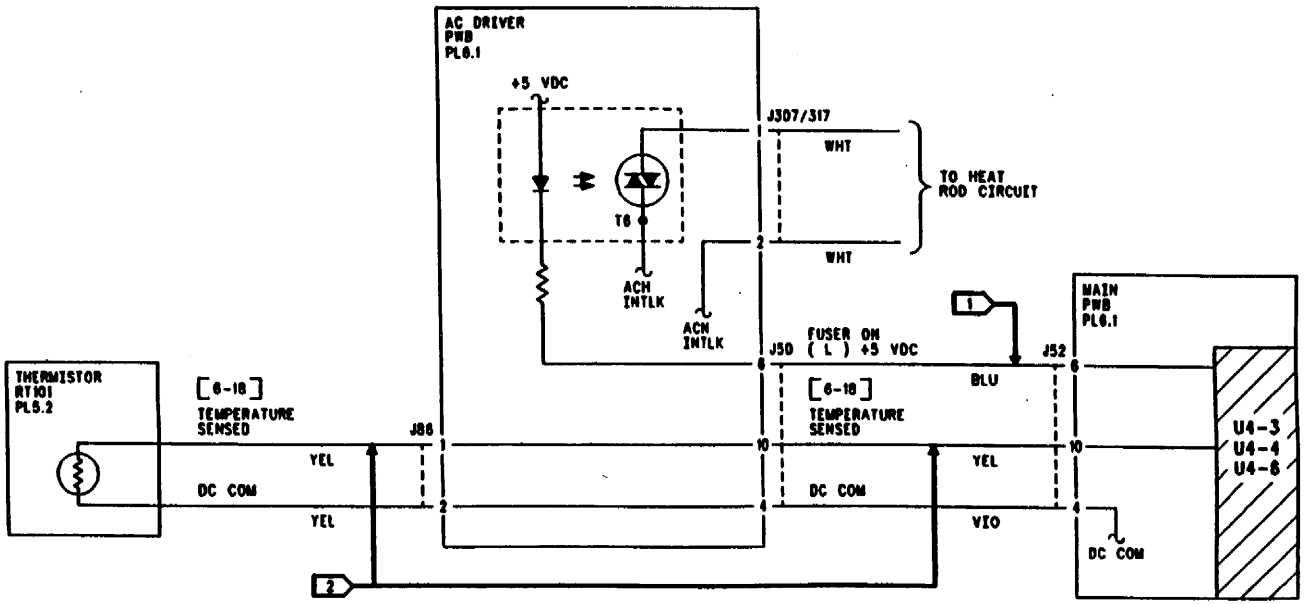

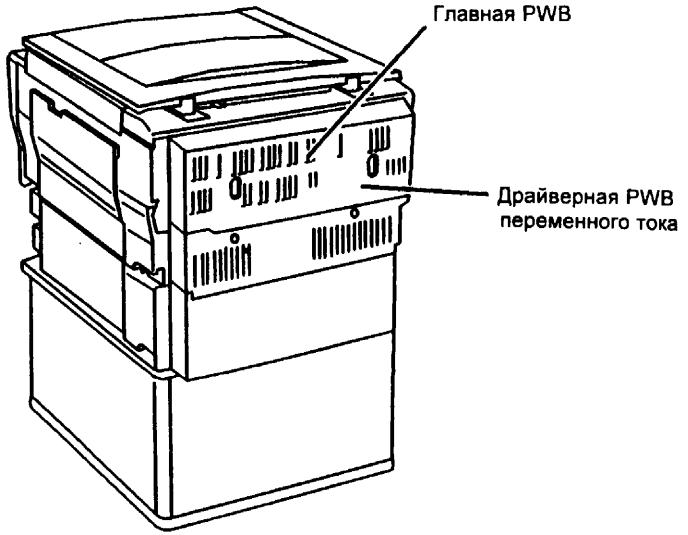

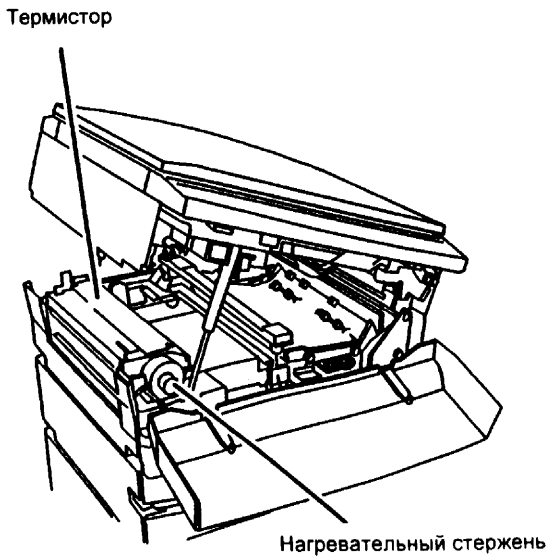

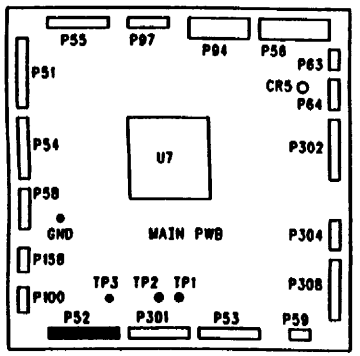

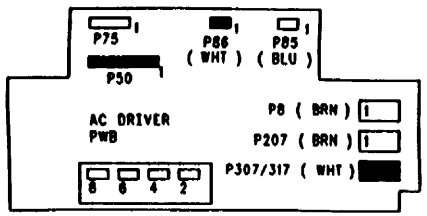

U4-3, 4, 6 RAP

T9-1-031-0

Рис. 1 Диаграмма схемы

U6-2, U6-4 RAP Ошибка памяти

U6-2 При включении копировального аппарата программа самопроверки обнаруживает отказ памяти с произвольным доступом (RAM).
U6-4 Отказ устойчивой памяти (NVM).

Процедура

Выключите и вновь включите копировальный аппарат. **Код состояния "U6" исчезает.**

Да Нет

Поставьте копировальный аппарат в такое место, где нет потенциальных источников электрических помех (больших электрических приборов и т.п.). Выключите и вновь включите копировальный аппарат. **Код состояния "U6" исчезает.**

Да Нет

Замените главную PWB (REP 1.3).

Понаблюдайте за копировальным аппаратом несколько дней. Если неисправность повторяется, замените главную PWB (REP 1.3).

Отсоедините P58 от источника питания высокого напряжения. Нажмите кнопку **Start** (Пуск). **Копировальный аппарат работает нормально.**

Да Нет

Замените главную PWB (REP 1.3).

Проверьте, нет ли электрических помех (таких как искрящие наконечники коротрона), и отремонтируйте при необходимости. Если все в порядке, замените главную PWB (REP 1.3).

U8-1 RAP Низкоуровневый сигнал управления экспонированием

Датчик экспонирования не может достигнуть требуемого значения в течение 0,8 секунды после включения лампы экспонирования.

Начальные действия

Введите код диагностики [9-1], чтобы заработал источник питания высокого напряжения. Если копировальный аппарат выходит из режима диагностики, проверьте, не искрит ли коротрон переноса и отделения. В противном случае, продолжайте данную процедуру.

Процедура

Выключите и вновь включите копировальный аппарат. Проследите за работой лампы экспонирования. **Лампа загорается на мгновение в начале цикла печати.**

Да Нет

Выключите копировальный аппарат. Отсоедините J8 от драйверной PWB переменного тока. **Обрыва цепи между J8-1 и J8-2 нет.**

Да Нет

Перейдите к флажку 2 и проверьте исправность предохранителя перегрева лампы. **Предохранитель исправен.**

Да Нет

Замените предохранитель перегрева лампы (REP 6.3). Проверьте, не повреждена ли вследствие нагрева смягчающая подкладка стекла оригинала в том месте, где лампа экспонирования находится в режиме ожидания. Если есть повреждения, перейдите к флажку 1 и проверьте, нет ли короткого замыкания на землю. Если короткого замыкания нет, замените драйверную PWB переменного тока (REP 1.6).

Перейдите к флажку 3 и проверьте исправность цепи возле лампы экспонирования. **Обрыва цепи нет.**

Да Нет

Замените лампу экспонирования (REP 6.2).

Перейдите к флажку 4 и проверьте исправность цепи.

Включите копировальный аппарат. Измерьте напряжение между J52-5 главной PWB (+) и общей точкой цепей постоянного тока (DC COM) (-). **Напряжение составляет +11 ± 2 В постоянного тока в режиме ожидания, а затем, после нажатия кнопки Пуск, изменяется до пульсирующего величиной +4,5 В.**

Да Нет

Перейдите к флажку 1 и проверьте исправность цепи. Если цепь исправна, замените главную PWB (REP 1.3).

Замените драйверную PWB переменного тока (REP 1.6).

A

A

Убедитесь, что каретка половинного хода находится в исходном положении, а переключатель блокировки передней крышки активизирован. Введите [6-5] и нажмите кнопку **Start** (Пуск) для наблюдения за датчиком экспонирования во время выключения лампы экспонирования. Запомните число количества копий на экране дисплея. Затем введите "6" и нажмите кнопку **Start** (Пуск), чтобы включить лампу экспонирования. Снова запомните число на экране дисплея. **Между двумя показаниями датчика экспонирования существует большая разница.**

Да Нет

Перейдите к флажку 6 и проверьте исправность цепи. **Цепь исправна.**

Да Нет

Исправьте проводку.

Перейдите к флажку 5 и проверьте, нет ли короткого замыкания на землю. **Короткого замыкания нет.**

Да Нет

Исправьте проводку.

Замените датчик экспонирования (REP 6.4).

Замените датчик экспонирования (REP 6.4). Если неисправность остается, замените главную PWB (REP 1.3).

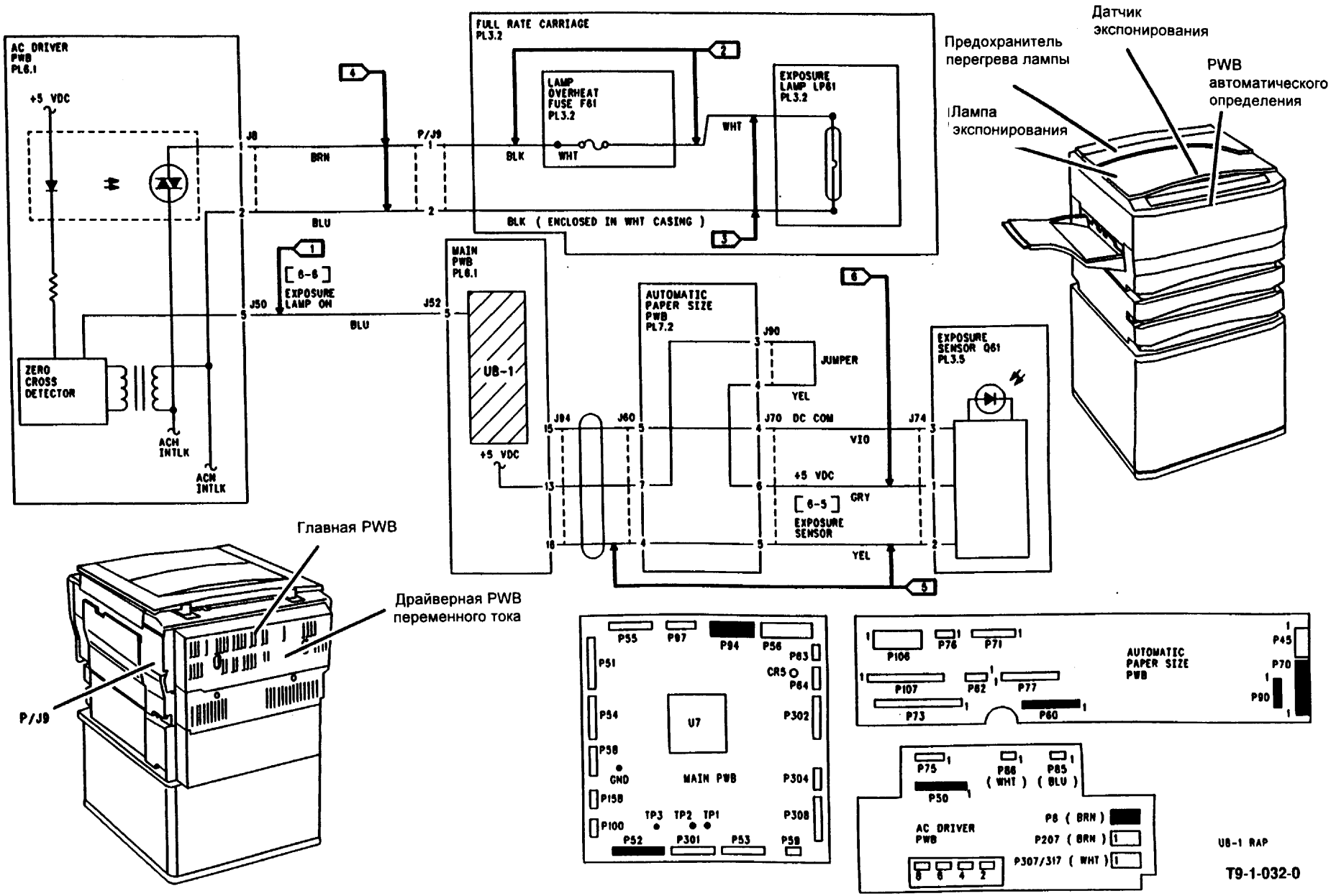

Рис. 1 Диаграмма схемы

U8-2 RAP Отсутствие сигнала пересечения нуля

Сигнал пересечения нуля не обнаруживается в течение 1 секунды.

Процедура

Убедитесь, что переключатель блокировки передней крышки активизирован. **Между J52-12 главной PWB (+) и общей точкой цепей постоянного тока (DC COM) (-) существует напряжение около +0,5 В постоянного тока.**

Да Нет

Между J52-12 главной PWB (+) и общей точкой цепей постоянного тока (DC COM) (-) существует напряжение около +0,5 В постоянного тока.

Да Нет

Между J52-12 главной PWB (+) и общей точкой цепей постоянного тока (DC COM) (-) существует напряжение около +0,25 В постоянного тока.

Да Нет

Выключите копировальный аппарат. Отсоедините P52 от главной PWB. Включите аппарат. **Между J52-12 главной PWB (+) и общей точкой цепей постоянного тока (DC COM) (-) существует напряжение около +5 В постоянного тока.**

Да Нет

Замените главную PWB (REP 1.3).

Перейдите к флажку 1 и проверьте исправность проводки.

Проверьте, есть ли контакт между проводами контакта 12 и панелью контакта 12. Если контакт есть, замените главную PWB (REP 1.3).

Перейдите к флажку 1 и проверьте исправность проводки. Если проводка исправна, проверьте следующее. **Между J52-7 главной PWB (+) и общей точкой цепей постоянного тока (DC COM) (-) присутствует напряжение около +0,7 В постоянного тока в момент включения копировального аппарата, которое повышается до +24 В постоянного тока.**

Да Нет

Между J52-7 главной PWB (+) и общей точкой цепей постоянного тока (DC COM) (-) существует напряжение около +24 В постоянного тока.

Да Нет

Перейдите к флажку 2 и проверьте исправность проводки и нет ли короткого замыкания. Если все в порядке, замените главную PWB (REP 1.3).

ПРИМЕЧАНИЕ: При проверке линии подвода переменного тока и нейтрали убедитесь, что к клеммам реле подсоединены провода нужного цвета. Обратитесь к диаграмме схеме и рисунку 1.

Выберите на измерительном приборе диапазон переменного тока. **Между клеммами 4 и 8 на RL1 имеется линия подвода переменного тока.**

Да Нет

Перейдите к флажку 3 и проверьте исправность проводки.

Замените драйверную PWB переменного тока (REP 1.6).

Замените главную PWB (REP 1.3).

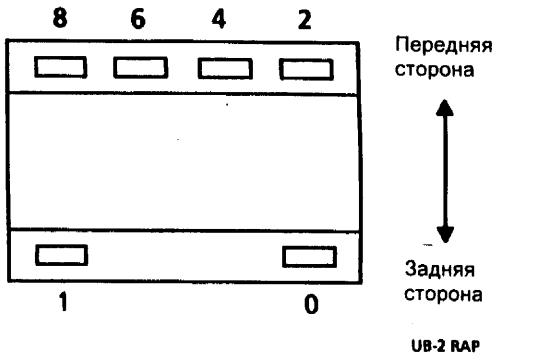

Рис. 1 Номера клемм RL1

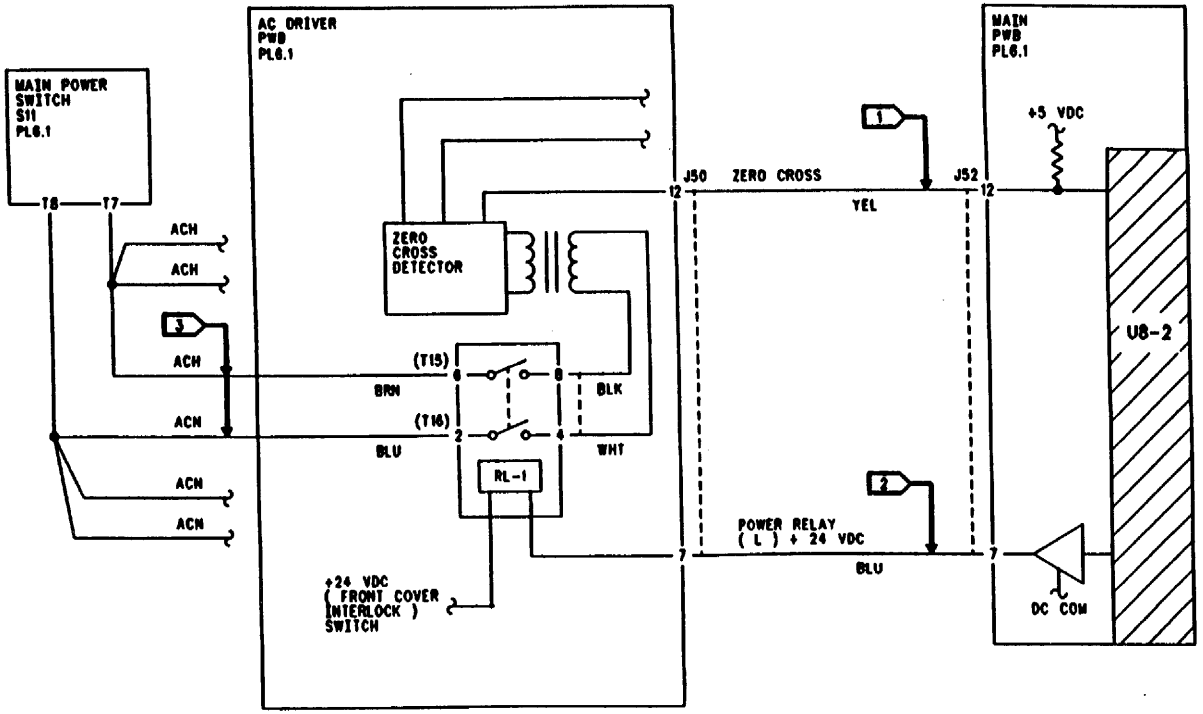

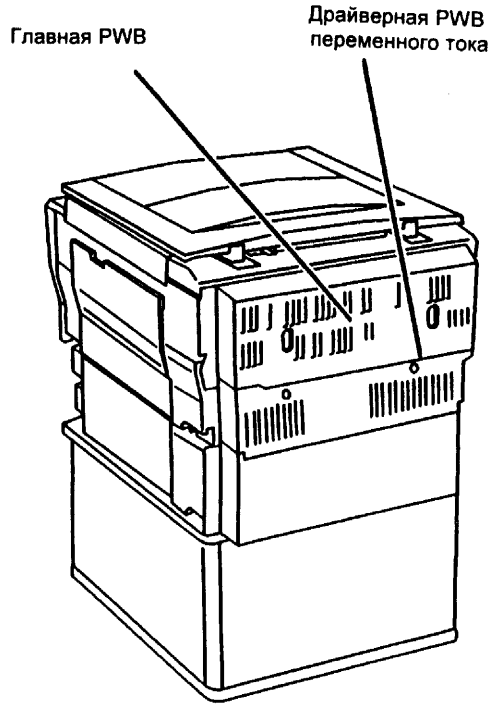

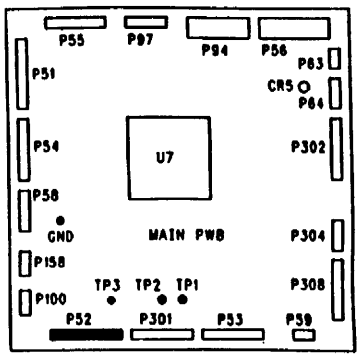

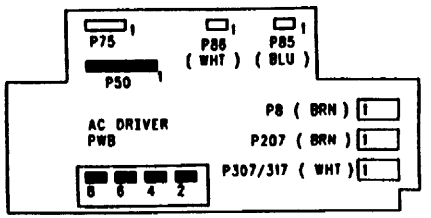

U8-2 RAP

T9-1-033-0

Рис. 2 Диаграмма схемы

U8-3 RAP Высокоуровневый сигнал управления экспонированием

Датчик экспонирования имеет слишком высокий уровень во время самопроверки.

Процедура

Снимите стекло оригинала (REP 6.1) и отсоедините P74 от датчика экспонирования. **Между проводами, идущими к J74-1 (+), и проводами, идущими к J74-3 (-), существует напряжение +5 В постоянного тока.**

Да Нет

Перейдите к флажку 1 и проверьте исправность проводки. Если проводка исправна, замените главную PWB (REP 1.3).

Проверьте, не нарушен ли контакт между проводами контакта 3 и контактом 3 со стороны датчика. **Контакт исправен.**

Да Нет

Отремонтируйте контакт.

Перейдите к флажку 2 и проверьте исправность проводки. **Проводка исправна.**

Да Нет

Исправьте проводку.

Замените датчик экспонирования (REP 6.4).

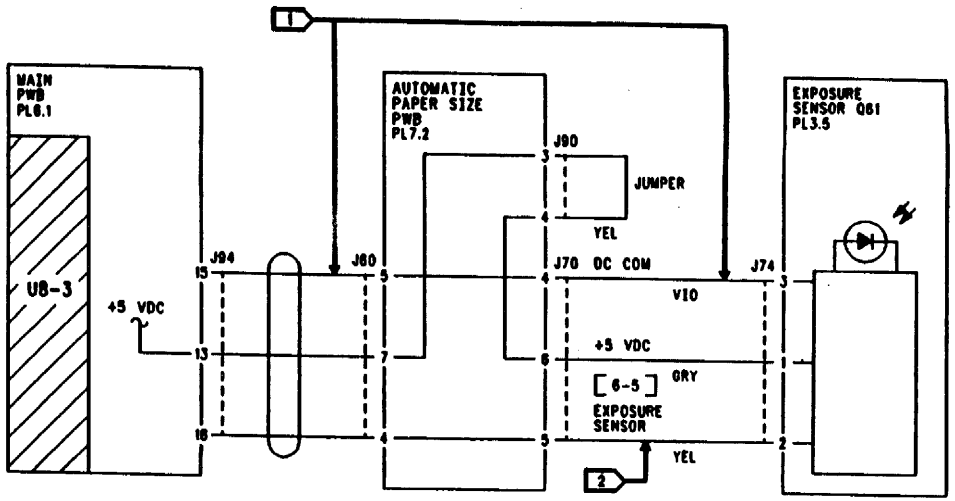

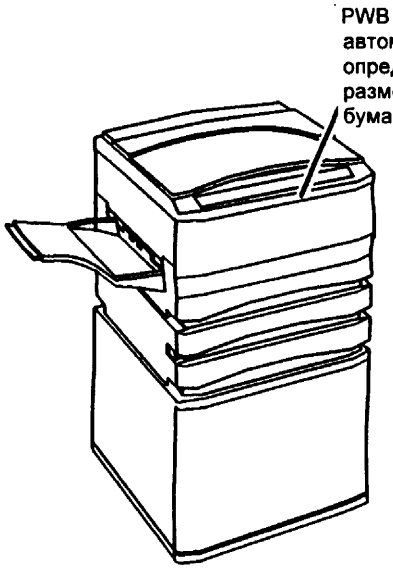

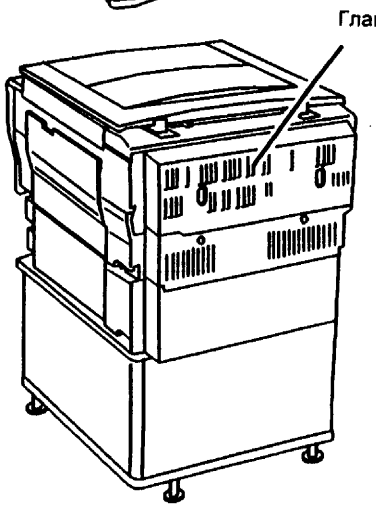

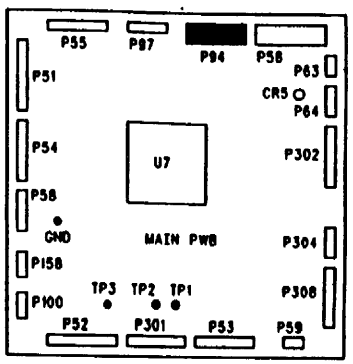

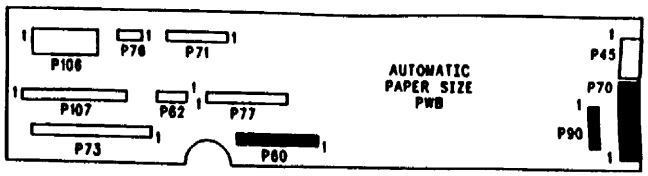

T9-1-034-0

Рис. 1 Диаграмма схемы

U8-4, U8-5 RAP Ошибка управления экспонированием

U8-4 Сигнал управления лампой экспонирования имеет слишком высокий уровень во время самопроверки.
U8-5 Сигнал управления лампой экспонирования имеет слишком низкий уровень во время самопроверки.

Начальные действия

Деблокируйте переключатель блокировки передней крышки.

Процедура

U8-4 RAP

Введите [6-6] для включения лампы экспонирования. **Лампа загорается.**

Да Нет

Подсоедините контрольно-измерительный прибор между J52-9 главной PWB (+) и общей точкой цепей постоянного тока (DC COM) (-) во время работы процедур по коду [6-6]. **Лампа горит пока щуп подсоединен к J52-9.**

Да Нет

Проверьте контакт между проводами контакта 9 и панелью контакта 9. Если контакт есть, замените главную PWB (REP 1.3).

Перейдите к флажку 1 и проверьте исправность проводки. Если проводка исправна, замените драйверную PWB переменного тока (REP 1.6).

Замените главную PWB (REP 1.3).

U8-5 RAP

Подсоедините контрольно-измерительный прибор между J52-9 главной PWB (+) и общей точкой цепей постоянного тока (DC COM) (-).Введите [6-6] для включения лампы экспонирования. **Напряжение составляет от +1,75 до 2,2 В постоянного тока.**

Да Нет

Перейдите к флажку 1 и проверьте исправность проводки. Если проводка исправна, замените драйверную PWB переменного тока (REP 1.6).

Замените главную PWB (REP 1.3).

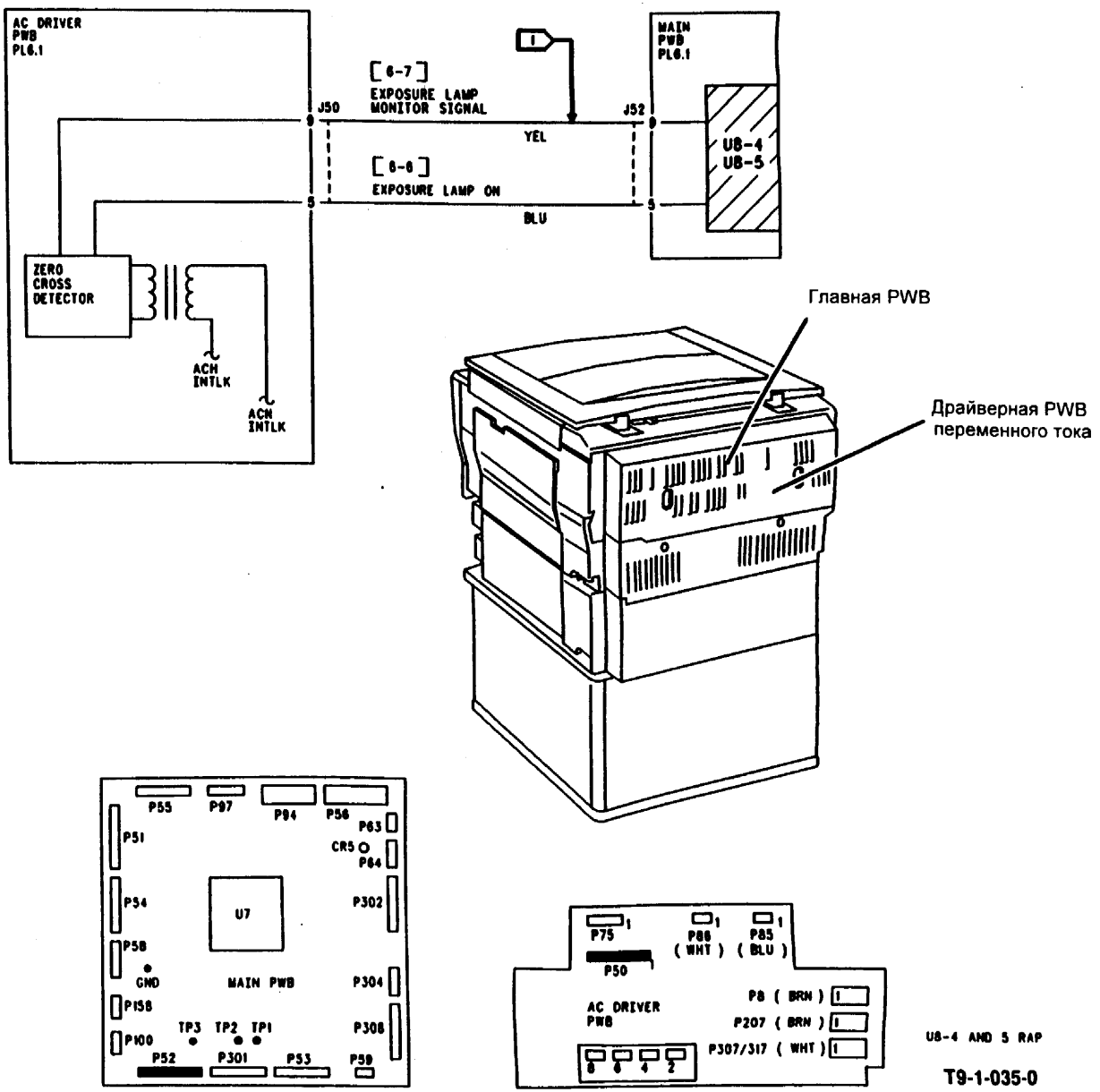

Рис. 1 Диаграмма схемы

U8-6 RAP Ошибка управления экспонированием

Сигнал на выходе датчика экспонирования имеет слишком низкий уровень во время процесса экспонирования перед сканированием.

Начальные действия

Введите код диагностики [9-1] для включения источника питания высокого напряжения. Если копировальный аппарат внезапно выходит из режима диагностики, проверьте, не искрит ли коротрон переноса и отделения. В противном случае, продолжайте данную процедуру.

Процедура

Снимите пульт управления (REP 1.7). Убедитесь, что счетчик общего числа копий подсоединен к J90 PWB автоматического определения размера бумаги. (Обратитесь также к U8-3 RAP Высокоуровневый сигнал управления экспонированием). **Счетчик общего числа копий подсоединен.**

Да Нет

Подсоедините счетчик общего числа копий.

Снимите крышку оптики. **Левый экран (PL 3.5) расположен правильно.**

Да Нет

Отремонтируйте или замените экран (PL 3.5).

Перейдите к U8-3 RAP Высокоуровневый сигнал управления экспонированием.

OF 1 RAP Копировальный аппарат не работает

Индикаторы пульта управления не загораются, переключатели не работают, и копировальный аппарат не инициализируется.

Начальные действия

- Убедитесь, что копировальный аппарат подключен к действующему источнику питания.
- Проверьте предохранитель от повреждения заземления (ground fault protector, GFP).
- Убедитесь, что все разъемы надежно подсоединены к главной PWB.

Процедура

ПРЕДОСТЕРЕЖЕНИЕ

При выполнении данной процедуры выключайте копировальный аппарат перед тем, как отсоединять или вновь подсоединять любые разъемы (PJ).
ПРИМЕЧАНИЕ: При выполнении данной процедуры все напряжения постоянного тока измеряются относительно общей точки цепей постоянного тока. Штепсельный разъем PJ51-6 на главной PWB подсоединен непосредственно к общей точке цепей постоянного тока. Не используйте корпус копировального аппарата в качестве общей точки цепей постоянного тока. PJ51-6 - это седьмая позиция (фиолетовая) вниз от PJ51. Вторая позиция является фиктивной.

Отсоедините P51 главной PWB. Проверьте, присутствуют ли +5 В постоянного тока на P51-5 главной PWB. **Проверьте, присутствуют ли +24 В постоянного тока на P51-2 главной PWB. Оба напряжения присутствуют.**

Да Нет

Отсоедините P6 от источника питания низкого напряжения (J1 для 5815). **Между проводами контактов 4 и 3 гнезда J6 имеется линия подвода переменного тока.**

Да Нет

Отсоедините кабель линии подвода переменного тока и проверьте, подводится ли переменный ток к входному разъему. **На входном разъеме есть линия подвода переменного тока.**

Да Нет

Замените кабель линии подвода переменного тока (PL 6.1).

Проверьте, подводится ли переменный ток к главному сетевому выключателю. **К клеммам T7 и T8 сетевого выключателя подсоединяется линия подвода переменного тока.**

Да Нет

Выключите копировальный аппарат. Перейдите к флажку 1 и устраните неисправность фильтра помех, главного сетевого выключателя и проводки вследствие обрыва цепи.

Выключит копировальный аппарат. Перейдите к флажку 2 и устраните обрыв цепи между главным сетевым выключателем и LVPS (low voltage power supply, источник питания низкого напряжения).

A B

Только для 5616 и 5621: Перейдите к флажку 2 на Рис. 1 и проверьте контакт гнезда J6. Если контакт не нарушен, проверьте, нет ли обрыва цепи или короткого замыкания на землю проводки, идущей к гнезду J84-6, или короткого замыкания на землю проводки, идущей к гнезду J84-2. Если проводка исправна, замените LVPS (REP 1.2).

Только для 5815: Перейдите к флажку 2 на Рис. 2 и проверьте контакт гнезда J1. Если контакт не нарушен, проверьте, нет ли обрыва цепи или короткого замыкания на землю проводки, идущей к гнезду J40-2, или короткого замыкания на землю проводки, идущей к гнезду J40-52. Если проводка исправна, замените LVPS (REP 1.2).

Отсоедините P51 и выньте контакт 2 из гнезда разъема. Вновь подсоедините P51. **Индикаторы пульта управления загораются.**

ПРИМЕЧАНИЕ: Скорее всего неисправность вызвана коротким замыканием на землю в цепи +5 В или +24 В постоянного тока. Короткое замыкание выводит из строя LVPS.

Да Нет

Вновь подсоедините J51-2. Выньте контакт 1 из гнезда разъема. Вновь подсоедините P51. **Индикаторы пульта управления загораются.**

Да Нет

(Это означает короткое замыкание в цепи +5 В постоянного тока). Вновь подсоедините J51-1. Продолжайте процедуру выделения неисправности, приводимую ниже.

(Это означает короткое замыкание в цепи блокировки +24 В постоянного тока). Вновь подсоедините P51-1. Перейдите к флажку 3 и отсоедините нагрузки на цепь блокировки +24 В постоянного тока до тех пор, пока не обнаружите место, где происходит короткое замыкание на землю. При необходимости отремонтируйте цепь.

(Это означает короткое замыкание в выходной цепи +24 В постоянного тока). Вновь подсоедините J51-2. Продолжайте процедуру выделения неисправности, приводимую ниже.

Процедура выделения неисправности

Отсоедините все разъемы главной PWB, кроме P51, P55, P56, P94 и P97. На **дисплее копировального аппарата появляется код состояния E5.**

Да Нет

Отсоедините P55 и P97. **На дисплее копировального аппарата появляется код состояния E1.**

Да Нет

Вновь подсоедините P55 и P97. Отсоедините все разъемы от PWB автоматического определения размера бумаги, кроме P60, P73 и разъемов пульта управления P106 и P107. **На дисплее копировального аппарата появляется код состояния E1.**

Да Нет

Замените узел пульта управления (REP 1.7).

Перейдите к флажку 4 и проверяйте все провода источника питания постоянного тока до тех пор, пока не обнаружите место, где происходит короткое замыкание на землю.

C D

Вновь подсоедините P97. **На дисплее копировального аппарата появляется код состояния E5.**

Да Нет

Отсоедините P91 PWB привода сканирования. **На дисплее копировального аппарата появляется код состояния E1.**

Да Нет

Замените PWB привода сканирования (REP 1.9).

Проверяйте все провода цепи +5 В постоянного тока до тех пор, пока не обнаружите место, где происходит короткое замыкание на землю.

Перейдите к флажку 5 и проверьте нет ли короткого замыкания на землю. Если проводка исправна, замените двигатель привода объектива (REP 6.7).

Вновь подсоедините P52. **На дисплее копировального аппарата появляется код состояния E1.**

Да Нет

Отсоедините P50 драйверной PWB переменного тока. **На дисплее копировального аппарата появляется код состояния J9.**

Да Нет

Отсоедините все разъемы от драйверной PWB переменного тока, кроме P50. **На дисплее копировального аппарата появляется код состояния J9.**

Да Нет

Замените драйверную PWB переменного тока (REP 1.6).

Проверьте каждую нагрузку, подсоединенную к драйверной PWB переменного тока, на короткое замыкание на землю.

Перейдите к флажку 6 и проверьте, нет ли короткого замыкания в цепи.

Вновь подсоедините P53. **Каретка половинного хода и каретка объектива инициализируются нормально, и на дисплее копировального аппарата выводится мигающий код состояния J9.**

Да Нет

Выключите копировальный аппарат. Перейдите к флажку 7 и проверьте каждую нагрузку на наличие короткого замыкания.

Вновь подсоедините P301. **Каретка половинного хода и каретка объектива инициализируются нормально, и на дисплее копировального аппарата выводится мигающий код состояния J9.**

Да Нет

Выключите копировальный аппарат. Перейдите к флажку 8 и проверьте каждую нагрузку на наличие короткого замыкания.

Вновь подсоедините P308. **Каретка половинного хода и каретка объектива инициализируются нормально, и на дисплее копировального аппарата выводится мигающий код состояния J9.**

Да Нет

Выключите копировальный аппарат. Перейдите к флажку 9 и проверьте каждую нагрузку на наличие короткого замыкания.

Вновь подсоедините по очереди остальные разъемы. Убедитесь, что копировальный аппарат включается нормально и каждый раз правильно инициализируется. После выявления неисправности устраните ее при необходимости.

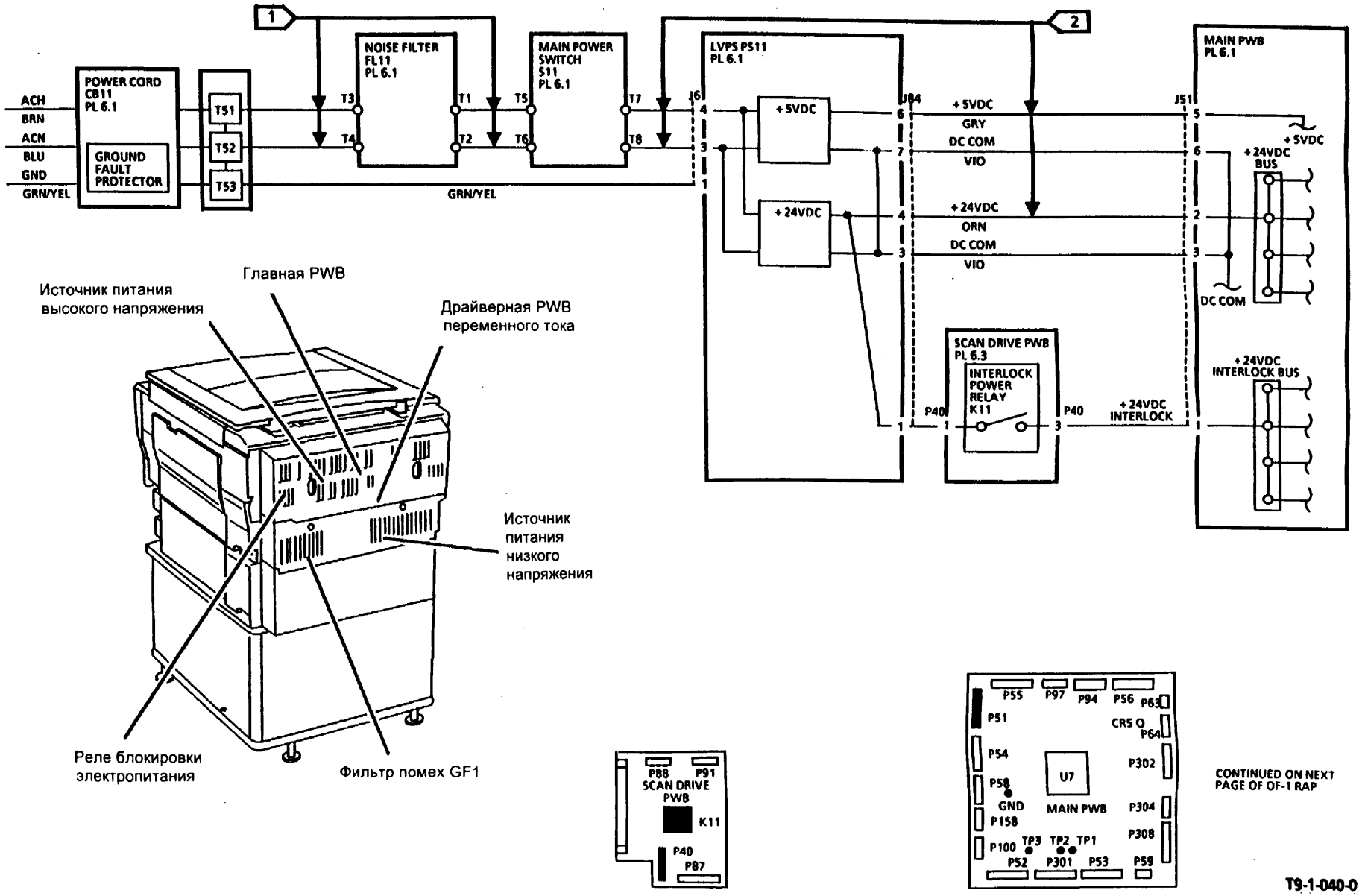

Рис. 1 Диаграмма схемы 5616 и 5621 (1-я из 4-х)

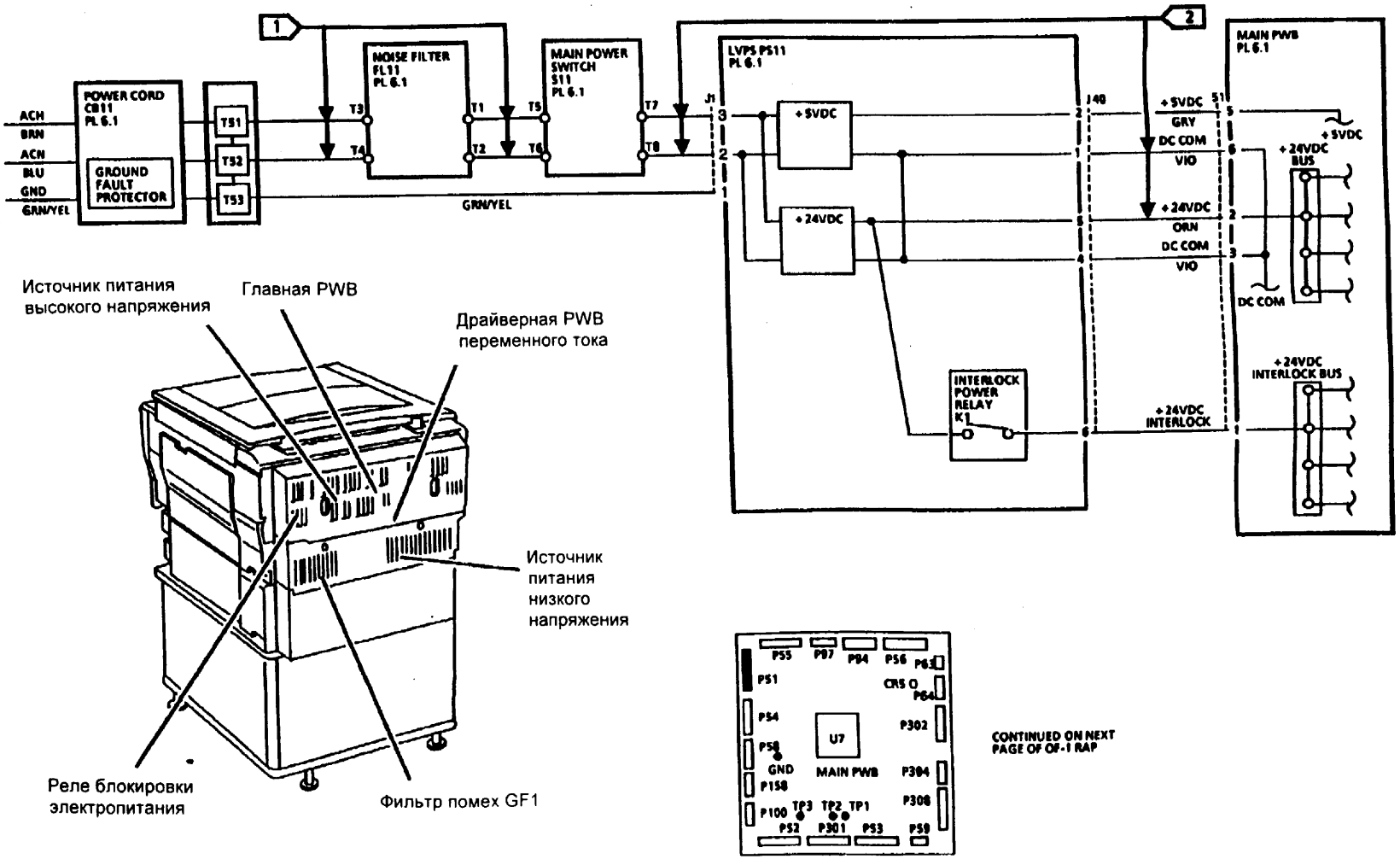

T9 1-136 0

Рис. 1 Диаграмма схемы 5815 (2-й из 4-х)

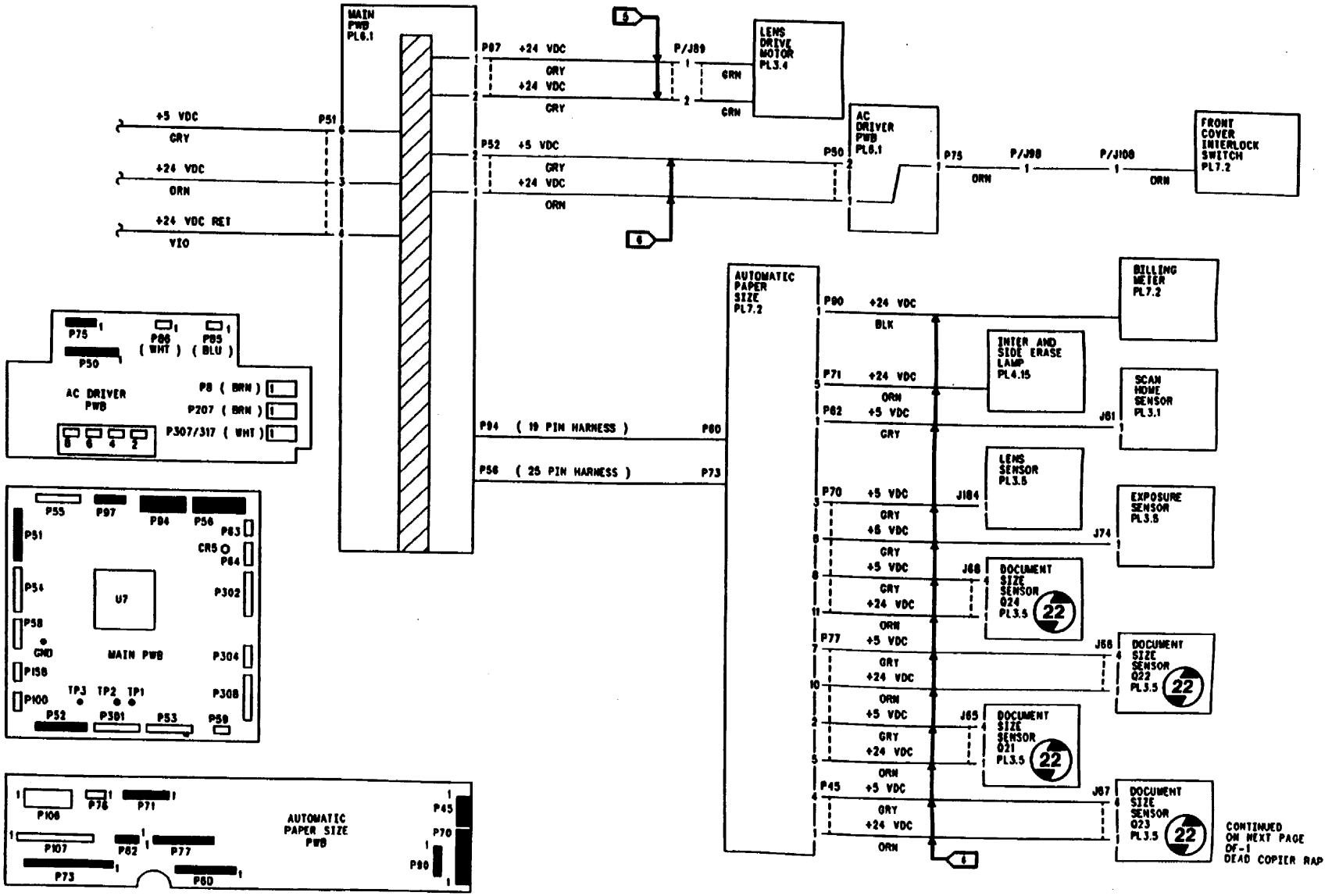

T9-1-041-1

Рис. 1 Диаграмма схемы (3-я из 4-х)

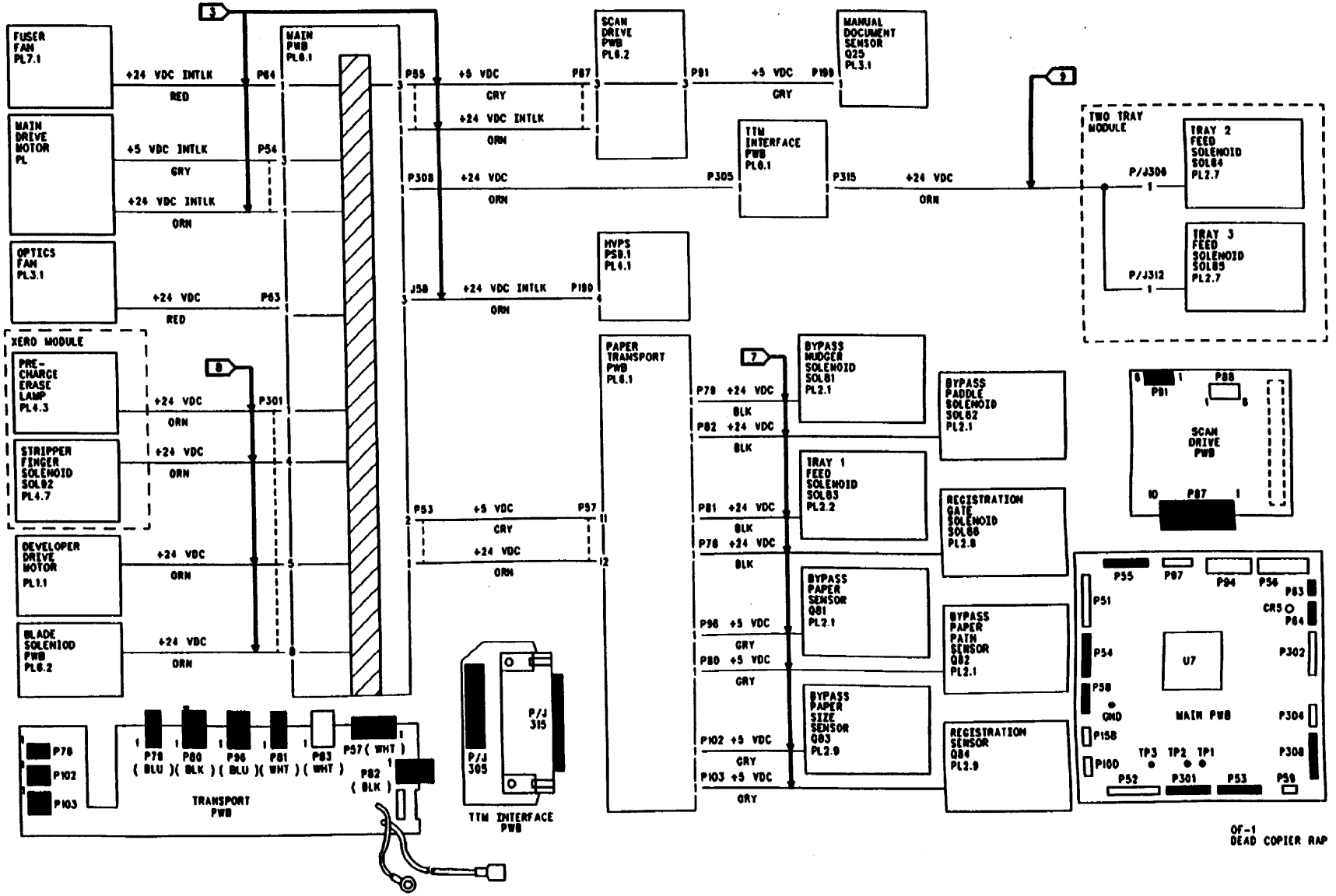

T9-1-042-0

Рис. 1 Диаграмма схемы (4-я из 4-х)

OF 2 RAP Выбор/Индикация

Кнопка пульта управления не работает или лампа пульта управления неисправна.

Процедура

Существует проблема, связанная с выбором.

Да Нет

Ищите источник проблем в функции индикации.

- Если неисправна только одна лампа, замените PWB пульта управления (REP 1.7).
- Если неисправна более чем одна лампа, перейдите к флажкам 1 и 2 и проверьте, нет ли обрыва цепи или короткого замыкания на землю.

Обходной лоток может быть нормально выбран.

Да Нет

Проверьте, не вышел ли из строя и не заедает ли активатор датчика бумаги обходного лотка. Если контакт есть, перейдите к флажку 7 и проверьте, нет ли короткого замыкания на землю. Если короткого замыкания нет, замените датчик бумаги обходного лотка (REP 8.11).

Копировальный аппарат включается после нажатия кнопки Start (Пуск).

Да Нет

Проверьте, не заедает ли кнопка Stop (Стоп). Если кнопка не заедает, перейдите к флажкам 5 и 6 и проверьте, нет ли обрыва цепи или короткого замыкания на землю.

Введите [2-1] и проверьте, работают ли кнопки пульта управления.

- Если отказала только одна кнопка, замените PWB пульта управления (REP 1.7).
- Если отказала более чем одна кнопка, перейдите к флажкам 3 и 4 и проверьте, нет ли обрыва цепи или короткого замыкания на землю.

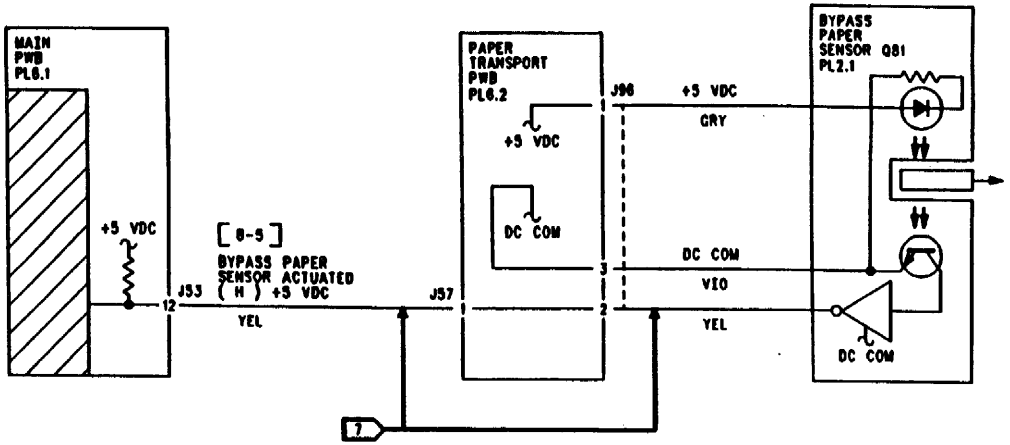

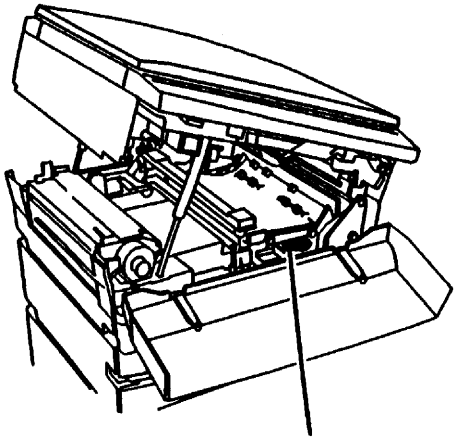

PWB транспортировки бумаги

Датчик бумаги обходного лотка

Главная PWB

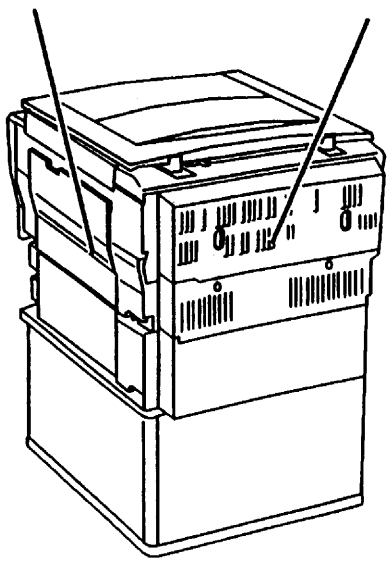

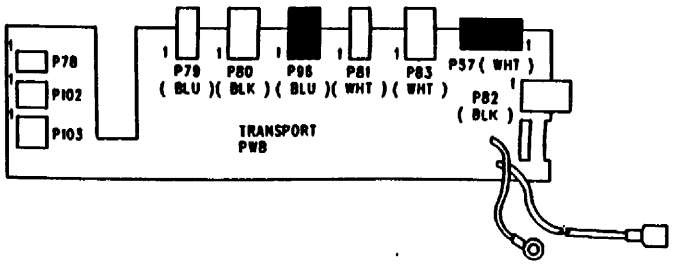

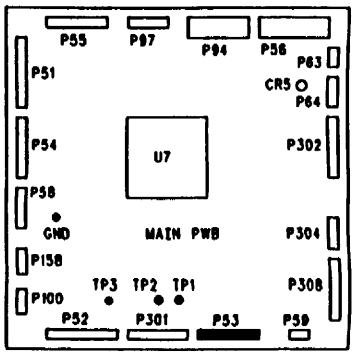

CONTINUED ON NEXT PAGE
OF 2

T9-1-043-0

Рис. 1 Диаграмма схемы (1-я из 4-х)

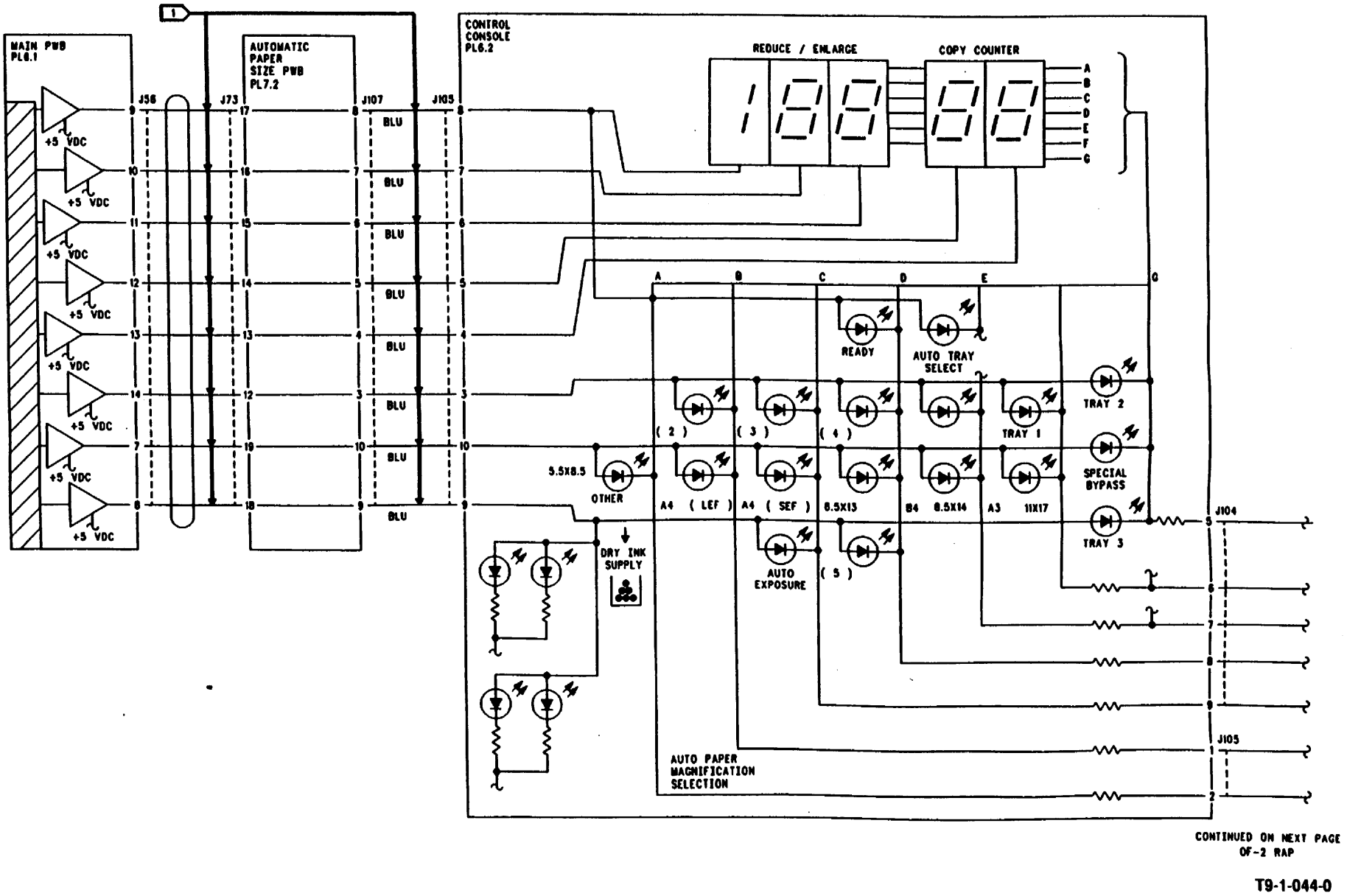

Рис. 1 Диаграмма схемы (2-я из 4-х)

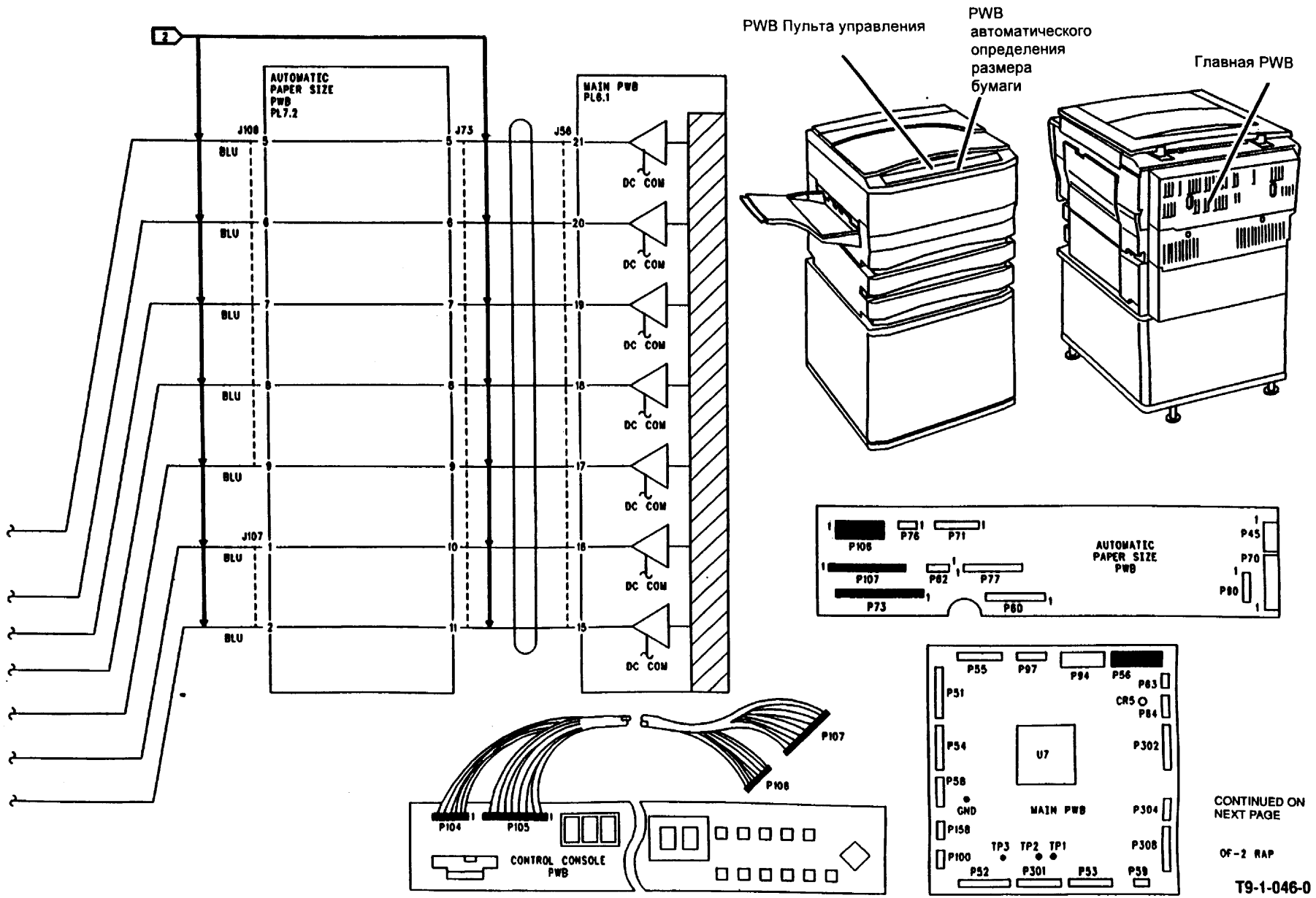

Рис. 1 Диаграмма схемы (3-я из 4-х)

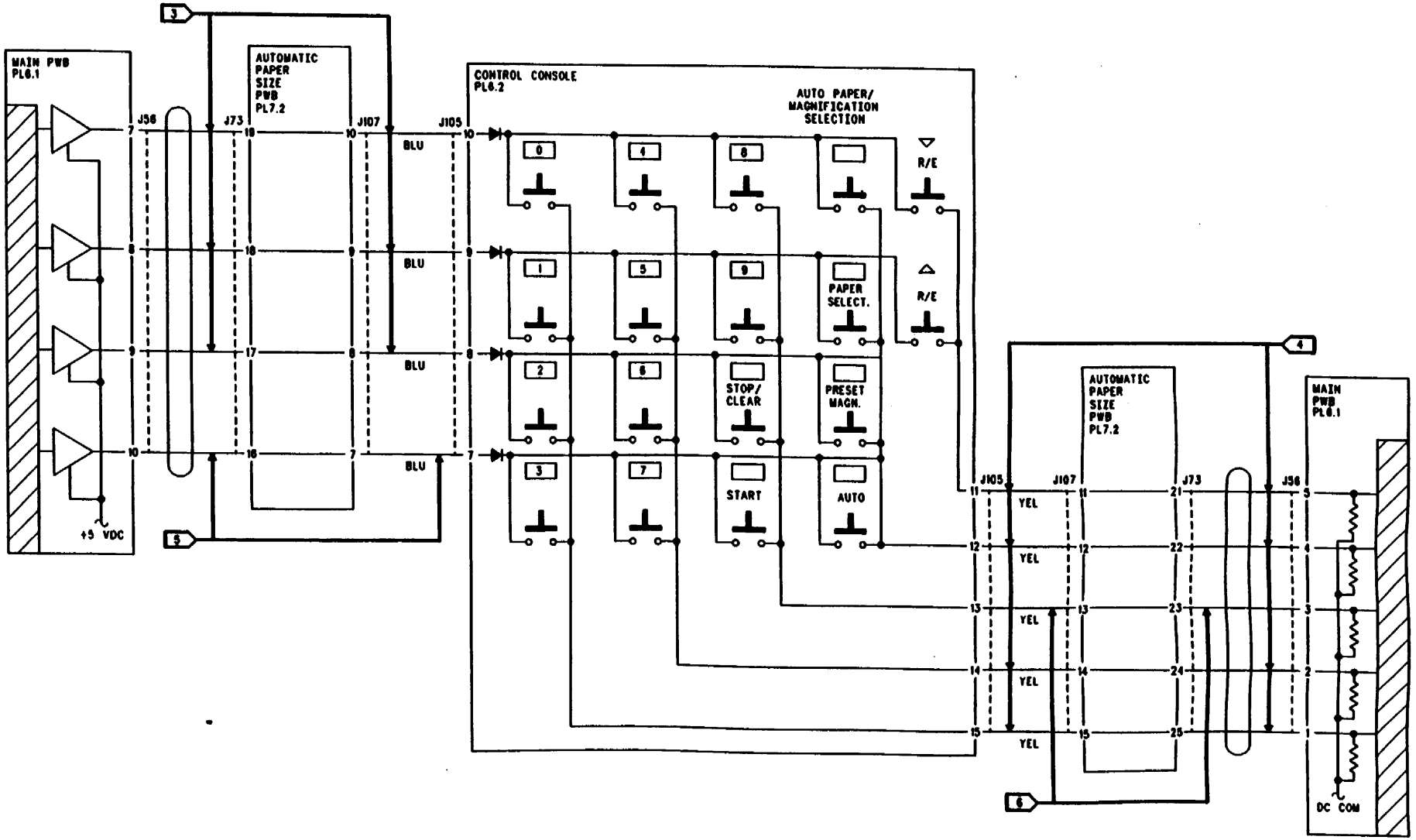

Рис. 1 Диаграмма схемы (4-я из 4-х)

OF 3 RAP Управление экспонированием

Данная RAP устраняет проблемы, связанные с качеством копий и возникающие во время экспонирования, такие как светлая копия.

Процедура

Перейдите к флажку 1 и проверьте, нет ли короткого замыкания на землю.

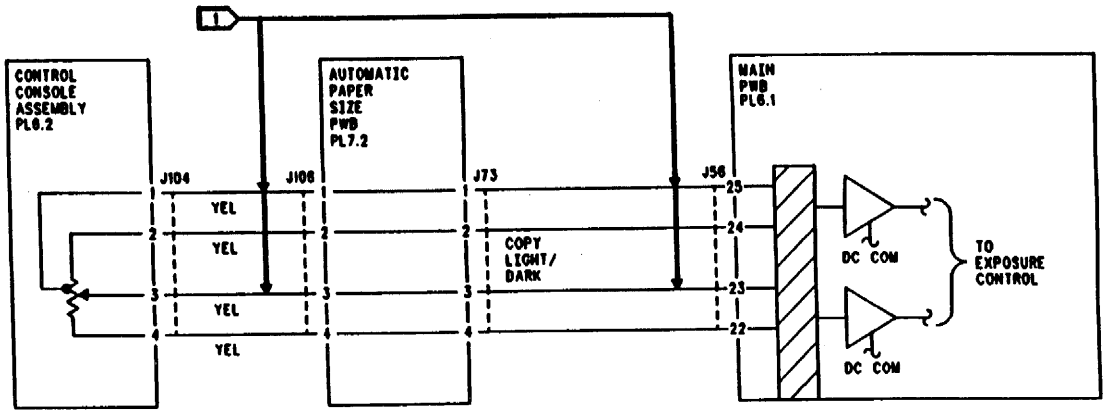

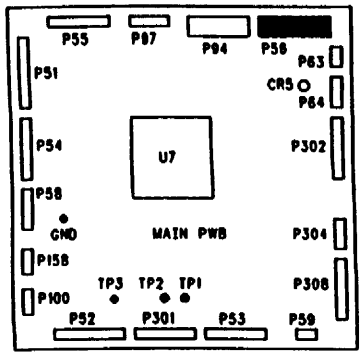

PWB Пульта управления

PWB автоматического определения размера бумаги

Главная PWB

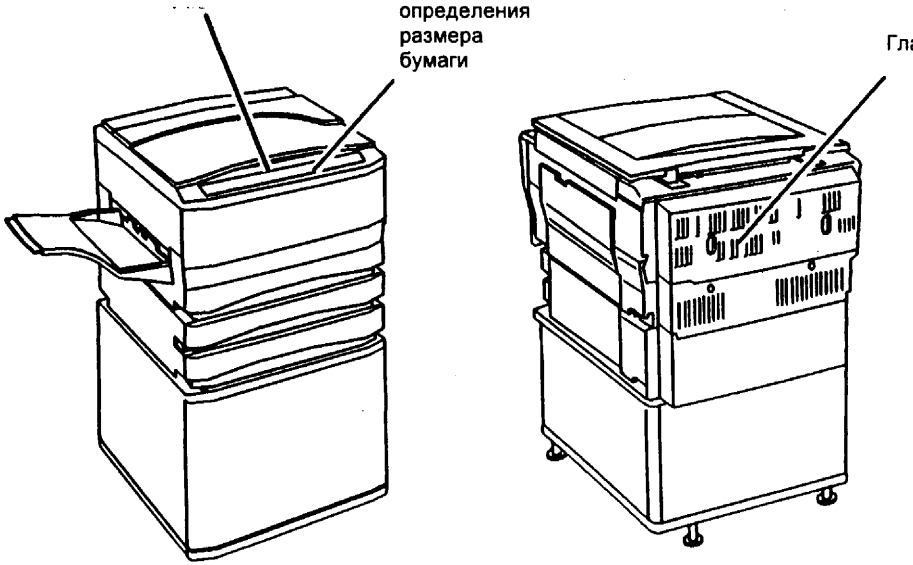

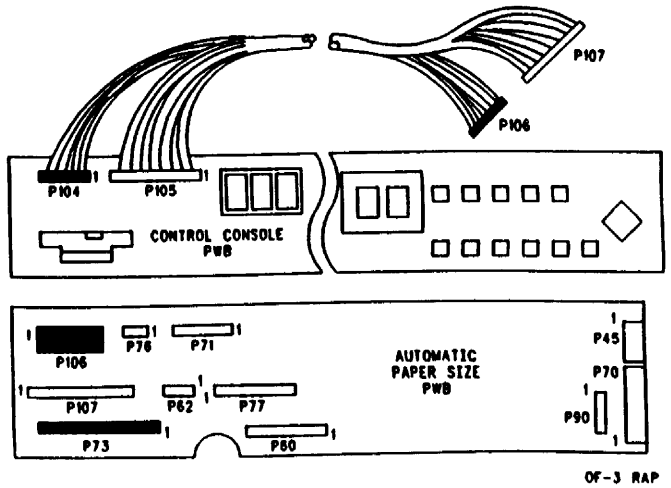

T9-1-047-0

Рис 1 Диаграмма схемы

OF 4 RAP Источник питания высокого напряжения

Используйте данную RAP для проверки входных сигналов низкого напряжения для источника питания высокого напряжения (high voltage power supply, HVPS).

ПРИМЕЧАНИЕ: При дальнейших проверках HVPS обращайтесь к ADF 9.9 Ток коротрона и ADJ 9.10 Напряжение смещения.

Процедура

Копия пустая.

Да Нет

Копия темная и, возможно, имеется некоторый фон.

Да Нет

Если копия очень светлая, перейдите к флажку 1 и проверьте, нет ли короткого замыкания на землю. Если короткого замыкания нет, замените HVPS (REP 1.1).

В режиме ожидания между J190-1 HVPS (+) и общей точкой цепей постоянного тока (DC COM) существует напряжение около +5,5 В постоянного тока.

Да Нет

В режиме ожидания между J190-1 HVPS (+) и общей точкой цепей постоянного тока (DC COM) существует напряжение около +13,5 В постоянного тока.

Да Нет

Перейдите к флажку 1 и проверьте исправность проводки.

Проверьте исправность контакта между проводами контакта 1 и стороной контакта 1, обращенными к HVPS. Если контакт исправен, замените HVPS (REP 1.1).

Во время цикла печати между J190-1 HVPS (+) и общей точкой цепей постоянного тока существует напряжение около +1,2 В постоянного тока.

Да Нет

Замените главную PWB (REP 1.3).

Замените HVPS (REP 1.1).

Между J190-1 HVPS (+) и общей точкой цепей постоянного тока существует напряжение около +24 В постоянного тока.

Да Нет

Отсоедините P58 от главной PWB. **Между панелью P58-3 (+) и общей точкой цепей постоянного тока существует напряжение около +24 В постоянного тока.**

Да Нет

Замените главную PWB (REP 1.3).

Перейдите к флажку 3 и проверьте исправность проводки.

A

A

Проверьте исправность контакта между проводами контакта 4 и стороной контакта 4, обращенной к HVPS. Если контакт исправен, проверьте следующее. **В режиме ожидания между P58-2 главной PWB (+) и общей точкой цепей постоянного тока существует напряжение +19 В постоянного тока.**

Да Нет

Перейдите к флажку 2 и проверьте исправность проводки. Если проводка исправна, замените HVPS (REP 1.1).

Во время цикла печати между P58-2 (+) и общей точкой цепей постоянного тока существует напряжение около +0,6 В постоянного тока.

Да Нет

Замените главную PWB (REP 1.3).

Проверьте исправность проводки коротрона зарядки. Если проводка исправна, перейдите к флажку 4 и проверьте, нет ли обрыва цепи.

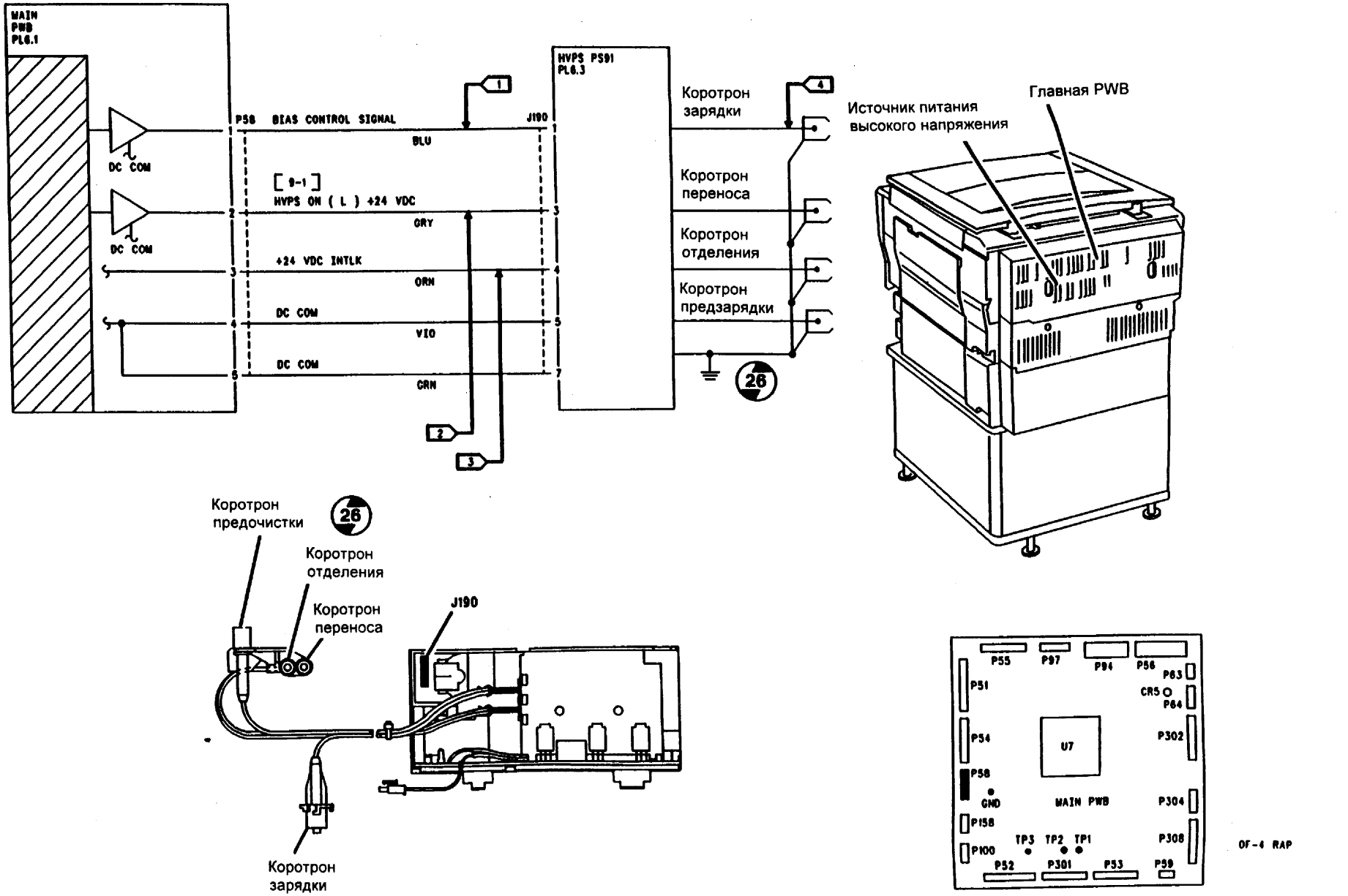

Рис. 1 Диаграмма схемы

OF 5 RAP Неправильное определение размера оригинала (без модификации 022)

ПРИМЕЧАНИЕ: Копировальные аппараты 5815 с единственным лотком не имеют функции определения размера оригинала. Оператор должен согласовать размер оригинала с размером бумаги.

Используйте данную RAP в случае, если копировальный аппарат не в состоянии определить размер оригинала, находящегося на стекле оригинала.

Начальные действия

- Убедитесь, что пользователь правильно регистрирует оригиналы на стекле оригинала напротив полосы регистрации.
- Проверьте, нет ли перекоса или повреждения крышки стекла оригинала.

Процедура

Введите [6-14] для проверки датчика размещения оригинала вручную (Q25). Вручную нажмите на активатор датчика. **Индикатор готовности гаснет после нажатия на активатор датчика.**

Да Нет

Перейдите к флажку 18 и проверьте датчик размещения оригинала вручную и подсоединенные к нему провода. Если контакт есть, последовательно замените:
- PWB привода сканирования (REP 1.9).
- Главную PWB (REP 1.3).

Введите [6-15] для проверки переключателя стекла оригинала (S15). Активизируйте переключатель магнитным устройством. **Индикатор готовности гаснет после магнитной активизации переключателя.**

Да Нет

Выполните следующие действия:
- Проверьте, надежно ли закреплен магнитный активатор на нижней поверхности крышки стекла оригинала/ADF.
- Проверьте, надежно ли закреплен переключатель стекла оригинала под полосой регистрации (PL 3.1).
- Перейдите к флажку 17. Проверьте переключатель стекла оригинала и подсоединенные к нему провода. Если контакт есть, последовательно замените:
  - PWB привода сканирования (REP 1.9)
  - Главную PWB (REP 1.3)

Введите [6-8] для проверки датчика размера оригинала (Q21). Когда крышка стекла оригинала/ADF открыта и на стекле оригинала отсутствует оригинал, индикатор готовности не должен гореть. Когда датчик активизирован оригиналом, индикатор готовности должен гореть. Повторите проверку для следующих датчиков:

[6-9] Датчик размера оригинала Q22
[6-10] Датчик размера оригинала Q23
[6-11] Датчик размера оригинала Q24

Все датчики вышли из строя

Да Нет

Все датчики прошли проверку

Да Нет

A B C

Перейдите к соответствующей процедуре проверки датчика размера оригинала в рамках данной RAP для датчика(ов), не прошедшего(их) проверку.

Выполните следующие действия:
- Снимите стекло оригинала (REP 6.1).Используйте чистую сухую ткань для того, чтобы осторожно почистить четыре датчика размера оригинала.
- Убедитесь, что когда крышка стекла оригинала/ADF опускается, переключатель стекла оригинала (S15) активизируется ею.

Замените PWB автоматического определения размера бумаги (REP 1.11).

Проверка датчика размера оригинала Q21.

Индикатор готовности горит непрерывно.

Да Нет

Выполните следующие действия:
- Перейдите к флажкам 6 и 7. Проверьте проводку.
- Замените датчик размера оригинала Q21 (REP 6.9).
- Замените PWB автоматического определения размера бумаги (REP 1.11).

Откройте крышку стекла оригинала/ADF и удалите бумагу со стекла оригинала. **Между J94-9 главной PWB (+) и общей точкой цепей постоянного тока существует напряжение около +0,3 В постоянного тока.**

Да Нет

Перейдите к флажку 1 и проверьте, нет ли короткого замыкания. Если короткого замыкания нет, замените главную PWB (REP 1.3).

Поместите оригинал на стекло оригинала над Q21. **Между J77-4 PWB автоматического определения размера бумаги (+) и общей точкой цепей постоянного тока существует напряжение около +24 В постоянного тока.**

Да Нет

Замените PWB автоматического определения размера бумаги (REP 1.11).

Перейдите к флажку 5 и проверьте, нет ли обрыва цепи.

Проверка датчика размера оригинала Q22

Индикатор готовности горит непрерывно.

Да Нет

Выполните следующие действия:
- Перейдите к флажкам 9 и 10. Проверьте проводку.
- Замените датчик размера оригинала Q22 (REP 6.9).
- Замените PWB автоматического определения размера бумаги (REP 1.11).

Откройте крышку стекла оригинала/ADF и удалите бумагу со стекла оригинала. **Между J94-10 главной PWB (+) и общей точкой цепей постоянного тока существует напряжение около +0,3 В постоянного тока**

Да Нет

[illegible]

D

D

Поместите оригинал на стекло оригинала над Q22. **Между J77-9 PWB автоматического определения размера бумаги (+) и общей точкой цепей постоянного тока существует напряжение около +24 В постоянного тока.**

Да Нет

Замените PWB автоматического определения размера бумаги (REP 1.11).

Перейдите к флажку 8 и проверьте, нет ли обрыва цепи.

Проверка датчика размера оригинала Q23

Индикатор готовности горит непрерывно.

Да Нет

Выполните следующие действия:
- Перейдите к флажкам 12 и 13. Проверьте проводку.
- Замените датчик размера оригинала Q23 (REP 6.10).
- Замените PWB автоматического определения размера бумаги (REP 1.11).

Откройте крышку стекла оригинала/ADF и удалите бумагу со стекла оригинала. **Между J94-11 главной PWB (+) и общей точкой цепей постоянного тока существует напряжение около +0,3 В постоянного тока.**

Да Нет

Перейдите к флажку 3 и проверьте, нет ли короткого замыкания. Если короткого замыкания нет, замените главную PWB (REP 1.3).

Поместите оригинал на стекло оригинала над Q23. **Между J45-2 PWB автоматического определения размера бумаги (+) и общей точкой цепей постоянного тока существует напряжение около +24 В постоянного тока.**

Да Нет

Замените PWB автоматического определения размера бумаги (REP 1.11).

Перейдите к флажку 11 и проверьте, нет ли обрыва цепи.

Проверка датчика размера оригинала Q23

Индикатор готовности горит непрерывно.

Да Нет

Выполните следующие действия:
- Перейдите к флажкам 15 и 16. Проверьте проводку.
- Замените датчик размера оригинала Q24 (REP 6.10).
- Замените PWB автоматического определения размера бумаги (REP 1.11).

Откройте крышку стекла оригинала/ADF и удалите бумагу со стекла оригинала. **Между J94-12 главной PWB (+) и общей точкой цепей постоянного тока существует напряжение около +0,3 В постоянного тока.**

Да Нет

Перейдите к флажку 4 и проверьте, нет ли короткого замыкания. Если короткого замыкания нет, замените главную PWB (REP 1.3).

Поместите оригинал на стекло оригинала над Q23. **Между J70-10 PWB автоматического определения размера бумаги (+) и общей точкой цепей постоянного тока существует напряжение около +24 В постоянного тока.**

Да Нет

Замените PWB автоматического определения размера бумаги (REP 1.11).

Перейдите к флажку 14 и проверьте, нет ли обрыва цепи.

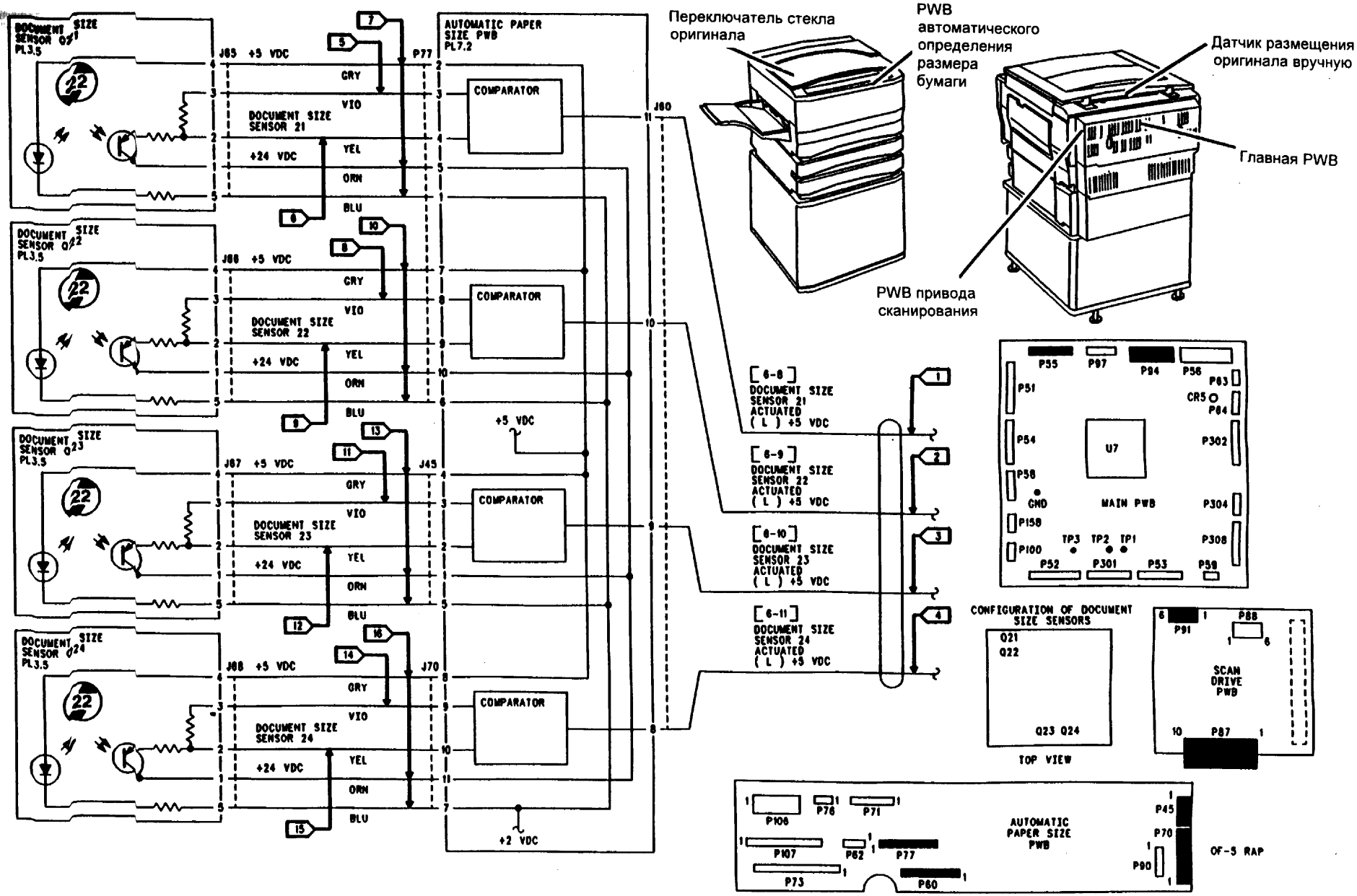

Рис. 1 Диаграмма схемы (1-я из 2-х)

T9-1-049-1

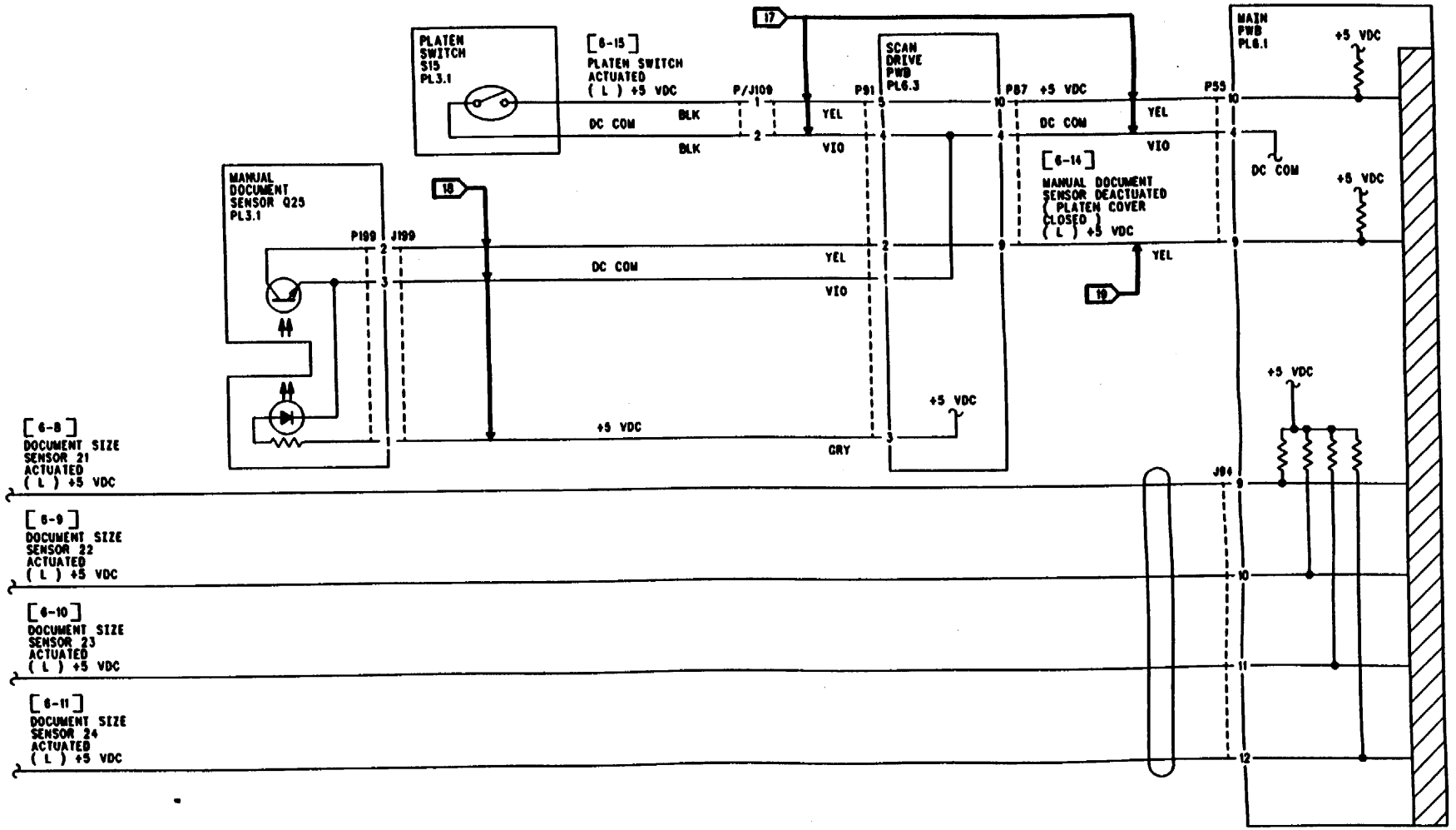

T9-1-050-0

Рис. 1 Диаграмма схемы (2-я из 2-х)

Для заметок

OF 6 RAP Неправильное определение размера бумаги

Копировальный аппарат не может правильно определить размер бумаги в лотках для бумаги, так что нельзя произвести выбор автоматического или ручного лотка.

ПРИМЕЧАНИЕ: Для копировальных аппаратов без модификации 022 используйте описанную ниже процедуру. Копировальные аппараты с модификацией 022 не имеют системы определения размера бумаги в лотке. Размер бумаги определяется датчиками синхронизации Q83 и Q84, когда бумага транспортируется над ними. Переходите к проверке копировальных аппаратов с модификацией 022.

Процедура

Введите [7-1] в лоток 1, [7-2] в лоток 2, [7-3] в лоток 3, чтобы проверить, с каким лотком связана неисправность. Убедитесь, что бумага в этом лотке загружена правильно и лоток полностью задвинут в копировальный аппарат.

При загрузке бумаги, размер которой отличается от 27,9x43,2 см, на экране дисплея появляется код"00".

Да Нет

На копировальном аппарате установлен режим двух лотков.

Да Нет

Проверьте, не повреждены ли активаторы выдвижной секции. Если контакт есть, замените переключатель размера бумаги лотка 1 (REP 8.3).

Выйдите из режима диагностики. Снимите неисправную выдвижную секцию. Переложите бумагу из нее в одну из других выдвижных секций и установите эту секцию на место неисправной. **На экран дисплея копировального аппарата по-прежнему выводится сообщение о неправильном размере бумаги**.

Да Нет

Проверьте, не повреждены ли активаторы неисправной выдвижной секции.

Замените соответствующий переключатель размера бумаги (REP 8.3: лоток 1, REP 8.16: лотки 2 и 3).

В режиме ожидания между J304-2 главной PWB (+) для лотка 1 или J308-4 (+) для лотков 2 и 3 и общей точкой цепей постоянного тока существует напряжение около +0,3 В постоянного тока.

Да Нет

Проверьте исправность контактов гнезда J304-2 главной PWB для лотка 1 или гнезда J308-4 для лотков 2 и 3. Если контакты исправны, замените главную PWB.

Перейдите к флажку 1 (лоток 1), к флажку 2 (лоток 2) или к флажку 3 (лоток 3). Проверьте на обрыв проводку. Если проводка исправна, замените соответствующий переключатель размера бумаги (REP 8.3: лоток 1, REP 8.16: лотки 2 и 3).

Проверка копировальных аппаратов с модификацией 022

На боковой или задней кромке листа бумаги имеются пропуски изображения или светится светодиод неправильного формата бумаги. Выполните следующие действия:

- Переходите к разделу 3 процедуре CQ19 и проверьте датчик формата бумаги обходного лотка Q83. Если проводка исправна, то установите новый датчик.

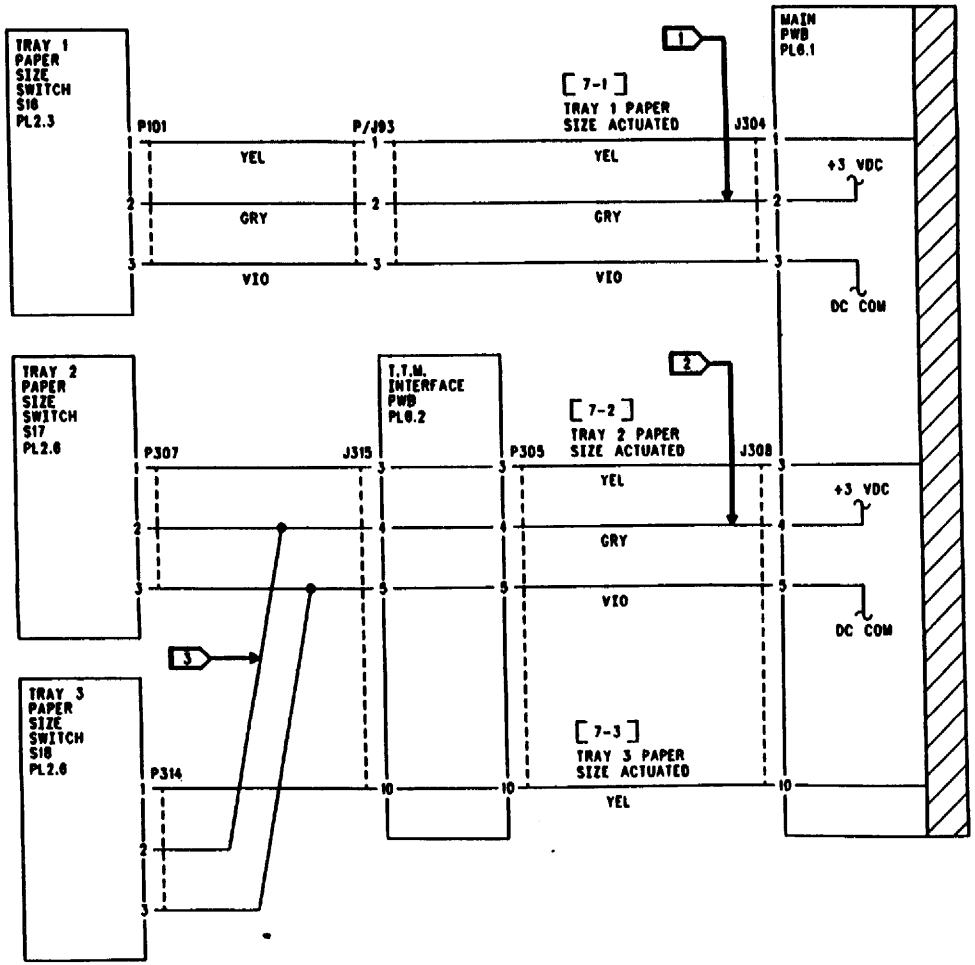

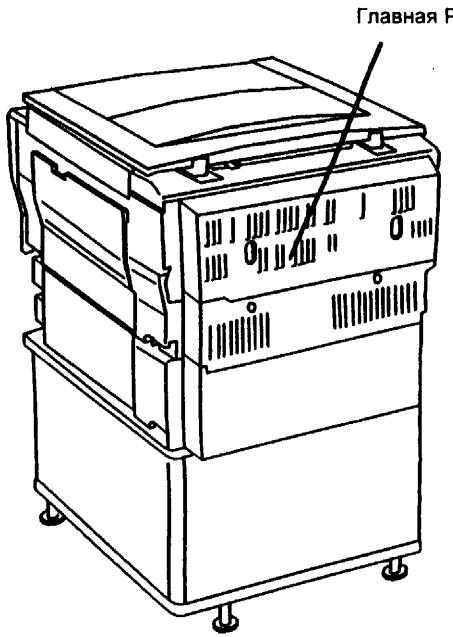

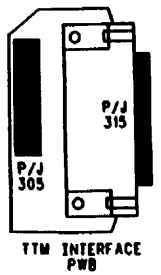

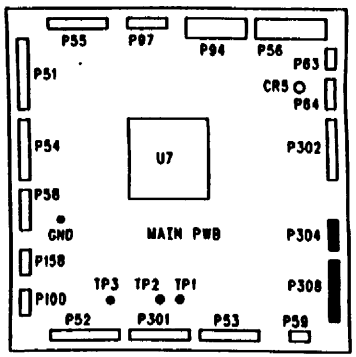

OF-6 RAP

T9-1-051-0

Рис. 1 Диаграмма схемы

OF 7 RAP Датчик малого остатка тонера/Двигатель устройства подачи тонера

Используйте данную RAP для проверки датчика тонера и двигателя устройства подачи тонера.

Процедура

Устройство подачи тонера пусто.

Да Нет

Введите [9-9] для проверки двигателя устройства подачи тонера (MOT91). **Двигатель работает.**

Да Нет

Между P52-13 главной PWB (+) и общей точкой цепей постоянного тока (DC COM) (-) существует напряжение +24 В постоянного тока, если двигатель не работает.

Да Нет

Перейдите к флажку 2 на Рис. 1 (или к флажку 6 на Рис. 2 для аппаратов с модификацией 25) и проверьте исправность проводки.

Напряжение между P52-13 главной PWB (+) и общей точкой цепей постоянного тока (DC COM) (-) падает до нуля при включении двигателя [9-9].

Да Нет

Проверьте исправность контакта между проводами контакта 13 и панелью контакта 13. Если контакт исправен, замените главную PWB (REP 1.3).

Между P202-1 и 2 двигателя устройства подачи тонера имеется линия подвода переменного тока, если двигатель включен [9-9].

Да Нет

Перейдите к флажку 3 на Рис. 1 (или к флажку 7 на Рис. 2 для аппаратов с модификацией 25) и к флажку 4 на Рис. 1 (или к флажку 8 на Рис. 2 для аппаратов с модификацией 25) и проверьте исправность проводки. Если проводка исправна, замените драйверную PWB переменного тока (REP 1.6).

Замените двигатель устройства подачи тонера (PL 4.11).

Проверьте исправность механических приводов, например, нет ли заедания шнека устройства подачи тонера. Если механические приводы исправны, переходите к OF 11 RAP Проверка управления устройством подачи тонера.

A

A

Введите [9-8] для проверка датчика малого остатка тонера (Q92). **Индикатор готовности загорается, когда устройство подачи тонера пусто.**

Да Нет

Отсоедините P158 от главной PWB. **Между 158-3 главной PWB (+) и общей точкой цепей постоянного тока (DC COM) (-) существует напряжение +5 В постоянного тока.**

Да Нет

Замените главную PWB (REP 1.3).

Между 158-2 главной PWB (+) и общей точкой цепей постоянного тока (DC COM) (-) существует напряжение +5 В постоянного тока.

Да Нет

Замените главную PWB (REP 1.3).

Перейдите к флажку 1 и проверьте исправность проводки. Если проводка исправна, замените датчик малого остатка тонера (PL 4.10).

Замените главную PWB (REP 1.3).

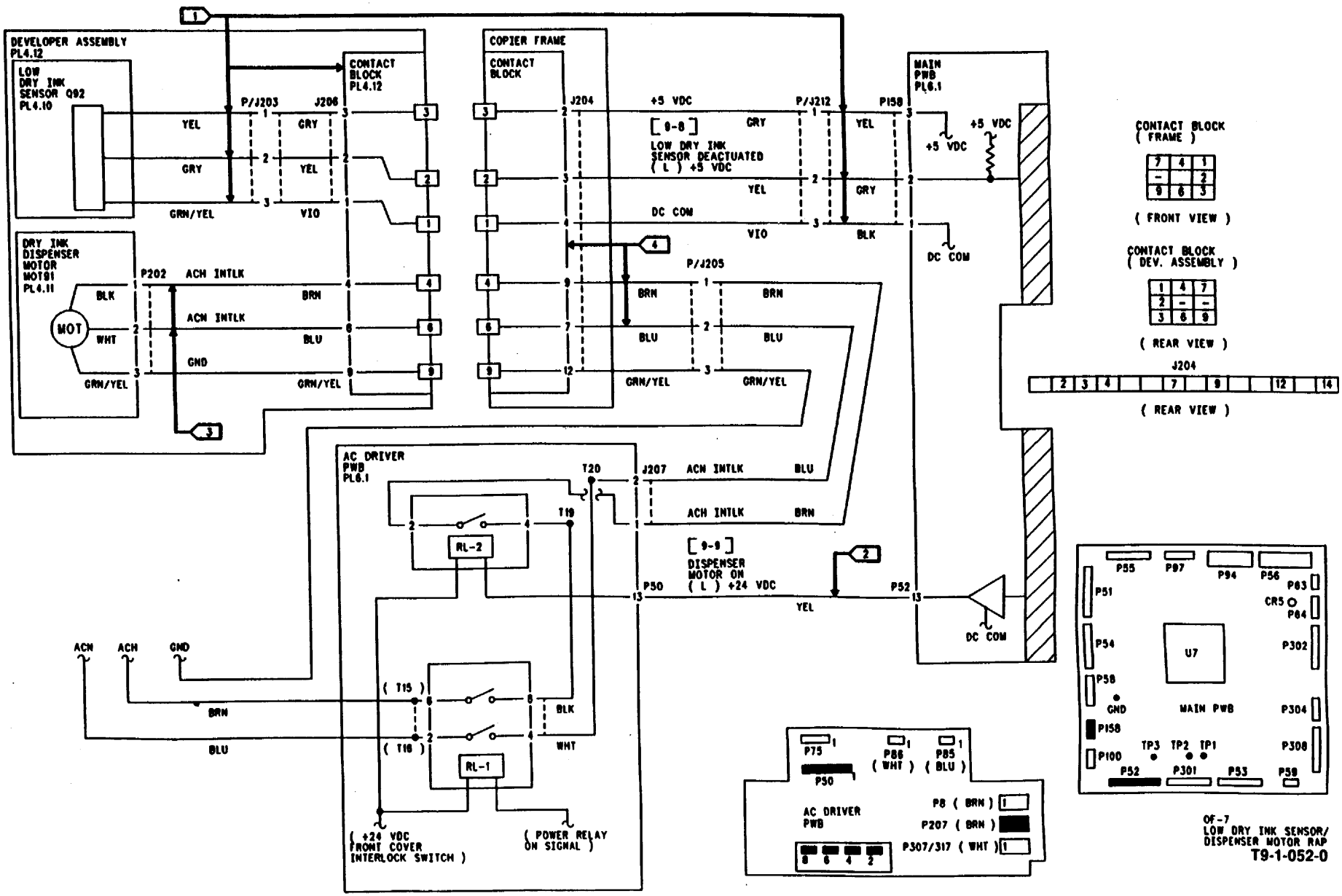

Рис. 1 Диаграмма схемы

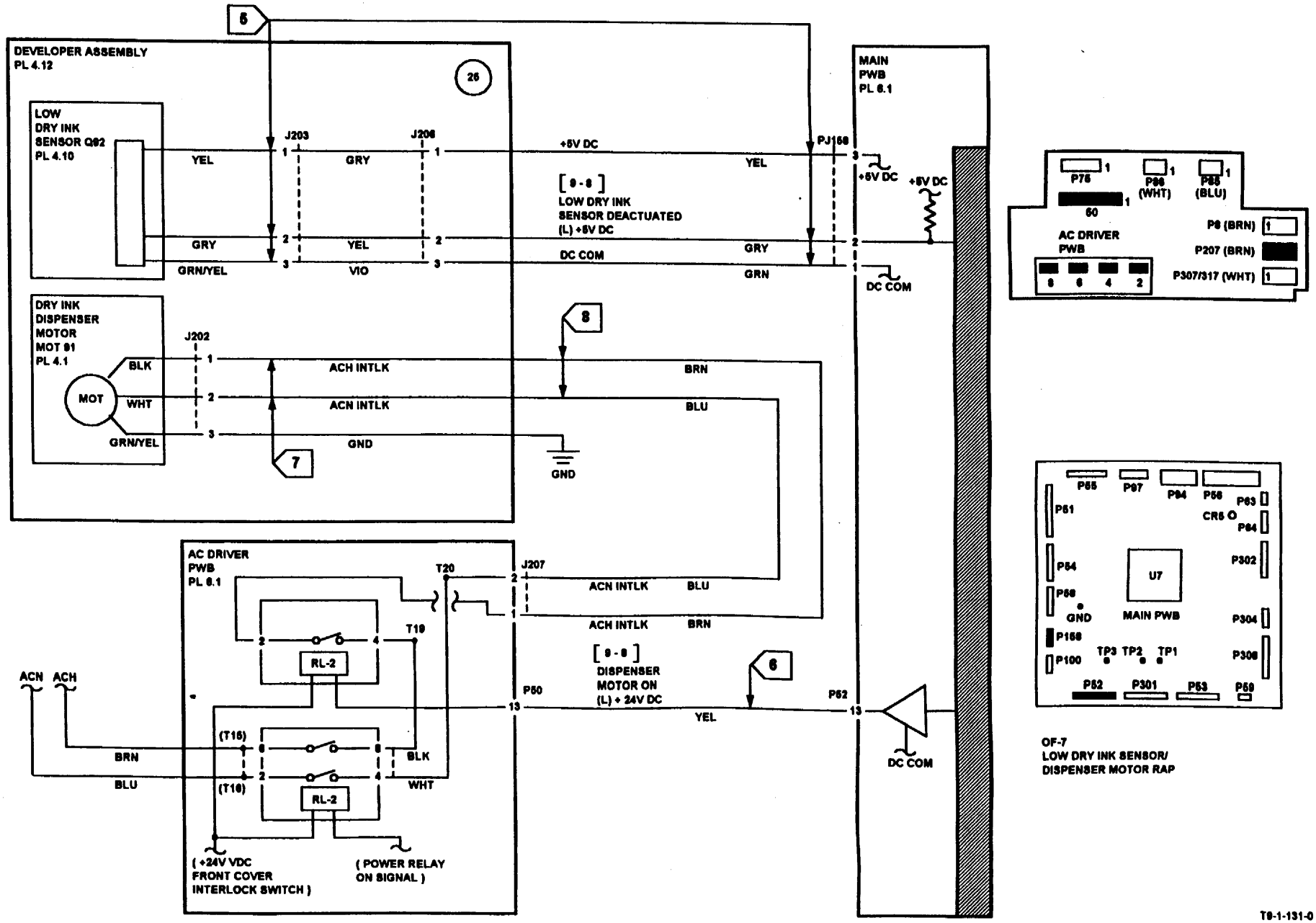

Рис. 1 Диаграмма схемы

Для заметок

OF 8 RAP Проверка акустического шума

Применяйте данную проверку для обнаружения источника шума, превышающего норму.

Процедура

ПРЕДОСТЕРЕЖЕНИЕ

Не используйте светлое машинное масло LO-17 для смазки деталей копировального аппарата. Это масло разрушает пластик.

Выполните DP 7 Проверка работы копировального аппарата (Без подачи бумаги). Прислушайтесь к следующим шумам, превышающим норму и выполните соответствующие действия:

1. Щелканье и потрескивание зубчатых передач.

   Проверьте, не поломаны и не повреждены ли зубцы передач. При необходимости замените поврежденные детали.

   Смажьте зубчатые передачи пластичной смазкой Plastislip (600T91835).

2. Скрип или скрежет втулок и подшипников.

   Металл с металлом: Смажьте смесью Molub (70P43).

   Пластик с металлом: Смажьте пластичной смазкой Plastislip (600T91835).

3. Шум или неустойчивая работа каретки полного хода.

   Выключите копировальный аппарат. Отсоедините и вновь подсоедините следующие разъемы: J56 и J94 (главная PWB), J60 и J73 (PWB автоматического определения размера бумаги для аппаратов без модификации 022).

   Переходите к U2-1, U2-2, U2-3, U2-4 (5616), RAP Неисправность, возникающая при сканировании.

OF 9 RAP Измятые копии

На копиях, выходящих из фьюзера, имеются морщины или складки.

Начальные действия

Проверьте качество бумаги для копирования. Она должна быть сухой и достаточно "распушенной", чтобы листы легко отделялись, не свертываясь.

ПРИМЕЧАНИЕ: Если на второй стороне двусторонних копий имеются морщины, вызванные загибом бумаги, отрегулируйте значения настройки температуры фьюзера в ячейках NVM 20-3, 20-4 и 20-5 с 32 вниз до 10. Однако если затем при проверке вы получите незакрепленные копии, то вам будет необходимо увеличить температуру.

Процедура

Проверьте на износ, загрязнение или другие дефекты следующие компоненты:

- Ролики лотка подачи бумаги
- Активаторы датчика пути бумаги на свободное перемещение
- Прижимной ролик на загрязнение
- Прижимной механизм фьюзера (ADF 10.1)
- Вал фьюзера на загрязнение
- Проверьте, нет ли каких-либо препятствий на пути бумаги до и после фьюзера
- Звездообразное колесо (REP 10.11)

Для заметок

OF 10 RAP Лампа стирания на участках между изображениями и по краям барабана (ISIL)

Применяйте данную RAP для проверки ISIL (Inter & Side Image Lamp).

Процедура

Снимите модуль проявителя (REP 9.1) и модуль ксерографии (REP 9.2). Не закрывая копировальный аппарат, осмотрите ISIL. **Все индикаторы не горят.**

Да Нет

Все индикаторы горят.

Да Нет

Выполните следующее:

- Обратитесь к диаграмме схемы и таблице 1. Проверьте, нет ли короткого замыкания в соответствующем сегменте лампы.
- Замените главную PWB (REP 1.3).

Замените главную PWB (REP 1.3).

Введите [9-2], чтобы зажечь три сегмента ISIL и лампу стирания при уменьшении. **Все лампы горят.**

Да Нет

Выполните следующее:

- Обратитесь к диаграмме схемы и таблице 2. Проверьте, нет ли короткого замыкания в соответствующем сегменте лампы.
- Замените ISIL (REP (9.7).
- Замените главную PWB (REP 1.3).

Убедитесь, что затвор не заедает. Если неисправность не обнаружена, проверка ISIL выполнена.

Таблица 2.

Сегмент включен в режиме ожидания	Перейдите к флажку и проверьте исправность проводки.
Сегмент 1	Флажок 1
Сегмент 2	Флажок 2
Сегмент 3	Флажок 3
Лампа стирания при уменьшении	Флажок 4

Таблица 3.

Сегмент выключен во время [9-2]	Перейдите к флажку и проверьте исправность проводки
Сегмент 1	Флажок 1
Сегмент 2	Флажок 2
Сегмент 3	Флажок 3
Лампа стирания при уменьшении	Флажок 4
Все сегменты и лампа стирания при уменьшении	Флажок 5

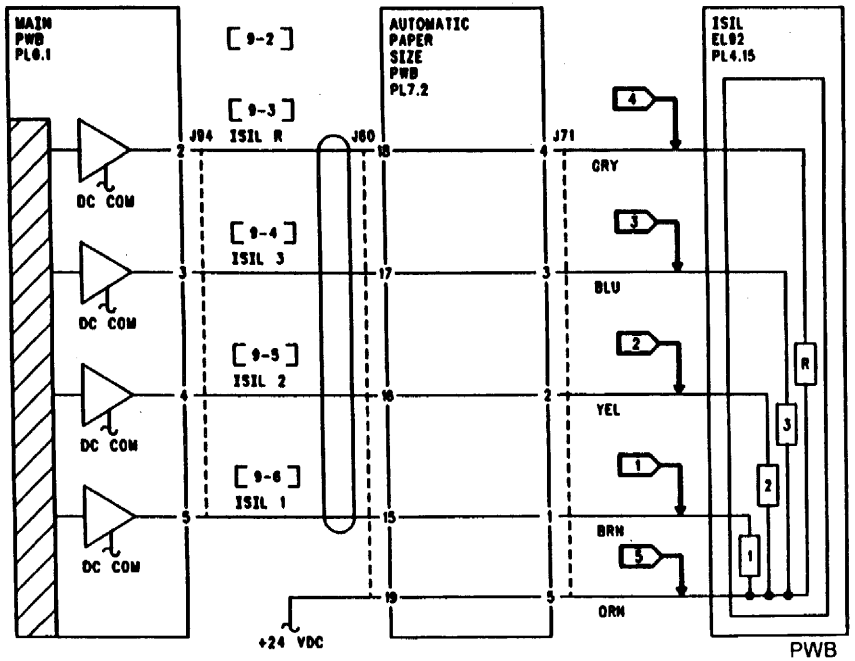

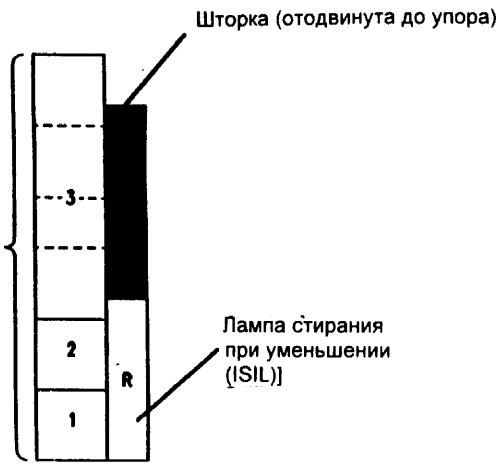

Передняя сторона

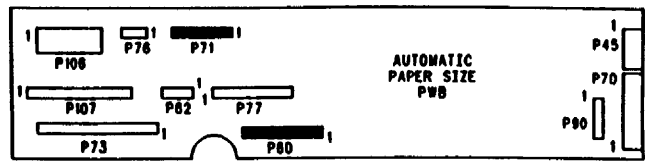

Главная PWB

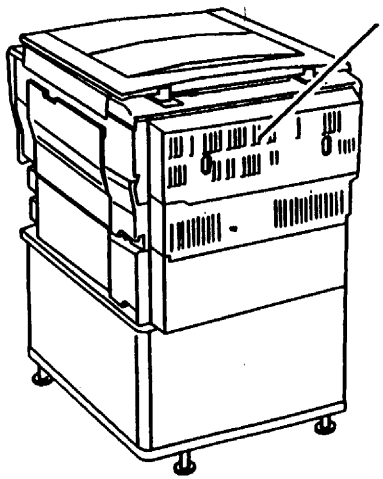

PWB автоматического определения размера бумаги

Лампа стирания на участках между изображениями и по краям барабана

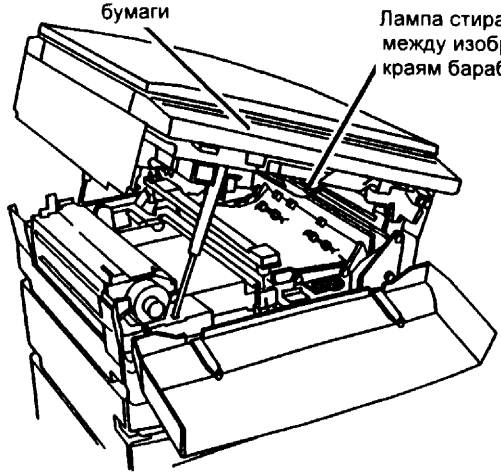

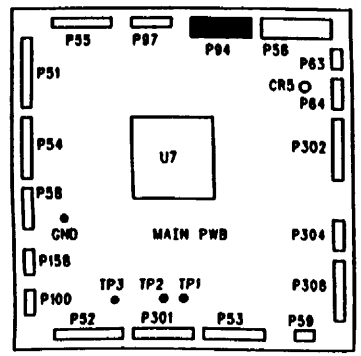

OF 10 RAP

T9-1-053-0

Рис. Диаграмма схемы

OF 11 RAP Проверка управления устройством подачи тонера

Используйте данную RAP для проверки устройства подачи тонера.

ПРИМЕЧАНИЕ: Используйте данную RAP только в том случае, если вас направили к ней из другой RAP.

ПРИМЕЧАНИЕ: В копировальных аппаратах с модификацией 27 шкала ручной настройки подачи тонера и связанные с ней детали не установлены.

Процедура

Убедитесь, что копировальный аппарат находится в состоянии готовности ("Ready"). Нажмите кнопку на контроллере устройства подачи тонера. Закройте переднюю крышку. **Начинается цикл "повышения тонирования".**

Да Нет

Между J59-2 главной PWB (+) и общей точкой цепей постоянного тока существует напряжение около +5,75 В постоянного тока.

Да Нет

Перейдите к флажку 4. Проверьте исправность разъема в гнезде J59-2.

Перейдите к флажку 3 и проверьте исправность контроллера устройства подачи тонера и связанной с ним проводки. Если переключатель контроллера неисправен, замените контроллер устройства подачи тонера S91 (PL 4.10). Если неисправность остается, замените главную PWB (REP 1.3).

Подсоедините контрольно-измерительный прибор между J59-1 главной PWB (+) и общей точкой цепей постоянного тока. Измерьте напряжение, когда шкала прибора установлена в следующие положения: первое, **Auto** (Автоматически); второе, **Lighter** (Светлее); и третье, **Darker** (Темнее). **Auto соответствует +3,0 В постоянного тока, Lighter - 0 В, Darker - примерно +1,5 В постоянного тока.**

Да Нет

При всех установках напряжение составляет +3 В постоянного тока.

Да Нет

Перейдите к флажку 1. Проверьте исправность проводки. Если проводка исправна, замените контроллер устройства подачи тонера S91 (PL 4.10)

Перейдите к флажку 2 и проверьте исправность контроллера устройства подачи тонера и связанной с ним проводки. Если шкала контроллера неисправна, замените контроллер устройства подачи тонера S91 (PL 4.10)

Убедитесь, что копировальный аппарат находится в состоянии готовности ("Ready"). Откройте и закройте переднюю крышку. **Начинается цикл подачи тонера.**

A

A

Да Нет

Обратитесь к главе 4 Руководства для пользователя. Проинструктируйте пользователя по поводу выполнения процедуры "Управление подачей тонера". Затем выполните ADJ 9.3 Скорость подачи тонера. Если неисправность остается, замените главную PWB (REP 1.3).

Перейдите к флажку 4 и проверьте исправность проводки. Если проводка исправна, замените контроллер устройства подачи тонера S91 (PL 4.10).

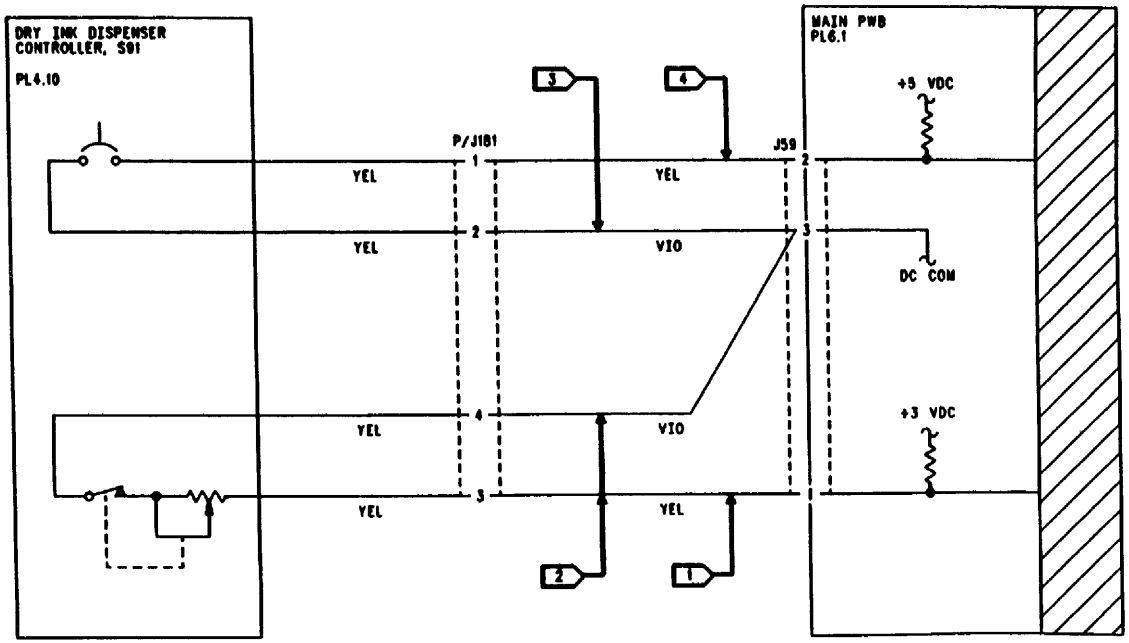

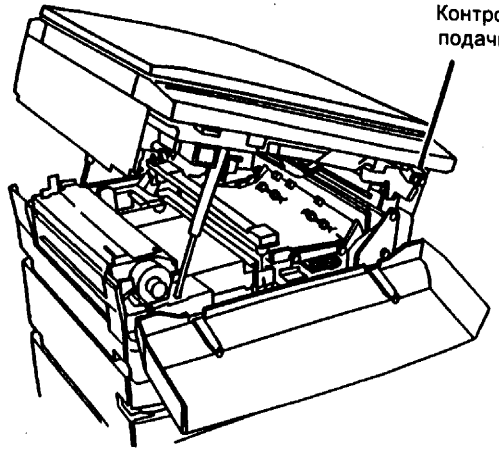

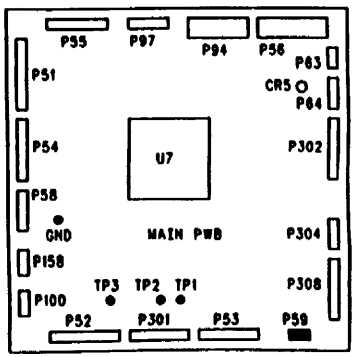

OF II RAP

T9-1-054-0

Рис. 1 Диаграмма схемы

OF 12 RAP Соленоид лезвия/Лампа засветки перед зарядкой

Используйте данную RAP для проверки соленоида лезвия и лампы засветки перед зарядкой.

Процедура

Откройте узел подачи тонера. Осмотрите лампу засветки перед зарядкой на модуле ксерографии. Введите [6-6] для проверки лампы. **Лампа горит**.

Да Нет

Перейдите к флажку 4. Проверьте проводку и разъемы. Если проводка исправна, установите новые компоненты в указанном порядке:

- Лампу засветки перед зарядкой EL91 (PL 4.5).
- Главную PWB (REP 1.3).

Отмените [6-6]. **На J301-8 главной PWB присутствует напряжение +24 В постоянного тока.**

Да Нет

Установите новую главную PWB (REP 1.3).

На J301-9 и J301-10 главной PWB присутствует напряжение +24 В постоянного тока.

Да Нет

Перейдите к флажкам 1, 2 и 3. Проверьте проводку. Если проводка исправна, установите новые компоненты в указанном порядке:

- PWB соленоида лезвия (PL 6.2) (Копировальные аппараты без модификации 029).
- Узел соленоида лезвия (PL 4.8).

Откройте копировальный аппарат и осмотрите соленоид лезвия. Введите [9-11]. **Соленоид лезвия включается**.

Да Нет

Напряжение на J301-9 падает с +24 В постоянного тока до примерно +0,9 В постоянного тока после введения кода.

Да Нет

Установите новую главную PWB (REP 1.3).

Проверьте, нет ли механического заедания соленоида лезвия и связанных с ним компонентов (PL 4.8).

Отмените [9-11]. Введите [9-12]. **Напряжение на J301-10 падает с +24 В постоянного тока до примерно +0,9 В постоянного тока после введения кода.**

Да Нет

Установите новую главную PWB (REP 1.3).

Соленоид лезвия и лампа засветки перед зарядкой работают исправно в режиме диагностики. Проверьте, исправны ли контакты, которые могут вызвать периодически повторяющиеся неисправности.

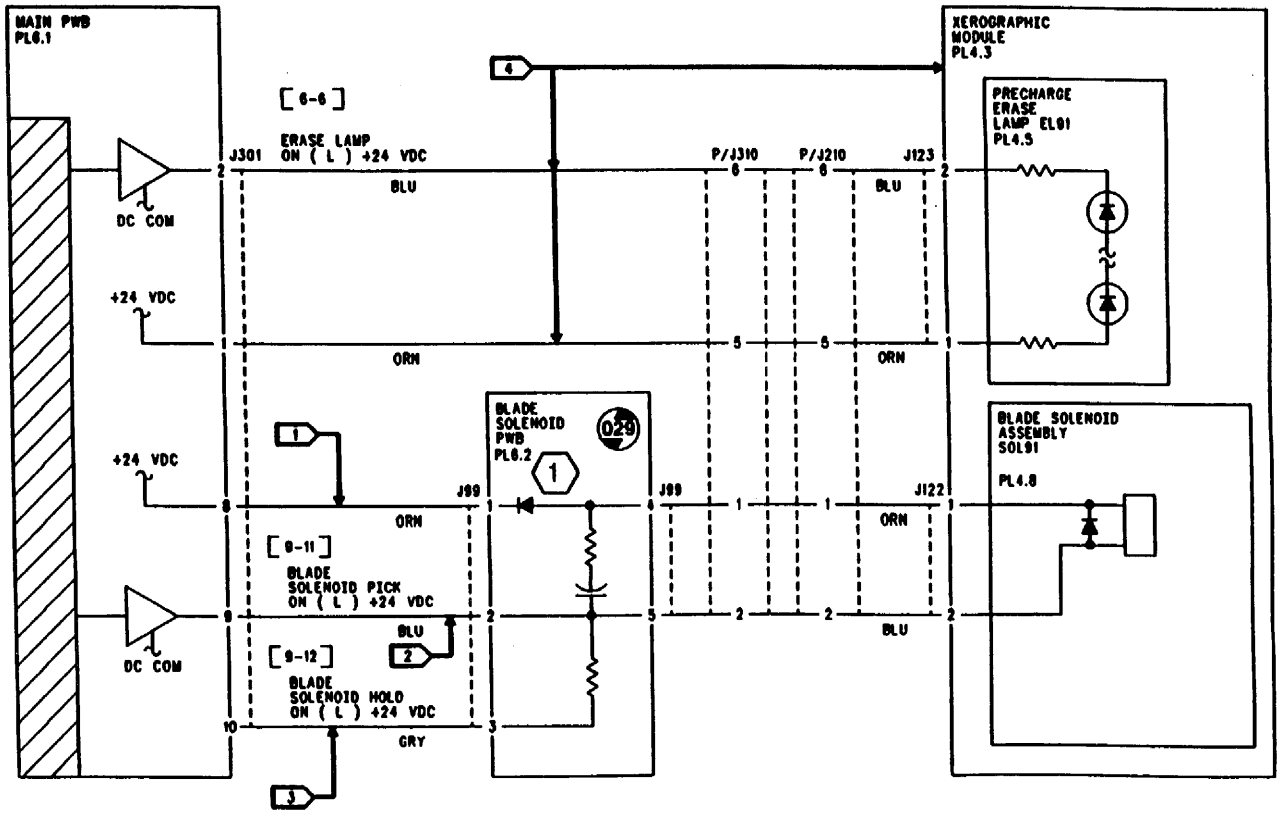

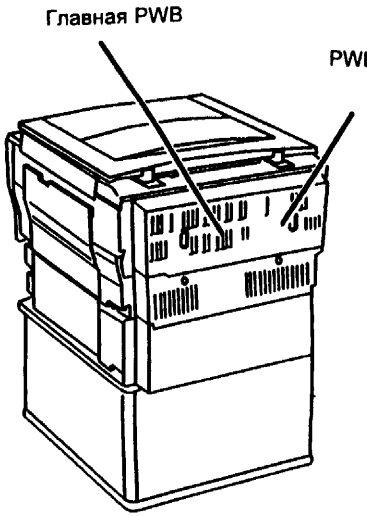

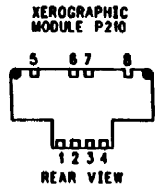

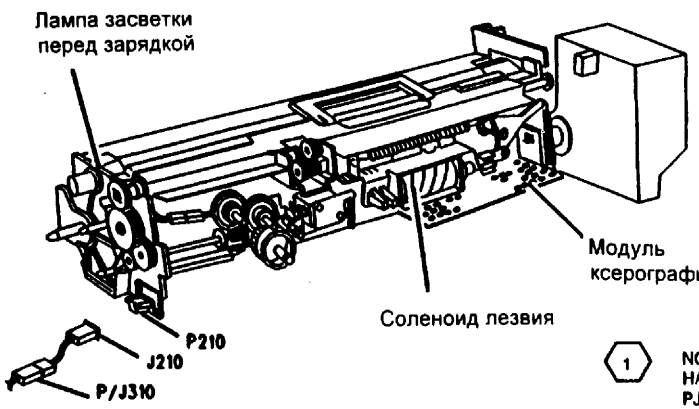

NOTE: COPIERS W/TAG 029 DO NOT HAVE BLADE SOL PWB INSTALLED AND PJ301 PIN IS REMOVED

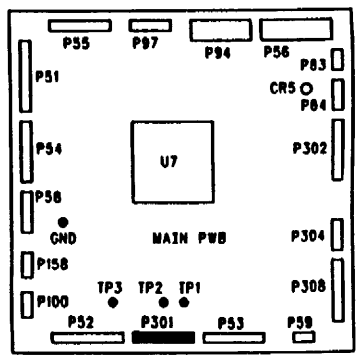

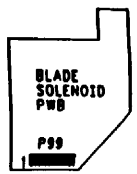

T9-1-055-1

Рис. 1 Диаграмма схемы

OF 13 RAP Счетчик общего числа копий

Используйте данную RAP, если счетчик общего числа копий неправильно подсчитывает количество копий.

Процедура

В режиме ожидания между J94-19 главной PWB (+) и общей точкой цепей постоянного тока существует напряжение +24 В постоянного тока.

Да Нет

Отсоедините J90 от APS PWB. **В режиме ожидания между гнездом J90-1 на панелиAPS PWB (+) и общей точкой цепей постоянного тока существует напряжение +24 В постоянного тока.**

Да Нет

Замените APS PWB (REP 1.11).

Перейдите к флажкам 1 и 2 и проверьте исправность проводки или J90-1 на плате.

Введите [3-1]. **Напряжение падает до нуля**.

Да Нет

Проверьте исправность контакта гнезда J94-19 на плате. Если контакт исправен, замените главную PWB (REP 1.3).

Замените счетчик общего числа копий (PL 7.2).

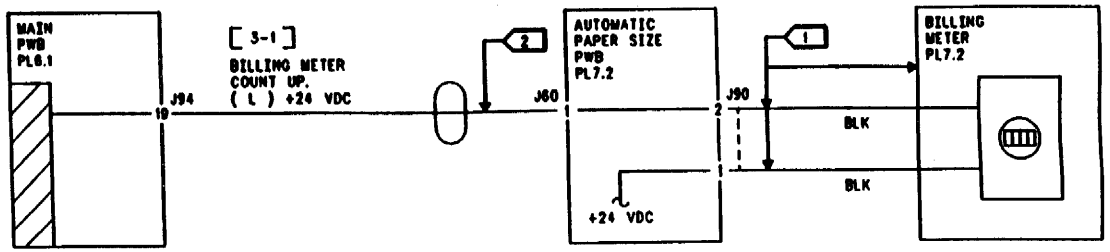

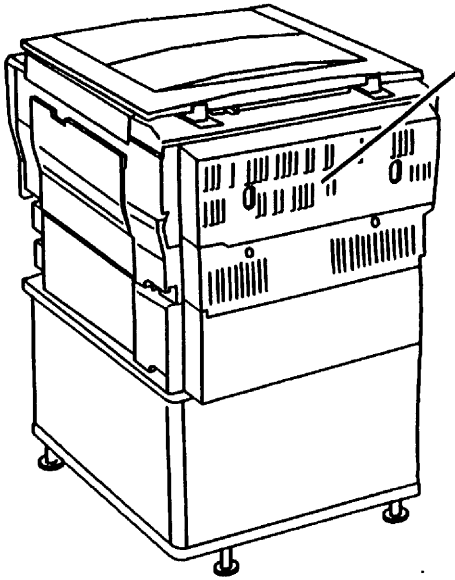

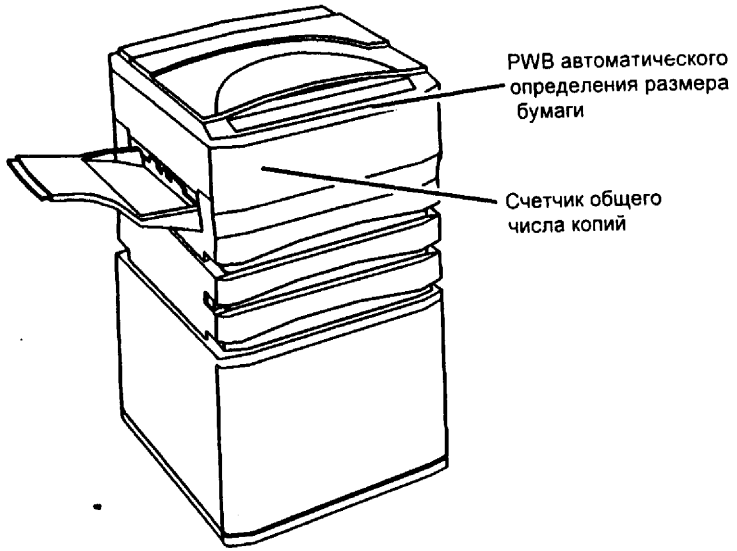

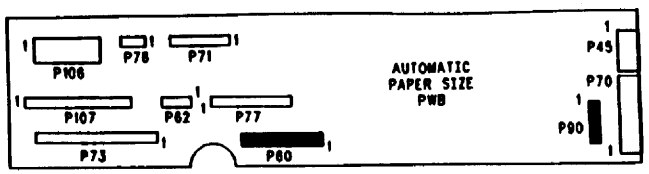

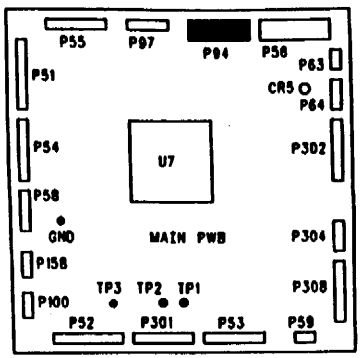

T9-1-056-0

Рис. 1 Диаграмма схемы

OF 14 RAP Вентилятор охлаждения оптики

Используйте данную RAP для проверки вентилятора охлаждения оптики.

Начальные действия

Снимите заднюю верхнюю крышку. Проверьте, нет ли посторонних предметов, которые препятствуют нормальной работе вентилятора охлаждения оптики (MOT61).

Процедура

ПРИМЕЧАНИЕ: При выполнении данной процедуры все напряжения постоянного тока измеряются относительно общей точки цепей постоянного тока. Штепсельный разъем PJ51-6 главной PWB подсоединен непосредственно к общей точке цепей постоянного тока. Не используйте корпус копировального аппарата в качестве общей точки цепей постоянного тока. PJ51-6 - это седьмая позиция (фиолетовая) вниз от PJ51. Вторая позиция является фиктивной.

В режиме ожидания на разъеме PJ63-2 главной PWB присутствует напряжение +24 В постоянного тока.

Да Нет

Отсоедините PJ63. **В режиме ожидания в гнезде PJ63-1 главной PWB присутствует напряжение +24 В постоянного тока.**

Да Нет

Установите новую главную PWB (PL 6.1).

Перейдите к флажку 1. Проверьте исправность двигателя MOT61 и окружающей его проводки.

Введите код [10-1]. **Напряжение падает примерно до +0,8 В постоянного тока.**

Да Нет

Проверьте исправность контакта PJ63-2. Если контакт исправен, установите новую главную PWB (PL 6.1).

Установите новый вентилятор охлаждения оптики (PL 6.1).

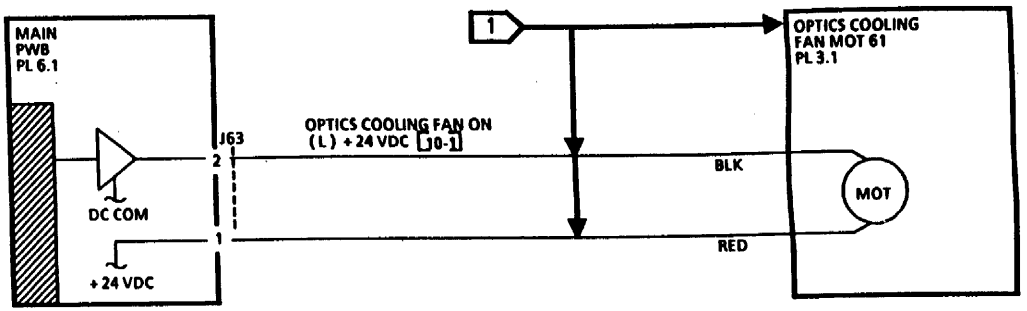

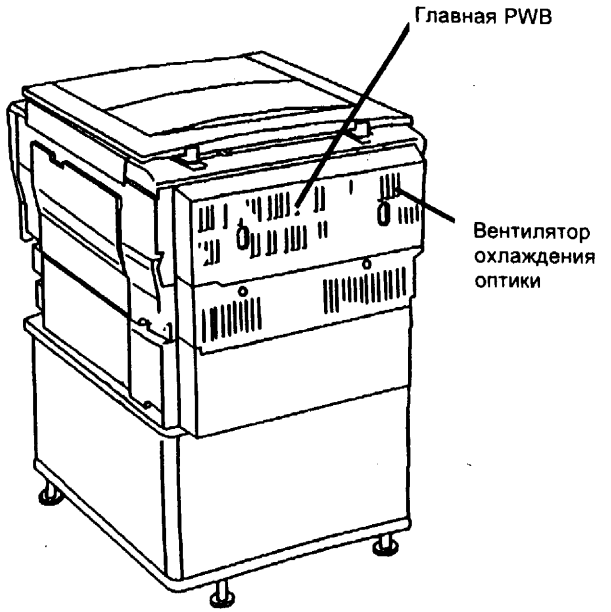

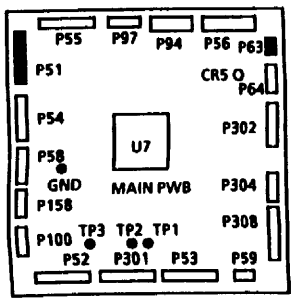

T9-1-058-0

Рис. 1 Диаграмма схемы

OF 15 RAP Вентилятор фьюзера

Используйте данную RAP, если вентилятор фьюзера (MOT101) не работает.

Начальные действия

Убедитесь, что передняя крышка снята.

Процедура

Отсоедините J64 от главной PWB. **Между гнездом J64-1 на панели главной PWB (+) и общей точкой цепей постоянного тока существует напряжение +24 В постоянного тока.**

Да Нет

Замените главную PWB (REP 1.3).

Вновь подсоедините J64. Введите код [10-3], но **не** нажимайте кнопку начала печати. Измерьте напряжение на J64-3. **Измеренное напряжение составляет около +9,5 В постоянного тока.**

Да Нет

Перейдите к флажку 1. Проверьте проводку. Если проводка исправна, установите новый вентилятор фьюзера (PL 7.1).

Нажмите кнопку начала печати, чтобы полностью ввести [10-3]. **Напряжение на J64-3 падает примерно до +2,5 В постоянного тока.**

Да Нет

Установите новую главную PWB (REP 1.3).

Проверьте, нет ли посторонних предметов, которые могли бы препятствовать вращению вентилятора. Если такие предметы не могут быть обнаружены, установите новый вентилятор фьюзера (PL 7.1).

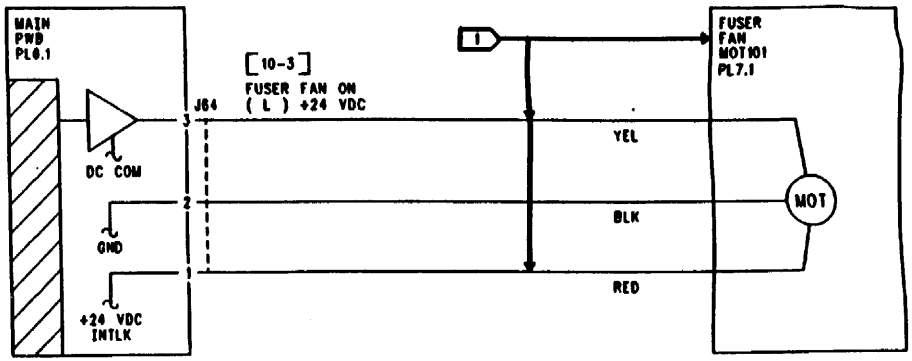

Вентилятор фьюзера

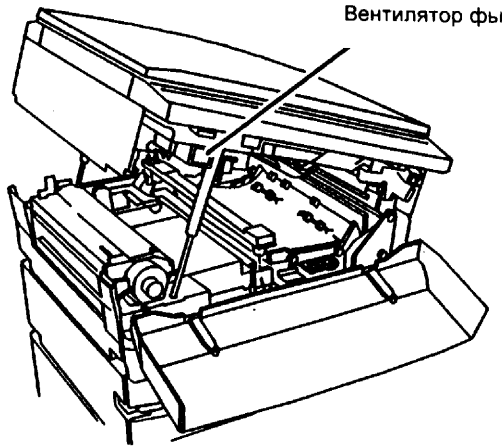

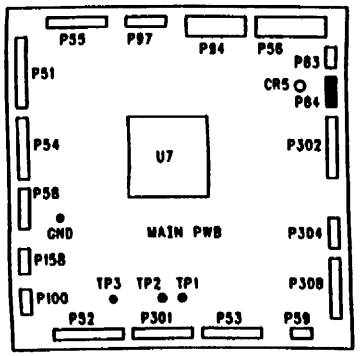

T9-1-059-0

Рис. 1 Диаграмма схемы

OF 16 RAP Двигатель привода проявителя без модификации 20

Используйте данную RAP, если двигатель привода вентилятора (MOT92) не работает.

ПРИМЕЧАНИЕ: В модификации 20 двигатель привода проявителя был устранен и система проявителя теперь приводится в движение главным двигателем через новую шестерню.

Процедура

Отсоедините PJ300 PWB привода проявителя. **Между J300-1 (+) (оранжевый провод) и J300-2 (синий провод) проводки существует напряжение +24 В постоянного тока.**

Да Нет

Перейдите к флажку 1 и проверьте проводку. Если проводка исправна, установите новую главную PWB (PL 6.1).

Вновь подсоедините PJ300. Измерьте напряжение на разъеме PJ301-7 **главной** PWB. Измеренное напряжение составляет около +4,5 В постоянного тока.

Да Нет

Перейдите к флажку 2 и проверьте проводку. Если проводка исправна, установите новый узел двигателя привода проявителя (PL 1.1).

ПРИМЕЧАНИЕ: Двигатель привода проявителя, PWB и все промежуточные разъемы поставляются как единый узел.

Введите [9-7]. **Напряжение падает до нуля.**

Да Нет

Установите новую главную PWB (PL 6.1).

Выключите копировальный аппарат. Снимите двигатель привода проявителя (REP 9.10), но не отсоединяйте его. Вручную повращайте двигатель. **Двигатель вращается плавно.**

Да Нет

Установите новый узел двигателя привода проявителя (PL 1.1).

ПРИМЕЧАНИЕ: Двигатель привода проявителя, PWB и все промежуточные разъемы поставляются как единый узел.

ОСТОРОЖНО

Не придерживайте двигатель. При запуске двигатель имеет большой крутящий момент.

ПРЕДОСТЕРЕЖЕНИЕ

Если двигатель вращается, немедленно отмените 9-7. Не включайте двигатель на время, больше необходимого.

Аккуратно придержите PWB, на которой закреплен двигатель. Не придерживайте двигатель. Введите [9-7]. **Двигатель включается.**

Да Нет

Перейдите к флажку 3. Проверьте проводку и контакты. Если проводка исправна или не подлежит ремонту, установите новый узел двигателя привода проявителя (PL 1.1).

ПРИМЕЧАНИЕ: Двигатель привода проявителя, PWB и все промежуточные разъемы поставляются как единый узел.

Проверьте, не повреждены ли приводы проявителя (PL 1.1).

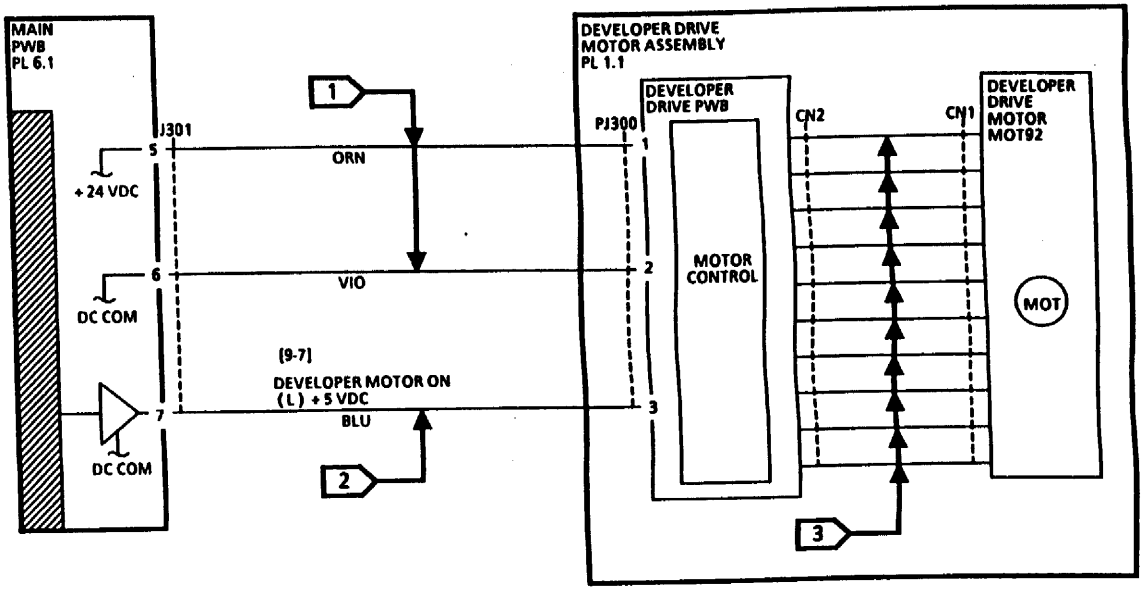

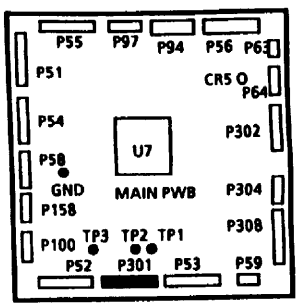

T9-1-060-0

Рис. 1 Диаграмма схемы

OF 17 RAP Наличие ADF

Используйте данную RAP, если ADF не работает без кода неисправности.

Начальные действия

Убедитесь, что ADF опущен и входная крышка закрыта. Снимите задние крышки ADF (PL 8.1).

Процедура

(Обратитесь к блок-схеме 5.1)

Выключите и вновь включите копировальный аппарат. Понаблюдайте за светодиодами CR11 и CR12 на управляющей PWB ADF и сортера. **Светодиод CR11 мигает, затем гаснет. Светодиод CR12 горит непрерывно.**

Да Нет

Установите новую управляющую PWB ADF и сортера (PL 8.2).

Снимите заднюю крышку копировального аппарата. Понаблюдайте за светодиодом CR5 главной PWB. **Светодиод CR5 непрерывно мигает.**

Да Нет

Установите новую главную PWB (REP 1.3).

Введите [5-1]. Используя лист бумаги, активизируйте датчик входного лотка (Q5-1). **Светодиод готовности изменяет свое состояние при активизации и деактивизации датчика.**

Да Нет

Проверьте проводку от разъема PJ505, контакты 4, 5 и 6 на управляющей PWB ADF и сортера, через разъем PJ670, контакты 3, 2 и 1 к Q5-1. **Проводка исправна.**

Да Нет

Исправьте проводку.

Установите новые компоненты в указанном порядке:

- Датчик входного лотка (Q5-1) (PL 8.5A).
- Управляющую PWB ADF и сортером (PL 15.2).

Перейдите к F8 RAP связи.

OF 18 RAP Наличие сортера

Используйте данную RAP, если сортер не работает без кода неисправности.

Начальные действия

Снимите задние крышки ADF (PL 8.1).

Процедура

(Обратитесь к блок-схеме 11.1)

Выбирайте различные режимы работы сортера на интерфейсе сортера. **Состояние индикаторных лампочек изменяется при выборе различных режимов.**

Да Нет

Проверьте проводку от разъема PJ303 главной PWB через разъемы PJ510 и PJ416 к разъему PJ400 PWB интерфейса сортера. **Проводка исправна.**

Да Нет

Исправьте проводку.

Установите новую PWB интерфейса сортера (PL 9.1).

ПРЕДОСТЕРЕЖЕНИЕ

Если двигатель вращается, немедленно отмените 5-7.

Введите [5-7] для запуска двигателя ячейки. **Двигатель ячейки вращается.**

Да Нет

Проверьте проводку между разъемом PJ508 управляющей PWB ADF и сортера и разъемом PJ302 главной PWB. Проводка исправна.

Да Нет

Исправьте проводку.

Проверьте проводку от разъема PJ509, контакты 1 и 2 на управляющей PWB ADF и сортера, через разъем PJ510, контакты 8 и 7 к разъему PJ415, контакты 1 и 2. **Проводка исправна.**

Да Нет

Исправьте проводку.

Отсоедините разъем PJ509 и измерьте напряжение между контактами 1 и 2 P509. **Напряжение составляет +24 В.**

Да Нет

Установите новую управляющую PWB ADF и сортера (PL 8.2).

Установите новый двигатель привода ячейки (REP 11.5).

Перейдите к F8 RAP связи.

Ремонтно-аналитические процедуры по качеству копии (CQ RAP)

CQ 1 Входная RAP дефекта копии 3-2
CQ 2 RAP Светлая копия 3-3
CQ 3 RAP Пустые или почти пустые копии 3-4
CQ 4 RAP Белые полосы 3-5
CQ 5 RAP Черные линии 3-6
CQ 6 RAP Следы и пятна 3-7
CQ 7 RAP Горизонтальные белые полосы 3-8
CQ 8 RAP Темные полосы 3-10
CQ 9 RAP Интенсивный фон 3-11
CQ 10 RAP Размазывание 3-12
CQ 11 RAP Неправильное уменьшение и увеличение 3-13
CQ 12 RAP Плохая резкость 3-13
CQ 13 RAP Остаточное изображение 3-13
CQ 14 RAP Незакрепленные копии 3-14
CQ 15 RAP Линии на обратной стороне копии 3-14
CQ 16 RAP Поврежденная копия 3-14
CQ 17 RAP Неравномерная плотность 3-15
CQ 18 RAP Неправильная регистрация 3-16
CQ 19 RAP Пропуски и пробелы 3-18

Технические характеристики качества копии

CQS 1 Плотность области сплошного изображения 3-20
CQS 2 Однородность 3-21
CQS 3 Уровень экспонирования 3-21
CQS 4 Регистрация по передней кромке 3-21
CQS 5 Регистрация по боковой кромке 3-22
CQS 6 Перекос 3-22
CQS 7 Пропуск изображения по кромке 3-22
CQS 8 Резкость 3-23
CQS 9 Пропуски и размазывание 3-23
CQS 10 Увеличение 3-24
CQS 11 Фон 3-25
CQS 12 Пятна 3-25

Тест-листы

Стандартный тест-лист, 82P521 и 82P522 3-26
Шкала образца изображения 82P520 3-26
Письмо для вызова по техническому обслуживанию, 82P607 3-27
Визуальная эталонная шкала, S.I.R. 201.01 3-27
Эталонная шкала фона, 302.02 3-27

CQ 1 Входная RAP дефекта копии

Данная процедура определяет тип дефекта качества копии и направляет вас к соответствующей RAP или процедуре проверки.

Начальные действия

- Проверьте состояние окружающей среды, ксерографического модуля и узла модуля проявителя, чистоту оптики и срок годности расходных материалов.
- Обратитесь к характеристикам бумаги в главе 6. Проверьте, имеет ли бумага допустимую плотность.
- Проверьте влажность бумаги. (Если копия скручивается на выходе из фьюзера, следовательно, в бумаге слишком много влаги).
- Если заказчик использует специальные материалы (например, этикетки или прозрачные пленки), убедитесь, что они пригодны для ксерографических целей.
- Проверьте, годится ли оригинал для снятия с него копии. Светокопировальные отпечатки, газеты и прозрачные пленки при копировании могут давать излишний фон. С изображений, полученных с помощью копировальной бумаги, изображений на цветной бумаге и изображений, выполненных карандашом, могут получиться слишком светлые копии.
- Проверьте, достаточно ли тонера в резервуаре.
- Снимите с копировального аппарата узел проявителя (REP 9.1). Осторожно потрясите его, чтобы тонер распределился равномерно. Для очистки контактных поверхностей контактного блока используйте чистую щетку и чистую сухую ткань, а затем вновь установите узел проявителя.

Процедура

ПРИМЕЧАНИЕ: Если вас направили к другой RAP или проверке, вернитесь к данной процедуре для завершения выполнения проверки качества копии.

Убедитесь, что установлено увеличение 100%, а не 101%. Перейдите к программе заказчика 26 и выберите **0** (Обратитесь к DP 9).

ПРИМЕЧАНИЕ: Установка увеличения 101% в программе заказчика приведет к установке увеличения 100% на дисплее копировального аппарата.

*ПРИМЕЧАНИЕ: Если была установлена **1**, после завершения данной RAP убедитесь, что копировальный аппарат возвращается в состояние, соответствующее данной установке.*

Положите стандартный тест-лист на стекло оригинала. Убедитесь, что тест-лист правильно расположен возле полоски регистрации. Выполните три копии формата A3, используя бумагу из лотка 1, обходного лотка и, если они установлены, лотков 2 и 3. **Копии не имеют морщин, складок, чрезмерного скручивания, разрезов и сгибов.**

Да Нет

Переходите к CQ 16 RAP Поврежденная копия.

На обратных сторонах копий нет линий.

Да Нет

Переходите к CQ 15 RAP Линии на обратной стороне копии.

A

На участках копий, свободных от изображения, нет следов и фона неверной интенсивности.

Да Нет

Копии имеют однородный фон.

Да Нет

На копиях есть светлые полосы.

Да Нет

На копиях есть черные линии.

Да Нет

На копиях есть темные полосы.

Да Нет

Переходите к CQ 6 RAP Следы и пятна.

Переходите к CQ 8 RAP Темные полосы

Переходите к CQ 5 RAP Черные линии

Переходите к CQ 4 RAP Белые полосы

Переходите к CQ 9 RAP Интенсивный фон

На копиях присутствует изображение тест-листа.

Да Нет

Переходите к CQ 3 RAP Пустые или почти пустые копии.

Потрите изображение сухой тканью. **Изображение закреплено.**

Да Нет

Переходите к CQ 14 RAP Незакрепленные копии.

Изображение полное.

Да Нет

Изображение размазано.

Да Нет

Поперек изображения идут горизонтальные белые полосы.

Да Нет

Переходите к CQ 19 RAP Пропуски и пробелы.

Переходите к CQ 7 RAP Горизонтальные белые полосы.

Переходите к CQ 10 RAP Размазывание.

Изображение отчетливое.

Да Нет

Переходите к CQ 12 RAP Плохая резкость.

Изображение темное.

Да Нет

Переходите к CQ 2 RAP Светлая копия.

Обратитесь к CQS 6 Перекос. **Изображение на копиях прямоугольное.**

Да Нет

Переходите к ADJ 6.4 Регулировка оптического перекоса и ADJ 8.1 Перекос изображения.

B

Обратитесь к CQS 10 Увеличение. **Копии имеют тот же размер, что и оригинал тест-листа.**

Да Нет

Переходите к ADJ 6.3 Регулировка увеличения.

Обратитесь к CQS 4 Регистрация по передней кромке. **Расстояние между передней кромкой копии и линией регистрации передней кромки на копии тест-листа равно 10,0 мм ± 2,0 мм.**

Да Нет

Переходите к CQ 20 RAP Неправильная регистрация.

Обратитесь к CQS 5 Регистрация по боковой кромке. **Расстояние между боковой кромкой копии и линией 5,0 мм равно 5,0 мм ± 4,0 мм.**

Да Нет

Переходите к ADJ 8.3 Регулировка регистрации по боковой кромке лотка 1 и ADJ 8.4 Регулировка регистрации по боковой кромке лотка 2 или 3.

Обратитесь к CQS 7 Пропуск изображения по кромке. **Пропуск изображения по передней кромке равен 3,0 мм ±- 1,0 мм.**

Да Нет

Переходите к ADJ 9.1 Регулировка стирания передней кромки.

Обратитесь к CQS 7 Пропуск изображения по кромке. **Пропуск изображения по задней кромке равен 4,0 мм или менее.**

Да Нет

Переходите к ADJ 9.2 Регулировка стирания задней кромки.

Обратитесь к ADJ 6.2 Регулировка экспони-рования. **Экспонирование соответствует техническим характеристикам.**

Да Нет

Выполните ADJ 6.2 Регулировка экспонирования.

Качество копии приемлемое.

CQ 2 RAP Светлая копия

Светлая копия: Это копия, у которой плотность изображения ниже стандартной.

Начальные действия

Проверьте следующее:

- Убедитесь, что все крышки установлены правильно.
- Проверьте журнал технического обслуживания и обратитесь к пункту "Периодическое техническое обслуживание " раздела 1. При необходимости установите новый проявитель (REP 9.15).

Процедура

В резервуаре для тонера есть тонер.

Да Нет

| Переходите к OF 7 RAP Датчик малого остатка тонера / Двигатель устройства подачи тонера.

Деблокируйте переключатель блокировки передней крышки (GP1). Введите [9-9], чтобы включить двигатель устройства подачи тонера (PL 4.11). Понаблюдайте за шнеком двигателя устройства подачи тонера. **Шнек вращается.**

Да Нет

| Переходите к OF 7 RAP Датчик малого остатка тонера / Двигатель устройства подачи тонера.

Отмените и вновь введите [9-9]. Повторите эту процедуру 5 раз. Посмотрите, стоя справа от аппарата, на направление вращения. **Шнек все время вращается по часовой стрелке.**

Да Нет

Замените двигатель устройства подачи тонера (PL 4.11).

Пока аппарат находится в режиме ожидания, нажмите кнопку на контроллере устройства подачи тонера (PL 4.10), чтобы начать цикл повышения тонирования. **Начинается цикл повышения тонирования.**

Да Нет

| Переходите к OF 11 RAP Проверка управления устройством подачи тонера.

Копии остаются светлыми.

ПРИМЕЧАНИЕ: При необходимости повторите цикл повышения тонирования 10 раз.

Да Нет

| Переходите к OF 11 RAP Проверка управления устройством подачи тонера.

Проверьте состояние узла коротрона зарядки. Проверьте, не повреждены ли провода коротрона, изоляционные блоки и т.д. Проверьте, чист ли узел коротрона и правильно ли он установлен. **Узел коротрона зарядки исправен.**

Да Нет

| Почистите узел коротрона зарядки или при необходимости установите новые детали (PL 4.1).

Выполните те же самые проверки для узла коротрона переноса/отделения. **Узел коротрона переноса/отделения исправен.**

A

A

Да Нет

| Почистите коротрон переноса/отделения или при необходимости установите новые детали (PL 4.2).

Введите [9-7], чтобы проверить двигатель привода проявителя. **Двигатель работает (без модификации 20) или приводы поворачиваются (с модификацией 20).**

Да Нет

| Переходите к OF 16 RAP Двигатель привода проявителя. Проверьте механический привод от главного двигателя к магнитному валу (с модификацией 20)

Введите [6-6], чтобы включить лампу экспонирования; затем введите [6-7], чтобы на индикаторе числа копий появилось значение сигнала управления лампой экспонирования. **На дисплей выводится шестнадцатизначное число.**

Да Нет

Замените главную PWB (REP 1.3).

Введите C, чтобы отменить [6-7], затем введите [6-5], чтобы на индикаторе числа копий появилось шестнадцатизначное число. **На дисплей выводится шестнадцатизначное число.**

Да Нет

Замените главную PWB (REP 1.3).

Снимите стекло оригинала (REP 6.1). Проверьте нижнюю белую поверхность (номинальную отражающую поверхность) полосы регистрации. **Номинальная отражающая поверхности чистая.**

Да Нет

| Почистите нижнюю отражающую поверхность полосы регистрации.
| - Проверьте траекторию светового луча в датчике экспонирования. Убедитесь, что зеркала и область вокруг датчика чистые.
| - Убедитесь, что датчик установлен правильно (REP 6.4).
| - Обратитесь к пункту "Текущее техническое обслуживание" раздела 1 и очистите область вокруг датчика (REP 6.4).
| - Выполните ADJ 6.2 Регулировка экспонирования.

Выполните следующее:

- Проверьте на обрыв цепь между магнитным валом узла модуля и DB1 (красный провод) на HVPS.
- ADJ 6.2 Регулировка экспонирования.
- ADJ 9.10 Напряжение смещения.
- Переходите к OF 11 RAP проверка управления устройством подачи тонера.
- Почистите место, где проходит траектория светового луча в блоке оптики и датчике экспонирования.
- Очистку барабана (REP 9.4).

Установите новый барабан (REP 9.3).

CQ 3 RAP Пустые или почти пустые копии

Пустые копии: Совершенно пустые копии, без какого-либо следа изображения.

Почти пустые копии: Копии с очень бледным изображением.

Процедура

Проверьте, полностью ли вставлен в копировальный аппарат узел проявителя. Убедитесь, что зеленый отводной рычаг зафиксирован.

Магнитный вал проявителя вращается в то время, как каретка полного хода сканирует.

1. Провод коротрона зарядки поврежден.

   Действие: Замените провод коротрона зарядки (PL 4.1).

2. Передний или задний изоляционный блок коротрона зарядки поврежден.

   Действие: Замените узел коротрона зарядки (REP 9.6).

3. Коротрон зарядки установлен неправильно.

   Действие: Убедитесь, что коротрон зарядки установлен правильно.

4. Узел коротрона переноса/отделения поврежден.

   Действие: Проверьте, правильно ли установлен узел коротрона переноса/отделения (PL 4.2). Проверьте, не поврежден ли коротрон переноса, не поврежден и не испачкан ли провод коротрона, при необходимости замените или установите новые детали (REP 9.5).

5. Тонер подается в недостаточном количестве, либо в узле модуля проявителя неисправна проводка или загрязнены контакты.

ОСТОРОЖНО

В копировальных аппаратах с модификацией 025 отсоедините разъемы PJ202 и PJ206 перед снятием узла модуля проявления.

Действие: Снимите с копировального аппарата узел модуля проявителя.

Убедитесь, что в узле модуля проявителя имеется достаточное количество тонера. Осторожно потрясите узел модуля проявителя, чтобы тонер распределился равномерно.

В копировальных аппаратах без модификации 025: Перед установкой узла модуля проявления очистите клеммы и контакты узла модуля проявления с помощью чистой щетки или чистой безворсовой ткани. Если контакты повреждены, то отремонтируйте их или при необходимости замените контакты или блок контактов (PL 4.12).

Во время установки узла модуля проявителя на место аккуратно надавите на него. Затем удерживайте узел в нужном положении, пока не зафиксируете его. В конце каждого технического обслуживания убедитесь, что рычаг отвода узла проявления затянут стяжкой в своем положении.

В копировальных аппаратах с модификацией 025: Заново подсоедините разъемы PJ202 и PJ206.

6. Магнитный вал вращается, если зубчатую передачу поворачивать рукой.

   Действие: Вновь установите узел модуля проявителя, аккуратно надавливая на него по направлению к задней стенке копировального аппарата, пока не зафиксируете зеленый отводной рычаг. В конце каждого технического обслуживания убедитесь, что рычаг отвода узла проявления затянут стяжкой в своем положении.

7. Зубчатая передача и ось узла проявителя изношены.

   Действие: Замените зубчатую передачу и ось (PL 4.13). Вновь установите узел модуля проявителя, аккуратно надавливая на него по направлению к задней стенке копировального аппарата, пока не зафиксируете зеленый отводной рычаг. В конце каждого технического обслуживания убедитесь, что рычаг отвода узла проявления затянут стяжкой в своем положении.

8. Переходите к OF 4 RAP Источник питания высокого напряжения.

Магнитный вал проявителя не вращается, в то время как каретка полного хода сканирует.

1. Возможно, двигатель привода проявителя неисправен.

   Действие: Введите [9-7], чтобы проверить двигатель привода проявителя.

   Убедитесь, что двигатель привода проявителя работает исправно. Если неисправность остается, переходите к OF 16 RAP Двигатель привода проявителя.

CQ 4 RAP Белые полосы

Белые полосы: Белые участки без изображения, расположенные в направлении подачи бумаги.

Процедура

Белые полосы (Часть 1)

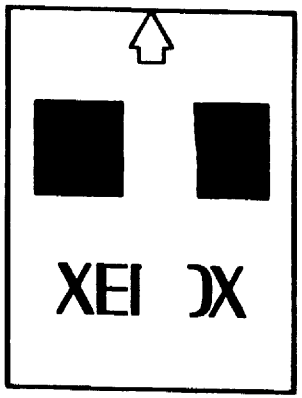

Рис. 1 Белые полосы, часть 1

1. Белые полосы исчезают, если использовать новую бумагу. (Используемая бумага влажная или измята).

   Действие:Замените бумагу. Объясните пользователю, как следует хранить бумагу.

2. В коротроне переноса застряли кусочки бумаги.

   Действие: Очистите или замените провод коротрона переноса (REP 9.6).

3. Провод коротрона загрязнен.

   Действие:Очистите или замените провод коротрона переноса.

4. Тонер подается в недостаточном количестве, либо в узле модуля проявителя неисправны контакты.

ПРИМЕЧАНИЕ: Код J1 может быть выведен на экран дисплея.

ПРИМЕЧАНИЕ: Возможно узел модуля проявителя установлен неправильно. Либо узел модуля проявителя был сдвинут со своего места, вследствие чего был нарушен электрический контакт с датчиком малого остатка тонера.

Действие: Снимите с копировального аппарата узел модуля проявителя (REP 9.1). Убедитесь, что в узле модуля проявителя имеется достаточное количество тонера. Осторожно потрясите узел модуля проявителя, чтобы тонер распределился равномерно. Почистите клеммы и соответствующие контакты узла модуля проявителя. Во время установки узла модуля проявителя на место аккуратно надавите на него, а затем удерживайте узел в нужном положении, пока не зафиксируете его.

Белые полосы (Часть 2)

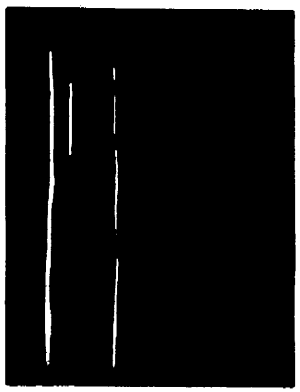

Рис. 2 Белые полосы, часть 2

1. Провод коротрона зарядки загрязнен.

   Действие: Очистите или замените провод коротрона зарядки (PL 4.1).

2. Провод коротрона переноса загрязнен или поврежден.

   Действие: Очистите или замените провод коротрона переноса (REP 9.5).

3. На поверхности фоторецептора, вокруг барабана, есть царапина.

   Действие: Проверьте, не погнут ли палец отделения в окрестностях царапины и нет ли там постороннего предмета, который мог бы вызвать повреждение. При необходимости замените барабан (REP 9.3) или палец отделения (PL 4.4).

Белые полосы (Часть 3)

ПОЛОЖЕНИЕ МОЖЕТ МЕНЯТЬСЯ ОТ КОПИИ К КОПИИ

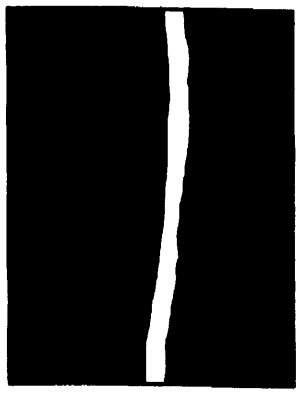

Рис. 3 Белые полосы, часть 3

1. Проверьте распределение тонера по поверхности магнитного вала модуля проявителя. На поверхности фоторецепторов есть царапины.

   Действие: Очистите поверхность магнитного вала и зазор между стержнем выравнивания и магнитным валом. При необходимости замените барабан (REP 9.3). Затем вновь установите узел модуля проявителя (REP 9.1).

2. Тонер прилипает к проводу коротрона переноса.

   Действие: Очистите или замените провод коротрона переноса (REP 9.5).

CQ 5 RAP Черные линии

Черные линии: Линии, которых нет на оригинале, но появляющиеся на копиях в направлении подачи бумаги.

Процедура

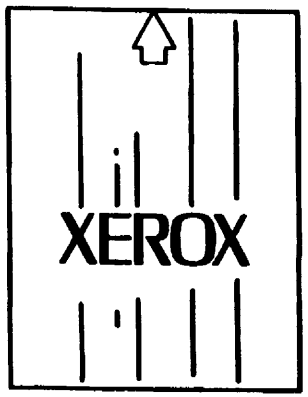

Рис. 1 Пример черных линий

Проверка оптической системы

1. Зеркала, объектив или защитное стекло загрязнены.

   Действие: Очистите поверхности; обратитесь к пункту "Периодическое техническое обслуживание" раздела 1, в котором указаны нужные для очистки материалы.

Проверка узла барабана.

2. Лампы стирания на участках между изображениями и по краям барабана загрязнены.

Действие: Очистите поверхности. Обратитесь к пункту "Периодическое техническое обслуживание" раздела 1, в котором указаны нужные для очистки материалы.

3. На поверхности фоторецептора есть царапины.

   Действие: Проверьте, не погнут ли палец отделения и нет ли постороннего предмета в окрестностях царапины. Замените барабан (REP 9.3).

4. Барабан очищен не полностью.

   Действие: Проверьте, не поврежден ли ракель. Замените при необходимости (REP 9.9). Если ракель не поврежден, почистите барабан (REP 9.4) или при необходимости замените барабан (REP 9.3).

Проверка фьюзера

5. Вокруг поверхности нагревательного вала имеются царапины.

   Действие: Проверьте, не погнуты ли пальцы отделения нагревательного вала. Замените нагревательный вал (REP 10.3) и пальцы отделения нагревательного вала (REP 10.2) при необходимости.

Проверка узла модуля проявителя

6. Магнитный вал проявителя загрязнен.

   Действие: Очистите магнитный вал и узел модуля проявителя.

Проверка крышек

7. Крышка стекла оригинала расположена неправильно.

   Действие: Объясните оператору, как правильно устанавливать крышку стекла оригинала.

8. Смягчающая подкладка стекла оригинала расположена неправильно.

   Действие: Правильно установите смягчающую подкладку стекла оригинала.

CQ 6 RAP Следы и пятна

Следы и пятна: Следы и пятна, отсутствующие на оригинале, но появляющиеся на копии.

Процедура

Следы и пятна (Часть 1)

Пятна появляются на всех копиях в одних и тех же местах.

ПЯТНА ПОЯВЛЯЮТСЯ НА ТЕХ ЖЕ МЕСТАХ

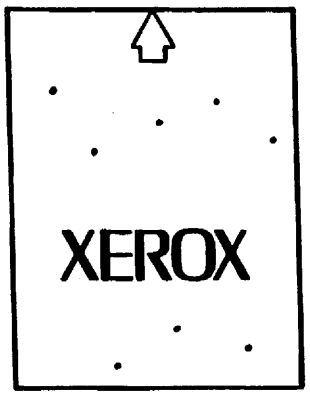

9-1-542-0

Рис. 1 Следы и пятна, часть 1

1. Поверхности стекла оригинала загрязнены.
   Действие: Очистите стекло оригинала. Замените стекло оригинала, если нижняя сторона загрязнена (REP 6.1).
2. Смягчающая подкладка стекла оригинала загрязнена.
   Действие: Проверьте, не поврежден ли ракель. Замените при необходимости (REP 9.9). Если ракель не поврежден, почистите барабан (REP 9.4) или при необходимости замените барабан (REP 9.3).
3. Поверхность фоторецептора загрязнена.
   Действие: Проверьте чистящий ракель на повреждение. Замените, если необходимо (REP 9.9). Если все нормально, очистите барабан (REP 9.4) или замените барабан (REP 9.3) при необходимости.

Следы и пятна (Часть 2)

Пятна появляются полосами.

ПЯТНА ПОЯВЛЯЮТСЯ ПОЛОСАМИ

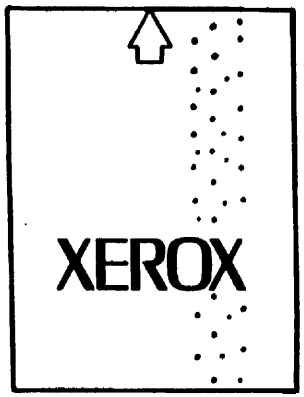

9-1-543-0

Рис. 2 Следы и пятна, часть 2

4. Под корпусом узла модуля проявителя имеется скопление тонера.
   Действие: Снимите корпус узла модуля проявителя и очистите тонер с улавливающего козырька. Если козырек закреплен нетвердо, замените его (REP 9.14).
5. Под корпусом ксерографического модуля скопление тонера.
   Действие: Снимите барабан (REP 9.3) и проверьте состояние пленочного уплотнения (PL 4.6).
   a. Если пленочное уплотнение имеет складки или деформировано, замените его (REP 9.13).

ПРИМЕЧАНИЕ: Во время выполнения последующих шагов необходимо вручную активизировать соленоид лезвия (REP 9.10), вращая шнековый вал (PL 4.6). (Шнек должен вращаться против часовой стрелки, если смотреть со стороны конца привода ксерографического модуля).

   b. Если уплотнитель не поврежден, но не может перемещаться от фоторецептора в ту или иную сторону и защелкиваться в положении зацепления при каждом повороте шнека очистки, замените пленочный уплотнитель (REP 9.13). Если неисправность остается, замените ксерографический модуль (PL 4.3).
6. Провод коротрона зарядки загрязнен или поврежден.
   Действие: Очистите или замените провод коротрона зарядки (PL 4.1).

CQ 7 RAP Горизонтальные белые полосы

Горизонтальные белые полосы: Белые пятна или полосы, появляющиеся под прямым углом к барабану.

Процедура

Горизонтальные белые полосы (Часть 1)

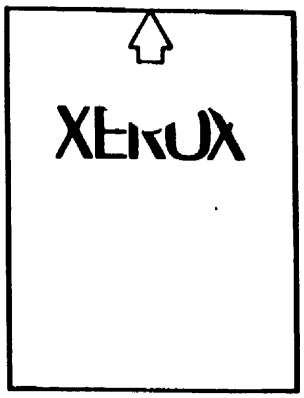

9-1-536-0

Рис. 1 Горизонтальные белые полосы, часть 1

1. Белые пятна исчезают, если использовать новую бумагу. (Используемая бумага влажная или измята).
   Действие: Замените бумагу. Объясните пользователю, как следует хранить бумагу.

Горизонтальные белые полосы (Часть 2)

БЕЛЫЕ ПОЛОСЫ НА ПОЛНОСТЬЮ ЧЕРНОМ ФОНЕ

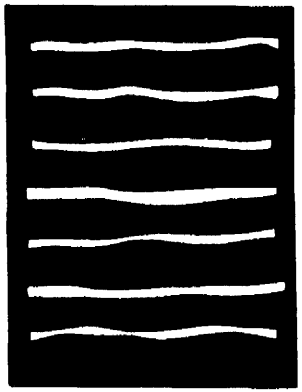

9-1-537-0

Рис. 2 Горизонтальные белые полосы, часть 2

1. Коротрон зарядки или коротрон переноса заряжаются неправильно.
   Действие: Очистите или замените провод коротрона зарядки (PL 4.1) или провод коротрона переноса (REP 9.5). При необходимости замените узел коротрона зарядки (REP 9.6) или изоляционные блоки коротрона переноса/отделения (PL 4.2).
2. Поверхность фоторецептора повреждена.
   Действие: Почистите барабан (REP 9.4) или при необходимости замените его (REP 9.3).
3. Провод коротрона отделения загрязнен.
   Действие: Очистите или замените провод коротрона отделения (REP 9.5).

Горизонтальные белые полосы (Часть 3)

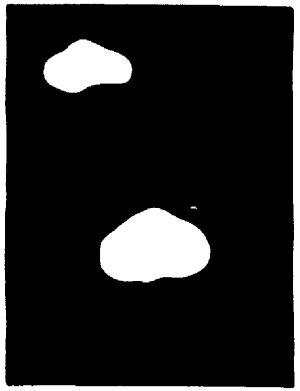

9-1-538-0

Рис. 3 Горизонтальные белые полосы, часть 3

1. Поверхность фоторецептора отделена от барабана.
   Действие: При необходимости замените барабан (REP 9.3).
2. Поверхность фоторецептора повреждена.
   Действие: Почистите барабан (REP 9.4) или при необходимости замените его (REP 9.3).

Горизонтальные белые полосы (Часть 4)

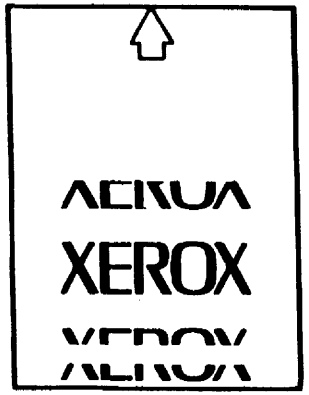

9-1-539-0

Рис. 4 Горизонтальные белые полосы (Часть 4)

1. Белые полосы появляются на копии в разных местах в процессе работы.
   Действие: Замените ксерографический модуль (REP 9.2). Проверьте, не повреждена ли поверхность фоторецептора. Почистите барабан (REP 9.4) или при необходимости замените его (REP 9.3).

Горизонтальные белые полосы (Часть 5)

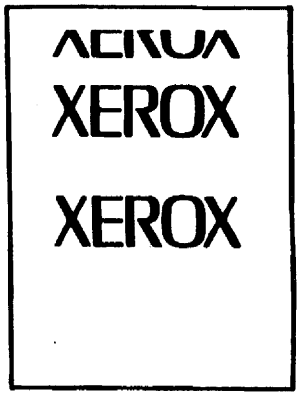

9-1-540-0

Рис. 5 Горизонтальные белые полосы (Часть 5)

1. При непрерывном процессе копирования на каждой копии утрачена верхняя часть изображения. Используется неподходящая бумага.
   Действие: Замените бумагу.

CQ 8 RAP Темные полосы

Темные полосы: Темные полосы, отсутствующие на оригинале, но появляющиеся на копии.

Полосы, имеющие ширину 1 мм или более и низкую плотность, называются темными полосами. Полосы, имеющие высокую плотность, называются черными полосами.

Процедура

Темные полосы между передней и задней кромками

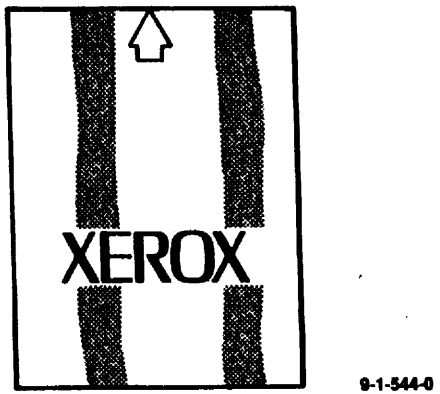

9-1-544-0

Рис. 1 Темные полосы между передней и задней кромками

Контрастность копии

1. Контрастность копии неприемлема.

   Действие: Выполните ADJ 6.2 Экспонирование.

Оптическая система

2. Зеркала, объектив или защитное стекло загрязнены.

   Действие: Очистите поверхности; обратитесь к пункту "Периодическое техническое обслуживание" раздел 1, в котором указаны нужные для очистки материалы.

ПРЕДОСТЕРЕЖЕНИЕ

Не дотрагивайтесь пальцами до поверхности лампы экспонирования. Это может привести к повреждению лампы.

3. Лампа экспонирования загрязнена, либо нарушена окраска внутренней поверхности лампы.

   Действие: Очистите или замените лампу экспонирования (REP 6.2).

4. Рефлектор загрязнен.

   Действие: Очистите рефлектор.

5. Лампа засветки перед зарядкой не горит.

   Действие: Переходите к OF 12 RAP Соленоид лезвия / Лампа засветки перед зарядкой.

Коротрон зарядки

6. Рельсовая направляющая коротрона зарядки загрязнена.

   Действие: Очистите рельсовую направляющую.

Ксерографический модуль

7. Лезвие очистки барабана повреждено.

   Действие: Очистите или замените лезвие очистки барабана (REP 9.9). Замените барабан (REP 9.3) при необходимости.

Поперечные темные полосы

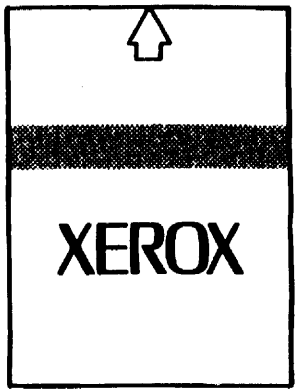

9-1-545-0

Рис. 2 Поперечные темные полосы

Коротрон

1. Провод коротрона зарядки загрязнен или поврежден.

   Действие: Очистите или замените провод коротрона зарядки (PL 4.1).

2. Коротрон зарядки или изоляционный блок повреждены.

   Действие: Очистите или при необходимости установите новый узел коротрона зарядки (REP 9.6).

3. Провод заземления оси барабана загрязнен или поврежден.

   Действие: Убедитесь, что ось заземлена.

Оптическая система

4. Нижняя поверхность стекла оригинала загрязнена.

   Действие: Очистите стекло оригинала. Обратитесь к пунктам "Текущее техническое обслуживание" раздела 1 и "Материалам для очистки" раздела 6, в которых указаны нужные для очистки материалы.

Прочее

5. Напряжение смещения проявителя изменяется.

   Действие: Выполните ADF 9.10 Напряжение смещения.

   Убедитесь, что узел модуля проявителя правильно установлен и зафиксирован на копировальном аппарате (REP 9.1). Убедитесь, что отводной рычаг проявителя зафиксирован на своем месте.

CQ 9 RAP Интенсивный фон

Интенсивный фон: Беспорядочно разбросанные частицы тонера в областях копии, свободных от изображения. Фон может быть равномерно распределен по всей поверхности копи или может появляться только в определенных областях копии. Плотность фона может изменяться от едва заметной до чрезвычайно темной.

Процедура

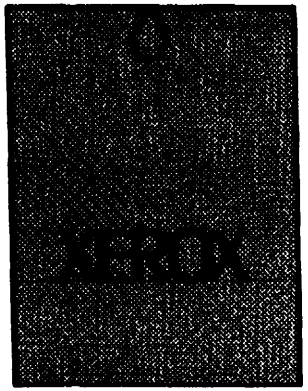

9-1-548-0

Рис. 1 Интенсивный фон

Интенсивный фон (Часть 1)

Интенсивный фон присутствует на каждой копии.

1. Экспозиция неправильная.

   Действие: Выполните ADJ 6.2 Экспонирование.

2. Выполните копии низкой плотности (светлые). Фон уменьшается.

   Действие: Да; переходите к шагу 3. Нет; переходите к шагу 8.

3. Стекло оригинала загрязнено.

   Действие: Очистите стекло оригинала. Обратитесь к пунктам "Текущее техническое обслуживание" раздела 1 и "Материалам для очистки" раздела 6, в которых указаны нужные для очистки материалы.

4. Зеркала, объектив или защитное стекло загрязнены.

   Действие: Очистите оптические компоненты.

5. Рефлектор загрязнен.

   Действие:Очистите рефлектор.

6. Введите [6-6]. Затем введите код диагностики [6-7]. Шестнадцатизначное число на выходе лампы экспонирования имеет значение от 6B до 6D.

   Действие: Проверьте лампу экспонирования. Выполните ADJ 6.2 Экспонирование.

7. Введите [6-6]. Затем введите диагностический код [6-5] (для этого достаточно ввести число 5). Шестнадцатизначное число на выходе датчика экспонирования имеет значение от 4A до 4E.

   Действие: Очистите или при необходимости замените датчик экспонирования.

8. Отводной рычаг модуля проявителя не зафиксирован.

   Действие: Правильно зафиксируйте рычаг или при необходимости замените держатель направляющей узла модуля проявителя (PL 4.14).

9. Провод коротрона зарядки или блоки изоляционных окончаний повреждены.

   Действие: Очистите или замените провод коротрона. Очистите или при необходимости замените изоляционные блоки или коротрон зарядки.

10. Снимите крышку блока оптики и проверьте, не собралась ли влага на зеркале 4.

    Влага собралась.

    Действие: Посоветуйте пользователю переставить копировальный аппарат в более сухое помещение.

Интенсивный фон (Часть 2)

Интенсивный фон отсутствует в начале печати, но усиливается при выполнении многократного копирования.

1. Копии имеют интенсивный фон и высокую плотность изображения.

   Действие (копировальные аппараты без модификации 27): Выполните несколько темных напылений. (Обратитесь к GP3). Если интенсивность фона и плотность изображения уменьшаются, посоветуйте пользователю проверить контроллер устройства подачи тонера. Если контроллер подачи тонера установлен в ручной режим работы, то переключите его в автоматический режим (Смотрите Руководство для пользователя).

   Действие (копировальные аппараты с модификацией 27): Выполните несколько темных напылений. (Обратитесь к GP3). Если интенсивность фона и плотность изображения уменьшаются, то проверьте скорость подачи тонера в ADJ 9.3.

2. Копии имеют интенсивный фон и низкую плотность изображения.

   Действие: Замените блок проявителя (REP 9.11).

3. Копии имеют интенсивный фон и нормальную плотность изображения.

   Действие: Очистите или замените провод коротрона. Замените изоляционные блоки коротрона при необходимости.

   Действие: Проверьте на обрыв проводку между осью барабана и корпусом копировального аппарата.

   Действие: Убедитесь, что провод заземления HVPS подсоединен к корпусу копировального аппарата.

CQ 10 RAP Размазывание

Размазывание: Дефект качества изображения, вызванный разницей скоростей барабана и бумаги во время переноса изображения.

Начальные действия

Убедитесь, что дефектом изображения является именно размазывание. Проверьте, нет ли на копии остаточного изображения. При необходимости перейдите к CQ 13 RAP Остаточное изображение.

Очистите компоненты, указанные в пункте "Периодическое техническое обслуживание" раздела 1. Если размазывание не исчезнет, продолжите данную процедуру.

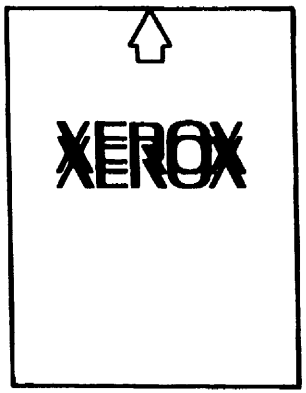

9-1-549-0

Рис. 1 Размазывание

Процедура

ПРИМЕЧАНИЕ: Если после выполнения данной процедуры размазывание остается, выполните заключительные действия, описанные в конце данной RAP.

Выполните копию стороны A стандартного тест-листа. **Между квадратами плотности 0,7 и 1,0 заметна разница.**

Да Нет

Выполните ADJ 6.2 Экспонирование. Сделайте несколько копий. **Копии нормальные.**

Да Нет

Переходите к проверке типа размазывания в данной RAP.

Проверьте, не погнут ли держатель звездообразного колеса (REP 10.11). Кроме того, проверьте, не поврежден ли узел сцепления (PL 2.9) и плотно ли он закреплен на раме, Рис. 2. При необходимости замените звездообразное колесо или узел сцепления.

Переходите к **определению типа размазывания** в данной RAP.

Определение типа размазывания

Выполните по одной копии стороны B тест-листа на бумаге формата A3, A4SEF, A4LEF.

Размазывание изображения происходит через каждые 20 мм.

Да Нет

Проверьте, не повреждено ли звездообразное колесо. **Звездообразное колесо исправно.**

Да Нет

При необходимости замените звездообразное колесо (REP 10.11). Очистите ремень транспортера.

Замените ремень транспортера и вал привода (REP 10.10). Убедитесь, что ремень транспортера не загрязнен.

Размазывание изображения происходит на расстоянии 145 мм и 20 мм от задней кромки.

Да Нет

Проверьте, не повреждены или не загрязнены ли следующие компоненты. Очистите или при необходимости замените.

- Ролик регистрации и подшипники (PL 2.8)
- Затвор регистрации (полоса майлара) (PL 2.9)
- Прижимной ролик и пружины, расположенные на узле направляющей бумаги (PL 2.8)
- Направляющая бумаги (PL 2.8)
- Узел сцепления (PL 2.9), правильное расположение которого показано на рис. 2. **Копии нормальные.**

Да Нет

Замените шестерню на ролике регистрации (PL 2.9). **Копии нормальные.**

Да Нет

Замените задний фланец (шестерню барабана) (PL 4.3) на барабане и шестерню привода барабана (PL 1.1) при необходимости.

Убедитесь, что область для транспортировки бумаги свободна.

Убедитесь, что область для транспортировки бумаги свободна.

Проверьте, не повреждены или не загрязнены ли следующие компоненты. Очистите или при необходимости замените.

- Прижимной ролик и пружины (PL 2.8)
- Узел сцепления (PL 2.9), правильное расположение которого показано на рис. 2.
- Направляющая бумаги (PL 2.8)

Копии нормальные

Да Нет

Выполните ADJ 9.9 Ток коротрона.

Перед завершением вызова по техническому обслуживанию сделайте несколько копий, используя бумагу из каждого лотка, чтобы убедиться в возможности правильного выполнения всей последовательности действий.

Заключительные действия

Очистите или при необходимости замените следующие компоненты.

- Шестерни транспортировки бумаги (PL 1.1, 1.2, 2.8, 2.9 и 4.3)
- Ролик регистрации, шестерню и подшипники (PL 2.8).
- Проверьте, правильно ли центрирован J210, чтобы при установке на копировальный аппарат ксерографического модуля J210 входил в контакт с P210. Проверьте, не погнуты и не загрязнены ли контакты разъема P/J210.
- Нагревательный вал (REP 10.3), прижимной ролик (REP 10.6) и шестерни (PL 5.2 и 5.3)
- Ремень транспортера и вал привода (REP 10.10)
- Узел коротрона переноса/отделения (REP 9.5)
- Звездообразное колесо (REP 10.11)

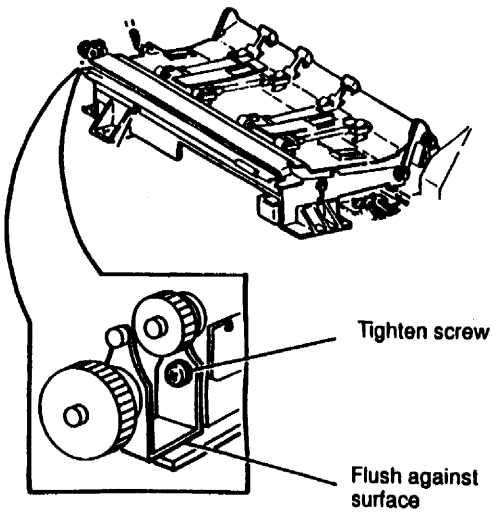

9-1-550-0

Рис. 2 Расположение узла сцепления

CQ 11 RAP Неправильное уменьшение и увеличение

Увеличение не соответствует техническим характеристикам.

Процедура

Оптическая система

1. Каретка объектива сошла с рельсовой направляющей или застревает на ее конце.

   Действие: Вновь установите каретку объектива.

2. Тросик объектива не на месте или вышел из строя.

   Действие: Установите тросик на место или замените его (REP 6.6).

3. Объектив и зеркало 4 расположены неправильно.

   Действие: Выполните ADJ 6.3 Увеличение.

Подача бумаги

4. Изображение сжато в направлении подачи бумаги.

   Действие: Замените вал привода транспортера (REP 10.10) и выполните ADJ 6.3 Увеличение.

CQ 12 RAP Плохая резкость

Плохая резкость: Нечеткое изображение и символы.

Плохая резкость не включает дефекты, вызванные пропусками фоторецептора или конденсацией.

Процедура

1. Сместите вручную каретки полного и половинного хода. Они задевают за вал.

   Действие: Очистите вал и покройте его тонким слоем масла.

2. Каретки полного и половинного хода находятся в исходном положении.

   Действие: Выполните ADJ 6.1 Исходное положение каретки.

3. Каретка половинного хода деформирована.

Действие: Отремонтируйте или замените каретку половинного хода, а также устраните застревания.

CQ 13 RAP Остаточное изображение

Остаточное изображение: Изображение, остающееся на барабане после неполной или неправильной очистки.

Процедура

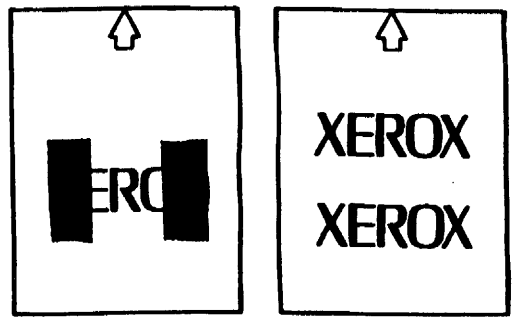

9-1-551-0

Рис. 1 Остаточное изображение

Сделайте копию формата A4 (подача длинной кромкой копии), на которой обнаружен дефект. Выключите копировальный аппарат в тот момент, когда копия начнет выходить из фьюзера. Выньте копию и исследуйте ее.

Если остаточное изображение присутствует на незакрепленной части копии, переходите к OF 12 RAP Соленоид лезвия / Лампа засветки перед зарядкой.

Если остаточное изображение отсутствует на незакрепленной части копии, проверьте следующее:

1. Тефлоновое покрытие нагревательного вала потрескалось или отслоилось.

   Действие: Замените нагревательный вал (REP 10.3).

2. Прижимной ролик поврежден.

   Действие: Замените прижимной ролик (REP 10.6).

CQ 14 RAP Незакрепленные копии

Незакрепленные копии: Изображение легко стирается с копии.

Процедура

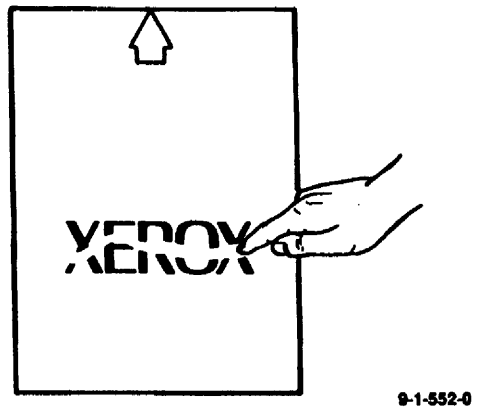

Рис. 1 Незакрепленные копии

Бумага для копирования

1. Проблема решается с использованием новой бумаги.

   Действие: Замените бумагу. Объясните пользователю, как правильно хранить бумагу.

Фьюзер

2. Нагревательный стержень фьюзера не работает во время изготовления копий.

   Действие: Выключите копировальный аппарат. Вновь включите его и устраните неисправность согласно коду, который выводится на экран дисплея.

3. Термистор фьюзера загрязнен, поврежден или не контактирует с нагревательным валом.

   Действие: Очистите или замените термистор фьюзера (REP 10.7).

4. Проверьте дугу контакта узла нагрузочного рычага фьюзера.

   Действие: Выполните ADJ 10.1 Регулировка зажима фьюзера.

5. Прижимной ролик поврежден.

   Действие: Замените прижимной ролик (REP 10.6).

6. Проверьте настройку температуры фьюзера в ячейках NVM 20-3, 20-4 и 20-5.

   Действие: При необходимости проведите регулировку (смотрите Таблицу 1 в DP 8).

CQ 15 RAP Линии на обратной стороне копии

Линии на обратной стороне копии: Линии на обратной стороне копии, идущие в направлении движения и вдоль пути пальцев отделения.

Процедура

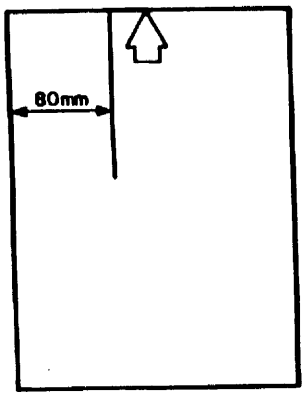

Рис. 1 Следы пальцев отделения шириной 3 мм

1. Очистите нагревательный вал, пальцы отделения и прижимной ролик.
2. Выполните несколько копий.

ПРИМЕЧАНИЕ: Данная проблема может возникать при установке нового нагревательного вала или пальцев отделения. Новым компонентам может потребоваться период приработки вплоть до выполнения 500 копий.

3. Если неисправность остается, установите новый нагревательный вал (REP 10.3) или новые пальцы отделения (REP 10.2) при необходимости.

CQ 16 RAP Поврежденная копия

Поврежденная копия: Морщины, складки, избыточное скручивание, разрывы или другие дефекты бумаги.

Начальные действия

Загрузите бумагу в лоток (лотки) подачи бумаги.

Убедитесь, что бумага имеет приемлемую плотность.

- Лотки для бумаги: от 60 до 90 г/кв.м.
- Обходной лоток: от 50 до 120 г/кв.м.

Убедитесь, что условия хранения бумаги допустимы: не слишком жарко, не слишком сухо и не слишком влажно.

Процедура

Проверьте копии. **Копии не повреждены.**

Да Нет

Выполните следующее:

- Проверьте, не повреждены ли направляющие лотков для бумаги (PL 2.4)
- Проверьте, не повреждены ли пальцы отделения (PL 5.4)
- Проверьте, свободно ли вращается звездообразное колесо (PL 5.1)
- Проверьте, нет ли препятствий на пути бумаги.

На копиях нет следов тиснения.

Да Нет

Проверьте, не прилипли ли к роликам привода или роликам фьюзера полоски бумаги или этикеток.

ПРИМЕЧАНИЕ: Если на пути бумаги есть налипшие этикетки, посоветуйте пользователю использовать обходной лоток и расходные материалы Xerox.

Копии не скручиваются чрезмерно.

Да Нет

Выполните ADJ 10.1 Регулировка зажима фьюзера.

Уменьшите настройку температуры фьюзера в ячейках NVM 20-3, 20-4 и 20-5 (смотрите Таблицу 1 в DP 8).

На копиях нет морщин и складок.

Да Нет

Выполните следующее:

- Проверьте, не поврежден ли прижимной ролик (REP 10.6) и нагревательный вал (REP 10.3). Замените ролик и вал при необходимости.
- Убедитесь, что бумага не отсырела.
- Выполните ADJ 10.1 Регулировка зажима фьюзера.

Посоветуйте пользователю использовать бумагу требуемой плотности и не хранить ее вблизи радиатора, кондиционеров или в сыром помещении.

CQ 17 RAP Неравномерная плотность

Неравномерная плотность: Изменение плотности изображения от передней кромки копии к задней.

Процедура

Выберите **автоматическую установку контраста копии**. Откройте крышку стекла оригинала и выполните копию, используя бумагу A4 LEF. **Плотность от передней к задней кромке остается равномерной.**

Да Нет

Замените барабан (REP 9.3).

Откройте копировальный аппарат и освободите узел модуля проявителя, раскрыв зеленую защелку. Сдвиньте узел вперед, но не снимайте его. Установите узел на место, убедившись, что он хорошо прилегает к задней стенке аппарата, и замкните зеленую защелку. Закройте аппарат и выполните еще одну копию при открытой крышке стекла оригинала. **Плотность копии остается неравномерной.**

Да Нет

Проверьте исправность защелки. Если она неисправна, проверьте, нет ли посторонних предметов.

Выполните следующее:

- Убедитесь, что узел коротрона переноса/отделения установлен правильно. Если узел установлен правильно, зачистите провода коротронов зарядки, переноса и отделения.
- Убедитесь, что световой экран (PL 3.5) подсоединен к экрану объектива (PL 3.4).
- Обратитесь к REP 6.2 и поверните лампу экспонирования из конца в конец до упора. Выполните еще одну копию при открытой крышке стекла оригинала. Если область дефекта смещается, замените лампу экспонирования (REP 6.2).
- Замените провод коротрона зарядки (PL 4.4) и провод коротрона переноса (REP 9.5).

CQ 18 RAP Неправильная регистрация

Процедура

Выполните ADJ 8.2 Регистрация по передней кромке. Если не удается выполнить регулировку, введите код диагностики [8-8], чтобы проверить соленоид затвора регистрации.

Затвор регистрации функционирует нормально.

Да Нет

Между J53-7 главной PWB (+) и общей точкой цепей постоянного тока присутствует напряжение +24 В постоянного тока при выключении соленоида.

Да Нет

Перейдите к флажку 1 и проверьте исправность проводки. Если проводка исправна, проверьте исправность контакта гнезда J78-1 PWB транспортировки бумаги. Если контакт исправен, замените PWB транспортировки бумаги.

При включении соленоида затвора регистрации [8-8] напряжение между J53-7 главной PWB (+) и общей точкой цепей постоянного тока падает до нуля.

Да Нет

Проверьте исправность контакта гнезда J53-7 главной PWB. Если контакт исправен, замените главную PWB (REP 1.3).

Проверьте, нет ли механического застревания. Если механического застревания нет, замените соленоид затвора регистрации (REP 8.15).

Проверьте, не возникает ли периодически заедание и убедитесь, что J53 установлен правильно.

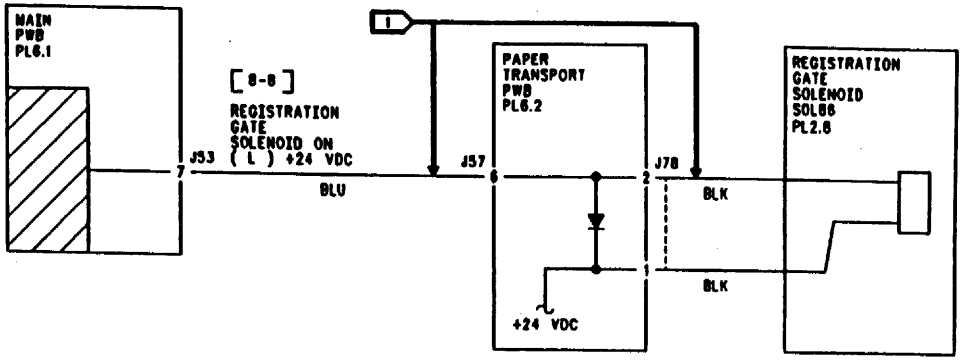

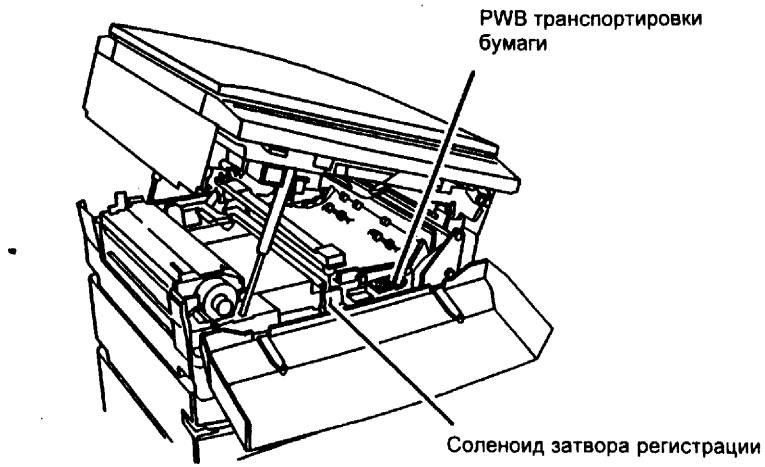

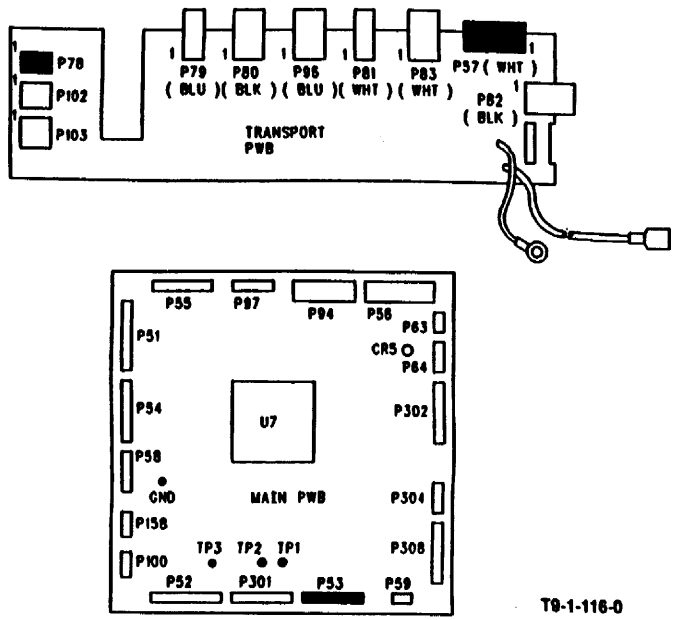

Рис. 1 Диаграмма схемы CQ 18

CQ 19 RAP Пропуски и пробелы

Пропуски: Отсутствие тонера на части проявленного изображения.

Пробелы: Не воспроизведенные участки изображения и символы, отсутствующие с постоянной или произвольной частотой по всей копии.

Процедура

ПРИМЕЧАНИЕ: Копировальные аппараты с модификацией 022 не имеют возможности определения формата бумаги в лотке. Бумага определяется датчиками синхронизации Q83 и Q84, когда бумага проходит над ними.

Пропуски

1. Пропуски исчезают при использовании новой бумаги.

   Действие: Замените бумагу. Объясните пользователю, как правильно хранить бумагу.

2. Пропуски возникают только при выборе кнопки автоматической регулировки качества копии.

   Действие: Проверьте, не поврежден ли датчик экспонирования световым экраном.

3. Повреждены провода коротрона зарядки или переноса, либо их изоляционные блоки.

   Действие: Очистите и при необходимости замените провод коротрона и изоляционные блоки.

4. Поверхность фоторецептора испорчена.

   Действие: Почистите барабан (REP 9.4) или при необходимости замените барабан (REP 9.3).

5. Провод коротрона отделения загрязнен.

   Действие: Очистите или замените провод коротрона (REP 9.5).

6. При непрерывном копировании пропуски изображения появляются в различных областях копии.

   Действие: Снимите ксерографический модуль (REP 9.2) и замените барабан (REP 9.3).

7. При непрерывном копировании на каждой копии утрачена верхняя часть изображения. Используется бумага неприемлемого качества.

   Действие: Замените бумагу.

8. Проверьте, нет ли посторонних предметов или неправильно расположенных крышек.

   Действие: Удалите посторонние предметы или установите крышки правильно.

9. Передняя кромка копии частично утрачивается при выполнении копий с определенным уменьшением.

ПРИМЕЧАНИЕ: Убедитесь, что каретка объектива не мешает движению шторки.

   Действие: Снимите с копировального аппарата лампу стирания на участках между изображениями и по краям барабана (REP 9.7). Убедитесь, что шторка скользит свободно и возвращается на место так, что закрывает лампу стирания при уменьшении. Замените или вновь установите ISIL при необходимости.

10. Полоса пропусков перемещается от передней к задней кромке при выполнении копирования в масштабе 1:1 или с увеличением.

    Действие: Выключите копировальный аппарат. Отсоедините J71 от PWB автоматического определения размера бумаги (расположена под пультом управления). Выполните копию в масштабе 1:1. Если пропуски изображения больше не повторяются, переходите к OF 10 RAP Лампа стирания на участках между изображениями и по краям барабана. В противном случае, проверьте, не заблокирован ли магнитный ролик узла модуля проявителя.

11. При использовании обходного лотка примерно 69,8 мм изображения на бумаге формата A4 (21,6 x 27,9 мм) LEF или A3 (27,9 x 43,2 мм) утрачивается. Введите [8-9] для проверки датчика размера бумаги обходного лотка (Q83). Если индикатор готовности не загорается при активизации датчика, перейдите к флажку 1 и проверьте, нет ли короткого замыкания на землю. Если короткого замыкания нет, замените датчик размера бумаги обходного лотка (REP 8.11).

12. (Без модификации 022): Проверьте датчики размера бумаги.

    Действие: Переходите к OF 5 RAP Неправильное определение размера оригинала.

    (С модификацией 022)

    Действие: Переходите к флажку 2 и проверьте датчик формата бумаги Q83.

Пробелы

Пробелы возникают вследствие вибрации блока оптики или изменения скорости копирования.

Проверьте следующие компоненты оптической системы и системы приводов:

1. Направляющие рельсы каретки объектива загрязнены.

   Действие: Очистите направляющие рельсы.

2. Шестерня привода барабана загрязнена или ее зубцы сломаны.

   Действие: Очистите шестерню привода барабана, замените задний фланец, если зубцы сломаны (PL 4.3).

3. Проверьте, не повреждены ли тросики кареток полного и половинного хода. Кроме того, проверьте, не поврежден ли тросик каретки объектива.

   Действие: Замените тросики кареток (REP 6.11) или тросик объектива REP 6.6) при необходимости.

4. Проверьте, нет ли на шкиве тросика (PL 3.3 и 3.4) износа, повреждения или загрязнения.

   Действие: Очистите или при необходимости замените шкив.

5. Проверьте, нет ли на валу каретки (PL 3.3) трещин и загрязнений.

   Действие: Очистите вал.

6. Проверьте, нет ли препятствий на пути троса скольжения лампы экспонирования (REP 6.13).

   Действие: Устраните причину застревания.

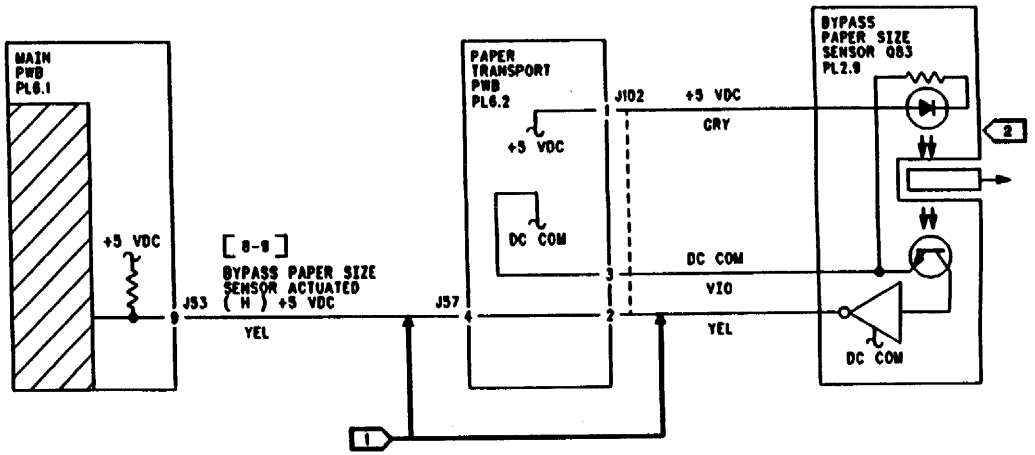

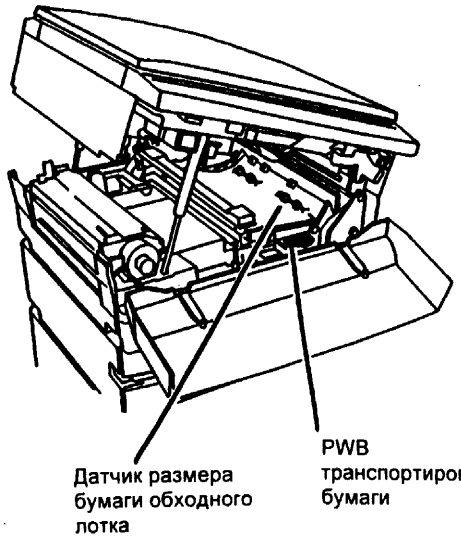

Главная PWB

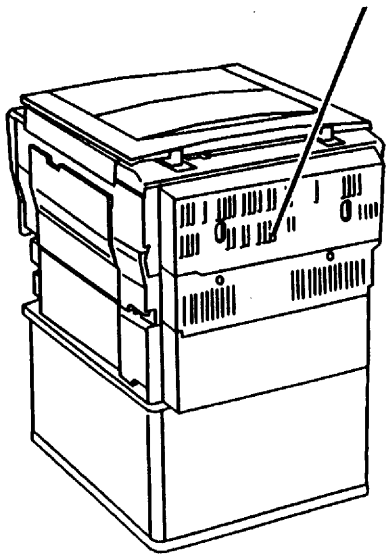

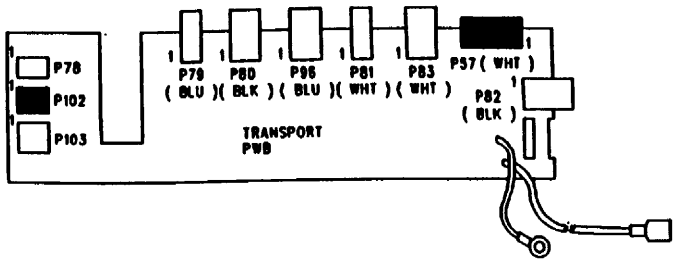

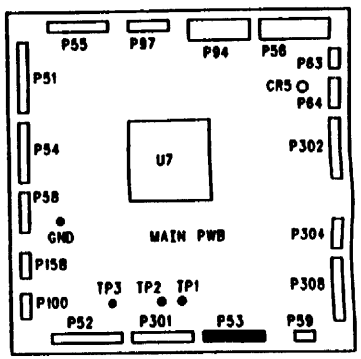

T9-1-115-1

Рис. 1 Диаграмма схемы CQ 19

CQS 1 Плотность области сплошного изображения

Процедура

1. Убедитесь, что экспонирование установлено правильно (ADJ 6.2).
2. Выберите автоматическую установку контраста копии.
3. (Рис.1) Сделайте копию стороны A стандартного тест-листа.
4. Используя шкалу образца изображения и таблицу, оцените плотность области сплошного изображения.

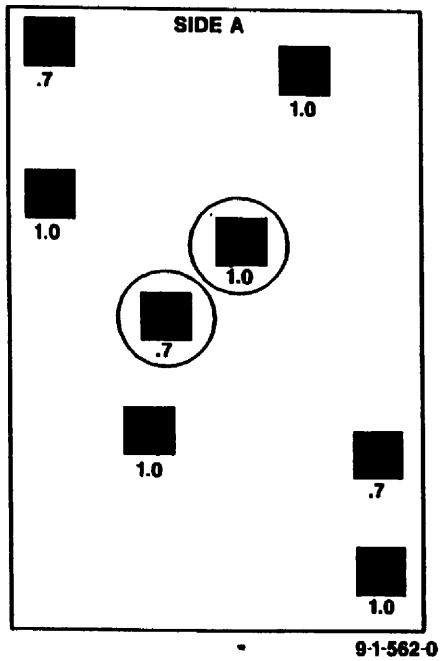

Рис. 1 Стандартный тест-лист (сторона A)

Технические характеристики плотности области сплошного изображения

Копии	Техническая характеристика	Входная плотность	Выходная плотность	Фон
1	Плотность области сплошного изображения 1,0 вблизи центра копии должна быть больше или равна плотности области сплошного изображения блока 1,2 на шкале образца изображения.	1,0	>=1,2	Ноль
1	Плотность области сплошного изображения 0,7 вблизи центра копии должна быть больше или равна плотности области сплошного изображения блока 1,3 на шкале образца изображения.	0,7	1,3 макс.	Ноль

CQS 2 Однородность

Процедура

Сделайте копию стороны A стандартного тест-листа.

Плотность 1,0 блоков A, B, и C должна отличаться не более чем на 0,3.

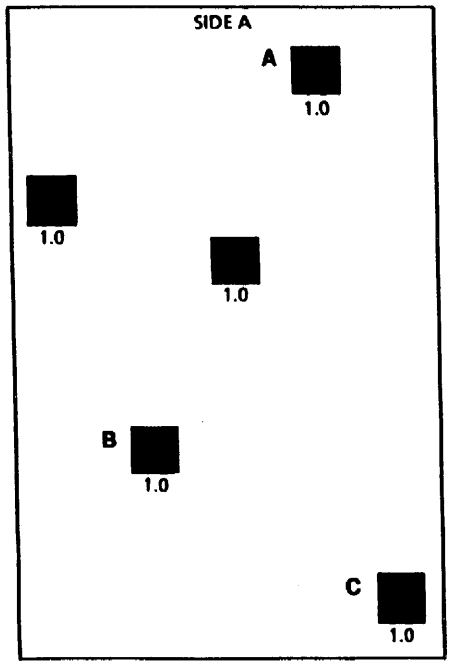

9-1-563-0

Рис. 1 Стандартный тест-лист, блоки 1,0

CQS 3 Уровень экспонирования

Процедура

Все сведения содержатся в ADJ 6.2 Экспонирование

CQS 4 Регистрация по передней кромке

Процедура

Сделайте копию стороны A стандартного тест-листа.

Центральная эталонная 10,0 мм линия на копии должна быть равна 10,0 мм 2,0 мм от передней кромки копии, выполненной в масштабе 1:1.

ПРИМЕЧАНИЕ: 10,0 мм 2,0 мм - это техническая характеристика копий, подаваемых из всех лотков.

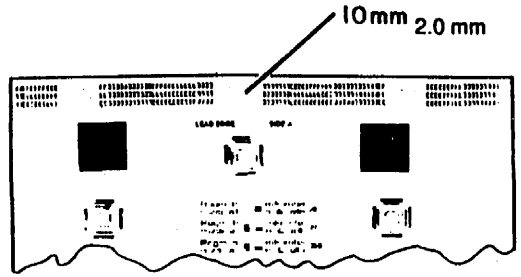

9-1-554-0

Рис. 1 Регистрация по передней кромке

CQS 5 Регистрация по боковой кромке

Процедура

Сделайте копию стороны A стандартного тест-листа.

5,0 мм эталонные A и B линии на копии должны находиться в пределах от 3,0 до 7,0 мм от кромки листа при подаче из всех лотков. За дополнительными сведениями обращайтесь к ADJ 8.3 Регистрация по боковой кромке лотка 1 и к ADJ 8.4 Регистрация по боковой кромке лотков 2 и 3.

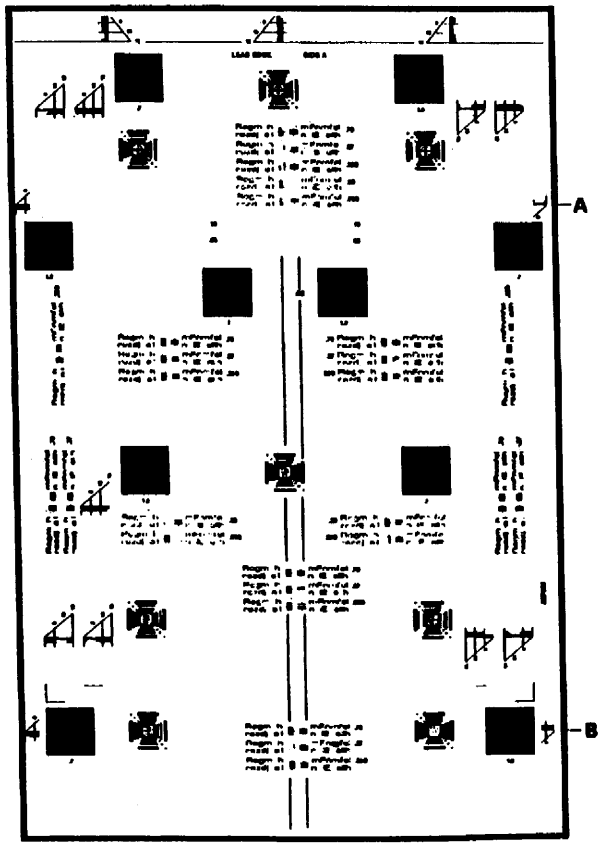

Рис. 1 Регистрация по боковой кромке

CQS 6 Перекос

Процедура

Сделайте копию стороны A стандартного тест-листа.

Расстояние между 10 мм эталонными линиями у передней кромки копии должно быть не более 2 мм, с интервалом 180 мм.

ПРИМЕЧАНИЕ: 2,0 мм -это техническая характеристика копий, подаваемых из всех лотков.

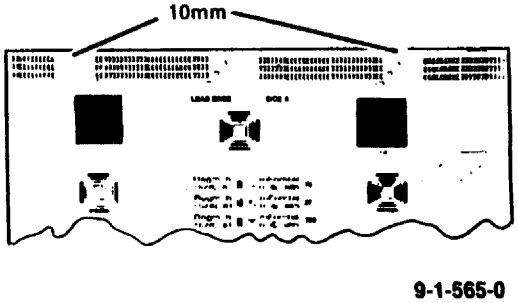

Рис. 1 Перекос

Если копия не соответствует техническим условиям, то выполните следующие действия:

1. Снимите узел проявления.
2. Наклейте кусочек цветной ленты, например, изоляционной ленты, на посадочное стекло (PL 3.5) приблизительно на половину по длине стекла. Убедитесь, что прямолинейные кромки ленты расположены в вертикальной плоскости. Эта лента послужит вам в качестве черной эталонной линии (A) в направлении процесса.
3. Установите заново блок проявления.
4. Поместите лист бумаги A4 на стекло экспонирования, расположив его примерно на 25 мм ниже кромки регистрации верхней кромки. Это даст вам черную эталонную линию 25 мм (B) на верхней кромке копии.
5. Сделайте 5 копий с открытой крышкой стекла экспонирования / ADF.
6. С помощью линейки нарисуйте линию вдоль длины линии A, чтобы сделать резче кромки изображения на сделанных копиях.
7. Измерьте расстояния между линиями A и B у передней кромки и у задней кромки на копии относительно кромки листа бумаги. Любые различия между линией A и кромкой бумаги - это перекос бумаги, а любые различия между линиями A и B - это оптический перекос.
8. В случае оптического перекоса переходите к ADJ 6.4, а в случае перекоса подачи бумаги переходите к ADJ 8.1.

CQS 7 Пропуск изображения по кромке

Процедура

Сделайте копию стороны A стандартного тест-листа. Обратитесь к рисунку 1 и к нижеследующей таблице.

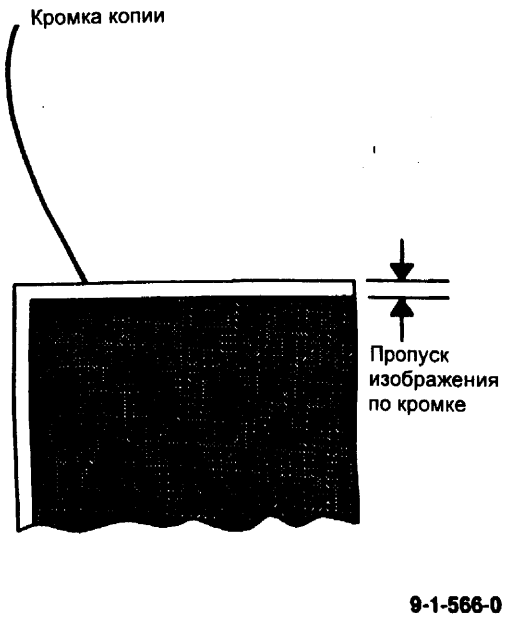

Рис. 1 Пропуск изображения по кромке

Технические характеристики пропуска изображения по кромке

Кромка	Пропуск
Передняя	4,0 мм максимум, 2,0 мм минимум
Боковая (сзади)	4,0 мм максимум
Боковая (спереди)	4,0 мм максимум
Задняя	4,0 мм максимум

CQS 8 Резкость

Процедура

Выберите **автоматическую установку контрастности** копии. Сделайте копию стороны B стандартного тест-листа.

Указанные LP/мм линии должны быть разрешимы в направлении передней и задней кромки, а также в боковых направлениях, по всей копии. Обратитесь к рис. 1 и к нижеследующей таблице за техническими характеристиками разрешения/увеличения.

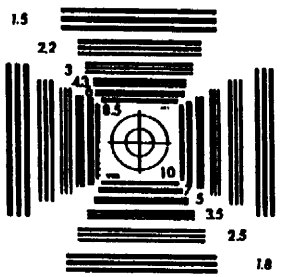

9-1-567-0

Рис. 1 Разрешение

Технические характеристики разрешения

Увеличение, %	Разрешение в центре LP/мм	Разрешение на краю LP/мм
70	3,0	2,5
100	3,5	3,5
141	3,5	3,5

CQS 9 Пропуски и размазывание

Процедура

Выберите **автоматическую установку контраста копии**.

Сделайте копию стороны B стандартного тест-листа.

Уменьшение: Матрица 1,8 LP/мм кроме первых 2 мм от передней кромки копии, должна быть полностью разрешима.

100%/Увеличение: Матрица 2,5 LP/мм, кроме первых 2 мм от передней кромки копии, должна быть полностью разрешима.

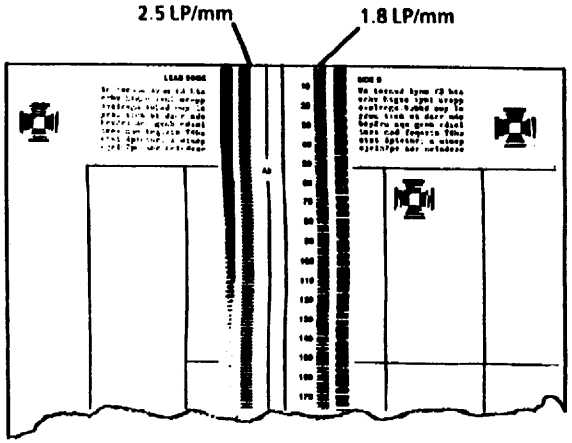

9-1-569-0

Рис. 1 Пропуски и размазывание

CQS 10 Увеличение

Процедура

Сделайте копию стороны B стандартного тест-листа.

Допуски на установки для увеличения в направлении от передней кромки к задней, а также в боковых направлениях перечислены в таблице "Технические характеристики увеличения".

Технические характеристики увеличения

Увеличение,%	Измерение
70	140 мм 1,3 мм
100*	200 мм 1,6 мм
141	282 мм 3,0 мм

Области, которые должны быть измерены, показаны на рисунке 10:

1. В масштабах 64% и 100%* измерьте расстояние между линиями A и B, чтобы выяснить степень воспроизведения размеров в направлении от передней кромки к задней (перпендикулярно к барабану).

   Измерьте расстояние между линиями C и D, чтобы выяснить степень воспроизведения размеров в боковых направлениях (параллельно барабану).

*ПРИМЕЧАНИЕ: * Заводская настройка аппаратов составляет 101%; при этом на экране дисплея выводится значение 100%. Убедитесь, что пользователь не изменял степень воспроизведения размеров. Перед проведением измерений проверьте режим, в котором работает пользователь.*

2. В масштабах 129% измерьте расстояние между линиями A и B, чтобы выяснить степень воспроизведения размеров в направлении от передней кромки к задней (перпендикулярно к барабану).

   Измерьте расстояние между линиями F и G, чтобы выяснить степень воспроизведения размеров в боковых направлениях (параллельно барабану).

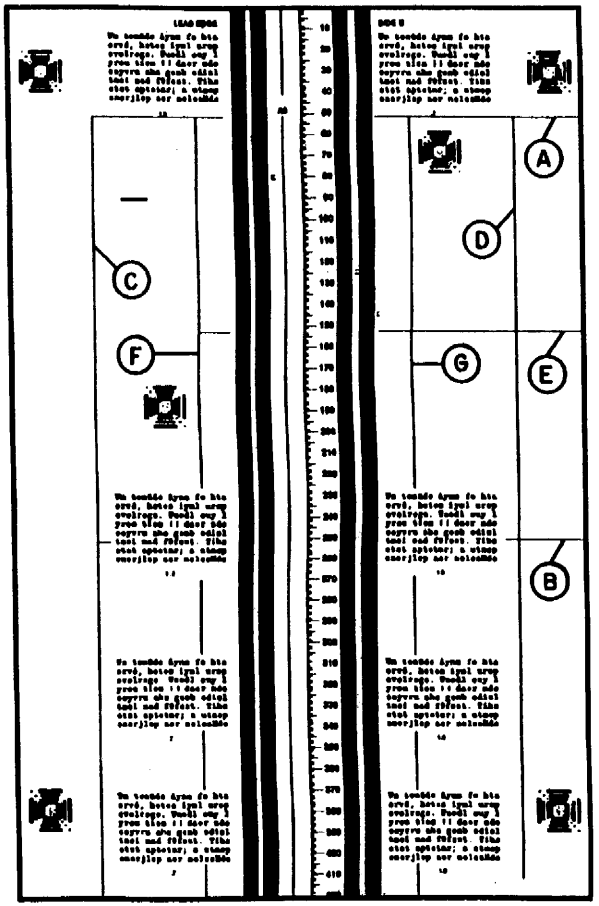

9-1-569-0

Рис. 1 Измеряемые области стороны B

CQS 11 Фон

Процедура

Черный тонер

Выберите **автоматическую установку контрастности копии**. Сделайте копию письма для вызова по техническому обслуживанию.

Интенсивность фона копии не должна превышать интенсивность фона шкалы области C на эталонной шкале фона, 302.02.

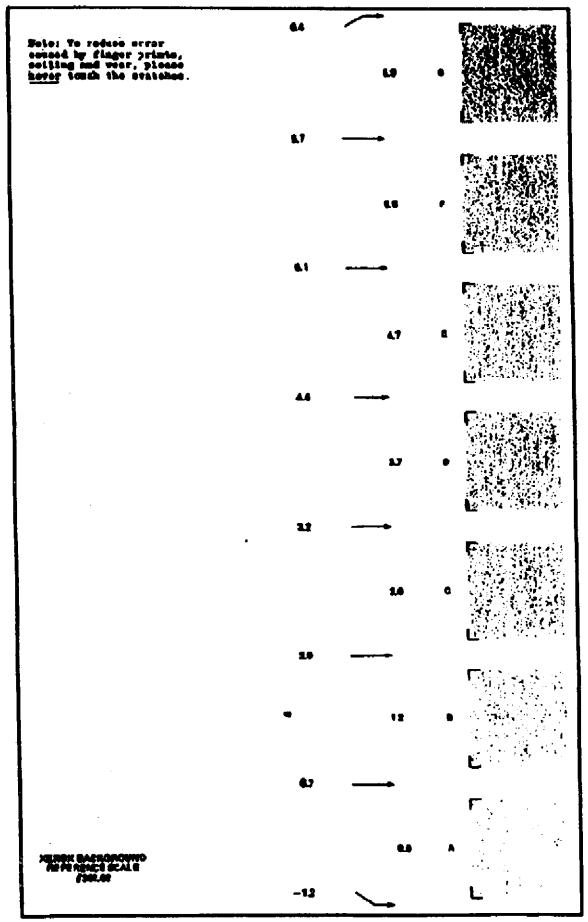

9-1-570-0

Рис. 1 Фон

CQS 12 Пятна

Процедура

Выберите **автоматическую установку контрастности копии**. Сделайте копию письма для вызова по техническому обслуживанию.

Технические характеристики указаны на рисунке 1.

SIZE OF BACKGROUND SPOT	MAXIMUM ALLOWABLE SPOTS	
	ANY 2 INCH (50 mm) DIAMETER CIRCLE	8 1/2 X 11 (A4) COPY AREA
> 0.75	0	0
> 0.5	1	1
> 0.375	2	8
> 0.25	8	25
> 0.125	16	NOT SPECIFIED
BACKGROUND SPOTS OF ANY SIZE	16	25

Рис. 1 Пятна

9-1-572-0

Стандартный тест-лист, 82P521 и 82P522

Тест-лист 82P521 имеет форму A3, тест-лист 82P522-27,9x43,2 мм. Один из этих двух листов, вместе с письмом для вызова по техническому обслуживанию, следует применять для проверки технических характеристик, указанных в данном разделе.

Сторона A

(Рисунок 1) Используется для оценки плотности области сплошного изображения, однородности, уровня экспонирования, регистрации, перекоса и пропуска по передней кромке.

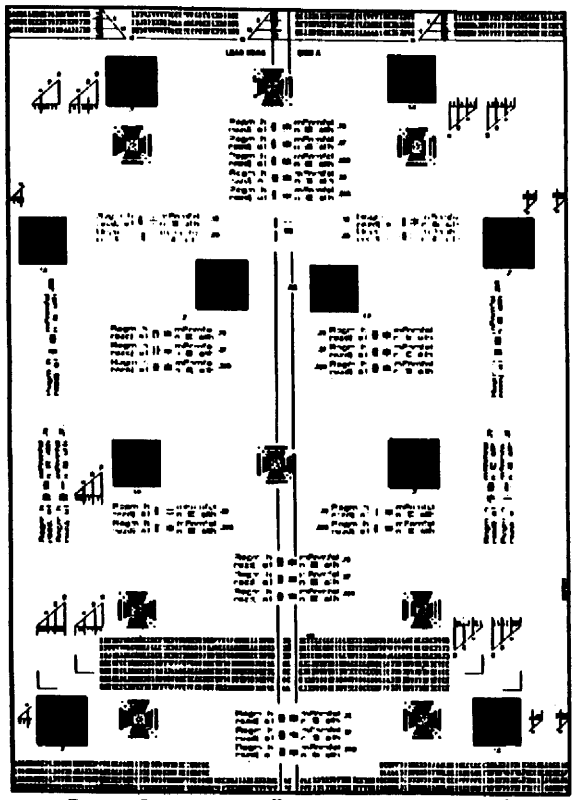

Рис. 1 Стандартный тест-лист, сторона A

Сторона B

(Рисунок 2) Используется для оценки пропусков и размазывания, разрешения и увеличения.

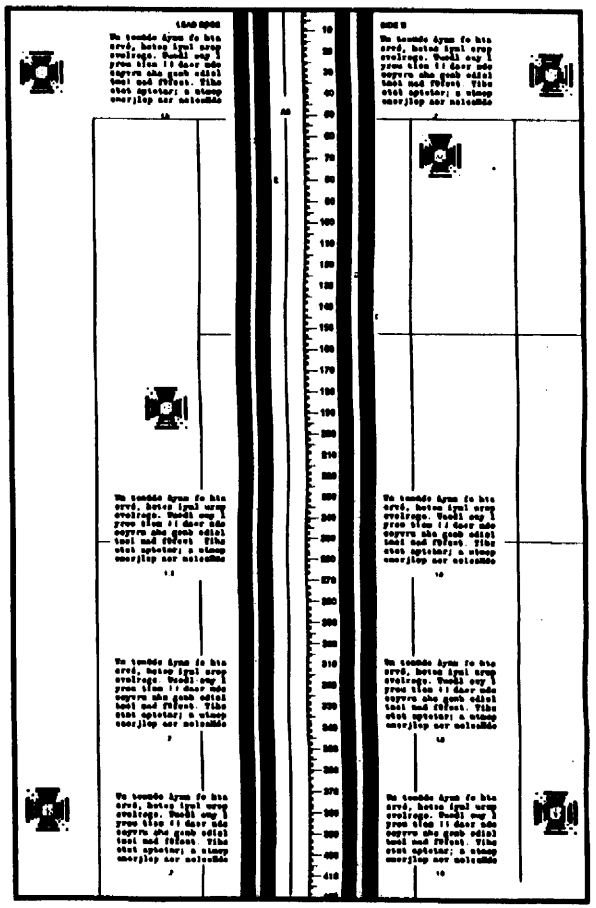

9-1-556-0

Рис. 2 Стандартный тест-лист, сторона B

Шкала образца изображения, 82P520

Данный контрольный лист, показанный на рис. 3, служит в качестве справочного руководства для измерения плотности области сплошного изображения копий стороны A стандартного тест-листа.

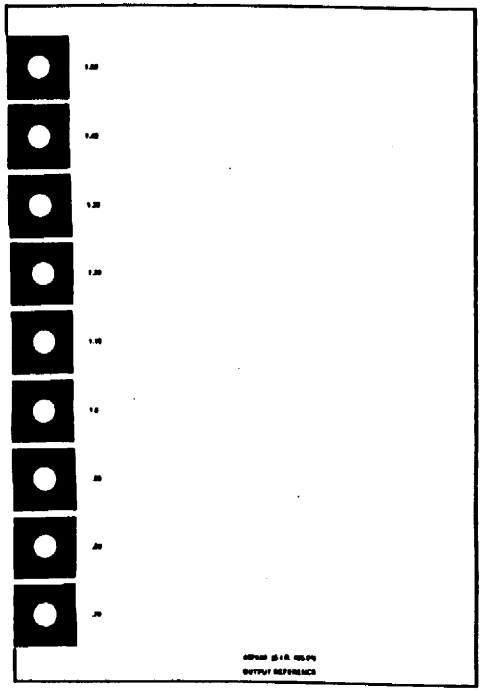

9-1-557-0

Рис. 3 Шкала образца изображения, 82P520

Письмо для вызова по техническому обслуживанию, 82P607

Данный контрольный лист, показанный на рисунке 4, применяется для проверки и регистрации рабочих характеристик копировального аппарата. Он используется для оценки интенсивности фона и пятен. Другое назначение данного документа - продемонстрировать пользователю качество копирования после посещения пользователя.

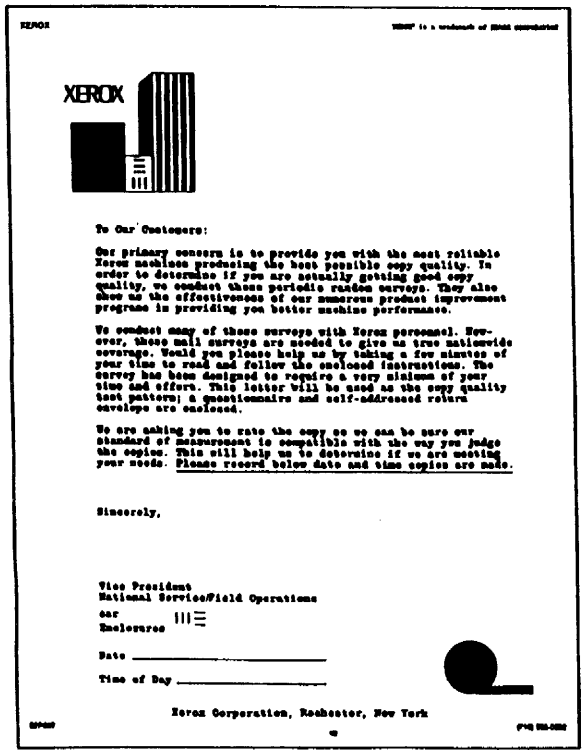

9-1-558-0

Рис. 4 Письмо для вызова по техническому обслуживанию, 82P607

Визуальная эталонная шкала, S.I.R. 201.01

Данный контрольный лист, показанный на рисунке 5, используется для сравнения копий с эталоном с целью определения плотности линий на изображении.

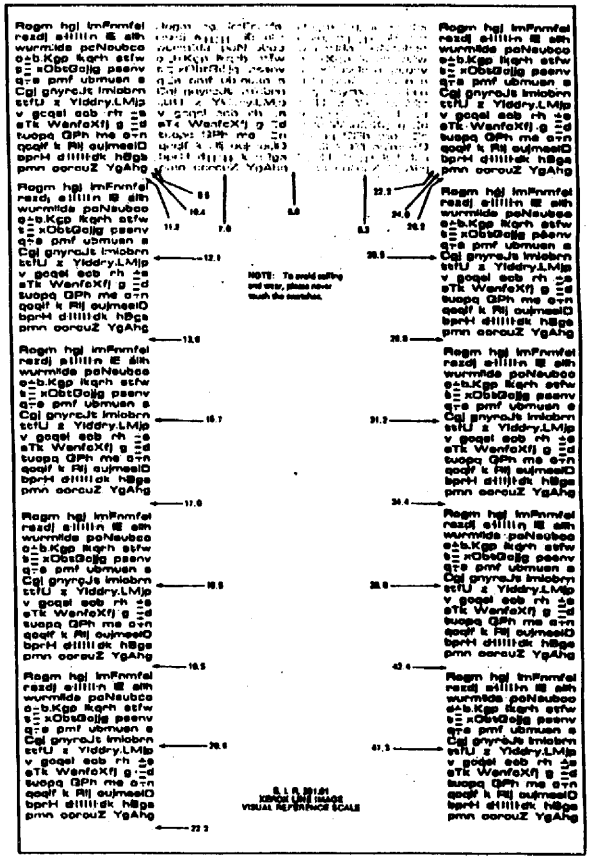

9-1-559-0

Рис. 5 Визуальная эталонная шкала, S.I.R. 201.01

Эталонная шкала фона, 302.02

Данный контрольный лист, показанный на рисунке 6, используется для проверки плотности фона. Он используется для оценки интенсивности фона и пятен. Другое назначение данного документа - продемонстрировать пользователю качество копирования после посещения пользователя.

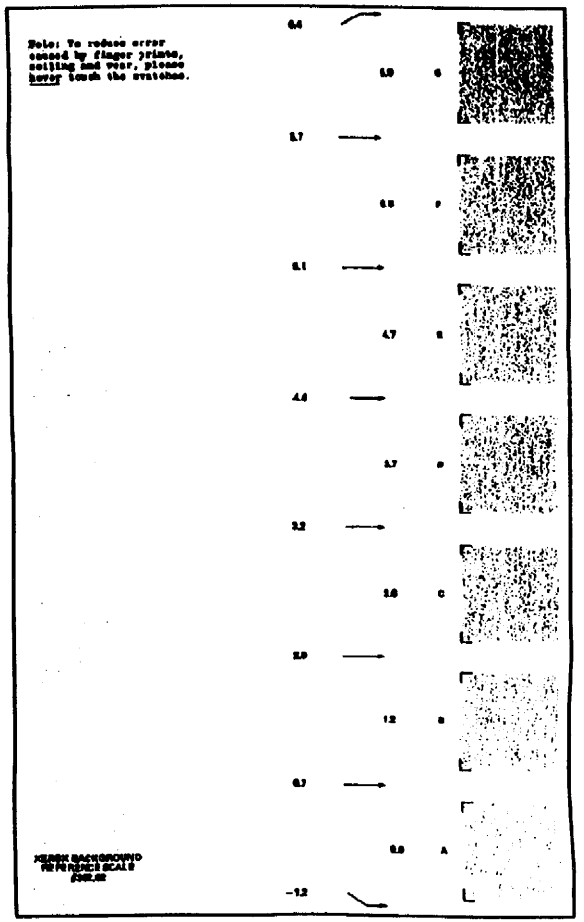

9-1-560-0

Рис. 6 Эталонная шкала фона, 302.02

Ремонтные процедуры

Электрические

REP 1.1 HVPS 4-3
REP 1.2 LVPS 4-4
REP 1.3 Главная PWB 4-5
REP 1.4 Сетевой выключатель 4-6
REP 1.5 Фильтр помех 4-7
REP 1.6 Распределительная PWB сетевого питания 4-7
REP 1.7 Узел пульта управления 4-9
REP 1.8 PWB транспортировки бумаги 4-9
REP 1.9 Драйверная PWB сканирования 4-10
REP 1.10 Реле блокировки питания (5616) 4-11
REP 1.11 PWB автоматического определения размера бумаги 4-12
REP 1.12 Выходной выключатель 4-12

Главные приводы

REP 4.1 Двигатель главного привода 4-13

ADF

REP 5.1 Снятие ADF 4-15
REP 5.2 Двигатель перемещения оригинала ADF (MOT05-14) 4-15
REP 5.3 Уравновешивание 4-16
REP 5.4 Двигатель подачи ADF (MOT05-11) и двигатель подталкивателя (MOT05-3) 4-17
REP 5.5 Ролик подачи ADF 4-17
REP 5.6 Ролик подталкивателя 4-19
REP 5.7 Соленоид выходного затвора (SOL05-4) 4-20
REP 5.8 Ролики торможения 4-20
REP 5.9 Датчик подачи (Q05-5), датчик размера бумаги (Q05-6) и датчик перед стеклом оригинала (Q05-10) 4-22
REP 5.10 Ремень оригинала 4-22
REP 5.11 Датчик выхода оригинала (Q05-15) 4-23
REP 5.12 Соленоид прижимной планки (SOL05-2) 4-23
REP 5.13 Зажим регистрации 4-24
REP 5.14 Соленоид регистрации по кромке (SOL05-13) 4-25

Оптика

REP 6.1 Стекло оригинала 4-26
REP 6.2 Лампа экспонирования 4-27
REP 6.3 Термический предохранитель лампы экспонирования 4-28
REP 6.4 Датчик экспонирования и фильтр датчика 4-29
REP 6.5 Двигатель привода сканирования 4-30
REP 6.6 Тросик объектива 4-31
REP 6.7 Двигатель привода объектива 4-33
REP 6.8 Датчик исходного положения сканирования 4-33
REP 6.9 Датчики размера оригинала Q21 или Q22 4-34
REP 6.10 Датчики размера оригинала Q23 и Q24 4-35
REP 6.11 Тросик каретки 4-36
REP 6.12 Датчик ручной укладки оригинала 4-40
REP 6.13 Трос скольжения 4-40
REP 6.14 Червячная передача 4-42

Подача и регистрация бумаги

REP 8.1 Соленоид подачи лотка 1 4-43
REP 8.2 Муфта подачи лотка 1 4-44
REP 8.3 Переключатель размера бумаги лотка 1 4-45
REP 8.4 Ролик подачи лотка 1 4-46
REP 8.5 Соленоид подачи лотка 2 SOL84, соленоид подачи лотка 3 SOL85 4-46
REP 8.6 Муфта подачи лотка 2, муфта подачи лотка 3 4-47
REP 8.7 Ролик подачи лотка 2, ролик подачи лотка 3 4-48
REP 8.8 Лопастной узел обходного лотка 4-49
REP 8.9 Муфта лопастей обходного лотка 4-51
REP 8.10 Соленоид лопастей обходного лотка 4-52
REP 8.11 Датчик бумаги обходного лотка Q83, датчик регистрации Q84 4-53
REP 8.12 Соленоид подталкивателя обходного лотка 4-54
REP 8.13 Ролик подталкивателя обходного лотка 4-55
REP 8.14 Узел регистрации бумаги 4-56
REP 8.15 Соленоид затвора регистрации 4-57
REP 8.16 Переключатель размера бумаги лотка 2 S17, Переключатель размера бумаги лотка 3 S18 4-58
REP 8.17 Нижняя пластина, боковая и передняя направляющие для бумаги 4-59
REP 8.18 Датчик бумаги обходного лотка Q81, Датчик пути бумаги обходного лотка Q82 4-60
REP 8.19 Обходной лоток 4-62
REP 8.20 Козырек лотка 1 4-63

Ксерография

REP 9.1 Узел проявителя 4-64
REP 9.2 Модуль ксерографии 4-65
REP 9.3 Барабан 4-66
REP 9.4 Очистка барабана 4-67
REP 9.5 Проволока коротрона переноса/отделения 4-68
REP 9.6 Узел коротрона предочистки или коротрона зарядки 4-69
REP 9.7 Лампа стирания на участках между изображениями и по краям барабана 4-70
REP 9.8 Узел соленоида лезвия 4-72
REP 9.9 Лезвие очистки барабана 4-73
REP 9.10 Двигатель привода проявителя 4-74
REP 9.11 Проявитель 4-75
REP 9.12 Соленоид пальцев отделения 4-76
REP 9.13 Пленочное уплотнение 4-77
REP 9.14 Улавливающий козырек 4-78
REP 9.15 Блок контакта 4-79
REP 9.16 Стыковочный узел 4-79

Транспортировка копий и закрепление

REP 10.1 Узел фьюзера 4-80
REP 10.2 Узел выходного держателя и пальцы отделения нагревательного вала 4-81
REP 10.3 Нагревательный вал 4-83
REP 10.4 Нагревательный стержень 4-85
REP 10.5 Узел пальцев отделения прижимного ролика и пальцы отделения 4-87
REP 10.6 Прижимной ролик 4-88
REP 10.7 Термистор фьюзера 4-90
REP 10.8 Выключатель перегрева фьюзера 4-91
REP 10.9 Вентилятор фьюзера 4-92
REP 10.10 Узел транспортера бумаги и ремень транспортера бумаги 4-93
REP 10.11 Звездчатое колесо 4-95

Сортер

REP 11.1 Верхняя крышка сортера 4-96
REP 11.2 Передняя крышка сортера 4-97
REP 11.3 Передний кулачок индексирования 4-98
REP 11.4 Задний кулачок индексирования 4-98
REP 11.5 Двигатель ячейки (MOT 11-1) 4-99
REP 11.6 Лоток сортера 4-100
REP 11.7 Переключатель исходного положения кулачка ячейки (S11-2) 4-100
REP 11.8 Снятие сортера 4-101

Процессор

REP 14.1 Передний пневмоамортизатор 4-103
REP 14.2 Задний пневмоамортизатор 4-103
REP 14.3 Озоновый фильтр 4-104

Регулировки

Электрические

ADJ 1.1 Инициализация NVM 4-106
ADJ 1.2 Установки переключателя Dip (SW1) 4-108

ADF

ADF 5.1 Соленоид прижимной планки 4-109
ADF 5.2 Ремень двигателя привода 4-110
ADF 5.3 Исходное положение ремня 4-111
ADF 5.4 Процедура очистки ADF 4-112
ADF 5.5 Регистрация по верхней кромке в ADF 4-112

Оптика

ADJ 6.1 Исходное положение каретки 4-114
ADJ 6.2 Экспонирование 4-116
ADJ 6.3 Степень воспроизведения размера изображения 4-118
ADJ 6.4 Регулировка оптического перекоса 4-120
ADJ 6.5 Эталон белого уровня нормального экспонирования 4-120
ADJ 6.6 Эталон цветного уровня нормального экспонирования 4-121
ADJ 6.7 Положение объектива 4-122
ADJ 6.8 Ремень привода сканирования 4-123

Подача и регистрация бумаги

ADJ 8.1 Перекос подачи бумаги 4-124
ADJ 8.2 Регистрация по передней кромке 4-125
ADJ 8.3 Регистрация по боковой кромке лотка 1 4-126
ADJ 8.4 Регистрация по боковой кромке лотка 2 и 3 4-127

Ксерография

ADJ 9.1 Стирание передней кромки 4-128
ADJ 9.2 Стирание задней кромки 4-128
ADJ 9.3 Скорость подачи тонера 4-128
ADJ 9.4 Узел соленоида лезвия 4-129
ADJ 9.5 Шарнирный рычаг отвода 4-130
ADJ 9.6 Пленочное уплотнение 4-131
ADJ 9.7 Соленоид пальцев отделения 4-132
ADJ 9.8 Пропуск боковой (задней) кромки 4-133
ADJ 9.9 Ток коротрона 4-134
ADJ 9.10 Напряжение смещения 4-136

Транспортировка копий и закрепление

ADJ 10.1 Регулировка зажима фьюзера 4-138

REP 1.1 HVPS

Перечень запасных частей в PL 6.3

Снятие

ОСТОРОЖНО!

Выключите копировальный аппарат и отсоедините кабель питания.

1. Снимите заднюю верхнюю крышку, заднюю нижнюю крышку, левую крышку и правую крышку (PL 7.3).
2. Снимите узел модуля проявителя (REP 9.1).
3. Снимите ксерографический модуль (REP 9.2).
4. Снимите главную PWB (REP 1.3).
5. Снимите PWB привода сканирования (REP 1.9).
6. (Рис. 1) Снимите узел крепления PWB соленоида лезвия.

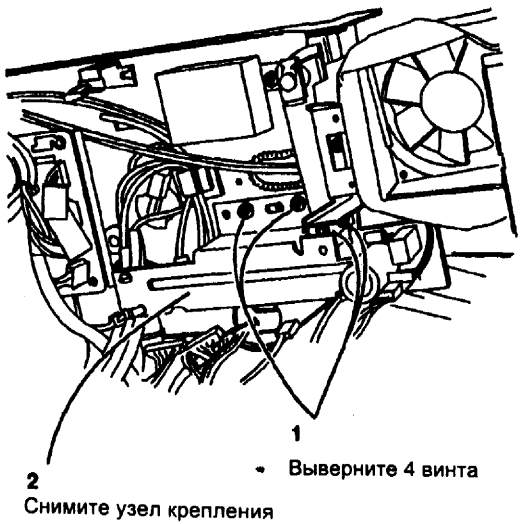

Рис. 1 Снимите узел крепления PWB соленоида лезвия

7. (Рис. 2) Отсоедините разъемы коротрона зарядки и коротрона переноса/отделения (T/D, transfer/detack).

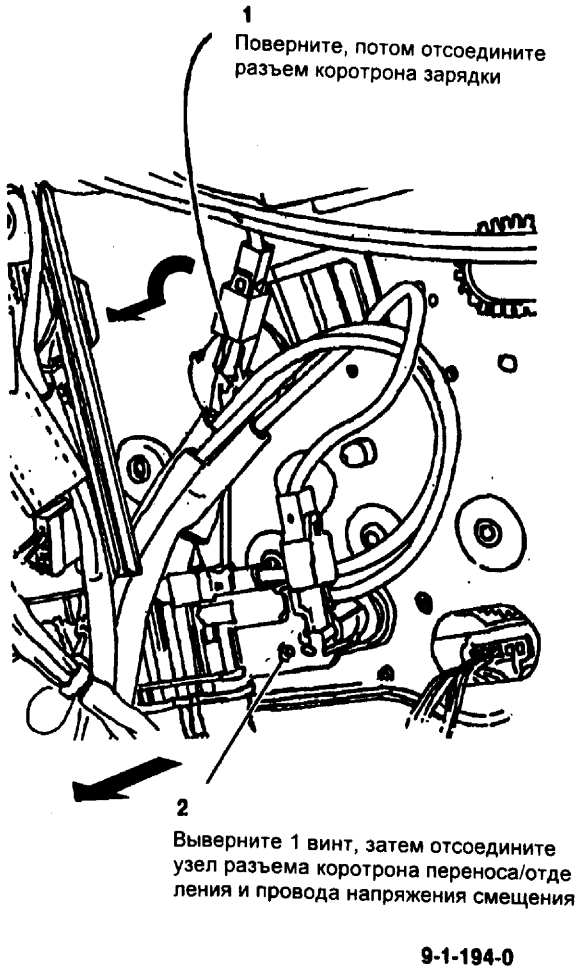

Рис. 2 Отсоедините разъемы коротрона и подвода напряжения смещения

8. (Рис. 3) Снимите HVPS (источник питания высокого напряжения).

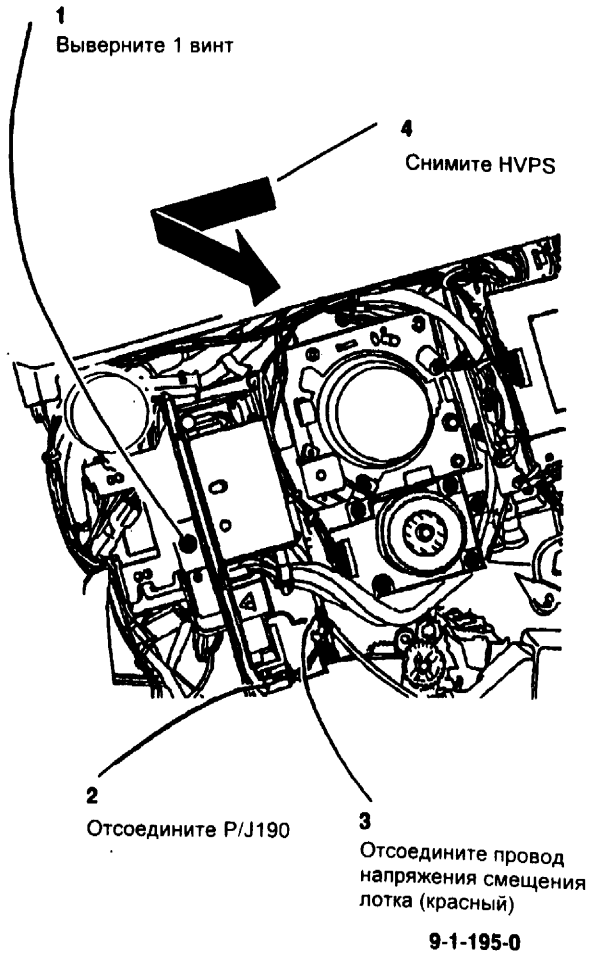

Рис. 3 Снимите HVPS

Замена

1. Для замены повторите процедуру снятия в обратном порядке. Обратите внимание на следующие пункты при выполнении соответствующих действий.
2. (Рис. 4) Отрегулируйте расположение HVPS.

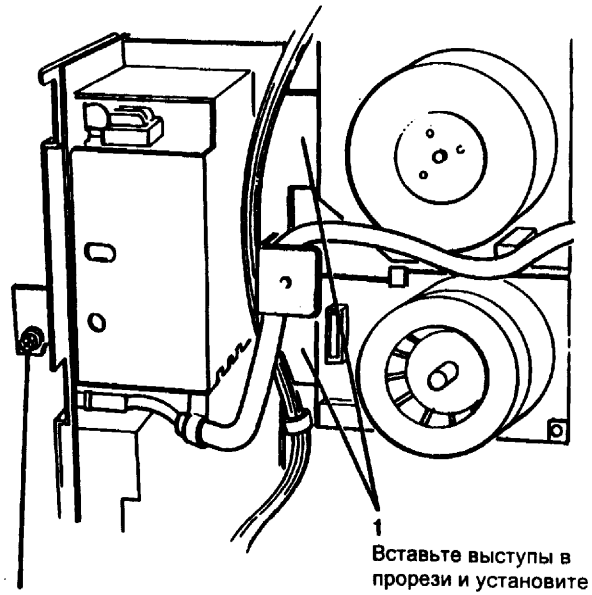

Рис. 4 Регулировка HVPS

3. (Обратитесь к Рис. 3) Подсоедините PJ190 и провод напряжения смещения лотка (красный).
4. (Обратитесь к Рис. 2) Установите разъемы коротронов.
5. (Обратитесь к Рис. 1) Установите узел крепления PWB соленоида лезвия.
6. (Обратитесь к REP 1.9) Установите PWB привода сканирования.
7. Установите остальные компоненты
8. Верните копировальный аппарат в режим нормального функционирования

REP 1.2 LVPS

Перечень запасных частей в PL 6.2

Снятие

ОСТОРОЖНО!

Выключите копировальный аппарат и отсоедините кабель питания.

1. Откройте переднюю крышку, поверните зеленый рычаг, чтобы освободить верхний узел.
2. Снимите заднюю нижнюю крышку (PL 7.3).
3. (Рис. 1) Снимите источник питания низкого напряжения (LVPS).

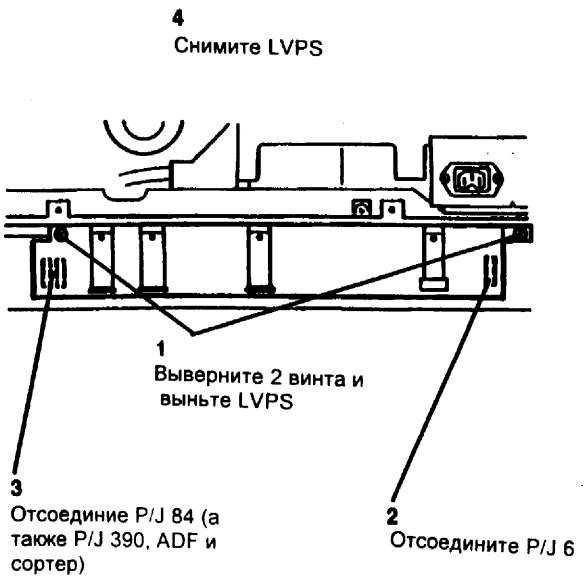

Рис 1 Снятие LVPS

Замена

1. Для замены повторите процедуру снятия в обратном порядке

REP 1.3 Главная PWB

Перечень запасных частей в PL 6.1

Снятие

ОСТОРОЖНО!

Выключите копировальный аппарат и отсоедините кабель питания.

1. Снимите заднюю верхнюю крышку (PL 7.2).
2. Снимите узел задней верхней крышки (PL 7.3).
3. Занесите в журнал технического обслуживания текущие значения NVM (ADJ 1.1).
4. Снимите PWB привода проявителя (Рис. 1).

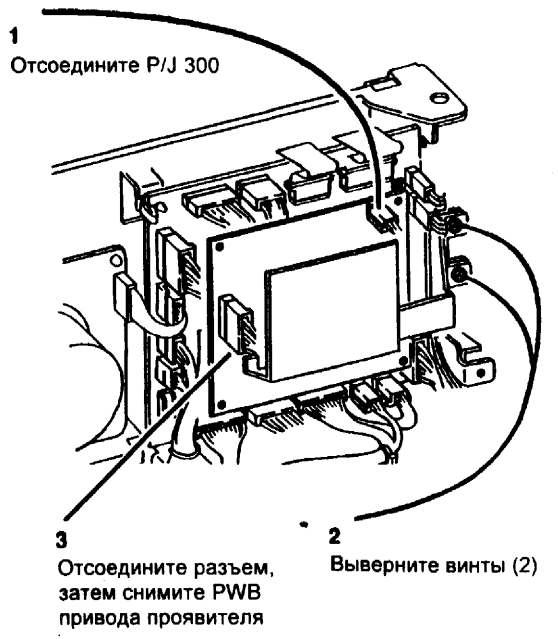

Рис. 1 Снятие PWB привода проявителя

ПРЕДУПРЕЖДЕНИЕ

Для предотвращения повреждения кабелей необходимо отсоединять разъемы перед снятием плоских кабелей

5. (Рис. 2) Отсоедините разъемы, затем выньте плоские кабели, идущие к разъемам P/J 94 и P/J 56. Отсоедините остальные разъемы.

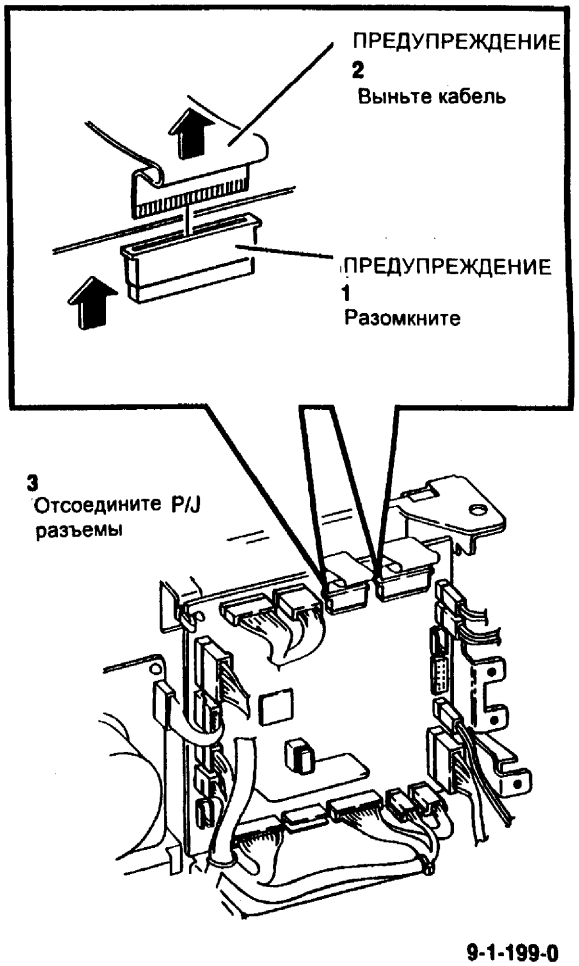

Рис. 2 Подготовка к снятию главной PWB

6. Освободите отталкиватели (4) и снимите главную PWB.

Замена

1. Установите главную PWB.

ПРЕДУПРЕЖДЕНИЕ

(Рис. 3) Перед тем, как зафиксировать разъем, убедитесь, что плоские кабели, идущие к разъемам P/J 94 и P/J 56, вставлены полностью.

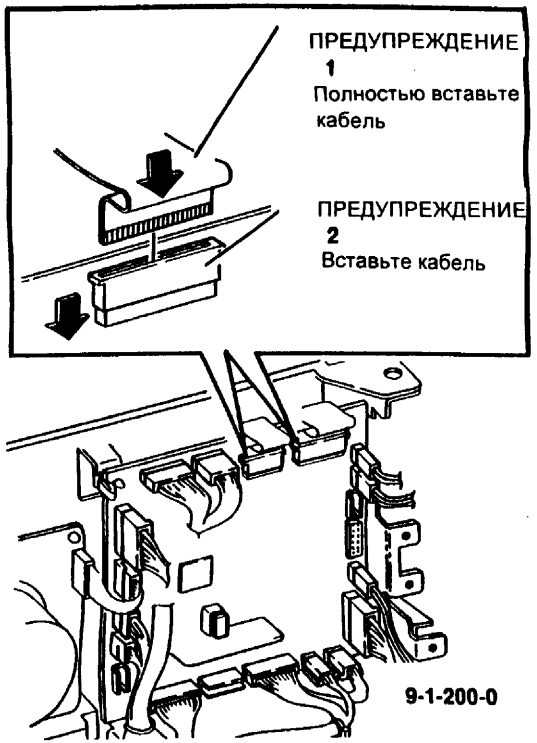

Рис. 3 Установка главной PWB

2. Вновь подсоедините все разъемы.
3. Установите PWB привода проявителя.
4. Если была установлена новая главная PWB, выполните следующее:
   a. Установки переключателя DIP (ADJ 1.2)
   b. Инициализацию NVM (ADJ 1.1)

REP 1.4 Выключатель сети

Перечень запасных частей в PL 6.1

Снятие

ОСТОРОЖНО!

Выключите копировальный аппарат и отсоедините кабель питания.

1. Откройте переднюю крышку, поверните зеленый рычаг, чтобы освободить верхний узел.
2. (Рис. 1) Снимите крышку выключателя сети.

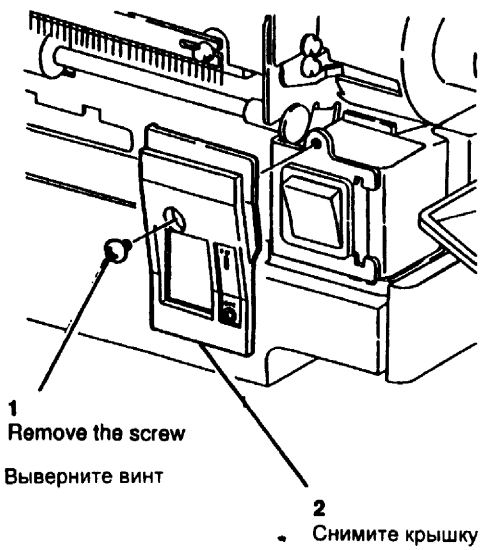

9-1-201-0

Рис. 1 Снятие крышки выключателя сети

3. (Рис. 2) Снимите крышку электропроводки выключателя сети.

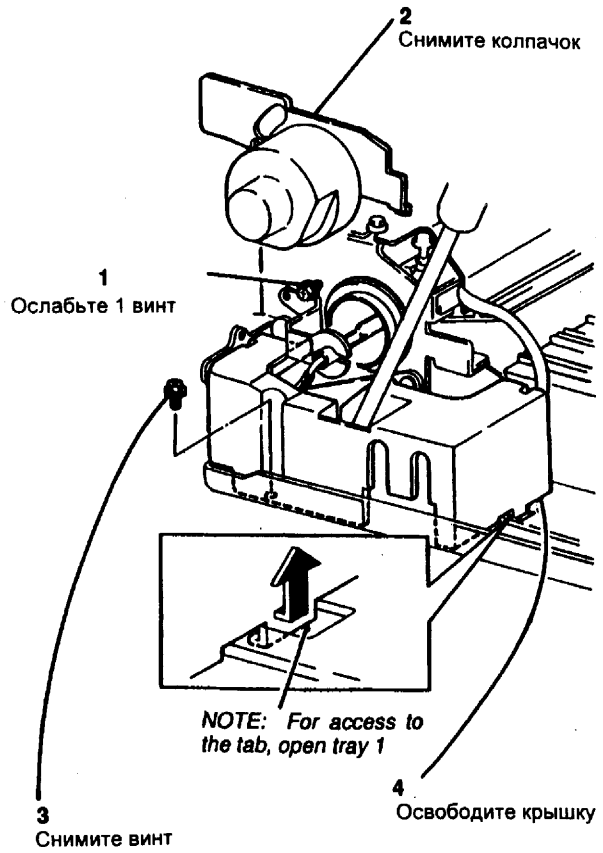

9-1-202-0

Рис. 2 Снятие крышки электропроводки

4. (Рис. 3) Снимите выключатель сети

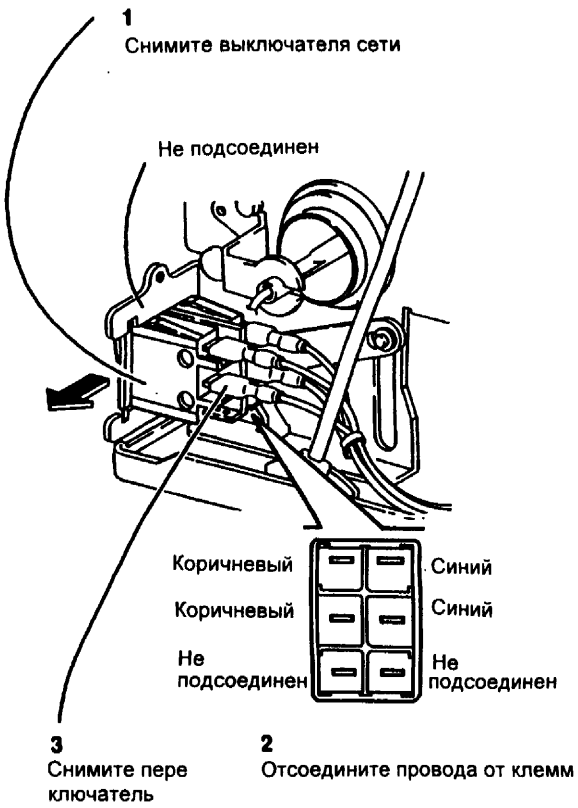

9-1-203-0

Рис. 3 Снятие выключателя сети

Замена

1. Для замены повторите процедуру снятия в обратном порядке.

ПРЕДУПРЕЖДЕНИЕ

Убедитесь, что провода подсоединены так, как показано на Рис.3.

REP 1.5 Фильтр помех

Перечень запасных частей в PL 6.1

Снятие

ОСТОРОЖНО!

Выключите копировальный аппарат и отсоедините кабель питания.

1. Снимите узел модуля проявителя (REP 9.1).
2. Снимите ксерографический модуль (REP 9.2).
3. Снимите узел коротрона переноса/отделения (REP 9.5).
4. Снимите узел транспортера бумаги (REP 10.10).
5. (Рис. 1) Снимите фильтр помех.

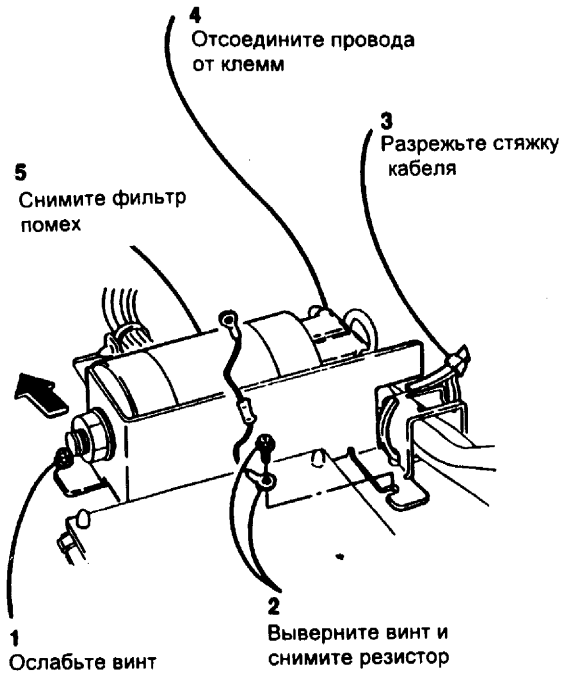

Рис. 1 Снятие фильтра помех

Замена

1. Обратитесь к таблице 1. Подсоедините клеммы фильтра помех.

ПРИМЕЧАНИЕ: Для успешного прохождения процедуры замены фильтр помех должен быть ориентирован так, как показано на рис. 2.

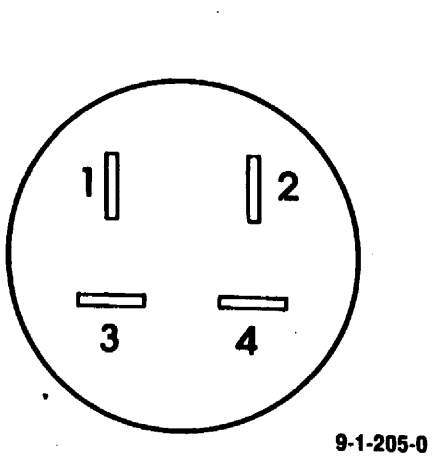

Рис. 2 Разъемы клемм

Таблица 1. Номера клемм/цвета

Номер клеммы	Цвет провода
1	Коричневый провод электропроводки переменного тока
2	Синий провод электропроводки переменного тока
3	Коричневый провод сетевого шнура
4	Синий провод кабеля питания

REP 1.6 Драйверная PWB переменного тока

Перечень запасных частей в PL 6.1

Снятие

ОСТОРОЖНО!

Выключите копировальный аппарат и отсоедините кабель питания.

1. Снимите узел коротрона переноса/отделения (REP 9.5).
2. Снимите заднюю верхнюю крышку (PL 7.3).
3. Отделите узел крепления кабеля питания (PL 6.1).
4. (Рис. 1) Снимите крышку драйверной PWB переменного тока.

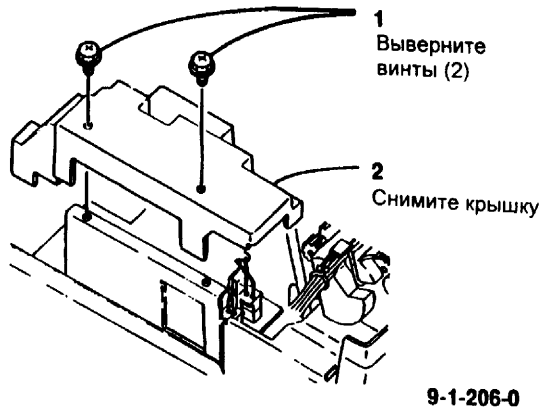

Рис. 1 Снятие крышки драйверной PWB переменного тока

5. (Рис. 2) Отсоедините клеммы драйверной PWB переменного тока и разъемы.

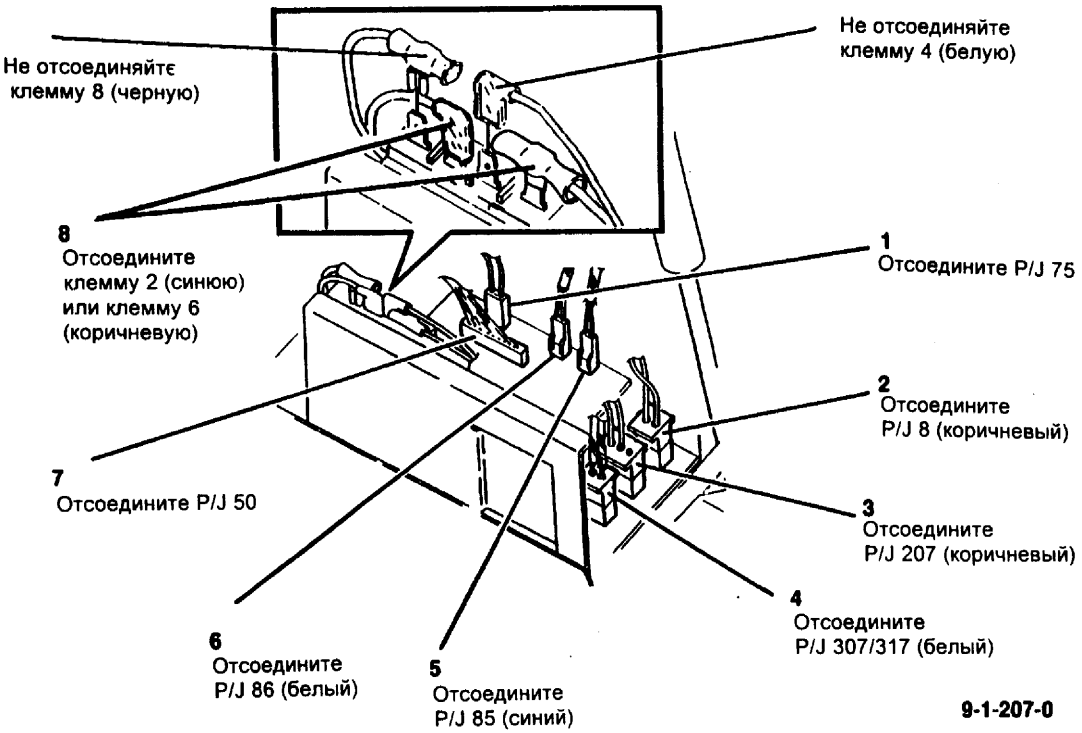

Рис. 2 Отсоединение клемм и разъемов

6. (Рис. 3) Снимите драйверную PWB переменного тока.

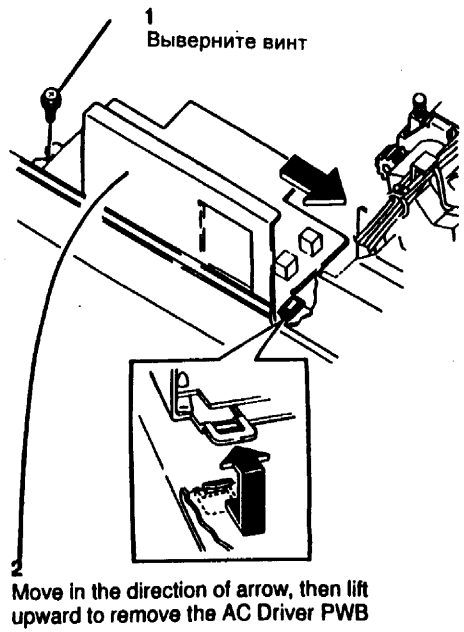

Рис. 3 Снятие драйверной PWB переменного тока

Замена

1. Для замены повторите процедуру снятия в обратном порядке.

REP 1.7 Узел пульта управления

Перечень запасных частей в PL 6.2

Снятие

1. Откройте переднюю крышку и крышку стекла оригинала.

ОСТОРОЖНО!

Выключите копировальный аппарат и отсоедините кабель питания.

2. (Рис. 1) Снимите узел пульта управления

ПРИМЕЧАНИЕ: Нельзя отсоединять разъемы пульта.

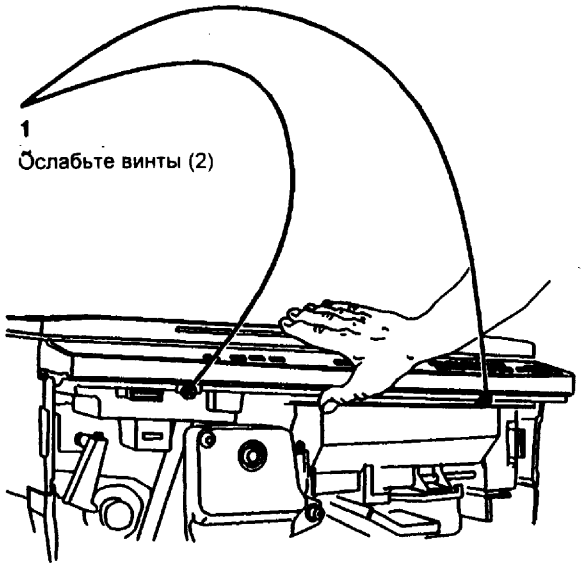

Рис. 1 Снятие узла пульта управления

3. Отсоедините P/J 106 и P/J 107 от PWB автоматического определения размера бумаги. Затем снимите узел пульта управления.

Замена

1. (Рис. 2) Зафиксируйте три собачки, расположенные на раме оптической системы, и закрепите узел пульта управления винтами.

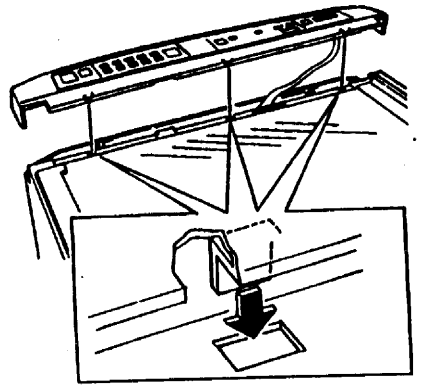

Рис. 2 Установка узла пульта управления

REP 1.8 PWB транспортировки бумаги

Перечень запасных частей в PL 2.2/6.2

Снятие

ОСТОРОЖНО!

Выключите копировальный аппарат и отсоедините кабель питания.

1. Откройте переднюю крышку, поверните зеленый рычаг, чтобы освободить верхний узел.
2. Снимите узел модуля проявителя (REP 9.1).
3. Снимите ксерографический модуль (REP 9.2).
4. Снимите узел коротрона переноса/отделения (REP 9.5).
5. Снимите узел регистрации бумаги (REP 8.14).
6. (Рис. 1) Снимите PWB транспортировка бумаги.

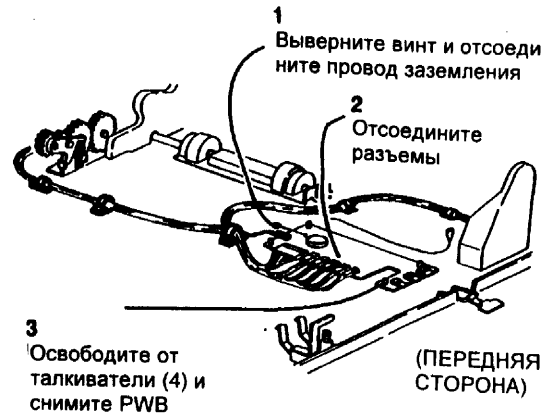

Рис. 1 Снятие PWB транспортировки бумаги

Замена

1. Для замены повторите процедуру снятия в обратном порядке.

REP 1.9 PWB привода сканирования

Перечень запасных частей в PL 6.3

Снятие

ОСТОРОЖНО!

Выключите копировальный аппарат и отсоедините кабель питания.

1. Откройте переднюю крышку, поверните зеленый рычаг, чтобы освободить верхний узел.
2. Снимите заднюю верхнюю крышку (PL 7.3) и правую крышку (PL 7.3).

   Продолжайте с шага 3 (для копировальных аппаратов 5621) или с шага 5(для копировальных аппаратов 5616).
3. (5621) (РИс. 1) Отсоедините разъемы PJ87, PJ88, PJ91 и PJ40 на PWB привода сканирования.

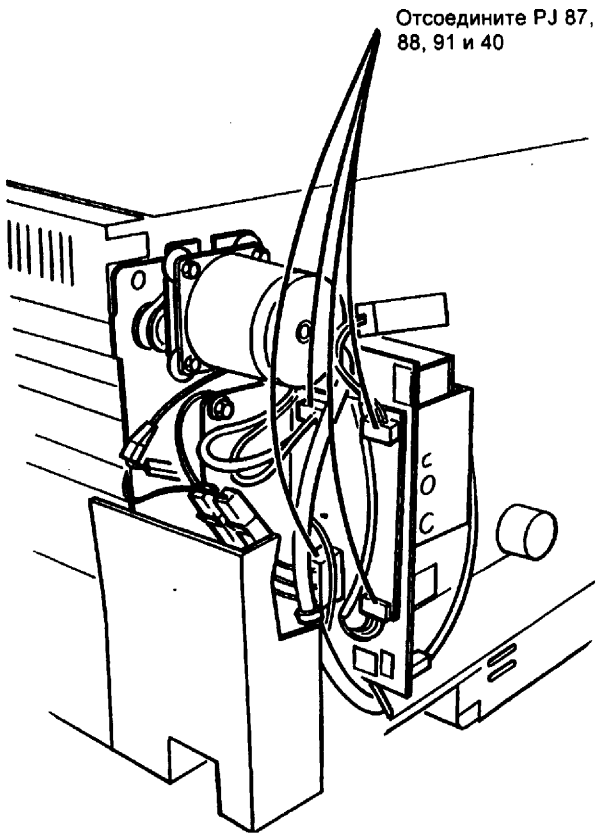

Рис. 1 Отсоединение разъемов

4. (5621) (Рис. 2) Снимите PWB привода сканирования.

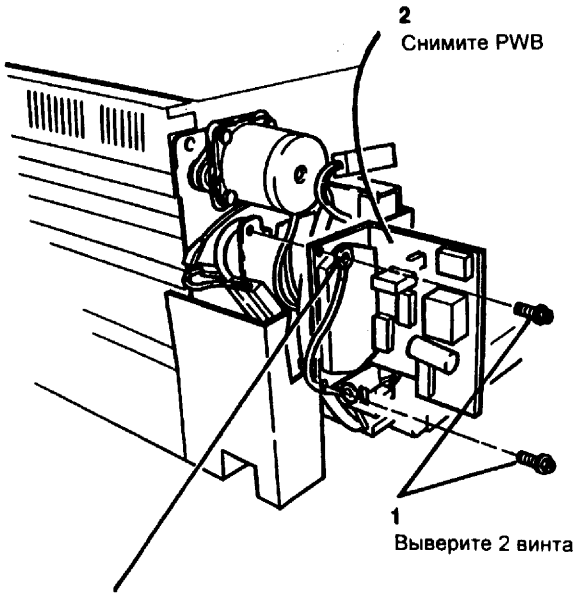

Рис. 2 Снятие PWB

5. (5616) (Рис. 3) Снимите узел, содержащий реле блокировки питания и PWB привода сканирования.

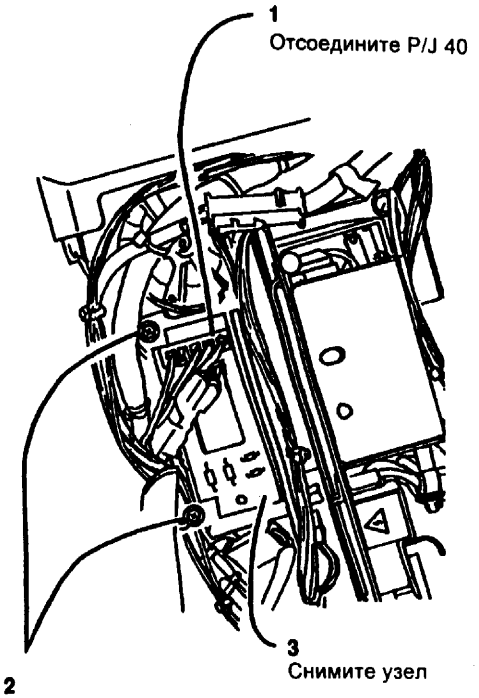

Рис. 3 Снятие узла

6. (5616) Отсоедините все разъемы от PWB привода сканирования и снимите узел, содержащий реле блокировки питания и PWB привода сканирования.
7. (5616) (Рис. 4) Снимите с узла реле блокировки питания.

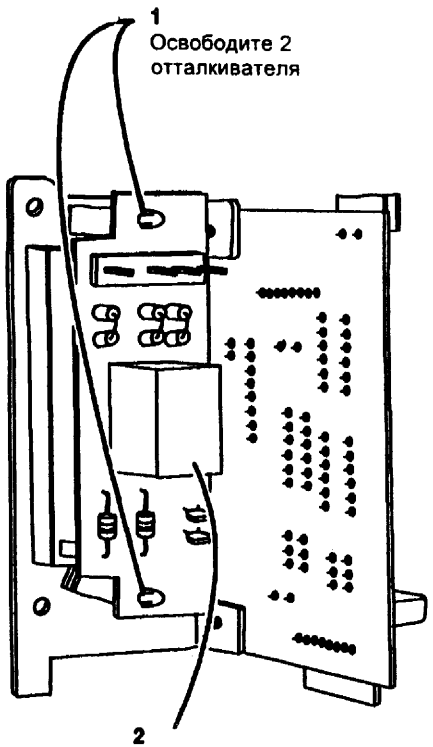

Рис. 4 Снятие реле блокировки питания (5616)

Замена

1. Для замены повторите процедуру снятия в обратном порядке. Обратите внимание на следующий пункт при выполнении соответствующего шага.
2. Убедитесь, что провод заземления вновь подсоединен.

REP 1.10 Реле блокировки питания (5616)

Перечень запасных частей в PL 6.3

Снятие

ОСТОРОЖНО!

Выключите копировальный аппарат и отсоедините кабель питания.

1. Откройте переднюю крышку, поверните зеленый рычаг, чтобы освободить верхний узел.
2. Снимите заднюю верхнюю крышку (PL 7.3) и правую крышку (PL 7.3).
3. (Рис. 1) Снимите реле блокировки питания

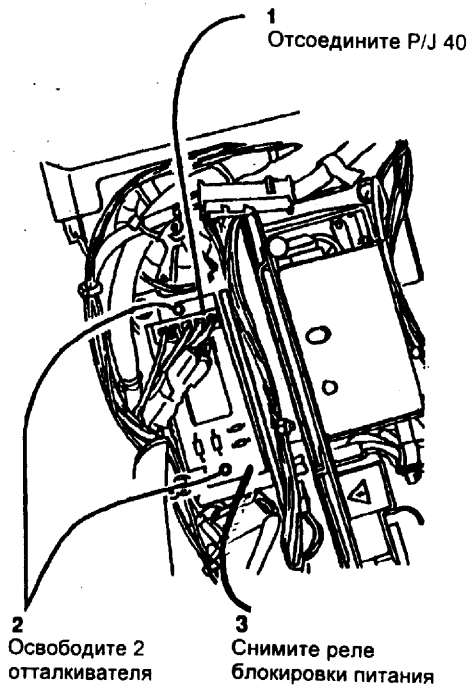

Рис. 1 Снятие реле блокировки питания

Замена

1. Для замены повторите процедура снятия в обратном порядке.

REP 1.11 PWB автоматического определения размера бумаги (без модификации 022)

Перечень запасных частей в PL 7.2

Снятие

ОСТОРОЖНО!

Выключите копировальный аппарат и отсоедините кабель питания.

1. Откройте переднюю крышку, поверните зеленый рычаг, чтобы освободить верхний узел.
2. Снимите узел пульта управления (REP 1.7).
3. (Рис. 1) Снимите PWB автоматического определения размера бумаги (APS).

Замена

1. Для замены повторите процедура снятия в обратном порядке.

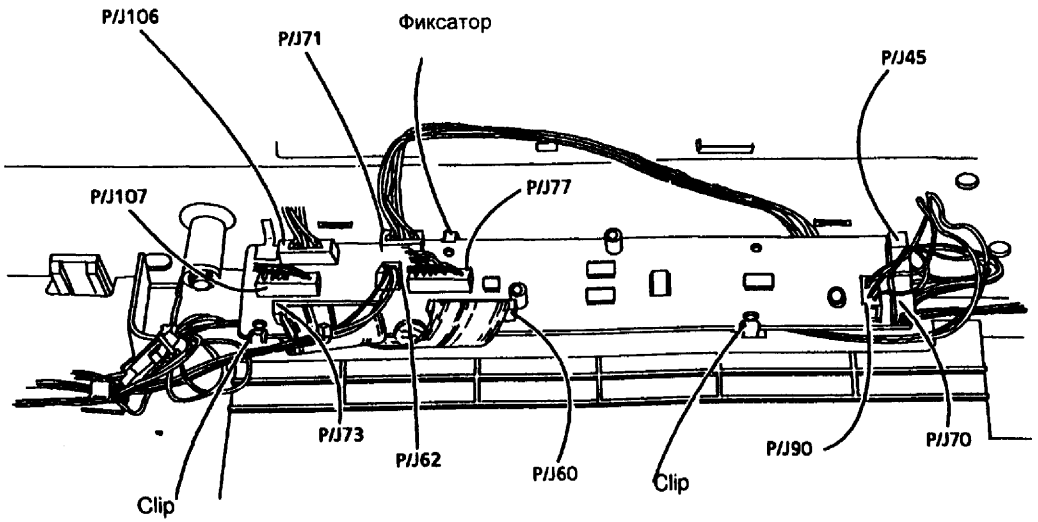

1 Отсоедините все разъемы

2 Отсоедините плоские гибкие кабели

3 Освободите фиксаторы и снимите PWB

9-1-219-0

Рис. 1 Снятие PWB автоматического определения размера бумаги

REP 1.12 Выходной переключатель

Перечень запасных частей в PL 5.4

Снятие

ОСТОРОЖНО!

Выключите копировальный аппарат и отсоедините кабель питания.

1. Откройте переднюю крышку, поверните зеленый рычаг, чтобы освободить верхний узел.
2. Снимите узел выходного крепления (REP 10.2).
3. (Рис. 1) Снимите выходной переключатель

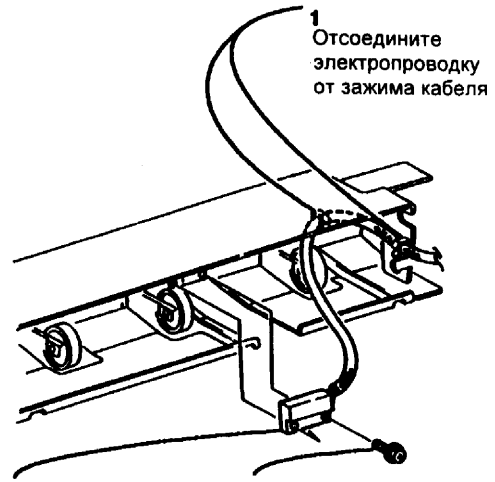

1 Отсоедините электропроводку от зажима кабеля

2 Выверните винт

3 Снимите выходной переключатель

9-1-219-0

Рис. 1 Снятие выходного переключателя

Замена

1. Для замены повторите процедура снятия в обратном порядке.

REP 4.1 Двигатель главного привода

Перечень запасных частей в PL 1.1

Снятие

ОСТОРОЖНО!

Выключите копировальный аппарат и отсоедините кабель питания.

1. Откройте переднюю крышку, поверните зеленый рычаг, чтобы освободить верхний узел.
2. Снимите заднюю верхнюю крышку (PL 7.3).
3. Снимите заднюю нижнюю крышку (PL 7.3).
4. Снимите правую крышку (PL 7.3).
5. Снимите PWB привода сканирования (REP 1.9).
6. (Рис. 1) Сместите HVPS.

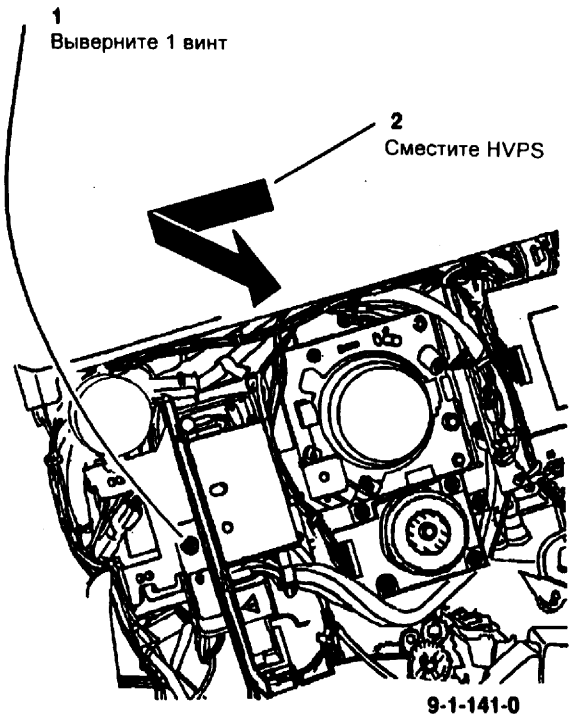

Рис. 1 Смещение HVPS

7. (Рис. 2) Сместите узел разъема коротрона переноса / отделения и подвода напряжения смещения.

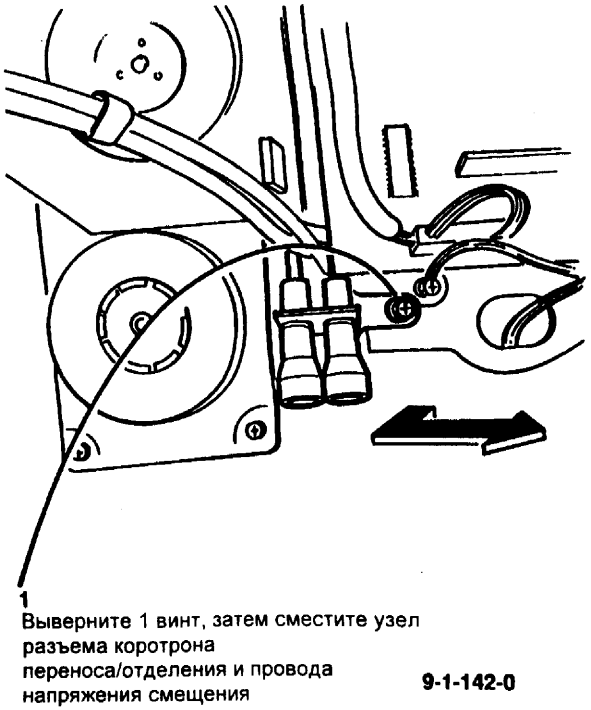

Рис. 2 Смещение разъема коротрона переноса/отделения

8. (Рис. 3) Снимите двигатель главного привода и узел двигателя привода блока проявителя

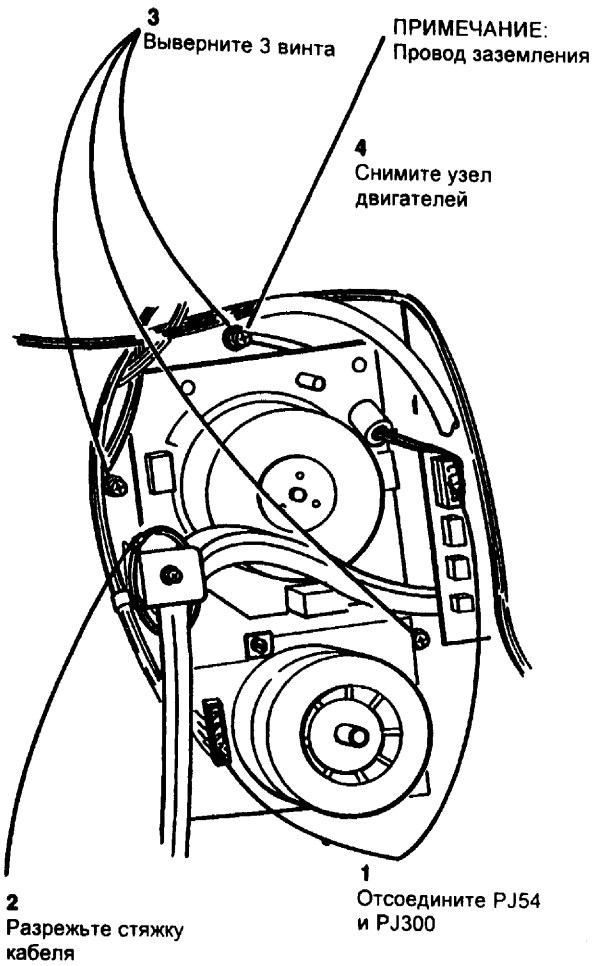

Рис. 3 Снятие узла

9. (Рис. 4) Снимите двигатель главного привода

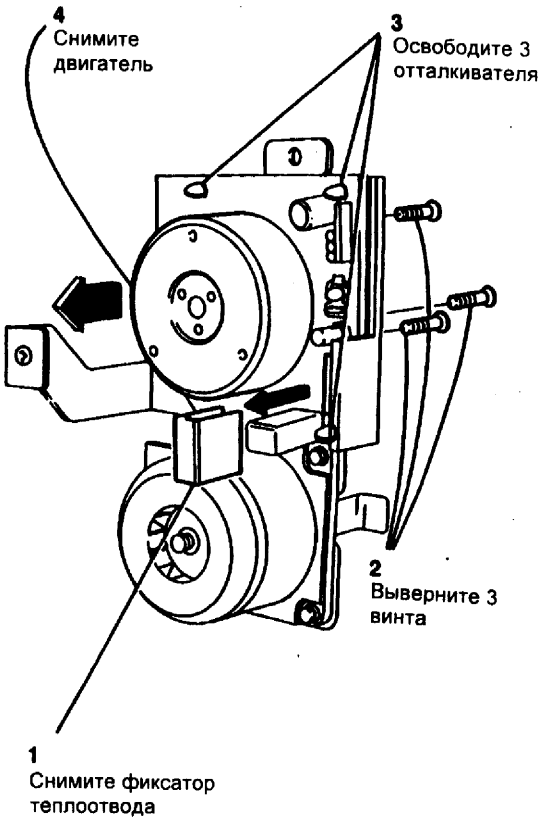

Рис. 4 Снятие двигателя главного привода

Замена

ПРЕДУПРЕЖДЕНИЕ

Для предотвращения повреждения подшипника не придерживайте ротор двигателя. Для предотвращения повреждения компонентов PWB осторожно придержите двигатель.

1. Для замены повторите процедуру снятия в обратном порядке. Обратите внимание на следующие пункты при выполнении соответствующих шагов.
2. (Обратитесь к рис. 3) Убедитесь, что провод заземления вновь подсоединен.
3. Введите код [4-1] и проверьте, правильно ли работает двигатель.
4. Верните копировальный аппарат в режим нормального функционирования.

REP 5.1 Снятие ADF

Перечень запасных частей в PL 8.1

Снятие

ОСТОРОЖНО!

Отсоедините кабель питания копировального аппарата.

1. Снимите правостороннюю заднюю крышку ADF и левостороннюю угловую крышку ADF.
2. (Рис. 1) Отсоедините разъем ADF от аппарата.

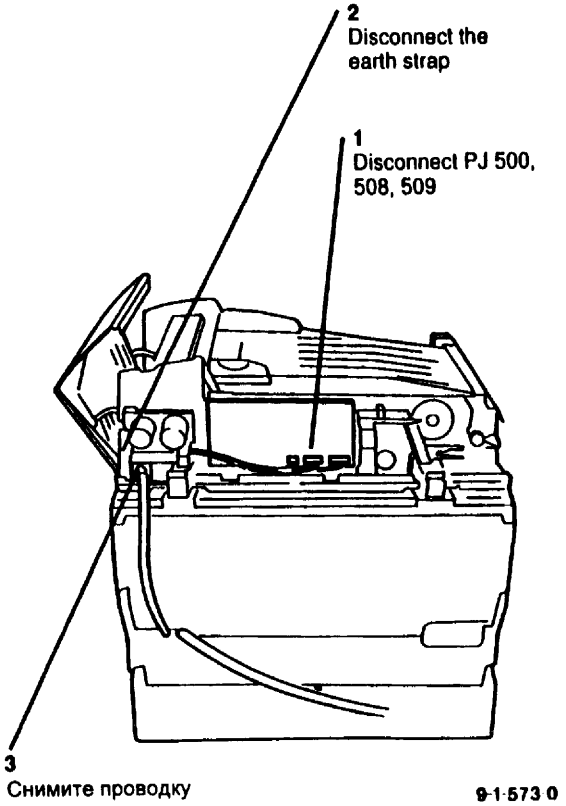

Рис. 1 Отсоединение ADF

3. (Рис. 2) Снимите ADF

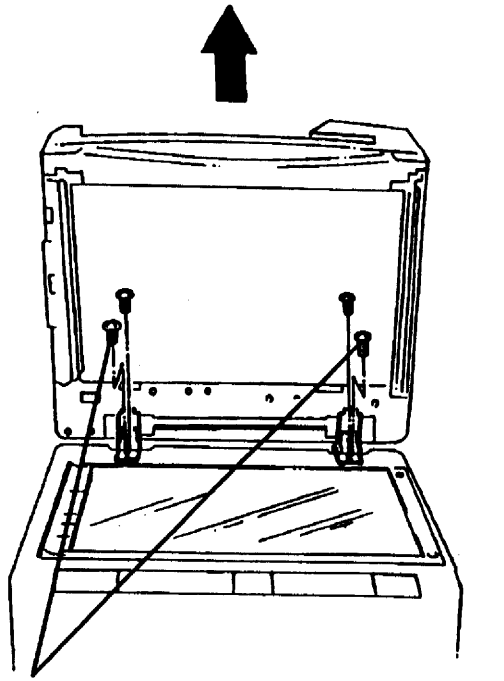

Рис. 2 Снятие ADF

Замена

1. Для замены повторите процедура снятия в обратном порядке.

REP 5.2 Двигатель привода подачи оригинала ADF (MOT 05-14)

Перечень запасных частей в PL 8.6

Снятие

ОСТОРОЖНО!

Отсоедините кабель питания копировального аппарата.

1. Снимите входной лоток.
2. Снимите левостороннюю угловую крышку ADF.
3. Сместите выходной лоток.
4. Отсоедините PJ501 от управляющей PWB ADF и сортера.
5. (Рис. 1) Снимите двигатель привода.

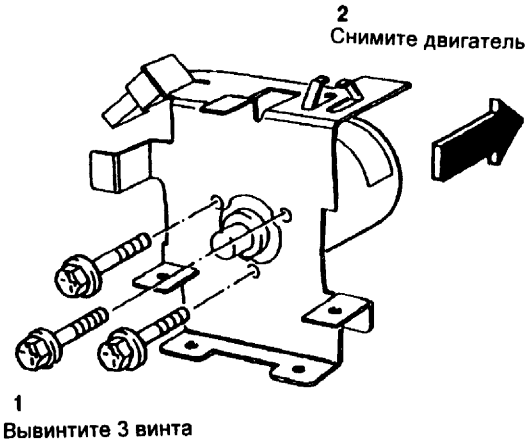

Рис. 1 Снятие двигателя главного привода

Замена

1. Для замены повторите процедура снятия в обратном порядке.
2. Выполните следующее:
   - ADJ 5 2 Приводной ремень.
   - ADJ 5 5 Регистрация по верхней кромке.

REP 5.3 Уравновешивание

Перечень запасных частей в PL 8.3

Снятие

ОСТОРОЖНО!

Отсоедините кабель питания копировального аппарата.

1. Выполните REP 5.1 Снятие ADF.
2. Снимите узел крепления двигателя подачи и подталкивателя (REP 5.4).
3. (Рис. 1) Снимите противовесы.

Замена

1. Для замены повторите процедура снятия в обратном порядке.
2. Убедитесь, что пружина находится на своем месте.
3. Проверьте натяжение ремня.
4. Проверьте зазор на флажке подталкивателя и кодировщике двигателя подачи.

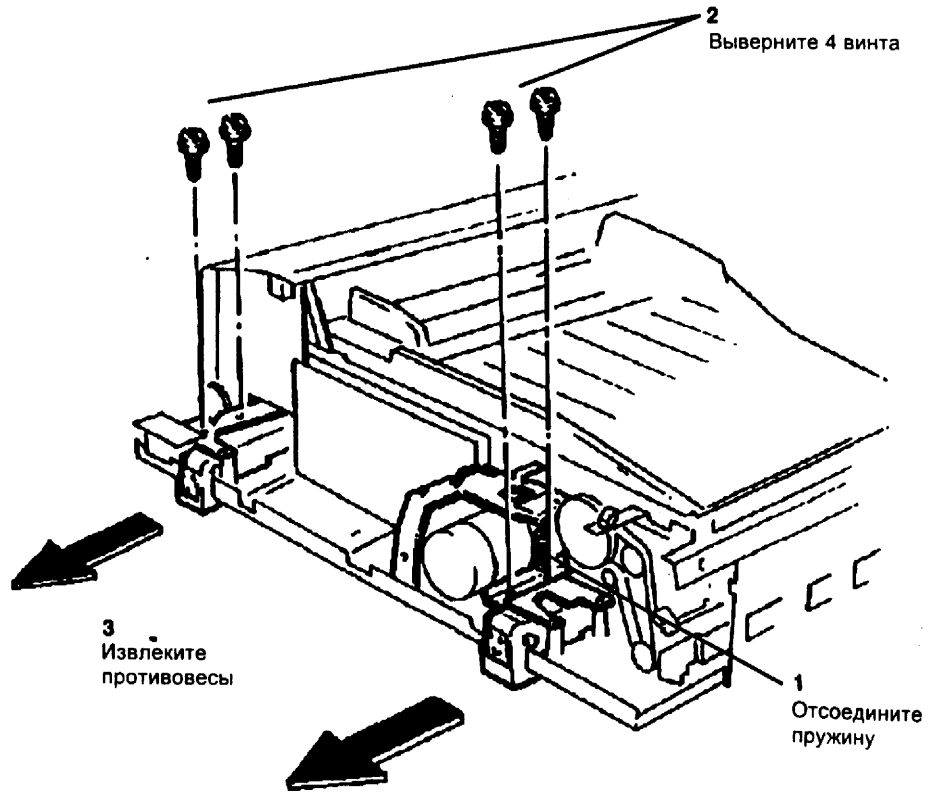

Рис. 1 Снятие противовесов

REP 5.4 Двигатель подачи ADF (MOT05-11) и двигатель подталкивателя (MOT05-3)

Перечень запасных частей в PL 8.4

Снятие

ОСТОРОЖНО!

Отсоедините кабель питания копировального аппарата.

1. Снимите заднюю крышку ADF.
2. (Рис. 1) Снимите узел крепления двигателя подачи и подталкивателя.

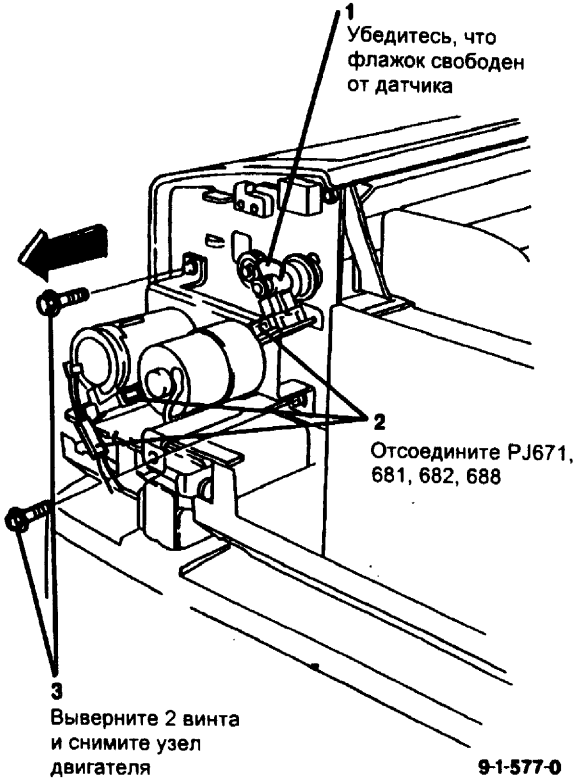

Рис. 1 Снятие узла двигателя

3. Разъедините узел крепления кодировщика двигателя подачи.
4. (Рис. 2) Извлеките двигатель(и) из узла крепления.

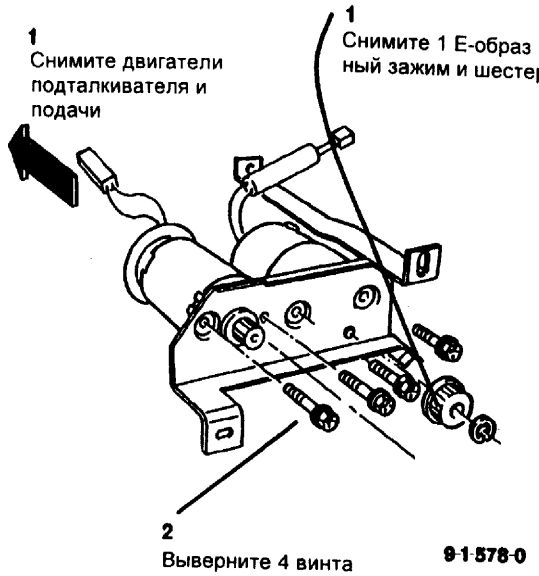

Рис. 2 Снятие двигателя

1. Для замены повторите процедура снятия в обратном порядке.
2. Проверпьте, что лапки кронштейна кодировщика совпадают с отверстиями в двигателе подачи.
3. Проверьте величину зазора на диске синхронизации.

REP 5.5 Ролики подачи ADF

Перечень запасных частей в PL 8.5A

Снятие

ОСТОРОЖНО!

Отсоедините кабель питания копировального аппарата.

1. (Рис. 1) Выньте входной лоток.

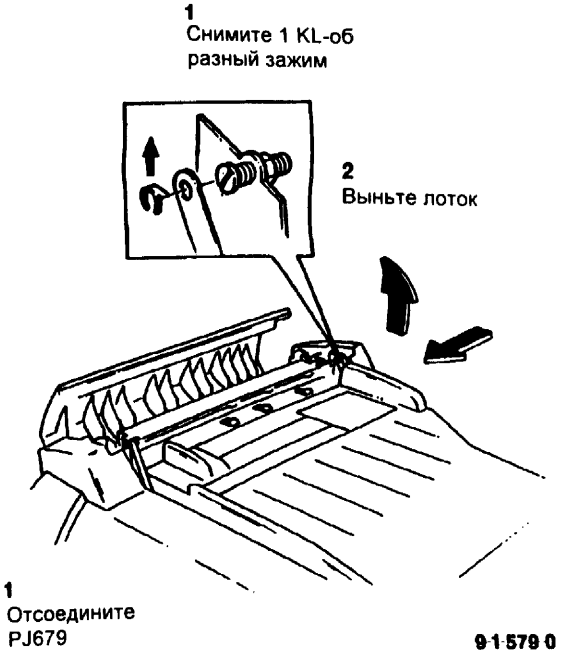

Рис. 1 Снятие входного лотка

2. (Рис. 2) Снимите нижнюю направляющую.

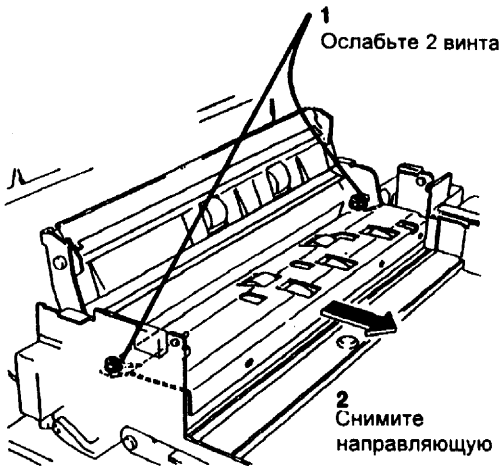

Рис. 2 Снятие нижней направляющей

3. Рис. 3) Снимите узел ролика подачи.

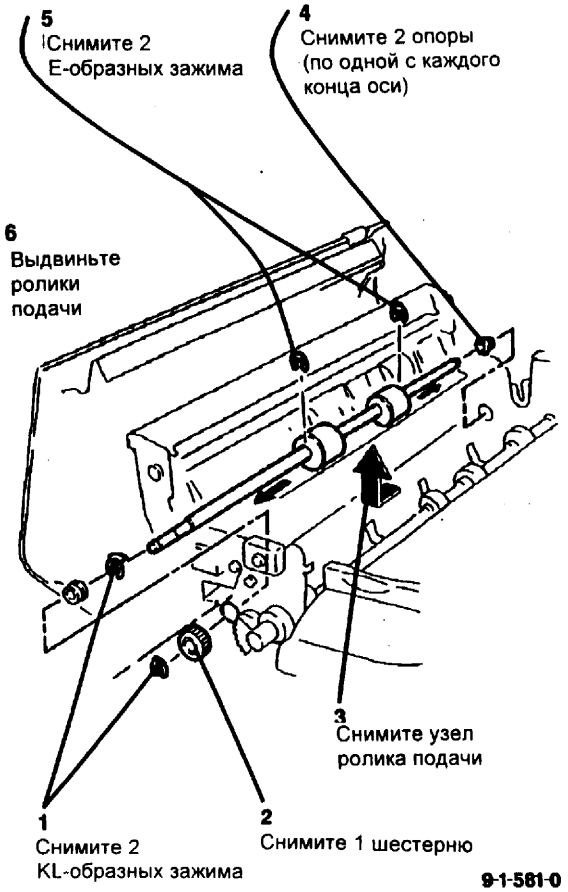

Рис. 3 Снятие ролика подачи

Замена

1. Для замены повторите процедура снятия в обратном порядке.
2. (Рис. 4) Убедитесь, что ролики подачи и подшипники установлены правильно.
3. Выполните ADJ 5.5 Регистрация по верхней кромке.

ПРИМЕЧАНИЕ: (Рис. 4) Стрелки показывают ориентацию ролика торможения, а не направление свободного вращения. Стрелки маленького размера.

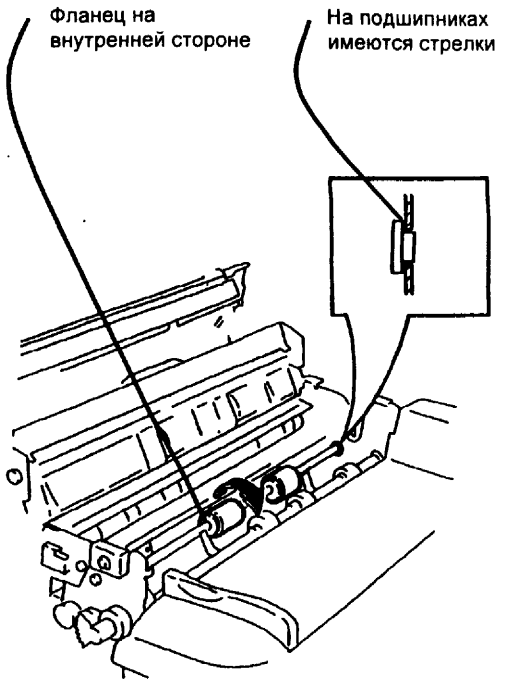

Рис. 4 Ориентация компонента

REP 5.6 Ролик подталкивателя

Перечень запасных частей в PL 8.5A

Снятие

ОСТОРОЖНО!

Отсоедините кабель питания копировального аппарата.

1. (Рис. 1) Выньте входной лоток

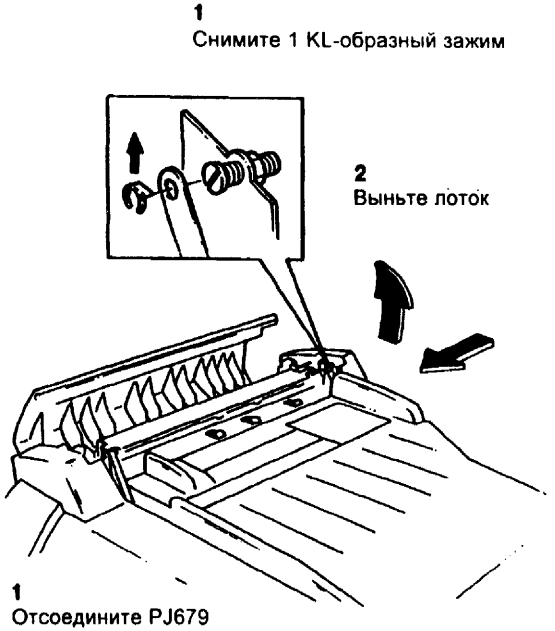

Рис.1 Снятие входного лотка

2. (Рис. 2) Снимите нижнюю направляющую

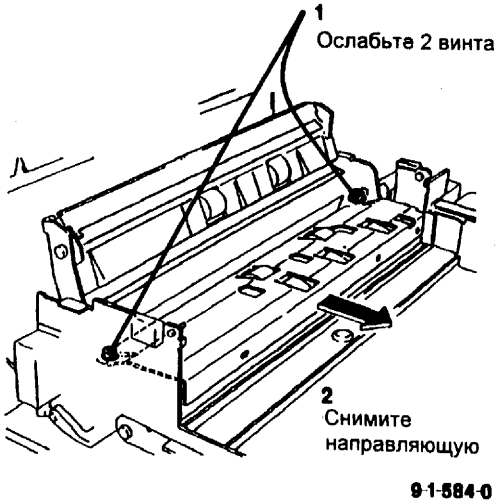

Рис. 2 Снятие нижней направляющей

3. (Рис. 3) Снимите узле ролика подталкивателя

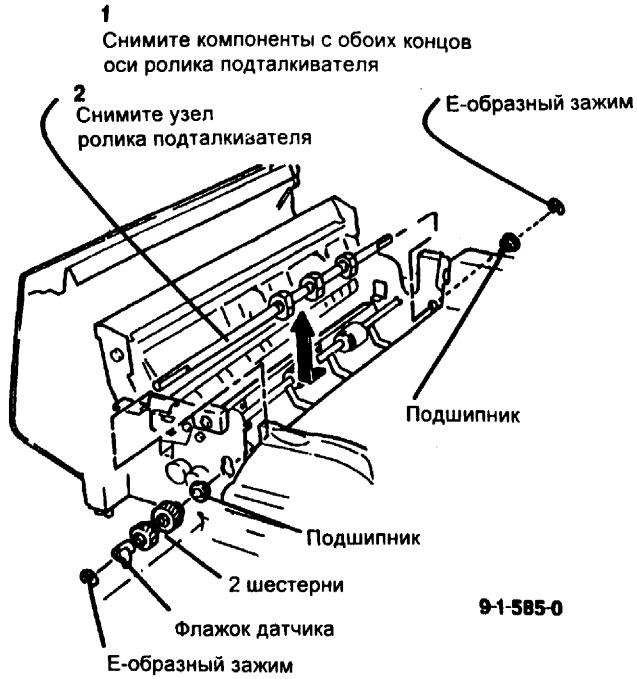

Рис. 3 Снятие узла ролика подталкивателя

Замена

1. Для замены повторите процедура снятия в обратном порядке.
2. Выполните ADJ 5.5 Регистрация по верхней кромке.

REP 5.7 Соленоид входного затвора (SOL05-4)

Перечень запасных частей в PL 8.5A

Снятие

ОСТОРОЖНО!

Отсоедините кабель питания копировального аппарата.

1. Снимите ролики подачи ADF (REP 5.5).
2. (Рис. 1) Снимите соленоид входного затвора.

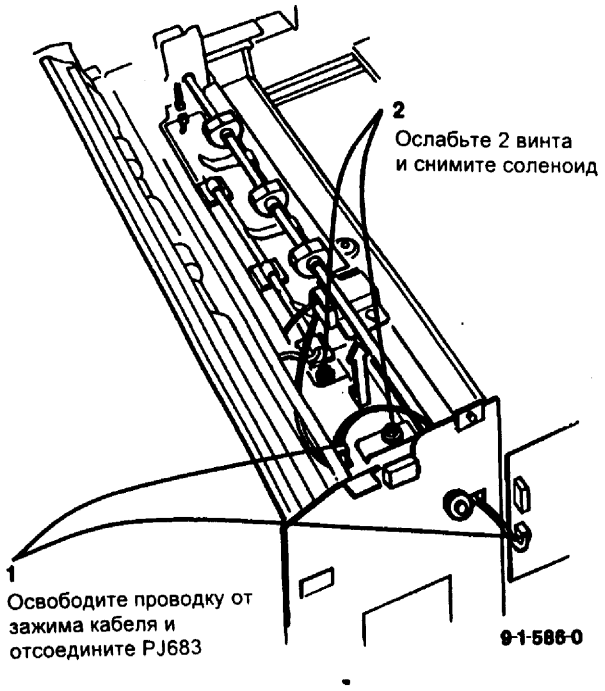

Рис. 1 Снятие соленоида входного затвора

Замена

1. Для замены повторите процедура снятия в обратном порядке.
2. (Рис. 2) Сместите SOL05-4 в указанном направлении, перед тем как затянуть винты. Убедитесь, что штифт активатора соленоида вставлен правильно в связующее звено входного затвора.

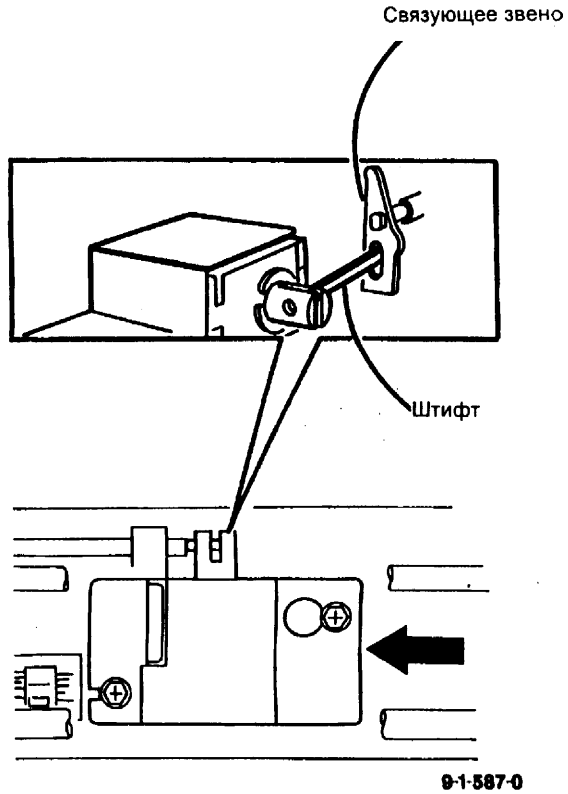

Рис. 2 Наклон соленоида (SOL05-4)

3. Выполните ADJ 5.5 Регистрация по верхней кромке.

REP 5.8 Ролики торможения

Перечень запасных частей в PL 8.5B

Снятие

ОСТОРОЖНО!

Отсоедините кабель питания копировального аппарата.

1. Откройте крышку входной направляющей.
2. (Рис. 1) Снимите крышку роликов торможения.

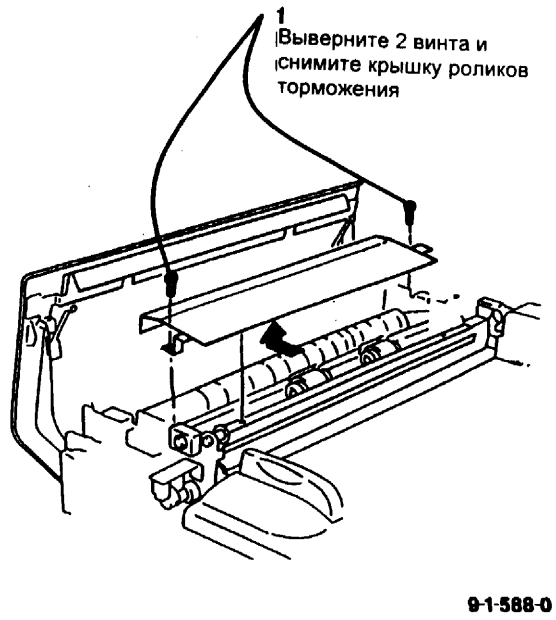

Рис. 1 Снятие крышки роликов торможения

3. (Рис. 2) Снимите ролики торможения.

ПРИМЕЧАНИЕ: (Рис. 2) Не снимайте пружины, фиксирующие ролики торможения. Если пружины сняты, проверьте установлены ли на передних роликах торможения зеленые пружины. Обратитесь к PL 8.5B.

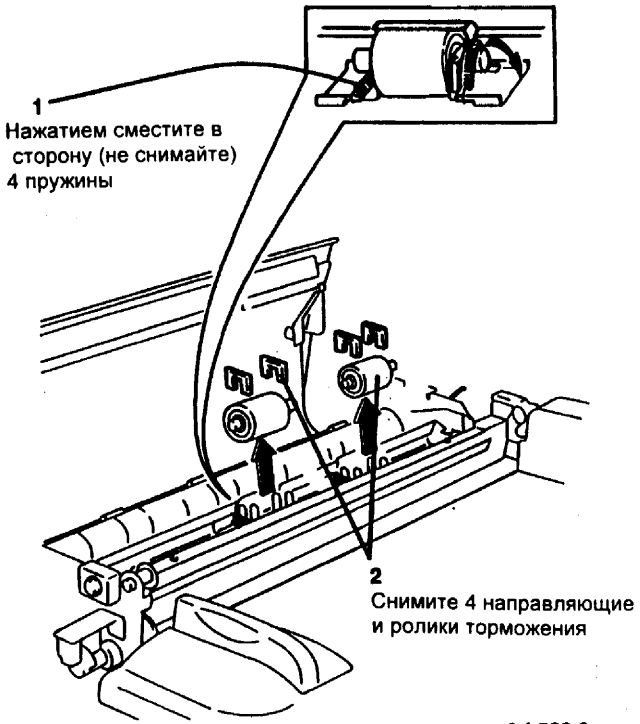

Рис. 2 Снятие ролика торможения

Замена

1. Для замены повторите процедура снятия в обратном порядке.
2. (Рис. 3) Убедитесь, что ролики торможения установлены правильно.

ПРИМЕЧАНИЕ: (Рис. 3) Стрелки показывают ориентацию роликов торможения, а не направление их свободного вращения.

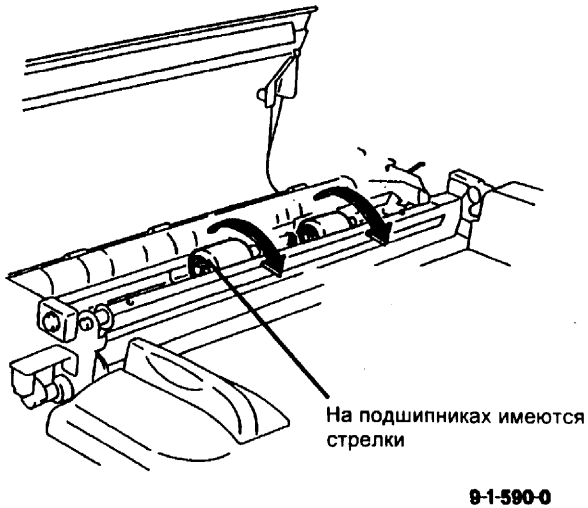

Рис. 3 Ориентация компонентов

REP 5.9 Датчик подачи (Q05-5), датчик размера бумаги (Q05-6) и датчик перед стеклом оригинала (Q05-10)

Перечень запасных частей в PL 8.5B

Снятие

ОСТОРОЖНО!

Отсоедините кабель питания копировального аппарата.

1. (Рис. 1) Снимите крышку входной направляющей.

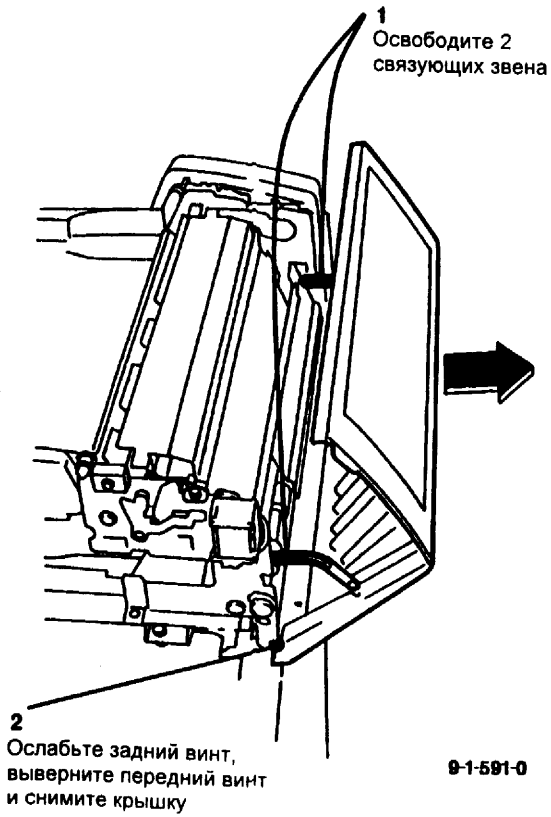

Рис. 1 Снятие крышки входной направляющей

2. (Рис. 2) Снимите узел крепления датчика.
3. Отсоедините PJ672, 673, 674

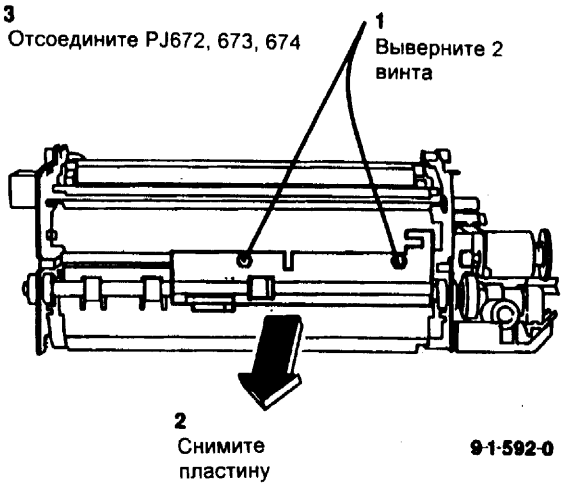

Рис. 2 Снятие узла крепления датчика

3. (Рис. 3) Снимите датчики

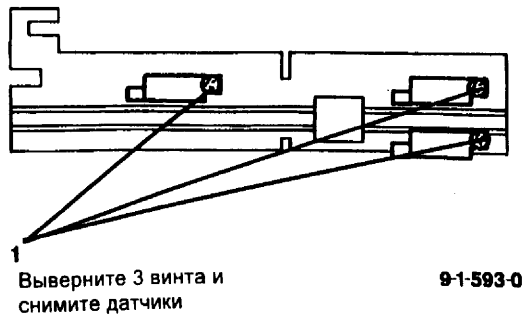

Рис. 3 Снятие датчика

Замена

1. Для замены повторите процедура снятия в обратном порядке.
2. Убедитесь, что датчики установлены на место правильно.

REP 5.10 Ремень оригинала

Перечень запасных частей в PL 8.3

Снятие

ОСТОРОЖНО!

Отсоедините кабель питания копировального аппарата.

1. Снимите переднюю крышку и левостороннюю заднюю крышку.
2. (Рис. 1) Отсоедините ремень от шестерни привода стекла оригинала.

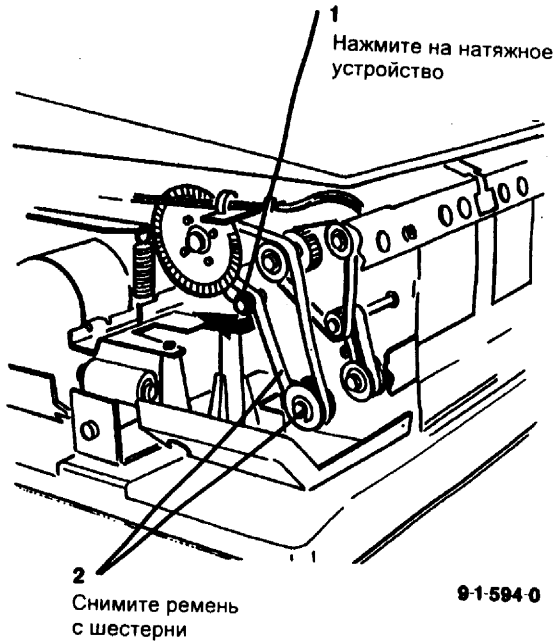

Рис. 1 Снятие ремня

3. Снимите узел соленоида регистрации по кромке (REP 5.14).

4. (Рис. 2) Снимите ремень оригинала.

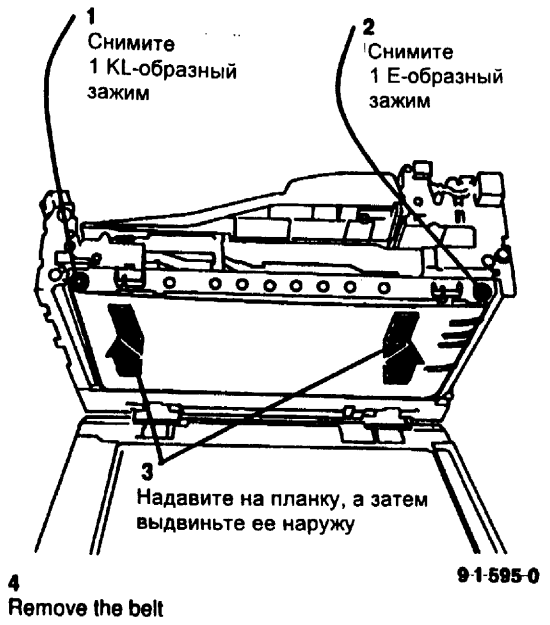

Рис. 2 Снятие ремня оригинала

Замена

1. Для замены повторите процедура снятия в обратном порядке.
2. Убедитесь, что черные пятна на ремне находятся с обратной стороны и ремень перемещается свободно.
4. Выполните ADJ 5.3 Исходное положение ремня.

REP 5.11 Датчик вывода оригинала (Q05-15)

Перечень запасных частей в PL 8.7

Снятие

ОСТОРОЖНО!

Отсоедините кабель питания копировального аппарата.

1. Выньте входной лоток и снимите левую/заднюю крышку.
2. (Рис. 1) Снимите датчик.

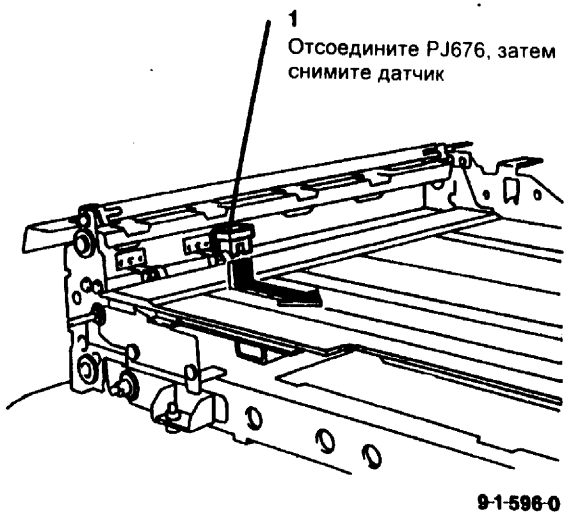

Рис. 1 Снятие датчика вывода

Замена

1. Для замены повторите процедура снятия в обратном порядке.
2. Выполните ADJ 5.5 Регистрация по верхней кромке.

REP 5.12 Соленоид прижимной планки (SOL05-2)

Перечень запасных частей в PL 8.5A

Снятие

ОСТОРОЖНО!

Отсоедините кабель питания копировального аппарата.

1. Снимите переднюю крышку ADF.
2. (Рис. 1) Снимите соленоид прижимной планки.

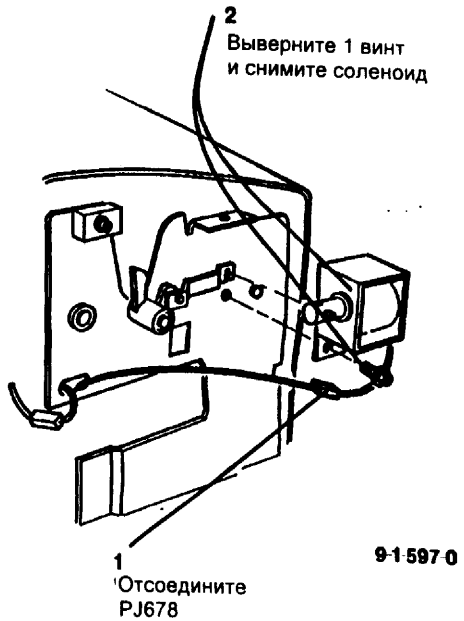

Рис. 2 Снятие соленоида прижимной планки

Замена

1. Для замены повторите процедура снятия в обратном порядке.
2. Выполните ADJ 5.1 Соленоид прижимной планки.

REP 5.13 Зажим регистрации

Перечень запасных частей в PL 8.5B

Снятие

ОСТОРОЖНО!

Отсоедините кабель питания копировального аппарата.

1. Снимите переднюю, правую/заднюю крышку и крышку входной направляющей.
2. (Рис. 1) Снимите узел крепления датчика.

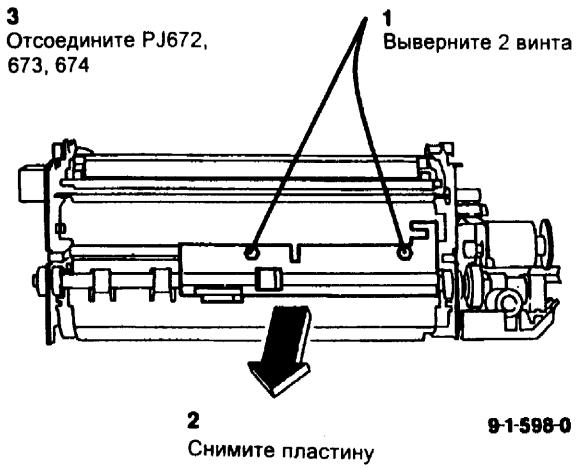

Рис. 1 Снятие узла крепления датчика

3. (Рис. 2) Снимите внешний прижимной ролик регистрации.

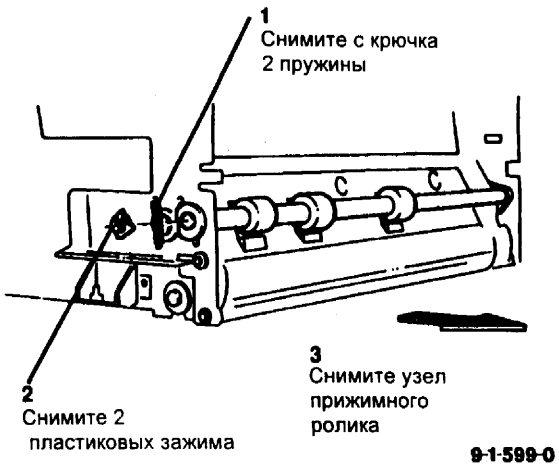

Рис. 2 Снятие внешнего прижимного ролика

4. (Рис. 3) Снимите направляющую для бумаги

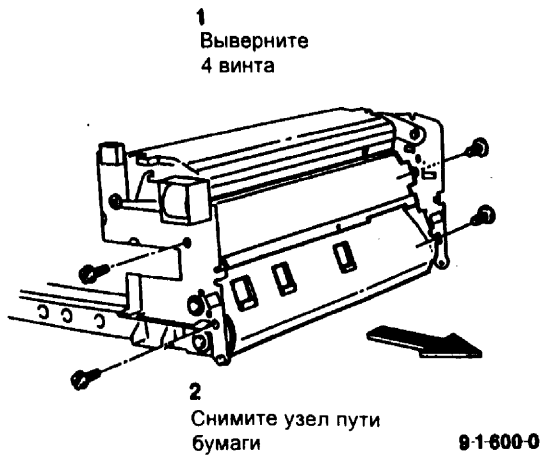

Рис. 3 Снятие узла пути бумаги

5. (Рис. 4) Снимите ролик привода регистрации.

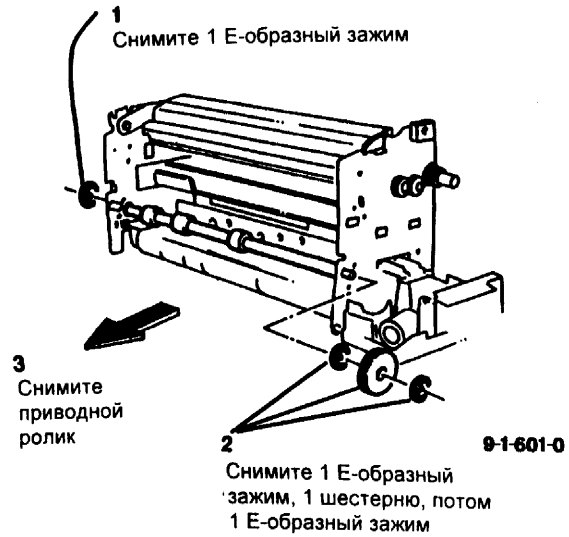

Рис. 4 Снятие ролика привода регистрации

Замена

1. Для замены повторите процедура снятия в обратном порядке.
2. (Рис. 5) Убедитесь, что рычаги крышек установлены на место правильно.

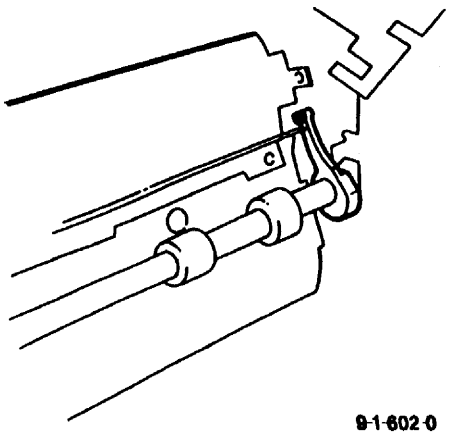

Рис. 5 Положение рычага

REP 5.14 Соленоид регистрации по кромке (SOL05-13)

Перечень запасных частей в PL 8.7

Снятие

ОСТОРОЖНО!

Отсоедините кабель питания копировального аппарата.

1. Снимите переднюю крышку ADF.
2. (Рис. 1) Снимите узел соленоида регистрации по кромке.

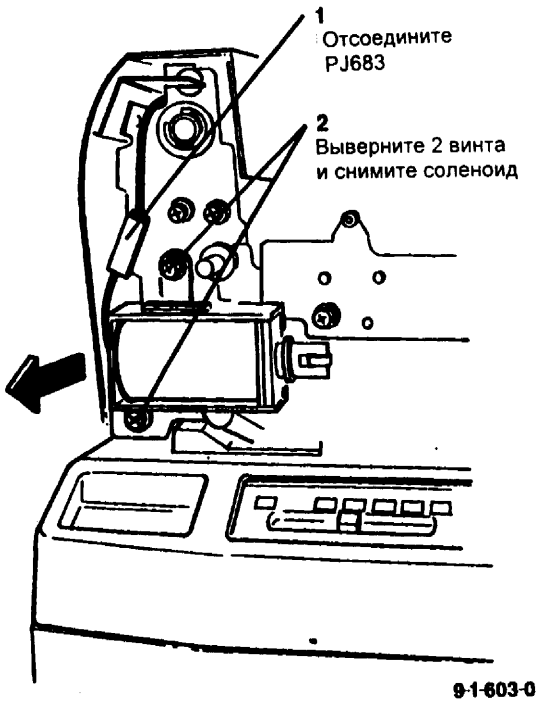

Рис. 1 Снятие узла соленоида

3. (Рис. 2) Снимите соленоид регистрации по кромке.

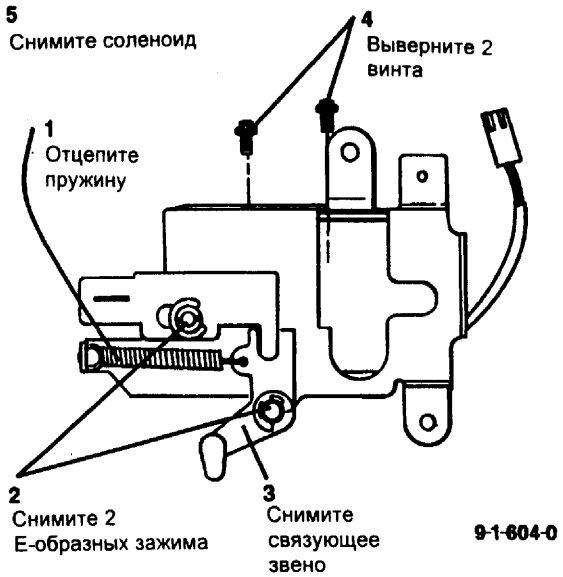

Рис. 2 Снятие соленоида регистрации по кромке

Замена

1. Для замены повторите процедура снятия в обратном порядке.

REP 6.1 Стекло оригинала

Перечень запасных частей в PL 3.1

Снятие

1. Снимите крышку стекла оригинала

ОСТОРОЖНО!

Отсоедините кабель питания копировального аппарата.

2. (Рис. 1) Снимите стекло оригинала

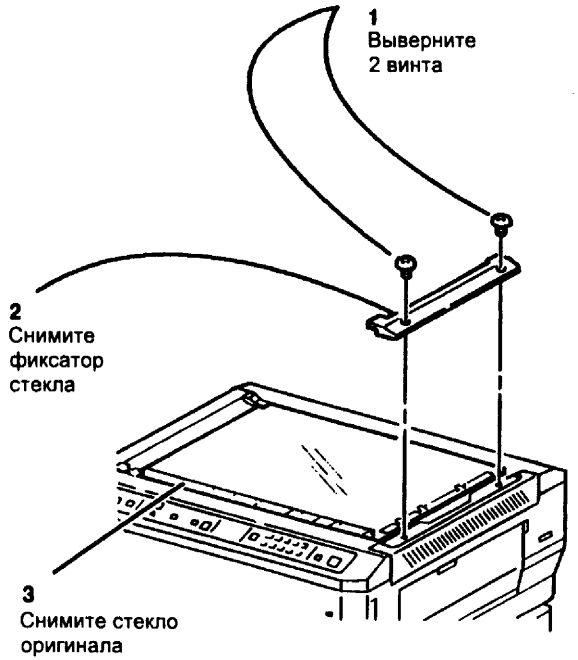

Рис. 1 Снятие стекла оригинала

Замена

1. (Рис. 2) Убедитесь, что стекло оригинала удерживается напротив полосы регистрации.



Рис. 2 Установка стекла оригинала

REP 6.2 Лампа экспонирования

Перечень запасных частей в PL 3.2

Снятие

ОСТОРОЖНО!

Выключите копировальный аппарат и отсоедините кабель питания

1. Снимите стекло оригинала (REP 6.1).
2. Переместите каретку полного хода к вырезу в раме.
3. (Рис. 1, 2 и 3) Снимите лампу экспонирования.

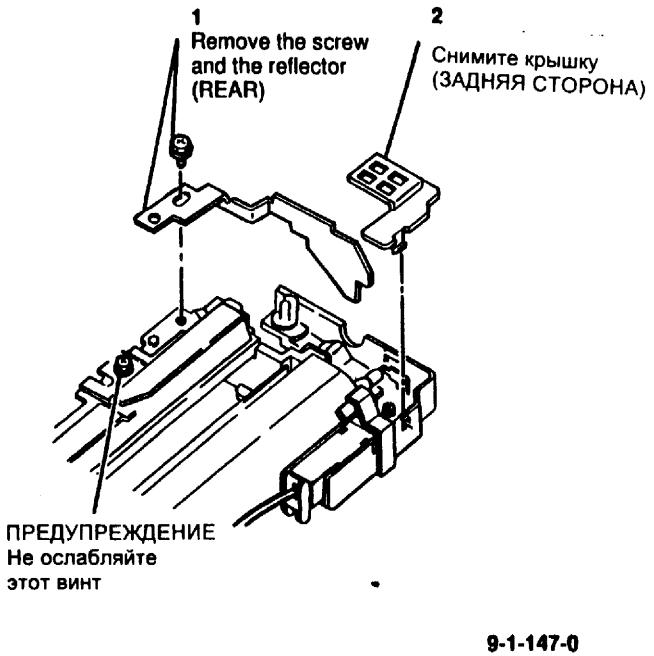

Рис. 1 Снимите задний отражатель и крышку

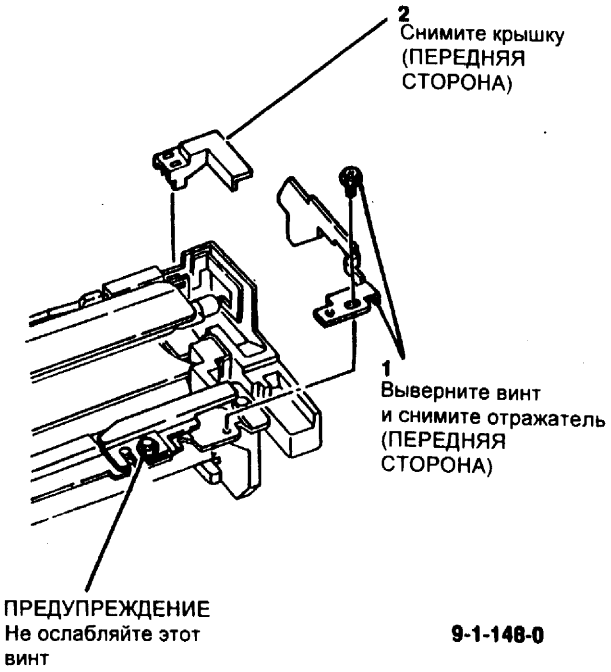

Рис. 2 Снимите передний отражатель и крышку

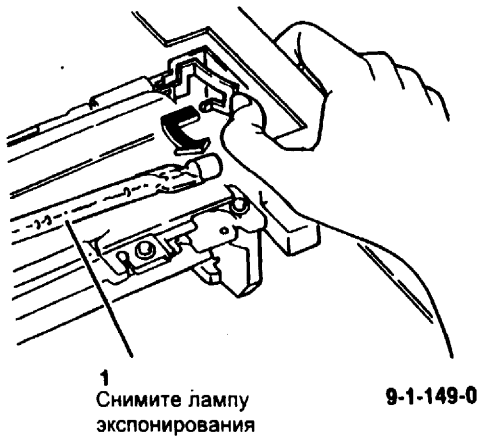

Рис. 3 Снимите лампу экспонирования

Замена

1. (Рис. 4) Установите лампу экспонирования. Убедитесь, что проецирование происходит примерно под углом 45 градусов.

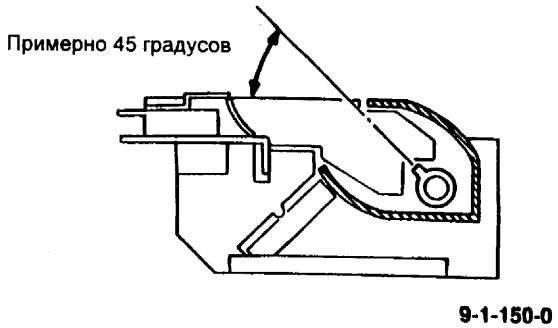

Рис. 4 Установка лампы экспонирования

2. Введите код [6-6] для проверки лампы.
3. Выполните регулировку экспонирования (ADJ 6.2).

REP 6.3 Термический предохранитель лампы экспонирования

Перечень запасных частей в PL 3.2

Снятие

ОСТОРОЖНО!

Выключите копировальный аппарат и отсоедините кабель питания

1. Снимите стекло оригинала (REP 6.1).
2. Переместите каретку полного хода к вырезу в раме.
3. (Рис. 1) Снимите термический предохранитель.

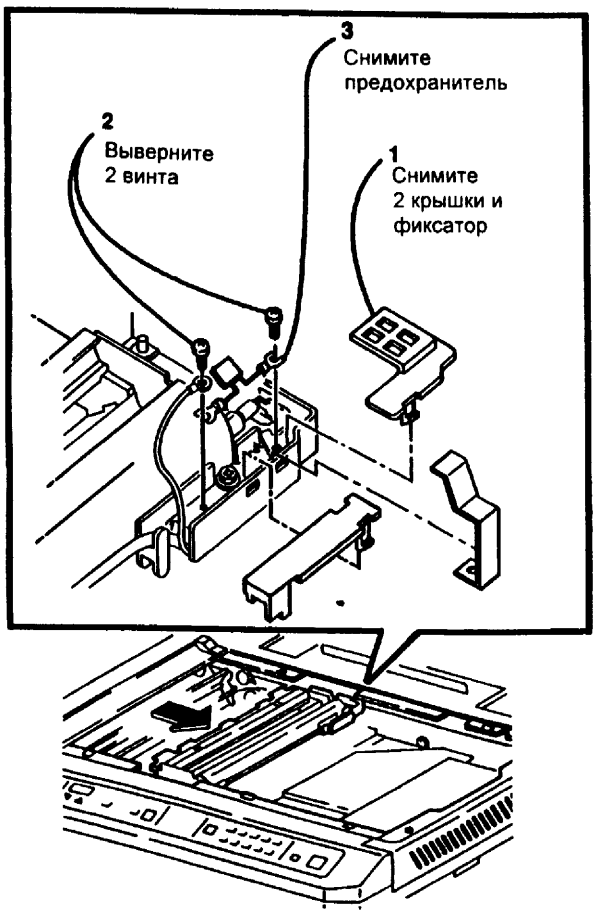

9-1-151-0

Рис. 1 Снятие термического предохранителя

Замена

ОСТОРОЖНО!

Предохранитель является защитным устройством. Используйте исправную деталь при замене предохранителя.

ПРЕДУПРЕЖДЕНИЕ

Чтобы не повысилось сопротивление контакта, которое может вызвать преждевременный отказ, убедитесь, что установочные винты предохранителя хорошо затянуты до упора.

1. Установите термический предохранитель.

REP 6.4 Датчик экспонирования и фильтр датчика

Перечень запасных частей в PL 3.5

Снятие

ОСТОРОЖНО!

Выключите копировальный аппарат и отсоедините кабель питания

1. Снимите стекло оригинала (REP 6.1).
2. (Рис. 1) Снимите крышку блока оптики.

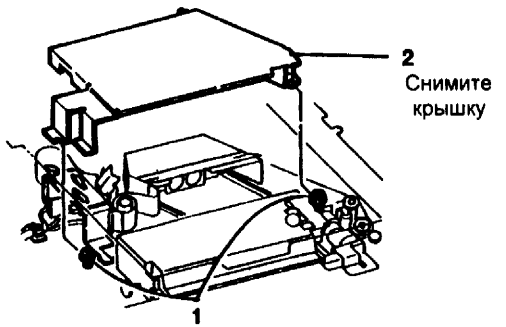

Рис. 1 Снятие крышки блока оптики

3. (Рис. 2) Снимите узел крепления датчика размера оригинала.

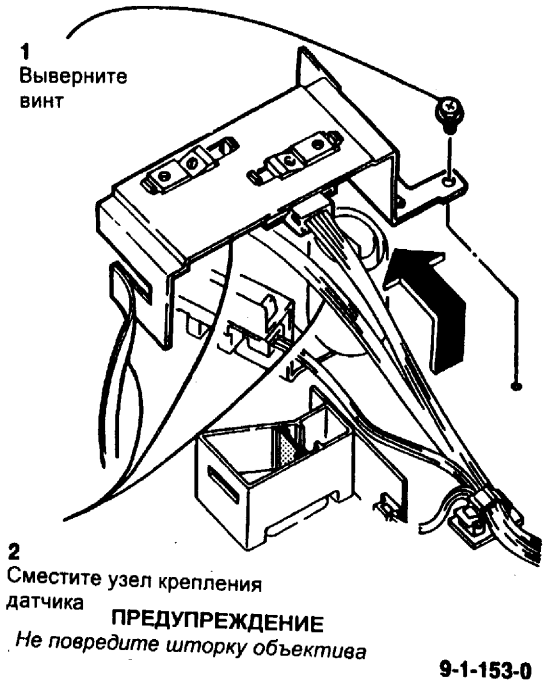

Рис. 2 Снятие узла крепления датчика размера оригинала

4. (Рис. 3) Снимите следующие компоненты:
   - Фильтр датчика экспонирования (только шаг 1)
   - Датчик экспонирования (шаги с 1 по 4)

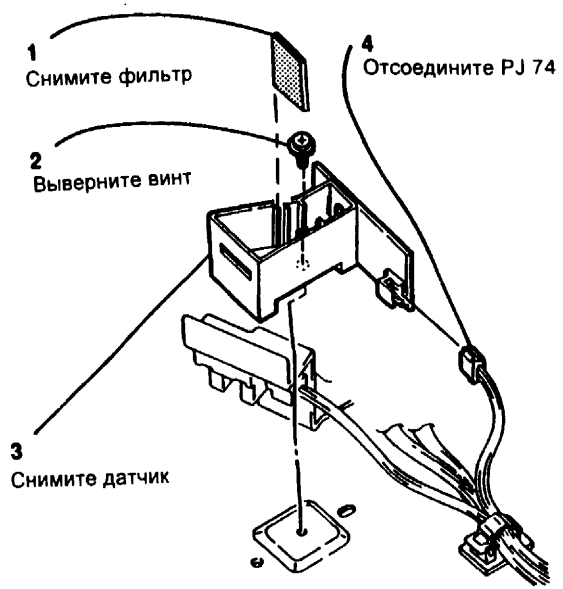

Рис. 3 Снятие датчика экспонирования

Замена

1. Установите датчик экспонирования или фильтр датчика.
2. Выполните регулировку экспонирования (ADJ 6.2).

REP 6.5 Двигатель привода сканирования

Перечень запасных частей в PL 3.3

Снятие

ОСТОРОЖНО!

Выключите копировальный аппарат и отсоедините кабель питания

1. Снимите крышку стекла оригинала (PL 7.2), заднюю верхнюю крышку (PL 7.3) и правую крышку (PL 7.3).
2. Выполните соответствующую процедуру снятия:
   двигатель привода сканирования (5621)
   двигатель привода сканирования (5616/5815)

Двигатель привода сканирования (5621)

1. Снимите PWB привода сканирования (REP 1.9).
2. (Рис. 1) Снимите узел двигателя привода сканирования.

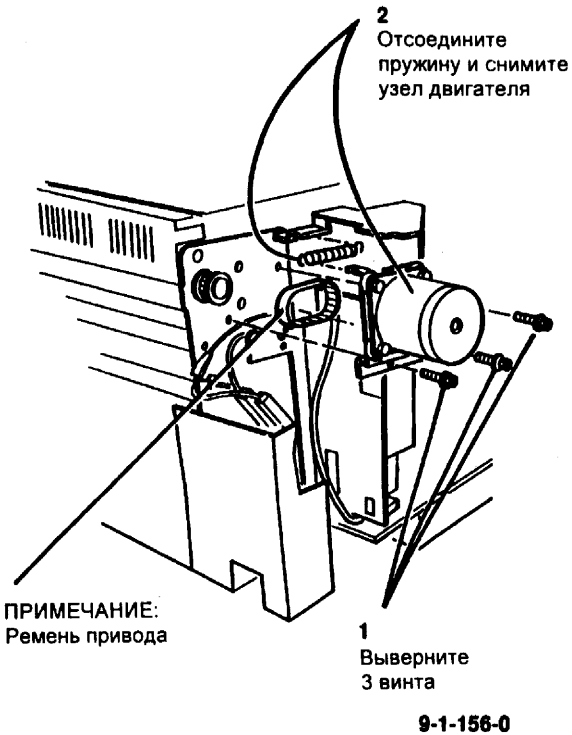

Рис. 1 Снятие узла двигателя привода сканирования (5621)

Двигатель привода сканирования (5616/5815)

1. (Рис. 2) Снимите двигателя привода сканирования.

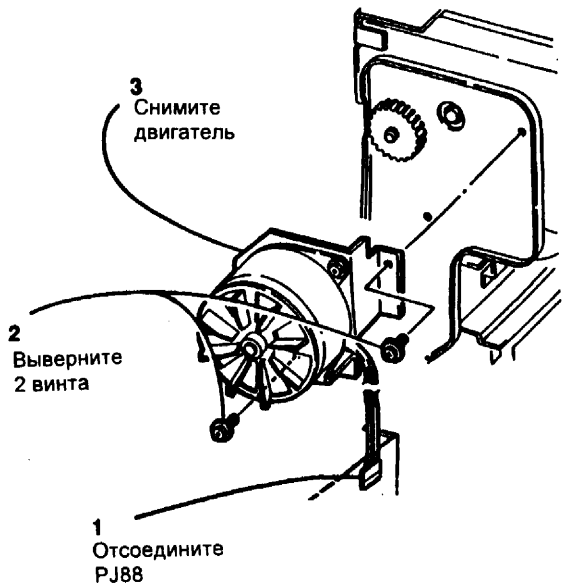

Рис. 2 Снятие двигателя привода сканирования

Замена

1. Для замены повторите процедуру снятия в обратном порядке. Обратите внимание на следующие пункты при выполнении соответствующих шагов.
2. (5621) (Обратитесь к рис. 1) Убедитесь, что пружина и ремень привода вновь установлены на место.
3. (5621) (Обратитесь к REP 1.9) Убедитесь, что провод заземления вновь подсоединен к узлу PWB привода сканирования.
4. (5621) Выполните проверку в ADJ 6.8 Ремень привода сканирования.

REP 6.6 Тросик объектива

Перечень запасных частей в PL 3.4

Снятие

ОСТОРОЖНО!

Выключите копировальный аппарат и отсоедините кабель питания

1. Снимите стекло оригинала (REP 6.1).
2. (Рис. 1) Снимите крышку блока оптики.

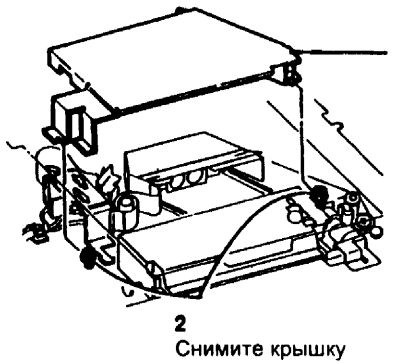

Рис. 1 Снятие крышки блока оптики

3. (Рис. 2) Снимите шторку объектива.

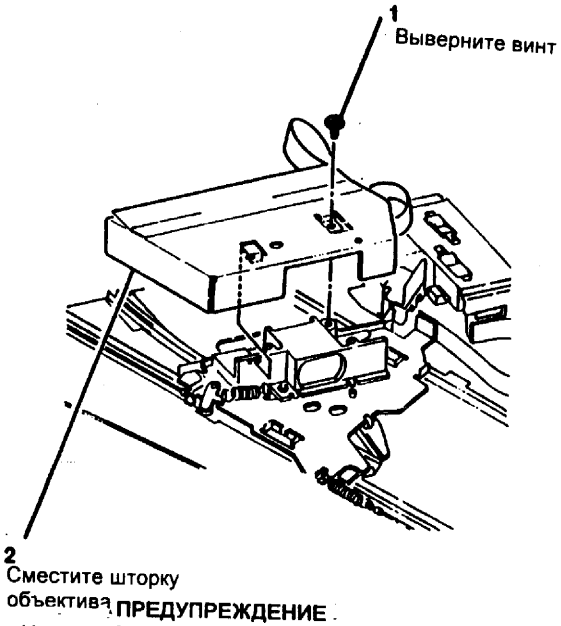

Рис. 2 Смещение шторки объектива

4. (Рис. 3) Снимите тросик объектива

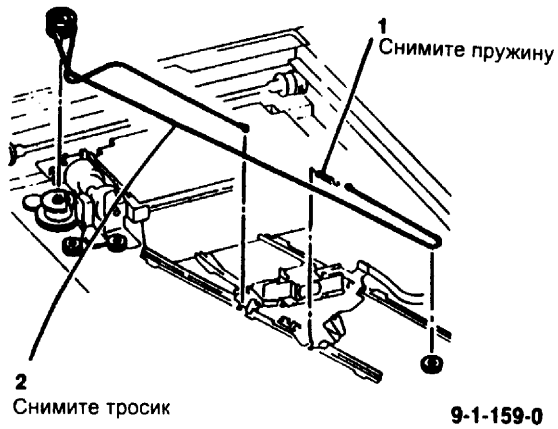

Рис. 3 Снятие тросика объектива

Замена

1. (Рис. 4) Переместите каретку объектива к зеркальной стороне номер 4 и снимите черное уплотнение.

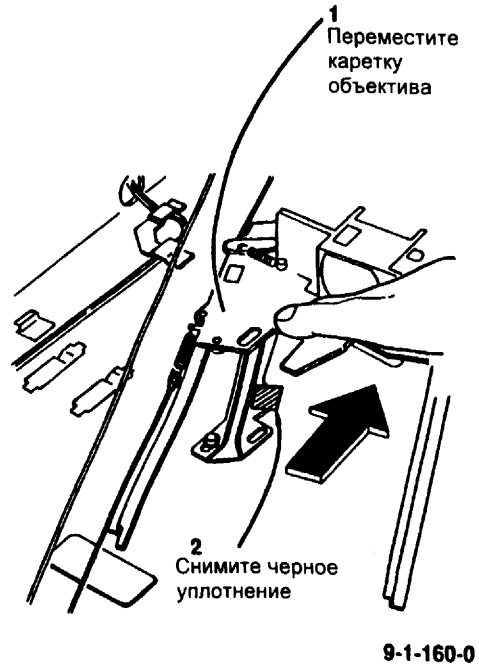

Рис. 4 Снятие черного уплотнения

2. (Рис. 5) Верните каретку объектива в исходное положение. Вставьте крестообразную отвертку в отверстие (1).
3. (Рис. 5) Наденьте короткий конец тросика на крючок.

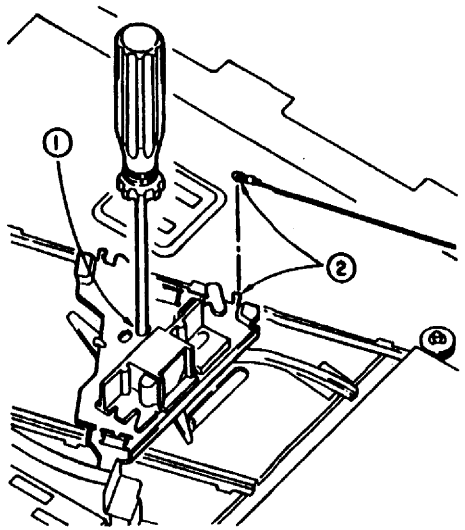

9-1-161-0

Рис. 5 Прикрепите короткий конец тросика

4. (Рис. 6) Проведите тросик к нижним секциям шкивов A и B, (3) и (5).
5. (Рис. 6) Обмотайте тросик вокруг шкива тросика объектива против часовой стрелки по направлению вверх примерно два раза. Установите шарик в желобок на шкиве. Затем обмотайте тросик еще 2,5 раза (всего 4,5 раза) (обратитесь к увеличенному изображению).
6. (Рис. 6) Проведите тросик к верхней секции шкива B (5).

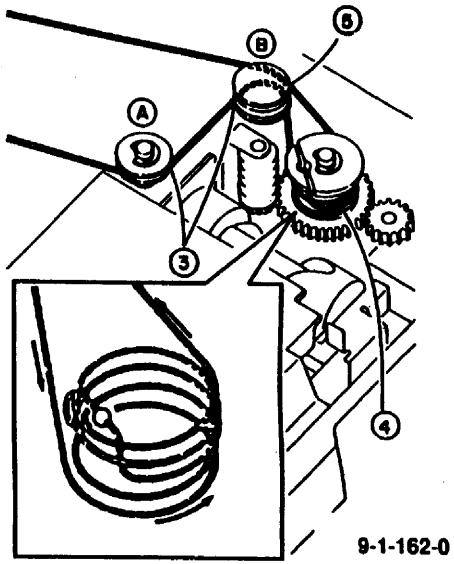

9-1-162-0

Рис. 6 Прохождение тросика

7. (Рис. 7) Обмотайте тросик вокруг шкива C. Затем подсоедините пружины на концы тросика. Подсоедините их к каретке объектива.

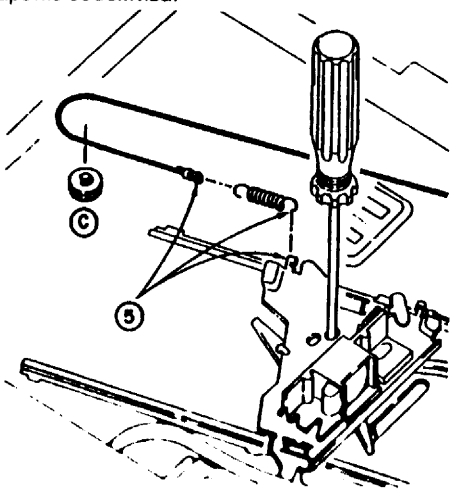

9-1-163-0

Рис. 7 Прикрепление тросика

8. (Рис. 8) Оберните гибкую шторку вокруг узла крепления датчика объектива в направлении против часовой стрелки.

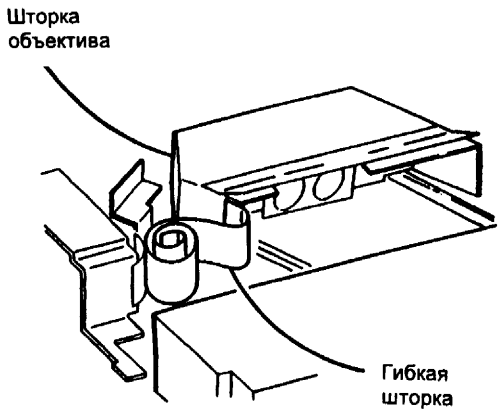

9-1-164-0

Рис. 8 Установка шторки объектива

9. Включите копировальный аппарат. Выберите уменьшение 64% и увеличение 156%. Убедитесь, что каретка объектива двигается плавно.
10. Выполните ADJ 6.3 Степень воспроизведения размера изображения.

REP 6.7 Двигатель привода объектива

Перечень запасных частей в PL 3.4

Снятие

ОСТОРОЖНО!

Выключите копировальный аппарат и отсоедините кабель питания.

1. Снимите крышку стекла оригинала (PL 7.2), заднюю верхнюю крышку (PL 7.2), заднюю верхнюю крышку (PL 7.3) и правую крышку (PL 7.3).
2. (Рис. 1) Снимите двигатель привода объектива.

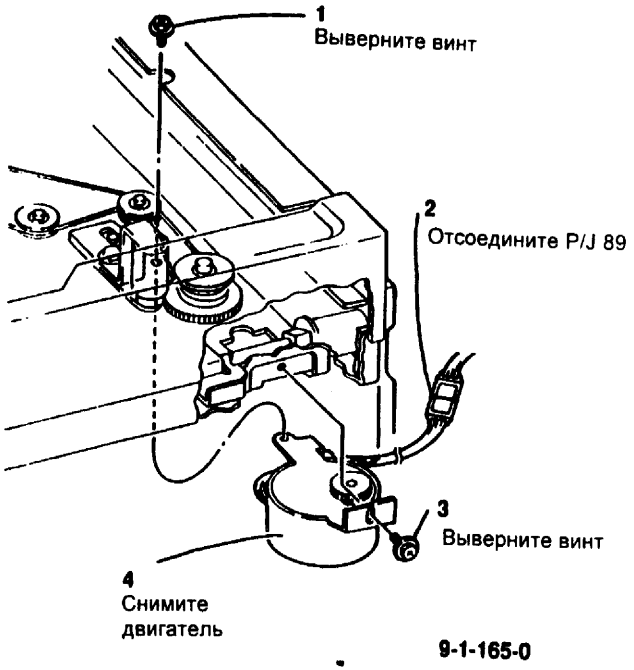

Рис. 1 Снятие двигателя привода объектива

REP 6.8 Датчик исходного положения сканирования

Перечень запасных частей в PL 3.1

Снятие

ОСТОРОЖНО!

Выключите копировальный аппарат и отсоедините кабель питания

1. Снимите узел пульта управления (REP 1.7).
2. (Рис. 1) Снимите датчик исходного положения сканирования.

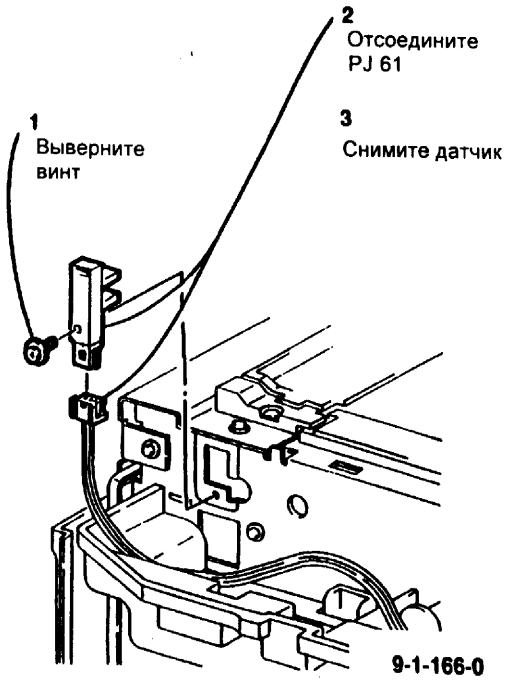

Рис. 1 Снятие датчика исходного положения сканирования

Замена

1. (Рис.2) Установите датчик.

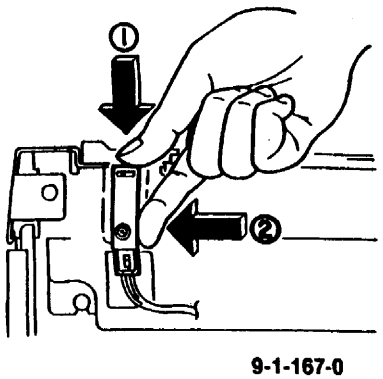

Рис. 2 Установка датчика

2. Введите код [6-1] и проверьте датчик.

REP 6.9 Датчики размера оригинала Q21 и Q22 (без модификации 022)

Перечень запасных частей в PL 3.5

Снятие

ОСТОРОЖНО!

Выключите копировальный аппарат и отсоедините кабель питания.

1. Снимите стекло оригинала (REP 6.1).
2. Снимите узел модуля проявителя (REP 9.1).
3. Снимите ксерографический модуль (REP 9.2).
4. Снимите вентилятор фьюзера (REP 10.9) и трубу вентилятора фьюзера (PL 7.1).
5. Отсоедините PJ 65 (Q21) или PJ 66 (Q22) при необходимости.
6. (Рис. 1) Снимите датчик размера оригинала Q21 или датчик размера оригинала Q22 при необходимости.

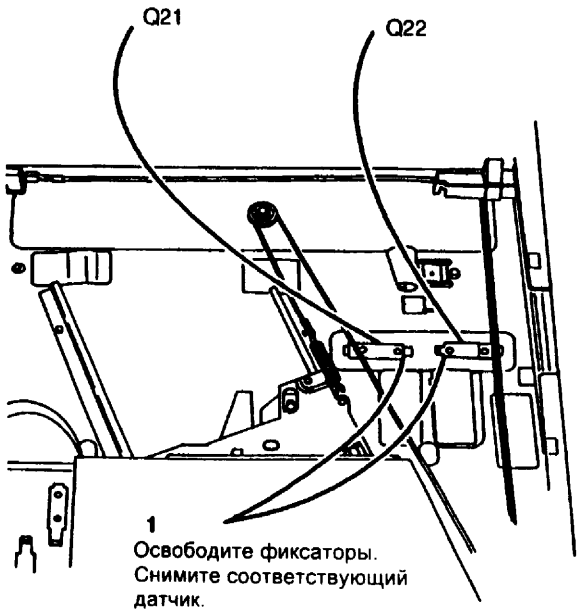

Рис. 1 Снятие датчика размера оригинала

Замена

1. Установите соответствующий датчик.
2. Введите соответствующий код и проверьте датчик:
   [6-8]: Датчик размера оригинала Q21
   [6-9]: Датчик размера оригинала Q22

REP 6.10 Датчики размера оригинала Q23 или Q24 (без модификации 022)

Перечень запасных частей в PL 3.5 для копировальных аппаратов без модификации 022

Снятие

ОСТОРОЖНО!

Выключите копировальный аппарат и отсоедините кабель питания.

1. Снимите стекло оригинала (REP 6.1).
2. (Рис. 1) Снимите крышку блока питания.

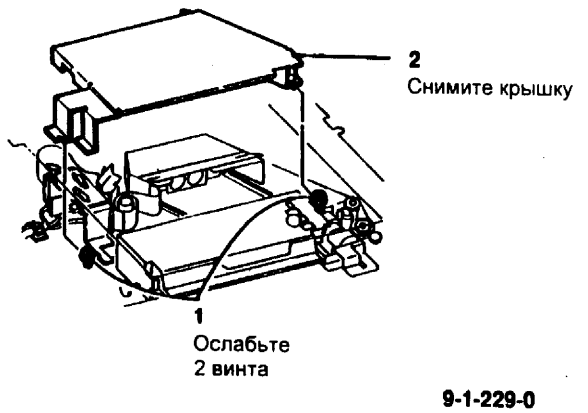

Рис. 1 Снятие крышки блока оптики

3. (Рис. 2) Снимите датчик размера оригинала Q23 или датчик размера оригинала Q24 при необходимости.

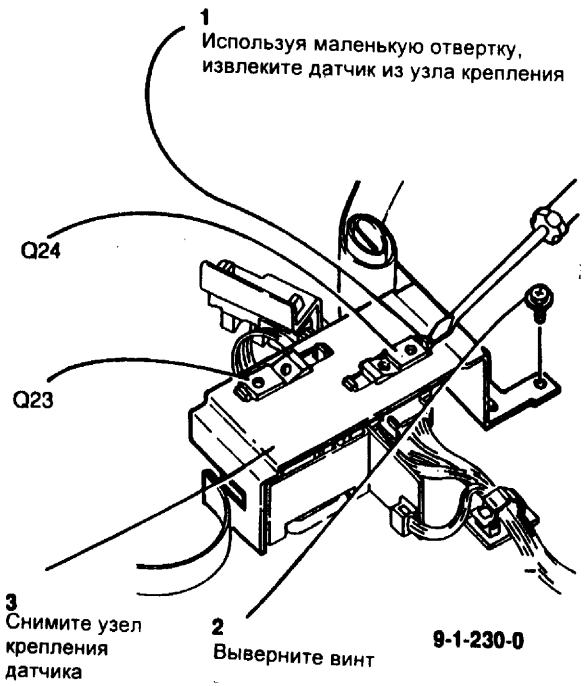

Рис. 2 Снятие датчиков размера оригинала при необходимости

4. Отсоедините PJ 67 (Q23) или PJ 68 (Q24).

Замена

1. Установите соответствующий датчик.
2. Введите соответствующий код и проверьте датчик:
   [6-10]: Датчик размера оригинала Q23
   [6-11]: Датчик размера оригинала Q24

REP 6.11 Тросик каретки

Перечень запасных частей в PL 3.3

Снятие

ОСТОРОЖНО!

Выключите копировальный аппарат и отсоедините кабель питания.

1. Снимите следующие компоненты:
   - Стекло оригинала (REP 6.1).
   - Полоску регистрации (PL 3.1).
   - Узел пульта управления (REP 1.7).
   - Заднюю верхнюю крышку (PL 7.2).
   - Правую крышку (PL 7.3).

ПРИМЕЧАНИЕ: Передний и задний тросики идентичны. Далее описывается только замена переднего тросика.

ПРИМЕЧАНИЕ: Одновременно снимайте и устанавливайте только один тросик.

2. (Рис. 1) Подготовьтесь к снятию тросика.

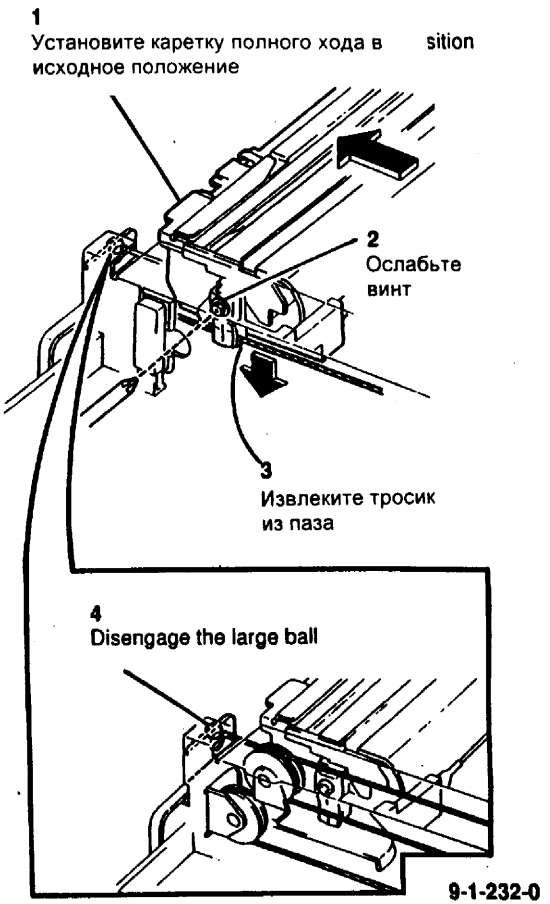

Рис. 1 Подготовка к снятию тросика

3. (Рис. 2) Снимите тросик.

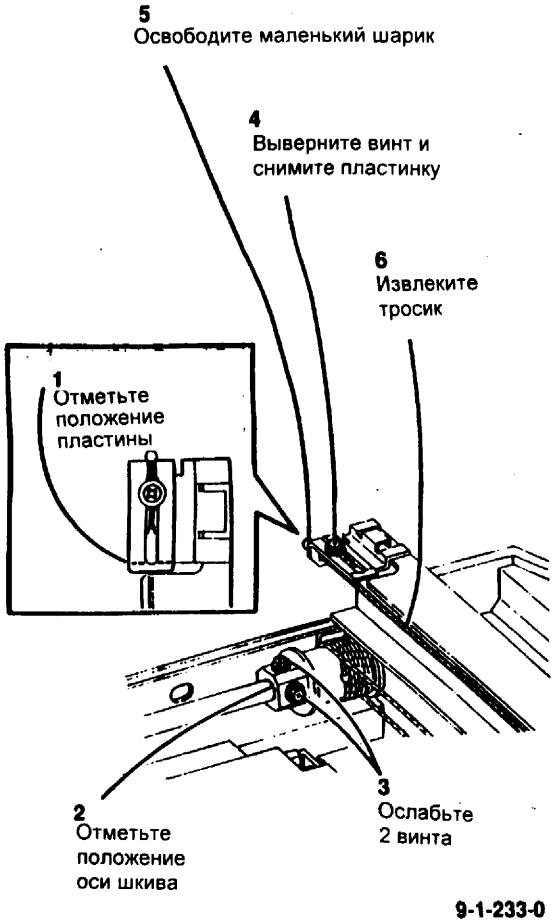

Рис. 2 Снятие тросика

Замена

1. (Рис. 3) Переместите каретки к вырезу в раме.

ПРИМЕЧАНИЕ: Когда каретки полного и половинного хода находятся у выреза в раме, шарик должен быть расположен так, как показано на рисунке.

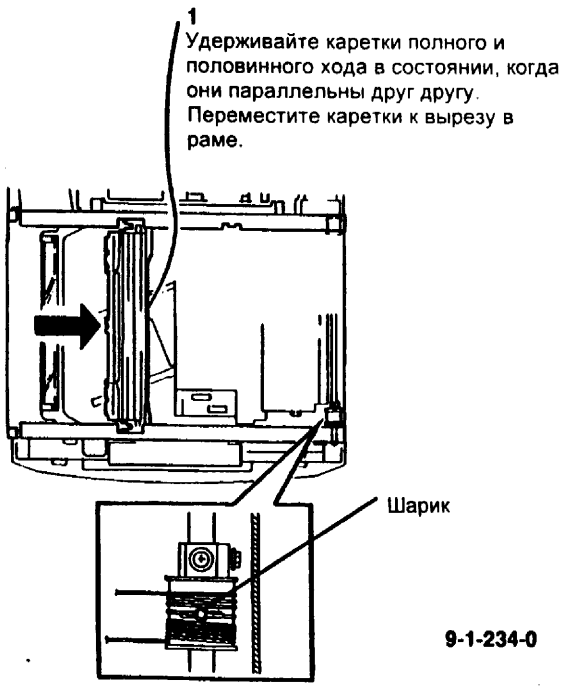

Рис. 3 Перемещение кареток

2. Отрежьте 4 куска липкой ленты длиной около 50 мм.

3. (Рис. 4) Зафиксируйте каретки.

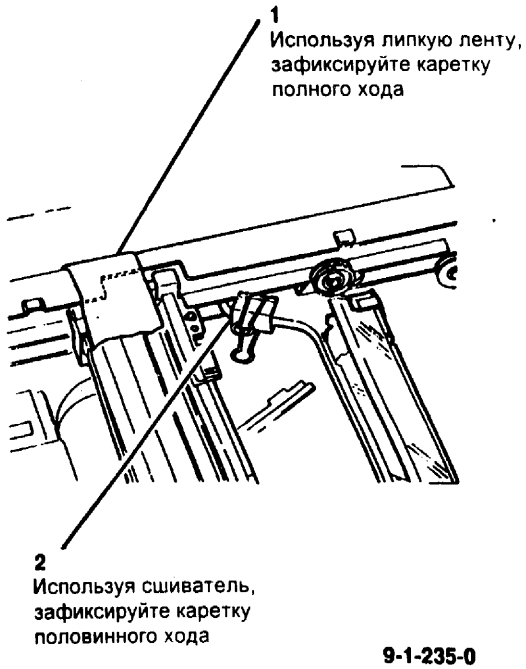

Рис. 4 Фиксация кареток

4. (Рис. 5) Установите тросик на шкив.

ПРИМЕЧАНИЕ: Следите за ориентацией тросика.

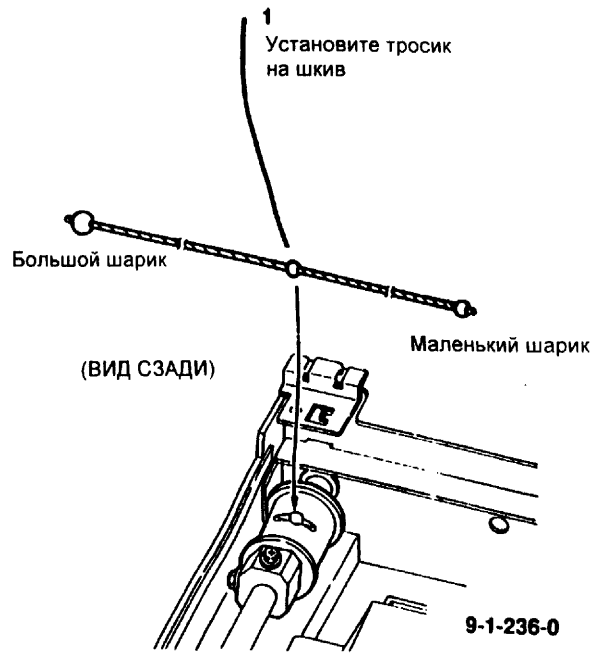

Рис. 5 Установка тросика

5. (Рис. 6) Обмотайте тросик с маленьким шариком вокруг шкива.



Рис. 6 Намотка, прохождение и закрепление тросика

6. (Рис. 7) Обмотайте тросик с большим шариком вокруг шкива.

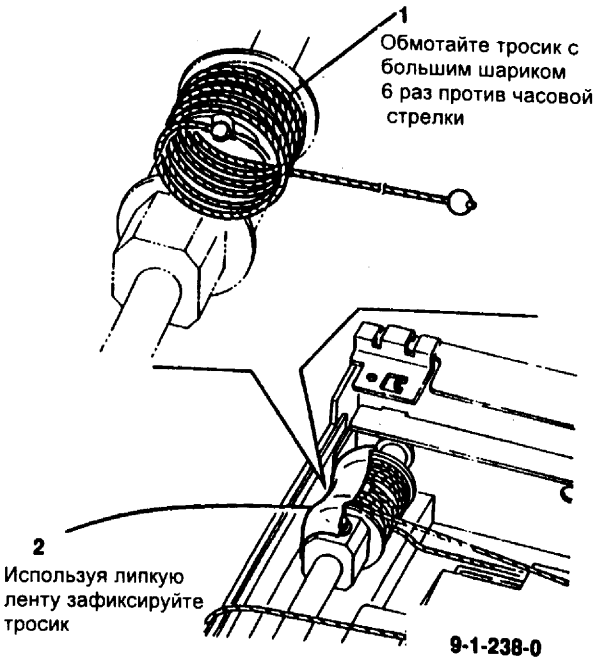

Рис. 7 Намотка и закрепление тросика

7. (Рис. 8) Проведите тросик с большим шариком от нижнего шкива (1) к крайнему левому шкиву (2) (вверх). Затем проведите тросик к шкиву половинного хода (3). Зафиксируйте тросик на раме, используя липкую ленту (4).

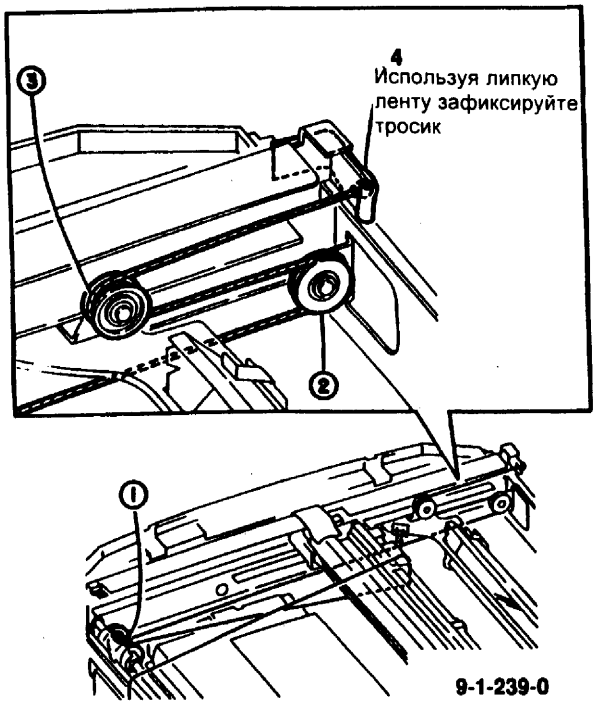

Рис. 8 Прохождение тросика с большим шариком

8. Проведите тросик с маленьким шариком от верхнего шкива (5) к каретке полного хода (6). Вставьте тросик в V-образную прорезь. Затем проведите тросик к шкиву половинного хода (7) и обратно, через пластину (8) (снятую ранее). Установите пластину (1 винт) в указанное место.

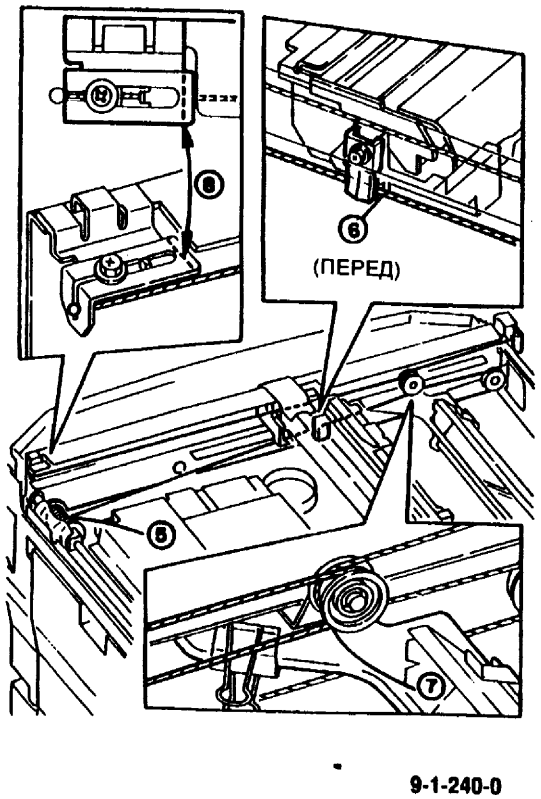

Рис. 9 Прохождение тросика с маленьким шариком

9. Снимите всю липкую ленту и зажим сшивателя

10. (Рис. 10) Выровняйте шкив по меткам, затем затяните винты.

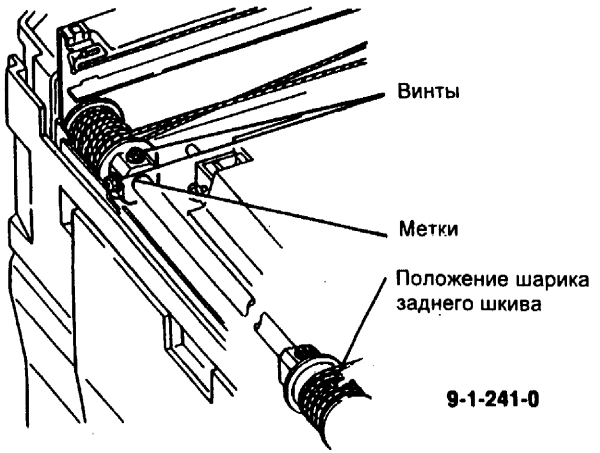

Рис. 10 Выравнивание шкива и затягивание винтов

11. (Рис. 11) Удерживайте каретку полного хода в состоянии параллели. Установите каретку в исходное положение. Вставьте тросик в V-образную прорезь. Затем затяните винт.

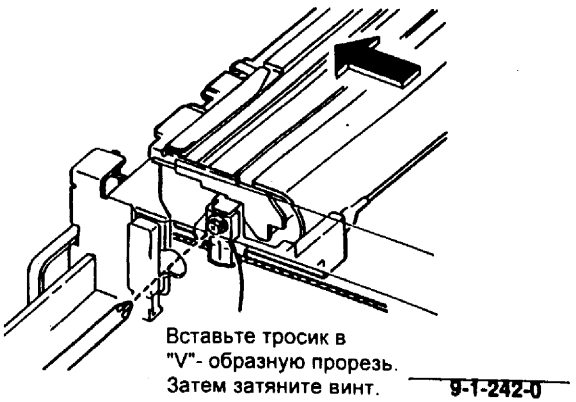

Рис. 11 Закрепление тросика на каретке

12. Вручную сместите каретку полного хода, чтобы убедиться, что она перемещается плавно.
13. Выполните регулировку исходного положения каретки (ADJ 6.1).

REP 6.12 Датчик укладки оригинала вручную

Перечень запасных частей в PL 3.1

Снятие

ОСТОРОЖНО!

Выключите копировальный аппарат и отсоедините кабель питания.

1. Снимите заднюю верхнюю крышку (PL 7.2) заднюю верхнюю крышку (PL 7.3).
2. (Рис. 1) Снимите узел датчика укладки оригинала вручную.

ПРИМЕЧАНИЕ: Узел датчика содержит два датчика. Они идентичны, но нижний датчик не используется. Нижний датчик может быть использован для замены верхнего датчика.

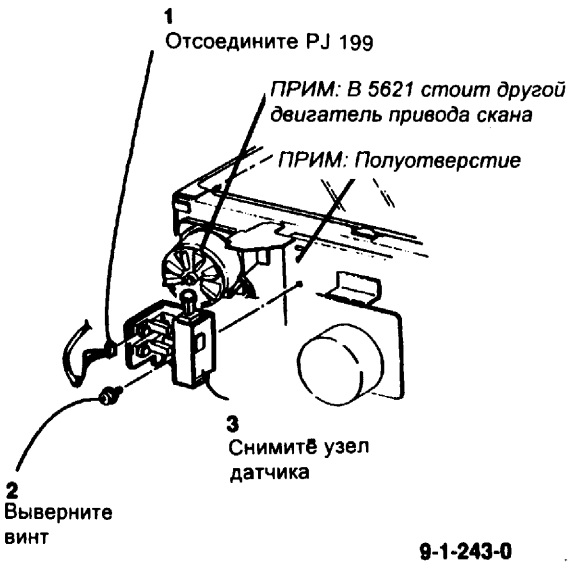

Рис. 1 Снятие датчика укладки оригинала вручную

3. (Рис. 2) Снимите активатор, затем снимите датчик.

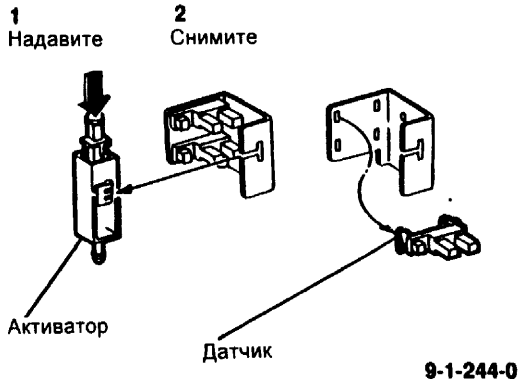

Рис. 2 Снятие активатора и датчика

Замена

1. Установите датчик укладки оригинала вручную.

ПРЕДУПРЕЖДЕНИЕ

(Обратитесь к рис. 1). Перед тем как затянуть винт, убедитесь, что узел крепления вставляется в половинное отверстие.

REP 6.13 Трос скольжения

Перечень запасных частей в PL 3.2

Снятие

ОСТОРОЖНО!

Выключите копировальный аппарат и отсоедините кабель питания.

1. Откройте переднюю крышку, поверните зеленый рычаг, чтобы освободить верхний узел.
2. Снимите следующие компоненты:
   - Крышку стекла оригинала (PL 7.2).
   - Стекло оригинала (REP 6.1).
   - Заднюю верхнюю крышку (PL 7.3).
   - Правую крышку (PL 7.3).
3. (Рис. 1) Отсоедините PJ9

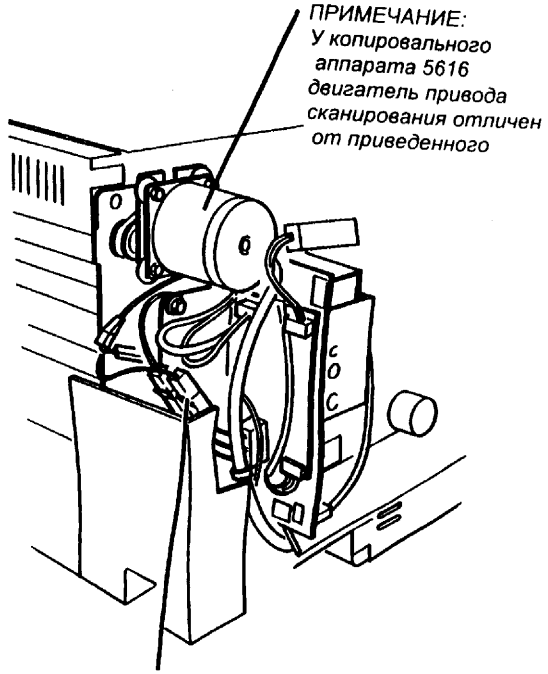

Рис. 1 Отсоедините PJ9

4. (Рис. 2) Подготовьтесь к снятию троса скольжения.

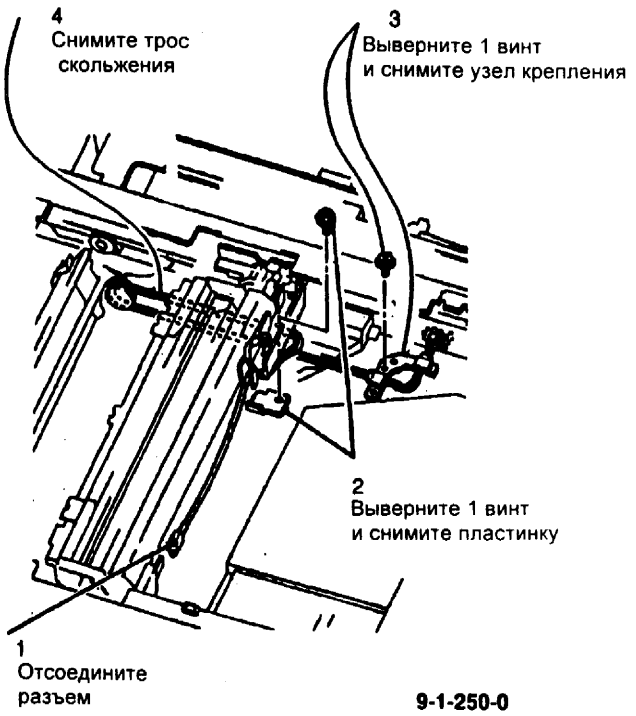

Рис. 2 Подготовка к снятию троса скольжения

5. (Рис. 3) Снимите трос скольжения.

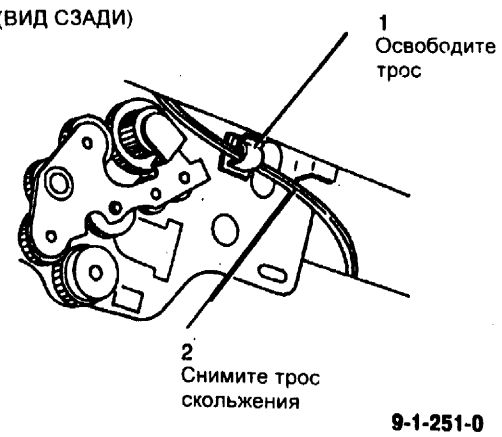

Рис. 3 Снятие троса скольжения

Замена

1. Для замены повторите процедуру снятия в обратном порядке. Обратите внимание на следующие пункты при выполнении соответствующих шагов.
2. (Рис. 4) Убедитесь, что клеммы подсоединены правильно.
3. (Рис. 4) Затяните винт. фиксируя пластину в положении, когда провода не провисают.

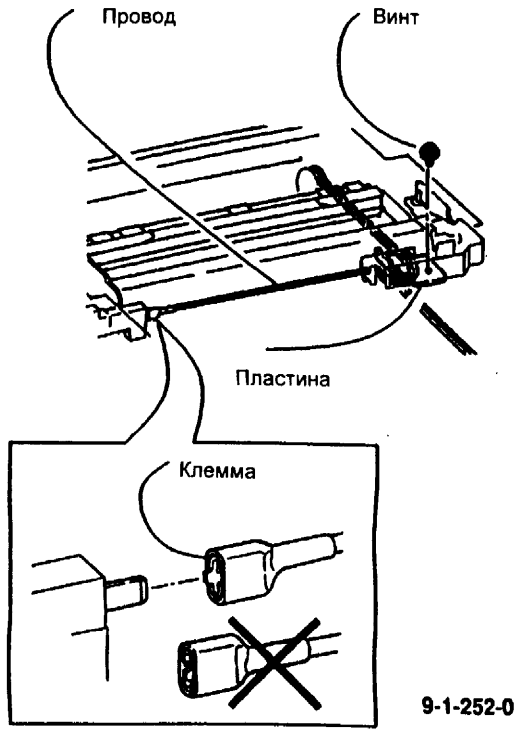

Рис. 4 Установка троса скольжения

4. Установите трос скольжения так, чтобы он не перекручивался.
5. Введите код [6-6] для проверки лампы экспонирования.

REP 6.14 Червячная передача

Перечень запасных частей в PL 3.4

Снятие

ОСТОРОЖНО!

Выключите копировальный аппарат и отсоедините кабель питания.

1. Снимите стекло оригинала (REP 6.1).
2. (Рис. 1) Снимите крышку блока оптики.

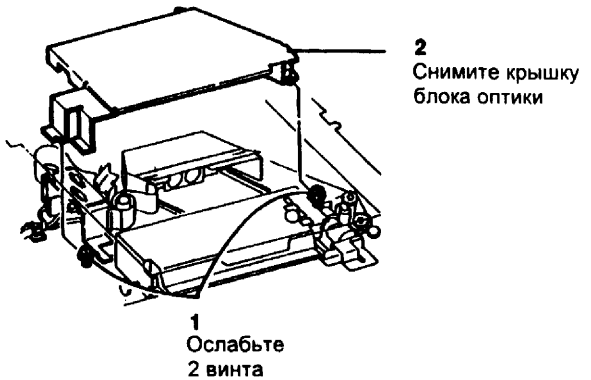

Рис. 1 Снятие крышки блока оптики

3. (Рис. 2) Снимите кожух зеркала номер 4.

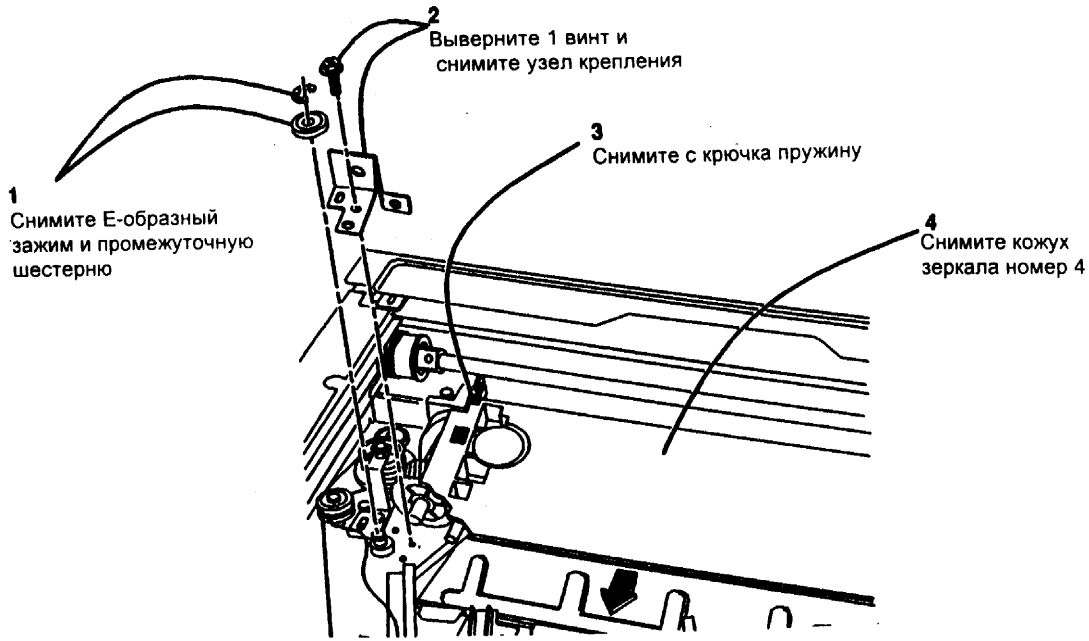

Рис. 2 Снятие кожуха зеркала номер 4

4. (Рис. 3) Снимите червячную передачу.

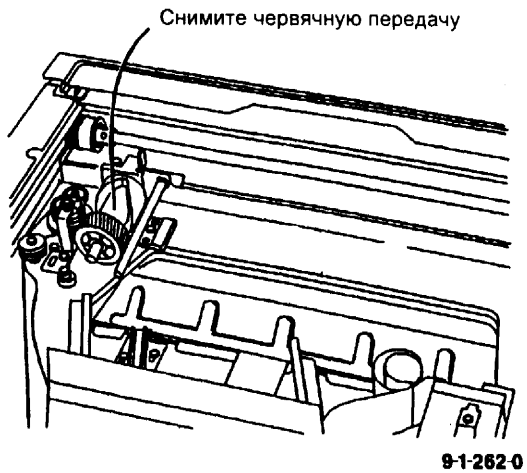

Рис. 3 Снятие червячной передачи

REP 8.1 Соленоид подачи лотка 1

Перечень запасных частей в PL 2.2

Снятие

ОСТОРОЖНО!

Выключите копировальный аппарат и отсоедините кабель питания.

1. Откройте переднюю крышку, поверните зеленый рычаг, чтобы освободить верхний узел.
2. Снимите узел регистрации бумаги (REP 8.14).
3. Снимите заднюю верхнюю крышку (PL 7.3).
4. (Рис. 1) Отсоедините PJ 81.

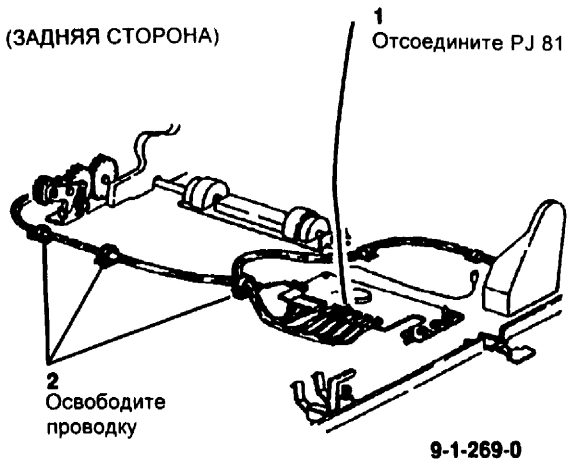

Рис. 1 Отсоедините PJ 81

5. Снимите PWB привода устройства сканирования (PL 1.9).
6. (Рис. 2) Переместите HVPS.

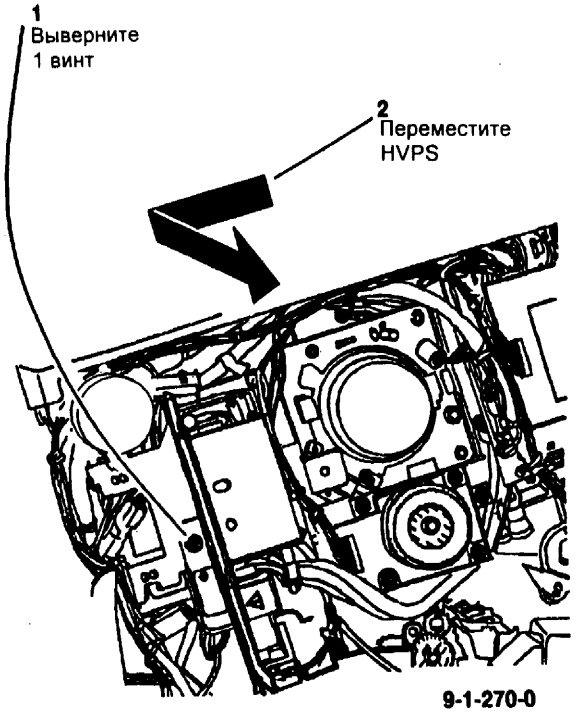

Рис. 2 Перемещение HVPS

7. (Рис. 3) Снимите узел привода устройства подачи.

ПРИМЕЧАНИЕ: (Рис. 3) Нажимайте на пластину соленоида при снятии узла привода устройства подачи.

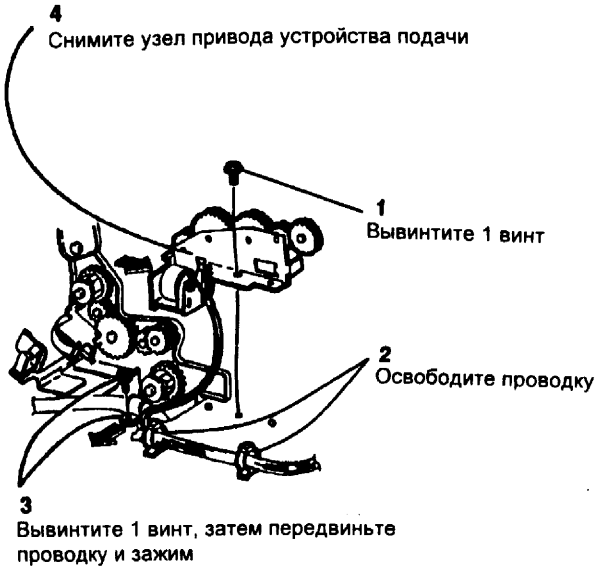

Рис. 3 Снятие узла привода устройства подачи

8. (Рис. 4) Снимите соленоид подачи лотка 1.

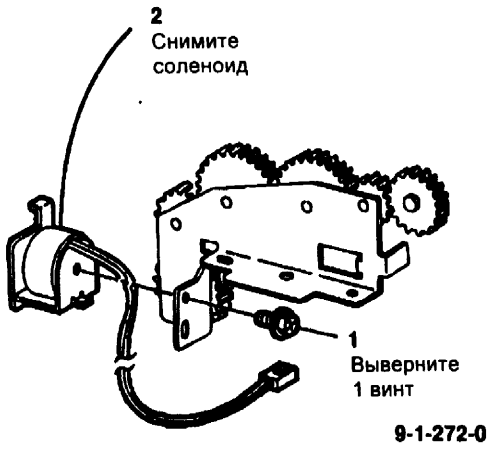

Рис. 4 Снятие соленоида подачи лотка 1

Замена

1. Для замены повторите процедуру снятия в обратном порядке. Обратите внимание на следующий пункт при выполнении соответствующего шага.
2. Введите код [8-1] для проверки работы соленоида подачи.

REP 8.2 Муфта подачи лотка 1

Перечень запасных частей в PL 2.3

Снятие

ОСТОРОЖНО!

Выключите копировальный аппарат и отсоедините кабель питания.

1. Откройте переднюю крышку, поверните зеленый рычаг, чтобы освободить верхний узел.
2. Снимите заднюю верхнюю крышку (PL 7.3).
3. Снимите PWB привода сканирования (REP 1.9).
4. (Рис. 1) Переместите HVPS.

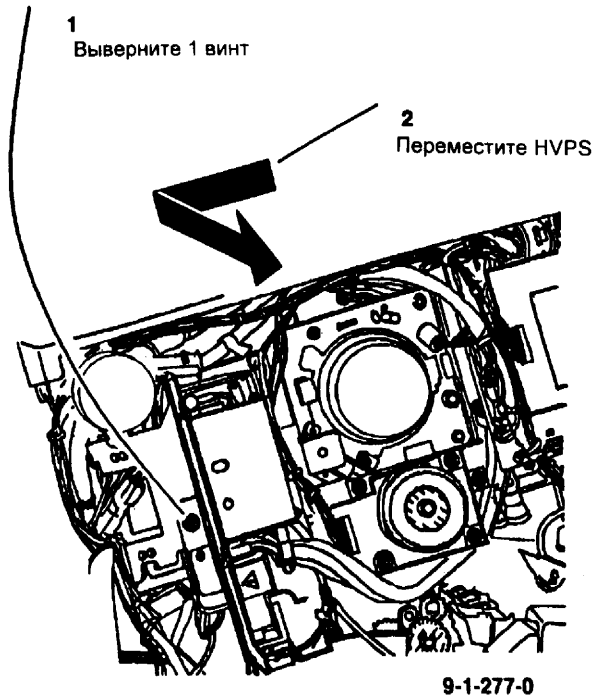

Рис. 1 Перемещение HVPS

5. (Рис. 2) Снимите муфту подачи лотка 1

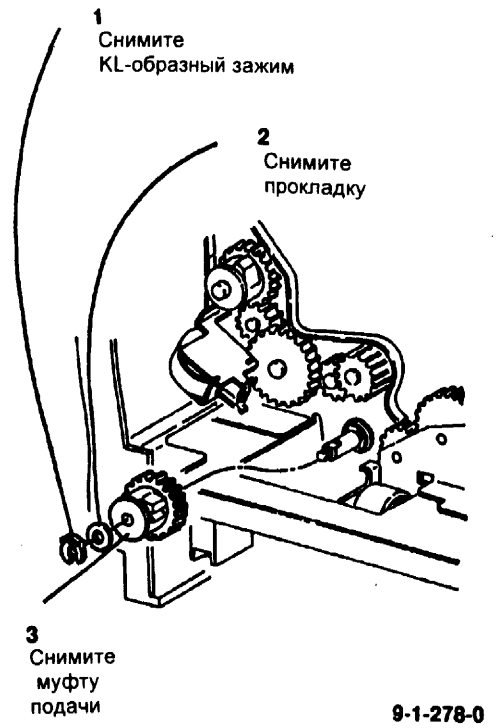

Рис. 2 Снятие муфты подачи лотка 1

Замена

1. Для замены повторите процедуру снятия в обратном порядке. Обратите внимание на следующие пункты при выполнении соответствующего шага.

ПРЕДУПРЕЖДЕНИЕ

Чтобы чрезмерный зазор не привел к повреждению муфты, убедитесь, что прокладка вновь установлена на муфту подачи лотка 1.

2. (Обратитесь к рис. 2) Убедитесь, что прокладка опять установлена на муфту подачи лотка 1.

REP 8.3 Переключатель размера бумаги лотка 1 (без модификации 022)

Перечень запасных частей в PL 2.3

Снятие

1. Снимите лоток для бумаги 1.

ОСТОРОЖНО!

Выключите копировальный аппарат и отсоедините кабель питания.

2. (Рис. 1) Приподнимите копировальный аппарат. Подложите по пачке бумаги под передние углы копировального аппарата.
3. (Рис. 1) Снимите переключатель размера бумаги лотка 1.

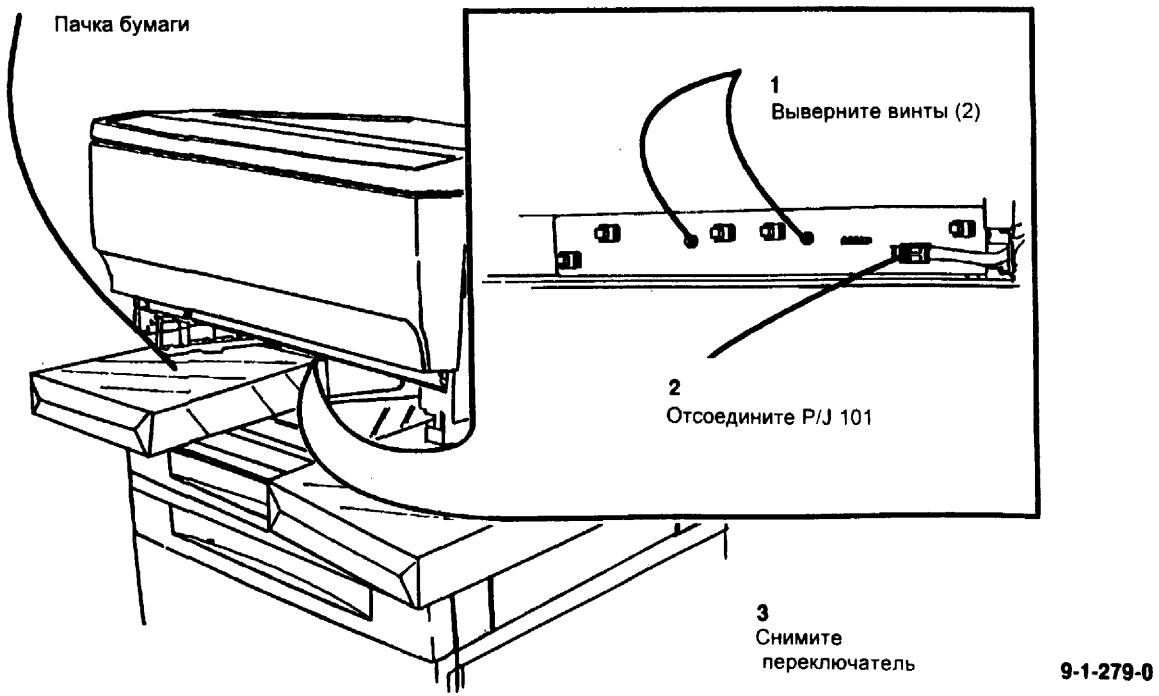

Рис. 1 Снятие переключателя размера бумаги лотка 1

Замена

1. Установите переключатель размера бумаги.
2. Включите копировальный аппарат. Убедитесь, что на дисплей выводятся правильные размер и ориентация бумаги в лотке 1.

REP 8.4 Ролик подачи лотка 1

Перечень запасных частей в PL 2.2

Снятие

ОСТОРОЖНО!

Выключите копировальный аппарат и отсоедините кабель питания.

1. Снимите узел регистрации бумаги (REP 8.14).
2. (Рис. 1) Снимите ролик подачи лотка 1.

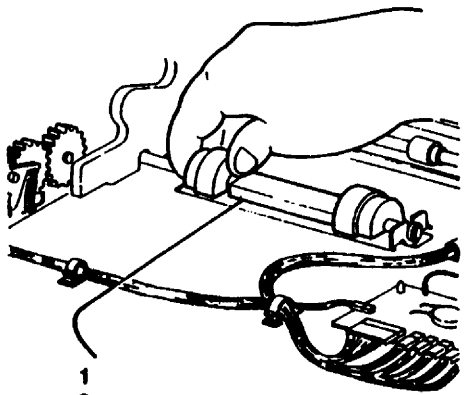

Рис. 1 Снятие ролика подачи лотка 1

Замена

1. (Рис. 2) Убедитесь, что ролик подачи установлен правильно.

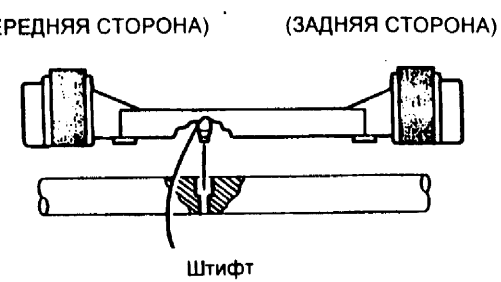

Рис. 2 Установка ролика подачи лотка 1

REP 8.5 Соленоид подачи лотка 2 SOL84, соленоид подачи лотка 3 SOL85

Перечень запасных частей в PL 2.7

Снятие

ОСТОРОЖНО!

Выключите копировальный аппарат и отсоедините кабель питания.

1. Снимите заднюю крышку двухлоткового модуля.
2. Снимите соответствующий соленоид.
   - (Рис. 1) Соленоид подачи лотка 2 SOL84
   - (Рис. 2) Соленоид подачи лотка 3 SOL85

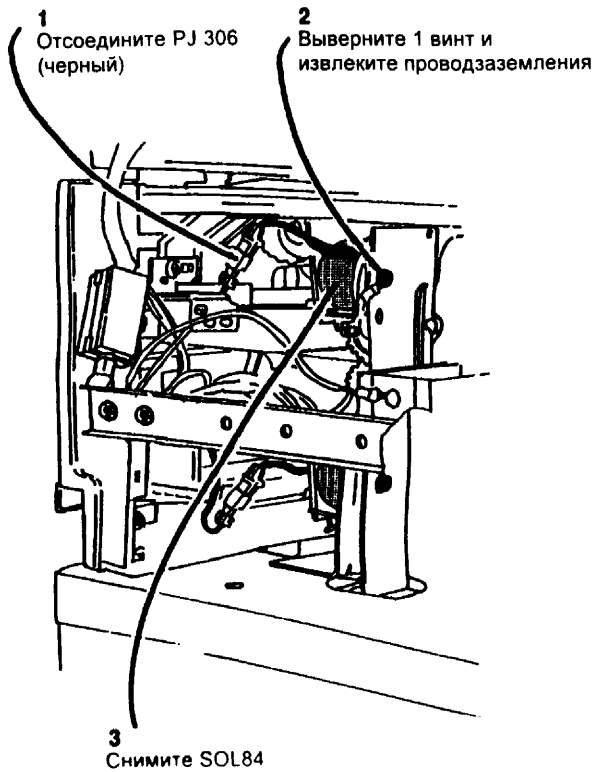

Рис. 1 Снятие соленоида подачи лотка 2

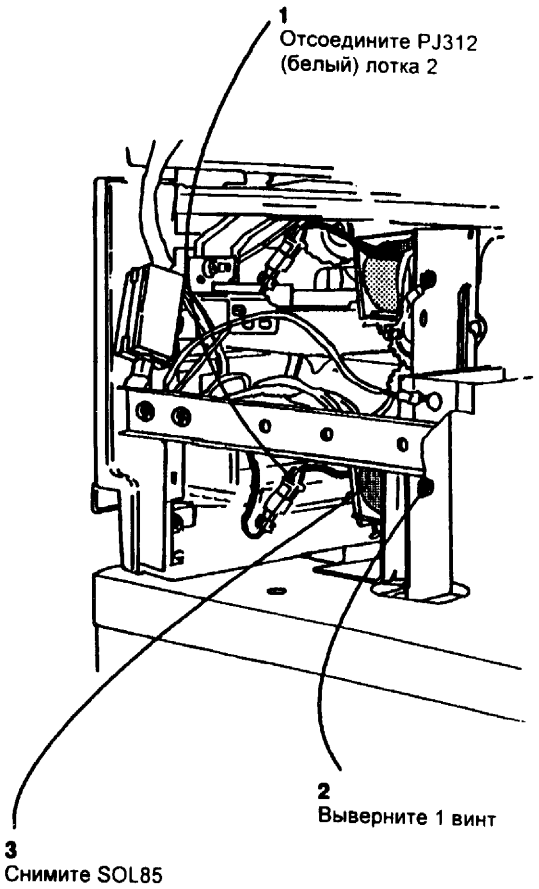

Рис. 2 Снятие соленоида подачи лотка 3

Замена

1. (Обратитесь к рисунку 1) В случае замены соленоида лотка 2 убедитесь, что провод заземления вновь подсоединен.
2. Введите соответствующий код для проверки функционирования соленоида:
   - [8-2] соленоид лотка 2
   - [8-3] соленоид лотка 3

REP 8.6 Муфта подачи лотка 2, муфта подачи лотка 3

Перечень запасных частей в PL 2.7

Снятие

ОСТОРОЖНО!

Выключите копировальный аппарат и отсоедините кабель питания.

1. Снимите заднюю крышку двухлоткового модуля.
2. Снимите соответствующую муфту:
   - (Рис. 1) Муфту подачи лотка 2
   - (Рис. 2) Муфту подачи лотка 3

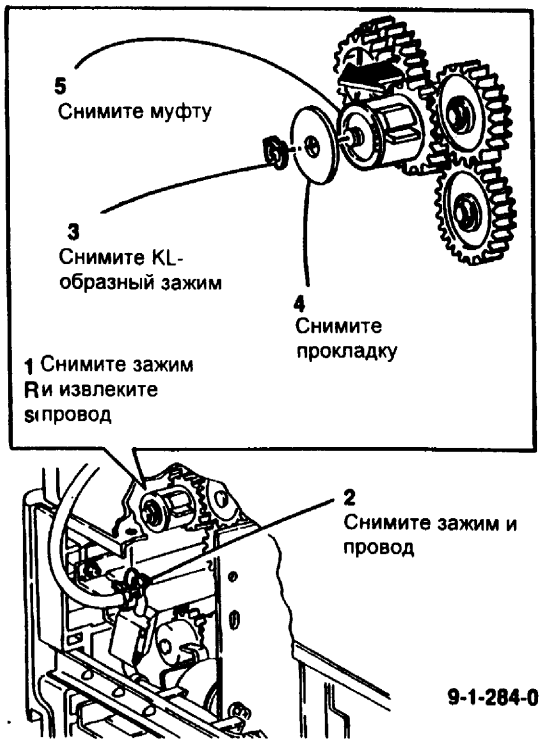

Рис. 1 Снятие муфты подачи лотка 2

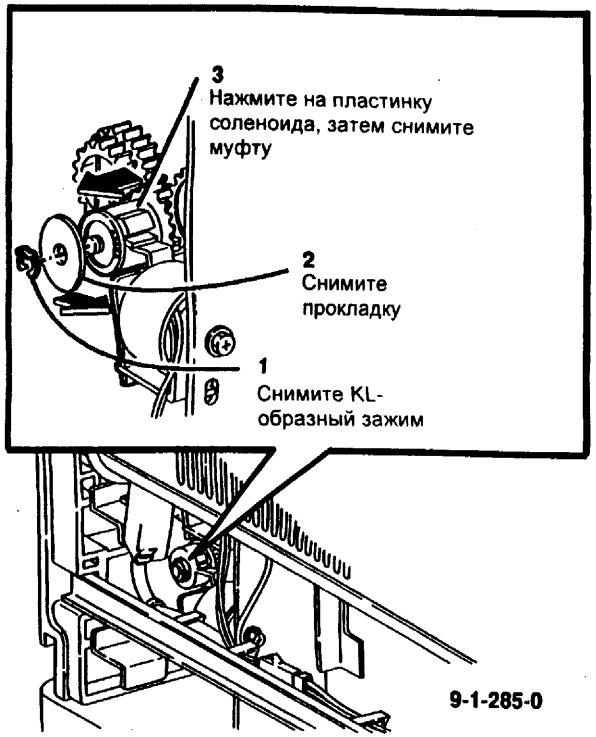

Рис. 2 Снятие муфты подачи лотка 3

Замена

ПРЕДУПРЕЖДЕНИЕ

Убедитесь, что шайба установлена.

1. Установите муфту подачи лотка 2 или муфту подачи лотка 3 при необходимости.

REP 8.7 Ролик подачи лотка 2, ролик подачи лотка 3

Перечень запасных частей в PL 2.7

Снятие

1. Снимите лотки 2 и 3.
2. (Рис. 1) Введите соответствующий код, чтобы включить нужный соленоид подачи. При включении соленоида поверните ролик подачи вручную.
   - [8-2] ролик подачи лотка 2
   - [8-3] ролик подачи лотка 3

ОСТОРОЖНО!

Выключите копировальный аппарат и отсоедините кабель питания.

3. (Рис. 1) Снимите ролик подачи.

ПРИМЕЧАНИЕ: Процедура снятия ролика подачи лотка 2 или лотка 3 выполняется аналогично.

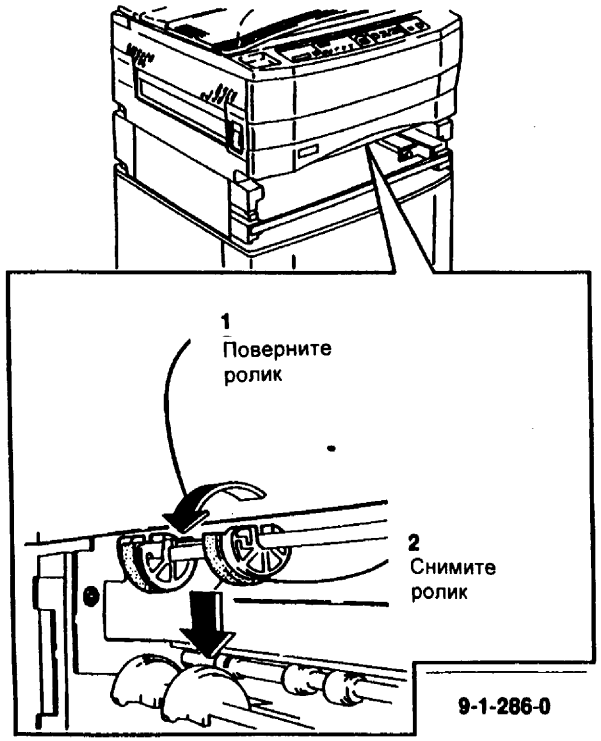

Рис. 1 Снятие ролика подачи

Замена

1. (Рис. 2) Убедитесь, что ролик подачи установлен правильно.
2. (Рис. 2) Поверните ролик подачи против часовой стрелки, чтобы вернуть его в исходное положение.

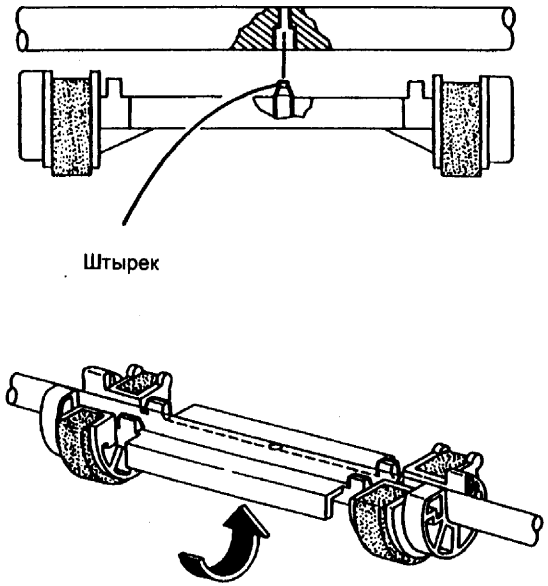

Рис. 2 Местоположение ролика подачи

REP 8.8 Узел лопастей обходного лотка

Перечень запасных частей в PL 2.1

Снятие

ОСТОРОЖНО!

Выключите копировальный аппарат и отсоедините кабель питания.

1. Откройте переднюю крышку, поверните зеленый рычаг, чтобы освободить верхний узел.
2. Снимите муфту лопастей обходного лотка (REP 8.9).
3. Снимите ролик подталкивателя обходного лотка (REP 8.13).
4. (Рис. 1) Снимите заслонку шестерни.

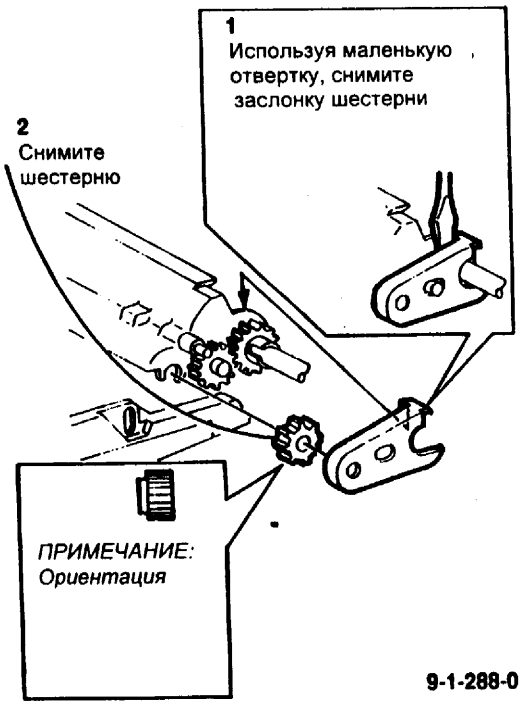

Рис. 1 Снятие заслонки шестерни

5. (Рис. 2) Снимите опору ролика подталкивателя

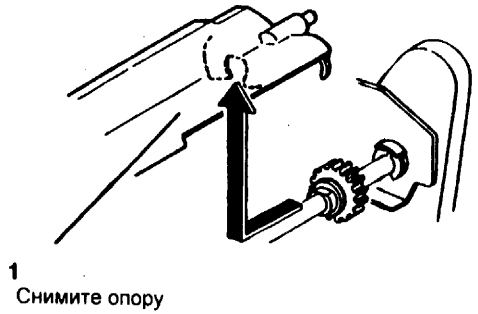

Рис. 2 Снятие опоры ролика подталкивателя

6. (Рис. 3) Снимите ролик подталкивателя

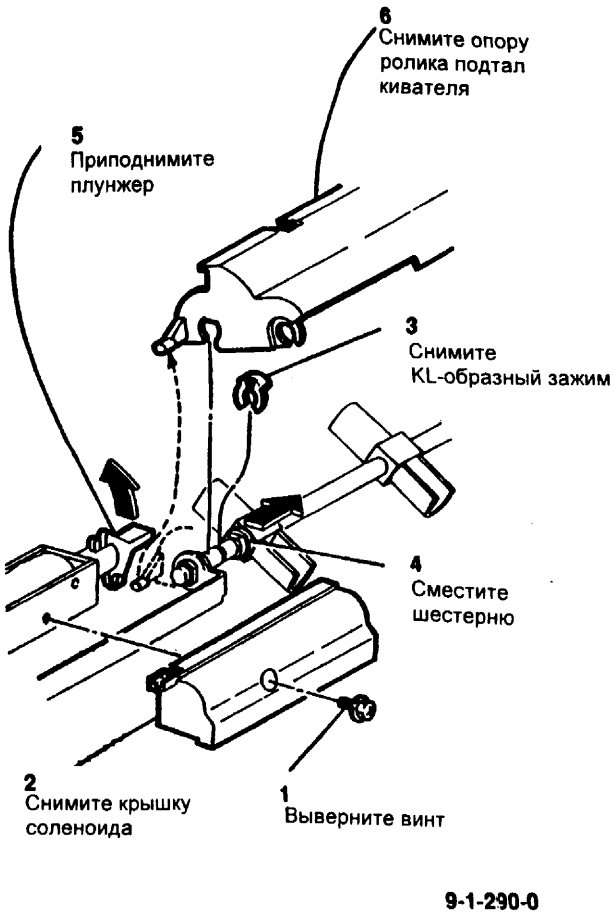

Рис. 3 Снятие ролика подталкивателя

7. (Рис. 4) Снимите датчик пути бумаги обходного лотка и датчик бумаги обходного лотка.

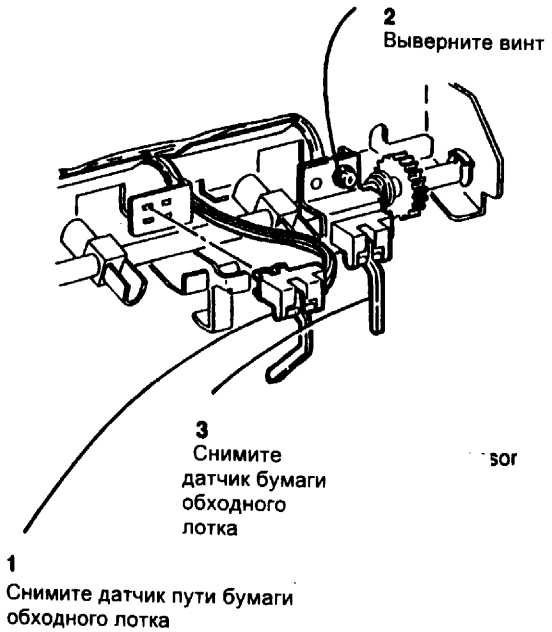

Рис. 4 Снятие датчиков бумаги обходного лотка

8. (Рис. 5) Снимите узел лопастей обходного лотка.

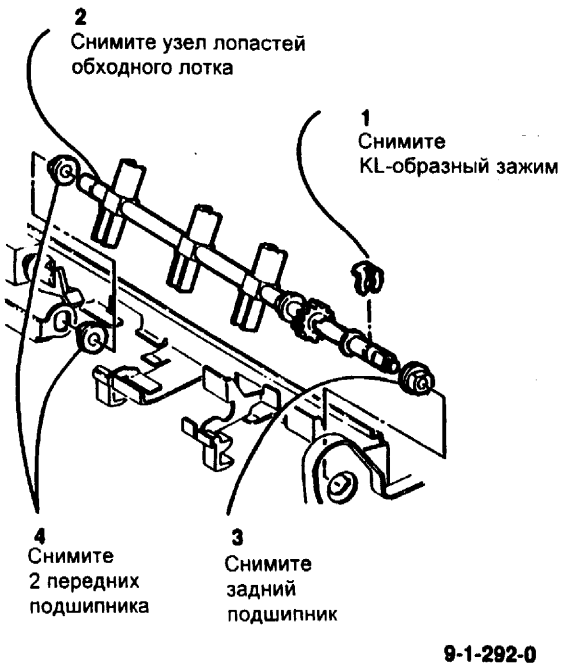

Рис. 5 Снятие узла лопастей обходного лотка

Замена

ПРЕДУПРЕЖДЕНИЕ

Соблюдайте ориентацию подшипников при установке.

1. (Рис. 5) Установите лопастной узел обходного лотка.

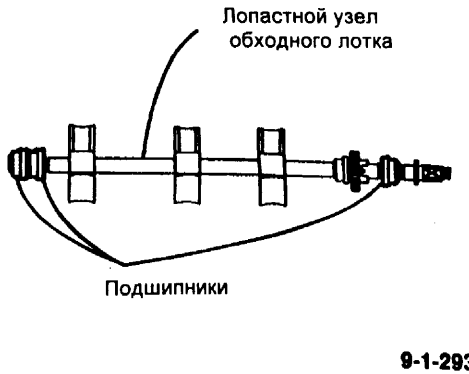

Рис. 5 Лопасной узел обходного лотка

лотка

Перечень запасных частей в PL 2.1

Снятие

ОСТОРОЖНО!

Выключите копировальный аппарат и отсоедините кабель питания.

1. Откройте переднюю крышку, поверните зеленый рычаг, чтобы освободить верхний узел.
2. Снимите заднюю верхнюю крышку (PL 7.3).
3. Снимите PWB привода сканирования (REP 1.9).
4. (Рис. 1) Переместите HVPS.

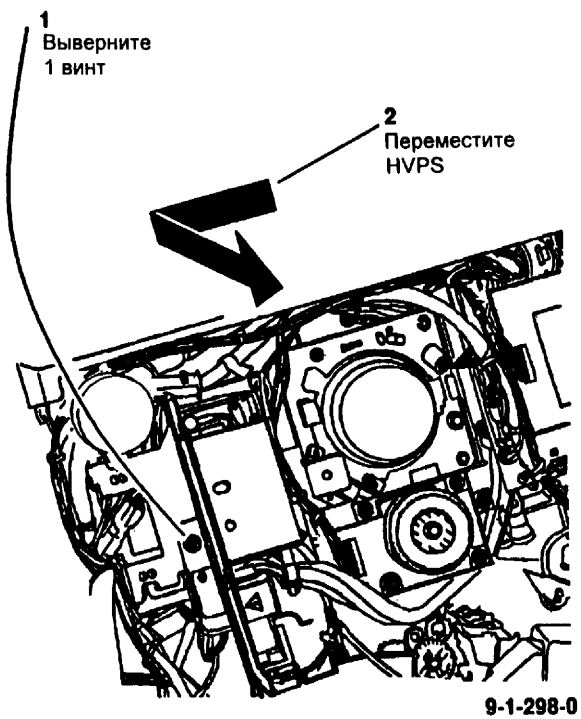

Рис. 1 Перемещение HVPS

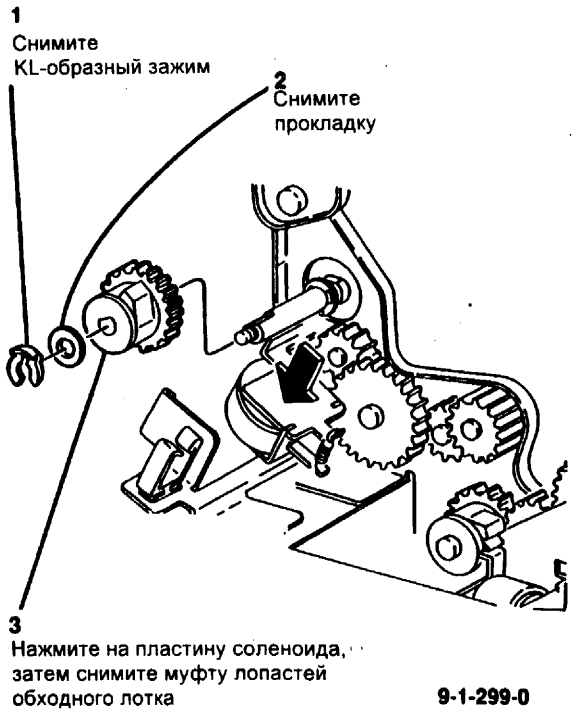

Рис. 2 Снятие муфты обходного лотка

Замена

1. Для замены повторите процедуру снятия в обратном порядке. Обратите внимание на следующий пункт при выполнении соответствующего шага.

ПРЕДУПРЕЖДЕНИЕ

Чтобы чрезмерный зазор не привел к повреждению муфты, убедитесь, что прокладка вновь установлена на муфту лопастей обходного лотка.

2. (Обратитесь к рис. 2) Убедитесь, что прокладка вновь установлена на муфту лопастей обходного лотка.

REP 8.11 Датчик бумаги обходного лотка Q83, датчик регистрации Q84

Перечень запасных частей в PL 2.9

Снятие

ОСТОРОЖНО!

Выключите копировальный аппарат и отсоедините кабель питания.

1. Откройте переднюю крышку, поверните зеленый рычаг, чтобы освободить верхний узел.
2. Снимите узел модуля проявителя (REP 9.1).
3. Снимите ксерографический модуль (REP 9.2).
4. Снимите узел коротрона переноса/отделения (REP 9.5).
5. Снимите узел регистрации бумаги (REP 8.14).

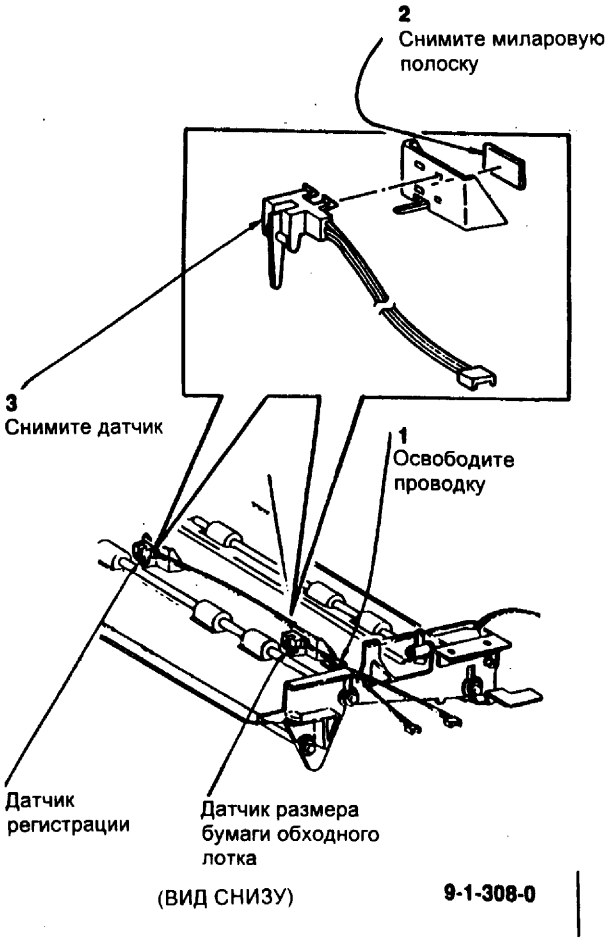

Рис. 1 Снятие датчиков

Замена

1. Установите датчик. Вновь подсоедините электропроводку. Введите соответствующий код для проверки функционирования датчика.
   - PJ 102, датчик размера бумаги обходного лотка, [8-9]
   - PJ 103, датчик регистрации, [8-4]

REP 8.13 Ролик подталкивателя обходного лотка

Перечень запасных частей в PL 2.1

Снятие

ОСТОРОЖНО!

Выключите копировальный аппарат и отсоедините кабель питания.

ПРИМЕЧАНИЕ: Если копировальный аппарат содержит тросик обходного лотка, отсоедините его.

1. Откройте узел обходного лотка.
2. (Рис. 1) Снимите рычаг обходного лотка.

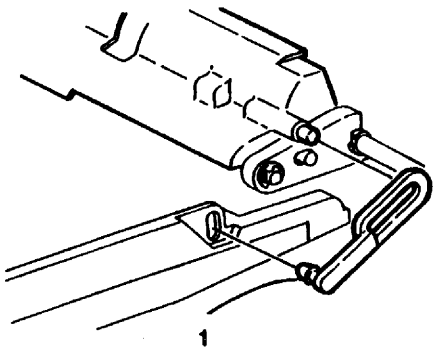

Рис. 1 Снятие рычага обходного лотка

3. (Рис. 2) Снимите ролик подталкивателя.

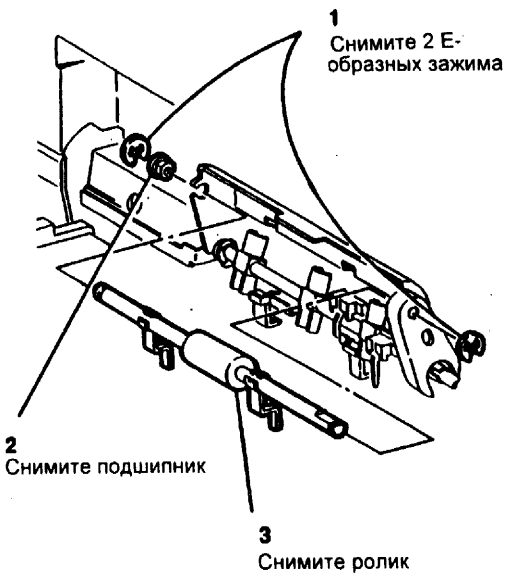

Рис. 2 Снятие ролика подталкивателя

Замена

ПРЕДУПРЕЖДЕНИЕ

При установке ролика подталкивателя на место разместите направляющие позади вала лопастей.

1. (Рис. 3) Установите ролик подталкивателя.

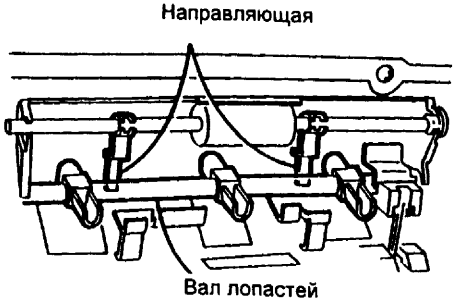

Рис. 3 Установка ролика подталкивателя

REP 8.14 Соленоид подталкивателя

Перечень запасных частей в PL 2.8

Снятие

ОСТОРОЖНО!

Выключите копировальный аппарат и отсоедините кабель питания.

1. Откройте переднюю крышку, поверните зеленый рычаг, чтобы освободить верхний узел.
2. Снимите узел модуля проявителя (REP 9.1).
3. Снимите ксерографический модуль (REP 9.2).
4. Снимите узел коротрона переноса/отделения (REP 9.5).
5. Снимите крышку PWB транспортера (PL 2.9).
6. (Рис. 1) Снимите узел регистрации бумаги.

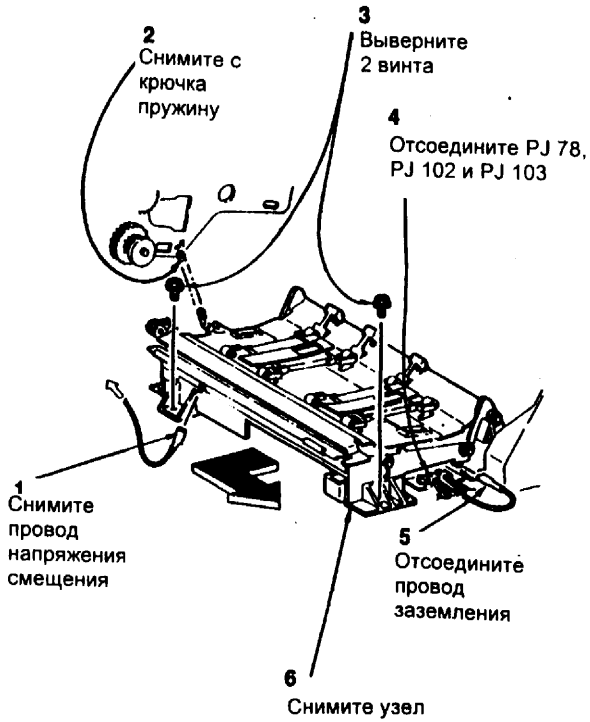

Рис. 1 Снятие узла регистрации бумаги

Замена

1. Для замены повторите процедуру снятия в обратном порядке.

REP 8.15 Соленоид затвора регистрации

Перечень запасных частей в PL 2.8

Снятие

ОСТОРОЖНО!

Выключите копировальный аппарат и отсоедините кабель питания.

1. Откройте переднюю крышку, поверните зеленый рычаг, чтобы освободить верхний узел.
2. Снимите узел модуля проявителя (REP 9.1).
3. Снимите ксерографический модуль (REP 9.2).
4. Снимите узел коротрона переноса/отделения (REP 9.5).
5. Снимите узел регистрации бумаги (REP 8.14).
6. (Рис. 1) Снимите соленоид затвора регистрации.

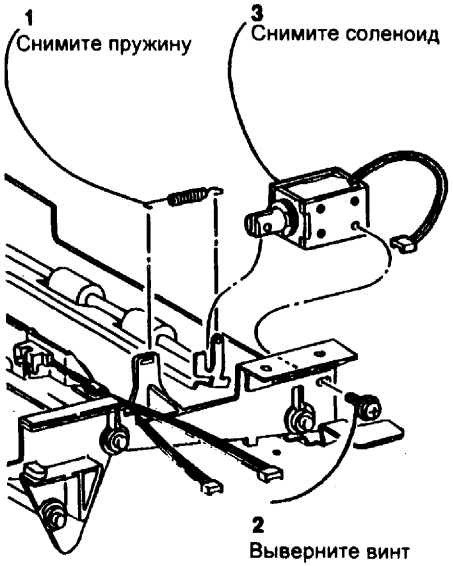

Рис. 1 Снятие соленоида затвора регистрации

Замена

1. Установите соленоид затвора регистрации.

ПРИМЕЧАНИЕ: Установите соленоид затвора регистрации таким образом, чтобы провода были пропущены сквозь паз в узле регистрации бумаги.

2. Введите код [8-8] для проверки функционирования соленоида затвора регистрации.

REP 8.16 Переключатель размера бумаги лотка 2 S17, переключатель размера бумаги лотка 3 S18

Перечень запасных частей в PL 2.6

Снятие

ОСТОРОЖНО!

Выключите копировальный аппарат и отсоедините кабель питания.

1. Снимите лоток 2 или лоток 3.

ПРИМЕЧАНИЕ: Описано только снятие переключателя размера бумаги лотка 2. Снятие переключателя размера бумаги лотка 3 производится аналогично.

2. (Рис. 1) Снимите переключатель размера бумаги лотка 2.

Замена

Замена выполняется в обратном порядке по отношению к процедуре снятия

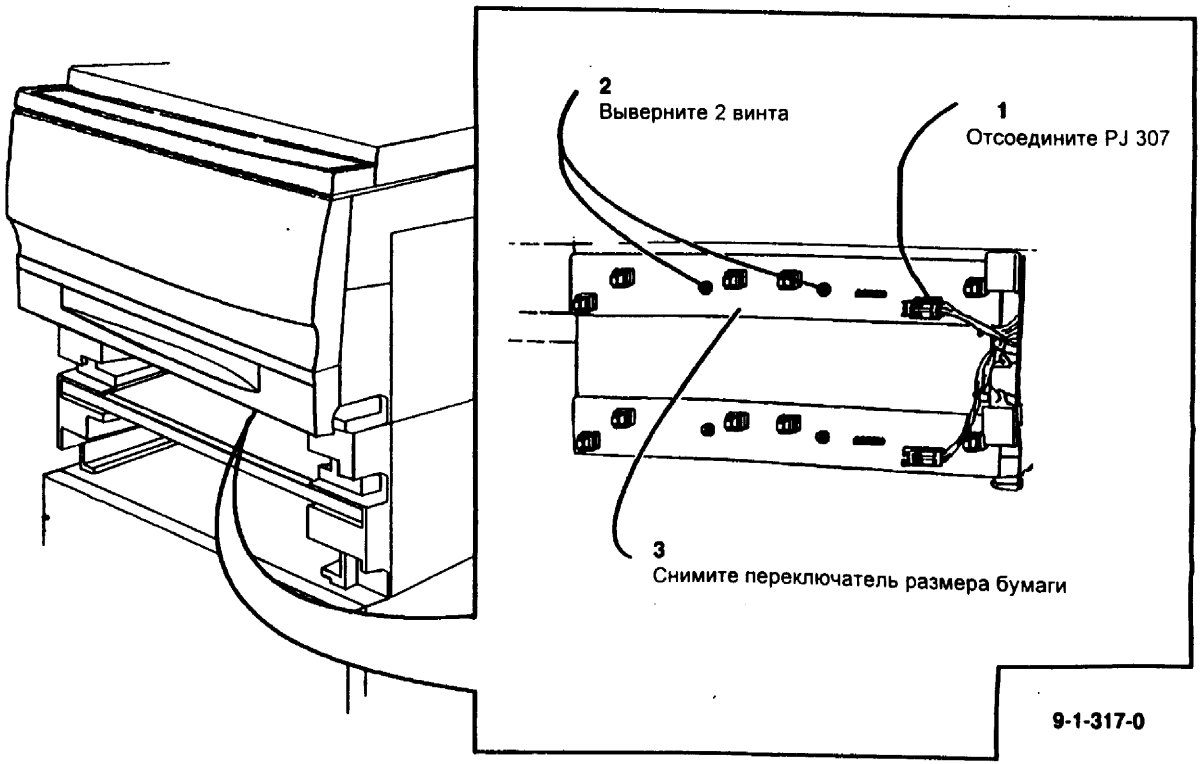

REP 8.17 Нижняя пластина, боковая и передняя направляющие для бумаги

Перечень запасных частей в PL 2.4

Снятие

ОСТОРОЖНО!

Выключите копировальный аппарат и отсоедините кабель питания.

1. Снимите лоток для бумаги и выньте всю бумагу.
2. (Рис. 1) Установите переднюю направляющую бумаги в указанное положение.

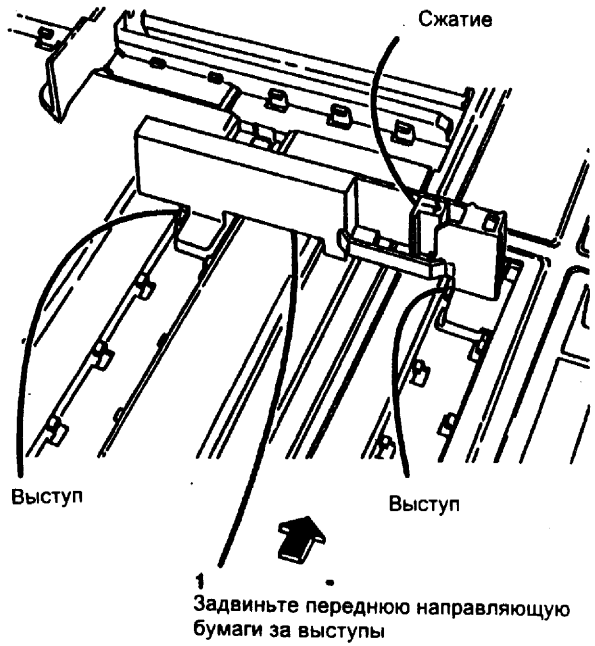

Рис. 1 Передняя направляющая бумаги

3. Поместите переднюю или заднюю пружину, чтобы не перепутать их во время замены (PL 2.4).

ПРИМЕЧАНИЕ Передняя и задняя пружины не идентичны

4. (Рис. 2) Снимите амортизатор и стопор. Затем снимите переднюю направляющую бумаги и нижнюю пластину. Перед снятием нижнюю пластину необходимо поднятием установить в вертикальное положение.

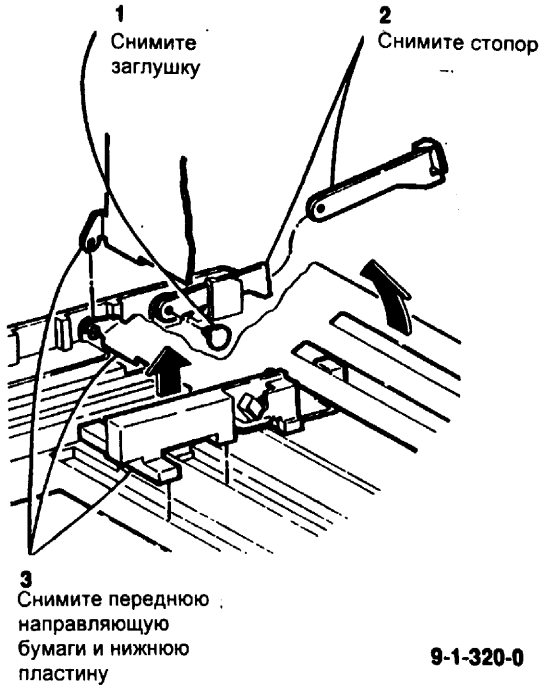

Рис. 2 Снятие передней направляющей бумаги

5. Снимите активатор (PL 2.5).
6. (Рис. 3) Снимите боковую направляющую бумаги.

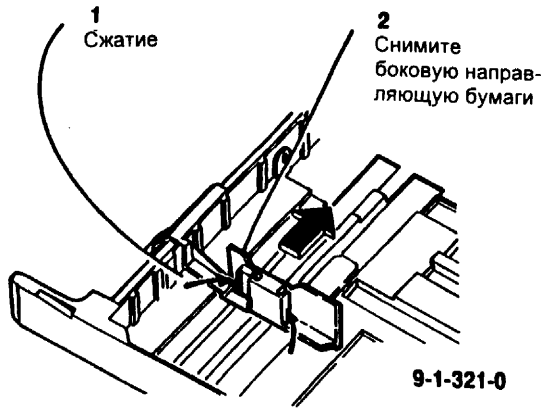

Рис. 3 Снятие боковой направляющей бумаги

Замена

1. Правильно установите переднюю и заднюю пружины.

ПРИМЕЧАНИЕ: Передняя и задняя пружины не идентичны. Передняя пружина слабее.

REP 8.18 Датчик бумаги обходного лотка Q81, датчик пути бумаги обходного лотка Q82

Перечень запасных частей в PL 2.1

Снятие

ОСТОРОЖНО!

Выключите копировальный аппарат и отсоедините кабель питания.

1. Откройте обходной лоток.

ПРИМЕЧАНИЕ: Если копировальный аппарат содержит тросик обходного лотка, отсоедините его.

2. Снимите узел регистрации бумаги (REP 8.14).
3. Снимите правую крышку (PL 7.3).
4. (Рис. 1) Отсоедините соответствующий разъем:
   - PJ 96: Датчик бумаги обходного лотка (Q81)
   - PJ 80: Датчик пути бумаги обходного лотка (Q82)

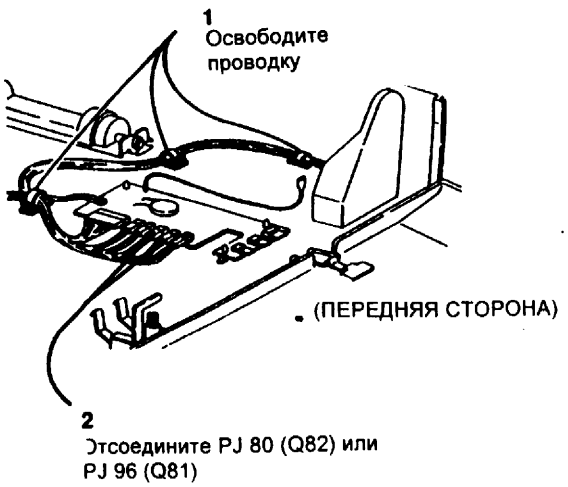

Рис. 1 Отсоединение разъема

5. (Рис. 2) Снимите рычаг обходного лотка.

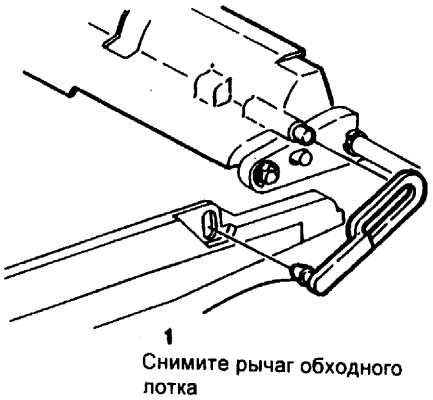

Рис. 2 Снятие рычага обходного лотка

6. (Рис. 3) Снимите крышку соленоида подталкивателя.

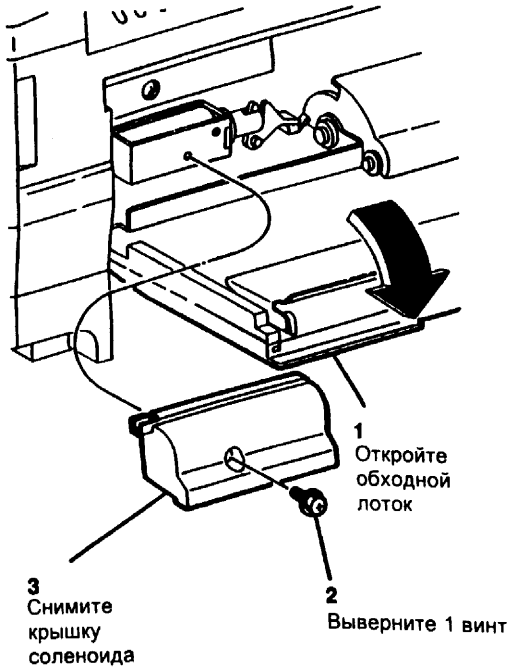

Рис. 3 Снятие крышки соленоида подталкивателя

7. (Рис.4) Снимите соответствующий датчик.

Замена

1. Установите соответствующий датчик.
2. Введите соответствующий код для проверки функционирования датчика:
   - [8-5]: Датчик бумаги обходного лотка (Q81)
   - [8-18]: Датчик пути бумаги обходного лотка (Q82)

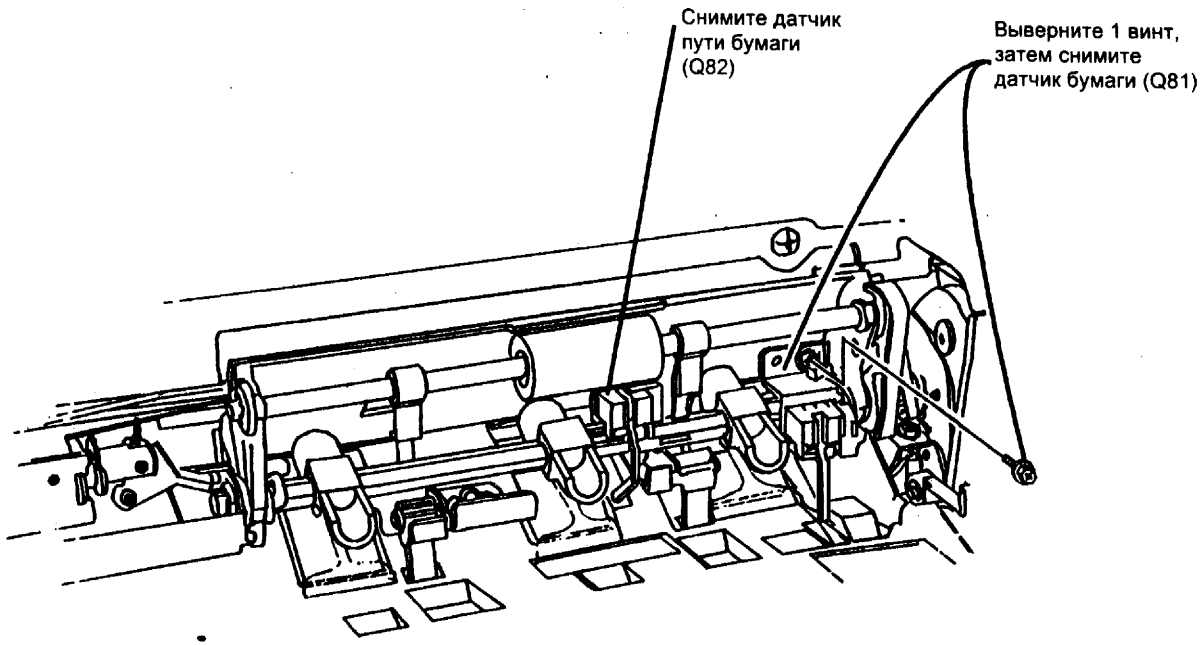

Рис. 4 Снятие датчиков бумаги

REP 8.19 Обходной лоток

Перечень запасных частей в PL 2.1

Снятие

ОСТОРОЖНО!

Выключите копировальный аппарат и отсоедините кабель питания.

1. Откройте обходной лоток.
2. (Рис. 1) Снимите рычаг обходного лотка.

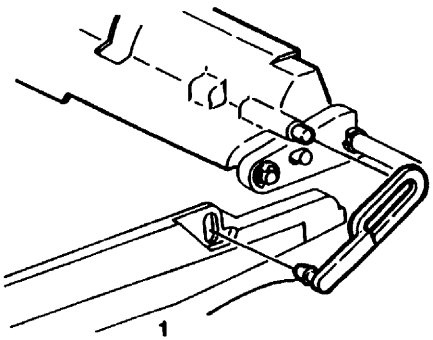

Рис. 1 Снятие рычага обходного лотка

3. (Рис. 2) Снимите обходной лоток

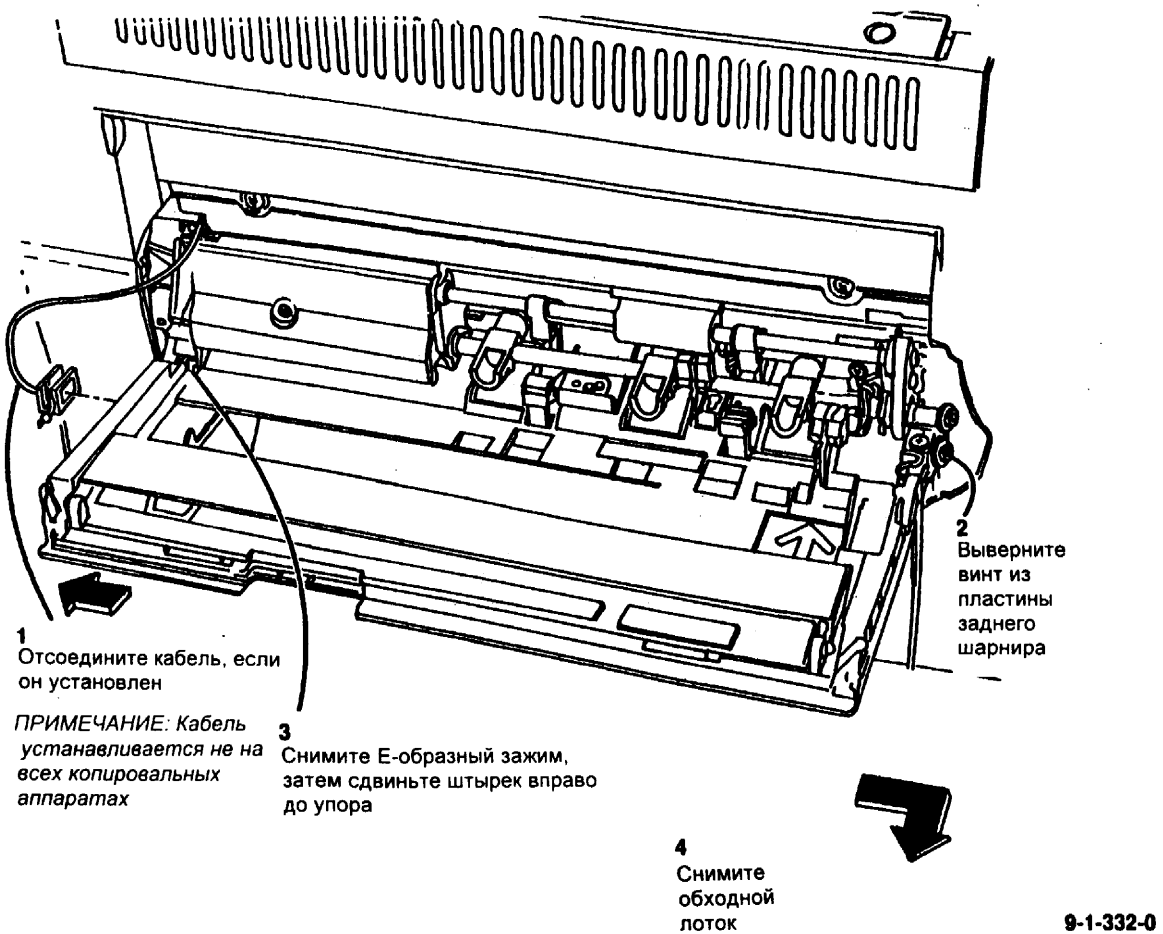

Рис. 2 Снятие обходного лотка

REP 8.20 Козырек лотка 1

Перечень запасных частей в PL 2.3

Снятие

ОСТОРОЖНО!

Выключите копировальный аппарат и отсоедините кабель питания.

1. Откройте крышку доступа лотка 1.
2. (Рис. 1) Снимите крышку доступа лотка 1.

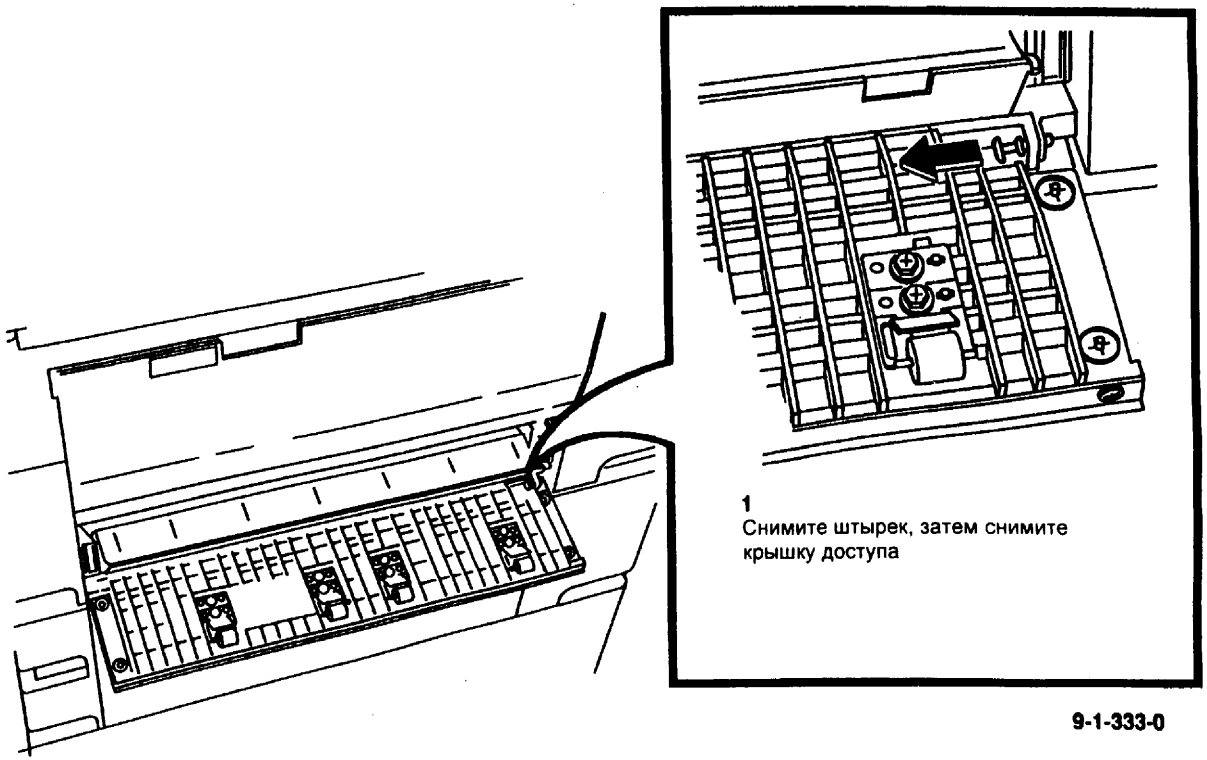

Рис. 1 Снятие крышки доступа лотка 1

3. (Рис. 2) Снимите козырек лотка 1



Рис. 2 Снятие козырька лотка 1

Замена

1. Для замены повторите процедуру снятия в обратном порядке.

REP 9.1 Узел модуля проявителя

Перечень запасных частей в PL 4.9

Снятие (без модификации 025)

ОСТОРОЖНО!

Выключите копировальный аппарат и отсоедините кабель питания.

1. Откройте переднюю крышку, поверните зеленый рычаг, чтобы освободить верхний узел.
2. (Рис. 1) Поверните зеленую защелку, чтобы освободить модуль проявителя.

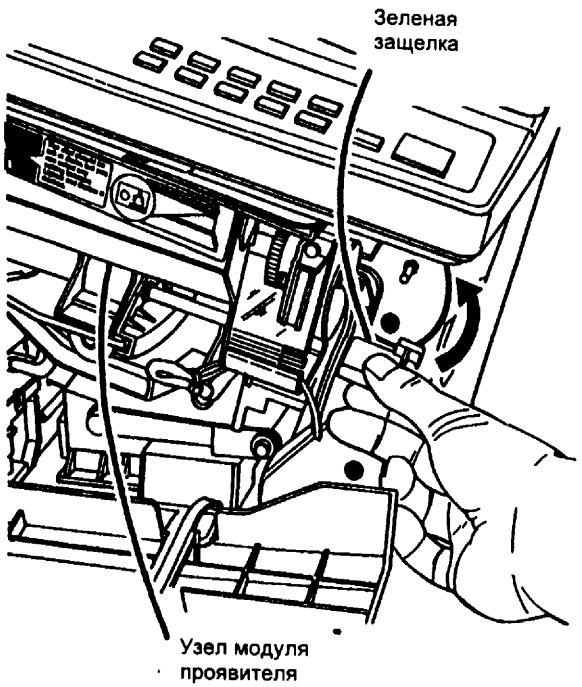

Рис. 1 Освобождение узла модуля проявителя

ПРЕДУПРЕЖДЕНИЕ

Во избежание предотвращения повреждения модуля проявителя при его снятии или замене используйте только манипулятор и зеленый рычаг.

3. (Рис. 2) Снимите узел модуля проявителя. Положите его на плоскую поверхность.

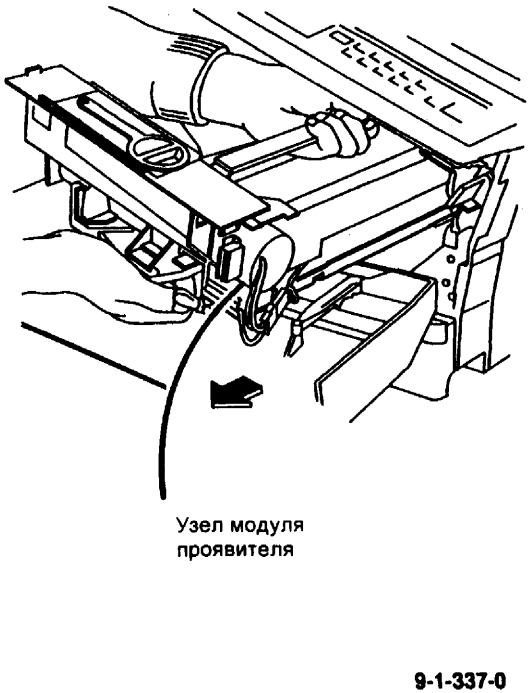

Рис. 2 Снятие узла модуля проявителя

Замена

ПРЕДУПРЕЖДЕНИЕ

Во избежание предотвращения повреждения модуля проявителя при его снятии или замене используйте только манипулятор и зеленый рычаг.

1. Установите узел модуля проявителя. Перед тем как повернуть зеленую защелку, убедитесь, что модуль проявителя придвинут непосредственно к задней части копировального аппарата.
2. Притяните стяжкой рычаг отвода прояваителя обратно на место

Снятие (с модификацией 025)

ОСТОРОЖНО!

Выключите копировальный аппарат и отсоедините кабель питания.

1. Откройте переднюю крышку, поверните рычаг, чтобы освободить верхний узел.
2. Снимите стяжку с рычага отвода проявителя.
3. Поверните рычаг, чтобы освободить модуль проявителя.

ПРЕДУПРЕЖДЕНИЕ

Не снимайте узел модуля проявителя, не отсоединив предварительно разъемы PJ202 и PJ206.

4. Отсоедините разъемы PJ202 и PJ206.

ПРЕДУПРЕЖДЕНИЕ

Во избежание предотвращения повреждения модуля проявителя при его снятии или замене используйте только манипулятор и зеленый рычаг.

5. Снимите узел модуля проявителя. Положите его на плоскую поверхность.

Замена

ПРЕДУПРЕЖДЕНИЕ

Во избежание предотвращения повреждения модуля проявителя при его снятии или замене используйте только манипулятор и зеленый рычаг.

1. Установите узел модуля проявителя. Перед тем как повернуть зеленую защелку, убедитесь, что модуль проявителя придвинут непосредственно к задней части копировального аппарата.
2. Подсоедините разъемы PJ202 и PJ206.
3. Притяните стяжкой рычаг отвода прояваителя обратно на место

REP 9.2 Ксерографический модуль

Перечень запасных частей в PL 4.3

Снятие

ОСТОРОЖНО!

Выключите копировальный аппарат и отсоедините кабель питания.

1. Снимите узел модуля проявителя (REP 9.1).
2. (Рис.1) Положите лист бумаги под сборник отработанного тонера.
3. (Рис. 1) Снимите сборник отработанного тонера.

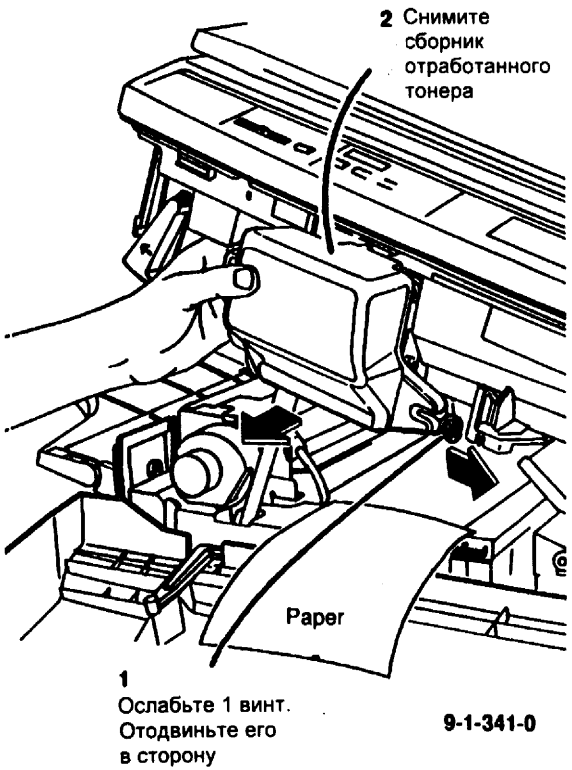

Рис. 1 Снятие сборника отработанного тонера

4. (Рис. 2) Сними те стопорный винт.

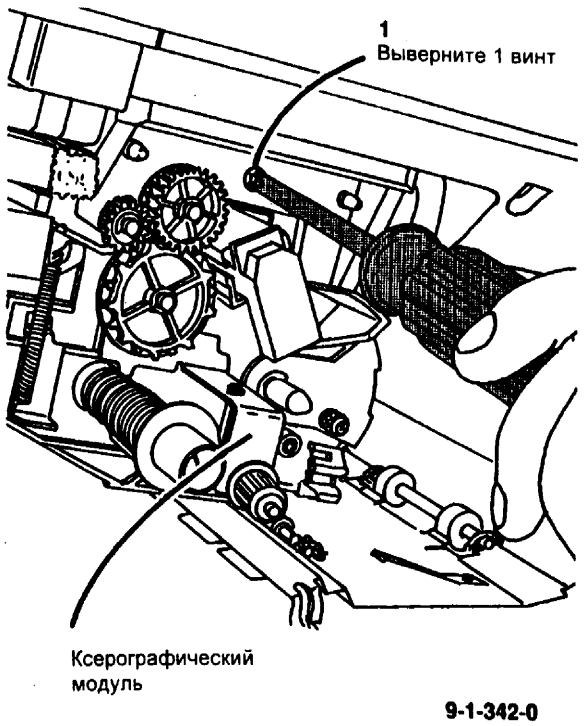

Рис. 2 Снятие стопорного винта

ПРЕДУПРЕЖДЕНИЕ

Не дотрагивайтесь до поверхности барабана. Не допускайте, чтобы барабан подвергался воздействию прямых солнечных лучей. Всегда храните ксерографический модуль в черном пакете. Не наклоняйте ксерографический модуль во время снятия или замены компонентов. Не вращайте барабан против часовой стрелки.

5. (Рис. 3) Снимите ксерографический модуль. Немедленно положите его в черный пакет.

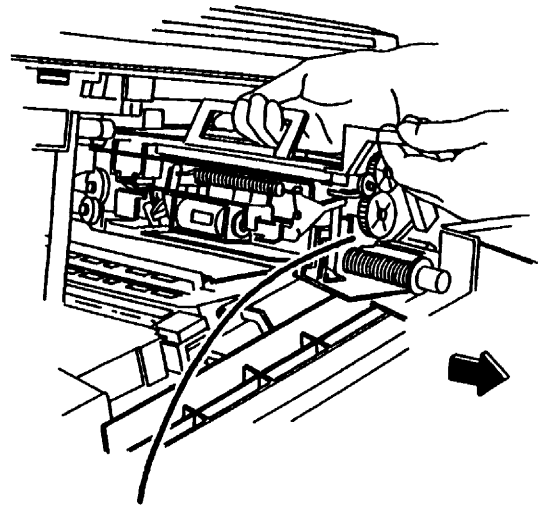

Рис. 3 Снятие ксерографического модуля

Замена

1. Для замены повторите процедуру снятия в обратном порядке.

REP 9.3 Барабан

Перечень запасных частей в PL 4.3

Снятие

ОСТОРОЖНО!

Выключите копировальный аппарат и отсоедините кабель питания.

1. Снимите модуль проявителя (REP 9.1).
2. Снимите ксерографический модуль (REP 9.2).

ПРЕДУПРЕЖДЕНИЕ

Не дотрагивайтесь до поверхности барабана. Не допускайте, чтобы барабан подвергался воздействию прямых солнечных лучей. Не оставляйте его на свету дольше, чем это необходимо.

3. (Рис. 1) Выверните винт и снимите ось барабана.

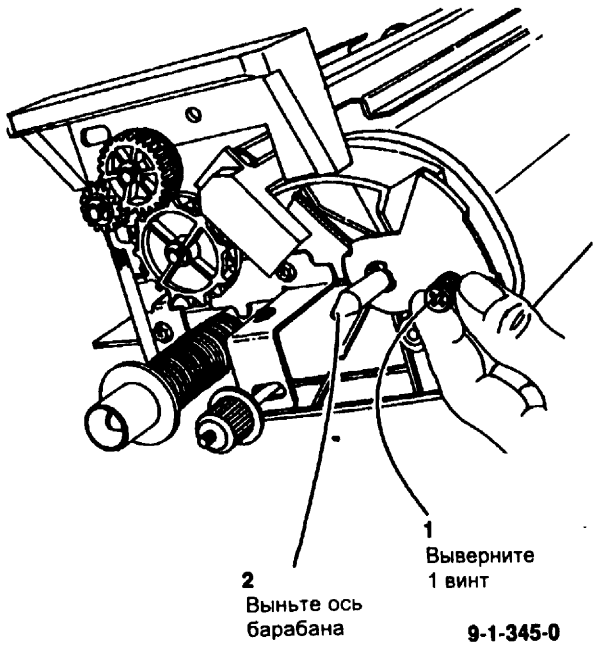

Рис. 1 Снятие винта и оси барабана

4. (Рис. 2) Снимите барабан со станины ксерографического модуля.



Рис. 2 Снятие узла барабана

5. (Рис. 3) Снимите барабан

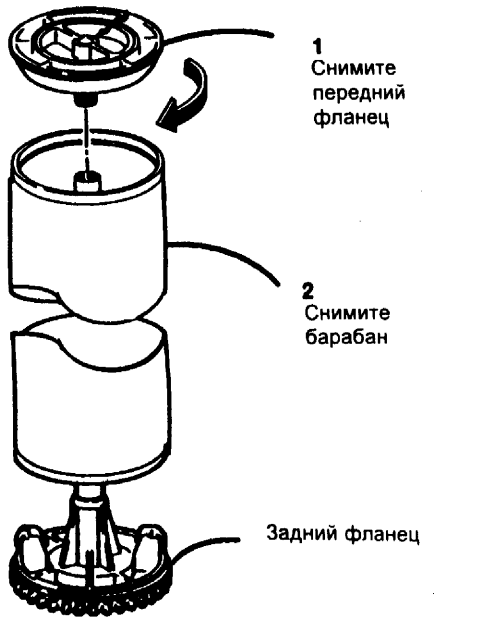

Рис. 3 Снятие барабана

Замена

ПРЕДУПРЕЖДЕНИЕ

Не дотрагивайтесь до поверхности барабана. Не допускайте, чтобы барабан подвергался воздействию прямых солнечных лучей. Не оставляйте его на свету дольше, чем это необходимо.

1. При установке нового барабана слегка протрите его поверхность мешочком для напыления тальком.

ПРИМЕЧАНИЕ: Обратитесь к дополнительным инструментам и расходным материалам в главе 6.

2. (Рис. 4) Установите барабан.

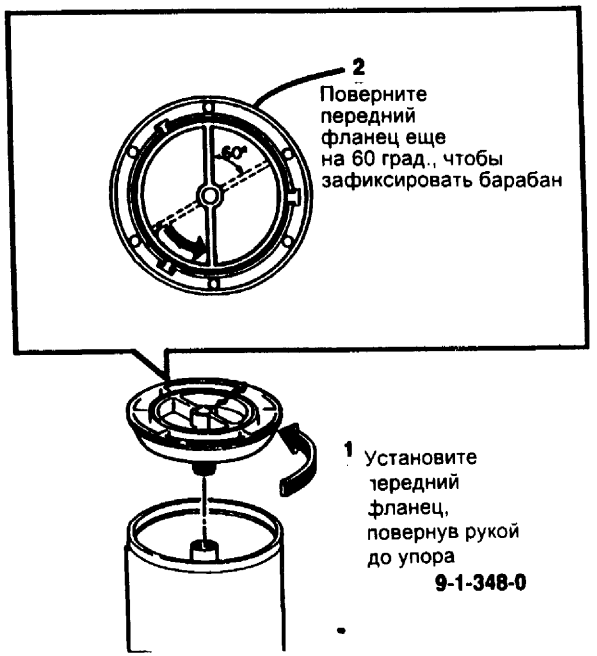

Рис. 4 Установите барабан

3. Выполните следующее:
   - ADJ 6.2 Экспонирование
   - ADJ 6.5 Эталон уровня белого при нормальном экспонировании

REP 9.4 Очистка барабана

Перечень запасных частей в PL 4.3

ПРИМЕЧАНИЕ: Материалы и оборудование для очистки указаны в дополнительных инструментах и расходных материалах в главе 6.



Рис. 1 Очистка или полировка барабана

Процедура очистки

ОСТОРОЖНО!

Выключите копировальный аппарат и отсоедините кабель питания.

1. Снимите ксерографический модуль (REP 9.2).
2. Наденьте пластиковые перчатки.

ПРЕДУПРЕЖДЕНИЕ

Не оставляйте барабан на свету дольше, чем это необходимо. Не допускайте, чтобы барабан подвергался воздействию прямых солнечных лучей.

3. Снимите барабан (REP 9.3).
4. С помощью полиуретановой подушечки аккуратно удалите с барабана тонер и проявитель.
5. Нанесите на чистящую подушечку вещество для снятия пленки.
6. (Обратитесь к рис. 1) Протрите барабан, делая круговые движения. Проверьте его поверхность. Если барабан не очищается веществом для снятия пленки, используйте раствор для очистки барабана. Затем еще раз почистите барабан веществом для снятия пленки.
8. Слегка протрите поверхность барабана мешочком для напыления тальком.
9. С помощью сухой полиуретановой подушечки отполируйте поверхность барабана.
10. Проверьте поверхность барабана. Если на барабане присутствуют области, покрытые пленкой или мелкими царапинами, выполните процедуру полировки из данной REP.
11. Если барабан не требует полировки, снова слегка протрите поверхность барабана мешочком для напыления тальком.
12. Установите барабан и сделайте примерно 60 копий стандартного тест-листа (сторона A).
13. Распорядитесь использованными материалами в соответствии с местными правилами и ограничениями.

Процедура полировки

ПРИМЕЧАНИЕ: Процедура очистки должна быть выполнена перед процедурой полировки.

1. Тщательно встряхните контейнер с полировочным материалом.

ПРЕДУПРЕЖДЕНИЕ

Не давайте полировочному материалу засыхать. Сухой полировочный материал царапает барабан.

2. Намочите водой две губки.
3. Бумажным полотенцем удалите часть воды с одной губки.
4. Нанесите полировочный материал на чистую полиуретановую подушечку.
5. (Обратитесь к Рис. 1) Отполируйте барабан, делая круговые движения.
6. Влажной губкой удалите полировочный материал с барабана. Остатки полировочного материала удалите более сухой губкой.
7. С помощью сухой полиуретановой подушечки отполируйте поверхность барабана.
8. Используя мешочек для напыления тальком, нанесите на барабан тонкий слой порошка.
9. Снова отполируйте поверхность барабана.

ПРЕДУПРЕЖДЕНИЕ

Чтобы не возникло проблем с кристаллизацией, барабан должен быть использован сразу после завершения процедуры полировки.

10. Снова слегка протрите поверхность барабана мешочком для напыления тальком.
11. Установите барабан и сделайте примерно 60 копий стандартного тест-листа (сторона А).
12. Распорядитесь использованными материалами в соответствии с местными правилами и ограничениями.

REP 9.5 Проводка коротрона переноса/отделения

Перечень запасных частей в PL 4.2

Снятие

ОСТОРОЖНО!

Выключите копировальный аппарат и отсоедините кабель питания.

1. Откройте переднюю крышку, поверните зеленый рычаг, чтобы освободить верхний узел.

ПРЕДУПРЕЖДЕНИЕ

Не повредите поверхность барабана при снятии или установке узла коротрона.

2. (Рис. 1) Снимите узел коротрона переноса/отделения.

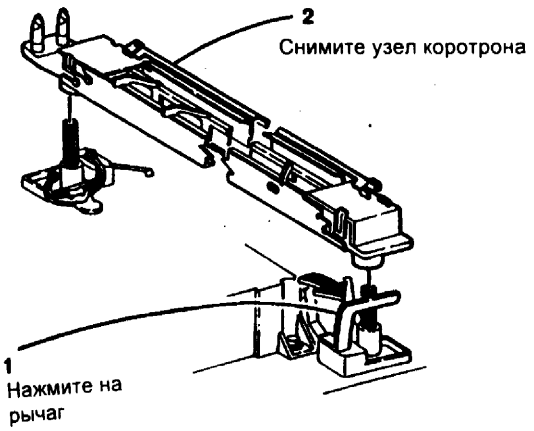

Рис. 1 Снятие узла коротрона

3. (Рис. 2) Снимите проводку коротрона

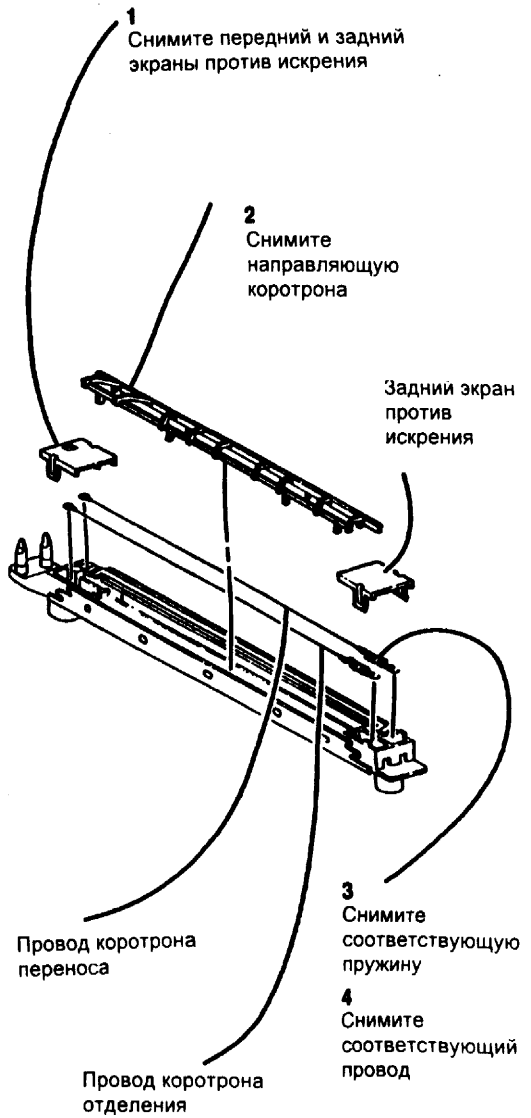

Рис. 2 Снятие проводки коротрона переноса или отделения

Замена

ПРЕДУПРЕЖДЕНИЕ

Не касайтесь проволоки коротрона голыми руками.

1. При установке проволоки проследите за выполнением важных пунктов (1) и (2) на рисунке 2.

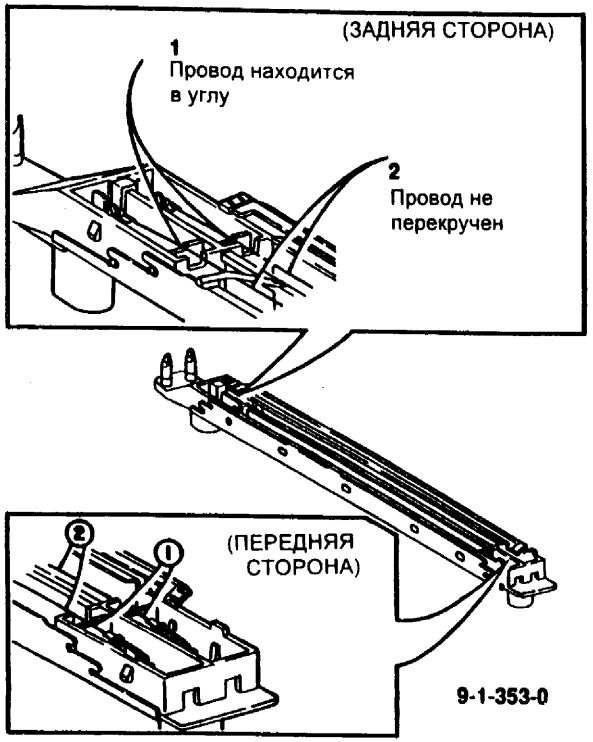

Рис. 3. Установка проволоки коротрона переноса/отделения

2. Используя инструмент для очистки проволоки коротрона, трижды протрите проволоку коротрона.

REP 9.6 Узел коротрона предочистки или узел коротрона зарядки

Перечень запасных частей в PL 4.1 и PL 4.4

Снятие

ОСТОРОЖНО!

Выключите копировальный аппарат и отсоедините кабель питания.

1. Откройте переднюю крышку, поверните зеленый рычаг, чтобы освободить верхний узел.
2. Сместите узел устройства подачи тонера.
3. (Только для коротрона предочистки) Снимите сборник отработанного тонера.

ПРЕДУПРЕЖДЕНИЕ

Чтобы не повредить барабан, придерживайте коротроны во время снятия и установки.

4. (Рис. 1) Снимите узел соответствующего коротрона.

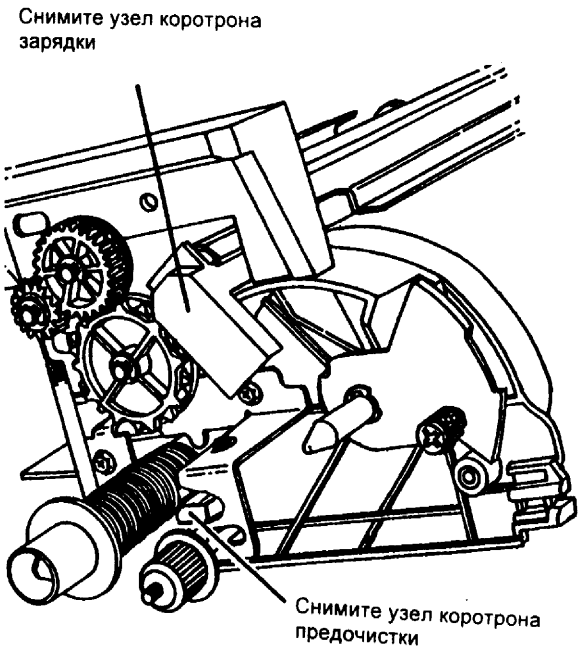

Рис. 1 Снятие узла коротрона

Замена

1. Установите узел коротрона.
2. Установите остальные компоненты.
3. Проверьте качество копий. При необходимости выполните следующее:
   - ADJ 6.2 Экспонирование
   - ADJ 9.8 Пропуск боковой (задней) кромки.

REP 9.7 Лампа стирания на участках между изображениями и по краям барабана

Перечень запасных частей в PL 4.15

Снятие

ОСТОРОЖНО!

Выключите копировальный аппарат и отсоедините кабель питания.

1. Снимите модуль проявителя (REP 9.1).
2. Снимите ксерографический модуль (REP 9.2).
3. Снимите стекло оригинала (REP 6.1).
4. (Рис. 1) Снимите крышку блока оптики.

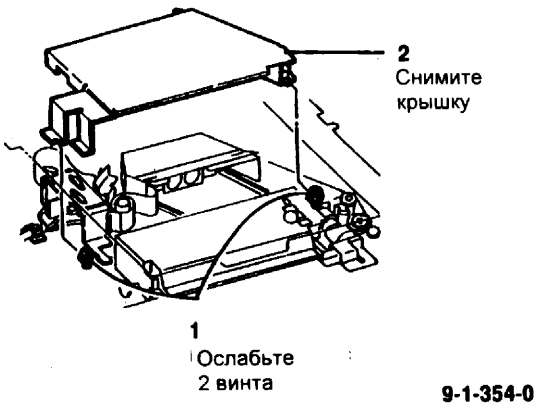

Рис. 1 Снятие крышки блока оптики

5. Снимите узел пульта управления (REP 1.7).
6. (Рис. 2) Извлеките проводку.

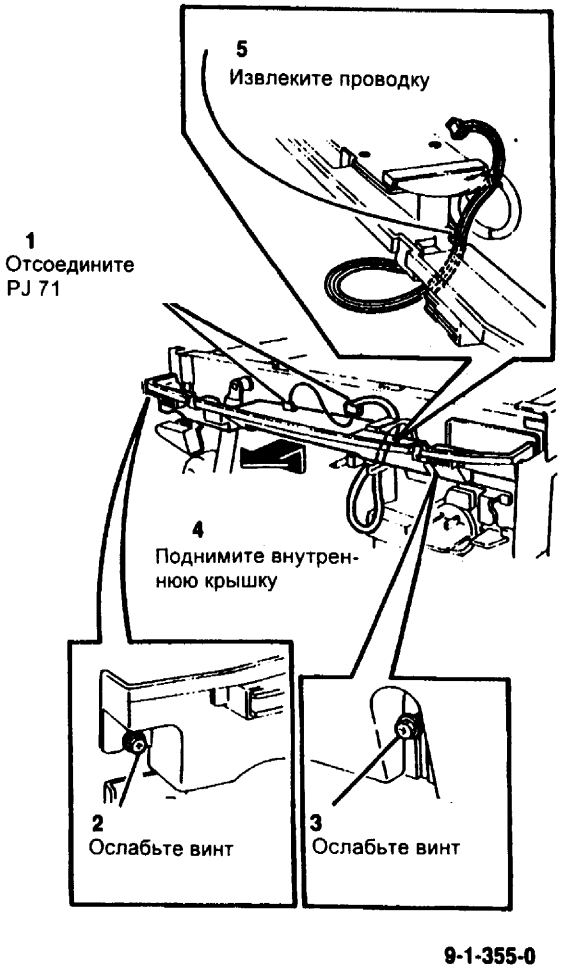

Рис. 2 Извлечение проводки

7. (Рис. 3) Снимите лампу стирания на участках между изображениями по краям барабана (ISIL).

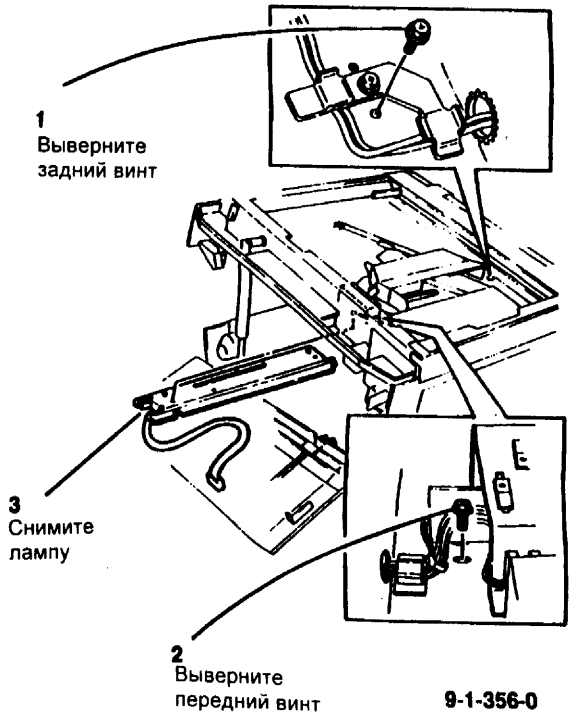

Рис. 3 Снятие ISIL

ПРИМЕЧАНИЕ: Если кабель внутри лампы отсоединен, обратитесь к рис. 4 и проведите его так, как показано на рисунке. Рисунок 4 является руководством по проводке кабеля. Считается, что кабель не натянут. Не натягивайте кабель.

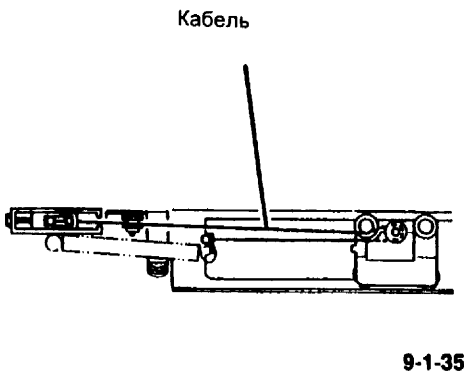

Рис. 4 Проводка кабеля

Замена

1. (Рис. 5) Обратите внимание на следующие пункты при установке ISIL.

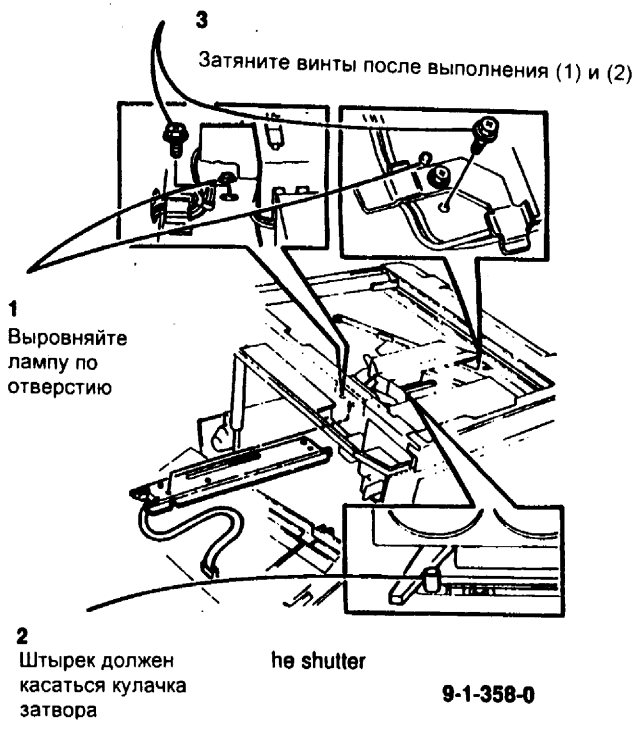

Рис. 5 Установка ISIL

REP 9.8 Узел соленоида лезвия

Перечень запасных частей в PL 4.8

Снятие

ОСТОРОЖНО!

Выключите копировальный аппарат и отсоедините кабель питания.

1. Снимите узел модуля проявителя (REP 9.1).
2. Снимите ксерографический модуль (REP 9.2).
3. Снимите барабан (REP 9.3).
4. Положите ксерографический модуль на ткань.
5. (Рис. 1) Снимите узел соленоида лезвия.

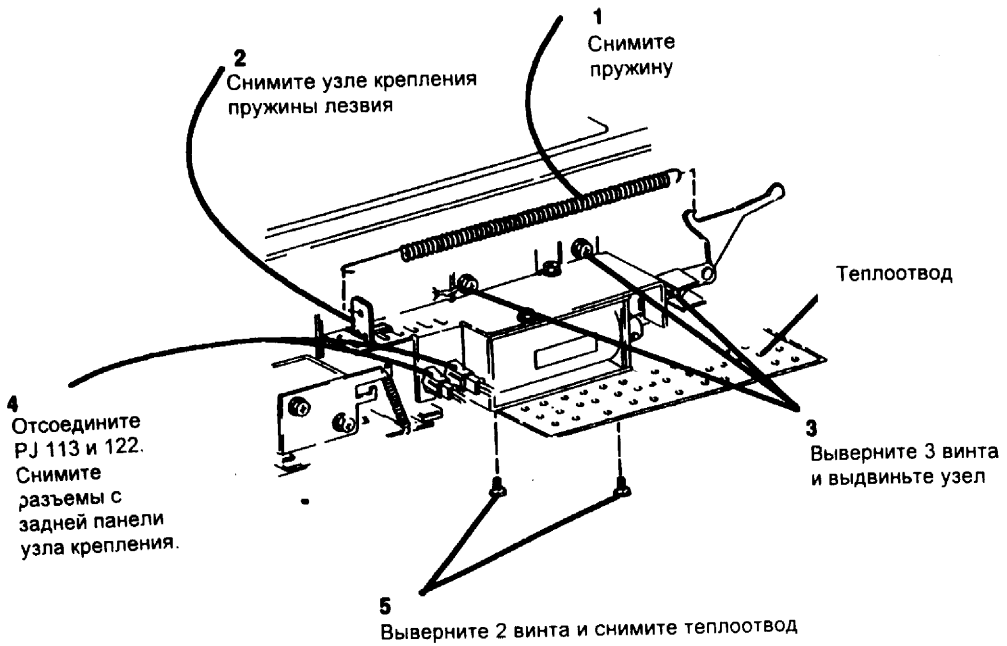

Рис. 1 Снятие узла соленоида лезвия

Замена

1. Установите узел соленоида лезвия.
2. (Рис. 2) Установите узел крепления пружины лезвия.

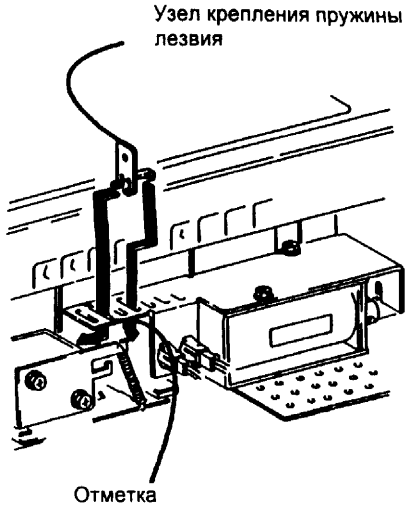

Рис. 2 Установка узла крепления пружины лезвия

3. Выполните ADJ 9.4 Узел соленоида лезвия.
4. Установите барабан (REP 9.3).
5. Установите ксерографический модуль (REP 9.2).
6. Установите узел модуля проявителя (REP 9.1).
7. Проверьте качество копий.

REP 9.9 Лезвие очистки барабана

Перечень запасных частей в PL 4.6

Снятие

ОСТОРОЖНО!

Выключите копировальный аппарат и отсоедините кабель питания.

1. Снимите узел модуля проявителя (REP 9.1).
2. Снимите ксерографический модуль (REP 9.2).
3. Снимите узел коротрона зарядки (REP 9.6).
4. Снимите барабан (REP 9.3).
5. (Рис. 1) Снимите крышку

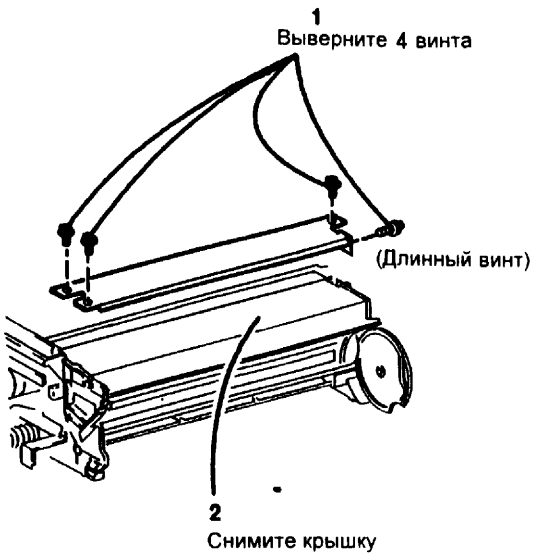

Рис. 1 Снятие крышки

6. (Рис. 2) Снимите лезвие очистки барабана.

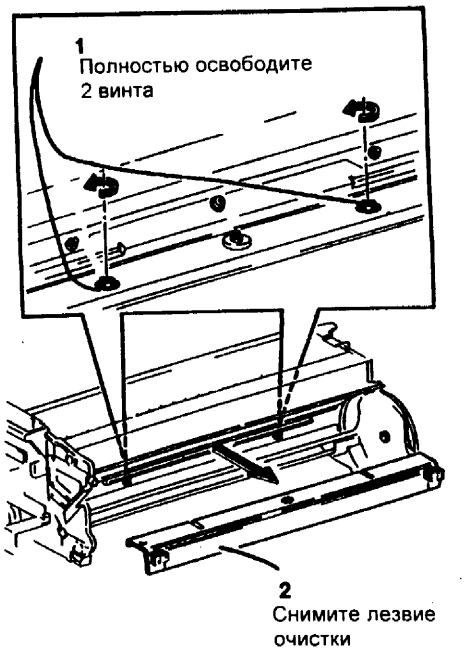

Рис. 2 Снятие лезвия очистки барабана

Замена

1. Мешочек для напыления тальком удалите пыль с кромки лезвия очистки барабана.
2. [illegible]
3. [illegible]

REP 9.10 Двигатель привода проявителя (без модификации 020)

Перечень запасных частей в PL 1.1

Снятие

ОСТОРОЖНО!

Выключите копировальный аппарат и отсоедините кабель питания.

1. Откройте переднюю крышку, поверните зеленый рычаг, чтобы освободить верхний узел.
2. Снимите заднюю верхнюю крышку (REP 7.3).
3. (Рис. 1) Снимите PWB привода проявителя.

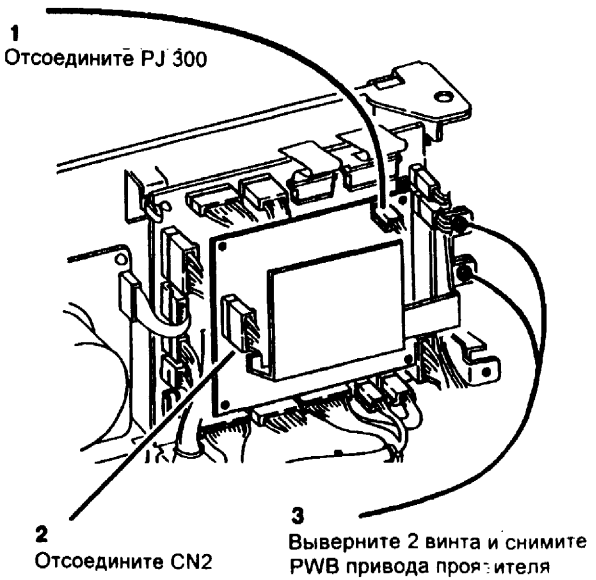

Рис. 1 Снятие PWB привода проявителя

4. (Рис. 2) Снимите двигатель привода проявителя

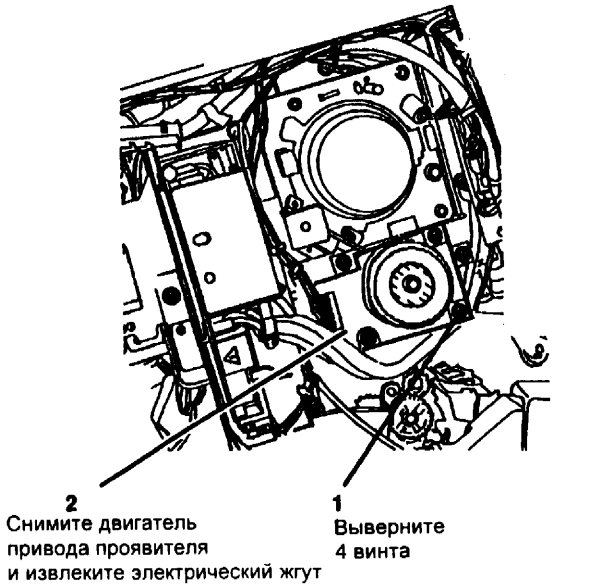

Рис. 2 Снятие двигателя привода проявителя

Замена

ПРЕДУПРЕЖДЕНИЕ

Для предотвращения повреждения подшипников не придерживайте ротор двигателя. Для предотвращения повреждения компонентов PWB осторожно придержите двигатель.

1. Установите PWB привода проявителя и двигатель привода проявителя.
2. Введите коды [4-1] и [9-7] для проверки функционирования двигателя главного привода и двигателя привода проявителя

REP 9.11 Проявитель

Снятие

ПРИМЕЧАНИЕ: Обратитесь к расходным материалам аппарата (глава 6) за номерами деталей.

ОСТОРОЖНО!

Выключите копировальный аппарат и отсоедините кабель питания.

1. Снимите узел модуля проявителя (REP 9.1).
2. (Рис. 1) Снимите крышку и пористую прокладку.

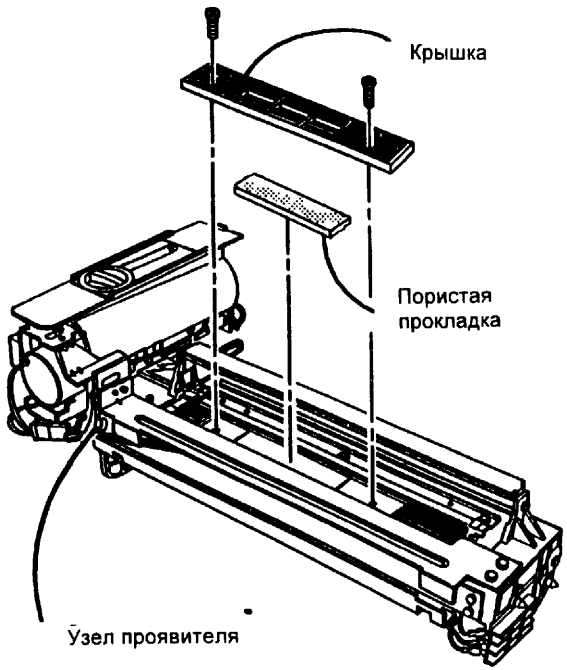

Рис. 1 Снятие крышки и пористой прокладки

3. (Рис. 2) Удалите проявитель из кожуха проявителя.

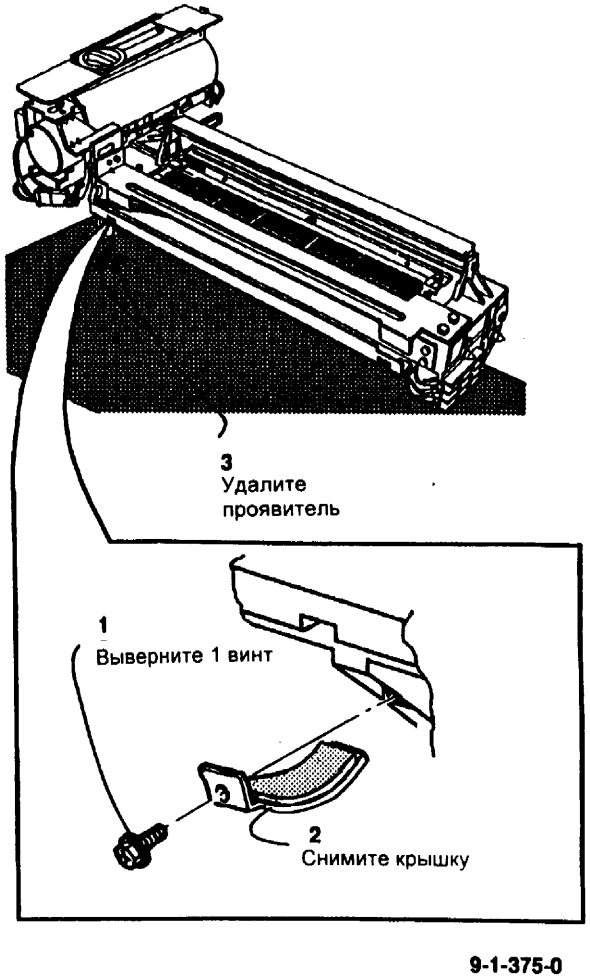

Рис. 2 Удаление проявителя из кожуха проявителя

Замена

1. Вновь установите крышку кожуха проявителя.
2. (Рис. 3) Насыпьте примерно половину проявителя в кожух проявителя.

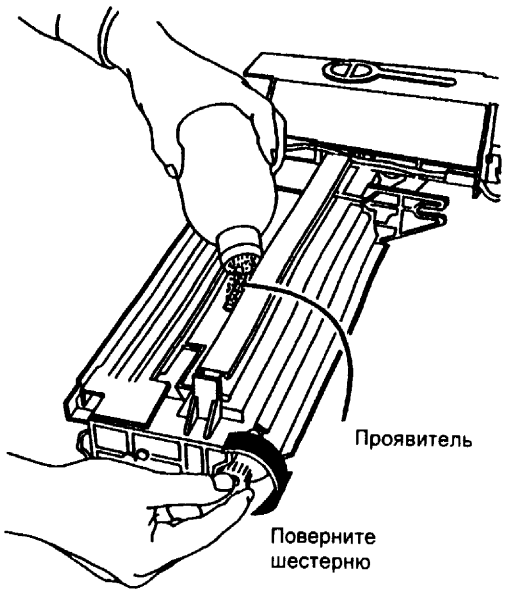

Рис. 3 Заполнение кожуха проявителя

3. (Рис. 4) Насыпьте немного проявителя в колпачок. Используя проявитель в колпачке, сформируйте кисть по всей длине магнита над магнитным валом. Этот материал образует "щеточное" уплотнение между проявителем и фоторецептором.

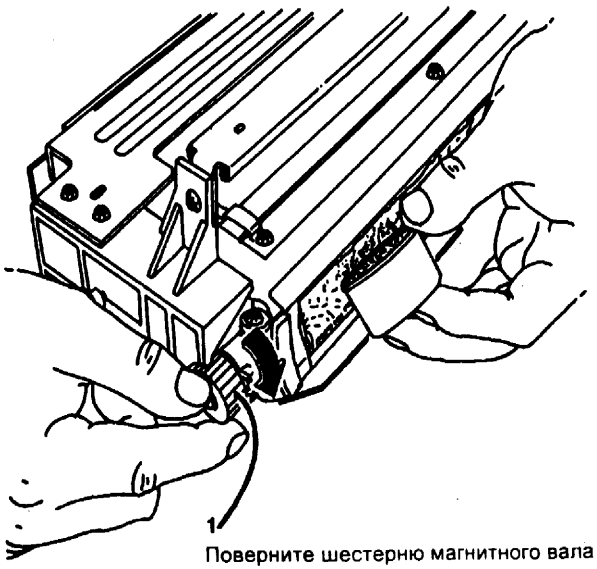

Рис. 4 Добавление проявителя для формирования кисти

4. Насыпьте остальной проявитель в кожух.
5. (Обратитесь к рисунку 1) Установите крышку и пористую прокладку.
6. Установите узел модуля проявителя.
7. Введите код [9-7], чтобы включить двигатель привода проявителя. Дайте приводу проявителя поработать 5 минут, чтобы проявитель перемешался.
8. Выполните следующее:
   - ADJ 6.2 Экспонирование
   - ADJ 6.5 Эталон уровня белого при нормальном экспонировании

REP 9.12 Соленоид пальцев отделения

Перечень запасных частей в PL 4.7

Снятие

ОСТОРОЖНО!

Выключите копировальный аппарат и отсоедините кабель питания.

1. Снимите узел модуля проявителя (REP 9.1).
2. Снимите ксерографический модуль (REP 9.2).
3. Снимите барабан (REP 9.3).
4. (Рис. 1) Снимите соленоид пальцев отделения.

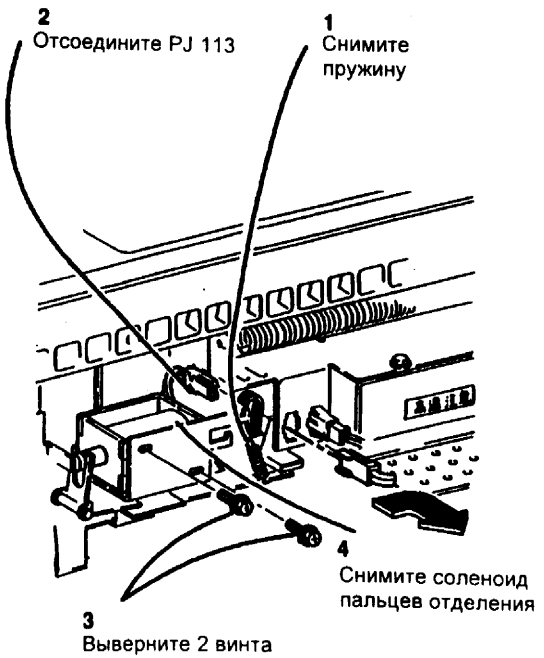

Рис. 1 Снятие соленоида пальцев отделения

Замена

1. Установите соленоид пальцев отделения.
2. Выполните ADJ 9.7 Соленоид пальцев отделения.
3. Проверьте качество копий.

REP 9.13 Пленочное уплотнение

Перечень запасных частей в PL 4.6

Снятие

ОСТОРОЖНО!

Выключите копировальный аппарат и отсоедините кабель питания.

1. Снимите узел модуля проявителя (REP 9.1).
2. Снимите ксерографический модуль (REP 9.2).
3. Снимите барабан (REP 9.3).
4. Снимите шелковый вал (PL 4.6).
5. Снимите узел крепления сборника отработанного тонера (PL 4.5).
6. (Рис. 1) Снимите пленочное уплотнение.

Замена

1. Установите пленочное уплотнение.
2. Выполните ADJ 9.6 Пленочное уплотнение.

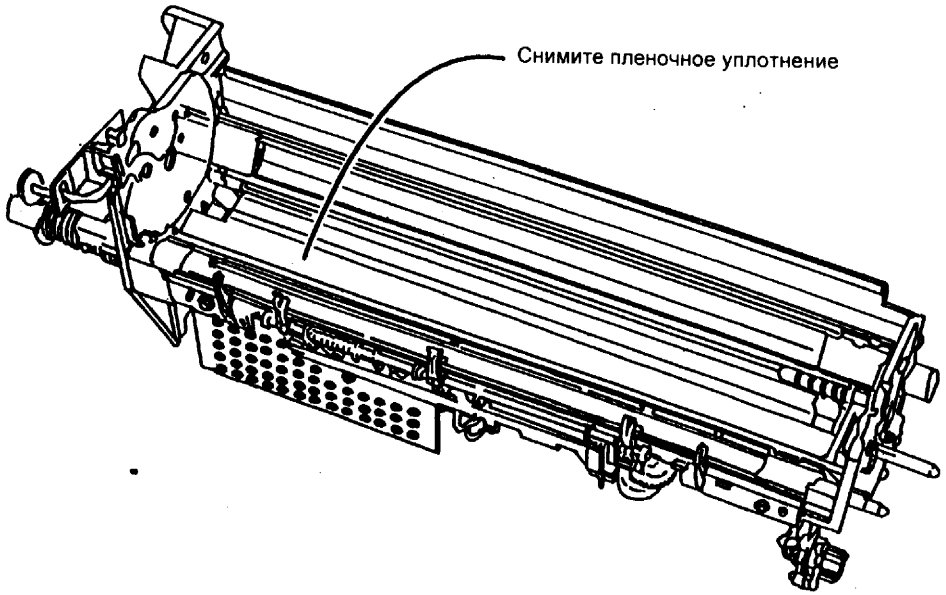

9-1-384-0

Рис. 1 Снятие пленочного уплотнения

REP 9.14 Улавливающий козырек

Перечень запасных частей в PL 4.12

Снятие

ОСТОРОЖНО!

Выключите копировальный аппарат и отсоедините кабель питания.

1. Снимите узел модуля проявителя (REP 9.1).
2. Снимите узел устройства подачи тонера (PL 4.10).
3. Чтобы тонер не проливался, накройте отверстие для подачи тонера на узле проявителя.
4. (Рис. 1) Снимите фиксатор улавливающего козырька.

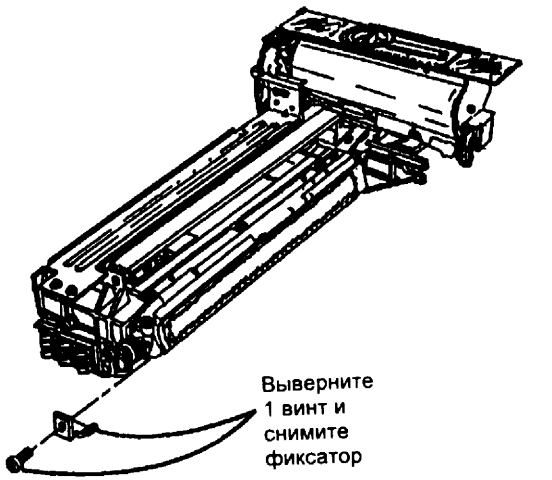

Рис. 1 Снятие фиксатора улавливающего козырька

5. (Рис. 2) Снимите улавливающий козырек с узла модуля проявителя.

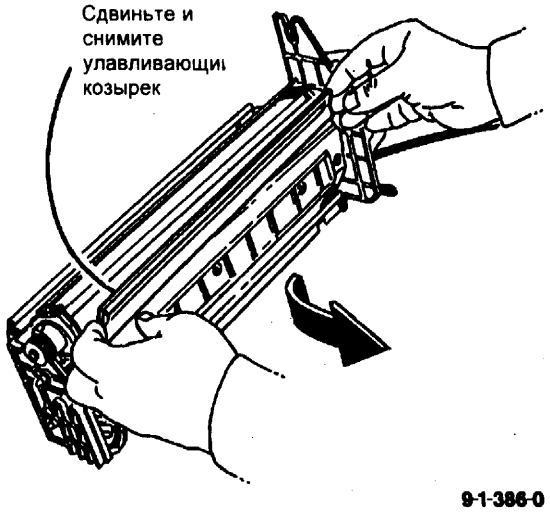

Рис. 2 Снятие улавливающего козырька

Замена

1. Тщательно очистите изогнутую поверхность модуля проявителя.
2. Снимите полоску ленты, чтобы обнажить клейкое вещество на улавливающем козырьке.

ПРИМЕЧАНИЕ: Не касайтесь клейкого вещества. Не допускайте его соприкосновения с любыми веществами.

3. (Рис. 3) Установите улавливающий козырек.

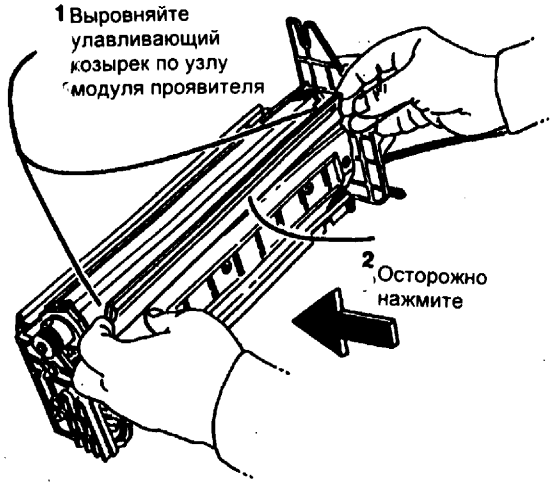

Рис. 3 Выравнивание улавливающего козырька

REP 9.15 Контактный блок (без модификации 025)

Перечень запасных частей в PL 4.12

Снятие

ОСТОРОЖНО!

Выключите копировальный аппарат и отсоедините кабель питания.

1. Снимите узел модуля проявителя (REP 9.1).
2. (Рис. 1) Снимите контактный блок.

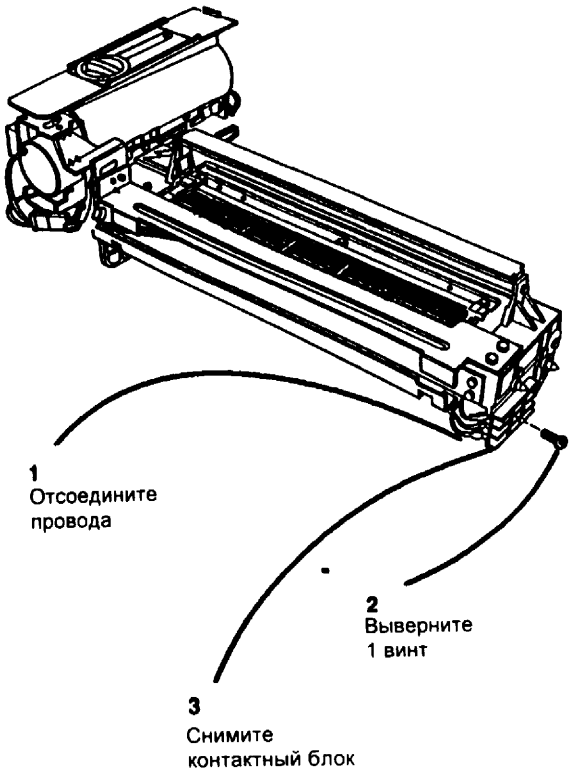

Рис. 1 Снятие контактного блока

Замена

1. Установите контактный блок.
2. Обратитесь к таблице 1. Установите провода.

Таблица 1. Контакты контактного блока/Цвета проводов

1/Фиолетовый	4/Коричневый	7/Красный
2/Желтый	Не используется	Не используется
3/Серый	6/Синий	9/Зеленый/Желтый

REP 9.16 Стыковочный узел

Перечень запасных частей в PL 4.12

Снятие

ОСТОРОЖНО!

Выключите копировальный аппарат и отсоедините кабель питания.

1. Снимите узел модуля проявителя (REP 9.1).
2. Снимите контактный блок (REP 9.15).
3. (Рис. 1) Снимите стыковочный узел.

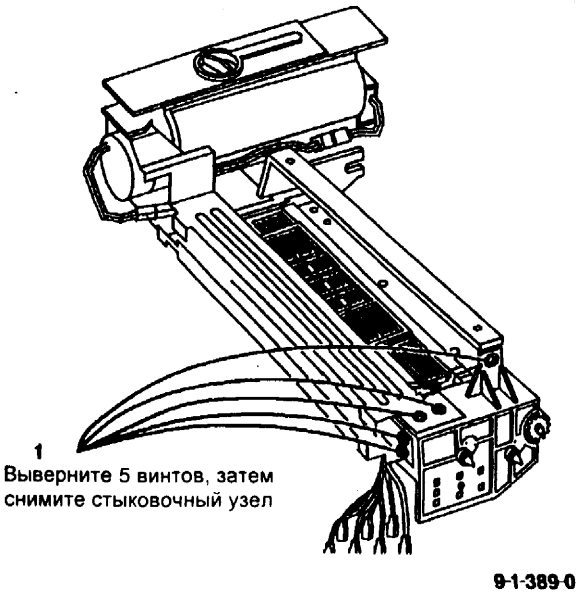

Рис. 1 Снятие стыковочного узла

Замена

1. Для замены повторите процедуру снятия в обратном порядке.

REP 10.1 Узел фьюзера

Перечень запасных частей в PL 5.2

Снятие

ОСТОРОЖНО!

Выключите копировальный аппарат и отсоедините кабель питания. Дайте фьюзеру остыть.

1. Снимите выходной лоток.
2. Снимите узел модуля проявителя (REP 9.1).
3. Снимите ксерографический модуль (REP 9.2).
4. Снимите узел коротрона переноса/отделения (REP 9.5).
5. Снимите выключатель сети (REP 1.4).
6. (Рис. 1) Отсоедините проводку.

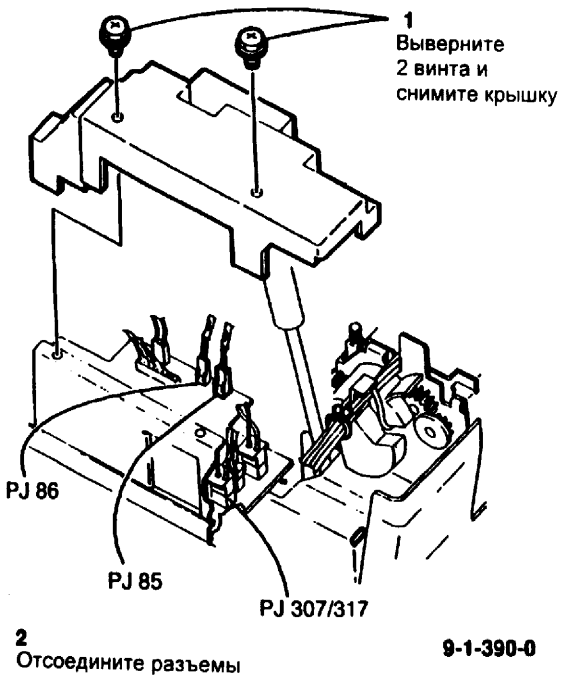

Рис. 1 Отсоединение проводов

7. Снимите крышку фьюзера (красную) (1 винт) (PL 5.2).
8. (Рис 2) Снимите узел фьюзера.

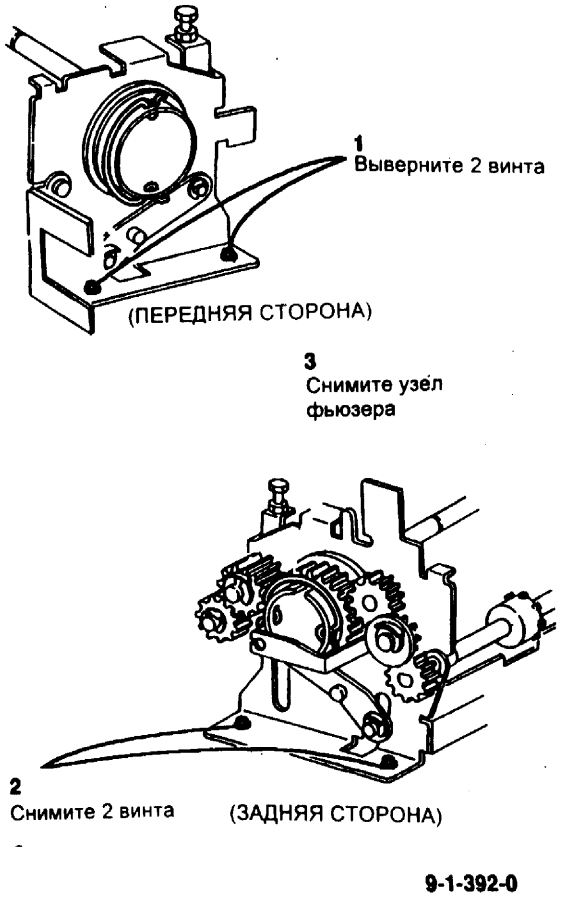

Рис. 2 Снятие узла фьюзера

Замена

ПРЕДУПРЕЖДЕНИЕ

Чтобы избежать контакта с нагревательным валом и приводными шестернями, убедитесь, что задний электрический жгут проведен и закреплен так, как показано на рисунке 4. Чтобы избежать контакта с винтом регулировки зажима фьюзера и плунжером, убедитесь, что передний электрический жгут проведен и закреплен так, как показано на рисунке 4.

1. Установите узел фьюзера.
2. (Рис. 3) Установите передний электрический жгут

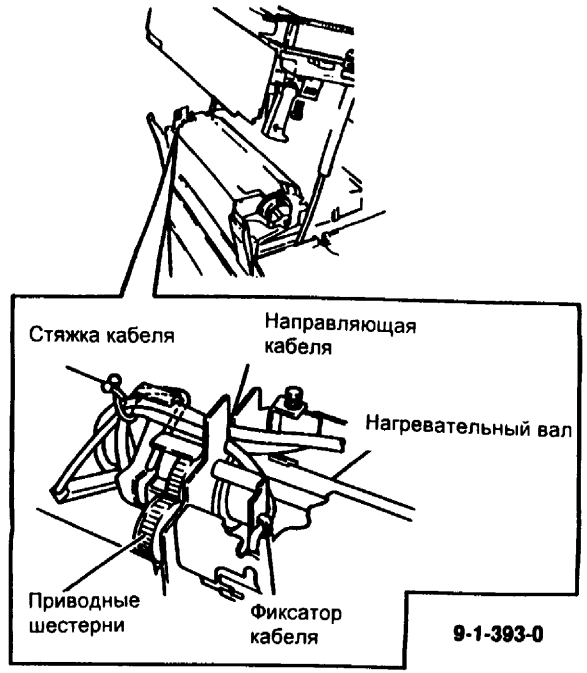

Рис. 3 Проводка электрического жгута фьюзера

3 Установите задний электрический жгут.

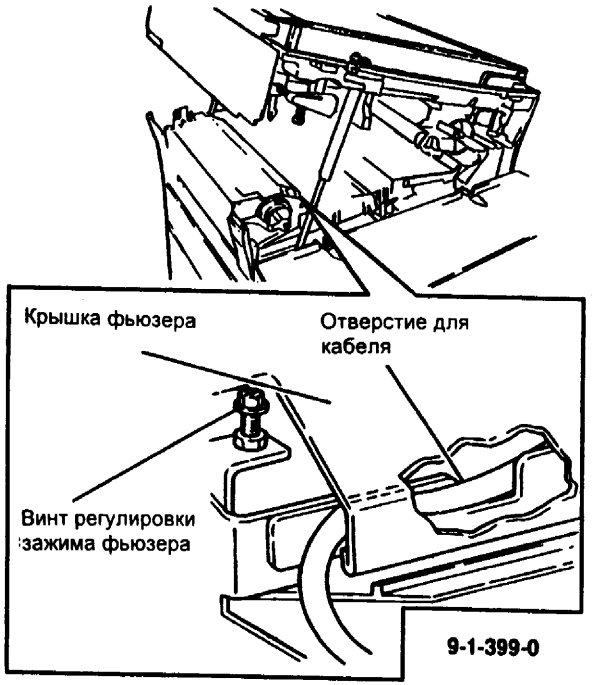

Рис. 4 Проводка электрического жгута

REP 10.2 Узел фьюзера

Перечень запасных частей в PL 5.4

Снятие

ОСТОРОЖНО!

Выключите копировальный аппарат и отсоедините кабель питания. Дайте фьюзеру остыть.

1. Снимите узел модуля проявителя (REP 9.1).
2. Снимите ксерографический модуль (REP 9.2).
3. Снимите узел коротрона переноса/отделения (REP 9.5).
4. (Рис. 1) Отсоедините проводку.

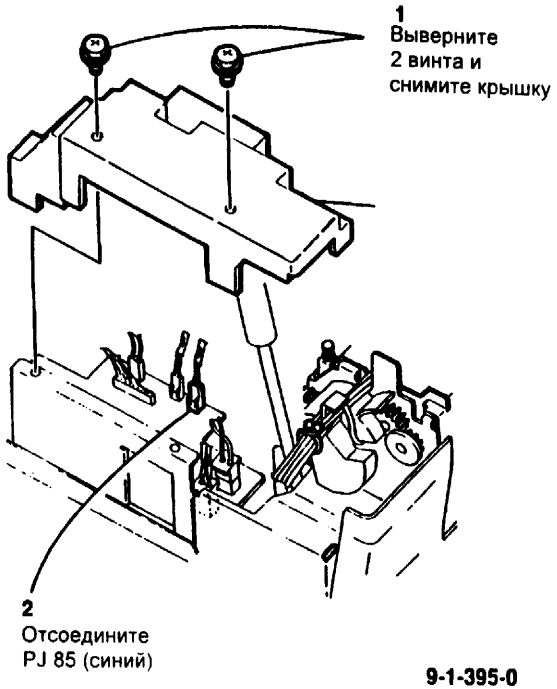

Рис. 1 Отсоединение проводки

5. Снимите крышку фьюзера (красную) (1 винт) (PL 5.2).
6. (Рис. 2) Снимите узел выходного крепления.

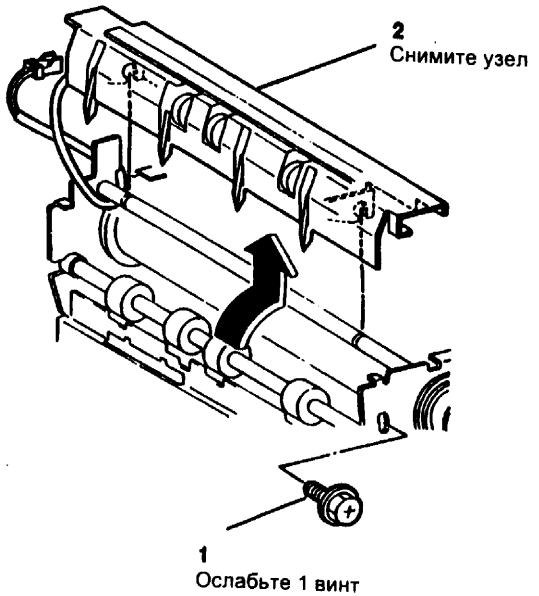

Рис. 2 Снятие узла выходного крепления

ПРИМЕЧАНИЕ: Не заменяйте пальцы отделения по отдельности. Заменяйте сразу комплект из четырех пальцев.

7. (Рис. 3) Снимите пальцы отделения нагревательного вала.

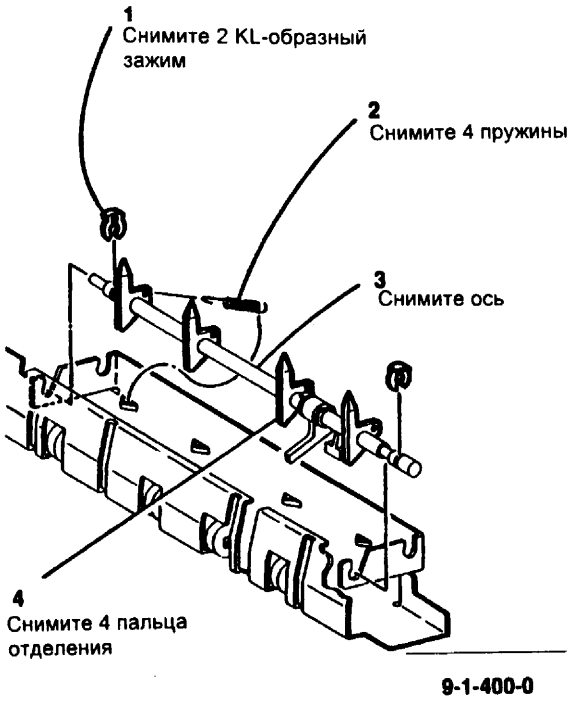

Рис. 3 Снятие пальцев отделения нагревательного вала

Замена

ПРЕДУПРЕЖДЕНИЕ

Чтобы избежать контакта с нагревательным валом и приводными шестернями, убедитесь, что задний электрический жгут проведен и закреплен так, как показано на рисунке 4.

1. (Рис. 4) Установите проводку.

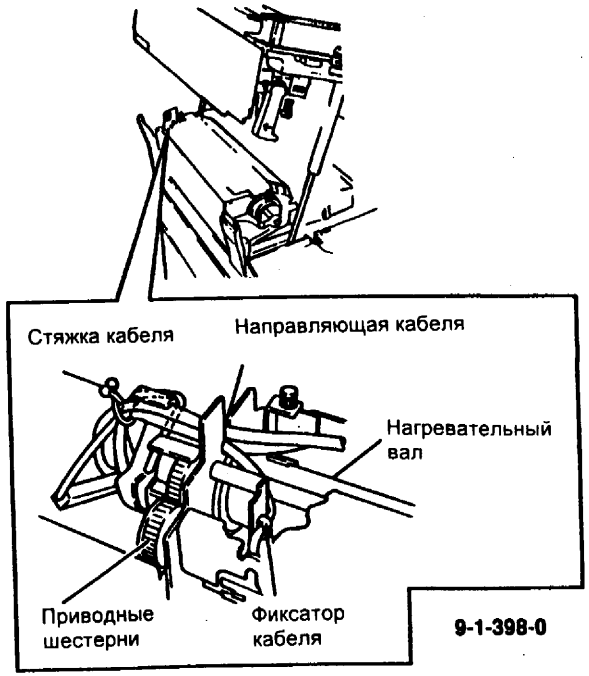

Рис. 4 Прохождение электрического жгута фьюзера

REP 10.3 Нагревательный вал

Перечень запасных частей в PL 5.2

Снятие

ОСТОРОЖНО!

Выключите копировальный аппарат и отсоедините кабель питания. Дайте фьюзеру остыть.

1. Снимите узел модуля проявителя (REP 9.1).
2. Снимите ксерографический модуль (REP 9.2).
3. Снимите узел выходного крепления (REP 10.2).
4. Снимите нагревательный стержень (REP 10.4).
5. (Рис. 1) Снимите узел крепления датчика.

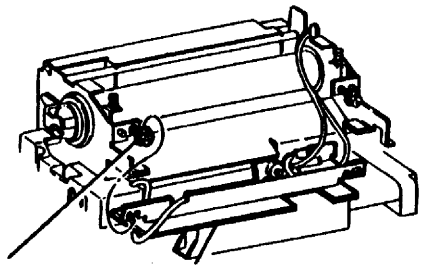

1 Ослабьте 2 винта

2 Снимите узел крепления датчика

9-1-403-0

Рис. 1 Снятие узла крепления датчика

6. (Рис. 2) Снимите переднюю и заднюю клипсы нагревательного вала.

(ПЕРЕДНЯЯ СТОРОНА)

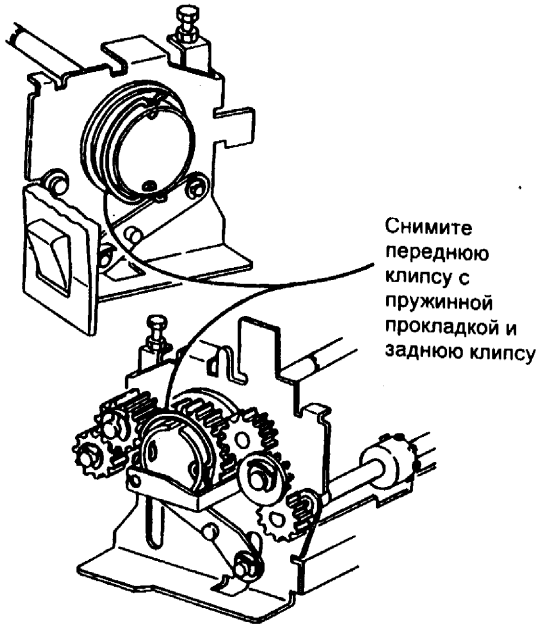

(ЗАДНЯЯ СТОРОНА)

9-1-404-0

Рис. 2 Снятие клипсы нагревательного вала.

7. (Рис. 3) Снимите передние детали.

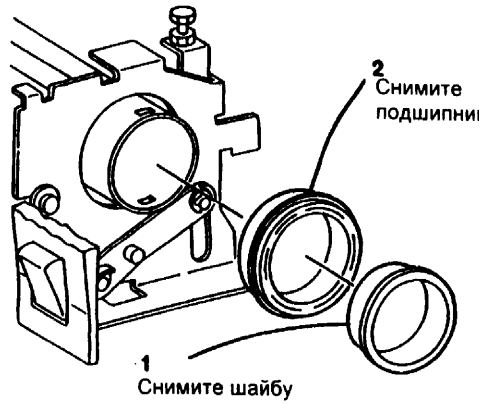

(ПЕРЕДНЯЯ СТОРОНА)

9-1-405-0

Рис. 3 Снятие шайбы и подшипника.

8. (Рис. 4) Снимите задние детали.

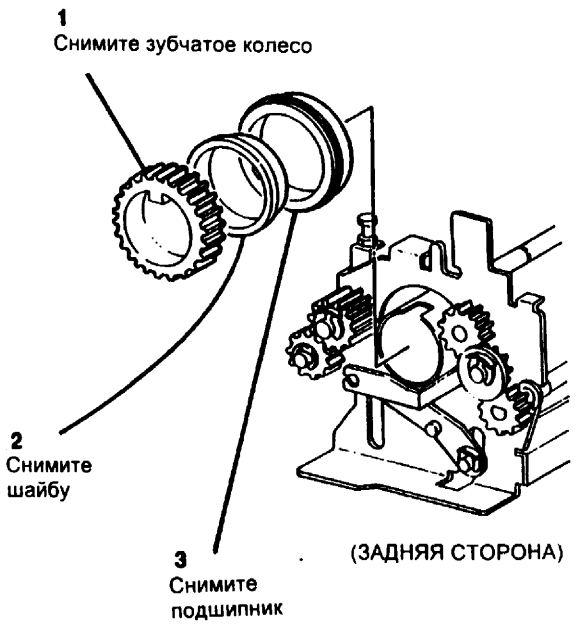

Рис. 4 Снятие зубчатого колеса, шайбы и подшипника

9. (Рис. 5) Снимите нагревательный вал.

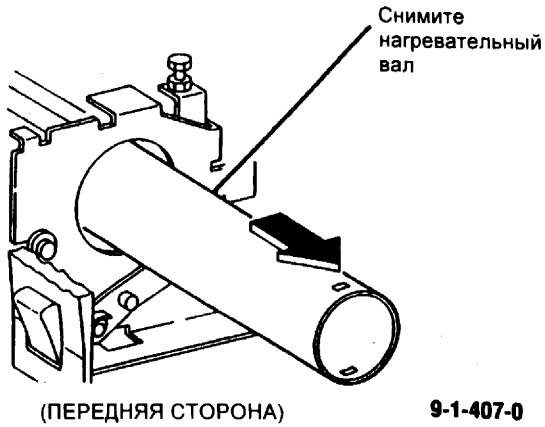

Рис. 5 Снятие нагревательного вала

Замена

1. (Рис. 6) Следите за ориентацией нагревательного вала.

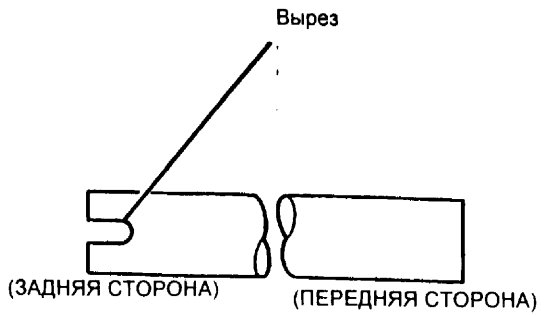

Рис. 6 Позиционирование нагревательного вала

ПРЕДУПРЕЖДЕНИЕ

Убедитесь, что проводка установлена правильно. Обратитесь к REP 10.4 Нагревательный стержень.

2. Установите остальные детали.

REP 10.4 Нагревательный стержень

Перечень запасных частей в PL 5.2

Снятие

ОСТОРОЖНО!

Выключите копировальный аппарат и отсоедините кабель питания. Дайте фьюзеру остыть.

1. Снимите узел модуля проявителя (REP 9.1).
2. Снимите ксерографический модуль (REP 9.2).
3. Снимите узел коротрона переноса/отделения (REP 9.5).
4. (Рис. 1) (Задняя сторона аппарата) Отсоедините проводку и снимите наконечник нагревателя.
5. (Рис. 2) (Передняя сторона аппарата) Отсоедините проводку и снимите наконечник нагревателя.

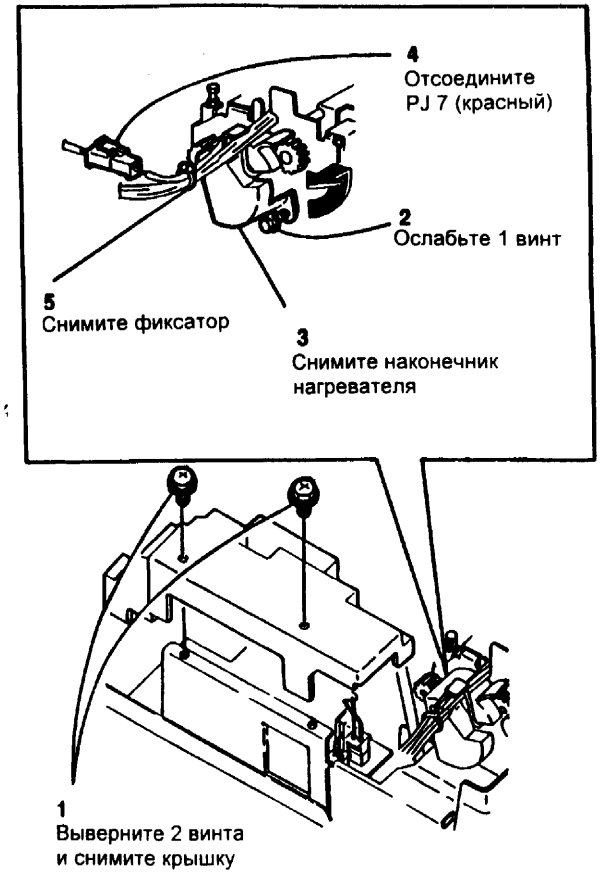

Рис. 1 Подготовка к снятию нагревательного стержня

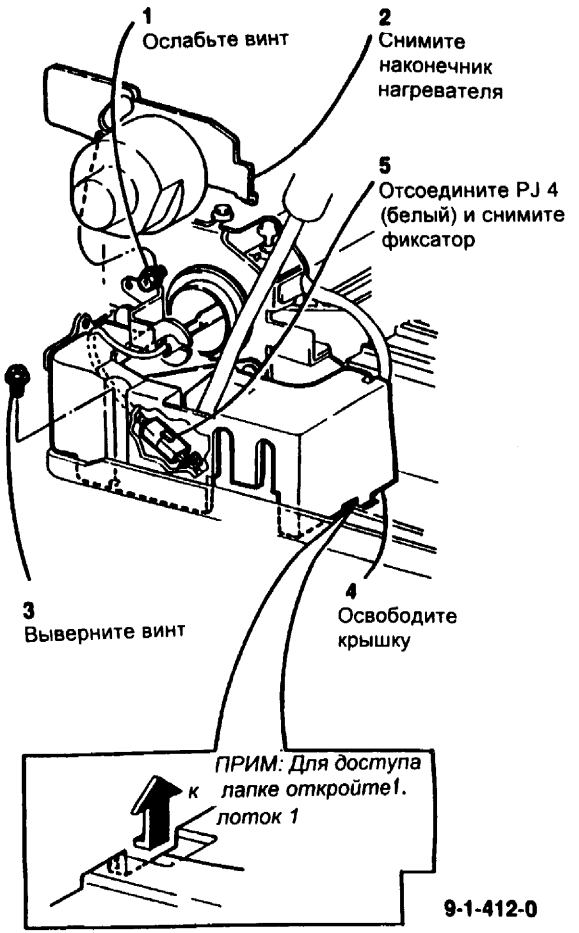

Рис. 2 Подготовка к снятию нагревательного стержня

6. (Рис. 3) Снимите нагревательный стержень

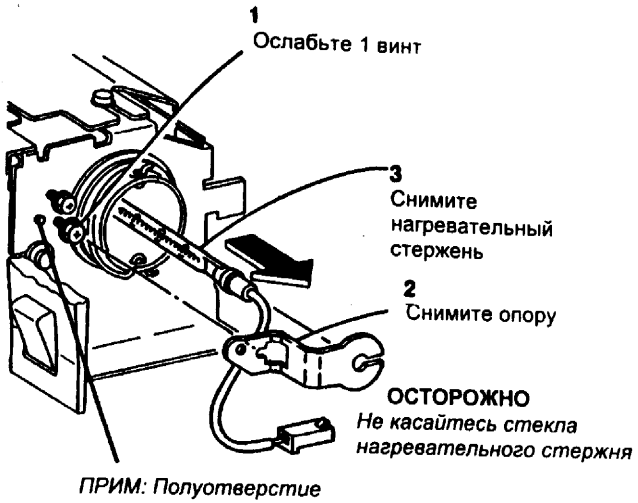

Рис. 3 Снятие нагревательного стержня

Замена

ПРЕДУПРЕЖДЕНИЕ

Не касайтесь стекла нагревательного стержня.

(Обратитесь к рисунку 3) Убедитесь, что опора нагревательного стержня размещена на половинном отверстии.

1. Установите нагревательный стержень

ПРЕДУПРЕЖДЕНИЕ

(Рис. 4) Чтобы избежать контакта с нагревательным валом и приводными шестернями, убедитесь, что задний электрический жгут проведен и закреплен так, как показано. (Обратитесь к рисункам 1 и 2) Убедитесь, что проводка нагревательного вала установлена так, как показано на рисунках.

1. Установите проводку.

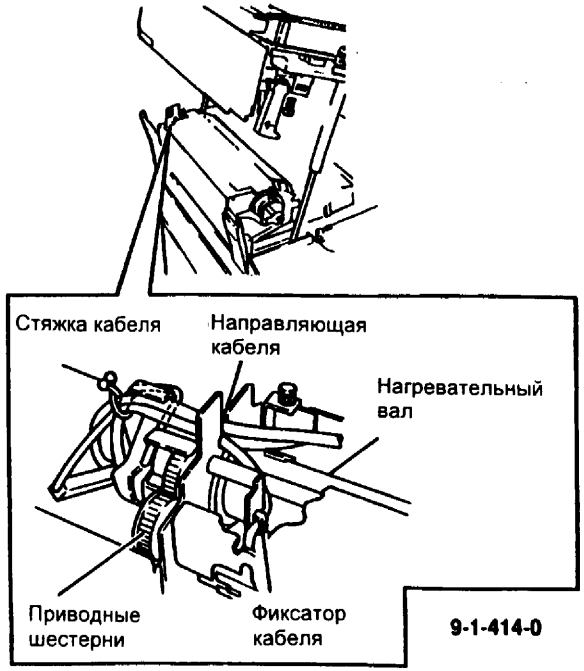

Рис. 4 Прохождение электрического жгута фьюзера

REP 10.5 Узел пальцев отделения прижимного ролика и пальцы отделения

Перечень запасных частей в PL 5.4

Снятие

ОСТОРОЖНО!

Выключите копировальный аппарат и отсоедините кабель питания. Дайте фьюзеру остыть.

1. Снимите узел модуля проявителя (REP 9.1).
2. Снимите ксерографический модуль (REP 9.2).
3. Снимите узел коротрона переноса/отделения (REP 9.5).
4. Снимите узел выходного крепления (REP 10.2).
5. (Рис. 1) Снимите узел пальцев отделения прижимного ролика.

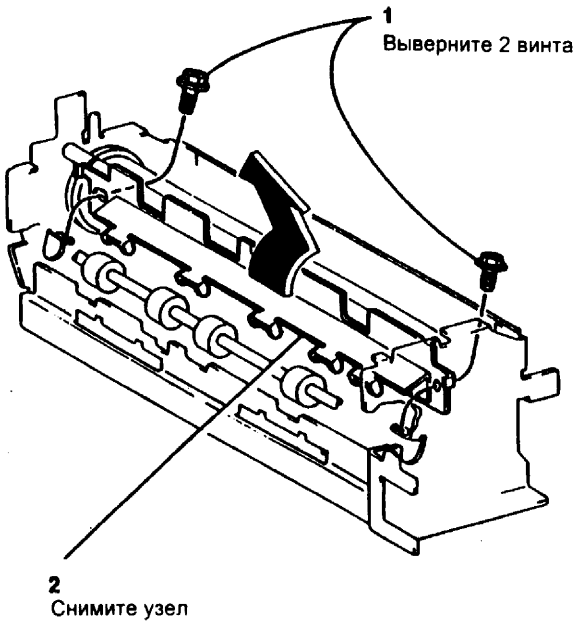

Рис. 1 Снятие узла пальцев отделения прижимного ролика

6. (Рис. 2) Снимите пальцы отделения прижимного ролика.

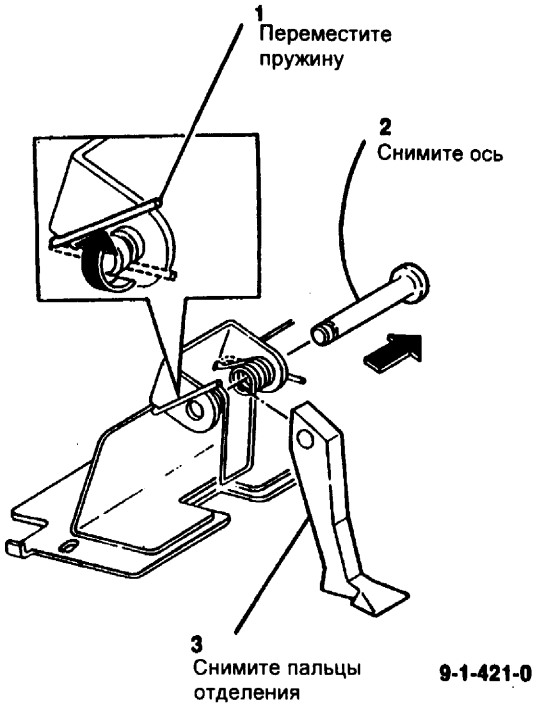

Рис. 2 Снятие пальцев отделения прижимного ролика

Замена

1. Установите пружину на прокладку оси так, как показано на рисунке 3.

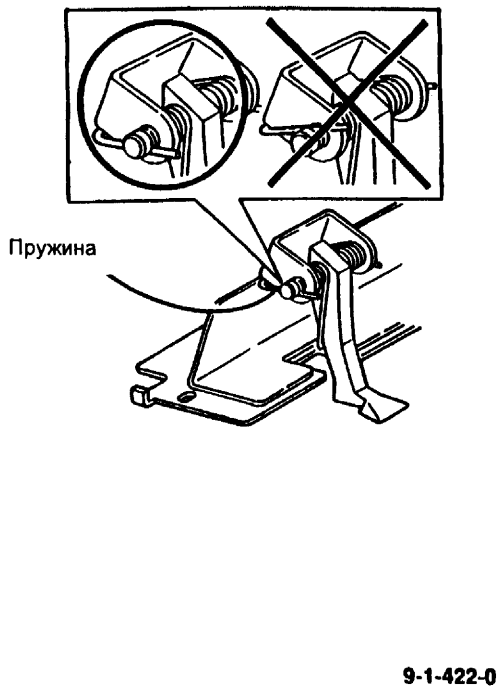

Рис. 3 Замена пружины

2. (Рис. 4) Установите узел пальцев отделения прижимного ролика.

ПРЕДУПРЕЖДЕНИЕ

Убедитесь, что острые края пальцев отделения не давят на прижимной ролик.

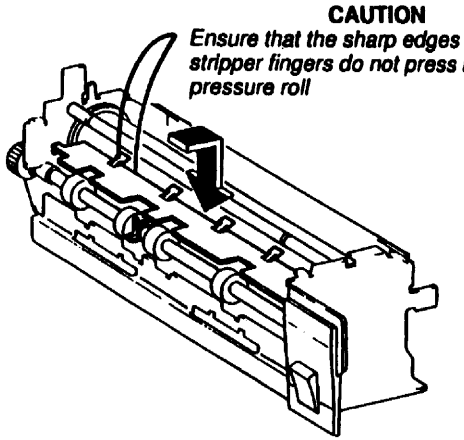

Рис. 4 Установка узла пальцев отделения прижимного ролика

ПРЕДУПРЕЖДЕНИЕ

Убедитесь, что проводка установлена правильно.

Обратитесь к REP 10.2 Узел выходного крепления.

3. Установите остальные детали.

REP 10.6 Прижимной ролик

Перечень запасных частей в PL 5.3

Снятие

ОСТОРОЖНО!

Выключите копировальный аппарат и отсоедините кабель питания. Дайте фьюзеру остыть.

1. Снимите узел модуля проявителя (REP 9.1).
2. Снимите ксерографический модуль (REP 9.2).
3. Снимите узел коротрона переноса/отделения (REP 9.5).
4. Снимите узел выходного крепления (REP 10.2).
5. Снимите узел пальцев отделения прижимного ролика.

ПРЕДУПРЕЖДЕНИЕ

Не отсоединяйте разъемы от выключателя сети.

6. Снимите сетевой выключатель (REP 1.4).
7. (Рис. 1) Снимите опорный кронштейн.

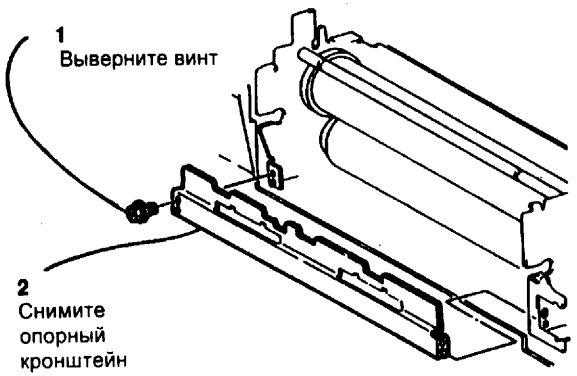

Рис. 1 Снятие опорного кронштейна

8. (Рис. 2) Снимите детали с передней стороны копировального аппарата.

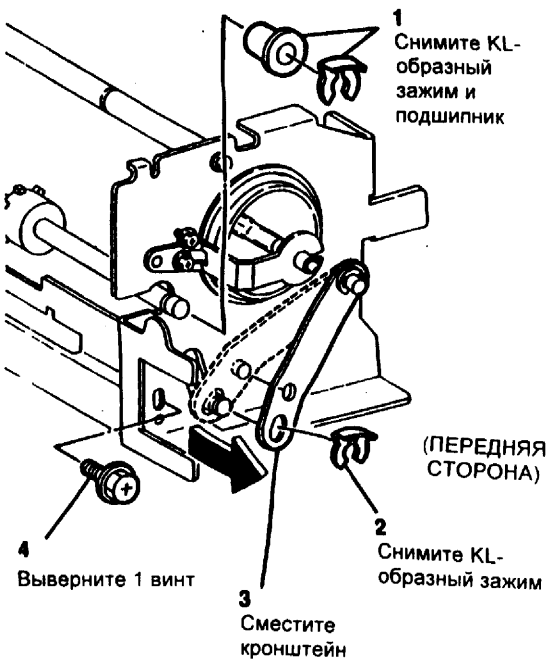

Рис. 2 Снятие деталей

9. (Рис. 3) Снимите выходной ролик.

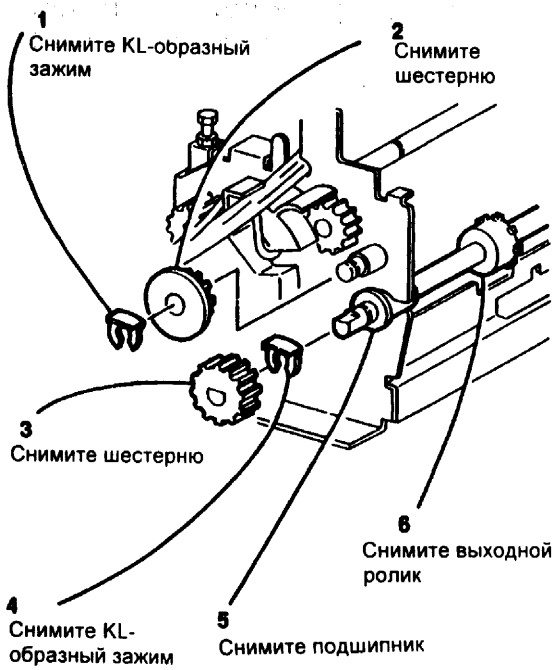

Рис. 3 Снятие шестерни и выходного ролика

10. (Рис. 4) Снимите прижимной ролик.

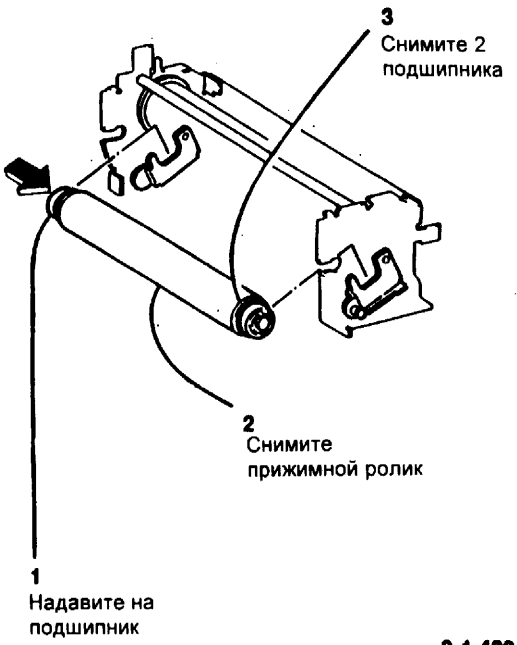

Рис. 4 Снятие прижимного ролика

Замена

1. (Рис. 5) Установите прижимной ролик. Убедитесь, что шайбы подшипников находятся внутри опорных кронштейнов.

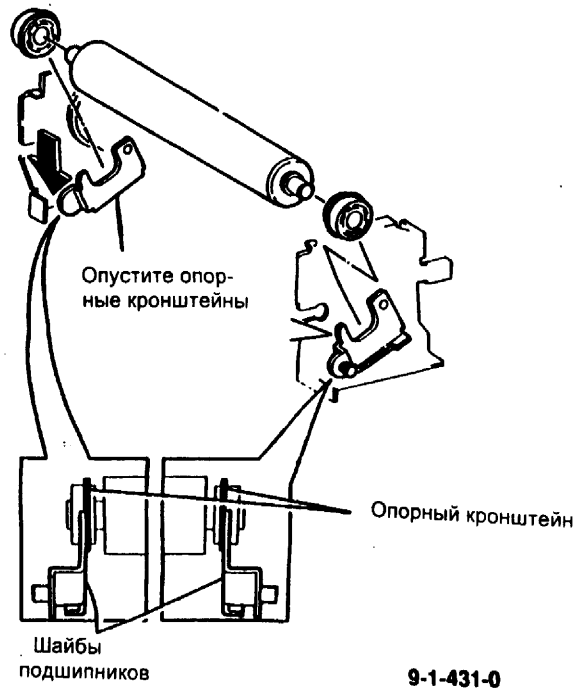

Рис. 5. Установка прижимного ролика

ПРЕДУПРЕЖДЕНИЕ

Убедитесь, что проводка установлена правильно. Обратитесь к REP 10.2 Узел выходного крепления.

2. Установите остальные детали.

REP 10.7 Термистор фьюзера

Перечень запасных частей в PL 5.2

Снятие

ОСТОРОЖНО!

Выключите копировальный аппарат и отсоедините кабель питания. Дайте фьюзеру остыть.

1. Снимите узел модуля проявителя (REP 9.1).
2. Снимите ксерографический модуль (REP 9.2).
3. Снимите узел коротрона переноса/отделения (REP 9.5).
4. (Рис. 1) Отсоедините проводку.

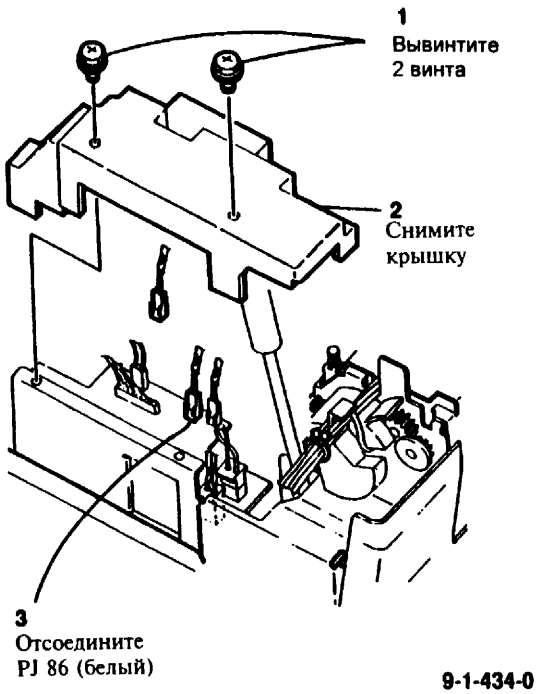

Рис. 1 Отсоединение проводки

5. Снимите крышку фьюзера (красную) (1 винт) (PL 5.2).
6. (Рис. 2) Снимите термистор.

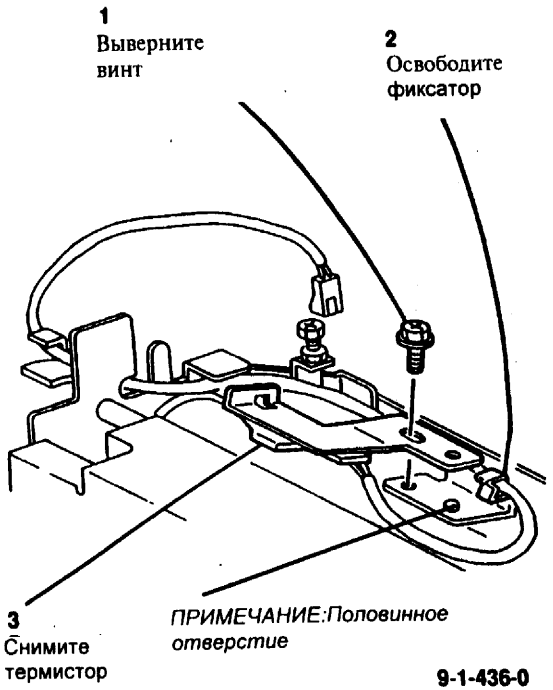

Рис. 2 Снятие термистора

Замена

ПРЕДУПРЕЖДЕНИЕ

Обратитесь к рисунку 3. Убедитесь, что кронштейн размещен на половинном отверстии.
(Рис. 3) Убедитесь, что термистор плотно прилегает к нагревательному валику.
(Рис. 3) Проведите электрический жгут, как показано на рисунке.

1. Установите термистор.

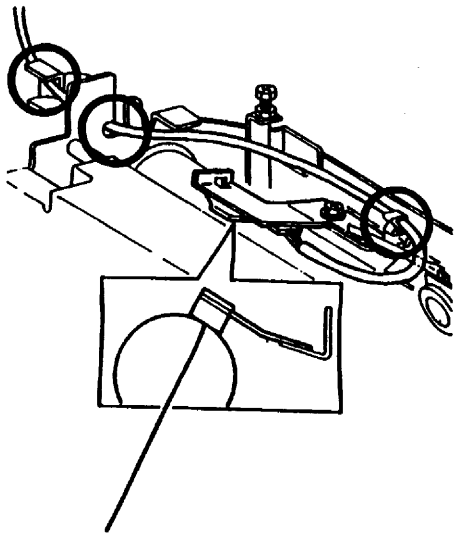

Рис. 3 Установка термистора

REP 10.8 Переключатель перегрева фьюзера

Перечень запасных частей в PL 5.2

Снятие

ОСТОРОЖНО!

Выключите копировальный аппарат и отсоедините кабель питания. Дайте фьюзеру остыть.

1. Снимите узел модуля проявителя (REP 9.1).
2. Снимите ксерографический модуль (REP 9.2).
3. Снимите крышку фьюзера (красную) (1 винт) (PL 5.2).
4. (Рис. 1) Снимите узел крепления датчика

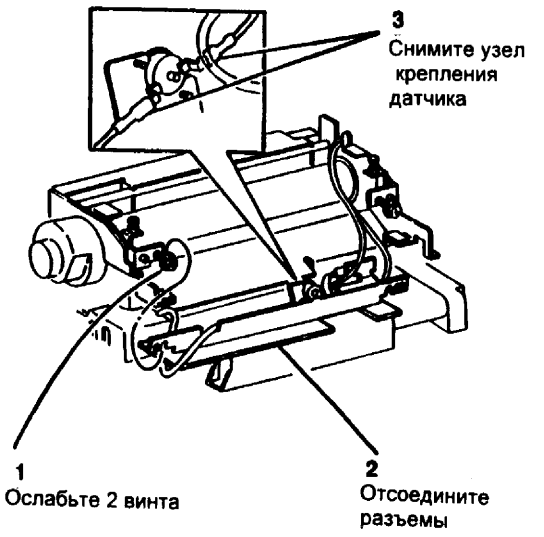

Рис. 1 Снятие узла крепления датчика

5. (Рис. 2) Снимите выключатель перегрева фьюзера

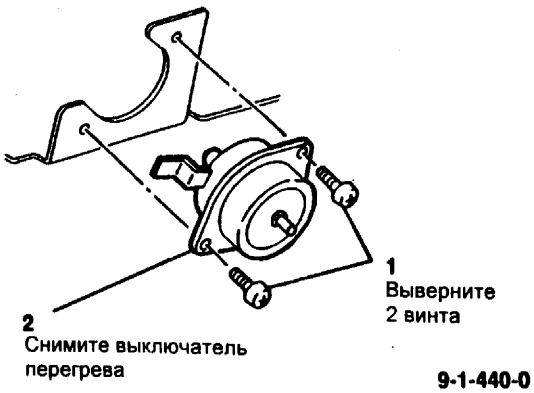

Рис. 2 Снятие выключателя перегрева фьюзера

Замена

1. Для замены повторите процедуру снятия в обратном порядке.

REP 10.9 Вентилятор фьюзера

Перечень запасных частей в PL 7.1

Снятие

ОСТОРОЖНО!

Выключите копировальный аппарат и отсоедините кабель питания. Дайте фьюзеру остыть.

1. Снимите стекло оригинала (REP 6.1).
2. Откройте переднюю крышку, поверните зеленый рычаг, чтобы освободить верхний узел.
3. Снимите узел задней верхней крышки (PL 7.3) и отсоедините PJ 64 от главной PWB.
4. Снимите левую крышку (PL 7.3).
5. (Рис. 1) Снимите вентилятор фьюзера.

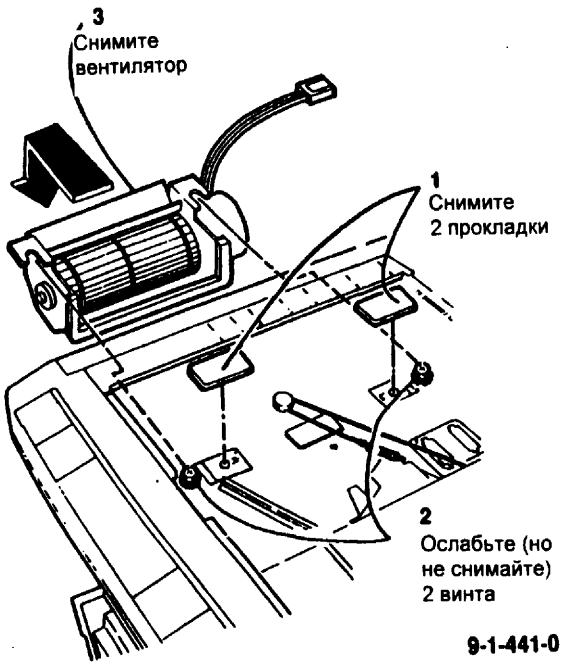

Рис. 1 Снятие вентилятора фьюзера

Замена

ОСТОРОЖНО!

Убедитесь, что вентилятор фьюзера плотно прижат к озоновому фильтру перед тем, как затягивать винты вентилятора фьюзера. Между вентилятором фьюзера и озоновым фильтром не должно быть зазора.

1. Установите вентилятор фьюзера.

REP 10.10 Узел транспортера бумаги и ремень транспортера бумаги

Перечень запасных частей в PL 5.1

Снятие

ОСТОРОЖНО!

Выключите копировальный аппарат и отсоедините кабель питания.

1. Снимите узел модуля проявителя (REP 9.1).
2. Снимите ксерографический модуль (REP 9.2).
3. Снимите узел коротрона переноса/отделения (REP 9.5).
4. (Рис. 1) Подготовьтесь к снятию узла транспортера бумаги.

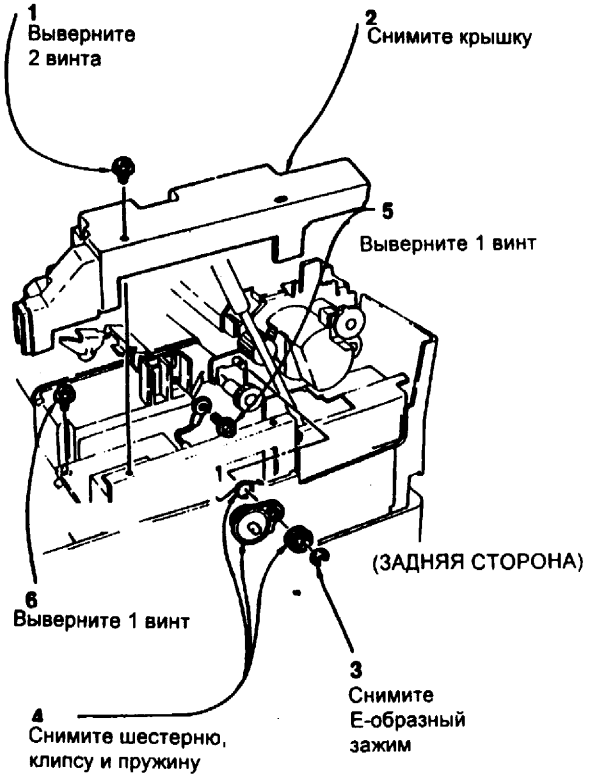

Рис. 1 Подготовка к снятию узла транспортера бумаги

5. (Рис. 2) Снимите узел транспортера бумаги.

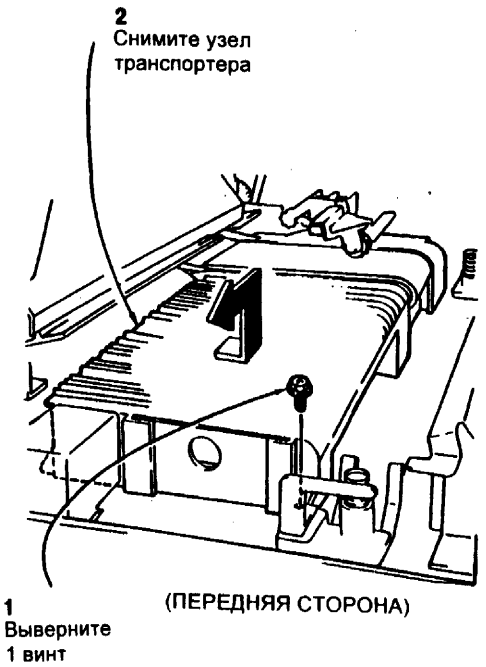

Рис. 2 Снятие узла транспортера бумаги

6. (Рис. 3) Снимите ремень транспортера и приводной вал транспортера.

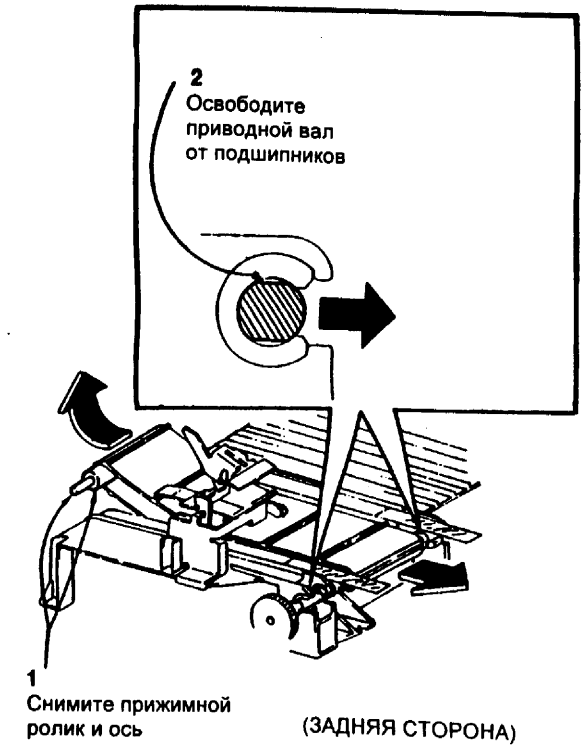

Рис. 3 Снятие ремня и приводного вала

Замена

1. (Рис. 4) Установите ремень транспортера и приводной вал транспортера. Убедитесь, что ремень установлен указанным образом.

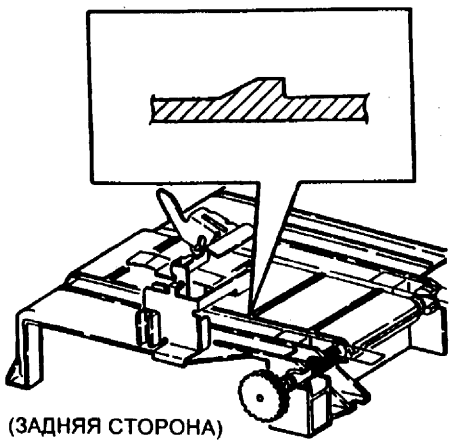

9-1-445-0

Рис. 4 Установка ремня транспортера

2. Поверните приводной вал. Если он поворачивается с трудом, проверьте, правильно ли установлен ремень.
3. Убедитесь, что прорези на узле транспортера расположены нужным образом под выступами на корпусе аппарата.
4. (Рис. 5) Установите пружину круглой шестерни, как показано на рисунке. Убедитесь, что резистор статического разряда установлен между узлом транспортера и корпусом аппарата.

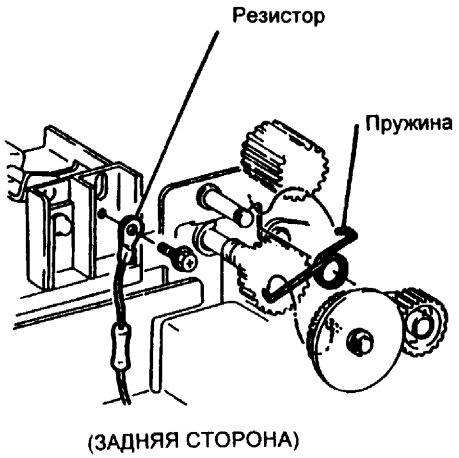

9-1-447-0

Рис. 5 Установка резистора

REP 10.11 Звездообразное колесо

Перечень запасных частей в PL 5.1

Снятие

ОСТОРОЖНО!

Выключите выключатель сети. Отсоедините кабель питания.

1. Снимите узел модуля проявителя (REP 9.1).
2. Снимите ксерографический модуль (REP 9.2).
3. Снимите узел коротрона переноса/отделения (REP 9.5).
4. Снимите крышку драйверной PWB переменного тока (PL 6.1).
5. (Рис. 1) Снимите звездообразное колесо.

Замена

1. (Обратитесь к рис. 1) Убедитесь, что резистор статического разряда установлен между узлом транспортера и корпусом аппарата.
   (Также обратитесь к REP 10.10 Узел транспортера бумаги и ремень транспортера бумаги).

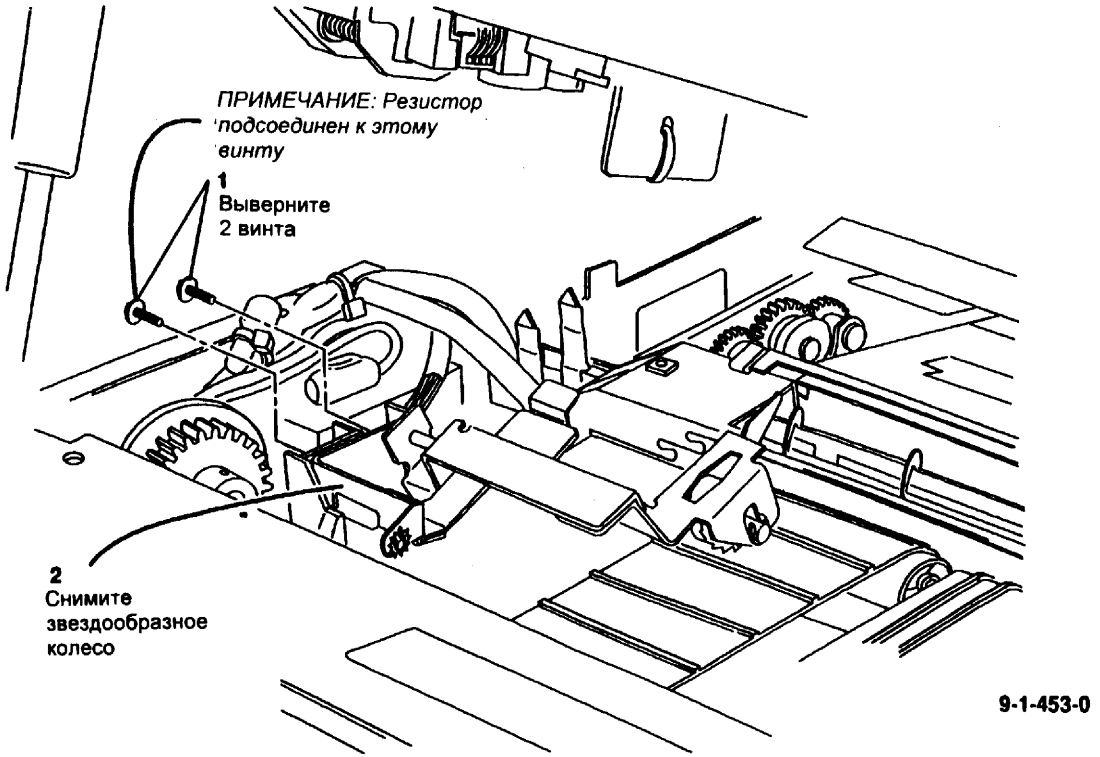

Рис. 1 Снятие звездообразного колеса

REP 11.1 Верхняя крышка сортера

Перечень запасных частей в PL 9.1

Снятие

ОСТОРОЖНО!

Отсоедините кабель питания копировального аппарата.

1. Откройте копировальный аппарат. Откройте верхнюю крышку сортера. Закройте копировальный аппарат.
2. (Рис. 1) Снимите верхнюю крышку сортера.

Замена

1. Для замены повторите процедуру снятия в обратном порядке.
2. (Обратитесь к рис. 1) Убедитесь, что фиксирующий провод установлен.

s

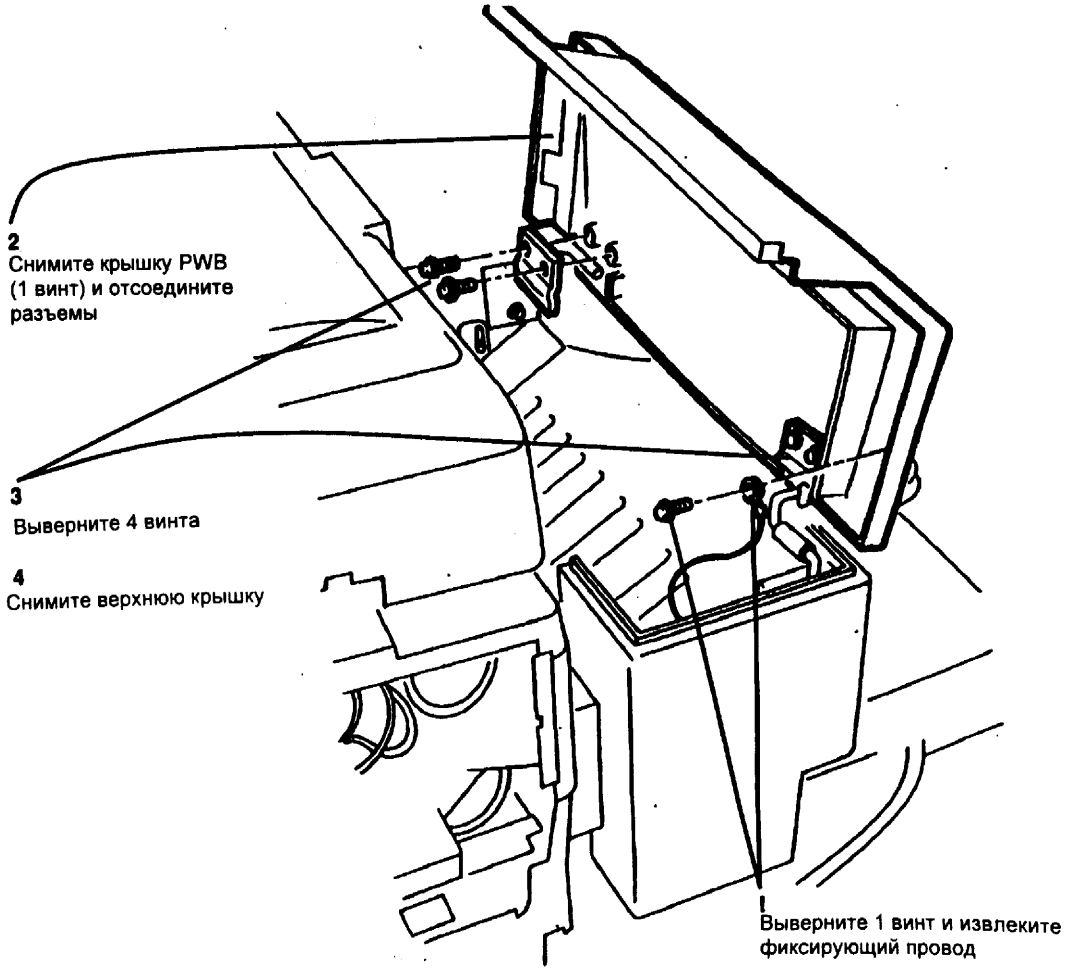

Рис. 1 Снятие верхней крышки

REP 11.2

Перечень запасных частей в PL 16.1

Снятие

1. Откройте копировальный аппарат. Откройте верхнюю крышку сортера. Закройте копировальный аппарат. Снимите верхнюю крышку сортера (REP 11.1).
2. Снимите передние и задние шарнирные крепления сортера (PL 9.1).

ПРЕДУПРЕЖДЕНИЕ

После поднятия ячеек остановите двигатель.

3. Введите код 05-07 для поднятия ячеек. После поднятия ячеек немедленно нажмите кнопку Stop (Стоп).

ПРИМЕЧАНИЕ: Если ячейки не поднимутся, выполните приведенную ниже процедуру индексирования ячейки вручную.

Процедура индексирования ячейки вручную

ОСТОРОЖНО!

Отсоедините кабель питания копировального аппарата.

ПРИМЕЧАНИЕ: Выполните эту процедуру в случае, только если ячейки не смогли подняться.

1. (Рис. 1) Поднимите ячейки вручную.

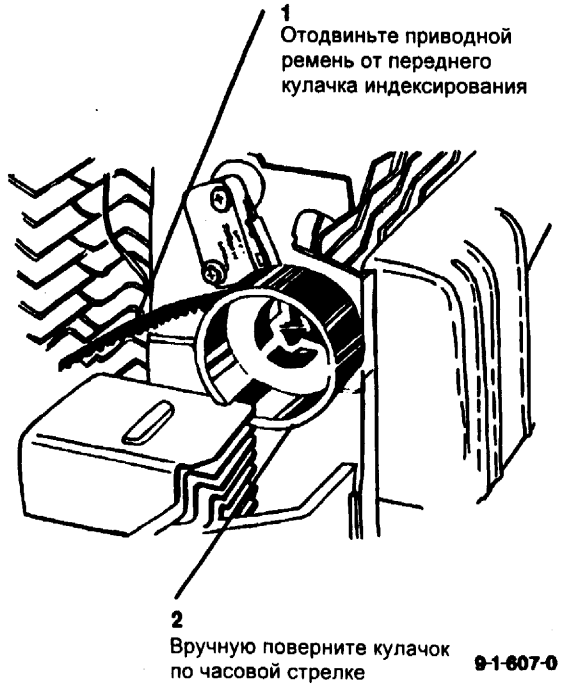

Рис. 1 Поднятие ячеек вручную

2. (Рис. 2) Снимите переднюю крышку.

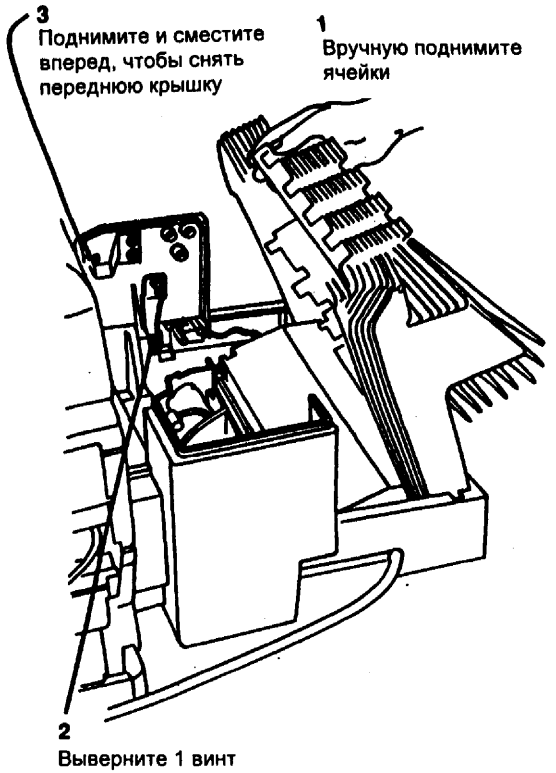

Рис. 2 Снятие передней крышки

Замена

1. Для замены повторите процедуру снятия в обратном порядке.
2. После установки всех компонентов включите копировальный аппарат и дайте ячейкам опуститься.

REP 11.3 Передний кулачок индексирования

Перечень запасных частей в PL 9.2

Снятие

ОСТОРОЖНО!

Отсоедините кабель питания копировального аппарата.

1. Откройте копировальный аппарат. Откройте верхнюю крышку сортера. Закройте копировальный аппарат. Снимите верхнюю крышку сортера (PL 9.1).
2. (Рис. 1) Снимите передний кулачок индексирования.

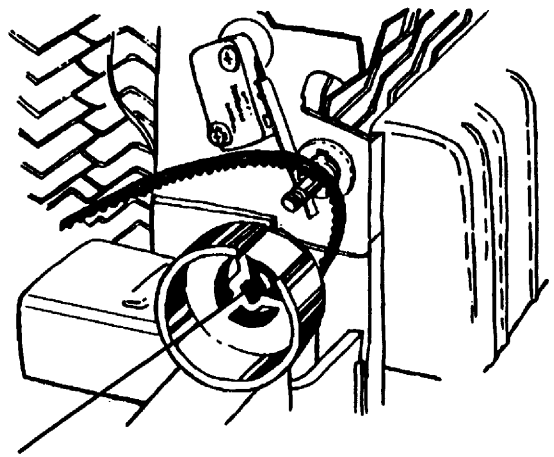

Рис. 1 Снятие переднего кулачка индексирования

Замена

1. Для замены повторите процедуру снятия в обратном порядке.

REP 11.4 Задний кулачок индексирования

Перечень запасных частей в PL 9.2

Снятие

ОСТОРОЖНО!

Отсоедините кабель питания копировального аппарата.

1. Снимите передний кулачок индексирования (REP 11.2).

ПРИМЕЧАНИЕ: Фиксирующий выступ на заднем кулачке индексирования сломается или деформируется во время снятия. После выполнения этой процедуры должен быть установлен новый кулачок.

2. (Рис. 1) Снимите задний кулачок индексирования.

Замена

1. Установите новый задний кулачок индексирования.

ПРЕДУПРЕЖДЕНИЕ

Чтобы не повредить фиксирующий выступ, следите за правильностью выполнения следующих шагов.

a. Установите кулачок на ось.
b. Совместите метку "D" на кулачке с меткой "D" на оси.
c. Установите кулачок на подшипник.

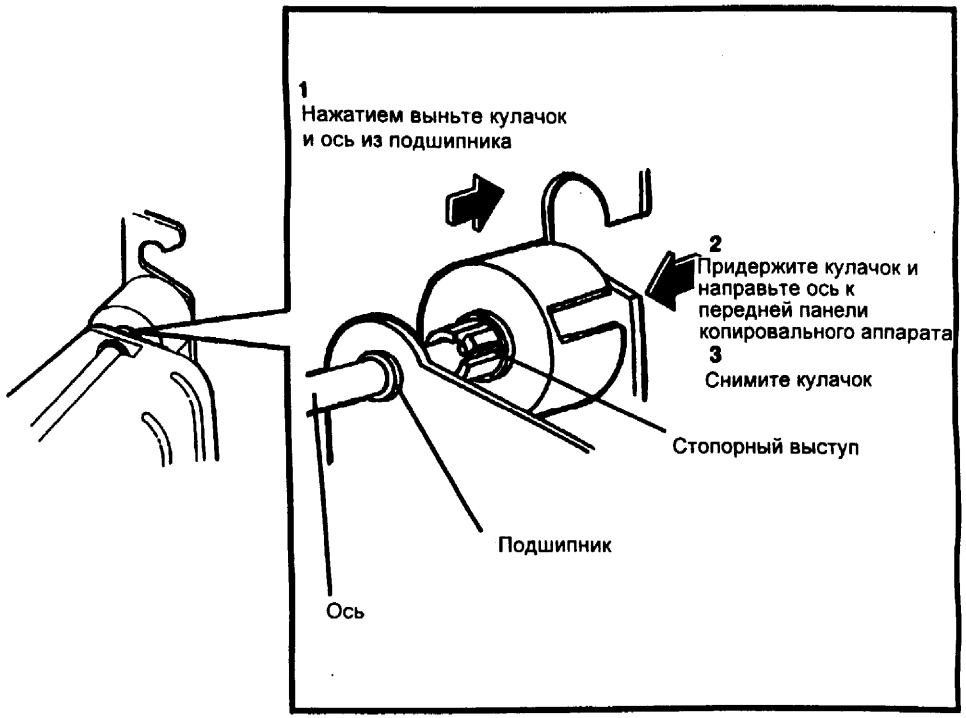

Рис. 1 Снятие заднего кулачка индексирования

REP 11.5 Двигатель ячейки (MOT 11-1)

Перечень запасных частей в PL 16.2

Снятие

1. Снимите переднюю крышку сортера (REP 11.1).
2. (Рис. 1) Снимите двигатель привода ячейки.

Замена

1. Для замены повторите процедуру снятия в обратном порядке.

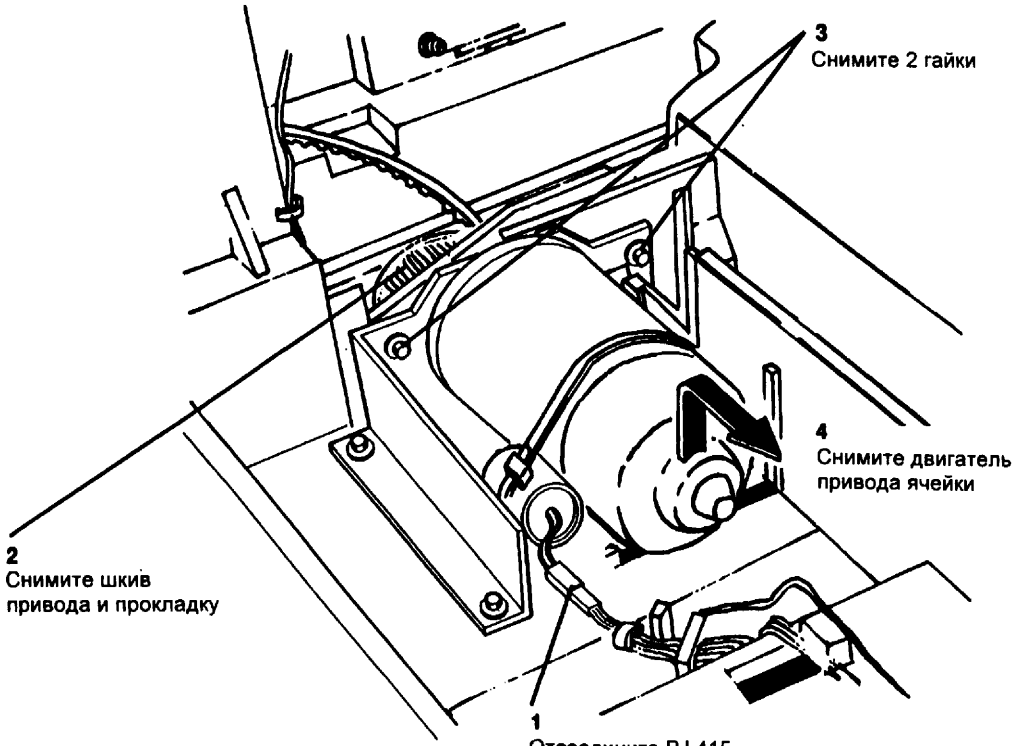

Рис. 1 Снятие двигателя привода ячейки

REP 11.6 Лоток сортера

Перечень запасных частей в PL 9.1

Снятие

ПРЕДУПРЕЖДЕНИЕ

После поднятия ячеек остановите двигатель.

1. Введите код 05-07 для поднятия ячеек. После поднятия ячеек немедленно нажмите кнопку Stop (Стоп).

ПРИМЕЧАНИЕ: Если ячейки не поднялись, выполните процедуру индексирования ячейки вручную, приведенную в REP 11.2 Передняя крышка сортера.

ОСТОРОЖНО!

Отсоедините кабель питания копировального аппарата.

2. (Рис. 1) Снимите узел лотка сортера.

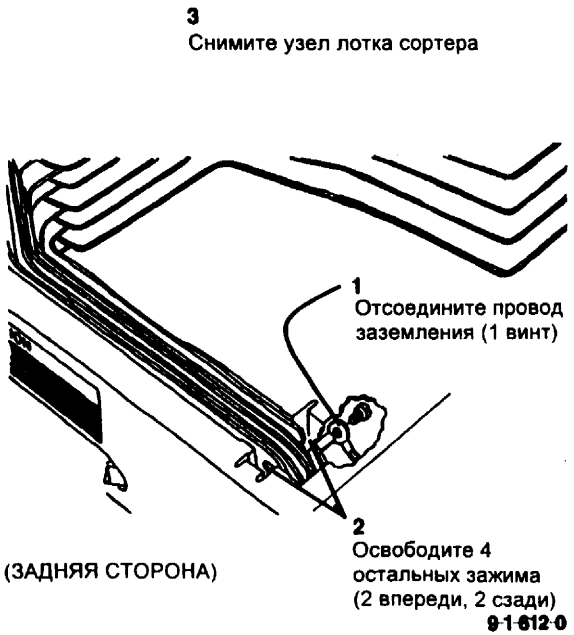

Рис. 1 Снятие узла лотка сортера

Замена

1. Для замены повторите процедуру снятия в обратном порядке.
2. (Рис. 2) Если с лотков сортера был снят кожух во время их снятия, установите поворотные штифты, как показано на рисунке.



Рис. 2 Установка поворотных штифтов

3. (Обратитесь к рис. 1) Убедитесь, что провод заземления подсоединен.
4. Включите копировальный аппарат и дайте ячейкам опуститься.

REP 11.7 Переключатель исходного положения кулачка ячейки (S11-2)

Перечень запасных частей в PL 9.2

Снятие

1. Снимите переднюю крышку сортера (REP 11.1).
2. (Рис. 1) Снимите переключатель исходного положения кулачка ячейки.

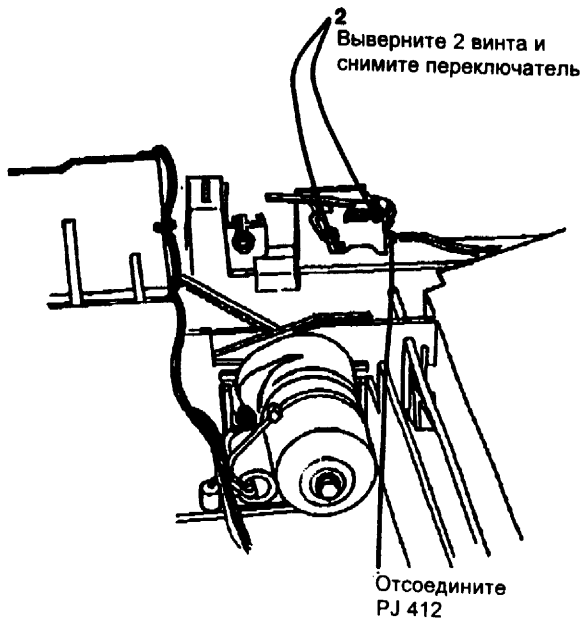

Рис. 1 Снятие переключателя исходного положения кулачка ячейки

Замена

1. Для замены повторите процедуру снятия в обратном порядке.

REP 11.8 Снятие сортера

Перечень запасных частей в PL 9.1

Снятие

1. Снимите заднюю крышку копировального аппарата.
2. (Рис. 1) Отсоедините электрический жгут сортера.
3. Снимите переднюю крышку сортера (REP 11.1).
4. (Рис. 2) Снимите заднюю крышку сортера.
5. (Рис. 3) Отсоедините ремень привода сортера.

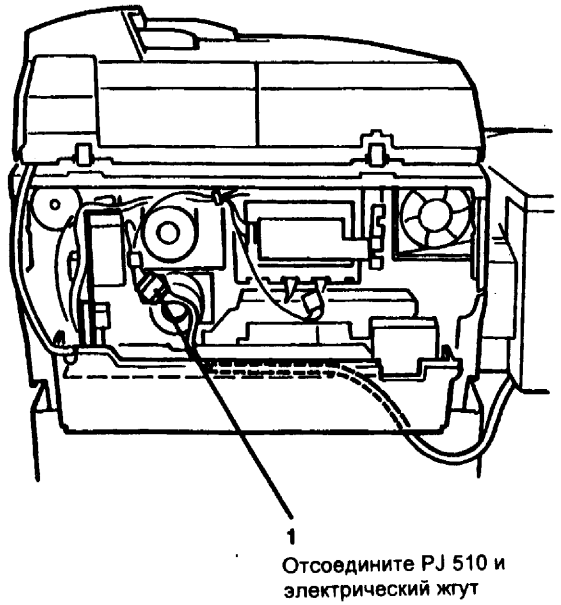

Рис. 1 Отсоединение электрического жгута сортера

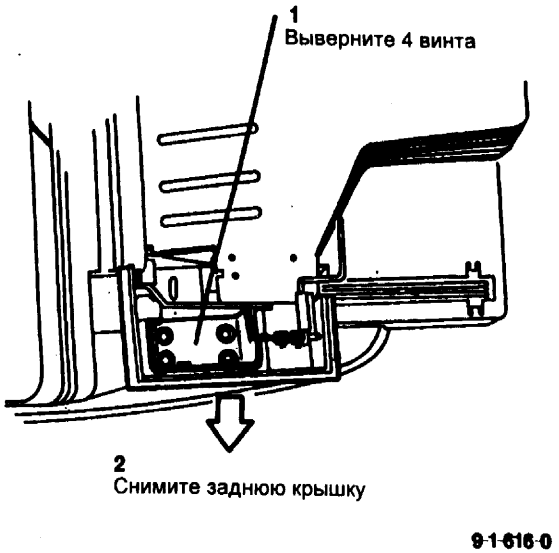

Рис. 2 Снятие задней крышки сортера

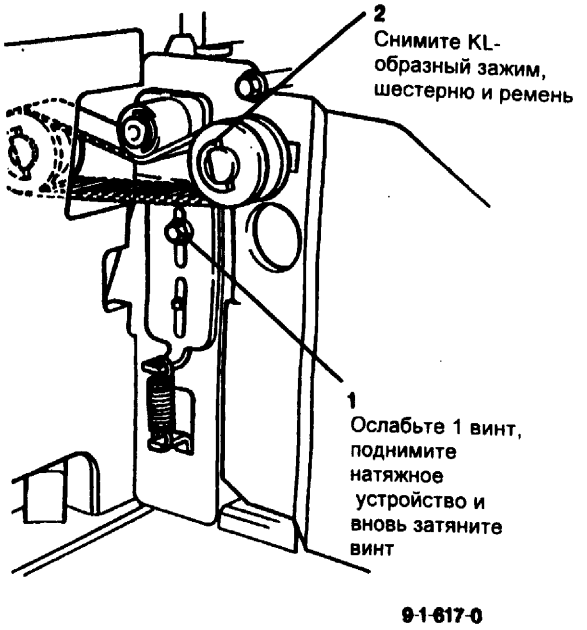

Рис. 3 Отсоединение ремня привода сортера

6. (Рис. 4) Снимите сортер.

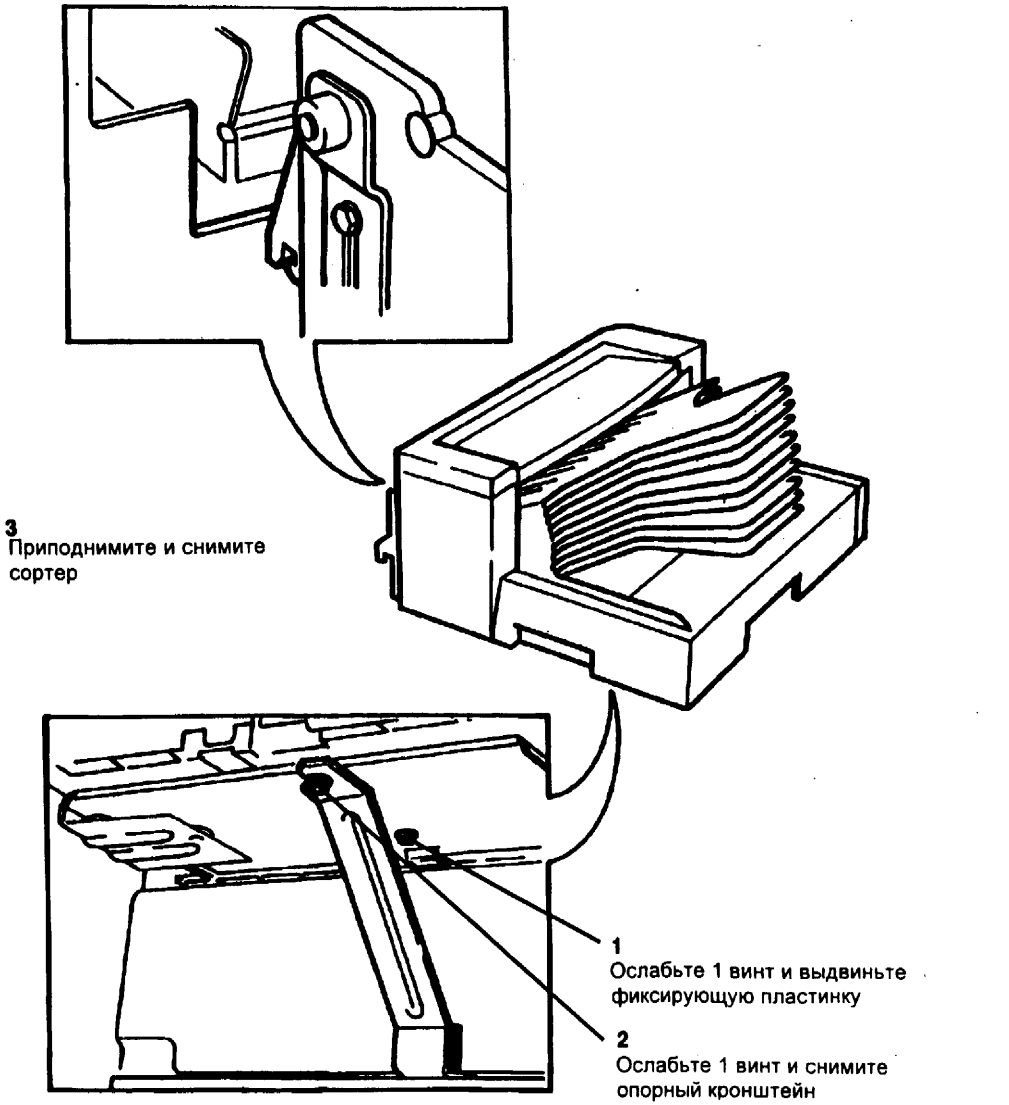

Рис. 4 Снятие сортера

Замена

1. Для замены повторите процедуру снятия в обратном порядке.
2. (Обратитесь к Рис.4) Убедитесь, что стопорная пластинка установлена.
3. (Обратитесь к Рис.3) После установки ремня освободите винт, чтобы отрегулировать натяжение ремня, затем вновь затяните винт.
4. (Обратитесь к Рис.1) Установите новую кабельную связку. Убедитесь, что электрический жгут приведен правильно.

REP 14.1 Передний пневмоамортизатор

Перечень запасных частей в PL 7.1

Снятие

ОСТОРОЖНО!

Выключите копировальный аппарат и отсоедините кабель питания.

1. Снимите узел пульта управления (REP 1.7).
2. Откройте переднюю крышку, поверните зеленый рычаг, чтобы освободить верхний узел.
3. (Рис. 1) Снимите крышку выключателя сети.

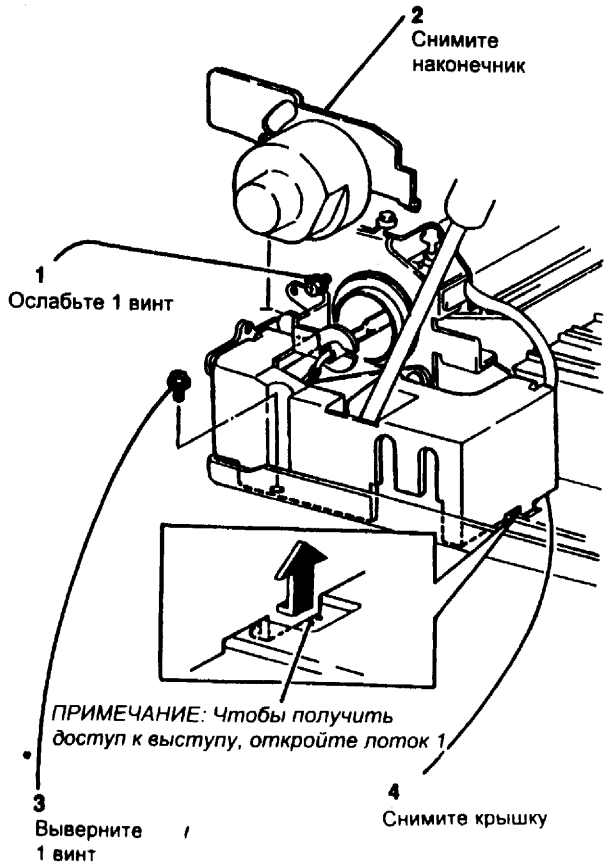

Рис. 1 Снятие крышки выключателя сети

4. (Рис. 2) Снимите передний пневмоамортизатор.

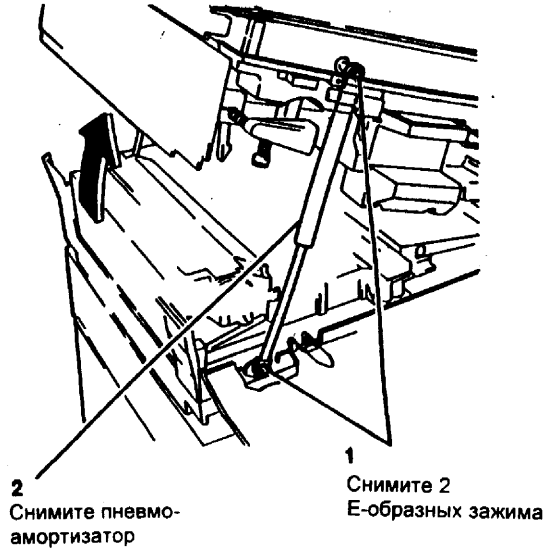

Рис. 2 Снятие переднего пневмоамортизатора

Замена

1. Для замены повторите процедуру снятия в обратном порядке.

REP 14.2 Задний пневмоамортизатор

Перечень запасных частей в PL 7.1

Снятие

ОСТОРОЖНО!

Выключите копировальный аппарат и отсоедините кабель питания.

1. Откройте переднюю крышку, поверните зеленый рычаг, чтобы освободить верхний узел.
2. Снимите заднюю верхнюю и заднюю нижнюю крышки (PL 7.3).
3. (Рис. 1) Снимите задний пневмоамортизатор.

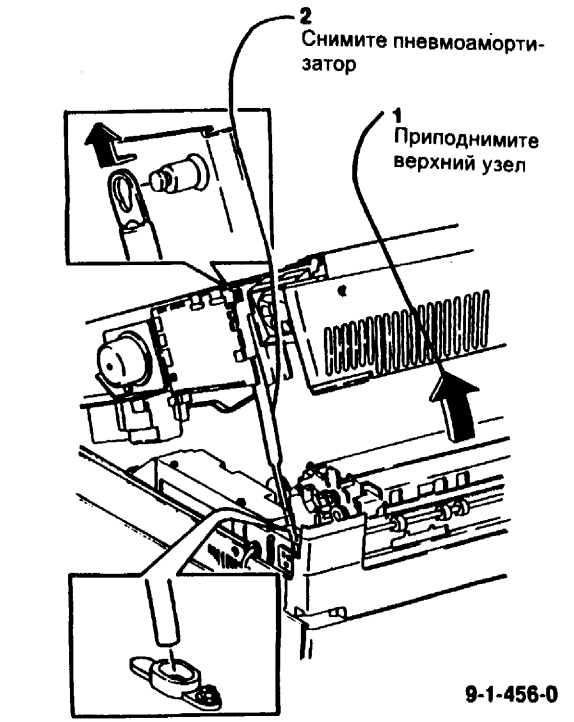

Рис. 1 Снятие заднего пневмоамортизатора

Замена

1. Для замены повторите процедуру снятия в обратном порядке.

REP 14.3 Озоновый фильтр

Перечень запасных частей в PL 7.1

Снятие

ОСТОРОЖНО!

Выключите копировальный аппарат. Отсоедините кабель питания.

1. Снимите стекло оригинала (REP 6.1).
2. Снимите левую крышку (PL 7.3).
3. (Обратитесь к REP 10.9) Ослабьте винты, удерживающие вентилятор фьюзера, но не снимайте его.
4. Откройте переднюю крышку, поверните зеленый рычаг, чтобы освободить верхний узел.
5. (Рис. 1) Подложите лист бумаги под сборник отработанного тонера.
6. (Рис. 1) Снимите сборник отработанного тонера.

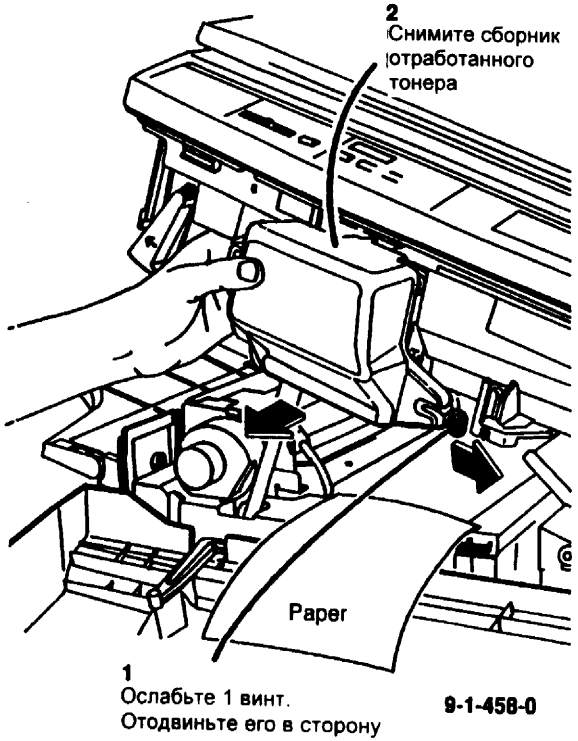

Рис. 1 Снятие сборника отработанного тонера

7. (Рис. 2) Снимите озоновый фильтр

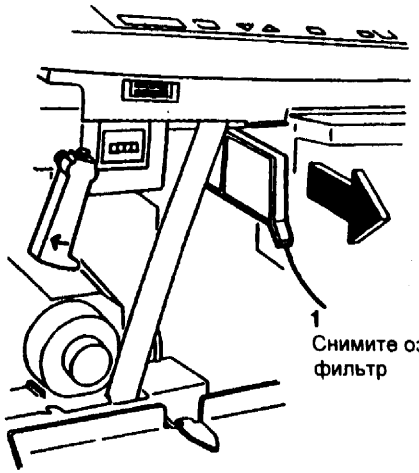

Рис. 2 Снятие озонового фильтра

Замена

ОСТОРОЖНО

Убедитесь, что вентилятор фьюзера плотно прижат к озоновому фильтру перед тем, как затягивать винты вентилятора фьюзера. Между вентилятором фьюзера и озоновым фильтром не должно быть зазора.

1. Установите озоновый фильтр, затем затяните винты вентилятора фьюзера.

ADJ 1.1 Инициализация NVM

Назначение

Назначение данной регулировки - установить значения NVM (устойчивая память) в главной PWB.

Регулировка

ПРЕДУПРЕЖДЕНИЕ

Не выполняйте эту регулировку, если это не рекомендовано какой-либо RAP, процедурой ремонта или процедурой регулировки.

1. Если установлена новая главная PWB, запишите текущие значения до снятия главной PWB.
2. Выполните копию таблицы 1. Она будет использована для записи текущих значений.

ПРЕДУПРЕЖДЕНИЕ

Никогда не выключайте выключатель сети во время инициализации, иначе данные NVM будут утрачены.

3. Запишите текущие значения из каждой строки таблицы в журнал технического обслуживания, если таковой имеется.
4. Введите с клавиатуры код [20-96].
   На индикатор увеличения выводится код цепи 20.
   На индикаторе числа копий мигает число "55".
5. Через 20 секунд нажмите кнопку Stop (Стоп).
6. Выключите выключатель сети.
7. Войдите в диагностический режим.
8. Измените регулировки в таблице на значения, записанные в журнале технического обслуживания.

ПРИМЕЧАНИЕ: Возможно, при установке по умолчанию будет получено удовлетворительное качество копий. Вероятно, потребуются некоторые регулировки.

9. Сделайте 5 копий.
10. Проверьте, соответствуют ли копии техническим требованиям каждой регулировки, указанной в таблице.
11. При необходимости выполните регулировку.

Таблица 1. Коды настройки параметров NVM

КОД	РЕГУЛИРОВКА	ТЕКУЩЕЕ ЗНАЧЕНИЕ	ЗНАЧЕНИЕ ПО УМОЛЧАНИЮ
20-1	ADJ 8.2 Регистрация по передней кромке	ПРИМ.1	32
20-2	ADJ 6.2 Экспонирование	ПРИМ.1	
	(а) Автоустановка контраста копий ВЫКЛ. (100%)	ПРИМ.1	47
	(в) Автоустановка контраста копий ВКЛ. (70%)	ПРИМ.1	32
	(в) Автоустановка контраста копий ВКЛ. (100%)	ПРИМ.1	32
	(в) Автоустановка контраста копий ВКЛ. (141%)	ПРИМ.1	32
20-6	ADJ 9.1 Стирание по передней кромке	ПРИМ.1	32
20-7	ADJ 9.2 Стирание по задней кромке	ПРИМ.1	32
20-8	ADJ 6.3 Степень воспроизведения размера изображения (По горизонтали)	ПРИМ.1	32
20-9	ADJ 6.3 Степень воспроизведения размера изображения (По вертикали)	ПРИМ.1	32
20-12	Эталон уровня белого при нормальном экспонировании (ADJ 6.5).	ПРИМ.1	Переменная ПРИМ 2
20-36	Эталон уровня цвета при нормальном экспонировании (ADJ 6.6)	ПРИМ.1	20
20-60	Скорость подачи тонера (ADJ 9.3)	ПРИМ.1	50

ПРИМЕЧАНИЕ 1: Запишите текущее значение в журнал технического обслуживания.

ПРИМЕЧАНИЕ 2: Это значение устанавливается NVM после выполнения ADJ 6.5 Рекомендуемое значение равно 25.

12. Убедитесь, что копировальный аппарат находится в режиме ожидания.

ПРИМЕЧАНИЕ: Если не нажимать кнопку в течение 60 секунд во время настройки по умолчанию, то копировальный аппарат переходит в режим ожидания.

13. Нажмите кнопку автоматической установки контраста копий и удерживайте ее в течение не меньше 5 секунд.
14. Введите требуемый программный код из таблицы 2. Вводите программные коды с пульта управления.

ПРИМЕЧАНИЕ: При вводе неправильного кода на индикатор числа копий выводится сообщение "Er" (Ошибка). Чтобы отменить неправильный ввод, нажмите кнопку ***Stop*** *(Стоп).*

15. Нажмите кнопку **Start** (Старт). Текущее значение будет мигать на индикаторе числа копий.
16. Если текущее значение не требует изменений, переходите к шагу 20. В противном случае продолжайте.
17. Измените настройки различных программных кодов следующим образом:

    Программный код **20**

    Выберите размер бумаги, используя кнопку выбора бумаги.

    Программный код **25**

    Выберите степень воспроизведения размера изображения, используя кнопку выбора степени воспроизведения размера изображения.

    Программные коды **21, 24, 26, 30 и 32**

    Введите с клавиатуры "0" или "1".
18. Нажмите кнопку **Start** (Старт).
19. При необходимости для изменения установок повторите шаги 17 и 18.
20. Нажмите кнопку автоматической установки контраста копий, чтобы вернуть аппарат в режим ожидания.

Таблица 2. Программные коды по умолчанию

Код	Функция	По умолчанию	Другие установки	Измененные установки
20	Приоритетный размер бумаги (без модификации 022)	Лоток 1	Обратитесь к дополнительной таблице	Выберите размер бумаги, используя кнопку выбора бумаги
21	Автоматический сброс	1: разрешен	0: не разрешен	Введите с клавиатуры "0" или "1"
24	Экономия энергии На копировальных аппаратах последних выпусков имеются также варианты выбора 2, 3 и 4	1: разрешен	0: не разрешен 1: 4 мин. 2: 30 мин. 3: 60 мин. 4: 120 мин.	Введите с клавиатуры "0" или "1"
25	Предварительная установка уменьшения/увеличения размера изображения	100%	Обратитесь к дополнительной таблице	Выберите кнопкой степени увеличения размера изображения
26	Установка степени увеличения размера изображения	0=100%	1=101%	Введите с клавиатуры "0" или "1"
30	Автоматическая установка контраста копий	0: Установка вручную	1: Автоматическая установка	Введите с клавиатуры "0" или "1"

Только копировальные аппараты 50 Гц: Таблица установок форматов бумаги (программный код 20) (относительно копировальных аппаратов 60 Гц смотрите соответствующую таблицу в разделе 6 DP 9)

Размер бумаги	Установка
Автоматически (без модификации 022)	0
A5	1
B5 LEF, A4 LEF	2
B5 SEF	3 или 4
A4 SEF	5
B4	6
A3/?	7
Обходной лоток	8
Лоток 1	9
Лоток 2	10
Лоток 3	11

Таблица установок степени увеличения размера изображения (программный код 25)

Степень увеличения размера изображения	Установка
Автоматически (без модификации 022)	0
100%	1
70%	2
81%	3
86%	4
141%	5

ADJ 1.2 Установки переключателя Dip (SWl)

Назначение

Настроить переключатель Dip (SW1), расположенный на главной PWB, на правильную автоконфигурацию / конфигурацию степени увеличения размера изображения.

Регулировка

ПРИМЕЧАНИЕ: На копировальных аппаратах с модификацией 022 имеется микропереключатель в корпусе DIP (SW1), настроенный изготовителем. Не переключайте его.

1. (Рис. 1) Обратитесь к таблице и настройте SW1.

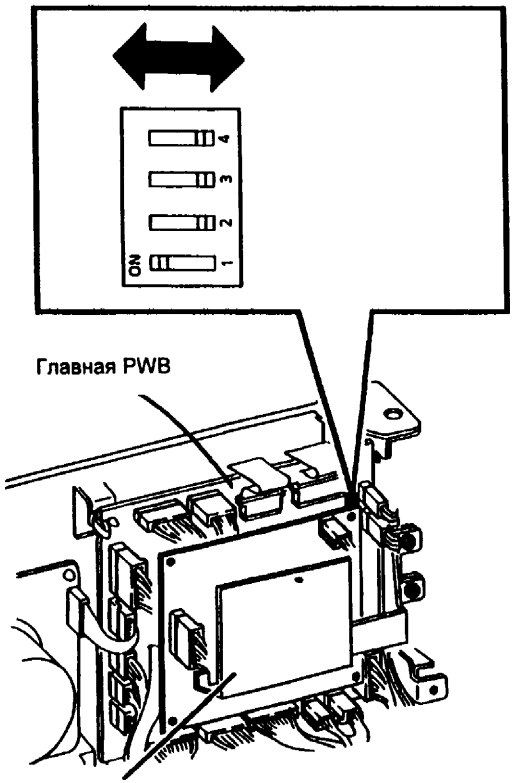

9-1-460-0

Рис. 1 Настройка переключателя Dip (SW1)

Таблица 1 Настройка переключателя Dip

ПЕРЕКЛЮЧАТЕЛЬ	Метрический размер бумаги (A4 и т.д.)	Размер бумаги в дюймах (8x11 и т.д.)
4	ВЫКЛ.	ВЫКЛ.
3	ВЫКЛ.	ВЫКЛ.
2	ВЫКЛ.	ВЫКЛ.
1	ВЫКЛ.	ВКЛ.

ADJ 5.1 Соленоид прижимной планки

Назначение

Для установки правильного давления, при котором прижимная планка прижимает оригиналы к ролику подталкивателя в начале копирования.

Предварительные действия

1. (Рис. 1) Откройте узел входной направляющей. Положите 300 мм линейку на внутреннюю сторону прижимной планки и проверьте, не погнута ли она. Если планка погнута, осторожно выпрямите ее.

Прижимная планка должна быть плоской в следующих пределах:

Выпуклость: 1,0 мм;

Вогнутость: отсутствует.

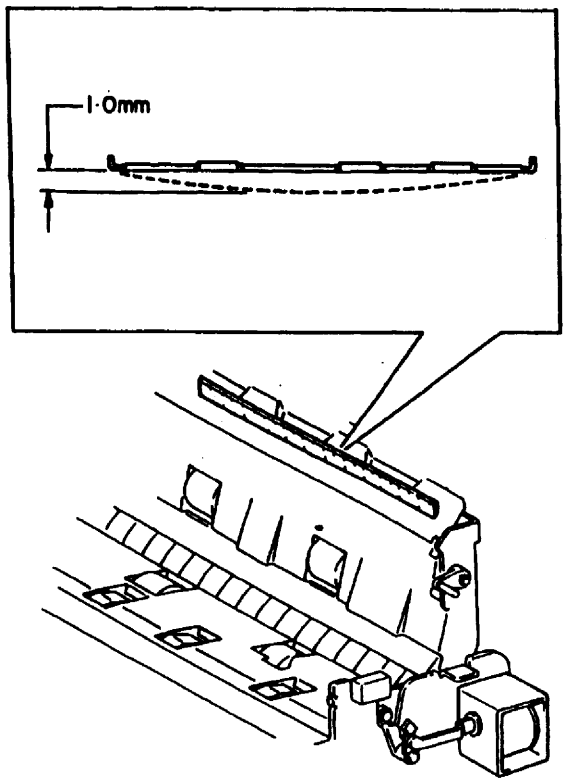

Рис. 1 Проверьте прогиб прижимной планки

Проверка

ОСТОРОЖНО!

Проверка производится при выключенном электропитании.

1. Снимите переднюю крышку ADF.
2. (Рис. 2) Вращайте ролики подталкивателя до тех пор, пока колесики не поднимутся максимально. Закройте узел входной направляющей.
3. Войдите в режим диагностики и введите управляющий код для соленоида прижимной планки (SOL05-2); выполните проверки шага 4 в течение 5 секунд после введения управляющего кода компонента.

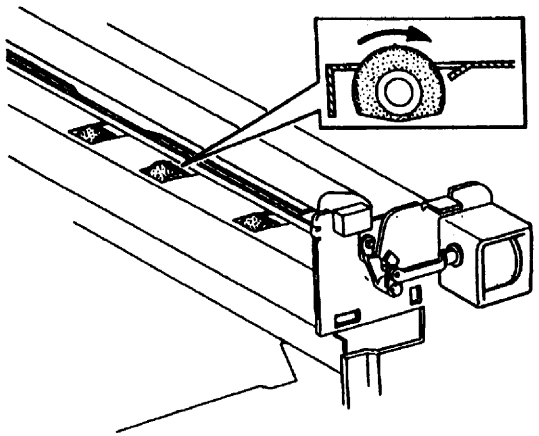

9-1-620-0

Рис. 2 Поверните ролики подталкивателя

4. (Рис. 3) Проверьте давление между роликами подталкивателя и прижимной планкой, обращая внимание на следующее:

Давление верно, если при вытягивании бумаги чувствуется сопротивление.

Плунжер соленоида должен быть полностью задвинут во время выполнения проверки.

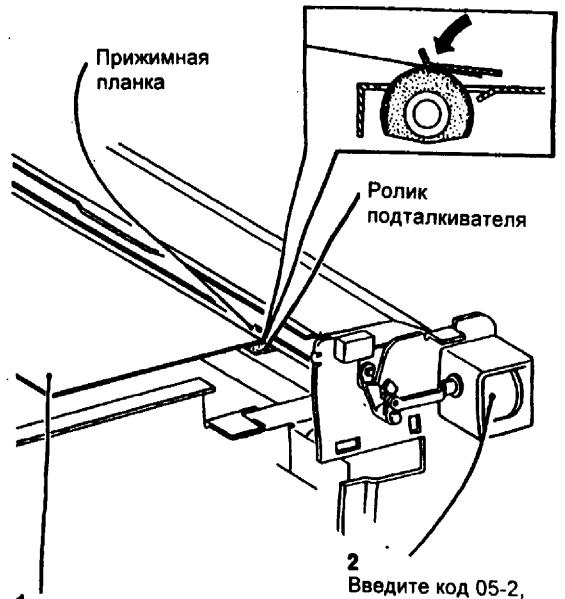

1
Вставьте лист бумаги плотностью 70-80 г/кв.м

2
Введите код 05-2, чтобы активизировать соленоид

3
Вытащите лист бумаги

9-1-621-0

Рис. 3 Регулировка зазора

ОСТОРОЖНО!

Проверка производится при включенном электропитании.

1. Откройте узел входной направляющей и верните ролики подталкивателя в исходное положение (плоская часть занимает самое высокое положение).
2. (Рис. 4) Положите шаблон толщиной в 1 мм узел нижней направляющей.

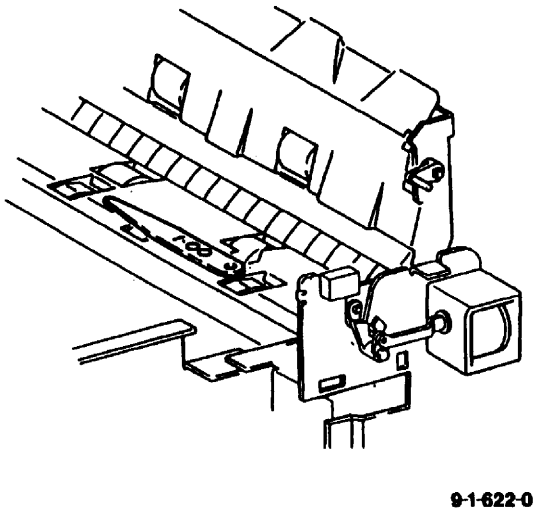

9-1-622-0

Рис. 4 Установка шаблона толщиной в 1 мм на нижнюю направляющую

3. Закройте узел входной направляющей.
4. (Рис. 5) Установите давление, следя за выполнением следующих шагов:

   Сместите узел соленоида SOL05-2 в течение 5 секунд после введения управляющего кода компонента.

   Плунжер соленоида должен быть полностью задвинут на время выполнения регулировки.

   Убедитесь, что SOL05-2 параллелен раме.

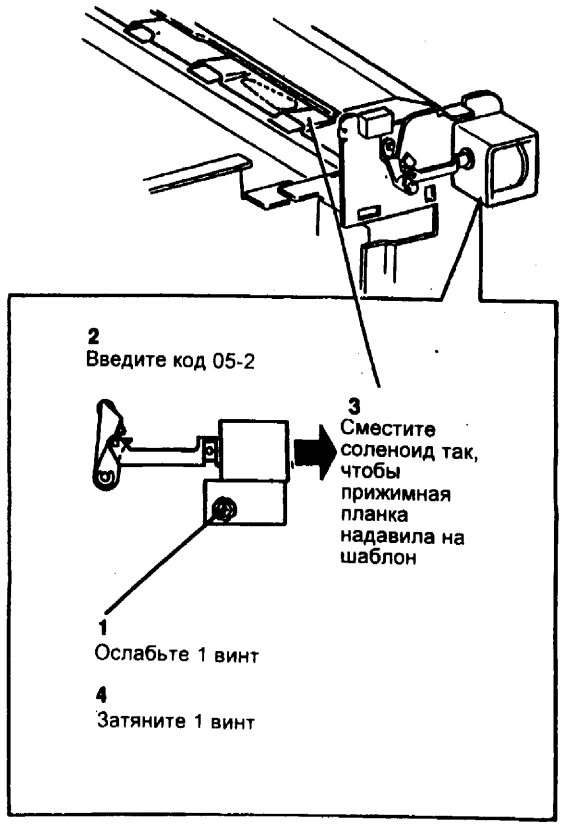

9-1-623-0

Рис. 5 Регулировка зазора

ADJ 5.2 Ремень двигателя привода

Назначение

Для установки правильного натяжения ремня двигателя привода.

Регулировка

ПРЕДУПРЕЖДЕНИЕ

Необходимо отрегулировать ремень, чтобы избежать излишнего провисания, но не натягивать слишком сильно. При излишнем натяжении ремня изнашиваются подшипники и стопоры двигателя.

1.(Рис. 1) Отрегулируйте натяжение ремня, перемещая двигатель привода (MOT05-14) и узел крепления.



Рис. 1 Регулировка натяжения ремня

ADJ 5.3 Исходное положение ремня

Назначение

Для установки правильного исходного положения ремня. Исходное положение ремня определяется как положение, при котором передний край черного пятна на внутренней поверхности ремня оригинала активизирует датчик исходного положения ремня (Q05-12).

Проверка

1. (Рис. 1) Проверьте расстояние между краем подшипника и краем площадки для подачи бумаги на ремне оригинала.

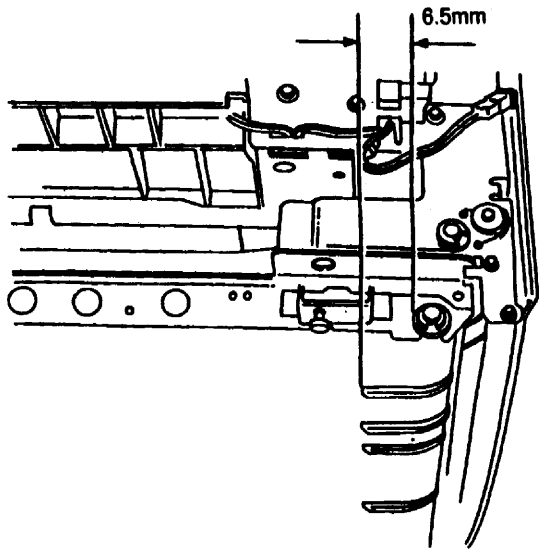

Рис. 1 Проверка исходного положения ремня

Регулировка

2. (Рис. 2) Отрегулируйте положение датчика исходного положения ремня (Q05-12) при необходимости.
3. Выполните проверку еще раз.



Рис. 2 Регулировка исходного положения ремня

ADJ 5.4 Процедура очистки ADF

Назначение

Для очистки ADF для предотвращения неправильной подачи или повреждения бумаги.

Регулировка

ОСТОРОЖНО!

Отсоедините кабель питания копировального аппарата

ПРЕДУПРЕЖДЕНИЕ

Не пролейте очиститель формулы А на стекло оригинала.

1. Очистите датчики сухой протирочной тканью.
2. Поднимите ADF и накройте стекло оригинала бумагой.

ПРЕДУПРЕЖДЕНИЕ

Не пролейте жидкий антистатик на ролики привода оригинала.

3. Выполните следующие действия:

   Шаг 1. С помощью протирочной ткани и очистителя формулы А почистите ремень оригинала.

   Шаг 2. Поверните ремень оригинала и повторите шаг 1, пока не очистите весь ремень оригинала.

   Шаг 3. Снимите бумагу со стекла оригинала, затем скопируйте 5 оригиналов с помощью ADF.

   Шаг 4. Очистите все ролики привода оригинала протирочной тканью, смоченной водой. Если ролики сильно загрязнены, установите новые.

4. Очистите стекло оригинала протирочной тканью и жидким антистатиком.

ADJ 5.5 Регистрация по верхней кромке в ADF

Назначение

Установите верхнюю кромку оригинала в правильное положение в ADF, регулируя положение входного лотка.

Проверка

1. (Рис. 1) Проверьте соответствует ли регистрация по верхней кромке в ADF техническим характеристикам.

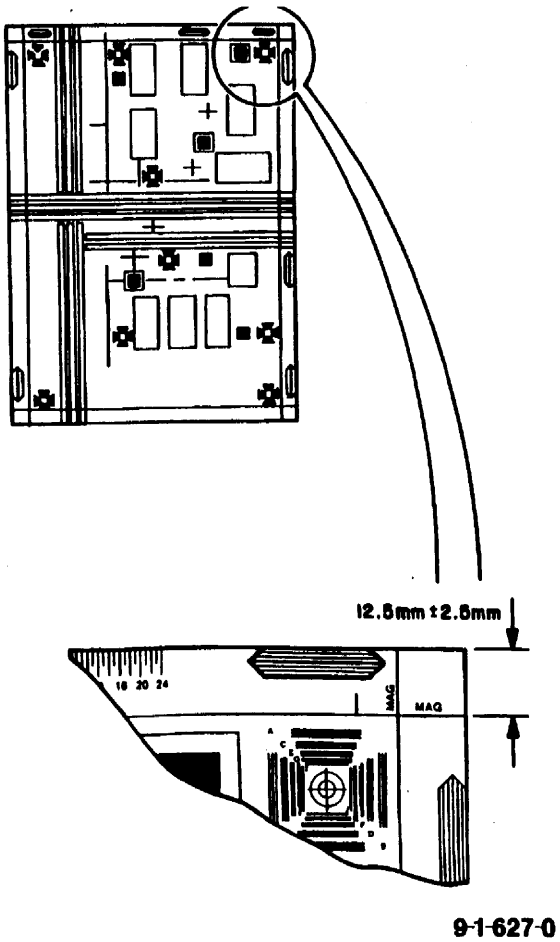

Рис. 1 Проверка регистрации по верхней кромке в ADF

Регулировка

2. Снимите крышку ADF и откройте крышку ввода оригинала.
3. (Рис. 2) Отрегулируйте регистрацию по верхней кромке в ADF.

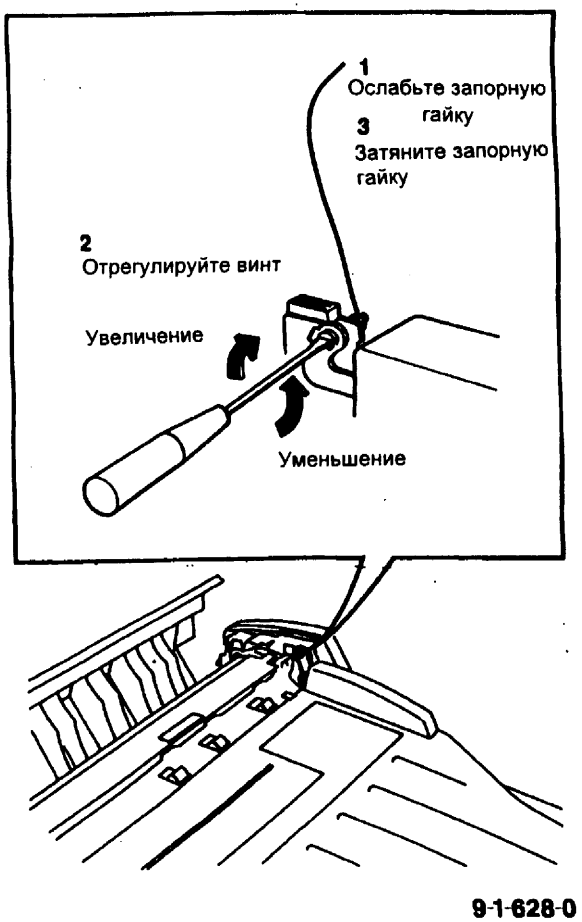

Рис. 2 Регулировка регистрации по верхней кромке в ADF

4. Снова выполните проверку.

ADJ 6.1 Процедура очистки ADF

Назначение

Целью данной регулировки является установка положения кареток полного и половинного хода.

Данная регулировка выполняется, когда наблюдается следующее:

а) Тросик каретки смещен.

б) Из-за неисправности оптической системы возникает перекос.

Проверка

ОСТОРОЖНО!

Выключите копировальный аппарат и отсоедините кабель питания.

1. Снимите стекло оригинала (REP 6.1).
2. Снимите узел пульта управления (REP 1.7).
3. (ADF установлено) Снимите заднюю крышку (PL 7.3)
4. Снимите заднюю верхнюю крышку (PL 7.2) или, если ADF установлено, снимите крышку лампы экспонирования и (рис. 1) левую верхнюю крышку.

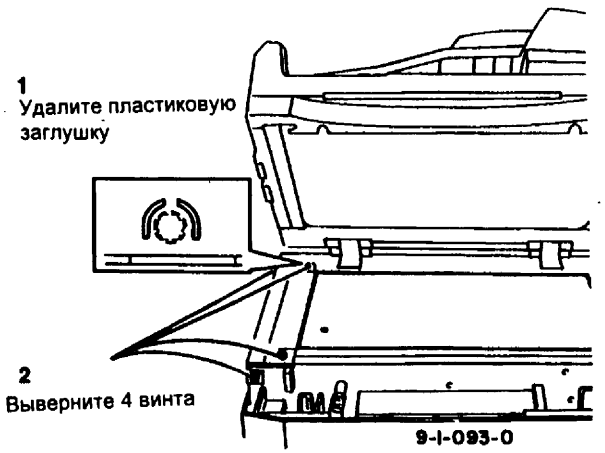

Рис. 1 Снятие левой верхней крышки

5. Снимите полосу регистрации (PL 3.1).
6. Переместите каретку полного хода в крайнее правое положение.
7. (Рис. 2) Снимите блокировку и закрепите его на раме в указанном положении. Переверните пластину.

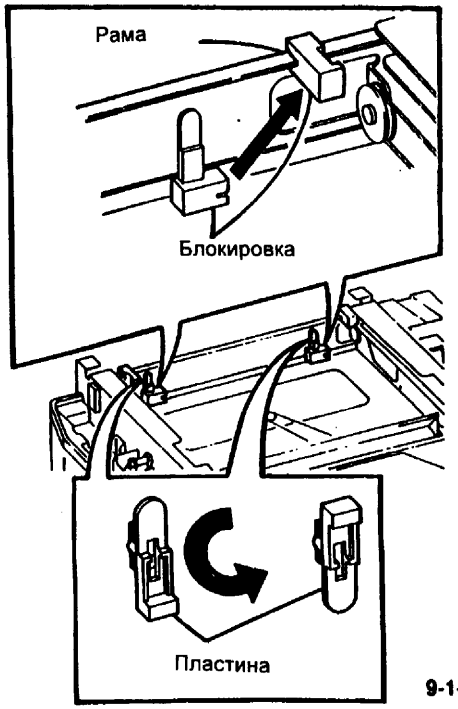

Рис. 2 Местонахождение блокировки и рамы

8. Переместите каретки полного и половинного хода в крайнее левое (исходное) положение.
9. (Рис. 3) Проверьте, касаются ли каретки блокировки и пластины передней и задней стороной.

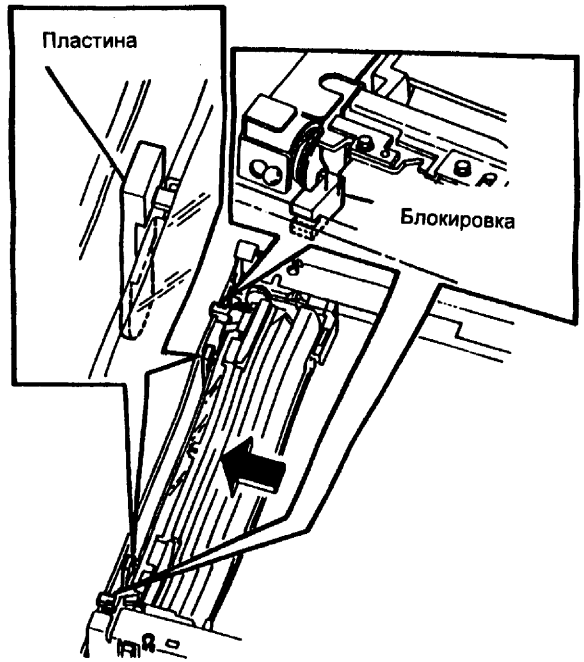

Рис. 3 Проверка положения кареток

10. При необходимости выполните регулировку в следующем порядке:
    a. Регулировка каретки половинного хода
    b. Регулировка каретки полного хода

Регулировка каретки половинного хода.

1. (Рис. 4) Отрегулируйте каретку половинного хода.

ПРИМЕЧАНИЕ: (Рис. 4) После освобождения первого винта второй винт также может ослабнуть. Всегда затягивайте оба винта после регулировки.

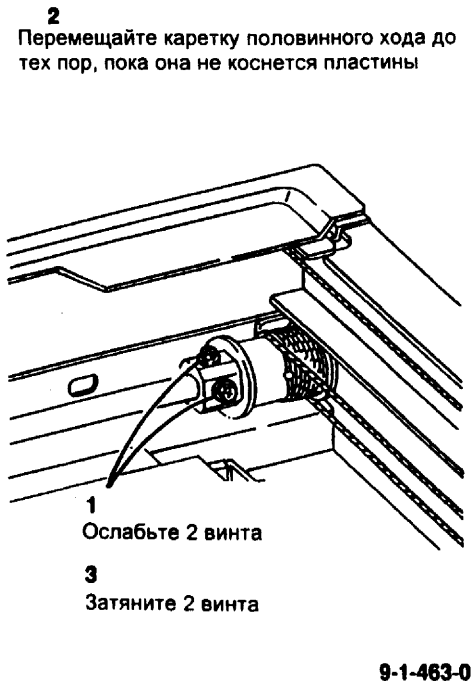

Рис. 4 Регулировка каретки половинного хода

2. Выполните регулировку каретки полного хода.

Регулировка каретки полного хода

ПРИМЕЧАНИЕ: Не выполняйте эту регулировку до тех пор, пока не выполните регулировку каретки половинного хода.

1. Снимите вентилятор охлаждения оптики (PL 3.1).
2. (Рис. 5 и 6) Ослабьте винты, удерживающие тросик каретки. Подвиньте тросик, пока они не коснутся блокировок, затем затяните винты.
3. Повторите проверку.
4. Верните блокировки и пластины в исходное положение.

(ВИД СПЕРЕДИ)

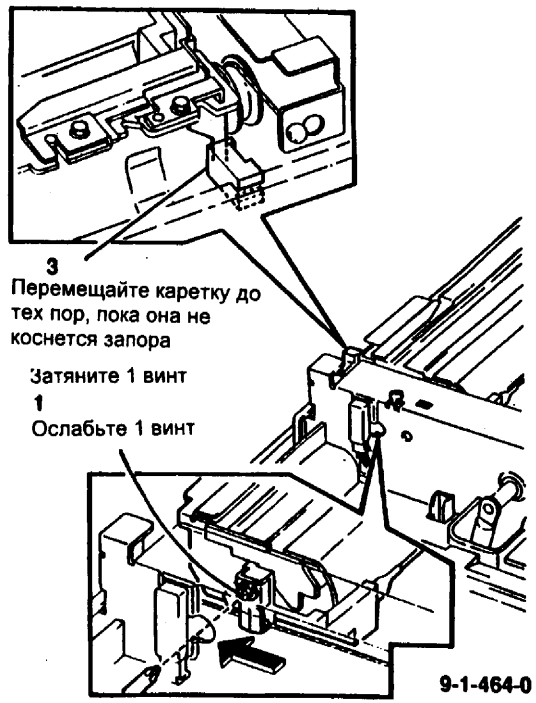

Рис. 5 Регулировка каретки полного хода

(ВИД СЗАДИ)

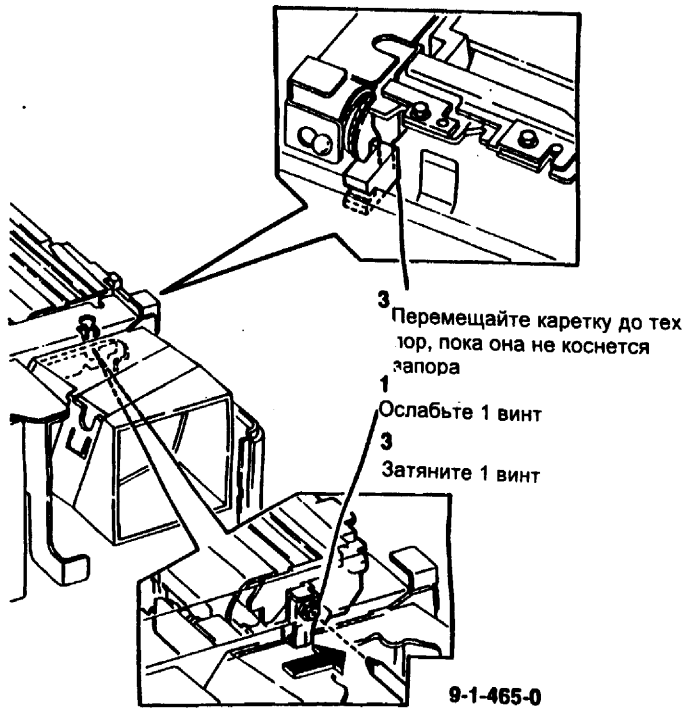

Рис. 6 Регулировка каретки полного хода

ADJ 6.2 Экспонирование

Назначение

Назначение данной регулировки - получить оптимальное экспонирование на поверхности барабана. Регулировка экспонирования выполняется для улучшения качества копий или при установке одного из следующих компонентов:

- Нового барабана (REP 9.3).
- Новой лампы экспонирования (REP 6.2).
- Нового датчика экспонирования (REP 6.4).
- Новой главной PWB (REP 1.3).
- Нового материала проявителя (REP 9.11).

Проверка

1. (Рис. 1) Убедитесь, что VR1 на главной PWB установлен в среднее (номинальное) положение.

ПРИМЕЧАНИЕ: Этот шаг следует выполнять только один раз. Если VR1 уже установлен, не выполняйте данный шаг.

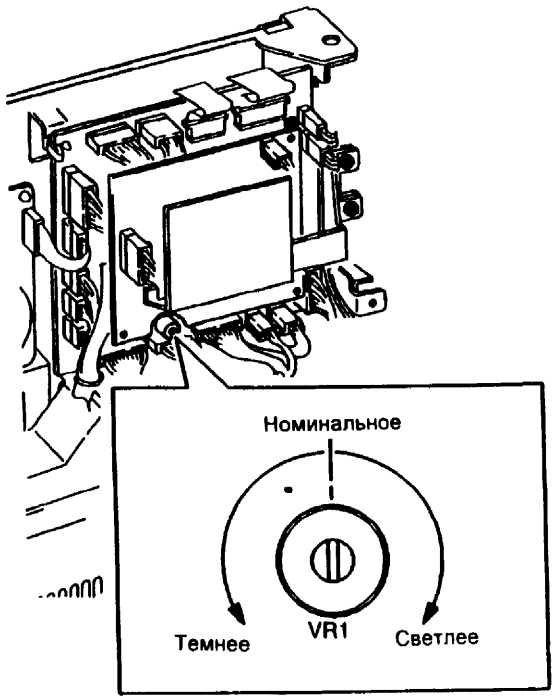

Рис. 1 VR1 на главной PWB

2. Загрузите свежую стопку бумаги A4 LEF в аппарат.
3. Убедитесь, что управление устройством подачи тонера на устройстве подачи тонера установлено в положение Auto (Автоматически).
4. Откройте крышку стекла оригинала. Положите тест-лист на расстоянии 25 **мм в стороне** от полосы регистрации. Закройте крышку стекла оригинала.

ПРИМЕЧАНИЕ: Тест-лист отодвигают от полосы регистрации, чтобы печать его передней кромки не влияла на установку экспонирования. Установка экспонирования "считывается" с белой полоски под кромкой регистрации.

ПРИМЕЧАНИЕ: Всегда открывайте и закрывайте крышку стекла оригинала, когда это рекомендовано. Если вы не сделаете этого, то аппаратом будут использоваться предыдущие настройки экспонирования.

5. Убедитесь, что указатель темной/светлой копии находится в среднем положении (номинальная плотность).
6. Выполните три копии на бумаге формата A4 в следующих режимах:

ПРИМЕЧАНИЕ: Открывайте и закрывайте крышку стекла оригинала при каждом изменении режима.

Автоматический выбор контраста копии включен, 100%
Автоматический выбор контраста копии включен, 70%
Автоматический выбор контраста копии включен, 141%
Автоматический выбор контраста копии выключен, 100%

7. **Технические характеристики**

(Рис. 1) Проверяйте последнюю копию после каждого теста.

Автоматический выбор контраста копии включен, 100%

Серые линии .20 должны быть воспроизведены четко.
Три вертикальных и три горизонтальных линии в центре пары линий .10 должны быть воспроизведены.
Текст .10 может быть и не воспроизведен.
Серые линии .05 не должны быть воспроизведены.

Автоматический выбор контраста копии включен, 70%

Автоматический выбор контраста копии включен, 141%

Серые линии .20 должны быть воспроизведены четко.
Три вертикальных линии в центре пары линий .10 должны быть воспроизведены.
Три горизонтальных линии в центре пары линий .10 **не** должны быть воспроизведены.
Текст .10 может быть и не воспроизведен.
Серые линии .05 не должны быть воспроизведены.

Автоматический выбор контраста копии выключен, 100%

Три вертикальных и три горизонтальных линии в центре пары линий .20 должны быть воспроизведены
Текст .20 может быть и не воспроизведен
Серые линии .10 не должны быть воспроизведены

8. Если какие либо из проверенных копий не соответствуют техническим характеристикам, выполните регулировку.

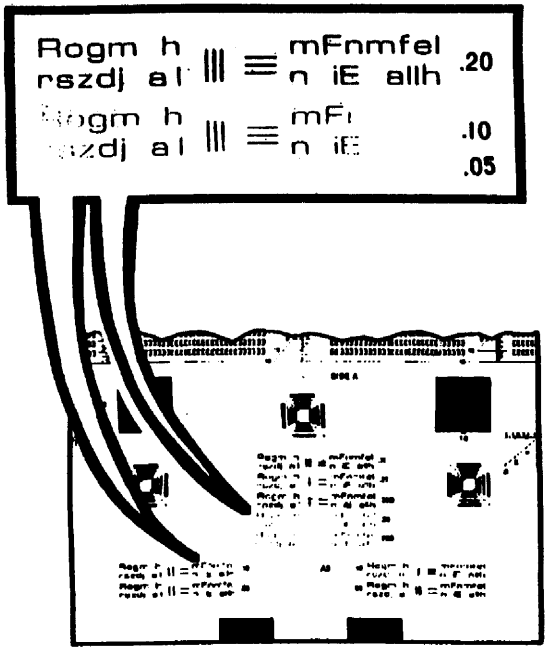

Рис. 1 Проверка экспонирования на копии

Регулировка

1. Данная регулировка содержит четыре раздела:
   - *** Автоматический выбор контраста копии включен (100, 70, 141%) (NVM)**
   - *** Автоматический выбор контраста копии выключен (100%) (NVM)**
   - *** Автоматический выбор контраста копии включен (100%) (VR1)**
   - *** Завершающие действия**

*Автоматический выбор контраста копии включен (100, 70, 141%) (NVM)

1. Откройте крышку стекла оригинала. Убедитесь, что тест-лист находится на расстоянии 25 мм от полосы регистрации. Закройте крышку стекла оригинала.
2. Убедитесь, что указатель тесной/светлой копии находится в среднем положении (номинальная плотность).
3. Выберите 100%.
4. Введите [20-2] (Автоматическая настройка экспонирования). Включите режим автоматического выбора контраста копии. Текущая установка выводится в окно счетчика числа копий.

ПРИМЕЧАНИЕ: Установка по умолчанию равна 32. Диапазон изменения от 0 до 99.

5. Нажмите кнопку **Start** (Старт). Аппарат выполнит 10 копий.
6. Во время выполнения копий отрегулируйте экспонирование до тех пор, пока оно не станет правильным (обратитесь к техническим характеристикам в разделе "Проверка"). Настройка экспонирования регулируется нажатием следующих кнопок.
   - Кнопка 5 для увеличения экспонирования.
   - Кнопка 0 для уменьшения экспонирования.
7. После установления правильного экспонирования нажмите кнопку Start (Старт), чтобы сохранить эту величину.

*ПРИМЕЧАНИЕ: Если регулировка NVM недостаточна для правильной настройки экспонирования, выполните регулировку **"Автоматический выбор контраста копии включен (100%) (VR1)"**.*

8. Занесите новое значение (для подходящего значения степени воспроизведения размера изображения) в журнал технического обслуживания.
9. Повторите регулировку для 70% и 141%.

*ПРИМЕЧАНИЕ: **Важно**. Каждый раз при переключении режима открывайте и закрывайте крышку стекла оригинала, чтобы аппарат отменил уровень экспонирования.*

ПРИМЕЧАНИЕ: Технические характеристики экспонирования для 70% и 141% отличаются от характеристик для 100%.

10. Нажмите кнопку **Stop/Clear** (Стоп/Сброс), чтобы остановить проверку.
11. Выполните регулировку **"Автоматический выбор контраста копии выключен (100%) (NVM)"**.

Автоматический выбор контраста копии выключен (100%) (NVM)

1. Откройте крышку стекла оригинала. Убедитесь, что тест-лист находится **в стороне** на расстоянии 25 мм от полосы регистрации. Закройте крышку стекла оригинала.
2. Убедитесь, что указатель тесной/светлой копии находится в среднем положении (номинальная плотность).
3. Выберите 100%.
4. Введите **[20-2]** (Автоматическая настройка экспонирования). **Выключите** режим автоматического выбора контраста копии. Текущая установка выводится в окно счетчика числа копий.

ПРИМЕЧАНИЕ: Установка по умолчанию равна 47. Диапазон изменения от 0 до 99.

5. Нажмите кнопку Start (Старт). Аппарат выполнит 10 копий.
6. Во время выполнения копий отрегулируйте экспонирование до тех пор, пока оно не станет правильным (обратитесь к техническим характеристикам в разделе "Проверка"). Настройка экспонирования регулируется нажатием следующих кнопок.
   - Кнопки 5 для увеличения экспонирования.
   - Кнопки 0 для уменьшения экспонирования.
7. После установления правильного экспонирования нажмите кнопку **Start** (Старт), чтобы сохранить эту величину.

*ПРИМЕЧАНИЕ: Если регулировка NVM недостаточна для правильной настройки экспонирования, выполните регулировку **"Автоматический выбор контраста копии включен (100%) (VR1)"**.*

8. Занесите новое значение в журнал технического обслуживания.
9. Нажмите кнопку **Stop/Clear** (Стоп/Сброс), чтобы остановить проверку.
10. Выполните **"Заключительные действия"**.

Автоматический выбор контраста копии включен (100%) (VR1)

ПРИМЕЧАНИЕ: Эту регулировку следует производить только в том случае, если регулировка NVM недостаточна.

1. Положите стандартный тест-лист на стекло оригинала. Расположите его на расстоянии 25 мм **в стороне** от полосы регистрации.
2. Убедитесь, что указатель тесной/светлой копии находится в среднем положении (номинальная плотность).
3. Выберите 100%.
4. Введите **[20-2]** Включите режим автоматического выбора контраста копии.
5. Нажмите кнопку **Start** (Старт). Аппарат выполнит 10 копий.
6. Во время выполнения копий отрегулируйте экспонирование до величины по умолчанию **32**, затем выполните **небольшую** регулировку до установления значения VR1 (Рис. 1) регулировка экспонирования осуществляется до тех пор, пока экспонирование не станет правильным (обратитесь к техническим характеристикам в разделе "Проверка"). После установки правильного экспонирования, нажмите кнопку **Start** (Старт), чтобы сохранить эту величину.
7. Нажмите кнопку **Stop/Clear** (Стоп/Сброс), чтобы остановить проверку.
8. Выйдите из режима диагностики.
9. Снова выполните регулировку **"Автоматический выбор контраста копии включен (100, 70, 141%) (NVM)"**

ПРИМЕЧАНИЕ: Регулировку "Автоматический выбор контраста копии включен (100, 70, 141%) (NVM)" следует выполнить еще раз после настройки VR1.

Заключительные действия

1. Выполните ADJ 6.5 Эталон уровня белого при нормальном экспонировании.
2. Выполните ADJ 6.6 Эталон уровня цвета при нормальном экспонировании.
3. Введите [20-12]. Введите число 25. (Обратитесь к ADJ 6.5 Эталон уровня белого при нормальном экспонировании.
4. Введите [20-60]. Введите число 50. (Обратитесь к ADJ 9.3 Скорость подачи тонера).
5. Введите [20-62]. Введите число 60. (Обратитесь к ADJ 1.1 Инициализация NVM).
6. Вернитесь к началу всей процедуры и снова выполните проверку.

ADJ 6.3 Степень воспроизведения размера изображения

Назначение

Назначение данной регулировки - позиционирование объектива и зеркала номер 4 для установки правильной степени воспроизведения размеров и разрешения.

Проверка

Обратитесь к техническим характеристикам качества копий CQS 10 Степень воспроизведения размера изображения.

1. (Обратитесь к DP 9) Проверьте, установлен ли на 0 (100%) программный код 26. При необходимости измените установку на 0.

ПРИМЕЧАНИЕ: Если у пользователя программный код 26 установлен на 1 (101%), убедитесь, что после выполнения этой регулировки восстановлено значение 1.

2. Включите копировальный аппарат и установите степень воспроизведения размера изображения 100%. Выключите копировальный аппарат.

ОСТОРОЖНО!

Выключите копировальный аппарат и отсоедините кабель питания.

ПРИМЕЧАНИЕ: Степень воспроизведения по горизонтали соответствует степени воспроизведения перпендикулярно направлению копирования, а степень воспроизведения по вертикали соответствует степени воспроизведения вдоль направления копирования.

1. Снимите стекло оригинала (REP 6.1).
2. Выполните ADJ 6.1 Исходное положение каретки.

3. (Рис. 1) Глядя сверху вниз проверьте, выровнены ли друг относительно друга отверстие на каретке объектива и соответствующее отверстие на корпусе аппарата. Если они выровнены правильно, переходите к шагу 4. Если же нет, выполните **Регулировку степени воспроизведения размера изображения A.**

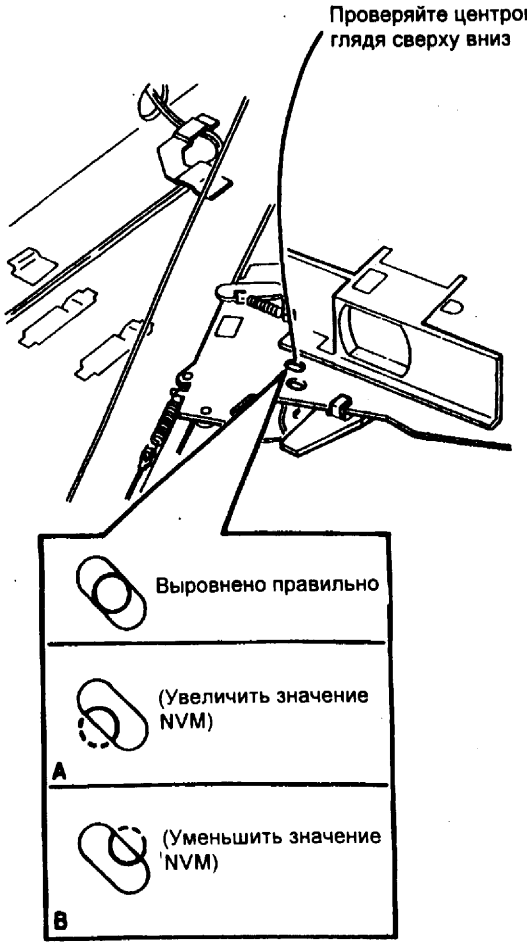

Рис. 1 Выравнивание каретки объектива

4. (Рис. 2) Вставьте крестообразную отвертку в отверстие центровки в червячной передаче, чтобы удостовериться, что оно правильно выровнено относительно соответствующего отверстия в корпусе аппарата. Если они выровнены правильно, выньте отвертку, верните аппарат в режим нормальной работы и выйдите из процедуры регулировки. Если же нет, выполните **Регулировку степени воспроизведения размера изображения B.**

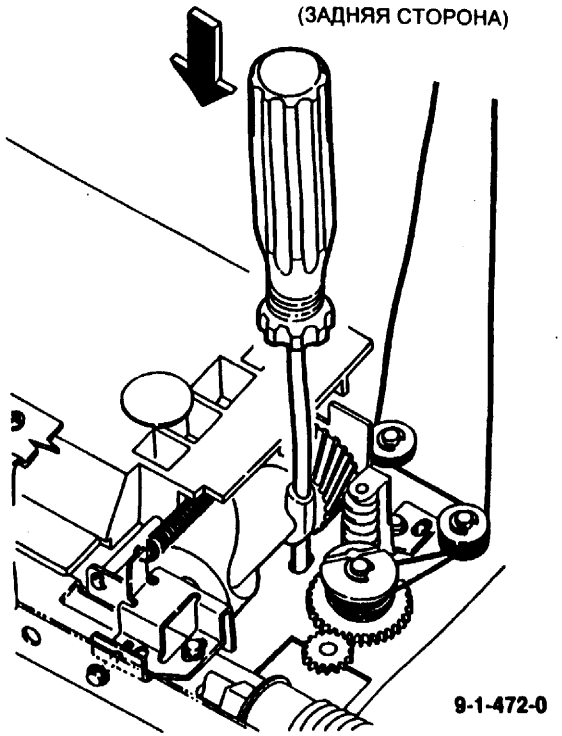

Рис. 2 Выравнивание зеркала относительно корпуса

Регулировка степени воспроизведения размера изображения A

ПРЕДУПРЕЖДЕНИЕ

При выполнении данной регулировки необходимо использовать значения NVM. Не пытайтесь выполнять какие-либо механические регулировки.

1. Введите диагностический код **20-8** (точная регулировка 100% воспроизведения размера изображения по горизонтали) и измените значение так, чтобы выровнять каретку объектива (Обратитесь к рисунку 1).

   Диапазон изменения: от 0 до 64 (значение по умолчанию = 32).
2. Выполните проверку еще раз.

Регулировка степени воспроизведения размера изображения B

1. Включите копировальный аппарат. Установите степень воспроизведения размера изображения 100%. Выключите копировальный аппарат.

ОСТОРОЖНО!

Выключите копировальный аппарат и отсоедините кабель питания.

2. Снимите правую верхнюю крышку.
3. (Рис. 3) Ослабьте винт, удерживающий регулировочный кронштейн. Отрегулируйте положение кронштейна так, чтобы отвертку можно было вставить в отверстие на червячной передаче.

ПРИМЕЧАНИЕ: Если положение кронштейна отрегулировано, но отвертку невозможно вставить, снимите и вновь установите червячную передачу (REP 6.14).

4. Установите правую верхнюю крышку (PL 7.3).
5. Установите крышку оптики.
6. Установите стекло оригинала (REP 6.1).
7. Выполните копию формата A3 стороны B стандартного тест-листа. Проверьте, получилось ли правильное воспроизведение размера для 70%, 100% и спереди назад.
8. Если необходима точная регулировка, используйте следующие диагностические коды:

   Введите диагностический код 20-8 (точная регулировка 100% воспроизведения размера изображения по горизонтали) и измените установку.

   Диапазон изменения: от 0 до 64 (значение по умолчанию = 32).

   Введите диагностический код 20-9 (точная регулировка 100% воспроизведения размера изображения по горизонтали) и измените установку.

   Диапазон изменения: от 0 до 64 (значение по умолчанию = 32).
9. Выполните ADJ 6.2 Экспонирование.

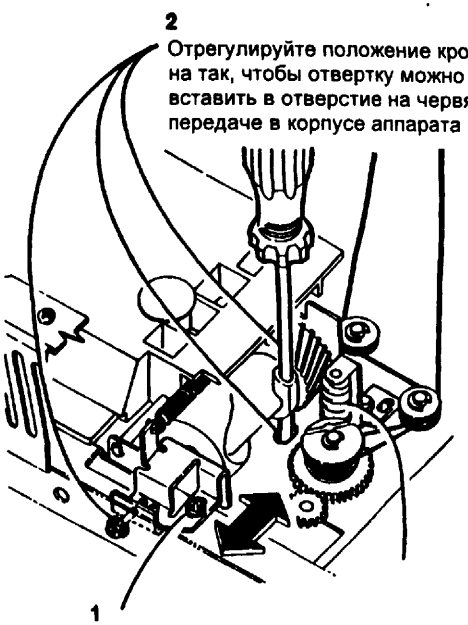

Рис. 3 Центровка червячной передачи

ADJ 6.4 Регулировка оптического перекоса

Назначение

Для регулировки отклонения каретки в целях исправления перекоса оптической системы копировального аппарата.

Начальные действия

Убедитесь, что перекос связан именно с оптикой, прежде чем выполнять данную регулировку.
Обратитесь к ADJ 8.1 Перекос подачи бумаги.

Исходное положение

Максимальное регулируемое расстояние около 1 мм.
Номинальная установка во всех режимах: Перекос отсутствует.

Регулировка

1. (Рис. 1) Определите направление перекоса.

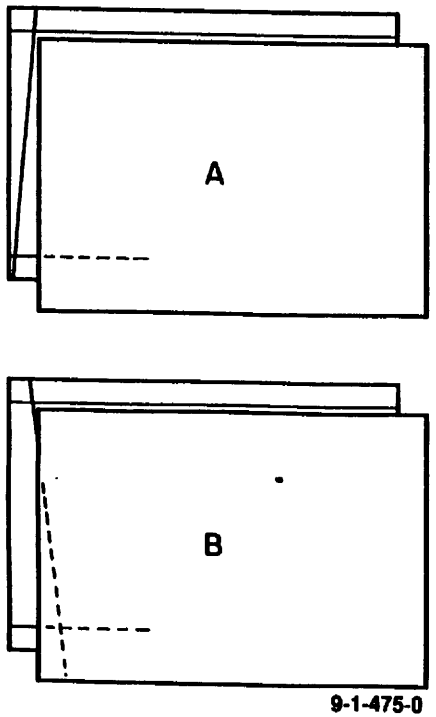

Рис. 1 Определение направление перекоса

2. (Рис. 2) Сместите каретку полного хода в соответствии с направлением перекоса.

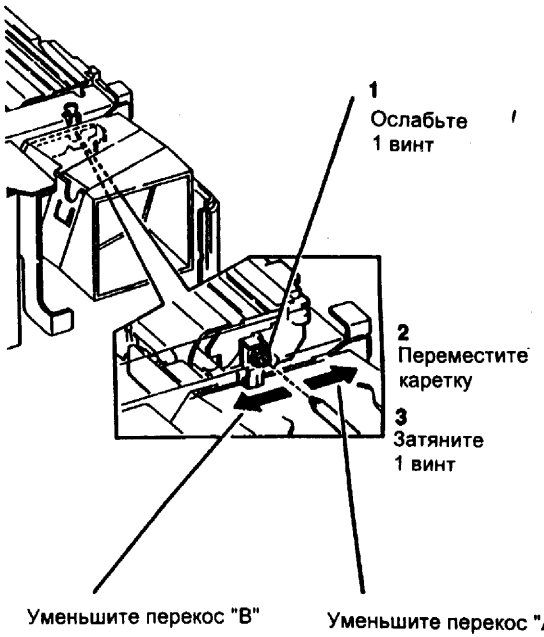

Рис. 2 Регулировка отклонения каретки полного хода

3. Выполните копии и проверьте, нет ли перекоса (обратитесь к CQS 6).

ADJ 6.5 Эталон уровня белого при нормальном экспонировании

Назначение

Назначение данной процедуры - установить среднее значение датчика нормального экспонирования для типичного белого оригинала. Это значение будет использоваться в качестве эталона для автоматического управления подачей тонера.

Регулировка

ПРИМЕЧАНИЕ: Эту регулировку следует выполнять после ADJ 6.2 Экспонирование.

1. Войдите в режим диагностики.
2. Введите **[20-77]** и нажмите кнопку **Start** (Старт).
3. Выберите 100%.
4. Убедитесь, что режим автоматического выбора контраста копии выключен.
5. Положите на стекло оригинала пять листов белой бумаги формата A3.

ПРИМЕЧАНИЕ: На следующем шаге каретка полного хода выполнит одно сканирование, освещая оригинал, а затем остановится. Во время сканирования бумага не будет подаваться.

6. Нажмите кнопку **Start** (Старт).
7. Теперь в двух позициях памяти аппарата записано значение эталона уровня белого при нормальном экспонировании.
8. Выключите копировальный аппарат.
9. Войдите в режим диагностики.

ПРИМЕЧАНИЕ: При выполнении следующего шага величина в одной позиции памяти аппарата будет изменена. Этот шаг необходим для продления срока годности тонера.

10. Введите [20-12] и установите значение 25.
11. Выйдите из режима диагностики.
12. Выполните ADJ 6.6 Эталон уровня цвета при нормальном экспонировании.

ADJ 6.6 Эталон уровня цвета при нормальном экспонировании

Назначение

Назначение данной процедуры - установить среднее значение датчика нормального экспонирования для контрольного документа "Goldenrod" и определить напряжение смещения проявителя, требуемое для подавления фона на цветной копии. При расчетах управления смещением передней кромки используются две величины.

Регулировка

ПРИМЕЧАНИЕ: Эту регулировку следует выполнять после ADJ 6.5 Эталон уровня белого при нормальном экспонировании.

1. Войдите в режим диагностики.
2. Введите **[20-36]**.
3. Выберите 100%.
4. Убедитесь, что режим автоматического выбора контраста копии выключен.
5. Убедитесь, что указатель темной/светлой копии находится в среднем положении (номинальная плотность).
6. Ровно положите тест-лист "Goldenrod" на стекло оригинала текстом вниз.

ПРИМЕЧАНИЕ: При выполнении следующих шагов плотность будет регулироваться в соответствии с видом копии. При нажатии кнопки номер 5 или кнопки номер 0 плотность будет уменьшаться или увеличиваться соответственно. Текущее значение напряжения смещения, между 12 и 20, выводится на пульт управления.

7. Нажмите кнопку **Start** (Старт), чтобы выполнить копии.
8. Глядя на полученные копии, регулируйте фон, пока он не исчезнет.
   a. Для уменьшения плотности используйте кнопку 5.
   в. Для увеличения плотности используйте кнопку 0.
9. Если на дисплей пульта управления выведено число 20, а фон все еще присутствует, установите указатель темной/светлой копии в положение светлой копии. Когда на копиях не будет никаких следов фона, нажмите кнопку Start (Старт), чтобы сохранить значение.
10. Нажмите кнопку **Stop** (Стоп), чтобы остановить воспроизведение копий.
11. При необходимости верните указатель темной/светлой копии в среднее положение.
12. Переверните тест-лист "Goldenrod" так, чтобы изображение не касалось стекла оригинала.

ПРИМЕЧАНИЕ: Если при выполнении следующих шагов копии получатся без полей, не обращайте на этой внимания.

13. Нажмите кнопку **Start** (Старт), чтобы сделать 1 копию.
14. Нажмите кнопку **Start** (Старт), чтобы сохранить значение, а затем нажмите кнопку **Stop** (Стоп), чтобы остановить воспроизведение копий.
15. Выйдите из режима диагностики.

ADJ 6.7 Положение объектива

Назначение

Для обеспечения правильного центрирования изображения на барабане.

Проверка

1. Положите сторону A стандартного тест-листа на стекло оригинала.
2. Линия 5,0 мм, обозначения A и B на копии должна располагаться на расстоянии от 3 до 7 мм от кромки листа бумаги при подаче бумаги из всех лотков. Дополнительные сведения приведены в ADJ 8.3 "Регистрация по боковой кромке лотка 1" и в ADJ 8.4 "Регистрация по боковой кромке лотка 2 и 3".

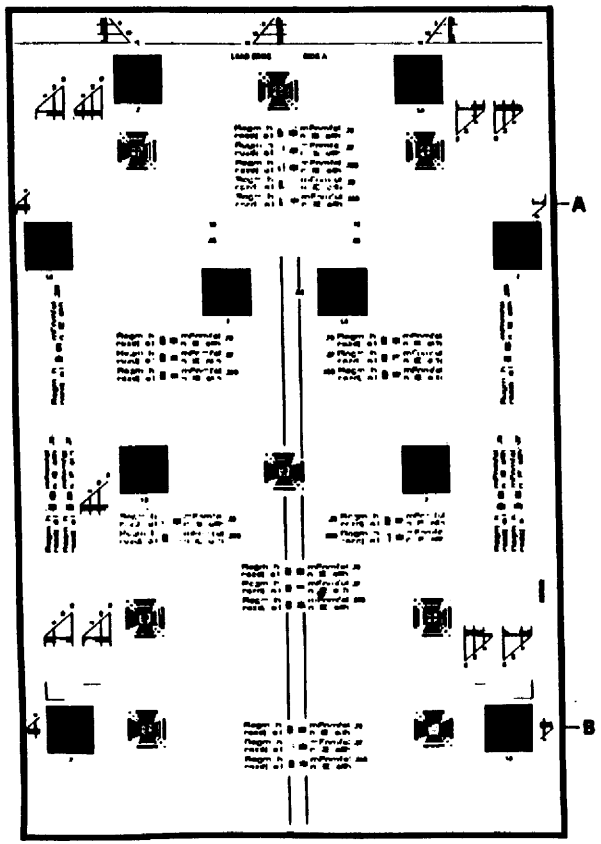

Рис. 1. Регистрация по боковой кромке

3. Если линии 5 мм не соответствуют техническим условиям, то выполните регулировку.

Регулировка

ОСТОРОЖНО!

Выключите копировальный аппарат и отсоедините кабель питания.

1. Снимите стекло оригинала (REP 6.1).
2. (Обратитесь к REP 6.4) Снимите крышку блока оптики.
3. Снимите шторку объектива (1 винт) (PL 3.4).
4. Убедитесь, что штырек для регулировки объектива находится в бороздке.
5. (Рис. 2) Отрегулируйте положение объектива.

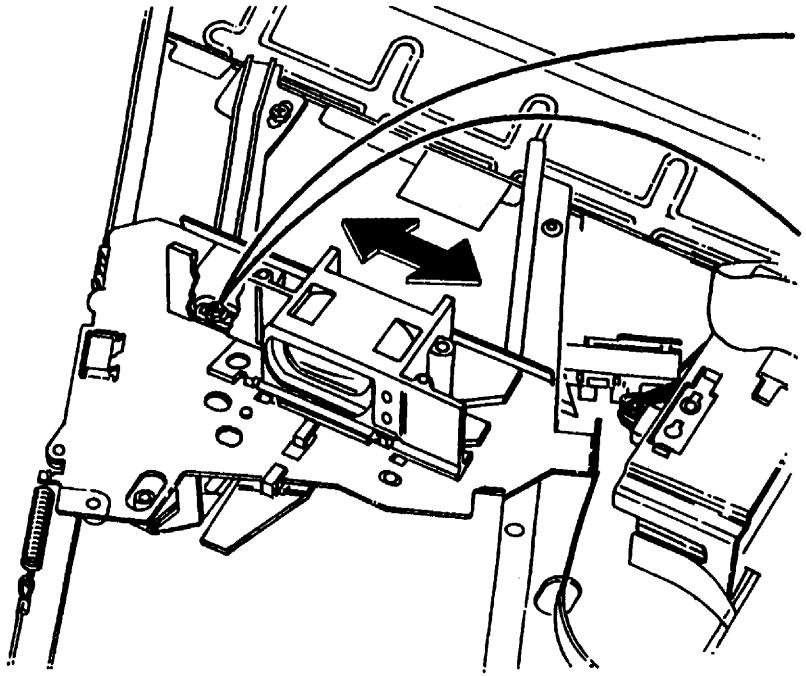

Рис. 2. Регулировка положения объектива

6. Установите шторку объектива и крышку блока оптики.
7. Установите стекло оригинала (REP 6.1).
8. Проверьте качество копии и повторите регулировку при необходимости.

ADJ 6.8 Ремень привода сканирования

Назначение

Убедиться, что ремень привода сканирования правильно передает движение от двигателя привода сканирования к кареткам полного и половинного хода.

Проверка

1. Снимите крышку оригинала и заднюю верхнюю крышку (PL 7.2).
2. Проверьте, не отсоединена и не поломана ли пружина натяжения приводного ремня (PL 3.3).
3. Накройте стекло оригинала.
4. Выполните копии, для которых требуется полное сканирование (A3 или 27,9x43,2 см).
5. Посмотрите на ремень привода. Проверьте, не соскочил ли он со шкивов.

Регулировка

1. Снимите PWB привода сканирования (REP 1.9).

ПРЕДУПРЕЖДЕНИЕ

Натяжение приводного ремня осуществляется посредством пружины. Не касайтесь двигателя, чтобы ремень не натянулся слишком сильно.

2. (Рис. 1) Отрегулируйте натяжение приводного ремня сканирования.

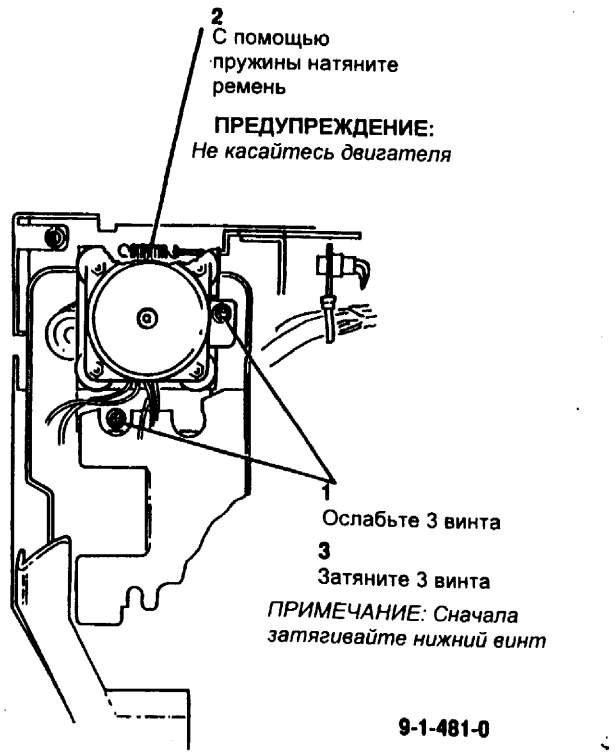

Рис. 1 Регулировка ремня привода сканирования

3. Вновь установите PWB привода сканирования. Выполните проверку снова. Если ремень соскакивает, установите новую пружину натяжения приводного ремня и новый приводной ремень (PL 3.3).

ADJ 8.1 Перекос подачи бумаги

Назначение

Регулируются прижимные ролики, чтобы устранить перекос при подаче бумаги копировальным аппаратом.

Начальные действия

Убедитесь, что перекос связан именно с подачей бумаги, прежде чем выполнять данную регулировку. Обратитесь к ADJ 6.4 Регулировка оптического перекоса.

Исходное положение

Максимальное регулируемое расстояние около 1 мм.

Номинальная установка во всех режимах: Перекос отсутствует.

Регулировка

1. (Рис. 1) Определите направление перекоса.

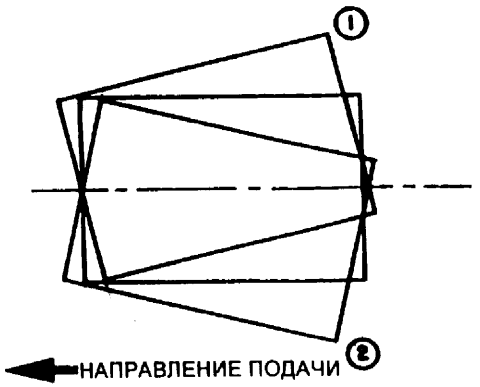

Рис. 1 Определение направление перекоса

2. (Рис. 2) Подготовьтесь к регулировке прижимных роликов, выполнив следующие действия
   - а. Откройте правую крышку и снимите узел ролика N1.
   - б. Снимите прижимной ролик N1.
   - в. Поверните пластину за концы и пальцами затяните винт в центре отверстия.
   - г. Вновь установите прижимной ролик.

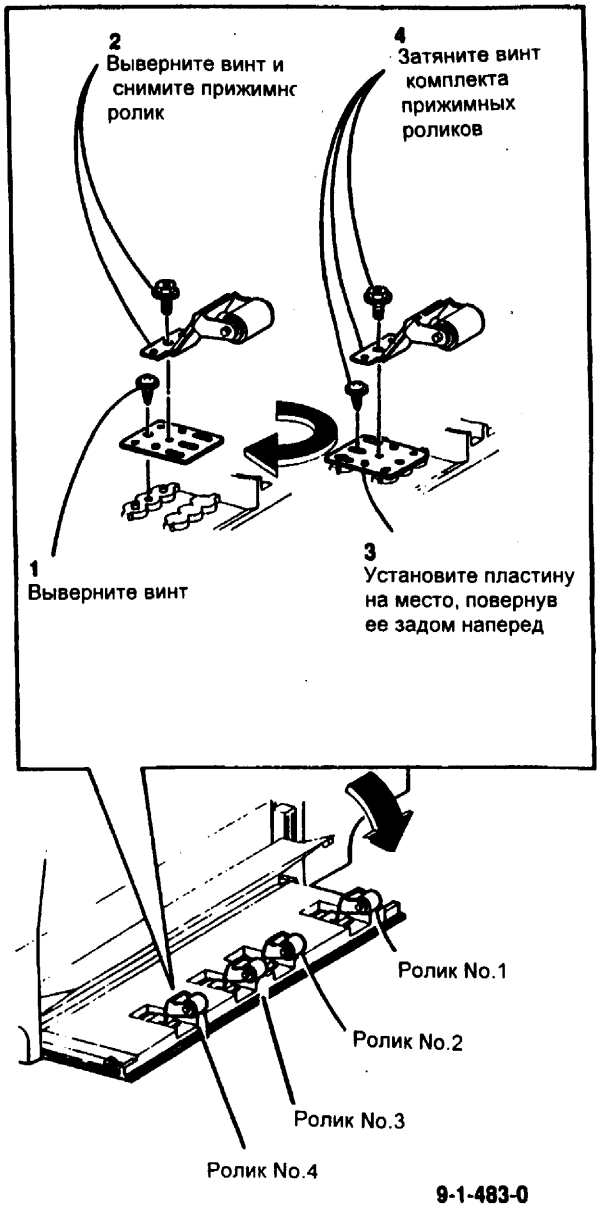

Рис. 2 Регулировка пластины и прижимного ролика

3. (Рис. 3) Поверните узел прижимного ролика, чтобы ликвидировать перекос в нужном направлении:

   Направление 1. Поверните узел по часовой стрелке.

   Направление 2. Поверните узел против часовой стрелки.

ПРИМЕЧАНИЕ: Поворот на 3 градуса изменяет перекос на один миллиметр.

ПРИМЕЧАНИЕ: Если значительный перекос возникает только при определенном размере бумаги, отрегулируйте соответствующий ролик в обратном направлении: ролик N3 для A4LEF и ролик N4 для A3 (B4).

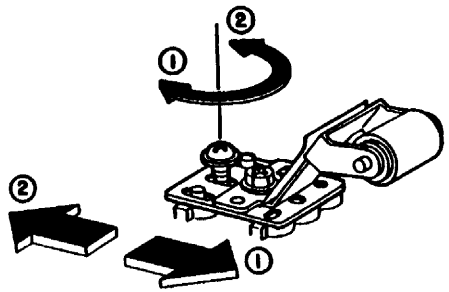

Рис. 3 Регулировка перекоса

4. Выполните копии и проверьте, нет ли перекоса (Обратитесь к CQ 20). Когда перекос исчезнет, переходите к следующему шагу.
5. Загрузите в лоток 10 листов бумаги и сделайте копию. Загрузите в лоток около 200 листов бумаги и сделайте копию. Сравните перекос на двух копиях. Если величина перекоса сильно изменилась, переходите к следующему шагу.
6. (Рис. 3) Сместите узел прижимного ролика, чтобы ликвидировать перекос в нужном направлении.

   Направление 1. Отодвиньте узел от аппарата.

   Направление 2. Придвиньте узел к аппарату.

ПРИМЕЧАНИЕ: Не изменяйте угол поворота прижимных роликов, установленный на этапе 5.

ADJ 8.2 Регистрация по передней кромке

Назначение

Назначение данной регулировки - правильно выровнять переднюю кромку бумаги относительно изображения на барабане.

Проверка

1. Положите стандартный тест-лист стороной A на стекло оригинала так, чтобы его передняя кромка находилась у полосы регистрации.
2. Сделайте одну 100% копию, используя бумагу из лотка 1 и обходного лотка, а также из лотков 2 и 3, если они имеются.
3. (Обратитесь к CQS 4 Регистрация по передней кромке) Проверьте, соответствует ли регистрация по передней кромке техническим характеристикам.

Регулировка

1. Введите [20-1]. Введите новое значение для регулировки регистрации.

ПРИМЕЧАНИЕ: Диапазон изменений от 0 до 64. Номинальное значение 32. Каждый шаг около 0,2 мм.

ПРИМЕЧАНИЕ: При увеличении числа передняя кромка уменьшается.

2. Нажмите кнопку **Start** (Старт), чтобы сохранить новое значение.
3. Выключите и вновь включите копировальный аппарат, затем сделайте копию, чтобы проверить регулировку.
4. При необходимости повторите процедуру проверки/регулировки.
5. Выполните ADJ 9.1 Стирание по передней кромке.
6. Выполните ADJ 9.2 Стирание по задней кромке.
7. Занесите новое значение в журнал технического обслуживания.

ADJ 8.3 Регистрация по боковой кромке лотка 1

Назначение

Назначение данной регулировки - правильно выровнять боковую кромку бумаги относительно изображения на барабане при подаче бумаги из лотка 1.

Проверка

ПРИМЕЧАНИЕ: До выполнения этой регулировки устраните перекос (ADJ 6.4 или ADJ 8.1).

1. Положите стандартный тест-лист стороной А на стекло оригинала так, чтобы его передняя кромка находилась у полосы регистрации.
2. Сделайте три 100% копии.
3. (Обратитесь к CQS 5 Регистрация по боковой кромке) Проверьте, соответствует ли регистрация по боковой кромке техническим характеристикам.

ПРИМЕЧАНИЕ: Регистрация по боковой кромке устанавливается в заводских условиях и может потребовать только незначительной регулировки. Если ошибка регистрации превышает 4,0 мм, проверьте, правильно ли установлен узел каретки.

Регулировка

ОСТОРОЖНО!

Выключите копировальный аппарат и отсоедините кабель питания.

1. Откройте копировальный аппарат.
2. Снимите лоток для бумаги 1.
3. Снимите заднюю нижнюю крышку (PL 7.3).
4. (Рис. 1) Поверните блок регистрации на 180 градусов.

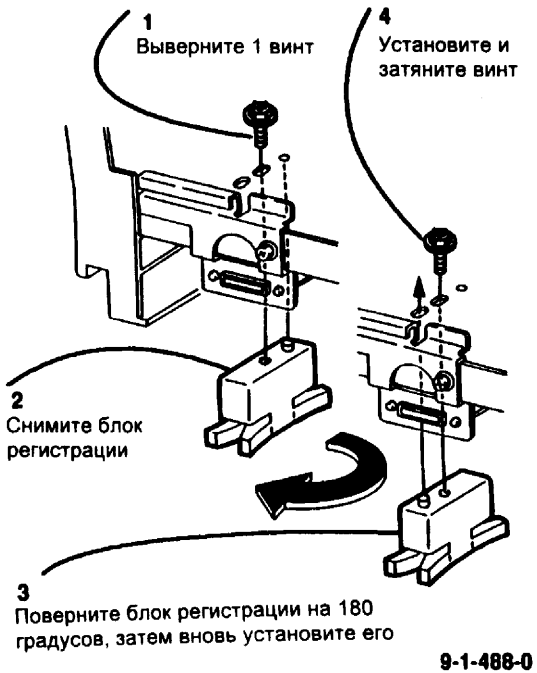

Рис. 1 Повторная установка блока регистрации

5. Вновь выполните проверку.
6. (Рис. 2) При необходимости отрегулируйте положение блока регистрации.

ПРИМЕЧАНИЕ: Эта регистрация производится пропорционально. Движение на 1 мм = 1 мм регулировки боковой кромки.

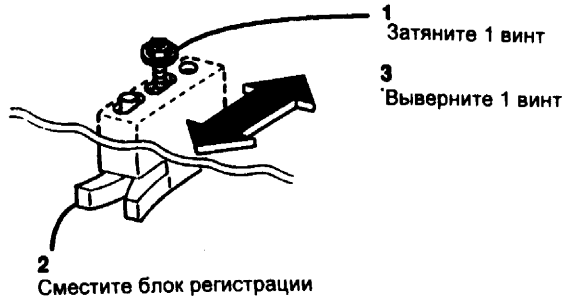

Рис. 2 Регулировка блока регистрации

ADJ 8.4 Регистрация по боковой кромке лотка 2 или лотка 3

Назначение

Назначение данной регулировки - правильно выровнять боковую кромку бумаги относительно изображения на барабане при подаче бумаги из лотка 2 или 3.

Проверка

ПРИМЕЧАНИЕ: До выполнения этой регулировки устраните перекос (ADJ 6.4 или ADJ 8.1).

1. Положите стандартный тест-лист стороной А на стекло оригинала так, чтобы его передняя кромка находилась у полосы регистрации.
2. Сделайте одну 100% копию, используя бумагу из лотка 2 или лотка 3.
3. (Обратитесь к CQS 5 Регистрация по боковой кромке) Проверьте, соответствует ли регистрация по боковой кромке техническим характеристикам.

ПРИМЕЧАНИЕ: Регистрация по боковой кромке устанавливается в заводских условиях и может потребовать только незначительной регулировки. Если ошибка регистрации превышает 4,0 мм, проверьте, правильно ли установлен узел каретки.

Регулировка

ОСТОРОЖНО!

Выключите копировальный аппарат и отсоедините кабель питания.

1. Снимите лоток для бумаги 2 или лоток для бумаги 3 при необходимости.
2. Снимите заднюю крышку двухлоткового модуля.
3. (Рис. 1) Поверните скобу регистрации.
4. Вновь выполните проверку.
5. (Рис. 2) При необходимости отрегулируйте положение скобы регистрации.

ПРИМЕЧАНИЕ: Эта регистрация производится пропорционально. Движение на 1 мм = 1 мм регулировки боковой кромки.

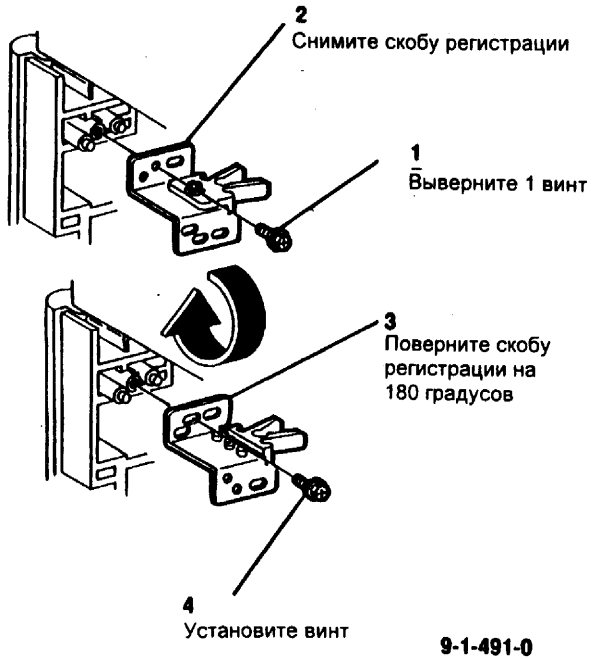

Рис. 1 Поворот скобы регистрации (лоток 2 или лоток 3)

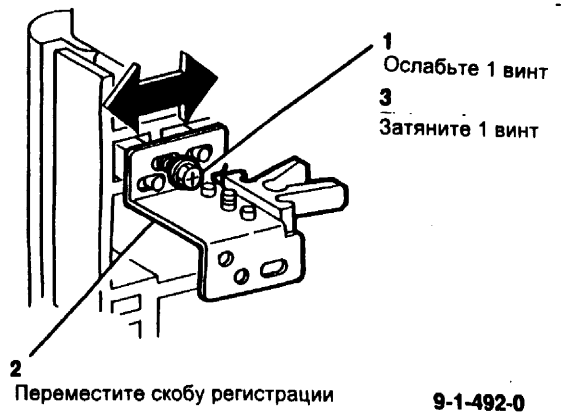

Рис. 2 Регулировка скобы регистрации

ADJ 9.1 Стирание по передней кромке

Назначение

Назначение данной регулировки - устранить черные полосы у передней кромки копий.

Проверка

1. Выполните ADJ 8.2 Регистрация по передней кромке.
2. Загрузите бумагу имеющегося максимального размера для подачи длинной кромкой.
3. Выполните темное напыление (GP 3) в режиме 100% копирования.
4. (Обратитесь к CQS 7 Стирание по кромке изображения) Проверьте, соответствует ли стирание по передней кромке техническим характеристикам.
5. При необходимости выполните регулировку.

Регулировка

1 Введите код [20-6].

2 Введите новое значение для регулировки стирания по передней кромке.

ПРИМЕЧАНИЕ: Диапазон изменений от 0 до 64. Номинальное значение 32. Каждый шаг около 0,168 мм.

ПРИМЕЧАНИЕ: При увеличении числа стирание по передней кромке уменьшается.

3. Нажмите кнопку Start (Старт), чтобы сохранить новое значение.
4. Выключите и вновь включите копировальный аппарат, затем сделайте копию, чтобы проверить регулировку.
5. При необходимости повторите Проверку/Регулировку.
6. Выполните ADJ 9.2 Стирание по задней кромке.
7. Занесите новое значение в журнал технического обслуживания.

ADJ 9.2 Стирание по задней кромке

Назначение

Назначение данной регулировки - устранить черные полосы у передней кромки копий.

Проверка

1. Выполните ADJ 8.3 Регистрация по передней кромке и ADJ 9.1 Стирание по передней кромке.
2. Загрузите бумагу имеющегося максимального размера для подачи длинной кромкой.
3. Выполните темное напыление (GP 3) в режиме 100% копирования.
4. (Обратитесь к CQS 7 Стирание по кромке изображения) Проверьте, соответствует ли стирание по передней кромке техническим характеристикам.
5. При необходимости выполните регулировку.

Регулировка

1. Введите код [20-7].
2. Введите новое значение для регулировки стирания по передней кромке.

ПРИМЕЧАНИЕ: Диапазон изменений от 0 до 64. Номинальное значение 32. Каждый шаг около 0,168 мм.

ПРИМЕЧАНИЕ: При увеличении числа стирание по передней кромке уменьшается.

3. Нажмите кнопку **Start** (Старт), чтобы сохранить новое значение.
4. Выключите и вновь включите копировальный аппарат, затем сделайте копию, чтобы проверить регулировку.
5. При необходимости повторите Проверку/Регулировку.
6. Занесите новое значение в журнал технического обслуживания.

ADJ 9.3 Скорость подачи тонера

Назначение

Назначение данной регулировки - устранить такую скорость подачи тонера, чтобы она удовлетворяла техническим характеристикам.

Регулировка

1. Откройте переднюю крышку.
2. Убедитесь, что контроллер устройства подачи тонера установлен в положение Auto (Автоматически).
3. Введите код [20-60].
4. На пульт управления выводится текущая установка скорости подачи тонера.

ПРИМЕЧАНИЕ: Значение по умолчанию 50. Диапазон изменений от 0 до 99.

ПРИМЕЧАНИЕ: При увеличении числа скорость подачи тонера увеличивается.

5. Попробуйте определить, сколько раз пользователь должен нажать кнопку увеличения тонирования на контроллере устройства автоматической подачи тонера при выполнении каждых 500 копий. Обратитесь к таблице 1, чтобы внести соответствующие изменения.

Таблица 1. Установка скорости подачи тонера

Число "увеличений тонирования" на каждые 500 копий	Увеличение значения [20-60] в
1	5
2	10
3	15
4	20
5	25

6. Введите новое значение. Нажмите кнопку Start (Старт), чтобы сохранить новое значение.
7. Выйдите из режима диагностики.

ADJ 9.4 Узел соленоида лезвия

Назначение

Назначение данной регулировки - отрегулировать узел соленоида лезвия таким образом, чтобы лезвие очистки барабана прикладывало нужное усилие для очистки барабана.

Данная регулировка выполняется при возникновении одного из следующих условий:

а. При замене узла соленоида лезвия.

б. При таком ухудшении качества копий, что они перестают удовлетворять техническим характеристикам.

в. В случае, когда нельзя выполнить ADJ 9.5 Шарнирный рычаг отвода.

Регулировка

ОСТОРОЖНО!

Выключите копировальный аппарат и отсоедините кабель питания.

1. Снимите узел модуля проявителя (REP 9.1).
2. Снимите ксерографический модуль (REP 9.2).
3. Снимите барабан (REP 9.3).
4. Положите ксерографический модуль на мягкую ткань.

ОСТОРОЖНО!

Не дотрагивайтесь до поверхности соленоида. Температура поверхности может быть очень высокой.

5. Положите узел модуля проявителя на мягкую ткань.

ПРИМЕЧАНИЕ: Проверку/Регулировку необходимо выполнять при активизированном плунжере соленоида.

6. (Рис. 1) Проверьте зазор соленоида лезвия и отрегулируйте его при необходимости.

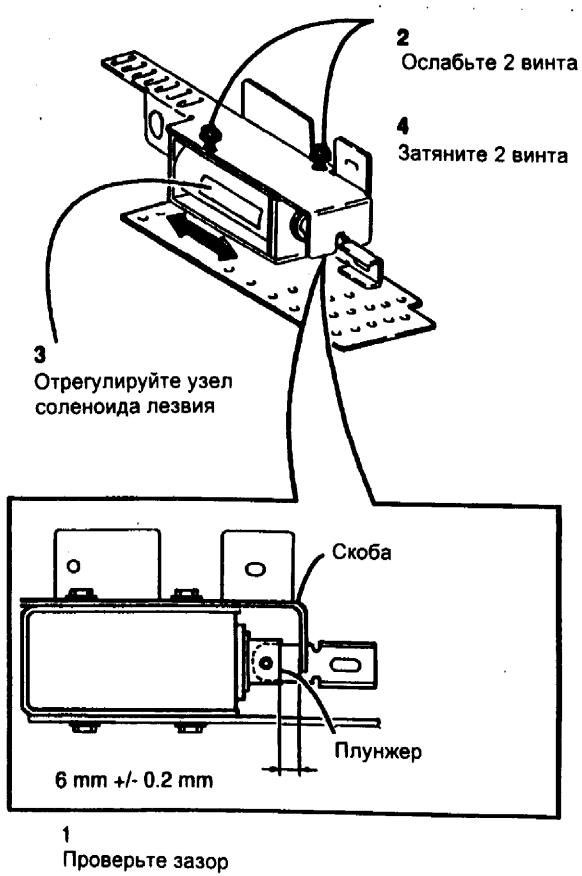

Рис. 1 Проверка/Регулировка узла соленоида лезвия

7. Установите все компоненты.
8. Верните аппарат в нормальное рабочее состояние.
9. Выполните проверку из ADJ 9.5 Шарнирный рычаг отвода.

ADJ 9.5 Шарнирный рычаг отвода

Назначение

Назначение данной регулировки - отрегулировать шарнирный рычаг отвода таким образом, чтобы он правильно взаимодействовал с лезвием очистки барабана и прикладывал нужное усилите для очистки барабана.

Данная регулировка выполняется при возникновении одного из следующих условий:

а. При замене шарнирного рычага отвода.

б. При ухудшении качества копий.

в. Когда не удается правильно выполнить ADJ 9.4 Узел соленоида лезвия.

Проверка

ОСТОРОЖНО!

Выключите копировальный аппарат и отсоедините кабель питания.

1. Снимите узел модуля проявителя (REP 9.1).
2. Снимите ксерографический модуль (REP 9.2).
3. (Рис. 1) Вручную активизируйте соленоид лезвия. Проверьте просвет между рычагом лезвия и шарнирным рычагом отвода.

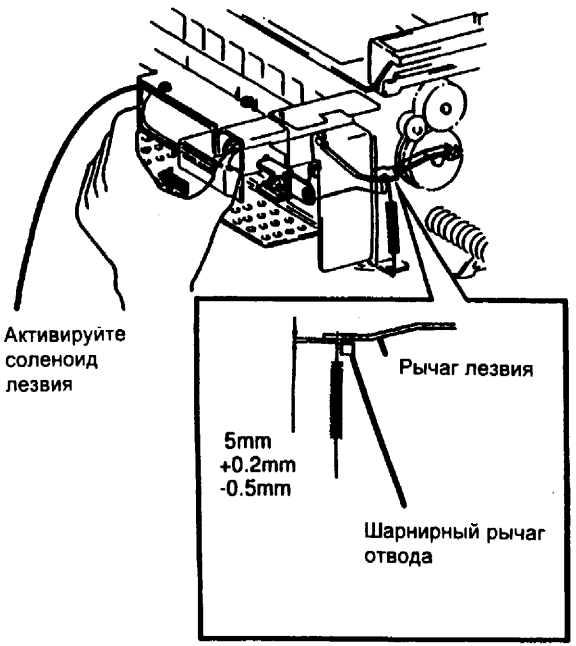

Рис. 1 Проверка шарнирного рычага отвода

4. При необходимости выполните процедуру регулировки.

Регулировка

1. (Рис. 2) Отрегулируйте шарнирный рычаг отвода.

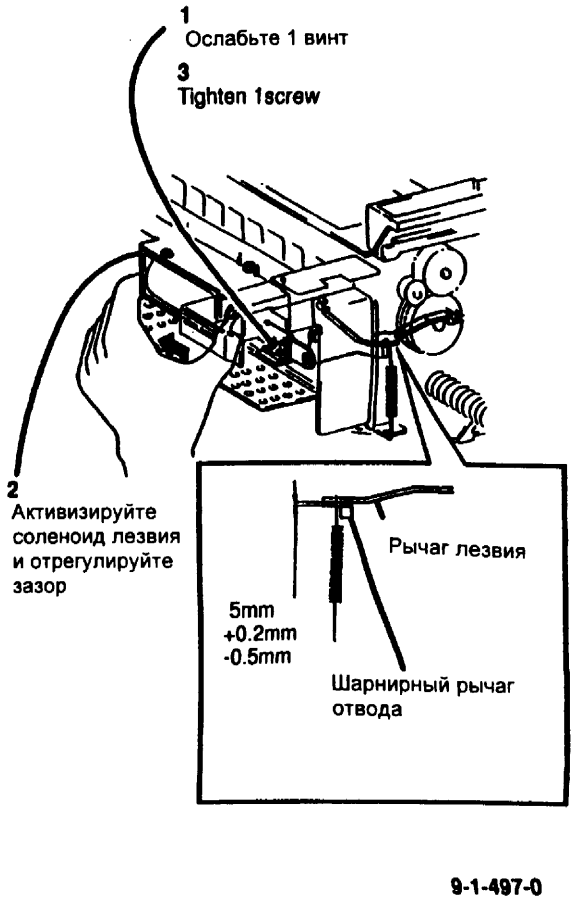

Рис. 2 Регулировка шарнирного рычага отвода

2. Установите все компоненты.
3. Верните аппарат в нормальное рабочее состояние.
4. Выполните проверку из ADJ 9.6 Пленочное уплотнение.

ADJ 9.6 Пленочное уплотнение (без модификации 028)

Назначение

Назначение данное процедуры - установить пленочное уплотнение в положение для нормальной работы.

Данная регулировка выполняется при возникновении одного из следующих условий:

а. При замене пленочного уплотнения (REP 9.13).

б. После выполнения ADJ 9.5 Шарнирный рычаг отвода.

Проверка

ОСТОРОЖНО!

Выключите копировальный аппарат и отсоедините кабель питания.

1. Снимите узел модуля проявителя (REP 9.1).
2. Снимите ксерографический модуль (REP 9.2).
3. Снимите барабан (REP 9.3).
4. (Рис. 1) Измерьте зазор между узлом крепления пленочного уплотнения и скобой отвода.

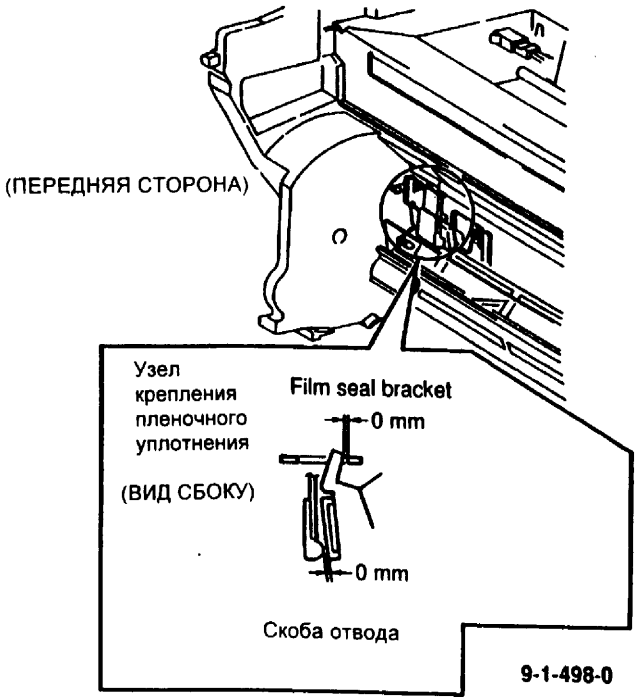

Рис. 1 Проверка зазора

Регулировка

1. (Рис. 2) Отрегулируйте пленочное уплотнение.

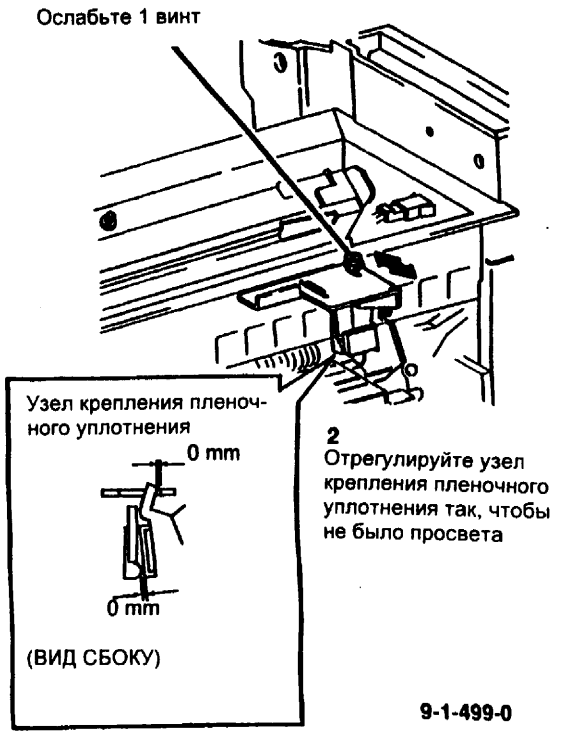

Рис. 2 Регулировка зазора

2. Установите все компоненты и верните аппарат в нормальное рабочее состояние.

ADJ 9.7 Соленоид пальцев отделения

Назначение

Целью данной регулировки является такая установка соленоида пальцев отделения, при которой пальцы отделения работали бы верно.

Данная регулировка выполняется при возникновении одного из следующих условий:

а. При замене соленоида пальцев отделения (REP 9.12).

б. Когда пальцы отделения работают неверно.

Проверка

1. Откройте переднюю крышку, поверните зеленый рычаг, чтобы освободить верхний узел.
2. Введите код [9-10], чтобы активизировать соленоид пальцев отделения.
3. Проверьте, активизировался ли плунжер соленоида пальцев отделения. В противном случае перейдите к REP 9.12 Соленоид пальцев отделения перед тем, как продолжить выполнение процедуры.
4. (Рис. 1) При активизации соленоида проверьте зазор между плунжером соленоида пальцев отделения и скобой.

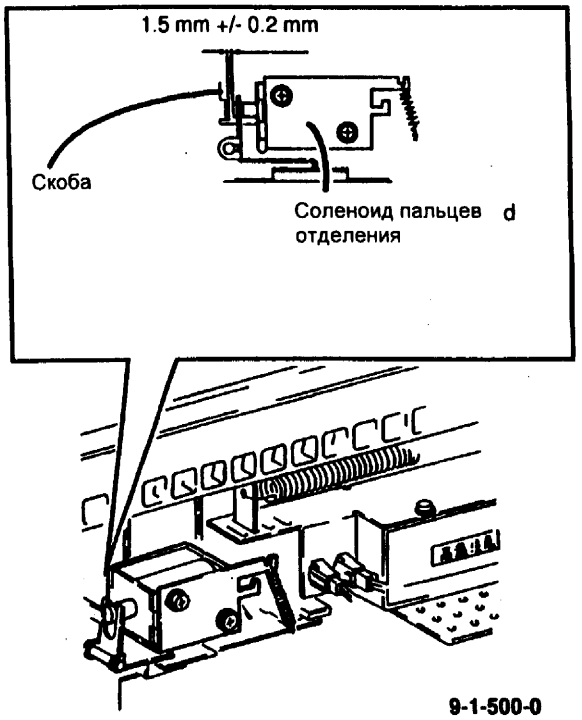

Рис. 1 Проверка зазора

5. При необходимости выполните регулировку.

Регулировка

1. Нажмите кнопку **Stop** (Стоп).
2. (Рис. 2) Введите код [9-10] и отрегулируйте соленоид пальцев отделения.

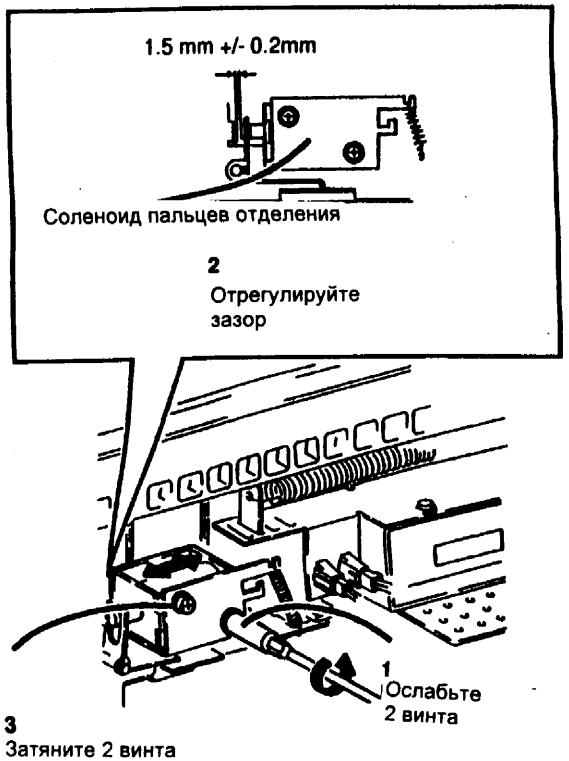

Рис. 2 Регулировка соленоида пальцев отделения

ADJ 9.8 Пропуск боковой (задней) кромки

Назначение

Для регулировки пропуска по задней кромке.

Проверка

1. Положите стандартный тест-лист стороной А на стекло оригинала так, чтобы передняя кромка находилась у полосы регистрации.
2. Сделайте три копии формата А3.
3. (Обратитесь к CQS 7 Стирание по кромке изображения) Проверьте, соответствует ли стирание по передней кромке техническим характеристикам.
4. При необходимости выполните процедуру регулировки.

Регулировка

ОСТОРОЖНО

Чтобы не допустить повреждения поверхности барабана, осторожно снимите и затем установите на место коротрон зарядки.

1. Снимите узел коротрона зарядки (REP 9.6).
2. Отрегулируйте задний экран против искрения (PL 4.1) узла коротрона зарядки.
3. Установите все компоненты и верните аппарат в нормальное рабочее состояние.
4. При необходимости повторите процедуру проверки/регулировки.

ADJ 9.9 Ток коротрона

Назначение

Для регулировки HVPS таким образом, чтобы все токи коротронов были правильными. В данной процедуре будет проверено следующее:

Ток коротрона зарядки

Ток коротрона отделения

Ток коротрона переноса

Ток коротрона предочистки

В данной процедуре будет проверено следующее:

Коротрон зарядки

Коротрон отделения

ПРИМЕЧАНИЕ: Коротрон переноса и коротрон предочистки не регулируются.

Инструменты

Для выполнения проверок и регулировок потребуются следующие дополнительные инструменты:

Башмак для измерения тока коротрона 600T90881

Устройство для регулировки натяжения коротрона 600T41906

Подготовка

1. Снимите заднюю крышку копировального аппарата (PL 7.3).
2. Снимите барабан с ксерографического модуля (REP 9.3).
3. Положите барабан в черный пакет.
4. (Рис. 1) Установите в центре, задом наперед, башмак на ось барабана. Затяните рукой винт с накатанной головкой.
5. Установите ксерографический модуль в копировальный аппарат.
6. Подготовьте контрольно-измерительный прибор для измерения тока в амперах (красный проводник в гнезде мА).
7. Установите на контрольно-измерительном приборе шкалу измерения 200 мА.
8. Подсоедините красный провод контрольно-измерительного прибора к красному проводу башмака.
9. Подсоедините черный провод контрольно-измерительного прибора к металлическому корпусу копировального аппарата.
10. Деблокируйте блокировку передней крышки.
11. Выполните проверки в следующем порядке:
    Ток коротрона зарядки
    Ток коротрона отделения
    Ток коротрона переноса
    Ток коротрона предочистки

ПРИМЕЧАНИЕ: Выполните все проверки.

Регулировка тока коротрона зарядки

Проверка

1. Снимите коротрон предочистки (REP 9.6).
2. Центрируйте в радиальном направлении башмак для измерения тока коротрона под коротроном зарядки.
3. Введите код [9-1], чтобы включить HVPS.

ОСТОРОЖНО!

Всегда отменяйте код [9-1], чтобы выключить HVPS перед тем, как коснуться башмака.

4. Запишите показание прибора, затем отмените код [9-1], чтобы выключить HVPS. Вновь установите башмак радиально. Введите код [9-1] и запишите показание прибора. Продолжайте производить контрольные замеры, пока не достигнете максимального тока.
5. После достижения максимального тока отмените код [9-1] и полностью затяните винт с накатанной головкой.
6. Осторожно закройте аппарат, не сдвинув при этом башмак.
7. При закрытом аппарате введите [9-1] и проверьте показывает ли прибор значение тока 23 мкА +/- 2 мкА. При необходимости выполните процедуру регулировки.

ПРИМЕЧАНИЕ: Такие показания прибора должны быть только для башмака 600T90881.

8. Если прибор регистрирует нулевой ток, проверьте проводку между HVPS и коротроном. Если проводка исправна, переходите к OF4 RAP HVPS.

Регулировка

1. Отрегулируйте высоковольтный потенциометр на HVPS.
2. Когда вы получите правильные значения тока, отмените [9-1].
3. Вновь установите коротрон предочистки.

Рис. 1 Башмак для измерения тока коротрона (установленный)

Регулировка напряжения на коротроне отделения

Проверка

1. Снимите узел коротрона переноса/отделения (REP 9.5).
2. Обмотайте соединитель коротрона переноса изоляционной лентой. Если у вас нет изоленты, снимите провод коротрона переноса (REP 9.5).
3. Вновь установите узел коротрона переноса/отделения.
4. Центрируйте в радиальном направлении башмак над коротроном отделения.
5. Осторожно закройте аппарат, не сдвинув при этом башмак.
6. Установите на контрольно-измерительном приборе шкалу переменного тока.
7. Введите код [9-1], чтобы включить HVPS.

ОСТОРОЖНО!

Всегда отменяйте код [9-1], чтобы выключить HVPS перед тем, как коснуться башмака.

8. Запишите показание прибора, затем отмените код [9-1], чтобы выключить HVPS. Вновь установите башмак радиально. Введите код [9-1] и запишите показание прибора. Продолжайте производить контрольные замеры, пока не достигнете максимального тока.
9. После достижения максимального тока отмените код [9-1] и полностью затяните винт с накатанной головкой.
10. При закрытом аппарате введите [9-1] и проверьте показывает ли прибор значение тока 41 мкА +/- 2 мкА. При необходимости выполните процедуру регулировки.

ПРИМЕЧАНИЕ: Такие показания прибора должны быть только для башмака 600T90881.

11. Если прибор регистрирует нулевой ток, проверьте проводку между HVPS и коротроном. Если проводка исправна, переходите к OF4 RAP HVPS.

Регулировка

1. Отрегулируйте высоковольтный потенциометр на HVPS.
2. Когда вы получите правильные значения тока, установите на контроль-измерительном приборе шкалу постоянного тока. Отрегулируйте потенциометр так, чтобы прибор показывал 3,1 мкА +/- 0,1 мкА постоянного тока.
3. Когда вы получите правильные значения тока, отмените [9-1].
4. Снимите изоляционную ленту или вновь подсоедините провод коротрона переноса.

Измерение тока коротрона переноса

Проверка

ПРИМЕЧАНИЕ: Данная проверка производится для определения исправности цепи коротрона переноса. Вы не можете регулировать ток коротрона переноса.

ПРИМЕЧАНИЕ: Не выполняйте данную проверку до тех пор, пока не выполните проверки коротронов зарядки и отделения.

1. Снимите узел коротрона переноса/отделения (REP 9.5).
2. Обмотайте соединитель коротрона переноса изоляционной лентой. Если у вас нет изоленты, снимите провод коротрона переноса (REP 9.5).
3. Вновь установите узел коротрона переноса/отделения.
4. Центрируйте в радиальном направлении башмак над коротроном отделения.
5. Осторожно закройте аппарат, не сдвинув при этом башмак.
6. Установите на контрольно-измерительном приборе шкалу постоянного тока.
7. Введите код [9-1], чтобы включить HVPS.
8. Проверьте, показывает ли прибор значение тока 18 мкА +/- 3 мкА.

ПРИМЕЧАНИЕ: Такие показания прибора должны быть только для башмака 600T90881.

9. Если прибор показывает неправильное значение тока, проверьте все соединения и проводку, прежде чем устанавливать новый коротрон или новый HVPS.
10. Снимите изоляционную ленту или вновь подсоедините провод коротрона отделения (REP 9.5).

Измерение тока коротрона предочистки (Без модификации 026)

Проверка

ПРИМЕЧАНИЕ: Данная проверка производится для определения исправности цепи коротрона переноса. Вы не можете регулировать ток коротрона предочистки.

ПРИМЕЧАНИЕ: Не выполняйте данную проверку до тех пор, пока не выполните проверки коротронов зарядки и отделения.

1. Снимите узлы коротронов переноса/отделения (REP 9.5 и REP 9.6).
2. Центрируйте в радиальном направлении башмак для измерения тока коротрона рядом с коротроном предочистки.
3. Установите на контрольно-измерительном приборе шкалу переменного тока.
4. Введите код [9-1], чтобы включить HVPS.
5. При закрытом аппарате проверьте, показывает ли прибор значение тока 32 мкА +/- 8 мкА.

ПРИМЕЧАНИЕ: Такие показания прибора должны быть только для башмака 600T90881.

6. Если прибор показывает неправильное значение тока, проверьте все соединения и проводку, прежде чем устанавливать новый коротрон или новый HVPS.
7. Вновь установите узлы коротронов зарядки и переноса/отделения (REP 9.5 и REP 9.6).
8. Снимите башмак подачи тока коротрона.
9. Выполните ADJ 9.10 Напряжение смещения.

ADJ 9.10 Напряжение смещения

Назначение

Назначение данной процедуры состоит в том, чтобы:

- Проверить/отрегулировать напряжение смещения проявителя.
- Проверить напряжение смещения направляющей коротрона переноса и напряжение смещения узла регистрации.

ПРИМЕЧАНИЕ: Напряжение смещения направляющей коротрона переноса и напряжение смещения узла регистрации не регулируются.

ПРИМЕЧАНИЕ: Выполните обе проверки.

ОСТОРОЖНО!

Будьте крайне осторожны при измерении высоких напряжений. Убедитесь, что черный провод крепко подсоединен и не отошел во время измерений. Если КАКОЙ-ЛИБО провод отошел до завершения процедуры измерения, выключите аппарат перед тем, как вновь подсоединить его. Не оставляйте аппарат без внимания, пока не выйдете из режима диагностики.

Напряжение смещения проявителя

Проверка

1. Снимите узел модуля проявителя (REP 9.1) и ксерографический модуль (REP 9.2).
2. Снимите узел коротрона переноса/отделения (REP 9.5).
3. Деблокируйте переключатель блокировки передней крышки.
4. (Рис. 1) Подсоедините контрольно-измерительный прибор к аппарату.
5. Установите на контрольно-измерительном приборе шкалу 1000 В постоянного тока.
6. Введите код [9-1], чтобы включить HVPS.
7. Прибор должен показывать 300 В +/- 5 В. При необходимости выполните процедуру регулировки.
8. Если прибор регистрирует нулевой ток, проверьте проводку и соединения. Если проводка исправна, переходите к OF4 RAP HVPS.

Регулировка

1. Снимите заднюю крышку копировального аппарата (PL 7.3).
2. Отрегулируйте DB потенциометр на HVPS.
3. Когда вы получите правильные значения тока, отмените [9-1]. Рис. 1 Подсоедините контрольно-измерительный прибор между заземлением и контактом 7 разъема P204.

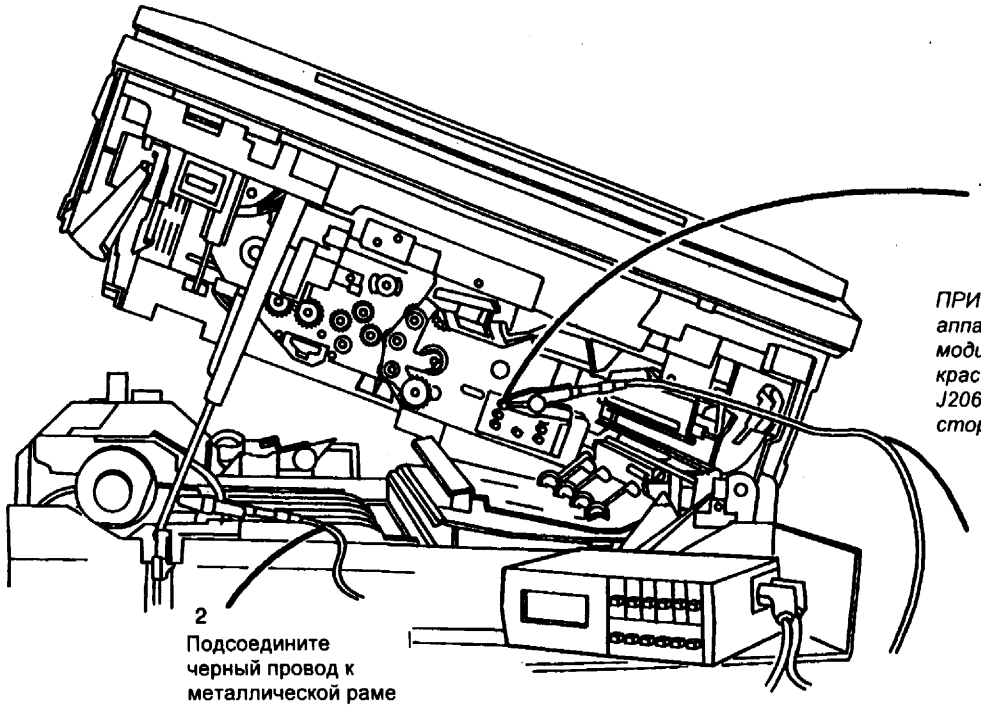

Рис. 1 Подключите прибор к земле и к контакту 7 разъема P204

Напряжение смещения узла регистрации и напряжение смещения направляющей коротрона переноса

ПРИМЕЧАНИЕ: Напряжение смещения направляющей коротрона переноса и напряжение смещения узла регистрации не регулируются.

Проверка

ОСТОРОЖНО!

Будьте крайне осторожны при измерении высоких напряжений. Убедитесь, что черный провод крепко подсоединен и не отошел во время измерений. Если КАКОЙ-ЛИБО провод отошел до завершения процедуры измерения, выключите аппарат перед тем, как вновь подсоединить его. Не оставляйте аппарат без внимания, пока не выйдете из режима диагностики.

1. Деблокируйте переключатель блокировки передней крышки (GP1).
2. (Рис. 1) Подсоедините черный провод контрольно-измерительного прибора к металлической раме аппарата.
3. С помощью комплекта высоковольтного пробника подсоедините высоковольтный пробник к красному проводу. Не используйте удлинитель.
4. Установите на контрольно-измерительном приборе шкалу 1000 В постоянного тока.
5. (Рис. 1) Установите высоковольтный пробник у пластины смещения на узле регистрации (PL 2.9).
6. Введите код [9-1], чтобы включить HVPS.
7. Измерьте напряжение смещения.
8. Нажмите кнопку **Stop/C** (Стоп), чтобы выключить HVPS.
9. Установите высоковольтный пробник у металлической направляющей на коротроне переноса.
10. Снова введите код [9-1].
11. Измерьте напряжение смещения.
12. Поскольку высоковольтный пробник понижает напряжение, на дисплее контрольно-измерительного прибора появится значение напряжения между +100 и +700 В постоянного тока. Реальный диапазон напряжений от 1000 до 1600 В постоянного тока.
13. Если удалось измерить напряжение, вероятно, HVPS исправен. Вернитесь к RAP, которая направила вас к этой проверке. Если прибор регистрирует нулевое напряжение, проверьте проводку и соединения. Проверьте пружинный контакт на задней стенке аппарата. Если проводка исправна, переходите к OF4 RAP HVPS.
14. Вновь установите все компоненты и верните аппарат в нормальное рабочее состояние.

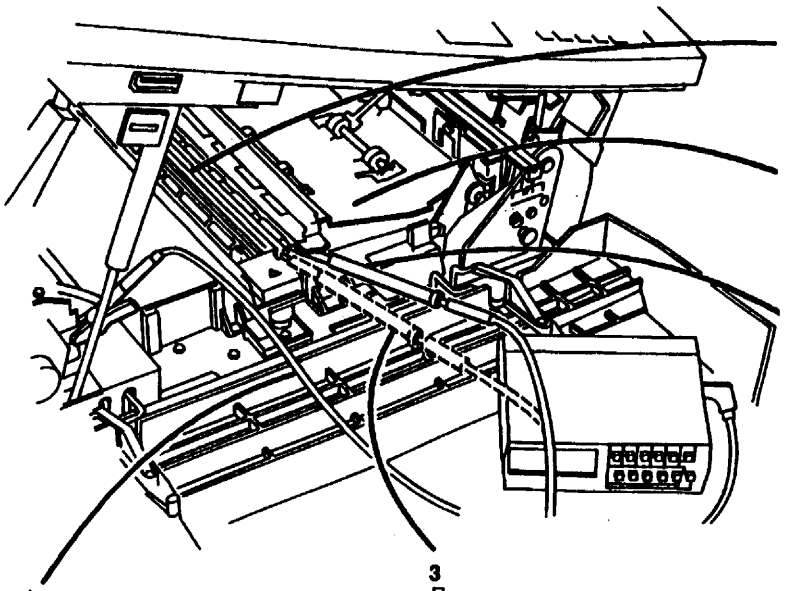

Рис. 2 Измерение напряжения смещения направляющей и напряжения смещения на раме коротрона переноса/отделения

ADJ 10.1 Регулировка зажима фьюзера

Назначение

Отрегулировать давление зажима фьюзера, чтобы получить оптимальное закрепление.

Проверка

1. Выполните одну копию формата A4 с темным напылением (GP 3).
2. Введите диагностический код [6-18], чтобы проверить температуру фьюзера. Температура фьюзера представлена шестнадцатиричным кодом на пульте управления.
3. Откройте переднюю крышку, поверните зеленый рычаг, чтобы освободить верхний узел.
4. Посмотрите на дисплей с шестнадцатиричным кодом. Если на дисплей выведено число от C0 до CF, разместите копию с темным напылением между нагревательным валом и прижимным роликом (рис. 1). Закройте копировальный аппарат, чтобы загрузить узел фьюзера.

ПРИМЕЧАНИЕ: Шестнадцатиричные числа между C0 и CF это: C0, C1, C2, C3, C4, C5, C6, C7, C8, C(, CA, Cb, CC, Cd, CE, CF.

ПРИМЕЧАНИЕ: На дисплее буква b выглядит так же, как цифра 6.

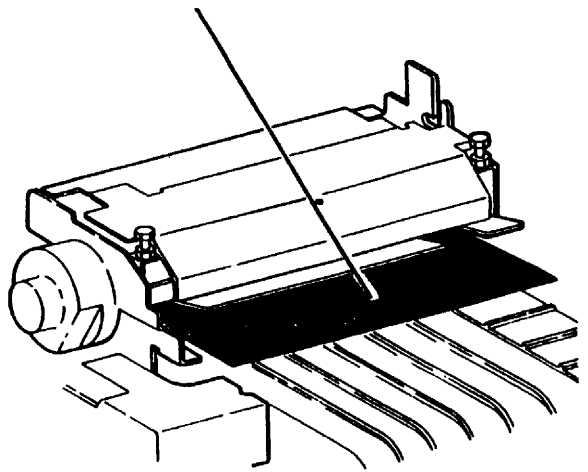

Рис. 1 Размещение контрольной копии

5. Подождите 5 секунд при закрытом аппарате, затем откройте его и выньте контрольную копию.
6. (Рис. 2) Проверьте ширину зажима фьюзера в двух местах, внутри и снаружи. Проверьте, попадает ли ширина зажима фьюзера в диапазон от 4,0 до 4,5 мм.

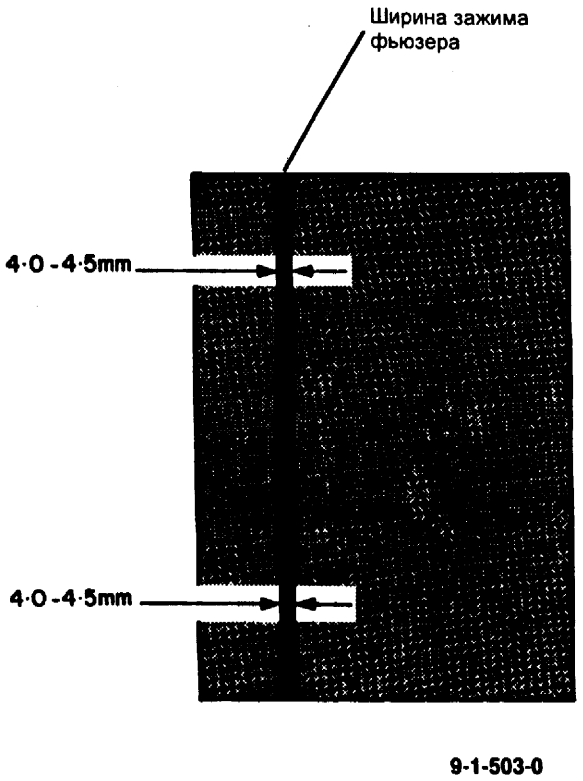

Рис. 2 Проверка зажима фьюзера.

7. При необходимости выполните процедуру регулировки.

Регулировка

1. Откройте копировальный аппарат.
2. (Рис. 3) Отрегулируйте зажим фьюзера.

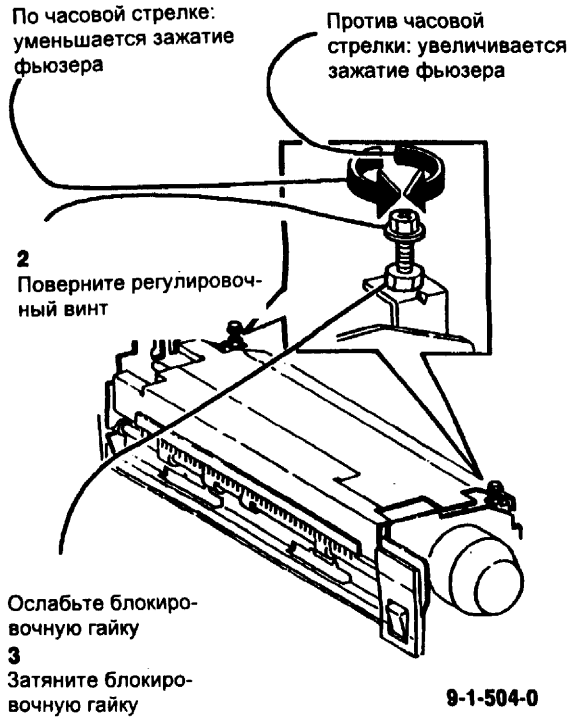

Рис. 3 Регулировка зажима фьюзера

3. Закройте копировальный аппарат.
4. Повторяйте процедуру проверки/регулировки до тех пор, пока не установите правильный зажим фьюзера.

Перечень запасных частей

Обзор....5-2
Структура....5-2
Сведения о подсистемах....5-2

Условные обозначения

Условные обозначения....5-3

Главные приводы

PL 1.1 Приводы ксерографии и пути бумаги....5-4

Подача бумаги и регистрация

PL 2.1 Узел обходного лотка....5-5
PL 2.2 Устройство подачи бумаги и привод....5-6
PL 2.3 Устройство подачи бумаги и привод (2 из 2)....5-7
PL 2.4 Снабжение бумагой (Лоток 1) (1 из 2)....5-8
PL 2.5 Снабжение бумагой (Лоток 1) (1 из 2)....5-9
PL 2.6 Снабжение бумагой двухлоткового модуля (Лотки 2 и 3)....5-10
PL 2.7 Подача бумаги из двухлоткового модуля....5-11
PL 2.8 Узел регистрации бумаги (1 из 2)....5-12
PL 2.9 Узел регистрации бумаги (2 из 2)....5-13

Оптика

PL 3.1 Узел оптики (1 из 5)....5-14
PL 3.2 Узел оптики (2 из 5)....5-15
PL 3.3 Узел оптики (3 из 5)....5-16
PL 3.4 Узел оптики (4 из 5)....5-17
PL 3.5 Узел оптики (5 из 5)....5-18

Ксерография

PL 4.1 Коротрон зарядки....5-19
PL 4.2 Узел коротрона переноса/отделения....5-20
PL 4.3 Ксерографический модуль (1 из 6)....5-21
PL 4.4 Ксерографический модуль (2 из 6)....5-22
PL 4.5 Ксерографический модуль (3 из 6)....5-23
PL 4.6 Ксерографический модуль (4 из 6)....5-24
PL 4.7 Ксерографический модуль (5 из 6)....5-25
PL 4.8 Ксерографический модуль (6 из 6)....5-26
PL 4.9 Узел модуля проявителя....5-27
PL 4.10 Узел устройства подачи тонера (1 из 2)....5-28
PL 4.11 Узел устройства подачи тонера (2 из 2)....5-29
PL 4.12 Узел проявителя (1 из 2)....5-30
PL 4.13 Узел проявителя (2 из 2)....5-31
PL 4.14 Держатель направляющей узла проявителя 5-32
PL 4.15 Лампа стирания на участках между изображениями и по краям барабана....5-33

Транспортировка копий и закрепление

PL 5.1 Транспортировка копий....5-34
PL 5.2 Узел фьюзера (1 из 3)....5-35
PL 5.3 Узел фьюзера (2 из 3)....5-36
PL 5.4 Узел фьюзера (3 из 3)....5-37

Электрические компоненты

PL 6.1 Электрические компоненты (1 из 3)....5-38
PL 6.2 Электрические компоненты (2 из 3)....5-39
PL 6.3 Электрические компоненты (3 из 3)....5-40

Процессор

PL 7.1 Процессор (1 из 3)....5-41
PL 7.2 Процессор (2 из 3)....5-42
PL 7.3 Процессор (3 из 3)....5-43

ADF

PL 8.1 Крышки ADF....5-44
PL 8.2 Переключатель блокировки, ADF и PWB управления сортером....5-45
PL 8.3 Переключатель блокировки, ADF и PWB управления сортером....5-46
PL 8.4 Двигатель привода ввода....5-47
PL 8.5A Привод ввода (1 из 2)....5-48
PL 8.5B Привод ввода (2 из 2)....5-49
PL 8.6 Двигатель привода....5-50
PL 8.7 Узел направляющей вывода....5-51

Сортер

PL 9.1 Узел ячеек сортера....5-52
PL 9.2 Транспортер сортера....5-53
PL 9.3 Транспортер интерфейса сортера....5-54

Электрические разъемы и зажимы

PL 10.1 Электрические разъемы и зажимы....5-55

Комплекты для конкретных стран

PL 11.1 Комплекты для конкретных стран....5-56

Крепежные детали

Крепежные детали....5-57

Указатель номеров по каталогу

Указатель номеров по каталогу....5-58

Обзор

В разделе "Перечень запасных частей" даются все номера деталей по каталогу и соответствующее им местоположение всех запасных компонентов подсистем.

Структура

Перечни запасных частей

Номер каждого элемента в перечне запасных частей соответствует номеру компонента на соответствующем рисунке. Все детали приводимой подсистемы аппарата будут показаны на одном чертеже или на последовательности связанных между собой чертежей.

Электрические разъемы и зажимы

В данном разделе содержатся чертежи и описания вилок и патронов штепсельных разъемов, а также зажимов аппарата. Данный раздел также включает в себя перечень запасных частей разъемов.

Крепежные детали

Крепежные детали перечислены в алфавитном порядке с использованием по буквам, соответствующим каждой позиции в перечне запасных частей и на чертежах. Если нет иных указаний, то размеры даются в миллиметрах.

Указатель номеров по каталогу

В данном указателе перечислены все запасные детали аппарата по порядку следования номеров. Каждому номеру соответствует ссылка на перечень запасных частей, в котором можно найти данную деталь.

Другие сведения

Аббревиатура

Аббревиатуры используются в перечнях запасных частей на чертежах узлов в разобранном виде для предоставления информации на ограниченном пространстве. В данном Руководстве используются следующие аббревиатуры.

A	Amp	Ампер
AC	Alternating Current,	переменный ток
ADJ	Adjustment Procedure,	процедура регулировки
AWG	American Wire Gauge,	американский стандарт проводки
GFP	Ground Fault Protector,	предохранитель от неисправностей заземления
ISIL	Inter and Side Image Lamp,	лампа стирания на участках между изображениями и по краям барабана
LVPS	Low Voltage Power Supply,	источник питания низкого напряжения
HVPS	High Voltage Power Supply,	источник питания высокого напряжения
M	Millimeter,	миллиметр
NVM	Non-Volatile Memory,	устойчивая память
PL	Parts List,	перечень запасных частей
P/O	Part Of,	часть
PWB	Printed Wire Board,	печатная плата
REF	Reference,	эталон
REP	Repair Procedure	процедура ремонта
TTM	Two Tray Module,	модуль с двумя лотками
V	Volt,	Вольт
W	With,	с
W/O	Without,	без

Условные обозначения

Условные обозначения, используемые в разделе "Перечень запасных частей", определены в разделе "Условные обозначения".

Сведения о подсистемах

Использование термина "Узел" (Assembly)

Термин "узел" будет использован в перечне запасных частей для деталей, которые включают в себя другие детали из перечня запасных частей. Если в перечне запасных частей будет присутствовать слово "узел", то номер соответствующей детали на чертеже будет сопровождаться скобкой и списком составляющих узла.

Скобки

Скобки используются в тех случаях, когда узел или комплект заменяем, но не показан на чертеже. Скобка предшествует номеру узла или комплекта, номера составляющих деталей следуют после скобки.

Модификация

Пометка "With Tag" (С модификацией) означает, что конфигурация детали была изменена. Название и цель модификации можно найти в "Общих сведениях" раздела " Данные по техническому обслуживанию". В некоторых случаях деталь узла может иметь запасные части двух видов: с модификацией и без модификации. В таких случаях следует использовать часть, соответствующую конфигурации обслуживаемого аппарата. Если аппарат не подвергался данной конкретной модификации, а единственная рекомендованная запасная часть имеет указатель "с модификацией", установите комплект модификации или все штучные детали. Указатель изменения модификации поможет вам определить, какой комплект или какие штучные детали вам необходимы.
Если вы установили комплект модификации или все штучные детали, входящие в состав модификации, пометьте соответствующий номер в матрице модификаций.

Английские термины

Кроме аббревиатур, в данном разделе используются следующие английские термины:

Item	позиция
Part	деталь
Description	описание

Номер модификации, обведенный кружком и указывающий на номер детали, означает, что данная деталь была изменена по модификации с этим номером. Информация о модификации содержится в указателе изменения модификации.

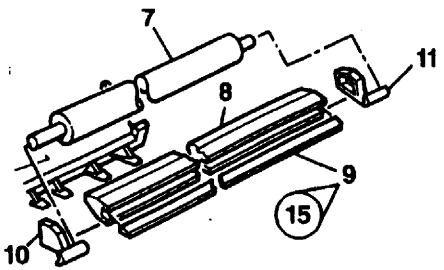

Номер модификации, обведенный кружком с черной полоской и указывающий на номер детали, означает, что показанная конфигурация детали относится к конфигурации до изменения детали при модификации с этим номером.

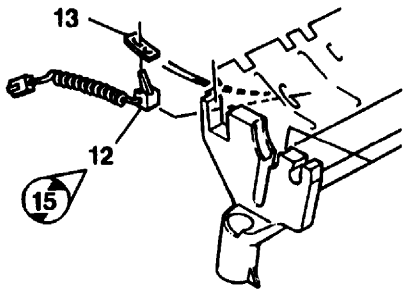

Этот символ капли показывает, где следует провести смазку детали, а тип смазки указывается номером внутри символа капли. Описание и номер детали приводятся в перечне запчастей.

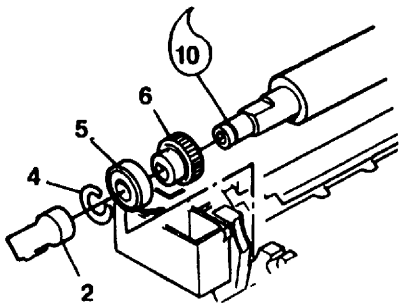

Рис. 1.

PL 1.1 Приводы ксерографии и пути бумаги

Drives

Item	Part	Description
1	--	DEVELOPER AND MAIN DRIVE MOTOR ASSEMBLY (NOT SPARED)
2	127S50202	DEVELOPER DRIVE ASSEMBLY (WITHOUT TAG 020)
2	--	MAIN DRIVE MOTOR ASSEMBLY (WITH TAG 020)
3	--	DEVELOPER DRIVE BRACKET (P/O ITEM 1)
4	127S50022	MAIN DRIVE MOTOR
5	7P50001	GEAR (88/19T)
6	26P50201	SCREW (M4X5)
7	116P50042	STANDOFF
8	7P50204	DRIVE GEAR (WITH TAG 020)
9	7E26940	DEVELOPER DRIVE GEAR (WITHOUT TAG 020)
10	--	DEVELOPER DRIVE MOTOR (MOT92) (REP 9.14) (P/O ITEM 2) (WITHOUT TAG 020)
11	15E82630	GROUND CLIP
12	26E82080	SCREW
13	--	GROUND CLIP (P/O ITEM 1)
14	--	DRIVE FRAME (NOT SPARED)
15	7E94860	DRUM DRIVE (37T/23T)
16	7E91990	GEAR (25T)
17	7E16400	GEAR (18T)
18	7E94880	GEAR (28T)
19	68E16060	BRACKET
20	7E15471	GEAR (22T)
21	7E16301	GEAR (35T/26T)
22	7E91950	GEAR (36T)
23	7E15452	GEAR (41T)
24	--	CONNECTOR BRACKET (NOT SAPRED)
25	9E82450	SPRINGS
26	22E80720	ROLLER
27	7E91510	GEAR (18T/32T)
28	13E92520	BEARING
29	7P50205	DEVELOPER DRIVE GEAR (WITH TAG 020)
30	--	LUBRICANT (SEE NOTE)
31	7P50203	DRIVE GEAR (WITH TAG 020)

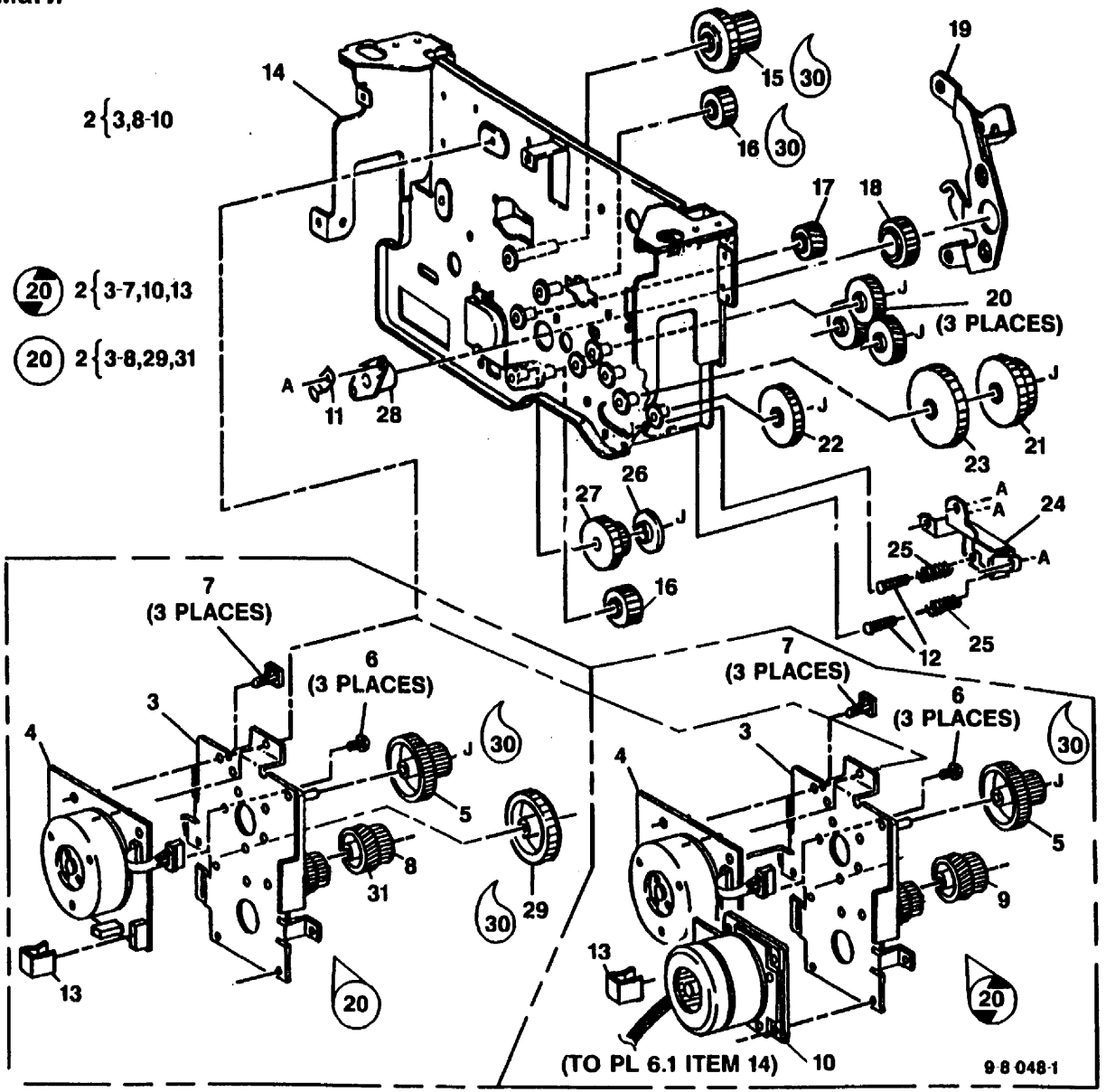

ПРИМЕЧАНИЕ: Смотрите раздел "Дополнительные инструменты и расходные материалы" в главе 6.

PL 2.1 Узел обходного лотка

Item	Part	Description
1	30K45792	NUDGER ROLL SUPPORT
2	38E92860	GUIDE WIRE
3	7E91190	NUDGER ROLL GEAR (24T)
4	7E80240	GEAR (30T)
5	13E90660	BEARING
6	6K91771	NUDGER ROLL (REP 8.13)
7	130K92451	PAPER PATH SENSOR (Q82) (REP 8.18)
8	130K92461	PAPER SENSOR (Q81) (REP 8.18)
9	50E91630	GATE
10	6K17551	PADDLE ASSEMBLY (REP 8.8)
11	--	SOLENOID COVER (NOT SPARED)
12	9E82990	RETRACT SPRING
13	12E91380	RETRACT LINK
14	121K6300	NUDGER SOLENOID (SOL81) (REP 8.12)
15	54K2680	CHUTE
16	38E92870	GUIDE WIRE
17	5E91370	PADDLE CLUTCH (REP 8.9)
18	50K13424	BYPASS TRAY (REP 8.19)
19	26E82461	STUD
20	30K54820	PADDLE SOLENOID (SOL82) (REP 8.10)
21	12E91391	NUDGER LINK
22	13E90840	BEARING
23	48E48560	GEAR COVER
24	12P50000	CABLE
25	4E92080	PAD

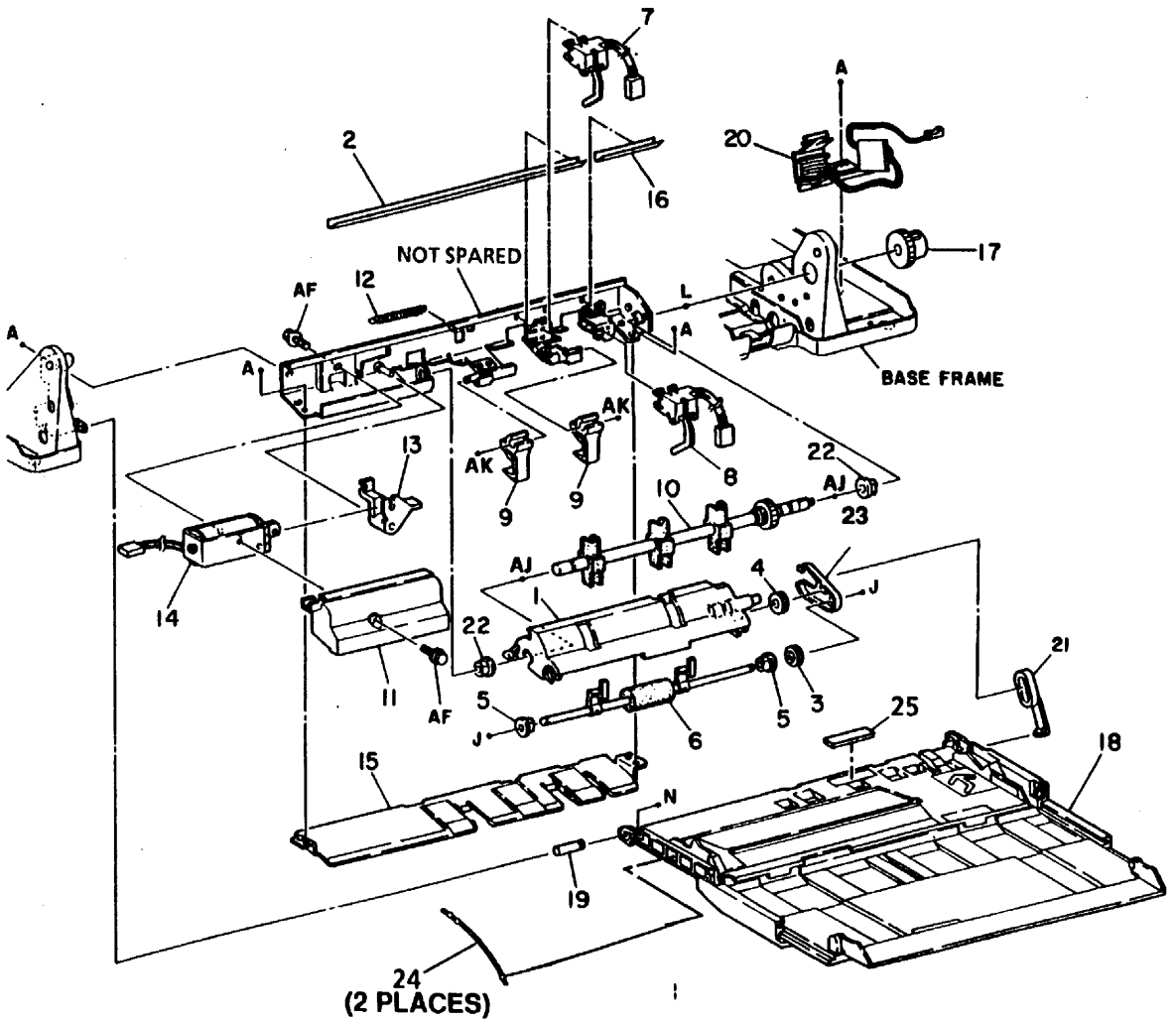

9-8-049-0

PL 2.2 Устройство подачи бумаги и привод

Item	Part	Description
1	12K90890	IDLER GEAR
2	9E82980	SPRING
3	7E80210	GEAR (18T)
4	7E80220	GEAR (36T)
5	7E80230	GEAR (32T)
6	--	RING GEAR (NOT SPARED)
7	121K92751	TRAY 1 FEED SOLENOID (SOL83) (REP 8.1)
8	30K83002	DRIVE BRACKET SOLENOID (SOL83)
9	--	FEED SHAFT (NOT SPARED)
10	7E80180	IDLER GEAR (18T)
11	7E80200	IDLER GEAR (17T)
12	7E80190	GEAR (23T/29T)
13	22K83090	TAKEAWAY ROLLER
14	13E90840	BEARING
15	7E91970	GEAR (24T)
16	140K83461	PAPER TRANSPORT PWB (REP 1.8)
17	22K82981	TRAY 1 FEED ROLLER (REP 8.4)
18	--	LUBRICANT (SEE NOTE)

ПРИМЕЧАНИЕ: Смотрите раздел "Дополнительные инструменты и расходные материалы" в главе 6.

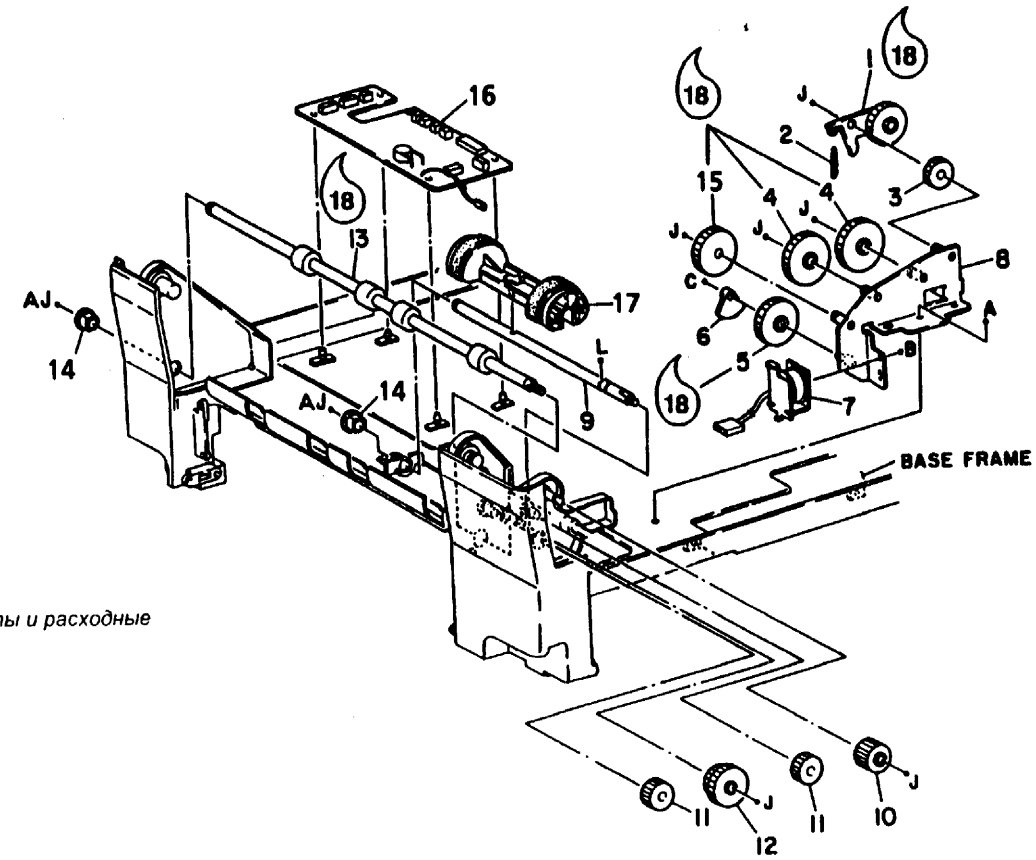

9-8-050-1

PL 2.3 Устройство подачи бумаги и привод (2 из 2)

Item	Part	Description
1	48K61970	ACCESS COVER ASSEMBLY
2	--	PLATE (P/O ITEM 1)
3	19E92380	NYLON RIVET
4	110K91391	COVER INTERLOCK SWITCH (S13)
5	121E90410	MAGNET
6	26E20680	TAPPING SCREW
7	--	ACCESS COVER (P/O ITEM 1)
8	--	INTERLOCK SWITCH PLATE (NOT SPARED)
9	28E90360	RETAINING RING
10	54K94312	TRAY 1 BAFFLE (REP 8.20)
11	22K58760	PINCH ROLL
12	5E91360	TRAY 1 FEED CLUTCH (REP 8.2)
13	7E91460	GEAR (18T)
14	110S50007	TRAY 1 PAPER SIZE SWITCH (S16) (REP 8.3) (WITHOUT TAG 022)
-	110E8450	TRAY 1 PAPER SIZE SWITCH (S16) (REP 8.3) (WITH TAG 022)
15	13E90840	BEARING
16	38E10880	RH FRONT COVER
17	38E10890	RH REAR COVER
18	28E12050	WASHER

1{2,6,7,9,11

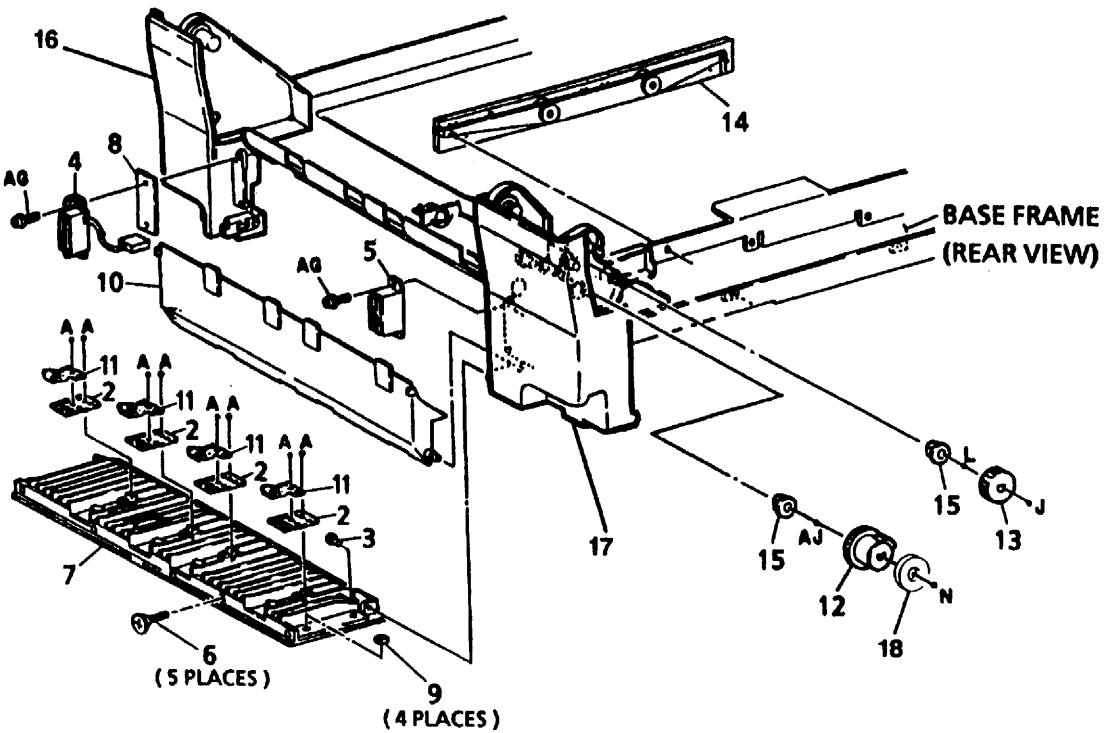

9-8-068-1

PL 2.4 Снабжение бумагой (Лоток 1) (1 из 2)

Item	Part	Description
1	50K39540	PAPER TRAY ASSEMBLY (WITH TAG 022)
-	50K35412	PAPER TRAY ASSEMBLY (WITHOUT TAG 022)
2	19E18670	BOTTOM PAD
3	15E82641	BOTTOM PLATE (REP 8.17)
-	15E28292	ALTERNATE
4	9E82910	NORMAL FORCE REAR SPRING
5	9E82900	NORMAL FORCE FRONT SPRING
6	19E21930	SNUBBER
7	3P63172	SNAP FASTENER
8	11E4591	FRONT GUIDE LOCK
9	11E4581	SIDE GUIDE LOCK
10	9E82921	GUIDE SPRING
11	38E11210	FRONT PAPER GUIDE (REP 8.17)
-	19E92520	ALTERNATE
12	38E11200	SIDE PAPER GUIDE (REP 8.17)
13	9E82880	SPRING
14	12E91370	P/B LINK
15	10E4520	PLUNGER (WITHOUT TAG 022)
16	49E72560	PAPER SIZE ADJUSTER (WITHOUT TAG 022)
17	9P50006	PLUNGER SPRING (WITHOUT TAG 022)
18	710W2017	PAPER TRAY HOME SWITCH (S16) (WITH TAG 022) (REFER TO ITEM 10 ON PL 2.5 FOR REGISTRATION BLOCK)

1 {2-17 AND PL2.5 ITEM 1

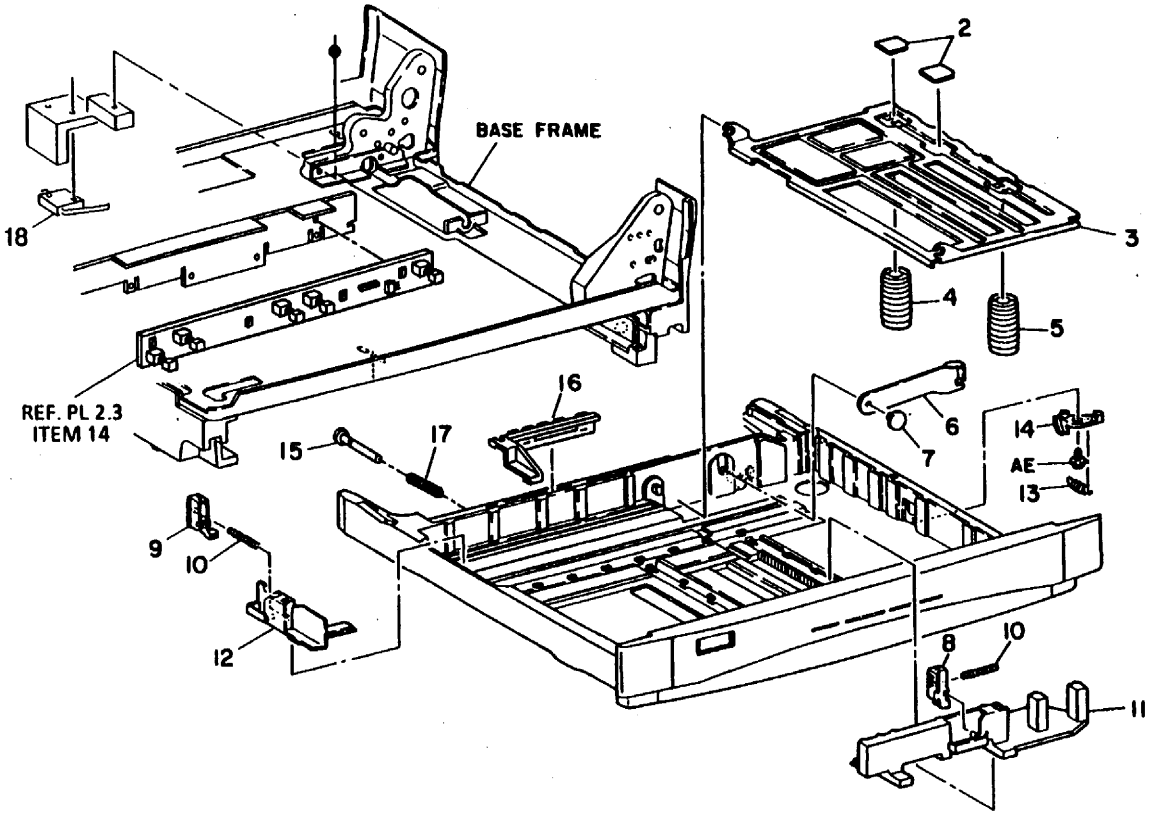

9-8-051-1

PL 2.5 Снабжение бумагой (Лоток 1) (2 из 2)

Item	Part	Description
1	--	PART OF PAPER TRAY ASSEMBLY (REF PL 2.4, ITEM 1)
2	--	SNUBBER LINK (NOT SPARED)
3	50P50011	FRONT DRAWER TRIM
4	--	LABEL (SET PAPER) (P/O ITEM 1)
5	--	LABEL (PAPER AMOUNT) (NOT SPARED)
6	120K1060	ACTUATOR (ALL SIZES) (WITHOUT TAG 022)
-	120S50202	ACTUATOR (A5)
7	9E82892	SPRING
8	38E93010	PAPER FULL GUIDE
9	3E94140	GUIDE
10	3E94131	REGISTRATION BLOCK (ADJ 8.4) (WITHOUT TAG 022)
-	3K9250	REGISTRATION BLOCK (ADJ 8.4) (WITH TAG 022) (SEE PL 2.4 ITEM 18 FOR PAPER TRAY HOME SWITCH (S16)

1 {2-8

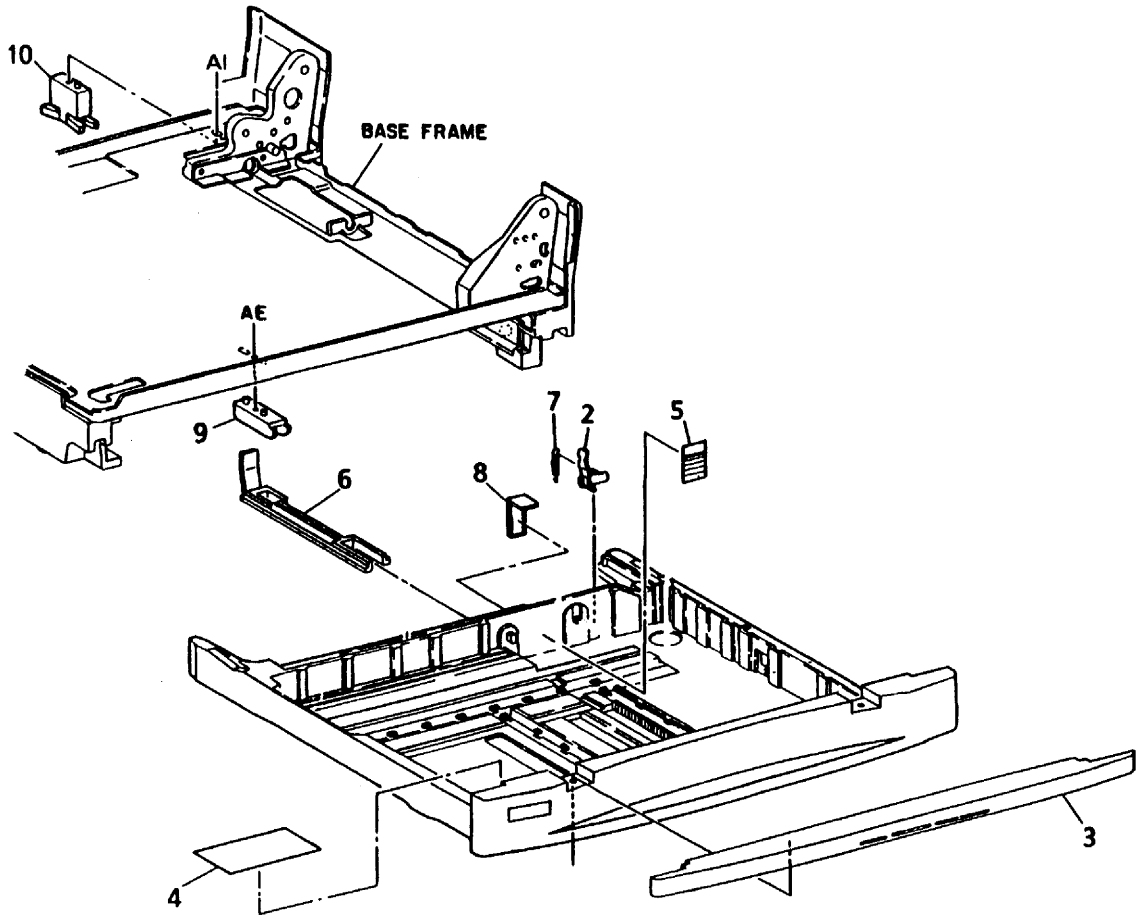

9-8-079-0

PL 2.6 Снабжение бумагой двухлоткового модуля (Лотки 2 и 3)

Item	Part	Description
1	48E48970	ACCESS COVER ASSEMBLY
2	110K92890	COVER INTERLOCK SWITCH (S14)
3	121E90410	MAGNET
4	54K83880	BAFFLE
5	2E42500	REAR COVER
6	--	WIRE HARNESS (NOT SPARED)
7	110S50007	PAPER SIZE SWITCH (S17, S18) (REP 8.16)
8	22K83062	PINCH ROLL
9	38E93010	PAPER FULL GUIDE
10	--	ACCESS COVER (P/O ITEM 1)
11	26E23220	SCREW (M3 X 8)
12	30K89610	CASSETTE BRACKET
13	26E23230	SCREW (M3 X 6)
14	--	STOPPER PLATE (P/O ITEM 1)
15	118E93000	BASE FRAME EDGING
16	120E90670	CABLE TIE
17	118P67104	EDGING

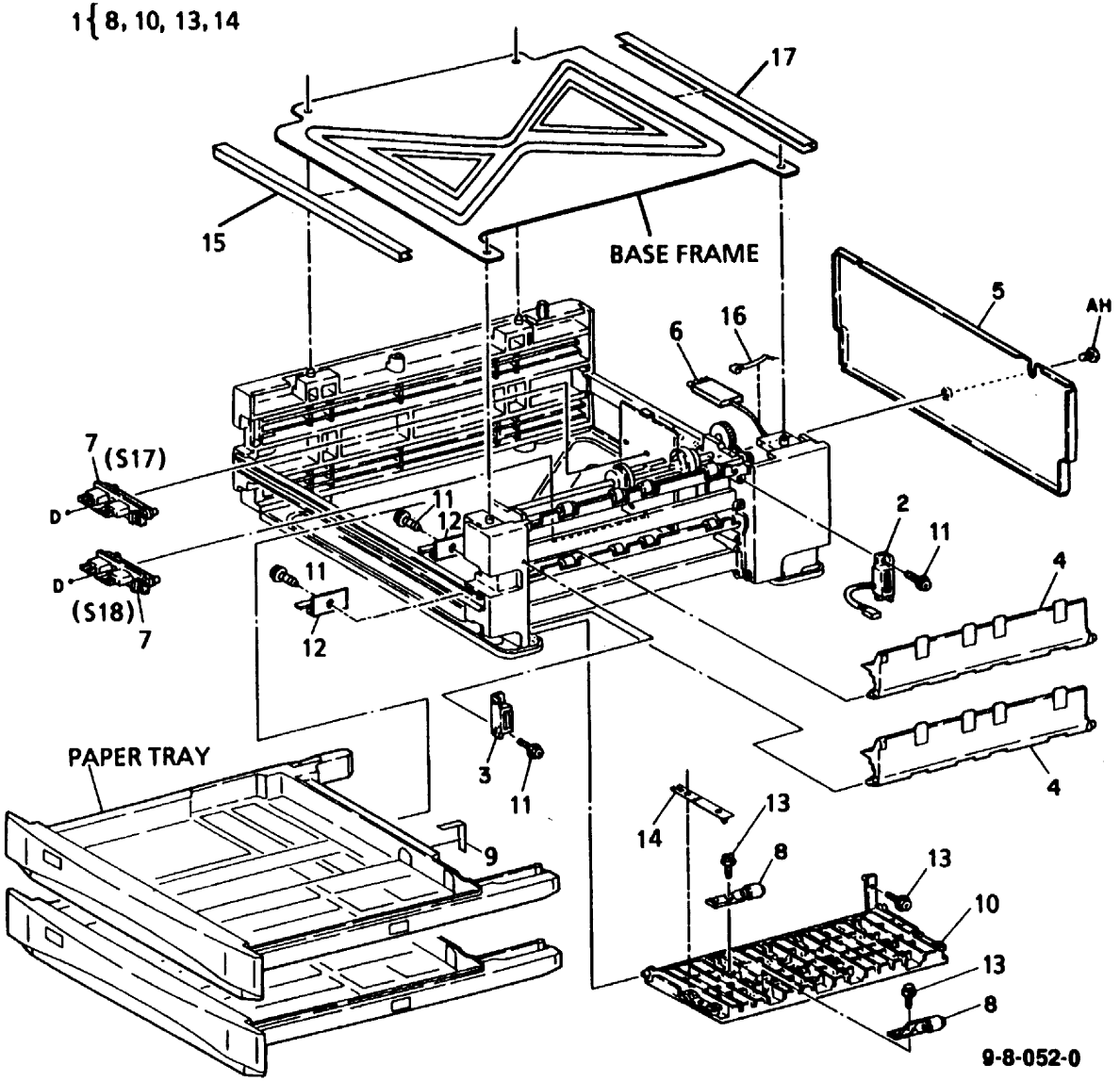

PL 2.7 Подача бумаги из двухлоткового модуля

Item	Part	Description
1	12K91870	DRIVE GEAR LINK
2	9E35380	TENSION SPRING
3	121K80180	TRAY 2 FEED SOLENOID (SOL84) (REP 8.5)
4	121K80190	TRAY 3 FEED SOLENOID (SOL85) (REP 8.5)
5	7E91170	GEAR (27T)
6	13E90980	BALL BEARING
7	--	FEED ROLLER SHAFT (NOT SPARED)
8	7E86940	GEAR (27T/34T)
9	7E86930	ROLLER GEAR (18T)
10	59K98550	TAKEAWAY ROLLER
11	13E90840	BEARING
12	5E91360	TRAY 2 AND 3 FEED CLUTCH (REP 8.6)
13	22K82981	TRAY 2 AND 3 FEED ROLLER (REP 8.7)
14	14E26220	WASHER
15	--	HARNESS (NOT SPARED)
16	70E90080	LUBRICANT (SEE NOTE)

ПРИМЕЧАНИЕ: Смотрите раздел "Дополнительные инструменты и расходные материалы" в главе 6.

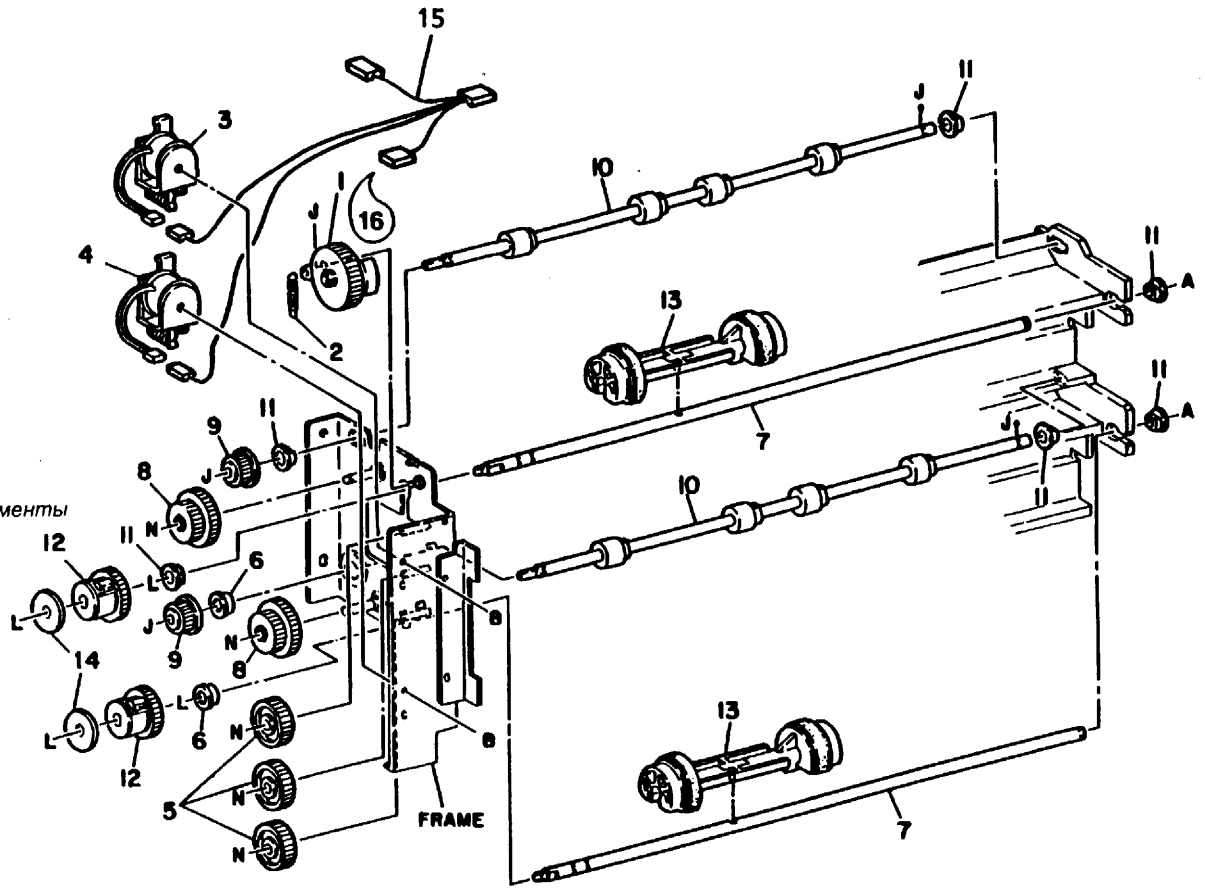

9 8 053-1

PL 2.8 Узел регистрации бумаги (1 из 2)

Item	Part	Description
1	--	PAPER REGISTRATION ASSEMBLY (NOT SPARED) (REP 8.14)
2	54S50003	PAPER CHUTE ASSEMBLY
3	54K1941	PAPER CHUTE
4	9P50024	REGISTRATION NIP SPRING
5	54K94302	PAPER CHUTE BAFFLE
-	38K8830	ALTERNATE
6	22K83010	BYPASS TAKEAWAY ROLLER
7	22K83021	PREREGISTRATION ROLLER
8	9P50023	PREREGISTRATION SPRING
9	13E90840	BEARING
10	22K83002	REGISTRATION ROLLER
11	--	EARTH PLATE (P/O ITEM 1)
12	121K6280	REGISTRATION GATE SOLENOID (SOL86) (REP 8.15)
-	121K92740	ALTERNATE
13	9E26480	SPRING
14	13P50004	BEARING

1 { 2 -14 AND PL2.9 ITEM 1
2 { 3, 4, 8

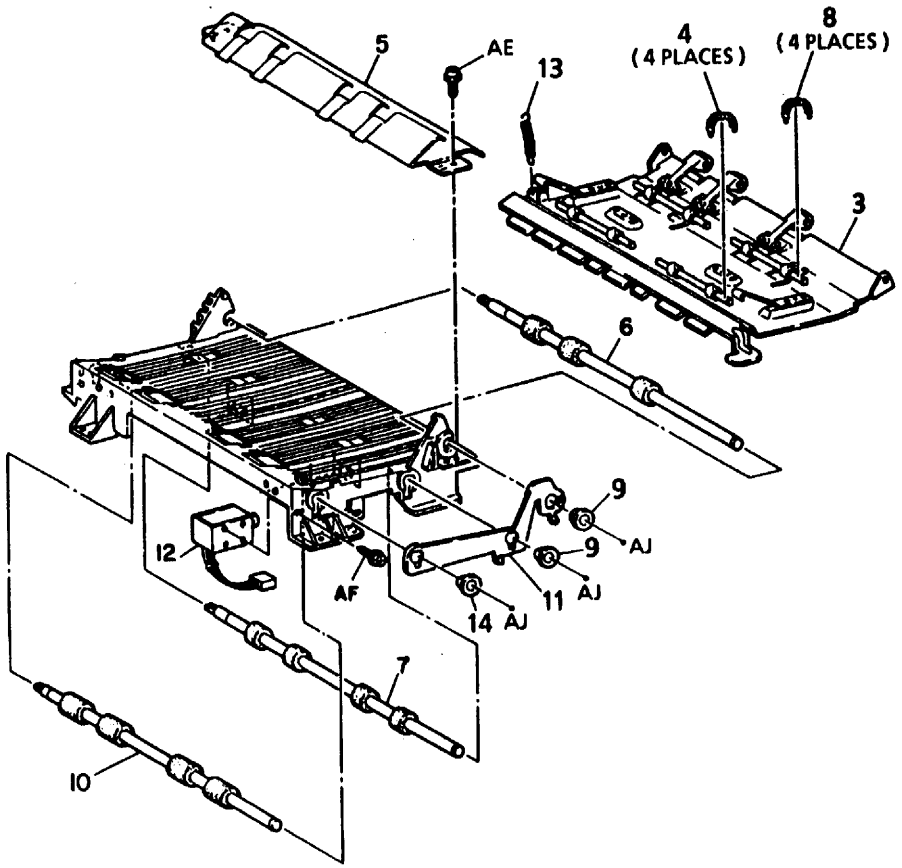

9-8-054-0

PL 2.9 Узел регистрации бумаги (2 из 2)

Item	Part	Description
1	--	PART OF PAPER REGISTRATION ASSEMBLY (REF PL 2.8, ITEM 1)
2	--	REGISTRATION SENSOR (Q84) (REP 8.11) (P/O ITEM 21)
3	--	SEAL (P/O ITEM 21)
4	--	BYPASS PAPER SIZE SENSOR (Q83) (REP 8.11) (P/O ITEM 22)
5	--	SEAL (P/O ITEM 22)
6	15K93590	BIAS PLATE
7	7E91460	GEAR (18T)
8	32K1741	REGISTRATION GATE
9	--	LINK BRACKET (P/O ITEM 14)
10	1K31210	REGISTRATION FRAME (REP 8.14)
11	--	RING GEAR (P/O ITEM 14)
12	120P60811	CLAMPS
13	2E73341	TRANSPORT PWB COVER
14	30K83020	LINK ASSEMBLY
15	9E82930	SPRING
16	--	LINK PIN (P/O ITEM 14)
17	7E80170	GEAR (17T)
18	9E56760	SPRING
19	13E90840	BEARING
20	7E80160	GEAR (20T)
21	600K34090	REGISTRATION SENSOR KIT
22	600K34100	BYPASS PAPER SIZE SENSOR KIT

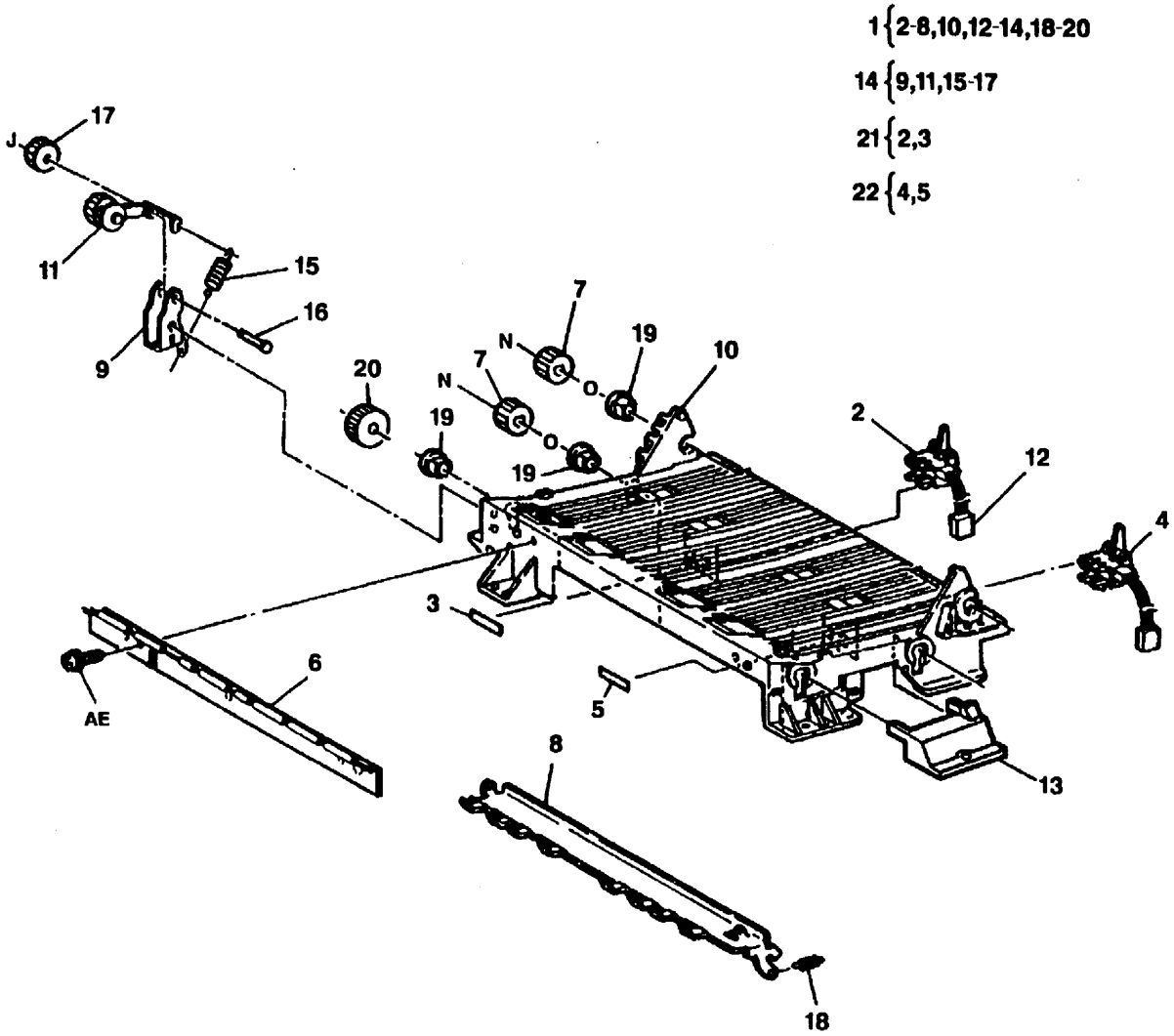

9 8 080 0

PL 3.1 Узел оптики (1 из 5)

Item	Part	Description
1	15E26790	PLATEN RETAINER
2	130E91030	MANUAL DOCUMENT SENSOR (Q25) (REP 6.12) (WITHOUT TAG 022))
3	90K1821	PLATEN GLASS (ADF) (REP 6.1)
-	90K2050	PLATEN GLASS (PLATEN COVER) (REP 6.1)
4	68E90760	GLASS SUPPORT
5	14P61844	PLATEN GLASS SPACER
6	130E90330	SCAN HOME SENSOR (Q62) (REP 6.8)
7	30K43190	MANUAL PLATEN COVER SENSOR ACTUATOR (WITHOUT TAG 022)
8	--	MANUAL DOCUMENTCOVER SENSOR BRACKET (NOT SPARED) (WITHOUT 022)
9	127E90280	OPTICS COOLING FAN (MOT61)
10	35P61751	SEAL
11	50K25095	REGISTRATION STRIP (ADF)
-	15S50004	REGISTRATION STRIP (PLATEN COVER) (WITHOUT TAG 022)
-	48K67650	REGISTRATION STRIP (PLATEN COVER) (WITH TAG 022)
12	35P61664	SEAL
13	110E92090	INTERLOCK SWITCH (S15) (DOCUMENT COVER) (WITHOUT TAG 022)
14	9E64962	REGISTRATION EDGE SPRING PLATE (ADF)
15	50E10795	REGISTRATION GATE (ADF)
16	48E10810	REAR PIVOT COVER
17	--	FRONT PIVOT COVER (P/O ITEM 11)

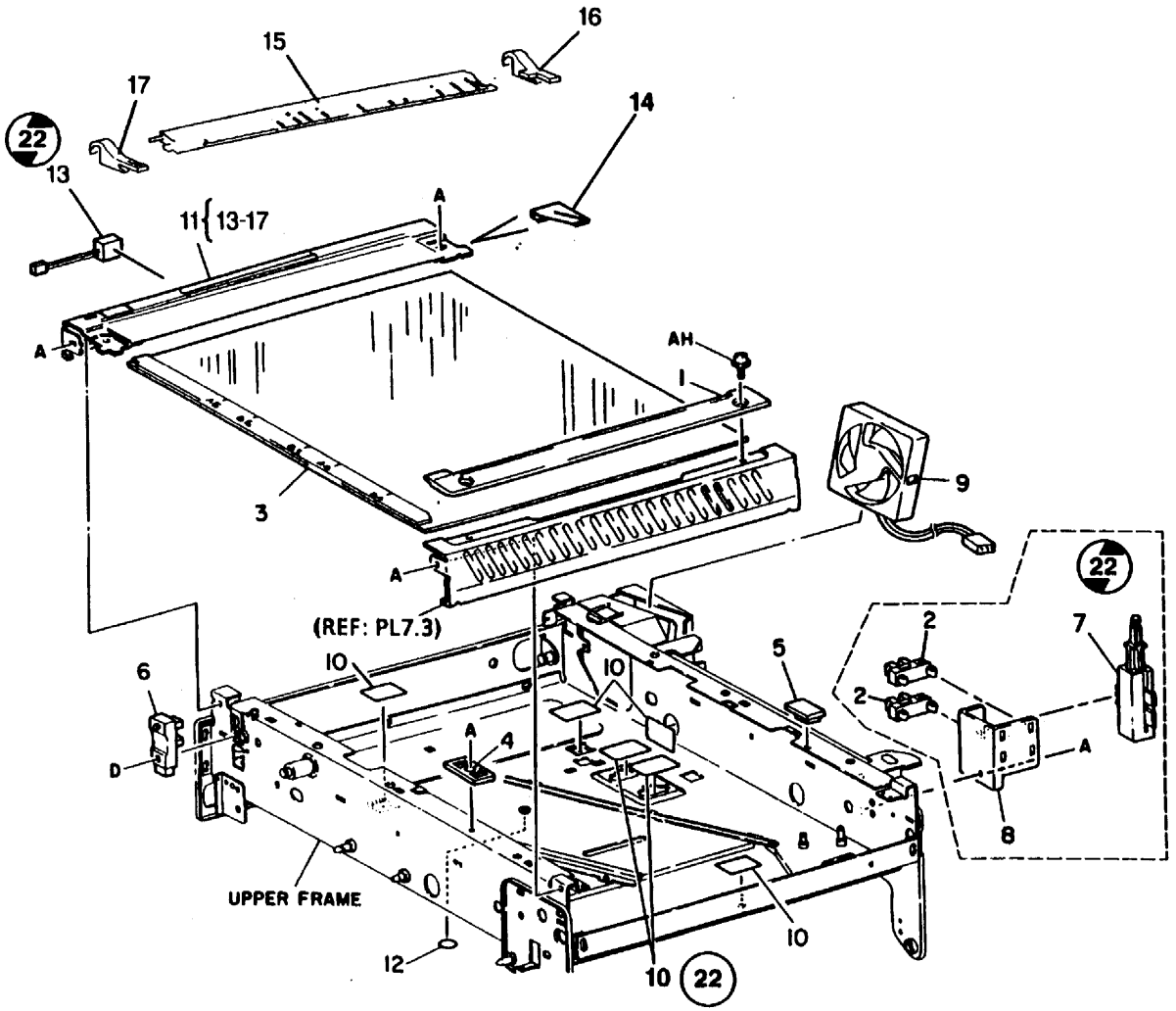

9-8-055-1

PL 3.2 Узел оптики (2 из 5)

Item	Part	Description
1	--	FRONT REFLECTOR (NOT SPARED)
2	--	REAR REFLECTOR (NOT SPARED)
3	2E55111	FRONT CONTACT COVER
4	2E55121	REAR CONTACT COVER
5	122E90520	EXPOSURE LAMP (LP61) (REP 6.2)
6	14K4082	REAR LAMP CONTACT ASSEMBLY
7	14K3611	FRONT LAMP CONTACT ASSEMBLY
8	108K90071	LAMP THERMAL FUSE (F61) (REP 6.3)
9	--	SLIDE CORD PLATE (P/O ITEM 6)
10	--	SLIDE CORD PLATE (NOT SPARED)
11	152S50210	SLIDE CORD (REP 6.13)
12	62E8840	MIRROR 1
13	41K5580	FULL-RATE CARRIAGE
14	--	CABLE CLIP (P/O ITEM 6 AND 7)
15	--	THERMAL FUSE GUARD (NOT SPARED) (REP 6.2)
16	113E92230	REAR LAMP CONTACT
17	26P62407	SCREW (M3 X 8)
18	113E92210	FRONT LAMP CONTACT
19	--	COVER (NOT SPARED)
20	--	REAR LAMP CONTACT BLOCK (P/O ITEM 6)
21	--	FRONT LAMP CONTACT BLOCK (P/O ITEM 7)

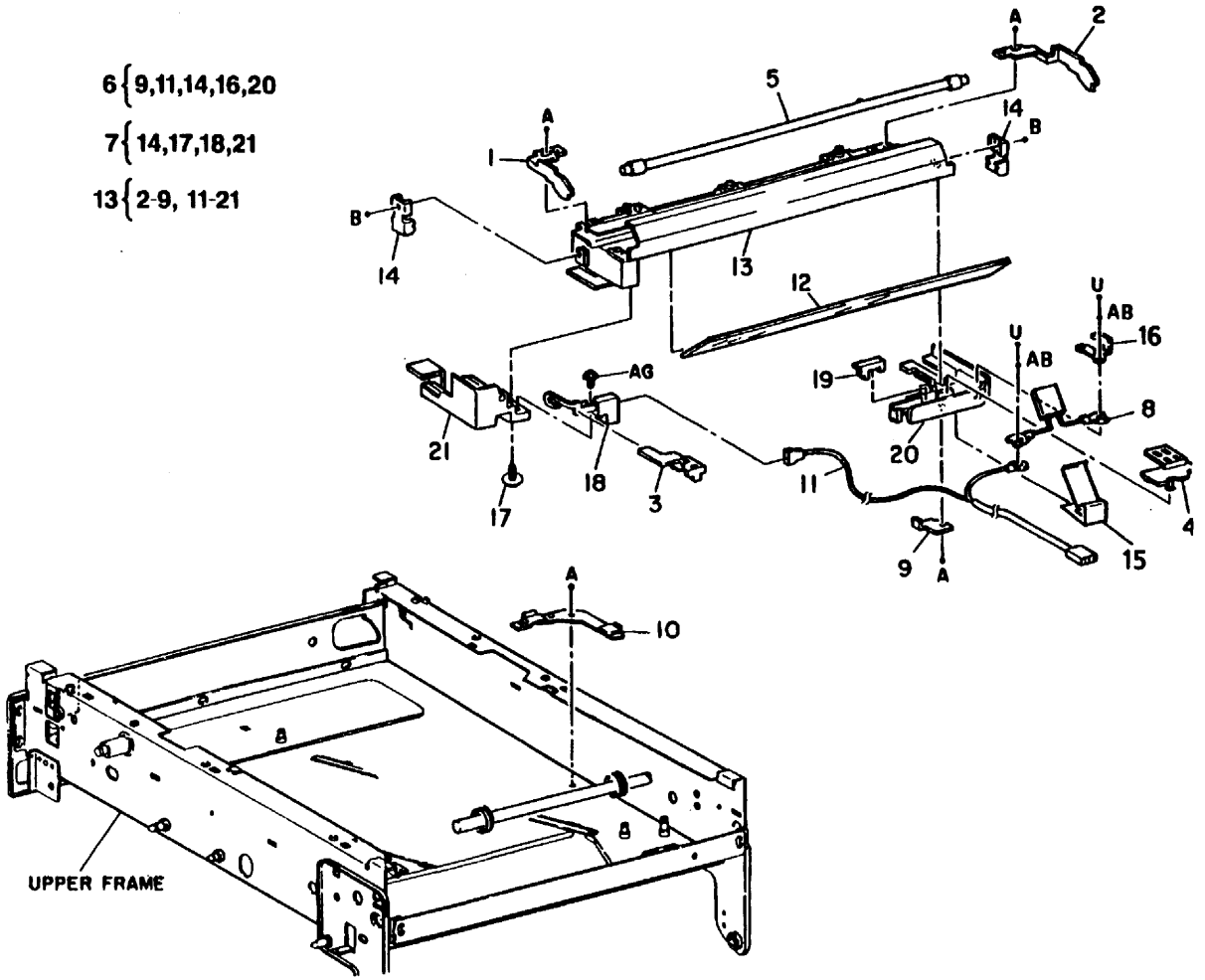

9 8 069 0

PL 3.3 Узел оптики (3 из 5)

Item	Part	Description
1	9E82490	MIRROR CLIP
2	62E8850	MIRROR 2 AND MIRROR 3
3	20K90940	DOUBLE PULLEY
4	20E92041	CABLE PULLEY
5	20K90930	CARRIAGE PULLEY
6	12E8550	FRONT CARRIAGE CABLE (REP 6.11)
7	12E91320	REAR CARRIAGE CABLE (REP 6.11)
8	--	ADJUST PLATE (NOT SPARED)
9	20K8450	FRONT CAPSTAN PULLEY
10	--	BALL BEARING
11	20K90950	REAR CAPSTAN PULLEY
12	6K91690	CARRIAGE SHAFT (5616/5815)
-	--	CARRIAGE SHAFT (5621)
13	30K50161	SCAN DRIVE MOTOR (MOT62) (REP 6.5) (5616/5815) (WITH TAG 015 - 5616)
--	127S50030	SCAN DRIVE MOTOR (MOT62) (REP 6.5) (5621)
14	--	HALF-RATE CARRIAGE (NOT SPARED)
15	117P50031	WIRE
-	117P50225	ALTERNATE
16	--	SPRING
17	--	BELT
18	--	DRIVE PULLEY
19	--	SCAN DRIVE MOTOR BRACKET (P/O IITEM 13)

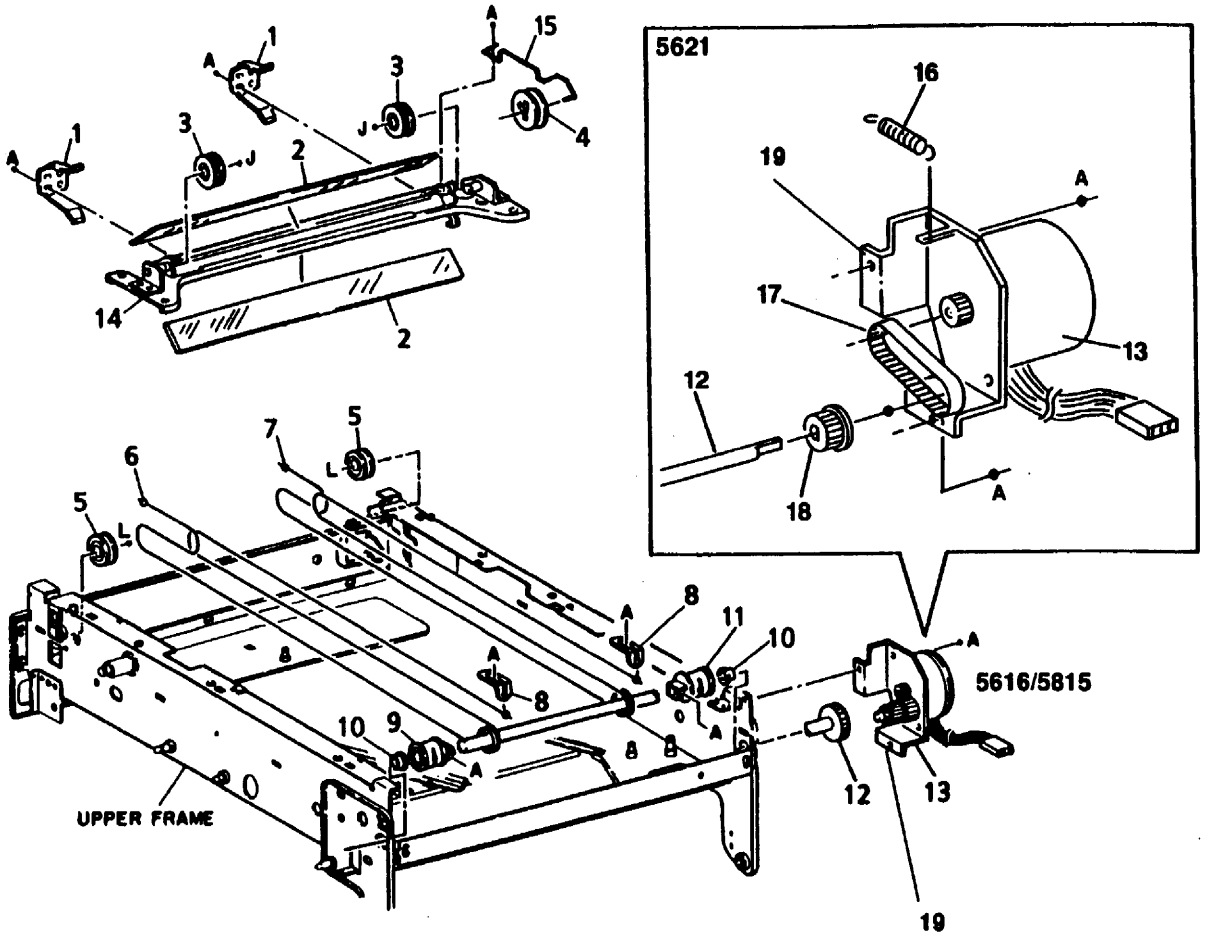

9-8-081-0

PL 3.4 Узел оптики (2 из 5)

Item	Part	Description
1	--	OPTICS COVER (NOT SPARED)
2	14K4640	LENS SHIELD
3	--	LENS CARRIAGE (ADJ 6.7) (NOT SPARED)
4	9E82470	LENS CABLE SPRING
5	12E91400	LENS CABLE (REP 6.6)
6	20E92020	PULLEY
7	62K91960	MIRROR 4 HOUSING (WITHOUT TAG 022)
-	62K8850	MIRROR 4 HOUSING (WITH TAG 022)
8	9E82520	SPRING
9	--	SHAFT (NOT SPARED)
10	15K93600	GEAR PLATE ASSEMBLY (REP 6.14)
11	--	BRACKET (NOT SPARED)
12	20E91980	WORM GEAR
13	--	CAM SHAFT (NOT SPARED)
14	7E94960	LENS CABLE PULLEY
15	--	LENS CARRIAGE EXIT SPRING (NOT SPARED)
16	127K92912	LENS DRIVE MOTOR (MOT63) (REP 6.7)
17	35P61664	SEAL
18	9E82480	EXTENSION SPRING
19	--	ADJUSTMENT BRACKET (NOT SPARED)

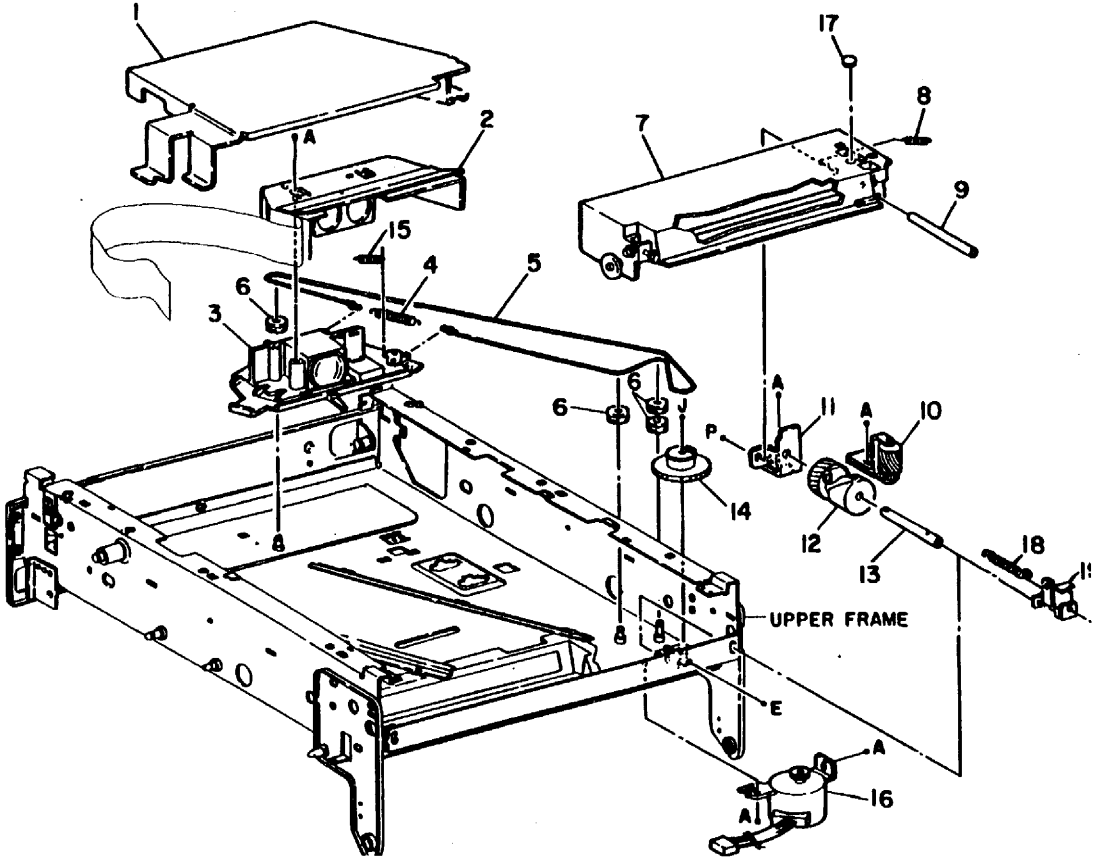

9-8-070-1

PL 3.5 Узел оптики (5 из 5)

Item	Part	Description
1	35K80020	SEAL GLASS HOUSING (WITHOUT TAG 022)
-	35K6220	SEAL GLASS HOUSING (WITH TAG 022)
2	--	SENSOR BRACKET (P/O ITEM 11)
3	130S50001	EXPOSURE SENSOR ASSEMBLY (Q61) (REP 6.4)
4	10E90200	LIGHT SHIELD
5	--	BRACKET (NOT SPARED)
6	--	POSITION PLATE (NOT SPARED)
7	--	BLOCK (NOT SPARED)
8	130K57020	DOCUMENT SIZE SENSOR (Q23, Q24) (REP 6.10) (WITHOUT TAG 022)
9	130E91030	LENS SENSOR (Q63)
10	130K57030	DOCUMENT SIZE SENSOR (Q21, Q22) (REP 6.9) (WITHOUT TAG 022)
11	--	DOCUMENT SIZE SENSOR ASSEMBLY (NOT SPARED) (WITHOUT TAG 022)
12	62E90370	EXPOSURE SENSOR FILTER (REP 6.4)
13	152K82430	HARNESS ASSEMBLY
14	115P60278	CONTACT
15	--	HARNESS (P/O ITEM 13)

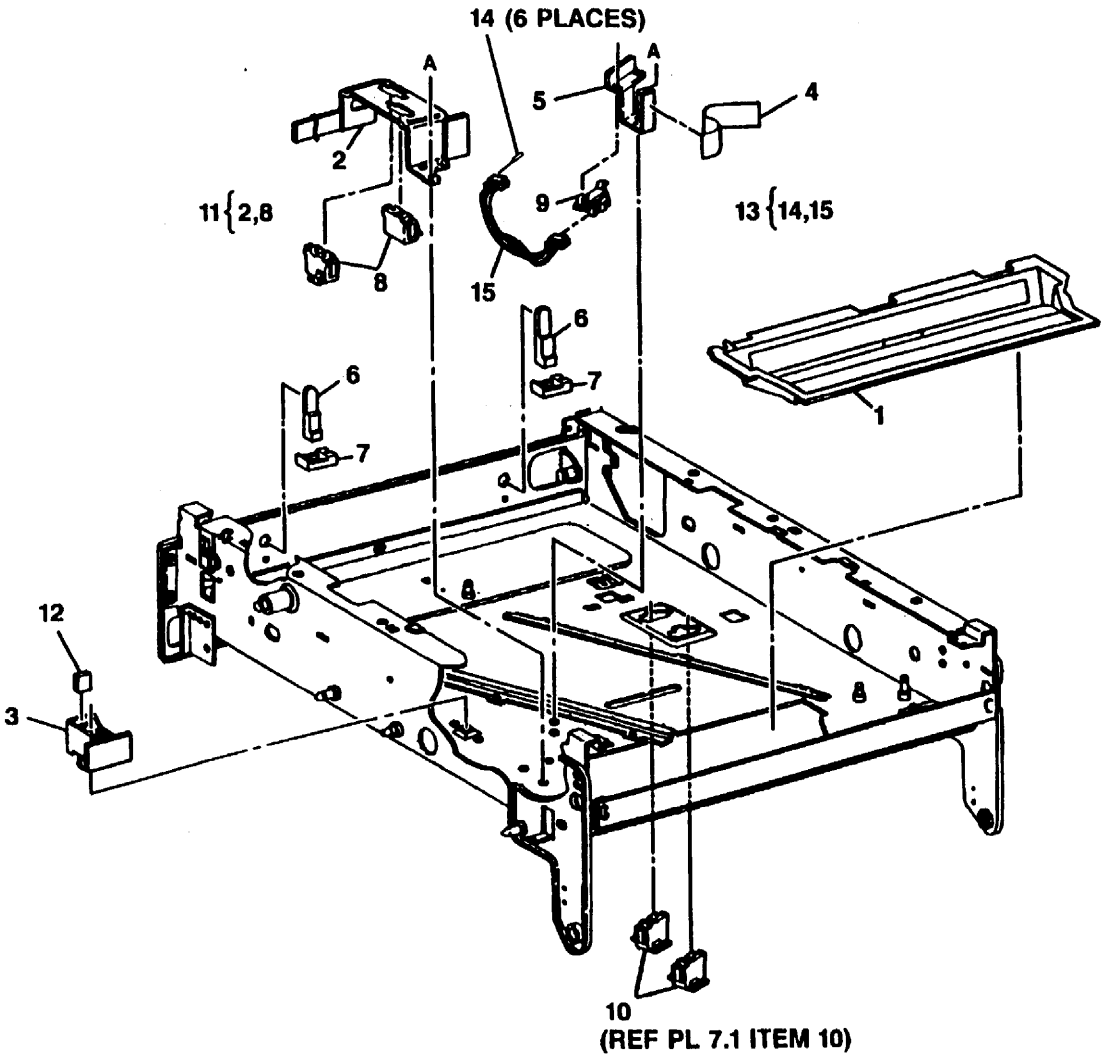

9-8-071-0

PL 4.1 Коротрон зарядки

Item	Part	Description
1	55P50001	REAR ARC SHIELD
2	--	SELF-LOCKING NUT (NOT SPARED)
3	15E16711	XEROGRAPHIC MODULE PLATE
4	55E90720	FRONT ARC SHIELD
5	--	CHARGE COROTRON RAIL (NOT SPARED)
6	125K1472	CHARGE COROTRON ASSEMBLY (ED91) (REP 9.6)
7	--	CHARGE COROTRON SHIELD (P/O ITEM 6)
8	--	REAR INSULATOR (P/O ITEM 6) (ADJ 9.8)
9	--	FRONT INSULATOR (P/O ITEM 6)
10	9P62078	COROTRON WIRE SPRING
11	117S65402	COROTRON WIRE

6 {1, 4, 7-11

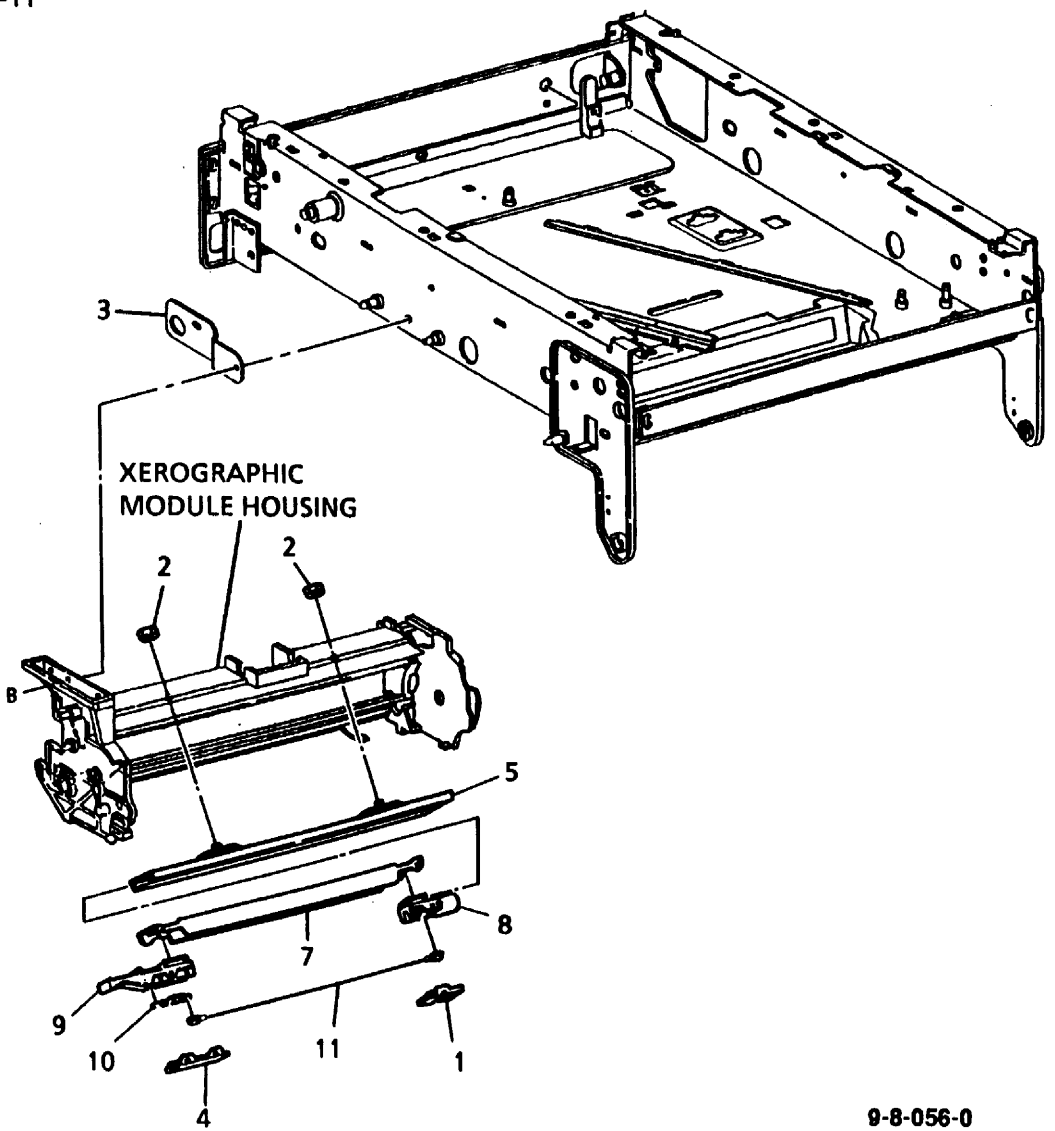

9-8-056-0

PL 4.2 Узел коротрона переноса/отделения

Item	Part	Description
1	125K1441	COROTRON ASSEMBLY (ED92/ED93) (REP 9.5)
2	117S65402	COROTRON WIRE (REP 9.5)
3	--	DETACK COROTRON GUIDE (P/O ITEM 1)
4	--	FRONT ARC SHIELD (P/O ITEM 1)
5	--	HIGH VOLTAGE WARNING LABEL (P/O ITEM 1)
6	55E91850	REAR ARC SHIELD
7	9P50009	COROTRON WIRE SPRING
8	--	COROTRON SHIELD (P/O ITEM 1)
9	118P50005	FRONT INSULATOR BLOCK
10	118S50006	REAR INSULATOR BLOCK
11	14E92820	BAFFLE SPACER
12	9E82670	COMPRESSION SPRING
13	113K90672	FRONT HOLDER
14	9E82660	SPRING PLATE
15	--	PLATE (NOT SPARED)
16	26P63518	SCREW
17	19P61462	CLAMP
18	113K1360	INBOARD HOLDER ASSEMBLY
19	--	HOLDER (P/O ITEM 18)
20	--	SPRING (P/O ITEM 18)
21	--	WIRE ASSEMBLY (P/O ITEM 18)
22	116P50034	TERMINAL (22-18AWG) (2.79 X 0.51)
23	116P50033	TERMINAL (22-18AWG) (4.75 X 0.51)
24	--	WIRE (P/O ITEM 21)

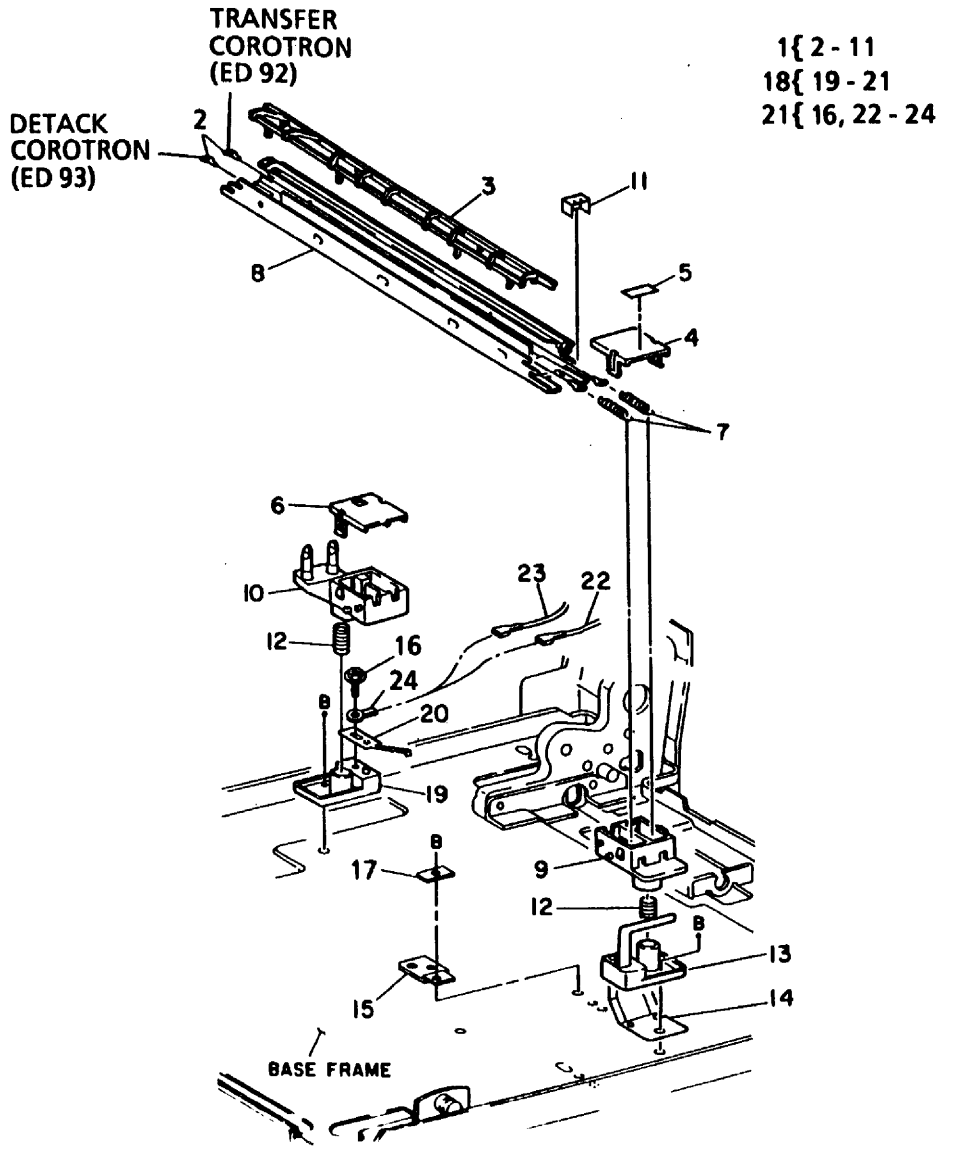

PL 4.3 Ксерографический модуль (1 из 6)

Item	Part	Description
1	302S50262	XEROGRAPHIC MODULE ASSEMBLY (REP 9.2) (WITH TAG 016)
-	302S50274	XEROGHAPHIC MODULE ASSEMBLY (REP 9.2) (WITH TAG 028)
2	2K31552	CLEANER COVER
3	--	XEROGRAPHIC MODULE HOUSING (P/O ITEM 1)
4	--	SLEEVE BEARING (P/O ITEM 1)
5	7E91620	DRIVE GEAR
6	--	WAVE WASHER (P/O ITEM 1)
7	7E91610	GEAR
8	8E90200	CAM WHEEL
9	6E24561	IDLER SHAFT
10	35E92380	SEAL
11	6S50208	REAR RETAINER PLATE
12	7E15961	GEAR (23T)
13	7E15941	GEAR (15T)
14	15E16871	FRONT RETAINER PLATE
15	26E92870	THUMBSCREW
16	5K90840	REAR FLANGE
17	1R76	PHOTORECEPTOR DRUM (REP 9.3)
-	1R90054	ALTERNATE
18	5K90240	FRONT FLANGE
19	26E93040	HEX SCREW
20	7E15951	GEAR (15T/23T)
21	13P50000	BEARING SHAFT

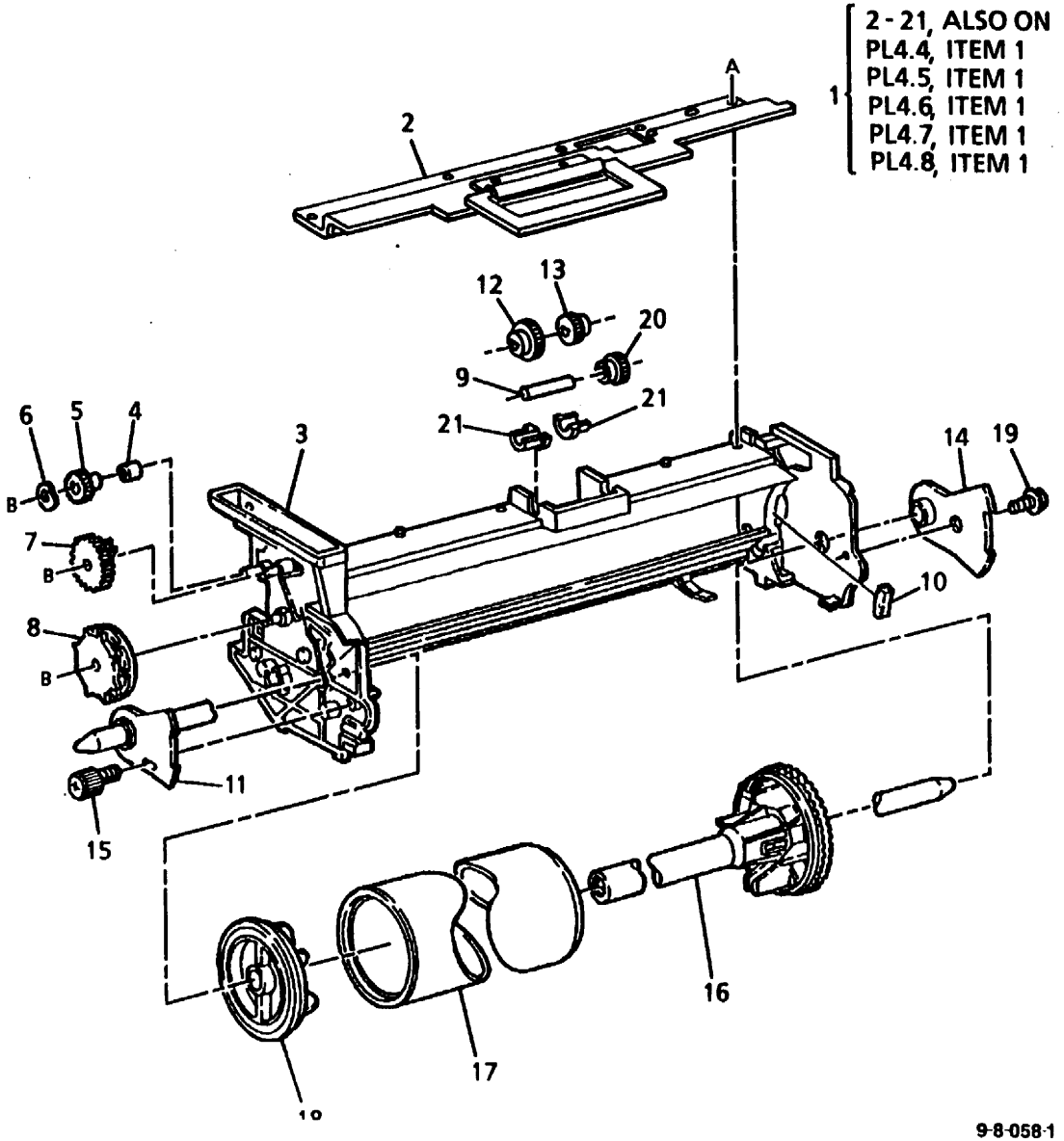

PL 4.4 Ксерографический модуль (2 из 6)

Item	Part	Description
1	--	PART OF XEROGRAPHIC MODULE ASSEMBLY (REF PL4.3, ITEM 1)
2	3P63170	FINGER RETAINER
3	19K90360	STRIPPER FINGER
4	125K90413	PRECLEAN COROTRON ASSEMBLY (ED94) (REP 9.6) (WITHOUT TAG 026)
5	--	REAR INSULATOR (P/O ITEM 4)
6	--	COROTRON SHIELD (P/O ITEM 4)
7	--	FRONT INSULATOR (P/O ITEM 4)
8	9P62078	COROTRON WIRE SPRING
9	117S65402	COROTRON WIRE
10	--	REAR ARC SHIELD (P/O ITEM 4)
11	--	FRONT ARC SHIELD (P/O ITEM 4)
12	--	HIGH VOLTAGE LABEL (P/O ITEM 1)
13	--	XEROGRAPHIC MODULE HOUSING (P/O ITEM 1)

1{2-4,12,13
4{5-11

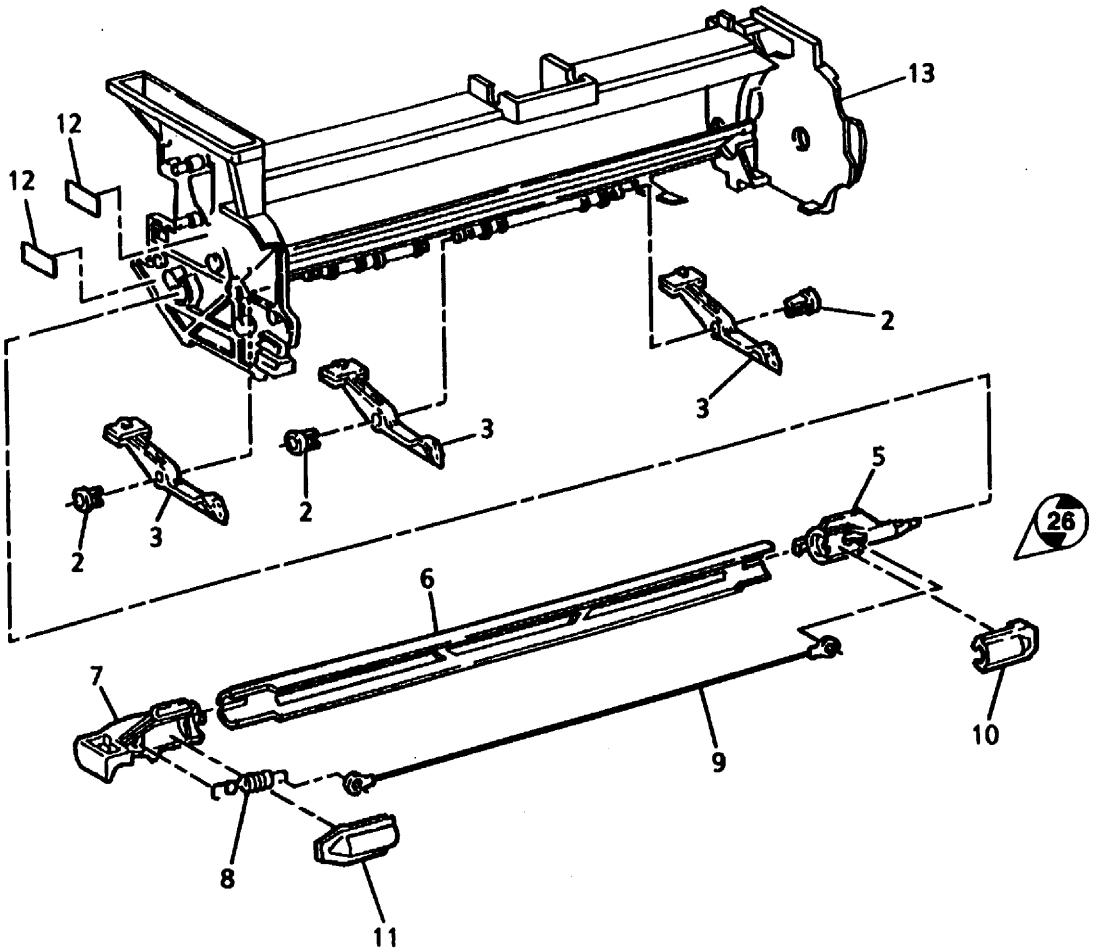

9-8-072-1

PL 4.5 Ксерографический модуль (3 из 6)

Item	Part	Description
1	--	PART OF XEROGRAPHIC MODULE ASSEMBLY (REF PL4.3, ITEM 1)
2	113P61900	CONNECTOR (J122)
3	122K90240	PRECHARGE ERASE LAMP (EL91)
4	--	XEROGRAPHIC MODULE CONNECTOR (P/O ITEM 1)
5	--	TONER BOTTLE SCREW (NOT SPARED)
6	27E90251	TAB NUT
7	120P60798	HARNESS CLAMP
8	--	TRANSLATION SHAFT (P/O ITEM 1)
9	7E15411	TRANSLATION GEAR (20T)
10	13E91070	SLEEVE BEARING
11	7E15392	GEAR (19T/30T)
12	--	WASTE BOTTLE BRACKET (P/O ITEM 1)
I 13	60K1060	WASTE BOTTLE
14	--	XEROGRAPHIC MODULE HOUSING (P/O ITEM 1)

1{2-14

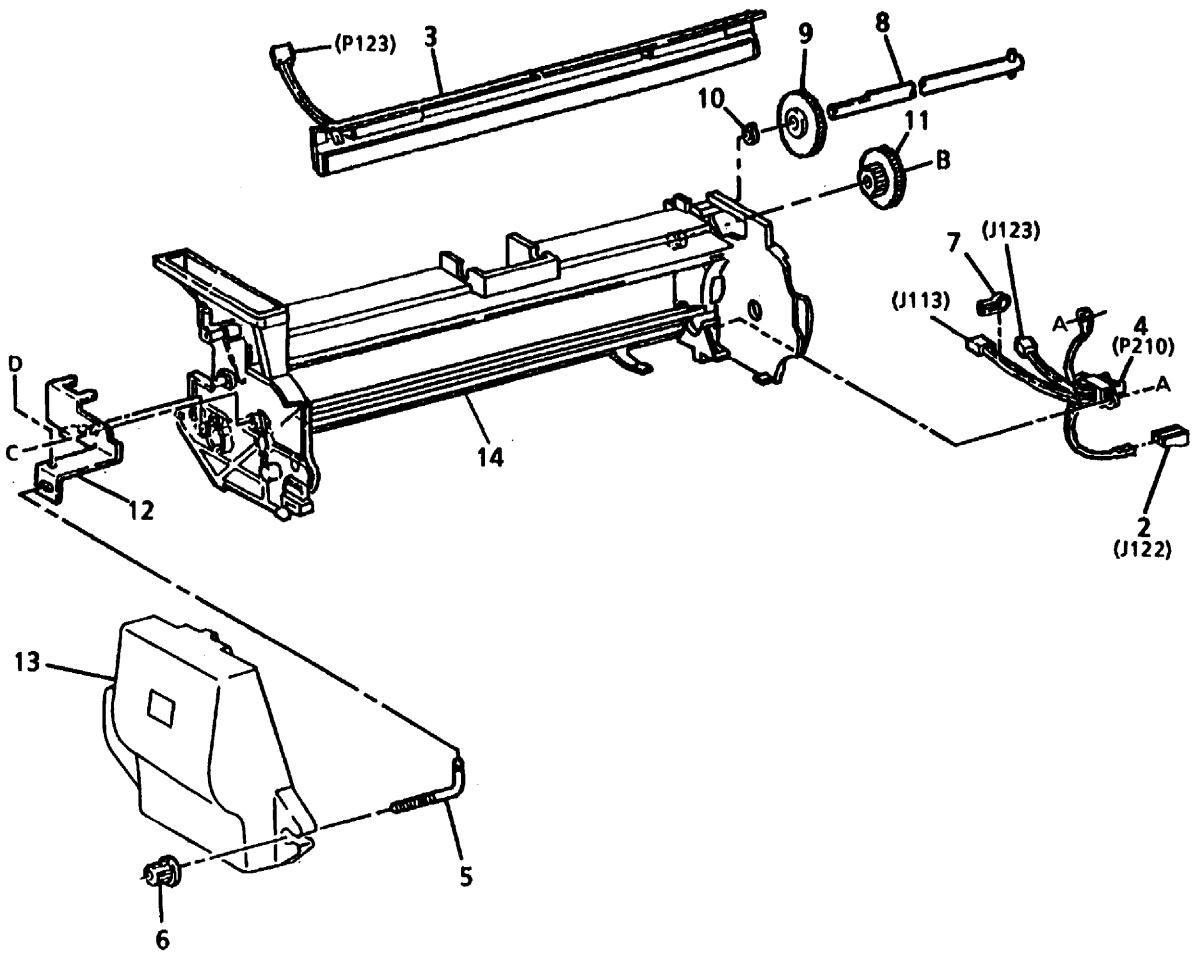

9-8-073-0

PL 4.6 Ксерографический модуль (4 из 6)

Item	Part	Description
1	--	PART OF XEROGRAPHIC MODULE ASSEMBLY (REF PL4.3, ITEM 1)
2	27P60351	LOCK NUT
3	--	COLLAR (P/O ITEM 1)
4	--	SEAL SPRING (P/O ITEM 1)
5	--	BLADE BRACKET (P/O ITEM 1) (WITHOUT TAG 028)
6	28E90280	WAVE WASHER
7	7E91581	AUGER GEAR
8	--	CHANNEL SUPPORT (P/O ITEM 1)
9	--	SEAL SPRING (P/O ITEM 1)
10	52E90210	WASTE BOTTLE ENTRANCE TUBE
11	52E90200	AUGER TUBE
12	33K90151	DRUM CLEANING BLADE (ADJ 9.4, REP 9.9)
13	--	NUT PLATE (P/O ITEM 1)
14	35K91040	FILM SEAL (ADJ 9.6, REP 9.13)
15	6K9811	AUGER SHAFT
16	13E91960	BEARING
17	--	SCREW (P/O ITEM 1)
18	16E90290	BLADE BUSHING
19	9P60648	COMPRESSION SPRING
20	--	SUPPORT (P/O ITEM 1)
21	--	XEROGRAPHIC MODULE HOUSING (P/O ITEM 1)

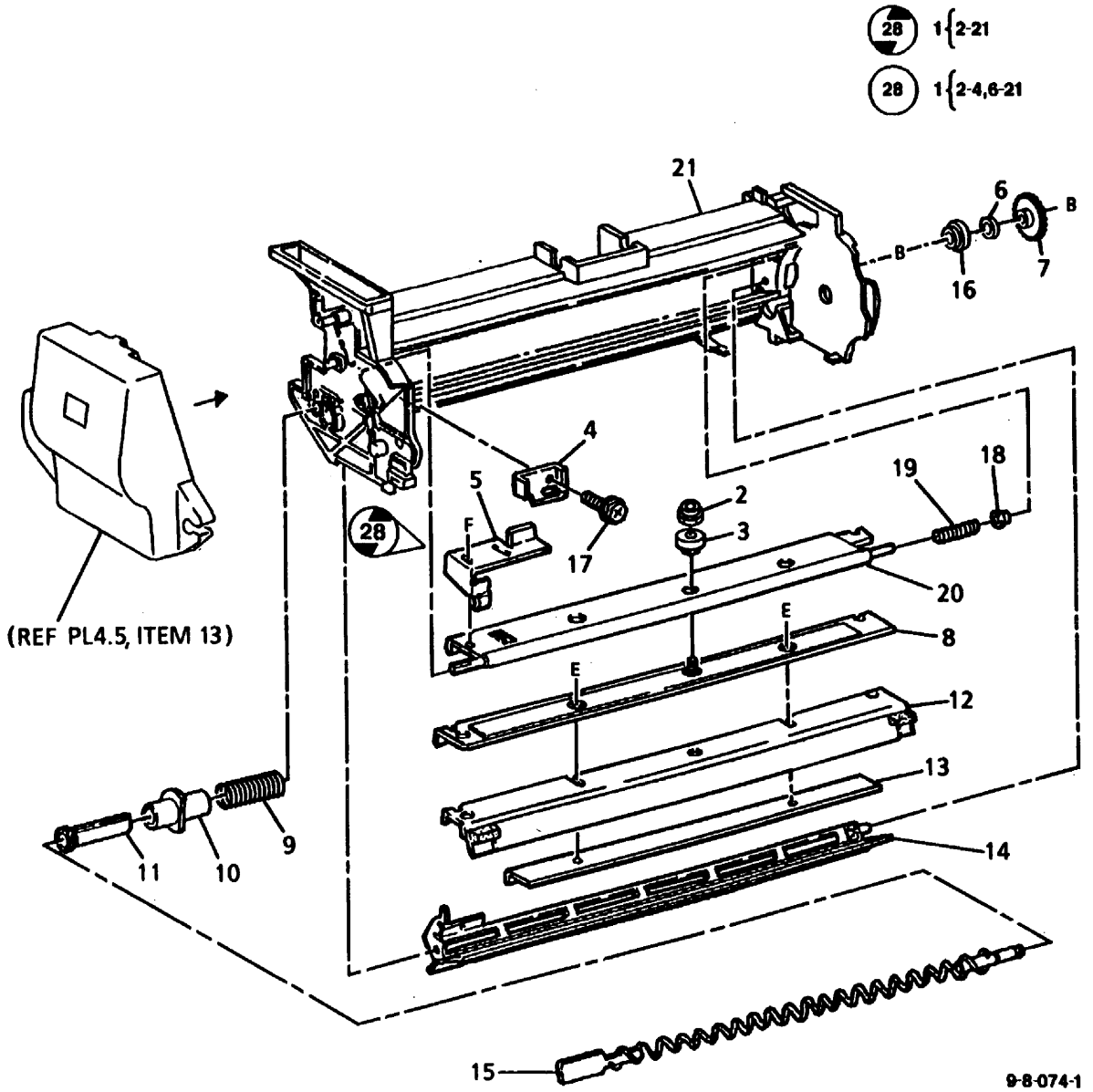

PL 4.7 Ксерографический модуль (5 из 6)

Item	Part	Description
1	--	PART OF XEROGRAPHIC MODULE ASSEMBLY (REF PL4.3, ITEM 1)
2	6K9121	FINGER WORM SHAFT
3	19K90352	FINGER DRIVE ASSEMBLY
4	121E90530	STRIPPER FINGER SOLENOID (SOL92) (ADJ 9.7 REP 9.12)
5	--	GEAR (P/O ITEM 3)
6	--	CAM GEAR (P/O ITEM 3)
7	--	FINGER SOLENOID BRACKET (P/O ITEM 3)
8	--	REAR FINGER SHAFT (P/O ITEM 3)
9	26E90750	TAPPING SCREW
10	15E93841	FINGER ARM
11	--	FINGER BRACKET (P/O ITEM 3)
12	9E92960	FINGER RETRACT SPRING
13	26E93040	SCREW
14	13P50002	FINGER SPACER
15	7E15401	FINGER DRIVE GEAR (25T)
16	13E91100	SLEEVE BEARING
17	--	XEROGRAPHIC MODULE HOUSING (P/O ITEM 1)
18	--	WASHER (P/O ITEM 1)

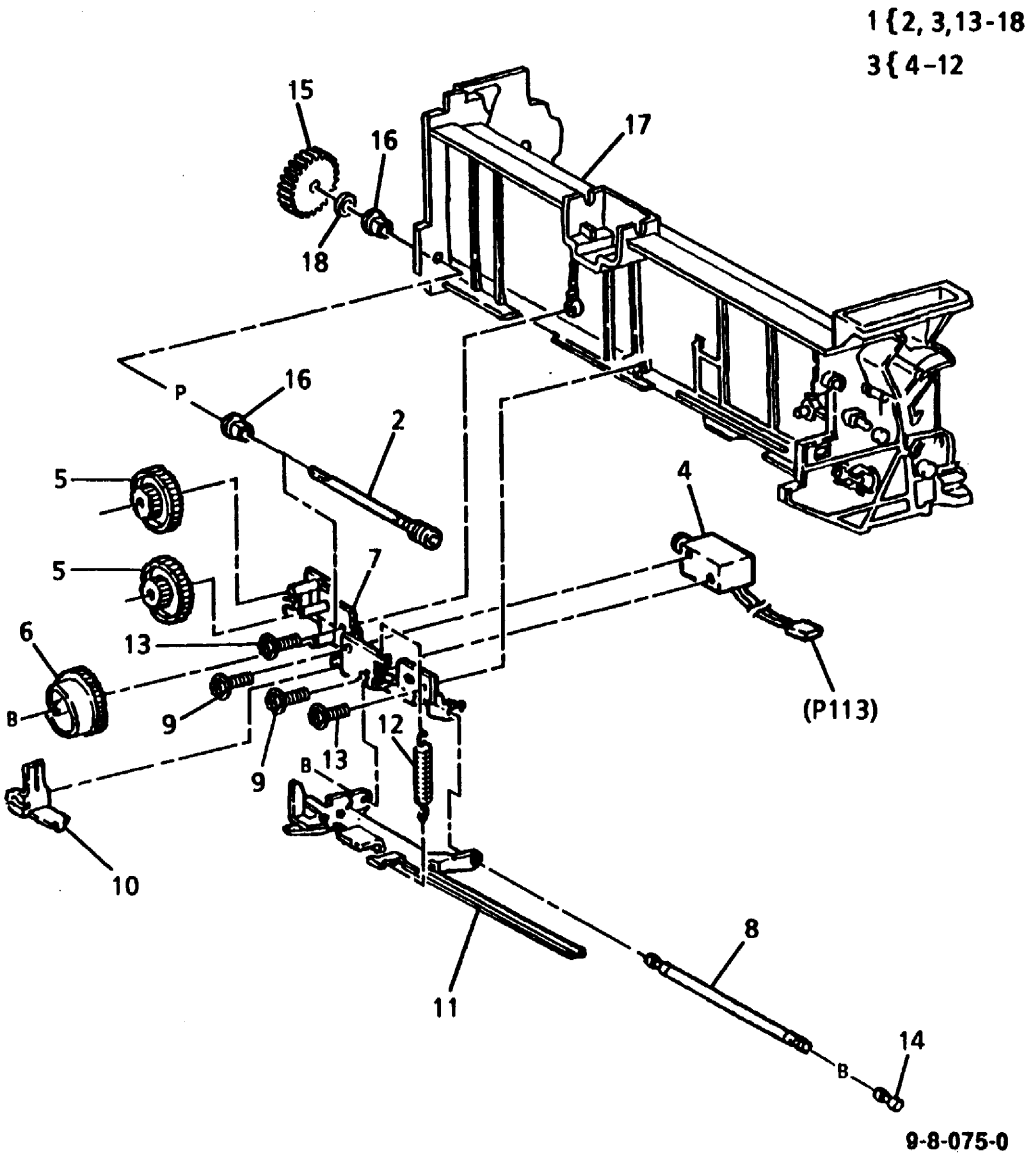

PL 4.8 Ксерографический модуль (6 из 6)

Item	Part	Description
1	--	PART OF XEROGRAPHIC MODULE ASSEMBLY (REF PL4.3, ITEM 1)
2	26E93040	SCREW
3	9E92950	BLADE RETRACT SPRING
4	--	BLADE SPRING BRACKET (P/O ITEM 1)
5	121K91760	BLADE SOLENOID ASSEMBLY (SOL91) (ADJ 9.4, REP 9.8) (WITH TAG 029 - 5815) (WITH TAG 017 - 5616/5621)
6	11K90270	RETRACT PIVOT ARM (ADJ 9.5)
7	--	FRONT FINGER SHAFT (P/O ITEM 1)
8	--	COMPRESSION SPRING (P/O ITEM 1)
9	--	FRONT FINGER BRACKET (P/O ITEM 1)
10	26E81660	SCREW
11	--	CLAMP (P/O ITEM 1)
12	26E90750	TAPPING SCREW
13	--	BLADE SOLENOID (SOL91) (P/O ITEM 5)
14	--	BLADE ACTUATION LEVER (P/O ITEM 1)
15	9E92920	LEVER TENSION SPRING
16	49E88010	SPRING BRACKET
17	13P50003	FINGER SPACER
18	--	SOLENOID HEAT SINK (P/O ITEM 1)
19	--	XEROGRAPHIC MODULE HOUSING (P/O ITEM 1)

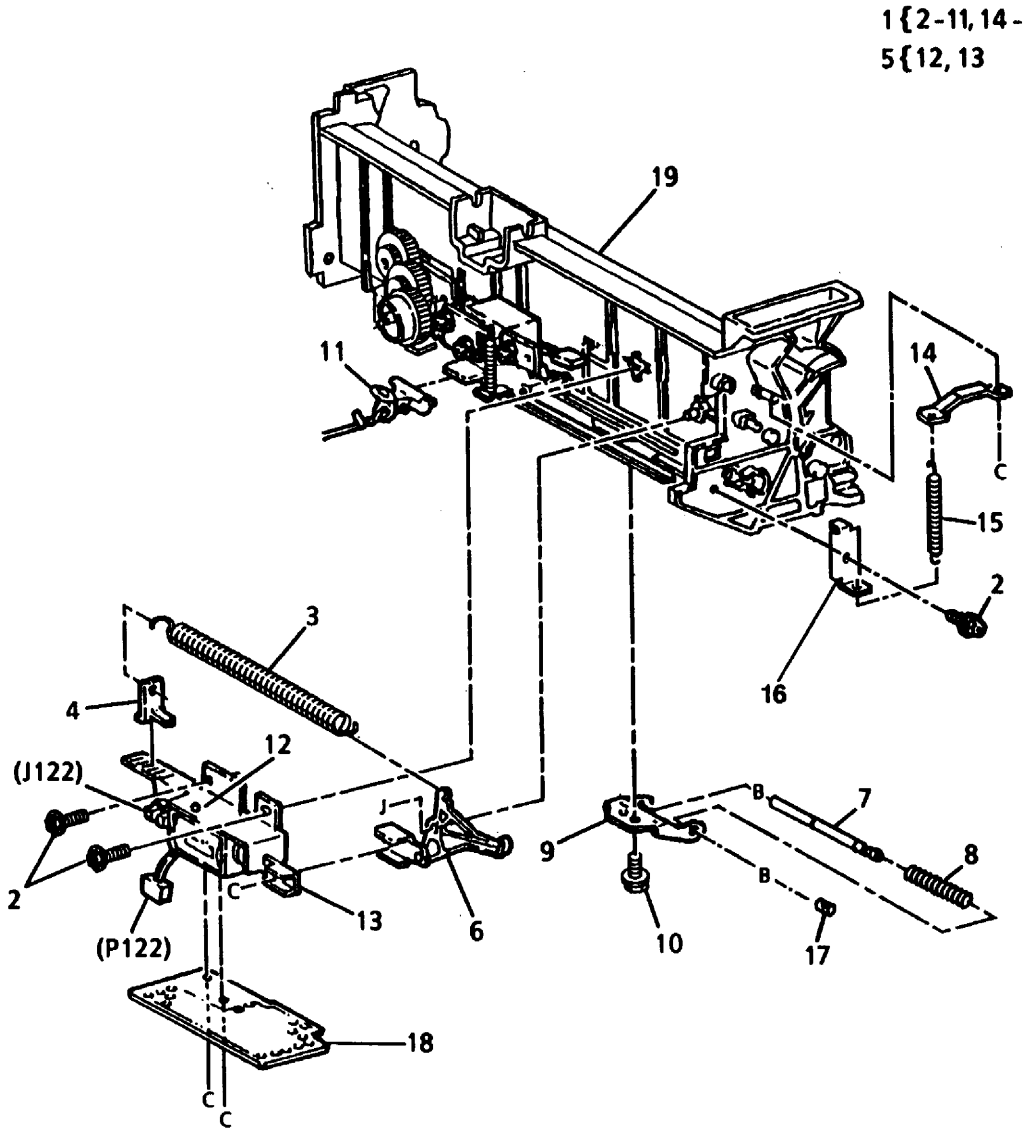

9-8-082-1

PL 4.9 Узел модуля проявителя

1{ 2, 3

Item	Part	Description
1	--	DEVELOPER MODULE ASSEMBLY (REP 9.1)
2	--	TONER DISPENSER ASSEMBLY
3	302S50260	DEVELOPER ASSEMBLY (WITHOUT TAG 025)
-	22K59040	DEVELOPER ASSEMBLY (WITH TAG 025)
4	--	LUBRICANT (SEE NOTE)

ПРИМЕЧАНИЕ: Смотрите раздел "Дополнительные инструменты и расходные материалы" в главе 6.

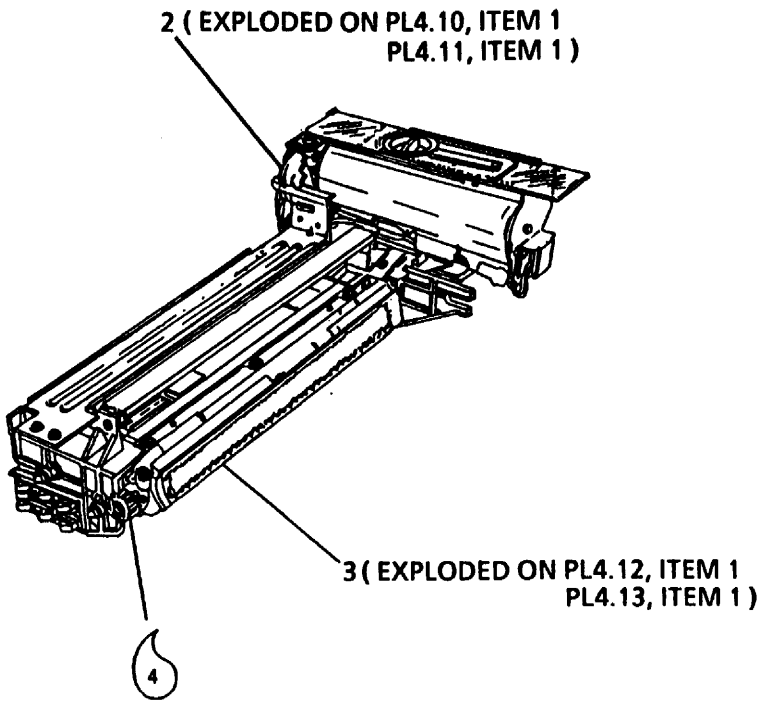

9 8-087-1

PL 4.10 Узел устройства подачи тонера (1 из 2)

Item	Part	Description
1	--	PART OF TONER DISPENSER ASSEMBLY (REF PL4.9, ITEM 2)
2	35S50010	SHUTTER SEAL
3	--	SLIDE PLATE (P/O ITEM 10)
4	--	J1 LABEL (P/O ITEM 6)
5	--	CUSHION (P/O ITEM 1)
6	94K3200	TONER HOUSING ASSEMBLY
7	--	CAP (P/O ITEM 10)
8	--	DENSITY CONTROL LABEL (P/O ITEM 6)
9	--	TONER HOUSING PLATE (P/O ITEM 10)
10	2K32932	TONER HOUSING COVER ASSEMBLY
11	--	AGITATOR (P/O ITEM 1)
12	--	TONER HOPPER (P/O ITEM 6)
13	--	SENSOR COVER P/O ITEM 1)
14	130P60657	LOW TONER SENSOR (Q92)
15	--	TONER HOUSING SEAL (P/O ITEM 10)
16	--	TONER HOUSING COVER (P/O ITEM 10)
17	101K90580	TONER DISPENSER CONTROLLER (S91) (WITHOUT TAG 027)
-	101K14870	TONER DISPENSER CONTROLLER (S91) (WITH TAG 027)
18	15P50002	SENSOR PLATE

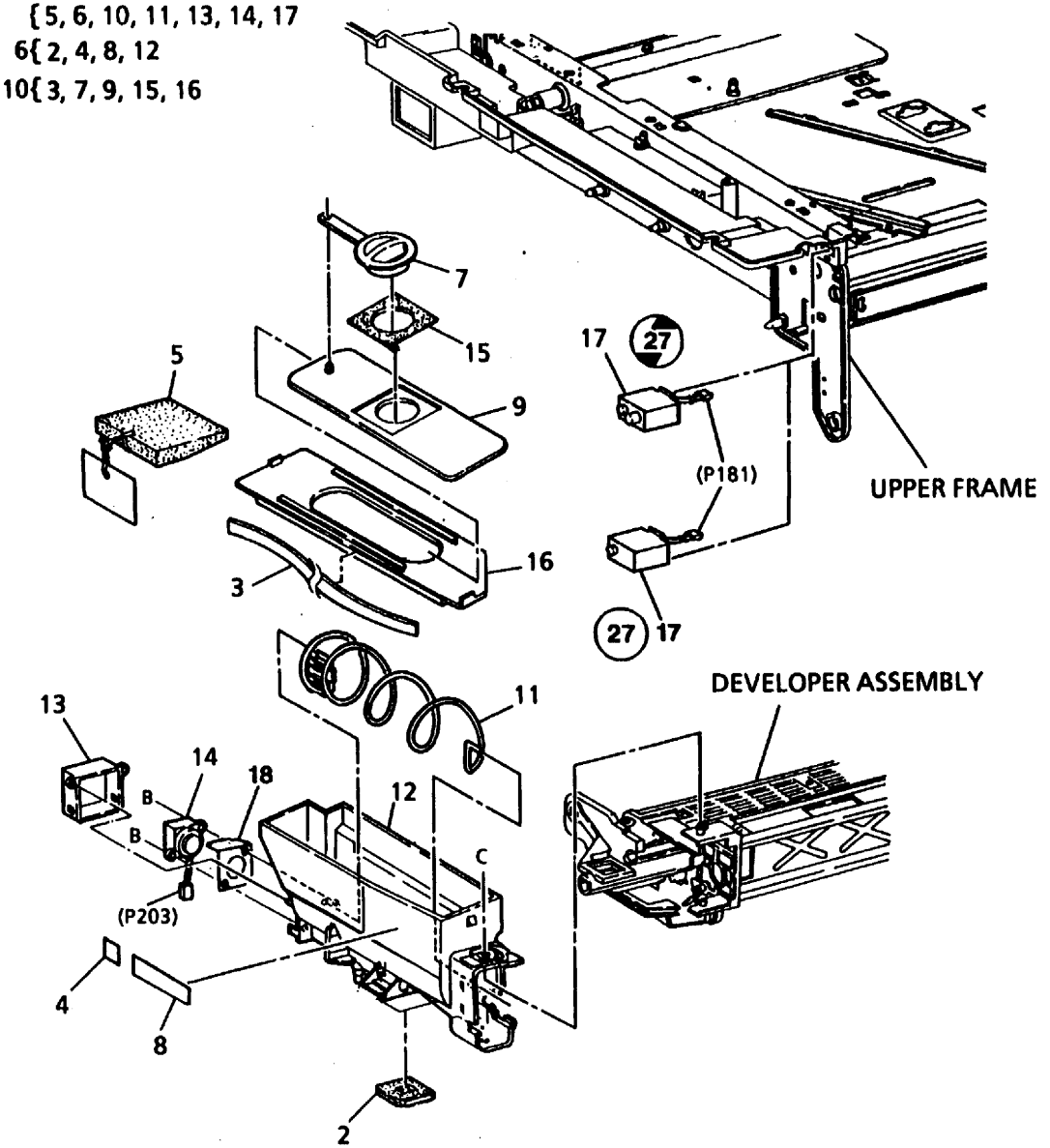

PL 4.11 Узел устройства подачи тонера (2 из 2)

1{ 2 - 12

Item	Part	Description
1	--	PART OF TONER DISPENSER ASSEMBLY (REF PL4.9, ITEM 2)
2	9E92540	SHUTTER SPRING
3	--	SHUTTER (P/O ITEM 1)
4	11E90350	RELEASE LATCH
5	--	DISPENSER AUGER (P/O ITEM 1)
6	--	BEARING PLATE (P/O ITEM 1)
7	7E91420	AGITATOR GEAR
8	7E91430	GEAR
9	9E92530	AUGER GEAR SPRING
10	7E91410	AUGER GEAR
11	15K91620	DISPENSER MOTOR BRACKET
12	127S50020	DISPENSER MOTOR (MOT91)
13	--	TONER HOUSING (REF PL4.10, ITEM 6)

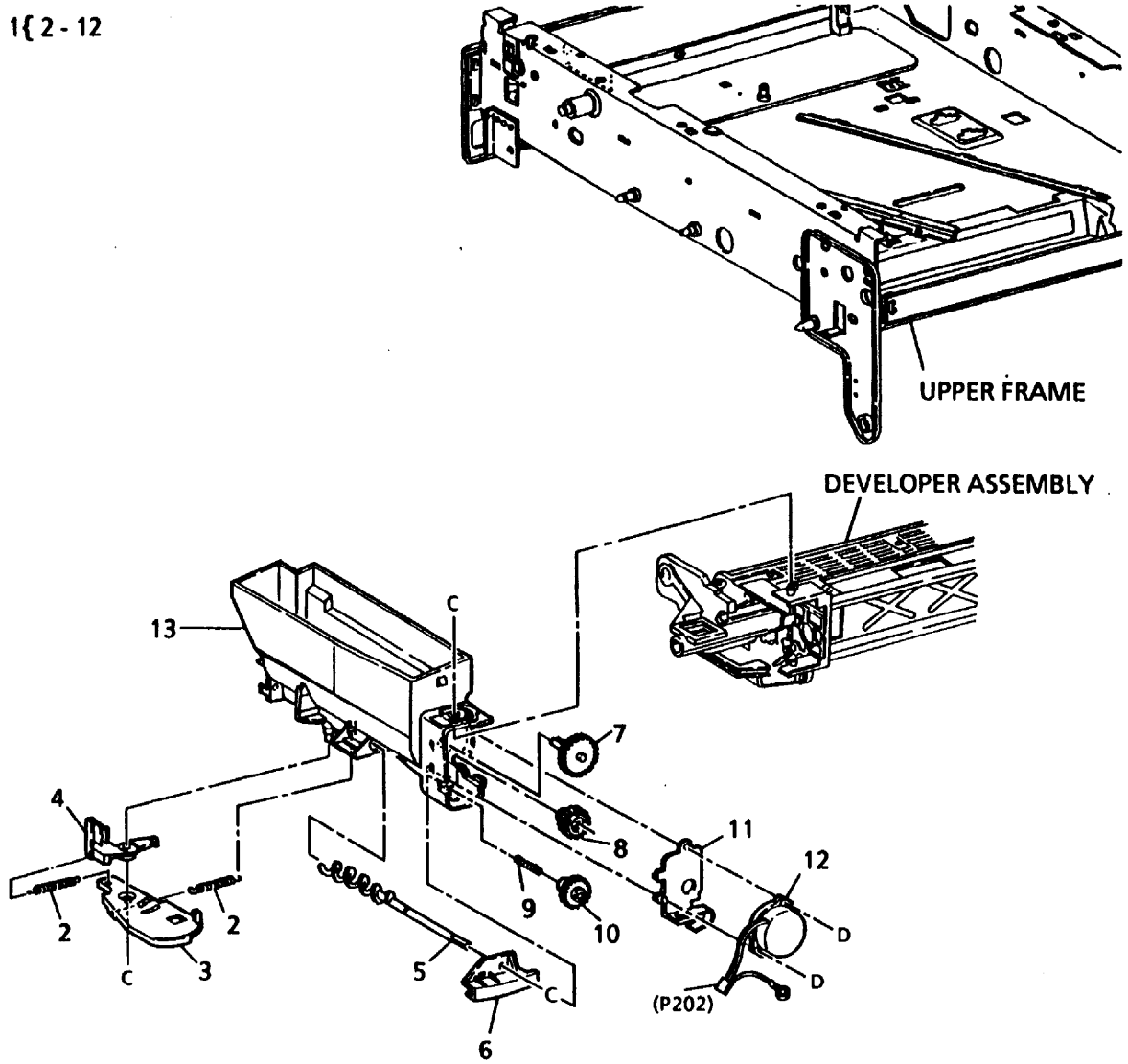

9-8-076-0

PL 4.12 Узел проявителя (1 из 2)

Item	Part	Description
1	--	PART OF DEVELOPER ASSEMBLY (REF PL4.9, ITEM 3)
2	15P50013	CONTACT
3	68E2571	CONTACT BLOCK (REP 9.15) (WITHOUT TAG 025)
4	26P62407	SCREW
5	--	RAIL PLATE (P/O ITEM 1)
6	152S50012	HARNESS (WITHOUT TAG 025)
7	120P60798	HARNESS CLAMP (WITHOUT TAG 025)
8	--	HANDLE LABEL (P/O ITEM 1)
9	15P50001	OUT FRAME
10	68P50010	SUPPORT HANDLE
11	120P60817	CLAMP
12	--	HANDLE PLATE (P/O ITEM 1)
13	--	RIGHT BRACKET (P/O ITEM 1)
14	15S50023	IN FRAME (REP 9.16)
15	120P60830	CLAMP
16	--	LOWER BRACKET (P/O ITEM 1)
17	--	CLIP (P/O ITEM 1)
18	--	INSIDE SEAL (P/O ITEM 1)
19	--	OUTSIDE SEAL (P/O ITEM 1)
20	--	SIDE SEAL (P/O ITEM 1
21	35K84880	LOWER SEAL
22	--	UPPER SEAL (P/O ITEM 1)
23	121S61148	MAGNETIC PLATE SEAL
24	55S50003	CATCH BAFFLE (REP 9.14)
25	19P50006	CATCH BAFFLE CLAMP
26	--	DEVELOPER HOUSING (P/O ITEM 1)

1{ 2-26 AND PL4.13 ITEM 1

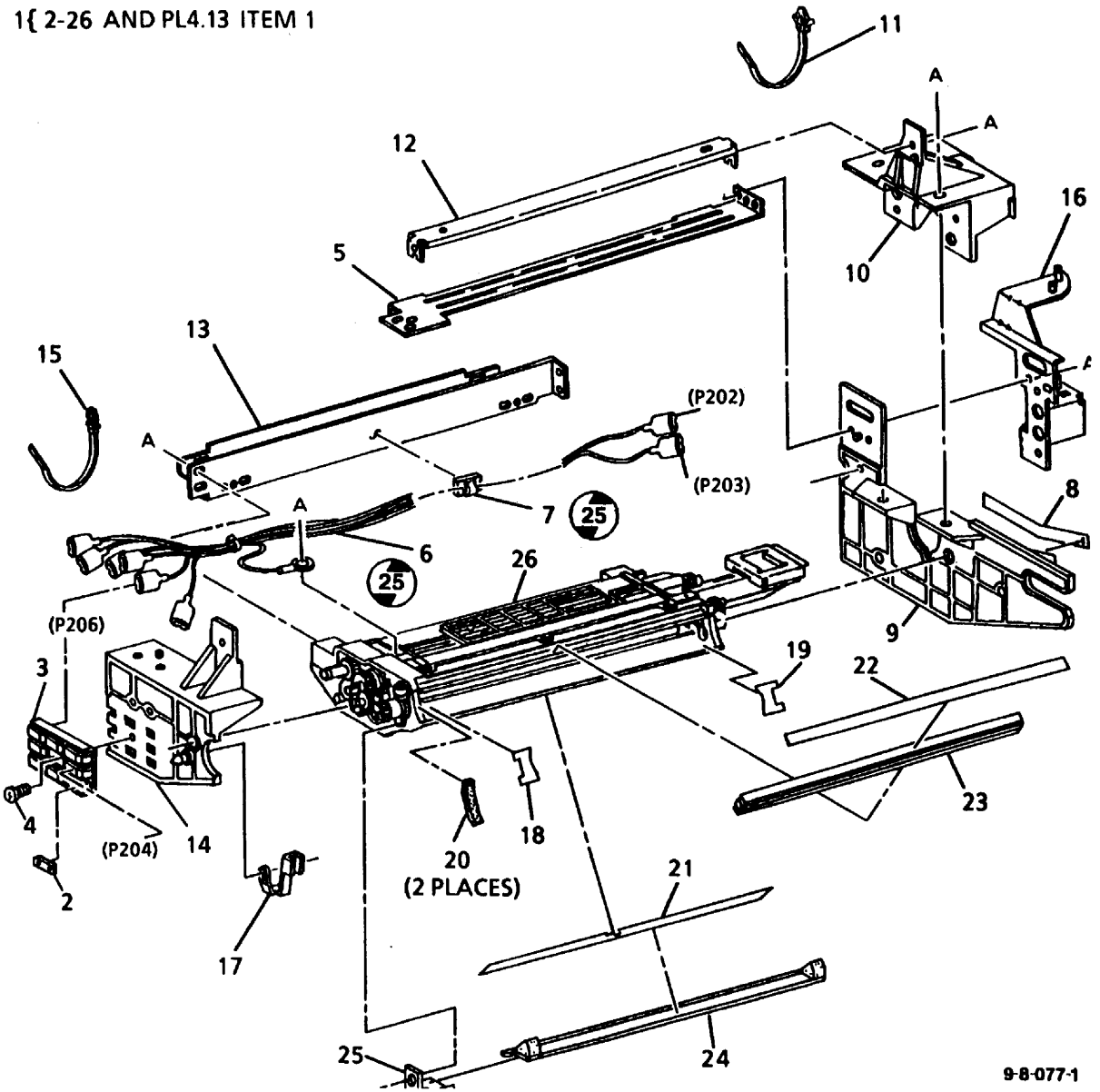

PL 4.13 Узел проявителя (2 из 2)

Item	Part	Description
1	--	PART OF DEVELOPER ASSEMBLY (REF PL4.9, ITEM 3)
2	53P50002	DEVELOPER FILTER
3	121K91110	MAGNETIC ROLL
4	--	TRIMMER BAR (P/O ITEM 1)
5	35E91991	LOWER BOX SEAL
6	--	LOWER BOX FOAM SEAL (P/O ITEM 1)
7	--	CAM PLATE (P/O ITEM 1)
8	--	COVER (P/O ITEM 1)
9	--	EXIT COVER (P/O ITEM 1)
10	--	DEVELOPER HOUSING (P/O ITEM 1)
11	--	TRACKING ROLL (P/O ITEM 1)
12	--	AUGER BEARING (P/O ITEM 1)
13	--	DEVELOPER AUGER (P/O ITEM 1)
14	7E91400	GEAR (21T/20T)
15	7E91390	AUGER GEAR (29T/25T)
16	7E91380	MIXER GEAR (22T)
17	7K90470	GEAR (18T)
18	7E91370	PADDLE GEAR (QT)
19	7E91360	MAGNETIC ROLL GEAR (20T)
20	13K90100	MAGNETIC ROLL BEARING
21	--	SEAL (P/O ITEM 1)
22	--	SEAL (P/O ITEM 1)
23	--	MIX CHUTE (P/O ITEM 1)

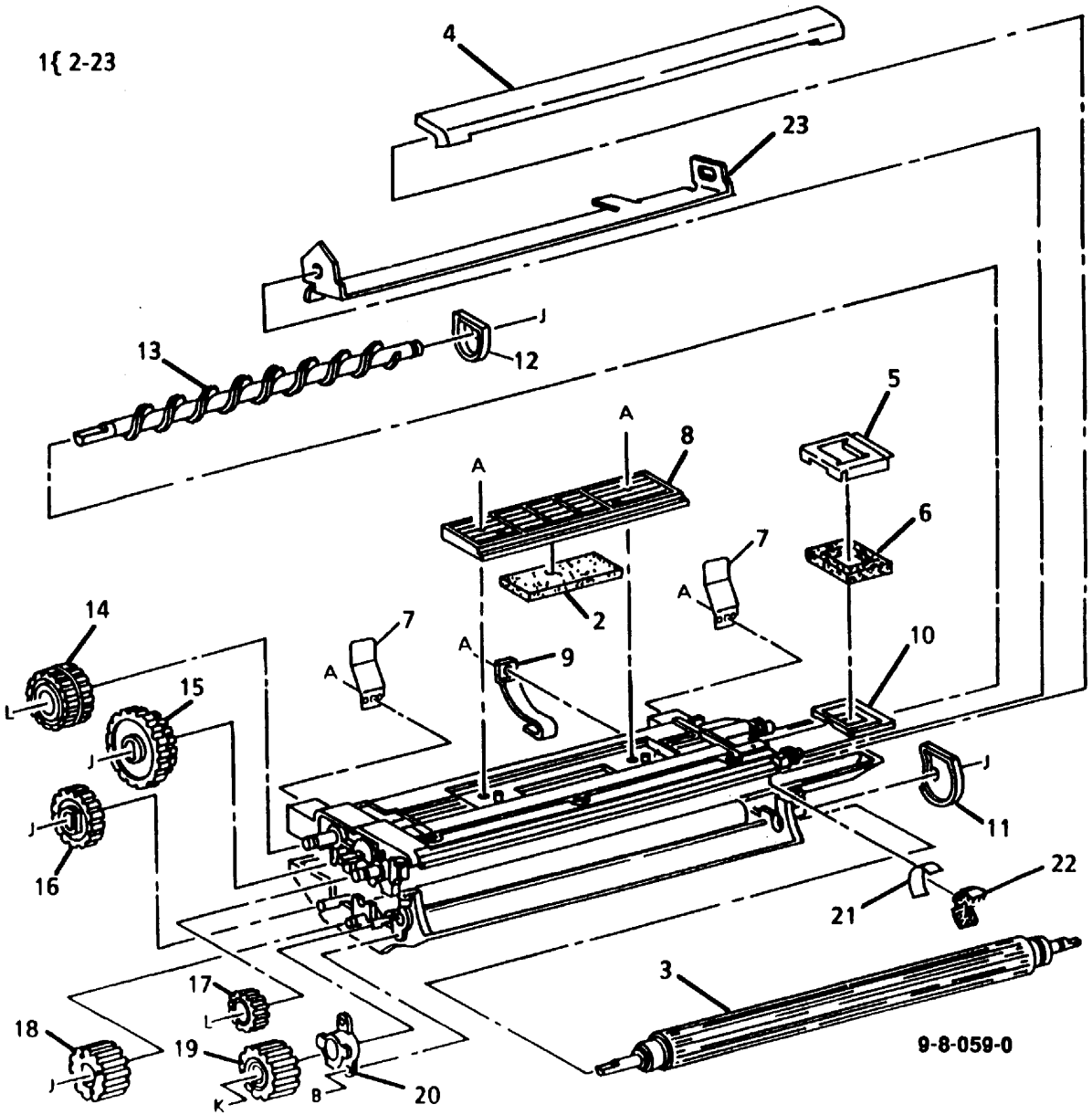

PL 4.14 Держатель направляющей узла проявителя

Item	Part	Description
1	11E4661	RELEASE LEVER (WITHOUT TAG 025)
-	11E7650	RELEASE LEVER (WITH TAG 025)
2	--	CAM SHAFT (NOT SPARED)
3	--	RETRACT CAM (NOT SPARED)
4	9P92480	SPRING
5	--	RAIL (NOT SPARED)
6	--	PLATE (NOT SPARED)
7	9P50010	SPRING
8	30K46911	GUIDE BRACKET ASSEMBLY (WITHOUT TAG 025)
-	30K60460	GUIDE BRACKET ASSEMBLY (WITH TAG 025)

8 {1-6

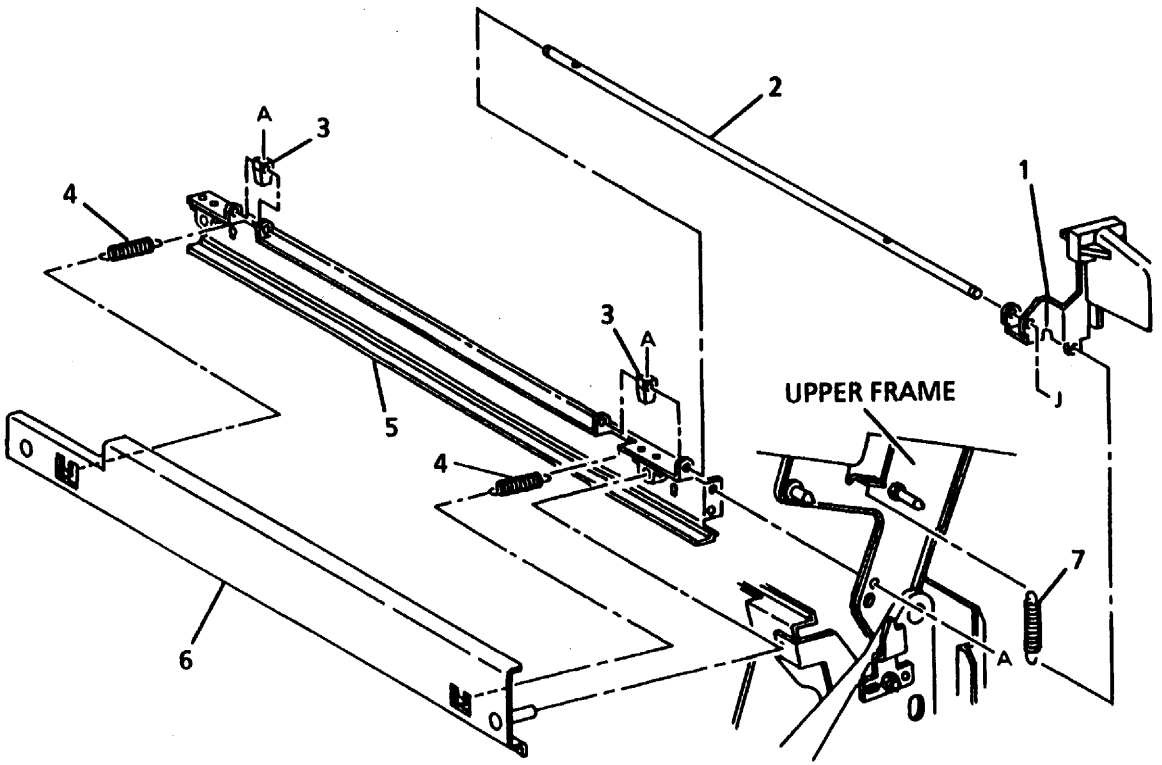

9 8 086-1

PL 4.15 Лампа стирания на участках между изображениями и по краям барабана (ISIL)

1{2-6

Item	Part	Description
1	1K36352	INTER AND SIDE IMAGE LAMP ASSEMBLY (ADJ 9.1, 9.2 REP 9.7)
2	--	INTER AND SIDE IMAGE LAMP (EL92) (P/O ITEM 1)
3	--	SPRING (P/O ITEM 1)
4	--	RAIL PLATE (P/O ITEM 1)
5	--	SHUTTER (P/O ITEM 1)
6	--	WIRE BLOCK (P/O ITEM 1)

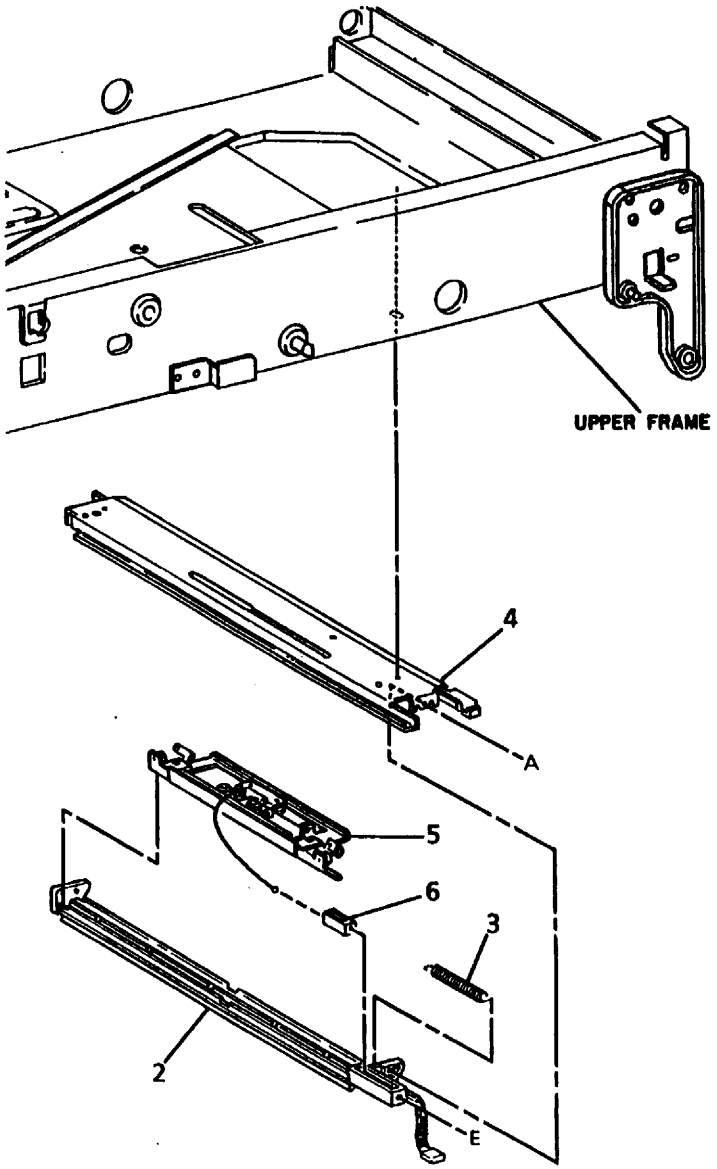

9-8-057-0

PL 5.1 Транспортировка копий

Item	Part	Description
1	--	TRANSPORT ASSEMBLY (REP 10.10) (NOT SPARED)
2	103S61481	STATIC DISCHARGE RESISTOR
3	38E92840	PAPER GUIDE
4	13E92580	BEARING
5	7E94990	DRIVE SHAFT (REP 10.10)
6	23E91620	TRANSPORT BELT (REP 10.10)
7	22E92380	IDLER ROLL
8	--	IDLER SHAFT (P/O ITEM 1)
9	--	SERVICE LOG ACCESS COVER (P/O ITEM 1)
10	--	TRANSPORT FRAME (P/O ITEM 1)
11	20K4681	STAR WHEEL (REP 10.11)
12	104K520	CHOKE ASSEMBLY

1{2-10

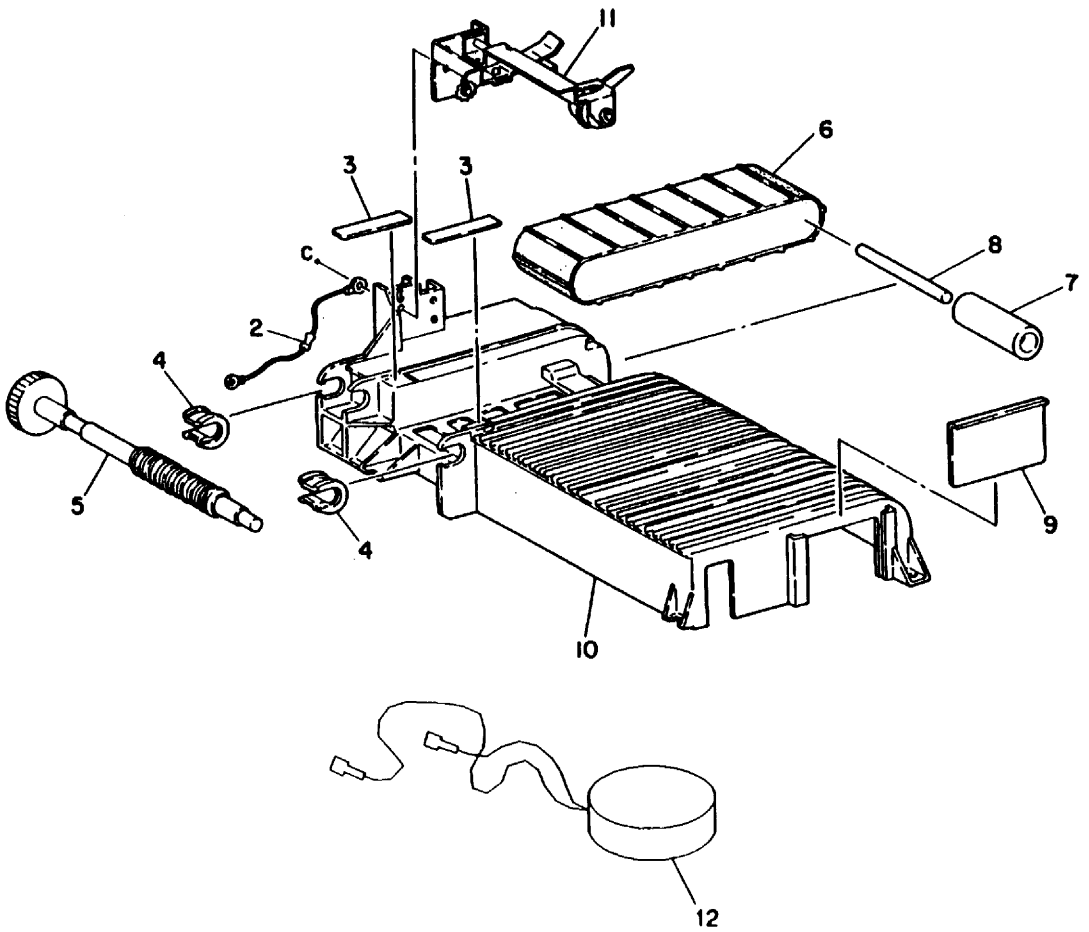

9-8-062-1

PL 5.2 Узел фьюзера (1 из 3)

Item	Part	Description
1	126K4623	FUSER ASSEMBLY (REP 10.1)
2	21E90761	FRONT HEATER CAP
3	--	FRONT HEAT ROD SUPPORT (P/O ITEM 1)
4	21E90770	REAR HEATER CAP
5	--	REAR HEAT ROD SUPPORT (P/O ITEM 1)
6	126K91040	HEAT ROD (HTR101) (REP 10.4)
7	28E90041	HEAT ROLL WASHER
8	7E92080	HEAT ROLL GEAR (48T)
9	5E90590	COLLAR
10	13E82160	BEARING
11	22K82890	HEAT ROLL (REP 10.3)
12	130K92343	THERMISTOR (RT101) (REP 10.7)
13	130P60654	OVERHEAT SWITCH (S101) (REP 10.8)
14	--	WIRE (P/O ITEM 20)
15	--	HARNESS (P/O ITEM 20)
16	--	SENSOR BRACKET (P/O ITEM 20)
17	--	INLET CHUTE (P/O ITEM 1)
18	--	HIGH TEMPERATURE WARNING LABEL (P/O ITEM 1)
19	--	CAUTION LABEL HEATED SURFACE (P/O ITEM 22)
20	130S50000	SENSOR ASSEMBLY
21	19P61379	WIRE CLIP
22	302S50000	FUSER COVER ASSEMBLY
23	--	FUSER COVER (P/O ITEM 22)
24	19E92420	CABLE CLIP
25	28P60355	ROLLER RING
26	--	FUSER HOUSING (P/O ITEM 1)

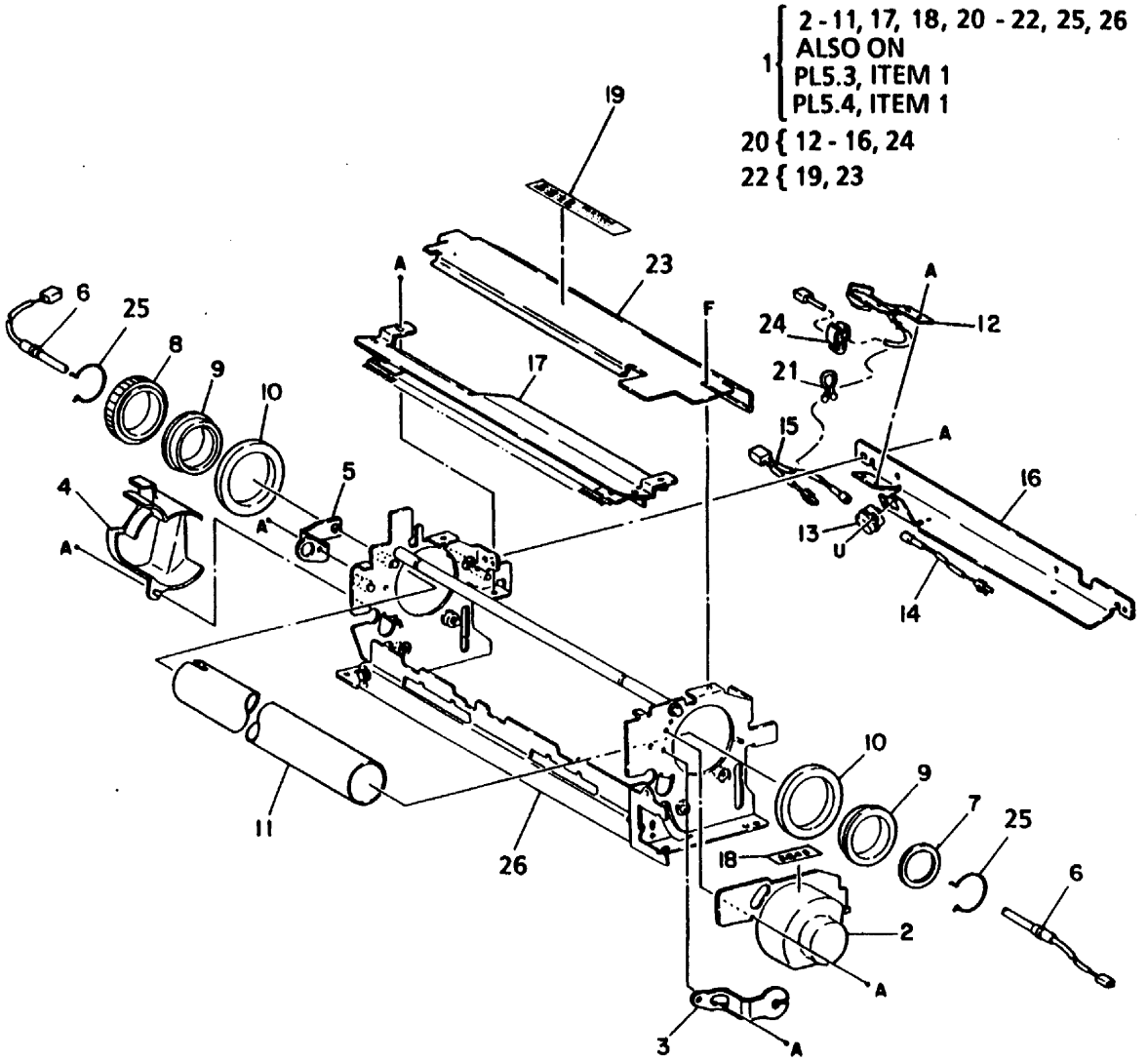

PL 5.3 Узел фьюзера (2 из 3)

Item	Part	Description
1	--	PART OF FUSER ASSEMBLY (REF PL5.2, ITEM 1)
2	9K90390	REAR SLIDE BRACKET
3	22K82880	PRESSURE ROLL (REP 10.6)
4	13P61059	BALL BEARING
5	--	LOAD ARM (P/O ITEM 1) (ADJ 10.1)
6	--	ARM (P/O ITEM 1)
7	--	FRONT SUPPORT (P/O ITEM 1)
8	--	REAR SUPPORT (P/O ITEM 1)
9	9K90380	FRONT SLIDE BRACKET
10	--	FUSER HOUSING (P/O ITEM 1)
11	--	LUBRICANT (SEE NOTE)

ПРИМЕЧАНИЕ: Смотрите раздел "Дополнительные инструменты и расходные материалы" в главе 6.

1 { 2 -10

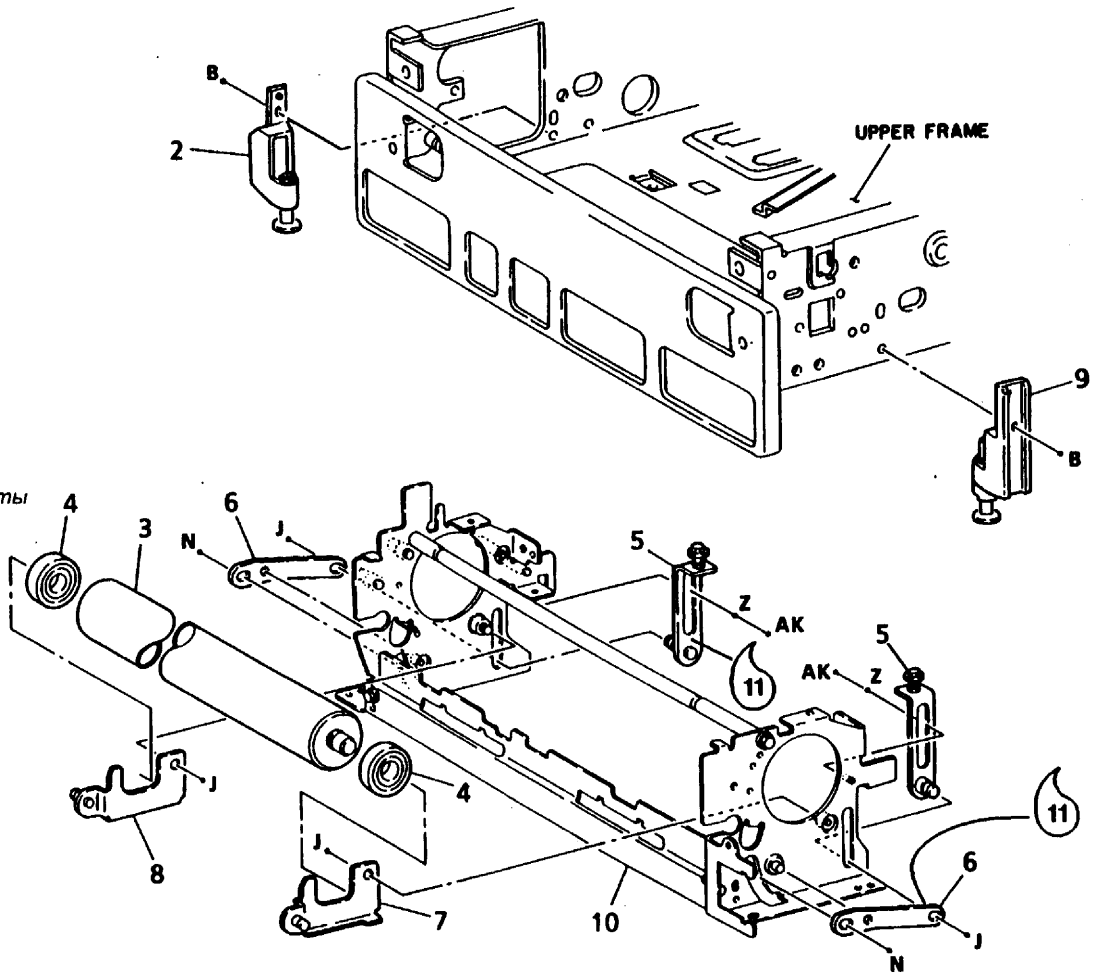

9-8-067-1

PL 5.4 Узел фьюзера (3 из 3)

Item	Part	Description
1	--	PART OF FUSER ASSEMBLY (REF PL5.2, ITEM 1)
2	105P60907	STATIC ELIMINATOR
3	22K82861	PINCH ROLL (SEE NOTE)
4	--	EXIT BRACKET (NOT SPARED) (REP 10.2)
5	--	FINGER SHAFT (NOT SPARED)
6	9P61135	HEAT ROLL FINGER SPRING
7	19E92740	HEAT ROLL STRIPPER FINGER (REP 10.2)
8	120S60823	EXIT SWITCH ACTUATOR ASSEMBLY
9	54K94180	EXIT BAFFLE ASSEMBLY
10	--	FINGER STUD (P/O ITEM 9)
11	--	PRESSURE ROLL FINGER SPRING (P/O ITEM 9)
12	19E92550	PRESSURE ROLL STRIPPER FINGER (REP 10.5)
13	12E90560	LINK
14	9E92970	TORSION SPRING
15	7K90490	HEAT ROLL DRIVE GEAR (23T)
16	7S61063	GEAR (22T)
17	7E92090	OUTPUT DRIVE GEAR (22T)
18	7P61759	OUTPUT ROLL GEAR (25T)
19	13E91250	BEARING
20	22K37312	EXIT ROLLER (WITHOUT TAG 022)
-	22K58620	EXIT ROLLER (WITH TAG 022)
21	22E91130	ROLLER
22	7E91970	GEAR (24T)
23	7E91960	SPUR GEAR (31T)
24	50K13471	OUTPUT TRAY
25	110K91340	EXIT SWITCH (S102) (REP 1.12)
26	--	ACTUATOR (P/O ITEM 8)
27	121P61136	ACTUATOR MAGNET
28	19E92420	CABLE CLIP
29	--	EXIT BAFFLE (P/O ITEM 9)
30	--	FUSER HOUSING (P/O ITEM 1
31	600K34080	LINK ASSEMBLY

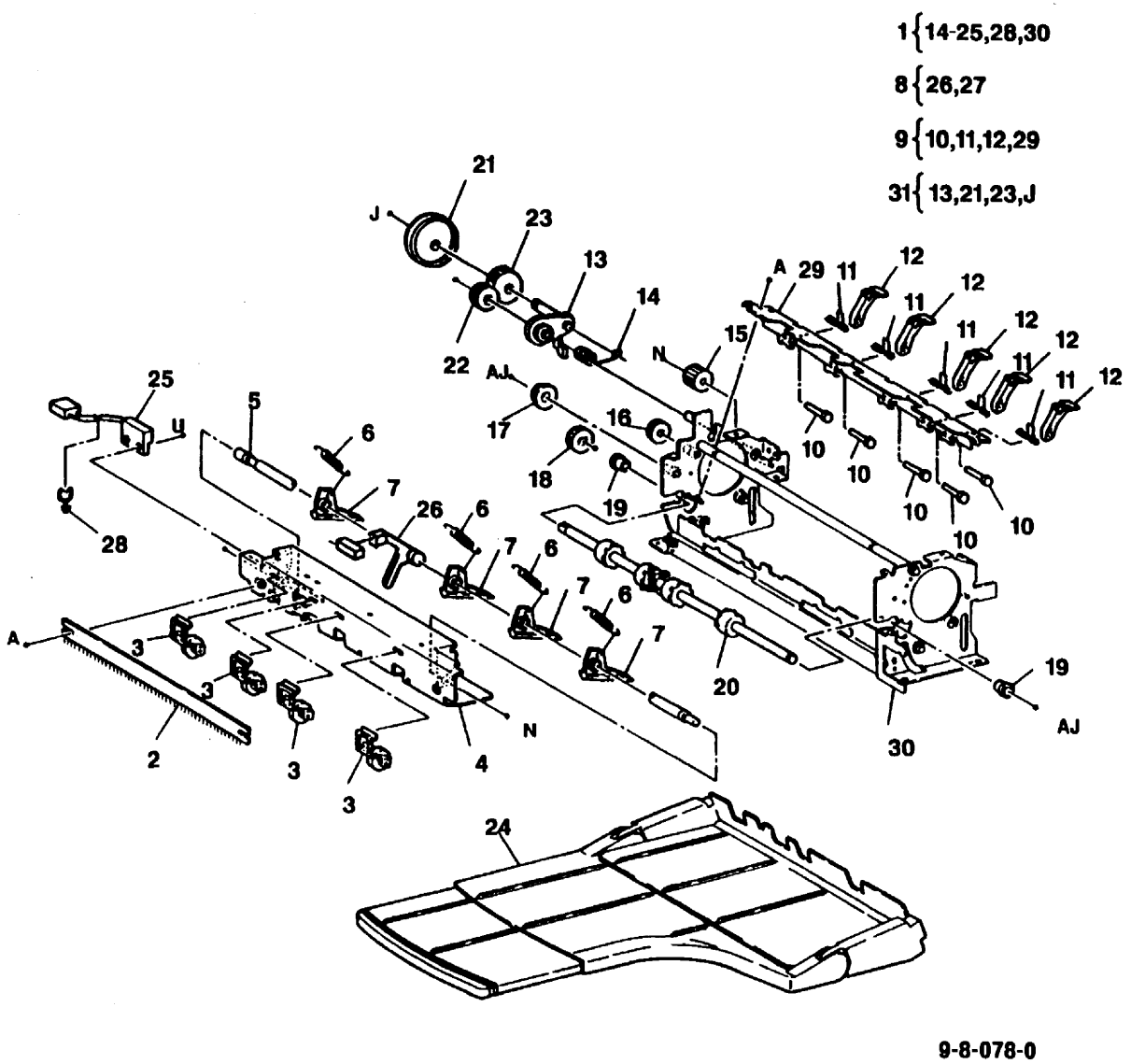

ПРИМЕЧАНИЕ: На аппарате 5815 установлено только 3.

PL 6.1 Электрические компоненты (1 из 3)

Item	Part	Description
1	140S50039	MAIN PWB (REP 1.3) (PRE-TAG 1)
-	160K25633	MAIN PWB (REP 1.3) (5616)
-	160K16826	MAIN PWB (REP 1.3) (5621)
-	160K44320	MAIN PWB (REP 1.3) (WITH TAG 024) (5815)
2	113P61404	INLET
3	140S50060	AC DRIVER PWB (REP 1.6)
-	140S50203	ALTERNATE
4	142E1720	NOISE FILTER (FL11) (REP 1.4)
5	117K14290	GFP
6	--	POWER CORD BRACKET (NOT SPARED)
7	--	AC DRIVER PWB COVER (NOT SPARED)
8	--	PAPER SIZE FLAT FLEX CABLE (NOT SPARED)
9	--	CONTROL FLAT FLEX CABLE (NOT SPARED)
10	48E81000	MAIN SWITCH HARNESS COVER (NOT SPARED)
11	110E6170	MAIN POWER SWITCH (S11) (REP 1.4)
12	--	SPACER (NOT SPARED)
13	--	SCREW (M3 X 0.5) (NOT SPARED)
14	--	DEVELOPER DRIVE PWB (P/O ITEM 10 ON PL 1.1) (WITHOUT TAG 020)
15	152S5108	POWER CORD (RX EUR)
-	152S5109	POWER CORD (RX UK)
-	152S5110	POWER CORD (RX DENMARK)
-	152S5111	POWER CORD (RX SWITZERLAND)

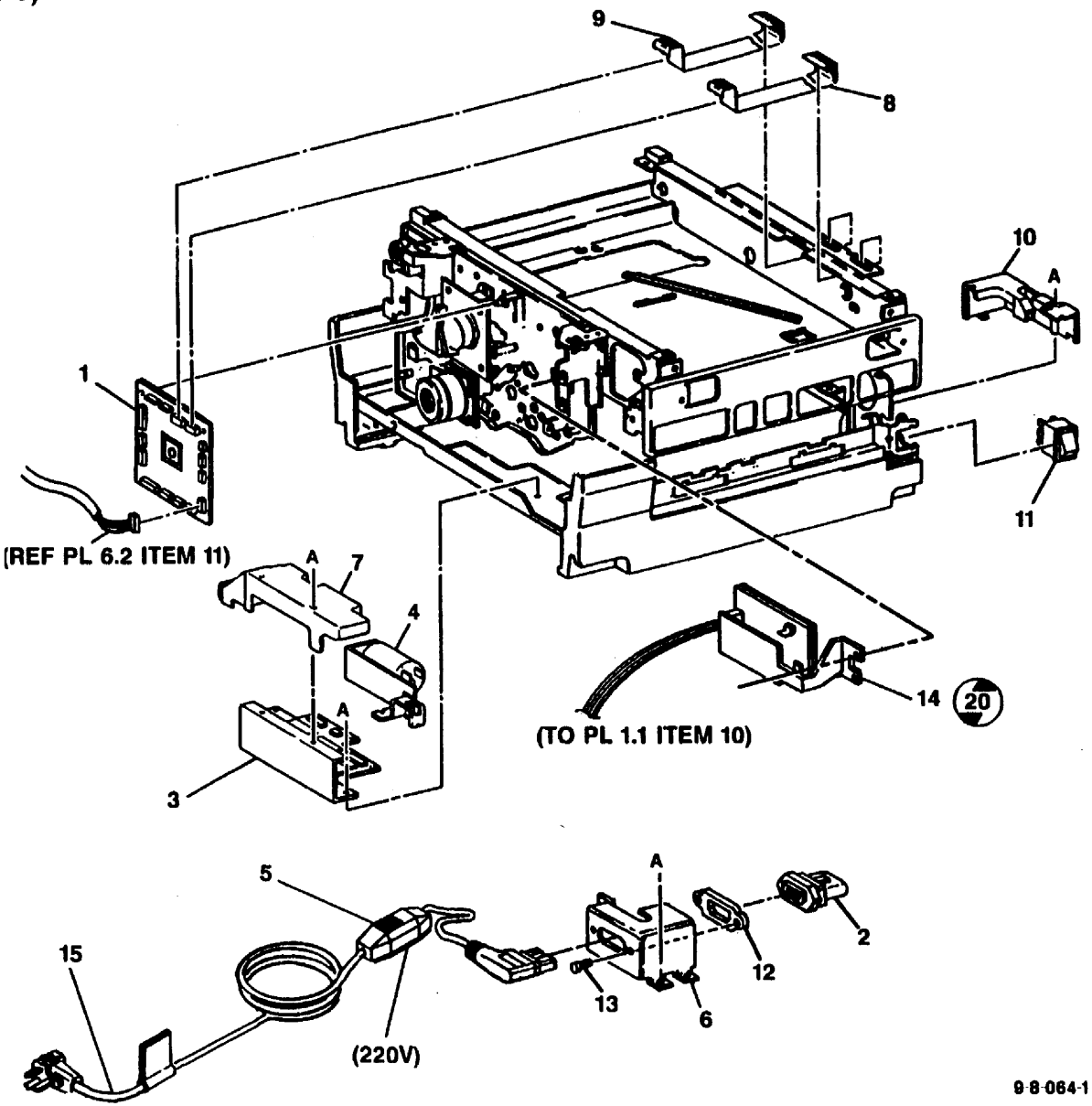

PL 6.2 Электрические компоненты (2 из 3)

Item	Part	Description
1	105K15760	LVPS (PS11) (REP 1.2) (WITHOUT TAG 022)
-	105K15750	LVPS (PS11) (REP 1.2) (WITH TAG 022)
2	--	CONNECTOR BRACKET (P/O ITEM 10) (WITHOUT TAG 022)
3	--	DC WIRE HARNESS (NOT SPARED)
4	--	PAPER TRANSPORT PWB (REP 1.8) (REF:PL2.2 ITEM 16)
5	48K17520	CONTROL CONSOLE ASSEMBLY (5616) (REP 1.7)
-	48K41880	CONTROL CONSOLE ASSEMBLY (5621) (REP 1.7)
6	--	CONNECTOR SLEEVE (NOT SPARED)
7	102S50000	BLADE SOLENOID PWB (WITHOUT TAG 029)
8	140K83480	TTM INTERFACE PWB (WITHOUT TAG 022)
9	96E62042	CONTROL CONSOLE LABEL (5616)
-	96E62582	CONTROL CONSOLE LABEL (5621)
-	96E34362	CONTROL CONSOLE LABEL (5815) (WITH TAG 022)
10	73E10360	TTM ENABLEMENT KIT (WITHOUT TAG 022)
11	152K66801	TTM INTERFACE HARNESS (WITHOUT TAG 022)

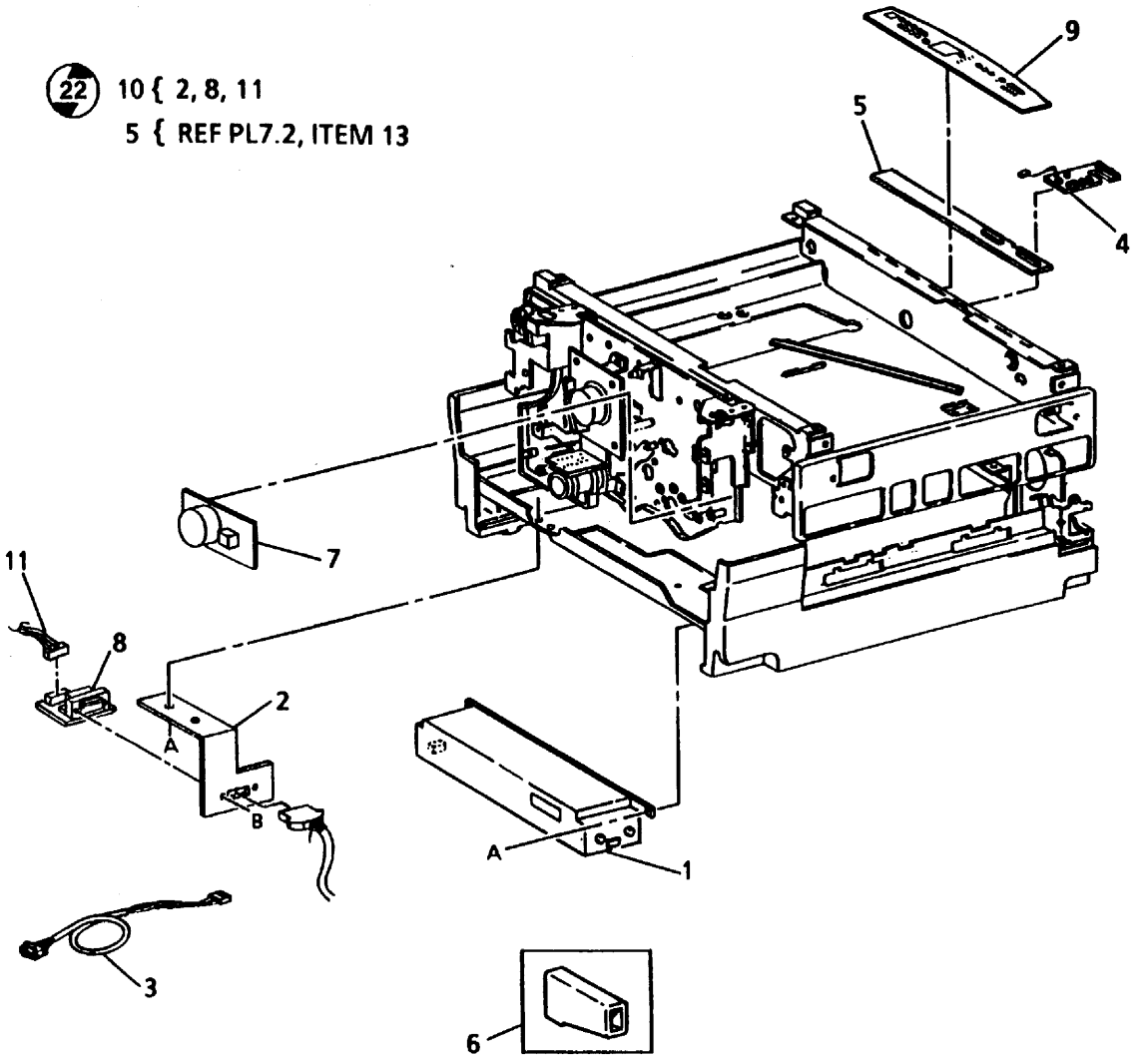

9-8-083-1

PL 6.3 Электрические компоненты (3 из 3)

Item	Part	Description
1	105P50203	HIGH VOLTAGE POWER SUPPLY (PS91) (REP 1.1)
-	105K15774	ALTERNATE (WITH TAG 018)
-	105K17290	HIGH VOLTAGE POWER SUPPLY (PS91) (REP 1.1) (WITH TAG 026)
-	600K58701	HIGH VOLTAGE POWER SUPPLY KIT (WITH TAG 007) (SEE NOTE)
2	--	HIGH VOLTAGE POWER SUPPLY LABEL (P/O ITEM 1)
3	140S50085	SCAN DRIVE PWB (5616) (REP 1.9)
-	140S50211	SCAN DRIVE PWB (5621) (REP 1.9)
-	160K28550	ALTERNATE (5621)
-	160K30150	SCAN DRIVE PWB (WITH TAG 023)

ПРИМЕЧАНИЕ: Относительно детали 1 (600K58701) обращайтесь к инструкциям к комплекту (602E26711).

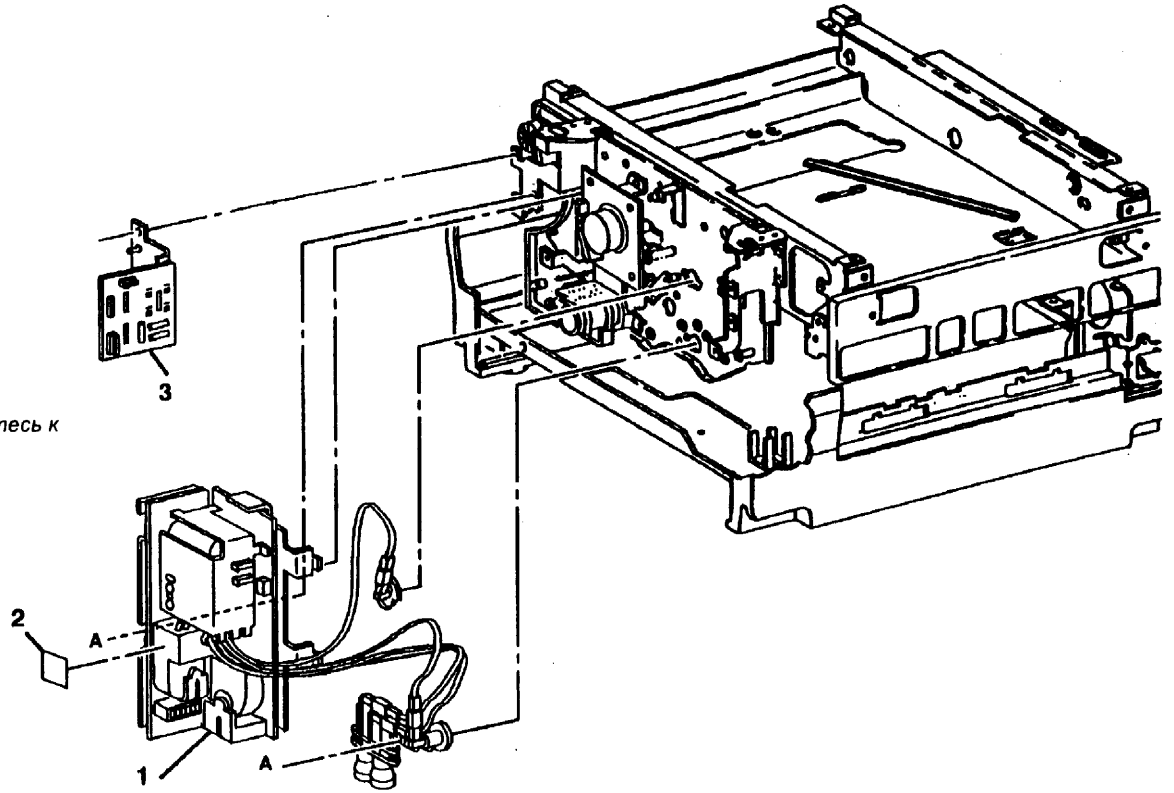

9-8-088-0

PL 7.1 Процессор (1 из 3)

Item	Part	Description
1	9P50013	FRONT GAS SPRING (REP 14.1)
-	9E70160	FRONT GAS SPRING (ADF ONLY) (REP 14.1)
2	9P50014	REAR GAS SPRING (REP 14.2)
-	9E82740	REAR GAS SPRING (ADF ONLY) (REP 14.2)
3	3E94231	GREEN HANDLE
4	--	SPRING (NOT SPARED)
5	68S50206	LATCH SHAFT
6	127S50027	FUSER FAN (MOT101) (REP 10.9)
7	35P61751	SEAL
8	54K10780	FUSER FAN DUCT
9	9E82700	EXIT TENSION SPRING
10	--	SENSOR BRACKET (NOT SPARED)
11	53K3210	OZONE FILTER (REP 14.3)
12	130S60692	WASTE BOTTLE FULL SENSOR (Q91)
13	--	WASTE BOTTLE VELCRO BRACKET (NOT SPARED)
14	--	SENSOR MOUNTING BLOCK (NOT SPARED)

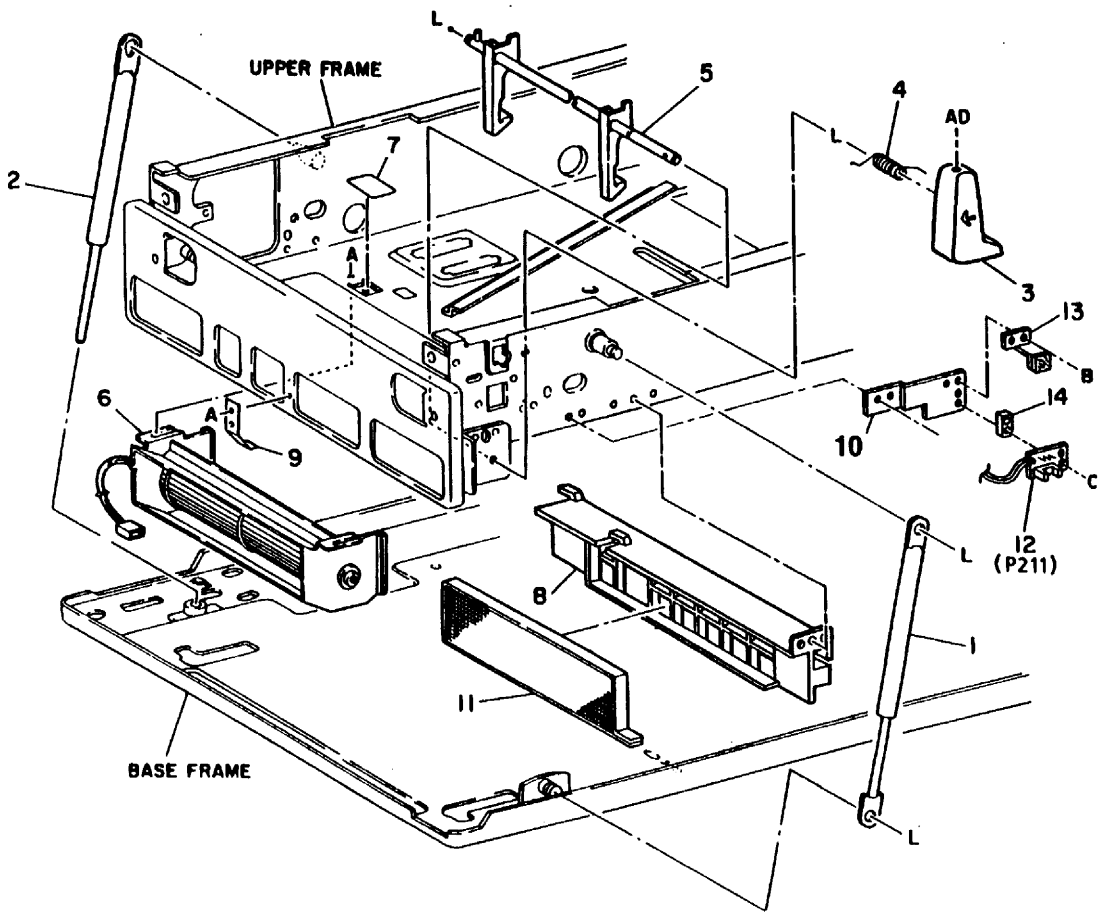

9-8-065-0

PL 7.2 Процессор (2 из 3)

Item	Part	Description
1	48K241	PLATEN COVER ASSEMBLY
2	--	DOCUMENT HOLDER COVER (P/O ITEM 1)
3	--	SEAL (P/O ITEM 1)
4	--	COUNTERBALANCE HINGE (P/O ITEM 1)
5	4E92981	PLATEN CUSHION
6	160K39910	AUTOMATIC PAPER SIZE (APS) PWB (REP 1.11) WITHOUT TAG 022)
-	160K44290	AUTOMATIC PAPER SIZE (APS) PWB (REP 1.11) (WITH TAG 022)
7	2K32842	INNER COVER ASSEMBLY
8	111P50000	BILLING METER (M31)
9	121E90620	MAGNET (WITHOUT TAG 022)
10	--	NVM LABEL (P/O ITEM 11)
11	48K42191	FRONT COVER ASSEMBLY
12	68P50030	HINGE PLATE
13	--	PART OF CONTROL CONSOLE ASSEMBLY (REF PL6.2, ITEM 5)
14	--	INNER COVER (P/O ITEM 7
15	110S50002	FRONT COVER INTERLOCK SWITCH (S12)
16	26P63518	SCREW
17	--	FRONT COVER (P/O ITEM 11)
18	--	LABEL (P/O ITEM 11)
19	302P50031	REAR TOP COVER
20	600K43670	FOOT MOUNTING KIT
21	--	LARGE FOOT (P/O ITEM 20)
22	--	OVAL FOOT (2/KIT) (P/O ITEM 20)
23	--	SMALL FOOT (P/O ITEM 20)
24	--	LUBRICANT (SEE NOTE)

NOTE: Refer to Supplemental Tools and Supplies in Section 6.

1 { 2-4, 9, 16
7 { 8, 14, 15
11 { 10, 17, 18
20 { 21-23

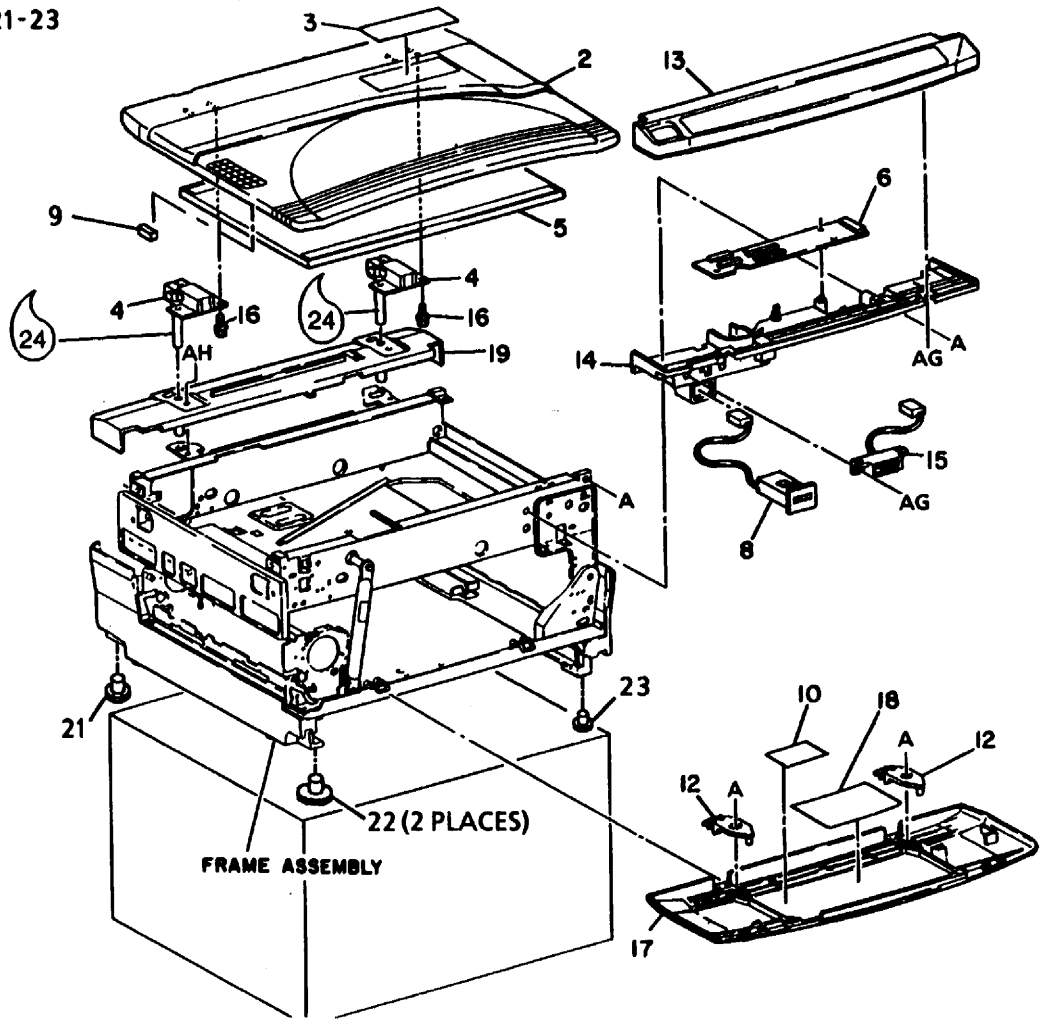

9-8-066-1

PL 7.3 Процессор (3 из 3)

Item	Part	Description
1	2K32822	RH UPPER COVER ASSEMBLY
2	302P50032	LEFT COVER
3	2E41210	MAIN POWER SWITCH COVER
4	2E41002	RIGHT COVER
5	53P50005	OPTICS FILTER
6	--	REAR UPPER COVER (P/O ITEM 14)
7	48E26121	REAR LOWER COVER
8	--	RIGHT UPPER COVER (P/O ITEM 1)
9	--	RH FRONT/REAR COVER (SEE ITEMS I6/17 ON PL 2.3)
10	17E5611	LOCKING CASTER
-	17E5090	ALTERNATE
11	17E5621	NON-LOCKING CASTER
-	17E5080	ALTERNATE
12	53P50000	FILTER (5616)
-	53P50006	FILTER (5621)
13	38E10872	LH LOWER COVER
14	2K32852	REAR UPPER COVER ASSEMBLY
15	2E57481	STAND DOOR
16	48E50900	STAND COVER

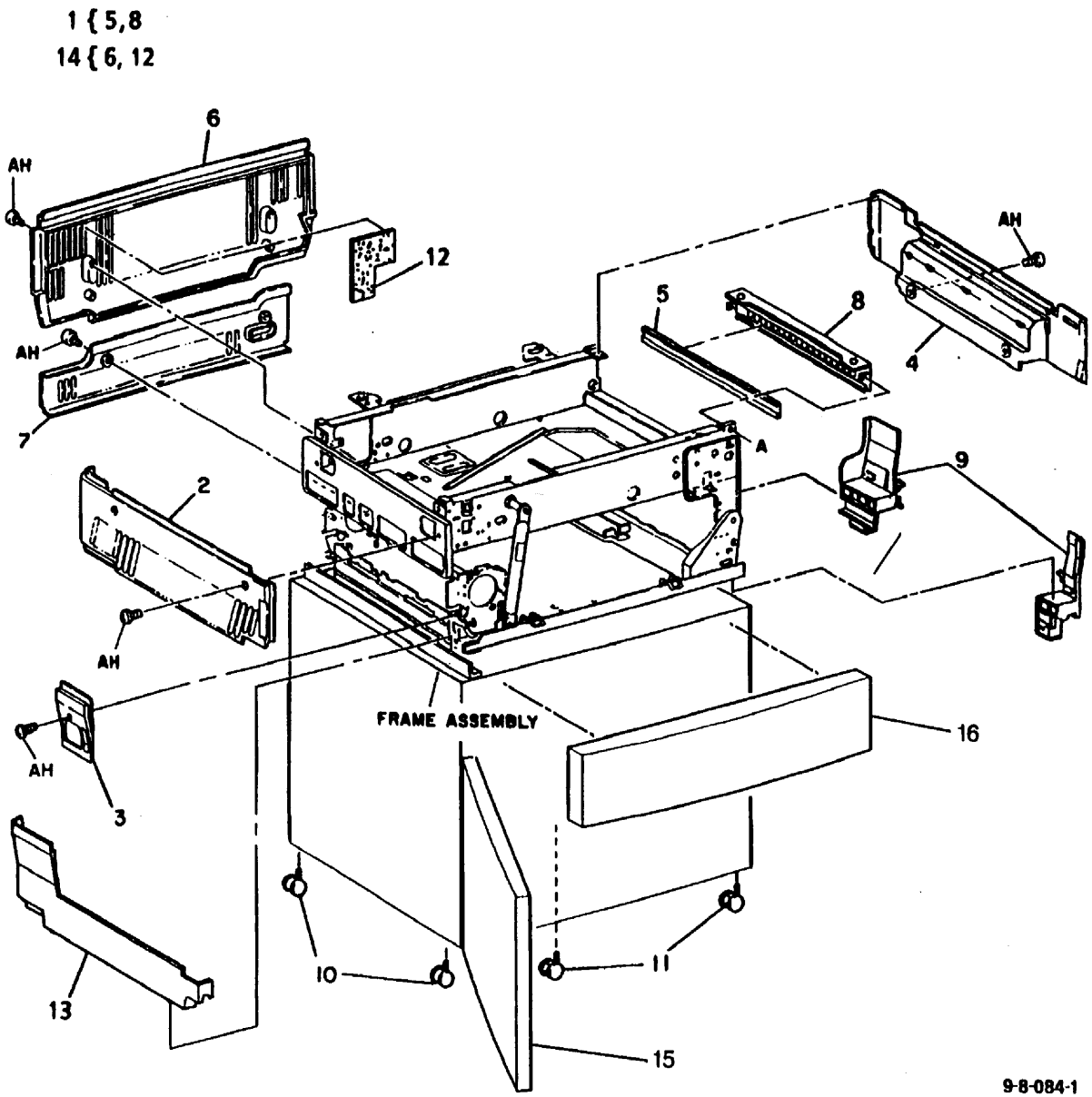

PL 8.1 Крышки ADF

Item	Part	Description
1	2E66753	RH REAR COVER
2	48K18932	FRONT COVER ASSEMBLY
3	2E69586	REAR LOWER COVER
4	--	LINKAGE (P/O ITEM 5)
5	48K14892	DOCUMENT INPUT COVER
6	50E10034	INPUT TRAY
7	48E39290	LH CORNER COVER
8	--	HINGE SHAFT
9	50E12732	DOCUMENT OUTPUT TRAY
10	31E3671	BAIL ARM
11	32K90810	DOCUMENT WIDTH SLIDE GUIDE
12	9E26870	SPRING PLATE
13	--	PLATE (P/O ITEM 20)
14	123K3110	INPUT TRAY LED
15	3E26514	FRONT INPUT TRAY HINGE (WITHOUT TAG 064)
15	49E70800	FRONT INPUT TRAY HINGE (WITH TAG 064)
16	3E26522	REAR INPUT TRAY HINGE
17	26P62661	SHOULDER SCREW
18	26P62407	SHOULDER SCREW (P/O ITEM 5)
19	29E19300	PLASTIC RIVET
20	50K34991	INPUT TRAY ASSEMBLY
-	50K19571	ALTERNATE
21	--	LABEL (P/O ITEM 22)
22	92K2561	ADF TRAY LABEL KIT
23	--	LABEL (P/O ITEM 22)

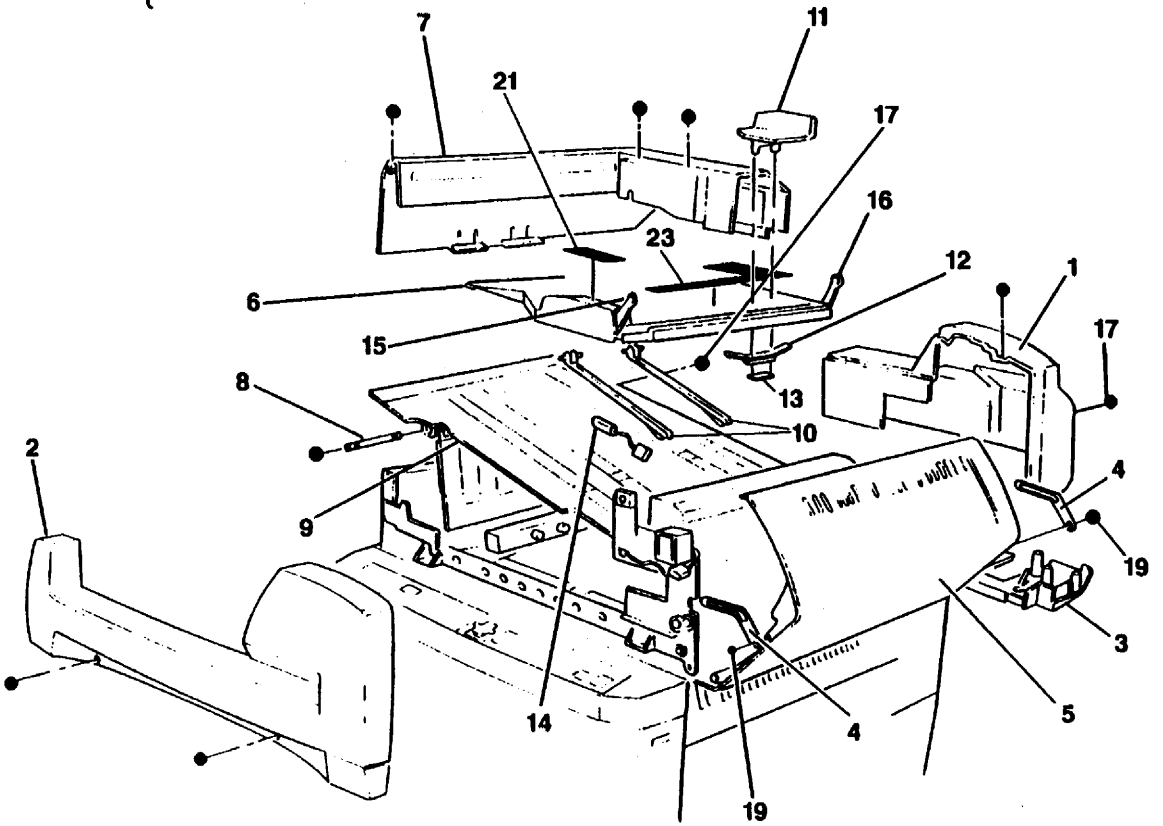

9-8-034-0

PL 8.2 Переключатель блокировки, ADF и PWB управления сортером

Item	Part	Description
1	110E242	INTERLOCK SWITCH (S05-19)
2	160K1104	ADF AND SORTER CONTROL PWB
3	537E42193	SOFTWARE EPROM (U10)
-	537E52870	SOFTWARE EPROM (U10) (WITH TAG 061)
4	600K58710	ADF HARNESS KIT (WITH TAG 010) (SEE NOTE)

ПРИМЕЧАНИЕ: Смотрите инструкции к комплекту (602E26720).

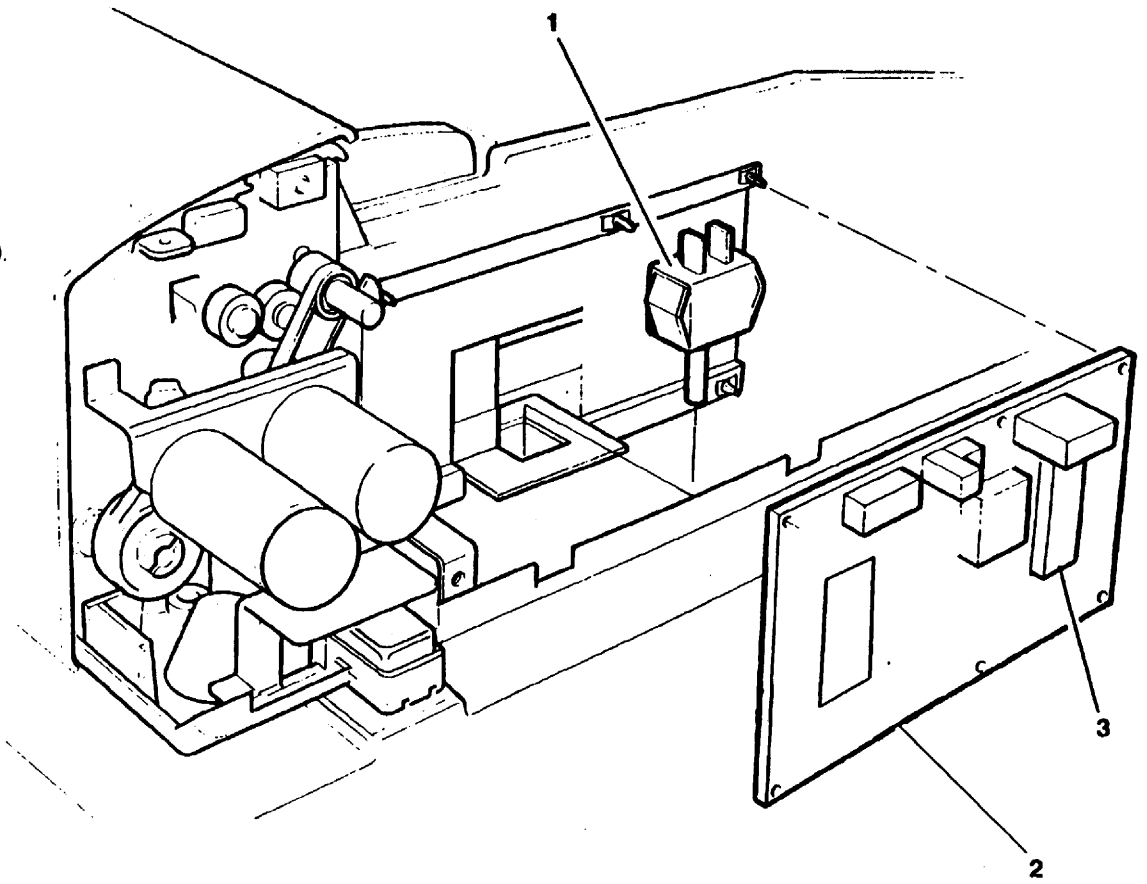

9-8-035 0

PL 8.3 Переключатель блокировки, ADF и PWB управления сортером

Item	Part	Description
1	13E9420	BEARING
2	--	ADJUST PAD
3	22E14910	IDLER ROLLER
4	22E14920	DRIVE ROLLER
5	23E91690	DOCUMENT BELT
6	22E92500	GRAVITY ROLLER
7	--	BEARING
8	130K92650	BELT HOME SENSOR (Q05-12)
9	9E54570	TENSION SPRING
10	20E20270	PULLEY
11	3E94250	COUNTERBALANCE HINGES
12	125E2310	STATIC ELIMINATOR

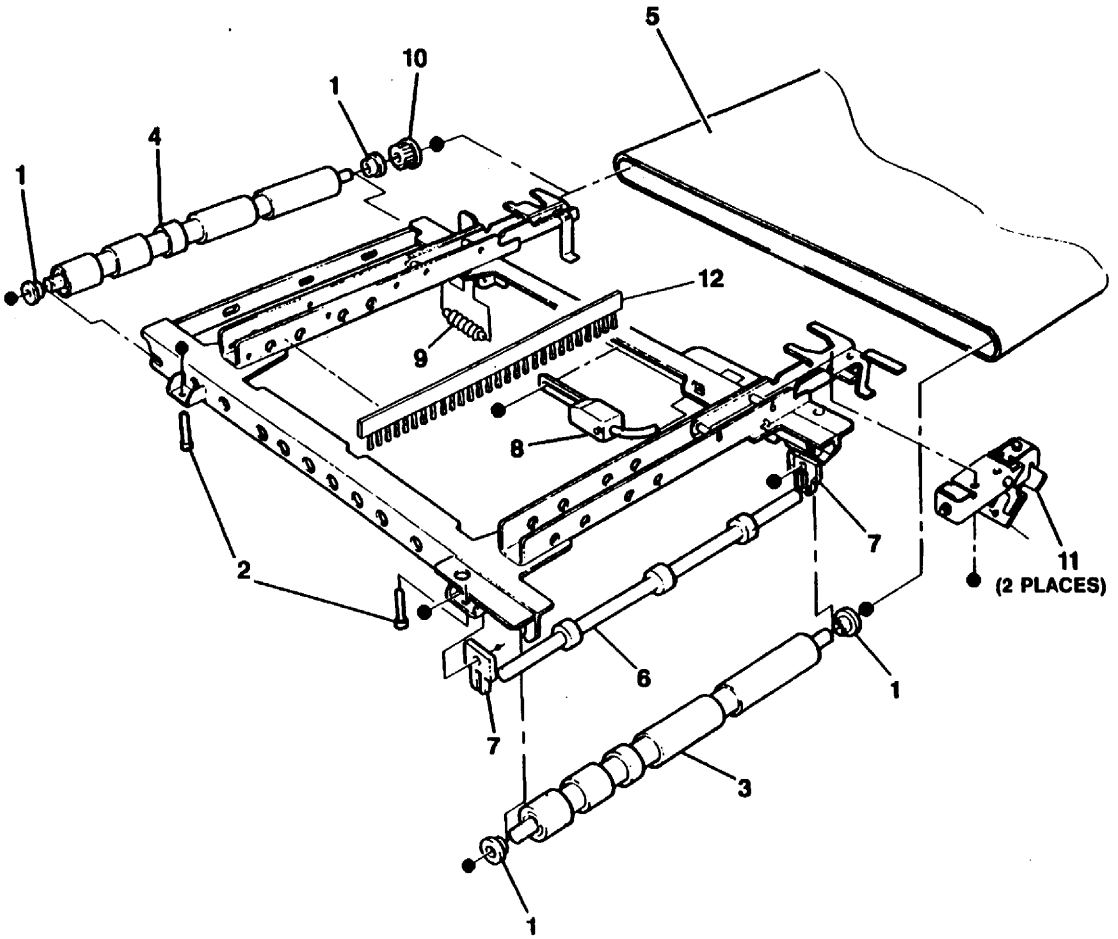

9-8-036-1

PL 8.4 Двигатель привода ввода

Item	Part	Description
1	23E11290	BELT
2	110K91972	INPUT COVER SWITCH (S05-18)
3	107E94941	NUDGER HOME SENSOR (Q05-17)
4	--	NUDGER SENSOR BRACKET (NOT SPARED)
5	--	TIMING SENSOR BRACKET (NOT SPARED)
6	23E11290	BELT
7	127K94550	NUDGER DRIVE MOTOR (MOT05-3)
8	--	TIMING DISC (60 SLOTS) (P/O ITEM 10)
9	146E311	FEED MOTOR ENCODER (Q05-A)
10	127E9221	FEED MOTOR (MOT05-11)
11	20E93250	PULLEY
12	--	FUSE (P/O ITEM 7) (250V 0.5A) (NOT REPLACEABLE)

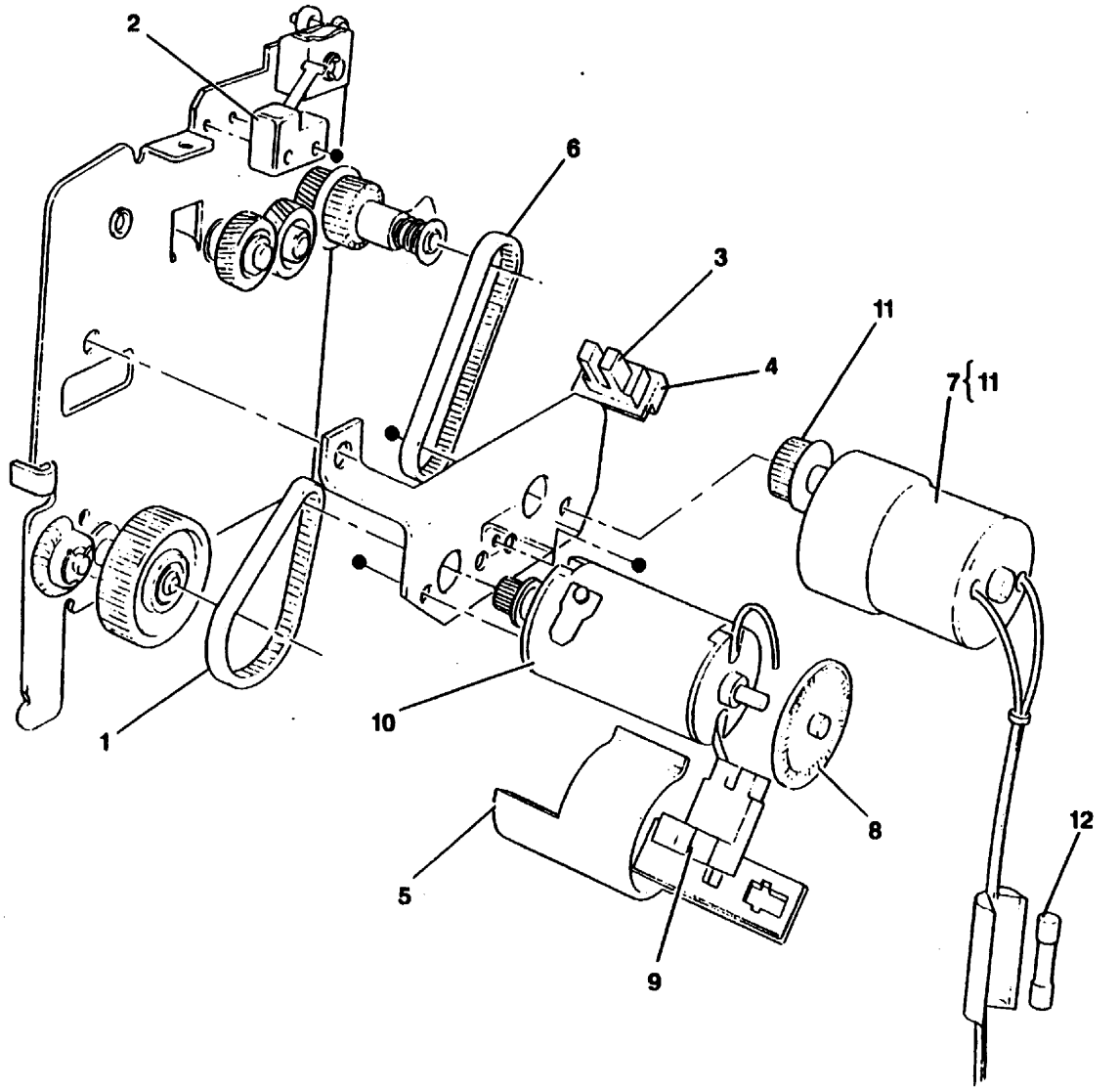

9-8-037-0

PL 8.5A Привод ввода (1 из 2)

Item	Part	Description
1	54K81331	LOWER GUIDE ASSEMBLY
2	22K32992	NUDGER ROLL
3	13E93370	BEARING
4	13E93690	BEARING
5	50E10001	ENTRANCE GATE ASSEMBLY
6	12E91950	GATE LINK
7	9E91960	SPRING
8	--	BEARING
9	59K91431	FEED ROLL ASSEMBLY
10	121K10991	PRESSURE BAR SOLENOID (SOL05-2)
11	--	LINKAGE (P/O ITEM 10)
12	12E91991	LINK
13	130E7860	INPUT TRAY SENSOR (Q05-1)
14	121K10981	ENTRANCE GATE SOLENOID (SOL05-4)
15	121E10490	MAGNET
16	7E83250	GEAR (21T BLACK)
17	20E20481	PULLEY
18	120E8221	SENSOR ACTUATOR
19	--	SPRING
20	7E83240	GEAR (21T WHITE)
21	19K91060	PAD (3 PLACES)

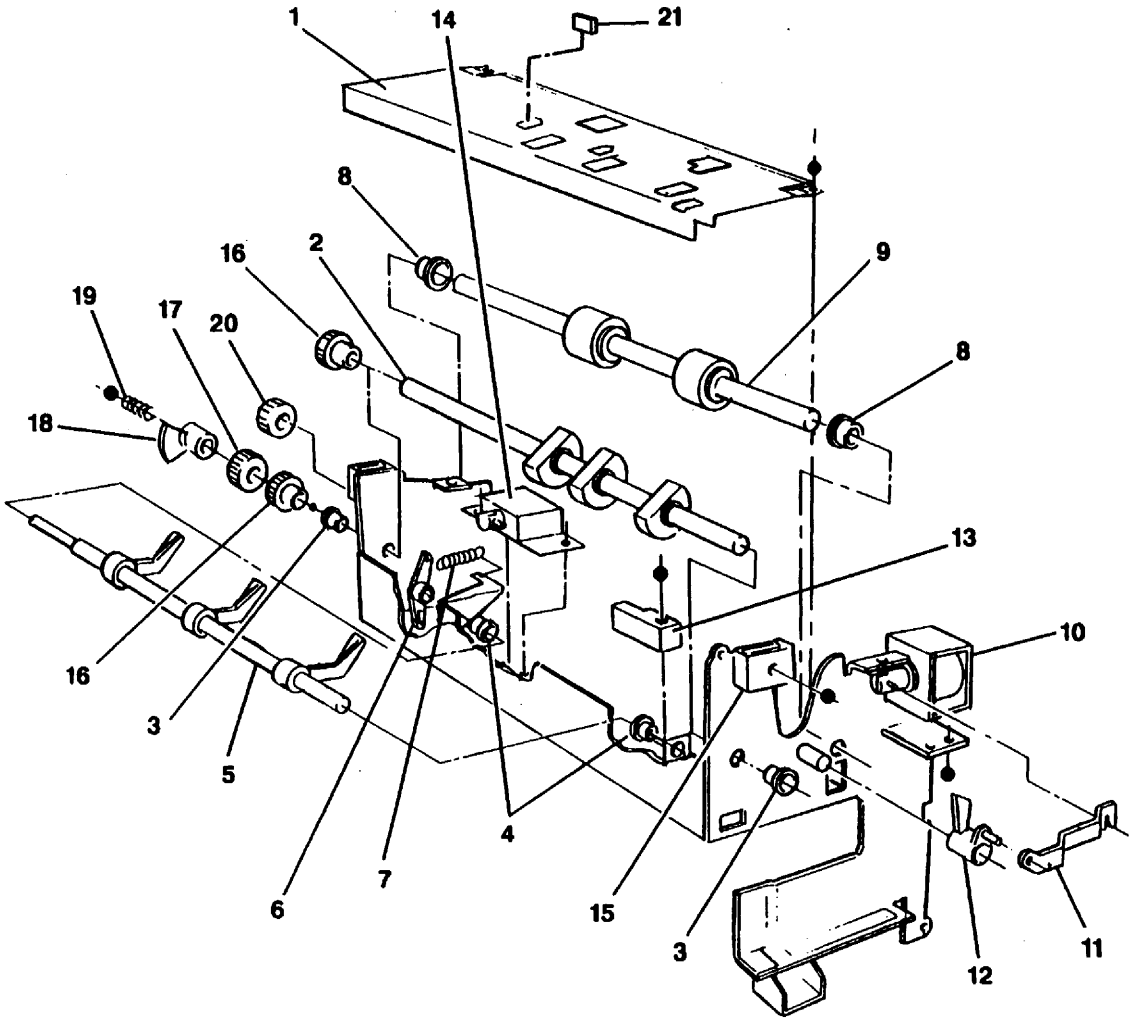

9-8-038-0

PL 8.5B Привод ввода (2 из 2)

Item	Part	Description
1	13E94561	BEARING
2	9E28580	SPRING
3	8E90931	FRONT CAM
4	59K98370	REGISTRATION NIP ROLL
5	8E90941	REAR CAM
6	--	SENSOR BRACKET (NOT SPARED)
I 7	130E7860	PRE-DOCUMENT GLASS SENSOR (Q05-10) / FEED SENSOR (Q05-5) / SIZE SENSOR (Q05-6)
8	13E81150	BEARING
9	20E20132	REGISTRATION DRIVE PULLEY
10	22E14673	REGISTRATION DRIVE ROLL
I 11	6E45061	SHAFT
12	--	GUIDE (NOT SPARED)
13	600K98830	RETARD ROLL (QTY.2)
14	9E31711	SPRING (GREEN)
15	9E26941	SPRING (SILVER)
16	12E91870	LINK
17	--	PRESSURE BAR (NOT SPARED)
18	9E26930	NUDGER SPRING
19	31E90920	FRONT ARM
20	31E90930	REAR ARM
21	--	SHAFT (NOT SPARED)
22	54K2940	INPUT GUIDE ASSEMBLY
23	9E39080	SPRING
24	--	INPUT GUIDE COVER (NOT SPARED)
25	54K3360	INPUT GUIDE ASSEMBLY
26	32K90820	MYLAR GUIDE

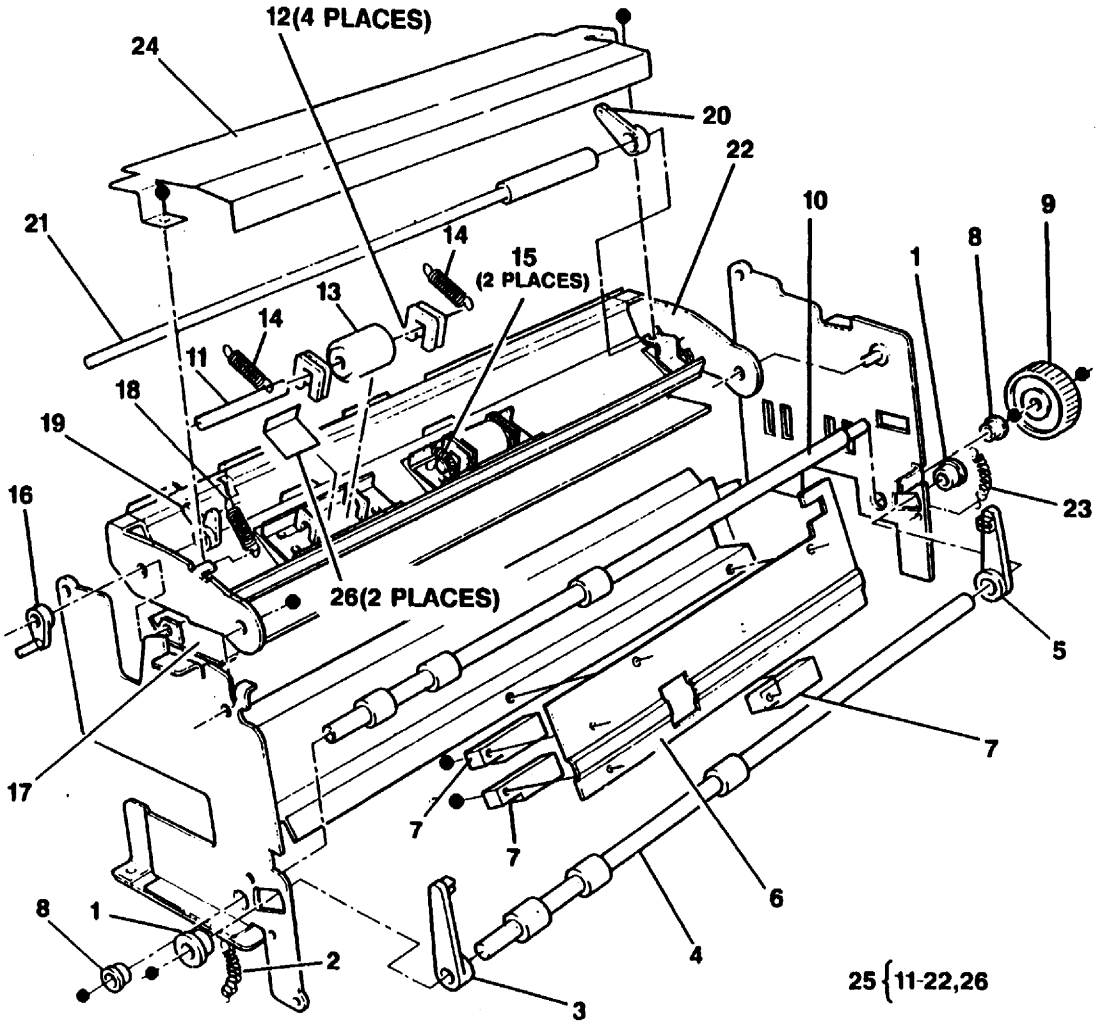

9-8-039-0

PL 8.6 Двигатель привода

Item	Part	Description
1	23E11860	DRIVE BELT
2	146E311	DRIVE MOTOR ENCODER (Q05-B9)
3	9E54580	SPRING
4	9E54412	SPRING
5	20E20282	PULLEY
6	20E20290	PULLEY
7	146E952	TIMING DISC (100 SLOTS)
8	127E8720	DRIVE MOTOR (MOT05-14)
9	23E11890	BELT
10	23E6500	BELT
11	--	PULLEY (SEE ITEM 8 ON PL 8.7)
12	49E8570	TENSION IDLER PULLEY

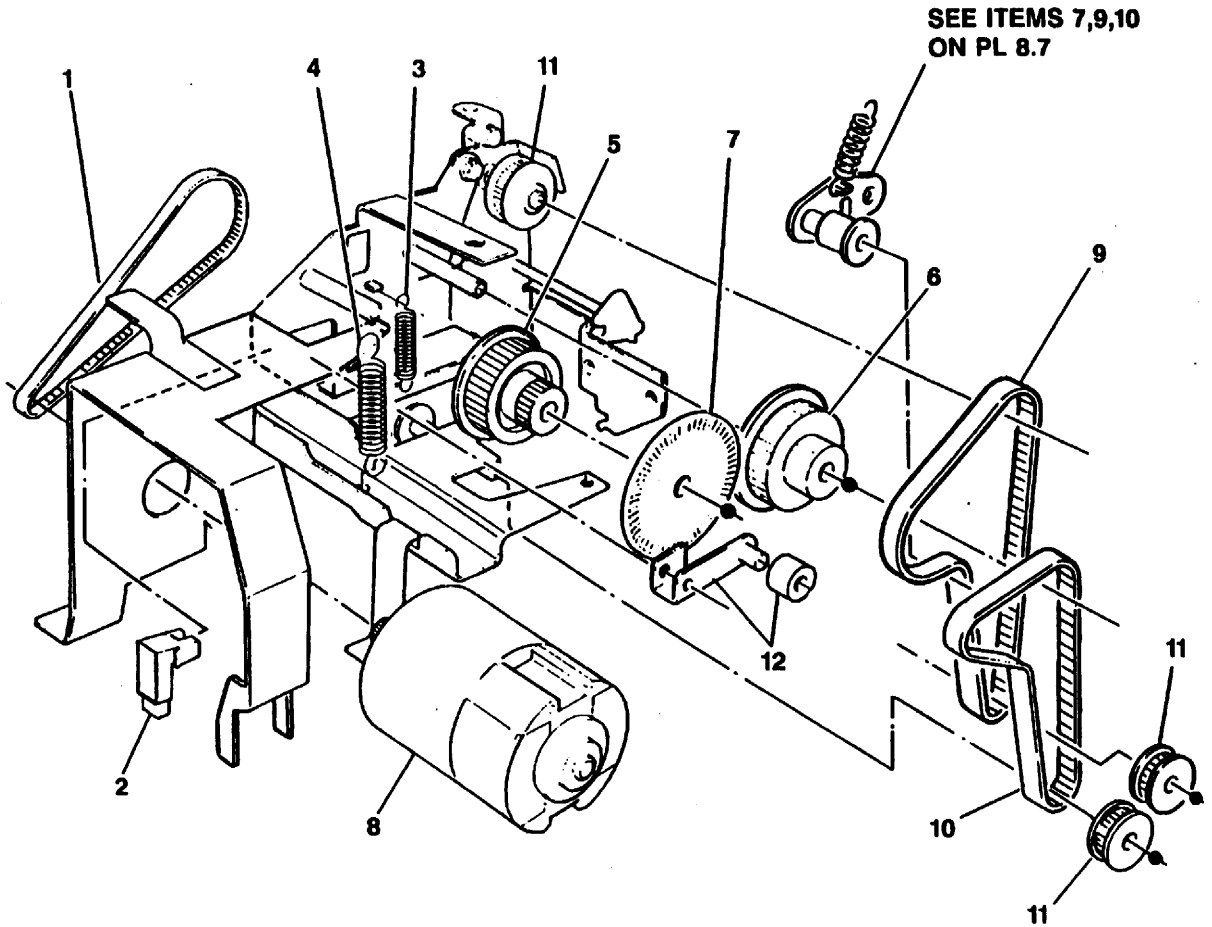

9-8-040-0

PL 8.7 Узел направляющей вывода

Item	Part	Description
1	120E9110	REGISTRATION EDGE ACTUATOR
2	121K93900	REGISTRATION EDGE SOLENOID ASSEMBLY (SOL05-13)
3	49E28722	SOLENOID BRACKET
4	13E93370	BEARING
5	22E16510	UPPER NIP ROLLER
6	105P60907	STATIC ELIMINATOR
7	15E44380	TENSIONER PLATE
8	20E22880	PULLEY
9	22E15750	TENSIONER ROLL
10	409W3239	TENSIONER SPRING
11	130K93210	DOCUMENT EXIT SENSOR (Q05-15) (WITH TAG 061)
12	22E15790	UPPER OUTPUT ROLLER ASSEMBLY
13	22E15780	LOWER OUTPUT ROLLER ASSEMBLY
14	22E16500	LOWER NIP ROLLER
15	285W28851	PIN

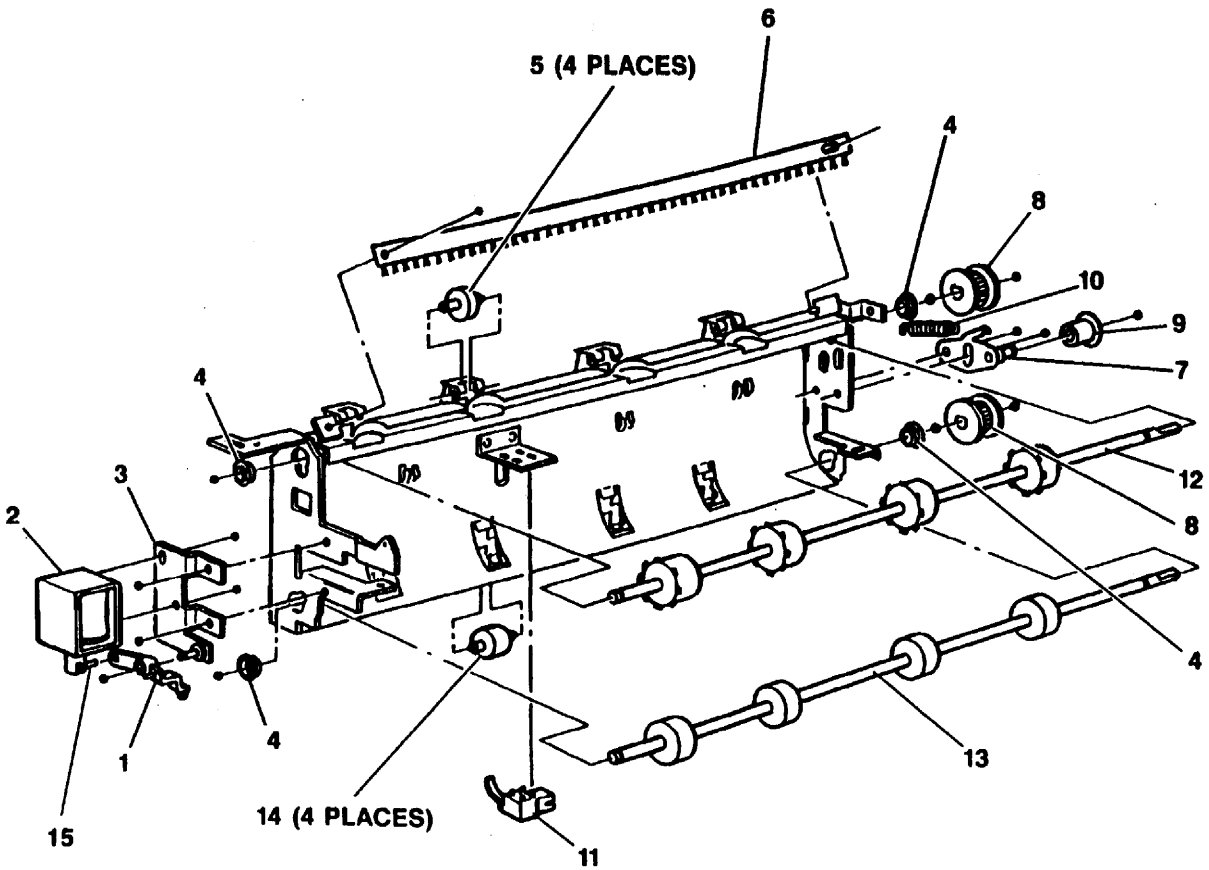

9-8-041-0

PL 9.1 Узел ячеек сортера

Item	Part	Description
1	50K13931	TRAYS ASSEMBLY
2	--	LARGE COPY FALLOUT PREVENTION KIT (QTY. 3)
3	2E66864	SORTER FRONT COVER
I 4	19E32880	SHOE
5	12P1948	REAR PIVOT PIN
6	12P1947	FRONT PIVOT PIN
I 7	14E4201	TOP SPACER
8	14E7450	LOWER SPACER
9	2E42271	HARNESS COVER
10	13E30971	TOP COVER STRAP
11	2E66883	TOP COVER
12	2E66872	REAR COVER
13	140K63701	SORTER INTERFACE
14	2E66892	PWB COVER
15	49E4333	FRONT HINGE BRACKET
16	49E7002	REAR HINGE BRACKET
17	--	HINGE PLATE (NOT SPARED)
18	110K3640	SORTER INTERLOCK SWITCH (S11-1)
19	73K83382	SORTER INSTALLATION KIT (ILLUSTRATION NOT SHOWN)
20	--	BRACKET (NOT SPARED)
I 21	49E83030	SUPPORT BRACKET

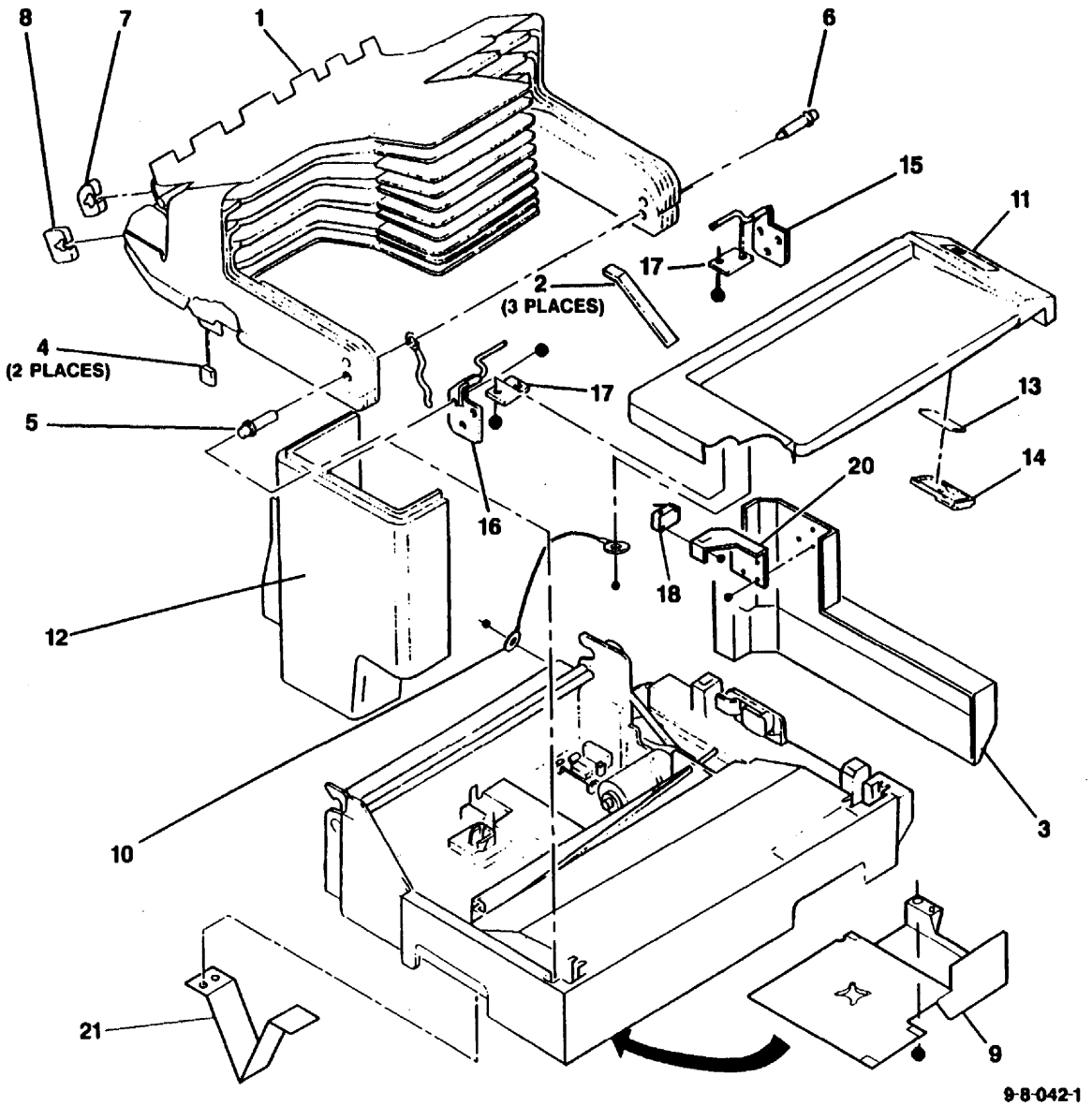

PL 9.2 Транспортер сортера

Item	Part	Description
1	110K3630	BIN BOTTOM LIMIT SWITCH (S11-3)
2	13E4490	BEARING
3	--	MOTOR SPACER
4	13E3060	FRONT BEARING
5	8P1770	FRONT INDEXING CAM
6	8P1771	REAR INDEXING CAM
7	162K374	SORTER HARNESS
8	110K2400	CAM HOME SWITCH (S11-2)
9	127K12040	BIN DRIVE MOTOR (MOT11-1)
10	22E2860	DRIVE PULLEY
11	116E3870	PIN SPRING CLIP
12	423W10250	DRIVE BELT
13	--	CLAMP (NOT SPARED)
14	--	DRIVE SHAFT (NOT SPARED)
15	9P5985	TORSION SPRING

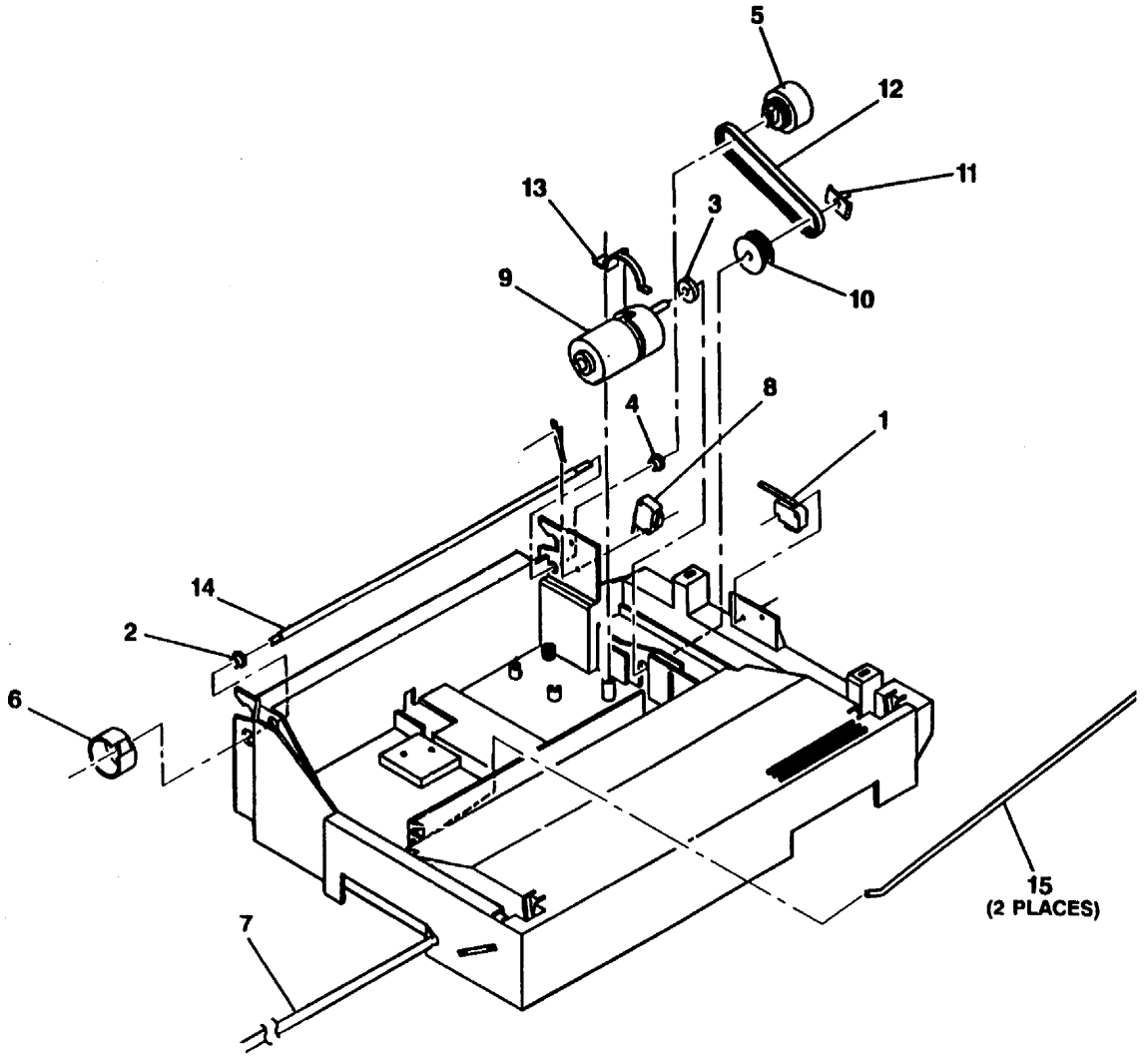

9-8-043-0

PL 9.3 Транспортер интерфейса сортера

Item	Part	Description
1	125K1741	STATIC ELIMINATOR
2	--	UPPER BAFFLE COVER (NOT SPARED)
3	9E45101	REAR TORSION SPRING
4	22S63112	PINCH ROLL ASSEMBLY (QTY. 4)
5	9E45111	FRONT TORSION SPRING
6	--	ENTRANCE GUIDE ASSEMBLY (NOT SPARED)
7	--	LOWER ENTRANCE GUIDE (NOT SPARED)
8	130K53791	SORTER INPUT SENSOR (S11-4)
9	13E9271	BEARING
10	6K10273	SORTER ENTRANCE SHAFT ASSEMBLY
11	20E22580	PULLEY
12	423W6650	BELT
13	9P91111	SPRING
14	--	IDLER BRACKET (NOT SPARED)
15	22E14790	IDLER ROLLER
16	92E81540	HANDLE LABEL

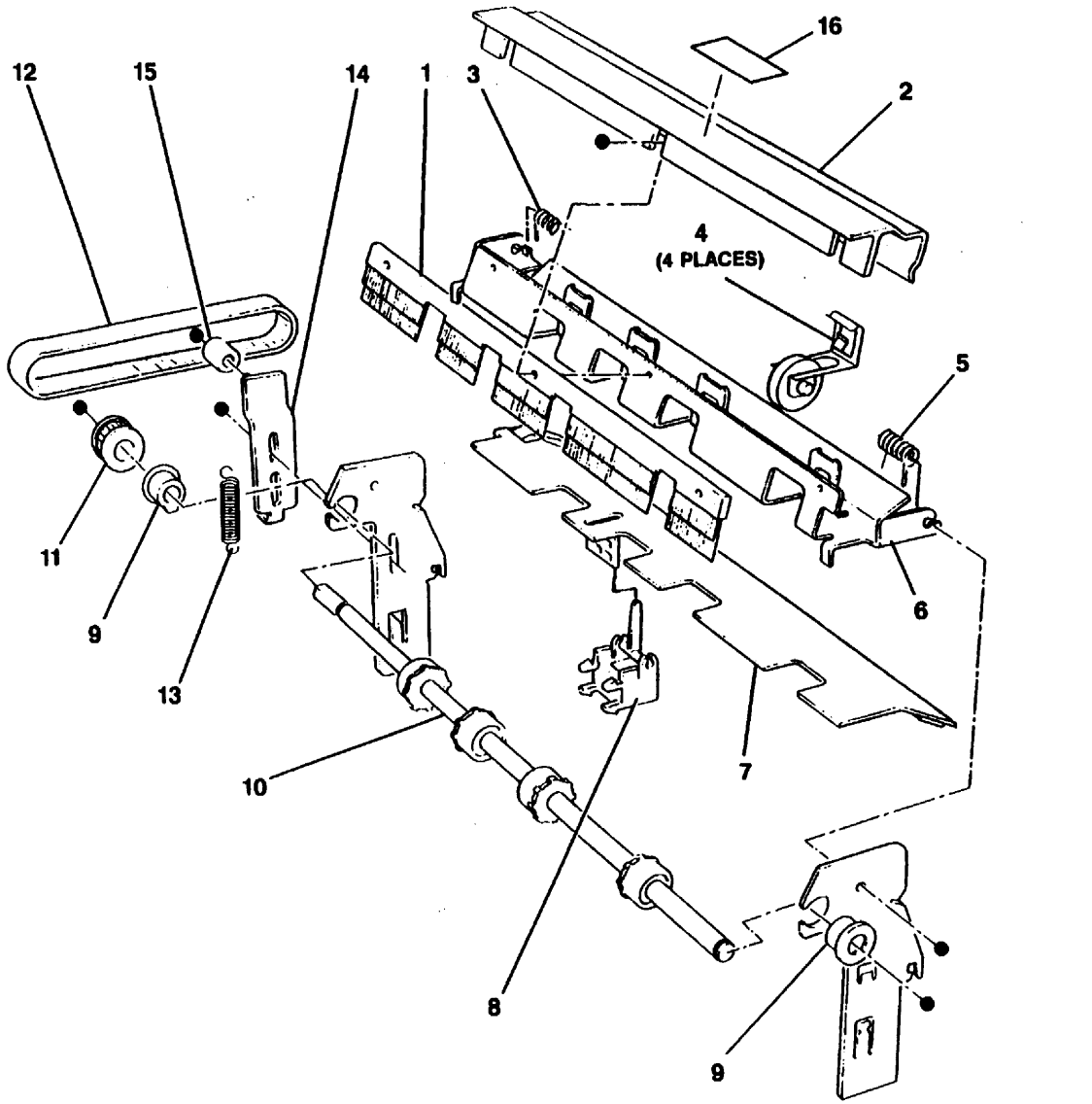

9-8-044-0

PL 10.1 Электрические разъемы и зажимы

Item	Part	Description
1	120E91610	SUPPORT
2	120P60172	CLAMP
3	120P60812	CLAMP
4	120P60813	CLAMP
5	120P61051	CLAMP
6	120P68007	CABLE CLAMP
7	19E90920	CLAMP

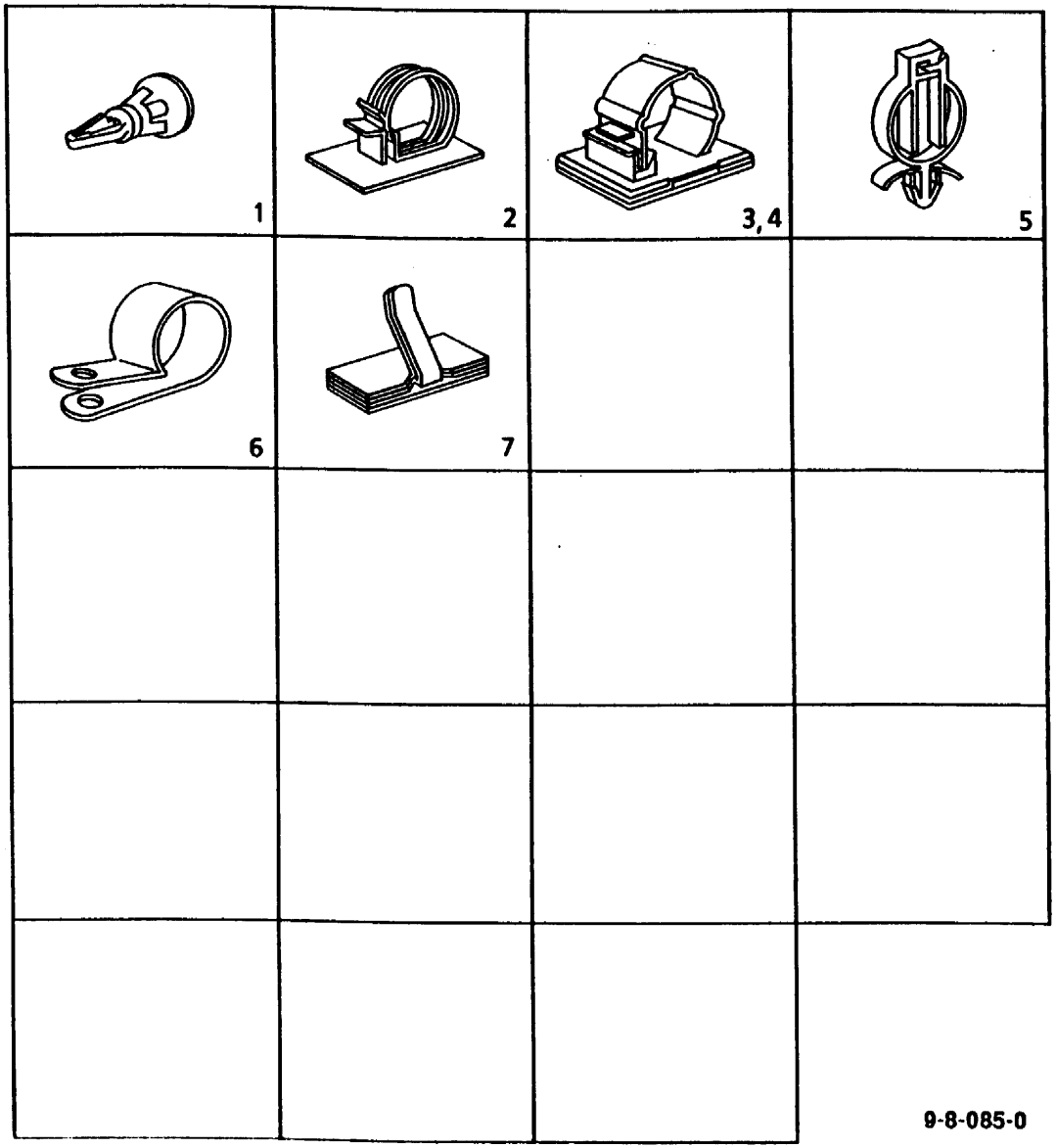

9-8-085-0

PL 11.1 Комплекты для конкретных стран

Item	Part	Description
1	650S3100	NATIONALISATION KITS (ENGLISH)
2	650S3101	NATIONALISATION KITS (FRENCH)
3	650S3102	NATIONALISATION KITS (DUTCH)
4	650S3103	NATIONALISATION KITS (SWEDISH)
5	650S3104	NATIONALISATION KITS (FINNISH)
6	650S3105	NATIONALISATION KITS (DANISH)
7	650S3106	NATIONALISATION KITS (NORWEGIAN)
8	650S3107	NATIONALISATION KITS (GERMAN)
9	650S3108	NATIONALISATION KITS (ITALIAN)
10	650S3109	NATIONALISATION KITS (SPANISH)
11	650S3110	NATIONALISATION KITS (PORTUGUESE)
12	650S3111	NATIONALISATION KITS (GREEK)
13	650S3112	NATIONALISATION KITS (BELGIAN)
14	650S3113	NATIONALISATION KITS (AUSTRIAN)
15	650S3114	NATIONALISATION KITS (SWISS)
16	650S3115	NATIONALISATION KITS (GENERIC)
17	650S3116	NATIONALISATION KITS BULGARIAN)
18	650S3117	NATIONALISATION KITS (CZECH)
19	650S3118	NATIONALISATION KITS (HUNGARIAN)
20	650S3119	NATIONALISATION KITS (POLISH)
21	650S3120	NATIONALISATION KITS (ROMANIAN)
22	650S3121	NATIONALISATION KITS (RUSSIAN)
23	673K15263	PLATEN INSTALLATION KIT
-	673K22773	ADF INSTALLATION KIT

Item	Part	Description
1	650S15000	NATIONALISATION KITS (ENGLISH)
2	650S15001	NATIONALISATION KITS (FRENCH)
3	650S15002	NATIONALISATION KITS (DUTCH)
4	650S15003	NATIONALISATION KITS (SWEDISH)
5	650S15004	NATIONALISATION KITS (FINNISH)
6	650S15005	NATIONALISATION KITS (DANISH)
7	650S15006	NATIONALISATION KITS (NORWEGIAN)
8	650S15007	NATIONALISATION KITS (GERMANAUSTRIAN)
9	650S15008	NATIONALISATION KITS (ITALIAN)
10	650S15009	NATIONALISATION KITS (SPANISH)
11	650S15010	NATIONALISATION KITS (PORTUGUESE)
12	650S15011	NATIONALISATION KITS (GREEK)
13	650S15012	NATIONALISATION KITS (GENERIC)
14	650S15013	NATIONALISATION KITS (BELGIUM)
15	650S15014	NATIONALISATION KITS (SWISS)
16	650S15015	NATIONALISATION KITS (BULGARIAN)
17	650S15016	NATIONALISATION KITS (CZECH)
18	650S15018	NATIONALISATION KITS (HUNGARIAN)
19	650S15019	NATIONALISATION KITS (POLISH)
20	650S15020	NATIONALISATION KITS (ROMANIAN)
21	650S15021	NATIONALISATION KITS (RUSSIAN)

Item	Part	Description
A	158W27655	SCREW (M3 X 6)
B	158W27855	SCREW (M3 X 8)
C	158W28055	SCREW (M3 X 16)
D	158W28255	SCREW (M3 X 12)
E	158W28655	SCREW (M3 X 16)
F	158W35855	SCREW (M4 X 8)
G	102W27651	SCREW (M3 X 6)
H	201W355	NUT (M3)
J	354W24251	RET RING (4MM)
-	354W20852	ALTERNATE
K	354W26251	RET RING (5)
L	354W27251	RET RING (6)
M	354W29254	RET RING (8)
N	354W24254	RET RING (4)
P	354W21254	RET RING (3)
U	113W27651	SCREW (M3 X 6)
AA	251W27251	WASHER (5 X 10)
AB	256W21251	LOCKWASHER (NO. 3)
AE	26P62407	SCREW (M3 X 8)
AF	26E90750	SCREW (M3 X 4)
AG	26P63518	SCREW (M3 X 11)
AH	26P62661	SCREW
AI	26E82620	SCREW (M3 X 8)
AJ	354W27254	RET RING (6)
AK	354W21251	RET RING (3MM)
AL	351W29250	RET RING (EXT 8)

Указатель номеров деталей

Part No.	PL
1R76	4.3
1E30971	9.1
1K31211	2.9
1K36352	4.15
1K80442	2.9
2K31552	4.3
2K32822	7.3
2K32842	7.2
2K32852	7.3
2K32932	4.10
2E41002	7.3
2E41210	7.3
2E42271	9.1
2E42500	2.6
2E55111	3.2
2E55121	3.2
2E57481	7.3
2E66753	8.1
2E66864	9.1
2E66872	9.1
2E66883	9.1
2E66892	9.1
2E69586	8.1
2E73341	2.9
3K9250	2.5
3E26514	8.1
3E26522	8.1
3P63170	4.4
3P63172	2.4
3E94131	2.5
3E94140	2.5
3E94231	7.1
4E92080	2.1
4E92981	7.2
5K90240	4.3
5K90640	4.3
5E91360	2.3
5E91360	2.7
5E91370	2.1
6K9121	4.7
6K9811	4.6
6K10272	9.3
6K17551	2.1
6E24561	4.3
6E45061	8.5B
6K91690	3.3
6K91771	2.1
7E15392	4.5
7E15401	4.7
7E15411	4.5
7E15452	1.1
7E15471	1.1
7E15841	4.3
7E15951	4.3
7E15961	4.3
7E16301	1.1
7E26460	1.1
7E26490	1.1
7P50001	1.1
7P50203	1.1
7P50204	1.1
7P50205	1.1
7S61063	5.4
7P61759	5.4
7E60160	2.9
7E60170	2.9
7E60180	2.2
7E60190	2.2
7E60200	2.2
7E60210	2.2
7E60220	2.2
7E60230	2.2
7E60240	2.1
7E63240	8.5A
7E63250	8.5A
7E66930	2.7
7E66940	2.7
7K90470	4.13
7K90490	5.4
7E91170	2.7
7E91190	2.1
7E91360	4.13
7E91370	4.13
7E91380	4.13
7E91390	4.13
7E91400	4.13
7E91410	4.11
7E91420	4.11
7E91430	4.11
7E91460	2.3
7E91460	2.9
7E91510	1.1
7E91581	4.6
7E91610	4.3
7E91620	4.3
7E91950	1.1
7E91970	2.2
7E91970	5.4
7E91990	1.1
7E92080	5.2
7E92090	5.4
7E94860	1.1
7E94860	1.1
7E94960	3.4
7E94990	5.1
8P1770	9.2
8P1771	9.2
8E90200	4.3
8E90931	8.5B
8E90941	8.5B
9P5985	9.2
9E26460	2.8
9E26870	8.1
9E26930	8.5B
9E28580	8.5B
9E35380	2.7
9E39080	8.5B
9E45101	9.3
9E45111	9.3
9P50006	2.4
9P50009	4.2
9P50010	4.14
9P50013	7.1
9P50014	7.1
9P50023	2.8
9P50024	2.8
9E54412	8.6
9E54570	8.3
9E54580	8.6
9E56760	2.9
9P60848	4.6
9P81135	5.4
9P82078	4.1
9P82078	4.4
9E84962	3.1
9E70160	7.1
9E82450	1.1
9E82470	3.4
9E82480	3.4
9E82490	3.3
9E82660	4.2
9E82670	4.2
9E82700	7.1
9E82740	7.1
9E82880	2.4
9E82892	2.5
9E82900	2.4
9E82910	2.4
9E82921	2.4
9E82930	2.9
9E82980	2.2
9E82990	2.1
9K90380	5.3
9K90390	5.3
9P91111	9.3
9E91980	8.5A
9E92480	4.14
9E92530	4.11
9E92540	4.11
9E92920	4.8
9E92950	4.8
9E92960	4.7
9E92970	5.4
10E4520	2.4
10E90200	3.5
11E4581	2.4
11E4591	2.4
11E4661	4.14
11K90270	4.8
11E90350	4.11
12P1947	9.1
12P1948	9.1
12E6940	8.5A
12E8550	3.3
12K90890	2.2
12E91320	3.3
12E91370	2.4
12E91380	2.1
12E91391	2.1
12E91400	3.4
12E91670	8.5B
12K91670	2.7
12E91950	8.5A
13E3060	9.2
13E4490	9.2
13E9271	9.3
13E9420	8.3
13P50000	4.3
13P50002	4.7
13P50003	4.8
13P50004	2.8
13P61059	5.3
13E81150	8.5B
13E82160	5.2
13K90100	4.13
13E90660	2.1
13E90840	2.1
13E90840	2.2
13E90840	2.3
13E90840	2.7
13E90840	2.8
13E90840	2.9
13E90980	2.7
13E91070	4.5
13E91100	4.7
13E91960	4.6
13E92520	1.1
13E92580	5.1
13E93370	8.5A
13E93370	8.7
13E93690	8.5A
13E94561	8.5B
14K3611	3.2
14K4082	3.2
14E4201	9.1
14K4640	3.4
14E7450	9.1
14E26220	2.7
14P61844	3.1
14E92820	4.2
15E16711	4.1
15E16871	4.3
15E28790	3.1
15E28292	2.4
15E48410	4.3
15P50001	4.12
15P50002	4.10
15S50004	3.1
15P50013	4.12
15S50023	4.12
15E82630	1.1
15E82641	2.4
15K91620	4.11
15K93590	2.9
15K93600	3.4
15E93841	4.7
16E90290	4.6
17E5080	7.3
17E5090	7.3
17E5611	7.3
17E5621	7.3
19E18670	2.4
19E21931	2.4
19E32880	9.1
19P50006	4.12
19P61462	4.2
19K90352	4.7
19K90360	4.4
19E90920	10.1
19K91060	8.5A
19E92380	2.3
19E92420	5.2
19E92420	5.4
19E92520	2.4
19E92550	5.4
19E92740	5.4
19E93510	8.1
20K4681	5.1
20K8450	3.3
20E20132	8.5B
20E20270	8.3
20E20270	8.6
20E20282	8.6
20E20290	8.6
20E20481	8.5A
20E22580	9.3
20E22880	8.7
20K90930	3.3
20K90940	3.3
20K90950	3.3
20E91980	3.4
20E92020	3.4
20E92041	3.3
20E93250	8.4
21E90761	5.2
21E90770	5.2
22E2860	9.2
22E14673	8.5B
22E14790	9.3
22E14910	8.3
22E14920	8.3
22E15750	8.7
22E15780	8.7
22E15790	8.7
22E16500	8.7
22E16510	8.7
22K32992	8.5A
22K37312	5.4
22K58620	5.4
22K58760	2.3
22K59040	4.9
22K59050	4.9
22S63112	9.3
22E80720	1.1
22K82861	5.4
22K82880	5.3
22K82890	5.2
22K82981	2.2
22K82981	2.7
22K83002	2.8
22K83010	2.8
22K83021	2.8
22K83062	2.6
22K83090	2.2
22E92380	5.1
22E92500	8.3
23E6500	8.6
23E11290	8.4
23E11860	8.6
23E11890	8.6
23E91620	5.1
23E91690	8.3
26E20680	2.3
26E23220	2.6
26P50203	1.1
26P62407	3.2
26P62407	4.12
26P62407	8.1
26P62407	11.1
26P62661	8.1
26P62661	11.1
26P63518	4.2
26P63518	7.2
26P63518	11.1
26E81660	4.8
26E82080	1.1
26E82461	2.1
26E82620	11.1
26E90750	4.7
26E90750	4.8
26E90750	11.1
26E92870	4.3
26E93040	4.3
26E93040	4.7
26E93040	4.8
27P60351	4.6
27E90251	4.5
28E12050	2.3
28E12050	2.7
28E90280	4.6
28E90360	2.3
30K43190	3.1
30K45792	2.1
30K46911	4.14
30K50161	3.3
30K54820	2.1
30K60460	4.14
30K83002	2.2
30K83020	2.9
30K89610	2.6
31E3671	8.1
31E90920	8.5B
31E90930	8.5B
32K1741	2.9
32K90810	8.1
32K90820	8.5B
33K90151	4.6
35K6220	3.5
35S50010	4.10
35P61664	3.1
35P61664	3.4
35P61751	3.1
35P61751	7.1
35K80020	3.5
35K84880	4.12
35K91040	4.6
35E91991	4.13
35E92380	4.3
36K1150	8.3
38K6830	2.8
38E10872	7.3
38E10880	2.3
38E10890	2.3
38E11200	2.4
38E11210	2.4
38P50001	2.4
38P50200	2.4
38E92840	5.1
38E92860	2.1
38E93010	2.5
38E93010	2.6
41K5580	3.2
48K241	7.2
48E10810	3.1
48K14891	8.1
48K18932	8.1
48E26121	7.3
48E39290	8.1
48K41390	6.2
48K41800	6.2
48K42191	7.2
48E48560	2.1
48E48970	2.6
48E50900	7.3
48K61970	2.3
48K67650	3.1
48E81000	6.1
49E4333	9.1
49E7002	9.1
49E8570	8.6
49E28722	8.7
49E70800	8.1
49E72560	2.4
49E83030	9.1
49E88010	4.8
50E10001	8.5A
50E10034	8.1
50E10795	3.1
50E12732	8.1
50K13424	2.1
50K13471	5.4
50K13931	9.1
50K19571	8.1
50K25095	3.1
50K34991	8.1
50K35412	2.4
50K39540	2.4
50P50011	2.5
50E91630	2.1
52E90200	4.6
52E90210	4.6
53K3210	7.1
53P50000	7.3
53P50002	4.13
53P50005	7.3
53P50006	7.3
54K1941	2.8

Part No.	PL
54K2880	2.1
54K3362	8.5B
54K10780	7.1
54S50003	2.8
54K81331	8.5A
54K83880	2.6
54K94180	5.4
54K94302	2.8
54K94312	2.3
55P50000	4.2
55P50001	4.1
55S50003	4.12
55E90720	4.1
55E91850	4.2
59K91431	8.5A
59K98370	8.5B
59K98550	2.7
60K1080	4.5
62E8840	3.2
62E8850	3.3
62E90370	3.5
62K91980	3.4
68E2571	4.12
68E18080	1.1
68P50010	4.12
68P50030	7.2
68S50206	7.1
68E90760	3.1
73K83382	9.1
90K1410	3.1
90K1821	3.1
90K2050	3.1
92K2561	8.1
92E81540	9.3
94K3200	4.10
96E82042	6.2
96E82582	6.2
101K14870	4.10
101K90580	4.10
102S50000	6.2
103S81481	5.1
104K520	5.1
105K15750	6.2
105K15774	6.3
105P60907	5.4
105P80907	8.7
107E94941	8.4
108K90071	3.2
110E242	8.2
110K2400	9.2
110K3630	9.2
110K3640	9.1
110E8170	6.1
110S50002	7.2
110S50007	2.3
110S50007	2.6
110K91340	5.4
110K91391	2.3
110K91972	8.4
110E92090	3.1
110K92890	2.6
111P50000	7.2
113K1360	4.2
113P81404	8.1
113P81900	4.5
113K90872	4.2
113E92210	3.2
113E92230	3.2
115P80278	3.5
116E3870	9.2
116P50033	4.2
116P50034	4.2
116P50042	1.1
117P50031	3.3
117P50225	3.3
117S85402	4.1
117S85402	4.2
117S85402	4.4
118P50005	4.2
118S50008	4.2
118P67104	2.6
118E93000	2.6
120K1060	2.5
120E8221	8.5A
120E9110	8.7
120S50202	2.5
120P60172	10.1
120P60798	4.5
120P60798	4.12
120P60811	2.9
120P60812	10.1
120P60813	10.1
120P60817	4.12
120S60823	5.4
120P60830	4.12
120P61051	10.1
120E91610	10.1
121K6280	2.8
121K6300	2.1
121E10490	8.5A
121K10981	8.5A
121K10991	8.5A
121P61136	5.4
121S61148	4.12
121K60160	2.7
121K60190	2.7
121E90410	2.3
121E90410	2.8
121E90530	4.7
121E90620	7.2
121K91110	4.13
121K91760	4.8
121K92740	2.8
121K92751	2.2
121K93900	8.7
122K90240	4.5
122E90520	3.2
123K3110	8.1
125K1441	4.2
125K1472	4.1
125K1741	9.3
125E2310	8.3
125K90413	4.4
126K4623	5.2
126K91040	5.2
127E8720	8.6
127E9070	1.1
127E9221	8.4
127K12040	9.2
127S50020	4.11
127S50022	1.1
127S50027	7.1
127S50030	3.3
127S50202	1.1
127E90260	3.1
127K92912	3.4
127K94550	8.4
130E7860	8.5A
130E7860	8.5B
130S50001	3.5
130K53791	9.3
130K57020	3.5
130K57030	3.5
130P60654	5.2
130P60657	4.10
130S60692	7.1
130E90330	3.1
130E91030	3.1
130E91030	3.5
130K92343	5.2
130K92451	2.1
130K92461	2.1
130K92470	2.9
130K92480	2.9
130K92650	8.3
130K93210	8.7
140S50060	6.1
140S50085	6.3
140S50211	6.3
140K83701	9.1
140K83461	2.2
140K83480	6.2
142E1720	6.1
146E311	8.4
146E311	8.6
146E952	8.6
152K42420	2.7
152S50012	4.12
152S50210	3.2
152K66801	6.2
160K1104	8.2
160K16826	6.1
160K25633	6.1
160K28550	6.3
160K30150	6.3
160K39910	7.2
160K44290	7.2
160K44320	6.1
162K374	9.2
302S50000	5.2
302P50031	7.2
302P50032	7.3
302S50262	4.3
302S50274	4.3
409W3239	8.7
423W6850	9.2
423W56550	9.3
537E42193	8.2
537E52870	8.2
600K34080	5.4
600K34090	2.9
600K34100	2.9
600K43670	7.2
600K58701	6.3
600K58710	6.2
600K96830	8.5B
673K15263	11.1
673K22773	11.1
710W2017	2.4
891E34362	6.2

Общие процедуры (General Procedures, GP)

GP 1 Имитация блокировок 6.2
GP 2 Процедура защиты от электростатических разрядов (ESD) 6.3
GP 3 Процедура темного напыления 6.3

Диагностические процедуры (Diagnostic Procedures, DP)

DP 1 Вход в режим диагностики.....6-4
DP 2 Проверка входных элементов 6-5
DP 3 Проверка выходных элементов.....6-7
DP 4 Проверка кнопок пульта управления 6-8
DP 5 Проверка датчиков размера оригиналов 6-8
DP 6 Проверка аналогового/цифрового ввода 6-9
DP 7 Проверка работы копировального аппарата без подачи бумаги.....6-9
DP 8 Условия параметров памяти NVM 6-10
DP 9 Режим программирования пользователем....6-11

Общая информация

Технические характеристики изделия 6-12
Дополнительные инструменты и расходуемые материалы 6-14

Изменения модификаций

Введение в "Модификации" 6-15
Модификации процессора.....6-15
Модификации ADF.....6-19

GP 1 Имитация блокировок

ПРИМЕЧАНИЕ: Имитаторы блокировок имеются не на всех копировальных аппаратах, однако их можно заказать как запасные части (смотрите стр. 6-14 "Дополнительные инструменты и расходуемые материалы").

Назначение

Для обеспечения работы копировального аппарата при открытых крышках.

Процедура

ОСТОРОЖНО!

Чтобы предотвратить опасность поражения электрическим током, всегда возвращайте имитированные блокировки в нормальное рабочее состояние после завершения диагностических процедур.

1. Удалите имитаторы из места хранения (рис. 1).
2. Установите имитаторы на соответствующие переключатели блокировок.



Рис. 1 Место хранения имитатора блокировок

GP 2 Процедура защиты от электростатических разрядов (ESD)

Процедура

Повреждение вследствие электрического разряда может произойти в тех случаях, когда компоненты, рассчитанные на низкие токи, такие как PWB и EPROM, работают в помещениях с высокими статическими напряжениями, например, в комнатах с синтетическими коврами.

Девяносто процентов повреждений, связанных с ESD (Electrostatic Discharge, электростатический разряд), не возникают внезапно, а становятся очевидными в тех случаях, когда техническое обслуживание перестает удовлетворять требованиям заказчиков. Это приводит к необходимости повторных посещений, увеличению затрат на техническое обслуживание и снижению уровня удовлетворения требований заказчика.

Чтобы устранить неисправности, связанные с ESD, необходимо во время ремонта и технического обслуживания заземлять PWB и EPROM до начала работ. Все работы с использованием PWB следует выполнять на заземленной поверхности.

Комплект оборудования для соблюдения ESD при эксплуатации аппарата включает в себя следующее:

- Коврик для электростатической защиты рабочего места
- Экранированный провод
- Провод заземления
- Экранированный браслет
- Контакты/зажимы заземления ESD
- Сумка
- Инструкции

Рекомендуемое место заземления для копировальных аппаратов 5616/5621/5815 - любое место на металлической раме аппарата.

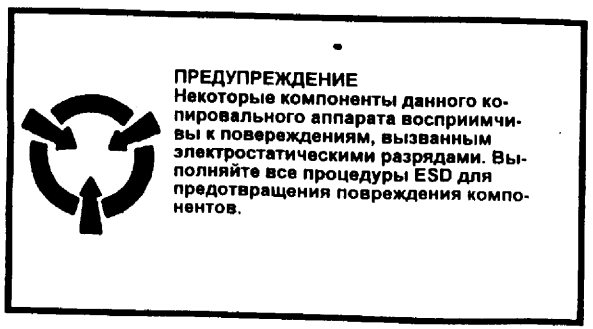

Рис.1 Символ электростатической опаасности

GP 3 Процедура темного напыления

Процедура

1. Выберите режим отключения **автоматической установки контраста** копии или ручной режим.
2. Переведите ручку более **светлой/более темной** копии в положение самой темной копии.
3. Откройте крышку стекла оригинала.
4. Сделайте копию.
5. Верните ручку более **светлой/более темной копии** в исходное положение.

DP 1 Вход в режим диагностики

Процедура

Чтобы войти в режим диагностики, выполните следующие действия:

1. Включите копировальный аппарат, одновременно нажимая на кнопку "0" (ноль).

   Все светодиоды пульта управления загораются.

   На индикатор степени воспроизведения размера изображения выводится число "188".

   На индикатор числа копий выводится число "88".

2. Нажмите кнопку **Stop/Clear** (Стоп/Сброс).

   Светодиоды индикатора застревания на пульте управления мигают.

   Светодиод индикатора тонера на пульте управления мигает.

   Светодиод индикатора сборника отработанного тонера на пульте управление мигает.

   Индикатор степени воспроизведения размера изображения выключается.

   На индикатор числа копий выводится "0".

3. Введите код диагностики следующим образом:

ПРИМЕЧАНИЕ: Код диагностики состоит из двух частей:

кода подсистемы

кода функции

ПРИМЕЧАНИЕ: При вводе неизвестной подсистемы/функции на индикатор числа копий выводится сообщение "Er" (Ошибка). Это сообщение пропадает, если ввести любой правильный код.

Введите код подсистемы нужного устройства.

Нажмите кнопку **Start** (Старт).

На индикатор степени воспроизведения размера изображения выводится код подсистемы.

4. Введите код функции нужного устройства.

   Нажмите кнопку **Start** (Старт).

   На индикатор числа копий выводится код функции.

5. Чтобы выполнить другую проверку:

а. Для работы с другим устройством в той же подсистеме выполните следующее:

Нажмите кнопку **Stop/Clear** (Стоп/Сброс) один раз. Введите новый код функции и нажмите кнопку **Start** (Старт).

Нажмите кнопку **Stop/Clear** (Стоп/Сброс), чтобы отменить код.

б. Для работы с другим устройством в той же подсистеме выполните следующее:

Нажмите кнопку **Stop/Clear** (Стоп/Сброс) два раза.

Введите код новой подсистемы и нажмите кнопку Start (Старт).

в. Для работы с несколькими устройствами в той же подсистеме выполните следующее:

Выберите первое устройство обычным образом, как указано выше.

Введите код функции второго устройства (то есть введите его дополнительно) нажмите кнопку **Start** (Старт).

При необходимости введите дополнительные коды и нажмите кнопку **Start** (Старт).

Чтобы выйти из режима диагностики, выполните следующие действия:

Выключите сетевой переключатель.

DP 2 Входная проверка

Назначение

Для проверки входных компонентов управления логикой.

ПРИМЕЧАНИЕ: У процессоров с модификацией 022 отключены диагностические коды, помеченные в Таблице 1 плюсом "+".

Процедура

1. Войдите в режим диагностики
2. Нажмите кнопку **Start** (Старт).
3. Активизируйте нужное входное устройство.

   Светодиод индикатора готовности, расположенный над кнопкой **Start**, загорается (обычно показывая высокий уровень сигнала) и гаснет (обычно показывая низкий уровень сигнала).

ПРИМЕЧАНИЕ 1:

Введите последовательно (добавьте) коды функций [6-1] и [6-2].

Нажмите кнопку **Start** (Старт), наблюдая за индикатором готовности. Он будет мигать, в то время как каретка половинного хода будет сканировать в направлении выхода оригиналов, проходя через исходное положение. Введите [6-2] ТОЛЬКО ОДИН РАЗ до введения [6-3].

Теперь введите последовательно [6-3] и [6-1].

Обратите внимание, что индикатор готовности мигает в то же самое время, когда каретка половинного хода возвращается в положение готовности, вновь проходя через исходное положение. Введите [6-3] ТОЛЬКО ОДИН РАЗ до введения [6-2] снова.

При необходимости снова повторите последовательность действий.

Вариант 2. Снимите стекло оригинала и сместите каретку полного хода вручную. Понаблюдайте за индикатором готовности, пока датчик блокируется и деблокируется кареткой полного хода.

ПРИМЕЧАНИЕ 2:

Введите дополнительный код функции [6-6], чтобы предусмотреть источник света для датчика экспонирования [6-5] и сигнал управления лампой экспонирования [6-7]. При введении дополнительных кодов входной код [6-5] или [6-7] должен предшествовать выходному коду [6-6], чтобы можно было понаблюдать за работой аппарата.

Таблица 1. Входные коды диагностики

Код диагностики	Компонент или сигнал	Способ проверки
1-1	Выключатели блокировки передней крышки	Откройте и закройте переднюю крышку
2-X X=любой кнопке	Проверка кнопок панели	Показания индикатора числа копий увеличиваются на 2 каждый раз, как вы нажимаете и опускаете любую кнопку пульта управления.
5-1	Датчик наличия оригинала ADF Q5-1	Активизируйте датчик
5-5	Датчик подачи бумаги ADF Q5-5	Активизируйте датчик
5-6	Датчик размера бумаги ADF Q5-6	Активизируйте датчик
5-10	Датчик перед стеклом оригинала ADF Q5-10	Активизируйте датчик
5-12	Датчик исходного положения ремня ADF	Активизируйте датчик
5-15	Датчик вывода оригинала ADF	Активизируйте датчик
5-17	Датчик исходного положения подталкивателя ADF	Активизируйте датчик
5-18	Датчик входной крышки ADF	Активизируйте датчик
5-19	Переключатель блокировки ADF	Активизируйте переключатель
6-1	Датчик исходного положения сканирования	Обратитесь к ПРИМЕЧАНИЮ 1
6-4	Датчик объектива	Снимите стекло оригинала и блокируйте путь прохождения света, используя лист бумаги.
6-5	Датчик экспонирования	Выходное напряжение датчика выводится в шестнадцатиричном виде. Обратитесь к ПРИМЕЧАНИЮ 2.
6-7	Управляющий сигнал лампы экспонирования	Напряжение рассматриваемой лампы выводится в шестнадцатиричном виде. Обратитесь к ПРИМЕЧАНИЮ 2.
6-8+	Датчик размера оригинала Q21	Активизируйте датчик
6-9+	Датчик размера оригинала Q22	Активизируйте датчик
6-10+	Датчик размера оригинала Q23	Активизируйте датчик
6-11+	Датчик размера оригинала Q24	Активизируйте датчик
6-14+	Датчик укладки оригинала вручную	Откройте и закройте крышку стекла оригинала
6-15+	Датчик крышки стекла оригинала	Откройте и закройте крышку стекла оригинала
6-16+	Датчик размера оригинала (Проверьте все)	При открытой крышке стекла оригинала индикатор готовности загорается, когда на стекло оригинала кладут оригинал размером 28x43,2 см или формата A3 (или два листа размером 21,6x28 см или формата A4), и индикатор готовности гаснет, когда оригинал(ы) удаляют. При любой другой комбинации датчиков индикатор готовности мигает.
6-18	Термистор фьюзера (Управление)	Температура, определяемая термистором, выводится в шестнадцатиричном виде.
6-19	Термистор фьюзера (Открыт)	Исправность термистора выводится в шестнадцатиричном виде.
7-1	Переключатель размера бумаги лотка 1	Выходное напряжение переключателя выводится в шестнадцатиричном виде.
7-2+	Переключатель размера бумаги лотка 2	Выходное напряжение переключателя выводится в шестнадцатиричном виде.
7-3+	Переключатель размера бумаги лотка 3	Выходное напряжение переключателя выводится в шестнадцатиричном виде.
8-4	Датчик регистрации	Активизируйте датчик
8-5	Датчик бумаги обходного лотка Q81	Активизируйте датчик
8-6	Датчик выхода	Активизируйте датчик

Таблица 1. Входные коды диагностики

Код диагностики	Компонент или сигнал	Способ проверки
8-9	Датчик размера бумаги обходного лотка	Активизируйте датчик
8-14	Датчик блокировки крышки доступа	Откройте и закройте крышку доступа
8-16+	Переключатель блокировки ТТМ	Откройте и закройте крышку доступа ТТМ
8-18	Датчик пути бумаги обходного лотка Q82	Активизируйте датчик
8-19+	Активизация ТТМ	Индикатор готовности загорается при подсоединении ТТМ
9-8	Датчик малого остатка тонера	Индикатор готовности загорается, когда нет давления на датчик (мало тонера), и не загорается, когда есть небольшое давление на датчик (нормальный уровень тонера). При проверке датчика не надавливайте на него сильно.
9-14	Датчик наполнения сборника отработанного тонера	Индикатор готовности загорается, когда датчик блокирован(сборник отработанного тонера полон), и не загорается, когда датчик деблокирован (сборник отработанного тонера пуст).
9-16+	Управление подачей тонера вручную	На дисплей выводится FF в защелкнутом положении, и число от 0 до 90 в других положениях.
9-17	Управление светлой/темной копией	На дисплей выводится 0 (светлая копия) и FF (темная копия)

DP 3 Проверка выходных элементов

Назначение

Для проверки выходных компонентов управления логикой.

Процедура

ПРИМЕЧАНИЕ: Для некоторых выходных кодов могут потребоваться блокировки или их имитация.

1. Войдите в режим диагностики.
2. Введите код подсистемы проверяемой цепи или проверяемого компонента.
3. Нажмите кнопку **Start** (Старт).

   На индикатор степени воспроизведения размера изображения выводится код подсистемы.
4. Введите код функции выходного устройства. Если требуются дополнительные коды, введите их и для каждого нажмите кнопку Stop/Clear (Стоп/Сброс).

ПРИМЕЧАНИЕ: Дополнительно вводить можно только выходные коды, относящиеся к одной подсистеме.

5. Нажмите кнопку **Start** (Старт).

   На индикатор числа копий выводится код функции.

   Выходное устройство работает в течение указанного времени.
6. Нажмите кнопку **Stop/Clear** (Стоп/Сброс).

* Введите дополнительно к данному коду код 9-13 при активизации в течение более 5 секунд.

** Введите дополнительно к данному коду код 9-7 при активизации в течение 5 секунд.

Таблица 1. Входные коды диагностики

Код	Компонент	Комментарии
3-1	Счетчик общего числа копий	Включается только на 1 секунду
4-1	Двигатель главного привода (вперед)	
4-2	Двигатель главного привода (назад)	
5-2	Соленоид прижимной планки ADF	Включается только на 1 секунду.
5-3	Двигатель подталкивателя ADF (вперед)	
5-4	Соленоид входного затвора ADF	Включается только на 1 секунду.
5-7	Двигатель ячеек сортера (ячейки поднимаются)	Немедленно нажмите Stop/Clear (Стоп/Сброс), как только ячейки под ним.
5-8	Двигатель подталкивателя ADF (назад)	
5-9	Светодиод входного лотка ADF	
5-11	Двигатель подачи бумаги ADF	
5-13	Соленоид регистрации (ADF)	Включается только на 1 секунду
5-14	Двигатель ремня ADF	
6-2	Двигатель привода сканирования (вперед)	Включается только на 1 секунду. Не повторяйте этот шаг!
6-3	Двигатель привода сканирования (назад)	Включается только на 1 секунду. Не повторяйте этот шаг!
6-6	Лампа сканирования	Включается только на 30 секунд. Одновременно работают лампа засветки перед зарядкой, вентилятор охлаждения оптики и двигатель главного привода.
8-1	Соленоид подачи лотка 1	Включается только на 1 секунду
8-2	Соленоид подачи лотка 2	Включается только на 1 секунду
8-3	Соленоид подачи лотка 3	Включается только на 1 секунду
8-7	Соленоид подталкивателя обходного лотка	Включается только на 1 секунду
8-8	Соленоид затвора регистрации	Включается только на 1 секунду
8-13	Двигатель главного привода	
8-15	Соленоид лопасти обходного лотка	Включается только на 1 секунду
9-1*	Источник питания высокого напряжения включен	
9-2*	Лампа стирания на участках между изображениями и по краям барабана (ISIL) включена	Обе лампы включены
9-3*	ISIL "R" включена	Короткая лампа стирания при масштабировании
9-4*	ISIL "3" включена	Лампа длительного свечения: четыре задние секции включены
9-5*	ISIL "2" включена	Лампа длительного свечения: включена только секция 2
9-6*	ISIL "1" включена	Лампа длительного свечения: включена только секция 1
9-7	Двигатель привода проявителя включен	
9-9**	Двигатель устройства подачи тонера	
9-10	Соленоид пальцев отделения	
9-11	Соленоид лезвия (прижатие)	Не включайте больше, чем на 5 секунд
9-12	Соленоид лезвия (удержание)	Не включайте больше, чем на 5 секунд
10-1	Вентилятор охлаждения оптики	
10-3	Вентилятор фьюзера	
	Двигатель привода объектива	Код управления данного компонента отсутствует. Чтобы проверить двигатель привода объектива, выйдите из режима диагностики и выберите на пульте управления различные значения степени воспроизведения размера изображения. Проверьте соответствующее движение каретки объектива.

DP 4 Проверка кнопок панели управления

Назначение

Назначением данной процедуры является проверка всех кнопок пульта управления, кроме кнопки **Stop/Clear** (Стоп/Сброс).

Процедура

1. Войдите в режим диагностики.
2. Введите код подсистемы 2.
3. Нажмите кнопку **Start** (Старт).

   На индикатор степени воспроизведения размера изображения выводится код подсистемы 2.
4. Нажмите и отпустите любую кнопку пульта управления, кроме кнопки **Stop/Clear** (Стоп/Сброс).

   Показания индикатора числа копий увеличиваются на два.
5. Чтобы продолжить проверку других кнопок, повторите шаг 4.
6. Чтобы выйти из данной процедуры, нажмите кнопку **Stop/Clear** (Стоп/Сброс).
7. Выключите сетевой переключатель.

DP 5 Проверка датчика размера оригинала (без модификации 022)

Назначение

Назначение данной процедуры является одновременная проверка четырех датчиков размера оригинала. (Следует войти в режим "Входная проверка", если нужно проверить датчики по очереди).

Процедура

1. Войдите в режим диагностики.
2. Введите код подсистемы 6.
3. Нажмите кнопку **Start** (Старт).

   На индикатор степени воспроизведения размера изображения выводится код подсистемы 6.
4. Введите код функции 16.
5. Нажмите кнопку **Start**.

   На индикатор числа копий выводится число 16.
6. Положите лист бумаги формата A3 на стекло оригинала.

   Индикатор готовности загорается, когда датчики (Q21 и Q22) или (Q23 и Q24) обнаруживают бумагу.

   Индикатор готовности гаснет, если все четыре датчика не обнаруживают бумагу.
7. Когда индикатор готовности загорится, удалите бумагу и проверьте, погаснет ли индикатор.

   Введите код подсистемы 6.

   Введите коды функции 8-11.
9. Дважды нажмите кнопку **Stop/Clear** (Стоп/Сброс).
10. Выключите копировальный аппарат.

DP 6 Проверка аналогового/цифрового ввода

Назначение

Назначением данной процедуры является проверка датчика, переключателя или другого сигнала и вывод на дисплей уровня выходного напряжения в шестнадцатиричном виде.

Процедура

1. Войдите в режим диагностики.
2. Введите код подсистемы проверяемого входного устройства или сигнала.
3. Нажмите кнопку **Start** (Старт).

   На индикатор степени воспроизведения размера изображения выводится код подсистемы.
4. Введите код функции проверяемого входного устройства или сигнала.
5. Нажмите кнопку **Start**.

   На индикатор числа копий выводится значение выходного напряжения для главной PWB в шестнадцатиричном виде

Таблица шестнадцатиричных чисел

Шестнад-цатирич-ное	Десятич-ное	Шестнад-цатирич-ное	Десятич-ное
		00	0
10	16	01	1
20	32	02	2
30	48	03	3
40	64	04	4
50	80	05	5
60	96	06	6
70	112	07	7
80	128	08	8
90	144	09	9
A0	160	OA	10
B0	176	0B	11
C0	192	0C	12
D0	208	0D	13
E0	224	0E	14
F0	240	0F	15

Для перевода числа из шестнадцатиричной системы счисления в десятичную

Найдите каждое шестнадцатиричное число в соответствующей колонке и его десятичный эквивалент. Сложите десятичные эквиваленты, чтобы получить десятичное число.Например:

Шестнадцатиричное FC=Десятичное 252

Для перевода числа из десятичной системы счисления в шестнадцатиричную

Найдите в таблице максимальное десятичное число, которое не превышает преобразуемое десятичное число, его шестнадцатиричный эквивалент и отметьте положение данного эквивалента в колонке шестнадцатиричных чисел. Найдите десятичный остаток и повторите процесс. Например:

Десятичное 200=шестнадцатиричное C8

DP 7 Проверка работы копировального аппарата без подачи бумаги

Назначение

Для работы копировального аппарата без подачи бумаги.

Процедура

1. Убедитесь, что аппарат включен.
2. Снимите лоток 1.
3. Включите аппарат, одновременно нажимая кнопку "2".

*ПРИМЕЧАНИЕ: Если установить число копий равным "99", копировальный аппарат будет работать непрерывно, не подавая бумагу, пока не будет нажата кнопка **Stop/Clear** (Стоп/Сброс).*

4. Введите требуемое число копий (от 1 до 99), используя клавиатуру.
5. Нажмите кнопку **Start** (Старт).
6. Механизм копировального аппарата будет воспроизводить указанное количество копий, не подавая бумагу.
7. Выключите копировальный аппарат для завершения процедуры.

DP 8 Установка параметров памяти NVM

Назначение

Для предоставления обслуживающему инженеру возможности проверить или отрегулировать параметры управления процессом для установки оптимальных рабочих характеристик копировального аппарата.

Процедура

ПРЕДУПРЕЖДЕНИЕ

Никогда не переключайте сетевой переключатель во время инициализации, иначе все данные NVM будут утрачены.

1. Войдите в режим диагностики.
2. Введите код подсистемы 20.
3. Нажмите кнопку **Start** (Старт).

   На индикатор степени воспроизведения размера изображения выводится код подсистемы 20.
4. Если необходима инициализация NVM, переходите к процедуре инициализации NVM (ADJ 1.1). В противном случае продолжите данную процедуру.
5. Введите "Код параметра" для компонента, который следует проверить или изменить.
6. Нажмите кнопку **Start** (Старт).

   Текущие значения высвечиваются и мигают на индикаторе числа копий.
7. Если текущие значения не нуждаются в изменениях, переходите к шагу 13. В противном случае продолжите данную процедура.
8. Введите новое значение (число должно находиться в пределах, указанных в таблице 1, "Код установки параметра NVM").
9. Нажмите кнопку **Start** (Старт).

   На индикатор числа копий выводится новое значение.
10. Нажмите кнопку **Stop/Clear** (Стоп/Сброс).
11. Если требуется проверить или установить любой другой компонент, переходите к шагу 8. В противном случае продолжите данную процедуру.
12. Нажмите кнопку **Stop/Clear** (Стоп/Сброс).
13. Выключите сетевой переключатель.

Таблица 1 Код установки параметра NVM

Код	Название регулировки		Диапазон регулировки	Значение по умолчанию	Приращение
20-1	Регистрация по передней кромке	ADJ 8.2	От 0 до 64	32	0,168 мм
20-2	Экспонирование (Автоматическая установка контраста копии выкл.)	ADJ 6.2	От 0 до 99	47	1%
20-2	Экспонирование (Автоматическая установка контраста копии вкл.) ADJ 6.2	От 0 до 99	32	1%	
20-3	Температура фьюзера (в режиме ожидания) От 0 до 64	32	Около 0,6° С		
20-4	Температура фьюзера (180 градусов С во время копирования)		От 0 до 64	32	Около 0,9 ° С
20-5	Температура фьюзера (190 градусов С во время копирования)		От 0 до 64	32	Около 1,1 ° С
20-6	Стирание передней кромки	ADJ 9.1	От 0 до 64	32	0,168 мм
20-7(*1)	Стирание задней кромки	ADJ 9.2	От 0 до 64	Переменное	1,05 мм
20-8	100% горизонт	ADJ 6.3	От 0 до 64	32	0,04%
20-9	100% вертикаль	ADJ 6.3	От 0 до 64	32	0,13%
20-12	Эталон уровня белого при нормальном экспонировании	ADJ 6.5 От 0 до 64	Переменное (*3)		
20-20	Напряжение включения лампы экспонирования		От 0 до 99	47	0,3 В
20-36	Эталон уровня цвета при нормальном экспонировании	ADJ 6.6 От 12 до 20	20		
20-60	Скорость подачи тонера	ADJ 9.3	От 0 до 99	50	
20-62	Регулировка наклона кривой AC/DC			60	
20-96	Инициализация NVM	ADJ 1.1	Установка начальных значений		
50-20(*2)	Перегрев фьюзера		0 или 1	0	

*1. Значение определяется перед установкой, Чтобы отменить, обращайтесь к ADJ 9.1.

*2. Фьюзер блокирован. NVM автоматически устанавливает значение "1", когда обнаруживается неисправность вследствие перегрева фьюзера U4-6. Чтобы отменить, измените на "0". Во время изменения этой величины передняя крышка должна быть открыта. DP 9

*3. Это значение будет установлено после определения среднего экспонирования опорного уровня белого [20-77] (ADJ 6.5). Рекомендованная\ настройка для этого значения составляет 25.

DP 9 Режим программирования пользователем

Назначение

Назначением данной процедуры является описание изменений параметров копировального аппарата доступных пользователю, по умолчанию.

ПРИМЕЧАНИЕ: На копировальных аппаратах с модификацией 022 не задействован программный код 20.

Процедура

1. Проверьте, не находится ли аппарат в режиме ожидания.

ПРИМЕЧАНИЕ: Если не нажимать кнопки в течение 60 секунд во время установки параметров по умолчанию, аппарат переходит в режим ожидания.

2. Нажимайте на кнопку **автоматической установки контраста копии** по крайней мере в течение 5 секунд.
3. С клавиатуры введите требуемый программный код из таблицы программных кодов по умолчанию.

*ПРИМЕЧАНИЕ: При введении неправильного кода на индикатор числа копий выводится сообщение "Er" (Ошибка). Нажмите кнопку **Stop/Clear** (Стоп/Сброс) и введите правильный код.*

4. Нажмите кнопку **Start** (Старт).

   Текущие значения загораются и мигают на индикаторе числа копий.
5. Если текущие значения не нуждаются в изменениях, переходите к шагу 7. В противном случае продолжите данную процедуру.
6. Измените значения различных программных кодов следующим образом:

   Программный код **20;**

   Выберите размер бумаги, используя кнопку выбора бумаги.

   Программный код **25;**

   Выберите степень воспроизведения размера изображения с помощью соответствующей кнопки.

   Программные коды **21, 24, 26, 30 и 32;**

   Ведите "0" или "1", используя клавиатуру.
7. Нажмите кнопку **Start** (Старт).
8. Если требуется изменить другое значение, переходите к шагу 3. В противном случае продолжите данную процедуру.
9. Нажмите кнопку **автоматической установки контраста** копии, чтобы выйти из процедуры и возобновить нормальную работу.

Таблица программных кодов по умолчанию

Прогр. код	Функция	Содержание	Изменение значений
20	Приоритетный размер бумаги (без модификации 022)	[Лоток 1]* (Обратитесь к дополнительной таблице)	Выберите размер бумаги, используя кнопку выбора бумаги
21	Автоматический сброс	0:не разрешен [1:разрешен]*	Введите "0" или "1", используя клавиатуру
24	Экономия энергии На копировальных аппаратах последних выпусков имеются также варианты выбора 2, 3 и 4	0: не разрешен 1: 4 мин. 2: 30 мин. 3: 60 мин. 4: 120 мин.	Введите "0" или "1", используя клавиатуру
25	Предварительная установка степени уменьшения/увеличения	[100%]* Обратитесь к таблице настройки увеличения	Выберите, используя фиксированную кнопку воспроизведения размера изображения (Обратитесь к дополнительной таблице)
26	Установка степени воспроизведения размера изображения	[0:100%]* 1:101%	Введите "0" или "1", используя клавиатуру
30	Автоматическая установка контраста копии	[0:Разрешено вручную]* 1: Разрешено автоматически	Введите "0" или "1", используя клавиатуру

* Установки в квадратных скобках [] содержит первоначальные значения при выполнении диагностической настройки [20-96].

Только для копировальных аппаратов 60 Гц: Дополнительная таблица форматов бумаги для программного кода 20 (Относительно копировальных аппаратов 50 Гц смотрите соответствующую Таблицу в разделе 4 ADJ 1.1)

Размер бумаги	Установка
Автоматически (без модификации 022)	0
14x21,6	1
21,6x27,9, A4 (LEF)	2
21,6x27,9, A4 (SEF)	3 или 4
21,6x33	5
21,6x35,6	6
27,9x43,2?	7
Обходной лоток	8
Лоток 1	9
Лоток 2	10
Лоток 3	11

Дополнительная таблица настроек увеличения для программного кода 25

Степень воспроизведения размера изображения	Установка
Автоматически (без модификации 022)	0
100%	1
70	2
81%	3
86%	4
141%	5

Технические характеристики изделия

Физические характеристики

Размеры и вес

Характеристики аппарата

Устройство	Длина (мм)	Ширина (мм)	Высота (мм)	Вес (кг)
Модель с одним лотком	560	660	340	48,6
Модель с тремя лотками	560	660	488	59,1
Стойка	560	660	460	22

Опорные ролики

Стойка устанавливается на четыре опорных ролика. Два опорных ролика слева снабжены тормозами.

Характеристики

Степень воспроизведения размера изображения

Степень воспроизведения размера изображения

Степень воспроизведения размера изображения	Изменение
100%	± 0,8% (параллельно и перпендикулярно к оси барабана) Степень воспроизведения размера изображения на 100% регулируется
64%	± 1%
156%	± 1,9%

Выравнивание копии

Характеристика выравнивания копии для лотка 1, 2 или 3

	100%
Регистрация в направлении подачи бумаги (Передняя кромка)	± 2,0 мм
Регистрация в направлении подачи бумаги (Задняя кромка)	До 4,0 мм
Регистрация перпендикулярно направлению подачи бумаги (Боковая кромка)	± 4,0 мм
Перекос передней кромки	± 2,0 мм
Перекос изображения	± 1,0 мм

Характеристики выравнивания копии для обходного лотка

	100%
Регистрация в направлении подачи бумаги (Передняя кромка)	± 2,0 мм
Регистрация перпендикулярно направлению подачи бумаги (Боковая кромка)	± 4,0 мм
Перекос передней кромки	± 2,0 мм
Перекос изображения	± 1,5 мм

Характеристики бумаги

Датчики размера оригинала (Без модификации 022)

ПРИМЕЧАНИЕ: На копировальных аппаратах с модификацией 022 форматы бумаги не определяются автоматически.

Крышка оригинала позволяет автоматически определять следующие оригиналы:

B5 Подача длинной и короткой кромкой

A4 Подача длинной и короткой кромкой

B4 Подача короткой кромкой

A3 Подача короткой кромкой

21,6x27,9 Подача длинной и короткой кромкой

21,6x35,6 Подача короткой кромкой

27,9x43,2 Подача короткой кромкой

Не определяются прозрачные и полупрозрачные оригиналы, как например, прозрачные обложки.

Определяются оригиналы толщиной до 3 мм.

Ограничения на размеры бумаги

Максимальный размер изображения: 289 мм x 428 мм

Минимальный размер изображения: не ограничен

Ограничения на вес бумаги

Лотки для бумаги: бумага плотностью от 60 до 90 г/кв.м

Обходной лоток: бумага плотностью от 50 до 120 г/кв.м

Размеры и емкость лотков для бумаги

Размер

Стандартный лоток для бумаги - это регулируемый (универсальный) лоток, который может подавать бумагу для копирования следующих размеров:

Подача короткой кромкой (SEF):

A3, A4, A5, B4, B5, 14x21,6, 21,6x27,9, 21,6x33, 21,6x35,6, 27,9x43,2

Подача длинной кромкой (LEF):

A4, B5, 21,6x27,9

Емкость

Лотки для бумаги: До 250 листов

Обходной лоток: До 50 листов

Выходной лоток: До 99 листов

Пространство, требуемое для установки

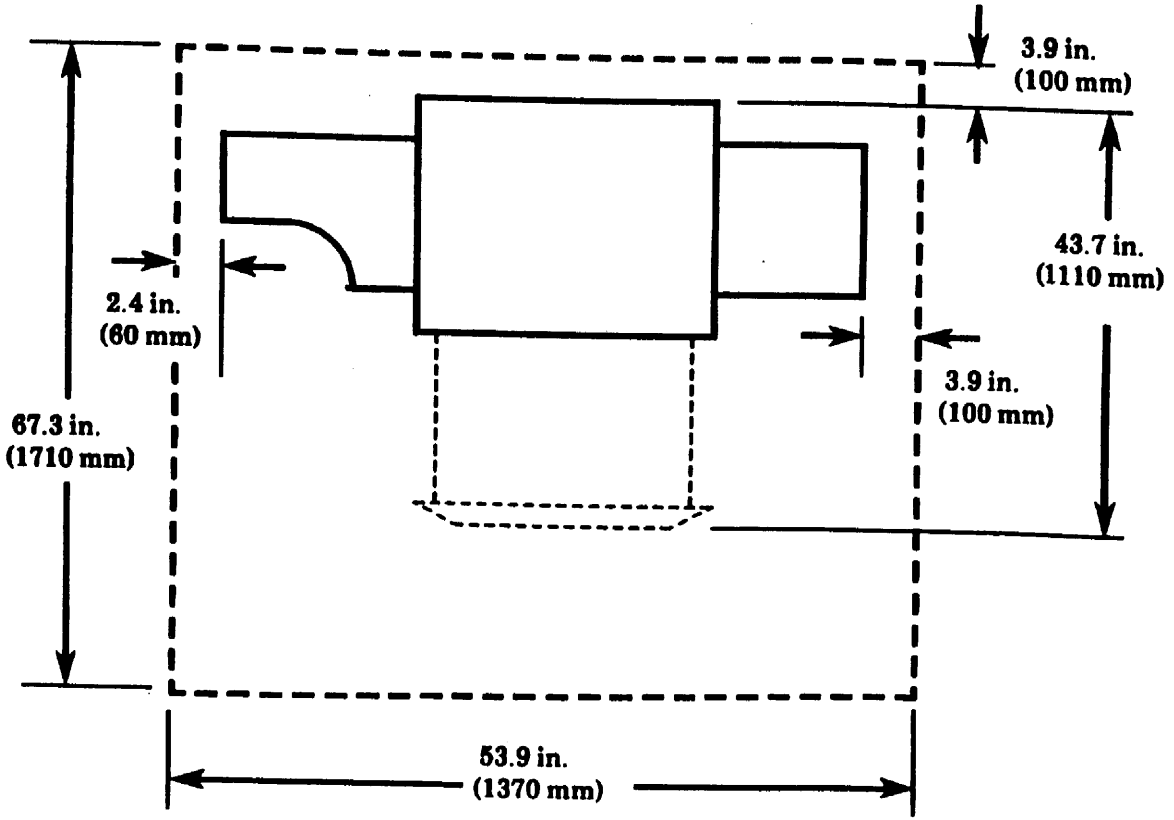

Рис. 1 Требования к площади для установки

Требования к электрической сети

Общие

Входное напряжение: от 85 до 140 В или от 198 до 242 В

Частота: 50 или 60 Гц

Потребляемая мощность: 1,5 кВа

Требования к окружающей среде

Общие

От 10° С при 15% влажности до 32° С при 85% влажности

Время прогрева: 30 секунд

Шум

Позиция	Непрерывный шум, дБ	Кратковременный шум, дБ
Режим экономии энергии	38	Отсутствует
Работа	56	64

Дополнительные инструменты и расходуемые материалы

Инструменты

Описание	Номер по каталогу
Цифровой контрольно-измерительный прибор	600T1616
Комплект контрольных проводов	600T1617
Экстрактор разъемов	600T1852
Пылесос	600T1820
Комплект технического обслуживания для процедур ESD во время эксплуатации	600T42001
Магнитный торцевой ключ	600T91829
Приспособление для очистки проволоки коротрона	600K17330 (Упаковка из 26 штук)

Тест-листы

Стандартный тест-лист	82P521 или 82P522
Шкала образца изображения	82P520
Тест-лист "Номинальные параметры качества копии"	82P284
Визуальная шкала изображения (Линии)	SIR 201.01
Тест-лист Goldenrod (золотой стержень)	708P80870 (10)
Эталонная шкала (Фон)	#302.02

Другие инструменты и расходуемые материалы

Описание	Номер по каталогу
Турбинное масло	70P95
Жидкий антистатик	8R90273
Мешочек для напыления тальком	8R60200
Смазка Molylube (для соприкосновения металла с металлом)	70P43
Пластичная смазка (для соприкосновения металла с пластиком или пластика с пластиком)	600T91835
Имитатор блокировки	15E37450

Чистящие средства

Описание	Номер по каталогу
Мягкая ткань	35P1737
Очиститель линз и зеркал	8R90178
Средство для удаления пленки	43P45
Универсальный очиститель формулы "A"	43P48
Чистящий раствор	8R90176
Одноразовые пластиковые перчатки	99P3024 или 8R1276
Подушечка для очистки фьюзера (Пользоваться только в перчатках)	43P83
Полироль для барабана	43P76

Для очистки или полировки барабана применяйте набор для очистки барабана (600S5838). В набор входят двенадцать комплектов из следующих предметов:

- Полиуретановая прокладка (2)
- Губка из целлюлозы (2)
- Одноразовый пакет (1)
- Перчатки (2)

Аппаратные расходуемые материалы

Тонер 6R90246

Вещество проявителя 5R90092

Резервуар для отработанного тонера 60K1060

Введение в "Изменения модификаций"

Введение

Назначением данного разделя является перечисление модификаций копировального аппарата 5616/5621/5815.

Всем важным модификациям присвоен соответствующий номер в матрице модификаций, прикрепленной к передней крышке каждого копировального аппарата.

В данном разделе перечислены все модификации, а также номинальные особенности, коды классификаций и постоянная или временная информация о модификациях.

Коды классификаций

Номер модификации может потребоваться для выявления различий между деталями, не являющимися взаимозаменяемыми, или различий в диагностике, ремонте, установке и процедурах регулировки. Кроме того, номер модификации может потребоваться для определения наличия дополнительного оборудования, специального программирования устойчивой памяти или выяснения того, были ли произведены обязательные модификации. Для каждого номера модификации дается код классификации, идентифицирующий тип произведенных модификацией изменений.

1	Безопасность: Установите немедленно
2	Обязательно:Установите при следующие вызове
3	Ремонт: Установите в случае поломки старой детали
4	Дополнительно: Установите по требованию пользователя или обслуживающего инженера
5	Заводская: Нельзя устанавливать в процессе эксплуатации
6	Только для восстановления

Модификации процессора

Модификация: 001
Класс: 5
Использовать: Всем
Заводские номера: От 212897979X до 212901328X включительно.
Название: Заводская конфигурация
Назначение: Данная модификация применяется только на первых 650 копировальных аппаратах. Эти копировальные аппараты снабжены только стеклом экспонирования и на них нельзя установить ADF/сортер.
Номер комплекта: Отсутствует

Модификация: 002
Класс: 5
Использовать: Всем
Заводские номера: 7vk 8981864, 8vk 9013926
Название: Улучшенное заземление картриджа
Назначение: Добавлены заземляющие провода для улучшения заземления направляющего рельса.
Номер комплекта: -

Модификация: 003
Класс: 5
Использовать: Всем
Заводские номера: 7vk 212900843-0, 8vk 212949990-0
Название: Исправление датчика автоопределения формата A3/B4
Назначение: Новая пружинная проволока и другой зажим тросика теперь удерживают тросик в стороне от датчика.
Номер комплекта: -

Модификация: 004
Класс: 5
Использовать: Всем
Заводские номера: -
Название: Выпуск нового программного обеспечения 5621.
Назначение: Для улучшения функциональности жетонного автомата управления доступом.
Номер комплекта: -

Модификация: 005
Класс: 5
Использовать: Всем
Заводские номера: -
Название: Новая торцевая шайба для ограничения смещения торца.
Назначение: Добавлена точная шайба для ограничения чрезмерного смещения торца между муфтами подачи лотка 2 и 3 и Е-образными зажимами.
Номер комплекта:

Модификация: 006
Класс: 5
Использовать: Всем
Заводские номера: -
Название: Улучшенная заклепка/пленка для крышки объектива
Назначение: Добавлены нажимные заклепки, чтобы удержать новую пленку в ее месте и предотвратить ее отделение от крышки объектива.
Номер комплекта:

Модификация: 007
Класс: 5
Использовать: Всем
Заводские номера: -
Название: Модифицирован блок питания высокого напряжения HVPS и новый кронштейн
Назначение: Выпуск нового кронштейна для предотвращения загрязнения проводов. Датчик снят с HVPS.
Номер комплекта:

Модификация: 008
Класс: 8
Использовать: Всем
Заводские номера: -
Название: Новая ручка рычага освобождения направляющей блока проявления.
Назначение: Цвет ручки изменен с зеленого на черный, чтобы не допускать вмешательства пользователя. Включен улучшенный узел кронштейна.
Номер комплекта:

Модификация: 009
Класс: 5
Использовать: Всем
Заводские номера: -
Название: Новый плунжер датчика исходного положения лотка проявления.
Назначение: Выпуск укороченного плунжера датчика исходного положения лотка для предотвращения раннего замыкания контактов. Улучшены функции регистрации верхней кромки, определения формата бумаги и застреваний бумаги в интерфейсе сортера.
Номер комплекта:

Модификация: 010
Класс: -
Использовать: Всем
Заводские номера: -
Название: Новый жгут монтажных проводов ADF
Назначение: Выпуск нового жгута монтажных проводов ADF с дополнительными зажимами для предотвращения износа/разрыва. Жгут также проложен по-новому.
Номер комплекта: 600K58710

Модификация: 011
Класс: 5
Использовать: Всем
Заводские номера: -
Название: Увеличение длины кожуха
Назначение: Выпуск кожуха большей длины для закрывания проводов.
Номер комплекта:

Модификация: 012
Класс: 5
Использовать: Всем
Заводские номера: -
Название: Выпуск программного обеспечения V15
Назначение: Выпуск программного обеспечения V15 для устранения проблемы дополнительных чистых копий A3.
Номер комплекта:

Модификация: 013
Класс: 5
Использовать: Всем
Заводские номера: -
Название: Усиленные прижимные ролики
Назначение: Выпуск усиленной пружины для усиления прижатия прижимных роликов и предотвращения застреваний бумаги C1.
Номер комплекта:

Модификация: 014
Класс: 5
Использовать: Всем
Заводские номера: -
Название: Исправление электробезопасности
Назначение: Излишняя длина неизолированного провода на стороне клеммы предохранителя перегрева лампы экспонирования обрезана для предотвращения возможности поражения электрическим током.
Номер комплекта:

Модификация: 015
Класс: 5
Использовать: Всем
Заводские номера: -
Название: Новый узел двигателя привода сканирования
Назначение: Выпуск нового узла двигателя привода сканирования аналогично установленному на 5317 для предотвращения скрипа.
Номер комплекта:

Модификация: 016
Класс:
Использовать: Всем
Заводские номера: -
Название: Улучшенные пальцы барабана
Назначение: Выпуск модифицированных пальцев барабана для улучшения рабочих характеристик
Номер комплекта:

Модификация: 017
Класс:
Использовать: Всем
Заводские номера: -
Название: Исправление соленоида ракеля
Назначение: Выпуск нового соленоида ракеля для устранения неисправностей.
Номер комплекта:

Модификация: 018
Класс: -
Использовать: Всем
Заводские номера: -
Название: Удешевленный HVPS
Назначение: Выпуск удешевленного HVPS с возвратом к старому кронштейну и с добавлением феррита.
Номер комплекта:

Модификация: 019
Класс: -
Использовать: Всем
Заводские номера: -
Название: Новый узел проявления
Назначение: Выпуск нового узла проявления.
Номер комплекта:

Модификация: 020
Класс: -
Использовать: Всем
Заводские номера: -
Название: Удешевление двигателя привода проявления
Назначение: Устранен двигатель привода проявления. Теперь привод узла проявления проводится узлом главного двигателя с помощью новых шестеренок.
Номер комплекта:

Модификация: 021
Класс: 5
Использовать: Всем
Заводские номера: -
Название: Регулируемая настройка зажатия в рычагах фьюзера
Назначение: Выпуск новых рычагов фьюзера с большим диапазоном регулировки зажатия для устранения неисправности загиба бумаги в области фьюзера.
Номер комплекта:

Модификация: 022
Класс: 5
Использовать: Всем
Заводские номера: -
Название: Устранение определения формата в лотках для бумаги
Назначение: Новая концепция стратегии изготовления/технического обслуживания, включающая устранение определение формата бумаги, новый блок низковольтного питания LVPS с блокировкой K11, печатная плата APS и узел лотка и изменение главного жгута монтажных проводов для поддержки конфигурации 5815.
Номер комплекта:

Модификация: 023
Класс: 5
Использовать: Всем
Заводские номера: -
Название: Новая печатная плата привода сканирования
Назначение: Выпуск удешевленной печатной платы привода сканирования
Номер комплекта:

Модификация: 024
Класс: 5
Использовать: Всем
Заводские номера: -
Название: Новая главная печатная плата
Назначение: Выпуск новой главной печатной платы с программным обеспечением 5815
Номер комплекта:

Модификация: 025
Класс: -
Использовать: Всем
Заводские номера: -
Название: Новый узел проявления
Назначение: Выпуск нового узла проявления с новыми жгутом монтажных проводов и разъемами.
Номер комплекта:

Модификация: 026
Класс: 5
Использовать: Всем
Заводские номера: -
Название: Новый HVPS
Назначение: Выпуск нового HVPS и устранение коротрона предочистки.
Номер комплекта:

Модификация: 027
Класс: 5
Использовать: Всем
Заводские номера: -
Название: Новая система управления подачей тонера
Назначение: Выпуск новой системы управления подачей тонера с одной регулировкой "светлее".
Номер комплекта:

Модификация: 028
Класс: 5
Использовать: Всем
Заводские номера: -
Название: Устранение отводного кронштейна
Назначение: Выпуск с устранением отводного кронштейна из ксерографического модуля.
Номер комплекта:

Модификация: 029
Класс: 5
Использовать: Всем
Заводские номера: -
Название: Устранение печатной платы конденсатора соленоида ракеля
Назначение: Выпуск с устранением печатной платы конденсатора соленоида ракеля.
Номер комплекта:

Модификации ADF

Модификация: 061
Класс: -
Использовать: Всем
Заводские номера: -
Название: Новая кромка регистрации податчика оригиналов
Назначение: Выпуск новой кромки регистрации податчика оригиналов. Необходимо установить новое программное обеспечение.
Номер комплекта:

Модификация: 062
Класс: -
Использовать: Всем
Заводские номера: -
Название: Новое программное обеспечение и двигатель подачи
Назначение: Введение двигателя подачи податчика оригиналов и нового программного обеспечения, которое необходимо установить для управления скоростью нового двигателя подачи.
Номер комплекта:

Модификация: 063
Класс: 2
Использовать: Всем
Заводские номера: -
Название: Комплект прижима лотка
Назначение: Введение комплекта прижима лотка, который позволяет поднять выходной лоток податчика оригиналов для обеспечения доступа к механизмам привода.
Номер комплекта: 605K7920

7. Данные по электросхеме

Местоположение штепсельных разъемов

Указатель штепсельного разъема 7-2
Копировальный аппарат (передняя сторона) 7-4
Копировальный аппарат (задняя сторона) 7-5
Копировальный аппарат (задняя сторона) 7-6
Оптическая система 7-7
Двухлотковый модуль 7-8
Ксерографический модуль 7-9
Модуль проявителя 7-10
ADF (задняя сторона) 7-11
Сортер и ADF (задняя сторона) 7-12
Сортер (передняя сторона) 7-13

Блок-схемы (block schematic diagrams, BSD)

BSD 1.1 Включение сетевого питания 7-14
BSD 1.4A Распределение электропитания постоянного тока (5616) 7-14
BSD 1.4A Распределение электропитания постоянного тока (5621) 7-15
BSD 1.4A Распределение электропитания постоянного тока (5815) 7-17
BSD 1.4B Распределение +5 В постоянного тока 7-18
BSD 1.4B Распределение +5 В постоянного тока (5815 и 5616 с K11 на LVPS) 7-19
BSD 1.4C Распределение +24 В постоянного тока (5616) 7-20
BSD 1.4C Распределение +24 В постоянного тока (5621) 7-21
BSD 1.4C Распределение +24 В постоянного тока (5815) 7-22
BSD 1.6 Блокируемое напряжение 7-14
BSD 2.1 Переключатели пульта управления 7-24
BSD 2.5A Распознавание размера оригинала (1 из 2) 7-25
BSD 2.5A Распознавание размера оригинала (2 из 2) 7-26
BSD 2.5B Распознавание размера бумаги лотком 1 ..7-27
BSD 2.5C Распознавание размера бумаги лотком 2 ..7-28
BSD 2.5D Распознавание размера бумаги лотком 3 ..7-28
BSD 2.9 Светодиоды пульта управления (1 из 2) 7-29
BSD 2.9 Светодиоды пульта управления (2 из 2) 7-30
BSD 3.1 Установка режима диагностики 7-31
BSD 3.2 Подсчет числа копий 7-32
BSD 4.3 Управление ксерографическим приводом 7-33
BSD 5.1 Блокировки и электропитание 7-34
BSD 5.2 Обнаружение и выравнивание оригинала 7-35
BSD 5.3 Подача оригинала к позиции ожидания 1 7-36
BSD 5.4 Распознавание размера оригинала и регистрация 7-37
BSD 5.5 Вывод оригинала 7-38
BSD 6.2 Освещение оригинала (1 из 2) 7-39
BSD 6.2 Освещение оригинала (2 из 2) 7-39
BSD 6.4 Управление приводом сканирования (5616) 7-41
BSD 6.4 Управление приводом сканирования (5621) 7-42
BSD 6.5 Управление приводом объектива 7-43
BSD 8.2A Подача бумаги из обходного лотка 7-44
BSD 8.2B Подача бумаги из лотка 1 7-45
BSD 8.2C Подача бумаги из лотка 2 7-46
BSD 8.2D Подача бумаги из лотка 3 7-46
BSD 8.3 Регистрация бумаги и транспортировка 7-47
BSD 9.1 Зарядка 7-48
BSD 9.4 Перенос изображения 7-49
BSD 9.5 Очистка и стирание (5616/5621) 7-50
BSD 9.5A Очистка и стирание (5815 с модификацией 022 или 029) 7-51
BSD 9.6 Отделение незакрепленной копии 7-52
BSD 9.7 Подача тонера (5616/5621) 7-53
BSD 9.7A Подача тонера (5815 с модификацией 022 или 029) 7-54
BSD 9.8 Управление приводом проявителя 7-55
BSD 9.9 Проявление 7-56
BSD 9.9A Проявление (5815 с модификацией 022 или 029) 7-57
BSD 9.11 Управление ISIL 7-58
BSD 10.1 Транспортировка незакрепленной копии 7-59
BSD 10.2 Закрепление 7-59
BSD 10.6 Управление нагревом фьюзера 7-60
BSD 11.1 Блокировка сортера 7-61
BSD 11.2 Ввод сортера и выбор режима 7-62
BSD 11.3 Индексирование ячеек 7-63
BSD 13.1 Обнаружение застревания процессором 7-63
BSD 13.3 Распознавание размера бумаги 7-65
BSD 13.4 Обнаружение малого остатка тонера 7-66
BSD 13.6 Обнаружение застревания в оптической системе 7-67
BSD 13.7 Обнаружение пропуска подачи 7-68
BSD 13.8A Состояние блокировки 7-69
BSD 13.8B Отказ логики (жесткий останов) 7-70
BSD 13.9 Контроль сборника отработанного тонера 7-71

Указатель штепсельного разъема

Обратитесь к колонке **P/J** (Plug/Jack, штепсельный разъем). Затем просмотрите колонку **рисунков**.

Указатель расположения штепсельных разъемов

P/J	Описание	Рис.
4	Переключатель перегрева фьюзера (S101)	4
6	Источник питания низкого напряжения (PS11)	3
7	Нагревательный стержень (HTR101), от выключателя перегрева (S101)	4
8	Драйверная PWB переменного тока	2
9	Предохранитель от перегрева лампы экспонирования (F61), кабельный разъем (красный разъем)	2
40	Реле блокировки питания (K11)	3
45	PWB автоматического определения размера бумаги	1
50	Драйверная PWB переменного тока, от главной PWB	2
51	Главная PWB, от LVPS и блокировочного реле питания	2
52	Главная PWB, от драйверной PWB переменного тока	2
53	Главная PWB, от PWB транспортировки бумаги	2
54	Главная PWB, от двигателя главного привода (MOT41)	2
55	Главная PWB, от PWB привода сканирования	2
56	Главная PWB, плоский гибкий кабель к P73	2
57	PWB транспортировки бумаги	1
58	Главная PWB, от источника питания высокого напряжения (PS91)	2
59	Главная PWB, от контроллера подачи тонера (S91)	2
60	PWB автоматического определения размера бумаги	1
61	Датчик исходного положения сканирования (Q62)	4
62	PWB автоматического определения размера бумаги	4
64	Главная PWB, от вентилятора охлаждения оптики (MOT101)	2
65	Датчик размера оригинала (Q21)	4
66	Датчик размера оригинала (Q22)	4
67	Датчик размера оригинала (Q23)	4
68	Датчик размера оригинала (Q24)	4
70	PWB автоматического определения размера бумаги	1
71	PWB автоматического определения размера бумаги, от ISIL (EL92)	1
73	PWB автоматического определения размера бумаги	1
74	Датчик экспонирования (Q61)	4
75	Драйверная PWB переменного тока	2
76	PWB автоматического определения размера бумаги	1
77	PWB автоматического определения размера бумаги	1
78	PWB транспортировки бумаги, от соленоида затвора регистрации (SOL86)	1
79	PWB транспортировки бумаги, от соленоида подталкивателя обходного лотка (SOL81)	1
80	PWB транспортировки бумаги, от датчика пути бумаги обходного лотка (Q82)	1
81	PWB транспортировки бумаги, от соленоида пути подачи лотка 1 (SOL83)	1
82	PWB транспортировки бумаги, от соленоида пути лопасти обходного лотка 1 (SOL82)	1
83	PWB транспортировки бумаги, от переключателя блокировки крышки (S13)	1
84	Источник питания низкого напряжения (PS11)	3
85	Драйверная PWB переменного тока, от выходного переключателя (S102)	2
86	Драйверная PWB переменного тока, от термистора (RT101)	2
87	PWB привода сканирования	3
88	PWB привода сканирования, от двигателя привода сканирования (MOT62) 3	
89	Двигатель привода объектива (MOT63), кабельный разъем	
90	PWB автоматического определения размера бумаги, от счетчика общего числа копий (M31)	1
91	PWB привода сканирования	3
93	Переключатель размера бумаги лотка 1 (S16), кабельный разъем	
94	Главная PWB, плоский гибкий кабель к P60	2
96	PWB транспортировки бумаги, от датчика бумаги обходного лотка (Q81) 1	
97	Главная PWB, от двигателя привода объектива (MOT63)	2
99	PWB соленоида лезвия	3
100	Главная PWB, от датчика наполнения сборника отработанного тонера (Q91)	2
101	Переключатель размера бумаги лотка 1 (S16)	3
102	PWB транспортировки бумаги, от датчика пути бумаги обходного лотка (Q83)	1
103	PWB транспортировки бумаги, от датчика регистрации (Q84)	1
104	Пульт управления	1
105	Пульт управления	1
106	PWB автоматического определения размера бумаги	1
107	PWB автоматического определения размера бумаги	1
108	Переключатель блокировки передней крышки (S12)	4
109	Переключатель стекла оригинала (15), кабельный разъем	4
113	Соленоид пальцев отделения (SOL92)	6
122	Соленоид лезвия (SOL91)	6
123	Лампа засветки перед зарядкой (EL91)	6
158	Главная PWB, от датчика малого остатка тонера (Q92)	2
181	Контроллер подачи тонера (S91)	4
184	Датчик объектива (Q63)	4
190	Источник питания высокого напряжения (PS91)	3
199	Датчик укладки оригинала вручную (Q25)	2
202	Двигатель привода устройства подачи тонера (MOT91)	7

P/J	Описание	Рис.
203	Датчик малого остатка тонера (Q92)	7
204	Контактный блок проявителя, проводка от копировального аппарата	7
205	Двигатель устройства подачи тонера (MOT91), кабельный разъем	7
206	Контактный блок проявителя, проводка от копировального аппарата	7
207	Драйверная PWB переменного тока	2
210	Ксерографический модуль	6
211	Датчик наполнения сборника отработанного тонера (Q91)	4
212	Датчик малого остатка тонера (Q92), кабельный разъем между P204 и P158	
300	Двигатель привода проявителя (MOT92)	3
301	Главная PWB, от ксерографического модуля	2
302	Главная PWB, от ADF	2
303	Главная PWB	2
304	Главная PWB, от переключателя размера бумаги лотка 1 (S16)	2
305	Интерфейсная PWB TTM	3
306	Термостат нагревателя (S61), проводка к нагревателям	2
307	Переключатель размера бумаги лотка 2 (S17)	5
307/317	Драйверная PWB переменного тока	2
308	Главная PWB, от TTM	2
310	Ксерографический модуль, кабельный разъем	6
312	Соленоид подачи лотка 3 (SOL85)	5
313	Переключатель блокировки крышки TTM (S14), кабельный разъем	5
314	Переключатель размера бумаги лотка 3 (S18)	5

P/J	Описание	Рис.
P315	Интерфейсная PWB TTM	3
390	Источник питания низкого напряжения	3
400	PWB светодиодов/переключателей	9
410	Входной датчик сортера	10
411	Датчик дна ячейки	10
412	Переключатель исходного положения кулачка ячейки	10
413	Блокировка сортера	9
415	Двигатель ячейки	10
500	Управляющая PWB ADF и сортера	9
501	Управляющая PWB ADF и сортера	9
502	Управляющая PWB ADF и сортера	9
503	Управляющая PWB ADF и сортера	9
504	Управляющая PWB ADF и сортера	9
505	Управляющая PWB ADF и сортера	9
506	Управляющая PWB ADF и сортера	9
507	Управляющая PWB ADF и сортера	9
508	Управляющая PWB ADF и сортера	9
509	Управляющая PWB ADF и сортера	9
510	Кабельный разъем (управляющей PWB ADF и сортера и главной PWB)	9
511	Управляющая PWB ADF и сортера	9
512	Управляющая PWB ADF и сортера	9
513	Управляющая PWB ADF и сортера	9
670	Датчик входного лотка	8
671	Датчик исходного положения подталкивателя	8
672	Датчик размера	8
673	Датчик подачи	8
674	Датчик перед стеклом оригинала	8
676	Датчик вывода	8
678	Соленоид прижимной лапки	8

P/J	Описание	Рис.
679	Светодиоды входного лотка	8
681	Двигатель подачи	8
682	Двигатель подталкивателя	8
683	Соленоид регистрации по кромке	8
684	Блокировка крышки подачи	8
685	Блокировка ADF	8
688	Кодировщик двигателя подачи	8
689	Кодировщик ремня	8

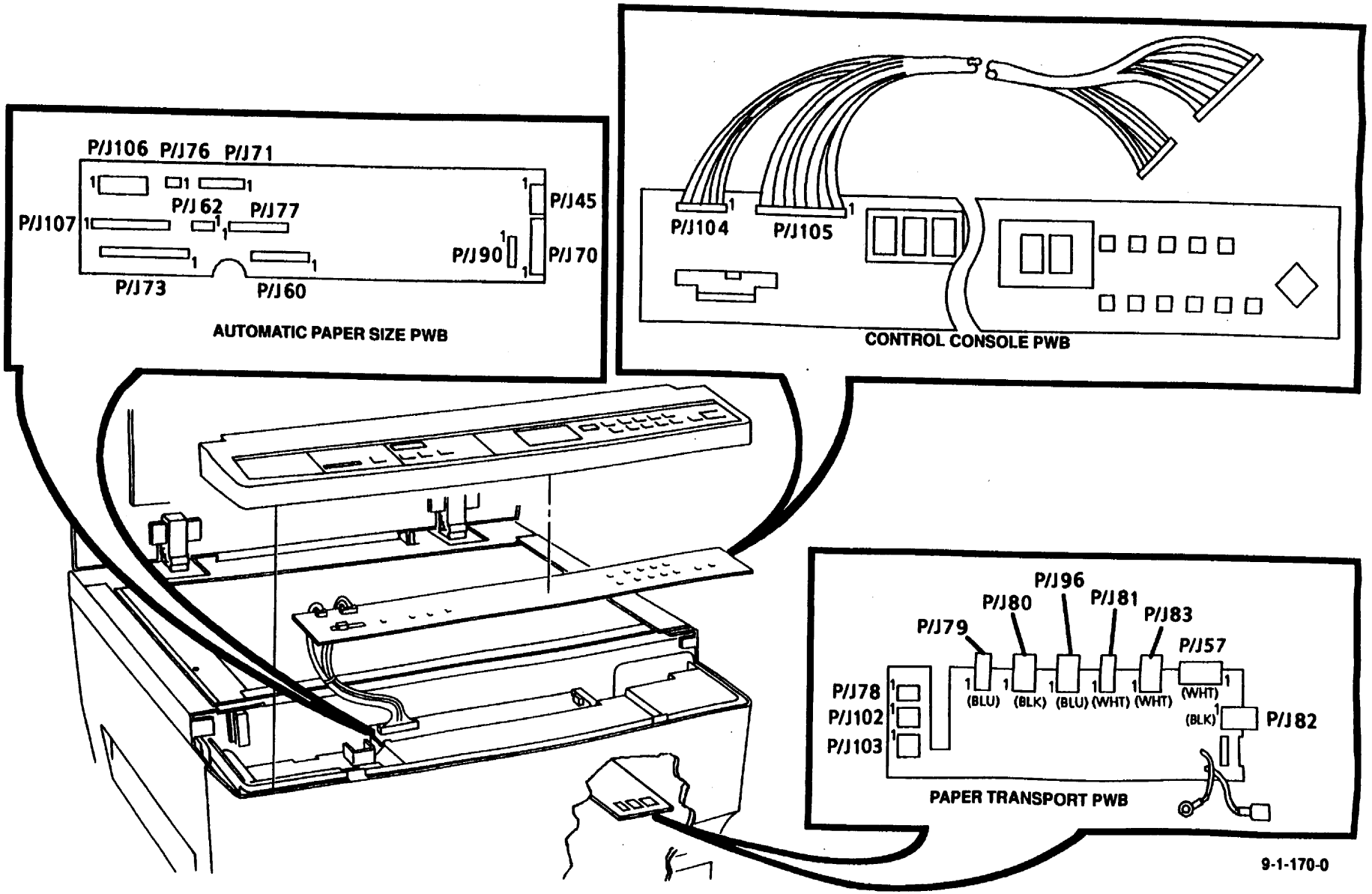

Рис. 1 Местоположение штепсельных разъемов

Указатель штепсельного разъема

Копировальный аппарат (задняя сторона)

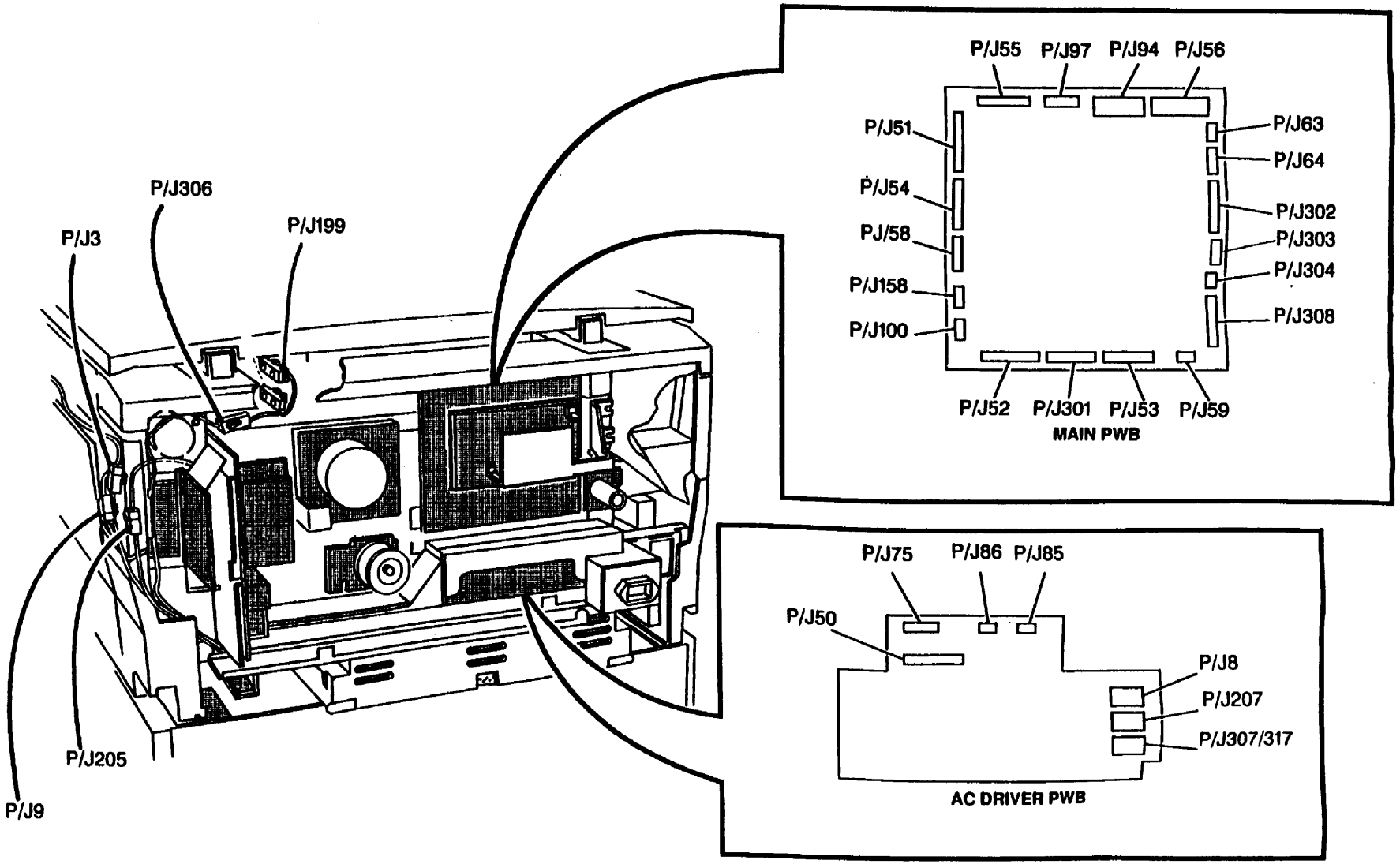

Рис. 2 Местоположение штепсельных разъемов

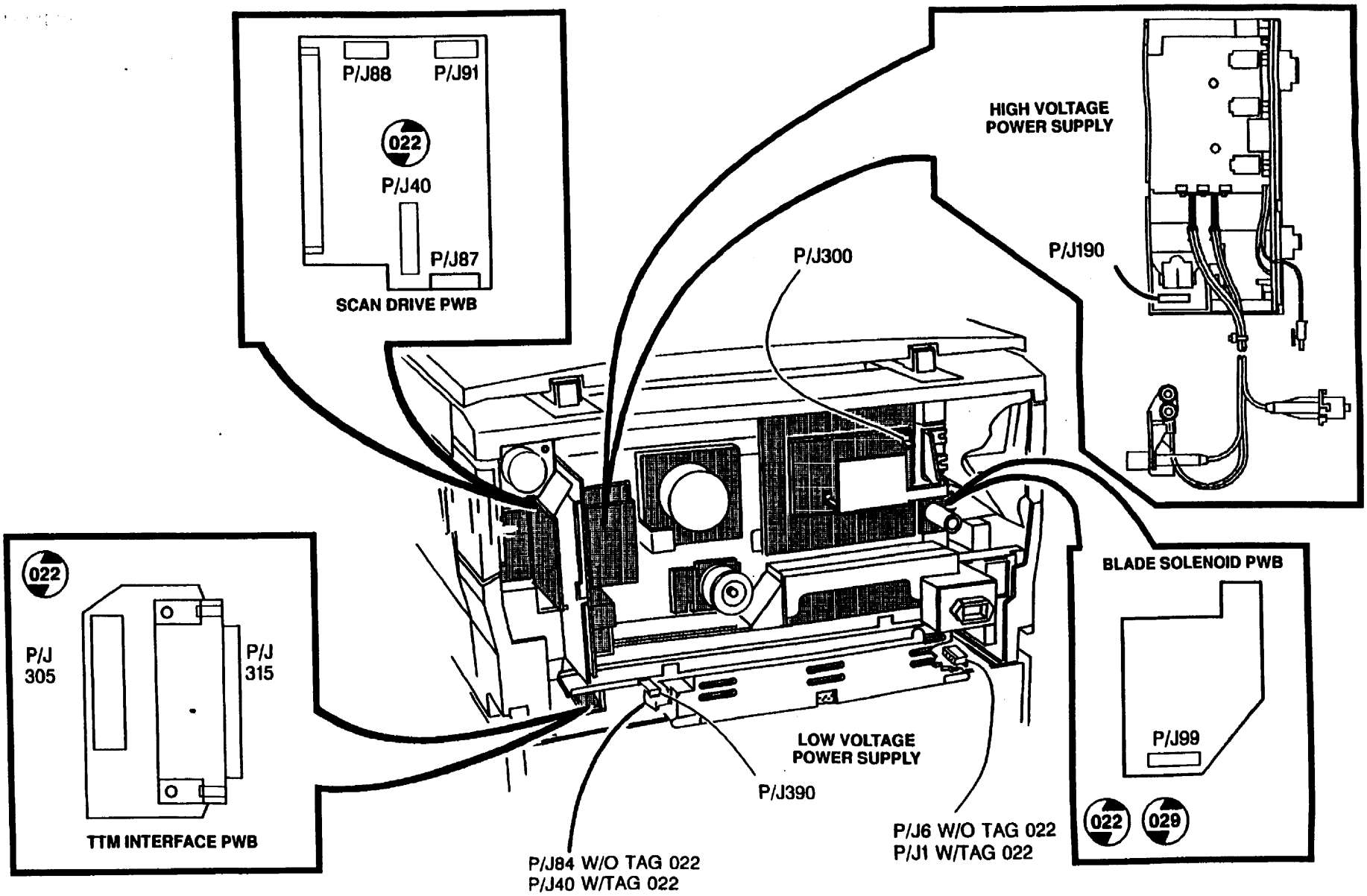

Рис. 3 Местоположение штепсельных разъемов

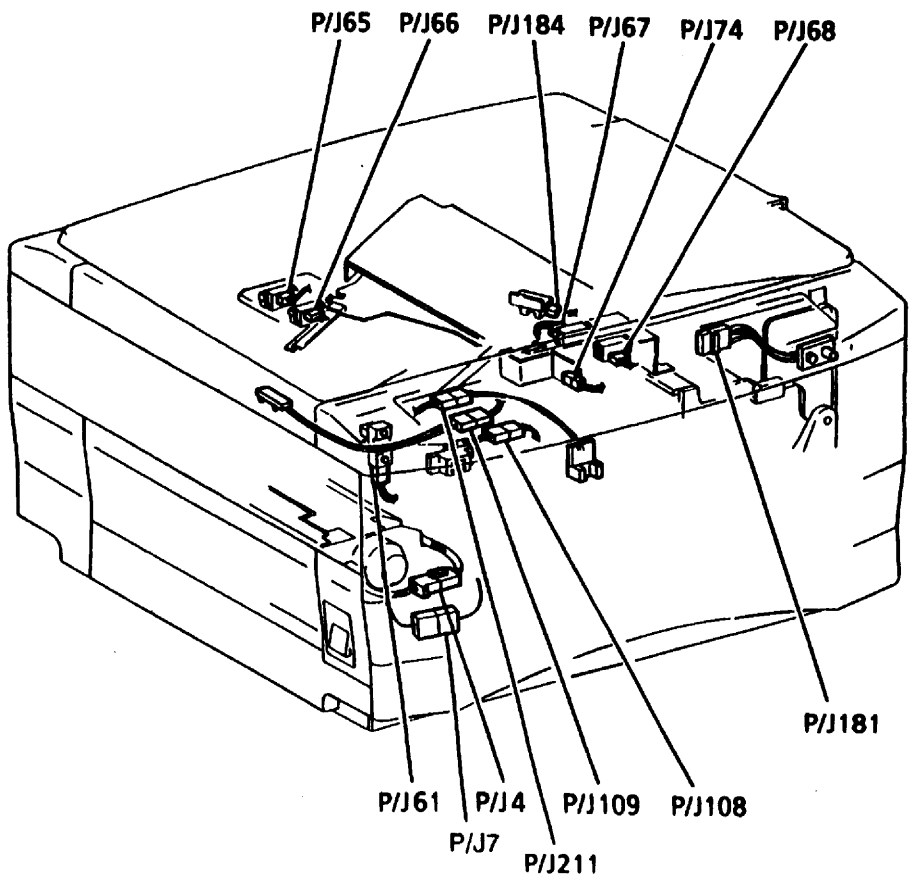

Рис. 4 Местоположение штепсельных разъемов

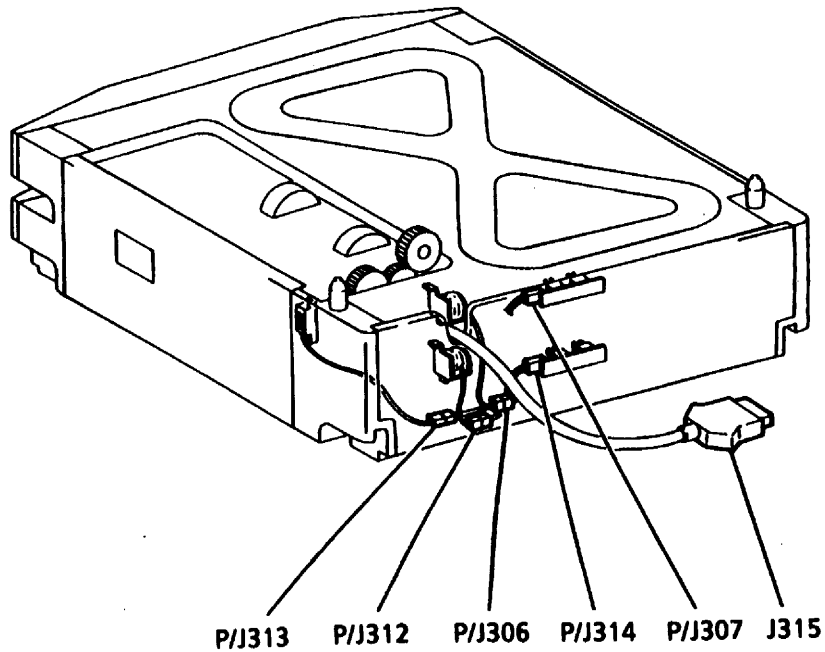

Рис. 5 Местоположение штепсельных разъемов

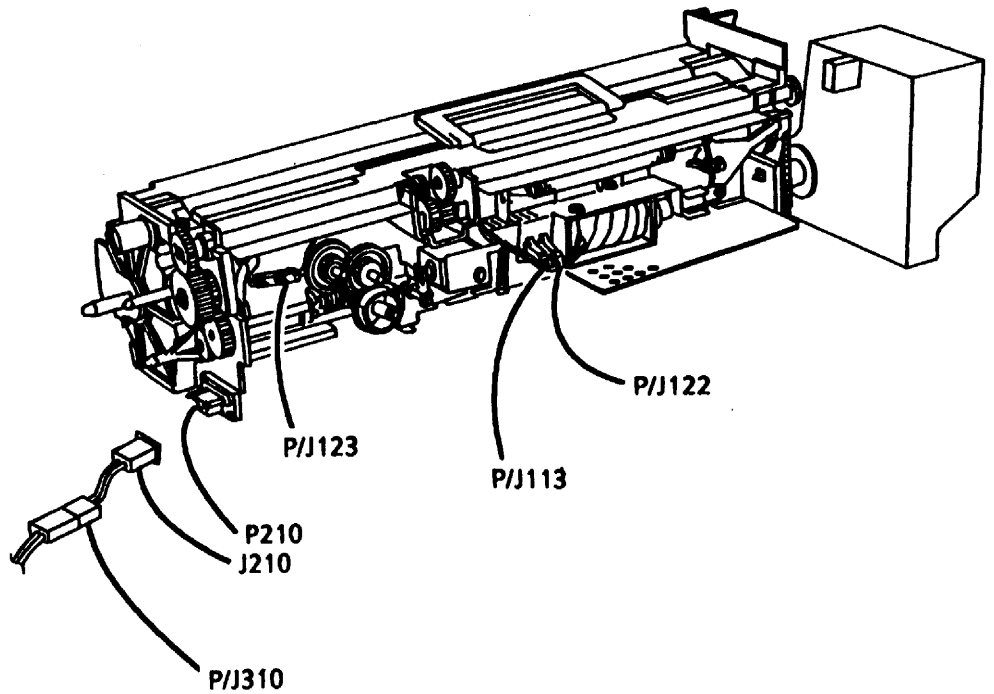

ПРИМЕЧАНИЕ: Разъем J210 размещен на задней стенке рамы копировального аппарата. Разъем P/J310 размещен в кабеле

Рис. 6 Местоположение штепсельных разъемов

ПРИМЕЧАНИЕ: J204 - это подпружиненные контакты в контактном блоке; P204 установлен на задней раме копировального аппарата

Разъем P/J206 установлен в контактном блоке со стороны модуля проявления. Размещение и назначение отдельных контактов P/J206 показано ниже

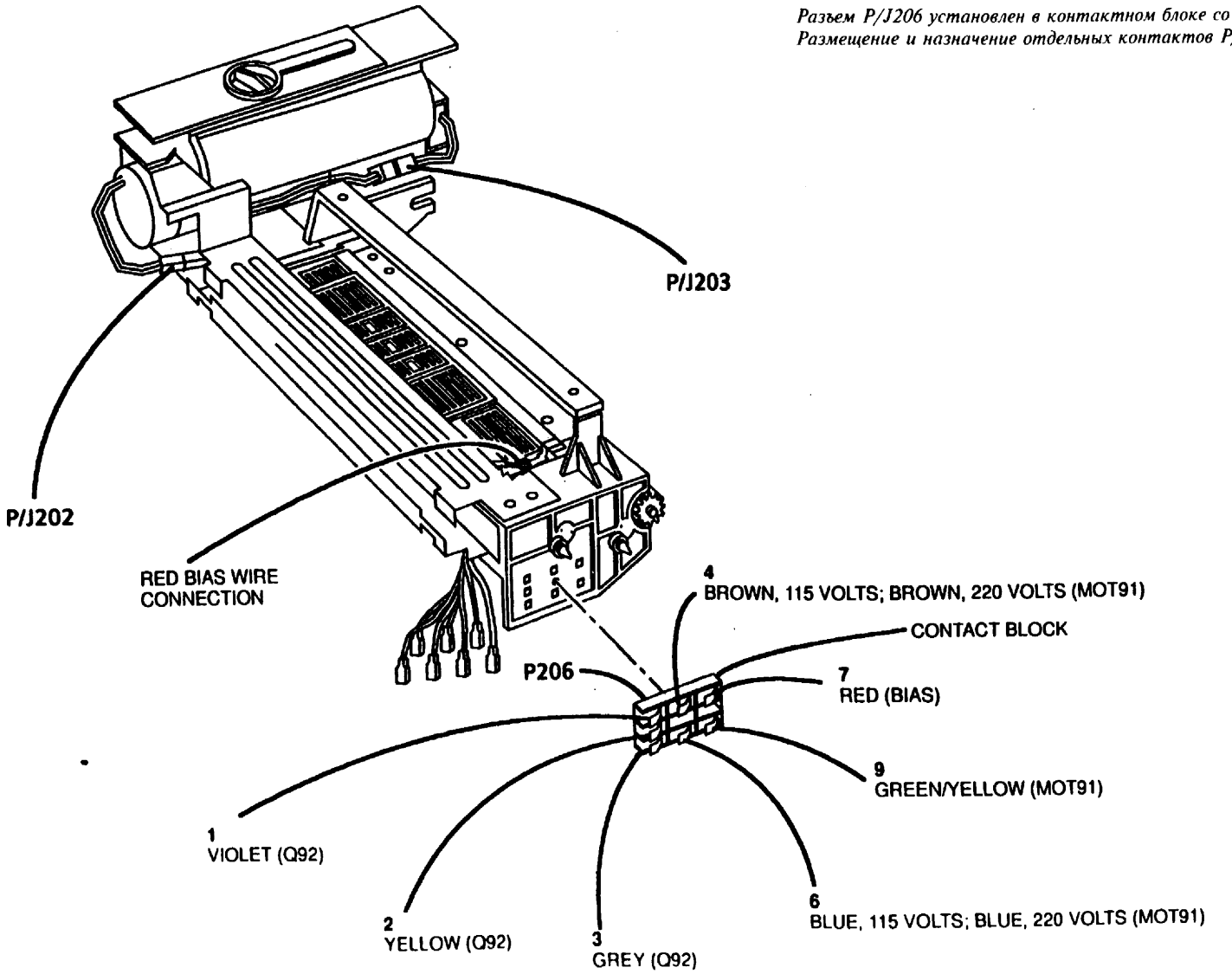

Рис. 7 Местоположение штепсельных разъемов

ADF (задняя сторона)

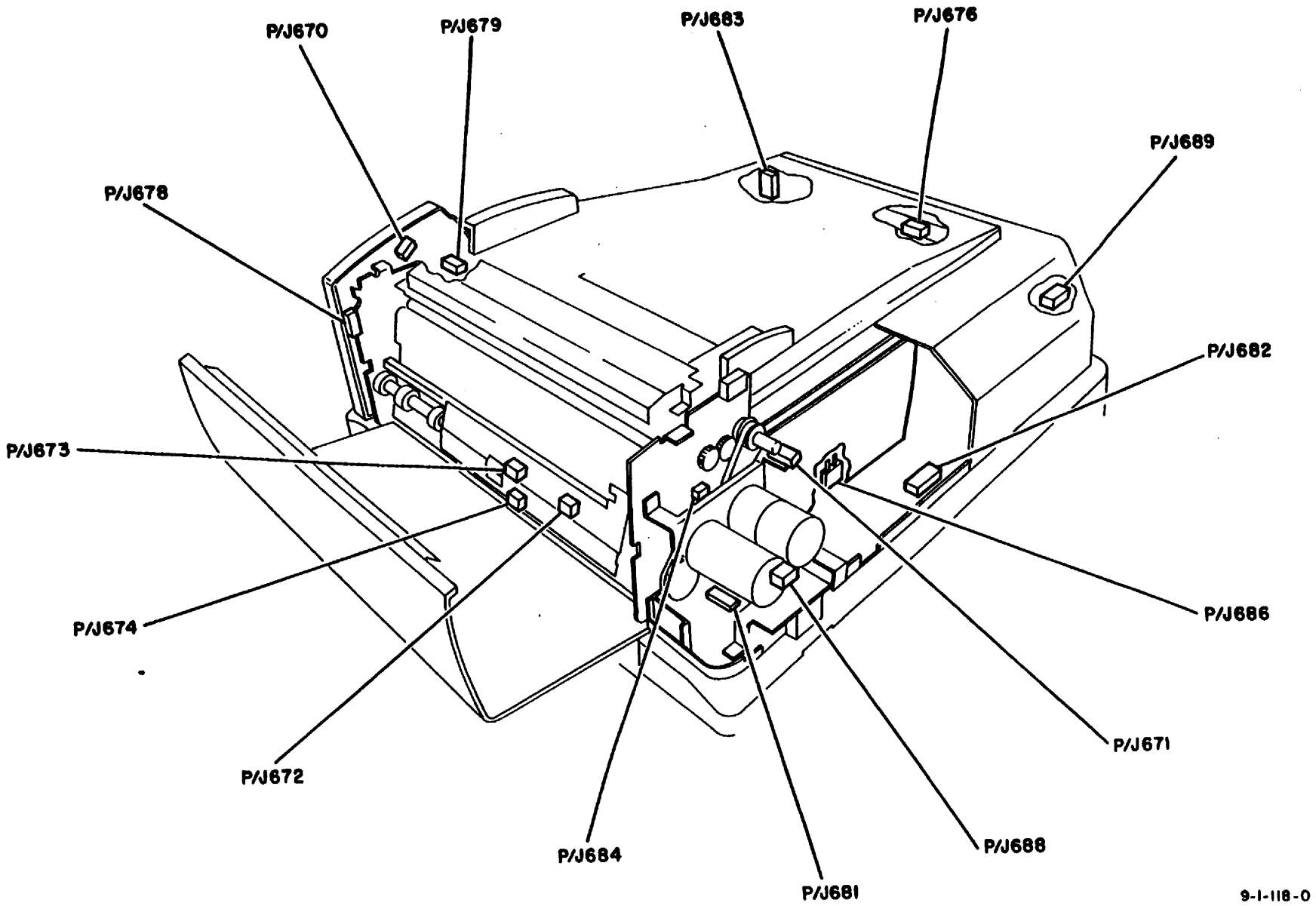

Рис. 8 Местоположение штепсельных разъемов

Сортер и ADF (задняя сторона)

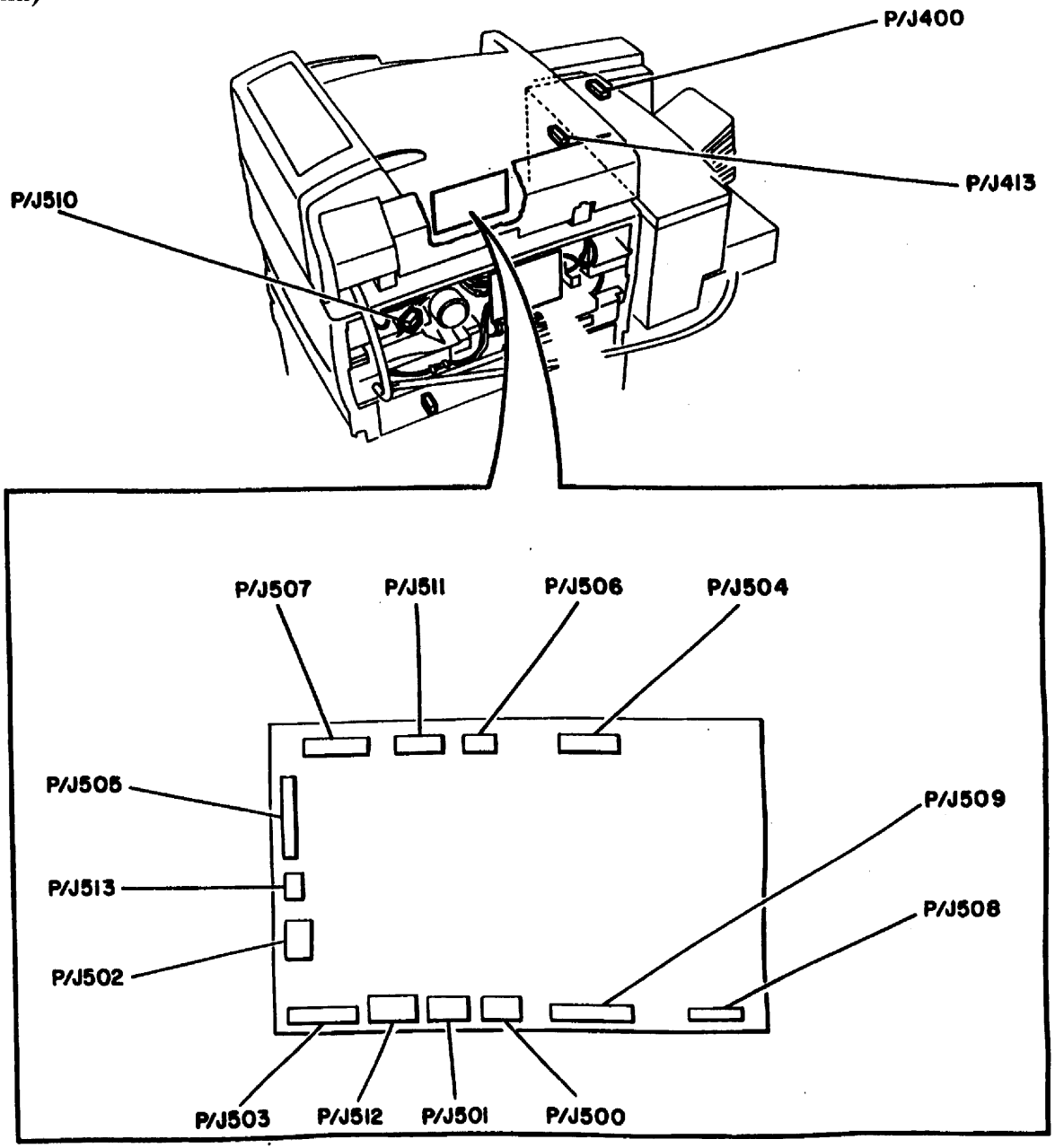

Рис. 9 Местоположение штепсельных разъемов

Сортер (передняя сторона)

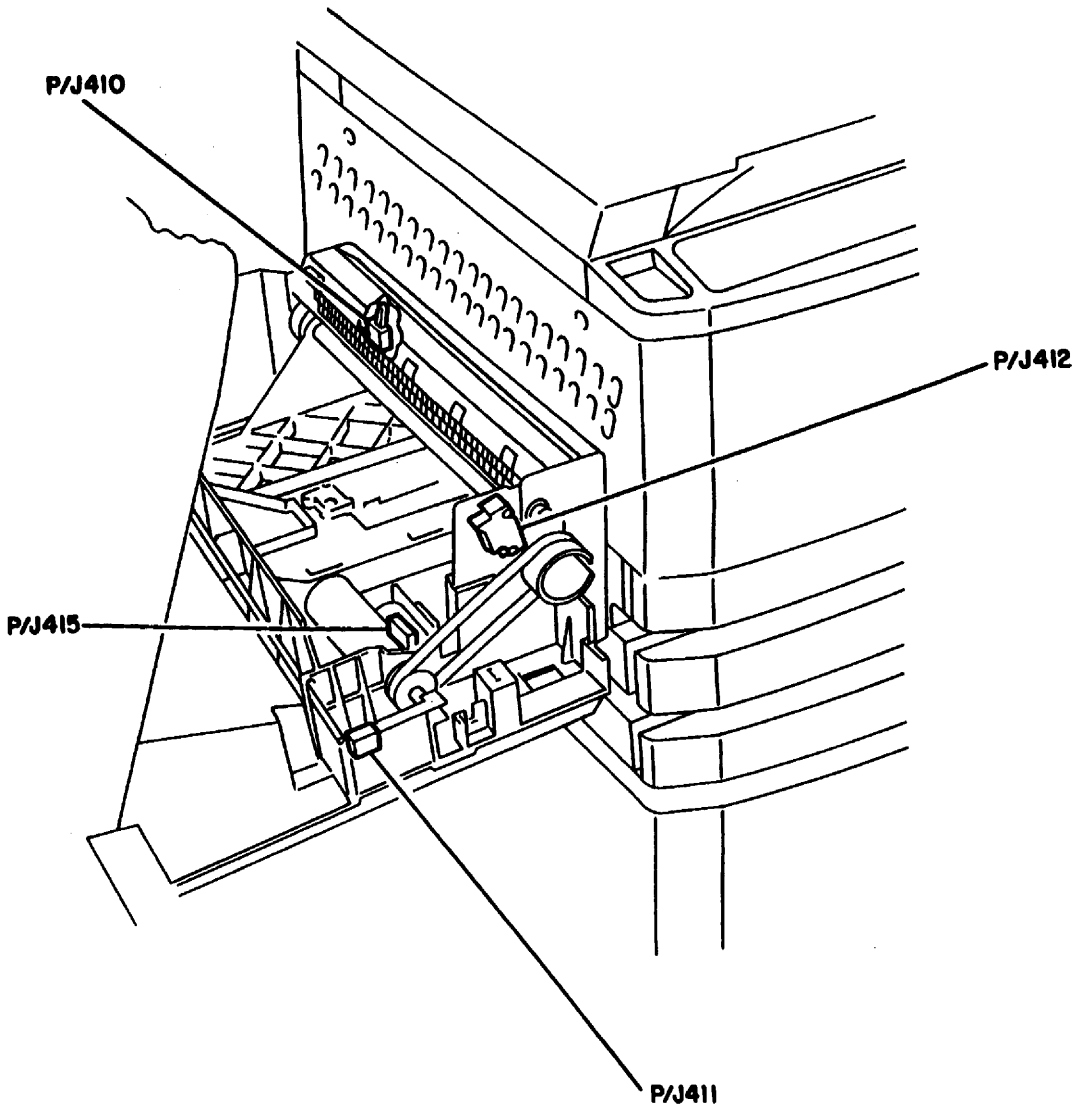

Рис. 10 Местоположение штепсельных разъемов

BSD 1.1 Включение сетевого питания

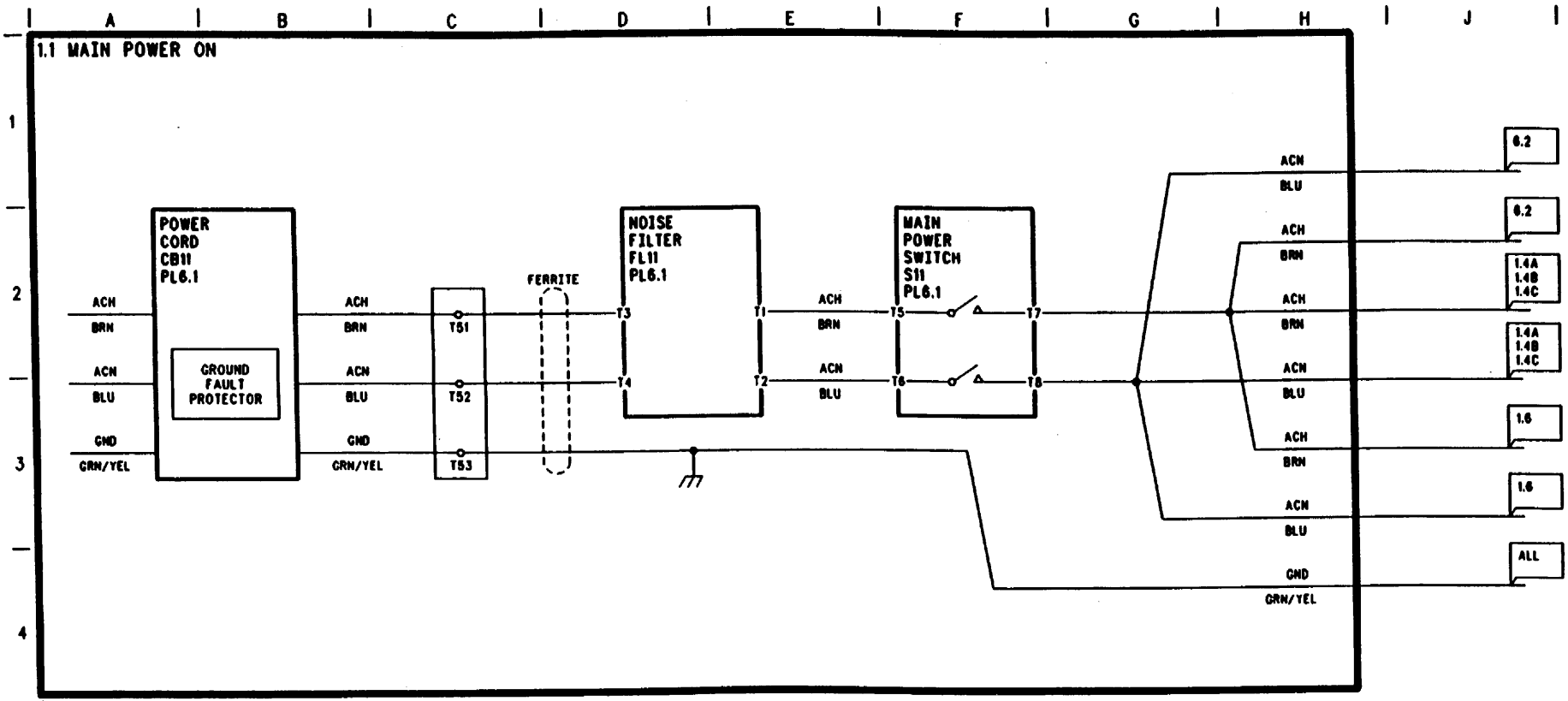

T9-1-062-0

BSD 1.4A Распределение электропитания постоянного тока (5616)

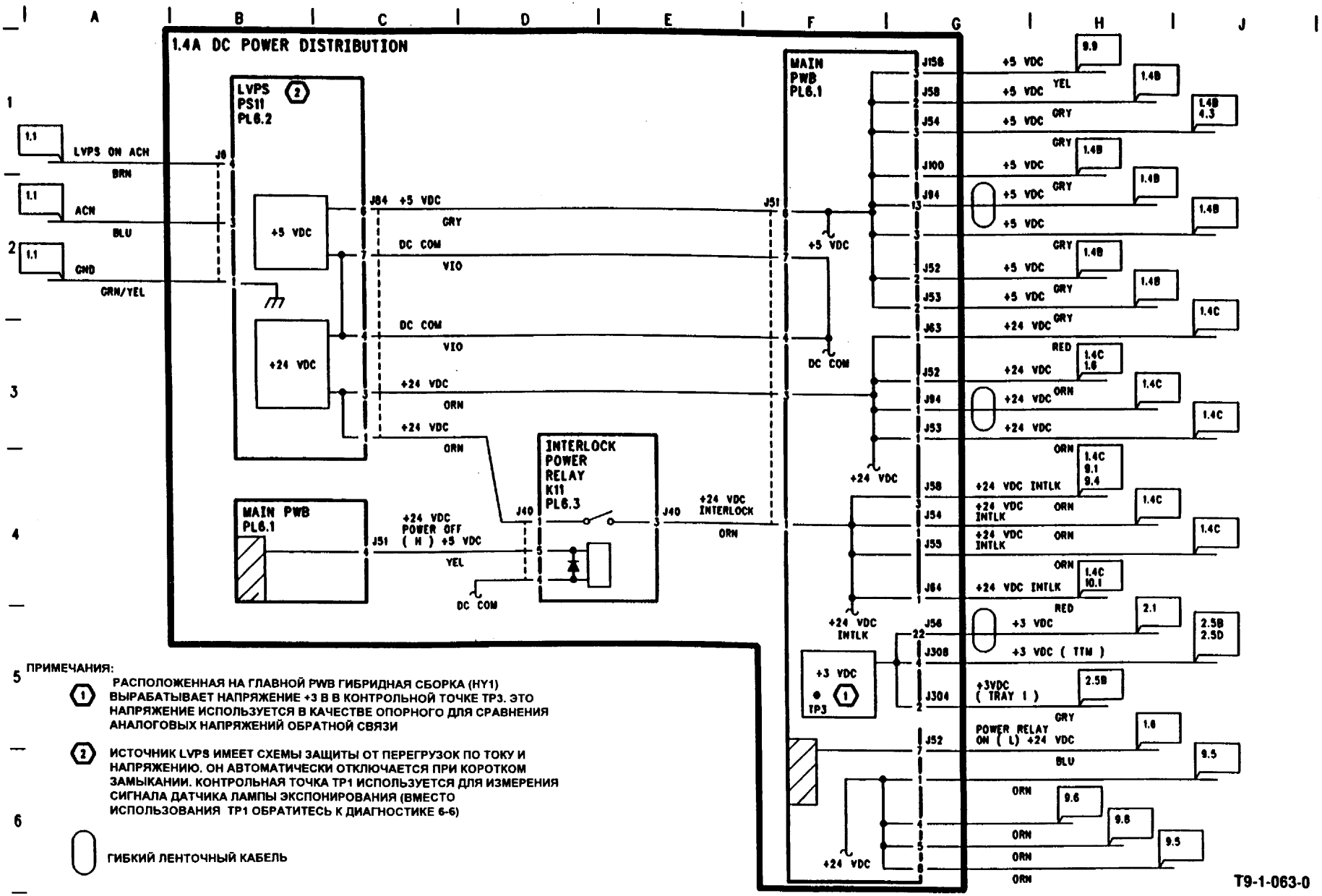

ПРИМЕЧАНИЯ:

(1) РАСПОЛОЖЕННАЯ НА ГЛАВНОЙ PWB ГИБРИДНАЯ СБОРКА (HY1) ВЫРАБАТЫВАЕТ НАПРЯЖЕНИЕ +3 В В КОНТРОЛЬНОЙ ТОЧКЕ TP3. ЭТО НАПРЯЖЕНИЕ ИСПОЛЬЗУЕТСЯ В КАЧЕСТВЕ ОПОРНОГО ДЛЯ СРАВНЕНИЯ АНАЛОГОВЫХ НАПРЯЖЕНИЙ ОБРАТНОЙ СВЯЗИ

(2) ИСТОЧНИК LVPS ИМЕЕТ СХЕМЫ ЗАЩИТЫ ОТ ПЕРЕГРУЗОК ПО ТОКУ И НАПРЯЖЕНИЮ. ОН АВТОМАТИЧЕСКИ ОТКЛЮЧАЕТСЯ ПРИ КОРОТКОМ ЗАМЫКАНИИ. КОНТРОЛЬНАЯ ТОЧКА TP1 ИСПОЛЬЗУЕТСЯ ДЛЯ ИЗМЕРЕНИЯ СИГНАЛА ДАТЧИКА ЛАМПЫ ЭКСПОНИРОВАНИЯ (ВМЕСТО ИСПОЛЬЗОВАНИЯ TP1 ОБРАТИТЕСЬ К ДИАГНОСТИКЕ 6-6)

ГИБКИЙ ЛЕНТОЧНЫЙ КАБЕЛЬ

T9-1-063-0

BSD 1.4A Распределение электропитания постоянного тока (5621)

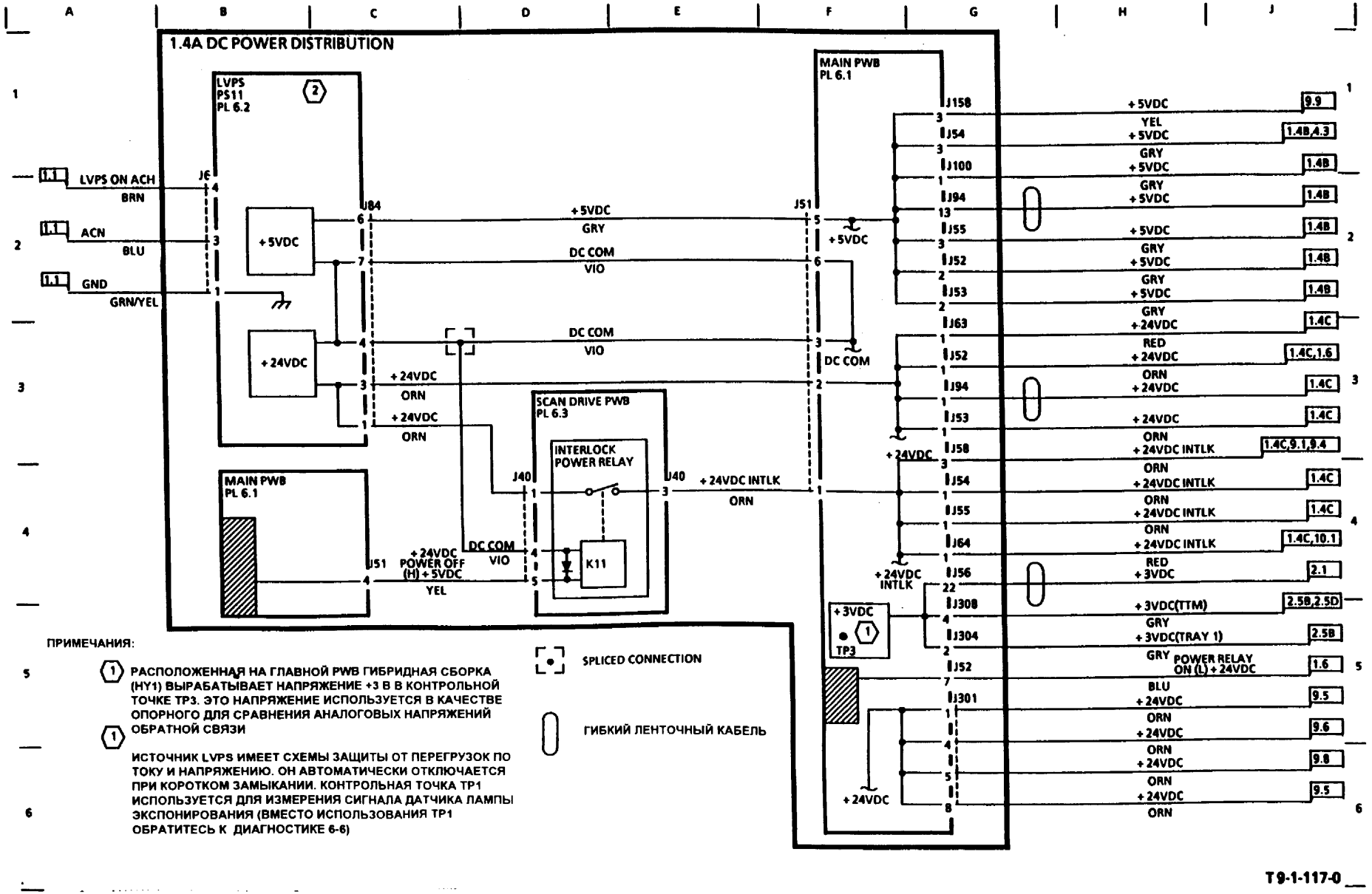

BSD 1.4A Распределение электропитания постоянного тока (5815)

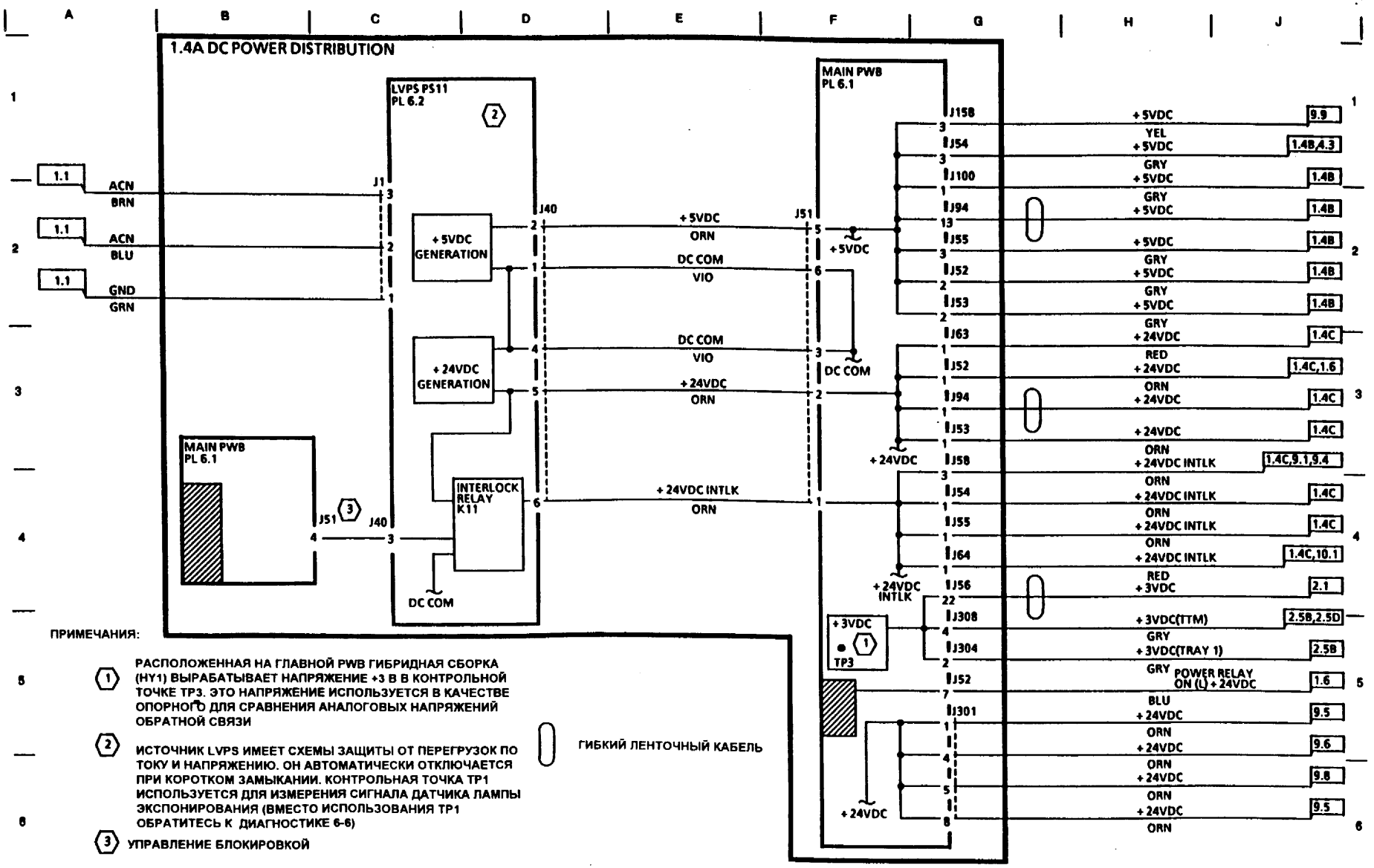

ПРИМЕЧАНИЯ:

(1) РАСПОЛОЖЕННАЯ НА ГЛАВНОЙ PWB ГИБРИДНАЯ СБОРКА (HY1) ВЫРАБАТЫВАЕТ НАПРЯЖЕНИЕ +3 В В КОНТРОЛЬНОЙ ТОЧКЕ TP3. ЭТО НАПРЯЖЕНИЕ ИСПОЛЬЗУЕТСЯ В КАЧЕСТВЕ ОПОРНОГО ДЛЯ СРАВНЕНИЯ АНАЛОГОВЫХ НАПРЯЖЕНИЙ ОБРАТНОЙ СВЯЗИ

(2) ИСТОЧНИК LVPS ИМЕЕТ СХЕМЫ ЗАЩИТЫ ОТ ПЕРЕГРУЗОК ПО ТОКУ И НАПРЯЖЕНИЮ. ОН АВТОМАТИЧЕСКИ ОТКЛЮЧАЕТСЯ ПРИ КОРОТКОМ ЗАМЫКАНИИ. КОНТРОЛЬНАЯ ТОЧКА TP1 ИСПОЛЬЗУЕТСЯ ДЛЯ ИЗМЕРЕНИЯ СИГНАЛА ДАТЧИКА ЛАМПЫ ЭКСПОНИРОВАНИЯ (ВМЕСТО ИСПОЛЬЗОВАНИЯ TP1 ОБРАТИТЕСЬ К ДИАГНОСТИКЕ 6-6)

(3) УПРАВЛЕНИЕ БЛОКИРОВКОЙ

ГИБКИЙ ЛЕНТОЧНЫЙ КАБЕЛЬ

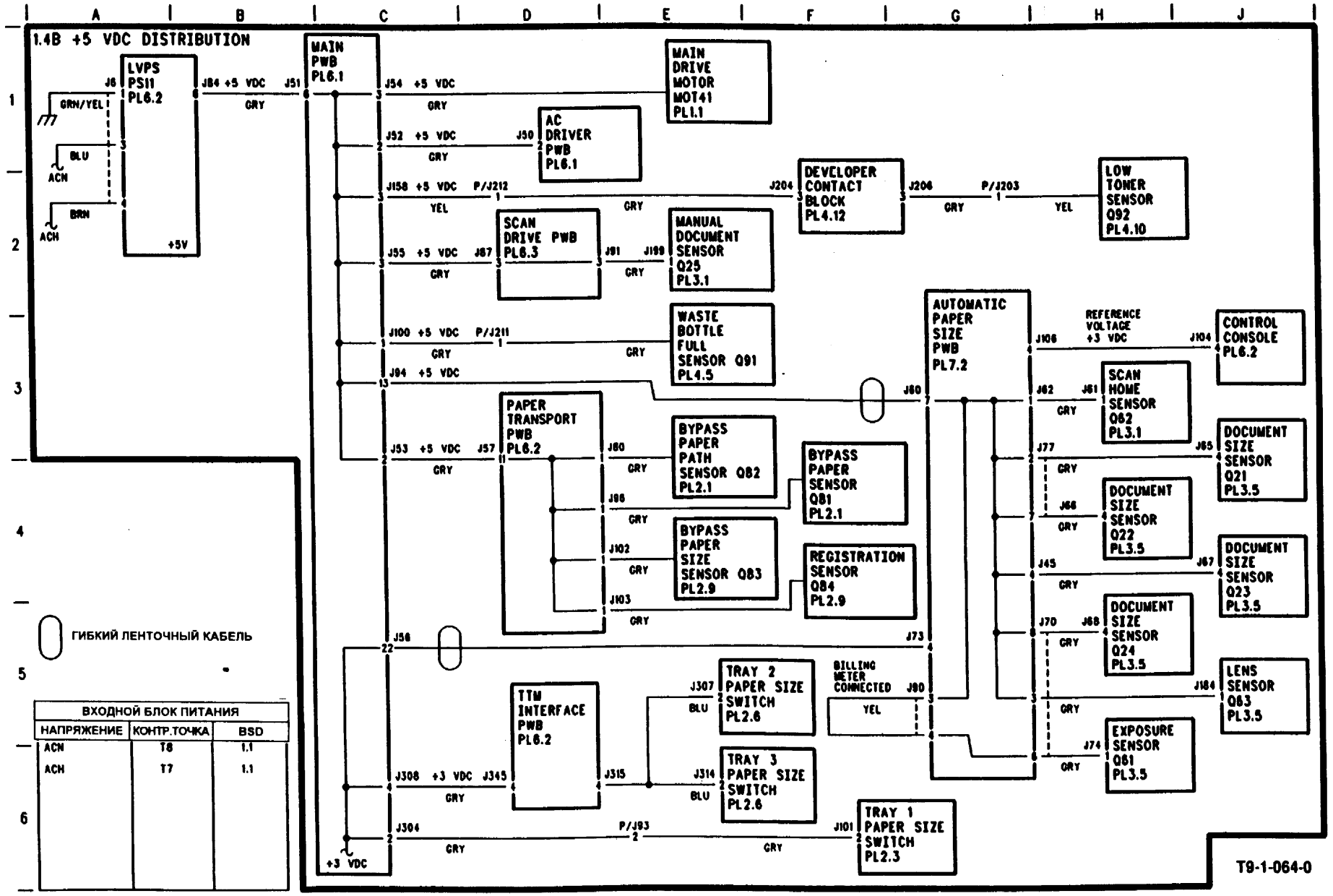
1.4B +5 VDC DISTRIBUTION
LVPS PS11 PL6.2
+5V
MAIN PWB PL6.1
MAIN DRIVE MOTOR MOT4.1 PL1.1
AC DRIVER PWB PL6.1
SCAN DRIVE PWB PL6.3
MANUAL DOCUMENT SENSOR Q25 PL3.1
DEVELOPER CONTACT BLOCK PL4.12
LOW TONER SENSOR Q92 PL4.10
WASTE BOTTLE FULL SENSOR Q91 PL4.5
AUTOMATIC PAPER SIZE PWB PL7.2
REFERENCE VOLTAGE +3 VDC
CONTROL CONSOLE PL6.2
SCAN HOME SENSOR Q62 PL3.1
DOCUMENT SIZE SENSOR Q21 PL3.5
DOCUMENT SIZE SENSOR Q22 PL3.5
DOCUMENT SIZE SENSOR Q23 PL3.5
DOCUMENT SIZE SENSOR Q24 PL3.5
LENS SENSOR Q63 PL3.5
EXPOSURE SENSOR Q61 PL3.5
PAPER TRANSPORT PWB PL6.2
BYPASS PAPER PATH SENSOR Q82 PL2.1
BYPASS PAPER SENSOR Q81 PL2.1
BYPASS PAPER SIZE SENSOR Q83 PL2.9
REGISTRATION SENSOR Q84 PL2.9
TTM INTERFACE PWB PL6.2
TRAY 2 PAPER SIZE SWITCH PL2.6
TRAY 3 PAPER SIZE SWITCH PL2.6
TRAY 1 PAPER SIZE SWITCH PL2.3
BILLING METER CONNECTED
ГИБКИЙ ЛЕНТОЧНЫЙ КАБЕЛЬ
ВХОДНОЙ БЛОК ПИТАНИЯ
НАПРЯЖЕНИЕ | КОНТР.ТОЧКА | BSD
ACN | T8 | 1.1
ACH | T7 | 1.1
T9-1-064-0

BSD 1.4B Распределение +5 В постоянного тока (5815 и 5616 с K11 на LVPS)

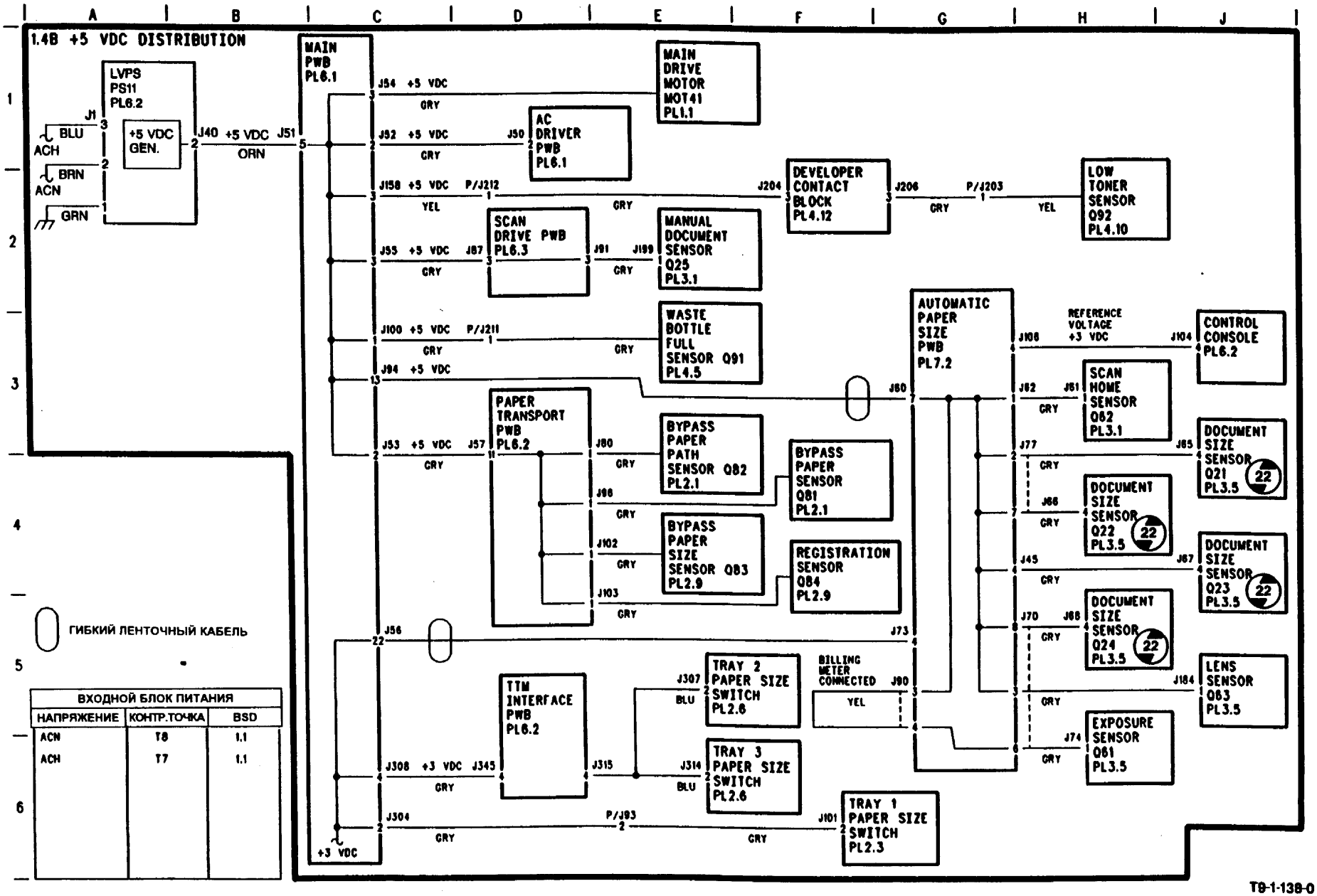

BSD 1.4C Распределение +24 В постоянного тока (5616)

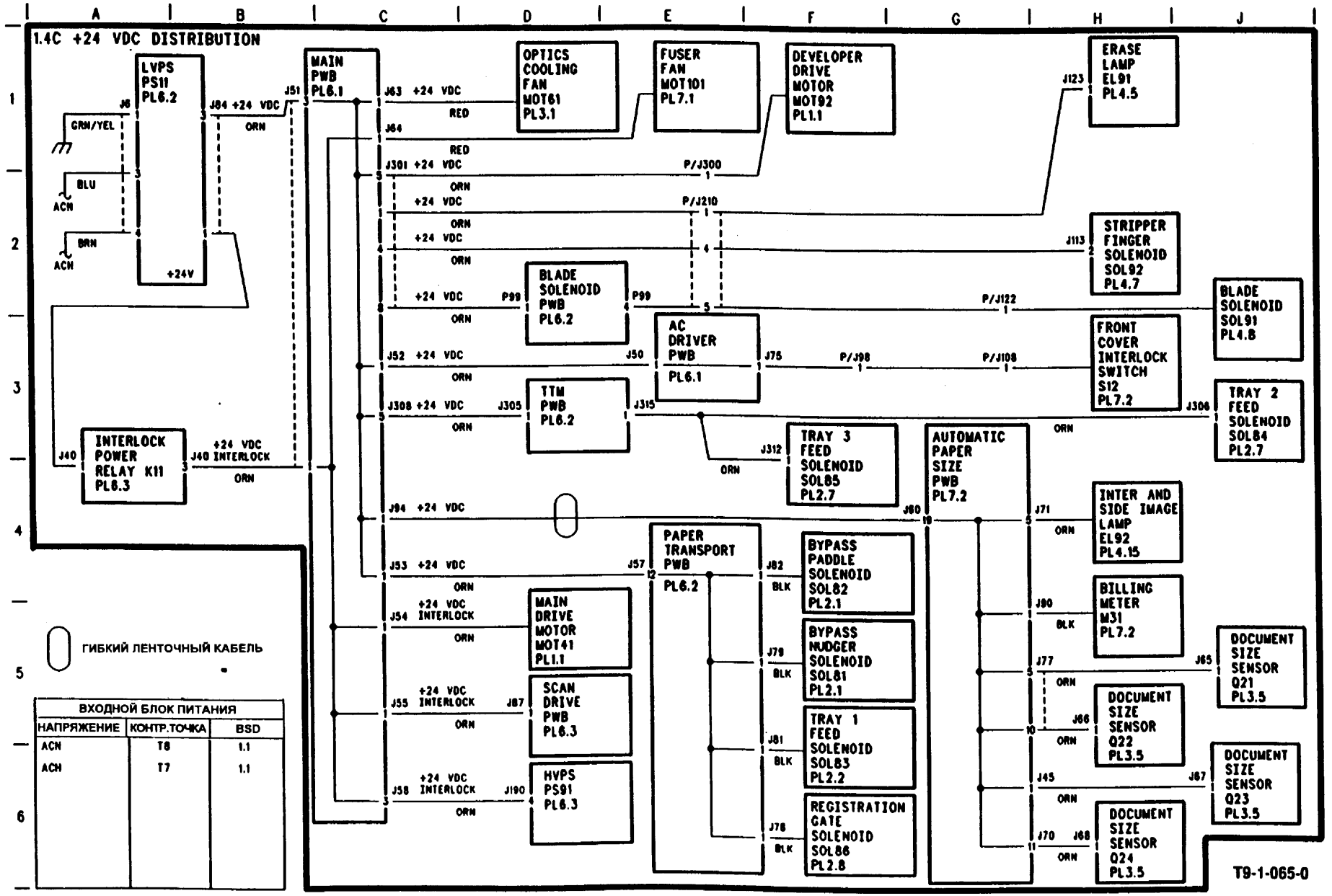

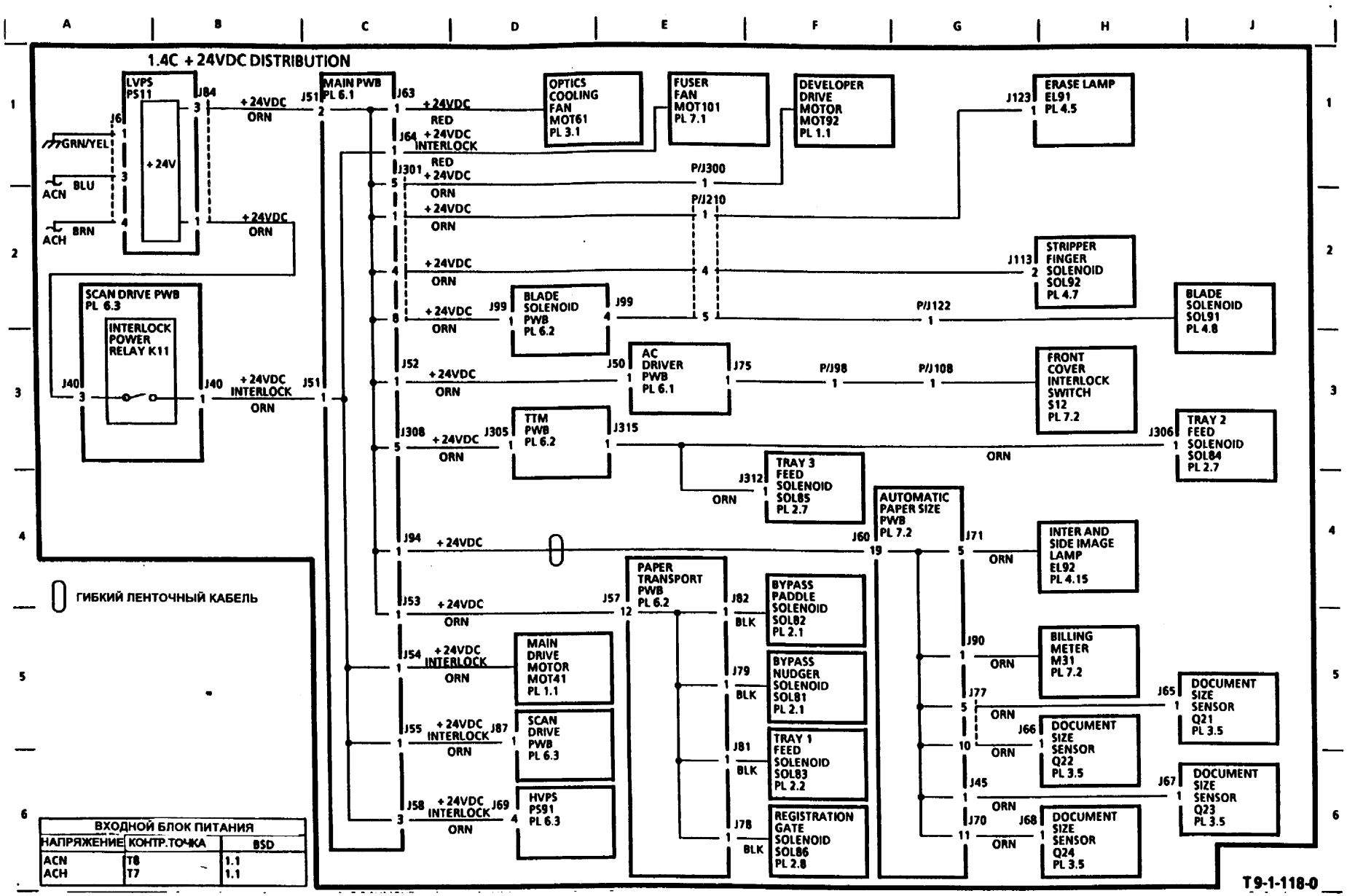
1.4C + 24VDC DISTRIBUTION
LVPS PS11
+24V
GRN/YEL
ACN
BLU
ACH
BRN
J84
J6
+24VDC ORN
MAIN PWB PL 6.1
J51
J63
+24VDC RED
J64 +24VDC INTERLOCK
OPTICS COOLING FAN MOT61 PL 3.1
FUSER FAN MOT101 PL 7.1
DEVELOPER DRIVE MOTOR MOT92 PL 1.1
ERASE LAMP EL91 PL 4.5
J123
J301 +24VDC ORN
P/J300
P/J210
STRIPPER FINGER SOLENOID SOL92 PL 4.7
J113
SCAN DRIVE PWB PL 6.3
INTERLOCK POWER RELAY K11
J40
+24VDC INTERLOCK ORN
J99
BLADE SOLENOID PWB PL 6.2
BLADE SOLENOID SOL91 PL 4.8
P/J122
J52 +24VDC ORN
J50
AC DRIVER PWB PL 6.1
J75
P/J98
P/J108
FRONT COVER INTERLOCK SWITCH S12 PL 7.2
J308 +24VDC ORN
J305
TTM PWB PL 6.2
J315
TRAY 2 FEED SOLENOID SOL84 PL 2.7
J306
J312
TRAY 3 FEED SOLENOID SOL85 PL 2.7
AUTOMATIC PAPER SIZE PWB PL 7.2
J60
J71
J94 +24VDC
INTER AND SIDE IMAGE LAMP EL92 PL 4.15
ГИБКИЙ ЛЕНТОЧНЫЙ КАБЕЛЬ
J53 +24VDC ORN
J57
PAPER TRANSPORT PWB PL 6.2
J82
BYPASS PADDLE SOLENOID SOL82 PL 2.1
BLK
J54 +24VDC INTERLOCK ORN
MAIN DRIVE MOTOR MOT41 PL 1.1
J79
BYPASS NUDGER SOLENOID SOL81 PL 2.1
J90
BILLING METER M31 PL 7.2
J77
J65
DOCUMENT SIZE SENSOR Q21 PL 3.5
J55 +24VDC INTERLOCK ORN
J87
SCAN DRIVE PWB PL 6.3
J81
TRAY 1 FEED SOLENOID SOL83 PL 2.2
J66
DOCUMENT SIZE SENSOR Q22 PL 3.5
J45
J67
DOCUMENT SIZE SENSOR Q23 PL 3.5
J58 +24VDC INTERLOCK ORN
J69
HVPS PS91 PL 6.3
J78
REGISTRATION GATE SOLENOID SOL86 PL 2.8
J70
J68
DOCUMENT SIZE SENSOR Q24 PL 3.5
ВХОДНОЙ БЛОК ПИТАНИЯ
НАПРЯЖЕНИЕ | КОНТР.ТОЧКА | BSD
ACN | T8 | 1.1
ACH | T7 | 1.1
T9-1-118-0

BSD 1.4C Распределение +24 В постоянного тока (5815)

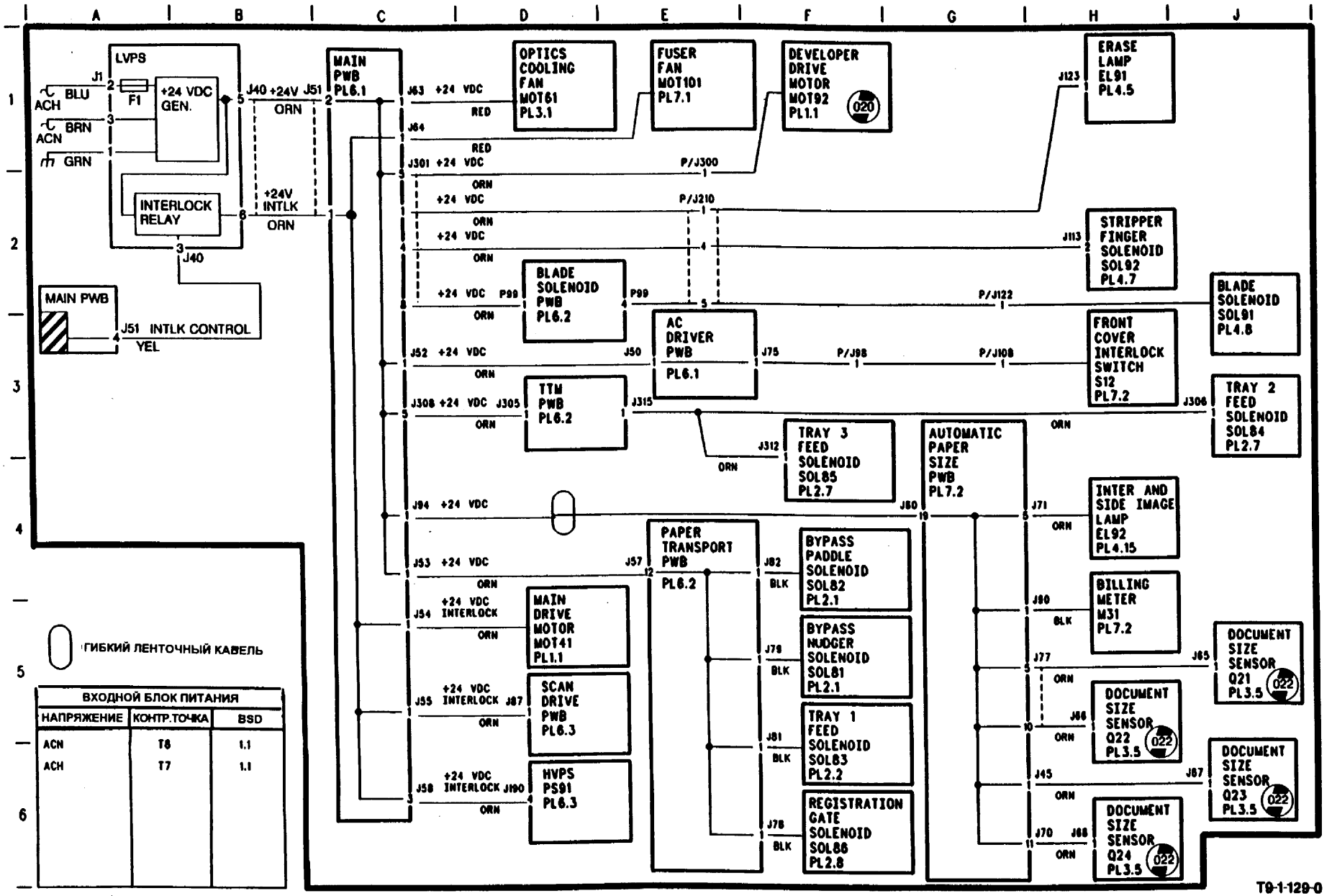

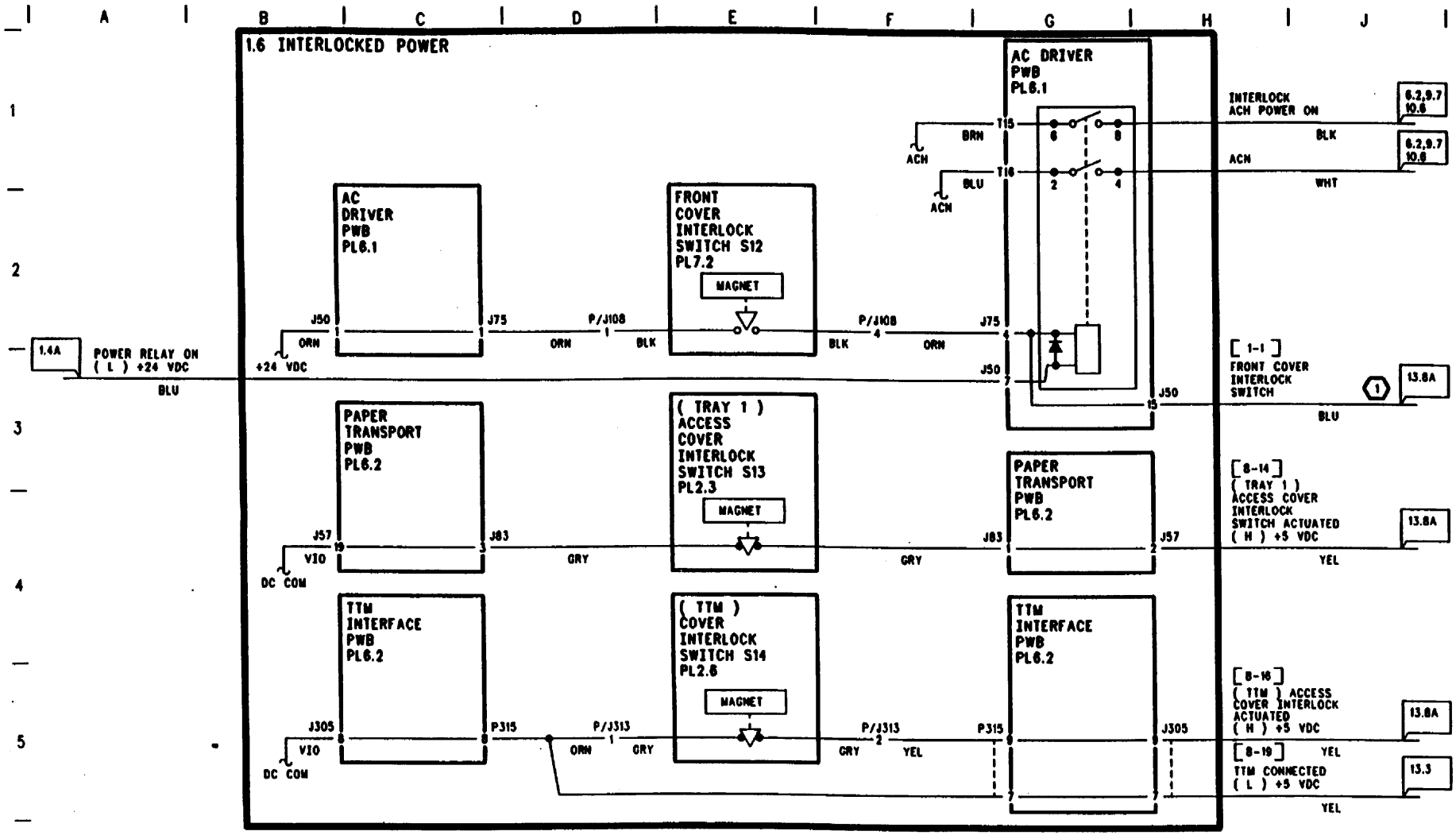

ВХОДНОЙ БЛОК ПИТАНИЯ		
НАПРЯЖЕНИЕ	КОНТР.ТОЧКА	BSD
ACH	T7	1.1
ACN	T8	1.1
+24 VDC	J51-2	1.4A
DC COM	GND	1.4A

ПРИМЕЧАНИЕ:

(1) +24 В (БЛОКИРОВКА АКТИВИРОВАНА)
0 В (БЛОКИРОВКА ДЕАКТИВИРОВАНА)

T9-1-066-0

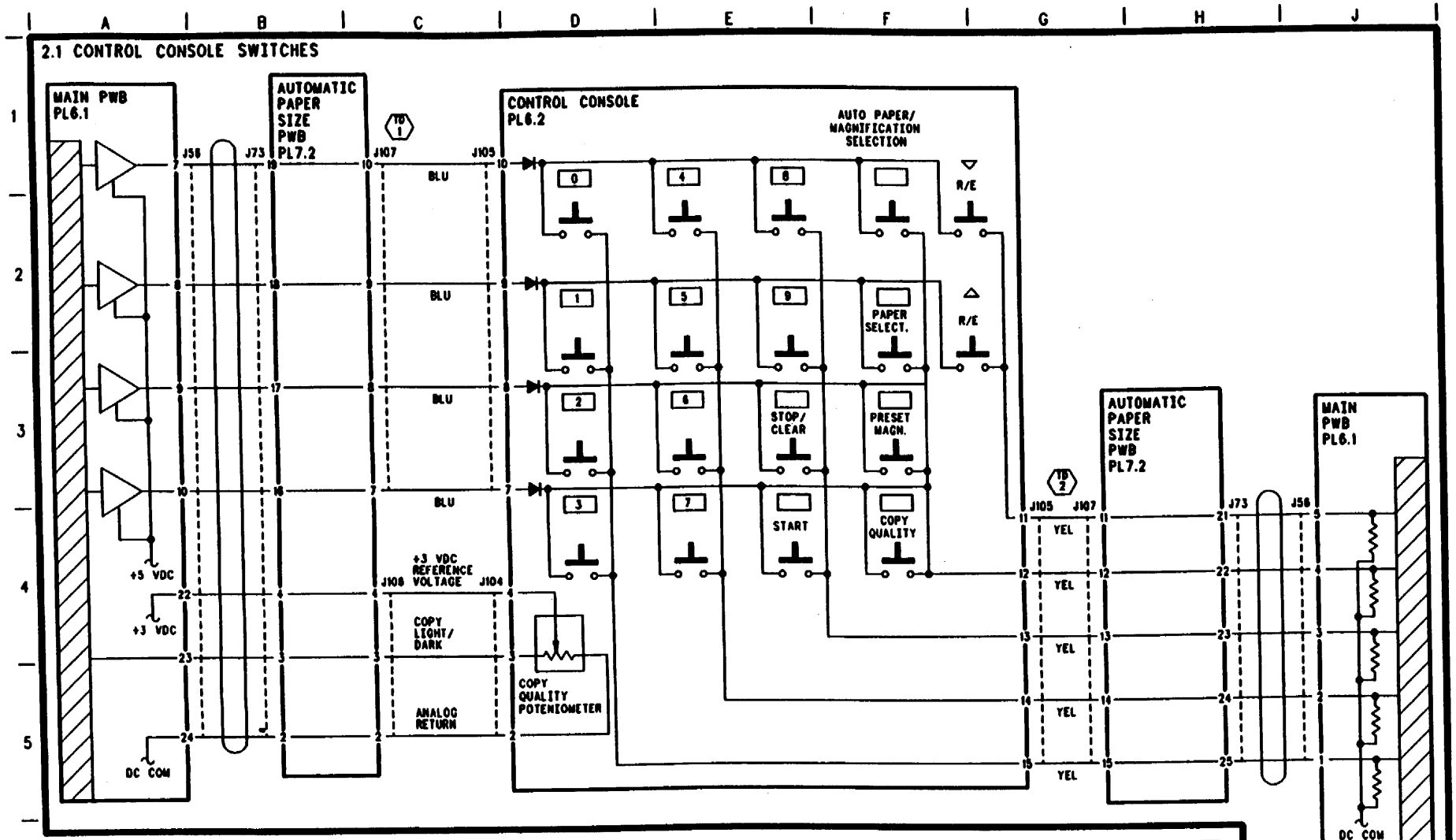

ТЕСТ-ДАННЫЕ No	НАЗВАНИЕ СИГНАЛА	ГДЕ ИЗМЕРЯТЬ		МЕТОД ИЗМЕРЕНИЯ	НОМИНАЛЬНОЕ ЗНАЧЕНИЕ
TD1	+5 В ВКЛЮЧЕН	J107	-10,9 8,7 COM	ИЗМЕРЯЙТЕ В РЕЖИМЕ ОЖИДАНИЯ	0,5 ± 0,1 В
TD2	ПЕРЕКЛЮЧАТЕЛЬ ПУЛЬТА ВКЛЮЧЕН (H) +5 В	J107	-11, 12, 13 8,7 COM	ИЗМЕРЯЙТЕ В РЕЖИМЕ ДИАГНОСТИКИ [2-X]	ВКЛ: 0,5 ± 0,1 В ОТКЛ: 0 В

ГИБКИЙ ЛЕНТОЧНЫЙ КАБЕЛЬ

T9-1-067-0

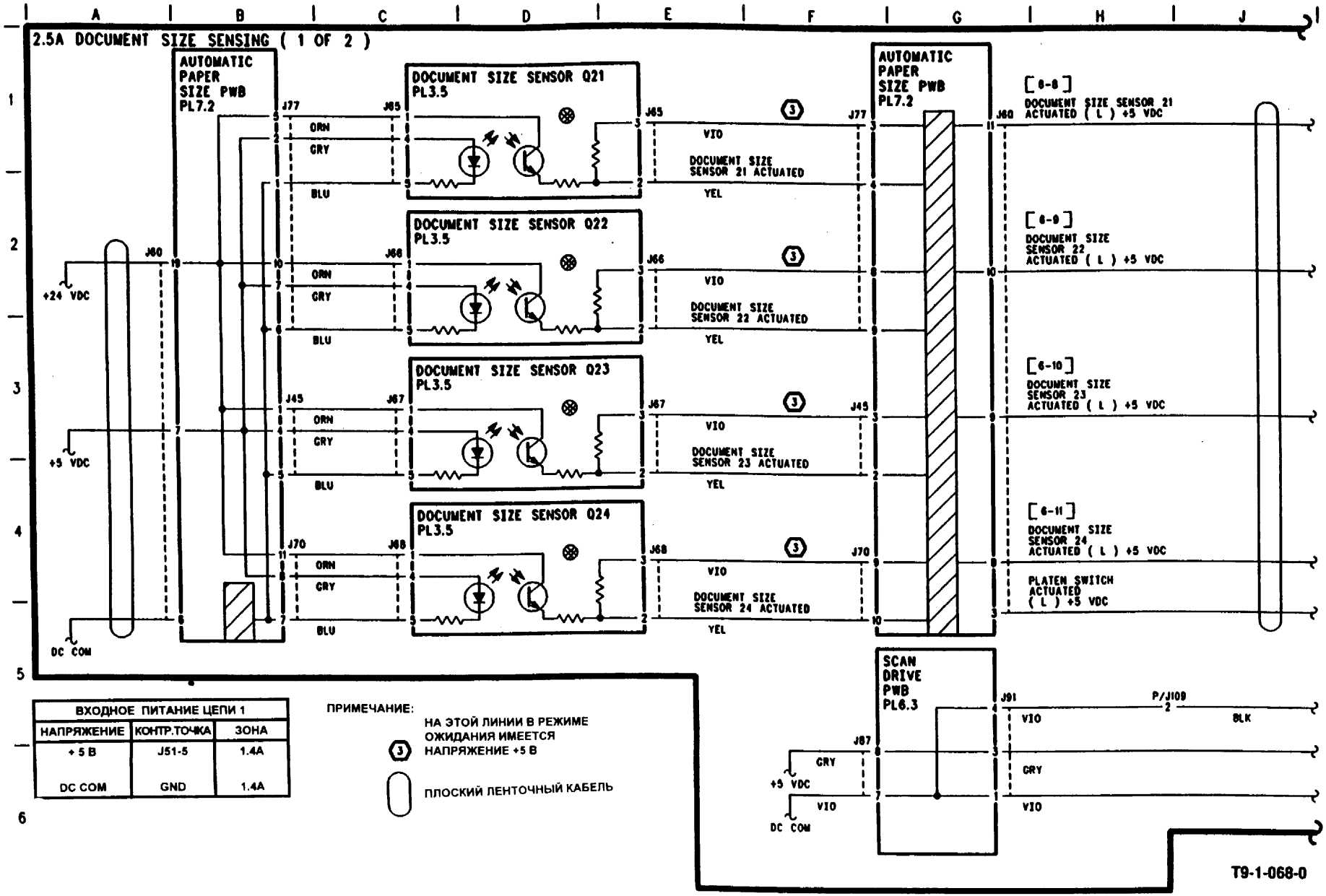

ВХОДНОЕ ПИТАНИЕ ЦЕПИ 1		
НАПРЯЖЕНИЕ	КОНТР.ТОЧКА	ЗОНА
+ 5 В	J51-5	1.4A
DC COM	GND	1.4A

ПРИМЕЧАНИЕ:

③ НА ЭТОЙ ЛИНИИ В РЕЖИМЕ ОЖИДАНИЯ ИМЕЕТСЯ НАПРЯЖЕНИЕ +5 В

ПЛОСКИЙ ЛЕНТОЧНЫЙ КАБЕЛЬ

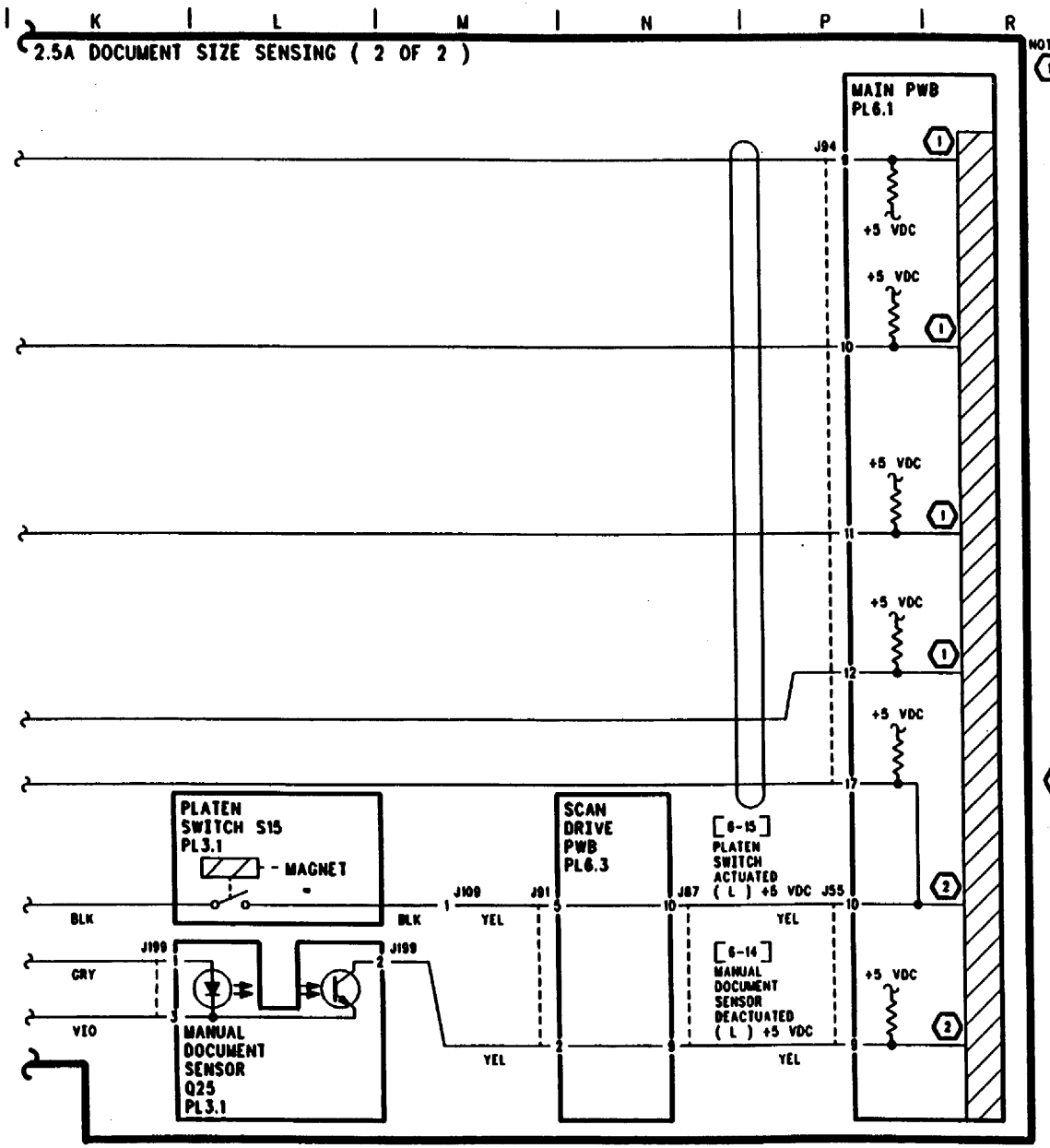

NOTES:

(1)

DOCUMENT SIZE		POSITION -ING	SENSOR 1	SENSOR 2	SENSOR 3	SENSOR 4
INCH	METRIC					
11X17	A3		ON (L)	ON (L)	ON (L)	ON (L)
8.5X11	A4	LEF	ON (L)	ON (L)	OFF (H)	OFF (H)
5.5X8.5	A5	EITHER	OFF (H)	OFF (H)	OFF (H)	OFF (H)
8.5X11	B5	SEF	OFF (H)	OFF (H)	ON (L)	OFF (H)
8.5X13/ 8.5X14	A4	SEF	OFF (H)	OFF (H)	ON (L)	ON (L)
---	B4	SEF	OFF (H)	ON (L)	ON (L)	ON (L)
---	B5	LEF	OFF (H)	ON (L)	OFF (H)	OFF (H)

RELATIONSHIP BETWEEN DOCUMENT SIZE AND SENSOR.

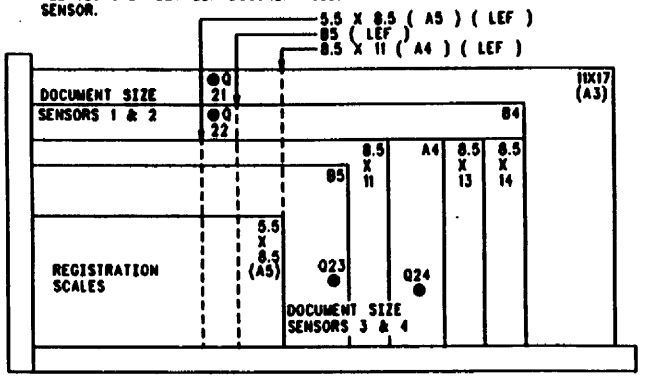

TOP VIEW OF PLATEN

●SENSOR DESIGNATION

(2) CONDITIONS OF DETECTING SIZE.

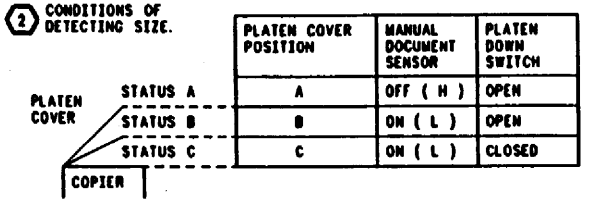

	PLATEN COVER POSITION	MANUAL DOCUMENT SENSOR	PLATEN DOWN SWITCH
STATUS A	A	OFF (H)	OPEN
STATUS B	B	ON (L)	OPEN
STATUS C	C	ON (L)	CLOSED

AUTOMATIC PAPER SELECTION MODE: DOCUMENT SIZE IS DETECTED WHEN THE PLATEN COVER IS SEQUENTIALLY CLOSED FROM STATUS A THROUGH STATUS B AND CONTINUING ON TO STATUS C. WHEN A PREDETERMINED TIME PASSES AFTER PLATEN SWITCH IS ACTUATED, THE CONTROL LOGIC COMPARES THE STATUS OF THE DOCUMENT SIZE SENSORS AND SELECTS THE PROPER PAPER TRAY.

FLAT FLEX CABLE

T9-1-069-0

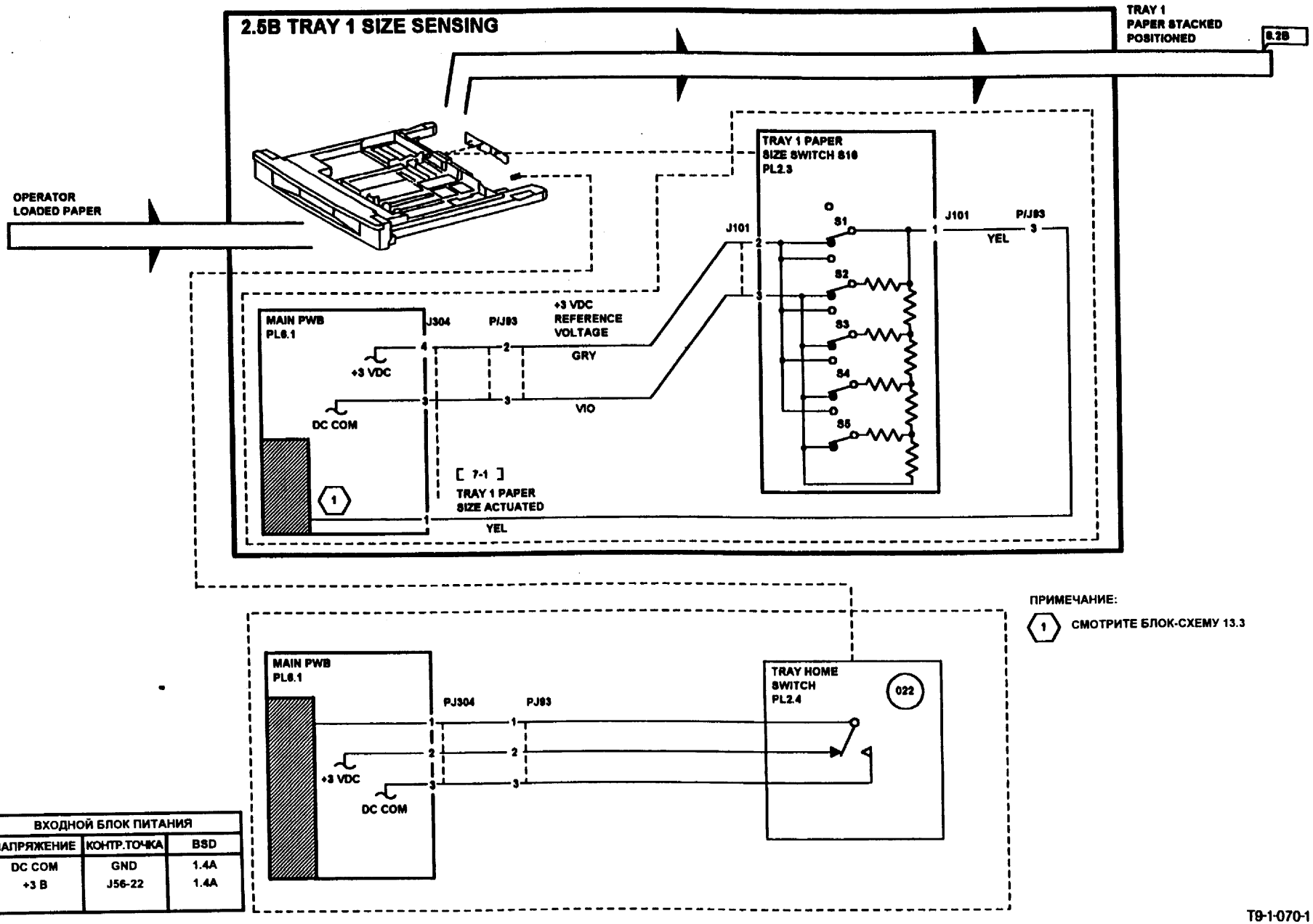

ПРИМЕЧАНИЕ:

(1) СМОТРИТЕ БЛОК-СХЕМУ 13.3

ВХОДНОЙ БЛОК ПИТАНИЯ		
НАПРЯЖЕНИЕ	КОНТР.ТОЧКА	BSD
DC COM	GND	1.4A
+3 В	J56-22	1.4A

T9-1-070-1

BSD 2.5C Распознавание размера бумаги лотком 2
BSD 2.5D Распознавание размера бумаги лотком 3

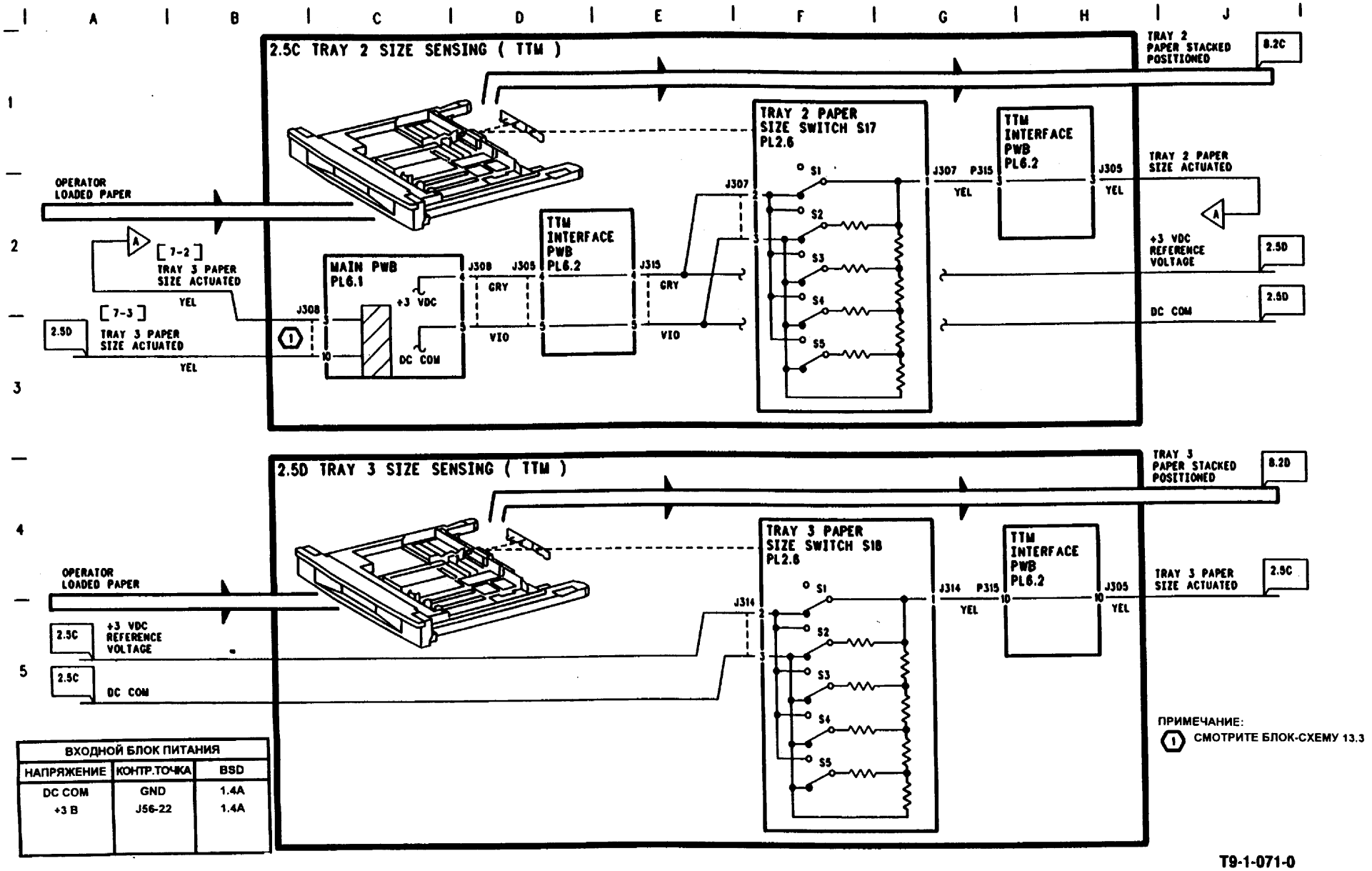

ВХОДНОЙ БЛОК ПИТАНИЯ		
НАПРЯЖЕНИЕ	КОНТР.ТОЧКА	BSD
DC COM	GND	1.4A
+3 В	J56-22	1.4A

ПРИМЕЧАНИЕ:
① СМОТРИТЕ БЛОК-СХЕМУ 13.3

T9-1-071-0

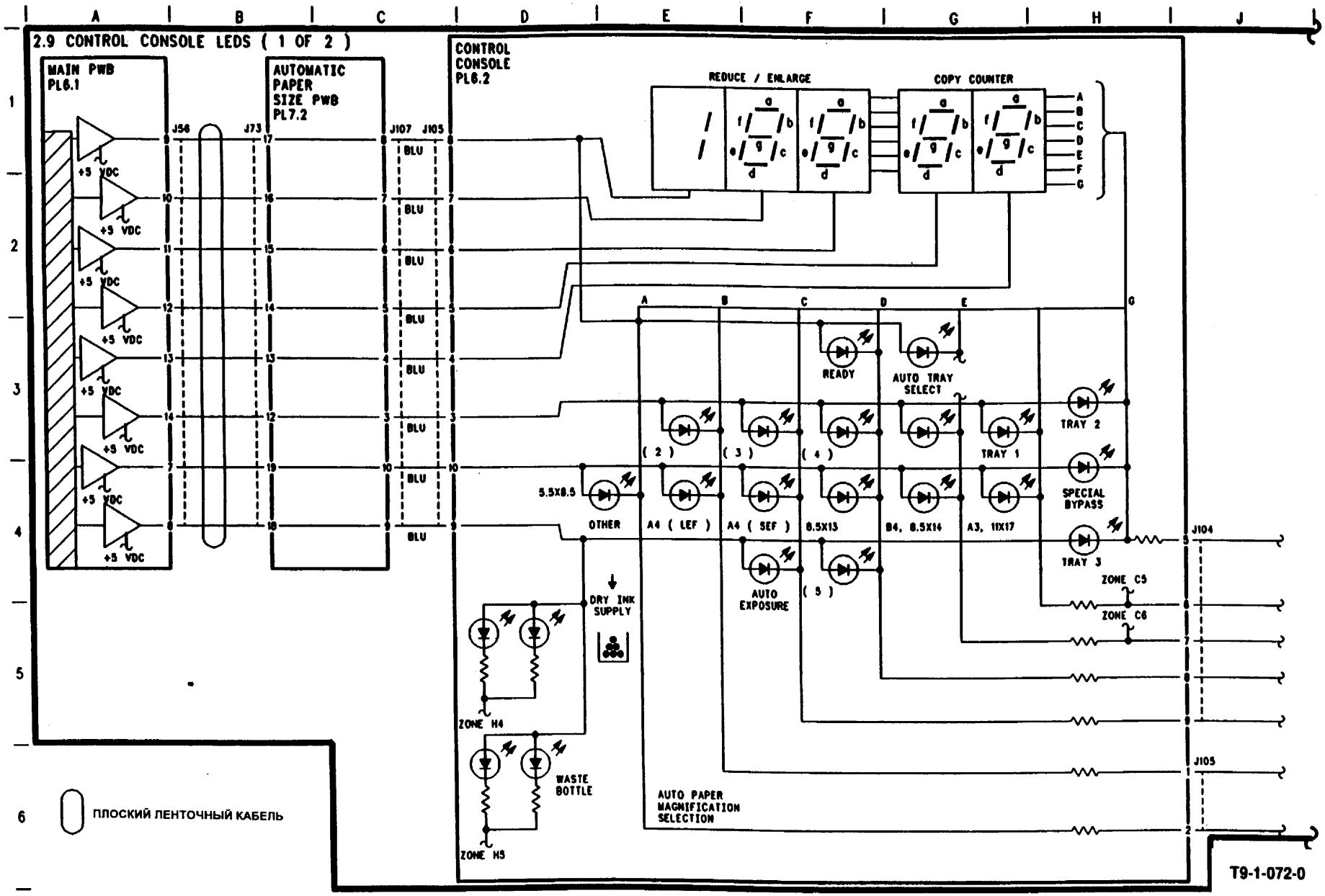
2.9 CONTROL CONSOLE LEDS (1 OF 2)
MAIN PWB PL6.1
AUTOMATIC PAPER SIZE PWB PL7.2
CONTROL CONSOLE PL6.2
J56
J73
J107
J105
BLU
+5 VDC
REDUCE / ENLARGE
COPY COUNTER
READY
AUTO TRAY SELECT
TRAY 2
TRAY 1
SPECIAL BYPASS
TRAY 3
5.5X8.5 OTHER
A4 (LEF)
A4 (SEF)
8.5X13
B4, 8.5X14
A3, 11X17
AUTO EXPOSURE
DRY INK SUPPLY
ZONE H4
WASTE BOTTLE
ZONE H5
ZONE C5
ZONE C6
J104
J105
AUTO PAPER MAGNIFICATION SELECTION
ПЛОСКИЙ ЛЕНТОЧНЫЙ КАБЕЛЬ
T9-1-072-0

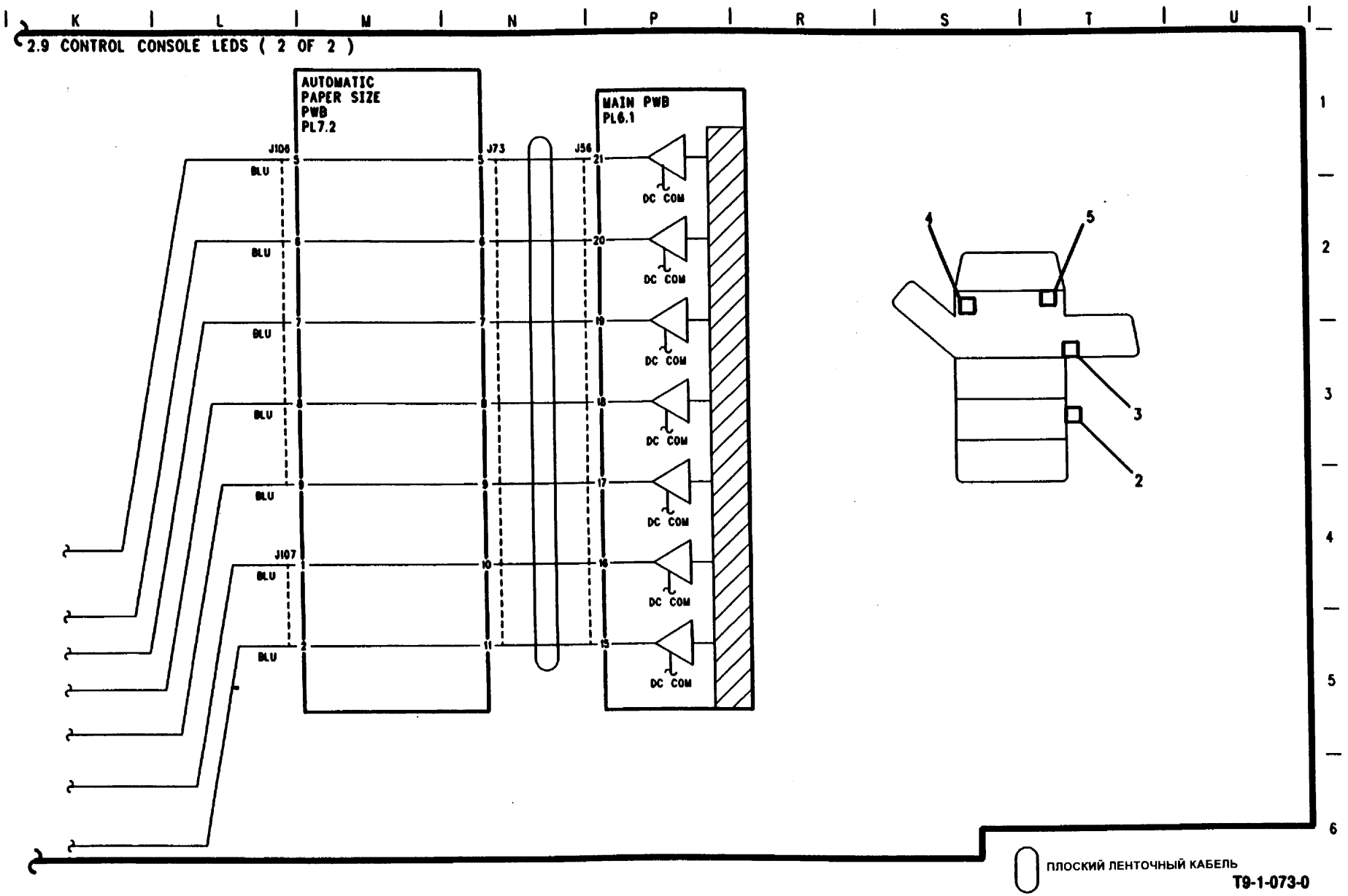
K
L
M
N
P
R
S
T
U
1
2
3
4
5
6
2.9 CONTROL CONSOLE LEDS (2 OF 2)
AUTOMATIC PAPER SIZE PWB PL7.2
MAIN PWB PL6.1
J106
J107
J73
J56
BLU
DC COM
1
2
3
4
5
ПЛОСКИЙ ЛЕНТОЧНЫЙ КАБЕЛЬ
T9-1-073-0

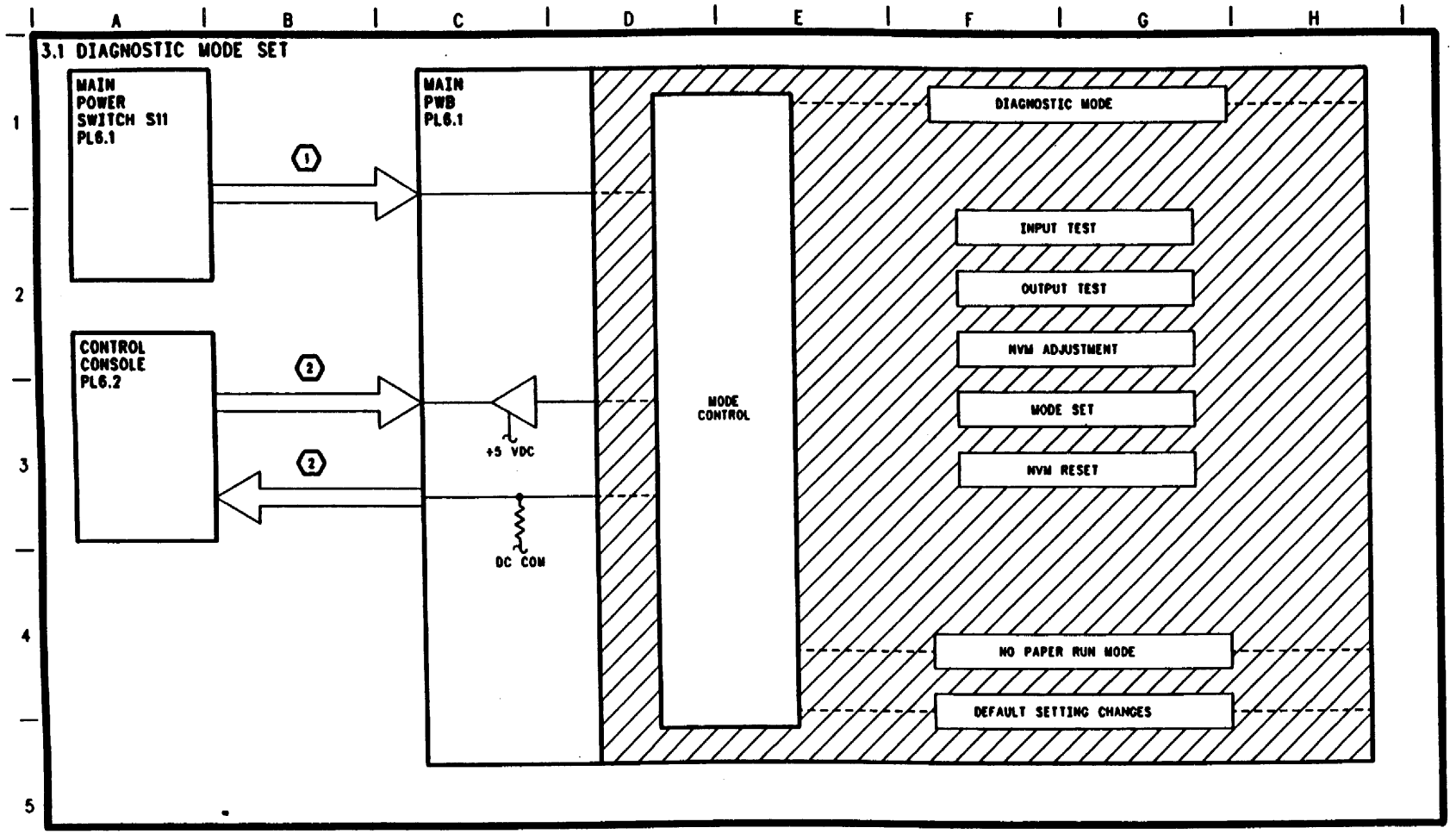

ВХОДНОЙ БЛОК ПИТАНИЯ		
НАПРЯЖЕНИЕ	КОНТР.ТОЧКА	BSD
+5 В	J51-5	1.4A
DC COM	GND	1.4A

ПРИМЕЧАНИЯ:

(1) ФАКТИЧЕСКАЯ РАЗВОДКА УКАЗАНА В ЦЕПИ 1.6

(2) ФАКТИЧЕСКАЯ РАЗВОДКА УКАЗАНА В ЦЕПИ 2.1

T9-1-074-0

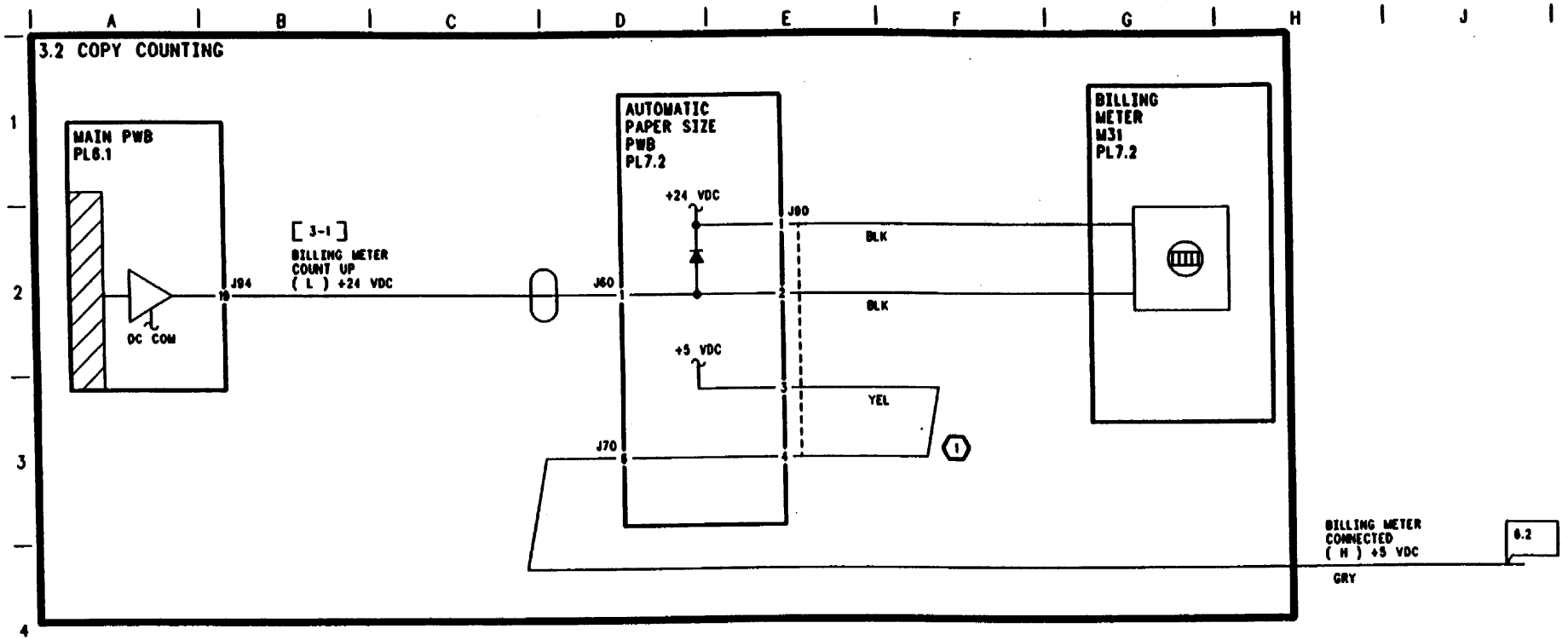

ПРИМЕЧАНИЯ:

(1) ПЕРЕМЫЧКА ЗАКОРОТКИ СЧЕТЧИКА КОПИЙ

ПЛОСКИЙ ЛЕНТОЧНЫЙ КАБЕЛЬ

T9-1-075-0

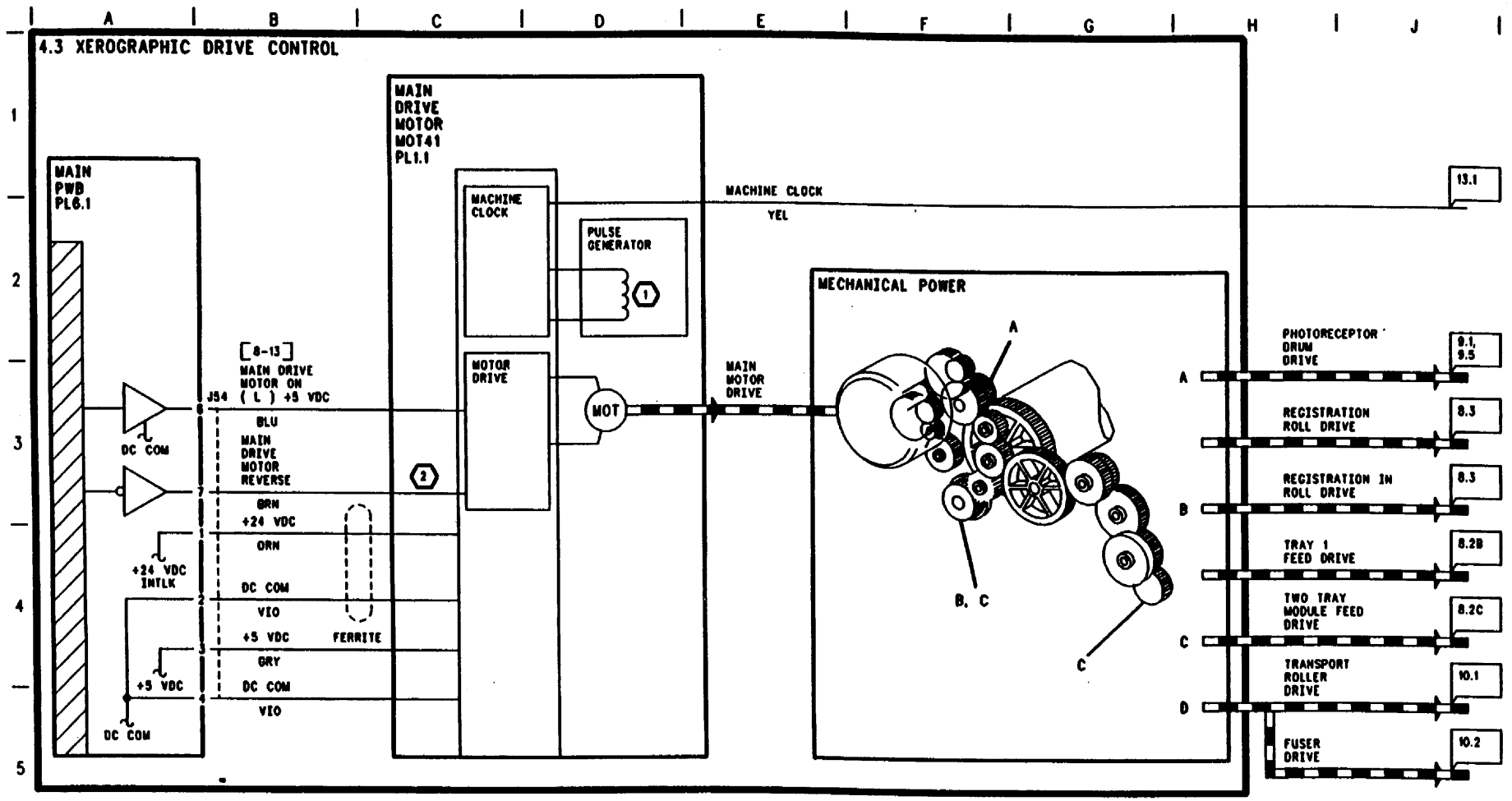

ВХОДНОЙ БЛОК ПИТАНИЯ		
НАПРЯЖЕНИЕ	КОНТР.ТОЧКА	BSD
+5 В	J51-5	1.4A
+ 24 В	J51-2	1.4A
DC COM	GND	1.4A
+24 В БЛОКИР.	J51-1	1.4A

ПРИМЕЧАНИЯ:

(1) СХЕМА ОПРЕДЕЛЕНИЯ КОЛИЧЕСТВА ОБОРОТОВ

(2) ЭТОТ СИГНАЛ СОСТАВЛЯЕТ +0,6 В В РЕЖИМЕ ОЖИДАНИЯ И В КОНЦЕ ЦИКЛА КОПИРОВАНИЯ УВЕЛИЧИВАЕТСЯ ДО +4,7 В НА ПЕРИОД ОКОЛО 6 СЕКУНД

T9-1-076-0

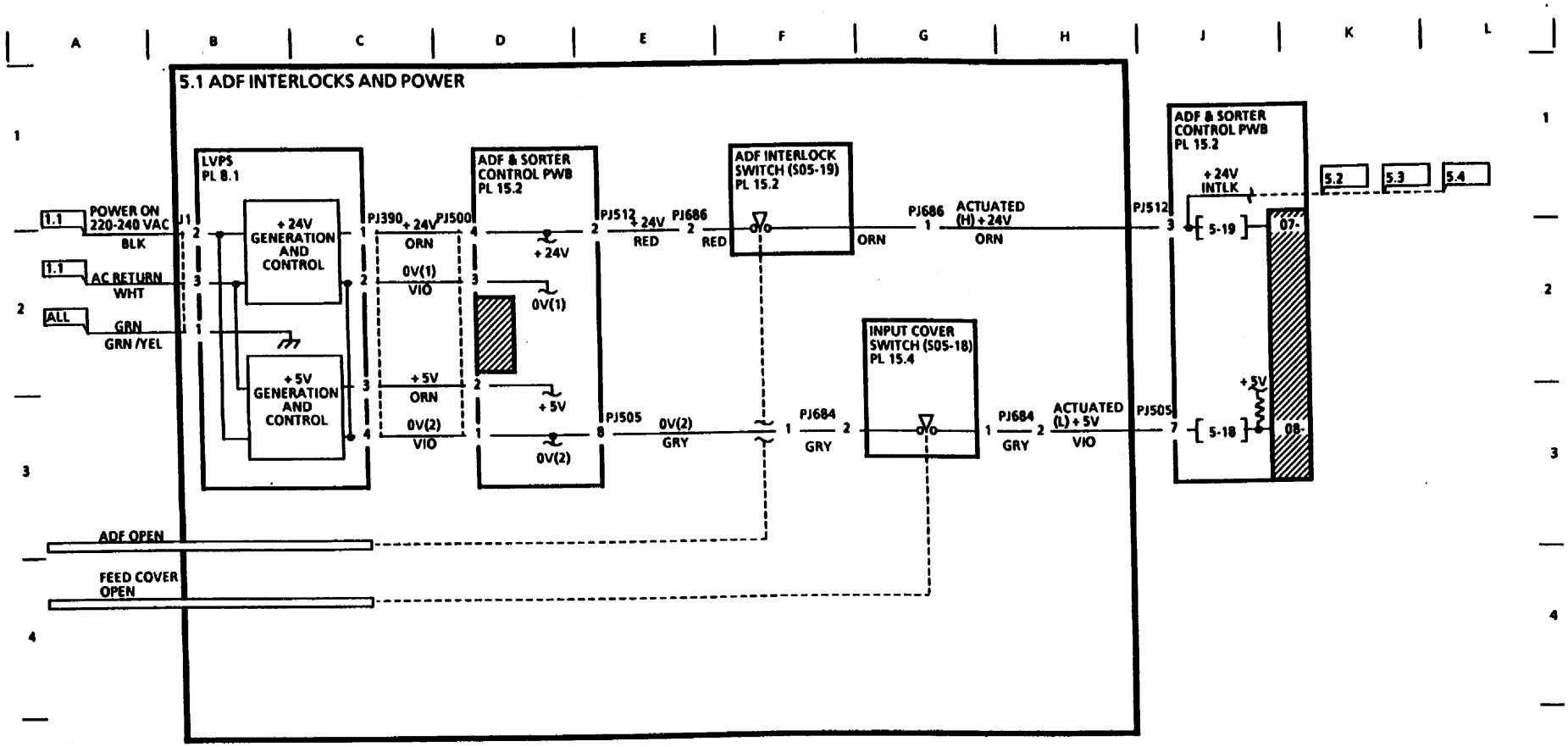
5.1 ADF INTERLOCKS AND POWER
LVPS
PL 8.1
+24V GENERATION AND CONTROL
+5V GENERATION AND CONTROL
ADF & SORTER CONTROL PWB
PL 15.2
ADF INTERLOCK SWITCH (S05-19)
PL 15.2
INPUT COVER SWITCH (S05-18)
PL 15.4
ADF & SORTER CONTROL PWB
PL 15.2
POWER ON 220-240 VAC
BLK
AC RETURN
WHT
GRN
GRN /YEL
ADF OPEN
FEED COVER OPEN
PJ390
PJ500
PJ512
PJ686
PJ505
PJ684
+24V
ORN
0V(1)
VIO
+5V
ORN
0V(2)
VIO
RED
GRY
ACTUATED (H) +24V
ACTUATED (L) +5V
+24V INTLK
5-19
5-18
07-
08-
5.2
5.3
5.4

T9-1-120-0

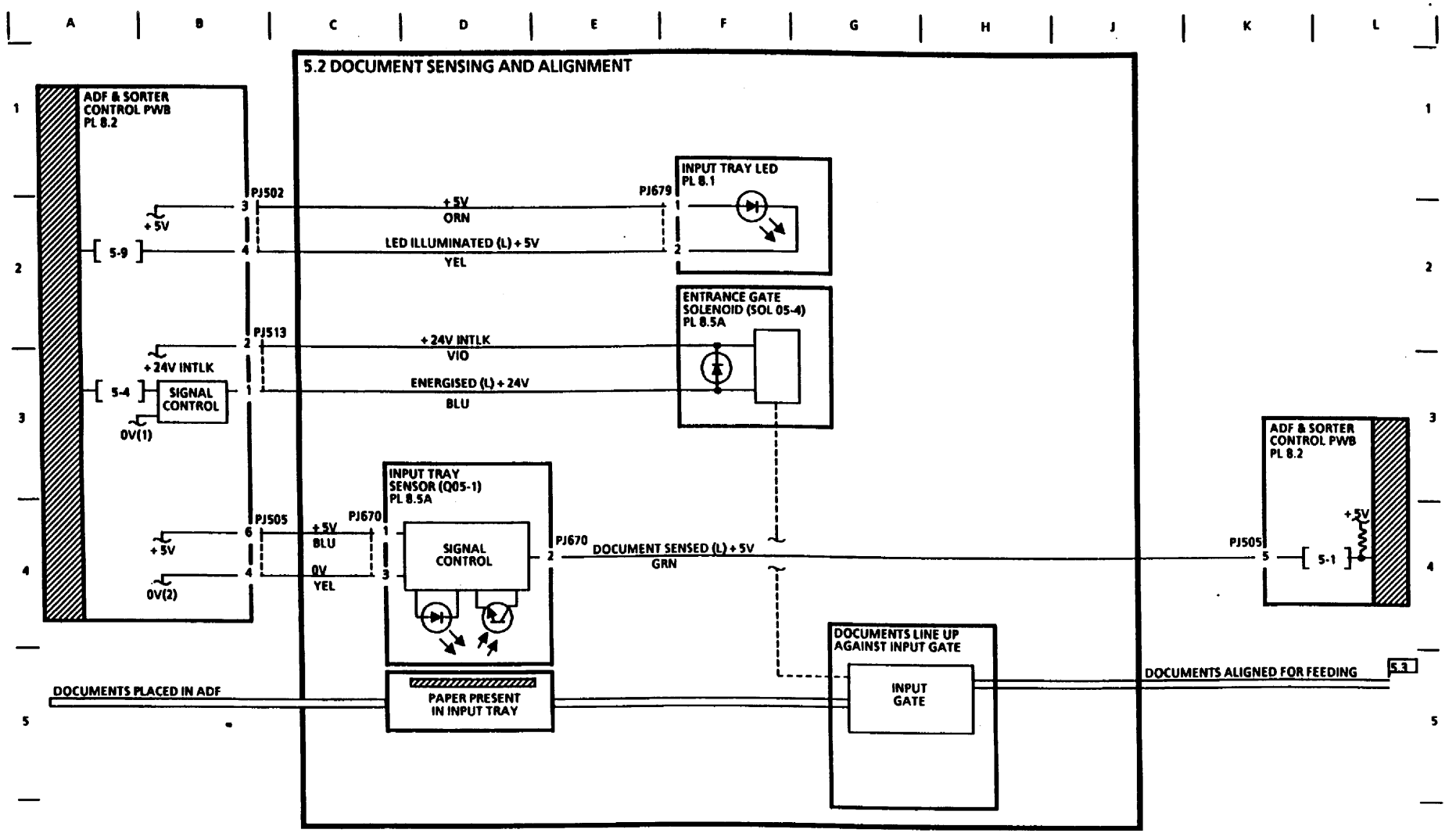

ВХОДНОЙ БЛОК ПИТАНИЯ			
НАПРЯЖЕНИЕ	КОНТР.ТОЧКА	BSD	
+24 В БЛОКИР.	PJ512-3	5 1	J1
+5 В	PJ500-2	5 1	D3
0 В (1)	PJ500-3	5 1	D2
0 В (2)	PJ500-1	5 1	D3

BSD 5.3 Подача оригинала к позиции ожидания 1

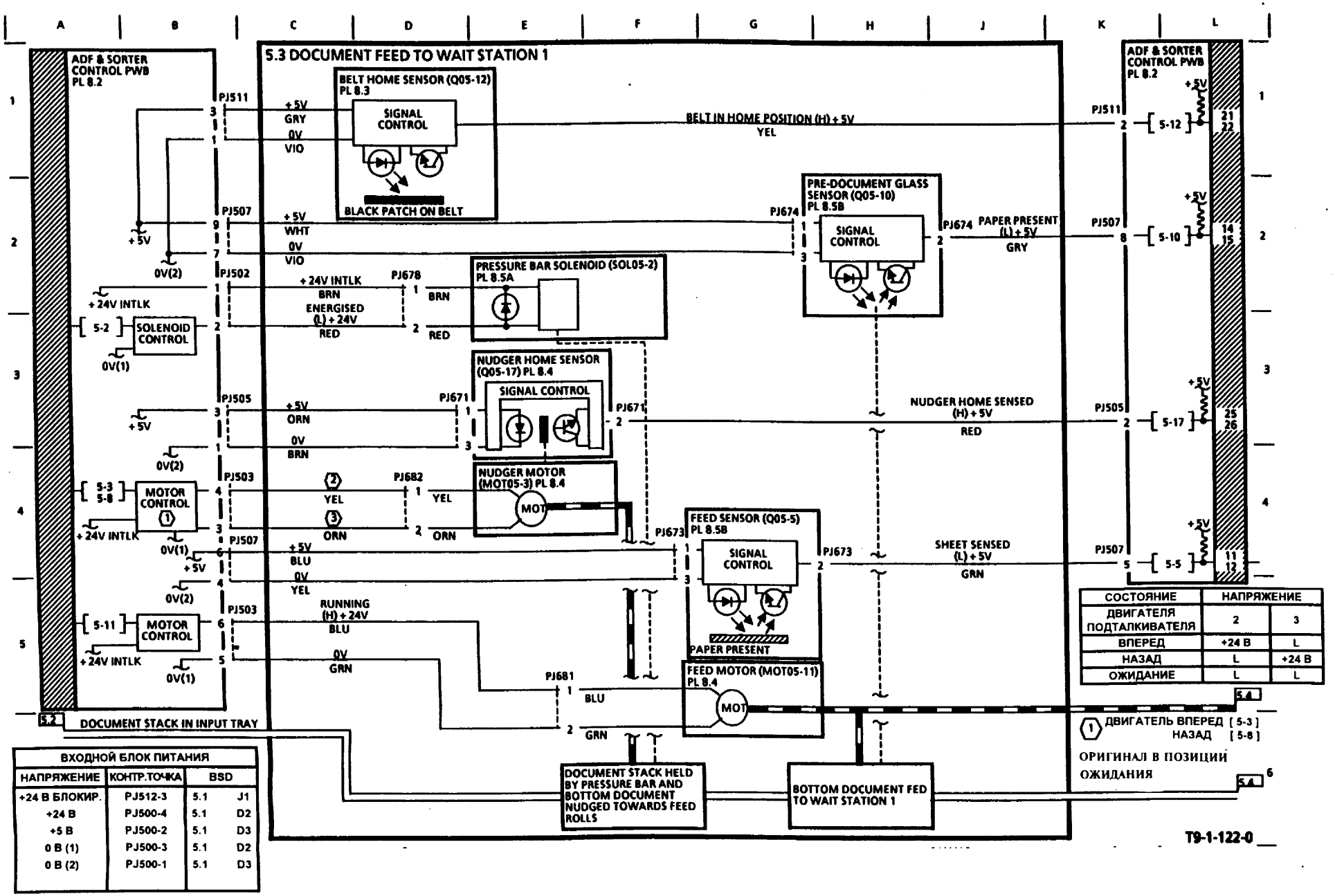

ВХОДНОЙ БЛОК ПИТАНИЯ			
НАПРЯЖЕНИЕ	КОНТР.ТОЧКА	BSD	
+24 В БЛОКИР.	PJ512-3	5.1	J1
+24 В	PJ500-4	5.1	D2
+5 В	PJ500-2	5.1	D3
0 В (1)	PJ500-3	5.1	D2
0 В (2)	PJ500-1	5.1	D3

СОСТОЯНИЕ	НАПРЯЖЕНИЕ	
ДВИГАТЕЛЯ ПОДТАЛКИВАТЕЛЯ	2	3
ВПЕРЕД	+24 В	L
НАЗАД	L	+24 В
ОЖИДАНИЕ	L	L

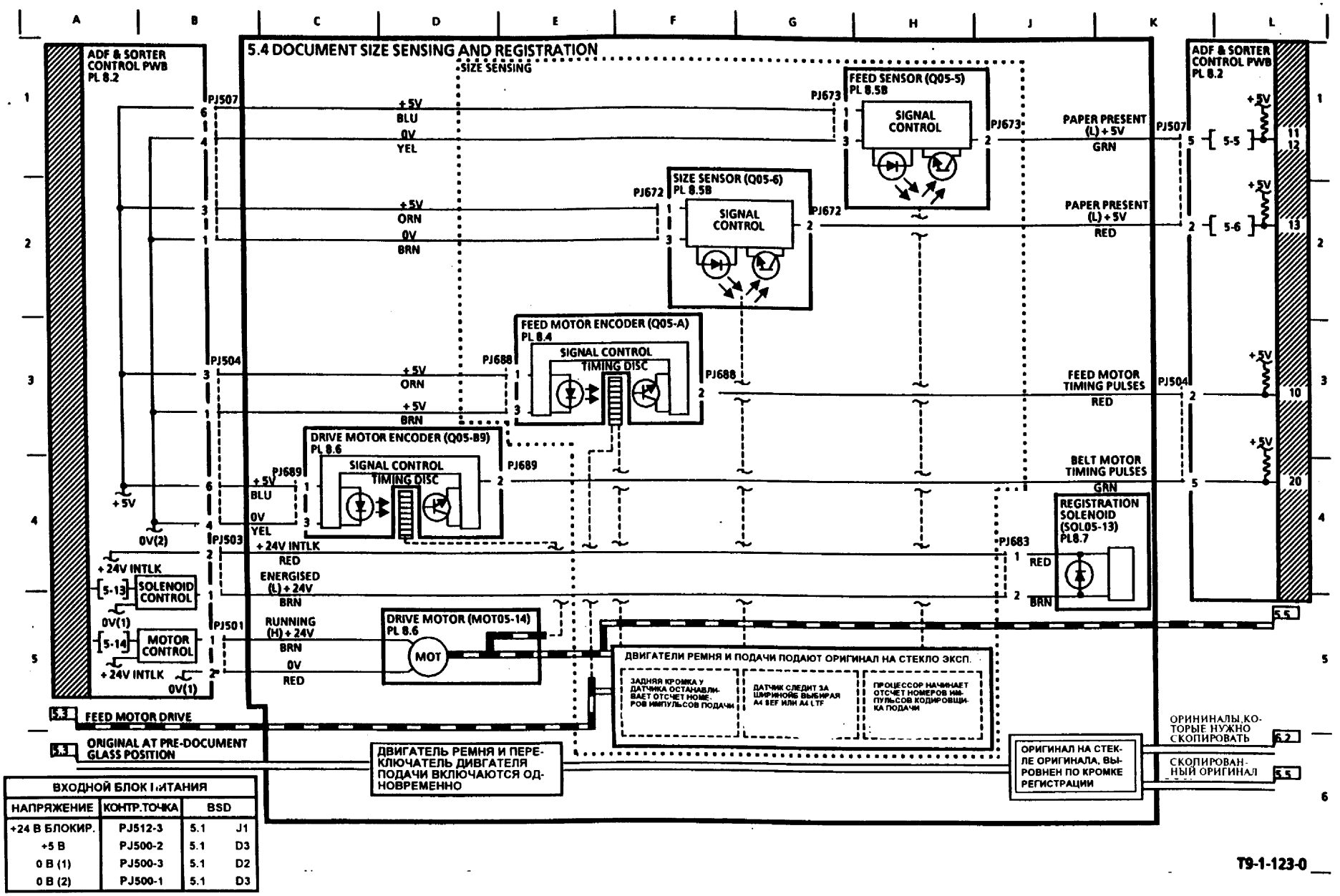

ВХОДНОЙ БЛОК ПИТАНИЯ			
НАПРЯЖЕНИЕ	КОНТР.ТОЧКА	BSD	
+24 В БЛОКИР.	PJ512-3	5.1	J1
+5 В	PJ500-2	5.1	D3
0 В (1)	PJ500-3	5.1	D2
0 В (2)	PJ500-1	5.1	D3

BSD 5.5 Вывод оригинала

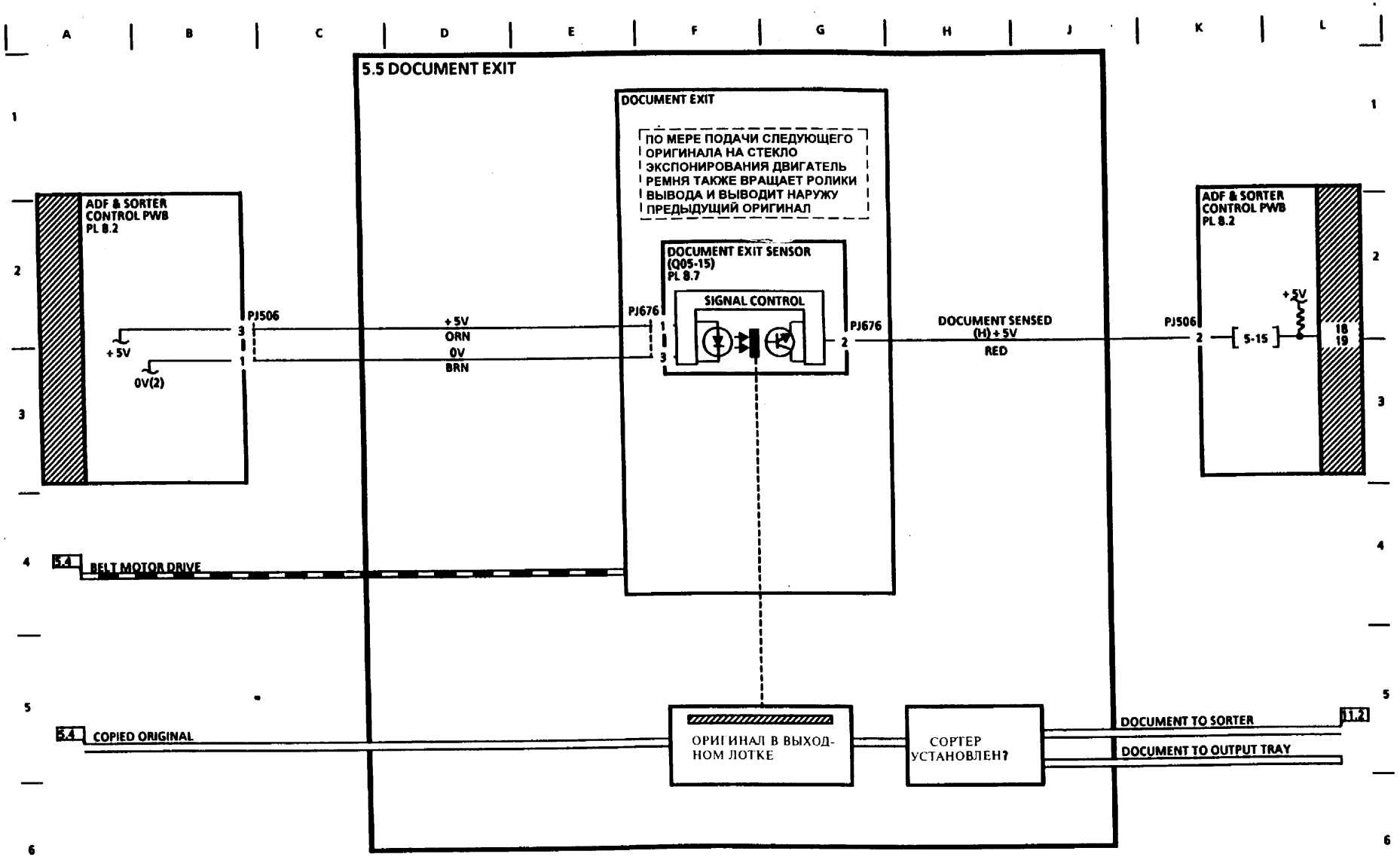

ВХОДНОЙ БЛОК ПИТАНИЯ			
НАПРЯЖЕНИЕ	КОНТР.ТОЧКА	ЭТАЛОННАЯ ЗОНА	
+5 В	PJ500-2	5.1	D3
0 В	PJ500-1	5.1	D3

T9-1-124-0

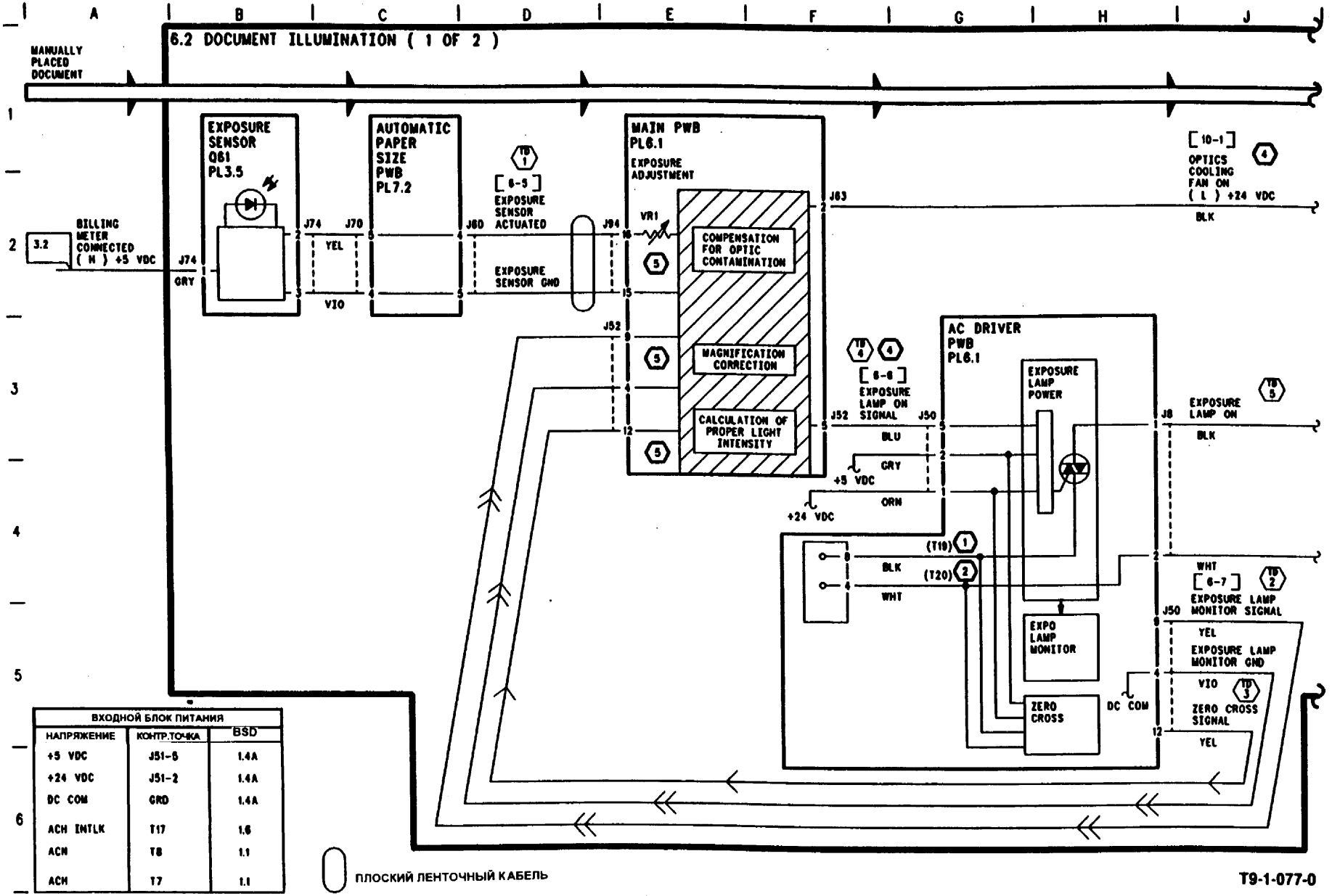
6.2 DOCUMENT ILLUMINATION (1 OF 2)
MANUALLY PLACED DOCUMENT
EXPOSURE SENSOR Q61 PL3.5
AUTOMATIC PAPER SIZE PWB PL7.2
MAIN PWB PL6.1
EXPOSURE ADJUSTMENT
VR1
COMPENSATION FOR OPTIC CONTAMINATION
MAGNIFICATION CORRECTION
CALCULATION OF PROPER LIGHT INTENSITY
AC DRIVER PWB PL6.1
EXPOSURE LAMP POWER
EXPO LAMP MONITOR
ZERO CROSS
BILLING METER CONNECTED (H) +5 VDC
EXPOSURE SENSOR ACTUATED
EXPOSURE SENSOR GND
EXPOSURE LAMP ON SIGNAL
OPTICS COOLING FAN ON (L) +24 VDC
EXPOSURE LAMP ON
EXPOSURE LAMP MONITOR SIGNAL
EXPOSURE LAMP MONITOR GND
ZERO CROSS SIGNAL
DC COM
+5 VDC
+24 VDC
J74
J70
J60
J94
J63
J52
J50
J8
YEL
VIO
GRY
BLU
ORN
BLK
WHT
WHT
YEL
YEL
VIO
BLK
(T19)
(T20)
ВХОДНОЙ БЛОК ПИТАНИЯ
НАПРЯЖЕНИЕ
КОНТР.ТОЧКА
BSD
+5 VDC
J51-6
1.4A
+24 VDC
J51-2
1.4A
DC COM
GRD
1.4A
ACH INTLK
T17
1.6
ACH
T8
1.1
ACH
T7
1.1
ПЛОСКИЙ ЛЕНТОЧНЫЙ КАБЕЛЬ
T9-1-077-0

BSD 6.2 Освещение оригинала (2 из 2)

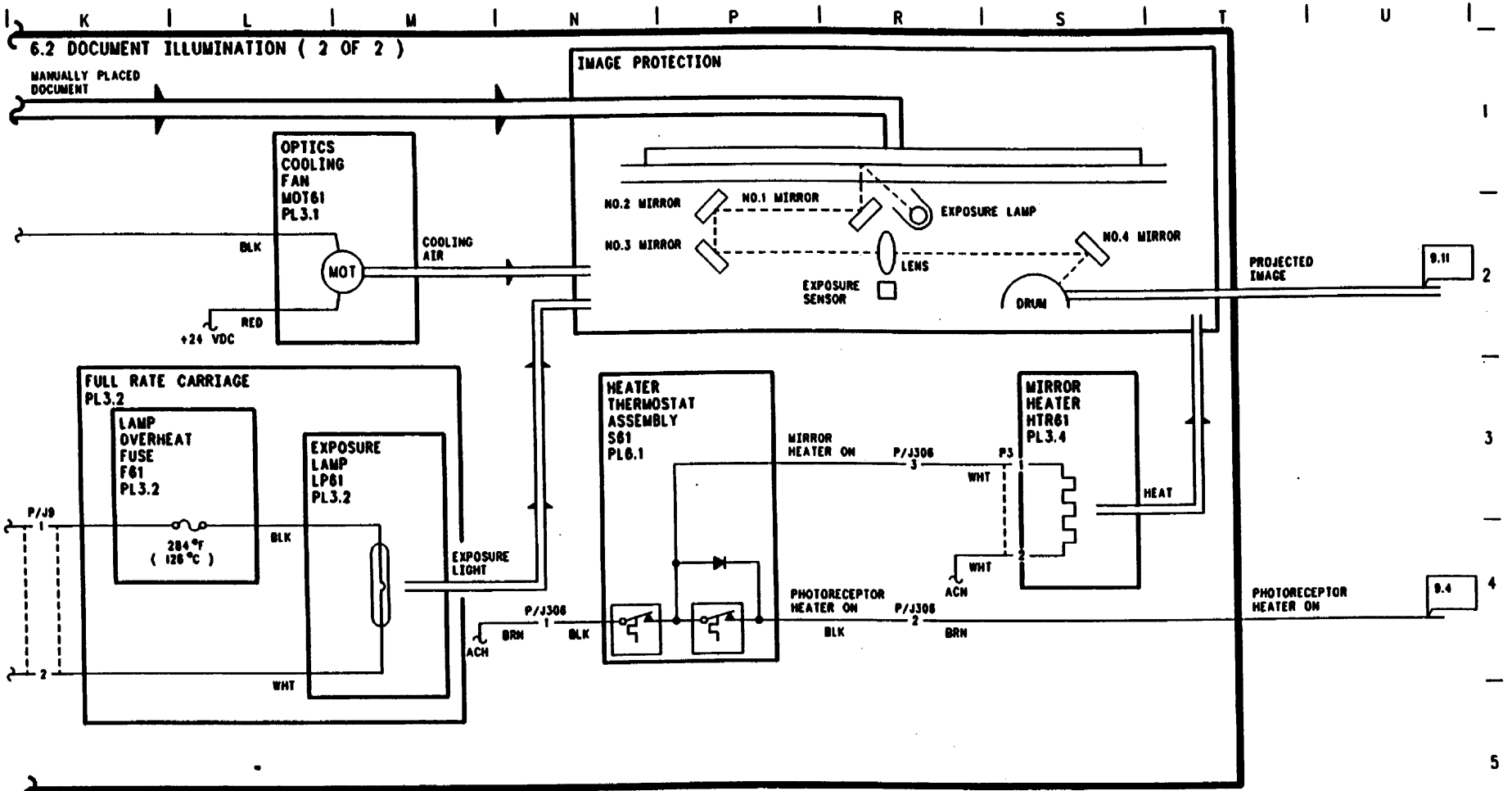

TEST DATA NUMBER	SIGNAL NAME	WHERE TO MEASURE	MEASURING METHOD (2)	PRESCRIBED VALUE
TD 1	EXPOSURE SENSOR SENSED		INPUT [6-6] AND ASCERTAIN THE INDICATION IN [6-5]	4A-AE
TD 2	ZERO CROSS SIGNAL	J52-12 ⊕ COM ⊖	MAKE MEASUREMENT WHEN THE MACHINE CLOCK IS IN STANDBY	0.5-0.7 VDC
TD 3	EXPOSURE LAMP MONITOR SIGNAL		INPUT [6-6] AND ASCERTAIN THE INDICATION IN [6-7]	78-82
TD 4	EXPOSURE LAMP ON SIGNAL	J52-5 ⊕ COM ⊖	MAKE MEASUREMENT BY INPUTTING [6-6]	ON: 5.5 ± 0.5 VDC OFF: 11 ± 2 VDC
TD 5	EXPOSURE LAMP ON	P/J9-1 P/J9-2		ON: 96 ± 5 VDC (DIGITAL) OFF: 0V

ПРИМЕЧАНИЯ

(1) ЧЕРНЫЙ ПРОВОД ПРИПАЯН К PWB (T19) И ПОДСОЕДИНЕН К T17 НА РЕЛЕ

(2) БЕЛЫЙ ПРОВОД ПРИПАЯН К PWB (T20) И ПОДСОЕДИНЕН К T18 НА РЕЛЕ

(3) УБЕДИТЕСЬ, ЧТО КАРЕТКА ЛАМПЫ НАХОДИТСЯ В ИСХОДНОМ ПОЛОЖЕНИИ И ЧТО В ДИАГНОСТИКЕ [20-20] ДОСТИГНУТО НАЧАЛЬНОЕ ЗНАЧЕНИЕ 47. ПОЛОЖИТЕ ЛИСТ БУМАГИ РАЗМЕРОМ 27,9X43,2 ММ (ФОРМАТ A3) НА СТЕКЛО ОРИГИНАЛА И ЗАКРОЙТЕ КРЫШКУ СТЕКЛА ОРИГИНАЛА.

(4) ЛАМПА ЭКСПОНИРОВАНИЯ И ВЕНТИЛЯТОР ОХЛАЖДЕНИЯ ОПТИКИ ВКЛЮЧАЮТСЯ ПРИ ВВОДЕ [6-6].

(6) СМОТРИТЕ БЛОК-СХЕМУ 13.6

T9-1-078-0

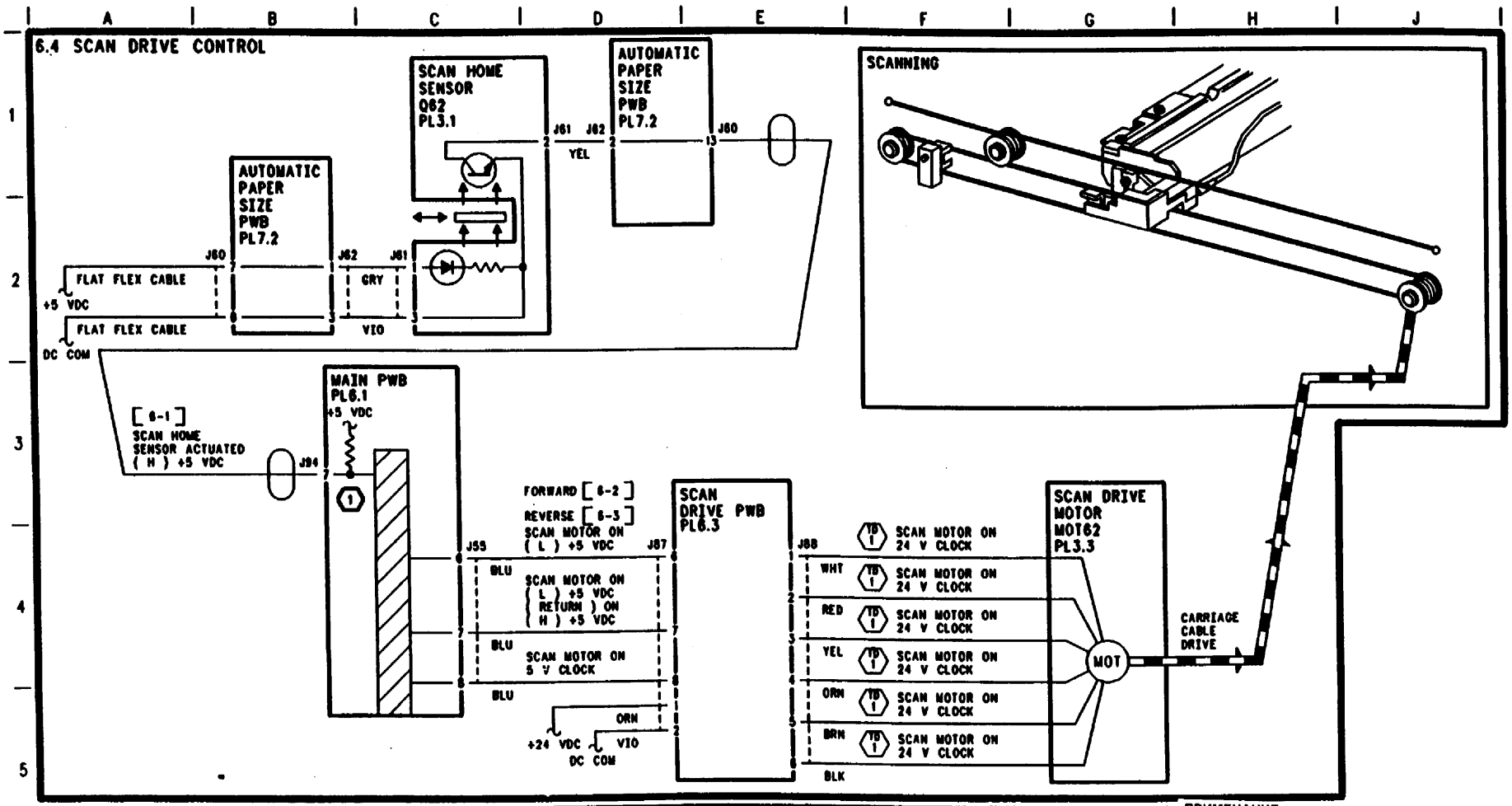

ВХОДНОЙ БЛОК ПИТАНИЯ		
НАПРЯЖЕНИЕ	КОНТР.ТОЧКА	BSD
+5 VDC	J51-5	1,4A
+24 VDC	J51-2	1,4A
DC COM	GND	1,4A

TEST DATA NUMBER	SIGNAL NAME	WHERE TO MEASURE	MEASURING METHOD	PRESCRIBED VALUE
TP 1	SCAN MOTOR ON +24 V CLOCK	J88-1⊕/COM ⊖	MAKE MEASUREMENT BY INPUTTING [6-2] OR [6-3] NOTE: CAREFULLY PREVENT THE CARRIAGE FROM AN OVERRUN	DURING REVOLUTION: 15N2 VDC DURING A STOP 0-1 VDC
		J88-2⊕/COM ⊖		DURING REVOLUTION: 13N2 VDC
		J88-3⊕/COM ⊖		
		J88-4⊕/COM ⊖		DURING A STOP 0-1 VDC
		J88-5⊕/COM ⊖		
		J88-6⊕/COM ⊖		

ПРИМЕЧАНИЕ:
① СМОТРИТЕ БЛОК-СХЕМУ 13.6
ПЛОСКИЙ ЛЕНТОЧНЫЙ КАБЕЛЬ

T9-1-079-0

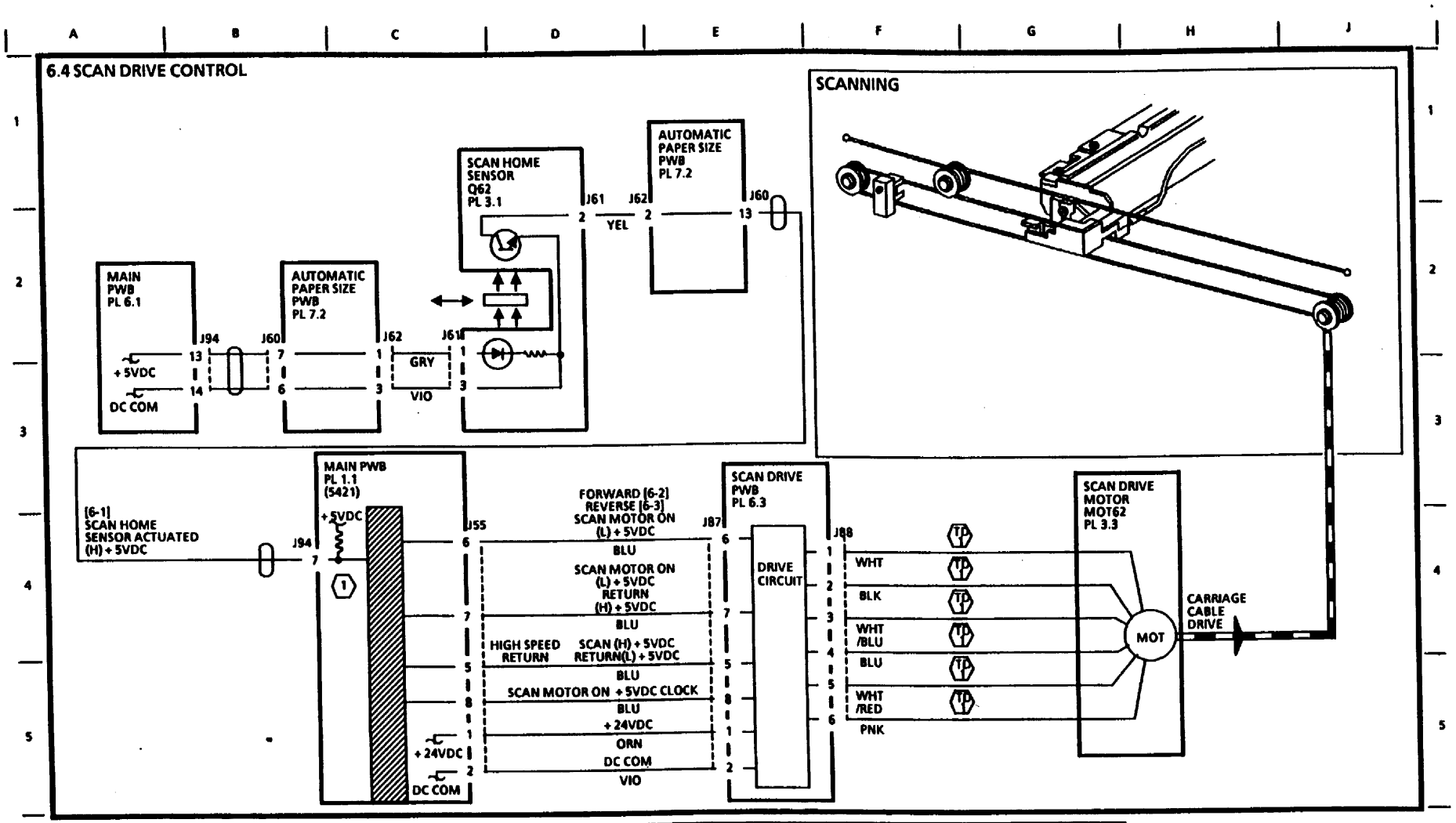

ВХОДНОЙ БЛОК ПИТАНИЯ		
НАПРЯЖЕНИЕ	КОНТР.ТОЧКА	BSD
+5 VDC	J51-5	1,4A
+24 VDC	J51-1	1,4A
DC COM	J51-3	1,4A

TEST DATA NUMBER	SIGNAL NAME	WHERE TO MEASURE	MEASURING METHOD	PRESCRIBED VALUE
TP	SCAN MOTOR ON + 24V CLOCK	J88-1 /DC COM	MAKE MEASUREMENT BY INPUTTING [6-2] OR [6-3]. NOTE. DO NOT ALLOW THE CARRIAGE TO OVERRUN	DURING REVOLUTION 15 ± 2 VDC DURING A STOP 0-1 VDC
		J88-2 /DC COM		
		J88-3 /DC COM		DURING REVOLUTION 13 ± 2 VDC DURING A STOP 0-1 VDC
		J88-4 /DC COM		
		J88-5 /DC COM		
		J88-6 /DC COM		

ПРИМЕЧАНИЕ:

(1) СМОТРИТЕ БЛОК-СХЕМУ 13.6

ПЛОСКИЙ ЛЕНТОЧНЫЙ КАБЕЛЬ

T9-1-119-0

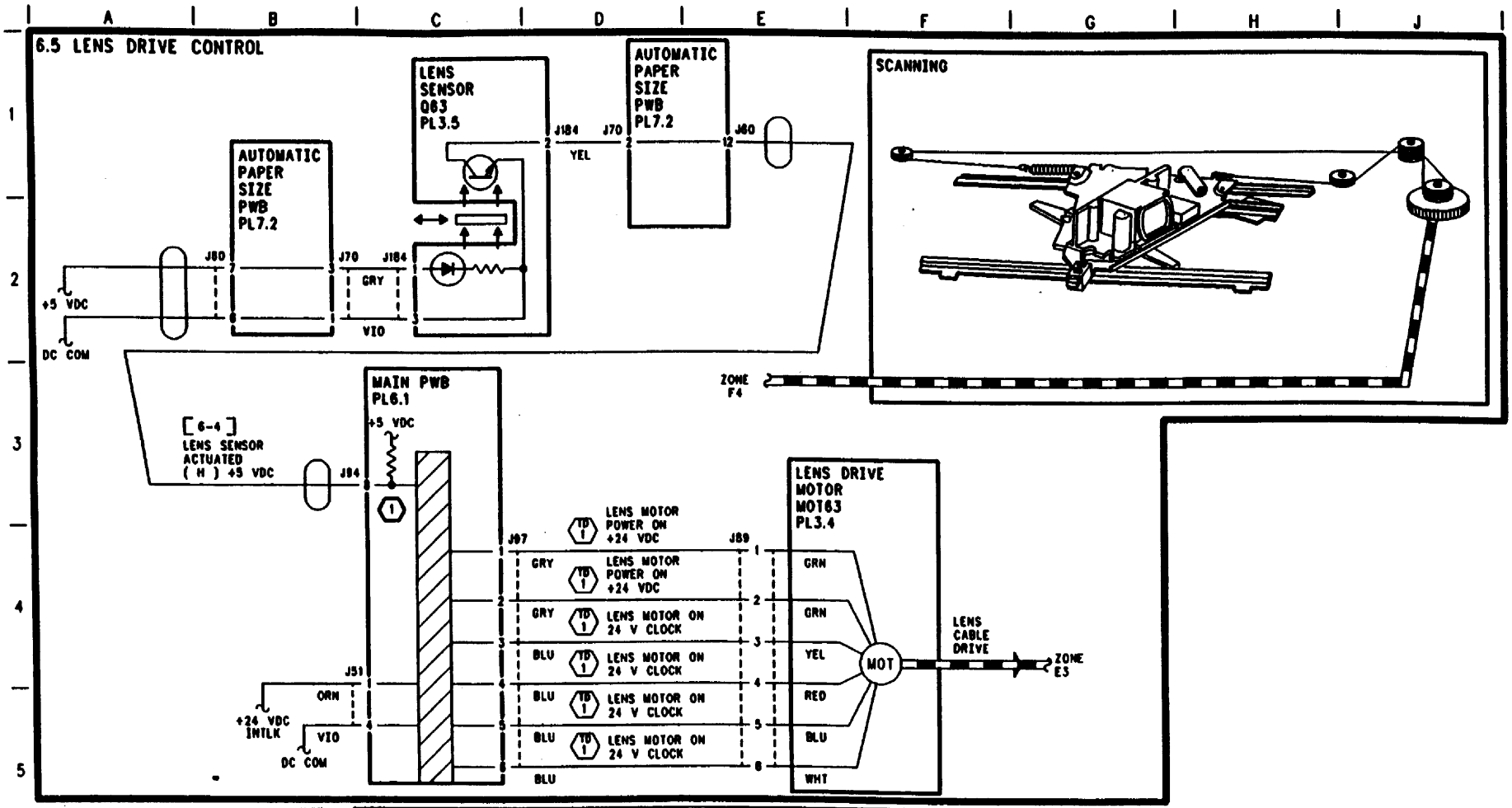

ВХОДНОЙ БЛОК ПИТАНИЯ		
НАПРЯЖЕНИЕ	КОНТР.ТОЧКА	BSD
+5 VDC	J51-5	1,4A
+24 VDC	J51-2	1,4A
DC COM	GND	1,4A
+24 VDC INTLK	T17	1,6

TEST DATA NUMBER	SIGNAL NAME	WHERE TO MEASURE	MEASURING METHOD	
TD 1	LENS MOTOR POWER ON +24 VDC	J97⊕/COM ⊖	MAKE MEASUREMENT BY SELECTING FIXED MAGNIFICATION OR ARBITRARY MAGNIFICATION	DURING REVOLUTION 23.5N2 VDC DURING A STOP 4.2N0.5 VDC
		J97⊕/COM ⊖		
	LENS MOTOR ON 24 CLOCK	J97⊖/COM ⊖		DURING REVOLUTION 17N2 VDC DURING A STOP 0-5 VDC NOTE: MEASURED VALUES DEPENDING ON WHERE THE LENS STOPS
		J97⊕/COM ⊖		
		J97⊕/COM ⊖		
		J97⊕/COM ⊖		

ПРИМЕЧАНИЕ:

(1) СМОТРИТЕ БЛОК-СХЕМУ 13.6

ПЛОСКИЙ ЛЕНТОЧНЫЙ КАБЕЛЬ

T9-1-080-0

BSD 8.2A Подача бумаги из обходного лотка

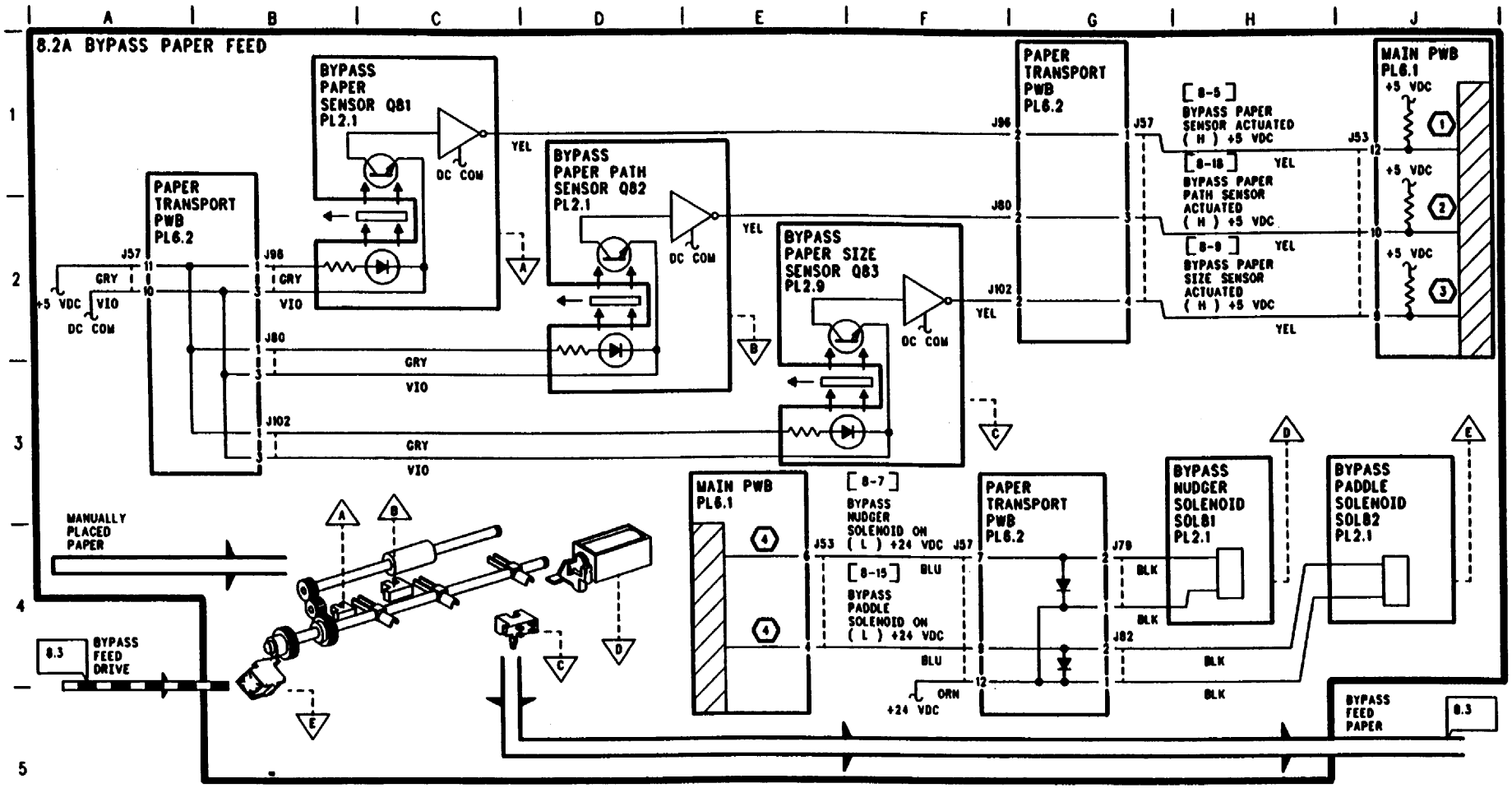

ВХОДНОЙ БЛОК ПИТАНИЯ		
НАПРЯЖЕНИЕ	КОНТР.ТОЧКА	BSD
+5 VDC	J51-5	1,4A
+24 VDC	J51-2	1,4A
DC COM	GND	1,4A

DOCUMENT SIZE		PASS TIME	BYPASS PAPER SIZE SENSOR
A3	SEF	3100 MS OR MORE	ON
A4	SEF	1600-2500 MS	OFF
	LEF	LESS THAN 1600 MS	ON
A5	SEF	LESS THAN 1600 MS	OFF
B4	SEF	2500-3100 MS	ON

ПРИМЕЧАНИЕ

(1) КОНТРОЛЬНАЯ ЛОГИКА ОПРЕДЕЛЯЕТ НАЛИЧИЕ БУМАГИ В ОБХОДНОМ ЛОТКЕ, ВКЛЮЧАЯ ИНДИКАТОР ОБХОДНОГО ЛОТКА НА ПУЛЬТЕ УПРАВЛЕНИЯ

(2) КОНТРОЛЬНАЯ ЛОГИКА ОПРЕДЕЛЯЕТ ПОДАЧУ БУМАГИ ИЗ ОБХОДНОГО ЛОТКА.

(3) КОНТРОЛЬНАЯ ЛОГИКА ОПРЕДЕЛЯЕТ ШИРИНУ БУМАГИ (ВДОЛЬ НАПРАВЛЕНИЯ ОСИ БАРАБАНА), ПОДАННОЙ ИЗ ОБХОДНОГО ЛОТКА. ДЛИНА БУМАГИ ОПРЕДЕЛЯЕТСЯ ВРЕМЕНЕМ МЕЖДУ МОМЕНТОМ ВКЛЮЧЕНИЯ СОЛЕНОИДА ЗАТВОРА И МОМЕНТОМ ПРОХОДА БУМАГИ МИМО ДАТЧИКА.

(4) СИНХРОНИЗАЦИЯ ПОДАЧИ ПЕРВОГО ЛИСТА БУМАГИ ОТЛИЧАЕТСЯ ОТ СИНХРОНИЗАЦИИ ПОДАЧИ ПОСЛЕДУЮЩИХ ЛИСТОВ.

T9-1-081-0

BSD 8.2B Подача бумаги из лотка 1

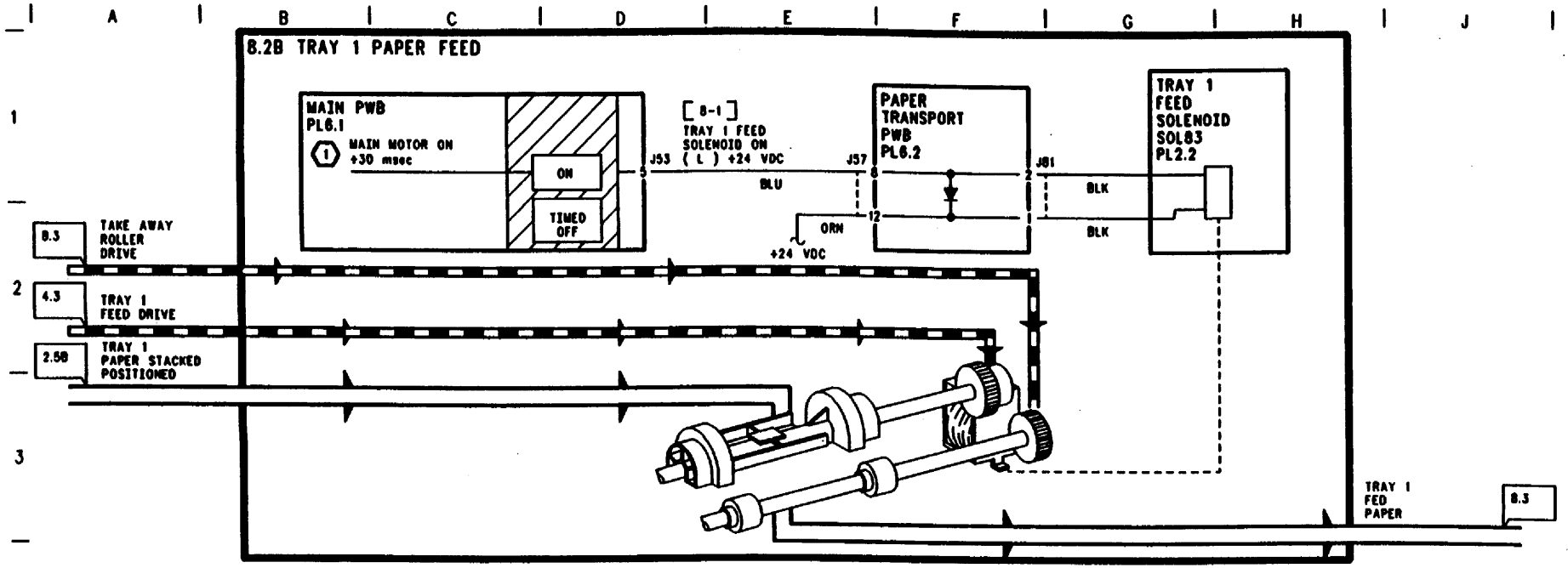

ВХОДНОЙ БЛОК ПИТАНИЯ		
НАПРЯЖЕНИЕ	КОНТР.ТОЧКА	BSD
+24 VDC	J51-2	1,4A
DC COM	GND	1,4A

ПРИМЕЧАНИЕ

(1) ПОКАЗЫВАЕТ СИНХРОНИЗАЦИЮ ПОДАЧИ ПЕРВОГО ЛИСТА БУМАГИ, КОТОРАЯ ОТЛИЧАЕТСЯ ОТ СИНХРОНИЗАЦИИ ПОДАЧИ ВТОРОГО И ПОСЛЕДУЮЩИХ ЛИСТОВ

T9-1-082-0

BSD 8.2C Подача бумаги из лотка 2
BSD 8.2D Подача бумаги из лотка 3

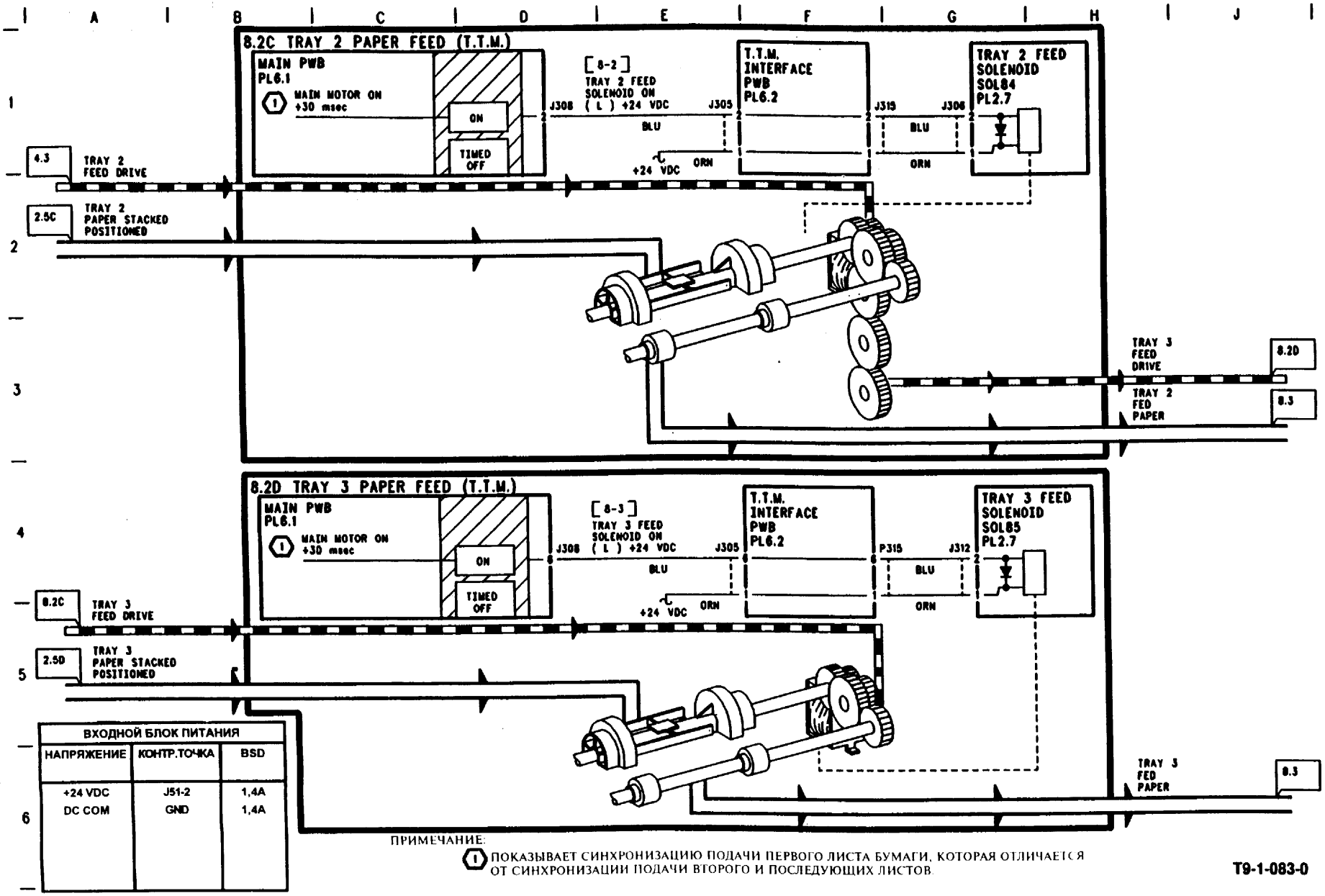

BSD 8.3 Регистрация бумаги и транспортировка

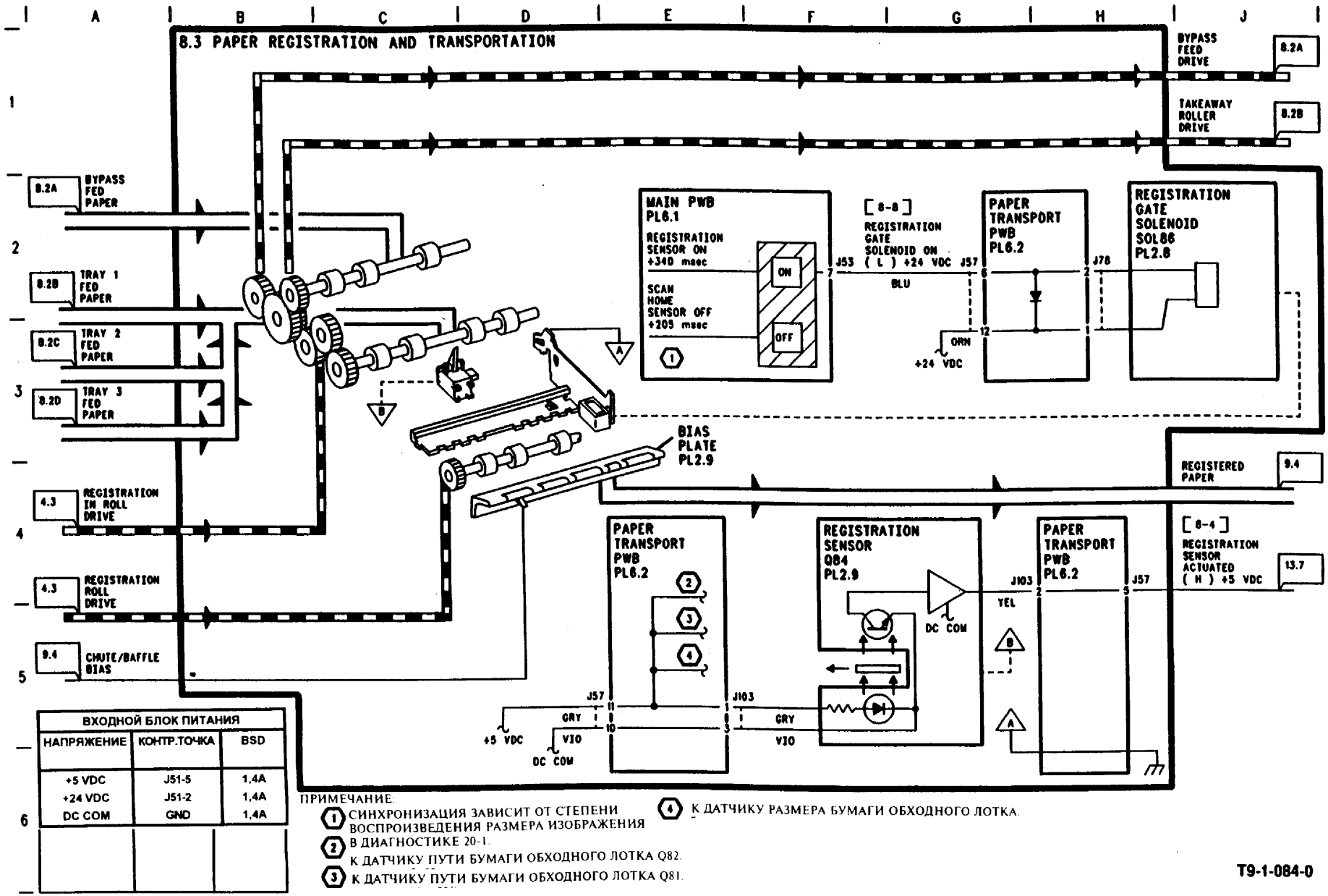

ВХОДНОЙ БЛОК ПИТАНИЯ		
НАПРЯЖЕНИЕ	КОНТР.ТОЧКА	BSD
+5 VDC	J51-5	1,4A
+24 VDC	J51-2	1,4A
DC COM	GND	1,4A

ПРИМЕЧАНИЕ:

1. СИНХРОНИЗАЦИЯ ЗАВИСИТ ОТ СТЕПЕНИ ВОСПРОИЗВЕДЕНИЯ РАЗМЕРА ИЗОБРАЖЕНИЯ В ДИАГНОСТИКЕ 20-1.
2. К ДАТЧИКУ ПУТИ БУМАГИ ОБХОДНОГО ЛОТКА Q82.
3. К ДАТЧИКУ ПУТИ БУМАГИ ОБХОДНОГО ЛОТКА Q81.
4. К ДАТЧИКУ РАЗМЕРА БУМАГИ ОБХОДНОГО ЛОТКА.

T9-1-084-0

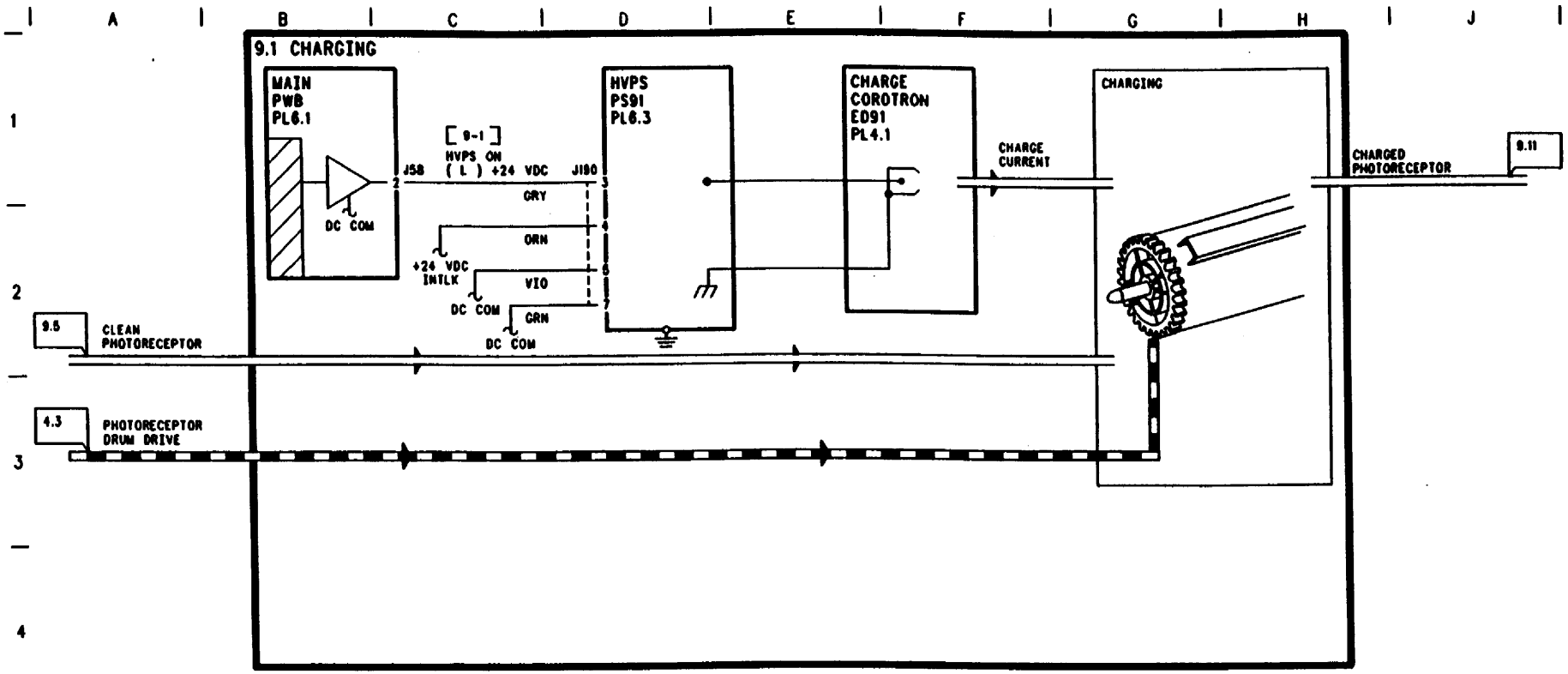

ВХОДНОЙ БЛОК ПИТАНИЯ		
НАПРЯЖЕНИЕ	КОНТР.ТОЧКА	ЭТАЛОННАЯ ЗОНА
DC COM	GND	1.4A
+24 В БЛОКИРУЕМОЕ	J51-1	1.4C

T9-1-085-0

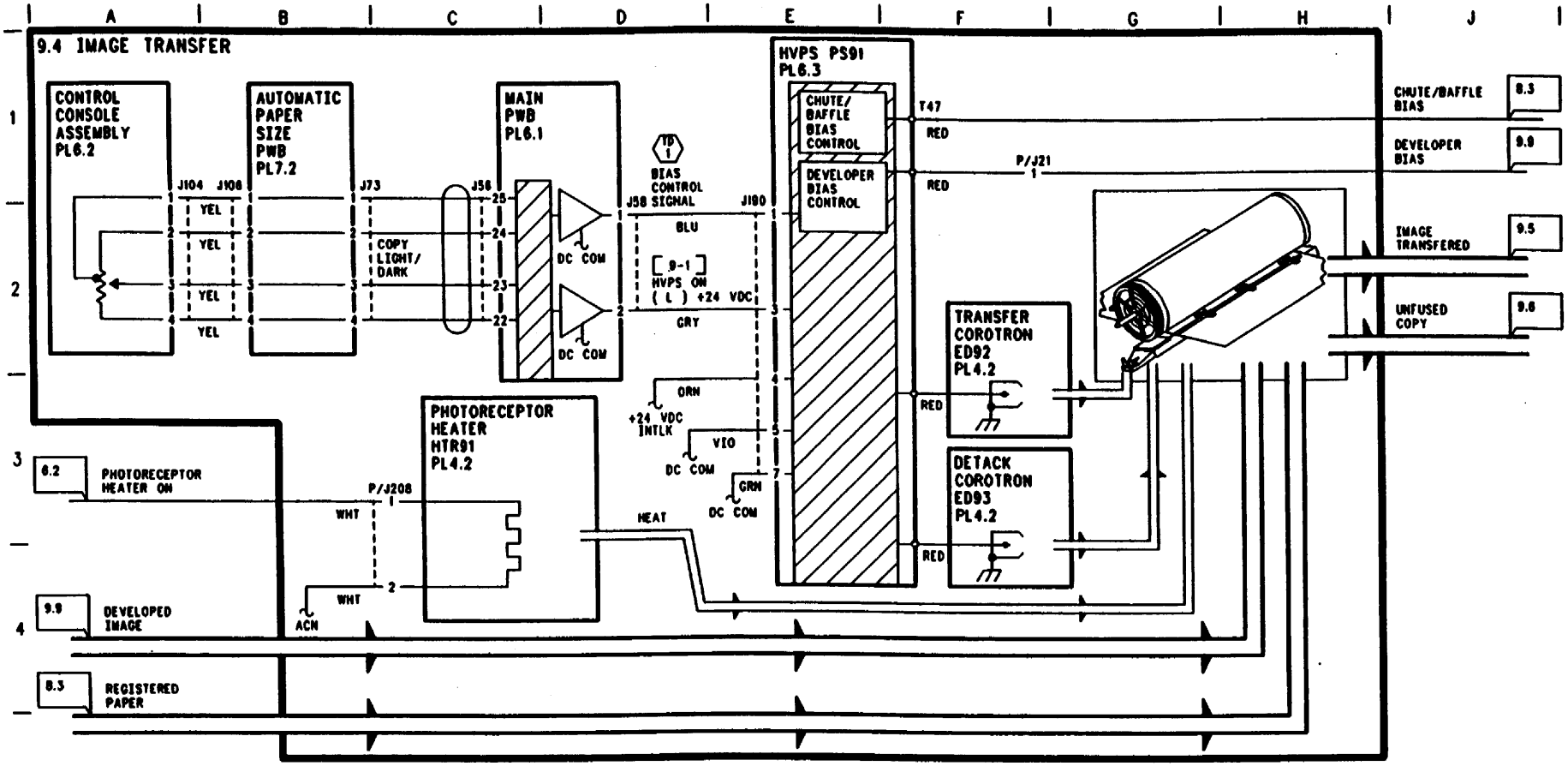

ВХОДНОЙ БЛОК ПИТАНИЯ		
НАПРЯЖЕНИЕ	КОНТР.ТОЧКА	BSD
DC COM	GND	1,4A
+24 VDC INTLK	J51-12	1,4C
+3VDC	J56-22	1,4A

TEST DATA NUMBER	SIGNAL NAME	WHERE TO MEASURE	MEASURING METHOD	PRESCRIBED VALUE
TP 1	BIAS CONTROL SIGNAL	J58-1	MAKE MEASUREMENT DURING STANDBY MAKE MEASUREMENT DURING PRINT CYCLE	PULSATING 5.7±0.2 VDC PULSATING 1.2±0.2 VDC
		J58-2	MAKE MEASUREMENT DURING STANDBY MAKE MEASUREMENT DURING PRINT CYCLE	18.8±0.2 VDC 0.6±0.2 VDC

ПЛОСКИЙ ЛЕНТОЧНЫЙ КАБЕЛЬ

T9-1-086-0

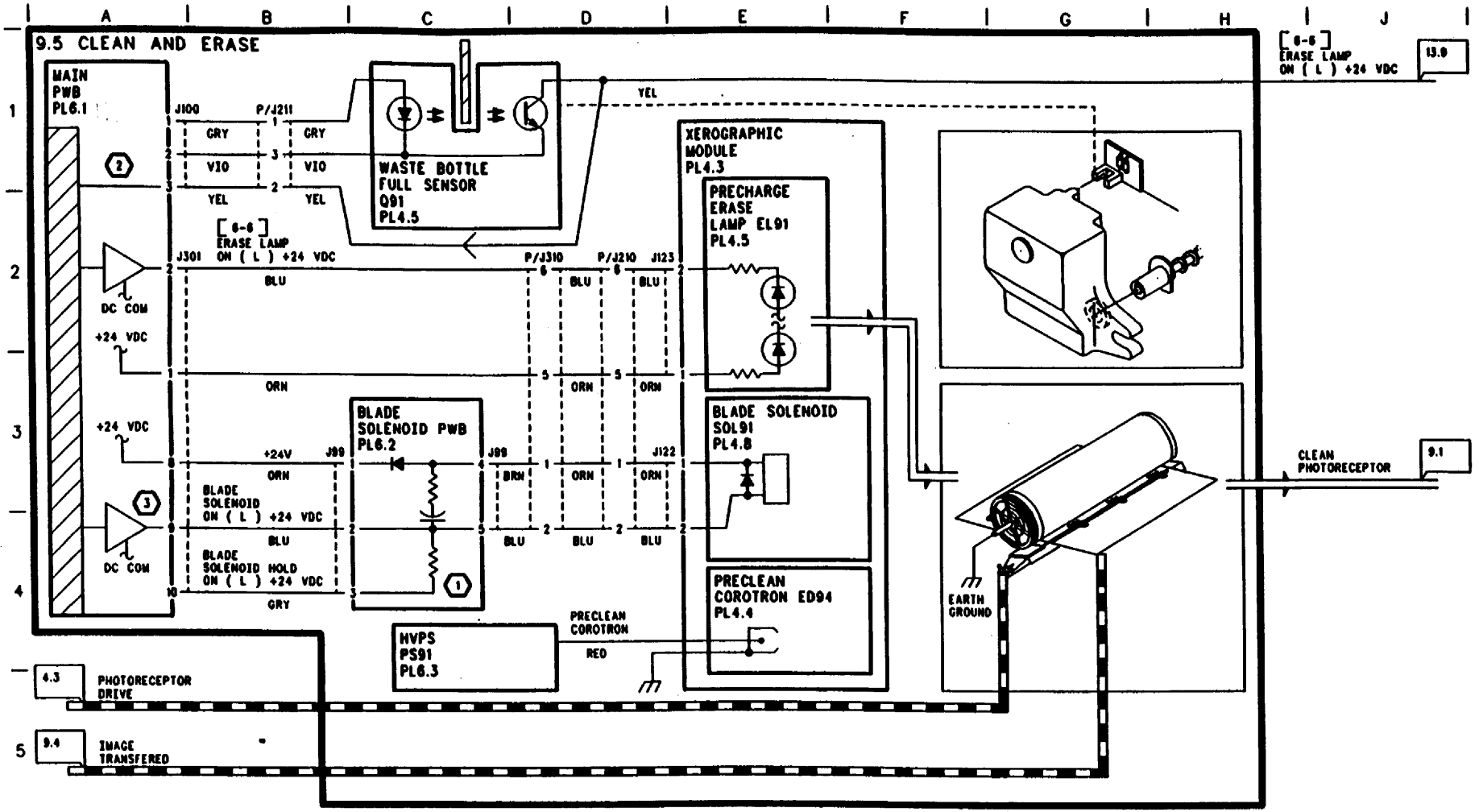

ПРИМЕЧАНИЕ

(1) ДАННАЯ ЦЕПЬ ЯВЛЯЕТСЯ СХЕМОЙ АМПЛИТУДНОГО ДЕТЕКТОРА. ОНА ПОДАЕТ ДОСТАТОЧНОЕ НАПРЯЖЕНИЕ, ЧТОБЫ ПРИТЯНУТЬ СОЛЕНОИД И УДЕРЖИВАЕТ ЕГО ПОСРЕДСТВОМ ВТОРИЧНОГО ПОЛЯ. КОГДА СОЛЕНОИД ЛЕЗВИЯ ОСВОБОЖДАЕТСЯ, ЭТО ПРОИСХОДИТ МЕДЛЕННО, ПО МЕРЕ ТОГО КАК ПОНИЖАЕТСЯ НАПРЯЖЕНИЕ НА КОНДЕНСАТОРЕ. ДАННОЕ ДЕЙСТВИЕ ПОНИЖАЕТ ВЕРОЯТНОСТЬ ПОПАДАНИЯ ОТРАБОТАННОГО ТОНЕРА В ВОЗДУХ И ЗАГРЯЗНЕНИЯ ОБЛАСТИ КСЕРОГРАФИИ.

(2) ОБРАТИТЕСЬ К BSD 13.9

(3) ПРИ ВКЛЮЧЕНИИ СОЛЕНОИДА ПРИСУТСТВУЕТ НАПРЯЖЕНИЕ ОТ +7 ДО 8 VDC. ДАННОЕ ЗНАЧЕНИЕ ЯВЛЯЕТСЯ НОРМАЛЬНЫМ, ТАК КАК НАПРЯЖЕНИЕ ПАДАЕТ НА РЕЗИСТОРЕ, ПОСЛЕДОВАТЕЛЬНО СОЕДИНЕННОМ С ЦЕПЬЮ СОЛЕНОИДА ЛЕЗВИЯ, КОГДА СХЕМА УДЕРЖАНИЯ СОЛЕНОИДА ПЕРЕКЛЮЧАЕТСЯ НА НИЗКИЙ УРОВЕНЬ. ЭТО ПРОИСХОДИТ ПОЧТИ СРАЗУ ЖЕ ПОСЛЕ ПОЯВЛЕНИЯ ПИК-СИГНАЛА.

T9-1-087-1

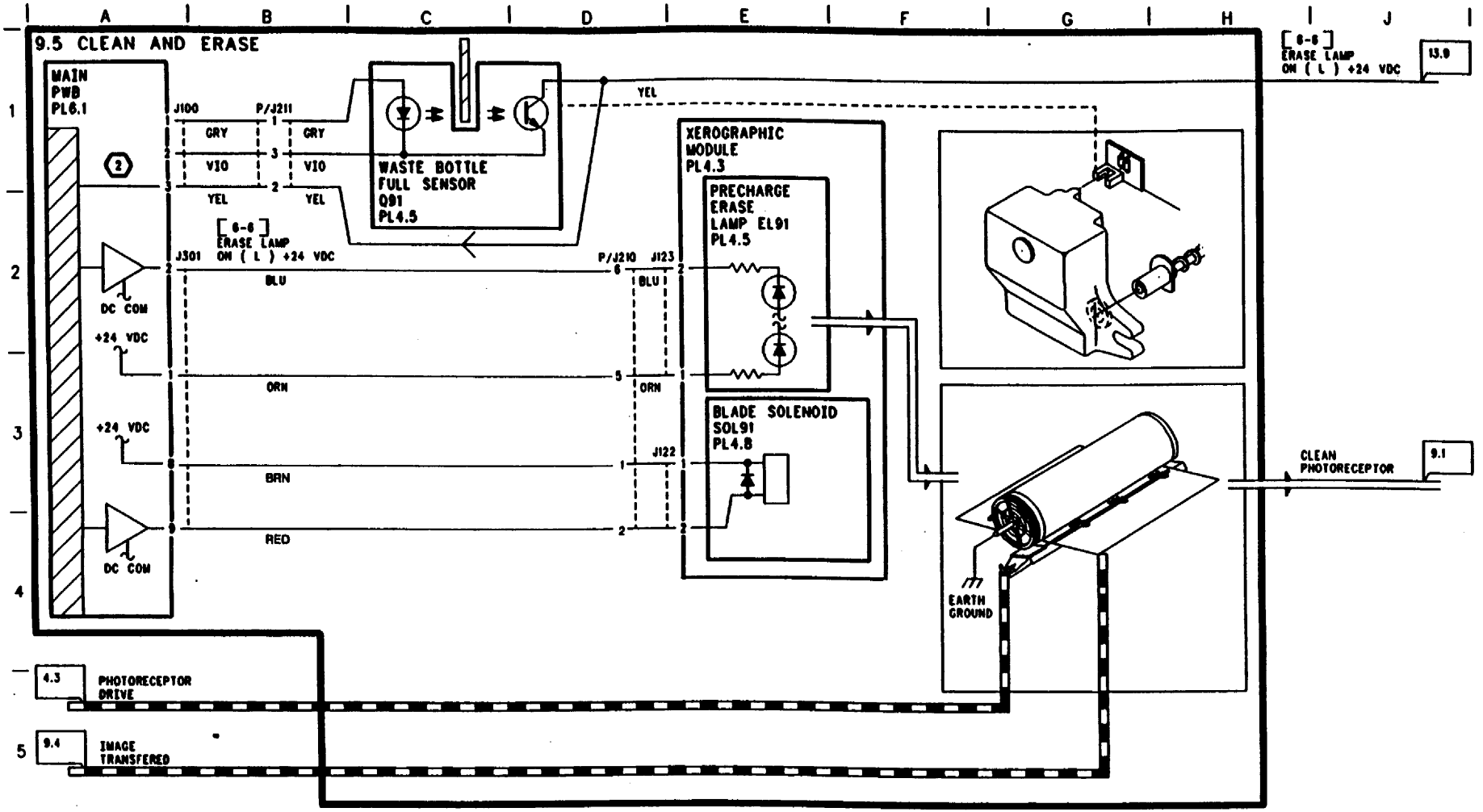

ПРИМЕЧАНИЕ:

(1) ДАННАЯ ЦЕПЬ ЯВЛЯЕТСЯ СХЕМОЙ АМПЛИТУДНОГО ДЕТЕКТОРА. ОНА ПОДАЕТ ДОСТАТОЧНОЕ НАПРЯЖЕНИЕ, ЧТОБЫ ПРИТЯНУТЬ СОЛЕНОИД И УДЕРЖИВАЕТ ЕГО ПОСРЕДСТВОМ ВТОРИЧНОГО ПОЛЯ, КОГДА СОЛЕНОИД ЛЕЗВИЯ ОСВОБОЖДАЕТСЯ. ЭТО ПРОИСХОДИТ МЕДЛЕННО, ПО МЕРЕ ТОГО КАК ПОНИЖАЕТСЯ НАПРЯЖЕНИЕ НА КОНДЕНСАТОРЕ. ДАННОЕ ДЕЙСТВИЕ ПОНИЖАЕТ ВЕРОЯТНОСТЬ ПОПАДАНИЯ ОТРАБОТАННОГО ТОНЕРА В ВОЗДУХ И ЗАГРЯЗНЕНИЯ ОБЛАСТИ КСЕРОГРАФИИ.

(2) ОБРАТИТЕСЬ К BSD 13.9

T9-1-132-0

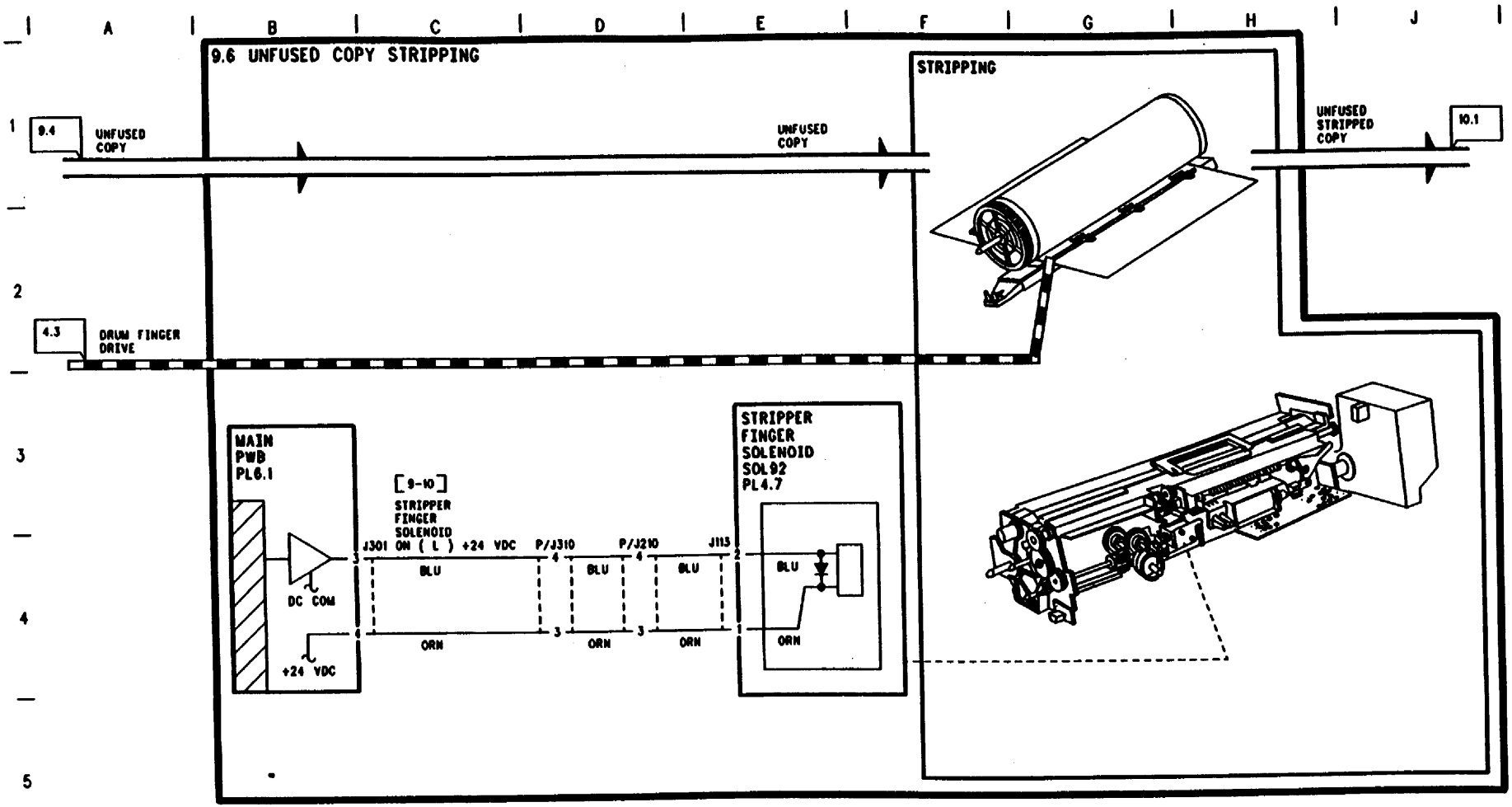
9.6 UNFUSED COPY STRIPPING
STRIPPING
9.4
UNFUSED COPY
UNFUSED COPY
UNFUSED STRIPPED COPY
10.1
4.3
DRUM FINGER DRIVE
MAIN PWB PL6.1
DC COM
+24 VDC
[9-10]
STRIPPER FINGER SOLENOID
J301 ON (L) +24 VDC
P/J310
P/J210
J113
BLU
ORN
STRIPPER FINGER SOLENOID SOL92 PL4.7

9-1-088-0

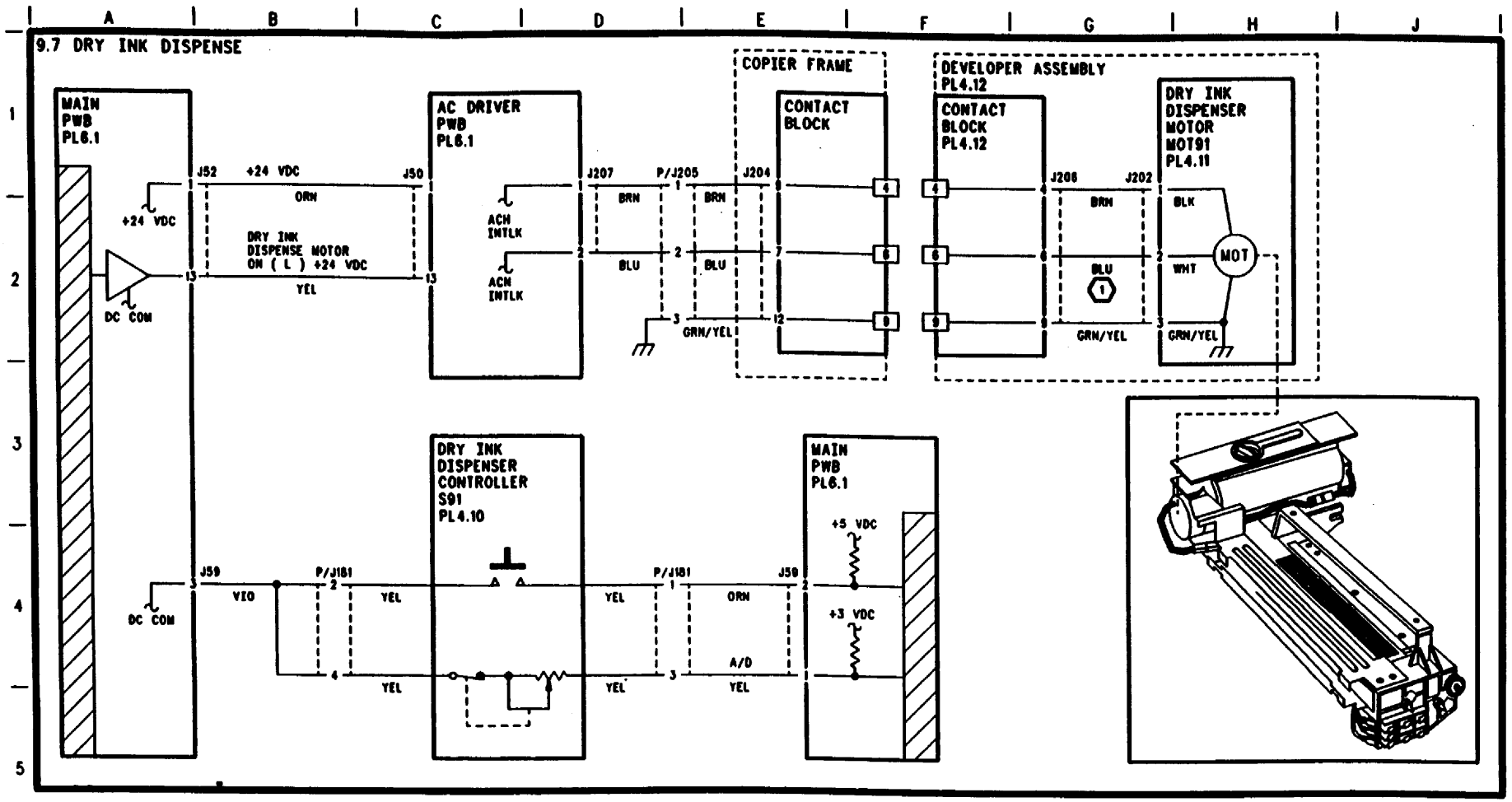

ПРИМЕЧАНИЕ:

(1) У ДВИГАТЕЛЯ НА 220 В ПЕРЕМЕННОГО ТОКА ВМЕСТО БЕЛОГО ПРИСУТСТВУЕТ ЧЕРНЫЙ ПРОВОД.

CONTACT BLOCK (FRAME)

7 4 1
- - 2
9 6 3

(FRONT VIEW)

CONTACT BLOCK (DEV. ASSEMBLY)

1 4 7
2 - -
3 6 8

(REAR VIEW)

J204

2 3 4 7 8 12 14

(REAR VIEW)

9-1-089-0

BSD 9.7A Подача тонера (5815 с модификацией 022 или 029)

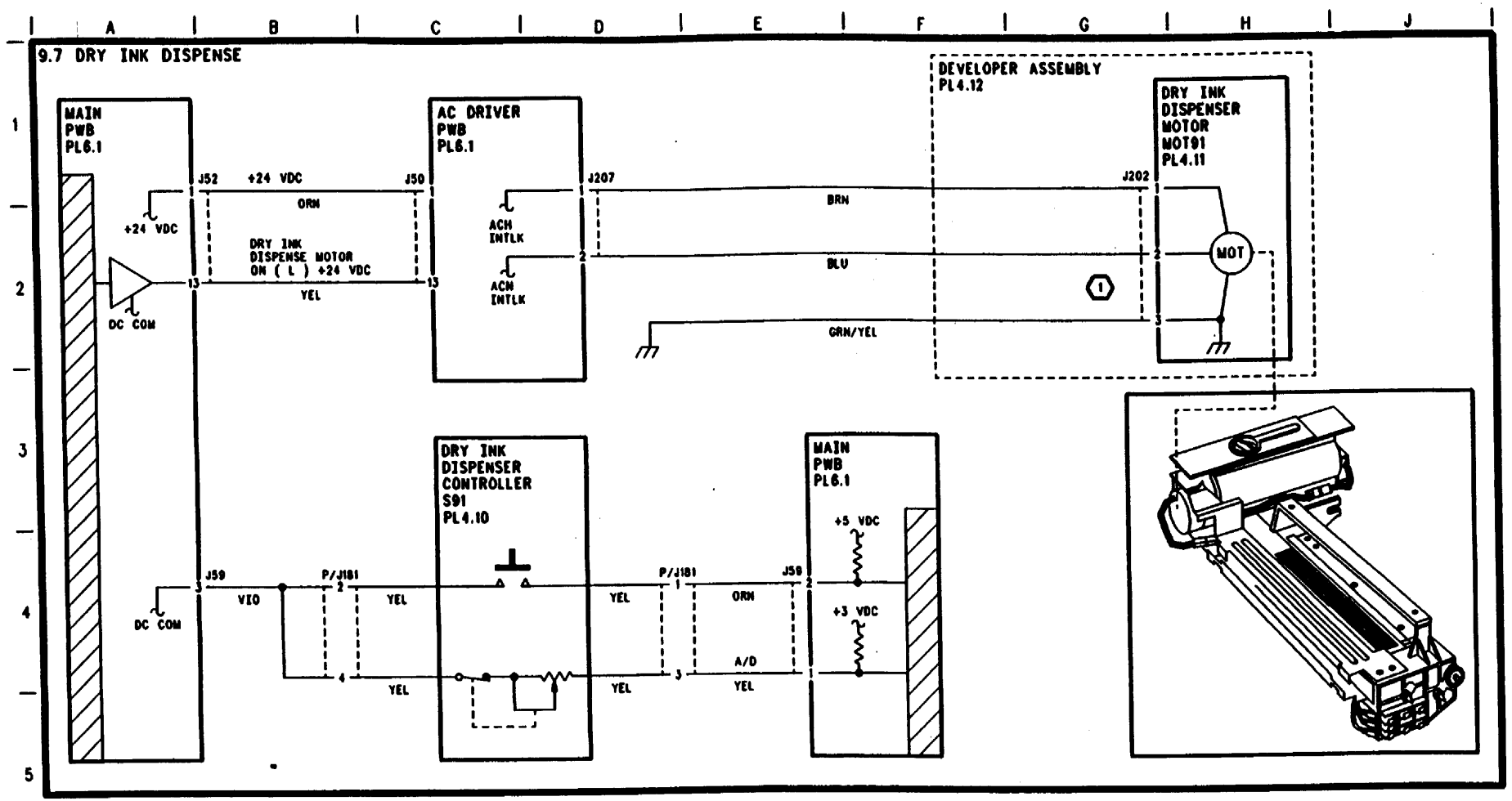

ПРИМЕЧАНИЕ.

(1) У ДВИГАТЕЛЯ НА 220 В ПЕРЕМЕННОГО ТОКА ВМЕСТО БЕЛОГО ПРИСУТСТВУЕТ ЧЕРНЫЙ ПРОВОД.

T9-1-133-0

BSD 9.8 Управление приводом проявителя

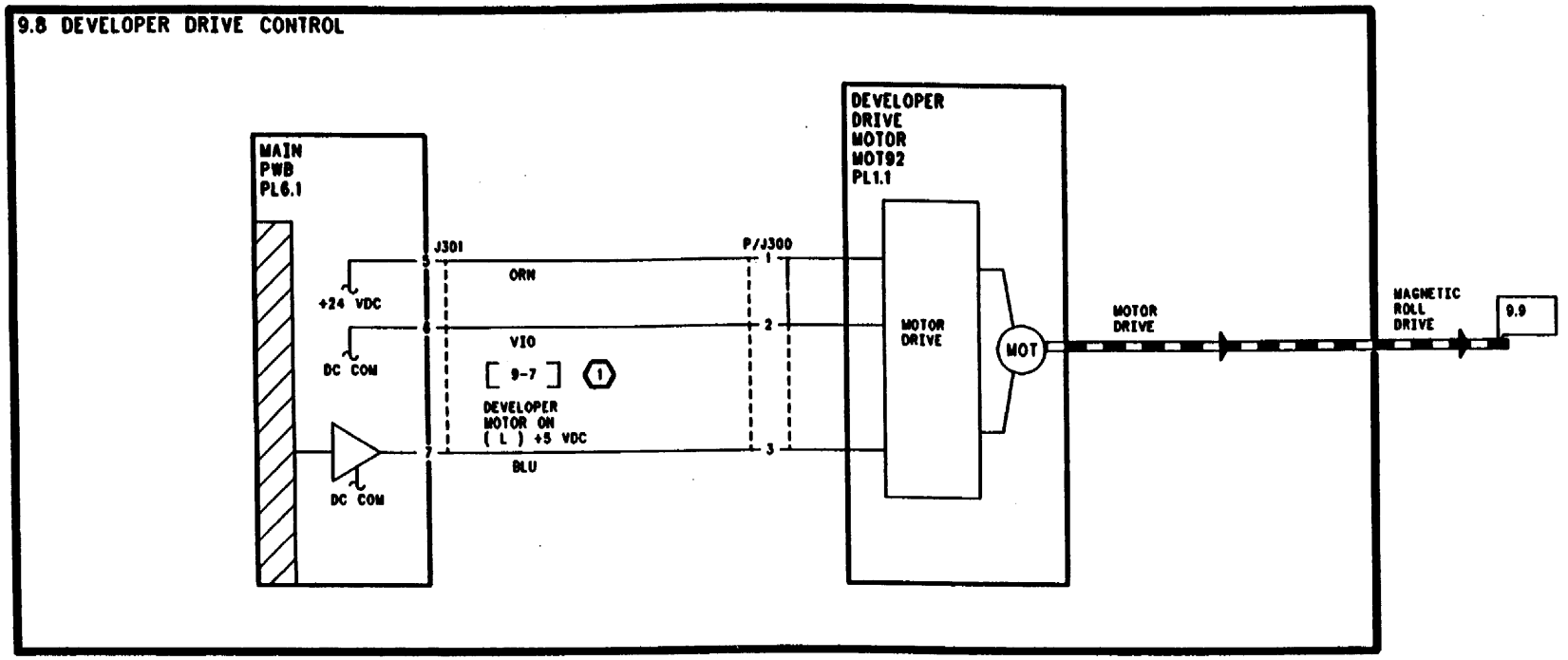

ПРИМЕЧАНИЕ:

1 В РЕЖИМЕ ДИАГНОСТИКИ [9-7] ГЛАВНЫЙ ДВИГАТЕЛЬ ВКЛЮЧАЕТСЯ ОДНОВРЕМЕННО С ДВИГАТЕЛЕМ ПРОЯВИТЕЛЯ.

T9-1-090-0

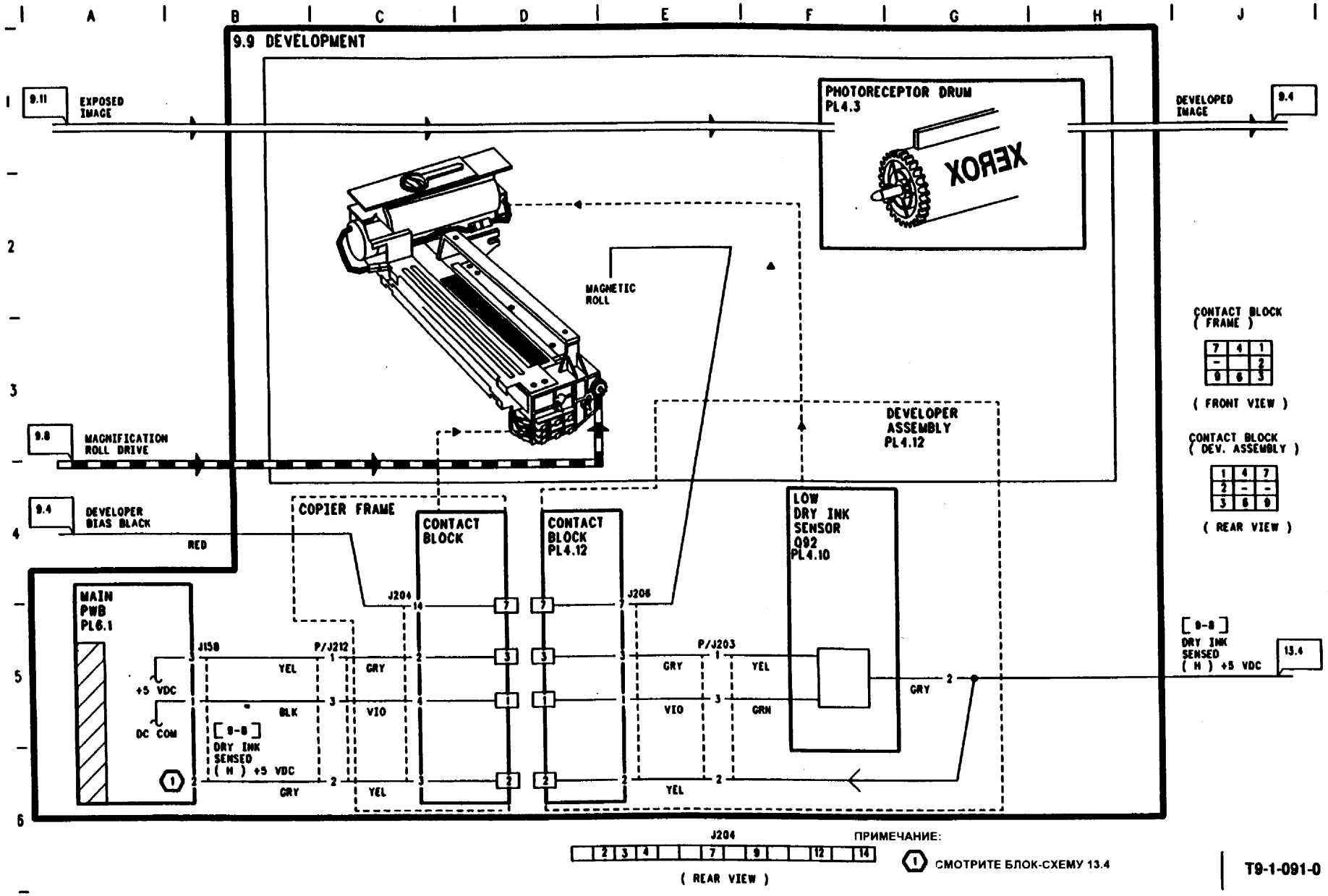
9.9 DEVELOPMENT
9.11
EXPOSED IMAGE
PHOTORECEPTOR DRUM PL4.3
DEVELOPED IMAGE
9.4
MAGNETIC ROLL
9.8
MAGNIFICATION ROLL DRIVE
DEVELOPER ASSEMBLY PL4.12
9.4
DEVELOPER BIAS BLACK
RED
COPIER FRAME
CONTACT BLOCK
CONTACT BLOCK PL4.12
LOW DRY INK SENSOR Q92 PL4.10
MAIN PWB PL6.1
J204
J206
J158
P/J212
P/J203
+5 VDC
DC COM
YEL
GRY
BLK
VIO
GRN
[9-8] DRY INK SENSED (H) +5 VDC
CONTACT BLOCK (FRAME)
(FRONT VIEW)
CONTACT BLOCK (DEV. ASSEMBLY)
(REAR VIEW)
[9-8] DRY INK SENSED (H) +5 VDC
13.4
J204
(REAR VIEW)
ПРИМЕЧАНИЕ:
СМОТРИТЕ БЛОК-СХЕМУ 13.4
T9-1-091-0

BSD 9.9A Проявление (5815 с модификацией 022 или 029)

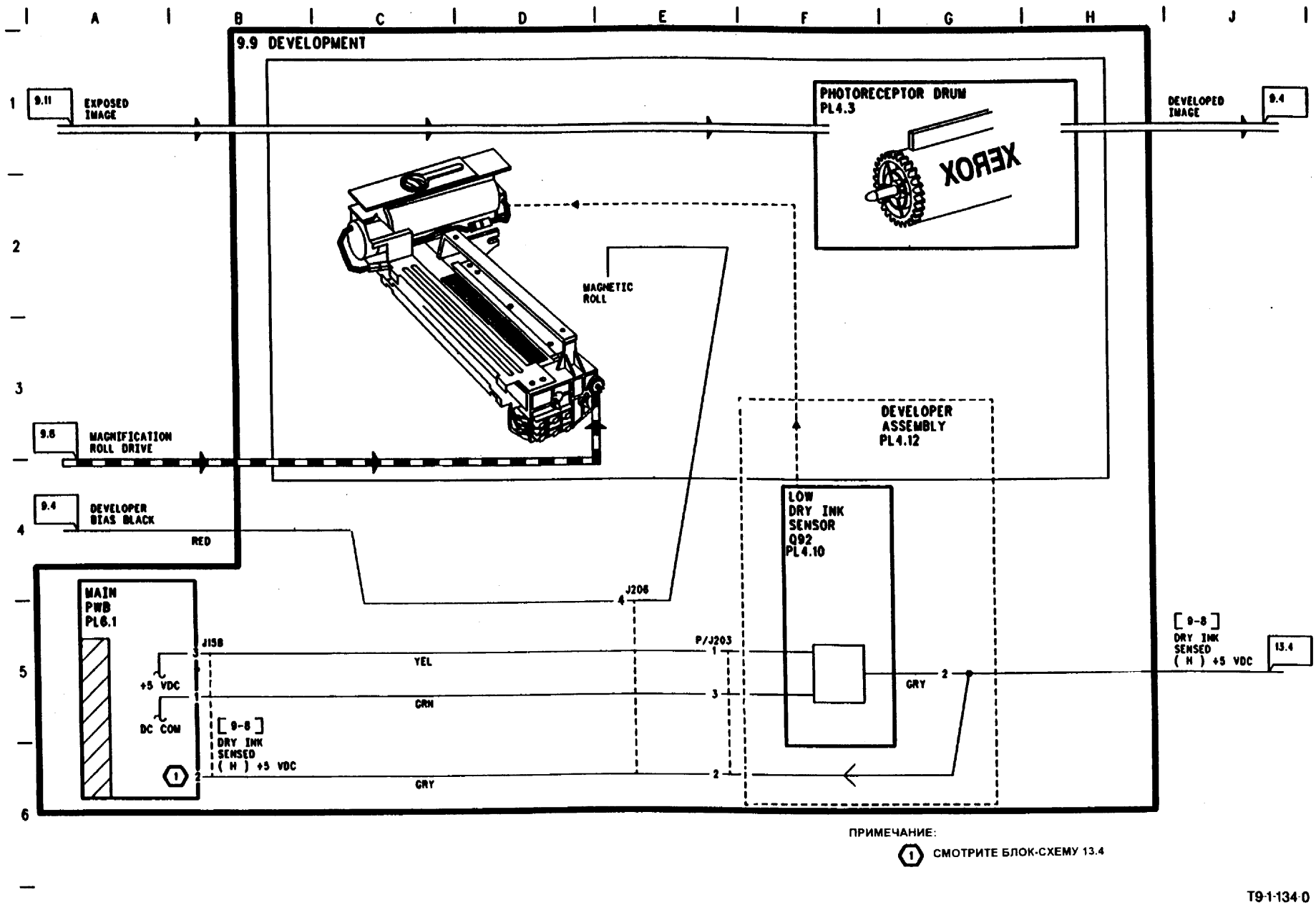

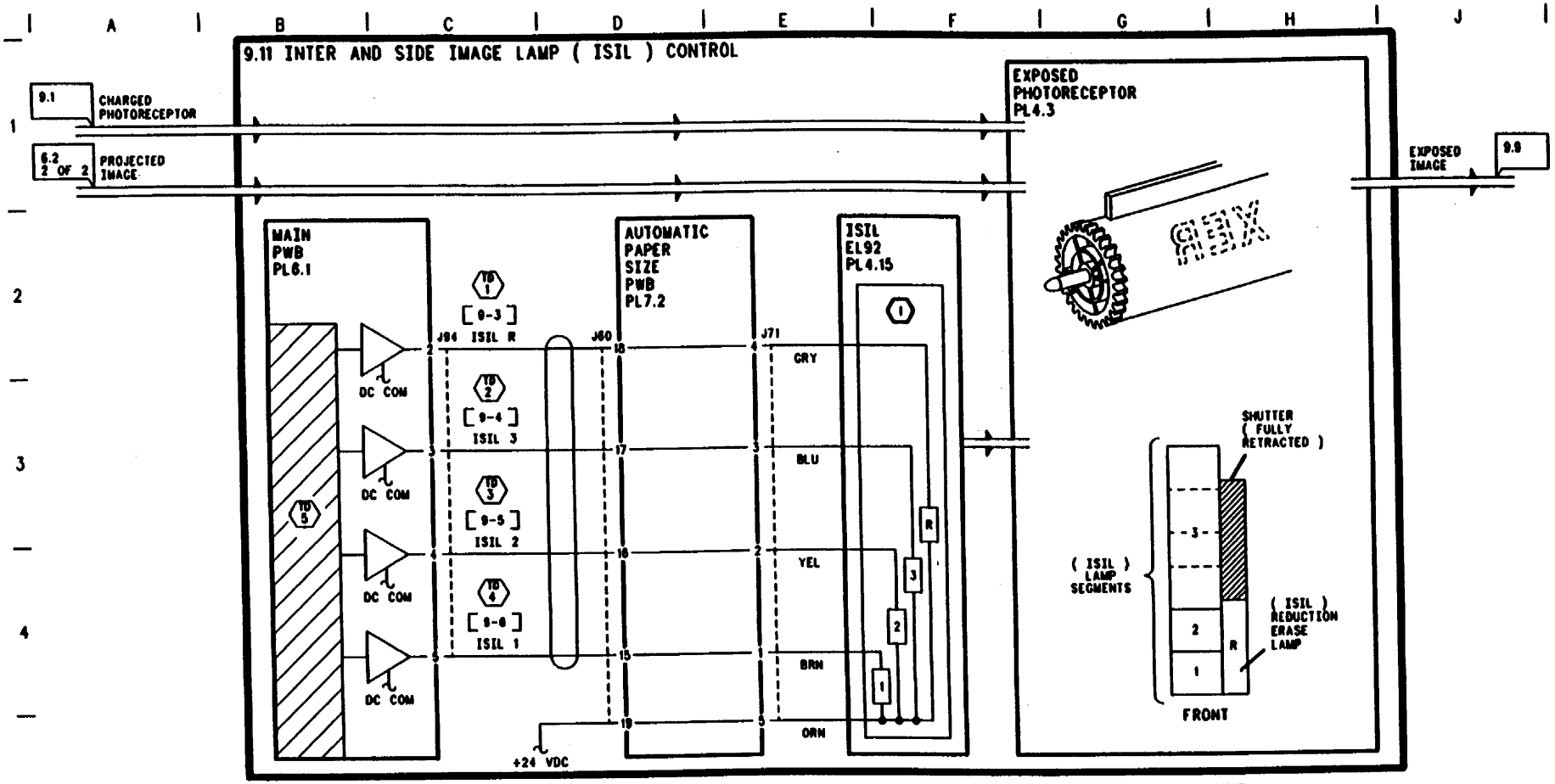

ВХОДНОЙ БЛОК ПИТАНИЯ		
НАПРЯЖЕНИЕ	КОНТР.ТОЧКА	BSD
+24 VDC	J51-2	1,4A

TEST DATA NUMBER	SIGNAL NAME	MEASURE	MEASURING METHOD	PRESCRIBED VALUE
TD 1	ISIL R	J94-2 ⊕ COM ⊖	MAKE MEASUREMENT AFTER ENTERING DIAGNOSTIC [9.3]	ON: 0 VDC OFF: 17 ± 2 VDC
TD 2	ISIL 3	J94-3 ⊕ COM ⊖	MAKE MEASUREMENT AFTER ENTERING DIAGNOSTIC [9.4]	ON: 0 VDC OFF: 17 ± 2 VDC
TD 3	ISIL 2	J94-4 ⊕ COM ⊖	MAKE MEASUREMENT AFTER ENTERING DIAGNOSTIC [9.5]	ON: 0 VDC OFF: 17± 2 VDC
TD 4	ISIL 1	J94-5 ⊕ COM ⊖	MAKE MEASUREMENT AFTER ENTERING DIAGNOSTIC [9.6]	ON: 0 VDC OFF: 17± 2 VDC
TD 5	ISIL R, 1, 2 AND 3		DIAGNOSTIC [9-2]	ALL ISIL ON

ПРИМЕЧАНИЕ:

(1) ISIL R: ВЫПОЛНЯЕТ СТИРАНИЕ ПО КРАЯМ БАРАБАНА В СООТВЕТСТВИИ С ДВИЖЕНИЕМ ШТОРКИ, КОТОРОЕ СИНХРОНИЗИРУЕТСЯ С ДВИГАТЕЛЕМ ОБЪЕКТИВА ПРИ ВЫПОЛНЕНИИ КОПИЙ С УМЕНЬШЕНИЕМ. ISIL 1, 2 И 3 ВЫПОЛНЯЮТ СТИРАНИЕ ПО КРАЯМ БАРАБАНА В СООТВЕТСТВИИ С РАЗМЕРОМ БУМАГИ.

ПЛОСКИЙ ЛЕНТОЧНЫЙ КАБЕЛЬ

T9-1-092-0

BSD 10.1 Транспортировка незакрепленной копии
BSD 10.2 Закрепление

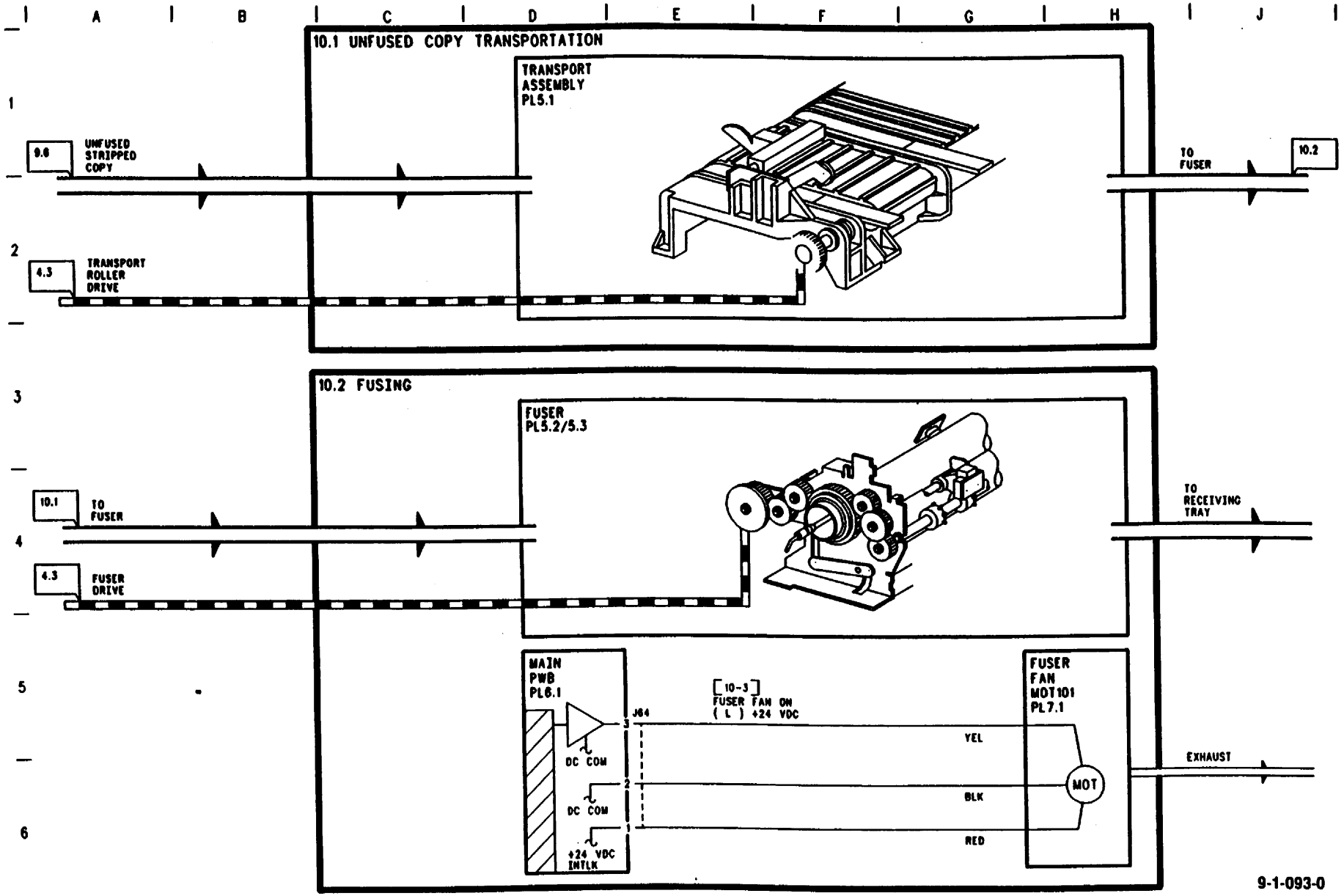

BSD 10.6 Управление нагревом фьюзера

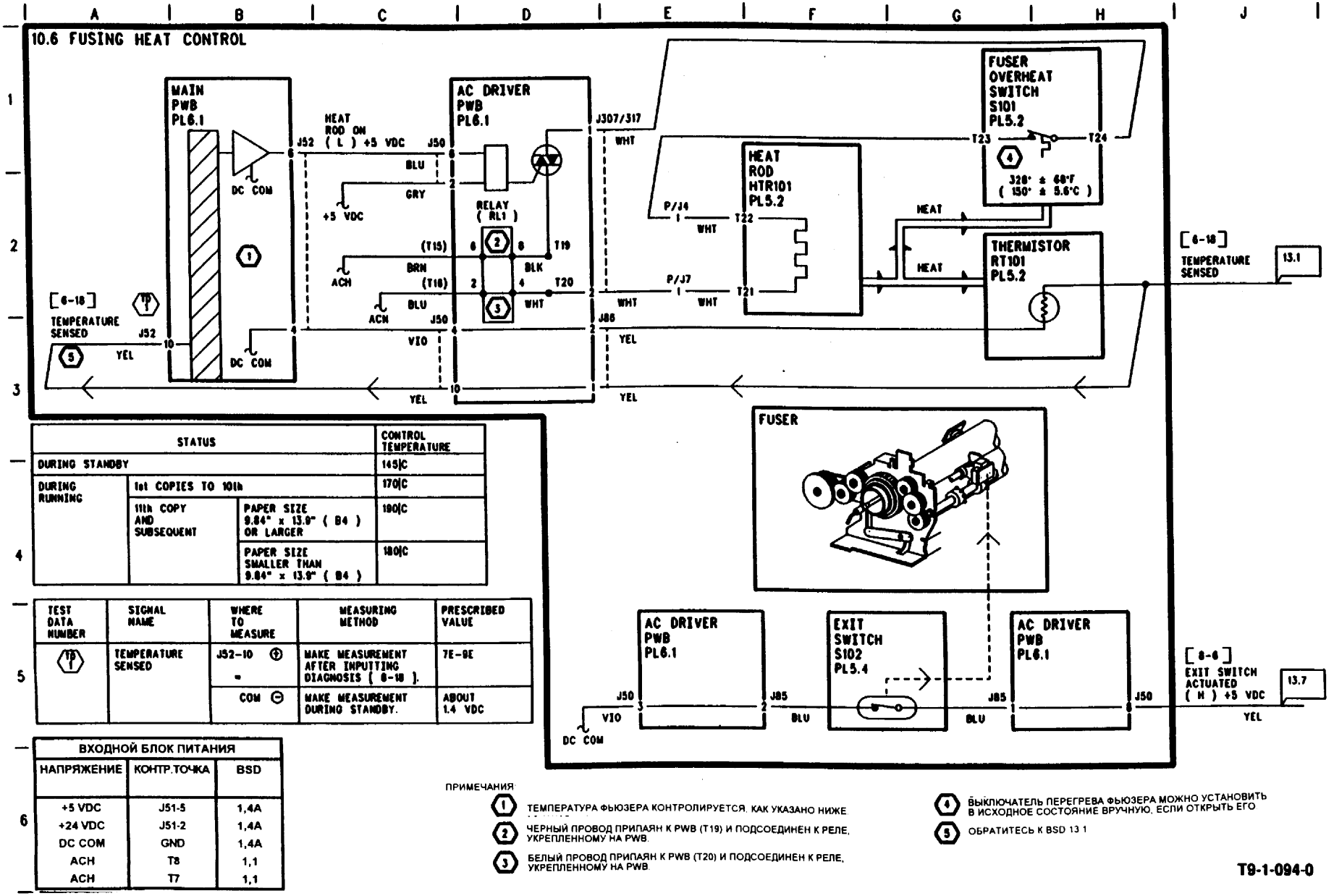

STATUS			CONTROL TEMPERATURE
DURING STANDBY			145|C
DURING RUNNING	1st COPIES TO 10th		170|C
	11th COPY AND SUBSEQUENT	PAPER SIZE 9.84" x 13.9" (B4) OR LARGER	190|C
		PAPER SIZE SMALLER THAN 9.84" x 13.9" (B4)	180|C

TEST DATA NUMBER	SIGNAL NAME	WHERE TO MEASURE	MEASURING METHOD	PRESCRIBED VALUE
TP 1	TEMPERATURE SENSED	J52-10 ⊕	MAKE MEASUREMENT AFTER INPUTTING DIAGNOSIS (8-18).	7E-9E
		COM ⊖	MAKE MEASUREMENT DURING STANDBY.	ABOUT 1.4 VDC

ВХОДНОЙ БЛОК ПИТАНИЯ		
НАПРЯЖЕНИЕ	КОНТР.ТОЧКА	BSD
+5 VDC	J51-5	1,4A
+24 VDC	J51-2	1,4A
DC COM	GND	1,4A
ACH	T8	1,1
ACH	T7	1,1

ПРИМЕЧАНИЯ:

1. ТЕМПЕРАТУРА ФЬЮЗЕРА КОНТРОЛИРУЕТСЯ. КАК УКАЗАНО НИЖЕ.
2. ЧЕРНЫЙ ПРОВОД ПРИПАЯН К PWB (T19) И ПОДСОЕДИНЕН К РЕЛЕ, УКРЕПЛЕННОМУ НА PWB.
3. БЕЛЫЙ ПРОВОД ПРИПАЯН К PWB (T20) И ПОДСОЕДИНЕН К РЕЛЕ, УКРЕПЛЕННОМУ НА PWB.
4. ВЫКЛЮЧАТЕЛЬ ПЕРЕГРЕВА ФЬЮЗЕРА МОЖНО УСТАНОВИТЬ В ИСХОДНОЕ СОСТОЯНИЕ ВРУЧНУЮ, ЕСЛИ ОТКРЫТЬ ЕГО.
5. ОБРАТИТЕСЬ К BSD 13.1

T9-1-094-0

BSD 11.1 Блокировка сортера

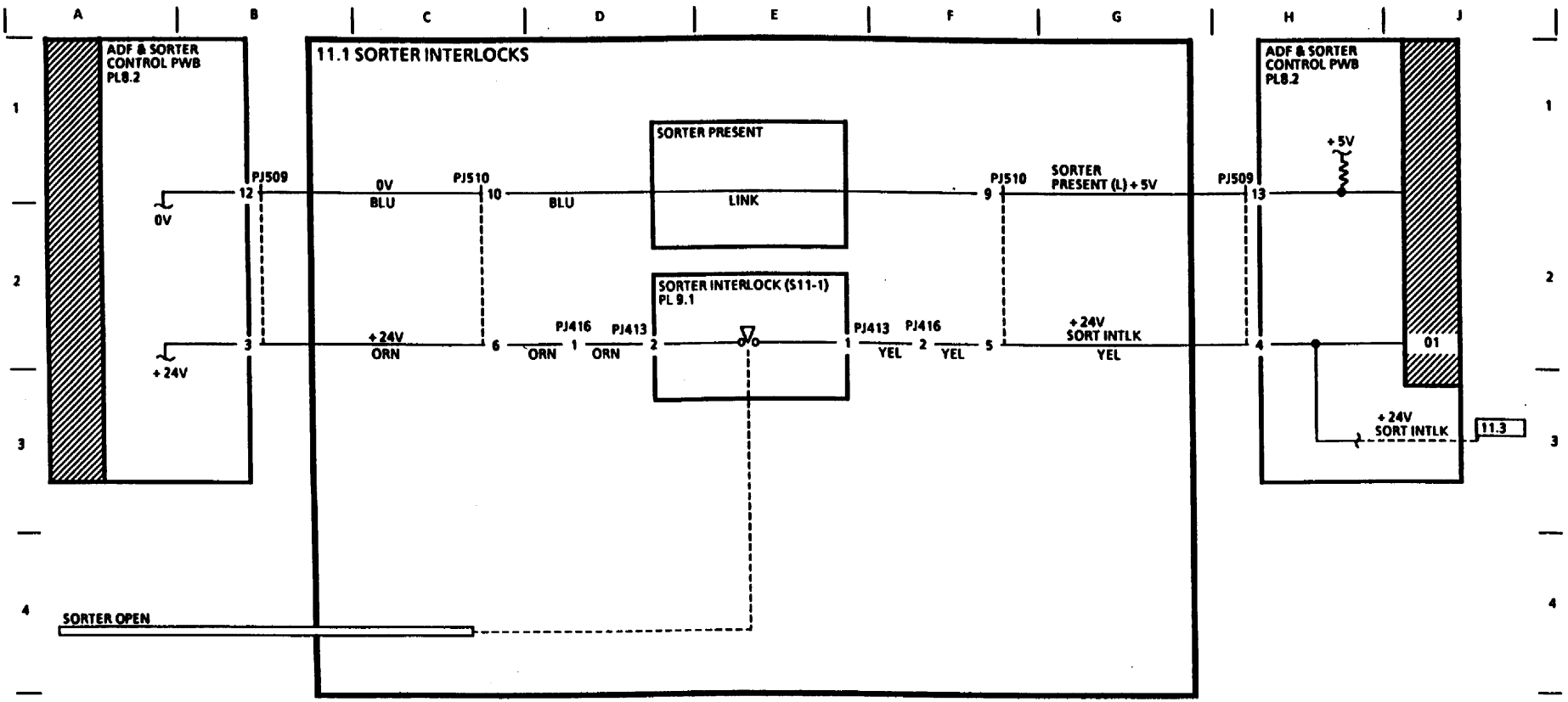

ВХОДНОЙ БЛОК ПИТАНИЯ			
НАПРЯЖЕНИЕ	КОНТР.ТОЧКА	ЭТАЛОННАЯ ЗОНА	
+24 VDC	PJ500-4-5	5,1	D2
+5 VDC	PJ500-2	5,1	D2
0V	PJ500-1	5,1	D3

T9-1-125-0

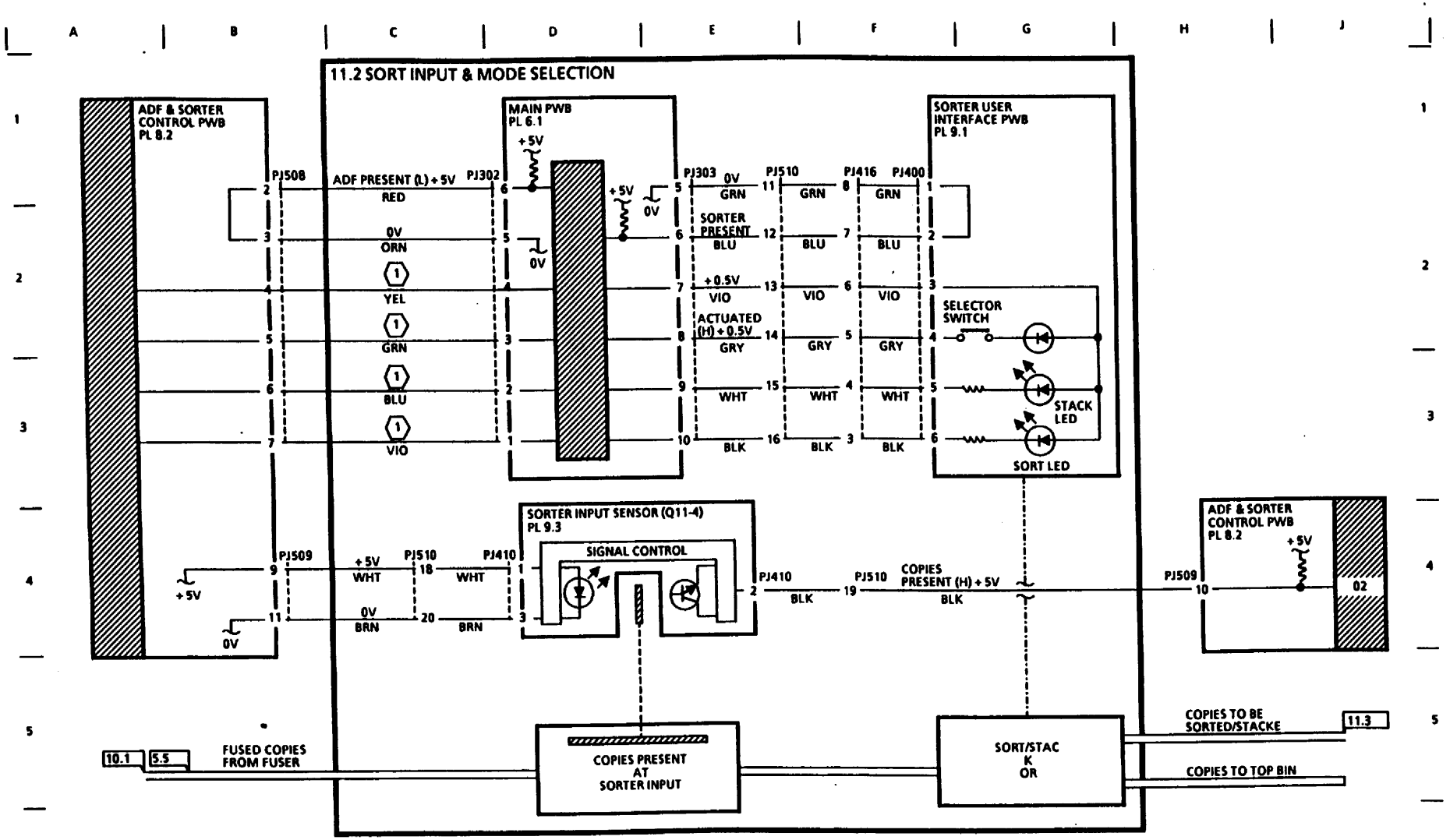

ВХОДНОЙ БЛОК ПИТАНИЯ			
НАПРЯЖЕНИЕ	КОНТР.ТОЧКА	ЭТАЛОННАЯ ЗОНА	
+5 VDC	PJ500-2	5,1	D2
0V	PJ500-1	5,1	D3

(1) СИГНАЛЫ ДАННЫХ, КОТОРЫЕ НЕЛЬЗЯ ИЗМЕРЯТЬ

T9-1-126-0

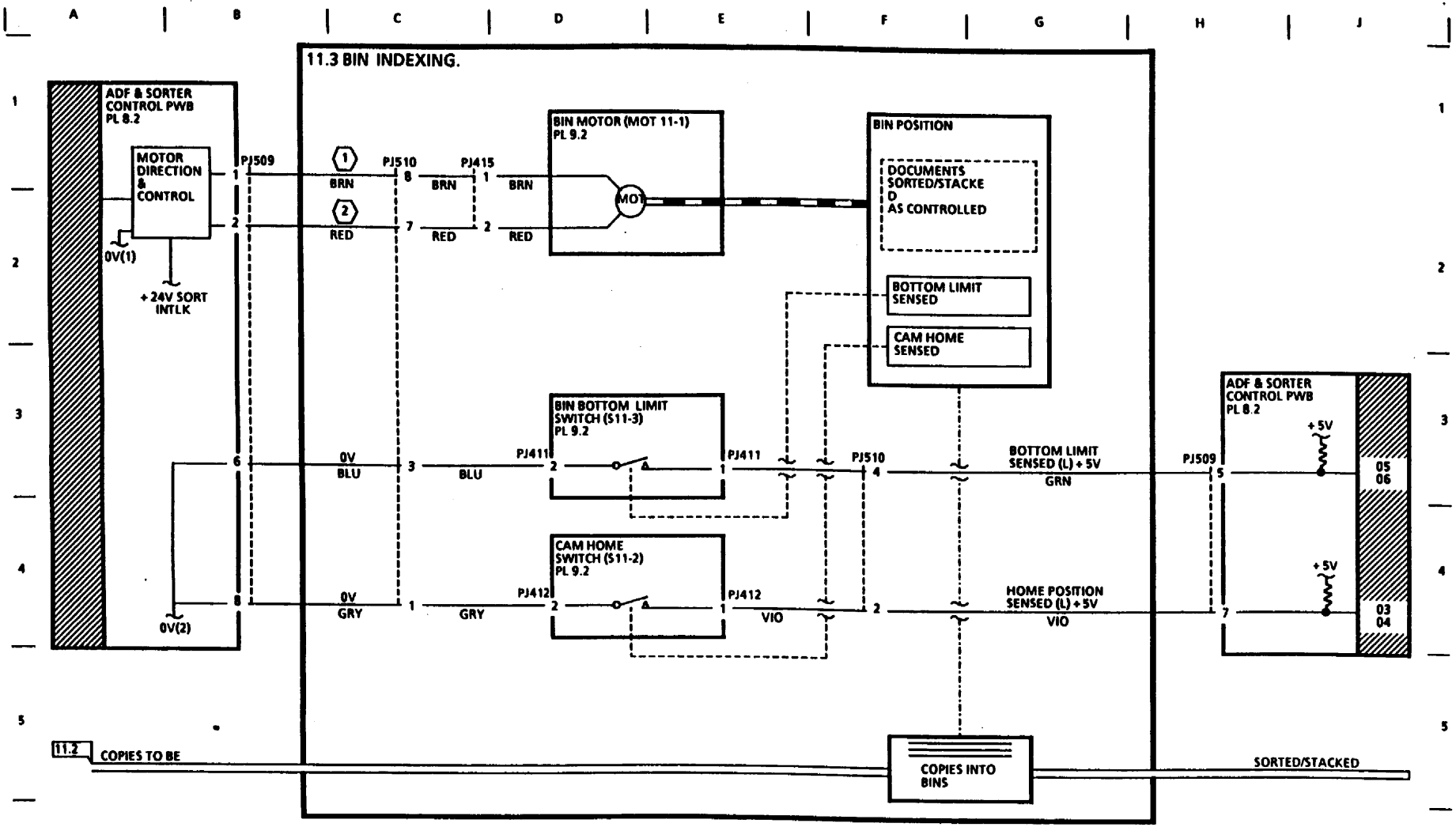

ВХОДНОЙ БЛОК ПИТАНИЯ			
НАПРЯЖЕНИЕ	КОНТР.ТОЧКА	ЭТАЛОННАЯ ЗОНА	
+24 SORT INTLK	PJ509-4	11,1	H2
+5V	PJ500-2	S,1	D3
0V(1)	PJ500-3	S,1	D3
0V(2)	PJ500-1	S,1	D3

НАПРАВЛЕНИЕ ЯЧЕЙКИ	НАПРЯЖЕНИЕ	
	1	2
ВВЕРХ	+24 В	L
ВНИЗ	L	+24 В
ПОКОЙ	L	L

ПРИМЕЧАНИЕ:

SORT (СОРТИРОВКА)

STACK (УКЛАДЫВАНИЕ В СТОПКУ)

ЯЧЕЙКА ИНДЕКСИРУЕТСЯ ПОСЛЕ КАЖДОЙ КОПИИ, ВПЛОТЬ ДО ПОСЛЕДНЕЙ. ЯЧЕЙКА ОСТАЕТСЯ НЕПОДВИЖНОЙ ДЛЯ ОДНОЙ КОПИИ, ЗАТЕМ ИНДЕКСИРУЕТСЯ ВНИЗ ДЛЯ КАЖДОЙ ПОСЛЕДУЮЩЕЙ КОПИИ. НАПРИМЕР, 123, 123...

МНОГОКРАТНЫЕ КОПИИ ПЕРВОГО ОРИГИНАЛА УКЛАДЫВАЮТСЯ В ЯЧЕЙКУ 1. ЯЧЕЙКА ИНДЕКСИРУЕТСЯ ВВЕРХ И МНОГОКРАТНЫЕ КОПИИ ВТОРОГО ОРИГИНАЛА УКЛАДЫВАЮТСЯ В ЯЧЕЙКУ 2. НАПРИМЕР, 111, 222. ЕСЛИ ИМЕЕТСЯ БОЛЕЕ 10 ОРИГИНАЛОВ ИЛИ НАБОРОВ, СОРТИРОВКА/УКЛАДЫВАНИЕ В СТОПКУ ПОВТОРЯЕТСЯ, НАЧИНАЯ С ЯЧЕЙКИ 1.

T9-1-127-0

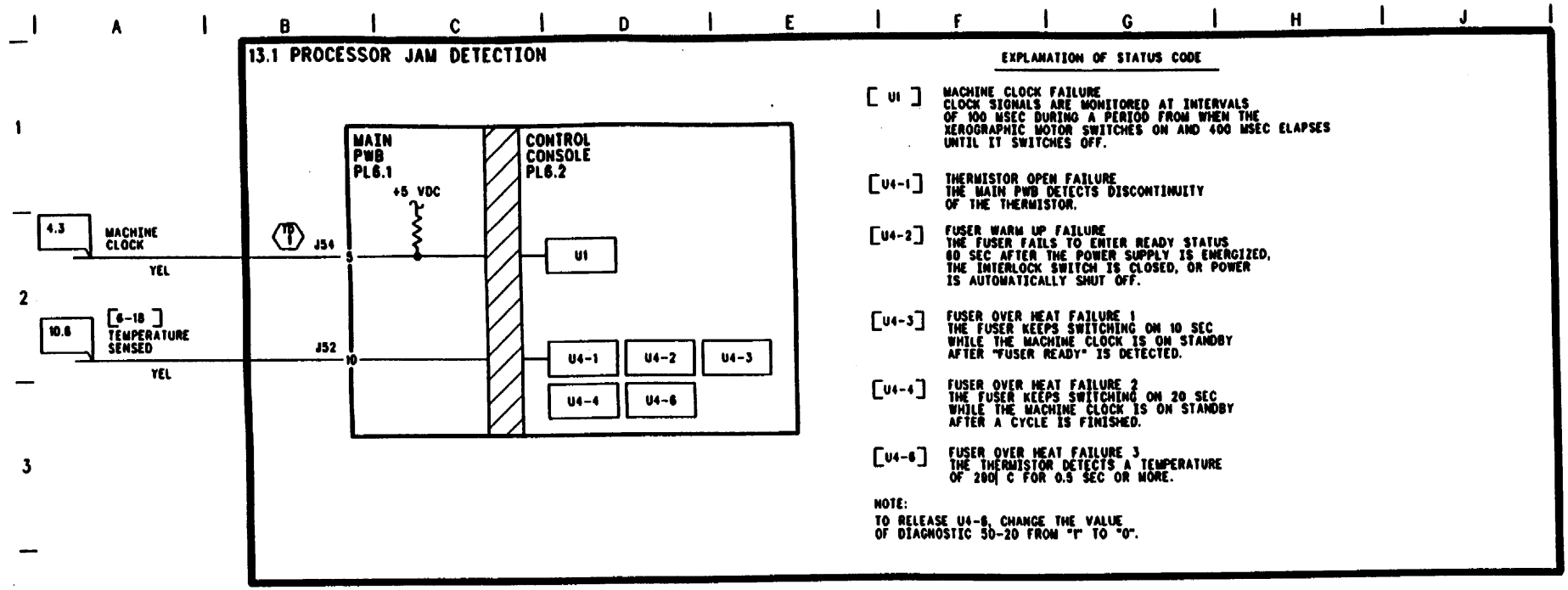

НОМЕР КОНТРОЛЬНЫХ ДАННЫХ	НАЗВАНИЕ СИГНАЛА	ГДЕ ИЗМЕРЯТЬ	МЕТОД ИЗМЕРЕНИЯ	ПРЕДПОЛАГАЕМАЯ ВЕЛИЧИНА
TD1	ТАКТОВЫЙ СИНХРОИМПУЛЬС АППАРАТА	J54-5 COM	ВЫПОЛНИТЕ ИЗМЕРЕНИЕ В РЕЖИМЕ ДИАГНОСТИКИ [8-13]	2,5+/-0,2 VDC

T9-1-095-0

BSD 13.3 Распознавание размера бумаги

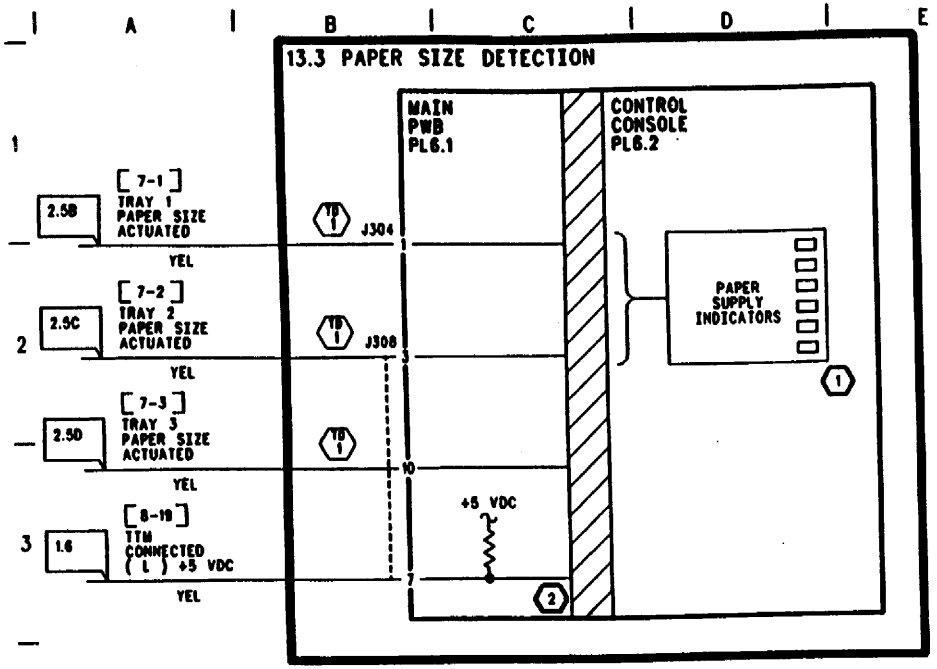

S1	S2	S3	S4	S5	HEX	METRIC SIZE	INCH SIZE	A/D VOLTS
1	0	0	0	0	00	A3	11 X 17	0.0
1	0	0	1	0	20	A4 L	8.5 XII L	0.38
1	0	0	1	1	30	N/A	8.5 X 5.5 S	0.5
1	0	1	0	0	40	N/A	8.5 X 11 S	0.73
1	1	0	0	0	80	N/A	8.5 X 14	1.46
1	1	1	0	0	C0	N/A	8.5 X 13	2.25
1	1	1	1	0	E0	A4 S	N/A	2.55
0	0	0	0	0	FF	TRAY OUT	TRAY OUT	Vref (3.0)

НОМЕР КОНТРОЛЬНЫХ ДАННЫХ	НАЗВАНИЕ СИГНАЛА	ГДЕ ИЗМЕРЯТЬ	МЕТОД ИЗМЕРЕНИЯ	ПРЕДПОЛАГАЕМАЯ ВЕЛИЧИНА
	АКТИВИЗИРОВАН РАЗМЕР БУМАГИ ЛОТКА 1	J304-1 COM	ВЫНЬТЕ ЛОТОК И ВРУЧНУЮ ВКЛЮЧАЙТЕ ПЕРЕКЛЮЧАТЕЛИ РАЗМЕРА БУМАГИ С S1 ПО S4.	S1 ON 1,5 + 0,1 VDC S2 ON 0,75 + 0,1 VDC
	АКТИВИЗИРОВАН РАЗМЕР БУМАГИ ЛОТКА 2	J308-3 COM		S3 ON 0,38 + 0,1 VDC
	АКТИВИЗИРОВАН РАЗМЕР БУМАГИ ЛОТКА 3	J308-10 COM		S3 ON 0,19 + 0,1 VDC

ПРИМЕЧАНИЕ:

(1) ДЛЯ ОПРЕДЕЛЕНИЯ РАЗМЕРА БУМАГИ ОБРАЩАЙТЕСЬ К ПРИВЕДЕННОЙ ВЫШЕ ТАБЛИЦЕ. ПЕРЕКЛЮЧАТЕЛЬ РАЗМЕРА БУМАГИ
1 = ПЕРЕКЛЮЧАТЕЛЬ АКТИВИЗИРОВАН
0 = ПЕРЕКЛЮЧАТЕЛЬ ДЕЗАКТИВИЗИРОВАН

(2) УБЕДИТЕСЬ, ЧТО ДАННЫЕ, ВЫВОДИМЫЕ НА ДИСПЛЕЙ В РЕЖИМЕ ДИАГНОСТИКИ, НАХОДЯТСЯ В ДОПУСТИМОМ ДИАПАЗОНЕ ДЛЯ КАЖДОГО РАЗМЕРА БУМАГИ.

ДАННАЯ СХЕМА ОПРЕДЕЛЯЕТ, ПОДКЛЮЧЕН ЛИ TTM. КОГДА ЭТОТ СИГНАЛ ЯВЛЯЕТСЯ ВЫСОКОУРОВНЕВЫМ (H), НЕЛЬЗЯ ВЫБИРАТЬ ЛОТОК 2 ИЛИ ЛОТОК 3.

T9-1-096-0

BSD 13.4 Обнаружение малого остатка тонера

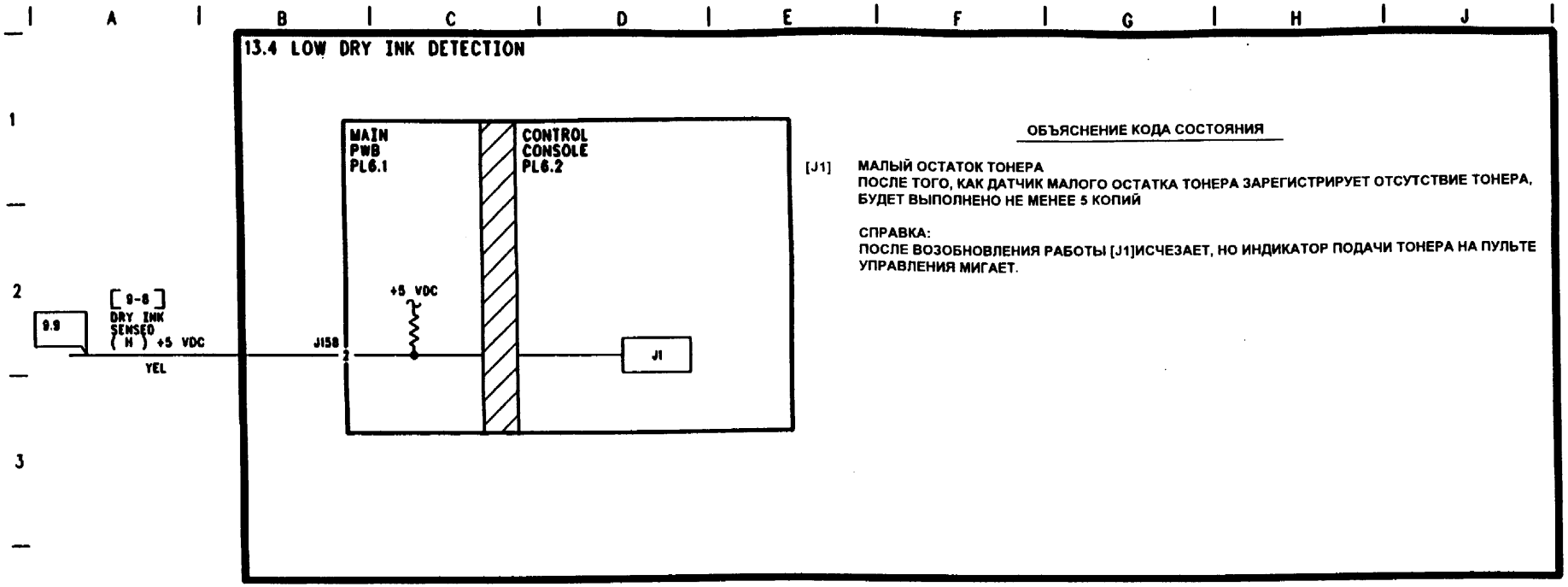

ОБЪЯСНЕНИЕ КОДА СОСТОЯНИЯ

T9-1-097-0

BSD 13.6 Обнаружение застревания в оптической системе

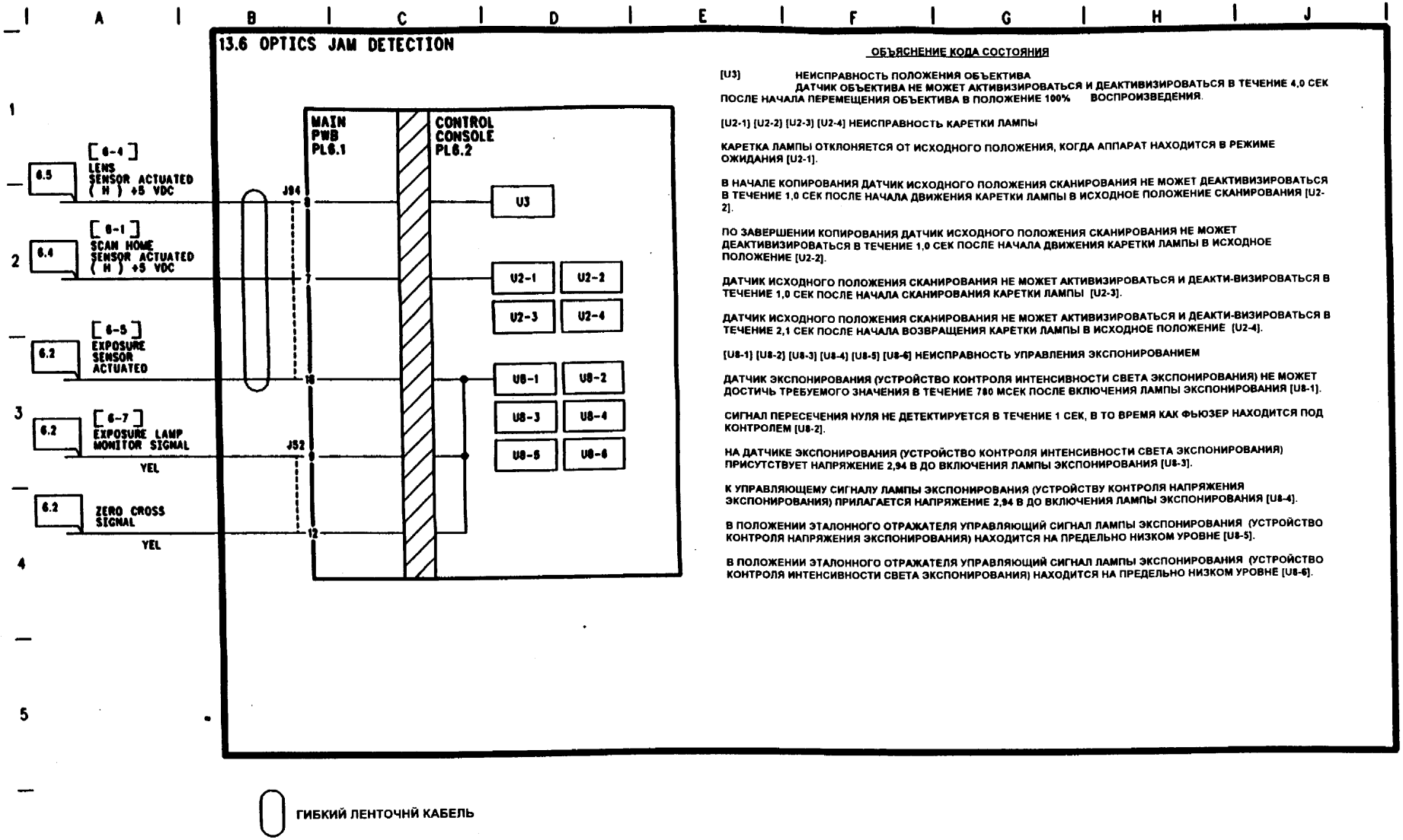

ОБЪЯСНЕНИЕ КОДА СОСТОЯНИЯ

[U3] НЕИСПРАВНОСТЬ ПОЛОЖЕНИЯ ОБЪЕКТИВА
ДАТЧИК ОБЪЕКТИВА НЕ МОЖЕТ АКТИВИЗИРОВАТЬСЯ И ДЕАКТИВИЗИРОВАТЬСЯ В ТЕЧЕНИЕ 4,0 СЕК ПОСЛЕ НАЧАЛА ПЕРЕМЕЩЕНИЯ ОБЪЕКТИВА В ПОЛОЖЕНИЕ 100% ВОСПРОИЗВЕДЕНИЯ.

[U2-1] [U2-2] [U2-3] [U2-4] НЕИСПРАВНОСТЬ КАРЕТКИ ЛАМПЫ

КАРЕТКА ЛАМПЫ ОТКЛОНЯЕТСЯ ОТ ИСХОДНОГО ПОЛОЖЕНИЯ, КОГДА АППАРАТ НАХОДИТСЯ В РЕЖИМЕ ОЖИДАНИЯ [U2-1].

В НАЧАЛЕ КОПИРОВАНИЯ ДАТЧИК ИСХОДНОГО ПОЛОЖЕНИЯ СКАНИРОВАНИЯ НЕ МОЖЕТ ДЕАКТИВИЗИРОВАТЬСЯ В ТЕЧЕНИЕ 1,0 СЕК ПОСЛЕ НАЧАЛА ДВИЖЕНИЯ КАРЕТКИ ЛАМПЫ В ИСХОДНОЕ ПОЛОЖЕНИЕ СКАНИРОВАНИЯ [U2-2].

ПО ЗАВЕРШЕНИИ КОПИРОВАНИЯ ДАТЧИК ИСХОДНОГО ПОЛОЖЕНИЯ СКАНИРОВАНИЯ НЕ МОЖЕТ ДЕАКТИВИЗИРОВАТЬСЯ В ТЕЧЕНИЕ 1,0 СЕК ПОСЛЕ НАЧАЛА ДВИЖЕНИЯ КАРЕТКИ ЛАМПЫ В ИСХОДНОЕ ПОЛОЖЕНИЕ [U2-2].

ДАТЧИК ИСХОДНОГО ПОЛОЖЕНИЯ СКАНИРОВАНИЯ НЕ МОЖЕТ АКТИВИЗИРОВАТЬСЯ И ДЕАКТИ-ВИЗИРОВАТЬСЯ В ТЕЧЕНИЕ 1,0 СЕК ПОСЛЕ НАЧАЛА СКАНИРОВАНИЯ КАРЕТКИ ЛАМПЫ [U2-3].

ДАТЧИК ИСХОДНОГО ПОЛОЖЕНИЯ СКАНИРОВАНИЯ НЕ МОЖЕТ АКТИВИЗИРОВАТЬСЯ И ДЕАКТИ-ВИЗИРОВАТЬСЯ В ТЕЧЕНИЕ 2,1 СЕК ПОСЛЕ НАЧАЛА ВОЗВРАЩЕНИЯ КАРЕТКИ ЛАМПЫ В ИСХОДНОЕ ПОЛОЖЕНИЕ [U2-4].

[U8-1] [U8-2] [U8-3] [U8-4] [U8-5] [U8-6] НЕИСПРАВНОСТЬ УПРАВЛЕНИЯ ЭКСПОНИРОВАНИЕМ

ДАТЧИК ЭКСПОНИРОВАНИЯ (УСТРОЙСТВО КОНТРОЛЯ ИНТЕНСИВНОСТИ СВЕТА ЭКСПОНИРОВАНИЯ) НЕ МОЖЕТ ДОСТИЧЬ ТРЕБУЕМОГО ЗНАЧЕНИЯ В ТЕЧЕНИЕ 780 МСЕК ПОСЛЕ ВКЛЮЧЕНИЯ ЛАМПЫ ЭКСПОНИРОВАНИЯ [U8-1].

СИГНАЛ ПЕРЕСЕЧЕНИЯ НУЛЯ НЕ ДЕТЕКТИРУЕТСЯ В ТЕЧЕНИЕ 1 СЕК, В ТО ВРЕМЯ КАК ФЬЮЗЕР НАХОДИТСЯ ПОД КОНТРОЛЕМ [U8-2].

НА ДАТЧИКЕ ЭКСПОНИРОВАНИЯ (УСТРОЙСТВО КОНТРОЛЯ ИНТЕНСИВНОСТИ СВЕТА ЭКСПОНИРОВАНИЯ) ПРИСУТСТВУЕТ НАПРЯЖЕНИЕ 2,94 В ДО ВКЛЮЧЕНИЯ ЛАМПЫ ЭКСПОНИРОВАНИЯ [U8-3].

К УПРАВЛЯЮЩЕМУ СИГНАЛУ ЛАМПЫ ЭКСПОНИРОВАНИЯ (УСТРОЙСТВУ КОНТРОЛЯ НАПРЯЖЕНИЯ ЭКСПОНИРОВАНИЯ) ПРИЛАГАЕТСЯ НАПРЯЖЕНИЕ 2,94 В ДО ВКЛЮЧЕНИЯ ЛАМПЫ ЭКСПОНИРОВАНИЯ [U8-4].

В ПОЛОЖЕНИИ ЭТАЛОННОГО ОТРАЖАТЕЛЯ УПРАВЛЯЮЩИЙ СИГНАЛ ЛАМПЫ ЭКСПОНИРОВАНИЯ (УСТРОЙСТВО КОНТРОЛЯ НАПРЯЖЕНИЯ ЭКСПОНИРОВАНИЯ) НАХОДИТСЯ НА ПРЕДЕЛЬНО НИЗКОМ УРОВНЕ [U8-5].

В ПОЛОЖЕНИИ ЭТАЛОННОГО ОТРАЖАТЕЛЯ УПРАВЛЯЮЩИЙ СИГНАЛ ЛАМПЫ ЭКСПОНИРОВАНИЯ (УСТРОЙСТВО КОНТРОЛЯ ИНТЕНСИВНОСТИ СВЕТА ЭКСПОНИРОВАНИЯ) НАХОДИТСЯ НА ПРЕДЕЛЬНО НИЗКОМ УРОВНЕ [U8-6].

T9-1-098-0

BSD 13.7 Обнаружение пропуска подачи

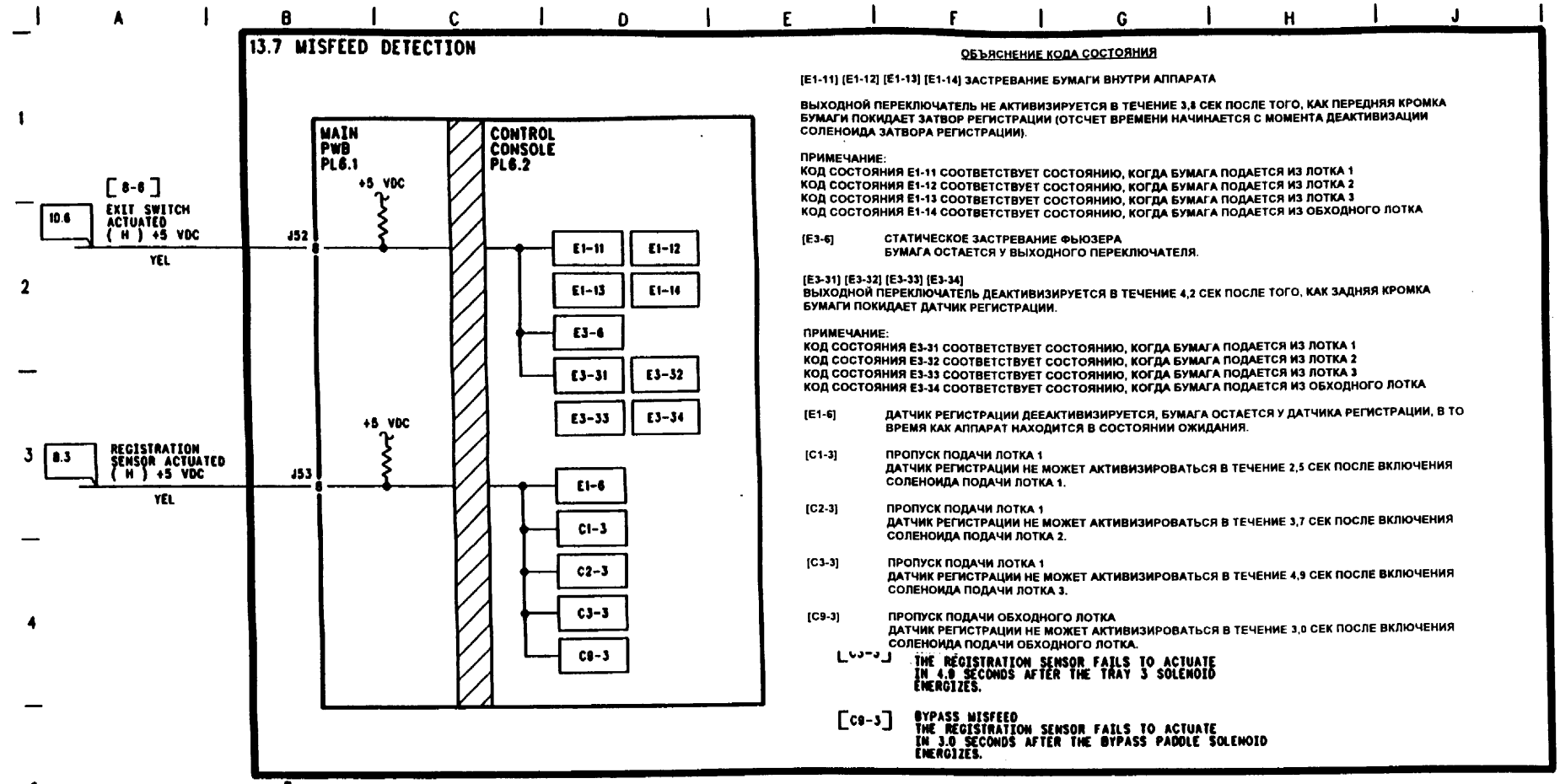

ОБЪЯСНЕНИЕ КОДА СОСТОЯНИЯ

[E1-11] [E1-12] [E1-13] [E1-14] ЗАСТРЕВАНИЕ БУМАГИ ВНУТРИ АППАРАТА

ВЫХОДНОЙ ПЕРЕКЛЮЧАТЕЛЬ НЕ АКТИВИЗИРУЕТСЯ В ТЕЧЕНИЕ 3,8 СЕК ПОСЛЕ ТОГО, КАК ПЕРЕДНЯЯ КРОМКА БУМАГИ ПОКИДАЕТ ЗАТВОР РЕГИСТРАЦИИ (ОТСЧЕТ ВРЕМЕНИ НАЧИНАЕТСЯ С МОМЕНТА ДЕАКТИВИЗАЦИИ СОЛЕНОИДА ЗАТВОРА РЕГИСТРАЦИИ).

ПРИМЕЧАНИЕ:
КОД СОСТОЯНИЯ E1-11 СООТВЕТСТВУЕТ СОСТОЯНИЮ, КОГДА БУМАГА ПОДАЕТСЯ ИЗ ЛОТКА 1
КОД СОСТОЯНИЯ E1-12 СООТВЕТСТВУЕТ СОСТОЯНИЮ, КОГДА БУМАГА ПОДАЕТСЯ ИЗ ЛОТКА 2
КОД СОСТОЯНИЯ E1-13 СООТВЕТСТВУЕТ СОСТОЯНИЮ, КОГДА БУМАГА ПОДАЕТСЯ ИЗ ЛОТКА 3
КОД СОСТОЯНИЯ E1-14 СООТВЕТСТВУЕТ СОСТОЯНИЮ, КОГДА БУМАГА ПОДАЕТСЯ ИЗ ОБХОДНОГО ЛОТКА

[E3-6] СТАТИЧЕСКОЕ ЗАСТРЕВАНИЕ ФЬЮЗЕРА
БУМАГА ОСТАЕТСЯ У ВЫХОДНОГО ПЕРЕКЛЮЧАТЕЛЯ.

[E3-31] [E3-32] [E3-33] [E3-34]
ВЫХОДНОЙ ПЕРЕКЛЮЧАТЕЛЬ ДЕАКТИВИЗИРУЕТСЯ В ТЕЧЕНИЕ 4,2 СЕК ПОСЛЕ ТОГО, КАК ЗАДНЯЯ КРОМКА БУМАГИ ПОКИДАЕТ ДАТЧИК РЕГИСТРАЦИИ.

ПРИМЕЧАНИЕ:
КОД СОСТОЯНИЯ E3-31 СООТВЕТСТВУЕТ СОСТОЯНИЮ, КОГДА БУМАГА ПОДАЕТСЯ ИЗ ЛОТКА 1
КОД СОСТОЯНИЯ E3-32 СООТВЕТСТВУЕТ СОСТОЯНИЮ, КОГДА БУМАГА ПОДАЕТСЯ ИЗ ЛОТКА 2
КОД СОСТОЯНИЯ E3-33 СООТВЕТСТВУЕТ СОСТОЯНИЮ, КОГДА БУМАГА ПОДАЕТСЯ ИЗ ЛОТКА 3
КОД СОСТОЯНИЯ E3-34 СООТВЕТСТВУЕТ СОСТОЯНИЮ, КОГДА БУМАГА ПОДАЕТСЯ ИЗ ОБХОДНОГО ЛОТКА

[E1-6] ДАТЧИК РЕГИСТРАЦИИ ДЕЕАКТИВИЗИРУЕТСЯ, БУМАГА ОСТАЕТСЯ У ДАТЧИКА РЕГИСТРАЦИИ, В ТО ВРЕМЯ КАК АППАРАТ НАХОДИТСЯ В СОСТОЯНИИ ОЖИДАНИЯ.

[C1-3] ПРОПУСК ПОДАЧИ ЛОТКА 1
ДАТЧИК РЕГИСТРАЦИИ НЕ МОЖЕТ АКТИВИЗИРОВАТЬСЯ В ТЕЧЕНИЕ 2,5 СЕК ПОСЛЕ ВКЛЮЧЕНИЯ СОЛЕНОИДА ПОДАЧИ ЛОТКА 1.

[C2-3] ПРОПУСК ПОДАЧИ ЛОТКА 1
ДАТЧИК РЕГИСТРАЦИИ НЕ МОЖЕТ АКТИВИЗИРОВАТЬСЯ В ТЕЧЕНИЕ 3,7 СЕК ПОСЛЕ ВКЛЮЧЕНИЯ СОЛЕНОИДА ПОДАЧИ ЛОТКА 2.

[C3-3] ПРОПУСК ПОДАЧИ ЛОТКА 1
ДАТЧИК РЕГИСТРАЦИИ НЕ МОЖЕТ АКТИВИЗИРОВАТЬСЯ В ТЕЧЕНИЕ 4,9 СЕК ПОСЛЕ ВКЛЮЧЕНИЯ СОЛЕНОИДА ПОДАЧИ ЛОТКА 3.

[C9-3] ПРОПУСК ПОДАЧИ ОБХОДНОГО ЛОТКА
ДАТЧИК РЕГИСТРАЦИИ НЕ МОЖЕТ АКТИВИЗИРОВАТЬСЯ В ТЕЧЕНИЕ 3,0 СЕК ПОСЛЕ ВКЛЮЧЕНИЯ СОЛЕНОИДА ПОДАЧИ ОБХОДНОГО ЛОТКА.

[C3-3] THE REGISTRATION SENSOR FAILS TO ACTUATE IN 4.0 SECONDS AFTER THE TRAY 3 SOLENOID ENERGIZES.

[C9-3] BYPASS MISFEED
THE REGISTRATION SENSOR FAILS TO ACTUATE IN 3.0 SECONDS AFTER THE BYPASS PADDLE SOLENOID ENERGIZES.

9-1-099-0

BSD 13.8A Состояние блокировки

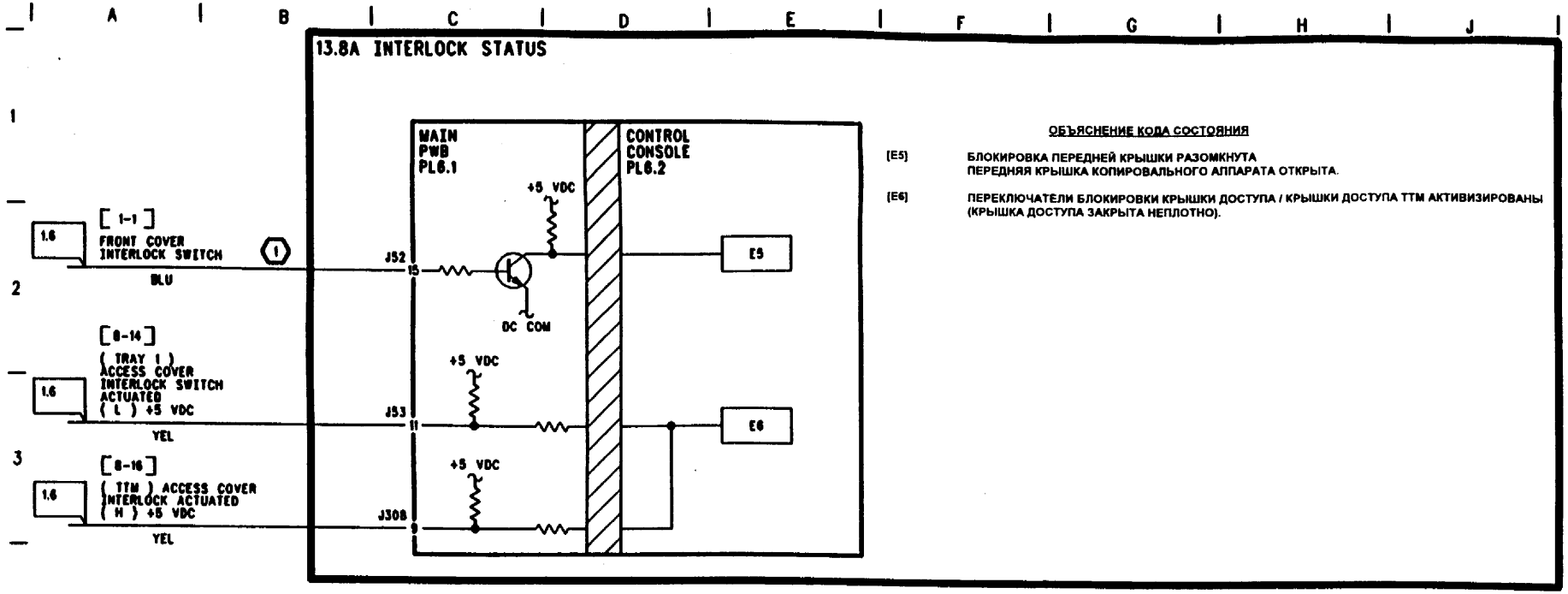

ПРИМЕЧАНИЕ:

(1) +24 В (БЛОКИРОВКА АКТИВИЗИРОВАНА)
0 В (БЛОКИРОВКА ДЕАКТИВИЗИРОВАНА)

T9-1-100-0

13.8B LOGIC FAILURE (HARD STOP)

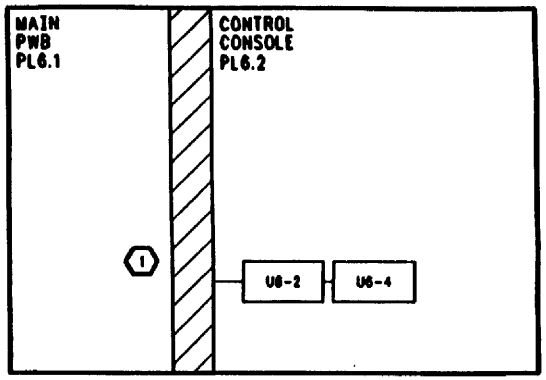

ОБЪЯСНЕНИЕ КОДА СОСТОЯНИЯ

[U6-2] ОШИБКА ОПЕРАТИВНОЙ ПАМЯТИ ОЗУ
ПРИ ВКЛЮЧЕНИИ ПИТАНИЯ ТЕСТ САМОПРОВЕРКИ ПОКАЗЫВАЕТ, ЧТО НЕЛЬЗЯ ЛИБО ЗАПИСЫВАТЬ, ЛИБО СЧИТЫВАТЬ ДАННЫЕ ИЗ ПАМЯТИ.

[U6-4] ОШИБКА ЭНЕРГОНЕЗАВИСИМОЙ ПАМЯТИ NVM
НЕЛЬЗЯ ЛИБО ЗАПИСЫВАТЬ, ЛИБО СЧИТЫВАТЬ ДАННЫЕ NVM.

ПРИМЕЧАНИЕ:
(1) СИГНАЛ ЯВЛЯЕТСЯ ВНУТРЕННИМ ДЛЯ ГЛАВНОЙ PWB.

T9-1-101-0

BSD 13.9 Контроль сборника отработанного тонера

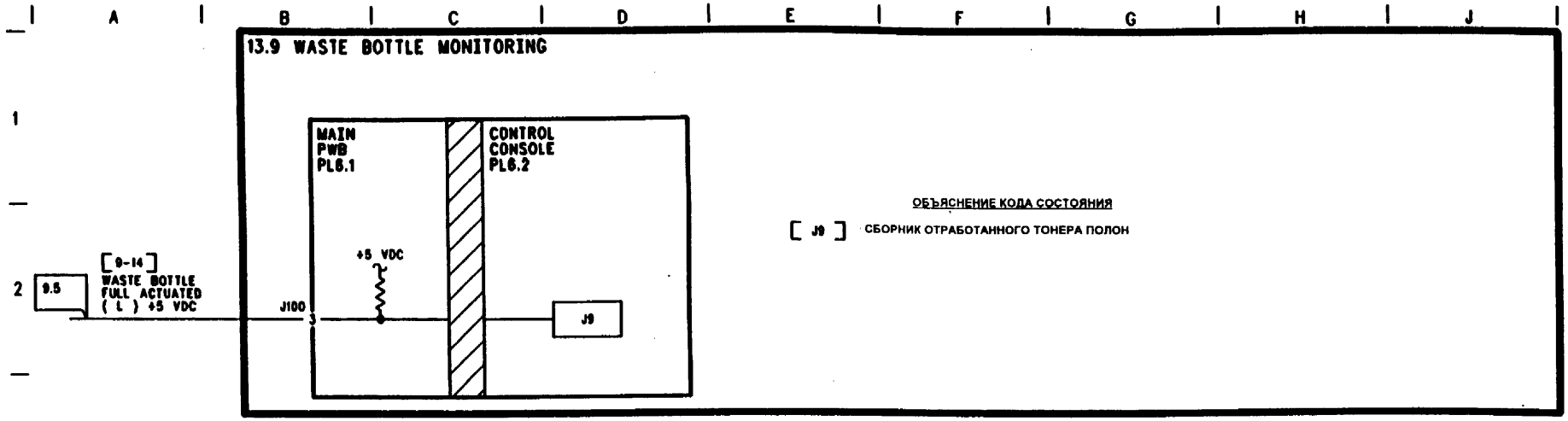

T9-1-102-0

На блок-схемах этой главы используются следующие английские термины и сокращения:

ACCESS COVER INTERLOCK SWITCH - переключатель блокировки крышки доступа
ACCESS COVER INTERLOCK - блокировка крышки доступа
AC DRIVER PWB - драйверная PWB переменного тока
ACH - переменный ток, фаза
ACN - переменный ток, нейтраль
AC RETURN - переменный ток, линия возврата
ACTIVATED - активизирован
ADF INTERLOCK SWITCH - переключатель блокировки ADF
ADF OPEN - ADF открыт
ADF PRESENT - имеется ADF
ADF & SORTER CONTROL PWB - управляющая PWB ADF и сортера
ANALOG RETURN - аналоговая линия возврата
AUTO EXPOSURE - автоматическая установка экспонирования
AUTOMATIC PAPER SIZE PWB, APS PWB - PWB автоматического определения размера бумаги
AUTO PAPER/MAGNIFICATION SELECTION - автоматический выбор воспроизведения/размера бумаги
AUTO TRAY SELECT - автоматический выбор лотка
BLACK PATCH ON BELT - черное пятно на ремне
BELT HOME SENSOR - датчик исходного положения ремня
BELT IN HOME POSITION - ремень в исходном положении
BELT MOTOR DRIVE - привод двигателя ремня
BELT MOTOR TIMING PULSES - импульсы синхронизации двигателя ремня
BIAS - напряжение смещения
BIAS CONTROL - управление напряжением смещения
BIAS PLATE - пластина смещения
BILLING METER - счетчик общего числа копий
BILLING METER CONNECTED - счетчик общего числа копий подсоединен
BILLING METER COUNT UP - счетчик общего числа копий работает
BIN BOTTOM LIMIT SWITCH - предельный переключатель дна ячейки
BIN MOTOR - двигатель ячейки
BIN POSITION - положение ячейки
BLADE SOLENOID - соленоид лезвия
BLADE SOLENOID PWB - PWB соленоида лезвия
BLK - черный
BLU - синий
BOTTOM LIMIT SENSED - обнаружена граница ячейки
BRN - коричневый
BYPASS FEED DRIVE - привод подачи обходного лотка
BYPASS FEED PAPER - привод бумаги из обходного лотка
BYPASS NUDGER SOLENOID - соленоид подталкивателя обходного лотка
BYPASS PADDLE SOLENOID - соленоид лопасти обходного лотка
BYPASS PAPER SENSOR - датчик подачи бумаги обходного лотка
BYPASS PAPER PATH SENSOR - датчик пути бумаги обходного лотка
BYPASS PAPER SIZE SENSOR - датчик размера бумаги обходного лотка
CAM HOME - исходное положение кулачка
CARRIAGE CABLE DRIVE - привод тросика каретки
CHARGE COROTRON - коротрон зарядки
CHARGE CURRENT - ток зарядки
CHARGED PHOTORECEPTOR - заряженный фоторецептор
CHARGING - зарядка
CHUTE/BAFFLE BIAS - напряжение смещения направляющей/щитка
CLEAN PHOTORECEPTOR - чистый фоторецептор
CLOCK - тактовый импульс
CONNECTED - подсоединен
CONTACT BLOCK - контактный блок
CONTROL CONSOLE - пульт управления
COOLING AIR - охлаждающий воздух
COPIER FRAME - корпус копировального аппарата
COPIES PRESENT - имеются копии
COPY COUNTER - счетчик числа копий
COPY LIGHT/DARK - копии светлые/темные
COPY QUALITY - качество копии
COPY QUALITY POTENTIOMETER - потенциометр качества копии
COVER INTERLOCK SWITCH - переключатель блокировки крышки
DC COM, COM - общая точка цепей постоянного тока
DEACTUATED - деактивизирован
DETACK COROTRON - коротрон отделения
DEVELOPED IMAGE - проявленное изображение
DEVELOPER ASSEMBLY - узел проявителя
DEVELOPER BIAS - напряжение смещения проявителя
DEVELOPER CONTACT BLOCK - контактный блок проявителя
DEVELOPER DRIVE MOTOR - двигатель привода проявителя
DOCUMENT EXIT - вывод оригинала
DOCUMENT EXIT SENSOR - датчик вывода оригинала
DOCUMENT SENSED - оригинал обнаружен
DOCUMENT SIZE SENSOR - датчик размера оригинала
DOCUMENT STORED/STACKED AS CONTROLLED - оригиналы отсортированы/уложены в стопку согласно управляющему сигналу
DRIVE CIRCUIT - ЦЕПЬ ПРИВОДА
DRIVE MOTOR ENCODER - кодировщик двигателя привода
DRUM - барабан
DRUM FINGER DRIVE - привод пальцев барабана
DRY INK - тонер
DRY INK DISPENSE MOTOR - двигатель подачи тонера
DRY INK DISPENSER CONTROLLER - контроллер устройства подачи тонера
DRY INK SUPPLY - устройства подачи тонера
EARTH GROUND - заземление
ENERGIZED - включен
ENTRANCE GATE SOLENOID - соленоид входного затвора
ERASE LAMP - лампа стирания
EXHAUST - выпуск
EXIT SWITCH - выходной переключатель
EXPOSED IMAGE - экспонированное изображение
EXPOSED PHOTORECEPTOR - экспонированный фоторецептор
EXPOSURE ADJUSTMENT - регулировка экспонирования
EXPOSURE LAMP - лампа экспонирования
EXPOSURE LAMP MONITOR SIGNAL - управляющий сигнал лампы экспонирования
EXPOSURE LAMP ON SIGNAL - сигнал включения лампы экспонирования
EXPOSURE LAMP POWER - электропитание лампы экспонирования
EXPOSURE LIGHT - свет лампы экспонирования
EXPOSURE SENSOR - датчик управления экспонированием
FEED COVER OPEN - открыта крышка подачи
FEED MOTOR - двигатель подачи
FEED MOTOR DRIVE - привод двигателя подачи
FEED MOTOR ENCODER - кодировщик двигателя подачи
FEED MOTOR TIMING PULSES - СИНХРОИМПУЛЬСЫ двигателя подачи
FEED SENSOR - датчик подачи
FERRITE - феррит
FLAT FLEX CABLE - плоский гибкий кабель
FORWARD - вперед
FRONT - передняя сторона
FRONT COVER INTERLOCK SWITCH - переключатель блокировки передней крышки
FULL RATE CARRIAGE - каретка полного хода
FUSER - фьюзер
FUSER DRIVE - привод фьюзера
FUSER FAN - вентилятор фьюзера
FUSER OVERHEAT SWITCH - выключатель перегрева фьюзера
GENERATION AND CONTROL - генерация и управление
GND - заземление
GRN - зеленый
GROUND FAULT PROTECTOR - предохранитель от неисправностей заземления

GRY - серый
H - высокоуровневый сигнал
HEATER THERMOSTAT ASSEMBLY - узел термостата нагревателя
HEAT ROD - нагревательный стержень
HIGH SPEED - высокая скорость
HOME POSITION - исходное положение
HVPS - источник питания высокого напряжения
IMAGE PROTECTION - защита изображения
IMAGE TRANSFERED - изображение перенесено
INPUT COVER SWITCH - переключатель крышки ввода
INPUT TRAY LED - светодиод входного лотка
INPUT TRAY SENSOR - датчик входного лотка
INTLK, INTERLOCK - блокировка
INTERLOCK ACH POWER ON - сетевое питание блокировки включено
INTERLOCK POWER RELAY - блокировочное реле питания
INTER AND SIDE IMAGE LAMP, ISIL - лампа стирания на участке между изображениями и по краям барабана
L - низкоуровневый сигнал
LANP OVERHEAT FUSE - предохранитель перегрева лампы
LED - светодиод
LED ILLUMINATED - светодиод горит
LEF - подача длинной кромкой
LENS - объектив
LENS CABLE DRIVE - привод тросика объектива
LENS DRIVE MOTOR - двигатель привода объектива
LENS MOTOR - двигатель объектива
LENS SENSOR - датчик объектива
LOW DRY INK SENSOR - датчик малого остатка тонера
LOW TONER SENSOR - датчик малого остатка тонера
LVPS - источник питания низкого напряжения
MACHINE CLOCK - генератор тактовых импульсов
MAGNET - магнит
MAGNETIC ROLL - магнитный ролик
MAGNETIC ROLL DRIVE - привод магнитного ролика
MAGNIFICATION ROLL DRIVE - привод ролика степени воспроизведения размеров изображения
MAIN POWER SWITCH - сетевой выключатель
MAIN PWB - главная печатная плата
MAIN DRIVE MOTOR - главный двигатель привода
MAIN MOTOR - главный двигатель
MANUAL DOCUMENT SENSOR - датчик укладки оригинала вручную
MANUALLY PLACED DOCUMENT - вручную уложенный оригинал
MECHANICAL POWER - механическая энергия
MIRROR - зеркало
MIRROR HEATER - нагреватель зеркала
MOT - электродвигатель
MOTOR CONTROL - управление двигателем
MOTOR DRIVE - привод двигателя
NOISE FILTER - фильтр помех
NUDGER HOME SENSOR - датчик исходного положения подталкивателя
NUDGER MOTOR - двигатель подталкивателя
OFF - выкл.
ON - вкл.
OPERATOR LOADED PAPER - бумага, загруженная оператором
OPTICS COOLING FAN - вентилятор охлаждения оптики
ORN - оранжевый
OTHER - другой
PAPER PRESENT - имеется бумага
PAPER SELECT - выбор бумаги
PAPER SUPPLY INDICATORS - индикаторы снабжения бумагой
PAPER TRANSPORT PWB - PWB транспортировки бумаги
PHOTORECEPTOR DRUM DRIVE - привод фоторецепторного барабана
PHOTORECEPTOR HEATER ON - нагреватель фоторецептора включен
PLATEN SWITCH - переключатель стекла оригинала
PNK - розовый
POWER CORD - кабель питания
POWER ON - электропитание включено
POWER RELAY - реле включения электропитания
POWER SWITCH - сетевой переключатель
PRECHARGE ERASE LAMP - лампа засветки перед зарядкой
PRECLEAN COROTRON - коротрон предочистки
PRESET MAGNIFICATION - предварительная установка степени воспроизведения размеров изображения
PRESSURE BAR SOLENOID - соленоид прижимной планки
PROJECTED IMAGE - проецируемое изображение
PULSE GENERATION - генерация импульсов
READY - готов
RED - красный
REDUCE/ENLARGE, R/E - уменьшение/увеличение
REFERENCE VOLTAGE - опорное напряжение
REGISTERED PAPER - зарегистрированная бумага
REGISTRATION GATE SOLENOID - соленоид затвора регистрации
REGISTRATION SCALE - шкала регистрации
REGISTRATION SOLENOID - соленоид регистрации
REGISTRATION IN ROLL DRIVE, REGISTRATION ROLL DRIVE - привод ролика регистрации
REGISTRATION SENSOR - датчик регистрации
RELAY - реле
RETURN - возврат
REVERSE - в обратном направлении
RUNNING - работает, вращается
SCAN DRIVE PWB - PWB привода сканирования
SCAN HOME SENSOR - датчик исходного положения сканирования
SCAN MOTOR - двигатель сканирования
SCANNING - сканирование
SEF - подача короткой кромкой
SELECTOR SWITCH - переключатель селектора
SENSED - обнаружен
SENSOR - датчик
SHEET SENSED - обнаружен лист бумаги
SIGNAL CONTROL - управление сигналом
SIZE SENSING - определение размера
SOLENOID CONTROL - управление соленоидом
SORTER - сортер
SORTER INPUT SENSOR - входной датчик сортера
SORTER PRESENT - имеется сортер
SORTER USER INTERFACE PWB - пользовательская интерфейсная PWB сортера
SPECIAL BYPASS - специальный обход
SPLICED CONNECTION - разъемное соединение
STACK LED - светодиоды комплекта]
START - старт
STOP/CLEAR - стоп/сброс
STRIPPER FINGER SOLENOID - соленоид пальцев отделения
STRIPPING - отделение
TAKE AWAY ROLLER DRIVE - привод отводного ролика
TEMPERATURE - температура
THERMISTOR - термистор
TIMED OFF - синхронизация отключена
TIMING DISC - диск синхронизации
TO FUSER - к фьюзеру
TO RECEIVING TRAY - к приемному лотку
TRANSFER COROTRON - коротрон переноса
TRANSPORT ASSEMBLY - узел транспортера
TRANSPORT PWB - PWB транспортера
TRANSPORT ROLLER DRIVE - привод ролика транспортера
TRAY * FED PAPER - бумага, поданная из лотка *
TRAY * FEED SOLENOID - соленоид подачи лотка *
TRAY * FEED DRIVE - привод подачи лотка *
TRAY * PAPER SIZE SWITCH ACTUATED - активизирован переключатель размера бумаги лотка *
TRAY * PAPER SIZE SWITCH - переключатель размера бумаги лотка *
TRAY * PAPER STACKED POSITIONED - бумага в лотке * уложена в стопку
TTM - двухлотковый модуль
TTM INTERFACE PWB - интерфейсная PWB двухлоткового модуля
TTM PWB - PWB двухлоткового модуля
TWO TRAY MODULE - двухлотковый модуль
TWO TRAY MODULE FEED DRIVE - привод подачи двухлоткового модуля

UNFUSED COPY - незакрепленная копия
UNFUSED STRIPPED COPY - отделенная незакрепленная копия
VDC - Вольт постоянного тока
VIO - фиолетовый
WASTE BOTTLE - сборник отработанного тонера
WASTE BOTTLE FULL SENSOR - датчик наполнения сборника отработанного тонера
WHT - белый
XEROGRAPHIC MODULE - ксерографический модуль
YEL - желтый
ZERO CROSS - пересечения нуля
ZERO CROSS DETECTOR - детектор пересечения нуля
ZERO CROSS SIGNAL - сигнал пересечения нуля
ZONE - зона