XEROX

Издано: июнь 2000

THE DOCUMENT COMPANY

XEROX 5915

Руководство по обслуживанию - Первое издание

- **В этом Руководстве описаны следующие модели:**

  Аппарат XEROX 5915, изготовленный фирмой SHANGHAI XEROX.

- **Другая документация**

  Кроме этого Руководства не изданы никакие другие материалы.

- **Конфиденциальность**

  - Это Руководство предназначено только для специалистов по обслуживанию, аттестованных XEROX. Запрещается без разрешения XEROX копировать или передавать это Руководство.
  - При удалении листа из-за издания нового листа с исправлениями, сожгите старый лист или измельчите его в шреддере
  - Осторожно работайте с этим Руководством, чтобы избежать потери материала или его повреждения.

- **Сведения об исправлениях**

  При изменении конструкции аппарата или внесении изменений в это Руководство может быть издана дополнительная документация, которой следует пользоваться до тех пор, пока все изменения не будут учтены в следующей редакции этого Руководства.

  ОСТОРОЖНО: Важные изменения, например, новые номера запасных частей и другие технические условия регулировок должны быть сразу же после получения такой информации отражены на соответствующих страницах Руководства.

Введение

1. Цель и комментарии

Это Руководство описывает стандарты технического обслуживания аппарата XEROX 5915.

- **Лист комментариев к Руководству**
  Если у вас появились комментарии или исправления неточностей Руководства по XEROX 5915, внесите их на лист комментариев и отошлите через технический отдел вашей компании его по адресу:
  Overseas Support Group,
  Technical Services Department,
  Xerox of Shanghai Ltd.

2. Как пользоваться этим Руководством

В этом Руководстве по обслуживанию описаны рекомендованные процедуры обслуживания XEROX 5915. При посещении аппарата следуйте указаниям раздела 1 "Процедура обслуживания вызова".

2.1 Состав Руководства по обслуживанию

Это Руководство состоит из следующих 9 разделов:

Раздел 1 Процедура обслуживания вызова

В этом разделе описаны общие рабочие процедуры, необходимые для выполнения технического обслуживания XEROX 5915.

Раздел 2 Устранение неисправностей

В этом разделе описаны процедуры поиска и устранения неисправностей, за исключением дефектов качества изображения. Здесь же описан режим диагностики и программы.

Раздел 3 Качество копирования
(в стадии подготовки)

В этом разделе описаны процедуры устранения дефектов изображения

Раздел 4 Демонтаж, сборка и регулировка

В этом разделе приведены процедуры по демонтажу, сборке, регулировке и замене компонентов аппарата XEROX 5915.

Раздел 5 Перечни запчастей

В этом разделе содержатся списки запасных частей для XEROX 5915.

Раздел 6 Общая информация

В этом разделе содержится следующая общая информация об аппарате XEROX 5915:

- Технические характеристики
- Инструменты и материалы для технического обслуживания
- Расходные материалы
- Информация о модификациях
- Процедуры установки и демонтажа

Раздел 7 Данные о соединениях

В этом разделе приведены сведения об электрических соединениях внутри XEROX 5915:

- Список разъемов аппарата
- Положение разъемов в аппарате
- Справочные данные по печатным платам

Раздел 8 Информация о сопутствующих изделиях
(Отсутствует в силу уникальности аппарата 5915)

Раздел 9 Блок-схемы (BSD)

В этом разделе содержатся следующие блок-схемы по цепям с 1 по 9 и другие сведения по XEROX 5915:

- Цепь 1. Питание дежурного режима
- Цепь 2. Выбор режима, управление работой аппарата, питание при запуске печати
- Цепь 3. Оптика №1
- Цепь 4. Оптика №2
- Цепь 5. Подача и транспортировка бумаги № 1
- Цепь 6. Подача и транспортировка бумаги № 2
- Цепь 7. Ксерография, транспортировка и закрепление копии

2.2 Информация о переизданиях

В это Руководство периодически будут вноситься изменения, как это описано ниже, и соответствующая информация будет высылаться сервисным инженерам по обслуживанию заказчиков. Для соблюдения порядка необходимо правильно вносить исправления в это Руководство..

Процедура переиздания:

- При переиздании всего руководства номер редакции на передней обложке будет увеличен (с 1 на 2, с 2 на 3 и т.д.).
- При частичном переиздании руководства будут выпускаться редакции A, B, C и т.д. На каждой исправленной странице будет указан номер редакции A, B, C и т.д., что позволит упростить компоновку исправленного руководства.
- Полоска изменений:
  При исправлении текста абзаца, таблицы или рисунка новый вариант будет помечен полоской изменения, что позволит сразу найти исправленной место.

  Пример:

  При повторном переиздании этой страницы старая полоска изменения будет удалена.

3. Пометки Предостережение, Осторожно и Примечание

ПРЕДОСТЕРЕЖЕНИЕ

Предостережение используется, если неточное выполнение процедуры эксплуатации или обслуживания, упражнение, утверждения или условия может привести к травме персонала.

ОСТОРОЖНО

Заголовок Осторожно используется, если неточное выполнение процедуры эксплуатации или обслуживания, упражнение, утверждения или условия может привести к поломке оборудования.

ПРИМЕЧАНИЕ

ПРИМЕЧАНИЕ: Примечание используется, если надо обратить внимание на важный момент в процедуре, упражнении, утверждения или условия.

4. Обозначения

В данном Руководстве используются следующие обозначения:

- PL: Этот символ указывает, что вы должны воспользоваться перечнем запчастей.

Раздел 1 Процедура обслуживания вызова

Раздел 1 Процедура обслуживания вызова

1 Процедура обслуживания вызова
Действия при первом посещении 1-3
Действия при обычном посещении 1-3
Завершающие действия 1-3

Детали частого технического обслуживания HFSI 1-4

Процедура TRIM 1-4

Эта страница намеренно оставлена чистой

1. Процедура обслуживания вызова

Действия при первом посещении

Выполните следующие действия:

1. Обсудите с заказчиком нужную ему конфигурацию копировального аппарата. Проверьте, что все нужное оборудование и программы установлены и соответствуют требованиям.
2. Если копировальный аппарат оснащен сортером или автоподатчиком ADF, то проверьте установку устройств вывода.

Действия при обычном посещении

1. **Спросите у оператора причину вызова**. Получите у оператора объяснение причины вызова и узнайте о других возможных дефектах аппарата. Просмотрите все дефектные копии и определите, какие действия следует предпринять.
2. **Первый вызов?** Если это первый вызов, то выполните действия первого посещения.
3. **Включите аппарат ...** Следите за сообщениями на дисплее пользователя *<Описание последовательности инициализации будет добавлено позднее>*
4. **Инициализация системы...** Проверьте, что *< Описание последовательности инициализации будет добавлено позднее >*
5. **Проверьте журнал обслуживания.** Проверьте, нет ли в журнале обслуживания записей о действиях, связанных с этим вызовом.
6. **Проверьте и запишите счетчики копий.** Проверьте и запишите показания счетчиков копий в журнал технического обслуживания. Войдите в режим диагностики и проверьте количество листов бумаги, поданных с лотков, и оригиналов, поданных автоподатчиком оригиналов.
7. **Войдите в диагностический режим.** Выполните следующие действия
   - Отметьте все зарегистрированные отказы.
   - Отметьте все быстро изнашиваемые детали (H.F.S.I), требующие замены .
8. **Проверьте и классифицируйте отказы.** С помощью уже полученных сведений определите причину отказа. Если этого сделать не удается, то полностью загрузите работой все опции аппарата, пока отказ не будет определен.
9. **Спланируйте ход посещения.** Используя полученные ранее сведения, составьте план работ при посещении:
   - Проверьте наличие всех нужных деталей H.F.S.I. В этот момент нужно заказать все отсутствующие детали.
   - При поиске и ремонте неисправности в некоторой подсистеме устраните все временные решения и отслужившие строк детали и замените все помеченные детали H.F.S.I в этой подсистеме.
   - Выполните все действия по профилактическому обслуживанию этой системы.

Завершающие действия

1. **Выполните все оставшиеся действия профилактики.** Проверьте, что выполнены все действия профилактики, отмеченные во время посещения.
2. Выполните процедуру TRIM.
3. **Скопируйте документ заказчика. Очистите стекло экспонирования и изготовьте копию. Убедитесь, что заказчик удовлетворен качеством копии.**
4. **Сбросьте все счетчики H.F.S.I Замененных деталей.**
5. **Очистите аппарат и очистите зону обслуживания**
   - Удалите рассыпанный тонер.
   - Очистите крышки с помощью очистителя "Formula A".
   -

ПРЕДОСТЕРЕЖЕНИЕ
Не используйте растворители.

ОСТОРОЖНО
При очистке панели управления не используйте слишком много очистителя.

6. **Проведите обучение заказчика (если это необходимо)**
7. **Запишите выполненное вами число копий** и занесите показания счетчиков копий в журнал технического обслуживания.
8. Заполните журнал обслуживания копировального аппарата. Занесите в этот журнал все выполненные вами действия технического обслуживания и запишите всю другую необходимую информацию.

ДЕТАЛИ ЧАСТОГО ТЕХНИЧЕСКОГО ОБСЛУЖИВАНИЯ HFSI

Компонент	Признак	Порог замены	Номер в перечне	Процедура замены
Барабан фото-рецептора	После изготовления 50000 копий на дисплее панели управления появляется сообщение о необходимости замены барабана "Replace Drum Cartridge". Через 5000 копий после появления этого сообщения появляется код ошибки J7 и с этого момента копирование запрещается.	**50 000**	**673S50211**	**REP 5.1.1**
Тонер-картридж	При окончании тонера в тонер-картридже начинает мигать сообщение "Supply Toner". Примерно через 100 копий после появления этого сообщения выводится код ошибки J1 и с этого момента копирование запрещается..	**6 000** Это число копий относится для оригиналов А4 с заполнением 6% .	**6R01020**	
Ролик подачи с лыской		67 000	**59K03261**	**REP 2.5.1**
Ролик подачи обходного лотка		60 000	**6S50220**	**REP 2.3.2**
Тормозная площадка обходного лотка		60 000	**19S50212**	**REP 2.2.2**
Озоновый фильтр		50 000	**53E91510**	**REP 8.5.2**

Процедура TRIM

- ПроцедураTRIM проверки и профилактического обслуживания элементов должна выполняться при всех посещениях аппарата XEROX 5915 кроме тех случаев, когда эта процедура выполнялась не позднее 10 дней.

Рабочие детали TRIM указаны в таблице TRIM.

Работа делится на следующие категории (типы):

▼:Проверить при посещении. ∇: Обязательно очистите

< Контрольный список процедуры TRIM

▼:Проверить при посещении.
∇: Обязательно очистите
O: Обязательно замените в данный период.

	Рабочий пункт	Тип	Основные моменты
1	Проверьте в целом работоспособность аппарата перед работой.	▼	• Проверьте подачу, качество копий, чрезмерный шум и т.д.
2	Очистите стекло экспонирования (с двух сторон), шторку стекла и зеркала.	∇	• Очистите обе стороны стекла тканью и жидкостью для очистки. • Очистите шторку стекла сырой тканью. • Очистите зеркала 1-4 и рефлектор лампы тканью для очистки оптики.
3	Очистите коротроны переноса / отделения / предпереноса.	∇	• Очистите щеткой экран проволоки и направляющую и протрите их сухой тканью (при необходимости).
4	Очистите узел транспортера бумаги	∇	• Щеткой очистите ремень транспортера и его зону и протрите его сухой тканью при необходимости.
5	Коротрон зарядки, уплотнение стекла и лампа I.S.I.L.	∇	• Сухой тканью протрите коротрон зарядки, уплотнение стекла и лампу I.S.I.L.
6	Проверьте и очистите изнашиваемые детали.	▼O	• Проверьте сроки службы деталей и очистите или замените их • Озоновый фильтр (50 000) • Ролик и тормозная площадка обходного лотка (60 000) • Ролик подачи с лыской (67 000)
7	Проверьте безопасность.	▼	• Проверьте, нет ли обрыва заземления в шнуре электропитания. • Проверьте вилку шнура питания (нет ли трещин, не видны ли провода
8	Проверьте в целом работоспособность аппарата после работы.	▼	• Разрешите все функции и проверьте подачу, качество копий, шум и т.д. • Проверьте счетчики. • Заполните карту истории и отчет по обслуживанию.

ПРИМЕЧАНИЕ: a. Обычно не требуется очищать барабан.
b. Если из-за следов пальцев надо очистить барабан, то немного очистите его тонером XEROX 5915 и затем протрите его сухой тканью (при очистке вращайте барабан в направлении его вращения.)
c. Никогда не используйте очиститель или восстановитель барабана.

Раздел 2 Устранение неисправностей

Раздел 2 Устранение неисправностей

2.1 Предисловие
- 2.1.1 Как искать неисправности 2-2
- 2.1.2 Терминология 2-2

2.2 Режим диагностики (для сервисного инженера)
- 2.2.1 Как войти в режим диагностики (для сервисного инженера) 2-4
- 2.2.2 Ввод кодов цепей, кодов функций и новых значений 2-4
- 2.2.3 Как выйти из режима диагностики (для сервисного инженера) 2-4
- 2.2.4 Диагностические функции и рабочие процедуры 2-4

2.3 Поиск неисправности уровня 1
- 2.3.1 RAP уровня 1 2-12
- 2.3.2 Схема кодов состояния застревания Jam 2-13
- 2.3.3 Список кодов состояния 2-15

2.4 Устранение неисправностей уровня 2
- 2.4.1 Общая RAP (Общая RAP по дефектным деталям) 2-16
- 2.4.2 RAP кода U 2-19
- 2.4.3 Застревание или пропуск подачи 2-25

2.1 Предисловие

2.1.1 Как искать неисправности

Поиск неисправностей уровня 1
- Поиск уровня 1 (RAP уровня 1) является первым шагом по диагностике проблемы. Этот уровень спрашивает у вас наличие кода состояния и других неисправностей и переводит вас к поиску неисправностей на уровне 2.

Поиск неисправностей уровня 2
- Поиск уровня 2 -- это диагностическая процедура выделения неисправности с помощью кодов состояния, застревания, пропусков подач и различных признаков сбоя. Выполнение RAP или нужной процедуры из списка позволяет вам быстро найти причину неисправности.

- Код состояния
  Когда код состояния указывает на ошибку в работе аппарата, обращайтесь к списку кодов состояния и выполните соответствующие действия по устранению неисправностей.

Как искать неисправности
- Сначала выполните RAP уровня 1 для выделения одной неисправности. Затем для исправления неисправности идите к нужной процедуре уровня 2, блок-схеме или к процедуре разборки / сборки ,/ регулировки. При поиске причины неисправности с помощью RAP или таблицы проверок внимательно читайте и точно выполняйте процедуры. При наличии нескольких неисправностей повторно выполняйте ту же самую RAP, поскольку невозможно сразу найти все причины. В этом случае при выполнении RAP обращайте внимание на различные условия

- При измерении напряжений и проведении проверок электрических устройств вы должны блокировать их блокировочные выключатели

- При замене печатных плат вы должны сначала проверить их разъемы на надежность соединения.

2.1.2 Терминология

При поиске неисправностей используются следующие термины. Для анализа причин сбоя вы должны понимать эти термины.

Общие термины

Код состояния	При возникновении неисправности появляется сообщение "Report XX." . Это XX называется кодом состояния.
Активировать	Механически нажать или освободить активатор выключателя или его тягу.
Закрыть (заблокировать)	Поместить лист бумаги напротив фотодатчика так, что бы он обнаружил этот лист.
Проверить	Визуально осмотреть детали, например, реле и механические тяги, проверяя их работоспособность.
Войти в режим диагностики	Войти в режим диагностики с помощью процедуры, описанной в разделе «Режим диагностики» (C/E).
Проверка короткого замыкания.	Выключите питание. Тестером измерьте сопротивление (в диапазоне «Омы») между проводником и корпусом.
Проверка обрыва цепи	Выключите питание. Тестером измерьте сопротивление (в диапазоне «Омы») между двумя концами проводника.
Включите [*.*] в ON	Войти в режим диагностики с помощью процедуры, описанной в разделе «Режим диагностики» (C/E). Затем войдите в код цепей и функций [Chain Code & Function Code]. Выйти из режима диагностики можно только после появления сообщения о выходе to "Exit Diagnostic Mode", или если вы уже нашли область, в которой произошла неисправность.
Остановите [*.*]	Нажмите кнопку остановки **Stop** для отключения сигнала привода проверяемого исполнительного элемента в OFF.
Выход из режима диагностики	Выйдите из режима диагностики с помощью процедуры, описанной в разделе «Режим диагностики / программа».
Проверьте уровни напряжений + 5 В	• + 5.2 В ± 0.25 В **ПРИМЕЧАНИЕ**: Напряжение может немного выходить из указанных диапазонов из-за изменения сетевого напряжения или нагрузки.
+ 24 В	• + 24 В ± 2.4 В

Выход из процедуры анализа неисправности

Механический дефект	Это используется для перехода к механическим регулировкам и к замене деталей. Прочтите все пункты (описания основных причин) и найдите источник неисправности, сравнивая их с симптомами состояния аппарата
PL 4.2	Смотрите перечень запчастей PL 4.2, раздел 5.
BSD 6	Смотрите блок-схему BSD 6, раздел 9.
⊘4.1.3	Смотрите 4.1.3, раздел 4 Разборка / Сборка / Регулировка.
Замените детали по порядку	Если дальнейший анализ причин неисправности невозможен, то замените детали в указанном порядке. Заменяемые детали перечислены начиная с самых вероятных (по дефектности).

Эта страница намеренно оставлена чистой

2.2 Режим диагностики (для сервисного инженера)

2.2.1 Как войти в режим диагностики для сервисного инженера

Включите питание, нажимая кнопку"0" на панели управления

- Зажигаются все светодиоды панели управления. После нажатия цифровой кнопки или кнопки остановки-очистки **Stop Clear** индикаторы "E1 JAM", "E3 JAM" и "TONER EMPTY" начинают мигать, а остальные гаснут.

2.2.2 Ввод кодов цепей, кодов функций и новых значений

Если вы введете неверный код цепи или функции, то нажмите кнопку остановки-очистки **Stop Clear** и введите правильный код.

- Если вы введете недопустимый код цепи, функции, или значение, то появится сообщение об ошибке "Er"

2.2.3 Как выйти из режима диагностики (для сервисного инженера)

Выключите и включите питание аппарата (OFF/ON).

2.2.4 Диагностические функции и рабочие процедуры

Проверка входных датчиков

Функция:
Показывает уровень входного напряжения с датчика или с выключателя: высокий "H" или низкий "L".

Процедура:
1. Войдите в режим диагностики (для сервисного инженера).
2. Введите код цепи проверяемой детали и нажмите кнопку пуска **Start**.
3. Введите код функции проверяемой детали и нажмите кнопку пуска **Start**.
4. Активируйте проверяемую деталь.
   - При высоком уровне напряжения отображается "H", при низком - "L".
5. Если при проверке вы нажмете кнопку остановки-очистки **Stop Clear**, то будет ожидаться ввод кода функции, а если вы нажмете ее дважды, то будет ожидаться ввод кода цепи.

Проверка входа с АЦП

Функция:
Показывает численное значение уровня входного напряжения с датчика.

Процедура:
1. Войдите в режим диагностики (для сервисного инженера).
2. Введите код цепи проверяемой детали и нажмите кнопку пуска **Start**.
3. Введите код функции проверяемой детали и нажмите кнопку пуска **Start**.
   - Напряжение будет показано цифровым кодом в диапазоне 0~FF. Этот код будет отслеживать изменение напряжения.
4. Если при проверке вы нажмете кнопку остановки-очистки **Stop Clear**, то будет ожидаться ввод кода функции, а если вы нажмете ее дважды, то будет ожидаться ввод кода цепи.

Проверка кнопок панели (2-1)

Функция:
Проверяет работу любой кнопки панели управления, кроме кнопки остановки-очистки **Stop Clear**.

Процедура:
1. Войдите в режим диагностики (для сервисного инженера).
2. Введите код цепи «2» и нажмите кнопку пуска **Start**.
3. Введите код функции «1» и нажмите кнопку пуска **Start**.
4. Переключите любую кнопку, кроме кнопки остановки-очистки **Stop Clear**, в ON/OFF и показанный код будет увеличен на + 2.
5. Если при проверке вы нажмете кнопку остановки-очистки **Stop Clear**, то будет ожидаться ввод кода функции, а если вы нажмете ее дважды, то будет ожидаться ввод кода цепи.

Проверка ввода

КОД ЦЕПИ	КОД ФУНКЦИИ	ДЕТАЛЬ/СИГНАЛ	ДИСПЛЕЙ	BSD
1	1	Передний выключатель блокировки	H/L	1
	2	Правый верхний выключатель блокировки	H/L	5
2	1	Кнопка панели управления	+1	2
3	10	Установка опции	H/L	2
	11	Запуск опции	H/L	2
	12	Остановка опции	H/L	2
6	1	Датчик объектива	H/L	3
	2	Датчик регистрации оптики	H/L	3
	8	Сигнал монитора экспозиции	АЦП	3
	17	Термистор фьюзера	АЦП	7
	18	Обрыв цепи термистора фьюзера	АЦП	7
7	1	Датчик формата лотка 1	H/L	5
	6	Датчик отсутствия бумаги лотка 1	H/L	5
	10	Датчик отсутствия бумаги обходного лотка MSI	H/L	5
8	8	Датчик затвора регистрации	H/L	5
	9	Выключатель вывода фьюзера	H/L	7
	10	Датчик формата обходного лотка MSI	H/L	5
9	9	Датчик окончания тонера	H/L	7

Проверка выхода

Функция:

Активизирует такие детали, как соленоид, муфту и двигатель. Вы одновременно можете включить (в ON) несколько деталей одной цепи.

Процедура:

1. Войдите в режим диагностики (C/E).
2. Введите код цепи проверяемой детали и нажмите кнопку пуска **Start**.
3. Введите код функции проверяемой детали. Нажмите кнопку пуска **Start**.
   - Выбранная деталь сработает (активируется).
4. Если вы включаете несколько деталей одновременно, то введите коды функций всех нужных деталей. Нажмите кнопку пуска **Start.**
5. Для завершения одновременной работы деталей нажмите кнопку остановки-очистки **Stop Clear**.
   - Если работает несколько деталей, то они остановятся одновременно.
   - Следующие детали останавливаются автоматически через указанный период времени.
     - Все соленоиды/муфты .. 1 сек.
     - Двигатель каретки лампы ... 1 сек.
     - Лампа экспонирования..... 30 сек.

   СПРАВКА.: При повторном нажатии кнопки пуска **Start** после автоматической остановки этих деталей они снова начнут работать.

Проверка выхода

ЦЕПЬ	ФУНКЦИЯ	ДЕТАЛЬ/СИГНАЛ	ВРЕМЯ	BSD
4	1	Главный двигатель(и лампа стирания)		2,7
6	3	Двигатель каретки лампы (Скан)	1 сек	3
	4	Двигатель каретки лампы (Возврат)	1 сек	3
	7	Лампа экспонирования (и лампа стирания)	30 сек	2,3,7
8	1	Главный двигатель(и лампа стирания)		2,7
	2	Соленоид подачи лотка 1		5
	6	Соленоид затвора регистрации		5
	7	Муфта подачи обходного лотка MSI		5
9	1	Главный двигатель(и лампа стирания)		2,7
	2	Смещение проявления DEVE		7
	3	Лампа ISIL		7
10	1	Двигатель вентилятора охлаждения оптики		3
	4	Двигатель вентилятора фьюзера		7

Настройка параметров (в NVM)

Функция:
Выполняет настройку параметров (значений) в энергонезависимой памяти NVM.

Процедура:
1. Войдите в режим диагностики (для сервисного инженера).
2. Введите код цепи «20» и нажмите кнопку пуска **Start**.
3. Введите код функции настраиваемого параметра. Нажмите кнопку пуска **Start**.
   • Текущее значение будет мигать на дисплее количества.
4. Введите цифровыми клавишами новое значение и нажмите кнопку пуска **Start**.
   • Показания на дисплее будут по-прежнему мигать. Затем старое значение изменится на новое значение.
5. Если вы нажмете кнопку остановки-очистки **Stop Clear** один раз, то будет ожидаться ввод кода функции, а если вы нажмете ее дважды, то будет ожидаться ввод кода цепи.

Инициализация NVM (20-96)

Функция:
Инициализирует в начальные значения содержимое всей памяти NVM.

Процедура:
1. Войдите в режим диагностики (для сервисного инженера).
2. Введите код цепи «20» и код функции «96». Нажмите кнопку пуска **Start**.
   • На дисплее количества будет показано:
   "55" →→ "Ed"
   • Инициализируйте следующие ячейки в энергонезависимой памяти NVM:
   1) Установите начальные значения всех функций в цепи 20.
   2) Сбросьте все счетчики в цепях 30/40.
   3) Установите настроечные значения всех функций в цепи 50
   4) Установите начальные значения во всех программах в настройки по техническим условиям.
3. Для выхода из этого режима два раза нажмите кнопку остановки-очистки **Stop Clear**

Таблица кода цепи 20

КОД ЦЕПИ	КОД ФУНКЦИИ	ПУНКТ НАСТРОЙКИ	МИН. ЗНАЧЕНИЕ	НАЧАЛЬНОЕ ЗНАЧ.	МАКС. ЗНАЧЕНИЕ	ШАГ ИЗМЕНЕНИЯ	ADJ
20	1	Настройка регистрации	16(-4.13 мм)	32	64(+4.13 мм)	0.2564 мм	⊘ 2.7.6
	2	Настройка потока света 100%	0	30	80	0.8%	5.1.4-⊘
		Увеличение/Уменьшение	0	50	99	0.8%	5.1.4-⊘
	3	Настройка величины цикла бумаги	0(-8.27 мм)	32	64(+8.27 мм)	0.2584 мм	
	4	Настройка стирания передней кромки лампой ISIL	0(-8.27 мм)	32	64(+8.27 мм)	0.2584 мм	⊘ 5.1.6
	5	Настройка стирания задней кромки лампой ISIL	0(-8.27 мм)	32	64(+8.27 мм)	0.2584 мм	⊘ 5.1.6
	6	Точная настройка 100% увеличения по горизонтали	0(-2.272%)	32	64(+2.272%)	0.071%	⊘ 4.3.4
	7	Точная настройка 100% увеличения по вертикали	0(-3.16%)	32	64(+3.16%)	0.099%	⊘ 4.3.4
	10	Настройка величины цикла бумаги обходного лотка MSI	0(-8.27 мм)	32	64(+8.27 мм)	0.2584 мм	-
	11	Настройка регистрации (обходной лоток MSI)	16(-4.13 мм)	32	64(+4.13 мм)	0.2564 мм	
	14	Выбор коррекции чувствительности фоторецептора	0 (OFF)	1 (ON)	1 (ON)		-
	16	Выбор кривой смещения 1	0	4	8		-
	17	Выбор кривой смещения 2	0 (щель)	1 (плоская)	1 (плоская)		-
	20	Настройка лампы экспонирования	0	50	99		5.1.4-⊘
	23	Константа коррекции чувствительности фотобарабана	0(0)	11(1.1)	40(4.0)	0.1	-
	30	Настройка температуры фьюзера (режим ожидания)	0(-23°C)	32	39(+5°C)	0.72°C	-
	31	Настройка температуры фьюзера (Цикл копирования)	0(-23°C)	32	39(+5°C)	0.72°C	-
	41	Коррекция плотности Светлая 6	0(0 В)	52(-413 В)	64(-500 В)	-7.8125 В	-
	42	Коррекция плотности Темная 6	0(0 В)	16(-125 В)	64(-500 В)	-7.8125 В	-
	45	Коррекция плотности Фото Светлая 6	0(0 В)	50(-388 В)	64(-500 В)	-7.8125 В	-
	46	Коррекция плотности Фото Темная 6	0(0 В)	24(-184 В)	64(-500 В)	-7.8125 В	-
	96	Инициализация энергонезависимой памяти NVM	Инициализируются все значения в NVM.				
50	9	Время 1 функции черной полосы	0(-5.168 мм)	20(+9.56 мм)	64(+5.168 мм)	0.2584 мм	
	10	Время 2 функции черной полосы	0(-6.732 мм)	64(+10.3 мм)	64(+6.732 мм)	0.2584 мм	

Проверка/сброс счетчика подачи.

Функция:
Показывает или сбрасывает в 0 счетчики подачи для всех лотков.

Процедура:

1. Войдите в режим диагностики (для сервисного инженера).
2. Введите код цепи «30» и нажмите кнопку пуска **Start**.
3. Введите код функции проверяемого счетчика подачи. Нажмите кнопку пуска **Start**.
   - Значение счетчика отображается в тысячах (k) на дисплее количества.
   - Если сброс счетчика не нужен, то переходите к этапу 5.
4. Введите с клавиатуры "*0*" и нажмите кнопку пуска **Start**.
   - Значение счетчика сбросится в 0.
   - Если вы введете величину, отличную от "*0*", то появится код ошибки "Er".
5. Если вы нажмете кнопку остановки-очистки **Stop Clear** один раз, то будет ожидаться ввод кода функции, а если вы нажмете ее дважды, то будет ожидаться ввод кода цепи.

СПРАВКА: Счетчик считает в диапазоне 0–99k подач и прекращает счет, если значение превышает 99k.

КОД ЦЕПИ	КОД ФУНКЦИИ	СЧЕТЧИК КОМПОНЕНТА
30	1	Счетчик подачи лотка 1
	4	Счетчик подачи обходного лотка MSI

Проверка счетчика застреваний JAM.

Функция:
Подсчитывает число застреваний оригинала/бумаги и показывает эти счетчики для каждого компонента, на котором возникает застревание.

Процедура:

1. Войдите в режим диагностики (для сервисного инженера).
2. Введите код цепи «40» и нажмите кнопку пуска **Start**.
3. Введите код функции проверяемого счетчика. Нажмите кнопку пуска **Start**.
   - Значение счетчика выводится на дисплей количества.
4. Для выхода из этого режима дважды нажмите кнопку остановки-очистки **Stop Clear**.

ПРИМЕЧАНИЕ: Счетчик считает в диапазоне 0–99k подач и прекращает счет, если значение превышает 99k.

КОД ЦЕПИ	КОД ФУНКЦИИ	СЧЕТЧИК КОМПОНЕНТА
40	1	Счетчик застреваний E1
	2	Счетчик застреваний E3
	5	Счетчик застреваний C1
	10	Счетчик застреваний C9
	21	Сброс счетчика застреваний E1
	22	Сброс счетчика застреваний E3
	25	Сброс счетчика застреваний C1
	30	Сброс счетчика застреваний C9

Сброс счетчика застреваний JAM.

Функция:
Очищает счетчик застреваний оригинала/бумаги.

Процедура:

1. Войдите в режим диагностики (для сервисного инженера).
2. Введите код цепи «40» и нажмите кнопку пуска **Start**.
3. Введите код функции сброса счетчика. Нажмите кнопку пуска **Start**.
4. Для выхода из этого режима дважды нажмите кнопку остановки-очистки **Stop Clear**.

Настройка отдельного режима

Функция:

Задает разрешение или запрет выполнения некоторых функций для отдельных пользователей.

Процедура:

1. Войдите в режим диагностики (для сервисного инженера).
2. Введите код цепи «50» и нажмите кнопку пуска **Start**.
3. Введите код функции настраиваемого режима (функции). Нажмите кнопку пуска **Start**.
   - На дисплей количества выводится текущее значение.
   - Если значение не нужно изменять, то переходите к этапу 5.
4. Введите цифровыми клавишами новое значение и нажмите кнопку пуска **Start**.
   - Старое значение настройки будет заменено на новое.
5. Если вы нажмете кнопку остановки-очистки **Stop Clear** один раз, то будет ожидаться ввод кода функции, а если вы нажмете ее дважды, то будет ожидаться ввод кода цепи.

Сброс отказа U4-6

Функция:

При выводе U4-6 (отказ перегрева фьюзера) очистите код U4-6, выполнив [50-20] в режиме диагностики (для сервисного инженера).

Процедура:

1. Откройте переднюю блокировку и войдите в режим диагностики (для сервисного инженера).
   СПРАВКА: При наличии кода U4-6 в режим диагностики нельзя войти, не разомкнув переднюю блокировку.
2. Введите код цепи «50» и нажмите кнопку пуска **Start**.
3. Введите код функции «20» и нажмите кнопку пуска **Start**.
   - Дисплей количества покажет "Ed", указывая завершение сброса.
4. Закройте переднюю блокировку.
5. Выключите и включите питание OFF/ON.

Сброс отказа U8-7

Функция:

При выводе U8-7 (ошибочное включение лампы экспонирования) очистите код U8-7, выполнив [50-21] в режиме диагностики (для сервисного инженера).

Процедура:

1. Откройте переднюю блокировку и войдите в режим диагностики (для сервисного инженера).
2. Введите код цепи «50» и нажмите кнопку пуска **Start**.
3. Введите код функции «21» и нажмите кнопку пуска **Start**.
   - Дисплей количества покажет "Ed", указывая завершение сброса.
4. Закройте переднюю блокировку.
5. Выключите и включите питание OFF/ON.

КОД ЦЕПИ	КОД ФУНКЦИИ	ПУНКТ НАСТРОЙКИ	ВЕЛИЧИНА	СОДЕРЖ.	ОПИСАНИЕ
50	1	Функция добавления тонера	0	запрет	Только при установке нового барабана настра-ивает функцию добавления тонера при запуске копирования для устранения удаления талька.
			*1	выполнить	
	2	Настройка национальной конфигурации	0	XE	Это смещением проявления устраняет нехватку света экспозиции, когда она не достигает целевого значения.
			1	KX	
			*2	AP	
	4	Функция создания черной полосы	0	выполнить	Создает на барабане черную полосу тонера для устранения Talc Deletion.
			*1	выполнить	
			2	выполнить	
			3	запрет	
	6	Обнаружение сопутствующих изделий Related Products' L6	*0	Нет	Временно запрещает обнаружение L6, если изменения вносятся в настройки аппарата с сопутствующими изделиями.
			1	Да	
	7	Функция прогрева фьюзера	*0	запрет	При запуске начального копирования после включения питания прогревает фьюзер, включая главный двигатель на 20 сек.
			1	выполнить	
	8	Выбор плотности копии	0	13Phase	В случае KX
			*1	7Phase	В случае AP
	9	Время 1 функции черной полосы	0~40	20	
	10	Время 2 функции черной полосы	0~40	20	
	20	Очистка отказа перегрева фьюзера	0	Отмена	U4-6 (отказ перегрева фьюзера) будет сброшен.
			1	Отмена	
	21	Очистка отказа лампы экспонирования	0	Отмена	U8-7 (ошибочное включение лампы экспонирования) будет сброшен.
			1	Отмена	
	86	Сброс администратора аппарата	-	-	Установите в "1111".

ПРИМЕЧАНИЕ: Значение с * указывает, что это значение является начальным после выполнения [20-96].

2.3 Поиск неисправности уровня 1

2.3.1 RAP уровня 1

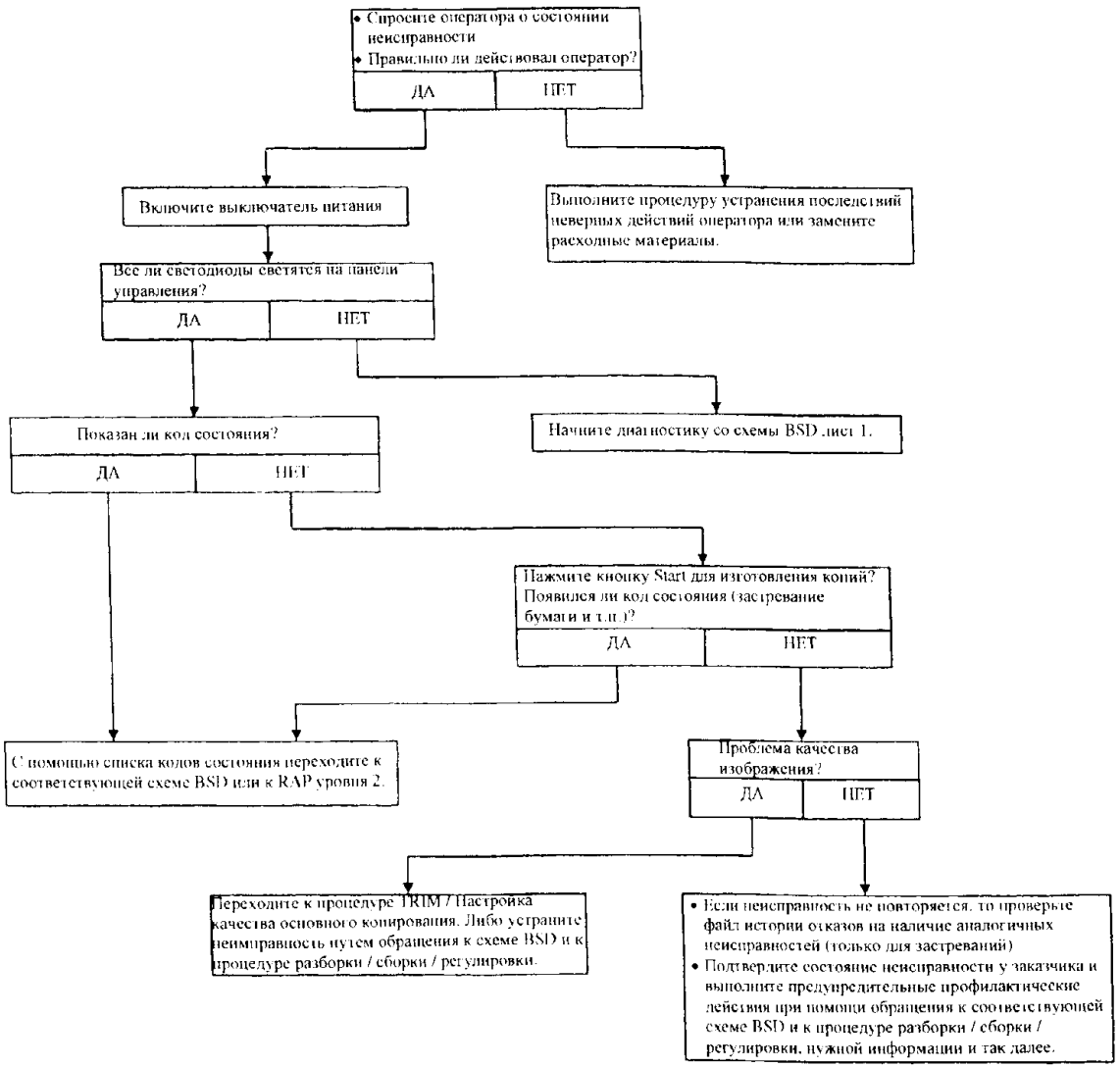

2.3.2 Схема кодов состояния застревания JAM

Аппарат

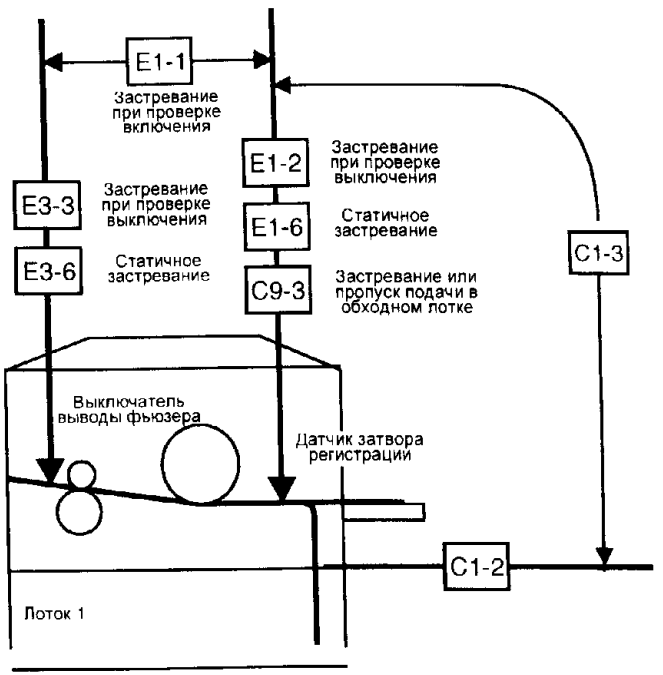

2.3.3 Список кодов состояния

КОД СОСТО-ЯНИЯ	НАЗВАНИЕ	НЕИСПРАВНОСТЬ	ДЕЙСТВИЯ ПО УСТРАНЕНИЮ	BSD
U1-1	Отказ синхронизации	Синхросхема аппарата при копировании не может подать синхроимпульсы на главную плату в течение 0.47 секунд	• Смотрите RAP по коду U	2
U2-1	Отказ ожидания каретки лампы	Каретка лампы в режиме ожидания не активирует датчик регистрации оптики за 6.5 сек.	• Смотрите RAP по коду U	3
U2-2	Отказ каретки лампы - положение	1: Датчик регистрации оптики не включается за 0.05 сек. после начального сдвига каретки лампы после завершения копирования. 2: Датчик регистрации оптики не включается за 0.05 сек. после запуска копирования	• Смотрите RAP по коду U	3
U2-3	Отказ каретки лампы - скан	Датчик регистрации оптики не включается за 0.46 сек. после начала сканирования каретки лампы.	• Смотрите RAP по коду U	3
U2-4	Отказ каретки лампы - возврат	Датчик регистрации оптики не включается за 2.5 сек. после начала возвращения каретки лампы.	• Смотрите RAP по коду U	3
U3-1	Отказ положения объектива	Датчик объектива не включается за 3.1 сек. после начального сдвига объектива (то есть после начала движения объектива)	• Смотрите RAP по коду U	3
U4-1	Отказ обрыва термистора фьюзера	Цепь термистора фьюзера разорвана или неисправна	• Смотрите RAP по коду U	5
U4-2	Отказ прогрева фьюзера	Готовность фьюзера не получена за 1 мин. после включения питания или размыкания/замыкания выключателя передней блокировки.	• Смотрите RAP по коду U	5
U4-3	Отказ перегрева фьюзера 1	Нагревательный стержень включен 10 сек. или больше после готовности фьюзера	• Смотрите RAP по коду U	5
U4-4	Отказ перегрева фьюзера 2	Нагревательный стержень включен 20 сек. или больше после цикла отключения	• Смотрите RAP по коду U	5
U4-6	Отказ защиты перегрева фьюзера	Термистор фьюзера обнаружил температуру 240°C или выше в течение не менее 0.5 сек.	• Войдите в режим диагностики (сервисный инженер) и выполните [5-20]	5
U6-4	Отказ NVM	Ошибка проверки чтения/записи NVM	• Смотрите RAP по коду U	2
U8-1	Отказ управления экспонированием	Режим управления не запускается за 0.5 сек. после включения лампы экспонирования.	• Смотрите RAP по коду U	3
U8-2	Отказ пересечения нуля	При управлении фьюзером в течение 3 сек. нет импульсов пересечения нуля.	• Смотрите RAP по коду U	5
U8-4	Отказ превышения напряжения экспонирования	Уровень сигнала датчика экспозиции превысил 2.9 В при включенной лампе экспонирования.	• Смотрите RAP по коду U	3
U8-5	Отказ падения напряжения экспонирования	Уровень сигнала датчика экспозиции ниже 0.5 В со стандартной отражающей пластиной.	• Смотрите RAP по коду U	3

КОД СОСТ.	НАЗВАНИЕ	НЕИСПРАВНОСТЬ	ДЕЙСТВИЯ ПО УСТРАНЕНИЮ	REF. BSD
C1-2	Застревание / пропуск с лотка 1	Датчик затвора регистрации не включился за 2.7 сек. после начала подачи бумаги.	• Смотрите «Застревание / пропуск».	4
C9-3	Застревание с обходного лотка MSI	Датчик затвора регистрации не включился за 2.3 сек. после начала подачи бумаги.	• Смотрите «Застревание / пропуск».	4
E1-1	Застревание при проверке включения выключателя вывода фьюзера	Выключатель вывода фьюзера не включился за 3.7 сек. после открытия затвора регистрации	• Смотрите схему BSD лист 5	5
E1-2	Застревание при проверке отключения датчика затвора регистрации	Датчик затвора регистрации не отключился (остался включенным ON) за положенное время (зависящее от формата бумаги) после открывания затвора регистрации.	• Смотрите схему BSD лист 5	5
E1-6	Статичное застревание на датчике затвора регистрации	Датчик регистрации включен при включении питания или в режиме ожидания. (остался лист бумаги)	• Удалите лист бумаги • Проверьте схему датчика затвора регистрации	4
E3-3	Застревание при проверке отключения выключателя вывода фьюзера	Вывод фьюзера не отключился (остался включенным ON) за положенное время (зависящее от формата бумаги) после включения выключателя вывода фьюзера.	• Смотрите схему BSD лист 5	5
E3-6	Статичное застревание на выключателе вывода фьюзера	Выключатель вывода фьюзера включен при включении питания или в режиме ожидания. (остался лист бумаги)	• Удалите лист бумаги • Проверьте схему выключателя. вывода фьюзера.	5
E5-1	Открыта передняя блокировка	Открыта передняя крышка или неисправен передний выключатель блокировки.	• Закройте переднюю крышку. • Проверьте схему переднего выключателя блокировки.	4
E6-1	Открыта правая верхняя блокировка	Открыта правая верхняя крышка или неисправен правый верхний выключатель блокировки.	• Проверьте правую верхнюю крышку. • Проверьте схему правой верхней блокировки.	4
J1-1	Отказ окончания тонера	После обнаружения окончания тонера датчиком окончания тонера сделано 100 копий.	• Заправьте тонер. • Проверьте схему датчика окончания тонера.	5
J1-2	Конец срока службы тонера	Значение счетчика тонера достигло значения по умолчанию 7700.	• Замените тонер-картридж.	5
J3-1	Отказ установки блока барабана	Блок барабана не установлен или установлен неправильно.	• Правильно установите на аппарат блок барабана.	5
J3-2	Отказ установки тонер-картриджа	Блок тонера не установлен или установлен неправильно.	• Правильно установите на аппарат блок тонера.	5
J3-3	Отказ установки счетчика	Полный счетчик скорректирован неверно.	• Правильно установите на аппарат блок полного счетчика.	5
J6-1	Отказ идентификатора блока барабана	Ошибка чтения/записи блока барабана.	• Замените блок барабана.	5
J6-2	Отказ идентификатора тонер-картриджа	Ошибка чтения/записи блока тонера.	• Замените блок тонера.	5
J6-3	Отказ идентификатора счетчика	Ошибка чтения/записи полного счетчика.	• Замените блок полного счетчика копий.	5
J7-1	Конец срока службы блока барабана	Счетчик копий достиг 50K (листов бумаги)	• Замените блок барабана.	5
J8-1	Отказ типа блока барабана	Номер типа из ID блока барабана не совпадает с номером типа из NVM главной платы.	• Замените на блок барабана правильного типа.	5
J8-2	Отказ типа тонер-картриджа	Номер типа из ID блока тонера не совпадает с номером типа из NVM главной платы.	• Замените на блок тонера правильного типа.	5
J8-3	Отказ типа счетчика	Номер типа из ID полного счетчика не совпадает с номером типа из NVM главной платы.	• Замените на блок полного счетчика копий правильного типа.	5
J9-1	Отказ идентификатора блока барабана	Идентификатор блока барабана - не производства Xerox.	• Замените на блок барабана Xerox.	5
J9-2	Отказ идентификатора блока тонера	Идентификатор блока тонера - не производства Xerox.	• Замените на блок тонера Xerox.	5
J9-3	Отказ идентификатора полного счетчика	Идентификатор полного счетчика копий - не производства Xerox.	• • Замените на блок полного счетчика копий Xerox.	5

2.4 Устранение неисправностей уровня 2

2.4.1 Общая RAP (Общая RAP по дефектным деталям)

• RAP отражательного датчика [обнаружен (L)]
Датчики формата оригинала 1~4

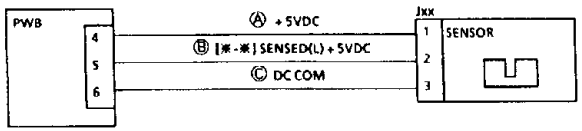

Подготовка: • Удалите оставшиеся листы бумаги (если они есть).

Процедура
Войдите в режим диагностики. [✱ - ✱].
С помощью чистого листа бумаги переключайте датчик ON/OFF.
Показывает ли дисплей попеременно (L) и (H)?
Да **Нет**
Дисплей показывает высокий уровень (H)?
Да **Нет** Он показывает (L).
Тестером проверьте проводник B от вывода 2 датчика до вывода 5 платы на отсутствие замыканий. Если провод исправен, то замените датчик.
Можно ли подключить щуп тестера к выводу Jxx датчика ?
Да **Нет**
Проверьте надежность подключения контактов 4/5/6 и провода ○,A ○,B ○,C на обрыв цепи. Если они исправны, то замените датчик.
✱ Для проверки можно также заменить датчик на другой такого же типа, если он имеется.
Подключите тестер к контакту 2(+) датчика и к COM(-). С помощью чистого листа бумаги переключайте датчик ON/OFF. Показывает ли дисплей попеременно (L) и (H)?
Да **Нет**
Напряжение между контактами датчика 1(+) и 3 составляет 5 В?
Да **Нет**
Проверьте надежность подключения контактов 4/6 и провода ○,A ○,C на обрыв цепи.
Замените датчик.
Проверьте, не загрязнено ли место обнаружения оригинала на стекле экспонирования. Если нет, то замените печатную плату.
Проверьте внешнюю засветку, проверьте установку датчика и уровень сигнала. Если неисправность не устранена, то замените печатную плату.

• RAP магнитного датчика [SENSOR(H)]
• Другие датчики с 3 выводами

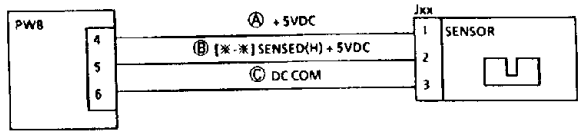

Подготовка: • Удалите оставшиеся листы бумаги (если они есть).

Процедура
Войдите в режим диагностики. [✱ - ✱].
Переключайте активатор ON/OFF вручную или с помощью листа бумаги (при необходимости используйте проверку исполнительных устройств).
Показывает ли дисплей попеременно (L) и (H)?
Да **Нет**
Дисплей показывает высокий уровень (H)?
Да **Нет** Дисплей показывает низкий уровень (L).
Тестером проверьте проводник B от вывода 2 датчика до вывода 5 платы на отсутствие замыканий. Если провод исправен, то замените датчик.
Можно ли подключить щуп тестера к выводу Jxx датчика ?
Да **Нет**
Проверьте надежность подключения контактов 4/5/6 и провода ○,A ○,B ○,C на обрыв цепи. Если они исправны, то замените датчик.
✱ Для проверки можно также заменить датчик на другой такого же типа, если он имеется.
Подключите тестер к контакту 2(+) датчика и к COM(-).
Вручную или с помощью чистого листа бумаги переключайте активатор ON/OFF. Показывает ли дисплей попеременно (L) и (H)?
Да **Нет**
Напряжение между контактами датчика 1(+) и 3 составляет 5 В?
Да **Нет**
Проверьте надежность подключения контактов 4/6 и провода ○,A ○,C на обрыв цепи
Замените датчик.
Замените печатную плату.
Проверьте установку датчика и уровень сигнала. Если неисправность не устранена, то замените печатную плату.

• **RAP выключателя**
Выключатель блокировки стекла экспонирования
Правый верхний выключатель блокировки

Процедура
Войдите в режим диагностики. [* - *].
Попереключайте выключатель ON/OFF(откройте / закройте крышку). При необходимости используйте проверку исполнительных устройств.
Показывает ли дисплей попеременно (L) и (H)?

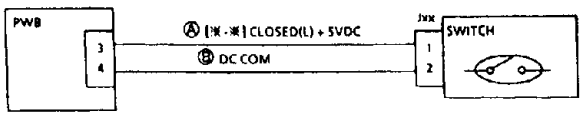

Да **Нет**
Дисплей показывает высокий уровень (H)?
Да **Нет** Он показывает низкий уровень (L).
Выключите питание аппарата.
Отключите разъем Jxx от выключателя.
Войдите в режим диагностики. [* - *].
Дисплей показывает низкий уровень (L)?
Да **Нет** Дисплей изменился на высокий (H) ?
Замените выключатель.
Проверьте наличие замыкания (например, провод пережат рамой) в проводе o,A и устраните его.
Можно ли подключить щуп тестера к выводу Jxx выключателя ?
Да **Нет**
Проверьте провода A, B на обрыв цепи. Если они исправны, то замените датчик.
* Для проверки можно также заменить датчик на другой такого же типа, если он имеется.
Напряжение между контактом 1(+) и COM при разомкнутом выключателе составляет 5 В?
Да **Нет** (0 В)
Проверьте надежность подключения контакта 1 выключателя и контакта 3 платы, проверьте провод o,A на обрыв цепи.
Проверьте надежность подключения контакта 2 выключателя и провод B на обрыв цепи. Если неисправность не устранена, то замените выключатель.
Проверьте отсутствие люфта панели и перепроверьте провода выключателя 1/2. Если неисправность не обнаружена, то замените печатную плату.

• **RAP соленоида / муфты / двигателя**

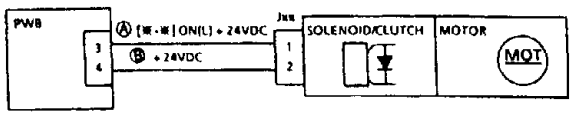

1. Соленоид или муфта не включается. Двигатель не вращается.

Процедура
Войдите в режим диагностики. [* - *]. (**ПРИМЕЧАНИЕ**: Вам нужно только войти в диагностику. Не запускайте аппарат).
Напряжение между контактом 3(+) платы и COM(–) составляет +24 В?
Да **Нет**
Напряжение между контактом 1(+) соленоида / муфты / двигателя и GND (–) составляет +24 В?
Да **Нет**
Напряжение между контактом 2(+) соленоида / муфты / двигателя и GND (–) составляет +24 В?
Да **Нет**
Переходите к схеме BSD 1. Питание в режиме ожидания для проверки питания (+24 В).
Замените соленоид / муфту / двигатель.
Проверьте схему от контакта 3 платы до контакта I соленоида / муфты / двигателя на плохое соединение или обрыв цепи.
Запустите (или активируйте) аппарат).
Уровень напряжения упал до низкого (L)?
Да **Нет** Напряжение остается высоким (H).
Замените плату.
Почините заедающий плунжер или очистите внутренность соленоида от загрязнений. Не очищайте муфту.
При необходимости замените соленоид / муфту / двигатель.

2. Соленоид или муфта не отключается. Двигатель постоянно вращается.

Процедура
Отключите питание.
Сопротивление между контактом 3 разъема платы и рамой не превышает несколько сотен Ом?
Да **Нет** (~)
Замените плату.
Устраните короткое замыкание между контактом 3 разъема и контактом 1 соленоида / муфты / двигателя. Если никаких неисправностей (например, зажимания провода корпусом) не обнаружено, то замените соленоид / муфту / двигатель.

• **RAP выключателя**

Правый верхний выключатель блокировки

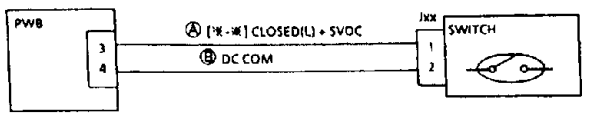

Процедура

Войдите в режим диагностики. [✱ - ✱].
Попереключайте выключатель ON/OFF(откройте / закройте крышку). При необходимости используйте проверку исполнительных устройств.
Показывает ли дисплей попеременно (L) и (H)?
Да **Нет**
Дисплей показывает высокий уровень (H)?
Да **Нет** Дисплей показывает низкий уровень (L).
Выключите питание аппарата.
Отключите разъем Jxx от выключателя.
Войдите в режим диагностики. [✱ - ✱].
Дисплей показывает низкий уровень (L)?
Да **Нет** Дисплей изменился на высокий (H) ?
Замените выключатель.
Проверьте наличие замыкания (например, провод пережат рамой) в проводе ○,A и устраните его.
Можно ли подключить щуп тестера к выводу Jxx выключателя ?
Да **Нет**
Проверьте провода A, B на обрыв цепи. Если они исправны, то замените датчик.
✱ Для проверки можно также заменить датчик на другой такого же типа, если он имеется.
Напряжение между контактом 1(+) и COM при разомкнутом выключателе составляет 5 В?
Да **Нет** (0 В)
Проверьте надежность подключения контакта 1 выключателя и контакта 3 платы, проверьте провод ○,A на обрыв цепи.
Проверьте надежность подключения контакта 2 выключателя и провод B на обрыв цепи. Если неисправность не устранена, то замените выключатель.
Проверьте отсутствие люфта панели и перепроверьте провода выключателя 1/2. Если неисправность не обнаружена, то замените печатную плату.

• **RAP соленоида / муфты / двигателя**

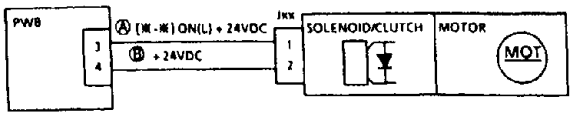

1. Соленоид или муфта не включается. Двигатель не вращается.

Процедура

Войдите в режим диагностики. [✱ - ✱]. (**ПРИМЕЧАНИЕ**: Вам нужно только войти в диагностику. Не запускайте аппарат.)
Напряжение между контактом 3(+) платы и COM(–) составляет +24 В?
Да **Нет**
Напряжение между контактом 1(+) соленоида / муфты / двигателя и GND (–) составляет +24 В?
Да **Нет**
Напряжение между контактом 2(+) соленоида / муфты / двигателя и GND (–) составляет +24 В?
Да **Нет**
Переходите к схеме BSD 1. Питание в режиме ожидания для проверки питания (+24 В).
Замените соленоид / муфту / двигатель.
Проверьте схему от контакта 3 платы до контакта 1 соленоида / муфты / двигателя на плохое соединение или обрыв цепи.
Запустите (или активируйте) аппарат.
Уровень напряжения упал до низкого (L)?
Да **Нет** Напряжение остается высоким (H).
Замените плату.
Почините заедающий плунжер или очистите внутренность соленоида от загрязнений. Не очищайте муфту.
При необходимости замените соленоид / муфту / двигатель.

2. Соленоид или муфта не отключается. Двигатель постоянно вращается.

Процедура

Отключите питание.
Сопротивление между контактом 3 разъема платы и рамой не превышает несколько сотен Ом?
Да **Нет** (-)
Замените плату.
Устраните короткое замыкание между контактом 3 разъема и контактом 1 соленоида / муфты / двигателя. Если никаких неисправностей (например, зажимания провода корпусом) не обнаружено, то замените соленоид / муфту / двигатель.

2.4.2 RAP кода U

U1-1 Отказ синхронизации

Смотрите схему BSD 2

Подготовка: Убедитесь в надежном подключении следующего разъема
- P/J404 на главной печатной плате

Процедура

Откройте переднюю крышку и заблокируйте передний выключатель блокировки . Войдите в режим диагностики. Введите код [4-1] и включите главный двигатель.
Останавливается ли главный двигатель?

Да **Нет**

Остановился ли главный двигатель через 1-2 секунды после вращения?

Да **Нет**

Откройте верхнюю часть корпуса и перезапустите главный двигатель. Слышен ли шум или вращается ли двигатель рывками?

Да **Нет**

ПРЕДУПРЕЖДЕНИЕ: Отключите питание аппарата и отсоедините **шнур электропитания**. Проверьте механику (шестерни, подшипники) следующих узлов и по мере необходимости выполните их замену.
Узел фьюзера (PL8.4)
Шестерня ролика регистрации (PL2.7)

Выдвиньте наружу блок барабана и запустите главный двигатель. Слышен ли шум или вращается ли двигатель рывками?

Да **Нет**

Проверьте механику привода блока барабана. Если имеется заедание или чрезмерный шум, то замените блок барабана .

ПРЕДУПРЕЖДЕНИЕ: Отключите питание аппарата и отсоедините **шнур электропитания**. Проверьте механику (шестерни, подшипники) следующих узлов и по мере необходимости выполните их замену.
Узел проявления (PL6.2)
Главный привод (PL1.1/1.2/1.3)

A **B**

A **B**

Напряжение между контактом J404-5 главной платы и COM составляет+5 В?

Да **Нет**

Замените по порядку: главный двигатель (PL1.1/1.2) / главную печатную плату (PL9.1).

Замените главную печатную плату.

Напряжение между контактом J404-1 главной платы и COM составляет +24 В?

Да **Нет**

Проверьте цепь питания +24 В по схеме постоянного электропитания.

Напряжение между контактом J404-3 главной платы и COM составляет+5 В?

Да **Нет**

Проверьте цепь питания +5 В по схеме постоянного электропитания.

Напряжение между контактом J404-6 главной платы и COM составляет+5 В?

Да **Нет**

Замените главную печатную плату.

Замените главный двигатель.

U2-1 **Отказ каретки лампы - ожидание**
U2-2 **Отказ каретки лампы - положение**
U2-3 **Отказ каретки лампы - сканирование**
U2-4 **Отказ каретки лампы - возврат**

Смотрите схему BSD: 3

Подготовка: Убедитесь в надежном подключении следующих разъемов
- P/J404 на главной печатной плате.
- P/J405 на двигателе каретки лампы.
- Рукой плавно передвиньте каретку лампы вперед и назад. Проверьте отсутствие заеданий.
- Проверьте тросик каретки на отсутствие заеданий, трения и т.п.

Процедура
Включите питание аппарата, войдите в режим диагностики и введите (6-3). Нажмите кнопку запуска start.
Выполняет ли сканирование каретка лампы?
Да **Нет**
Напряжение между контактами P/J 405-7, P/J 405-8 и COM составляет +24 В?
Да **Нет**
Проверьте цепь блокировки питания +24 В.
Отключите питание и отсоедините P/J 605. Составляет ли сопротивление между контактами J605-1 и -3, J605-1 и -4, J605-2 и -5, J605-2 и -6 примерно 6,3 Ом?
Да **Нет**
Замените двигатель каретки лампы.
Замените главную печатную плату.

Введите [6-4] и нажмите кнопку запуска **start**.
Вернулась ли каретка лампы?
Да **Нет**
Замените главную печатную плату.

Используя RAP магнитного датчика, общую RAP и схемы соединений, выполните диагностику датчика регистрации оптики. Если неисправность не устранена, то замените главную печатную плату.

U3-1 **Отказ положения объектива**

Смотрите схему BSD: 3

Подготовка: Убедитесь в надежном подключении следующих разъемов
- P/J405 на главной печатной плате
- Проходной разъем P/J604 двигателя объектива
- Устраните механическое застревание
- Проверьте тросик каретки на отсутствие заеданий, трения и т.п.

Процедура
Включите питание аппарата.
Движется ли узел объектива? (Выполняет ли он инициализацию?)
Да **Нет**
Напряжение между контактами P/J 405-1, P/J 405-1 и COM составляет +24 В?
Да **Нет**
Проверьте цепь питания +24 В.
Отключите питание и отсоедините P/J 604. Составляет ли сопротивление между контактами J604-1 и -3, J604-1 и -5, J604-2 и -4, J604-2 и -6 примерно. 100 Ом?
Да **Нет**
Проверьте разъем P405-3,4,5,6 на главной плате и P604-3,4,5,6 на двигателе объектива на наличие обрыва цепи или короткого замыкания на землю.
Замените главную печатную плату.
Используя RAP магнитного датчика, общую RAP и схемы соединений, выполните диагностику датчика объектива. Если неисправность не устранена, то замените главную печатную плату.

U4-1 Отказ обрыва термистора фьюзера

Смотрите схему BSD: 7

Подготовка: Убедитесь в надежном подключении следующих разъемов
- P/J410 на главной печатной плате
- P/J118 на термисторе фьюзера

Процедура
ПРЕДУПРЕЖДЕНИЕ: Отключите питание аппарата и отсоедините **шнур электропитания.**

ПРЕДУПРЕЖДЕНИЕ: Поверхности фьюзера нагреты, поэтому перед обслуживанием фьюзера дайте ему остыть. Смазка фьюзера может вызвать раздражение глаз. Не допускайте попадания смазки фьюзера в глаза.

Отсоедините разъем P/J118.
Измерьте сопротивление между J118-1 и J118-2.
- Фьюзер нагрет: примерно 13 кОм
- Фьюзер остыл: примерно 236 кОм

Измеренное сопротивление соответствует указанному?
Да **Нет** (∞)
Проверьте проводник от P/J118-1 до P/J410-3 и проводник от P/J118-2 до P/J410-4. Если никаких дефектов не обнаружено, то замените термистор фьюзера.

Замените главную печатную плату.

U4-2 Отказ прогрева фьюзера

Смотрите схему BSD: 7

Подготовка: Убедитесь в надежном подключении следующих разъемов
- P/J410 на главной печатной плате
- P/J430/T111/T110 на плате переменного питания
- P/J 12/13 на главном нагревательном стержне
- Проходной разъем P/J14

СПРАВКА: Этот код иногда отображается, если заказчик входит в режим диагностики и включает питание аппарата после его отключения при наличии кода U4-3, U4-4 и U4-6. Поэтому сначала надо выполнить диагностику термистора.

Процедура
ПРЕДУПРЕЖДЕНИЕ: Отключите питание аппарата и отсоедините **шнур электропитания.**
ПРЕДУПРЕЖДЕНИЕ: Поверхности фьюзера нагреты, поэтому перед обслуживанием фьюзера дайте ему остыть. Смазка фьюзера может вызвать раздражение глаз. Не допускайте попадания смазки фьюзера в глаза

Снимите крышку фьюзера.
Есть ли замкнутая цепь между выводами термостата фьюзера?
Да **Нет** (∞)
Нажмите кнопку **ручного сброса** на термостате фьюзера.
Есть ли замкнутая цепь между выводами термостата фьюзера?
Да **Нет**
Замените термостат фьюзера. Продолжайте диагностику по RAP перегрева U4-3 / U4-4 / U4-6.
Продолжайте диагностику по RAP перегрева U4-3 / U4-4 / U4-6.

Отсоедините J12/J13 от нагревательного стержня.
Есть ли замкнутая цепь между J12 и J13?
Да **Нет**
Замените нагревательный стержень.
Снимите крышку фьюзера.
Заблокируйте передней выключатель блокировки.
Включите питание.
Включился ли главный нагревательный стержень?
Да **Нет**
Переменное напряжение между T110 и T111 на плате переменного питания составляет 220 В?
Да **Нет**

A **B** **C**

A **B** **C**

Напряжение между контактом P410-11 главной платы и COM составляет +24 В?
Да **Нет**
Замените плату переменного питания.
Напряжение между контактом P410-12 главной платы и COM составляет +24 В?
Да **Нет**
Замените плату переменного питания.

Проверьте цепь 220 В.
Напряжение между контактами проходного разъема P/J14-1 и -2 составляет 220 В?
Да **Нет**
Проверьте провод от P/J14-1 до T111 платы переменного питания.
Проверьте провод от P/J14-2 to T110 платы переменного питания .

Проверьте провод от P/J14-1 до P/J12.
Проверьте провод от P/J14-2 до P/J13.

Выключите питание.
Проверьте, нет ли царапин на нагревательном валу, не задрался ли термистор фьюзера, нет ли дефектов у нагревательного стержня. Если неисправностей не обнаружено, то замените термистор фьюзера.

U4-3 **Отказ перегрева фьюзера 1**

U4-4 **Отказ перегрева фьюзера 2**

U4-6 **Отказ защиты перегрева фьюзера**

Смотрите схему BSD: 7

СПРАВКА: При появлении кода U4-6 откройте переднюю крышку, войдите в режим диагностики и очистите код U4-6 путем выполнения [50-20].

Процедура

Включите питание. Проверьте сигнал запуска фьюзера. Уровень напряжения между P/J410-12 и COM остается низким (L)?

Да **Нет**

ПРЕДУПРЕЖДЕНИЕ: Отключите питание аппарата и отсоедините **шнур электропитания.**
ПРЕДУПРЕЖДЕНИЕ: Поверхности фьюзера нагреты, поэтому перед обслуживанием фьюзера дайте ему остыть. Смазка фьюзера может вызвать раздражение глаз. Не допускайте попадания смазки фьюзера в глаза.

Отсоедините разъем P/J14.
Проверьте отсутствие обрыва цепи от T111 до T110 (плата переменного питания)

Да **Нет**

Проверьте следующие провода на отсутствие коротких замыканий.
- от P/J12 до COM.
- от P/J13 до COM.

Замените плату переменного питания.

Замените главную печатную плату.

U6-4 Отказ NVM

Смотрите схему BSD: 2

Подготовка:
- Установите провод заземления
- Проверьте, что напряжение сетевого питания отличается от номинального не больше чем на 10% (при включенном или отключенном питании).
- Проверьте, что поблизости нет мощного оборудования вырабатывающего высокочастотные помехи.
- Проверьте, что высоковольтные проводники, например, проводник коротрона, не обгорели и что у них нет утечки.

Процедура

Выключите и включите питание.

Исчез ли код состояния с дисплея панели управления?

Да **Нет**

Войдите в режим диагностики.

Введите [20-96] и нажмите кнопку запуска **Start**.

Выключите и включите питание.

Исчез ли код состояния с дисплея панели управления?

Да **Нет**

Замените главную печатную плату.

Изготовьте копии. Проверьте работоспособность аппарата и проследите работу аппарата в течение нескольких дней. Если неисправность появится вновь, то замените главную печатную плату.

U8-1 Отказ управления экспонированием

Смотрите схему BSD: 3

Область дефекта: Начальное управление потоком света (оптика)

Причина / Действия по устранению

- Неисправна главная печатная плата
- Неисправна плата переменного питания
- Обрыв провода или плохой контакт разъема в цепях, управляемых этими печатными платами.

U8-2 Отказ пересечения нуля

Смотрите схему BSD: 7

Подготовка: Убедитесь, что разъем P/J410 главной печатной платы надежно подключен к разъему P/J430 платы переменного питания

ПРЕДОСТЕРЕЖЕНИЕ: Опасное напряжение. Соблюдайте осторожность.

Процедура
Включите питание. Проверьте наличие сигнала пересечения нуля. Напряжение между P/J410-9 и COM равно +0.5 В?
Да **Нет**
Переменное напряжение между P/J437-1 и P/J437-2 равно 220 В?
Да **Нет**
Проверьте цепи подвода напряжения 220 В.
Замкнут ли передний выключатель блокировки?
Напряжение между J431 и COM равно +24 В?
Да **Нет**
Проверьте цепь дефекта E5.
Проверьте сигнал запуска реле блокировки питания.
Напряжение между P/J410-11 и COM равно 0 В?
Да **Нет**
Замените главную печатную плату.
Проверьте провод между контактами P/J430-4 платы переменного питания и P/J410-11 главной печатной платы на наличие обрыва цепи, короткого замыкания или ненадежного контакта. Если неисправностей не обнаружено, то замените главную печатную плату.
Замените главную печатную плату.

U8-4 Отказ превышения напряжения экспозиции

Смотрите схему BSD: 3

Область дефекта: Поток света/Управление напряжением (оптика)

Процедура
Проверьте провод между контактами P/J430-1 платы переменного питания и P/J410-10 главной печатной платы.
Включите питание аппарата. Измерьте уровень сигнала с датчика экспонирования.
Напряжение между P/J410-10 и COM превышает 2,9 В?
Да **Нет**
Замените главную печатную плату..
Замените плату переменного питания.

U8-5 Отказ светового потока/падение напряжения

Смотрите схему BSD: 3

Область дефекта: Поток света/Управление напряжением (оптика)

Подготовка: Убедитесь, что вывод P/J410-10 главной печатной платы надежно подключен к выводу P/J430-1 платы переменного питания.

Процедура
Войдите в режим диагностики.Введите [6-7], [6-8].
Проверьте значение АЦП, A5-A7.
Напряжение между P/J430-1 и COM не превышает 0,5 В?
Да **Нет**
Замените главную печатную плату..
Замените плату переменного питания.

C1-3 Застревание / пропуск с лотка 1

Подготовка:

- Убедитесь, что нет застревания бумаги.
- Убедитесь, что ролик подачи не изношен и что сила трения достаточная.

Процедура

Устраните застревание бумаги, запустите копирование.
Вращается ли ролик подачи?

Да

Войдите в режим диагностики. Введите [8-2] и проверьте работу соленоида подачи.

Да

Проверьте сигнал запуска соленоида подачи.
Правильно ли поднимается напряжение между P/J406-10 и COM?

Да

Замените главную печатную плату.

Нет

Устраните механическое застревание и проверьте работу соленоида. Если он не включается, то замените его.

Нет

Проверьте натяжение пружины приемной шестерни. Если натяжение слабое, то замените пружину.

Очистите ролик подачи и прижимной ролик. Проверьте их на износ и старение.

Да

Достигла ли затвора регистрации передняя кромка листа бумаги?

Да

Замените ролик подачи, очистите тракт подачи бумаги.

Нет

Проверьте датчик затвора регистрации. Введите [8-8], измерьте напряжение между P/J407-8 и COM, принимает ли оно высокий (H) и низкий (L) уровни? Если изменений уровня нет, то составляет ли напряжение между P/J600-1 и P/J600-3 +5 В?

Да

Проверьте цепь +5 В.

Нет

Замените датчик затвора регистрации.

- Замените ролик подачи.
- Очистите тракт подачи бумаги.

C9-3 Застревание / пропуск с обходного лотка MSI

Процедура:

Начните копирование с обходного лотка.
Работает ли ролик подачи обходного лотка MSI?

Да

Работает ли соленоид обходного лотка MSI?

Да

Войдите в режим диагностики и введите [8-7].
Включился ли соленоид обходного лотка MSI?

Да

Замените главную печатную плату.

Нет

Проверьте провод между контактами P406 2 и P/J210-2. Устраните механические неисправности.
Вновь проверьте работу соленоида. Если он не включается, то замените его

Нет

Замените пружину приемной шестерни.

- Очистите ролик подачи и тракт подачи бумаги обходного лотка MSI.
- При необходимости замените ролик подачи обходного лотка MSI, или отрегулируйте / замените тормозную площадку.

Раздел 4 Снятие/Сборка/Регулировка

Раздел 4 Снятие / Сборка / Регулировка

1. Главный двигатель
1.1.1 Замена главного двигателя 4-3

2. Подача бумаги
2.1.1 Регулировка боковой регистрации....4-3
2.2.1 Снятие и установка узла податчика обходного лотка MSI 4-4
2.2.2 Замена тормозной площадки обходного лотка....4-4
2.3.2 Замените ролик подачи обходного лотка MSI 4-5
2.3.3 Замена датчика формата обходного лотка 4-5
2.3.4 Замена датчика отсутствия бумаги обходного лотка....4-5
2.5.1 Замена ролика подачи 4-6
2.5.3 Замена датчика отсутствия....4-6
2.5.4 Замена блокировочного выключателя крышки транспортера 4-8
2.5.5 Замена выключателя лотка 1 4-9
2.5.6 Регулировка выключателя лотка 1 4-9
2.7.1 Снятие / Установка узла регистрации....4-10
2.7.2 Замена соленоида затвора регистрации...4-10
2.7.3 Замена датчика затвора регистрации....4-10
2.7.4 Замена ролика регистрации....4-10
2.7.6 Регулировка регистрации передней кромки 4-11

3. Транспортировка бумаги
3.1.1 Замена ремня вакуумного транспортера ..4-12

4. Оптика
4.1.1 Замена стекла экспонирования 4-13
4.1.2 Замена вентилятора охлаждения оптики..4-13
4.2.1 Замена датчика регистрации оптики 4-14
4.2.2 Замена двигателя каретки лампы 4-14
4.2.3 Замена тросика каретки 4-15
4.3.1 Регулировка параллельности кареток полного и половинного хода 4-16
4.3.2 Замена лампы экспонирования 4-18
4.3.3 Регулировка оптического перекоса 4-18
4.3.4 Тонкая настройка полномасштабного копирования....4-19
4.5.3 Замена тросика объектива....4-20
4.5.4 Замена двигателя объектива....4-22

5. Ксерография
5.1.1 Замена блока барабана....4-23
5.1.2 Замена пальца барабана....4-23
5.1.3 Замена проволоки коротрона зарядки....4-24
5.1.4 Основная регулировка качества копирования....4-24
5.1.5 Замена узла лампы ISIL....4-26
5.1.6 Регулировка величины стирания кромки копии ISIL....4-26

6. Проявление
6.2.1 Снятие / установка блока проявления....4-27
6.2.2 Замена ракеля магнитного вала....4-27
6.2.3 Замена датчика окончания тонера....4-27

8. Закрепление
8.1.1 Замена термостата фьюзера....4-28
8.1.2 Замена термистора фьюзера 4-28
8.2.1 Замена нагревательного стержня 4-29
8.2.2 Замена нагревательного вала....4-30
8.2.3 Замена прижимного вала....4-31
8.2.4 Регулировка дуги контакта....4-32
8.3.1 Замена пальцев нагревательного вала 4-33
8.3.2 Замена пальцев прижимного вала....4-33
8.5.1 Замена узла двигателя вентилятора фьюзера....4-34
8.5.2 Замена озонового фильтра (вентилятор фьюзера)....4-34

9. Электросистема
9.1.2 Замена главной платы 4-35
9.1.3 Замена LVPS....4-38
9.1.4 Замена платы переменного питания....4-38

10. Крышки и рама
10.1.1 Замена переднего газового амортизатора....4-39
10.1.2 Замена заднего газового амортизатора..4-39
10.2.1 Замена узла панели управления....4-40
10.2.2 Снятие и установка верхней крышки....4-40

Как использовать раздел руководства "Снятие / Сборка / Регулировка"

1. Конкретные процедуры снятия / установки на описываются для тех частей, для которых эти процедуры очевидны.
2. Процедуры установки упомянуты только для тех частей, которые требуют вашего внимания.
3. Части с выступами, если таковые имеются, устанавливайте в места с наполовину выбранными пазами.
4. Номера, указанные на рисунках в виде ①/②/③ обозначают последовательность выполняемых действий или снятия / установки элементов аппарата.

Эта страница намеренно оставлена чистой

1.1.1 Замена главного двигателя

Снятие

1. **ПРЕДОСТЕРЕЖЕНИЕ:** Отключите питание аппарата и отсоедините **шнур электропитания.**
2. Откройте переднюю крышку аппарата.
3. Снимите блок барабана..... (5.1.1)
4. Снимите заднюю верхнюю крышку.
5. (Рис. 1): Снимите главный двигатель.

   ①. Отсоедините разъем P/J404.
   ②. Отверните винты (3).
   ③. Снимите главный двигатель

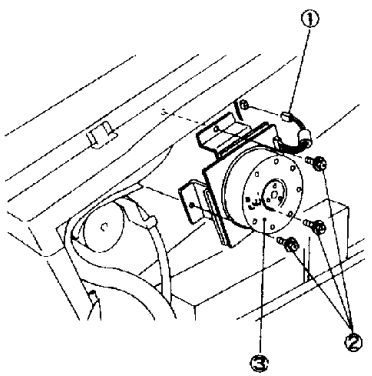

(Рис. 1)

Установка

1. Процедура установки выполняется в обратном порядке по отношению к процедуре снятия.

2.1.1 Регулировка боковой регистрации

Цель Регулировка положения кассеты лотка для выравнивания листа по изображению оригинала на барабане (в направлении оси барабана).

Справка Положение лотка в направлениях вперед и назад регулируются на 2 мм туда и обратно (всего 4 мм).

Регулировка

1. Выдвиньте лоток с кассетой из аппарата.
2. (Рис. 1): Выполните регулировку боковой регистрации следующим образом.

ПРИМЕЧАНИЕ: • Правый и левый стопоры должны быть перемещены одинаково.

   ①. Отверните винты.
   ②. Установите винты в прорези обоих стопоров.
   ③. Измените положение стопоров.
   Направление A (спереди): X расширится.
   Направление B (сзади): X сузится.
   ④. Затяните винты.

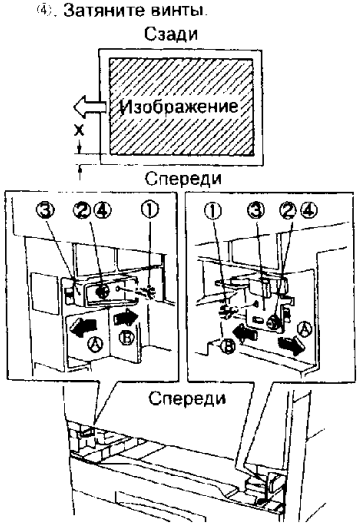

(Рис. 1)

3. (Рис. 1): После выполнения регулировки изготовьте копию. Если на ней боковая регистрация будет не в норме, то повторите этапы 1~3.

2.2.1 Снятие и установка узла податчика обходного лотка MSI

Снятие

1. **ПРЕДОСТЕРЕЖЕНИЕ:** Отключите питание аппарата и отсоедините **шнур электропитания.**
2. Откройте заднюю верхнюю крышку.
3 Откройте правую верхнюю крышку.
4. (Рис. 1 и 2): Снимите обходной лоток.

   ①. Откройте обходной лоток.
   ②. Отверните винт, затем откройте обходной лоток, продвиньте его назад и снимите его.

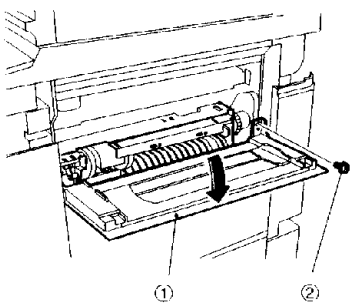

(Рис. 1)

5. Откройте правую крышку транспортера.
6. (Рис. 2): Снимите узел податчика обходного лотка.

   ①. Отсоедините разъемы P/J616 и P/J210 .
   ②. Отверните винт.
   ③. Снимите узел податчика обходного лотка.

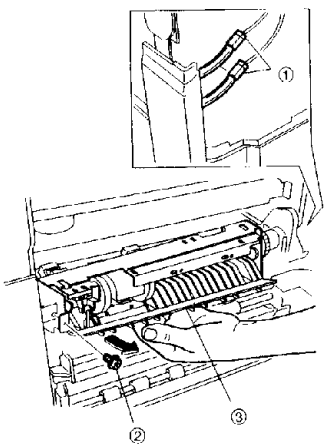

(Рис. 2)

Установка

1. Процедура установки выполняется в обратном порядке по отношению к процедуре снятия.

2.2.2 Замена тормозной площадки обходного лотка

ПРИМЕЧАНИЕ: • Вы должны заменить тормозную площадку и ролик подачи (2.3.2).
• Вы должны очистить счетчик подачи в режиме диагностики [30-4].

Снятие

1. **ПРЕДОСТЕРЕЖЕНИЕ:** Отключите питание аппарата и отсоедините **шнур электропитания.**
2. Снимите узел податчика обходного лотка MSI ..... (2.2.1)
3. (Рис. 1): Снимите узел стяжной пластины.

   ①. Отверните винты (2).
   ②. Снимите узел стяжной пластины.

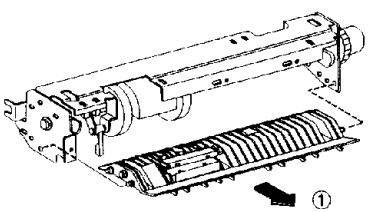

(Рис. 1)

4. (Рис. 2): Снимите тормозную площадку.

   ①. Переверните узел стяжной пластины.
   ②. Освободите защелки тормозной площадки.

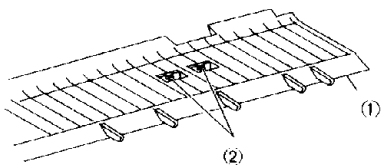

(Рис. 2)

   ③. Снимите тормозную площадку.

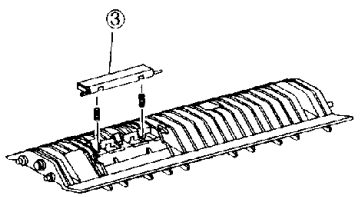

(Рис. 3)

Установка

1. Процедура установки выполняется в обратном порядке по отношению к процедуре снятия.

2.3.2 Замените ролик подачи обходного лотка MSI

ПРИМЕЧАНИЕ: • При проведении замены вы должны очистить счетчик подачи в режиме диагностики [30-4].

Снятие

1. **ПРЕДОСТЕРЕЖЕНИЕ:** Отключите питание аппарата и отсоедините **шнур электропитания.**
2. Снимите узел податчика обходного лотка MSI ..... (2.2.1)
3. (Рис. 1): Снимите ролик подачи обходного лотка.

   ①. Снимите крепежную шайбу.
   ②. Снимите подшипник.
   ③. Продвиньте узел ролика подачи.
   ④. Нажмите вверх на крючок и затем продвиньте ступицу ролика.
   ⑤. Снимите ролик подачи обходного лотка.

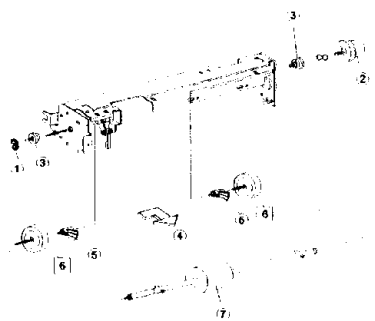

(Рис. 1)

Установка

1. Процедура установки выполняется в обратном порядке по отношению к процедуре снятия.

2.3.3 Замена датчика формата обходного лотка

Снятие

1. **ПРЕДОСТЕРЕЖЕНИЕ:** Отключите питание аппарата и отсоедините **шнур электропитания.**
2. Снимите узел податчика обходного лотка MSI ..... (2.2.1)
3. (Рис.1): Снимите датчик подачи обходного лотка.

   ①. Отсоедините разъем P/J110.
   ②. Снимите датчик формата.
   ③. Снимите активатор датчика формата.

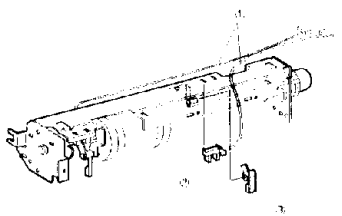

(Рис. 1)

Установка

1. Процедура установки выполняется в обратном порядке по отношению к процедуре снятия.
2. В режиме диагностики выпопните проверку работы датчика формата обходного лотка [8-10].

2.3.4 Замена датчика отсутствия бумаги обходного лотка

Снятие

1. **ПРЕДОСТЕРЕЖЕНИЕ:** Отключите питание аппарата и отсоедините **шнур электропитания.**
2. Снимите узел податчика обходного лотка MSI ..... (2.2.1)
3. (Рис.1): Снимите датчик отсутствия бумаги обходного лотка.

   ①. Снимите крышку.
   ②. Отсоедините разъем P/J111.
   ③. Снимите датчик отсутствия бумаги обходного лотка.

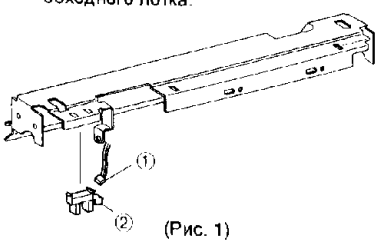

(Рис. 1)

Установка

1. Процедура установки выполняется в обратном порядке по отношению к процедуре снятия.
2. В режиме диагностики выполните проверку работы датчика отсутствия бумаги обходного лотка [7-10].

2.5.1 Замена ролика подачи
2.5.3 Замена датчика отсутствия бумаги

ПРИМЕЧАНИЕ: • При замене ролика подачи очистите счетчик подачи соответствующего лотка в нужном режиме диагностики:

Содержание	Режим диагностики
Счетчик подачи лотка 1	30-1

Общая часть процедуры замены

Снятие

1. **ПРЕДОСТЕРЕЖЕНИЕ:** Отключите питание аппарата и отсоедините **шнур электропитания.**
2. Выдвиньте наружу соответствующий лоток.
3. Снимите крышку транспортера.
   ①. Отверните винт.
   ②. Нажмите крышку транспортера назад.
   ③. Снимите крышку транспортера, сдвинув ее со штифта с передней стороны.

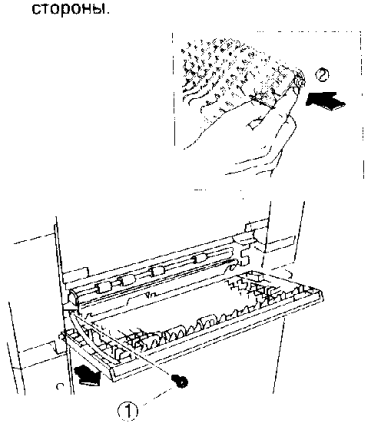

(Рис. 1)

4. (Рис. 2): Снимите желоб.
   ①. Снимите желоб со штифтов, потянув за его заднюю сторону.
   ②. Сдвиньте желоб назад и снимите его.

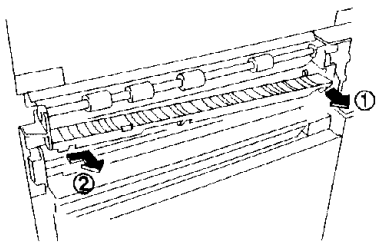

(Рис. 2)

5. (Рис. 3): Снимите узел податчика.
   ①. Отсоедините разъем P/J610 (лоток 1) и провод заземления
   ②. Отверните винты (2). (защитные проволоки отсоединятся вместе)
   ③. Рукой поднимите активатор датчика отсутствия бумаги.
   ④. Снимите узел податчика.

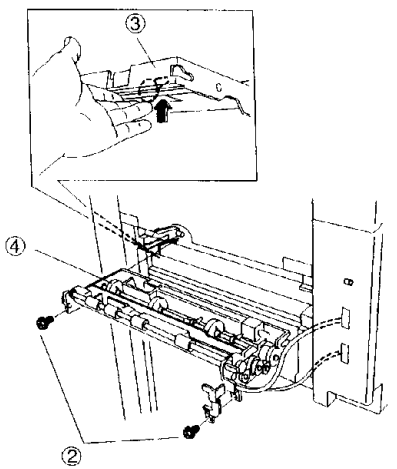

(Рис.4)

Процедура замены только для ролика подачи

6. (Рис. 5): Снимите ролик подачи.

ПРИМЕЧАНИЕ: • Не загрязняйте поверхность ролика смазкой и т.п. Очистите запачканную поверхность ролика с помощью очистителя барабана.

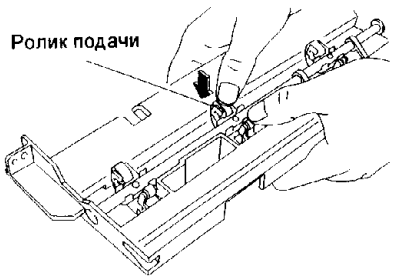

(Рис. 5)

Процедура замены только для приемной шестерни

6. (Рис. 5): Снимите приемную шестерню.
   ①. Снимите пружину.
   ②. С помощью небольшой отвертки надавите на крючок приемной шестерни.
   ③. Снимите приемную шестерню.

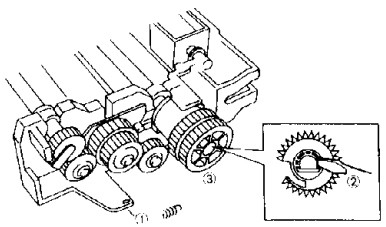

(Рис. 5)

Процедура замены только для датчика отсутствия бумаги

6. (Рис. 6): Снимите датчик отсутствия бумаги.
   ①. Снимите лапку датчика отсутствия бумаги.
   ②. Поднимите активатор.
   ③. Снимите датчик отсутствия бумаги.
   ④. Снимите разъем.

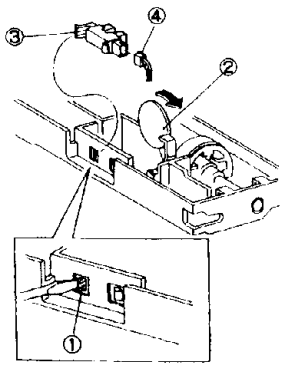

(Рис. 6)

Общая процедура

Установка

1. Процедура установки выполняется в обратном порядке по отношению к процедуре снятия.

Примечание: • (Рис.7) Установите узел податчика в аппарат так, чтобы полукруглая часть ролика подачи смотрела вверх.

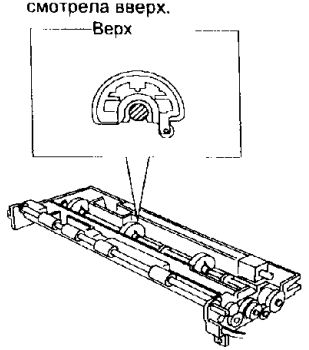

(Рис. 7)

• При установке узла податчика в аппарат следите, чтобы не повредить датчик отсутствия бумаги.

• (Рис. 8): Установите узел податчика в аппарат так, чтобы прорези узла попали на штифты аппарата.

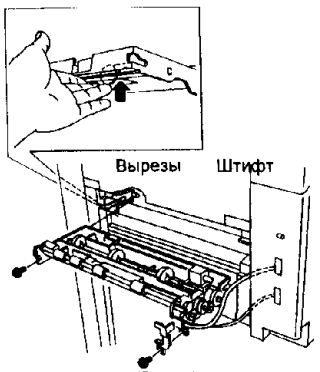

(Рис. 8)

• Перед установкой соответствующего лотка убедитесь, что полукруглые части роликов подачи смотрят вверх.

ПРИМЕЧАНИЕ: • После замены датчика отсутствия бумаги проверьте работу датчика с помощью следующих кодов диагностики:

Датчик	Код диагностики
Датчик отсутствия бумаги лотка 1	7-6

2.5.4 Замена блокировочного выключателя крышки транспортера

Снятие

1. **ПРЕДОСТЕРЕЖЕНИЕ:** Отключите питание аппарата и отсоедините **шнур электропитания.**
2. Снимите крышку транспортера.
   ①. Отверните винт.
   ②. Нажмите крышку транспортера назад.
   ③. Снимите крышку транспортера, сдвинув ее со штифта с передней стороны.

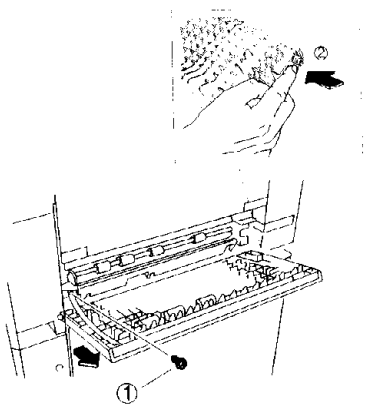

(Рис. 1)

4. (Рис.2) Снимите блокировочный выключатель крышки транспортера.
   ①. Потяните вверх крючок, который крепит блокировочный выключатель.
   ②. Выдвиньте наружу блокировочный выключатель и затем отсоедините его.

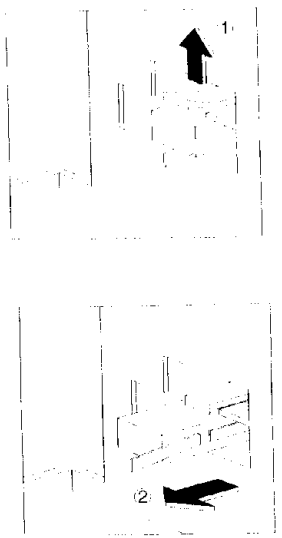

(Рис.2)

Установка:

1. Процедура установки выполняется в обратном порядке по отношению к процедуре снятия.

2.5.5 Замена выключателя лотка 1

Снятие

1. **ПРЕДОСТЕРЕЖЕНИЕ:** Отключите питание аппарата и отсоедините **шнур электропитания.**
2. Снимите заднюю нижнюю крышку.
3. Снимите низковольтный блок питания LVPS
4. (Рис. 1) Снимите кронштейн выключателя.

①Отверните винт.

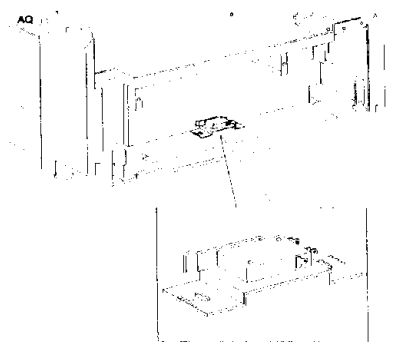

(Рис .1)

Установка

1. Процедура установки выполняется в обратном порядке по отношению к процедуре снятия.

2.5.6 Регулировка выключателя лотка 1

Цель: Нельзя допустить, чтобы лоток ударялся о выключатель лотка, так как деформация активатора выключателя приведет к плохому контакту.

1. **ПРЕДОСТЕРЕЖЕНИЕ:** Отключите питание аппарата и отсоедините **шнур электропитания.**
2. Снимите заднюю нижнюю крышку.
3. Снимите низковольтный блок питания LVPS 9.1.3
4. (Рис. 1) Ослабьте два крепежных винта кронштейна выключателя лотка 1.

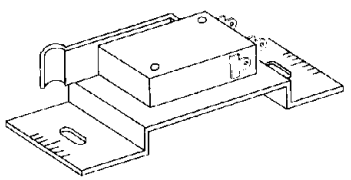

(Рис. 1)

5. Затяните два крепежных винта кронштейна выключателя лотка.

2.7.1 Снятие / Установка узла регистрации

Снятие

1. Выключите питание аппарата и отсоедините шнур сетевого питания.
2. Снимите блок барабана и накройте его черным пакетом..... (5.1.1).
3. Снимите блок проявления. .....(6.2.1)
4. Снимите узел коротрона переноса / отделения TC/DTC.
5. Снимите следующие крышки:
   - Правую верхнюю крышку
   - Заднюю верхнюю крышку
   - Заднюю нижнюю крышку
6. Снимите узел податчика обходного лотка MSI ..... (2.2.1)
7. (Fig. 1): Снимите узел верхнего желоба.

   ①. Ослабьте винты и снимите резистор смещения желоба.
   ②. Снимите пружину.
   ③. Откройте закрепленный на штифте кронштейна узел регистрации.
   ④. Снимите узел верхнего желоба.

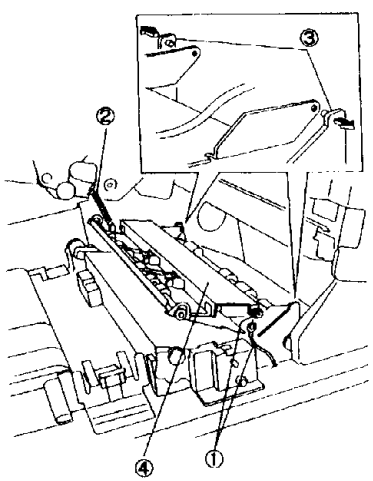

(Рис. 1)

8. (Рис. 2): Снимите узел регистрации.

   ①. Отсоедините разъемы P/J116 (датчика регистрации) и P/J214 (соленоида регистрации).
   ②. Отверните винты (2).
   ③. Снимите узел регистрации.

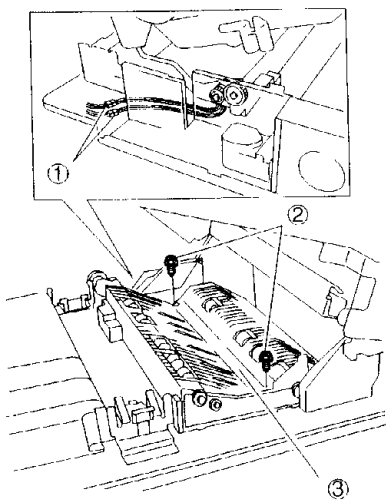

(Рис. 2)

Установка

1. Установите узел регистрации, выполнив в обратном порядке действия этапа 8 снятие.
2. Восстановите исходное состояние аппарата, выполнив в обратном порядке процедуру снятия.

2.7.2 Замена соленоида затвора регистрации
2.7.3 Замена датчика затвора регистрации

- Снимите оба компонента, сняв для этого узел регистрации ..... (2.7.1)
- Теперь можно заменить соленоид или датчик.

2.7.4 Замена ролика регистрации

Снятие

1. Выключите питание аппарата и отсоедините шнур сетевого питания.
2. Снимите узел регистрации ..... (2.7.1)
3. Снимите ролик регистрации.

   ①. (Рис. 1): Снимите крепежную шайбу и подшипник.

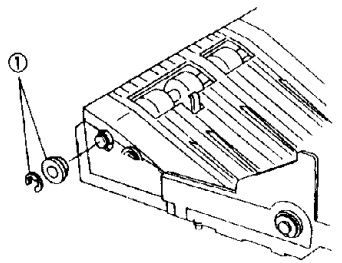

(Рис. 1)

   ②. (Рис. 2): Отверните винт и снимите шестерню.

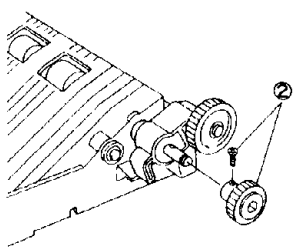

(Рис. 2)

③. (Рис. 3): Снимите одноходовую муфту и шестерню (пружина отсоединяется вместе с ними).
④. Снимите крепежную шайбу и подшипник.

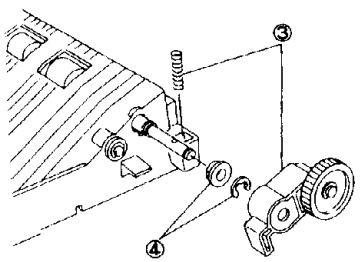

(Рис. 3)

⑤. (Рис. 4): Переверните узел регистрации.
⑥. Своим пальцем вдавите внутрь плунжер соленоида затвора.
⑦. Снимите ролик регистрации (при вдавленном плунжере).

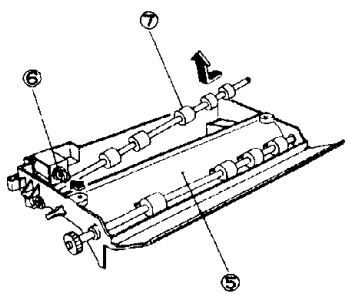

(Рис. 4)

Установка
1. Процедура установки выполняется в обратном порядке по отношению к процедуре снятия.

2.7.6 Регулировка регистрации передней кромки

Цель Для правильного совмещения изображения оригинала на барабане с передней кромкой листа бумаги.

Проверка
1. При увеличении 100% выровняйте тест-лист(499T247 or 248) с направляющей регистрации и изготовьте копию.
2. (Рис. 1): Проверьте, что расстояние от передней кромки копии до опорной линии составляет 10±1,6 мм.

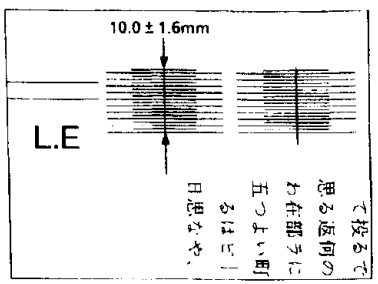

(Рис. 1)

Регулировка
• Быстрая подача листа (расстояние от передней кромки копии до опорной линии больше чем 10±1,6 мм.
1. Введите код диагностики [20-1].
2. Увеличьте значение.
ПРИМЕЧАНИЕ: • Изменение значения на 1 изменяет расстояние на 0,2584 мм
• Медленная подача листа (расстояние от передней кромки копии до опорной линии меньше чем 10±1,6 мм.
1. Введите код диагностики [20-1].
2. Уменьшите значение.
ПРИМЕЧАНИЕ: • Изменение значения на 1 изменяет расстояние на 0,2584 мм
3. Изготовьте копию и проверьте ее.
4. Выполните регулировку поля стирания кромки копии лампой ISIL..... (5.1.6)

3.1.1 Замена ремня вакуумного транспортера

Снятие

1. Выключите питание аппарата и отсоедините шнур сетевого питания.
2. Откройте переднюю крышку и затем весь аппарат.
3. Снимите блок барабана и накройте его черным пакетом..... (5.1.1).
4. Снимите заднюю верхнюю крышку.
5. Снимите узел коротрона переноса / отделения TC/DTC.
6. (Рис. 1): Снимите крышку выключателя сетевого питания.

   ①. Отверните винт.
   ②. Снимите крышку выключателя сетевого питания.

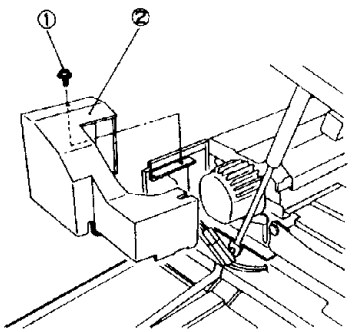

(Рис. 1)

7. (Рис. 2): Снимите плату переменного питания.

   ①. Отверните винт.
   ②. Снимите крышку платы переменного питания.
   ③. Отсоедините вилку разъема и снимите плату переменного питания.

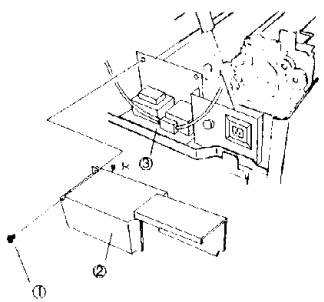

(Рис. 2)

8. (Рис. 3): Снимите узел вакуумного транспортера.

   ①. Отверните винт.
   ②. Снимите узел вакуумного транспортера.

ПРИМЕЧАНИЕ: • Снятие узла упрощается, если надавить на задний штифт отверткой, как это показано на Рис. 3

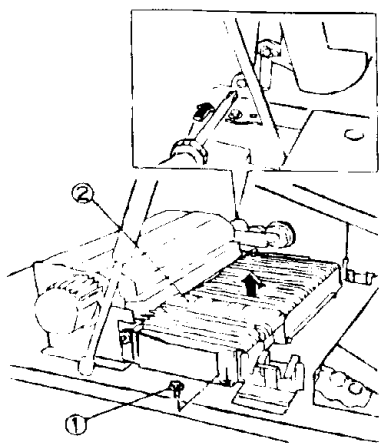

(Рис. 3)

9. (Рис. 4): Снимите ремень транспортера.

   ①. Снимите крепежную шайбу и подшипник.
   ②. Продвиньте вал.
   ③. Снимите ремень транспортера.

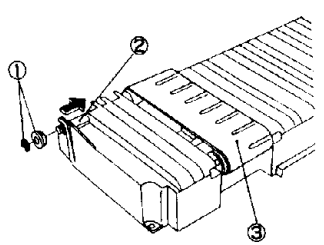

(Рис. 4)

Установка

1. Процедура установки выполняется в обратном порядке по отношению к процедуре снятия.

ПРИМЕЧАНИЕ: • (Рис. 5): Обратите внимание на правильную ориентацию ремня.

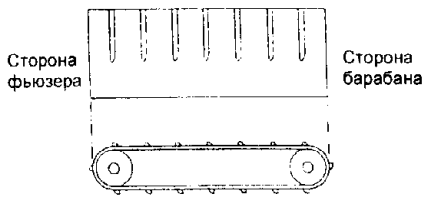

(Рис. 5)

4.1.1 Замена стекла экспонирования

Снятие

1. Выключите питание аппарата и отсоедините шнур сетевого питания.
2. Откройте стекло экспонирования.
3. (Рис. 1): Снимите стекло экспонирования.

①. Отверните винты (2).
②. Снимите опору стекла экспонирования.
③. Снимите стекло экспонирования.

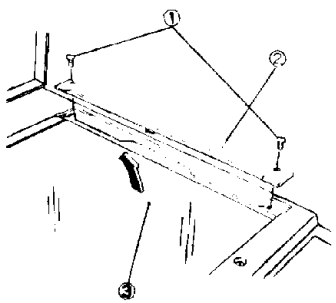

(Рис. 1)

Установка

1. Процедура установки выполняется в обратном порядке по отношению к процедуре снятия.

4.1.2 Замена вентилятора охлаждения оптики

Снятие

1. Выключите питание аппарата и отсоедините шнур сетевого питания.
2. Снимите левую верхнюю и заднюю верхнюю крышки.
3. (Рис. 1): Снимите вентилятор охлаждения оптики.

①. Отсоедините разъем P/J408.
②. Отверните винты (2).
③. Снимите вентилятор охлаждения оптики.

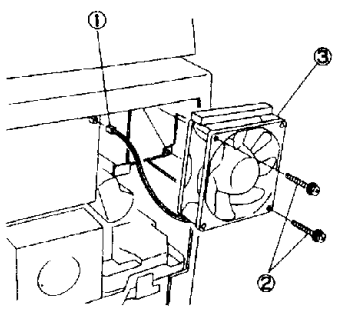

(Рис. 1)

Установка

1. Процедура установки выполняется в обратном порядке по отношению к процедуре снятия.

Справка

- Этот вентилятор охлаждает оптику, засасывая воздух внутрь аппарата
- Не переверните вентилятор при его установке.

4.2.1 Замена датчика регистрации оптики

Снятие

1. Выключите питание аппарата и отсоедините шнур сетевого питания.
2. Снимите стекло экспонирования. . (4.1.1)
3. Откройте переднюю крышку и снимите узел панели ..... (10.2.1)
4. (Рис. 1): Ослабьте верхнюю крышку.

   ①. Отверните передние винты (2), чтобы можно было поднять верхнюю крышку.

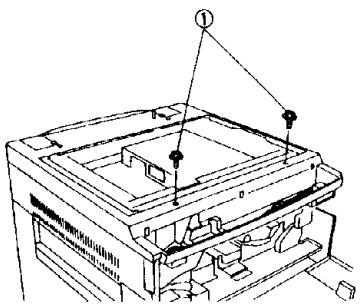

(Рис. 1)

5. (Рис. 2): Снимите датчик регистрации оптики.

   ①. Немного поднимите верхнюю крышку.
   ②. Отверните винт.
   ③. Снимите датчик регистрации.
   ④. Отсоедините разъем P/J100.

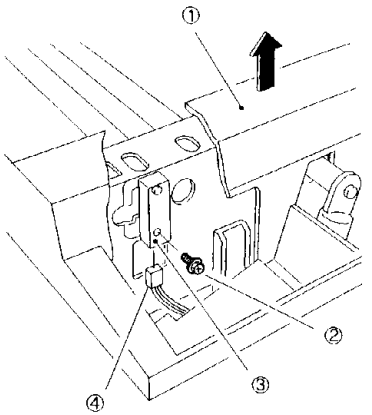

(Рис. 2)

Установка

1. Процедура установки выполняется в обратном порядке по отношению к процедуре снятия.

ПРИМЕЧАНИЕ: • Нажмите на датчик регистрации вниз и направо, чтобы устранить люфт, и затяните винт.

4.2.2 Замена двигателя каретки лампы

Снятие

1. Выключите питание аппарата и отсоедините шнур сетевого питания.
2. Снимите задние верхние крышки.
3. (Рис. 1): Снимите двигатель каретки лампы.
   ①. Отсоедините разъем P/J605.
   ②. Отверните винты (2).
   ③. Снимите двигатель.

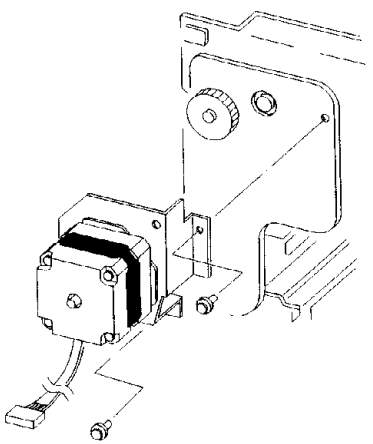

(Рис. 1)

Установка

1. Процедура установки выполняется в обратном порядке по отношению к процедуре снятия.
2. Выполните копию тест-листа (499T247 или 248) и убедитесь, что нет никаких пропусков, не слышно ненормальных шумов и т.п.

4.2.3 Замена тросика каретки

ПРИМЕЧАНИЕ: • Процедура намотки тросика описана только для переднего тросика, поскольку передний и задний тросики намотаны симметрично.
• Подготовьте липкую ленту.
• Замените тросики по одному. Для правильной проводки тросиков посмотрите разводку имеющихся проводов.

Справка Задний тросик окрашен в черный цвет.

Снятие

1. Выключите питание аппарата и отсоедините шнур сетевого питания.
2. Снимите крышку стекла экспонирования.
3. Снимите стекло экспонирования... (4.1.1)
4. Снимите верхнюю крышку..... (10.2.2)
5. Снимите направляющую регистрации.
6. (Рис. 1): Осторожно подвиньте руками каретку полного хода вверх до отверстия в раме справа от датчика регистрации.

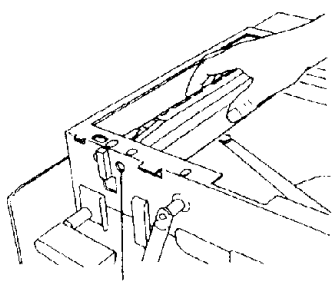

отверстие

(Рис. 1)

7. (Рис. 2): Ослабьте винт крепления тросика каретки полного хода.

ПРИМЕЧАНИЕ: • При замене заднего тросика снимите вентилятор охлаждения оптики. ..... (4.1 2)

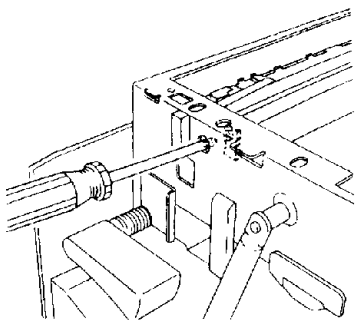

(Рис. 2)

8. (Рис. 3): Для упрощения выполнения процедуры осторожно переместите каретку полного хода до прорези в раме.

ПРИМЕЧАНИЕ: • Перемещайте каретку перпендикулярно к раме, взявшись за ее заднюю часть, поскольку ее передняя часть не прикреплена к тросику.

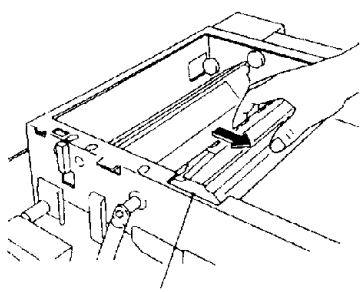

Прорезь

(Рис. 3)

9. (Рис. 4): Снимите тросик с пружины и затем весь тросик с аппарата.

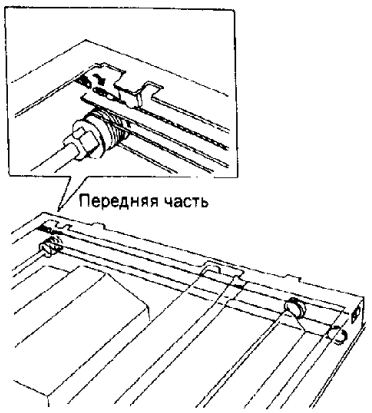

Передняя часть

(Рис. 4)

Установка

1. (Рис. 5 и 6): Намотайте тросик на шкив.

① (Рис. 5): Определите направление тросика.
② Намотайте на шкив девять витков тросика.

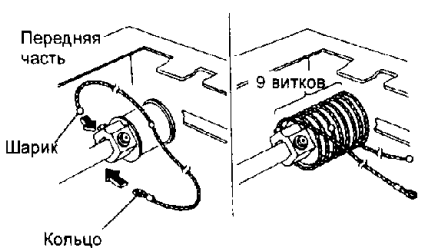

Передняя часть
9 витков
Шарик
Кольцо

(Рис. 5)

ПРИМЕЧАНИЕ: • Каретка полного хода должны быть расположена у прорези в раме (Рис. 3).

③ (Рис. 6):Поместив шарик центровки тросика в отверстие шкива, намотайте пять витков с передней стороны и три витка с задней стороны от шарика. Полное число витков, вместе с витком с шариком, равно девяти (допускается перенахлест витков тросика).

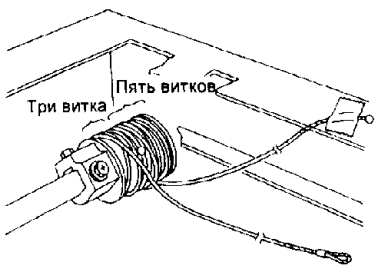

Три витка
Пять витков

(Рис. 6)

2. (Рис. 7): Проведите конец тросика с шариком через левый дальний шкив, как показано на Рис. 7, и затем закрепите шарик в левом отверстии рамы.

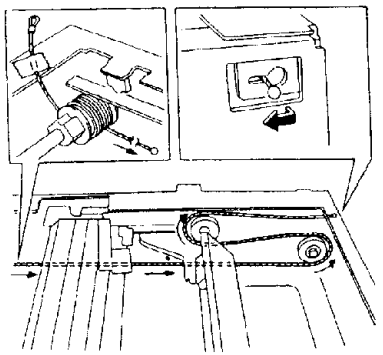

(Рис. 7)

3. (Рис. 8): Проведите конец тросика с кольцом к шкиву через каретку полного хода и затем зацепите кольцо за пружину правого отверстия рамы.

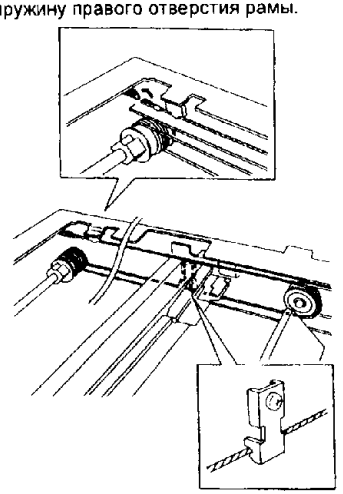

(Рис. 8)

4. (Рис. 9): Пальцами затяните винт крепления тросика на каретке полного хода.

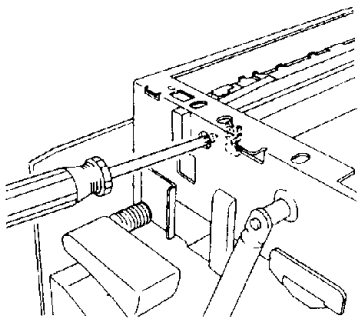

(Рис. 9)

5. (Рис. 10): Выровняйте витки тросика на шкиве, удерживая рукой каретку полного хода и осторожно перемещая ее вправо и влево.

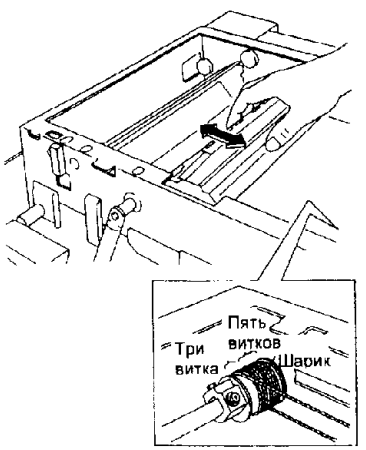

(Рис. 10)

6. Выполните регулировку параллельности кареток полного хода и половинного хода. ..... (4.3.1)
7. Заново установите все детали и выполните копию. Проверьте, что на копии нет никакого перекоса и т.п.

4.3.1 Регулировка параллельности кареток полного и половинного хода

Цель Установить каретки параллельно так, чтобы пути света спереди и сзади были одинаковой длины.

ПРИМЕЧАНИЕ: • Эту регулировку следует выполнять в следующих случаях:
1. Перекос оптики (изображение перекошено)
2. Снятие/установка тросика каретки (4.2.3)

Проверка
1. Выключите питание аппарата и отсоедините шнур сетевого питания.
2. Снимите крышку стекла экспонирования.
3. Снимите стекло экспонирования... (4.1.1)
4. Снимите левую верхнюю крышку.
5. Снимите верхнюю крышку. ..... (10.2.2)
6. Снимите направляющую регистрации.

7. Снимите блоки для регулировки параллельности с левой рамы, руокй переместив для этого каретки полного и половинного хода вправо.

①. (Рис. 1): Выдавите выпуклую часть блока А из отверстия в раме и переверните блок А на 180 градусов (это надо сделать спереди и сзади).

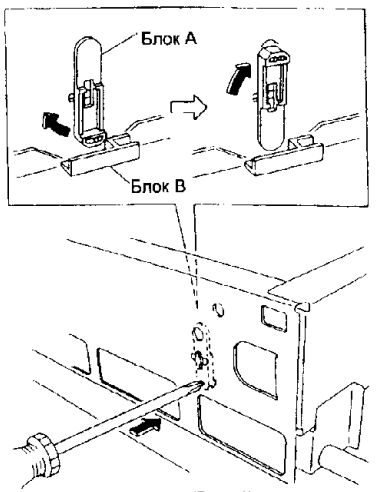

(Рис. 1)

②. (Рис. 2): Снимите блоки В и установите их спереди и сзади на каретке полного хода.

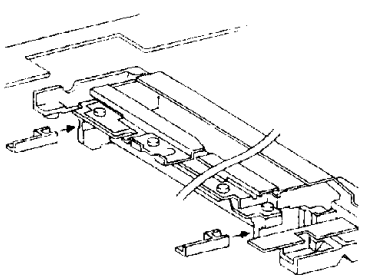

(Рис. 2)

8. (Рис. 3): Поворачивая рукой ведущий шкив, осторожно переместите каретки полного и половинного хода в их исходное положение. При этом проверьте следующее:
   • Выпуклая часть каретки полного хода касается блока A спереди и сзади
   • Установленный на каретке полного хода блок B касается левой рамы спереди и сзади

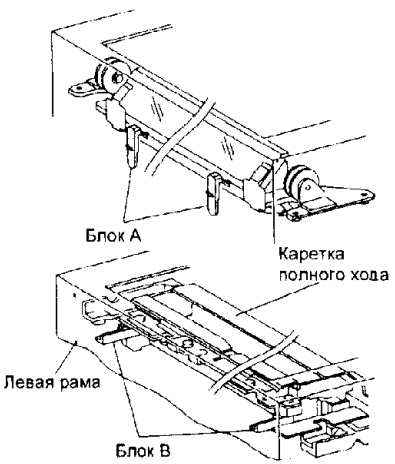

(Рис. 3)

Регулировка

Регулировка каретки половинного хода

1. (Рис. 4): Приведите выпуклую часть каретки половинного хода в касание с блоком A (спереди и сзади).

   ①. Ослабьте винты (2) переднего ведущего шкива.
   ②. Отрегулируйте поворотом ведущего шкива или вала.
   ПРИМЕЧАНИЕ: • Не отвертывайте винт с заднего ведущего шкива.
   ③. Затяните винты (2).

Справка Стандартный момент затягивания составляет 0,5 Н•м (5 кг•см)

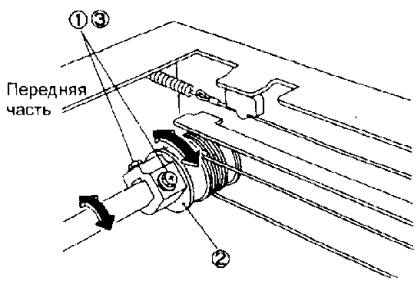

(Рис. 4)

2. (Рис. 5): Устраните люфт в направлении оси ведущего вала и затяните винты на ведущем шкиве.

   ①. Вставьте калибр толщиной 0,5 мм между ведущим шкивом и подшипником.
   ②. Прижмите ведущий шкив вперед, а вал - назад, и затяните винты (2).

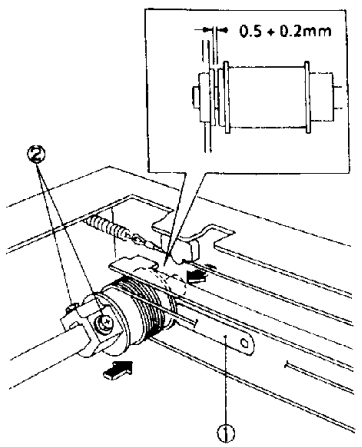

(Рис. 5)

Регулировка каретки полного хода

1. (Рис. 6): Приведите установленные на каретке блоки B (спереди и сзади) в касание с левой рамой.
   ①. Ослабьте винт крепления проволоки каретки.

   ПРИМЕЧАНИЕ: • Для регулировки заднего блока B снимите вентилятор охлаждения оптики. ..... (4.1.2)

   ②. Отрегулируйте перемещением каретки.
   ③. Затяните винт.

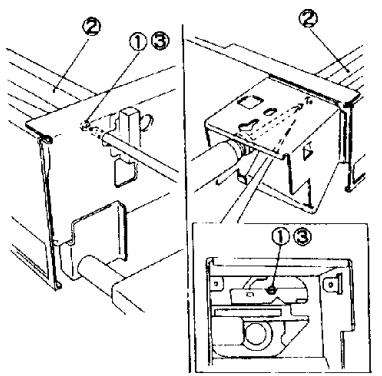

(Рис. 6)

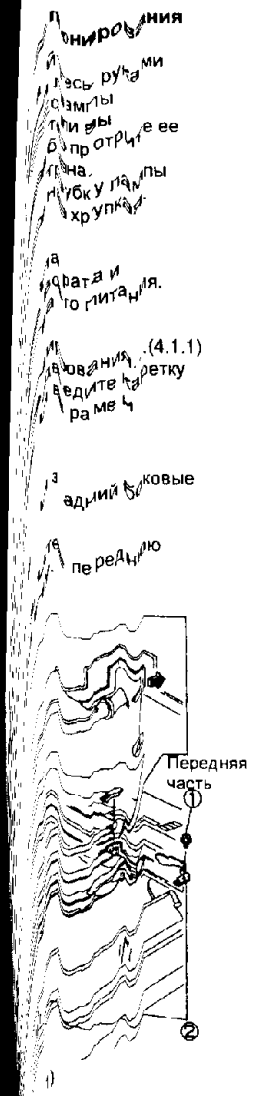

Установка

1. Процедура установки выполняется в обратном порядке по отношению к процедуре снятия.

ПРИМЕЧАНИЕ: • (Рис. 2): Установите лампу так, чтобы ее выступ смотрел на проем в рефлекторе примерно под углом 45° к поверхности стекла экспонирования.

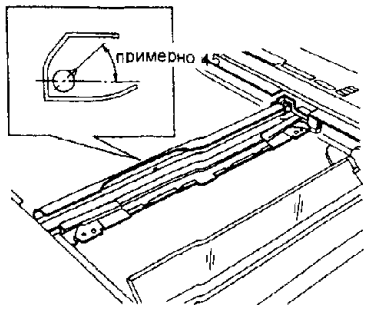

(Рис. 2)

2. Войдите в режим диагностики [6-7] и проверьте, что лампа включена.
3. Выполните основную регулировку качества копирования ..... (5.1.4)

4.3.3 Регулировка оптического перекоса

Цель Устранение перекоса изображения в направлениях оси барабана и подачи бумаги.

ПРИМЕЧАНИЕ: • Убедитесь, что выполнены следующие условия:

1. Бумага подается правильно.
   a. Нет разницы в уровне перекоса с разных лотков.
   b. Нет разницы в уровне перекоса между выполненными подряд копиями.
2. Направляющая регистрации (и затвор) расположены правильно.
3. Регулировка параллельности кареток полного и половинного выполнена правильно. ..... (4.3.1)
4. Нет разницы в уровне перекоса между форматами A4 и A3)и между B5 и B4).
   * Если имеется какое-то различие, то проверьте, не вызван ли перекос в нижней части листа A3 (или B4) неоднородным усилием подачи во фьюзере из-за дефекта прижимного вала При необходимости замените прижимной вал.
   * Не дефектен ли и не изношен ли ролик регистрации.
5. Не регулируйте перекос листа таким образом.
6. После выполнения этой регулировки обязательно занесите в журнал обслуживания аппарата запись об этом.

Алгоритм выполнения регулировки

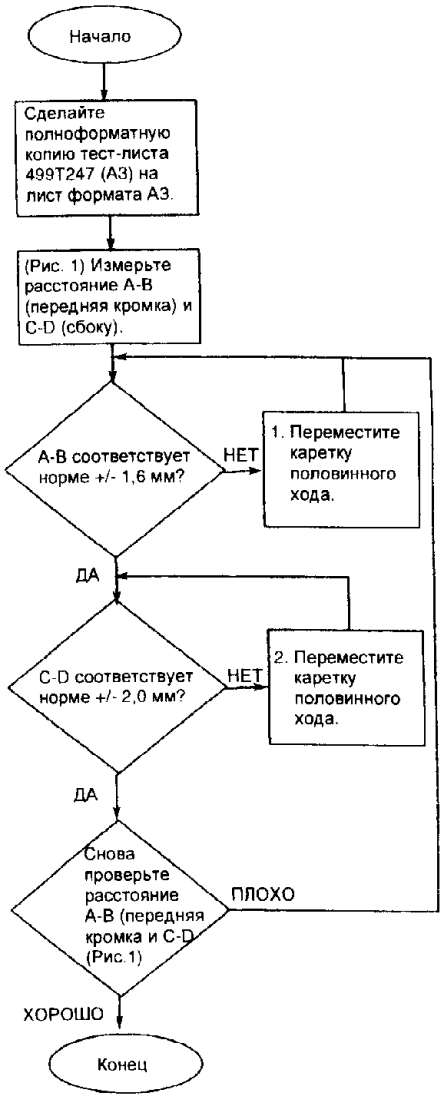

Проверка

1. Выровняйте тест-лист (499T247) по направляющей регистрации и выполните полноформатную копию на лист A3.
2. (Рис. 1): Измерьте расстояния A, B, C и D. Проверьте, что их разности соответствуют следующим нормам:
   A – B → в пределах ± 1,6 мм
   C – D → в пределах ± 2,0 мм

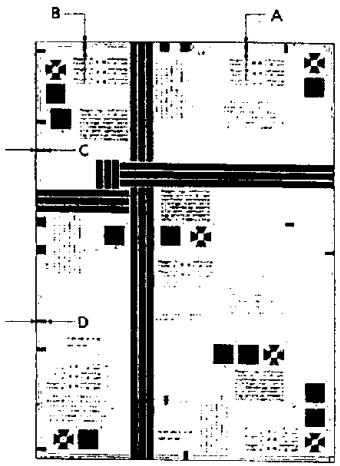

(Рис. 1)

Регулировка

A - B не в норме

1. Выключите питание аппарата и отсоедините шнур сетевого питания.
2. Снимите стекло экспонирования. (4.1.1)
3. Снимите вентилятор охлаждения оптики. (4.1.2)
4. (Рис. 2): Возьмитесь за заднюю часть каретки полного хода и переместите ее.

ПРИМЕЧАНИЕ: • Не перемещайте каретку вправо и влево более чем на 2 мм, иначе может появиться плохое разрешение и каретка может бить по раме.

①. Отверните винт крепления проволоки каретки.

②. Отрегулируйте, перемещая каретку полного хода при неподвижном тросике.

- A>B
  Переместите каретку вправо
- A<B
  Переместите каретку влево

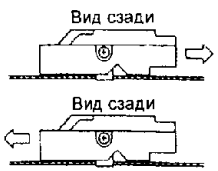

③.Затяните винт.

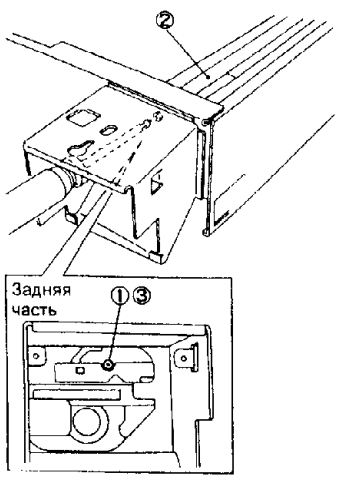

(Рис. 2)

C - D не в норме

1. Выключите питание аппарата и отсоедините шнур сетевого питания.
2. Снимите стекло экспонирования. ..(4.1.1)
3. Снимите правую верхнюю крышку.
4. (Рис. 3): Возьмитесь за переднюю часть каретки полного хода и переместите ее.

ПРИМЕЧАНИЕ: • Не перемещайте каретку вправо и влево более чем на 2 мм, иначе может появиться плохое разрешение и каретка может бить по раме.

①. Ослабьте винты переднего ведущего шкива (2)

②. (Рис. 3): Для регулировки переместите каретку половинного хода поворотом ведущего шкива.

ПРИМЕЧАНИЕ: • Не отвертывайте винт заднего ведущего шкива.
• Не поворачивайте ведущий вал каретки
• В случае C > D поверните шкив в направлении –,a .
• В случае C < D поверните шкив в направлении –,b .

③. Затяните винт.

Справка Стандартный момент затягивания составляет 0,5 Н•м (5 кг•см)

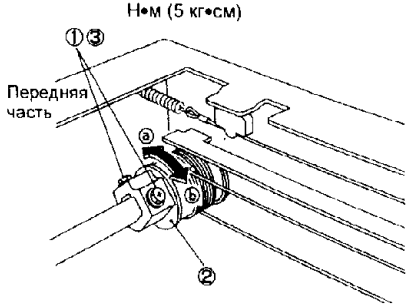

(Рис. 3)

4.3.4 Тонкая настройка полномасштабного копирования

Цель Настроить коэффициент увеличения по вертикали (в направлении скана) и по горизонтали (в направлении оси барабана).

Справка При поставке аппарата с завода коэффициент увеличения настроен на 100% ± 0.8%.

Проверка

1. Сделайте полноформатную копию тест-листа (499T247), формат A3.
2. (Рис. 1): Сравнив тест-лист с копией, проверьте точность совпадения указанных мест:
   - Увеличение по вертикали
     Сравните ② с ④, ② с ⑤ и ④ с ⑤.
   - Увеличение по горизонтали
     Сравните ① с ②, ② с ③ и ① с ③.

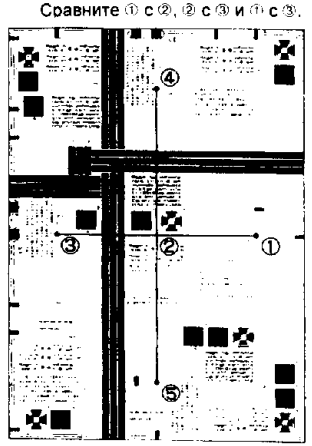

(Рис. 1)

Регулировка

- Увеличение по вертикали
  Измените увеличение по вертикали (в направлении скана) согласно Таблице 1.
- Увеличение по горизонтали
  Измените увеличение по горизонтали (в направлении оси барабана) согласно Таблице 1.

Цепь	Код	Содержание	Мин.	Начал. значение	Макс.
20	6	Тонкая настройка увеличения по горизонтали 100%	0 (-2%)	32 (±0%)	64 (+2%)
	7	Тонкая настройка увеличения по вертикали 100%	0 (-3%)	32 (±0%)	64 (+3%)

4.5.3 Замена тросика объектива

Снятие

1. Выберите увеличение 100%. После остановки объектива отключите питание аппарата и отсоедините шнур сетевого питания.
2. Откройте крышку стекла экспонирования и снимите стекло экспонирования (4.1.1)
3. (Рис. 1): Снимите экран блока оптики.

   ①. Ослабьте винты (2)
   ②. Поднимите заднюю сторону каретки зеркала и снимите экран блока оптики.

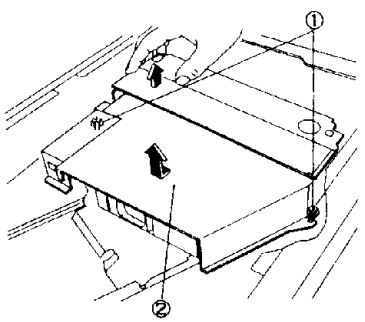

(Рис. 1)

4. (Рис. 2): Снимите экран каретки объектива.

   ①. Отверните винт.
   ②. Снимите экран каретки объектива.
   ПРИМЕЧАНИЕ: • Соблюдайте осторожность, чтобы не сломать прикрепленную к экрану пленку

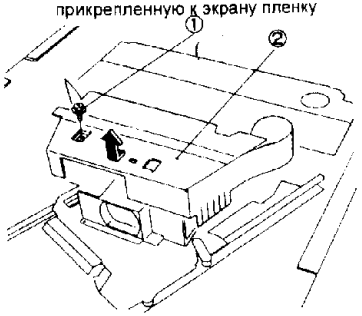

(Рис. 2)

5. Проверьте следующее:
   • (Рис. 3): Отверстие синхронизации каретки объектива должно быть выровнено с отверстием синхронизации рельса.

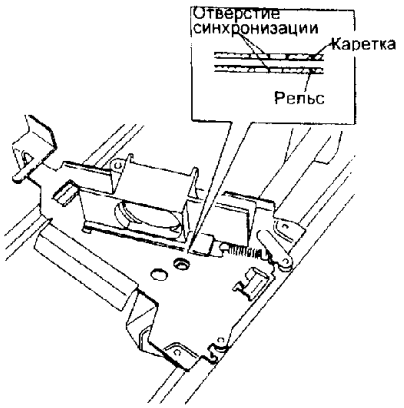

(Рис. 3)

6. (Рис. 4): Снимите тросик объектива.
   • Сначала отцепите закрепленную пружиной сторону тросика.

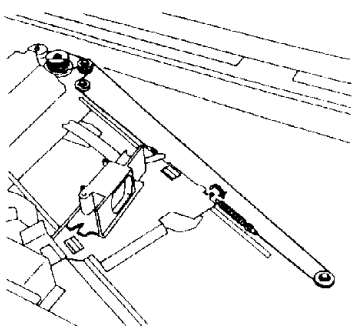

(Рис. 4)

Установка

1. (Рис. 5): Проверьте, что отверстие синхронизации каретки объектива совпадает с отверстием синхронизации рельса. Липкой лентой закрепите каретку к раме.

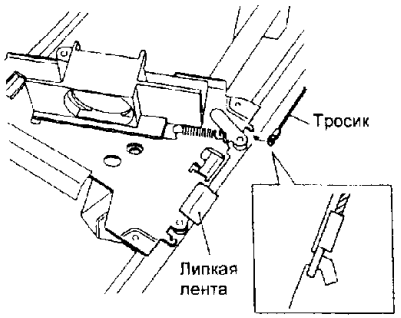

(Рис. 5)

2. Отцепите короткий конец тросика от его шарика на каретке объектива
   ПРИМЕЧАНИЕ: • (Рис. 5): Зацепите тросик плоским концом на крючок каретки.

3. (Рис. 6): Проведите тросик через шкив □,A , затем через шкив □,B и намотайте его на шкив с шестерней. Вставьте шарик в отверстие шкива с шестерней и намотайте пять витков.

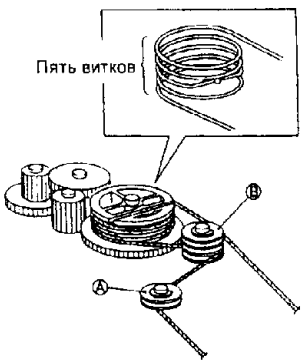

(Рис. 6)

4. (Рис. 7): Проведите длинный конец тросика от шарика к шкиву и затем пружиной зацепите его за каретку объектива.

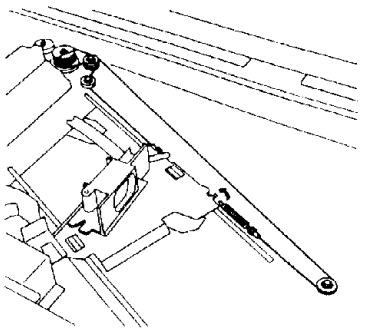

(Рис. 7)

5. Снимите ленту, крепящую каретку объектива, и проведите тросик к шкиву □,A
6. Включите питание аппарата. Проверьте, что при положении объектива в 100% отверстия синхронизации каретки объектива и рамы совпадают (этап 5 демонтажа). В частности, проверьте, что шарик тросика находится в отверстии шкива с шестерней.
7. Последовательно выберите увеличения 61%/163%. Проверьте следующее:
   • Каретка объектива движется плавно.
   • Витки тросика на шкиве с шестерной не перехлестываются.
8. Верните аппарат в исходное состояние. Изготовьте копии в режимах Увеличение / 100% / Уменьшение. Проверьте качество копий. При необходимости выполните тонкую настройку полномасштабного копирования (4.3.4).

4.5.4 Замена двигателя объектива

Снятие

1. Выберите увеличение 100%. После остановки объектива отключите питание аппарата и отсоедините шнур сетевого питания.
2. Снимите правую и заднюю верхние крышки.
3. Откройте переднюю крышку и затем аппарат.
4. Снимите блок барабана и накройте его черным пакетом. ..... (5.1.1)
5. Снимите блок проявления. ..... (6.2.1)
6. Закройте аппарат.
7. Снимите стекло экспонирования. (4.1.1)
8. (Рис. 1): Снимите экран блока оптики.

   ①. Ослабьте винты (2).
   ②. Поднимите заднюю сторону каретки зеркала и снимите экран блока оптики.

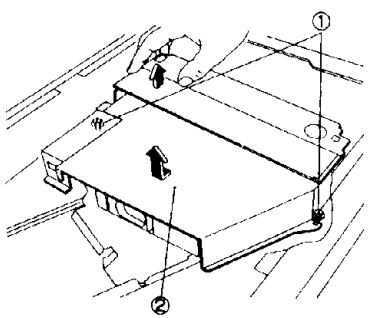

(Рис. 1)

9. (Рис. 2): Отсоедините разъем PJ604 от двигателя объектива.

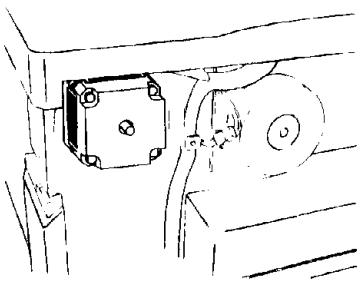

(Рис. 2)

10. Снимите провод двигателя от каждого зажима кабеля.
11. (Рис. 3): Для фиксации каретки зеркала в положении 100% вставьте жало отвертки через отверстие синхронизации червяка в отверстие синхронизации рамы (отвертка проходит через отверстие рамы).

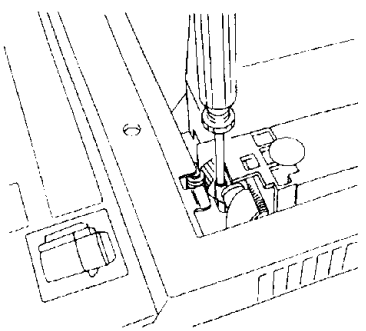

(Рис. 3)

12. (Рис. 4): Снимите шестерню.

    ①. Снимите крепежную шайбу.
    ②. Снимите шестерню.

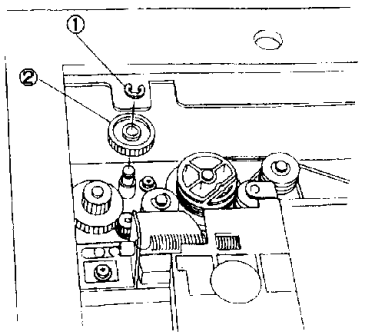

(Рис. 4)

13. (Рис. 5): Снимите двигатель объектива.

    ①. Отверните винты (2).
    ②. Снимите двигатель объектива.

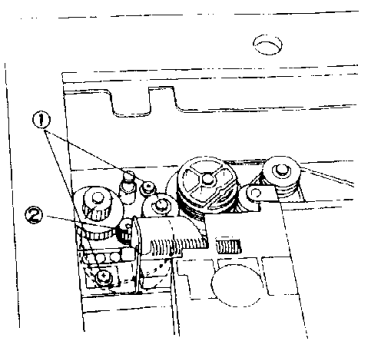

(Рис. 5)

Установка

1. Процедура установки выполняется в обратном порядке по отношению к процедуре снятия. Обращайте внимание на следующее:
   ПРИМЕЧАНИЕ: • (Рис. 6): При установке двигателя объектива проверьте, что каретка объектива установлена в 100%.

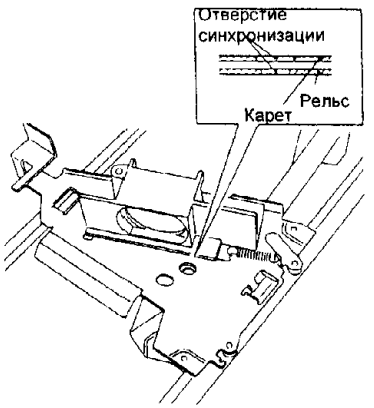

(Рис. 6)

2. Сделайте копии в режимах увеличения 100%, 70% и 141%. Проверьте качество копий.

5.1.1 Замена блока барабана

ПРИМЕЧАНИЕ: • При работе с блоком барабана соблюдайте следующие меры предосторожности
a. Поместите снятый блок на ровную поверхность
b. Защищайте барабан от засветки. Накройте его защитным кожухом.
c. Не вращайте барабан против часовой стрелки.
e. Не касайтесь поверхности барабана пальцами.

Снятие
1. Выключите питание аппарата и отсоедините шнур сетевого питания.
2. Откройте переднюю крышку и затем аппарат.
3. (Рис. 3): Снимите блок барабана.

①. Нажмите на фиксирующий рычаг.
②. Вытащите блок барабана.

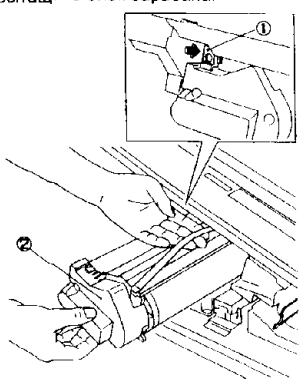

(Рис. 1)

Установка
1. Надежно установите блок барабана. Неверная установка приведет к появлению кода J3. Вставьте вилку ID в розетку.
2. Выполните основную регулировку качества копирования..... (5.1.4)

Справка • Блок барабана
a. При замене барабана заменяйте весь блок барабана (невозможно заменить только барабан). В блоке находятся ракель очистки барабана, пленочное уплотнение и коротрон зарядки.
b. Ресурс барабана в копиях. При поставке блока барабана с завода ресурс изготовления копий установлен на ID таким образом.

Тип аппарата	Ресурс в копиях на ID (начальная величина)
5915	50,000

c. Сообщение "Drum Cartridge(Unit) Replacement"

Оставшееся число копий	Сообщение Drum Cartridge Replacement	Код состояния	Копирование
5,000	Появилось	--	Возможно
500	Мигает		Возможно
0	Мигает (непрерывно)	J7-1	Невозможно

При окончании срока службы картриджа мигает лампа замены копи-картриджа и появляется код ошибки "J7".

d. Оставшееся число копий. Оставшееся число копий хранится в ЭППЗУ, встроенном в блок барабана. Вы можете проверить оставшееся число копий в процедуре [81] спецификаций качества копирования.

5.1.2 Замена пальца барабана

Демонтаж
1. Выключите питание аппарата и отсоедините шнур сетевого питания.
2. Откройте переднюю крышку и затем аппарат.
3. Снимите блок барабана..... (5.1.1)
4. (Рис. 1 и 2): Снимите узел пальца.

①. (Рис. 1): Снимите стопор, мешающий снятию узла пальца.

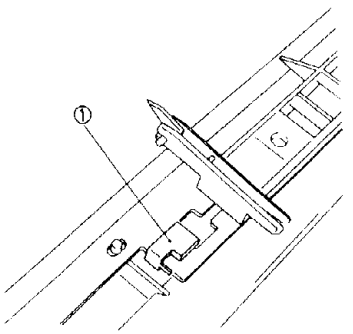

(Рис. 1)

②. (Рис. 2): Снимите узел пальца с кронштейна, продвинув его к передней части блока барабана.

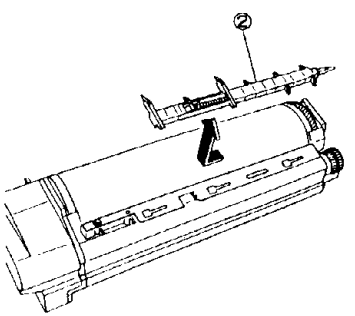

(Рис. 2)

5. (Рис. 3): Снимите палец барабана.

ПРЕДОСТЕРЕЖЕНИЕ: • Соблюдайте осторожность, чтобы не порезаться острием пальца.

①. Снимите пружину.
②. Снимите палец барабана.

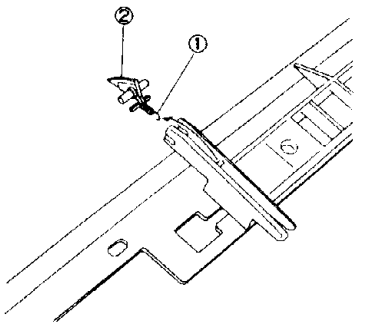

(Рис. 3)

Установка
1. Процедура установки выполняется в обратном порядке по отношению к процедуре снятия.

ОСТОРОЖНО: • Проверьте, что острие пальца барабана не повреждено.
• Не повредите поверхность барабана при установке узла пальца.
• Правильно установите стопор, смотрите Рис. 1.

5.1.3 Замена проволоки коротрона зарядки

Снятие

1. Выключите питание аппарата и отсоедините шнур сетевого питания.
2. Откройте переднюю крышку и затем аппарат.
3. Снимите блок барабана..... (5.1.1)
4. (Рис. 1): Снимите узел коротрона зарядки.

①. Отверните винт.
②. Снимите узел коротрона зарядки.

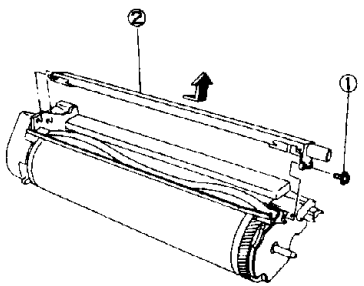

(Рис. 1)

5. (Рис. 2): Снимите проволоку коротрона зарядки.

①. Снимите передний и задний экраны дуги.
②. Снимите пружину.
③. Снимите проволоку коротрона.

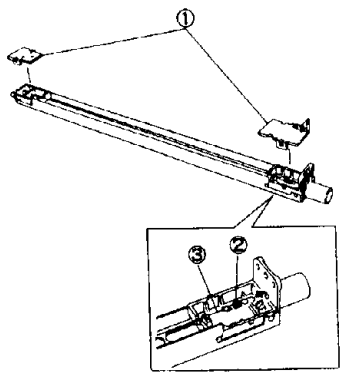

(Рис. 2)

Установка

1. Процедура установки выполняется в обратном порядке по отношению к процедуре снятия.

ПРИМЕЧАНИЕ: • Величина стирания на передней кромке копии меняется согласно положению переднего экрана дуги. Установите экран дуги так, чтобы величина поля стирания не изменилась.

5.1.4 Основная регулировка качества копирования

Цель Определение правильных значений потока света экспонирования и смещения проявления для получения плотностей копий, годящихся для оригиналов разных типов.

ПРИМЕЧАНИЕ: • Регулировка качества копирования выполняется при появлении дефектов копирования или при замене следующих узлов:
①. Замена блока барабана... (5.1.1)
②. Замена лампы экспонирования ..... (4.3.2)
③. Замена главной платы .... (9.1.2)

ПРИМЕЧАНИЕ: • Перед регулировкой качества копирования выполните процедуру TRIM.

Алгоритм регулировки

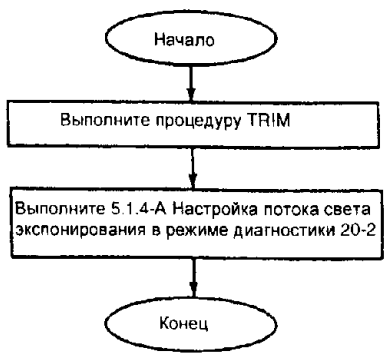

5.1.4-A Настройка потока света экспонирования

Цель Отрегулировать поток света для каждого увеличения и запомнить значения в NVM.

Проверка

1. Войдите в режим диагностики [20-2].
   На панели управления будет показано:
   Set/Count 30
2. Проверьте, что увеличение 100%.
3. Загрузите тест-лист (499T247 или 499T248) и выберите A3 или B4.
4. Нажмите кнопку пуска **Start** и сделайте три простых копии (нажмите кнопку остановки **Stop** после изготовления третьей копии).

ПРИМЕЧАНИЕ: • Поскольку при нажатии кнопки **Start** в диагностике . [20-2] делается десять копий, нажмите кнопку остановки **Stop** после изготовления третьей копии.
• Этот режим диагностики обнаруживает и считает застревания.

5. Оцените качество третьей копии.
   Тех. условия: На шаблоне в центре копии
   • (Рис. 1): исчезают серые вертикальные и горизонтальные линии 0.1
   • Воспроизводятся серые вертикальные и горизонтальные линии 0.2.



(Рис. 1)

6. По результатам оценки переходите к одному из следующих действий.
   В норме. → Выполните этапы с 3 по 5 в режимах увеличения 70%/141%.
   Не в норме. → Переходите к процедуре регулировки.

Регулировка

Справка Поток света экспонирования можно настроить изменением значения в NVM.
   a. Обычно регулируется значение [20-2]
   b. В указанных ниже случаях регулируется значение [20-20]:
      • Поток света не регулируется значением в NVM.
      • Была заменена главная печатная плата.

ПРИМЕЧАНИЕ: • Сначала обязательно выполните регулировку в режиме 100%.

Алгоритм регулировки

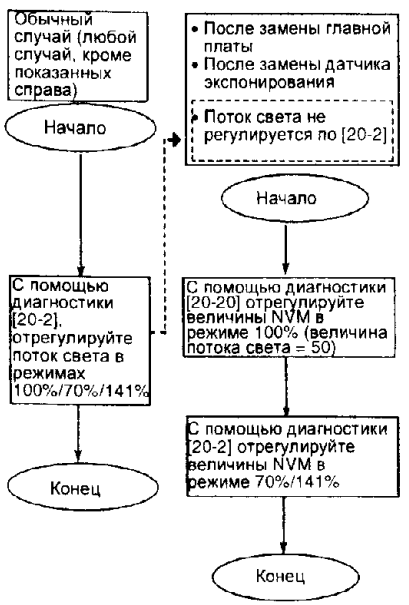

Регулировка в NVM (обычный случай)

1. Войдите в режим диагностики [20-2].
2. Выберите увеличение 100%.
3. Для регулировки потока света экспонирования нажмите следующие кнопки на панели управления:
   a. Кнопка 6 для уменьшения экспозиции.
   b. Кнопка 9 для увеличения экспозиции.
4. Изготавливая копии, настройте экспозицию так, чтобы серые линии .20 воспроизводились четко, а серые линии 10 исчезли.
5. После ввода правильных настроек нажмите кнопку запуска **Start** и сделайте три простые копии.
6. Повторите этапы 3,4 и 5, пока не будут получены результаты согласно техническим условия, указанным в этапе 5 Проверки.
7. После достижения нужных результатов нажмите кнопку запуска **Start**, когда аппарат находится в режиме диагностики[20-2]. При этом величина потока света будет записано в NVM.
8. Выполните этапы с 3 по 7 в режимах увеличения 70%/141%.

Регулировка с помощью [20-20]

1. Войдите в режим диагностики [20-20]. На дисплее панели управления будет показано: Set/Count 50
2. Выберите увеличение 100%.
3. Введите число с клавиатуры:
   При увеличении числа экспозиция увеличивается. При уменьшении числа экспозиция уменьшается
4. Проверьте, что копии удовлетворяют техническим условиям, указанным в этапе 5 Проверки.
5. Выполните этапы с 3 по 7 Регулировки в NVM [20-2] (обычный случай).

5.1.5 Замена узла лампы ISIL

Снятие

1. **ПРЕДОСТЕРЕЖЕНИЕ:** Отключите питание аппарата и отсоедините **шнур электропитания.**
2. Откройте переднюю крышку и затем аппарат.
3. Снимите блок барабана и накройте его черным пакетом..... (5.1.1)
4. Снимите блок проявления..... (6.2.1)
5. (Рис. 1): Снимите узел лампы ISIL.

   ①. Отсоедините разъем P/J200.
   ②. Отверните винт.
   ПРИМЕЧАНИЕ: • Не потеряйте пружину.
   ③. Снимите лампу ISIL.

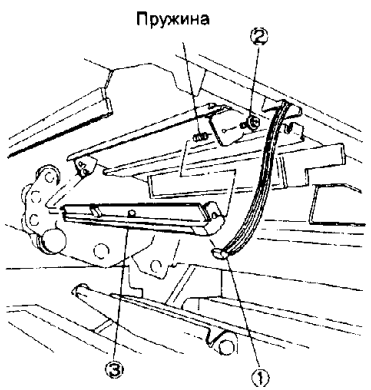

(Рис. 1)

Установка

1. Процедура установки выполняется в обратном порядке по отношению к процедуре снятия.
2. Проверьте величину стирания задней кромки в процедуре регулировки величины стирания кромки копии ISIL. (5.1.6)

5.1.6 Регулировка величины стирания кромки копии ISIL

ПРИМЕЧАНИЕ: • Перед выполнением этой регулировки убедитесь, что следующая регулировка выполнена правильно: Регулировка регистрации передней кромки ..... (2.7.6)

Проверка

1. Сделайте три полноформатные копии тест-листа (499T247) формата A3. Проверьте третью копию.
2. (Рис. 1): Проверьте величину стирания кромки.
   • 4 мм вдоль передней и задней кромок
   • 4 мм или меньше сзади

ПРИМЕЧАНИЕ: • Величина поля стирания с передней стороны настраивается перемещением передней крышки экрана коротрона зарядки.



(Рис. 1)

Регулировка

Передняя кромка

1. Войдите в режим диагностики и введите [20-4].
2. Будет показано текущее значение.
3. Введите новое значение и нажмите кнопку запуска **Start**
   Увеличение значения → поле стирания уменьшается.
   Уменьшение значения. → поле стирания увеличивается.
   • Диапазон регулировки в режиме диагностики составляет 0~64.
   • Шаг на "1" изменяет поле стирания на 0.2584 мм.
   • Начальное значение равно 32.

Задняя кромка

1. Войдите в режим диагностики и введите [20-5].
2. Будет показано текущее значение.
3. Введите новое значение и нажмите кнопку запуска **Start**
   Увеличение значения → поле стирания уменьшается.
   Уменьшение значения. → поле стирания увеличивается.
   • Диапазон регулировки в режиме диагностики составляет 0~64.
   • Шаг на "1" изменяет поле стирания на 0.2584 мм.
   • Начальное значение равно 32.

Задняя сторона

1. Откройте переднюю крышку.
2. (Рис. 2): Выполните регулировку положения лампы ISIL.
   □,A . Поле стирания уменьшается.
   □,B . Поле стирания увеличивается.

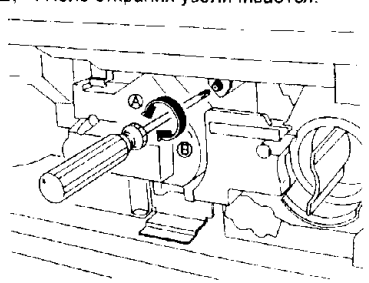

(Рис. 2)

6.2.1 Снятие / установка блока проявления

Снятие

1. **ПРЕДОСТЕРЕЖЕНИЕ:** Отключите питание аппарата и отсоедините **шнур электропитания.**
2. Откройте переднюю крышку и затем аппарат.
3. (Рис. 1): Снимите блок проявления.

ПРИМЕЧАНИЕ: • До снятия убедитесь, что блок проявления полностью отделяется от барабана. При открытии аппарата блок проявления отделится от барабана.

①. Отверните винт.
②. Снимите блок проявления.

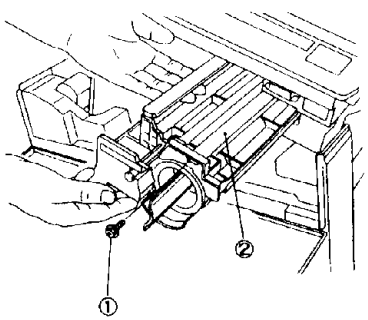

(Рис. 1)

Установка

1. Процедура установки выполняется в обратном порядке по отношению к процедуре снятия.

6.2.2 Замена ракеля магнитного вала
6.2.3 Замена датчика окончания тонера

Общая процедура

Снятие

2. **ПРЕДОСТЕРЕЖЕНИЕ:** Отключите питание аппарата и отсоедините **шнур электропитания.**
2. Откройте переднюю крышку и затем аппарат.
3. (Рис. 1): Снимите блок проявления. (6.2.1)

Процедура замены только для ракеля магнитного барабана

4. (Рис. 1): Снимите верхнюю крышку корпуса блока проявления и затем ракель магнитного вала.

ПРИМЕЧАНИЕ: • Не вращайте магнитный вал после снятия ракеля магнитного вала, иначе будет рассыпан тонер.

①. Отверните винты (5).
②. Снимите верхнюю крышку.
③. Отверните винты (2).
④. Снимите ракель магнитного вала.

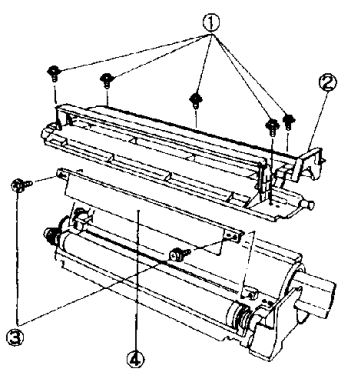

(Рис. 1)

Установка

1. Процедура установки выполняется в обратном порядке по отношению к процедуре снятия.

ПРИМЕЧАНИЕ:• Проверьте, что на ракеле и магнитном валу нет посторонних предметов.
• Установите ракель плоско.
• (Рис.2): После сборки проверьте, что на магнитном валу нет белых полосок, вращая шестерню магнитного вала в направлении стрелки. При наличии черточек и полосок найдите и удалите посторонние объекты с вала.

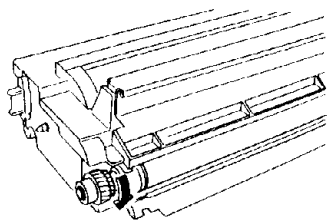

(Рис. 2)

Процедура замены только для датчика окончания тонера

4. (Рис. 3): Снимите датчик окончания тонера.

ПРИМЕЧАНИЕ: • Не давите и не ударяйте чувствительную поверхность датчика окончания тонера.

①. Снимите переднюю крышку блока
②. Отверните винты (2).
③. Снимите датчик окончания тонера и отсоедините разъем P/J122

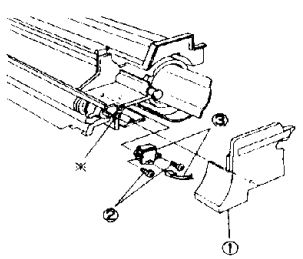

(Рис. 3)

ПРИМЕЧАНИЕ: • При ослаблении и снятии винта с * приложите пластину MSA ① к выступу ↑ и затяните винт ③, как показано на Рис. 4.

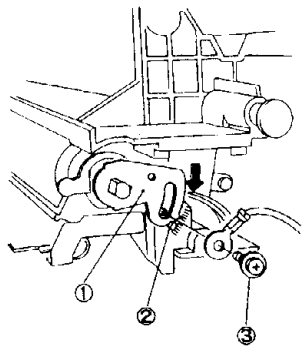

(Рис. 4)

Установка

1. Процедура установки выполняется в обратном порядке по отношению к процедуре снятия.

8.1.1 Замена термостата фьюзера
8.1.2 Замена термистора фьюзера

Общая процедура

Снятие

1. **ПРЕДОСТЕРЕЖЕНИЕ:** Отключите питание аппарата и отсоедините **шнур электропитания.**

ПРЕДОСТЕРЕЖЕНИЕ

Фьюзер сильно нагрет, перед выполнением процедуры дайте фьюзеру остыть. Смазка фьюзера может вызвать раздражение глаз. Не допускайте попадания смазки в глаза.

2. Откройте переднюю крышку и затем аппарат.
3. Снимите блок барабана и накройте его черным пакетом. ..... (5.1.1)
4. Снимите левую верхнюю крышку.
5. (Рис. 1): Снимите крышку выключателя сетевого питания.

   ①. Отверните винт.
   ②. Снимите крышку выключателя сетевого питания.

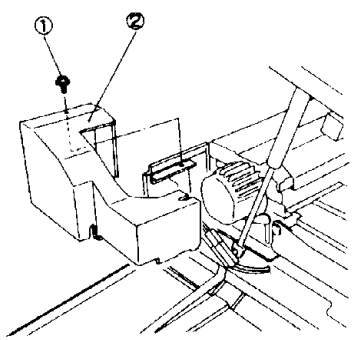

(Рис. 1)

6. (Рис. 2): Снимите крышку фьюзера.

   ①. Ослабьте винт.
   ②. Снимите крышку фьюзера.

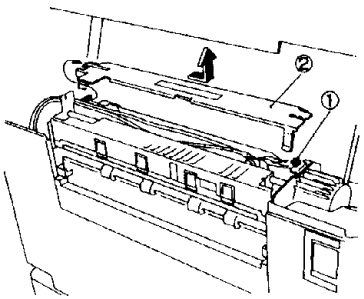

(Рис. 2)

Процедура замены только термостата

7. (Рис. 3): Снимите термостат.

   ①. Снимите идущий к термостату провод.
   ②. Ослабьте винты (2) и снимите кронштейн датчика
   ③. Снимите термостат.

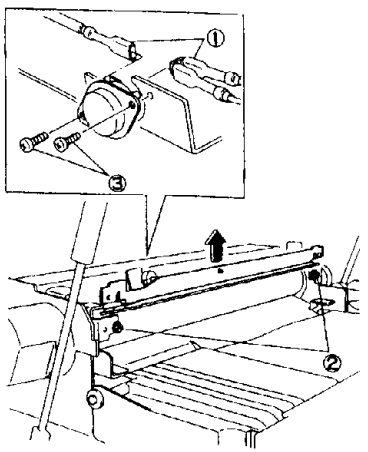

(Рис. 3)

Процедура замены только термистора

7. (Рис. 4): Снимите термистор.

   ①. Отсоедините разъем P/J118.
   ②. Отверните винт и снимите термистор.

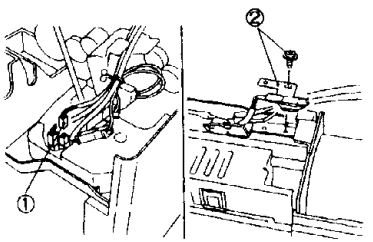

(Рис. 4)

Общая процедура

Установка

1. Процедура установки выполняется в обратном порядке по отношению к процедуре снятия.

8.2.1 Замена нагревательного стержня

ПРИМЕЧАНИЕ: a. Не подвергайте стеклянную трубку нагревательного стержня ударам, так как она хрупкая. b. Не касайтесь руками стеклянной трубки нагревательного стержня. Если вы коснетесь трубки, то протрите ее очистителем барабана.

Снятие

1. **ПРЕДОСТЕРЕЖЕНИЕ:** Отключите питание аппарата и отсоедините **шнур электропитания.**

ПРЕДОСТЕРЕЖЕНИЕ

Фьюзер сильно нагрет, перед выполнением процедуры дайте фьюзеру остыть. Смазка фьюзера может вызвать раздражение глаз. Не допускайте попадания смазки в глаза.

2. Откройте переднюю крышку и затем аппарат.
3. Снимите блок барабана и накройте его черным пакетом. ..... (5.1.1)
4. Снимите левую и заднюю верхние крышки.
5. (Рис. 1): Снимите крышку выключателя сетевого питания.

   ①. Отверните винт.
   ②. Снимите крышку выключателя сетевого питания.

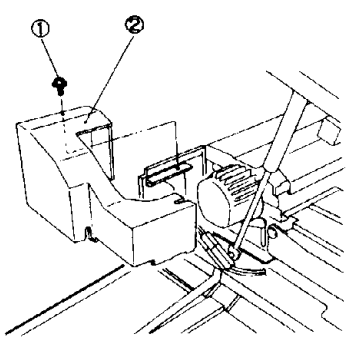

(Рис. 1)

6. Отсоедините разъемы P/J 12 и 13 от нагревательного стержня.
7. (Рис. 2): Снимите переднюю и заднюю крышки нагревательного стержня.

   ①. Ослабьте винт.
   ②. Снимите переднюю и заднюю крышки нагревательного стержня.

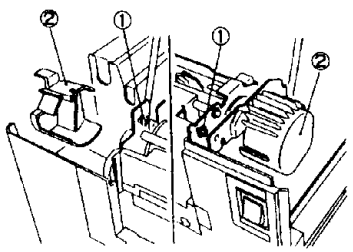

(Рис. 2)

8. (Рис. 3): Снимите нагревательный стержень.

   ①. Ослабьте винт.
   ②. Снимите передний опорный кронштейн.
   ③. Снимите нагревательный стержень.

ПРИМЕЧАНИЕ: • Возьмитесь за изолятор и вытащите нагревательный стержень

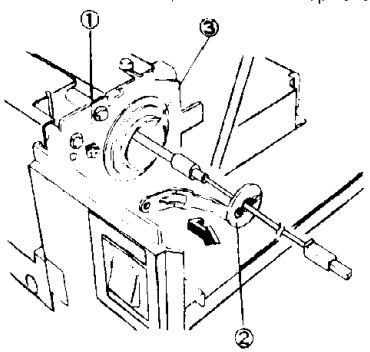

(Рис. 3)

Установка

1. Процедура установки выполняется в обратном порядке по отношению к процедуре снятия.

ПРИМЕЧАНИЕ: • Определите ориентацию сторон нагревателя (переднюю и заднюю) по цвету разъема.

8.2.2 Замена нагревательного вала

Снятие

1. **ПРЕДОСТЕРЕЖЕНИЕ:** Отключите питание аппарата и отсоедините **шнур электропитания.**

ПРЕДОСТЕРЕЖЕНИЕ

Фьюзер сильно нагрет, перед выполнением процедуры дайте фьюзеру остыть. Смазка фьюзера может вызвать раздражение глаз. Не допускайте попадания смазки в глаза.

2. Откройте переднюю крышку и затем аппарат.
3. Снимите блок барабана и накройте его черным пакетом..... (5.1.1)
4. Снимите левую и заднюю верхние крышки.
5. (Рис. 1): Снимите крышку выключателя сетевого питания.

   ①. Отверните винт.
   ②. Снимите крышку выключателя сетевого питания.

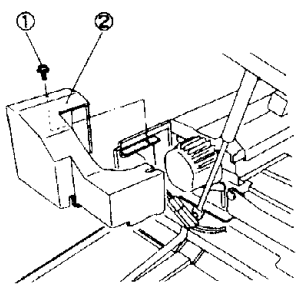

(Рис. 1)

6. (Рис. 2): Отсоедините разъем P/J117 сзади (от выключателя вывода фьюзера). Снимите крышку фьюзера и узел пальца.

   ①. Отсоедините разъем P/J117.
   ②. Ослабьте винт и снимите крышку фьюзера.
   ③. Ослабьте винт и снимите узел пальца.

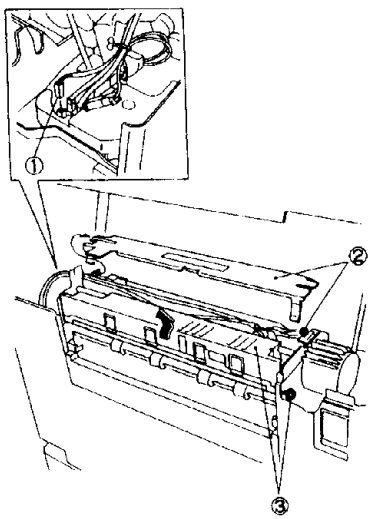

(Рис. 2)

7. (Рис. 3): Снимите кронштейн датчика.

   ①. Ослабьте винты (2).
   ②. Снимите кронштейн датчика.

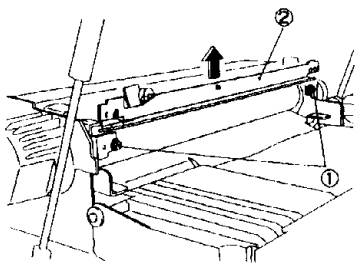

(Рис. 3)

8. Снимите нагревательный стержень.. (8.2.1)
9. (Рис. 4): Снимите нагревательный вал.

   ①. Снимите переднее и заднее кольца нагревательного вала.
   ②. Снимите паутинку.
   ③. Снимите манжету нагревательного вала.
   ④. Снимите подшипник.
   ⑤. Снимите нагревательный вал (при этом также будет расцеплена задняя шестерня).

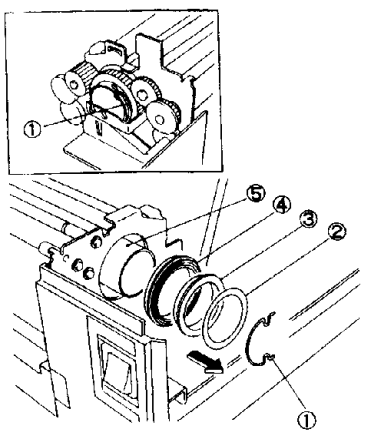

(Рис. 4)

Установка

1. Процедура установки выполняется в обратном порядке по отношению к процедуре снятия.

8.2.3 Замена прижимного вала

Снятие

1. **1. ПРЕДОСТЕРЕЖЕНИЕ:** Отключите питание аппарата и отсоедините **шнур электропитания.**

ПРЕДОСТЕРЕЖЕНИЕ

Фьюзер сильно нагрет, перед выполнением процедуры дайте фьюзеру остыть. Смазка фьюзера может вызвать раздражение глаз. Не допускайте попадания смазки в глаза.

2. Откройте переднюю крышку и затем аппарат.
3. Снимите нагревательный вал. ..... (8.2.2)
4. (Рис. 1): Снимите узел пальца прижимного вала.
   ①. Отверните винты (2).
   ②. Снимите узел пальца прижимного вала.

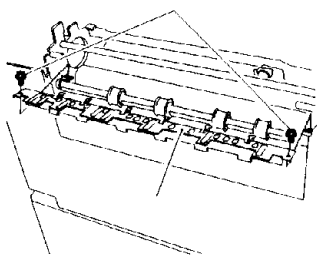

(Рис. 1)

5. (Рис. .2): Снимите прижимной вал.

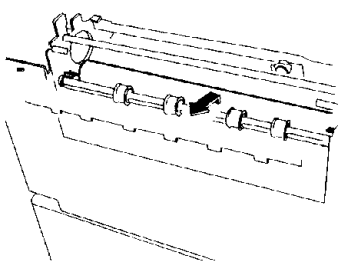

(Рис. 2)

8.2.4 Регулировка дуги контакта

Цель Добиться нужного уровня закрепления тонера.

ПРИМЕЧАНИЕ: Узкая дуга контакта приводит к слабому закреплению. Широкая дуга контакта или большая разница в ширине дуги контакта спереди и сзади может привести к получению сморщенных или загибающихся копий.

Проверка

1. (Рис. 1): Сделайте две или три копии на бумаге формата A4 (LEF) со сплошным заполнением черным тонером ("серым напылением").
   Считайте эти копии измерительными листами.

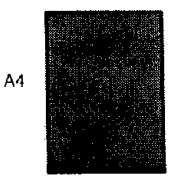

(Рис. 1)

2. Сделайте пятнадцать копий тест-листа на бумагу формата A3 для выравнивания температуры нагревательного вала и прижимного вала.
3. Загрузите в обходной лоток лицевой стороной вниз черную копию, полученную в этапе 1.
4. Вставьте измерительный лист так, чтобы черная копия была зажата в области нагревательного и прижимного валов.
5. Вытащите измерительный лист через примерно на 8~10 секунд после того, как вы закрыли аппарат.
6. (Рис. 2): Осторожно раскройте измерительный лист. Выполните измерения на расстоянии 75 мм от обоих кромок листа соответственно (в местах сгибов, когда лист складывается вчетверо при совмещении передней и задней кромок).
   - **Правильная ширина зоны прижима NIP**
     5.5±0.15 мм

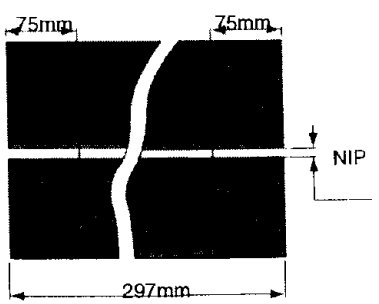

измерительный лист A4 LEF

(Рис. 2)

Регулировка

1. (Рис. 3): Выполните регулировку путем вращения регулировочных винтов (спереди/сзади).

   ①. Ослабьте контргайку.
   ②. Переместите кронштейн.
   ③. Затяните контргайку.

ПРИМЕЧАНИЕ: Ширина NIP увеличивается:
Переместите кронштейн внутрь.
Ширина NIP уменьшается:
Переместите кронштейн наружу.

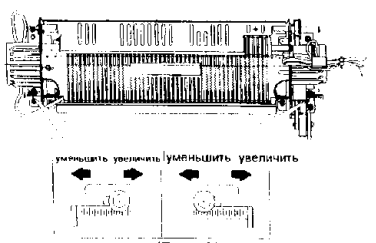

(Рис. 3)

2. Выполните регулировку многократным повторением этапов с 1 по 6.

8.3.1 Замена пальцев нагревательного вала
8.3.2 Замена пальцев прижимного вала

Общая процедура

Снятие

1. **ПРЕДОСТЕРЕЖЕНИЕ:** Отключите питание аппарата и отсоедините **шнур электропитания.**

ПРЕДОСТЕРЕЖЕНИЕ

Фьюзер сильно нагрет, перед выполнением процедуры дайте фьюзеру остыть. Смазка фьюзера может вызвать раздражение глаз. Не допускайте попадания смазки в глаза.

2. Откройте переднюю крышку и затем аппарат.
3. (Рис. 1): Снимите крышку выключателя сетевого питания.
   ①. Отверните винт.
   ②. Снимите крышку выключателя сетевого питания.

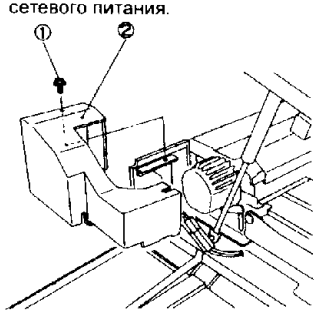

(Рис. 1)

4. (Рис. 2): Отсоедините разъем P/J117 сзади (от выключателя вывода фьюзера). Снимите крышку фьюзера и узел пальца.
   ①. Отсоедините разъем P/J117.
   ②. Ослабьте винт и снимите крышку фьюзера.
   ③. Ослабьте винт и снимите узел пальца.

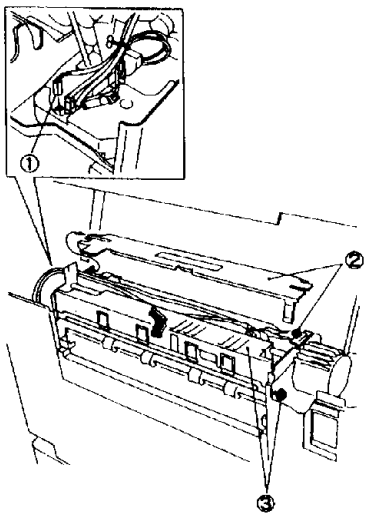

(Рис. 2)

Процедура замены только для пальцев нагревательного вала

5. (Рис. 3): Снимите пальцы нагрев. вала.
   ①. Отверните винты (4).
   ②. Снимите зажимные шайбы (2).
   ③. Снимите пальцы нагревательного вала вместе с их валами.

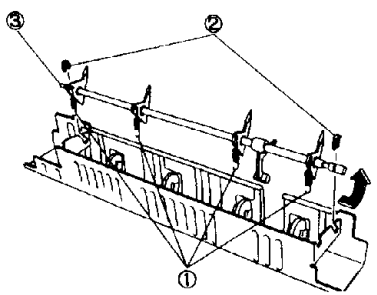

(Рис. 3)

Установка

1. Процедура установки выполняется в обратном порядке по отношению к процедуре снятия.

ПРИМЕЧАНИЕ: • (Рис. 4): При установке вала в узел пальцев обратите внимание на следующее:
   ①. Положение активатора датчика вывода.
   ②. Длинный крючок пружины должен быть зацеплен за узел пальца.

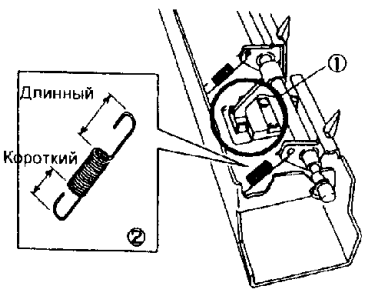

(Рис. 4)

Процедура замены только для пальцев прижимного вала

5. (Рис. 5): Снимите узел пальцев прижимного вала.
   ①. Отверните винты (2).
   ②. Снимите узел пальцев прижимного вала.

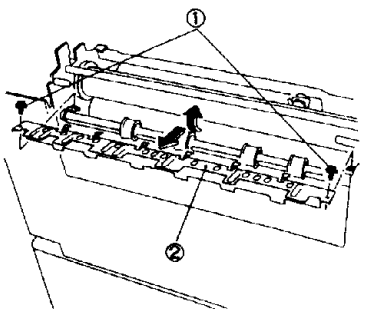

(Рис. 5)

6. (Рис. 6): Снимите пальцы прижимного вала.
   ①. Отцепите конец пружины.
   ②. Вытащите вал.
   ③. Снимите палец.

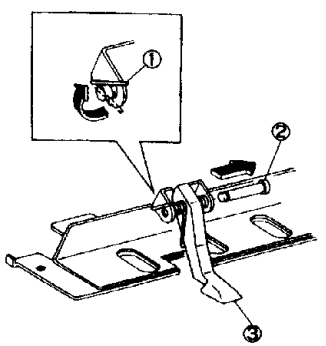

(Рис. 6)

Установка

1. Процедура установки выполняется в обратном порядке по отношению к процедуре снятия.

ПРИМЕЧАНИЕ: • (Рис. 7): Установите палец так, чтобы оба конца пружины попали под вал.

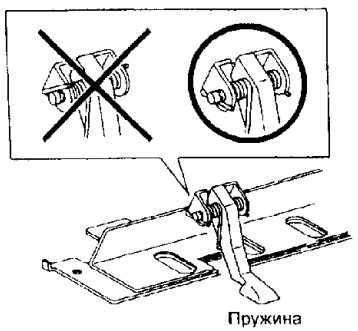

(Рис. 7)

8.5.1 Замена узла двигателя вентилятора фьюзера

Снятие

1. **ПРЕДОСТЕРЕЖЕНИЕ:** Отключите питание аппарата и отсоедините **шнур электропитания.**
2. Снимите стекло экспонирования... (4.1.1)
3. Откройте переднюю крышку и затем аппарат.
4. Снимите левую и заднюю верхние крышки.
5. Снимите блок барабана и накройте его черным пакетом..... (5.1.1)
6. Медленное переместите каретку полного хода вправо
7. (Рис. 1): Ослабьте крепежные винты узла двигателя вентилятора фьюзера.

ПРИМЕЧАНИЕ: • (Рис. 2): В областях крепления узла двигателя вентилятора для уменьшения вибрации закреплены демпферные ленты. Если винты будут ослаблены недостаточно, то вы не сможете снять узел двигателя вентилятора.

①. Ослабьте винты достаточно.
②. Отверните винт.

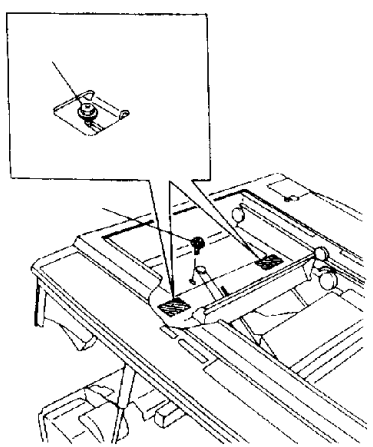

(Рис. 1)

8. (Рис. 2): Снимите узел двигателя вентилятора фьюзера.

①. Отсоедините разъем P/J409 от главной платы.
②. Снимите узел двигателя вентилятора фьюзера.

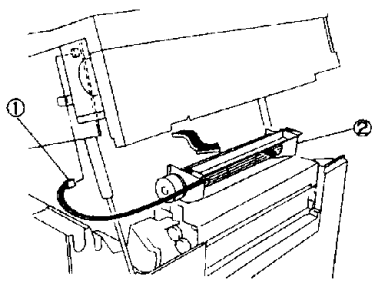

(Рис. 2)

Установка

1. Процедура установки выполняется в обратном порядке по отношению к процедуре снятия.

ОСТОРОЖНО: • Плотно прижмите поглотитель вибрации узла двигателя вентилятора к озоновому фильтру.

8.5.2 Замена озонового фильтра (вентилятор фьюзера)

Снятие

2. **ПРЕДОСТЕРЕЖЕНИЕ:** Отключите питание аппарата и отсоедините **шнур электропитания.**
2. Откройте переднюю крышку и затем аппарат.
3. (Рис. 1): Снимите озоновый фильтр.

①. Продвиньте фильтр вперед, нажав да заднюю сторону озонового фильтра.

ПРИМЕЧАНИЕ: • Если вам не удается выдвинуть фильтр согласно подпункту ①, снимите узел двигателя вентилятора ..... (8.5.1)

②. С помощью отвертки сверху поднимите озоновый фильтр.

ПРИМЕЧАНИЕ: • Если вы снимаете озоновый фильтр не для замены его на новый, то не выполняйте этап ②. Вместо этого для снятия фильтра снимите узел двигателя вентилятора фьюзера.

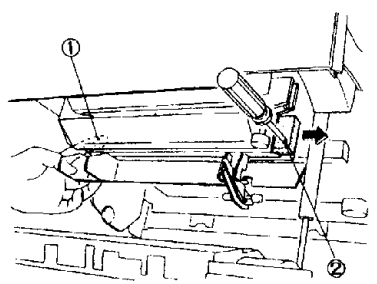

(Рис. 1)

Установка

1. Вставьте новый фильтр в ту область, откуда был снят старый фильтр.

9.1.2 Замена главной платы

Снятие

1. Если аппарат готов к работе, то сделайте копию таблицы режимов диагностики, приведенную далее в этом Руководстве.
2. Войдите в режим диагностики и занесите данные кодов цепей в таблицу режимов диагностики.
   ПРИМЕЧАНИЕ: • Если имеются нечитаемые данные, то после замены главной платы выполните соответствующие регулировки.
3. **ПРЕДОСТЕРЕЖЕНИЕ:** Отключите питание аппарата и отсоедините **шнур электропитания.**
4. Откройте переднюю крышку и затем аппарат.
4. Снимите заднюю верхнюю крышку.
6. Отсоедините от главной платы все разъемы
7. (Рис. 1): Снимите главную плату.

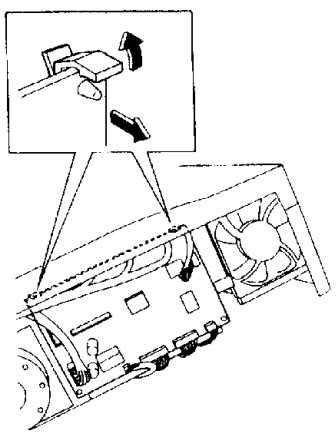

(Рис. 1)

Установка

1. Установите главную плату.
2. (Рис. 2): Выполните установку микропереключателя (SW2).
3. Войдите в режим диагностики и введите [20-96]. Выполните инициализацию.
   ПРИМЕЧАНИЕ: • Инициализация необходима, поскольку значения в NVM новой главной платы нестабильны (случайны).
   Нужно инициализировать следующие данные:
   ①. Установите начальное значение каждого пункта в опорной цепи 20.
   ②. Установите начальное значение каждого пункта в цепи 50.
   ③. Сбросьте счетчики в цепи 30.
   ④. Сбросьте истории застреваний в цепи 40.

Справка NVM обозначает энергонезависимую память.

4. Введите в NVM данные, записанные в таблицу на этапе 2 демонтажа.
5. Выполните основную регулировку качества копирования. ..... (5.1.4)

ТАБЛИЦА КОДОВ ЦЕПИ 20 * В этом списке пропущены функции, коды которых не нужно записывать.

КОД ЦЕПИ	КОД ФУНКЦИИ	ПУНКТ НАСТРОЙКИ	МИН. ЗНАЧЕНИЕ	НАЧАЛЬНОЕ ЗНАЧ.	МАКС. ЗНАЧЕНИЕ	ШАГ ИЗМЕНЕНИЯ	ADJ
20	1	Настройка регистрации	16(-4.13 мм)	32	64(+4.13 мм)	0.2564 мм	⊘ 2.7.6
	2	Настройка потока света 100%	0	30	80	0.8%	5.1.4-A ⊘
		Увеличение/Уменьшение	0	50	99	0.8%	5.1.4-A ⊘
	3	Настройка величины цикла бумаги	0(-8.27 мм)	32	64(+8.27 мм)	0.2584 мм	
	4	Настройка стирания передней кромки лампой ISIL	0(-8.27 мм)	32	64(+8.27 мм)	0.2584 мм	⊘ 5.1.6
	5	Настройка стирания задней кромки лампой ISIL	0(-8.27 мм)	32	64(+8.27 мм)	0.2584 мм	⊘ 5.1.6
	6	Точная настройка 100% увеличения по горизонтали	0(-2.272%)	32	64(+2.272%)	0.071%	⊘ 4.3.4
	7	Точная настройка 100% увеличения по вертикали	0(-3.16%)	32	64(+3.16%)	0.099%	⊘ 4.3.4
	10	Настройка величины цикла бумаги обходного лотка MSI	0(-8.27 мм)	32	64(+8.27 мм)	0.2584 мм	-
	11	Настройка регистрации (обходной лоток MSI)	16(-4.13 мм)	32	64(+4.13 мм)	0.2564 мм	
	14	Выбор коррекции чувствительности фоторецептора	0 (OFF)	1 (ON)	1 (ON)		-
	16	Выбор кривой смещения 1	0	4	8		-
	17	Выбор кривой смещения 2	0 (щель)	1 (плоская)	1 (плоская)		-
	20	Настройка потока света	0	50	99		5.1.4-A ⊘
	23	Константа коррекции чувствительности фотобарабана	0(0)	11(1.1)	40(4.0)	0.1	-
	30	Настройка температуры фьюзера (режим ожидания)	0(-23°C)	32	39(+5°C)	0.72°C	-
	31	Настройка температуры фьюзера (Цикл копирования)	0(-23°C)	32	39(+5°C)	0.72°C	-
	41	Коррекция плотности Светлая 6	0(0 В)	52(-413 В)	64(-500 В)	-7.8125 В	-
	42	Коррекция плотности Темная 6	0(0 В)	16(-125 В)	64(-500 В)	-7.8125 В	-
	45	Коррекция плотности Фото Светлая 6	0(0 В)	50(-388 В)	64(-500 В)	-7.8125 В	-
	46	Коррекция плотности Фото Темная 6	0(0 В)	24(-184 В)	64(-500 В)	-7.8125 В	-
	96	Инициализация энергонезависимой памяти NVM	Инициализируются все значения в NVM.				
50	9	Время 1 функции черной полосы	0(-5.168 мм)	20(+9.56 мм)	64(+5.168 мм)	0.2584 мм	
	10	Время 2 функции черной полосы	0(-6.732 мм)	64(+10.3 мм)	64(+6.732 мм)	0.2584 мм	

ТАБЛИЦА КОДОВ ЦЕПИ 30

КОД ЦЕПИ	КОД ФУНКЦИИ	ТЕКУЩЕЕ ЗНАЧЕНИЕ	СЧЕТЧИК КОМПОНЕНТА
30	1		Счетчик подачи лотка 1
	4		Счетчик подачи обходного лотка MSI

ТАБЛИЦА КОДОВ ЦЕПИ 40

КОД ЦЕПИ	КОД ФУНКЦИИ	ТЕКУЩЕЕ ЗНАЧЕНИЕ	СЧЕТЧИК КОМПОНЕНТА
40	1		Счетчик застреваний E1
	2		Счетчик застреваний E3
	5		Счетчик застреваний C1
	10		Счетчик застреваний C9
	21		Сброс счетчика застреваний E1
	22		Сброс счетчика застреваний E3
	25		Сброс счетчика застреваний C1
	30		Сброс счетчика застреваний C9

ТАБЛИЦА КОДОВ ЦЕПИ 50

КОД ЦЕПИ	КОД ФУНКЦИИ	ПУНКТ НАСТРОЙКИ	ВЕЛИЧИНА	СОДЕРЖ.	ОПИСАНИЕ
50	1	Функция нанесения тонера	0	запрет	Только при установке нового барабана настра-ивает функцию нанесения тонера при запуске копирования для устранения удаления талька.
			*1	выполнить	
	2	Настройка национальной конфигурации	0	XC	Это смещением проявления устраняет нехватку света экспозиции, когда она не достигает целевого значения.
			1	KX	
			*2	AP	
	4	Функция создания черной полосы	0	выполнить	Создайте на барабане черную полосу тонера для предотвращения удаления талька.
			*1	выполнить	
			2	выполнить	
			3	запрет	
	6	Обнаружение сопутствующих изделий Related Products' L6	*0	Нет	Временно запрещает обнаружение L6, если изменения вносятся в настройки аппарата с сопутствующими изделиями.
			1	Да	
	7	Функция прогрева фьюзера	*0	запрет	При запуске начального копирования после включения питания прогревает фьюзер, включая главный двигатель на 20 сек.
			1	выполнить	
	8	Выбор плотности копии	0	13Phase	В случае KX
			*1	7Phase	В случае AP
	9	Время 1 функции черной полосы	0~40	20	
	10	Время 2 функции черной полосы	0~40	20	
	20	Очистка отказа перегрева фьюзера	0	Отмена	U4-6 (отказ перегрева фьюзера) будет сброшен.
			1	Наличие	
	86	Сброс администратора аппарата	-	-	Установите в "1111".

9.1.3 Замена LVPS

Снятие

1. **ПРЕДОСТЕРЕЖЕНИЕ:** Отключите питание аппарата и отсоедините **шнур электропитания.**
2. Снимите заднюю нижнюю крышку.
3. (Рис. 1): Снимите низковольтный блок питания LVPS.

   ①. Отсоедините от LVPS все разъемы.
   ②. Отверните винты (2).
   ③. Снимите низковольтный блок питания LVPS.

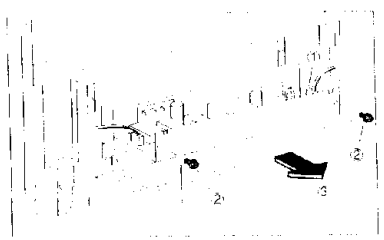

(Рис. 1)

Установка

1. Процедура установки выполняется в обратном порядке по отношению к процедуре снятия.

9.1.4 Замена платы переменного питания

Снятие

2. **ПРЕДОСТЕРЕЖЕНИЕ:** Отключите питание аппарата и отсоедините **шнур электропитания.**
2. Снимите задние верхние крышки.
3. (Рис. 1): Снимите плату переменного питания .

   ①. Отверните винты (2).
   ②. Снимите крышку платы переменного питания.
   ③. Отсоедините от платы переменного питания все разъемы и снимите ее.

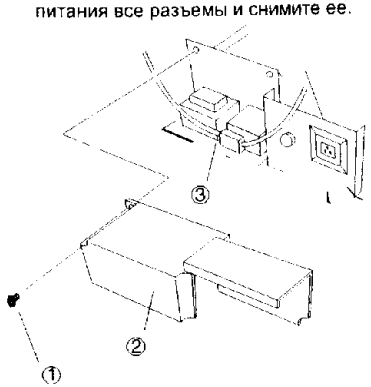

(Рис. 1)

Установка

1. Процедура установки выполняется в обратном порядке по отношению к процедуре снятия.

10.1.1 Замена переднего газового амортизатора

Снятие

1. Выключите питание аппарата и отсоедините шнур сетевого питания.
2. Снимите узел панели. ..... (10.2.1)
3. Откройте аппарат.
4. (Рис. 1): Снимите крышку выключателя сетевого питания.
   ①. Ослабьте винт и снимите крышку.

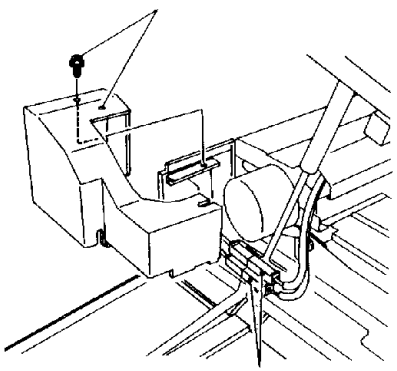

(Рис. 1)

5. (Рис. 2): Установите стопор под задний газовый амортизатор.

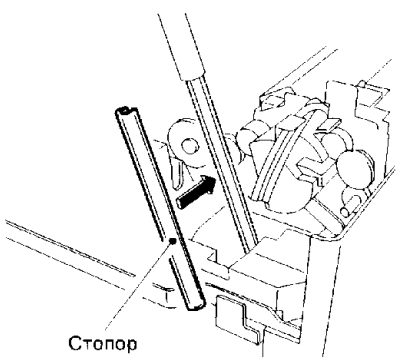

(Рис. 2)

7. (Рис. 3): Снимите передний газовый амортизатор.
   ①. Снимите крепежную шайбу с нижнего конца газового амортизатора.
   ②. Снимите крепежную шайбу с верхнего конца газового амортизатора.
   ③. Снимите газовый амортизатор.

ПРЕДОСТЕРЕЖЕНИЕ: • Ни в коем случае не поднимайте верхнюю часть аппарата после снятия переднего газового амортизатора. Поскольку задний газовый амортизатор не закреплен ни сверху, ни снизу, то амортизатор отцепится и верхняя часть аппарата может упасть вниз и травмировать персонал.

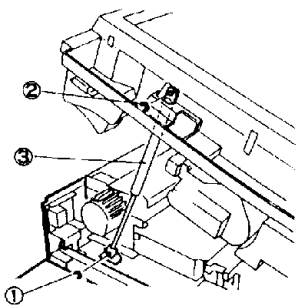

(Рис. 4)

Установка

1. Процедура установки выполняется в обратном порядке по отношению к процедуре снятия.

10.1.2 Замена заднего газового амортизатора

Снятие

1. Выключите питание аппарата и отсоедините шнур сетевого питания.
2. Откройте переднюю крышку и затем аппарат.
3. (Рис. 1): Установите стопор под передний газовый амортизатор

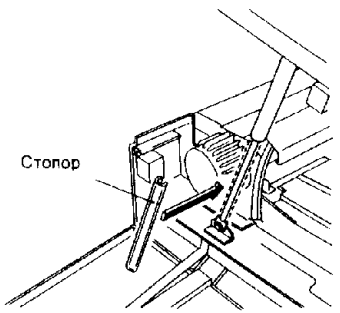

(Рис. 1)

4. Снимите левую и правую верхние крышки.
5. Отключите разъемы P/J14 (нагревательный стержень), P/J117 (выключатель вывода фьюзера) и P/J118 (термистор фьюзера) от платы переменного питания.

6. (Рис. 2): Снимите задний газовый амортизатор.
   ①. Приподняв верхнюю часть аппарата, снимите верхний конец газового амортизатора.
   ②. Вытащите наружу нижний конец газового амортизатора и снимите газовый амортизатор с аппарата.

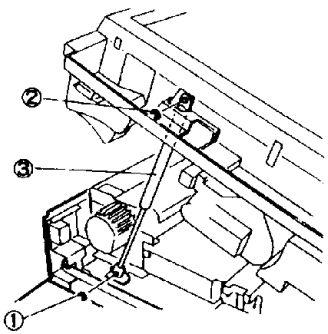

(Рис. 2)

Установка

1. Приподняв верхнюю часть аппарата, вставьте верхний конец заднего газового амортизатора в заднюю часть главной платы. При этом не устанавливайте верхний конец вала.
2. Вставьте нижний конец газового амортизатора в установочное отверстие амортизатора.
3. Вставьте верхний конец газового амортизатора в вал.
4. Восстановите исходное состояние аппарата, выполнив для этого процедуру снятия в обратном порядке.

10.2.1 Замена узла панели управления

Снятие

1. **ПРЕДОСТЕРЕЖЕНИЕ:** Отключите питание аппарата и отсоедините **шнур электропитания.**
2. Откройте переднюю крышку.
3. (Рис. 1): Снимите узел панели управления.

   ①. Отверните винты (3).
   ②. Отсоедините разъемы P/J417/418.
   ③. Снимите узел панели управления.

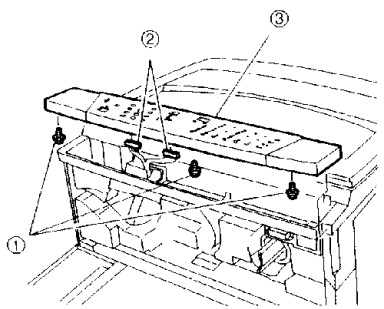

(Рис. 1)

Установка

1. Процедура установки выполняется в обратном порядке по отношению к процедуре снятия.

10.2.2 Снятие и установка верхней крышки

Сянтия

1. **ПРЕДОСТЕРЕЖЕНИЕ:** Отключите питание аппарата и отсоедините **шнур электропитания.**
2. Снимите крышку стекла экспонирования.
3. Снимите стекло экспонирования... (4.1.1)
4. Откройте переднюю крышку и затем аппарат.
5. Снимите узел панели управления.. (10.2.1)
6. Снимите блок барабана и накройте его черным пакетом..... (5.1.1)
7. Снимите блок проявления..... (6.2.1)
8. Отсоедините разъем P/J200 от лампы ISIL.
9. (Рис. 1): Снимите верхнюю крышку.

   ①. Отверните винты (4).
   ②. Отсоедините следующие разъемы:
   P/J209
   T64, T65 (передний выключатель блокировки), P/J100 (датчик регистрации оптики)
   ③. Снимите винт и провод заземпения.
   ④. Снимите верхнюю крышку.

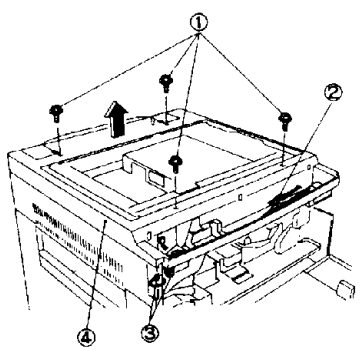

(Рис. 1)

Установка

1. Процедура установки выполняется в обратном порядке по отношению к процедуре снятия.

Раздел 5 Перечень запасных частей

Раздел 5 Перечень запасных частей

Предисловие 5-2

PL-1 ПРИВОД
1.1 Главный привод (1) 5-3
1.2 Главный привод (2) 5-4

PL-2 ПОДАЧА БУМАГИ
2.1 Узел кассеты бумаги 5-5
2.2 Узел обходного лотка MSI 5-6
2.3 Верхний узел обходного лотка MSI 5-7
2.4 Правая крышка транспортера и желоб бумаги 5-8
2.5 Узел податчика 5-9
2.6 Узел верхнего желоба 5-10
2.7 Узел желоба регистрации 5-11

PL-3 ТРАНСПОРТИРОВКА БУМАГИ
3.1 Узел вакуумного транспортера 5-12

PL-4 ОПТИКА
4.1 Узел оптики 5-13
4.2 Привод оптики 5-14
4.3 Каретка полного и половинного хода 5-15
4.4 Каретка зеркала 5-16
4.5 Каретка объектива 5-17

PL-5 КСЕРОГРАФИЯ
5.1 Узел модуля ксерографии XERO 5-18
5.2 Коротрон переноса/отделения TC/DTC 5-19

PL-6 ПРОЯВЛЕНИЕ
6.1 Механизм проявления 5-20
6.2 Узел проявления 5-21

PL-8 ЗАКРЕПЛЕНИЕ
8.1 Входной желоб и управление температурой 5-22
8.2 Нагревательный вал 5-23
8.3 Вывод бумаги 5-24
8.4 Верхняя рама и приемный лоток 5-25
8.5 Двигатель вентилятора фьюзера и озоновый фильтр 5-26

PL-9 ЭЛЕКТРОСИСТЕМА
9.1 Задняя сторона (1) 5-27
9.2 Задняя сторона (2) 5-28

PL-10 РАМА И КРЫШКИ
10.1 Газовый амортизатор и рычаг фиксации 5-29
10.2 Панель управления и верхняя крышка 5-30
10.3 Передняя и левая ручка 5-31
10.4 Задняя и правая ручка 5-32

Крепежные детали 5-33

Указатель номеров деталей 5-33

5.1 Предисловие

5.1.1

В разделе 5 "Перечень запчастей" приведены сведения о запасных частях главного процессора аппарата XEROX 5915.
Используйте этот раздел для определения номеров деталей для заказа и ввода кодов областей.

5.1.2 Структура перечня

Каждый перечень имеет следующую структуру:

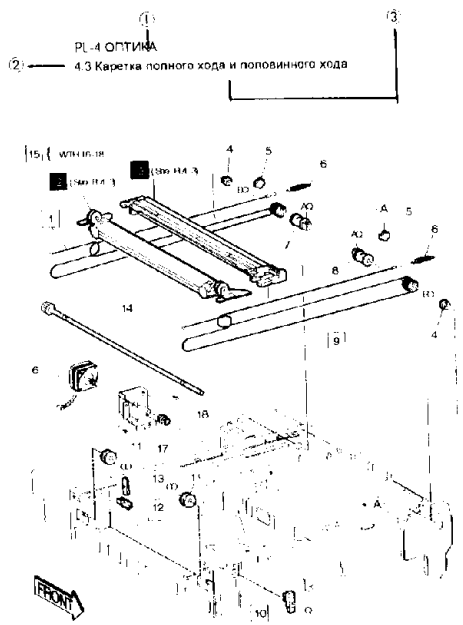

① ИМЯ ПЕРЕЧНЯ НАЗВАНИЕ МОДУЛЯ
② № ПОДПЕРЕЧНЯ. . . . . Справочный номер перечня в этом разделе.
③ ИМЯ ПОДПЕРЕЧНЯ... Название узла в данном модупе.
④ ПУНКТ..... Указывает номер детали в данном узле.
⑤ НОМЕР. ..... Номер по каталогу, который нужно использовать для заказа запчастей и для записи в журнал обслуживания
⑥ ОПИСАНИЕ ..... Указывает название детали, код V и возможное примечание.

④ ПУНКТ	⑤ НОМЕР	⑥ ОПИСАНИЕ
1	12E 93380	REAR CARRIAGE CABLE (CABLE SCAN IN)
2	41S 50210	HALF RATE CARRIAGE ASSY (SEE PL4.3)
3	41S 50211	FULL RATE CARRIAGE ASSY (SEE PL4.3)
4	413W 77559	BEARING
5	113E 16680	HOLDER CABLE
6	9P 20224	SPRING EXT
7	20E 21721	PULEY CAPSTAN
8	20E 22063	PULLEY CAPSTAN OUT
9	12E 93390	CABLE SCAN OUT
10	130E 86970	SENSOR REGI OPT
11	20K 94411	PULLEY IDLEH METAL
12	-	FULL RATE ADJUST BLOCK (REF ONLY)
13	-	HALF RATE ADJUST BLOCK (REF ONLY)
14	6K 82301	SHAFT ASSY DRIVE
15	68S 50270	MOT SCAN ASSY (WITH 16-18)
16	127S 50222	MOT SCAN
17	68S 50269	BRKT MOT SCAN
18	7E 94981	GEAR

5.1.3 Символы и знаки

Символы, знаки	
With 2~10	Показывает сборку деталей, содержащую "пункт 2~10".
DETAIL "A"	Показывает сборочный чертеж "A".
SEE PLxx	Для данной детали отсылает к соответствующему перечню запчастей, PL No.
1	Указывает, что процедура снятия и установки описана в Руководстве по техническому обслуживанию.
1	Указывает, что процедура регулировки описана в Руководстве по техническому обслуживанию.
12	Указывает, что процедуры снятия и установки и регулировки описаны в Руководстве по техническому обслуживанию.
	Указывает, что пунктирные линии ○,A совмещены с другими пунктирными линиями ○,A , как описано.
(P/O Item)	Указывает, что эта деталь является частью другой (Item)

PL-1 ПРИВОД
1.1 Главный привод (1)

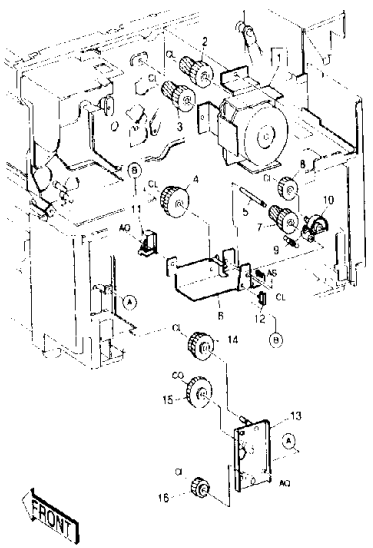

ПУНКТ	НОМЕР	ОПИСАНИЕ
1	127K 87031	MOTOR ASSY MAIN (WITH 2,3)
2	7E 35210	DRUM GEAR
3	7E 35200	MAIN MOTOR GEAR
4	7E 27680	GEAR HELICAL T36/T41
5	- -	SHAFT (REF ONLY)
6	- -	BRACKET (REF ONLY)
7	7E 41270	GEAR T18/34
8	7E 41280	GEAR T22
9	9E 76500	SPRING EXTENSION
10	12E 97580	LINK ASSY
11	121E 84454	MSI SOLENOID ASSY
12	- -	SADDLE (REF ONLY)
13	- -	BRACKET
14	7E 27970	GEAR SPUR T35/28
15	7E 32890	GEAR T40
16	7E 28000	GEAR-T21

PL-1 Привод
1.2 Главный привод (2)

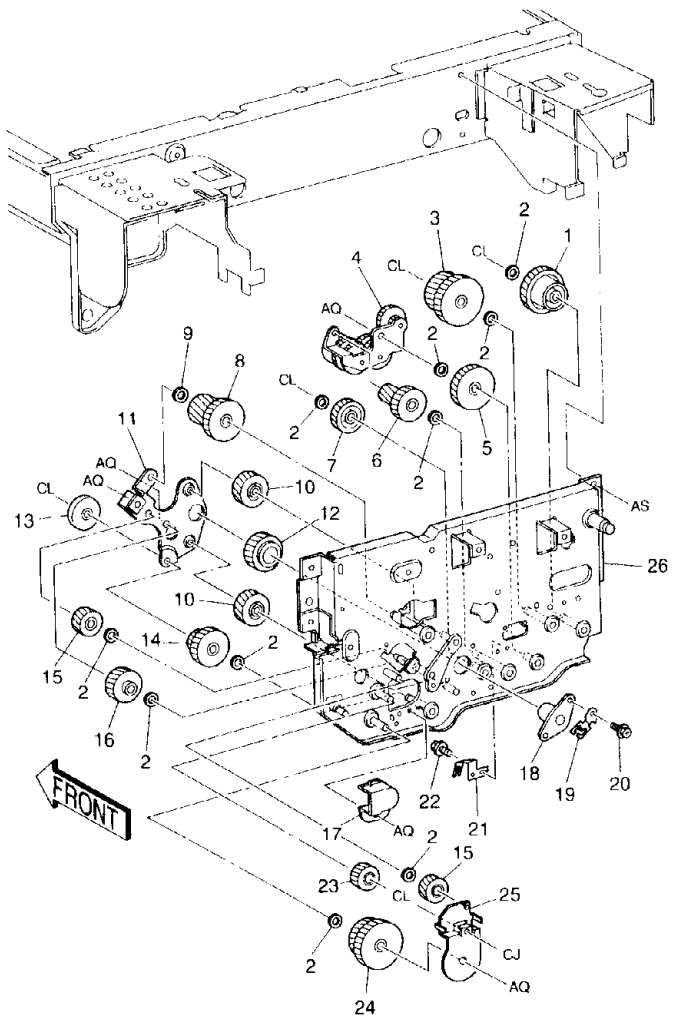

ПУНКТ	НОМЕР	ОПИСАНИЕ
1	7E 32461	GEAR T36
2	- -	WASHER(REF ONLY)
3	7E 30530	GEAR-SPUR.T41/35
4	68K 85541	BRACKET ASSY (REF ONLY)
5	7E 32961	GEAR T36
6	7E 28881	GEAR-T25/16
7	7E 32981	GEAR T27
8	7E 22910	GEAR-T37/23
9	- -	WASHER(REF ONLY)
10	7E 33020	GEAR SPUR T25
11	- -	GEAR BRACKET(REF ONLY)
12	7E 32450	GEAR T28
13	22E 83690	ROLLER
14	7E 32970	GEAR T18/32
15	7E 32951	GEAR HELICAL T19R
16	7E 33010	GEAR HELICAL T25
17	- -	SUPPORT BRACKET(REF ONLY)
18	13E 92520	BEARING-DRUM
19	- -	EARTH PLATE(REF ONLY)
20	- -	SCREW M3×8 (REF ONLY)
21	- -	EARTH PLATE(REF ONLY)
22	- -	SCREW(REF ONLY)
23	7E 32990	GEAR T23
24	7E 33000	GEAR T30/T44
25	- -	GEAR BRACKET
26	- -	DRIVE FRAME(REF ONLY)

PL-2 ПОДАЧА БУМАГИ
2.1 Узел кассеты бумаги

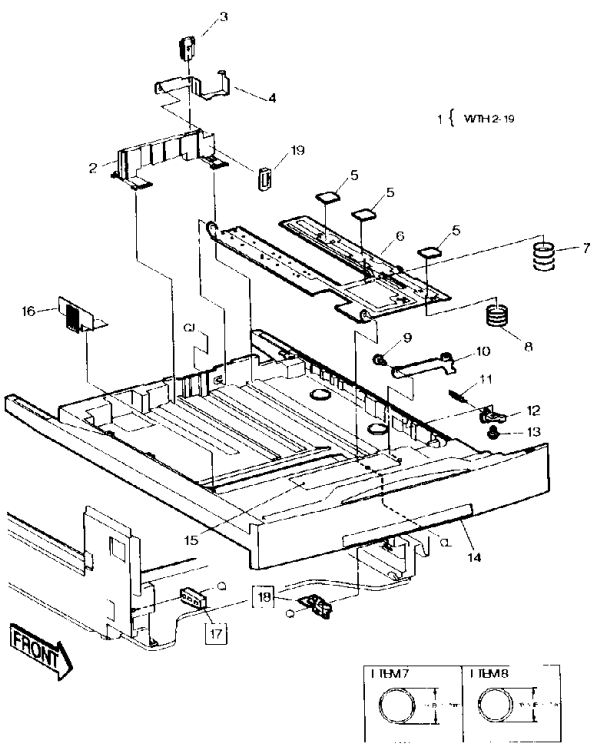

ПУНКТ	НОМЕР	ОПИСАНИЕ
1	50S 20240	CASSETTE ASSY
2	38P 50216	GUIDE ASSY-SIDE
3	9P 50223	SPRING
4	19P 50218	SNUBBER-R
5	19E 93480	PAD-SIDE
6	49P 50212	PLATE BOTTOM
7	9P 50222	SPRING-N/F
8	9P 50221	SPRING-N/F
9	3P 63172	STOPPER
10	19P 50217	SNUBBER-F
11	- -	SPRING(REF ONLY)
12	12E 93400	LINK
13	- -	TAPPING SCREW(REF ONLY)
14	50P 50237	CASSETTE
15	- -	INSTRUCTION LABEL
16	38P 50217	GUIDE-END
17	3E 30040	STOPPER CASSETTE
18	68K 85602	BRKT ASSY
19	9P 50213	SPRING

PL-2 ПОДАЧА БУМАГИ
2.2 Узел обходного лотка MSI

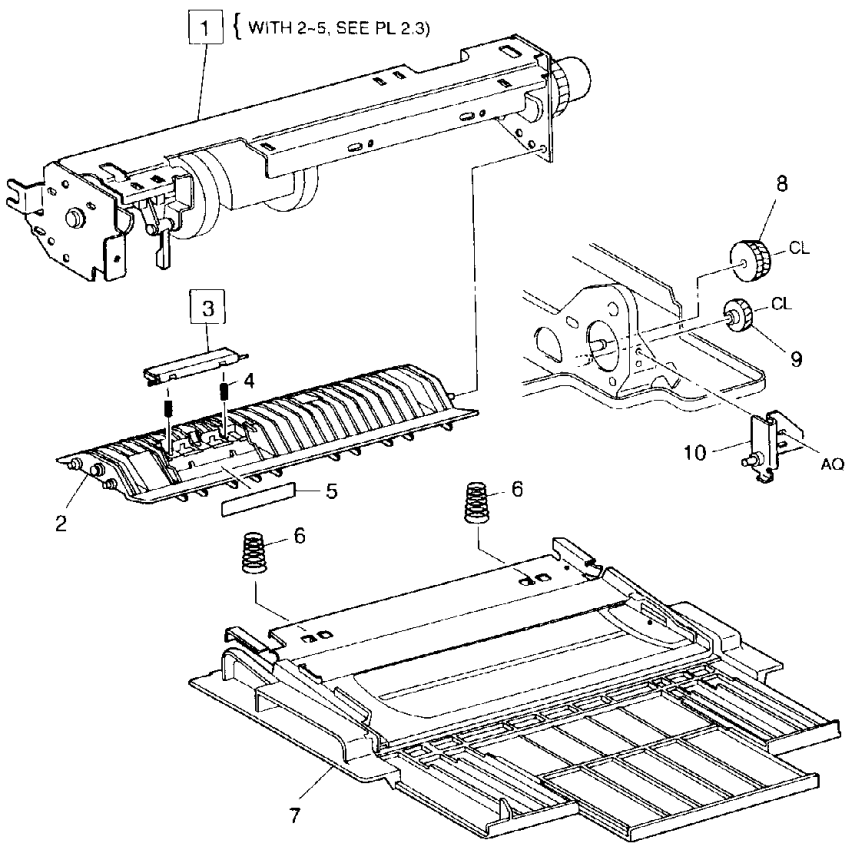

ПУНКТ	НОМЕР	ОПИСАНИЕ
1	22S 50256	MSI FEEDER ASSY (WITH 2-5) (SEE PL2.3)
2	54E 09243	CHUTE-MSI AP 220V
3	19S 50212	PAD ASSY RETARD
4	9E 78271	SPRING
5	19E 42170	FILM CHUTE
6	9E 78782	SPRING N/F MSI
7	50S 50238	TRAY ASSY MSI
8	7E 32871	GEAR-T29/28
9	7E 27521	GEAR-SKEW T22
10	- -	SUPPORT(REF ONLY)

PL-2 ПОДАЧА БУМАГИ
2.3 Верхний узел обходного лотка MSI

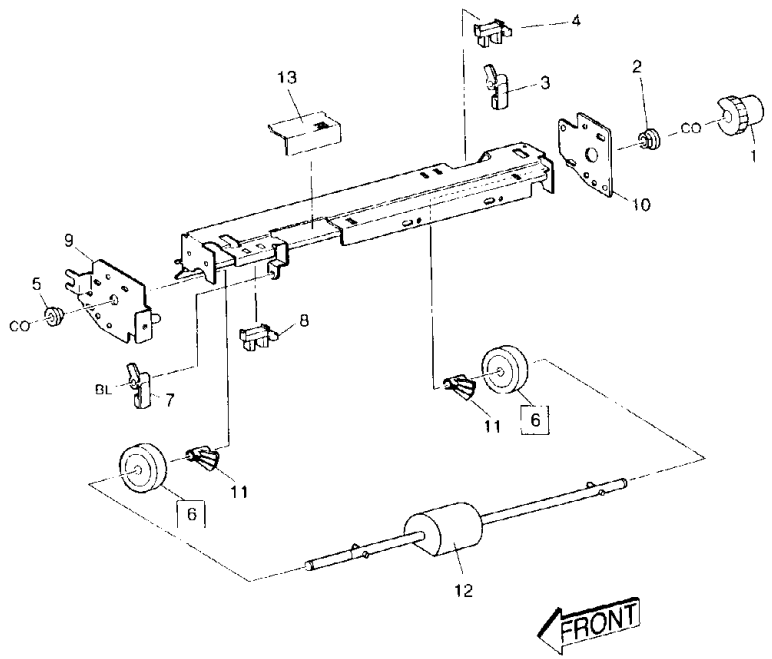

ПУНКТ	НОМЕР	ОПИСАНИЕ
1	7K 85620	GEAR PICK UP
2	13E 84520	BEARING
3	120E 13150	MSI ACTUATOR
4	107E 06650	MSI SIZE SENSOR
5	13E 84490	BEARING
6	22E 84350	ROLL CORE
7	120E 09921	ACTUATOR N.P
8	107E 06650	SENSOR
9	- -	FRONT BRACKET ASSY(REF ONLY)
10	- -	REAR BRACKET ASSY (REF ONLY)
11	8E 93751	CAM PICK-UP
12	6S 50220	SHAFT ASSY PICK UP
13	802E 05051	COVER ROLL

PL-2 ПОДАЧА БУМАГИ
2.4 RH Правая крышка транспортера и желоб бумаги

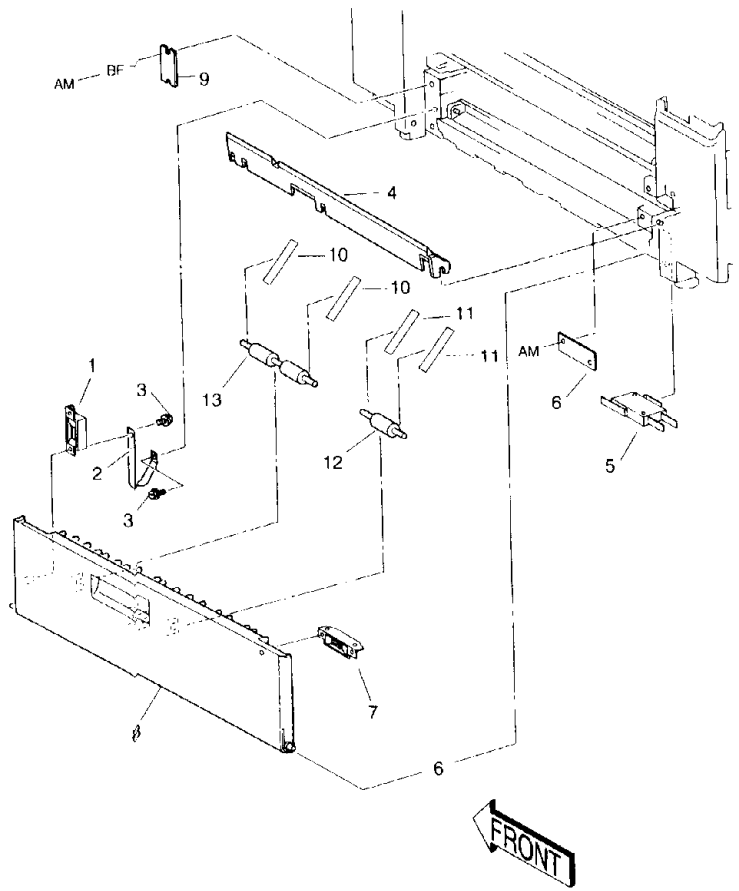

ПУНКТ	НОМЕР	ОПИСАНИЕ
1	121E 83330	MAGNET CATCH
2	63P 50206	TAPE STOPPER
3	- -	SCREW(REF ONLY)
4	54E 82040	CHUTE-FEED
5	110P 50202	SWITCH-SPOT MINIATURE
6	- -	PLATE COVER(REF ONLY)
7	121E 83312	MAGNET CATCH
8	48P 50237	COVER R/H
9	- -	PLATE COVER(REF ONLY)
10	9P 50214	SPRING FRONT
11	9P 50215	SPRING BACK
12	22E 81851	ROLLER-PINCH
13	22E 81861	ROLLER-PINCH

PL-2 ПОДАЧА БУМАГИ
2.5 Узел податчика

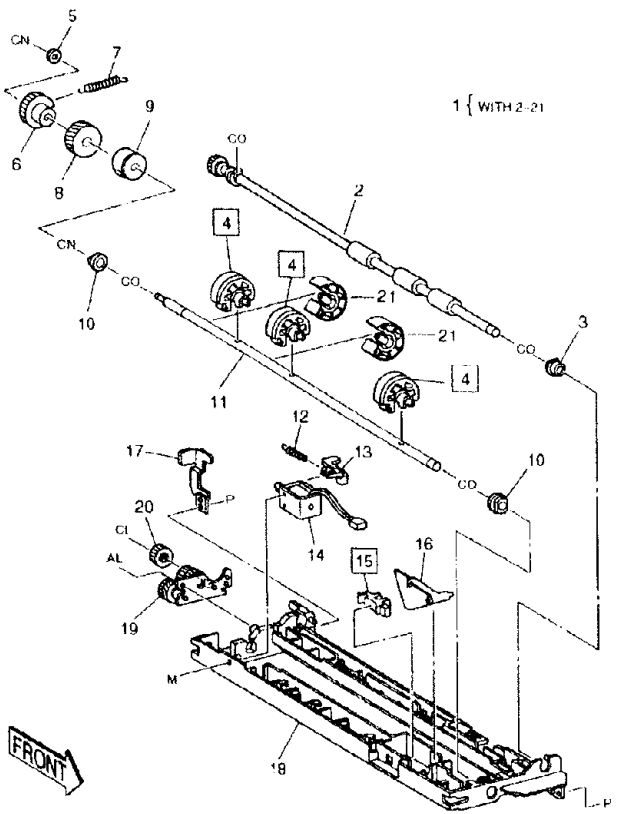

ПУНКТ	НОМЕР	ОПИСАНИЕ
1	22S 50260	FEEDER ASSY H/M (WITH 2-21)
2	22K 46310	ROLLER ASSY-TRANS
3	13E 84490	BEARING
4	59K 03261	ROLL ASSY FEED
5	- -	WASHER(REF ONLY)
6	7E 41593	GEAR PICK UP-FEED
7	9E 76810	SPRING PICK-UP
8	7E 41571	GEAR-T28
9	3E 35531	STOPPER
10	13E 84490	BEARING
11	6P 50236	SHAFT FEED ROLL
12	9E 65960	SPRING
13	12E 97890	LINK-SOL
14	121K 16860	SOLENOID ASSY
15	107E 06650	PHOTO INTERRUPT
16	120E 99400	ACTUATOR-SNR
17	- -	COVER(REF ONLY)
18	- -	FRAME ASSY(REF ONLY)
19	7K 83521	DRIVE ASSY
20	7E 34950	GEAR IDLER T17
21	22P 50262	PINCH

PL-2 ПОДАЧА БУМАГИ
2.6 Узел верхнего желоба

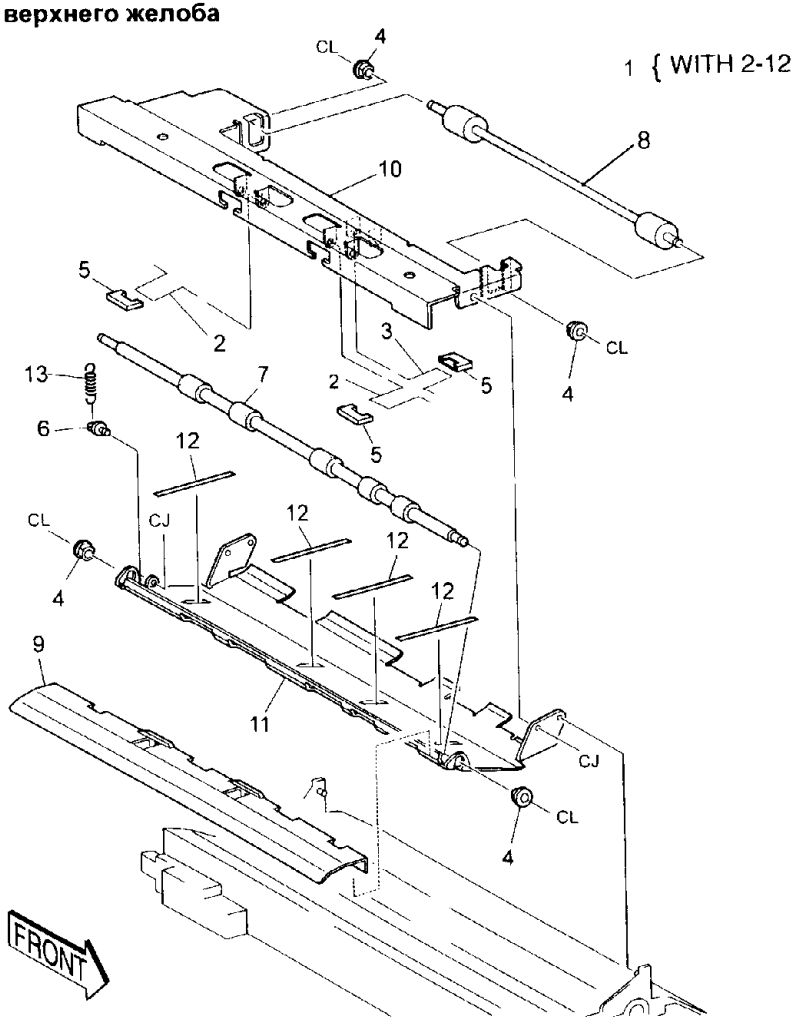

ПУНКТ	НОМЕР	ОПИСАНИЕ
1	54K 08210	UPPER CHUTE ASSEMBLY (WITH 2~12)
2	- -	TORSION SPRING
3	- -	TORSION SPRING
4	13E 80030	BEARING
5	13E 93670	BEARING
6	- -	HOOK (REF ONLY)
7	22K 49970	ROLL ASSY-REGI PINCH
8	22K 47662	ROLL ASSY PRE-REGI PINCH
9	32E 99342	CHUTE-GUIDE
10	- -	PINCH SUPPORT (REF ONLY)
11	- -	CHUTE UP (REF ONLY)
12	- -	FILM CHUTE (REF ONLY)
13	9E 65760	SPRING

PL-2 ПОДАЧА БУМАГИ
2.7 Узел желоба регистрации

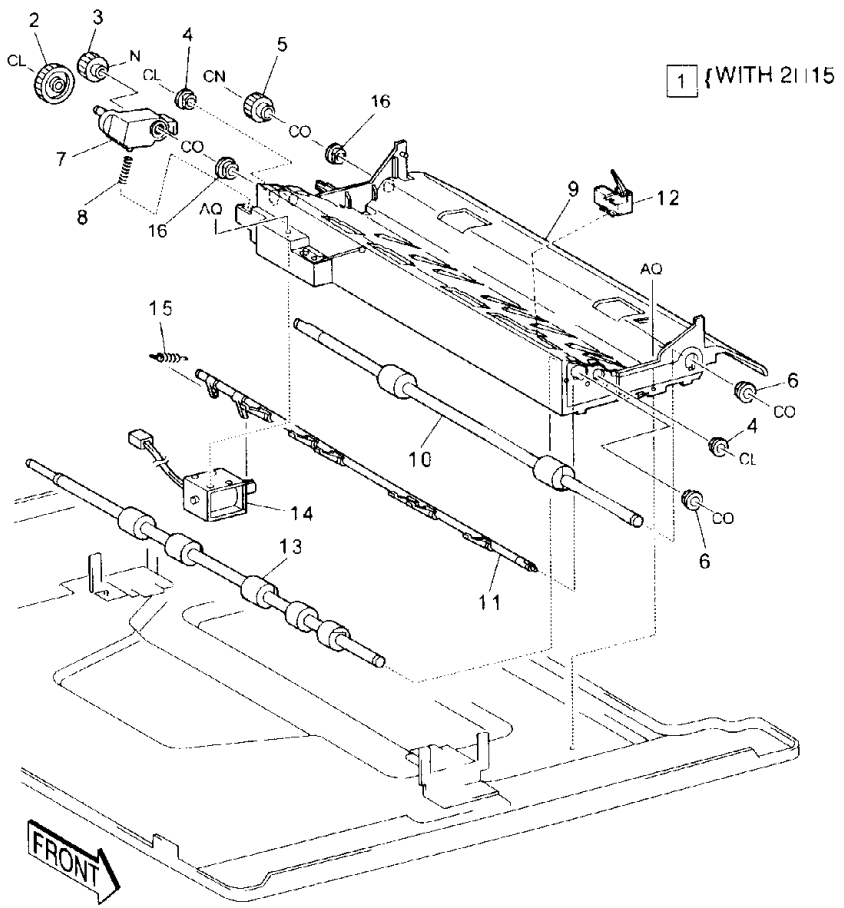

ПУНКТ	НОМЕР	ОПИСАНИЕ
1	54K 16331	REGISTRATION LOW CHUTE ASSY (WITH 2-15)
2	7E 32360	GEAR-T27
3	7E 32940	GEAR-T18
4	13E 80030	BEARING
5	7E 32930	GEAR-18
6	13E 84520	BEARING
7	12K 93160	LINK-STUD
8	9E 65810	SPRING
9	54E 08345	CHUTE-LOW REGI
10	22K 47222	ROLL ASSY PRE.REGI
11	50K 28751	GATE ASSY-REGI
12	130K 56130	SENSOR REGI
13	22K 47211	ROLL ASSY-REGI
14	121K 22340	SOLENOID ASSY
15	9E 65800	SPRING GATE
16	13E 84490	BEARING

PL-3 ТРАНСПОРТИРОВКА БУМАГИ
3.1 Узел вакуумного транспортера

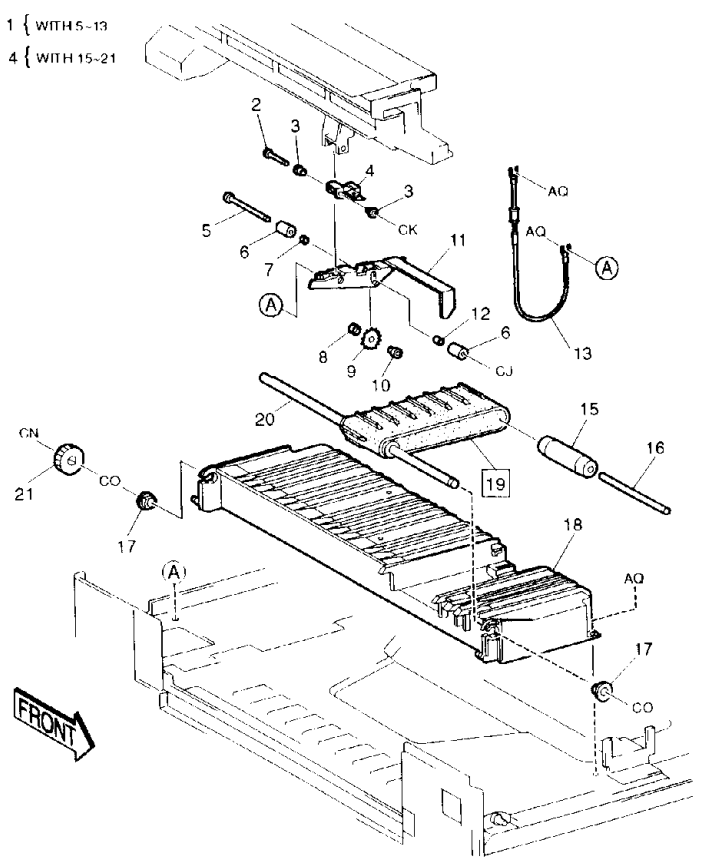

ПУНКТ	НОМЕР	ОПИСАНИЕ
1	20K 94292	WHEEL ASSY(WITH 5-13)
2	6E 47160	SHAFT WHEEL
3	13E 84130	BEARING
4	49E 40130	BRKT STOPPER
5	- -	WHEEL SHAFT (P/O ITEM 1)
6	- -	WHEEL WEIGHT (P/O ITEM 1)
7	- -	SPACER (P/O ITEM 1)
8	- -	TUBE (P/O ITEM 1)
9	20E 21860	WHEEL METAL
10	- -	TUBE (P/O ITEM 1)
11	- -	WHEEL SUPPORT (P/O ITEM 1)
12	- -	SPACER (P/O ITEM 1)
13	103K 80361	REGISTOR ASSY
14	1S 50286	FRAME ASSY-TRANSPORT (WITH15-21)
15	22E 19430	ROLL IDLER
16	- -	SHAFT (P/O ITEM 14)
17	13E 84490	BEARING
18	- -	VACUUM TRANSPORT ASSEMBLY (P/O ITEM 14)
19	23E 12250	VACUUM TRANSPORT BELT
20	- -	SHAFT(P/O ITEM 14)
21	7E 32421	GEAR-24T

PL-4 ОПТИКА
4.1 Узел оптики

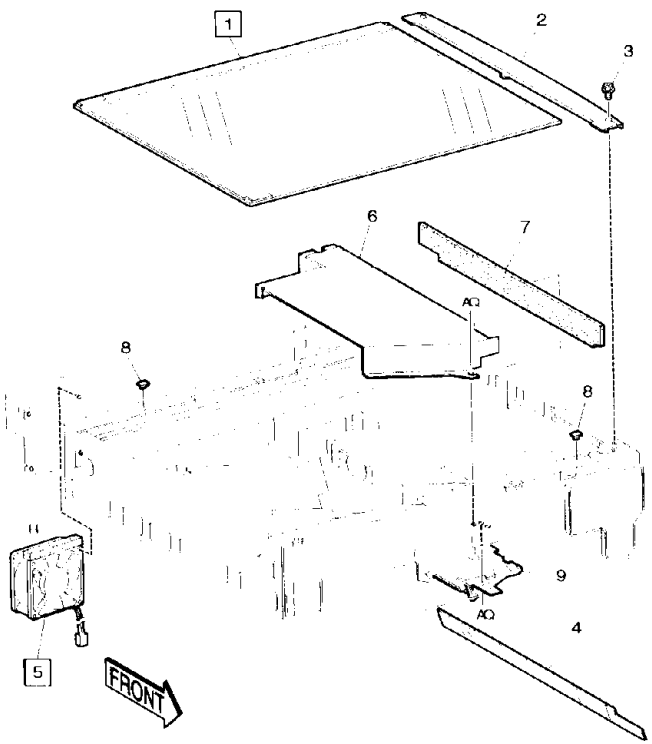

ПУНКТ	НОМЕР	ОПИСАНИЕ
1	90S 50209	GLASS ASSY PLATEN
2	15P 50249	PLATE GLASS
3	- -	SCREW(REF ONLY)
4	57K 90521	SEAL GLASS
5	127S 50224	FAN ASSY OPT
6	55K 20881	SHIELD ASSY OPTIC
7	53E 91530	FILTER-RIGHT
8	14P 61844	PLATEN SPACER
9	48E 17460	COVER GLASS SEAL

PL-4 ОПТИКА
4.2 Привод оптики

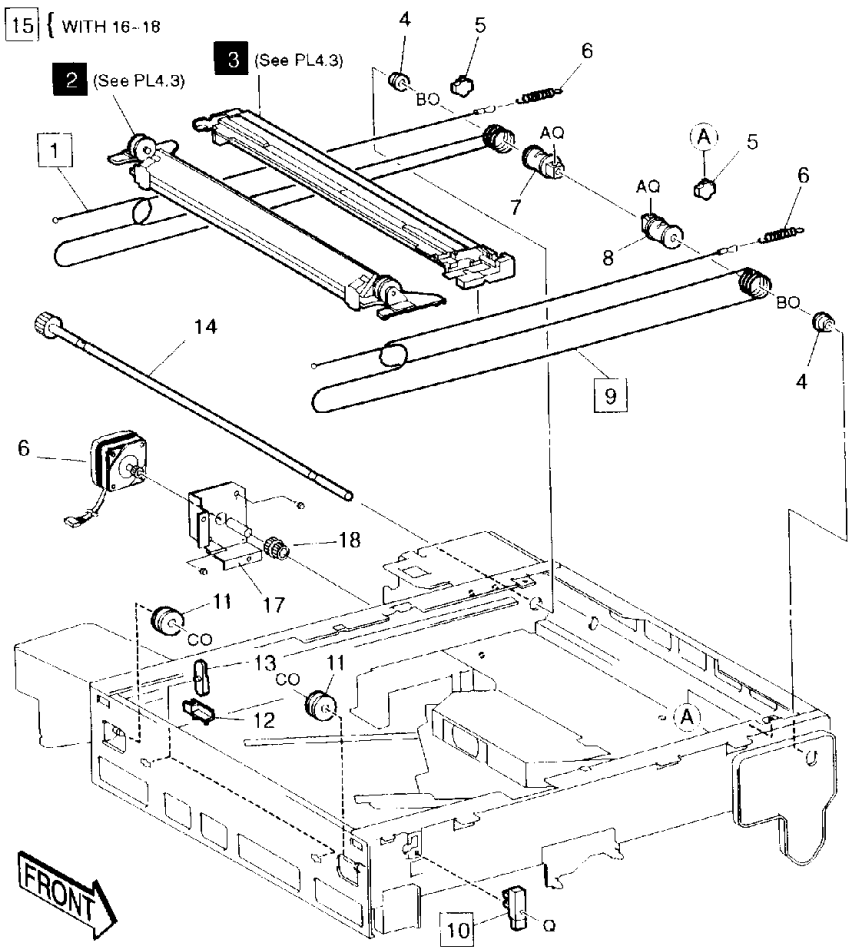

ПУНКТ	НОМЕР	ОПИСАНИЕ
1	12E 93380	REAR CARRIAGE CABLE (CABLE SCAN IN)
2	41S 50210	HALF RATE CARRIAGE ASSY (SEE PL4.3)
3	41S 50211	FULL RATE CARRIAGE ASSY (SEE PL4.3)
4	413W 77559	BEARING
5	113E 16680	HOLDER CABLE
6	9P 20224	SPRING EXT
7	20E 21721	PULEY CAPSTAN
8	20E 22063	PULLEY CAPSTAN OUT
9	12E 93390	CABLE SCAN OUT
10	130E 80970	SENSOR REGI OPT
11	20K 94411	PULLEY IDLER METAL
12	- -	FULL RATE ADJUST BLOCK (REF ONLY)
13	- -	HALF RATE ADJUST BLOCK (REF ONLY)
14	6K 82301	SHAFT ASSY DRIVE
15	68S 50270	MOT SCAN ASSY (WITH 16-18)
16	127S 50222	MOT SCAN
17	68S 50269	BRKT MOT SCAN
18	7E 94981	GEAR

PL-4 ОПТИКА

4.3 Каретка полного и половинного хода

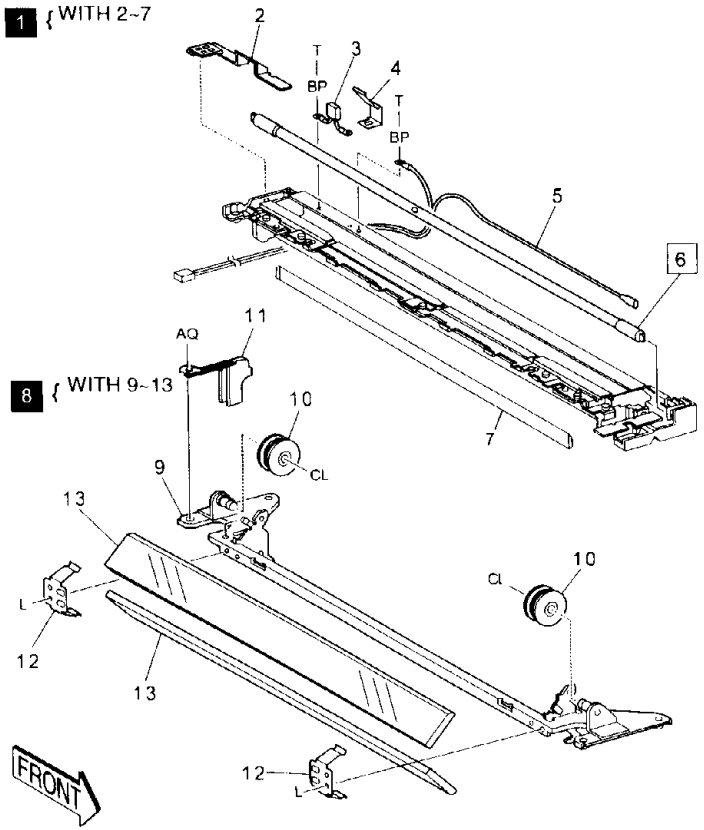

ПУНКТ	НОМЕР	ОПИСАНИЕ
1	41S 50211	FULL RATE CARRIAGE ASSY (WITH 2-7)
2	48E 20972	COVER CONTACT IN
3	108K 90710	FUSE ASSY EXP
4	9E 65820	SPRING FUSE
5	162K 12611	CABLE ASSY
6	122P 50201	LAMP HALOGEN
7	62E 93400	MIRROR #1
8	41S 50210	HALF RATE CARRIAGE ASSY (WITH 2-7)
9	- -	HALF RATE CARRIAGE (P/O ITEM 8)
10	20K 94441	CARRIAGE CABLE PULLEY
11	113E 16410	CORD PULLEY
12	- -	MIRROR SPRING (P/O ITEM 8)
13	62E 93420	NO.2,3 MIRROR

PL-4 ОПТИКА
4.4 Каретка зеркала

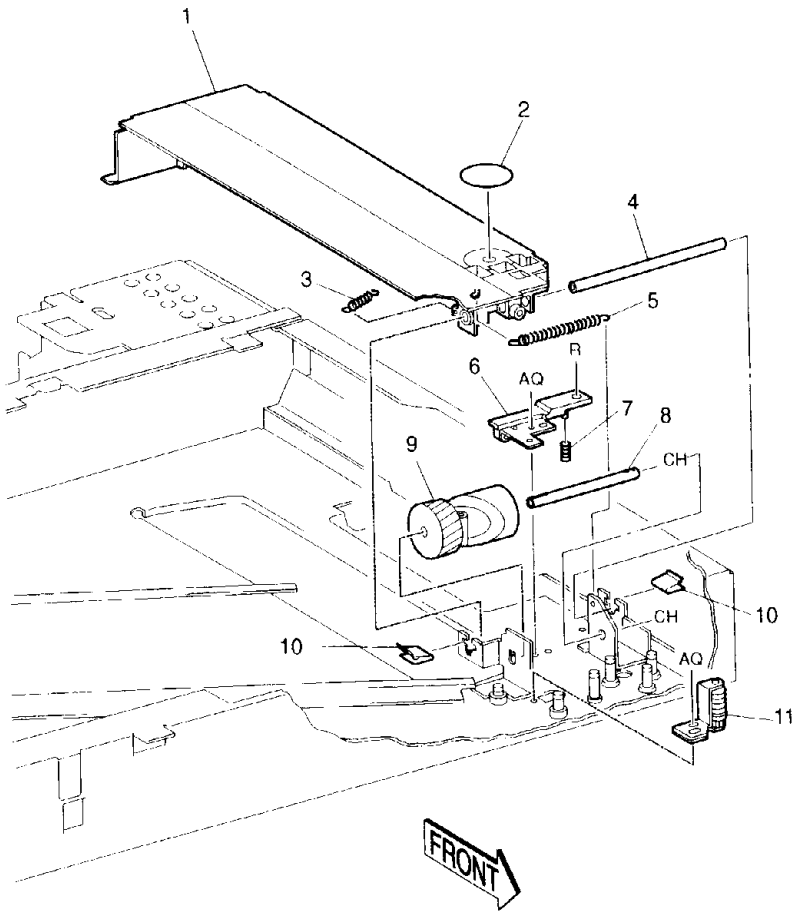

ПУНКТ	НОМЕР	ОПИСАНИЕ
1	- -	NO.4 MIRROR ASSY (REF ONLY)
2	35E 30190	SEAL
3	9E 65650	SPRING NO. 4 HSG
4	- -	SHAFT (REF ONLY)
5	9E 65360	SPRING EXTENSION
6	- -	ANGLE PLATE (REF ONLY)
7	9E 65610	SPRING
8	6E 57190	SHAFT CAM
9	20E 24480	WORM WHEEL
10	9E 65600	SPRING NO. 4 SHAFT
11	15K 87900	WORM GEAR

PL-4 ОПТИКА
4.5 Каретка объектива

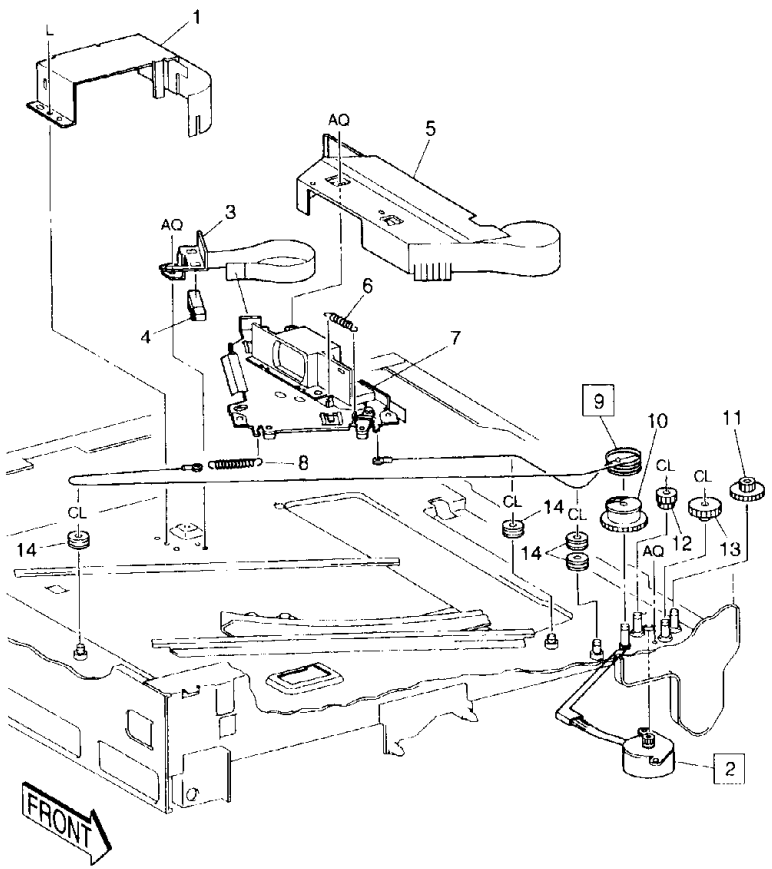

ПУНКТ	НОМЕР	ОПИСАНИЕ
1	- -	SENSOR BRACKET(REF ONLY)
2	127K 84530	LENS MOTOR ASSY
3	- -	SENSOR BRACKET(REF ONLY)
4	107E 06650	LENS SENSOR
5	- -	LENS CARRIAGE SHIELD(REF ONLY)
6	9E 65630	SPRING EXTENSION
7	41K 93880	LENS CARRIAGE ASSY
8	9E 65460	SPRING EXTENSION
9	12E 93370	LENS CABLE
10	7E 32820	CABLE GEAR PULLEY
11	7E 32830	GEAR-24/50T
12	7E 32840	GEAR-24/32T
13	7E 32850	GEAR-48T
14	20E 21710	PULLEY IDLER

PL-5 КСЕРОГРАФИЯ
5.1 Узел модуля ксерографии XERO

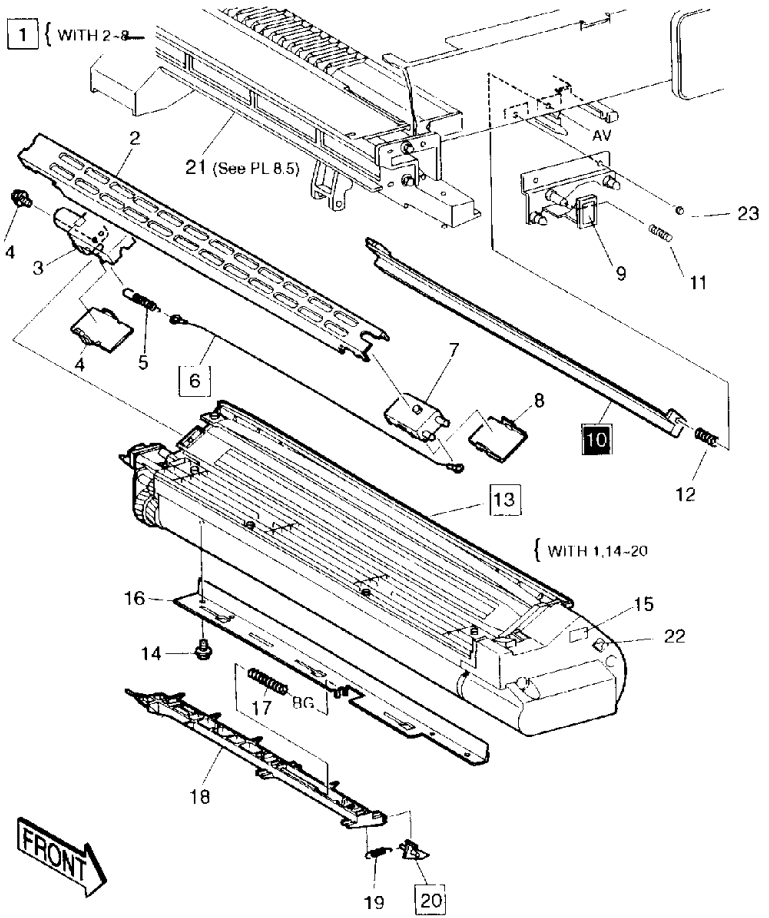

ПУНКТ	НОМЕР	ОПИСАНИЕ
1	125K 92513	COROTRON ASSY-CC(WITH 2-8)
2	55E 27511	SHIELD-CC
3	118K 91572	REAR INSULATOR BLOCK
4	55K 18323	REAR ARC SHIELD
5	9E 65900	WIRE SPRING
6	117K 19220	COROTRON WIRE
7	118E 12000	FRONT INSULATOR BLOCK
8	55E 27391	FRONT ARC SHIELD
9	15K 34621	PLATE CRU ASSY
10	122S 50203	ISIL LAMP ASSY
11	9P 50220	SPRING COMPRESSION
12	9E 65710	SPRING
13	- -	XERO MODULE
14	- -	TAPPING SCREW (REF ONLY)
15	91E 71050	LABEL VOLTAGE(REF ONLY)
16	- -	TONER SEAL (REF ONLY)
17	- -	SPRING (REF ONLY)
18	19K 92822	FINGER-ASSY
19	- -	SPRING (REF ONLY)
20	19E 93200	DRUM FINGER
21	- -	COOLING DUCT & ERASELAMP (SEE PL8.5)
22	- -	ID ASSY

PL-5 КСЕРОГРАФИЯ
5.2 Коротрон переноса/отделения TC/DTC

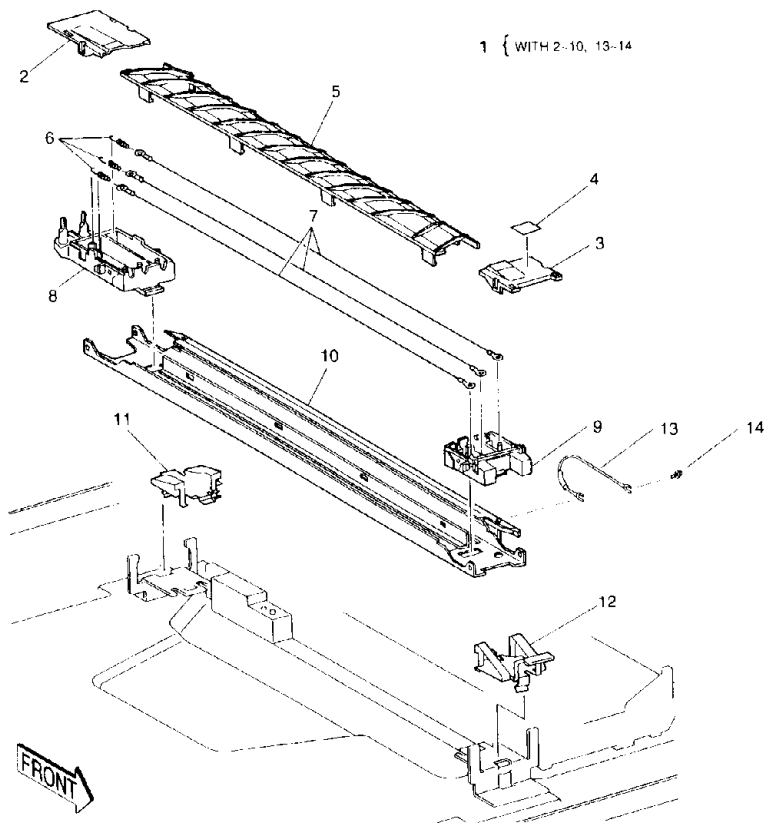

ПУНКТ	НОМЕР	ОПИСАНИЕ
1	125S 50201	TRANSFER & DETACH COROTRON ASSY (WITH 2-10 13-14)
2	55E 27650	REAR ARC SHIELD
3	55E 29550	FRONT ARC SHIELD
4	- -	VOLTAGE LABEL
5	32E 05740	DTC GUIDE
6	9E 65900	WIRE SPRING
7	117K 19220	COROTRON WIRE
8	118K 91591	REAR INSULATOR BLOCK
9	118E 98610	FRONT INSULATOR BLOCK
10	- -	TC/TDC SHIELD(P/O ITEM 1)
11	9E 65722	REAR TC/DTC SPRING
12	9E 65732	FRONT TC/DTC SPRING
13	55S 50204	EARTH SPRING
14	- -	SCREW(REF ONLY)

PL-6 ПРОЯВЛЕНИЕ
6.1 Механизм проявления

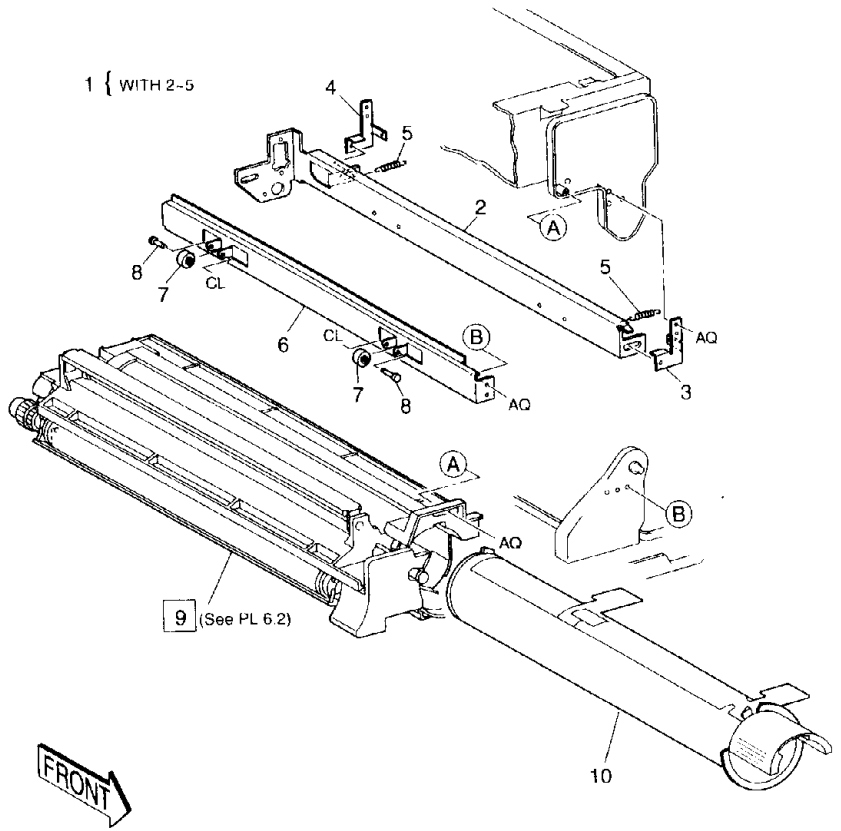

ПУНКТ	НОМЕР	ОПИСАНИЕ
1	1K 49781	DEVE RAIL ASSY (WITH 2-5)
2	1K 51861	RAIL ASSY
3	- -	PLATE FRONT (REF ONLY)
4	- -	PLATE REAR (REF ONLY)
5	9E 65630	SPRING
6	68K 11652	BRACKET SUPPORT ASSY
7	- -	ROLL(P/O ITEM 6)
8	- -	STUD ROLL (P/O ITEM 6)
9	48S 50267	DEVE ASSY (SEE PL 6.2)
10	- -	TONER CARTRIDGE

PL-6 ПРОЯВЛЕНИЕ
6.2 Узел проявления

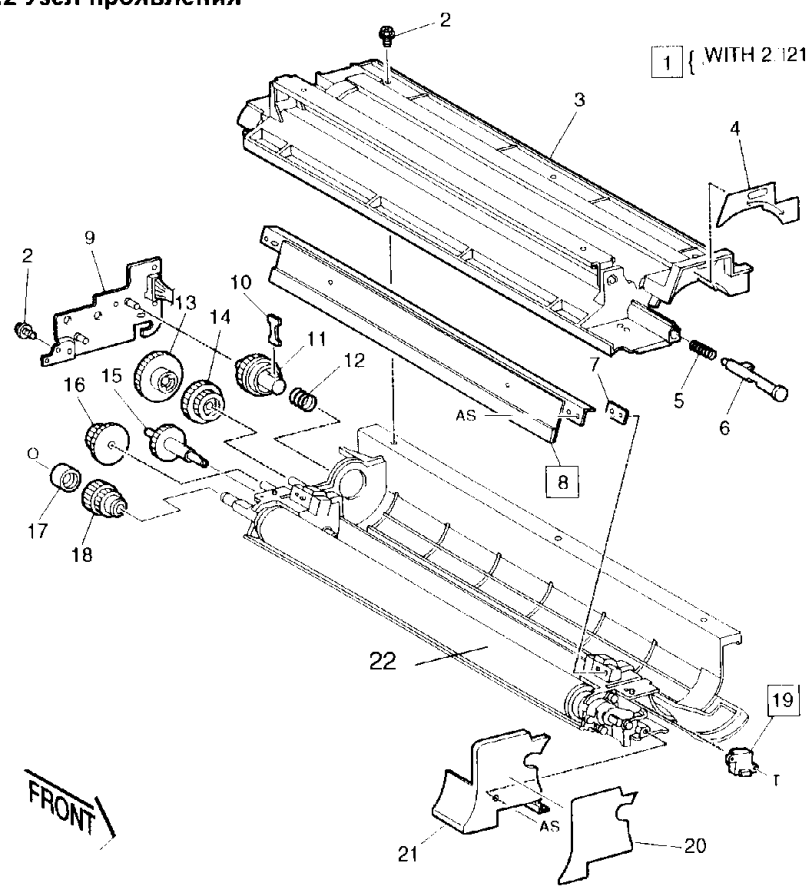

ПУНКТ	НОМЕР	ОПИСАНИЕ
1	48S 50267	DEVE ASSY (WITH 2I I21)
2	- -	SCREW (P/O ITEM 1)
3	48K 49550	UPPER DEVE COVER(P/O ITEM 1)
4	- -	LABEL (P/O ITEM 1)
5	9E 65870	SPRING COMPRASSION
6	3E 36350	CARTRIDGE STOPPER (P/O ITEM 1)
7	- -	PLATE (P/O ITEM 1)
8	33K 91570	MAG ROLLER BLADE (P/O ITEM 1)
9	- -	COVER PLATE
10	49E 37860	COUPLING PLATE
11	7K 82601	GEAR-27T (WITH 10I I12)
12	9E 65850	SPRING
13	7E 32480	IDLER GEAR-40T
14	7E 41250	GEAR-22/31T
15	7E 41240	GEAR-27T
16	7E 34880	IDLER GEAR-32/21T (P/O ITEM 1)
17	- -	ROLLER ASSY MAG (P/O ITEM 1)
18	7E 88070	GEAR-24/20T
19	130E 80990	TONER EMPTY SENSOR
20	48E 62480	COVER
21	121K 86670	MAG ROLLER

PL-8 ЗАКРЕПЛЕНИЕ
8.1 Входной желоб и управление температурой

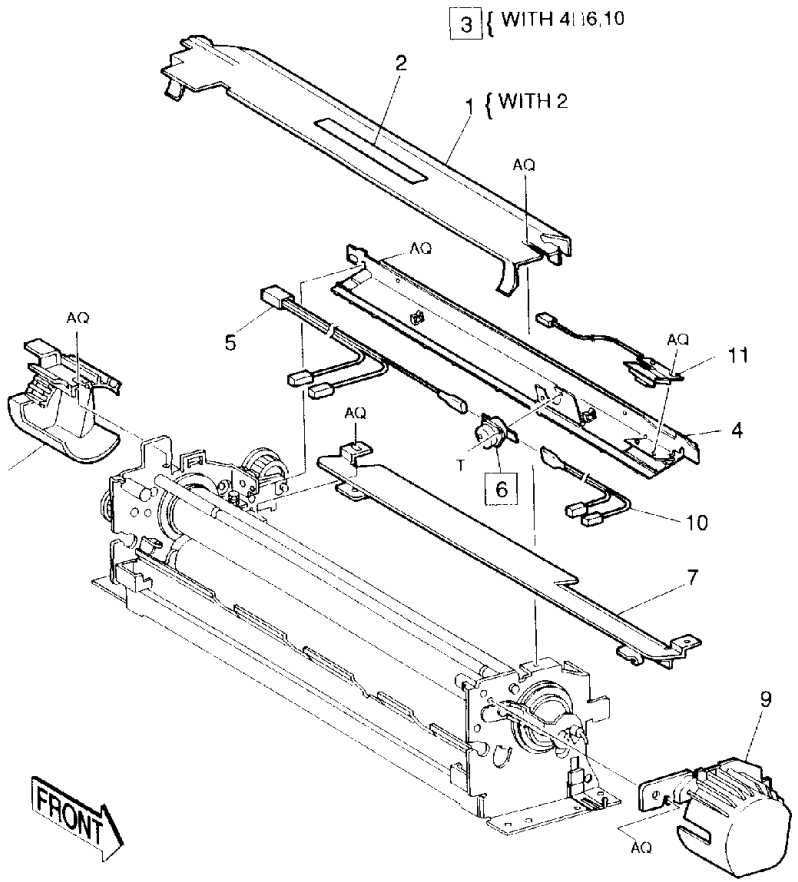

ПУНКТ	НОМЕР	ОПИСАНИЕ
1	48K 75880	FUSER COVER (WITH 2)
2	- -	CAUTION LABEL
3	130K 85732	FUSER SENSOR ASSY (WITH 4,6,10)
4	- -	SENSOR BRACKET(REF ONLY)
5	- -	HARNESS (REF ONLY)
6	130P 08241	FUSER THERMOSTAT
7	54E 11970	INLET CHUTE
8	21E 93630	REAR HEATER ROD COVER
9	21K 91341	FRONT HEATER ROD COVER
10	- -	HARNESS (REF ONLY)
11	130K 85790	FUSER THERMISTOR

PL-8 ЗАКРЕПЛЕНИЕ
8.2 Нагревательный вал

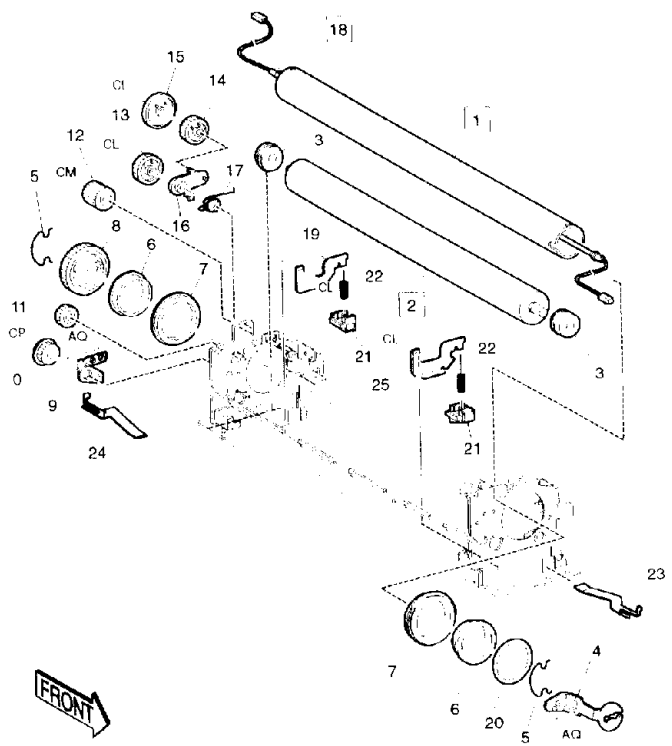

ПУНКТ	НОМЕР	ОПИСАНИЕ
1	22P 50261	HEAT ROLLER
2	59S 50200	PRESSURE ROLLER
3	13P 61059	BEARING
4	49E 40170	FRONT HEATER ROD SUPPORT
5	28E 93121	HEAT ROLLER RING
6	5J 90590	COLLAR
7	13E 82160	BEARING
8	7E 34910	GEAR-48T
9	49E 40190	REAR HEATER ROD SUPPORT
10	7E 34921	IDLER GEAR-22T
11	7K 82230	IDLER GEAR-22T
12	7K 82220	IDLER GEAR-23T
13	7E 32431	IDLER GEAR-24T
14	7E 32441	IDLER GEAR-31T
15	- -	ROLLER (REF ONLY)
16	12E 90560	LINK
17	9E 65930	SPRING
18	126K 97451	HEATER ROD (220V)
19	- -	REAR LEVER (REF ONLY)
20	- -	WAVE WASHER
21	10E 91872	SLIDE
22	9E 76490	SPRING LEVER
23	49E 63961	FRONT SLIDE BRACKET
24	49E 63971	REAR SLIDE BRACKET
25	- -	FRONT LEVER (REF ONLY)

PL-8 ЗАКРЕПЛЕНИЕ
8.3 Вывод бумаги

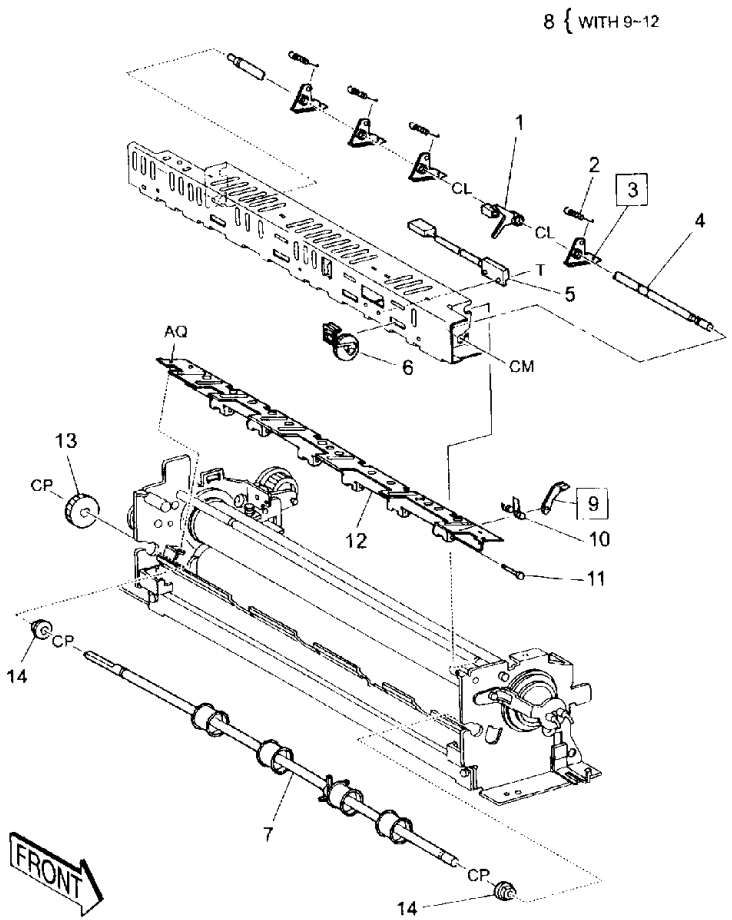

ПУНКТ	НОМЕР	ОПИСАНИЕ
1	120K 91080	EXIT SWITCH ACTUATOR ASSY
2	9E 65940	SPRING
3	19E 22120	HEAT ROLLER FINGER
	19E 92740	HEAT ROLLER FINGER (ALT)
4	- -	SHAFT (REF ONLY)
5	110K 91880	EXIT SWITCH ASSY
6	22K 39321	EXIT PINCH ROLLER ASSY
7	59K 09000	FUSER EXIT ROLLER ASSY
8	54K 09470	CHUTE ASSEMBLY (WITH 9~12)
9	19E 22130	PERSSURE ROLLER FINGER (P/O ITEM 8)
10	9E 65950	TORSION SPRING (P/O ITEM 8)
11	26E 56030	STUD (P/O ITEM 8)
12	- -	CHUTE (P/O ITEM 8)
13	7E 34931	GEAR-25T
14	13E 84490	BEARING

PL-8 ЗАКРЕПЛЕНИЕ
8.4 Верхняя рама и приемный лоток

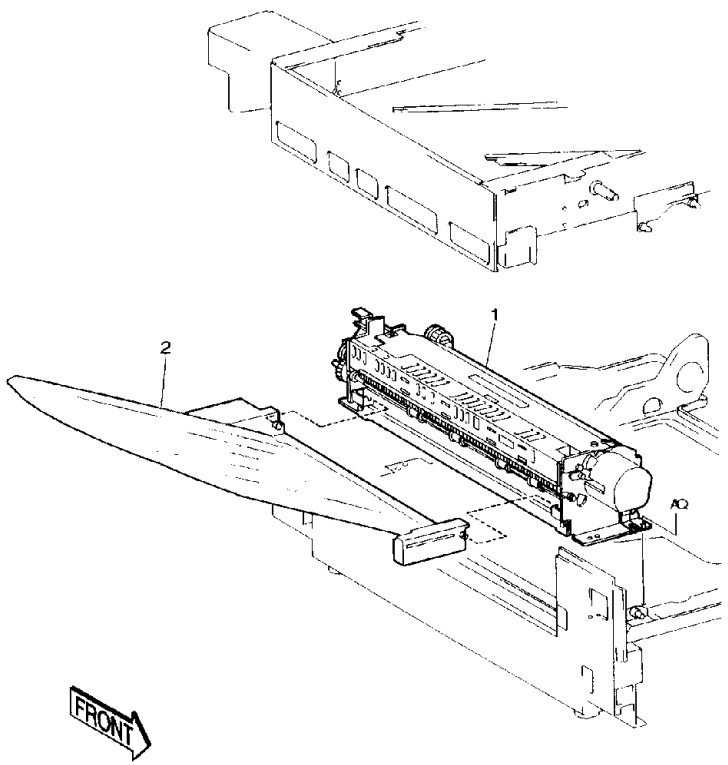

ПУНКТ	НОМЕР	ОПИСАНИЕ
1	126S 50225	FUSER ASSEMBLY
2	50P 50247	EXIT TRAY ASSY

PL-8 ЗАКРЕПЛЕНИЕ
8.5 Двигатель вентилятора фьюзера и озоновый фильтр

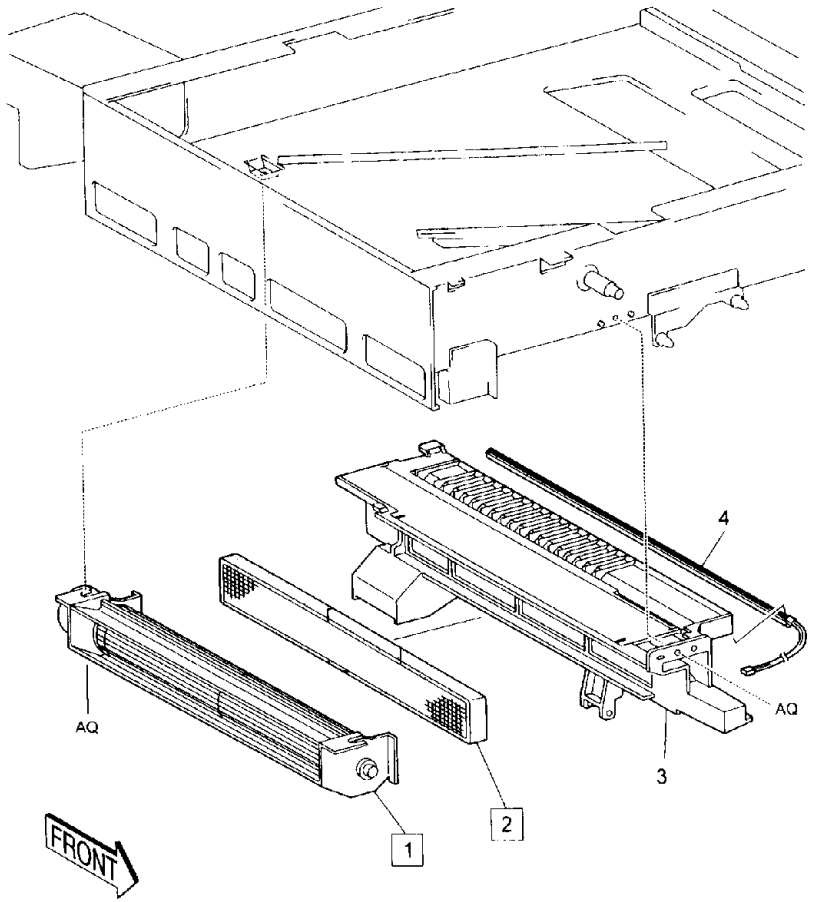

ПУНКТ	НОМЕР	ОПИСАНИЕ
1	127K 84431	FUSER FAN MOTOR
2	53E 91510	OZONE FILTER
3	54E 08552	DUCT (REF ONLY)
4	122K 92080	ERASE LAMP

PL-9 ЭЛЕКТРОСИСТЕМА
9.1 Задняя сторона (1)

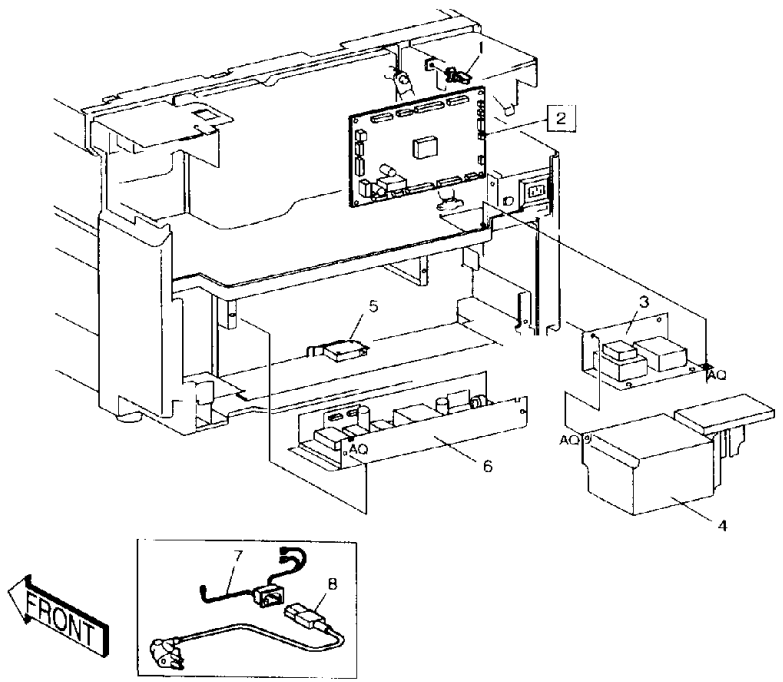

ПУНКТ	НОМЕР	ОПИСАНИЕ
1	- -	PWB SUPPORT
2	140S 50182	MAIN PWB
3	140S 50191	AC DRIVE PWB
4	48P 50261	AC DRIVE PWB COVER
5	110P 50203	TRAY 1 SWITCH
6	105S 50209	LVPS
7	- -	SCREW
8	- -	POWER CORD (220V)

PL-9 ЭЛЕКТРОСИСТЕМА
9.2 Задняя сторона (2)

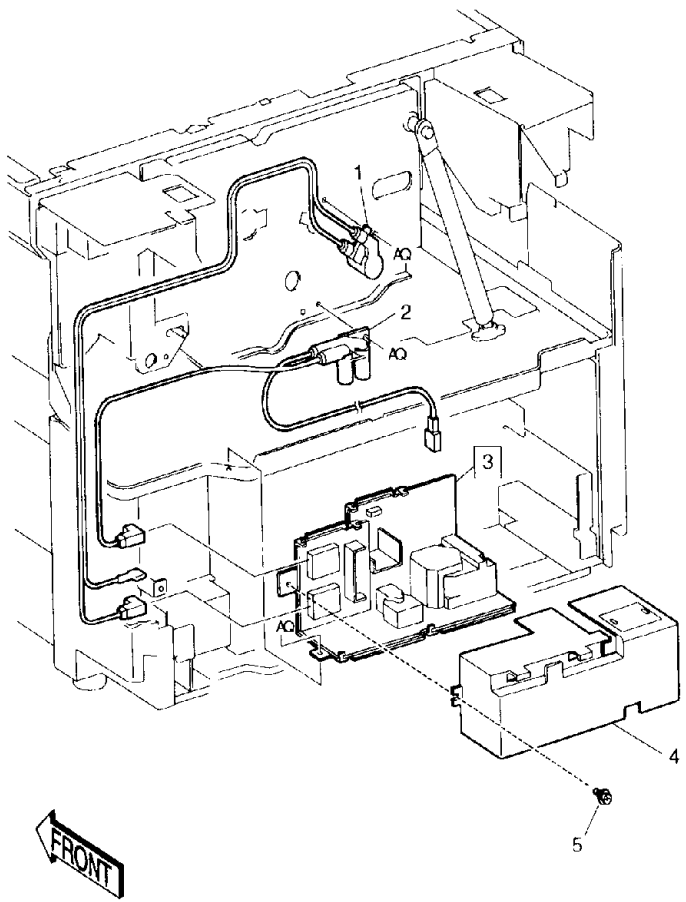

ПУНКТ	НОМЕР	ОПИСАНИЕ
1	113S 50217	CHARGE COROTRON HOLDER
2	113S 50218	TC/TDC COROTRON HOLDER
3	105S 50210	HVPS
4	48P 50273	HVPS COVER
5	26P 62407	SCREW

PL-10 РАМА И КРЫШКИ
10.1 Газовый амортизатор и рычаг фиксации

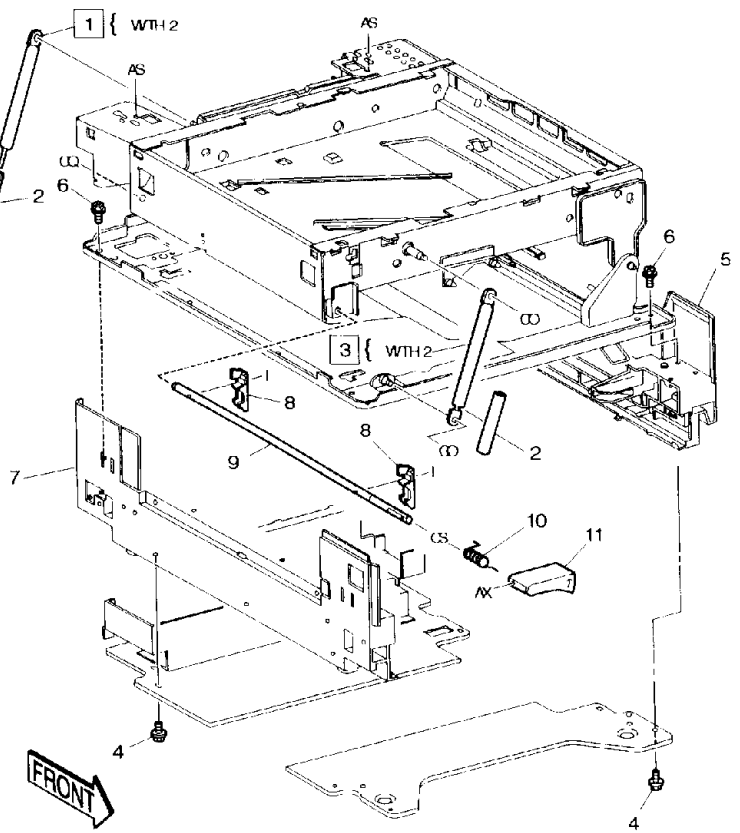

ПУНКТ	НОМЕР	ОПИСАНИЕ
1	9P 50208	REAR GAS SPRING KIT (WITH 2)
2	- -	STOPPER (P/O ITEM 1)
3	9P 50209	FRONT GAS SPRING KIT
4	26E 82620	TAPPING SCREW
5	1P 50264	RIGHT FRAME
6	- -	TAPPING SCREW (REF ONLY)
7	1P 50263	LEFT FRAME
8	49E 37471	LATCH
9	6E 47133	SHAFT
10	9E 65670	SPRING
11	3P 50208	LATCH LEVER

PL-10 РАМА И КРЫШКИ
10.2 Панель управления и верхняя крышка

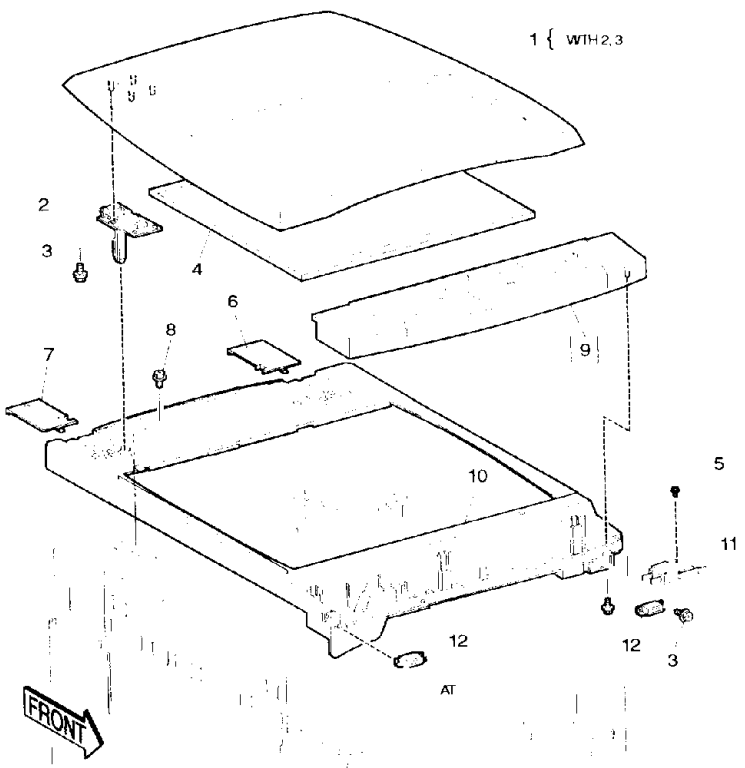

ПУНКТ	НОМЕР	ОПИСАНИЕ
1	48S 50214	PLATEN COVER (WITH 2,3)
2	36K 90941	COUNTER BALANCE (P/O ITEM 1)
3	26E 46630	TAPPING SCREW
4	4K 92320	PLATEN CUSHION
5	26P 50221	SCREW
6	302P 50329	RIGHT BLIND COVER
7	302P 50330	LEFT BLIND COVER
8	26E 93961	SCREW M4×8
9	48S 50281	CONSOLE ASSEMBLY
10	48P 50236	TOP COVER
11	110P 50202	FRONT INTERLOCK SWITCH
12	121E 83330	MAGNET CATCH

PL-10 РАМА И КРЫШКИ
10.3 Передняя и левая ручка

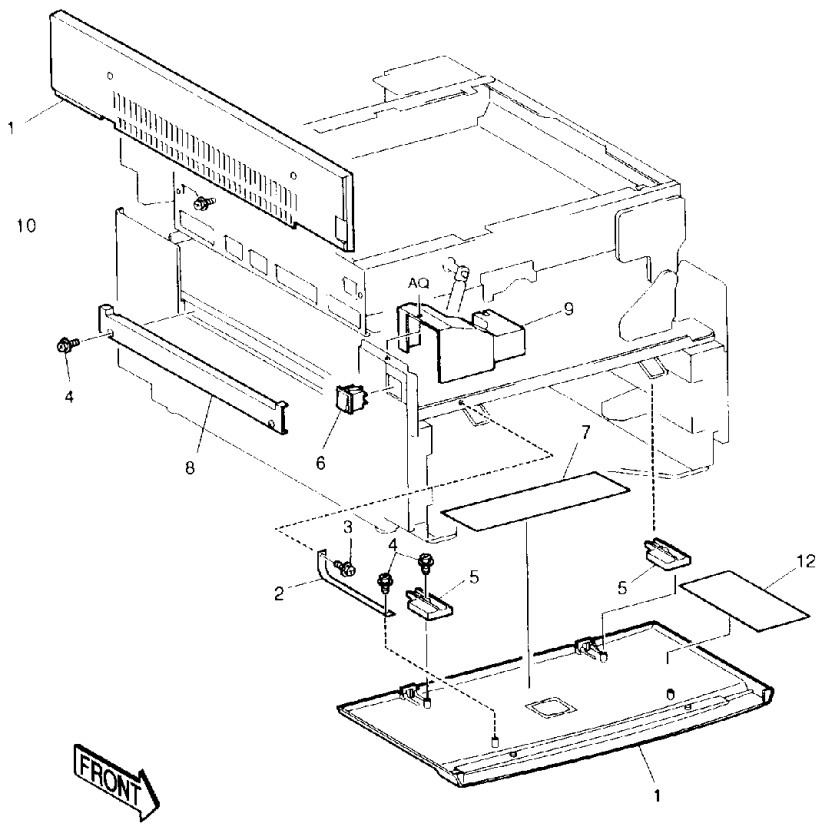

ПУНКТ	НОМЕР	ОПИСАНИЕ
1	48P 50294	FRONT COVER
2	63E 93100	STOPPER TAPE
3	112W 27659	SCREW DEL M3×8
4	26E 46630	TAPPING SCREW
5	3E 35414	HINGE
6	110P 50208	MAIN POWER SWITCH
7	96P 50345	LEBEL DEVE
8	48P 01440	LEFT LOWER COVER
9	2E 60560	MAIN POWER SWITCH COVER
10	- -	SCREW
11	48P 50232	LEFT COVER
12	- -	LABEL NVM

PL-10 РАМА И КРЫШКИ
10.4 Задняя и правая ручка

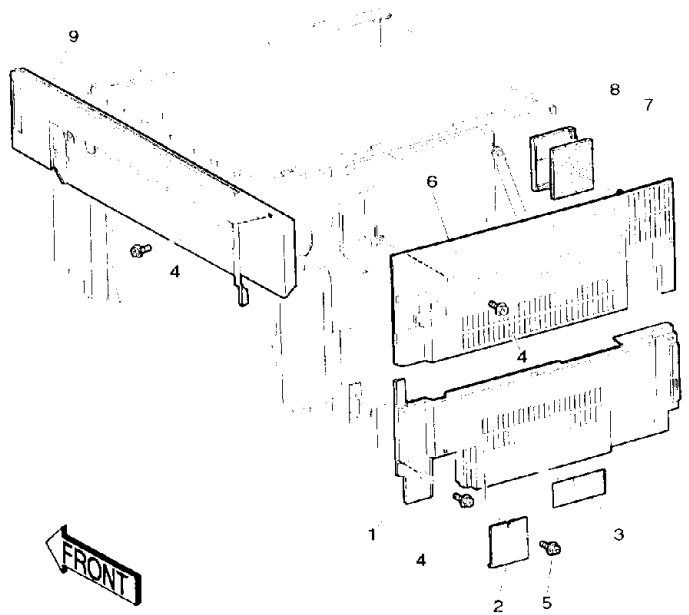

ПУНКТ	НОМЕР	ОПИСАНИЕ
1	48P 50238	REAR LOWER COVER
2	302P 50322	REAR CONNECTER COVER
3	- -	DATE PLATE (REF ONLY)
4	26E 93961	SCREW DEL M4×8
5	26E 14060	TAPPING SCREW
6	48P 50251	REAR UPPER COVER
7	53P 50204	FILTER
8	48P 50268	FILTER HOUSING
9	48P 50231	RIGHT COVER

	НОМЕР	ОПИСАНИЕ
A	102W 27651	SCREW
B	102W 28251	SCREW
C	112W 27651	SCREW
D	112W 27659	SCREW DEL SEMS
E	112W 27851	SCREW
F	112W 27859	SCREW (M3×8)
G	112W 28451	SCREW
H	112W 29751	SCREW WASHER
I	112W 36259	SCREW-DEL SEMS
J	113W 15651	SCREW
K	113W 15851	SCREW
L	113W 20457	SCREW TP
M	113W 20557	SCREW-TP
N	113W 20651	SCREW
O	113W 20657	SCREW TP
P	113W 20857	SCREW TP
Q	113W 21057	SCREW TP
R	113W 21257	SCREW-TP
S	113W 27451	SCREW
T	113W 27651	SCREW
U	113W 27656	SCREW TP
V	113W 27851	SCREW
W	113W 28056	SCREW-TP
X	113W 28251	SCREW
Y	113W 28451	SCREW
Z	113W 29751	SCREW PAN HEAD
AA	113W 35557	SCREW HEX HEAD
AB	113W 35657	SCREW-TP
AC	113W 35851	SCREW
AD	113W 36051	SCREW M4×10
AE	113W 36057	SCREW
AF	113W 36851	SCREW
AG	131W 63851	SCREW-MACHINE
AH	141W 27651	SCREW-SET
AI	141W 35651	SCREW-SET
AJ	153W 27650	SCREW TAPPING
AK	153W 27850	SCREW TAPPING
AL	153W 28050	SCREW L10
AM	153W 28250	SCREW TAPPING
AN	153W 35850	SCREW
AO	153W 36250	SCREW
AP	158W 27651	SCREW FORMING
AQ	158W 27655	SCREW DELTITE
AR	158W 27851	SCREW-FORMING
AS	158W 27855	SCREW DEL
AU	158W 28255	SCREW-DELTITE
AV	158W 28655	SCREW
AW	158W 35655	SCREW M4×6
AX	158W 35855	SCREW-DEL
AY	158W 36255	SCREW DELTITE T
AZ	180W 65850	SCREW WING
BA	201W 21251	NUT

	НОМЕР	ОПИСАНИЕ
BB	220W 21250	NUT-FLANGE
BC	220W 24350	NUT
BD	232W 26250	NUT CLINCHING
BE	236W 21250	NUT-SPEED
BF	251W 21251	WASHER
BG	251W 24251	WASHER
BH	251W 24451	WASHER
BI	252W 24250	WASHER NYLON
BJ	252W 24350	WASHER
BK	252W 27250	WASHER PLAIN
BL	252W 27350	WASHER
BM	252W 27450	WASHER-NYLON
BN	252W 29350	WASHER-NYLON
BO	252W 29450	WASHER-NYLON
BP	256W 21251	WASHER SPRING
BQ	258W 21250	WASHER LOCK
BR	258W 24250	WASHER LOCK
BS	271W 16250	PIN DOWEL
BT	271W 21250	PIN DOWEL
BU	271W 21650	PIN-DOWEL
BV	285W 15651	PIN SPRING
BW	285W 15851	PIN SPG
BX	285W 16251	PIN SPRING
BY	285W 16653	PIN SPRING
BZ	285W 21051	PIN SPRING
CA	285W 28051	PIN-SPRING
CB	285W 28251	PIN
CC	285W 28651	PIN SPRING
CD	285W 28851	PIN SPRING
CE	285W 37151	PIN SPRING
CF	286W 16050	PIN-SPRING
CG	351W 29250	RING
CH	354W 10655	RING-M
CI	354W 15251	RING-E
CJ	354W 21251	RING-E 3
CK	354W 21254	RING KL
CL	354W 24251	RING E
CM	354W 24254	RING KL
CN	354W 26251	RING-E
CO	354W 27251	RING-E
CP	354W 27254	RING KL
CQ	354W 29251	RING E
CR	354W 30251	E-RING
CS	356W 29251	RING RETAINING
CT	358W 27251	RING-E
CU	252W 26350	WASHER NYLON

Раздел 6 Общая информация

Раздел 6 ОБЩАЯ ИНФОРМАЦИЯ

6.1 Технические условия XEROX 5915

6.1.1 Код изделия....6-2
6.1.2 Габаритные размеры....6-2
6.1.3 Необходимая для установки площадь....6-3
6.1.4 Горизонтальность....6-3
6.1.5 Электрические параметры....6-3
6.1.6 Тепловая мощность....6-3
6.1.7 Шум....6-3
6.1.8 Выделение озона....6-3
6.1.9 Условия эксплуатации....6-3
6.1.10 Коэффициент увеличения....6-3
6.1.11 Время изменения коэффициента увеличения....6-4
6.1.12 Скорость копирования....6-4
6.1.13 Формат оригинала....6-4
6.1.14 Формат изображения....6-4
6.1.15 Бумага....6-4
6.1.16 Совместимость (режим копирования со стекла)....6-4
6.1.17 Потеря изображения....6-4
6.1.18 Емкость вывода копий....6-4
6.1.19 Время прогрева....6-4
6.1.20 Качество копирования....6-5

6.2 Инструменты и расходные материалы для обслуживания

6.2.1 Инструменты....6-6
6.2.2 Расходные материалы для обслуживания.6-6

6.3 Расходные материалы....6-6

6.4 Модификация

6.4.1 Обозначения....6-6
6.4.2 Затрагиваемые области....6-6
6.4.3 Список модификаций....6-6

6.5 Установка / Демонтаж

6.5.1 Установка....6-7
6.5.2 Демонтаж....6-8

6.6 Настройка программ

6.6.1 Вход в режим программирования....6-9
6.6.2 Ввод номера программы и значения настройки....6-9
6.6.3 Выход из режима программирования....6-9
6.6.4 Процедура программирования....6-9
6.6.5 Рабочая процедура для просмотра количества сделанных копий....6-9
6.6.6 Настройка режима пуска....6-10
6.6.7 Настройка режима с одним паролем....6-11
6.6.8 Изменение пароля....6-12

6.1 Технические условия
XEROX 5915

6.1.1 Код изделия

Модель	№ аппарата	Код изделия
5915 (220 В) МОРСКОЙ ТРАНСПОРТ	350100001X	G3L
5915 (220 В) АВИА ТРАНСПОРТ	350500001X	G4L

X: Контрольная цифра

6.1.2 Габаритные размеры

XEROX 5915
(Единицы: мм)

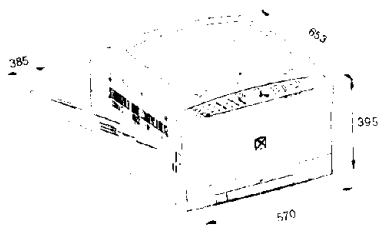

	Ширина (мм)	Глубина (мм)	Высота (мм)	Вес (кг)
5915	570	653	395	41

6.1.3 Необходимая для установки площадь

XEROX 5915
(Единицы: мм)

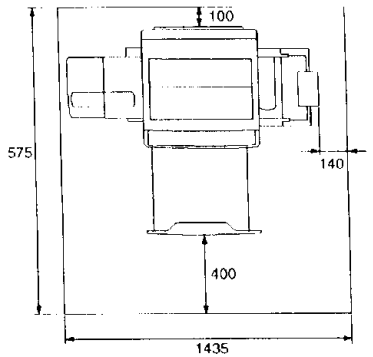

6.1.4 Горизонтальность

- В направлении вперед-назад: перекос не более 5 мм
- В направлении справа налево: перекос не более 10 мм

6.1.5 Электрические параметры

- Частота ..... 50 Гц/60 Гц ±0.5%
  (все модели работают на этих частотах)
- Напряжение ...220 + 10%
  230 ± 10%
  240 ± 6%
- Шнур..... Стандартный 2.5 м
- Потребляемый ток
  .....
  Не более 15 А у полной модели 100 В
- Защита от перегрузки.....
  Встроенный размыкатель цепи
- Защита от утечки
  Стандартно полагается заземление
- Электрический шум соответствует VCCI, Class 2
- Потребляемая мощность
  1. Максимальная потребляемая мощность. .....Не более 1.5 кВт
  2. Потребляемая мощность (точные данные будут добавлены позднее)
     При прогреве (30.0 сек)...Вт час/работа
     При ожидании..... Вт час/час
     При копировании..... Вт час/лист
  3. Месячный расход энергии .....Вт час
     (Условия): XEROX 5915, A4 LEF, без опций, без режима ожидания
     - Объем тиража =
     - Среднемесячный объем копирования = 2,000 листов ..... (V)
     - Выключений питания в день .....(N)
     - Рабочих дней в месяц = 21 день (D)
     - Рабочих часов в день = 8 часов .. (T)
     - Время прогрева (23°C) = 30.0 (сек)

Формула для расчета потребляемой мощности (Вт час/месяц)

$$= \frac{7.29ND}{*1} + \frac{176.49[TD-1/3600x(3.81V+30.0ND)]}{*2} + \frac{1.18V}{*3}$$

*1: При прогреве
*2: При ожидании
*3: При копировании

6.1.6 Тепловая мощность

(Потребляемая мощность x 0.86 ккал)

- При прогреве (30.0 сек) ..... 6.27 ккал
- При ожидании..... 151.78 ккал
- При копировании..... 1.01ккал/лист

6.1.7 Шум

- Максимальные уровни шума указаны в таблице

	Цикл копирования процессора
Шум	55

Единицы: дБ(А)

6.1.8 Выделение озона .....не более 0.02 PPM

6.1.9 Условия эксплуатации

- Температура 10-35°C
- Влажность 15~85%
- Высота над уровнем моря не более 1800 м

6.1.10 Коэффициент увеличения

	Коэфф. увелич.	Погреш-ность
Предустановленные коэффициенты увеличения (%)	70.7	± 1.3
	81.6	± 1.3
	86.5	± 1.3
	100.0	± 0.8
	141.4	± 1.8

	Коэфф. увелич.	Погреш-ность
Переменные коэффициенты увеличения с шагом 1%	61~109	± 1.3
	110~119	± 1.5
	120~129	± 1.6
	130~139	± 1.7
	140~149	± 1.8
	150~156	± 1.9
	157~163	± 2.0
	100%	± 0.8

6.1.11 Время изменения коэффициента увеличения

• Коэффициент увеличения из диапазона 70-141% можно изменить менее чем за 6 секунд (менее чем за 9 секунд для 61% → 163% или 163% → 61%)

6.1.12 Скорость копирования

• Время выхода первой копии (FCOT): XEROX 5915-6.7сек (A4 LEF,с лотка No.1)

• Полномасштабное копирование (поток 1)

Формат	5915 копий/мин
A3	10
B4	12
A4 SEF	13
A4 LEF	15
B5	13
B5 LEF	15

6.1.13 Формат оригинала

• Макс. формат: 297 x 432 мм
• Мин. формат: не ограничен

6.1.14 Формат изображения

• Макс. формат изображения: 297 x 432 мм
• Мин. формат изображения: не ограничен

6.1.15 Бумага

Тип бумаги	Плотность г/м^2	Толщина мм/100	Формат
Бумага M	68 ± 3.0	99 ± 3	A3,B4, A4,B5
Бумага L	64 + 3.0	85 ± 3	A3,A4, B5,A5
Бумага P	65 ± 2.0	91 ± 3	A3,B4, A4,B5
Бумага S	56 ± 3.0	80 ± 3	A3,B4, A4,B5

* Можно использовать бумаги других типов, других изготовителей (52~82г/м^2), а также специальные материалы.

Справка: • Для преобразования плотности в кг используйте формулу г/м^2 x 0.86 = вес)

например: бумага L 64 г/м^2 x 0.86 = 55 (кг)

Можно загружать следующие бумаги:
• Лоток 1:
:SEF-A3, B4, A4, B5
:LEF-A4, B5
• Обходной лоток: A3-A6 SEF
• Емкость лотка
Лоток 1..... 250 листов (L)
Обходной поток.....100 листов (L)

6.1.16 Совместимость (режим копирования со стекла)

Выравнивание до копий 95%	Погрешность копий 1:1	Погрешность при уменьшении/ увеличении
Регистрация в направлении подачи (передняя кромка)	не более ± 1.6 мм	не более + 2.7мм (не более + 4.0мм)
Поперечная регистрация	не более ± 2.1мм	не более ± 3.3мм (не более ± 4.5мм)
Перекос на передней кромке	бумага длиной 200 мм не более ± 1.6 мм	бумага длиной 200 мм не более + 2.3 мм (не более ± 2.6мм)
Перекос на боковой кромке	бумага длиной 200 мм ± 2.0 мм	бумага длиной 200 мм не более ± 2.0 мм
Прямой угол (90 градусов)	бумага длиной 200 мм не более ± 1.0 мм	бумага длиной 200 мм не более ± 1.5 мм

( ) для увеличения более 142%

6.1.17 Потеря изображения

	Передняя/ задняя кромки	Левая/правая кромки
• С увеличением • 1:1 • С уменьшением	не более 4 мм	не более 4 мм

Тест-лист 499T247(A3)

6.1.18 Емкость вывода копий

	Лоток	Емкость
Блок процессора	Приемный лоток	Около 100 листов

6.1.19 Время прогрева

• Меньше 35 секунд при внешней температуре 20°C, влажность 60%.

6.1.20 Качество копирования

-- : Не нормируется

	пункт	Коэф. (%)	Тест-лист	Проверка тест-листа	Качество копирования		
					Плотность копии		
					Нормальная	Светлая	Темная
I.D (Плотность)	Плотность	100	499T247(A3)	0.7 gray	Свыше 1.08	--	--
	Однородность				Погрешность менее 0.2	--	--
Низкий контраст (светлый оригинал)	Повторяемость	100	499T247	0.2 gray	Свыше 0.17	--	Свыше 0.46
	Однородность				Менее 0.4	--	Менее 0.40
	Повторяемость			0.1 gray	--	нет проверки	--
Синий	Повторяемость	100	499T247	0.2 Blue	Свыше 0.17	--	Свыше 0.57
	Однородность				--	--	Менее 0.40
Сплошной	Повторяемость	100	499T247	1.0 solid	Свыше 1.2	--	--
	Однородность				Менее 0.3	--	--
Низкий контраст (светлый оригинал)	Повторяемость	100	499T247	0.2 gray	--	--	Свыше 0.57
	Однородность				--	--	Менее 0.40
	Повторяемость			0.1 gray	--	нет проверки	--
B.G.D (фон)		100	499T247		Менее 1.2	--	--
Разрешение		100	499T247(A3)	Шаблон разрешения	Свыше 4.3(лин/мм)	--	--
		70			Свыше 3.0(лин/мм)		
		141			Свыше 4.3(лин/мм)		
Глубина фокусировки		100	499T247	Шаблон разрешения	Свыше 3.0(лин/мм)	--	--
		70			--		
		141			--		
Пропуски / размазывания		100	499T247	Лесенка	Свыше 2.5(лин/мм)	--	--
		70			Свыше 1.8(лин/мм)		
		141			Свыше 2.5(лин/мм)		

6.2 Инструменты и расходные материалы для обслуживания

6.2.1 Инструменты

No.	Номер инструмента	Название инструмента
1	499T225	Тест-лист (CAM-II)
2	499T7002	Рамка для тест-листа
3	499T247	Тест-лист (A3):10
4	499T248	Тест-лист (B4):10
5	499T301	Малая отвертка (-)
6	499T355	Отвертка (+)
7	499T1423	Насадка на отвертку 5.5
8	499T1901	Кусачки-бокорезы
9	499T2004	Круглогубцы
10	499T2320	Комплект тестера сервисного инженера
11	499T6025	Коробка для инструментов сервисного инженера
12	499T8104	Фонарик (UM-2)
13	499T8902	Щетка - кисточка
14	499T9583	Щуп тестера (красный)
15	499T451	Гаечный ключ 5.5×5.5
16	499T2601	Линейка (150 мм)
17	499T6402	Магнитный захват для винтов
18	606T50206	Имитатор блокировки

6.2.2 Расходные материалы для обслуживания

- Для этой модели аппарата нет никаких уникальных расходных материалов. В случае, если для технического обслуживания потребуются какие-то уникальные материалы, это будет описано отдельно.

6.3 Расходные материалы

Для этого аппарата поставляются следующие расходные материалы:

Название	Код (номер)	Емкость	Срок службы
Блок барабана	673S50211		50K
Тонер-картридж (черный)	6R01020	500 г	6K

* При плотности заполнения 6% для оригиналов формата A4.

6.4 Модификации

6.4.1 Обозначения

Если в Руководстве надо показать различие между разными модификациями аппарата, то код модификации будет показан следующими обозначениями (значками).



Эта стрелка указывает, что данная информация относится к модификации, номер которой указан в кружочке.



Перечеркнутая стрелка указывает, что данная информация относится к аппаратам без модификации.

6.4.2 Затрагиваемые области

Модификации выполняются с целью улучшения следующих аспектов:

- Надежность
- Безопасность
- Требования рынка
- Ремонтопригодность
- Эксплуатация

6.4.3 Список модификаций

Модификаций пока не существует. Список будет создан по мере появления модификаций.

6.5 Установка/Демонтаж

6.5.1 Установка

Процедура установки XEROX 5915

Примечание: Для соответствия IEC 950, IEC необходимо использовать кронштейны 950 (YJ-68). Смотрите процедуру 9.

1. Введение
- По мере выполнения установки отмечайте галочкой пункты в столбце "Готово".

Примечаниее: Приготовьте крестовую отвертку (⊕).

2. Проверьте наличие принадлежностей (в коробке с принадлежностями)

Готово	Название	Кол.
☐	Руководство для пользователя	1
☐	Выходной лоток	1
☐	Подкладка лотка	1
☐	Бумага	1
☐	Чехол барабана (черный пластиковый пакет)	1
☐	Карта технического обслуживания	1
☐	Гарантийный талон	1

3. Удалите липкую ленту
☐ 1) Отлепите ленту от блока процессора.

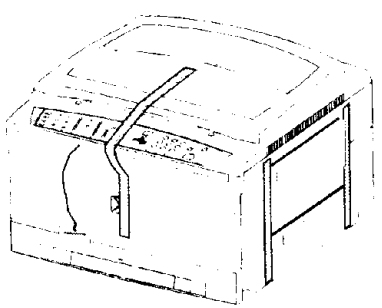

4. Снимите упаковочный материал, закрепляющий отдельные детали.
☐ 1) Снимите шторку с выхода фьюзера.
☐ 2) Откройте переднюю крышку и затем откройте аппарат.
☐ 3) Потащите за наклейку, чтобы снять упаковочный материал с четырех областей аппарата.
☐ 4) Закройте аппарат.

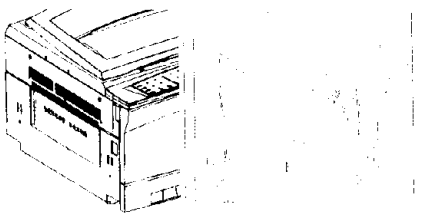

5. Снимите ленты с области оптики. (только при доставке авиатранспортом)

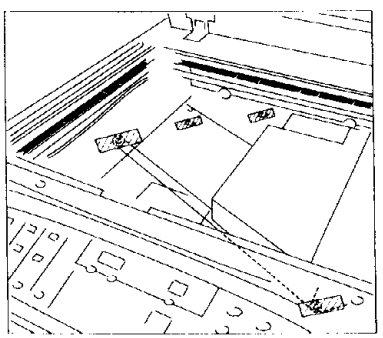

6. Установите тонер-картридж.
☐ 1) Откройте переднюю крышку.
☐ 2) Расстелите лист бумаги, чтобы защитить заднюю сторону крышки от просыпания тонера.
☐ 3) Снимите макет картриджа (трубку) в сторону передней части аппарата. Положите его в пустую коробку для утилизации.
☐ 4) Потрясите тонер-картридж не меньше 10 раз .

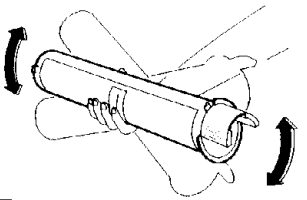

☐ 5) Вставьте выступ нового тонер-картриджа в паз и надавите на картридж. Потяните за ленту на себя и снимите ее. Поместите ее в пустую коробку для утилизации.
☐ 6)Вдавите тонер-картридж внутрь аппарата до отказа и затем поверните его против часовой стрелки до щелчка.

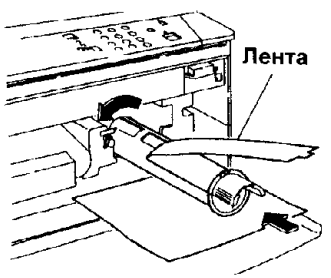

☐ 7) Нажмите на тонер-картридж и подключите разъем ID к картриджу.

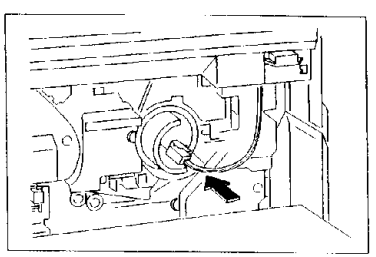

7. Установите выходной лоток.
☐ 1) Установите выходной лоток, вставив его выступ в указанное стрелкой место на блоке процессора.

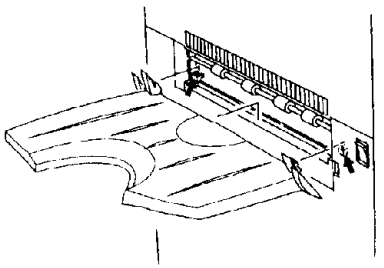

8. Включите выключатель питания.
☐ 1) Изготовьте копию с каждого лотка.
☐ 2) Убедитесь, что бумага не застревает и что копии имеют хорошее качество.

9. Проведите начальное обучение оператора аппарата.

6.5.2 Демонтаж

Описанная в этом Руководстве процедура демонтажа относится только к действиям, выполняемым у заказчика.

Для демонтажа аппарата выполните в обратном порядке действия процедуры установки.
Инженеры по обслуживанию заказчика должны проверить адрес, по которому отправляется аппарат.

Для выполнения демонтажа необходимо следующее:
1. Список проверки оборудования
2. Наклейка с адресом отправки аппарата
3. Описание процедуры установки
4. Упаковочные ленты и материалы
5. Пластиковый пакет (кожух барабана)

Процедура демонтажа
1. По карте технического обслуживания проверьте, не требуется ли замена расходных узлов и материалов и изношенных деталей (смотрите раздел "Процедура Trim" в этом Руководстве).

Примечание: Если какие-либо детали установлены неправильно, то исправьте это перед демонтажем.

2. Если по пожеланию заказчика на аппарате была выполнена какая-то нестандартная регулировка, то снова восстановите исходное состояние аппарата.
3. Выполните процедуру Trim и очистите внутренности аппарата.
4. Включите питание аппарата, сделайте копии и проверьте качество копий, подачу бумаги и работу счетчика копий.
5. Выключите питание аппарата и отсоедините шнур сетевого питания.
6. Выньте из лотков всю бумагу.
7. Снимите выходной лоток.
8. Снимите модуль лотка и отключите его разъем от блока процессора.
9. Очистите все вокруг аппарата.
10. Внесите в карту технического обслуживания соответствующие записи и храните ее вместе со списком проверки оборудования.
11. Приклейте на верхнюю крышку аппарата наклейку с адресом отправки.
12. Поместите кожух барабана на крышку стекла экспонирования.
13. Заполните отчет о техническом обслуживании.

6.6 Настройка программ

6.6.1 Вход в режим программирования

При отображении сообщения о готовности "Ready to Copy" нажмите кнопку программирования Program.
Примечание: Неприменимо в режиме прерывания.

6.6.2 Ввод номера программы и значения настройки

- При вводе неверного номера программы или значения появится сообщение об ошибке "Er". Нажмите кнопку очистки Clear для ввода нового значения.
- Цифровыми клавишами введите номер программы, и выберите значение настройки с помощью кнопки увеличения/уменьшения или перемещая кнопку снабжения бумагой. Смотрите допустимые значения в списке программ.

6.6.3 Выход из режима программирования

- Нажмите кнопку программ Program.
- Нажмите кнопку общей очистки All Clear.
- Аппарат автоматически выйдет из режима программирования, если в течение минуты не нажимать ни одной кнопки панели управления.

6.6.4 Процедура программирования

Примечание: Для программ 81/83/84 рабочая процедура отличается от описанной здесь. Смотрите раздел 6.6.5 "Рабочая процедура просмотра количества сделанных копий".

1. Войдите в режим программирования.
2. Выберите номер программы для настройки и нажмите кнопку запуска Start.
   - Текущие значения будут мигать на индикаторах увеличения, лотка и количества копий.
3. Если вам не нужно изменять текущие значения, то нажмите кнопку запуска Start и переходите к этапу 5.
4. Выберите или введите новое значение и нажмите кнопку запуска Start .

Примечание: Допустимые значения настройки приведены в списке программ.
   - Значения настройки будут изменены.
5. Если вам нужно изменить другие режимы, то возвращайтесь к этапу 2.
6. Выйдите из режима программирования.

6.6.5 Рабочая процедура для просмотра количества сделанных копий

Примечание: Это описание применимо только к программам с номерами 81/83/84.

1. Войдите в режим программирования.
2. Выберите номер программы 81 и нажмите кнопку запуска Start.
   - На LCD дисплее будет показано число копий, выполненных с этим картриджем барабана.
3. Введите номер программы 83 и нажмите кнопку запуска Start.
   - На LCD дисплее будет показано общее число копий, сделанных заказчиком.
4. Введите номер программы 84 и нажмите кнопку запуска Start.
   - На LCD дисплее будет показано число копий, выполненных с этим тонер-картриджем.
5. Нажмите кнопку очистки Clear и на дисплее вновь появится сообщение о готовности, указывающее на допустимость ввода номера программы.
6. Выйдите из режима программирования.

№ программы	Пункт	Значение	Описание	По умолчанию
21	Автоочистка Auto Clear	0	Отключена	1
		1	Включена	
24	Автоотключение лотка Auto Tray Shut off	1: 2 мин 4: 16 мин 7: 2 часа 2: 4 мин 5: 30 мин 8: 4 часа 3: 8 мин 6: 1 час 9: 8 часа 0: Отключена		5 (30 Min)
25	Приоритет увеличения	100% → 70% → 81% → 86% → 141% → 100%		100
45	Приоритет настройки режима копирования	0	Газета	1
		1	Текст	
		2	Фото	
51	Настройка стирания поля кромки	0 16 мм	По 1 мм	10 мм
52	Сдвиг поля	0 16 мм	По 1 мм	10 мм
53	Настройка стирания поля в центре	6 16 мм	По 1 мм	10 мм
81	Просмотр числа копий, сделанных с картриджем барабана	Показывает число копий, сделанных на данном картридже барабана. Не изменяется.		
83	Просмотр числа копий, сделанных на аппарате	Показывает число копий, сделанных на данном аппарате. Не изменяется.		
84	Просмотр числа копий, сделанных с тонер-картриджем	Показывает число копий, сделанных на данном тонер-картридже. Не изменяется.		
85	Проверка заводского номера аппарата	Проверка заводского номера аппарата		
86	Настройка режимов запуска	0	Режим без пароля	0
		1	Режим одного пароля	

6.6.6 Настройка режима пуска

По мере необходимости можно настроить и изменить режим пуска.

Процедура

1. Нажмите кнопку специальных настроек **Custom Presets.**
   Примечание • Режим специальной настройки сбрасывается, если в течение 60 секунд не нажать ни одной кнопки.
2. С помощью цифровых кнопок введите 86 и вы войдете в режим настройки режима пуска аппарата.
3. Нажмите кнопку пуска **Start** и на дисплее количества копий будет показан текущее значение кода программы (заводская настройка равна 0).
4. Введите одно из двух чисел 0,1, которые представляют следующие режимы соответственно:
   0-- Режим без пароля. Аппарат после включения сразу перейдет в режим готовности к копированию.
   1-- Режим одного пароля. После включения аппарата на дисплее будет показано сообщение о состоянии идентификации Id [ ] и для выполнения копирования необходимо ввести пароль.
5. Если на дисплее количества отображается нужный режим пуска, то нажмите кнопку запуска **Start** для запоминания этой настройки.
   Если вы введете допустимый код, то на дисплее количества копий не будет никаких сообщений. Если вы введете неверный код, то на дисплее количества будет сообщение об ошибке "Er". Нажмите кнопку запуска/сброса **Start/Clear** и заново введите правильный код.
6. Для выхода из режима специальной настройки и возвращения к обычному копированию нажмите кнопку специальных настроек **Custom Presets**.

6.6.7 Настройка режима с одним паролем

Для предотвращения несанкционированного использования аппарата администратор может включить режим, требующий ввода пароля после включения питания аппарата.

Процедура

1. Нажмите кнопку специальных настроек **Custom Presets**.
   Примечание • Режим специальной настройки сбрасывается, если в течение 60 секунд не нажать ни одной кнопки.
2. С помощью цифровых кнопок введите 86 и вы войдете в режим настройки режима пуска аппарата.
3. Нажмите кнопку пуска **Start** и "0" и на дисплее количества копий будет показано начальное значение кода режима пуска.
4. Введите 1. Когда на дисплее количества копий будет показано нужное вам значение, заново нажмите кнопку запуска **Start** для запоминания заданной вами настройки. После этого на дисплее количества не должно ничего отображаться, что указывает о вводе правильного кода.
5. Для выхода из режима специальной настройки и возвращения к обычному копированию нажмите кнопку специальных настроек **Custom Presets**.
6. Нажмите "*" или выключите и включите питание аппарата, чтобы он вошел в режим идентификации доступа [id] [ ] .
7. С помощью цифровых кнопок введите 4-значный цифровой пароль. Начальный пароль равен "1111". С целью соблюдения секретности цифры пароля при их вводе отображаются на дисплее количества копий как [1111] . Если вы хотите повторить ввод пароля заново, то нажмите кнопку очистки **Clear** до подтверждения для очистки введенного пароля и после этого можно будет повторить ввод заново. После завершения ввода нажмите"*", чтобы аппарат вошел в режим ожидания.

   Примечание • Для обеспечения ограничения доступа вместо начального пароля следует обязательно ввести новый 4-значный пароль.
   Смотрите: 6.6.8 "Изменение пароля".
   • Аппарат автоматически вернется в режим пассивности, если в течение одной минуты не будет нажата ни одна кнопка.
   Нажмите любую кнопку на панели управления и аппарат опять войдет в режим идентификации доступа.

6.6.8 Изменение пароля

Эта функция позволяет системному администратору или пользователям изменить пароль.

Процедура

1. Изменение пароля в режиме одного пароля

(1). Включите питание аппарата и на дисплее будет показано сообщение об идентификации доступа Id .

(2). С помощью цифровых кнопок введите текущий пароль и аппарат перейдет в состояние ожидания.

(3). Нажмите кнопку специальных настроек **Custom Presets,** и аппарат войдет в режим специальных настроек.

(4). Нажмите кнопку "0" и затем кнопку запуска **Start**. На дисплее будет показано 1111, и лампы дисплея количества начнут мигать. Введите 4-значный пароль и лампы дисплея количества копий прекратят мигать. Повторно нажмите кнопку запуска **Start.** На дисплее не будет никакой индикации, что указывает правильность ввода.

(5). Для выхода из режима специальной настройки и возвращения к обычному копированию нажмите кнопку специальных настроек **Custom Presets**.

Раздел 7 Данные по соединениям

Раздел 7 Данные о соединениях

- Список разъемов 7-2
- Конфигурация разъемов 7-5

Список разъемов

Как читать список разъемов:

№ Рис. ..... • Указывает номер рисунка или блок-схемы BSD, где показан соответствующий разъем.

Кол-во контактов ..... • Указывает количество контактов разъема, которое может отличаться от количества проводов в жгуте проводов разъема.

Назначение ..... • Указывает, к какому компоненту или модулю проводит подключение этот разъем.

№ разъема	№ Рис.	Кол-во контактов	Назначение
1	2	3	Низковольтный блок питания LVPS
12	BSD7	1	Нагревательный стержень (спереди)
13	BSD7	1	Нагревательный стержень (сзади)
14	9,4	3	Термостат фьюзера ↔ плата переменного питания
15	2	2	Лампа экспонирования ↔ плата переменного питания
16	2	2	Лампа экспонирования
40	2	8	Низковольтный блок питания LVPS
100	5,8	3	Датчик регистрации оптики
105	8	3	Датчик объектива
110	9-14	3	Датчик формата обходного лотка MSI
111	9-14	3	Датчик отсутствия бумаги обходного лотка MSI

№ разъема	№ Рис.	Кол-во контактов	Назначение
114	BSD5	3	Датчик отсутствия бумаги лотка 1
116	9, 4	3	Датчик регистрации подачи
117	9, 4	2	Датчик выхода фьюзера
118	BSD7	2	Термистор фьюзера
122	BSD7	3	Датчик окончания тонера
200	5, 8	10	Лампа ISIL
202	5	2	Лампа стирания
203		2	Счетчик↔Главная плата
204		3	Главная плата↔ID блока барабана
205		2	Гл. плата ↔ ID тонер-картриджа
206		2	ID блока барабана
207		2	ID тонер-картриджа
209	3	3	Плата переменного питания ↔ выключатель блокировки аппарата
210	BSD5	2	Соленоид обходного лотка MSI
211	BSD5	2	Соленоид подачи лотка 1
214	9	2	Соленоид подачи
400	2	8	Главная плата
401	2	28	Главная плата
402	2	10	Главная плата
403	2	14	Главная плата
404	2	6	Главная плата
405	2	12	Главная плата
406	2	16	Главная плата
407	2	18	Главная плата
408	2	2	Главная плата
409	2	4	Главная плата
410	2	14	Главная плата
413	2	4	Главная плата
417	8	16	Панель управления

№ разъема	№ Рис.	Кол-во контактов	Назначение
418	8	12	Панель управления
430	2, 4	10	Плата переменного питания
431	4	3	Плата переменного питания
437		2	Плата переменного питания
500	9	8	HVPS
600	9	3	Гл. плата↔ Датчик затвора регистр.
604	2	6	Двигатель объектива
605		6	Плата каретки лампы
610	1	6	Главная плата↔Датчик отсутствия бумаги лотка 1, соленоид подачи лотка 1
616	3, 9	8	Главная плата↔Датчик отсутствия бумаги MSI, датчик формата MSI, соленоид обходного лотка MSI
620	2	12	Датчик окончания тонера
T11	5, BSD1		Выключатель питания
T12	5, BSD1		Выключатель питания
T13	5, BSD1		Выключатель питания
T14	5, BSD1		Выключатель питания
T24	BSD7		Термостат фьюзера
T25			Лампа экспонирования
T26			Лампа экспонирования
T27			Термостат лампы экспонирования
T28			Термостат лампы экспонирования
T32			Провод заземления
T33	BSD1		Провод заземления LVPS
T34	BSD7		Термостат фьюзера
T50			Смещение проявления
T58	3, 2, BSD6		Выключатель лотка 1

№ разъема	№ Рис.	Кол-во контактов	Назначение
T59	3, 2, BSD2 BSD6		Выключатель лотка 1
T60			Провод заземления узла верхнего желоба
T61			Провод заземления узла верхнего желоба
T62	3, 6 BSD6		Выключатель правой крышки
T63	3, 6 BSD3 BSD6		Выключатель правой крышки
T64	BSD1 BSD2		Выключатель блокировки передней крышки
T65	BSD1		Выключатель блокировки передней крышки



ВИД СВЕРХУ
(Рис.1)

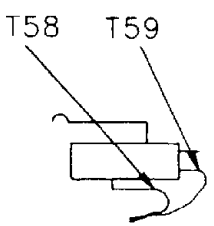

ВИД СВЕРХУ
(Рис.2)

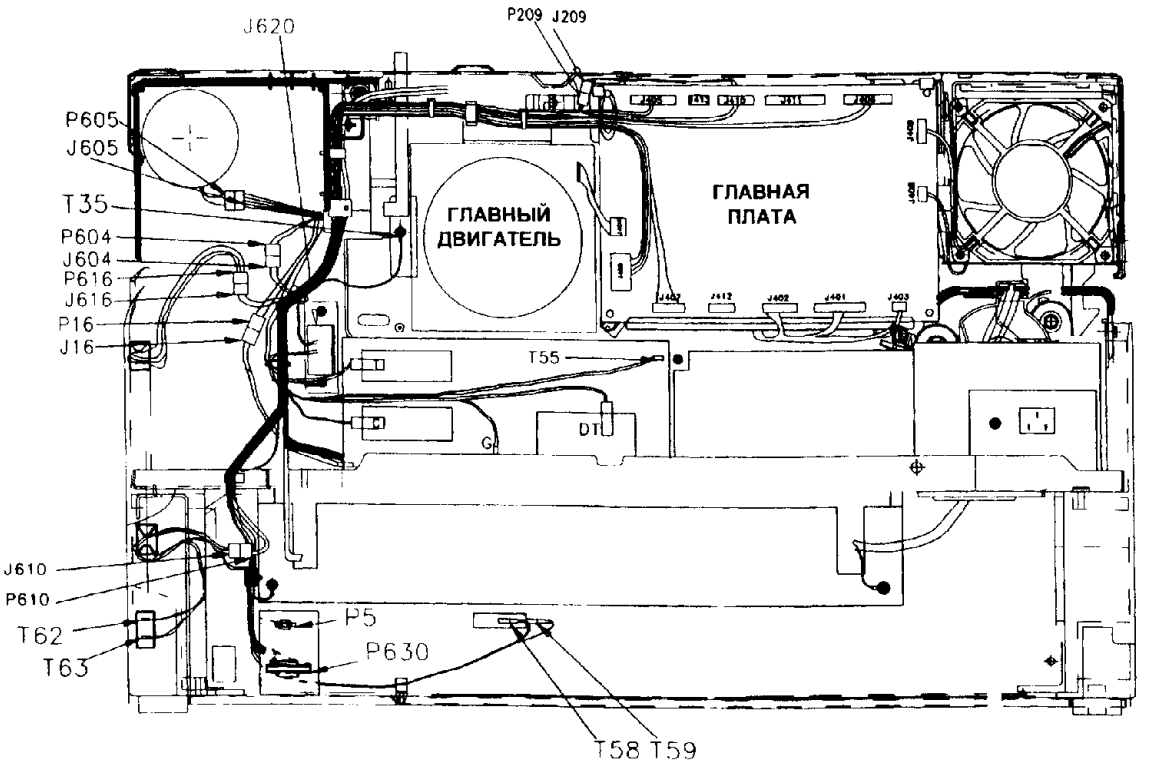

ВИД СЗАДИ
(Рис.3)

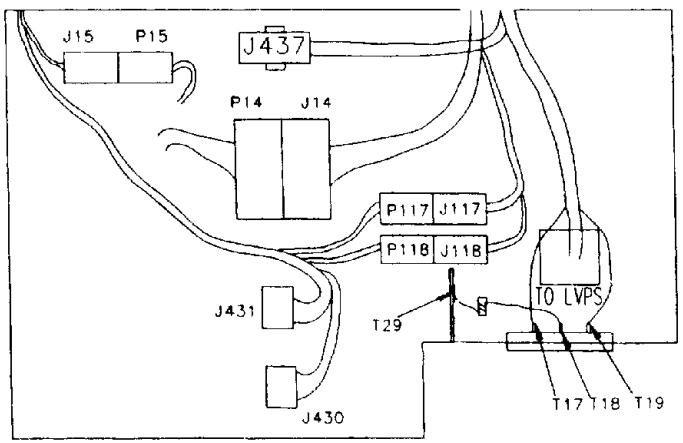

ВИД СВЕРХУ
(Рис. 4)

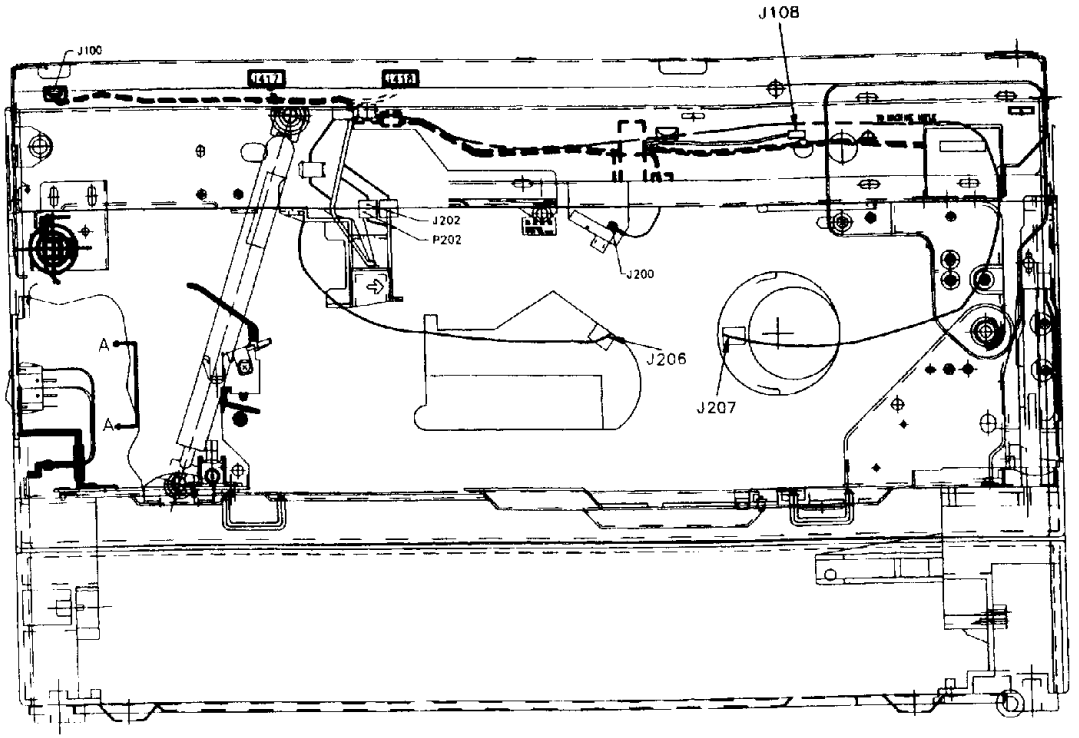

ВИД СПЕРЕДИ
(Рис. 5)

Разводка A-A (ВЫКЛЮЧАТЕЛЬ ПИТАНИЯ)

№ контакта	Цвет провода			Цвет провода	№ контакта
T13	Коричн.	2	5	Синий	T14
T11	Коричн	1	4	Синий	T12

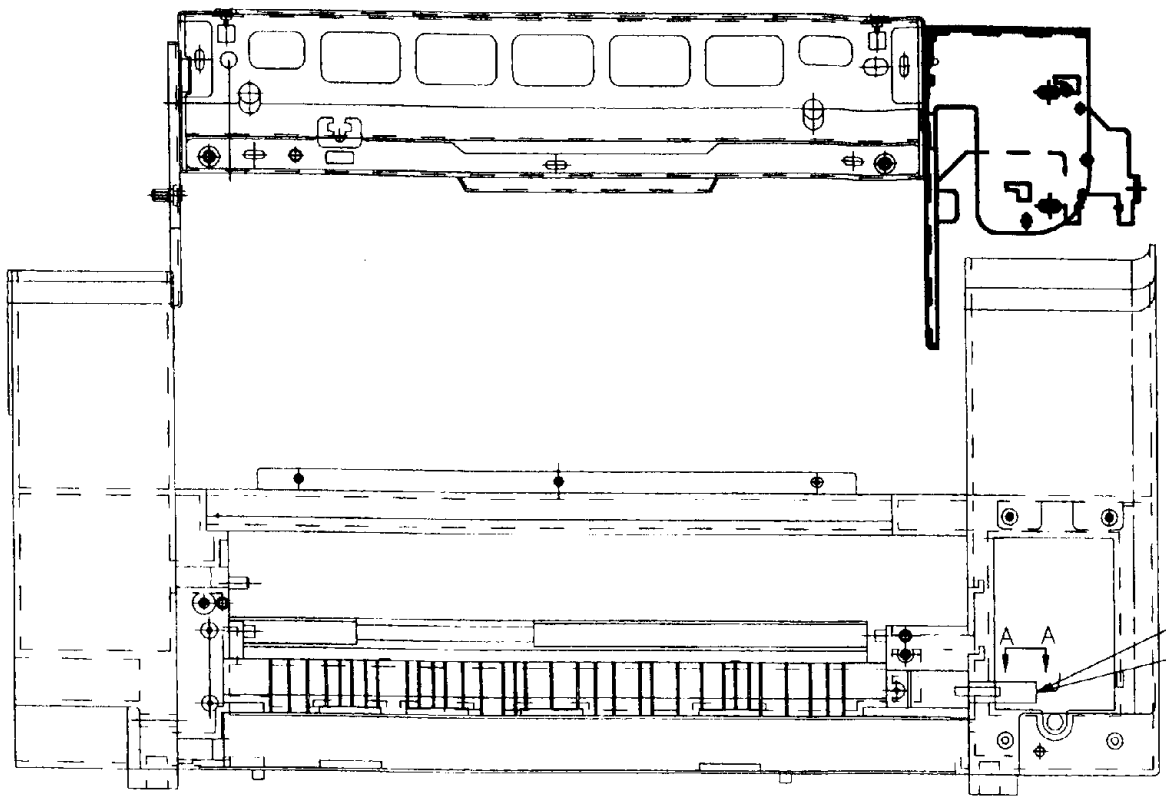

ВИД СПРАВА
(Рис. 6)

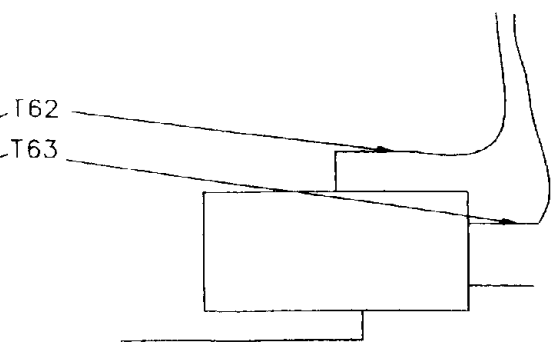

ВИД СВЕРХУ НА ДЕТАЛЬ A-A
(Рис. 7)

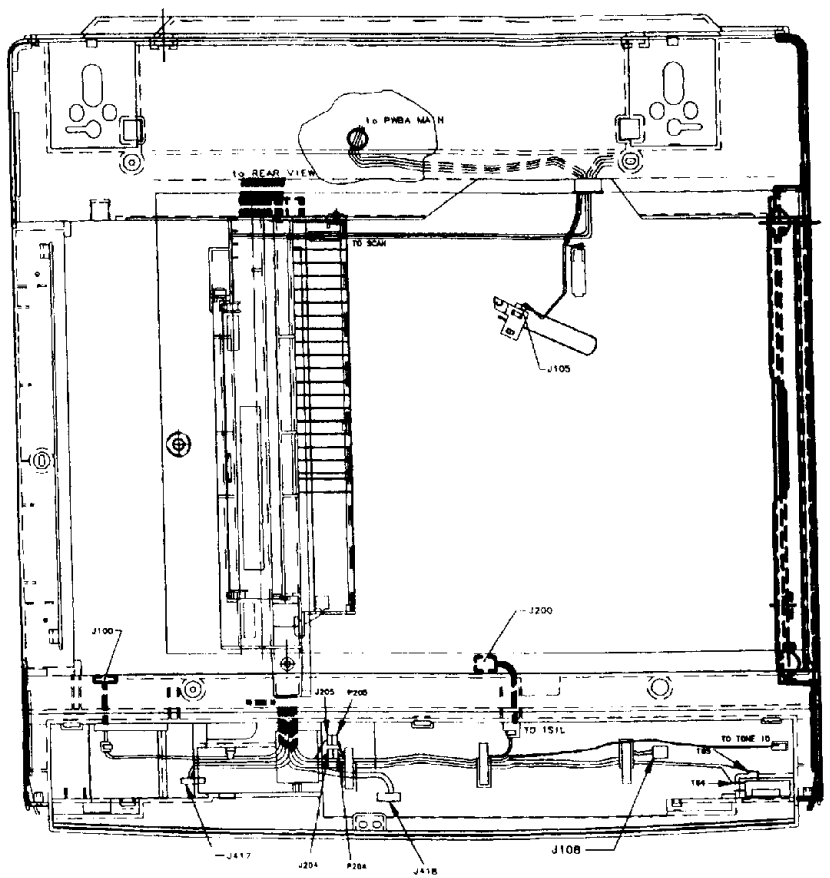

ВИД СВЕРХУ
(Рис. 8)

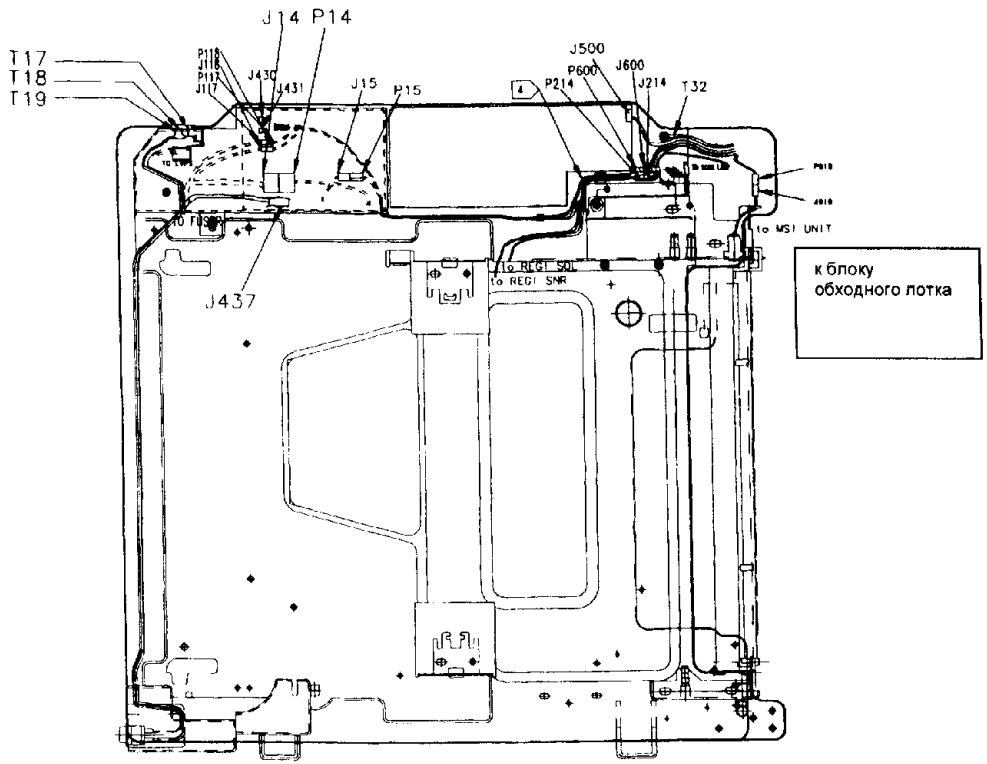

ВИД СВЕРХУ НА РАМУ ОСНОВАНИЯ
(Рис. 9)

Раздел 9 Блок-схемы (BSD)

Раздел 9 Блок-схемы (BSD)

9.1 Символы/обозначения сигналов
9.1.1 Символы 9-2
9.1.2 Обозначения сигналов 9-2

9.2 Блок-схемы (BSD)
1. Питание дежурного режима 9-3
2. Выбор режима, управление работой аппарата, питание при запуске печати 9-6
3. Оптика 9-7
4. Подача и транспортировка бумаги 9-9
5. Ксерография, транспортировка и закрепление копии 9-11

Как использовать блок-схемы (BSD)

- Обращайтесь к этому разделу 9, содержащему блок-схемы BSD, в ходе процедуры устранения неисправностей, которая обычно начинается с RAP уровня 1 или со списка кодов состояния.
- Функции узлов указаны на каждой блок-схеме в сопроводительном тексте.
- Поиск неисправностей выполняется с использованием блок-схем, с помощью необходимой информации из текстовых примечаний и с помощью нужных диагностических режимов.
- Номера регулировок (ADJ №) и номера перечней запчастей (PL) указаны на каждой блок-схеме BSD, с их помощью вы отсылаетесь к соответствующей процедуре демонтажа, замены или регулировки.

9.1 Символы/Обозначения сигналов

9.1.1 Символы

На блок-схемах используются следующие символы

• Контрольные данные



Этот символ на блок-схеме указывает на контрольные данные, по которым всегда следует проверять наличие сигнала.

• ПРИМЕЧАНИЕ



Отсылает вас к ПРИМЕЧАНИЮ на этой же странице.

• Регулировка



3.1.11

Отсылает к процедуре регулировки в Руководстве по техническому обслуживанию, например, 3.1.11 - это нужная процедура регулировки из Руководства.



3.1.11

Этот символ указывает на процедуру электрической регулировки с помощью элементов на печатной плате согласно описанию Руководства.

• Перечни запчастей

PL7 - 1

Предлагает обратиться к перечню апчастей. В этом примере деталь указана в перечне PL7-1.

• Диагностический код

[4-1]

Этот символ указывается над именем сигнала на главной плате. Здесь номер "4" - это код цепи, а номер "1"- это код функции.

• Флаг ввода/вывода (I/O)

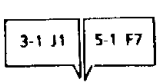

Этот символ указывает ввод или вывод сигнала с блок-схемы BSD. Цифры во флажках указывают номера соответствующих блок-схем.

9.1.2 Обозначения сигналов

• Выходной сигнал

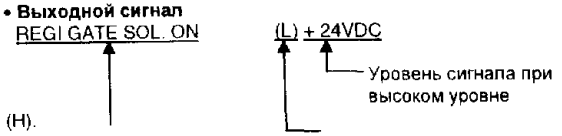

Имя сигнала

Уровень сигнала, нужный для активации детали.

* Некоторые сигналы имеют высокий уровень для активации детали.

• Входной сигнал

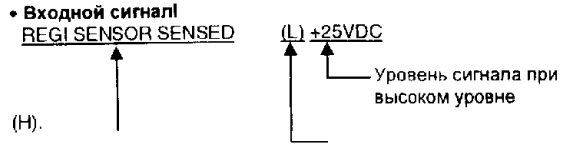

Имя сигнала

Уровень сигнала при активации или срабатывании выключателя или датчика.

* Некоторые сигналы имеют высокий уровень при активации датчика.

• Постоянные напряжения питания

Если символы контрольных данных  или примечания  не указывают другого, то напряжения питания + 5 В и + 24 В при измерении относительно контрольной точкой и общим проводом DC COM должны лежать в следующих диапазонах:

+ 5 В : + 5.2 ± 0.2 В
+ 24 В : + 24.5 ± 2.5 В

• Переменное сетевое напряжение

220 В : 220 В ± 10%
240 В : 240 В ± 6%

Эти переменные напряжения 220/240 В показаны на блок-схемах как 220 В

• Цвета проводов

Сокращение	Цвет	Описание
BRN	Коричневый	Фазное напряжение 220 В
BLU	Синий	Нуль напряжения 220 В
GRN	Зеленый	Земля
GRN/YEL	Зеленый/ Желтый	Земля
RED	Красный	Высокое напряжение
ORG	Оранжевый	Напряжение питания + 24 В
GRY	Серый	Напряжение питания + 5 В
BLU	Синий	Линия выходного сигнала для привода элементов с напряжением + 24 В
YEL	Желтый	Входной сигнал с датчика или выключателя с напряжением + 5 В
VIO	Фиолетовый	Общий провод постоянного электропитания

• В области нагревательного вала цвета проводов могут быть другими, так как там используются термоустойчивые (высокотемпературные) провода.

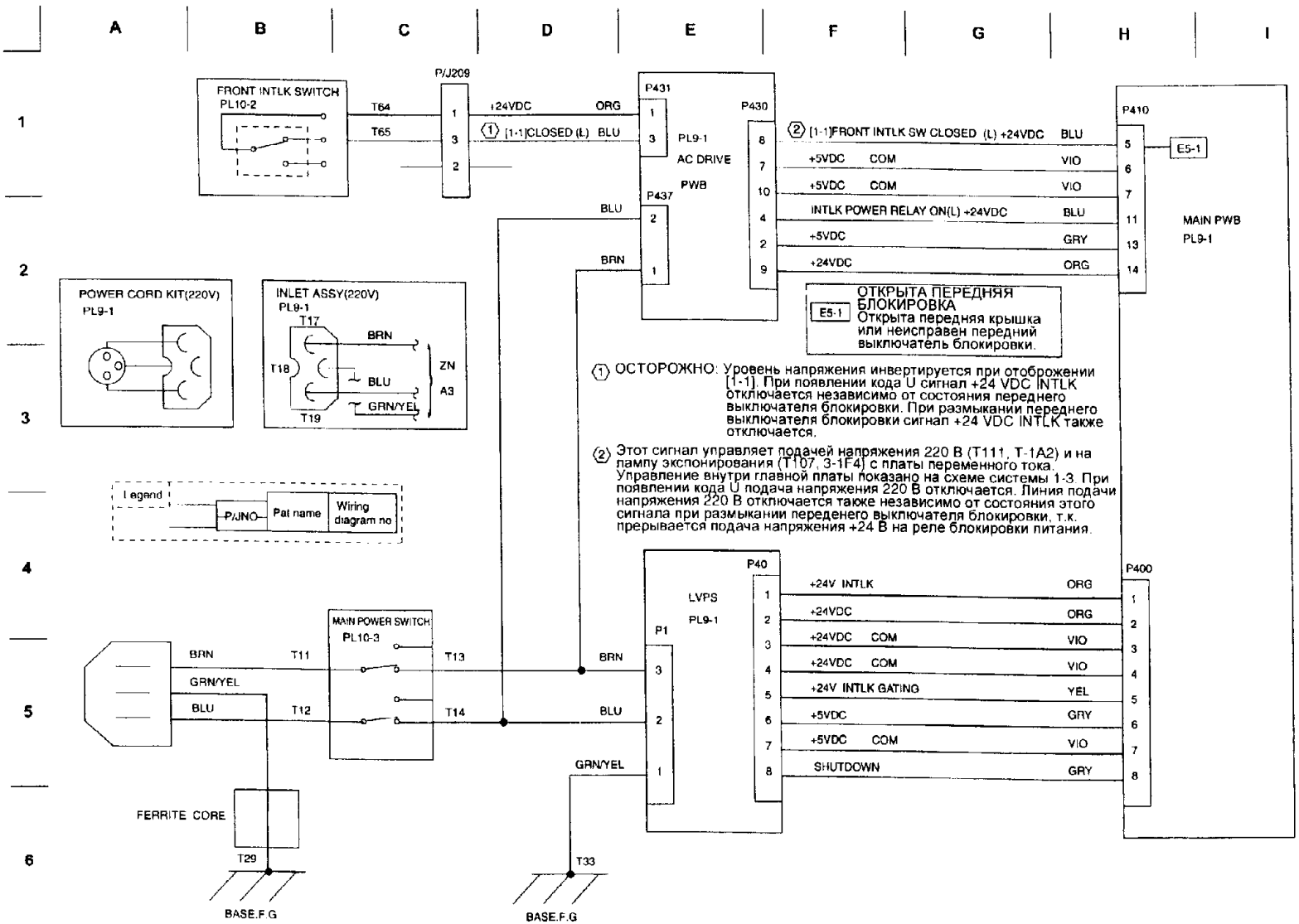
A
B
C
D
E
F
G
H
I
1
2
3
4
5
6
FRONT INTLK SWITCH
PL10-2
T64
T65
P/J209
1
3
2
+24VDC
ORG
[1-1]CLOSED (L) BLU
P431
P430
PL9-1
AC DRIVE
PWB
P437
BLU
BRN
[1-1]FRONT INTLK SW CLOSED (L) +24VDC BLU
+5VDC COM VIO
+5VDC COM VIO
INTLK POWER RELAY ON(L) +24VDC BLU
+5VDC GRY
+24VDC ORG
P410
E5-1
MAIN PWB
PL9-1
POWER CORD KIT(220V)
PL9-1
INLET ASSY(220V)
PL9-1
T17
T18
T19
BRN
BLU
GRN/YEL
ZN
A3
ОТКРЫТА ПЕРЕДНЯЯ БЛОКИРОВКА
E5-1
Открыта передняя крышка или неисправен передний выключатель блокировки.
ОСТОРОЖНО: Уровень напряжения инвертируется при отображении [1-1]. При появлении кода U сигнал +24 VDC INTLK отключается независимо от состояния переднего выключателя блокировки. При размыкании переднего выключателя блокировки сигнал +24 VDC INTLK также отключается.
Этот сигнал управляет подачей напряжения 220 В (T111, T-1A2) и на лампу экспонирования (T107, 3-1F4) с платы переменного тока. Управление внутри главной платы показано на схеме системы 1-3. При появлении кода U подача напряжения 220 В отключается. Линия подачи напряжения 220 В отключается также независимо от состояния этого сигнала при размыкании переденего выключателя блокировки, т.к. прерывается подача напряжения +24 В на реле блокировки питания.
Legend
P/JNO
Pat name
Wiring diagram no
MAIN POWER SWITCH
PL10-3
BRN
GRN/YEL
BLU
T11
T12
T13
T14
FERRITE CORE
T29
BASE.F.G
P40
LVPS
PL9-1
P1
+24V INTLK ORG
+24VDC ORG
+24VDC COM VIO
+24VDC COM VIO
+24V INTLK GATING YEL
+5VDC GRY
+5VDC COM VIO
SHUTDOWN GRY
P400
T33
BASE.F.G

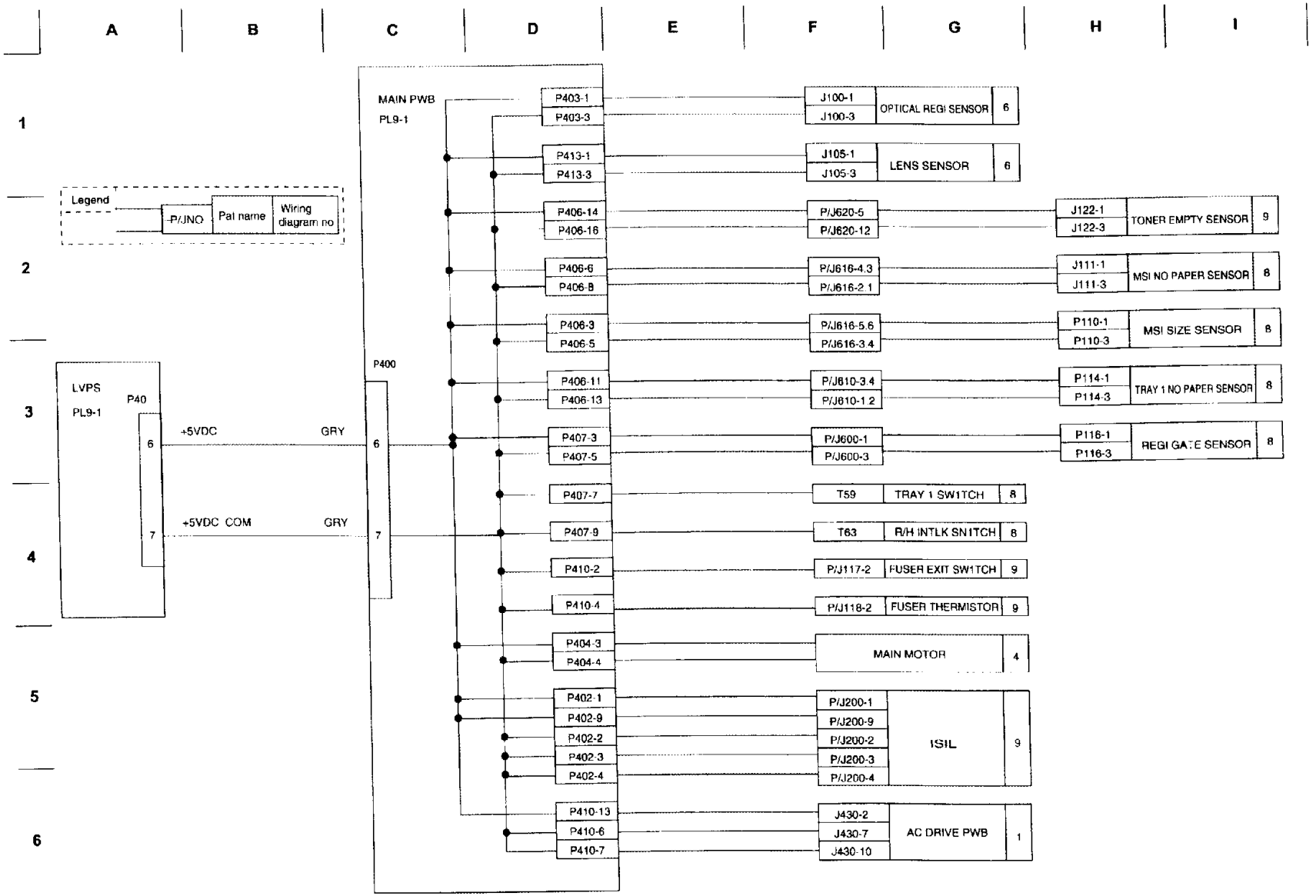
A
B
C
D
E
F
G
H
I
1
2
3
4
5
6
Legend
-P/JNO
Pat name
Wiring diagram no
LVPS
PL9-1
P40
6
7
+5VDC
GRY
+5VDC COM
GRY
MAIN PWB
PL9-1
P400
6
7
P403-1
P403-3
P413-1
P413-3
P406-14
P406-16
P406-6
P406-8
P406-3
P406-5
P406-11
P406-13
P407-3
P407-5
P407-7
P407-9
P410-2
P410-4
P404-3
P404-4
P402-1
P402-9
P402-2
P402-3
P402-4
P410-13
P410-6
P410-7
J100-1
J100-3
OPTICAL REGI SENSOR
6
J105-1
J105-3
LENS SENSOR
6
P/J620-5
P/J620-12
J122-1
J122-3
TONER EMPTY SENSOR
9
P/J616-4.3
P/J616-2.1
J111-1
J111-3
MSI NO PAPER SENSOR
8
P/J616-5.6
P/J616-3.4
P110-1
P110-3
MSI SIZE SENSOR
8
P/J610-3.4
P/J610-1.2
P114-1
P114-3
TRAY 1 NO PAPER SENSOR
8
P/J600-1
P/J600-3
P116-1
P116-3
REGI GATE SENSOR
8
T59
TRAY 1 SW1TCH
8
T63
R/H INTLK SN1TCH
8
P/J117-2
FUSER EXIT SW1TCH
9
P/J118-2
FUSER THERMISTOR
9
MAIN MOTOR
4
P/J200-1
P/J200-9
P/J200-2
P/J200-3
P/J200-4
ISIL
9
J430-2
J430-7
J430-10
AC DRIVE PWB
1

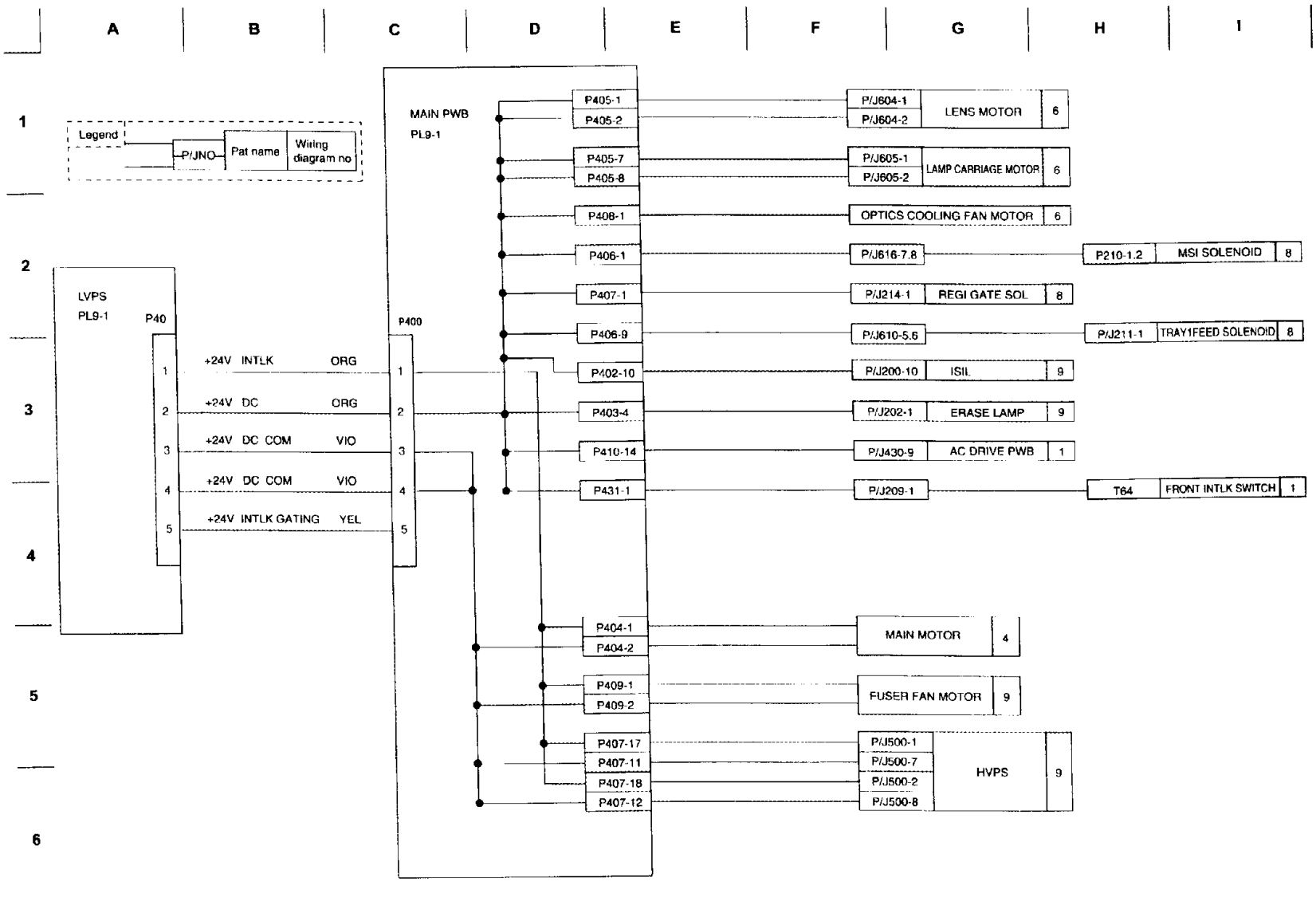
A
B
C
D
E
F
G
H
I
1
2
3
4
5
6
Legend
P/JNO
Pat name
Wiring diagram no
LVPS
PL9-1
P40
MAIN PWB
PL9-1
P400
+24V INTLK ORG
+24V DC ORG
+24V DC COM VIO
+24V DC COM VIO
+24V INTLK GATING YEL
P405-1
P405-2
P405-7
P405-8
P408-1
P406-1
P407-1
P406-9
P402-10
P403-4
P410-14
P431-1
P404-1
P404-2
P409-1
P409-2
P407-17
P407-11
P407-18
P407-12
P/J604-1
P/J604-2
LENS MOTOR 6
P/J605-1
P/J605-2
LAMP CARRIAGE MOTOR 6
OPTICS COOLING FAN MOTOR 6
P/J616-7,8
P210-1,2
MSI SOLENOID 8
P/J214-1
REGI GATE SOL 8
P/J610-5,6
P/J211-1
TRAY1FEED SOLENOID 8
P/J200-10
ISIL 9
P/J202-1
ERASE LAMP 9
P/J430-9
AC DRIVE PWB 1
P/J209-1
T64
FRONT INTLK SWITCH 1
MAIN MOTOR 4
FUSER FAN MOTOR 9
P/J500-1
P/J500-7
P/J500-2
P/J500-8
HVPS 9

2. ВЫБОР РЕЖИМА, УПРАВЛЕНИЕ РАБОТОЙ АППАРАТА, ПИТАНИЕ ПРИ ЗАПУСКЕ ПЕЧАТИ

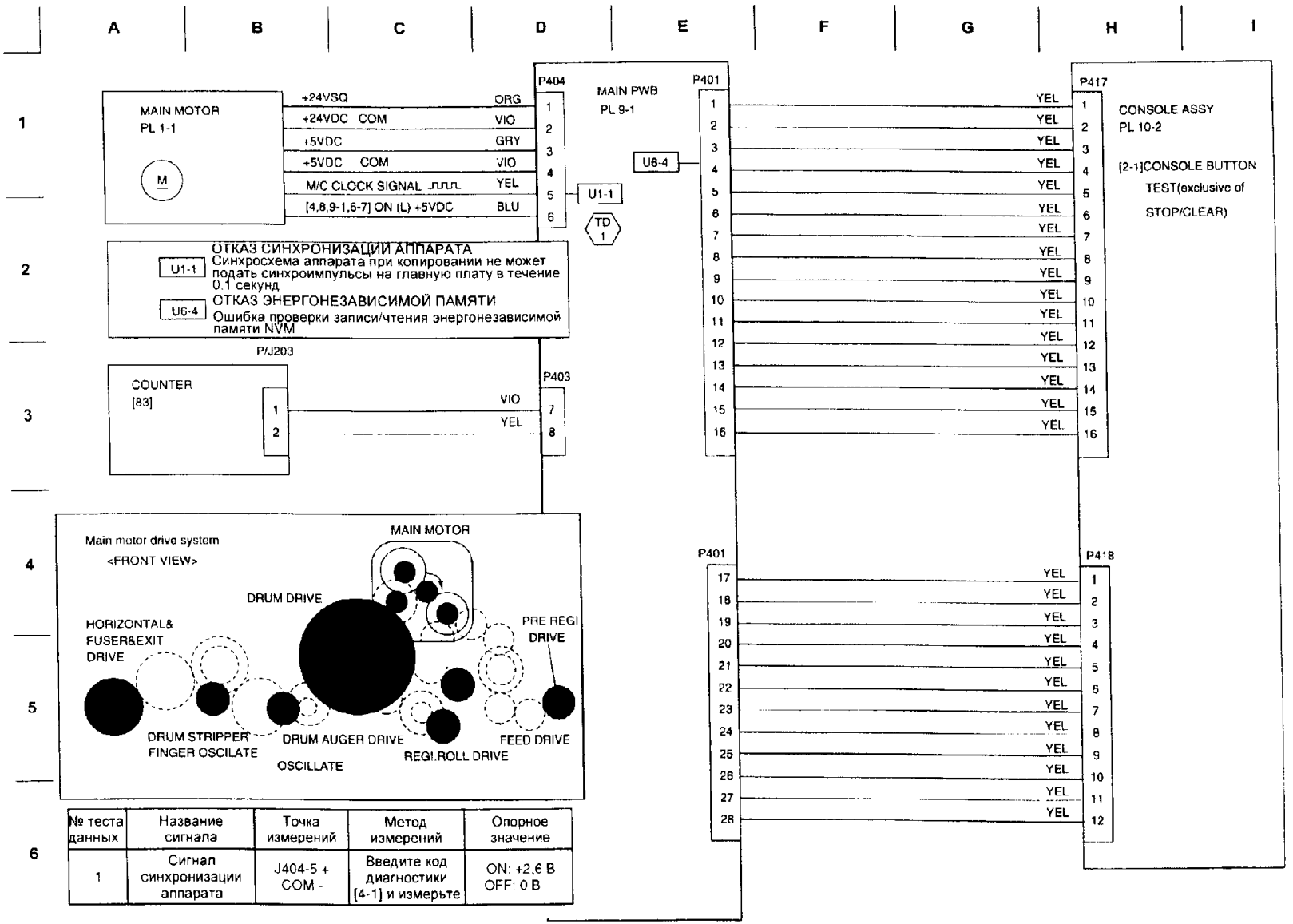

№ теста данных	Название сигнала	Точка измерений	Метод измерений	Опорное значение
1	Сигнал синхронизации аппарата	J404-5 + COM -	Введите код диагностики [4-1] и измерьте	ON: +2,6 В OFF: 0 В

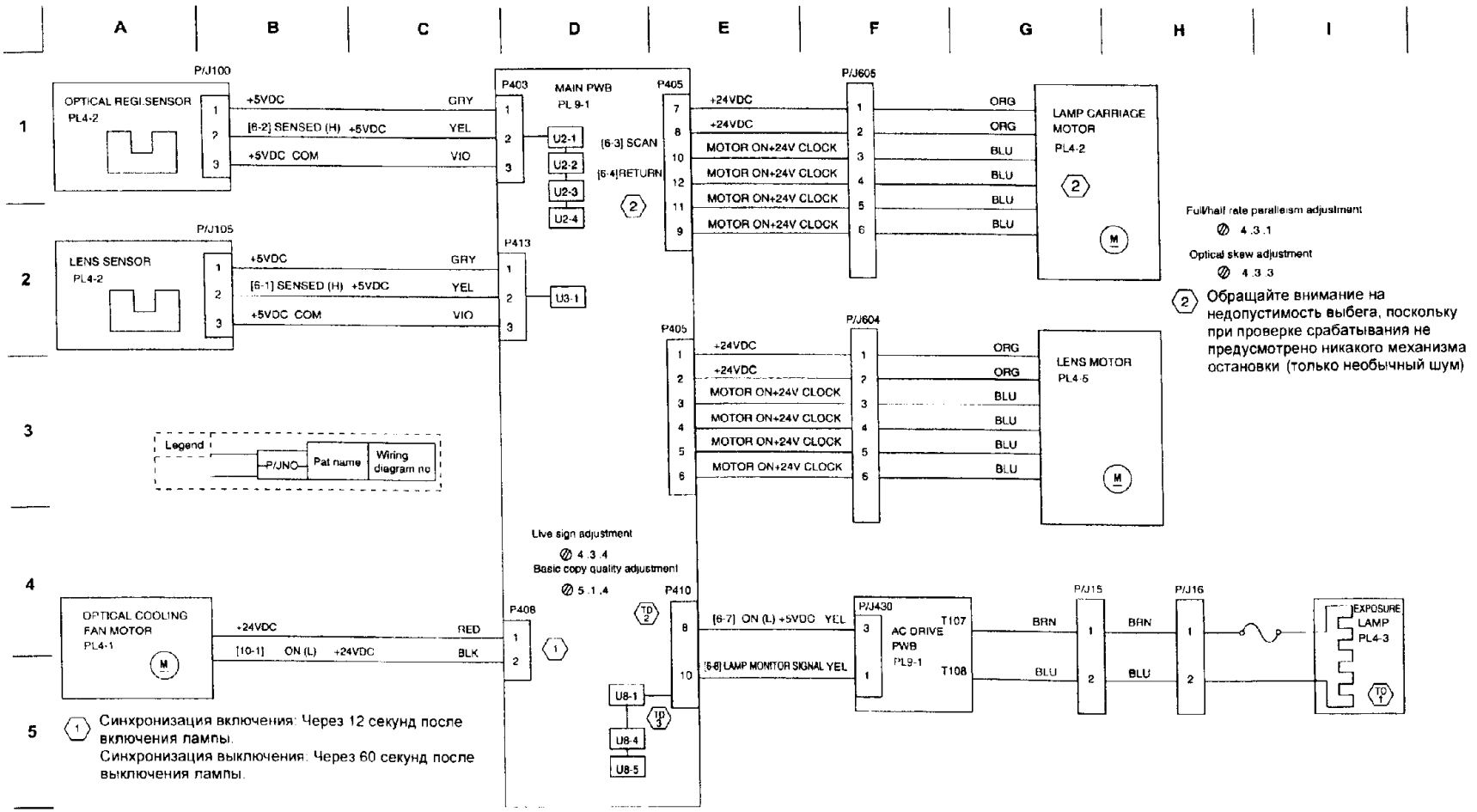
A
B
C
D
E
F
G
H
I
1
2
3
4
5
6
P/J100
OPTICAL REGI.SENSOR
PL4-2
+5VDC
GRY
[6-2] SENSED (H) +5VDC
YEL
+5VDC COM
VIO
P403
MAIN PWB
PL 9-1
U2-1
U2-2
U2-3
U2-4
[6-3] SCAN
[6-4] RETURN
P405
+24VDC
MOTOR ON+24V CLOCK
P/J605
ORG
BLU
LAMP CARRIAGE MOTOR
PL4-2
P/J105
LENS SENSOR
PL4-2
[6-1] SENSED (H) +5VDC
P413
U3-1
P/J604
LENS MOTOR
PL4-5
Legend
P/J NO.
Pat name
Wiring diagram no
Live sign adjustment
4.3.4
Basic copy quality adjustment
5.1.4
P410
P408
OPTICAL COOLING FAN MOTOR
PL4-1
[10-1] ON (L) +24VDC
RED
BLK
[6-7] ON (L) +5VDC YEL
[6-8] LAMP MONITOR SIGNAL YEL
P/J430
T107
T108
AC DRIVE PWB
PL9-1
P/J15
P/J16
BRN
EXPOSURE LAMP
PL4-3
U8-1
U8-4
U8-5
Full/half rate parallelism adjustment
4.3.1
Optical skew adjustment
4.3.3
2 Обращайте внимание на недопустимость выбега, поскольку при проверке срабатывания не предусмотрено никакого механизма остановки (только необычный шум)
1 Синхронизация включения: Через 12 секунд после включения лампы.
Синхронизация выключения: Через 60 секунд после выключения лампы.

U2-1 Отказ ожидания каретки лампы
Каретка лампы в режиме ожидания не активирует датчик регистрации оптики за 6.5 сек.

U2-2 Отказ каретки лампы - положение
Случай 1: Датчик регистрации оптики не включается за 0.05 сек. после начального сдвига каретки лампы после завершения копирования
Случай 2: Датчик регистрации оптики не включается за 0.05 сек. после запуска копирования.

U2-3 Отказ каретки лампы - скан
Датчик регистрации оптики не включается за 0.46 сек. после начала сканирования каретки лампы.

U2-4 Отказ каретки лампы - возврат
Датчик регистрации оптики не включается за 2.5 сек. после начала возврата каретки лампы.

U3-1 Отказ положения объектива
Датчик объектива не включается за 3.1 сек. после начального сдвига объектива (то есть после начала движения объектива).

U8-1 Отказ управления экспонированием
Режим управления не запускается за 0.5 сек. после включения лампы экспонирования.

U8-4 Отказ превышения напряжения экспонирования
Уровень сигнала датчика экспозиции превысил 2.9 В при включенной лампе экспонирования.

U8-5 Отказ падения напряжения экспонирования
Уровень сигнала датчика экспозиции ниже 0.5 В уже при включении лампы экспонирования.

№ теста данных	Название сигнала	Точка измерений	Метод измерений	Опорное значение
1	Напряжение на клеммах лампы экспонирования	P/J16-1 ⊕ P/J16-2 ⊖	•Введите код диагностики [6-7] •Запустите копирование в нормальном режиме.	100 В 60-70 В
2	Сигнал запуска лампы экспонирования	P410-12 ⊕ COM ⊖	Введите код диагностики [6-7] и измерьте	ON: +10.2 В OFF: 22.3 В
3	Сигнал контроля напряжения на лампе	Введите код диагностики [6-7] и затем [6-8] для проверки значения АЦП		Значение АЦП: от B4 до B6 (опорное: +19 В)
4	Сигнал включения двигателя каретки лампы синхроимпульсы 24 В	J605-3,4,5,6 ⊕ COM ⊖	Введите код диагностики [6-3] или [6-4] и измерьте	ON: +24.0 В OFF: +24.5 В

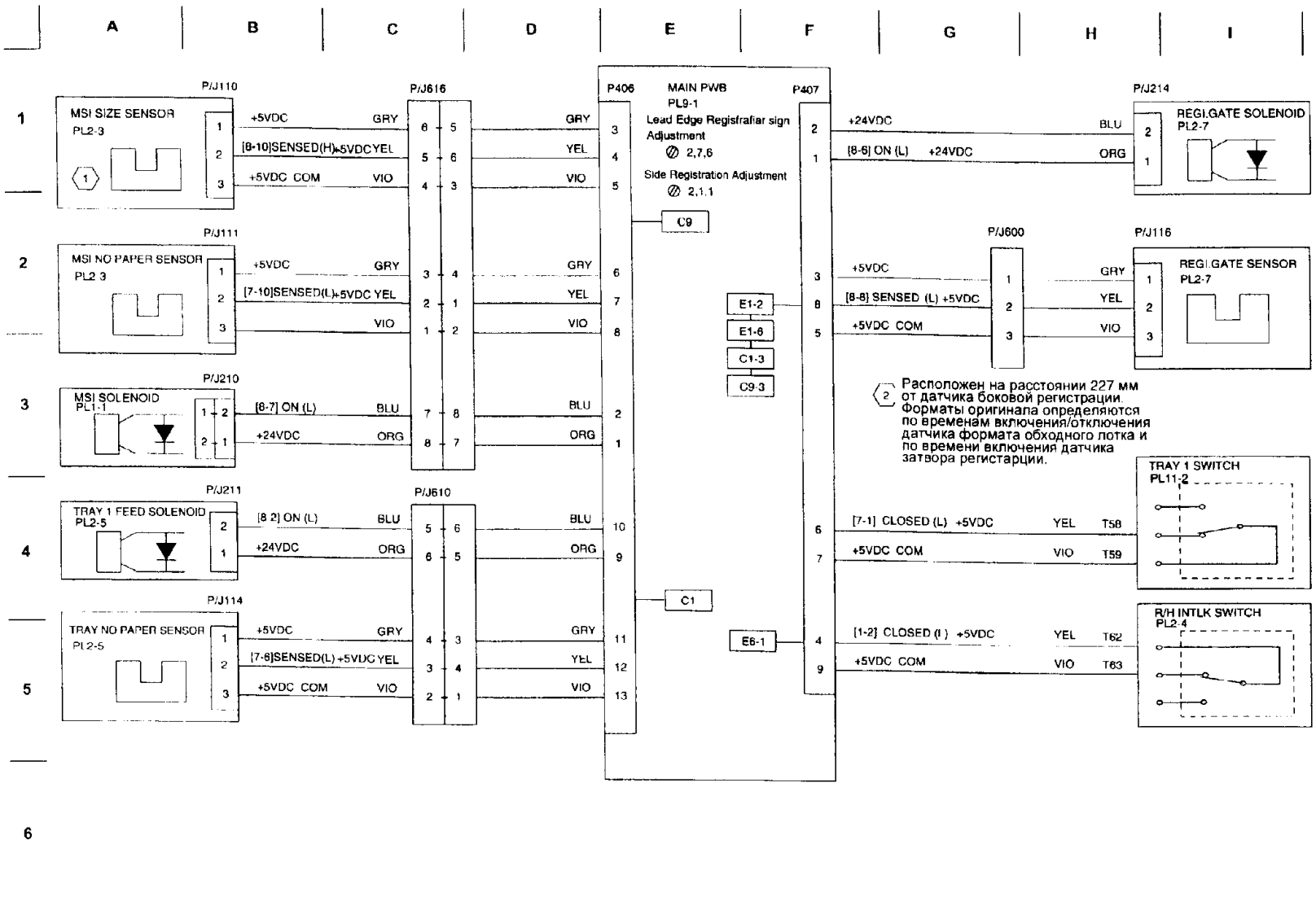
A
B
C
D
E
F
G
H
I
1
2
3
4
5
6
P/J110
MSI SIZE SENSOR
PL2.3
+5VDC GRY
[8-10]SENSED(H)+5VDC YEL
+5VDC COM VIO
P/J616
GRY
YEL
VIO
P406
MAIN PWB
PL9-1
Lead Edge Registration Adjustment
2,7,6
Side Registration Adjustment
2,1,1
P407
P/J214
REGI.GATE SOLENOID
PL2-7
+24VDC BLU
[8-6] ON (L) +24VDC ORG
P/J111
MSI NO PAPER SENSOR
PL2.3
+5VDC GRY
[7-10]SENSED(L)+5VDC YEL
VIO
P/J600
P/J116
REGI.GATE SENSOR
PL2-7
+5VDC GRY
[8-8] SENSED (L) +5VDC YEL
+5VDC COM VIO
C9
E1-2
E1-6
C1-3
C9-3
P/J210
MSI SOLENOID
PL1-1
[8-7] ON (L) BLU
+24VDC ORG
BLU
ORG
2 Расположен на расстоянии 227 мм от датчика боковой регистрации. Форматы оригинала определяются по временам включения/отключения датчика формата обходного лотка и по времени включения датчика затвора регистрации.
P/J211
TRAY 1 FEED SOLENOID
PL2-5
[8 2] ON (L) BLU
+24VDC ORG
P/J610
TRAY 1 SWITCH
PL11.2
[7-1] CLOSED (L) +5VDC YEL T58
+5VDC COM VIO T59
C1
P/J114
TRAY NO PAPER SENSOR
PL2-5
+5VDC GRY
[7-6]SENSED(L)+5VDC YEL
+5VDC COM VIO
E6-1
R/H INTLK SWITCH
PL2.4
[1-2] CLOSED (L) +5VDC YEL T62
+5VDC COM VIO T63

C1-2 **Застревание / пропуск с лотка 1**
Датчик затвора регистрации не включился за 2.7 сек. после начала подачи бумаги.

C9-3 **Застревание / пропуск с обходного лотка MSI**
Датчик затвора регистрации не включился за 2.3 сек. после начала подачи бумаги.

E1-2 **Застревание при проверке отключения датчика затвора регистрации**
Датчик затвора регистрации не отключился (остался включенным ON) за положенное время (зависящее от формата бумаги) после открывания затвора регистрации.

E1-6 **Статичное застревание на датчике затвора регистрации**
Датчик регистрации включен при включении питания или в режиме ожидания. (остался лист бумаги).

E6-1 **Открыта правая верхняя блокировка**
Открыта правая верхняя крышка или неисправен правый верхний выключатель блокировки.

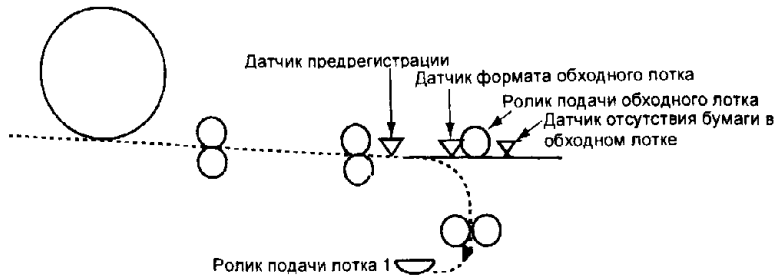

Обнаружение формата MSI

- Формат бумаги в обходном лотке MSI определяется для следующих целей:

a. Управление лампой сканирования
b. Управление температурой фьюзера
c. Обнаружение отказа "Застревание на выходе фьюзера" (FUSER EXIT JAM) [E3-3].

1. Ширина листа определяется датчиком формата обходного лотка MSI за счет определения интервала времени от начала подачи первого листа до включения датчика затвора регистрации.
2. Длина листа определяется путем измерения интервала времени от открывания затвора регистрации до отключения датчика затвора регистрации.

- Поскольку длину первого листа определить нельзя, управление проводится как для листа формата A3.

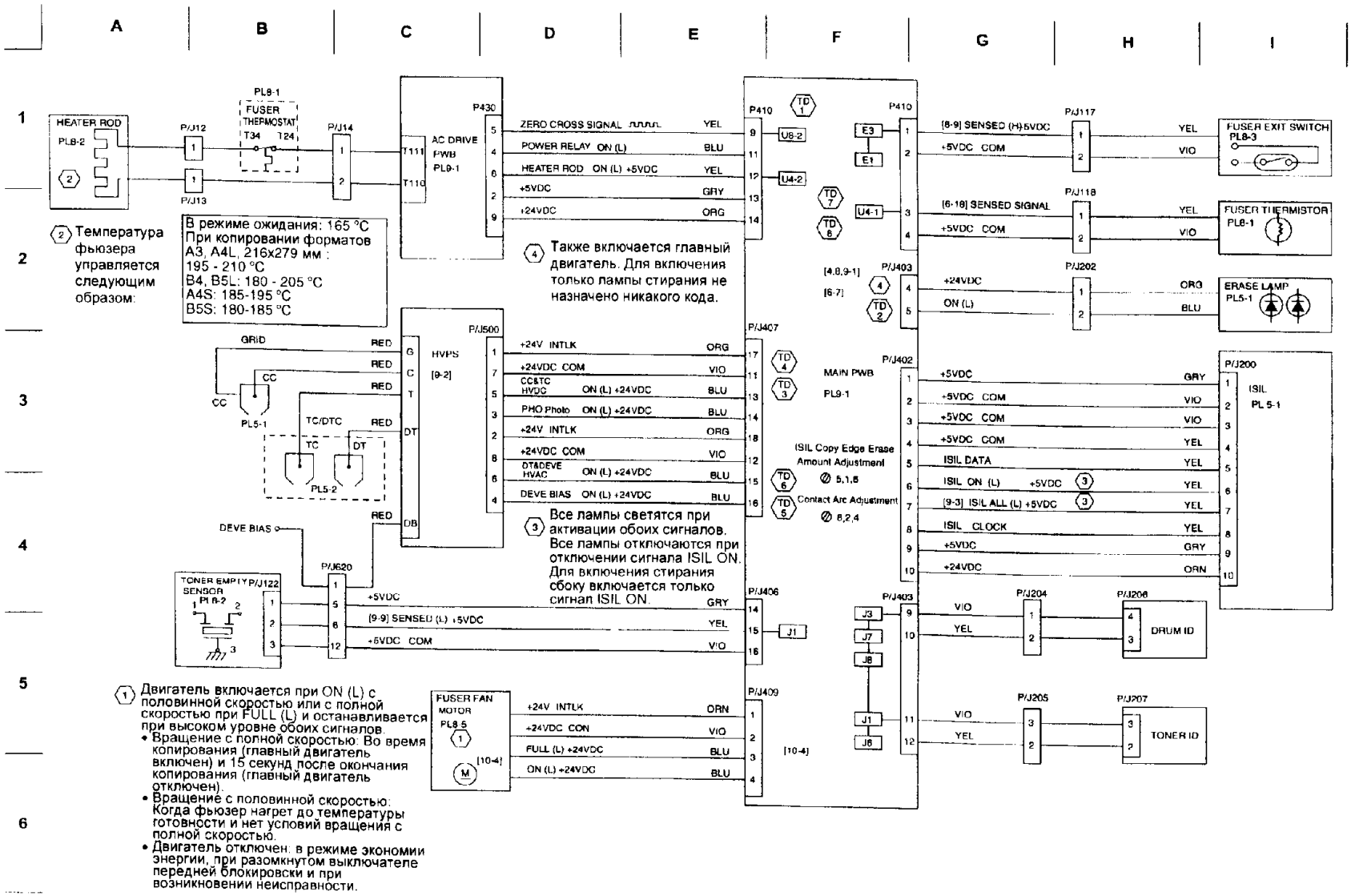
A
B
C
D
E
F
G
H
I
1
2
3
4
5
6
HEATER ROD
PL8-2
P/J12
P/J13
PL8-1
FUSER THERMOSTAT
T34
T24
P/J14
P430
AC DRIVE PWB PL9-1
T111
T110
ZERO CROSS SIGNAL
POWER RELAY ON (L)
HEATER ROD ON (L) +5VDC
+5VDC
+24VDC
YEL
BLU
YEL
GRY
ORG
P410
U8-2
U4-2
U4-1
TD 1
TD 7
TD 8
E3
E1
[8-9] SENSED (H) 5VDC
+5VDC COM
P/J117
FUSER EXIT SWITCH PL8-3
[6-10] SENSED SIGNAL
P/J118
FUSER THERMISTOR PL8-1
[4,8,9-1]
[6-7]
P/J403
P/J202
+24VDC
ON (L)
ERASE LAMP PL5-1
ORG
BLU
(2) Температура фьюзера управляется следующим образом:
В режиме ожидания: 165 °C
При копировании форматов
A3, A4L, 216x279 мм :
195 - 210 °C
B4, B5L: 180 - 205 °C
A4S: 185-195 °C
B5S: 180-185 °C
(4) Также включается главный двигатель. Для включения только лампы стирания не назначено никакого кода.
P/J500
HVPS [9-2]
+24V INTLK
+24VDC COM
CC&TC HVDC ON (L) +24VDC
PHO Photo ON (L) +24VDC
+24V INTLK
+24VDC COM
DT&DEVE HVAC ON (L) +24VDC
DEVE BIAS ON (L) +24VDC
ORG
VIO
BLU
BLU
ORG
VIO
BLU
BLU
GRID
CC
PL5-1
TC/DTC
TC
DT
PL5-2
RED
P/J407
TD 4
TD 3
MAIN PWB PL9-1
P/J402
+5VDC
+5VDC COM
+5VDC COM
+5VDC COM
ISIL DATA
ISIL ON (L) +5VDC
[9-3] ISIL ALL (L) +5VDC
ISIL CLOCK
+5VDC
+24VDC
GRY
VIO
VIO
YEL
YEL
YEL
YEL
GRY
ORN
P/J200
ISIL PL 5-1
ISIL Copy Edge Erase Amount Adjustment
TD 6
5,1,6
Contact Arc Adjustment
TD 5
8,2,4
(3) Все лампы светятся при активации обоих сигналов. Все лампы отключаются при отключении сигнала ISIL ON. Для включения стирания сбоку включается только сигнал ISIL ON.
DEVE BIAS
P/J620
TONER EMPTY SENSOR PL8-2
P/J122
+5VDC
[9-9] SENSED (L) +5VDC
+5VDC COM
GRY
YEL
VIO
P/J406
J1
P/J403
J3
J7
J8
J1
J6
VIO
YEL
P/J204
P/J206
DRUM ID
VIO
YEL
P/J205
P/J207
TONER ID
FUSER FAN MOTOR PL8.5
(1)
M
[10-4]
+24V INTLK
+24VDC CON
FULL (L) +24VDC
ON (L) +24VDC
ORN
VIO
BLU
BLU
P/J409
(1) Двигатель включается при ON (L) с половинной скоростью или с полной скоростью при FULL (L) и останавливается при высоком уровне обоих сигналов.
• Вращение с полной скоростью: Во время копирования (главный двигатель включен) и 15 секунд после окончания копирования (главный двигатель отключен).
• Вращение с половинной скоростью: Когда фьюзер нагрет до температуры готовности и нет условий вращения с полной скоростью.
• Двигатель отключен: в режиме экономии энергии, при разомкнутом выключателе передней блокировки и при возникновении неисправности.

U4-1 **Отказ обрыва термистора фьюзера**
Электрический обрыв термистора фьюзера или обрыв цепи фьюзера.

U4-2 **Отказ прогрева фьюзера**
Готовность фьюзера не получена через 1 минуту после включения питания или размыкания и замыкния выключателя передней блокировки.

U4-3 **Отказ перегрева фьюзера 1**
После достижения готовности фьюзера нагревательный стержень остается включенным дольше 10 секунд.

U4-4 **Отказ перегрева фьюзера 2**
Нагревательный стержень остается включенным более 20 секунд после цикла отключения.

U4-6 **Отказ защиты перегрева фьюзера**
Термистор фьюзера обнаружил температуру не менее 240°C на протяжении не менее 0.5 секунд.

U8-2 **Отказ пересечения нуля**
При управлении фьюзером в течение 2 секунд нет сигналов пересечения нуля

E1-1 **Застревание при проверке включения выключателя вывода фьюзера**
Выключатель вывода фьюзера не включился за 3.7 сек. После открытия затвора регистрации.

E3-3 **Застревание при проверке отключения выключателя вывода фьюзера**
Вывод фьюзера не отключился (остался включенным ON) за положенное время (зависящее от формата бумаги) после включения выключателя вывода фьюзера.

E3-6 **Статичное застревание на выключателе вывода фьюзера**
Выключатель вывода фьюзера включен при включении питания или в режиме ожидания. (остался лист бумаги).

J1-1 **Отказ окончания тонера**
После обнаружения окончания тонера датчиком окончания тонера сделано 100 копий.

J1-2 **Конец срока службы тонера**
Значение счетчика тонера достигло значения по умолчанию 7700.

J3-1 **Отказ установки блока барабана**
Блок барабана не установлен или установлен неправильно.

J3-2 **Отказ установки тонер-картриджа**
Блок тонера не установлен или установлен неправильно.

J3-3 **Отказ установки полного счетчика**
Полный счетчик скорректирован неверно.

J7-1 **Конец срока службы блока барабана**
Счетчик копий достиг 50K (листов бумаги).

J6-1 **Отказ идентификатора блока барабана**
Ошибка чтения/записи блока барабана.

J6-2 **Отказ идентификатора тонер-картриджа**
Ошибка чтения/записи блока тонера.

J6-3 **Отказ идентификатора счетчика**
Ошибка чтения/записи полного счетчика.

J8-1 **Отказ типа блока барабана**
Номер типа из ID блока барабана не совпадает с номером типа из NVM главной платы.

J8-2 **Отказ типа тонер-картриджа**
Номер типа из ID блока тонера не совпадает с номером типа из NVM главной платы.

J8-3 **Отказ типа полного счетчика**
Номер типа из ID полного счетчика не совпадает с номером типа из NVM главной платы.

J9-1 **Отказ идентификатора блока барабана**
Идентификатор блока барабана - не производства Xerox.

J9-2 **Отказ идентификатора блока тонера**
Идентификатор блока тонера - не производства Xerox.

J9-3 **Отказ идентификатора полного счетчика**
Идентификатор полного счетчика копий - не производства Xerox.

№ теста данных	Название сигнала	Точка измерений	Метод измерений	Опорное значение
1	Сигнал пересечения нуля	J410-9 ⊕ COM ⊖	Измеряйте в режиме ожидания. (закройте переднюю крышку)	+0.5 В
2	ERASE LAMP ON(L) +24VDC	J403-5 ⊕ COM ⊖	Введите код диагностики [4-1] и измерьте.	ON: +0.75 В OFF: +12.5 В
3	PHOTO MODE ON(L) +24VDC	J407-14 ⊕ COM ⊖	При ожидании выберите режим фото и запустите копирование.	ON: 0V OFF: +13 В-14 В (Автоматический и переменные режимы)
4	CC&TC ON(L) +24VDC	J407-13 ⊕ COM ⊖	Запустите копирование в нормальном режиме.	ON: 0V OFF: +13 В-14 В
5	DEVE BIAS ON(L) +5VDC	J407-16 ⊕ COM ⊖	Введите код диагностики [9-2] и запустите копирование.	ON: 0V OFF: +13 В-14 В
6	DTC&DEVE BIAS ON(L) +24VDC	J407-15 ⊕ COM ⊖	Запустите копирование в нормальном режиме.	ON: 0V OFF: +13 В-14 В
7	Сигнал с термистора фьюзера	Введите код диагностики [6-18] и проверьте значение АЦП.		Значение АЦП: от 9C до 93
8	Проверка обрыва термистора фьюзера	Введите код диагностики [6-19] и проверьте значение АЦП.		Значение АЦП: Норма: от 00 to 01 Обрыв: FF

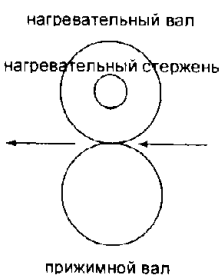

ПЕРЕВОД ТЕРМИНОВ НА БЛОК-СХЕМАХ

AC DRIVE PWB	ПЛАТА ПЕРЕМЕННОГО ЭЛЕКТРОПИТАНИЯ
BASE F.G.	КОРПУС РАМЫ АППАРАТА
CONSOLE ASSY	УЗЕЛ ПАНЕЛИ УПРАВЛЕНИЯ
COUNTER	СЧЕТЧИК
DRUM AUGER DRIVE	ПРИВОД ШНЕКА БАРАБАНА
DRUM DRIVE	ПРИВОД БАРАБАНА
DRUM ID	ИДЕНТИФИКАТОР БАРАБАНА
DRUM STRIPPER FINGER OSCILATE	КОЛЕБЛЮЩИЙСЯ ПАЛЕЦ ОТДЕЛИТЕЛЯ БАРАБАНА
ERASE LAMP	ЛАМПА СТИРАНИЯ
EXPOSURE LAMP	ЛАМПА ЭКСПОНИРОВАНИЯ
FEED DRIVE	ПРИВОД ПОДАЧИ
FERRITE CORE	ФЕРРИТОВЫЙ СЕРДЕЧНИК
FRONT INTLK SWITCH	ПЕРЕДНИЙ ВЫКЛЮЧАТЕЛЬ БЛОКИРОВКИ
FRONT VIEW	ВИД СПЕРЕДИ
FUSER EXIT SWITCH	ВЫКЛЮЧАТЕЛЬ ВЫВОДА ФЬЮЗЕРА
FUSER FAN MOTOR	ДВИГАТЕЛЬ ВЕНТИЛЯТОРА ФЬЮЗЕРА
FUSER THERMISTOR	ТЕРМИСТОР ФЬЮЗЕРА
FUSER THERMOSTAT	ТЕРОСТАТ ФЬЮЗЕРА
GRID	СЕТКА
HEATER ROD	НАГРЕВАТЕЛЬНЫЙ СТЕРЖЕНЬ
HORIZONTAL & FUSER & EXIT DRIVE	ПРИВОД ПО ГОРИЗОНТАЛИ И ФЬЮЗЕРА И ВЫВОДА
HVPS	БЛОК ПИТАНИЯ ВЫСОКОГО НАПРЯЖЕНИЯ
INLET ASSY	УЗЕЛ СЕТЕВОЙ ВИЛКИ
ISIL	ЛАМПА СТИРАНИЯ МЕЖДУ ИЗОБРАЖЕНИЯМИ ISIL
LAMP CARRIAGE MOTOR	ДВИГАТЕЛЬ КАРЕТКИ ЛАМПЫ
LEGEND	ОБОЗНАЧЕНИЕ
LENS MOTOR	ДВИГАТЕЛЬ ОБЪЕКТИВА
LENS SENSOR	ДАТЧИК ОБЪЕКТИВА
LVPS	БЛОК ПИТАНИЯ НИЗКОГО НАПРЯЖЕНИЯ
MAIN MOTOR	ГЛАВНЫЙ ДВИГАТЕЛЬ
MAIN POWER SWITCH	ВЫКЛЮЧАТЕЛЬ СЕТЕВОГО ПИТАНИЯ
MAIN PWB	ГЛАВНАЯ ПЛАТА
MSI NO PAPER SENSOR	ДАТЧИК ОТСУТСТВИЯ БУМАГИ В ОБХОДНОМ ЛОТКЕ
MSI SIZE SENSOR	ДАТЧИК ФОРМАТА ОБХОДНОГО ЛОТКА
MSI SOLENOID	СОЛЕНОИД ОБХОДНОГО ЛОТКА
OPTICAL REGI SENSOR	ДАТЧИК ОПТИЧЕСКОЙ РЕГИСТРАЦИИ
OPTICS COOLING FAN MOTOR	ДВИГАТЕЛЬ ВЕНТИЛЯТОРА ОХЛАЖДЕНИЯ ОПТИКИ
PART NAME	НАЗВАНИЕ ДЕТАЛИ
POWER CORD KIT	КОМПЛЕКТ ШНУРА СЕТЕВОГО ПИТАНИЯ
PRE REGI DRIVE	ПРИВОД ПРЕДРЕГИСТРАЦИИ
R/H INTLK SWITCH	ПРАВЫЙ ВЫКЛЮЧАТЕЛЬ БЛОКИРОВКИ
REGI GATE SENSOR	ДАТЧИК ЗАТВОРА РЕГИСТРАЦИИ
REGI GATE SOLENOID	СОЛЕНОИД ЗАТВОРА РЕГИСТРАЦИИ
REGI ROLL DRIVE	ПРИВОД РОЛИКА РЕГИСТРАЦИИ
TONER EMPTY SENSOR	ДАТЧИК ОКОНЧАНИЯ ТОНЕРА
TONER ID	ИДЕНТИФИКАТОР ТОНЕР-КАРТРИДЖА
TRAY 1 FEED SOLENOID	СОЛЕНОИД ПОДАЧИ ЛОТКА 1
TRAY 1 NO PAPER SENSOR	ДАТЧИК ОТСУТСВИЯ БУМАГИ ЛОТКА 1
TRAY 1 SWITCH	ВЫКЛЮЧАТЕЛЬ ЛОТКА 1
WIRING DIAGRAM NO.	НОМЕР СХЕМЫ С РАЗВОДКОЙ