XEROX

Телекопир XEROX 7024 Факс Терминал

Руководство по техническому обслуживанию



ВНИМАНИЕ
Эти компоненты подвержены воздействию электростатических разрядов. Во избежание повреждений соблюдайте все процедуры ESD.

750P00135
Сентябрь 1991

ПРЕДУПРЕЖДЕНИЕ

Фирма "Rank Xerox" предоставляет зарубежным заказчикам свою техническую документацию только для информационных целей. Документация предназначена только для пользования квалифицированными специалистами, получившими подготовку по данной модели. Фирма не гарантирует комплектности документации, а также не берет на себя обязательств по уведомлению заказчиков о выпуске новой редакции документации и предоставлению им последней. Выполняемое заказчиком обслуживание оборудования или модулей, их узлов или деталей может повлиять на предоставляемую фирмой гарантию оборудования. Выполнение техобслуживания оборудования, модулей, их узлов и деталей силами заказчика снимает с фирмы всю ответственность за действия заказчика; заказчик согласен освободить фирму от рекламаций третьей стороны, возникших прямо или косвенно в результате названного техобслуживания.

Prepared by:
Xerox Corporation
Documentation & Education Department R380-181
P.O. BOX 660512
Dallas, Texas 75266-9990

(C) 1991 by Xerox Corporation. All rights reserved.
Xerox and all Xerox products mentioned in this publication
are registered trademarks of the Xerox Corporation

Контрольный перечень изменений

Аппарат	Название	Номер по каталогу
Телекопир 7024 Факс терминал	Руководство по техническому обслуживанию	750P00135

Страница	Изменение
Название	9/91
ii	9/91
iii	9/91
iv	9/91
v	9/91
vi	9/91
vii	9/91
viii	9/91
1-1	9/91
1-2	9/91
1-3	9/91
1-4	9/91
1-5	9/91
1-6	9/91
1-7	9/91
1-8	9/91
2-1	9/91
2-2	9/91
2-3	9/91
2-4	9/91
2-5	9/91
2-6	9/91
2-7	9/91
2-8	9/91
2-9	9/91
2-10	9/91
2-11	9/91
2-12	9/91
2-13	9/91
2-14	9/91
2-15	9/91
2-16	9/91

Страница	Изменение
3-1	9/91
3-2	9/91
3-3	9/91
3-4	9/91
3-5	9/91
3-6	9/91
3-7	9/91
3-8	9/91
4-1	9/91
4-2	9/91
4-3	9/91
4-4	9/91
4-5	9/91
4-6	9/91
4-7	9/91
4-8	9/91
4-9	9/91
4-10	9/91
4-11	9/91
4-12	9/91
4-13	9/91
4-14	9/91
4-15	9/91
4-16	9/91
4-17	9/91
4-18	9/91
5-1	9/91
5-2	9/91
5-3	9/91
5-4	9/91
5-5	9/91
5-6	9/91

Страница	Изменение
5-7	9/91
5-8	9/91
5-9	9/91
5-10	9/91
5-11	9/91
5-12	9/91
5-13	9/91
5-14	9/91
5-15	9/91
5-16	9/91
5-17	9/91
5-18	9/91
5-19	9/91
5-20	9/91
5-21	9/91
5-22	9/91
6-1	9/91
6-2	9/91
6-3	9/91
6-4	9/91
6-5	9/91
6-6	9/91
6-7	9/91
6-8	9/91
6-9	9/91
6-10	9/91
6-11	9/91
6-12	9/91
6-13	9/91
6-14	9/91
6-15	9/91
6-16	9/91

Страница	Изменение
6-17	9/91
6-18	9/91
6-19	9/91
6-20	9/91
6-21	9/91
6-22	9/91
6-23	9/91
6-24	9/91
6-25	9/91
6-26	9/91
6-27	9/91
6-28	9/91
6-29	9/91
6-30	9/91
6-31	9/91
6-32	9/91
6-33	9/91
6-34	9/91
6-35	9/91
6-36	9/91
6-37	9/91
6-38	9/91
6-39	9/91
6-40	9/91
6-41	9/91
6-42	9/91
6-43	9/91
6-44	9/91
6-45	9/91
6-46	9/91
6-47	9/91
6-48	9/91

Страница	Изменение
6-49	9/91
6-50	9/91
6-51	9/91
6-52	9/91
6-53	9/91
6-54	9/91
6-55	9/91
6-56	9/91
7-1	9/91
7-2	9/91
7-3	9/91
7-4	9/91
7-5	9/91
7-6	9/91
7-7	9/91
7-8	9/91
7-9	9/91
7-10	9/91
8-1	9/91
8-2	9/91

Контрольный перечень изменений — продолжение

Страница	Изменение	Страница	Изменение	Страница	Изменение	Страница	Изменение	Страница	Изменение

Название	Стр.
Введение	vi
Сведения о Руководстве	vi
Структура Руководства	vi
Правила пользования Руководством	vi
Условные обозначения изменений, внесенных в Руководство	vii
Обозначение различных моделей	vii
Терминология и условные обозначения	vii
Обозначение модификации	vii
1. **Процедуры обслуживания вызова**	1-1
Содержание раздела	1-1
2. **Аналитические процедуры устранения неисправностей - индикатор состояния**	2-1
Содержание раздела	2-1
3. **Аналитические процедуры устранения неисправностей по качеству изображения**	3-1
Содержание раздела	3-1
4. **Ремонт/Регулировка**	4-1
Содержание раздела	4-1
5. **Спецификации узлов**	5-1
Содержание раздела	5-1
6. **Общие процедуры/Информация**	6-1
Содержание раздела	6-1
7. **Коммутационные данные**	7-1
Содержание раздела	7-1
8. **Вспомогательные приспособления/Опции**	8-1
Содержание раздела	8-1

Сведения о данном Руководстве

Данное Руководство представляет собой часть международной системы документации, включающей программу по обучению. Формат Руководства аналогичен формату других руководств по техническому обслуживанию фирмы Ксерокс.
Данное Руководство предназначается для использования в комплекте с 700P90001 и таблицами 700P90095.

Структура Руководства

Данное Руководство по техническому обслуживанию факс терминала Телекопир Ксерокс 7024 является основным документом, используемым при ремонте и эксплуатации терминалов факсимильной связи Телекопир 7024. Руководство состоит из следующих разделов.

Раздел 1. Процедуры обслуживания вызова

Этот раздел предназначен для определения предполагаемой неисправности и содержит следующие подразделы: "Этапы обслуживания вызова", "Начальные действия", "Системная проверка", "Дополнительные проверки" и "Заключительные действия". Этот раздел следует всегда использовать на начальном и заключительном этапах обслуживания вызова.

Раздел 2. Аналитические процедуры устранения неисправностей - индикатор состояния

Этот раздел Руководства по техническому обслуживанию используется для определения, к какому компоненту или узлу относится выявленная неисправность, и содержит "Аналитические процедуры устранения неисправностей" (RAP). RAP разработаны для большинства неисправностей, требующих замены трех или более компонентов или узлов.

Раздел 3. Качество изображения

Этот раздел Руководства используется для определения, к какому компоненту или узлу относится выявленная неисправность, связанная с качеством изображения, и содержит перечень RAP по качеству изображения и тесты качества изображения.

Раздел 4. Ремонт/Регулировка

Этот раздел Руководства включает инструкции по демонтажу, замене и регулировке вновь установленных узлов в терминале.

Раздел 5. Спецификации узлов

Этот раздел содержит рисунки узлов в разобранном виде и перечень составляющих их деталей.

Раздел 6. Общие процедуры/Информация

Этот раздел содержит перечень инструментов и комплектующих, спецификации, минимальную потребность в площади, тип телефонного аппарата, указатель модификаций, а также описание специальных тестов.

Раздел 7. Коммутационные данные

Этот раздел Руководства включает рисунки, на которых даны расположения всех штепсельных разъемов вместе с типом разъема и общим числом штырей. Кроме того, дан рисунок, на котором представлены все имеющиеся виды разъемов с нумерацией штырей для каждого разъема. В этом разделе также представлены функциональные схемы системы.

Раздел 8. Вспомогательные приспособления/Опции

Этот раздел обычно резервируется для справочных данных по вспомогательным приспособлениям/опциям. Эта информация включена в основное Руководство.

Правила пользования данным Руководством

Всегда начинайте с раздела 1 "Процедуры обслуживания вызова". Выполните "Начальные действия" для определения неисправности терминала. Затем, следуя инструкциям, изложенным в разделе "Процедуры обслуживания вызова", переходите к соответствующим разделам данного Руководства.

Условные обозначения изменений, внесенных в руководство

Вам будут присылать списки изменений, внесенных в Руководство по техническому обслуживанию. Таким образом, в ваше Руководство по техническому обслуживанию будут включены все изменения в конфигурации аппарата и новейшие методы технического обслуживания. При внесении исправлений или добавлений внизу страницы будет указана дата внесения изменения. Внесенные изменения будут обозначаться следующим образом:

Текст	▮ Черный вертикальный штрих в начале и в конце изменения.
Иллюстрация	Новый номер иллюстрации.
Страница	Дата внесения последнего изменения указывается внизу страницы. Каждый набор изменений будет сопровождаться контрольным перечнем внесенных изменений. В перечне будут указаны номер страницы, в которую вносились изменения и добавления, и дата внесения изменений.

Обозначение различных моделей

ТЕКСТ

Если имеется различие в типе аппарата, то в начале и в конце операции указывается модель аппарата. Процедуры, обозначенные таким знаком, применимы только к аппаратам данной модели.

* Пример 1).
  США: RS-232 Interface PWB...
* Пример 2).
  The RS-232 Interface PWB (США)...

Терминология и условные обозначения

Ниже приведены термины и условные обозначения, используемые в данном Руководстве:

ВНИМАНИЕ



Эти компоненты чувствительны к разрядам статического электричества. Во избежание повреждений соблюдайте все процедуры ESD.

* **ПРЕДУПРЕЖДЕНИЕ**

Неправильная эксплуатация опасна для жизни.

* **ВНИМАНИЕ**

Неправильная эксплуатация может привести к поломке аппарата.

* *ПРИМЕЧАНИЕ: Информация, полезная для пользователя.*

Обозначения модификаций

ТЕКСТ

Если имеется модификация, то вначале или в конце операции указывается ее номер. Процедуры, обозначенные этим знаком, применимы только к аппарату, имеющему эту модификацию.

* Пример 1).
  Модификация 1:OM PWB (2 MEG)...
* Пример 2).
  OM PWB (2 MEG) (Модификация 1)...

Условные обозначения



Это условное обозначение показывает конкретную деталь или зону рисунка, в которую внесены изменения. Номер модификации указывается в кружке.



Это условное обозначение показывает конкретную деталь или зону рисунка, которые не были изменены номером модификации, указанным в кружке.



Это условное обозначение показывает, что изменение модифицировало зону терминала.



Это условное обозначение показывает, что изменение модификаций не модифицировало зону терминала.

Содержание

Введение 1-1
Этапы обслуживания вызова..... 1-1
Начальные действия..... 1-2
Системная проверка 7024 1-2
Дополнительные проверки..... 1-6
Заключительные действия..... 1-7

Введение

Раздел "Процедуры обслуживания вызова" используются для определения предполагаемой неисправности. В этом разделе представлены "Начальные действия", "Системная проверка", "Дополнительные проверки", "Заключительные действия".

"Начальные действия" используются для сбора информации о работе терминала и проведения профилактики.

"Системная проверка" проводится с целью подтверждения нормального функционирования терминала. При пошаговом (Да/Нет) методе системной проверки ответ Да означает переход к следующему шагу. Ответ Нет указывает, какой следующий шаг необходимо выполнить, или направляет Вас к "Аналитическим процедурам устранения неисправностей" (RAP).

"Дополнительные проверки" предназначены для тестирования тех функций аппарата, которые непосредственно не тестируются системной проверкой.

"Аналитические процедуры устранения неисправностей" (RAPs) указывают, как обнаружить дефектную деталь, либо предоставляют перечень предположительно неисправных деталей, если дефектную деталь выделить не удается. Электропроводка не включена в ремонтные процедуры, поэтому неисправности, связанные с ослаблением контактов или повреждением проводки, должны устанавливаться при помощи визуального осмотра и в соответствии с коммутационными данными в разделе 7.

"Заключительные действия" используются для завершения обслуживания вызова после устранения неисправностей.

Этапы обслуживания вызова

Диаграмма обслуживания вызова (Рис.1) показывает последовательность действий, выполняемых во время обычного обслуживания вызова. Этапы этой последовательности соответствуют разделам настоящего Руководства в следующем порядке:

Раздел 1 Начальные действия Системная проверка/Дополнительные проверки Заключительные действия
Раздел 2 Аналитические процедуры устранения неисправностей (RAP) - индикатор состояния
Раздел 3 Аналитические процедуры устранения неисправностей по качеству изображения
Раздел 4 Ремонт/Регулировка
Раздел 5 Спецификации узлов

Все процедуры обслуживания вызова всегда начинаются с "Начальных действий" и завершаются "Заключительными действиями".

Если имеются коды неисправностей, системная проверка укажет, какие проверки необходимо выполнить, прежде чем обратиться к RAP для получения кода неисправности.



Рис. 1. Диаграмма обслуживания вызова

Начальные действия

Начальные действия проводятся с целью сбора информации о неисправностях данного терминала от оператора. Зафиксируйте симптомы неисправности, сообщения об ошибках, коды ошибок и другую связанную с неисправностью информацию, которую Вам может предоставить оператор. Эта информация поможет определить периодически возникающую неисправность.

Процедура

1. Попросите оператора по возможности полно описать или продемонстрировать неисправность. Изучите любую доступную информацию, внесенную в журнал обслуживания аппарата.

2. Если неисправность возникает в результате неправильных действий оператора, порекомендуйте ему изучить "Руководство пользователя" или проконсультироваться с соответствующими специалистами.

ПРИМЕЧАНИЕ: Любые опции терминала, рекомендуемые представителем фирмы для замены, описаны ниже.

3. Отключите питание.

4. Очистите выводящий валик автоподатчика и ремень подачи. Замените валик, если его поверхность стала глянцевой или получила повреждения (PL 1.2).

5. Замените тормозную накладку автоподатчика, если предыдущий вызов проводился более чем за 90 дней до этого.

6. Очистите термоголовку и зону сканера.

7. Если единственным требуемым действием остается установка контролируемых опций обслуживания, обратитесь к разделу 6 "Общие процедуры" для выполнения этой процедуры. Если это не требуется, переходите к шагу 9.

8. Очистите верхний и нижний подающие валики.

9. Выполните системную проверку.

Подготовка к системной процедуре

1. Посмотрите, нет ли очевидных неисправностей, например, застревания термочувствительной бумаги, застревания документа, ослабления телефонного кабеля или неправильного подсоединения терминала к настенной розетке.

2. Убедитесь, что трубка положена правильно и что сетевой шнур подсоединен к терминалу и настенной розетке.

ПРИМЕЧАНИЕ: Если Вы не можете выполнить ни одного из следующих ниже шагов или сообщение об ошибке прерывает отражение на дисплее другой информации, переходите непосредственно к системной проверке 7024 в автономном режиме.

ПРИМЕЧАНИЕ RX: Обратитесь к разделу 6 для того, чтобы войти и выйти из режима обслуживания RX.

3. Войдите в режим обслуживания.
   а. Нажмите клавишу [Меню].
   б. Нажмите клавишу * на клавиатуре три раза.
   в. На дисплее появляется сообщение

Service Mode	
Date	Time

4. Напечатайте Отчет об опциях обслуживания.
   Сохраните его до заключительных действий.
   а. Нажмите клавишу [Меню].
   б. Нажмите клавиши [0] и [7]. На дисплее появится сообщение "Печать отчетов".
   в. Нажмите клавишу [Ввод], затем [2] на клавиатуре.
   г. Нажмите клавишу [Старт].

ПРИМЕЧАНИЕ: Все операции, за исключением нижеследующих, следует выполнять при заданных по умолчанию системных и программируемых параметрах. Если для этого требуется дополнительная информация, обратитесь к разделу 6.

5. Переключите аппарат в режим телефонной связи.
   а. Нажмите клавишу [Меню].
   б. Нажмите клавиши * и [1] на клавиатуре.
   в. Нажмите клавишу [Ввод].
   г. Нажимайте клавишу [Выбор], пока на экране не появится системный DIP - переключатель 5.
   д. Убедитесь, что разряд 4 установлен в [1].
   е. Нажмите клавишу [Ввод].
   ж. Нажмите клавишу [Стоп].

6. Переключите аппарат в режим текущего контроля.
   а. Нажмите клавишу [Меню].
   б. Нажмите клавиши * и [2] на клавиатуре.
   в. Нажмите клавишу [Ввод].
   г. Нажимайте клавишу [Выбор], пока на дисплее не появится программируемый DIP - переключатель 0.
   д. Убедитесь, что разряд 7 установлен в [1].
   е. Нажмите клавишу [Ввод].
   ж. Нажмите клавишу [Стоп].

7. Переключите аппарат в режим отображения на дисплее скорости передачи.
   а. Нажмите клавишу [Меню].
   б. Нажмите клавиши * и [2] на клавиатуре.
   в. Нажмите клавишу [Ввод].
   г. Нажимайте клавишу [Выбор], пока на дисплее не появится программируемый DIP - переключатель 2.
   д. Убедитесь, что разряд 3 установлен в [1].
   е. Нажмите клавишу [Ввод].
   ж. Нажмите клавишу [Стоп].

8. Отключите режим отчета о неисправности питания и включите режим отчета о неисправности при передаче.
   а. Нажмите клавишу [Меню].
   б. Нажмите клавиши * и [2] на клавиатуре.
   в. Нажмите клавишу [Ввод].
   г. Нажимайте клавишу [Выбор], пока на дисплее не появится программируемый DIP - переключатель 9.
   д. Убедитесь, что разряд 3 установлен в [1], а разряд 7 установлен в [0].
   е. Нажмите клавишу [Ввод].
   ж. Нажмите клавишу [Стоп].

9. Выйдите из режима обслуживания.
   а. Нажмите клавишу [Меню].
   б. Нажмите клавишу * на клавиатуре три раза.
   в. На дисплее появляется сообщение

LOAD ORIGINALS: (XXX) DATE TIME

Системная проверка модели 7024 в автономном режиме

Исходные условия:
Убедитесь, что соблюдены следующие условия:
- В автоподатчике нет документов.
- Крышки зафиксированы.
- Расходные материалы загружены правильно.
- Терминал не находится в основном режиме автоответа. LED ручного приема должен быть выключен.
- Режим защиты копии выключен. См. отчет об опциях.
- Время/дата заданы правильно.
- Динамик установлен на максимальную громкость.

Процедура
1. Отключите питание, подождите 5 секунд, затем снова включите.

2. На дисплее появляется следующая информация:

LOAD ORIGINALS: DATE TIME

ДА НЕТ
Выполните RAP 3.

3. Время/дата остаются без изменений.
ДА НЕТ
Выполните RAP 23.

4. Выводной валик вращается 2 или 3 секунды.
ДА НЕТ
Выполните RAP 4.

5. Проверьте LED сканера.
   а. Откройте крышку сканера.
   б. Проверьте переключатель блокировки.
   в. Приведите в движение датчик документа, индикатора LED.
ДА НЕТ
Выполните RAP 6.

6. Закройте крышку сканера. Загрузите документ в автоподатчик.
   На дисплее появится следующая информация:

DIAL/PRESS COPY STD NORM

   ДА НЕТ
   Выполните RAP 13.

7. Документ продвигается в автоподатчике.
   ДА НЕТ
   Выполните RAP 4.

8. Документ останавливается, продвинувшись на 1 - 1,5 дюйма.
   ДА НЕТ
   Выполните RAP 13.

9. Шум двигателя сканера в пределах нормы (нет чрезмерных шумов).
   ДА НЕТ
   Выполните RAP 7.

10. Напечатайте отчет о работе.
    а. Нажимайте клавишу [Меню], пока на дисплее не появится сообщение "Печать отчетов".
    б. Нажмите клавишу [Ввод].
    в. Нажмите клавишу [Стоп].
    Сообщение на дисплее меняется каждый раз, когда вы нажимаете клавишу.
    ДА НЕТ
    Выполните RAP 14.

11. Бумага подается с лотка для бумаги.
    ДА НЕТ
    Выполните RAP 11.

12. Бумага полностью выводится из терминала.
    ДА НЕТ
    Выполните RAP 8.

13. Качество отчета о работе удовлетворительно.
    ДА НЕТ
    Выполните RAP 9.

14. Выполните операцию копирования.
    а. Нажмите клавишу [Копия].
    б. Нажмите клавишу [Старт].
    На дисплее появится следующая информация:

COPYING FINE NORM

    ДА НЕТ
    Выполните RAP 14.

15. Ошибки сканирования не появляются.
    ДА НЕТ
    Проверьте разъем видеоблока, замените видеоблок.

16. Печатающее устройство работает без чрезмерных шумов, во время печатания слышен только шум двигателя.
    ДА НЕТ
    Выполните RAP 7.

17. Качество копии удовлетворительно.
    ДА НЕТ
    Выполните RAP 10.

18. Установите направляющие документа на 11 дюймов.

19. Загрузите документ в автоподатчик лицевой стороной вниз. На дисплее появится следующая информация:

DIAL/PRESS COPY ON STD NORM

    ДА НЕТ
    Выполните RAP 13.

20. Выполните операцию копирования.
    а. Нажмите клавишу [Копия].
    б. Нажмите клавишу [Старт].

21. Качество копии удовлетворительно. (Сравните с образцом теста для широкого оригинала, данном в разделе 3.)
    ДА НЕТ
    Замените главную PWB (REP 6.4)

22. Нажмите клавишу [Стоп]; слышен двойной звуковой сигнал.
    ДА НЕТ
    Выполните RAP 14.

23. Откройте крышку сканера. На дисплее появится следующая информация:

PLEASE CLOSE COVERS.

    ДА НЕТ
    Выполните RAP 12.

24. Закройте крышку сканера. Откройте крышку печатающего устройства. На дисплее появится следующая информация:

PLEASE CLOSE COVERS.

    ДА НЕТ
    Выполните RAP 12.

25. Закройте крышку печатающего устройства. Откройте левую крышку. На дисплее появится следующая информация:

PLEASE CLOSE COVERS.

    ДА НЕТ
    Выполните RAP 12.

26. Закройте левую крышку. Откройте лоток для бумаги. На дисплее появится следующая информация:

CLOSE PAPER TRAY.

    ДА НЕТ
    Выполните RAP 20.

27. Закройте лоток для бумаги. Выполните проверку в рабочем режиме.

Системные проверки модели 7024 в рабочем режиме.

ПРИМЕЧАНИЕ: Выполняйте данную проверку только после проведения системной проверки в автономном режиме.

1. Используйте клавиатуру панели управления для набора номера. Выполните операцию передачи на известный Вам исправный факстерминал типа G3, который установлен на автоматический режим. Слышен звуковой сигнал набора номера, когда терминал переходит в рабочий режим.

   ДА НЕТ
   Выполните RAP 16.

2. Набор номера проходит успешно.
   ДА НЕТ
   Замените соединительную PWB (REP 6.2).

3. Терминал передает со скоростью 9600 бит/сек. На дисплее появляется:

TRANSMIT 9600
XXX XXX

   ДА НЕТ
   Замените главную PWB.

4. По завершении операции передачи на дисплее появляется:

COMPLETED
XXX XXX

ПРИМЕЧАНИЕ: Если включен режим подтверждения передачи, будет напечатан отчет о подтверждении.

ДА НЕТ
Выполните RAP 18.

5. Качество изображения, полученное на удаленном терминале, удовлетворительно. (Оценка качества изображения дается оператором удаленного терминала).
   ДА НЕТ
   Выполните RAP 22.

6. Произведите вызов терминала с другого телефонного аппарата. Терминал отвечает о готовности звуковым сигналом, и на дисплее приблизительно в течение одной секунды отображается следующее сообщение:

INCOMING CALL

   Затем, в течение приблизительно одной минуты (до перерыва), на дисплее отображается следующая информация:

RECEIVING

   ДА НЕТ
   Выполните RAP 16.

7. Выполните операцию приема. Как правило, терминал принимает со скоростью 9600 бит/сек.; на дисплее появляется сообщение:

RECEIVING 9600
XXX XXX

   ДА НЕТ
   Замените главную PWB.

8. По завершении операции приема на дисплее появляется:

COMPLETED
XXX XXX

ПРИМЕЧАНИЕ: Если включен режим подтверждения передачи, будет напечатан отчет о подтверждении.

ДА НЕТ
Выполните RAP 18.

9. Качество изображения удовлетворительно.
   ДА НЕТ
   Выполните RAP 22.

10. Неисправность заказчика устранена.
    ДА НЕТ
    Обратитесь к таблице 1 для того, чтобы выбрать соответствующие дополнительные проверки.

11. Перейдите к заключительным действиям.

Дополнительные проверки

Таблица 1. Дополнительные проверки

Функция/проверка	Дополнительная проверка и номер
Тест связи G2	Дополнительная проверка 1
Печать отчета о текущем контроле	Дополнительная проверка 2
Тест полутонов	Дополнительная проверка 3
Задание значения параметра	Раздел 6
Задание значения параметра	Раздел 6
Очистка RAM	Раздел 6
Перечень функций	Раздел 6
Режим теста реле	Раздел 6
Передача звукового сигнала	Раздел 6
Передача сигнала DTMF	Раздел 6
Тест печати	Раздел 6
Статус ввода/вывода	Раздел 6
Тест внутреннего состояния	Раздел 6

*ПРИМЕЧАНИЕ: Клавиши [Меню, *, *, *] используются для того, чтобы войти и выйти из режима обслуживания.*

Проверка 1 Тест связи G2

1. Выберите скорость передачи G2.
   а. Загрузите документ в автоподатчик.
   б. Нажимайте клавишу [Выбор], пока на дисплее не появится G2.
   в. На дисплее появляется:

```
DIAL/PRESS COPY
          G2      NORM
```

2. Выполните операцию передачи и приема с известным Вам исправным терминалом.

3. Терминал передает и принимает в G2.
   ДА НЕТ
   | Замените главную PWB.

4. Перейдите к заключительным действиям.

Проверка 2 Текущий контроль

1. Войдите в режим обслуживания.
   а. Нажмите клавишу [Меню].
   б. Нажмите * на клавиатуре три раза.
   в. На дисплее появляется:

```
SERVICE MODE
  DATE              TIME
```

2. Установите текущий контроль.
   а. Нажмите клавишу [Меню].
   б. Нажмите клавиши * и [2] на клавиатуре.
   в. Нажмите клавишу [Ввод].
   г. Нажимайте клавишу [Выбор], пока на дисплее не появится программируемый DIP-переключатель 0.
   д. Измените разряд 8 с [0] на [1].
   е. Нажмите клавишу [Ввод].

3. Выполните операцию передачи и приема с известным Вам исправным терминалом. Отчет о текущем контроле отпечатывается терминалом.
   ДА НЕТ
   | Перейдите к заключительным действиям.

4. Выполните RAP 18.

Проверка 3 Проверка полутонов

1. Установите полутоновый режим.
   а. Нажмите клавишу [Меню].
   б. Нажимайте клавишу [Выбор], пока на дисплее не появится: "9 Опции пользователя".
   в. Нажмите клавишу [Ввод].
   г. Нажимайте клавишу [Выбор], пока на дисплее не появится:"5 Установка полутонов".
   д. Нажимайте клавишу [Выбор], пока на дисплее не появится: "Иллюстрации плюс текст".
   е. Нажмите клавишу [Ввод].
   ж. Нажмите клавишу [Стоп].

2. Выполните операцию копирования полутонового изображения.
   а. Загрузите тест P/N 82P151 в автоподатчик.
   б. Нажимайте клавишу [Выбор], пока на дисплее не появится режим полутонов.
   в. Нажмите клавишу [Копия].
   г. Нажмите клавишу [Старт].

3. Появляются ли шесть уровней серого на серой шкале теста?
   ДА НЕТ
   | **Перейдите к шагу 6.**

4. Перейдите к заключительным действиям.

5. Проверьте правильность установки системных переключателей на соответствующую градацию полутонов. Установки терминала заданы по умолчанию?
   ДА НЕТ
   | **Задайте установки по умолчанию и повторите проверку полутонов; если появляются шесть уровней серого, сообщите заказчику об изменении.**

6. Замените следующие детали в указанном порядке:
   * главная PWB
   * видеоблок

Заключительные деиствия

ПРИМЕЧАНИЕ: Пользуйтесь салфетками Xerox при выполнении следующих операций по очистке (Вам может понадобиться несколько салфеток).

1. Очистите зону сканера.
   а. Тормозная накладка (PL 2.1)
   б. Выводной валик (PL 2.1)
   в. Валик автоподатчика (PL 2.2)
   г. Прижимной валик (PL 2.2)

2. Очистите зону печатающего устройства.
   а. Прижимной валик (PL 5.1)
   б. Выводящий валик копии (PL 5.1)
   в. Термоголовка (PL 5.2)

3. Войдите в режим обслуживания.
   а. Нажмите клавишу [Меню].
   б. Нажмите клавишу * на клавиатуре три раза.

4. Обратитесь к Отчету об опциях режима обслуживания, напечатанному во время подготовки к системной проверке (если он имеется), и убедитесь, что текущая конфигурация соответствует первоначальной конфигурации заказчика.

5. Выведите терминал из режима обслуживания.

6. Убедитесь в правильном функционировании терминала.

7. Установите на место и очистите все крышки, снятые во время сервисного вызова.

8. Выполните все необходимые административные процедуры.

2. Аналитические процедуры устранения неисправностей — индикатор состояния

Содержание

Введение 2-1
Коды ошибок/сообщения об ошибках 2-2
RAP 1 2-5
RAP 2 2-6
RAP 3 2-7
RAP 4 2-8
RAP 5 2-9
RAP 6 2-9
RAP 7 2-9
RAP 8 2-10
RAP 9 2-10
RAP 10 2-10
RAP 11 2-11
RAP 12 2-11
RAP 13 2-12
RAP 14 2-12
RAP 15 2-13
RAP 16 2-13
RAP 17 2-13
RAP 18 2-14
RAP 19 2-14
RAP 20 2-15
RAP 21 2-15
RAP 22 2-16
RAP 23 2-16

Введение

Раздел "Аналитические процедуры устранения неисправностей - индикатор состояния" используется для определения, к какому компоненту или узлу относится выявленная неисправность. Он содержит данное введение, таблицу "Коды ошибок/Сообщения об ошибках" и "Аналитические процедуры устранения неисправностей" (RAPs).

Таблица "Коды ошибок/Сообщения об ошибках" включает все отображаемые на дисплее сообщения для оператора, а также их расшифровки. В таблице также перечисляются коды ошибок передачи и приема и связанные с ними сообщения. Все коды ошибок будут внесены в Отчет о работе и в Отчет о неисправностях.

Пользуйтесь таблицей кодов ошибок/сообщений об ошибках, когда на дисплее отображаются сообщения об ошибках или когда коды ошибок напечатаны в отчете о работе/отчете о неисправностях.

"Аналитические процедуры устранения неисправностей" (RAPs) вводятся, начиная с раздела 1, включающего системные проверки или дополнительные проверки. Существуют два вида аналитических процедур устранения неисправностей (RAPs): RAPs — индикатор состояния (SI), содержащийся в данном разделе, и RAPs по качеству изображения (IQ), содержащиеся в разделе 3.

"Аналитические процедуры устранения неисправностей" дают указания на основе той информации, которая позволила Вам приступить к выполнению определенного действия. RAPs, как правило, позволяют определить, к какому компоненту или узлу относится неисправность, за исключением электропроводки. Ссылки на раздел 7 даются в RAPs в случае необходимости.

В пошаговом методе (ДА/НЕТ), используемом в RAPs, ответ ДА направляет Вас к следующему шагу. Ответ НЕТ указывает корректирующее действие или направляет Вас к следующему шагу. Когда указанное корректирующее действие выполнено, обратитесь к Разделу 1 и возобновите системную проверку 7024, чтобы убедиться, что неисправность устранена.

Таблица 1. Действия, предпринимаемые в соответствии с сообщениями об ошибках

Сообщения на дисплее	Описание	Процедуры
SET DOCUMENT AGAIN	Документ неправильно загружен в автоподатчик	Загрузите документ правильно
RELOAD ORIGINALS	Попытка передачи при отсутствии документа	Загрузите документ и повторите операцию
POLLING IN USE	Только один запрашиваемый документ может храниться в памяти единовременно	Нажмите клавишу [Стоп] и выньте документ. Повторите операцию после выполнения текущей команды запроса
ADD PAPER TO TRAY	Лоток для бумаги пуст	Добавьте бумагу в лоток
CLEAR PAPER JAM	Неправильная подача бумаги	Установите бумагу правильно
PLEASE CLOSE COVERS	Верхняя или передняя крышка открыты	Закройте крышку
HANG UP TELEPHONE	Трубка не на месте после передачи	Положите трубку на место
SCAN LAMP FAILURE	Лампа недостаточно яркая или неисправна	Замените лампу
NOT AVAILABLE	1. Клавиша [Копия] нажата после записи в память документа, предназначенного для передачи 2. Переполнение памяти необработанными заданиями	Нажмите клавишу [Стоп] и освободите загруженный документ или повторите операцию после завершения текущей операции или отмените необработанное задание
MEM FULL SEE MANUAL	Память переполнена	При передаче из памяти нажмите клавишу [Ввод]. Предыдущие страницы, хранящиеся в памяти, будут переданы
CANNOT IMPLEMENT NOW	1. Переполнение памяти, содержащей команды, при подаче новой команды, когда записывается команда на передачу 2. Подается команда новой передачи в то время как действует передача сканера	Нажмите клавишу [Стоп], чтобы вынуть установленный документ, или повторите операцию снова после выполнения текущей операции или отмените команду
CANNOT TRANSMIT	Попытка передачи посредством ввода номера телефона через клавиши с цифрами, в то время как используется сканер (включая передачу в ручном режиме)	Выньте загруженный документ, нажав клавишу [Стоп], или повторите операцию снова по выполнении текущей операции или отмените команду

Таблица 1. Действия, предпринимаемые в соответствии с сообщениями об ошибках

Сообщения на дисплее	Описание	Процедуры
MEMORY NOT AVAILABLE	Внутренняя память Вашего аппарата была переполнена, прежде чем Вы начали транзакцию	Очистите память посредством отмены задержанной команды или выполните передачу из автоподатчика, а не из внутренней памяти
NO PENDING JOB	Команда не запрограммирована, когда требуется печать или отмена задержанной команды	
NOTHING STORED	1. Когда номер абонента не запрограммирован в справочник автонабора, ускоренного набора и программируемого автонабора 2. Память пуста, когда предпринимается попытка распечатки списка номеров или списка необработанных заданий	Попробуйте запрограммировать номер снова
PLEASE WAIT	Аппарат выполняет желаемую функцию	
REPLACE IMAGING FILM	Термопленка закончилась	Замените катридж с термопленкой
LOW PAPER-ADD PAPER	Мало бумаги в лотке для бумаги	Добавьте бумаги в лоток
VERIFY OPERATION OF REMOTE MACHINE	Несовместимость удаленного терминала 1. Удаленный аппарат не работает в связи с неисправностью 2. Удаленный аппарат не посылает сигнал о подтверждении установления связи 3. Неверный номер	Вызовите удаленного абонента с другого телефона и подтвердите режим, условия эксплуатации и идентификационный номер удаленного аппарата для защищенной передачи, отклонения несанкционированных вызовов и режима запроса.
VERIFY READABILITY OF TRANSMITTED COPY	1. Нет сигнала подтверждения приема от удаленного аппарата 2. Качество изображения неудовлетворительно из-за неисправности линии	Вызовите удаленного абонента с другого телефона и подтвердите режим, условия эксплуатации и идентификационный номер удаленного аппарата для защищенной передачи, отклонения несанкционированных вызовов и режима запроса.
PLEASE TRANSMIT AGAIN	1. Передача со скоростью 2400 бит/сек. не проходит из-за неисправности линии 2. Качество изображения неудовлетворительно из-за неисправности линии	Вызовите удаленного абонента с другого телефона и подтвердите режим, условия эксплуатации и идентификационный номер удаленного аппарата для защищенной передачи, отклонения несанкционированных вызовов и режима запроса.
TELEPHONE LINE WAS BUSY	1. Линия занята 2. Переключатель в режим факсимильной связи неисправен. 3. Аппарат находится в режиме ответа вручную	Вызовите удаленного абонента с другого телефона и подтвердите режим, условия эксплуатации и идентификационный номер удаленного аппарата для защищенной передачи, отклонения несанкционированных вызовов и режима запроса.

Таблица 2. RAP 1. Действия, предпринимаемые в соответствии с сообщениями об ошибках

Сообщения на дисплее	Коды ошибок	Описание	Процедуры
VERIFY OPERATION OF REMOTE MACHINE	T.1.1	T1(=35сек.) Время закончилось.	Выполните проверку в рабочем режиме
	T.1.4	Нажата клавиша [Стоп] во время подтверждения. установления связи.	
	T.2.1	Не принимается сигнал CFR или FTT.	
	T.2.2	Ошибка совместимости при передаче.	
	T.2.3	Сигнал FTT вернулся четным при скорости передачи 2400 бит/сек.	
	T.7.1	CFR не принимается (для G2).	
	T.7.3	MCF не принимается (для G2).	
	R.1.1	T1(35сек.) Время закончилось.(Только прием вручную)	
	R.1.2	Ошибка совместимости связи.	
	R.1.4	Нажата клавиша [Стоп] во время подтверждения. установления связи.	
	R.2.3	Нет ответа на FTT.	
	R.3.1	Нет ответа на CFR. Принимается DCN.	
	R.3.2	Ошибка в данных пробной связи.	
	R.3.3	Обнаружение потери несущей.	
	R.3.4	DCN был принят на FTT.	
	R.4.1	Бумага закончилась.	
	R.4.2	Сигналы MPS/EOM/EOP не принимаются.	
	R.4.4	Память переполнена.	
	R.5.1	RR не принимается. DCN принят.	
	R.7.1	Фаза не идентична (для G2).	
	R.7.2	Несущая не принимается (для G2).	
	R.7.4	EOM не принимается (для G2).	
VERIFY READABILITY OF TRANSMITTED COPY	T.4.2	RTN принят.	Выполните проверку в рабочем режиме
	T.5.1	Нет ответа на RR	
PLEASE TRANSMIT AGAIN	T.1.2	Документ неполный (по сравнению с заданным числом листов).	Выполните проверку в рабочем режиме
	T.3.1	Ошибка подачи документа, световая индикация.	
	T.4.1	Сигналы MCF/RTN/RTP/PIP/PIN не принимаются.	
	T.5.2	Нет ответа на CTC.	
	T.5.3	EOR передается (в случае установки передается следующий блок).	
TELEPHONE LINE WAS BUSY	D.0.0	Линия занята или нет ответа на звонки или нет вызова.	Выполните проверку в рабочем режиме

RAP 1 Проверка блока питания

Процедура

ПРЕДУПРЕЖДЕНИЕ

Неправильное заземление может привести к электрошоку. Следует соблюдать следующие меры предосторожности:

* Не подключайте терминал к незаземленной розетке.
* Не пытайтесь проводить никаких профилактических операций, которые специально не предусмотрены в процедурах обслуживания.
* Не снимайте никаких крышек, закрепленных на винтах, если это не предусмотрено в процедурах обслуживания.

ВНИМАНИЕ

Если какие-либо замеры напряжения не соответствуют значениям, указанным в следующих шагах, следует устранить причину. Предупредите заказчика, что не следует подключать терминал к настенной розетке. Посоветуйте заказчику вызывать квалифицированного электрика для ремонта электропроводки. НЕ ПЫТАЙТЕСЬ ИСПРАВЛЯТЬ ЭЛЕКТРОПРОВОДКУ САМИ. Если позднее Вы обнаружите, что неисправность не устранена, уведомите своего руководителя в письменном виде о неисправности проводки.

1. Выполните проверку напряжения в сети в следующем порядке:
   a. Отсоедините сетевой шнур от настенной розетки.
   б. **Только для США** (Рис.1). Выполните следующие операции:
      * Замерьте напряжение AC между Фазой и Нейтралью. Показание: 104—127 VAC.
      * Замерьте напряжение AC между Нейтралью и GND. Показание: менее 3 VAC.

      RX, только для Великобритании (Рис.2). Выполните следующие операции:
      * Замерьте напряжение AC между Фазой и Нейтралью. Показание: 216—264 VAC.
      * Замерьте напряжение AC между Нейтралью и GND. Показание: менее 3 VAC.

      RX, только для Европы (Рис.3). Выполните следующие операции:
      * Замерьте напряжение AC между сетевыми контактами. Показание: 196—244 VAC.
      * Замерьте напряжение AC между одним сетевым контактом и GND. Показание: 196—244 VAC.
      * Замерьте напряжение AC между вторым сетевым контактом и GND. Показание: 3 VAC или меньше.

      Значения напряжений соответствуют указанным.

      ДА НЕТ
      | **Сообщите заказчику о неверном напряжении в сети (или неисправной проводке).**

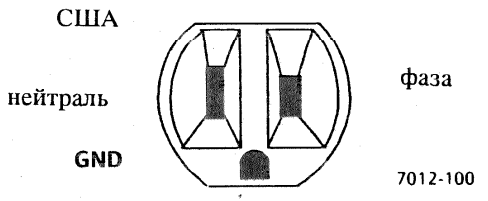

Рис.1. Настенная розетка для США

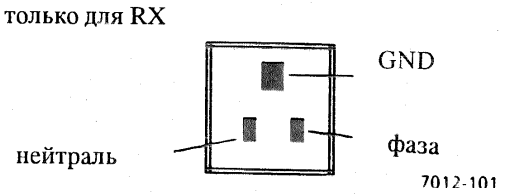

Рис.2. Настенная розетка для RX (Великобритания)

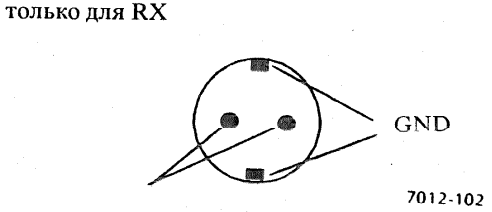

Рис.3. Настенная розетка для RX (Европа)

2. Отсоедините сетевой шнур от терминала и проверьте непрерывность прохождения тока по всем соединениям сетевого шнура. Показания прибора для каждого соединения — менее 10 Ом.
   ДА НЕТ
   | **Замените сетевой шнур.**

3. Подготовьтесь к проверке напряжения.
   а. Снимите заднюю крышку (REP 1.5)
   б. Убедитесь, что крышки сканера и печатающего устройства, а также левая крышка закрыты.
   в. Снимите правую крышку (REP 1.4)
   г. Убедитесь, что разъемы блока питания P/J 20 (CN1) и P/J 21 (CN2) подсоединены правильно.

4. Замерьте напряжение между P/J 2 — контакт 5 и TP 3 (gnd).
   Показание: приблизительно +5 VDC.
   ДА НЕТ
   | **Замените главную PWB.**

ПРИМЕЧАНИЕ: Значение +24 VDC указывается только в течение первых 10 секунд после подачи питания. Для завершения проверки напряжения может понадобиться повторное включение.

5. Замерьте напряжение между P/J 2 и TP 3 в следующих точках:
   - контакт 1 + 24 VDC
   - контакт 6 + 12 VDC
   - контакт 8 — 12 VDC
   - контакт 10 + 5 VDC

   Все значения напряжений соответствуют указанным.
   ДА НЕТ
   | **Перейдите к шагу 7.**

6. Вернитесь к процедуре, которая направила вас к этой проверке, или перейдите к заключительным действиям.

7. Замерьте напряжение между P/J 20 (CN1) и TP 3 (gnd) в следующих точках:
   - контакт 1 + 24 VDC
   - контакт 6 + 12 VDC
   - контакт 8 — 12 VDC
   - контакт 10 + 5 VDC

   Все значения напряжений соответствуют указанным.
   ДА НЕТ
   | **Перейдите к шагу 9.**

8. Проверьте проводку.

9. Значения +5 VDC, — 12 VDC и +12 VDC присутствуют.
   ДА НЕТ
   | **Выполните RAP 2.**

10. Выполните RAP 2, начиная с шага 14.

RAP 2 Обнаружение короткого замыкания в сети DC

1. Отключите питание. Отсоедините разъемы J 20 (CN1) и J 21 (CN2) от блока питания. Включите питание.

2. Замерьте напряжение между J 20 (CN1) - контакт 9 и P 20 (CN1).
   * Значение напряжения приблизительно +5 VDC.
   ДА НЕТ
   | **Замените блок питания (REP 6.1).**

3. Отключите питание. Подсоедините J 21, отсоедините J3. Включите питание.

4. Замерьте напряжение между P20 (CN1) - контакт 9 и P20 - контакт 11 (gnd).
   * Значение напряжения приблизительно +5 VDC.
   ДА НЕТ
   | **Замените термоголовку (REP 5.3).**

5. Отключите питание. Подсоедините J20 и J3, отсоедините J1,J4,J5,J6 и J8. Включите питание.

6. Замерьте напряжение между J2 - контакт 9 и TP3 (gnd).
   * Значение напряжения приблизительно +5 VDC.
   ДА НЕТ
   | **Замените главную PWB (REP 6.4).**

7. Отключите питание. Подсоедините J1. Включите питание.

8. Замерьте напряжение между J2 - контакт 9 и TP3 (gnd).
   * Значение напряжения приблизительно +5 VDC.
   ДА НЕТ
   | **Замените панель управления (REP 1.2).**

9. Отключите питание. Подсоедините J5. Включите питание.

10. Замерьте напряжение между J2 - контакт 9 и TP3 (gnd).
    * Значение напряжения приблизительно +5 VDC.
    ДА НЕТ
    | Замените соединительную PWB (REP 1.2).

11. Отключите питание. Подсоедините J6. Включите питание.

12. Замерьте напряжение между J2 - контакт 9 и TP3 (gnd).
    * Значение напряжения приблизительно +5 VDC.
    ДА НЕТ
    | Замените видеоблок (REP 2.6).

13. Отключите питание. Подсоедините J4. Включите питание.

14. Замерьте напряжение между J2 - контакт 9 и TP3 (gnd).
    * Значение напряжения приблизительно +5 VDC.
    ДА НЕТ
    | Замените плату слежения (PL).

15. Отключите питание. Подсоедините J8. Включите питание.

16. Выполните следующие действия:
    а. Отключите питание.
    б. Отсоедините указанные ниже разъемы от соединительной PWB поочередно. Включите питание.
    в. Замерьте напряжение на J2 - контакт 9 Когда показание будет +5 VDC, установите на место последний из снятых компонентов.
    - P/J 83 (Двигатель сканера)
    - P/J 84 (Двигатель печатающего устройства)
    - P/J 85 (Привод двигателя термоленты)
    - P/J 87 (Блокировка сканера)
    - P/J 8A (Блокировка печатающего устройства)

17. Отключите питание. Отсоедините J21 (CN2) от блока питания. Включите питание.

18. Замерьте напряжение между J2 - контакт 1 и TP3 (gnd).
    * Значение напряжения приблизительно +24 VDC.
    ДА НЕТ
    | Перейдите к шагу 17.

19. Замените термоголовку (REP 5.3).

20. Отключите питание. Подсоедините J21 (CN2), отсоедините J8. Включите питание.

21. Замерьте напряжение между J2 - контакт 9 и TP3 (gnd).
    * Значение напряжения приблизительно +24 VDC.
    ДА НЕТ
    | Замените главную PWB (REP 6.4).

22. Выполните следующие действия:
    а. Отключите питание.
    б. Отсоедините следующие разъемы от соединительной PWB поочередно. Включите питание.
    в. Замерьте напряжение на J2 - контакт 1 Когда показание будет +24 VDC, установите на место последний снятый компонент.
    - P/J 81 (Муфта сканера)
    - P/J 82 (LED)
    - P/J 83 (Двигатель сканера)
    - P/J 84 (Двигатель печатающего устройства)
    - P/J 85 (Привод двигателя термоленты)
    - P/J 86 (Соленоид подачи бумаги)

RAP 3 Неправильное сообщение на дисплее

Процедура

1. Аппарат подключен в сеть?
   ДА НЕТ
   | Выполните RAP 1.

2. На дисплее появляются неправильные сообщения, сплошные черные полосы, или экран остается чистым.
   ДА НЕТ
   | Перейдите к шагу 4.

3. Замените следующие детали в указанном порядке:
   * Главная PWB
   * Панель управления

4. На дисплее появляется сообщение: "DIAL/PRESS COPY".
   ДА НЕТ
   | Перейдите к шагу 6.

5. Выполните RAP 13.

6. На дисплее появляется: "LOW PAPER — ADD PAPER".
   ДА НЕТ
   | Перейдите к шагу 8.

7. Выполните RAP 15.

8. На дисплее появляется: "CLOSE PAPER TRAY".
   ДА НЕТ
   | Перейдите к шагу 10.

9. Выполните RAP 20.

10. На дисплее появляется: "ADD PAPER TO TRAY".
    ДА НЕТ
    | Перейдите к шагу 12.

11. Выполните RAP 19.

12. На дисплее появляется:
"PLEASE CLOSE COVERS".
ДА НЕТ
| **Перейдите к шагу 14.**

13. Выполните RAP 12.

14. На дисплее появляются неполные или бледные знаки.
ДА НЕТ
| **Вызовите специалиста.**

15. Замените панель управления.

RAP 4 Не работает двигатель

Процедура

1. RAP 1 выполнена.
ДА НЕТ
| **Выполните RAP 1.**

2. Отключите питание, подождите 5 секунд, затем включите питание.

3. Выходной валик вращается около 2 секунд.
ДА НЕТ
| **Перейдите к шагу 8.**

4. Загрузите документ в автоподатчик.

5. Документ продвигается в сканер на 1-1,5 дюйма и останавливается.
ДА НЕТ
| **Выполните RAP 5.**

6. Напечатайте отчет о работе.
Термочувствительная бумага продвигается.
ДА НЕТ
| **Перейдите к шагу 11.**

7. Перейдите к заключительным действиям.

8. RAP 21 выполнена.
ДА НЕТ
| **Выполните RAP 21.**

9. Отключите аппарат от сети. Снимите заднюю крышку (REP 1.5). Отсоедините двигатель термоленты. (P84). Отсоедините двигатель печатающего устройства (85). Затем вновь подсоедините двигатель термоленты (P84) к разъему (J85) печающего устройства на соединительной PWB. Включите питание. Напечатайте отчет о работе. Выходной валик вращается.
ДА НЕТ
| **Замените двигатель термоленты (REP 3.1).**

10. Замените главную PWB.

11. RAP 21 выполнена.
ДА НЕТ
| **Выполните RAP 21.**

12. Отключите аппарат от сети. Снимите заднюю крышку (REP 1.5). Отсоедините печатающее устройство (P85). Отсоедините двигатель термоленты (P84). Затем вновь подсоедините двигатель печатающего устройства (P85) к разъему (J84) двигателя термоленты на соединительной PWB. Снимите переднюю крышку (REP 1.7). Быстро отключите питание и вновь включите. Двигатель печатающего устройства работает.
ДА НЕТ
| **Замените двигатель печатающего устройства (REP 4.5).**

13. Замените главную PWB (REP 6.4)

RAP 5 Сканируемый документ не продвигается

Процедура

1. Отсоедините сетевой шнур.
2. Снимите заднюю крышку (REP 1.5).
3. Загрузите документ в автоподатчик.
4. Отсоедините P 81 от коммутационной PWB.
5. Подсоедините сетевой шнур.
6. Замерьте напряжение между J81 - контакт 1 и TP3 (gnd).
   * Значение напряжения больше +22 VDC.

   ДА НЕТ
   | **Перейдите к шагу 8.**
7. Замените муфту автоподатчика (REP 2.8).
8. Замените следующие детали в указанном порядке:
   * Главная PWB (REP 6.4).
   * Двигатель сканера (REP 4.1).

   Неисправность устранена.

   ДА НЕТ
   | **Выполните RAP 13.**
9. Перейдите к заключительным действиям.

RAP 6 Индикатор сканера не загорается

Процедура

1. Отсоедините сетевой шнур.
2. Снимите заднюю крышку (REP 1.5).
3. Отсоедините P/J 82 от коммутационной PWB.
4. Замерьте напряжение между P82 - контакт 2 и TP3 (gnd).
   * Значение напряжения больше +22 VDC.

   ДА НЕТ
   | **Замените главную PWB (REP 6.4).**
5. Загрузите документ в сканер.
   * Значение напряжения больше +22 VDC.

   ДА НЕТ
   | **Замените главную PWB (REP 6.4).**
6. Замените LED (REP 2.7).

RAP 7 Чрезмерный шум двигателя

Процедура

1. Неисправность предположительно связана с электричеством.

   ДА НЕТ
   | **Выполните RAP 21.**
2. Шум слышен во время операции сканирования.

   ДА НЕТ
   | **Перейдите к шагу 4.**
3. Замените следующие детали в указанном порядке:
   * главная PWB (REP 6.4)
   * двигатель сканера (REP 4.1)
   * муфта автоподатчика (REP 2.8)
4. Шум слышен в начале операции подачи бумаги.

   ДА НЕТ
   | **Перейдите к шагу 6.**
5. Замените следующие детали в указанном порядке:
   * главная PWB (REP 6.4.)
   * двигатель печатающего устройства (REP 4.5).
6. Шум слышен во время печати копии.

   ДА НЕТ
   | **Выполните RAP 21.**
7. Замените следующие детали в указанном порядке:
   * главная PWB (REP 6.4.).
   * двигатель термоленты (REP 3.1).

RAP 8 Застревание бумаги

Процедура

1. Неисправность предположительно связана с электричеством.
   ДА НЕТ
   Выполните RAP 21.

2. Напечатайте отчет о работе.
   Бумага застревает в зоне левой крышки.
   ДА НЕТ
   Перейдите к шагу 4.

3. Замените следующие детали в указанном порядке:
   * главная PWB (REP 6.4.)
   * двигатель печатающего устройства (REP 4.5).

4. Бумага застревает в зоне формирования изображения.
   ДА НЕТ
   Выполните RAP 21.

5. Проверьте датчик печатающего устройства.
   * Снимите заднюю крышку (REP 1.5).
   * Откройте верхнюю крышку.
   * Замерьте напряжение между P/J 8E - контакт 2 и TP3 (gnd). Значение напряжения +5 VDC. Когда датчик положения печатающей головки приводится в движение, напряжение падает до 0 VDC.
   * Замерьте напряжение между P/J 8E - контакт 5 и TP3 (gnd). Значение напряжения +5 VDC. Когда датчик вывода приводится в движение, напряжение падает до 0 VDC.
   Датчики печатающего устройства функционируют нормально.
   ДА НЕТ
   Замените датчики печатающего устройства.

6. Замените следующие детали в указанном порядке:
   * главная PWB (REP 6.4.)
   * двигатель термоленты (REP 3.1).

RAP 9 Качество отчета неудовлетворительно

Процедура

1. Зона термоголовки чистая.
   ДА НЕТ
   Очистите зону термоголовки.

2. Замерьте напряжение между P/J 21 (CN2) и TP3 (gnd) в следующих точках:
   - контакт 1
   - контакт 2
   - контакт 3
   - контакт 4
   * Значение напряжения на каждом контакте +0,5 VDC в режиме ожидания.
   * Значение напряжения на каждом контакте больше +22 VDC во время операции печати отчета о работе.
   ДА НЕТ
   Замените блок питания (REP 6.1).

3. Замерьте напряжение между P3 - контакт 1 и TP3 (gnd).
   * Значение напряжения меньше +1 VDC при включении в сеть.
   ДА НЕТ
   Замените термоголовку (REP 5.3).

4. Замерьте напряжение между P3 - контакт 2 и TP3 (gnd).
   * Значение напряжения больше +4 VDC при включении в сеть.
   ДА НЕТ
   Замените главную PWB (REP 6.4).

5. Замерьте напряжение между P3 - контакт 4 и TP3 (gnd).
   * Значение напряжения меньше +2 VDC при включении в сеть.
   ДА НЕТ
   Замените термоголовку (REP 5.3).

6. Замените главную PWB (REP 6.4).

RAP 10 Качество копирования неудовлетворительно

Процедура

ПРИМЕЧАНИЕ: Если предполагается загрязнение оптики, снимите видеоблок (REP 2.6) и тщательно протрите 4 зеркала и линзы. Обратитесь к разделу 6, чтобы узнать, какими материалами для очистки следует воспользоваться.

1. Зона сканера чиста.
   ДА НЕТ
   Очистите зону сканера.

2. Регулировка контрастности ADJ 6.1 выполнена.
   ДА НЕТ
   Выполните регулировку ADJ 6.1.

3. Замерьте напряжение между P6 - контакт 1 и TP3 (gnd).
   * Значение напряжения +12 VDC при включении в сеть.
   ДА НЕТ
   Перейдите к шагу 6.

4. Замерьте напряжение между P6 - контакт 2 и TP3 (gnd).
   * Значение напряжения —12 VDC при включении в сеть.
   ДА НЕТ
   Перейти к шагу 8.

5. Замерьте напряжение между TP1 (видеоблок) и TP3 (gnd).
   * Значение напряжения меньше —2 VDC при включении в сеть.
   * Значение напряжения больше +4 VDC во время операции копирования.
   ДА НЕТ
   Замените видеоблок (REP 2.6).

6. Замените главную PWB (REP 6.4).

7. Замерьте напряжение между P/J 20 (CN1) - контакт 6 и TP3 (gnd).
   * Значение напряжения +12 VDC при включении в сеть.
   ДА НЕТ
   | **Замените блок питания (REP 6.1).**

8. Замените главную PWB.

9. Замерьте напряжение между P/J 20 (CN1) - контакт 8 и TP3 (gnd).
   * Значение напряжения —12 VDC при включении в сеть.
   ДА НЕТ
   | **Замените блок питания (REP 6.1).**

10. Замените главную PWB (REP 6.4).

RAP 11 Бумага не подается

Процедура

1. Неисправность предположительно связана с электричеством.
   ДА НЕТ
   | **Выполните RAP 21.**

2. Снимите заднюю крышку (REP 1.5).

3. Отсоедините P/J 86 от коммутационной PWB.

4. Замерьте напряжение на P 86 — 1.

5. Напечатайте отчет о работе.
   * Значение напряжения между +22 VDC и +25 VDC во время печати отчета.
   ДА НЕТ
   | **Замените главную PWB (REP 6.4).**

6. Соленоид подачи бумаги возбужден.
   ДА НЕТ
   | **Замените соленоид (REP 4.6).**

7. Валик подачи бумаги вращается.
   ДА НЕТ
   | **Выполните RAP 4.**

8. Замените муфту подачи бумаги. (REP 4.4).

RAP 12 Неисправность блокировки крышки

Процедура

1. Если все крышки закрыты, на дисплее появляется сообщение:
   "LOAD ORIGINALS"
   ДА НЕТ
   | **Перейдите к шагу 4.**

ПРИМЕЧАНИЕ: Шаг 2 должен выполняться в соответствии с указаниями уровня 1.

2. Если крышка открыта, на дисплее появляется: "LOAD ORIGINALS"
   ДА НЕТ
   | **Перейдите к шагу 4.**

3. Вернитесь к уровню 1 или перейдите к заключительным действиям.

4. Снимите заднюю крышку (REP 1.5).

5. Замерьте напряжение между следующими разъемами и TP3 (gnd).
   - P8A - 1 Блокировка печатающего устройства (PL 5.2).
   - P87 - 1 Блокировка сканера (PL 5.2).
   - P89 - 1 Левая блокировка (PL 5.2).

ПРИМЕЧАНИЕ: Убедитесь, что крышки плотно закрыты и что активаторы находятся в контакте с переключателем.

6. Если крышка с предположительно неисправной блокировкой закрыта, показания прибора - меньше +1 VDC.
   ДА НЕТ
   | **Перейдите к шагу 9.**

7. Если предположительно неисправная крышка открыта, показания прибора - больше +4 VDC.
   ДА НЕТ
   | **Перейдите к шагу 9.**

8. Замените главную PWB (REP 6.4).

9. Замените дефектную блокировку.

RAP 13 Неисправность датчика документа

Процедура

ПРИМЕЧАНИЕ: Убедитесь, что нет застревания бумаги в зоне датчика сканирования.

ПРИМЕЧАНИЕ: Не открывайте полностью крышку сканера; активатор датчика перемещается назад под крышку сканера.

1. Снимите заднюю крышку (REP 1.4).

2. Проверьте датчик документа.
   * Замерьте напряжение между P/J 88 - контакт 2 и TP3 (gnd).
   * Нажмите на рычаг фиксатора сканера и откройте крышку сканера под углом 45 градусов, чтобы получить доступ к датчикам.
   * Движением руки приведите в действие датчик документа.
   * Значение напряжения меньше + 1VDC, когда датчик приведен в действие, и больше + 4VDC, когда датчик не приведен в действие.

   ДА **НЕТ**
   | Замените проводку датчика (PL 2.1).

3. Проверьте датчик сканирования.
   * Замерьте напряжение между P/J 88 - контакт 5 и TP3 (gnd).
   * Нажмите на рычаг фиксатора сканера и откройте крышку сканера под углом 45 градусов, чтобы получить доступ к датчикам.
   * Движением руки приведите в действие датчик сканирования.
   * Значение напряжения меньше + 1VDC, когда датчик приведен в действие, и больше + 4VDC, когда датчик не приведен в действие.

   ДА **НЕТ**
   | Замените проводку датчика (PL 2.1).

4. Проверьте ширину оригинала.
   * Замерьте напряжение между P/J 88 - контакта 8 и TP3 (gnd).
   * Нажмите на рычаг фиксатора сканера и откройте крышку сканера под углом 45 градусов, чтобы получить доступ к датчикам.
   * Движением руки приведите в действие датчик документа.
   * Значение напряжения меньше + 1VDC, когда датчик приведен в действие, и больше + 4VDC, когда датчик не приведен в действие.

   ДА **НЕТ**
   | Замените проводку датчика (PL 2.1).

5. Замените главную PWB (REP 6.4).

RAP 14 Сигнал не слышен или не работает клавиатура

Процедура

1. Слышен ли сигнал при нажатии клавиш на панели управления?

   ДА **НЕТ**
   | Перейдите к шагу 3.

2. Замените следующие детали в указанном порядке:
   * Главная PWB (REP 6.4).
   * Панель управления (REP 1.2).

3. Выполните проверку непрерывности прохождения тока по всем соединениям.
   * Отсоедините динамик от платы динамика.
   * Установите прибор на шкалу 20 V.
   * Показание прибора менее 1 Ом.

   ДА **НЕТ**
   | Замените динамик (PL 6.1).

4. Замените плату динамика (REP 6.5).

RAP 15 Датчик недостатка бумаги

Процедура

1. Снимите заднюю крышку (REP 1.5).

2. Замерьте напряжение между P/J 8C — контакт 1 и TP3 (gnd).
   * Загрузите бумагой лоток для бумаги, установите лоток. Значение напряжения больше + 4VDC.
   * Выньте лоток для бумаги и бумагу из лотка. Установите пустой лоток. Значение напряжения больше + 1VDC.

   ДА НЕТ
   | Замените датчик бумаги (REP 6.4).

RAP 16 Нет сигнала набора номера

1. Телефонная трубка и телефонный кабель подсоединены правильно.

   ДА НЕТ
   | Подсоедините кабели заново.

2. Отсоедините трубку и подсоедините другой телефонный аппарат к терминалу. Слышен звуковой сигнал набора номера при снятии трубки.

   ДА НЕТ
   | Перейдите к шагу 4.

3. Замените телефонную трубку.

4. Отсоедините трубку от терминала. Отсоедините телефонный кабель от настенной телефонной розетки. Включите телефонную трубку в настенную телефонную розетку. Слышен сигнал набора номера.

   ДА НЕТ
   | Сообщите заказчику о неисправности телефонной линии.

5. Восстановите соединения разъемов, затем замените кабель. Неисправность устранена.

   ДА НЕТ
   | Замените следующие детали в указанном порядке:
   | * соединительная PWB (REP 6.2).
   | * главная PWB (REP 6.4).

6. Перейдите к заключительным действиям.

RAP 17 Терминал не отвечает

1. Телефон звонит (но не отвечает).

   ДА НЕТ
   | Перейдите к шагу 3.

ПРИМЕЧАНИЕ RX: Убедитесь, что терминал не установлен в режим ручного приема. Убедитесь, что все системные и программируемые параметры, а также параметры автонабора заданы правильно для Вашей страны.

2. Замените следующие детали в указанном порядке:
   * главная PWB (REP 6.4).
   * соединительная PWB (REP 6.2).

3. Отсоедините трубку от терминала. Отсоедините телефонный кабель от настенной телефонной розетки. Включите телефонную трубку в настенную телефонную розетку. Слышен сигнал набора номера.

   ДА НЕТ
   | Сообщите заказчику о неисправности телефонной линии.

4. Восстановите соединения разъемов, затем замените следующие детали в указанном порядке:
   * телефонный кабель
   * главная PWB (REP 6.4).

RAP 18 Коды передачи и приема

Если неисправность можно воспроизвести, напечатайте отчет о текущем контроле для получения результатов передачи сигналов. Обратитесь к разделу 6, чтобы получить информацию об отчете о текущем контроле и определениях сигналов.

Процедура

1. Неисправность возникает во время операции передачи.
   ДА НЕТ
   | Перейдите к шагу 9.

2. Передайте трехстраничный тестовый документ в известный Вам исправный аппарат. Тест проходит без появления дополнительных кодов.
   ДА НЕТ
   | Обратитесь к отчету о текущем контроле и обратитесь к соответствующему специалисту за дополнительной помощью.

3. Повторите трехстраничный тест с другим известным Вам исправным аппаратом. Тест проходит без появления дополнительных кодов.
   ДА НЕТ
   | Обратитесь к отчету о текущем контроле и обратитесь к соответствующему специалисту за дополнительной помощью.

4. Повторите трехстраничный тест с терминалом, который явился причиной первоначальной неисправности. Тест проходит без появления дополнительных кодов.
   ДА НЕТ
   | Перейдите к шагу 6.

5. Перейдите к заключительным действиям.

6. Повторите трехстраничный тест со скоростью 4800 бит/сек. Тест проходит без появления дополнительных кодов.
   ДА НЕТ
   | Попросите оператора удаленного терминала связаться с сервисной службой.

7. Неисправность возникает только во время операций передачи. Тест проходит без появления дополнительных кодов.
   ДА НЕТ
   | Перейдите к шагу 9.

8. Условия требуют снижения скорости передачи. Сообщите об этом заказчику и перейдите к заключительным действиям.

9. Примите три тестовые копии с известного Вам исправного аппарата.
   ДА НЕТ
   | Перейдите к шагу 13.

10. Повторите трехстраничный тест с терминалом, который явился причиной первоначальной неисправности. Тест проходит без появления дополнительных кодов.
    ДА НЕТ
    | Попросите оператора удаленного терминала связаться с сервисной службой.

11. Неисправность возникает только когда удаленный терминал начинает передачу.
    ДА НЕТ
    | Попросите оператора удаленного терминала связаться с сервисной службой.

12. Попросите удаленного заказчика обратиться в свой сервисный отдел.

13. Обратитесь к отчету о текущем контроле и свяжитесь с соответствующими специалистами для получения дополнительной помощи или перейдите к заключительным действиям.

RAP 19 Датчик отсутствия бумаги

Процедура

1. Снимите заднюю крышку (REP 1.5).

2. Замерьте напряжение между P/J 8D - контакт 2 и TP3 (gnd).
   * Загрузите бумагой лоток для бумаги, установите лоток. Значение напряжения больше +3VDC.
   * Снимите лоток для бумаги и выньте бумагу. Установите пустой лоток. Значение напряжения больше +1VDC.

   ДА НЕТ
   | Замените датчик отсутствия бумаги (REP 5.5).

3. Замените главную PWB (REP 6.4).

RAP 20 Датчик лотка для бумаги

Процедура

1. Снимите заднюю крышку (REP 1.5).

2. Проверка напряжения.
   * Замерьте напряжение между P/J 8B — контакт 1 и TP3 (gnd) для установки бумаги формата "леттер".
   * Замерьте напряжение между P/J 8B — контакт 3 и TP3 (gnd) для установки бумаги формата "легал".

ПРИМЕЧАНИЕ: Чтобы проверить датчик надлежащим образом, Вам следует убедиться, что конфигурация лотка для бумаги подходит к соответствующему контакту P/J 8B. См. следующую таблицу.

Конфигурация лотка для бумаги	P/J 8B контакт
Клавиши 1,3 лотка для бумаги формата "легал"	1
Клавиша 3 лотка для бумаги формата "леттер"	3

   * Загрузите бумагу в лоток для бумаги и установите его. Значение напряжения больше +4VDC.
   * Выньте лоток для бумаги. Значение напряжения меньше +1VDC.

   ДА **НЕТ**
   | Замените датчик (REP 5.4).

RAP 21 Механическая проверка

Процедура

ПРИМЕЧАНИЕ: следующие проверки относятся ко всем ремням, шестерням, шкивам, пружинам и подшипникам, расположенным в следующих зонах:

   * Передняя и задняя рамы.
   * Верхняя и нижняя части сканера.
   * Верхняя и нижняя части печатающего устройства.

1. Снимите заднюю крышку (REP 1.5).

2. Снимите переднюю крышку (REP 1.7).

3. Проверьте все приводные ремни. Ремни установлены правильно и в хорошем состоянии (не повреждены, не имеют потертостей и трещин).
   ДА **НЕТ**
   | Замените ремень.

4. Проверьте все валы. Валы свободно проворачиваются.
   ДА **НЕТ**
   | Замените вал и подшипники.

5. Проверьте все подшипники. Подшипники прочно посажены на валы и правильно расположены в пазах рамы.
   ДА **НЕТ**
   | Правильно расположите подшипники в пазах рамы, замените подшипники.

6. Проверьте шкивы. Шкивы прочно посажены на валы и не повреждены.
   ДА **НЕТ**
   | Замените шкив или клипсу.

7. Проверьте верхнюю часть сканера. Верхняя часть сканера закрывается и фиксируется.
   ДА **НЕТ**
   | Замените пружину фиксатора, сами фиксаторы.

8. Проверьте верхнюю часть печатающего устройства. Верхняя часть печатающего устройства закрывается и фиксируется.
   ДА **НЕТ**
   | Замените пружину фиксатора, сами фиксаторы или раму печатающего устройства.

9. Проверьте шестерни. Шестерни прочно посажены на валы и не повреждены. Зацепление шестерен правильное.
   ДА **НЕТ**
   | Подтяните крепежный винт в шестерне или замените шестерню или клипсу.

10. Вернитесь к процедуре, которая направила Вас к данной RAP, или перейдите к заключительным действиям.

RAP 22 Качество принимаемого изображения неудовлетворительно

1. Установите речевой контакт, пользуясь тем же средством связи, которое использовалось при передаче документа.
   Посторонних шумов на линии нет, а голос абонента слышен отчетливо.
   ДА НЕТ
   | Перейдите к шагу 3.

2. Оригинальный документ чист, и в нем нет пропусков.
   ДА НЕТ
   | Попросите удаленного пользователя передать чистый документ.

3. Попросите, чтобы документ передавали с меньшей скоростью и пользовались опцией высокого разрешения. Обратитесь к разделу "Общие процедуры" для получения информации о контролируемых опциях обслуживания, если требуется.
   Качество изображения удовлетворительно.
   ДА НЕТ
   | Перейдите к шагу 5.

4. Сообщите пользователю о требуемых установках.

5. Кабель и проводка телефонной линии соединены правильно.
   ДА НЕТ
   | Заново подсоедините кабель или проводку.

6. Проверьте работу обоих терминалов и средства связи путем передачи между двумя терминалами и известным исправным средством.
   Оба переданных продукта имеют удовлетворительное качество изображения.
   ДА НЕТ
   | Перейдите к шагу 8.

7. Попросите пользователя обратиться к телефонной компании с просьбой проверить качество первоначального средства связи.

ПРИМЕЧАНИЕ: Следующее действие установит все опции, подлежащие выбору, режимы и данные заказчика на терминале в их первоначальные условия по умолчанию. Не забудьте напечатать отчет о работе и отчет об опциях обслуживания для того, чтобы телефонный справочник и другую информацию можно было бы снова ввести в случае необходимости.

Другим вариантом является сравнение системных установок и установок переключателей программ с таблицами, помещенными в главе 6. Это позволит оставить первоначальные установки телефонного справочника без изменений.

8. Выполните очистку RAM.
   а. Нажмите клавишу [МЕНЮ].
   б. Нажмите клавишу * на клавиатуре три раза.
   в. Нажмите клавишу [МЕНЮ].
   г. Нажмите клавиши * и 3 на клавиатуре.
   д. Нажмите клавишу [ВВОД].

9. Попросите удаленного пользователя передать документы снова.
   Качество изображения удовлетворительно.
   ДА НЕТ
   | Замените следующие детали в указанном порядке. Передавайте документы после каждого действия, чтобы убедиться в устранении неисправности.
   * соединительная PWB (REP 6.2).
   * главная PWB (REP 6.4).

10. Неверные опции были установлены на терминале. Установите опции таким образом, чтобы они соответствовали опциям заказчика во время системной проверки. Сообщите пользователю обо всех требуемых изменениях.

RAP 23 Время/дата заданы неверно

Процедура

1. Включите терминал в сеть минимум на 30 минут.

2. Установите Время/Дату.

3. Отключите питание, подождите 5 сек. и снова включите.

4. Время/Дата остались без изменения.
   ДА НЕТ
   | Перейдите к шагу 6.

5. Перейдите к заключительным действиям.

6. Снимите заднюю крышку (REP 1.5).

7. Есть ли перемычка между контактами JP1(батарея включена).
   ДА НЕТ
   | Установите перемычку и повторите шаги 1-4.

8. Замените главную PWB (REP 6.4).

3. Аналитические процедуры устранения неисправностей по качеству изображения

Содержание

Введение 3-1
Внутренние тесты 3-2
Тест 82P151 3-5
Тест широкого оригинала 82P151 3-6
Шум на линии (не в режиме ECM) 3-7
Шум на линии (в режиме ECM или не в режиме ECM) 3-8
Шум в модеме 3-9

Введение

Раздел "Аналитические процедуры устранения неисправностей по качеству изображения" (IQ) используется для определения неисправности, связанной с качеством изображения. Он содержит данное введение и образцы тестов качества изображения.

Эти образцы представляют собой воспроизведения приемлемого качества изображения внутренних тестов (генерируемых терминалом) и тест 82P151 (скопированный на терминале). Также включены образцы шумовых помех на телефонной линии и в модеме.

Пользуйтесь Образцами качества изображения для сравнения, чтобы определить любые дефекты качества изображения, которые могли возникнуть во время системной проверки.

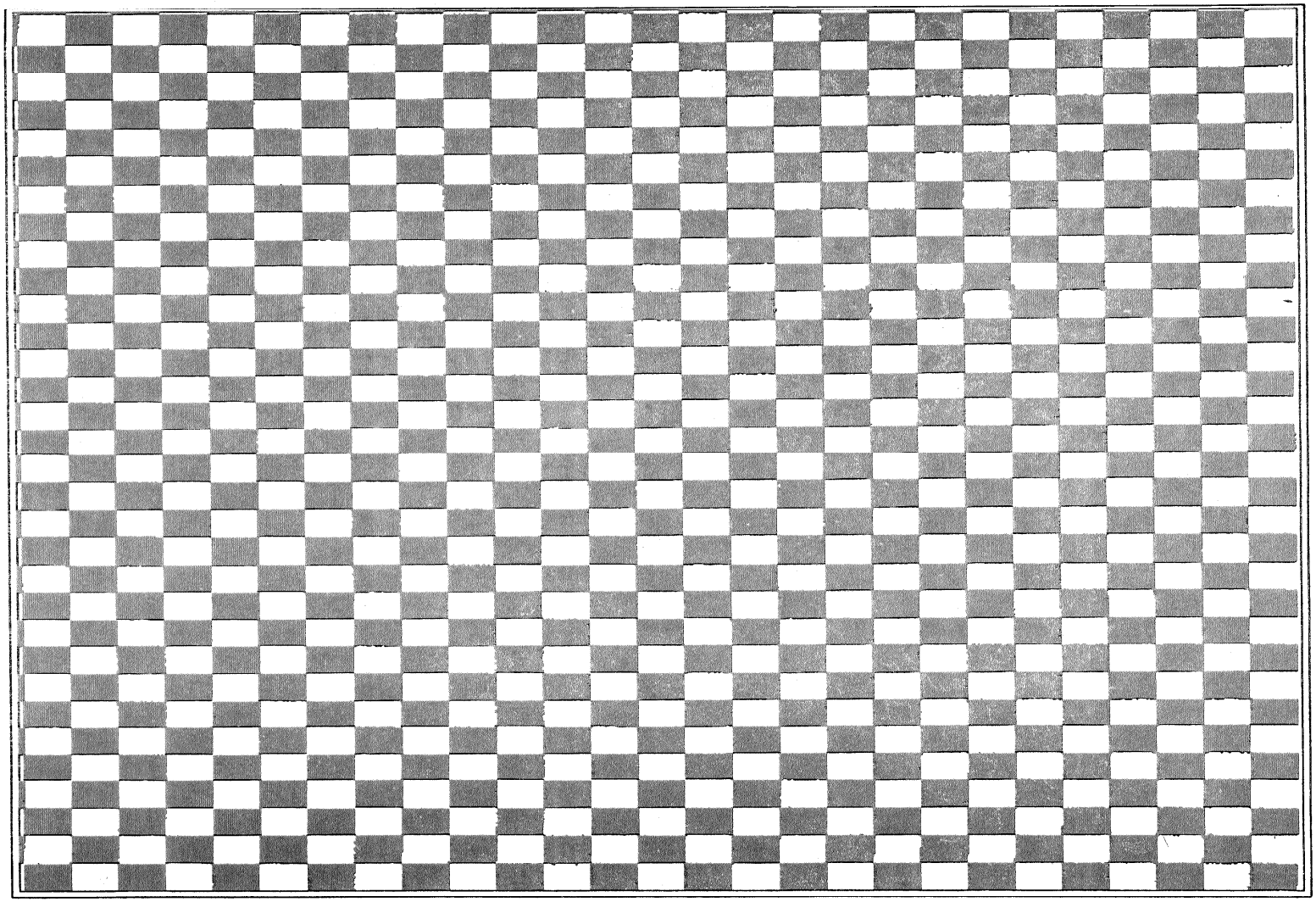

Внутренний тест 2

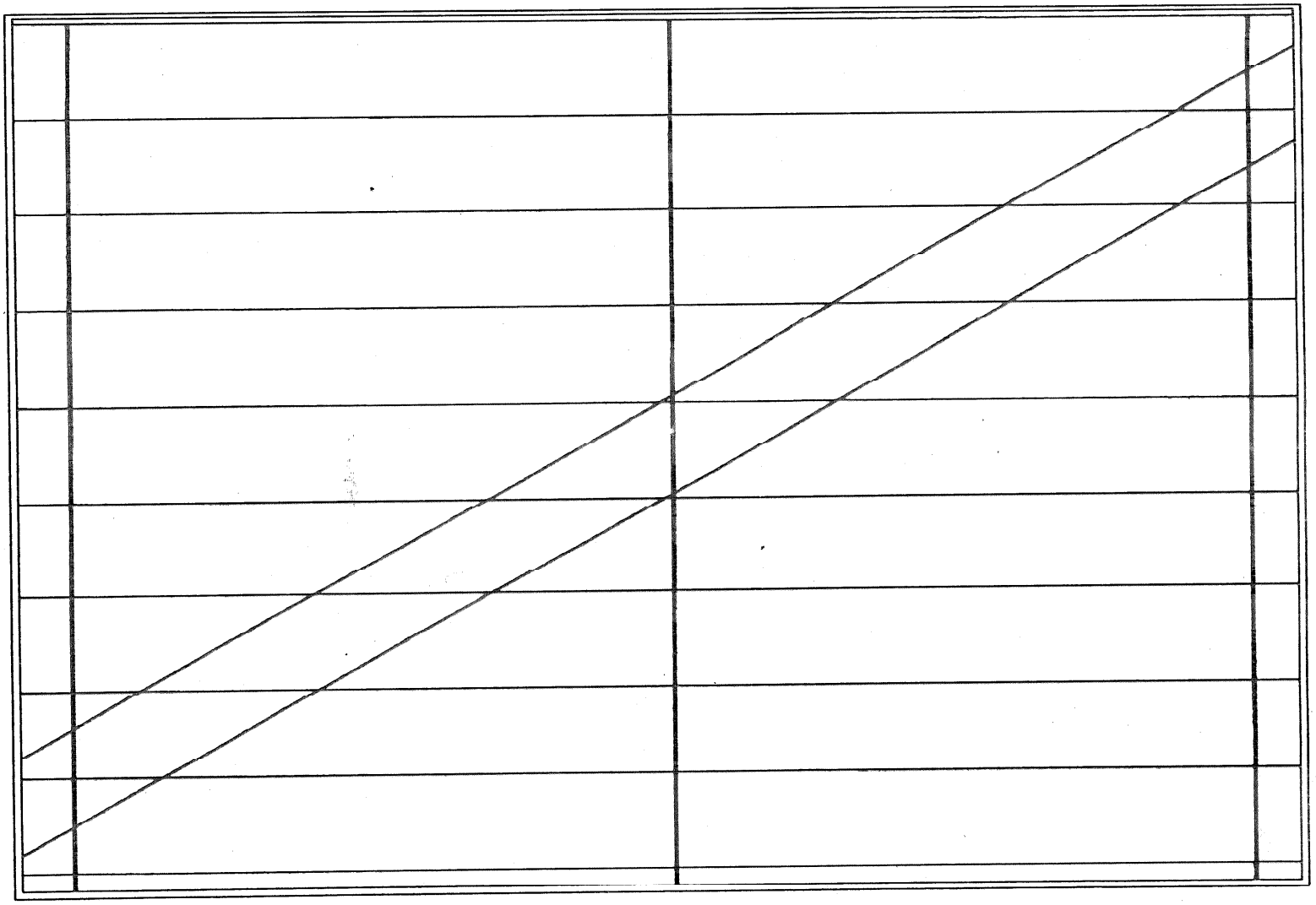

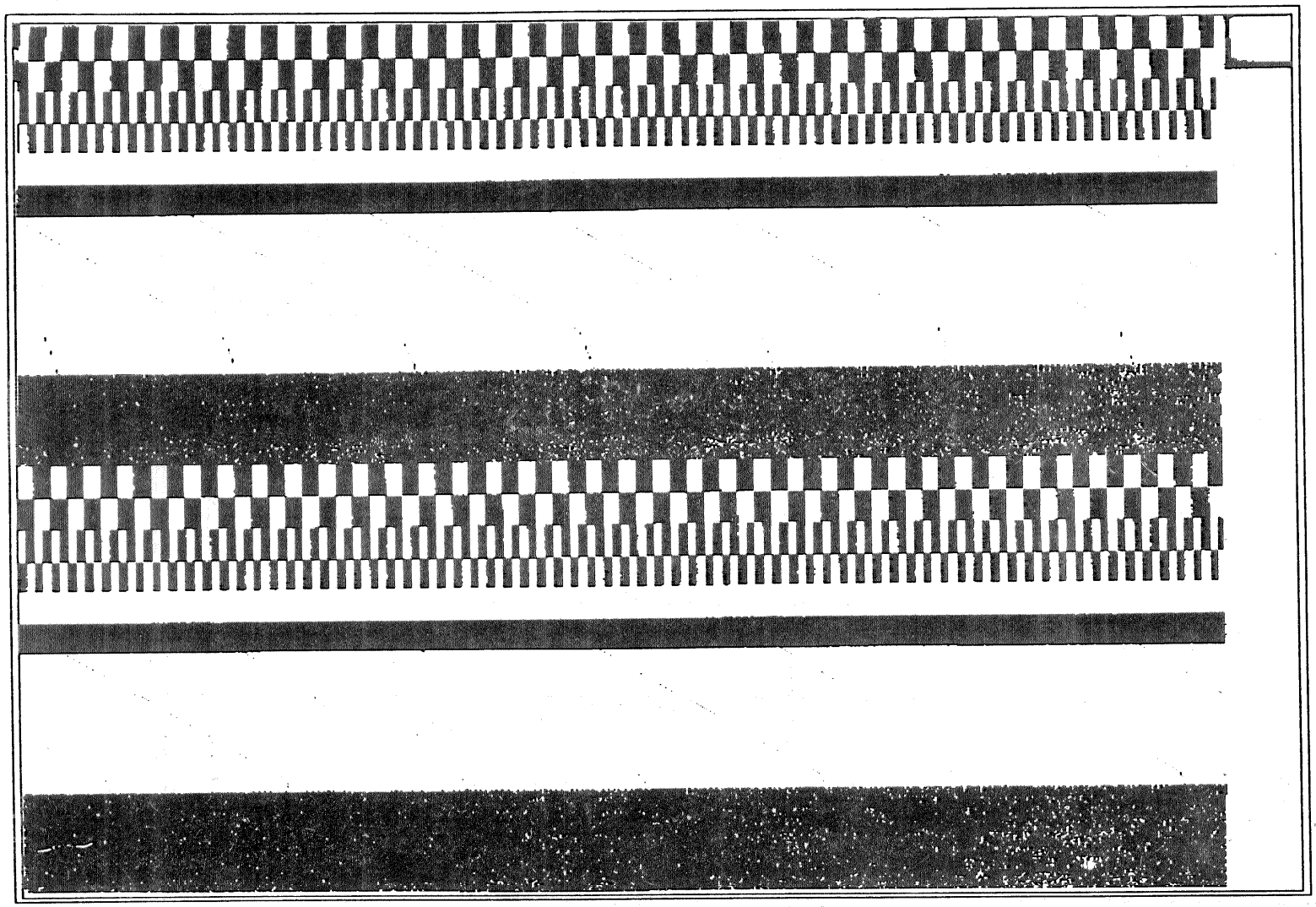

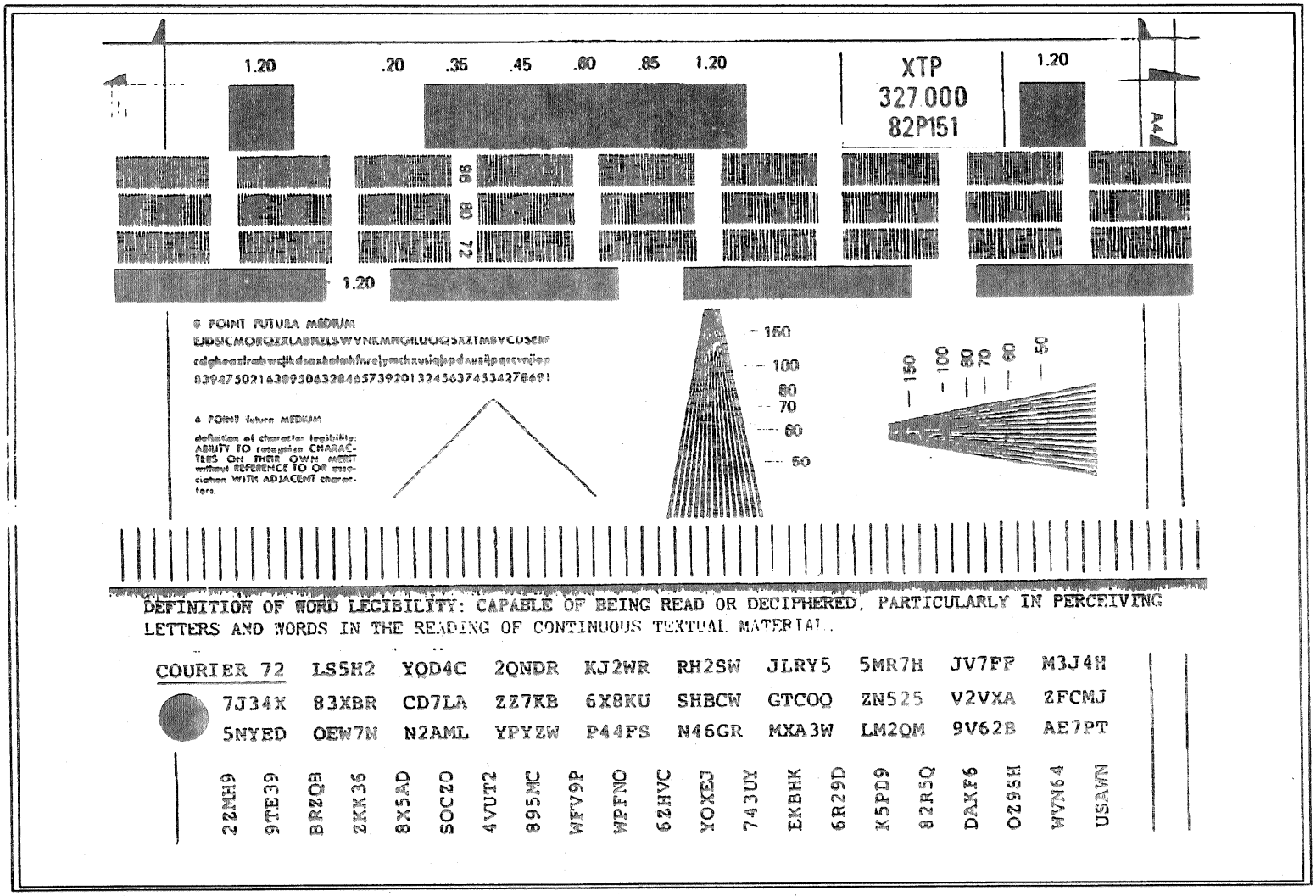
1.20
.20
.35
.45
.60
.85
1.20
XTP
327.000
82P151
1.20
A4
98
80
72
1.20
8 POINT FUTURA MEDIUM
6 POINT futura MEDIUM
definition of character legibility: ABILITY TO recognize CHARACTERS ON THEIR OWN MERIT without REFERENCE TO OR association WITH ADJACENT characters.
150
100
80
70
60
50
DEFINITION OF WORD LECIBILITY: CAPABLE OF BEING READ OR DECIPHERED, PARTICULARLY IN PERCEIVING LETTERS AND WORDS IN THE READING OF CONTINUOUS TEXTUAL MATERIAL.
COURIER 72 LS5H2 YQD4C 2QNDR KJ2WR RH2SW JLRY5 5MR7H JV7FF M3J4H
7J34X 83XBR CD7LA ZZ7KB 6X8KU SHBCW GTCOQ ZN525 V2VXA ZFCMJ
5NYED OEW7N N2AML YPYZW P44FS N46GR MXA3W LM2QM 9V62B AE7PT
22MH9
9TE39
BRZQB
ZKK35
8X5AD
SOCZD
4VUT2
895MC
WFV9P
WPFNO
62HVC
YOXEJ
743UY
EKBHK
6R29D
K5PD9
82R5Q
DAKF6
OZ95H
WVN64
USAWN

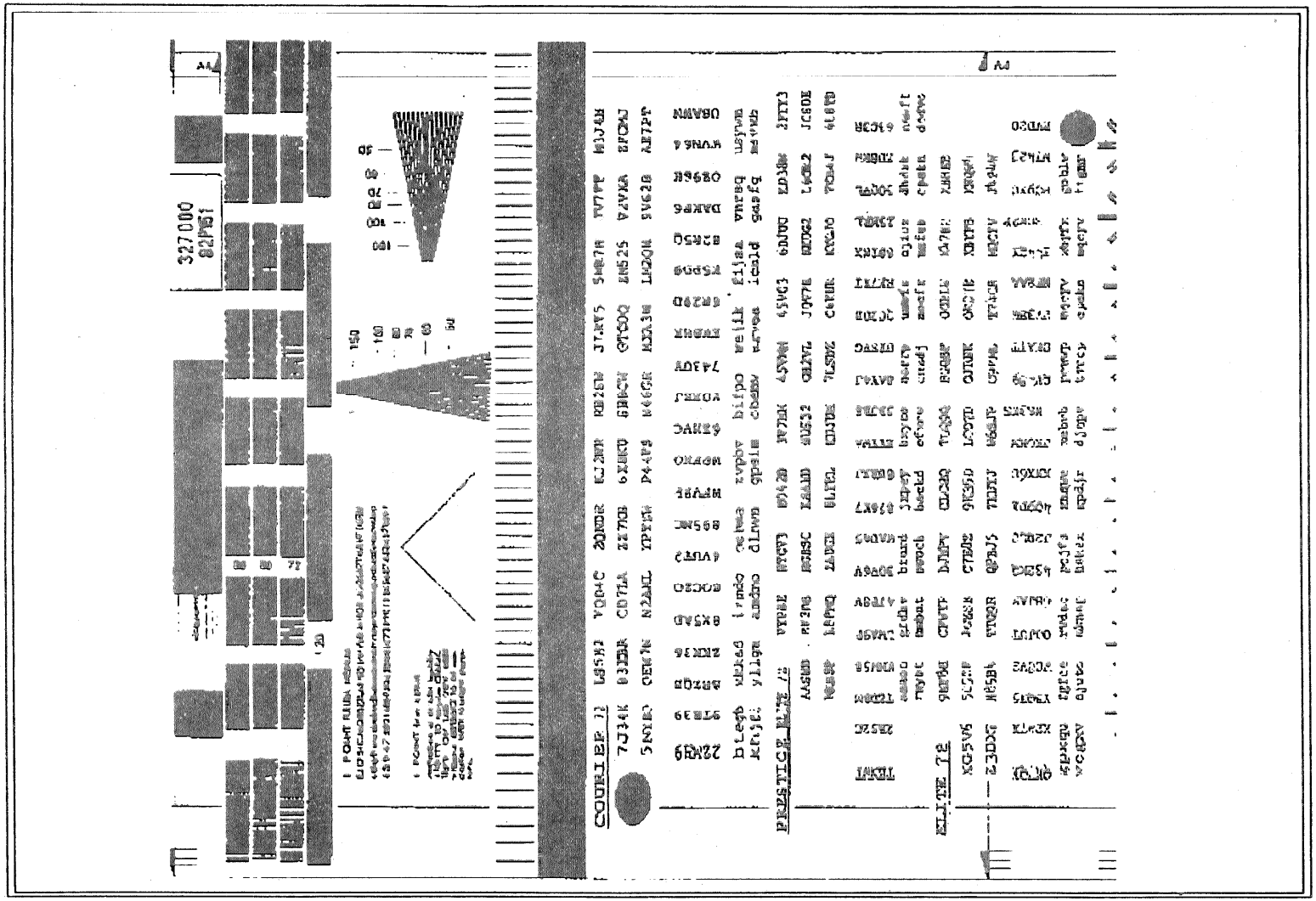

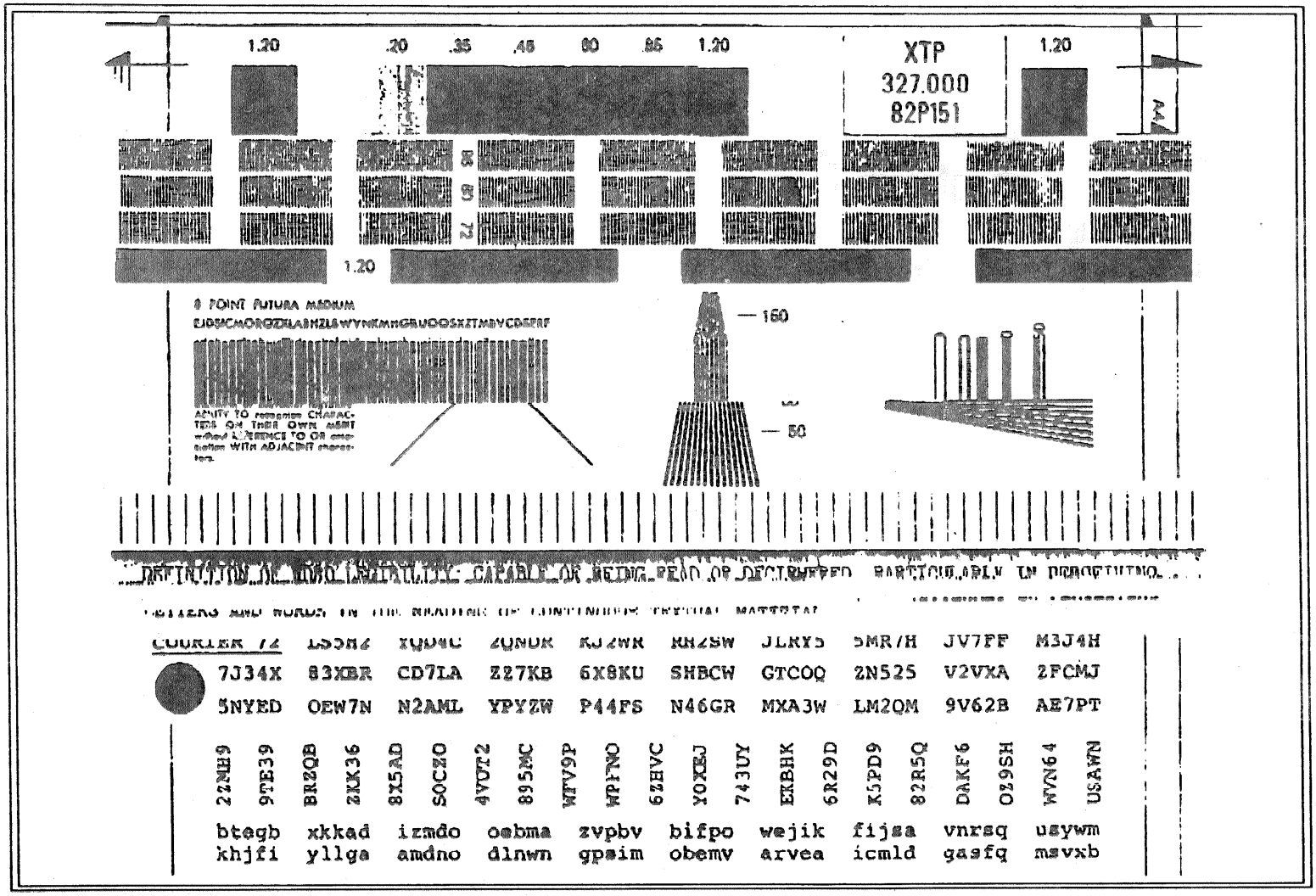
1.20
.20
.35
.45
.80
.95
1.20
XTP
327.000
82P151
1.20
1.20
8 POINT FUTURA MEDIUM
— 160
— 50
COURIER 72
7J34X 83XBR CD7LA Z27KB 6X8KU SHBCW GTCOQ 2N525 V2VXA 2FCMJ
5NYED OEW7N N2AML YPY2W P44FS N46GR MXA3W LM2QM 9V62B AE7PT
22MH9 9TE39 BR2QB 2KK36 8X5AD 5OCZO 4VUT2 895MC WFV9P WPFNO 62EVC YOXEJ 743UY EKBHK 6R29D K5PD9 82R5Q DAKF6 O29SH WVN64 USAWN
btegb xkkad izmdo oebma zvpbv bifpo wejik fijsa vnrsq usywm
khjfi yllga amdno dlnwn gpsim obemv arvea icmld gasfq msvxb

Шум на линии (в режиме ECM или не в режиме ECM)

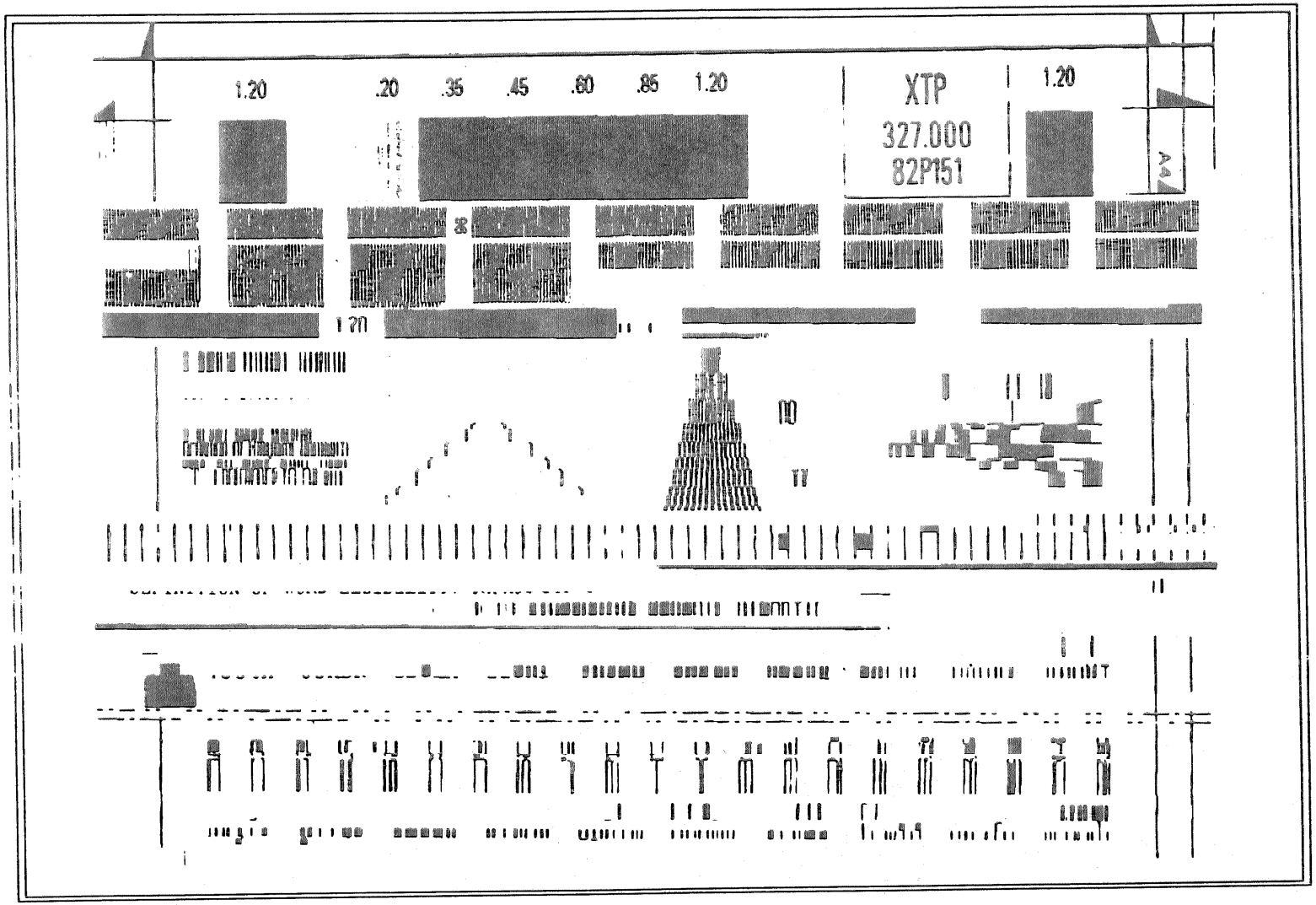

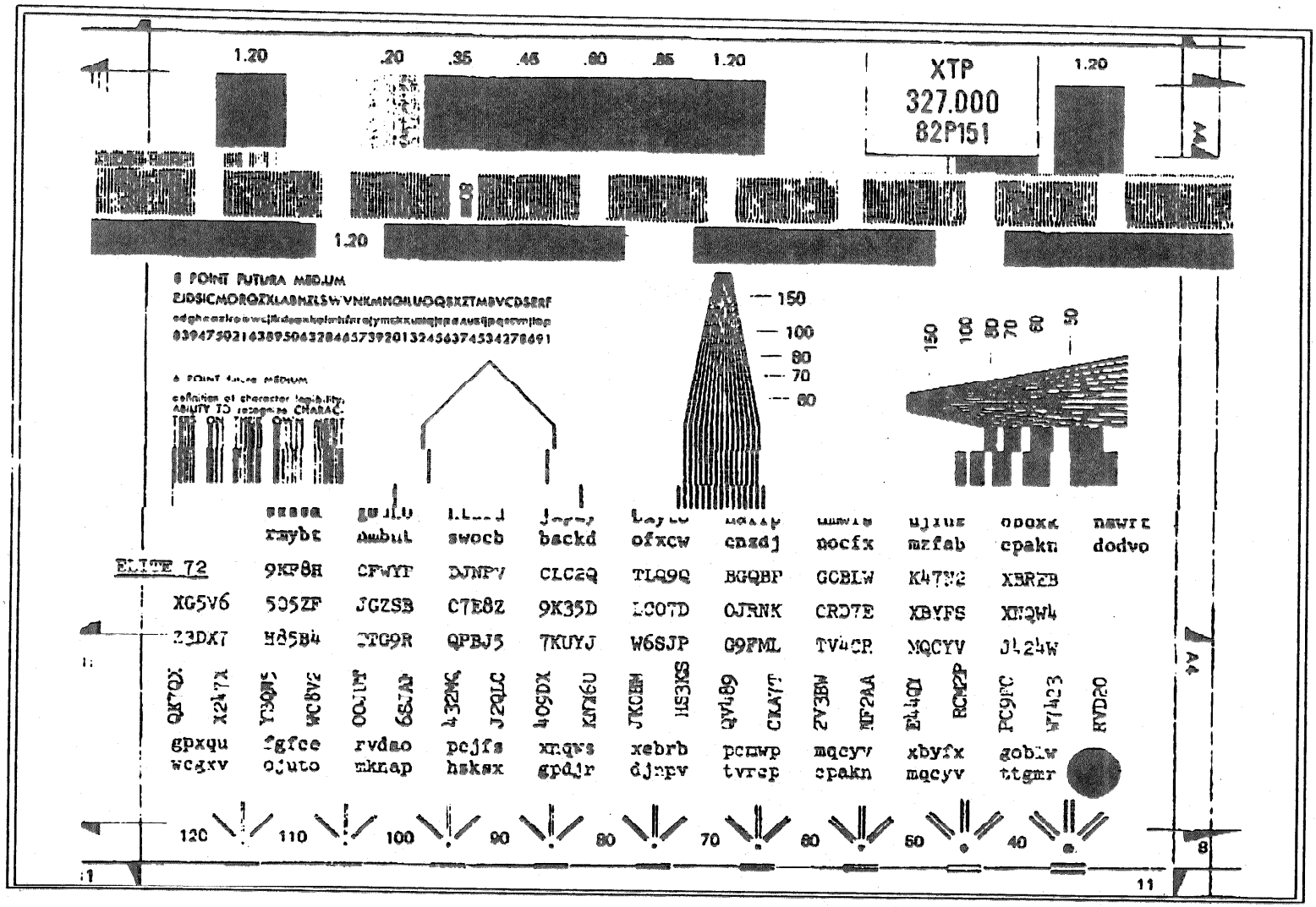
1.20
.20
.35
.45
.60
.85
1.20
XTP
327.000
82P151
1.20
1.20
8 POINT FUTURA MEDIUM
ELITE 72

Содержание

Введение 4-2

Крышки

REP 1.1 Крышка сканера 4-2
REP 1.2 Панель управления 4-2
REP 1.3 Верхняя крышка 4-3
REP 1.4 Правая крышка 4-3
REP 1.5 Задняя крышка 4-4
REP 1.6 Лоток вывода копии 4-4
REP 1.7 Передняя крышка 4-5
REP 1.8 Левая крышка 4-5

Оптика/сканер

REP 2.1 Верхняя часть сканера 4-6
REP 2.2 Выводящий валик 4-6
REP 2.3 Валик сканера 4-6
REP 2.4 Валик автоподатчика 4-7
REP 2.5 Лоток нижней части сканера 4-7
REP 2.6 Видеоблок 4-8
REP 2.7 LED 4-8
REP 2.8 Муфта автоподатчика 4-9

Привод

REP 3.1 Двигатель термоленты 4-9
REP 3.2 Привод двигателя термоленты .. 4-10

Подача бумаги

REP 4.1 Двигатель сканера 4-10
REP 4.2 Валик подачи бумаги 4-11
REP 4.3 Узел валика подачи бумаги 4-12
REP 4.4 Муфта подачи бумаги 4-12
REP 4.5 Двигатель печатающего устройства 4-13
REP 4.6 Соленоид 4-13
REP 4.7 Левый валик подачи бумаги 4-14

Печатающее устройство

REP 5.1 Прижимной валик 4-14
REP 5.2 Выводной валик 4-15
REP 5.3 Термоголовка 4-15
REP 5.4 Левая блокировка 4-15
REP 5.5 Датчик недостатка/отсутствия бумаги 4-16
REP 5.6 Блокировка сканера 4-16
REP 5.7 Блокировка печатающего устройства 4-17

Электрические подсистемы

REP 6.1 Блок питания 4-17
REP 6.2 Соединительная PWB 4-17
REP 6.3 Коммутационная PWB 4-18
REP 6.4 Главная PWB 4-18
REP 6.5 Плата динамика 4-18

Привод

ADJ 3.1 Натяжение ремня двигателя термоленты (140T) 4-19

Подача бумаги

ADJ 4.1 Натяжение ремня сканера (200T) 4-19
ADJ 4.2 Натяжение ремня печатающего устройства (226T) 4-19

Электрические подсистемы

ADJ 6.1 Регулировка контрастности 4-20

Введение

Структура раздела

В оглавлении указываются страницы для ремонтных процедур, содержащихся в разделе. Ремонт включает процедуры разборки и сборки. Если процедура, относящаяся к какому-либо узлу, не приводится в данном разделе, то это означает, что либо разборка и сборка проводятся в соответствии со спецификацией узлов, либо нет необходимости разбирать данную деталь.

Разборка

Разборка содержит процедуры поэтапного демонтажа того или иного компонента или узла. Если возникает необходимость определить местонахождение деталей во время ремонта, то следует обратиться к перечню деталей, который помещен в соответствующем подразделе.

Сборка

Сборка включает процедуры для монтажа или замены компонента или узла. Если можно произвести сборку в порядке обратном разборке, то подробное описание процедуры сборки не приводится. Если Вы выполняете процедуру сборки какого-либо узла и Вас направляют к другой процедуре для сборки другого узла, то сначала произведите сборку этого узла, а затем вернитесь к первоначальной процедуре. Первоначальная процедура указывает оптимальную последовательность для сборки каждой снятой детали.

Регулировка

Назначение и процедура проверки для каждой регулировки излагается перед процедурой.

REP 1.1 Крышка сканера

Спецификации узлов (PL 1.1)

Разборка (Рисунок 1)

1. Отсоедините сетевой шнур.
2. Откройте крышку сканера.
3. Выверните два винта, крепящих крышку.
4. Пользуясь отверткой, освободите крышку от направляющих штифтов.

ПРИМЕЧАНИЕ: Постарайтесь не повредить рычаг фиксатора сканера.

5. Снимите крышку.

Сборка

1. Производите сборку в порядке обратном разборке.

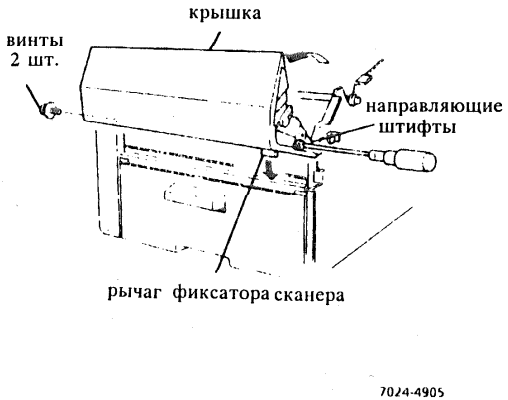

Рисунок 1. Крышка сканера

REP 1.2 Панель управления

Спецификации узлов (PL 1.1)

Разборка (Рисунок 2)

Внимание

Примите меры предосторожности против разрядов статического электричества (раздел 6). Статическое электричество может повредить данный узел.

1. Отключите питание.
2. Установите комплект ESD.
3. Снимите переднюю крышку (REP 1.7).
4. Ослабьте винты, крепящие кронштейны панели управления к раме терминала.
5. Отсоедините разъем на панели управления.
6. Снимите панель управления.

Сборка

1. Производите сборку в порядке обратном разборке.

ПРИМЕЧАНИЕ: Убедитесь, что разъем панели управления установлен на место правильно.



Рисунок 2. Панель управления

REP 1.3 Верхняя крышка

Спецификации узлов (PL 1.1)
Разборка (Рисунок 3)

1. Отсоедините сетевой шнур.
2. Выньте выходной лоток (REP 1.6).
3. Освободите фиксатор верхней крышки.
4. Снимите верхнюю крышку.
   а. Выверните два винта, расположенные над входным лотком.
   б. Ослабьте два винта, расположенные около точки поворота.
   в. Закройте входной лоток.
   г. Приподнимите правую сторону и снимите узел крышки с рычага фиксатора печатающего устройства.

Сборка

1. Произведите сборку в порядке обратном разборке.

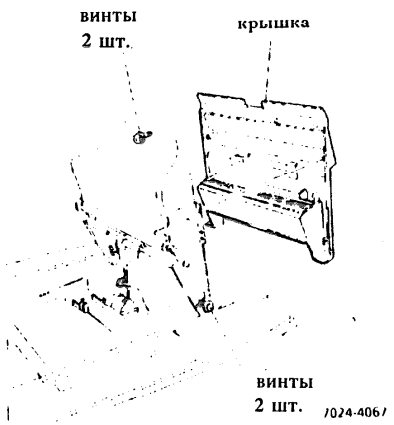

Рисунок 3. Верхняя крышка

REP 1.4 Правая крышка

Спецификации узлов (PL 1.1)
Разборка (Рисунки 4 и 5)

1. Отсоедините сетевой шнур.
2. Выверните два винта, крепящих крышку к раме.

ПРИМЕЧАНИЕ: Винт, находящийся в левой задней части, удалять не следует.

3. Отделите верхнюю часть крышки от рамы таким образом, чтобы петли, расположенные на крышке, вышли из нижнего кронштейна.
4. Снимите крышку.

Сборка

1. Произведите сборку в порядке обратном разборке.

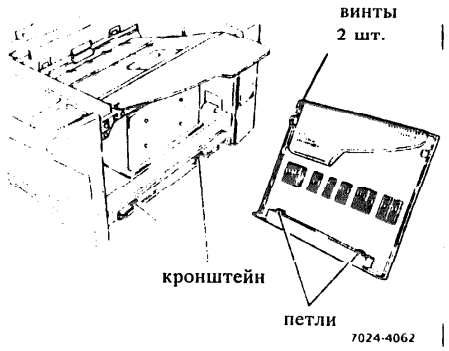

Рисунок 4. Петли правой крышки

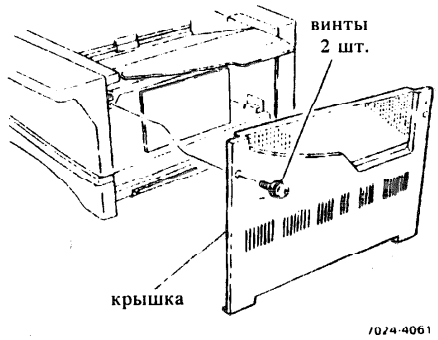

Рисунок 5. Винты правой крышки

REP 1.5 Задняя крышка

Спецификации узлов (PL 1.1)

Разборка (Рисунки 6 и 7)

1. Отсоедините сетевой шнур.
2. Ослабьте винт, находящийся в верхней части задней стенки и крепящий правую крышку.
3. Снимите лоток вывода документа.
4. Отсоедините шнур телефонной трубки и снимите трубку (если имеется в наличии).
5. Отсоедините телефонный шнур.
6. Откройте левую крышку.
7. Ослабьте винт, крепящий левый край задней крышки.
8. Приподнимите крышку и снимите ее.

Сборка

1. Произведите сборку в порядке обратном разборке.

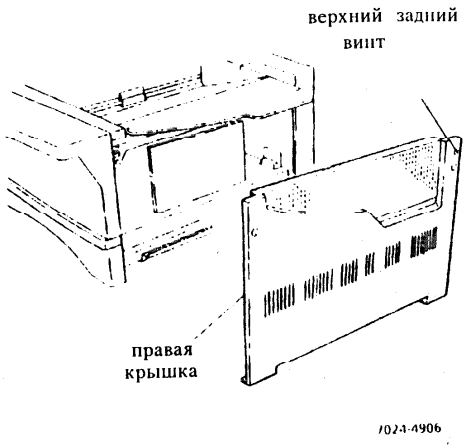

Рисунок 6. Винты задней крышки

REP 1.6 Лоток вывода копии

Спецификации узлов (PL 1.1)

Разборка (Рисунки 8 и 9)

1. Отсоедините сетевой шнур.
2. Снимите правую крышку (REP 1.4).
3. Ослабьте винты, крепящие лоток вывода копии.
4. Приподнимите лоток и снимите его.

Сборка

ПРИМЕЧАНИЕ: Когда лоток установлен, убедитесь, что окошечко находится над рычагом индикатора, а две петли под захватами.

1. Произведите сборку в порядке обратном разборке.

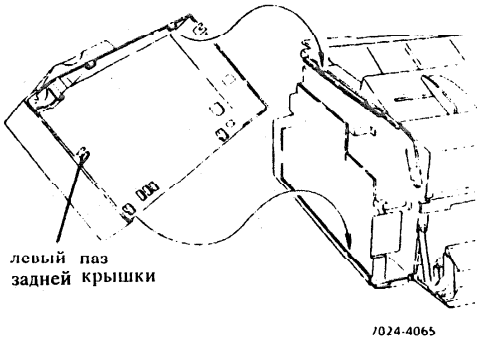

Рисунок 7. Петли задней крышки

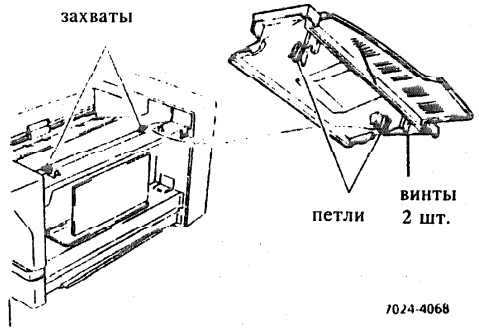

Рисунок 8. Петли лотка вывода

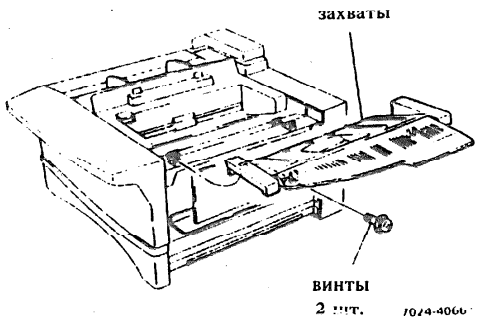

Рисунок 9. Винты лотка вывода

REP 1.7 Передняя крышка

Спецификации узлов (PL 1.1)

Разборка (Рисунок 10).

1. Отсоедините сетевой шнур.
2. Снимите правую крышку (REP 1.4).
3. Откройте левую крышку.
4. Выдвиньте лоток для бумаги на 2 - 3 дюйма.
5. Ослабьте левый и правый винты, крепящие переднюю крышку к раме.
6. Наклоните вперед верхнюю часть крышки и поднимите ее.
7. Снимите переднюю крышку.

Сборка

1. Произведите сборку в порядке обратном разборке.

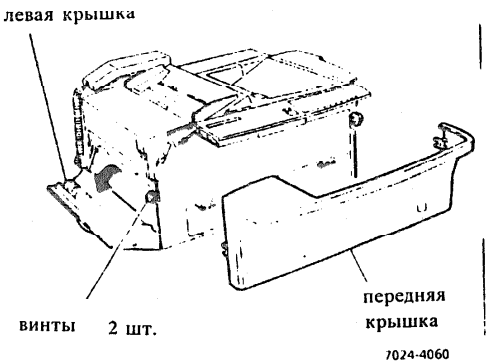

Рисунок 10. Передняя крышка

REP 1.8 Левая крышка

Спецификации узлов (PL 1.1)

Разборка (Рисунки 11).

1. Отсоедините сетевой шнур.
2. Откройте левую крышку.
3. Выверните винт, крепящий петлю к аппарату.
4. Опускайте крышку до тех пор, пока она не встанет перпендикулярно к аппарату.
5. Снимите крышку.

Сборка

1. Произведите сборку в порядке обратном разборке.

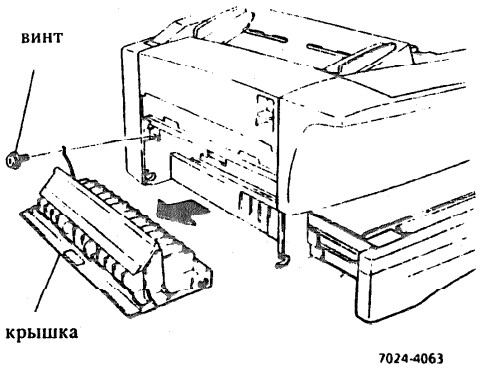

Рисунок 11. Левая крышка

REP 2.1 Верхняя часть сканера

Спецификации узлов (PL 2.1)

Разборка (Рисунок 1)

1. Отсоедините сетевой шнур.
2. Снимите крышку сканера (REP 1.1).
3. Освободите все провода от зажимов.
4. Отсоедините P88 от коммутационной PWB.
5. Выверните винты, крепящие петли для верхней части сканера.
6. Снимите верхнюю часть сканера.

Сборка

1. Произведите сборку в порядке обратном разборке.

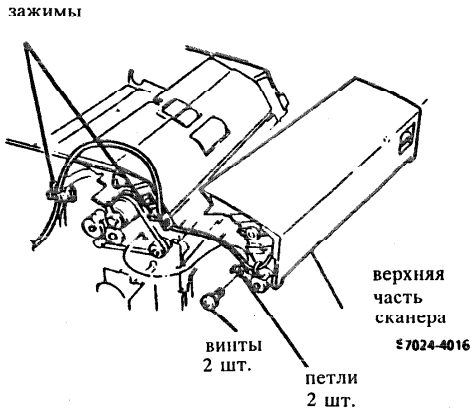

Рисунок 1. Верхняя часть сканера

REP 2.2 Выводной валик

Спецификации узлов (PL 2.1)

Разборка (Рисунок 2)

1. Отсоедините сетевой шнур.
2. Снимите верхнюю часть сканера (REP 2.1).
3. Снимите клипсу, крепящую зубчатое колесо.
4. Снимите зубчатое колесо.
5. Снимите клипсу с противоположного конца валика.
6. Снимите валик.

Сборка

ПРИМЕЧАНИЕ: Зубчатое колесо устанавливается на том конце валика, который имеет более длинный шпиндель

1. Произведите сборку в порядке обратном разборке.

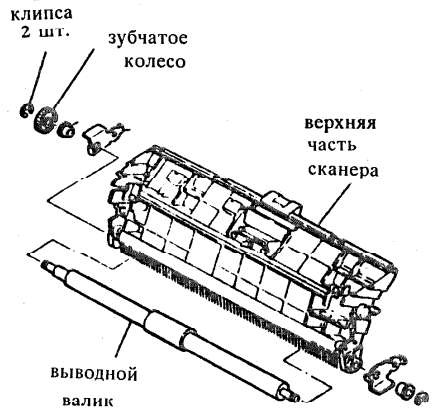

Рисунок 2. Выводной валик

REP 2.3 Валик сканера

Спецификации узлов (PL 2.2)

Разборка (Рисунок 3)

1. Отсоедините сетевой шнур.
2. Снимите нижний лоток сканера (REP 2.5).
3. Удалите все зажимы кабеля, крепящие провода муфты.
4. Отсоедините провода, крепящие муфту к коммутационной PWB.
5. Поднимите валик сканера и освободите его от приводного ремня.

Сборка

1. Произведите сборку в порядке обратном разборке.

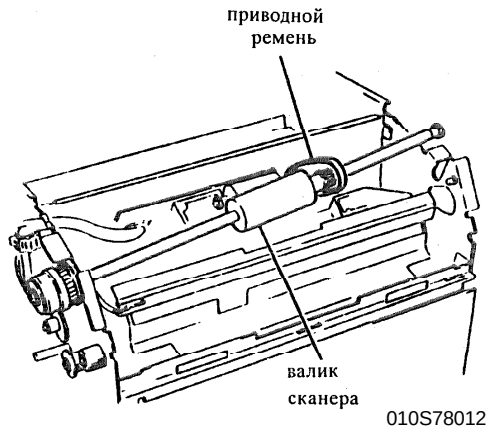

Рисунок 3. Валик сканера

REP 2.4 Валик автоподатчика

Спецификации узлов (PL 2.2)

Разборка (Рисунок 4)

1. Отсоедините сетевой шнур.
2. Снимите нижний лоток сканера (REP 2.5).
3. Снимите валик с кронштейнов.
4. Снимите приводной ремень.
5. Снимите валик.

Сборка

1. Произведите сборку в порядке обратном разборке.

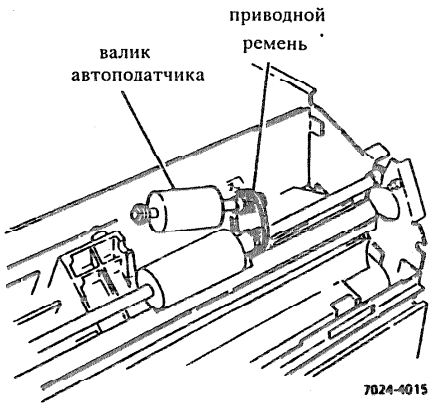

Рисунок 4. Валик автоподатчика

REP 2.5 Нижний лоток сканера

Спецификации узлов (PL 2.2)

Разборка (Рисунок 5)

1. Отсоедините сетевой шнур.
2. Снимите переднюю крышку (REP 1.7).
3. Снимите заднюю крышку (REP 1.5).
4. Отсоедините провода от панели управления.
5. Ослабьте винты, крепящие панель управления и снимите ее.
6. Снимите верхнюю часть сканера (REP 2.1).
7. Снимите защитную крышку.
8. Выверните четыре винта, крепящих нижний лоток сканера (рис. 5).
9. Освободите провода от зажима на лотке.
10. Освободите петлю в верхней части лотка и снимите лоток.

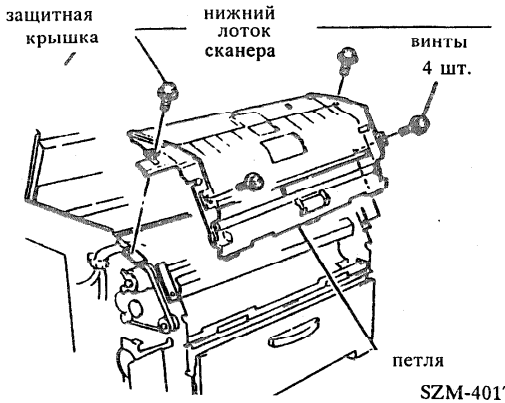

Рисунок 5. Нижний лоток сканера

Сборка

ПРИМЕЧАНИЯ:

- Убедитесь, что провода закреплены зажимами.
- Убедитесь, что верхняя и нижняя петли на лотке вошли в пазы, прежде чем ввернуть винты.
- Убедитесь, что петля муфты автоподатчика зацеплена (рис. 6).

1. Произведите сборку в порядке обратном разборке.

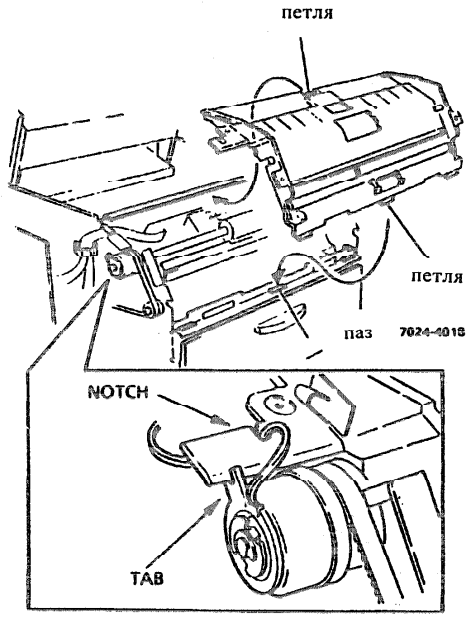

Рис. 6. Муфта автоподатчика

REP 2.6 Видеоблок

Спецификации узлов (PL 2.2)

Разборка (Рисунки 7 и 8)

1. Отсоедините сетевой шнур.
2. Снимите нижний лоток сканера (REP 2.5).
3. Снимите валик сканера и валик автоподатчика.
4. Выверните винты, крепящие LED.
5. Отожмите назад узел LED.
6. Выверните винты, крепящие видеоблок.

ПРИМЕЧАНИЕ: Коммутационную PWB следует поддерживать во время отсоединения и подсоединения разъема P/J.

7. Отсоедините разъем и снимите видеоблок.

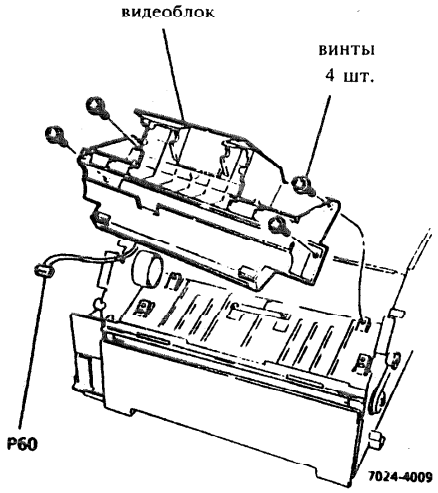

Рисунок 7. Видеоблок

Сборка

ПРИМЕЧАНИЯ:

* Убедитесь, что провода закреплены зажимами.
* Убедитесь, что петли на лотке вошли в пазы, прежде чем ввернуть винты.

1. Произведите сборку в порядке обратном разборке.

ПРИМЕЧАНИЕ 1: Выполните регулировку 2.1 после сборки данной детали.

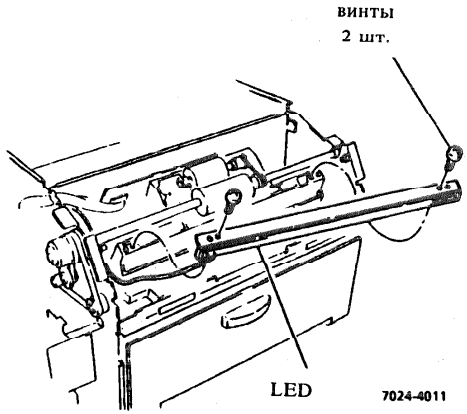

Рисунок 8. LED

REP 2.7 LED

Спецификации узлов (PL 2.2)

Разборка (Рисунок 8)

1. Отсоедините сетевой шнур.
2. Снимите нижний лоток сканера (REP 2.5).
3. Выверните винты, крепящие главную PWB и сдвиньте ее, чтобы обеспечить доступ к проводам.
4. Снимите LED.
   а. Выверните винты, крепящие LED.
   б. Освободите провода от зажимов.
   в. Отсоедините P82 от коммутационной PWB.
   г. Снимите LED.

Сборка

ПРИМЕЧАНИЯ:

* Убедитесь, что провода закреплены зажимами.
* Убедитесь, что петли на лотке вошли в пазы, прежде чем ввернуть винты.

1. Произведите сборку в порядке обратном разборке.

ПРИМЕЧАНИЕ 1: Выполните регулировку 2.1 после сборки данной детали.

REP 2.8 Муфта автоподатчика

Спецификации узлов (PL 2.2)

Разборка (Рисунок 9)

1. Отсоедините сетевой шнур.
2. Снимите заднюю крышку (REP 1.5).
3. Выверните винты, крепящие главный PWB, и сдвиньте ее, чтобы обеспечить доступ к проводам.
4. Снимите клипсу, крепящую муфту автоподатчика.
5. Отсоедините P81 от коммутационной PWB и снимите муфту.

Сборка

ПРИМЕЧАНИЯ:

* Убедитесь, что провода установлены правильно.
* Убедитесь, что петли для нижнего лотка сканера муфты вошли в пазы.

1. Произведите сборку в порядке обратном разборке.

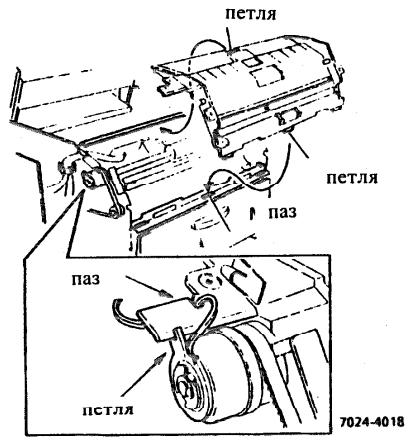

Рисунок 9. Муфта автоподатчика

REP 3.1 Двигатель термоленты

Спецификации узлов (PL 3.1)

Разборка (Рисунок 1)

1. Отсоедините сетевой шнур.
2. Снимите катридж с термолентой.
3. Снимите заднюю крышку (REP 1.5).
4. Снимите главную PWB (REP 6.4).
5. Отсоедините P84 от коммутационной PWB.
6. Выверните два винта, крепящих двигатель к кронштейну.
7. Снимите двигатель.

Сборка

1. Произведите сборку в порядке обратном разборке.
2. Выполните регулировку натяжения ремня (ADJ 3.1).

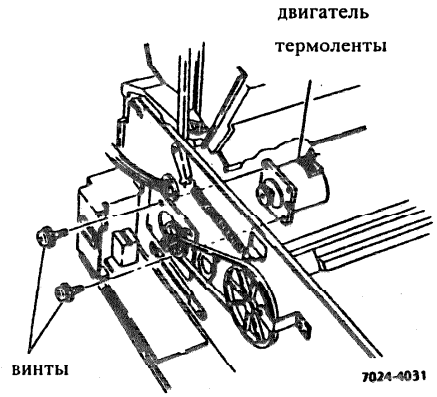

Рисунок 1. Двигатель термоленты

REP 3.2 Привод двигателя термоленты

Спецификации узлов (PL 3.1)

Разборка (Рисунки 2 и 3)

1. Отсоедините сетевой шнур.
2. Снимите катридж с термолентой.
3. Снимите заднюю крышку (REP 1.5).
4. Снимите главную PWB (REP 6.4).
5. Снимите соединительную PWB (REP 6.2).
6. Снимите кронштейн главной PWB, если необходимо.
7. Снимите приводной ремень двигателя термоленты и шестерню.
8. Снимите привод шестерни.
9. Выверните винты, крепящие привод двигателя термоленты.
10. Снимите привод двигателя термоленты.

Сборка

ПРИМЕЧАНИЕ: Убедитесь, что выступ на шестерне совпадает с лыской вала.

1. Произведите сборку в порядке обратном разборке.
2. Выполните регулировку натяжения ремня печатающего устройства (ADJ 4.2.).

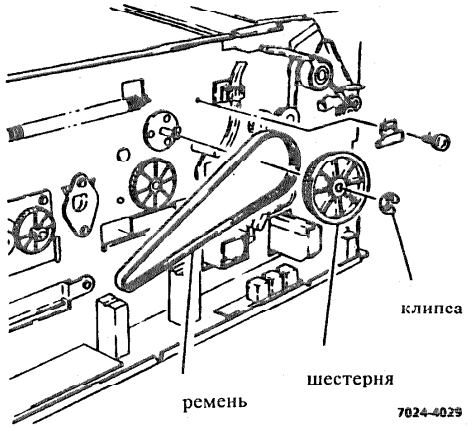

Рисунок 2.Приводной ремень/шестерня

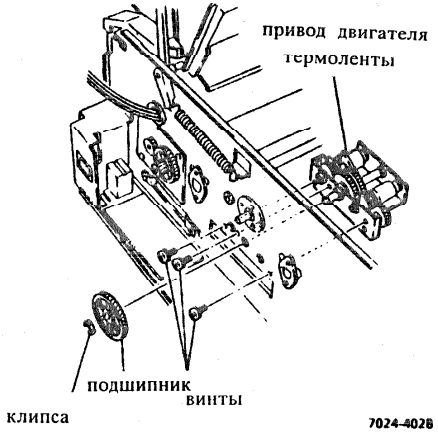

Рисунок 3.Привод двигателя термоленты

REP 4.1 Двигатель сканера

Спецификации узлов (PL 4.1)

Разборка (Рисунки 1 и 2)

1. Отсоедините сетевой шнур.
2. Снимите нижний лоток сканера (REP 2.6).
3. Снимите соединительную PWB (REP 6.2).
4. Снимите главную PWB (REP 6.4).
5. Снимите валик натяжения ремня.
6. Снимите приводной ремень.
7. Снимите промежуточную шестерню двигателя сканера.
8. Выверните винты, крепящие кронштейн двигателя сканера к раме.
9. Выверните винты, крепящие двигатель к кронштейну двигателя.
10. Отсоедините P83 от коммутационной PWB.
11. Снимите двигатель сканера.

Сборка

1. Произведите сборку в порядке обратном разборке.
2. Выполните регулировку ремня сканера (ADJ 4.1).

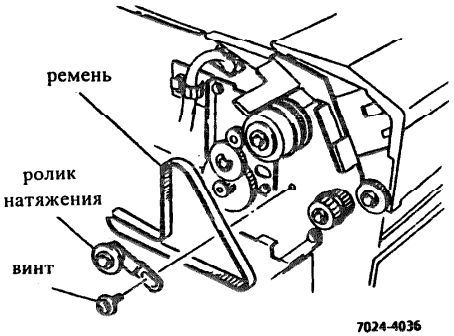

Рисунок 1. Ролик натяжения

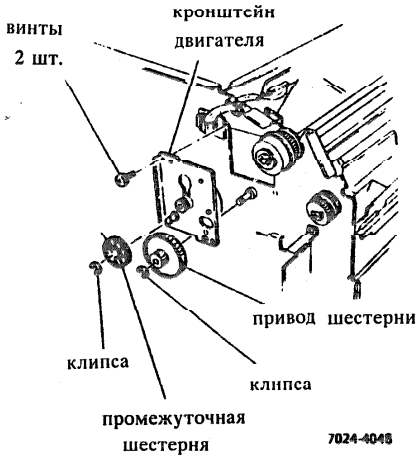

Рисунок 2. Двигатель сканера

REP 4.2 Ролик подачи бумаги

Спецификации узлов (PL 4.1)

Разборка (Рисунок 3)

1. Отсоедините сетевой шнур.
2. Снимите лоток для бумаги.
3. Снимите заднюю крышку (REP 1.5).
4. Движением руки вращайте шестерню ролика подачи бумаги до тех пор, пока можно будет вывернуть винт, крепящий подающий ролик.

ПРИМЕЧАНИЕ: Ролик подачи бумаги не будет вращаться, если он находится в контакте с муфтой подачи бумаги. Если требуется воспользуйтесь отверткой, чтобы вывести из действия соленоид.

5. Выверните винт, крепящий дефектный ролик.
6. Снимите ролик.

Сборка

ПРИМЕЧАНИЕ: Ролики следует вращать так, чтобы плоская поверхность оказались внизу, для того чтобы установить лоток для бумаги.

1. Произведите сборку в порядке обратном разборке.

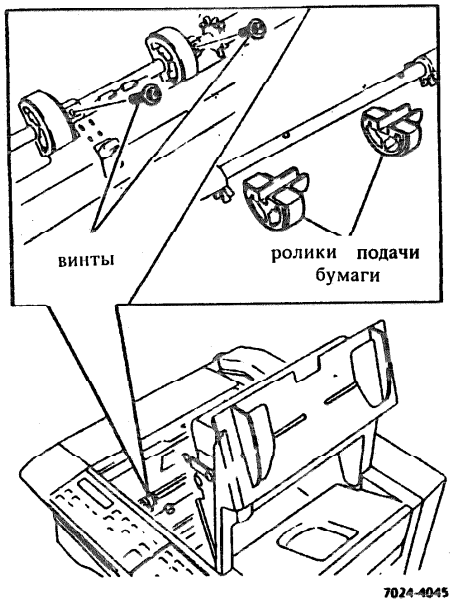

Рисунок 3. Ролики подачи бумаги

REP 4.3 Узел ролика подачи бумаги

Спецификации узлов (PL 4.1)

Разборка (Рисунки 4 и 5)

1. Отсоедините сетевой шнур.
2. Снимите лоток для бумаги.
3. Снимите заднюю крышку (REP 1.5).
4. Снимите переднюю крышку (REP 1.7).
5. Откройте левую крышку.
6. Снимите соединительную PWB (REP 6.2).
7. Снимите кронштейн динамика.
8. Выверните винты, крепящие соленоид подачи бумаги.
9. Снимите клипсу, крепящую шкив левого ролика подачи бумаги к ролику.
10. Снимите шкив левого ролика подачи бумаги и ремень.
11. Снимите клипсу, крепящую шестерню /муфту на ролике подачи бумаги, снимите шестерню/муфту, затем снимите вторую клипсу (Рисунок 4).
12. Снимите клипсу, крепящую узел ролика подачи бумаги к передней раме (Рисунок 5).
13. Снимите узел ролика подачи бумаги.
    a. Сдвиньте ролик назад, так чтобы ролик, находящийся впереди аппарата, мог упасть.
    б. Снимите ролик через зону лотка для бумаги.

Сборка

ПРИМЕЧАНИЕ: Ролики следует вращать таким образом, чтобы плоская поверхность оказалась внизу, для того чтобы установить на место лоток для бумаги.

1. Произведите сборку в порядке обратном разборке.

ПРИМЕЧАНИЕ: Устанавливая на место муфту подачи бумаги, убедитесь, что плоская поверхность вала совмещена с плоской поверхностью муфты.

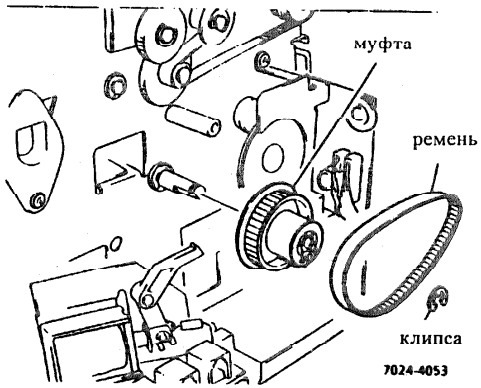

Рисунок 4. Узел ролика подачи бумаги (вид сзади)

REP 4.4 Муфта подачи бумаги

Спецификации узлов (PL 4.1)

Разборка (Рисунок 4)

1. Отсоедините сетевой шнур.
2. Снимите заднюю крышку (REP 1.5).
3. Снимите соединительную PWB (REP 6.2).
4. Снимите кронштейн динамика.
5. Выверните винты, крепящие соленоид подачи бумаги.
6. Снимите клипсу, крепящую муфту подачи бумаги.
7. Снимите муфту.

Сборка

1. Произведите сборку в порядке обратном разборке.

ПРИМЕЧАНИЕ: Устанавливая на место муфту подачи бумаги, убедитесь, что плоская поверхность вала и плоская поверхность муфты совмещаются.

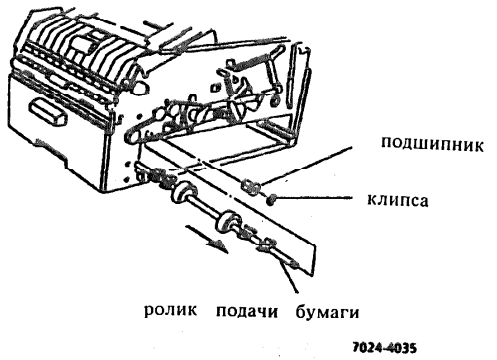

Рисунок 5. Узел ролика подачи бумаги (вид спереди)

REP 4.5 Двигатель печатающего устройства

Спецификации узлов (PL 4.1)

Разборка (Рисунок 6)

1. Отсоедините сетевой шнур.
2. Снимите переднюю крышку (REP 1.7).
3. Снимите катридж с термолентой.
4. Снимите ремень подачи бумаги.
5. Отсоедините пластиковые крепления катриджа, чтобы получить доступ к винтам, крепящим двигатель.
6. Снимите крепления датчика и пружину.
7. Выверните винты, крепящие двигатель печатающего устройства.
8. Отсоедините P84 от коммутационной PWB.
9. Снимите двигатель.

Сборка

1. Произведите сборку в порядке обратном разборке.

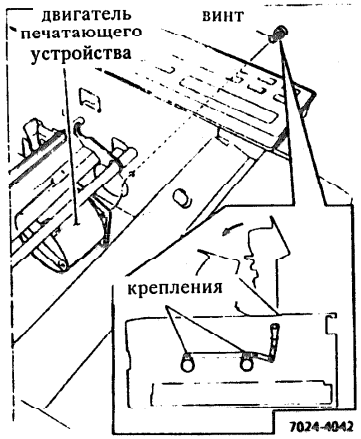

Рисунок 6. Двигатель печатающего устройства

REP 4.6 Соленоид

Спецификации узлов (PL 4.1)

Разборка (Рисунок 7)

1. Отсоедините сетевой шнур.
2. Снимите заднюю крышку (REP 1.5).
3. Выверните винты, крепящие главную PWB.
4. Сдвиньте PWB и отсоедините P86 от коммутационной PWB.
5. Выверните винт, крепящий соленоид.
6. Снимите соленоид.

Сборка

1. Произведите сборку в порядке обратном разборке.

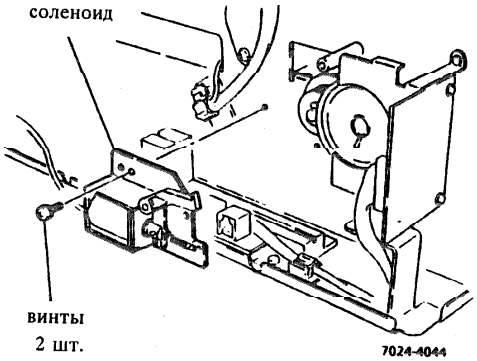

Рисунок 7. Соленоид

REP 4.7 Левый ролик подачи бумаги

Спецификации узлов (PL 4.1)

Разборка (Рисунки 8 и 9)

1. Отсоедините сетевой шнур.
2. Снимите лоток для бумаги.
3. Снимите заднюю крышку (REP 1.5).
4. Снимите переднюю крышку (REP 1.7).
5. Снимите верхнюю часть сканера (REP 2.1).
6. Снимите нижнюю часть сканера (REP 2.5).
7. Снимите левую крышку (REP 1.8).
8. Снимите соединительную PWB (REP 6.2).
9. Снимите кронштейн динамика.
10. Снимите двигатель сканера.
    а. Снимите ролик натяжения ремня.
    б. Снимите приводной ремень.
    в. Снимите промежуточную шестерню двигателя сканера.
    г. Выверните винты, крепящие кронштейн двигателя сканера к раме.
11. Снимите приводной ремень левого ролика подачи бумаги.
12. Снимите клипсу, шестерню, ремень, и подшипник с ролика в направлении передней части аппарата.
13. Снимите клипсу, шестерню, ремень, и подшипник с ролика в направлении задней части аппарата.
14. Выверните четыре винта, крепящих нижнюю металлическую направляющую бумаги.
15. Снимите нижнюю направляющую бумаги.
16. Снимите левый ролик подачи бумаги.

Сборка

1. Произведите сборку в порядке обратном разборке.

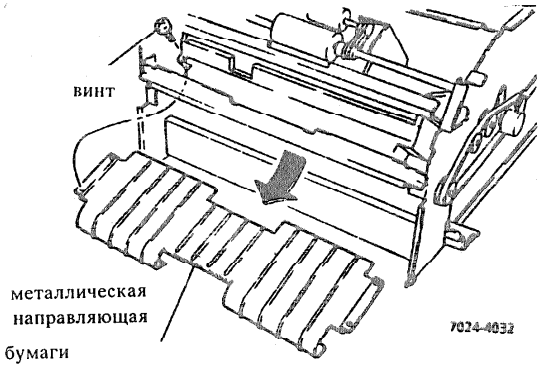

Рисунок 8. Нижняя металлическая направляющая бумаги

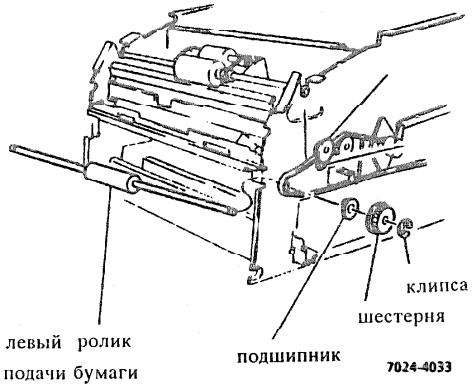

Рисунок 9. Левый ролик подачи бумаги.

ПРИМЕЧАНИЕ: Чтобы снять вал левого ролика подачи бумаги, его необходимо сместить назад.

REP 5.1 Прижимной валик

Спецификации узлов (PL 5.1)

Разборка (Рисунок 1)

1. Отсоедините сетевой шнур.
2. Освободите фиксатор верхней крышки.
3. Снимите левую клипсу и приводную шестерню.
4. Снимите прижимной валик.
5. Снимите входной лоток.

Сборка

1. Произведите сборку в порядке обратном разборке.

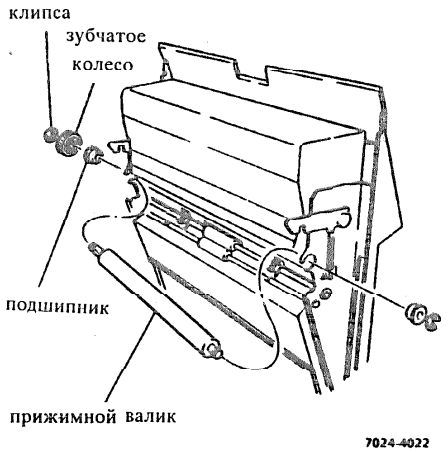

Рисунок 1. Прижимной валик

REP 5.2 Выходной валик

Спецификации узлов (PL 5.1)

Разборка (Рисунок 2)

1. Отсоедините сетевой шнур.
2. Снимите вернюю крышку (REP 1.3).
3. Снимите клипсу с вала в направлении передней части аппарата.
4. Снимите другую клипсу и шестерню с роликом.

ПРИМЕЧАНИЕ: Чтобы снять вал, его следует сместить с крышки датчика.

5. Снимите валик.

Сборка

ПРИМЕЧАНИЕ: Вал следует снять с крышки датчика и нажатием установить на место.

1. Сборку произведите в порядке обратном разборке.

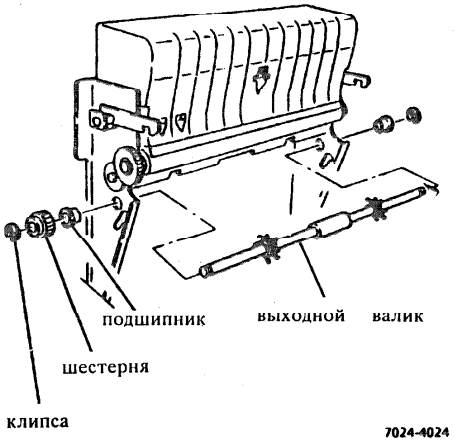

Рисунок 2. Выходной валик

REP 5.3 Термоголовка

Спецификации узлов (PL 5.2)

Разборка (Рисунок 3)

1. Отсоедините сетевой шнур.
2. Снимите катридж с термопленкой.
3. Отсоедините два разъема (P30 и P31) от термоголовки.
4. Снимите клипсу с вала, на котором монтируется термоголовка.
5. Поднимайте правую сторону термоголовки, пока она не будет перпендикулярна нижней части аппарата.
6. Сдвиньте термоголовку влево, пока кронштейн термоголовки не совместится с бороздками вала, на котором она монтируется.
7. Снимите термоголовку.



Рисунок 3. Термоголовка

REP 5.4 Левая блокировка

Спецификации узлов (PL 5.2)

Разборка (Рисунок 4)

1. Отсоедините сетевой шнур.
2. Снимите заднюю крышку.
3. Отсоедините P89 от коммутационной PWB.
4. Выверните винты, крепящие блокировку.
5. Снимите блокировку.

Сборка

1. Произведите сборку в порядке обратном разборке.

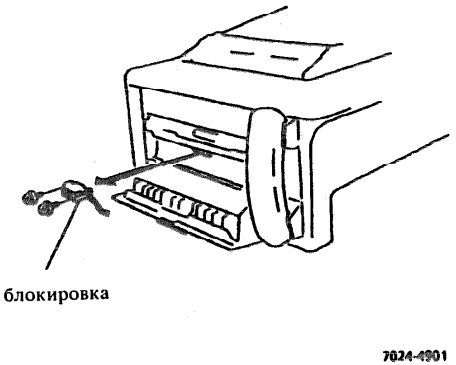

Рисунок 4. Левая блокировка

REP 5.5 Датчики недостатка/отсутствия бумаги

Спецификации узлов (PL 5.2)

Разборка (Рисунки 5 и 6)

1. Отсоедините сетевой шнур.
2. Снимите лоток для бумаги.
3. Откройте левую крышку.
4. Снимите катридж с термолентой.
5. Отсоединитс разъсм от соотвстству-ющего датчика.
6. Освободите петли на держателе дат-чика и снимите датчик
7. Снимите датчик.

Сборка

1. Произведите сборку в порядке обратном разборке.

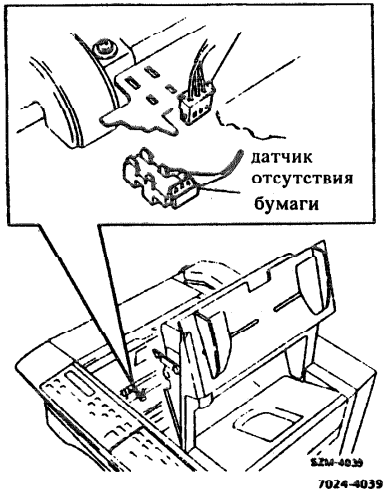

Рисунок 5. Датчик отсутствия бумаги

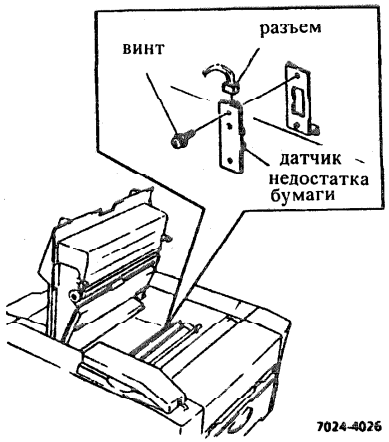

Рисунок 6. Датчик нсдостатка бумаги

REP 5.6 Блокировка сканера

Спецификации узлов (PL 5.2)

Разборка (Рисунок 7)

1. Отсоедините сетевой шнур.
2. Снимите нижний лоток сканера (REP 2.5).
3. Выверните винт, крепящий блокировку к раме.
4. Отсоедините P87 от коммутационной PWB.
5. Снимите блокировку сканера.

Сборка

1. Произведите сборку в порядке обратном разборке.

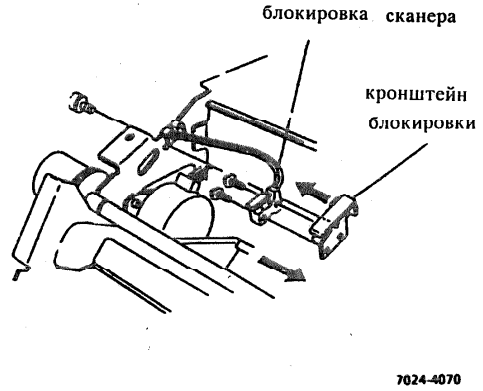

Рисунок 7. Блокировка сканера

REP 5.7 Блокировка печатающего устройства

Спецификации узлов (PL 5.2)

Разборка (Рисунок 8)

1. Отсоедините сетевой шнур.
2. Снимите лоток для бумаги.
3. Снимите катридж с термолентой.
4. Снимите металлическую пластину, которая закрывает провода.
5. Отсоедините P85 от коммутационной PWB.
6. Снимите блокировку печатающего устройства.

Сборка

1. Произведите сборку в порядке обратном разборке.

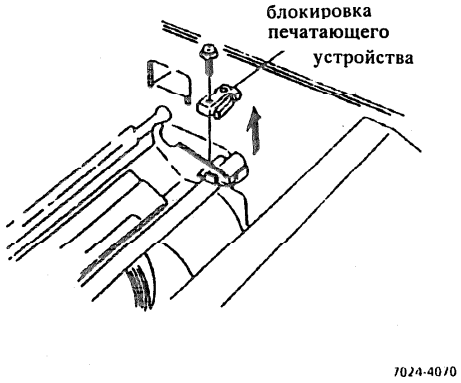

Рисунок 8. Блокировка печатающего устройства

REP 6.1 Блок питания

Спецификации узлов (PL 6.1)

Разборка (Рисунок 1)

Внимание
Примите меры предосторожности против разрядов статического электричества (Раздел 6). Статическое электричество может повредить данную деталь.

1. Отключите питание.
2. Установите комплект ESD.
3. Снимите правую крышку (REP 1.4).
4. Выверните винт, расположенный, в нижнем правом углу, крепящий заземление.
5. Выверните винты, крепящие блок питания.
6. Снимите блок питания.

Сборка

1. Произведите сборку в порядке обратном разборке.

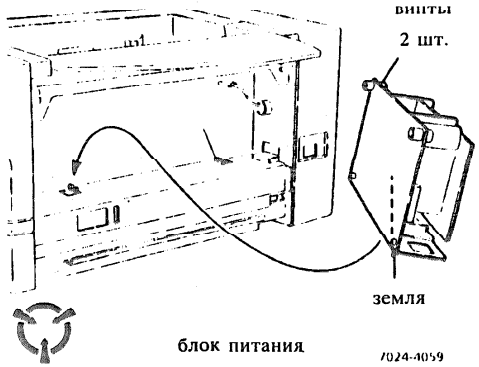

Рисунок 1. Блок питания

REP 6.2 Соединительная PWB

Спецификации узлов (PL 6.1)

Разборка (Рисунок 2)

Внимание
Примите меры предосторожности против разрядов статического электричества (Раздел 6). Статическое электричество может повредить данную деталь.

1. Отключите питание.
2. Установите комплект ESD.
3. Снимите заднюю крышку (REP 1.5).
4. Отсоедините разъемы от соединительной PWB.
5. Выверните винт, крепящий соединительную PWB.
6. Снимите соединительную PWB.

Сборка

1. Произведите сборку в порядке обратном разборке.

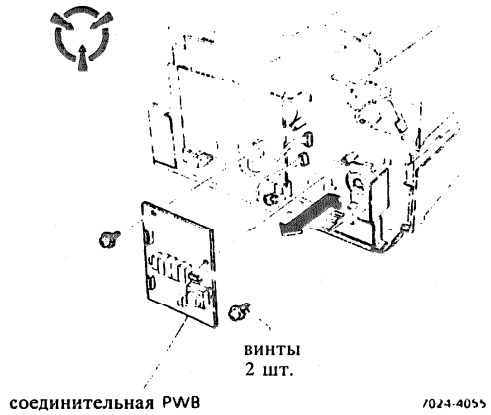

Рисунок 2. Соединительная PWB

REP 6.3 Коммутационная PWB

Спецификации узлов (PL 6.1)

Разборка (Рисунок 3)

ВНИМАНИЕ

Примите меры предосторожности против разрядов статического электричества (Раздел 6). Статическое электричество может повредить данную деталь.

1. Отключите питание.
2. Установите комплект ESD.
3. Снимите заднюю крышку (REP 1.5).
4. Отсоедините разъемы от коммутационной PWB.
5. Выверните два винта, крепящих коммутационную PWB.
6. Снимите коммутационную PWB.

Сборка

1. Произведите сборку в порядке обратном разборке.

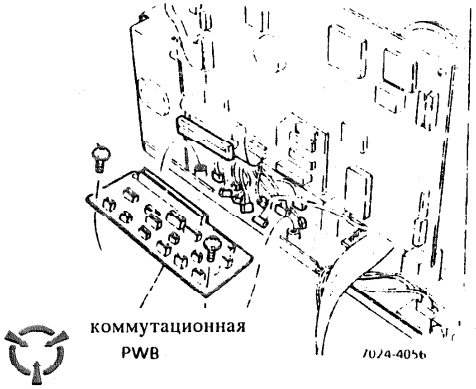

Рисунок 3. Коммутационная PWB

REP 6.4 Главная PWB

Спецификации узлов (PL 6.1)

Разборка (Рисунок 4)

ПРЕДУПРЕЖДЕНИЕ

Данная плата содержит литиевую батарею, что может привести к пожару, взрыву и ожогам. Не пытайтесь снимать, перезаряжать, разбирать или нагревать литиевую батарею свыше 100° C .

ВНИМАНИЕ

Примите меры предосторожности против разрядов статического электричества (Раздел 6). Статическое электричество может повредить данную деталь.

1. Отключите питание.
2. Установите комплект ESD.
3. Снимите заднюю крышку (REP 1.5).
4. Отсоедините разъемы от главной PWB.
5. Выверните винт, крепящий главную PWB.
6. Снимите главную PWB.

Сборка

1. Произведите сборку в порядке обратном разборке.

ПРИМЕЧАНИЕ: Убедитесь, что перемычка JP 1 установлена на новой главной PWB.

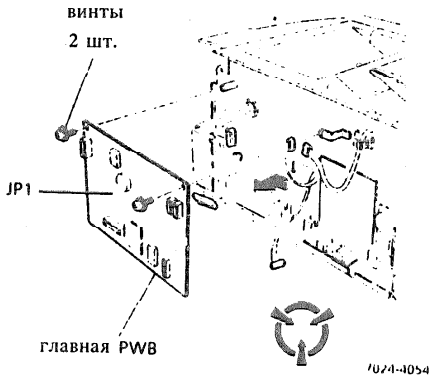

Рисунок 4. Главная PWB

REP 6.5 Плата динамика

Спецификации узлов (PL 6.1)

Разборка (Рисунок 5)

ВНИМАНИЕ

Примите меры предосторожности против разрядов статического электричества (Раздел 6). Статическое электричество может повредить данную деталь.

1. Отключите питание.
2. Установите комплект ESD.
3. Снимите заднюю крышку (REP 1.5).
4. Отсоедините разъем P42 от соединительной PWB.
5. Выверните винты, крепящие плату динамика.
6. Снимите плату монитора.

Сборка

1. Произведите сборку в порядке обратном разборке.

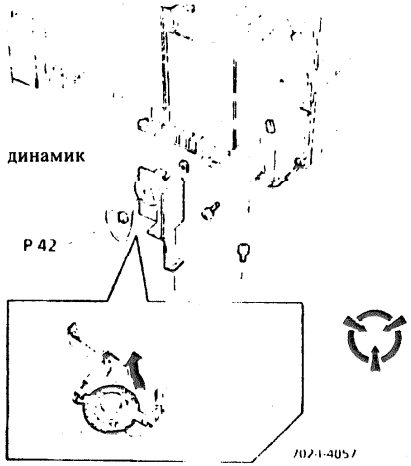

Рисунок 5. Динамик

ADJ 3.1 Натяжение ремня термоленты (140T)

Спецификации узлов (PL 3.1)

Назначение

Установите кронштейн двигателя на правильное натяжение ремня 140T, с тем.чтобы ремень попал в зубцы шестерни и не растягивался.

Процедура (Рисунок 1)

1. Отключите сетевой шнур.
2. Снимите заднюю крышку (REP 1.5).
3. Снимите главную PWB (REP 6.4).
4. Ослабьте кронштейн двигателя.
5. Нажмите на ремень в средней точке между двумя шкивами. Сдвиньте кронштейн двигателя таким образом, чтобы ремень слегка провис на пунктирной линии.
6. Затяните кронштейн двигателя.
7. Скопируйте документ и убедитесь, что ремень движется равномерно.

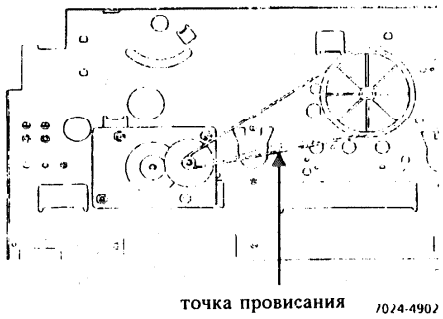

Рисунок 1. Натяжение ремня термоленты

ADJ 4.1 Натяжение ремня сканера (200T)

Спецификации узлов (PL 4.1)

Назначение

Установите промежуточный шкив на правильное натяжение ремня 200T, с тем чтобы ремень попал в зубцы шестерни и не растягивался.

Процедура (Рисунок 1)

1. Отключите сетевой шнур.
2. Снимите заднюю крышку (REP 1.5).
3. Ослабьте регулируемый шкив.
4. Нажмите на ремень в средней точке между шкивом и шестерней двигателя. Сдвиньте кронштейн двигателя таким образом, чтобы ремень слегка провис на отмеченной точками пунктирной линии.
5. Затяните шкив.
6. Скопируйте документ и убедитесь, что ремень движется равномерно.

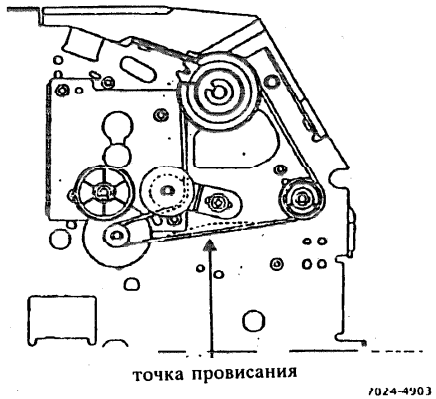

Рисунок 1. Натяжение ремня сканера

ADJ 4.2 Натяжение ремня печатающего устройства (226T)

Спецификации узлов (PL 4.1)

Назначение

Установите холостой шкив на правильное натяжение на ремне 226T таким образом, чтобы ремень попал в зубья шестерни и не растягивался.

Процедура (Рисунок 2)

1. Отключите сетевой шнур.
2. Снимите переднюю крышку (REP 1.7).
3. Ослабьте промежуточный механизм.
4. Нажмите на ремень в средней точке между двумя шкивом 20T и шкивом 39T. Сдвиньте кронштейн двигателя таким образом, чтобы ремень слегка провисал на пунктирной линии.
5. Затянитс промсжуточный механизм.
6. Скопируйте документ и убедитесь, что ремень движется равномерно.

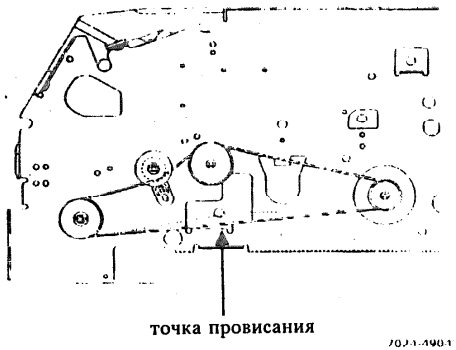

Рисунок 2. Натяжение ремня печатающего устройства

ADJ 6.1 Регулировка контрастности

Спецификации узлов (PL 6.1)

Назначение — отрегулировать уровень выходного сигнала CCD.

Имеются три уровня контрастности: нормальная, светлая и темная. Все три уровня регулировки независимы друг от друга.

Процедура

1. Загрузите тест P/N 82P151 в автоподатчик.
2. Нажимайте клавишу [Оригинал], пока на дисплее не появится уровень контрастности "Нормальная".
3. Выполните операцию копирования.
   а. Нажмите клавишу [Копия].
   б. Нажмите клавишу [Старт].
4. Проверьте диаграмму серой шкалы в верхней части теста. Обратитесь к таблице 1.
5. Повторите эту процедуру с установкой контрастности на "Темная" и "Светлая".
6. Если требуется какая-либо регулировка, обратитесь к разделу 6, "Системные переключатели 7, 8 и 9".

Установка контрастности	Системный DIP-переключатель	0,20	0,35	0,45
Нормальная (см. описание)	7	белый	различный	черный
Светлая (см. описание)	8	различный	черный	черный
Темная (см. описание)	9	белый	белый	различный

Таблица 1

Описание установки контрастности

- **Нормальная** - 0,20 должно быть белым и шкала 0,35 будет варьироваться между сплошным черным и смесью белого (черного) установка по умолчанию будет черной с небольшим количеством белого.
- **Светлая** - 0,20 пунктов шкалы будет варьироваться между сплошным белым и смесью черного (белого) установка по умолчанию будет белой с небольшим количеством черного.
- **Темная** - 0,20 и 0,35 будут белыми, а шкала 0,45 будет варьироваться между белым и сплошным черным установка по умолчанию будет черной с небольшими количествами белого.

5. Спецификации узлов

Содержание раздела

Введение 5-2
PL 1.1 Крышки 5-4
PL 2.1 Верхняя часть сканера 5-6
PL 2.2 Оптическая система и нижняя часть сканера 5-8
PL 3.1 Привод двигателя термоленты .. 5-10
PL 4.1 Подача бумаги/Двигатель сканера 5-12
PL 5.1 Верхняя часть печатающего устройства 5-14
PL 5.2 Нижняя часть печатающего устройства/Блокировки 5-16
PL 6.1 Электрические подсистемы 5-18
Запасные части 5-20
Указатель каталожных номеров узлов 5-21

Введение

Краткий обзор

Раздел "Спецификации узлов" включает иллюстрации всех компонентов подсистем в разобранном виде и список каталожных номеров соответствующих деталей. На иллюстрациях показана взаимозависимость деталей.

Структура раздела

Раздел состоит из следующих частей:

Спецификация узлов (PL)

Номер каждой позиции в перечне каталожных номеров соответствует номеру позиции на иллюстрации. Все детали какого-либо узла аппарата расположены на одной иллюстрации или на нескольких иллюстрациях, связанных между собой. Детали, которых нет в наличии, обозначаются в соответствующей колонке символом "--".

Иллюстрации узлов в разобранном виде

Деталь, внесенная в иллюстрацию, имеет соответствующий номер в перечне деталей в этом разделе.

Всем компонентам присвоены номера, которые соответствуют номерам в перечне номеров деталей.

Крепежные детали обозначены буквами. Для идентификации детали и ее номера обратитесь к перечню "Общепринятые крепежные детали", который находится в конце этого раздела.

Узлы и комплекты являются соединением нескольких различных компонентов. Фигурная скобка на иллюстрации обозначает, что узел или комплект имеется в наличии, но не показан. Номер узла или комплекта предшествует фигурной скобке, а номера составляющих их деталей следуют за фигурной скобкой.

Электрические соединительные устройства и крепежные детали

Последний перечень деталей содержит иллюстрации и описания электрических соединительных устройств и крепежных деталей, используемых в аппарате. Приводится также список каталожных номеров этих деталей.

Общепринятые крепежные детали

Общепринятые крепежные детали даны в ал- фавитном порядке и обозначаются одной или несколькими буквами для идентификации каждой детали в перечне крепежных деталей и иллюстрациях. Во всех случаях, кроме специально оговоренных, размеры даны в миллиметрах.

Указатель номеров деталей

Все детали системы, включенные в этот указатель, пронумерованы. Каждый номер сопровождается ссылкой на перечень деталей, в котором можно найти данную деталь.

Другая информация

Сокращения

Сокращения используются как в перечне деталей, так и в иллюстрациях деталей в разобранном виде для экономии места. В данном Руководстве используются следующие сокращения:

A	-	усилитель
P/J	-	разъем
P/O	-	часть
PNB	-	плата
RX	-	фирма "Rank Xerox"
REF	-	ссылка
Tag/Mod	-	модификация
USO	-	для США
V	-	вольт
W	-	ватт
W/	-	с
W/O	-	без

Условные обозначения

В разделе "Спецификации узлов" используются следующие условные обозначения:



Только снятие/замена



Только регулировка, снять/заменить нельзя



Снятие/замена и регулировка

Модификация

Обозначение "Tag/Mod" в описании детали означает, что данная деталь целиком является модификацией. Обозначение "P/O Tag/Mod" (частичная модификация) означает, что данная деталь является лишь частью модификации, внесенной в оборудование.

Если деталь или узел имеют обозначение "Tag/Mod", обратитесь к "Указателю модификаций" в разделе "Общая информация" данного Руководства, чтобы узнать название и назначение данной модификации.

В некоторых случаях деталь или узел могут быть представлены в двух вариантах: с обозначением Tag/Mod и без него. В таких случаях используйте ту деталь, которая соответствует конфигурации аппарата, на котором ее нужно установить. Если у аппарата нет специальной модификации, а единственная деталь для замены, имеющаяся в наличии, обозначена "W/Tag/Mod" (с модификацией), то в таком случае установите комплект модификации или все его составляющие. Указатель модификаций подскажет Вам, какой комплект или составляющие Вам нужны.

Во всех случаях, когда Вы устанавливаете или комплект модификации или все комплектующие, которые составляют модификацию, отметьте соответствующий номер в таблице модификаций.

PL 1.1 Крышки

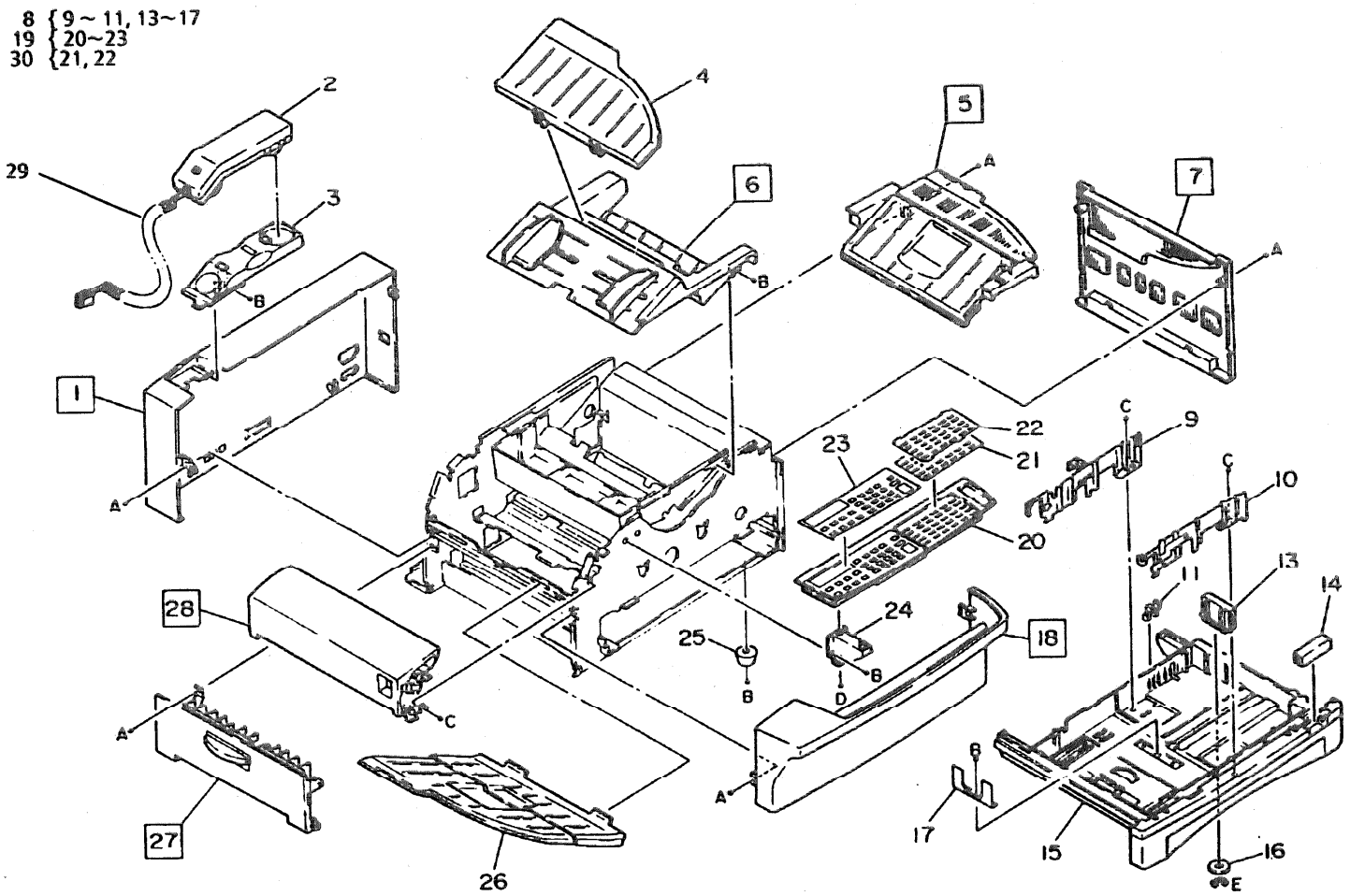
8 {9~11, 13~17
19 {20~23
30 {21, 22
1
2
3
4
5
6
7
9
10
11
13
14
15
16
17
18
20
21
22
23
24
25
26
27
28
29
A
B
C
D
E

Номер	Дсталь	Описанис	
1	048E87040	Задняя крышка	Rear Cover
2	TBD	Трубка (RX кроме Германии)	Handset (RX except Germany)
	TBD	Трубка (RX Германия)	Handset (RX Germany)
	TBD	Трубка (FX AP)	Handset (FX AP)
	110K97800	Трубка (США)	Handset (USO)
3	048E11920	Опора (RX Европа)	Handset Cradle (RX Europe)
	068E11920	Опора (США)	Handset Cradle (USO)
	TBD	Опора (FX AP)	Handset Cradle (FX AP)
4	050E97860	Выдвижной входной блок	Input Extension Tray
5	048K84341	Верхняя крышка	Top Cover Assembly
	600K30500	Комплект замка	Security Lock kit
6	048K84331	Выходной лоток	Copy Output Tray Assembly
7	048E86780	Правая крышка	R. H. Cover
8	050K85050	Лоток для бумаги (США)	Paper Tray Assembly (USO)
	050K85060	Лоток для бумаги (RX)	Paper Tray Assembly (RX)
9	....	Направляющая бумаги (часть дет. 8)	Rear Guide (P/O item 8)
10	....	Передняя направляющая (часть дет. 8)	Front Guide (P/O item 8)
11	....	Клавиша (часть дет. 8)	Button (P/O item 8)
12	....	Отсутствует	Deleted
13	....	Направляющая (часть дет. 8)	Guide (P/O item 8)
14	....	Индикатор (часть дет. 8)	Indicator (P/O item 8)
15	....	Лоток для бумаги (часть дет.8)	Paper Tray (P/O item 8)
16	....	Шайба (часть дет. 8)	Washer (P/O item 8)
17	....	Отсутствует	Deleted
18	048E87020	Передняя крышка	Front Cover
19	101K99040	Панель управления в сборе	Control Panel Assembly
20	....	Панель управления (часть дет. 19)	Control Panel (P/O item 19)
21	....	Этикетка для записи (часть дет. 19)	Write On label (P/O item 30)
22	....	Протектор (часть дет. 30)	Protector (P/O item 30)
23	....	Панель для другого языка (часть дет. 19)	Overlay (P/O item 19)
24	068E11930	Кронштейн панели управления	Control Panel Bracket
25	017E96040	Опора	Foot
26	050K85020	Лоток вывода документа	Document Output Tray
27	048K83820	Левая крышка	L. H. Cover
28	048E86770	Крышка сканера	Scanner Cover
29	117E06270	Шнур телефонной трубки (США)	Handset Cable (USO)
	TBD	Шнур телефонной трубки (FX AP)	Handset Cable (FX AP)
30	TBD	Комплект автонабора	One Touch Kit
31	097K10970	Замок (не показан)	Security Lock (not shown)
a		Винт M3X8	Screw M3X8
b		Винт M3X8	Screw M3X8
c		Винт M3X6	Screw M3X6
d		Винт M3X10 (самонарезающий)	Screw M3X10 (tapping)
e	354W21251	Клипса	E-ring

PL 2.1 Верхняя часть сканера

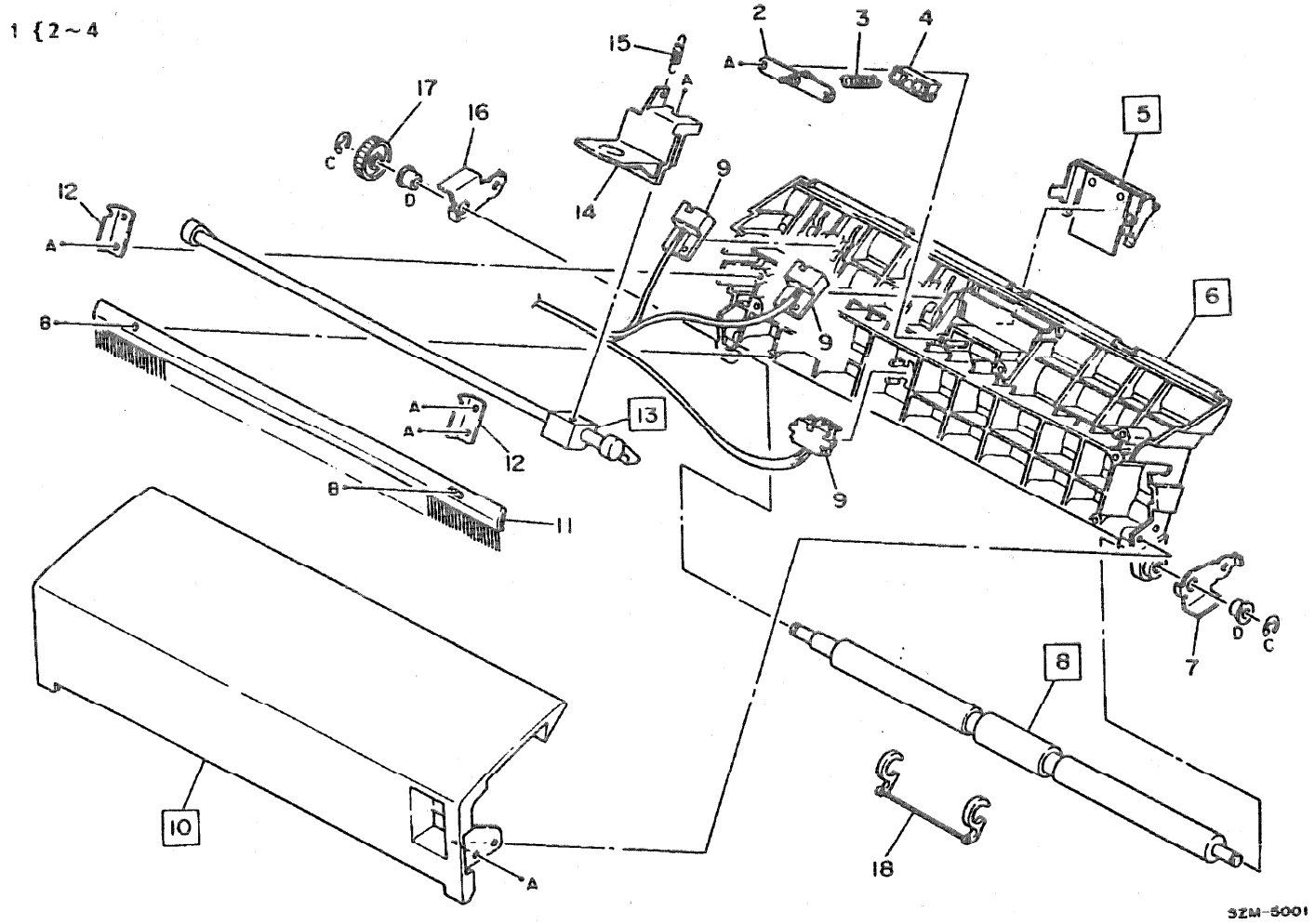

Номер	Деталь	Описание	
1	014K95330	Механизм натяжения	Tension Assembly
2	....	Кронштейн (часть дет. 1)	Bracket
3	....	Пружина (часть дет. 1)	Spring
4	....	Гнездо (часть дет. 1)	Housing
5	019K92340	Тормозная накладка	Retard Pad
6	....	Направляющая верхней части сканера (не имеется)	Upper Scan Guide
7	....	Кронштейн переднего подшипника (не имеется)	Front Bearing Holder
8	022E99310	Выходной валик	Output Roller
9	130K99070	Провода датчика	Sensor Harness Assembly
10	....	Ссылка (см. PL1.1)	Reference
11	....	Щетка	Brush
12	....	Кронштейн	Bracket
13	011E97540	Фиксатор сканера	Scan Latch
14	011E97490	Рычаг фиксатора сканера	Scan Release Lever
15	499K96495	Комплект пружин (1 шт.каждой)	Spring Kit
16	....	Кронштейн заднего подшипника (не имеется)	Rear Bearing Holder
17	007E85340	Шестерня	Gear
18	022E99620	Направляющая вывода документа	Document Exit Guide
a		Винт M3X8	Screw M3X8
b		Винт M3X8	Screw M3X8
c	354W24251	Клипса	E-ring
d		Подшипник	Bearing

PL 2.2 Оптическая система и нижняя часть сканера

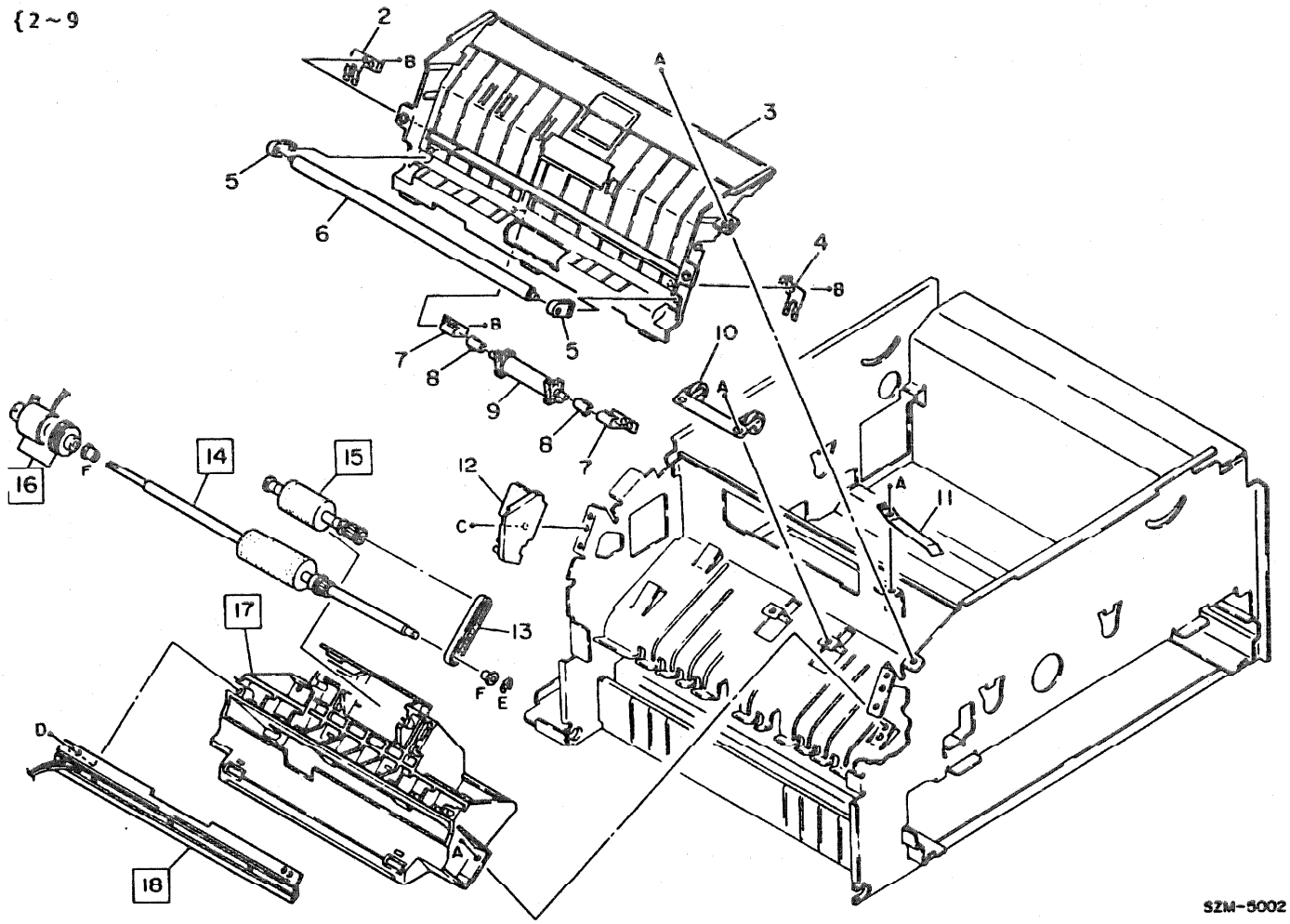

Номер	Деталь	Описание	
1	038K97640	Нижняя часть сканера	Lower Scan Assembly
2	....	Пружина левого вала (часть дет. 1)	Left Shaft Spring (P/O 1)
3	....	Лоток нижней части сканера (часть дет. 1)	Lower Scan Tray (P/O 1)
4	....	Пружина правого вала (часть дст. 1)	Right Shaft Spring (P/O 1)
5	....	Держатель (кронштейн) вала (часть дет. 1)	Shaft Holder (P/O 1)
6	....	Вал (часть дет. 1)	Shaft (P/O 1)
7	....	Пружина (часть дет. 1)	Spring (P/O 1)
8	....	Подшипник (часть дет. 1)	Bearing (P/O 1)
9	022E99320	Промежуточный валик (часть дет. 1)	Idler Roller (P/O 1)
10	059K95230	Прижимной валик	Pinch Roller
11	009E27550	Пружина	Spring
12	....	Защитная покрышка	Protection Cover
13	023E97490	Ремень (5ОТ)	Belt (5OT)
14	059K95200	Валик сканера	Scan Roller Assembly
15	059K95210	Валик автоподатчика	ADF Roller
16	121K99420	Муфта автоподатчика	ADF Clutch
17	140K32790	Видеоблок (включает плату CCD) (Прим.1)	Video Assembly (includes CCD PWB)
18	001K89620	LED (Прим. 1)	LED Assembly
a		Винт M3X8	Screw M3X8
b		Винт 3X8 (самонарезающий)	Screw 3X8
c		Винт M3X8	Screw M3X8
d		Винт 3X8 (самонарезающий)	Screw 3X8
e	354W24251	Клипса	E-ring
f		Подшипник	Bearing

ПРИМЕЧАНИЕ 1: Выполните регулировку контрастности ADJ6.1 после замены этой детали.

PL 3.1 Привод двигателя термоленты

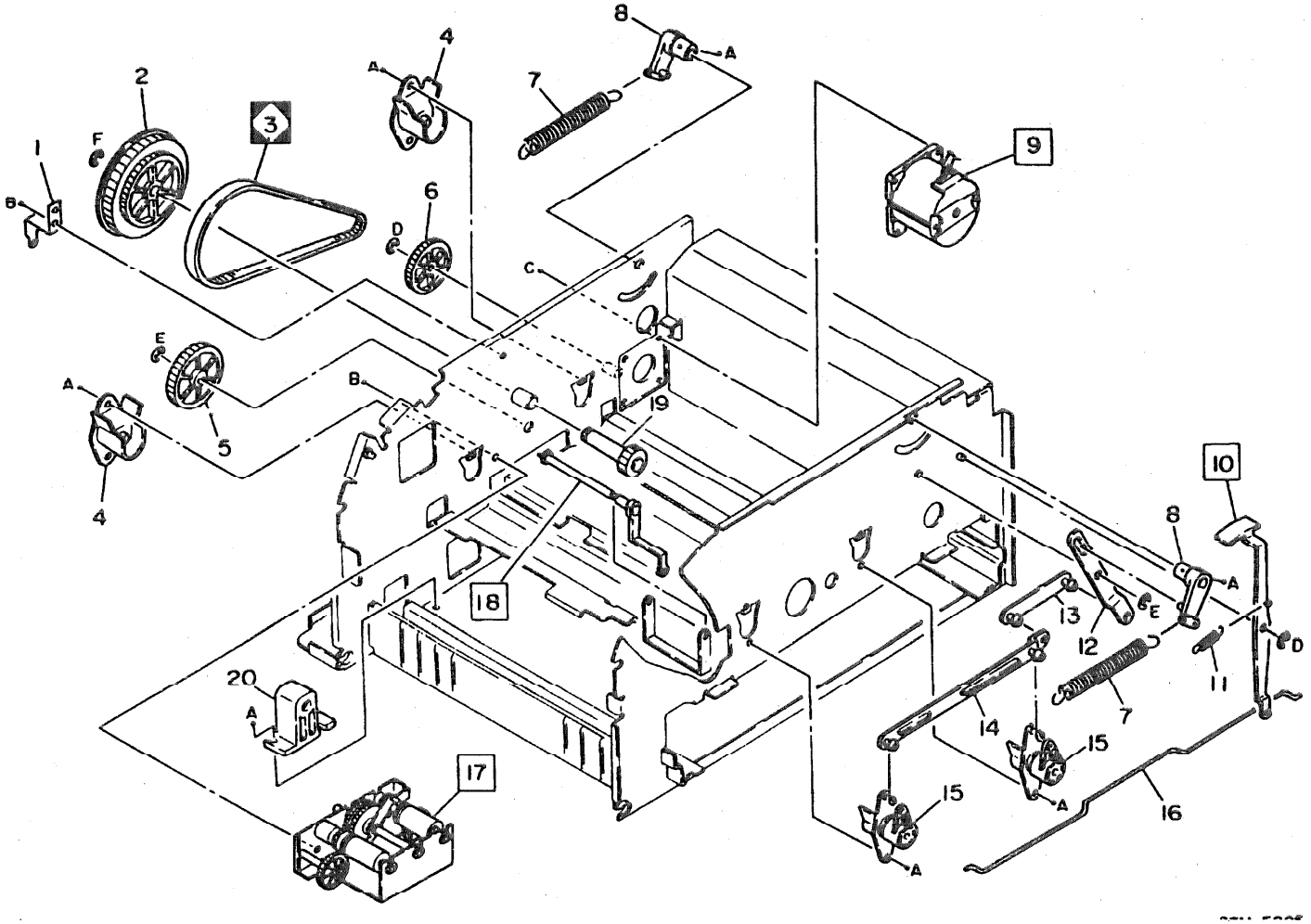

Номер	Деталь	Описание	
1	....	Кронштейн PWB (не имеется)	PWB Bracket
2	020E97420	Шкив (58/102T)	Pulley
3	023E97530	Ремень (200T)	Belt (200T)
4	068E11950	Задняя опора катриджа	Rear Cartridge Support
5	007E85280	Шестерня (52T)	Gear (52T)
6	007E85300	Шкив (16/70T)	Pulley (16/70T)
7	499K96495	Комплект пружин (1 шт.каждая)	Spring Kit (1 ea.)
8	011E97520	Петля рычага	Lever Hinge
9	127K99470	Двигатель термолснты	Imaging Motor
10	018K95120	Индикатор термоленты	Imaging Film Indicator
11	....	Пружина (не имеется)	Spring
12	....	Донорское звено (не имеется)	Donor Link
13	023E97540	Звено N1	Link #1
14	023E97550	Звено N2	Link #2
15	030K86850	Передняя опора катриджа	Front Cartridge Support
16	....	Звено индикатора (не имеется)	Indicator Link
17	007E85290	Привод двигателя термоленты	Imaging Drive Assembly
18	011E97530	Рычаг	Lever
19	007E85270	Шестерня (20T)	Gear (20T)
20	....	Опора лотка (не имеется)	Tray Support
21	068E29290	(не показан)	Cartridge Support Violet
a		Винт M3X8	Screw M3X8
b		Винт M3X6	Screw M3X6
c		Винт M4X8	Screw M4X8
d	354W21251	Клипса	E-ring
e	354W24251	Клипса	E-ring
f	354W26251	Клипса	E-ring

PL 4.1 Подача бумаги/Двигатель сканера

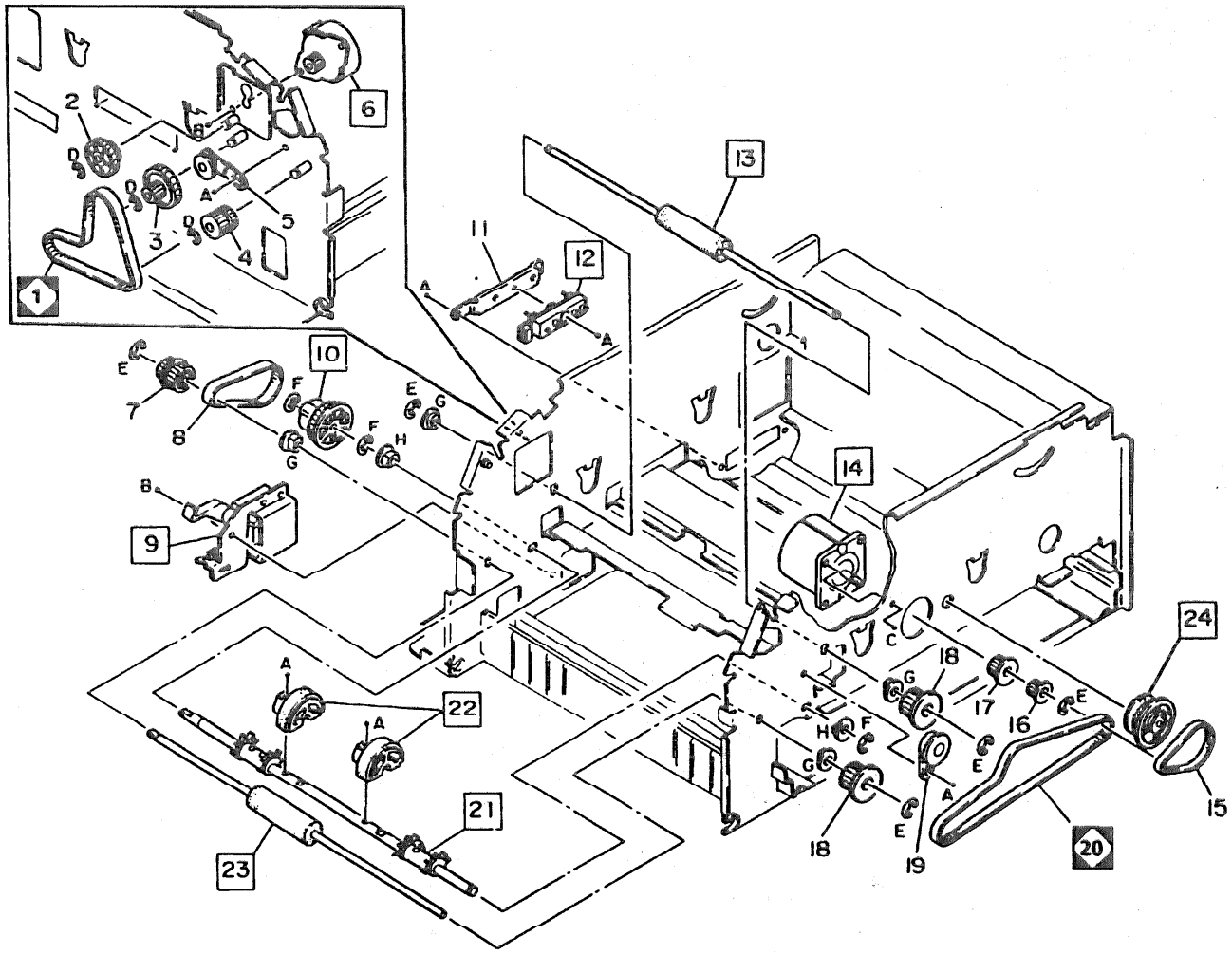

Номер	Деталь	Описание	
1	023E97480	Ремень (140T)	Belt (140T)
2	007E85220	Шестерня	Gear
3	020E97400	Холостой шкив	Idler Pulley
4	020E97410	Шкив	Pulley
5	059K95190	Натяжной шкив	Tension Pulley
6	127K99450	Двигатель сканера	Scan Motor
7	007E85230	Шкив (28/11T)	Pulley (28/11T)
8	023E97500	Ремень (100T)	Belt (100T)
9	121K99430	Соленоид	Solenoid Assembly
10	005K95900	Муфта подачи бумаги	Paper Feed Clutch
11	....	Держатель датчика (не имеется)	Sensor Holder
12	110K96600	Датчик формата бумаги	Paper Size Sensor
13	022E99300	Правый валик подачи бумаги	R.H. Paper Feed Roller
14	127K99460	Двигатель печатающего устройства	Print Motor
15	023E97510	Ремень (80T)	Belt (80T)
16	007E85240	Шкив (20T)	Pulley (20T)
17	007E85250	Шкив муфты (29T)	Clutch Pulley (29T)
18	007E85261	Шкив (39T)	Pulley (39T)
19	007K96460	Промежуточная шестерня	Idler Assembly
20	023E97520	Ремень (226T)	Belt (226T)
21	059K95220	Валик подачи бумаги в сборе (не включает дет. 22)	Paper Feed Roller Assembly (Does not include item 22)
22	022K88020	Валик подачи бумаги	Paper Feed Roller
23	022E99290	Левый валик подачи бумаги	L.H. Paper Feed Roller
24	....	Только для ссылки	Reference only
a		Винт M3X8	Screw M3X8
b		Винт 3X6	Screw M3X6
c		Винт M4X8	Screw M4X8
d	354W26251	Клипса	E-ring
e	354W24251	Клипса	E-ring
f	354W26251	Клипса	E-ring
g		Подшипник	Bearing
h		Подшипник	Bearing

PL 5.1 Верхняя часть печатающего устройства

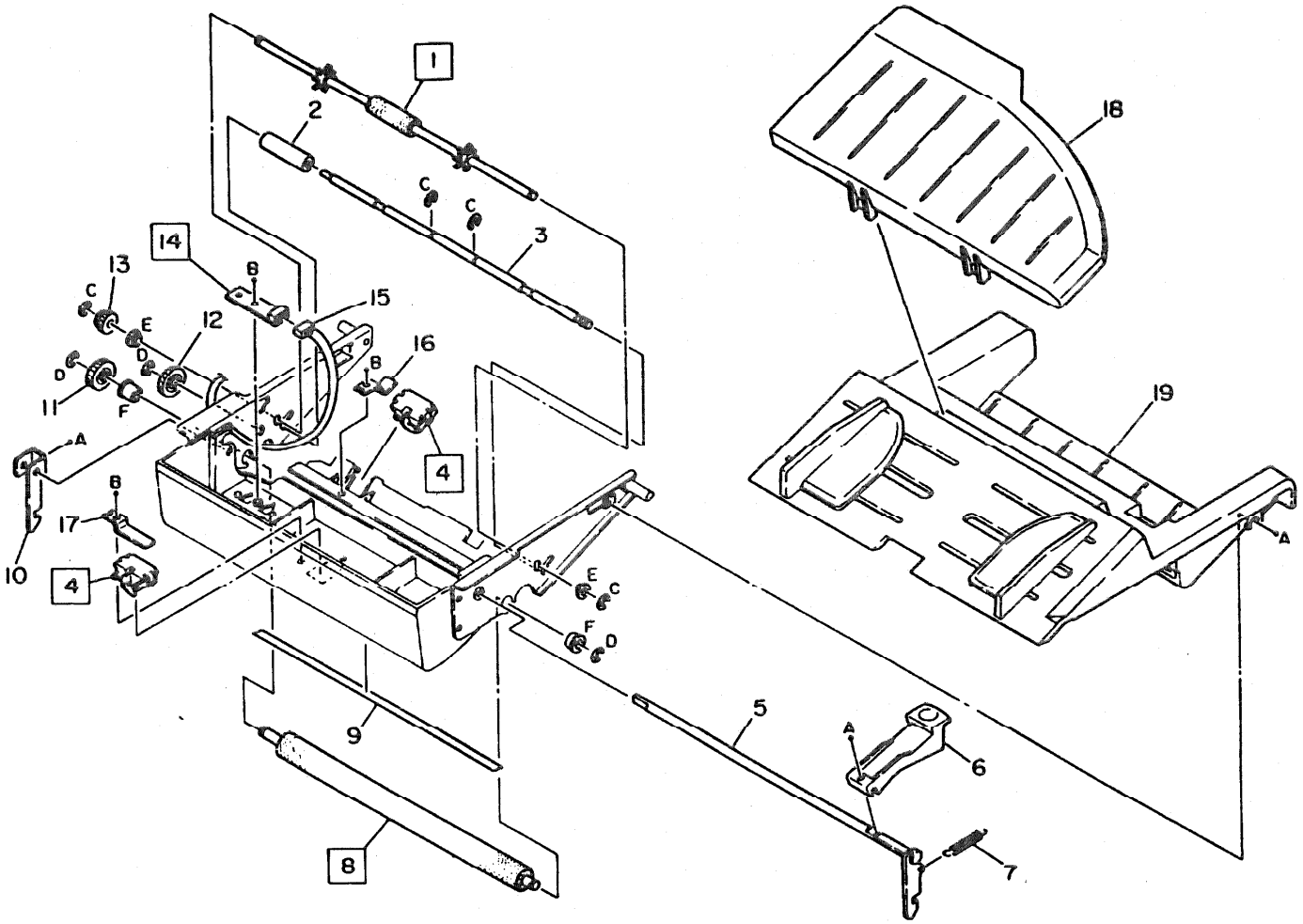

Номер	Деталь	Описание	
1	059K95250	Выходной валик	Copy Output Roller
2	....	Валик (часть дет. 1)	Roller (P/O item 1)
3	....	Вал (часть дет. 1)	Shaft (P/O item 1)
4	130K99090	Датчик печатающего устройства	Printer Sensor Assembly
5	....	Фиксатор	Latch
6	011E97500	Рычаг фиксатора печатающего устройства	Print Release Lever
7	499K96495	Комплект пружин (1 шт. каждой)	Spring Kit (1 ea.)
8	022E99350	Прижимной ролик	Pressure Roller
9	128E95420	Пластина	Platen
10	011E97550	Фиксатор печатающего устройства	Printer Latch
11	007E85350	Шестерня (30T)	Gear (30T)
12	007E85370	Шестерня (30T)	Gear (30T)
13	007E85360	Шестерня (21T)	Gear (21T)
14	130K99080	Датчик	Imaging Film Sensor
15	....	Кабель (не имеется)	Cable Assembly
16	....	Кронштейн	Bracket
17	....	Кронштейн	Bracket
18	....	См. PL1.1	Reference PL 1.1
19	....	См. PL1.1	Reference PL 1.1
a		Винт M3X8	Screw M3X8
b		Винт M3X6 (самонарезающий)	Screw 3X6
c	354W24251	Клипса	E-ring
d	354W26251	Клипса	E-ring
e		Подшипник	Bearing
f		Подшипник	Bearing

PL 5.2 Нижняя часть печатающего устройства/Блокировки

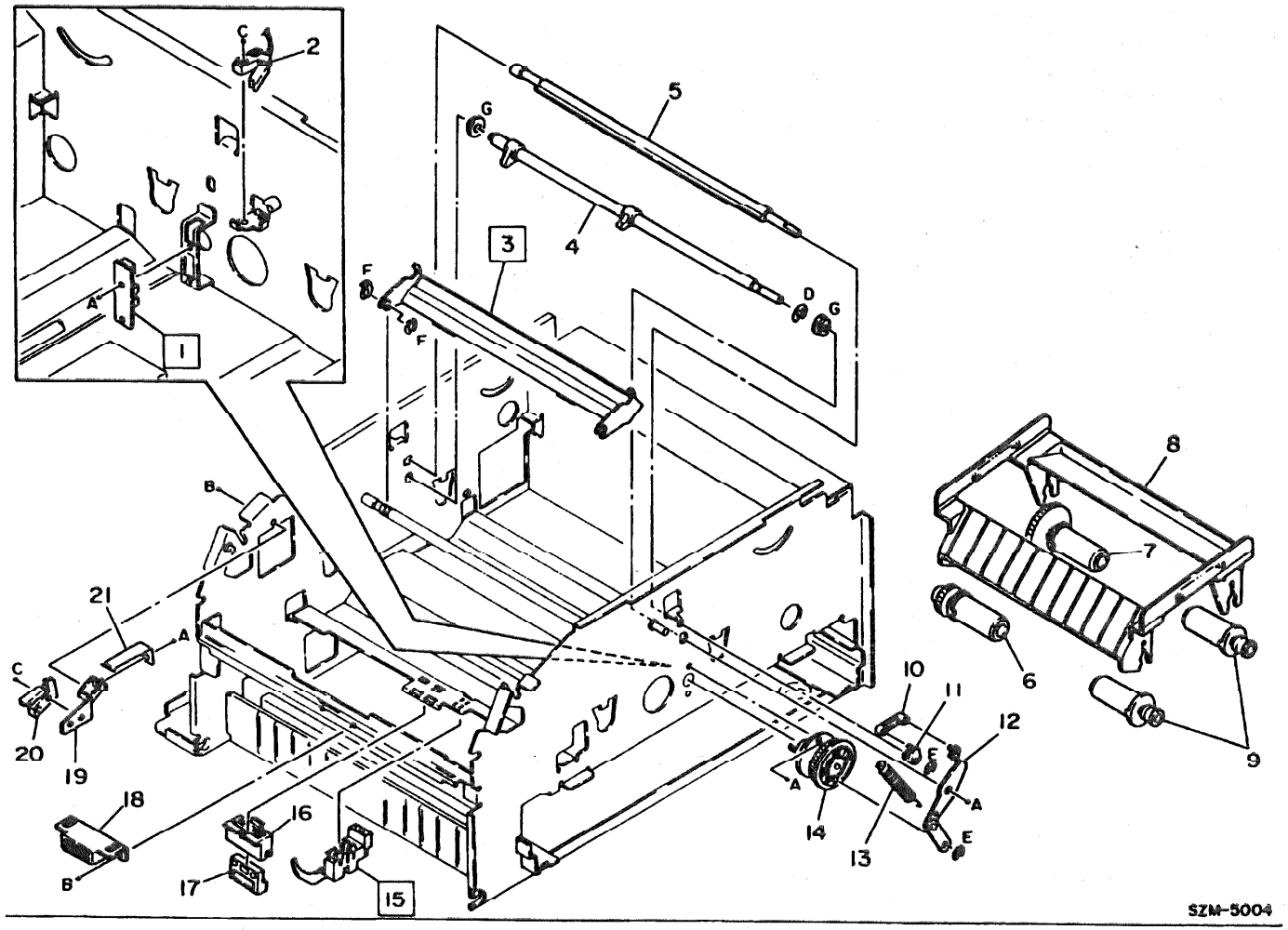

Номер	Деталь	Описание	
1	140K32780	Датчик термоголовки	Thermal Head Sensor
2	110K97630	Блокировка печатающего устройства	Print Interlock
3	130K99110	Термоголовка	Thermal Head
4	006E89630	Кулачковый вал	Cam Shaft
5	006E89620	Вал двигателя термоленты	Imaging Shaft
6	007E85430	Шестерня (36T)	Gear (36T)
7	007E85410	Шестерня (72T)	Gear (72T)
8	050K85070	Гнездо термоленты	Film Housing
9	007E85420	Фланец термоленты (1 шт. кажд.)	Imaging Flange (1 ea.)
10	023E97560	Рыгач термоленты	Imaging Arm
11	008E95370	Кулачок термоленты	Imaging Cam
12	....	Рычаг (не имеется)	Lever
13	499K96495	Комплект пружин	Spring Kit
14	020K95720	Муфта шкива	Pulley Clutch Assembly
15	130K98011	Датчик отсутствия бумаги	No Paper Sensor
16	....	Держатель (не имеется)	Holder
17	130K99040	Датчик недостатка бумаги	Low Paper Sensor
18	110K90570	Левая блокировка	LH Interlock
19	....	Держатель (не имеется)	Holder
20	110K97620	Блокировка сканера	Scan Interlock
21	....	Пружина блокировки	Interlock Spring
a		Винт M3X6	Screw M3X6
b		Винт M3X6	Screw M3X6
c		Винт M2.3X8	Screw M2.3X8
d	354W27251	Клипса	E-ring
e	354W24251	Клипса	E-ring
f	354W27254	Клипса KL	KL-ring
g		Подшипник	Bearing

PL 6.1 Электрические подсистемы

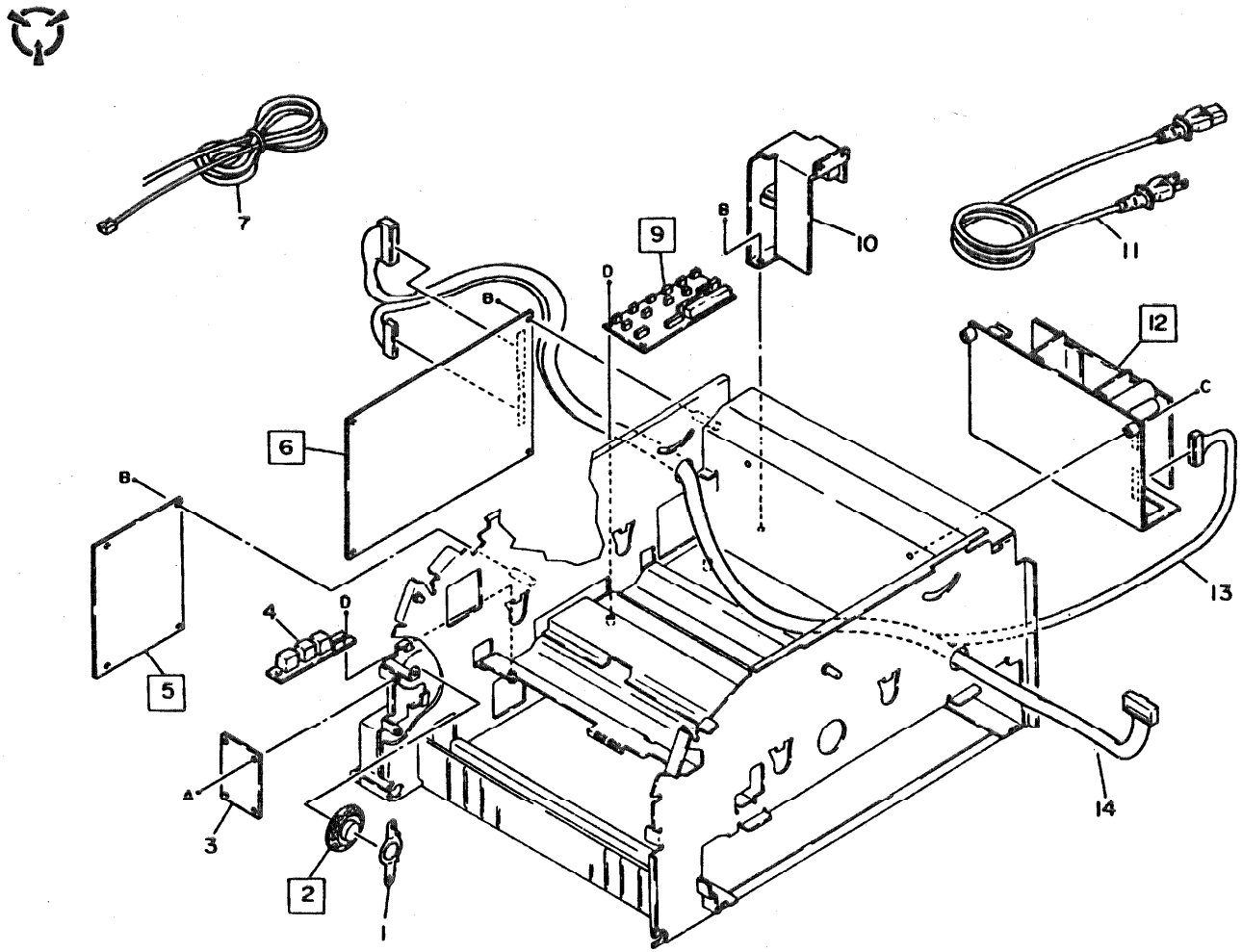

Номер	Деталь	Описание	
1	....	Суппорт	Support
2	130K99100	Динамик	Speaker
3	140K32970	Плата динамика	Speaker PWB
4	140K32960	Плата Телефон/Линия	Tel/Line PWB
5	140K33100	Соединительная PWB (группа A)	Coupler PWB (Group A)
	TBD	Соединительная PWB (группа B)	Coupler PWB (Group B)
	TBD	Соединительная PWB (группа C)	Coupler PWB (Group C)
	TBD	Соединительная PWB (группа E)	Coupler PWB (Group E)
6	140K33080	Главная PWB (RX Группа A) (Примечание 1)	Main PWB (RX Group A)
	140K41810	Главная PWB (RX Группа B) (Примечание 1)	Main PWB (RX Group B)
	140K41820	Главная PWB (RX Группа C) (Примечание 1)	Main PWB (RX Group C)
	140K41840	Главная PWB (RX Группа E) (Примечание 1)	Main PWB (RX Group E)
7	TBD	Телефонный шнур (Часть комплекта запасных деталей)	Telephone Cable (Part of Encore Kit)
8		Отсутствует	Deleted
9	140K32950	Коммутационная PWB	Connector PWB
10	110K97650	Выключатель	On/Off Switch
11	TBD	Сетевой шнур (часть комплекта запасных частей)	Power Cord (Part of Encore Kit)
12	105K98280	Блок питания (220 V) (RX Группа A, B, C)	Power Supply (220V) (RX Group A,B,C)
	105K98720	Блок питания (220 V) (RX Группа E)	Power Supply (220V) (RX Group E)
13	....	Кабель	Cable
14	....	Кабель	Cable
a		Винт M3X6	Screw M3X6
b		Винт M3X6	Screw M3X6
c		Винт M3X20	Screw M3X20
d		Винт 3X8 (самонарезающий)	Screw 3X8

ПРИМЕЧАНИЕ 1:
ПРЕДУПРЕЖДЕНИЕ: Существует опасность взрыва, если батарея неправильно заменена. Заменяйте только батареей того же или эквивалентного типа, рекомендованного производителем оборудования. С использованными батареями поступайте согласно инструкциям производителя.

НЕ ПЫТАЙТЕСЬ СНИМАТЬ ДАННУЮ БАТАРЕЮ С ПЛАТЫ

КОДЫ СТРАН

Группа A: Великобритания, Голландия, Италия, Испания, Греция, Бельгия
Группа B: Норвегия, Швейцария, Финляндия, Португалия, Швеция, Дания
Группа C: Гонконг, Новая Зеландия, Австралия, Сингапур, Малайзия
Группа D: Франция
Группа E: Западная Германия, Австрия

ПРИМЕЧАНИЕ:
База данных запасных частей не содержит компонентов запасных комплектов.
Предполагается, что использование в условиях эксплуатации будет минимальным.
Заказы на эти компоненты направляйте по адресу:

Hans Gordebecke,
ELC,
Venray

Номер узла	PL
001K89620	PL 2.2
005K95900	PL 4.1
006E89620	PL 5.2
006E89630	PL 5.2
007E85220	PL 4.1
007E85230	PL 4.1
007E85240	PL 4.1
007E85250	PL 4.1
007E85261	PL 4.1
007E85270	PL 3.1
007E85280	PL 3.1
007E85290	PL 3.1
007E85300	PL 3.1
007E85340	PL 2.1
007E85350	PL 5.1
007E85360	PL 5.1
007E85370	PL 5.1
007E85410	PL 5.2
007E85420	PL 5.2
007E85430	PL 5.2
007K96460	PL 4.1
008E95370	PL 5.2
009E27550	PL 2.2
011E97490	PL 2.1
011E97500	PL 5.1
011E97520	PL 3.1
011E97530	PL 3.1
011E97540	PL 2.1
011E97550	PL 5.1
014K95330	PL 2.1
017E96040	PL 1.1
018K95120	PL 3.1
019K92340	PL 2.1
020K95720	PL 5.2
020E97400	PL 4.1
020E97410	PL 4.1
020E97420	PL 3.1
022E99290	PL 4.1
022E99300	PL 4.1
022E99310	PL 2.1
022E99320	PL 2.2
022E99350	PL 5.1
022E99620	PL 2.1
022K88020	PL 4.1
023E97480	PL 4.1
023E97490	PL 2.2
023E97500	PL 4.1
023E97510	PL 4.1
023E97520	PL 4.1
023E97530	PL 3.1
023E97540	PL 3.1
023E97550	PL 3.1
023E97560	PL 5.2
030K86850	PL 3.1
038K97640	PL 2.2
048E11920	PL 1.1
048E86770	PL 1.1
048E86780	PL 1.1
048E87020	PL 1.1
048E87030	PL 1.1
048E87040	PL 1.1
048E87060	PL 1.1
048K83820	PL 1.1
048K84331	PL 1.1
048K84341	PL 1.1
050E97860	PL 1.1
050K85020	PL 1.1
050K85050	PL 1.1
050K85060	PL 1.1
050K85070	PL 5.2
059K95190	PL 4.1
059K95200	PL 2.2
059K95210	PL 2.2
059K95220	PL 4.1
059K95230	PL 2.2
059K95250	PL 5.1
068E11920	PL 1.1
068E11930	PL 1.1
068E11950	PL 3.1
068E29290	PL 3.1
097K10970	PL 1.1
101K99040	PL 1.1
105K98280	PL 6.1
105K98720	PL 6.1
110K90570	PL 5.2
110K96600	PL 4.1
110K97620	PL 5.2
110K97630	PL 5.2
110K97650	PL 6.1
110K97800	PL 1.1
117E06270	PL 1.1
121K99420	PL 2.2
212K99430	PL 4.1
127K99450	PL 4.1
127K99460	PL 4.1
127K99470	PL 3.1
128E95420	PL 5.1
130K98011	PL 5.2
130K99040	PL 5.2
130K99070	PL 2.1
130K99080	PL 5.1
130K99090	PL 5.1
130K99100	PL 6.1
130K99110	PL 5.2
140K32780	PL 5.2
140K32790	PL 2.2
140K32950	PL 6.1
140K32960	PL 6.1
140K32970	PL 6.1
140K33080	PL 6.1
140K33100	PL 6.1
140K41810	PL 6.1
140K41820	PL 6.1
140K41840	PL 6.1
354W21251	PL 1.1, 3.1
354W24251	PL 2.1, 2.2, 3.1, 5.1
354W26251	PL 3.1, 5.1
354W27251	PL 5.2
354W27254	PL 5.2
499K96495	PL 2.1, 3.1, 5.1, 5.2

Содержание раздела

Введение 6-1

Процедуры факса 6-2
Режим обслуживания 6-2
Меню 6-2
Список функций печати 6-4
Отчет об опциях 6-4
Очистка RAM 6-5
Системные данные 6-5
Указатель системных данных 6-7
Системные данные: таблицы программируемых DIP переключателей ... 6-10
Системные данные: таблицы системных DIP переключателей 6-29

Диагностические процедуры 6-40
Тест реле 6-40
Тест передачи звукового сигнала 6-40
Тест передачи сигнала DTMF 6-41
Тесты печати 6-41
Статус ввода/вывода 6-42
Внутренний статус 6-42
Печать отчета о текущем контроле 6-43

Спецификации аппарата 6-44
Код аппарата 6-44
Электропитание 6-44
Условия эксплуатации 6-44
Минимальная потребность в площади 6-44
Размеры 6-44
Документы 6-45
Метод сканирования 6-45
Скорость копирования 6-45
Плотность сканирования 6-45
Разрешающая способность 6-45
Метод записи 6-45
Бумага 6-45
Режим связи 6-45
Емкость памяти 6-45
Требования к телефонной связи 6-46

Дополнительные инструменты и комплектующие 6-47
Обслуживание 6-47
Заказчик 6-47

Информация об изменениях модификации 6-49
Матрица модификации 6-49
Указатель модификаций 6-49
Указатель микропрограммного обеспечения 6-49

Другая общая информация 6-51
Меры предосторожности против статического электричества (ESD) 6-51
Конфигурация соединительной PWB RX 6-51
Конфигурация главной PWB RX 6-55
Словарь сокращений 6-56

Установка и разборка 6-57
Установка 6-57
Прежде чем установить аппарат 6-57
Проверка комплектности 6-57
Сборка 6-57
Установочные и регулировочные функции 6-59
Проверка работоспособности 6-60
Обучение оператора 6-60
Другая информация 6-61
Журнал обслуживания модели 7024 6-62
Разборка 6-63

Ниже следует описание информации, содержащейся в этом разделе.

Процедуры факса - рассматривается режим обслуживания в сравнении с обычным режимом/режимом заказчика. Содержит карту меню и программирование системных данных. Программирование системных данных включает процедуры для считывания и установки переключателей программ (программируемые и системные), которые могут ввести в действие или отменить параметры, контролирующие терминал.

Диагностические процедуры - приводятся процедуры тестов. Если Вы подозреваете, что аппарат функционирует за пределами своих спецификаций, обратитесь к разделу "Спецификации аппарата". Если неисправность является результатом неправильного размещения аппарата, условий эксплуатации или связана с электричеством, обратитесь к руководству или в коммерческий отдел.

Дополнительные инструменты и комплектующие - содержится список инструментов и комплектующих, необходимых для правильного ремонта и профилактики терминала. Изменениям в конфигурации терминала присваивается номер модификации. Информацию о конкретной модификации можно найти в "Указателе модификаций" в разделе "Информация об изменениях модификаций". Этот раздел также содержит информацию о конфигурации деталей в "Указателе микропрограммного обеспечения".

Другая общая информация - содержит меры безопасности при обращении с электрическими приборами, процедуры установки ROM и словарь факсимильных акронимов.

Установка и разборка - содержит процедуры, необходимые для установки, проверки первоначальной работы терминала и его сборки и упаковки.

Режим обслуживания

В обычном режиме/режиме заказчика верхняя строка LCD (жидкокристаллического дисплея) показывает: <LOAD ORIGINALS>.

В режиме обслуживания верхняя строка LCD показывает: <SERVICE MODE>.

Процедура:

Чтобы войти в режим обслуживания из режима ожидания или выйти из режима обслуживания, нажмите клавиши [Меню], [*], [*], [*].

ПРИМЕЧАНИЕ: Терминал НЕ устанавливается автоматически в обычный режим/режим заказчика при отключении питания.

Меню

Таблица на следующей странице - Таблица 2 включает все меню, которыми располагает терминал. В таблицу включены два типа меню: меню обычного режима/режима оператора и меню режима обслуживания.

Меню обычного режима/режима оператора

Меню от 01 до 11 - это меню обычного режима/режима оператора Доступ к ним осуществляется для того, чтобы пользователь или техник обслуживания могли изменить параметры.

Процедура:

1 Нажмите клавишу [Меню], чтобы ввести функцию меню.

ПРИМЕЧАНИЕ: Следует ввести ноль, вводя номер меню. Например, нажимайте [Меню], [0], [5], для того чтобы ввести меню 05.

2. Используйте клавиатуру, чтобы ввести желаемый номер меню (01-11) или нажмите клавишу [Выбор], чтобы просмотреть меню.

3. Чтобы выбрать меню,нажмите клавишу [Ввод], когда на дисплее появится желаемое меню.

4. Используйте клавиатуру, чтобы ввести желаемый номер функции (01-11) или нажмите клавишу [Выбор], чтобы просмотреть функции.

5. Чтобы выбрать функцию, нажмите клавишу [Ввод], когда желаемая функция появится на дисплее.

6. Некоторые функции имеют дополнительный набор выборов. Если меню, которое Вы выбрали, имеет дополнительные выборы, следуйте указаниям на дисплее. Возможно, Вам понадобится нажать клавишу с желаемым номером или клавишу [Выбор], а затем снова нажать клавишу [Ввод].

Меню режима обслуживания

Справочник меню режима обслуживания (Таблица 2) содержит набор функций режима обслуживания. (Меню, *, *, *). Процедура, данная ниже, является общей процедурой, которую можно использовать для любой функции режима обслуживания. Описание и конкретные процедуры для каждой функции режима обслуживания даются в одном из двух подразделов Раздела 6 в порядке, указанном в Таблице 1.

Процедура:

1. Нажмите клавиши [Меню], [*], [*], [*], чтобы войти в режим обслуживания.

2. Нажмите клавиши [Меню], [*], чтобы ввести функции режима обслуживания.

3. Используйте клавиатуру, чтобы ввести номер желаемого меню (от 0 до 9).

4. Чтобы выбрать меню, нажмите клавишу [Ввод], когда на дисплее появится желаемое меню.

5. Некоторые меню имеют дополнительный набор выборов. Если меню, которое Вы выбрали, имеет дополнительные выборы, Вам следует набрать желаемый номер или клавишу [Выбор], а затем снова нажать клавишу [Ввод].

Таблица 1. Функции обслуживания

Режим обслуживания: [Меню], [*],[*],[*], [Стоп]	Функция	Дополнительная информация в подразделе Раздела 6:
[Меню],[*],[1]	Установка системных DIP-переключателей	Процедуры факса
[Меню],[*],[2]	Установка программируемых DIP переключателей	Процедуры факса
[Меню],[*],[3]	Полная очистка RAM	Процедуры факса
[Меню],[*],[4]	Очистка программы RAM	Процедуры факса
[Меню],[*],[5]	Печать отчета о текущем контроле	Диагностические процедуры
[Меню],[*],[8]	Печать перечня функций	Процедуры факса
[Меню],[*],[9]	Выполнение диагностических тестов	Диагностические процедуры

Таблица 2. СПРАВОЧНИК ОБСЛУЖИВАНИЯ

Меню 01	Меню 02	Меню 03	Меню 04	Меню 05	Меню 06	Меню 07	Меню 08	Меню 09	Меню 10	Меню 11	Меню ***
1. Опции передачи 1	2. Опции передачи 2	3. Опции запроса	4. Отсутствует	5. Программирование автонабора	6. Программирование ускоренного набора номера	7. Печать отчетов	8. Необработанные задания	9. Установки пользователя	10. Задание автонабора	11. Отсутствует	Режим обслуживания
1. Режим длинного оригинала	1. Задержанная передача	1. Задержанный запрос		1. Автонабор от 01 до 24	1. Ускоренный набор номера от 01 до 55	1. Отчет о работе	1. Список необработанных заданий	1. Задание режима запроса	1. Ввод автонабора		*0. Очистка программы RAM
2. Режим защищенной передачи	2. Задержанная групповая передача	2. Групповой запрос				2. Отчет об опциях	2. Печать необработанного документа	2. Задание времени приема в автоматическом режиме	2. Задание автонабора		*1. Задание параметров 1. Программируемые DIP-переключатели
3. Режим передачи со скоростью 4800 бит/сек	3. Ретрансляционная передача	3. Хранение для запроса 1. Хранение для запроса 2. Стирание запрашиваемого документа 3. Печать запрашиваемого документа				3. Справочник телефонных номеров	3. Стирание необработанного задания	3. Задание подтверждающего отчета			*2. Задание параметров 1. Системные DIP-переключатели
	4. Защищенная передача почты							4. Задание ширины сканирования			*3. Полная очистка RAM
								5. Задание режима полутонов			*4. Не используется
								6. Задание разрешающей способности по умолчанию			*5. Печать текущего отчета
								7. Задание контрастности			*6. Не используется
								8. Задание временной паузы			*7. Не используется
								9. Задание количества звонков			*8. Список функций
								10. Задание второго телефона			*9. Диагностические тесты Режим тестов реле Передача звукового сигнала Передача сигнала DTMF Тест печати Статус ввода/вывода Внутренний статус
								11. Отчет о работе			
								12. Задание уменьшения при приеме			
								13. Отклонение ненужных вызовов в режиме факса			
								14. Задание режима коррекции ошибок			
								15. Задание защиты копирования			
								16. Отсутствует			
								17. Задание количества попыток повторного набора			
								18. Интервал повторного набора			
								19. Задание даты и времени			
								20. Задание локального идентификационного номера/имени			

Печать перечня функций

Упрощенное меню может быть напечатано терминалом. Оно не будет включать меню режима обслуживания.

Процедура

1. Войдите в режим обслуживания. Нажмите клавиши [Меню], [*], [*], [*]. На дисплее появится <SERVICE MODE>.
2. Нажмите клавиши [Меню], [*], [8], чтобы выбрать "Печать перечня функций".
3. Терминал немедленно начнет печатать перечень функций, а затем вернется в режим ожидания режима обслуживания.

Отчет об опциях

Отчет об опциях содержит установки меню. В режиме обслуживания он также содержит системные данные и информацию о микропрограммном обеспечении.

Установки системных и программируемых данных даны слева направо построчно.

Процедура

1. Войдите в режим обслуживания. Нажмите клавиши [Меню], [*], [*], [*]. На дисплее появится <SERVICE MODE>.
2. Нажмите клавиши [Меню], [0], [7], [Ввод], чтобы выбрать "Печать отчетов".
3. Нажмите клавиши [2], [Старт], чтобы напечатать Отчет об опциях.

ОТЧЕТ ОБ ОПЦИЯХ

ЛОКАЛЬНОЕ ИМЯ		
ЛОКАЛЬНЫЙ ИДЕНТИФИКАЦИОННЫЙ НОМЕР		
ЗАДАНИЕ ВРЕМЕНИ TAD		00
ЗАДАНИЕ РЕЖИМА ЗАПРОСА		СВОБОДНО
ЗАДАНИЕ ПАРОЛЯ		0000
ЗАДАНИЕ ВРЕМЕНИ АВТОМАТИЧЕСКОГО ПРИЕМА		00:00--00:00
ЗАДАНИЕ ПОДТВЕРЖДАЮЩЕГО ОТЧЕТА		ВЫКЛ.
ЗАДАНИЕ ШИРИНЫ СКАНИРОВАНИЯ		ВКЛ.
ЗАДАНИЕ ПОЛУТОНОВОГО РЕЖИМА		ИЛЛЮСТРАЦИЯ+ТЕКСТ
ЗАДАНИЕ РАЗРЕШАЮЩЕЙ СПОСОБНОСТИ ПО УМОЛЧАНИЮ		СТАНДАРТНАЯ
ЗАДАНИЕ КОНТРАСТНОСТИ		НОРМАЛЬНАЯ
ЗАДАНИЕ ВРЕМЕННОЙ ПАУЗЫ		05
ЗАДАНИЕ КОЛИЧЕСТВА ЗВОНКОВ		02
ОТЧЕТ О РАБОТЕ		ВКЛ.
ЗАДАНИЕ КОЭФФИЦИЕНТА УМЕНЬШЕНИЯ ПРИ ПРИЕМЕ		АВТОМАТИЧ.
ОТКЛОНЕНИЯ НЕСАНКЦИОНИРОВАННЫХ ВЫЗОВОВ В РЕЖИМЕ ФАКСА		ВЫКЛ.
ЗАДАНИЕ РЕЖИМА КОРРЕКЦИИ ОШИБОК		ВКЛ.
ЗАДАНИЕ РЕЖИМА ЗАЩИТЫ КОПИРОВАНИЯ		ВЫКЛ.
ЗАДАНИЕ КОЛИЧЕСТВА ПОПЫТОК ПОВТОРНОГО НАБОРА		02
ИНТЕРВАЛ ПОВТОРНОГО НАБОРА		03

Очистка RAM

Имеется два типа очистки RAM:
* Очистка программы RAM
* Полная очистка RAM

(См. Таблицу 3)

Устанавливая аппарат, Вы должны выполнить полную очистку RAM, для того, чтобы очистить всю память до введения новой информации.

Полная очистка RAM также должна быть выполнена в тех случаях, когда производится замена главной PWB, что является гарантией правильного программирования памяти.

В некоторых случаях неправильное функционирование аппарата также может быть устранено полной очисткой RAM.

Процедура

1. Войдите в режим обслуживания. Нажмите клавиши [Меню], [*], [*], [*].

2. Нажмите клавиши [Меню], [*], [3] для полной очистки RAM или:

   Нажмите клавиши [Меню], [*], [4] для Очистки программы RAM.

3. Нажмите клавишу [Ввод] дважды, чтобы очистить память.

Таблица 3. Очистка RAM

Функция	Очистка программы	Полная очистка
Установки системных DIP-переключателей	Очищена	Очищена
Установки программируемых DIP-переключателей	Очищена	Очищена
Установки и данные пользователя		Очищена

Системные данные

Имеется два набора выборов системных данных, которые могут быть установлены в режиме обслуживания: программируемые DIP-переключатели и системные DIP-переключатели. Процедуры для обоих типов описаны ниже. Таблицы, которые начинаются на следующей странице, дают описание каждого разряда на каждом переключателе, обычное значение по умолчанию и определение того, что устанавливается каждым значением. DIP-переключатели могут быть изменены по запросу заказчика, в зависимости от использования аппарата, условий эксплуатации заказчиком или каких-либо особых проблем связи.

Процедура

1. Войдите в режим обслуживания. Нажмите клавиши [Меню], [*], [*], [*].

2. Нажмите [Меню], [*], [2], [Ввод], чтобы выбрать <SET PARA> для программируемых DIP-переключателей.

   Или: нажмите [Меню], [*], [2], [Ввод], чтобы выбрать <SET PARA> для системных DIP-переключателей.

3. Продолжайте нажимать клавишу [Ввод], пока на дисплее не появится желаемый DIP-переключатель.

ВНИМАНИЕ

Внимательно изучите таблицы системных данных.

Некоторые значения указаны для тестирования в условиях производителя и должны проверяться и устанавливаться только по умолчанию.

Некоторые значения устанавливаются пользователем посредством выбора меню или использования панели управления. Эти значения будут меняться с изменением их выборов.

Некоторые значения относятся к функциям, которые отсутствуют в некоторых странах.

4. Установите DIP-переключатели следующим образом:

   * Выберите требуемый разряд нажатием [→] или [←]. Используйте клавиатуру, чтобы ввести [1] или [0] в соответствии с указанием. Курсор переместится в следующий разряд.

   * Когда все необходимые изменения положения переключателя произведены, нажмите клавишу [Ввод], чтобы перейти к следующему переключателю.

   * Сделав все изменения, нажмите клавишу [Стоп], чтобы вернуться в режим ожидания.

Перевод из двоичной в шестнадцатиричную систему

Чтобы проверить содержание некоторых системных переключателей, переведите разряд из шестнадцатиричной системы в двоичную. Пользуйтесь при этом таблицей, расположенной справа.

Пример 1:
00 или 00H

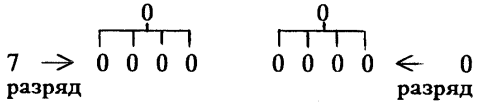

Пример 2:
A1 или A1H

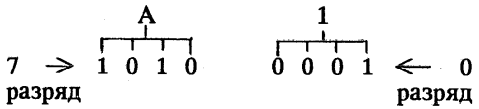

ПРИМЕЧАНИЕ: 00H обозначает 00 шестнадцатиричный.

Шестнадцатиричный	Двоичный
0	0000
1	0001
2	0010
3	0011
4	0100
5	0101
6	0110
7	0111
8	1000
9	1001
A	1010
B	1011
C	1100
D	1101
E	1110
F	1111

Указатель системных данных

Описание	Таблица
Обнаружение частоты 1100 герц	Системный DIP-переключатель 3
Предельное значение 2400 бит/сек. для проверки Eye_Q	Программируемый DIP-переключатель 0
Предельное значение 4800 бит/сек. для проверки Eye_Q	Программируемый DIP-переключатель 0
Предельное значение 7200 бит/сек. для проверки Eye_Q	Программируемый DIP-переключатель 0
Предельное значение 9600 бит/сек. для проверки Eye_Q	Программируемый DIP-переключатель 0
Рабочий журнал	Программируемый DIP-переключатель 4
Не используется	Программируемый DIP-переключатель R
Установка аттенюатора: 0.5 дБ	Системный DIP-переключатель 6
Установка аттенюатора: 1.0 дБ	Системный DIP-переключатель 6
Установка аттенюатора: 2.0 дБ	Системный DIP-переключатель 6
Установка аттенюатора: 4.0 дБ	Системный DIP-переключатель 6
Установка аттенюатора: 8.0 дБ	Системный DIP-переключатель 6
Обнаружение сигнала "занято" на линии	Программируемый DIP-переключатель 0
Переключение порога чувствительности (Обнаружение несущей)	Программируемый DIP-переключатель 2
Обнаружение сигнала CED (2100 герц)	Программируемый DIP-переключатель 4
Обнаружение частоты выходного сигнала CNG	Программируемый DIP-переключатель 2
Замкнутая сеть связи	Программируемый DIP-переключатель 4
Время обнаружения сигнала CNG после подключения к линии	Программируемый DIP-переключатель U
Индикатор скорости передачи	Программируемый DIP-переключатель 2

Описание	Таблица
Выходной сигнал подтверждающего отчета	Программируемый DIP-переключатель 4
Непрерывный звонок	Программируемый DIP-переключатель 7
Запрет режима копирования	Программируемый DIP-переключатель A
Не используется	Программируемый DIP-переключатель R
Не используется	Программируемый DIP-переключатель 1
Обнаружение периода сигнала CED, DIS OFF	Программируемый DIP-переключатель 4
Обнаружение отсутствия звука	Системный DIP-переключатель 5
Время паузы в номере	Программируемый DIP-переключатель 8
Скорость набора номера	Системный DIP-переключатель 1
Запрет на прямую почту	Программируемый DIP-переключатель A
Вывод документа при нажатии клавиши [Стоп]	Системный DIP-переключатель 2
Установка длины конца документа при считывании	Программируемый DIP-переключатель F
Пределы длины документа	Программируемый DIP-переключатель 3
Обнаружение сигнала DTMF для переключения на режим факса в телефонной сети с импульсным набором	Программируемый DIP-переключатель V
Прием пробных данных перед приемом/передачей данных терминалами G3	Программируемый DIP-переключатель U
Не используется	Программируемый DIP-переключатель 1
Режим коррекции ошибок	Программируемый DIP-переключатель 4
Время передачи почтовых сообщений с режимом коррекции ошибок	Программируемый DIP-переключатель 0
Интервал повторной передачи с режимом коррекции ошибок	Программируемый DIP-переключатель 0

Описание	Таблица
Отчет о неисправности после ошибки при передаче	Программируемый DIP-переключатель 9
Объем подачи DS2	Программируемый DIP-переключатель E
Печать первой страницы документа, хранящегося в памяти, после ошибки при передаче из памяти	Программируемый DIP-переключатель 9
Прием вручную при снятой трубке	Системный DIP-переключатель 5
Проверка частоты сигнала вызова	Программируемый DIP-переключатель 6
Обнаружение FSK	Программируемый DIP-переключатель 6
Определение уровня черный/белый для терминалов G2	Программируемый DIP-переключатель 3
Полутоновый режим передачи изображения (фото-режим)	Программируемый DIP-переключатель 7
Флаг окончания (Контроль адреса)	Программируемый DIP-переключатель X
Переключение линии на речевую связь	Программируемый DIP-переключатель T
Не используется	Программируемый DIP-переключатель R
Индивидуальная установка	Программируемый DIP-переключатель 2
Время обнаружения факсимильного режима	Программируемый DIP-переключатель L
Интервал между приемом сигнала CFR и передачей данных	Программируемый DIP-переключатель 0
Контроль телефонной линии	Программируемый P-переключатель 6
Контроль телефонной линии	Системный DIP-переключатель 5
Проверка статуса линии (Eye_Q) после проверки TCF	Программируемый DIP-переключатель 7
Проверка значения статуса линии (значение Eye_Q)	Программируемый DIP-переключатель 7

Описание	Таблица
Эквалайзер связи (при приеме)	Программируемый DIP-переключатель 6
Измерение эха при приеме (терминалы G3)	Программируемый DIP-переключатель 6
Не используется	Программируемый DIP-переключатель I
Сообщение при вытягивании документа	Программируемый DIP-переключатель 9
Задание уровня выводимых сообщений	Программируемый DIP-переключатель H
Незагруженный эквалайзер кабеля (при передаче)	Программируемый DIP-переключатель 3
Незагруженный эквалайзер кабеля (при приеме)	Программируемый DIP-переключатель 6
Количество попыток повторного набора	Программируемый DIP-переключатель C
Количество звонков перед началом приема	Программируемый DIP-переключатель L
Не используется	Программируемый DIP-переключатель I
Период длительностью в одну секунду после передачи сигнала CED	Программируемый DIP-переключатель 6
Набор страницы (только FX)	Программируемый DIP-переключатель W
Постраничное деление для длинных документов	Программируемый DIP-переключатель W
Код доступа к замкнутой сети связи (1 из 2)	Программируемый DIP-переключатель M
Код доступа к замкнутой сети связи (2 из 2)	Программируемый DIP-переключатель N
Время паузы перед набором номера (установки PBX)	Программируемый DIP-переключатель V

Описание	Таблица
Стандарт оценки качества изображения	Программируемый DIP-переключатель 2
Сигнал PIS	Программируемый DIP-переключатель V
Режим запроса	Программируемый DIP-переключатель A
Сообщение при отключении питания (стирание команд, содержащихся в памяти)	Программируемый DIP-переключатель 9
Счетчик PPR	Программируемый DIP-переключатель 9
Темная распечатка	Программируемый DIP-переключатель Q
Печать заголовка для длинных документов, который показывает, что продолжение следует на втором листе	Программируемый DIP-переключатель W
Распечатка количества строк, содержащих ошибки	Системный DIP-переключатель 5
Контрастность приоритетного документа	Программируемый DIP-переключатель 5
Режим приоритетной передачи	Программируемый DIP-переключатель 3
Обработка после сигнала EOR	Системный DIP-переключатель 3
Отчет о текущем контроле	Программируемый DIP-переключатель 0
Ширина сканирования	Программируемый DIP-переключатель 5
Предельная длина принимаемого документа	Программируемый DIP-переключатель 3
Задание коэффициента уменьшения при приеме	Программируемый DIP-переключатель G
Коэффициент уменьшения при приеме	Программируемый DIP-переключатель A
Скорость приема	Программируемый DIP-переключатель 2
Интервал повторного набора	Программируемый DIP-переключатель B
Коэффициент уменьшения в случае превышения порогового значения при автоматическом уменьшении	Программируемый DIP-переключатель Y

Описание	Таблица
Соотношение порогового значения с коэффициентом уменьшения при приеме 22/32	Системный DIP-переключатель L
Соотношение порогового значения с коэффициентом уменьшения при приеме 23/32	Системный DIP-переключатель K
Соотношение порогового значения с коэффициентом уменьшения при приеме 24/32	Системный DIP-переключатель J
Соотношение порогового значения с коэффициентом уменьшения при приеме 25/32	Системный DIP-переключатель I
Соотношение порогового значения с коэффициентом уменьшения при приеме 26/32	Системный DIP-переключатель H
Соотношение порогового значения с коэффициентом уменьшения при приеме 27/32	Системный DIP-переключатель G
Соотношение порогового значения с коэффициентом уменьшения при приеме 28/32	Системный DIP-переключатель F
Соотношение порогового значения с коэффициентом уменьшения при приеме 29/32	Системный DIP-переключатель E
Соотношение порогового значения с коэффициентом уменьшения при приеме 30/32	Системный DIP-переключатель D
Соотношение порогового значения с коэффициентом уменьшения при приеме 31/32	Системный DIP-переключатель C
Соотношение порогового значения с коэффициентом уменьшения при приеме 32/32	Системный DIP-переключатель B
Обнаружение звонка при обратном переключении на режим факса (переключение [6],[6])	Программируемый DIP-переключатель K
Ограничение звонка по времени	Программируемый DIP-переключатель V
Не используется	Программируемый DIP-переключатель D
Не используется	Программируемый DIP-переключатель D

Описание	Таблица
Не используется	Программируемый DIP-переключатель D
Не используется	Программируемый DIP-переключатель D
Задание ширины сканирования	Системный DIP-переключатель 3
Пороговый уровень сканера для плотности	Системный DIP-переключатель 4
Подсоединение второго телефона	Программируемый DIP-переключатель S
Не используется	Программируемый DIP-переключатель 1
Защищенная передача	Программируемый DIP-переключатель 0
Режим обслуживания	Системный DIP-переключатель 1
Кратчайшее время эффективного переключения на речевую связь	Программируемый DIP-переключатель U
Уровень выходного сигнала CCD: установка "темный"	Системный DIP-переключатель 9
Уровень выходного сигнала CCD: установка "полутоновый"	Системный DIP-переключатель A
Уровень выходного сигнала CCD: установка "светлый"	Системный DIP-переключатель 8
Уровень выходного сигнала CCD: установка "нормальный"	Системный DIP-переключатель 7
Не используется	Программируемый DIP-переключатель 1
Обратное переключение на режим факса	Программируемый DIP-переключатель 9
Не используется	Программируемый DIP-переключатель 1
Обратное переключение на режим факса в линии с импульсным набором: действующие номера	Программируемый DIP-переключатель V
Улучшение чувствительности при переключении на режим факса (DTMF)	Программируемый DIP-переключатель V

Описание	Таблица
Не используется	Программируемый DIP-переключатель 1
Не используется	Программируемый DIP-переключатель P
Не используется	Программируемый DIP-переключатель P
Не используется	Программируемый DIP-переключатель P
Телефонная линия (возможность набора номера вслепую)	Системный DIP-переключатель 1
Не используется	Программируемый DIP-переключатель 1
Не используется	Программируемый DIP-переключатель 1
Тональный сигнал при нажатии клавиш	Программируемый DIP-переключатель 5
Не используется	Программируемый DIP-переключатель 1
Не используется	Программируемый DIP-переключатель 1
Не используется	Программируемый DIP-переключатель 1
Передача TT1 (выходной сигнал TT1)	Программируемый DIP-переключатель 2
Тип набора номера	Системный DIP-переключатель 1
Не используется	Программируемый DIP-переключатель 1
Определение речевой связи при обнаружении сигнала CNG	Системный DIP-переключатель 3
Не используется	Программируемый DIP-переключатель S
Не используется	Программируемый DIP-переключатель 1
Выбор языка	Системный DIP-переключатель 2

Системные данные: таблицы программируемых DIP-переключателей

Обратитесь к разделу "Системные данные: Процедура" для выполнения процедур по установке переключателей, перечисленных в следующих таблицах.

Разряды	Программируемый DIP-переключатель 0
Разряд: 7 По умолчанию: 0	Отчет о текущем контроле 0 = должен запрашивать каждую распечатку путем нажатия клавиш [Меню],[*],[5]. 1 = Печатает автоматически при появлении сообщения об ошибке во время передач в режиме автонабора.
Разряды:6 5 По умолчанию: 0 0	Обнаружение на линии сигнала "занято" *ПРИМЕЧАНИЕ: Установите разряды в единицу, если повторный набор происходит в связи с речевым сообщением или набором номера на частоте, соответствующей сигналу "занято".* 0 0 = Вкл 0 1 = Не используется 1 0 = Не используется 1 1 = Выкл
Разряд: 4 По умолчанию: 0	Фиксирован 0 = Не определен 1 = Не определен
Разряд: 3 По умолчанию: 0	Интервал повторной передачи с режимом коррекции *ПРИМЕЧАНИЕ: Этот разряд устанавливает интервал между блоками ECM, которые передаются повторно.* 0 = 400 мсек. 1 = 200 мсек.
Разряд: 2 По умолчанию: 0	Время коррекции почтовых сообщений с режимом коррекции ошибок 0 = 4.5 сек. 1 = 1.3 сек.

Разряды	Программируемый DIP-переключатель 0 (продолжение)
Разряд: 1 По умолчанию: 0	Защищенная передача *ПРИМЕЧАНИЕ: Выбор пользователя изменяет это значение.* 0 = Низкий 1 = Высокий
Разряд: 0 По умолчанию: 0	Интервал между приемом сигнала CFR и передачей данных *ПРИМЕЧАНИЕ:Установите этот разряд в 1, если ошибки T.4.1 часто происходят при передачах в другие страны.* 0 = 200 мсек. 1 = 400 мсек.

Разряды	Программируемый DIP-переключатель 1
Разряд: 7 По умолчанию: 0	Режим коррекции ошибок *ПРИМЕЧАНИЕ: Выбор пользователем режима коррекции ошибок изменяет это значение в 1.* 0 = Выкл 1 = Вкл

Разряды	Программируемый DIP-переключатель 1 (продолжение)
Разряд: 6 По умолчанию: 0	TT1 (идентификатор передающего терминала) *ПРИМЕЧАНИЕ: Когда этот разряд установлен в 1, заголовок передачи в режиме G3 печатается на верхнем крае внутри документа. Когда этот разряд установлен в 0, заголовок передаваемого документа печатается до документа и тем самым увеличивает длину документа на длину TT1.* 0 = Выкл 1 = Вкл
Разряд: 5 По умолчанию: 0	Второй TT1 (идентификатор передающего терминала) *ПРИМЕЧАНИЕ:Когда этот разряд установлен в 1, дата в заголовке печатается на английском языке или на другом европейском языке для передач в другие страны.* 0 = Выкл (не англ. язык) 1 = Вкл (англ. или европейск. язык)
Разряд: 4 По умолчанию: 0	Передача на специальную модель G2 *ПРИМЕЧАНИЕ: Этот разряд позволяет осуществлять передачу на специальную модель G2 (MV 1200) другого производителя.* 0 = Выкл 1 = Вкл

Разряды	Программируемый DIP-переключатель 1 (продолжение)
Разряд: 3 По умолчанию: 0	Сигнал защиты от эха V.29 *ПРИМЕЧАНИЕ: На международных телефонных линиях устанавливается устройство,называемое эхо-подавителем, для устранения эха в телефонных линиях. Однако, когда эхо-подавитель функционирует, серия сигналов модема может нарушиться, если эхо-подавитель искажает сигнал. Чтобы избежать этого, установите этот разряд в 1, с тем чтобы сигнал защиты от эха передавался до серии сигналов высокоскоростного модема G3 (V.29).* 0 = Выкл 1 = Вкл
Разряд: 2 По умолчанию: 0	Передача на зарубежные страны *ПРИМЕЧАНИЕ:Когда этот разряд установлен в 1, он преодолевает эхо-эффекты при передачах на зарубежные страны.* 0 = Выкл 1 = Вкл
Разряды: 1 0 По умолчанию: 0 0	Скорость передачи *ПРИМЕЧАНИЕ: Выбор пользователя изменяет это значение.* 0 0: 9600 бит/сек. 0 1: 7200 бит/сек. 1 0: 4800 бит/сек. 1 1: 2400 бит/сек.

Разряды	Программируемый DIP-переключатель 2
Разряд: 7 По умолчанию: 1	Передача TT1 (идентификация передающего терминала). 0 = Выкл 1 = Вкл
Разряд: 6 По умолчанию: 0	Индивидуальная установка. 0 = Выкл 1 = Вкл
Разряд: 5 По умолчанию: 1	Переключение порога чувствительности (Обнаружение несущей). 0 = -43/-48 дБ 1 = -47/52 дБ
Разряд: 4 По умолчанию: 0	Частота выходного сигнала CED *ПРИМЕЧАНИЕ: Этот разряд используется для преодоления эха при передачах в зарубежные страны.* 0 = 2100 герц 1 = 1100 герц
Разряд: 3 По умолчанию: 0	Индикатор скорости передачи *ПРИМЕЧАНИЕ: Когда этот разряд установлен в 1, скорость передачи (напр. 9600) будет отображаться на дисплее панели управления.* 0 = Выкл 1 = Вкл

Разряды	Программируемый DIP-переключатель 2 (продолжение)
Разряд: 2 По умолчанию: 0	Стандарт оценки качества изображения *ПРИМЕЧАНИЕ: Критерием для ошибок при приеме является процентное соотношение между количеством ошибок и общим количеством принятых строк.* 0 = 10% ошибок 1 = 20% ошибок
Разряд: 1 По умолчанию: 0	Не используется 0 = Не определен 1 = Не определен
Разряд: 0 По умолчанию: 0	Скорость приема 0 = 9600 бит/сек. 1 = 4800 бит/сек.

Разряды	Программируемый DIP-переключатель 3
Разряд: 7 По умолчанию: 1	Пределы длины при приеме 0 = без ограничений 1 = 118,1 дюйма (3 метра)
Разряд: 6 По умолчанию: 1	Пределы длины документа *ПРИМЕЧАНИЕ: Выбор пользователя изменяет это значение.* 0 = без ограничений 1 = 39,4 дюйма (1 метр)
Разряды: 5 4 По умолчанию: 0 1	Незагруженный эквалайзер кабеля (при передаче) *ПРИМЕЧАНИЕ: Этот выбор используется для коррекции амплитуды незагруженного кабеля (при передаче). Он устанавливается в зависимости от расстояния до телефонной станции.* 0 0: 0 дБ 0 1: 4 дБ 1 0: 8 дБ 1 1: 12 дБ
Разряды: 3 2 По умолчанию: 0 0	Определение уровня черный/белый для терминалов G2 *ПРИМЕЧАНИЕ: Этот выбор используется для изменения тона принимаемого изображения посредством изменения порогового уровня сигнала принимаемого изображения на телефонной станции в режиме G2. Этот переключатель обычно устанавливается на "стандартный", что не подходит для режима G3.* 0 0: Стандартный 0 1: Темный 1 0: Очень светлый 1 1: Светлый

Разряды	Программируемый DIP-переключатель 3 (продолжение)
Разряды: 1 0 По умолчанию: 0 0	Приоритетный режим передачи *ПРИМЕЧАНИЕ: Выбор пользователя изменяет это значение.* 0 0: Стандартный 0 1: Высокий 1 0: Сверхвысокий 1 1: Полутоновый

Разряды	Программируемый DIP-переключатель 4
Разряд: 7 По умолчанию: 0	Режим коррекции ошибок *ПРИМЕЧАНИЕ: Выбор пользователем режима коррекции изменяет это значение в 1.* 0 = Выкл 1 = Вкл
Разряд: 6 По умолчанию: 0	Фиксирован 0 = Не определен 1 = Не определен

Разряды	Программируемый DIP-переключатель 4 (продолжение)
Разряд: 5 По умолчанию: 0	Обнаружение сигнала CED (2100 герц) *ПРИМЕЧАНИЕ: При передаче по телефонной линии, подверженной шуму на частоте 2100 герц, шум иногда ошибочно определяется как сигнал CED прежде чем достигнет принимающего аппарата,и начинается процедура передачи, что приводит к ошибке связи. В этом случае установите данный переключатель в 1, с тем чтобы сигнал CED 2100 герц не обнаруживался и процедура передачи начиналась только после обнаружения сигнала DIS, GI, передаваемого после сигнала DIS.* 0 = Обнаруживает 1 = Не обнаруживает
Разряд: 4 По умолчанию: 0	Период обнаружения сигнала CED, DIS OFF *ПРИМЕЧАНИЕ: Если имеется эхо-эффект, интервал между CED и DIS буоет ликвидирован. Если период OFF между сигналами CED и DIS во время связи с зарубежными странами нарушен и передача не осуществляется, установите этот переключатель в 1 для преодоления эхо-эффекта.* 0 = Выкл 1 = Вкл

Разряды	Программируемый DIP-переключатель 4 (продолжение)
Разряд: 3 По умолчанию: 0	Замкнутая сеть связи *ПРИМЕЧАНИЕ: Если заказчику требуется замкнутая сеть связи, установите этот переключатель в 1. Затем установите код идентификации замкнутой сети связи, используя программируемые DIP-переключатели M и N.* 0 = Выкл 1 = Вкл
Разряд: 2 По умолчанию: 0	Фиксирован 0 = Не определен 1 = Не определен
Разряд: 1 По умолчанию: 0	Выходной сигнал подтверждающего отчета *ПРИМЕЧАНИЕ: Включение пользователем режима автоматической печати подтверждающего отчета изменяет это значение в 1.* 0 = Ручной режим 1 = Автоматический режим
Разряд: 0 По умолчанию: 0	Отчет о работе *ПРИМЕЧАНИЕ: Включение пользователем режима автоматической печати отчета о работе изменяет это значение в 1.* 0 = Ручной режим 1 = Автоматический режим

Разряды	Программируемый DIP-переключатель 5
Разряд: 7 По умолчанию: 0	Тональный сигнал при нажатии клавиш *ПРИМЕЧАНИЕ: Когда этот разряд установлен в 1, тональные сигналы при нажатии клавиш на панели управления устраняются, но сигналы ошибки слышны, если происходит ошибка.* 0 = Вкл 1 = Выкл
Разряд: 6 По умолчанию: 0	Не используется 0 = Не определен 1 = Не определен
Разряд: 5 По умолчанию: 0	Не используется 0 = Не определен 1 = Не определен
Разряды: 4 3 По умолчанию: 0 0	Контрастность приоритетного документа *ПРИМЕЧАНИЕ: Выбор пользователя изменяет это значение.* 0 0: Нормальный документ 0 1: Темный документ 1 0: Не определен 1 1: Светлый документ
Разряд: 2 По умолчанию: 0	Не используется 0 = Не определен 1 = Не определен

Разряды	Программируемый DIP-переключатель 5 (продолжение)
Разряд: 1 По умолчанию: 0	Не используется 0 = Не определен 1 = Не определен
Разряд: 0 По умолчанию: 1	Ширина сканирования *ПРИМЕЧАНИЕ: Выбор пользователем ширины сканирования A4 изменяет это значение в 0.* *ПРИМЕЧАНИЕ: Когда этот выбор установлен в 0, будет считываться только центральный формат A4 при сканировании документа формата B4. Передний и задний края документа формата B4 считываться не будут.* 0 = Считывается максимальная ширина A4 1 = Считывается максимальная ширина B4.

Разряды	Программируемый DIP-переключатель 6
Разряд: 7 По умолчанию: 0	Период продолжительностью в одну секунду после передачи сигнала CED *ПРИМЕЧАНИЕ: Когда сигнал CED 2100 герц передается в зарубежные страны, эхо-подавитель устраняет чрезмерное эхо на линии. Соответственно, сигнал DIS передается после включения эхо-подавителя снова посредством обеспечения отсутствия звука на одну секунду после передачи сигнала CED.* 0 = Выкл 1 = Вкл
Разряд: 6 По умолчанию: 0	Проверка частоты сигнала вызова *ПРИМЕЧАНИЕ: Если телефонная станция не имеет частоты сигнала вызова между 13 и 66 герц, установите этот разряд в 1.* 0 = Вкл 1 = Выкл
Разряды: 5 4 По умолчанию: 0 1	Незагруженный эквалайзер кабеля (во время приема) 0 0: 0 дБ (1,8 км) 0 1: 4 дБ (3,6 км) 1 0: 8 дБ (5,4 км) 1 1: 12 дБ (7,2 км)
Разряд: 3 По умолчанию: 0	Обнаружение сигнала FSK 0 = Вкл 1 = Выкл

Разряды	Программируемый DIP-переключатель 6 (продолжение)
Разряд: 2 По умолчанию: 0	Контроль телефонной линии *ПРИМЕЧАНИЕ: Когда этот разряд установлен в 1, телефонная линия контролируется динамиком до тех пор, пока не будет обнаружен сигнал DIS во время передачи или пока не будет обнаружен сигнал DCS во время приема.* 0 = Выкл 1 = Вкл
Разряд: 1 По умолчанию: 0	Измерение эха при приеме (терминалы G3) *ПРИМЕЧАНИЕ: Установите этот разряд в 1 при наличии чрезмерного эха во время связи с зарубежными странами.* 0 = Выкл 1 = Вкл
Разряд: 0 По умолчанию: 0	Эквалайзер связи (при приеме) *ПРИМЕЧАНИЕ: Искажение телефонной линии при групповой задержанной передаче может быть скорректировано установкой этого переключателя в 1. Это эквивалентно двум средствам связи.* 0 = Выкл 1 = Вкл

Разряды	Программируемый DIP-переключатель 7
Разряд: 7 По умолчанию: 0	Полутоновый режим передачи изображения *ПРИМЕЧАНИЕ: Выбор пользователем полутонового режима изменяет это значение.* *ПРИМЕЧАНИЕ: Установите этот разряд в 1, когда требуется четкое воспроизведение иллюстраций и фотографий (фото-режим 2). Установите этот разряд в 0 для документов с большими участками печатного текста, например каталогов (фото-режим 1).* 0 = Полутоновый режим 1 (фото-режим 1) 1 = Полутоновый режим 2 (фото-режим 2)
Разряд: 6 По умолчанию: 0	Непрерывный звонок *ПРИМЕЧАНИЕ: Если телефонный звонок нежелателен, установите этот разряд в 0.* 0 = Выкл 1 = Вкл
Разряд: 5 По умолчанию: 0	Проверка статуса линии (Eye_Q) после проверки TCF *ПРИМЕЧАНИЕ: Эта проверка относится к модему и является такой же, как и EQM.* 0 = Проверка Eye_Q проведена 1 = Проверка Eye_Q не проведена

Разряды	Программируемый DIP-переключатель 7 (продолжение)
Разряд: 4 По умолчанию: 0	Проверка статуса линии (Eye_Q) *ПРИМЕЧАНИЕ: Эта проверка относится к модему. Когда этот разряд установлен в 1, производится проверка статуса линии с использованием пределов, установленных в программируемом переключателе 0. Если эта проверка произведена, проверка в программируемом переключателе 7-разряд 5 не нужна, поэтому разряд 5 автоматически устанавливается в 1.* 0 = Выкл 1 = Вкл
Разряд: 3 По умолчанию: 0	Не используется 0 = Не определен 1 = Не определен
Разряд: 2 По умолчанию: 0	Не используется 0 = Не определен 1 = Не определен
Разряд: 1 По умолчанию: 0	Не используется 0 = Не определен 1 = Не определен
Разряд: 0 По умолчанию: 0	Не используется 0 = Не определен 1 = Не определен

Разряды	Программируемый DIP-переключатель 8
Разряды: 76543210 По умолчанию: 00000101	Время паузы в номере *ПРИМЕЧАНИЕ: Выбор пользователем установки времени паузы в наборе номера (Меню 9-8) изменяет это значение.* 00000000 = 0 секунд 00000001 = 1 секунда 00000010 = 2 секунды 00000011 = 3 секунды 00000100 = 4 секунды 00000101 = 5 секунд . . 11111111 = 255 секунд

Разряды	Программируемый DIP-переключатель 9
Разряд: 7 По умолчанию: 0	Отчет о неисправности после ошибки при передаче *ПРИМЕЧАНИЕ: Если этот разряд установлен в 0, отчет о неисправности будет печататься после ошибки при передаче.* 0 = Печатается 1 = Не печатается

Разряды	Программируемый DIP-переключатель 9
Разряд: 6 По умолчанию: 0	Печать первой страницы документа, хранящегося в памяти, после ошибки при передаче из памяти *ПРИМЕЧАНИЕ: Если этот разряд установлен в 0, уменьшенная копия первой страницы документа, хранящегося в памяти, будет печататься после ошибки при передаче. Она печатается в отчете о неисправности под сообщением об ошибке.* 0 = Печатается 1 = Не печатается
Разряд: 5 По умолчанию: 0	Переключение на режим факса *ПРИМЕЧАНИЕ: Телефон и факс-терминал имеют один и тот же телефонный номер. Поэтому оператор может снять трубку, чтобы ответить на поступивший вызов, и определить, что это передача по факсу. Если этот разряд установлен в 0, обратное переключение на режим факса позволяет оператору переключить телефонный вызов снова на режим факса нажатием клавиш [6],[6] на телефоне.* 0 = Допускается 1 = Не допускается

Разряды	Программируемый DIP-переключатель 9 (продолжение)
Разряд: 4 По умолчанию: 1	Сообщение при вытягивании документа *ПРИМЕЧАНИЕ: Если этот разряд установлен в 0, печатается отчет с указанием, что документ был удален в то время, когда терминал находился в режиме ожидания повторного набора или задержанной передачи.* 0 = Печатается 1 = Не печатается
Разряд: 3 По умолчанию: 0	Сообщение при отключении питания (стирание команд, содержащихся в памяти) *ПРИМЕЧАНИЕ: Если этот разряд установлен в 0, печатается отчет об отключении питания после мгновенного отключения питания (источник питания отключен) во время передачи из памяти, во время ожидания задержанной передачи или во время ожидания повторного набора.* 0 = Печатается 1 = Не печатается
Разряд: 2 По умолчанию: 0	Фиксирован 0 = Не определен 1 = Не определен

Разряды	Программируемый DIP-переключатель 9 (продолжение)
Разряды: 1 0 По умолчанию. 1 1	Счетчик PPR *ПРИМЕЧАНИЕ: Локальные терминалы дают сигнал обратной связи, чтобы указать, что режим коррекции ошибок не мог быть принят. После выбранного количества таких сигналов происходит переход на аварийный режим.* 0 0: Переход на аварийный режим происходит после первого сигнала 0 1: Переход на аварийный режим происходит после второго сигнала 1 0: Переход на аварийный режим происходит после третьего сигнала 1 1: Переход на аварийный режим происходит после четвертого сигнала

Разряды	Программируемый DIP-переключатель A
Разряд: 7 По умолчанию: 0	Не используется 0 = Не определен 1 = Не определен
Разряд: 6 По умолчанию: 0	Запрет режима копирования 0 = Выкл 1 = Вкл
Разряд: 5 По умолчанию: 0	Запрет на прямую почту 0 = Выкл 1 = Вкл

Разряды	Программируемый DIP-переключатель A (продолжение)
Разряды: 4 3 2 По умолчанию: 0 0 0	Коэффициент уменьшения при приеме *ПРИМЕЧАНИЕ: Эти разряды устанавливают коэффициент уменьшения при приеме.* 000 = автоматическое уменьшение 001 = 100% уменьшение 010 = 97% уменьшение 011 = 91% уменьшение 100 = 75% уменьшение 101 = Не определен 110 = Не определен 111 = Не определен
Разряды: 1 0 По умолчанию: 0 0	Режим запроса *ПРИМЕЧАНИЕ: Выбор пользователем режима запроса изменяет это значение.* 00 = Вкл 01 = Защищенная передача 10 = Выкл 11 = Не определен

Разряды	Программируемый DIP-переключатель B
Разряды: 76543210 По умолчанию: 00000011 *ПРИМЕЧАНИЕ RX: Значения по умолчанию могут зависеть от требований локальных PTT Выбор пользователя может быть запрещен из-за PTT.*	Интервал повторного набора *ПРИМЕЧАНИЕ: Повторный набор начинается автоматически, если номер вызываемого абонента занят во время передачи вызывающего абонента. Этот переключатель устанавливает интервал между попытками повторного набора.* *ПРИМЕЧАНИЕ: Выбор пользователем интервала повторного набора (Меню 9-19) изменяет это значение.* 00000000 = 0 минут 00000001 = 1 минута 00000010 = 2 минуты 00000011 = 3 минуты 00000100 = 4 минуты

Разряды	Программируемый DIP-переключатель C
Разряды: 76543210 По умолчанию: 00000010 *ПРИМЕЧАНИЕ RX: Значения по умолчанию могут зависеть от требований локальных PTT Выбор пользователя может быть запрещен из-за PTT.*	Количество попыток повторного набора *ПРИМЕЧАНИЕ: Повторный набор начинается автоматически, если номер вызываемого абонента занят во время передачи вызывающего абонента.* *ПРИМЕЧАНИЕ: Выбор пользователем количества попыток повторного набора (Меню 9-18) изменяет это* значение. 00000000 = 0 00000001 = 1 00000010 = 2 00000011 = 3 00000100 = 4 00000101 = 5 . . 11111111 = 255

Разряды	Программируемый DIP-переключатель E
Разряды: 76543210 По умолчанию: 00000000	Объем подачи DS2 (датчик сканирования) 00000000 = 1 00000001 = 2 00000010 = 3 . . 11111111 = 256

Разряды	Программируемый DIP-переключатель F
Разряды: 76543210 По умолчанию: 00111010	Установка длины конца документа при считывании *ПРИМЕЧАНИЕ: Этот переключатель устанавливает длину подачи при считывании документа после того, как конец документа проходит датчик. Когда установленное значение уменьшается, длина считываемого конца документа становится короче.* *Восемь двоичных инкрементов равняются одному миллиметру.* *Выбор режима обслуживания изменяет это значение.* 00000000 = 1/7,7 мм 00000001 = 2/7,7 мм 00000010 = 3/7,7 мм . . 11111111 = 256/7,7 мм

Разряды	Программируемый DIP-переключатель G
Разряды: 76543210 По умолчанию: 00000000	Задание коэффициента уменьшения при приеме *ПРИМЕЧАНИЕ: Принятое изображение уменьшается пользователем при необходимости посредством выбора коэффициента уменьшения. Задание этого значения возможно в том случае, когда выбирается автоматический режим для коэффициента уменьшения при приеме. Воздержитесь от пользования этим переключателем, когда он установлен пользователем, так как значение, показанное выше, также изменяется.* *Выбор пользователя изменяет это значение.* 00000000 = 1 мм 00000001 = 2 мм 00000010 = 3 мм . . 11111111 = 256

Разряды	Программируемый DIP-переключатель H
Разряды: 76543210 По умолчанию: 00000000	Задание уровня выводимых сообщений 00000000 = 1 00000001 = 2 00000010 = 3 . . 11111111 = 256

Разряды	Программируемый DIP-переключатель I
Разряд: 7 По умолчанию: 0	Время от звонка вызова до поднятия трубки для перехода в режим передачи. 0 = в течение 5 секунд 1 = в течение 10 секунд

Разряды	Программируемый DIP-переключатель I (продолжение)
Разряд: 6 По умолчанию: 0 *ПРИМЕЧАНИЕ RX:* *Не применяется для RX*	Допустимое время после приема на автоответчик /до переключения на режим факса/ функции переключения на режим факса системы прямого приема. *ПРИМЕЧАНИЕ: Этот переключатель устанавливает максимальное время, в течение которого терминал запишет сообщение до переключения на факсимильный режим приема.* 0 = 1 минута после сообщения 1 = 5 минут после сообщения
Разряд: 5 По умолчанию: 0	Сообщение о переполнении памяти *ПРИМЕЧАНИЕ: Если во время передачи появляется сообщение <MEMORY FULL>, оно сопровождается сигналом, предупреждающим об ошибке. Если такое состояние сохраняется в течение минуты, передача из памяти автоматически отменяется и печатается сообщение <NO MEMORY TRANSMIT>.* 0 = Печатается 1 = Не печатается

Разряды	Программируемый DIP-переключатель I (продолжение)
Разряд: 4 По умолчанию: 0 *ПРИМЕЧАНИЕ RX: Не применяется для RX.*	Обнаружение интервала обратного переключения на режим факса ([6], [6] сигналом DTMF) *ПРИМЕЧАНИЕ: это допустимый интервал между нажатием [6] и [6] на добавочной линии для сигнала факс-терминалу переключить линию на режим факса (операция обратного переключения на режим факса). Он должен быть установлен в 0, если существует вероятность того, что обратное переключение на режим факса будет ошибочно произведено голосом говорящего по телефону. Он должен быть установлен в 1, если обратное переключение на режим факса посредством сигнала DTMF не удается.* *ПРИМЕЧАНИЕ: DTMF (частота при тональном наборе) обозначает использование линии с тональным набором номера.* 0 = максимально 1 секунда 1 = максимально 2 секунды
Разряд: 3 По умолчанию: 1 *ПРИМЕЧАНИЕ RX: Не применяется для RX.*	Обнаружение сигнала DTMF при переключении на режим факса *ПРИМЕЧАНИЕ: Голоса говорящих иногда совпадают с 6 в DTMF. Переключение на режим факса может ошибочно начаться в этом случае. Если это происходит, установите переключатель в 1, с тем чтобы не допустить ошибочных передач. Этот переключатель распознает образцы голосов.* *ПРИМЕЧАНИЕ: DTMF (частота при тональном наборе обозначает использование линии с тональным набором номера.* 0 = Выкл 1 = Вкл

Разряды	Программируемый DIP-переключатель I (продолжение)
Разряд: 2 По умолчанию: 0	Количество переключений на режим факса DTMF *ПРИМЕЧАНИЕ: Это количество нажатий оператором клавиши [6] на трубке, необходимых для обратного переключения на режим факса. Когда разряд 4 установлен в 0, разряд 3 в 1, телефонная линия установлена на DTMF, и обратное переключение на режим факса все же ошибочно производится голосом, установите этот переключатель в 1 (четыре раза). Затем оператор должен нажать [6],[6],[6]. [6] для переключения на режим факса.* *ПРИМЕЧАНИЕ: DTMF (частота при тональном наборе номера) использование линии с тональным набором номера.* 0 = два раза 1 = четыре раза
Разряд: 1 По умолчанию: 0	Сигнал окончания передачи 0 = Сигнал включается 1 = Сигнал отсутствует
Разряд: 0 По умолчанию: 0	Сигнал обратного переключения на режим факса слышен в трубке *ПРИМЕЧАНИЕ: Переход на операцию приема при выполнении переключения на режим факса можно определить наличием звукового сигнала в трубке, но в некоторых типах телефонов этот сигнал может быть не слышен.* 0 = Вкл 1 = Выкл

Разряды	Программируемый DIP-переключатель J
Разряды: 76543210 По умолчанию: 00000000	Номер конфигурации факса в японских телефонных системах 00000000 = 0 00000001 = 1 00000010 = 2 : 11111111 = 255

Разряды	Программируемый DIP-переключатель K
Разряды: 7 6 5 По умолчанию: 0 0 0 *ПРИМЕЧАНИЕ RX: Не применяется для RX.*	Количество звонков при переключении на режим факса ([6],[6]) *ПРИМЕЧАНИЕ: Выбор пользователя изменяет это значение.* 000 = 2 звонка 001 = 3 звонка 010 = 4 звонка 011 = 5 звонков 100 = 6 звонков 101 = 7 звонков 110 = 8 звонков 111 = 9 звонков

Разряды	Программируемый DIP-переключатель K (продолжение)
Разряд: 4 По умолчанию: 0	Фиксирован 0 = не определен 1 = не определен
Разряд: 3 По умолчанию: 0	Фиксирован 0 = не определен 1 = не определен
Разряд: 2 По умолчанию: 0	Фиксирован 0 = не определен 1 = не определен
Разряд: 1 По умолчанию: 0	Фиксирован 0 = не определен 1 = не определен
Разряд: 0 По умолчанию: 0	Фиксирован 0 = не определен 1 = не определен

Разряды	Программируемый DIP-переключатель L
Разряды: 7654 По умолчанию: 0000 *ПРИМЕЧАНИЕ RX: Не применяется для RX.*	Интервал переключения на режим факса при отсутствии звука *ПРИМЕЧАНИЕ: Выбор пользователя изменяет это значение.* *ПРИМЕЧАНИЕ: Когда отвечает автоответчик и в течение этого определенного интервала звук не слышен, терминал переключается на режим факса, так как он определяет, что вызов производится не человеком, а факс-терминалом.* 0000 = Обнаружение выключено 0001 = 1 секунда 0010 = 2 секунды 0011 = 3 секунды 0100 = 4 секунды 0101 = 5 секунд 0110 = 6 секунд 0111 = 7 секунд 1000 = 8 секунд 1001 = 9 секунд 1010 = 10 секунд 1011 = 11 секунд 1100 = 12 секунд 1101 = 13 секунд 1110 = 14 секунд 1111 = 15 секунд

Разряды	Программируемый DIP-переключатель L
Разряды: 3210 По умолчанию: 0000	Количество звонков перед началом приема 0000 = 1 0001 = 2 0010 = 3 0011 = 4 0100 = 5 0101 = 6 0110 = 7 0111 = 8 1000 = 9 1001 = 10 1010 = 11 1011 = 12 1100 = 13 1101 = 14 1110 = 15 1111 = 16

Разряды	Программируемый DIP-переключатель M
Разряды: 76543210 По умолчанию: 00000000	Пароль для замкнутой сети связи (1 из 2) *ПРИМЕЧАНИЕ: Это байты кода идентификации замкнутой сети связи.* 00000000 = 0 00000001 = 1 00000010 = 2 . 11111111 = 255

Разряды	Программируемый DIP-переключатель N
Разряды: 76543210 По умолчанию: 00000000	Пароль для замкнутой сети связи (2 из 2) *ПРИМЕЧАНИЕ: Это байты кода идентификации замкнутой сети связи.* 00000000 = 0 00000001 = 1 00000010 = 2 : 11111111 = 255

ПРИМЕЧАНИЕ: Этот переключатель, программируемый DIP-переключатель O используется тогда, когда программируемый DIP-переключатель 7-разряд 4 установлен в 1. Тестовые сигналы на каждой скорости проходят легче, когда предельное значение проверки Eye_Q при каждой скорости модема изменено. Однако, если проверка Eye_Q слишком приблизительная, то вероятность появления ошибок в данных изображения выше, чем при более точной установке предельного значения.

Разряды	Программируемый DIP-переключатель O (продолжение)
Разряды: 7 6 По умолчанию: 0 0	Предельное значение для проверки Eye_Q при скорости 9600 бит/сек. 0 0: Очень точное 0 1: Точное 1 0: Приблизительное 1 1: Очень приблизительное
Разряды: 5 4 По умолчанию: 0 0	Предельное значение для проверки Eye_Q при скорости 7200 бит/сек. 0 0: Очень точное 0 1: Точное 1 0: Приблизительное 1 1: Очень приблизительное
Разряды: 3 2 По умолчанию: 0 0	Предельное значение для проверки Eye_Q при скорости 4800 бит/сек. 0 0: Очень точное 0 1: Точное 1 0: Приблизительное 1 1: Очень приблизительное
Разряды: 1 0 По умолчанию: 0 0	Предельное значение для проверки Eye_Q при скорости 2400 бит/сек. 0 0: Очень точное 0 1: Точное 1 0: Приблизительное 1 1: Очень приблизительное

Разряды	Программируемый DIP-переключатель P
Разряд: 7 По умолчанию: 0	Набор переключения ТЕЛ/ФАКС: обнаружение сигнала CNG при приеме *ПРИМЕЧАНИЕ: Если вы не хотите обнаружить сигнал CNG до передачи ответного сообщения при использовании метода моделирования ТЕЛ/ФАКС или ОТВЕТ/ФАКС, установите этот разряд в 1.* 0 = обнаружение сигнала CNG 1 = обнаружение сигнала CNG отсутствует
Разряд: 6 По умолчанию: 0	Фиксирован 0 = не определен 1 = не определен
Разряд: 5 По умолчанию: 0	Фиксирован 0 = не определен 1 = не определен
Разряд: 4 По умолчанию: 0	Набор переключения ТЕЛ/ФАКС: переключение на удаленный автоматический прием *ПРИМЕЧАНИЕ: Когда этот разряд установлен в 1 и терминал включен в режим ручного приема, он переключится в режим автоматического приема, если телефон звонит двадцать раз.* 0 = Переключение в режим удаленного автоматического приема отсутствует 1 = С переключением в режим удаленного автоматического приема

Разряды	Программируемый DIP-переключатель P (продолжение)
Разряды: 3210 По умолчанию: 0110 *ПРИМЕЧАНИЕ RX:* *Может не применяться для RX.*	Набор переключения ТЕЛ/ФАКС: клавиша, которая инициирует обратное переключение на режим факса-[6],[6] *ПРИМЕЧАНИЕ: Обычно обратное переключение на режим факса осуществляется нажатием [6],[6] на трубке. По желанию клавиши, которые инициируют обратное переключение на режим факса, можно изменить.* 0000 = Используйте [0],[0] 0001 = Используйте [1],[1] 0010 = Используйте [2],[2] 0011 = Используйте [3],[3] 0100 = Используйте [4],[4] 0101 = Используйте [5],[5] 0110 = Используйте [6],[6] 0111 = Используйте [7],[7] 1000 = Используйте [8],[8] 1001 = Используйте [9],[9] 1010 = Используйте [*],[*] 1011 = Используйте [#],[#] 1100 = Не определен 1101 = Не определен 1110 = Не определен 1111 = Не определен

Разряды	Программируемый DIP-переключатель Q
Разряды: 76543210 По умолчанию: 10000000	Темная распечатка *ПРИМЕЧАНИЕ: Этот переключатель устанавливает степень нагревания термоголовки. Для других установок пользуйтесь таблицей перевода из двоичной системы в шестнадцатиричную.* 00000000 = Самый светлый (00H) . . . 01000000 = Светлый . . . 10000000 = Нормальный (80H) . . . 11001100 = Темный . . . 11111111 = Самый темный (FFH)

Разряды	Программируемый DIP-переключатель R
Разряд: 7 По умолчанию: 0	Распечатка счетчиков в отчете о работе *ПРИМЕЧАНИЕ: Выбор режима обслуживания изменяет это значение в 1. Когда этот разряд установлен в 1, отчет о работе показывает количество сканированных документов и количество операций передачи. Счетчики сбрасываются во время полной очистки RAM и по достижении 50000.* 0 = Не печатает 1 = Печатает
Разряд: 6 По умолчанию: 0	Фиксирован 0 = Не определен 1 = Не определен
Разряд: 5 По умолчанию: 0	Фиксирован *ПРИМЕЧАНИЕ: Выбор пользователя для ТЕЛ/ФАКС изменяет это значение.* 0 = Не определен 1 = Не определен
Разряд: 4 По умолчанию: 0	Фиксирован 0 = Не определен 1 = Не определен

Разряды	Программируемый DIP-переключатель R (продолжение)
Разряд: 3 По умолчанию: 0 *ПРИМЕЧАНИЕ RX:* *Может не применяться для RX.*	Переключение линии на речевую связь *ПРИМЕЧАНИЕ: Если этот разряд установлен в 1, рычаг переключения может использоваться для обратного переключения линии на режим факса. Установите этот разряд в 1, если переключение желательно, но переключение 6-6 сигналами DTMF невозможно.* 0 = переключение линии на речевую связь не допускается 1 = переключение линии на речевую связь допускается
Разряд: 2 По умолчанию: 0 *ПРИМЕЧАНИЕ RX:* *Не применяется для RX.*	Подсоединение автоответчика *ПРИМЕЧАНИЕ: Выбор пользователем режима автоответчика изменяет это значение. Оно определяет модульный разъем, используемый для автоответчика.* 0 = ТЕЛ2 1 = ТЕЛ1
Разряд: 1 0 По умолчанию: 0 0	Не используется 0 = Не определен 1 = Не определен

Разряды	Программируемый DIP-переключатель S
Разряд: 7 По умолчанию: 0	Фиксирован 0 = Не определен 1 = Не определен
Разряд: 6 По умолчанию: 0 *ПРИМЕЧАНИЕ RX:* *Не применяется для RX.*	Речевое указание *ПРИМЕЧАНИЕ: Этот переключатель контролирует речевое указывающее сообщение во время режима ТЕЛ/ФАКС.* 0 = речевое указание используется 1 = речевое указание не используется
Разряд: 5 4 По умолчанию: 1 0	Фиксирован 0 0: Не определен 0 1: Не определен 1 0: Не определен 1 1: Не определен

Разряды	Программируемый DIP-переключатель S (продолжение)
Разряд: 3 По умолчанию: 1	Фиксирован 0 = Не определен 1 = Не определен
Разряд: 2 По умолчанию: 0 *ПРИМЕЧАНИЕ RX:* *Не применяется для RX.*	Подключение второго телефона *ПРИМЕЧАНИЕ: Выбор пользователем подключения второго телефона в Меню 9-10 изменяет это значение. Оно должно быть установлено в 1, если второй телефон или автоответчик установлены в ТЕЛ 2.* 0 = Второй телефон или автоответчик не установлены 1 = Второй телефон или автоответчик установлены
Разряды: 1 0 По умолчанию: 1 0	Фиксирован 0 0: Не определен 0 1: Не определен 1 0: Не определен 1 1: Не определен

Разряды	Программируемый DIP-переключатель T
Разряды: 76543210 По умолчанию: 00000010	Время переключения линии на речевую связь *ПРИМЕЧАНИЕ: Используется для подключения линии, когда трубка снята. Переключение линии на речевую связь осуществляется нажатием на рычаг или на клавишу "Речевой запрос". Если установлено слишком большое значение времени переключения, телефонная линия может отключиться во время переключения.* 00000000 = момент 00000001 = 50 мсек. 00000010 = 100 мсек. 00000011 = 150 мсек. 00000100 = 200 мсек. . . 11111111 = 12750 мсек.

Разряды	Программируемый DIP-переключатель U
Разряд: 7 По умолчанию: 1	Фиксирован 0 = Не определен 1 = Не определен
Разряд: 6 По умолчанию: 1	Прием пробных данных перед сигналом PIX терминалов G3 *ПРИМЕЧАНИЕ: Некоторые факс-терминалы передают пробные данные в течение 60 секунд перед передачей собственно данных. Этот переключатель должен быть установлен в 1 для сетей, которые включают такие модели.* *(Пример: "Панасоник")* 0 = 6 секунд пробных данных 1 = 60 секунд пробных данных
Разряд: 5 По умолчанию: 0	Фиксирован 0 = Не определен 1 = Не определен
Разряд: 4 По умолчанию: 0	Время обнаружения сигнала CNG после подключения к линии 0 = 3,5 секунд 1 = 6 секунд

Разряды	Программируемый DIP-переключатель U (продолжение)
Разряд: 3 По умолчанию: 0	Кратчайшее время эффективного переключения на речевую связь *ПРИМЕЧАНИЕ: Когда допускается это переключение (установлением программируемого переключения R-разряд 4 в 1), этот переключатель должен быть установлен в 1, чтобы не допустить ошибочных переключений, когда вызывающая сторона первой кладет трубку в конце обычных телефонных разговоров.* 0 = 70 мсек.- минимальное время для переключения 1 = 150 мсек.-минимальное время для переключения
Разряды: 2 1 0 По умолчанию: 0 0 0	Фиксирован 000 = Не определен . . . 111 = Не определен

Разряды	Программируемый DIP-переключатель V
Разряд: 7 По умолчанию: 1 *ПРИМЕЧАНИЕ RX:* *Может не применяться для RX.*	Переключение на режим факса в линии с импульсным набором: действующие номера *ПРИМЕЧАНИЕ: Когда телефон имеет импульсный набор, переключение 6-6 может осуществляться при помощи вращающегося диска. Этот выбор устанавливает цифры, которые можно набирать для переключения 6-6.* 0 = Любая цифра от 3 до 9 осуществит переключение 6-6 1 = Цифры 3-9 или 0 осуществят переключение 6-6
Разряд: 6 По умолчанию: 0	Улучшение чувствительности (DTMF) при обратном переключении на режим факса *ПРИМЕЧАНИЕ: Когда линия установлена в режиме автонабора и она не совсем исправна, установите этот разряд в 1. Также, если длина автоматического сигнала от подключенного или внешнего телефона небольшая, установите этот разряд в 1.* *ПРИМЕЧАНИЕ: Если этот разряд установлен в 1, обычный голос можно по ошибке принять за сигналы переключения на режим факса.* 0 = Обычная чувствительность сигналов DTMF для переключения на режим факса 1 = Улучшенная чувствительность сигналов DTMF для переключения

Разряды	Программируемый DIP-переключатель V (продолжение)
Разряд: 5 По умолчанию: 0	Обнаружение сигнала DTMF для преключения на режим факса в телефонной линии с импульсным набором *ПРИМЕЧАНИЕ: Даже если линия имеет импульсный набор, некоторые телефоны передают тона набора, когда трубка снимается после звонка и набирается телефонный номер. Если это происходит, установите этот разряд в 1.* 0 = обнаружение импульса 1 = обнаружение DTMF
Разряд: 4 По умолчанию: 0	Фиксирован 0 = Не определен 1 = Не определен
Разряд: 3 По умолчанию: 0	Время паузы перед набором (установки PBX) *ПРИМЕЧАНИЕ: Это установка для набора номера вслепую.* 0 = 5 секунд 1 = 10 секунд

Разряды	Программируемый DIP-переключатель V (продолжение)
Разряд: 2 По умолчанию: 0 *ПРИМЕЧАНИЕ: Только сигнал группы 2*	Сигнал PIS 0 = сигнал PIS не обнаруживается 1 = сигнал PIS обнаруживается
Разряд: 1 По умолчанию: 0	Ограничение звонка по времени *ПРИМЕЧАНИЕ: На некоторых телефонах звонок в трубке прослушивается еще в течение десяти секунд после снятия трубки. Когда установлен режим ТЕЛ/ФАКС, этот звонок можно неправильно истолковать. В этом случае установите этот разряд в 1.* *ПРИМЕЧАНИЕ: Если этот разряд установлен в 1, звонок вызова не обнаруживается, если обычный звонок вызова имеет краткую продолжительность (всего около 1 сек.)* 0 = Измерение выключено 1 = Измерение включено
Разряд: 0 По умолчанию: 0	Фиксирован 0 = Не определен 1 = Не определен

Разряды	Программируемый DIP-переключатель W
Разряд: 7 По умолчанию: 0	Не используется 0 = Не определен 1 = Не определен
Разряд: 6 По умолчанию: 0	Не используется 0 = Не определен 1 = Не определен
Разряд: 5 По умолчанию: 0	Не используется 0 = Не определен 1 = Не определен
Разряд: 4 По умолчанию: 0	Не используется 0 = Не определен 1 = Не определен
Разряд: 3 По умолчанию: 0	Не используется 0 = Не определен 1 = Не определен
Разряд: 2 По умолчанию: 0	Печать заголовка для длинных документов с указанием, что продолжение следует на втором листе *ПРИМЕЧАНИЕ: Когда принятый документ длиннее одной страницы, указание на продолжение может быть напечатано в заголовке страницы.* 0 = Не печатается 1 = Печатается

Разряды	Программируемый DIP-переключатель W (продолжение)
Разряд: 1 По умолчанию: 0	Постраничное деление для длинных документов 0 = Печатается все на стольких страницах, сколько требуется 1 = Печатается только та часть документа, которая помещается на одной странице
Разряд: 0 По умолчанию: 0	Набор страницы (только FX) 0 = Не практикуется 1 = Практикуется

Разряды	Программируемый DIP-переключатель X
Разряды: 76543210 По умолчанию: 00000000 *ПРИМЕЧАНИЕ: Только для использования инженерами.*	Флаг окончания (контроль адреса) 00000000 = 1 байт 00000001 = 2 байта 00000010 = 3 байта : 11111111 = 256 байтов

Разряды	Программируемый DIP-переключатель Y
Разряд: 7 По умолчанию: 0	Фиксирован 0 = Не определен 1 = Не определен
Разряд: 6 По умолчанию: 0	Фиксирован 0 = Не определен 1 = Не определен
Разряд: 5 По умолчанию: 0	Фиксирован 0 = Не определен 1 = Не определен
Разряд: 4 По умолчанию: 0	Фиксирован 0 = Не определен 1 = Не определен

Разряды	Программируемый DIP-переключатель Y (продолжение)
Разряды: 3210 По умолчанию: 0000	Коэффициент уменьшения, когда пороговое значение превышено при автоматическом уменьшении *ПРИМЕЧАНИЕ: Если память заполняется во время приема документа, она не может определить подходящее уменьшение и вернется к значениям по умолчанию, определяемым этими разрядами.* 0000 = 32/32 = 100% 0001 = 31/32 = 97 - 100% 0010 = 30/32 = 94 - 97% 0011 = 29/32 = 91 - 94% 0100 = 28/32 = 88 - 91% 0101 = 27/32 = 84 - 88% 0110 = 26/32 = 81 - 84% 0111 = 25/32 = 78 - 81% 1000 = 24/32 = 75 - 78% 1001 = 23/32 = 72 - 75% 1010 = 22/32 = 69 - 72% 1011 = Не определен 1100 = Не определен 1101 = Не определен 1110 = Не определен

Разряды	Программируемый DIP-переключатель Z
Разряд: 7 По умолчанию: 1	Удаленная диагностика 0 = Разрешается полная удаленная диагностика 1 = Диагностика телефонного справочника и отчетов о работе запрещается
Разряд: 6 По умолчанию: 0	Не используется 0 = Не определен 1 = Не определен
Разряд: 5 По умолчанию: 0	Не используется 0 = Не определен 1 = Не определен
Разряд: 4 По умолчанию: 0	Не используется 0 = Не определен 1 = Не определен
Разряд: 3 По умолчанию: 0	Не используется 0 = Не определен 1 = Не определен
Разряд: 2 По умолчанию: 0	Не используется 0 = Не определен 1 = Не определен
Разряд: 1 По умолчанию: 0	Не используется 0 = Не определен 1 = Не определен
Разряд: 0 По умолчанию: 0	Не используется 0 = Не определен 1 = Не определен

Системные данные: таблицы системных DIP-переключателей

Обратитесь к разделу "Системные данные: Процедура" для выполнения процедур по установке переключателей, перечисленных в следующих таблицах.

Разряды	Системный DIP-переключатель 1
Разряд: 7 По умолчанию: 0	Режим обслуживания *ПРИМЕЧАНИЕ: Этот разряд переключается нажатием клавиш [Меню], [*], [*], [*]* Когда этот разряд установлен в 1: * На дисплее появится сообщение <SERVICE MODE> * Отчет об опциях печатает подробности установок системных DIP-переключателей и название ROM для данной модели * Дополнительные тесты и установки имеются на терминале 0 = Режим заказчика 1 = Режим обслуживания
Разряд: 6 По умолчанию: 0	Фиксирован 0 = Не определен 1 = Не определен
Разряд: 5 По умолчанию: 0	Фиксирован 0 = Не определен 1 = Не определен
Разряд: 4 По умолчанию: 1 *ПРИМЕЧАНИЕ RX:* *Выбор пользователя не разрешен в некоторых сегментах рынка RX.*	Скорость набора номера *ПРИМЕЧАНИЕ: Выбор пользователем типа телефона (меню 9-17) изменяет это значение.* 0 = 10 PPS 1 = 20 PPS

Разряды	Системный DIP-переключатель 1 (продолжение)
Разряд: 3 По умолчанию: 0 *ПРИМЕЧАНИЕ RX:* *Выбор пользователя не разрешен в некоторых сегментах рынка RX.*	Тип набора номера *ПРИМЕЧАНИЕ: Выбор пользователем типа телефона (меню 9-17) изменяет это значение.* 0 = Набор на вращающемся диске или импульсный набор 1 = DTMF или кнопочный набор
Разряды: 2 1 По умолчанию: 0 0	Телефонная линия (возможность набора номера вслепую) *ПРИМЕЧАНИЕ: В городской телефонной линии доступ к ней осуществляется тогда, когда слышен тон набора номера. На дополнительной линии, которая находится за линией телефонной станции, тон набора обнаруживается только через пять-десять секунд задержки, устанавливаемой программируемым DIP-переключателем V - разряд 3.* 0 0: городская линия 0 1: городская линия 1 0: за телефонной станцией 1 1: городская линия
Разряд: 0 По умолчанию: 0	Не используется 0 = Не определен 1 = Не определен

Разряды	Системный DIP-переключатель 2
Разряд: 7 По умолчанию: 0	Освобождение документа при нажатии клавиши [Стоп] 0 = Только нижний лист освобождается из автоподатчика 1 = Все документы освобождаются из автоподатчика
Разряд: 6 По умолчанию: 0	Не используется 0 = Не определен 1 = Не определен
Разряд: 5 По умолчанию: 0	Не используется 0 = Не определен 1 = Не определен
Разряды: 4 3 2 По умолчанию: 0 0 0	Фиксированы 0 0 0 = Не определен : 1 1 1 = Не определен
Разряд: 1 По умолчанию: 0	Режим производителя для проверок отладки 0 = Режим заказчика/ обслуживания 1 = Режим производителя

Разряды	Системный DIP-переключатель 2 (продолжение)
Разряд: 0 По умолчанию: 0	Выбор языка *ПРИМЕЧАНИЕ: Выбор пользователем [Меню],[#] производит переключение этого разряда, а также меняет язык на дисплее.* 0 = 1-й язык 1 = 2-й язык

Разряды	Системный DIP-переключатель 3
Разряд: 7 По умолчанию: *RX кроме Германии = 1* *Германия = 0*	Установка ширины сканирования 0 = A4 - 216 мм B4 - 256 мм 1 = A4 - 208 мм B4 - 252 мм
Разряд: 6 По умолчанию: 0	Не используется 0 = Не определен 1 = Не определен
Разряд: 5 По умолчанию: 0	Фиксирован 0 = Не определен 1 = Не определен
Разряд: 4 По умолчанию: 0	Обработка после сигнала EOR 0 = Передача следующего сообщения продолжается после сигнала EOR 1 = Следующее сообщение не передается после сигнала EOR
Разряд: 3 По умолчанию: 0	Определение речевой связи при обнаружении сигнала CNG 0 = Выкл 1 = Вкл

Разряды	Системный DIP-переключатель 3 (продолжение)
Разряд: 2 По умолчанию: 0 *ПРИМЕЧАНИЕ RX:* *Не применяется для RX*	Обнаружение частоты 1100 Гц *ПРИМЕЧАНИЕ: Когда аппарат установлен на ANS/FAX READY, переключение на прием в режиме факса происходит при обнаружении сигнала CNG. Если переключение на прием по факсу не удается в связи с тем, что состояние линии таково, что происходит ошибочное обнаружение речевой связи во время записи на автоответчик, попробуйте использовать фильтр модема, установив этот разряд в 1.* 0 = Используется полосовой фильтр на соединительной PWB 1 = Используется фильтр модема на главной PWB
Разряд: 1 По умолчанию: 0	Не используется 0 = Не определен 1 = Не определен
Разряд: 0 По умолчанию: 0	Не используется 0 = Не определен 1 = Не определен

Разряды	Системный DIP-переключатель 4
Разряды: 76543210 По умолчанию: 00001100	Пороговый уровень сканера для плотности *ПРИМЕЧАНИЕ: Эти разряды устанавливают уровни нормальной, высокой и полутоновой) плотности. Плотность увеличивается приращением в прямой двоичной последовательности.* 00000000 = Самая высокая плотность . . . 00001100 = Нормальная плотность . . . 11111111 = Самая низкая плотность

Разряды	Системный DIP-переключатель 5
Разряд: 7 По умолчанию: 0	Не используется 0 = Не определен 1 = Не определен
Разряд: 6 По умолчанию: 0	Фиксирован 0 = Не определен 1 = Не определен

Разряды	Системный DIP-переключатель 5 (продолжение)
Разряд: 5 По умолчанию: 0	Прием вручную при снятой трубке 0 = Передача или прием вручную осуществляется нажатием клавиши [Старт] после снятия трубки 1 = Передача или прием вручную осуществляется нажатием клавиши [Старт] без снятия трубки
Разряд: 4 По умолчанию: 0	Контроль линии *ПРИМЕЧАНИЕ: Когда этот разряд установлен в 1, состояние линии во время связи можно прослушивать через динамик для всех терминалов G3.* 0 = Выкл 1 = Вкл
Разряд: 3 По умолчанию: 0	Распечатка количества строк, содержащих ошибки *ПРИМЕЧАНИЕ: Когда этот разряд установлен в 1, количество строк, содержащих ошибки, в принятых данных (например 20/2400) распечатывается для нормальных операций приема. Печатается в конце страницы данных или на втором листе. Не печатается для операций резерва памяти, таких, как отсутствие бумаги или уменьшение при приеме.* 0 = Выкл 1 = Вкл

Разряды	Системный DIP-переключатель 5 (продолжение)
Разряд: 2 По умолчанию: 0 *ПРИМЕЧАНИЕ RX:* *Не применяется для RX*	Обнаружение отсутствия звука *ПРИМЕЧАНИЕ: Если во время ANS/FAX READY включен автоответчик, то на звонок вызова с телефонной линии отвечает автоответчик. Если после передачи сообщения автоответчика не оператор, а устройство, не передающее сигнал CNG, звук не обнаруживается и не записывается. Когда звук на линии не обнаруживается после завершения сообщения автоответчика, аппарат автоматически переключается на факсимильный прием на отрезок времени, установленный в этом разряде. Однако, обнаружение отсутствия звука ограничено таким образом, что терминал не переключается автоматически на факсимильный прием каждый раз, когда заканчивается записанное сообщение.* 0 = Обнаружение отсутствия звука в течение первых 30 секунд 1 = Обнаружение отсутствия звука в течение первых 60 секунд
Разряд: 1 По умолчанию: 0	Фиксирован 0 = Не определен 1 = Не определен
Разряд: 0 По умолчанию: 0	Фиксирован 0 = Не определен 1 = Не определен

Разряды	Системный DIP-переключатель 6
Разряд: 7 По умолчанию: 0	Не используется 0 = Не определен 1 = Не определен
Разряд: 6 По умолчанию: 0	Не используется 0 = Не определен 1 = Не определен
Разряд: 5 По умолчанию: 0	Не используется 0 = Не определен 1 = Не определен
Разряд: 4 По умолчанию: 0	Установка аттенюатора 0,5 дБ 0 = Выкл 1 = Вкл
Разряд: 3 По умолчанию: 0	Установка аттенюатора 1,0 дБ 0 = Выкл 1 = Вкл
Разряд: 2 По умолчанию: 0	Установка аттенюатора 2,0 дБ 0 = Выкл 1 = Вкл
Разряд: 1 По умолчанию: 0	Установка аттенюатора 4,0 дБ 0 = Выкл 1 = Вкл
Разряд: 0 По умолчанию: 0	Установка аттенюатора 8,0 дБ 0 = Выкл 1 = Вкл

Разряды	Системный DIP-переключатель 7
Разряды: 76543210 По умолчанию: 00001010 (0AH)	Пороговый уровень выходного сигнала CCD: нормальный темный *ПРИМЕЧАНИЕ: Этот переключатель регулирует насыщенность сканирования, когда на дисплее отображается <Norm>.* *ПРИМЕЧАНИЕ: Эффективный диапазон регулировки - 06H до 0EH.* 00000110 = самый темный 00000111 = . 00001000 = . 00001001 = . 00001010 = по умолчанию 00001011 = . 00001100 = . 00001101 = . 00001110 = самый светлый

Разряды	Системный DIP-переключатель 8
Разряды: 76543210 По умолчанию: 00000100 (04H)	Пороговый уровень выходного сигнала CCD: установка <Light> *ПРИМЕЧАНИЕ: Этот переключатель регулирует насыщенность сканирования, когда на дисплее появляется <Light>.* *ПРИМЕЧАНИЕ: Эффективный диапазон регулировки - от 00H до 08H.* 00000000 = самый темный 00000001 = . 00000010 = . 00000011 = . 00000100 = по умолчанию 00000101 = . 00000110 = . 00000111 = . 00001000 = самый светлый

Разряды	Системный DIP-переключатель 9
Разряды: 76543210 По умолчанию: 00010110 (16H)	Пороговый уровень выходного сигнала CCD: установка <Dark> *ПРИМЕЧАНИЕ: Этот переключатель регулирует насыщенность сканирования, когда на дисплее появляется <Dark>.* *ПРИМЕЧАНИЕ: Эффективный диапазон регулировки - от 06H до 0EH.* 00010010 = самый темный 00010011 = . 00010100 = . 00010101 = . 00010110 = по умолчанию 00010111 = . 00011000 = . 00011001 = . 00011010 = самый светлый

Разряды	Системный DIP-переключатель A
Разряды: 76543210 По умолчанию: 00010000	Пороговый уровень выходного сигнала CCD: установка <Halftone> *ПРИМЕЧАНИЕ: Этот переключатель регулирует насыщенность сканирования, когда на дисплее появляется <Half>.* *Возможна некоторая регулировка в соответствии с требованиями пользователя.* *ПРИМЕЧАНИЕ: Эффективный диапазон регулировки - от 02H до 20H.* 00000010 = самый темный . . . 00010000 = по умолчанию . . . 00100000 = самый светлый

Разряды	Системный DIP-переключатель B
Разряд: 7 По умолчанию: 0	Фиксирован 0 = Не определен 1 = Не определен
Разряд: 6 По умолчанию: 0	Фиксирован 0 = Не определен 1 = Не определен
Разряд: 5 По умолчанию: 0	Фиксирован 0 = Не определен 1 = Не определен
Разряд: 4 По умолчанию: 0	Фиксирован 0 = Не определен 1 = Не определен
Разряды: 3210 По умолчанию: 0000	Соотношение порогового значения с коэффициентом уменьшения при приеме 32/32 0000 = 32/32 = 100% 0001 = 31/32 = 97-100% 0010 = 30/32 = 94-97% 0011 = 29/32 = 91-94% 0100 = 28/32 = 88-91% 0101 = 27/32 = 84-88% 0110 = 26/32 = 81-84% 0111 = 25/32 = 78-81% 1000 = 24/32 = 75-78% 1001 = 23/32 = 72-75% 1010 = 22/32 = 69-72% 1011 = Не определен 1100 = Не определен 1101 = Не определен 1110 = Не определен 1111 = Не определен

Разряды	Системный DIP-переключатель C
Разряд: 7 По умолчанию: 0	Фиксирован 0 = Не определен 1 = Не определен
Разряд: 6 По умолчанию: 0	Фиксирован 0 = Не определен 1 = Не определен
Разряд: 5 По умолчанию: 0	Фиксирован 0 = Не определен 1 = Не определен
Разряд: 4 По умолчанию: 0	Фиксирован 0 = Не определен 1 = Не определен
Разряды: 3210 По умолчанию: 0000	Соотношение порогового значения с коэффициентом уменьшения при приеме 31/32 0000 = 32/32 = 100% 0001 = 31/32 = 97-100% 0010 = 30/32 = 94-97% 0011 = 29/32 = 91-94% 0100 = 28/32 = 88-91% 0101 = 27/32 = 84-88% 0110 = 26/32 = 81-84% 0111 = 25/32 = 78-81% 1000 = 24/32 = 75-78% 1001 = 23/32 = 72-75% 1010 = 22/32 = 69-72% 1011 = Не определен 1100 = Не определен 1101 = Не определен 1110 = Не определен 1111 = Не определен

Разряды	Системный DIP-переключатель D
Разряд: 7 По умолчанию: 0	Фиксирован 0 = Не определен 1 = Не определен
Разряд: 6 По умолчанию: 0	Фиксирован 0 = Не определен 1 = Не определен
Разряд: 5 По умолчанию: 0	Фиксирован 0 = Не определен 1 = Не определен
Разряд: 4 По умолчанию: 0	Фиксирован 0 = Не определен 1 = Не определен
Разряды: 3210 По умолчанию: 0000	Соотношение порогового значения с коэффициентом уменьшения при приеме 30/32 0000 = 32/32 = 100% 0001 = 31/32 = 97-100% 0010 = 30/32 = 94-97% 0011 = 29/32 = 91-94% 0100 = 28/32 = 88-91% 0101 = 27/32 = 84-88% 0110 = 26/32 = 81-84% 0111 = 25/32 = 78-81% 1000 = 24/32 = 75-78% 1001 = 23/32 = 72-75% 1010 = 22/32 = 69-72% 1011 = Не определен 1100 = Не определен 1101 = Не определен 1110 = Не определен 1111 = Не определен

Разряды	Системный DIP-переключатель E
Разряд: 7 По умолчанию: 0	Фиксирован 0 = Не определен 1 = Не определен
Разряд: 6 По умолчанию: 0	Фиксирован 0 = Не определен 1 = Не определен
Разряд: 5 По умолчанию: 0	Фиксирован 0 = Не определен 1 = Не определен
Разряд: 4 По умолчанию: 0	Фиксирован 0 = Не определен 1 = Не определен
Разряды: 3210 По умолчанию: 0000	Соотношение порогового значения с коэффициентом уменьшения при приеме 29/32 0000 = 32/32 = 100% 0001 = 31/32 = 97-100% 0010 = 30/32 = 94-97% 0011 = 29/32 = 91-94% 0100 = 28/32 = 88-91% 0101 = 27/32 = 84-88% 0110 = 26/32 = 81-84% 0111 = 25/32 = 78-81% 1000 = 24/32 = 75-78% 1001 = 23/32 = 72-75% 1010 = 22/32 = 69-72% 1011 = Не определен 1100 = Не определен 1101 = Не определен 1110 = Не определен 1111 = Не определен

Разряды	Системный DIP-переключатель F
Разряд: 7 По умолчанию: 0	Фиксирован 0 = Не определен 1 = Не определен
Разряд: 6 По умолчанию: 0	Фиксирован 0 = Не определен 1 = Не определен
Разряд: 5 По умолчанию: 0	Фиксирован 0 = Не определен 1 = Не определен
Разряд: 4 По умолчанию: 0	Фиксирован 0 = Не определен 1 = Не определен
Разряды: 3210 По умолчанию: 0000	Соотношение порогового значения с коэффициентом уменьшения при приеме 28/32 0000 = 32/32 = 100% 0001 = 31/32 = 97-100% 0010 = 30/32 = 94-97% 0011 = 29/32 = 91-94% 0100 = 28/32 = 88-91% 0101 = 27/32 = 84-88% 0110 = 26/32 = 81-84% 0111 = 25/32 = 78-81% 1000 = 24/32 = 75-78% 1001 = 23/32 = 72-75% 1010 = 22/32 = 69-72% 1011 = Не определен 1100 = Не определен 1101 = Не определен 1110 = Не определен 1111 = Не определен

Разряды	Системный DIP-переключатель G
Разряд: 7 По умолчанию: 0	Фиксирован 0 = Не определен 1 = Не определен
Разряд: 6 По умолчанию: 0	Фиксирован 0 = Не определен 1 = Не определен
Разряд: 5 По умолчанию: 0	Фиксирован 0 = Не определен 1 = Не определен
Разряд: 4 По умолчанию: 0	Фиксирован 0 = Не определен 1 = Не определен
Разряды: 3210 По умолчанию: 0000	Соотношение порогового значения с коэффициентом уменьшения при приеме 27/32 0000 = 32/32 = 100% 0001 = 31/32 = 97-100% 0010 = 30/32 = 94-97% 0011 = 29/32 = 91-94% 0100 = 28/32 = 88-91% 0101 = 27/32 = 84-88% 0110 = 26/32 = 81-84% 0111 = 25/32 = 78-81% 1000 = 24/32 = 75-78% 1001 = 23/32 = 72-75% 1010 = 22/32 = 69-72% 1011 = Не определен 1100 = Не определен 1101 = Не определен 1110 = Не определен 1111 = Не определен

Разряды	Системный DIP-переключатель H
Разряд: 7 По умолчанию: 0	Фиксирован 0 = Не определен 1 = Не определен
Разряд: 6 По умолчанию: 0	Фиксирован 0 = Не определен 1 = Не определен
Разряд: 5 По умолчанию: 0	Фиксирован 0 = Не определен 1 = Не определен
Разряд: 4 По умолчанию: 0	Фиксирован 0 = Не определен 1 = Не определен
Разряды: 3210 По умолчанию: 0000	Соотношение порогового значения с коэффициентом уменьшения при приеме 26/32 0000 = 32/32 = 100% 0001 = 31/32 = 97-100% 0010 = 30/32 = 94-97% 0011 = 29/32 = 91-94% 0100 = 28/32 = 88-91% 0101 = 27/32 = 84-88% 0110 = 26/32 = 81-84% 0111 = 25/32 = 78-81% 1000 = 24/32 = 75-78% 1001 = 23/32 = 72-75% 1010 = 22/32 = 69-72% 1011 = Не определен 1100 = Не определен 1101 = Не определен 1110 = Не определен 1111 = Не определен

Разряды	Системный DIP-переключатель I
Разряд: 7 По умолчанию: 0	Фиксирован 0 = Не определен 1 = Не определен
Разряд: 6 По умолчанию: 0	Фиксирован 0 = Не определен 1 = Не определен
Разряд: 5 По умолчанию: 0	Фиксирован 0 = Не определен 1 = Не определен
Разряд: 4 По умолчанию: 0	Фиксирован 0 = Не определен 1 = Не определен
Разряды: 3210 По умолчанию: 0000	Соотношение порогового значения с коэффициентом уменьшения при приеме 25/32 0000 = 32/32 = 100% 0001 = 31/32 = 97-100% 0010 = 30/32 = 94-97% 0011 = 29/32 = 91-94% 0100 = 28/32 = 88-91% 0101 = 27/32 = 84-88% 0110 = 26/32 = 81-84% 0111 = 25/32 = 78-81% 1000 = 24/32 = 75-78% 1001 = 23/32 = 72-75% 1010 = 22/32 = 69-72% 1011 = Не определен 1100 = Не определен 1101 = Не определен 1110 = Не определен 1111 = Не определен

Разряды	Системный DIP-переключатель J
Разряд: 7 По умолчанию: 0	Фиксирован 0 = Не определен 1 = Не определен
Разряд: 6 По умолчанию: 0	Фиксирован 0 = Не определен 1 = Не определен
Разряд: 5 По умолчанию: 0	Фиксирован 0 = Не определен 1 = Не определен
Разряд: 4 По умолчанию: 0	Фиксирован 0 = Не определен 1 = Не определен
Разряды: 3210 По умолчанию: 0000	Соотношение порогового значения с коэффициентом уменьшения при приеме 24/32 0000 = 32/32 = 100% 0001 = 31/32 = 97-100% 0010 = 30/32 = 94-97% 0011 = 29/32 = 91-94% 0100 = 28/32 = 88-91% 0101 = 27/32 = 84-88% 0110 = 26/32 = 81-84% 0111 = 25/32 = 78-81% 1000 = 24/32 = 75-78% 1001 = 23/32 = 72-75% 1010 = 22/32 = 69-72% 1011 = Не определен 1100 = Не определен 1101 = Не определен 1110 = Не определен 1111 = Не определен

Разряды	Системный DIP-переключатель K
Разряд: 7 По умолчанию: 0	Фиксирован 0 = Не определен 1 = Не определен
Разряд: 6 По умолчанию: 0	Фиксирован 0 = Не определен 1 = Не определен
Разряд: 5 По умолчанию: 0	Фиксирован 0 = Не определен 1 = Не определен
Разряд: 4 По умолчанию: 0	Фиксирован 0 = Не определен 1 = Не определен
Разряды: 3210 По умолчанию: 0000	Соотношение порогового значения с коэффициентом уменьшения при приеме 23/32 0000 = 32/32 = 100% 0001 = 31/32 = 97-100% 0010 = 30/32 = 94-97% 0011 = 29/32 = 91-94% 0100 = 28/32 = 88-91% 0101 = 27/32 = 84-88% 0110 = 26/32 = 81-84% 0111 = 25/32 = 78-81% 1000 = 24/32 = 75-78% 1001 = 23/32 = 72-75% 1010 = 22/32 = 69-72% 1011 = Не определен 1100 = Не определен 1101 = Не определен 1110 = Не определен 1111 = Не определен

Разряды	Системный DIP-переключатель L
Разряд: 7 По умолчанию: 0	Фиксирован 0 = Не определен 1 = Не определен
Разряд: 6 По умолчанию: 0	Фиксирован 0 = Не определен 1 = Не определен
Разряд: 5 По умолчанию: 0	Фиксирован 0 = Не определен 1 = Не определен
Разряд: 4 По умолчанию: 0	Фиксирован 0 = Не определен 1 = Не определен
Разряды: 3210 По умолчанию: 0000	Соотношение порогового значения с коэффициентом уменьшения при приеме 22/32 0000 = 32/32 = 100% 0001 = 31/32 = 97-100% 0010 = 30/32 = 94-97% 0011 = 29/32 = 91-94% 0100 = 28/32 = 88-91% 0101 = 27/32 = 84-88% 0110 = 26/32 = 81-84% 0111 = 25/32 = 78-81% 1000 = 24/32 = 75-78% 1001 = 23/32 = 72-75% 1010 = 22/32 = 69-72% 1011 = Не определен 1100 = Не определен 1101 = Не определен 1110 = Не определен 1111 = Не определен

Разряды	Системный DIP-переключатель M
Разряд: 7 По умолчанию: 0	Не используется 0 = Не определен 1 = Не определен
Разряд: 6 По умолчанию: 0	Не используется 0 = Не определен 1 = Не определен
Разряд: 5 По умолчанию: 0	Не используется 0 = Не определен 1 = Не определен
Разряд: 4 По умолчанию: 0	Не используется 0 = Не определен 1 = Не определен
Разряд: 3 По умолчанию: 0	Не используется 0 = Не определен 1 = Не определен
Разряд: 2 По умолчанию: 0	Не используется 0 = Не определен 1 = Не определен
Разряд: 1 По умолчанию: 0	Не используется 0 = Не определен 1 = Не определен
Разряд: 0 По умолчанию: 0	Не используется 0 = Не определен 1 = Не определен

Разряды	Системный DIP-переключатель N
Разряд: 7 По умолчанию: 0	Не используется 0 = Не определен 1 = Не определен
Разряд: 6 По умолчанию: 0	Не используется 0 = Не определен 1 = Не определен
Разряд: 5 По умолчанию: 0	Не используется 0 = Не определен 1 = Не определен
Разряд: 4 По умолчанию: 0	Не используется 0 = Не определен 1 = Не определен
Разряд: 3 По умолчанию: 0	Не используется 0 = Не определен 1 = Не определен
Разряд: 2 По умолчанию: 0	Не используется 0 = Не определен 1 = Не определен
Разряд: 1 По умолчанию: 0	Не используется 0 = Не определен 1 = Не определен
Разряд: 0 По умолчанию: 0	Не используется 0 = Не определен 1 = Не определен

Разряды	Системный DIP-переключатель O
Разряд: 7 По умолчанию: 0	Не используется 0 = Не определен 1 = Не определен
Разряд: 6 По умолчанию: 0	Не используется 0 = Не определен 1 = Не определен
Разряд: 5 По умолчанию: 0	Не используется 0 = Не определен 1 = Не определен
Разряд: 4 По умолчанию: 0	Не используется 0 = Не определен 1 = Не определен
Разряд: 3 По умолчанию: 0	Не используется 0 = Не определен 1 = Не определен
Разряд: 2 По умолчанию: 0	Не используется 0 = Не определен 1 = Не определен
Разряд: 1 По умолчанию: 0	Не используется 0 = Не определен 1 = Не определен
Разряд: 0 По умолчанию: 0	Не используется 0 = Не определен 1 = Не определен

Разряды	Системный DIP-переключатель P
Разряд: 7 По умолчанию: 0	Не используется 0 = Не определен 1 = Не определен
Разряд: 6 По умолчанию: 0	Не используется 0 = Не определен 1 = Не определен
Разряд: 5 По умолчанию: 0	Не используется 0 = Не определен 1 = Не определен
Разряд: 4 По умолчанию: 0	Не используется 0 = Не определен 1 = Не определен
Разряд: 3 По умолчанию: 0	Не используется 0 = Не определен 1 = Не определен
Разряд: 2 По умолчанию: 0	Не используется 0 = Не определен 1 = Не определен
Разряд: 1 По умолчанию: 0	Не используется 0 = Не определен 1 = Не определен
Разряд: 0 По умолчанию: 0	Не используется 0 = Не определен 1 = Не определен

Разряды	Системный DIP-переключатель Q
Разряд: 7 По умолчанию: 0	Не используется 0 = Не определен 1 = Не определен
Разряд: 6 По умолчанию: 0	Не используется 0 = Не определен 1 = Не определен
Разряд: 5 По умолчанию: 0	Не используется 0 = Не определен 1 = Не определен
Разряд: 4 По умолчанию: 0	Не используется 0 = Не определен 1 = Не определен
Разряд: 3 По умолчанию: 0	Не используется 0 = Не определен 1 = Не определен
Разряд: 2 По умолчанию: 0	Не используется 0 = Не определен 1 = Не определен
Разряд: 1 По умолчанию: 0	Не используется 0 = Не определен 1 = Не определен
Разряд: 0 По умолчанию: 0	Не используется 0 = Не определен 1 = Не определен

Имеется два меню режима обслуживания, которые включают диагностические тесты.

Первое меню - это серия из шести диагностических тестов:

- Тест реле
- Тест тонального сигнала
- Тест сигнала DTMF
- Тест печати
- Статус ввода/вывода
- Внутренний статус

Второе меню - это тест текущего контроля.

Далее следует описание тестов и соответствующие процедуры.

Тест реле

Тест реле позволяет Вам проверить следующие 7 реле:

Реле	Название	Компонент
CML	Подсоединение аппарата к линии	Соединительная PWB
S	Линия	Соединительная PWB
DP		
H	TEL 1	Соединительная PWB
L	TEL 2 (только США)	Соединительная PWB
BUZ	Устройство подачи звонка (только США)	Трубка
AUD	Динамик	Плата динамика

Процедура

1. Войдите в режим обслуживания. Нажмите клавиши [Меню], [*], [*], [*]. На дисплее появится <SERVICE MODE>.
2. Нажмите клавиши [Меню], [*], [9], чтобы выбрать перечень тестов.
3. Нажмите клавишу [Ввод].
4. Чтобы выбрать положение ВКЛ или ВЫКЛ каждого реле, нажимайте клавишу [Выбор], пока на дисплее не появится желаемое реле, а затем нажмите клавишу [Ввод]. Выбранное реле появится на дисплее. Если Вы выберете положение ВЫКЛ, это реле исчезнет с дисплея.
5. Если Вы хотите выбрать положение ВКЛ или ВЫКЛ другого реле, нажмите клавишу [Стоп] и вернитесь к шагу 4. На дисплее будет появляться каждое реле, для которого выбрано положение ВКЛ.
6. Если Вы хотите прекратить тест, нажмите клавишу [Стоп] дважды, чтобы вернуться к режиму ожидания функции теста.

Тест тонального сигнала

Тест тонального сигнала позволяет Вам выбрать тональный сигнал, который Вы хотите проверить. Вы можете выбирать из следующих сигналов:

-----	462 Гц	1080 Гц	1300 Гц
1650 Гц	1700 Гц	1800 Гц	1850 Гц
2100 Гц	G2 тон	FSK белый	FSK черный
2400 бит/сек.	4800 бит/сек.	7200 бит/сек.	9600 бит/сек.
Речевая связь 1	Речевая связь 2	Речевая связь 3	

Процедура

1. Войдите в режим обслуживания. Нажмите клавиши [Меню], [*], [*], [*]. На дисплее появится <SERVICE MODE>.
2. Нажмите клавиши [Меню], [*], [9], чтобы выбрать режим теста.
3. Нажмите клавишу [Выбор], чтобы на дисплее появился тест передачи звукового сигнала.
4. Нажмите клавишу [Ввод], чтобы начать тест передачи звукового сигнала.
5. Нажимайте клавишу [Выбор], пока на дисплее не появится желаемый сигнал. Каждый сигнал будет последовательно отображаться в первой строчке дисплея.
6. Когда на дисплее появится требуемый тональный сигнал, нажмите клавишу [Ввод]. Выбранный сигнал будет отображаться на второй строчке дисплея со стрелкой, чтобы указать, что данный сигнал передается. МОДЕМ на главной PWB передаст сигнал на соединительную PWB.
7. Сигнал будет передаваться до тех пор, пока Вы не нажмете клавишу [Стоп].
8. Вы можете теперь выбрать другой сигнал или перейти к шагу 9.
9. Если Вы хотите прекратить тест, нажмите клавишу [Стоп] дважды, чтобы вернуться к режиму ожидания функции теста.

Тест сигнала DTMF

Этот тест позволяет Вам выбрать сигнал, который Вы хотите проверить. Вы можете выбирать из следующих сигналов:

DTMF 0	DTMF 1	DTMF 2	DTMF 3
DTMF 4	DTMF 5	DTMF 6	DTMF 7
DTMF 8	DTMF 9	DTMF *	DTMF #
Строка 1	Строка 2	Строка 3	Строка 4
Колонка 1	Колонка 2	Колонка 3	

ПРИМЕЧАНИЕ: Каждая цифра на клавиатуре состоит из двух сигналов: один для строки, в которой он находится, другой для колонки, в которой он находится. Использование строки или колонки позволит осуществить передачу отдельных сигналов.

Процедура

1. Войдите в режим обслуживания. Нажмите клавиши [Меню], [*], [*], [*]. На дисплее появится <SERVICE MODE>.
2. Нажмите клавиши [Меню], [*], [9], чтобы выбрать режим теста.
3. Нажмите клавишу [Выбор], чтобы на дисплее появился тест сигнала DTMF.
4. Нажмите клавишу [Ввод], чтобы привести в действие тест сигнала.
5. Нажимайте клавишу [Выбор], пока на дисплее не появится требуемый сигнал. Каждый сигнал будет отображаться в первой строчке дисплея.
6. Когда на дисплее появится требуемый сигнал, нажмите клавишу [Ввод]. На второй строчке дисплея появится стрелка, для того чтобы указать, что этот сигнал передается. МОДЕМ на главной PWB передаст сигнал на соединительную PWB.
7. Сигнал будет передаваться до тех пор, пока Вы не нажмете клавишу [Стоп].
8. Вы можете теперь выбрать другой сигнал или перейти к шагу 9.
9. Если Вы хотите закончить тест, нажмите клавишу [Стоп], чтобы вернуться в режим ожидания функции теста.

Тест печати

Тест печати позволяет Вам напечатать один из трех различных образцов. Для каждого образца Вы можете напечатать только одну страницу, бесконечный образец или множество экземпляров. Вы можете выбирать из следующих образцов (Образцы даны в Разделе 3):

#1	Образец 1	одна страница
#2	Образец 2	одна страница
#3	Образец 3	одна страница
#4	Образец 1	бесконечный/сплошной
#5	Образец 2	бесконечный/сплошной
#6	Образец 3	бесконечный/сплошной
#7	Образец 1	множество копий первой страницы
#8	Образец 2	множество копий первой страницы
#9	Образец 3	множество копий первой страницы

Процедура

1. Войдите в режим обслуживания. Нажмите клавиши [Меню], [*], [*], [*]. На дисплее появится <SERVICE MODE>.
2. Нажмите клавиши [Меню], [*], [9], чтобы выбрать режим теста.
3. Нажмите клавишу [Выбор], чтобы на дисплее появился тест печати.
4. Нажмите клавишу [Ввод], чтобы начать тест.
5. Нажимайте клавишу [Выбор], пока на дисплее не появится нужный выбор. Каждый образец будет последовательно отображаться на дисплее.
6. Когда на дисплее появится требуемый образец, нажмите клавишу [Ввод].
7. Образцы с 4 по 9 будут передаваться до тех пор, пока Вы не нажмете клавишу [Стоп].
8. Вы можете теперь выбрать другой образец или перейти к шагу 9.
9. Если Вы хотите прекратить тест, нажмите клавишу [Стоп], чтобы вернуться к режиму ожидания функции теста.

Статус I/O (Только для использования техническими специалистами)

Статус I/O - это тест, который отображает статус ввода/вывода терминала.

Процедура

1. Войдите в режим обслуживания. Нажмите клавиши [Меню], [*], [*], [*]. На дисплее появится <SERVICE MODE>.
2. Нажмите клавиши [Меню], [*], [9], чтобы выбрать режим теста.
3. Нажимайте клавишу [Выбор], пока на дисплее не появится тест статуса I/O.
4. Нажмите клавишу [Ввод], чтобы начать тест.
5. На дисплее будут отображаться три функции, а их соответствующие значения будут печататься под каждой из них.
   * F5
   * F6
   * F7
6. Если Вы хотите закончить тест, нажмите клавишу [Стоп], чтобы вернуться в режим ожидания функции теста.

Внутренний статус

Статус внутреннего режима имеет три отображения на дисплее. Первое показывает уровень программных изменений в следующей последовательности:

* Название модели	6 позиций	напр.: F20--- F30---
* Название страны	3 позиции	напр.: JPN USA
* Свободно	3 позиции	
* Изменение	1 позиция	напр.: A B
* Вставка в идентификационный номер	3 позиции	---

Второй статус показывает общее число сканированных и напечатанных страниц.

Третий статус показывает общее число переданных и принятых страниц.

Счетчики, которые появляются на втором и третьем статусе, устанавливаются вновь по достижении 5000 или когда Вы выполняете полную очистку RAM.

Процедура

1. Войдите в режим обслуживания. Нажмите клавиши [Меню], [*], [*], [*]. На дисплее появится <SERVICE MODE>.
2. Нажмите клавиши [Меню], [*], [9], чтобы выбрать режим теста.
3. Нажимайте клавишу [Выбор], пока на дисплее не появится внутренний тест.
4. Нажмите клавишу [Ввод], чтобы начать тест.
5. Нажимайте клавишу [Выбор], пока на дисплее не появится нужный выбор. Каждый статус будет последовательно отображаться на дисплее.
6. Когда на дисплее появится желаемый статус, нажмите клавишу [Ввод].
7. На дисплее появится информация по каждому статусу.
8. Нажмите клавишу [Стоп], чтобы вернуться к режиму выбора статуса I/O.
9. Вы теперь можете выбрать другой статус или перейти к шагу 10.
10. Если Вы хотите закончить тест, нажмите клавишу [Стоп], чтобы вернуться в режим ожидания функции теста.

Текущий контроль

Текущий контроль - это отчет, который показывает, какие сигналы были переданы и приняты терминалом во время сеансов связи.

Отображаются следующие зоны:

* Интервал
* R- (принимающий терминал) или T- (передающий терминал)
* Сигнал
  ПРИМЕЧАНИЕ: Обратитесь к Словарю сокращений, чтобы определить названия сигналов.
* Данные

Процедура

Чтобы получить один отчет, касающийся последней связи, находясь в режиме обслуживания, нажмите клавиши [Меню], [*], [5], чтобы напечатать отчет о текущем контроле.

Для того, чтобы этот отчет печатался каждый раз, когда возникает ошибка, нажмите клавиши [Меню], [*], [2], [Ввод]. Установите программируемый DIP-переключатель 0 - разряд 7 в 1, затем нажмите клавиши [Ввод] и [Стоп].

Спецификации аппарата

Тип:
Переносной настольный факсимильный терминал.

Код аппарата

5L3 US: 7024
5L2 XCI: 7024
6L8 RX: 7024 Конфигурация A: Великобритания, Голландия, Италия, Испания, Греция, Бельгия
6L9 RX: 7024 Конфигурация B: Норвегия, Швейцария, Финляндия, Португалия, Швеция, Дания
7L0 RX: 7024 Конфигурация C: Гонконг, Новая Зеландия, Австралия, Сингапур, Малайзия
TBD RX: 7024 Конфигурация D: Франция
2M6 RX: 7024 Конфигурация E: Германия, Австрия
8M9 XLG: 7024

Электропитание

Напряжение	США: 100VAC-10% до 127VAC+10%,50/60Гц (номинал 120VAC) RX(Европа): 220VAC - 10% RX(Великобритания): 240 + 10%, 50/60Гц
Фаза	Однофазная трехпроводная системa
Потребление энергии	В режиме ожидания — приблизительно 10 ватт --- При передаче — приблизительно 37 ватт --- При приеме — приблизительно 140 ватт --- При копировании — приблизительно 170 ватт (полностью черное)
Заземление	Стандартная двухполюсная, трехконтактная, трехпроводная заземленная розетка

Условия эксплуатации

Температура	50F-90°F (10°C-32°C)
Влажность	15%-85% (без конденсации)
Атмосферное давление (высота над уровнем моря)	Над уровнем моря: 0 футов - 9900 футов (0 м - 3000 м)

Размеры

ПРИМЕЧАНИЕ: Размеры (без учета всяких лотков и других выдвигающихся деталей):

Размеры	Терминал
Ширина (Рисунок 2)	34,6 дюймов (879 мм)
Длина/Глубина (Рисунок 2)	19,3 дюймов (490 мм)
Высота (Рисунок 2)	12,7 дюймов (322 мм)
Вес без упаковки	48,4 фунтов (22 кг)

Минимальная потребность в площади

Минимальная площадь, требуемая для размещения машины, показана на рис. 1.

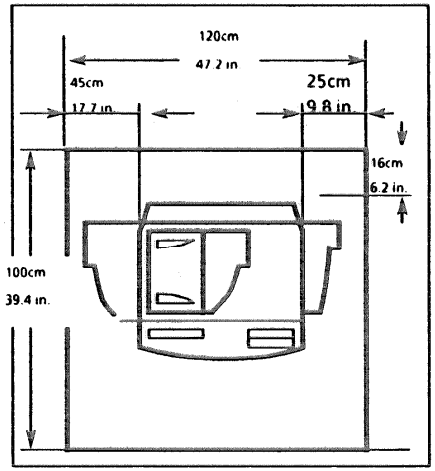

Рисунок 1. Потребность в площади

Документы

Листовой сканер (спецификация автоподатчика)

Ширина	120 - 280 мм 4,7 дюйма - 11 дюймов
Длина	148 - 364 мм 5,8 дюйма - 14 дюймов
Толщина	0,05 мм до 0,19 мм
Вес	13 до 36 фунтов, бумага для документов 80 - 126 г/м^2
Емкость автоподатчика	30 листов, A4, "леттер" или "легал" 13 фунтов до 20 фунтов 10 листов, B4, "леттер" или "легал" 13 фунтов до 20 фунтов

Бумага

Формат	Разрезанная бумага
Тип	США: обычная бумага 20 фунтов,бумага для документов RX: 80 г/м^2
Размер	США: разрезанная бумага "леттер" и "легал" 8,5 x 11 (216 x 279 мм) 8,5 x 14 (216 x 356 мм) RX: (210 x 297 мм)
Емкость лотка для бумаги	США: 250 листов, 20 фунтов, бумага для документов 4024 бумага двойного назначения RX: 250 листов бумаги для документов 80-90 г/м^2
Емкость выводного лотка	50 листов

Метод сканирования

Сканирующее устройство осуществляет сканирование плоской поверхности датчиком видеоблока CCD.

Метод записи

Метод записи использует катридж с термолентой и обычную бумагу.

Скорость копирования

Скорость копирования составляет приблизительно 30 секунд на страницу

Плотность сканирования строк

По горизонтали:
2048 точек/256 мм ± 1%
1728 точек/216 мм ± 1%

По вертикали:

G3 (Высокая)
7,70 строк/мм (195,6 строк/дюйм ± 1%)

G2/G3 (Стандартная)
3,85 строк/мм (97,8 строк/дюйм ± 1%)

G3 (Сверхвысокая)
15,4 строк/мм (392 строк/дюйм ± 1%)

Разрешающая способность

Группа 3: Высокая, стандартная, сверхвысокая и полутоновая

Группа 2: Только стандартная

Полутоновая: 7 уровней

Режим связи

Совместимость:
CCITT (Международный консультативный комитет по телефонии и телеграфии)
Группа 2 и Группа 3
Скорость модема/связи:
9600 бит/сек. с автоматическим изменением до 7200, 4800, 2400 бит/сек. для каналов V.29 и V.27 CCITT

Емкость памяти

256 Кбайт

Требования к телефонной связи

Телекопир 7024 оборудован собственным телефоном только для некоторых сегментов рынка; наличие отдельного телефона не является необходимым для его работы. Телефонная настенная розетка должна быть расположена на расстоянии 5 футов (1,5 м) от терминала. Это должна быть модульная розетка с 6 позициями и 4 контактами (US OC RJ11C). К одной телефонной линии рекомендуется подключать одного абонента. Настенная розетка может быть частью PABX (частной автоматической телефонной станции) или телефонных линий, но она должна быть совместима с RJ11.

Обслуживание

Тесты

Используйте следующие тесты для анализа качества копирования.

Номер	Описание
082P00151	Тест (XTP327.000)

Расходные материалы для сервисного обслуживания

Используйте следующие расходные материалы для ремонта или профилактики модели 7024.

Номер	Описание
008R00033	Салфетки общего назначения, 2 шт. в пакете; 25 пакетов в упаковке
035P03191	Обтирочная ткань
043H00012	Жидкость для очистки линз и зеркала
043P00045	Жидкость для удаления пленки, 8 унций
043P00048	Жидкость для очистки "Формула А", 8 унций
043P00058	Очиститель для рук
043P00067	Салфетки; бумажная салфетка размером 5x8 дюймов
043P00073	2-компонентная эпоксидная смола
070P00087	Смазочный материал
600S00697	Стяжки кабеля небольшого размера (комплект)
600S04372	Салфетки, 5 штук в упаковке, 10x17 дюймов
601S00746	Жидкость для очистки направляющего валика
601S00832	Комплект крепежных деталей
035P02163	Безворсовые салфетки (500 штук в упаковке)

Инструменты

Используйте следующие инструменты, рекомендованные для ремонта и профилактики.

Номер	Описание
600T00785	Фонарь
600T01041	Крестообразная насадка N 1; 8 дюймов
600T01043	Крестообразная отвертка
600T01121	Приспособление для извлечения клипсы/аппликатор
600T01502	Крестообразная насадка N 1; 4 дюйма
600T01616 или 499T02316	Цифровой вольтметр Новый аналоговый мультиметр
600T01617	Комплект проводов к цифровому вольтметру
600T40201	Отвертка 4 дюйма x 1/4 дюйма
600T40206	Карманная крестообразная отвертка
600T40207	Ювелирная отвертка
600T40212	Кселитовая рукоятка
600T40901	Плоскогубцы
600T40903	Диагональный резец
600T40906	Обжимные щипцы
600T40907	Устройство для зачистки проводов
600T41502	Линейка, 6 дюймов
600T41602	Перемычка 12 дюймов
600T41801	Круглый напильник, 6 дюймов
600T41802	Плоский напильник, 6 дюймов
600T41901	Щетка
600T41903	Скрайбер
600T41906	Пружинный крюк
600T41909	Улавливающий магнит
600T41910	Зеркало для осмотра

Заказчик

Комплектующие заказчика

Следующие комплектующие можно получить через отдел комплектующих.

Номер	Описание
003R03817	Запасной катридж с термолентой (2 в коробке) (RX)

ПРИМЕЧАНИЕ RX: Следующую бумагу RX можно заказать в минимальном количестве - 1 коробка. В каждой коробке содержится 5 стоп (1 стопа = 500 листов).

003R90600	A4 упаковка вишневого цвета 90 г/м²
003R90208	A4 упаковка вишневого цвета 80 г/м²
003R90614	A4 упаковка черного цвета 90 г/м²
003R90008	A4 упаковка черного цвета 80 г/м²

ПРИМЕЧАНИЕ RX: Следующий прозрачный материал RX можно заказать в минимальном количестве - 1 коробка. Каждая коробка содержит 100 листов (номинальная толщина листа - 100 микрон).

003R96002	прозрачный материал формата A4
003R96007	прозрачный материал формата A4 (в радужной упаковке)
003R96064	прозрачный материал Ксероперм формата A4

Материалы заказчика

Следующие материалы можно получить через отдел материалов заказчика.

Номер	Описание
043P00067	Салфетки
043H00012	Жидкость для очистки линз и зеркала
050K85050	Лоток для бумаги в сборс (США)
050K85060	Лоток для бумаги в сборе (RX)
097K10970	Комплект замка

Информация об изменениях модификации

В данное Руководство внесены новейшие изменения аппарата, указанные в Таблице 1, и изменения микропрограммных средств, указанные в Таблице 2.

Матрица модификации

Матрица модификации размещается на нижнем лотке. Все существенные модификации терминала, которые установлены на заводе-изготовителе или в условиях эксплуатации, обозначены номером, отмеченным на этой матрице. Соответствующий номер модификации должен быть зачеркнут или удален с матрицы в тех случаях, когда установлена модификация.

Определите уровень модификации терминала по матрице модификации на терминале.

Если матрица неразборчива, посмотрите серийные номера установки на заводе-изготовителе и в условиях эксплуатации, чтобы определить, какие модификации были установлены на заводе-изготовителе и какие предназначены для установки в условиях эксплуатации. Если серийный номер обозначен как номер для установки в условиях эксплуатации, прочтите описание, чтобы определить, как идентифицировать модификацию.

Указатель модификаций

Обратитесь к Таблице 1. Прочтите описание, чтобы определить, какие преимущества дает терминалу модификация. Обратитесь к классификации для каждой модификации и объяснению каждой модификации, чтобы узнать, когда использовать модификацию. Найдите соответствующий номер модификационного бюллетеня для получения дополнительной информации.

Посмотрите номер комплекта, чтобы заказать комплект модификации.

Классификация модификаций

Классификация модификаций обозначается буквой (M,P,O или N). Следующий список определяет степень важности, обозначенную каждой буквой:

- **M** обязательно
- **P** установить во время ремонта
- **O** опционно
- **N** не для подгонки в условиях эксплуатации. Только в заводском исполнении.

Указатель микропрограммного обеспечения

Указатель микропрограммного обеспечения (Таблица 2) дает полное описание всех основных деталей. Номера модификаций и номера вариантов микропрограммного обеспечения включены, когда они применяются.

Таблица 1. Указатель изменений модификаций

Модификация и классификация	Описание	Номера бюллетеней	Заводская установка (серийный номер)	Установка в условиях эксплуатации (серийный номер)
1				
2				

Таблица 2. Указатель микропрограммного обеспечения

Название детали	Номер детали	Код аппарата	Модификация	EPROMs	Версия микропрограммного обеспечения	Описание
Главная PWB			—			Первоначальная версия US, XCI
Главная PWB			—			Первоначальная версия XLA
Главная PWB			—			Первоначальная версия RX
Соединительная PWB			—			Первоначальная версия US
Соединительная PWB			—			Первоначальная версия RX
Соединительная PWB			—			Первоначальная версия XCI
Блок питания			—			Первоначальная версия US
Блок питания			—			Первоначальная версия RX

Меры предосторожности против электростатических разрядов (ESD)

Соблюдайте следующие меры предосторожности при обращении с платами в терминале.

* Всегда пользуйтесь комплектом ESD (600T42001) при обращении с платами. Если он отсутствует, пользуйтесь следующей процедурой.

  Прежде чем взяться за какую-либо плату, произведите заземление с землей или полом. Используйте ключ или листок бумаги, держа его в руке, для того чтобы заряд перешел от Вас на землю. Делайте это каждые несколько минут, если собираетесь длительное время работать с платой.

* Держите платы в антистатическом пакете или в первоначальной упаковке, до тех пор пока не будете готовы к их установке.

* Упакуйте или храните платы в первоначальной упаковке, включая антистатические пакеты.

* При обращении с платами держите их за края.

* При обращении с интегрированными схемами держите их за корпус, а не за ножки. Храните их на антистатических прокладках, если таковые имеются, или в специальной упаковке до тех пор, пока Вы не будете готовы к их установке.

* Ни в коем случае не помещайте платы, интегрированные схемы или другие компоненты на металлическую поверхность.

Конфигурация соединительной PWB RX

Конфигурация (A)

Рисунок 1 иллюстрирует расположение перемычек на соединительной PWB конфигурации (A). Параметры для перемычек показаны в Таблице 1.

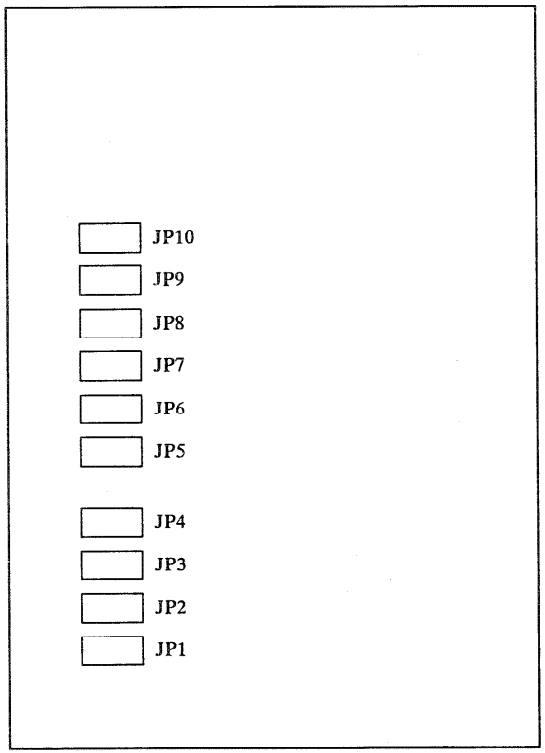

Рисунок 1. Соединительная PWB конфигурации (A)

Таблица 1. Соединительная PWB конфигурации (A)

Перемычка	Установка	Описание
JP1		Не используется
JP2		Не используется
JP3,JP4	IN	Шунтирует фильтр EME NFI
JP3,JP4	OUT	Не шунтирует фильтр EME NFI
JP5	IN	Выбирает 0,47 uf 250V (C2) конденсатор в цепи обна-ружения сигнала звонка
JP5	OUT	Не выбирает 0,47 uf 250V (C2) конденсатор в цепи обнаружения сигнала звонка
JP6	IN	Выбирает 1 uf 250V (C1) конденсатор в цепи обнаружения сигнала звонка
JP6	OUT	Не выбирает 1 uf 250V (C1) конденсатор в цепи обна-ружения сигнала звонка
JP7	IN	Шунтирует 51 кОм (R1) в цепи обнаружения сигнала звонка
JP7	OUT	Не шунтирует 51 кОм (R1) в цепи обнаружения сигнала звонка
JP8	IN	Шунтирует 100 кОм переменное сопротивление (R3) в цепи обнаружения сигнала звонка
JP8	OUT	Не шунтирует 100 кОм переменное сопротивление (R3) в цепи обнаружения сигнала звонка
JP9		Не используется
JP10		Не используется

Конфигурация соединительной PWB RX

Конфигурация B и E

Перемычка	Швеция	Дания	Норвегия	Финляндия	Швейцария	Португалия	Германия	Австрия	Описание
1									Регулировка AMP принимаемого сигнала
2	*	*	*	*	*	*		*	Регулировка AMP принимаемого сигнала
3							*		Выбор цепи фильтра для принимаемого сигнала
4									Выбор цепи фильтра для принимаемого сигнала
5									Выбор цепи фильтра для принимаемого сигнала
6	*	*	*	*	*	*	*	*	Выбор цепи фильтра для принимаемого сигнала
7					*		*		Регулировка для потерь на отражение
8	*	*	*	*		*		*	Регулировка для потерь на отражение
9					*		*		Регулировка для потерь на отражение
10	*	*	*	*		*		*	Регулировка для потерь на отражение
11							*		
12									
13	*								Выбор используемого сигнала (SOH или GK)
14			*				*	*	Выбор используемого сигнала (SOH или GK)
15			*				*	*	Выбор реле защиты от короткого замыкания или заземления
16	*								Выбор реле защиты от короткого замыкания или заземления
17	*								Выбор реле защиты от короткого замыкания или заземления
18	*								Выбор реле защиты от короткого замыкания или заземления
19			*				*	*	Выбор реле защиты от короткого замыкания или заземления
20			*				*	*	Выбор реле защиты от короткого замыкания или заземления
21			*				*	*	Выбор реле защиты от короткого замыкания или заземления
22	*								Выбор реле защиты от короткого замыкания или заземления
23									
24	FIXED	FIXED	FIXED	FIXED	FIXED	FIXED	FIXED	FIXED	
25									

Таблица 1. Соединительная PWB RX конфигурации B и E

ПРИМЕЧАНИЕ RX:
- * означает, что перемычка установлена
- в Германии и Австрии принята конфигурация (E)

Конфигурация B и E

Перемычка	Швеция	Дания	Норвегия	Финляндия	Швейцария	Португалия	Германия	Австрия	Описание
26	FIXED	FIXED	FIXED	FIXED	FIXED	FIXED	FIXED	FIXED	
27	*		*	*		*		*	Регулировка для потерь на отражение
28		*			*		*		Регулировка для потерь на отражение
29		*							Регулировка для потерь на отражение
30		*	*	*		*		*	
31	*				*		*		
32					*		*		Регулировка для потерь на отражение
33	*	*		*		*	*	*	Регулировка для потерь на отражение
34			*						Регулировка для потерь на отражение
35		*							Регулировка для потерь на отражение
36	*		*	*		*		*	Регулировка для потерь на отражение
37	*	*	*	*		*	*	*	Выбор цепи фильтра LR
38									Выбор цепи фильтра LR
39	*	*	*	*		*	*	*	Выбор цепи фильтра LR
40									Выбор цепи фильтра LR
41	*								Выбор значения цепи ослабления сигнала
42		*							Выбор значения цепи ослабления сигнала
43								*	Выбор значения цепи ослабления сигнала
44	*	*	*	*	*	*	*		Выбор значения детектора сигнала звонка
45								*	Выбор значения детектора сигнала звонка
46								*	Выбор значения детектора сигнала звонка
47					*				Выбор значения детектора сигнала звонка
48	*	*	*	*	*		*	*	Выбор значения детектора сигнала звонка
49						*			Выбор значения детектора сигнала звонка
50									Выбор подсоединения или отсоединения AR1

Таблица 1. Конфигурация B и E (продолжение).

Конфигурация соединительной PWB RX

Конфигурация (C)

Перемычка	Австралия	Новая Зеландия	Сингапур	Малайзия	Гонконг	Описание
1						
2						
3						
4						
5						
6	FIXED	FIXED	FIXED	FIXED	FIXED	Фиксирована резистором 0 Ом
7						
8						
9						
10						
11	*	*				Выбор конденсатора 0.082 uF/250V
12			*	*	*	Выбор конденсатора 0.01 uF/250V
Пороговый уровень	11	11	11	11	11	

Таблица 1. Соединительная PWB RX конфигурации C

ПРИМЕЧАНИЕ RX: Перемычки 1-10 отсутствуют

Конфигурация главной PWB RX

Конфигурация A

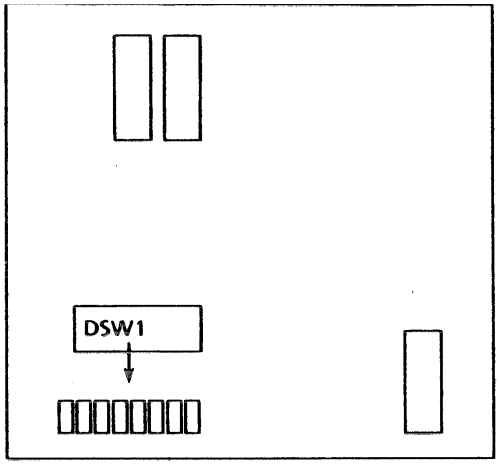

Рис. 1. Расположение DIP-переключателя главной PWB

Разряд	Описание
1	Тип телефонной станции вкл = PBX выкл = PSTN
2	Метод набора номера вкл = DTMF выкл = Pulse
3/4	Импульсный тип набора Разряд 3 / Разряд 4 / Скорость / Кодирование выкл / выкл / 10pps / норм. выкл / вкл / 10pps / 10-n вкл / выкл / 10pps / n+1 вкл / вкл / 20pps / норм.
5/6/7	Код страны Разряд 5 / Разряд 6 / Разряд 7 / Страна выкл / выкл / выкл / Великобритания выкл / вкл / выкл / Греция вкл / выкл / выкл / Нидерланды выкл / выкл / выкл / Бельгия выкл / выкл / выкл / Испания выкл / выкл / выкл / Италия
8	Режим обслуживания вкл = Установки защищены выкл = Установки не защищены

Таблица 1. Установки DIP-переключателя 1 главной PWB

Словарь сокращений

CED	Идентификация вызываемой станции
CFR	Подтверждение приема
CIG	Идентификация вызывающего абонента
CNG	Сигнал вызова
CRP	Повторение команды
CSI	Идентификация вызываемого абонента
DCN	Разъединение
DCS	Цифровой сигнал команды
DIS	Цифровой сигнал идентификации
DTC	Цифровая команда передачи
DTMF	Частота при тональном наборе номера
EOM	Конец сообщения
EOP	Конец процедуры
EQM	Качество линии
FCD	Факсимильные кодированные данные
FCF	Область факсимильного управления
FCS	Последовательность проверки рамки
FIF	Факсимильная информационная область
FTT	Непрохождение тестовых сигналов
GC	Команда группы
GI	Идентификация группы
HDLC	Высокоуровневый управляющий сигнал канала передачи
LCS	Сигнал состояния линии
MH	Модифицированный код Хаффмана
MCF	Подтверждение сообщения
MMR	Модификация модифицированного кода Рида
MPS	Сигнал многостраничного документа
MR	Модифицированный код Рида
NSC	Команда нестандартных функций
NSF	Нестандартные функции
NSS	Задание нестандартных функций
PHP	Период фазирования
PIN	Отрицательный сигнал прерывания
PIP	Положительный сигнал прерывания
PIS	Сигнал прерывания
PIX	Данные изображения (пиксель)
PRI-EOM	Сигнал прерывания EOM
PRI-EOP	Сигнал прерывания EOP
PRI-MPS	Сигнал прерывания MPS
RTN	Отрицательный сигнал повторных тестовых сигналов
RTP	Положительный сигнал повторных тестовых сигналов
RL EQL	Эквалайзер принимающего канала
T2 EQL	Эквалайзер двух скоростей передачи
TCF	Проверка тестовых сигналов
TRN	Тестовые сигналы
TSI	Идентификация передающего абонента
TL EQL	Эквалайзер передающего канала

Сокращения для режима коррекции ошибок

CTC	Сигнал продолжения коррекции
CTR	Сигнал ответа на продолжение коррекции
EOR	Конец повторной передачи
ERR	Ответ на конец повторной передачи
PPR	Запрос на часть страницы
PPS	Сигнал части страницы
RR	Готовность к приему
RNR	Неготовность к приему

Установка

Прежде чем установить аппарат

* Определите место для телефонных и сетевых шнуров с тем, чтобы они не загромождали помещение и не мешали проходу.

* Убедитесь, что все требования к размещению аппарата в помещении соблюдены.

* Так как аппарат имеет воздушное охлаждение, проследите за тем, чтобы вентиляционные отверстия на задней и верхней поверхностях терминала были открыты для доступа воздуха.

* Не размещайте терминал вблизи кондиционеров, нагревательных приборов, в помещениях с резкими температурными колебаниями; избегайте попадания прямого солнечного света, пыли, воздействия вибраций, химикалий, горючих материалов и повышенной влажности.

* Перед установкой аппарата проверьте состояние телефона заказчика (тип линии, номер телефона оффиса и т.д.).

* Вес и размер аппарата таковы, что распаковать, поднять и поместить его на рабочее место может один человек.

* Следующая процедура установки и разборки предназначена только для обслуживания. Дополнительную информацию можно найти в Руководстве пользователя.

Проверка комплектности

1. Откройте упаковочный ящик и распакуйте терминал. Проверьте, нет ли царапин или других повреждений. Проверьте комплектность по следующему списку:

A.	Терминал	1
B.	Выдвигающийся лоток вывода документов	1
C.	Лоток вывода документов	1
D.	Телефонная трубка (XC и некоторые другие сегменты рынка RX)	1
E.	Телефонный шнур (только XC)	1
F.	Шнур трубки	1
G.	Сетевой шнур	1
H.	Бумага для копий	1
J.	Этикетка помощи заказчику (только RX)	1
K.	Этикетка к телефонным номерам (только RX)	1
L.	Этикетка с предупреждением (только RX)	1
M.	Перечень данных по материальной безопасности	1
N.	Справочник	1
P.	Руководство пользователя	1

Сборка

Первоначальная установка

ПРИМЕЧАНИЕ: Всегда поднимайте аппарат, захватывая его снизу. Не беритесь за панель управления.

1. Удалите ленту, упаковку и/или защитную пленку со следующих деталей:
   * передней крышки
   * панели управления
   * панели дисплея
   * автоподатчика

2. Учитывая требования к размещению терминала в помещении и расположение штепсельной и телефонной розеток, поместите терминал в предназначенном для него месте.

Установка телефонной трубки и телефонный шнур

1. Снимите телефонную трубку. Вставьте один конец шнура трубки в трубку. Вставьте трубку и шнур в настенную телефонную розетку и проверьте, есть ли гудок. Если гудка нет, сообщите заказчику и продолжайте установку.

ПРИМЕЧАНИЕ RX: В некоторых сегментах рынка телефон укомплектован шнуром, соединенным с телефоном.

2. Удалите трубку и шнур из телефонной настенной розетки. Вставьте свободный конец телефонного шнура в модульное гнездо TEL 1 на задней стенке терминала. Поместите трубку на опору.

3. Вставьте один конец телефонного шнура в модульное гнездо LINE на задней стенке терминала. Вставьте другой конец шнура в настенную телефонную розетку.

4. Проверьте, есть ли гудок. Если нет, но был в момент подключения телефона в настенную розетку, проверьте соединения.

Установка сетевого шнура

ПРИМЕЧАНИЕ: Не подключайте терминал к той же электрической цепи, что и кондиционер, копировальная машина или другой энергоемкий электрический прибор. Если эти приборы включены, они могут временно уменьшить подачу энергии на другое оборудование, подключенное к той же цепи, и тем самым повредить ваш факс-аппарат.

1. Проверьте напряжение, чтобы оно соответствовало спецификациям.
2. Отключите питание на прямой стенке терминала.
3. Подключите один конец сетевого шнура к левой задней стенке терминала. Подключите другой конец сетевого шнура к настенной розетке.
4. Включите питание на правой стенке терминала.

Установка лотков

1. Установите фиксаторы лотка для ввода документов над щелями, расположенными на верхней поверхности терминала. Плотно прижмите лоток.
2. Поставьте лоток вывода документов вертикально. Вставьте фиксаторы в щели и поверните лоток против часовой стрелки (находясь лицом к передней поверхности терминала) и закрепите его.
3. Поверните лоток вывода документов против часовой стрелки (находясь лицом к терминалу) и установите его в рабочее положение.

Установка бумаги

1. Вытащите лоток для бумаги.
2. Прижмите металлическую пластинку.
3. Ограничитель бумаги должен быть установлен для бумаги размером 11 дюймов (США) или формата A4 (RX) при ее приеме. Если необходимо, отрегулируйте ограничитель бумаги так, чтобы он соответствовал бумаге размера 14 дюймов, для чего нажмите на края ограничителя и переместите его в положение для бумаги формата 14 дюймов.
4. Поместите до 250 листов бумаги под угловые фиксаторы.
5. Вставьте лоток для бумаги в терминал.

Установка катриджа с термолентой

1. Нажмите на фиксатор крышки печатающего устройства и откройте ее.
2. Найдите катридж с термолентой. Рифленая сторона катриджа должна быть с левой стороны, а красный шпиндель - с правой стороны. Возьмите катридж за ручки и выньте его из терминала.
3. Продвигайте термопленку, пока не будет видна черная краска.
4. Возьмите катридж за ручки и снова поместите его в терминал. Убедитесь, что рифленая сторона катриджа находится с левой стороны, красный шпиндель - с правой стороны, а синий шпиндель слева сзади.
5. Закройте крышку печатающего устройства и плотно прижмите ее, чтобы зафиксировать.

Установка списка номеров автонабора

1. Удалите протектор с клавиш автонабора.
2. Сделайте соответствующие надписи в специальных местах.
3. Вставьте список номеров автонабора.
4. Установите на место протектор над клавишами автонабора.

Установка этикетки помощи заказчику

(только для США)

1. Перепишите серийный номер с пластины, расположенной слева от термоленты. Внесите серийный номер в Раздел 8 данного Руководства в подразделе "Как запросить помощь".
2. Удалите защитную оболочку с этикетки помощи заказчику и острожно поместите ее в этикетку.
3. Поместите этикетку на основу панели управления.

Регулировка громкости звонка

(только для США)

Если громкость звонка в телефонной трубке неудовлетворительна, передвиньте переключатель громкости, расположенный сбоку на трубке, влево или вправо.

Регулировка типа набора номера на трубке

ПРИМЕЧАНИЕ RX: Трубка входит в комплект в некоторых сегментах рынка.

Установите переключатель на трубке на тип набора, соответствующий телефонной сети, передвинув активатор. Имеются два типа набора: тональный или импульсный.

Операция проверки

Скопируйте документ, чтобы проверить работоспособность терминала.

Установочные и регулировочные функции

1. При первоначальной установке аппарата выполните очистку RAM.
   а. Нажмите клавиши [Меню], [*], [*], [*].
   б. Нажмите клавиши [Меню], [*], [4], [Ввод], [Ввод].
2. Установите время и дату.
   а. Нажмите клавиши [Меню], [0], [9], [Ввод], [2], [0], [Ввод].
   б. Введите время, используя часы, рассчитанные на 24 часа, следующим образом:

   x x (Год), [Ввод]
   x x (Месяц), [Ввод]
   x x (Дата), [Ввод]
   x x (Час), [Ввод]
   x x (Минуты), [Ввод]

3. Установите локальный идентификационный номер и локальное имя.
   а. Нажмите клавиши [Меню], [0], [9], [Ввод], [2], [1], [Ввод].
   б. Используйте клавиатуру, чтобы ввести номер телефона заказчика в качестве локального идентификационного номера.
   в. Нажмите клавишу [Ввод].
   г. Введите локальное имя, используя клавиши со стрелками и клавишу [Ввод].
   д. Когда все знаки введены, нажмите клавишу [Меню], чтобы закончить ввод.

ПРИМЕЧАНИЕ: Трубка и терминал имеют программируемый тип набора номера. Типы набора номера трубки и терминала должны соответствовать друг другу. (Тональный или Импульсный набор.)

4. Установите тип набора номера.
   а. Нажмите клавиши [Меню], [0], [9], [Ввод], [1], [7], [Ввод].
   б. Нажмите клавишу [Выбор], чтобы выбрать либо Импульсный, либо Тональный тип набора.
   в. Нажмите клавишу [Ввод].
   г. Если выбран Импульсный тип набора, нажмите клавишу [Выбор], чтобы выбрать либо <10PPS>, либо <20PPS> для типа набора.
   д. Нажмите клавишу [Ввод].
5. Установите необходимые функции режима обслуживания по мере необходимости (запросы клиентов, системные данные и т.д.).
6. Напечатайте Отчет об опциях и проверьте заданные параметры.
   а. Нажимайте клавиши [Меню], [*], [*], [*], пока на дисплее не появится <service mode>.
   б. Нажмите клавиши [Меню], [0], [7], [Ввод], [2], [Старт].

Эксплуатационная проверка

1. Поместите тест 82P151 лицевой стороной вниз в лоток ввода документов и сделайте 5 копий. Проверьте работоспособность аппарата и качество печати.
   * Насыщенность копии
   * Четкость знаков
   * Белизна фона
   * Четкость белого и черного

2. Поместите тест 82P151 лицевой стороной вниз в лоток ввода документов. Выберите коэффициент уменьшения 75% и сделайте 5 копий. Проверьте работоспособность аппарата и качество печати.
   * Насыщенность копии
   * Четкость знаков
   * Белизна фона
   * Четкость белого и черного

3. Проверьте исправность всех переключателей блокировки.

   а. Откройте крышку сканера. Когда крышка открыта, на дисплее появляется сообщение <PLEASE CLOSE COVERS>.

   б. Закройте крышку сканера.

   в. Нажмите на крышку печатающего устройства и откройте ее. Когда крышка открыта, на дисплее появляется сообщение <PLEASE CLOSE COVERS>.

   г. Закройте крышку печатающего устройства.

   д. Нажмите на левую крышку и откройте ее. Когда крышка открыта, на дисплее появляется сообщение <PLEASE CLOSE COVERS>.

   е. Закройте левую крышку.

ПРИМЕЧАНИЕ: Мы рекомендуем пользоваться услугами Центра по техническому обеспечению для проведения тестов связи (только для США).

4. Выполните следующие тесты связи с другим телекопиром:
   * Передача
   * Автоматический прием
   * Задержанная передача
   * Передача на несколько абонентов

5. Через несколько минут напечатайте отчет о работе и/или выясните у оператора удаленного терминала, принята ли ваша копия.

Обучение оператора

Убедитесь, что оператор знает следующие разделы Вашего Руководства пользователя:

* Общие сведения о терминале
* Функционирование терминала
  * Как сделать вызов
  * Передача
  * Прием
  * Копирование
* Как добавить бумаги
* Как заменить катридж с термолентой
* Как исправить ошибку
* Как связаться с нашей компанией.

ПРИМЕЧАНИЕ: Модель 7024 имеет много функций. В результате оператор может подумать, что некоторые операции очень сложны, или просто сделать ошибку. Ниже дается некоторая общая информация и типичные ошибки оператора. Чтобы уяснить некоторые из них, оператору могут понадобиться специальные указания по эксплуатации аппарата.

1. Дисплей аппарата - это экран выбора. Чтобы выполнить какую-либо функцию на дисплее, оператору необходимо выбрать функцию при помощи клавиши [Ввод].

   Пример: Полутоновый режим не был выбран даже несмотря на то, что оператор вывел на дисплей соответствующее меню. Это всего лишь означает, что на дисплее появился полутоновый режим. Оператору требуется нажать клавишу [Ввод], чтобы задать полутоновый режим.

2. Некоторые передачи производятся из памяти. Аппарат считывает весь документ. Затем он начинает набирать телефонный номер. После установления контакта с принимающим аппаратом он начинает передавать данные. (Когда передача начата, дисплей показывает, что аппарат передает данные.)

   Когда документ считывается аппаратом, оператор не может очистить память нажатием клавиш [Стоп] или [Очистка] даже несмотря на то, что аппарат не начал передачу. Чтобы отменить передачу, оператор должен воспользоваться Меню 08-3, если передача еще не началась.

3. Не отключайте питание без крайней необходимости, так как данные, хранящиеся в памяти, будут очищены. Прежде чем отключить питание, проверьте необработанные задания и память, находящуюся в пользовании.

5. Если бумага загружена во время приема аппаратом данных в память, принятый документ распечатывается автоматически.

6. Чтобы прервать процесс копирования, удалите документы, оставшиеся в автоподатчике, сделайте копию, затем снова загрузите документы, которые Вы вынули.

7. При передаче фотографии с использовании полутонового режима фотография большого формата может не поместиться в размер одной страницы и будет не полностью считана в память. (Документ не считывается в память во время копирования.)

8. Последовательность передачи может быть внутренне изменена. То есть, накопленная последовательность и последовательность передачи могут отличаться.

Другая информация

1. Поместите этикетку помощи заказчику в правом верхнем углу задней стенки терминала (только для США).

   RX: Сообщите заказчику номер местной сервисной службы, куда он мог бы обратиться за помощью.

* Пластина с серийным номером расположена под крышкой печатающего устройства слева от катриджа с термолентой.

2. Заполните все необходимые отчеты о сервисном обслуживании в соответствии с Журналом обслуживания модели 7024 (Рисунок 1). Приложите к этому остальные документы (Отчет об опциях, Список набора номеров и т.д.)

3. Содержите в чистоте помещение, в котором находится аппарат.

XEROX

Бланк обслуживания
модели 7024

Reason For Call	PH - Paper Handling DH - Document Handler KO - Key Operator Ret - Retrofit F - Fuser Oth - Other CQ - Quality	Service Call Classification	CB - Call Back NC - Normal Call	Action Codes	A - Adjust C - Clean L - Lube R - Replace X - Check/Perform W - Wash	UM Identifier O

Account

Serial Number | Service Rep.

Install Date | Primary Contact

Date	Meter	Service Rep	Reason For Call	Serv. Call Class	Ind. Call Code	ADF / SCAN			OPTICS				T. HEAD		IMAGING CART.	PAPER FEED & REGISTRATION			OTHER	MISC.
						RETARD ROLLER	RETARD PAD	FEED ROLLS	LED ARRAY	PLATEN CLSTICA	MIRRORS	LENS	THERMAL HEAD	PRESSURE ROLL	FILM	FEED ROLL TRAY	REG ROLLS	TURN ROLLS	CLUTCH		

(9/9/90) STAR

Рисунок 1. Бланк обслуживания для США

Разборка

Комплект упаковки

Комплект упаковки 499K96499 следует заказать до разборки аппарата (только для США).

Процедура

1. Напечатайте Отчет об опциях.

2. Проверьте счетчик.

3. Выполните очистку RAM.

   а. Нажмите клавиши [Меню], [*], [*], [*].

   б. Нажмите клавиши [Меню], [*], [4], [Ввод], [Ввод].

4. Снимите следующие детали и скрепите их вместе с лентой.

   * Кассету для бумаги
   * Трубку
   * Выдвигающийся лоток ввода документов
   * Лоток вывода документов
   * Сетевой шнур.

5. Отсоедините телефонный шнур. Установите линию так же, как до установки аппарата.

6. Заклейте аппарат лентой, как показано на рис. 2.

7. Уберите помещение и заполните все отчеты об обслуживании.

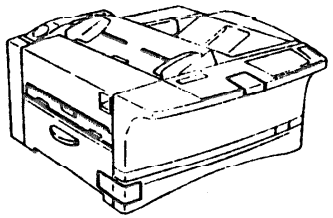

Рисунок 2. Заклейте аппарат лентой

Содержание раздела

Расположение штыревых/штепсельных разъемов 7-2
Идентификация штыревых разъемов 7-5

Введение

Имеются три схемы расположения разъемов: ROS/IIT, IOT и разъемы, расположенные на раме терминала. Таблицы для каждой схемы содержат список разъемов и их номера для идентификации разъемов на терминале (напр. P/J 1).

Также даются рисунки, указывающие форму, размер и расположение штырей для каждого типа разъемов, используемых на терминале.

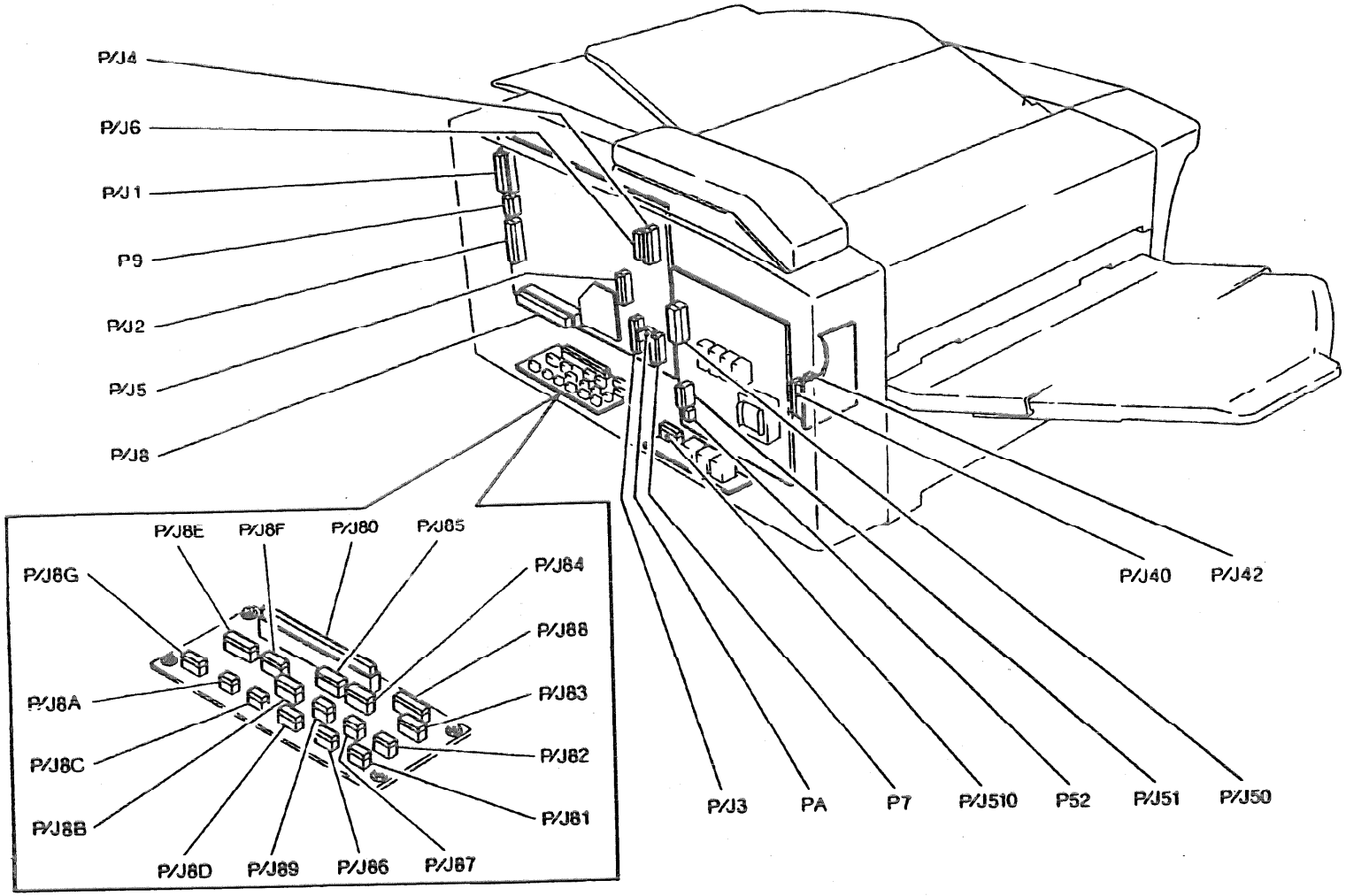
P/J4
P/J6
P/J1
P9
P/J2
P/J5
P/J8
P/J8E
P/J8F
P/J80
P/J85
P/J8G
P/J84
P/J88
P/J8A
P/J83
P/J8C
P/J82
P/J8B
P/J81
P/J8D
P/J89
P/J86
P/J87
P/J40
P/J42
P/J3
PA
P7
P/J510
P52
P/J51
P/J50

Figure 1.

Таблица 1. Идентификация разъемов

Номер разъема	Номер на рисунке	Соединяемые компоненты
P/J1	14	Главная PWB - Панель управления (P/J10)
P/J2	12	Главная PWB - Блок питания (P/J20)
P/J3	9	Главная PWB - Термоголовка (P/J30)
P/J4	16	Главная PWB - Плата динамика (P/J40)
P/J5	11	Главная PWB - Соединительная PWB (P/J50)
P/J6	15	Главная PWB - Видеоблок
P/J7	7	Главная PWB - Плата RS232
P/J8	10	Главная PWB - Плата CNC
P/J9	13	Не используется
P/J40	2	Плата динамика - Главная (P/J4)
P/J42	1	Плата динамика - Блок динамика
P/J50	3	Соединительная PWB - Главная PWB (P/J5)
P/J51	4	Соединительная PWB - Плата Tel/Line (P/J510)
P/J52	5	Только FX
P/J81	5E	Плата CNC - Блок пружины муфты
P/J82	4D	Плата CNC - Блок рамы LED

Таблица 1 (продолжение)

Номер разъема	Номер на рисунке	Соединяемые компоненты
P/J83	3C	Плата CNC - Двигатель сканера
P/J84	1A	Плата CNC - Двигатель термоленты
P/J85	17Q	Плата CNC - Двигатель печатающего устройства
P/J86	7G	Плата CNC - Соленоид
P/J87	6F	Плата CNC - Блокировка крышки сканера
P/J88	2B	Плата CNC - Датчик документа
P/J89	8H	Плата CNC - Левая блокировка крышки
P/J8A	12L	Плата CNC- Блокировка крышки печатающего устройства
P/J8B	10J	Плата CNC - Датчик формата бумаги
P/J8C	11K	Плата CNC - Датчик недостатка бумаги
P/J8D	9I	Плата CNC - Датчик отсутствия бумаги
P/J8E	14L	Плата CNC - Датчик печатающего устройства
P/J8F	15O	Плата CNC - Датчик термоленты
P/J8G	13M	Плата CNC - Датчик положения термоголовки
P/J510	6	Плата Tel/Line - Соединительная PWB (P/J51)
PA	8	Не используется

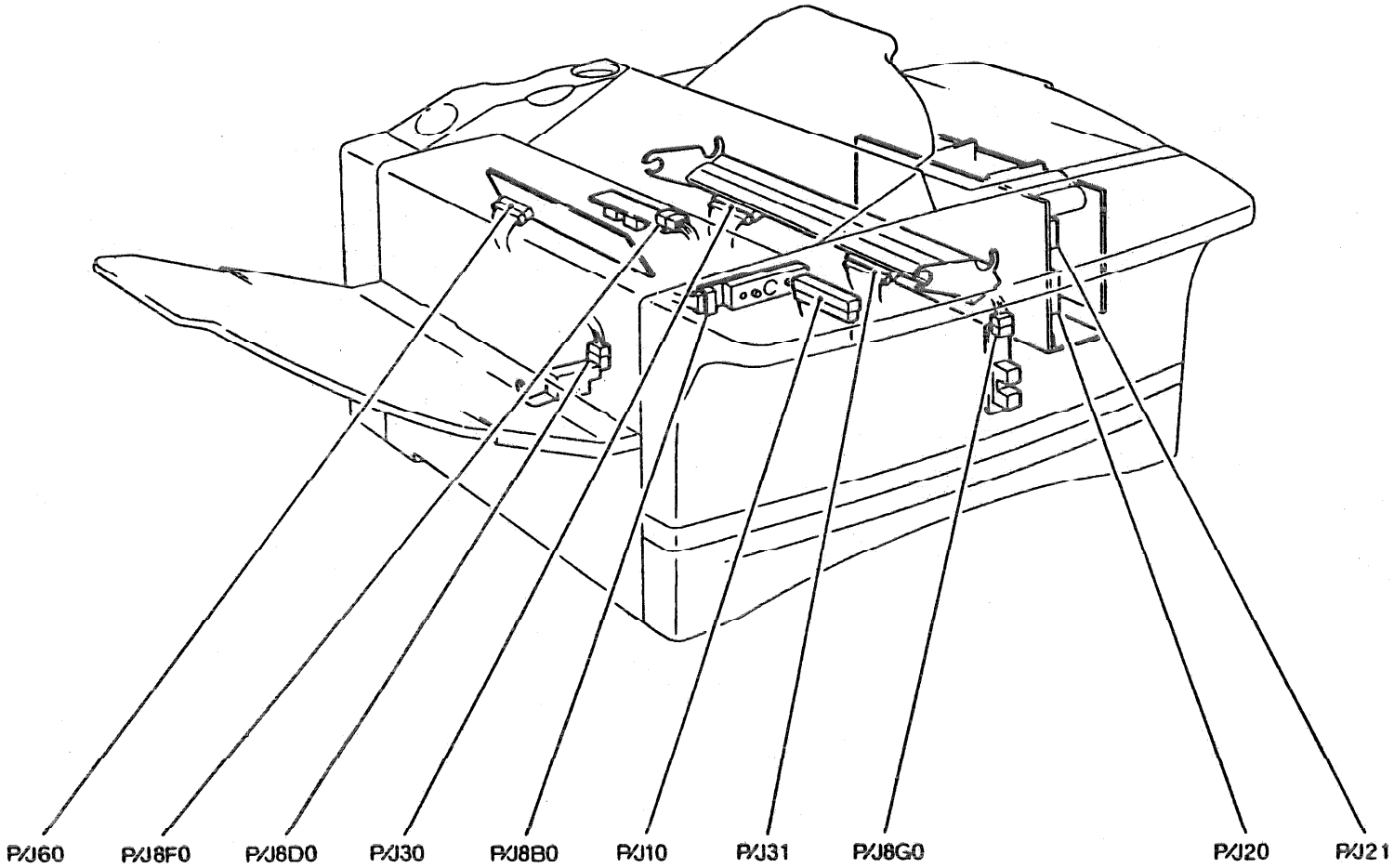

Рисунок 2. Расположение разъемов на раме

Таблица 2. Идентификация разъемов

Номер разъема	Номер на рисунке	Соединяемые компоненты
P/J10	6	Панель управления - Главная PWB (P/J1)
P/J20	9	Блок питания - Главная PWB (P/J2)
P/J21	10	Термоголовка - Блок питания (P/J31)
P/J30	4	Термоголовка - Главная PWB - (P/J3)
P/J31	7	Блок питания - Термоголовка (P/J21)
P/J60	1	Видеоблок - Главная PWB (P/J6)
P/J8B0	5	Датчик ширины бумаги - Плата CNC (P/J8B)
P/J8D0	3	Датчик отсутствия бумаги - Плата CNC (P/J8D)
P/J8F0	2	Датчик термоленты - Плата CNC (P/J8F)
P/J8G0	8	Датчик положения термоголовки - Плата CNC(P/J8G)

Таблица 3. Перечень коммутируемых компонентов

Номер жгута проводов	Источник/разъем	Адрес/разъем
W1	Главная PWB (J1)	Панель управления (J10)
W2	Главная PWB (J2)	Блок питания (J20)
W3	Блок питания (J21)	Термоголовка (J31)
W4	Главная PWB (J3)	Термоголовка (J30)
W5	Главная PWB (J4)	Плата динамика (J40)
W6	Главная PWB (J5)	Соединительная PWB (J50)
W7	Соединительная PWB (J51)	Плата Tel/Line (J510)
W8	Главная PWB (J6)	Видеоблок (J60)
W9	Главная PWB (J8)	Коммутационная PWB (J80)
W10	Коммутационная PWB (J8B)	Датчик формата бумаги (P8B0)
W11	Коммутационная PWB (J8D)	Датчик отсутствия бумаги (P8D0)
W12	Коммутационная PWB (J8F)	Датчик термоленты (P8F0)
W13	Коммутационная PWB (J8G)	Датчик положения термоголовки (P8G0)

P/J1 Главная PWB

Контакт	От	К	Сигнал
1.	Main	Panel	S.Grd
2.	Main	Panel	+5V
3.	Main	Panel	S.Grd
4.	Main	Panel	+5V
5.	Main	Panel	LEDL
6.	Main	Panel	RS
7.	Main	Panel	E
8.	Main	Panel	DB0
9.	Main	Panel	DB1
10.	Main	Panel	DB2
11.	Main	Panel	DB3
12.	Main	Panel	DB4
13.	Main	Panel	DB5
14.	Main	Panel	DB6
15.	Main	Panel	DB7
16.	Main	Panel	CA0
17.	Main	Panel	CA1
18.	Main	Panel	CA2
19.	Main	Panel	R0
20.	Main	Panel	R1
21.	Main	Panel	R2
22.	Main	Panel	R3
23.	Main	Panel	R4
24.	Main	Panel	R5
25.	Main	Panel	R6
26.	Main	Panel	R7

P/J2 Главная PWB

Контакт	От	К	Сигнал
1.	Main	P/S	+24V
2.	Main	P/S	+24V
3.	Main	P/S	GRD
4.	Main	P/S	GRD
5.	Main	P/S	PC
6.	Main	P/S	+12V
7.	Main	P/S	S.GRD
8.	Main	P/S	-12V
9.	Main	P/S	+5V
10.	Main	P/S	+5V
11.	Main	P/S	S.Grd
12.	Main	P/S	T4B

P/J3 Главная PWB

Контакт	От	К	Сигнал
1.	Main	T/H	T1
2.	Main	T/H	T2
3.	Main	T/H	T3
4.	Main	T/H	THR1
5.	Main	T/H	THR2(G)
6.	Main	T/H	STR
7.	Main	T/H	STR2
8.	Main	T/H	STR3
9.	Main	T/H	STR4
10.	Main	T/H	Clock
11.	Main	T/H	Latch
12.	Main	T/H	Data

P/J4 Главная PWB

Контакт	От	К	Сигнал
1.	Main	Spk.PWB	RX Sig.
2.	Main	Spk.PWB	A Sig.
3.	Main	Spk.PWB	+5V
4.	Main	Spk.PWB	+12V
5.	Main	Spk.PWB	-12V
6.	Main	Spk.PWB	S.Grd
7.	Main	Spk.PWB	S.Grd
8.	Main	Spk.PWB	Mike/Cass
9.	Main	Spk.PWB	Rec/Play
10.	Main	Spk.PWB	Bz Tone
11.	Main	Spk.PWB	Buzz

P/J5 Главная PWB

Контакт	От	К	Сигнал
1.	Main	Coupler	+24V
2.	Main	Coupler	+5V
3.	Main	Coupler	+12V
4.	Main	Coupler	S.Grd
5.	Main	Coupler	-12V
6.	Main	Coupler	TXA
7.	Main	Coupler	Sel 1
8.	Main	Coupler	RXA
9.	Main	Coupler	Cov124
10.	Main	Coupler	Tone
11.	Main	Coupler	CNGCLR
12.	Main	Coupler	Sec 4
13.	Main	Coupler	Cl
14.	Main	Coupler	OR1
15.	Main	Coupler	DSE2
16.	Main	Coupler	DSE1
17.	Main	Coupler	OUT1
18.	Main	Coupler	-L
19.	Main	Coupler	DP
20.	Main	Coupler	S
21.	Main	Coupler	CML

P/J6 Главная PWB

Контакт	От	К	Сигнал
1.	Main	Video	+12V
2.	Main	Video	-12V
3.	Main	Video	S.Grd
4.	Main	Video	Video
5.	Main	Video	O1
6.	Main	Video	O2
7.	Main	Video	RS
8.	Main	Video	SH
9.	Main	Video	JP
10.	Main	Video	+5V

P/J7 Главная PWB

Контакт	От	К	Сигнал
1.	Main	RS232	TXO
2.	Main	RS232	RXO
3.	Main	RS232	+12V
4.	Main	RS232	-12V
5.	Main	RS232	S.Grd
6.	Main	RS232	DTS
7.	Main	RS232	CIS
8.	Main	RS232	+5V
9.	Main	RS232	S.GRD

P/J8 Главная PWB

Контакт	От	К	Сигнал
1.	Main	Conn.PWB	+24V
2.	Main	Conn.PWB	+24V
3.	Main	Conn.PWB	Clutch
4.	Main	Conn.PWB	Lamp
5.	Main	Conn.PWB	TM1
6.	Main	Conn.PWB	TM2
7.	Main	Conn.PWB	TM3
8.	Main	Conn.PWB	TM4
9.	Main	Conn.PWB	RM1
10.	Main	Conn.PWB	RM2
11.	Main	Conn.PWB	RM3
12.	Main	Conn.PWB	RM4
13.	Main	Conn.PWB	PM1
14.	Main	Conn.PWB	PM2
15.	Main	Conn.PWB	PM3
16.	Main	Conn.PWB	PM4
17.	Main	Conn.PWB	Sol.
18.	Main	Conn.PWB	M.Grd
19.	Main	Conn.PWB	M.Grd
20.	Main	Conn.PWB	+5V
21.	Main	Conn.PWB	+5V
22.	Main	Conn.PWB	TLF
23.	Main	Conn.PWB	DS1
24.	Main	Conn.PWB	DS2
25.	Main	Conn.PWB	DS4
26.	Main	Conn.PWB	ILR2
27.	Main	Conn.PWB	ILR1
28.	Main	Conn.PWB	PW1
29.	Main	Conn.PWB	PW2
30.	Main	Conn.PWB	PW3
31.	Main	Conn.PWB	LP
32.	Main	Conn.PWB	NP
33.	Main	Conn.PWB	PS2
34.	Main	Conn.PWB	PS3
35.	Main	Conn.PWB	HDS
36.	Main	Conn.PWB	DFS
37.	Main	Conn.PWB	DFD
38.	Main	Conn.PWB	GRD
39.	Main	Conn.PWB	GRD
40.	Main	Conn.PWB	GRD

P/J9 НЕ ИСПОЛЬЗУЕТСЯ

P/J10 Панель управления

Контакт	От	К	Сигнал
1.	Panel	Main	S.Grd
2.	Panel	Main	+5V
3.	Panel	Main	S.Grd
4.	Panel	Main	+5V
5.	Panel	Main	LEDL
6.	Panel	Main	RS
7.	Panel	Main	E
8.	Panel	Main	DB0
9.	Panel	Main	DB1
10.	Panel	Main	DB2
11.	Panel	Main	DB3
12.	Panel	Main	DB4
13.	Panel	Main	DB5
14.	Panel	Main	DB6
15.	Panel	Main	DB7
16.	Panel	Main	CA0
17.	Panel	Main	CA1
18.	Panel	Main	CA2
19.	Panel	Main	R0
20.	Panel	Main	R1
21.	Panel	Main	R2
22.	Panel	Main	R3
23.	Panel	Main	R4
24.	Panel	Main	R5
25.	Panel	Main	R6
26.	Panel	Main	R7

P/J13 НЕ ИСПОЛЬЗУЕТСЯ

P/J20 Блок питания

Контакт	От	К	Сигнал
1.	P/S	Main	+24V
2.	P/S	Main	+24V
3.	P/S	Main	GRD
4.	P/S	Main	GRD
5.	P/S	Main	PC
6.	P/S	Main	+12V
7.	P/S	Main	S.GRD
8.	P/S	Main	-12V
9.	P/S	Main	+5V
10.	P/S	Main	+5V
11.	P/S	Main	S.Grd
12.	P/S	Main	T4B

P/J21 Блок питания

Контакт	От	К	Сигнал
1.	P/S	T/H	+24V
2.	P/S	T/H	+24V
3.	P/S	T/H	+24V
4.	P/S	T/H	+24V
5.	P/S	T/H	T4
6.	P/S	T/H	S.Grd
7.	P/S	T/H	S.Grd
8.	P/S	T/H	S.Grd
9.	P/S	T/H	S.Grd
10.	P/S	T/H	+5V

P/J30 Термоголовка

Контакт	От	К	Сигнал
1.	T/H	Main	T1
2.	T/H	Main	T2
3.	T/H	Main	T3
4.	T/H	Main	THR1
5.	T/H	Main	THR2(G)
6.	T/H	Main	STR1
7.	T/H	Main	STR2
8.	T/H	Main	STR3
9.	T/H	Main	STR4
10.	T/H	Main	Clock
11.	T/H	Main	Latch
12.	T/H	Main	Data

P/J31 Термоголовка

Контакт	От	К	Сигнал
1.	T/H	P/S	+24V
2.	T/H	P/S	+24V
3.	T/H	P/S	+24V
4.	T/H	P/S	+24V
5.	T/H	P/S	T4
6.	T/H	P/S	S.Grd
7.	T/H	P/S	S.Grd
8.	T/H	P/S	S.Grd
9.	T/H	P/S	S.Grd
10.	T/H	P/S	+5V

P/J40 Плата динамика

Контакт	От	К	Сигнал
1.	Spk.PWB	Main	RX Sig.
2.	Spk.PWB	Main	A Sig.
3.	Spk.PWB	Main	+5V
4.	Spk.PWB	Main	+12V
5.	Spk.PWB	Main	-12V
6.	Spk.PWB	Main	S.Grd
7.	Spk.PWB	Main	S.Grd
8.	Spk.PWB	Main	Mike/Cass
9.	Spk.PWB	Main	Rec/Play
10.	Spk.PWB	Main	Bz Tone
11.	Spk.PWB	Main	Buzz

P/J42 Плата динамика

Контакт	От	К	Сигнал
1.	Spk.PWB	Speaker	

P/J50 Главная PWB

Контакт	От	К	Сигнал
1.	Coupler	Main	+24V
2.	Coupler	Main	+5V
3.	Coupler	Main	+12V
4.	Coupler	Main	S.Grd
5.	Coupler	Main	-12V
6.	Coupler	Main	TXA
7.	Coupler	Main	Sel 1
8.	Coupler	Main	RXA
9.	Coupler	Main	Cov124
10.	Coupler	Main	Tone
11.	Coupler	Main	CNGCLR
12.	Coupler	Main	Sec 4
13.	Coupler	Main	Cl
14.	Coupler	Main	OR1
15.	Coupler	Main	DSE2
16.	Coupler	Main	DSE1
17.	Coupler	Main	OUT1
18.	Coupler	Main	-L
19.	Coupler	Main	DP
20.	Coupler	Main	S
21.	Coupler	Main	CML

P/J6 Главная PWB

Контакт	От	К	Сигнал
1.	Video	Main	+12V
2.	Video	Main	-12V
3.	Video	Main	S.Grd
4.	Video	Main	Video
5.	Video	Main	O1
6.	Video	Main	O2
7.	Video	Main	RS
8.	Video	Main	SH
9.	Video	Main	JP
10.	Video	Main	+5V

P/JA НЕ ИСПОЛЬЗУЕТСЯ

P/J81 КОММУТАЦИОННАЯ PWB

Контакт	От	К	Сигнал
1.	Conn.PWB	Scan Clutch	+24V
2.	Conn.PWB	Scan Clutch	Clutch

P/J82 КОММУТАЦИОННАЯ PWB

Контакт	От	К	Сигнал
1.	Conn.PWB	LED Assy.	+24V
2.	Conn.PWB	LED Assy.	lamp

P/J83 КОММУТАЦИОННАЯ PWB

Контакт	От	К	Сигнал
1.	Conn.PWB	Scan Mtr.	+24V
2.	Conn.PWB	Scan Mtr.	+24V
3.	Conn.PWB	Scan Mtr.	TM1
4.	Conn.PWB	Scan Mtr.	TM2
5.	Conn.PWB	Scan Mtr.	TM3
6.	Conn.PWB	Scan Mtr.	TM4

P/J84 КОММУТАЦИОННАЯ PWB

Контакт	От	К	Сигнал
1.	Conn.PWB	Print Mtr.	RM1(A)
2.	Conn.PWB	Print Mtr.	RM2(A)
3.	Conn.PWB	Print Mtr.	RM3(B)
4.	Conn.PWB	Print Mtr.	RM4(B)

P/J85 КОММУТАЦИОННАЯ PWB

Контакт	От	К	Сигнал
1.	Conn.PWB	Image Mtr.	PM1(A)
2.	Conn.PWB	Image Mtr.	PM2(A)
3.	Conn.PWB	Image Mtr.	PM3(B)
4.	Conn.PWB	Image Mtr.	PM4(B)

P/J86 КОММУТАЦИОННАЯ PWB

Контакт	От	К	Сигнал
1.	Conn.PWB	Paper Sol.	+24V
2.	Conn.PWB	Paper Sol.	Sol

P/J87 КОММУТАЦИОННАЯ PWB

Контакт	От	К	Сигнал
1.	Conn.PWB	S.Interlock	ILF
2.	Conn.PWB	S.Interlock	Grd

P/J88 КОММУТАЦИОННАЯ PWB

Контакт	От	К	Сигнал
1.	Conn.PWB	Doc.Sensor	LDS1
2.	Conn.PWB	Doc.Sensor	DS1
3.	Conn.PWB	Doc.Sensor	Grd
4.	Conn.PWB	Doc.Sensor	LDS2
5.	Conn.PWB	Doc.Sensor	DS2
6.	Conn.PWB	Doc.Sensor	GRD
7.	Conn.PWB	Doc.Sensor	LDB4
8.	Conn.PWB	Doc.Sensor	DB4
9.	Conn.PWB	Doc.Sensor	Grd

P/J89 КОММУТАЦИОННАЯ PWB

Контакт	От	К	Сигнал
1.	Conn.PWB	LH Interlock	ILR1
2.	Conn.PWB	LH Interlock	Grd

P/J8A КОММУТАЦИОННАЯ PWB

Контакт	От	К	Сигнал
1.	Conn.PWB	Ptr Interlock	ILR1
2.	Conn.PWB	PtrInterlock	Grd

P/J8B КОММУТАЦИОННАЯ PWB

Контакт	От	К	Сигнал
1.	Conn.PWB	P.Size Sens	PW1
2.	Conn.PWB	P.Size Sens	PW2
3.	Conn.PWB	P.Size Sens	PW3
4.	Conn.PWB	P.Size Sens	Grd

P/J8C КОММУТАЦИОННАЯ PWB

Контакт	От	К	Сигнал
1.	Conn.PWB	Low P.Sens	LP
2.	Conn.PWB	Low P.Sens	Grd

P/J8D КОММУТАЦИОННАЯ PWB

Контакт	От	К	Сигнал
1.	Conn.PWB	No P.Sens	+5V
2.	Conn.PWB	No P.Sens	NP
3.	Conn.PWB	No P.Sens	Grd

P/J8E КОММУТАЦИОННАЯ PWB

Контакт	От	К	Сигнал
1.	Conn.PWB	Prt Pos.Sens	LPS1
2.	Conn.PWB	Prt Pos.Sens	PS1
3.	Conn.PWB	Prt Pos.Sens	Grd
4.	Conn.PWB	Prt Pos.Sens	LPS2
5.	Conn.PWB	Prt Pos.Sens	PS2
6.	Conn.PWB	Prt Pos.Sens	Gnd

P/J8F КОММУТАЦИОННАЯ PWB

Контакт	От	К	Сигнал
1.	Conn.PWB	Img.Film S.	LDF
2.	Conn.PWB	Img.Film S.	DFD
3.	Conn.PWB	Img.Film S.	DFS
4.	Conn.PWB	Img.Film S.	Grd

P/J8G КОММУТАЦИОННАЯ PWB

Контакт	От	К	Сигнал
1.	Conn.PWB	T/H Pos.Sen.	LHDS
2.	Conn.PWB	T/H Pos.Sen.	HDS
3.	Conn.PWB	T/H Pos.Sen.	DFS

P/J8BO КОММУТАЦИОННАЯ PWB

Контакт	От	К	Сигнал
1.	P.Size Sens	Conn.PWB	PW1
2.	P.Size Sens	Conn.PWB	PW2
3.	P.Size Sens	Conn.PWB	PW3
4.	P.Size Sens	Conn.PWB	Grd

P/J8DO КОММУТАЦИОННАЯ PWB

Контакт	От	К	Сигнал
1.	No P.Sens	Conn.PWB	+5V
2.	No P.Sens	Conn.PWB	NP
3.	No P.Sens	Conn.PWB	Grd

P/J8FO КОММУТАЦИОННАЯ PWB

Контакт	От	К	Сигнал
1.	Conn.PWB	Img.Film S.	LDF
2.	Conn.PWB	Img.Film S.	DFD
3.	Conn.PWB	Img.Film S.	DFS
4.	Conn.PWB	Img.Film S.	Grd

P/J8GO КОММУТАЦИОННАЯ PWB

Контакт	От	К	Сигнал
1.	T/H Pos.Sen.	Conn.PWB	LHDS
2.	T/H Pos.Sen.	Conn.PWB	HDS
3.	T/H Pos.Sen.	Conn.PWB	DFS

8. Вспомогательные приспособления / Опции

ПРИМЕЧАНИЕ: Информация о Вспомогательных приспособлениях/Опциях включена в разделы 1 - 7.