Сопроводительный лист

Изделие **Факсимильный аппарат Xerox 7041/7042**	Наименование **Руководство по техническому обслуживанию**	Номер по каталогу **Перевод английского издания 701P00021**
Состояние **ПЕРЕИЗДАНИЕ**		Дата **Май 1997**

- Это переиздание Руководства по техническому обслуживанию, выпущенного в декабре 1993 года. В него включены следующие аппараты: 7041, 7041 с модификацией 42 и 7042.

- В это переиздание включена информация по модификации 3. Модификация 3 применима только к аппарату 7042 и к аппарату 7041 с выполненной модификацией 42. Модификация 3 включает в себя другой вариант CIS и жгут проводов, направляющий ролик автоподатчика ADF, главную печатную плату, соединительную печатную плату и направляющую сканера. Модификация 3 не выпускается в виде комплекта для установки у заказчика.

- Замените следующие страницы:

– с i по iv
Имеются новые листы с контрольным списком изменений.

– страницы 2-25/26
В RAP 31 внесены незначительные изменения.

– страницы с 2-35 по 2-38
В RAP 38 CD изменен номер разъема, а в RAP 41 внесены незначительные исправления.

– страницы 5-5/6
В PL 1.1 изменены номера деталей.

– страницы 5-11/12
В PL 2.2B изменены номера деталей.

– страницы с 5-13 по 5-16 B
PL 2.3B изменены номера деталей и сами детали.

– страницы с 5-19 по 5-32
В перечни запчастей с PL 3.1 по PL 5.4 изменены номера деталей, включен новый датчик бумаги и фьюзер, новые детали модификации 3 и незначительные исправления.

– страницы 5-35/36
Указатель номеров запчастей был изменен.

– страницы с 6-21 по 6-24
Были добавлены сетевые фильтры радиочастот и УКВ-частот, а в указатель модификаций была добавлена модификация 3.

– страницы 6-31/32
В Таблицу внутренних соединений контактов RX LCU были внесены незначительные исправления.

– страницу комментариев

XEROX

Факсимильный аппарат Xerox 7041/7042

Руководство по техническому обслуживанию



Invisible laser radiation



Невидимое лазерное излучение

ОСТОРОЖНО

Некоторые элементы в этом аппарате могут быть повреждены статическим электричеством. Во избежание повреждений соблюдайте все соответствующие процедуры ESD.

Перевод с издания 701P00021
Май 1997

ПРИМЕЧАНИЕ

Вся техническая документация поставляется покупателям продукции фирмы Xerox только в качестве справочной литературы. Документация Xerox по техническому обслуживанию предназначена для использования только квалифицированными и обученными по данным аппаратам специалистами. Фирма Xerox не заявляет и не гарантирует полноты документации и не обязуется оповещать покупателей о каких-либо изменениях в этой документации. Фирма Xerox может отказаться от обычно предоставляемых гарантийных обязательств в случае самостоятельного технического обслуживания покупателем оборудования или его модулей, компонентов или деталей. Вам следует просмотреть текст гарантийного обязательства относительно последствий, связанных с действиями заказчика или технического обслуживания, проведенного третьей стороной. В случае самостоятельного проведения технического обслуживания оборудования или его модулей, компонентов или деталей покупатель освобождает фирму Xerox от всех гарантийных обязательств и обязуется защищать фирму от рекламаций третьей стороны, которые могут возникнуть в результате такого обслуживания.

Подготовлено в:
Xerox Corporation
Центр разработки документации для заказчика и технического обслуживания
R380-181
P.O. Box 660512
Даллас, Техас 75266-9990

© Авторское право Xerox Corporation, 1997. Все права сохранены.
Xerox, Ксерокс и все упомянутые в этом Руководстве названия изделий Xerox являются зарегистрированными торговыми марками Xerox Corporation.
Издание на русском языке подготовлено в Учебном Центре Xerox, Москва, май 1997.

Контрольный список изменений

Изделие	Название	Номер по каталогу
Факсимильный аппарат Xerox 7041/7042	Руководство по техническому обслуживанию	Перевод английского издания 701P00021

Стр.	Редакция
Титульная	5/97
ii	5/97
iii	5/97
iv	5/97
v	12/93
vi	12/93
ii	5/97
iii	5/97
iv	5/97
v	12/93
vi	12/93
vii	12/93
viii	12/93
1-1	12/93
1-2	12/93
1-3	12/93
1-4	12/93
1-5	12/93
1-6	12/93
1-7	12/93
1-8	12/93
1-9	12/93
1-10	12/93
1-11	12/93
1-12	12/93
1-13	12/93
1-14	12/93
1-15	12/93
1-16	12/93
1-17	12/93
1-18	12/93
2-1	12/93
2-2	12/93
2-3	12/93

Стр.	Редакция
2-4	12/93
2-5	12/93
2-6	12/93
2-7	12/93
2-8	12/93
2-9	12/93
2-10	12/93
2-11	12/93
2-12	12/93
2-13	12/93
2-14	12/93
2-15	12/93
2-16	12/93
2-17	12/93
2-18	12/93
2-19	12/93
2-20	12/93
2-21	12/93
2-22	12/93
2-23	12/93
2-24	12/93
2-25	12/93
2-26	5/97
2-27	12/93
2-28	12/93
2-29	12/93
2-30	12/93
2-31	12/93
2-32	12/93
2-33	12/93
2-34	12/93

Стр.	Редакция
2-35	5/97
2-36	12/93
2-37	12/93
2-38	5/97
2-39	12/93
2-40	12/93
2-41	12/93
2-42	12/93
2-43	12/93
2-44	12/93
2-45	12/93
2-46	12/93
2-47	12/93
2-48	12/93
3-1	12/93
3-2	12/93
3-3	12/93
3-4	12/93
3-5	12/93
3-6	12/93
3-7	12/93
3-8	12/93
3-9	12/93
3-10	12/93
3-11	12/93
3-12	12/93
3-13	12/93
3-14	12/93
3-15	12/93
3-16	12/93

Стр.	Редакция
3-17	12/93
3-18	12/93
3-19	12/93
3-20	12/93
3-21	12/93
3-22	12/93
4-1	12/93
4-2	12/93
4-3	12/93
4-4	12/93
4-5	12/93
4-6	12/93
4-7	12/93
4-8	12/93
4-9	12/93
4-10	12/93
4-11	12/93
4-12	12/93
4-13	12/93
4-14	12/93
4-15	12/93
4-16	12/93
4-17	12/93
4-18	12/93
4-19	12/93
4-20	12/93
4-21	12/93
4-22	12/93
4-23	12/93
4-24	12/93

Стр	Редакция
4-25	12/93
4-26	12/93
4-27	12/93
4-28	12/93
4-29	12/93
4-30	12/93
4-31	12/93
4-32	12/93
4-33	12/93
4-34	12/93
4-35	12/93
4-36	12/93
4-37	12/93
4-38	12/93
4-39	12/93
4-40	12/93
4-41	12/93
4-42	12/93
5-1	12/93
5-2	12/93
5-3	12/93
5-4	12/93
5-5	12/93
5-6	12/93
5-7	12/93
5-8	12/93
5-9	12/93
5-10	12/93
5-11	12/93
5-12	12/93

Контрольный список изменений - продолжение

Стр.	Редакция
5-13	12/93
5-14	5/97
5-15	5/97
5-16	12/93
5-17	12/93
5-17	12/93
5-18	12/93
5-18	5/97
5-19	5/97
5-20	5/97
5-21	5/97
5-22	5/97
5-23	5/97
5-24	12/93
5-25	5/97
5-26	12/93
5-27	5/97
5-28	12/93
5-29	5/97
5-30	12/93
5-31	5/97
5-32	12/93
5-33	12/93
5-34	12/93
5-25	5/97
5-26	5/97
6-1	12/93
6-2	12/93
6-3	12/93
6-4	12/93
6-5	12/93
6-6	12/93

Стр.	Редакция
6-7	12/93
6-8	12/93
6-9	12/93
6-10	12/93
6-11	12/93
6-12	12/93
6-13	12/93
6-14	12/93
6-15	12/93
6-16	12/93
6-17	12/93
6-18	12/93
6-19	12/93
6-20	12/93
6-21	12/93
6-22	5/97
6-23	12/93
6-24	5/97
6-25	12/93
6-26	12/93
6-27	12/93
6-28	12/93
6-29	12/93
6-30	12/93
6-31	12/93
6-32	5/97
6-33	12/93
6-34	12/93
6-35	12/93
6-36	12/93

Стр.	Редакция
7-1	12/93
7-2	12/93
7-3	12/93
7-4	12/93
7-5	12/93
7-6	12/93
7-7	12/93
7-8	12/93
7-9	12/93
7-10	12/93
7-11	12/93
7-12	12/93
7-13	12/93
7-14	12/93
7-15	12/93
7-16	12/93
7-17	12/93
7-18	12/93
7-19	12/93
7-20	12/93
7-21	12/93
7-22	12/93
7-23	12/93
7-24	12/93
7-25	12/93
7-26	12/93
7-27	12/93
7-28	12/93
7-29	12/93
7-30	12/93
7-31	12/93

Стр.	Редакция
7-32	12/93
7-33	12/93
7-34	12/93
7-35	12/93
7-36	12/93
8-1	12/93
8-2	12/93

Содержание

Название	Страница
Введение	vi
Об этом Руководстве	vi
Структура Руководства	vi
Как пользоваться этим Руководством	vi
Символы переиздания Руководства	vii
Различия между моделями	vii
Условные обозначения	vii
Отличия модификаций	vii
1. Процедуры обслуживания вызова	1-1
Содержание главы	1-1
2. Ремонтно-аналитические процедуры по индикаторам состояния	2-1
Содержание главы	2-1
3. Ремонтно-аналитические процедуры качества изображения	3-1
Содержание главы	3-1
4. Процедуры ремонта и регулировки	4-1
Содержание главы	4-1
5. Перечень запасных деталей	5-1
Содержание главы	5-1
6. Общие процедуры / информация	6-1
Содержание главы	6-1
7. Данные по электрическим соединениям	7-1
Содержание главы	7-1
8. Дополнительные принадлежности (отсутствует)	8-1

Введение

Об этом Руководстве

Данное Руководство является частью интернациональной системы документации, в которую входит и программа обучения по аппарату. Оно издано в стандартном формате типичного Руководства по техническому обслуживанию Xerox.

Структура Руководства

Руководство по техническому обслуживанию аппаратов Xerox 70412/7042 является основным документом, используемым при проведении ремонта и технического обслуживания этих аппаратов. Руководство разделено на следующие восемь глав:

Глава 1. Процедуры обслуживания вызова

Эту главу следует всегда использовать при начале и завершении каждого технического обслуживания. Эта глава используется для идентификации подозреваемой неисправности. Процедуры идентификации либо направят вас в RAP, либо укажут неисправную деталь или узел аппарата.

Глава 2. Ремонтно-аналитические процедуры по индикаторам состояния

В этом разделе содержатся ремонтно-аналитические процедуры (RAP). Вы будете направлены в эту главу для локализации неисправной детали или узла аппарата.

Глава 3. Ремонтно-аналитические процедуры по качеству изображения

В этом разделе содержатся ремонтно-аналитические процедуры по качеству изображения (IQ RAP) и образцы дефектов качества изображения. Вы будете направляться в эту главу для сверки изображений с образцами тест-листов или для выполнения процедур локализации дефектов, ухудшающих качество изображения.

Глава 4. Процедуры ремонта / регулировки

В этом разделе содержатся указания по демонтажу, замене и регулировке заменяемых деталей аппарата.

Глава 5. Перечень запасных деталей

В этом разделе содержится ряд сборочных чертежей с соответствующими перечнями запасных деталей. На рисунках показаны все детали, которые можно заменить, а также все детали, которые необходимо снять для получения доступа к заменяемым деталям. Стандартные крепежные детали указаны буквенными индексами.

Глава 6. Общие процедуры и информация

В этом разделе содержатся обобщенные процедуры ремонта и диагностические процедуры, технические характеристики аппарата, списки дополнительных инструментов и расходных материалов, информация по модификациям и процедуры установки.

Глава 7. Сведения об электрических соединениях

В этом разделе содержатся рисунки, на которых показано расположение всех печатных плат и всех разъемов. В разделе содержатся электрические блок-схемы по распределению напряжений питания, управляющих сигналов и общих клемм (земли). Здесь же приводятся таблицы с назначением контактов для всех разъемов.

Глава 8. Дополнительные принадлежности

Предназначенная для этой главы информация вставлена в материалы других глав.

Как пользоваться этим Руководством

Всегда начинайте выполнение всех вызовов по техническому обслуживанию с подраздела "Процедуры обслуживания вызова" главы 1. Выполните начальные действия для того, чтобы идентифицировать и классифицировать неисправность аппарата.

Затем, следуя указаниям процедур обслуживания вызова, переходите к одному из следующих разделов этого Руководства.

Символы переиздания Руководства

Вам будут высланы исправленные страницы, содержащие самую последнюю информацию по техническому обслуживанию, и благодаря этому вы сможете обновить свое Руководство. При наличии частичных изменений эти изменения указываются на каждой странице, где они есть.

Текст ■ Черная вертикальная полоса в начале исправленного фрагмента текста.

При наличии исправлений в Руководстве они указываются также следующим образом:

Страница Дата издания в нижнем колонтитуле каждой страницы.

Руководство Исправленный лист с контрольным списком изменений. Этот лист указывает последнюю дату издания для каждой страницы.

Различия между моделями

ТЕКСТ

Если для разных моделей имеются разные детали или следует выполнять разные действия, то для соответствующей детали или действия будет указан номер модели, к которому они относятся.

- Пример 1)

  xxx: Следующая последовательность действий ...

- Пример 2)

  Последовательность действий ... (xxx).

Условные обозначения

В этом Руководстве для предостережений об опасности электростатического разряда ESD, предостережений об лазерной опасности, и общих предостережений, замечаний о внимании и примечаний используются следующие условные обозначения:

ОСТОРОЖНО

Некоторые элементы в этом аппарате могут быть повреждены статическим электричеством. Во избежание повреждений соблюдайте все соответствующие процедуры ESD.





Невидимое лазерное излучение

■ Использование процедур проверок и регулировок, не описанных в этом Руководстве, может привести к облучению опасным лазерным излучением. Лазерный факсимильный аппарат 7041 сертифицирован на соответствие стандартам лазерных устройств, установленных Министерством здравоохранения и социальной защиты США, как изделие класса 1. Это означает, что данное лазерное устройство не излучает опасного лазерного излучения ни в каких режимах работы заказчика. Во время технического обслуживания лазерный луч может повредить глаз, если посмотреть внутрь лазерного пучка. Процедуры технического обслуживания следует выполнять точно так, как описано в Руководстве.

- **ПРЕДОСТЕРЕЖЕНИЕ**

Неправильное выполнение указаний может привести к травме персонала.

- **ОСТОРОЖНО**

Неправильное выполнение указаний может привести к поломке аппарата.

- *ПРИМЕЧАНИЕ: Советы или другая информация, которая может помочь пользователю.*

Отличия модификаций

ТЕКСТ

Если для разных модификаций имеются различные детали или последовательности действий, то соответствующую деталь или действие будет указывать номер модификации.

- Пример 1)

  Модификация 1: Печатная плата ...

- Пример 2)

  Печатная плата (Модификация 1) ...

СИМВОЛЫ



Этот символ используется для указания, что данная деталь или участок рисунка были изменены по модификации, номер которой указан в кружке.



Этот символ используется для указания, что данная деталь или участок рисунка не были изменены по модификации, номер которой указан в кружке.



Этот символ указывает, что узел или часть аппарата были изменены по данной модификации.



Этот символ указывает, что узел или часть аппарата не были изменены по данной модификации.

Для заметок

1. Процедуры обслуживания вызова

Содержание главы

Введение 1-1
Схема выполнения вызова 1-2
Начальные действия 1-3
Профилактическое обслуживание подсистем 1-4
Системные проверки 7041 без модификации 42 1-8
Системные проверки 7042 и 7041 с модификацией 42 1-12
Дополнительные проверки 1-16
Окончательная системная проверка 1-17
Завершающие действия 1-17

Введение

Глава "Процедуры обслуживания вызова" используется для выделения подозреваемой неисправности. В этой главе содержатся следующие разделы: схема выполнения вызова, начальные действия, профилактическое обслуживание подсистем, системные проверки, дополнительные проверки, окончательная системная проверка и завершающие действия.

Начальные действия используются для сбора информации о качестве работы аппарата и для подготовки аппарата для технического обслуживания.

Раздел "Профилактическое обслуживание подсистем" содержит профилактические действия, которые позволяют за счет очистки и осмотра аппарата исключить появление различных неисправностей.

Раздел "Системные проверки" используется для проверки нормальной работы аппарата. В случае вопроса Да/Нет на этапах системной проверки ответ Да направляет вас к следующему этапу. При ответе Нет вам будут указаны действия, которые следует выполнить, или вы будете направлены к ремонтно-аналитической процедуре RAP.

Дополнительные проверки позволяют проверить различные функции аппарата, которые непосредственно не проверяются в системных проверках.

RAP предоставят вам указания по локализации неисправной детали или в случае невозможности точной локализации предоставят вам список деталей, которые могут быть неисправны. Жгуты монтажных проводов не включены в ремонтные действия и неисправности, связанные с плохим подключением разъемов и поврежденными проводами, следует устранять путем визуального осмотра с использованием схемы электрических соединений, представленной в главе 7.

Окончательная системная проверка предназначена для оценивания общей работоспособности системы после завершения технического обслуживания.

Завершающие действия используются для завершения технического обслуживания, в них указано, какие действия следует выполнить совместно с заказчиком для "закрытия" данного посещения аппарата.

Схема выполнения вызова

Схема выполнения вызова (Рис. 1) показывает взаимосвязь различных действий, выполняемых при типичном техническом обслуживании аппарата. Отдельные действия в схеме выполнения вызова следующим образом связаны с разделами Руководства:

Глава 1	Начальные действия
	Профилактическое обслуживание подсистем
	Системные проверки / Дополнительные проверки
	Окончательная системная проверка
	Завершающие действия
Глава 2	Ремонтно-аналитические процедуры по индикаторам состояния (RAP)
Глава 3	Ремонтно-аналитические процедуры качества изображения (RAP)
Глава 4	Процедуры ремонта и регулировки
Глава 5	Перечень запасных деталей

Все действия технического обслуживания всегда начинаются с начальных действия и всегда оканчиваются завершающими действиями.

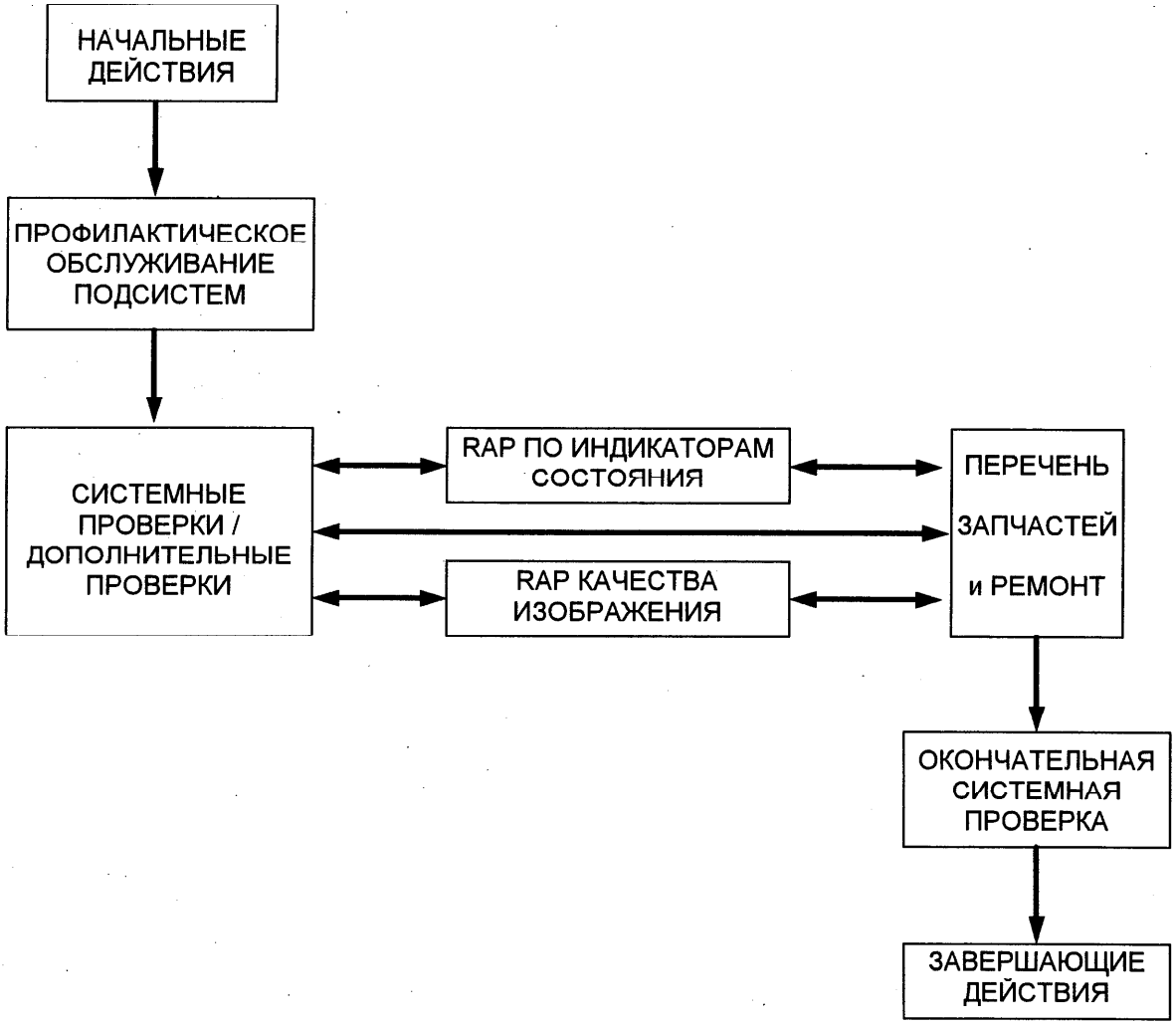

Рис. 1. Схема выполнения вызова

Начальные действия

Описание

Начальные действия используются для сбора информации от оператора относительно неисправностей обслуживаемого аппарата. Запишите все признаки неисправностей, сообщения об ошибках, коды ошибок или другую относящуюся к неисправностям информацию, которую может предоставить вам оператор. Эта информация может оказаться полезной при локализации неустойчивой или редкой неисправности.

Процедура

1. Попросите оператора описать или продемонстрировать неисправность, если это возможно. Просмотрите всю соответствующую информацию в журнале профилактического обслуживания аппарата, если она там имеется.

ПРИМЕЧАНИЕ: Показанные в разделе системных проверок экранные страницы могут отличаться от реально наблюдаемых на проверяемом аппарате в следующих областях:

- *Время*
- *Дата*
- *Идентификатор терминала*
- *Телефонные номера*
- *Сообщения об окончании бумаги*
- *Версии встроенного программного обеспечения*
- *Сообщения относительно наличия бумаги и ее формата на вспомогательном лотке*
- *Рабочие режимы CCITT*

Различия в описанных выше моментах не должны рассматриваться как признак наличия неисправности.

2. Если неисправность возникла в результате неправильных действий оператора, то посоветуйте оператору воспользоваться Руководством или обратиться в Центр поддержки заказчиков.
3. По мере возможности распечатайте следующие отчеты:
   a. Отчет о работе
      - Нажмите клавишу отчетов Reports.
      - Нажмите клавишу запуска Start.
   b. Дополнительные устройства пользователя и отчет о служебных параметрах
      - Нажмите клавишу обслуживания Service.
      - Введите 1102.
      - Нажмите клавишу запуска Start.
      - Введите 12.
   c. Каталог номеров, набираемых одним нажатием (One Touch Dial)
      - Нажмите клавишу отчетов Reports.
      - 8 раз нажмите клавишу повторного набора Redials/ .
      - Нажмите клавишу запуска Start.
   d. Каталог номеров ускоренного набора (Speed Dial)
      - Нажмите клавишу отчетов Reports.
      - 7 раз нажмите клавишу повторного набора Redials/ .
      - Нажмите клавишу запуска Start.
   e. Каталог номеров группового набора (Group Dial)
      - Нажмите клавишу отчетов Reports.
      - 5 раз нажмите клавишу повторного набора Redials/ .
      - Нажмите клавишу запуска Start.
4. Если свободна не вся память (отображается меньше чем M100%), то перед отключением питания аппарата и перед очисткой памяти вместе с заказчиком проверьте наличие в памяти документов для распечатывания.
5. Выключите питание аппарата.
6. Установите счетчик барабана технического обслуживания.
7. В отчете о работе аппарата указано, что после выполнения последнего планового профилактического обслуживания аппарат отпечатал более 90000 отпечатков. Счетчик полного числа отпечатков расположен в отчете под следующими заголовками:
   - 7041 без модификации 42: TOTAL COPY PAGES
   - 7042 и 7041 с модификацией 42: TOTAL PRINT PAGES

   Да Нет
   | к этапу 10.
8. У заказчика имеется комплект для выполнения планового (регламентационного) профилактического обслуживания.
   Да Нет
   | Сообщите заказчику о необходимости приобрести комплект для планового профилактического обслуживания и выполнить плановое профилактическое обслуживание. Переходите к этапу 13.
9. Переходите к плановому профилактическому обслуживанию в главу 6 данного Руководства.
10. Включите питание аппарата. Во время прогрева аппарата на дисплее отображается сообщение MAINTENANCE (профилактика).
    Да Нет
    | Переходите к этапу 13.
11. У заказчика имеется комплект для выполнения планового (регламентационного) профилактического обслуживания.
    Да Нет
    | Сообщите заказчику о необходимости приобрести комплект для планового профилактического обслуживания и выполнить плановое профилактическое обслуживание. Переходите к этапу 13.
12. Переходите к плановому профилактическому обслуживанию в главу 6 данного Руководства.
13. Выполните профилактическое обслуживание подсистем.

Профилактическое обслуживание подсистем

Описание

Процедуры RAP этого Руководства составлены в предположении, что в начале каждого обслуживания каждого вызова были выполнены процедуры профилактического обслуживания подсистем. При этом следует просмотреть и при необходимости очистить каждую деталь.

В Руководство включены контрольный список и подробная процедура профилактического обслуживания подсистем. Обратите внимание, что в контрольном списке имеются ссылки на номера этапов процедуры профилактического обслуживания.

ПРИМЕЧАНИЕ: Для соблюдения чистоты рекомендуется перед началом профилактических работ поместить под аппарат ткань для сбора капель, пыли и мусора.

Контрольный список профилактического обслуживания

Осмотрите или очистите элементы тракта подачи оригинала сканера (смотрите этап 1)

- узел ролика автоподатчика ADF
- подающий и выводной ролики
- тормозную площадку
- узлы выводного и промежуточного роликов
- стекло экспонирования

Осмотрите или очистите элементы тракта подачи бумаги принтера (смотрите этап 3)

- ролик подачи бумаги и фрикционную площадку
- резиновый и металлический прижимные ролики
- резиновый ролик узла коротрона
- нижний и верхний выходные ролики
- правую направляющую бумаги
- нижнюю направляющую бумаги

Осмотрите или очистите узел проявления (смотрите этап 4)

дозирующий ракель (нож)

- майларовую полоску на основании узла проявления
- контакты с правой и с передней стороны узла проявления
- торцы магнитного вала

Осмотрите или очистите контакты подачи напряжения в области принтера (смотрите этап 5)

- контакты переднего высоковольтного разъема
- контакты заднего высоковольтного разъема
- контакты на правой стороне рамы
- контакты на корпусе лазера

Осмотрите или очистите модуль барабана (смотрите этап 6)

- контакты на верхней и задней сторонах модуля барабана
- торцы барабана
- коротрон зарядки

Осмотрите или очистите узел коротрона (смотрите этап 7)

- коротрон переноса
- коротрон отделения

Другие детали (смотрите этапы с 8 по 10)

- Осмотрите или очистите окошко лазера.
- Осмотрите подушку очистки фьюзера и при необходимости замените ее.

Осмотрите или очистите ролики во вспомогательном лотке, если он имеется.

Процедура профилактического обслуживания

1. Очистите в сканере тракт подачи оригинала.

ПРЕДОСТЕРЕЖЕНИЕ

Соблюдайте осторожность, чтобы ролики не зажали ваш палец или очистительные материалы.

a. Откройте узел панели управления и с помощью неметаллического предмета активизируйте блокировку сканера. Запустите тест двигателя сканирования / автоподатчика ADF с методом проверки 1 и осмотрите или очистите с помощью растворителя или спирта следующие ролики:
   - ролик автоподатчика ADF,
   - ролик подачи,
   - ролик вывода,
   - ролик предварительной подачи (7042 и 7041 с модификацией 42)

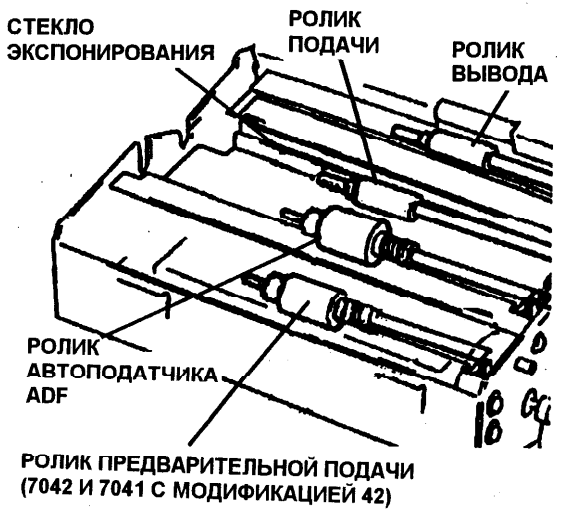

Рис. 1. Область сканера

b. Выключите питание аппарата и отсоедините шнур сетевого питания.
c. В случае необходимости очистите стекло экспонирования с помощью очистителя объектива и зеркал (Рис. 1).

d. Осмотрите или очистите с помощью растворителя или спирта следующие элементы:
   - тормозную площадку (Рис. 2).
   - промежуточные ролики подачи и вывода (Рис. 3).

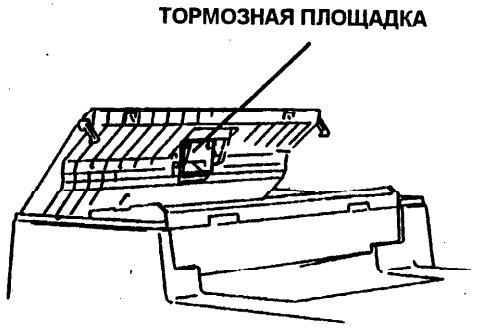

Рис. 2. Тормозная площадка

ПРИМЕЧАНИЕ: Для показа промежуточных роликов на этом рисунке снята панель управления.

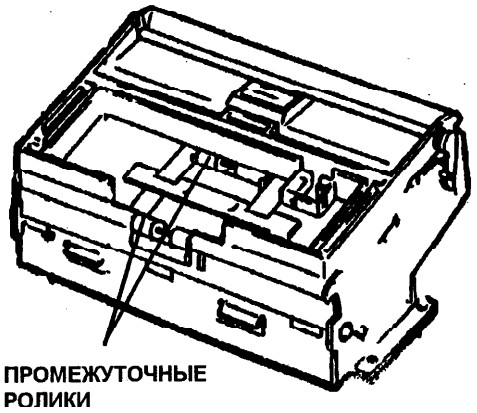

Рис. 3. Промежуточные ролики сканера

2. Снимите модуль барабана и узел проявления. Защитите барабан от яркого света.

ОСТОРОЖНО

Не касайтесь поверхности барабана и магнитного вала.

3. Осмотрите или очистите элементы тракта подачи бумаги принтера.
   a. Осмотрите или очистите с помощью растворителя или спирта следующие элементы:
      - ролик подачи бумаги (Рис. 4),
      - фрикционную площадку ролика подачи (Рис. 4),
      - резиновый прижимной ролик (Рис. 4),
      - металлический прижимной ролик (Рис. 4),
      - резиновый ролик узла коротрона (Рис. 4),
      - нижние выходные ролики (Рис. 5) и
      - верхние выходные ролики (Рис. 5) (Очистите верхние выходные ролики только в случае подозрения на наличие неисправности или в случае демонтажа этой части при обслуживании вызова).

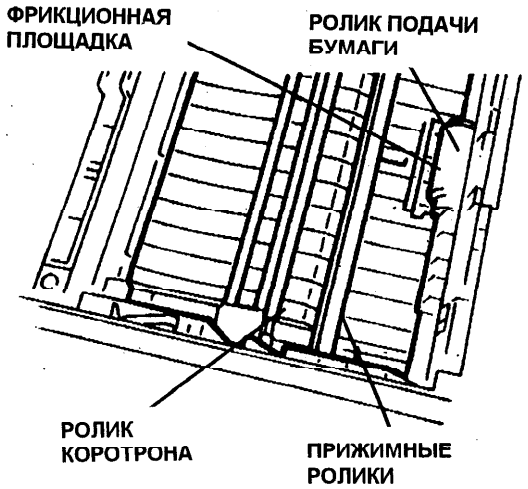

Рис. 4. Область принтера

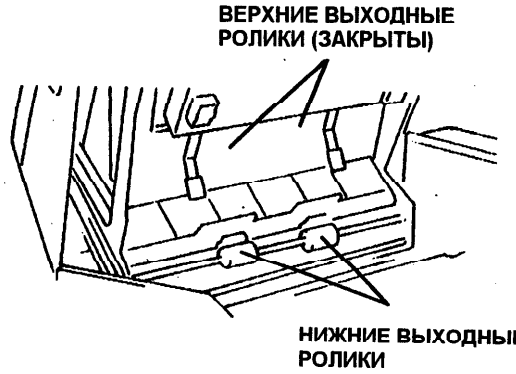

Рис. 5. Выходные ролики принтера

b. Осмотрите или очистите правую и нижнюю направляющие бумаги с помощью мягкой ткани и моющего раствора общего назначения (Рис. 6).

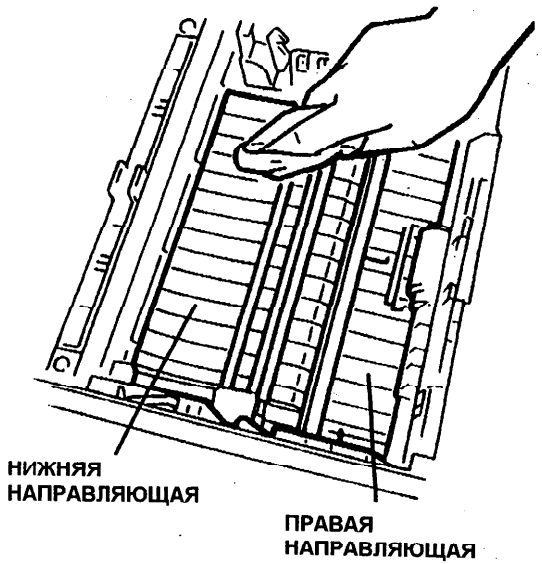

Рис. 6. Направляющие бумаги принтера

4. Осмотрите или очистите узел проявления.
   a. Осмотрите или с помощью майларового скребка очистите дозирующий ракель (Рис. 7).

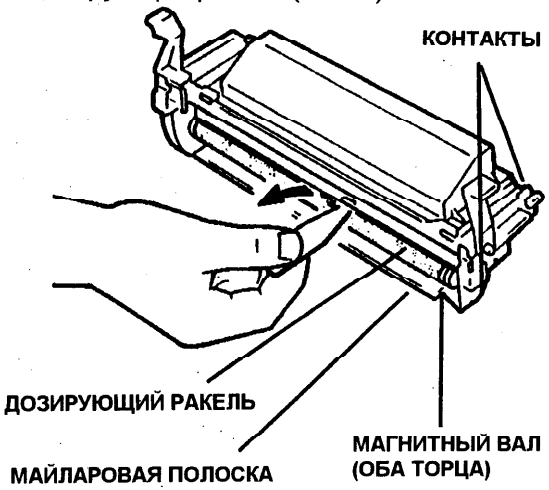

Рис. 7. Узел проявления

   b. Осмотрите или с помощью ватного тампона очистите майларовую полоску в нижней части узла проявления (Рис. 7).
   c. Осмотрите или с помощью ватного тампона очистите контакты с правой стороны и с передней стороны узла проявления (Рис. 7).
   d. Осмотрите или с помощью ватного тампона очистите оголенные металлические торцы магнитного вала. С помощью большого пальца поверните расположенный в задней части узла проявления шкив с ремнем так, чтобы магнитный вал повернулся в направлении вниз, а полоски тонера переместились вверх (Рис. 7).

5. Осмотрите или очистите контакты в области принтера.
   a. Осмотрите или с помощью ватного тампона очистите контакты переднего высоковольтного разъема (Рис. 8).

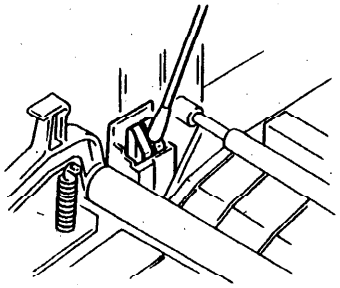

Рис. 8. Передний высоковольтный разъем

   b. Осмотрите или с помощью ватного тампона очистите контакты заднего высоковольтного разъема (Рис. 9).

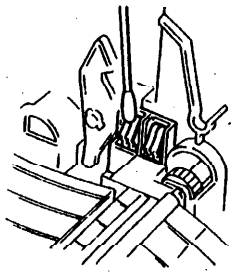

Рис. 9. Задний высоковольтный разъем

   c. Осмотрите или с помощью ватного тампона очистите контакты на правой стороне рамы аппарата (двигатель подачи тонера и датчик) (Рис. 10).

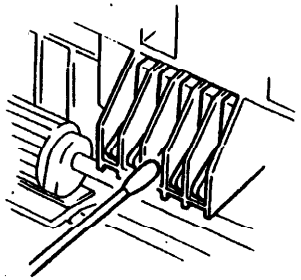

Рис. 10. Контакты на правой стороне рамы

   d. Осмотрите или с помощью ватного тампона очистите контакты на нижней поверхности узла лазера (Рис. 11).

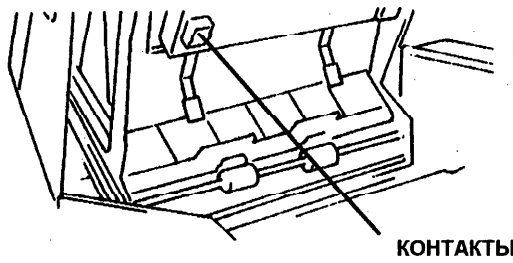

Рис. 11. Контакты лазера

6. Осмотрите или очистите модуль барабана.
   a. Осмотрите или с помощью ватного тампона очистите контакты сверху и сзади модуля барабана (Рис. 12).
   b. Осмотрите или с помощью ватного тампона очистите оголенные металлические торцы барабана (Рис. 12).

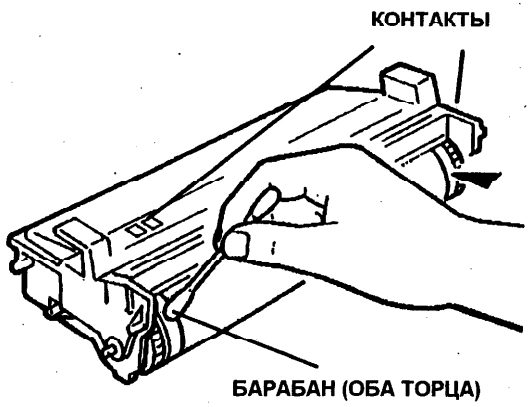

Рис. 12. Модуль барабана

   c. Осмотрите или с помощью устройства для очистки очистите скоротрон зарядки (Рис. 13).

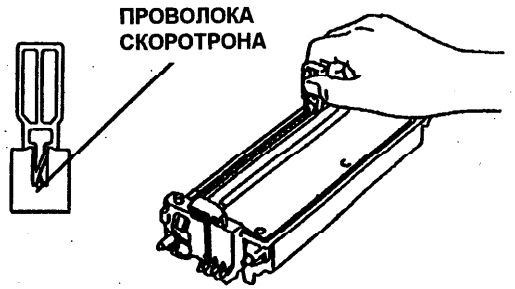

Рис. 13. Скоротрон зарядки

7. Осмотрите или очистите узел коротрона.
   a. Осмотрите или с помощью ватного тампона очистите коротрон переноса (Рис. 14).
   b. Осмотрите или с помощью ватного тампона очистите коротрон отделения (Рис. 14).

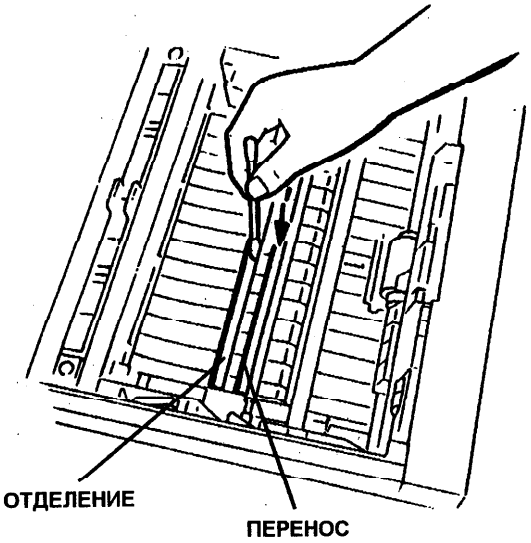

Рис. 14. Коротроны переноса и отделения

8. Осмотрите или с помощью безворсовой ткани очистите окошко лазера (Рис. 15).
9. Осмотрите очистительную площадку фьюзера и замените ее, если она сильно загрязнена.
10. При наличии вспомогательного лотка снимите кассету для бумаги и осмотрите или очистите с помощью растворителя или спирта ролики вспомогательного лотка (Рис. 16).
11. Проведите сборку снятых узлов аппарата.
12. Подсоедините к аппарату шнур сетевого питания и телефонный шнур.
13. Переходите к разделу системных проверок

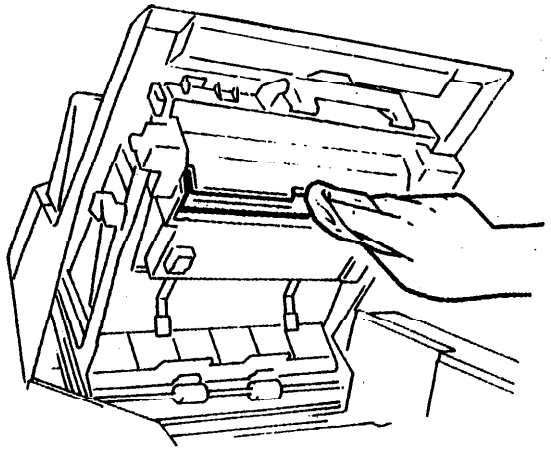

Рис. 15. Окошко лазера

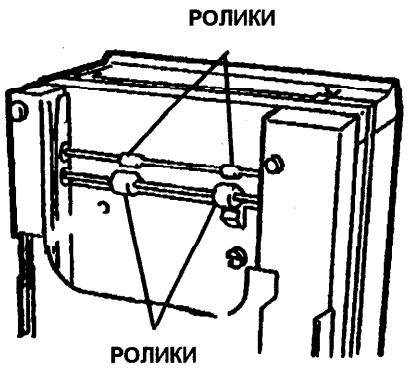

Рис. 16. Ролики вспомогательного лотка

7041 без модификации 42

Системные проверки

Начальные условия

Проверьте, что выполняются следующие условия:

- Проверьте, правильно ли подсоединены и надежно закреплены в разъемах аппарата и в настенной розетке телефонные кабели и кабели передачи данных.
- Проверьте, подсоединен ли шнур сетевого питания к аппарату и к розетке сетевого питания.
- Проверьте, лежит ли телефонная трубка, если она имеется в комплекте, на рычаге трубки.
- В автоподатчик ADF не загружены никакие оригиналы.
- Все крышки зафиксированы в закрытом положении.
- Правильно загружены расходные материалы (при наличии вспомогательного лотка установлены обе кассеты).
- В режимах работы выбрано прослушивание звонка.

ПРИМЕЧАНИЕ: Если при выполнении системных проверок появится сообщение об ошибке или код ошибки, то не продолжайте выполнение проверок. Переходите к Таблицам 1-4 в главе 2 и по показанному коду или сообщению об ошибке перейдите к соответствующей процедуре устранения неисправности.

Автономные системные проверки

1. Выключите питание аппарата, подождите 10 секунд и затем снова включите питание.
   a. Из динамика слышен однократный "гудок".

   Да Нет
   | Выполните RAP 20.
2. Через 2 секунды на дисплее появляется следующее сообщение

   WARMING UP

   (ПРОГРЕВАЕТСЯ)

   Да Нет
   | Выполните RAP 21.
3. Работают оба вентилятора.

   Да Нет
   | Выполните RAP 24.
4. Светится только светодиод стандартного Standard или высокого Fine разрешения (все остальные светодиоды на узле панели управления не светятся).

   Да Нет
   | Выполните RAP 22.
5. Двигатель печати приводит в движение систему подачи в течение от 7 до 10 секунд.

ПРИМЕЧАНИЕ: Чтобы убедиться, что подача принтера работает, откройте верхнюю крышку, отключите блокировочный выключатель и проверьте, вращаются ли магнитный вал и/или барабан.

   Да Нет
   | Выполните RAP 30.
6. В течение 60 секунд на дисплее появляется следующее сообщение с мигающим двоеточием:

   MAR-17 12:35P M100%
   LOAD ORIGINALS

   (ЗАГРУЗИТЕ ОРИГИНАЛЫ)

   Да Нет
   | Выполните RAP 25.
7. Откройте узел панели управления. На дисплее появляется сообщение:

   CLOSE COVER

   (ЗАКРОЙТЕ КРЫШКУ)

   Да Нет
   | Выполните RAP 26.
8. Закройте узел панели управления. На дисплее появляется сообщение:

   MAR-17 12:35P M100%
   LOAD ORIGINALS

   (ЗАГРУЗИТЕ ОРИГИНАЛЫ)

   Да Нет
   | Выполните RAP 25.
9. Откройте верхнюю крышку. На дисплее появляется сообщение:

   CLOSE COVER

   (ЗАКРОЙТЕ КРЫШКУ)

   Да Нет
   | Выполните RAP 26.
10. Закройте верхнюю крышку. После цикла работы системы подачи принтера на дисплее появляется сообщение:

    MAR-17 12:35P M100%
    LOAD ORIGINALS

    (ЗАГРУЗИТЕ ОРИГИНАЛЫ)

    Да Нет
    | Выполните RAP 25.
11. Войдите в режим технического обслуживания.
    a. Откройте панель доступа.
    b. Нажмите клавишу техобслуживания Service.
    c. Из динамика слышен звуковой сигнал (гудок).
    d. На дисплее появляется приглашение

    ENTER CODE
    CODE=_

    (ВВЕДИТЕ КОД
    КОД=_)

    Да Нет
    | Выполните RAP 23.
12. Закройте панель доступа и введите цифры "1101".
    a. Из динамика слышны звуковые сигналы (гудки).
    b. На дисплее отображаются введенные цифры.
    c. Нажмите клавишу запуска Start.
    d. Теперь на дисплее отображается следующее:

    TEST MODE
    TEST No.=--

    (РЕЖИМ ТЕСТОВ
    ТЕСТ No.=--)

    Да Нет
    | Выполните RAP 23.

13. Выполните тест принтера.
    a. Введите "00".
    b. Из динамика слышны звуковые сигналы (гудки).
    c. На дисплее отображаются введенные цифры.
    d. Теперь на дисплее отображается следующее:

PRINTER TEST No.=-
(ТЕСТ ПРИНТЕРА No.=-)

14. Введите "1".
15. Примерно через 30 секунд на дисплее опять появится следующее:

TEST MODE TEST No.=--
(РЕЖИМ ТЕСТОВ ТЕСТ No.=--)

включится двигатель принтера и сработает соленоид подачи.

Да Нет
| Выполните RAP 31.

16. Двигатель принтера начинает подачу бумаги, не слышно никаких ненормальных звуков.

Да Нет
| Выполните RAP 33.

17. Лист бумаги выводится из аппарата и попадает на верхнюю крышку.

Да Нет
| Выполните RAP 31.

18. Изображение тест-листа имеет приемлемое качество. (Примеры качества изображения приведены в главе 3).

Да Нет
| Выполните IQ RAP 1.

19. Выполните тест памяти ПЗУ/ОЗУ принтера.
    a. Введите "02".
    b. Из динамика слышны звуковые сигналы (гудки).
    c. На дисплее отображаются введенные цифры.
    d. Теперь на дисплее отображается следующее:

PRINTER ROM/RAM
(ОЗУ/ПЗУ ПРИНТЕРА)

Да Нет
| Выполните RAP 23.

20. В течение 90 секунд на дисплее появится сообщение:

PRINTER ROM/RAM OK
(ОЗУ/ПЗУ ПРИНТЕРА все в порядке)

Да Нет
| Переходите к разделу "Системные ошибки" в главе 2.

21. Нажмите клавишу остановки Stop.
    a. Из динамика слышен звуковой сигнал (гудок).
    b. На дисплее появляется сообщение:

TEST MODE TEST No.=--
(РЕЖИМ ТЕСТОВ ТЕСТ No.=--)

Да Нет
| Выполните RAP 23.

22. Выполните тест памяти ПЗУ/ОЗУ факса.
    a. Введите "10".
    b. Из динамика слышны звуковые сигналы (гудки).
    c. На дисплее отображаются введенные цифры.
    d. Теперь на дисплее отображается следующее:

FAX ROM/RAM
(ОЗУ/ПЗУ ФАКСА)

Да Нет
| Выполните RAP 25.

23. В течение 90 секунд на дисплее появится сообщение (номер версии встроенного программного обеспечения):

OK B1USXCOOAF

Да Нет
| Замените главную печатную плату (REP 5.1).

24. Выполните тест памяти изображения.
    a. Нажмите клавишу остановки Stop.
    b. Введите "16".
    c. Из динамика слышны звуковые сигналы (гудки).
    d. На дисплее отображаются введенные цифры.
    e. Теперь на дисплее отображается следующее:

MEMORY TEST
(ТЕСТ ПАМЯТИ)

Да Нет
| Выполните RAP 25.

25. В течение 5 секунд на дисплее появится сообщение:

MEMORY TEST OK
(ТЕСТ ПАМЯТИ все в порядке)

Да Нет
| Переходите к разделу "Системные ошибки" в главе 2.

26. Дважды нажмите клавишу остановки Stop.
    a. Из динамика слышны звуковые сигналы (гудки).

b. На дисплее появляется сообщение:

MAR-17 12:37P M100%
LOAD ORIGINALS
(ЗАГРУЗИТЕ ОРИГИНАЛЫ)

Да Нет

| Выполните RAP 25.

27. Вставьте оригинал в автоподатчик ADF. Теперь на дисплее отображается:

MAR-17 12:37P M100%
DIAL OR COPY
(ЗВОНИТЕ ИЛИ КОПИРУЙТЕ)

Да Нет

| Выполните RAP 40.

28. Выполните операцию копирования.
    a. Нажмите клавишу копирования Copy.
    b. Из динамика слышен звуковой сигнал (гудок).
    c. На дисплее появляется сообщение:

COPY
(КОПИРОВАНИЕ)

Да Нет

| Выполните RAP 23.

29. Двигатель сканирования с нормальным звуком начинает процесс подачи оригинала.

Да Нет

| Выполните RAP 41.

30. Теперь на дисплее отображается:

COPY No. OF DOC.=01
(КОПИРОВАНИЕ Число документов = 01)

и оригинал выводится из сканера.

Да Нет

| Выполните RAP 40.

31. Включается двигатель принтера.

Да Нет

| Выполните RAP 33.

32. Включается соленоид подачи.

Да Нет

| Выполните RAP 31.

33. Лист бумаги подается внутрь аппарата и копия выводится из аппарата и попадает на верхнюю крышку.

Да Нет

| Выполните RAP 31.

34. Теперь на дисплее появляется сообщение:

MAR-17 12:38P M100%
LOAD ORIGINALS
(ЗАГРУЗИТЕ ОРИГИНАЛЫ)

Да Нет

| Выполните RAP 25.

35. Изображение тест-листа имеет приемлемое качество. Примеры качества изображения приведены в главе 3).

Да Нет

| Выполните IQ RAP 1.

36. Нажмите кнопку OT:18 (набор номера нажатием одной кнопки).
    a. На дисплее отображается телефонный номер или сообщение OT:18 NO ENTRY (для OT:18 нет номера).

Да Нет

| Выполните RAP 23.

37. Нажмите клавишу остановки Stop.

38. Выполните системные проверки с подключением к линии.

Системные проверки с подключением к линии

ПРИМЕЧАНИЕ: Эти процедуры проверки следует выполнять только после выполнения автономных системных проверок.

1. Выполните операцию передачи.

ПРИМЕЧАНИЕ: Воспользуйтесь заведомо исправным факсимильным аппаратом класса G3.

    a. Загрузите оригинал а автоподатчик ADF.
    b. Нажмите клавишу телефона Tel.
    c. Загорается индикатор телефона Tel.

Да Нет

| Выполните RAP 23.

2. Слышен сигнал свободной телефонной линии.

Да Нет

| Выполните RAP 50.

3. На дисплей панели управления выводится сообщение:

DIAL
(НАБЕРИТЕ НОМЕР)

4. Введите цифры телефонного номера второго факсимильного аппарата. Не нажимайте клавишу запуска Start. На дисплее появится следующее сообщение:

DIALING TEL:2051
(НАБОР НОМЕРА ТЕЛ:2051)

Да Нет

| Выполните RAP 23.

5. Второй факсимильный аппарат отвечает на звонок и на дисплее появляется сообщение:

CONNECTING
(ИДЕТ СОЕДИНЕНИЕ)

Да Нет
| Выполните RAP 51.

6. Оригинал подается в сканер и затем останавливается.
Да Нет
| Выполните RAP 40.

7. Сканируется остальная часть оригинала и на дисплей выводится сообщение:

SENDING G3 P01 ID:2001
(ПЕРЕСЫЛКА G3 СТР01)

ПРИМЕЧАНИЕ: Надпись P01 выводится на дисплей несколько позже основной части предыдущего сообщения.

Да Нет
| Выполните RAP 54.

8. После завершения выполнения операции передачи факса на дисплей кратковременно выводится следующее сообщение:

MAR-17 12:39P M100% COMPLETED
(ЗАВЕРШЕНО)

из динамика раздается звуковой сигнал и на дисплее появляется основное сообщение режима ожидания:

MAR-17 12:39P M100% LOAD ORIGINALS
(ЗАГРУЗИТЕ ОРИГИНАЛЫ)

Да Нет
| Выполните RAP 25.

9. На принимающем аппарате принято факс-сообщение приемлемого качества (Качество изображения определяет оператор второго факсимильного аппарата).
Да Нет
| Выполните IQ RAP 1.

10. Позвоните на факсимильный аппарат с другого телефона.
   a. Слышен звук телефонного звонка.
   b. Загорается индикатор телефона Tel.
   c. Слышен сигнал готовности
   d. Прервите звонок, проверив для этого телефонную трубку.
   e. На дисплее аппарата в течение примерно 30 секунд отображается следующее сообщение:

CONNECTING
(ИДЕТ СОЕДИНЕНИЕ)

которое затем сменяется на основное сообщение режима ожидания:

MAR-17 12:40P M100% LOAD ORIGINALS
(ЗАГРУЗИТЕ ОРИГИНАЛЫ)

Да Нет
| Выполните RAP 53.

11. Выполните операцию приема.
ПРИМЕЧАНИЕ: Попросите оператора второго факсимильного аппарата переслать факс оригинала на ваш аппарат в режиме G3.
   a. Слышен звук телефонного звонка.
   b. Загорается индикатор телефона Tel.
   c. На дисплее отображается:

CONNECTING
(ИДЕТ СОЕДИНЕНИЕ)

Да Нет
| Выполните RAP 53.

12. Во время приема сообщение на дисплее меняется на:

RECEIVING G3 P01 ID:2001
(ПРИЕМ G3 P01)

ПРИМЕЧАНИЕ: Надпись P01 выводится на дисплей несколько позже основной части предыдущего сообщения.

Да Нет
| Выполните RAP 54.

13. После завершения выполнения операции приема факса на дисплей кратковременно выводится следующее сообщение:

MAR-17 12:41P M100% COMPLETED
(ЗАВЕРШЕНО)

из динамика раздается звуковой сигнал и на дисплее появляется основное сообщение режима ожидания:

MAR-17 12:41P M100% LOAD ORIGINALS
(ЗАГРУЗИТЕ ОРИГИНАЛЫ)

Да Нет
| Выполните RAP 25.

14. Принятое факс-сообщение имеет приемлемое качество. (Примеры качества изображения приведены в главе 3).
Да Нет
| Выполните IQ RAP 1.

15. Поднимите телефонную трубку с рычага.
   a. На дисплее отображается сообщение:

OFF-HOOK

Да Нет
| Выполните RAP 52.
   b. Слышен сигнал готовности
Да Нет
| Выполните RAP 52.

16. Неисправность аппарата заказчика была устранена.
Да Нет
| Переходите к разделу дополнительных проверок или повторите процедуры системных проверок.

17. Переходите к окончательной системной проверке.

7042 и 7041 с модификацией 42

Системные проверки

Начальные условия

Проверьте, выполняются ли следующие условия:

- Проверьте, правильно ли подсоединены и надежно закреплены в разъемах аппарата и в настенной розетке телефонные кабели и кабели передачи данных.
- Проверьте, подсоединен ли шнур сетевого питания к аппарату и к розетке сетевого питания.
- Проверьте, лежит ли телефонная трубка, если она имеется в комплекте, на рычаге трубки.
- В автоподатчик ADF не загружены никакие оригиналы.
- Все крышки зафиксированы в закрытом положении.
- Правильно загружены расходные материалы (при наличии вспомогательного лотка установлены обе кассеты).
- В режимах работы выбрано прослушивание звонка.

ПРИМЕЧАНИЕ: Если при выполнении системных проверок появится сообщение об ошибке или код ошибки независимо от загорания светодиода индикатора ошибки, то не продолжайте выполнение проверок. Переходите к Таблицам 1-4 в главе 2 и по показанному коду или сообщению об ошибке перейдите к соответствующей процедуре устранения неисправности.

Автономные системные проверки

1. Выключите питание аппарата, подождите 10 секунд и затем снова включите питание.
   a. Из динамика слышен однократный "гудок".

   Да Нет
   | Выполните RAP 20.

2. Через 2 секунды на дисплее появляется следующее сообщение

WARMING UP
(ПРОГРЕВАЕТСЯ)

   Да Нет
   | Выполните RAP 21.

3. Работает вентилятор.

   Да Нет
   | Выполните RAP 63.

ПРИМЕЧАНИЕ: Если перед выполнение этапа 4 светится светодиод индикатора ошибки, но перед определением характера неисправности подождите завершения этапа 5. Переходите к Таблицам 1-4 в главе 2 и по показанному коду или сообщению об ошибке перейдите к соответствующей процедуре устранения неисправности.

4. Светится только светодиод стандартного Standard или высокого Fine разрешения (все остальные светодиоды на узле панели управления не светятся).

   Да Нет
   | Выполните RAP 22.

5. Двигатель печати приводит в движение систему подачи в течение от 7 до 10 секунд.

ПРИМЕЧАНИЕ: Чтобы убедиться, что подача принтера работает, откройте верхнюю крышку, отключите блокировочный выключатель и проверьте, вращаются ли магнитный вал и/или барабан.

   Да Нет
   | Выполните RAP 30.

6. В течение 60 секунд на дисплее появляется следующее сообщение с мигающим двоеточием:

MAR-17 12:35P M100% LOAD ORIGINALS
(ЗАГРУЗИТЕ ОРИГИНАЛЫ)

   Да Нет
   | Выполните RAP 25.

7. Откройте узел панели управления. На дисплее появляется сообщение:

CLOSE COVER
(ЗАКРОЙТЕ КРЫШКУ)

   Да Нет
   | Выполните RAP 26.

8. Начинает мигать светодиод индикатора ошибки.

   Да Нет
   | Выполните RAP 22.

9. Закройте узел панели управления. На дисплее появляется сообщение:

MAR-17 12:35P M100% LOAD ORIGINALS
(ЗАГРУЗИТЕ ОРИГИНАЛЫ)

   Да Нет
   | Выполните RAP 25.

10. Откройте верхнюю крышку. На дисплее появляется сообщение:

CLOSE COVER
(ЗАКРОЙТЕ КРЫШКУ)

    Да Нет
    | Выполните RAP 26.

11. Закройте верхнюю крышку. После цикла работы системы подачи принтера на дисплее появляется сообщение:

MAR-17 12:35P M100%
LOAD ORIGINALS

(ЗАГРУЗИТЕ ОРИГИНАЛЫ)

Да Нет
| Выполните RAP 25.

12. Войдите в режим технического обслуживания.
    a. Откройте панель доступа.
    b. Нажмите клавишу техобслуживания Service.
    c. Из динамика слышен звуковой сигнал (гудок).
    d. На дисплее появляется приглашение

ENTER CODE
CODE=_

(ВВЕДИТЕ КОД
КОД =_)

Да Нет
| Выполните RAP 23.

13. Закройте панель доступа и введите цифры "1101".
    a. Из динамика слышны звуковые сигналы (гудки).
    b. На дисплее отображаются введенные цифры.
    c. Нажмите клавишу запуска Start.
    d. Теперь на дисплее отображается следующее:

TEST MODE
TEST No.=--

(РЕЖИМ ТЕСТОВ
ТЕСТ No.=--)

Да Нет
| Выполните RAP 23.

14. Выполните тест принтера.
    a. Введите "00".
    b. Из динамика слышны звуковые сигналы (гудки).
    c. На дисплее отображаются введенные цифры.
    d. Теперь на дисплее отображается следующее:

PRINTER TEST
No.=-

(ТЕСТ ПРИНТЕРА
No.=-)

15. Введите "1".
16. Примерно через 30 секунд на дисплее опять появится следующее:

TEST MODE
TEST No.=--

(РЕЖИМ ТЕСТОВ
ТЕСТ No.=--)

включится двигатель принтера и сработает соленоид подачи.

Да Нет
| Выполните RAP 31.

17. Двигатель принтера начинает подачу бумаги, не слышно никаких ненормальных звуков.

Да Нет
| Выполните RAP 33.

18. Лист бумаги выводится из аппарата и попадает на верхнюю крышку.

Да Нет
| Выполните RAP 31.

19. Изображение тест-листа имеет приемлемое качество. (Примеры качества изображения приведены в главе 3).

Да Нет
| Выполните IQ RAP 1.

20. Выполните тест памяти ПЗУ/ОЗУ принтера.
    a. Введите "02".
    b. Из динамика слышны звуковые сигналы (гудки).
    c. На дисплее отображаются введенные цифры.
    d. Теперь на дисплее отображается следующее:

PRINTER ROM/RAM

(ОЗУ/ПЗУ ПРИНТЕРА)

Да Нет
| Выполните RAP 23.

21. В течение 2 минут на дисплее появится сообщение:

PRINTER ROM/RAM
OK

(ОЗУ/ПЗУ ПРИНТЕРА
все в порядке)

Да Нет
| Переходите к разделу "Системные ошибки" в главе 2.

22. Нажмите клавишу остановки Stop.
    a. Из динамика слышен звуковой сигнал (гудок).
    b. На дисплее появляется сообщение:

TEST MODE TEST No.=--
(РЕЖИМ ТЕСТОВ ТЕСТ No.=--)

Да Нет
| Выполните RAP 23.

23. Выполните тест памяти ПЗУ/ОЗУ факса.
    a. Введите "10".
    b. Из динамика слышны звуковые сигналы (гудки).
    c. На дисплее отображаются введенные цифры.
    d. Теперь на дисплее отображается следующее:

FAX ROM/RAM
(ОЗУ/ПЗУ ФАКСА)

Да Нет
| Выполните RAP 25.

24. В течение 15 секунд на дисплее появится сообщение (номер версии встроенного программного обеспечения):

OK B1USXCOOAF

Да Нет
| Замените главную печатную плату (REP 5.1).

25. Выполните тест памяти изображения.
    a. Нажмите клавишу остановки Stop.
    b. Введите "16".
    c. Из динамика слышны звуковые сигналы (гудки).
    d. На дисплее отображаются введенные цифры.
    e. Теперь на дисплее отображается следующее:

MEMORY TEST
(ТЕСТ ПАМЯТИ)

Да Нет
| Выполните RAP 25.

26. В течение 5 секунд на дисплее появится сообщение:

MEMORY TEST OK
(ТЕСТ ПАМЯТИ все в порядке)

Да Нет
| Переходите к разделу "Системные ошибки" в главе 2.

27. Дважды нажмите клавишу остановки Stop.
    a. Из динамика слышны звуковые сигналы (гудки).
    b. На дисплее появляется сообщение:

MAR-17 12:37P M100% LOAD ORIGINALS
(ЗАГРУЗИТЕ ОРИГИНАЛЫ)

Да Нет
| Выполните RAP 25.

28. Вставьте оригинал в автоподатчик ADF. Оригинал втягивается в сканер примерно на 5 см и останавливается. Теперь на дисплее отображается:

MAR-17 12:37P M100% DIAL OR COPY
(ЗВОНИТЕ ИЛИ КОПИРУЙТЕ)

Да Нет
| Выполните RAP 40.

29. Выполните операцию копирования.
    a. Нажмите клавишу копирования Copy.
    b. Из динамика слышен звуковой сигнал (гудок).
    c. На дисплее появляется сообщение:

COPY COPY No:001
(КОПИРОВАНИЕ КОПИЯ No:001)

Да Нет
| Выполните RAP 23.

30. Двигатель сканирования с нормальным звуком начинает процесс подачи оригинала.

Да Нет
| Выполните RAP 41.

31. Оригинал выводится из сканера.

Да Нет
| Выполните RAP 40.

32. Включается двигатель принтера.

Да Нет
| Выполните RAP 33.

33. Включается соленоид подачи.

Да Нет
| Выполните RAP 31.

34. Лист бумаги подается внутрь аппарата и копия выводится из аппарата и попадает на верхнюю крышку.

Да Нет
| Выполните RAP 31.

35. Теперь на дисплее появляется сообщение:

MAR-17 12:38P M100%
LOAD ORIGINALS
(ЗАГРУЗИТЕ ОРИГИНАЛЫ)

Да Нет
| Выполните RAP 25.

36. Изображение скопированного тест-листа имеет приемлемое качество. (Примеры качества изображения приведены в главе 3).

Да Нет
| Выполните IQ RAP 1.

37. Загрузите оригинал в автоподатчик ADF.
    a. Нажмите кнопку OT:18 (набор номера нажатием одной кнопки).
    b. На дисплее отображается телефонный номер или сообщение OT:18 NO ENTRY (для OT:18 нет номера).

Да Нет
| Выполните RAP 23.

38. Нажмите клавишу остановки Stop.

39. Выполните системные проверки с подключением к линии.

Системные проверки с подключением к линии

ПРИМЕЧАНИЕ: Эти процедуры проверки следует выполнять только после выполнения автономных системных проверок.

1. Выполните операцию передачи.

ПРИМЕЧАНИЕ: Воспользуйтесь заведомо исправным факсимильным аппаратом класса G3.

    a. Загрузите оригинал а автоподатчик ADF.
    b. Наберите телефонный номер второго аппарата.
    c. Нажмите кнопку запуска Start.
    d. Оригинал сканируется.

2. Индикаторная лампочка готовности Busy мигает и оригинал передается правильно.

Да Нет
| Выполните RAP 55.

3. На принимающем аппарате принято факс-сообщение приемлемого качества (Качество изображения определяет оператор второго факсимильного аппарата).

Да Нет
| Выполните IQ RAP 1.

4. Выполните операцию приема.

ПРИМЕЧАНИЕ: Попросите оператора второго факсимильного аппарата переслать факс оригинала на ваш аппарат в режиме G3.

    a. Слышен звук телефонного звонка.
    b. Индикатор занятости Busy начинает мигать.
    c. Факс-сообщение принимается правильно.

5. Принятое факс-сообщение имеет приемлемое качество. (Примеры качества изображения приведены в главе 3).

Да Нет
| Выполните IQ RAP 1.

6. Поднимите телефонную трубку с рычага.
    a. На дисплее отображается сообщение:

OFF-HOOK

Да Нет
| Выполните RAP 52.

7. Неисправность аппарата заказчика была устранена.

Да Нет
| Переходите к разделу дополнительных проверок или повторите процедуры системных проверок.

8. Переходите к окончательной системной проверке.

Дополнительные проверки

Описание

Этот раздел используется для выполнения углубленных проверок различных частей аппарата с целью выявить некоторые неисправности, которые не проявляются во время обычных системных проверок. Обычно принимаемое вами решение будет основано на предоставленном заказчиком описании неисправности.

ПРИМЕЧАНИЕ: Перед выполнением этих проверок обязательно завершите выполнение автономных системных проверок и системных проверок с подключением к линии.

Процедура

1. В Таблице 1 имеется описание неисправности.

   Да Нет
   | Переходите к Таблице 2 в разделе "Тесты технического обслуживания" и выполните все тесты, имеющие отношение к данной неисправности.

2. Выполните действия, указанные в Таблице 1 в столбце "Процедура".

Таблица 1. Описания неисправностей

Описание неисправности	Процедура
Неисправности подачи из автоподатчика ADF.	Переходите к этапу 3.
Не указывается окончание бумаги.	Переходите к этапу 4.
Неисправности автоматической подачи бумаги только из одной кассеты при установленном вспомогательном лотке.	Переходите к этапу 8.
Неисправны некоторые клавиши панели управления.	Переходите к этапу 9.
Ошибка или коды ошибки передачи данных.	Переходите к этапу 10.
Неустойчивые неисправности.	Переходите к этапу 11.
Теряется время и дата.	Замените главную печатную плату (REP 5.1).
В режиме копирования нельзя уменьшить оригинал.	Переходите к RAP 40.
(7042 и 7041 с модификацией 42) Неисправности двойного доступа.	Замените главную печатную плату (REP 5.1).

3. Для воспроизведения неисправности проверьте аппарат в напряженных условиях, используя метод проверки автоподатчика ADF из теста привода сканера 5 (Смотрите Таблицу 2).
4. Аппараты с одной кассетой при снятии кассеты показывают на дисплее сообщение о добавлении бумаги ADD PAPER.

   Да Нет
   | Переходите к RAP 32.
5. Аппараты с вспомогательным лотком показывают NONE (отсутствует) после индикатора 1st (1-ый) или 2nd (2-ой) при вынимании кассет (по одной).

   Да Нет
   | Переходите к этапу 7.
6. Выньте из аппарата почти всю бумагу, оставив только по одному листу в каждой кассете и запустите в аппарате режим копирования, чтобы усугубить условия появления неисправности.
7. Переходите к RAP 62 "Опция вспомогательного лотка".
8. Выньте кассету, в которой нет неисправности, и возвращайтесь к системным проверкам.

ПРИМЕЧАНИЕ: При одной снятой кассете некоторые сообщения на дисплее будут отличаться от сообщений, указанных в разделе системных проверок, например, все сообщения о загрузке оригиналов LOAD ORIGINALS.

9. Выполните тест 03 клавиш панели управления (Смотрите Таблицу 2).
10. Переходите к соответствующей Таблице в начале главы 2.
11. В случае неустойчивых неисправностей переходите к RAP 13 или повторите процедуру, в которой проявляется эта неисправность согласно сообщению заказчика.

Тесты технического обслуживания

Для обеспечения эффективной диагностики неисправностей аппарат оснащен дополнительными тестами, хранящимися во встроенном программном обеспечении. Доступ к этим тестам предоставляется при нажатии клавиши технического обслуживания [Service] и наборе дополнительного четырехзначного кода. Полное описание процедуры каждого такого теста приведено в главе 6 этого Руководства.

Код 0618

При передаче данных можно просмотреть на дисплее сигналы квитирования (монитор протокола), для чего надо нажать клавишу технического обслуживания [Service] и ввести код 0618. После завершения тестов монитор протокола можно отключить с помощью точно такой же процедуры.

Код 1101

В Таблице 2 перечислены тесты, доступ к которым можно получить нажатием клавиши технического обслуживания [Service] и вводе кода 1101. После этого для выбора нужного теста надо ввести его номер.

Таблица 2. Тесты, вызываемые по коду 1101

Тест	Номер теста
Тест принтера	00
Тест передачи модема	01
Тест памяти ПЗУ/ОЗУ принтера	02
Тест клавиш панели управления	03
Тест датчиков / блокировок	04
Тест двигателя сканирования/автоподатчика ADF	05
Тест светодиодов	06
Тест памяти ПЗУ/ОЗУ PIX (7042 и 7041 с модификацией 42)	07
Тест памяти ПЗУ/ОЗУ факса	10
Тест передачи DTMF	11
Отчет об опциях печати	12
Инициализация ОЗУ	13
Тест набора номера	15
Тест памяти изображения	16

Окончательная системная проверка

Процедура

1. Выполните операцию копирования.
   a. Загрузите оригинал в автоподатчик ADF.
   b. Нажмите клавишу копирования.
2. Выполните операцию передачи.
   a. Загрузите оригинал в автоподатчик ADF.
   b. Наберите телефонный номер второго факсимильного аппарата.
3. Выполните операцию приема.
   a. Попросите оператора второго факсимильного аппарата набрать телефонный номер вашего аппарата и переслать на него тест-оригинал.
4. Все перечисленные выше операции были выполнены без ошибок и с приемлемым качеством копирования.

   Да Нет

   | Переходите к разделу системных проверок.
5. Переходите к завершающим действиям.

Завершающие действия

Процедура

1. Возьмите отчеты, распечатанные на этапе начальных действий, и проверьте, что все опции заказчика и все параметры технического обслуживания, значения которых изменялись в ходе технического обслуживания, опять установлены в свои исходные значения.

ПРИМЕЧАНИЕ: Не изменяйте опции и их параметры назад в их исходные значения, если новые значения необходимы для устранения неисправности.

2. Установите счетчик барабана заказчика.
3. При необходимости обновите табличку модификаций и журнал профилактического обслуживания.
4. Установите и очистите все крышки, снятые во время выполнения технического обслуживания.
5. Проведите очистку места вокруг аппарата.
6. Если информация из каких-либо каталогов телефонных номеров была утрачена, то предоставьте заказчику соответствующие списки телефонных номеров.
7. Выполните все необходимые действия по оформлению документов.

Для заметок

Для заметок

2. Ремонтно-аналитические процедуры по индикаторам состояния

Содержание главы

Введение 2-1
Контрольные точки / Допуски напряжений 2-1
Информация отчета по работе (Таблица 1) .. 2-2
Сообщения дисплея об ошибках (Таблица 2) 2-3
Коды системных ошибок на дисплее (Таблица 3) 2-4
Коды ошибок передачи данных (Таблица 4) . 2-5
RAP 10 Проверка сетевого питания 2-9
RAP 11 Проверка блока питания 2-10
RAP 12 Выявление короткого замыкания в цепях постоянного тока 2-12
RAP 13 Неустойчивые неисправности 2-14
RAP 14 Системная ошибка LB14 2-15
RAP 19 Системная ошибка LB19 2-16
RAP 20 Неверные звуковые сигналы 2-17
RAP 21 Чистый дисплей или искаженное изображение на дисплее 2-18
RAP 22 Светодиоды панели управления ... 2-18
RAP 23 Клавиши панели управления 2-19
RAP 24 Вентиляторы 2-20
RAP 25 Неправильные сообщения 2-20
RAP 26 Блокировки крышек 2-22
RAP 30 Принтер не включается 2-24
RAP 31 Застревания бумаги 2-26
RAP 32 Добавление бумаги 2-28
RAP 33 Подача бумаги 2-29
RAP 34 Лазер 2-30
RAP 35 Отсутствует модуль барабана 2-32
RAP 36 Окончание тонера 2-33
RAP 37 Отсутствует счетчик 2-34
RAP 38 Фьюзер 2-34
RAP 40 Обнаружение оригинала 2-36
RAP 41 Подача оригинала 2-38
RAP 50 Отсутствует сигнал готовности линии 2-40
RAP 51 Отсутствует набор номера или подсоединение 2-40
RAP 52 Телефонная трубка 2-41
RAP 53 Аппарат не отвечает на звонки 2-42
RAP 54 Ошибки передачи данных 2-42
RAP 55 Аппарат передает неправильно 2-43
RAP 56 Аппарат принимает неправильно .. 2-44
RAP 60 Проверка механики 2-44
RAP 61 Дополнительная память 2-45
RAP 62 Дополнительный вспомогательный лоток 2-46
RAP 63 Вентиляторы 2-47

Введение

Глава с ремонтно-аналитическими процедурами используется для выявления установленной неисправности до уровня неисправной детали или подузла. В нее входят введение, Таблица со сведениями отчета по работе, таблицы с информацией по ошибкам и собственно ремонтно-аналитические процедуры.

В таблицах этой главы приводятся все выводимые на дисплей сообщения для оператора вместе с объяснением их смысла. В таблицах также перечислены все коды ошибок операций передачи и приема и соответствующие сообщения. Все коды ошибок будут занесены в отчет по работе.

При устранении неисправностей в случае отображения сообщений об ошибках или распечатывания кодов ошибок в отчете по работе используйте таблицы сообщений об ошибках на дисплее, кодов системных ошибок на дисплее и кодов ошибок передачи данных.

Вход в ремонтно-аналитические процедуры (RAP) проводится из раздела системных проверок в главе 1. Имеются два типа RAP: RAP по индикатору состояния, которые расположены в этой главе, и RAP качества изображения IQ, которые расположены в главе 3.

RAP обычно выделяют неисправность до уровня конкретной неисправной детали или подузла за исключением монтажных проводов.

В RAP имеются вопросы/утверждения с вариантами ответов Да/Нет. Ответ "Да" обычно переводит вас к следующему этапу RAP. Ответ "Нет" содержит действие для устранения неисправности или направляет вас к другому этапу RAP. После выполнения всех указанных действий по устранению неисправности переходите к главе 1 и заново выполните системные проверки чтобы убедиться, была ли устранена неисправность.

Контрольные точки / Допуски напряжений

Земля аппарата, как силовая, так и сигнальная, подсоединена к заземленному корпусу (раме) аппарата. Вследствие этого все проверки электрических цепей аппарата следует проводить, используя корпус как заземляющую точку. Более подробная информация о размещении разъемов и контрольных точек приводится в главе 7 этого Руководства.

При отсутствии каких-либо других указаний в этом разделе используются следующие допуски на величины напряжений:

Номинальное	Измеренное
+5 В	от +3,8 В до 5,5 В
+24 В	от +23,0 В до 25,5 В
0,0 В	<= +0,5 В

Таблица 1. Информация отчета по работе

Информация	Режим	Описание
OK	Все	Обычное окончание операции.
STOP	Все	Передача данных была остановлена нажатием кнопки остановки Stop.
CALL	Прием	Произошло истечение времени ожидания ответа от передатчика по таймеру T1.
OKVC	Все G3	Нормальное завершение операции, оператор ответил на голосовой запрос.
OKVR	Все G3	Нормальное завершение операции, но оператор не ответил на голосовой запрос. Операция завершена распечатыванием сообщения.
ND	Передача	Нет никакого оригинала для передачи.
PE	Опрос G3	В аппарате закончилась бумага для регистрации сообщений во время последовательного опроса.

ПРИМЕЧАНИЕ: Эта информация распечатывается в отчете по работе для каждой выполненной операции.

Сообщения дисплея об ошибках

Таблица 2. Сообщения дисплея об ошибках

Сообщения дисплея	Описание	Процедуры
DOCUMENT JAM	Оригинал застрял в области сканера или произошел пропуск подачи из автоподатчика ADF.	Откройте узел панели управления и удалите застрявший оригинал. Если неисправность будет повторяться, то переходите к RAP 40.
ADD PAPER	Закончилась бумага для регистрации сообщений.	Добавьте бумагу в кассету или в кассеты. Если аппарат по-прежнему показывает сообщение о загрузке бумаги, то переходите к RAP 32.
PAPER JAM	Бумага для регистрации сообщений застряла в области принтера.	Откройте принтер и удалите застрявший лист бумаги. Если эта неисправность будет повторяться, то переходите к RAP 31.
CLOSE COVER	Открыт узел панели управления или верхняя крышка.	Закройте узел панели управления и верхнюю крышку. Если на дисплее по-прежнему отображается сообщение о необходимости закрыть крышку, то переходите к RAP 26.
COMM. FAIL nnn	При работе аппарата возникла ошибка передачи данных.	За более подробной информацией обратитесь к кодам ошибок передачи данных (Таблица 4).
MEMORY FULL	Внутренняя память изображения переполнена.	Распечатайте хранящиеся в памяти документы. Объединяйте документы в пакеты меньшего размера. Повторите отказавшую операцию.
FILE FULL	Память полностью заполнена (32 файла).	Распечатайте или удалите ненужные файлы.
NO DRUM UNIT	В аппарате не установлен барабан.	Установите на место барабан. Если дисплей по-прежнему показывает отсутствие блока барабана, то переходите к RAP 35.
DRUM NEAR END	Осталось менее 100 операций до конца срока службы барабана.	Закажите запасной барабан для замены.
CHANGE DRUM UNIT	Барабан необходимо заменить.	Замените барабан.
TONER EMPTY	В узле проявления закончился тонер.	Замените тонер в узле проявления. Если там имеется тонер, то переходите к RAP 36.
NO COUNTER	В аппарате не установлен счетчик.	Установите счетчик. Если счетчик уже установлен, то переходите к RAP 37.
OFF-HOOK	Телефонная трубка не положена на рычаг надлежащим образом.	Правильно положите телефонную трубку на рычаг. Если телефонная трубка правильно располагается на рычаге, то переходите к RAP 52.
WARMING UP	Аппарат прогревается до рабочей температуры.	Подождите, пока аппарат прогреется до нормальной рабочей температуры. Если аппарат все время указывает, что он разогревается, то переходите к RAP 25.
SYSTEM ERROR nnn	В аппарате произошла внутренняя ошибка.	Переходите к кодам системных ошибок (Таблица 3), где они описаны подробнее.
MAINTENANCE	Счетчик аппарата отсчитал 100000 операций со времени проведения последнего планового профилактического обслуживания.	Заказчик должен заказать комплект для проведения планового профилактического обслуживания. Смотрите раздел планового профилактического обслуживания в главе 6 этого Руководства.

ПРИМЕЧАНИЕ: Эти сообщения отображаются только на дисплее.

Таблица 3. Коды системных ошибок на дисплее

Коды ошибок	Описание	Процедуры
MROM	Ошибка контрольной суммы системного ПЗУ.	Замените главную печатную плату (REP 5.1).
MRAM	Ошибка при проверке записи/чтения ОЗУ.	Замените главную печатную плату (REP 5.1).
MAnn	Ошибка при проверке адреса шины памяти изображения. nn указывает номер неисправной шины (от 00 до 08).	Замените главную печатную плату (REP 5.1).
MDnn	Ошибка при проверке записи/чтения памяти изображения. nn указывает номер неисправного сегмента.	При кодах от MD00 по MD03 замените главную печатную плату (REP 5.1). При коде MD04 и выше переходите к RAP 61.
LB10	Ошибка памяти.	Замените драйверную печатную плату (REP 5.5).
LB11	Ошибка лазера.	Переходите к RAP 34.
LB12	Ошибка фьюзера.	Переходите к RAP 38.
LB13	Ошибка вентилятора.	7041 без модификации 42 - переходите к RAP 24. 7042 и 7041 с модификацией 42 - переходите к RAP 63.
LB14	Ошибка высокого напряжения.	Переходите к RAP 14.
LB15 LB16 LB17 LB18 LBnn	Ошибка внутренних данных Ошибка команды. Ошибка недопустимой команды. Ошибка настройки. Все остальные не указанные коды LB.	Замените следующие элементы в указанном порядке: - Главная печатная плата (REP 5.1) - Драйверная печатная плата (REP 5.5) Печатная плата настройки (REP 5.6)
LB19	Ошибка состояния процессора.	Переходите к RAP 19.

ПРИМЕЧАНИЕ: Если встретится одна из этих ошибок, то выключите питание аппарата и подождите 1 минуту. Включите питание аппарата. Если неисправность по-прежнему присутствует, то выполните указанные здесь процедуры. Эти коды ошибок отображаются только на дисплее.

Коды ошибок передачи данных

Таблица 4. Коды ошибок передачи данных, отображаемые на дисплее и помещаемые в отчет о работе

Коды ошибок	Описание	Процедуры
001	Выполнение операции было остановлено из-за открывания крышки.	Закройте все крышки и проверьте блокировочные выключатели сканера и верхней крышки на наличие запаса и устойчивость срабатывания. Если неисправность повторится, то переходите к RAP 26.
002	Оригинал застрял или оказался слишком длинным.	Устраните застревание и проверьте правильность работы, выполнив для этого тест привода сканера (05), метод теста автоподатчика ADF. Если неисправность повторится, то переходите к RAP 40.
003	Закончилась или застряла бумага для регистрации и произошло переполнение памяти.	Загрузите бумагу, устраните застревание и проверьте правильность работы, выполнив для этого тест принтера (00). Если неисправность повторится, то переходите к RAP 31.
005	Ошибка аппаратуры модема или синхронизации.	Механическая ошибка. Выполните системные проверки.
006	Ошибка аппаратуры или синхронизации.	Механическая ошибка. Выполните системные проверки.
008	Ошибка превышения времени T1. Два аппарата пытались провести взаимную идентификацию дольше 35 секунд либо в линии был обнаружен сигнал "занято".	Ошибка передачи или приема. Если процедуры системных проверок (как автономные, так и с подключением к линии) не указывают никаких неисправностей, то переходите к RAP 54.
009	Завершающая попытка провести набор номера закончилась неудачно.	Проверьте второй аппарат (абонент). Проверьте функции набора номера.
010	При ожидании ответа от передатчика истекло время таймера T1 (35 секунд).	Ошибка приема. Если процедуры системных проверок (как автономные, так и с подключением к линии) не указывают никаких неисправностей, то переходите к RAP 54.
014	Ошибка в лазерном принтере или в сканере.	Механическая ошибка. Выполните системные проверки.
015	Следует заменить барабан или счетчик барабана либо закончился тонер.	Проверьте правильность установки барабана и счетчика барабана или добавьте тонер.
100	Бал инициирован запрос опроса (NSC/CIG/DTC) и вызванный аппарат не ответил в течение 35 секунд (T1).	Ошибка операции опроса. Если процедуры системных проверок (как автономные, так и с подключением к линии) не указывают никаких неисправностей, то переходите к RAP 54.
101	При ожидании от второго аппарата идентификации всех своих способностей (NSF/CSI/DIS) был получен сигнал отсоединения (DCN).	Ошибка передачи. Если процедуры системных проверок (как автономные, так и с подключением к линии) не указывают никаких неисправностей, то переходите к RAP 54.
102	После пересылки идентификатора всех своих возможностей (NSF/CSI/DIS) от передатчика был получен сигнал отсоединения (DCN).	Ошибка приема. Если процедуры системных проверок (как автономные, так и с подключением к линии) не указывают никаких неисправностей, то переходите к RAP 54.

ПРИМЕЧАНИЕ: Эти коды ошибок отображаются на дисплее и распечатываются в отчете о работе.

Продолжение кодов ошибок передачи данных

Таблица 4. Коды ошибок передачи данных, отображаемые на дисплее и помещаемые в отчет о работе

Коды ошибок	Описание	Процедуры
103	После запроса выполнения операции последовательного опроса (NSC/CIG/DTS) от опрашиваемого аппарата был получен сигнал отсоединения (DCN).	Ошибка операции опроса. Если процедуры системных проверок (как автономные, так и с подключением к линии) не указывают никаких неисправностей, то переходите к RAP 54.
104	При выполнении опроса не было никаких оригиналов для передачи.	Проверьте второй аппарат (абонента).
105	Никаких оригиналов с указанным уровнем секретности не было доступно для передачи при выполнении операции опроса.	Проверьте код секретности у оператора второго аппарата (абонента).
106	При выполнении операции опроса пароли не совпадают.	Проверьте пароль у оператора второго аппарата (абонента).
107	При выполнении операции секретной передачи пароли не совпадают.	Проверьте пароль у оператора второго аппарата (абонента).
108	При выполнении операции секретного приема пароли не совпадают.	Проверьте пароль у оператора второго аппарата (абонента).
111	Принимающий аппарат не способен провести прием в память, как этого требует операция секретной передачи.	Проверьте возможности принимающего аппарата (абонента).
112	От принимающей стороны не было получено никакого ответа после 3 попыток выполнить начальную настройку и синхронизацию (NSS/TSI/DCS, обучение и TCF).	Ошибка операции передачи. Если процедуры системных проверок (как автономные, так и с подключением к линии) не указывают никаких неисправностей, то переходите к RAP 54.
113	При операции передачи не удалось успешно завершить фазу обучения даже после снижения скорости передачи до 2400 бит/сек. Не было принято подтверждения приема (CFR) в ответ на сигнал проверки обучения (TCF).	Ошибка операции передачи. Если процедуры системных проверок (как автономные, так и с подключением к линии) не указывают никаких неисправностей, то переходите к RAP 54.
114	После передачи сигнала проверки обучения (TCF) принят сигнал отсоединения (DCN).	Ошибка операции передачи. Если процедуры системных проверок (как автономные, так и с подключением к линии) не указывают никаких неисправностей, то переходите к RAP 54.
115	Нет ответа на 3 попытки переслать сигнал "после сообщения" (EOP, MPS, EOM, PRI-Q, PPS-Q, EOR-Q, EOR-PRI-Q, PPS-PRI-Q).	Ошибка операции передачи. Если процедуры системных проверок (как автономные, так и с подключением к линии) не указывают никаких неисправностей, то переходите к RAP 54.

ПРИМЕЧАНИЕ: Эти коды ошибок отображаются на дисплее и распечатываются в отчете о работе.

Продолжение кодов ошибок передачи данных

Таблица 4. Коды ошибок передачи данных, отображаемые на дисплее и помещаемые в отчет о работе

Коды ошибок	Описание	Процедуры
116	После пересылки сигнала "после сообщения" (EOP, MPS, EOM, PRI-Q, PPS-Q, EOR-Q, EOR-PRI-Q, PPS-PRI-Q) принят сигнал отсоединения (DCN).	Ошибка операции передачи. Если процедуры системных проверок (как автономные, так и с подключением к линии) не указывают никаких неисправностей, то переходите к RAP 54.
117	Истечение времени ожидания таймера T2 (6 секунд) при ожидании ответа на сигнал "после сообщения" (EOP, MPS, EOM, PRI-Q, PPS-Q, EOR-Q, EOR-PRI-Q, PPS-PRI-Q).	Ошибка операции приема. Если процедуры системных проверок (как автономные, так и с подключением к линии) не указывают никаких неисправностей, то переходите к RAP 54.
118	При ожидании ответа на сигнал "после сообщения" (EOP, MPS, EOM, PRI-Q, PPS-Q, EOR-Q, EOR-PRI-Q, PPS-PRI-Q) принят сигнал отсоединения (DCN).	Ошибка операции приема. Если процедуры системных проверок (как автономные, так и с подключением к линии) не указывают никаких неисправностей, то переходите к RAP 54.
119	Истечение времени ожидания таймера приема T2 при ожидании сообщения после пересылки положительного ответа (CFR, MCF, CTR или PPR).	Ошибка операции приема. Если процедуры системных проверок (как автономные, так и с подключением к линии) не указывают никаких неисправностей, то переходите к RAP 54.
120	Истечение времени ожидания таймера T2 при ожидании команды от передатчика после пересылки ответа "после сообщения"(FTT, RTP, MCF, RTN, PIP, PIN или RNR)	Ошибка операции приема. Если процедуры системных проверок (как автономные, так и с подключением к линии) не указывают никаких неисправностей, то переходите к RAP 54.
121	При ожидании команды от передатчика после пересылки ответа "осле сообщения"(FTT, RTP, MCF, RTN, PIP, PIN или RNR) принят сигнал отсоединения (DCN).	Ошибка операции приема. Если процедуры системных проверок (как автономные, так и с подключением к линии) не указывают никаких неисправностей, то переходите к RAP 54.
122	Одна строка данных, принятых при передаче сообщения, превысила 5 секунд или во время приема сообщения несколько раз происходила потеря несущей частоты в течение 6-секундных интервалов.	Ошибка операции приема. Если процедуры системных проверок (как автономные, так и с подключением к линии) не указывают никаких неисправностей, то переходите к RAP 54.
123	Принята неверная команда или превышение длины кадра.	Ошибка операции передачи или приема. Если процедуры системных проверок (как автономные, так и с подключением к линии) не указывают никаких неисправностей, то переходите к RAP 54.
127	Второй аппарат не имеет функцию приема.	Ошибка операции передачи. Если процедуры системных проверок (как автономные, так и с подключением к линии) не указывают никаких неисправностей, то переходите к RAP 54.
128	Истечение времени ожидания таймера T1 после возврата в фазу B после принятия сигнала конца сообщения (EOM); нет ответа на сигналы идентификации местных возможностей (NSF/CSI/DIS).	Ошибка операции передачи или приема. Если процедуры системных проверок (как автономные, так и с подключением к линии) не указывают никаких неисправностей, то переходите к RAP 54.

ПРИМЕЧАНИЕ: Эти коды ошибок отображаются на дисплее и распечатываются в отчете о работе.

Продолжение кодов ошибок передачи данных

Таблица 4. Коды ошибок передачи данных, отображаемые на дисплее и помещаемые в отчет о работе

Коды ошибок	Описание	Процедуры
130	Сигнал идентификации вызванной станции (CED) длится более 10 секунд	Ошибка операции передачи или приема. Если процедуры системных проверок (как автономные, так и с подключением к линии) не указывают никаких неисправностей, то переходите к RAP 54.
132	Истечение времени ожидания таймера T1 после возврата в фазу B после принятия сигнала конца сообщения (EOM); нет приема сигнала ответа. Также истечение времени ожидания таймера T1 после возврата в фазу B после голосового запроса.	Ошибка операции передачи или приема. Если процедуры системных проверок (как автономные, так и с подключением к линии) не указывают никаких неисправностей, то переходите к RAP 54.
133	Второй аппарат (абонент) оказался несовместимым при запросе операции последовательного опроса.	Ошибка операции опроса. Если процедуры системных проверок (как автономные, так и с подключением к линии) не указывают никаких неисправностей, то переходите к RAP 54.
134	Трижды принят запрос на повторение предыдущей команды (CPR).	Ошибка операции передачи. Если процедуры системных проверок (как автономные, так и с подключением к линии) не указывают никаких неисправностей, то переходите к RAP 54.
140	Много ошибок при пересылке данных изображения; принят или передан сигнал (RTN), указывающий, что предыдущее сообщение не было переслано правильно.	Ошибка операции передачи или приема. Если процедуры системных проверок (как автономные, так и с подключением к линии) не указывают никаких неисправностей, то переходите к RAP 54.
150	Принимающая станция не сообщает об очистке состояния "занято" в течение 60 секунд (истечение времени ожидания таймера T5).	Ошибка операции передачи. Если процедуры системных проверок (как автономные, так и с подключением к линии) не указывают никаких неисправностей, то переходите к RAP 54.
151	Во время ожидания данных после передачи соответствующего отклика (CFR, MCF, CTR или PPR) принят сигнал отсоединения (DCN).	Ошибка операции передачи. Если процедуры системных проверок (как автономные, так и с подключением к линии) не указывают никаких неисправностей, то переходите к RAP 54.
152	После передачи сигнала (CTC), указывающего, что передатчик будет продолжать попытки пересылки предыдущего сообщения, или сигнала (RR) с запросом о готовности приемника принят сигнал отсоединения (DCN).	Ошибка операции приема. Если процедуры системных проверок (как автономные, так и с подключением к линии) не указывают никаких неисправностей, то переходите к RAP 54.
153	После трехкратной передачи сигнала продолжения передачи для повторного приема (CTC) или запроса состояния приемника (RR) не получено никакого ответа.	Ошибка операции приема. Если процедуры системных проверок (как автономные, так и с подключением к линии) не указывают никаких неисправностей, то переходите к RAP 54.
156	Отсутствие данных в течение 10 секунд, когда должны передаваться кодированные данные факс-сообщения (FCD).	Ошибка операции передачи. Если процедуры системных проверок (как автономные, так и с подключением к линии) не указывают никаких неисправностей, то переходите к RAP 54.
157	Число запросов на повторную передачу превысило параметр настройки попыток повторной передачи.	Ошибка операции приема. Если процедуры системных проверок (как автономные, так и с подключением к линии) не указывают никаких неисправностей, то переходите к RAP 54.

ПРИМЕЧАНИЕ: Эти коды ошибок отображаются на дисплее и распечатываются в отчете о работе.

RAP 10 Проверка сетевого питания

ПРЕДОСТЕРЕЖЕНИЕ

Неправильное подсоединение проводов заземления может привести к возможности поражения электрическим током. Необходимо выполнять следующие правила:

- Никогда не подключайте аппарат к источнику сетевого питания с помощью вилки, в которой нет заземляющего контакта.
- Никогда не выполняйте никаких профилактических действий, явно не описанных в процедурах технического обслуживания.
- Никогда не снимайте никаких закрепленных винтами крышек, если это явно не указано в процедуре технического обслуживания.

ОСТОРОЖНО

Если результаты каких-либо измерений напряжения не совпадают с указанными в следующих этапах данными, то причину этого следует устранить. Предупредите заказчика, что аппарат нельзя подсоединять к сетевой розетке. Сообщите заказчику, что необходимо вызвать квалифицированного электрика для ремонта силовой проводки. Не пытайтесь исправить электропроводку самостоятельно. Если впоследствии вы обнаружите, что электропроводка не была исправлена, то в письменной форме сообщите вашему менеджеру о неисправной электропроводке.

Процедура

1. Выключите выключатель питания аппарата.
2. Отсоедините шнур сетевого электропитания от сетевой розетки.
3. Выполните следующие проверки сетевого напряжения.

Только для USO (Рис. 1). Выполните следующее:

Измерьте переменное напряжение между фазной и нейтральной клеммами сетевой розетки.

- от 104 до 127 В переменного напряжения

Измерьте переменное напряжение между нейтральной и заземляющей клеммами сетевой розетки.

- менее 3 В переменного напряжения

Только для RX Великобритания (Рис. 2). Выполните следующее:

Измерьте переменное напряжение между фазной и нейтральной клеммами сетевой розетки.

- от 216 до 264 В переменного напряжения

Измерьте переменное напряжение между нейтральной и заземляющей клеммами сетевой розетки.

- менее 3 В переменного напряжения

Только для RX Европа (Рис. 3). Выполните следующее:

Измерьте переменное напряжение между двумя питающими клеммами сетевой розетки.

- от 196 до 244 В переменного напряжения

Измерьте переменное напряжение между одной клеммой питания и землей сетевой розетки.

- от 196 до 244 В переменного напряжения

Измерьте переменное напряжение между второй клеммой питания и землей сетевой розетки.

- менее 3 В переменного напряжения

Да Нет

| Сообщите заказчику о недопустимом напряжении или неисправной электропроводке.

4. Проверьте проводимость каждого провода в шнуре сетевого электропитания.
   - менее 10 Ом для каждого провода

   Да Нет

   | Замените шнур электропитания.
5. Переходите к RAP 11.

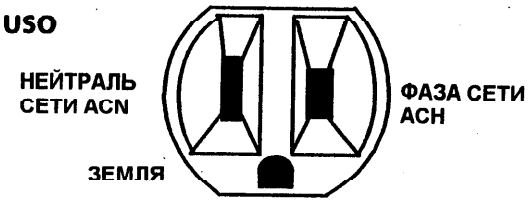

Рис. 1. Сетевая розетка USO

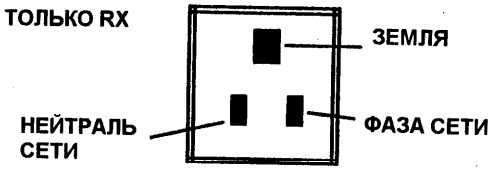

Рис. 2. Сетевая розетка RX в Великобритании



Рис. 3. Сетевая розетка RX в Европе

RAP 11 Проверка блока питания

Начальные действия

- Снимите экран драйверной печатной платы и заново подсоедините печатную плату настройки к драйверной печатной плате.

ПРЕДОСТЕРЕЖЕНИЕ

Сетевое переменное напряжение может оказаться смертельным. Соблюдайте все меры предосторожности при проверке напряжений на низковольтном блоке питания.

При проверке исправности предохранителей и при демонтаже и замене отдельных элементов обязательно отсоедините сетевое питание от низковольтного блока питания.

Процедура

1. Убедитесь, что узел панели управления и верхняя крышка правильно закрыты.
2. Включите питание аппарата.
3. Измерьте напряжения на драйверной печатной плате относительно земли (Рис. 1).
   - +24,0 В на контакте 2 разъема CN1 (RES24)
   - +5,0 В на контакте 2 разъема CN22
   - +24,0 В на контакте 10 разъема CN22

   Да Нет
   | Переходите к этапу 5.
4. Переходите к той процедуре, которая направила вас к этой RAP, или переходите к системным проверкам.
5. Выключите питание аппарата. Отсоедините шнур сетевого электропитания от аппарата и от сетевой розетки. Снимите низковольтный блок питания (REP 5.7).
6. Поместите низковольтный блок питания на ровную непроводящую поверхность. Проверьте исправность четырех предохранителей (F101, F102, F201 и F301).
7. Все предохранители исправны.

   Да Нет
   | Переходите к этапу 11.
8. Вставьте 10-контактный разъем (длинными выводами) (Рис. 2) в разъем CN201 низковольтного блока питания (Рис. 1).

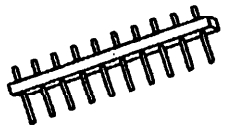

Рис. 2. 10-контактный разъем

9. Подсоедините шнур сетевого электропитания к низковольтному блоку питания. Переключите выключатель питания низковольтного блока питания в положение "Вкл" (ON). Вставьте шнур электропитания в сетевую розетку.

   Измерьте в 10-контактном разъеме следующие напряжения (Рис. 1).
   - +5,0 В между контактами 3 и 1.
   - +24,0 В (RES24) между контактами 10 и 1.
   - +24,0 В (при замкнутой блокировке) между контактами 7 и 1.

   Да Нет
   | Замените низковольтный блок питания (REP 5.7).
10. Переходите к этапу 13.
11. Предохранитель F301 перегорел.

    Да Нет
    | Замените перегоревший предохранитель и затем переходите к этапу 13.
12. Замените низковольтный блок питания (REP 5.7).
13. Установите на место низковольтный блок питания. При этом не устанавливайте нижний поддон. Измерение напряжений согласно этапу 3 этой RAP дает правильные результаты и предохранители не перегорают.

    Да Нет
    | Переходите к RAP 12.
14. Переходите к той процедуре, которая направила вас к этой RAP, или переходите к системным проверкам.

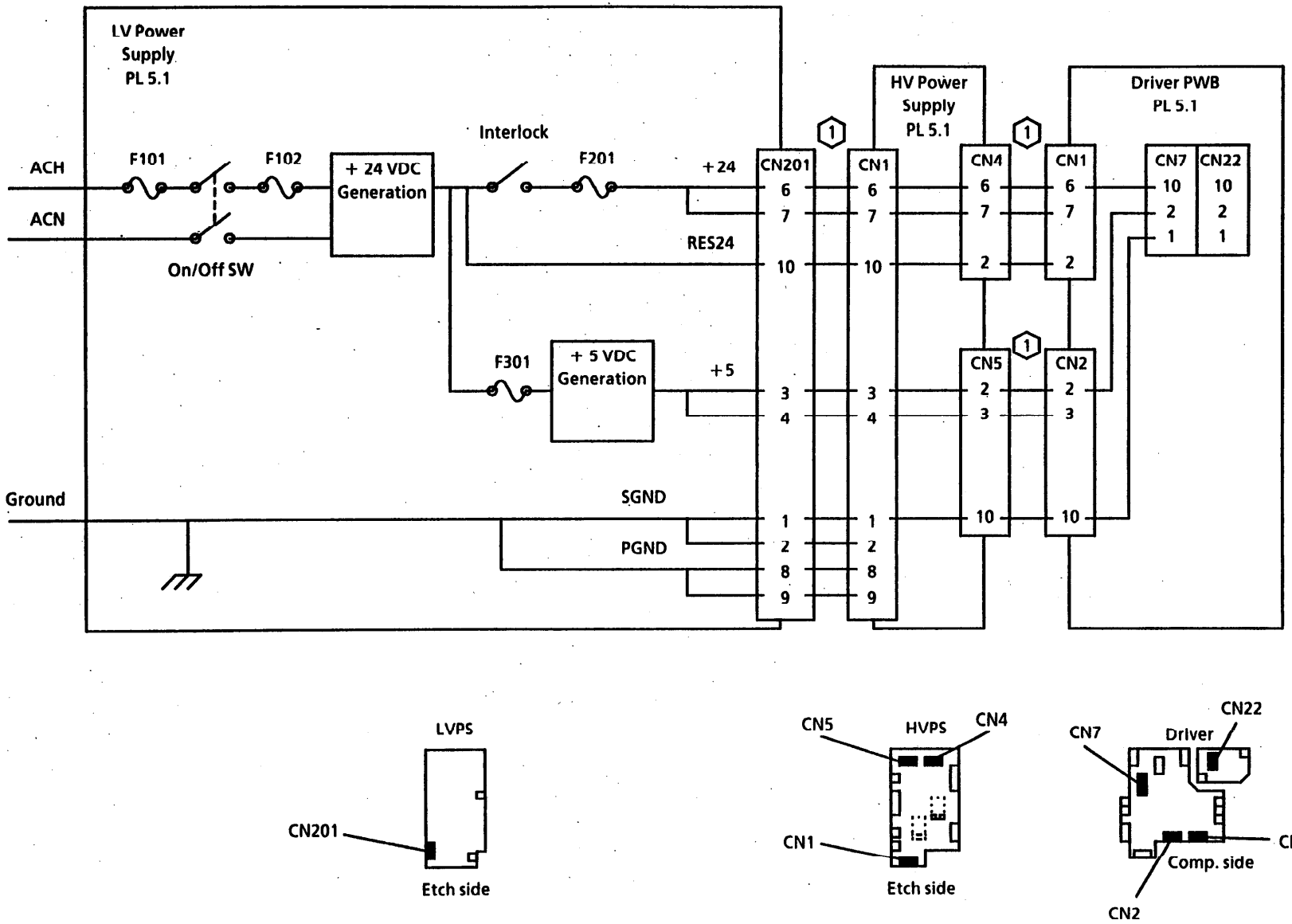

1 Direct Connection

Рис. 1. Блок питания постоянного тока

RAP 12 Выявление короткого замыкания в цепях постоянного тока

Описание

Эта процедура используется для нахождения деталей, которые приводят к перегрузке источников постоянного питания +5 В, +24 В и RES24.

Начальные действия

- Должна быть выполнена процедура RAP11 и должно быть проверено, исправен ли низковольтный блок питания.
- Снимите экран драйверной печатной платы и заново подсоедините печатную плату настройки к драйверной печатной плате.

ПРЕДОСТЕРЕЖЕНИЕ

Сетевое переменное напряжение может оказаться смертельным. Соблюдайте все меры предосторожности при проверки напряжений на низковольтном блоке питания.

При проверке исправности предохранителей и при демонтаже и замене отдельных элементов обязательно отсоедините сетевое питание от низковольтного блока питания.

Процедура

1. Выдвиньте раму печатных плат настолько, чтобы можно было отсоединить разъем CN1 главной печатной платы от разъема CN1 главной соединительной печатной платы.
2. Убедитесь, что узел панели управления и верхняя крышка правильно закрыты.
3. Включите питание аппарата.
4. Измерьте напряжения на драйверной печатной плате относительно земли корпуса (Рис. 1).
   - +24,0 В на контакте 2 разъема CN1 (RES24)
   - +5,0 В на контакте 2 разъема CN22
   - +24,0 В на контакте 10 разъема CN22

   Да Нет
   | Переходите к этапу 6.
5. Переходите к этапу 12.
6. Выключите питание. Установите на место раму печатных плат. Снимите узел проявления и поместите его в черный пакет. Снимите драйверную печатную плату (REP 5.5). Положите аппарат на его левую боковую сторону.
7. Включите питание аппарата.
8. Измерьте напряжения на низковольтном блоке питания относительно земли корпуса (Рис. 1).
   - +5,0 В на контакте 3 разъема CN201
   - +24,0 В на контакте 6 разъема CN201
   - +24,0 В (RES24) на контакте 10 разъема CN201

   Да Нет
   | Замените высоковольтный блок питания (REP 5.8).
9. Смотрите схему распределения постоянных напряжений питания в главе 7. Заново установите драйверную печатную плату на высоковольтный блок питания, но при этом отсоедините все выходы питания от драйверной печатной платы. Измерение напряжений согласно этапу 8 дает правильные результаты.

   Да Нет
   | Замените драйверную печатную плату (REP 5.5).
10. Подсоединяйте к драйверной печатной плате разъемы по одному пока напряжение, которое не соответствовало норме на этапе 8, опять не окажется перегруженным.
11. Отремонтируйте или замените выявленную неисправную деталь.
12. Смотрите схему распределения постоянных напряжений питания в главе 7. Отсоедините от главной печатной платы следующие разъемы:

    7041 без модификации 42: CN2
    7042 и 7041 с модификацией 42: CN3

    и после этого заново установите главную печатную плату. Измерение напряжений согласно этапу 4 дает правильные результаты.

    Да Нет
    | Переходите к этапу 16.
13. Подсоедините к главной печатной плате следующие разъемы и после этого заново установите главную печатную плату.

    7041 без модификации 42: CN2
    7042 и 7041 с модификацией 42: CN3
14. Отсоединяйте от соединительной печатной платы по одному разъему до тех пор, пока напряжение, которое было ниже нормы в этапе 4, не примет номинальное значение.
15. Отремонтируйте или замените неисправную деталь.
16. Снимите печатную плату LCU (REP 5.3) и установите на место главную печатную плату (REP 5.1). Измерение напряжений согласно этапу 4 дает правильные результаты.

    Да Нет
    | Переходите к этапу 18.
17. Замените печатную плату LCU (REP 5.3).
18. Установлена печатная плата дополнительной памяти.

    Да Нет
    | Установите на место печатную плату LCU (REP 5.3) и замените главную печатную плату (REP 5.1).
19. Установите на место печатную плату LCU (REP 5.3) и снимите печатную плату памяти. Измерение напряжений согласно этапу 4 дает правильные результаты.

    Да Нет
    | Замените главную печатную плату (REP 5.1).
20. Замените печатную плату дополнительной памяти (REP 5.9).

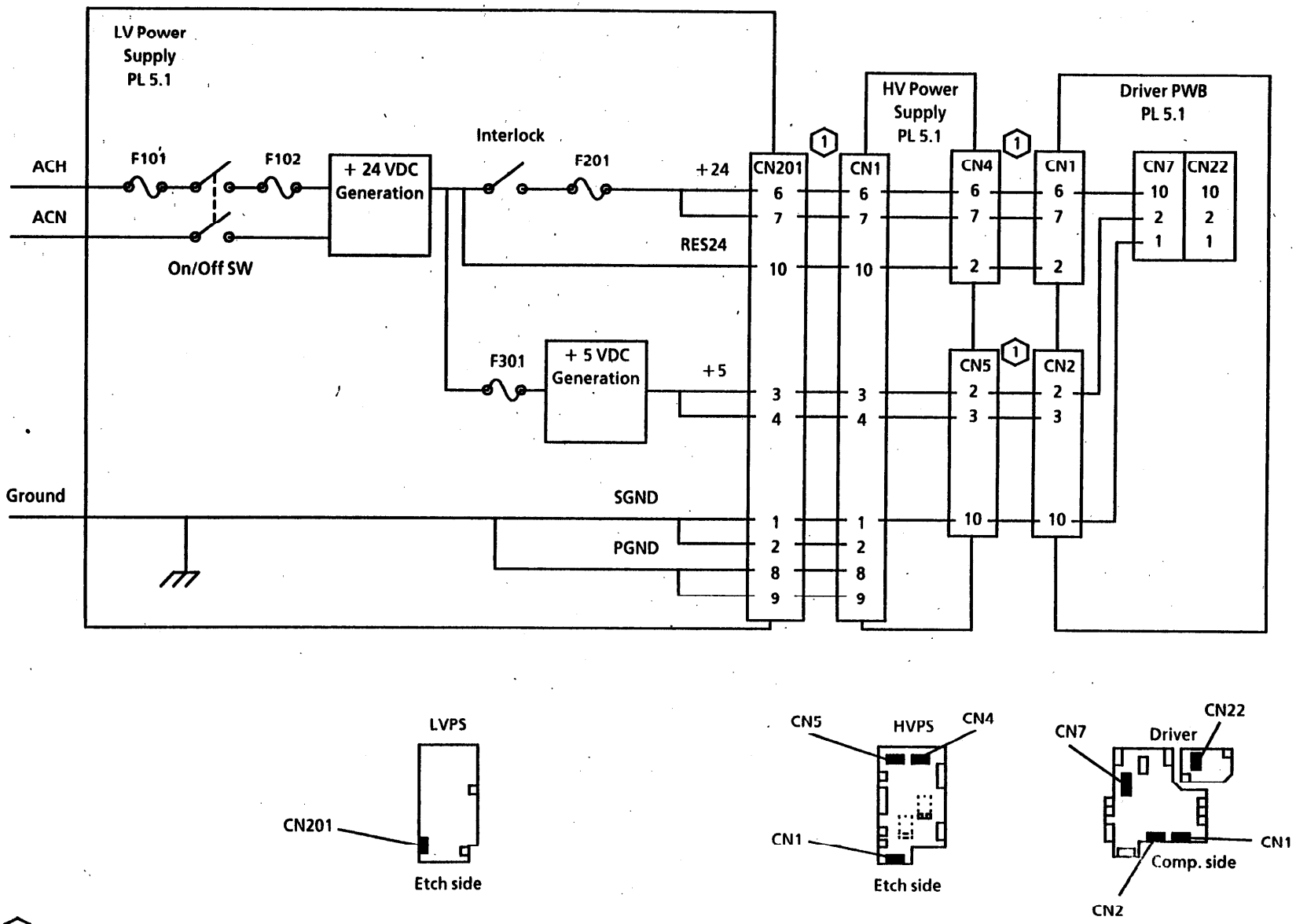

Рис. 1. Блок питания постоянного тока

RAP 13 Неустойчивые неисправности

Описание

Неустойчивые неисправности, например, неполадки заземления, могут оказаться весьма сложными для выявления. Они могут проявляться как дефекты качества копирования, связанные с накоплением электростатического заряда, как сбои в подаче бумаги и как случайные ошибки логики управления.

Начальные действия

- Выключите питание аппарата.
- Отсоедините от аппарата шнур сетевого электропитания.

Процедура

ПРИМЕЧАНИЕ: Неисправности заземляющей проводки выявляются путем проверки отсутствия разрывов в цепи и путем визуального осмотра. Каждую цепь заземления следует проверять отдельно между источником и местом назначения.

1. Проверьте наличие электрического соединения между корпусом аппарата и следующими элементами (смотрите схему распределения заземления в главе 7):

   Измеренное значение сопротивления между корпусом и следующими элементами должно быть меньше 10 Ом:
   - Барабан (полированные торцы)
   - Корпус коротрона переноса
   - Корпус коротрона отделения
   - Главная печатная плата (крепежные винты)
   - Печатная плата LCU (заземляющий проводник)
   - Драйверная печатная плата (крепежные винты)
   - Печатная плата настройки (крепежные винты)
   - Экран лазера
   - Нейтрализатор статического электричества устройства подачи бумаги
   - Нейтрализатор статического электричества устройства подачи оригиналов
   - Валы роликов подачи вспомогательного лотка

   Измеренное значение сопротивления от корпуса до следующих элементов должно быть меньше 10 Ом:
   - Вал ролика подачи бумаги
   - Вал резинового прижимного ролика

   Все измерения дали правильные результаты.

   Да Нет

   | По мере необходимости отремонтируйте или замените неисправные элементы.

2. Используя схему распределения постоянных напряжения питания и заземления в главе 7, проверьте отсутствие разрывов в цепях сигнальной земли SGND и земли питания PGND. Все измерения дали хорошие результаты.

   Да Нет

   | По мере необходимости отремонтируйте или замените неисправные элементы.

3. Сохраните копию всех отчетов по каталогам и опциям аппарата, распечатайте все хранящиеся в памяти документы и затем выполните процедуру инициализации оперативной памяти (13). Этот тест очищает содержимое всей памяти и устанавливает все настройки аппарата в подразумеваемые по умолчанию значения.

RAP 14 Системная ошибка LB14

Начальные действия

- Выключите питание аппарата.
- Осмотрите заземление и высоковольтные контакты скоротрона зарядки и коротрона переноса и при необходимости проведите ремонт.
- Убедитесь, что установлена печатная плата настройки (Модификация 1).

Процедура

1. Это аппарат модели 7041 без модификации 42.
   Да Нет
   | Переходите к этапу 4.
2. Разъедините встроенный разъем на жгуте проводов регулятора плотности вблизи соленоида. Измерьте значения сопротивления на контактах жгута проводов регулятора плотности.
   - Около 0 Ом, если ручка регулятора повернута до отказа против часовой стрелки
   - Около 9 кОм, если ручка регулятора повернута до отказа по часовой стрелке

   Да Нет
   | Замените регулятор плотности (REP 3.6).
3. Снова подсоедините разъем жгута проводов регулятора плотности
4. Снимите экран драйверной печатной платы и подключите на место печатную плату настройки. Проверьте напряжение ведущих сигналов высокого напряжения (Рис. 1). Измерьте напряжение относительно земли на контактах 14, 15 и 16 разъема CN1 драйверной печатной платы.
   - от +0,70 В до +0,95 В на контакте 14 во время печати
   - от +0,60 В до +0,70 В на контакте 15 во время печати
   - от +1,0 В до +1,2 В на контакте 16 во время печати

   Да Нет
   | Замените следующие элементы в указанном порядке:
   - Драйверную печатную плату (REP 5.5).
   - Высоковольтный блок питания (REP 5.8).
5. Проверьте напряжение сигналов обратной связи высокого напряжения. Измерьте напряжение относительно земли на контактах 11, 12 и 13 разъема CN1 драйверной печатной платы (Рис. 1).
   - от +0,70 В до +0,90 В на контакте 11 во время печати
   - от +1,1 В до +1,2 В на контакте 12 во время печати
   - от +0,70 В до +0,80 В на контакте 13 во время печати

   Да Нет
   | Замените высоковольтный блок питания (REP 5.8).
6. Замените следующие элементы в указанном порядке. Если это не приведет к устранению неисправности, то переходите к RAP 13.
   - Печатная плата настройки (REP 5.6).
   - Модуль барабана.
   - Проверьте состояние контактов на узле коротрона.

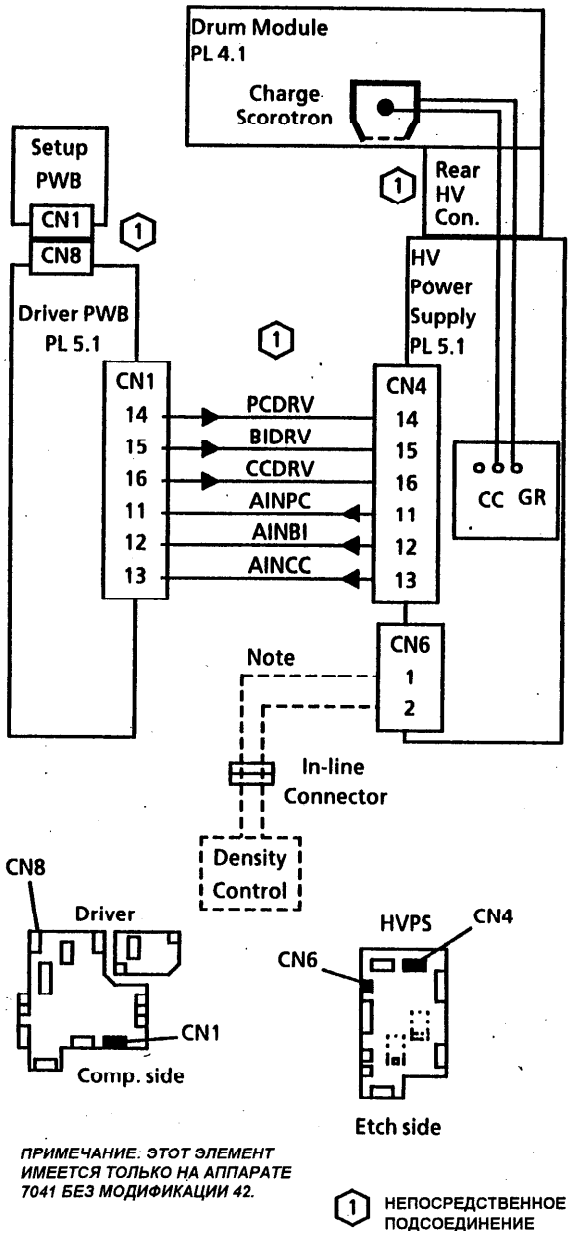

Рис. 1. Ведущие сигналы и сигналы обратной связи высокого напряжения

RAP 19 Системная ошибка LB19

Начальные действия

- Выключите питание аппарата.
- Убедитесь, что главная печатная плата полностью подсоединена к высоковольтному блоку питания.

Процедура

1. Отсоедините от разъема CN3 драйверной печатной платы вспомогательный лоток, если он имеется. Неисправность устранена.
   Да Нет
   | Переходите к этапу 3.
2. Замените двигатель вспомогательного лотка и узел его печатной платы.
3. Проверьте напряжение командного сигнала главной печатной платы (Рис. 1). Измерьте на драйверной печатной плате напряжение между контактом 14 разъема CN2 и землей.
   - Напряжение составляет +5,0 В в режиме ожидания.

   Да Нет
   | Замените главную печатную плату (REP 5.1).
4. Проверьте напряжение сигнала состояния привода (Рис. 1). Измерьте на драйверной печатной плате напряжение между контактом 15 разъема CN2 и землей.
   - Напряжение более +3,6 В в режиме ожидания.

   Да Нет
   | Замените драйверную печатную плату (REP 5.5).
5. Замените печатную плату настройки (REP 5.6).

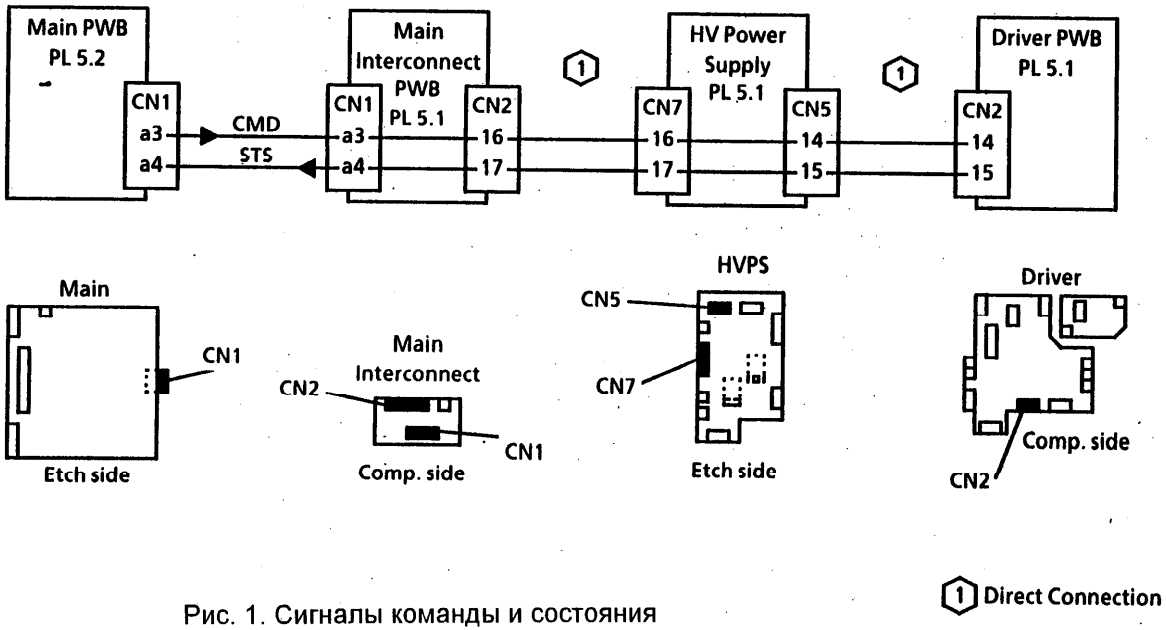

Рис. 1. Сигналы команды и состояния

RAP 20 Неверные звуковые сигналы

Начальные действия

- Убедитесь, что на главной печатной плате надежно подсоединены следующие разъемы:

  7041 без модификации 42
  - CN1 (главная соединительная печатная плата)
  - CN3 (печатная плата LCU)
  - CN4 (громкоговоритель)

  7042 и 7041 с модификацией 42
  - CN1 (главная соединительная печатная плата)
  - CN2 (печатная плата LCU)
  - CN5 (громкоговоритель)

Процедура

1. Из громкоговорителя слышны некоторые звуковые сигналы.
   Да Нет
   | Переходите к этапу 7.
2. На дисплее ничего не показано или выведено нечитаемое сообщение.
   Да Нет
   | Переходите к этапу 4.
3. Замените следующие элементы в указанном порядке:
   - Главная печатная плата (REP 5.1)
   - Панель управления (REP 1.1)
4. Из громкоговорителя слышен непрерывный звуковой сигнал (звонок телефона).
   Да Нет
   | Переходите к этапу 7.
5. Отсоедините телефонный кабель от телефонной розетки на стене.
   Непрерывный звуковой сигнал по-прежнему слышен.
   Да Нет
   | Сообщите заказчику о неисправности телефонной линии.
6. Замените печатную плату LCU (REP 5.3).
7. На панели управления светится хотя бы один светодиод.
   Да Нет
   | Переходите к этапу 12.
8. Выключите питание аппарата.
9. Снимите главную печатную плату (REP 5.1).
10. Проверьте сопротивление громкоговорителя. Отсоедините громкоговоритель от главной печатной платы и измерьте сопротивление на контактах жгута проводов громкоговорителя.

    7041 без модификации 42: CN2
    7042 и 7041 с модификацией 42: CN5
    - от 6 до 9 Ом

    Да Нет
    | Замените громкоговоритель (REP 5.4).
11. Замените главную печатную плату (REP 5.1).
12. Это аппарат модели 7041 без модификации 42.
    Да Нет
    | Переходите к RAP 10.
13. Вентиляторы работают.
    Да Нет
    | Переходите к RAP 10.
14. Переходите к RAP 11.

RAP 21 Чистый дисплей или искаженное изображение на дисплее

Описание

Эта RAP не используется при наличии на дисплее неожиданных сообщений, она используется только в случае отсутствия или искажения изображения на дисплее.

Начальные действия

- Убедитесь, что в аппарате надежно подсоединены следующие разъемы:

  7041 без модификации 42
  - CN2 на главной печатной плате (жгут проводов соединительной печатной платы)
  - CN7 на соединительной печатной плате (жгут проводов панели управления)
  - CN1 на печатной плате панели управления (жгут проводов панели управления)

  7042 и 7041 с модификацией 42
  - CN3 на главной печатной плате (жгут проводов соединительной печатной платы)
  - CN2 на соединительной печатной плате (жгут проводов панели управления)
  - CN1 на печатной плате панели управления (жгут проводов панели управления)

Процедура

1. Работает вентилятор, расположенный в задней части аппарата.

   Да Нет

   | Переходите к RAP 11.

2. Замените следующие элементы в указанном порядке:
   - Панель управления (REP 1.1)
   - Главная печатная плата (REP 5.1)

RAP 22 Светодиоды панели управления

Начальные действия

Убедитесь, что заказчик не выбрал опций, вызывающих ненормальное свечение светодиодов панели управления.

Процедура

1. Выполните тест технического обслуживания светодиодов (подробное описание теста приведено в главе 6).
   - Войдите в режим технического обслуживания (в случае невозможности войти в режим технического обслуживания переходите к этапу 4).
   - Выберите тест техобслуживания 06.
2. Светодиоды циклически загораются в следующем порядке:

   7041 без модификации 42
   - Manual Recieve (ручной прием)
   - Fine (высокое разрешение)
   - Standard (стандартное)
   - Halftone (полутона)
   - Tel./Voice Req. (Телефон / Речевой запрос)

   7042 и 7041 с модификацией 42
   - Error (ошибка)
   - Busy (занято)
   - Superfine (сверхвысокое разрешение)
   - Fine (высокое разрешение)
   - Standard (стандартное)
   - Halftone (полутона)

   Да Нет

   | Замените панель управления (REP 1.1).

3. Замените главную печатную плату (REP 5.1).
4. Замените следующие элементы в указанном порядке:
   - Главная печатная плата (REP 5.1)
   - Панель управления (REP 1.1)

RAP 23 Клавиши панели управления

Описание

Назначение этой RAP заключается в проверке клавиш панели управления

Начальные действия

- Выключите питание аппарата.

Процедура

1. Проверьте выключатель доступа к панели (Рис. 1). Отсоедините указанный ниже разъем от соединительной печатной платы и измерьте сопротивление между контактом 19 жгута проводов и землей.

   7041 БЕЗ МОДИФИКАЦИИ 42: CN7
   - >= 2 кОм при открытой панели
   - < 3 Ом при закрытой панели

   7042 И 7041 С МОДИФИКАЦИЕЙ 42: CN2
   - < 3 Ом при открытой панели
   - >= 2 кОм при закрытой панели

   Да Нет
   | Замените панель управления (REP 1.1).

2. Подсоедините разъем выключателя доступа к панели.
3. Включите питание и выполните тест клавишей панели управления: тест технического обслуживания 03, режим 0 (подробное описание теста приведено в главе 6).
   - Войдите в режим технического обслуживания (в случае невозможности войти в режим технического обслуживания переходите к этапу 5).
   - Выберите тест техобслуживания 03, режим 0.
4. Нажимайте клавиши в надлежащей последовательности. тест успешно завершен (сообщение об ошибке ERROR не показано).
5. Замените следующие элементы в указанном порядке:
   - Главная печатная плата (REP 5.1)
   - Панель управления (REP 1.1)

ПРИМЕЧАНИЕ: ПУНКТИРНЫЕ ЛИНИИ ПОКАЗЫВАЮТ СИГНАЛЫ ДЛЯ АППАРАТОВ 7042 И 7041 С МОДИФИКАЦИЕЙ 42

CN*
7041 БЕЗ МОДИФИКАЦИИ 42: CN7
7042 И 7041 С МОДИФИКАЦИЕЙ 42: CN2

CN**
7041 БЕЗ МОДИФИКАЦИИ 42: CN2
7042 И 7041 С МОДИФИКАЦИЕЙ 42: CN3

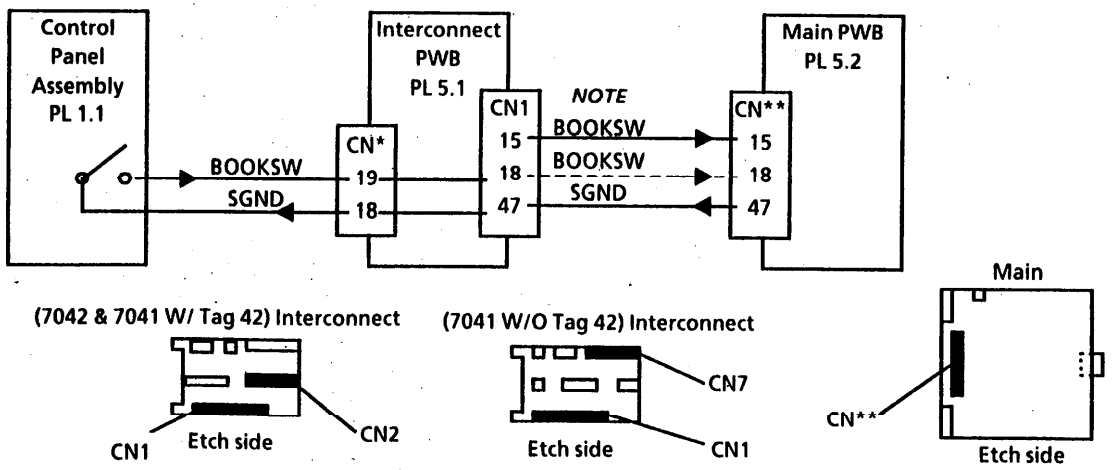

Рис. 1. Выключатель доступа к панели

RAP 24 Вентиляторы

Начальные действия

- Убедитесь, что следующие разъемы надежно подключены:
  - CN13 на драйверной печатной платы (вентилятор)
  - CN202 низковольтного блока питания (вентилятор блока питания)

Процедура

1. Включите питание аппарата. Работает вентилятор блока питания (передний).
   Да Нет
   | Переходите к RAP 11. Если в RAP 11 измерения постоянных напряжений дали правильные результаты, то замените вентилятор блока питания.

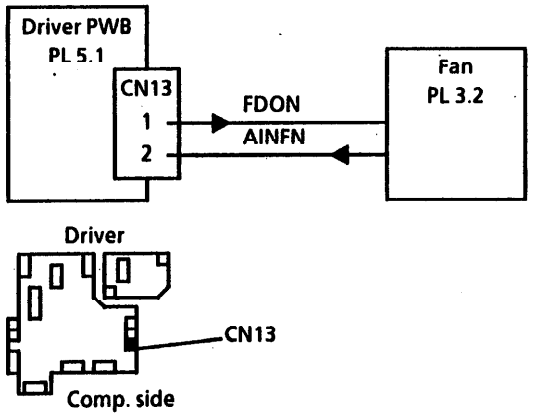

Рис. 1. Управление вентилятором

2. Оставьте аппарат в режиме ожидания не менее чем на одну минуту. Происходит зависание с системной ошибкой с кодом LB13.
   Да Нет
   | Замените драйверную печатную плату (REP 5.5).
3. Проверьте двигатель вентилятора (заднего) (Рис. 1). Отключите питание аппарата. Отсоедините разъем CN13 на драйверной печатной плате. Измерьте сопротивление между контактами разъема жгута проводов вентилятора.
   - Сопротивление составляет от 2 до 5 кОм.

   Да Нет
   | Замените вентилятор (REP 3.3).
4. Замените драйверную печатную плату (REP 5.5).

RAP 25 Неправильные сообщения

Начальные действия

- Убедитесь, что следующие разъемы надежно подключены:
  - CN4 на драйверной печатной платы (узел проявления)
  - CN10 на драйверной печатной платы (лазер)
  - CN3 на соединительной печатной платы (датчики оригинала)

Процедура

ПРИМЕЧАНИЕ: Эта процедура не применяется в случае появления кодов ошибок. При появлении кода ошибки переходите к соответствующей Таблице в начале этой главы.

1. Дисплей продолжает показывать только сообщение "WARMING UP" (прогрев) и ничего больше в течении более 1 минуты.
   Да Нет
   | Переходите к этапу 10.
2. Откройте крышку принтера и снимите модуль барабана и узел проявления. Поместите модуль барабана в черный пакет. Отключите блокировочный выключатель. Можно наблюдать циклы работы фьюзера (свет периодически включается и выключается). Интервал переключения может составлять до 1 минуты.
   Да Нет
   | Переходите к RAP 38.

3. Установите на место модуль барабана и узел проявления. Выключите питание аппарата. Снимите экран драйверной печатной платы и заново подсоедините печатную плату настройки к драйверной печатной плате.
4. Если на аппарате установлен вспомогательный лоток, то отсоедините жгут его монтажных проводов от разъема CN3 на драйверной печатной плате. Неисправность устранена.
   Да Нет
   | Переходите к этапу 6.
5. Замените двигатель вспомогательного лотка и узел его печатной платы.
6. Проверьте напряжение сигнала готовности драйверной печатной платы. Измерьте напряжение между контактом 12 разъема CN2 на драйверной печатной плате и землей (Рис. 1).
   - 0,0 В в режиме ожидания

   Да Нет
   | Переходите к этапу 8.
7. Замените главную печатную плату (REP 5.1).
8. Снимите главную печатную плату настолько, чтобы можно было отсоединить ее от высоковольтного блока питания. Проверьте напряжение сигнала готовности драйверной печатной платы. Измерьте напряжение между контактом 12 разъема CN2 на драйверной печатной плате и землей (Рис. 1).
   - 0,0 В в режиме ожидания

   Да Нет
   | Замените драйверную печатную плату (REP 5.5).
9. Замените главную печатную плату (REP 5.1).
10. Найдите в Таблице 1 сообщение, которое отображается вместе с сообщением о прогреве "WARMING UP". Переходите к RAP, указанной для этого сообщения в Таблице 1.

Таблица 1. Неправильные сообщения

Сообщение	RAP
CLOSE COVER (закройте крышку)	RAP 26
DOCUMENT JAM (застревание оригинала)	RAP 40
DIAL OR COPY (звоните или копируйте)	RAP 40
OFF-HOOK (снята трубка)	RAP 52
NO COUNTER (нет счетчика)	RAP 37
NO DRUM UNIT (нет блока барабана)	RAP 35
ADD PAPER (добавьте бумагу)	RAP 32
PAPER JAM (застревание бумаги)	RAP 31
TONER EMPTY (закончился тонер)	RAP 36

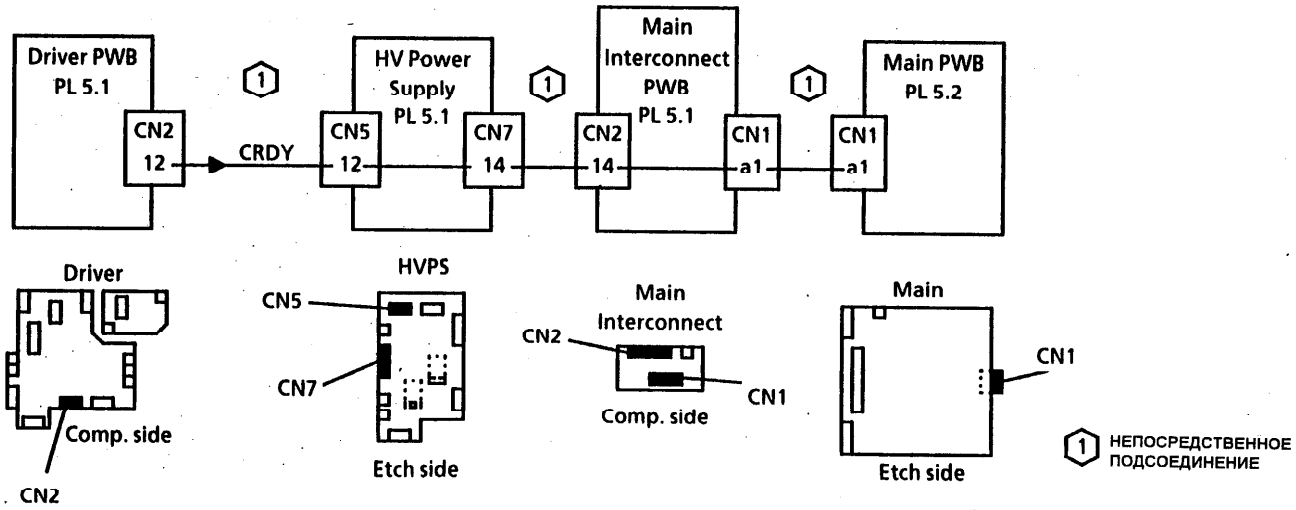

Рис. 1. Сигнал готовности драйверной печатной платы

RAP 26 Блокировки крышек

Начальные действия

- Выключите питание аппарата.
- Снимите переднюю и заднюю крышки (REP 1.6).

Процедура

1. Проверьте блокировочный выключатель сканера. Измерьте сопротивление между контактом 1 следующего разъема на соединительной печатной плате и землей (Рис. 2).

   7041 без модификации 42: CN2
   7042 и 7041 с модификацией 42: CN4
   - < 5 Ом при закрытой крышке сканера
   - > 5 кОм при открытой крышке сканера

   Да Нет
   | Убедитесь, что блокировочный выключатель сканера надежно срабатывает от передней защелки сканера. При необходимости отремонтируйте или замените блокировочный выключатель сканера (REP 2.5).

2. Принтер срабатывает при включении питания аппарата.

   Да Нет
   | Переходите к этапу 4.

3. Замените главную печатную плату (REP 5.1).

4. Переходите к RAP 11. Если в этой RAP будут измерены правильные величины напряжений питания, то возвращайтесь к этапу 5 в этой процедуре.

5. Активатор блокировочного выключателя верхней крышки работает нормально и блокировочный выключатель на низковольтном блоке питания полностью замкнут при запертой верхней крышке (Рис. 1).

   Да Нет
   | При необходимости проведите ремонт.

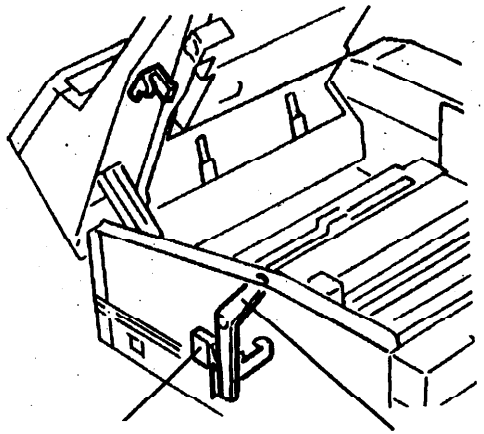

Рис. 1. Блокировочный выключатель верхней крышки

6. Выключите питание аппарата. Снимите экран драйверной печатной платы и опять подключите печатную плату настройки к драйверной печатной плате.

7. Проверьте напряжение +24 В на драйверной печатной плате. Измерьте напряжение относительно земли на контакте 10 разъема CN22 на драйверной печатной платы.
   - +24,0 В при закрытом принтере
   - +4,0 В или менее при открытом принтере

   Да Нет
   | Замените низковольтный блок питания (REP 5.7).

8. Замените драйверную печатную плату (REP 5.5).

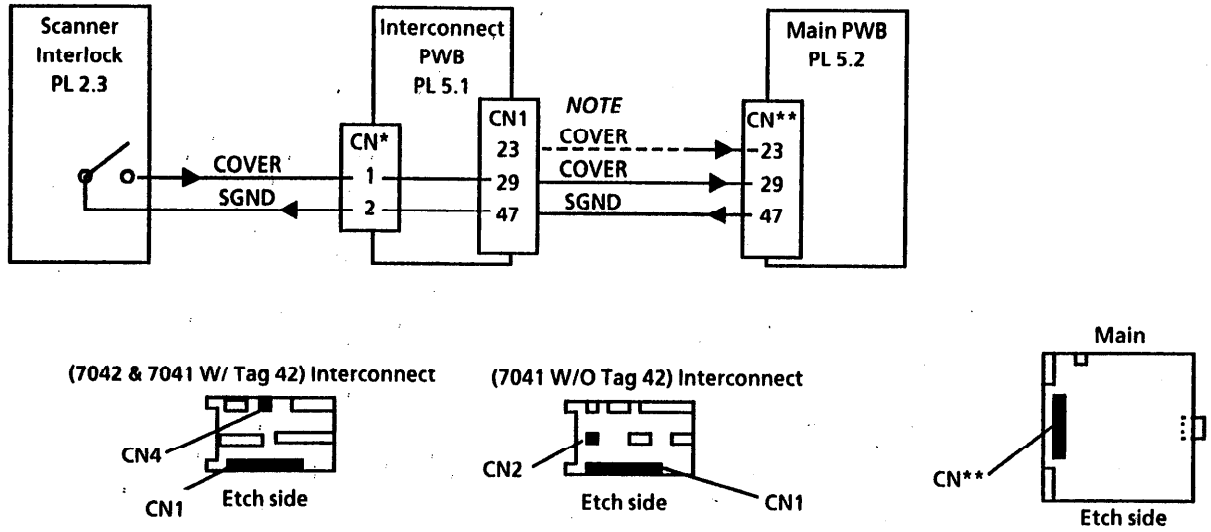

ПРИМЕЧАНИЕ: ПУНКТИРНЫЕ ЛИНИИ ПОКАЗЫВАЮТ СИГНАЛЫ ДЛЯ АППАРАТОВ 7042 И 7041 С МОДИФИКАЦИЕЙ 42

CN*
7041 БЕЗ МОДИФИКАЦИИ 42: CN2
7042 И 7041 С МОДИФИКАЦИЕЙ 42: CN4

CN**
7041 БЕЗ МОДИФИКАЦИИ 42: CN2
7042 И 7041 С МОДИФИКАЦИЕЙ 42: CN3

Рис. 2. Блокировочный выключатель сканера

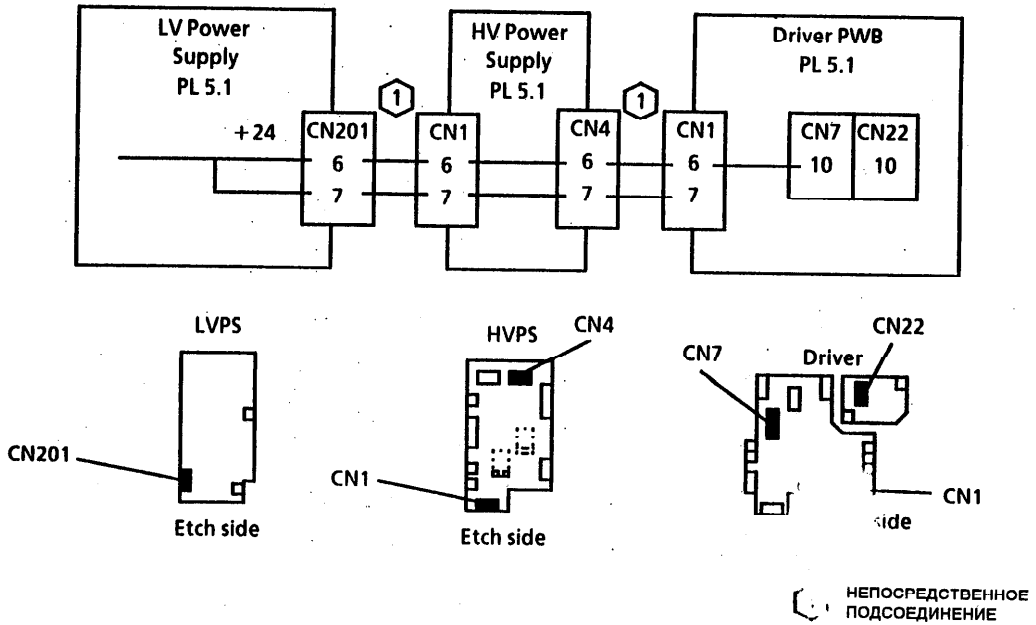

Рис. 3. Напряжение +24 В

RAP 30 Принтер не включается

Начальные действия

- Снимите экран драйверной печатной платы и опять подключите печатную плату настройки к драйверной печатной плате.
- Проверьте надежность подсоединения следующих разъемов:
  - CN8 на драйверной печатной плате (печатная плата настройки)
  - CN9 на драйверной печатной плате (счетчик барабана)

Процедура

1. На дисплей выведено сообщение "PAPER JAM" (застревание бумаги).
   Да Нет
   | Переходите к этапу 3.
2. Переходите к RAP 31.
3. На дисплей выведено сообщение "CLOSE COVER" (закройте крышку).
   Да Нет
   | Переходите к этапу 5.
4. Переходите к RAP 26.
5. Отсоедините от разъема CN3 драйверной печатной платы вспомогательный лоток, если он установлен. Неисправность устранена.
   Да Нет
   | Переходите к этапу 7.
6. Замените двигатель вспомогательного лотка и узел его печатной платы.
7. Проверьте напряжение +5 В на драйверной печатной плате (Рис. 1). Измерьте на драйверной печатной плате напряжение между контактом 2 разъема CN22 и землей.
   - Напряжение составляет +5,0 В в режиме ожидания.

   Да Нет
   | Переходите к RAP 11.
8. Проверьте сигнал слежения за напряжением +5 В (Рис. 1). Измерьте на драйверной печатной плате напряжение между контактом 16 разъема CN2 и землей.
   - Напряжение составляет +5,0 В в режиме ожидания.

   Да Нет
   | Замените драйверную печатную плату (REP 5.5).
9. Проверьте сигнал RES24 на драйверной печатной плате (Рис. 1). Измерьте на драйверной печатной плате напряжение между контактом 2 разъема CN1 и землей.
   - Напряжение составляет +24 В в режиме ожидания.

   Да Нет
   | Замените драйверную печатную плату (REP 5.5).
10. Снимите счетчик барабана технического обслуживания и установите на место счетчик барабана заказчика. Теперь принтер включается.
    Да Нет
    | Замените следующие элементы в указанном порядке:
    - Драйверная печатная плата (REP 5.5)
    - Печатная плата настройки (REP 5.6)
11. Закажите счетчик барабана технического обслуживания. Завершите выполнение данного технического обслуживания с помощью счетчика барабана заказчика.

ПРИМЕЧАНИЕ: Счетчик барабана заказчика не позволяет использовать настроечный инструмент.

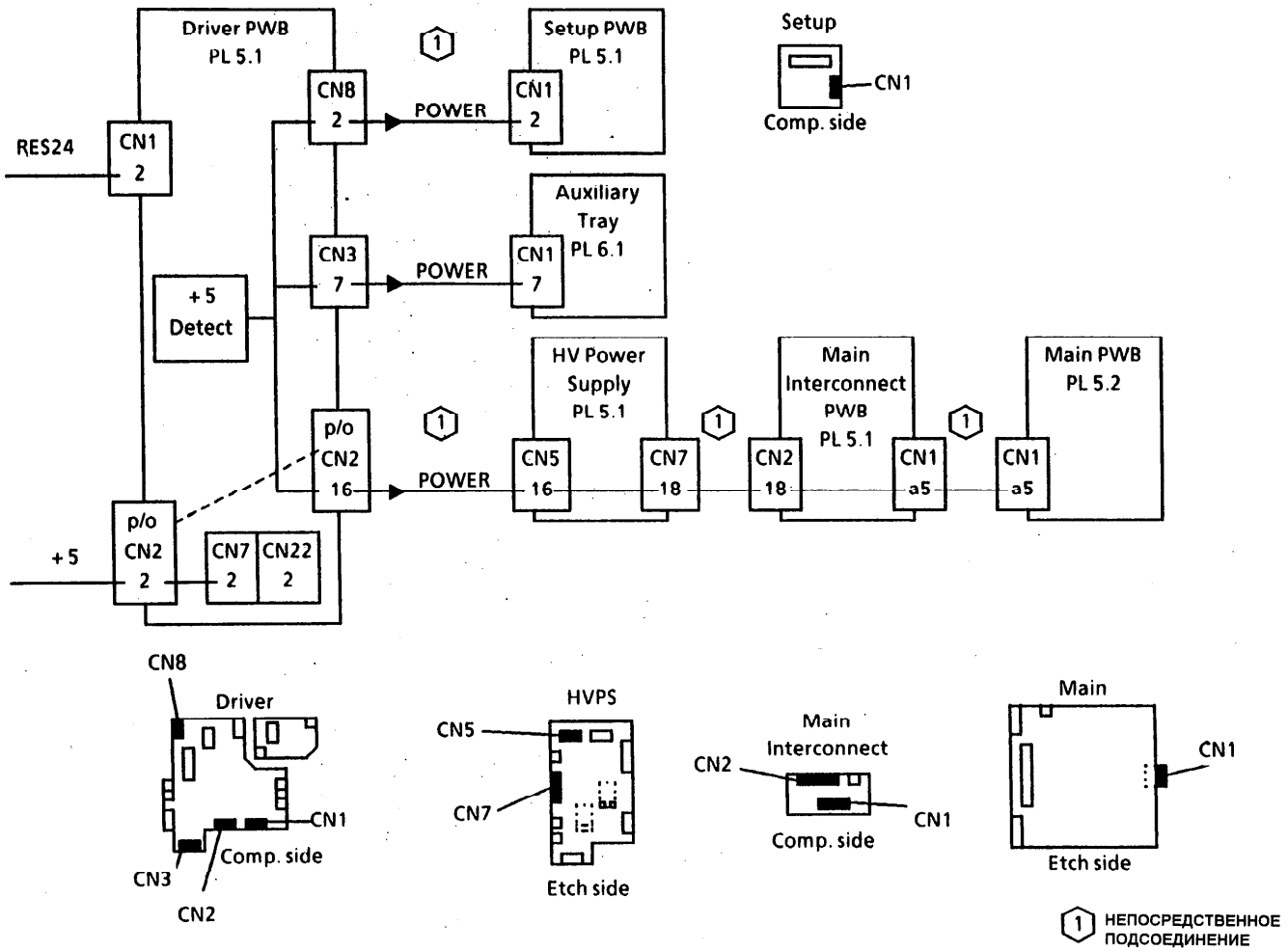

Рис. 1. Сигнал слежения за напряжением +5 В

RAP 31 Застревания бумаги

Начальные действия

- Проверьте тракт подачи бумаги на отсутствие препятствий.
- Проверьте коротрон отделения на отсутствие загрязнения.
- Снимите экран драйверной печатной платы и заново подключите печатную плату настройки к драйверной печатной плате.

Процедура

1. Проверьте сигнал датчика бумаги. Измерьте на драйверной печатной плате напряжение между контактом 3 разъема CN1 и землей.
   - При активизированном датчике напряжение составляет 0,0 В
   - При неактивированном датчике напряжение составляет +5,0 В

   Да Нет

   | Проверьте, правильно ли подключен разъем CN9 на высоковольтном блоке питания. При необходимости отремонтируйте или замените датчик бумаги (REP 3.7).

2. Проверьте сигнал датчика выхода бумаги. Измерьте на драйверной печатной плате напряжение между контактом 1 разъема CN12 и землей.
   - Напряжение составляет 0,0 В в режиме ожидания
   - При активизированном датчике напряжение составляет +5,0 В (просуньте через фьюзер лист бумаги, левые концы рычагов освобождения давления фьюзера должны быть подняты)

   Да Нет

   | Замените датчик выхода бумаги.

3. Проверьте сигнал датчика кассеты с бумагой. Измерьте на драйверной печатной плате напряжение между контактом 1 разъема CN5 и землей.
   - При активизированном датчике напряжение составляет +5,0 В
   - При неактивированном датчике напряжение составляет 0,0 В

   Да Нет

   | Убедитесь, что датчик кассеты с бумагой полностью активизируется лотком кассеты, если в лоток загружена бумага. При необходимости отремонтируйте лоток или замените узел правой рамы (REP 3.5).

4. Соленоид подачи активизируется во время операции копирования или внутреннего теста принтера.

   Да Нет

   | Переходите к этапу 6.

5. Откройте крышку принтера. Деблокируйте блокировочный выключатель. Барабан поворачивается.

   Да Нет

   | Переходите к RAP 33.

6. Осмотрите соленоид подачи. Убедитесь, что разъем CN20 подсоединен к драйверной печатной плате и что соленоид вспомогательного лотка подсоединен к печатной плате вспомогательного лотка (если есть вспомогательный лоток). Также проверьте, что собачка соленоида установлена правильно и не заедает.

ПРИМЕЧАНИЕ: В режиме ожидания лыски на ролике подачи должны быть снизу, со стороны фрикционной подушки.

7. Проверьте регулировку соленоида подачи.
   - ADJ 3.1 для соленоида верхней кассеты
   - ADJ 6.1 для соленоида кассеты вспомогательного лотка

8. Отключите питание аппарата. Отсоедините на драйверной печатной плате разъем CN20 или жгут проводов вспомогательного лотка (если имеется лоток).

9. Проверьте обмотку соленоида подачи. Измерьте сопротивление между контактами 1 и 2 жгута монтажных проводов обмотки.
   - Сопротивление составляет от 100 до 150 Ом (Рис. 1)

   Да Нет

   | Замените соленоид подачи верхней кассеты (REP 3.4) или двигатель и узел печатной платы вспомогательного лотка.

10. Замените драйверную печатную плату (REP 5.5) или двигатель и узел печатной платы вспомогательного лотка, если установлен вспомогательный лоток.

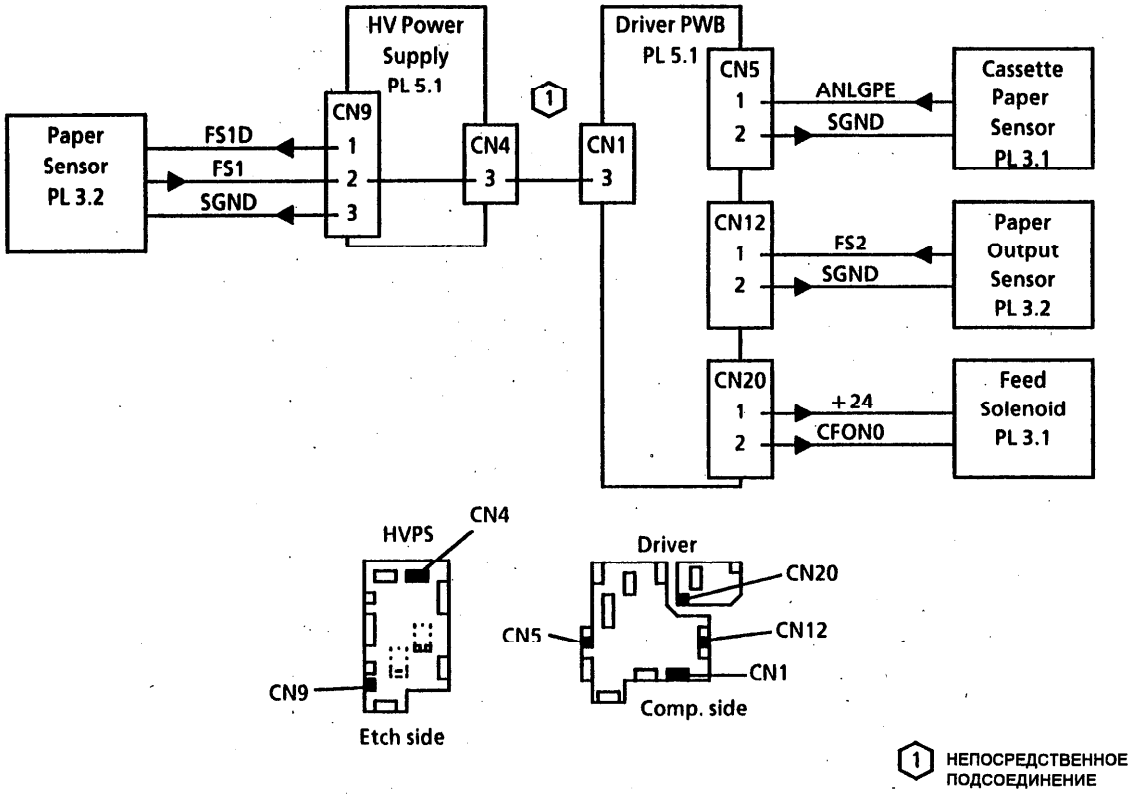

Рис. 1. Датчики и соленоид принтера

RAP 32 Добавление бумаги

Начальные действия

- Снимите экран драйверной печатной платы и заново подключите печатную плату настройки к драйверной печатной плате.

Процедура

1. Проверьте сигнал датчика кассеты с бумагой. Измерьте на драйверной печатной плате напряжение между контактом 1 разъема CN5 и землей.
   - При активизированном датчике напряжение составляет +5,0 В
   - При неактивированном датчике напряжение составляет 0,0 В

   Да Нет

   | Убедитесь, что датчик кассеты с бумагой полностью активизируется лотком кассеты, если в лоток загружена бумага. При необходимости отремонтируйте лоток или замените узел правой рамы (REP 3.5).
2. Замените драйверную печатную плату (REP 5.5).

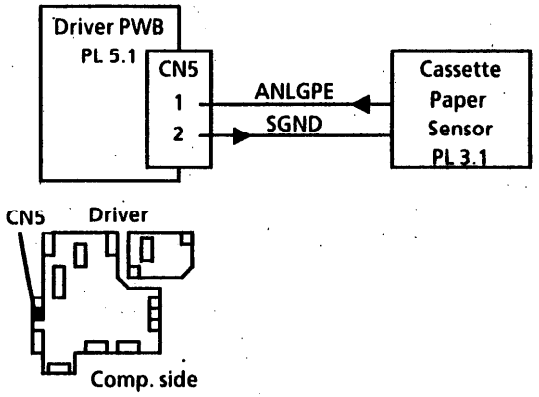

Рис. 1. Датчик кассеты для бумаги

RAP 33 Подача бумаги

Начальные действия

- Выключите питание аппарата.
- Снимите экран драйверной печатной платы и заново подключите печатную плату настройки к драйверной печатной плате.
- Убедитесь, что следующий разъем надежно подсоединен:
  - CN23 на драйверной печатной плате (двигатель принтера)

Процедура

1. Отсоедините разъем CN23 на драйверной печатной плате.
2. Измерьте сопротивление на жгуте проводов двигателя принтера, идущих к разъему CN23. Должны быть измерены следующие значения (Рис. 1):

Контрольная точка	Показания
• Каждый контакт относительно корпуса	бесконечность
• Между контактами 1 и 2	от 2 до 5 Ом
• Между контактами 3 и 4	от 2 до 5 Ом
• Между контактами 1 и 3	бесконечность
• Между контактами 2 и 4	бесконечность
• Между контактами 1 и 4	бесконечность
• Между контактами 2 и 3	бесконечность

Да Нет

| Замените двигатель принтера (REP 3.2).

3. Заново подсоедините разъем CN23 к драйверной печатной плате.
4. Включите питание аппарата.
5. Проверьте сигналы привода двигателя принтера (Рис. 1). Измерьте напряжение между каждым контактом разъема CN23 на драйверной печатной плате и землей.
   - +24,0 В в режиме ожидания
   - +15,0 В во время цикла печати

   Да Нет

   | Замените драйверную печатную плату (REP 5.5).

6. Переходите к RAP 60.

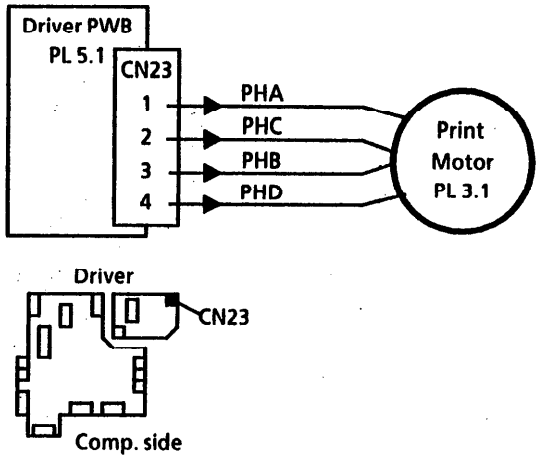

Рис. 1. Двигатель принтера

RAP 34 Лазер

Начальные действия

- Выключите питание аппарата.
- Снимите экран драйверной печатной платы и заново подключите печатную плату настройки к драйверной печатной плате.
- Убедитесь, что следующий разъем надежно подсоединен:
  - CN10 на драйверной печатной плате (лазер)
  - CN1 на лазере (жгут проводов лазера)

Процедура

ОСТОРОЖНО

Необходимо соблюдать осторожность при выполнении измерений на разъеме CN10 на драйверной печатной плате. Замыкание соседних контактов этого разъема может привести к выходу из строя элементов.

1. Проверьте заземление лазера (Рис. 1). Измерьте сопротивление относительно земли на контактах 2 и 6 разъема CN10 на драйверной печатной плате.
   - <= 2 Ом

   Да Нет

   | С помощью схемы распределения постоянных напряжений питания и заземления, приведенной в главе 7, проследите цепь заземления лазера. Выявите наличие неисправности в драйверной печатной плате, высоковольтном блоке питания и в низковольтном блоке питания. При необходимости проведите ремонт.
2. Включите питание аппарата.
3. Проверьте напряжения +24 В и +9 В (Рис. 1). Измерьте напряжение между контактами 4 и 5 разъема CN10 на драйверной печатной плате и землей.
   - +24,0 В в режиме ожидания на контакте 4
   - от +8,5 В до +9,5 В в режиме ожидания на контакте 5

   Да Нет

   | Замените драйверную печатную плату (REP 5.5).
4. Проверьте сигнал привода двигателя лазера (Рис. 1). Измерьте напряжение между контактом 3 разъема CN10 на драйверной печатной плате и землей.
   - +5,0 В в режиме ожидания
   - 0,0 В во время цикла печати

   Да Нет

   | Замените драйверную печатную плату (REP 5.5).
5. Проверьте сигнал синхронизации лазера (Рис. 1). Измерьте напряжение между контактом 1 разъема CN10 на драйверной печатной плате и землей.
   - +5,0 В в режиме ожидания
   - 0,0 В во время цикла печати

   Да Нет

   | Замените лазер (REP 3.1).
6. Проверьте сигнал области использования лазера (Рис. 1). Измерьте напряжение между контактом 7 разъема CN10 на драйверной печатной плате и землей.
   - +5,0 В в режиме ожидания

   Да Нет

   | Замените лазер (REP 3.1).
7. Проверьте сигнал управления питанием лазера (Рис. 1). Измерьте напряжение между контактом 9 разъема CN10 на драйверной печатной плате и землей.
   - от +1,0 В до +1,4 В в режиме ожидания
   - от +3,0 В до +3,4 В во время цикла печати

   Да Нет

   | Замените драйверную печатную плату (REP 5.5).
8. Проверьте сигнал контроля (монитора) лазера (Рис. 1). Измерьте напряжение между контактом 10 разъема CN10 на драйверной печатной плате и землей.
   - от +0,005 В до +0,010 В в режиме ожидания
   - от +0,090 В до +0,110 В во время цикла печати

   Да Нет

   | Замените лазер (REP 3.1).
9. Замените печатную плату настройки (REP 5.6).



Invisible laser radiation



Невидимое лазерное излучение

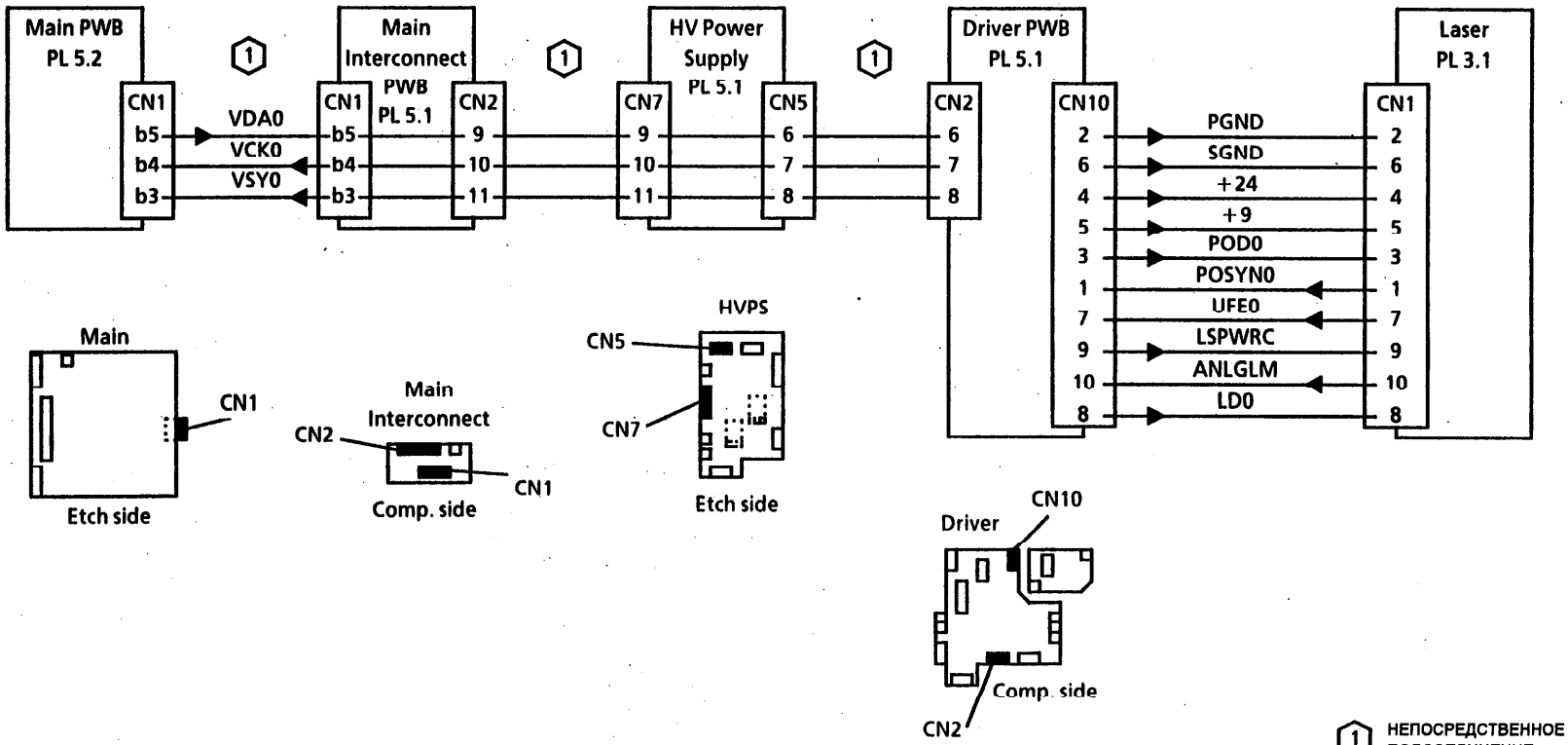

Рис. 1. Видеосистема принтера

RAP 35 Отсутствует модуль барабана

Начальные действия

- Очистите два квадратных контакта в верхней части модуля барабана.
- Очистите соответствующие контакты в нижней части лазера принтера и убедитесь, что эти контакты не деформированы
- Убедитесь, что следующие разъемы надежно подсоединены:
  - CN10 на драйверной печатной плате (лазер)
  - CN1 на лазере (жгут проводов лазера)

Процедура

1. Откройте крышку принтера.
2. Проверьте сигналы питания светодиода разрядки (Рис. 1). Измерьте напряжение между двумя контактами в нижней части лазера.
   - +24,0 В в течение примерно 5 секунд при каждой активизации блокировочного выключателя верхней крышки.

   Да Нет
   | Переходите к этапу 4.
3. Замените модуль барабана.
4. Отсоедините от лазера жгут монтажных проводов.
5. Проверьте сигналы питания светодиода разрядки (Рис. 1). Измерьте напряжение между контактами 11 и 12 на свободной стороне жгута проводов.
   - +24,0 В в течение примерно 5 секунд при каждой активизации блокировочного выключателя верхней крышки.

   Да Нет
   | Переходите к этапу 8.
6. Снимите лазер (REP 3.1). Убедитесь, что надежно затянуты два винта, крепящие красный и зеленый провода к контактам в нижней части лазера. Подсоединение проводов нормальное.

   Да Нет
   | При необходимости проведите ремонт.
7. Замените лазер (REP 3.1).
8. Снимите экран с драйверной печатной платы и затем заново подсоедините печатную плату настройки.

ОСТОРОЖНО

Необходимо соблюдать осторожность при выполнении измерений на разъеме CN10 на драйверной печатной плате. Замыкание соседних контактов этого разъема может привести к выходу из строя элементов.

9. Проверьте сигналы питания светодиода разрядки (Рис. 1). Измерьте напряжение между контактами 11 и 12 на разъеме CN10 на драйверной печатной плате.
   - +24,0 В в течение примерно 5 секунд при каждой активизации блокировочного выключателя верхней крышки.

   Да Нет
   | Замените драйверную печатную плату (REP 5.5).
10. Проверьте отсутствие разрыва в цепях от контактов 11 и 12 на лазере до жгута проводов драйверной печатной платы. При необходимости проведите ремонт.

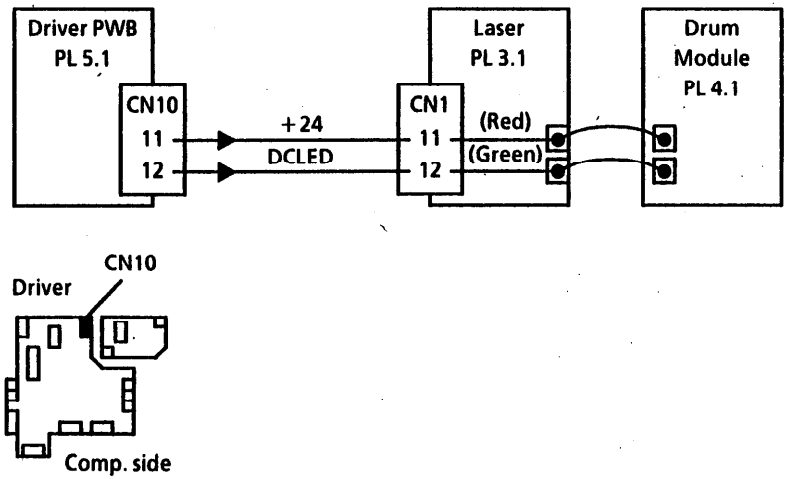

Рис. 1. Лампа разрядки и датчик присутствия барабана



Invisible laser radiation



Невидимое лазерное излучение

RAP 36 Окончание тонера

Начальные действия

- Снимите экран драйверной печатной платы и заново подключите печатную плату настройки к драйверной печатной плате.
- Убедитесь, что разъем CN4 на драйверной печатной плате (узел проявления) надежно подсоединен.

Процедура

1. Откройте верхнюю крышку и деблокируйте блокировочный выключатель принтера. Магнитный вал поворачивается.
   Да Нет
   | Переходите к этапу 3.
2. Переходите к этапу 6.
3. Проверьте ремень привода узла проявления. При необходимости отремонтируйте или замените его.
4. Проверьте сигналы привода двигателя (Рис. 1). Измерьте напряжение между землей и контактами 1 и 2 на разъеме CN4 на драйверной печатной плате.
   - +24,0 В на контактах 1 и 2 в режиме ожидания
   - 0,0 В на контакте 2 в течение короткого времени после открывания и закрывания верхней крышки.
5. Замените двигатель/датчик (REP 4.3).
6. Проверьте напряжение питания +5,0 В датчика тонера (Рис. 1). Измерьте напряжение между землей и контактом 3 на разъеме CN4 на драйверной печатной плате.
   - +5,0 В в течение короткого времени после открывания и закрывания верхней крышки.

   Да Нет
   | Замените драйверную печатную плату (REP 5.5).
7. Выключите питание аппарата.
8. Проверьте сопротивление между землей и датчиком тонера (Рис. 1). Измерьте сопротивление между землей и контактом 5 на разъеме CN4 на драйверной печатной плате.
   - <= 2 Ом

   Да Нет
   | С помощью схемы распределения постоянных напряжений питания и заземления, приведенной в главе 7, найдите разрыв в цепи заземления датчика. При необходимости проведите ремонт.
9. Включите питание аппарата. Проверьте выходной сигнал датчика тонера (Рис. 1). Измерьте напряжение между землей и контактом 4 на разъеме CN4 на драйверной печатной плате.
   - >= +1,6 В в течение короткого времени после открывания и закрывания верхней крышки.

   Да Нет
   | Замените двигатель / датчик (REP 4.3).
10. Замените драйверную печатную плату (REP 5.5).

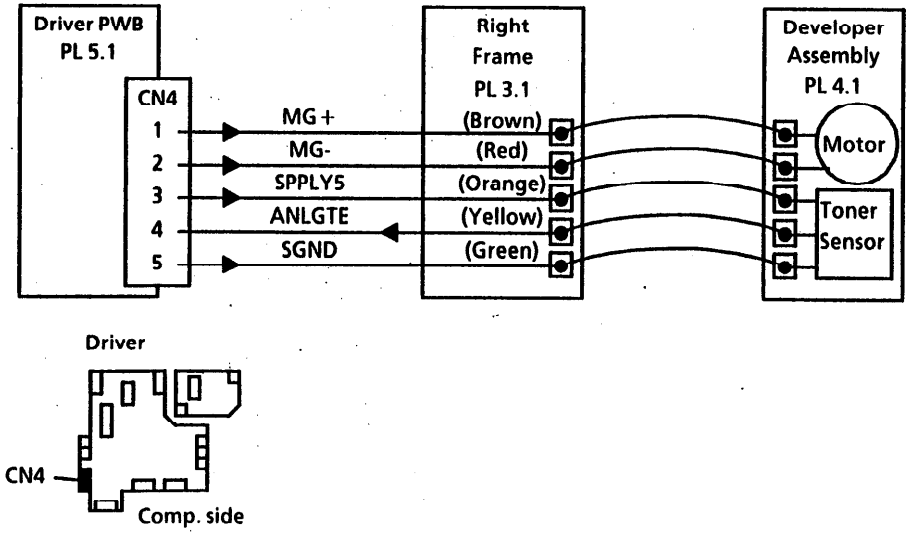

Рис. 1. Узел проявления

RAP 37 Отсутствует счетчик

Процедура

1. Снимите счетчик барабана для технического обслуживания и установите на место счетчик барабана заказчика. Сообщение об отсутствии счетчика NO COUNTER исчезает.
   Да Нет
   | Замените драйверную печатную плату (REP 5.5).
2. Закажите счетчик барабана технического обслуживания. Завершите выполнение данного технического обслуживания с помощью счетчика барабана заказчика.

ПРИМЕЧАНИЕ: Счетчик барабана заказчика не позволяет использовать настроечный инструмент.

RAP 38 Фьюзер

Процедура

1. Включите питание аппарата. Фьюзер периодически включается и выключается (можно увидеть свет в передней части узла фьюзера). Если только что закончилась операция печати, то интервал переключения может составить до 1 минуты.
   Да Нет
   | Переходите к этапу 6.
2. Снимите экран драйверной печатной платы и заново подключите печатную плату настройки к драйверной печатной плате.
3. Проверьте входной сигнал термистора фьюзера (Рис. 1). Измерьте напряжение между землей и контактом 1 на разъеме CN11 на драйверной печатной плате.
   - от +2,5 В до +2,7 В в режиме ожидания

   Да Нет
   | Замените драйверную печатную плату (REP 5.5).
4. Проверьте выходной сигнал термистора фьюзера (Рис. 1). Измерьте напряжение между землей и контактом 2 на разъеме CN11 на драйверной печатной плате.
   - < 0,10 В если фьюзер совсем остыл, несколько выше (вплоть до значений горячего фьюзера), если фьюзер не полностью остыл
   - > 1,30 В при горячем фьюзере
   - повышается не менее чем на 0,10 В при печати

   Да Нет
   | Замените узел фьюзера (REP 3.15).
5. Замените драйверную печатную плату (REP 5.5).
6. Измерьте переменное напряжение питания фьюзера (Рис. 1). Измерьте напряжение на контактах 1 и 2 разъема CN101 на низковольтном блоке питания.

ПРИМЕЧАНИЕ: Доступ к этому разъему проводится с передней стороны аппарата через нижнюю раму.

   - Измерение напряжения на фьюзере, когда он должен нагреваться, дает значение напряжения местной сети переменного тока.

   Да Нет
   | Переходите к этапу 8.
7. Замените узел фьюзера (REP 3.15).
8. Снимите экран драйверной печатной платы и заново подключите печатную плату настройки к драйверной печатной плате.
9. Проверьте сигнал включения фьюзера (Рис. 1). Измерьте напряжение между землей и контактом 1 на разъеме CN2 на драйверной печатной плате.

ОСТОРОЖНО

Это измерение следует проводить осторожно, чтобы не повредить элементы аппарата. Контакт 1 разъема частично перекрыт элементами драйверной печатной платы. При необходимости выключите питание аппарата, подсоединитесь к контакту 1 и затем включите питание аппарата.

   - 0,0 В когда фьюзер должен нагреваться
   - +24,0 В в промежутках между циклами нагрева фьюзера

   Да Нет
   | Замените драйверную печатную плату (REP 5.5).
10. Замените низковольтный блок питания (REP 5.7).

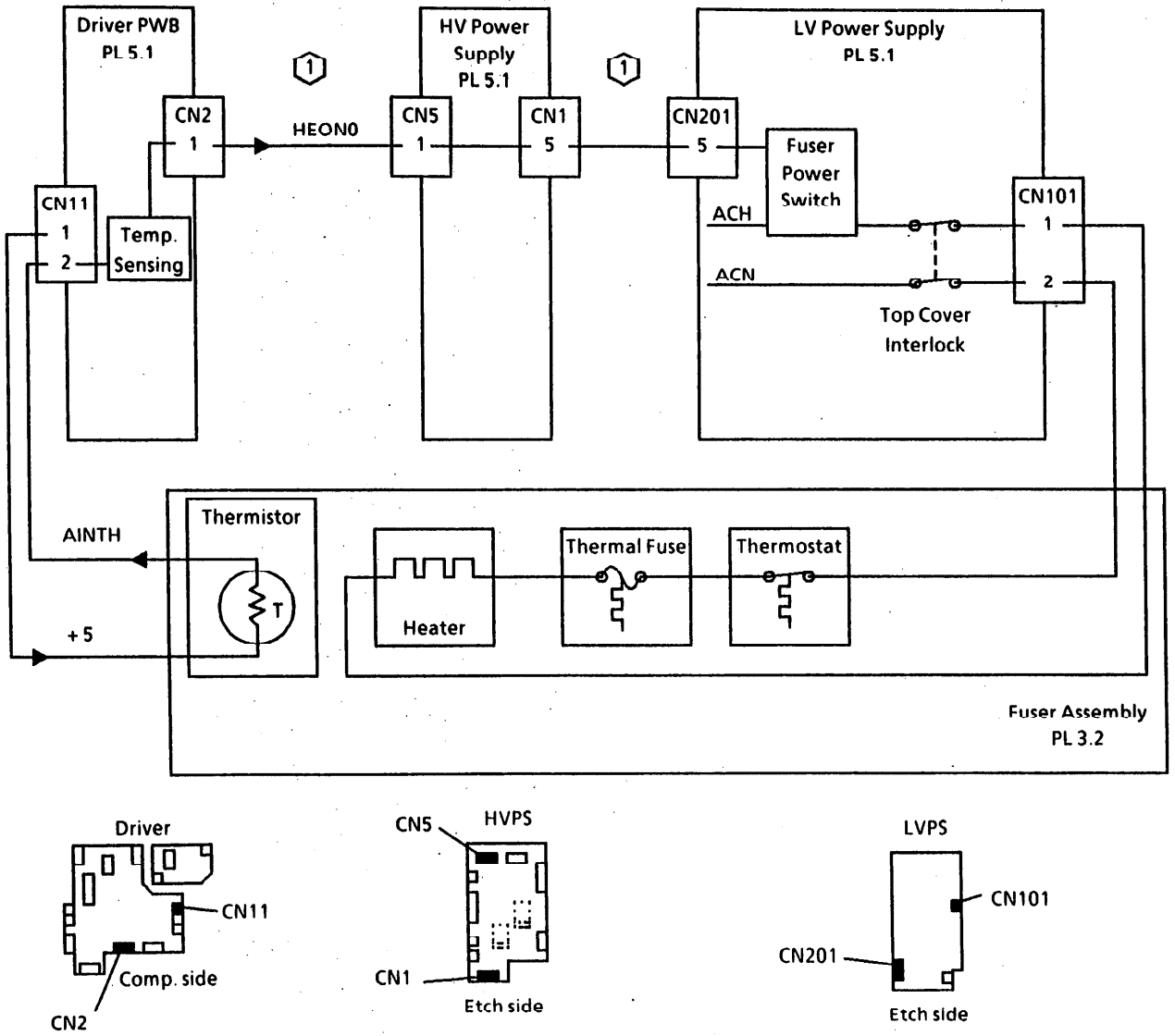

(1) НЕПОСРЕДСТВЕННОЕ ПОДСОЕДИНЕНИЕ

Рис. 1. Фьюзер

RAP 40 Обнаружение оригинала

Начальные действия

- Проверьте тракт подачи оригинала на отсутствие препятствий.
- Убедитесь, что следующий разъем надежно подсоединен:
  - Разъем CN3 на соединительной печатной плате (датчики оригинала)

Процедура

1. Выполните тест датчика / блокировки (04). Запустите тест, откройте крышку сканера и вручную активизируйте три датчика оригинала. При активизации этих датчиков первые три разряда на дисплее должны изменять свое состояние.
   Да Нет
   | Переходите к этапу 3.
2. Переходите к RAP 41.
3. Выполните переход согласно приведенным ниже указаниям в зависимости от того, какой разряд был ошибочным ранее в этапе 1.

– Была ошибка в первом разряде.	Переходите к этапу 4.
– Была ошибка во втором разряде.	Переходите к этапу 7.
– Была ошибка в третьем разряде.	Переходите к этапу 10.

4. Проверьте напряжение питания датчика оригинала A4 (Рис. 1). Измерьте напряжение между землей и контактами 4 и 6 на разъеме CN3 на соединительной печатной плате.
   - +5,0 В на контакте 4 в режиме ожидания
   - 0,0 В на контакте 6 в режиме ожидания

   Да Нет
   | Переходите к схеме распределения напряжений питания и заземления в главе 7 для выявления неисправности.
5. Проверьте выходное напряжение датчика оригинала A4 (Рис. 1). Измерьте напряжение между землей и контактом 5 на разъеме CN3 на соединительной печатной плате.
   - 0,0 В при активизации
   - +5,0 В если деактивизирован

   Да Нет
   | Замените следующие детали:
   - Датчики оригинала (7041 без модификации 42) (REP 2.4).
   - Датчики оригинала (7042 и 7041 с модификацией 42) (REP 2.13).
6. Замените главную печатную плату (REP 5.1).
7. Проверьте напряжение питания датчика оригинала B4 (Рис. 1). Измерьте напряжение между землей и контактами 7 и 9 на разъеме CN3 на соединительной печатной плате.
   - +5,0 В на контакте 7 в режиме ожидания
   - 0,0 В на контакте 9 в режиме ожидания

   Да Нет
   | Переходите к схеме распределения напряжений питания и заземления в главе 7 для выявления неисправности.
8. Проверьте выходное напряжение датчика оригинала B4 (Рис. 1). Измерьте напряжение между землей и контактом 8 на разъеме CN3 на соединительной печатной плате.
   - 0,0 В при активизации
   - +5,0 В если деактивизирован

   Да Нет
   | Замените следующие детали:
   - Датчики оригинала (7041 без модификации 42) (REP 2.4).
   - Датчики оригинала (7042 и 7041 с модификацией 42) (REP 2.13).
9. Замените главную печатную плату (REP 5.1).
10. Проверьте напряжение питания датчика сканирования (Рис. 1). Измерьте напряжение между землей и контактами 1 и 3 на разъеме CN3 на соединительной печатной плате.
    - +5,0 В на контакте 1 в режиме ожидания
    - 0,0 В на контакте 3 в режиме ожидания

    Да Нет
    | Переходите к схеме распределения напряжений питания и заземления в главе 7 для выявления неисправности.
11. Проверьте выходное напряжение датчика сканирования (Рис. 1). Измерьте напряжение между землей и контактом 2 на разъеме CN3 на соединительной печатной плате.
    - 0,0 В при активизации
    - +5,0 В если деактивизирован

    Да Нет
    | Замените следующие детали:
    - Датчики оригинала (7041 без модификации 42) (REP 2.4).
    - Датчики оригинала (7042 и 7041 с модификацией 42) (REP 2.13).
12. Замените главную печатную плату (REP 5.1).

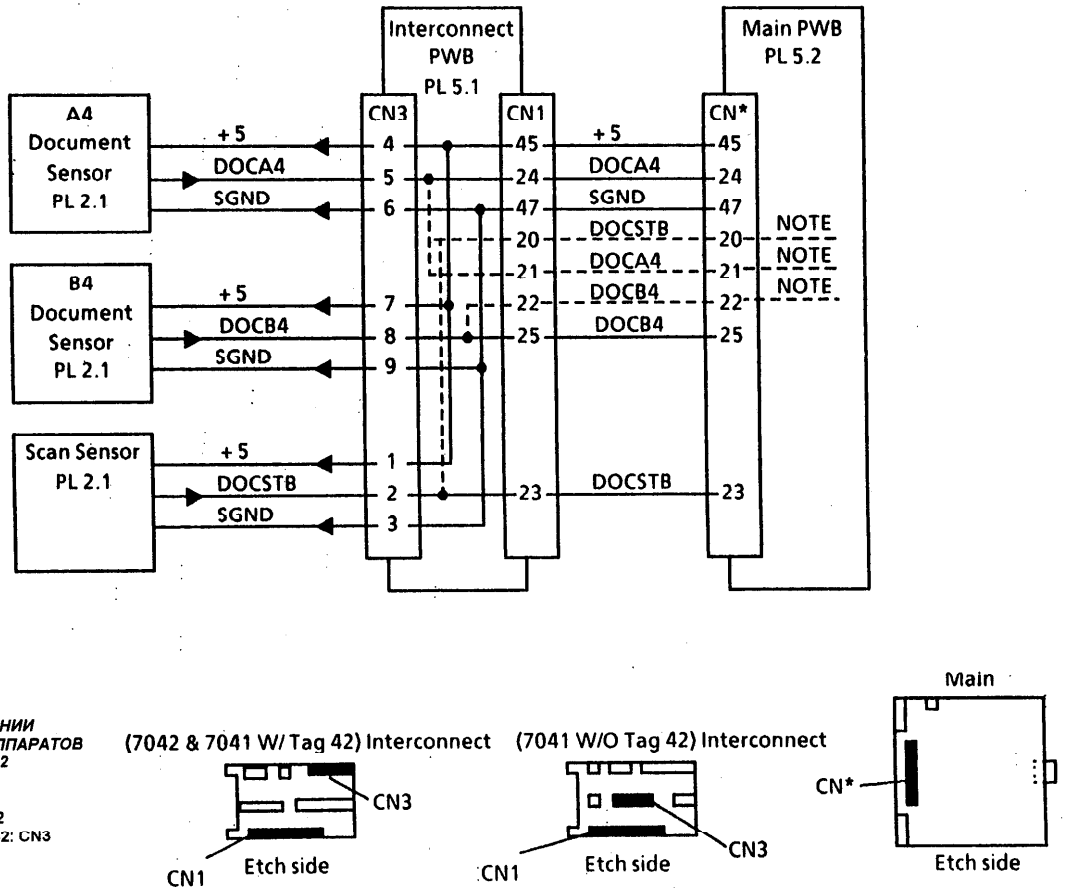

Рис. 1. Датчики оригинала

RAP 41 Подача оригинала

Начальные действия

- Выключите питание аппарата.
- Убедитесь, что следующие разъемы надежно подсоединены:
  - CN6 на соединительной печатной плате (двигатель сканирования)
  - CN3 на соединительной печатной плате (датчики оригинала)

Процедура

1. Оригиналы перекашиваются и застревают только в том случае, когда направляющие лотка оригиналов полностью раздвинуты и оригиналы смещены в переднюю или в заднюю часть сканера (это включает в себя подачу длинной кромкой).
   Да Нет
   | Переходите к этапу 3.
2. Переходите к REP 2.3 и убедитесь, что видеомодуль и направляющая смещены назад.
3. Отсоедините на соединительной плате разъем CN6.
4. Измерьте сопротивление двигателя сканирования между следующими контактами жгута монтажных проводов. Должны быть получены следующие показания (Рис. 1):

   Аппарат 7041 без модификации 42: разъем CN6

Контрольная точка	Показание
• Каждый контакт относительно корпуса	бесконечность
• Между контактами 1 и 2	от 2 до 10 Ом
• Между контактами 1 и 3	бесконечность
• Между контактами 1 и 4	бесконечность
• Между контактами 2 и 3	бесконечность
• Между контактами 2 и 4	бесконечность
• Между контактами 3 и 4	от 2 до 10 Ом

   Аппарат 7042 или 7041 с модификацией 42: разъем CN5

Контрольная точка	Показание
• Каждый контакт относительно корпуса	бесконечность
• Между контактами 1 и 2	от 2 до 20 Ом
• Между контактами 1 и 3	бесконечность
• Между контактами 1 и 4	бесконечность
• Между контактами 1 и 5	от 2 до 20 Ом
• Между контактами 1 и 6	бесконечность
• Между контактами 2 и 3	бесконечность
• Между контактами 2 и 4	бесконечность
• Между контактами 2 и 5	от 2 до 20 Ом
• Между контактами 2 и 6	бесконечность
• Между контактами 3 и 4	от 2 до 20 Ом
• Между контактами 3 и 5	бесконечность
• Между контактами 3 и 6	от 2 до 20 Ом
• Между контактами 4 и 5	бесконечность
• Между контактами 4 и 6	от 2 до 20 Ом
• Между контактами 5 и 6	бесконечность

   Да Нет
   | Замените следующие детали:
   - Двигатель сканирования (7041 без модификации 42) (REP 2.6).
   - Двигатель сканирования (7042 и 7041 с модификацией 42) (REP 2.15).
5. Заново подсоедините двигатель сканирования к соединительной печатной плате.
6. Включите питание аппарата.
7. Проверьте сигнал RES24 (Рис. 1). Измерьте напряжение между землей и контактом 41 на разъеме CN1 на соединительной печатной плате.
   - +24,0 В на контакте 1 в режиме ожидания

   Да Нет
   | Переходите к RAP 11.
8. Просмотрите RAP 60 и при необходимости используйте ее. Если после этого неисправность по-прежнему присутствует, то замените главную печатную плату (REP 5.1).

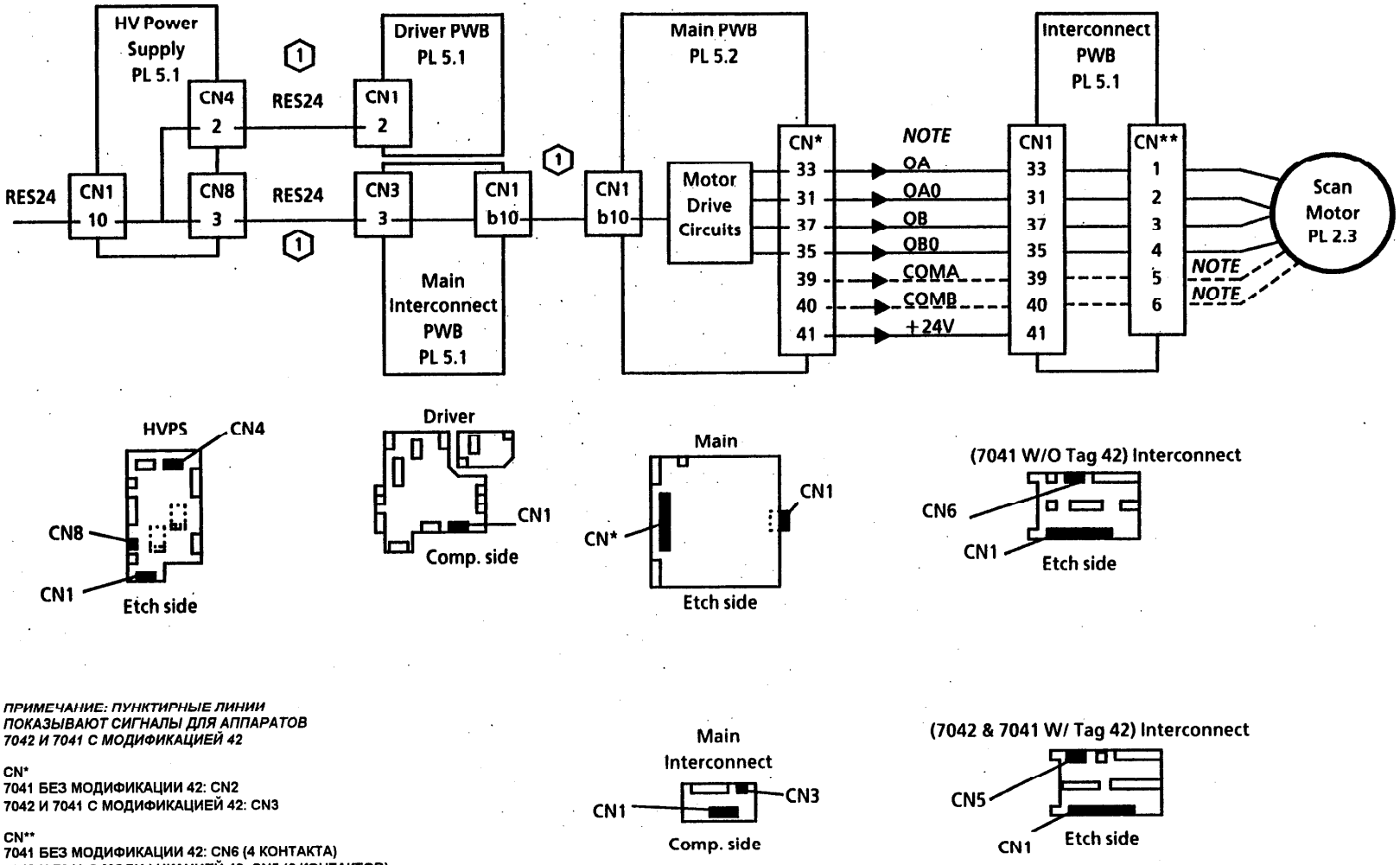

ПРИМЕЧАНИЕ: ПУНКТИРНЫЕ ЛИНИИ ПОКАЗЫВАЮТ СИГНАЛЫ ДЛЯ АППАРАТОВ 7042 И 7041 С МОДИФИКАЦИЕЙ 42

CN*
7041 БЕЗ МОДИФИКАЦИИ 42: CN2
7042 И 7041 С МОДИФИКАЦИЕЙ 42: CN3

CN**
7041 БЕЗ МОДИФИКАЦИИ 42: CN6 (4 КОНТАКТА)
7042 И 7041 С МОДИФИКАЦИЕЙ 42: CN5 (6 КОНТАКТОВ)

(1) НЕПОСРЕДСТВЕННОЕ ПОДСОЕДИНЕНИЕ

Рис. 1. Привод двигателя сканера

RAP 50 Отсутствует сигнал готовности линии

Начальные действия

- Убедитесь, что кабель данных и телефонная трубка (или телефон) подсоединены правильно.

Процедура

1. Поднимите телефонную трубку. Из телефонной трубки слышен сигнал готовности линии (тон набора номера).
   Да Нет
   | Переходите к этапу 3.
2. Замените следующие элементы в указанном порядке:
   - Печатная плата LCU (REP 5.3)
   - Главная печатная плата (REP 5.1)
3. Подсоедините к используемой телефонной розетке другой телефонный аппарат. При снятии в этом аппарате трубки слышен сигнал готовности линии.
   Да Нет
   | Сообщите заказчику о неисправности телефонной линии.
4. Заново подсоедините исходные разъемы, затем замените кабель данных. Неисправность устранена.
   Да Нет
   | Замените следующие элементы в указанном порядке:
   - Печатная плата LCU (REP 5.3).
   - Телефонная трубка или телефон.
   - Главная печатная плата (REP 5.1).
5. Возвращайтесь в процедуру, из которой вы были направлены сюда, или переходите к системным проверкам.

RAP 51 Отсутствует набор номера или подсоединение

Начальные действия

- Убедитесь, что аппарат правильно сконфигурирован для используемой телефонной системы (импульсный или тоновый набор).
- Убедитесь, что кабель данных и телефонная трубка (или телефон) подсоединены правильно.

Процедура

1. Подсоедините к используемой телефонной розетке другой телефонный аппарат. Набор номера с него проводится нормально.
   Да Нет
   | Сообщите заказчику о неисправности телефонной линии.
2. Замените следующие элементы в указанном порядке:
   - Печатная плата LCU (REP 5.3).
   - Главная печатная плата (REP 5.1).

RAP 52 Телефонная трубка

Начальные действия

- Убедитесь, что телефонная трубка и телефонный кабель подсоединены правильно.

Процедура

1. Снимите телефонную трубку с рычага ее ложа. На дисплей выводится сообщение "OFF-HOOK" (снята трубка).
   Да Нет
   | Переходите к этапу 6.
2. В динамике телефонной трубки можно услышать сигнал готовности линии (тон набора).
   Да Нет
   | Замените следующие элементы в указанном порядке:
   - Печатная плата LCU (REP 5.3)
   - Телефонная трубка
3. Позвоните на аппарат с другого телефона. Можно вести телефонный разговор.
   Да Нет
   | Замените телефонную трубку.
4. Положите телефонную трубку на ее рычаг. На дисплей выводится обычное сообщение ожидания.
   Да Нет
   | Переходите к этапу 6.
5. Возвращайтесь в процедуру, из которой вы были направлены сюда, или переходите к системным проверкам.
6. Отсоедините кабель телефонной трубки от печатной платы LCU. Измерьте сопротивление между контактами 3 и 6 кабеля телефонной трубки (Рис. 1).
   - > 10 кОм, когда трубка лежит на рычаге
   - < 5 Ом, когда трубка снята с рычага

   Да Нет
   | Замените телефонную трубку.
7. Замените печатную плату LCU (REP 5.3).

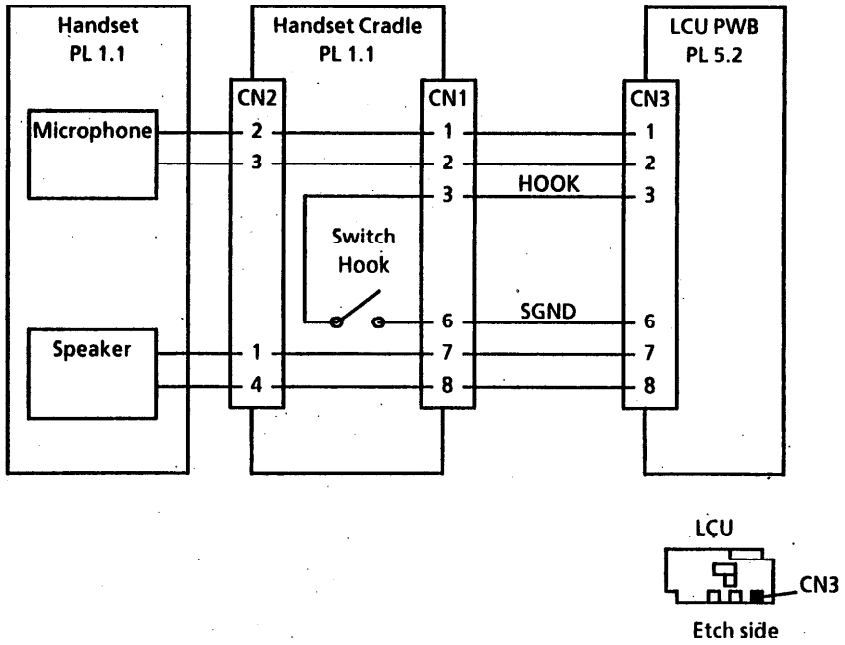

Рис. 1. Телефонная трубка

RAP 53 Аппарат не отвечает на звонки

Начальные действия

- Убедитесь, что в аппарате не выбран режим ручного приема.

Процедура

1. Слышен телефонный звонок, но аппарат не отвечает на звонок.
   Да Нет
   | Переходите к этапу 3.
2. Замените следующие элементы в указанном порядке:
   - Печатная плата LCU (REP 5.3).
   - Главная печатная плата (REP 5.1).
3. Подключите к используемой телефонной розетке другой телефон. Позвоните на этот телефон. Телефон звонит.
   Да Нет
   | Сообщите заказчику о неисправности телефонной линии.
4. Замените следующие элементы в указанном порядке:
   - Кабель телефонных данных
   - Печатная плата LCU (REP 5.3).

RAP 54 Ошибки передачи данных

Процедура

1. Включите монитор протокола обмена. Записывайте сигналы, которые отображаются на дисплее во время выполнения операций передачи данных.
   a. Нажмите клавишу технического обслуживания [Service].
   b. С клавиатуры введите [0618].
   c. Нажмите клавишу запуска [Start].
   d. (Только 7042 и 7041 с модификацией 42) Нажмите и удерживайте нажатой клавишу состояния задания [Job Status], чтобы непрерывно отображать сигналы.

ПРИМЕЧАНИЕ: После завершения выполнения этой RAP используйте описанную выше процедуру для отключения монитора протокола.

2. Ошибка происходит во время операции передачи.
   Да Нет
   | Переходите к этапу 8.
3. Пошлите три страницы на заведомо исправный факсимильный аппарат в том режиме, в котором происходила ошибка. Пересылка происходит нормально и ошибки передачи не появляются.
   Да Нет
   | Составьте список кодов ошибок или сигнал, которые вы записали с дисплея и обратитесь к специалистам более высокой квалификации за дополнительной помощью.
4. Повторите эту же самую операцию с тем аппаратом, который вызвал исходную неисправность. Пересылка происходит нормально и ошибки передачи не появляются.
   Да Нет
   | Переходите к этапу 6.
5. Возвращайтесь в процедуру, из которой вы были направлены сюда, или переходите к системным проверкам. Отключите режим монитора протокола.
6. Повторите ту же самую операцию на скорости 4800 бит/сек. Смотрите в разделе опций технического обслуживания в главе 6, как установить режим принудительной скорости 4800. Пересылка происходит нормально и ошибки передачи не появляются.
   Да Нет
   | Попросите оператора второго аппарата (абонента) вызвать специалиста для технического обслуживания его аппарата. Отключите монитор протокола.
7. Состояние телефонной линии требует уменьшить скорость передачи. Сообщите об этом заказчику, отключите монитор протокола и переходите к завершающим действиям.
8. Примите три страницы от заведомо исправного факсимильного аппарата в том режиме, в котором происходила ошибка. Пересылка проходит нормально и ошибки передачи не появляются.
   Да Нет
   | Переходите к этапу 12.
9. Повторите эту же самую операцию с тем аппаратом, который вызвал исходную неисправность. Пересылка происходит нормально и ошибки передачи не появляются.
   Да Нет
   | Попросите оператора второго аппарата (абонента) вызвать специалиста для технического обслуживания его аппарата. Отключите монитор протокола.
10. Повторите ту же самую операцию на скорости 4800 бит/сек. Смотрите в разделе опций технического обслуживания в главе 6, как установить режим принудительной скорости 4800. Пересылка происходит нормально и ошибки передачи не появляются.
    Да Нет
    | Попросите оператора второго аппарата (абонента) вызвать специалиста для технического обслуживания его аппарата. Отключите монитор протокола (7041 без модификации 42).

RAP 54 (продолжение)

11. Состояние телефонной линии требует уменьшить скорость передачи. Сообщите об этом заказчику и переходите к системным проверкам. Отключите монитор протокола.
12. Составьте список кодов ошибок или сигнал, которые вы записали с дисплея и обратитесь к специалистам более высокой квалификации за дополнительной помощью. Отключите монитор протокола и переходите к системным проверкам.

RAP 55 Аппарат передает неправильно

Начальные действия

- Убедитесь, что телефонная трубка и телефонный кабель подсоединены правильно.

Процедура

1. Поднимите телефонную трубку. Из телефонной трубки слышен сигнал готовности телефонной линии.
   Да Нет
   | Переходите к этапу 8.
2. Выполните операцию передачи.
   a. Откройте крышку доступа.
   b. Загрузите оригинал в автоподатчик ADF.
   c. Введите номер телефона второго аппарата.
   d. Нажмите клавишу запуска Start.
   e. Нажмите и удерживайте нажатой кнопку громкоговорителя/монитора Speaker/Monitor, пока операция передачи не будет завершена.
3. На дисплее показано, что заданию присвоен номер задачи и что она принята.
   Да Нет
   | Замените главную печатную плату (REP 5.1).
4. Из громкоговорителя слышен сигнал готовности или последовательность сигналов набора номера.
   Да Нет
   | Замените следующие элементы в указанном порядке:
   - Печатная плата LCU (REP 5.3)
   - Главная печатная плата (REP 5.1).
5. Светодиод индикатора "занято" Busy светится (мигает).
   Да Нет
   | к RAP 22.
6. Операция передачи завершилась успешно.
   Да Нет
   | Переходите к RAP 54.
7. Возвращайтесь в процедуру, из которой вы были направлены сюда, или переходите к системным проверкам.
8. Подсоедините к используемой телефонной розетке другой телефонный аппарат. При снятии его телефонной трубки слышен сигнал готовности линии.
   Да Нет
   | Сообщите заказчику о неисправности телефонной линии.
9. Заново подсоедините исходные разъемы, затем замените кабель данных. Неисправность устранена.
   Да Нет
   | Замените следующие элементы в указанном порядке:
   - Печатная плата LCU (REP 5.3).
   - Телефонная трубка (PL 1.1).
   - Главная печатная плата (REP 5.1).
10. Возвращайтесь в процедуру, из которой вы были направлены сюда, или переходите к системным проверкам.

RAP 56 Аппарат принимает неправильно

Начальные действия

- Убедитесь, что в аппарате не выбран режим ручного приема.
- Убедитесь, что в опциях заказчика выбран звуковой сигнал телефонного звонка.

Процедура

1. Выполните операцию приема.
2. Слышен звуковой сигнал телефонного звонка.
   Да Нет
   | Замените следующие элементы в указанном порядке:
   - Печатная плата LCU (REP 5.3).
   - Главная печатная плата (REP 5.1).
3. Нажмите кнопку состояния работы Job Status. Светодиод индикатора "занято" Busy начинает мигать и дисплей отображает состояния соединения и "на линии".
   Да Нет
   | Замените следующие элементы в указанном порядке:
   - Печатная плата LCU (REP 5.3).
   - Главная печатная плата (REP 5.1).
4. Операция приема завершилась успешно.
   Да Нет
   | Переходите к RAP 54.
5. Возвращайтесь в процедуру, из которой вы были направлены сюда, или переходите к системным проверкам.

RAP 60 Проверка механики

Описание

- Описанные ниже процедуры применяются ко всем шестерням, шкивам, валам, роликам, ремням, пружинам и подшипникам в следующих областях:
  - Передняя и задняя рамы
  - Все кассеты для бумаги
  - Верхний и нижний отсеки сканера
  - Верхний и нижний отсеки принтера

Процедура

ПРИМЕЧАНИЕ: Если требуется выполнить смазку, то смотрите полное описание процедуры смазки в главе 6 этого Руководства.

1. Снимите переднюю и заднюю крышки (REP 1.6).
2. Осмотрите все валы и опоры валов. Валы вращаются свободно.
   Да Нет
   | Замените валы, опоры валов или подшипники.
3. Осмотрите все подшипники. Подшипники надежно закреплены на валах и правильно размещены в вырезах рамы.
   Да Нет
   | Разместите подшипники в вырезах корпуса или замените подшипники.
4. Осмотрите все шкивы. Шкивы надежно закреплены на валах и не поломаны.
   Да Нет
   | Замените шкив, установочные кольца или разрезные шайбы.
5. Осмотрите верхний узел сканера. Верхний узел сканера закрывается и фиксируется замками.
   Да Нет
   | Замените пружину замка или замки.
6. Осмотрите верхнюю крышку. Верхняя крышка закрывается и фиксируется замками.
   Да Нет
   | Замените пружину замка, замки или правую раму.
7. Осмотрите все шестерни. Шестерни надежно закреплены на валах и не поломаны. Шестерни надежно сцепляются друг с другом.
   Да Нет
   | Затяните на шестерне установочный винт или замените шестерню, установочные кольца или разрезные шайбы.
8. Осмотрите все ролики. Все ролики исправны (без трещин) и не изношены и не стерты до "блеска" так, что может возникнуть проскальзывание.
   Да Нет
   | Замените или при необходимости отремонтируйте.
9. Осмотрите все ремни. Все ремни исправны (без трещин), отрегулированы для хорошего привода и не имеют признаков чрезмерного износа.
   Да Нет
   | При необходимости замените или отрегулируйте.
10. Возвращайтесь в процедуру, из которой вы были направлены сюда, или переходите к системным проверкам.

RAP 61 Дополнительная память

Процедура

ПРИМЕЧАНИЕ: Эта процедура предназначена только для аппарата 7041 без модификации 42.

1. Убедитесь, что переключатель печатной платы дополнительной памяти настроен правильно.
- Опция 1 Мбайт, бит 1 включен, а бит 2 отключен
- Опция 2 Мбайт, бит 1 отключен, а бит 2 включен

   Да Нет

   | Установите биты (разряды) переключателя правильно.

2. Установлена опция объемом 2 МБайт.

   Да Нет

   | Установите выключатель в положение опции 1 Мбайт - бит 1 включен, а бит 2 отключен.

3. После включения питания по-прежнему появляется код ошибки.

   Да Нет

   | Замените две микросхемы СОЗУ (системной оперативной памяти). Смотрите раздел "Комплект дополнительной памяти" в главе 6.

4. Замените печатную плату дополнительной памяти (REP 5.9).

RAP 62 Дополнительный вспомогательный лоток

Начальные действия

- Снимите верхнюю кассету для бумаги.

Процедура

1. Проверьте напряжения питания и заземление на вспомогательном лотке (Рис. 1). Измерьте напряжение между землей и контактами разъема CN3 на драйверной печатной плате.
   - +24,0 В на контакте 1 в режиме ожидания
   - +5,0 В на контакте 2 в режиме ожидания

   Выключите питание аппарата.

   - Сопротивление между землей и контактами 5 и 6 менее 5 Ом

   Да Нет

   | Замените драйверную печатную плату (REP 5.5).

2. Включите питание аппарата. Проверьте появление на дисплее следующих сообщений:
   - При загрузке во вспомогательный лоток кассеты с бумагой дисплей показывает, что бумага загружена (2nd: LET. или LEG.).
   - Если кассета снята, то дисплей показывает, что бумага закончилась (ADD PAPER).

   Да Нет

   | Переходите к этапу 5.

3. Сделайте копию оригинала. Операция завершается нормально и бумага не застревает.

   Да Нет

   | Замените двигатель вспомогательного лотка и узел его печатной платы.

4. Возвращайтесь в процедуру, из которой вы были направлены сюда, или переходите к системным проверкам.

5. Кассета во вспомогательном молотке поднимает бумагу достаточно высоко для срабатывания датчика бумаги.

   Да Нет

   | При необходимости проведите ремонт. Замените следующие узлы в указанном порядке:
   - Датчик бумаги вспомогательного лотка.
   - Двигатель вспомогательного лотка и узел его печатной платы.

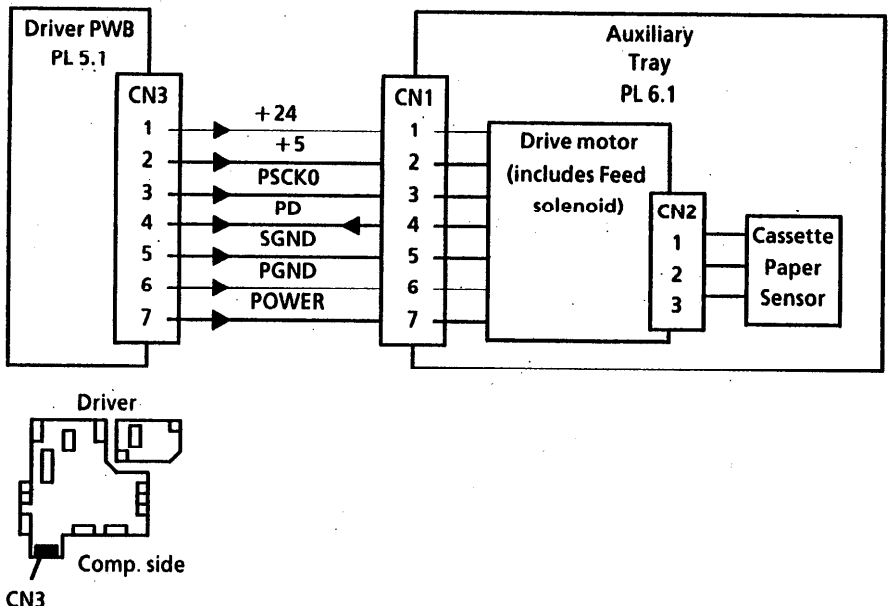

Рис. 1. Вспомогательный лоток

RAP 63 Вентиляторы

Начальные действия

- Убедитесь, что надежно подсоединены следующие разъемы:
  - CN13 на драйверной печатной плате (вентилятор)
  - Драйверная печатная плата полностью подсоединена к высоковольтному блоку питания.

Процедура

1. Включите питание аппарата.
2. Оставьте аппарат в режиме ожидания не менее чем на одну минуту. Происходит зависание с системной ошибкой с кодом LB13 и светодиод индикатора ошибки начинает мигать.

   Да Нет

   | Замените драйверную печатную плату (REP 5.5).

3. Проверьте двигатель вентилятора (заднего) (Рис. 1). Отключите питание аппарата. Отсоедините разъем CN13 на драйверной печатной плате. Измерьте сопротивление между контактами разъема жгута проводов вентилятора.
   - Сопротивление составляет от 2 до 5 кОм.

   Да Нет

   | Замените вентилятор (REP 3.3).

4. Измерьте напряжение относительно земли на драйверной печатной плате (Рис. 1).
   - +24,0 В на контакте 2 разъема CN1.

   Да Нет

   | Переходите к RAP 11.

5. Измерьте напряжение относительно земли на драйверной печатной плате (Рис. 1).
   - от +17 В до +22 В на контакте 1 разъема CN13.

   Да Нет

   | Замените драйверную печатную плату (REP 5.5).

6. Возвращайтесь в процедуру, из которой вы были направлены сюда, или переходите к системным проверкам.

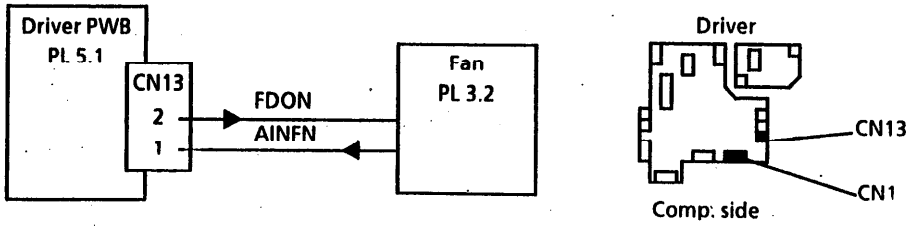

Рис. 1. Управление вентилятором

Для заметок

3. Ремонтно-аналитические процедуры качества изображения

Содержание главы

Введение 3-1
Контрольные точки / Допуски напряжений 3-1
Образцы качества изображения 3-2
IQ RAP 1 Вход в RAP качества изображения 3-4
IQ RAP 2 Темные вертикальные линии 3-5
IQ RAP 3 Темные горизонтальные линии... 3-5
IQ RAP 4 Черная копия 3-6
IQ RAP 5 Черные пятна..... 3-8
IQ RAP 6 Темное изображение или серый фон..... 3-8
IQ RAP 7 Серая копия 3-9
IQ RAP 8 Серая горизонтальная полоса 3-9
IQ RAP 9 Вертикальные пропуски..... 3-10
IQ RAP 10 Горизонтальные пропуски 3-10
IQ RAP 11 Стертые пятна 3-11
IQ RAP 12 Изображение не закреплено 3-11
IQ RAP 13 Чистая копия..... 3-12
IQ RAP 14 Светлое изображение..... 3-14
IQ RAP 15 Неоднородная печать..... 3-16
IQ RAP 16 Остаточное изображение 3-16
IQ RAP 17 Перекос..... 3-17
IQ RAP 18 Регистрация 3-17
IQ RAP 19 Фокусировка / размазывание..... 3-18
IQ RAP 20 Черная копия с белыми черточками 3-18
IQ RAP 21 "Елочка" 3-19
IQ RAP 22 Вертикальные полосы 3-20
IQ RAP 23 Уменьшенный размер изображения..... 3-20
IQ RAP 24 Неприемлемое качество принятого изображения 3-21
IQ RAP 25 Вертикальные черточки (без текста) 3-22

Введение

Эта глава качества изображения (Image Quality - IQ) используется для выявления дефектов качества изображения. В ней имеются следующие разделы: Введение, образцы качества изображения и RAP качества изображения.

Образцы качества изображения являются воспроизведениями качества изображения внутреннего тест-листа (вырабатываемого в ПЗУ аппарата) и тест-листа 82P151 (копируется на аппарате).

Сравните качество образцов, представленных в разделе "Системные проверки" главы 1 с качеством образцов в этой главе. Это поможет вам идентифицировать все дефекты качества изображения, которые могут быть получены при проведении системных проверок как в автономном режиме, так и с подключением к линии.

Используйте процедуры RAP для дальнейшего диагностирования неисправностей аппарата.

В RAP имеются вопросы/утверждения с вариантами ответов Да/Нет. Ответ "Да" обычно переводит вас к следующему этапу RAP. Ответ "Нет" содержит действие для устранения неисправности или направляет вас к другому этапу RAP. После выполнения всех указанных действий по устранению неисправности переходите к главе 1 и заново выполните системные проверки чтобы убедиться, что неисправность была устранена.

Контрольные точки / Допуски напряжений

Земля аппарата, как силовая, так и сигнальная, подсоединена к заземленному корпусу (раме) аппарата. Вследствие этого все проверки электрических цепей аппарата следует проводить, используя корпус как заземляющую точку. Более подробная информация о размещении разъемов и контрольных точек приводится в главе 7 этого Руководства.

При отсутствии каких-либо других указаний в этом разделе используются следующие допуски на величины напряжений:

Номинальное	Измеренное
+5 В	от +3,8 В до 5,5 В
+24 В	от +23,0 В до 25,5 В
0,0 В	<= +0,5 В

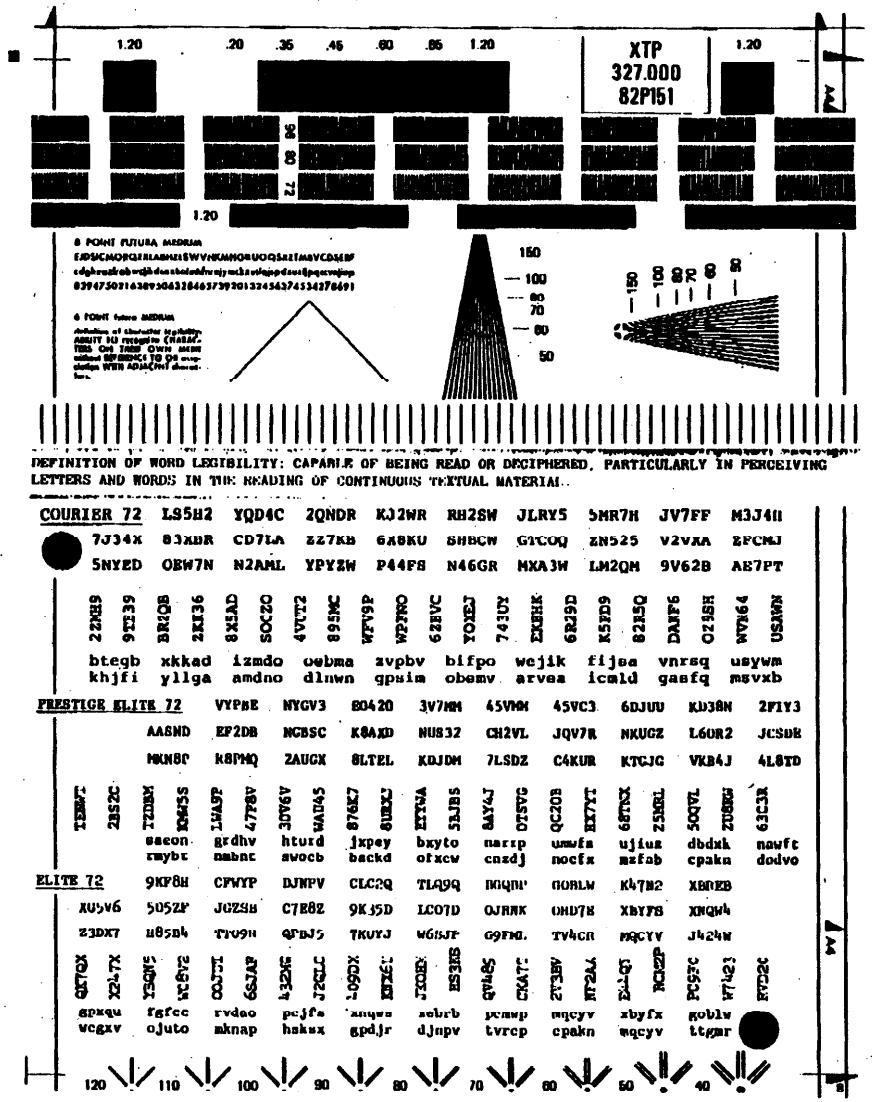
1.20
.20
.35
.45
.60
.85
1.20
XTP
327.000
82P151
1.20
96
80
72
8 POINT FUTURA MEDIUM
6 POINT futura MEDIUM
150
100
80
70
60
50
DEFINITION OF WORD LEGIBILITY: CAPABLE OF BEING READ OR DECIPHERED, PARTICULARLY IN PERCEIVING LETTERS AND WORDS IN THE READING OF CONTINUOUS TEXTUAL MATERIAL.
COURIER 72
LS5H2 YQD4C 2QNDR KJ2WR RH2SW JLRY5 5MR7H JV7FF M3J4H
7J34X 83XDR CD7LA ZZ7KB 6A8KU 8HBCW G1COQ ZN525 V2VXA ZFCMJ
5NYED OEW7N N2AML YPYZW P44F8 N46GR MXA3W LM2QM 9V62B AB7PT
btegb xkkad izmdo oebma zvpbv bifpo wejik fijaa vnrsq usywm
khjfi yllga amdno dlnwn gpsim obemv arvea icmld gasfq msvxb
PRESTIGE ELITE 72
VYP8E NYGV3 80420 3V7MM 45VMM 45VC3 6DJUU KD38N 2F1Y3
AA8ND EP2DB NGBSC K8AXD NU832 CH2VL JQV7R NKUGZ L6UR2 JCSDB
MKN8P k8PMQ 2AUGX 8LTEL KDJDM 7LSDZ C4KUR KTCJG VKB4J 4L8TD
ELITE 72
9KF8H CFWYP DJNPV CLC2Q TLQ9Q HGQHP GORLW K47N2 XBREB
120 110 100 90 80 70 60 50 40

Внутренний тест-лист

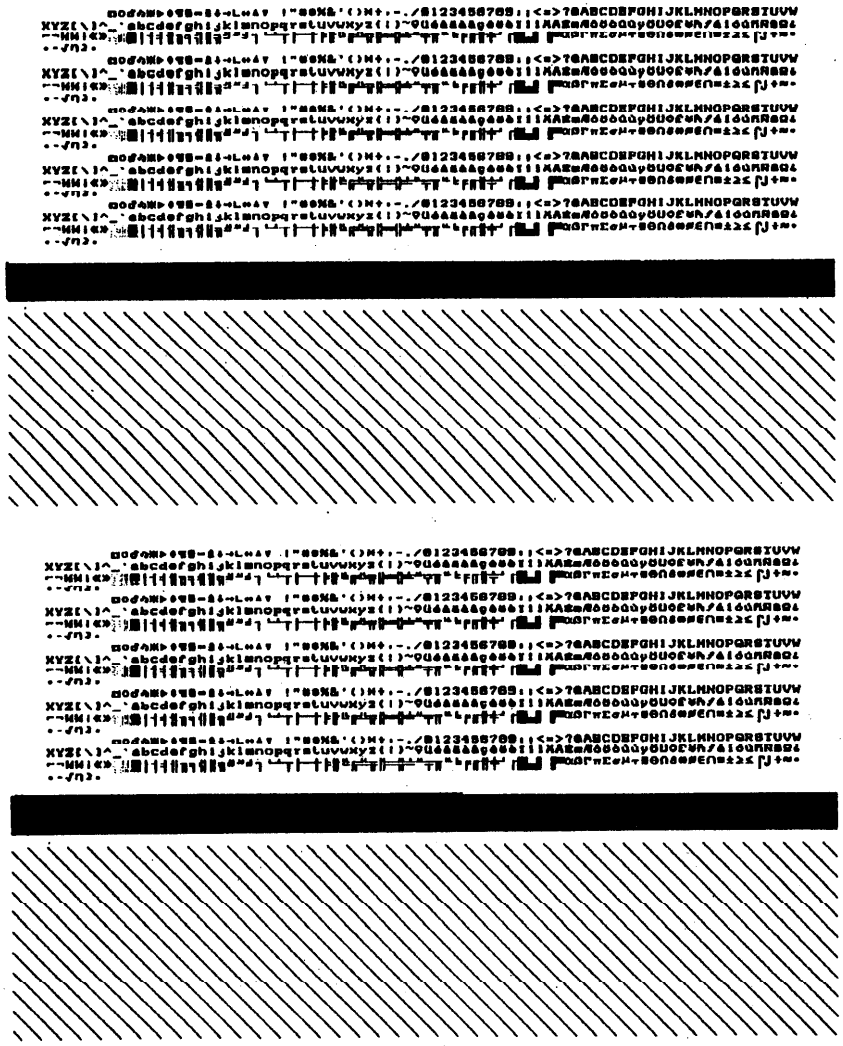

IQ RAP 1 Вход в RAP качества изображения

Процедура

1. Были выполнены все процедуры осмотра и очистки, описанные в главе 1 (Профилактическое обслуживание подсистем).
   Да Нет
   | Переходите в главу 1 и выполните Профилактическое обслуживание подсистем.
2. При выполнении описанных в главе 1 системных проверок были получены образцы качества изображения - встроенный тест-лист принтера и копии тест-листа.
   Да Нет
   | Переходите в главу 1 и выполните системные проверки.
3. Сравните полученные ранее образцы с приведенными в этой главе образцами качества изображения.
4. При сравнении образцов заметны дефекты качества изображения.
   Да Нет
   | Переходите к системным проверкам в главе 1.
5. Прочтите список дефектов в Таблице 1 и выберите дефект, наилучшим образом соответствующий наблюдаемому у вас дефекту.
6. Переходите к IQ RAP, указанной для этого дефекта в Таблице 1.

Таблица 1. Дефекты качества изображения

Описание дефекта	RAP
Темные вертикальные линии	IQ RAP 2
Темные горизонтальные линии	IQ RAP 3
Черная копия	IQ RAP 4
Черные пятна	IQ RAP 5
Темное изображение или серый фон	IQ RAP 6
Серая копия	IQ RAP 7
Серая горизонтальная полоса	IQ RAP 8
Вертикальные пропуски	IQ RAP 9
Горизонтальные пропуски	IQ RAP 10
Стертые пятна	IQ RAP 11
Изображение не закреплено	IQ RAP 12
Чистая копия	IQ RAP 13
Светлое изображение	IQ RAP 14
Неоднородная печать	IQ RAP 15
Остаточное изображение	IQ RAP 16
Перекос	IQ RAP 17
Регистрация	IQ RAP 18
Фокусировка / размазывание	IQ RAP 19
Черная копия с белыми черточками	IQ RAP 20
"Елочка"	IQ RAP 21
Вертикальные полосы	IQ RAP 22
Уменьшенный размер изображения	IQ RAP 23
Неприемлемое качество принятого изображения	IQ RAP 24
Вертикальные черточки (без текста)	IQ RAP 25

IQ RAP 2 Темные вертикальные линии

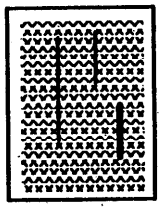

- Вертикальные линии / черточки на листе.
- Линии могут быть как толстыми, так и тонкими.
- Могут повторяться на каждом листе.



- Вертикальные линии / черточки, проходящие через символы текста.

Процедура

1. Дефект наблюдается во время внутреннего теста принтера.
   Да Нет
   | Замените модуль видеосистемы (REP 2.3).
2. Внешний свет не может попасть внутрь аппарата.
   Да Нет
   | Переместите аппарат, затяните крепление панелей, уменьшите световой поток, попадающий в комнату через окна, или поверните аппарат так, чтобы уменьшить количество попадающего внутрь его света.
3. Достигается приемлемое качество изображения.
   Да Нет
   | Замените следующие элементы в указанном порядке:
   - модуль барабана
   - лазер (REP 3.1)
4. Возвращайтесь в процедуру, из которой вы были направлены в эту RAP, или переходите к системным проверкам.

IQ RAP 3 Темные горизонтальные линии

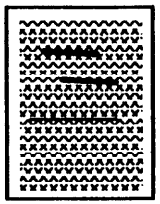

- Горизонтальные линии / черточки на листе.
- Линии могут быть как толстыми, так и тонкими.
- Могут повторяться на каждом листе.



- Горизонтальные линии / черточки, проходящие через символы текста.

Процедура

1. Дефекты повторяются на листе через 76 мм по вертикали.
   Да Нет
   | Замените модуль барабана.
2. Замените узел фьюзера (REP 3.15).

IQ RAP 4 Черная копия

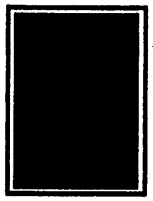

- Лист в основном черный.

Начальные действия

- Снимите экран драйверной печатной платы и заново подключите печатную плату настройки к драйверной печатной плате.

Процедура

1. Дефект наблюдается во время внутреннего теста принтера.
   Да Нет
   | Переходите к этапу 6.
2. Проволока коротрона зарядки не повреждена.
   Да Нет
   | Замените модуль барабана.
3. Проверьте видеоданные, поступающие на драйверную печатную плату (Рис. 1). Измерьте напряжение относительно земли на контакте 6 разъема CN2 драйверной печатной платы.
   - от +4,5 В до +5,1 В в режиме ожидания.

   Да Нет
   | Замените главную печатную плату (REP 5.1).
4. Проверьте видеоданные, поступающие на лазер (Рис. 1). Измерьте напряжение относительно земли на контакте 8 разъема CN10 драйверной печатной платы.
   - от +3,2 В до +3,6 В в режиме ожидания
   - от +2,0 В до +2,4 В во время печати

   Да Нет
   | Замените драйверную печатную плату (REP 5.5).
5. Замените следующие элементы в указанном порядке:
   - лазер (REP 3.1)
   - высоковольтный блок питания (REP 5.8)
6. Светодиод модуля видеосистемы светится во время операции копирования.
   Да Нет
   | Переходите к этапу 8.
7. Замените следующие элементы в указанном порядке:
   - Главная печатная плата (REP 5.1)
   - Модуль видеосистемы (фотоприемник с зарядовой связью ПЗС / светоизлучающий диод СИД) (7041 без модификации 42) (REP 2.3)
   - Модуль видеосистемы (контактный датчик изображения CIS) (7042 и 7041 с модификацией 42) (REP 2.12)
8. Проверьте сигнал привода светодиода СИД (Рис. 2).
   Измерьте напряжение относительно земли на следующих контактах соединительной платы.

   7041 без модификации 42: CN5, контакт 1
   7042 и 7041 с модификацией 42: CN6, контакт 10

   - от +22,0 В до + 25,0 В во время сканирования

   Да Нет
   | Замените главную печатную плату (REP 5.1).
9. Замените следующие элементы в указанном порядке:
   - Модуль видеосистемы (фотоприемник с зарядовой связью ПЗС / светоизлучающий диод СИД) (7041 без модификации 42) (REP 2.3)
   - Модуль видеосистемы (контактный датчик изображения CIS) (7042 и 7041 с модификацией 42) (REP 2.12)

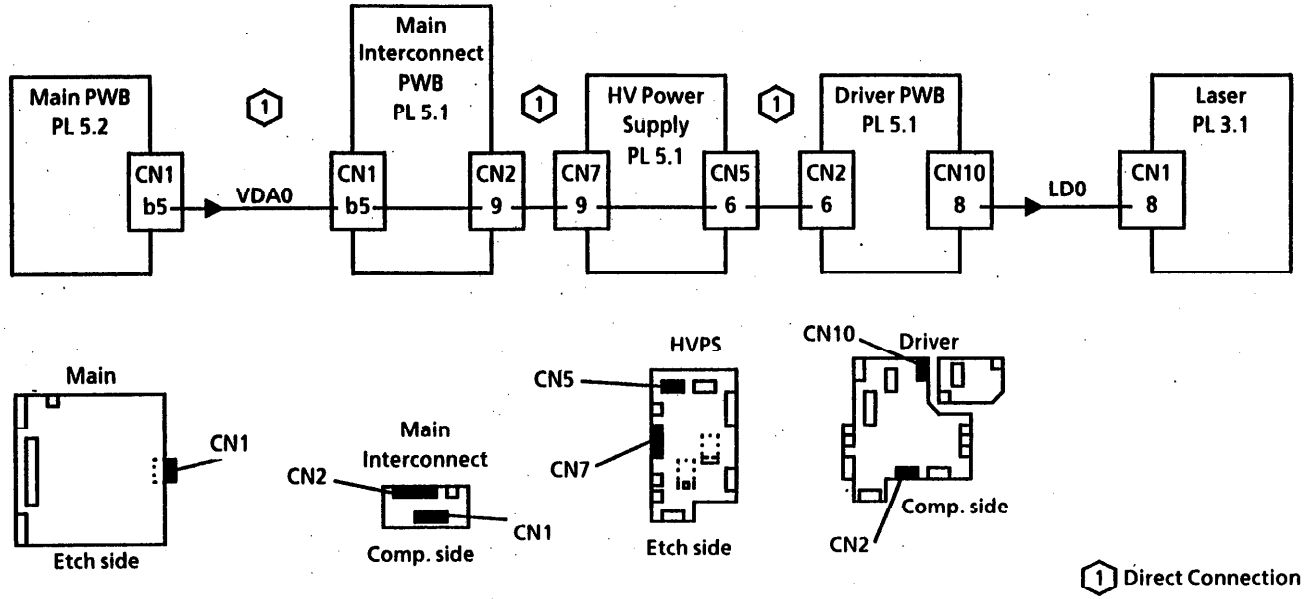

Рис. 1. Видеосистема принтера

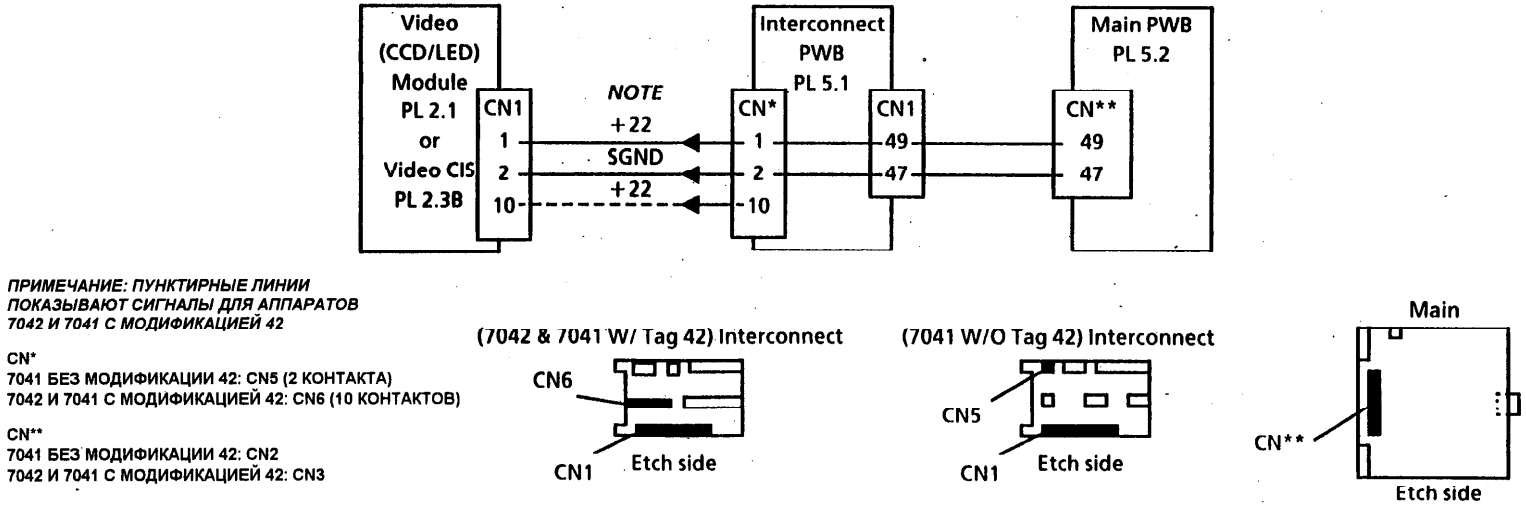

Рис. 2. Видеосистема сканера

IQ RAP 5 Черные пятна

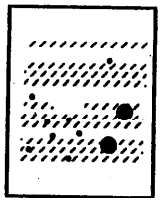

- Неоднородные пятна на листе бумаги
- Пятна могут располагаться случайно на листе бумаги
- Пятна могут повторяться на каждом листе



- Беспорядочные пятна вокруг символов

Процедура

1. Дефекты повторяются на листе через 96 мм по вертикали.
   Да Нет
   | Переходите к этапу 3.
2. Замените модуль барабана.
3. Дефекты повторяются на листе через 76 мм по вертикали.
   Да Нет
   | Замените узел проявления.
4. Замените узел фьюзера (REP 3.15).

IQ RAP 6 Темное изображение или серый фон

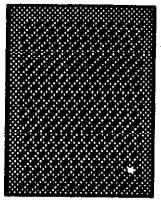

- Символы / изображение темнее обычного и фон грязный.

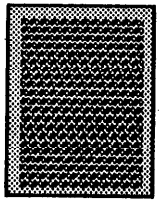

- Весь фон слишком грязный.

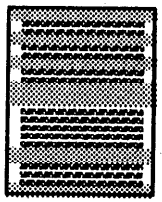

- Фон загрязнен в областях без изображения.

Процедура

1. Осмотрите контакты подачи напряжения смещения на магнитный вал. При необходимости очистите их или проведите ремонт. Качество копий стало удовлетворительным.
   Да Нет
   | Замените высоковольтный блок питания (REP 5.8).
2. Возвращайтесь в процедуру, из которой вы были направлены в эту RAP, или переходите к системным проверкам.

IQ RAP 7 Серая копия

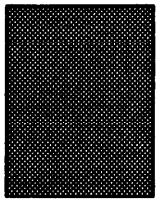

- Вся страница серая и на ней нельзя разобрать изображение.

Процедура

1. Замените главную печатную плату (REP 5.1).

IQ RAP 8 Серая горизонтальная полоса

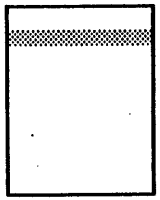

- Серая полоса поперек страницы, изображение светлое или вообще отсутствует.

Процедура

1. Проверьте, хорошо ли заземлен вал барабана. Измерьте значение сопротивления между любым торцом барабана (полированная поверхность) и корпусом аппарата.
   - < 10 Ом

   Да Нет

   | При необходимости отремонтируйте или очистите заземляющую пластину на передней раме (работайте осторожно, чтобы не деформировать пластину, в случае ее деформации снимите ее и восстановите ее форму).
2. Возвращайтесь в процедуру, из которой вы были направлены в эту RAP, или переходите к системным проверкам.

IQ RAP 9 Вертикальные пропуски

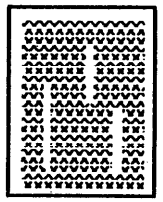

- Неоднородно заполненные или пустые области вертикально вдоль листа.
- Могут повторяться на каждом листе.

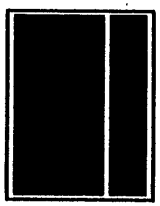

- Блеклые или пропущенные фрагменты внутри областей сплошного черного изображения.

Процедура

1. Бумага для копирования влажная.
   Да Нет
   | Переходите к этапу 3.
2. Замените запас бумаги в аппарате.
3. Проверьте магнитный вал - нет ли на нем белой линии.
   При необходимости очистите магнитный вал.
4. Изображение имеет приемлемое качество.
   Да Нет
   | Замените узел проявления.
5. Возвращайтесь в процедуру, из которой вы были направлены в эту RAP, или переходите к системным проверкам.

IQ RAP 10 Горизонтальные пропуски

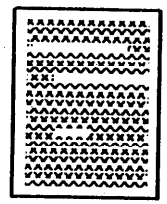

- Неоднородно заполненные или пустые области поперек листа.
- Могут повторяться на каждом листе.

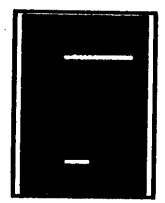

- Блеклые или пропущенные фрагменты внутри областей сплошного черного изображения.

Процедура

1. Замените модуль барабана.

IQ RAP 11 Стертые пятна

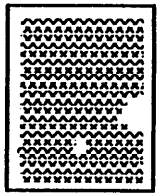

- Участки символов или изображения размазаны или пропущены.
- Символы размазаны еще до закрепления изображения.

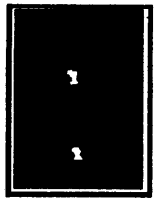

- Блеклые или пропущенные фрагменты внутри областей сплошного черного изображения.

Процедура

1. Бумага для копирования влажная.
   Да Нет
   | Переходите к этапу 3.
2. Замените запас бумаги в аппарате.
3. Пропуски повторяются на листе по вертикали с интервалом 96 мм
   Да Нет
   | Переходите к этапу 5.
4. Замените модуль барабана.
5. Пропуски повторяются на листе по вертикали с интервалом 76 мм
   Да Нет
   | Переходите к этапу 7.
6. Замените узел фьюзера.
7. Замените узел проявления.

IQ RAP 12 Изображение не закреплено

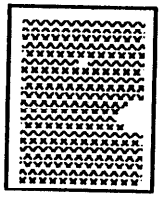

- Изображение удаляется при стирании.

Процедура

1. Бумага для копирования влажная.
   Да Нет
   | Переходите к этапу 3.
2. Замените запас бумаги в аппарате.
3. Убедитесь, что бумага не имеет никакого покрытия.
4. Убедитесь, что фьюзер не настроен на слишком низкую температуру (ADJ 5.1).
5. Замените запас тонера.

IQ RAP 13 Чистая копия

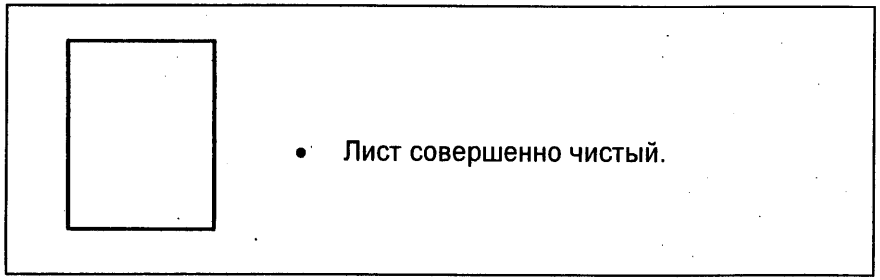

- Лист совершенно чистый.

Процедура

1. При выполнении внутреннего теста принтера получается лист без изображения (чистый).
   Да Нет
   | Переходите к этапу 13.
2. Откройте верхнюю крышку и деблокируйте блокировочный выключатель. Магнитный вал узла проявления поворачивается при включении питания.
   Да Нет
   | Переходите к этапу 5.
3. Проволока коротрона переноса не повреждена.
   Да Нет
   | Замените узел коротрона (REP 3.10).
4. Переходите к этапу 9.
5. Ремень узла проявления находится на своем месте.
   Да Нет
   | При необходимости замените ремень или установите его правильно.
6. Снимите экран драйверной печатной платы и заново подключите печатную плату настройки к драйверной печатной плате.
7. Проверьте сигналы привода двигателя (Рис. 1). Измерьте напряжение относительно земли на контактах 1 и 2 разъема CN4 драйверной печатной платы.
   - +24,0 В на контакте 1 во время печати
   - 0 В на контакте 2 во время печати

   Да Нет
   | Замените драйверную печатную плату (REP 5.5).
8. Замените двигатель / датчик (REP 4.3).
9. Проверьте, хорошо ли заземлен вал барабана. Измерьте значение сопротивления между одним торцом барабана (полированная поверхность) и корпусом аппарата.
   - < 10 Ом

   Да Нет
   | При необходимости отремонтируйте или очистите заземляющую пластину на передней раме (работайте осторожно, чтобы не деформировать пластину, в случае ее деформации снимите ее и восстановите ее форму).
10. Проверьте сигналы синхронизации лазера и тактовые импульсы (Рис. 1). Измерьте напряжение относительно земли на контактах 7 и 8 разъема CN2 драйверной печатной платы.
    - от +4,2 В до +4,6 В на контактах 7 и 8 в режиме ожидания
    - от +2,8 В до +3,1 В на контакте 7 во время печати
    - от +1,9 В до +2,1 В на контакте 8 во время печати

    Да Нет
    | Замените драйверную печатную плату (REP 5.5).
11. Проверьте сигнал видеоданных лазера (Рис. 1). Измерьте напряжение относительно земли на контакте 6 разъема CN2 драйверной печатной платы.
    - от +4,6 В до +5,0 В в режиме ожидания

    Да Нет
    | Замените главную печатную плату (REP 5.1).
12. Замените следующие элементы в указанном порядке:
    - Высоковольтный блок питания (REP 5.8)
    - Лазер (REP 3.1)
    - Модуль барабана
13. Это аппарат 7041 без модификации 42.
    Да Нет
    | Переходите к этапу 16.
14. Проверьте сигнал сброса фотоприемника ПЗС (Рис. 2). Измерьте напряжение относительно земли на контакте 2 разъема CN4 соединительной печатной платы.
    - от +0,04 В до +0,05 В в режиме ожидания
    - от +1,20 В до +1,35 В во время сканирования

    Да Нет
    | Замените главную печатную плату (REP 5.1).
15. Замените модуль видеосистемы (ПЗС/СИД) (REP 2.3).

IQ RAP 13 (продолжение)

16. Проверьте сигнал синхронизации контактного сканера CIS. Измерьте напряжение относительно земли на контакте 8 разъема CN6 соединительной печатной платы.
    - от +2 В до +4 В в режиме ожидания и сканирования

    Да Нет

    | Замените главную печатную плату (REP 5.1).
17. Проверьте сигнал напряжения -12 В. Измерьте напряжение относительно земли на контакте 4 разъема CN6 соединительной печатной платы.
    - -12 В в режиме ожидания и сканирования

    Да Нет

    | Замените главную печатную плату (REP 5.1).
18. Проверьте сигнал привода светодиода (Рис. 2). Измерьте напряжение относительно земли на контакте 10 разъема CN6 соединительной печатной платы.
    - от +22 В до +24 В в режиме сканирования

    Да Нет

    | Замените главную печатную плату (REP 5.1).
19. Проверьте выходной видеосигнал. Измерьте напряжение относительно земли на контакте 1 разъема CN6 соединительной печатной платы.
    - +0,6 В в режиме ожидания
    - от +1,8 В до +2,2 В в режиме сканирования

    Да Нет

    | Замените видеоблок (контактный сканер CIS) (REP 2.12).

    Замените главную печатную плату (REP 5.1).

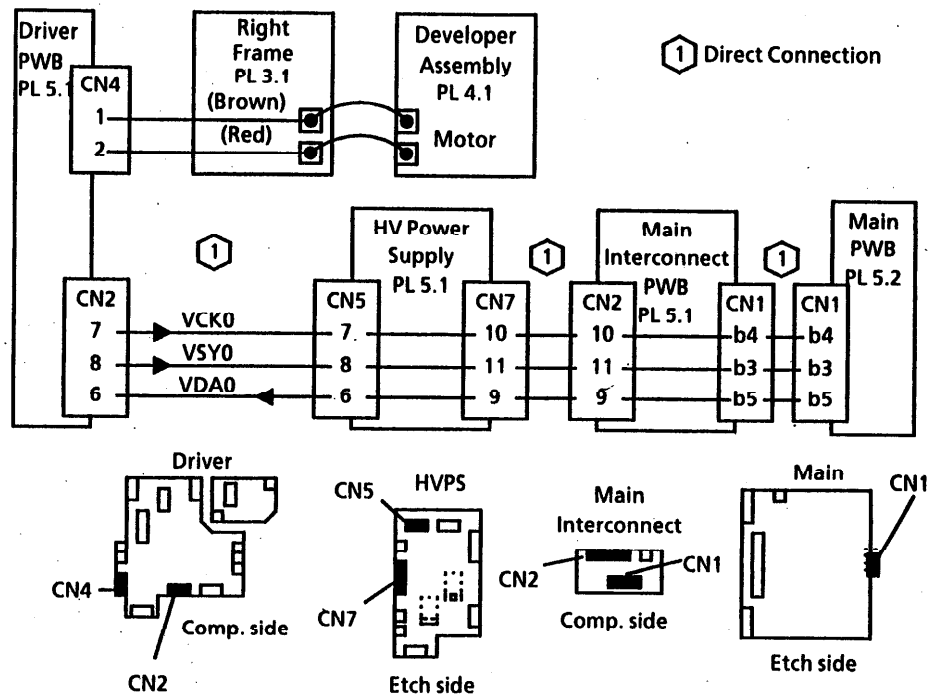

Рис. 1. Видеосистема принтера и привод узла проявления

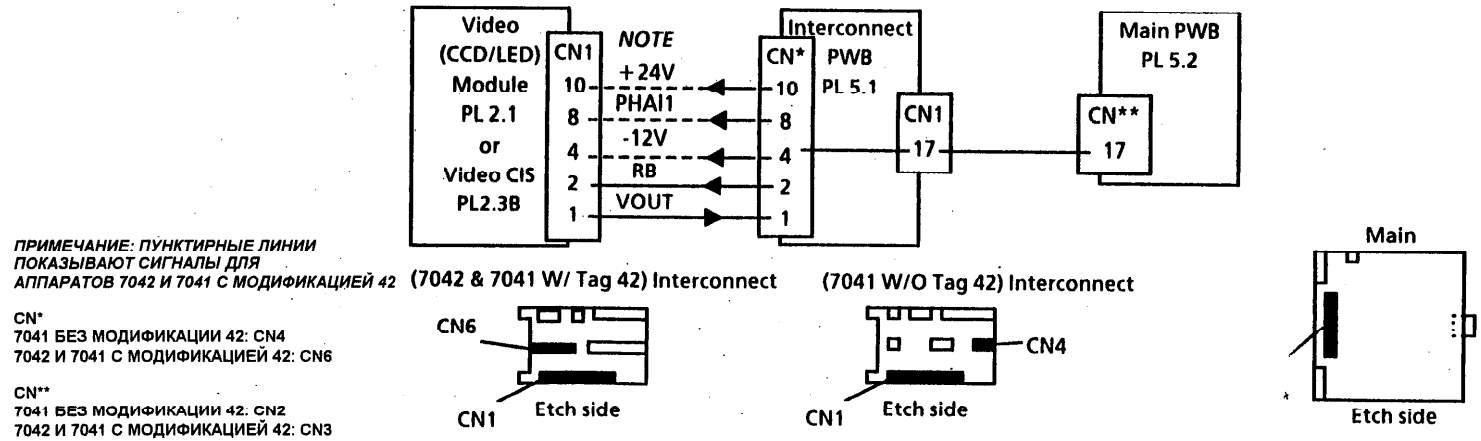

Рис. 2. Сигнал сброса сканера

IQ RAP 14 Светлое изображение

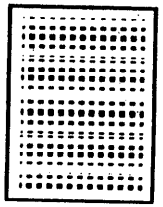

- Некоторые символы или области на листе светлее других.
- Весь лист светлее обычного.

Процедура

1. Бумага для копирования влажная.
   Да Нет
   | Переходите к этапу 3.
2. Замените запас бумаги в аппарате.
3. Это аппарат 7041 без модификации 42.
   Да Нет
   | Переходите к этапу 5.
4. Разъедините встроенный разъем на жгуте проводов регулятора плотности вблизи соленоида. Измерьте значения сопротивления на контактах жгута проводов регулятора плотности (Рис. 1).
   - Около 0 Ом, если ручка регулятора повернута до отказа против часовой стрелки
   - Около 9 кОм, если ручка регулятора повернута до отказа по часовой стрелке

   Да Нет
   | Замените регулятор плотности (REP 3.6).
5. Проволока коротрона переноса не повреждена.
   Да Нет
   | Замените узел коротрона (REP 3.10).
6. Проверьте, хорошо ли заземлен вал барабана. Измерьте значение сопротивления между одним торцом барабана (полированная поверхность) и корпусом аппарата.
   - < 10 Ом

   Да Нет
   | При необходимости отремонтируйте или очистите заземляющую пластину на передней раме (работайте осторожно, чтобы не деформировать пластину, в случае ее деформации снимите ее и восстановите ее форму).
7. Откройте верхнюю крышку и деблокируйте блокировочный выключатель. Магнитный вал узла проявления поворачивается при включении питания.
   Да Нет
   | Переходите к этапу 11.
8. Проверьте напряжение ведущих сигналов высокого напряжения (Рис. 1). Снимите экран драйверной печатной платы и заново подключите на место печатную плату настройки. Измерьте напряжение относительно земли на контактах 14, 15 и 16 разъема CN1 драйверной печатной платы.
   - от +0,70 В до +0,95 В на контакте 14 во время печати
   - от +0,60 В до +0,70 В на контакте 15 во время печати
   - от +1,0 В до +1,2 В на контакте 16 во время печати

   Да Нет
   | Замените следующие элементы в указанном порядке:
   - Драйверную печатную плату (REP 5.5).
   - Высоковольтный блок питания (REP 5.8).
9. Проверьте напряжение сигналов обратной связи высокого напряжения (Рис. 1). Измерьте напряжение относительно земли на контактах 11, 12 и 13 разъема CN1 драйверной печатной платы (Рис. 1).
   - от +0,70 В до +0,90 В на контакте 11 во время печати
   - от +1,1 В до +1,2 В на контакте 12 во время печати
   - от +0,70 В до +0,80 В на контакте 13 во время печати

   Да Нет
   | Замените высоковольтный блок питания (REP 5.8).
10. Замените модуль барабана.
11. Ремень узла проявления находится на своем месте.
    Да Нет
    | При необходимости замените ремень или установите его правильно.
12. Снимите экран драйверной печатной платы и заново подключите печатную плату настройки к драйверной печатной плате.
13. Проверьте сигналы привода двигателя (Рис. 2). Измерьте напряжение относительно земли на контактах 1 и 2 разъема CN4 драйверной печатной платы.
    - +24,0 В на контакте 1 во время печати
    - 0 В на контакте 2 во время печати

    Да Нет
    | Замените драйверную печатную плату (REP 5.5).
14. Замените двигатель / датчик (REP 4.3).

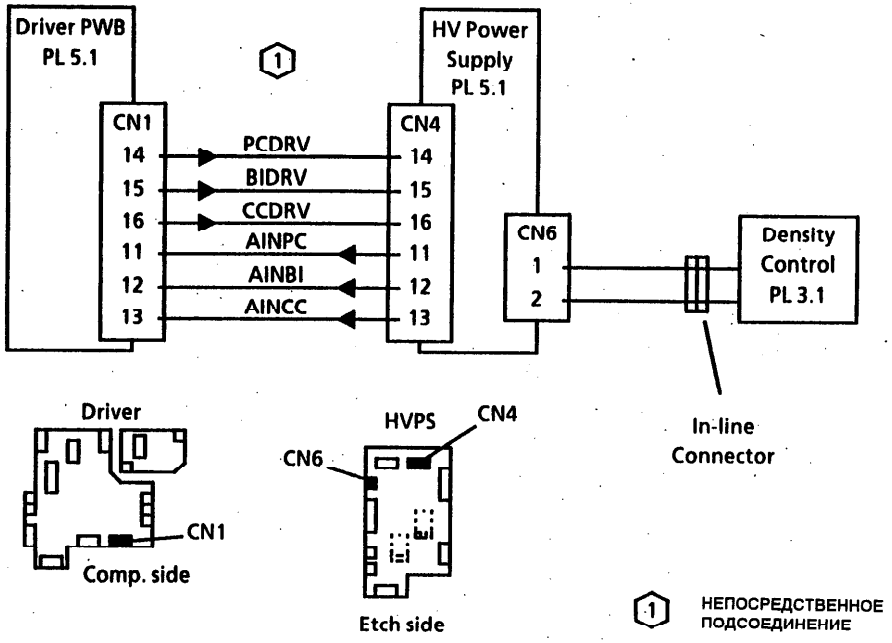

Рис. 1. Ведущие сигналы и сигналы обратной связи высокого напряжения

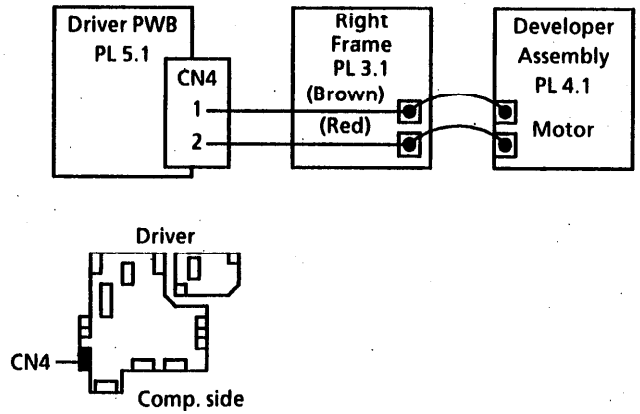

Рис. 2. Привод узла проявления

IQ RAP 15 Неоднородная печать

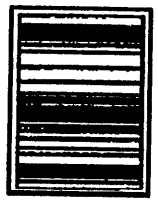

- Плотность изображения изменяется на листе. Этот дефект проявляется в виде горизонтальных полос поперек листа (стробирование).

Процедура

1. Убедитесь, что аппарат установлен на ровной горизонтальной поверхности.
2. Дефекты повторяются на листе по вертикали с интервалом 96 мм.
   Да Нет
   | Замените узел проявления.
3. Замените модуль барабана.

IQ RAP 16 Остаточное изображение

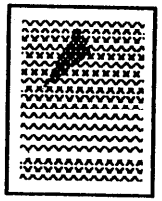

- На листе повторяются области символов или изображения.

Начальные действия

- Снимите экран драйверной печатной платы и заново подключите печатную плату настройки к драйверной печатной плате.

Процедура

1. Проверьте сигнал привода светодиода разрядки (Рис. 1). Измерьте напряжение относительно земли на контакте 12 разъема CN10 драйверной печатной платы.
   - от +16,0 В до +18,0 В во время ожидания
   - от +12,0 В до +14,0 В во время печати

   Да Нет
   | Замените драйверную печатную плату (REP 5.5).
2. Замените модуль барабана.

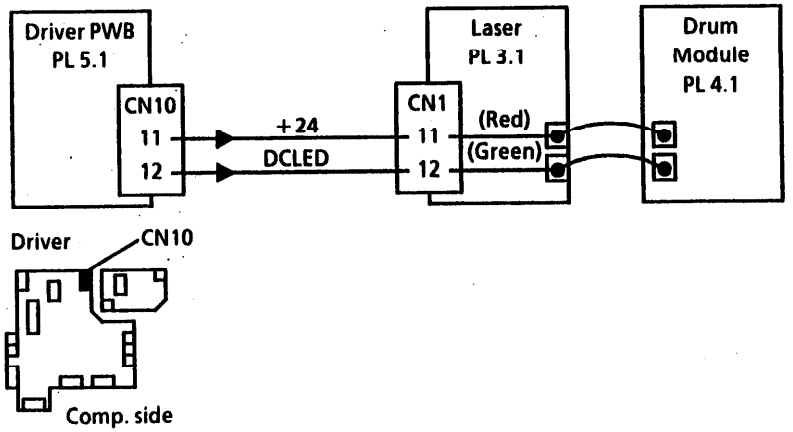

Рис. 1. Лампа разрядки

IQ RAP 17 Перекос

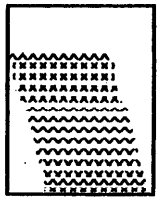

- Изображение не перпендикулярно к кромке листа.
- Поля изображения перекошены.

Процедура

1. Дефект возникает при проведении внутреннего теста принтера.
   Да Нет
   | Переходите к этапу 4.
2. Убедитесь, что бумага правильно загружена в кассету.
3. Убедитесь, что в тракте подачи бумаги нет никаких препятствий.
4. Убедитесь, что узел панели управления полностью закрыт и что направляющие лотка оригиналов настроены правильно.
5. Документы перекашиваются или застревают только в том случае, если направляющие лотка оригиналов полностью раздвинуты и оригиналы смещены в переднюю или в заднюю часть сканера (это включает в себя подачу длинной кромкой).
   Да Нет
   | Переходите к RAP 60.
6. Переходите к REP 2.3 и убедитесь, что модуль видеосистемы установлен правильно.

IQ RAP 18 Регистрация

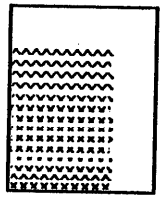

- Изображение неправильно размещено на листе.
  - сдвинуто по вертикали.
  - сдвинуто по горизонтали.
- Поля слишком широкие или слишком узкие.

Процедура

1. Изображение правильно регистрируется при выполнении внутреннего теста принтера.
   Да Нет
   | Переходите к этапу 5.
2. Убедитесь, что направляющие оригинала автоподатчика ADF правильно настроены и что они сцентрированы относительно лотка.
3. Выполните тест датчика / блокировки. Символ, относящийся к датчику сканирования (третий разряд слева) изменяет сове состояние, когда оригинал входит в сканер и выходит из сканера.
   Да Нет
   | Замените узел датчика оригинала (REP 2.4).
4. Замените главную печатную плату (REP 5.1).
5. Убедитесь, что направляющие кассеты для бумаги настроены правильно.
6. Выполните регулировку регистрации принтера (ADJ 5.2).

IQ RAP 19 Фокусировка / размазывание

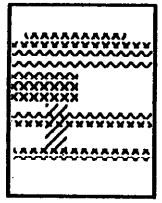

- Изображение размыто.

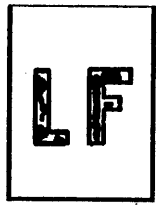

- Символы не отчетливы.

Процедура

1. Изображение размыто или не сфокусировано при выполнении внутреннего теста принтера.
   Да Нет
   | Замените модуль видеосистемы (REP 2.3).
2. Бумага для копирования влажная.
   Да Нет
   | Переходите к этапу 4.
3. Замените запас бумаги в аппарате.
4. Аппарат установлен на ровной горизонтальной поверхности.
   Да Нет
   | Выровняйте аппарат.
5. Замените следующие элементы в указанном порядке:
   - модуль барабана
   - узел проявления

IQ RAP 20 Черная копия с белыми черточками

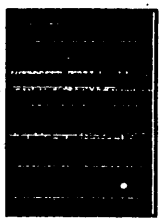

- Все изображение в основном черное, с белыми горизонтальными черточками.

Процедура

1. Замените главную печатную плату (REP 5.1).

IQ RAP 21 "Елочка"

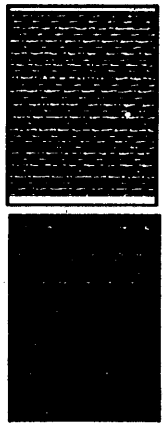

- Черная копия с белым узором "елочкой".
- Изображение на разных листах может варьироваться от практически черного с несколькими белыми черточками до копии со многими белыми черточками.

Процедура

1. Убедитесь, что разъем CN4 на соединительной плате надежно подсоединен.
2. Это аппарат 7041 без модификации 42.
   Да Нет
   | Переходите к этапу 4.
3. Проверьте уровень видеосигнала фотоприемника ПЗС (Рис. 1). Измерьте напряжение относительно земли на контакте 7 разъема CN4 соединительной печатной платы.
   - +6,5 В при включении питания, медленно падает до +3,90 В в режиме ожидания
   - +6,9 В в режиме сканирования

   Да Нет
   | Замените модуль видеосистемы (REP 2.3).
4. Проверьте выходной видеосигнал (Рис. 1). Измерьте напряжение относительно земли на контактах соединительной печатной платы.

   7041 без модификации 42, контакт 1 разъема CN4
   - +3,9 В при включении питания, после стабилизации в режиме ожидания
   - +6,9 В во время сканирования

   7042 и 7041 с модификацией 42, контакт 1 разъема CN6
   - +0,6 В в режиме ожидания
   - от + 1,8 В до +2,2 В во время сканирования

   Да Нет
   | Замените следующие элементы:
   - Модуль видеосистемы (фотоприемник с зарядовой связью ПЗС / светоизлучающий диод СИД) (7041 без модификации 42) (REP 2.3)
   - Модуль видеосистемы (контактный датчик изображения CIS) (7042 и 7041 с модификацией 42) (REP 2.12)
5. Замените главную печатную плату (REP 5.1).

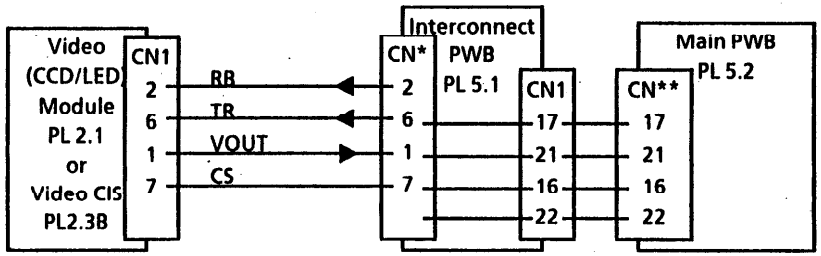

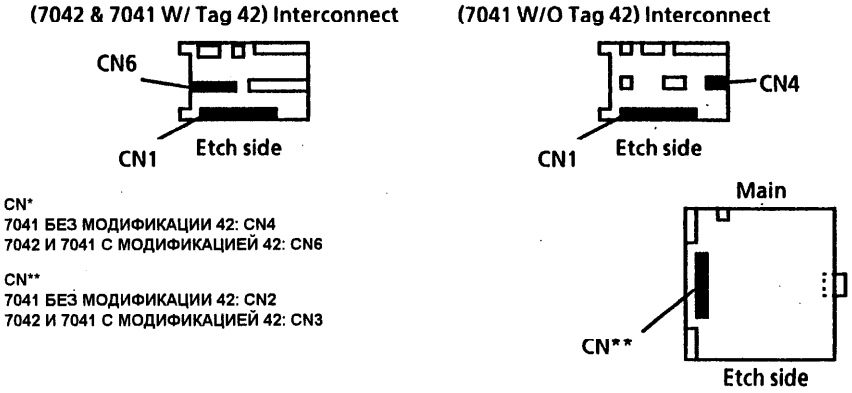

Рис. 1. Видеосистема сканера

IQ RAP 22 Вертикальные полосы

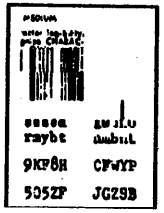

- Часть изображения закрыта черными вертикальными линиями или полосами.
- Изображение растянуто по вертикали.

Процедура

1. Передайте факс-сообщение по заведомо хорошей телефонной линии. Дефекты исчезли или уменьшились.
   Да Нет
   | Замените следующие элементы в указанном порядке:
   - Печатную плату LCU (REP 5.3).
   - Главную печатную плату (REP 5.1).
2. Предложите заказчику направить запрос на проверку качества линии связи или попробовать вести передачу в другое время суток.

IQ RAP 23 Уменьшенный размер изображения

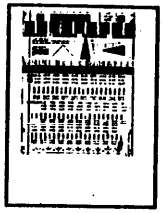

- Изображение уменьшено примерно до 75% от номинального размера как по вертикали, так и по горизонтали.

Описание

Этой процедурой следует пользоваться в ситуациях, когда печатное изображение уменьшено, а не должно быть уменьшено.

Начальные действия

- Убедитесь, что опции заказчика и параметры технического обслуживания настроены правильно.

Процедура

1. Дефект проявляется при приеме сообщения по телефонной линии.
   Да Нет
   | Переходите к этапу 4.
2. Дефект проявляется при приеме сообщений от разных абонентов.
   Да Нет
   | Переходите к этапу 5.
3. Замените главную печатную плату (REP 5.1).
4. Выполните этапы процедуры RAP 40 в главе 2, относящиеся к датчику B4 (этапы с 7 по 9).
5. Проверьте работоспособность аппарата передающего абонента.

IQ RAP 24 Неприемлемое качество принятого изображения

Процедура

1. Установите голосовую связь по той же самой телефонной линии, которая используется для передачи факс-сообщений.
   - В линии отсутствует шум и можно отчетливо слышать голос абонента.

   Да Нет
   | Переходите к этапу 3.
2. Оригинальный документ чистый и на нем нет пропусков изображения.

   Да Нет
   | Пусть абонент перешлет вам четкий оригинал.
3. Попросите абонента переслать вам факс-сообщение на меньшей скорости передачи и с выбранным режимом высокого разрешения. При необходимости обратитесь к главе 6 "Общие процедуры", где описано управление параметрами технического обслуживания.
   - Получено изображение приемлемого качества.

   Да Нет
   | Переходите к этапу 5.
4. Сообщите заказчику о необходимости выбора соответствующих режимов.
5. Кабели связи с телефоном и с телефонной линией подсоединены правильно.

   Да Нет
   | Заново подсоедините кабели.
6. Проверьте работоспособность обоих аппаратов и телефонной линии, передав сообщение между этими аппаратами в обе стороны по заведомо исправной линии связи.
   - Оба переданных факс-сообщения имеют приемлемое качество изображения.

   Да Нет
   | Переходите к этапу 8.
7. Попросите заказчика обратиться к телефонной компании с запросом на проверку качества исходной линии связи.

ОСТОРОЖНО

Следующие действия переведут все выбираемые опции, режимы и данные заказчика в их начальное подразумеваемое по умолчанию состояния. Обязательно сохраните все отчеты, полученные в начальных действиях в главе 1, чтобы при необходимости можно было восстановить каталог используемых телефонных номеров и другую информацию.

Другой вариант работы заключается в сравнении настроек заказчика и параметров технического обслуживания со значениями, указанными в таблицах в главе 6. Измените настройки заказчика или технического обслуживания так, чтобы они соответствовали значениям по умолчанию, указанным в главе 6. Это позволит оставить неизменным исходный каталог телефонных номеров заказчика. В случае работы по этому варианту переходите к этапу 9.

8. Выполните тест 13 технического обслуживания по инициализации оперативной памяти.
   a. Нажмите клавишу [Service].
   b. Введите с клавиатуры [1101].
   c. Нажмите клавишу запуска {SDtart].
   d. Введите с клавиатуры [13].
   e. Введите с клавиатуры [1234].
9. Попросите абонента еще раз переслать вам факс-сообщения.
   - Качество изображения приемлемое.

   Да Нет
   | Замените следующие элементы в указанном порядке:
   - Печатную плату LCU (REP 5.3).
   - Главную печатную плату (REP 5.1).

   После каждой замены выполняйте пересылку документа для проверки устранения дефекта.
10. Убедитесь, что в аппарате не были установлены недопустимые опции. Установите опции так, чтобы они соответствовали опциям заказчика, распечатанным на этапе начальных действий. Сообщите заказчику о всех необходимых изменениях.

IQ RAP 25 Вертикальные черточки (без текста)

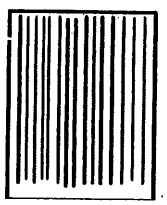

На копии имеются черточки и отсутствует текст, плотность может изменяться.

Процедура

1. Убедитесь, что разъем CN6 подсоединен правильно.
   Да Нет
   | Заново подсоедините разъем.
2. Проверьте выходной видеосигнал (Рис. 1). Измерьте напряжение относительно земли на контактах соединительной печатной платы.

   7041 без модификации 42, контакт 1 разъема CN4
   - +3,9 В при включении питания, после стабилизации в режиме ожидания
   - +6,9 В во время сканирования

   7042 и 7041 с модификацией 42, контакт 1 разъема CN6
   - +0,6 В в режиме ожидания
   - от + 1,4 В до +2,2 В во время сканирования

   Да Нет
   | Замените следующие элементы:
   - Модуль видеосистемы (фотоприемник с зарядовой связью ПЗС / светоизлучающий диод СИД) (7041 без модификации 42) (REP 2.3)
   - Модуль видеосистемы (контактный датчик изображения CIS) (7042 и 7041 с модификацией 42) (REP 2.12)
3. Замените главную печатную плату (REP 5.1).

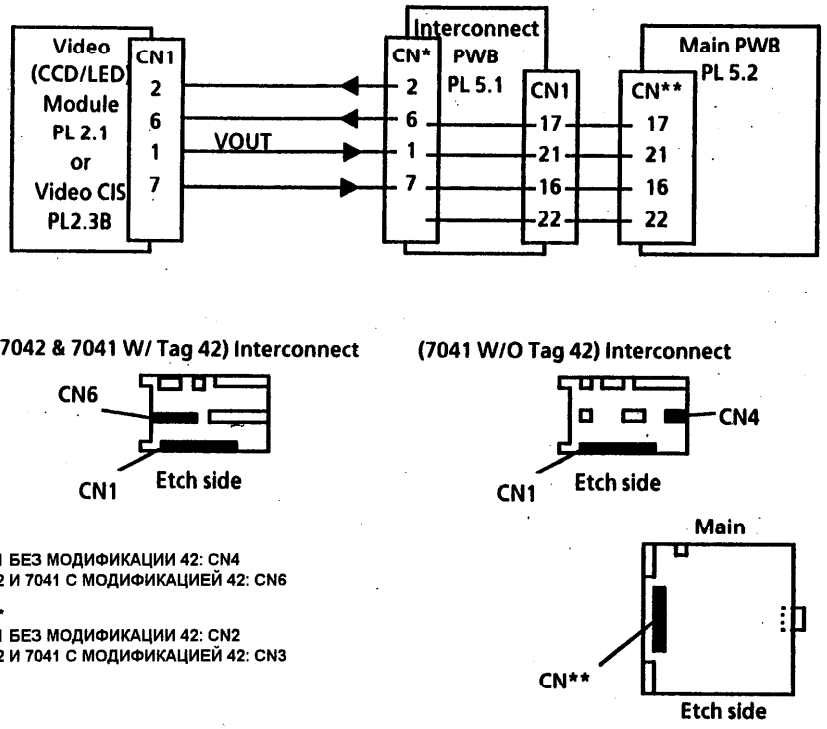

Рис. 1. Видеосистема сканера

Для заметок

Содержание главы

Введение 4-2

Крышки

REP 1.1 Узел панели управления 4-2
REP 1.2 Верхняя крышка 4-3
REP 1.3 Правая верхняя крышка 4-3
REP 1.4 Правая нижняя крышка 4-4
REP 1.5 Левая крышка 4-4
REP 1.6 Передняя / задняя крышки 4-5

Сканер 7041 без модификации 42

REP 2.1 Модуль сканера 4-6
REP 2.2 Тормозная площадка 4-6
REP 2.3 Модуль видеосистемы (ПЗС/СИД) 4-7
REP 2.4 Датчики оригинала 4-8
REP 2.5 Блокировка сканера 4-9
REP 2.6 Двигатель сканирования 4-10
REP 2.7 Ролик подачи 4-11
REP 2.8 Ролик автоподатчика ADF 4-12
REP 2.9 Узел выходного ролика 4-12

Сканер 7042 / 7041 с модификацией 42

REP 2.10 Тормозная площадка 4-13
REP 2.11 Ролик стекла экспонирования 4-13
REP 2.12 Видеосистема (CIS) 4-14
REP 2.13 Датчики оригинала 4-15
REP 2.14 Блокировка сканера 4-16
REP 2.15 Двигатель сканирования 4-17
REP 2.16 Ролик предварительной подачи 4-18
REP 2.17 Ролик подачи 4-19
REP 2.18 Ролик автоподатчика ADF 4-20
REP 2.19 Узел выходного ролика 4-21

Принтер

REP 3.1 Лазер 4-22
REP 3.2 Двигатель принтера 4-22
REP 3.3 Вентилятор 4-22
REP 3.4 Соленоид подачи 4-23
REP 3.5 Узел правой рамы 4-23
REP 3.6 Регулятор плотности 4-24
REP 3.7 Датчик бумаги 4-24
REP 3.8 Ролик подачи бумаги 4-24
REP 3.9 Резиновый прижимной ролик 4-25
REP 3.10 Узел коротрона 4-25
REP 3.11 Фрикционная площадка 4-26
REP 3.12 Правая направляющая для бумаги 4-26
REP 3.13 Нижняя направляющая для бумаги 4-27
REP 3.14 Задняя рама 4-28
REP 3.15 Узел фьюзера 4-28

Тракт подачи бумаги

REP 4.1 Узел нижнего выходного ролика 4-29
REP 4.2 Узел верхнего выходного ролика 4-29
REP 4.3 Двигатель подачи тонера / датчик тонера 4-30

Электрические системы

REP 5.1 Главная печатная плата 4-30
REP 5.2 Микросхемы ЭППЗУ 4-31
REP 5.3 Печатная плата LCU 4-31
REP 5.4 Громкоговоритель 4-32
REP 5.5 Драйверная печатная плата 4-33
REP 5.6 Печатная плата настройки 4-33
REP 5.7 Низковольтный блок питания 4-34
REP 5.8 Высоковольтный блок питания 4-35
REP 5.9 Печатная плата памяти 4-36

Вспомогательный лоток

REP 6.1 Вспомогательный лоток 4-36

Регулировки

ADJ 3.1 Регулировка соленоида подачи 4-37
ADJ 5.1 Температура фьюзера 4-38
ADJ 5.2 Регистрация печати 4-40
ADJ 6.1 Регулировка соленоида подачи вспомогательного лотка 4-41

Введение

Структура материала

В содержании главы указаны номера страниц для всех процедур ремонта.

В посвященном ремонту разделе имеются процедуры демонтажа и процедуры установки на место. Если для какой-то детали не удается найти процедуру демонтажа и установки на место, то это значит, что для демонтажа и установки этой детали следует воспользоваться перечнем запчастей, либо демонтаж этой детали вообще не предусмотрен.

Демонтаж

Под этим заголовком приводится поэтапное описание процедуры демонтажа для конкретной детали или узла.

Для нахождения места размещения большинства используемых при демонтаже деталей вы должны воспользоваться иллюстрациями конкретных перечней запчастей (номера перечней указаны под заголовком процедуры ремонта).

Установка

Под этим заголовком приводятся процедуры для установки на место или замены детали или узла.

Если установку на место можно выполнить, выполняя процедуру демонтажа точно в обратном порядке, то приводится только обобщенное утверждение о процедуре установки.

Если вы выполняете определенную процедуру установки и направляетесь из нее в другую процедуру для установки на место некоторой детали , то установите эту деталь и затем возвращайтесь к исходной процедуре установки. В исходной процедуре приводится самая оптимальная последовательность действий по установке каждой снятой детали.

Регулировка

Перед каждой процедурой регулировки помещено описание назначения и проверки данной регулировки.

REP 1.1 Узел панели управления

Перечень запчастей в PL 1.1

Демонтаж

1. Выключите питание аппарата и отсоедините от аппарата шнур сетевого электропитания.
2. Снимите лоток оригиналов (PL 1.1).

   7041 без модификации 42 -
   a. Нажмите с верхней стороны вниз на переднюю и заднюю стороны лотка оригиналов рядом с панелью управления.
   b. Поверните правую сторону лотка в верхнее положение.
   c. Отделите лоток от модуля сканера.

   7041 / 7041 с модификацией 42 -
   a. Поднимите вверх переднюю и заднюю стороны лотка оригиналов рядом с панелью управления.
3. Снимите выходной лоток оригиналов (PL 1.1).

ОСТОРОЖНО

Засветка поверхности барабана может привести к снижению чувствительности барабана.

4. Снимите узел проявления и поместите его в черный пакет.
5. Откройте узел панели управления и отвинтите два винта, которые крепят узел панели управления к узлу верхней части сканера (Рис. 1).
6. Продвиньте рычаг панели управления в сторону задней части аппарата (Рис. 1).
7. Отсоедините разъем жгута проводов панели управления (CN1).
8. Снимите узел панели управления.

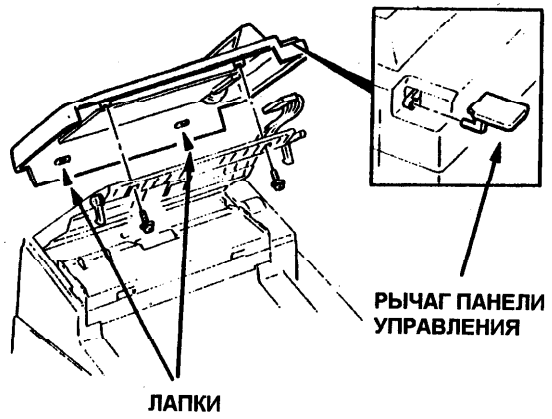

Рис. 1. Узел панели управления

Установка

ПРИМЕЧАНИЕ: Убедитесь, что лапки узла панели управления вставлены в верхнюю часть сканера и что плечо рычага в верхней части сканера правильно выровнено по крышке.

1. Установка выполняется в обратном порядке по отношению к процедуре демонтажа.

REP 1.2 Верхняя крышка

Перечень запчастей в PL 1.1

Демонтаж

1. Выключите питание аппарата и отсоедините от аппарата шнур сетевого электропитания.
2. Снимите узел панели управления (REP 1.1).
3. Отвинтите два винта, крепящих крышку к раме, они расположены с левой стороны аппарата (Рис. 1).
4. Откройте верхнюю крышку и вывинтите два винта, крепящих верхнюю крышку к верхней части принтера (Рис. 2).

ПРИМЕЧАНИЕ: Соблюдайте осторожность, чтобы при снятии верхней крышки не сломать плечо рычага панели управления. Чтобы увеличить пространство доступа, вы можете открыть верхнюю часть сканера.

5. Снимите верхнюю крышку.

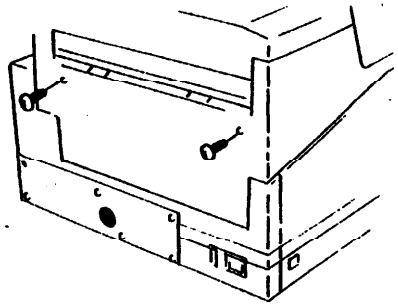

Рис. 1. Верхняя крышка (вид с левой стороны)

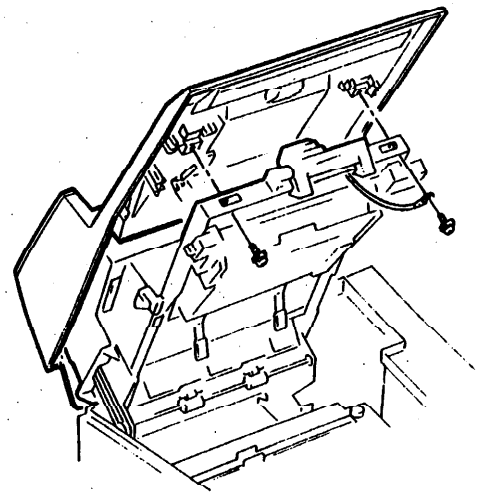

Рис. 2. Верхняя крышка

Установка

1. Установка выполняется в обратном порядке по отношению к процедуре демонтажа.

REP 1.3 Правая верхняя крышка

Перечень запчастей в PL 1.1

Демонтаж

1. Выключите питание аппарата и отсоедините от аппарата шнур сетевого электропитания.

ОСТОРОЖНО

Засветка поверхности барабана может привести к снижению чувствительности барабана.

2. Снимите узел проявления и поместите его в черный пакет.
3. Снимите телефонную трубку и ее ложе.
   a. Вытащите шпильки штифтов, чтобы освободить штифты ложа трубки.
4. Откройте верхнюю крышку и отвинтите винт, крепящий правую верхнюю крышку к задней крышке (Рис. 1).
5. Откройте защелку, расположенную вблизи передней части аппарата (Рис. 1).
6. Снимите правую верхнюю крышку.

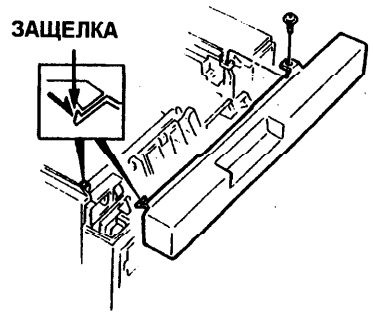

Рис. 1. Правая верхняя крышка

Установка

1. Установка выполняется в обратном порядке по отношению к процедуре демонтажа.

REP 1.4 Правая нижняя крышка

Перечень запчастей в PL 1.1

Демонтаж

1. Выключите питание аппарата и отсоедините от аппарата шнур сетевого электропитания.
2. Снимите кассету для бумаги.
3. Снимите правую верхнюю крышку (REP 1.3).
4. Вывинтите три винта, крепящих правую нижнюю крышку к раме (Рис. 1).
5. Снимите правую нижнюю крышку (Рис. 1).
   a. Отведите нижнюю часть крышки в сторону от аппарата и затем снимите крышку вверх.

Установка

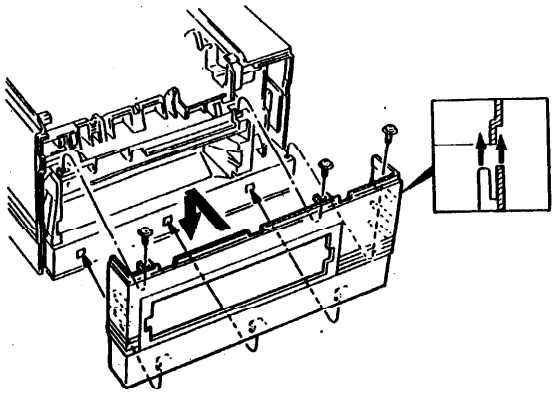

Рис. 1. Правая нижняя крышка

1. Установка выполняется в обратном порядке по отношению к процедуре демонтажа.

REP 1.5 Левая крышка

Перечень запчастей в PL 1.1

Демонтаж

1. Выключите питание аппарата и отсоедините от аппарата шнур сетевого электропитания.
2. Снимите узел панели управления (REP 1.2).
3. Ослабьте два винта, крепящие раму печатных плат (Рис. 1).
4. Отвинтите два винта, крепящих левую крышку к раме (Рис. 2).
5. Снимите левую крышку.
   a. Отведите верхнюю часть крышки в сторону от аппарата и затем снимите крышку вверх.

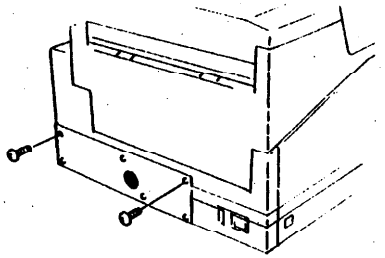

Рис. 1. Рама печатных плат

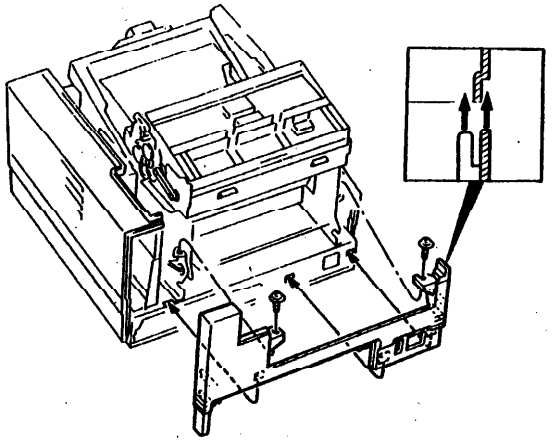

Рис. 2. Левая крышка

Установка

1. Установка выполняется в обратном порядке по отношению к процедуре демонтажа.

REP 1.6 Передняя / задняя крышки

Перечень запчастей в PL 1.1

Демонтаж

1. Выключите питание аппарата и отсоедините от аппарата шнур сетевого электропитания.
2. Снимите кассету для бумаги, лоток оригиналов и выходной лоток оригиналов.

ОСТОРОЖНО

Засветка поверхности барабана может привести к снижению чувствительности барабана.

3. Снимите узел проявления и поместите узел проявления в черный пакет.
4. Снимите площадку фьюзера.
5. Снимите телефонную трубку и ее ложе.
   a. Вытащите шпильки штифтов, чтобы освободить штифты ложа трубки.
6. Снимите узел панели управления (REP 1.1).
   a. Снимите рычаг панели управления.
   b. Откройте узел панели управления и отвинтите два винта, которые крепят узел панели управления к узлу верхней части сканера.
   c. Отсоедините разъем жгута проводов панели управления (CN1).
   d. Снимите узел панели управления.
7. Снимите верхнюю крышку (REP 1.2).
   a. Отвинтите два винта, крепящих крышку к раме, они расположены с левой стороны аппарата.
   b. Откройте верхнюю крышку и вывинтите два винта, крепящих верхнюю крышку к верхней части принтера.
   c. Снимите верхнюю крышку.
8. Снимите правую верхнюю крышку (REP 1.3).
   a. Отвинтите винт, крепящий правую верхнюю крышку к задней крышке.
   b. Откройте защелку, расположенную вблизи передней части аппарата.
   c. Снимите правую верхнюю крышку.
9. Снимите правую нижнюю крышку (REP 1.4).
   a. Снимите кассету для бумаги.
   b. Вывинтите три винта, крепящих правую нижнюю крышку к раме.
   c. Снимите правую нижнюю крышку.
10. Снимите левую крышку (REP 1.5).
    a. Ослабьте два винта, крепящие раму печатных плат.
    b. Отвинтите два винта, крепящих левую крышку к раме.
    c. Снимите левую крышку.
11. Снимите переднюю и заднюю крышки (Рис. 1).
    a. Отведите верхнюю часть крышек в сторону от аппарата и затем снимите крышки вверх.

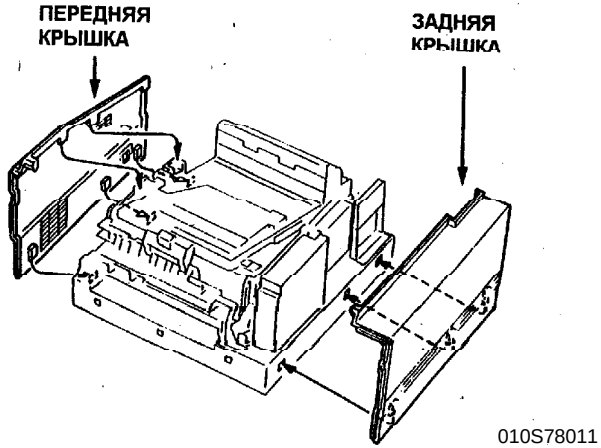

Рис. 1. Передняя и задняя крышки

Установка

1. Установка выполняется в обратном порядке по отношению к процедуре демонтажа.

REP 2.1 Модуль сканера

Перечень запчастей в PL 1.1
(запчасти отсутствуют)

Демонтаж

1. Выключите питание аппарата и отсоедините от аппарата шнур сетевого электропитания.
2. Снимите переднюю и заднюю крышки (REP 1.6).
3. Отвинтите винт, крепящий соединительную печатную плату к корпусу. Расположите печатную плату так, чтобы получить доступ к разъемам (PL 5.1).
4. 7041 без модификации 42:

   Отсоедините шесть разъемов на соединительной печатной плате.

   7042 и 7041 с модификацией 42:

   Отсоедините пять разъемов на соединительной печатной плате.
5. Отвинтите четыре винта, крепящих модуль сканера к корпусу (Рис. 1.).
6. Снимите модуль сканера (Рис. 1).
   a. Поднимите модуль сканера и пропустите жгут проводов через отверстие в раме корпуса.

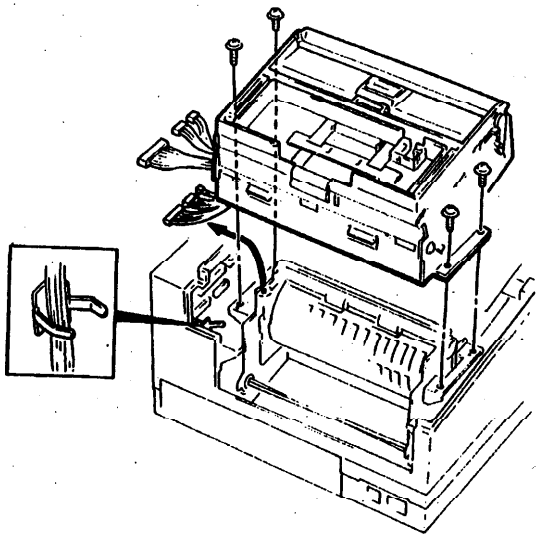

Рис. 1. Модуль сканера

Установка

ПРИМЕЧАНИЕ: Убедитесь, что все провода проложены правильно и установите на место кабельные стяжки, чтобы исключить возможность повреждения проводов.

1. Установка выполняется в обратном порядке по отношению к процедуре демонтажа.

REP 2.2 Тормозная площадка (7041 без модификации 42)

Перечень запчастей в PL 2.2A

Демонтаж

1. Выключите питание аппарата и отсоедините от аппарата шнур сетевого электропитания.
2. Снимите узел панели управления (REP 1.1).
3. Вытащите установочные штифты, расположенные на задней части тормозной площадки.
4. Снимите два пластиковых штифта, крепящих тормозную площадку и пружину (Рис. 1).
5. Снимите тормозную площадку.

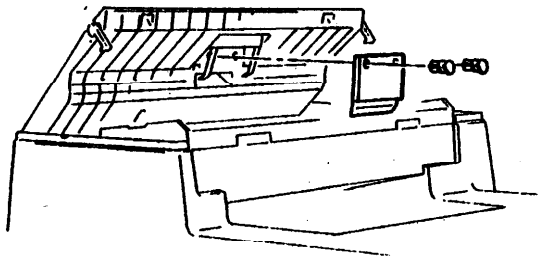

Рис. 1. Тормозная площадка.

Установка

1. Установка выполняется в обратном порядке по отношению к процедуре демонтажа.

REP 2.3 Модуль видеосистемы (ПЗС/СИД) (7041 без модификации 42)

Перечень запчастей в PL 2.1

Демонтаж

1. Выключите питание аппарата и отсоедините от аппарата шнур сетевого электропитания.
2. Снимите верхнюю крышку (REP 1.2).
3. Снимите модуль сканера (REP 2.1).
4. Снимите направляющую для бумаги (Рис. 1).
   a. Слегка нажмите на пластиковые лапки, чтобы освободить их.
   b. Сдвиньте направляющие для бумаги в сторону с модуля сканера.
5. Ослабьте два стопорных винта, чтобы верхнюю часть сканера можно было повернуть в полностью открытое положение (Рис. 2).
6. Снимите направляющую (Рис. 2)
   a. Отвинтите два винта.
   b. Поднимите боковую сторону направляющей к передней части аппарата и затем сдвиньте направляющую с рамы аппарата.
   c. Поставьте ее сбоку от корпуса.
7. Снимите экран (Рис. 2).
   a. Отвинтите два винта, крепящих экран к раме.
8. Снимите модуль видеосистемы (ПЗС/СИД) (Рис. 3).
   a. Ослабьте выступающий за габариты ПЗС винт.
   b. Раскройте зажим кабеля.
   c. Сдвиньте модуль с двух пружин и с установочного штифта.

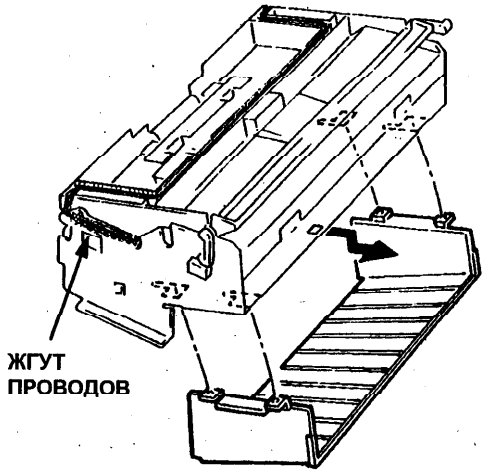

Рис. 1. Направляющая для бумаги

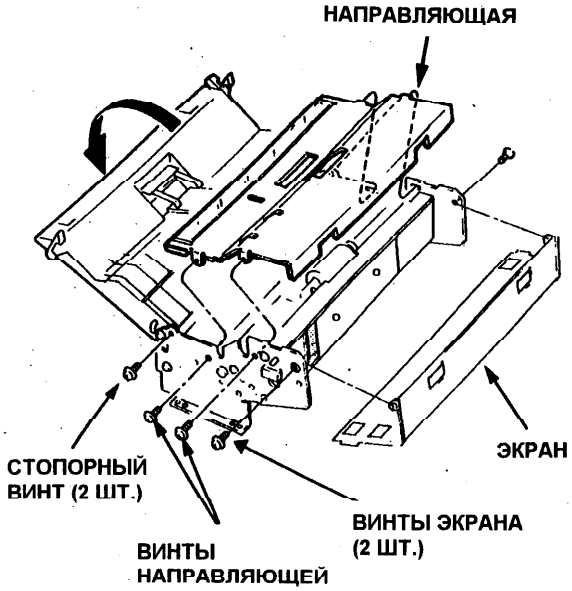

Рис. 2. Направляющая и экран

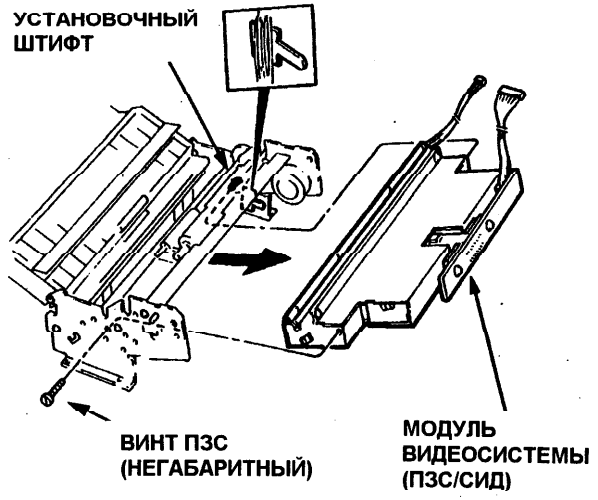

Рис. 3. Модуль видеосистемы (ПЗС/СИД)

Установка

ПРИМЕЧАНИЕ:

- *Разместите кромку линейки светодиодов СИД в раме и убедитесь, что модуль расположен на установочном штифте.*
- *Перед тем, как закрыть верхнюю часть сканера проверьте, что направляющая стопки расположена между выходным роликом и промежуточными роликами (PL 2.2).*
- *Убедитесь, что жгут проводов расположен правильно.*
- *Не затягивайте винт ПЗС (негабаритный) до самого последнего момента, чтобы позволить провести точную настройку.*

1. Установка выполняется в обратном порядке по отношению к процедуре демонтажа.

REP 2.4 Датчики оригинала (7041 без модификации 42)

Перечень запчастей в PL 2.1

Демонтаж

1. Выключите питание аппарата и отсоедините от аппарата шнур сетевого электропитания.
2. Снимите верхнюю крышку (REP 1.2).
3. Снимите модуль сканера (REP 2.1).
4. Снимите направляющую для бумаги (Рис. 1).
   a. Слегка нажмите на пластиковые лапки, чтобы освободить их.
   b. Сдвиньте направляющие для бумаги вперед с модуля сканера.
5. Выньте жгут проводов датчика оригинала из зажимов.
6. Освободите два зажима, которые удерживают печатную плату датчика (Рис. 2).
7. Ослабьте два стопорных винта, чтобы верхнюю часть сканера можно было повернуть в полностью открытое положение (Рис. 3).
8. Снимите направляющую (Рис. 3)
   a. Отвинтите два винта (Рис. 3).
   b. Поднимите боковую сторону направляющей к передней части аппарата и затем сдвиньте направляющую с рамы аппарата.
9. Снимите датчики оригинала (Рис. 4).

ОСТОРОЖНО

Осторожно распрямляйте установочные лапки, чтобы не сломать места точечной сварки (Рис. 4).

   a. С помощью плоскогубцев распрямите металлические установочные лапки.
   b. Снимите датчики.

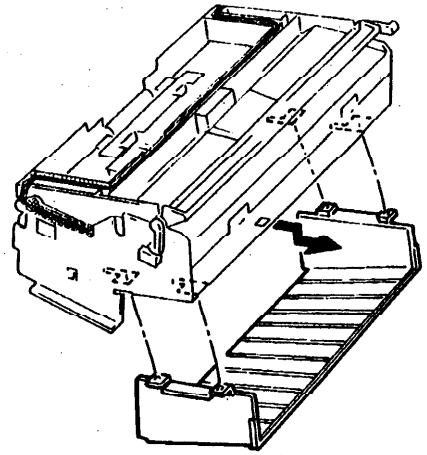

Рис. 1. Направляющая для бумаги

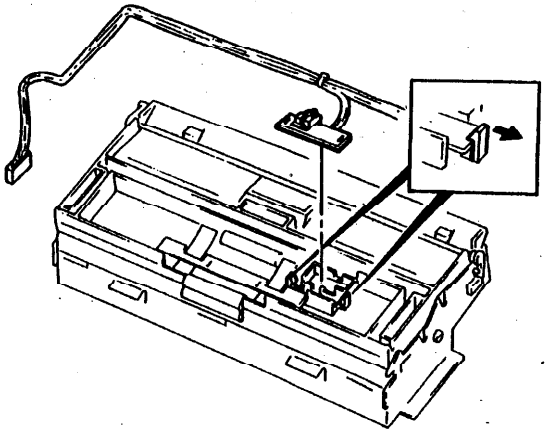

Рис. 2. Печатная плата датчиков

Установка

ПРИМЕЧАНИЕ: Перед тем, как закрыть верхнюю часть сканера проверьте, что направляющая стопки расположена между выходным роликом и промежуточными роликами (PL 2.2).

1. Установка выполняется в обратном порядке по отношению к процедуре демонтажа.

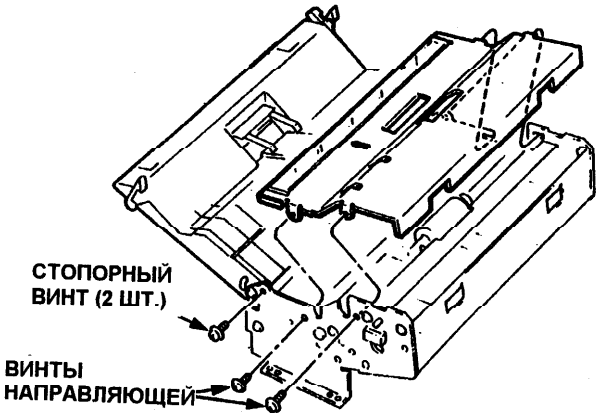

Рис. 3. Направляющая

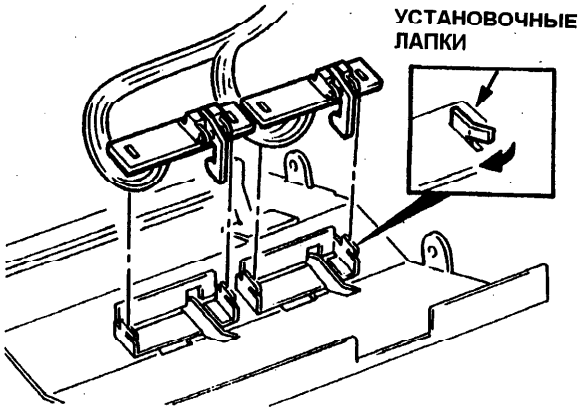

Рис. 4. Датчики оригинала и установочные лапки

REP 2.5 Блокировка сканера (7041 без модификации 42)

Перечень запчастей в PL 2.3A

Демонтаж

1. Выключите питание аппарата и отсоедините от аппарата шнур сетевого электропитания.
2. Снимите модуль сканера (REP 2.1).
3. Выньте жгут проводов датчика из зажима.
4. Вывинтите винт, крепящий блокировочный выключатель к раме (Рис. 1).
5. Снимите блокировочный выключатель сканера.

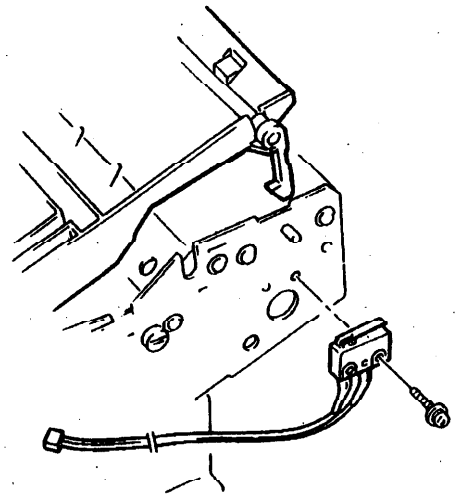

Рис. 1. Блокировочный выключатель сканера

Установка

1. Установка выполняется в обратном порядке по отношению к процедуре демонтажа.

REP 2.6 Двигатель сканирования (7041 без модификации 42)

Перечень запчастей в PL 2.3A

Демонтаж

1. Выключите питание аппарата и отсоедините от аппарата шнур сетевого электропитания.
2. Снимите верхнюю крышку (REP 1.2).
3. Снимите модуль сканера (REP 2.1).
4. Снимите направляющую для бумаги (Рис. 1).
   a. Слегка нажмите на пластиковые лапки, чтобы освободить их.
   b. Сдвиньте направляющие для бумаги вперед с модуля сканера.
5. Ослабьте два стопорных винта, чтобы верхнюю часть сканера можно было повернуть в полностью открытое положение (Рис. 2).
6. Снимите направляющую.
   a. Отвинтите два винта (Рис. 2).
   b. Поднимите боковую сторону направляющей к передней части аппарата и затем сдвиньте направляющую с рамы аппарата.
7. Снимите экран.
   a. Отвинтите два винта, крепящих экран к раме (Рис. 2).
8. Снимите стопорное кольцо, фиксирующее промежуточную шестерню, и снимите промежуточную шестерню (PL 2.3).
9. Отвинтите два винта, крепящих двигатель сканирования к задней раме (Рис. 3).
10. Снимите двигатель сканирования.

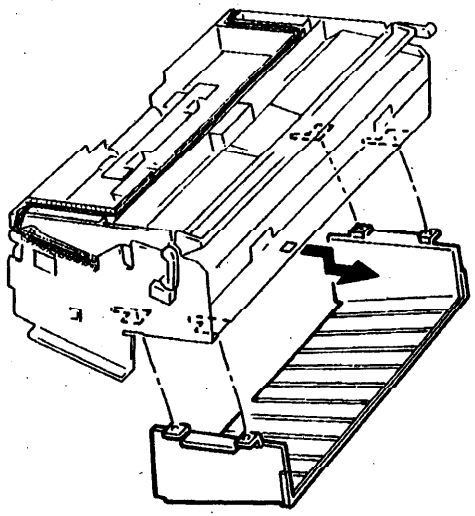

Рис. 1. Направляющая для бумаги

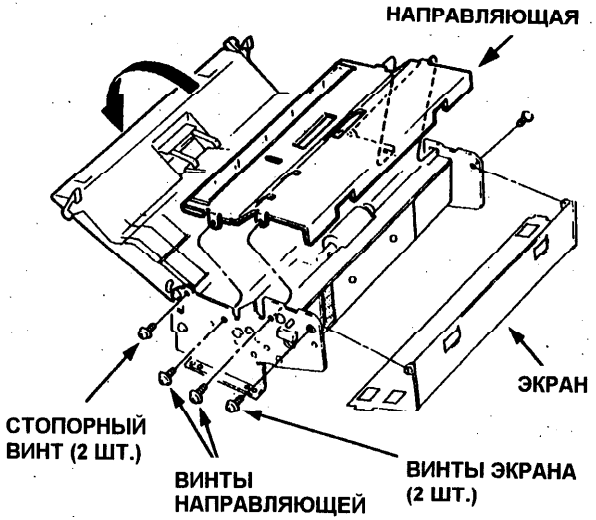

Рис. 2. Направляющая и экран

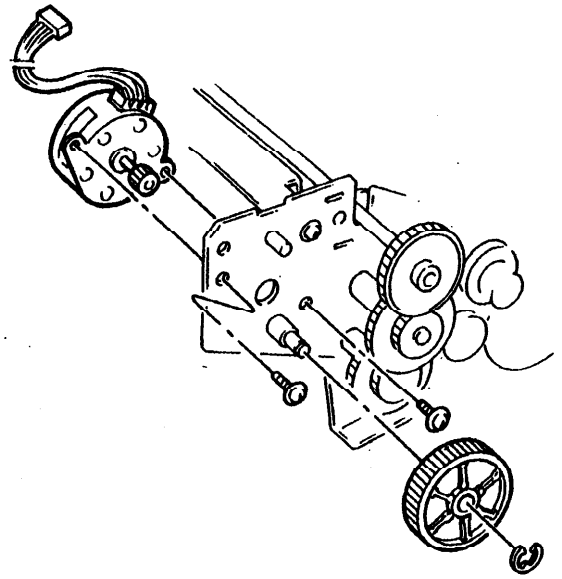

Рис. 3. Двигатель сканирования

Установка

ПРИМЕЧАНИЕ: Перед тем, как закрыть верхнюю часть сканера проверьте, что направляющая стопки расположена между выходным роликом и промежуточными роликами, размещенными на верхней части сканера (PL 2.2).

1. Установка выполняется в обратном порядке по отношению к процедуре демонтажа.

REP 2.7 Ролик подачи (7041 без модификации 42)

Перечень запчастей в PL 2.3A

Демонтаж

1. Выключите питание аппарата и отсоедините от аппарата шнур сетевого электропитания.
2. Снимите верхнюю крышку (REP 1.2).
3. Ослабьте два стопорных винта, чтобы верхнюю часть сканера можно было повернуть в полностью открытое положение (Рис. 1).
4. Снимите направляющую (Рис. 1)
   a. Отвинтите два винта.
   b. Поднимите боковую сторону направляющей к передней части аппарата и затем сдвиньте направляющую с рамы аппарата.
5. Снимите ремень с узла ролика подачи (Рис. 2).
6. Снимите ролик подачи.

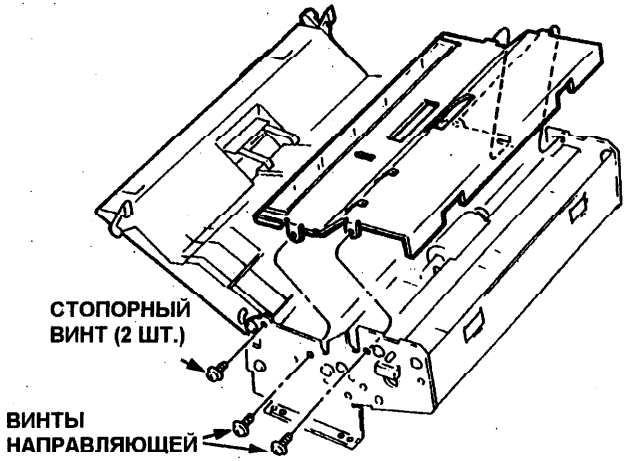

Рис. 1. Направляющая

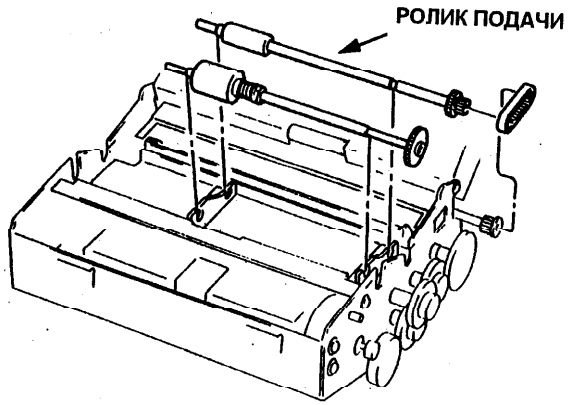

Рис. 2. Ролик подачи

Установка

ПРИМЕЧАНИЕ: Перед тем, как закрыть верхнюю часть сканера проверьте, расположена ли направляющая стопки между выходным роликом и промежуточными роликами, размещенными на верхней части сканера (PL 2.2).

1. Установка выполняется в обратном порядке по отношению к процедуре демонтажа.

REP 2.8 Ролик автоподатчика ADF (7041 без модификации 42)

Перечень запчастей в PL 2.3A

Демонтаж

1. Выключите питание аппарата и отсоедините от аппарата шнур сетевого электропитания.
2. Снимите верхнюю крышку (REP 1.2).
3. Ослабьте два стопорных винта, чтобы верхнюю часть сканера можно было повернуть в полностью открытое положение (Рис. 1).
4. Снимите направляющую (Рис. 1)
   a. Отвинтите два винта (Рис. 1).
   b. Поднимите боковую сторону направляющей к передней части аппарата и затем сдвиньте направляющую с рамы аппарата.
5. Снимите ролик автоподатчика ADF (Рис. 2).

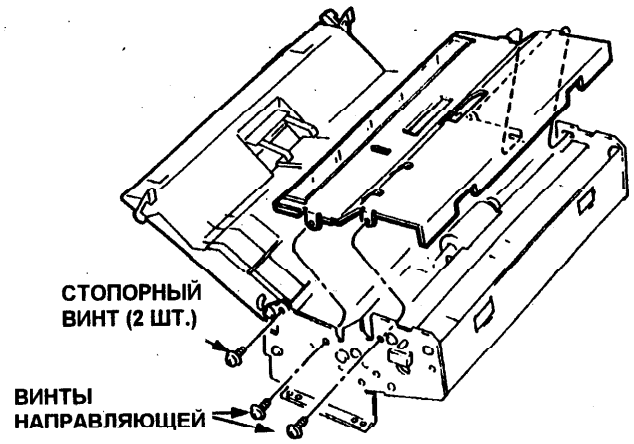

Рис. 1. Направляющая

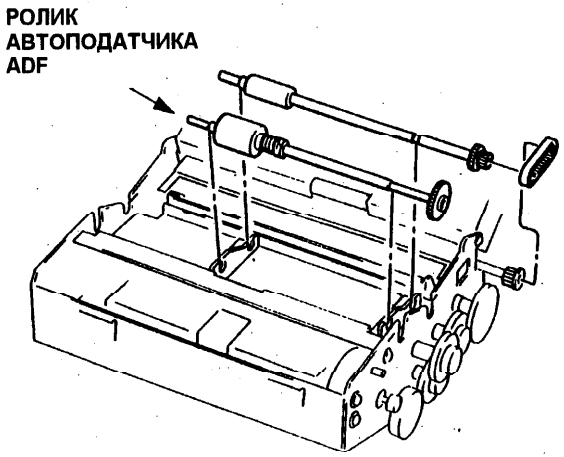

Рис. 2. Ролик автоподатчика ADF

Установка

ПРИМЕЧАНИЕ: Перед тем, как закрыть верхнюю часть сканера проверьте, что направляющая стопки расположена между выходным роликом и промежуточными роликами, размещенными на верхней части сканера (PL 2.2).

1. Установка выполняется в обратном порядке по отношению к процедуре демонтажа.

REP 2.9 Узел выходного ролика (7041 без модификации 42)

Перечень запчастей в PL 2.3A

Демонтаж

1. Выключите питание аппарата и отсоедините от аппарата шнур сетевого электропитания.
2. Снимите верхнюю крышку (REP 1.2).
3. Откройте верхнюю часть сканера.
4. Отвинтите четыре винта, крепящих верхнюю часть сканера к модулю сканера (Рис. 1.).
5. Снимите направляющую (Рис. 2)
   a. Отвинтите два винта.
   b. Поднимите боковую сторону направляющей к передней части аппарата и затем сдвиньте направляющую с рамы аппарата.
6. Снимите направляющую ролика (Рис. 1).
7. Снимите ремень с узла выходного ролика (Рис. 1).
8. Снимите узел выходного ролика (Рис. 1).

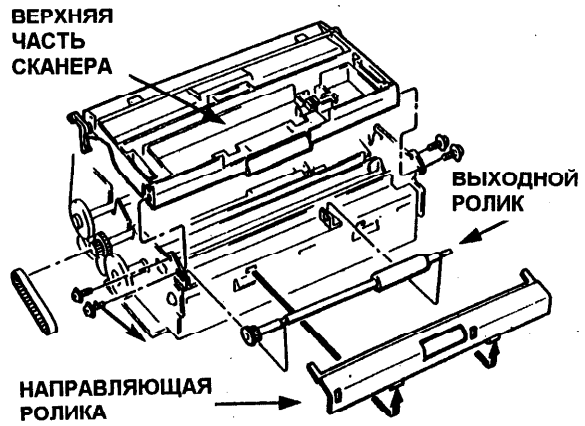

Рис. 1. Узел выходного ролика.

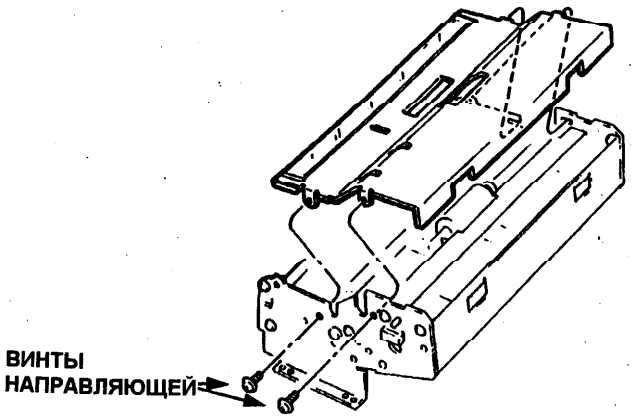

Рис. 2. Направляющая

Установка

ПРИМЕЧАНИЕ: Перед тем, как закрыть верхнюю часть сканера проверьте, что направляющая стопки расположена между выходным роликом и промежуточными роликами, размещенными на верхней части сканера (PL 2.2).

1. Установка выполняется в обратном порядке по отношению к процедуре демонтажа.

REP 2.10 Тормозная площадка (7042/7041 с модификацией 42)

Перечень запчастей в PL 2.2B

Демонтаж

1. Выключите питание аппарата и отсоедините от аппарата шнур сетевого электропитания.
2. Снимите узел панели управления (REP 1.1).
3. Снимите два пластиковых штифта, крепящих тормозную площадку (Рис. 1).
4. Снимите тормозную площадку.

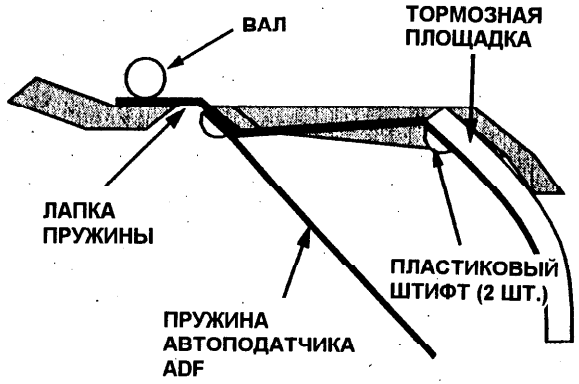

Рис. 1. Тормозная площадка.

Установка

1. Установите на место тормозную площадку и пружину так, чтобы лапка пружины была расположена под пружиной автоподатчика ADF и под валом (Рис. 1).
2. Установка остальных деталей выполняется в обратном порядке по отношению к процедуре демонтажа.

REP 2.11 Ролик стекла экспонирования (7042/7041 с модификацией 42)

Перечень запчастей в PL 2.3C

Демонтаж

1. Выключите питание аппарата и отсоедините от аппарата шнур сетевого электропитания.
2. Снимите верхнюю крышку (REP 1.2).
3. Ослабьте два стопорных винта, чтобы верхнюю часть сканера можно было повернуть в полностью открытое положение (Рис. 1).
4. Поднимите вверх ролик стекла экспонирования и выньте его из аппарата.

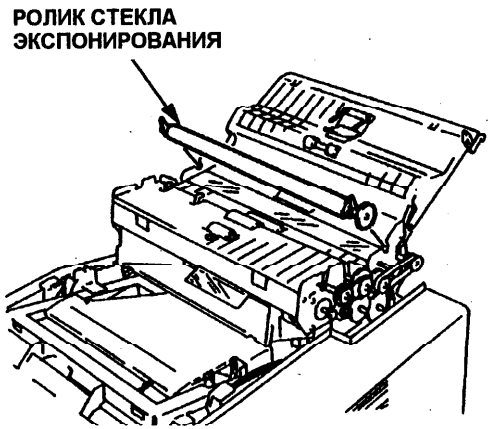

Рис. 1. Ролик стекла экспонирования.

Установка

1. Установка выполняется в обратном порядке по отношению к процедуре демонтажа.

REP 2.12 Видеосистема (CIS) (7042/7041 с модификацией 42)

Перечень запчастей в PL 2.3B

Демонтаж

1. Выключите питание аппарата и отсоедините от аппарата шнур сетевого электропитания.
2. Снимите верхнюю крышку (REP 1.2).
3. Снимите верхнюю часть сканера (Рис. 1).
   a. Отвинтите два шарнирных винта и два стопорных винта, крепящих верхнюю часть сканера к раме аппарата.
4. Снимите ролик стекла экспонирования (REP 2.11).
5. Снимите направляющую (Рис. 2).
   a. Отвинтите два винта.
   b. Снимите пластиковый штифт.

ОСТОРОЖНО

К направляющей прикреплены провода датчика оригинала. Осторожно выполняйте следующий этап, чтобы не повредить провода.

   c. Слегка потяните за левую сторону направляющей, чтобы освободить четыре крепежных лапки и поднимите направляющую в сторону передней части аппарата.
   d. Поставьте направляющую к боковой стороне аппарата.
6. Отсоедините разъем от модуля видеосистемы (CIS) (Рис. 3).
7. Отвинтите винт на монтажном кронштейне контактного сканера CIS.
8. Снимите контактный сканер (CIS).

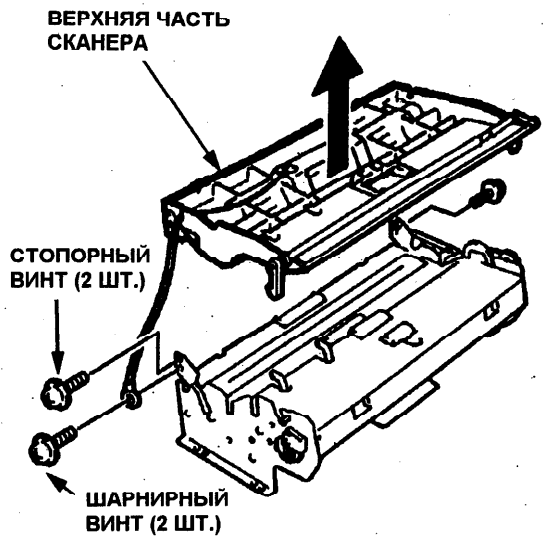

Рис. 1. Верхняя часть сканера

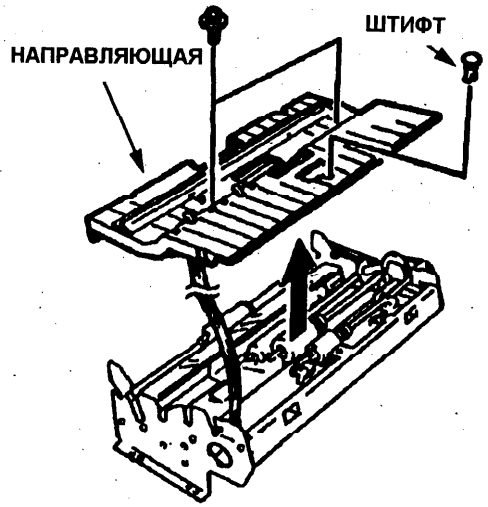

Рис. 2. Направляющая

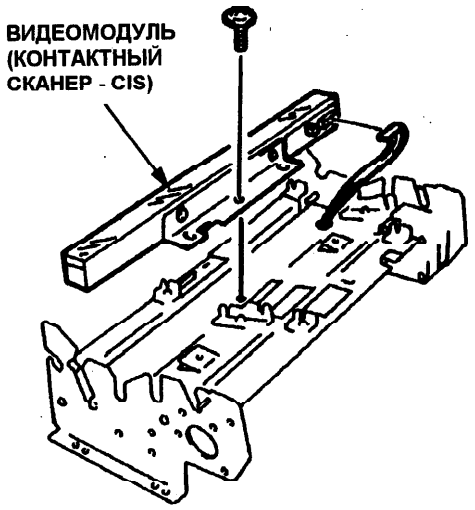

Рис. 3. Видеосистема (CIS)

Установка

1. Разместите кромку видеосистемы CIS в раме и расположите его напротив двух установочных штифтов с левой стороны аппарата.
2. Затяните винт монтажного кронштейна.
3. Установка остальных деталей выполняется в обратном порядке по отношению к процедуре демонтажа.

REP 2.13 Датчики оригинала (7042/7041 с модификацией 42)

Перечень запчастей в PL 2.3B

Демонтаж

1. Выключите питание аппарата и отсоедините от аппарата шнур сетевого электропитания.
2. Снимите верхнюю крышку (REP 1.2).
3. Снимите модуль сканера (REP 2.1).
4. Снимите направляющую для бумаги (Рис. 1).
   a. Отвинтите два винта в задней части направляющей для бумаги.
   b. Сдвиньте направляющую для бумаги, пока крепежная лапка не выйдет из зацепления с рамой.
5. Снимите верхнюю часть сканера (Рис. 2).
   a. Отвинтите два шарнирных винта и два стопорных винта, крепящих верхнюю часть сканера к раме аппарата.
6. Снимите ролик стекла экспонирования (REP 2.11).
7. Снимите направляющую (Рис. 3).
   a. Отвинтите два винта.
   b. Снимите пластиковый штифт.

ОСТОРОЖНО

К направляющей прикреплены провода датчика оригинала. Осторожно выполняйте следующий этап, чтобы не повредить провода.

   c. Слегка потяните за левую сторону направляющей, чтобы освободить четыре крепежных лапки и поднимите направляющую в сторону передней части аппарата.
   d. Поставьте направляющую к боковой стороне аппарата.
8. Снимите экран (REP 2.15, этап 8).
9. Выньте жгут проводов датчика оригинала из кабельных зажимов.

ОСТОРОЖНО

Осторожно освобождайте печатные платы датчиков из пластиковых монтажных лапок. Лапки могут сломаться, если не соблюдать осторожность.

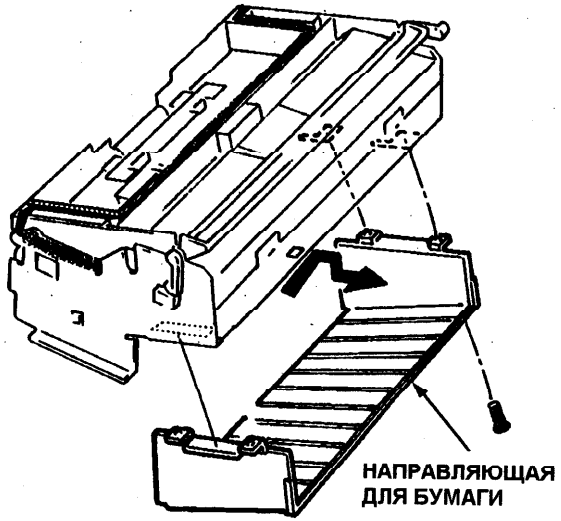

Рис. 1. Направляющая для бумаги

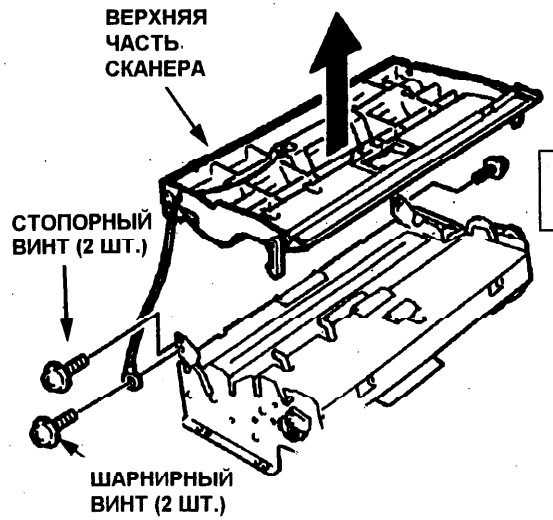

Рис. 2. Верхняя часть сканера

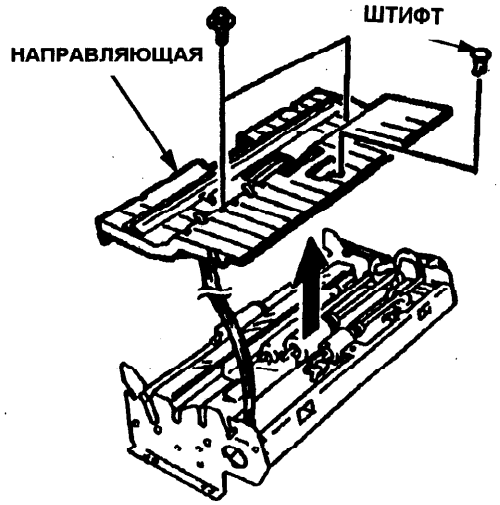

Рис. 3. Направляющая



Рис. 4. Датчики оригинала

Установка

1. При установке датчиков пользуйтесь Рис. 4. Для правильной установки датчиков на свои места следует воспользоваться цветной кодировкой или указанным расположением контактов
2. Выполните тест датчика (глава 6).
3. Установка остальных деталей выполняется в обратном порядке по отношению к процедуре демонтажа.

REP 2.14 Блокировка сканера (7042/7041 с модификацией 42)

Перечень запчастей в PL 2.3B

Демонтаж

1. Выключите питание аппарата и отсоедините от аппарата шнур сетевого электропитания.
2. Снимите модуль сканера (REP 2.1).
3. Выньте жгут проводов датчика из зажима.
4. Отвинтите винт, крепящий блокировочный выключатель к раме (Рис. 1).
5. Снимите блокировочный выключатель сканера.

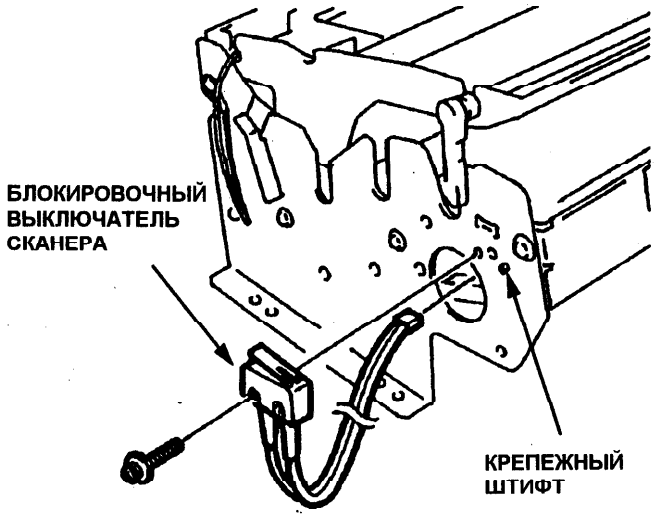

Рис. 1. Блокировочный выключатель сканера

Установка

ОСТОРОЖНО

Для правильной работы блокировочный выключатель сканера необходимо установить на крепежном штифте рамы в таком положении, как это показано на Рис. 1.

1. Установка остальных деталей выполняется в обратном порядке по отношению к процедуре демонтажа.

REP 2.15 Двигатель сканирования (7042/7041 с модификацией 42)

Перечень запчастей в PL 2.3B

Демонтаж

1. Выключите питание аппарата и отсоедините от аппарата шнур сетевого электропитания.
2. Снимите верхнюю крышку (REP 1.2).
3. Снимите модуль сканера (REP 2.1).
4. Снимите направляющую для бумаги (Рис. 1).
   a. Отвинтите два винта в задней части направляющей для бумаги.
   b. Сдвиньте направляющую для бумаги, пока крепежная лапка не выйдет из зацепления с рамой.
5. Снимите верхнюю часть сканера (Рис. 2).
   a. Отвинтите два шарнирных винта и два стопорных винта, крепящих верхнюю часть сканера к раме аппарата.
6. Снимите ролик стекла экспонирования (REP 2.11).
7. Снимите направляющую (REP 2.13, этап 7).
   a. Отвинтите два винта.
   b. Снимите пластиковый штифт.

ОСТОРОЖНО

К направляющей прикреплены провода датчика оригинала. Осторожно выполняйте следующий этап, чтобы не повредить провода.

   c. Слегка потяните за левую сторону направляющей, чтобы освободить четыре крепежных лапки и поднимите направляющую в сторону передней части аппарата.
   d. Поставьте направляющую к боковой стороне аппарата.
8. Снимите экран.
   a. Отвинтите пять винтов, которыми крепится экран (Рис. 3).
9. Выньте провода двигателя сканирования из жгута монтажных проводов.
10. Отвинтите три винта, крепящих двигатель сканирования к задней раме (Рис. 4).

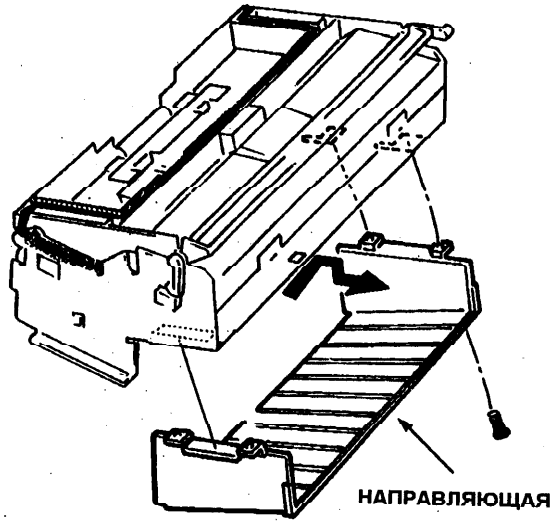

Рис. 1. Направляющая для бумаги

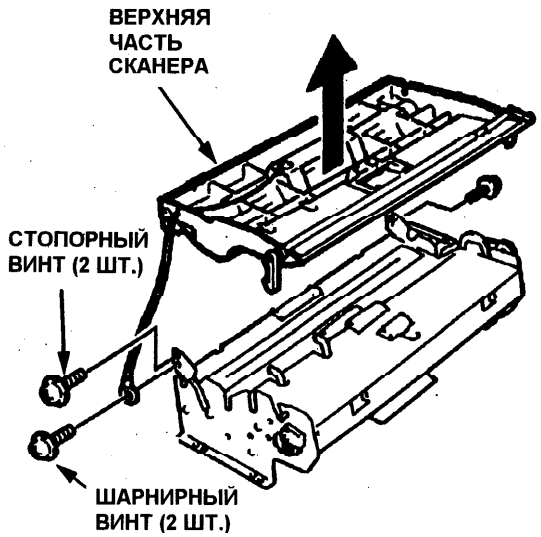

Рис. 2. Верхняя часть сканера

Установка

1. Установите двигатель сканирования, разместив разъем для монтажных проводов с левой стороны.
2. Установка остальных деталей выполняется в обратном порядке по отношению к процедуре демонтажа.

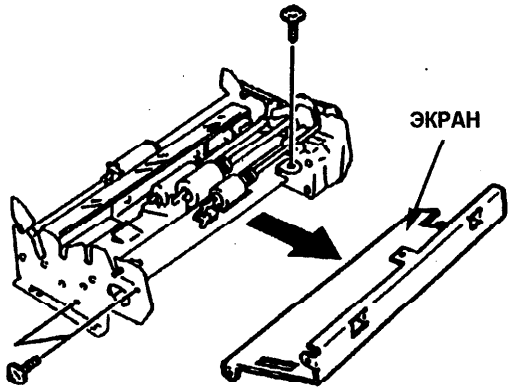

Рис. 3. Экран

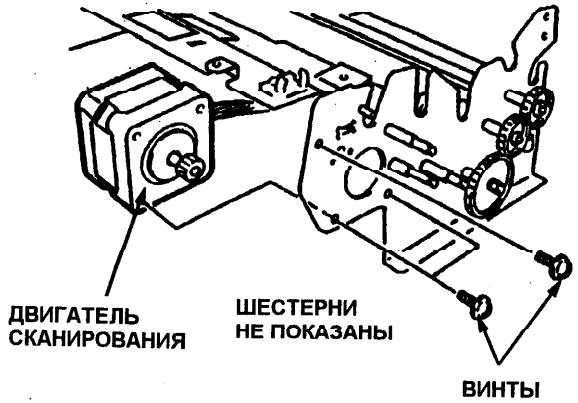

Рис. 4. Двигатель сканирования

REP 2.16 Ролик предварительной подачи (7042/7041 с модификацией 42)

Перечень запчастей в PL 2.3C

Демонтаж

1. Выключите питание аппарата и отсоедините от аппарата шнур сетевого электропитания.
2. Снимите верхнюю крышку (REP 1.2).
3. Снимите верхнюю часть сканера (Рис. 1).
   a. Отвинтите два шарнирных винта и два стопорных винта, крепящих верхнюю часть сканера к раме аппарата.
4. Снимите ролик стекла экспонирования (REP 2.11).
5. Снимите направляющую (Рис. 2).
   a. Отвинтите два винта.
   b. Снимите пластиковый штифт.

ОСТОРОЖНО

К направляющей прикреплены провода датчика оригинала. Осторожно выполняйте следующий этап, чтобы не повредить провода.

   c. Слегка потяните за левую сторону направляющей, чтобы освободить четыре крепежных лапки и поднимите направляющую в сторону передней части аппарата.
   d. Поставьте направляющую к боковой стороне аппарата.
6. Поднимите ролик предварительной подачи, чтобы освободить его от опор вала (Рис. 3).
7. Снимите ремень привода с узла ролика предварительной подачи.

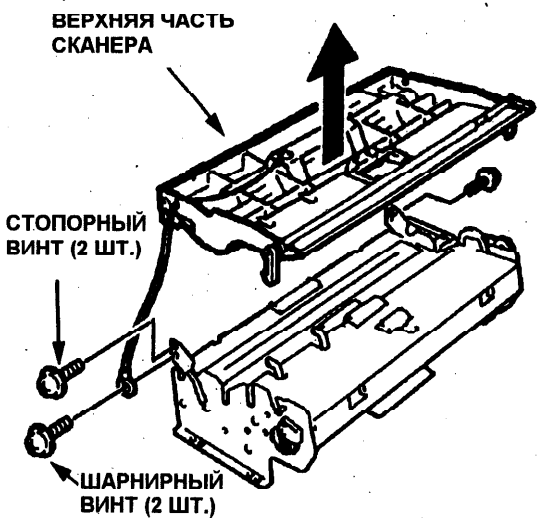

Рис. 1. Верхняя часть сканера

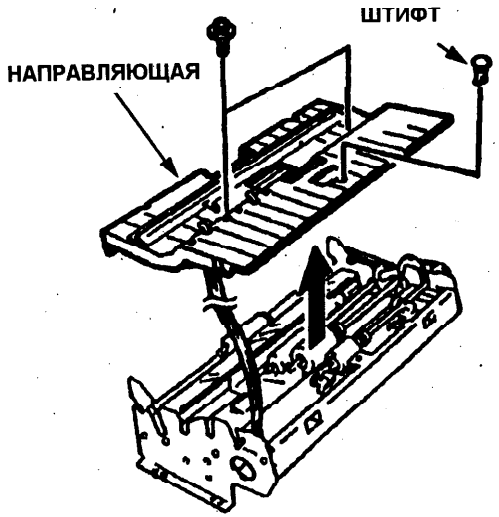

Рис. 2. Направляющая

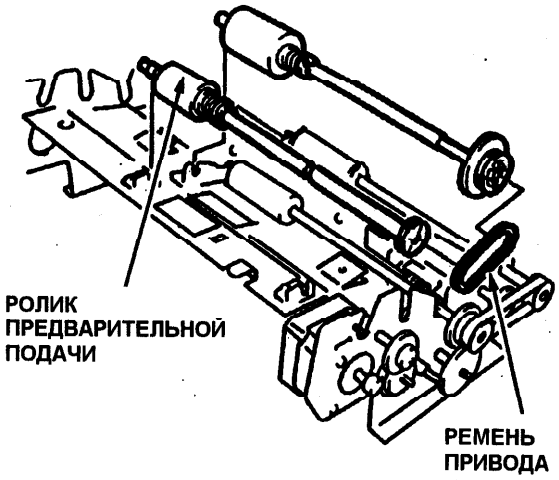

Рис. 3. Ролик предварительной подачи

Установка

1. Установка выполняется в обратном порядке по отношению к процедуре демонтажа.

REP 2.17 Ролик подачи (7042/7041 с модификацией 42)

Перечень запчастей в PL 2.3C

Демонтаж

1. Выключите питание аппарата и отсоедините от аппарата шнур сетевого электропитания.
2. Снимите верхнюю крышку (REP 1.2).
3. Снимите верхнюю часть сканера (Рис. 1).
   a. Отвинтите два шарнирных винта и два стопорных винта, крепящих верхнюю часть сканера к раме аппарата.
4. Снимите ролик стекла экспонирования (REP 2.11).
5. Снимите направляющую (Рис. 2).
   a. Отвинтите два винта.
   b. Снимите пластиковый штифт.

ОСТОРОЖНО

К направляющей прикреплены провода датчика оригинала. Осторожно выполняйте следующий этап, чтобы не повредить провода.

   c. Слегка потяните за левую сторону направляющей, чтобы освободить четыре крепежных лапки и поднимите направляющую в сторону передней части аппарата.
   d. Поставьте направляющую к боковой стороне аппарата.
6. Поднимите ролик подачи, чтобы освободить его от опор вала (Рис. 3).
7. Снимите ремень синхронизации с узла ролика подачи.

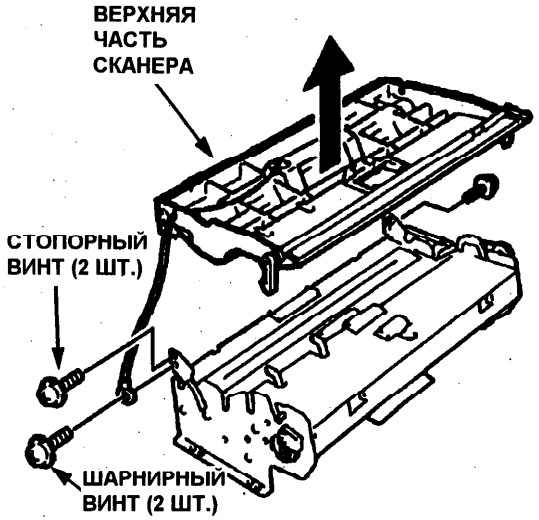

Рис. 1. Верхняя часть сканера

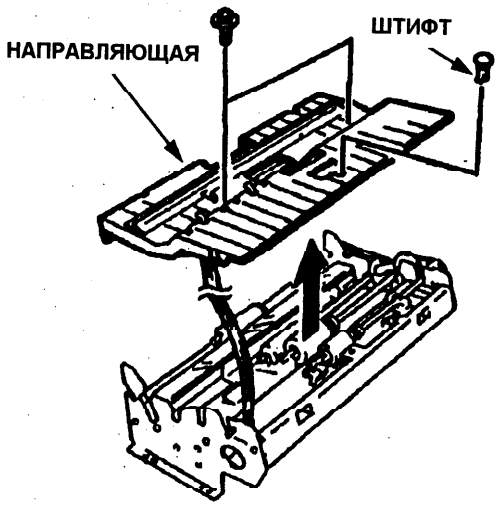

Рис. 2. Направляющая

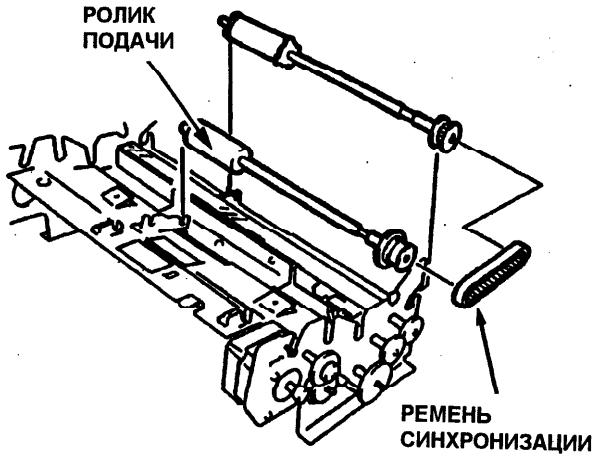

Рис. 3. Ролик подачи

Установка

1. Установка выполняется в обратном порядке по отношению к процедуре демонтажа.

REP 2.18 Ролик автоподатчика ADF (7042/7041 с модификацией 42)

Перечень запчастей в PL 2.3C

Демонтаж

1. Выключите питание аппарата и отсоедините от аппарата шнур сетевого электропитания.
2. Снимите верхнюю крышку (REP 1.2).
3. Снимите верхнюю часть сканера (Рис. 1).
   a. Отвинтите два шарнирных винта и два стопорных винта, крепящих верхнюю часть сканера к раме аппарата.
4. Снимите ролик стекла экспонирования (REP 2.11).
5. Снимите направляющую (Рис. 2).
   a. Отвинтите два винта.
   b. Снимите пластиковый штифт.

ОСТОРОЖНО

К направляющей прикреплены провода датчика оригинала. Осторожно выполняйте следующий этап, чтобы не повредить провода.

   c. Слегка потяните за левую сторону направляющей, чтобы освободить четыре крепежных лапки и поднимите направляющую в сторону передней части аппарата.
   d. Поставьте направляющую к боковой стороне аппарата.
6. Поднимите ролик автоподатчика ADF, чтобы освободить его от опор вала (Рис. 3).
7. Снимите ремень привода с узла ролика автоподатчика ADF.

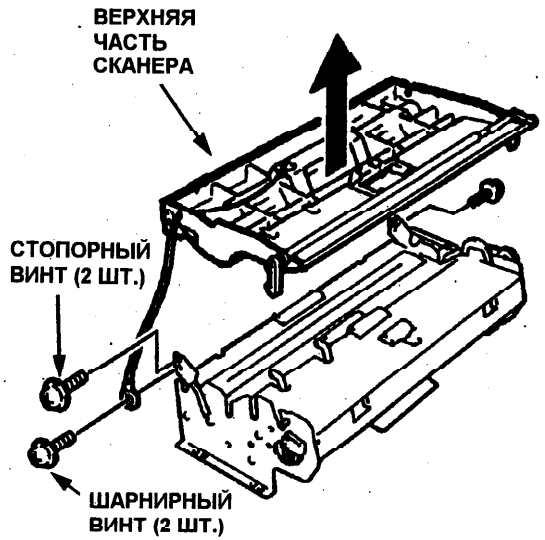

Рис. 1. Верхняя часть сканера

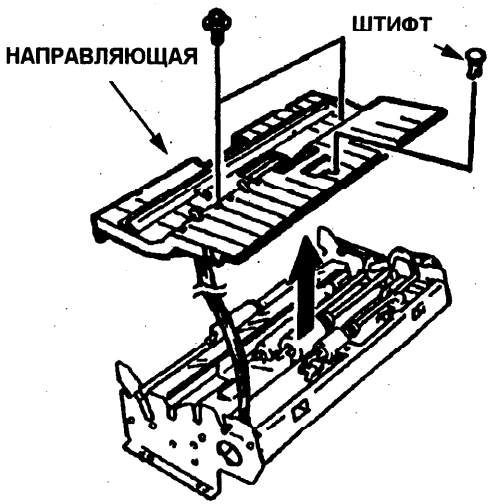

Рис. 2. Направляющая

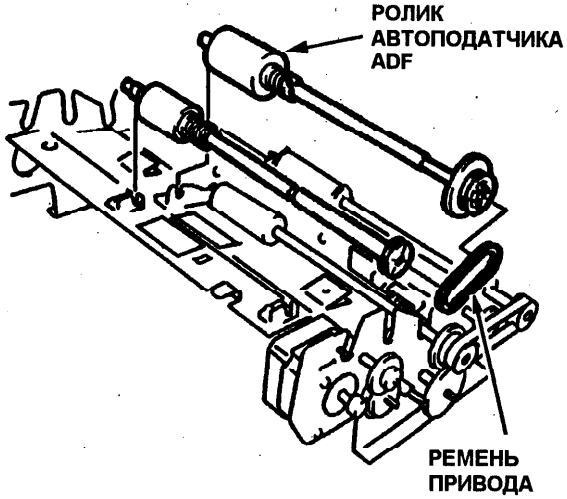

Рис. 3. Ролик автоподатчика ADF

Установка

1. Установка выполняется в обратном порядке по отношению к процедуре демонтажа.

REP 2.19 Выходной ролик (7042/7041 с модификацией 42)

Перечень запчастей в PL 2.3C

Демонтаж

1. Выключите питание аппарата и отсоедините от аппарата шнур сетевого электропитания.
2. Снимите верхнюю крышку (REP 1.2).
3. Снимите верхнюю часть сканера (Рис. 1).
   a. Отвинтите два шарнирных винта и два стопорных винта, крепящих верхнюю часть сканера к раме аппарата.
4. Снимите ролик стекла экспонирования (REP 2.11).
5. Снимите направляющую (Рис. 2).
   a. Отвинтите два винта.
   b. Снимите пластиковый штифт.

ОСТОРОЖНО

К направляющей прикреплены провода датчика оригинала. Осторожно выполняйте следующий этап, чтобы не повредить провода.

   c. Слегка потяните за левую сторону направляющей, чтобы освободить четыре крепежных лапки и поднимите направляющую в сторону передней части аппарата.
   d. Поставьте направляющую к боковой стороне аппарата.
6. Поднимите выходной ролик, чтобы освободить его от опор вала (Рис. 3).
7. Снимите ремень синхронизации с узла выходного ролика.

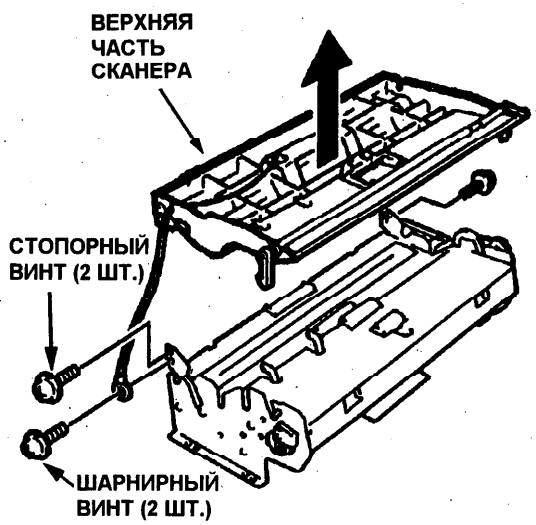

Рис. 1. Верхняя часть сканера

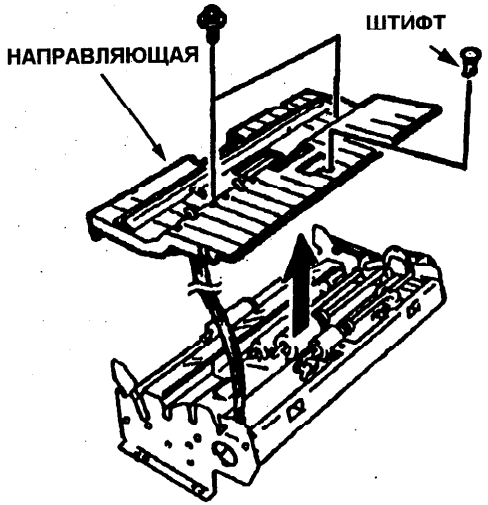

Рис. 2. Направляющая

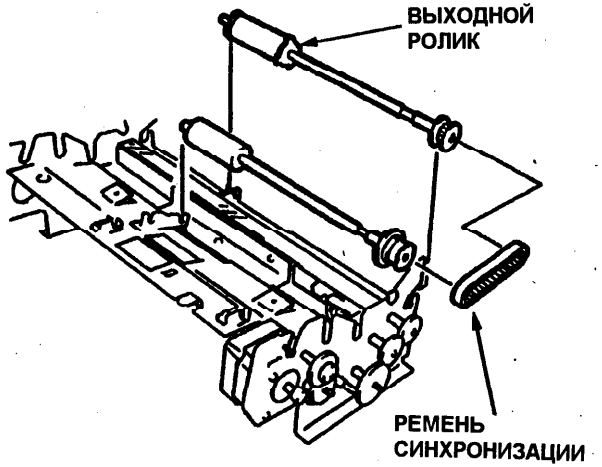

Рис. 3. Выходной ролик

Установка

1. Установка выполняется в обратном порядке по отношению к процедуре демонтажа.

REP 3.1 Лазер

Перечень запчастей в PL 3.1



Демонтаж

1. Выключите питание аппарата и отсоедините от аппарата шнур сетевого электропитания.
2. Снимите узел лотка оригиналов.
3. Откройте узел верхней крышки.

ОСТОРОЖНО

Засветка поверхности барабана может привести к снижению чувствительности барабана.

4. Снимите узел проявления и поместите его в черный пакет.
5. Отсоедините разъем от лазера (Рис. 1).
6. Отсоедините от лазера провод заземления.
7. Отвинтите два винта, крепящие лазер к раме аппарата (Рис. 1).
8. Снимите лазер.

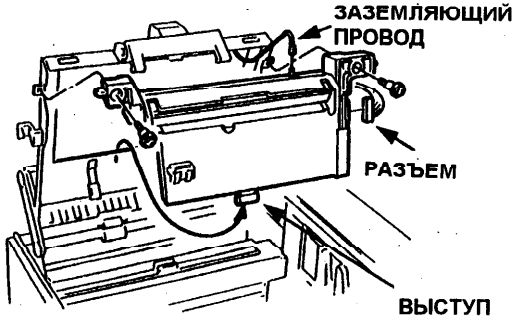

Рис. 1. Лазер

Установка

1. Установка выполняется в обратном порядке по отношению к процедуре демонтажа.
2. Установите экран скоротрона зарядки (PL 3.1).
3. Выполните регулировку регистрации печати (ADJ 5.2).

REP 3.2 Двигатель принтера

Перечень запчастей в PL 3.1

Демонтаж

1. Выключите питание аппарата и отсоедините от аппарата шнур сетевого электропитания.
2. Снимите переднюю / заднюю крышки (REP 1.6).

ОСТОРОЖНО

При снятии задней крышки с главной рамы аппарата откроется доступ к печатным платам. Соблюдайте меры защиты от электростатического разряда.

3. Снимите печатную плату настройки (REP 5.6).
4. Снимите драйверную печатную плату (REP 5.5).
5. Отвинтите два винта, крепящие двигатель принтера к раме аппарата (Рис. 1).
6. Снимите двигатель принтера.

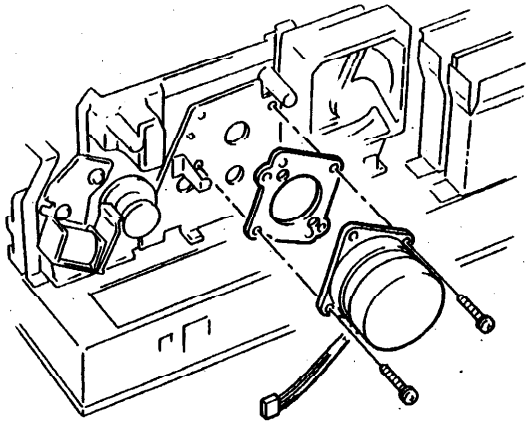

Рис. 1. Двигатель принтера

Установка

1. Установка выполняется в обратном порядке по отношению к процедуре демонтажа.

REP 3.3 Вентилятор

Перечень запчастей в PL 3.2

Демонтаж

1. Выключите питание аппарата и отсоедините от аппарата шнур сетевого электропитания.
2. Снимите переднюю / заднюю крышки (REP 1.6).
3. Отсоедините разъем вентилятора (CN13) на драйверной печатной плате.
4. Освободите вентилятор и его корпус, нажимая для этого на установочную лапку, расположенную в нижней части вентилятора (Рис. 1).
5. Освободите левую и правую защелки крышки вентилятора.
6. Снимите крышку вентилятора (PL 3.2).
7. Снимите вентилятор.

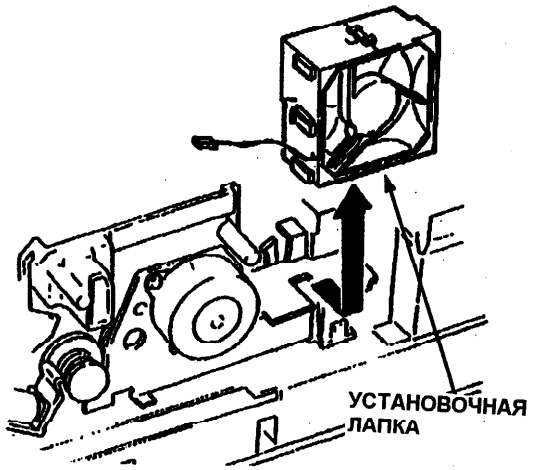

Рис. 1. Вентилятор

Установка

1. Установка выполняется в обратном порядке по отношению к процедуре демонтажа.

REP 3.4 Соленоид подачи

Перечень запчастей в PL 3.1

Демонтаж

1. Выключите питание аппарата и отсоедините от аппарата шнур сетевого электропитания.
2. Снимите переднюю / заднюю крышки (REP 1.6).
3. Снимите печатную плату настройки (REP 5.6).
4. Отвинтите три винта, крепящих соленоид к раме аппарата (REP 5.1.
5. Снимите драйверную печатную плату (REP 5.5).
6. Отвинтите два винта, крепящие соленоид к раме аппарата (Рис. 1).
7. Снимите соленоид подачи.

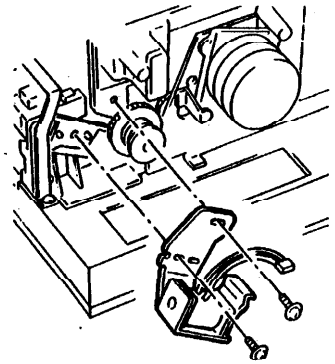

Рис. 1. Соленоид подачи

Установка

1. Установите на место соленоид подачи.
2. Выполните процедуру регулировки соленоида подачи (ADJ 3.1).
3. Установка остальных деталей выполняется в обратном порядке по отношению к процедуре демонтажа.

REP 3.5 Узел правой рамы

Перечень запчастей в PL 3.1

Демонтаж

1. Выключите питание аппарата и отсоедините от аппарата шнур сетевого электропитания.
2. Снимите переднюю / заднюю крышки (REP 1.6).
3. Отсоедините разъемы CN4 и CN5 от драйверной печатной платы.
4. Отсоедините встроенный в кабель разъем.
5. Отвинтите три винта, крепящих узел правой рамы к корпусу (Рис. 1).
6. Осторожно нажмите на переднюю и заднюю раму, чтобы освободить узел правой рамы (Рис. 2).
7. Снимите узел правой рамы.

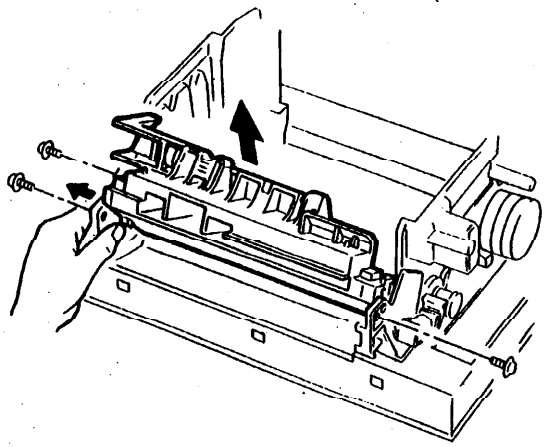

Рис. 1. Узел правой рамы

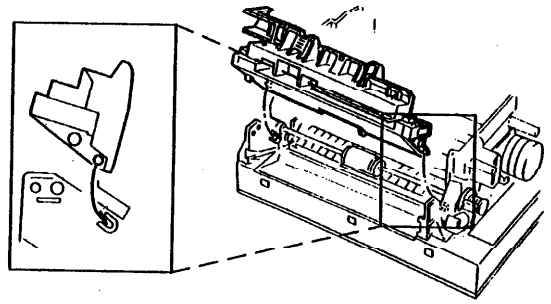

Рис. 2. Узел правой рамы

Установка

ПРИМЕЧАНИЕ: Убедитесь, что датчик бумаги не упирается в ролик подачи. В противном случае датчик может быть поврежден.

1. Установка выполняется в обратном порядке по отношению к процедуре демонтажа.

REP 3.6 Регулятор плотности (ТОЛЬКО 7041 БЕЗ модификации 42)

Перечень запчастей в PL 3.1

Демонтаж

1. Выключите питание аппарата и отсоедините от аппарата шнур сетевого электропитания.
2. Снимите переднюю / заднюю крышки (REP 1.6).
3. Снимите узел правой рамы (REP 3.5)
4. Осторожно выведите крепежные лапки регулятора плотности из узла правой рамы (Рис. 1).
5. Снимите регулятор плотности.

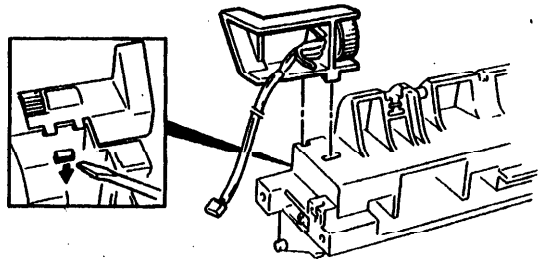

Рис. 1. Регулятор плотности

Установка

1. Установка выполняется в обратном порядке по отношению к процедуре демонтажа.

REP 3.7 Датчик бумаги

Перечень запчастей в PL 3.2

Демонтаж

1. Выключите питание аппарата и отсоедините от аппарата шнур сетевого электропитания.
2. Снимите низковольтный блок питания (REP 5.7).
3. Снимите высоковольтный блок питания (REP 5.8).
4. Снимите датчик (Рис. 1).

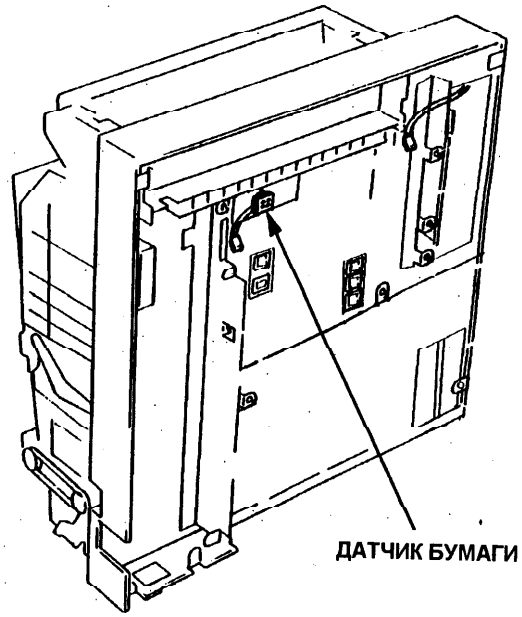

Рис. 1. Датчик бумаги

Установка

1. Установка выполняется в обратном порядке по отношению к процедуре демонтажа.

REP 3.8 Ролик подачи бумаги

Перечень запчастей в PL 3.1

Демонтаж

1. Выключите питание аппарата и отсоедините от аппарата шнур сетевого электропитания.
2. Снимите переднюю / заднюю крышки (REP 1.6).
3. Снимите печатную плату настройки (REP 5.6).
4. Снимите драйверную печатную плату (REP 5.5).
5. Снимите узел правой рамы (REP 3.5)
6. Снимите соленоид подачи (REP 3.4).
7. Расположите подшипники на ролике так, чтобы они совпали с прорезями в раме (Рис. 1).
8. Снимите ролик подачи бумаги.

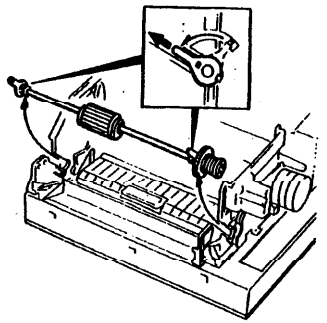

Рис. 1. Ролик подачи бумаги

Установка

1. Установите элементы, снятые в этапах с 6 по 8, в обратном порядке по отношению к их демонтажу.
2. Выполните процедуру регулировки соленоида подачи (ADJ 3.1).
3. Установка остальных деталей выполняется в обратном порядке по отношению к процедуре демонтажа.
4. Выполните процедуру регулировки регистрации печати (ADJ 5.2).

REP 3.9 Резиновый прижимной ролик

Перечень запчастей в PL 3.1

Демонтаж

1. Выключите питание аппарата и отсоедините от аппарата шнур сетевого электропитания.
2. Снимите переднюю / заднюю крышки (REP 1.6).
3. Снимите пружины с рычага, который поддерживает узел металлического прижимного ролика.
4. Снимите узел металлического прижимного ролика.
5. Снимите винт и заземляющий зажим, удерживающие резиновый прижимной ролик (Рис. 1).
6. Расположите подшипник на ролике так, чтобы он совпал с прорезью в передней раме.
7. Снимите резиновый прижимной ролик (Рис. 1).
   a. Продвиньте ролик в переднюю часть аппарата и поднимите его.

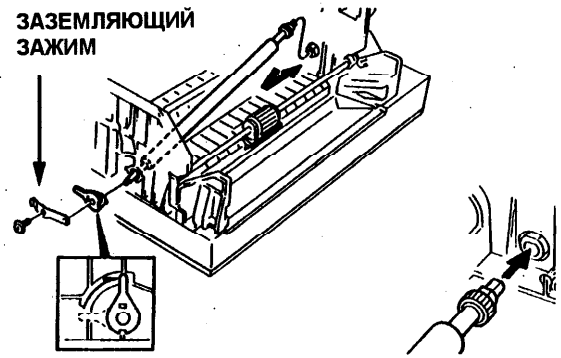

Рис. 1. Резиновый прижимной ролик

Установка

ПРИМЕЧАНИЕ: При установке пружин на рычаг, который поддерживает узел металлического прижимного ролика, проследите, чтобы большая пружина была установлена в сторону передней части аппарата.

1. Установка выполняется в обратном порядке по отношению к процедуре демонтажа.
2. Выполните процедуру регулировки регистрации печати (ADJ 5.2).

REP 3.10 Узел коротрона

Перечень запчастей в PL 3.2

Демонтаж

ПРИМЕЧАНИЕ: Соблюдайте осторожность, чтобы не сломать провода коротрона.

1. Выключите питание аппарата и отсоедините от аппарата шнур сетевого электропитания.
2. Откройте узел верхней крышки.
3. Отвинтите два винта, которые прикрепляют узел коротрона к раме корпуса (Рис. 1).
4. Освободите фиксирующие лапки.
5. Снимите узел коротрона.

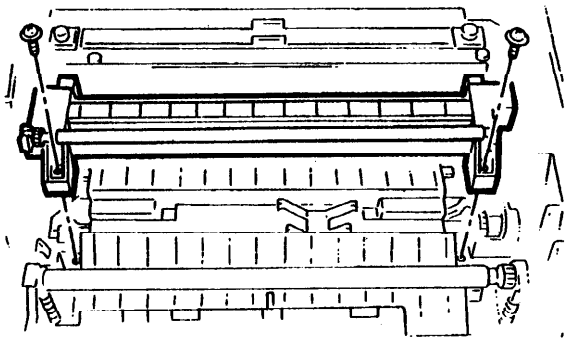

Рис. 1. Узел коротрона

Установка

1. Установка выполняется в обратном порядке по отношению к процедуре демонтажа.

REP 3.11 Фрикционная площадка

Перечень запчастей в PL 3.2

Демонтаж

1. Выключите питание аппарата и отсоедините от аппарата шнур сетевого электропитания.
2. Снимите переднюю / заднюю крышки (REP 1.6).
3. Снимите печатную плату настройки (REP 5.6).
4. Отвинтите три винта, которые прикрепляют экран драйверной печатной платы к раме корпуса (PL 5.1).
5. Снимите драйверную печатную плату (REP 5.5).
6. Снимите соленоид подачи (REP 3.4).
7. Снимите узел правой рамы (REP 3.5)
8. Снимите ролик подачи бумаги (REP 3.8).
9. Освободите фиксирующие лапки направляющей для бумаги под фрикционной площадкой (Рис. 1).
10. Снимите фрикционную площадку.

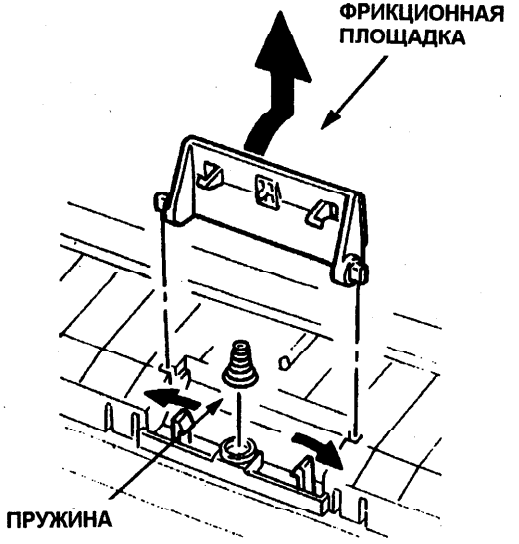

Рис. 1. Фрикционная площадка

Установка

1. Установите элементы, снятые в этапах с 6 по 8, в обратном порядке по отношению к их демонтажу.
2. Выполните процедуру регулировки соленоида подачи (ADJ 3.1).
3. Установка остальных деталей выполняется в обратном порядке по отношению к процедуре демонтажа.

REP 3.12 Правая направляющая для бумаги

Перечень запчастей в PL 3.2

Демонтаж

1. Выключите питание аппарата и отсоедините от аппарата шнур сетевого электропитания.
2. Снимите переднюю / заднюю крышки (REP 1.6).
3. Снимите печатную плату настройки (REP 5.6).
4. Отвинтите три винта, которые прикрепляют экран драйверной печатной платы к раме корпуса (PL 5.1).
5. Снимите драйверную печатную плату (REP 5.5).
6. Снимите соленоид подачи (REP 3.4).
7. Снимите узел правой рамы (REP 3.5)
8. Снимите ролик подачи бумаги (REP 3.8).
9. Снимите правую направляющую для бумаги (Рис. 1)
   a. Освободите направляющую для бумаги, нажав для этого на фиксирующие лапки, расположенные в центре направляющей.
   b. Сожмите вместе фиксирующие лапки, расположенные с обоих концов направляющей.
   c. Снимите правую направляющую для бумаги.

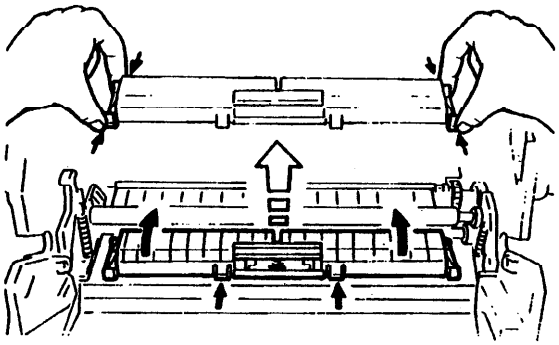

Рис. 1. Правая направляющая для бумаги

Установка

ОСТОРОЖНО

Если выставить активатор неправильно относительно прорези в датчике направляющей для бумаги, то активатор может быть поврежден.

1. Установите элементы, снятые в этапах с 6 по 9, в обратном порядке по отношению к их демонтажу.
2. Выполните процедуру регулировки соленоида подачи (ADJ 3.1).
3. Установка остальных деталей выполняется в обратном порядке по отношению к процедуре демонтажа.

REP 3.13 Нижняя направляющая для бумаги

Перечень запчастей в PL 3.2

Демонтаж

1. Выключите питание аппарата и отсоедините от аппарата шнур сетевого электропитания.
2. Снимите переднюю / заднюю крышки (REP 1.6).
3. Снимите печатную плату настройки (REP 5.6).
4. Отвинтите три винта, которые прикрепляют экран драйверной печатной платы к раме корпуса (PL 5.1).
5. Снимите драйверную печатную плату (REP 5.5).
6. Снимите соленоид подачи (REP 3.4).
7. Снимите узел правой рамы (REP 3.5)
8. Снимите ролик подачи бумаги (REP 3.8).
9. Снимите резиновый прижимной ролик (REP 3.9).
10. Снимите узел коротрона (REP 3.10).
11. Снимите правую направляющую для бумаги (REP 3.12)
12. Отвинтите два винта, крепящих нижнюю направляющую для бумаги к раме корпуса.
13. Освободите две фиксирующие лапки, крепящие нижнюю направляющую для бумаги к раме корпуса (Рис. 1).
14. Снимите нижнюю направляющую для бумаги.

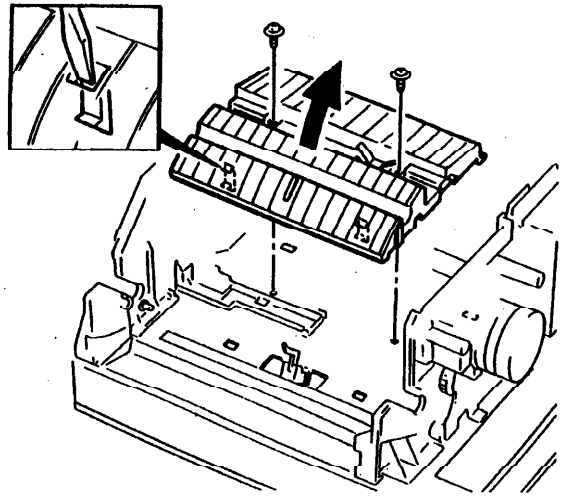

Рис. 1. Нижняя направляющая для бумаги

Установка

ОСТОРОЖНО

Если выставить активатор неправильно относительно прорези в датчике направляющей для бумаги, то активатор может быть поврежден.

1. Установите элементы, снятые в этапах с 6 по 14, в обратном порядке по отношению к их демонтажу.
2. Выполните процедуру регулировки соленоида подачи (ADJ 3.1).
3. Установка остальных деталей выполняется в обратном порядке по отношению к процедуре демонтажа.

REP 3.14 Задняя рама

Перечень запчастей в PL 3.1

Демонтаж

1. Выключите питание аппарата и отсоедините от аппарата шнур сетевого электропитания.
2. Снимите переднюю / заднюю крышки (REP 1.6).
3. Снимите печатную плату настройки (REP 5.6).
4. Отвинтите три винта, которые прикрепляют экран драйверной печатной платы к раме корпуса (PL 5.1).
5. Снимите драйверную печатную плату (REP 5.5).
6. Снимите соленоид подачи (REP 3.4).
7. Снимите узел правой рамы (REP 3.5)
8. Снимите ролик подачи бумаги (REP 3.8).
9. Снимите металлический прижимной ролик (PL 3.1).
   a. Снимите пружины с опорных рычагов.
10. Отвинтите четыре винта, крепящих заднюю раму к корпусу аппарата.
11. Снимите заднюю раму.

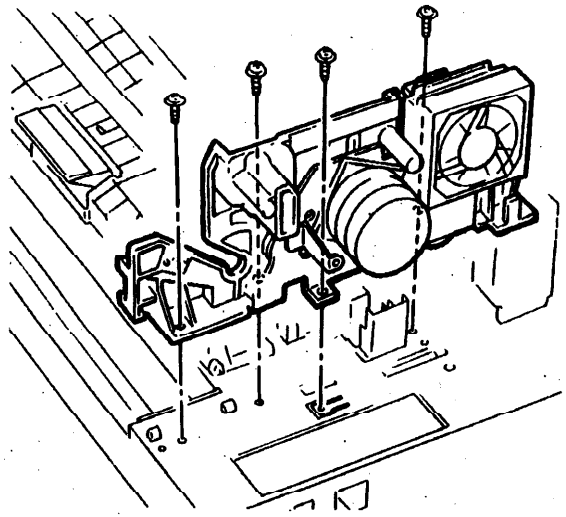

Рис. 1. Задняя рама

Установка

ПРИМЕЧАНИЕ: Эту деталь может понадобиться смазать, смотрите процедуру смазки в главе 6.

1. Установите элементы, снятые в этапах с 6 по 11, в обратном порядке по отношению к их демонтажу.
2. Выполните процедуру регулировки соленоида подачи (ADJ 3.1).
3. Установка остальных деталей выполняется в обратном порядке по отношению к процедуре демонтажа.

REP 3.15 Узел фьюзера

Перечень запчастей в PL 3.2

Демонтаж

1. Выключите питание аппарата и отсоедините от аппарата шнур сетевого электропитания.
2. Снимите переднюю / заднюю крышки (REP 1.6).
3. Отсоедините разъемы CN11 и CN12 от драйверной печатной платы (Рис. 1).
4. Отсоедините разъем CN101 от низковольтного блока питания (Рис. 1).
5. Отвинтите четыре винта, крепящих узел фьюзера к раме корпуса.
6. Снимите узел корпуса.

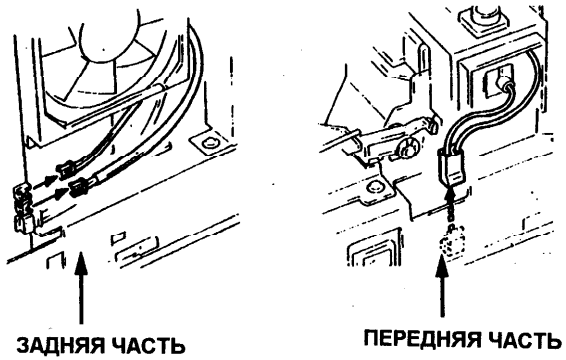

Рис. 1. Разъемы узла фьюзера

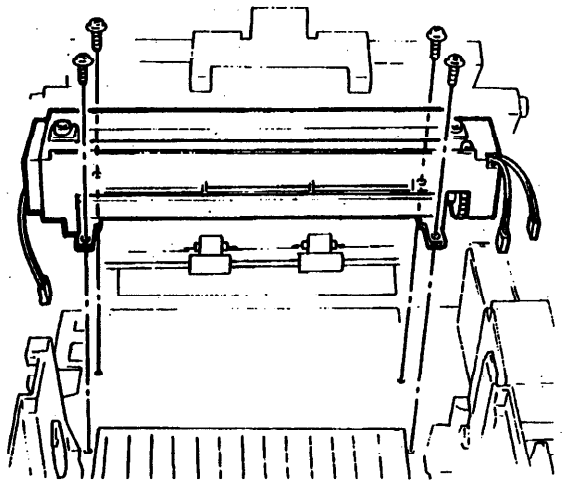

Рис. 2. Узел фьюзера

Установка

ПРИМЕЧАНИЕ: Убедитесь, что жгут монтажных проводов для разъемов CN11 и CN12 проведен через прорезь в крепежном кронштейне в сторону задней части аппарата.

1. Установка выполняется в обратном порядке по отношению к процедуре демонтажа.
2. Выполните процедуру регулировки температуры фьюзера (ADJ 5.1).

REP 4.1 Узел нижнего выходного ролика

Перечень запчастей в PL 4.1

Демонтаж

1. Выключите питание аппарата и отсоедините от аппарата шнур сетевого электропитания.
2. Снимите узел верхней крышки (REP 1.2).
3. Снимите модуль сканера (REP 2.1).
4. Снимите ремень с узла нижнего выходного ролика (Рис. 1).
5. Снимите зажимные кольца с обоих торцов ролика (Рис. 1).
6. Снимите узел нижнего выходного ролика.

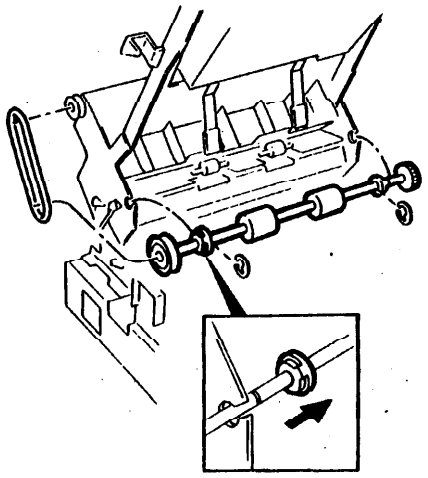

Рис. 1. Узел нижнего выходного ролика

Установка

1. Установка выполняется в обратном порядке по отношению к процедуре демонтажа.

REP 4.2 Узел верхнего выходного ролика

Перечень запчастей в PL 4.1

Демонтаж

1. Выключите питание аппарата и отсоедините от аппарата шнур сетевого электропитания.
2. Снимите узел верхней крышки (REP 1.2).
3. Снимите модуль сканера (REP 2.1).
4. Снимите ремень с узла нижнего выходного ролика (Рис. 1).
5. Снимите зажимные кольца с обоих торцов ролика (Рис. 1).
6. Снимите узел верхнего выходного ролика.

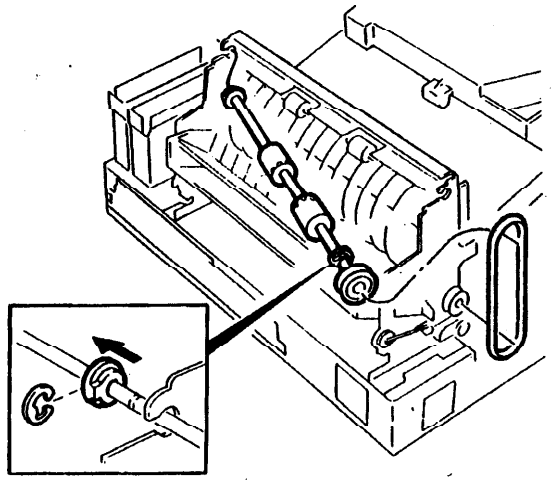

Рис. 1. Узел верхнего выходного ролика

Установка

1. Установка выполняется в обратном порядке по отношению к процедуре демонтажа.

REP 4.3 Двигатель подачи тонера / датчик тонера

Перечень запчастей в PL 4.1

Демонтаж

1. Выключите питание аппарата и отсоедините от аппарата шнур сетевого электропитания.
2. Расстелите на рабочем месте ткань для сбора мусора.
3. Снимите модуль барабана и узел проявления.
4. Отделите модуль барабана от узла проявления.
5. Снимите с узла проявления крышку шестерни (PL 4.1).
6. Снимите ремень с узла проявления (PL 4.1).

ПРИМЕЧАНИЕ: Соблюдайте осторожность при снятии датчика, поскольку из отверстия для установки датчика в узел проявления может просыпаться тонер.

7. Отвинтите два винта, крепящих датчик, и два винта, крепящих двигатель (PL 4.1).
8. Снимите двигатель и датчик тонера.

Установка

ПРИМЕЧАНИЕ: Эту деталь может понадобиться смазать, смотрите процедуру смазки в главе 6.

1. Установка выполняется в обратном порядке по отношению к процедуре демонтажа.

REP 5.1 Главная печатная плата

Перечни запчастей в PL 5.2 и 5.3

ОСТОРОЖНО

1. При снятии с аппарата корзины печатных плат откроется доступ к печатным платам. Соблюдайте меры защиты от электростатического разряда.

Демонтаж

1. Выключите питание аппарата и подсоедините к аппарату заземляющий провод для защиты от статического электричества.
2. Отсоедините кабели телефона и телефонной линии.
3. Отвинтите два винта, крепящих корзину печатных плат к раме аппарата (Рис. 1).
4. Выдвиньте корзину печатных плат из аппарата так, чтобы стали видны разъемы CN2 или CN3 (Рис. 1).
5. Отсоедините следующие разъемы:
   - 7041 без модификации 42 - CN2 и CN4
   - 7042/7041 с модификацией 42 - CN3 и CN5
6. Снимите корзину печатных плат.
7. Отвинтите пять винтов, крепящих главную печатную плату (Рис. 2).
8. Снимите главную печатную плату.

ПРИМЕЧАНИЯ:

- 7041 без модификации 42 - Микросхема ЭППЗУ в позиции IC21 установлена во всех конфигурациях аппарата. Микросхема ЭППЗУ в позиции IC62 - это дополнительная микросхема с альтернативным языком для конфигураций RX, XLA и XCI.
- 7042/7041 с модификацией 42 - на аппарате установлена только одна микросхема ЭППЗУ в позиции IC8.

9. Снимите микросхему (или микросхемы) ЭППЗУ с главной печатной платы (REP 5.2).

Установка

ОСТОРОЖНО

При подсоединении разъема CN2 или CN3 к главной печатной плате следует убедиться, что он расположен правильно.

1. Установка выполняется в обратном порядке по отношению к процедуре демонтажа.

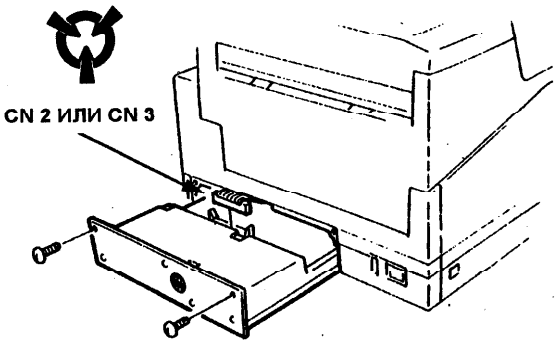

Рис. 1. Корзина печатных плат

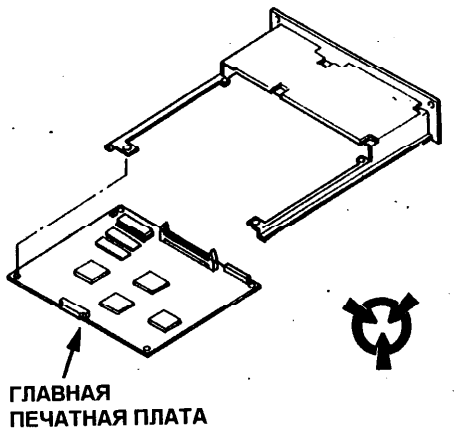

Рис. 2. Главная печатная плата

REP 5.2 Микросхемы ЭППЗУ

Перечни запчастей в PL 5.2 и 5.3

Демонтаж

ОСТОРОЖНО

При снятии из аппарата корзины печатных плат откроется доступ к печатным платам. Соблюдайте меры защиты от электростатического разряда.

1. Выключите питание аппарата и подсоедините к аппарату заземляющий провод для защиты от статического электричества.
2. Отсоедините кабели телефона и телефонной линии.
3. Отвинтите два винта, крепящих корзину печатных плат к раме аппарата (Рис. 1).
4. Выдвиньте корзину печатных плат из аппарата так, чтобы стали видны разъемы CN2 или CN3 (Рис. 1).
5. Отсоедините следующие разъемы:
   - 7041 без модификации 42 - CN2
     7042/7041 с модификацией 42 - CN3

ПРИМЕЧАНИЯ:

- 7041 без модификации 42 - Микросхема ЭППЗУ в позиции IC21 установлена во всех конфигурациях аппарата. Микросхема ЭППЗУ в позиции IC62 - это дополнительная микросхема с альтернативным языком для конфигураций RX, XLA и XCI.
- 7042/7041 с модификацией 42 - на аппарате установлена только одна микросхема ЭППЗУ в позиции IC8.

6. Снимите микросхемы ЭППЗУ (электрически перепрограммируемое запоминающее устройство) (Рис. 2).

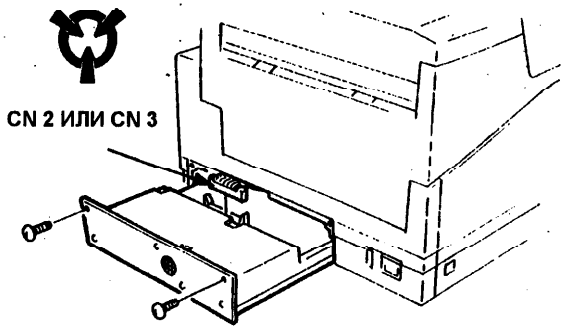

Рис. 1. Корзина печатных плат

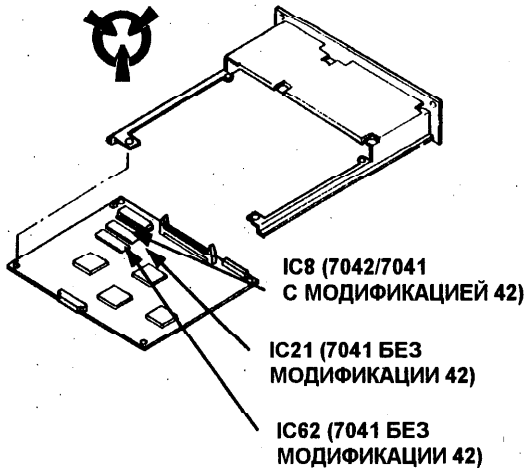

Рис. 2. Микросхемы ЭППЗУ

Установка

ОСТОРОЖНО

При подсоединении разъема CN2 или CN3 к главной печатной плате следует убедиться, что он расположен правильно.

1. Установка выполняется в обратном порядке по отношению к процедуре демонтажа.

REP 5.3 Печатная плата LCU

Перечни запчастей в PL 5.2 и 5.3

Демонтаж

ОСТОРОЖНО

При снятии с аппарата корзины печатных плат откроется доступ к печатным платам. Соблюдайте меры защиты от электростатического разряда.

1. Выключите питание аппарата и подсоедините к аппарату заземляющий провод для защиты от статического электричества.
2. Отсоедините кабели телефона и телефонной линии.
3. Отвинтите два винта, крепящих корзину печатных плат к раме аппарата (Рис. 1).
4. Выдвиньте корзину печатных плат из аппарата так, чтобы стали видны разъемы CN2 или CN3 (Рис. 1).
5. Отсоедините следующие разъемы:
   - 7041 без модификации 42 - CN2 и CN4
   - 7042/7041 с модификацией 42 - CN3 и CN5
6. Снимите главную печатную плату (REP 5.1).
7. Снимите заземляющий провод.
8. Освободите печатную плату LCU от пластиковых стоек-зажимов (Рис. 2).
9. Снимите печатную плату LCU.

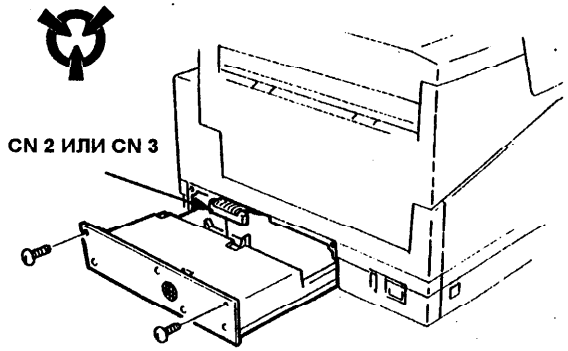

Рис. 1. Корзина печатных плат

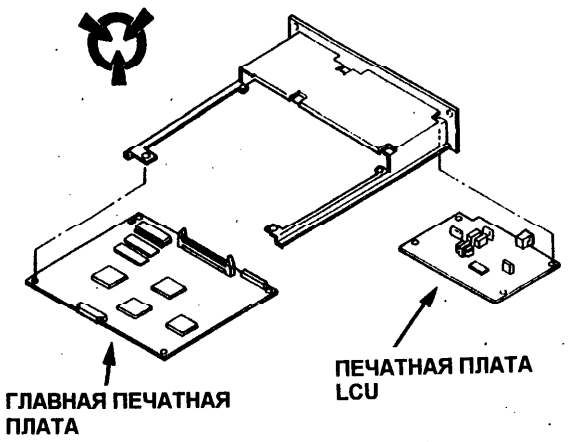

Рис. 2. Печатная плата LCU

Установка

ОСТОРОЖНО

При подсоединении разъема CN2 или CN3 к главной печатной плате следует убедиться, что он расположен правильно.

ПРИМЕЧАНИЕ ДЛЯ RX: Обязательно снимите перемычки с разъемов CN3 и CN4 на старой печатной плате LCU и установите их на новую печатную плату. Конфигурация платы LCU описана в главе 6.

1. Установка выполняется в обратном порядке по отношению к процедуре демонтажа.

REP 5.4 Громкоговоритель

Перечни запчастей в PL 5.2 и 5.3

Демонтаж

ОСТОРОЖНО

При снятии с аппарата корзины печатных плат откроется доступ к печатным платам. Соблюдайте меры защиты от электростатического разряда.

1. Выключите питание аппарата и подсоедините к аппарату заземляющий провод для защиты от статического электричества.
2. Отсоедините кабели телефона и телефонной линии.
3. Отвинтите два винта, крепящих корзину печатных плат к раме аппарата (Рис. 1).
4. Выдвиньте корзину печатных плат из аппарата так, чтобы стали видны разъемы CN2 или CN3 (Рис. 1).
5. Отсоедините следующие разъемы:
   - 7041 без модификации 42 - CN2 и CN4
   - 7042/7041 с модификацией 42 - CN3 и CN5
6. Снимите корзину печатных плат.
7. Отвинтите два винта, крепящих громкоговоритель к корзине печатных плат.
8. Снимите громкоговоритель.

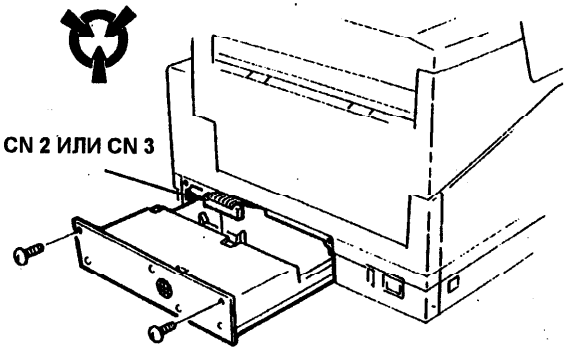

Рис. 1. Корзина печатных плат

Установка

ОСТОРОЖНО

При подсоединении разъема CN2 или CN3 к главной печатной плате следует убедиться, что он расположен правильно.

1. Установка выполняется в обратном порядке по отношению к процедуре демонтажа.

REP 5.5 Драйверная печатная плата

Перечень запчастей в PL 5.2

Демонтаж

ОСТОРОЖНО

При снятии из аппарата корзины печатных плат откроется доступ к печатным платам. Соблюдайте меры защиты от электростатического разряда.

1. Выключите питание аппарата и подсоедините к аппарату заземляющий провод для защиты от статического электричества.
2. Снимите переднюю / заднюю крышки (REP 1.6).
3. Снимите счетчик барабана.
4. Снимите печатную плату настройки (REP5.6).
5. Отвинтите три винта, крепящих экран драйверной печатной платы к раме аппарата (Рис. 1).
6. Отсоедините от драйверной печатной платы все разъемы.
7. Отвинтите винт, крепящий драйверную печатную плату к монтажному кронштейну на задней раме.
8. Отсоедините драйверную печатную плату от высоковольтного блока питания.

ПРИМЕЧАНИЕ: Если на аппарате установлен вспомогательный лоток, то отсоедините разъем двигателя подачи вспомогательного лотка.

9. Снимите драйверную печатную плату.

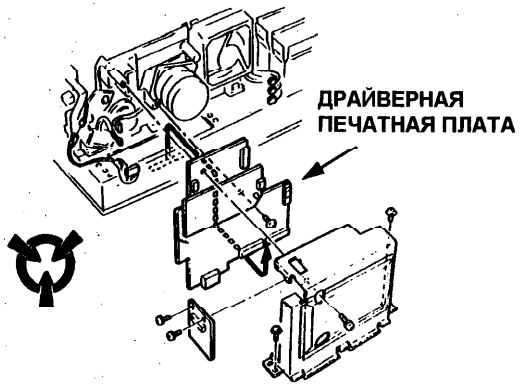

Рис. 1. Драйверная печатная плата

Установка

ПРИМЕЧАНИЕ: Разъем CN6 на драйверной печатной плате не используется.

1. Установка выполняется в обратном порядке по отношению к процедуре демонтажа.
2. Выполните процедуру регулировки температуры фьюзера (ADJ 5.1).
3. Выполните процедуру регулировки регистрации печати (ADJ 5.2).

REP 5.6 Печатная плата настройки

Перечень запчастей в PL 5.1

Демонтаж

ОСТОРОЖНО

При снятии из аппарата корзины печатных плат откроется доступ к печатным платам. Соблюдайте меры защиты от электростатического разряда.

1. Выключите питание аппарата и подсоедините к аппарату заземляющий провод для защиты от статического электричества.
2. Снимите правую верхнюю крышку (REP 1.3).
3. Отвинтите два винта, крепящих печатную плату настройки к экрану, и отсоедините ее от драйверной печатной платы (Рис. 1).
4. Снимите печатную плату настройки.

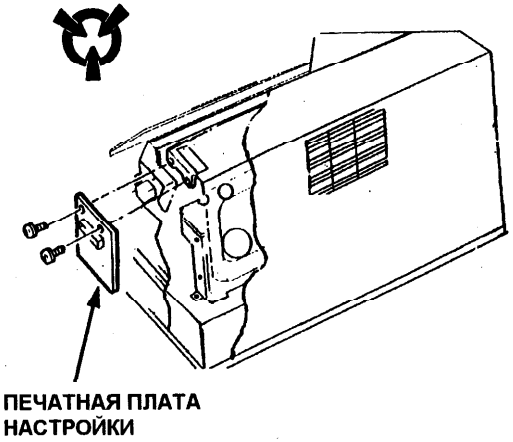

Рис. 1. Печатная плата настройки

Установка

1. Установка выполняется в обратном порядке по отношению к процедуре демонтажа.
2. Выполните процедуру регулировки температуры фьюзера (ADJ 5.1).
3. Выполните процедуру регулировки регистрации печати (ADJ 5.2).

REP 5.7 Низковольтный блок питания

Перечень запчастей в PL 5.1

Демонтаж

ОСТОРОЖНО

При снятии с аппарата корзины печатных плат откроется доступ к печатным платам. Соблюдайте меры защиты от электростатического разряда.

1. Выключите питание аппарата и подсоедините к аппарату заземляющий провод для защиты от статического электричества.
2. Снимите переднюю / заднюю крышки (REP 1.6).
3. Выдвиньте корзину печатных плат из аппарата так, чтобы стали видны разъемы CN2 или CN3 (Рис. 1).
4. Отсоедините следующие разъемы:
   - 7041 без модификации 42 - CN2
   - 7042/7041 с модификацией 42 - CN3
5. Снимите корзину печатных плат (Рис. 1).

ОСТОРОЖНО

Если в аппарате установлен вспомогательный лоток, то при выполнении этапа 5 соблюдайте осторожность, чтобы не сломать удлинительный клапан вспомогательного лотка, который расположен с левой нижней стороны аппарата.

6. Приподнимите правую сторону аппарата и положите аппарат на левый бок.
7. Снимите вспомогательный лоток, если он установлен (REP 6.1).
8. Отвинтите десять винтов, крепящих нижний поддон к раме аппарата (Рис. 2).
9. Снимите нижний поддон (Рис. 2).
10. Отвинтите шесть винтов, крепящих низковольтный блок питания к раме аппарата (Рис. 3).
11. Отсоедините разъемы CN202 и CN101.
12. Отделите низковольтный блок питания от высоковольтного блока питания в разъеме CN1.
13. Снимите низковольтный блок питания.

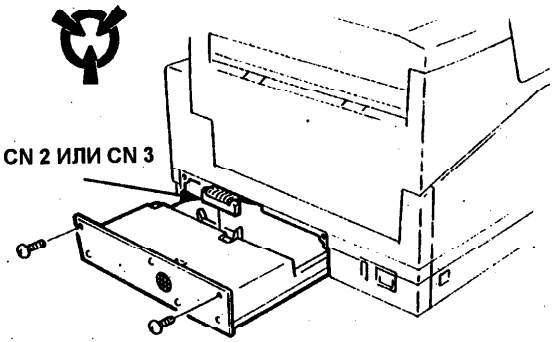

Рис. 1. Корзина печатных плат

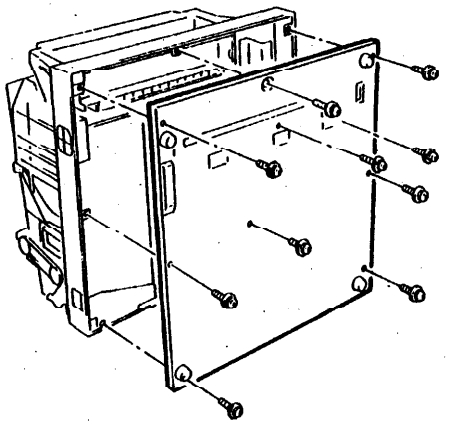

Рис. 2. Нижний поддон

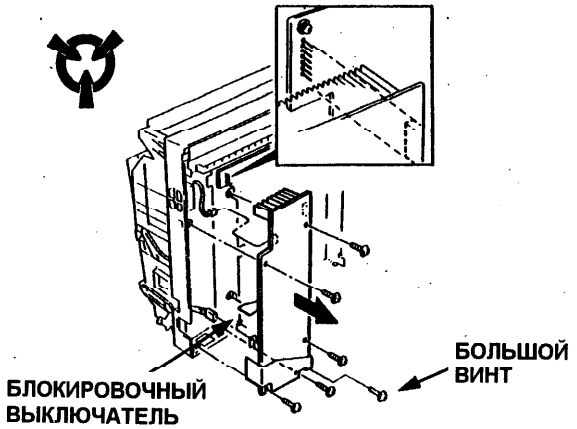

Рис. 3. Низковольтный блок питания

Установка

ПРИМЕЧАНИЯ:

- Для установки на место низковольтного блока питания необходимо ослабить крепление драйверной печатной платы.
- При установке низковольтного блока питания проверьте, находится ли рычаг активатора блокировочного выключателя верхней крышки в правильном положении.

ОСТОРОЖНО

Убедитесь, что разъем между низковольтным блоком питания и высоковольтным блоком питания ориентирован правильно, поскольку возможно неверное подсоединение этого разъема.

ОСТОРОЖНО

При подсоединении разъема CN2 или CN3 к главной печатной плате следует убедиться, что он расположен правильно.

1. Установка выполняется в обратном порядке по отношению к процедуре демонтажа.

REP 5.8 Высоковольтный блок питания

Перечень запчастей в PL 5.1

Демонтаж

ОСТОРОЖНО

При снятии с аппарата корзины печатных плат откроется доступ к печатным платам. Соблюдайте меры защиты от электростатического разряда.

1. Выключите питание аппарата и подсоедините к аппарату заземляющий провод для защиты от статического электричества.
2. Снимите низковольтный блок питания (REP 5.7).
3. Отвинтите два винта, крепящие две направляющие, если они имеются.
4. Отвинтите шесть винтов, крепящих высоковольтный блок питания к раме аппарата (Рис. 1).
5. Отсоедините разъемы CN6 и CN9.
6. Снимите высоковольтный блок питания.
7. Если вы заменяете высоковольтный блок питания, то снимите с него главную соединительную плату.

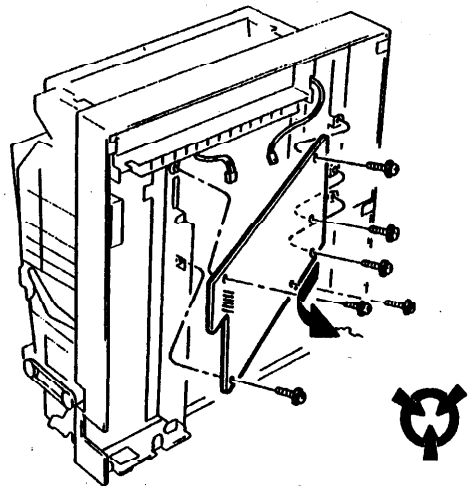

Рис. 1. Высоковольтный блок питания.

Установка

ПРИМЕЧАНИЕ: При установке низковольтного блока питания проверьте, что рычаг активатора блокировочного выключателя верхней крышки находится в правильном положении.

ОСТОРОЖНО

Убедитесь, что разъем между низковольтным блоком питания и высоковольтным блоком питания ориентирован правильно, поскольку возможно неверное подсоединение этого разъема.

ОСТОРОЖНО

При подсоединении разъема CN2 или CN3 к главной печатной плате следует убедиться, что он расположен правильно.

1. Установка выполняется в обратном порядке по отношению к процедуре демонтажа.

REP 5.9 Печатная плата памяти

Перечень запчастей в PL 5.2

Демонтаж

ОСТОРОЖНО

При снятии с аппарата корзины печатных плат откроется доступ к печатным платам. Соблюдайте меры защиты от электростатического разряда.

1. Выключите питание аппарата и подсоедините к аппарату заземляющий провод для защиты от статического электричества.
2. Отвинтите два винта, крепящих корзину печатных плат к раме аппарата (Рис. 1).
3. Выдвиньте корзину печатных плат из аппарата так, чтобы стали видны разъемы CN2 или CN3 (Рис. 1).
4. Отсоедините следующие разъемы:
   - 7041 без модификации 42 - CN2 и CN4
   - 7042/7041 с модификацией 42 - CN3 и CN5
5. Снимите главную печатную плату.
6. Освободите печатную плату памяти из пластиковых стоек (Рис. 2).
7. Снимите печатную плату памяти.

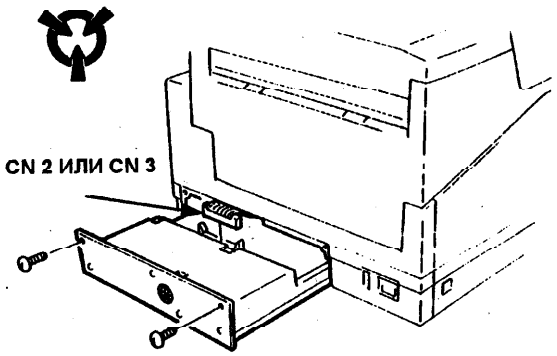

Рис. 1. Корзина печатных плат

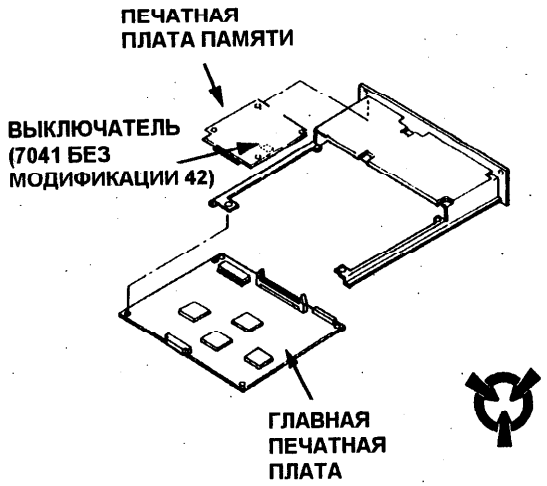

Рис. 2. Печатная плата памяти

Установка

ПРИМЕЧАНИЯ:

- *(7041 без модификации 42) Убедитесь, что выключатель SW на печатной плате памяти установлен как указано ниже:*
  Опция памяти 1 Мбайт (2 микросхемы) = бит 1 включен в положение ON, а бит 2 отключен в OFF
  Опция памяти 2 Мбайт (4 микросхемы) = бит 1 отключен в положение OFF, а бит 2 включен в ON
- *(7042/7041 с модификацией 42) На этой плате памяти нет никакого переключателя.*

ОСТОРОЖНО

При подсоединении разъема CN2 или CN3 к главной печатной плате следует убедиться, что он расположен правильно.

1. Установка выполняется в обратном порядке по отношению к процедуре демонтажа.

REP 6.1 Вспомогательный лоток

Перечень запчастей в PL 6.1

Демонтаж

1. Выключите питание аппарата и подсоедините к аппарату заземляющий провод для защиты от статического электричества.
2. Откройте верхнюю крышку и снимите с аппарата следующие узлы:
   a. Модуль барабана / узел проявления
   b. Прокладка очистки фьюзера
3. Снимите обе кассеты для бумаги.
4. Поднимите аппарат за правую сторону и положите его на левый бок.
5. Отвинтите четыре винта, крепящих вспомогательный лоток к нижней части аппарата (Рис. 1).
6. Отсоедините разъем двигателя привода (CN3) от драйверной печатной платы.
7. Снимите вспомогательный лоток.

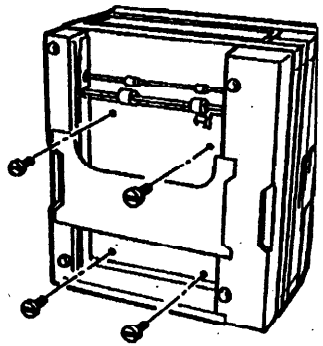

Рис. 1. Вспомогательный лоток

Установка

1. Установка выполняется в обратном порядке по отношению к процедуре демонтажа.

ADJ 3.1 Регулировка соленоида подачи

Перечень запчастей в PL 3.1

Назначение

Эта процедура содержит две регулировки. Процедура позволяет установить правильный зазор между собачкой соленоида и пружиной муфты. Она также позволяет установить правильный зазор между собачкой соленоида и стопором муфты.

Процедура

Верхняя кассета для бумаги

1. Выключите питание аппарата и отсоедините шнур сетевого питания.
2. Снимите переднюю / заднюю крышки (REP 1.6).
3. Снимите драйверную печатную плату (REP 5.5).

Проверка регулировки

ПРИМЕЧАНИЕ: Если собачка соленоида находится напротив стопора муфты, то перед тем, как повернуть ролик подачи бумаги в следующем этапе действия, может понадобиться отпустить нажатие на собачку.

4. Нажав вниз на фрикционную площадку, поворачивайте ролик подачи бумаги, пока собачка соленоида не коснется крючка пружины муфты.
5. Прекратив нажимать на собачку, измерьте расстояние между крючком пружины муфты и собачкой соленоида. Величина зазора должна составлять от 0,5 мм до 1,0 мм (Рис. 1).
6. Поверните ролик подачи на один полный оборот, пока собачка соленоида снова не коснется крючка пружины муфты.
7. Измерьте расстояние между собачкой и стопором муфты. Величина этого зазора должна составлять от 1,5 мм до 2,5 мм (Рис. 2).

Регулировка

8. Ослабьте два винта на соленоиде и горизонтально введите щуп толщиной 0,030 дюймов или 0,75 мм между крючком пружины муфты и собачкой, при этом собачка должна быть отпущена.
9. Затяните два винта на соленоиде подачи.
10. Поверните ролик подачи на один полный оборот, пока собачка соленоида снова не коснется крючка пружины муфты.
11. Не нажимая на собачку, измерьте расстояние между крючком пружины муфты и собачкой соленоида. Величина зазора должна составлять от 0,5 мм до 1,0 мм (Рис. 1).
12. Поверните ролик подачи на один полный оборот, пока защелка соленоида снова не коснется крючка пружины муфты.
13. Измерьте расстояние между собачкой и стопором муфты. Величина этого зазора должна составлять от 1,5 мм до 2,5 мм (Рис. 2).
14. Если зазор между собачкой и стопором муфты имеет другую величину, то тогда ослабьте два винта на муфте ролика подачи и поворотом ролика подачи добейтесь нужной величины зазора.

Установка

1. Установка выполняется в обратном порядке по отношению к процедуре демонтажа.

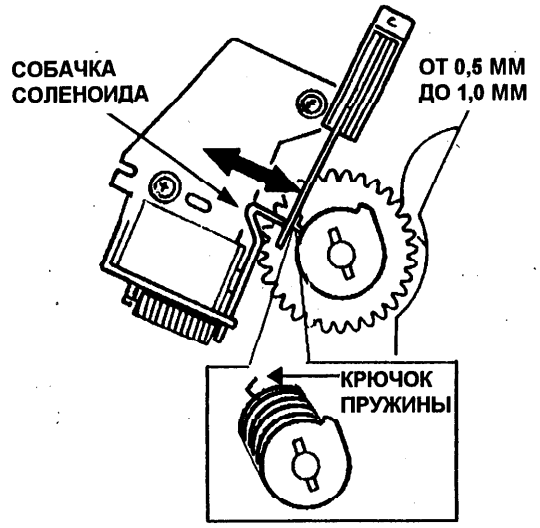

Рис. 1. Регулировка соленоида подачи

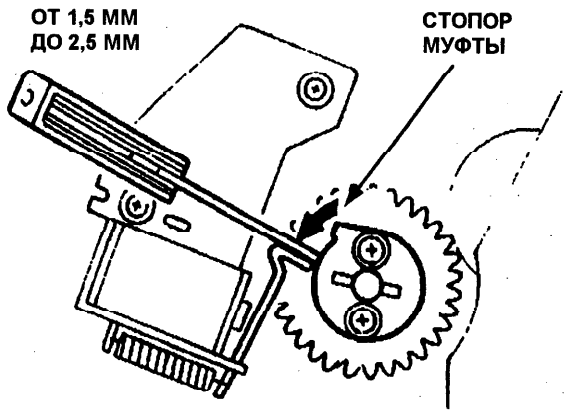

Рис. 2. Регулировка зазора стопора

ADJ 5.1 Температура фьюзера

Назначение

Регулировка температуры фьюзера проводится для обеспечения надежного вплавления тонера в бумагу. Эту процедуру необходимо выполнять в случае замены узла фьюзера, драйверной печатной платы и низковольтного блока питания.

Предостережение

При выполнении регулировки температуры будьте осторожны и не касайтесь нагретой поверхности фьюзера.

Процедура

Подготовка к проверке температуры

1. Выключите питание аппарата.
2. Откройте верхнюю крышку и снимите модуль барабана, узел проявления, прокладку очистки фьюзера и счетчик барабана.
3. Установите счетчик барабана технического обслуживания.
4. Установите имитатор блокировки.
5. Снимите верхнюю правую крышку (REP 1.3).
6. Подсоедините разъем прибора для настройки к разъему печатной платы настройки (CN2) (Рис. 1).
7. Включите питание аппарата, нажимая при этом клавишу [UP] (вверх) на приборе для настройки. На дисплее прибора для настройки должно быть показано эталонное значение температуры (Рис. 2).

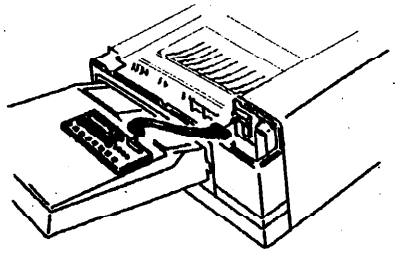

Рис. 1. Прибор для настройки

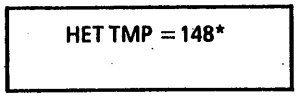

Рис. 2. Дисплей прибора

ПРИМЕЧАНИЕ: Число на дисплее является эталонным значением и напрямую не связано с фактической температурой фьюзера.

8. Нажмите на приборе для настройки клавишу [Down] (вниз), чтобы активизировать двигатель принтера и включить питание фьюзера.

Проверка температуры

ПРИМЕЧАНИЯ:

- *Дайте принтеру поработать в этом состоянии от пяти до семи минут, чтобы температура фьюзера стабилизировалась.*
- *Следите за рабочим циклом лампы фьюзера, свет которой можно видеть в передней части узла фьюзера. Лампа должна включаться на короткий интервал времени и затем выключаться также на небольшой интервал времени. Затем лампа снова включается и весь этот цикл периодически повторяется.*

9. Прикрепите термочувствительную ленту к куску бумаги и оберните этой бумагой прокладку фьюзера так, чтобы лента была снизу со стороны вала фьюзера (Рис. 3).

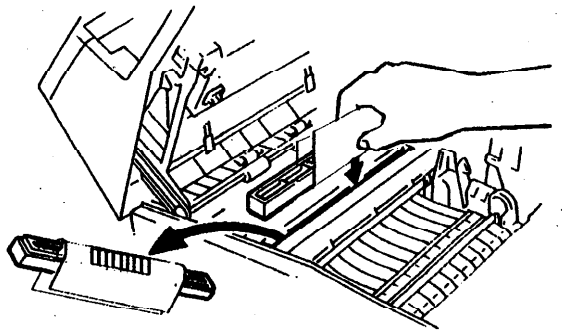

Рис. 3. Положение термочувствительной ленты

10. Установите на место прокладку очистки фьюзера при работающей лампе фьюзера. надежно установите прокладку и затем одним пальцем слегка надавите на прокладку. Удерживайте прокладку в этом положении в течение одного цикла работы фьюзера (лампа включена/выключена/включена).

ПРИМЕЧАНИЕ: Номинальная температура составляет 183 ± 2 °. Если вы используете термочувствительную ленту с номером по каталогу 99P03079, то допускается частичное потемнение участка 188 градусов.

11. Снимите прокладку очистки фьюзера и осмотрите термочувствительную ленту. На ленте (обоих типов) все участи до 182 градусов включительно должны быть полностью темными (Рис. 4).

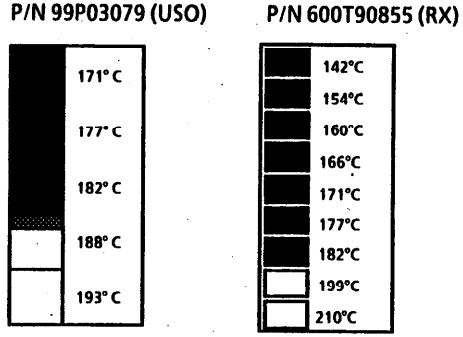

Рис. 4. Термочувствительная лента

Регулировка температуры

ПРИМЕЧАНИЕ: Изменение на единицу эталонного значения на приборе для настройки означает увеличение или уменьшение температуры фьюзера примерно на 0,66 градуса.

12. Отрегулируйте температуру фьюзера с помощью клавиш [Function] (функция) или [Up] (вверх) прибора для настройки (Таблица 1).
13. Дважды нажмите на приборе для настройки клавишу [Down] (вниз), чтобы вновь запустить цикл нагрева фьюзера.
14. Дайте фьюзеру циклически поработать в течение одной минуты, чтобы его температура стабилизировалась.
15. Повторите этапы 9, 10 и 11.
16. После того, как температура фьюзера будет настроена правильно, нажмите клавишу [Online] (режим связи) для запоминания текущей настройки.
17. Нажмите на приборе для настройки клавишу [Down] (вниз), чтобы выключить работу принтера.

КЛАВИШИ ПРИБОРА	НАЗНАЧЕНИЕ
FUNCTION (функция)	Увеличивает эталонное значение и температуру фьюзера.
UP (вверх)	Уменьшает эталонное значение и температуру фьюзера.
DOWN (вниз)	Включает и выключает двигатель принтера и фьюзер.
ONLINE (режим связи)	Запоминает новое эталонное значение и температуру фьюзера.

Таблица 1. Функции клавиш прибора для настройки

Установка

1. Установка выполняется в обратном порядке по отношению к процедуре демонтажа.

ADJ 5.2 Регистрация печати

Назначение

Эта процедура позволяет отрегулировать положение изображения на листе бумаги. Эту процедуру необходимо выполнять в случае замены лазера, драйверной печатной платы или роликов подачи бумаги.

1. Выключите питание аппарата.
2. Откройте верхнюю крышку и снимите счетчик барабана.
3. Установите счетчик барабана технического обслуживания.
4. Снимите верхнюю правую крышку (REP 1.3).
5. Закройте верхнюю крышку.
6. Подсоедините разъем прибора для настройки к разъему печатной платы настройки (CN2) (Рис. 1).
7. Включите питание аппарата, нажимая при этом клавишу [Function] (функция) на приборе для настройки. На дисплее прибора для настройки в течение нескольких секунд должны быть показаны звездочки (Рис. 2), затем должны быть показаны значения настройки полей (Рис. 3).
8. Нажмите на приборе для настройки клавишу [FF] (перевод формата), чтобы выбрать формат листа бумаги, для которого будет выполняться настройка (Таблица 1).

ПРИМЕЧАНИЯ:

- *Формат бумаги необходимо указывать правильно, поскольку в противном случае тест будет выполнен неверно.*
- *Во время выполнения этой регулировки бумага будет подаваться только с верхней кассеты для бумаги.*

9. Нажмите на приборе для настройки клавишу [Reset] (сброс), чтобы распечатать тест-лист.
10. Измерьте на тест-листе левое и верхнее поля. Величина обоих полей должна составлять около 4,2 мм (Рис. 4).
11. Отрегулируйте регистрацию листа бумаги с помощью клавиш [Function] (функция), [Up] (вверх), [Down] (вниз) и [Set] (настройка) на приборе для настройки (Таблица 1).
12. После изменения настройки нажмите на приборе для настройки клавишу [Online] (режим связи) для запоминания текущей настройки.
13. Еще раз нажмите на приборе для настройки клавишу [Reset] (сброс), чтобы распечатать тест-лист и проверить параметры регистрации.
14. Повторяйте этапы 10, 11, 12 и 13, пока не будет достигнута правильная настройка.

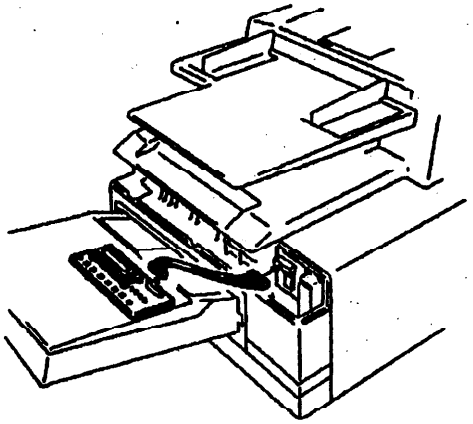

Рис. Прибор для настройки

Установка

1. Установка выполняется в обратном порядке по отношению к процедуре демонтажа.



Рис. 2. Показания дисплея

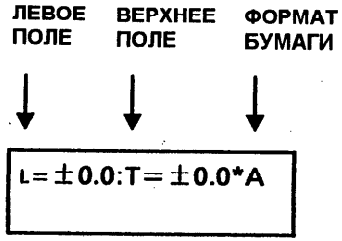

Рис. 3. Показания дисплея

КЛАВИШИ ПРИБОРА	НАЗНАЧЕНИЕ
FUNCTION (функция)	• Запускает тест регистрации печати. • Увеличивает настройку левого поля.
UP (вверх)	Уменьшает значение настройки левого поля.
DOWN (вниз)	Увеличивает настройку верхнего поля.
SET (настройка)	Уменьшает настройку верхнего поля.
RESET (сброс)	Распечатывает тест-лист для проверки регистрации.
FF (перевод формата)	• Выбор формата бумаги. A = A4, L = Letter/Legal
ONLINE (режим связи)	Запоминает значения настроек.

Таблица 1. Функции клавиш прибора для настройки

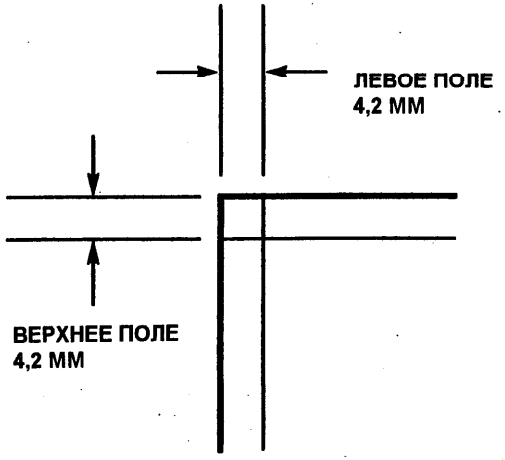

Рис. 4. Поля

ADJ 6.1 Регулировка соленоида подачи вспомогательного лотка

Перечень запчастей в PL 6.1

Назначение

Эта процедура содержит две регулировки. Первая процедура регулировки позволяет установить правильный зазор между собачкой соленоида и пружиной муфты. Вторая процедура регулировки позволяет установить правильный зазор между собачкой соленоида и стопором муфты.

Процедура

1. Выключите питание аппарата и отсоедините шнур сетевого питания.
2. Снимите вспомогательный лоток (REP 6.1).

Проверка регулировки

ПРИМЕЧАНИЕ: Если собачка соленоида находится напротив стопора муфты, то перед тем, как повернуть ролик подачи бумаги в следующем этапе действия, может понадобиться отпустить нажатие на собачку.

3. Поворачивайте ролик подачи бумаги, пока собачка соленоида не коснется крючка пружины муфты.
4. Прекратив нажимать на собачку, измерьте расстояние между крючком пружины муфты и собачкой соленоида. Величина зазора должна составлять от 0,5 мм до 1,0 мм (Рис. 1).

Регулировка

5. Ослабьте винт на соленоиде подачи с помощью отверточного ключа и горизонтально введите щуп толщиной 0,030 дюймов или 0,75 мм между крючком пружины муфты и собачкой, при этом собачка должна быть отпущена.
6. Затяните винт на соленоиде подачи.
7. Поверните ролик подачи на один полный оборот, пока собачка соленоида снова не коснется крючка пружины муфты.
8. Не нажимая на собачку, измерьте расстояние между крючком пружины муфты и собачкой соленоида. Величина зазора должна составлять от 0,5 мм до 1,0 мм.

Установка

1. Установка выполняется в обратном порядке по отношению к процедуре демонтажа.

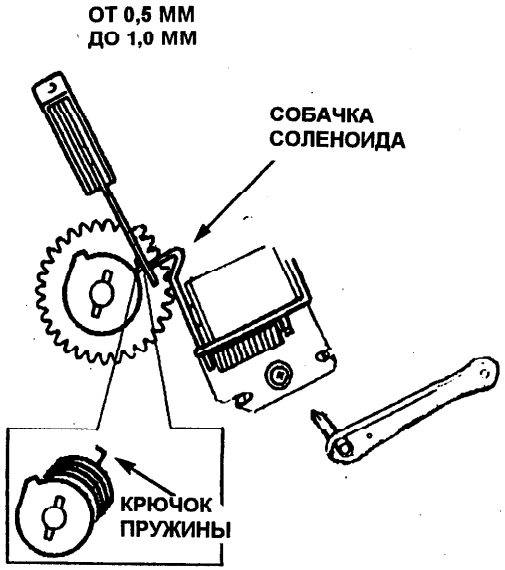

Рис. 1. Регулировка соленоида подачи вспомогательного лотка

ДЛЯ ЗАМЕТОК

5. Перечень запасных деталей

Содержание главы

Введение в перечни запчастей

PL 1.1 Крышки 5-4
PL 2.1 Модуль сканера (7041 без модификации 42) 5-6
PL 2.2A Сканер (верхняя часть) (7041 без модификации 42) 5-8
PL 2.2B Сканер (верхняя часть) (7042/7041 с модификацией 42) ... 5-10
PL 2.3A Привод и ролики сканера (7041 без модификации 42) 5-12
PL 2.3B Привод сканера и контактный сканер CIS (7042/7041 с модификацией 42) ... 5-14
PL 2.3C Ролики сканера (7042/7041 с модификацией 42) ... 5-16
PL 3.1 Принтер (верхняя часть/рамы) 5-18
PL 3.2 Принтер (нижняя часть) 5-20
PL 4.1 Тракт подачи бумаги и узел проявления 5-22
PL 5.1 Электрическая система 5-24
PL 5.2 Электрическая система (корзина печатных плат) (7041 без модификации 42) 5-26
PL 5.3 Электрическая система (корзина печатных плат) (7042/7041 с модификацией 42) ... 5-28
PL 5.4 Телефоны, кабели и шнуры 5-30
PL 6.1 Вспомогательный лоток 5-32

Крепежные детали общего назначения ... 5-34

Алфавитный указатель номеров запасных частей 5-35

Обзор

В разделе "Перечень запасных частей" даются сборочные чертежи всех заменяемых узлов аппарата и все номера деталей по каталогу. Чертежи показывают также взаимосвязь между деталями.

Структура этой главы

Данная глава содержит следующие разделы.

Перечни запасных частей (PL)

Номер каждого элемента в перечне запасных частей соответствует номеру компонента на соответствующем рисунке. Все детали приводимой подсистемы аппарата будут показаны на одном чертеже или на последовательности связанных между собой чертежей. Детали, для которых нет запчастей, помечаются знаками "--" в столбце "Деталь" (Part).

Рисунки сборочных чертежей

Деталь, которая показана на чертеже, также присутствует в списке запчастей на этом листе.

Детали снабжены номерами, которые соответствуют номерам в перечнях запасных частей.

Крепежные детали идентифицируются буквенным кодом. Для нахождения крепежной детали смотрите список крепежных деталей общего пользования, который приведен в конце этой главы.

Узлы и комплекты являются комбинациями нескольких отдельных деталей. Скобки используются в тех случаях, когда узел или комплект заменяем как запчасть, но не показан на чертеже. Скобка предшествует номеру узла или комплекта, номера составляющих деталей следуют после скобки.

Крепежные детали

Крепежные детали перечислены в алфавитном порядке по буквенным кодам, соответствующим каждой позиции в перечне запасных частей и на чертежах. Если нет иных указаний, то размеры даются в миллиметрах.

Указатель номеров по каталогу

В данном указателе перечислены все запасные детали аппарата по порядку следования номеров. Каждому номеру соответствует ссылка на перечень запасных частей, в котором можно найти данную деталь.

Другие сведения

Аббревиатуры

Аббревиатуры используются в перечнях запасных частей на сборочных чертежах узлов в разобранном виде для предоставления информации на ограниченном пространстве. В данном Руководстве используются следующие аббревиатуры.

A	Amp	Ампер
P/J	Plug/Jack	разъем (вилка/розетка)
P/O	Part of	часть
PWB	Printed Wire Board	печатная плата
REF	Reference	эталон, ссылка
USO	United States Operations	Отделение в США
W	With	с
W/O	Without	без
XCL	Xerox Canada Limited	Отделение в Канаде
XLA	Xerox Latin America	Отделение в Латинской Америке

Модификации

Пометка "With Tag" (С модификацией) означает, что конфигурация детали была изменена. Обозначение "P/O Tag/MOD" означает, что данная деталь является только частью комплекта модификации оборудования.

Если деталь или узел имеют пометку о модификации Tag/Mod, то название и цель модификации можно найти в главе 6 "Общие процедуры / информация" данного Руководства.

В некоторых случаях деталь узла может иметь запасные части двух видов: с модификацией и без модификации. В таких случаях следует использовать часть, соответствующую конфигурации обслуживаемого аппарата. Если аппарат не подвергался данной конкретной модификации, а единственная рекомендованная запасная часть имеет указатель "с модификацией", установите комплект модификации или все штучные детали. Указатель изменения модификации поможет вам определить, какой комплект или какие штучные детали вам необходимы.

Если вы установили комплект модификации или все штучные детали, входящие в состав модификации, пометьте соответствующий номер в матрице модификаций.

19{6, 7, 8
20{B, C, D, E, H

REAR VIEW OF MACHINE

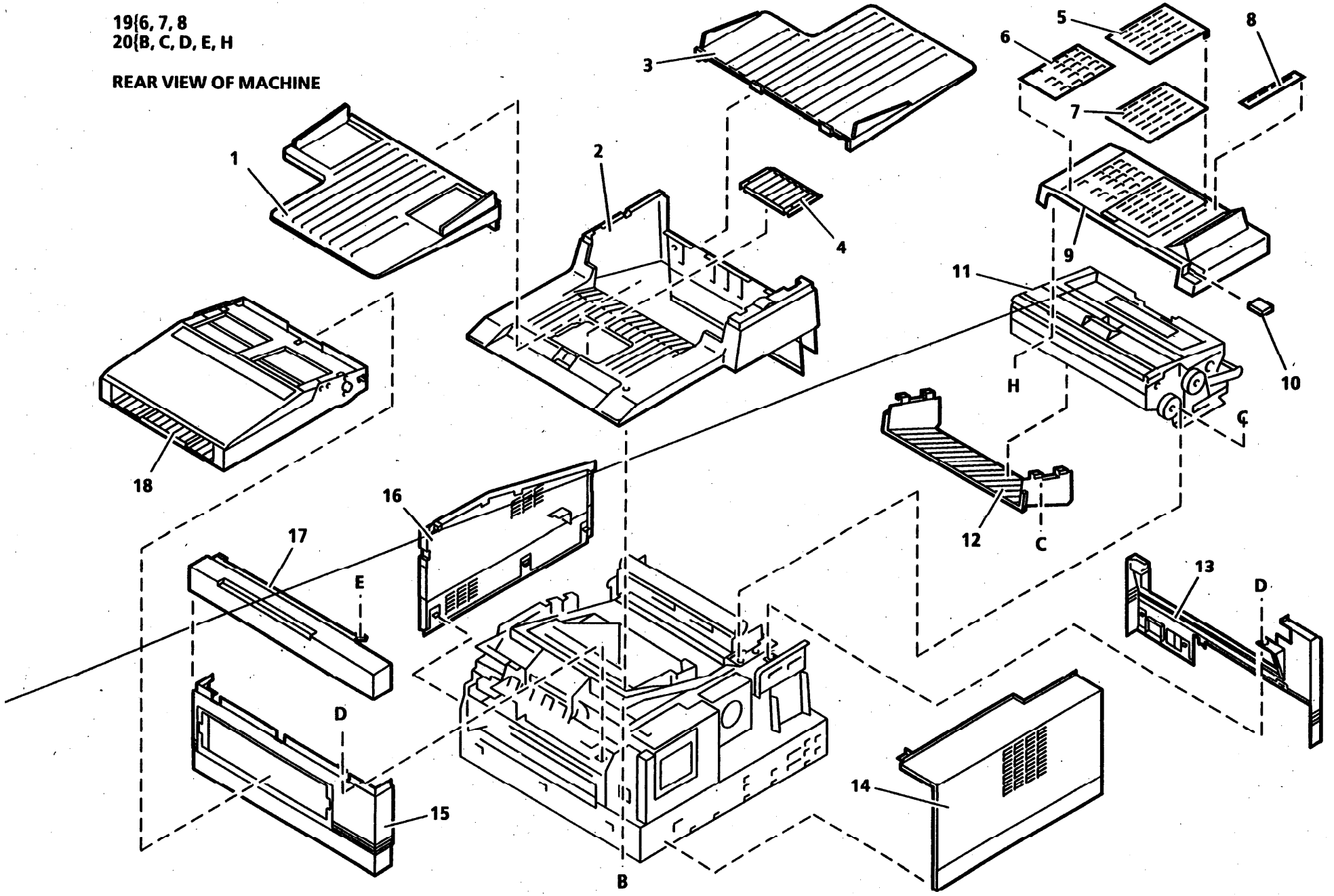

PL 1.1 Крышки

ПОЗИЦИЯ	НОМЕР ДЕТАЛИ	ОПИСАНИЕ
1	050K14760	Document Tray (7041 W/O Tag 42)
	050K19551	Document Tray (7042/7041 W/ Tag 42)
2	002E52930	Top Cover (7041 W/O Tag 42) (REP 1.2)
	002E69010	Top Cover (7042/7041 W/ Tag 42) (REP 1.2)
3	050K14770	Document Exit Tray
4	050E08830	Tray Extension
5	002E53050	Access Panel (7041 W/O Tag 42)
	048E00010	Access Panel (7042/7041 W/O Tag 42)
6	--	Keypad Label (P/O item 19)
7	--	Function Key Label (P/O item 19)
8	--	Control Panel Label (P/O item 19)
9	101K16340	Control Panel Assembly (7041 - USO, XCL - English) (REP 1.1)
	101K18790	Control Panel Assembly (7042 - USO, XCL- English) (REP 1.1)
	101K16530	Control Panel Assembly (7041 W/O Tag 42- XL Generic, order appropriate Label Kit item 19) (REP 1.1)
	101K18820	Control Panel Assembly (7041 W/ Tag 42 - XL Generic, order appropriate Label Kit item 19) (REP 1.1)
	101K17850	Control Panel Assembly (7041- XLA - Spanish) (REP 1.1)
	101K18800	Control Panel Assembly (7042 - XLA - Spanish) (REP 1.1)
	101K17860	Control Panel Assembly (7041- XLA - Portuguese) (REP 1.1)
	101K18810	Control Panel Assembly (7042 - XLA - Portuguese) (REP 1.1)
10	011E04730	Lever (7041 W/O Tag 42)
	011E05250	Lever (7042/7041 W/ Tag 42)
11	--	Scanner module (not spared) (REP 2.1)
12	038E11590	Paper Guide (7041 W/O Tag 42)
	038E13200	Paper Guide (7042/7041 W/ Tag 42)
13	002E52920	Left Cover (REP 1.5)
14	002E52910	Rear Cover (REP 1.6)
15	002E52900	Lower Right Cover (REP 1.4)
16	002E52880	Front Cover (REP 1.6)
17	002E52890	Upper Right Cover (REP 1.3)
18	050K14960	Paper Cassette
19	092S14400	Label Kit (7041W/O Tag 42 - XL - English)
	096S10101	Label Kit (7041 with Tag 42 - X L - English)
	092S14401	Label Kit (7041W/O Tag 42 - X L - French)
	096S10105	Label Kit (7041 with Tag 42 - X L - French)
	092S14402	Label Kit (7041W/O Tag 42 - X L - Dutch)
	096S10103	Label Kit (7041 with Tag 42 - X L - Dutch)
	092S14403	Label Kit (7041W/O Tag 42 - X L - Swedish)
	096S10111	Label Kit (7041 with Tag 42 - X L - Swedish)
	092S14405	Label Kit (7041W/O Tag 42 - X L - Danish)
	096S10102	Label Kit (7041 with Tag 42 - X L - Danish)
	092S14406	Label Kit (7041W/O Tag 42 - X L - Norwegian)
	096S10108	Label Kit (7041 with Tag 42 - X L - Norwegian)
	092S14407	Label Kit (7041W/O Tag 42 - X L - German)
	096S10106	Label Kit (7041 with Tag 42 - X L - German)
	092S14408	Label Kit (7041W/O Tag 42 - X L - Italian)
	096S10107	Label Kit (7041 with Tag 42 - X L - Italian)
	092S14409	Label Kit (7041W/O Tag 42 - X L - Spanish)
	096S10110	Label Kit (7041 with Tag 42 - X L - Spanish)
	092S14410	Label Kit (7041W/O Tag 42 - X L - Portuguese)
	096S10109	Label Kit (7041 with Tag 42 - X L - Portuguese)
	092S14411	Label Kit (7041 with Tag 42 - X L - Greek)
	092S14412	Label Kit (7041W/O Tag 42 - X L - Finnish)
	096S10104	Label Kit (7041 with Tag 42 - X L - Finnish)
20	600K37040	Hardware Kit

PL 2.1 Scanner Module (7041 W/O Tag 42)

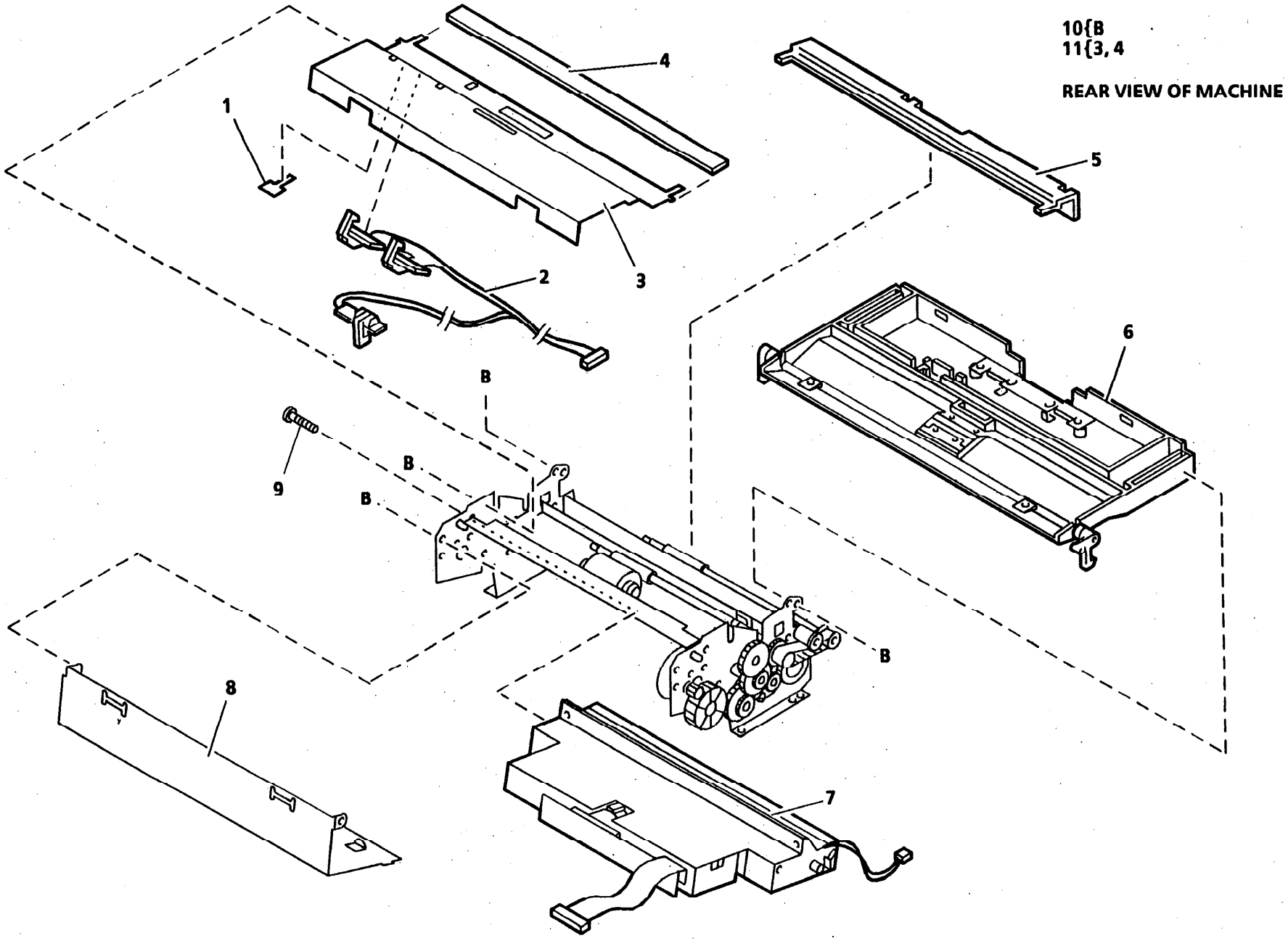

PL 2.1 Модуль сканера (7041 без модификации 42)

ПОЗИЦИЯ	НОМЕР ДЕТАЛИ	ОПИСАНИЕ
1	600K34960	Clamp (10 ea.)
2	130E05440	Document Sensors (REP 2.4)
3	--	Guide (P/O of item 11)
4	--	Platen Glass (P/O of item 11)
5	--	Roller Guide (not spared)
6	Ref. only	Upper Scanner Assembly (See PL 2.2A)
7	101K16350	Video (CCD/LED) Module (REP 2.3)
8	--	Shield (not spared)
9	026E31810	CCD Screw
10	600K37040	Hardware Kit
11	038K08920	Guide Assembly

PL 2.2A Scanner (upper) (7041 W/O Tag 42)

14{1 - 13
15{A, B

REAR VIEW OF MACHINE

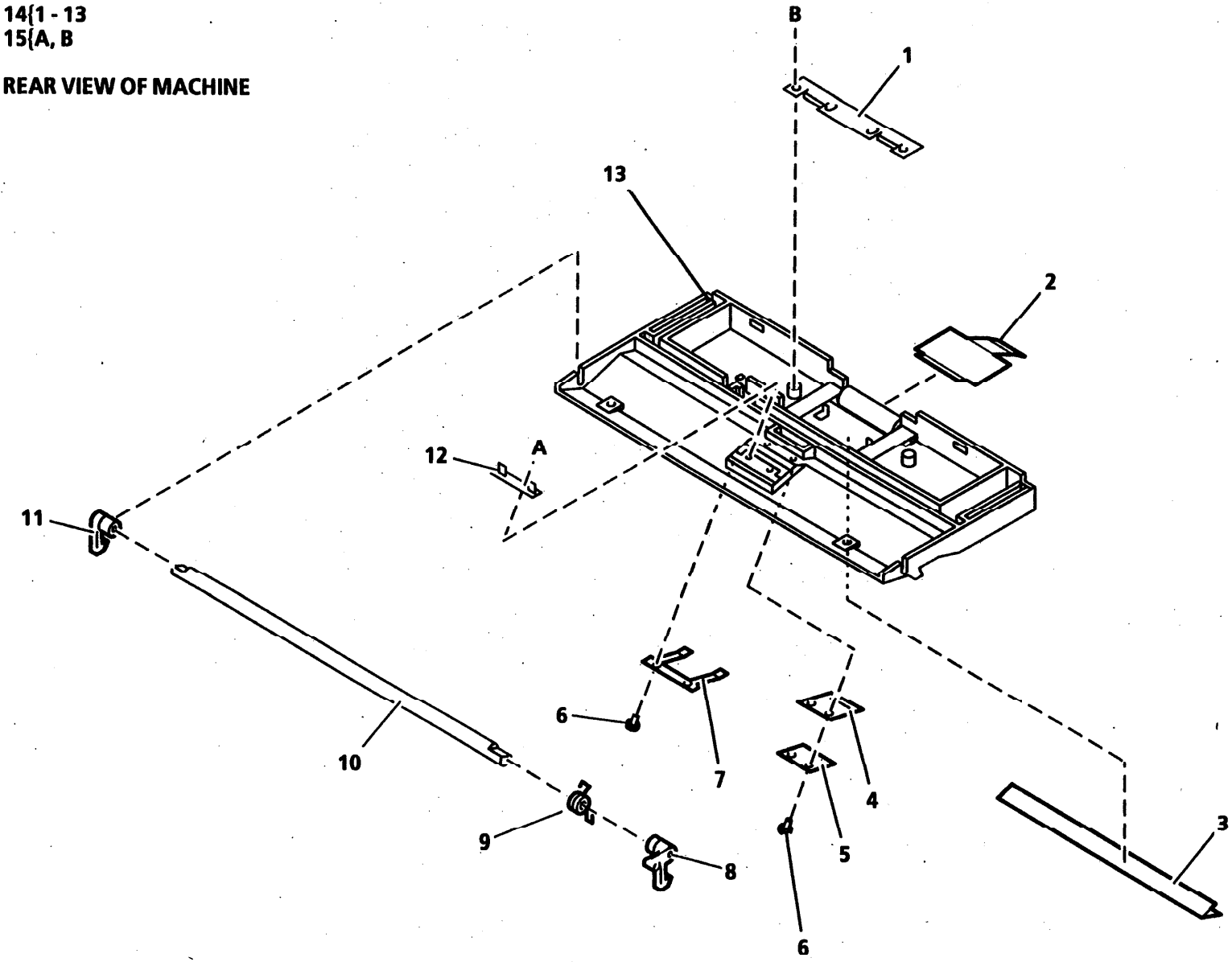

PL 2.2A Сканер (верхняя часть) (7041 без модификации 42)

ПОЗИЦИЯ	НОМЕР ДЕТАЛИ	ОПИСАНИЕ
1	--	Bracket (P/O item 14)
2	038E11610	Stack Guide (P/O item 14)
3	090E01220	Platen (P/O item 14)
4	009E46340	Pad Spring (P/O item 14)
5	017E05200	Retard Pad (P/O item 14) (REP 2.2)
6	600K34970	Plastic Rivet (10 ea.) (P/O item 14)
7	009E46330	ADF Spring (P/O item 14)
8	003E19890	Rear Latch (P/O item 14)
9	009E46320	Spring (P/O item 14)
10	--	Shaft (P/O item 14)
11	003E19880	Front Latch (P/O item 14)
12	--	Tensioner (P/O item 14)
13	--	Frame (P/O item 14)
14	109K00560	Upper Scanner Assembly
15	600K37040	Hardware Kit

PL 2.2B Scanner (upper) (7042/7041 W/ Tag 42)

9{1 - 8
10{B

REAR VIEW OF MACHINE

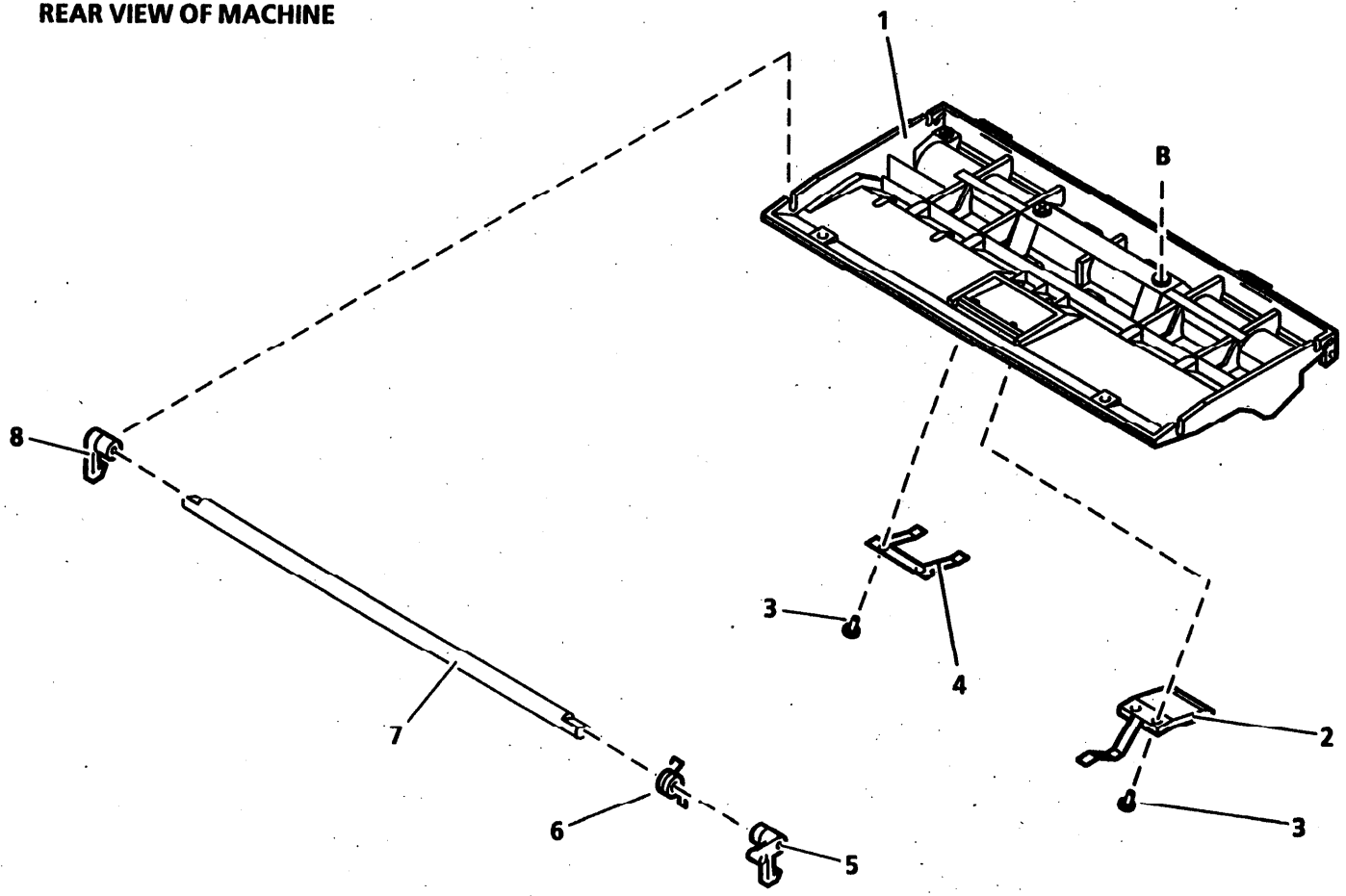

PL 2.2B Сканер (верхняя часть) (7042/7041 с модификацией 42)

ПОЗИЦИЯ	НОМЕР ДЕТАЛИ	ОПИСАНИЕ
1	--	Frame (P/O item 9)
2	017E05910	Retard Pad (REP 2.10)
3	600K34970	Plastic Rivet (10 ea.) (P/O item 9)
4	009E54470	ADF Spring (P/O item9)
5	003E19890	Rear Latch (P/O item9)
6	009E46320	Spring (P/O item 9)
7	--	Shaft (P/O item 9)
8	003E19880	Front Latch (P/O item 9)
9	109K00671	Upper Scanner Assembly
10	600K37040	Hardware Kit

PL 2.3A Привод и ролики сканера (7041 без модификации 42)
PL 2.3A Scanner Drive and Rollers (7041 W/O Tag 42)

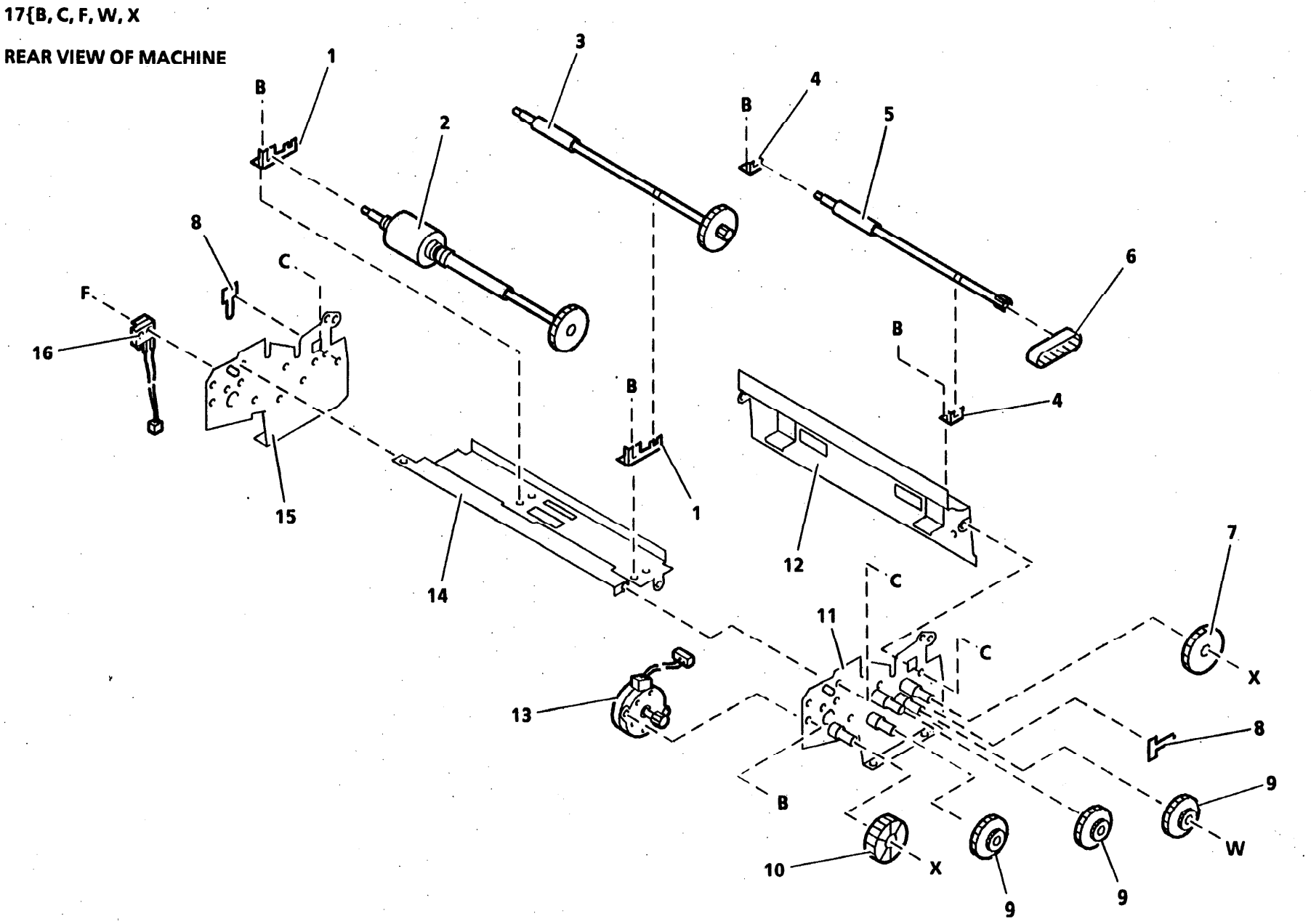

PL 2.3A Привод и ролики сканера (7041 без модификации 42)

ПОЗИЦИЯ	НОМЕР ДЕТАЛИ	ОПИСАНИЕ
1	068E47430	Shaft Support
2	022K27090	ADF Roller Assembly (REP 2.8)
3	022K27100	Feed Roller Assembly (REP 2.7)
4	068E47420	Shaft Support
5	022K27110	Exit Roller Assembly (REP 2.9)
6	023E09700	Belt
7	007E20580	Gear
8	600K34960	Clamp (10 ea.)
9	007E20570	Gear
10	007E20590	Idler Gear
11	--	Rear Frame (not spared)
12	--	Roller guide (not spared)
13	127K10160	Scan Motor (REP 2.6)
14	--	ADF Roller Guide (not spared)
15	--	Front frame (not spared)
16	003E19900	Scanner Interlock (REP 2.5)
17	600K37040	Hardware Kit

PL 2.3B Scanner Drive and CIS (7042/7041 W/ Tag 42)

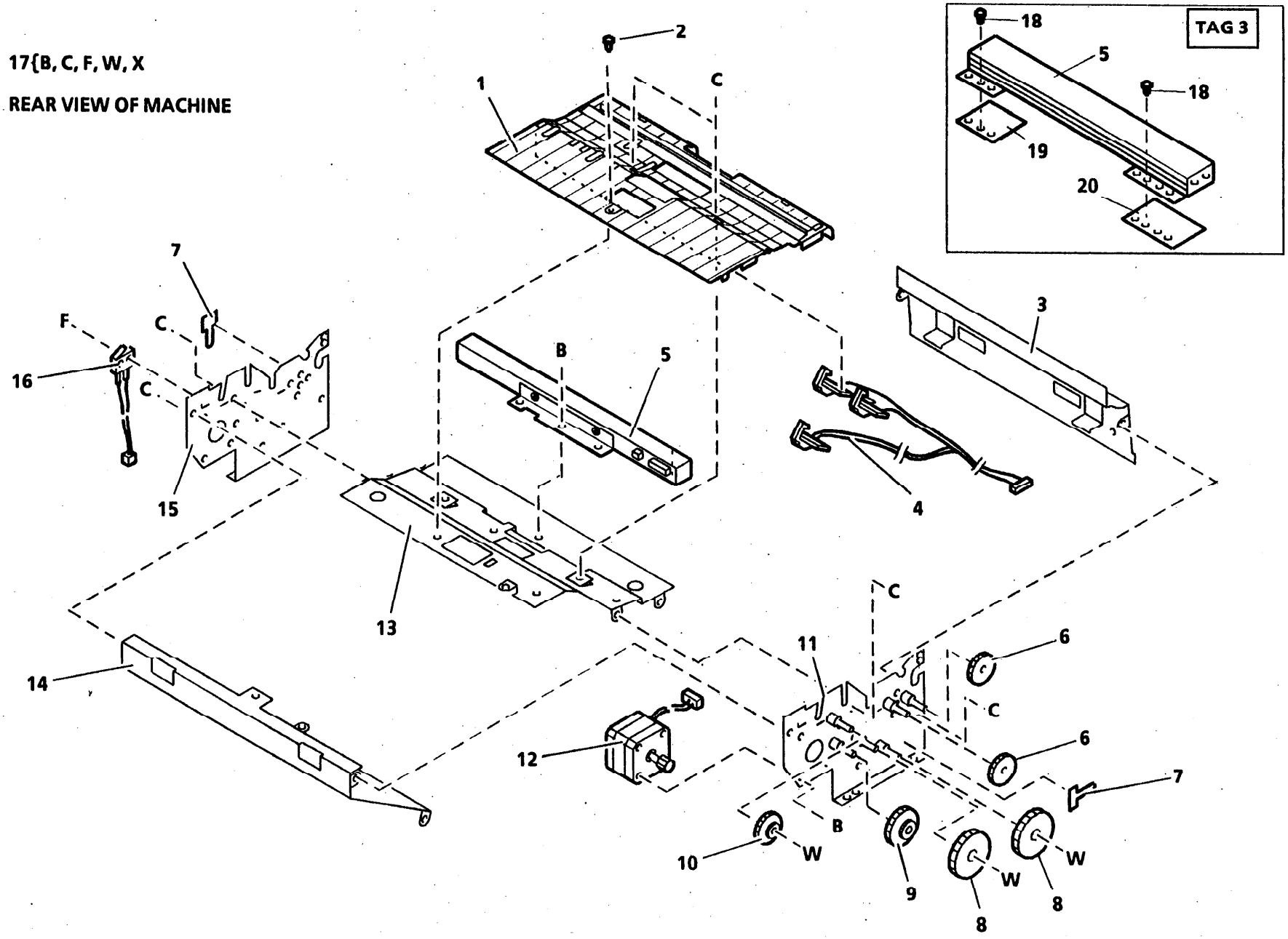

PL 2.3B Привод сканера и контактный сканер CIS (7042/7041 с модификацией 42)

ПОЗИЦИЯ	НОМЕР ДЕТАЛИ	ОПИСАНИЕ
1	038E13210	Guide
	038E18280	Guide Tag 3
2	600K34970	Plastic Rivet (10 ea.)
3	--	Roller guide (not spared)
4	130E06320	Document Sensors (REP 2.13)
5	101K18780	Video (CIS) (REP 2.12)
	101K30310	Video (CIS) (REP 2.12) Tag 3
6	007E27060	Idler Gear (small)
7	600K34960	Clamp (10 ea.)
8	007E27070	Idler Gear (large)
9	007E27080	Drive Gear
10	007E27090	Gear
11	--	Rear Frame (not spared)
12	127K12570	Scan Motor (REP 2.15)
13	--	ADF Roller Guide (not spared)
	--	ADF Roller Guide Tag 3 (not spared)
14	--	Shield (not spared)
15	--	Front frame (not spared)
16	003E26580	Scanner Interlock (REP 2.14)
17	600K37040	Hardware Kit
18	026E65020	Plastic Rivet
19	--	Film (not spared)
20	--	Film (not spared)

PL 2.3C Ролики сканера (7042/7041 с модификацией 42)
PL 2.3C Scanner Rollers (7042/7041 W/ Tag 42)

14{B, C

REAR VIEW OF MACHINE

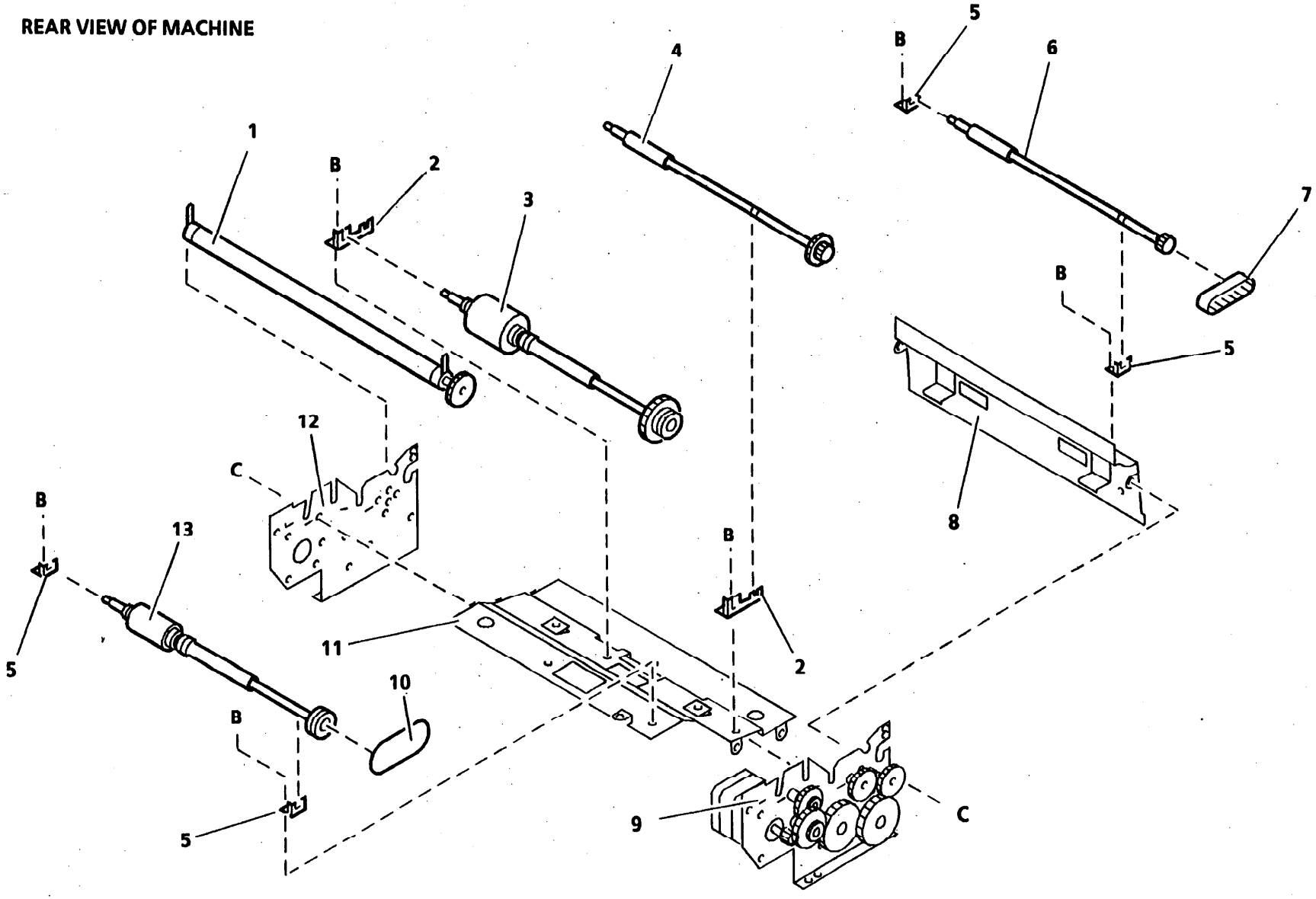

PL 2.3C Ролики сканера (7042/7041 с модификацией 42)

ПОЗИЦИЯ	НОМЕР ДЕТАЛИ	ОПИСАНИЕ
1	022K34270	Platen Roller (REP 2.11)
2	068E47430	Shaft Support
3	022K34230	ADF Roller Assembly (REP 2.18)
4	022K34240	Feed Roller Assembly (REP 2.17)
5	068E47420	Shaft Support
6	022K34250	Exit Roller Assembly (REP 2.19)
7	023E11200	Timing Belt
8	--	Roller guide (not spared)
9	--	Rear Frame Assembly (ref. only)
10	023E11190	Drive Belt
11	--	ADF Roller Guide (not spared)
12	--	Front frame (not spared
13	022K34260	Pre-Feed Roller (REP 2.16)
14	600K37040	Hardware Kit

PL 3.1 Printer (upper/frames)

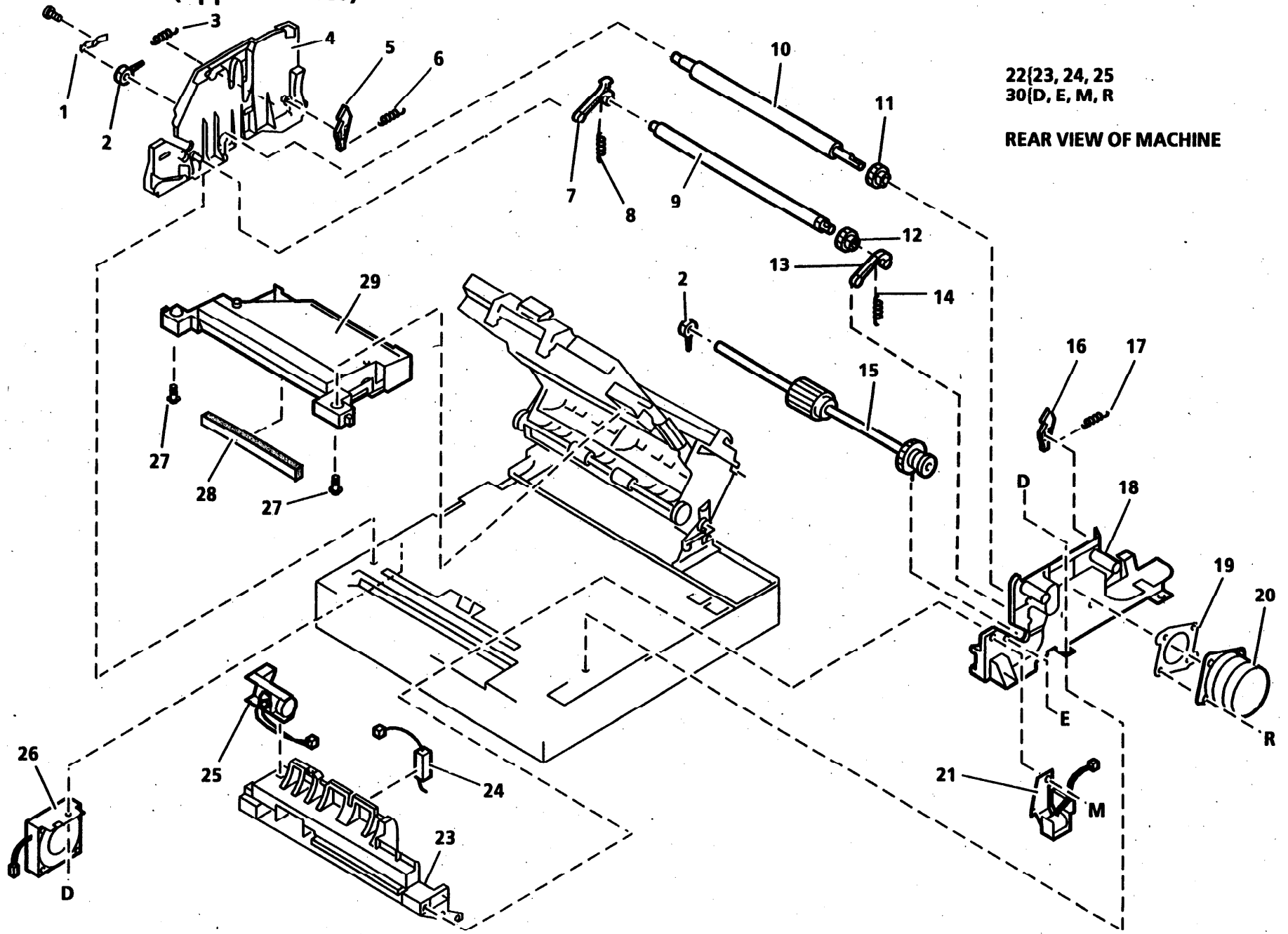

PL 3.1 Принтер (верхняя часть/рамы)

ПОЗИЦИЯ	НОМЕР ДЕТАЛИ	ОПИСАНИЕ
1	--	Ground Plate (not spared)
2	013E07270	Bearing
3	009E46360	Spring
4	--	Front Frame (not spared)
5	003E19910	Print Cartridge Latch (front)
6	009E46370	Latch Spring (front)
7	031E05590	Front Arm
8	009E46350	Front Arm Spring
9	022K27320	Metal Pinch Roller Assembly
10	022E11710	Rubber Pinch Roller (REP 3.9)
11	007E18920	Pinch Roller Gear
12	007E27210	Gear
13	031E05600	Rear Arm
14	009E49900	Rear Arm Spring
15	022E11570	Paper Feed Roller (REP 3.8)
16	011E03910	Print Cartridge Latch (rear)
17	009E35780	Latch Spring (rear)
18	001E24551	Rear Frame (REP 3.14)
19	--	Bracket (not spared)
20	127K10170	Print Motor (REP 3.2)
21	121E07990	Feed Solenoid (REP 3.4) (ADJ 3.1)
22	001K28790	Right Frame assembly (7041 W/O TAG 42) (REP 3.5)
	001K37370	Right Frame assembly (7042/7041 W/ Tag 42) (REP 3.5)
23	--	Right Frame (P/O Item 22)
24	--	Cassette Paper Sensor (P/O item 22)
25	003E19930	Density Control (P/O item 22) (7041 W/O TAG 42) (REP 3.6)
26	127E07710	Power Supply Fan (7041 W/O TAG 42)
27	026E31820	Screw
28	055E25740	Charge Scorotron Shield
29	122E01410	Laser (REP 3.1) (See Note 1)
30	600K37040	Hardware Kit

NOTE 1: When ordering item 29, order item 28 also.

PL 3.2 Принтер (нижняя часть)

ПОЗИЦИЯ	НОМЕР ДЕТАЛИ	ОПИСАНИЕ
1	019E17500	Fuser Cleaning Pad (Included with Toner cartridge)
2	--	
3	038E10250	Lower Paper Guide (REP 3.13)
4	053E03560	Ozone Filter (B)
5	053E02700	Ozone Filter (A)
6	--	Upper Fan bracket (not spared)
7	--	Fan Spacer (not spared)
8	127E07700	Fan (REP 3.3)
9	--	Filter Bracket (not spared)
10	--	Lower Fan Bracket (not spared)
11	114E03290	Rear HV Connector
12	--	Right Paper Guide (P/O item 18)
13	130E05010	Paper Sensor (REP 3.7)
14	038E10130	Friction Pad (P/O item 18) (REP 3.11)
15	114E03340	Front HV Connector
16	113E08800	Corotron Assembly (REP 3.10)
17	600K37040	Hardware Kit
18	038K07770	Right Paper Guide Assembly (REP 3.12)
19	130E05000	Paper Output Sensor
20	126K03210	Fuser Assembly (110VAC) (USO,XCL, XLA) (REP 3.15) (ADJ 5.1)
	126K03220	Fuser Assembly (220VAC) (XLA, RX) (REP 3.15) (ADJ 5.1)

PL 4.1 Paper Path and Developer Assembly

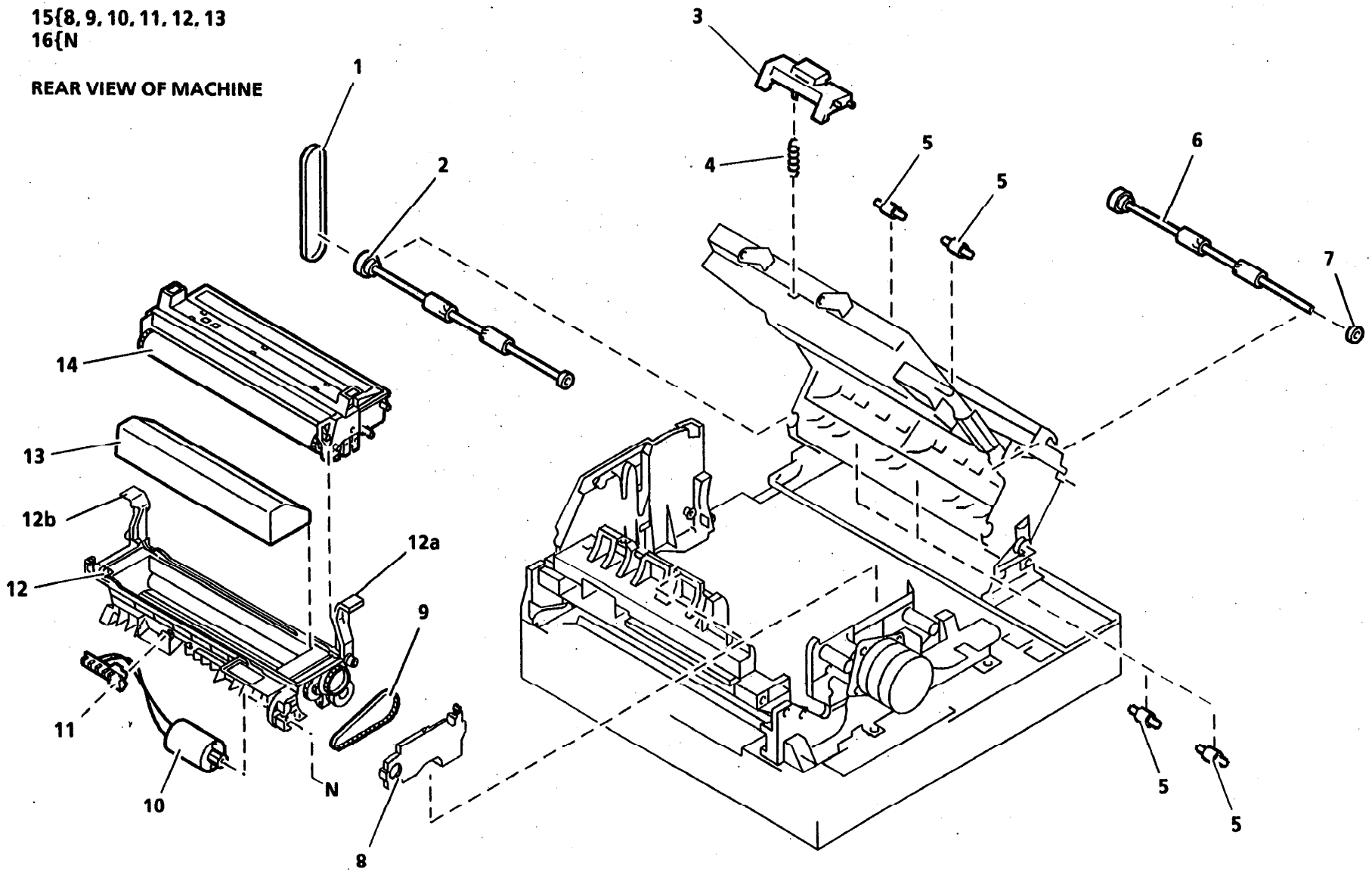

PL 4.1 Тракт подачи бумаги и узел проявления

ПОЗИЦИЯ	НОМЕР ДЕТАЛИ	ОПИСАНИЕ
1	023E06880	Belt
2	022K19180	Lower Exit Roller Assembly (REP 4.1)
3	003E19920	Latch
4	009E35760	Spring
5	022E11580	Roller
6	022K19190	Upper Exit Roller Assembly (REP 4.2)
7	013E08060	Bearing
8	--	Cover (P/O item 15)
9	023E09710	Belt (P/O item 15)
10	130K51750	Motor/Sensor (P/O item 15) (REP 4.3)
11	--	Tapping Screw 3X8 (P/O item 15)
12	--	Base (P/O item 15)
12a	003E27090	Rear Developer Handle
12b	003E42760	Front Developer Handle
13	094K02050	Initial toner (includes developer) (P/O item 15) (See Note 1)
14	013R00073	Drum Module (USO, XCL, XLA) (Includes Fuser Cleaning Pad and Ozone Filter B)
	013R00076	Drum Module (RX) (Includes Fuser Cleaning Pad and Ozone Filter B)
15	101K16370	Developer Assembly
16	600K37040	Hardware Kit

ПРИМЕЧАНИЕ 1: Информацию по заказу расходных материалов смотрите в главе 6.

PL 5.1 Electrical

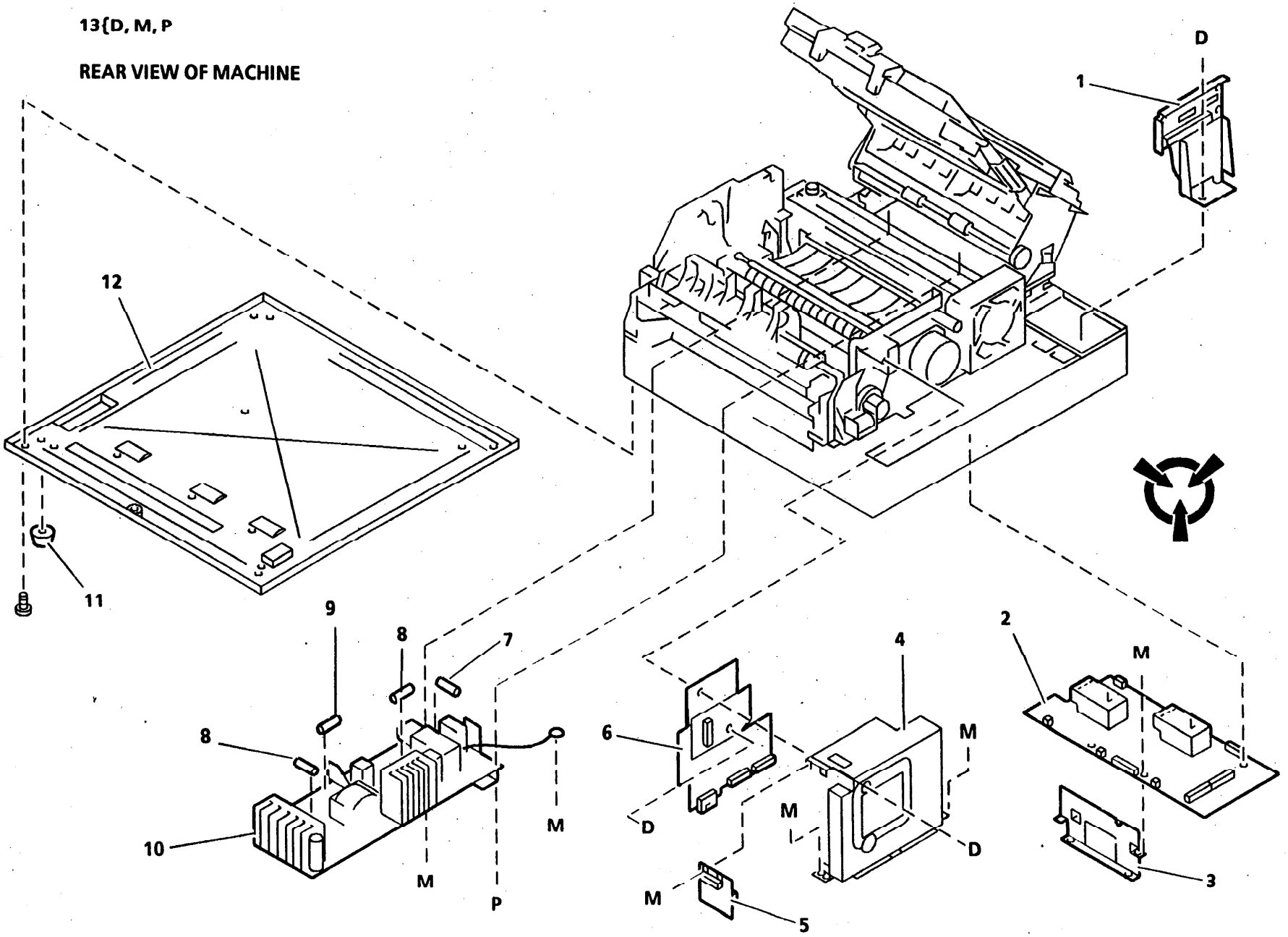

PL 5.1 Электрическая система

ПОЗИЦИЯ	НОМЕР ДЕТАЛИ	ОПИСАНИЕ
1	140K51560	Interconnect PWB (7041 W/O Tag 42)
	140K68930	Interconnect PWB (7042/7041 W/ Tag 42)
	160K40650	Interconnect PWB (7042/7041 W/Tag 42) (Tag 3)
2	105K07770	HV Power Supply (REP 5.8)
3	140K51550	Main Interconnect PWB
4	--	Shield (not spared)
5	140K51541	Setup PWB (Tag 1) (REP 5.6) (ADJ 5.1) (ADJ 5.2)
	600K42680	Setup PWB Kit (Tag 1) (RX only) (includes Charge Scorotron Shield)(ADJ 5.1) (ADJ 5.2)
6	140K51570	Driver PWB (REP 5.5) (ADJ 5.1) (ADJ 5.2)
7	600K34990	Mains 110V Fuse Kit (10A) (5 ea.)
	600K35010	Mains 220V Fuse Kit (5A) (5 ea.)
8	600K35000	Fuse kit (2A - 250V) (5 ea.)
9	600K37010	Fuse Kit (3.15A - 250V) (5 ea.)
10	105K07750	LV Power Supply (110 VAC) (USO, XCL, XLA) (REP 5.7)
	105K07760	LV Power Supply (220 VAC) (7041 W/O Tag 42 - XLA, RX), (7042 - XLA) (REP 5.7)
	105K09460	LV Power Supply (220 VAC) (7041 W/ Tag 42- RX)
11	004E04850	Foot
12	--	Bottom pan (not spared)
13	600K37040	Hardware Kit

PL 5.2 Electrical (PWB chassis) 7041 W/O Tag 42

17{14, 15
18{15
19{13
20{7, 8, 9
21{F, J, V

REAR VIEW OF MACHINE

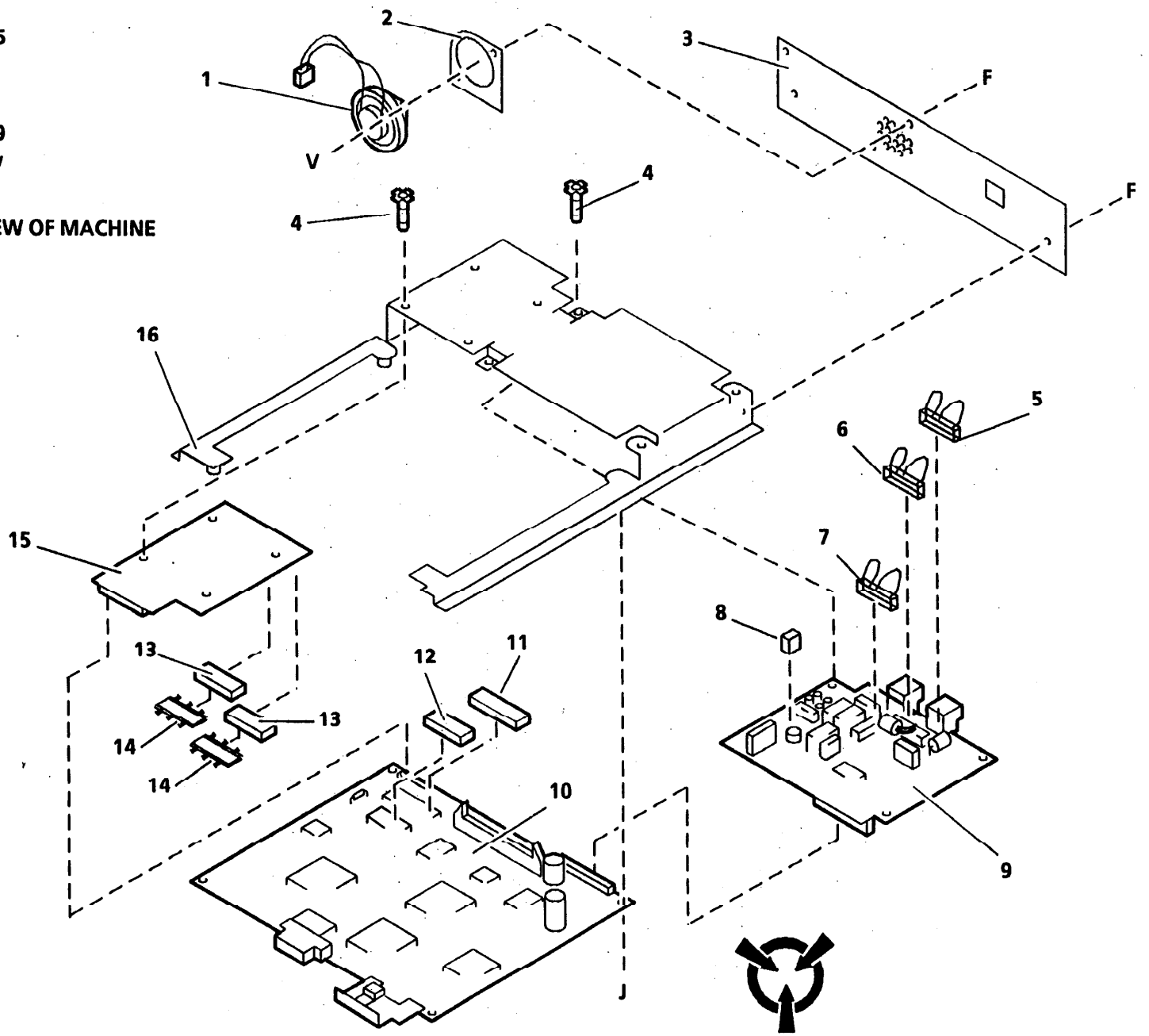

PL 5.2 Электрическая система (корзина печатных плат) (7041 без модификации 42)

ПОЗИЦИЯ	НОМЕР ДЕТАЛИ	ОПИСАНИЕ
1	130E05460	Speaker (REP 5.4)
2	--	Mounting Gasket (not spared)
3	--	Plate (not spared)
4	068E47470	Standoff
5	152K57290	LCU Jumper (CN3) (RX - except SE)(See note 1)
6	152K57280	LCU Jumper (CN4) (RX) (See note 1)
7	152K57140	LCU Jumper (CN5) (RX - DE) (P/O item 20) (See note 1)
	152K57150	LCU Jumper (CN5) (USO, XCL) (P/O item 20)
	152K62090	LCU Jumper (CN5) (XLA) (P/O item 20)
8	113P80666	LCU Shorting Pin (RX) (P/O Item 20) (See Note 2)
9	--	LCU PWB (P/O Item 20)
10	140K52640	Main PWB (W/O ROM 1, 3 (REP 5.1)
11	537E29251	ROM1 (IC21) (USO, XCL, XLA) (REP 5.2)
	537E32870	ROM1 (IC21) (RX - DE) (REP 5.2)
	537E32880	ROM1 (IC21) (RX - BE) (REP 5.2)
	537E32890	ROM1 (IC21) (RX - CH) (REP 5.2)
	537E32900	ROM1 (IC21) (RX - GB) (REP 5.2)
	537E32910	ROM1 (IC21) (RX - IE) (REP 5.2)
	537E32920	ROM1 (IC21) (RX - AT) (REP 5.2)
	537E32930	ROM1 (IC21) (RX - DK) (REP 5.2)
	537E32940	ROM1 (IC21) (RX - FI) (REP 5.2)
	537E32950	ROM1 (IC21) (RX - GR) (REP 5.2)
	537E32960	ROM1 (IC21) (RX - NL) (REP 5.2)
	537E32970	ROM1 (IC21) (RX - NO) (REP 5.2)
	537E32980	ROM1 (IC21) (RX - PT) (REP 5.2)
	537E32990	ROM1 (IC21) (RX - ES) (REP 5.2)
	537E33000	ROM1 (IC21) (RX - SE) (REP 5.2)
	537E33010	ROM1 (IC21) (RX - IT) (REP 5.2)
12	537E29260	ROM3 (IC62) (XCL - French Canadian) (REP 5.2)
	537E31960	ROM3 (IC62) (RX- DE, BE, NL, Language FR, NL, DE) (REP 5.2)
	537E31970	ROM3 (IC62) (RX- CH, AT, IT, GR - Language IT, DE, FR) (REP 5.2)
	537E31980	ROM3 (IC62) (RX- PT, ES - Language ES, PT, FR) (REP 5.2)
	537E31990	ROM3 (IC62) (RX- FI, NO, SE - Language SE, NO, FI) (REP 5.2)
	537E32000	ROM3 (IC62) (RX- DK, Language DK, SE, FI) (REP 5.2)
	537E33020	ROM3 (IC62) (XLA - Spanish) (REP 5.2)
	537E33030	ROM3 (IC62) (XLA - Portuguese) (REP 5.2)
13	--	SRAM (USO) (P/O item 19)
14	019E23860	Retaining Bracket (P/O item 17)
15	--	Memory PWB (P/O item 17, 18)
16	--	PWB chassis (not spared)
17	097K12970	1 Meg Memory Kit PWB (See Note 3) (Supply Item)
	160K00880	1 Meg Memory PWB (Service Part)
18	097K13480	2 Meg Memory Kit PWB (RX) (See Note 3) (Supply Item)
19	097K12980	2 Meg Upgrade Kit (contains 2 IC's) (USO, XCL, XLA) (See Note 3) (Supply Item)
	160K00890	2 Meg Memory Upgrade (See Note 3) (Service Part)
20	140K51590	LCU PWB (USO, XCL) (REP 5.3)
	140K61190	LCU PWB (XLA) (REP 5.3)
	140K51580	LCU PWB (RX - DE) (REP 5.3)
	140K51730	LCU PWB (RX - AT, DK, FI, GR, NL, NO, PT, ES, SE, IT, FR, EEO-UK) (REP 5.3)
	140K51740	LCU PWB (RX - BE, CH, GB, IE) (REP 5.3)
21	600K37040	Hardware Kit

ПРИМЕЧАНИЕ 1: Смотрите назначение выводов разъема в главе 7. Эта информация необходима для правильного конфигурирования перемычек на плате LCU в каждой конкретной стране.
ПРИМЕЧАНИЕ 2: Расположение закорачивающей перемычки на печатной плате RX LCU для каждой конкретной страны показано в главе 6.
ПРИМЕЧАНИЕ 3: Процедура установки комплекта дополнительной памяти описана в главе 6.

AU = Австралия, AT = Австрия, BE = Бельгия, DK = Дания, FI = Финляндия, FR = Франция, DE = германия, GR = Греция, HK = Гонконг, IT = Италия, NL = Нидерланды, NZ = Новая Зеландия, NO = Норвегия, PT = Португалия, SG = Сингапур, ES = Испания, SE = Швеция, CH = Швейцария, GB = Великобритания, IE = Ирландия, MY = Малайзия, TU = Турция

PL 5.3 Electrical (PWB chassis) 7042 / 7041 W/ Tag 42

14{7, 8, 9
15{9
16{F, J, V

REAR VIEW OF MACHINE

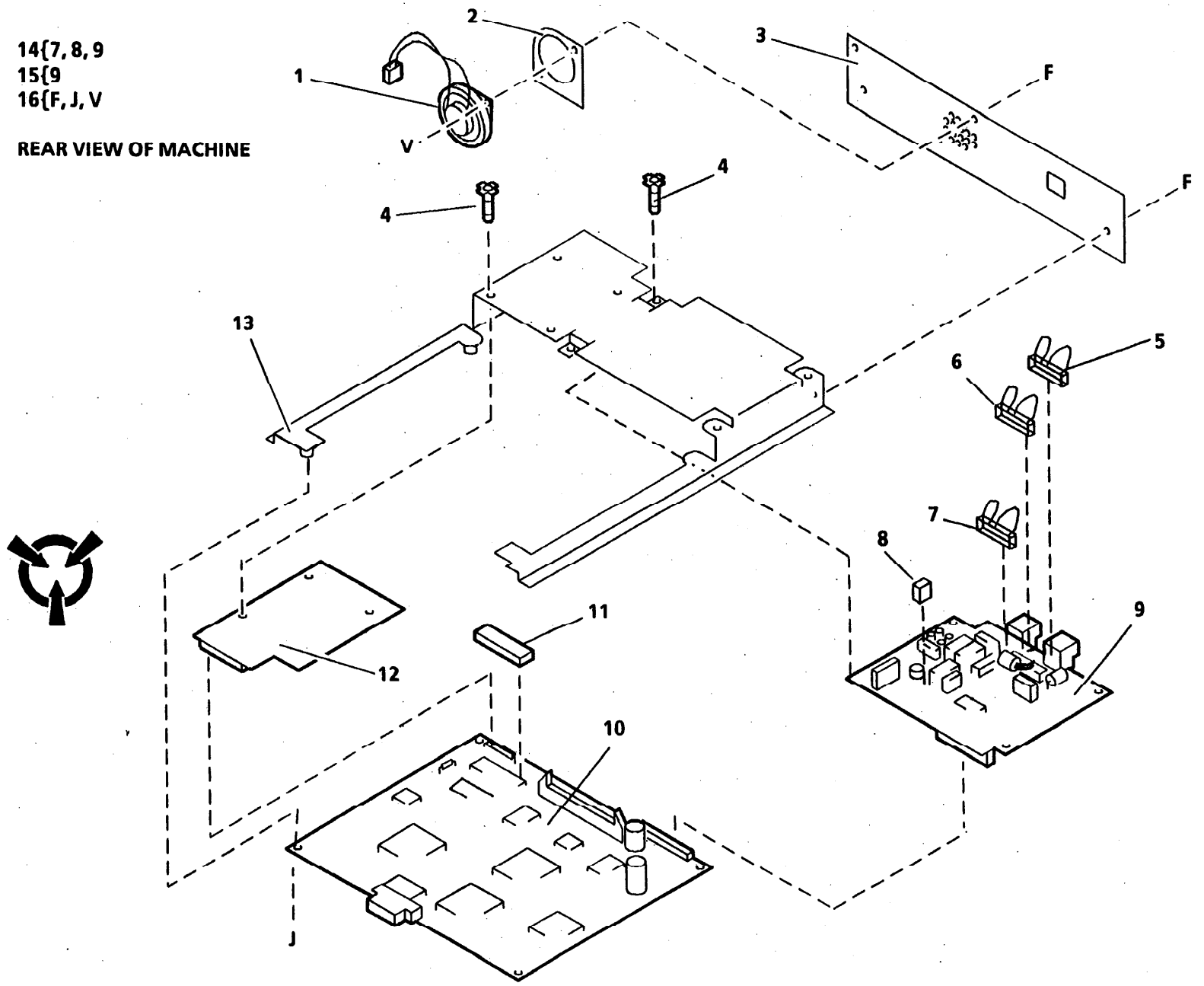

PL 5.3 Электрическая система (корзина печатных плат) (7042/7041 с модификацией 42)

ПОЗИЦИЯ	НОМЕР ДЕТАЛИ	ОПИСАНИЕ
1	130E05460	Speaker (REP 5.4)
2	--	Mounting Gasket (not spared)
3	--	Plate (not spared)
4	068E47470	Standoff
5	152K57290	LCU Jumper (CN3) (RX - except SE) (See note 1)
6	152K57280	LCU Jumper (CN4) (RX) (See note 1)
7	152K57140	LCU Jumper (CN5) (RX - DE) (P/O item 9) (See note 1)
	152K57150	LCU Jumper (CN5) (USO, XCL) (P/O item 9)
	152K62090	LCU Jumper (CN5) (XLA) (P/O item 9)
8	113P80666	LCU Shorting Pin (RX) (P/O Item 9) (See note2)
9	--	LCU PWB (7041 W/ Tag 42) (P/O Item 14)
	--	LCU PWB (7042) (P/O Item 15)
10	140K65820	Main PWB (W/O ROM1) (USO) (2 Meg)
	160K40630	Main PWB (W/O) ROM 1) (USO) (2 Meg) Tag 3
	160K01510	Main PWB (XCL, XLA, RX) W/O ROM 1 (4 Meg)
	160K40640	Main PWB (XCL, XLA, RX) W/O ROM 1 (4 Meg)Tag 3)
11	537E42181	ROM1 (IC8) (USO) (REP 5.2)
	537E41421	ROM 1 (IC8) (XLA ENG/SP)
	537E41431	ROM 1 (IC8) (XCL ENG/FR)
	537E39680	ROM1 (IC8) (RX - DE) (REP 5.2)
	537E39720	ROM1 (IC8) (RX - BE) (REP 5.2)
	537E39740	ROM1 (IC8) (RX - CH) (REP 5.2)
	537E39750	ROM1 (IC8) (RX - GB) (REP 5.2)
	537E39760	ROM1 (IC8) (RX - IE) (REP 5.2)
	537E39790	ROM1 (IC8) (RX - AT) (REP 5.2)
	537E39810	ROM1 (IC8) (RX - DK) (REP 5.2)
	537E39830	ROM1 (IC8) (RX - FI) (REP 5.2)
	537E39840	ROM1 (IC8) (RX - GR) (REP 5.2)
	537E39850	ROM1 (IC8) (RX - NL) (REP 5.2)
	537E39860	ROM1 (IC8) (RX - NO) (REP 5.2)
	537E39880	ROM1 (IC8) (RX - PT) (REP 5.2)
	537E39890	ROM1 (IC8) (RX - ES) (REP 5.2)
	537E39900	ROM1 (IC8) (RX - SE) (REP 5.2)
	537E39910	ROM1 (IC8) (RX - IT) (REP 5.2)
	537E42980	ROM1 (IC8) (RX - EEOAU) (REP 5.2)
	537E42990	ROM1 (IC8) (RX XMN FR/EE0UK) (REP 5.2)
12	097K17340	1.5M Upgrade Kit PWB (See note 3) (Supply Item)
	160K01500	1.5 Meg Memory PWB (See Note 3) (Service Part)
13	--	PWB chassis (not spared)
14	140K51580	LCU PWB (7041 W/ Tag 42) (RX - DE) (REP 5.3)
	140K51730	LCU PWB (7041 W/ Tag 42) (RX - AT, DK, FI, GR, NL, NO, PT, ES, SE, IT) (REP 5.3)
	140K51740	LCU PWB (7041 W/ Tag 42)(RX - BE, CH, GB, IE, FR, EEO-UK) (REP 5.3)
15	140K65830	LCU PWB (7042) (USO, XCL) (REP 5.3)
	140K61190	LCU PWB (7042)(XLA) (REP 5.3)
16	600K37040	Hardware Kit

ПРИМЕЧАНИЕ 1: Смотрите назначение выводов разъема RX в главе 7. Эта информация необходима для правильного конфигурирования перемычек на плате LCU в каждой конкретной стране.

ПРИМЕЧАНИЕ 2: Расположение закорачивающей перемычки на печатной плате RX LCU для каждой конкретной страны показано в главе 6.

ПРИМЕЧАНИЕ 3: Процедура установки комплекта дополнительной памяти описана в главе 6.

AU = Австралия, AT = Австрия, BE = Бельгия, DK = Дания, FI = Финляндия, FR = Франция, DE = германия, GR = Греция, HK = Гонконг, IT = Италия, NL = Нидерланды, NZ = Новая Зеландия, NO = Норвегия, PT = Португалия, SG = Сингапур, ES = Испания, SE = Швеция, CH = Швейцария, GB = Великобритания, IE = Ирландия, MY = Малайзия, TU = Турция

PL 5.4 Telephones, Cables, and Cords

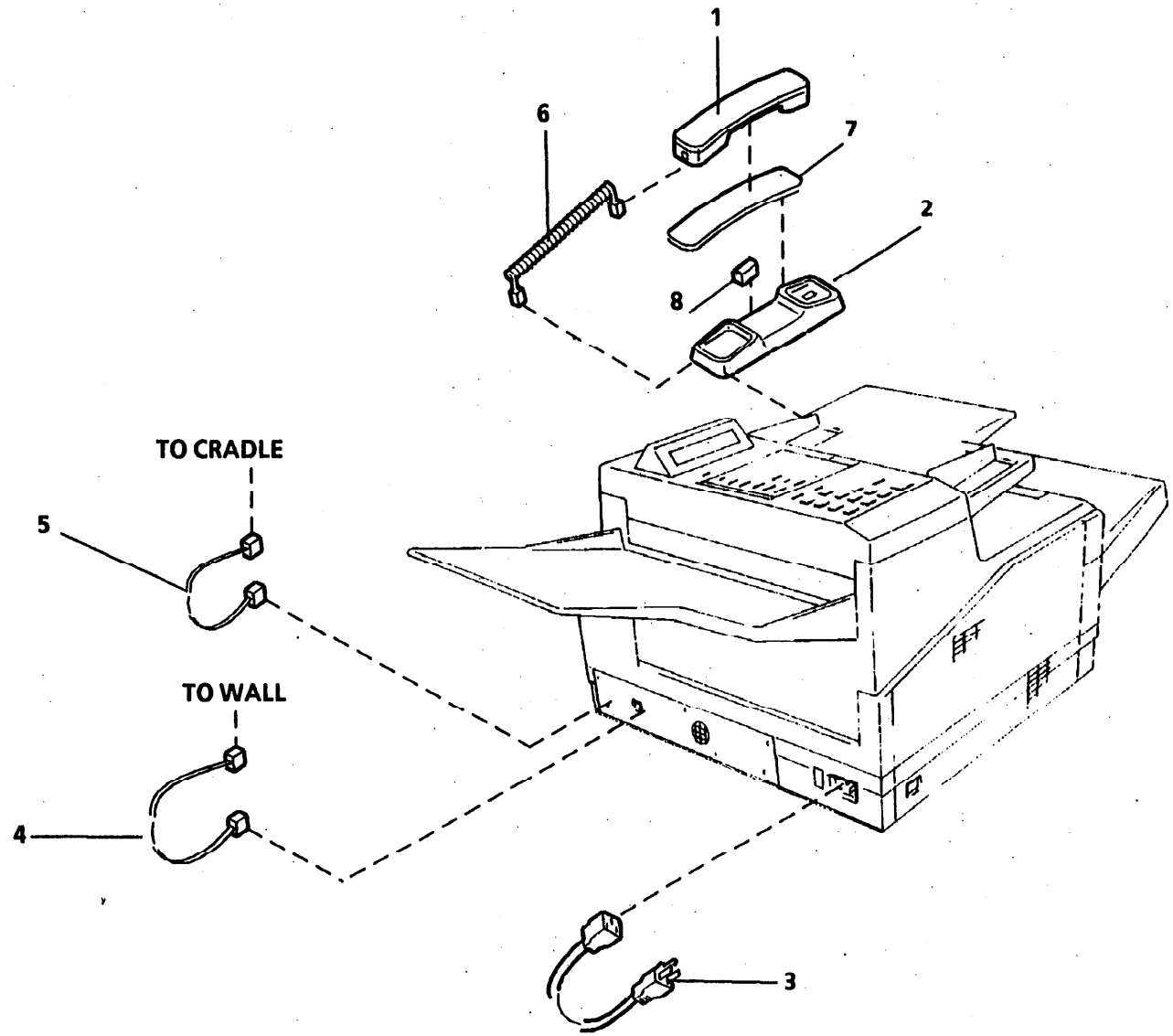

PL 5.4 Телефоны, кабели и шнуры

ПОЗИЦИЯ	НОМЕР ДЕТАЛИ	ОПИСАНИЕ
1	110K05520	Handset (USO, XCL)
	110K07440	Handset with keypad/cord (XLA)
	110K04950	Handset with keypad/cord (RX - GB)
	110K05880	Handset with keypad/cord (RX - NL)
	110K05910	Handset with keypad/cord (RX - DE)
2	062K05900	Handset cradle (USO, XCL)
	062K05930	Handset cradle (RX, XLA)
3	117K14230	Power Cord 110V
	152S05125	Power Cord (RX - DE, BE, AT, FI, GR, NL, NO, PT, ES, SE, IT)
	152S05126	Power Cord (RX - GB, IE)
	152S05127	Power cord (RX - DK)
	152S05128	Power Cord (RX - CH)
	152K56580	Power cord 220V 2.5 inch (XLA)
4	117E06260	Tel Line Cable (USO, XCL,XLA)
	117S26608	Tel Line Cable (RX - IE)
	152K49720	Tel Line Cable (RX - DE)
	117S26638	Tel Line Cable (RX - PT, ES)
	117S26656	Tel Line Cable (RX - NL)
	117S26680	Tel Line Cable (RX - NO)
	117S26658	Tel Line Cable (RX - FI)
	117S26679	Tel Line Cable (RX - DK)
	117S26660	Tel Line Cable (RX - IT)
	117S26662	Tel Line Cable (RX - GR)
	117S26663	Tel Line Cable (RX - BE)
	117S26664	Tel Line Cable (RX - AT)
	117S26665	Tel Line Cable (RX - CH)
	117S26667	Tel Line Cable (RX - FR, EEO - AU, UK
	117S26671	Tel Line Cable (RX - GB)
	117S26672	Tel Line Cable (RX - SE)
5	152K52490	Handset Cable (USO, XCL)
6	117E11080	Handset Curly Cord (USO, XCL)
7	004E05410	Tel Pad (RX - GB)
8	002E53980	Adapter Onhook (RX - DE)

AU = Австралия, AT = Австрия, BE = Бельгия, DK = Дания, FI = Финляндия, FR = Франция, DE = германия, GR = Греция, HK = Гонконг, IT = Италия, NL = Нидерланды, NZ = Новая Зеландия, NO = Норвегия, PT = Португалия, SG = Сингапур, ES = Испания, SE = Швеция, CH = Швейцария, GB = Великобритания, IE = Ирландия, MY = Малайзия, TU = Турция

PL 6.1 Auxiliary Tray

12{T, X

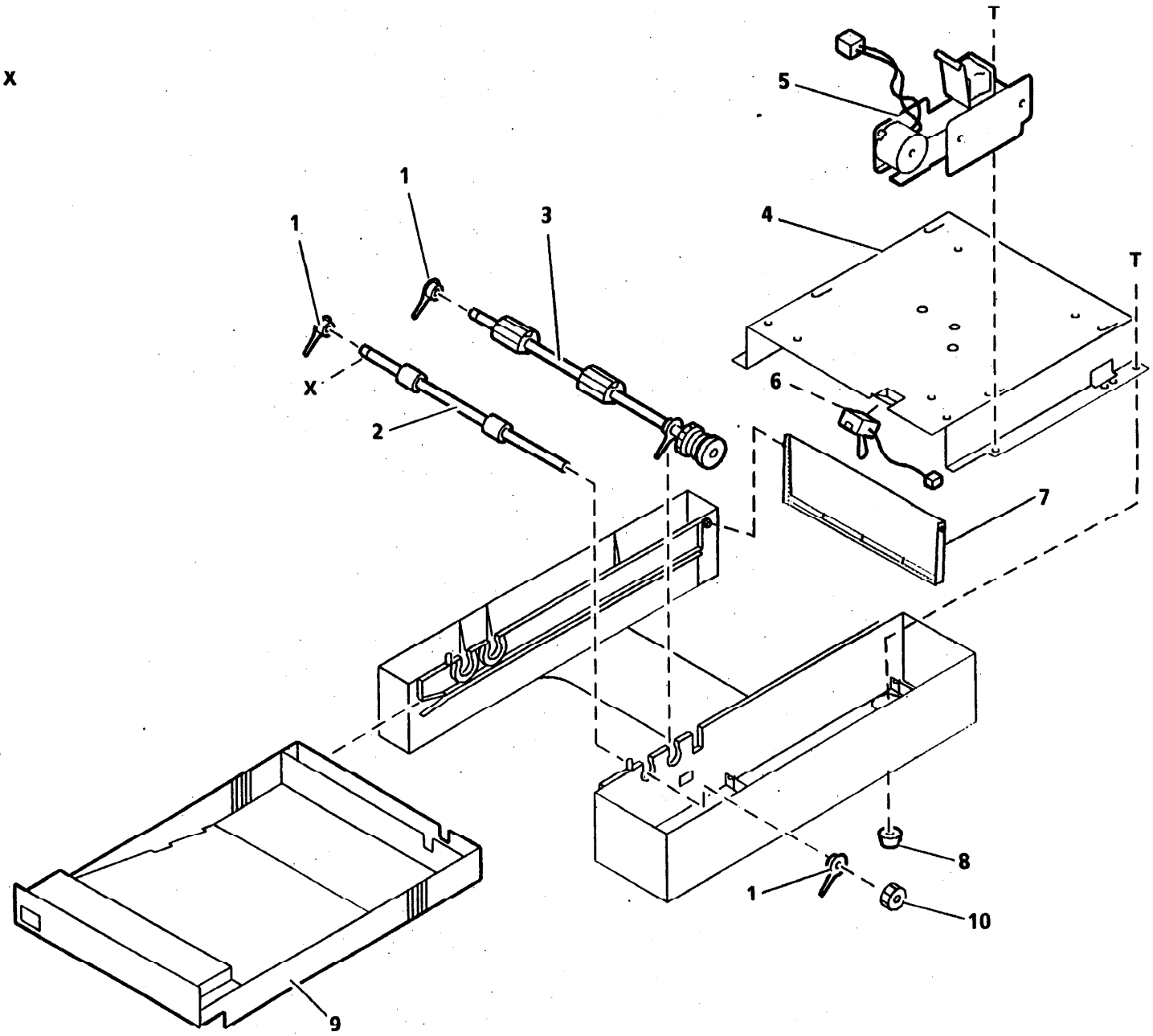

PL 6.1 Вспомогательный лоток

ПОЗИЦИЯ	НОМЕР ДЕТАЛИ	ОПИСАНИЕ
1	013E07270	Bearing
2	006E33490	Paper Guide Roller
3	022K27150	Paper Feed Roller (ADJ 6.1)
4	--	Chassis
5	015E28430	Drive Motor (Includes Feed Solenoid) (ADJ 6.1)
6	130E05470	Auxiliary Paper Feed Sensor
7	002E58730	Cover
8	004E04860	Foot
9	009R89600	Auxiliary Tray Paper Cassette (Letter) (USO, XCL, XLA)
	009R89601	Auxiliary Tray Paper Cassette (Legal) (USO, XCL, XLA)
	009R89602	Auxiliary Tray Paper Cassette (A4) (RX)
10	--	Gear (Not spared)
11	097K12910	Auxiliary Tray Kit (Letter] (USO, XCL, XLA) Not spared - information only)
	097K12930	Auxiliary Tray Kit (A4) (RX) (Not spared - information only)
12	600K37040	Hardware Kit

Крепежные детали общего назначения

ПОЗИЦИЯ	НОМЕР ДЕТАЛИ	ОПИСАНИЕ
1	600K37040	Hardware kit (includes items A - X)
A	--	Screw (FLT 2 x 4)
B	--	Screw (FLT 3 x 5)
C	--	Screw (FLT 3 x 6)
D	--	Screw (FLT 3 x 8)
E	--	Screw (FLT 3 x 10)
F	--	Screw (B 3 x 5)
G	--	Screw (B 3 x 12)
H	--	Screw (SM 3 x 5)
J	--	Screw (SM 3 x 8)
K	--	Screw (P 2 x 10)
L	--	Screw (P 3 x 5)
M	--	Screw (SWM 3 x 8)
N	--	Screw (SWM 3 x 10)
P	--	Screw (SWM 4 x 8)
R	--	Screw (SWM 4 x 12)
S	--	Screw (bottom pan)
T	--	Screw (T 4 x 12)
U	--	Nut (Nut plate)
V	--	Nut (Hexagon nut)
W	--	E - ring (E4)
X	--	E - ring (E5)

Part Number	PL Loc.	Part Number	PL Loc.	Part Number	PL Loc.	Part Number	PL Loc.	Part Number	PL Loc.
001E24551	3.1	009E46350	3.1	026E31810	2.1	094K02050	4.1	117S26658	5.4
001K28790	3.1	009E46360	3.1	026E31820	3.1	097K12910	6.1	117S26660	5.4
001K37370	3.1	009E46370	3.1	026E65020	2.3B	097K12930	6.1	117S26662	5.4
002E52880	1.1	009E49900	3.1	031E05590	3.1	097K12970	5.2	117S26663	5.4
002E52890	1.1	009E54470	2.2B	031E05600	3.1	097K12980	5.2	117S26664	5.4
002E52900	1.1	009R89600	6.1	038E10130	3.2	097K13480	5.2	117S26665	5.4
002E52910	1.1	009R89601	6.1	038E10250	3.2	097K17340	5.3	117S26667	5.4
002E52920	1.1	009R89602	6.1	038E11590	1.1	101K16340	1.1	117S26671	5.4
002E52930	1.1	011E03910	3.1	038E11610	2.2A	101K16350	2.1	117S26672	5.4
002E53050	1.1	011E04730	1.1	038E13200	1.1	101K16370	4.1	117S26679	5.4
002E53980	5.4	011E05250	1.1	038E13210	2.3B	101K16530	1.1	117S26680	5.4
002E58730	6.1	013E07270	3.1, 6.1	038E18280	2.3B	101K17850	1.1	121E07990	3.1
002E69010	1.1	013E08060	4.1	038K07770	3.2	101K17860	1.1	122E01410	3.1
003E19880	2.2A, 2.2B	013R00073	4.1	038K08920	2.1	101K18780	2.3B	126K03210	3.2
003E19890	2.2A, 2.2B	013R00076	4.1	048E00010	1.1	101K18790	1.1	126K03220	3.2
003E19900	2.3A	015E28430	6.1	050E08830	1.1	101K18800	1.1	127E07700	3.2
003E19910	3.1	017E05200	2.2A	050K14760	1.1	101K18810	1.1	127E07710	3.1
003E19920	4.1	017E05910	2.2B	050K14770	1.1	101K18820	1.1	127K10160	2.3A
003E19930	3.1	019E17500	3.2	050K14960	1.1	101K30310	2.3B	127K10170	3.1
003E26580	2.3B	019E23860	5.2	050K19550	1.1	105K07750	5.1	127K12570	2.3B
003E27090	4.1	022E11570	3.1	053E02700	3.2	105K07760	5.1	130E05000	3.2
003E42760	4.1	022E11580	4.1	053E03560	3.2	105K07770	5.1	130E05010	3.2
004E04850	5.1	022E11710	3.1	055E25740	3.1	105K09460	5.1	130E05440	2.1
004E04860	6.1	022K19180	4.1	062K05900	5.4	109K00560	2.2A	130E05460	5.2, 5.3
004E05410	5.4	022K19190	4.1	062K05930	5.4	109K00671	2.2B	130E05470	6.1
006E33490	6.1	022K27090	2.3A	068E47420	2.3A, 2.3C	110K04950	5.4	130E06320	2.3B
007E18920	3.1	022K27100	2.3A	068E47430	2.3A, 2.3C	110K05520	5.4	130K51750	4.1
007E20570	2.3A	022K27110	2.3A	068E47470	5.2, 5.3	110K05880	5.4	140K51541	5.1
007E20580	2.3A	022K27150	6.1	090E01220	2.2A	110K05910	5.4	140K51550	5.1
007E20590	2.3A	022K27320	3.1	092S14400	1.1	110K07440	5.4	140K51560	5.1
007E27060	2.3B	022K34230	2.3C	092S14401	1.1	113P80666	5.2, 5.3	140K51570	5.1
007E27070	2.3B	022K34240	2.3C	092S14402	1.1	113E08800	3.2	140K51580	5.2, 5.3
007E27080	2.3B	022K34250	2.3C	092S14403	1.1	114E03290	3.2	140K51590	5.2
007E27090	2.3B	022K34260	2.3C	092S14405	1.1	114E03340	3.2	140K51730	5.2, 5.3
007E27210	3.1	022K34270	2.3C	092S14406	1.1	117E06260	5.4	140K51740	5.2, 5.3
009E35760	4.1	023E06880	4.1	092S14407	1.1	117E11080	5.4	140K52640	5.2
009E35780	3.1	023E09700	2.3A	092S14408	1.1	117K14230	5.4	140K61190	5.2, 5.3
009E46320	2.2A, 2.2B	023E09710	4.1	092S14409	1.1	117S26608	5.4	140K65820	5.3
009E46330	2.2A	023E11190	2.3C	092S14410	1.1	117S26638	5.4	140K65830	5.3
009E46340	2.2A	023E11200	2.3C	092S14412	1.1	117S26656	5.4	140K68930	5.1

Part Number	PL Loc.
152K49720	5.4
152K52490	5.4
152K56580	5.4
152K57140	5.2, 5.3
152K57150	5.2, 5.3
152K57280	5.2, 5.3
152K57290	5.2, 5.3
152K62090	5.2, 5.3
152S05125	5.4
152S05126	5.4
152S05127	5.4
152S05128	5.4
160K00880	5.2
160K00890	5.2
160K01500	5.3
160K01510	5.3
160K40630	5.3
160K40640	5.3
160K40650	5.1
537E29251	5.2
537E29260	5.2
537E31960	5.2
537E31970	5.2
537E31980	5.2
537E31990	5.2
537E32000	5.2
537E32870	5.2
537E32880	5.2
537E32890	5.2
537E32900	5.2
537E32910	5.2
537E32920	5.2
537E32930	5.2
537E32940	5.2
537E32950	5.2
537E32960	5.2
537E32970	5.2
537E32980	5.2
537E32990	5.2
537E33000	5.2
537E33010	5.2
537E33020	5.2
537E33030	5.2
537E39680	5.3
537E39720	5.3
537E39740	5.3
537E39750	5.3
537E39760	5.3
537E39790	5.3
537E39810	5.3
537E39830	5.3
537E39840	5.3
537E39850	5.3
537E39860	5.3
537E39880	5.3
537E39890	5.3
537E39900	5.3
537E39910	5.3
537E41421	5.3
537E41431	5.3
537E42181	5.3
537E42980	5.3
537E42990	5.3
600K34960	2.1, 2.3A, 2.3B
600K34970	2.2A, 2.2B, 2.3B
600K34990	5.1
600K35000	5.1
600K35010	5.1
600K37010	5.1
600K37040	All
600K42680	5.1

6. Общие процедуры / информация

Содержание главы

Введение 6-1

Общие процедуры 6-2

Опции параметров пользователя 6-2
Таблица 1. Опции параметров пользователя 6-2
Таблица 2. Параметры пользователя по умолчанию 6-3

Режим технического обслуживания 6-4

Опции параметров техобслуживания 6-4
Таблица 1. Опции параметров техобслуживания 6-5
Таблица 2. Параметры техобслуживания по умолчанию 6-6

Диагностические процедуры 6-8

Тест принтера (00) 6-8
Тест передачи модема (01) 6-8
Тест памяти ПЗУ/ОЗУ принтера (02) 6-9
Тест клавиш панели управления (03) 6-10
Тест датчиков/блокировок (04) 6-11
Тест двигателя сканирования / автоподатчика ADF (05) 6-12
Тест светодиодов (06) 6-12
Тест памяти ПЗУ/ОЗУ PIX (07) 6-12
Тест памяти ПЗУ/ОЗУ факса (10) 6-13
Тест передачи тоновых сигналов DTMF (11) 6-13
Отчет по опциям печати (12) 6-13
Инициализация памяти ОЗУ (13) 6-14
Тест набора номера (15) 6-14
Тест памяти изображения (16) 6-14
Монитор протокола 6-15
Прибор для настройки 6-16
Тест-листы 6-16
Полный счетчик печати 6-16

Технические характеристики изделия 6-17

Код изделия (7041 без модификации 42) 6-17
Код изделия (7042 и 7041 с модификацией 42) 6-17
Электропитание 6-17
Условия эксплуатации 6-17
Габаритные размеры 6-17
Минимальная необходимая площадь 6-18
Оригиналы 6-18
Бумага 6-18
Метод сканирования 6-19
Скорость копирования 6-19
Плотность сканирования 6-19
Разрешение 6-19
Метод печати 6-19
Режим передачи данных 6-19
Емкость памяти 6-19
Акустический шум 6-19
Требования к телефонной линии 6-20

Специальные инструменты и расходные материалы 6-22

Сведения о модификациях 6-23

Таблица модификаций 6-23
Указатель модификаций 6-23
Общая информация 6-25
Процедура смазки 6-25
Комплект для планового профилактического обслуживания 6-26
Мнемонические названия сигналов 6-27

Установка и демонтаж 6-29

Подготовка 6-29
Сборка аппарата 6-30
Установка накладки панели RX 6-31
Конфигурации печатной платы RX LCU 6-31
Комплект вспомогательного лотка 6-34
Комплекты дополнительной памяти 6-34
Демонтаж 6-35

Введение

Ниже представлено краткое описание информации, содержащейся в этой главе.

В разделе "Общие процедуры" приводятся опции параметров пользователя и технического обслуживания, а также подразумеваемые по умолчанию значения настройки для каждой страны. В нем содержится описание прибора для настройки.

В разделе "Диагностические процедуры" содержатся сведения о внутренних диагностических тестах аппарата, а также процедуры по их использованию. В этом разделе также описаны два режима использования прибора для настройки.

Если вы подозреваете, что параметры аппарата не соответствуют норме, то обратитесь к описанию технических характеристик аппарата. Если дефект возник в результате нарушения требований по свободному пространству, электропитанию или условиям эксплуатации, то при необходимости обратитесь к руководству или к торговому представителю.

В разделе "Специальные инструменты и расходные материалы" приведен список инструментов и расходных материалов, необходимых для надлежащего ремонта и профилактического обслуживания аппарата.

Всем изменениям в конфигурации аппарата присваивается номер модификации. Сведения о конкретных модификациях приводятся в указателе модификаций в разделе "Сведения о модификациях".

Среди другой информации общего назначения отметим процедуры смазки, информацию о плановом профилактическом обслуживании и мнемонические обозначения сигналов.

В разделе "Установка и демонтаж" описаны процедуры, с помощью которых проводится ввод в эксплуатацию аппарата и установка на нем опций, приобретаемых заказчиком.

Опции параметров пользователя

Опции пользователя могут быть установлены пользователем или специалистом по техническому обслуживанию. Вам может понадобиться изменить эти режимы, если аппарат не будет соответствовать ожиданиям заказчика. Смотрите Таблицу 1 "Опции параметров пользователя" и Таблицу 2 "Параметры пользователя по умолчанию".

Процедура

1. Откройте панель доступа.
2. Нажмите клавишу программы [Program].
3. Один раз нажмите клавишу дозвона [Redial / ↑] для отображения на дисплее набора параметров Parameter Set.
4. Нажмите клавишу запуска [Start]. На дисплее появится запрос на ввод номера опции.
5. Введите нужный номер опции согласно Таблице 1.

ПРИМЕЧАНИЕ: Нажатие клавиши дозвона [Redial / ↑] и паузы [Pause / ↓] позволяет перемещаться по номерам параметров.

6. Для изменения значения настройки опции нажмите клавишу * или #.
7. Нажмите клавишу запуска [Start] для ввода вашего выбора.
8. Нажмите клавишу отчета [Report] для распечатывания отчета по опциям пользователя для проверки сделанных настроек.

ПРИМЕЧАНИЕ: В разделе "Диагностические процедуры" описаны альтернативные методы распечатки отчета по опциям.

Таблица 1. Опции параметров пользователя

Номер	Параметры	Опции
00	Отчет о работе	ON/OFF (вкл/откл)
02	Отчет о передачах	ON/ERROR/OFF (вкл/при ошибке/откл)
03	Прослушивание телефонного звонка	ON/OFF (вкл/откл)
04	Автоматический ответ (7042 и 7041 с модификацией 42)	ON/OFF (вкл/откл)
05	Автоматический прием в ручном режиме	ON/OFF (вкл/откл)
06	Задержка приема в ручном режиме	4-12 звонков
07	Разрешение по умолчанию	Standard/Fine (стандартное/высокое)
08	Разрешение копирования	Not selected (не выбрано) Standard (стандартное) Fine (высокое)
10	Печать заголовка	OFF (откл) Above data (выше данных) Within data (среди данных)
11	Число попыток дозвона	7041 без модификации 42: 2, 5 и 8 дозвонов 7042 и 7041 с модификацией 42: 1-10 дозвонов
15	Передача в режиме секретности	ON/OFF (вкл/откл)
16	Ограничитель почтового мусора	ON/OFF (вкл/откл)
19	Стирать принятые документы - (Документы приняты в память)	После печати При стирании файла
20	Повторная пересылка при ошибках - (Повторно передать документ из памяти при появлении ошибок)	ON/OFF (вкл/откл)
21	Метод набора номера	Тоновый, 10 имп/сек, 16 имп/сек, 20 имп/сек
22	Длина оригинала	1 м / 10 м
23	Уменьшение при печати	OFF - 100% ON - 96%
24	Формат даты	ГГ-ММ-ДД ДД-ММ-ГГ ММ-ДД-ГГ
25	Индикация месяца	Название/Номер
26	Интервал приема - Время ожидания после набора номеров четырех групп при выполнении группового обзвона.	0 мин - 5 мин
27	Режим ECM	ON/OFF (вкл/откл)
28	Язык	7041 без модификации 42: Primary (Первичный)/Secondary (Вторичный) 7042 и 7041 с модификацией 42: Primary (Первичный) и еще 3 других
29	Формат часов дня	12 часов/24 часа
31	Автоматическое уменьшение копии (7042 и 7041 с модификацией 42)	ON/OFF (вкл/откл)

ПРИМЕЧАНИЕ: В Таблицу 1 не включены неиспользуемые номера опций пользователя.

Таблица 2. Параметры пользователя по умолчанию

No. Note	Parameter Default																			
	USO XCL XLA	AT	AU	BE	CH	DE	DK	ES	FI	GB	GR	IE	IT	MY	NL	NO	NZ	PT	SE	SG
00	ON	ON	ON	ON	ON	ON	ON	ON	ON	ON	ON	ON	ON	ON	ON	ON	ON	ON	ON	ON
02	ON	ON	Error	ON	ON	Error	ON	Error	Error	ON	Error	ON	ON	Error	ON	ON	Error	ON	Error	Error
03	ON	Off	Off	Off	ON	Off	Off	Off	Off	Off	ON	Off	Off	Off	Off	Off	Off	Off	Off	Off
04	ON	ON	ON	ON	N/A	N/A	ON	ON	ON	ON	ON	ON	ON	ON	Off	ON	ON	ON	ON	ON
05	ON	N/A	ON	ON	N/A	N/A	Off	ON	ON	ON	ON	ON	ON	ON	Off	ON	ON	ON	ON	ON
06	6	N/A	6	6	N/A	N/A	6	6	6	6	6	6	6	6	N/A	8	N/A	6	6	6
07	Std	Std	Std	Std	Std	Std	Std	Std	Std	Std	Std	Std	Std	Std	Std	Std	Std	Std	Std	Std
08	FINE	FINE	FINE	FINE	FINE	FINE	FINE	FINE	FINE	FINE	FINE	FINE	FINE	FINE	FINE	FINE	FINE	FINE	FINE	FINE
10	W.D.	W.D.	W.D.	W.D.	W.D.	N/A	W.D.	W.D.	W.D.	W.D.	W.D.	W.D.	W.D.	W.D.	W.D.	W.D.	W.D.	W.D.	W.D.	W.D.
11	5	N/A	5	2	5	N/A	5	5	5	5	5	2	3	5	5	5	5	2	5	5
15	Off	Off	Off	Off	Off	N/A	Off	Off	Off	Off	Off	Off	Off	Off	Off	Off	Off	Off	Off	Off
16	Off	Off	Off	Off	Off	N/A	Off	Off	Off	Off	Off	Off	Off	Off	Off	Off	Off	Off	Off	Off
19	A.P.	A.P.	A.P.	A.P.	A.P.	A.P.	A.P.	A.P.	A.P.	A.P.	A.P.	A.P.	A.P.	A.P.	A.P.	A.P.	A.P.	A.P.	A.P.	A.P.
20	ON	ON	ON	OFF	ON	ON	ON	ON	ON	ON	ON	ON	ON	ON	ON	ON	ON	ON	ON	ON
21	TONE	TONE	TONE	10 PPS	TONE	TONE	TONE	TONE	TONE	TONE	TONE	TONE	TONE	TONE	TONE	TONE	TONE	10 PPS	TONE	TONE
22	1	1	1	1	1	1	N/A	1	1	1	1	1	1	1	1	1	1	1	1	1
23	ON	ON	Off	Off	Off	Off	Off	Off	Off	ON	Off	ON	ON	Off	ON	Off	Off	ON	Off	Off
24	M/D/Y	D/M/Y	Fixed	D/M/Y	D/M/Y	Fixed	Fixed	Fixed	Fixed	D/M/Y	Fixed	D/M/Y	D/M/Y	Fixed	D/M/Y	D/M/Y	Fixed	D/M/Y	Fixed	Fixed
25	Name	Name	Name	Name	Name	Name	Name	Name	Name	Name	Name	Name	Name	Name	Name	Name	Name	Name	Name	Name
26	1	5	1	5	5	N/A	1	1	1	5	1	5	5	1	5	1	1	5	1	1
27	ON	ON	ON	ON	ON	ON	ON	ON	ON	ON	ON	ON	ON	ON	ON	ON	ON	ON	ON	ON
28	PRIM	Fixed	Fixed	Fixed	Fixed	Fixed	Fixed	Fixed	Fixed	Fixed	Fixed	Fixed	Fixed	Fixed	Fixed	Fixed	Fixed	Fixed	Fixed	Fixed
29	12	24	24	N/A	24	24	24	24	24	24	24	24	24	24	24	24	24	24	24	24
31	Off	Off	Off	Off	Off	Off	Off	Off	Off	Off	Off	Off	Off	Off	Off	Off	Off	Off	Off	Off

ПРИМЕЧАНИЕ: В Таблицу 2 не включены неиспользуемые номера опций пользователя.

Перевод значений опций

№	Значение параметра по умолчанию	N/A	Отсутствует	A.P.	После печати	D/M/Y	ДД/ММ/ГГ
ON	Вкл	Std	Стандартное разрешение	TONE	Тоновый набор	Fixed	Фиксированный
Error	Ошибка	FINE	Высокое разрешение	PPS	Имп/сек	Name	Название
Off	Откл	W.D.	Заголовок внутри данных	M/D/Y	ММ/ДД/ГГ	PRIM	Первичный

AU = Австралия, AT = Австрия, BE = Бельгия, DK = Дания, FI = Финляндия, FR = Франция, DE = германия, GR = Греция, HK = Гонконг, IT = Италия, NL = Нидерланды, NZ = Новая Зеландия, NO = Норвегия, PT = Португалия, SG = Сингапур, ES = Испания, SE = Швеция, CH = Швейцария, GB = Великобритания, IE = Ирландия, MY = Малайзия, TU = Турция

Режим технического обслуживания

Режим технического обслуживания состоит из четырех различных режимов, а именно, параметров технического обслуживания, инициализации памяти изображений, диагностического теста технического обслуживания и монитора протокола. Доступ к каждому из этих режимов проводится путем набора предопределенного четырехзначного кода (смотрите Таблицу 1).

- Параметры технического обслуживания позволяют специалисту по техническому обслуживанию изменить основные параметры работы аппарата таким образом, чтобы удовлетворить потребности пользователя.
- При инициализации памяти изображений будут распечатаны все хранящиеся в памяти документы и затем содержимое памяти будет очищено.
- Режим диагностического теста технического обслуживания содержит тринадцать различных тестов, которые облегчают диагностирование неисправности.
- Монитор протокола отображает на дисплее сигналы, которыми обмениваются два терминала при попытке установить связь.

Таблица 1. Функции технического обслуживания

Код доступа	Функции технического обслуживания
0704	Параметры технического обслуживания
7777	Инициализации памяти изображений
1101	Диагностический теста технического обслуживания
0618	Монитор протокола

Процедура

Выход из режима технического обслуживания

1. Откройте крышку доступа.
2. Нажмите клавишу техобслуживания [Service].
3. Введите соответствующий четырехзначный код согласно Таблице 1.
4. Нажмите клавишу запуска [Start].

ПРИМЕЧАНИЕ: Все режимы, вход в которые проводится по коду доступа, завершаются при нажатии клавиши остановки [Stop]. Исключение составляет монитор протокола (0618). Для выхода из монитора протокола повторите действия процедуры его запуска.

Выход из режима технического обслуживания

1. Нажмите клавишу остановки [Stop].

ПРИМЕЧАНИЯ:

- Если после входа в режим технического обслуживания в течение одной минуты не будет предпринято никаких действий, то аппарат по умолчанию переключится в нормальный режим работы.
- В случае выбора кода доступа 0704 или 1101 просмотрите разделы "Опции параметров технического обслуживания" и "Диагностические процедуры", где приведена более подробная информация.

Опции параметров техобслуживания

Опции параметров технического обслуживания позволяют вам изменять режим нормальной работы аппарата по причине запроса заказчика, особенностей эксплуатации аппарата, условий эксплуатации аппарата или некоторых особенностей установления телефонной связи.

Для просмотра текущих настроек в режиме технического обслуживания можно распечатать отчет по опциям техобслуживания. Этот отчет следует также распечатывать после выполнения всех изменений настроек для проверки выполненных изменений.

Смотрите Таблицу 1 "Опции параметров технического обслуживания" и Таблицу 2 "Параметры техобслуживания по умолчанию".

Процедура

1. Откройте крышку доступа.
2. Нажмите клавишу техобслуживания [Service].
3. Введите код [0704] и дважды нажмите клавишу запуска [Start].
4. Введите номер нужной опции согласно Таблице 1.

ПРИМЕЧАНИЕ: Нажатие клавиши дозвона [Redial / ↑] и паузы [Pause / ↓] позволяет перемещаться по номерам параметров.

5. Для изменения значения настройки опции нажмите клавишу * или #.
6. Нажмите клавишу запуска [Start] для ввода вашего выбора.
7. Нажмите клавишу отчета [Report] для распечатывания отчета по опциям техобслуживания для проверки сделанных настроек.

ПРИМЕЧАНИЕ: В разделе "Диагностические процедуры" описаны альтернативные методы распечатки отчета по опциям.

Таблица 1. Опции параметров технического обслуживания

Номер	Параметр	Опции
02	Передача NSF CSI. Этот режим позволяет вам выбирать во время передачи любой из протоколов SF/CSI, CSU или DIS.	NSF/SCI CSI только DIS
03	Передача TSI/CIG	AUTO (автоматически) OFF (откл) ON (вкл)
04	Коррекция режима приема (7041 без модификации 42)	0,0 км 1,8 км 3,6 км 7,2 км
06	Коррекция режима передачи (7041 без модификации 42)	0,0 км 1,8 км 3,6 км 7,2 км
06	Коррекция режима передачи/приема (7042 и 7041 с модификацией 42)	0,0 км 1,8 км 3,6 км 7,2 км
09	Начальная скорость передачи	14400 бод 12000 бод 9600 бод 7200 бод 4800 бод 2400 бод
10	Начальная скорость приема	14400 бод V.17 14400 бод V.33 9600 бод V.29 4800 бод V.27 ter 2400 бод V.27 ter
11	Ослабление передачи	от 0 дБ до 15 дБ
18	Передача CNG в ручном режиме (7041 без модификации 42)	OFF (откл) ON (вкл)
19	Уровень ошибок в линии	5% 10%
20	Обнаружение тона "занято" (7042 и 7041 с модификацией 42)	OFF (откл) ON (вкл)
21	Набор после - начальное время ожидания перед автоматическим набором	Обнаружение тона от 3,0 сек до 8,0 сек
22	Пауза после - время ожидания в паузе	Обнаружение тона набора от 3,0 сек до 8,0 сек
25	Передача защитного эхо-сигнала V.29 - автоматически включено, если запрограммирован набор номера одним нажатием.	OFF (откл) ON (вкл)
26	Короткий протокол - автоматически отключен, если запрограммирован набор номера одним нажатием.	ON (вкл) OFF (откл)

ПРИМЕЧАНИЕ: В Таблицу не включены неиспользуемые номера опций.

Таблица 1. (продолжение)

Номер	Параметр	Опции
27	Интервал повторения набора номера T1 - время ожидания между попытками дозвона	7041 без модификации 42: 30, 60,120,180 секунд 7042 и 7041 с модификацией 42: 30, 60, 120, 180, 600, 1200 секунд
28	Интервал повторения набора номера T2 - время ожидания между группами попыток дозвона (3 звонка в группе)	от 1 до 15 минут
29	12 безуспешных звонков - аппарат отслеживает, были ли удачными 12 последовательных звонков.	ON (вкл) OFF (откл)
31	Монитор линии - прослушивание тональных сигналов во время передачи данных.	ON (вкл) OFF (откл)
32	Секретный доступ - настройка TCB.	OFF (откл) ON (вкл)
33	Код секретного доступа (TCB) - запрограммируйте с помощью цифровой клавиатуры любое четырехзначное число	от 0000 до 9999
34	Высокоскоростной полутоновой режим HHM (7041 без модификации 42).	ON (вкл) OFF (откл)
35	Длина кадра ECM - размер октета данных на кадр изображения в режиме ECM.	октет 256 октет 64
36	Общее количество возобновления передачи с той же самой скоростью.	от 1 до 4
37	Число принимаемых страниц ECM (7041 без модификации 42).	1 страница 5 страниц
38	Прием с замещением - увеличение емкости памяти для приема в память за счет использования зарезервированных участков памяти, не используемых для других задач (ECM, почтовый ящик, хранение и пересылка) (только 7041 без модификации 42).	ON (вкл) OFF (откл)
39	Только HM (7042 и 7041 с модификацией 42).	OFF (откл) ON (вкл)
40	Аналогичен параметру пользователя 11 в некоторых странах RX (7042 и 7041 с модификацией 42).	
41	Аналогичен параметру пользователя 15 в некоторых странах RX (7042 и 7041 с модификацией 42).	
42	Аналогичен параметру пользователя 16 в некоторых странах RX (7042 и 7041 с модификацией 42).	
43	Аналогичен параметру пользователя 26 в некоторых странах RX (7042 и 7041 с модификацией 42).	
44	Настройка цифр доступа (7042 и 7041 с модификацией 42).	OFF (откл) ON (вкл)
45	Код цифр доступа (7042 и 7041 с модификацией 42).	-0, -9, 00, 99
46	Функция вызова из памяти (7042 и 7041 с модификацией 42).	OFF (откл) Earth recall Flash

ПРИМЕЧАНИЕ: В Таблицу не включены неиспользуемые номера опций.

Таблица 2. Параметры техобслуживания по умолчанию

No. Note	Default setting																			
	USO XCL XLA	AT	AU	BE	CH	DE	DK	ES	FI	GB	GR	IE	IT	MY	NL	NO	NZ	PT	SE	SG
02	NSF/ CSI	NSF/ CSI	NSF/ CSI	NSF/ CSI	NSF/ CSI	NSF/ CSI	NSF/ CSI	NSF/ CSI	NSF/ CSI	NSF/ CSI	NSF/ CSI	NSF/ CSI	NSF/ CSI	NSF/ CSI	NSF/ CSI	NSF/ CSI	NSF/ CSI	NSF/ CSI	NSF/ CSI	NSF/ CSI
03	AUTO	ON	AUTO	AUTO	AUTO	N/A	AUTO	AUTO	AUTO	AUTO	AUTO	AUTO	AUTO	AUTO	AUTO	AUTO	AUTO	AUTO	AUTO	AUTO
04	3.6	3.6	3.6	1.8	3.6	3.6	3.6	3.6	3.6	3.6	3.6	3.6	3.6	3.6	3.6	3.6	3.6	3.6	3.6	3.6
06	3.6	3.6	3.6	0.0	3.6	3.6	3.6	3.6	3.6	3.6	3.6	3.6	3.6	3.6	3.6	0.0	3.6	3.6	3.6	3.6
09	14400	14400	14400	14400	14400	14400	14400	14400	14400	14400	14400	14400	14400	14400	14400	14400	14400	14400	14400	14400
10	14400	14400	14400	14400	14400	14400	14400	14400	14400	14400	14400	14400	14400	14400	14400	14400	14400	14400	14400	14400
11	10	6	10	6	7	6	10	10	10	10	10	7	9	10	10	10	13	6	6	10
18	ON	ON	ON	ON	ON	ON	ON	ON	ON	ON	ON	ON	ON	ON	ON	ON	ON	ON	ON	ON
19	10%	10%	10%	10%	10%	10%	10%	10%	10%	10%	10%	10%	10%	10%	10%	10%	10%	10%	10%	10%
20	ON	ON	ON	ON	ON	ON	ON	ON	ON	ON	ON	ON	ON	ON	ON	ON	ON	ON	ON	ON
21	TD	TD	3.5	TD	TD	TD	TD	3.5	TD	3.5	3.5	4.0	TD	3.5	TD	TD	TD	TD	TD	3.5
22	4.0	TD	4.0	TD	TD	TD	TD	4.0	4.0	4.0	4.0	TD	TD	4.0	TD	TD	TD	TD	TD	4.0
25	OFF	OFF	OFF	ON	OFF	OFF	OFF	OFF	OFF	OFF	OFF	OFF	OFF	OFF	OFF	OFF	OFF	OFF	OFF	OFF
26	ON	ON	ON	OFF	ON	ON	ON	ON	ON	ON	ON	ON	ON	ON	ON	ON	ON	ON	ON	ON
27	120	120	60	120	60	60	60	60	60	180	60	60	120	60	120	60	60	60	120	60
28	10	N/A	1	10	5	1	1	1	1	N/A	1	N/A	10	1	3	6	1	1	10	1
29	OFF	ON	ON	OFF	ON	N/A	ON	ON	ON	OFF	ON	OFF	OFF	ON	OFF	OFF	ON	ON	OFF	ON
31	OFF	OFF	OFF	OFF	OFF	OFF	OFF	OFF	OFF	OFF	OFF	OFF	OFF	OFF	OFF	OFF	OFF	OFF	OFF	OFF
32	OFF	OFF	OFF	OFF	OFF	OFF	OFF	OFF	OFF	OFF	OFF	OFF	OFF	OFF	OFF	OFF	OFF	OFF	OFF	OFF
33	0000	0000	0000	0000	0000	0000	0000	0000	0000	0000	0000	0000	0000	0000	0000	0000	0000	0000	0000	0000
34	ON	ON	ON	ON	ON	ON	ON	ON	ON	ON	ON	ON	ON	ON	ON	ON	ON	ON	ON	ON
35	256	256	256	256	256	256	256	256	256	256	256	256	256	256	256	256	256	256	256	256
36	4	4	4	4	4	4	4	4	4	4	4	4	4	4	4	4	4	4	4	4
37	1	1	1	1	1	1	1	1	1	1	1	1	1	1	1	1	1	1	1	1

Перевод значений опций

№	Значение параметра по умолчанию	AUTO	Автоматический	OFF	Откл
ON	Вкл	TD	Обнаружение тона	N/A	Отсутствует
Off	Откл				

AU = Австралия, AT = Австрия, BE = Бельгия, DK = Дания, FI = Финляндия, FR = Франция, DE = германия, GR = Греция, HK = Гонконг, IT = Италия, NL = Нидерланды, NZ = Новая Зеландия, NO = Норвегия, PT = Португалия, SG = Сингапур, ES = Испания, SE = Швеция, CH = Швейцария, GB = Великобритания, IE = Ирландия, MY = Малайзия, TU = Турция

Таблица 2. Параметры техобслуживания по умолчанию

No. Note	Default setting																			
	USO XCL XLA	AT	AU	BE	CH	DE	DK	ES	FI	GB	GR	IE	IT	MY	NL	NO	NZ	PT	SE	SG
38	ON	ON	ON	ON	ON	OFF	ON	ON	ON	ON	ON	ON	ON	ON	ON	ON	ON	ON	ON	ON
39	ON	ON	ON	ON	ON	OFF	ON	ON	ON	ON	ON	ON	ON	ON	ON	ON	ON	ON	ON	ON
44	OFF	OFF	OFF	OFF	OFF	OFF	OFF	OFF	OFF	OFF	OFF	OFF	OFF	OFF	OFF	OFF	OFF	OFF	OFF	OFF
45	OFF	OFF	OFF	OFF	OFF	OFF	OFF	OFF	OFF	OFF	OFF	OFF	OFF	OFF	OFF	OFF	OFF	OFF	OFF	OFF
46	Earth	N/A	N/A	N/A	N/A	N/A	N/A	N/A	N/A	N/A	N/A	N/A	N/A	N/A	N/A	N/A	N/A	N/A	N/A	N/A

Перевод значений опций

№ Значение параметра по умолчанию
ON Вкл
Off Откл
N/A Отсутствует

AU = Австралия, AT = Австрия, BE = Бельгия, DK = Дания, FI = Финляндия, FR = Франция, DE = германия, GR = Греция, HK = Гонконг, IT = Италия, NL = Нидерланды, NZ = Новая Зеландия, NO = Норвегия, PT = Португалия, SG = Сингапур, ES = Испания, SE = Швеция, CH = Швейцария, GB = Великобритания, IE = Ирландия, MY = Малайзия, TU = Турция

Диагностические процедуры

Отдельные диагностические процедуры позволяют вам выполнять диагностику различных частей аппарата, чтобы можно было выявить неисправный узел. Эти тесты используются также в главе 1 и в главе 2 при выполнении системных проверок и процедур RAP.

Ниже перечислены все тринадцать имеющихся диагностических процедур.

- Тест принтера (00)
- Тест передачи модема (01)
- Тест памяти ПЗУ/ОЗУ принтера (02)
- Тест клавиш панели управления (03)
- Тест датчиков/блокировок (04)
- Тест двигателя сканирования / автоподатчика ADF (05)
- Тест светодиодов (06)
- Тест памяти ПЗУ/ОЗУ PIX (07)
- Тест памяти ПЗУ/ОЗУ факса (10)
- Тест передачи тоновых сигналов DTMF (11)
- Отчет по опциям печати (12)
- Инициализация памяти ОЗУ (13)
- Тест набора номера (15)
- Тест памяти изображения (16)

Для каждого теста приведено краткое описание этого отдельного диагностического теста и соответствующая процедура по его использованию.

Тест принтера (00)

Тест принтера позволяет проверить подачу бумаги из кассеты для бумаги, проверить транспортировку листа бумаги по всему тракту подачи и распечатать тест-лист, который можно использовать для оценки качества изображения (смотрите главу 3).

Процедура

1. Откройте крышку доступа.
2. Нажмите клавишу техобслуживания [Service].
3. Введите с цифровой клавиатуры код [1101].
4. Нажмите клавишу запуска [Start].
5. Введите с цифровой клавиатуры код [00].
6. Введите с цифровой клавиатуры нужное вам количество отпечатков тест-листов [0-9].

ПРИМЕЧАНИЕ: После ввода количества нужных отпечатков в этапе 6 будет некоторая пауза перед фактическим распечатыванием тест-листов на аппарате.

7. Нажмите клавишу остановки [Stop] для завершения этого теста.

Тест передачи модема (01)

Этот тест позволяет проверить основные функции режима передачи в модеме. Режим передачи сигнала представляется двухзначным числовым кодом. У вас имеется возможность выбора следующих режимов:

00 = 300 бод (частотное манипулирование FSK)
01 = 14400 бод (обучение V.17)
02 = 12000 бод (обучение V.17)
03 = 9600 бод (обучение V.17)
04 = 7200 бод (обучение V.17)
05 = 14400 бод (обучение V.33)
06 = 12000 бод (обучение V.33)
07 = 9600 бод (обучение V.29)
08 = 7200 бод (обучение V.29)
09 = 4800 бод (обучение V.27)
10 = 2400 бод (обучение V.27)

Процедура

1. Откройте крышку доступа.
2. Нажмите клавишу техобслуживания [Service].
3. Введите с цифровой клавиатуры код [1101].
4. Нажмите клавишу запуска [Start].
5. Введите с цифровой клавиатуры код [01].
6. Введите с цифровой клавиатуры двухзначный код нужного вам режима передачи (00-10).

ПРИМЕЧАНИЕ: Сигнал будет передаваться в течение 30 минут либо до нажатия вами клавиши остановки [Stop].

Тест памяти ПЗУ/ОЗУ принтера (02)

Тест памяти ПЗУ/ОЗУ принтера позволяет вам проверить вам память контроллера принтера ПЗУ/ОЗУ на главной печатной плате. Это позволяет отделить неисправность аппаратуры от неисправности встроенного программного обеспечения.

Процедура

1. Откройте крышку доступа.
2. Нажмите клавишу техобслуживания [Service].
3. Введите с цифровой клавиатуры код [1101].
4. Нажмите клавишу запуска [Start].
5. Введите с цифровой клавиатуры код [02].
6. Нажмите клавишу остановки [Stop] для завершения этого теста.

ПРИМЕЧАНИЕ: После выполнения теста на дисплее будет показано OK или код ошибки. Время, необходимое для выполнения этого теста, зависит от объема памяти на аппарате.

Тест клавиш панели управления (03)

Тест клавиш панели управления позволяет вам проверить работоспособность каждой отдельной клавиши на панели управления. Имеются два варианта выполнения этого теста. Эти тесты помогают выделить причину неустойчивой неисправности.

Процедура

1. Откройте крышку доступа.
2. Нажмите клавишу техобслуживания [Service].
3. Введите с цифровой клавиатуры код [1101].
4. Нажмите клавишу запуска [Start].
5. Введите с цифровой клавиатуры код [03].

ПРИМЕЧАНИЕ: Указываемые на этапе 6 опции выполнения теста (0, 1) означают следующее:

0 = Клавиши следует нажимать строго в той последовательности, которая показана в Таблице 1 (согласно номерам в столбце "Номер"). Если будет нажата неправильная клавиша или если в течение одной минуты вообще не будет нажата никакая клавиша, то будет выведено сообщение об ошибке. Нажмите клавишу остановки [Stop] для завершения этого теста.

1 = При нажатии любой клавиши будет показан символ, соответствующий этой клавише в Таблице 1 (в столбце "Символ"). Клавиши можно нажимать в любом произвольном порядке.

6. Введите с цифровой клавиатуры код (0, 1) нужного варианта выполнения теста.
7. Нажмите клавишу остановки [Stop] для завершения этого теста.

ТАБЛИЦА 1. Тест клавиш панели управления

Клавиша панели управления	Номер #	Символ
MANUAL RECEIVE (ручной прием) или **JOB STATUS** (состояние работы)	1	A
RESOLUTION (разрешение)	2	B
HALFTONE (полутоновый)	3	C
MEMORY SEND (передача из памяти) или **DIRECT SEND** (прямая передача)	4	D
ONE TOUCH 01 (набор одним нажатием)	5	a
ONE TOUCH 02 (набор одним нажатием)	6	b
ONE TOUCH 03 (набор одним нажатием)	7	c
ONE TOUCH 04 (набор одним нажатием)	8	d
ONE TOUCH 05 (набор одним нажатием)	9	e
ONE TOUCH 06 (набор одним нажатием)	10	f
ONE TOUCH 07 (набор одним нажатием)	11	g
ONE TOUCH 08 (набор одним нажатием)	12	h
ONE TOUCH 09 (набор одним нажатием)	13	i
ONE TOUCH 10 (набор одним нажатием)	14	j
ONE TOUCH 11 (набор одним нажатием)	15	k
ONE TOUCH 12 (набор одним нажатием)	16	l
ONE TOUCH 13 (набор одним нажатием)	17	m
ONE TOUCH 14 (набор одним нажатием)	18	n
ONE TOUCH 15 (набор одним нажатием)	19	o
ONE TOUCH 16 (набор одним нажатием)	20	p
ONE TOUCH 17 (набор одним нажатием)	21	q
ONE TOUCH 18 (набор одним нажатием)	22	r
GROUP KEY 1 (групповая клавиша 1)	23	s

Клавиша панели управления	Номер #	Символ
GROUP KEY 2 (групповая клавиша 2)	24	t
GROUP KEY 3 (групповая клавиша 3)	25	u
GROUP KEY 4 (групповая клавиша 4)	26	v
GROUP KEY 5 (групповая клавиша 5)	27	w
GROUP KEY 6 (групповая клавиша 6)	28	x
TEL/SPEAKER (телефон/динамик) или **ALPHA DIAL** (буквенный набор)	29	E
CLEAR (очистка) или **CANCEL** (отмена)	30	F
REDIAL (дозвон)/|	31	G
PAUSE (пауза)/|	32	H
KEYPAD (цифровая) 1	33	1
KEYPAD (цифровая) 2	34	2
KEYPAD (цифровая) 3	35	3
KEYPAD (цифровая) 4	36	4
KEYPAD (цифровая) 5	37	5
KEYPAD (цифровая) 6	38	6
KEYPAD (цифровая) 7	39	7
KEYPAD (цифровая) 8	40	8
KEYPAD (цифровая) 9	41	9
KEYPAD (цифровая) ★	42	★
KEYPAD (цифровая) 0	44	0
KEYPAD (цифровая) #	46	#
SPEED DIAL (скоростной набор)	47	! or |
START (запуск)	48	?
COPY (копирование) - 7042 и 7041 с модификацией 42	49	!

Тест датчиков/блокировок (04)

Тест датчиков/блокировок обеспечивает возможность проверки каждого датчика и блокировочного выключателя. Названия и расположение отдельных датчиков и блокировочных выключателей показаны на Рис. 1 и в Таблице 1.

Процедура

1. Откройте крышку доступа и нажмите клавишу техобслуживания [Service].
2. Введите с цифровой клавиатуры код [1101].
3. Нажмите клавишу запуска [Start].
4. Введите с цифровой клавиатуры код [04].
5. Раздвиньте направляющие оригинала на наибольшую возможную ширину и загрузите оригинал вплотную к левой направляющей.
6. При загрузке оригинала датчики 1, 2 и 3 изменяют свое состояние.
7. Откройте и закройте панель доступа на панели управления.
8. Датчик номер 4 изменяет свое состояние.
9. Откройте и закройте узел верхней крышки.
10. Датчик номер 5 изменяет свое состояние.
11. Откройте и закройте узел панели управления.
12. Датчик номер 6 изменяет свое состояние.

ПРИМЕЧАНИЕ: Этапы 13 и 14 можно не выполнять, если вспомогательный лоток работает нормально.

13. Отсоедините и вновь подсоедините жгут монтажных проводов вспомогательного лотка, если он установлен на этом аппарате.
14. Датчик номер 7 изменяет свое состояние.
15. Снимите и вновь установите на место верхнюю кассету для бумаги.
16. Датчик номер 8 изменяет свое состояние.
17. Снимите и вновь установите на место бумагу в кассете вспомогательного лотка.
18. Датчик номер 9 изменяет свое состояние.

ПРИМЕЧАНИЕ: Дважды нажмите клавишу остановки [Stop] для завершения этого теста.

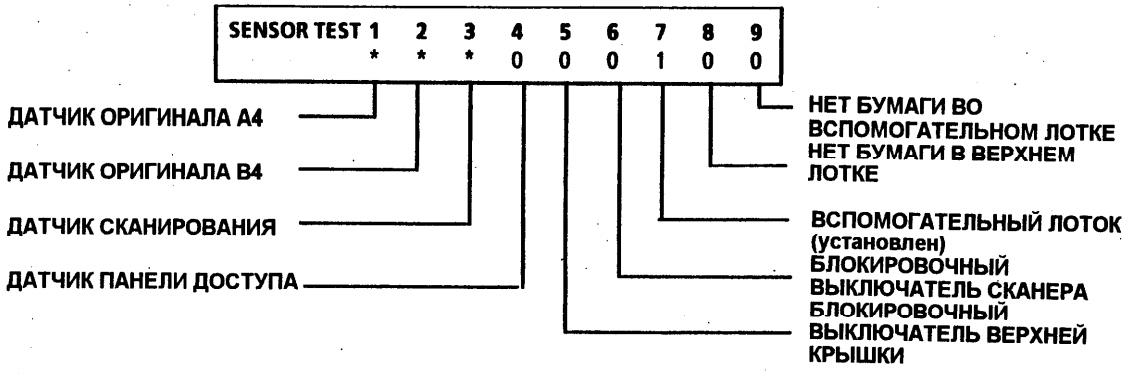

Рис. 1. Использование дисплея при выполнении теста датчиков

Таблица 1. Назначение разрядов дисплея для теста датчиков

№	Название датчика	Состояние
1	ДАТЧИК ОРИГИНАЛА A4	★ Определяется конфигурацией аппарата
2	ДАТЧИК ОРИГИНАЛА B4	★ Определяется конфигурацией аппарата
3	ДАТЧИК СКАНИРОВАНИЯ	★ Определяется конфигурацией аппарата
4	ДАТЧИК ПАНЕЛИ ДОСТУПА	(0) = Закрыт (1) = Открыт
5	БЛОКИРОВОЧНЫЙ ВЫКЛЮЧАТЕЛЬ ВЕРХНЕЙ КРЫШКИ	(0) = Закрыт (1) = Открыт
6	БЛОКИРОВОЧНЫЙ ВЫКЛЮЧАТЕЛЬ СКАНЕРА	(0) = Закрыт (1) = Открыт
7	ВСПОМОГАТЕЛЬНЫЙ ЛОТОК (установлен)	(1) = Вспомогательный лоток установлен (0) = Вспомогательный лоток не установлен
8	НЕТ БУМАГИ В ВЕРХНЕМ ЛОТКЕ	(1) = Бумага закончилась (0) = Бумага загружена
9	НЕТ БУМАГИ ВО ВСПОМОГАТЕЛЬНОМ ЛОТКЕ	(1) = Нет бумаги или вспомогательный лоток не установлен (0) = Бумага загружена

Тест двигателя сканирования / автоподатчика ADF (05)

Тест привода сканирования позволяет вам выполнить две различные проверки. Вы можете установить неисправность двигателя сканирования и проверить наличие дефектов при подаче бумаги.

Процедура

1. Откройте крышку доступа.
2. Нажмите клавишу техобслуживания [Service].
3. Введите с цифровой клавиатуры код [1101].
4. Нажмите клавишу запуска [Start].
5. Введите с цифровой клавиатуры код [05].

ПРИМЕЧАНИЕ: Указываемые на этапе 6 опции выполнения теста (1, 2) означают следующее:

1 = Двигатель сканирования будет работать в течение 5 минут или до нажатия клавиши остановки [Stop].
2 = Загрузите в лоток оригиналов определенное количество оригиналов. Этот тест будет по очереди подавать оригиналы в сканер и подсчитывать их по мере подачи. После подачи и подсчета всех загруженных оригиналов тест прекращается.

6. Введите с цифровой клавиатуры код (1, 2) нужного варианта выполнения теста.
7. Если был выбран вариант 2, то нажмите клавишу запуска [Start].

ПРИМЕЧАНИЕ: Дважды нажмите клавишу остановки [Stop] для завершения этого теста.

Тест светодиодов (06)

Тест светодиодов позволяет вам проверить работу всех светодиодов на панели управления.

Процедура

1. Откройте крышку доступа.
2. Нажмите клавишу техобслуживания [Service].
3. Введите с цифровой клавиатуры код [1101].
4. Нажмите клавишу запуска [Start].

ПРИМЕЧАНИЕ: В течение примерно 3 минут по очереди на 1 секунду будут зажигаться все светодиоды.

5. Введите с цифровой клавиатуры код [06].

ПРИМЕЧАНИЕ: Дважды нажмите клавишу остановки [Stop] для завершения этого теста.

Тест памяти ПЗУ/ОЗУ PIX (07)

Тест памяти ПЗУ/ОЗУ PIX (7042 и 7041 с модификацией 42) позволяет вам проверить память ПЗУ/ОЗУ PIX. Это позволяет отделить неисправность аппаратуры от неисправности встроенного программного обеспечения.

Процедура

1. Откройте крышку доступа.
2. Нажмите клавишу техобслуживания [Service].
3. Введите с цифровой клавиатуры код [1101].
4. Нажмите клавишу запуска [Start].
5. Введите с цифровой клавиатуры код [07].

ПРИМЕЧАНИЕ: После выполнения теста на дисплее будет показано OK или код ошибки.

Тест памяти ПЗУ/ОЗУ факса (10)

Тест памяти ПЗУ/ОЗУ факса позволяет вам проверить память ПЗУ/ОЗУ факсимильного аппарата. Это позволяет отделить неисправность аппаратуры от неисправности встроенного программного обеспечения. После выполнения теста на дисплее панели управления будет показан номер версии встроенного программного обеспечения аппарата.

Процедура

1. Откройте крышку доступа.
2. Нажмите клавишу техобслуживания [Service].
3. Введите с цифровой клавиатуры код [1101].
4. Нажмите клавишу запуска [Start].
5. Введите с цифровой клавиатуры код [10].

ПРИМЕЧАНИЕ: После выполнения теста на дисплее будет показано OK или код ошибки.

Тест передачи тоновых сигналов DTMF (11)

Тест передачи тоновых сигналов DTMF позволяет вам выбрать сигнал тонового набора, который можно будет проверить с цифровой клавиатуры. Вы можете выбрать следующие варианты:

DTMF1	DTMF2	DTMF3	DTMF4
DTMF5	DTMF6	DTMF7	DTMF8
DTMF9	DTMF*	DTMF0	DTMF#

Процедура

1. Откройте крышку доступа.
2. Нажмите клавишу техобслуживания [Service].
3. Введите с цифровой клавиатуры код [1101].
4. Нажмите клавишу запуска [Start].
5. Введите с цифровой клавиатуры код [11].
6. Нажмите клавишу остановки [Stop] для завершения этого теста.

Отчет по опциям печати (12)

Эта функция позволяет распечатать список параметров пользователя и список параметров технического обслуживания.

Процедура

1. Откройте крышку доступа.
2. Нажмите клавишу техобслуживания [Service].
3. Введите с цифровой клавиатуры код [1101].
4. Нажмите клавишу запуска [Start].
5. Введите с цифровой клавиатуры код [12].
6. После небольшой задержки будет распечатан отчет по параметрам.

Инициализация памяти ОЗУ (13)

Эта функция очищает всю хранящуюся в системе информацию, включая просканированные изображения (просканированные оригиналы). Значения опций параметров пользователя и технического обслуживания будут установлены в подразумеваемые по умолчанию.

Процедура

ВНИМАНИЕ

Эта процедура стирает все введенные пользователем данные (каталоги, идентификаторы, время, дату и т.д.).

1. Откройте крышку доступа.
2. Нажмите клавишу техобслуживания [Service].
3. Введите с цифровой клавиатуры код [1101].
4. Нажмите клавишу запуска [Start].
5. Введите с цифровой клавиатуры код [13].
6. Введите с цифровой клавиатуры код [1234].
7. После завершения инициализации памяти на дисплей будет выведено сообщение "Load originals" (загрузите оригиналы).

Тест набора номера (15)

Этот тест набора выполняется для проверки функции тонового набора и функции импульсного набора. Этот тест необходимо выполнять после установления телефонной связи с сервисным центром. При выполнении этого теста в линию будут выдаваться следующие сигналы:

- Запуск = 3 секунды слежение за состоянием линии
- Тоновый набор следующих цифр [1, 5, 9, #].
- Разрыв линии и 10 секунд слежения за состоянием линии
- Импульсный набор следующих цифр [2, 3, 4, 5].
- Разрыв линии и 10 секунд слежения за состоянием линии
- Импульсный набор (со скоростью 20 импульсов в секунду) следующей цифры [8].
- Конец теста

Процедура

1. Откройте крышку доступа.
2. Нажмите клавишу техобслуживания [Service].
3. Введите с цифровой клавиатуры код [1101].
4. Нажмите клавишу запуска [Start].
5. Введите с цифровой клавиатуры код [15].

ПРИМЕЧАНИЕ: Этот тест заканчивается автоматически после завершения передачи последовательности данных набора.

Тест памяти изображения (16)

Тест памяти изображения выполняет проверку записи/чтения в ПЗУ/ОЗУ изображения и проверку шины адресов.

ВНИМАНИЕ

Если в памяти имеются изображения оригиналов, то они могут быть испорчены при выполнении этого теста.

Процедура

1. Откройте крышку доступа.
2. Нажмите клавишу техобслуживания [Service].
3. Введите с цифровой клавиатуры код [1101].
4. Нажмите клавишу запуска [Start].
5. Введите с цифровой клавиатуры код [16].

ПРИМЕЧАНИЕ: В случае ошибки выполнения теста будет показан код ошибки.

Монитор протокола

Эта функция позволяет просматривать на дисплее входящие (I) и исходящие (O) сигналы протокола, которыми обмениваются по телефонной линии два факсимильных аппарате при передаче данных.

Процедура

1. Откройте крышку доступа.
2. Нажмите клавишу техобслуживания [Service].
3. Введите с цифровой клавиатуры код [0618].
4. Нажмите клавишу запуска [Start].
5. Нажмите и удерживайте нажатой клавишу состояния работы [Job Status] (только 7042 и 7041 с модификацией 42).

ПРИМЕЧАНИЕ: Дисплей возвращается в режим обычных сообщений, пока не будет запущена операция передачи данных. Направление передачи сигнала будет указано символом (I) для входящих и (O) для исходящих сигналов.

6. После завершения операции передачи данных повторите эту процедуру, чтобы выйти из режима монитора протокола.
7. Запустите еще одну операцию передачи данных, чтобы убедиться, что сигналы протокола больше не отображаются на дисплее.

Прибор для настройки

Прибор для настройки - это специальный прибор для выполнения технического обслуживания. Он оснащен дисплеем на жидких кристаллах и тестовыми клавишами (Рис. 1). Вы можете использовать этот прибор для настройки температуры фьюзера, для регулировки регистрации печати, для сброса счетчика профилактического обслуживания 100000, для распечатывания тест-листов, и для отображения счетчика общего числа напечатанных страниц (округленного до 10000). Этот прибор следует подключить к разъему CN2 на печатной плате настройки для выполнения следующих задач:

- Регулировка температуры фьюзера (ADJ 5.1).
- Регулировка регистрации печати (ADJ 5.2).
- Сброс счетчика барабана на 100000 (смотрите раздел планового профилактического обслуживания).
- Распечатывание тест-листов (Смотрите раздел диагностических процедур).
- Просмотра к полному счетчику печати (Смотрите раздел диагностических процедур).

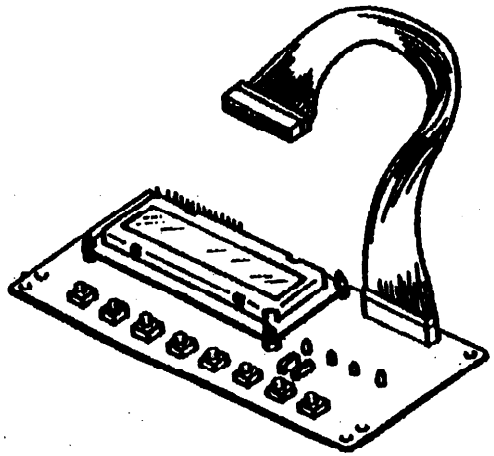

Рис.1. Прибор для настройки

Тест-листы

Этот режим работы позволяет с помощью прибора для настройки распечатать три различных тест-листа.

Процедура

1. Выключите питание аппарата.
2. Снимите переднюю и заднюю крышки (REP 1.6).
3. Подсоедините прибор для настройки к разъему печатной платы настройки CN2.
4. Снимите счетчик барабана пользователя и установите счетчик барабана технического обслуживания.
5. Включите питание аппарата, нажимая при этом клавишу сброса [Reset].
6. Нажмите клавишу [Up] (вверх) для выбора формата бумаги.
   a. A4: A4
   b. B5: B5
   c. LT: Letter
   d. LG: Legal
7. Нажмите клавишу [Function] (функция) для выбора формата тест-листа.
   a. BL: Сплошной
   b. 2V: 2 точки по вертикали
   c. 2H: 2 точки по горизонтали
8. Нажмите клавишу [Down] (вниз) для лотка с бумагой.
9. Нажмите клавишу сброса [Reset] для печати выбранного тест-листа.
10. Нажмите клавишу сброса [Reset] для прекращения печати выбранного тест-листа.
11. Выключите питание аппарата с снимите с него прибор для настройки и счетчик барабана технического обслуживания.
12. Установите счетчик барабана заказчика.

Полный счетчик печати

Эта функция позволяет с помощью прибора для настройки отследить с точностью 10000 общее количество выполненных на аппарате отпечатков. Эта информация может быть полезной для информирования заказчика о том, что его аппарат выполнил около 100000 операций печати и поэтому на нем следует выполнить плановое профилактическое обслуживание.

Процедура

1. Выключите питание аппарата.
2. Снимите переднюю и заднюю крышки (REP 1.6).
3. Подсоедините прибор для настройки к разъему печатной платы настройки CN2.
4. Снимите счетчик барабана пользователя и установите счетчик барабана технического обслуживания.
5. Включите питание аппарата, нажимая при этом клавиши [Function] (функция) и [Down] (вниз) на приборе для настройки.
6. На дисплее прибора для настройки будет показан полный счетчик печати.
7. Выключите питание аппарата с снимите с него прибор для настройки и счетчик барабана технического обслуживания.
8. Установите счетчик барабана заказчика.

Технические характеристики изделия

Код изделия (7041 без модификации 42)

8T7 **USO**
9T1 **XCL**
8T9 **XLA:** 110 В
9T0 **XLA:** 220 В
8T8 **RX1:** DE
8V7 **RX2:** AU, DK, FI, GR, NL, NO, PT, ES, SE, IT
8V8 **RX3:** BE, CH, GB, IE
8V5 **FXAP:** AT, HK, MY, NZ, SG

Код изделия (7042 и 7041 с модификацией 42)

8HD **USO**
9HD **XCL**
0HT **XLA:** 110 В
1HT **XLA:** 220 В
2HT **Бразилия:** 110 В
3HT **Бразилия:** 220 В
4HT **RX1:** DE
5HT **RX2:** AU, DK, FI, GR, NL, NO, PT, ES, SE, IT
6HT **RX3:** BE, CH, GB, IE
7HT **FXAP:** AT, HK, MY, NZ, SG

Электропитание

Напряжение	США: от 90 до 132 В переменного тока, 50/60 Гц (номинальное 120 В) RX: от 198 до 264 В, 50/60 Гц
Фаза	Однофазная трехпроводная система
Потребляемая мощность	Ожидание (экономия энергии) приблизительно 30 Вт Ожидание (среднее) приблизительно 70 Вт
	Передача приблизительно 640 Вт
	Прием приблизительно 640 Вт
	Копирование приблизительно 670 Вт (полностью черная копия)
Заземление	Стандартная заземленная розетка с двумя полюсами и тремя штырьками

Условия эксплуатации

Температура	18 - 26 ° C
Влажность (при эксплуатации)	35% - 50% (без конденсации)
Атмосферное давление (высота над уровнем моря)	Максимальная высота над уровнем моря: 2400 м

Габаритные размеры

ПРИМЕЧАНИЯ:

1. В габаритных размерах учтены телефонная трубка, лотки и выдвинутые опоры

2. В случае установки вспомогательного лотка к общей высоте аппарата надо добавить 63,5 мм

Габарит	Значение
Ширина	890 мм
Длина	393 мм
Высота (7041 без модификации 42)	300 мм
Высота (7042 и 7041 с модификацией 42)	286 мм (Примечание 2)
Вес без упаковки (максимальный)	18,5 кг

AU = Австралия, AT = Австрия, BE = Бельгия, DK = Дания, FI = Финляндия, FR = Франция, DE = германия, GR = Греция, HK = Гонконг, IT = Италия, NL = Нидерланды, NZ = Новая Зеландия, NO = Норвегия, PT = Португалия, SG = Сингапур, ES = Испания, SE = Швеция, CH = Швейцария, GB = Великобритания, IE = Ирландия, MY = Малайзия, TU = Турция

Минимальная необходимая площадь

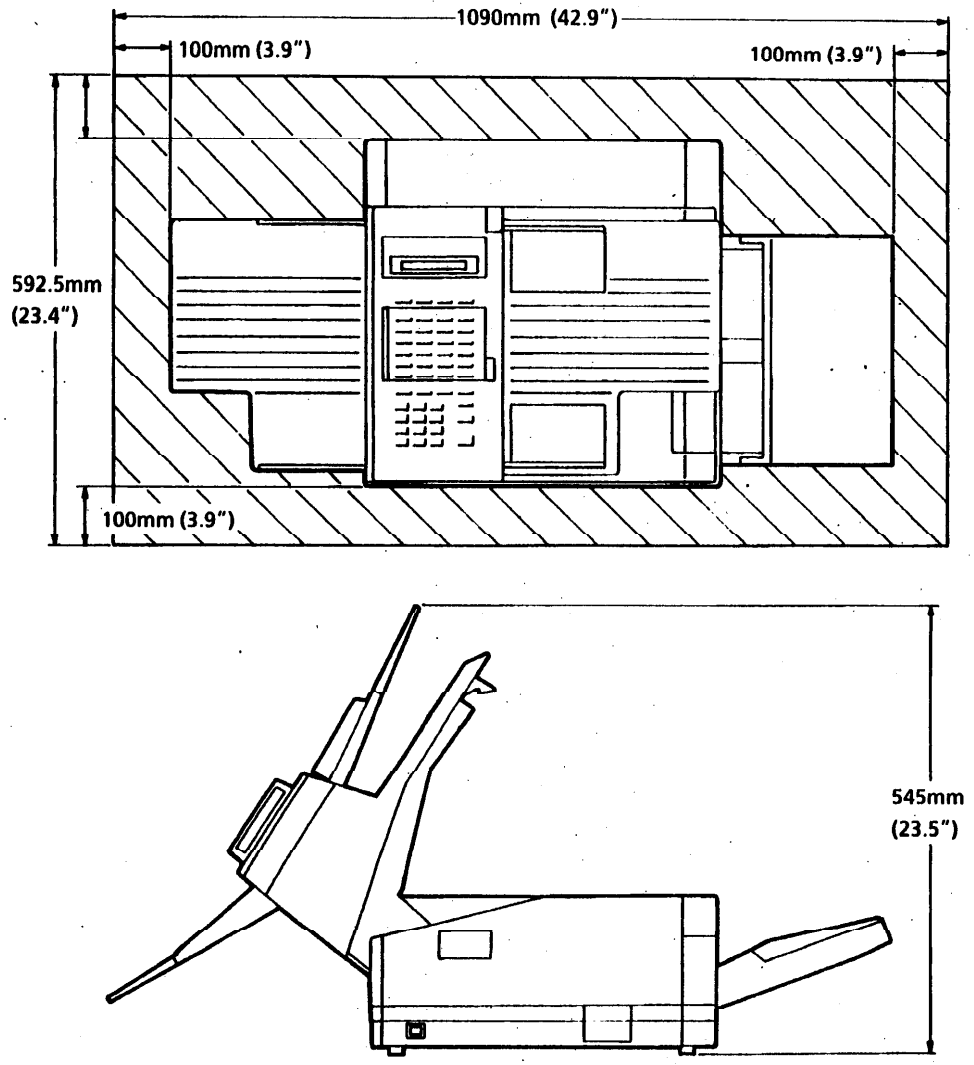

Примечание: В случае установки вспомогательного лотка к общей высоте аппарата надо добавить 63,5 мм

Рис. 1. Требования к месту для установки

Оригиналы

Параметры листа для листового сканера (параметры автоподатчика ADF)

Ширина	148 - 216 мм 147 мм - 279 мм
Длина (глубина)	100 - 356 мм 107 мм - 1 м
Толщина	от 0,060 мм до 0,200 мм
Плотность	от 50 до 120 г/кв.м
Емкость автоподатчика ADF	30 листов формата letter или legal плотностью от 50 до 75 г/кв.м

Бумага

Формат	Обычная бумага
Тип	Канцелярская с плотностью 80 г/кв.м
Ширина	216 мм
Емкость выходного лотка	200 листов

Метод сканирования

7041 без модификации 42: В блоке сканера используется фотоприемник ПЗС (прибор с зарядовой связью) и линейка светодиодов.

7042 и 7041 с модификацией 42: В блоке сканера используется контактный сканер изображения CIS, в состав которого входят линейка светодиодов, линейка линз и линейка фотоприемников.

Скорость копирования

Стандартное/
Высокое разрешение 19 секунд на страницу

Плотность сканирования

В горизонтальном направлении

2048 элементов изображения на 255 мм ± 1%
1728 элементов изображения на 208 мм ± 1%

В вертикальном направлении

G3 (сверхвысокое разрешение) (7042 и 7041 с модификацией 42) 15,4 линий/мм (± 1%) (только передача)
G3 (высокое разрешение)
7,70 линий/мм (± 1%)
G3 (стандартное разрешение)
3,85 линий/мм (± 1%)

Разрешение

Группа 3: (7041 без модификации 42)
Стандартное, высокое и полутоновое

Группа 3: (7042 и 7041 с модификацией 42)
Стандартное, высокое, сверхвысокое и полутоновое

Полутоновое: (7041 без модификации 42)
16 уровней градации серого

Полутоновое: (7042 и 7041 с модификацией 42)
64 уровня градации серого

Метод печати

В принтере для распечатывания на обычной бумаге используется лазер.

Режим передачи данных

Совместимость:
стандарт CCITT Group 3
Скорость связи по модему:
14400 бод с автоматическим переключением на 12000, 9600, 7200, 4800, 2400 бод согласно CCITT V.33/17, V29, V.27ter и V.21

Емкость памяти

7041 без модификации 42):

512 Кбайт в базовой конфигурации - 36 страниц (тест-лист CCITT #1)

Опционная 1 Мбайт - 108 страниц (тест-лист CCITT #1)

Опционная 2 Мбайт - 170 страниц (тест-лист CCITT #1)

(7042 и 7041 с модификацией 42):

1 Мбайт в базовой конфигурации - 65 страниц (тест-лист CCITT #1)

Опционная 1,5 Мбайт - 180 страниц (тест-лист CCITT #1)

Акустический шум

Условия измерения	Уровень
Невзвешенный уровень звукового давления	50 дБ sPL для октавного диапазона с центральной частотой от 63 до 8000 Гц.
Взвешенный уровень звукового давления	максимально 55,33 дБА в режиме копирования с подсоединенным вторым лотком.

Требования к телефонной линии

Аппарат 7041/7042 оснащен своим собственным телефоном, поэтому для эксплуатации аппарата не требуется отдельный телефон. Телефонная настенная розетка должна располагаться на расстоянии не более 1,5 метров от аппарата. Это должна быть модульная розетка с 4 контактами из 6 возможных (стандарт USOS RJ11C). Рекомендуется использовать отдельную телефонную линию (без дополнительных коммутаторов и параллельных телефонов). Настенная розетка может быть подсоединена к офисной мини-АТС или к стандартной телефонной сети, однако она должна быть выполнена в стандарте RJ11.

США: правила ФКС (федеральная комиссия по связи)

Часть 68: Уведомление об устройстве передачи данных

Этот аппарат содержит внутреннее устройство передачи данных и вспомогательную телефонную трубку. Использование этого аппарата регламентируется правилами ФКС (федеральной комиссии по связи США). Для выполнения правил ФКС вы должны внимательно прочитать и соблюдать изложенные ниже правила:

1. В случае поступления запроса вы должны предоставить службам телефонной станции следующую информацию:
   - Номер телефона, к которому подсоединен аппарат.
   - Регистрационный номер ФКС для данного аппарата.
     Согласно части 68 Правил ФКС регистрационный номер выдается ФКС для непосредственного подсоединения к телефонной линии. Этот номер напечатан на бирке на задней части аппарата.
   - Эквивалентную нагрузочную способность аппарата (REN - эквивалентная нагрузка звонка), которая напечатана на бирке на задней части аппарата.

   ПРИМЕЧАНИЕ: Коэффициент REN используется для определения суммарного числа устройств, которые можно подключить к одной телефонной линии и при этом слышать на всех них звонок при наборе вашего телефонного номера. Во многих местах общая сумма коэффициентов REN всех подсоединенных к линии устройств не должна превышать пяти (5,0). Для определенности вам следует обратиться на телефонную станцию и узнать там максимально допустимое число REN для вашей линии.

ПРЕДОСТЕРЕЖЕНИЕ

Узнайте на вашей телефонной станции, какой тип модульного телефонного разъема установлен на вашей линии. Подсоединение этого аппарата к недопустимому типу телефонной розетки может привести к серьезному повреждению оборудования телефонной станции. При этом вы, а не Ксерокс, будете нести всю ответственность, включая возмещение нанесенного ущерба, за тот ущерб, который возник из-за подключения аппарата к недопустимому типу телефонной розетки.

2. Вы можете наверняка подсоединять этот аппарат к следующей стандартной модульной телефонной розетке: USOS RJ11C. Для подключения используйте стандартный телефонный шнур (с модульными вилками), входящий в комплект установки аппарата.

   Не подсоединяйте этот аппарат к частным телефонным линиям и к телефонным линиям таксофонов.

3. Ремонт аппарата должна выполнять только фирма Ксерокс или сервисная служба, авторизованная в Ксерокс. Это требование относится ко всему сроку эксплуатации аппарата, включая как гарантийный, так и после гарантийный период. В случае выполнения ремонта посторонними лицами гарантийное обслуживание немедленно прекращается.

4. Если вы обнаружите, что телефонная линия повреждена или если телефонная станция оповестит вас, что ваш аппарат вызвал поломку линии, то отключите аппарат от телефонной линии и вызовите специалиста для технического обслуживания. Не подключайте аппарат к линии, пока ремонт аппарата не будет завершен.

5. Телефонная станция по мере возможности должна оповестить вас о временном прекращении телефонного обслуживания. Однако в случае невозможности предварительного оповещения телефонная станция при необходимости все же может временно разъединить связь и прекратить телефонное обслуживание. В этом случае она обязана:
   - Немедленно оповестить вас об этом временном мероприятии.
   - Заново провести подсоединение после устранения источника неисправности.
   - Сообщить вам о вашем праве подать жалобу в вышестоящие органы согласно правилам эксплуатации телефонных сетей.

6. Телефонная станция может внести изменения в свое оборудование, коммутационную аппаратуру и рабочие процедуры. Такие действия должны быть обоснованы, необходимы для эксплуатации телефонной сети и должны соответствовать правилам ФКС. Телефонная станция должна предварительно письменно уведомить вас о готовящихся изменениях в следующих случаях:
   - Эти изменения сделают ваш аппарат несовместимым с их оборудованием.
   - Потребуется модернизация аппарата или его замена.
   - Изменения могут повлиять на качество работы вашего аппарата.

США: Часть 15: Уведомление о вычислительном устройстве класса А

ПРЕДУПРЕЖДЕНИЕ

Данный аппарат излучает радиочастотную энергию. Он соответствует ограничениям класса А для цифрового устройства согласно подразделу J раздела 15 Правил Федеральной комиссии связи.

Ограничения класса А были разработаны для обеспечения разумной защиты радиосвязи от вредных помех при условии эксплуатации в жилой зоне. Однако разумная защита не является гарантией отсутствия помех радио и телепередачам. Эксплуатация этого оборудования в жилой зоне или вблизи других устройств, не сертифицированных по классу А, может привести к появлению помех (что можно определить путем включения и отключения аппарата). Этот аппарат также может вызвать помехи, если он установлен или эксплуатируется с нарушением правил, указанных в Руководстве.

Вы должны постараться устранить помехи путем выполнения следующих действий: изменить расположение аппарата, другого устройства, приемной антенны или шнуров электропитания. Если это не поможет, то попробуйте подключить аппарат к другой сетевой розетке или к другому силовому кабелю электропитания. Дополнительные советы вам может дать опытный специалист. Если и эти меры не устранят помехи, то вы должны будете за свой собственный счет устранить эти помехи. Дополнительную информацию о радиочастотных помехах можно получить в Издательстве Правительства США по адресу Washington, D.C. 20402, где можно заказать брошюру номер 004-000-00354-4 под названием "Как определить и устранить наличие радио и телевизионных помех".

XCI: Уведомление Канадского департамента связи (DOC)

УВЕДОМЛЕНИЕ: Этикетка Канадского департамента связи указывает на сертификацию данного оборудования. Сертификация означает, что это оборудование соответствует определенным требованиям защиты телекоммуникационных сетей и электробезопасности. Департамент не может гарантировать, что эксплуатация данного оборудования будет вызывать удовлетворение пользователя.

Перед установкой данного оборудования пользователи должны убедиться, что его разрешается подключать к местной телефонной станции. Оборудование также должно быть установлено с помощью штатных методов подключения. В некоторых случаях, имеющаяся телефонная сеть, относящаяся к выделенной линии с индивидуальным абонентом, может быть удлинена с помощью сертифицированного разъема и удлинительного телефонного шнура. Заказчик должен понимать, что выполнение всех этих требований не предотвращает ухудшение качества связи в некоторых ситуациях.

Ремонт сертифицированного оборудования может проводиться только аттестованная служба технической поддержки, назначенная поставщиком. Любой ремонт или модернизация этого аппарата, выполненные пользователем самостоятельно, или неисправность аппарата, могут дать телефонной станции право потребовать от пользователя отключить аппарат от телефонной сети.

Пользователи ради своей собственной безопасности должны проследить, что заземления силовой сети, аппаратуры телефонных линий и металлического водопровода, если он имеется, соединены вместе. Эта предосторожность особенно актуальна в сельской местности.

Осторожно: Пользователи не должны пытаться выполнить такое подсоединение заземления самостоятельно. Вместо этого они должны обратиться в соответствующую службу или вызвать опытного электрика.

Приписанное каждому аппарату нагрузочное число (LN) означает, какую долю в процентах от полной возможной нагрузки телефонной линии представляет данный аппарат. Это число используется для предотвращения перегрузки телефонной линии. Телефонная линия может быть нагружена на любую комбинацию оконечного оборудования при условии, что сумма нагрузочных чисел всех подключенных устройств не превышает 100. Нагрузочное число аппарата указано на бирке, закрепленной в задней части аппарата.

XCL: Уведомление о классе А

Этот цифровой аппарат не превышает пределов класса А, установленных на уровень излучаемых радиопомех правилами электромагнитной совместимости Канадского департамента связи.

Специальные инструменты и расходные материалы

Для проведения технического обслуживания аппарата 7041/7042 необходимы следующие инструменты и расходные материалы.

Инструменты

Номер по каталогу	Описание
600K37380	Майларовый скребок, очиститель зарядного коротрона и ватный тампон
600T01970	Прибор для настройки
099P03079	Термочувствительная лента
600T90855	Термочувствительная лента (RX)
600T91089	Имитатор блокировки
095P00501	Черный пакет
600T91808	Счетчик барабана технического обслуживания
600T91810	Десятиконтактный разъем
082P00151	Тест-лист (XTP327.000)

Расходные материалы

Номер по каталогу	Описание
035P01737	Ткань для сбора мусора
035P02162	Ватные тампоны
043H00012	Очиститель объектива и зеркал
043P00067	Очистители
070E00110	Электропроводная смазка
070P00027	Силиконовая смазка
070P00095	Турбинное масло
600T90393	Масло (tellus 68) (RX)
035P02163	Безворсовая ткань (500 салфеток в упаковке)

Комплекты

Номер по каталогу	Описание
097K14750	Упаковочный комплект (USO/XCL)
600K34560	Плановое профилактическое обслуживание 220 В (RX, XLA)
600K34550	Плановое профилактическое обслуживание 110 В (USO, XLAS, XCL)

Расходные материалы для заказчика

Номер по каталогу	Описание
006R00287	Тонер - упаковка с 2 картриджами (только для поставок; содержит прокладку для очистки фьюзера) (USO, XCL, XLA)
006R00713	Тонер - упаковка с 2 картриджами (RX)

Фильтры для линии связи

Номер по каталогу	Описание
142E01920	Фильтр линии (амплитудная модуляция)
142E01930	Фильтр линии (частотная модуляция)

Сведения о модификациях

Это Руководство было отредактировано с целью включить последние модернизации аппарата, перечисленные в Таблице 1.

Таблица модификаций

Бирка с таблицей модификаций расположена с правой стороны модуля сканера. Все важные модернизации аппарата, выполненные на заводе или у заказчика, идентифицируются помеченными номерами на этой табличке. Соответствующий номер модификации должен быть помечен галочкой либо удален из табличке при установке на аппарат этой модификации.

Определите состояние модификации аппарата по его Таблице модификаций.

Если таблица отсутствует или надписи в ней не читаемы, то используйте заводские номера аппарата и отдельных узлов для определения того, какие модификации были выполнены в заводских условиях, а какие - у заказчика. Некоторые заводские номера узлов предназначены для установки только при модернизации у заказчика. Прочтите описание того, как определять установленные модификации аппарата.

Указатель модификаций

Прочтите описание модификации, чтобы определить, как данная модификация улучшает работу аппарата. Для каждой модификации ознакомьтесь с ее классификацией и объяснением схемы классификации - это даст вам информацию об использовании этой модификации. Дополнительные сведения приведены в бюллетене с указанным номером.

Для заказа комплекта для модификаций воспользуйтесь номером комплекта по каталогу

Указатель модификаций

Ниже приведена схема классификации модификаций с помощью одной буквы (M, R, O или N). Эта схема классификации определяет относительную важность каждой модификации.

M	Обязательная
R	Устанавливается при ремонте аппарата
O	Дополнительная (необязательная)
N	Не допускается установка у заказчика. Установка только в заводских условиях.

Таблица 1. Указатель модификаций

Модификация	Описание	Номера комплекта и бюллетеня	Установлена на заводе (указанный заводской номер и выше)
01	Печатная плата настройки (модификация 1), номер по каталогу 140K51541, была врезана в аппарат 7041/7042, чтобы предотвратить появление ложной ошибки LB14. Уровень обнаружения сбоя напряжения и время синхронизации в новом встроенном программном обеспечении печатной платы были изменены, чтобы аппарат был менее чувствителен к изменению условий эксплуатации.	700P97022	
42 (только RX)	Модификация 42 присваивается новым аппаратам RX 7041 с новыми узлами и функциями. В этой модификации установлены следующие новые узлы: главная печатная плата, панель управления, блок питания, соединительная печатная плата, модуль сканера с контактным сканером CIS, двигатель сканирования с высоким крутящим моментом и верхняя крышка. Аппарат 7041 с модификацией 42 эквивалентен аппарату 7042 (USO/XCL/XLA). Аппарат 7041 с модификацией 42 также обладает новыми функциями/режимами: быстрое сканирование, основная память объемом 1 Мбайт, 64 уровня градации полутонового изображения, передача сверхвысокого разрешения и операции с двойным доступом.		
02 (US, XCL)	Комплект улучшения ЭППЗУ 7042. Позволяет набирать телефонный номер на панели управления перед загрузкой оригинала. Позволяет печатать уменьшенное изображение в отчете о передаче. Изменяет установку по умолчанию опции пользователя 02 в значение ON ERROR (по ошибке).	600K54130 (US) 600K54250 (XCL)	
03	Применима к аппарату 7042/7041 с модификацией 42. Включает в себя новые контактный сканер CIS, жгут монтажных проводов, направляющий ролик автоподатчика ADF, главную печатную плату, соединительную печатную плату и направляющую сканера.	НЕТ	US 8HD063865 XCL 9HD017251 RX 294043341 XLA OHT011609

Процедура смазки

Назначение

Аппарат 7041/7042 требуется периодически смазывать, чтобы предотвратить возникновение таких неисправностей, как заедание, скрипы и износ элементов. Необходимо смазывать следующие пять областей: узел проявления, пружины корпуса, заземляющая пластина резинового прижимного ролика, муфта ролика подачи бумаги и задняя рама.

Процедуры

Узел проявления

1. Выключите питание аппарата и отсоедините от аппарата шнур сетевого электропитания.

ОСТОРОЖНО

Засветка поверхности барабана может привести к снижению чувствительности барабана.

2. Снимите узел проявления и поместите его в черный пакет.
3. Снимите переднюю и заднюю крышки (REP 1.6).
4. Снимите крышку привода узла проявления.
5. Смажьте шкивы привода узла проявления силиконовой смазкой, номер по каталогу 070P00027 (Рис. 1).
6. Смажьте шестерни маслом, номер по каталогу 070P00095 (USO) или 600T90393 (RX) (Рис. 1).

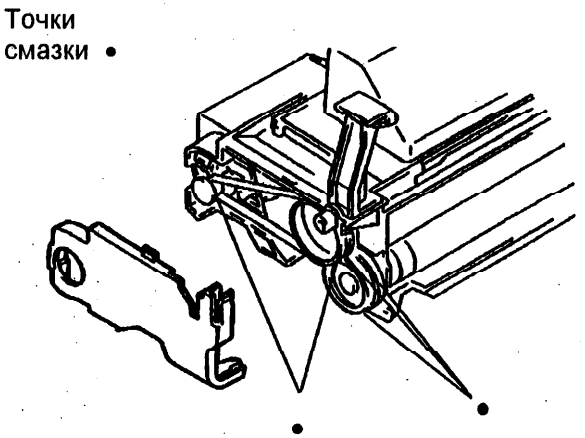

Рис. 1. Узел проявления

Пружины корпуса

7. Смажьте пружины корпуса токопроводящей смазкой, номер по каталогу 070E00110 (Ри2).

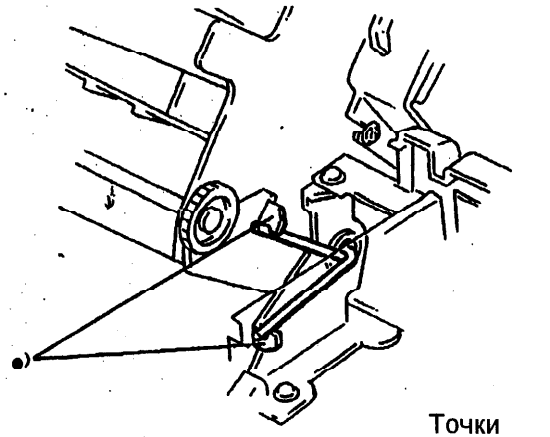

Рис. 2. Пружины корпуса

Заземляющая пластина резинового прижимного ролика

8. Смажьте заземляющую пластину резинового прижимного ролика токопроводящей смазкой, номер по каталогу 070E00110 (Рис. 3).

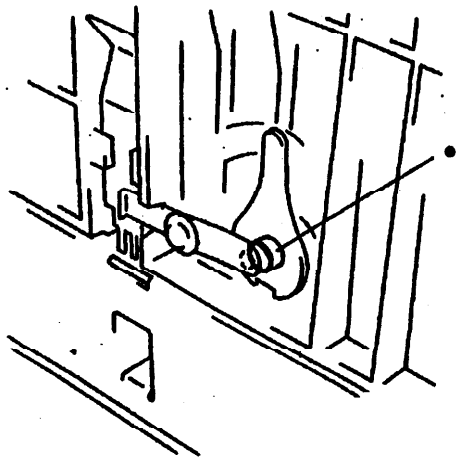

Рис. 3. Заземляющая пластина

Муфта ролика подачи бумаги

ПРИМЕЧАНИЕ: Если установлен вспомогательный лоток, то необходимо смазать также муфту подачи бумаги вспомогательного лотка, смотрите комплект вспомогательного лотка в этом разделе.

9. Смажьте муфту ролика подачи бумаги маслом, номер по каталогу 070P00095 (USO) или 600T90393 (RX) (Рис. 4).
   a. Нанесите одну или две капли масла на ватный тампон.
   b. Смажьте этим ватным тампоном пружину муфты.

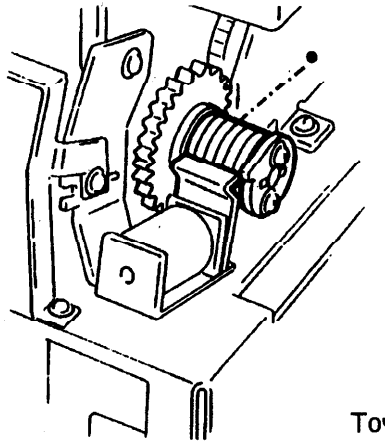

Точки смазки •

Рис. 4. Муфта подачи бумаги

Задняя рама

10. Смажьте шестерни привода на задней раме силиконовой смазкой, номер по каталогу 070P00027 (Рис. 5).

Точки смазки •

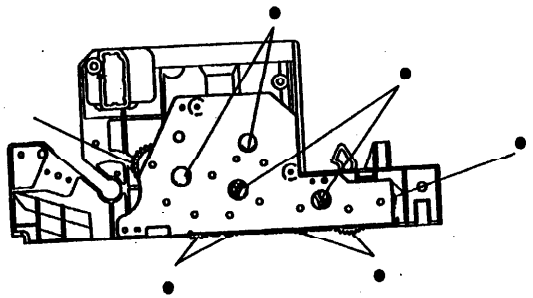

Рис. 5. Задняя рама

Комплект для планового профилактического обслуживания

Назначение

Плановое профилактическое обслуживание следует выполнять после изготовления каждых 100000 отпечатков. Это позволяет улучшить надежность работы аппарата и поддерживать высокое качество копирования.

Номера комплектов приведены в разделе "Специальные инструменты и расходные материалы".

Процедура

1. Замените следующие детали.
   a. Узел фьюзера (REP 3.15)
   b. Фрикционную площадку (REP 3.11)
   c. Узел коротрона (REP 3.10)
   d. Узел проявления (PL 3.2)
   e. Запас тонера (PL 3.3)
   f. Озоновые фильтры A/B (PL 3.2)
   g. Прокладку для очистки фьюзера (PL 3.2)
   h. Ремень подачи бумаги (PL 3.3)
   i. Ролик подачи бумаги (REP 3.8)
   j. Резиновый прижимной ролик (REP 3.9)
   k. Нижний выходной ролик (REP 4.1)
   l. Верхний выходной ролик (REP 4.2)
2. Очистите следующие узлы.
   a. Модуль барабана (коротрон зарядки и торцы барабана)
   b. Тормозную площадку (PL 2.2)
   c. Узел ролика подачи (PL 2.3)
   d. Узел ролика автоподатчика ADF (PL 2.3)
   e. Узел выходного ролика (PL 2.3)
3. Смажьте следующие узлы (смотрите процедуру смазки в этом разделе)
   a. Узел проявления
   b. Пружины корпуса
   c. Заземляющую пластину резинового прижимного ролика
   d. Ролик подачи бумаги
   e. Заднюю раму
4. Выполните процедуру регулировки соленоида подачи (ADJ 3.4).
5. Выполните процедуру регулировки температуры фьюзера (ADJ 5.1).
6. Проверьте регистрацию печати (ADJ 5.2).
7. Сбросьте счетчик 100000.
   a. Отключите питание аппарата.
   b. Откройте верхнюю крышку и снимите счетчик барабана.
   c. Установите счетчик барабана технического обслуживания.
   d. Снимите правую верхнюю крышку (REP 1.3).
   e. Подсоедините разъем прибора для настройки к разъему CN2 на печатной плате настройки.
   f. Включите питание аппарата, держа при этом нажатой клавишу [FF]. Прибор для настройки покажет следующее сообщение:

      CLEAR MAINTE.?

      (очистить счетчик?)

   g. Нажмите клавишу функции [Function] для сброса счетчика.
8. Выполните системные проверки (смотрите процедуру системных проверок в главе 1).

Мнемонические названия сигналов

Название сигнала	Описание сигнала
+12	Положительное напряжение 12 В
+18	Положительное напряжение 18 В
+22	Положительное напряжение 22 В
+24	Положительное напряжение 24 В
+5	Положительное напряжение 5 В
+9	Положительное напряжение 9 В
-12	Отрицательное напряжение 12 В
A0	Шина адреса
A1	Шина адреса
A10	Шина адреса
A11	Шина адреса
A12	Шина адреса
A13	Шина адреса
A14	Шина адреса
A15	Шина адреса
A16	Шина адреса
A2	Шина адреса
A3	Шина адреса
A4	Шина адреса
A5	Шина адреса
A6	Шина адреса
A7	Шина адреса
A8	Шина адреса
A9	Шина адреса
AC	Переменный ток
AGND	Аналоговая земля
AINBIAS	Аналоговый вход смещения
AINCCH	Аналоговый вход зарядки
AINFN	Аналоговый вход вентилятора
AINPCH	Аналоговый вход переноса
AINTH	Аналоговый вход термистора
ANLGLM	Аналоговый вход питания лазера
ANLGPE	Аналоговый сигнал окончания бумаги
ANLGTE	Аналоговый сигнал окончания тонера
BA0	Адресная шина
BA1	Адресная шина
BD0R	Шина данных
BD1R	Шина данных
BD2R	Шина данных
BD3R	Шина данных
BD4R	Шина данных
BD5R	Шина данных
BD6R	Шина данных
BD7R	Шина данных
BIDRV	Драйвер напряжения смещения
BIVR1	Регулятор плотности 1
BIVR2	Регулятор плотности 2
BLA17	Адрес 17 сегмента ОЗУ
BLA18	Адрес 18 сегмента ОЗУ
BOOKSW	Сигнал панели доступа
CCDRV	Драйвер зарядки-разрядки
CFON0	Управление соленоидом подачи
CFON1	Управление соленоидом подачи
CIS	Обнаружение звонка
CMD	Сигнал команды (драйвер)
CML	Сигнал выбора факса/телефона
COVER	Блокировка сканера
CRDY0	Команда готовности (главная)
CS	Компенсация ПЗС
D0	Шина данных
D1	Шина данных
D2	Шина данных
D3	Шина данных
D4	Шина данных
D5	Шина данных
D6	Шина данных
D7	Шина данных
DCLED	Управление светодиодом разрядки
DHOOK0	Сигнал рычага трубки
DIAL	Сигнал набора выбранного

Название сигнала	Описание сигнала
DIAL	Сигнал набора выбранного линии
DIALT0	Обнаружение тона набора
DOCA4	Датчик оригинала A4
DOCB4	Датчик оригинала B4
DOCSTB	Датчик ожидания оригинала
DRCS	Выбор микросхемы счетчика барабана
DRD0	Данные счетчика барабана
DRD1	Данные счетчика барабана
DRSCK	Синхронизация счетчика барабана
FDA1	Фаза A двигателя подачи
FDB1	Фаза B двигателя подачи
FDCR0	Управление двигателем подачи
FDON	Управление двигателем вентилятора
FS1	Датчик подачи бумаги
FS1D	Датчик подачи бумаги
FS2	Датчик выхода бумаги
HEON0	Сигнал включения нагревателя
HOOK	Трубка снята с рычага
IOR	Чтение ввода/вывода
IOW	Запись ввода/вывода
KEYCS	Выбор микросхемы клавиатуры
L1	Линия 1
L2	Линия 2

Название сигнала	Описание сигнала
LCDER	Разрешение работы дисплея на жидких кристаллах
LD	Вырабатывание импульса набора номера
LD0	Сигнал управления лучом лазера
LED24V	24 В для светодиода
LOOP0	Обнаружение тока в линии
LSPWRC	Управление мощностью лазерного луча
MG+	Питание двигателя узла проявления
MIC-	Микрофон трубки -
MOE0	Разрешение вывода из памяти
OA	Фаза A двигателя сканирования
OA0	Низкий уровень фазы A двигателя сканирования
OB	Фаза B двигателя сканирования
OB0	Низкий уровень фазы B двигателя сканирования
OPHS	Выбор линии телефонной трубки
PAHI1	Синхронизация 1 ПЗС
PAHI2	Синхронизация 2 ПЗС
PCDRV	Привод зарядки коротрона переноса
PD	Периферийные данные
PGND	Земля силового питания

Название сигнала	Описание сигнала
PHA	Фаза A двигателя подачи
PHB	Фаза B двигателя подачи
PHC	Фаза C двигателя подачи
PHD	Фаза D двигателя подачи
POD0	Привод двигателя многогранника
POSYN0	Сигнал синхронизации многогранника
POWER	+5 В на драйвере
PSCK0	Последовательная синхронизация периферии
RAMST0	Состояние 0 емкости памяти
RAMST1	Состояние 1 емкости памяти
RB	Импульс сброса ПЗС
READY0	Готовность системы на драйвере
RES24	Положительное напряжение 24 В и сброс
RXA	Аналоговый сигнал приема
SGND	Сигнальная земля
SP	Выходной сигнал громкоговорителя
SP+	Громкоговоритель трубки +
SP-	Громкоговоритель трубки -
SPPLY5	Питание датчика окончания тонера
STS	Сигнал состояния главной платы
TCS00	Выбор микросхемы ОЗУ 0

Название сигнала	Описание сигнала
TCS10	Выбор микросхемы ОЗУ 1
TCS20	Выбор микросхемы ОЗУ 2
TCS30	Выбор микросхемы ОЗУ 3
TCS40	Выбор микросхемы ОЗУ 4
Tel1	Телефонная линия 1
Tel2	Телефонная линия 2
TR	Импульс сдвига ПЗС
TXA	Аналоговый сигнал передачи
UFE0	Разрешение поля пользователя
VCK0	1-пиксельная видеосинхронизация
VDA0	1-пиксельные видеоданные
VOUT	Выходной видеосигнал
VSY0	Синхронизация видео
WR0	Запись в память

Установка

Подготовка

- Составьте план расположения телефонных линий и шнуров электропитания так, чтобы они никому не мешали.
- Убедитесь, что выполняются все требования на свободную площадь для установки аппарата.
- Поскольку аппарат имеет воздушное охлаждение, убедитесь, что вентиляционные отверстия в задней и верхней части аппарата не перекрыты.
- Не располагайте аппарат вблизи от кондиционеров, нагревателей, областей с резкими перепадами температуры, с парами аммония, плохой вентиляцией, прямым солнечным освещением, запыленностью, механической вибрацией, химикатами, горючими материалами, летучим веществами и с повышенной влажностью.
- Описанная ниже процедура установки и демонтажа предназначена только для специалистов технического обслуживания. Дополнительная информация приводится в Руководстве для пользователя.

1. Откройте упаковочную коробку и распакуйте аппарат. Проверьте отсутствие царапин и других повреждений. Проверьте наличие в комплекте поставки всех деталей по следующему списку:

- Аппарат
- Выходной лоток оригиналов
- Лоток оригиналов
- Ложе для телефонной трубки
- Телефонная трубка
- Шнур для телефонной линии
- Общая информация/Установка
- Шнур электропитания
- Модуль барабана
- Узел проявления
- Счетчик барабана
- Майларовый скребок
- Прокладка для очистки фьюзера
- Кассета для бумаги
- Документация для пользователя
- Ватный тампон
- Предостерегающая наклейка (RX)
- Наклейка с текстом для пользователя (USO)
- Инструмент для очистки скоротрона
- Расширитель лотка оригиналов

Сборка аппарата

Начальная установка

Для распаковки аппарата вы должны вынуть из коробки все принадлежности и сам аппарат, затем удалить весь упаковочный материал изнутри аппарата. Ниже описана процедура распаковки аппарата и принадлежностей.

1. Откройте верх коробки и вытащите из коробки лоток принадлежностей.
2. Выньте аппарат из коробки. Снимите с аппарата пластиковый чехол и липкую ленту.
3. Снимите картонную полоску с левой стороны аппарата.
4. Убедитесь, что в лотке имеются все принадлежности.
5. Надавите на рычаг освобождения для открывания верхней крышки аппарата.
6. Удалите упаковочный материал и ленту изнутри аппарата.
7. Снимите ленту с кассеты для бумаги.
8. Поместите аппарат в предназначенное для него место.

Установка прокладки для очистки фьюзера

9. Прижмите зажимы в центральной части прокладки для очистки фьюзера.
10. Установите прокладку для очистки фьюзера в прорезь вала фьюзера.

Установка узла проявления и модуля барабана

11. Удерживая узел проявления двумя руками, несколько раз потрясите картридж в горизонтальном направлении.
12. Поместите узел проявления на плоскую чистую поверхность.
13. Удерживая узел проявления одной рукой, возьмитесь за кромку защитной полоски под корпусом тонер-картриджа. Сильно потяните за полоску, чтобы полностью вытащить ее из картриджа.

ОСТОРОЖНО

Не касайтесь поверхности барабана и магнитного вала в блоке барабана. Не составляйте блок барабана снаружи аппарата на продолжительный период времени. Работайте осторожно, чтобы не повредить проволоку зарядного устройства. Если коснуться рукой за поверхность барабана или магнитного вала или засветить блок солнечным светом, то качество печати ухудшиться.

14. Присоедините модуль барабана к узлу проявления.
15. Вставьте счетчик барабана в правый передний угол аппарата. Установите счетчик так, чтобы он показал красную линию.
16. Выровняйте три вала на боковых сторонах узла проявления/барабана с прорезями в раме аппарата. Вставьте на место узел проявления/барабана.
17. Сильно нажмите на зеленые квадраты так, чтобы модуль барабана зафиксировался на своем месте.

Установка лотков

18. Установите удлинитель лотка оригиналов на верхней крышке.
19. Продвиньте лапки выходного лотка оригиналов в прорези, расположенные с левой стороны модуля сканера.
20. Продвиньте лапки лотка оригиналов в прорези, расположенные с правой стороны модуля сканера.

Установка кассеты для бумаги

21. Выровняйте лапки с обоих сторон кассеты для бумаги с прорезями, расположенными на правой стороне аппарата.
22. Вставьте кассету для бумаги в прорезь в аппарате.

Установка шнура телефонной трубки и кабелей

ПРИМЕЧАНИЕ: На аппаратах RX телефонный разъем расположен слева, если смотреть на розетки разъема.

23. Вставьте один конец телефонного шнура в модульную розетку с левой стороны аппарата.
24. Вставьте второй конец телефонного шнура в настенную телефонную розетку.
25. Вставьте один конец телефонного шнура трубки в модульную розетку в нижней части ложа для трубки.
26. Вставьте второй конец телефонного шнура трубки в модульную розетку с левой стороны аппарата.
27. Вставьте один конец витого шнура в телефонную трубку.
28. Вставьте второй конец витого шнура в модульную розетку в нижней части ложа для трубки.

Установка ложа для трубки

29. Освободите установочные штифты из монтажных лапок.
30. Выровняйте крепежные штифты на ложе трубки с ответными отверстиями в задней части задней крышки.
31. Вставьте штифты в отверстия.

Установка шнура электропитания.

ПРИМЕЧАНИЕ: Не подключайте аппарат к той же электрической цепи, от которой питаются кондиционер, копировальный аппарат или другое оборудование с высоким потреблением мощности. Это оборудование может "подсаживать" напряжение в сети в момент своей полной нагрузки, снижая тем самым напряжение питания для других потребителей в этой цепи, что может привести к повреждению аппарата.

32. Проверьте напряжение в сети на соответствие требованиям технических условий.
33. Убедитесь, что выключатель питания аппарата находится в положении OFF (откл).
34. Вставьте шнур сетевого электропитания в розетку с левой стороны аппарата.
35. Вставьте противоположный конец шнура электропитания в сетевую розетку на стене.

Установка наклеек на панель RX

1. Найдите наклейки для панели на нужном языке. Эти наклейки заменят наклейки на английском языке, уже установленные на факсимильном аппарате.
2. Снимите защитную подкладку с каждой наклейки. Поместите каждую наклейку в предназначенное для нее место на панели и плотно прижмите ее к панели управления, чтобы она приклеилась к ней.
3. Указания по установке аппарата, выбору языка и другим рабочим процедурам приведены в Руководстве.

Конфигурация печатной платы LCU RX

Работа печатной платы LCU зависит от установок переключателей и перемычек в конфигурационных разъемах CN3, CN4 и CN5 на печатной плате LCU. Эти разъемы и переключатели управляют тем, как аппарат будет взаимодействовать с телефонным оборудованием заказчика.

1. В Таблице 1 указаны номера закорачивающих перемычек, названия стран и положение перемычек.
2. В Таблице 2 указаны названия и номера микропереключателей в корпусе DIP, названия стран и положение микропереключателей.
3. Разводка контактов разъемов CN3, CN4 и CN5 на печатной плате LCU приведена в главе 7 "Данные по электрическим соединениям".

Таблица 1. Положение закорачивающих перемычек на печатной плате LCU RX

НОМЕР КОНТАКТА / СТРАНА	01	02	03	04	05	06	07	08	09	10	11	12	13	14	15	16	17	18	19	20	21	22	23	24	25	26	27	28	29	30	31	32	33	34	35	36	37	38	39
GB	X		X		X[1]	X[1]		X									X	X										X				X			X	X			X
IE	X		X		X			X	X	X				X			X	X					X	X	X			X	X	X		X				X			X
CH	X		X		X			X		X				X		X	X				X				X						X	X	X			X			X
BE	X		X		X			X	X	X			X	X			X	X		X					X			X	X	X		X	X			X			X
AU	X		X		X				X	X		X		X			X	X		X					X			X	X	X		X	X			X			X
NZ	X		X		X			X		X							X	X										X				X			X		X	X
HK	X		X		X			X			X						X	X		X								X	X	X		X	X	X	X	X			X
SG	X		X		X			X			X						X	X					X		X			X	X	X		X	X	X		X			X
MY	X		X		X			X			X						X	X		X					X			X	X	X		X	X	X		X			X
SE	X		X		X			X	X	X	X						X	X					X		X			X	X	X		X				X			X
DK	X		X		X			X	X						X		X	X					X		X			X			X	X	X	X	X			X
FI	X		X		X			X	X	X	X						X	X					X	X				X			X	X	X	X	X			X
NO		X	X			X		X		X				X			X	X					X	X				X	X	X		X				X			X
AT		X	X			X		X	X	X				X			X	X				X		X				X	X	X			X			X			X
GR	X		X		X			X	X	X	X						X	X					X	X				X	X	X		X				X			X
ES	X			X	X			X	X	X				X			X	X					X	X				X	X	X		X				X			X
PT	X		X		X			X	X					X			X	X					X		X			X	X	X		X				X			X
IT	X			X	X			X	X	X				X			X	X					X		X			X			X	X	X	X		X			X
NL	X		X		X			X	X	X		X					X	X	X						X			X	X	X		X	X			X			X
TU	X		X		X			X			X						X	X					X	X				X	X	X		X				X			X

ПРИМЕЧАНИЕ: X указывает, что для данного контакта нужна закорачивающая перемычка.

1 7041 без модификации 42 закоротите контакт 5, а не контакт 6
7041 с модификацией 42 закоротите контакт 6, а не контакт 5

Примечание: AU = Австралия, AT = Австрия, BE = Бельгия, DK = Дания, FI = Финляндия, FR = Франция, DE = германия, GR = Греция, HK = Гонконг, IT = Италия, NL = Нидерланды, NZ = Новая Зеландия, NO = Норвегия, PT = Португалия, SG = Сингапур, ES = Испания, SE = Швеция, CH = Швейцария, GB = Великобритания, IE = Ирландия, MY = Малайзия, TU = Турция

Таблица 2. Положения переключателей DIP печатной платы LCU RX

СТРАНА	ПЕРЕКЛЮЧАТЕЛЬ SW1 (РАЗРЯДЫ)										ПЕРЕКЛЮЧАТЕЛЬ SW2 (РАЗРЯДЫ)										ПЕРЕКЛЮЧАТЕЛЬ SW3 (РАЗРЯДЫ)									
	1	2	3	4	5	6	7	8	9	10	1	2	3	4	5	6	7	8	9	10	1	2	3	4	5	6	7	8	9	10
GB		X						X					X						X		X				X		X			
IE												X		X			X				X				X		X			
CH												X		X			X				X				X		X			
BE												X		X			X				X				X		X			
AU			X				X					X		X					X		X				X		X			
NZ			X				X						X						X		X				X		X			
HK		X						X					X						X		X				X		X			
SG												X		X			X				X				X		X			
MY		X										X		X							X				X		X			
SE												X		X			X				X				X		X			
DK												X		X			X				X				X		X			
FI												X		X			X				X				X		X			
NO			X		X							X		X					X		X				X		X			
AT												X		X			X				X				X		X			
GR												X		X			X				X				X		X			
ES												X		X			X				X				X		X			
PT												X		X			X				X				X		X			
IT												X		X			X				X				X		X			
NL												X		X			X				X				X		X		X	
TU												X		X			X				X				X		X			

ПРИМЕЧАНИЕ: X указывает положение ON (вкл) переключателя.

Примечание: AU = Австралия, AT = Австрия, BE = Бельгия, DK = Дания, FI = Финляндия, FR = Франция, DE = германия, GR = Греция, HK = Гонконг, IT = Италия, NL = Нидерланды, NZ = Новая Зеландия, NO = Норвегия, PT = Португалия, SG = Сингапур, ES = Испания, SE = Швеция, CH = Швейцария, GB = Великобритания, IE = Ирландия, MY = Малайзия, TU = Турция

Комплект вспомогательного лотка

Процедура

Подготовка комплекта и проверка содержимого

1. Откройте картонную коробку и выньте из нее вспомогательный лоток.
2. Выньте из вспомогательного лотка кассету для бумаги.
3. Удалите из лотка и из кассеты для бумаги упаковочные материалы.
4. Проверьте, что в комплекте поставки имеются следующие узлы:
   a. Вспомогательный лоток
   b. Кассета для бумаги
   c. Винты (4 штуки)

Подготовка аппарата

5. Выключите питание аппарата и отсоедините от аппарата шнур сетевого электропитания.

ОСТОРОЖНО

Засветка поверхности барабана может привести к снижению чувствительности барабана.

6. Откройте верхнюю крышку и вытащите из аппарата следующие узлы:
   a. Узел проявления (поместите узел проявления в черный пакет)
   b. Прокладка для очистки фьюзера
   c. Счетчик барабана
   d. Кассета для бумаги
7. Поместите аппарат на ткань для сбора мусора.
8. Поставьте аппарат на его левый бок.

Установка

9. Подсоедините разъем двигателя привода вспомогательного лотка к разъему CN3, расположенному на нижнем поддоне аппарата.

ПРИМЕЧАНИЕ: Обязательно поместите излишний участок жгута проводов назад в область двигателя привода вспомогательного лотка, чтобы не допустить пережимания проводов.

10. Выровняйте два направляющих штифта вспомогательного лотка с отверстиями в нижнем поддоне.
11. Установите четыре винта, которые прикрепляют вспомогательный лоток к нижнему поддону.
12. Опять поставьте аппарат в нормальное положение.
13. Загрузите бумагу в кассету вспомогательного лотка.
14. Установите следующие элементы:
   a. Модуль барабана/узел проявления
   b. Прокладка для очистки фьюзера
   c. Счетчик барабана

ПРИМЕЧАНИЕ: Пока не устанавливайте другую кассету для бумаги.

15. Выполните операцию копирования, чтобы убедиться в нормальной работе вспомогательного лотка.
16. Установите другую кассету для бумаги.
17. Выполните системные проверки согласно главе 1.

Комплекты дополнительной памяти

Комплект 1 Мбайт (7041 без модификации 42) (USO, XCL, XLA, RX)

Для всех стран в этом комплекте содержится печатная плата с памятью объемом 1 Мбайт.

Комплект расширения до 2 Мбайт (7041 без модификации 42) (USO, XCL, XLA)

В странах USO/XCL/XLA этот комплект расширения памяти содержит две микросхемы памяти. Микросхемы установлены на плате, предназначенной для памяти 1 Мбайт, и обеспечивают объем памяти 2 Мбайт.

Комплект 2 Мбайт (7041 без модификации 42) (RX)

В RX этот комплект памяти состоит из печатной платы с памятью 2 Мбайт.

Комплект 1,5 Мбайт (7042 и 7041 с модификацией 42) (USO, XCL, XLA, RX)

Для всех стран в этом комплекте содержится печатная плата с памятью объемом 1,5 Мбайт.

Процедура

Установка дополнительной памяти (1 Мбайт, 1,5 Мбайт или 2 Мбайт)

1. Выключите питание аппарата и отсоедините от аппарата шнур сетевого электропитания (с левой стороны).
2. Вывинтите два винта, крепящих корзину печатных плат к главной раме аппарата.
3. Выдвиньте корзину печатных плат из аппарата так, чтобы были видны следующие разъемы:
   - 7041 без модификации 42: CN2
   - 7042 и 7041 с модификацией 42: CN3
4. Отсоедините разъем и снимите корзину печатных плат.

5. (только 7041 без модификации 42) Убедитесь, что переключатель SW на печатной плате памяти установлен следующим образом:

   1 Мбайт - бит 1 включен ON и бит 2 отключен OFF

   2 Мбайт - бит 1 отключен OFF и бит 2 включен ON

6. Подключите плату памяти к следующим разъемам главной печатной платы:
   - 7041 без модификации 42: CN5
   - 7042 и 7041 с модификацией 42: CN4
7. Выровняйте стойки печатной платы памяти с отверстиями в корзине печатных плат.
8. Вдавите стойки в отверстия.
9. Установите на место корзину печатных плат.
   a. Вдвиньте корзину печатных плат внутрь аппарата так, чтобы вы могли подсоединить следующий разъем
   - 7041 без модификации 42: CN2
   - 7042 и 7041 с модификацией 42: CN3

   b. Завинтите два винта, крепящих корзину печатных плат к раме аппарата.
10. Выполните системные проверки согласно главе 1.

Установка дополнительной микросхемы памяти (USO, XCL, XLA) (7041 без модификации 42)

1. Выключите питание аппарата и отсоедините от аппарата шнур сетевого электропитания (с левой стороны).
2. Вывинтите два винта, крепящих корзину печатных плат к главной раме аппарата.
3. Выдвиньте корзину печатных плат из аппарата так, чтобы был виден разъем CN2.
4. Отсоедините разъем CN2 и снимите корзину печатных плат.
5. Снимите плату дополнительной памяти 1 Мбайт
6. Снимите держатели микросхем ЭППЗУ с печатной платы памяти
   a. Сдвиньте держатель в сторону метки установки микросхемы.
   b. Снимите держатель вверх.
7. Вставьте микросхемы ЭППЗУ и установите держатели на место.
8. Установите переключатель SW на печатной плате памяти в следующее положение

   2 Мбайт - бит 1 отключен OFF и бит 2 включен ON
9. Подсоедините плату памяти к разъему CN5 на главной печатной плате.
10. Выровняйте стойки печатной платы памяти с отверстиями в корзине печатных плат.
11. Вдавите стойки в отверстия.
12. Установите на место корзину печатных плат.
    a. Вдвиньте корзину печатных плат внутрь аппарата так, чтобы вы могли подсоединить разъем CN2.
    b. Подключите разъем CN2/
    c. Завинтите два винта, крепящих корзину печатных плат к раме аппарата.
13. Выполните системные проверки согласно главе 1.

Демонтаж

Комплект для упаковки

Комплект для упаковки (номер по каталогу 97K14750) следует заказать заблаговременно перед демонтажом аппарата.

Процедура

1. Выполните инициализацию оперативной памяти ОЗУ.
   a. Нажмите клавишу техобслуживания [Service].
   b. Введите с цифровой клавиатуры код [1101].
   c. Нажмите клавишу запуска [Start].
   d. Введите с цифровой клавиатуры код [13].
   e. Введите с цифровой клавиатуры код [1234].
2. Снимите с аппарата следующие узлы и поместите их в пакеты. При необходимости воспользуйтесь липкой лентой.
   - Кассета для бумаги.
   - Телефонная трубка и ее ложе.
   - Узел проявления и модуль барабана.
   - Шнур сетевого электропитания.
   - Прокладка фьюзера
   - Лоток оригиналов
3. Отсоедините разъем телефонной линии. Приведите линию в то состояние, в котором она была до установки аппарата.
4. Упакуйте аппарат.
   a. Прикрепите липкой лентой панель управления.
   b. Закрепите липкой лентой верхнюю крышку.
   c. Поместите аппарат в защитный пакет.
   d. Поместите аппарат в коробку.
5. Очистите все вокруг рабочего места и заполните все отчеты о техническом обслуживании.

Примечания

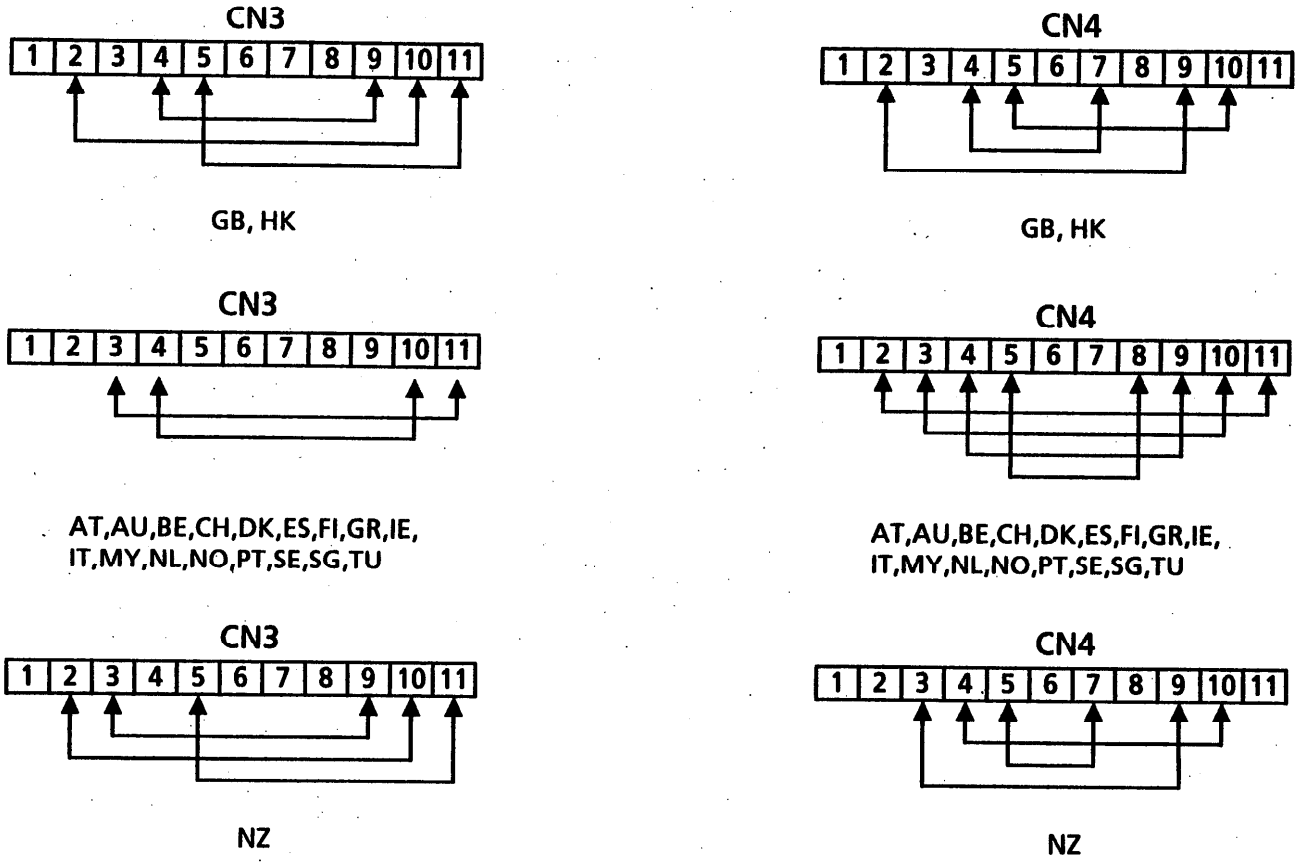

ПРИМЕЧАНИЕ: Стрелки указывают контакты, которые необходимо соединить перемычками на разъемах CN3 и CN4, которые расположены на печатной плате LCU RX.

Рис. 1. Перемычки разъемов CN3 / CN4 печатной платы LCU RX

Примечание: AU = Австралия, AT = Австрия, BE = Бельгия, DK = Дания, FI = Финляндия, FR = Франция, DE = германия, GR = Греция, HK = Гонконг, IT = Италия, NL = Нидерланды, NZ = Новая Зеландия, NO = Норвегия, PT = Португалия, SG = Сингапур, ES = Испания, SE = Швеция, CH = Швейцария, GB = Великобритания, IE = Ирландия, MY = Малайзия, TU = Турция

7. Данные об электрических соединениях

Содержание главы

Введение 7-1

7041 без модификации 42
Расположение разъемов CN..... 7-2
Чертеж расположения печатных плат..... 7-3
Чертеж расположения разъемов CN 7-4
Схема соединений..... 7-8
Распределение постоянного
электропитания и заземления 7-10
Высоковольтные контакты 7-12
Контакты заземления корпуса..... 7-12
Таблицы разводки разъемов 7-13

7042 и 7041 с модификацией 42
Расположение разъемов CN..... 7-19
Чертеж расположения печатных плат..... 7-20
Чертеж расположения разъемов CN 7-21
Схема соединений..... 7-25
Распределение постоянного
электропитания и заземления 7-27
Высоковольтные контакты 7-29
Контакты заземления корпуса..... 7-29
Таблицы разводки разъемов 7-30

Введение

В этой главе приведены чертежи расположения разъемов и печатных плат, схемы разводки напряжений питания и заземления и сведения о назначении контактов разъемов. Эта информация не относится к каким-то определенным процедурам, а приводится здесь как общая справочная информация.

Разъемы в данном аппарате обозначены не как обычно P/J (вилка/розетка); вместо этого все разъемы этого аппарата имеют обозначение вида CNn (например, CN1).

Разъемы с одинаковыми номерами могут встречаться на нескольких] печатных платах. Номера разъемов CN на ответных разъемах не всегда совпадают. Например, разъем CN4 на высоковольтном блоке питания подключается к разъему CN1 на драйверной печатной плате.

Расположение разъемов CN (7041 без модификации 42)

Найдите номер разъема и название узла, в котором он установлен, в приведенном ниже списке. Столбцы номера разъема и названия узла упорядочены соответственно в порядке возрастания номеров и по алфавиту. Номер рисунка, показывающего расположение данного разъема, указан в столбце "Рис.", а в столбце "Стр. кнт" указан номер страницы, на которой приведена таблица разводки контактов данного разъема.

Таблица 1. Расположение разъемов CN

НОМЕР CN	УЗЕЛ	НАЗНАЧЕНИЕ/ИСТОЧНИК	РИС.	СТР. КНТ
CN1	Драйверная печатная плата	Высоковольтный блок питания	3	13
CN1	Высоковольтный блок питания	Низковольтный блок питания	5	13
CN1	Соединительная печатная плата	Главная печатная плата	4	13
CN1	Печатная плата LCU	Телефон	4	14
CN1	Главная соединительная печатная плата	Главная печатная плата	2	14
CN1	Главная печатная плата	Главная соединительная печатная плата	2	14
CN1	Печатная плата памяти (дополнительная)	Главная печатная плата	2	14
CN1	Печатная плата настройки	Драйверная печатная плата	3	14
CN2	Драйверная печатная плата	Высоковольтный блок питания	3	14
CN2	Высоковольтный блок питания	Не используется.	5	Нет
CN2	Соединительная печатная плата	Блокировочный выключатель сканера	4	15
CN2	Печатная плата LCU	Телефонная линия	4	15
CN2	Главная соединительная печатная плата	Высоковольтный блок питания	2	15
CN2	Главная печатная плата	Соединительная печатная плата	2	15
CN2	Печатная плата настройки	Прибор для настройки	3	Нет
CN3	Драйверная печатная плата	Вспомогательный лоток	3	15
CN3	Высоковольтный блок питания	Не используется.	5	Нет
CN3	Соединительная печатная плата	Датчики оригинала	4	15
CN3	Печатная плата LCU	Телефонная трубка	4	15
CN3	Главная соединительная печатная плата	Высоковольтный блок питания	2	16
CN3	Главная печатная плата	Печатная плата LCU	2	16
CN4	Драйверная печатная плата	Узел проявления	3	16
CN4	Высоковольтный блок питания	Драйверная печатная плата	5	16

Таблица 1. Расположение разъемов CN (продолжение)

НОМЕР CN	УЗЕЛ	НАЗНАЧЕНИЕ/ИСТОЧНИК	РИС.	СТР. КНТ
CN4	Соединительная печатная плата	Модуль видеосистемы	4	16
CN4	Печатная плата LCU	Перемычки на плате	4	16
CN4	Главная печатная плата	Громкоговоритель	2	16
CN5	Драйверная печатная плата	Датчик кассеты для бумаги	3	16
CN5	Высоковольтный блок питания	Драйверная печатная плата	5	16
CN5	Соединительная печатная плата	Модуль видеосистемы	4	17
CN5	Печатная плата LCU	Перемычки на плате	4	17
CN5	Главная печатная плата	Печатная плата памяти	2	17
CN6	Драйверная печатная плата	Не используется.	3	Нет
CN6	Высоковольтный блок питания	Регулятор плотности	5	17
CN6	Соединительная печатная плата	Двигатель сканирования	4	17
CN6	Печатная плата LCU	Главная печатная плата	4	17
CN7	Драйверная печатная плата	CN22 на драйверной печатной плате	3	17
CN7	Высоковольтный блок питания	Главная соединительная печатная плата	5	17
CN7	Соединительная печатная плата	Узел панели управления	4	17
CN8	Драйверная печатная плата	Печатная плата настройки	3	17
CN8	Высоковольтный блок питания	Главная соединительная печатная плата	5	17
CN9	Драйверная печатная плата	Счетчик барабана	3	18
CN9	Высоковольтный блок питания	Датчик бумаги	5	18
CN10	Драйверная печатная плата	Лазер	3	18
CN11	Драйверная печатная плата	Узел фьюзера	3	18
CN12	Драйверная печатная плата	Датчик вывода бумаги	3	18
CN13	Драйверная печатная плата	Вентилятор	3	18
CN20	Драйверная печатная плата	Соленоид подачи	3	18
CN22	Драйверная печатная плата	CN7 на драйверной печатной плате	3	18
CN23	Драйверная печатная плата	Двигатель принтера	3	18
CN101	Низковольтный блок питания	Узел фьюзера	5	18
CN201	Низковольтный блок питания	Высоковольтный блок питания	5	18
CN202	Низковольтный блок питания	Вентилятор блока питания	5	18

Чертеж расположения печатных плат (7041 без модификации 42)

1. Узел панели управления
2. Низковольтный блок питания
3. Соединительная печатная плата
4. Печатная плата LCU
5. Драйверная печатная плата
6. Печатная плата настройки
7. Главная соединительная печатная плата
8. Высоковольтный блок питания
9. Главная печатная плата
10. Печатная плата памяти

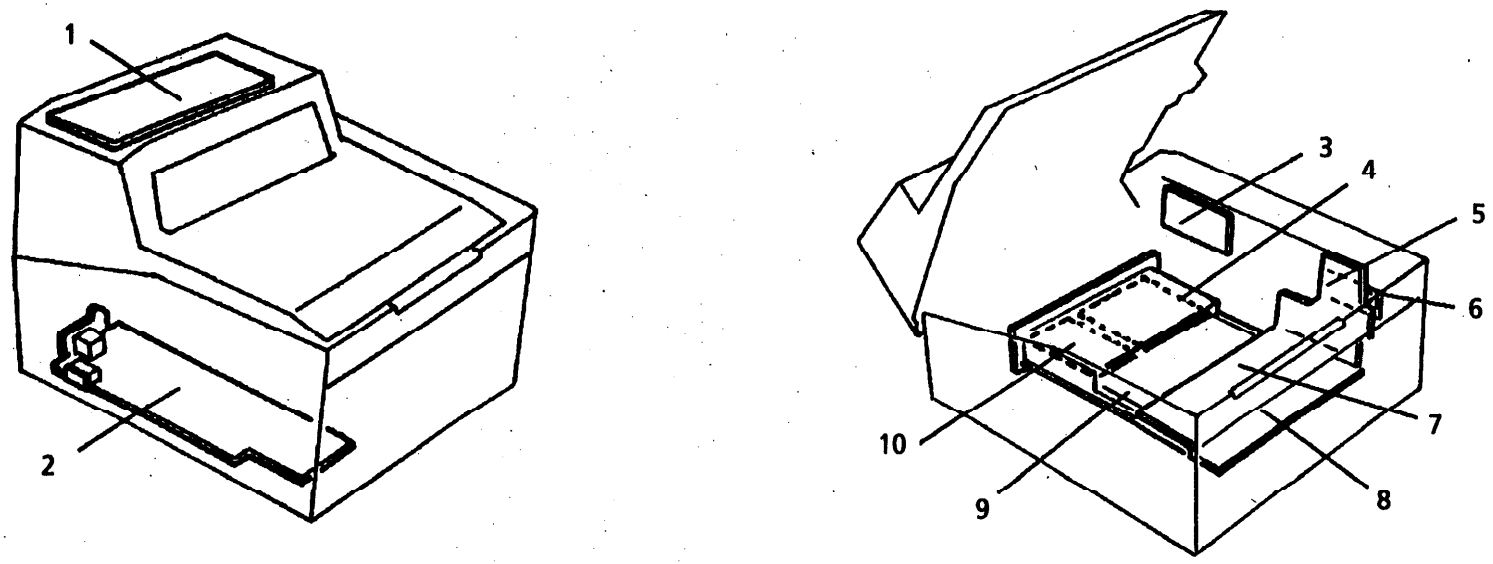

Рис. 1. Чертеж расположения печатных плат

Чертежи расположения разъемов CN (7041 без модификации 42)

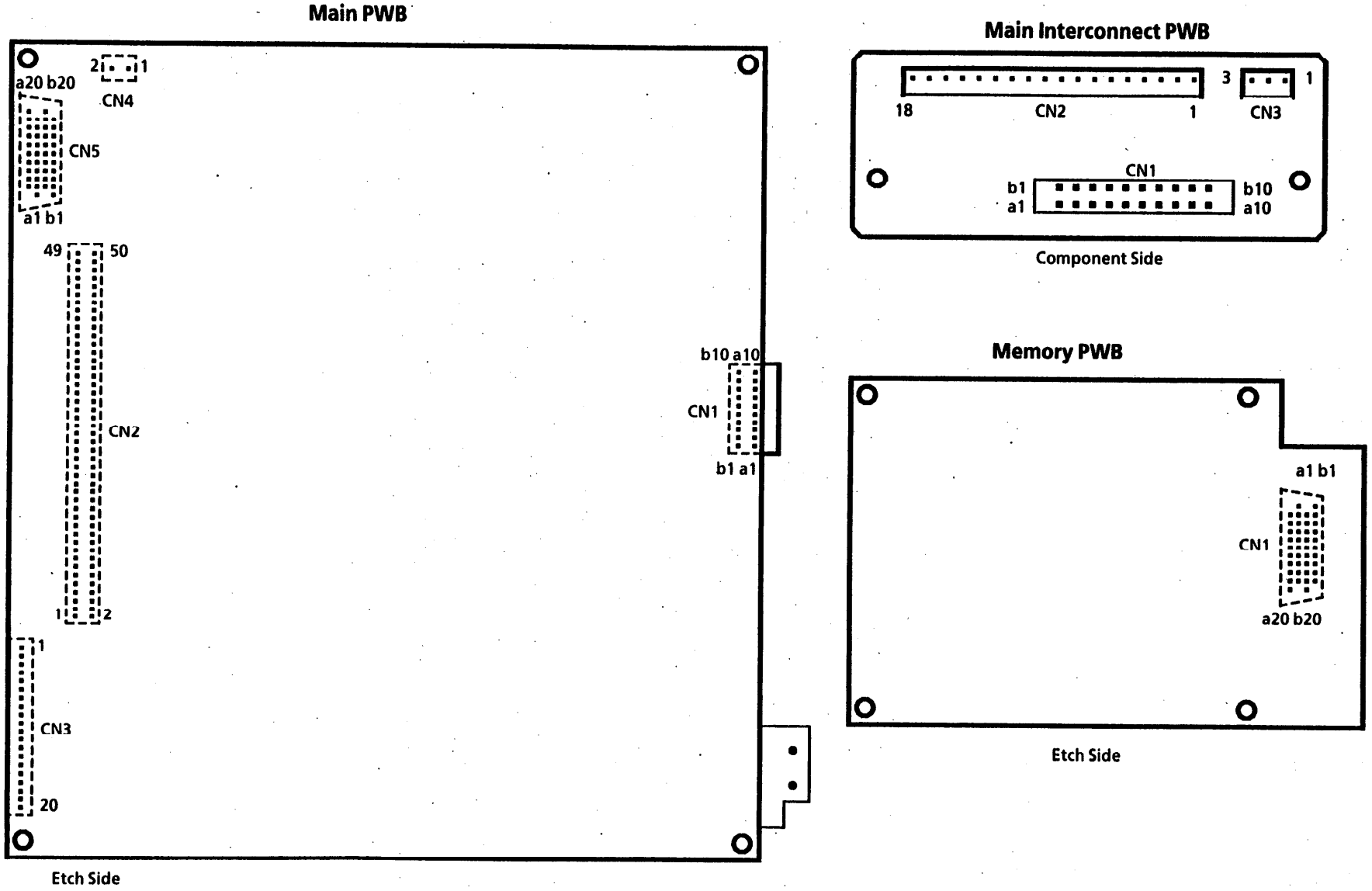

Рис. 2. Расположение разъемов CN на главной печатной плате, главной соединительной печатной плате и плате памяти

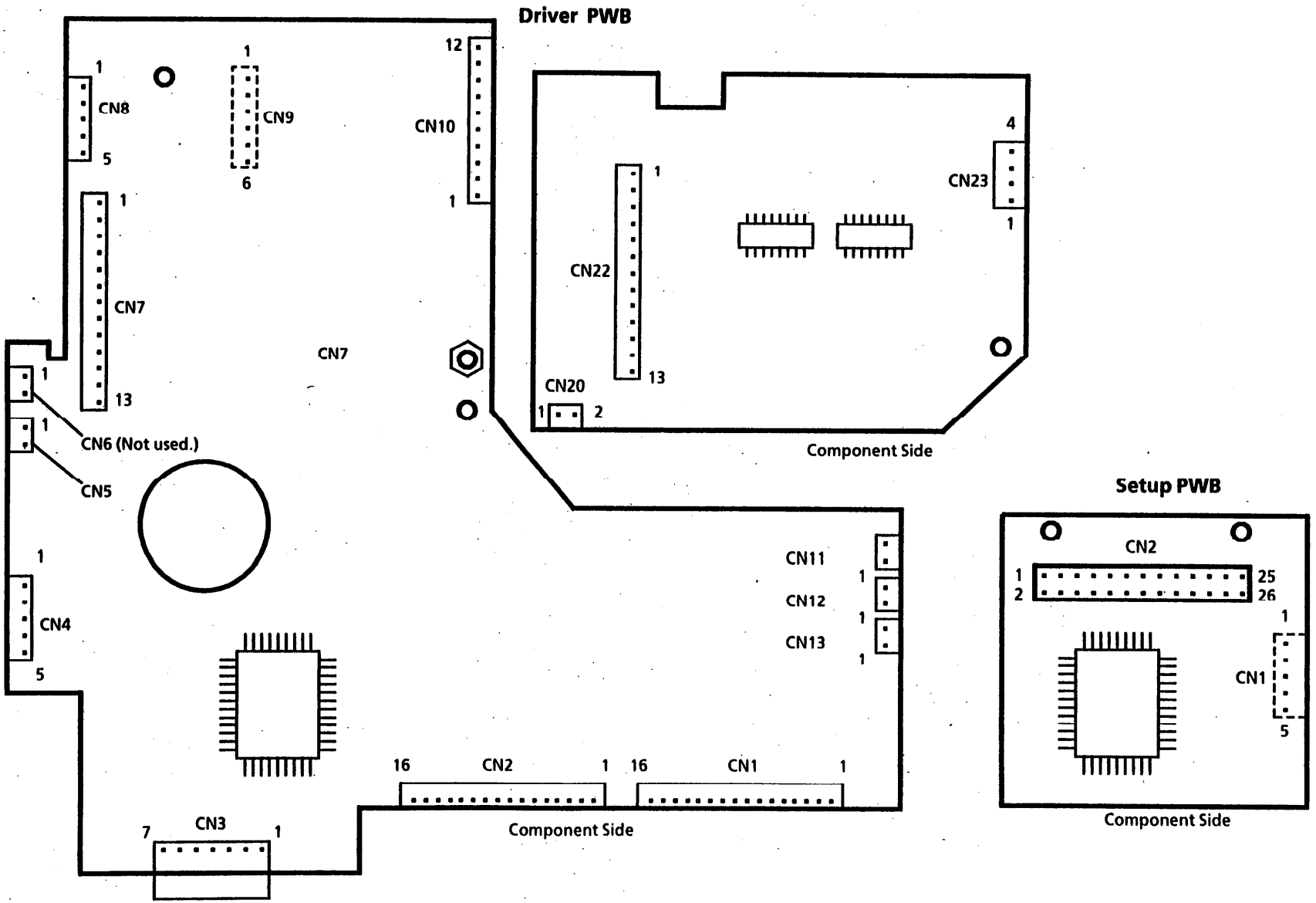

Рис. 3. Расположение разъемов CN на драйверной печатной плате и печатной плате настройки

Чертежи расположения разъемов CN (7041 без модификации 42)

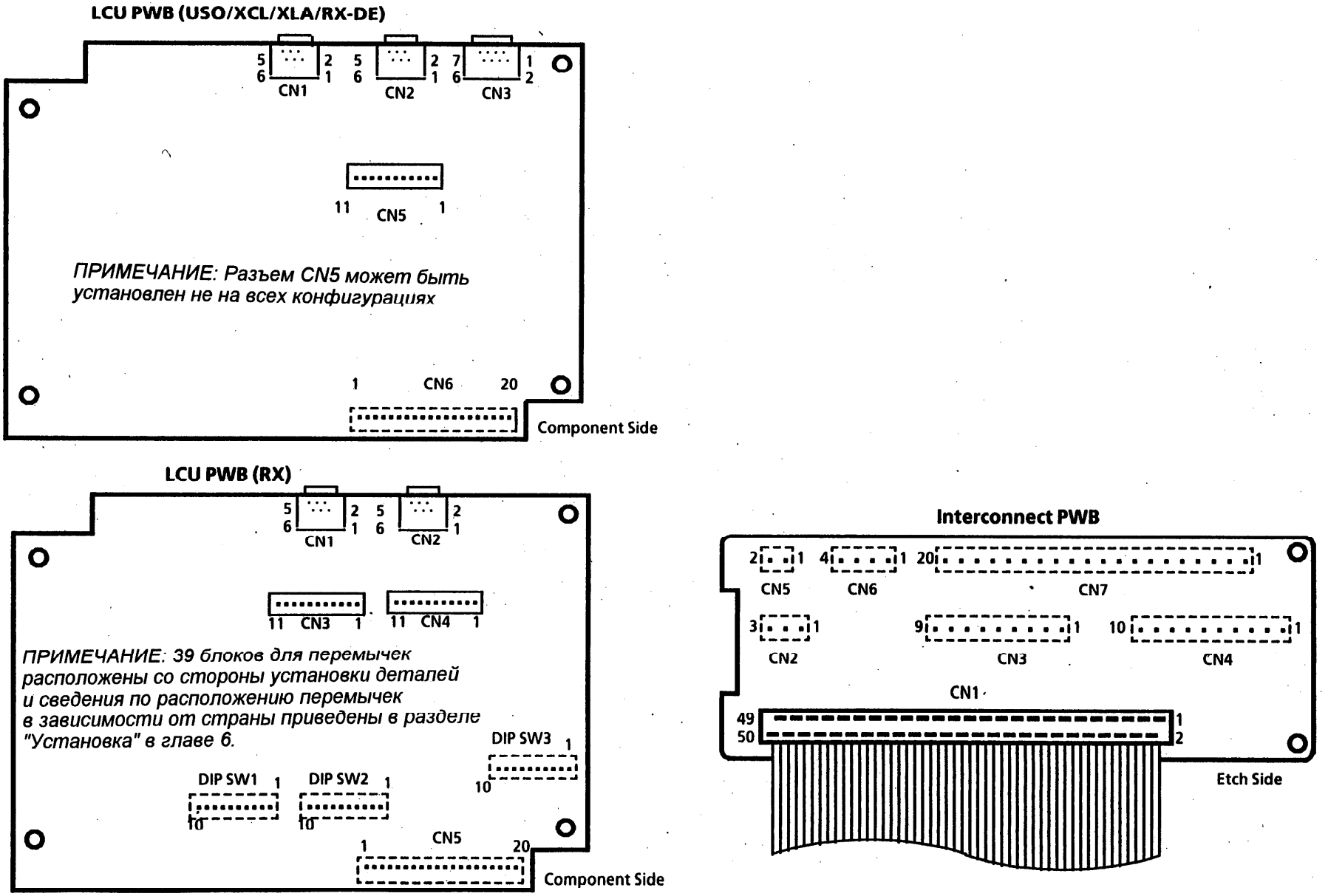

Рис. 4. Расположение разъемов CN печатной плате LCU и соединительной печатной плате

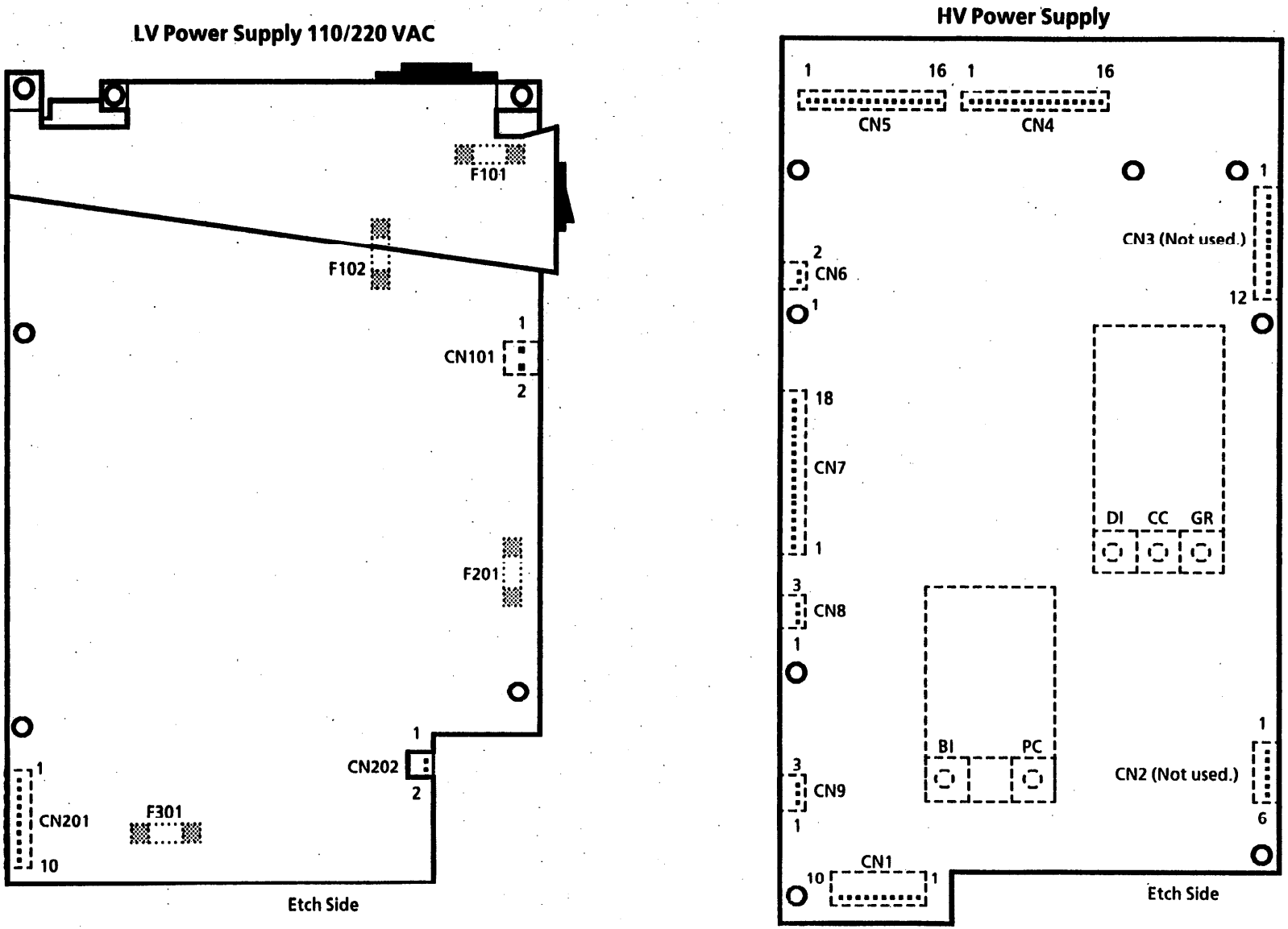

Рис. 5. Расположение разъемов CN на низковольтном и высоковольтном блоках питания

Схема соединений (7041 без модификации 42)

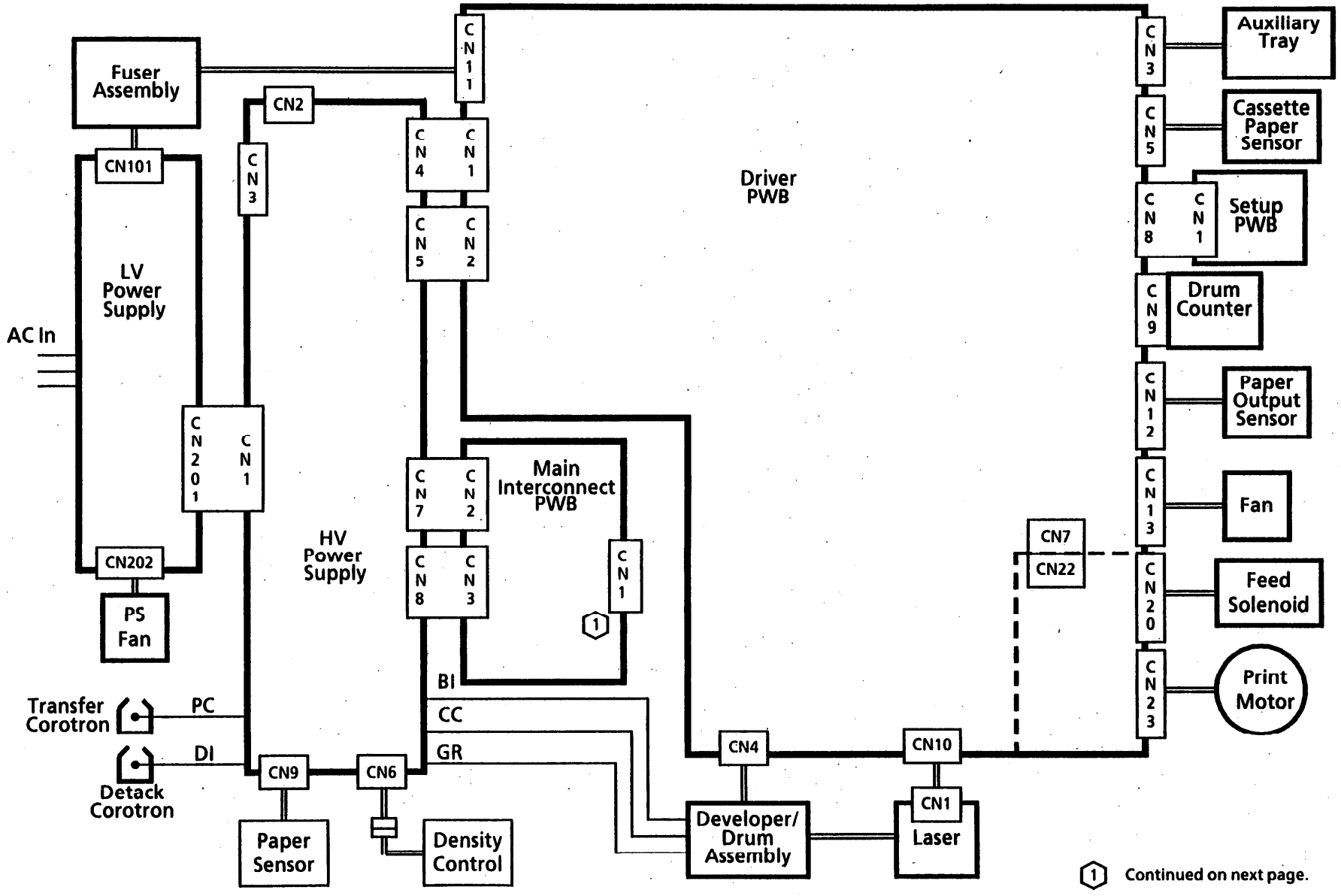

Рис. 6. Схема соединений

Схема соединений (7041 без модификации 42)

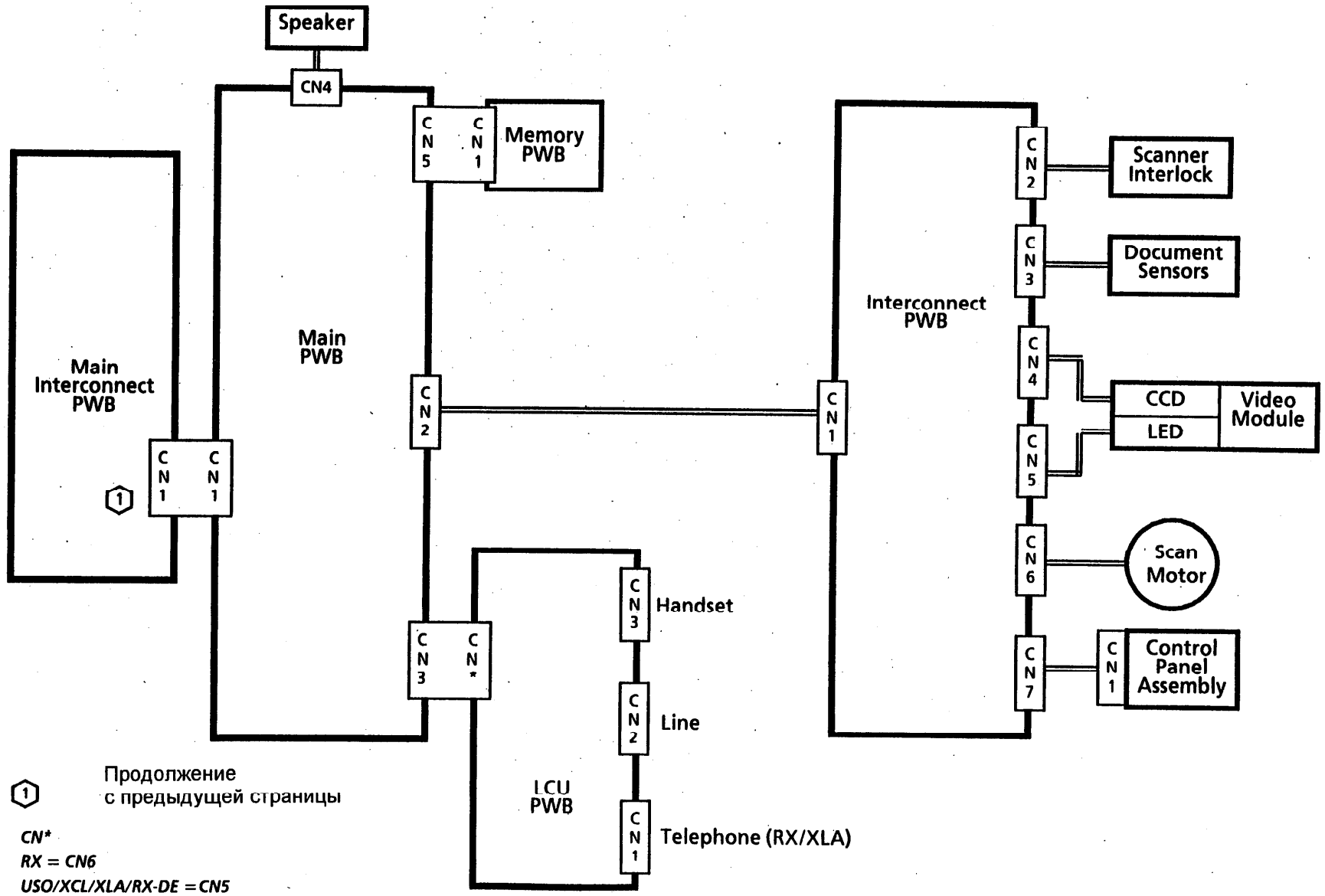

Рис. 1. Схема соединений

Распределение постоянного электропитания и заземления (7041 без модификации 42)

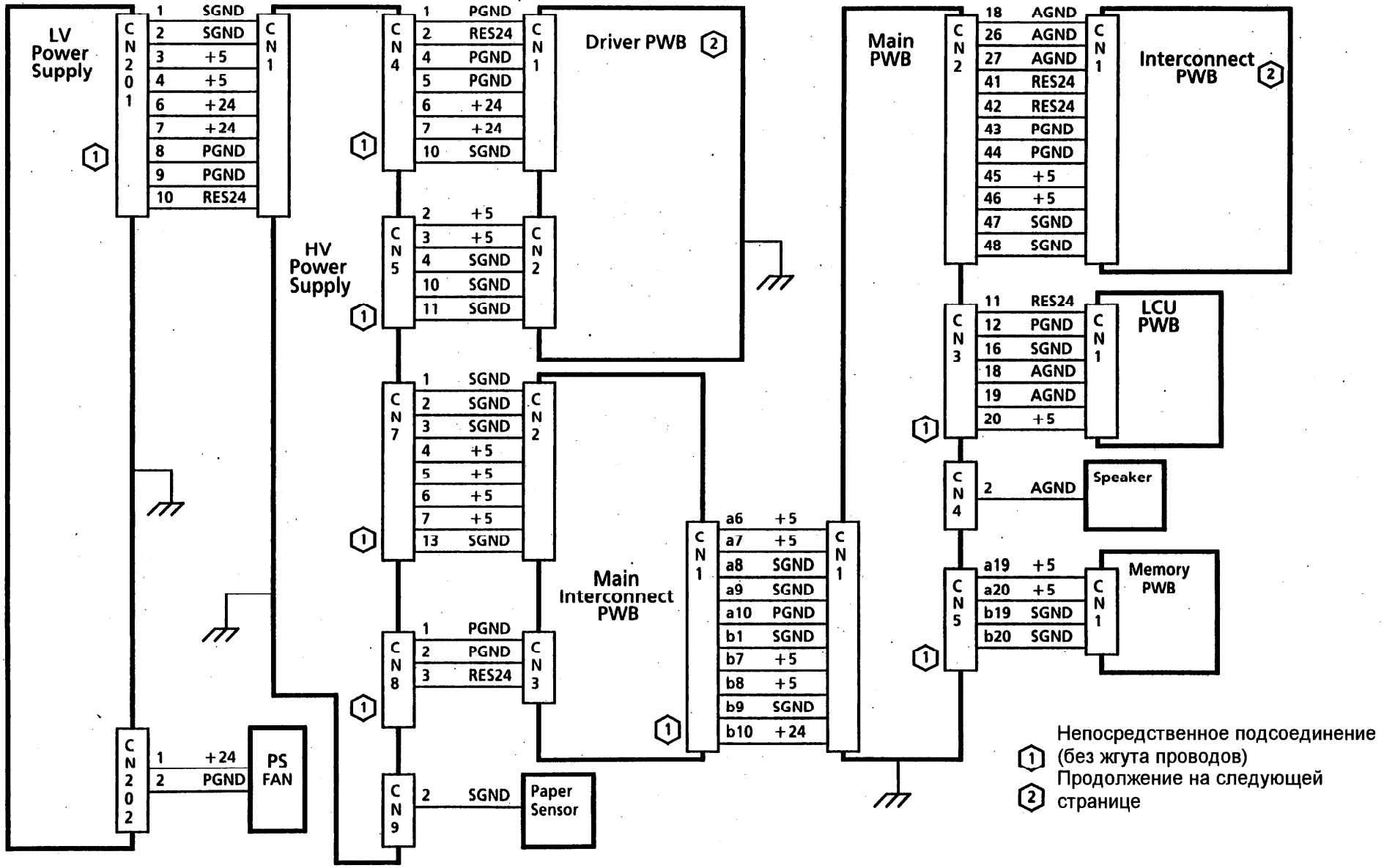

Рис. 8. Распределение постоянного электропитания и заземления

Распределение постоянного электропитания и заземления (7041 без модификации 42)

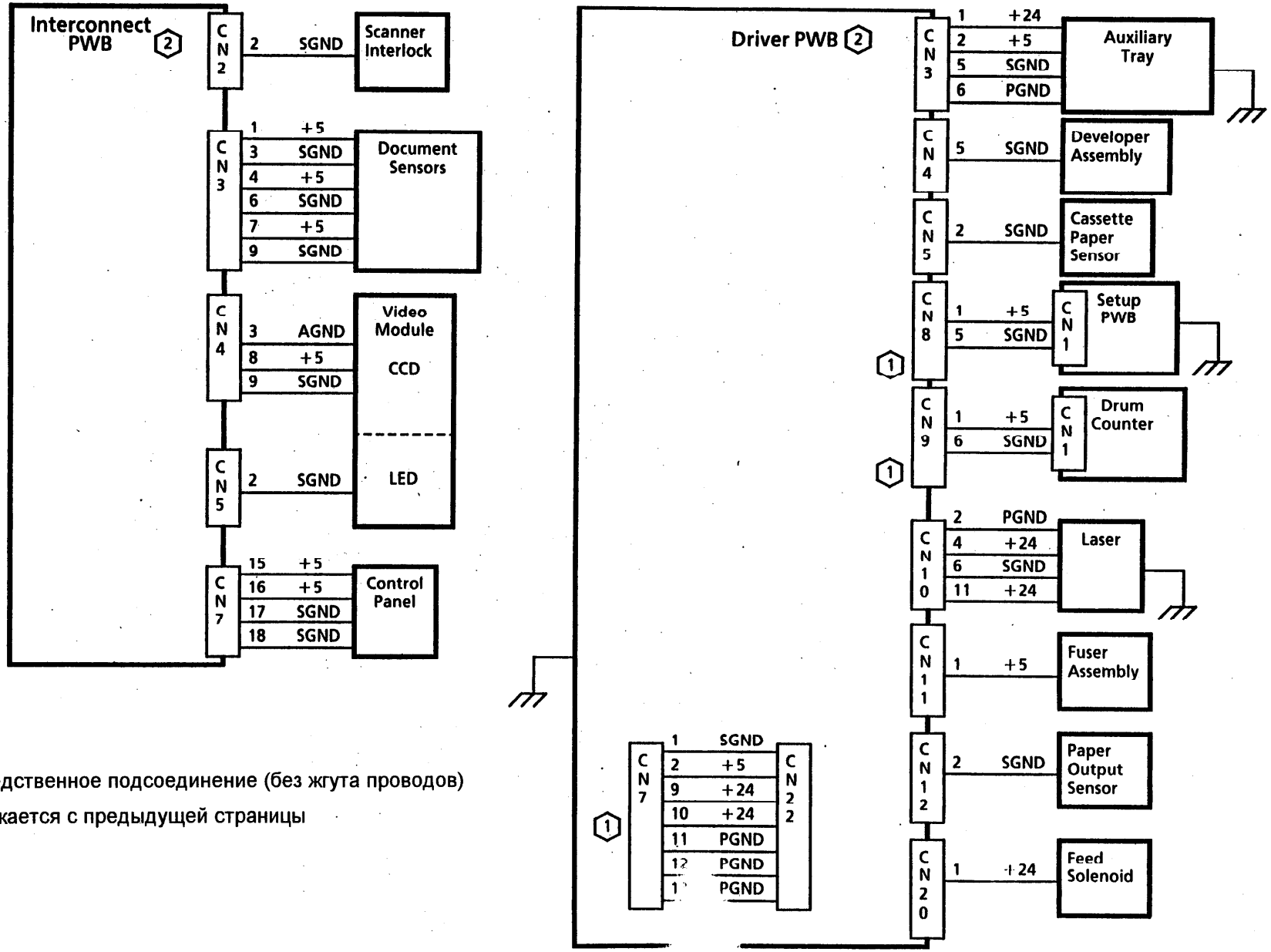

(1) Непосредственное подсоединение (без жгута проводов)

(2) Продолжается с предыдущей страницы

Рис. 9. Распределение постоянного электропитания и заземления

Высоковольтные контакты (7041 без модификации 42)

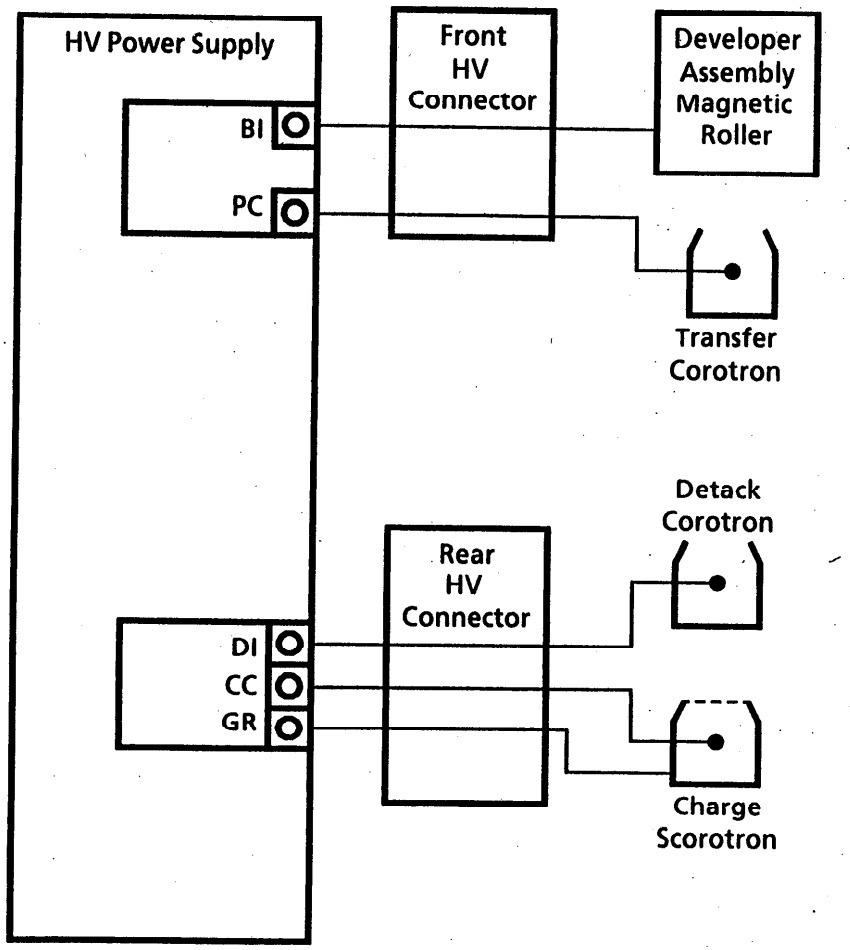

Рис. 10. Высоковольтные подсоединения

Контакты заземления корпуса

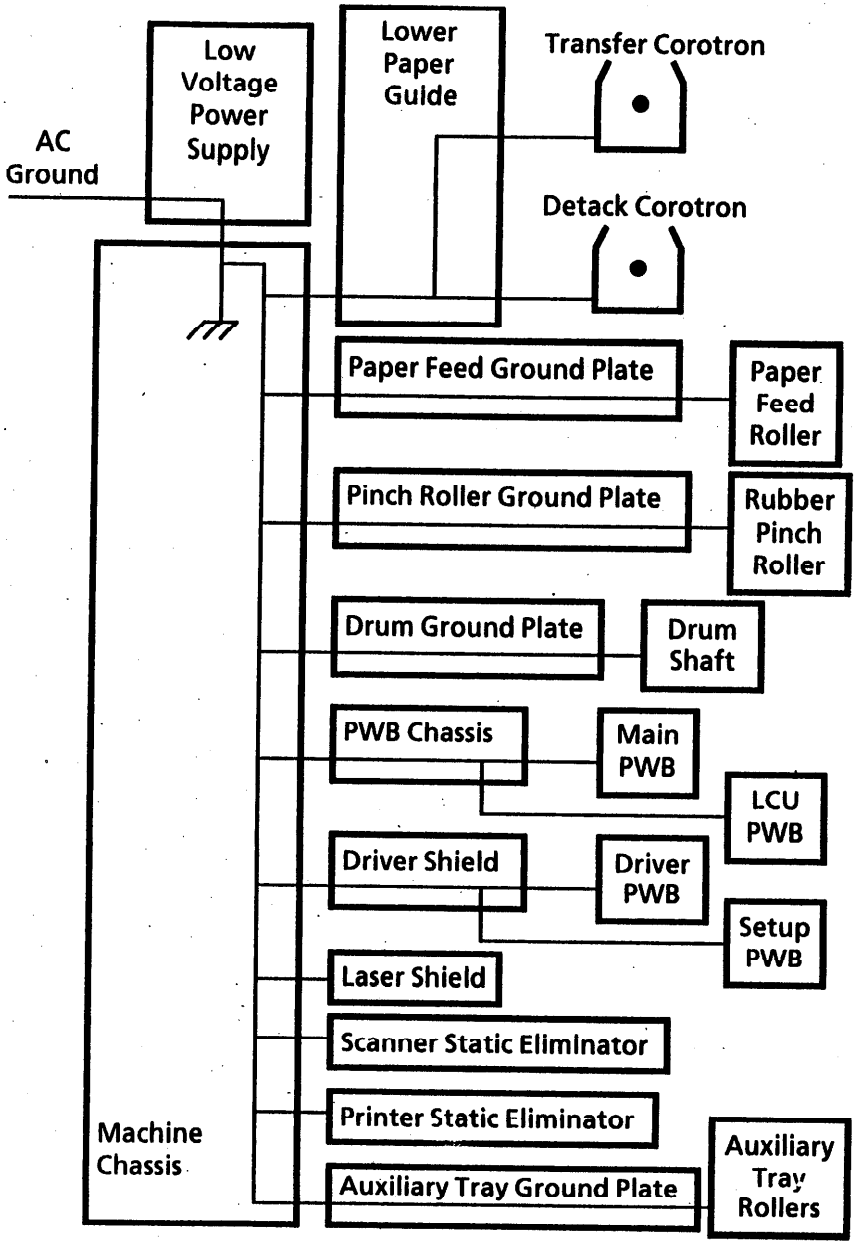

Рис. 11. Подсоединения заземления корпуса

Таблицы разводки разъемов (7041 без модификации 42)

В таблицах разводки разъемов используются следующие сокращения

Двунапр	**Сигнал является двунаправленным**
ВВБП	**Высоковольтный блок питания**
Соед	**Соединительная печатная плата**
Глав	**Главная печатная плата**
НВБП	**Низковольтный блок питания**
Гл соед	**Главная соединительная плата**
Драйвер	**Драйверная печатная плата**

Полный список мнемонических обозначений сигналов с описаниями приведен в главе 6.

ПРИМЕЧАНИЕ: В примечание в конце каждой таблицы указывается ответный разъем или узел, ссылка на альтернативный вариант разводки или вариант исполнения - только RX или только USO.

CN1 Драйверная печатная плата

Вывод	От	До	Сигнал
1			PGND
2	ВВБП	Драйвер	RES24
3	ВВБП	Драйвер	FS1
4			PGND
5			PGND
6	ВВБП	Драйвер	+24
7	ВВБП	Драйвер	+24
8	ВВБП	Драйвер	+18
9	ВВБП	Драйвер	+9
10			SGND
11	ВВБП	Драйвер	AINPCH
12	ВВБП	Драйвер	AINBIAS
13	ВВБП	Драйвер	AINCCH
14	Драйвер	ВВБП	PCDRV
15	Драйвер	ВВБП	BIDRV
16	Драйвер	ВВБП	CCDRV

ПРИМЕЧАНИЕ: Подключается к разъему CN4 высоковольтного блока питания.

CN1 Высоковольтный блок питания

Вывод	От	До	Сигнал
1			SGND
2			SGND
3	НВБП	ВВБП	+5
4	НВБП	ВВБП	+5
5	ВВБП	НВБП	HEON0
6	НВБП	ВВБП	+24
7	НВБП	ВВБП	+24
8			PGND
9			PGND
10	НВБП	ВВБП	RES24

ПРИМЕЧАНИЕ: Подключается к разъему CN201 низковольтного блока питания.

CN1 Соединительная печатная плата

Вывод	От	До	Сигнал
1	Двунапр	Двунапр	BD0R
2	Двунапр	Двунапр	BD1R
3	Двунапр	Двунапр	BD2R
4	Двунапр	Двунапр	BD3R
5	Двунапр	Двунапр	BD4R
6	Двунапр	Двунапр	BD5R
7	Двунапр	Двунапр	BD6R
8	Двунапр	Двунапр	BD7R
9	Соед	Главн	BA0
10	Соед	Главн	BA1
11	Соед	Главн	IOR
12	Соед	Главн	IOW
13	Соед	Главн	LCDER
14	Соед	Главн	KEYCS
15	Соед	Главн	BOOKSW
16	Соед	Главн	VOUT
17	Главн	Соед	RB

CN1 Соединительная печатная плата (продолжение)

Вывод	От	До	Сигнал
18	Главн	Соед	AGND
19	Главн	Соед	PAHI1
20	Главн	Соед	PAHI2
21	Главн	Соед	TR
22	Соед	Главн	CS
23	Соед	Главн	DOCSTB
24	Соед	Главн	DOCA4
25	Соед	Главн	DOCB4
26			AGND
27			AGND
28			
29	Соед	Главн	COVER
30			
31	Главн	Соед	OA0
32	Главн	Соед	OA0
33	Главн	Соед	OA
34	Главн	Соед	OA
35	Главн	Соед	OB0
36	Главн	Соед	OB0
37	Главн	Соед	OB
38	Главн	Соед	OB
39	Главн	Соед	+12
40	Главн	Соед	+12
41	Главн	Соед	RES24
42	Главн	Соед	RES24
43			PGND
44			PGND
45	Главн	Соед	+5
46	Главн	Соед	+5
47			SGND
48			SGND
49	Главн	Соед	-12
50	Соед	Главн	VOUT

ПРИМЕЧАНИЕ: Подключается к разъему CN2 главной печатной платы.

CN1 Печатная плата LCU (только RX)

Вывод	От	До	Сигнал
1			
2			
3	Телефон	LCU	Tel1
4	Телефон	LCU	Tel2
5			
6			

ПРИМЕЧАНИЕ: Подключается к телефону

CN1 Главная печатная плата

Вывод	От	До	Сигнал

ПРИМЕЧАНИЕ: Аналогичен разъему CN1 главной соединительной печатной платы

CN1 Главная соединительная печатная плата

Вывод	От	До	Сигнал
a1	Гл соед	Главн	CRDY0
a2	Гл соед	Главн	READY0
a3	Главн	Гл соед	CMD
a4	Гл соед	Главн	STS
a5	Гл соед	Главн	POWER
a6			+5
a7			+5
a8			SGND
a9			SGND
a10			PGND
b1			SGND
b2			
b3	Гл соед	Главн	VSY0
b4	Гл соед	Главн	VCK0
b5	Главн	Гл соед	VDA0
b6			
b7	Главн	Гл соед	+5
b8	Главн	Гл соед	+5
b9			SGND
b10	Главн	Гл соед	RES24

ПРИМЕЧАНИЕ: Подключается к разъему CN1 главной печатной платы.

CN1 Печатная плата памяти

Вывод	От	До	Сигнал
a1	Главн	Память	A0
a2	Главн	Память	A1
a3	Главн	Память	A2
a4	Главн	Память	A3
a5	Главн	Память	A4
a6	Главн	Память	A5
a7	Главн	Память	A6
a8	Главн	Память	A7
a9	Главн	Память	A8
a10	Главн	Память	A9
a11	Главн	Память	A10
a12	Главн	Память	A11
a13	Главн	Память	A12
a14	Главн	Память	A13
a15	Главн	Память	A14
a16	Главн	Память	A15
a17	Главн	Память	A16
a18	Главн	Память	RAMST0
a19	Главн	Память	+5
a20	Главн	Память	+5
b1	Двунапр	Двунапр	D0
b2	Двунапр	Двунапр	D1
b3	Двунапр	Двунапр	D2
b4	Двунапр	Двунапр	D3
b5	Двунапр	Двунапр	D4
b6	Двунапр	Двунапр	D5
b7	Двунапр	Двунапр	D6
b8	Двунапр	Двунапр	D7
b9	Главн	Память	TCS00
b10	Главн	Память	TCS10
b11	Главн	Память	TCS20
b12	Главн	Память	TCS30
b13	Главн	Память	TCS40
b14	Главн	Память	BLA17
b15	Главн	Память	BLA18
b16	Главн	Память	WR0

CN1 Печатная плата памяти (продолжение)

Вывод	От	До	Сигнал
b17	Главн	Память	MOE0
b18	Главн	Память	RAMST1
b19			SGND
b20			SGND

ПРИМЕЧАНИЕ: Подключается к разъему CN5 главной печатной платы.

CN1 Печатная плата настройки

Вывод	От	До	Сигнал
1	Драйвер	Настройка	+5
2	Драйвер	Настройка	POWER
3	Двунапр	Двунапр	PD
4	Драйвер	Настройка	PSCK0
5			SGND

ПРИМЕЧАНИЕ: Подключается к разъему CN8 драйверной печатной платы.

CN2 Драйверная печатная плата

Вывод	От	До	Сигнал
1	Драйвер	ВВБП	HEON0
2	ВВБП	Драйвер	+5
3	ВВБП	Драйвер	+5
4			SGND
5			
6	Драйвер	ВВБП	VDA0
7	ВВБП	Драйвер	VCK0
8	ВВБП	Драйвер	VSY0
9			
10			SGND
11			SGND
12	Драйвер	ВВБП	CRDY0
13	Драйвер	ВВБП	READY0
14	ВВБП	Драйвер	CMD
15	Драйвер	ВВБП	STS
16	Драйвер	ВВБП	POWER

ПРИМЕЧАНИЕ: Подключается к разъему CN5 высоковольтного блока питания.

CN2 Соединительная печатная плата

Вывод	От	До	Сигнал
1	Блокировка	Соед	COVER
2			SGND
3			

ПРИМЕЧАНИЕ: Подключается к блокировочному выключателю сканера

CN2 Печатная плата LCU (USO/XCL/XLA)

Вывод	От	До	Сигнал
1			
2			
3	Линия	LCU	L1
4	Линия	LCU	L2
5			
6			

ПРИМЕЧАНИЕ: Подключается к телефонной линии

CN2 Печатная плата LCU (только RX)

Вывод	От	До	Сигнал
1			
2	Линия	LCU	Tel1
3	Линия	LCU	L1
4	Линия	LCU	L2
5	Линия	LCU	Tel2
6			

ПРИМЕЧАНИЕ: Подключается к телефонной линии

CN2 Главная печатная плата

Вывод	От	До	Сигнал

ПРИМЕЧАНИЕ: Аналогичен разъему CN1 соединительной печатной платы

CN2 Главная соединительная печатная плата

Вывод	От	До	Сигнал
1			SGND
2			SGND
3			SGND
4	ВВБП	Гл соед	+5
5	ВВБП	Гл соед	+5
6	ВВБП	Гл соед	+5
7	ВВБП	Гл соед	+5
8			
9	Гл соед	ВВБП	VDA0
10	ВВБП	Гл соед	VCK0
11	ВВБП	Гл соед	VSY0
12			
13			SGND
14	ВВБП	Гл соед	CRDY0
15	ВВБП	Гл соед	READY0
16	Гл соед	ВВБП	CMD
17	ВВБП	Гл соед	STS
18	ВВБП	Гл соед	POWER

ПРИМЕЧАНИЕ: Подключается к разъему CN7 высоковольтного блока питания.

CN3 Соединительная печатная плата

Вывод	От	До	Сигнал
1	Соед	Скан	+5
2	Скан	Соед	DOCSTB
3			SGND
4	Соед	A4	+5
5	A4	Соед	DOCA4
6			SGND
7	Соед	B4	+5
8	B4	Соед	DOCB4
9			SGND

ПРИМЕЧАНИЕ: Подключается к датчикам оригинала

CN3 Драйверная печатная плата

Вывод	От	До	Сигнал
1	Драйвер	Кассета	+24
2	Драйвер	Кассета	+5
3	Драйвер	Кассета	PSCK0
4	Двунапр	Двунапр	PD
5			SGND
6			PGND
7	Драйвер	Кассета	POWER

ПРИМЕЧАНИЕ: Подключается к вспомогательному лотку

CN3 Печатная плата LCU (USO/XCL/XLA)

Вывод	От	До	Сигнал
1	Телефон. трубка	LCU	MIC+
2	Телефон. трубка	LCU	MIC-
3	Телефон. трубка	LCU	HOOK
4			
5			
6			SGND
7	LCU	Телефон. трубка	SP+
8	LCU	Телефон. трубка	SP-

ПРИМЕЧАНИЕ: Подключается к телефонной трубке

CN3 Печатная плата LCU (RX: GB, NZ, HK)

От	До
Вывод 2	Вывод 11
Вывод 3	Вывод 9
Вывод 5	Вывод 10

ПРИМЕЧАНИЕ: Требуются перемычки.

CN3 Печатная плата LCU (RX: все страны кроме GB, NZ, HK, SE)

От	До
Вывод 3	Вывод 11
Вывод 4	Вывод 10

ПРИМЕЧАНИЕ: Требуются перемычки. Для SE разъем CN3 не нужен.

CN3 Главная печатная плата

Вывод	От	До	Сигнал
1	Главн	LCU	TXA
2	Главн	LCU	CML
3	LCU	Главн	DHOOK0
4	Главн	LCU	DIAL
5	Главн	LCU	LD
6			
7	LCU	Главн	RXA
8	LCU	Главн	LOOP0
9	LCU	Главн	CIS
10	LCU	Главн	DIALT0
11	Главн	LCU	RES24
12			PGND
13			
14	Главн	LCU	+12
15	Главн	LCU	OPHS
16			SGND
17	Главн	LCU	-12
18			AGND
19			AGND
20	Главн	LCU	+5

ПРИМЕЧАНИЯ

- *В исполнении RX подключается к разъему CN5 на печатной плате LCU , а в исполнении USO/XCL/XLA подключается к разъему CN6*
- *USO/XCL/XLA: Вывод 10 не подсоединяется. RX: не подсоединяются выводы 3 и 15. В некоторых странах не подсоединяется вывод 10.*

CN3 Главная соединительная печатная плата

Вывод	От	До	Сигнал
1			PGND
2			PGND
3	ВВБП	Гл соед	RES24

ПРИМЕЧАНИЕ: Подключается к разъему CN8 высоковольтного блока питания.

CN4 Высоковольтный блок питания

Вывод	От	До	Сигнал

ПРИМЕЧАНИЕ: Аналогичен разъему CN1 драйверной печатной платы

CN4 Драйверная печатная плата

Вывод	От	До	Сигнал
1	Драйвер	Прояв-ление	MG+
2	Прояв-ление	Драйвер	MG-
3	Драйвер	Прояв-ление	SPPLY5
4	Прояв-ление	Драйвер	ANLGTE
5			SGND

ПРИМЕЧАНИЕ: Подключается к узлу проявления

CN4 Соединительная печатная плата

Вывод	От	До	Сигнал
1	Видео	Соед	VOUT
2	Соед	Видео	RB
3			AGND
4	Соед	Видео	PAHI1
5	Соед	Видео	PAHI2
6	Соед	Видео	TR
7	Видео	Соед	CS
8	Соед	Видео	+5
9			SGND
10	Соед	Видео	+12

ПРИМЕЧАНИЕ: Подключается к модулю видеосистемы

CN4 Печатная плата LCU (RX: все страны кроме GB, NZ, HK, IT, SE)

От	До
Вывод 3	Вывод 10
Вывод 4	Вывод 9

ПРИМЕЧАНИЕ: Требуются перемычки.

CN4 Печатная плата LCU (RX: GB, NZ, HK)

От	До
Вывод 2	Вывод 10
Вывод 3	Вывод 7
Вывод 5	Вывод 9

ПРИМЕЧАНИЕ: Требуются перемычки.

CN4 Печатная плата LCU (RX: IT, SE)

От	До
Вывод 2	Вывод 11
Вывод 3	Вывод 10
Вывод 4	Вывод 9
Вывод 5	Вывод 8

ПРИМЕЧАНИЕ: Требуются перемычки.

CN4 Главная печатная плата

Вывод	От	До	Сигнал
1	Главн	Громкого-воритель	SP
2			AGND

ПРИМЕЧАНИЕ: Подключается к громкоговорителю.

CN5 Драйверная печатная плата

Вывод	От	До	Сигнал
1	Датчик	Драйвер	ANGLPE
2			SGND

ПРИМЕЧАНИЕ: Подключается к датчику бумаги в кассете.

CN5 Высоковольтный блок питания

Вывод	От	До	Сигнал

ПРИМЕЧАНИЕ: Аналогичен разъему CN2 драйверной печатной платы

CN5 Соединительная печатная плата

Вывод	От	До	Сигнал
1	Соед	Видео	+22
2			SGND

ПРИМЕЧАНИЕ: Подключается к модулю видеосистемы.

CN5 Печатная плата LCU (USO/XCL)

От	До
Вывод 3	Вывод 10
Вывод 4	Вывод 9

ПРИМЕЧАНИЕ: Требуются перемычки.

CN5 Печатная плата LCU (XLA)

От	До

ПРИМЕЧАНИЕ: Положение перемычек будет уточнено.

CN5 Печатная плата LCU (RX: только DE)

От	До
Вывод 1*	Вывод 7*
Вывод 2	Вывод 11
Вывод 3	Вывод 10
Вывод 4	Вывод 9
Вывод 5	Вывод 8

ПРИМЕЧАНИЕ: Для заземления требуются перемычка между выводами 1 и 7*.*

CN5 Главная печатная плата

Вывод	От	До	Сигнал

ПРИМЕЧАНИЕ: Аналогичен разъему CN1 печатной платы памяти.

CN6 Высоковольтный блок питания

Вывод	От	До	Сигнал
1	ВВБП	Регулятор	BIVR1
1	Регулятор	ВВБП	BIVR2

ПРИМЕЧАНИЕ: Подключается к регулятору плотности.

CN6 Соединительная печатная плата

Вывод	От	До	Сигнал
1	Соед	Двигатель	OA
2	Соед	Двигатель	OA0
3	Соед	Двигатель	OB
4	Соед	Двигатель	OB0

ПРИМЕЧАНИЕ: Подключается к двигателю сканирования.

CN6 Печатная плата LCU (USO/XCL/XLA)

Вывод	От	До	Сигнал

ПРИМЕЧАНИЕ: Аналогичен разъему CN3 главной печатной платы.

CN7 Драйверная печатная плата

Вывод	От	До	Сигнал
1			SGND
2	Драйвер	Драйвер	+5
3	Драйвер	Драйвер	FDCR0
4	Драйвер	Драйвер	FDCR1
5			
6	Драйвер	Драйвер	CFON1
7	Драйвер	Драйвер	FDB1
8	Драйвер	Драйвер	FDA1
9	Драйвер	Драйвер	+24
10	Драйвер	Драйвер	+24
11			PGND
12			PGND
13			PGND

ПРИМЕЧАНИЕ: Подключается к разъему CN22 драйверной печатной платы.

CN7 Высоковольтный блок питания

Вывод	От	До	Сигнал

ПРИМЕЧАНИЕ: Аналогичен разъему CN2 главной соединительной печатной платы.

CN7 Соединительная печатная плата

Вывод	От	До	Сигнал
1	Двунапр	Двунапр	BD0R
2	Двунапр	Двунапр	BD1R
3	Двунапр	Двунапр	BD2R
4	Двунапр	Двунапр	BD3R
5	Двунапр	Двунапр	BD4R
6	Двунапр	Двунапр	BD5R
7	Двунапр	Двунапр	BD6R
8	Двунапр	Двунапр	BD7R
9	Двунапр	Двунапр	BA0
10	Соед	Панель	BA1
11	Соед	Панель	IOR
12	Соед	Панель	IOW
13	Соед	Панель	LCDER
14	Соед	Панель	KEYCS
15	Соед	Панель	+5
16	Соед	Панель	+5
17			SGND
18			SGND
19	Соед	Панель	BOOKSW
20			

ПРИМЕЧАНИЕ: Подключается к узлу панели управления.

CN8 Драйверная печатная плата

Вывод	От	До	Сигнал

ПРИМЕЧАНИЕ: Аналогичен разъему CN1 печатной платы настройки.

CN8 Высоковольтный блок питания

Вывод	От	До	Сигнал

ПРИМЕЧАНИЕ: Аналогичен разъему CN3 главной соединительной печатной платы.

CN9 Драйверная печатная плата

Вывод	От	До	Сигнал
1	Драйвер	Счетчик	+5
2	Драйвер	Счетчик	DRCS
3	Драйвер	Счетчик	DRSCK
4	Драйвер	Счетчик	DRD1
5	Счетчик	Драйвер	DRD0
6			SGND

ПРИМЕЧАНИЕ: Подключается к счетчику барабана.

CN9 Высоковольтный блок питания

Вывод	От	До	Сигнал
1	Датчик	ВВБП	FS1D
2			SGND
1	Датчик	ВВБП	FS1

ПРИМЕЧАНИЕ: Подключается к датчику бумаги.

CN10 Драйверная печатная плата

Вывод	От	До	Сигнал
1	Лазер	Драйвер	POSYN0
2			PGND
3	Драйвер	Лазер	POD0
4	Драйвер	Лазер	+24
5	Драйвер	Лазер	+9
6			SGND
7	Лазер	Драйвер	UFE0
8	Драйвер	Лазер	LD0
9	Драйвер	Лазер	LSPWRC
10	Лазер	Драйвер	ANLGLM
11	Драйвер	Лазер	+24
12	Лазер	Драйвер	DCLED

ПРИМЕЧАНИЕ: Подключается к лазеру.

CN11 Драйверная печатная плата

Вывод	От	До	Сигнал
1	Драйвер	Фьюзер	+5
2	Фьюзер	Драйвер	AINTH

ПРИМЕЧАНИЕ: Подключается к узлу фьюзера.

CN12 Драйверная печатная плата

Вывод	От	До	Сигнал
1	Датчик	Драйвер	FS2
2			SGND

ПРИМЕЧАНИЕ: Подключается к датчику выхода бумаги.

CN13 Драйверная печатная плата

Вывод	От	До	Сигнал
1	Драйвер	Вентилятор	FDON
2	Вентилятор	Драйвер	AINFH

ПРИМЕЧАНИЕ: Подключается к вентилятору.

CN20 Драйверная печатная плата

Вывод	От	До	Сигнал
1	Драйвер	Соленоид	FDON
2	Соленоид	Драйвер	AINFH

ПРИМЕЧАНИЕ: Подключается к соленоиду подачи.

CN22 Драйверная печатная плата

Вывод	От	До	Сигнал

ПРИМЕЧАНИЕ: Аналогичен разъему CN7 драйверной печатной платы.

CN23 Драйверная печатная плата

Вывод	От	До	Сигнал
1	Драйвер	Двигатель	PHA
2	Драйвер	Двигатель	PHC
3	Драйвер	Двигатель	PHB
4	Драйвер	Двигатель	PHD

ПРИМЕЧАНИЕ: Подключается к двигателю принтера.

CN101 Низковольтный блок питания

Вывод	От	До	Сигнал
1	НВБП	Фьюзер	AC
2	НВБП	Фьюзер	AC

ПРИМЕЧАНИЕ: Подключается к блоку фьюзера.

CN201 Низковольтный блок питания

Вывод	От	До	Сигнал

ПРИМЕЧАНИЕ: Аналогичен разъему CN1 высоковольтного блока питания.

CN202 Низковольтный блок питания

Вывод	От	До	Сигнал
1	НВБП	Вентилятор БП	+24
2			PGND

ПРИМЕЧАНИЕ: Подключается к вентилятору блока питания.

Расположение разъемов CN (7042 и 7041 с модификацией 42)

Найдите номер разъема и название узла, в котором он установлен, в приведенном ниже списке. Столбцы номера разъема и названия узла упорядочены соответственно в порядке возрастания номеров и по алфавиту. Номер рисунка, показывающего расположение данного разъема, указан в столбце "Рис.", а в столбце "Стр. кнт" указан номер страницы, на которой приведена таблица разводки контактов данного разъема.

Таблица 1. Расположение разъемов CN

Номер CN	УЗЕЛ	Назначение/Источник	Рис.	Стр. кнт
CN1	Драйверная печатная плата	Высоковольтный блок питания	3	31
CN1	Высоковольтный блок питания	Низковольтный блок питания	5	31
CN1	Соединительная печатная плата	Главная печатная плата	4	31
CN1	Печатная плата LCU	Телефон	4	31
CN1	Главная соединительная печатная плата	Главная печатная плата	2	31
CN1	Главная печатная плата	Главная соединительная печатная плата	2	31
CN1	Печатная плата памяти (дополнительная)	Главная печатная плата	2	31
CN1	Печатная плата настройки	Драйверная печатная плата	3	31
CN2	Драйверная печатная плата	Высоковольтный блок питания	3	31
CN2	Высоковольтный блок питания	Не используется.	5	Нет
CN2	Соединительная печатная плата	Узел панели управления	4	32
CN2	Печатная плата LCU	Телефонная линия	4	32
CN2	Главная соединительная печатная плата	Высоковольтный блок питания	2	32
CN2	Печатная плата настройки	Прибор для настройки.	3	Нет
CN3	Драйверная печатная плата	Вспомогательный лоток	3	32
CN3	Высоковольтный блок питания	Не используется.	5	Нет
CN3	Соединительная печатная плата	Датчики оригинала	4	33
CN3	Печатная плата LCU	Телефонная трубка	4	33
CN3	Главная печатная плата	Соединительная печатная плата	2	33
CN3	Главная соединительная печатная плата	Высоковольтный блок питания	2	33
CN4	Драйверная печатная плата	Узел проявления	3	33
CN4	Высоковольтный блок питания	Драйверная печатная плата	5	33
CN4	Соединительная печатная плата	Блокировка сканера	4	33

Таблица 1. Расположение разъемов CN (продолжение)

Номер CN	УЗЕЛ	Назначение/Источник	Рис.	Стр. кнт
CN4	Печатная плата LCU	Перемычки на плате	4	33
CN4	Главная печатная плата	Печатная плата памяти	2	33
CN5	Главная печатная плата	Громкоговоритель	2	34
CN5	Драйверная печатная плата	Датчик кассеты для бумаги	3	34
CN5	Высоковольтный блок питания	Драйверная печатная плата	5	34
CN5	Соединительная печатная плата	Двигатель сканирования	4	34
CN5	Печатная плата LCU	Перемычки на плате	4	34
CN6	Драйверная печатная плата	Не используется.	3	Нет
CN6	Высоковольтный блок питания	Не используется.	5	Нет
CN6	Соединительная печатная плата	Модуль видеосистемы (CIS)	4	34
CN6	Печатная плата LCU	Главная печатная плата	4	34
CN7	Драйверная печатная плата	CN22 на драйверной печатной плате	3	34
CN7	Высоковольтный блок питания	Главная соединительная печатная плата	5	34
CN8	Драйверная печатная плата	Печатная плата настройки	3	34
CN8	Высоковольтный блок питания	Главная соединительная печатная плата	5	35
CN9	Драйверная печатная плата	Счетчик барабана	3	35
CN9	Высоковольтный блок питания	Датчик бумаги	5	35
CN10	Драйверная печатная плата	Лазер	3	35
CN11	Драйверная печатная плата	Узел фьюзера	3	35
CN12	Драйверная печатная плата	Датчик вывода бумаги	3	35
CN13	Драйверная печатная плата	Вентилятор	3	35
CN20	Драйверная печатная плата	Соленоид подачи	3	35
CN22	Драйверная печатная плата	CN7 на драйверной печатной плате	3	35
CN23	Драйверная печатная плата	Двигатель принтера	3	35
CN101	Низковольтный блок питания	Узел фьюзера	5	35
CN201	Низковольтный блок питания	Высоковольтный блок питания	5	35

Чертеж расположения печатных плат (7042 и 7041 с модификацией 42)

1. Узел панели управления
2. Низковольтный блок питания
3. Соединительная печатная плата
4. Печатная плата LCU
5. Драйверная печатная плата
6. Печатная плата настройки
7. Главная соединительная печатная плата
8. Высоковольтный блок питания
9. Главная печатная плата
10. Печатная плата памяти

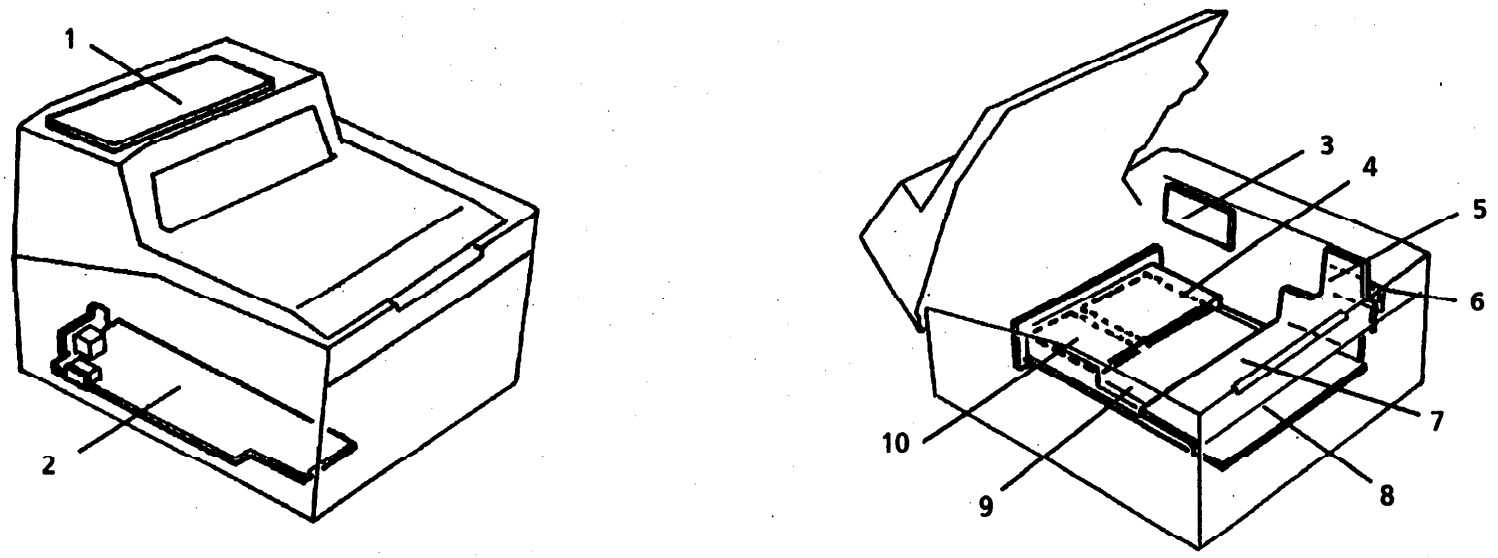

Рис. 1. Чертеж расположения печатных плат

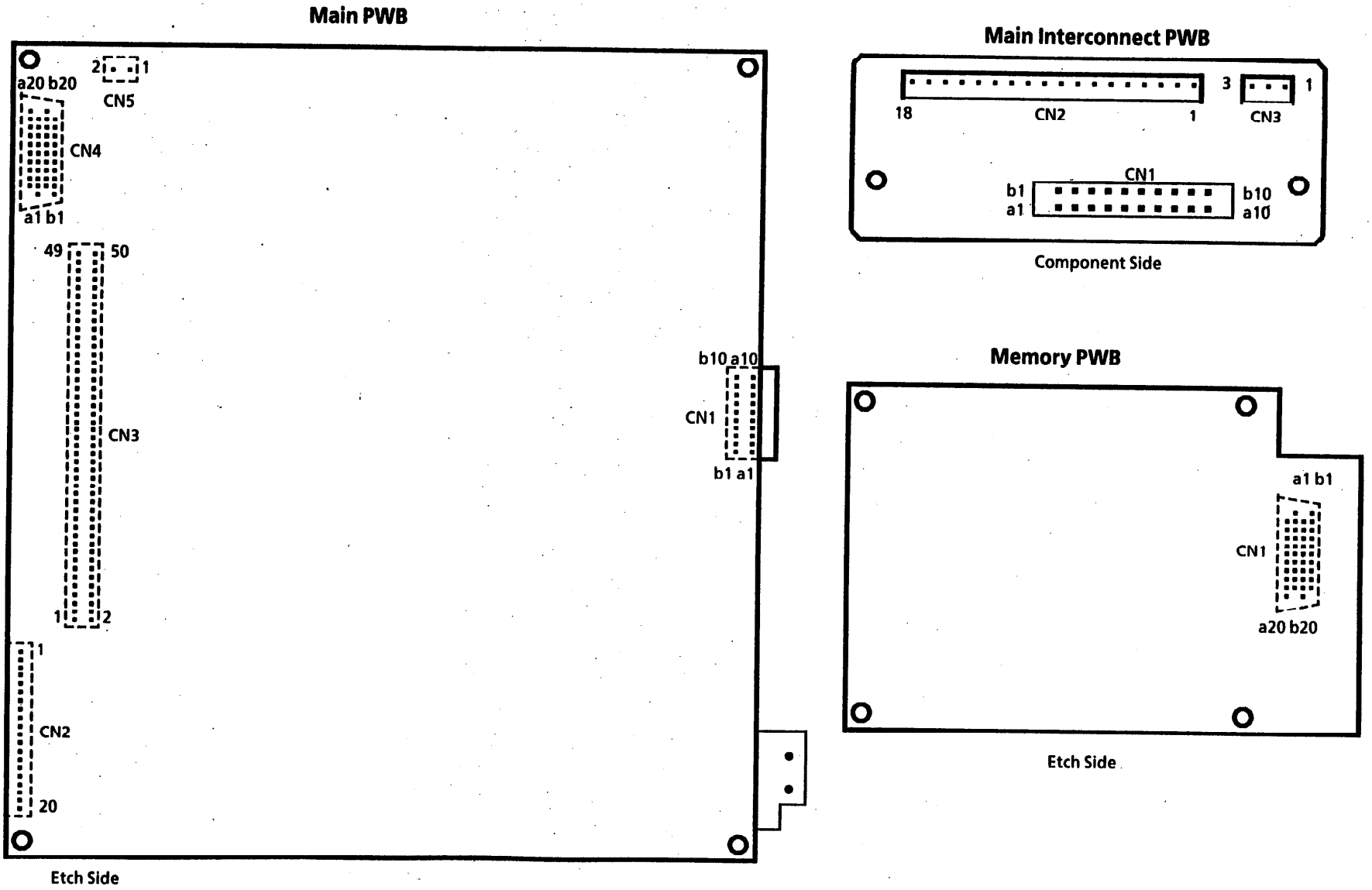

Рис. 2. Расположение разъемов CN на главной печатной плате, главной соединительной печатной плате и плате памяти

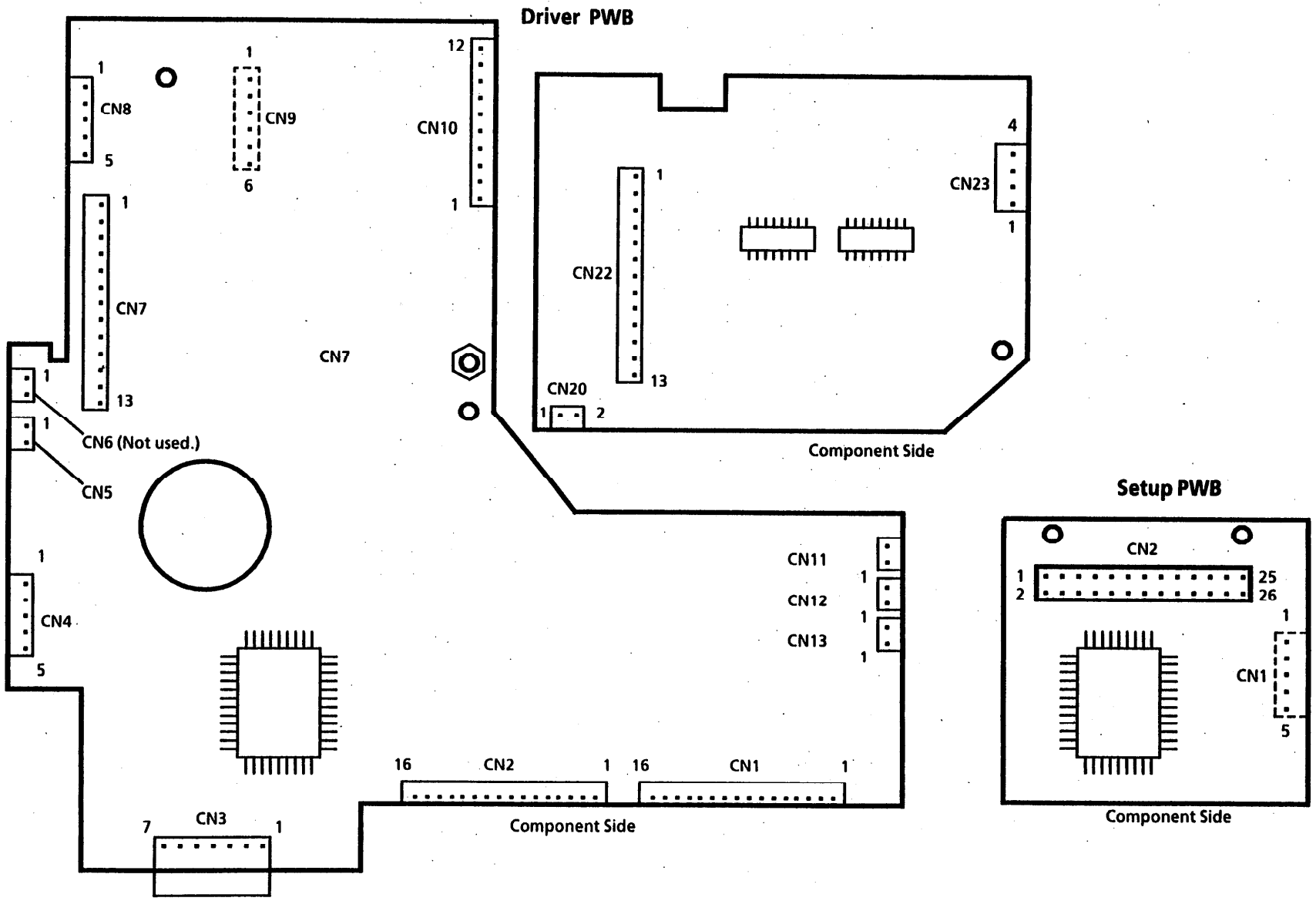

Рис. 3. Расположение разъемов CN на драйверной печатной плате и печатной плате настройки

Чертежи расположения разъемов CN (7042 и 7041 с модификацией 42)

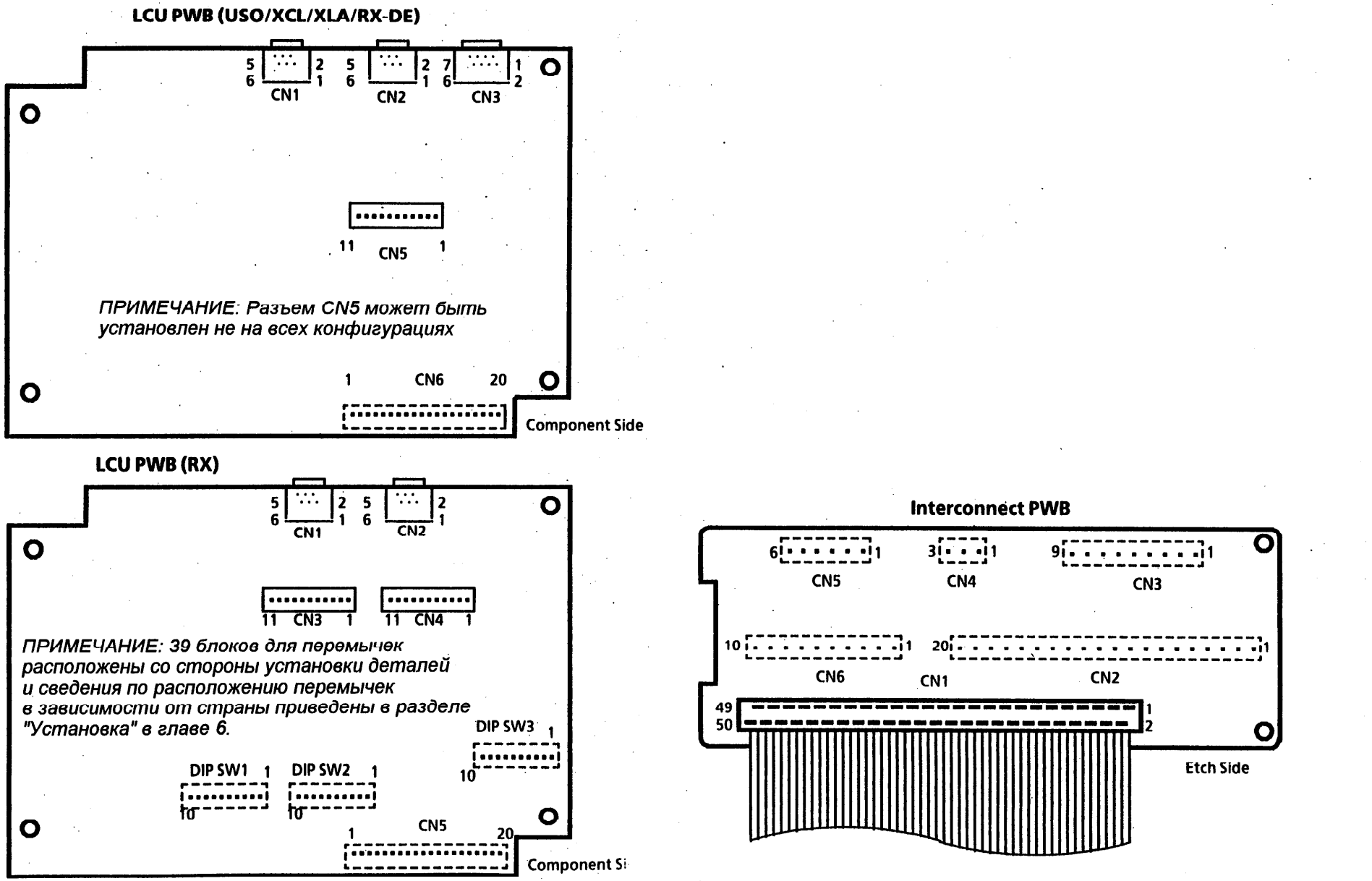

Рис. 4. Расположение разъемов CN печатной плате LCU и соединительной печатной плате

Чертежи расположения разъемов CN (7042 и 7041 с модификацией 42)

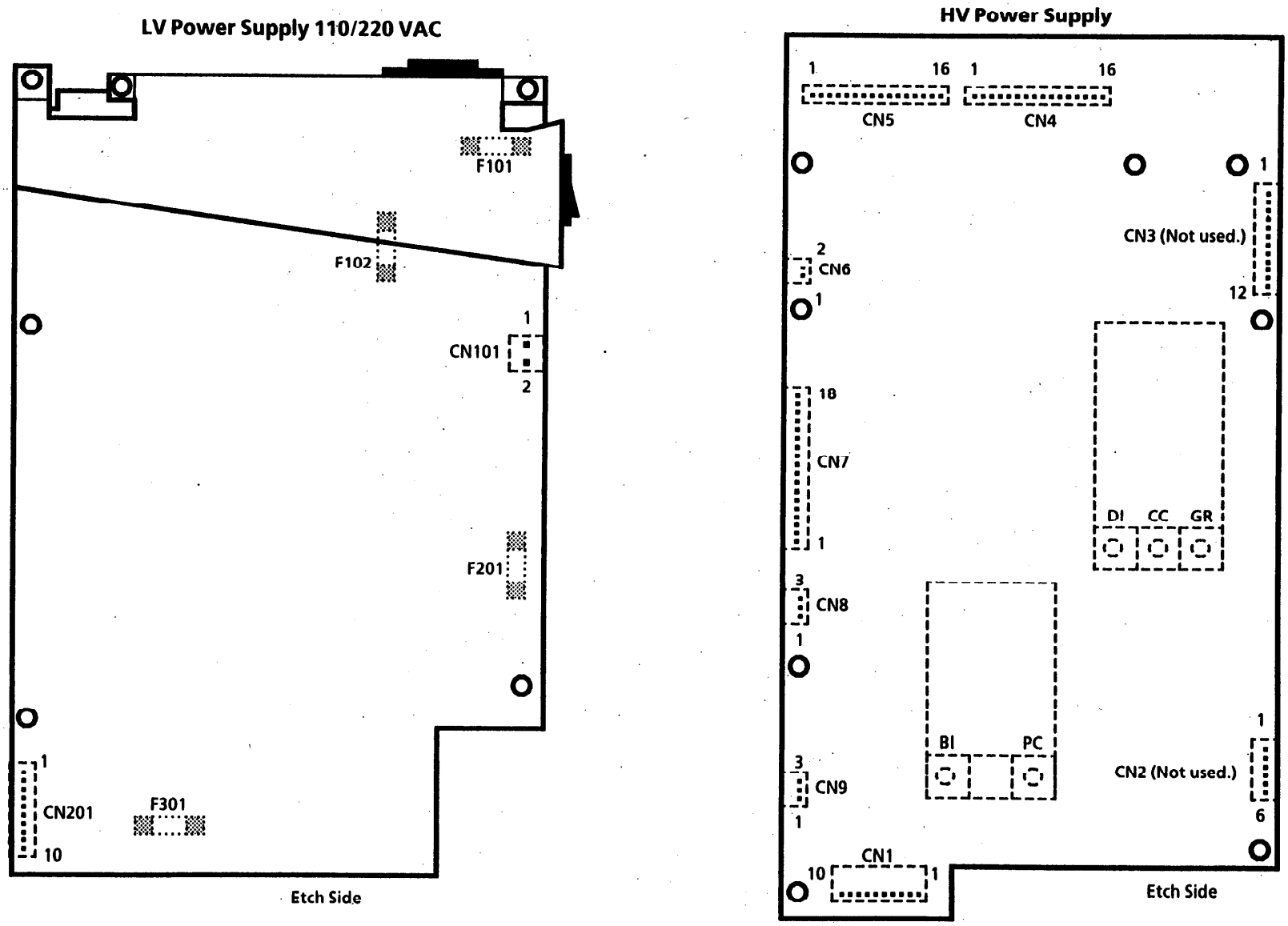

Рис. 5. Расположение разъемов CN на низковольтном и высоковольтном блоках питания

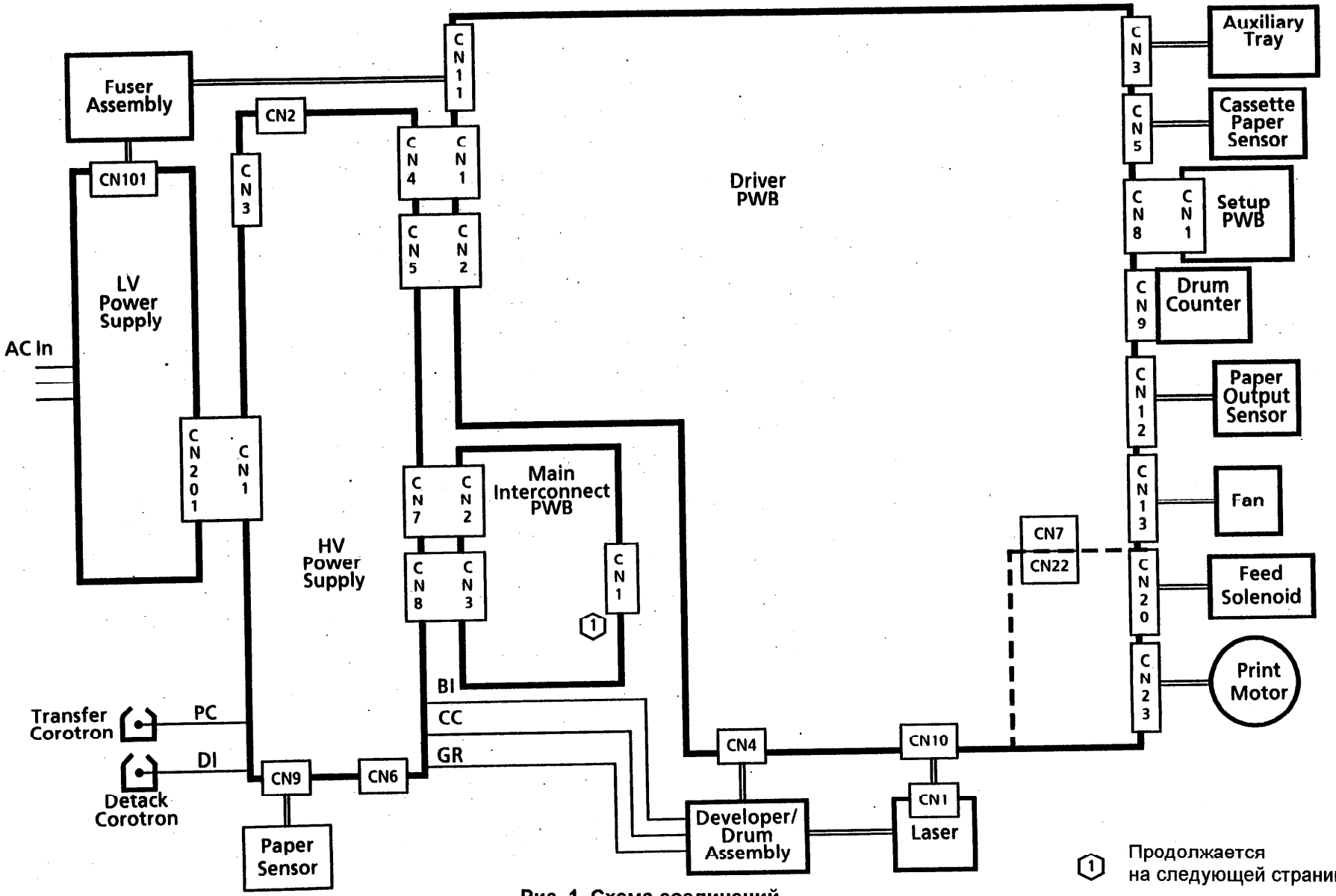

Рис. 1. Схема соединений

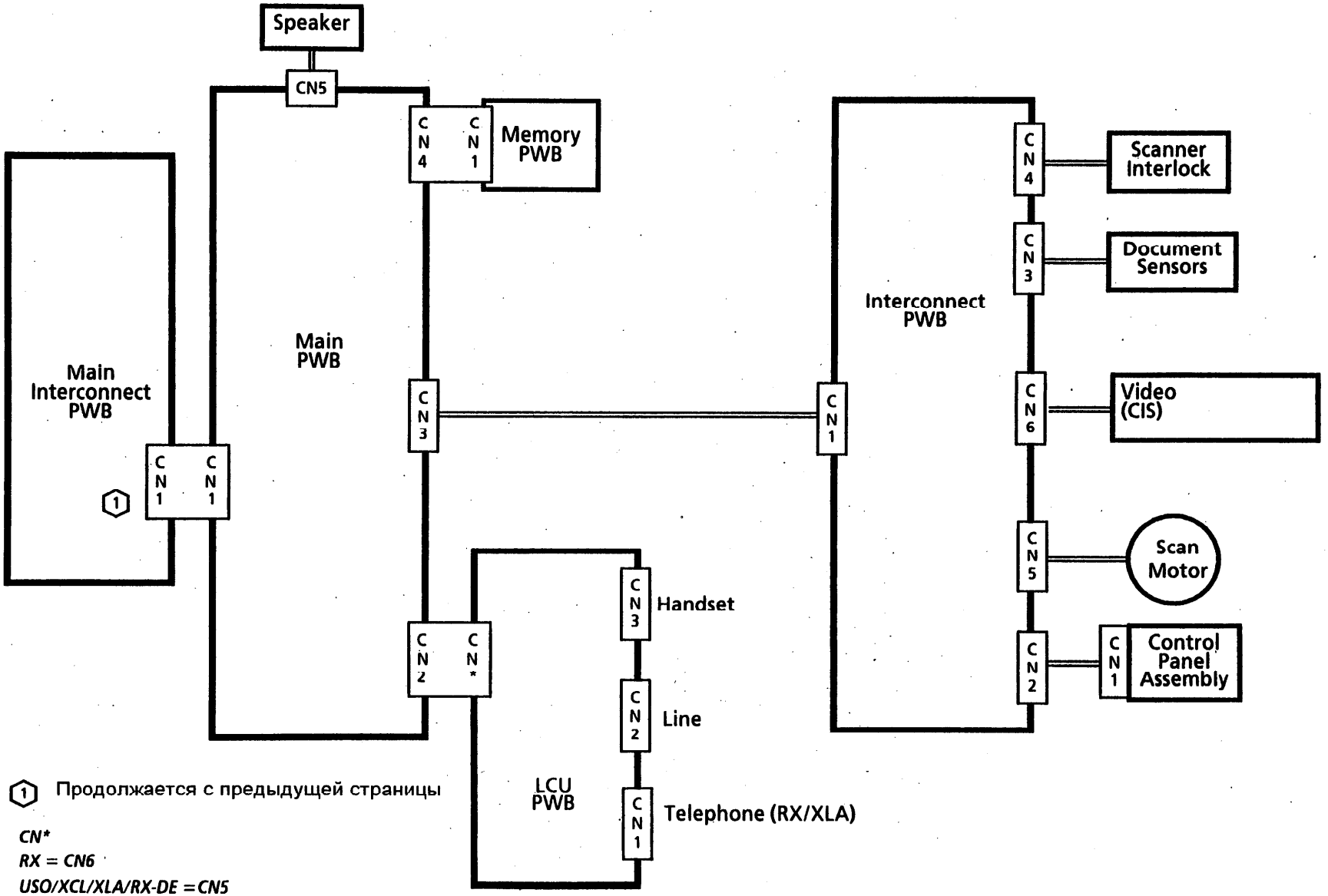

Рис. 1. Схема соединений

Распределение постоянного электропитания и заземления (7042 и 7041 с модификацией 42)

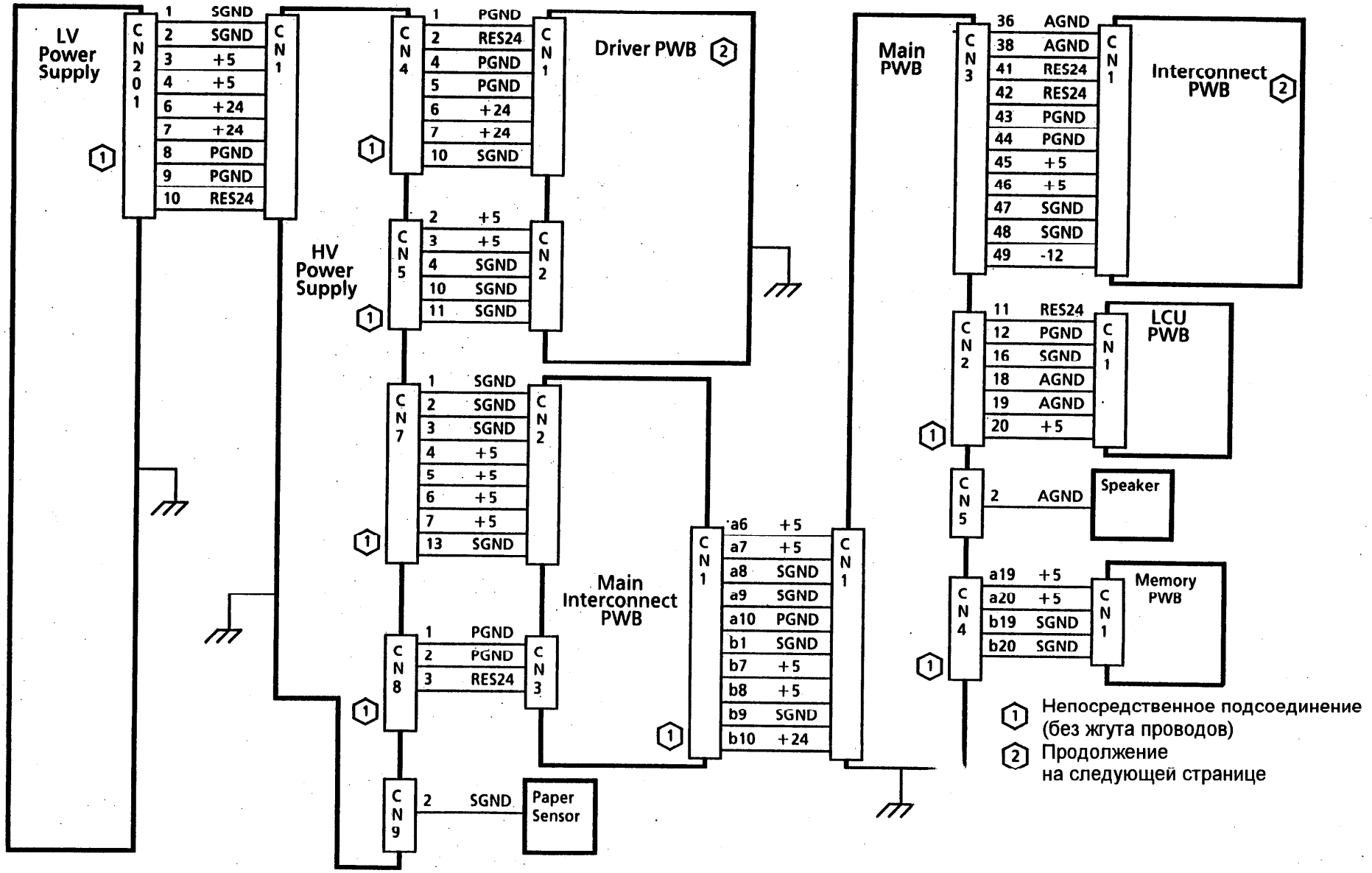

Рис. 8. Распределение постоянного электропитания и заземления

Распределение постоянного электропитания и заземления (7042 и 7041 с модификацией 42)

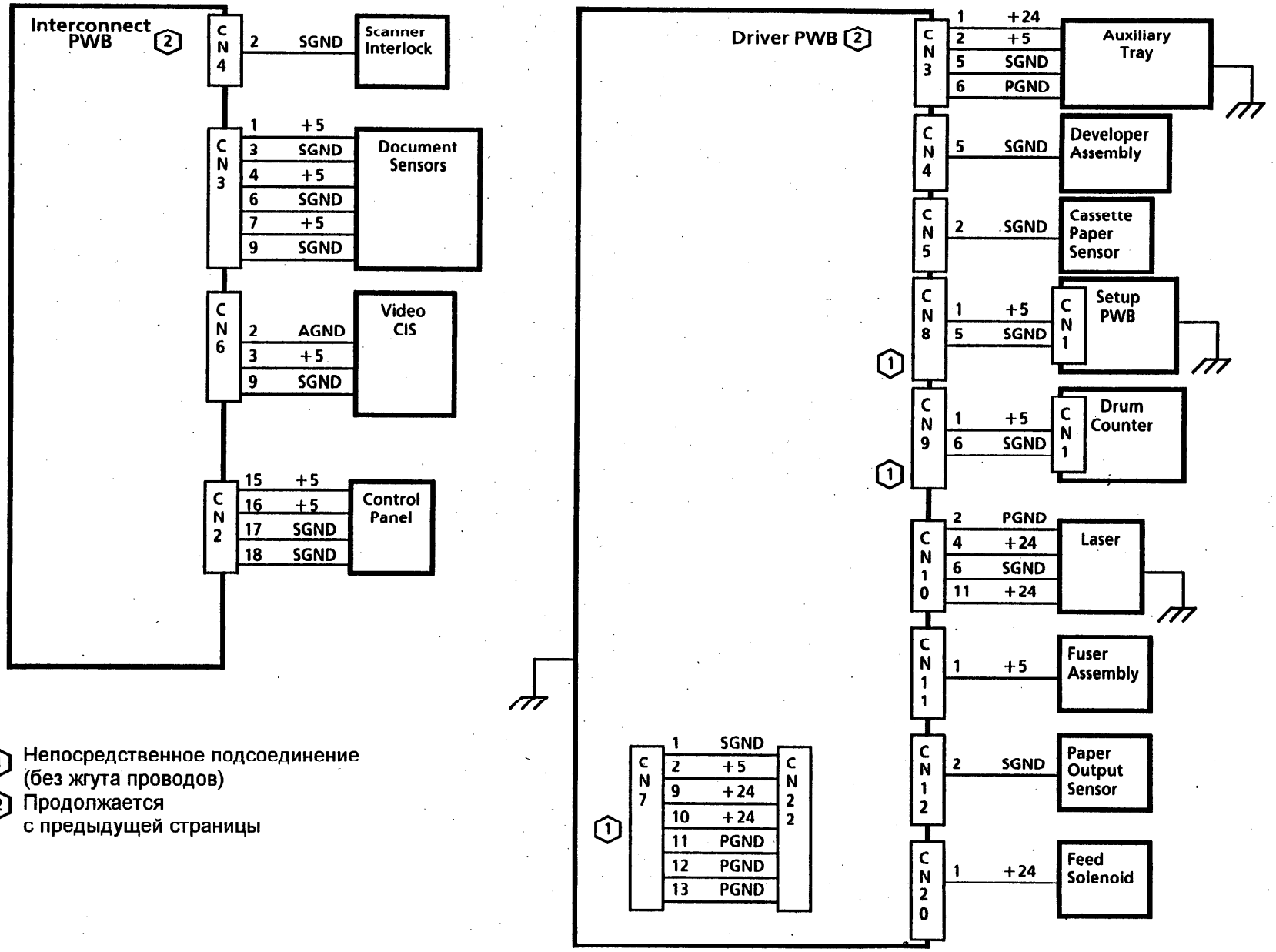

Рис. 9. Распределение постоянного электропитания и заземления

Высоковольтные контакты (7042 и 7041 с модификацией 42)

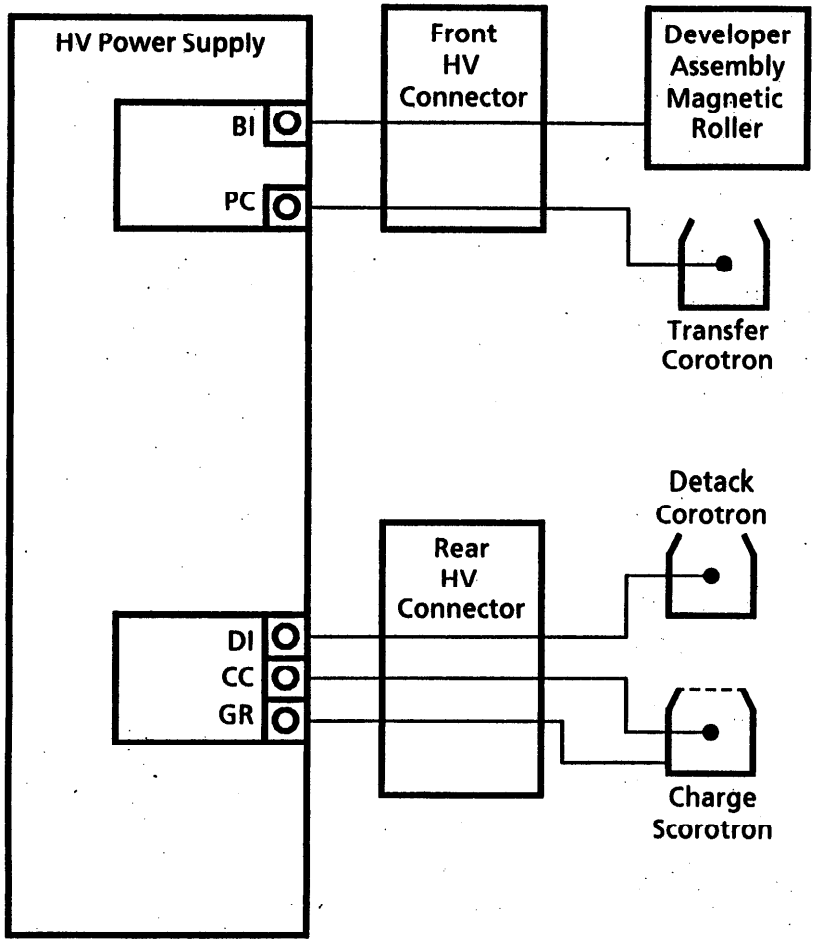

Рис. 10. Высоковольтные подсоединения

Контакты заземления корпуса

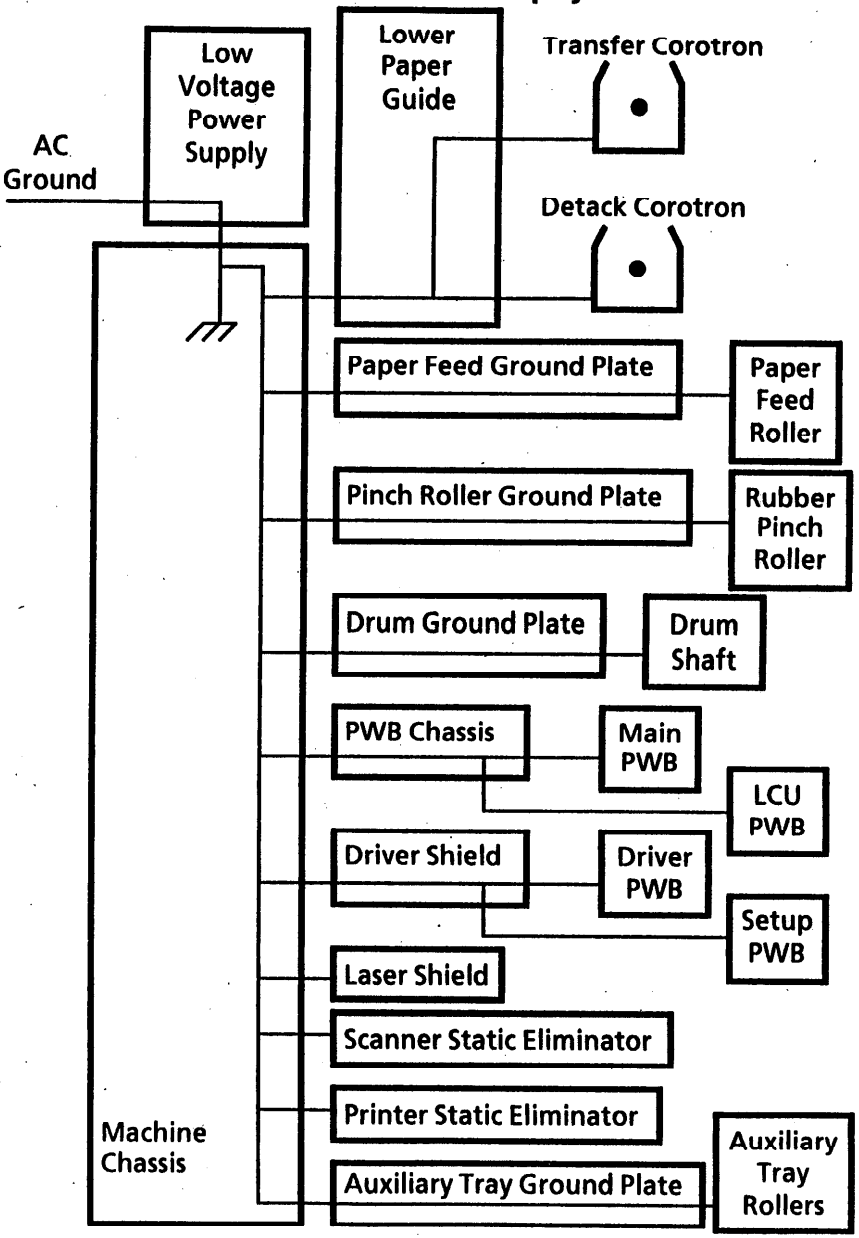

Рис. 11. Подсоединения заземления корпуса

Таблицы разводки разъемов (7042 и 7041 с модификацией 42)

В таблицах разводки разъемов используются следующие сокращения

Двунапр **Сигнал является двунаправленным**
ВВБП **Высоковольтный блок питания**
Соед **Соединительная печатная плата**
Глав **Главная печатная плата**
НВБП **Низковольтный блок питания**
Гл соед **Главная соединительная плата**
Драйвер **Драйверная печатная плата**

Полный список мнемонических обозначений сигналов с описаниями приведен в главе 6.

ПРИМЕЧАНИЕ: В примечание в конце каждой таблицы указывается ответный разъем или узел, ссылка на альтернативный вариант разводки или вариант исполнения - только RX или только USO.

CN1 Драйверная печатная плата

Вывод	От	До	Сигнал
1			PGND
2	ВВБП	Драйвер	RES24
3	ВВБП	Драйвер	FS1
4			PGND
5			PGND
6	ВВБП	Драйвер	+24
7	ВВБП	Драйвер	+24
8	ВВБП	Драйвер	+18
9	ВВБП	Драйвер	+9
10			SGND
11	ВВБП	Драйвер	AINPCH
12	ВВБП	Драйвер	AINBIAS
13	ВВБП	Драйвер	AINCCH
14	Драйвер	ВВБП	PCDRV
15	Драйвер	ВВБП	BIDRV
16	Драйвер	ВВБП	CCDRV

ПРИМЕЧАНИЕ: Подключается к разъему CN4 высоковольтного блока питания.

CN1 Высоковольтный блок питания

Вывод	От	До	Сигнал
1			SGND
2			SGND
3	НВБП	ВВБП	+5
4	НВБП	ВВБП	+5
5	ВВБП	НВБП	HEON0
6	НВБП	ВВБП	+24
7	НВБП	ВВБП	+24
8			PGND
9			PGND
10	НВБП	ВВБП	RES24

ПРИМЕЧАНИЕ: Подключается к разъему CN201 низковольтного блока питания.

CN1 Соединительная печатная плата

Вывод	От	До	Сигнал
1	Двунапр	Двунапр	BD0R
2	Двунапр	Двунапр	BD1R
3	Двунапр	Двунапр	BD2R
4	Двунапр	Двунапр	BD3R
5	Двунапр	Двунапр	SGND
6	Двунапр	Двунапр	BD4R
7	Двунапр	Двунапр	BD5R
8	Двунапр	Двунапр	BD6R
9	Двунапр	Двунапр	BD7R
10			SGND
11			SGND
12	Главн	Соед	BA0
13	Главн	Соед	1KHZ
14	Главн	Соед	IORR
15	Главн	Соед	IOWW
16	Главн	Соед	LCDER
17	Главн	Соед	KEYCSR

CN1 Соединительная печатная плата (продолжение)

Вывод	От	До	Сигнал
18	Главн	Соед	BOOKSW
19			
20	Соед	Главн	DOCSTB
21	Соед	Главн	DOCA4
22	Соед	Главн	DOCB4
23	Соед	Главн	COVER
24	Главн	Соед	OA
25	Главн	Соед	OA
26	Главн	Соед	OA
27	Главн	Соед	OA
28	Главн	Соед	OB
29	Главн	Соед	OB
30	Главн	Соед	OB
31	Главн	Соед	OB
32	Главн	Соед	COMA
33	Главн	Соед	COMA
34	Главн	Соед	COMB
35	Главн	Соед	COMB
36			AGND
37			
38			AGND
39	Главн	Соед	SP
40	Главн	Соед	PAH1
41	Главн	Соед	LED24V
42	Главн	Соед	LED24V
43			PGND
44			PGND
45	Главн	Соед	+5
46	Главн	Соед	+5
47			SGND
48			SGND
49	Главн	Соед	-12

ПРИМЕЧАНИЕ: Подключается к разъему CN2 главной печатной платы.

CN1 Печатная плата LCU (только RX)

Вывод	От	До	Сигнал
1			
2			
3	Телефон	LCU	Tel1
4	Телефон	LCU	Tel2
5			
6			

ПРИМЕЧАНИЕ: Подключается к телефону

CN1 Главная печатная плата

Вывод	От	До	Сигнал

ПРИМЕЧАНИЕ: Аналогичен разъему CN1 главной соединительной печатной платы

CN1 Главная соединительная печатная плата

Вывод	От	До	Сигнал
a1	Гл соед	Главн	CRDY0
a2	Гл соед	Главн	READY0
a3	Главн	Гл соед	CMD
a4	Гл соед	Главн	STS
a5	Гл соед	Главн	POWER
a6			+5
a7			+5
a8			SGND
a9			SGND
a10			PGND
b1			SGND
b2			
b3	Гл соед	Главн	VSY0
b4	Гл соед	Главн	VCK0
b5	Главн	Гл соед	VDA0
b6			
b7	Главн	Гл соед	+5
b8	Главн	Гл соед	+5
b9			SGND
b10	Главн	Гл соед	RES24

ПРИМЕЧАНИЕ: Подключается к разъему CN1 главной печатной платы.

CN1 Печатная плата памяти

Вывод	От	До	Сигнал
a1	Главн	Память	A0
a2	Главн	Память	A1
a3	Главн	Память	A2
a4	Главн	Память	A3
a5	Главн	Память	A4
a6	Главн	Память	A5
a7	Главн	Память	A6
a8	Главн	Память	A7
a9	Главн	Память	A8
a10	Главн	Память	A9
a11	Главн	Память	A10
a12	Главн	Память	A11
a13	Главн	Память	A12
a14	Главн	Память	A13
a15	Главн	Память	A14
a16	Главн	Память	A15
a17	Главн	Память	A16
a18	Главн	Память	RAMST0
a19	Главн	Память	+5
a20	Главн	Память	+5
b1	Двунапр	Двунапр	D0
b2	Двунапр	Двунапр	D1
b3	Двунапр	Двунапр	D2
b4	Двунапр	Двунапр	D3
b5	Двунапр	Двунапр	D4
b6	Двунапр	Двунапр	D5
b7	Двунапр	Двунапр	D6
b8	Двунапр	Двунапр	D7
b9	Главн	Память	TCS00
b10	Главн	Память	TCS10
b11	Главн	Память	TCS20
b12	Главн	Память	TCS30
b13	Главн	Память	TCS40
b14	Главн	Память	BLA17
b15	Главн	Память	BLA18
b16	Главн	Память	WR0

CN1 Печатная плата памяти (продолжение)

Вывод	От	До	Сигнал
b17	Главн	Память	MOE0
b18	Главн	Память	RAMST1
b1			SGND
b1			SGND

ПРИМЕЧАНИЕ: Подключается к разъему CN5 главной печатной платы.

CN1 Печатная плата настройки

Вывод	От	До	Сигнал
1	Драйвер	Настройка	+5
2	Драйвер	Настройка	POWER
3	Двунапр	Двунапр	PD
4	Драйвер	Настройка	PSCK0
5			SGND

ПРИМЕЧАНИЕ: Подключается к разъему CN8 драйверной печатной платы.

CN2 Драйверная печатная плата

Вывод	От	До	Сигнал
1	Драйвер	ВВБП	HEON0
2	ВВБП	Драйвер	+5
3	ВВБП	Драйвер	+5
4			SGND
5			
6	Драйвер	ВВБП	VDA0
7	ВВБП	Драйвер	VCK0
8	ВВБП	Драйвер	VSY0
9			
10			SGND
11			SGND
12	Драйвер	ВВБП	CRDY0
13	Драйвер	ВВБП	READY0
14	ВВБП	Драйвер	CMD
15	Драйвер	ВВБП	STS
16	Драйвер	ВВБП	POWER

ПРИМЕЧАНИЕ: Подключается к разъему CN5 высоковольтного блока питания.

CN2 Соединительная печатная плата

Вывод	От	До	Сигнал
1	Двунапр	Двунапр	BD0R
2	Двунапр	Двунапр	BD1R
3	Двунапр	Двунапр	BD2R
4	Двунапр	Двунапр	BD3R
5	Двунапр	Двунапр	BD4R
6	Двунапр	Двунапр	BD5R
7	Двунапр	Двунапр	BD6R
8	Двунапр	Двунапр	BD7R
9	Двунапр	Двунапр	BA0
10	Соед	Панель	1KHZ
11	Соед	Панель	IORR
12	Соед	Панель	IOWW
13	Соед	Панель	LCDER
14	Соед	Панель	KEYCS
15	Соед	Панель	+5
16	Соед	Панель	+5
17			SGND
18			SGND
19	Соед	Панель	BOOKSW
20			

ПРИМЕЧАНИЕ: Подключается к узлу панели управления.

CN2 Печатная плата LCU (USO/XCL/XLA)

Вывод	От	До	Сигнал
1			
2			
3	Линия	LCU	L1
4	Линия	LCU	L2
5			
6			

ПРИМЕЧАНИЕ: Подключается к телефонной линии

CN2 Печатная плата LCU (только RX)

Вывод	От	До	Сигнал
1			
2	Линия	LCU	Tel1
3	Линия	LCU	L1
4	Линия	LCU	L2
5	Линия	LCU	Tel2
6			

ПРИМЕЧАНИЕ: Подключается к телефонной линии

CN2 Главная печатная плата

Вывод	От	До	Сигнал
1	Главн	LCU	TXA
2	Главн	LCU	CML
3	LCU	Главн	DHOOK0
4	Главн	LCU	DIAL
5	Главн	LCU	LD
6			
7	LCU	Главн	RXA
8	LCU	Главн	LOOP0
9	LCU	Главн	CIS
10	LCU	Главн	DIALT0
11	Главн	LCU	RES24
12			PGND
13			
14	Главн	LCU	+12
15	Главн	LCU	OPHS
16			SGND
17	Главн	LCU	-12
18			AGND
19			AGND
20	Главн	LCU	+5

ПРИМЕЧАНИЯ

- *В исполнении RX подключается к разъему CN5 на печатной плате LCU , а в исполнении USO/XCL/XLA подключается к разъему CN6*
- *USO/XCL/XLA: Вывод 10 не подсоединяется. RX: не подсоединяются выводы 3 и 15. В некоторых странах не подсоединяется вывод 10.*

CN2 Главная соединительная печатная плата

Вывод	От	До	Сигнал
1			SGND
2			SGND
3			SGND
4	ВВБП	Гл соед	+5
5	ВВБП	Гл соед	+5
6	ВВБП	Гл соед	+5
7	ВВБП	Гл соед	+5
8			
9	Гл соед	ВВБП	VDA0
10	ВВБП	Гл соед	VCK0
11	ВВБП	Гл соед	VSY0
12			
13			SGND
14	ВВБП	Гл соед	CRDY0
15	ВВБП	Гл соед	READY0
16	Гл соед	ВВБП	CMD
17	ВВБП	Гл соед	STS
18	ВВБП	Гл соед	POWER

ПРИМЕЧАНИЕ: Подключается к разъему CN7 высоковольтного блока питания.

CN3 Драйверная печатная плата

Вывод	От	До	Сигнал
1	Драйвер	Кассета	+24
2	Драйвер	Кассета	+5
3	Драйвер	Кассета	PSCK0
4	Двунапр	Двунапр	PD
5			SGND
6			PGND
7	Драйвер	Кассета	POWER

ПРИМЕЧАНИЕ: Подключается к вспомогательному лотку

CN3 Соединительная печатная плата

Вывод	От	До	Сигнал
1	Соед	Скан	+5
2	Скан	Соед	DOCSTB
3			SGND
4	Соед	A4	+5
5	A4	Соед	DOCA4
6			SGND
7	Соед	B4	+5
8	B4	Соед	DOCB4
9			SGND

ПРИМЕЧАНИЕ: Подключается к датчикам оригинала

CN3 Печатная плата LCU (USO/XCL/XLA)

Вывод	От	До	Сигнал
1	Телефонная трубка	LCU	MIC+
2	Телефонная трубка	LCU	MIC-
3	Телефонная трубка	LCU	HOOK
4			
5			
6			SGND
7	LCU	Телефонная трубка	SP+
8	LCU	Телефонная трубка	SP-

ПРИМЕЧАНИЕ: Подключается к телефонной трубке

CN3 Печатная плата LCU (RX: GB, NZ, HK)

От	До
Вывод 2	Вывод 11
Вывод 3	Вывод 9
Вывод 5	Вывод 10

ПРИМЕЧАНИЕ: Требуются перемычки.

CN3 Печатная плата LCU (RX: все страны кроме GB, NZ, HK, SE)

От	До
Вывод 3	Вывод 11
Вывод 4	Вывод 10

ПРИМЕЧАНИЕ: Требуются перемычки. Для SE разъем CN3 не нужен.

CN3 Главная печатная плата

Вывод	От	До	Сигнал

ПРИМЕЧАНИЕ: Аналогичен разъему CN1 соединительной печатной платы

CN3 Главная соединительная печатная плата

Вывод	От	До	Сигнал
1			PGND
2			PGND
3	ВВБП	Гл соед	RES24

ПРИМЕЧАНИЕ: Подключается к разъему CN8 высоковольтного блока питания.

CN4 Драйверная печатная плата

Вывод	От	До	Сигнал
1	Драйвер	Проявление	MG+
2	Проявление	Драйвер	MG-
3	Драйвер	Проявление	SPPLY5
4	Проявление	Драйвер	ANLGTE
5			SGND

ПРИМЕЧАНИЕ: Подключается к узлу проявления

CN4 Высоковольтный блок питания

Вывод	От	До	Сигнал

ПРИМЕЧАНИЕ: Аналогичен разъему CN1 драйверной печатной платы

CN4 Соединительная печатная плата

Вывод	От	До	Сигнал
1	Блокировка	Соед	COVER
2			SGND
3			

ПРИМЕЧАНИЕ: Подключается к блокировочному выключателю сканера

CN4 Печатная плата LCU (RX: все страны кроме GB, NZ, HK, IT, SE)

От	До
Вывод 3	Вывод 10
Вывод 4	Вывод 9

ПРИМЕЧАНИЕ: Требуются перемычки.

CN4 Печатная плата LCU (RX: GB, NZ, HK)

От	До
Вывод 2	Вывод 10
Вывод 3	Вывод 7
Вывод 5	Вывод 9

ПРИМЕЧАНИЕ: Требуются перемычки.

CN4 Печатная плата LCU (RX: IT, SE)

От	До
Вывод 2	Вывод 11
Вывод 3	Вывод 10
Вывод 4	Вывод 9
Вывод 5	Вывод 8

ПРИМЕЧАНИЕ: Требуются перемычки.

CN4 Главная печатная плата

Вывод	От	До	Сигнал

ПРИМЕЧАНИЕ: Аналогичен разъему CN1 печатной платы памяти.

CN5 Главная печатная плата

Вывод	От	До	Сигнал
1	Главн	Громкого-воритель	SP
2			AGND

ПРИМЕЧАНИЕ: Подключается к громкоговорителю.

CN5 Драйверная печатная плата

Вывод	От	До	Сигнал
1	Датчик	Драйвер	ANGLPE
2			SGND

ПРИМЕЧАНИЕ: Подключается к датчику бумаги в кассете.

CN5 Высоковольтный блок питания

Вывод	От	До	Сигнал

ПРИМЕЧАНИЕ: Аналогичен разъему CN2 драйверной печатной платы

CN5 Соединительная печатная плата

Вывод	От	До	Сигнал
1	Соед	Двигатель	OA
2	Соед	Двигатель	OA0
3	Соед	Двигатель	OB
4	Соед	Двигатель	OB
5	Соед	Двигатель	COMA
6	Соед	Двигатель	COMB

ПРИМЕЧАНИЕ: Подключается к двигателю сканирования.

CN5 Печатная плата LCU (USO/XCL)

От	До
Вывод 3	Вывод 10
Вывод 4	Вывод 9

ПРИМЕЧАНИЕ: Требуются перемычки.

CN5 Печатная плата LCU (XLA)

От	До

ПРИМЕЧАНИЕ: Положение перемычек будет уточнено.

CN5 Печатная плата LCU (RX: только DE)

От	До
Вывод 1*	Вывод 7*
Вывод 2	Вывод 11
Вывод 3	Вывод 10
Вывод 4	Вывод 9
Вывод 5	Вывод 8

ПРИМЕЧАНИЕ: Для заземления требуются перемычка между выводами 1 и 7*.*

CN6 Высоковольтный блок питания

Вывод	От	До	Сигнал
1	ВВБП	Регулятор	BIVR1
1	Регулятор	ВВБП	BIVR2

ПРИМЕЧАНИЕ: Подключается к регулятору плотности.

CN6 Соединительная печатная плата

Вывод	От	До	Сигнал
1	Видео	Соед	VOUT
2			AGND
4	Соед	Видео	+5
4	Соед	Видео	-12
5			AGND
6	Видео	Соед	SP
7			AGND
8	Соед	Видео	PHA/1
9			PGND
10	Соед	Видео	LED24

ПРИМЕЧАНИЕ: Подключается к контактному сканеру CIS.

CN6 Печатная плата LCU (USO/XCL/XLA)

Вывод	От	До	Сигнал

ПРИМЕЧАНИЕ: Аналогичен разъему CN2 главной печатной платы.

CN7 Драйверная печатная плата

Вывод	От	До	Сигнал
1			SGND
2	Драйвер	Драйвер	+5
3	Драйвер	Драйвер	FDCR0
4	Драйвер	Драйвер	FDCR1
5			
6	Драйвер	Драйвер	CFON1
7	Драйвер	Драйвер	FDB1
8	Драйвер	Драйвер	FDA1
9	Драйвер	Драйвер	+24
10	Драйвер	Драйвер	+24
11			PGND
12			PGND
13			PGND

ПРИМЕЧАНИЕ: Подключается к разъему CN22 драйверной печатной платы.

CN8 Драйверная печатная плата

Вывод	От	До	Сигнал

ПРИМЕЧАНИЕ: Аналогичен разъему CN1 печатной платы настройки.

CN8 Высоковольтный блок питания

Вывод	От	До	Сигнал

ПРИМЕЧАНИЕ: Аналогичен разъему CN3 главной соединительной печатной платы.

CN9 Драйверная печатная плата

Вывод	От	До	Сигнал
1	Драйвер	Счетчик	+5
2	Драйвер	Счетчик	DRCS
3	Драйвер	Счетчик	DRSCK
4	Драйвер	Счетчик	DRD1
5	Счетчик	Драйвер	DRD0
6			SGND

ПРИМЕЧАНИЕ: Подключается к счетчику барабана.

CN9 Высоковольтный блок питания

Вывод	От	До	Сигнал
1	Датчик	ВВБП	FS1D
2			SGND
1	Датчик	ВВБП	FS1

ПРИМЕЧАНИЕ: Подключается к датчику бумаги.

CN10 Драйверная печатная плата

Вывод	От	До	Сигнал
1	Лазер	Драйвер	POSYN0
2			PGND
3	Драйвер	Лазер	POD0
4	Драйвер	Лазер	+24
5	Драйвер	Лазер	+9
6			SGND
7	Лазер	Драйвер	UFE0
8	Драйвер	Лазер	LD0
9	Драйвер	Лазер	LSPWRC
10	Лазер	Драйвер	ANLGLM
11	Драйвер	Лазер	+24
12	Лазер	Драйвер	DCLED

ПРИМЕЧАНИЕ: Подключается к лазеру.

CN11 Драйверная печатная плата

Вывод	От	До	Сигнал
1	Драйвер	Фьюзер	+5
2	Фьюзер	Драйвер	AINTH

ПРИМЕЧАНИЕ: Подключается к узлу фьюзера.

CN12 Драйверная печатная плата

Вывод	От	До	Сигнал
1	Датчик	Драйвер	FS2
2			SGND

ПРИМЕЧАНИЕ: Подключается к датчику выхода бумаги.

CN13 Драйверная печатная плата

Вывод	От	До	Сигнал
1	Драйвер	Вентилятор	FDON
2	Вентилятор	Драйвер	AINFH

ПРИМЕЧАНИЕ: Подключается к вентилятору.

CN20 Драйверная печатная плата

Вывод	От	До	Сигнал
1	Драйвер	Соленоид	FDON
2	Соленоид	Драйвер	AINFH

ПРИМЕЧАНИЕ: Подключается к соленоиду подачи.

CN22 Драйверная печатная плата

Вывод	От	До	Сигнал

ПРИМЕЧАНИЕ: Аналогичен разъему CN7 драйверной печатной платы.

CN23 Драйверная печатная плата

Вывод	От	До	Сигнал
1	Драйвер	Двигатель	PHA
2	Драйвер	Двигатель	PHC
3	Драйвер	Двигатель	PHB
4	Драйвер	Двигатель	PHD

ПРИМЕЧАНИЕ: Подключается к двигателю принтера.

CN101 Низковольтный блок питания

Вывод	От	До	Сигнал
1	НВБП	Фьюзер	AC
2	НВБП	Фьюзер	AC

ПРИМЕЧАНИЕ: Подключается к блоку фьюзера.

CN201 Низковольтный блок питания

Вывод	От	До	Сигнал

ПРИМЕЧАНИЕ: Аналогичен разъему CN1 высоковольтного блока питания.

Для заметок

8. Дополнительные принадлежности

ПРИМЕЧАНИЕ: Сведения о принадлежностях и дополнительных узлах в этом Руководстве приводятся в главах с 1 по 7.

Для заметок

XEROX
ЛИСТ КОММЕНТАРИЕВ

Используйте этот лист для связи с нами, чтобы мы смогли узнать ваши впечатления о достоинствах и недостатках представленного здесь материала. Пожалуйста, приведите конкретные замечания по точности, качеству, удобству, формату, неиспользуемым разделам этого Руководства. Конкретные погрешности или недостатки следует указывать по номеру страницы.

Сложите этот лист по линиям сгиба, заклейте его липкой лентой, наклейте марку и отправьте по адресу, напечатанному на оборотной стороне листа. После этих манипуляций из листа получится почтовый конверт. Вы можете дополнительно поместить в него комментируемые страницы с вашими пометками.

Впечатайте или напишите черными чернилами или карандашом

ФИО	Должность	Месяц, год	Личный номер Почтовый адрес
Номер по каталогу 701P00021	Номера версий программного обеспечения	Название Руководства Факсимильный аппарат Xerox 7041/7042 Руководство по техническому обслуживанию	
Номер стр. Номер Рис.	Описание ошибки или недостатка (пожалуйста, будьте конкретны).		
Пожалуйста пометьте, нужен ли вам ответ	Нет	Да	

В случае необходимости ответа обязательно заполните поля ФИО, Должность, Личный номер и Почтовый адрес.

ПЕРЕВОД НАДПИСЕЙ НА СХЕМАХ РАЗДЕЛА 2, 3 и 7

A	
AC GROUND	ЗАЗЕМЛЕНИЕ ПЕРЕМЕННОГО ЭЛЕКТРОПИТАНИЯ
AC LN	ВХОД ПЕРЕМЕННОГО НАПРЯЖЕНИЯ
ACH	ФАЗА СЕТИ ACH
ACN	НЕЙТРАЛЬ СЕТИ ACN
AUXILIARY TRAY GROUND PLATE	ПЛАСТИНА ЗАЗЕМЛЕНИЯ ВСПОМОГАТЕЛЬНОГО ЛОТКА
AUXILIARY TRAY ROLLERS	РОЛИКИ ВСПОМОГАТЕЛЬНОГО ЛОТКА
AUXILIARY TRAY	ВСПОМОГАТЕЛЬНЫЙ ЛОТОК
B	
BROWN	КОРИЧНЕВЫЙ
C	
CASSETTE PAPER SENSOR	ДАТЧИК КАССЕТЫ ДЛЯ БУМАГИ
CCD	ПЗС
CHARGE SCOROTRON	СКОРОТРОН ЗАРЯДКИ
COMP. SIDE	СТОРОНА УСТАНОВКИ ДЕТАЛЕЙ
COMPONENT SIDE	СТОРОНА РАСПОЛОЖЕНИЯ ДЕТАЛЕЙ
CONTINUED ON NEXT PAGE	ПРОДОЛЖЕНИЕ НА СЛЕДУЮЩЕЙ СТРАНИЦЕ
CONTROL PANEL ASSEMBLY	УЗЕЛ ПАНЕЛИ УПРАВЛЕНИЯ
CONTROL PANEL	ПАНЕЛЬ УПРАВЛЕНИЯ
D	
DENSITY CONTROL	РЕГУЛЯТОР ПЛОТНОСТИ
DETACK COROTRON	КОРОТРОН ОТДЕЛЕНИЯ
DEVELOPER ASSEMBLY MAGNETIC ROLLER	МАГНИТНЫЙ ВАЛ УЗЛА ПРОЯВЛЕНИЯ
DEVELOPER ASSEMBLY	УЗЕЛ ПРОЯВЛЕНИЯ
DEVELOPER/DRUM ASSEMBLY	УЗЕЛ ПРОЯВЛЕНИЯ/БАРАБАН
DIRECT CONNECTION	НЕПОСРЕДСТВЕННОЕ ПОДСОЕДИНЕНИЕ
DOCUMENT SENSOR	ДАТЧИК ОРИГИНАЛА
DRIVE MOTOR (INCLUDES FEED SOLENOID)	ДВИГАТЕЛЬ ПРИВОДА (ВКЛЮЧАЕТ В СЕБЯ СОЛЕНОИД ПОДАЧИ)
DRIVER PWB	ДРАЙВЕРНАЯ ПЕЧАТНАЯ ПЛАТА
DRIVER SHIELD	ЭКРАН ДРАЙВЕРНОЙ ПЕЧАТНОЙ ПЛАТЫ
DRIVER	ДРАЙВЕРНАЯ ПЕЧАТНАЯ ПЛАТА
DRUM COUNTER	СЧЕТЧИК БАРАБАНА
DRUM GROUND PLATE	ПЛАСТИНА ЗАЗЕМЛЕНИЯ БАРАБАНА
DRUM MODULE	МОДУЛЬ БАРАБАНА
DRUM SHAFT	ВАЛ БАРАБАНА
E	
ETCH SIDE	СТОРОНА ТРАВЛЕНИЯ
F	
FAN	ВЕНТИЛЯТОР
FEED SOLENOID	СОЛЕНОИД ПОДАЧИ

FRONT HV CONNECTOR	ПЕРЕДНИЙ ВЫСОКОВОЛЬТНЫЙ РАЗЪЕМ
FUSER ASSEMBLY	УЗЕЛ ФЬЮЗЕРА
FUSER POWER SWITCH	ВЫКЛЮЧАТЕЛЬ ПИТАНИЯ ФЬЮЗЕРА

G

GREEN	ЗЕЛЕНЫЙ
GROUND	ЗЕМЛЯ

H

HANDSET CRADLE	ЛОЖЕ ТЕЛЕФОННОЙ ТРУБКИ
HANDSET	ТЕЛЕФОННАЯ ТРУБКА
HEATER	НАГРЕВАТЕЛЬ
HV POWER SUPPLY	ВЫСОКОВОЛЬТНЫЙ БЛОК ПИТАНИЯ
HVPS	ВЫСОКОВОЛЬТНЫЙ БЛОК ПИТАНИЯ

I

IN-LINE CONNECTOR	ВСТРОЕННЫЙ РАЗЪЕМ
INTERCONNECT PWB	СОЕДИНИТЕЛЬНАЯ ПЕЧАТНАЯ ПЛАТА
INTERLOCK	БЛОКИРОВКА

L

LASER SHIELD	ЭКРАН ЛАЗЕРА
LASER	ЛАЗЕР
LCU RWB	ПЕЧАТНАЯ ПЛАТА LCU
LCU	ПЕЧАТНАЯ ПЛАТА LCU
LED	СВЕТОДИОД
LINE	ЛИНИЯ
LOW VOLTAGE POWER SUPPLY	НИЖНЯЯ НАПРАВЛЯЮЩАЯ БУМАГИ
LV POWER SUPPLY	НИЗКОВОЛЬТНЫЙ БЛОК ПИТАНИЯ
LVPS	НИЗКОВОЛЬТНЫЙ БЛОК ПИТАНИЯ

M

MACHINE CHASSIS	КОРПУС АППАРАТА
MAIN INTERCONNECT PWB	ГЛАВНАЯ СОЕДИНИТЕЛЬНАЯ ПЕЧАТНАЯ ПЛАТА
MAIN PWB	ГЛАВНАЯ ПЕЧАТНАЯ ПЛАТА
MEMORY PWB	ПЕЧАТНАЯ ПЛАТА ПАМЯТИ
MICROPHONE	МИКРОФОН
MOTOR DRIVE CIRCUITS	СХЕМЫ ПРИВОДА ДВИГАТЕЛЯ
MOTOR	ДВИГАТЕЛЬ

N

NOT USED.	НЕ ИСПОЛЬЗУЕТСЯ
NOTE	ПРИМЕЧАНИЕ

O

ON/OFF SW	ВЫКЛЮЧАТЕЛЬ ВКЛ/ОТКЛ
ORANGE	ОРАНЖЕВЫЙ

P

PAPER FEED GROUND PLATE	ПЛАСТИНА ЗАЗЕМЛЕНИЯ ТРАКТА ПОДАЧИ БУМАГИ
PAPER FEED ROLLER	РОЛИК ПОДАЧИ БУМАГИ
PAPER OUTPUT SENSOR	ДАТЧИК ВЫХОДА БУМАГИ
PAPER SENSOR	ДАТЧИК БУМАГИ
PINCH ROLLER GROUND PLATE	ПЛАСТИНА ЗАЗЕМЛЕНИЯ ПРИЖИМНОГО РОЛИКА
PRINT MOTOR	ДВИГАТЕЛЬ ПРИНТЕРА

PRINTER STATIC ELIMINATOR	НЕЙТРАЛИЗАТОР СТАТИЧЕСКОГО ЭЛЕКТРИЧЕСТВА ПРИНТЕРА
PS FAN	ВЕНТИЛЯТОР БЛОКА ПИТАНИЯ
PWB CHASSIS	КОРЗИНА ПЕЧАТНЫХ ПЛАТ
	R
REAR HV CON.	ЗАДНИЙ ВЫСОКОВОЛЬТНЫЙ КОНТАКТ
REAR HV CONNECTOR	ЗАДНИЙ ВЫСОКОВОЛЬТНЫЙ РАЗЪЕМ
RED	КРАСНЫЙ
RIGHT FRAME	ПРАВАЯ РАМА
RUBBER PINCH ROLLER	РЕЗИНОВЫЙ ПРИЖИМНОЙ РОЛИК
	S
SCAN MOTOR	ДВИГАТЕЛЬ СКАНИРОВАНИЯ
SCAN SENSOR	ДАТЧИК СКАНИРОВАНИЯ
SCANNER INTERLOCK	БЛОКИРОВОЧНЫЙ ВЫКЛЮЧАТЕЛЬ СКАНЕРА
SCANNER STATIC ELIMINATOR	НЕЙТРАЛИЗАТОР СТАТИЧЕСКОГО ЭЛЕКТРИЧЕСТВА СКАНЕРА
SETUP PWB	ПЕЧАТНАЯ ПЛАТА НАСТРОЙКИ
SPEAKER	ГРОМКОГОВОРИТЕЛЬ
SWITCH HOOK	ВЫКЛЮЧАТЕЛЬ РЫЧАГА
	T
TEMP. SENSING	ОПРЕДЕЛЕНИЕ ТЕМПЕРАТУРЫ
THERMAL FUSE	ТЕПЛОВОЙ ПРЕДОХРАНИТЕЛЬ
THERMISTOR	ТЕРМИСТОР
TONER SENSOR	ДАТЧИК ТОНЕРА
TOP COVER INTERLOCK	БЛОКИРОВОЧНЫЙ ВЫКЛЮЧАТЕЛЬ ВЕРХНЕЙ КРЫШКИ
TRANSFER	КОРОТРОН ПЕРЕНОСА
	V
VIDEO MODULE	МОДУЛЬ ВИДЕОСИСТЕМЫ
	Y
YELLOW	ЖЕЛТЫЙ
+24 VGC GENERATION	ПОЛУЧЕНИЕ +24 В
+5 VGC GENERATION	ПОЛУЧЕНИЕ +5 В