XEROX

Цветной лазерный принтер
XEROX *DocuPrint C55/C55mp/[NC60]*

Руководство по техническому обслуживанию

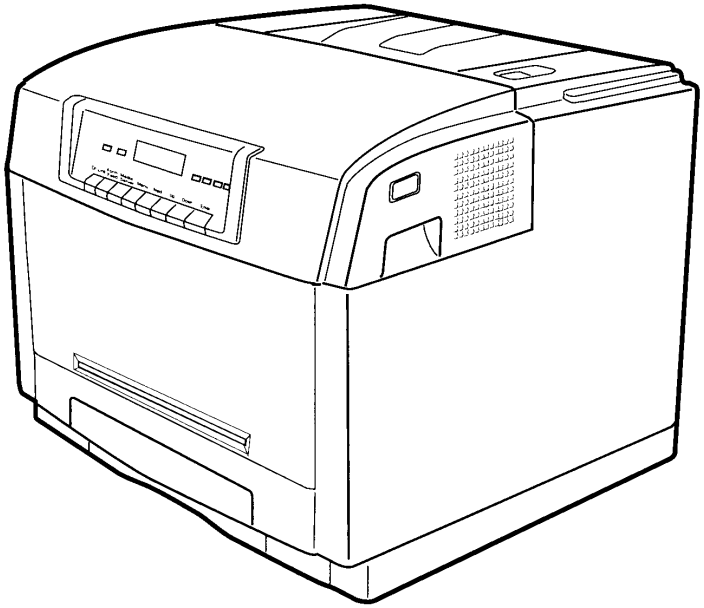

Предупреждение

Отдельные элементы цветного лазерного принтера DocuPrint C55/C55mp/[NC60] *восприимчивы к воздействию статического электричества. Во избежание повреждения элементов соблюдайте все процедуры защиты от электростатического разряда.*

Перевод издания 701P14760

ВНИМАНИЕ

“Вся документация по техническому обслуживанию поставляется фирмой Xerox внешним потребителям только в информационных целях. Документацией фирмы Xerox может пользоваться только квалифицированный персонал, прошедший аттестацию для работы с данным изделием. Xerox не гарантирует полноту данной документации. Xerox не берет на себя обязательств по уведомлению пользователей о внесении последующих изменений в документацию. Самостоятельное техническое обслуживание пользователем приобретенного оборудования или его модулей, элементов и составных частей может лишить пользователя любых предоставляемых фирмой гарантий на оборудование. Следует уточнить условия предоставления гарантий при техническом обслуживании аппарата пользователем или третьей стороной. Если пользователь все же производит техническое обслуживание оборудования, модулей, узлов и деталей своими силами, он тем самым снимает с Xerox всю ответственность за свои действия, а также согласен освободить фирму от претензий третьей стороны, возникающих прямо или косвенно в результате такого обслуживания.”

Подготовлено:
Xerox Corporation
Multinational Customer and Service Education
780 Salt Road
Webster, New York 14580

© Xerox Corporation, 1999. Все права защищены.
Xerox, Ксерокс и все продукты Xerox, упоминаемые в данной публикации, являются зарегистрированными торговыми марками Xerox Corporation.

ЛАЗЕРНЫЕ УСТРОЙСТВА КЛАССА 1

Данный аппарат сертифицирован как лазерный аппарат класса 1 и соответствует стандартам лазерного излучения DHHS, 21 CFR глава 1, раздел J.

ПРЕДОСТЕРЕЖЕНИЕ

Использование проверок, регулировок или выполнение процедур, отличных от приведенных в данном Руководстве, может привести к поражению лучом лазера.

Каждый принтер C55/C55mp/[NC60] содержит лазер, создающий невидимое лазерное излучение. Зрительно обнаружить наличие лазерного луча невозможно. Принтер C55/C55mp/[NC60] имеет систему блокировок, благодаря которым при техническом обслуживании он остается аппаратом класса 1. Не пытайтесь отключить блокировочные выключатели принтера.

Изделие	Документ	Перевод издания	Дата
DocuPrint C55/C55mp/[NC60]	Руководство по техническому обслуживанию	701P14760	Февраль 1999

Стр.	Редакция
Название	2/99
i	2/99
ii	2/99
iii	2/99
iv	2/99
1-1	2/99
1-2	2/99
1-3	2/99
1-4	2/99
1-5	2/99
1-6	2/99
2-1	2/99
2-2	2/99
2-3	2/99
2-4	2/99
2-5	2/99
2-6	2/99
2-7	2/99
2-8	2/99
2-9	2/99
2-10	2/99
2-11	2/99
2-12	2/99
2-13	2/99
2-14	2/99
2-15	2/99
2-16	2/99
2-17	2/99
2-18	2/99
2-19	2/99
2-20	2/99
2-21	2/99
2-22	2/99
2-23	2/99
2-24	2/99
2-25	2/99
2-26	2/99
2-27	2/99
2-28	2/99
2-29	2/99
2-30	2/99
2-31	2/99

Стр.	Редакция
2-32	2/99
2-33	2/99
2-34	2/99
2-35	2/99
2-36	2/99
2-37	2/99
2-38	2/99
2-39	2/99
2-40	2/99
2-41	2/99
2-42	2/99
3-1	2/99
3-2	2/99
3-3	2/99
3-4	2/99
3-5	2/99
3-6	2/99
3-7	2/99
3-8	2/99
3-9	2/99
3-10	2/99
3-11	2/99
3-12	2/99
3-13	2/99
3-14	2/99
3-15	2/99
3-16	2/99
3-17	2/99
3-18	2/99
3-19	2/99
3-20	2/99
3-21	2/99
3-22	2/99
3-23	2/99
3-24	2/99
3-25	2/99
3-26	2/99
3-27	2/99
3-28	2/99
3-29	2/99
3-30	2/99
3-31	2/99
3-32	2/99

Стр.	Редакция
4-1	2/99
4-2	2/99
4-3	2/99
4-4	2/99
4-5	2/99
4-6	2/99
4-7	2/99
4-8	2/99
4-9	2/99
4-10	2/99
4-11	2/99
4-12	2/99
4-13	2/99
4-14	2/99
4-15	2/99
4-16	2/99
4-17	2/99
4-18	2/99
4-19	2/99
4-20	2/99
4-21	2/99
4-22	2/99
4-23	2/99
4-24	2/99
4-25	2/99
4-26	2/99
4-27	2/99
4-28	2/99
4-29	2/99
4-30	2/99
4-31	2/99
4-32	2/99
4-33	2/99
4-34	2/99
4-35	2/99
4-36	2/99
4-37	2/99
4-38	2/99
4-39	2/99
4-40	2/99
4-41	2/99
4-42	2/99
4-43	2/99
4-44	2/99

Стр.	Редакция
4-45	2/99
4-46	2/99
4-47	2/99
4-48	2/99
4-49	2/99
4-50	2/99
4-51	2/99
4-52	2/99
4-53	2/99
4-54	2/99
4-55	2/99
4-56	2/99
4-57	2/99
4-58	2/99
4-59	2/99
4-60	2/99
4-61	2/99
4-62	2/99
4-63	2/99
4-64	2/99
4-65	2/99
4-66	2/99
4-67	2/99
4-68	2/99
4-69	2/99
4-70	2/99
5-1	2/99
5-2	2/99
5-3	2/99
5-4	2/99
5-5	2/99
5-6	2/99
5-7	2/99
5-8	2/99
5-9	2/99
5-10	2/99
5-11	2/99
5-12	2/99
5-13	2/99
5-14	2/99
5-15	2/99
5-16	2/99
5-17	2/99

Стр.	Редакция
5-18	2/99
5-19	2/99
5-20	2/99
5-21	2/99
5-22	2/99
5-23	2/99
5-24	2/99
5-25	2/99
5-26	2/99
5-27	2/99
5-28	2/99
5-29	2/99
5-30	2/99
5-31	2/99
5-32	2/99
5-33	2/99
5-34	2/99
5-35	2/99
5-36	2/99
5-37	2/99
5-38	2/99
5-39	2/99
5-40	2/99
6-1	2/99
6-2	2/99
6-3	2/99
6-4	2/99
6-5	2/99
6-6	2/99
6-7	2/99
6-8	2/99
6-9	2/99
6-10	2/99
6-11	2/99
6-12	2/99
6-13	2/99
6-14	2/99
6-15	2/99
6-16	2/99
6-17	2/99
6-18	2/99
6-19	2/99
6-20	2/99

Стр.	Редакция
6-21	2/99
6-22	2/99
6-23	2/99
6-24	2/99
6-25	2/99
6-26	2/99
6-27	2/99
6-28	2/99
6-29	2/99
6-30	2/99
6-31	2/99
6-32	2/99
6-33	2/99
6-34	2/99
6-35	2/99
6-36	2/99
6-37	2/99
6-38	2/99
6-39	2/99
6-40	2/99
6-41	2/99
6-42	2/99
6-43	2/99
6-44	2/99
6-45	2/99
6-46	2/99
6-47	2/99
6-48	2/99
6-49	2/99
6-50	2/99
6-51	2/99
6-52	2/99
6-53	2/99
6-54	2/99
6-55	2/99
6-56	2/99
6-57	2/99
6-58	2/99
6-59	2/99
6-60	2/99
6-61	2/99
6-62	2/99
6-63	2/99
6-64	2/99

Стр.	Редакция
6-65	2/99
6-66	2/99
6-67	2/99
6-68	2/99
6-69	2/99
6-70	2/99
6-71	2/99
6-72	2/99
6-73	2/99
6-74	2/99
6-75	2/99
6-76	2/99
7-1	2/99
7-2	2/99
7-3	2/99
7-4	2/99
7-5	2/99
7-6	2/99
7-7	2/99
7-8	2/99
7-9	2/99
7-10	2/99
7-11	2/99
7-12	2/99
7-13	2/99
7-14	2/99
7-15	2/99
7-16	2/99
7-17	2/99
7-18	2/99
7-19	2/99
7-20	2/99
7-21	2/99
7-22	2/99
7-23	2/99
7-24	2/99
7-25	2/99
7-23	2/99
7-24	2/99
7-25	2/99
7-26	2/99
7-27	2/99
7-28	2/99

НАЗВАНИЕ **СТРАНИЦА**

ВВЕДЕНИЕ

О данном Руководстве---------- ii
Структура Руководства ---------- ii
Как пользоваться данным Руководством - iii
Условные обозначения---------- iii

ПРОЦЕДУРЫ ТЕХНИЧЕСКОГО ОБСЛУЖИВАНИЯ ВЫЗОВА

Содержание раздела---------- 1-1

RAPS С КОДОМ СОСТОЯНИЯ

Содержание раздела---------- 2-1

RAPS КАЧЕСТВА ИЗОБРАЖЕНИЯ

Содержание раздела---------- 3-1

ПРОЦЕДУРЫ РЕМОНТА/ РЕГУЛИРОВКИ

Содержание раздела---------- 4-1

ПЕРЕЧЕНЬ ЗАПАСНЫХ ЧАСТЕЙ

Содержание раздела---------- 5-1

ПРОЦЕДУРЫ/ИНФОРМАЦИЯ ОБЩЕГО НАЗНАЧЕНИЯ

Содержание раздела---------- 6-1

СХЕМЫ ЭЛЕКТРИЧЕСКИХ СОЕДИНЕНИЙ

Содержание раздела---------- 7-1

ВВЕДЕНИЕ

О ДАННОМ РУКОВОДСТВЕ

Данное Руководство является частью международной системы технической документации, которая также служит для изучения изделия.

Руководство применимо к:

- **USCO**
- **XE**
- **XCL**
- **ACO**

Данное Руководство охватывает семейства принтеров C55 и NC60.

Указания, относящиеся исключительно к принтеру NC60, будут даны в скобках **[ ]**. Например:

Нажмите на кнопку **On Line [0]**.

On Line относится только к принтеру C55, а **[0]** – к принтеру NC60.

Если вся процедура относится лишь к определенному типу принтера, это будет указано вверху или внизу страницы.

“USCO” относится к принтерам с сетевым напряжением 115 В.

“XE” относится к принтерам с сетевым напряжением 220/240 В.

“Dry Ink“ (сухие чернила) означает то же, что и “Toner” (тонер), а “Tag” (доработка) означает то же, что и “Mod” (модификация).

СТРУКТУРА РУКОВОДСТВА

Данное Руководство состоит из семи разделов и имеет следующую структуру:

В конце Руководства имеется лист комментариев к публикации.

Раздел 1 - ПРОЦЕДУРЫ ТЕХНИЧЕСКОГО ОБСЛУЖИВАНИЯ ВЫЗОВА

Этот раздел содержит следующую информацию:

- Последовательность действий при техническом обслуживании вызова
- Начальные действия
- Проверки системы
- Действия, обязательные при каждом техническом обслуживании
- Плановое техническое обслуживание
- Заключительные действия

Последовательность действий при техническом обслуживании вызова

Приведена блок-схема последовательности действий технического обслуживания.

Начальные действия

Предлагаются методы сбора информации, необходимой для продолжения работ по техническому обслуживанию вызова.

Проверки системы

Дается подробное пошаговое описание действий, необходимых для эффективного проведения ремонта и проверки качества устранения неисправностей, выявленных при выполнении начальных действий.

Действия, обязательные при каждом техническом обслуживании

Это процедуры чистки и ухода, выполняемые при каждом техническом обслуживании.

Плановое техническое обслуживание

При плановом обслуживании проверяется, насколько исчерпан ресурс заменяемых пользователем блоков (CRU).

Заключительные действия

Заключительные действия подтверждают приемлемость качества изображения, рабочих характеристик и внешнего вида принтера. Подробно описаны необходимые административные формальности и процедура завершения работ по вызову.

Раздел 2 - РЕМОНТНО-АНАЛИТИЧЕСКИЕ ПРОЦЕДУРЫ С КОДОМ СОСТОЯНИЯ

В этом разделе приведены ремонтно-аналитические процедуры (RAPs - Repair Analysis Procedures), необходимые для устранения неисправностей, не связанных с качеством изображения.

Раздел 3 - РЕМОНТНО-АНАЛИТИЧЕСКИЕ ПРОЦЕДУРЫ КАЧЕСТВА ИЗОБРАЖЕНИЯ

В этом разделе приведены ремонтно-аналитические процедуры (RAPs), необходимые для устранения дефектов изображения.

Раздел 4 - РЕМОНТ/ РЕГУЛИРОВКА

Приведены процедуры ремонта и регулировки принтера. Все специфические процедуры будут помечены следующим образом:

- **USCO**
- **XE**

Раздел 5 - ПЕРЕЧЕНЬ ЗАПАСНЫХ ЧАСТЕЙ

Приведены рисунки подсистем принтера в разобранном виде и перечень заменяемых деталей с их номерами по каталогу.

Раздел 6 - ПРОЦЕДУРЫ ОБЩЕГО НАЗНАЧЕНИЯ

Данный раздел включает диагностические процедуры, систему меню, технические характеристики изделия, тест-листы ESS/IOT и другую информацию общего характера.

Раздел 7 - СХЕМЫ ЭЛЕКТРИЧЕСКИХ СОЕДИНЕНИЙ

В этом разделе приводятся блок-схемы (BSD - Block Schematic Diagrams), схемы расположения разъемов/плат и схемы электрических соединений.

КАК ПОЛЬЗОВАТЬСЯ ДАННЫМ РУКОВОДСТВОМ

К разделу Руководства, необходимому для выполнения технического обслуживания, вас будут направлять указания раздела 1 *Процедуры технического обслуживания вызова*.

Начинать работу следует с выполнения *Начальных действий*, в которых предлагаются методы сбора сведений о признаках и проявлениях неисправности. Эти сведения используются в следующей главе *Проверки системы*.

Подробные описания в главе *Проверки системы* должны помочь в классификации неисправностей, их устранении и проверке качества проведенного ремонта. Из этой главы, в зависимости от наблюдаемых признаков и результатов выполнения предложенных проверок, вы можете быть направлены в любой из шести других разделов Руководства по техническому обслуживанию. В данную главу включены инструкции, которые после проверки качества проведенного ремонта (или во время ремонта) направят вас к главе *Техническое обслуживание подсистем*.

УСЛОВНЫЕ ОБОЗНАЧЕНИЯ

Условные обозначения в описании процедур ремонта, регулировки и RAPs предоставляют вспомогательную информацию. Ниже приведены символы и обозначения, применяемые в рисунках и на схемах.

Примечание:



Данный символ используется для ссылки на примечания, обычно находящиеся на той же странице.

Перечень запасных частей

PL 2.4 (пример)

В приведенном примере дается ссылка на перечень запасных частей и рисунок подсистемы в разобранном виде в подразделе 2.4 раздела 5.

Для облегчения поиска неисправностей с помощью электрических схем ниже приводятся описания всех обычно используемых графических символов.

Выключатели/ Реле



Блокировочный выключатель, устанавливаемый для обеспечения безопасной работы, цепь разомкнута.



Блокировочный выключатель, устанавливаемый для обеспечения безопасной работы, цепь замкнута.



Выключатель/реле с нормально разомкнутыми контактами.



Выключатель/реле с нормально замкнутыми контактами.



Геркон.

Различные символы



Флаг, указывающий на провод, упомянутый в тексте.

[**8-2**] Указывает диагностический код, применяемый для проверки конкретного элемента.



Указывает контрольную точку, контрольное отверстие или контрольный контакт на печатной плате.



Подключение аудитрона/основного счетчика.



Этот символ рядом с числом показывает, что фактическое значение может быть равно или очень близко к указанному.



Тиристор, используемый для коммутации цепей переменного тока.



Светодиод (Light Emitting Diode - LED)

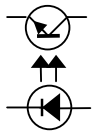

Датчик, реализованный парой светодиод/фототранзистор.



Двигатель.

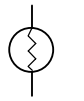

Термистор, применяемый для определения температуры.

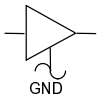

Драйвер, применяемый для включения элементов постоянного тока.



Аналого-цифровой преобразователь.



Реле



Соленоид

Сигнальные цепи / направление передачи сигналов



Указывает продолжение сигнальной линии, разорванной в горизонтальном направлении.



Указывает продолжение линии подачи питания в режиме ожидания, разорванной в вертикальном направлении. Во всех случаях показана подача питания в режиме ожидания.



Указывает сигнал обратной связи.

Указывает соединение проводов.



Указывает соединение проводов у контакта.



Указывает направление потока сигналов.



Указывает, что продолжение провода находится на следующей странице.

Обозначение доработок

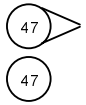

Символ **С ДОРАБОТКОЙ** применяется для указания элементов или конфигурации, являющихся частью изменения принтера с данным номером доработки.

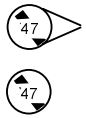

Символ **БЕЗ ДОРАБОТКИ** применяется для указания элементов или конфигурации, не являющихся частью изменения принтера с данным номером доработки.

1. ПРОЦЕДУРЫ ТЕХНИЧЕСКОГО ОБСЛУЖИВАНИЯ ВЫЗОВА

НАЗВАНИЕ	СТРАНИЦА
ПОРЯДОК ОБСЛУЖИВАНИЯ ВЫЗОВА	1-2
НАЧАЛЬНЫЕ ДЕЙСТВИЯ	1-3
ПРОВЕРКИ СИСТЕМЫ	1-3
ДЕЙСТВИЯ ПРИ КАЖДОМ ВЫЗОВЕ	1-4
ПЛАНОВОЕ ТЕХНИЧЕСКОЕ ОБСЛУЖИВАНИЕ	1-4
ЗАКЛЮЧИТЕЛЬНЫЕ ДЕЙСТВИЯ	1-5

ПОРЯДОК ОБСЛУЖИВАНИЯ ВЫЗОВА



НАЧАЛЬНЫЕ ДЕЙСТВИЯ

Цель

Собрать информацию о возникшей проблеме, о состоянии принтера, и определить порядок проведения технического обслуживания.

ПРОЦЕДУРА

1. Попросите пользователя описать неисправность, явившуюся причиной вызова, и ту работу, во время выполнения которой эта неисправность появилась.
2. Проверьте каждый забракованный отпечаток на наличие дефектов.
3. Выключите и вновь включите питание принтера. Запишите все коды неисправности, если они появляются на дисплее панели управления.
4. Проверьте по журналу технического обслуживания (находится под левой боковой крышкой), наблюдались ли ранее неисправности и выполнялись ли работы, которые могут быть связаны с данным вызовом.
5. Переходите к подразделу ПРОВЕРКИ СИСТЕМЫ.

ПРОВЕРКИ СИСТЕМЫ

Цель

Получить указания для эффективного устранения неисправностей, обнаруженных при выполнении *Начальных действий*.

1. Выберите соответствующее ситуации описание из приведенного ниже списка a-g, затем определите и устраните неисправность.
   a. Замените все явно поврежденные детали.
   b. Если неисправность связана с качеством изображения, переходите к разделу 3, RAP IQ1 Начальная процедура анализа дефектов изображения.
   c. Если появился код неисправности, переходите к содержанию раздела 2. Найдите и выполните RAP, относящуюся к данному коду неисправности.
   d. Если у данной неисправности НЕТ кода, переходите к содержанию раздела 2. Найдите и выполните RAP, которая более всего соответствует описанной пользователем неисправности.
   e. Если неисправность невозможно воспроизвести, задайте тот же режим работы принтера, в котором он использовался заказчиком, и еще раз проверьте, к какой из перечисленных здесь категорий относится неисправность.
   f. Если неисправность так и не удалось воспроизвести, проверьте файл неисправностей принтера (Fault History).

      (C55/C55mp)
      Войдите в автономный режим (**Off line**), нажмите **Menu** (Меню), найдите <SERVICE> (Сервисный режим), <ERROR LOGS> (Журналы ошибок), <FAULT HISTORY> (Файл неисправностей). Просмотрите список неисправностей и отметьте те, которые повторяются. Обратитесь к RAP раздела 2, соответствующей данным кодам, и прочтите описание кода неисправности, чтобы проверить, относится ли данный код к указанной пользователем неисправности. Если это так, выполните соответствующую RAP.

      [NC60]
      Нажимайте на кнопку **Menu Up** (Меню вверх), пока на дисплее не появится меню печати **Print Menu**. Нажимайте на кнопку **Item Up** (Пункт вверх) до появления на дисплее файла неисправностей (Fault History). Просмотрите список неисправностей и отметьте те, которые повторяются. Обратитесь к RAP раздела 2, соответствующей данным кодам, и прочтите описание кода неисправности, чтобы проверить, относится ли данный код к указанной заказчиком неисправности. Если это так, выполните соответствующую RAP.

   g. Если ни одна из приведенных выше ситуаций не подходит, переходите к подразделу ДЕЙСТВИЯ ПРИ КАЖДОМ ВЫЗОВЕ.
2. Убедитесь, что неисправность устранена, и переходите к подразделу ДЕЙСТВИЯ ПРИ КАЖДОМ ВЫЗОВЕ.

ДЕЙСТВИЯ ПРИ КАЖДОМ ВЫЗОВЕ

Цель

Перечислены действия, которые необходимо выполнить для каждой подсистемы.

ПРОЦЕДУРА

1. Откройте принтер и с помощью устройства для чистки скоротрона почистите скоротрон заряда.
2. Почистите область загрузки тонера.
3. Снимите следующие узлы принтера:
   a. Модуль принт-картриджа (GP 1).
   b. Модуль цветного проявления (GP 2).
   c. Модуль черно-белого проявления (GP 3).
   d. Емкость для сбора отработанного тонера (GP 4).
4. Вычистите пылесосом зону установки барабана, зоны проявления и емкости для сбора отработанного тонера.
5. При необходимости замените емкость для сбора отработанного тонера.
6. Установите на место следующие узлы:
   a. Модуль черно-белого проявления (GP 3).
   b. Модуль цветного проявления (GP 2).
   c. Модуль принт-картриджа (GP 1).
   d. Емкость для сбора отработанного тонера (GP 4).
7. Почистите ролики подачи растворителем пленки. При чистке не поворачивайте ролики подачи более, чем на 270°. Если возможно, воспользуйтесь средством для восстановления резины.
8. Проверьте зазор у барабана переноса (ADJ 11.1).
9. Протрите внешние панели принтера.

ПЛАНОВОЕ ТЕХНИЧЕСКОЕ ОБСЛУЖИВАНИЕ

Цель

Проверка ресурса заменяемых пользователем узлов.

ПРОЦЕДУРА

1. Проверьте ресурс узлов, заменяемых пользователем (Customer Replaceable Units - CRUs).
   a. **(C55/C55mp)**
      Войдите в автономный режим, нажмите на кнопку **Menu** (Меню), а затем перейдите к <MAINTENANCE> (Техническое обслуживание).

      [NC60]
      Нажимайте на кнопку **Menu Up** (Меню вверх) до появления на дисплее меню сервисного режима (Service Menu), затем на кнопку **Item Up** (Пункт вверх) до появления на дисплее CRU Usage (Использование CRU), затем, чтобы посмотреть, сколько процентов ресурса CRU осталось – **Value Up** (Увеличение значения).
   b. Проверьте ресурс следующих узлов:
      - Картридж черно-белого проявления.
      - Картридж цветного проявления.
      - Принт-картридж.
      - Модуль фьюзера.
2. Если ресурс какого-либо из заменяемых пользователем узлов заканчивается, предупредите об этом пользователя.

ЗАКЛЮЧИТЕЛЬНЫЕ ДЕЙСТВИЯ

Цель

Проверить качество изображения, рабочие характеристики и внешний вид принтера. Выполнить административные формальности.

ПРОЦЕДУРА

1. Установите на место/закройте все крышки и дверцы.
2. Напечатайте комплект тест-листов для проверки качества печати (Print Quality - PQ).
   a. **(C55/C55mp)**
   Войдите в автономный режим, нажмите на кнопку **Menu** (Меню) и перейдите к пункту <SERVICE> (Сервисный режим). Выберите <TEST PATTERNS> (Тест-листы) и напечатайте комплект PQ.

   [NC6]
   Нажимайте на кнопку **Menu Up** (Меню вверх) до появления на дисплее меню сервисного режима (Service Menu), затем на кнопку **Item Up** (Пункт вверх) до появления на дисплее Print PQ Set (Комплект отпечатков для проверки качества печати) и нажмите на кнопку **Enter** (Ввод).
3. Если возможно, попросите пользователя напечатать одну из типичных работ. Оцените качество отпечатка и прокомментируйте его.

Завершающая процедура

1. Занесите в журнал технического обслуживания сведения о всех выполненных действиях по техническому обслуживанию принтера.
2. Запишите в журнал общее количество напечатанных страниц (с диагностического тест-листа).
3. Запишите в журнал уровень программного обеспечения ESS (с диагностического тест-листа).
4. **(C55/C55mp)**
   (Off Line, Print, Settings – Автономный режим, Печать, Установки). Запишите в журнал технического обслуживания уровень программного обеспечения NIC (со страницы установок)
5. Положите комплект тест-листов для проверки качества печати PQ в папку журнала технического обслуживания.

ПРИМЕЧАНИЕ: Очень важно сохранить комплект тест-листов PQ. На диагностическом тест-листе содержится информация (значения установок концентрации тонера), которая может понадобиться в случае сброса значений NVM или при замене PCU PWB.

Для заметок:

НАЗВАНИЕ	СТРАНИЦА
НЕСКОЛЬКО СОВЕТОВ	2-2
C1- ПРОВЕРЬТЕ ЛОТОК 1	2-3
C2- ПРОВЕРЬТЕ ЛОТОК 2	2-3
E1- ЗАСТРЕВАНИЕ В ЛОТКЕ 1	2-4
E2- ЗАСТРЕВАНИЕ В ЛОТКЕ 2	2-5
E3- ЗАСТРЕВАНИЕ В ОБХОДНОМ ЛОТКЕ	2-5
E4- ЗАСТРЕВАНИЕ НА ВХОДЕ	2-6
E5- ЗАСТРЕВАНИЕ ВО ФЬЮЗЕРЕ	2-7
E6- ЗАСТРЕВАНИЕ У БАРАБАНА	2-8
E7- ЗАСТРЕВАНИЕ У ФОТОРЕЦЕПТОРА	2-10
E8- ЗАСТРЕВАНИЕ НА ВЫХОДЕ	2-10
E9- ЗАКРОЙТЕ ПРИНТЕР	2-10
EA- НЕПРАВИЛЬНО УСТАНОВЛЕН БЛОК ЦВЕТНОГО ПРОЯВЛЕНИЯ	2-11
EB- НЕПРАВИЛЬНО УСТАНОВЛЕН БЛОК Ч/Б ПРОЯВЛЕНИЯ	2-11
EC- НЕПРАВИЛЬНО УСТАНОВЛЕН ПРИНТ-КАРТРИДЖ	2-11
F1- ОШИБКА ДИСКА (ДИСКЕТА)	2-12
F2- ОШИБКА ВВОДА/ВЫВОДА (ДИСКЕТА)	2-12
F3- ОШИБКА ДОСТУПА (ДИСКЕТА)	2-12
H1-ОШИБКА ЖЕСТКОГО ДИСКА	2-13
H2-ОШИБКА КОНТРОЛЛЕРА ЖЕСТКОГО ДИСКА	2-13
H3-ЖЕСТКИЙ ДИСК ПЕРЕПОЛНЕН	2-14
H4- ОТФОРМАТИРУЙТЕ ЖЕСТКИЙ ДИСК	2-14
J1- ДОБАВЬТЕ ЖЕЛТЫЙ ТОНЕР	2-15
J2- ДОБАВЬТЕ ПУРПУРНЫЙ ТОНЕР	2-16
J3- ДОБАВЬТЕ ГОЛУБОЙ ТОНЕР	2-17
J4- ДОБАВЬТЕ ЧЕРНЫЙ ТОНЕР	2-18
J5- ЗАМЕНИТЕ КАРТРИДЖ ЦВЕТНОГО ПРОЯВЛЕНИЯ	2-19
J6- ЗАМЕНИТЕ КАРТРИДЖ ЧЕРНО-БЕЛОГО ПРОЯВЛЕНИЯ	2-19
J7- ЕМКОСТЬ ДЛЯ ОТРАБОТАННОГО ТОНЕРА ЗАПОЛНЕНА	2-20
J8- ЗАМЕНИТЕ ПРИНТ-КАРТРИДЖ	2-20
J9- ЗАМЕНИТЕ МОДУЛЬ ФЬЮЗЕРА	2-20
JA- ЗАМЕНИТЕ ЕМКОСТЬ С МАСЛОМ/ ПРОКЛАДКУ	2-21
T0- ОШИБКА ТЕРМИСТОРА ФЬЮЗЕРА	2-21
T1- ТЕМПЕРАТУРА НИЖЕ НОРМЫ	2-22
T2- ТЕМПЕРАТУРА ВЫШЕ НОРМЫ	2-23
U0- ОШИБКА IOT ROM	2-23
U1- ОШИБКА IOT RAM	2-24
U2- ОШИБКА IOT NVM RAM	2-24
U3- ОШИБКА ОБМЕНА IOT/ESS	2-24
U4- НЕИСПРАВЕН МОДУЛЬ ОПТИКИ	2-25
U5- НЕИСПРАВЕН ДВИГАТЕЛЬ МНОГОГРАННОГО ЗЕРКАЛА	2-25
U6- НЕИСПРАВЕН ДВИГАТЕЛЬ БЛОКА ПРОЯВЛЕНИЯ	2-26
U7- НЕИСПРАВЕН ГЛАВНЫЙ ДВИГАТЕЛЬ	2-27
W1- КОНЧАЕТСЯ СРОК СЛУЖБЫ МОДУЛЯ ЦВЕТНОГО ПРОЯВЛЕНИЯ	2-28
W2- КОНЧАЕТСЯ СРОК СЛУЖБЫ МОДУЛЯ ЧЕРНО-БЕЛОГО ПРОЯВЛЕНИЯ	2-28
W3- КОНЧАЕТСЯ СРОК СЛУЖБЫ ПРИНТ-КАРТРИДЖА	2-28
W4- КОНЧАЕТСЯ СРОК СЛУЖБЫ МОДУЛЯ ФЬЮЗЕРА	2-29
W5- КОНЧАЕТСЯ СРОК СЛУЖБЫ ЕМКОСТИ С МАСЛОМ/ПРОКЛАДКИ	2-29
RAP OF1 ПРИНТЕР НЕ РАБОТАЕТ	2-30
RAP OF2 ПАНЕЛЬ УПРАВЛЕНИЯ	2-32
RAP OF3 ОПРЕДЕЛЕНИЕ ФОРМАТА БУМАГИ В ЛОТКЕ 1	2-35
RAP OF4 ОПРЕДЕЛЕНИЕ ФОРМАТА БУМАГИ В ЛОТКЕ 2	2-35
RAP OF5 ЗАГРУЗИТЕ БУМАГУ	2-37
RAP OF6A ESS (C55/C55mp)	2-38
RAP OF6B ESS [NC60]	2-39
RAP OF7 ОТКАЗ ЗАГРУЗКИ ESS. КОДЫ ОШИБОК	2-40
RAP OF8 ДУГОВОЙ ЭЛЕКТРИЧЕСКИЙ РАЗРЯД	2-41

НЕСКОЛЬКО СОВЕТОВ

Ниже приведены общие замечания и рекомендации, которые помогут вам в поиске элементов и контрольных точек принтера.

1. Процедуры входа, выхода и применения диагностических программ C55/C55mp/ [NC60] описаны в разделе 6 *Процедуры общего назначения*. Конкретную программу вы можете выбрать по содержанию раздела на странице 6-1.
2. Показанный справа рисунок 2-1 вы также можете найти в разделе 6, на нем показано местоположение входных электрических элементов принтера (датчиков и выключателей). Он поможет при обращении к программе проверки датчиков. Пользуйтесь этим рисунком, если вы не знаете, где находится тот или иной элемент. Электрические схемы раздела 7 могут также оказаться полезными при поиске различных электрических элементов.
3. Местоположение разъемов можно определить по разделу 7. Обратитесь к содержанию этого раздела на странице 7-1. В приведенной ниже таблице указано местоположение основных групп разъемов принтера:

Номера разъемов	Местоположение	Рис.
CN1XX	PCU PWB/ESS PWB	7-1
CN2XX	PWB кассеты	7-4
CN3XX	PWB разъемов	7-2
CN4XX	PWB панели управления	7-2
CN7XX	LVPS PWB	7-2
CN8XX	HVPS PWB	7-3

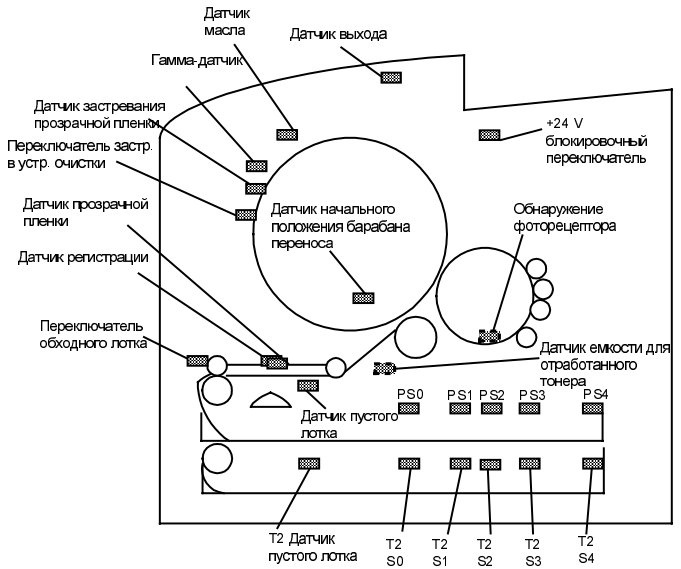

Рисунок 2-1. Расположение входных элементов

RAP C1 ПРОВЕРЬТЕ ЛОТОК 1

Кассета 1 не установлена в принтер.

НАЧАЛЬНЫЕ ДЕЙСТВИЯ

Загрузите бумагу и установите кассету 1 в принтер.

Выключите питание принтера, подождите 10 секунд и вновь включите питание. Проверьте, осталась ли неисправность.

ПРОЦЕДУРА

Войдите в общую диагностику IOT. Перейдите к программе SWITCH SCAN (Проверка датчиков), выберите Scan Row 01 (Ряд датчиков 01) и нажмите на кнопку **Form Feed [1]** (Прогон листа).

Выньте кассету 1. Вручную замкните и разомкните датчик формата бумаги 0, наблюдая за голубым светодиодом (датчик 0 - это первый датчик, если смотреть на принтер спереди).

Голубой светодиод включается и гаснет.

Да Нет

Обратитесь к схеме BSD 7.2 раздела 7 и проверьте, нет ли короткого замыкания на землю в цепи сигнала датчика формата бумаги 0 (CN107-8).

Если короткого замыкания нет, замените PCU PWB. Если неисправность остается, замените PWB кассеты.

Проверьте, не сломан ли флажок датчика на кассете лотка 1.

Если неисправность остается, замените PCU PWB. Если это не помогает, замените PWB кассеты.

RAP C2 ПРОВЕРЬТЕ ЛОТОК 2

Кассета 2 не установлена в принтер.

НАЧАЛЬНЫЕ ДЕЙСТВИЯ

Передвиньте ограничитель длины в положение A4 (рисунок 2-2), загрузите бумагу и вставьте кассету 2 в принтер.

Выключите питание принтера, подождите 10 секунд и вновь включите питание. Проверьте, осталась ли неисправность.

ПРОЦЕДУРА

Войдите в общую диагностику IOT. Перейдите к программе SWITCH SCAN (Проверка датчиков), выберите Scan Row 03 (Ряд датчиков 03) и нажмите на кнопку **Form Feed [1]** (Прогон листа).

Выньте кассету 2. Вручную замкните и разомкните датчик формата бумаги 0 лотка 2, наблюдая за голубым светодиодом.

Голубой светодиод включается и гаснет.

Да Нет

Обратитесь к схеме BSD 7.2 T2 в разделе 7 и проверьте следующее:

- Нет ли обрыва цепи сигнала датчика формата бумаги 0 T2 (CN109-1).
- +5 В на контакте CN109-5.

Если цепи исправны, замените PCU PWB. Если неисправность остается, замените PWB кассеты лотка 2.

Проверьте, не сломан ли флажок датчика на кассете лотка 2.

Если неисправность остается, замените PCU PWB. Если это не помогает, замените PWB кассеты.

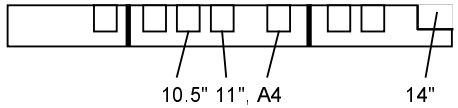

Рисунок 2-2. Положение ограничителя длины бумаги

RAP E1 ЗАСТРЕВАНИЕ В ЛОТКЕ 1

Бумага, поданная из лотка 1, не достигла датчика регистрации.

НАЧАЛЬНЫЕ ДЕЙСТВИЯ

Выньте кассету и проверьте правильность загрузки бумаги и ее состояние.

Выключите питание принтера, подождите 10 секунд и вновь включите питание. Проверьте, осталась ли неисправность.

ПРОЦЕДУРА

Проверьте следующее:

- Нет ли препятствий на пути бумаги.
- Не загрязнены ли ролики подачи бумаги.
- Не загрязнены ли ролики привода.
- Исправен ли механический привод.

Войдите в общую диагностику IOT. Перейдите к программе SWITCH SCAN (Проверка датчиков), выберите Scan Row 01 (Ряд датчиков 01) и нажмите кнопку **Form Feed [1]** (Прогон листа).

Откройте принтер. Активируйте и деактивируйте датчик регистрации, наблюдая за пурпурным светодиодом.

Пурпурный светодиод включается и гаснет.

Да Нет

Обратитесь к схеме BSD 8.1 раздела 7 и проверьте, нет ли обрыва в цепях сигнала датчика регистрации, +5 В и GND (Земля) (CN102-9, 7, 8).

Если короткого замыкания нет, замените PCU PWB. Если неисправность остается, замените датчик регистрации.

Нажмите на кнопку **Media Server [2]** (Встроенный дисковод), выберите Scan Row 01 (Ряд датчиков 01) и нажмите на кнопку **Form Feed [1]** (Прогон листа).

Выньте кассету, активируйте и деактивируйте датчик пустого лотка, наблюдая за черным светодиодом.

Черный светодиод включается и гаснет.

Да Нет

Обратитесь к схеме BSD 7.1 раздела 7 и проверьте, нет ли короткого замыкания на землю в цепи сигнала датчика пустого лотка (CN102-6).

Если короткого замыкания нет, замените PCU PWB. Если неисправность остается, замените датчик пустого лотка.

Выйдите из программы SWITCH SCAN (Проверка датчиков).

Закройте принтер.

Выньте кассету для бумаги. Перейдите к программе MOTOR TEST (Проверка двигателей), нажмите на кнопку **Form Feed [1]** (Прогон листа), чтобы включить двигатели, и наблюдайте за двигателем подачи бумаги.

Двигатель подачи бумаги работает нормально.

Да Нет

Обратитесь к схеме BSD 7.3 раздела 7 и проверьте, нет ли обрыва в цепях блокируемого напряжения +24 В (CN111-5) и двигателя подачи бумаги. Если слышен шум двигателя, проверьте линии тактовых сигналов.

Если линии целы, замените PCU PWB. Если неисправность остается, замените двигатель подачи бумаги.

Выйдите из диагностики.

Установите мультиметр на измерение +24 В. Измерьте напряжение между CN101-5 (+) и землей (–).

Выполняя измерение, напечатайте один лист.

Напряжение падает с +24 В до 0.

Да Нет

Обратитесь к схеме BSD 7.4 раздела 7, проверьте, нет ли обрыва в цепях сигнала соленоида подачи и блокируемого напряжения +24 В (CN101-5, 3).

Если короткого замыкания нет, замените PCU PWB. Если неисправность остается, замените, замените соленоид муфты подачи.

Проверьте, нет ли механических повреждений муфты подачи.

RAP E2 ЗАСТРЕВАНИЕ В ЛОТКЕ 2

Бумага, поданная из лотка 2, не достигла датчика регистрации.

НАЧАЛЬНЫЕ ДЕЙСТВИЯ

Выньте кассету и проверьте правильность загрузки бумаги и ее состояние. Проверьте положение ограничителя длины листа.

Проверьте, что лоток 2 задвинут до упора.

Выключите питание принтера, подождите 10 секунд и вновь включите питание. Проверьте, осталась ли неисправность.

ПРОЦЕДУРА

Попытайтесь выполнить печать из лотка 1.

Бумага из лотка 1 подается правильно.

Да Нет

Переходите к RAP **E1** ЗАСТРЕВАНИЕ В ЛОТКЕ 1.

Проверьте следующее:

- Нет ли препятствий на пути бумаги.
- Не загрязнены ли ролики подачи бумаги.
- Не загрязнены ли ролики привода.
- Исправен ли механический привод.

Войдите в общую диагностику IOT. Перейдите к программе SWITCH SCAN (Проверка датчиков) и выберите Scan Row 03 (Ряд датчиков 03). Нажмите на кнопку **Form Feed [1]** (Прогон листа).

Выньте лоток 2. Активируйте и деактивируйте датчик пустого лотка 2, наблюдая за черным светодиодом.

Черный светодиод включается и гаснет.

Да Нет

Обратитесь к схеме BSD 7.1 T2 раздела 7 и проверьте на короткое замыкание на землю цепь датчика пустого лотка 2 (CN109-4).

A

Если короткого замыкания нет, замените PCU PWB. Если неисправность остается, замените датчик пустого лотка 2.

Выйдите из диагностики.

Установите мультиметр на измерение +24 В. Измерьте напряжение между CN109-8 (+) и землей (–).

Измеряя напряжение, напечатайте один лист.

Напряжение падает с +24 В до 0.

Да Нет

Обратитесь к схеме BSD T2 7.3 раздела 7, проверьте, нет ли обрыва в цепях соленоида подачи T2 и блокируемого постоянного напряжения +24 В (CN109-8, 7).

Если обрыва нет, замените PCU PWB. Если неисправность остается, замените соленоид подачи из лотка 2.

Измерьте напряжение между CN109-9 (+) и землей (–).

Выполняя измерение, напечатайте один лист.

Напряжение падает с +24 В до 0.

Да Нет

Обратитесь к схеме BSD T2 7.4 раздела 7 и проверьте, нет ли обрыва в цепи сигнала муфты привода лотка 2 (CN109-9).

Если обрыва нет, замените PCU PWB. Если неисправность остается, замените муфту привода лотка 2.

Проверьте, нет ли механических повреждений муфты подачи.

RAP E3 ЗАСТРЕВАНИЕ В ОБХОДНОМ ЛОТКЕ

Бумага, поданная из обходного лотка, не достигла датчика регистрации.

НАЧАЛЬНЫЕ ДЕЙСТВИЯ

Внимательно посмотрите, не застряла ли бумага в щели обходного податчика.

Выключите питание принтера, подождите 10 секунд и вновь включите питание. Запустите печать одного листа и проверьте, осталась ли неисправность.

ПРОЦЕДУРА

Если бумага из обходного лотка не подается, но подается из лотка 1, проверьте, нет ли препятствий в щели обходного лотка.

Убедитесь, что датчик обходного лотка не выпал и установлен правильно.

Если при появлении кода **E3** бумага не загружена в обходной лоток, обратитесь к BSD 7.5 раздела 7 и проверьте, нет ли короткого замыкания на землю в цепи сигнала датчика обходного лотка (CN312-2).

Если короткого замыкания нет, замените PCU PWB. Если неисправность остается, замените датчик обходного лотка.

RAP E4 ЗАСТРЕВАНИЕ БУМАГИ НА ВХОДЕ

Бумага слишком долго находилась у датчика регистрации.

НАЧАЛЬНЫЕ ДЕЙСТВИЯ

Откройте принтер и проверьте, нет ли каких-либо препятствий в зоне ролика регистрации.

Выключите питание принтера, подождите 10 секунд и вновь включите питание. Напечатайте еще один лист и проверьте, осталась ли неисправность.

Проверьте, свободно ли вращается ролик заземления.

Выполните регулировку зазора у барабана переноса (ADJ 11.1).

ПРОЦЕДУРА

Войдите в общую диагностику IOT. Перейдите к программе SWITCH SCAN (Проверка датчиков) и выберите Scan Row 00 (Ряд датчиков 00). Нажмите на кнопку **Form Feed [1]** (Прогон листа).

Откройте принтер. Активируйте и деактивируйте датчик регистрации, наблюдая за пурпурным светодиодом.

Пурпурный светодиод включается и гаснет.

Да Нет

Обратитесь к схеме BSD 8.1 раздела 7 и проверьте, нет ли короткого замыкания на землю в цепи сигнала датчика регистрации (CN102-9).

Если короткого замыкания нет, замените PCU PWB. Если неисправность остается, замените датчик регистрации.

Нажмите кнопку **Media Server [2]** (Встроенный дисковод), выберите Scan Row 04 (Ряд датчиков 01) и нажмите кнопку **Form Feed [1]** (Прогон листа).

Активируйте и деактивируйте датчик прозрачной пленки, наблюдая за голубым светодиодом.

Да Нет

Обратитесь к схеме BSD 8.4 раздела 7 и проверьте, нет ли короткого замыкания на землю в цепи сигнала датчика прозрачной пленки (CN311-1).

Если короткого замыкания нет, замените PCU PWB. Если неисправность остается, замените датчик прозрачной пленки.

Выйдите из программы SWITCH SCAN (Проверка датчиков).

Закройте принтер

Перейдите к программе MOTOR TEST (Проверка двигателей) и, нажав на кнопку **Form Feed [1]**, включите двигатели, наблюдая за двигателем подачи бумаги.

Двигатель работает нормально.

Да Нет

Обратитесь к схеме BSD 7.3 раздела 7 и проверьте линии тактовых сигналов двигателя подачи бумаги.

Если линии целы, замените PCU PWB. Если неисправность остается, замените двигатель подачи бумаги.

Выйдите из диагностики.

Установите мультиметр на измерение +24 В. Измерьте напряжение между CN103-4 (+) и землей (–).

Выполняя измерение, напечатайте один лист.

Напряжение падает с +24 В до 0 и вновь принимает значение +24 В.

Да Нет

A B

Обратитесь к схеме BSD 9.16 раздела 7 и проверьте, нет ли обрыва в цепях соленоида отделения и блокируемого постоянного напряжения +24 В (CN103-4, CN303-2,1).

Если короткого замыкания нет, замените PCU PWB. Если неисправность остается, замените соленоид отделения.

Установите мультиметр на измерение +24 В. Измерьте напряжение между CN101-5 (+) и землей (–).

Выполняя измерение, напечатайте один лист.

Напряжение падает с +24 В до 0.

Да Нет

Обратитесь к схеме BSD 7.4 раздела 7 и проверьте, нет ли короткого замыкания на землю в цепи соленоида подачи (CN101-5).

Если короткого замыкания нет, замените PCU PWB. Если неисправность остается, замените соленоид подачи.

Установите мультиметр на измерение +24 В. Измерьте напряжение между CN101-4 (+) и землей (–).

Выполняя измерение, напечатайте один лист.

Напряжение падает с +24 В до 0 и вновь принимает значение +24 В.

Да Нет

Обратитесь к схеме BSD 8.2 раздела 7 и проверьте, нет ли обрыва в цепях муфты регистрации и блокируемого напряжения +24 В (CN101-4, 1).

Если обрыва нет, замените PCU PWB. Если неисправность остается, замените муфту регистрации.

Проверьте следующее:

- Нет ли на пути бумаги препятствий, обрывков бумаги и т.п..
- Исправен ли механический привод.

RAP E5 ЗАСТРЕВАНИЕ БУМАГИ ВО ФЬЮЗЕРЕ

Бумага не достигла датчика выхода.

НАЧАЛЬНЫЕ ДЕЙСТВИЯ

Откройте принтер и снимите узел фьюзера. Проверьте, нет ли препятствий на пути прохождения бумаги через фьюзер.

Выключите питание принтера, подождите 10 секунд и вновь включите питание. Чтобы проверить, есть ли неисправность, напечатайте один лист.

ПРОЦЕДУРА

Проверьте следующее:

- Нет ли препятствий на пути бумаги.
- Нет ли дефектов у пальцев отделения.
- Исправен ли механический привод.

Войдите в общую диагностику IOT. Перейдите к программе SWITCH SCAN (Проверка датчиков) и выберите Scan Row 00 (Ряд датчиков 00). Нажмите на кнопку **Form Feed [1]** (Прогон листа).

Откройте принтер, затем откройте крышку фьюзера. Активируйте и деактивируйте датчик выхода, наблюдая за желтым светодиодом.

Желтый светодиод включается и гаснет.

Да Нет

При выбранном SCAN ROW 00, активируйте и деактивируйте датчик обходного лотка, наблюдая за голубым светодиодом.

Голубой светодиод включается и гаснет.

A B

A B

Да Нет

Обратитесь к схеме BSD 10.2 и проверьте, нет ли обрыва в цепи сигнала *Строб 2* (CN103-18).

Если обрыва цепи нет, замените PCU PWB.

Обратитесь к схеме BSD 10.2 раздела 7 и проверьте, нет ли обрыва в цепях сигнала датчика выхода, +5 В, и GND (Земля) (CN308-1, 3, 2).

Если обрыва цепи нет, замените PCU PWB. Если неисправность остается, замените датчик выхода.

Выйдите из программы SWITCH SCAN (Проверка датчиков).

Снимите переднюю крышку и закройте принтер.

Перейдите к программе MOTOR TEST (Проверка двигателей) и, нажав на кнопку **Form Feed [1]** (Прогон листа), включите двигатели, наблюдая за двигателем фьюзера.

Вал двигателя фьюзера вращается нормально.

Да Нет

Обратитесь к схеме BSD 10.1 раздела 7 и проверьте линии тактовых сигналов двигателя фьюзера.

Если линии целы, замените PCU PWB. Если неисправность остается, замените двигатель фьюзера.

- Убедитесь, что крышка фьюзера установлена правильно.
- Проверьте, нет ли механических неисправностей.

RAP E6 ЗАСТРЕВАНИЕ БУМАГИ У БАРАБАНА

Застревание у барабана переноса фиксируется в следующих случаях:

- Устройство очистки барабана не чистит барабан или касается барабана во время выполнения цикла печати
- Бумага не достигла гамма-датчика.
- Бумага не прилипла к барабану переноса и вызвала срабатывание датчика застревания прозрачной пленки.
- Бумага не прилипла к барабану переноса и вызвала срабатывание датчика застревания в устройстве очистки.

НАЧАЛЬНЫЕ ДЕЙСТВИЯ

Откройте принтер и проверьте, нет ли препятствий на пути бумаги. Найдите лист бумаги или пленки, который вызвал срабатывание датчика застревания пленки или датчика застревания в устройстве очистки.

Проверьте, нет ли наслоений тонера на поверхностях сборника тонера. При наслоениях тонера обратитесь к RAP OF8 Дуговой электрический разряд.

Если застревание происходит при изготовлении цветных отпечатков, проверьте, что пальцы отделения не заедают и не мешают друг другу.

Откройте принтер и установите флажок датчика исходного положения барабана переноса в положение “3 часа”. Передняя кромка белого пятна должна быть у кончиков пальцев переноса. Если это не так, замените барабан переноса.

ПРОЦЕДУРА

Выключите принтер. Снимите переднюю крышку и закрепите панель управления липкой лентой так, чтобы был виден соленоид устройства очистки барабана переноса.

Включите принтер. Наблюдайте за работой соленоида устройства очистки и чистящим узлом.

Если вы видите сплошное проявление во время настройки качества печати, переходите к RAP OF8 Дуговой электрический разряд.

Соленоид устройства очистки барабана должен срабатывать и подводить чистящий узел к барабану во время формирования настроечных пятен при настройке качества печати.

По окончании настройки качества печати соленоид устройства очистки барабана должен выключаться и отводить чистящий узел от барабана.

Если застревание **E6** происходит до подачи бумаги и пятна не счищаются, чистящий узел не приводится в положение очистки.

Если черно-белая печать выполняется успешно, и код **E6** выдается только при цветной печати, то это означает, что чистящий узел постоянно подведен к барабану переноса.

Соленоид устройства очистки барабана и чистящий узел работают правильно.

Да Нет

Проверьте, что при срабатывании соленоида вал кулачка поворачивается на 180° и останавливается внешним выступом муфты устройства очистки. Убедитесь, что соленоид хорошо закреплен и, когда он выключен,, активатор улавливает внутренний выступ, а когда включен - удерживает внешний. Проверьте, не погнут ли активатор, нет ли следов дугового разряда на пластиковых деталях и других недостатков, которые могли нарушить работу чистящего узла. Для уменьшения трения почистите кулачки и толкатели растворителем пленки. Не смазывайте кулачки. Несколько раз проверьте работу устройства очистки и добейтесь плавного, без сбоев, хода чистящего узла. Не пытайтесь разобрать или отрегулировать муфту. Если она неисправна, закажите новый узел вала муфты устройства очистки.

A B

A B

Установите мультиметр на измерение напряжения +24 В. Измерьте напряжение между CN103-3 (+) и землей (–).

Выключите питание принтера. Выждите 10 секунд и вновь включите питание, наблюдай за показаниями прибора.

Напряжение падает с +24 В до 0 и вновь принимает значение +24 В.

Да Нет

Обратитесь к схеме BSD 9.14 раздела 7 и проверьте, нет ли обрыва или короткого замыкания в цепях соленоида устройства очистки и блокируемого напряжения +24В (CN103-3, CN316-2, 1).

Если на контакте 316-1 PWB разъемов нет напряжения 24 В, обратитесь к BSD 1 и проверьте блокируемое напряжение 24 В на контактах CN114-1 и CN103-1.

Проверьте, не заедает ли соленоид устройства очистки или чистящий узел барабана переноса.

Если лист останавливается на входе в зазор между фоторецептором и барабаном переноса, проверьте регулировку зазора барабана переноса (ADJ 11.1).

Войдите в общую диагностику IOT. Перейдите к программе SWITCH SCAN (Проверка датчиков), выберите Scan Row 05 (Ряд датчиков 05) и нажмите кнопку **Form Feed [1]** (Прогон листа).

Откройте принтер. Активируйте и деактивируйте датчик застревания прозрачной пленки, наблюдая за черным светодиодом.

Черный светодиод включается и гаснет.

Да Нет

Проверьте, нет ли препятствия, которое удерживает активатор датчика застревания прозрачной пленки в верхнем положении.

C D

C D

Если препятствие не обнаружено, обратитесь к BSD 9.17 и проверьте, нет ли короткого замыкания на землю в цепи сигнала датчика застревания прозрачной пленки CN314-2.

Если короткого замыкания нет, замените PCU PWB. Если неисправность остается, замените датчик застревания прозрачной пленки.

Откройте принтер и снимите коротрон разряда барабана переноса с левой стороны принтера. Для освобождения коротрона вам потребуется сжать ручку коротрона.

При выбранном Scan Row 05 (Ряд датчиков 05) активируйте и деактивируйте датчик застревания в устройстве очистки, наблюдая за пурпурным светодиодом.

Пурпурный светодиод включается и гаснет.

Да Нет

Проверьте, нет ли препятствий, которые удерживают датчик застревания устройства очистки в активированном состоянии.

Если препятствие не обнаружено, обратитесь к BSD 9.18 и проверьте, нет ли короткого замыкания на землю в цепи сигнала датчика застревания в устройстве очистки CN318-2.

Если короткого замыкания нет, замените PCU PWB. Если неисправность остается, замените датчик застревания в устройстве очистки.

Перейдите к программе MOTOR TEST (Проверка двигателей) и включите двигатели, наблюдая за двигателем привода фьюзера.

Вал двигателя привода фьюзера вращается нормально.

Да Нет

E F

Обратитесь к схеме BSD 10.1 раздела 7 и проверьте, нет ли обрыва в цепи двигателя фьюзера. Если двигатель шумит, проверьте, нет ли обрыва или короткого замыкания линий тактовых сигналов.

Если линии целы, замените PCU PWB. Если неисправность остается, замените двигатель фьюзера.

Установите мультиметр на измерение +24 В. Измерьте напряжение между CN103-4 (+) и землей (–).

Выполняя измерение, напечатайте один лист.

Напряжение падает с +24 В до 0 и вновь принимает значение +24 В.

Да Нет

Обратитесь к схеме BSD 9.16 раздела 7 и проверьте, нет ли обрыва или короткого замыкания в цепях соленоида отделения и блокируемого постоянного напряжения +24 В (CN103-4, CN303-2, 1).

Если короткого замыкания или обрыва нет, замените PCU PWB. Если неисправность остается, замените соленоид отделения.

Установите мультиметр на измерение +5 В. Измерьте напряжение между CN103-11 (+) и землей (–).

Выключите питание принтера, подождите 10 секунд и вновь включите питание.

Значение изменяется от +3,8 В до +0,5, когда белое пятно проходит перед гамма-датчиком.

Да Нет

Обратитесь к схеме BSD 8.5 раздела 7, проверьте на обрыв все линии гамма-датчика.

Если линии исправны, замените PCU PWB. Если неисправность остается, замените гамма-датчик.

Обратитесь к GP 9.3 в разделе 6 и выполните проверку напряжения переноса.

Напряжение переноса в пределах нормы.

Да Нет

Обратитесь к схеме BSD 9.1 раздела 7 и проверьте на обрыв и короткое замыкание следующие линии.

- Черный провод подачи напряжения переноса от блока питания.
- Сигнал *Перенос включен* (CN106-3).
- Сигнал *Управление переносом* (CN106-5).
- Сигнал *Управление смещением* (CN106-6).
- +24 В к блоку питания (CN106-1).

Обратитесь к схеме BSD 9.1 раздела 7 и проверьте, нет ли обрыва в цепи сигнала *Заряд включен* (CN106-2).

Проверьте следующее:

- Нет ли препятствий на пути бумаги.
- Не загрязнены ли ролики подачи бумаги.
- Исправен ли механический привод.

RAP E7 ЗАСТРЕВАНИЕ У ФОТОРЕЦЕПТОРА

НАЧАЛЬНЫЕ ДЕЙСТВИЯ

Откройте принтер и устраните застревание.

Если неисправность осталась, обратитесь к RAP E4.

RAP E8 ЗАСТРЕВАНИЕ БУМАГИ НА ВЫХОДЕ

Бумага задержалась у датчика выхода.

НАЧАЛЬНЫЕ ДЕЙСТВИЯ

Было несколько случаев, когда активатор датчика выхода залипал во время транспортировки. Если это происходит, состояние датчика не изменяется, и выдается код застревания **E8**. Если, вывернув два винта, снять крышку датчика (PL 2.1), то можно проверить, свободно ли ходит активатор и правильно ли закреплен датчик на крышке.

Откройте принтер и снимите узел фьюзера. Проверьте, нет ли препятствий на пути прохождения бумаги через фьюзер.

Выключите питание принтера, подождите 10 секунд и вновь включите питание. Чтобы проверить, осталась ли неисправность, напечатайте один лист.

ПРОЦЕДУРА

Войдите в общую диагностику IOT. Перейдите к программе SWITCH SCAN (Проверка датчиков) и выберите Scan Row 00 (Ряд датчиков 00). Нажмите на кнопку **Form Feed [1]**.

Откройте принтер. Активируйте и деактивируйте датчик выхода, наблюдая за желтым светодиодом.

Желтый светодиод включается и гаснет.

Да Нет

Обратитесь к схеме BSD 10.2 раздела 7 и проверьте, нет ли короткого замыкания на землю в цепи сигнала датчика выхода (CN308-1).

Если короткого замыкания нет, замените PCU PWB. Если неисправность остается, замените датчик выхода.

Проверьте следующее:

- Нет ли препятствий на пути бумаги.
- Исправен ли механический привод в зоне вывода.

RAP E9 ЗАКРОЙТЕ ПРИНТЕР

Принтер открыт.

НАЧАЛЬНЫЕ ДЕЙСТВИЯ

Откройте и вновь закройте принтер.

ПРОЦЕДУРА

Войдите в общую диагностику IOT. Перейдите к программе SWITCH SCAN (Проверка датчиков) и выберите Scan Row 00 (Ряд датчиков 00). Нажмите на кнопку **Form Feed [1]** (Прогон листа).

Откройте и закройте принтер, наблюдая за черным светодиодом.

Черный светодиод включается и гаснет.

Да Нет

Обратитесь к схеме BSD 1 (G1) раздела 7 и проверьте блокировочный выключатель цепи +24 В.

Если обрыва цепи нет, замените PCU PWB. Если неисправность остается, замените блокировочный выключатель цепи +24 В.

Замените PCU PWB.

RAP EA НЕПРАВИЛЬНО УСТАНОВЛЕН БЛОК ЦВЕТНОГО ПРОЯВЛЕНИЯ

Был неправильно установлен блок цветного проявления или имело место перетонирование.

НАЧАЛЬНЫЕ ДЕЙСТВИЯ

Войдите в общую диагностику IOT. Перейдите к программе TEST PRINT (Печать тест-листа) и для запуска печати нажмите на кнопку **Form Feed [1]** (Прогон листа). Во время печати обратите внимание на значения KT=_, CT=_, MT=_, YT=.

Если для какого-либо из трех цветов (C, M, Y) значение для концентрации тонера меньше 10, то имеет место перетонирование этим цветом. Переходите к процедуре ADJ 9.1 **EA** Уменьшение тонирования, описанной в разделе 4.

Если значения НЕ СЛИШКОМ малы, продолжайте выполнять эту RAP.

Снимите блок цветного проявления.

Проверьте, чист ли разъем блока цветного проявления.

Установите блок цветного проявления на место.

Если неисправность остается, замените блок цветного проявления.

Если это не помогает, замените PCU PWB.

RAP EB НЕПРАВИЛЬНО УСТАНОВЛЕН БЛОК ЧЕРНО-БЕЛОГО ПРОЯВЛЕНИЯ

Был неправильно установлен блок черно-белого проявления или загрязнены его контакты.

НАЧАЛЬНЫЕ ДЕЙСТВИЯ

Снимите блок черно-белого проявления.

Проверьте, не слежался ли тонер.

Проверьте, удалены ли защитные ленты.

Проверьте, чист ли разъем блока черно-белого проявления.

Установите блок черно-белого проявления на место.

Если неисправность остается, замените блок черно-белого проявления.

Если это не помогает, замените PCU PWB.

RAP EC НЕПРАВИЛЬНО УСТАНОВЛЕН ПРИНТ-КАРТРИДЖ

Был неправильно установлен принт-картридж или нет хорошего контакта.

НАЧАЛЬНЫЕ ДЕЙСТВИЯ

Снимите и вновь установите на место принт-картридж.

Этот код обычно появляется из-за плохого контакта разъема с левой стороны принт-картриджа. При установленном принт-картридже выдвигаются три контакта. Эти контакты обеспечивают электрическое соединение с соединительной, которая находится с левой стороны модуля принт-картриджа. Проверьте, выдвинуты ли контакты, и убедитесь в надежности электрического соединения.

Обратитесь к схеме BSD 9.2 раздела 7 и проверьте сигнал обнаружения принт-картриджа (высокий уровень).

Если неисправность остается, замените принт-картридж.

Если это не помогает, замените PCU PWB.

RAP F1 ОШИБКА ДИСКА (ДИСКЕТА)

Ошибка чтения гибкого диска.

НАЧАЛЬНЫЕ ДЕЙСТВИЯ

Примечание: Дискета должна быть в формате DOS.

Установите другую дискету и повторите чтение.

Если дискета не читается, проверьте следующие цепи:

- CN102 между дисководом и ESS (схема BSD 13, раздел 7).
- CN103, ленточный кабель между дисководом и ESS (схема BSD 13, раздел 7).

Если неисправность остается, перед заменой ESS PWB замените дисковод.

RAP F2 ОШИБКА ВВОДА/ВЫВОДА (ДИСКЕТА)

Ошибка чтения гибкого диска.

НАЧАЛЬНЫЕ ДЕЙСТВИЯ

Примечание: Дискета должна быть в формате DOS.

Установите другую дискету и повторите чтение.

Если дискета не читается, проверьте следующие цепи:

- CN102 между дисководом и ESS. (схема BSD 13, раздел 7).
- CN103, ленточный кабель между дисководом и ESS (схема BSD 13, раздел 7).

Если неисправность остается, перед заменой ESS PWB замените дисковод.

RAP F3 ОШИБКА ДОСТУПА (ДИСКЕТА)

Ошибка доступа к гибкому диску.

НАЧАЛЬНЫЕ ДЕЙСТВИЯ

Примечание: Дискета должна быть в формате DOS.

Установите другую дискету и повторите чтение.

Если дискета не читается, проверьте следующие цепи:

- CN102 между дисководом и ESS. (схема BSD 13, раздел 7).
- CN103, ленточный кабель между дисководом и ESS (схема BSD 13, раздел 7).

Если неисправность остается, перед заменой ESS PWB замените дисковод.

RAP H1 ОШИБКА ЖЕСТКОГО ДИСКА

Ошибка чтения жесткого диска.

C55/C55mp

*ПРИМЕЧАНИЕ: Если принтер не имеет жесткого диска, распечатайте страницу установок (**Off Line**, Print, Settings – **Автономный режим**, Печать, Установки), чтобы записать сетевые установки. Сообщите пользователю, что вы собираетесь вернуться к заводским установкам по умолчанию и ему потребуется переустановить принтер для своей сети. Выполните возврат к заводским установкам (**Off Line**, Print, Factory Reset – **Автономный режим**, Печать, Возврат к заводским установкам).*

[NC60]

*ПРИМЕЧАНИЕ: Если принтер не имеет жесткого диска, распечатайте лист конфигурации (**Menu Up** (Меню вверх) до Service Menu (Меню сервисного режима), **Item Up** (Пункт вверх) до Config. Sheet (Лист конфигурации), затем **Enter**) , чтобы записать сетевые установки. Сообщите пользователю, что вы собираетесь вернуться к заводским установкам по умолчанию и ему потребуется переустановить принтер для своей сети. Выполните возврат к заводским установкам. Выключите питание принтера. Нажмите и удерживайте нажатыми кнопки **On Line** (Готов к работе) и **Enter** (Ввод). Включите питание принтера. Продолжайте удерживать кнопки **On Line** и **Enter**, пока на дисплее не появится версия диагностической последовательности при включении питания X.XX, после чего отпустите кнопки. Эта операция позволит войти в меню начальной установки (сброса). Нажимайте (**Menu Up** (Меню вверх) до появления на дисплее Reset Menu (Меню сброса), **Item Up** (Пункт вверх) - до Factory Defaults (Заводские установки по умолчанию), **Value Up** (Увеличение значения) - до Yes, затем нажмите **Enter**.*

НАЧАЛЬНЫЕ ДЕЙСТВИЯ

Выключите питание принтера, подождите 10 секунд и вновь включите питание. Повторите процедуру чтения жесткого диска.

Если ошибка чтения жесткого диска повторилась, проверьте следующее:

- **(C55/C55mp)**
  Проверьте, что жесткий диск имеет новую релейную интерфейсную плату. Найдите маленькую платку, которая расположена на жестком диске слева.
- Для всех принтеров: CN101 между жестким диском и ESS (схема BSD 13, раздел 7).

Если неисправность остается, перед заменой ESS PWB замените жесткий диск.

RAP H2 ОШИБКА КОНТРОЛЛЕРА ЖЕСТКОГО ДИСКА

Ошибка контроллера жесткого диска.

НАЧАЛЬНЫЕ ДЕЙСТВИЯ

Выключите питание принтера, подождите 10 секунд и вновь включите питание. Повторите процедуру чтения жесткого диска.

Если ошибка чтения жесткого диска повторилась, проверьте следующее:

- Подсоединение разъема CN101 между жестким диском и ESS (схема BSD 13, раздел 7).

Если неисправность остается, замените ESS PWB.

RAP H3 ЖЕСТКИЙ ДИСК ПЕРЕПОЛНЕН

Жесткий диск переполнен.

НАЧАЛЬНЫЕ ДЕЙСТВИЯ

Выключите питание принтера, подождите 10 секунд и вновь включите питание. Повторите процедуру чтения жесткого диска.

Если жесткий диск все еще недоступен для записи, предложите пользователю удалить несколько файлов с жесткого диска принтера.

RAP H4 ОТФОРМАТИРУЙТЕ ЖЕСТКИЙ ДИСК

Жесткий диск нуждается в форматировании.

НАЧАЛЬНЫЕ ДЕЙСТВИЯ

Выключите питание принтера, подождите 10 секунд и вновь включите питание. Повторите процедуру чтения жесткого диска.

Если код H4 вновь появился, отформатируйте жесткий диск.

RAP J1 ДОБАВЬТЕ ЖЕЛТЫЙ ТОНЕР

Датчик концентрации тонера обнаружил недостаточное количество желтого тонера в узле проявления. Когда это происходит, принтер выдает сообщение “Adjusting Print Quality” (Регулировка качества печати) и пытается поднять концентрацию тонера (увеличить тонирование).

ПРИМЕЧАНИЕ: Перед установкой нового блока проявления не забудьте удалить 3 защитные ленты с левой стороны корпуса.

НАЧАЛЬНЫЕ ДЕЙСТВИЯ

Проверьте вместе с пользователем, не добавлял ли он тонер и, если потребуется, добавьте желтый тонер.

Если добавить слишком много тонера, он уплотнится и не будет перемешиваться.

(C55/C55mp)
Переведите принтер в автономный режим.

Выберите меню SERVICE и напечатайте диагностический тест-лист.

Определите по диагностическому тест-листу уровень программного обеспечения принтера. Если это Version 66, замените PCU PWB.

Для всех моделей: Выключите питание принтера, подождите 10 секунд и вновь включите питание. Чтобы убедиться в наличии ошибки, дайте принтеру возможность поднять концентрацию тонера.

ПРОЦЕДУРА

Войдите в общую диагностику IOT. Перейдите к программе MOTOR TEST (Проверка двигателей) и, нажав на кнопку **Form Feed [1]** (Прогон листа), включите двигатели, наблюдая за двигателем подачи цветного тонера.

Вал двигателя подачи цветного тонера вращается нормально.

Да Нет

Обратитесь к схеме BSD 9.11 раздела 7 и проверьте линии двигателя цветного тонера (CN116-1, 2) на обрыв цепи и короткое замыкание на землю.

Если проводка исправна, замените PCU PWB. Если неисправность остается, замените двигатель подачи цветного тонера.

Выйдите из диагностики.

Установите мультиметр на измерение +24 В. Измерьте напряжение между CN115-16 (+) и землей (–).

Выключите питание принтера, подождите 10 секунд и включите питание, наблюдая за показаниями прибора.

Напряжение падает с +24 В до 0.

Да Нет

Обратитесь к схеме BSD 9.10 раздела 7 и проверьте, нет ли обрыва в цепях соленоида подачи желтого тонера и блокируемого напряжения +24 В (CN115-16, 15).

Если обрыва цепи нет, замените PCU PWB. Если неисправность остается, замените соленоид подачи желтого тонера.

Проверьте вал распределителя желтого тонера, вращается ли он при срабатывании соленоида. Если нет, поищите неисправность механического привода (износ шестерен и т.п.).

Проверьте заземление датчика концентрации желтого тонера (цепь от CN118-4 к CN1009-7), BSD 9.10.

Если заземление в норме, замените PCU PWB.

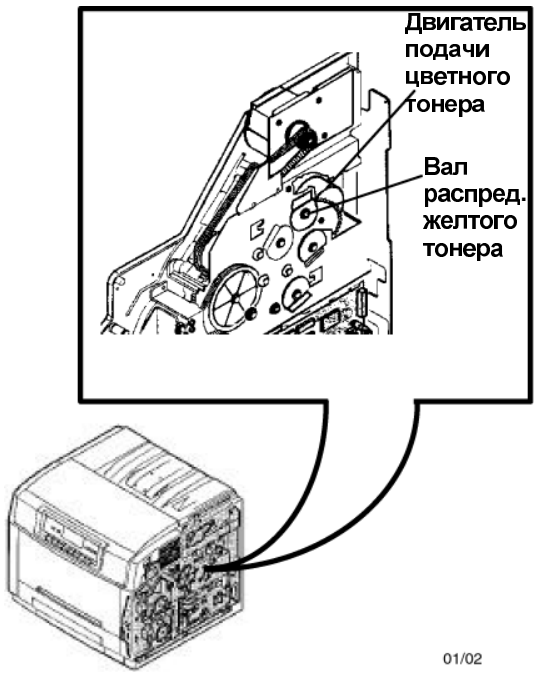

RAP J2 ДОБАВЬТЕ ПУРПУРНЫЙ ТОНЕР

Датчик концентрации тонера обнаружил недостаточное количество пурпурного тонера в узле проявления. Когда это происходит, принтер выдает сообщение “Adjusting Print Quality” (Регулировка качества печати) и пытается поднять концентрацию тонера (увеличить тонирование).

ПРИМЕЧАНИЕ: Перед установкой нового блока проявления не забудьте удалить 3 защитные ленты с левой стороны корпуса.

НАЧАЛЬНЫЕ ДЕЙСТВИЯ

Проверьте вместе с пользователем, не добавлял ли он тонер и, если потребуется, добавьте пурпурный тонер.

Если добавить слишком много тонера, он уплотнится и не будет перемешиваться.

(C55/C55mp)
Переведите принтер в автономный режим.

Выберите меню SERVICE и напечатайте диагностический тест-лист.

Определите по диагностическому тест-листу уровень программного обеспечения принтера. Если это Version 66, замените PCU PWB.

Для всех моделей: Выключите питание принтера, подождите 10 секунд и вновь включите питание. Чтобы убедиться в наличии ошибки, дайте принтеру возможность поднять концентрацию тонера.

ПРОЦЕДУРА

Войдите в общую диагностику IOT. Перейдите к программе MOTOR TEST (Проверка двигателей) и, нажав на кнопку **Form Feed [1]** (Прогон листа), включите двигатели, наблюдая за двигателем подачи цветного тонера.

Вал двигателя подачи цветного тонера вращается нормально.

Да Нет

Обратитесь к схеме BSD 9.11 раздела 7 и проверьте линии двигателя цветного тонера (CN116-1, 2) на обрыв цепи и короткое замыкание на землю.

Если проводка исправна, замените PCU PWB. Если неисправность остается, замените двигатель подачи цветного тонера.

Выйдите из диагностики.

Установите мультиметр на измерение +24 В. Измерьте напряжение между CN115-14 (+) и землей (–).

Выключите питание принтера, подождите 10 секунд и включите питание, наблюдая за показаниями прибора.

Напряжение падает с +24 В до 0.

Да Нет

Обратитесь к схеме BSD 9.10 раздела 7 и проверьте, нет ли обрыва в цепях соленоида подачи пурпурного тонера и блокируемого напряжения +24 В (CN115-14, 13).

Если обрыва цепи нет, замените PCU PWB. Если неисправность остается, замените соленоид подачи пурпурного тонера.

Проверьте вал распределителя пурпурного тонера, вращается ли он при срабатывании соленоида. Если нет, поищите неисправность механического привода (износ шестерен и т.п.).

Проверьте заземление датчика концентрации пурпурного тонера (цепь от CN118-5 к CN1009-21), BSD 9.10.

Если заземление в норме, замените PCU PWB.

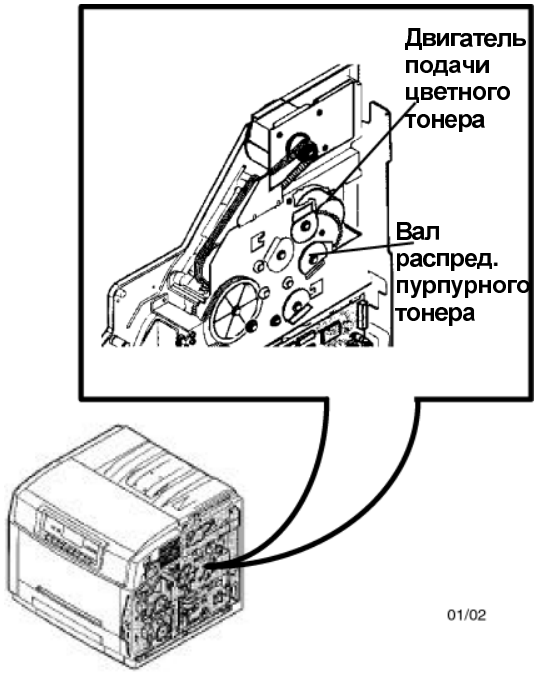

RAP J3 ДОБАВЬТЕ ГОЛУБОЙ ТОНЕР

Датчик концентрации тонера обнаружил недостаточное количество голубого тонера в узле проявления. Когда это происходит, принтер выдает сообщение “Adjusting Print Quality” (Регулировка качества печати) и пытается поднять концентрацию тонера (увеличить тонирование).

ПРИМЕЧАНИЕ: Перед установкой нового блока проявления не забудьте удалить 3 защитные ленты с левой стороны корпуса.

НАЧАЛЬНЫЕ ДЕЙСТВИЯ

Проверьте вместе с пользователем, не добавлял ли он тонер и, если потребуется, добавьте голубой тонер.

Если добавить слишком много тонера, он уплотнится и не будет размешиваться.

(C55/C55mp)
Переведите принтер в автономный режим.

Выберите меню SERVICE и напечатайте диагностический тест-лист.

Определите по диагностическому тест-листу уровень программного обеспечения принтера. Если это Version 66, замените PCU PWB.

Для всех моделей: Выключите питание принтера, подождите 10 секунд и вновь включите питание. Чтобы убедиться в наличии ошибки, дайте принтеру возможность поднять концентрацию тонера.

ПРОЦЕДУРА

Войдите в общую диагностику IOT. Перейдите к программе MOTOR TEST (Проверка двигателей) и, нажав на кнопку **Form Feed [1]** (Прогон листа), включите двигатели, наблюдая за двигателем подачи цветного тонера.

Вал двигателя подачи цветного тонера вращается нормально.

Да Нет

Обратитесь к схеме BSD 9.11 раздела 7 и проверьте линии двигателя цветного тонера (CN116-1, 2) на обрыв цепи и короткое замыкание на землю.

Если проводка исправна, замените PCU PWB. Если неисправность остается, замените двигатель подачи цветного тонера.

Выйдите из диагностики.

Установите мультиметр на измерение +24 В. Измерьте напряжение между CN115-12 (+) и землей (–).

Выключите питание принтера, подождите 10 секунд и включите питание, наблюдая за показаниями прибора.

Напряжение падает с +24 В до 0.

Да Нет

Обратитесь к схеме BSD 9.10 раздела 7 и проверьте, нет ли обрыва в цепях соленоида подачи голубого тонера и блокируемого напряжения +24 В (CN115-12, 11).

Если обрыва цепи нет, замените PCU PWB. Если неисправность остается, замените соленоид подачи голубого тонера.

Проверьте вал распределителя голубого тонера, вращается ли он при срабатывании соленоида. Если нет, поищите неисправность механического привода (износ шестерен и т.п.).

Проверьте заземление датчика концентрации голубого тонера (от CN118-4 к CN1009-7), BSD 9.10.

Если заземление в норме, замените PCU PWB.

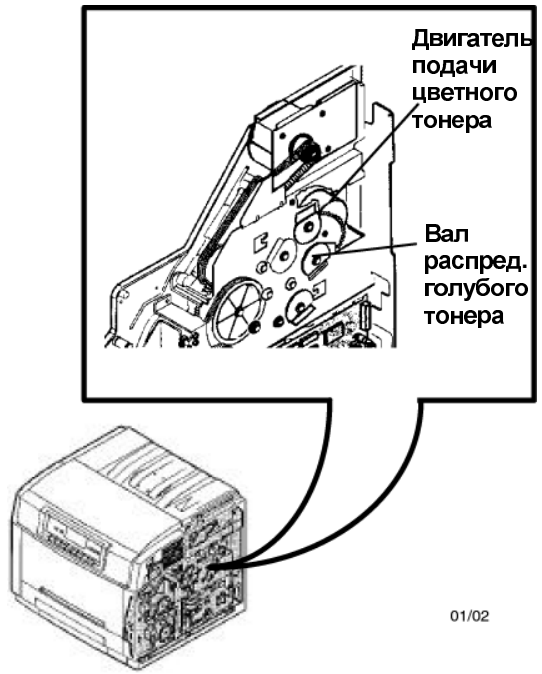

RAP J4 ДОБАВЬТЕ ЧЕРНЫЙ ТОНЕР

Датчик концентрации тонера обнаружил недостаточное количество черного тонера в узле черно-белого проявления. Когда это происходит, принтер прекращает печать и пытается поднять концентрацию тонера (увеличить тонирование).

ПРИМЕЧАНИЕ: Перед установкой нового блока проявления не забудьте удалить 3 защитные ленты с левой стороны корпуса.

НАЧАЛЬНЫЕ ДЕЙСТВИЯ

Проверьте вместе с пользователем, не добавлял ли он тонер и, если потребуется, добавьте черный тонер.

Если добавить слишком много тонера, он уплотнится и не будет размешиваться.

Проверьте бункер черного тонера, чтобы убедиться, что он закрыт на защелку, и затвор между бункером тонера и проявляющей зоной открывается.

(C55/C55mp)

Переведите принтер в автономный режим.

Выберите меню SERVICE и напечатайте диагностический тест-лист.

Определите по диагностическому тест-листу уровень программного обеспечения принтера. Если это Version 66, замените PCU PWB.

Для всех моделей: Выключите питание принтера, подождите 10 секунд и вновь включите питание. Чтобы убедиться в наличии ошибки, дайте принтеру возможность поднять концентрацию тонера.

ПРОЦЕДУРА

Снимите заднюю крышку принтера. В принтере сзади имеется отверстие. Это отверстие служит для наблюдения работы шестерен двигателя подачи тонера.

ПРИМЕЧАНИЕ: При выполнении следующих действий мы будем включать двигатель подачи черного тонера. Продолжительность работы двигателя не должна превышать двух секунд, в противном случае будет иметь место перетонирование.

Войдите в общую диагностику IOT. Перейдите к программе MOTOR TEST (Проверка двигателей) и включите двигатели, нажав на кнопку **Form Feed [1]** (Прогон листа). Посмотрите в отверстие и включите двигатель подачи тонера, нажав на кнопку **On Line [0]**. Для остановки двигателя отпустите кнопку **On Line [0]**. Для выхода из теста нажмите кнопку **Media Server [2]** (Встроенный дисковод).

Двигатель работает.

Да Нет

Установите мультиметр на измерение +24 В. Измерьте напряжение между CN107-13 (+) и землей (–). Нажмите на кнопку **Form Feed [1]** (Прогон листа) для включения двигателей. Включите двигатель подачи тонера нажатием кнопки **On Line [0]**. Для остановки двигателя отпустите кнопку **On Line [0]**. Для выхода из теста нажмите кнопку **Media Server [2]** (Встроенный дисковод).

При нажатии на кнопку **On Line [0]** мультиметр показывает примерно 12 В.

Да Нет

Обратитесь к схеме BSD 9.8 раздела 7 и проверьте на обрыв цепи линии двигателя подачи черного тонера (CN107-13, 14).

A B C

A B C

Если линии исправны, замените двигатель подачи черного тонера.

Проверьте, не заедает ли шнек емкости с тонером.

Проверьте заземление датчика концентрации черного тонера (от CN107-2 к CN1001-4), BSD 9.7.

Если заземление в норме, замените PCU PWB.

Тонер должен быть распределен. Проверьте,. не заедает ли шнек емкости с тонером.

Проверьте заземление датчика концентрации черного тонера (от CN107-2 к CN1001-4), BSD 9.7.

Если заземление в норме, замените PCU PWB.

RAP J5 ЗАМЕНИТЕ КАРТРИДЖ ЦВЕТНОГО ПРОЯВЛЕНИЯ

ПРИМЕЧАНИЕ: Этому коду обычно предшествует код W1.

Закончился срок службы картриджа цветного проявления.

НАЧАЛЬНЫЕ ДЕЙСТВИЯ

Проверьте срок службы картриджа цветного проявления.

(C55/C55mp)
Нажмите на кнопку **On-Line** (Готов к работе), затем нажмите **Menu** (Меню), с помощью кнопки **Next** (Следующий) перейдите к меню MAINTENANCE (Техническое обслуживание), нажмите **Enter** (Ввод). Нажимая на кнопку **Next** (Следующий), перейдите к COLOR DEV CART (Картридж цветного проявления), нажмите **Enter** (Ввод).

[NC60]
Нажимайте **Menu Up** (Меню вверх) до появления меню сервисного режима Service, **Item Down** (Пункт вниз) - до CRU Usage (Использование заменяемых пользователем блоков), **Value Up** (Увеличение значения) – Color Dev. Cartridge (Картридж цветного проявления).

Проверьте, сколько процентов от общего ресурса картриджа осталось. Если срок службы картриджа закончился, сообщите об этом пользователю и замените картридж цветного проявления.

ПРОЦЕДУРА

Проверьте двигатель привода блока проявления, ремни и шестерни и убедитесь, что они вращаются.

Если при установке нового картриджа цветного проявления код **J5** не исчезает, перейдите к BSD 9.10 и проверьте, нет ли обрыва или короткого замыкания на землю в цепи сигнала *Обнаружение нового блока проявления* (CN118-7).

Если код **J5** появляется, хотя срок службы цветного картриджа еще не закончился, обратитесь к BSD 9.10 и проверьте следующее:

- Цепь сигнала *Обнаружение голубого тонера* (CN118-10) - на обрыв и короткое замыкание на землю.
- Голубой тонер: цепь подачи напряжения +5 В (CN118-3) - на обрыв.
- Цепь сигнала *Обнаружение пурпурного тонера* (CN118-9) - на обрыв и короткое замыкание на землю.
- Пурпурный тонер: цепь подачи напряжения +5 В (CN118-2) - на обрыв.
- Цепь сигнала *Обнаружение желтого тонера* (CN118-8) - на обрыв и короткое замыкание на землю.
- Желтый тонер: цепь подачи напряжения +5 В (CN118-1) - на обрыв.

Если перечисленные цепи исправны, замените картридж цветного проявления. Если неисправность остается, замените PCU PWB.

RAP J6 ЗАМЕНИТЕ КАРТРИДЖ ЧЕРНО-БЕЛОГО ПРОЯВЛЕНИЯ

ПРИМЕЧАНИЕ: Этому коду обычно предшествует код W2.

Закончился срок службы картриджа ч/б проявления.

НАЧАЛЬНЫЕ ДЕЙСТВИЯ

Проверьте срок службы картриджа ч/б проявления.

(C55/C55mp)
Нажмите **On-Line** (Готов к работе), затем - **Menu** (Меню), нажимая на кнопку **Next** (Следующий) перейдите к меню MAINTENANCE (Техническое обслуживание), нажмите **Enter** (Ввод). Нажимая на кнопку **Next** (Следующий), перейдите к BLACK DEV CART (Картридж ч/б проявления), нажмите **Enter**.

[NC60]
Нажимайте **Menu Up** (Меню вверх) до появления меню сервисного режима Service, **Item Down** (Пункт вниз) - до CRU Usage (Использование заменяемых пользователем блоков), **Value Up** (Увеличение значения) – Black Dev. Cartridge (Картридж ч/б проявления).

Проверьте, сколько процентов от общего ресурса картриджа осталось. Если срок службы картриджа закончился, сообщите об этом пользователю и замените картридж ч/б проявления.

ПРОЦЕДУРА

Если при новом картридже ч/б проявления код **J6** не исчезает, перейдите к BSD 9.7 и проверьте на обрыв и короткое замыкание на землю цепь сигнала *Обнаружение нового блока проявления* (CN107-3).

Если код **J6** появляется, хотя срок службы картриджа еще не закончился, обратитесь к BSD 9.7 и проверьте:

- Цепь сигнала *Обнаружение черного тонера* (CN107-4) - на обрыв и короткое замыкание на землю.
- Черный тонер: цепь подачи напряжения +5 В (CN107-1) - на обрыв.

Если цепи исправны, замените картридж черно-белого проявления. Если неисправность остается, замените PCU PWB.

RAP J7 ЕМКОСТЬ ДЛЯ ОТРАБОТАННОГО ТОНЕРА ЗАПОЛНЕНА

Емкость для отработанного тонера переполнена либо неправильно установлена.

НАЧАЛЬНЫЕ ДЕЙСТВИЯ

Выньте емкость для отработанного тонера и проверьте, полна ли она.

Проверьте, что оптический канал датчика не забит тонером.

Установите емкость на место.

ПРОЦЕДУРА

Войдите в общую диагностику IOT. Перейдите к программе SWITCH SCAN (Проверка датчиков) и выберите Scan Row 02 (Ряд датчиков 02). Нажмите на кнопку **Form Feed [1]** (Прогон листа).

Откройте принтер. Выньте и снова установите на место емкость для отработанного тонера, наблюдая за желтым светодиодом.

Желтый светодиод включается и гаснет.

Да Нет

Обратитесь к схеме BSD 9.21 раздела 7 и проверьте, нет ли обрыва в цепях сигнала датчика отработанного тонера, +5 В и GND (Земля) (CN102-3, 1, 2).

Если обрыва нет, замените PCU PWB. Если неисправность остается, замените датчик емкости для отработанного тонера.

Замените емкость для отработанного тонера.

RAP J8 ЗАМЕНИТЕ ПРИНТ-КАРТРИДЖ

Закончился срок службы принт-картриджа, он отсутствует или неправильно установлен.

ПРИМЕЧАНИЕ: Этому коду обычно предшествует код W3.

НАЧАЛЬНЫЕ ДЕЙСТВИЯ

Проверьте срок службы принт-картриджа.

(C55/C55mp)
Нажмите **On-Line**, затем – **Menu,** нажимая **Next** (Следующий) найдите MAINTENANCE (Техническое обслуживание), нажмите **Enter** (Ввод). Нажимая **Next** (Следующий), найдите PRINT DRUM (Принт-картридж), нажмите **Enter**.

[NC60]
Нажимайте **Menu Up** (Меню вверх) до появления меню сервисного режима Service, **Item Down** (Пункт вниз) - до CRU Usage (Использование заменяемых пользователем блоков), **Value Up** (Увеличение значения) – Print Drum (Принт-картридж).

Проверьте, сколько процентов от общего ресурса картриджа осталось. Если срок службы картриджа закончился, сообщите об этом пользователю и замените принт-картридж.

ПРОЦЕДУРА

Если при новом принт-картридже код **J8** не исчезает, перейдите к BSD 9.2 и проверьте на обрыв цепи и короткое замыкание на землю цепь сигнала *Обнаружение нового принт-картриджа* (CN107-15). Кроме того, проверьте на обрыв цепь напряжения +5 В (CN107-17).

Если код **J8** появляется, хотя срок службы принт-картриджа не закончился, обратитесь к BSD 9.2 и проверьте сигнал *Обнаружение принт-картриджа* (CN107-19).

Если перечисленные цепи исправны, замените принт-картридж. Если неисправность остается, замените PCU PWB.

RAP J9 ЗАМЕНИТЕ МОДУЛЬ ФЬЮЗЕРА

Закончился срок службы фьюзера.

ПРИМЕЧАНИЕ: Этому коду обычно предшествует код W4.

НАЧАЛЬНЫЕ ДЕЙСТВИЯ

Проверьте срок службы фьюзера.

(C55/C55mp)
Нажмите **On-Line**, затем – **Menu,** нажимая **Next** (Следующий) найдите MAINTENANCE (Техническое обслуживание), нажмите **Enter** (Ввод). Нажимая **Next** (Следующий), найдите FUSER MODULE (Модуль фьюзера), нажмите **Enter**.

[NC60]
Нажимайте **Menu Up** (Меню вверх) до появления меню сервисного режима Service, **Item Down** (Пункт вниз) - до CRU Usage (Использование заменяемых пользователем блоков), **Value Up** (Увеличение значения) – Fuser Module (Модуль фьюзера).

Проверьте, сколько процентов от общего ресурса фьюзера осталось. Если срок службы закончился, сообщите об этом пользователю и замените модуль фьюзера.

ПРОЦЕДУРА

Если при установке нового модуля фьюзера код **J9** не исчезает, перейдите к BSD 10.5 и проверьте, нет ли обрыва цепи или короткого замыкания на землю в цепи сигнала *Обнаружение нового фьюзера* (CN103-8, CN306-4). Кроме того, проверьте, нет ли обрыва в цепи +5 В (CN306-1).

Если перечисленные цепи исправны, замените модуль фьюзера. Если неисправность остается, замените PCU PWB.

RAP JA ЗАМЕНИТЕ ЕМКОСТЬ С МАСЛОМ/ ПРОКЛАДКУ

Необходимо заменить емкость с маслом/ прокладку.

НАЧАЛЬНЫЕ ДЕЙСТВИЯ

Проверьте емкость с маслом и поддон. Если необходимо, замените протирочный ролик и емкость с маслом. Если код неисправности выдается и после замены емкости с маслом или емкость с маслом неисправна, продолжайте выполнение этой процедуры.

Бумажная пыль и другие загрязнения могут привести к помутнению фьюзерного масла и появлению твердых образований, в результате чего залипнет шарик, вызывающий срабатывание датчика масла. Если будет обнаружен недостаток масла, то во избежание повреждений после печати 50 страниц принтер прекратит работу и выключит фьюзер. Если во фьюзере имеются указанные загрязнения, шарик может залипнуть в таком положении, что датчик не разрешит прогрев фьюзера.

Проверьте, есть ли масло в поддоне фьюзера. Имеются сообщения о том, что встречаются дефектные емкости с маслом, из которых масло в поддон не поступает.

Проверьте, что трубка клапана емкости с маслом не погнута и не смещена в сторону. Погнутая трубка не будет правильно контактировать с плунжером поддона.

Если поддон полон, проверьте, не залип ли шарик в нижней части канала. Если это случилось, вы можете устранить дефект, сняв резиновый стопор в бачке над шариком и освободив шарик каким-либо инструментом с острым наконечником или отверткой.

ПРИМЕЧАНИЕ: Это временная мера. Вам следует предложить пользователю заказать новый узел фьюзера. Если, по вашему мнению, данный дефект появился преждевременно, следуйте процедурам замены по гарантии.

Если неисправность все же остается, продолжайте выполнение данной RAP.

ПРОЦЕДУРА

Войдите в общую диагностику IOT. Перейдите к SWITCH SCAN (Проверка датчиков) и выберите Scan Row 05 (Ряд датчиков 05). Нажмите **Form Feed [1]** (Прогон листа).

Откройте принтер и снимите узел фьюзера.

Активируйте и деактивируйте датчик масла, наблюдая за голубым светодиодом.

Голубой светодиод включается и гаснет.

Да Нет

При выбранном Scan Row 05 (Ряд датчиков 05) активируйте и деактивируйте датчик застревания в устройстве очистки, наблюдая за пурпурным светодиодом.

Светодиод включается и гаснет.

Да Нет

Обратитесь к схеме BSD 10.4 и проверьте, нет ли обрыва в цепи сигнала *Строб 1* (CN103-19).

Если обрыва цепи нет, замените PCU PWB.

Обратитесь к схеме BSD 10.4 и проверьте на обрыв цепи сигнала *Недостаточно масла*, +5В и GND (земля) (CN309-2, 1, 3).

Если обрыва нет, замените PCU PWB. Если неисправность остается, замените датчик масла.

Проверьте, свободно ли ходит шарик датчика масла. Установите фьюзер на место, закройте принтер и проверьте, пропал ли код неисправности.

Если код остается, замените протирочный ролик и емкость с маслом. Если это не помогает, замените PCU PWB.

RAP T0 ОШИБКА ТЕРМИСТОРА ФЬЮЗЕРА

Показания термистора фьюзера выходят за допустимые пределы, нет фьюзера или он неправильно установлен.

НАЧАЛЬНЫЕ ДЕЙСТВИЯ

ПРИМЕЧАНИЕ: При выполнении процедуры будьте осторожны, не наклоняйте фьюзер.

Выньте модуль фьюзера и проверьте состояние его разъемов.

Проверьте работу затвора, закрывающего разъемы фьюзера.

Установите модуль фьюзера на место.

Выключите питание принтера, подождите 10 секунд и вновь включите питание. Проверьте, осталась ли неисправность.

ПРОЦЕДУРА

Установите мультиметр на измерение +5 В. Измерьте напряжение между CN103-9 (+) и землей (–).

Пока фьюзер не нагрелся, напряжение должно быть равно приблизительно 0,1 В. При горячем фьюзере горячий, напряжение должно быть равно приблизительно 3,5 В.

Значения правильные.

Да Нет

Обратитесь к схеме BSD 10.5 раздела 7 и проверьте на обрыв и короткое замыкание на землю цепи сигнала термистора фьюзера и +5 В (CN103-9, CN306-3, 2).

Если проводка исправна, замените узел фьюзера. Если это не помогает, замените PCU PWB.

Замените PCU PWB.

RAP T1 ТЕМПЕРАТУРА НИЖЕ НОРМЫ

По истечении времени прогрева температура фьюзера не достигла 85°C.

НАЧАЛЬНЫЕ ДЕЙСТВИЯ

Выньте модуль фьюзера и проверьте состояние его разъемов. Установите фьюзер на место. Также проверьте, свободно ли ходит шарик датчика масла. Шарик может залипнуть в нижнем положении, при этом фьюзер не будет нагреваться. Если шарик застрял, вы можете устранить дефект, сняв резиновый стопор в бачке над шариком и освободив шарик каким-либо инструментом с острым наконечником или отверткой.

ПРИМЕЧАНИЕ: Это временная мера. Вам следует предложить пользователю заказать новый узел фьюзера. Если, по вашему мнению, данный дефект появился преждевременно, следуйте процедурам замены по гарантии.

Выключите питание принтера, подождите 10 секунд и вновь включите питание. Проверьте, осталась ли неисправность.

ПРОЦЕДУРА

Выключите питание принтера.

Найдите разъем CN1004/CN1008. Этот разъем для подачи переменного напряжения на фьюзер имеет два контакта (черный и белый провода) и расположен слева от PCU PWB.

Отсоедините CN1004/CN1008.

Установите прибор на измерение сопротивления, подсоедините его к контактам 1 и 2 разъема CN1004/CN1008 со стороны фьюзера (левый разъем) и измерьте сопротивление.

Сопротивление меньше 10 Ом.

Да Нет

A B

A B

Обратитесь к схеме BSD 10.5 раздела 7, проверьте разъемы фьюзера (CN1008, 1009) на обрыв цепи. Если цепи исправны, замените модуль фьюзера.

ПРЕДОСТЕРЕЖЕНИЕ

Будьте осторожны при выполнении следующей проверки. Можно попасть под высокое напряжение.

Установите мультиметр на измерение переменного напряжения 220 В. Измерьте напряжение между CN1004-2 и CN1004-1 со стороны LVPS (правый разъем).

Включите питание.

Напряжение равно приблизительно 220 В.

Да Нет

Выключите питание принтера. Сочлените разъем CN1004/CN1008.

Установите мультиметр на измерение +24 В. Измерьте напряжение между CN107-20 (+) и землей (–).

Включите питание принтера.

Измеряя напряжение, откройте и закройте принтер.

Напряжение равно +24 В при открытом принтере и 0 В – при закрытом.

Да Нет

Обратитесь к схеме BSD 10.5 и проверьте на обрыв цепи сигнала *Переменное напряжение включено* и блокируемого напряжения +24 В (CN107-20, 16).

Если проводка исправна, замените PCU PWB. Если неисправность остается, замените блок питания низкого напряжения.

C D

C D

Измерьте напряжение между CN107-18 (+) и землей (–).

При попытке нагрева фьюзера напряжение равно 0 В.

Да Нет

Обратитесь к схеме BSD 10.5 и проверьте, нет ли обрыва в цепи сигнала *Фьюзер включен* (CN107-18).

Если обрыва нет, замените PCU PWB. Если неисправность остается, замените блок питания низкого напряжения.

Измерьте напряжение между CN107-22 (+) и землей (–).

При попытке нагрева фьюзера напряжение равно 0 В.

Да Нет

Обратитесь к схеме BSD 10.5 и проверьте на короткое замыкание на землю цепь сигнала *Распознавание нагревательного стержня* (L - низкий уровень) (CN107-22).

Если короткого замыкания нет, замените PCU PWB. Если неисправность остается, замените блок питания низкого напряжения.

Замените блок питания низкого напряжения.

Обратитесь к схеме BSD 10.5 раздела 7, проверьте разъемы фьюзера (CN1004, 1008, 1009) на обрыв цепи. Если цепи исправны, замените модуль фьюзера.

RAP T2 ТЕМПЕРАТУРА ВЫШЕ НОРМЫ

Температура фьюзера превышает 240°C.

НАЧАЛЬНЫЕ ДЕЙСТВИЯ

Выньте модуль фьюзера и проверьте состояние его разъемов. Установите модуль фьюзера на место.

Выключите питание принтера, подождите 10 секунд и вновь включите питание. Проверьте, осталась ли неисправность.

ПРОЦЕДУРА

Дайте фьюзеру остыть. Установите мультиметр на измерение +24 В. Измерьте напряжение между CN107-18 (+) и землей (–).

Когда фьюзер охладится, напряжение должно быть равно приблизительно 0 В. При нагревании фьюзера значение напряжения должно увеличиться приблизительно до 22 В.

Значения правильные.

Да Нет

Обратитесь к схеме BSD 10.5 раздела 7 и проверьте, нет ли короткого замыкания на землю в цепи сигнала *Фьюзер включен* (L - низкий уровень) (CN107-18).

Если цепь исправна, замените PCU PWB. Если неисправность остается, замените блок питания низкого напряжения.

При коротком замыкании триака замените блок питания низкого напряжения.

RAP U0 ОШИБКА IOT ROM

Была обнаружена ошибка ROM (ПЗУ).

НАЧАЛЬНЫЕ ДЕЙСТВИЯ

Выключите питание принтера, подождите 10 секунд и вновь включите питание. Проверьте, осталась ли неисправность.

Если неисправность остается, замените PCU PWB.

RAP U1 ОШИБКА IOT RAM

Была обнаружена ошибка RAM (ОЗУ).

НАЧАЛЬНЫЕ ДЕЙСТВИЯ

Выключите питание принтера, подождите 10 секунд и вновь включите питание. Проверьте, осталась ли неисправность.

Если неисправность остается, замените PCU PWB.

RAP U2 ОШИБКА IOT NVM RAM

Была обнаружена ошибка NVM.

Каждый раз при выключении питания принтера в NVM (энергонезависимую память) PCU PWB записываются различные параметры настройки принтера, в том числе и параметры ксерографического процесса. Значения параметров могут быть искажены, если после выключения принтера слишком быстро его включить, или при скачках напряжения питания. В этом случае выдается код ошибки **U2**.

Если NVM инициализирована без соблюдения необходимых процедур, настроечные значения для концентрации тонера не будут соответствовать установленным в принтере блокам проявления. В этом случае при настройке параметров концентрации тонера принтер может попытаться установить такие значения, которые недопустимы для установленных блоков проявления. Следствием этого может быть неправильная настройка концентрации тонера и даже зависание принтера с сообщением “Adjusting Print Quality” (Регулировка качества печати).

Проводя техническое обслуживание вследствие появления кода **U2**, прежде чем перейти к собственно инициализации NVM, вы должны тщательно выполнить операции ADJ 3.3 и определить текущие установочные значения для концентрации тонера.

НАЧАЛЬНЫЕ ДЕЙСТВИЯ

Выключите питание принтера, подождите 10 секунд и вновь включите питание. Проверьте, появился ли вновь код **U2**.

Если неисправность остается, обратитесь к процедуре ADJ 3.3 Инициализация NVM (**U2**), описанной в разделе 4.

RAP U3 ОШИБКА ОБМЕНА IOT/ESS

Была обнаружена ошибка обмена между ESS (электронной подсистемой) и IOT (терминалом вывода изображения).

НАЧАЛЬНЫЕ ДЕЙСТВИЯ

Выключите питание принтера, подождите 10 секунд и вновь включите питание. Проверьте, осталась ли неисправность.

Если неисправность остается, замените PCU PWB.

Если это не помогает, замените ESS PWB.

U4 НЕИСПРАВЕН МОДУЛЬ ОПТИКИ

Был обнаружен отказ ROS. Не включился лазер.

НАЧАЛЬНЫЕ ДЕЙСТВИЯ

Выключите питание принтера, подождите 10 секунд и вновь включите питание. Проверьте, осталась ли неисправность.

Убедитесь, что крышки принтера закрыты. Проверьте блокировку лазера (меньший из двух выключателей) и убедитесь, что она замкнута.

ПРОЦЕДУРА

Найдите CN1007. Это небольшой двухконтактный разъем для подачи постоянного напряжения. Он находится сверху и справа от PCU PWB.

Установите мультиметр на измерение +5 В. Подсоедините прибор к CN1007-2 (+) (этот контакт идет к жгуту узла лазера) и к земле (–).

Откройте и закройте принтер, наблюдая за показаниями прибора.

Напряжение равно 0, когда принтер открыт, и возрастает до +5 В, когда принтер закрыт.

Да Нет

Обратитесь к схеме BSD 6 раздела 7 и проверьте на обрыв цепь блокировочного выключателя лазера (CN113-12).

Если обрыва цепи нет, замените PCU PWB. Если неисправность остается, замените блокировочный выключатель лазера.

Обратитесь к схеме BSD 6 раздела 7, разъем CN113, и проверьте, надежно ли соединение следующих контактов:

A

A

- (CN113-11) GND (земля).
- (CN113-10) SYNC (синхронизация).
- (CN113-8) VIDEO DATA (видеоданные).
- (CN113-7) LASER DIODE ON (L) +5 VDC (включение лазерного диода).

Если проводка исправна, замените PCU PWB.

Если неисправность остается, замените узел лазера.

U5 НЕИСПРАВЕН ДВИГАТЕЛЬ МНОГОГРАННОГО ЗЕРКАЛА

Была обнаружена неисправность узла лазера. Двигатель многогранного зеркала не набрал требуемой скорости вращения.

НАЧАЛЬНЫЕ ДЕЙСТВИЯ

Выключите питание принтера, подождите 10 секунд и вновь включите питание. Проверьте, осталась ли неисправность.

ПРОЦЕДУРА

Обратитесь к схеме BSD 6 раздела 7, разъем CN113, и проверьте, надежно ли соединение следующих контактов:

- (CN113-5) LASER LOCK (блокировка лазера).
- (CN113-4) POLYGON MOTOR LOCK (L) (блокировка двигателя многогранного зеркала).
- (CN113-3) POLYGON MOTOR ON (L). (включение двигателя многогранного зеркала).
- (CN113-2) +24 GND (земля).
- (CN113-1) блокируемое напряжение +24 В.

Если проводка исправна, замените PCU PWB.

Если неисправность остается, замените узел лазера.

RAP U6 НЕИСПРАВЕН ДВИГАТЕЛЬ БЛОКА ПРОЯВЛЕНИЯ

Двигатель привода блока проявления не работает.

ПРИМЕЧАНИЕ: Причиной этой проблемы может быть дуговой разряд в пружинных контактах модуля принт-картриджа. Если код U6 выдается время от времени и иногда сопровождается "визгом" высокого тона, почистите и выправьте пружинные контакты. Если неисправность остается, замените принт-картридж.

НАЧАЛЬНЫЕ ДЕЙСТВИЯ

Выньте и осмотрите оба модуля проявления.

Посмотрите, не попал ли в шестерни привода посторонний предмет, и убедитесь, что шестерни вращаются свободно.

Установите на место оба модуля проявления.

Проверьте, нет ли наслоений тонера. Если они есть, обратитесь к RAP OF8 Дуговой электрический разряд.

Выключите питание принтера, подождите 10 секунд и вновь включите питание. Проверьте, осталась ли неисправность.

ПРОЦЕДУРА

Установите мультиметр на измерение +5 В. Подключите прибор к CN117-2 и к земле (–).

Войдите в общую диагностику IOT. Перейдите к программе MOTOR TEST (Проверка двигателей). Включите двигатели, нажав на кнопку **Form Feed [1]** (Прогон листа), и наблюдайте за показаниями прибора.

Напряжение равно +5 В перед запуском программы проверки двигателей, и 0 В во время работы двигателей.

Да Нет

A B

Установите мультиметр на измерение +24 В. Подсоедините прибор к CN117-3 и к земле (–).

Напряжение равно +24 В.

Да Нет

Обратитесь к схеме BSD 9.5 раздела 7 и проверьте, нет ли обрыва в цепи +24 В (CN117-3). Если проводка исправна, замените PCU PWB.

Обратитесь к схеме BSD 9.5 раздела 7 и проверьте, нет ли обрыва в цепи сигнала *Включение двигателя блока проявления* (CN117-2).

Если проводка исправна, замените PCU PWB. Если неисправность остается, замените двигатель привода блока проявления.

Нажмите на кнопку **Media Server [2]** (Встроенный дисковод), чтобы остановить программу проверки двигателей MOTOR TEST.

Установите мультиметр на измерение +5 В. Подсоедините прибор к CN117-1 и к земле (–).

Включите двигатели, нажав на кнопку **Form Feed [1]** (Прогон листа), и наблюдайте за показаниями прибора.

Напряжение равно +5 В перед запуском программы проверки двигателей, и 0 В во время работы двигателей.

Да Нет

C D

C D

Обратитесь к схеме BSD 9.5 раздела 7 и проверьте, нет ли обрыва в цепи сигнала *Блокировка двигателя блока проявления* (CN117-1).

Если проводка исправна, замените PCU PWB. Если неисправность остается, замените двигатель привода блока проявления.

Обратитесь к схеме BSD 9.5 раздела 7 и проверьте, нет ли обрыва в цепи земляного провода GND (CN117-4).

Если проводка исправна, замените PCU PWB. Если неисправность остается, замените двигатель привода блока проявления.

RAP U7 НЕИСПРАВЕН ГЛАВНЫЙ ДВИГАТЕЛЬ

Датчик исходного положения барабана переноса не обнаружил его вращение.

(C55/C55mp)

Наиболее частой причиной этой неисправности является заедание вращающихся деталей, в частности, шнека принт-картриджа. Обычно (но не всегда), это сопровождается щелчками, которые слышны в верхней части принтера.

Если слышны щелчки, войдите в “общую диагностику” (раздел Процедуры общего назначения) и запустите **тест двигателей**. Обратите внимание на издаваемые принтером звуки. Остановите тест, снимите принт-картридж, закройте принтер и снова запустите **тест двигателей**. Обратите внимание на то, как изменились шумы работающего принтера. Если изменения заметны, проверьте принт-картридж, открыв в картридже отверстие для сброса отработанного тонера и прощупав его маленькой отверткой. Если канал забит тонером, вы можете снять левую крышку, сняв крышку отверстия для сброса тонера и отвернув 4 винта. Перед сборкой необходимо пропылесосить эту зону.

Все модели: Если слышны глухие удары, проверьте, не проскальзывает ли ремень двигателя главного привода.

НАЧАЛЬНЫЕ ДЕЙСТВИЯ

Выньте и осмотрите модуль принт-картриджа.

Проверьте, не попали ли в шестерни привода посторонние предметы.

Поворачивая вручную барабан переноса, проверьте, свободно ли он вращается. Проверьте, может быть нож очистки погнулся и мешает вращаться барабану переноса.

Установите принт-картридж на место.

Выключите питание принтера, подождите 10 секунд и вновь включите питание. Проверьте, осталась ли неисправность.

ПРОЦЕДУРА

Войдите в общую диагностику IOT. Перейдите к программе MOTOR TEST (Проверка двигателей) и, нажав на кнопку **Form Feed [1]** (Прогон листа), включите двигатели, наблюдая за двигателем главного привода.

Двигатель главного привода работает.

Да Нет

Главный двигатель шумит.

Да Нет

Обратитесь к схеме BSD 9.3 раздела 7 и проверьте блокируемое напряжение +24 В (CN112-5).

Если проводка исправна, замените PCU PWB. Если неисправность остается, замените двигатель главного привода.

Обратитесь к схеме BSD 9.3 раздела 7 и проверьте, хорошо ли подсоединен разъем CN112.

Если неисправность остается, замените PCU PWB. Если это не помогает, замените двигатель главного привода.

Нажмите на кнопку **Media Server [2]** (Встроенный дисковод), чтобы остановить программу MOTOR TEST (Проверка двигателей).

Перейдите к программе SWITCH SCAN (Проверка датчиков) и выберите Scan Row 04 (Ряд датчиков 04). Нажмите на кнопку **Form Feed [1]** (Прогон листа).

Откройте принтер. Медленно вращайте барабан переноса, наблюдая за пурпурным светодиодом.

Пурпурный светодиод включается и гаснет.

Да Нет

Обратитесь к схеме BSD 9.13 раздела 7и проверьте на обрыв и короткое замыкание на землю цепь сигнала датчика исходного положения барабана переноса, +5 В, и земляной провод (CN103-17, CN313-2, 1, 3).

Если проводка исправна, замените PCU PWB. Если неисправность остается, замените датчик исходного положения барабана переноса.

Замените PCU PWB.

RAP W1 КОНЧАЕТСЯ СРОК СЛУЖБЫ МОДУЛЯ ЦВЕТНОГО ПРОЯВЛЕНИЯ

Этот код указывает, что заканчивается срок службы модуля цветного проявления (осталось 10%).

При появлении кода J5 пользователь должен заменить модуль цветного проявления.

После замены модуля цветного проявления коды J5 и W1 больше не появляются.

Если код J5 остается после замены модуля, обратитесь к RAP J5.

RAP W2 КОНЧАЕТСЯ СРОК СЛУЖБЫ МОДУЛЯ ЧЕРНОГО-БЕЛОГО ПРОЯВЛЕНИЯ

Этот код указывает, что заканчивается срок службы модуля черно-белого проявления (осталось 10%).

При появлении кода J6 пользователь должен заменить модуль черно-белого проявления.

После замены модуля черно-белого проявления коды J6 и W2 больше не появляются.

Если код J6 остается после замены модуля, обратитесь к RAP J6.

RAP W3 КОНЧАЕТСЯ СРОК СЛУЖБЫ ПРИНТ-КАРТРИДЖА

Этот код указывает, что заканчивается срок службы модуля фоторецептора (осталось 10%).

При появлении кода J8 пользователь должен заменить принт-картридж.

После замены принт-картриджа коды J8 и W3 больше не появляются.

Если код J8 остается после замены картриджа, обратитесь к RAP J8.

RAP W4 КОНЧАЕТСЯ СРОК СЛУЖБЫ МОДУЛЯ ФЬЮЗЕРА

Этот код указывает, что заканчивается срок службы модуля фьюзера (осталось 10%).

При появлении кода J9 пользователь должен заменить модуль фьюзера.

После замены модуля цветного проявления коды J9 и W4 больше не появляются.

Если код J9 остается после замены модуля, обратитесь к RAP J9.

RAP W5 КОНЧАЕТСЯ СРОК СЛУЖБЫ ЕМКОСТИ С МАСЛОМ ФЬЮЗЕРА/ ПРОКЛАДКИ

Этот код указывает, что заканчивается срок службы емкости с маслом и прокладки (осталось 10%).

При появлении кода JA пользователь должен заменить емкость с маслом и прокладку.

После замены модуля цветного проявления коды JA и W5 больше не появляются.

Если код JA остается после замены модуля, обратитесь к RAP JA.

RAP OF1 ПРИНТЕР НЕ РАБОТАЕТ

Обращайтесь к этой процедуре, если принтер не подает признаков жизни. При включении питания не включаются индикаторы и дисплей панели управления и не слышно, как работают двигатели и вентиляторы.

НАЧАЛЬНЫЕ ДЕЙСТВИЯ

Выньте вилку сетевого кабеля из розетки и проверьте напряжение в сети электропитания. Если в розетке нет напряжения, попросите пользователя вызвать электрика для возобновления подачи питания.

Если напряжение в стенной розетке есть, отсоедините сетевой кабель от принтера. Вставьте вилку сетевого кабеля в розетку и проверьте наличие напряжения на другом конце кабеля. Если напряжение в розетке присутствует, но его нет на другом конце кабеля, замените сетевой кабель.

ПРОЦЕДУРА

ПРЕДУПРЕЖДЕНИЕ

Отсоедините принтер от компьютерных сетей и рабочих станций.

Выключите питание принтера, подождите 10 секунд и включите его, прислушиваясь к IOT (терминалу вывода изображения) и наблюдая за дисплеем сообщений.

При включении питания принтера запускается IOT.

Да Нет

Установите мультиметр на измерение +5 В. Измерьте напряжение между CN108-1 (+) и CN108-2 (–).

Напряжение равно +5 В.

Да Нет

Переходите к RAP OF 1.1 +5 В.

A B

A B

Установите мультиметр на измерение +5 В. Измерьте напряжение между CN310-11 (+) и CN310-10 (–).

Напряжение равно +5 В.

Да Нет

Замените соединительную PWB.

Переходите к RAP OF2 ПАНЕЛЬ УПРАВЛЕНИЯ.

Выключите питание принтера, подождите 10 секунд и включите питание, наблюдая за светодиодами на ESS PWB.

ESS загружается правильно, но дисплей панели управления пуст.

Да Нет

Проверьте CN104, разъем от ESS (электронной подсистемы) к IOT. Если проводка исправна, переходите к OF6A (C55/C55mp) или OF6B [NC60].

Переходите к RAP OF2 ПАНЕЛЬ УПРАВЛЕНИЯ.

RAP OF1.1 +5 B

Эта процедура используется, когда на PCU PWB нет напряжения +5 В, принтер не подает признаков жизни, выключены дисплей и индикаторы панели управления. При включении питания не слышно, как работают двигатели и вентиляторы.

НАЧАЛЬНЫЕ ДЕЙСТВИЯ

Выключите питание принтера.

ПРЕДУПРЕЖДЕНИЕ

Отсоедините принтер от компьютерных сетей и рабочих станций.

ПРОЦЕДУРА

Ослабьте с задней стороны ESS два винта с накатанной головкой и наполовину выдвиньте ESS из принтера. Включите питание принтера.

Принтер все еще не подает признаков жизни, индикаторы выключены. При включении питания не слышна работа двигателей и вентиляторов.

Да Нет

При включении питания принтер загружался. Теперь на дисплее появилась циркулирующая звездочка.

Выключите питание принтера. Если в принтере НЕТ сетевой карты NIC, замените ESS.

Если принтер имеет NIC, задвиньте ESS обратно в принтер и снимите NIC. Включите питание принтера.

Принтер все еще не подает признаков жизни, индикаторы выключены. При включении питания не слышна работа двигателей и вентиляторов.

Да Нет

A B C

При включении питания принтер загружался. Теперь на дисплее появилась циркулирующая звездочка.

Замените NIC.

Замените ESS.

Выключите питание принтера. Отсоедините от интерфейсной платы ESS разъем CN104.

Принтер все еще не подает признаков жизни, индикаторы выключены. При включении питания не слышна работа двигателей и вентиляторов.

Да Нет

При включении питания принтер загружался. Теперь на дисплее появилась циркулирующая звездочка.

Выключите питание принтера. Подсоедините разъем CN104. Отсоедините разъемы CN102 и CN103 от дисковода гибкого диска. Включите питание принтера.

Принтер все еще не подает признаков жизни, индикаторы выключены. При включении питания не слышна работа двигателей и вентиляторов.

Да Нет

При включении питания принтер загружался. Теперь на дисплее появилась циркулирующая звездочка.

Замените дисковод гибкого диска.

Если принтер НЕ ИМЕЕТ жесткого диска, замените плату интерфейса ESS.

Если в принтере есть жесткий диск, выключите принтер. Подсоедините на место CN102 и CN103. Отсоедините CN101 от жесткого диска. Включите питание принтера.

D E

Принтер все еще не подает признаков жизни, индикаторы выключены. При включении питания не слышна работа двигателей и вентиляторов.

Да Нет

При включении питания принтер загружался. Теперь на дисплее появилась циркулирующая звездочка.

Замените жесткий диск.

Замените ESS.

Выключите питание принтера. Отсоедините от PCU PWB разъем CN108.

Подсоедините мультиметр к контактам CN108-1 (+) и CN108-2 (–). Прибор должен быть подсоединен к разъему НЕ со стороны платы.

Включите питание принтера.

Напряжение равно +5 В.

Да Нет

Обратитесь к схеме BSD 1.2 и проверьте на обрыв цепи между разъемами CN108 и CN707.

Если обрыва нет, замените блок питания низкого напряжения (REP 3.1).

Выньте предохранители F701, F702 и F703. Проверьте эти предохранители с помощью омметра.

Если какой-либо из этих предохранителей сгорел, замените его новым, соберите принтер и повторите проверку.

Если все предохранители целы, замените блок питания низкого напряжения.

Замените PCU PWB. Если неисправность остается, замените PWB разъемов.

RAP OF2 ПАНЕЛЬ УПРАВЛЕНИЯ

Пользуйтесь этой процедурой, если не работает дисплей, не действуют светодиоды или кнопки панели управления.

НАЧАЛЬНЫЕ ДЕЙСТВИЯ

Выключите питание принтера, подождите 10 секунд, включите питание и проверьте, осталась ли неисправность.

Войдите в общую диагностику IOT (**Menu [3]** (Меню), **Enter [7]** (Ввод) + включение питания) и проверьте работу панели управления. Если в режиме диагностики панель управления работает нормально, обратитесь к BSD 6 и проверьте цепи между PCU и ESS, проходящие через разъем CN104. Если цепи исправны, замените ESS PWB.

ПРОЦЕДУРА

Определите тип неисправности по следующему перечню, затем переходите к соответствующему подразделу процедуры.

OF2.1 Верхний ряд дисплея заполнен символами ■. Нижний ряд пуст.

OF2.2 Дисплей пуст (нет * во время загрузки IOT).

OF2.3 Дисплей включается и выключается, или показывает случайные символы.

OF2.4 Дисплей работает нормально, но светодиоды работают неправильно.

OF2.5 Дисплей работает нормально, а кнопки работают неправильно.

OF2.6 Дисплей постоянно показывает циркулирующую звездочку.

OF2.7 Не пропадает сообщение о перезагрузке.

OF2.1 Верхний ряд дисплея заполнен символами ■. Нижний ряд пуст

ПРОЦЕДУРА

Выключите питание принтера, подождите 10 секунд и включите питание, прислушиваясь к IOT.

IOT стартует (загружается) при включении питания принтера.

Да Нет

Обратитесь к схеме BSD 6 и проверьте на короткое замыкание на землю цепь сигнала RES (CN104-8).

Обратитесь к схеме BSD 2.1 и проверьте на короткое замыкание на землю цепь сигнала D3 (CN103-25).

Если короткого замыкания нет, замените PCU PWB. Если неисправность остается, замените PWB панели управления.

Обратитесь к BSD 2.1 и проверьте цепи следующих сигналов:

- CN103-22 *Чтение/запись* - на обрыв.
- CN103-23 *Выбор регистра* – на обрыв и короткое замыкание на землю.
- CN103-24 *Разрешение дисплея* - на обрыв и короткое замыкание на землю.
- CN103-25 *Данные 3* - на обрыв.
- CN103-26 *Данные 2* - на обрыв.
- Обратитесь к BSD 10.2 и проверьте, нет ли короткого замыкания на землю в цепи сигнала *Строб 2* (CN103-18).
- Обратитесь к BSD 10.4 и проверьте , нет ли короткого замыкания на землю в цепи сигнала *Строб 1* (CN103-19).

Если проводка исправна, замените панель управления PWB.

Если неисправность остается, замените PCU PWB.

OF2.2 Дисплей пуст (нет * во время загрузки IOT)

ПРОЦЕДУРА

Выключите питание принтера, подождите 10 секунд, включите питание, прислушиваясь к IOT(терминалу вывода изображения).

При включении питания принтера запускается (загружается) IOT.

Да Нет

Установите мультиметр на измерение +5 В. Измерьте напряжение между CN310-10 (+) и CN310-11 (–).

Напряжение равно +5 В.

Да Нет

Переходите к RAP OF1.1 +5 В.

Обратитесь к схеме BSD 2.1 и проверьте +5 В CN310-11 и DC COM CN310-10 от PWB разъемов к панели управления. Если цепи в норме, замените PWB панели управления.

Обратитесь к BSD 2.1 и проверьте цепи следующих сигналов:

- CN103-22 *Чтение/запись* - на короткое замыкание на землю.
- CN103-26 *Данные 2* - на короткое замыкание на землю.
- CN103-27 *Данные 1* - на обрыв.
- CN103-28 *Данные 0* - на обрыв.

Используя BSD 6, проверьте следующие цепи:

- CN104-1 STS (*Status*-Состояние) - на обрыв цепи и короткое замыкание на землю.
- CN104-5 SRDY (*Status Ready* – Готовность состояния) - на обрыв цепи.

Если проводка исправна, замените панель управления PWB.

Если неисправность остается, замените PCU PWB.

OF2.3 Дисплей включается и выключается, или показывает случайные символы

ПРОЦЕДУРА

Обратитесь к схеме BSD 2.1 и проверьте цепи следующих сигналов:

- Если сообщение мерцает, проверьте цепь CN103-27 (ДАННЫЕ 1) на обрыв.
- Если сообщение неразборчиво, и черный светодиод все время включен, проверьте CN103-25 (ДАННЫЕ 3) на короткое замыкание на землю.
- Если сообщение неразборчиво, и пурпурный светодиод все время включен, проверьте CN103-27 (ДАННЫЕ 1) на короткое замыкание на землю.
- Если сообщение неразборчиво, и желтый светодиод все время включен, проверьте CN103-28 (ДАННЫЕ 0) на короткое замыкание на землю.

Если проводка исправна, замените PWB панели управления.

Если неисправность остается, замените PCU PWB.

OF2.4 Дисплей работает нормально, но светодиоды работают неправильно

ПРОЦЕДУРА

Если светодиод On Line (Готов к работе) никогда не включается, обратитесь к BSD 6 и проверьте следующее:

- CN104-6 CRDY (*Command Ready* - Команда готовности) - на обрыв цепи.
- CN104-2 CMD (*Command* - Команда) на обрыв цепи или короткое замыкание.

Если светодиоды включаются и выключаются, обратитесь к BSD 2.1 и проверьте следующее:

- CN103-21 *Разрешение работы светодиодов* - на короткое замыкание на землю.

Если светодиоды выключены, обратитесь к BSD 2.1 и проверьте следующее:

- CN103-21 *Разрешение светодиодов* - на обрыв цепи.

Если проводка исправна, замените PWB панели управления.

Если неисправность остается, замените PCU PWB.

OF2.5 Дисплей работает нормально, а кнопки работают неправильно

ПРОЦЕДУРА

Если кнопки работают неправильно, обратитесь к BSD 2.1 и проверьте следующее:

- CN103-20 *Разрешение работы переключателей* - на обрыв цепи и короткое замыкание.

Если проводка исправна, замените PWB панели управления.

Если неисправность остается, замените PCU PWB.

OF2.6 Дисплей постоянно показывает циркулирующую звездочку

ПРОЦЕДУРА

Если дисплей постоянно показывает циркулирующую звездочку, сообщения из ESS PWB не принимаются.

Выполните следующие операции. После каждой операции проверяйте работу принтера.

1. Снимите и вновь установите ESS PWB (чтобы проверить посадку платы, вы можете снять левую крышку и экран электромагнитной защиты).
2. Если есть NIC, отсоедините.
3. Снимите с ESS и вновь установите модули DRAM SIMM.

   (C55/C55mp) Если установлено более двух SIMM, проверьте, что SIMM большей емкости установлены в гнезда J8 и J9.
4. **(C55/C55mp)** Проверьте версию ESS PWB. Номер версии написан желтыми чернилами на плате внизу, параллельно лицевой пластине ESS. Низ ESS – это сторона, самая дальняя от DRAM SIMM. Если номер ESS **160K43690** или **160K49680**, замените ESS PWB.
5. **(C55/C55mp)** Вернитесь к первоначальной конфигурации RAM ESS PWB (SIMM 2-8 Мб), этим вы проверите, связана ли неисправность с памятью DRAM. Если в оригинальной конфигурации принтер работает, а с дополнительной памятью – нет, замените ESS PWB.
6. **(C55/C55mp)** Если была заменена плата ESS IF PWB (PL 3.1 #6, 160K32850), проверьте, что под всеми ее отверстиями имеются пластиковые изолирующие шайбы. Некоторые запасные платы 160K32850 изготовлены без таких шайб (скоро этот недостаток будет устранен, а пока обращайтесь в службу технической поддержки).
7. Проверьте жгут CN104 между PCU PWB и IF PWB.
8. Замените PCU PWB.
9. Замените плату ESS IF PWB (160K32850).

OF2.6 Не пропадает сообщение о перезагрузке

Когда на дисплей выводится сообщение о перезагрузке, ESS загружается и ожидает сообщение о готовности из IOT. Сообщение о перезагрузке обычно выводится в течение одной минуты, затем следует сообщение об инициализации.

ПРОЦЕДУРА

Выключите питание принтера, подождите 10 секунд, включите питание и проверьте, осталась ли неисправность.

1. Выключите питание принтера и отсоедините ESS, выдвинув плату примерно на 15 см.
2. Запустите печать тест-листа IOT.
   a. Удерживая нажатыми кнопки **Menu [3]** (Меню) и **Enter [7]**, включите питание принтера.
   b. Кнопкой **Menu [3]** (Меню) выберите печать тест-листа Test Print.
   c. Нажмите на кнопку **Form Feed [1]** (Прогон листа).
3. Если вы не можете войти в диагностику или не печатается тест-лист, замените PCU PWB.
4. Если тест-лист печатается, замените ESS PWB.

RAP OF3 ОПРЕДЕЛЕНИЕ ФОРМАТА БУМАГИ В ЛОТКЕ 1

Эта процедура используется для поиска и устранения причин неправильного определения формата бумаги в лотке 1. Пользуйтесь этой процедурой, если принтер неправильно определил формат загруженной бумаги.

НАЧАЛЬНЫЕ ДЕЙСТВИЯ

Снимите лоток 1 и проверьте передвижной ограничитель длины. Проверьте, не сломан ли язычок активатора датчика формата.

Аккуратно загрузите бумагу того формата, который не определялся правильно.

Выключите питание принтера, подождите 10 секунд и вновь включите питание. Сделайте отпечаток на бумаге загруженного формата и проверьте, осталась ли неисправность.

ПРОЦЕДУРА

Войдите в общую диагностику IOT. Перейдите к программе SWITCH SCAN (Проверка датчиков) и выберите Scan Row 01 (Ряд датчиков 01). Нажмите на кнопку **Form Feed [1]** (Прогон листа).

Выньте кассету 1 и наблюдайте за голубым, пурпурным и желтым светодиодами.

Голубой, пурпурный и желтый светодиоды выключены.

Да Нет

Используя BSD 7.2, проверьте следующее:

- Если все три светодиода горят, проверьте на обрыв цепь +5 В (CN107-7).
- Если горит голубой светодиод, проверьте на обрыв цепь сигнала *Формат бумаги 0* (CN107-8).
- Если горит пурпурный светодиод, проверьте на обрыв цепь сигнала *Формат бумаги 1* (CN107-9).
- Если горит желтый светодиод, проверьте на обрыв цепь сигнала *Формат бумаги 2* (CN107-10).

Если проводка исправна, замените PCU PWB. Если неисправность остается, замените PWB кассеты.

A

Нажмите на кнопку **Media Server [2]** (Встроенный дисковод), выберите Scan Row 02 (Ряд датчиков 02), нажмите на кнопку **Form Feed [1]** (Прогон листа) и наблюдайте за черным и голубым светодиодами.

Черный и голубой светодиоды выключены.

Да Нет

Используя BSD 7.2, проверьте следующее:

- Если горит черный светодиод, проверьте на обрыв цепь сигнала *Формат бумаги 3* (CN107-11).
- Если горит голубой светодиод, проверьте на обрыв цепь сигнала *Формат бумаги 4* (CN107-12) цепи.

Если проводка исправна, замените PCU PWB. Если неисправность остается, замените PWB кассеты.

При выбранном Scan Row 02 (Ряд датчиков 02) передвиньте ограничитель длины в положение Legal (14") (рисунок 2-3).

Вставьте кассету, наблюдая за светодиодами.

При установке кассеты включается голубой светодиод.

Да Нет

Обратитесь к BSD 7.2 и проверьте, нет ли короткого замыкания на землю в цепи сигнала *Формат бумаги 4* (CN107-12).

Если проводка исправна, замените PCU PWB. Если неисправность остается, замените PWB кассеты.

Выньте кассету и передвиньте ограничитель длины в положение A4 (11,7”).

Вставьте кассету, наблюдая за черным светодиодом.

При установке кассеты включается черный светодиод.

Да Нет

Обратитесь к BSD 7.2 и проверьте, нет ли короткого замыкания на землю в цепи сигнала *Формат бумаги 3* (CN107-11).

B

Если проводка исправна, замените PCU PWB. Если неисправность остается, замените PWB кассеты.

Нажмите на кнопку **Media Server [2]** (Встроенный дисковод), выберите Scan Row 01 (Ряд датчиков 01) и нажмите на кнопку **Form Feed [1]** (Прогон листа).

Выньте кассету и передвиньте ограничитель длины в положение Letter (11”).

Вставьте кассету, наблюдая за желтым светодиодом.

При установке кассеты включается желтый светодиод.

Да Нет

Обратитесь к BSD 7.2 и проверьте, нет ли короткого замыкания на землю в цепи сигнала *Формат бумаги 2* (CN107-10).

Если проводка исправна, замените PCU PWB. Если неисправность остается, замените PWB кассеты.

Выньте кассету и передвиньте ограничитель длины в положение Executive (10,5”).

Вставьте кассету, наблюдая за пурпурным светодиодом.

При установке кассеты включается пурпурный светодиод.

Да Нет

Обратитесь к BSD 7.2 и проверьте, нет ли короткого замыкания на землю в цепи сигнала *Формат бумаги 1* (CN107-9).

Если проводка исправна, замените PCU PWB. Если неисправность остается, замените PWB кассеты.

Замените PCU PWB. Если неисправность остается, замените ESS PWB.

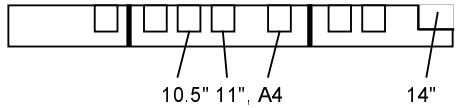

Рисунок 2-3. Положение ограничителя длины

RAP OF4 ОПРЕДЕЛЕНИЕ РАЗМЕРА БУМАГИ В ЛОТКЕ 2

Эта процедура используется для поиска и устранения причин неправильного определения формата бумаги в лотке 2. Пользуйтесь этой процедурой, если принтер неправильно определил формат загруженной бумаги.

НАЧАЛЬНЫЕ ДЕЙСТВИЯ

Снимите лоток 2 и проверьте передвижной ограничитель длины. Проверьте, не сломан ли язычок активатора датчика формата.

Аккуратно загрузите бумагу того формата, который не определялся правильно.

Выключите питание принтера, подождите 10 секунд и вновь включите питание. Сделайте отпечаток на бумаге загруженного формата и проверьте, осталась ли неисправность.

ПРОЦЕДУРА

Войдите в общую диагностику IOT. Перейдите к программе SWITCH SCAN (Проверка датчиков) и выберите Scan Row 03 (Ряд датчиков 03). Нажмите на кнопку **Form Feed [1]** (Прогон листа).

Выньте кассету 2. Удалите ограничитель длины и вставьте кассету 2 без ограничителя на место. Наблюдайте за голубым, пурпурным и желтым светодиодами.

Голубой, пурпурный, и желтый светодиоды включены.

Да Нет

Используя BSD T2 7.2, проверьте следующее:

- Если голубой светодиод выключен, проверьте цепь сигнала *Формат бумаги 0* T2 (CN109-1) на короткое замыкание на землю.

A

A

- Если пурпурный светодиод выключен, проверьте цепь сигнала *Формат бумаги 1* T2 (CN109-2) на короткое замыкание на землю.
- Если желтый светодиод выключен, проверьте цепь сигнала *Формат бумаги 2* T2 (CN109-3) на короткое замыкание на землю.

Если проводка исправна, замените PWB кассеты лотка 2. Если неисправность остается, замените PCU PWB.

При выбранном Scan Row 03 (Ряд датчиков 03) снимите кассету и установите ограничитель длины в положение Executive (10,5") (рисунок 2-4).

Вставьте кассету и наблюдайте за светодиодами.

Голубой светодиод включен, пурпурный светодиод выключен, а желтый - включен.

Да Нет

Используя BSD T2 7.2, проверьте, нет ли обрыва в цепи сигнала *Формат бумаги 1* T2 (CN109-2).

Если проводка исправна, замените PWB кассеты 2. Если неисправность остается, замените PCU PWB.

Выньте кассету и установите ограничитель длины в положение Letter (11").

Вставьте кассету и наблюдайте за светодиодами.

Голубой светодиод включен, пурпурный светодиод выключен, а желтый - включен.

Да Нет

Используя BSD T2 7.2, проверьте, нет ли обрыва в цепи сигнала *Формат бумаги 1* T2 (CN109-2).

B

B

Если проводка исправна, замените PWB кассеты 2. Если неисправность остается, замените PCU PWB.

Выньте кассету и установите ограничитель длины в положение (A4).

Вставьте кассету, и наблюдайте за светодиодами.

Голубой светодиод включен, пурпурный светодиод включен и желтый - выключен.

Да Нет

Используя BSD T2 7.2 и проверьте, нет ли обрыва в цепи сигнала *Формат бумаги 2* T2 (CN109-3).

Если проводка исправна, замените PWB кассеты 2. Если неисправность остается, замените PCU PWB.

Выньте кассету и установите ограничитель длины в положение Legal (14").

Вставьте кассету, и наблюдайте за светодиодами.

Голубой светодиод выключен, пурпурный светодиод включен, и желтый - выключен.

Да Нет

Замените PWB кассеты T2.

Замените PCU PWB.

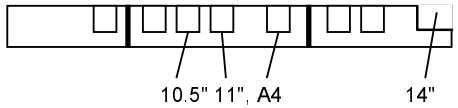

Рисунок 2-4. Положение ограничителя длины

RAP OF5 ЗАГРУЗИТЕ БУМАГУ

Пользуйтесь этой процедурой, чтобы устранить постоянно выводимое сообщение **Load paper** (Загрузите бумагу).

НАЧАЛЬНЫЕ ДЕЙСТВИЯ

Выньте кассету и проверьте активатор датчика пустого лотка, чтобы убедиться, что он не поврежден.

Выключите питание принтера, подождите 10 секунд, включите питание и проверьте, осталась ли неисправность.

ПРОЦЕДУРА

При сообщении "Загрузите бумагу в лоток 1" обратитесь к процедуре OF5.1.

При сообщении "Загрузите бумагу в лоток 2" обратитесь к процедуре OF5.2.

OF5.1 Постоянное сообщение Tray 1 Load Paper (Загрузите бумагу в лоток 1).

Войдите в общую диагностику IOT. Перейдите к программе SWITCH SCAN (Проверка датчиков) и выберите Scan Row 01 (Ряд датчиков 01). Нажмите на кнопку **Form Feed [1]** (Прогон листа).

Выньте кассету 1. Наблюдайте за черным светодиодом, активируя и деактивируя датчик обнаружения пустого лотка 1.

Черный светодиод гаснет и включается.

Да Нет

Используя BSD 7.1, проверьте, нет ли обрыва в цепи датчика обнаружения пустого лотка (CN102-6, 4, 5).

Если проводка исправна, замените датчик обнаружения пустого лотка. Если неисправность остается, замените PCU PWB.

Замените PCU PWB. Если неисправность остается, замените ESS PWB.

OF5.2 Постоянное сообщение Tray 2 Load Paper (загрузите бумагу в лоток 2).

Войдите в общую диагностику IOT. Перейдите к программе SWITCH SCAN (Проверка датчиков) и выберите Scan Row 03 (Ряд датчиков 03). Нажмите на кнопку **Form Feed [1]** (Прогон листа).

Выньте кассету 2. Наблюдайте за черным светодиодом, замыкая и размыкая датчик обнаружения пустого лотка 2.

Черный светодиод гаснет и включается.

Да Нет

Используя BSD T2 7.1, проверьте, нет ли обрыва в цепи датчика обнаружения пустого лотка T2 (CN109-4, 5, 6).

Если проводка исправна, замените датчик обнаружения пустого лотка T2. Если неисправность остается, замените PCU PWB.

Замените PCU PWB. Если неисправность остается, замените ESS PWB.

RAP OF6A ESS (C55/C55MP)

Используйте эту процедуру, если вы предполагаете, что неисправна ESS (электронная подсистема) принтера C55/C55mp.

ПРОЦЕДУРА

Выключите питание. Войдите в общую диагностику IOT (**Menu** (Меню) + **Enter** (Ввод), затем включите питание). Перейдите к TEST PRINT (Печать тест-листа) и напечатайте тест-лист IOT.

Тест-лист печатается.

Да Нет

Обратитесь к содержанию раздела 2 и устраните неисправность IOT.

Выключите питание принтера.

ПРЕДУПРЕЖДЕНИЕ

Попросите пользователя отключить принтер от компьютерных сетей и рабочих станций, к которым он подключен.

Снимите левую крышку. Если в принтер установлена сетевая карта NIC, снимите ее.

Найдите пять светодиодов (CR1~CR5) с задней стороны ESS PWB. Они расположены непосредственно под параллельным портом.

При включении принтера должна наблюдаться следующая очередность включения светодиодов.

Включен CR5.
Включены все светодиоды.
Включены CR5 и CR3.

Включите принтер, наблюдая за светодиодами. Если придется проделать это несколько раз, не забывайте выждать 10 секунд после выключения питания перед его повторным включением.

Светодиоды работают правильно.

Да Нет

CR5 включился.

Да Нет

Используя BSD 1.2, проверьте +5 В на ESS PWB (CN104-16~20). Если проводка исправна, замените ESS PWB.

Замените ESS PWB

Войдите в автономный режим и напечатайте тест-лист.

Тест-лист был напечатан.

Да Нет

Замените ESS PWB.

Определите, какой порт использовался, а затем выберите из списка:

- Оператор использует SLIC
  - Проверьте разъем ПК, чтобы убедиться, что подключение выполнено правильно.
  - Проверьте, нет ли погнутых или деформированных контактов.
  - Замените SLIC PWB. Если неисправность остается, замените ESS PWB.
- Оператор использует параллельный порт
  - Проверьте разъем ПК, чтобы убедиться, что подключение выполнено правильно.
  - Проверьте, нет ли погнутых или деформированных контактов.
  - Если неисправность остается, замените ESS PWB.
- Оператор использует NIC (сетевую карту)

Посмотрите, нет ли явных повреждений сетевой карты. Проверьте, нет ли погнутых или деформированных контактов.

Установите мультиметр на измерение +5 В и проверьте наличие напряжения +5 В между контактами 1 и 2 (2 верхних контакта) разъема сетевой карты.

Напряжение +5 В присутствует.

Да Нет

Замените ESS PWB.

Замените NIC PWB.

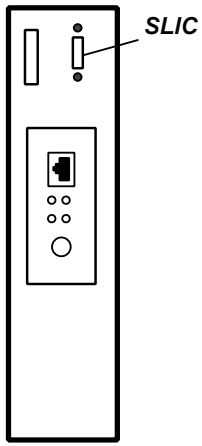

Рис. 1 ESS PWB

RAP OF6B ESS [NC60]

Используйте эту процедуру, если вы предполагаете, что неисправна ESS (электронная подсистема) принтера NC60.

ПРОЦЕДУРА

Выключите питание. Войдите в общую диагностику IOT (**[3]** + **[5]**, затем включите питание). Нажимая на кнопку **[3]**, перейдите к TEST PRINT (Печать тест-листа), и нажмите **[1]** для запуска печати тест-листа IOT.

Тест-лист печатается.

Да Нет

Обратитесь к содержанию раздела 2 и устраните неисправность IOT.

Выключите питание принтера, подождите 10 секунд, затем снова включите питание принтера.

Обратитесь к рисунку 1 и найдите с задней стороны ESS PWB светодиоды POWER (ПИТАНИЕ) и FAIL (ОТКАЗ). Наблюдайте за этими светодиодами через вырезы.

Горит светодиод POWER (ПИТАНИЕ).

Да Нет

Обратитесь к схеме BSD 1.2 и проверьте подачу напряжения +5 В на ESS PWB (CN104-16~20). Если напряжение в норме, замените ESS PWB.

Светодиод FAIL (ОТКАЗ) выключен.

Да Нет

Горящий светодиод FAIL (ОТКАЗ) указывает на отказ загрузки ESS, замените ESS.

На дисплей выводится номер версии, который обычно выдается при включении питания.

Да Нет

Замените ESS.

A

Панель управления показывает звездочки, затем сообщения об инициализации и об охране авторских прав

Да Нет.

Проверьте, правильно ли посажены модули памяти RAM, емкость памяти должна быть не менее 32 Мб.

Если неисправность остается, замените ESS.

Нажимайте на кнопку **[2]**, пока на дисплее не появится меню сервисного режима (Service Menu). Нажимайте на кнопку **[5]** до выбора листа конфигурации (Config Sheet), затем нажмите на кнопку **[1]**, чтобы запустить печать тест-листа.

Тест-лист был напечатан.

Да Нет

Замените ESS PWB.

Определите, какой порт использовался, а затем выберите из списка:

- Оператор использует последовательный порт.
  - Проверьте разъем ПК, чтобы убедиться, что подключение выполнено правильно.
  - Проверьте, нет ли погнутых или деформированных контактов.
  - Если неисправность остается, замените ESS PWB.
- Оператор использует параллельный порт
  - Проверьте разъем ПК, чтобы убедиться, что подключение выполнено правильно.
  - Проверьте, нет ли погнутых или деформированных контактов.
  - Если неисправность остается, замените ESS PWB.
- Оператор использует 10MB NIC (это не опционная сетевая карта NIC)
  - Проверьте разъем NIC, чтобы убедиться, что подключение выполнено правильно.
  - Проверьте, нет ли погнутых или деформированных контактов.
  - Если неисправность остается, замените ESS PWB.
- Оператор использует 100MB NIC или Token Ring (опционная сетевая карта NIC)

Посмотрите, нет ли явных повреждений сетевой карты. Проверьте, нет ли погнутых или деформированных контактов.

Установите мультиметр на измерение +5 В постоянного тока и проверьте наличие напряжения +5 В между контактами 1 и 2 (2 верхних контакта) разъема сетевой карты.

Напряжение +5 В присутствует.

Да Нет

Замените ESS PWB.

Замените NIC PWB.

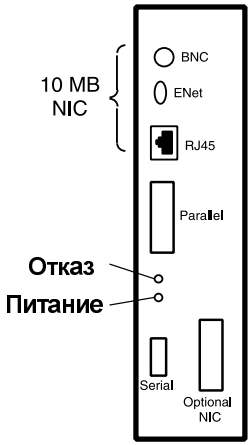

Рис. 1 ESS PWB

RAP OF7 ОТКАЗ ЗАГРУЗКИ ESS. КОДЫ ОШИБОК [NC60]

Во время загрузки ESS выполняется несколько тестов и проверок.

При обнаружении неисправности ESS выведет на панель управления соответствующий код ошибки.

Если неисправность ESS не позволяет связаться с панелью управления, о неисправности будет сообщать мерцающий светодиод FAIL (ОТКАЗ). После односекундной паузы последует серия миганий, которая будет указывать на характер отказа.

Если связь будет установлена частично, вы сможете наблюдать на панели управления мигание пурпурного светодиода.

Таблица 1 Коды ошибок при загрузке

Сообщение	К-во миганий	Описание	Действие
0001-ESS	1	Общий отказ ESS.	Замените ESS.
0001-BASE RAM	2	Отказ базовой RAM.	Замените ESS.
0001- BASE ROM	3	Отказ базовой ROM.	Замените ESS.
0001-ASIC	4	Отказ контроллера прерывания ASIC.	Замените ESS.
0001-DMA	5	Отказ контроллера DMA.	Замените ESS.
0001-COMM	6	Отказ параллельного или последовательного порта.	Замените ESS.
1000-IOT	8	Отказ связи ESS – IOT.	Проверьте на PCU PWB разъем CN104. Если он в порядке, замените ESS.
0010-DISK	9	Отказ жесткого диска.	Проверьте разъемы жесткого диска. Если они в порядке, замените жесткий диск.
0101-SIMM1	10	Отказ платы памяти SIMM 1.	Проверьте соединение. Если оно в порядке, замените SIMM1.
0102-SIMM2	11	Отказ платы памяти SIMM 2.	Проверьте соединение. Если оно в порядке, замените SIMM2.
0103-SIMM3	12	Отказ платы памяти SIMM 3.	Проверьте соединение. Если оно в порядке, замените SIMM3.
0104-SIMM4	13	Отказ платы памяти SIMM 4.	Проверьте соединение. Если оно в порядке, замените SIMM4.
2000-XIE RAM	15	Отказ RAM подсистемы улучшения изображения.	Замените ESS.
3000-TOKENRING	16	Отказ карты Token Ring.	Проверьте подключение NIC, если все в порядке, замените SIMM.
4000-NIC	17	Отказ карты Ethernet.	Проверьте подключение NIC, если все в порядке, замените SIMM.
0040-ROM BOARD	18	Отказ Flash-ROM.	Замените ESS.
6000 FLOPPY	19	Отказ дисковода для гибких дисков.	Проверьте подключение. Если все в порядке, замените дисковод.
7000-DPTEK	20	Отказ микросхемы DP-TEK.	Замените ESS.
5000-MEMORY	Нет	Недостаточно памяти.	Замените ESS.
********** **********	Нет	Экран заполнен звездочками.	Обратитесь к RAP OF6B.

RAP OF8 ДУГОВОЙ ЭЛЕКТРИЧЕСКИЙ РАЗРЯД

Данная RAP используется, когда возникает дуговой электрический разряд между принт-картриджем и контактами подачи напряжения заряда.

НАЧАЛЬНЫЕ ДЕЙСТВИЯ

Проверьте, нет ли отложений цветного и черного тонера в сборнике тонера. Иногда эти отложения называют “песчаным рисунком”. Его появление обусловлено печатью сплошного черного изображения при настройке качества печати.

При плохом подсоединении скоротрона заряда или сетки заряда возможно отсутствие заряда или заряд будет очень слабым. Поскольку данный принтер “пишет черным”, печатающий барабан будет проявлять изображение в тех местах, где нет заряда.

ПРОЦЕДУРА

Проверьте и почистите контакты подачи напряжения заряда и сетки, которые находятся с правой стороны принт-картриджа. Также проверьте и почистите контакты подачи напряжения заряда и сетки со стороны принтера.

Снимите фьюзер. Почистите держатель лампы стирания. Проверьте, нет ли волокон от кисти разряда на выходе.

Если проблема остается, обратитесь к схеме BSD 9.4 в разделе 7 и проверьте на обрыв цепи красные провода, идущие к принт-картриджу.

Замените принт-картридж.

Для заметок:

НАЗВАНИЕ	СТРАНИЦА
IQ1 НАЧАЛЬНАЯ ПРОЦЕДУРА АНАЛИЗА ДЕФЕКТОВ ИЗОБРАЖЕНИЯ	3-2
1. ФОН (ОБЩИЙ)	3-3
2. ФОН (СЕРЫЙ)	3-3
3. ФОН (ЦВЕТНОЙ)	3-4
4. ФОН (ГОЛУБОЙ)	3-5
5. ФОН (ПУРПУРНЫЙ)	3-5
6. ФОН (ЖЕЛТЫЙ)	3-5
7. ЧЕРНЫЙ ОТПЕЧАТОК	3-6
8. ПУСТОЙ ОТПЕЧАТОК	3-7
9. ПУСТОЙ ОТПЕЧАТОК (ЧЕРНО-БЕЛЫЙ)	3-7
10. ПУСТОЙ ОТПЕЧАТОК (ГОЛУБОЙ)	3-8
11. ПУСТОЙ ОТПЕЧАТОК (ПУРПУРНЫЙ)	3-8
12. ПУСТОЙ ОТПЕЧАТОК (ЖЕЛТЫЙ)	3-8
13. ЦВЕТНОЙ ОРЕОЛ	3-8
14. ВЫСОКАЯ ПЛОТНОСТЬ (ВСЕ ЦВЕТА)	3-9
15. ВЫСОКАЯ ПЛОТНОСТЬ (ОДИН ЦВЕТ)	3-10
16. ТЕМНЫЕ ЛИНИИ ИЛИ ШТРИХИ ОТ ПЕРЕДНЕЙ КРОМКИ К ЗАДНЕЙ	3-10
17. ТЕМНЫЕ ПЯТНА	3-11
18. ПРОПУСКИ (КОМЕТООБРАЗНЫЕ)	3-11
19. ПРОПУСКИ (НЕПРОПЕЧАТАННЫЕ СИМВОЛЫ)	3-11
20. ГРЯЗЬ, ТОНЕР ИЛИ ЗАГРЯЗНЕНИЕ ОБРАТНОЙ СТОРОНЫ ОТПЕЧАТКА	3-11
21. РАЗМЫТОЕ ИЗОБРАЖЕНИЕ	3-12
22. НИЗКАЯ ПЛОТНОСТЬ ОДНОГО ЦВЕТА	3-12
23. НИЗКАЯ ПЛОТНОСТЬ ВСЕХ ЦВЕТОВ	3-12
24. СВЕТЛЫЕ ЛИНИИ/ПРОПУСКИ ОТ ПЕРЕДНЕЙ КРОМКИ К ЗАДНЕЙ	3-13
25. НЕПРАВИЛЬНАЯ РЕГИСТРАЦИЯ (ЧЕРНЫЙ ЦВЕТ)	3-13
26. НЕПРАВИЛЬНАЯ РЕГИСТРАЦИЯ (ЖЕЛТЫЙ ЦВЕТ)	3-13
27. НЕПРАВИЛЬНАЯ РЕГИСТРАЦИЯ (МЕЖДУ БОКОВЫМИ КРОМКАМИ)	3-14
28. НЕПРАВИЛЬНАЯ РЕГИСТРАЦИЯ (ОТ ПЕРЕДНЕЙ КРОМКИ К ЗАДНЕЙ)	3-14
29. НЕПРАВИЛЬНАЯ РЕГИСТРАЦИЯ ПЛОТНОЙ БУМАГИ (ОТ ПЕРЕДНЕЙ КРОМКИ К ЗАДНЕЙ)	3-14
30. ОДНОВРЕМЕННАЯ ПОДАЧА НЕСКОЛЬКИХ ЛИСТОВ	3-14
31. МАСЛЯНЫЕ ПЯТНА	3-14
32. ДЕФЕКТЫ ПЕЧАТИ, ПОВТОРЯЮЩИЕСЯ КАЖДЫЕ 220 ММ	3-15
33. ДЕФЕКТЫ ПЕЧАТИ, ПОВТОРЯЮЩИЕСЯ КАЖДЫЕ 93 ММ	3-15
34. ДЕФЕКТЫ ПЕЧАТИ, ПОВТОРЯЮЩИЕСЯ КАЖДЫЕ 63,5 ММ	3-15
35. ДЕФЕКТ ПЕЧАТИ НА РАССТОЯНИИ 2,5 ММ ОТ ПЕРЕДНЕЙ КРОМКИ	3-15
36. ОСТАТОЧНОЕ ИЗОБРАЖЕНИЕ	3-16
37. РАЗМЫТИЯ (ЧЕРНЫЙ ЦВЕТ)	3-16
38. РАЗМЫТИЯ (ЖЕЛТЫЙ ЦВЕТ)	3-16
39. РАЗМЫТИЯ ОТ ОДНОЙ БОКОВОЙ КРОМКИ К ДРУГОЙ	3-16
40. СЛУЧАЙНЫЕ РАЗМЫТИЯ (Ч/Б ОТПЕЧАТКИ В НОРМЕ)	3-16
41. ПЛОХАЯ ПЕЧАТЬ НА ПЛЕНКЕ	3-17
42. СМОРЩЕННАЯ БУМАГА	3-17
42. НЕПРАВИЛЬНАЯ ЦВЕТОПЕРЕДАЧА НА ТЕСТ-ЛИСТАХ ESS	3-18
ТЕСТ-ЛИСТЫ ESS	3-16
Комплект PQ	3-19
Тест-лист A	3-19
Тест-лист “Плотность и цветовой баланс”	3-21
Диагностический тест-лист (C55/C55mp)	3-22
Диагностический тест-лист [NC60]	3-24
Изображение цветных полос 100%-й плотности	3-26
Пошаговый тест-лист	3-27
Полутон 35%-й плотности	3-28
Пустой отпечаток	3-29
ТЕСТ-ЛИСТ IOT	3-30
ОПРЕДЕЛЕНИЯ	3-31

IQ 1 НАЧАЛЬНАЯ ПРОЦЕДУРА АНАЛИЗА ДЕФЕКТОВ ИЗОБРАЖЕНИЯ

ПРОЦЕДУРА

ПРЕДОСТЕРЕЖЕНИЕ

Барабан (фоторецептор) может потерять свои свойства при освещении внешним источником в течение трех или более минут (т.н. световой удар). В результате ухудшается качество изображения, которое можно в большинстве случаев восстановить, выдержав барабан в темноте (принтер находится в режиме ожидания, и все крышки правильно установлены). Не допускайте, чтобы на фоторецептор попадал свет от внешних источников.

1. Выберите меню сервисного режима SERVICE и напечатайте набор тест-листов контроля качества изображения PQ. Эти тест-листы создаются системой ESS.
2. Напечатайте тест-лист IOT.
3. Проверьте, есть ли на контрольных отпечатках дефекты изображения.

ПРИМЕЧАНИЕ: Если дефект присутствует как на тест-листах ESS, так и на тест-листе ESS, вероятно, этот дефект возник в IOT. Если дефект в одном случае есть, а в другом случае его нет - вероятно, дефект возник в ESS. Однако пользуйтесь этим предположением с осторожностью, поскольку на контрольном изображении IOT некоторые дефекты могут быть не видны.

ПРИМЕЧАНИЕ: Внимательно осмотрите базовые цвета (черный, голубой, пурпурный, желтый). Если дефект проявляется только на одном из базовых цветов, возможно, неисправен блок проявления этого цвета.

4. Найдите дефект в таблице 1 и выполните соответствующие действия по его устранению.

<table>
<tr><th>Название /Описание дефекта</th><th>Возможные причины</th><th>Действие по устранению дефекта</th></tr>
<tr><td rowspan="9">1. ФОН (ОБЩИЙ)</td><td>1. Не отрегулирована плотность.</td><td>1. Выполните регулировку плотности и цветового баланса (ADJ. 3.1).</td></tr>
<tr><td>2. Не отрегулирован цветовой баланс.</td><td>2. Выполните регулировку плотности и цветового баланса (ADJ. 3.1).</td></tr>
<tr><td>3. Неисправен модуль принт-картриджа.</td><td>3. Замените модуль принт-картриджа.</td></tr>
<tr><td>4. Блок проявления неисправен, либо заканчивается его ресурс.</td><td>4. Замените модуль (модули) проявления.</td></tr>
<tr><td>5. Электрическая дуга в принт-картридже.</td><td>5. Обратитесь к разделу 2, RAP OF8 Дуговой электрический разряд.</td></tr>
<tr><td>6. Не инициализирован новый блок проявления.</td><td>6. Запустите печать диагностического листа и проверьте установки концентрации тонера для вновь установленного блока проявления. Если установки имеют значение по умолчанию (70), замените узел проявления.</td></tr>
<tr><td>7. Принтер загрязнен (переполнен сборник тонера).</td><td>7. Обратитесь к схеме BSD 9.21 и проверьте на короткое замыкание на землю цепь сигнала Переполнение емкости для отработанного тонера (CN102-3).</td></tr>
<tr><td>8. Проникновение постороннего света.</td><td>8. Убедитесь, что принтер не освещен прямыми солнечными лучами.</td></tr>
<tr><td>9. Неисправен датчик температуры/ влажности.</td><td>9. Если значения на листе диагностики выходят за допустимые пределы (RH=0 или RH > 100%, или Temp=0), обратитесь к следующей таблице:
<table>
<tr><th>Диагн. лист</th><th>Обратитесь к BSD 9.19 и проверьте:</th></tr>
<tr><td>RH=0</td><td>CN105-1, Определение влажности - на короткое замыкание на землю.</td></tr>
<tr><td>RH > 100</td><td>CN105-1, Определение влажности - на обрыв цепи.
CN105-2, Определение влажности, GND - на обрыв цепи.</td></tr>
<tr><td>Temp=0</td><td>CN105-5, Определение температуры - на обрыв цепи и короткое замыкание на землю.</td></tr>
</table>
Если проводка исправна, замените датчик температуры/ влажности.</td></tr>
<tr><td colspan="3"></td></tr>
</table>

<table>
<tr><th>Название /Описание дефекта</th><th>Возможные причины</th><th>Действие по устранению дефекта</th></tr>
<tr><td rowspan="3">2. ФОН (СЕРЫЙ)</td><td>1. Неисправен блок проявления.</td><td>1. Замените модуль черно-белого проявления.</td></tr>
<tr><td>2. Не инициализирован новый блок проявления.</td><td>2. Запустите печать диагностического листа и проверьте установки концентрации тонера для вновь установленного блока проявления. Если установки имеют значение по умолчанию (70), замените узел проявления.</td></tr>
<tr><td>3. Нет напряжения смещения черного проявителя.</td><td>3. Обратитесь к BSD 9.1 и проверьте, есть ли напряжение смещения проявителя. Если напряжение смещения есть, проверьте на обрыв провод подачи смещения на проявитель Если нет напряжения смещения, замените блок питания высокого напряжения. Если блок питания исправен, замените блок черно-белого проявления.</td></tr>
<tr><td colspan="3"></td></tr>
<tr><td rowspan="3">3. ФОН (ЦВЕТНОЙ)</td><td>1. Неисправность блока проявления.</td><td>1. Замените модуль цветного проявления.</td></tr>
<tr><td>2. Нет низкоуровневого сигнала сетки.</td><td>2. Обратитесь к BSD 9.1 и проверьте, нет ли короткого замыкания на землю низкоуровневого напряжения смещения на сетке, CN106-8. Если проводка исправна, замените блок цветного проявления.</td></tr>
<tr><td>3. Неисправен датчик температуры/влажности.</td><td>3. Если значения на листе диагностики выходят за допустимые пределы (RH=0 или RH > 100%, или Temp=0), обратитесь к следующей таблице:
<table>
<tr><th>Диагн. лист</th><th>Обратитесь к BSD 9.19 и проверьте:</th></tr>
<tr><td>RH=0</td><td>CN105-1, Определение влажности - на короткое замыкание на землю.</td></tr>
<tr><td>RH > 100</td><td>CN105-1, Определение влажности - на обрыв цепи.
CN105-2, Определение влажности, GND - на обрыв цепи.</td></tr>
<tr><td>Temp=0</td><td>CN105-5, Определение температуры - на обрыв цепи и короткое замыкание на землю.</td></tr>
</table>
Если проводка исправна, замените датчик температуры/влажности.</td></tr>
<tr><td colspan="3"></td></tr>
</table>

Название /Описание дефекта	Возможные причины	Действие по устранению дефекта
4. ФОН (ГОЛУБОЙ)	1. Перетонирование.	1. Обратитесь к шагу 11 регулировки ADJ 9.1 и при необходимости выполните процедуру.
	2. Нет напряжения смещения голубого проявителя или постоянная подача голубого тонера.	2. Обратитесь к BSD 9.1 и проверьте напряжение смещения голубого проявителя. Если напряжения нет, замените блок питания высокого напряжения. Если напряжение в норме, проверьте, нет ли обрыва провода подачи смещения на голубой проявитель (CN803-1). Если проводка исправна, обратитесь к BSD 9.10 и проверьте, нет ли короткого замыкания на землю цепи соленоида подачи голубого тонера, CN115-12. Если короткого замыкания нет, замените модуль цветного проявления.
5. ФОН (ПУРПУРНЫЙ)	1. Перетонирование.	1. Обратитесь к шагу 11 регулировки ADJ 9.1 и при необходимости выполните процедуру.
	2. Нет напряжения смещения пурпурного проявителя или постоянная подача пурпурного тонера.	2. Обратитесь к BSD 9.1 и проверьте напряжение смещения пурпурного проявителя. Если напряжения нет, замените блок питания высокого напряжения. Если напряжение в норме, проверьте, нет ли обрыва провода подачи смещения на пурпурный проявитель (CN803-3). Если проводка исправна, обратитесь к BSD 9.10 и проверьте, нет ли короткого замыкания на землю цепи соленоида подачи пурпурного тонера, CN115-14. Если короткого замыкания нет, замените модуль цветного проявления.
6. ФОН (ЖЕЛТЫЙ)	1. Перетонирование.	1. Обратитесь к шагу 11 регулировки ADJ 9.1 и при необходимости выполните процедуру.
	2. Нет напряжения смещения желтого проявителя или постоянная подача желтого тонера.	2. Обратитесь к BSD 9.1 и проверьте напряжение смещения желтого проявителя. Если напряжения нет, замените блок питания высокого напряжения. Если напряжение в норме, проверьте, нет ли обрыва провода подачи смещения на желтый проявитель (CN803-5). Если проводка исправна, обратитесь к BSD 9.10 и проверьте, нет ли короткого замыкания на землю цепи соленоида подачи желтого тонера, CN115-16. Если короткого замыкания нет, замените модуль цветного проявления.

Название /Описание дефекта	Возможные причины	Действие по устранению дефекта
7. ЧЕРНЫЙ ОТПЕЧАТОК (ИЗОБРАЖЕНИЯ НЕТ, СТРАНИЦА ВСЯ ЧЕРНАЯ)	1. Неправильно установлен модуль фоторецептора.	1. Заново установите модуль фоторецептора.
	2. Дуговой электрический разряд в принт-картридже.	2. Прислушайтесь к шуму дугового разряда и посмотрите, нет ли на дисплее неразборчивых символов. При наличии признаков разряда замените принт-картридж.
	3. ESS постоянно держит лазер включенным.	3. Выдвиньте ESS из принтера. Запустите печать тест-листа IOT. Если лист печатается правильно, замените ESS. Если отпечаток получается полностью черным, установите ESS на место и продолжите выполнение данной процедуры.
	4. Нет питания скоротрона заряда.	4. Проверьте качество электрического соединения, осмотрев проводку между блоком питания высокого напряжения и пружинной клипсой скоротрона заряда.
	5. Нет сигнала на включение скоротрона заряда.	5. Обратитесь к схеме BSD 9.1 раздела 7 и проверьте на обрыв цепь сигнала на включение скоротрона заряда (CN106-2). Если при печати сигнал не принимает значения низкого логического уровня, замените PCU PWB.
	6. Неисправен скоротрон заряда.	6. Замените принт-картридж.
	7. Неисправен блок питания высокого напряжения.	7. Замените блок питания высокого напряжения.
	8. На блок ROS непрерывно поступают данные для черного цвета.	8. Обратитесь к BSD 6 в разделе 7 и проверьте, нет ли короткого замыкания на землю провода видеоданных (CN113-8).
	9. На PCU PWB непрерывно поступают данные для черного цвета.	9. Обратитесь к BSD 6 в разделе 7 и проверьте, нет ли короткого замыкания на землю провода данных (CN104-11).
	10. Неисправна PCU PWB или ESS PWB.	10. Замените PCU PWB. Если неисправность осталась, замените ESS PWB.
	11. Постоянно включен луч лазера.	11. Замените узел лазера.

Название /Описание дефекта	Возможные причины	Действие по устранению дефекта
8. ПУСТОЙ ОТПЕЧАТОК (ИЗОБРАЖЕНИЯ НЕТ, ВЕСЬ ОТПЕЧАТОК БЕЛЫЙ)	1. Нет привода блока проявления.	1. Повреждены ремни привода блока проявления. Отремонтируйте или замените их. Система привода не запускается, когда закрыт узел лазера. Проверьте, не застревают ли и не зацепляются ли механические элементы.
	2. Плохо установлена ESS или ее элементы.	2. Выдвиньте ESS из принтера. Запустите печать тест-листа UOT. Если все в порядке, переустановите все установленные на разъемах элементы ESS, установите ESS на место и проверьте, осталась ли неисправность. Если отпечатки пустые при снятой плате ESS, продолжите выполнение процедуры.
	3. Непрерывная очистка магнитного валика.	3. Обратитесь к BSD 9.6 в разделе 7 и проверьте, нет ли обрыва в цепи соленоида очистки магнитного валика. Если во время печати сигнал *Включение соленоида* (CN115-10) не принимает значение низкого уровня, замените PCU PWB.
	4. Нет горизонтального синхросигнала от IOT (постоянное появление пустых отпечатков при печати).	4. Обратитесь к BSD 6 и проверьте, нет ли обрыва в цепи сигнала горизонтальной синхронизации (CN104-9).
	5. Нет вертикального синхросигнала от IOT (постоянное появление пустых отпечатков при печати).	5. Обратитесь к BSD 6 и проверьте, нет ли обрыва в цепи сигнала вертикальной синхронизации (CN104-10).
	6. Нет сигналов данных от ESS.	6. Обратитесь к BSD 6 и проверьте, нет ли обрыва в цепи сигнала данных (CN104-11).
	7. Неисправна PCU PWB.	7. Замените PCU PWB.
9. ПУСТОЙ ОТПЕЧАТОК (ЧЕРНЫЙ)	1. Неисправна муфта блока черно-белого проявления (нет черно-белого проявления).	1. Обратитесь к BSD 9.7 и проверьте, нет ли обрыва в цепи муфты блока черно-белого проявления. Если во время печати сигнал *Включени*е (CN115-2) не принимает значение низкого уровня, замените PCU PWB.
	2. Непрерывная очистка черного магнитного валика.	2. Неправильная синхронизация кулачка очистки, обратитесь к процедуре регулировки кулачков очистки магнитного валика (ADJ 6.1) и выполните проверку.

Название /Описание дефекта	Возможные причины	Действие по устранению дефекта
10. ПУСТОЙ ОТПЕЧАТОК (ГОЛУБОЙ)	1. Неисправна муфта блока голубого проявления (нет голубого проявления).	1. Обратитесь к BSD 9.9 и проверьте, нет ли обрыва в цепи муфты блока голубого проявления. Если во время печати сигнал *Включение* (CN115-4) не принимает значение низкого уровня, замените PCU PWB.
	2. Непрерывная очистка голубого магнитного валика.	2. Неправильная синхронизация кулачка очистки, обратитесь к процедуре регулировки кулачков очистки магнитного валика (ADJ 6.1) и выполните проверку.
11. ПУСТОЙ ОТПЕЧАТОК (ПУРПУРНЫЙ)	1. Неисправна муфта блока пурпурного проявления (нет пурпурного проявления).	1. Обратитесь к BSD 9.9 и проверьте, нет ли обрыва в цепи муфты блока пурпурного проявления. Если во время печати сигнал *Включение* (CN115-6) не принимает значение низкого уровня, замените PCU PWB.
	2. Непрерывная очистка пурпурного магнитного валика.	2. Неправильная синхронизация кулачка очистки, обратитесь к процедуре регулировки кулачков очистки магнитного валика (ADJ 6.1) и выполните проверку.
12. ПУСТОЙ ОТПЕЧАТОК (ЖЕЛТЫЙ)	1. Неисправна муфта блока желтого проявления (нет желтого проявления).	1. Обратитесь к BSD 9.9 и проверьте, нет ли обрыва в цепи муфты блока желтого проявления. Если во время печати сигнал *Включение* (CN115-8) не принимает значение низкого уровня, замените PCU PWB.
	2. Непрерывная очистка желтого магнитного валика.	2. Неправильная синхронизация кулачка очистки, обратитесь к процедуре регулировки кулачков очистки магнитного валика (ADJ 6.1) и выполните проверку.
13. ЦВЕТНОЙ ОРЕОЛ **Наиболее часто - желтый**	1. Очень сухая бумага.	1. Замените бумагу
	2. Был установлен новый модуль проявления.	2. Выполните регулировку плотности и цветового баланса (ADJ 3.1). Запустите печать 300 отпечатков, чтобы “разработать” новый блок проявления. Войдите в специальную диагностику, найдите ID Level (Уровень плотности изображения) и введите для цвета Offending Color число 80.

<table>
<tr><th>Название /Описание дефекта</th><th>Возможные причины</th><th>Действие по устранению дефекта</th></tr>
<tr><td rowspan="8">14. ВЫСОКАЯ ПЛОТНОСТЬ (ВСЕ ЦВЕТА)</td><td>1. Не отрегулирован цветовой баланс.</td><td>1. Выполните регулировку плотности и цветового баланса (ADJ. 3.1).</td></tr>
<tr><td>2. Заканчивается срок службы блока проявления.</td><td>2. Проверьте оставшийся ресурс (в %) (обратитесь к меню). При необходимости замените блок управления.</td></tr>
<tr><td>3. Неисправен модуль принт-картриджа.</td><td>3. Замените модуль принт-картриджа.</td></tr>
<tr><td>4. Электрическая дуга в принт-картридже.</td><td>4. Обратитесь к разделу 2, RAP OF8 Дуговой электрический разряд.</td></tr>
<tr><td>5. Не инициализирован новый блок проявления.</td><td>5. Запустите печать диагностического листа и проверьте установки концентрации тонера для вновь установленного блока проявления. Если установки имеют значение по умолчанию (70), замените узел проявления.</td></tr>
<tr><td>6. Нет заряда.</td><td>6. Обратитесь к BSD 9.4 и проверьте, нет ли обрыва проводов красного цвета (RED), идущих к модулю принт-картриджа.</td></tr>
<tr><td>7. Неисправен датчик температуры/влажности.</td><td>7. Если значения на листе диагностики выходят за допустимые пределы (RH=0 или RH > 100%, или Temp=0), обратитесь к следующей таблице:
<table>
<tr><th>Диагн. лист</th><th>Обратитесь к BSD 9.19 и проверьте:</th></tr>
<tr><td>RH=0</td><td>CN105-1, Определение влажности - на короткое замыкание на землю.</td></tr>
<tr><td>RH > 100</td><td>CN105-1, Определение влажности - на обрыв цепи.
CN105-2, Определение влажности, GND - на обрыв цепи.</td></tr>
<tr><td>Temp=0</td><td>CN105-5, Определение температуры - на обрыв цепи и короткое замыкание на землю.</td></tr>
</table>
Если проводка исправна, замените датчик температуры/ влажности.</td></tr>
</table>

Название /Описание дефекта	Возможные причины	Действие по устранению дефекта
13. ВЫСОКАЯ ПЛОТНОСТЬ (ОДИН ЦВЕТ)	1. Не отрегулирован цветовой баланс.	1. Выполните регулировку плотности и цветового баланса (ADJ. 3.1).
	2. Неисправен принт-картридж.	2. Замените принт-картридж.
	3. Неисправен модуль проявления.	3. Замените модуль проявления.
	4. Нет регулировки черного тонера.	4. Обратитесь к BSD 9.7 и проверьте, нет ли обрыва в цепи заземления черного тонера, CN107-2.
16. ТЕМНЫЕ ЛИНИИ ИЛИ ШТРИХИ В НАПРАВЛЕНИИ ОТ ПЕРЕДНЕЙ КРОМКИ К ЗАДНЕЙ	1. Загрязнен скоротрон заряда.	1. Очистите скоротрон заряда.
	2. Устройство очистки скоротрона заряда не на месте.	2. Установите устройство очистки в крайнее левое положение.
	3. Поцарапан принт-картридж.	3. Замените модуль принт-картриджа.
	4. Ролик заземления всегда поднят.	4. Проверьте, не застревает ли ролик заземления. Если он исправен, обратитесь к BSD 8.3 и проверьте, нет ли короткого замыкания на землю в цепи сигнала *Включение соленоида ролика заземления*, CN101-6.
	5. Посторонние частицы под лезвием очистки принт-картриджа.	5. Снимите лезвие очистки (3 винта) и почистите его. Установите на место и сделайте несколько отпечатков, чтобы проверить систему очистки. Если неисправность осталась, замените модуль принт-картриджа.
	6. Недостаточно масла, либо неисправен протирочный ролик фьюзера.	6. Если масло заканчивается, обратитесь к процедуре RAP W5 и проверьте работу датчика масла. Добавьте масло или замените протирочный ролик фьюзера.
	7. Проявитель вытягивается из бункера из-за действия высоковольтного заряда.	7. Скоротрон заряда загрязнен фьюзерным маслом. Проверьте, не протекает ли фьюзер. Замените модуль принт-картриджа. Если потребуется, замените фьюзер.
	8. Помарки от пальцев отделения.	8. Если помарки наблюдаются на уровне пальцев отделения, почистите пальцы и замените бумагу.
	9. Утечка масла.	9. Замените все загрязненные маслом детали. Почистите как следует, уделяя особое внимание щетки очистки барабана переноса. Масло на щетке вновь загрязнит барабан.

Название /Описание дефекта	Возможные причины	Действие по устранению дефекта
17. ТЕМНЫЕ ПЯТНА	1. Неисправен принт-картридж.	1. Замените принт-картридж.
	2. Тонер просыпается из бункеров блока проявления.	2. Очистите бункеры проявителя от тонера.
	3. Плохое перемешивание проявителя.	3. Замените модуль проявления.
	4. Пятна масла на фоторецепторе.	4. Проверьте, не вытекает ли масло. Замените принт-картридж.
18. ПРОПУСКИ (КОМЕТООБРАЗНЫЕ) Малые белые пропуски изображения шириной примерно 1 мм, а длиной – 5 мм.	1. Большие объемы работы (более 500 отпечатков в день).	1. Включите циклы очистки. Обратитесь к процедуре GP3.4
19. ПРОПУСКИ (НЕРАЗБОРЧИВЫЕ СИМВОЛЫ)	1. Слишком большой зазор барабана переноса.	1. Отрегулируйте зазор барабана переноса (ADJ 11.1).
20. ГРЯЗЬ, ТОНЕР ИЛИ ЗАГРЯЗНЕНИЕ ОБРАТНОЙ СТОРОНЫ ОТПЕЧАТКА (ДЕФЕКТ МОЖЕТ ПОВТОРЯТЬСЯ)	1. Появление тонера на пути прохождения бумаги.	1. Почистите путь прохождения бумаги.
	2. Загрязнен прижимной ролик фьюзера, дефект повторяется через каждые 93 мм.	2. Замените модуль фьюзера.
	3. Неисправно устройство очистки барабана переноса.	3. Замените лезвие и щетку очистки барабана переноса.
	4. Принтер загрязнен (переполнена емкость для отработанного тонера).	4. Обратитесь к BSD 9.21 и проверьте, нет ли короткого замыкания на землю в цепи сигнала *Емкость для отработанного тонера переполнена*, CN102-3.
	5. Большие объемы печати.	5. Уменьшите периодичность циклов очистки. Обратитесь к процедуре GP 3.4 в разделе 6.

Название /Описание дефекта	Возможные причины	Действие по устранению дефекта
21. РАЗМЫТОЕ ИЗОБРАЖЕНИЕ	1. Неправильное значение напряжения смещения (задняя кромка цветной заливки светлая).	1. Обратитесь к BSD 9.1 и проверьте, нет ли обрыва в цепи сигнала *Управление смещением*, CN106-6.
	2. Неисправен блок проявления.	2. Замените модуль цветного проявления.
	3. Неисправна ESS.	3. Замените ESS.
22. НИЗКАЯ ПЛОТНОСТЬ ОДНОГО ЦВЕТА	1. Не отрегулирован цветовой баланс.	1. Выполните регулировку плотности и цветового баланса (ADJ. 3.1).
	2. Блокирован выход из модуля проявления.	2. Замените модуль проявления.
	3. Неисправен модуль проявления или заканчивается срок его службы.	3. Замените модуль проявления.
	4. Нет напряжения смещения черного проявителя (горит только черный).	4. Обратитесь к BSD 9.1 и проверьте, нет ли короткого замыкания на землю провода подачи смещения на черный проявитель.
	5. Неправильный зазор между барабаном переноса и принт-картриджем.	5. Обратитесь к процедуре регулировки зазора барабана переноса (ADJ 11.1) и выполните проверку.
	6. Сигнал Управление смещением (горит только черный).	6. Обратитесь к BSD 9.1 и проверьте, нет ли короткого замыкания на землю или обрыва цепи сигнала *Управление смещением*, CN106-6.
23. НИЗКАЯ ПЛОТНОСТЬ ВСЕХ ЦВЕТОВ	1. Остались на месте транспортировочные ленты.	1. Снимите с блоков проявления упаковочный материал.
	2. Плохой перенос.	2. Проверьте контакт между правым подшипником барабана переноса и корпусом принтера. Проверьте зазор барабана переноса (ADJ 11.1).
	3. Электрическая дуга в принт-картридже.	3. Обратитесь к разделу 2, RAP OF8 Дуговой электрический разряд.

Название /Описание дефекта	Возможные причины	Действие по устранению дефекта
24. СВЕТЛЫЕ ЛИНИИ/ПРОПУСКИ ОТ ПЕРЕДНЕЙ КРОМКИ К ЗАДНЕЙ	1. Загрязнен скоротрон заряда.	1. Почистите скоротрон заряда.
	2. Посторонний материал между узлом лазера и принт-картриджем (дефект не зависит от цвета).	2. Почистите путь между узлом лазера и принт-картриджем безворсовой тканью.
	3. Поцарапан принт-картридж.	3. Замените модуль принт-картриджа.
	4. Слишком мал зазор между барабаном переноса и принт-картриджем.	4. Выполните процедуру регулировки зазора барабана переноса (ADJ 11.1).
	5. Посторонний материал соскребает бумагу с барабана переноса, например, ранее застрявшая бумага.	5. Проверьте, нет ли постороннего материала.
	6. Посторонний материал в бункере блока проявления.	6. Замените модуль проявления.
	7. Помарки от пальцев отделения.	7. Если помарки наблюдаются на уровне пальцев отделения, почистите пальцы и замените бумагу.
	8. Разлилось масло (принтер наклоняли или перемещали).	8. Снимите фьюзер и посмотрите, разлилось ли масло. Если масло разлилось, проверьте следующие элементы: • Устройство очистки барабана переноса • Принт-картридж • Блок черно-белого проявления • Блок цветного проявления • Фьюзер • Узел подачи бумаги. Все загрязненные элементы замените.
25. НЕПРАВИЛЬНАЯ РЕГИСТРАЦИЯ (ЧЕРНЫЙ ЦВЕТ)	1. Неверная скорость фьюзера (Прогр. обеспечение IOT V66).	1. Проверьте скорость фьюзера (GP 3.1).
	2. Велик зазор между барабаном переноса и принт-картриджем.	2. Выполните процедуру регулировки зазора барабана переноса (ADJ 11.1).
26. НЕПРАВИЛЬНАЯ РЕГИСТРАЦИЯ (ЖЕЛТЫЙ ЦВЕТ)	1. Неверная скорость фьюзера (Прогр. обеспечение IOT V66).	1. Проверьте скорость фьюзера (GP 3.1).
	2. Велик зазор между барабаном переноса и принт-картриджем.	2. Выполните процедуру регулировки зазора барабана переноса (ADJ 11.1).

Название /Описание дефекта	Возможные причины	Действие по устранению дефекта
27. НЕПРАВИЛЬНАЯ РЕГИСТРАЦИЯ (МЕЖДУ БОКОВЫМИ КРОМКАМИ)	1. Неправильная настройка регистрации.	1. Выполните регулировку полей (ADJ. 3.2).
	2. Непрерывный сигнал HSYNC из IOT.	2. Обратитесь к BSD 6 и проверьте, нет ли короткого замыкания на землю в цепи сигнала HSYNC, CN104-9.
28. НЕПРАВИЛЬНАЯ РЕГИСТРАЦИЯ (ОТ ПЕРЕДНЕЙ КРОМКИ К ЗАДНЕЙ)	1. Неправильная настройка регистрации.	1. Выполните регулировку полей (ADJ. 3.2).
	2. Муфта регистрации всегда включена.	2. Обратитесь к BSD 8.2 и проверьте, нет ли короткого замыкания на землю в цепи муфты регистрации, CN101-4.
	3. Неправильное зацепление барабана переноса и шестерни принт-картриджа.	3. Если после дополнительной наладки получены отпечатки нормального качества, обратитесь к процедуре регулировки зазора барабана переноса (ADJ 11.1) и выполните проверку.
29. НЕПРАВИЛЬНАЯ РЕГИСТРАЦИЯ ПЛОТНОЙ БУМАГИ (ОТ ПЕРЕДНЕЙ КРОМКИ К ЗАДНЕЙ)	1. Ролик заземления не поднимается.	1. Обратитесь к BSD 8.3 и проверьте, нет ли обрыва в цепи соленоида ролика заземления, CN101-6.
29. ОДНОВРЕМЕННАЯ ПОДАЧА НЕСКОЛЬКИХ ЛИСТОВ	1. Плотность бумаги меньше, чем 75 г/м^2.	1. Пользуйтесь более плотной бумагой, от 75 до 90 г/м^2.
	2. Бумага загружена неправильно, либо бумага в плохом состоянии.	2. Выполните следующие действия: • Встряхните бумагу. • Замените бумагу. • Переверните бумагу в кассете. • Проверьте выравнивание уголков.
31. МАСЛЯНЫЕ ПЯТНА Могут проявляться на отпечатке в виде фона или черных пятен.	1. Фьюзер протекает.	1. Проверьте, не протекло ли масло при замене масленки. Если протечки не было, проверьте, не протекает ли фьюзер. При необходимости замените фьюзер.

Название /Описание дефекта	Возможные причины	Действие по устранению дефекта
32. ДЕФЕКТЫ ПЕЧАТИ, ПОВТОРЯЮЩИЕСЯ КАЖДЫЕ 220 ММ	1. Принт-картридж неисправен/ поврежден.	1. Почистите барабан принт-картриджа растворителем пленки. Перед вращением барабана дайте ему высохнуть. Если дефект остается, замените модуль принт-картриджа.
33. ДЕФЕКТЫ ПЕЧАТИ, ПОВТОРЯЮЩИЕСЯ КАЖДЫЕ 93 ММ	1. Нет фьюзерного масла.	1. Если масло заканчивается, обратитесь к RAP W5 и проверьте работу датчика масла. Добавьте масло. Чтобы очистить вал фьюзера, изготовьте 20 пустых отпечатков.
	2. Поврежден вал фьюзера.	2. Замените модуль фьюзера.
34. ДЕФЕКТЫ ПЕЧАТИ, ПОВТОРЯЮЩИЕСЯ КАЖДЫЕ 63,5 ММ	1. Ролик заземления все время поднят.	1. Проверьте, не застревает ли ролик заземления. Если он исправен, обратитесь к BSD 8.3 и проверьте, нет ли короткого замыкания на землю в цепи сигнала *Включение соленоида ролика заземления*, CN101-6.
35. ДЕФЕКТ ПЕЧАТИ НА РАССТОЯНИИ 2,5 ММ ОТ ПЕРЕДНЕЙ КРОМКИ	1. Плохой перенос.	1. Проверьте следующее: • Проверьте контакт между правым подшипником барабана переноса и корпусом принтера. • Проверьте зазор барабана переноса, ADJ 11.1 в разделе 2. • Проверьте, удовлетворяет ли бумага заданным требованиям. Пользуйтесь бумагой плотностью от 75 г/кв.м до 90 г/кв.м.

Название /Описание дефекта	Возможные причины	Действие по устранению дефекта
36. ОСТАТОЧНОЕ ИЗОБРАЖЕНИЕ.	1. Отказ лезвия очистки принт-картриджа.	1. Снимите лезвие очистки (3 винта) и почистите его. Установите лезвие на место и изготовьте несколько отпечатков, чтобы проверить систему очистки. Если неисправность осталась, замените модуль принт-картриджа.
	2. Заканчивается фьюзерное масло.	2. Если масло заканчивается, обратитесь к RAP W5 и проверьте работу датчика масла. Добавьте масло. Чтобы очистить вал фьюзера, изготовьте 20 пустых отпечатков.
37. РАЗМЫТИЯ (ЧЕРНЫЙ ЦВЕТ)	1. Неверная скорость фьюзера (Прогр. обеспечение IOT V66).	1. Проверьте скорость фьюзера (GP 3.1).
38. РАЗМЫТИЯ (ЖЕЛТЫЙ ЦВЕТ)	1. Неверная скорость фьюзера (Прогр. обеспечение IOT V66).	1. Проверьте скорость фьюзера (GP 3.1).
39. РАЗМЫТИЯ ОТ ОДНОЙ БОКОВОЙ КРОМКИ К ДРУГОЙ	1. Фоторецептор поврежден внешним светом.	1. Храните принт-картридж в темноте. Замените принт-картридж.
	2. Проскакивает ремень главного привода.	2. Замените ремень главного привода.
40. СЛУЧАЙНЫЕ РАЗМЫТИЯ (Ч/Б ОТПЕЧАТКИ В НОРМЕ)	1. Изображение нарушено во время переноса.	1. Посторонний предмет на щетке очистки барабана переноса или в нижнем каркасе крепления барабана переноса.

Название /Описание дефекта	Возможные причины	Действие по устранению дефекта
41. ПЛОХАЯ ПЕЧАТЬ НА ПЛЕНКЕ	1. Заедание, пропуски изображения в виде ряби.	1. Отрегулируйте режим пленок (GP 3.3).
	2. Плохая пропечатка символов.	2. Попробуйте печатать на другой стороне пленки. Отрегулируйте зазор барабана переноса (ADJ 11.1). Попробуйте другую пленку.
	3. Малая плотность/пропуски изображения.	3. Отрегулируйте зазор барабана переноса (ADJ 11.1).
	4. Масляные отпечатки.	4. Попробуйте GP 3.3. Переложите отпечатки на пленке листами бумаги. Бумага поглотит масло.
42. СМОРЩЕННАЯ БУМАГА	5. Плотность бумаги меньше, чем 60 г/м^2.	5. Пользуйтесь более плотной бумагой, от 75 г/кв.м. до 105 г/кв.м.
	2. Загрязнены ролики подачи/ ролики привода.	2. Очистите ролики подачи и ролики привода.
	3. Бумага загружена неправильно, либо бумага в плохом состоянии.	3. Выполните следующие действия: • Встряхните бумагу. • Замените бумагу. • Переверните бумагу в кассете.
	4. Неправильно установлен зазор между барабаном переноса и принт-картриджем (неравномерный по длине).	4. Выполните процедуру регулировки зазора барабана переноса (ADJ 11.1).
	5. Неправильная подача бумаги (бумага заминается перед переносом, осмотрите отпечаток на барабане переноса).	5. Проверьте следующее (если необходимо, замените узел подачи бумаги): • Сломаны ли ушки на больших пружинах, нагружающих нижний ролик регистрации. • Поврежден ли нижний ролик регистрации.
	6. Неисправен модуль фьюзера (бумага заминается после переноса, осмотрите отпечаток на барабане переноса).	6. Замените модуль фьюзера.
	7. Перекос выходного ролика (бумага заминается после закрепления).	7. Проверьте, нет ли неисправных или потерявшихся подшипников. Если необходимо, замените ось выходного ролика.

<table>
<tr><th>Название /Описание дефекта</th><th>Возможные причины</th><th>Действие по устранению дефекта</th></tr>
<tr><td rowspan="3">43. НЕПРАВИЛЬНАЯ ЦВЕТОПЕРЕДАЧА (НА ТЕСТ-ЛИСТАХ ESS)</td><td>1. Не отрегулирован цветовой баланс.</td><td>1. Выполните регулировку плотности и цветового баланса. (ADJ. 3.1).</td></tr>
<tr><td>2. Загрязнение проявителя.</td><td>2. Замените модуль проявления.</td></tr>
<tr><td>3. Одна из муфт магнитных валиков всегда включена.</td><td>3. Проверьте цвета на тест- листе A. Если только один из базовых цветов (черный, голубой, пурпурный, желтый) в норме, эта муфта, возможно, всегда включена. Для устранения неисправности обратитесь к следующей таблице:
<table>
<tr><th>Цвет в норме</th><th>Обратитесь к BSD и проверьте:</th></tr>
<tr><td>Черный</td><td>BSD 9.7 CN115-2, Включение муфты черного магнитного валика - на короткое замыкание на землю.
BSD 9.1 CN106-13, Включение смещения черного - на короткое замыкание на землю.</td></tr>
<tr><td>Голубой</td><td>BSD 9.9 CN115-4, Включение муфты голубого магнитного валика - на короткое замыкание на землю.
BSD 9.1 CN106-12, Включение смещения голубого - на короткое замыкание на землю.</td></tr>
<tr><td>Пурпурный</td><td>BSD 9.9 CN115-6, Включение муфты пурпурного магнитного валика - на короткое замыкание на землю.
BSD 9.1 CN106-11, Включение смещения пурпурного - на короткое замыкание на землю.</td></tr>
<tr><td>Желтый</td><td>BSD 9.9 CN115-8, Включение муфты желтого магнитного валика - на короткое замыкание на землю.
BSD 9.1 CN106-10, Включение смещения желтого - на короткое замыкание на землю.</td></tr>
</table></td></tr>
</table>

ТЕСТ-ЛИСТЫ

Этот раздел содержит описание тест-листов, создаваемых системами ESS и IOT.

ТЕСТ-ЛИСТЫ ESS

ESS (электронная подсистема) содержит несколько внутренних контрольных листов, которые необходимы для диагностики неисправностей, связанных с качеством изображения. Эти контрольные листы можно напечатать в автономном режиме из меню диагностики (Diagnostics Menu). Ниже приводится описание встроенных контрольных листов.

КОМПЛЕКТ PQ

Комплект тест-листов для оценки и настройки качества печати (PQ - Print Quality) состоит из трех контрольных листов, которые печатаются последовательно:

- Тест-лист A
- Тест-лист “Плотность и цветовой баланс”
- Диагностический тест-лист

Тест-лист A

Изображение на этом листе состоит из объектов различной плотности и цвета, и помогает пользователю выявить различные дефекты качества изображения, включая пятна, штрихи, неправильную плотность отпечатков, пропуски изображения и повторяющиеся полосы. Эти дефекты носят название косметических дефектов.

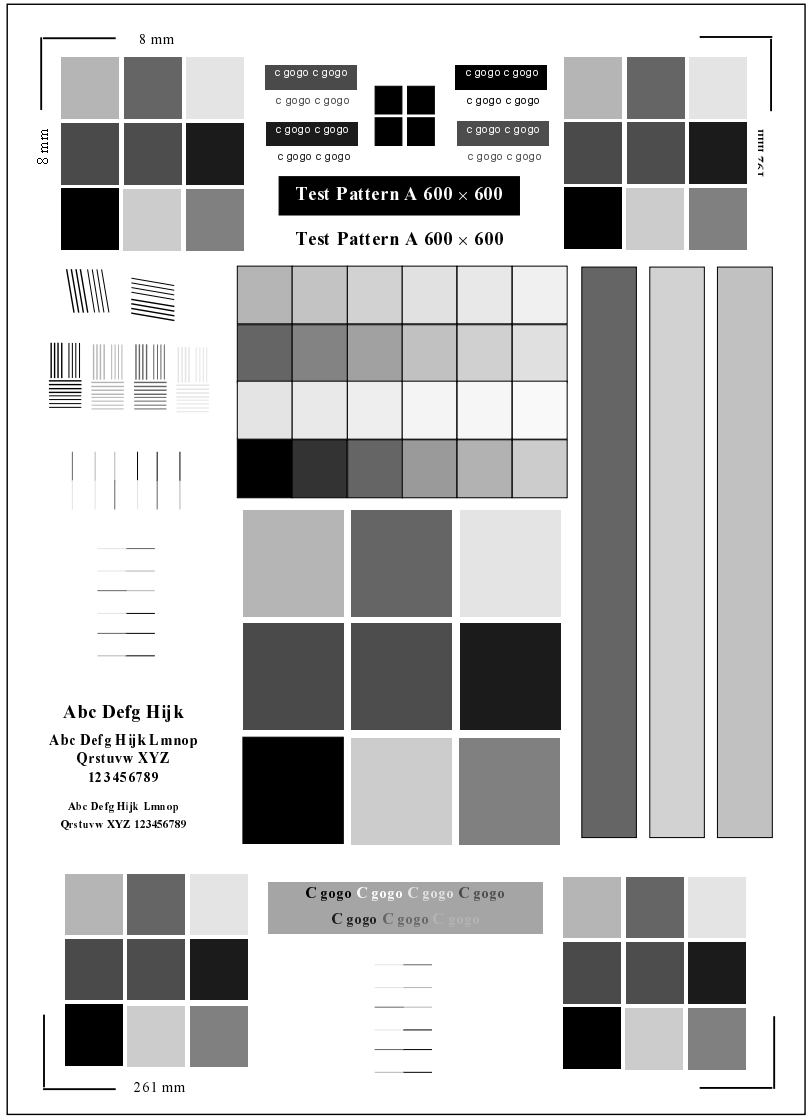

Для заметок:

Тест-лист “Плотность и цветовой баланс”

Этот тест-лист используется для установки плотности и оценки правильности настройки цветового баланса принтера. Он позволяет пользователю оценить цветовой баланс и при необходимости исправить его. За дополнительной информацией обратитесь к процедуре ADJ. 3.1 Настройка плотности и цветового баланса, раздел 4.

ПРИМЕЧАНИЕ: Часто бывает трудно заметить небольшие изменения цветового баланса. Вы можете проверить его изменение, напечатав диагностический лист до и после регулировки. Изменения будут представлены числами под заголовком ***Density Rate Setpoints and Developer Bias*** *(Настроечные значения плотности и смещение на проявителе).*

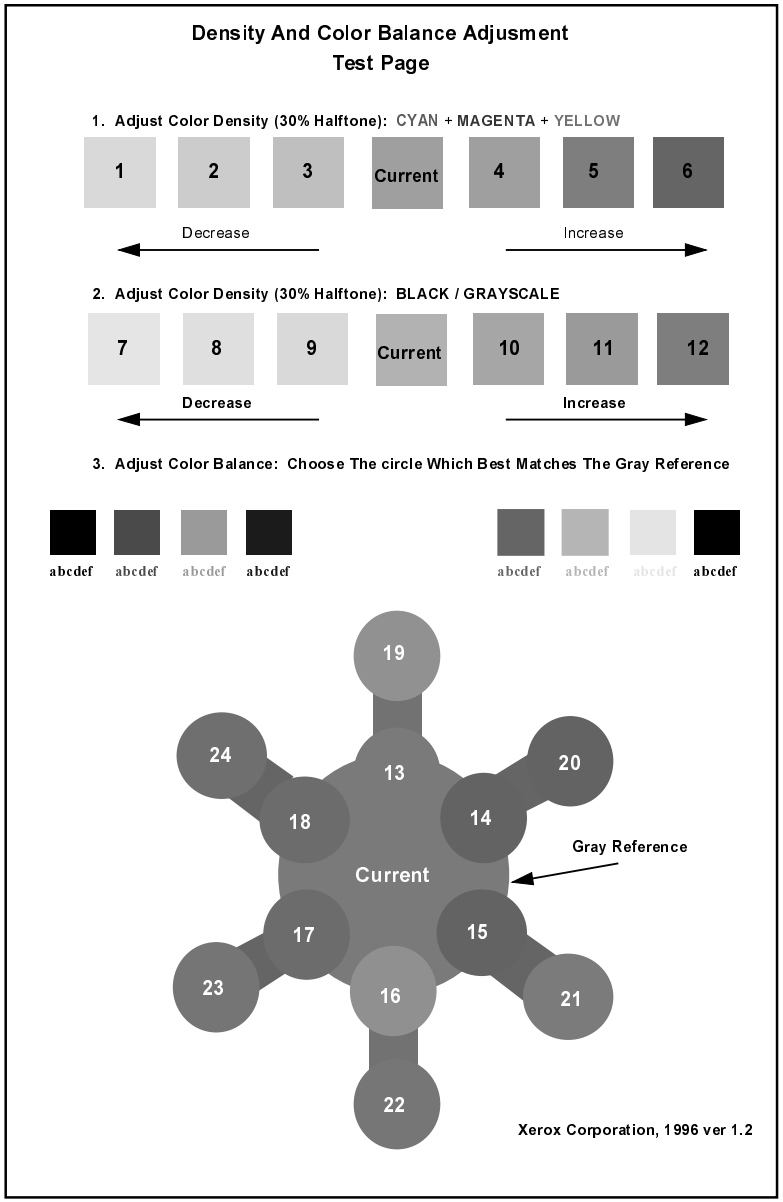

Диагностический тест-лист (C55/C55mp)

Это контрольное изображение может использоваться в центре техобслуживания для определения состояния некоторых параметров принтера перед выездом обслуживающего инженера на место.

Process Control Status (Состояние системы управления процессом)**:**

Если Black (черный), Cyan (голубой), Magenta (пурпурный), или Yellow (желтый), показывают:

Under Limit Error (Ошибка - "ниже предела") - Система управления процессом считает, что отпечатки слишком светлые, несмотря на самое большое значение смещения.

Over Limit Error (Ошибка - "выше предела") - Система управления процессом считает, что отпечатки слишком темные, несмотря на самое малое значение смещения.

Irregular Error (Случайная ошибка) - Гамма-датчик во время настройки не обнаружил ожидаемое различие в плотности 3-х пятен.

Возможные причины ошибки “ниже предела” и случайной ошибки, чаще всего одни и те же:

- Слишком малый зазор барабана переноса или плохой перенос в целом.
- Низкая концентрация тонера в блоке проявления. Большой расход тонера может быть вызван дуговым разрядом.
- Низкая относительная влажность. К влажности наиболее чувствителен пурпурный блок проявления. Ошибка возникает, если влажность меньше 10 единиц (общая информация из диагностического листа).
- Неисправность узла проявления.
- Неисправность блока высокого напряжения.

Возможные причины ошибки “выше предела” следующие:

- Высокая относительная влажность. Ошибка возникает, если влажность превышает 35 единиц (общая информация из диагностического листа).
- Загрязнение белого пятна на барабане переноса.
- Слишком высокая концентрация тонера в блоке проявления.

Calibration Errors (Ошибки калибровки) имеют место, когда при чтении белого пятна различие между полным гамма-напряжением и половиной гамма-напряжения отличается от ожидаемого. Возможная причина - белое пятно загрязнено, либо неисправен гамма-датчик.

Density Rate Setpoints (Установки уровня плотности)**:**

Значение по умолчанию - 90. После выполнения процедуры настройки плотности и цветового баланса эти установки изменятся. Диапазон значений: от 80 до 100. Если плотность и цветовой баланс выходят за границы диапазона, система управления процессом отметит ошибку "выше предела" (over error) либо "ниже предела" (under error). Единица этой шкалы соответствует приблизительно 10 В напряжения смещения на проявителе.

Toner Concentration (Концентрация тонера)**:**

Setpoint (Установка) - Значение по умолчанию - 70. При замене узла проявления датчик концентрации тонера считывает его данные и установки автоматически заносятся в NVM (энергонезависимую память). Эти установки крайне важны для обеспечения надлежащего качества копий и должны быть повторно введены при замене PCU PWB или при сбросе значений NVM. Если NVM будет случайно сброшена, установочные значения для ввода в NVM можно получить из диагностического листа.

Control Point (Точка управления) – это то значение, которое датчик концентрации тонера в блоке проявления старается поддерживать постоянным. Точка управления использует установочное значение в качестве точки отсчета, а затем изменяет его в зависимости от температуры и относительной влажности. При высокой влажности значение увеличивается, а при низкой – уменьшается.

Для черного тонера точка управления лежит в пределах от –20 до +27.

Для цветного тонера точка управления лежит в пределах от –28 до +22.

Value (Значение) - Концентрации тонеров измеряются во время цикла печати и используются для определения ситуации, когда необходимо добавить тонер в узел проявления. Измеренное значение обычно не равно значению в точке управления, а в основном отличается от него, но не более, чем на 5 единиц.

Process Voltage (Напряжение процесса)**:**

Transfer Bias (Напряжение смещения переноса) - Это напряжение смещения может изменяться при изменении температуры и влажности.

Для бумаги по умолчанию оно равно 1305 В и изменяется в зависимости от температуры и относительной влажности. При высокой влажности значение уменьшается, при низкой – увеличивается.

Напряжение смещения для бумаги изменяется в пределах от 1200 до 1400 В.

Для пленки по умолчанию напряжение смещения равно 2000 В и изменяется в зависимости от температуры и относительной влажности. При печати на пленке уровень напряжения переноса устанавливается для каждого из четырех цветов отдельно.

Для черного цвета по умолчанию оно равно 2000 В
Для голубого по умолчанию оно равно 2200 В
Для пурпурного по умолчанию оно равно 1400 В
Для желтого по умолчанию оно равно 2600 В

При изменении влажности напряжение смещения также изменяется.

Developer Bias (Напряжение смещения на проявителе) – По умолчанию оно равно 400 В. Напряжения смещения всех четырех проявителей устанавливаются системой управления процессом при включении питания. Диапазон значений: от -250 В до -550 В. В основном, чем выше смещение, тем темнее отпечаток. Слишком высокое или слишком низкое значение может быть компенсировано изменением напряжения заряда. Напряжение для пурпурного проявителя обычно бывает выше. Значение напряжения смещения также изменяется при настройке цветового баланса.

Общая информация (General Information):

Software Version (Версия программного обеспечения): X.X.X. – текущая версия программного обеспечения ESS.

Software Part Number (Номер программного обеспечения по каталогу): XXXXXXXXX – номер по каталогу ESS PWB.

Engine Software Version (Версия программного обеспечения устройства печати) - текущая версия программного обеспечения IOT.

Serial Number (Серийный номер): XXX-XXXXXX – серийный номер принтера.

Total RAM installed (Установлено памяти) - общий объем ОЗУ принтера составляет 24 Мб.

Основная: 8 Мб – впаяна в ESS PWB, всегда 8 Мб.

J8/J9: 16 Мб – это DRAM, расположенные в верхних двух гнездах. Они должны быть одинаковы и иметь большую емкость из всех SIMM.

J10/J11: 0 Мб – это DRAM в нижних двух гнездах.

Binary/Contone Lossy Counters – в принтере C55 для экономии памяти применяется сжатие и восстановление данных. Однако, если работа слишком сложная, при сжатии может произойти потеря данных и принтер будет стараться напечатать работу несмотря на то, что данные потеряны. Если это происходит, счетчики потерь (Lossy Counters) увеличивают свое состояние на единицу. Для разрешения этой проблемы установите дополнительную память.

Humidity/Temperature counts (Влажность/температура) – эти отсчеты используются для настройки качества печати в соответствии с состоянием окружающей среды. Крайние значения отсчетов (0 или 225) говорят о неисправности датчика влажности или температуры.

Fuser Temp (Температура фьюзера) - это число представляет температуру фьюзера. Нормальными являются следующие значения:

Пленка	160
Прогрев	150
Бумага	140

Consumables Usage (Использование расходных материалов) – это количество отпечатков и изображений, полученных с использованием различных расходных материалов. Эти значения можно сбросить в ноль при замене расходных материалов.

Adjustments (Регулировки) - эти значения хранятся в ESS. Если ESS подлежит замене, их необходимо ввести заново.

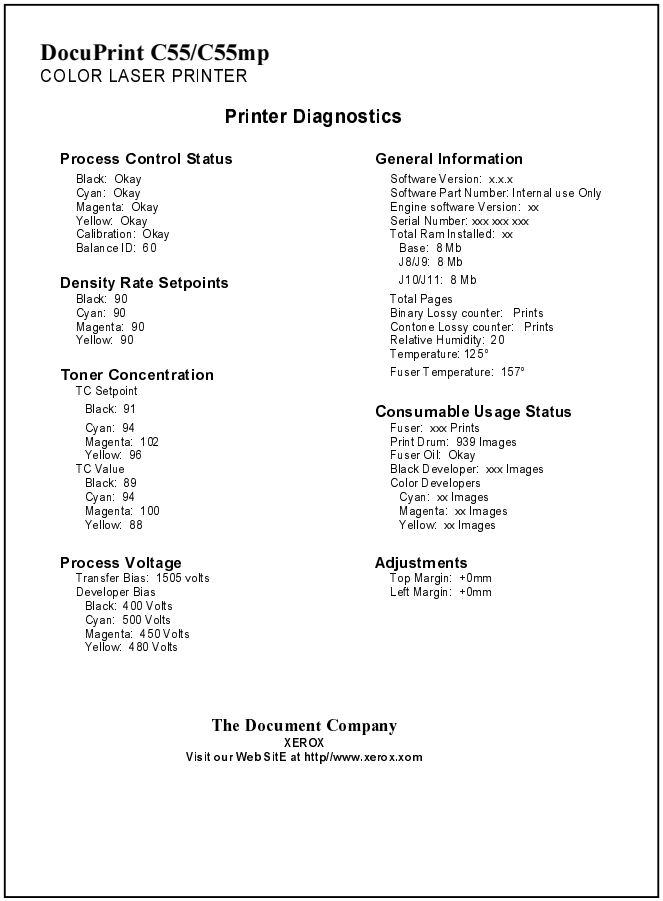

DocuPrint C55/C55mp
COLOR LASER PRINTER

Printer Diagnostics

Process Control Status
Black: Okay
Cyan: Okay
Magenta: Okay
Yellow: Okay
Calibration: Okay
Balance ID: 60

Density Rate Setpoints
Black: 90
Cyan: 90
Magenta: 90
Yellow: 90

Toner Concentration
TC Setpoint
Black: 91
Cyan: 94
Magenta: 102
Yellow: 96
TC Value
Black: 89
Cyan: 94
Magenta: 100
Yellow: 88

Process Voltage
Transfer Bias: 1505 volts
Developer Bias
Black: 400 Volts
Cyan: 500 Volts
Magenta: 450 Volts
Yellow: 480 Volts

General Information
Software Version: x.x.x
Software Part Number: Internal use Only
Engine software Version: xx
Serial Number: xxx xxx xxx
Total Ram Installed: xx
Base: 8 Mb
J8/J9: 8 Mb
J10/J11: 8 Mb
Total Pages
Binary Lossy counter: Prints
Contone Lossy counter: Prints
Relative Humidity: 20
Temperature: 125°
Fuser Temperature: 157°

Consumable Usage Status
Fuser: xxx Prints
Print Drum: 939 Images
Fuser Oil: Okay
Black Developer: xxx Images
Color Developers
Cyan: xx Images
Magenta: xx Images
Yellow: xx Images

Adjustments
Top Margin: +0mm
Left Margin: +0mm

The Document Company
XEROX
Visit our WebSitE at http/www.xerox.com

Диагностический лист [NC60]

Этот тест-лист может использоваться в центре техобслуживания для определения состояния некоторых параметров принтера перед выездом обслуживающего инженера на место.

Общая информация (General Information):

Serial Number (Серийный номер): XXX-XXXXXXX – серийный номер принтера.

Software Version (Версия программного обеспечения): X.X.X. – текущая версия программного обеспечения ESS.

Engine Software Version (Версия программного обеспечения устройства печати) - текущая версия программного обеспечения IOT.

Total RAM installed (Установлено памяти) - максимальный объем ОЗУ принтера равен 128 Мб.

Binary/Contone Lossy Counters – в принтере NC60 для экономии памяти применяется сжатие и восстановление данных. Однако, если работа слишком сложная, при сжатии может произойти потеря данных и принтер будет стараться напечатать работу несмотря на то, что данные потеряны. Если это происходит, счетчики потерь (Lossy Counters) увеличивают свое состояние на единицу. Для разрешения этой проблемы установите дополнительную память.

Humidity/Temperature counts (Влажность/ температура) – эти отсчеты используются для настройки качества печати в соответствии с состоянием окружающей среды. Крайние значения отсчетов (0 или 225) говорят о неисправности датчика влажности или температуры.

Fuser Temp (Температура фьюзера): это число представляет температуру фьюзера. Нормальными являются следующие значения:

Пленка	160
Прогрев	150
Бумага	140

Print Counts (Количество отпечатков)

Это общее количество отпечатков, а также отпечатков с использованием черного, голубого, пурпурного и желтого тонера, изготовленных принтером NC60.

Consumables Usage (Использование расходных материалов)

Это количество отпечатков, полученных с использованием различных расходных материалов. Эти значения можно сбросить в ноль при замене расходных материалов.

Adjustments (Регулировки)

Эти значения хранятся в ESS. При замене ESS их необходимо ввести вновь.

Process Control Status (Состояние системы управления процессом)**:**

Если Black (черный), Cyan (голубой), Magenta (пурпурный), или Yellow (желтый), показывают:

Under Limit Error (Ошибка - "ниже предела") - Система управления процессом считает, что отпечатки слишком светлые, несмотря на самое большое значение смещения.

Over Limit Error (Ошибка - "выше предела") - Система управления процессом считает, что отпечатки слишком темные, несмотря на самое малое значение смещения.

Irregular Error (Случайная ошибка) - Гамма-датчик во время настройки не обнаружил ожидаемое различие в плотности 3-х пятен.

Возможные причины ошибки “ниже предела” и случайной ошибки, чаще всего одни и те же:

- Слишком малый зазор барабана переноса или плохой перенос в целом.
- Низкая концентрация тонера в блоке проявления. Большой расход тонера может быть вызван дуговым разрядом.
- Низкая влажность. К влажности наиболее чувствителен пурпурный блок проявления. Ошибка возникает, если влажность меньше 10 единиц (общая информация из диагностического листа).
- Неисправность узла проявления.
- Неисправность блока высокого напряжения.

Возможные причины ошибки “выше предела":

- Высокая влажность. Ошибка возникает, если влажность превышает 35 единиц (общая информация из диагностического листа).
- Загрязнение белого пятна на барабане переноса.

Calibration Errors (Ошибки калибровки) имеют место, когда при чтении белого пятна различие между полным гамма-напряжением и его половиной отличается от ожидаемого. Возможная причина - белое пятно загрязнено, либо неисправен гамма-датчик.

Density Rate Setpoints (Установки уровня плотности)**:**

Значение по умолчанию - 90. После выполнения процедуры настройки плотности и цветового баланса эти установки изменятся. Диапазон значений: от 80 до 100. Если плотность и цветовой баланс выходят за границы диапазона, система управления процессом отметит ошибку "выше предела" (over error) либо "ниже предела" (under error). Единица этой шкалы соответствует приблизительно 10 В напряжения смещения на проявителе.

Gamma Set Points (Гамма-установки):

Это внутренние установочные значения, одинаковые для всех принтеров.

Toner Concentration (Концентрация тонера):

Setpoint (Установка) - Значение по умолчанию - 70. При замене узла проявления датчик концентрации тонера считывает его данные и установки автоматически заносятся в NVM. Эти установки крайне важны для обеспечения надлежащего качества копий и должны быть повторно введены при замене PCU PWB или при сбросе значений NVM. Если NVM будет случайно сброшена, установочные значения для ввода в NVM можно получить из диагностического листа.

Control Point (Точка управления) – Это то значение, которое датчик концентрации тонера в блоке проявление старается поддерживать постоянным. Точка управления использует установочное значение в качестве точки отсчета, а затем изменяет его в зависимости от температуры и влажности При высокой влажности значение увеличивается, а при низкой – уменьшается.

Для черного тонера оно изменяется в пределах от –20 до +27.
Для цветного тонера оно изменяется в пределах от –28 до +22.

Value (Значение) - Концентрации тонеров измеряются во время цикла печати и используются для определения ситуации, когда необходимо добавить тонер в узел проявления. Обычно измеренное значение не точно равно значению точки управления, а в основном отличается от него, но не более, чем на 5 единиц.

Delta (Дельта) – это разность между точкой управления и измеренным значением. Дельта может изменяться, но редко превышает 20.

Process Voltage (Напряжение процесса)**:**

Transfer Bias (Напряжение смещения переноса) - Это напряжение, подаваемое на барабан переноса.

Для бумаги по умолчанию оно равно 1305 В и изменяется в зависимости от температуры и относительной влажности. При высокой влажности значение уменьшается, при низкой – увеличивается.

Напряжение смещения для бумаги изменяется в пределах от 1000 до 1200 В.

Для пленки по умолчанию напряжение смещения равно 2000 В и изменяется в зависимости от температуры и относительной влажности. При печати на пленке уровень напряжения устанавливается для каждого из четырех цветов отдельно.

Для черного цвета по умолчанию оно равно 2000 В.
Для голубого по умолчанию оно равно 2200 В
Для пурпурного по умолчанию оно равно 1400 В
Для желтого по умолчанию оно равно 2600 В

При изменении влажности напряжение смещения также изменяется.

Developer Bias (Напряжение смещения на проявителе) – По умолчанию оно равно 400 В. Напряжения смещения всех четырех проявителей устанавливаются системой управления процессом при включении питания. Диапазон значений: от -250 В до -550 В. В основном, чем выше смещение, тем темнее отпечаток. Если получилось слишком высокое или слишком низкое напряжение смещения на проявителе, оно может быть компенсировано изменением напряжения заряда. Напряжение для пурпурного проявителя обычно бывает выше. Значение напряжения смещения также изменяется при настройке цветового баланса.

Xerox DocuPrint NC60 Color Laser Printer
Diagnostic Sheet

General Information

Serial Number:	xxx-xxxxxx
Software Version:	1.80-39 I NL.ROM
Engine Software Version:	94
Total System Memory:	64
Base:	32 MB
J3	32MB
J4	0 MB
J5	0 MB
J6	0 MB
Binary Lossy Counter:	0
Contone Lossy Counter:	0
Relative Humidity:	20
Temperature:	107
Fuser Temperature:	157

Print Counts

Total	xxxxx
Black	xxxxx
Cyan	xxxxx
Magenta	xxxxx
Yellow	xxxxx

Consumable Usage Status

Fuser:	xxx
Print Drum:	xxx
Fuser Oil:	Okay
Black Developer:	xxx
Color Developers	
Cyan	xx
Magenta	xx
Yellow	xx

Adjustments

Top Margin	0.0
Left Margin	0.0
Cleaning Cycle	Never
TC Patch Control	Off
Fast Black	On
Extra Toner	On
Cyclic toneup	On
OHP Mode	None

Process Control Status

Black	OK
Cyan	OK
Magenta	OK
Yellow	OK
Calibration	OK

Density Rate Set Points

Black	90
Cyan	90
Magenta	90
Yellow	90
Color Balance	Default

Gamma Set Points

Black	41
Cyan	61
Magenta	64
Yellow	62

Toner Concentration

Set Point	
Black	95
Cyan	112
Magenta	110
Yellow	102
Control Point	
Black	103
Cyan	112
Magenta	103
Yellow	102
Value	
Black	103
Cyan	105
Magenta	92
Yellow	103
Delta	
Black	0
Cyan	7
Magenta	11
Yellow	-1

Adjustments

Transfer Bias	
Paper	
High	1000 Volts/105 volts
Normal	1000 Volts/105 volts
Low	1200 Volts/105 volts
OHP	
High	2200 Volts/200 volts
Normal	2000 Volts/200 volts
Low	2200 Volts/105 volts
Developer Bias	
Black	265 Volts
Cyan	345 Volts
Magenta	345 Volts
Yellow	341 Volts

THE DOCUMENT COMPANY

Изображение цветных полос 100%-й плотности

Это контрольное изображение состоит из серии горизонтальных полос. Тест-лист включает базовые цвета (голубой, пурпурный, желтый, и черный) и производные цвета (красный, синий, и зеленый). Это контрольное изображение используется для локализации неисправности, связанной с одним из базовых цветов.

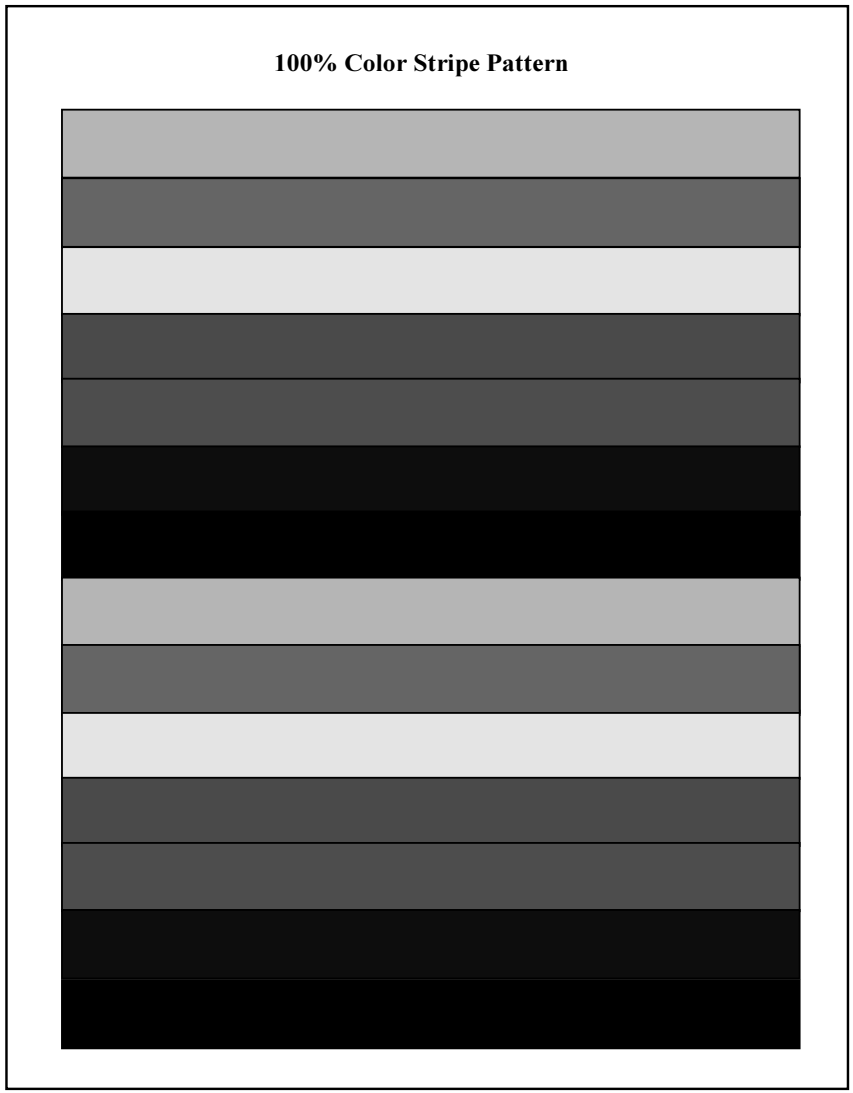

Пошаговый тест-лист

Это контрольное изображение состоит из серии шагов (изменения плотности изображения). Изображение может быть получено для любого из четырех основных цветов (голубой, пурпурный, желтый, и черный). Это контрольное изображение используется для локализации неисправности, связанной с конкретным цветом.

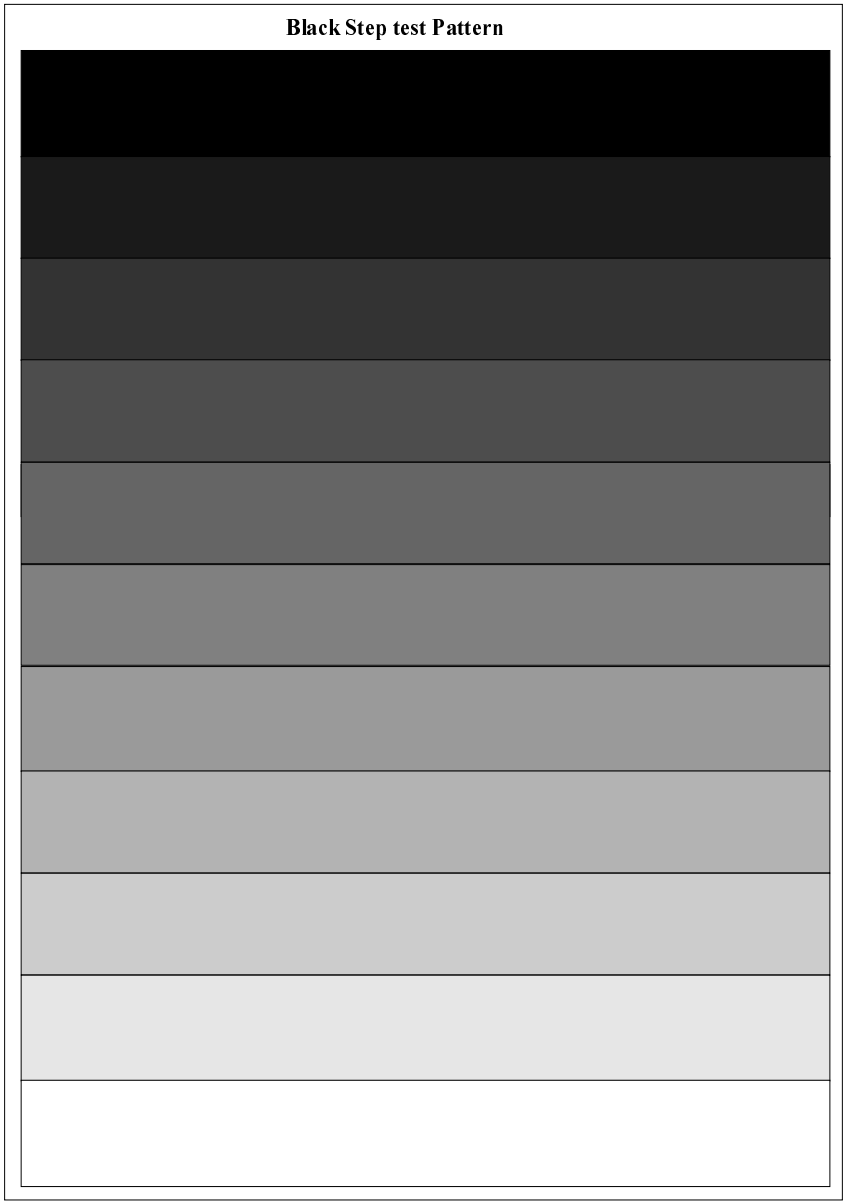

Полутон 35%-й плотности

Это контрольное изображение состоит из полутонового шаблона 35%-й плотности, занимающего всю страницу. Это изображение используется для поиска и устранения неисправностей, связанных с подсистемой черно-белого проявления.

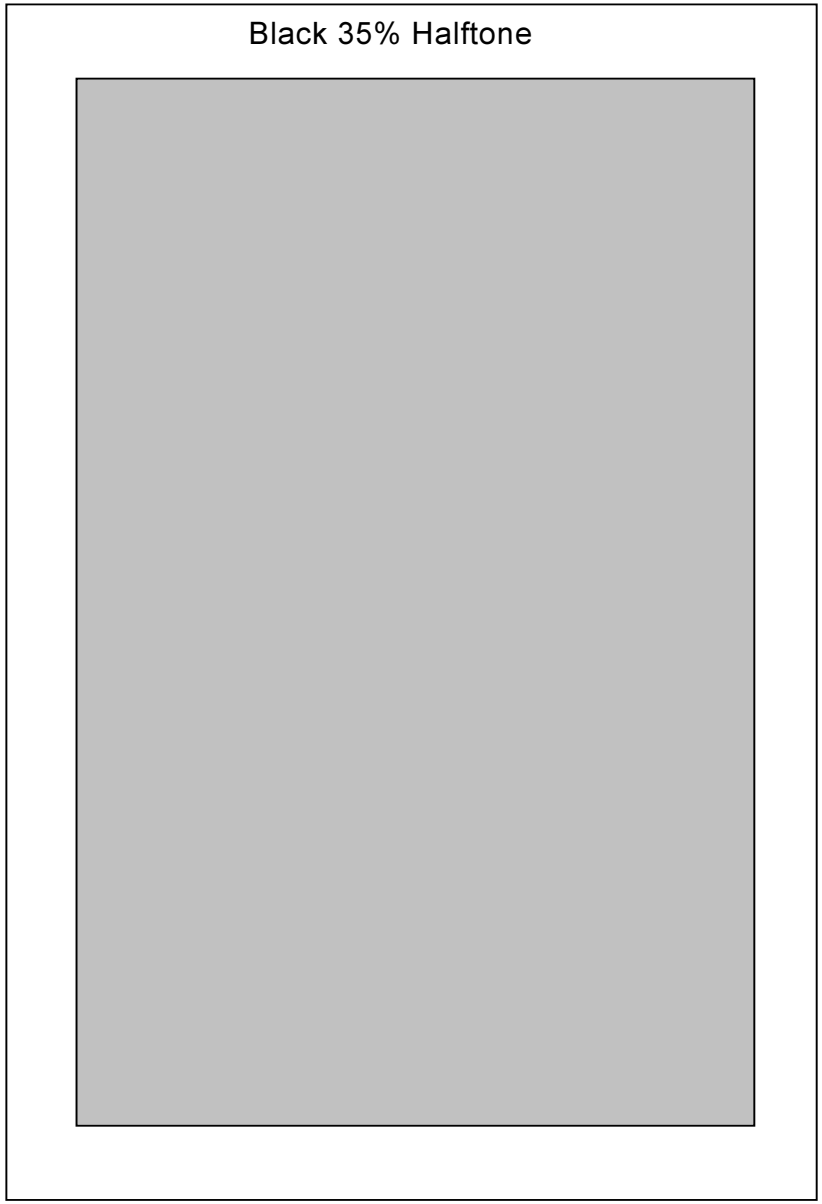

Пустой отпечаток

Выбрав этот режим, вы получите совершенно пустой отпечаток. Это изображение используется для поиска и устранения неисправностей, связанных с остаточным или повторным изображением.

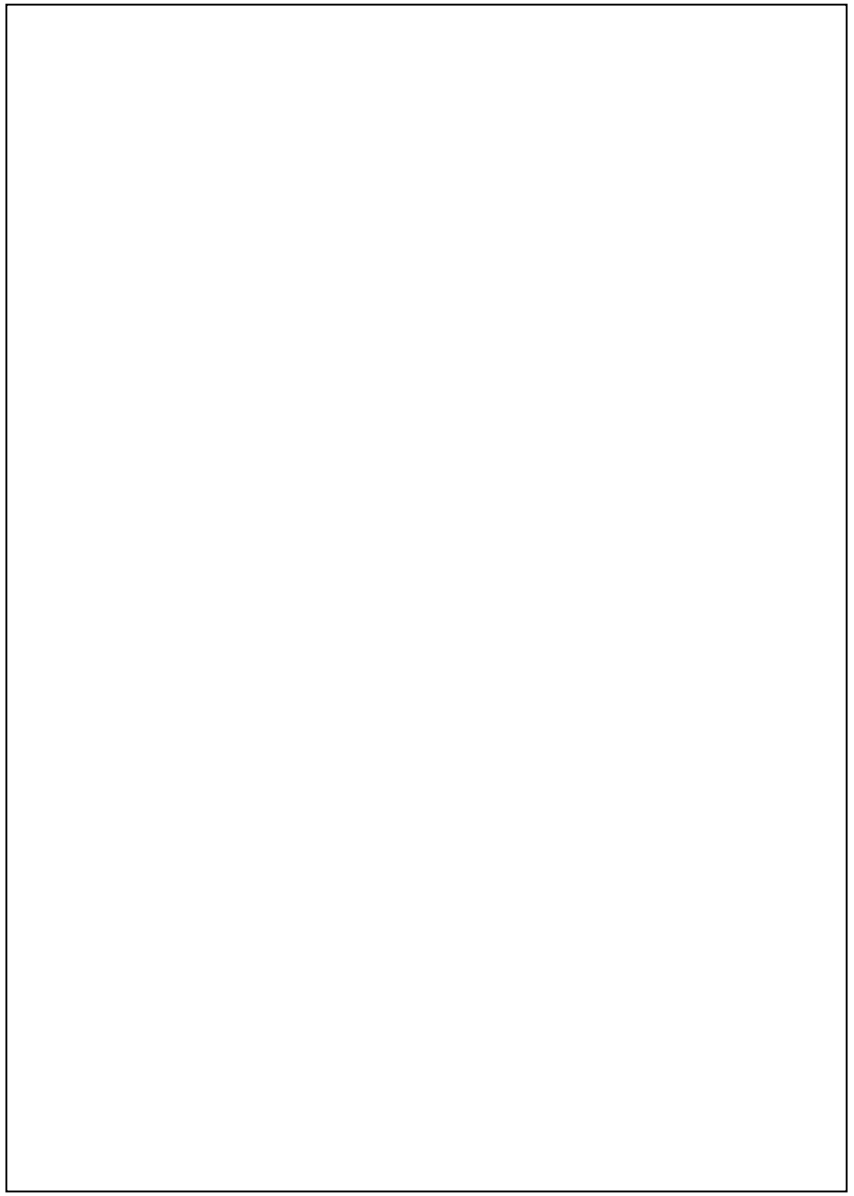

ТЕСТ-ЛИСТ IOT.

Система IOT (терминал вывода изображения) содержит один встроенный тест-лист. Это контрольное изображение используется для локализации неисправностей, связанных с качеством печати.

Если тест-лист IOT печатается правильно, а тест-листы ESS получаются плохого качества, значит, неисправность связана с системой ESS.

Если же контрольное изображение, создаваемое IOT, плохого качества, значит, неисправность связана с системой IOT.

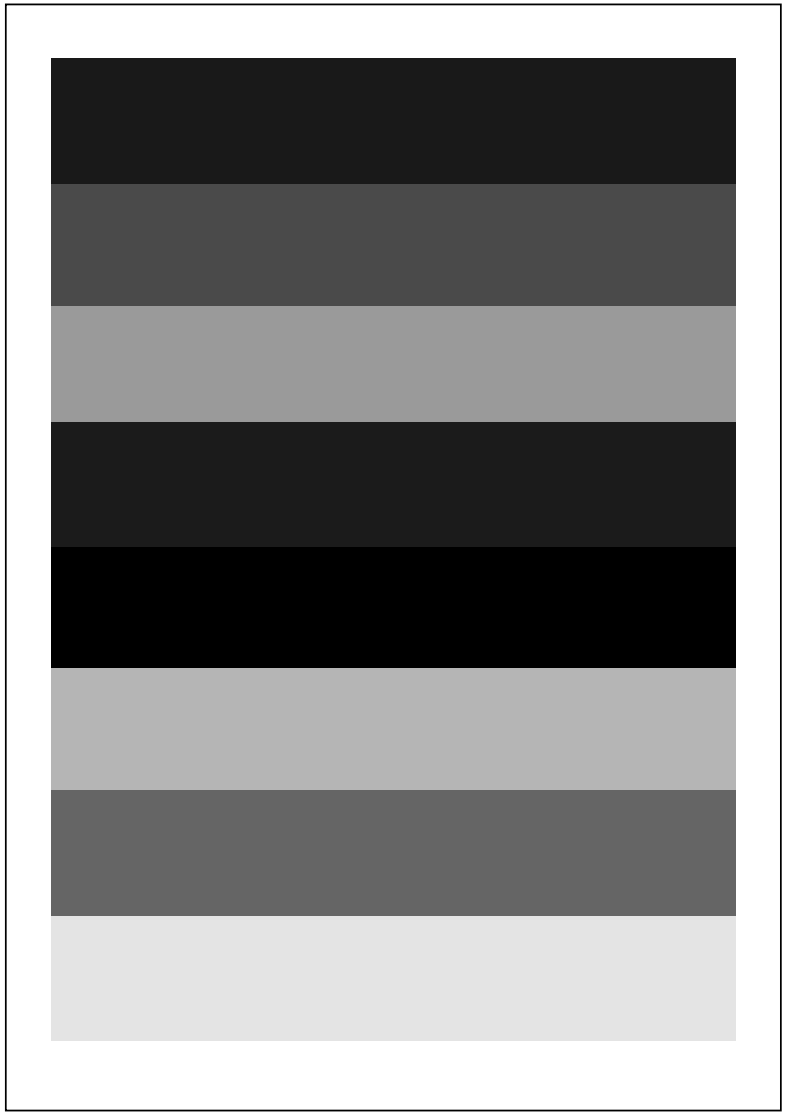

ОПРЕДЕЛЕНИЯ

Определения дефектов изображения

*ПРИМЕЧАНИЕ: **Передней стороной** данного принтера называется та сторона, перед которой обычно стоит пользователь при работе с панелью управления. Отпечатки выводятся, следуя от передней к **задней стороне** принтера, и поступают на верхнюю крышку лицевой стороной вниз. **Передняя кромка** отпечатка выходит из принтера первой.*

Волнистые линии (Wavy lines) - Сплошные прямые линии (обычно в направлении подачи - от передней к задней кромке), воспроизведенные на отпечатке волнистыми (или кривыми).

Вымывание изображения (Washed out image) Слишком светлое изображение или изображение недостаточной плотности. Дефект может проявляться на всем отпечатке или на его части.

Дефекты задней кромки (Trail Edge Defects) -

Темная полоса у задней кромки в сплошной области изображения (шириной примерно 4 мм у края сплошной области).

Пропуски изображения у задней кромки (Trail edge deletions - TED's) - несколько миллиметров у задней кромки сплошной области изображения имеют меньшую плотность (светлее). См. Пропуск изображения.

Загрязнение цвета (Color Contamination) - Нечистые цвета, т.е. цвета, в которых имеется примесь ненужного тонера. Например, желтый цвет, в котором имеется некоторая примесь черного тонера, красный с примесью голубого или другие загрязнения.

Закрепление, недостаточное (Fusing, marginal) - Закрепленное изображение можно легко стереть с отпечатка.

Зернистость (Graininess) - При наличии такого дефекта поверхность сплошной области кажется покрытой мелкими крупинками. Зернистость наиболее заметна в сплошных областях средней плотности.

Крапчатость (Mottle) - Небольшие участки низкой плотности (более светлые) на фоне более плотной сплошной области, из-за чего изображение в целом выглядит покрытым сыпью, зерном или песком. Участки низкой плотности имеют различную форму и размер, который изменяется обычно от 0,1 мм до 1,0 мм. Крапчатость наиболее заметна в сплошных областях высокой плотности.

Линии, полосы, штрихи (Lines, bands, streaks) - Полоса на отпечатке, отличающаяся от окружающей области изображения по цвету или плотности.

Линия обычно узкая и может быть любой длины.

Полоса шире линии.

Штрих состоит из множества мелких линий различной длины и ширины и выглядит, как мазок кистью.

Масляные пятна (Oil Marks) - Темные круглые пятна или пятна неправильной формы, вызванные утечкой или каплями масла.

Микровключения (Microdarks) - Темные пятна любого цвета, которые лучше всего видны в областях без изображения. Эти пятна намного больше образующих фон пятен размером с частицу тонера.

Мнимое изображение (Ghosting) - Воспроизведение предыдущего изображения, обычно обусловленное плохим стиранием этого изображения с барабана.

ПРИМЕЧАНИЕ: Этот дефект может быть одним из трех перечисленных ниже похожих дефектов изображения. См. дополнительную информацию для других дефектов:

Мнимое изображение (Ghosting) - связано с барабаном.

Повторное изображение (Offsetting) - связано с фьюзером.

Остаточное изображение (Residual Image) - связано с устройством очистки.

Непостоянное качество печати (Job to job variability) - Изменение качества отпечатков одного и того же или сходного изображения, полученных в течение одного дня в различных заданиях для печати. (Задание для печати включает все отпечатки, изготовленные после однократного запуска процесса печати).

Неправильная передача цвета, плохой/ слабый цвет (Color incorrect, bad/ poor) - Цвета отпечатка неудовлетворительно воспроизводят изображение.

Неправильная регистрация изображения (Misregistered image) - См. Требования к регистрации изображения.

Неправильная регистрация цвета (Color misregistration) - Отдельные цветовые компоненты не совмещены так, как это должно быть.

Неправильный баланс серого (Gray balance incorrect) - Серые области воспроизводятся с цветным оттенком.

Неравномерная плотность (Uneven density) - Нежелательные различия плотности или изменения плотности по площади отпечатка.

Нечеткие или размытые изображения (Blurred or fuzzy images) - Неясные, несфокусированные или поврежденные изображения. Дефект может наблюдаться как на всем отпечатке, так и на его части.

Ореол, белый (Halo, white) - Белое кольцо или кайма, появляющиеся на цветном фоне вокруг текста или линий.

Ореол, цветной (Halo, colored) (или тени вокруг символов текста) - Цветное кольцо, тень или кайма, появляющиеся вокруг текста или линий.

Остаточное изображение (Residual Image) - Образованное тонером изображение, которое остается на поверхности фоторецептора после очистки. Новое изображение формируется поверх остаточного, затем оба изображения переносятся на следующий отпечаток.

ПРИМЕЧАНИЕ: Этот дефект, остаточное изображение, может быть одним из трех перечисленных ниже похожих дефектов изображения. См. дополнительную информацию для других дефектов:

Мнимое изображение (Ghosting) - связано с барабаном.

Повторное изображение (Offsetting) - связано с фьюзером.

Остаточное изображение (Residual Image) - связано с устройством очистки.

Отпечаток (Print) - Принтер воспроизводит записанный в память электронный оригинал.

Перекошенное изображение (Skewed image) - См. Требования к перекосу изображения.

Плотность, высокая или низкая (Density, high or low) -

Высокая (High) - Плотность проявленного изображения превышает плотность образца MAX на тест-листе плотности SIR.

Низкая (Low) - Плотность проявленного изображения ниже плотности образца MIN на тест-листе плотности SIR.

Плохой текст, цветной (Bad text, color) - Цветной текст с неправильной цветопередачей или размытый, поврежденный, слишком широкий или жирный шрифт, а также шрифт, содержащий плохо пропечатанные символы.

Плохой текст, черный (Bad text, black) - Размытый, поврежденный, слишком широкий или жирный шрифт, а также шрифт, содержащий плохо пропечатанные символы.

Плохо пропечатанные символы (Hollow Characters) - Мелкие круглые пропуски на символах изображения. Символы не целиком заполнены тонером.

Повторное изображение, неисправность фьюзера (Offsetting, fuser) - Явление, при котором фьюзер удаляет тонер с отпечатка и переносит его в другие области того же самого или другого отпечатка. При удалении тонера с изображения оно делается неровным и лишается глянца. Перенесенный тонер может проявляться как повторное изображение, частично сдвинутое изображение или в виде линий и штрихов.

ПРИМЕЧАНИЕ: Этот дефект, связанный с фьюзером, может быть одним из трех перечисленных ниже похожих дефектов изображения. См. дополнительную информацию для других дефектов:

Мнимое изображение (Ghosting) - связано с барабаном.

Повторное изображения (Offsetting) - связано с фьюзером.

Остаточное изображение (Residual Image) - связано с устройством очистки.

Полосатость (Banding) - Повторяющиеся полосы.

Полосы (Bands) - Полосы шире линий. См. Линии, полосы, штрихи.

Пропуск в виде пятна (Spot deletion) - Пропуск изображения круглой формы, края которого могут быть размыты или четко очерчены.

Пропуск изображения (Deletion) - Отсутствие тонера на части воспроизведенного изображения. В результате на многоцветных изображениях могут появиться белые, светлые или цветные пятна, линии, штрихи, полосы, или искажения цвета на отпечатке. Если отсутствует тонер всех цветов, дефект классифицируется, как пустой отпечаток. См. Пропуск изображения у кромки, Пропуск изображения у задней кромки, Пропуск изображения с посторонними включениями в центре, Протяжки, Пропуск изображения во внутренней области, Вымывание изображения.

Пропуск изображения во внутренней области (Body deletion) - Пропуски изображения, расположенные не на краях и не в углах отпечатка.

Пропуск изображения с посторонними включениями в центре (Debris Centered Deletion) - Пропуск изображения, обычно в сплошной области, в центре которого имеется темное пятно. См. Пропуск изображения.

Пропуск изображения у кромки (Edge Deletion) - Область меньшей или нулевой плотности (потеря изображения) по краю изображения. См. Пропуск изображения.

Пропуски сплошных областей (Solid Area Deletions) - Пропуски в сплошной области изображения.

Протяжки (Skips) – Зона отпечатка, в которой проявленное изображение искажено перед закреплением или во время закрепления. В зависимости от типа протяжек, они могут выглядеть как полоса или штрих.

Пустой отпечаток (Blank print) - Отпечаток, на котором нет изображения.

Пятно (Spot) - Посторонняя круглая отметка на отпечатке, отличающаяся по цвету или плотности от окружающей области.

Пятно, белое/ светлое/ цветное (Spot, white/ light/ colored) - Пятно, заметное в **области изображения**. См. Пропуск в виде пятна.

Пятно, темное/ цветное (Spot, dark/ colored) - Пятно, заметное в **области без изображения**.

Разрешение (Resolution) - См. Требования к разрешению.

Светлые штрихи или полосы (Light Streaks or Bands) - Области меньшей плотности изображения в форме штрихов или полос.

Складки или морщины (Wrinkles or creases) - Складки и морщины отпечатка в направлении подачи.

Смазанное изображение (Smear) - Область отпечатка, в которой проявленное изображение нарушено до закрепления во время закрепления. В зависимости от типа смазанное изображение может выглядеть как полоса или штрих.

Фон (Background) - Расположенные случайным образом частицы тонера в областях без изображения.

Фон может быть равномерно распределен по всей поверхности отпечатка или присутствовать только в отдельных областях.

Плотность фона может изменяться от едва заметного до очень темного.

Цветные полосы (Color Banding) - Повторяющиеся цветные полосы. См. Линии, полосы, штрихи.

Цветные штрихи (Colored streaks) - Цветные полоски на отпечатке, которые отличаются по цвету или плотности от окружающей их области. См. Линии, полосы, штрихи.

Штрих (Streak) - Нежелательная полоска на отпечатке, отличающаяся от окружающей области по цвету или плотности. Штрих кажется состоящим из множества мелких линий различной длины и ширины и похож на мазок кистью. См. Линии, полосы, штрихи.

Штрих(и) в направлении подачи (Lead edge to trail edge streaks(s)) - Дефект представлен множеством мелких линий различной длины и ширины и выглядит, как мазок кистью. См. Линии, полосы, штрихи.

НАЗВАНИЕ **СТРАНИЦА**

КРЫШКИ

REP 1.1 ВЕРХНЯЯ ЗАДНЯЯ КРЫШКА---- 4-3
REP 1.2 ЗАДНЯЯ КРЫШКА---------- 4-3
REP 1.3 БОКОВАЯ КРЫШКА---------- 4-4
REP 1.4 ПЕРЕДНЯЯ КРЫШКА ---------- 4-4
REP 2.1 ВЕРХНЯЯ ПЕРЕДНЯЯ КРЫШКА---------- 4-5

БЛОК ПИТАНИЯ НИЗКОГО НАПРЯЖЕНИЯ

REP 3.1 УЗЕЛ БЛОКА ПИТАНИЯ НИЗКОГО НАПРЯЖЕНИЯ --------- 4-6
REP 3.2 PWB КАССЕТЫ ---------- 4-7
REP 3.3 PCU PWB ---------- 4-7
REP 3.4 ESS PWB---------- 4-7

ВНЕШНИЕ ПРИВОДЫ 1

REP 4.1 ДВИГАТЕЛЬ ГЛАВНОГО ПРИВОДА---------- 4-8
REP 4.2 РЕМНИ ДВИГАТЕЛЯ ГЛАВНОГО ПРИВОДА ---------- 4-9
REP 4.3 РЕМНИ ДВИГАТЕЛЯ БЛОКА ПРОЯВЛЕНИЯ ---------- 4-10
REP 4.4 БЛОКИРОВОЧНЫЕ ВЫКЛЮЧАТЕЛИ ---------- 4-11
REP 4.5 ДВИГАТЕЛЬ ПОДАЧИ ЦВЕТНОГО ТОНЕРА ---------- 4-12
REP 4.6 ДВИГАТЕЛЬ БЛОКА ПРОЯВЛЕНИЯ---------- 4-13
REP 4.7 СОЛЕНОИДЫ ТОНЕРА---------- 4-14
REP 4.8 СОЛЕНОИД ОЧИСТКИ МАГНИТНЫХ ВАЛИКОВ---------- 4-16

ВНЕШНИЕ ПРИВОДЫ 2

REP 5.1 МУФТЫ ЦВЕТНЫХ ТОНЕРОВ И МУФТА УСТРОЙСТВА ОЧИСТКИ МАГНИТНЫХ ВАЛИКОВ---------- 4-17
REP 5.2 МУФТЫ МАГНИТНЫХ ВАЛИКОВ ---------- 4-18

НАЗВАНИЕ **СТРАНИЦА**

ВНУТРЕННИЕ ПРИВОДЫ 1

REP 6.1 КОНТАКТЫ БАРАБАНА ----------4-21
REP 6.2 КУЛАЧКИ СКОЛЬЖЕНИЯ 4-22

ПОДАЧА БУМАГИ

REP 8.1 НАПРАВЛЯЮЩАЯ БУМАГИ (U-ОБРАЗНАЯ)----------4-24
REP 8.2 УЗЕЛ ПОДАЧИ БУМАГИ ----------4-25
REP 8.3 ДАТЧИК ПУСТОГО ЛОТКА-------4-26
REP 8.4 ДАТЧИК РЕГИСТРАЦИИ----------4-26
REP 8.5 МУФТА И СОЛЕНОИД ПОДАЧИ----------4-27
REP 8.6 МУФТА РЕГИСТРАЦИИ----------4-28
REP 8.7 МУФТА РОЛИКА ЗАЗЕМЛЕНИЯ----------4-29
REP 8.8 РОЛИК ПРИВОДА БУМАГИ------4-30
REP 8.9 РОЛИК ЗАЗЕМЛЕНИЯ----------4-31
REP 8.10 ВЕРХНИЙ РОЛИК РЕГИСТРАЦИИ----------4-32
REP 8.11 НИЖНИЙ РОЛИК РЕГИСТРАЦИИ----------4-33
REP 8.12 РОЛИК ПОДАЧИ----------4-34
REP 8.13 ДАТЧИК ОТРАБОТАННОГО ТОНЕРА----------4-35

БАРАБАН ПЕРЕНОСА 1

REP 9.1 УЗЕЛ ПАЛЬЦЕВ ОТДЕЛЕНИЯ --4-36
REP 9.2 СОЛЕНОИД ОЧИСТКИ БАРАБАНА ПЕРЕНОСА----------4-37
REP 9.3 МУФТА ОЧИСТКИ БАРАБАНА ПЕРЕНОСА----------4-38
REP 9.4 УЗЕЛ ОЧИСТКИ БАРАБАНА ПЕРЕНОСА----------4-39
REP 9.5 МУФТА ЩЕТКИ ОЧИСТКИ БАРАБАНА ПЕРЕНОСА ----------4-40

НАЗВАНИЕ **СТРАНИЦА**

БАРАБАН ПЕРЕНОСА 1 (продолжение)

REP 9.6 ЛЕЗВИЕ ОЧИСТКИ БАРАБАНА ПЕРЕНОСА----------4-40
REP 9.7 ЩЕТКА ОЧИСТКИ БАРАБАНА ПЕРЕНОСА----------4-41
REP 9.8 БАРАБАН ПЕРЕНОСА----------4-43
REP 9.8 УЗЕЛ ПЕРЕНОСА----------4-44

БАРАБАН ПЕРЕНОСА 2

REP 10.1 ДАТЧИК ОБХОДНОГО ЛОТКА---4-47
REP 10.2 БЛОК ПИТАНИЯ УЗЛА РАЗРЯДА БАРАБАНА ПЕРЕНОСА----------4-47
REP 10.3 ДАТЧИК ПРОЗРАЧНОЙ ПЛЕНКИ----------4-48
REP 10.4 ЖГУТ ФЬЮЗЕРА----------4-49

УЗЕЛ ЛАЗЕРА

REP 12.1 УЗЕЛ ЛАЗЕРА----------4-50

ДВИГАТЕЛЬ ПОДАЧИ ЧЕРНОГО ТОНЕРА

REP 13.1 ДВИГАТЕЛЬ ПОДАЧИ ЧЕРНОГО ТОНЕРА----------4-51

МОДУЛЬ ЛОТКА 2

REP 27.1 МОДУЛЬ ЛОТКА 2----------4-52
REP 27.2 УЗЕЛ ПОДАЧИ ИЗ ЛОТКА 2 --4-52
REP 27.3 PWB КАССЕТЫ ЛОТКА 2------4-53
REP 27.4 ДАТЧИК ПУСТОГО ЛОТКА 2 -4-53
REP 27.5 СОЛЕНОИД И МУФТА ПОДАЧИ ЛОТКА 2----------4-54
REP 27.6 РОЛИКИ ПОДАЧИ ЛОТКА 2----------4-54
REP 27.7 РОЛИК И МУФТА ПРИВОДА ЛОТКА 2----------4-55

НАЗВАНИЕ **СТРАНИЦА**

РЕГУЛИРОВКИ

ADJ 3.1.1 ПЛОТНОСТЬ И ЦВЕТОВОЙ БАЛАНС (C55/C55MP) 4-56

ADJ 3.1.2 ПЛОТНОСТЬ И ЦВЕТОВОЙ БАЛАНС [NC60] 4-58

ADJ 3.2.1 ПОЛЯ (C55/C55MP) 4-60

ADJ 3.2.2 ПОЛЯ [NC60] 4-61

ADJ 3.3 ИНИЦИАЛИЗАЦИЯ NVM (U2) 4-62

ADJ 4.1 СОЛЕНОИД ОЧИСТКИ МАГНИТНЫХ ВАЛИКОВ 4-65

ADJ 6.1 КУЛАЧКИ УСТРОЙСТВА ОЧИСТКИ МАГНИТНЫХ ВАЛИКОВ 4-66

ADJ 9.1 ПРОЦЕДУРА УМЕНЬШЕНИЯ ТОНИРОВАНИЯ **EA** 4-67

ADJ 11.1 ЗАЗОР БАРАБАНА ПЕРЕНОСА 4-68

ADJ 12.1 ПОЗИЦИОНИРОВАНИЕ УЗЛА ЛАЗЕРА 4-70

REP 1.1 ВЕРХНЯЯ ЗАДНЯЯ КРЫШКА

СПИСОК ЗАПАСНЫХ ЧАСТЕЙ PL 1.1

СНЯТИЕ

ПРЕДУПРЕЖДЕНИЕ

Выключите питание принтера и отсоедините сетевой кабель.

1. (Рисунок 1): Откройте принтер.
2. Откройте верхнюю заднюю крышку.
3. Отверните четыре винта и снимите верхнюю заднюю крышку.

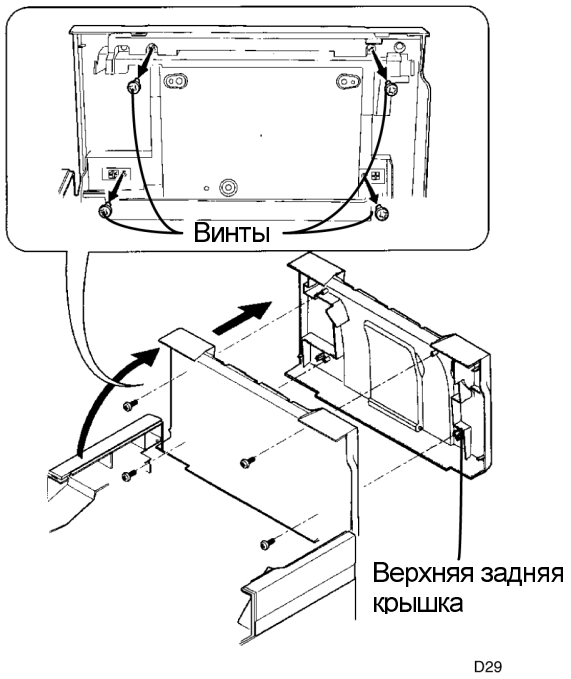

Рисунок 1. Снятие верхней задней крышки

REP 1.2 ЗАДНЯЯ КРЫШКА

СПИСОК ЗАПАСНЫХ ЧАСТЕЙ PL 1.1

СНЯТИЕ

ПРЕДУПРЕЖДЕНИЕ

Выключите питание принтера и отсоедините сетевой кабель.

1. (Рисунок 1): Отверните два винта.
2. Отверните два винта, приподнимите и снимите заднюю крышку.

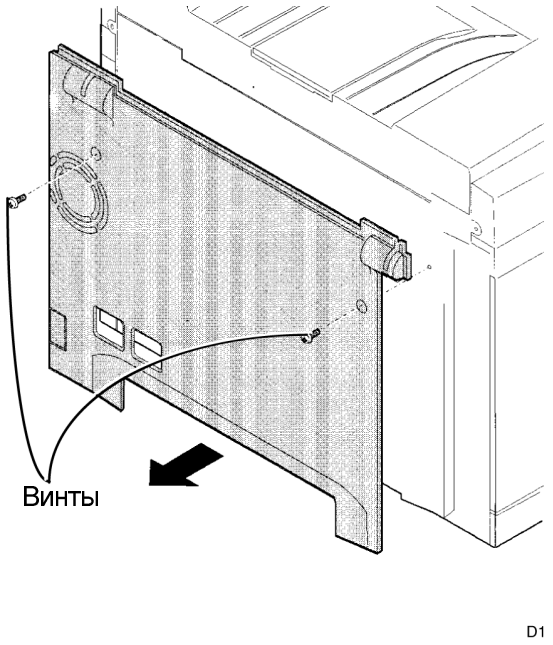

Рисунок 1. Снятие задней крышки

REP 1.3 БОКОВАЯ КРЫШКА

СПИСОК ЗАПАСНЫХ ЧАСТЕЙ PL 1.1

СНЯТИЕ

ПРЕДУПРЕЖДЕНИЕ

Выключите питание принтера и отсоедините сетевой кабель.

1. Поднимите верхнюю заднюю крышку.
2. (Рисунок 1): Отверните винты и снимите боковую крышку.

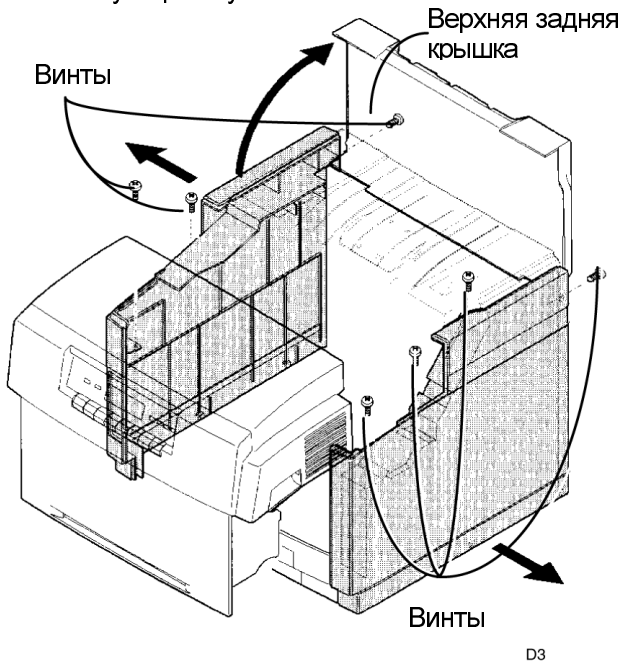

Рисунок 1. Снятие боковых крышек

REP 1.4 ПЕРЕДНЯЯ КРЫШКА

СПИСОК ЗАПАСНЫХ ЧАСТЕЙ PL 1.1

СНЯТИЕ

ПРЕДУПРЕЖДЕНИЕ

Выключите питание принтера и отсоедините сетевой кабель.

1. Освободите и откройте крышку фьюзера.
2. (Рисунок 1): Отверните шесть винтов и слегка сдвиньте крышку вперед.
3. Отсоедините разъем CN305.
4. Снимите переднюю крышку.

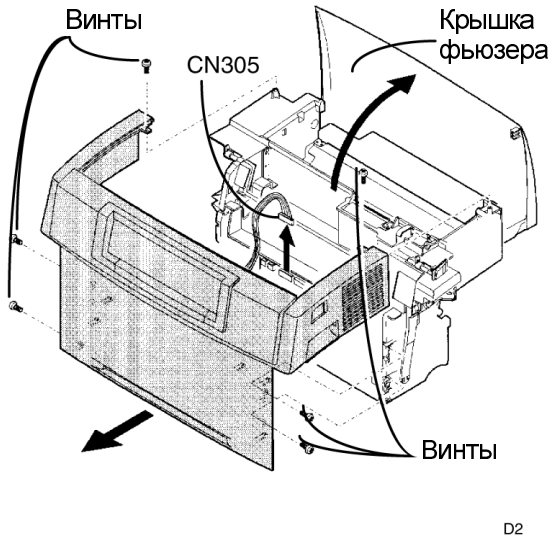

Рисунок 1. Снятие передней крышки

REP 2.1 ВЕРХНЯЯ ПЕРЕДНЯЯ КРЫШКА

СПИСОК ЗАПАСНЫХ ЧАСТЕЙ PL 2.1

СНЯТИЕ

ПРЕДУПРЕЖДЕНИЕ

Выключите питание принтера и отсоедините сетевой кабель.

1. Откройте узел барабана переноса.
2. Освободите и откройте крышку фьюзера.
3. (Рисунок 1): Отверните пять винтов и снимите верхнюю переднюю крышку.

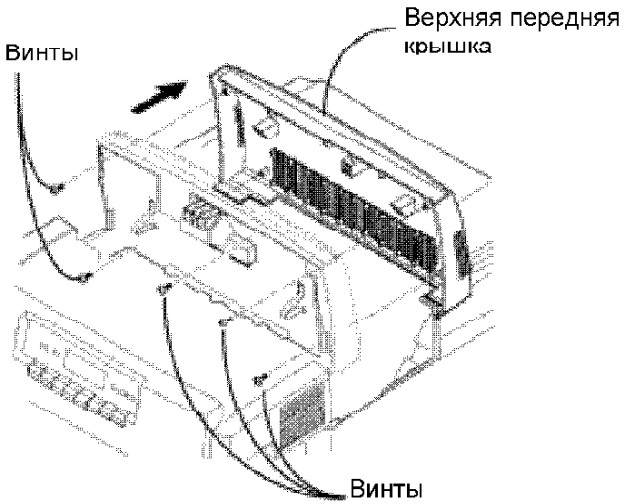

Рисунок 1. Снятие верхней передней крышки

REP 3.1 УЗЕЛ БЛОКА ПИТАНИЯ НИЗКОГО НАПРЯЖЕНИЯ

СПИСОК ЗАПАСНЫХ ЧАСТЕЙ PL 3.1

СНЯТИЕ

ПРЕДУПРЕЖДЕНИЕ

Выключите питание принтера и отсоедините сетевой кабель.

1. Снимите следующее:
   a. Верхнюю заднюю крышку (REP 1.1).
   b. Заднюю крышку (REP 1.2).
   c. Правую боковую крышку (REP 1.3).
   d. Кассету для бумаги.
   e. Модуль фоторецептора.
   f. Модуль цветного проявления.
   g. Модуль черно-белого проявления.
2. (Рисунок 1): Отверните винты и снимите крышку разъема блока черно-белого проявления.
3. Отсоедините разъемы CN201, CN702, CN703, CN704, CN707 и FT701 от блока питания низкого напряжения.

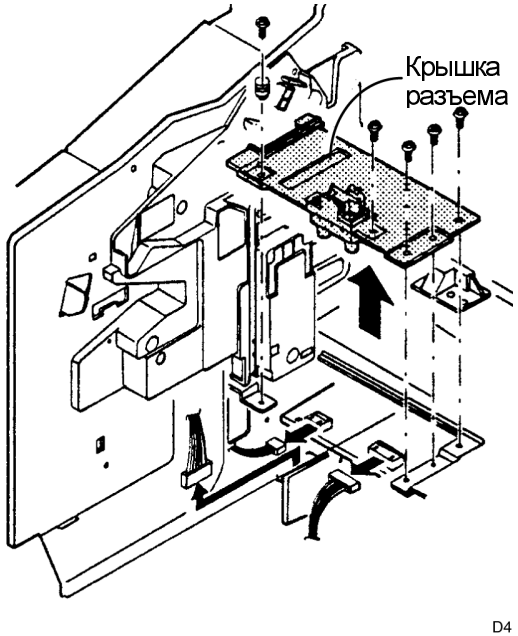

Рисунок 1. Снятие крышки разъема

4. (Рисунок 2): Отсоедините CN1004 (разъем подачи постоянного напряжения рядом с PCU PWB). Отсоедините жгут.
5. Отсоедините разъем CN202 от PWB кассеты.
6. Отверните винты и снимите блок питания низкого напряжения.
7. Если вы устанавливаете новый блок питания низкого напряжения, снимите PWB кассеты и установите ее на новый блок питания.

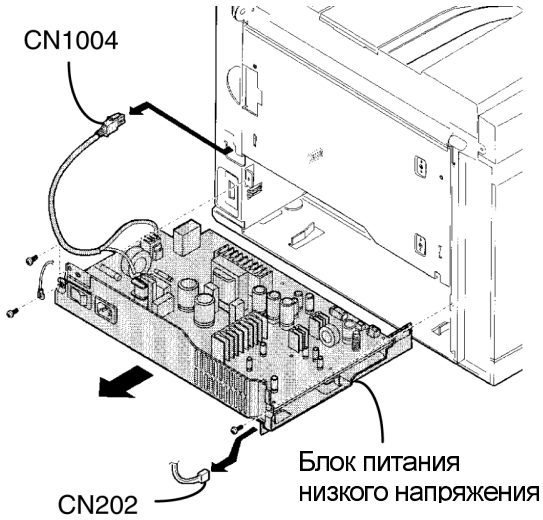

Рисунок 2. Снятие блока питания низкого напряжения

REP 3.2 PWB КАССЕТЫ

СПИСОК ЗАПАСНЫХ ЧАСТЕЙ PL 3.1

СНЯТИЕ

ПРЕДУПРЕЖДЕНИЕ

Выключите питание принтера и отсоедините сетевой кабель.

1. Снимите блок питания низкого напряжения (REP 3.1).
2. (Рисунок 1): Отверните винты и снимите PWB кассеты.

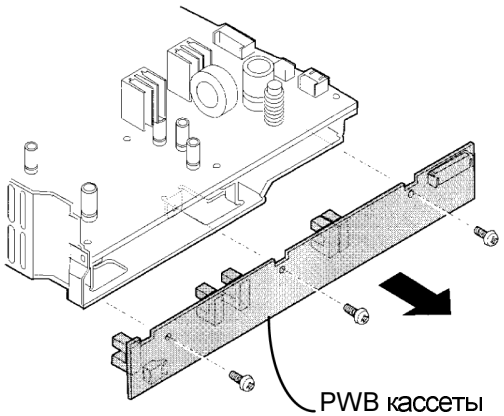

Рисунок 1. Снятие PWB кассеты

REP 3.3 PCU PWB

СПИСОК ЗАПАСНЫХ ЧАСТЕЙ PL 4.2

ПРИМЕЧАНИЕ: Перед снятием PCU PWB необходимо записать некоторые старые значения NVM. Позже эти значения будут записаны на новую плату PWB NVM.

Обратитесь к ADJ 3.3A и выполните следующие действия:

ОПРЕДЕЛИТЕ СТЕПЕНЬ ИСПОЛЬЗОВАНИЯ РАСХОДНЫХ МАТЕРИАЛОВ И КОНЦЕНТРАЦИЮ ТОНЕРОВ, шаги с 1 по 6.

ПРИМЕЧАНИЕ: Если эти шаги невозможно выполнить из-за неисправности PCU PWB, воспользуйтесь значениями, приведенными в диагностическом тест-листе (Diagnostic Test Pattern).

СНЯТИЕ

ПРЕДУПРЕЖДЕНИЕ

Выключите питание принтера и отсоедините сетевой кабель.

1. Снимите крышку PCU PWB.
2. Отсоедините все разъемы.
3. Отверните 4 винта и снимите PCU PWB.

УСТАНОВКА

1. Установите новую PWB.
2. Подключите разъемы.
3. Обратитесь к ADJ 3.3 Инициализация NVM (U2) и выполните следующие действия:

ИНИЦИАЛИЗАЦИЯ NVM
шаги с 1 по 7.

4. Установите на место крышку PCU PWB.

REP 3.4 ESS PWB

СПИСОК ЗАПАСНЫХ ЧАСТЕЙ PL 3.1

ПРИМЕЧАНИЕ: Если ESS PWB заменяется не новой платой, а взятой с другого принтера, то в устанавливаемой ESS PWB может остаться серийный номер этого принтера. В этом случае обратитесь к примечаниям, приведенным в описании данной процедуры.

СНЯТИЕ

ПРЕДУПРЕЖДЕНИЕ

Выключите питание принтера и отсоедините сетевой кабель.

1. Отсоедините все разъемы.
2. Ослабьте два винта с накаткой.
3. Снимите ESS PWB.
4. Снимите все модули памяти с информацией пользователя и установите их на новую ESS PWB.

УСТАНОВКА

1. Установите новую PWB.
2. Сообщите пользователю, что он может настроить параметры сети.

ПРИМЕЧАНИЕ 1: Если пользователь работает с CentreWare, скажите ему, чтобы он записал серийный номер принтера поверх существующего.

ПРИМЕЧАНИЕ 2: Если принтер подключен через параллельный порт, вы не можете просто записать серийный номер. В этом случае обратитесь к процедуре GP 3.5 и вернитесь к заводским значениям параметров по умолчанию. Выполнив эту процедуру, вы сотрете существующий серийный номер.

REP 4.1 ДВИГАТЕЛЬ ГЛАВНОГО ПРИВОДА

СПИСОК ЗАПАСНЫХ ЧАСТЕЙ PL 4.1

СНЯТИЕ

ПРЕДУПРЕЖДЕНИЕ

Выключите питание принтера и отсоедините сетевой кабель.

1. Снимите следующее:
   a. Правую боковую крышку (REP 1.3).
   b. Верхнюю крышку (REP 1.1).
   c. Заднюю крышку (REP 1.2).
2. (Рисунок 1): Отверните два винта, снимите стопорное кольцо и крышку жгута.

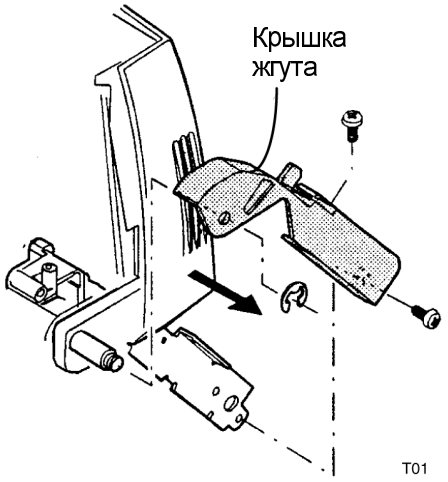

Рисунок 1 Снятие крышки жгута

3. (Рисунок 2): При необходимости ослабьте промежуточный ролик.
4. Отсоедините CN112.
5. Отверните винты и снимите узел двигателя главного привода.

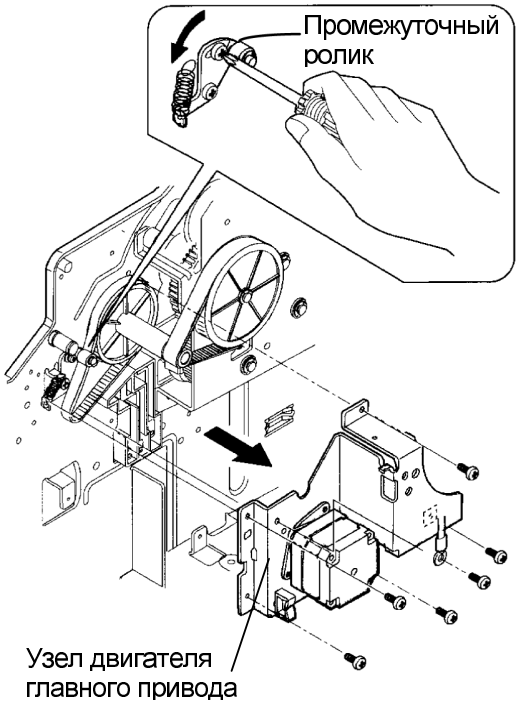

Рисунок 2. Снятие узла двигателя главного привода

6. (Рисунок 3): Снимите двигатель главного привода и прокладки двигателя.

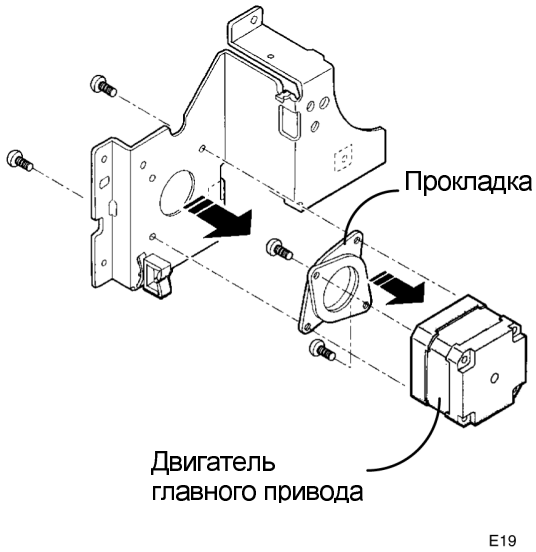

Рисунок 3. Снятие двигателя главного привода

REP 4.2 РЕМНИ ДВИГАТЕЛЯ ГЛАВНОГО ПРИВОДА

СПИСОК ЗАПАСНЫХ ЧАСТЕЙ PL 4.4

СНЯТИЕ

ПРЕДУПРЕЖДЕНИЕ

Выключите питание принтера и отсоедините сетевой кабель.

1. Снимите следующее:
   a. Правую боковую крышку (REP 1.3).
   b. Верхнюю крышку (REP 1.1).
   c. Заднюю крышку (REP 1.2).
2. (Рисунок 1): Если необходимо, ослабьте крепление промежуточного ролика.
3. Отсоедините CN112.
4. Отверните винты и снимите узел двигателя главного привода.

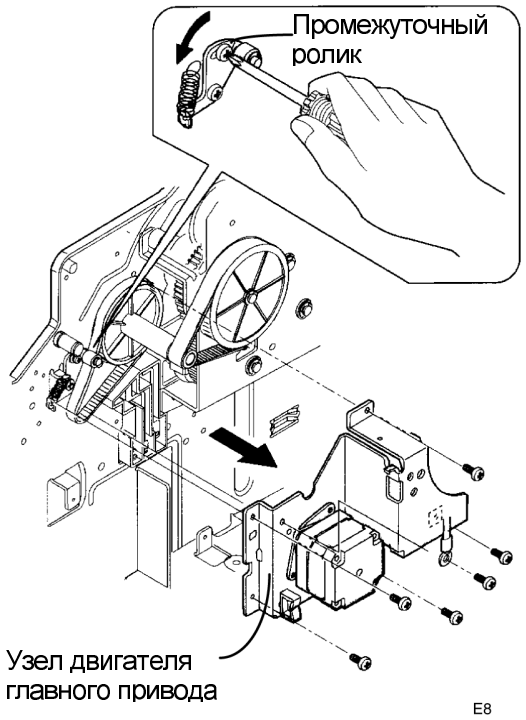

Рисунок 1. Снятие узла двигателя главного привода

5. (Рисунок 2): Снимите ремни двигателя главного привода.

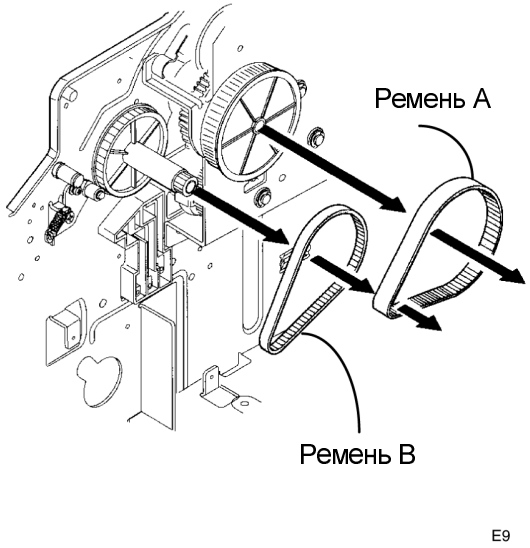

Рисунок 2. Снятие ремней главного привода

REP 4.3 РЕМНИ ДВИГАТЕЛЯ БЛОКА ПРОЯВЛЕНИЯ

СПИСОК ЗАПАСНЫХ ЧАСТЕЙ PL 4.5

СНЯТИЕ

ПРЕДУПРЕЖДЕНИЕ

Выключите питание принтера и отсоедините сетевой кабель.

1. Снимите следующее:
   a. Модуль принт-картриджа.
   b. Модуль цветного проявления.
   c. Модуль черно-белого проявления.
   d. Правую боковую крышку (REP 1.3).
   e. Верхнюю крышку (REP 1.1).
   f. Заднюю крышку (REP 1.2).
2. Снимите ремни двигателя главного привода (REP 4.2).
3. (Рисунок 1): Снимите раму внешнего привода.
   a. Снимите шкив.
   b. Снимите крышки четырех муфт.
   c. Снимите стопорные кольца, отверните винты и затем снимите раму внешнего привода.

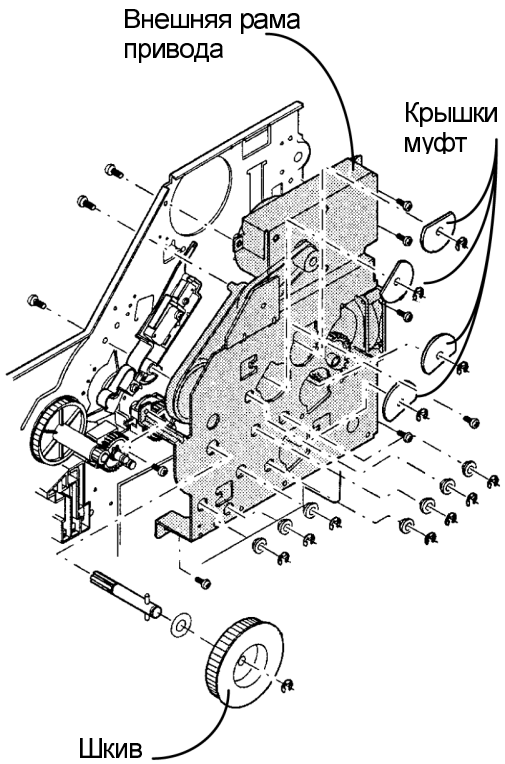

Рисунок 1. Снятие рамы внешнего привода

4. (Рисунок 2): Снимите ремень C привода блока проявления.

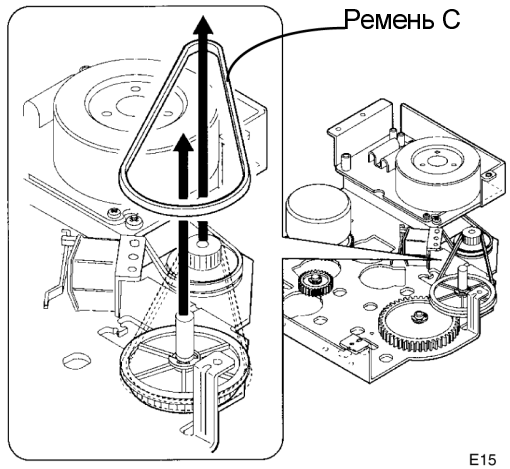

Рисунок 2. Снятие ремня C

5. (Рисунок 3): Снимите ремень D привода блока проявления.

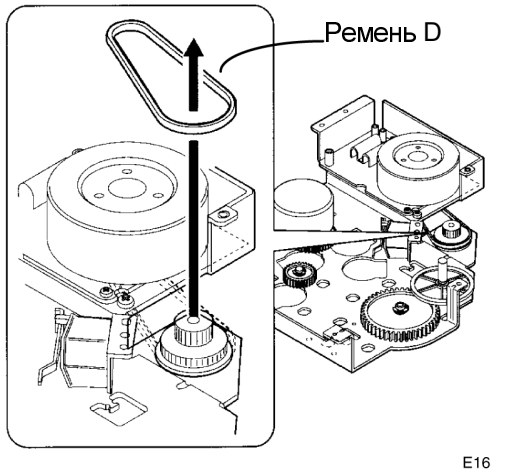

Рисунок 3. Снятие ремня D

REP 4.4 БЛОКИРОВОЧНЫЕ ВЫКЛЮЧАТЕЛИ

СПИСОК ЗАПАСНЫХ ЧАСТЕЙ PL 4.5

СНЯТИЕ

ПРЕДУПРЕЖДЕНИЕ

Выключите питание принтера и отсоедините сетевой кабель.

1. Снимите следующее:
   a. Модуль принт-картриджа.
   b. Модуль цветного проявления.
   c. Модуль черно-белого проявления.
   d. Правую боковую крышку (REP 1.3).
   e. Верхнюю крышку (REP 1.1).
   f. Заднюю крышку (REP 1.2).
2. Снимите ремни двигателя главного привода (REP 4.2).
3. (Рисунок 1): Снимите раму внешнего привода.
   a. Снимите шкив.
   b. Снимите крышки четырех муфт.
   c. Снимите стопорные кольца, отверните винты и затем снимите раму внешнего привода.

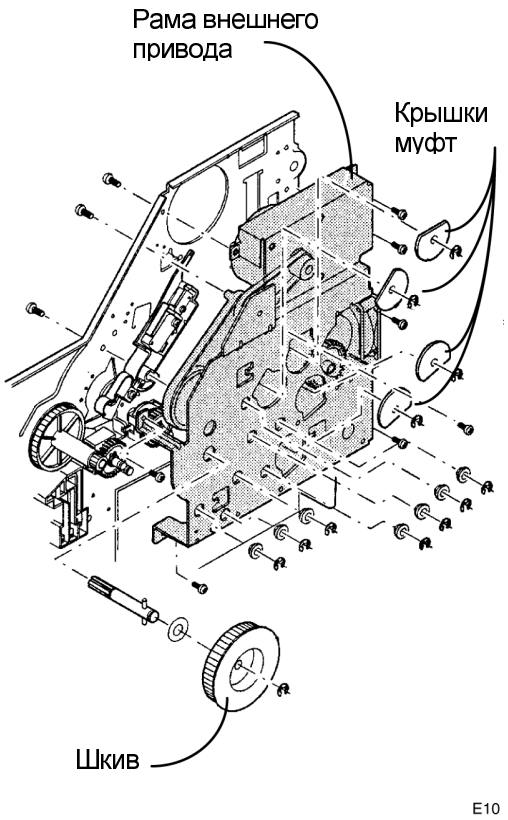

Рисунок 1. Снятие рамы внешнего привода

4. (Рисунок 2): Снимите возвратную пружину блокировочного выключателя.
5. Снимите блокировочные выключатели.

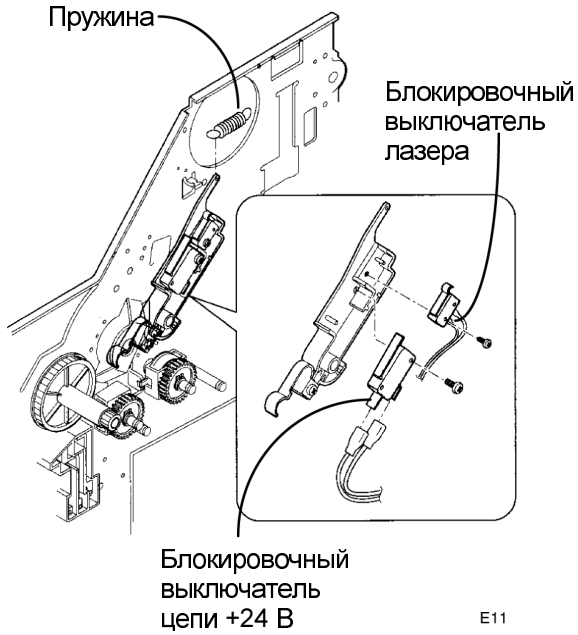

Рисунок 2. Снятие блокировочных выключателей

REP 4.5 ДВИГАТЕЛЬ ПОДАЧИ ЦВЕТНОГО ТОНЕРА

СПИСОК ЗАПАСНЫХ ЧАСТЕЙ PL 4.3

СНЯТИЕ

ПРЕДУПРЕЖДЕНИЕ

Выключите питание принтера и отсоедините сетевой кабель.

1. Снимите следующее:
   a. Модуль принт-картриджа.
   b. Модуль цветного проявления.
   c. Модуль черно-белого проявления.
   d. Правую боковую крышку (REP 1.3).
   e. Верхнюю крышку (REP 1.1).
   f. Заднюю крышку (REP 1.2).
2. Снимите ремни двигателя главного привода (REP 4.2).
3. (Рисунок 1): Снимите раму внешнего привода.
   a. Снимите шкив.
   b. Снимите крышки муфт.
   c. Снимите стопорные кольца, отверните винты и затем снимите раму внешнего привода.

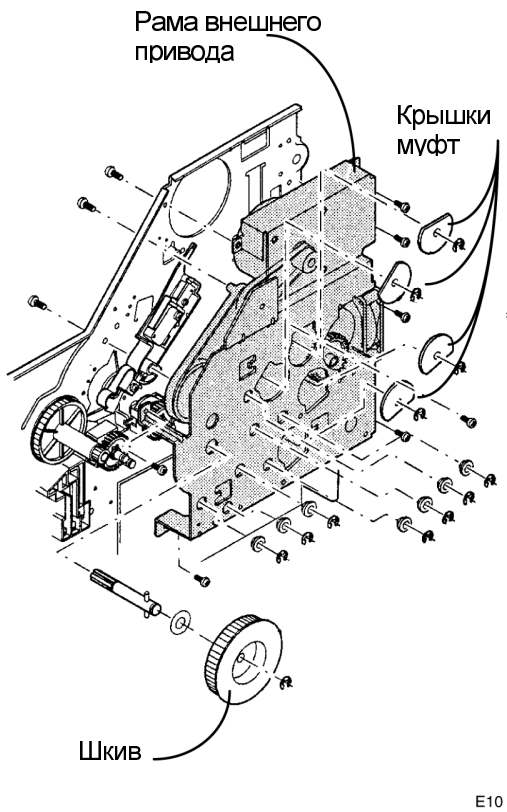

Рисунок 1. Снятие рамы внешнего привода

4. (Рисунок 2): Снимите двигатель подачи цветного тонера.

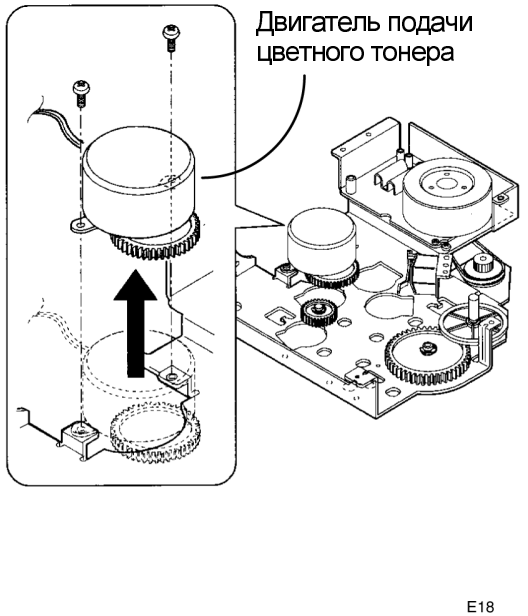

Рисунок 2. Снятие двигателя подачи цветного тонера

REP 4.6 ДВИГАТЕЛЬ БЛОКА ПРОЯВЛЕНИЯ

СПИСОК ЗАПАСНЫХ ЧАСТЕЙ PL 4.3

СНЯТИЕ

ПРЕДУПРЕЖДЕНИЕ

Выключите питание принтера и отсоедините сетевой кабель.

1. Снимите следующее:
   a. Модуль принт-картриджа.
   b. Модуль цветного проявления.
   c. Модуль черно-белого проявления.
   d. Правую боковую крышку (REP 1.3).
   e. Верхнюю крышку (REP 1.1).
   f. Заднюю крышку (REP 1.2).
2. Снимите ремни двигателя главного привода (REP 4.2).
3. Снимите ремни привода двигателя блока проявления (REP 4.3).
4. (Рисунок 1): Отсоедините разъем и снимите двигатель блока проявления.

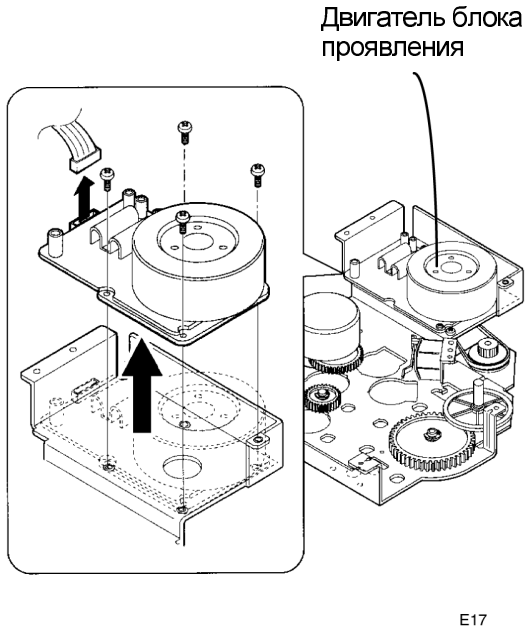

Рисунок 1. Снятие двигателя блока проявления

REP 4.7 СОЛЕНОИДЫ ТОНЕРА

СПИСОК ЗАПАСНЫХ ЧАСТЕЙ PL 4.6

СНЯТИЕ

ПРЕДУПРЕЖДЕНИЕ

Выключите питание принтера и отсоедините сетевой кабель.

1. Снимите следующее:
   a. Модуль принт-картриджа.
   b. Модуль цветного проявления.
   c. Модуль черно-белого проявления.
   d. Правую боковую крышку (REP 1.3).
   e. Верхнюю крышку (REP 1.1).
   f. Заднюю крышку (REP 1.2).
2. (Рисунок 1): Снимите крышку привода.

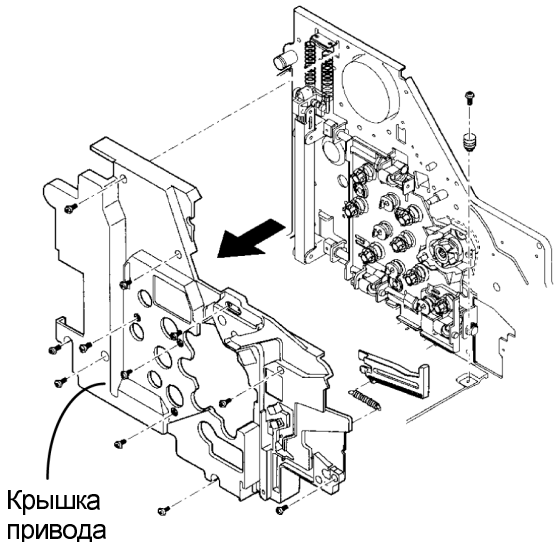

Рисунок 1. Снятие крышки привода

3. (Рисунок 2): Снимите пружины натяжения.

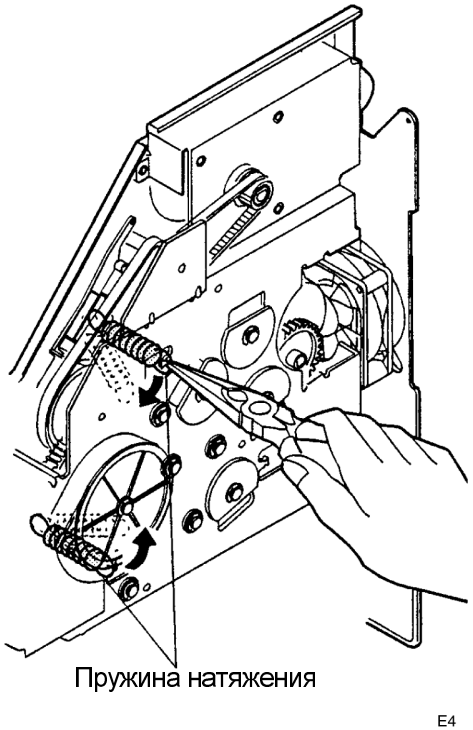

Рисунок 2. Снятие пружин

4. (Рисунок 3): Снимите 3 штифта и блок.

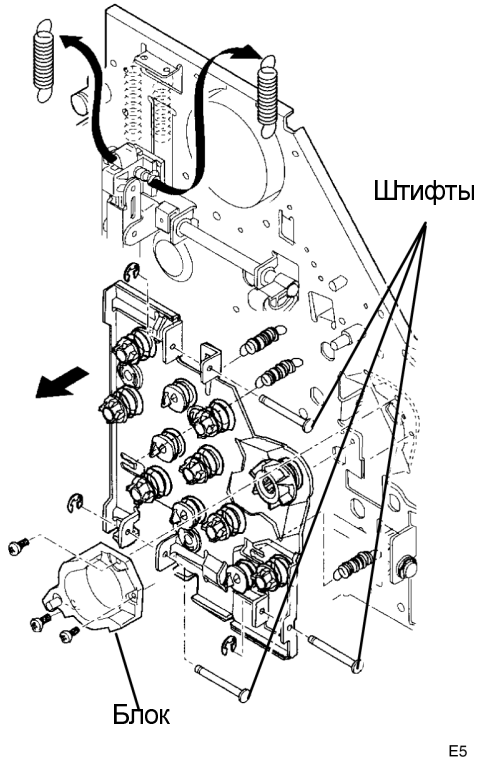

Рисунок 3. Снятие штифтов и блока

5. (Рисунок 4): Снимите раму внутреннего привода.

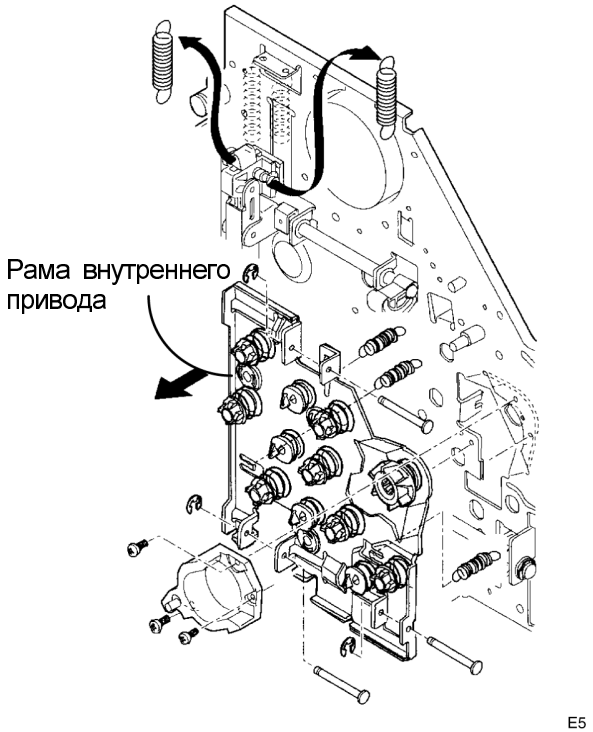

Рисунок 4. Снятие внутренней рамы

6. (Рисунок 5): Снимите нужный соленоид тонера.

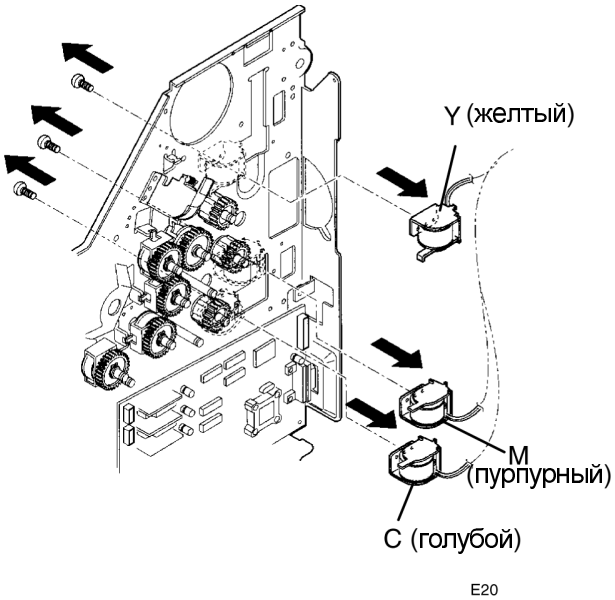

Рисунок 5. Снятие соленоида тонера

REP 4.8 СОЛЕНОИД ОЧИСТКИ МАГНИТНЫХ ВАЛИКОВ

СПИСОК ЗАПАСНЫХ ЧАСТЕЙ PL 4.6

СНЯТИЕ

ПРЕДУПРЕЖДЕНИЕ

Выключите питание принтера и отсоедините сетевой кабель.

1. Снимите следующее:
   a. Модуль принт-картриджа.
   b. Модуль цветного проявления.
   c. Модуль черно-белого проявления.
   d. Правую боковую крышку (REP 1.3).
   e. Верхнюю крышку (REP 1.1).
   f. Заднюю крышку (REP 1.2).
2. Снимите ремни двигателя главного привода (REP 4.2).
3. (Рисунок 1): Снимите раму внешнего привода.
   a. Снимите шкив.
   b. Снимите крышки четырех муфт.
   c. Снимите стопорные кольца, отверните винты и затем снимите раму внешнего привода.

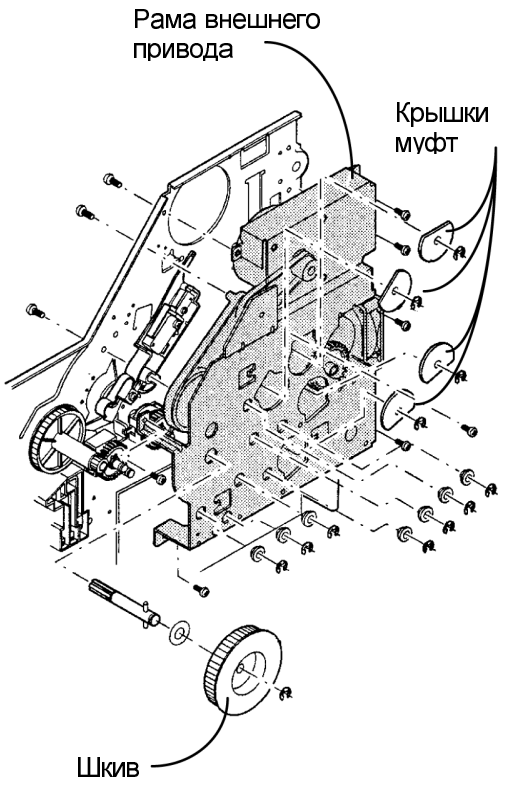

Рисунок 1. Снятие рамы внешнего привода

4. (Рисунок 2): Снимите соленоид очистки магнитных валиков.

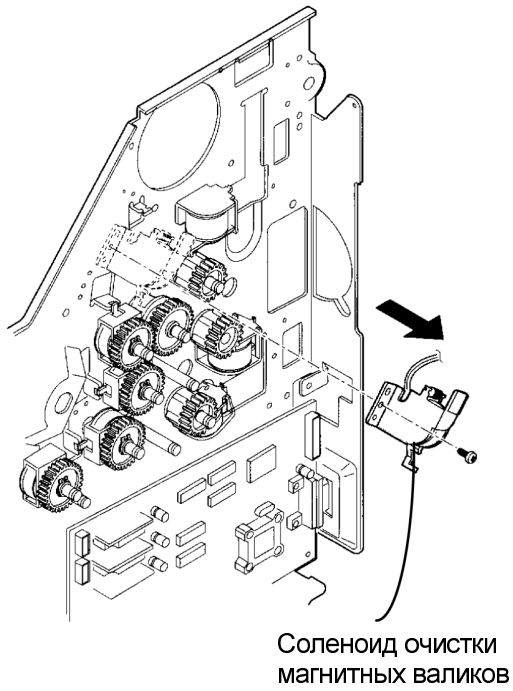

Рисунок 2. Снятие соленоида очистки магнитных валиков

REP 5.1 МУФТЫ ЦВЕТНЫХ ТОНЕРОВ И МУФТА УСТРОЙСТВА ОЧИСТКИ МАГНИТНЫХ ВАЛИКОВ

СПИСОК ЗАПАСНЫХ ЧАСТЕЙ PL 5.5

СНЯТИЕ

ПРЕДУПРЕЖДЕНИЕ

Выключите питание принтера и отсоедините сетевой кабель.

1. (Рисунок 1): Снимите следующее:
   a. Модуль принт-картриджа.
   b. Модуль цветного проявления.
   c. Модуль черно-белого проявления.
   d. Правую боковую крышку (REP 1.3).
   e. Верхнюю крышку (REP 1.1).
   f. Заднюю крышку (REP 1.2).
2. (Рисунок 1): Снимите крышку соответствующей муфты и снимите муфту.

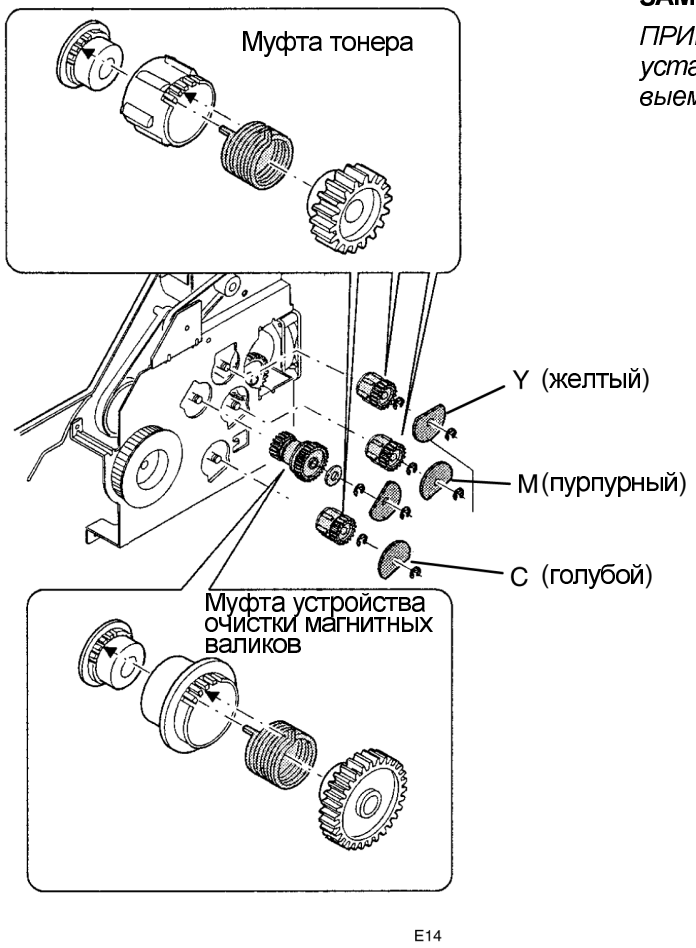

Рисунок 1. Снятие муфт

ЗАМЕНА

ПРИМЕЧАНИЕ: При установке новой муфты установите кончик пружины в среднюю из 5 выемок.

REP 5.2 МУФТЫ МАГНИТНЫХ ВАЛИКОВ

СПИСОК ЗАПАСНЫХ ЧАСТЕЙ PL 5.1

СНЯТИЕ

ПРЕДУПРЕЖДЕНИЕ

Выключите питание принтера и отсоедините сетевой кабель.

1. Снимите следующее:
   a. Модуль принт-картриджа.
   b. Модуль цветного проявления.
   c. Модуль черно-белого проявления.
   d. Правую боковую крышку (REP 1.3).
   e. Верхнюю крышку (REP 1.1).
   f. Заднюю крышку (REP 1.2).
2. Снимите ремни двигателя главного привода (REP 4.2).
3. (Рисунок 1): Снимите крышку привода.

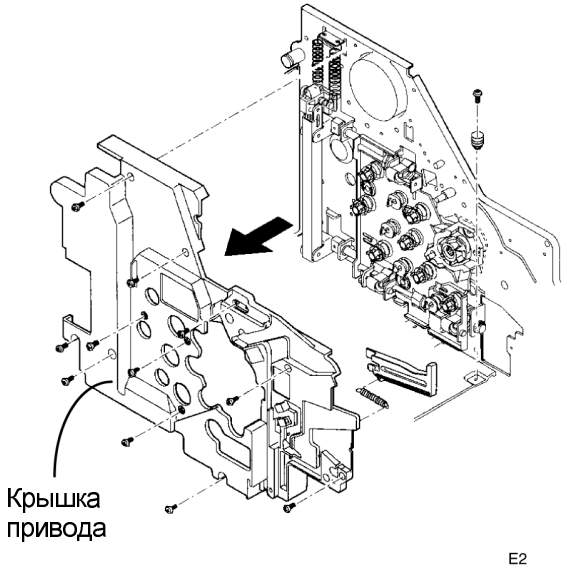

Рисунок 1. Снятие крышки привода

4. (Рисунок 2): Снимите пружины натяжения.

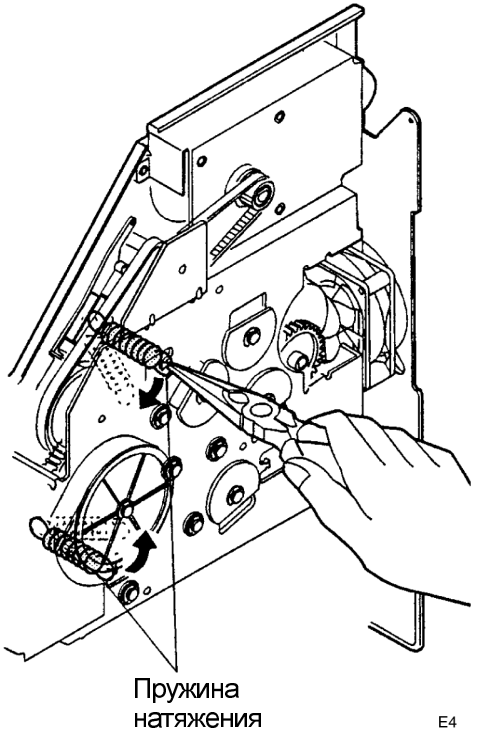

Рисунок 2. Снятие пружин

5. (Рисунок 3): Снимите 3 штифта и блок.

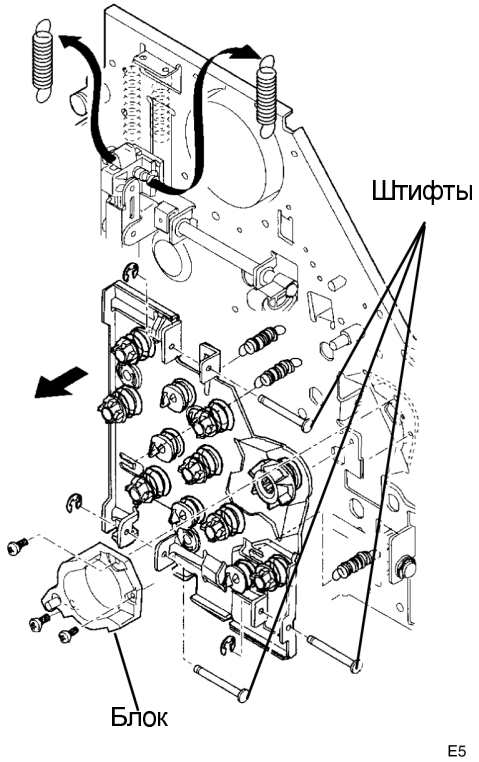

Рисунок 3. Снятие штифтов и блока

6. (Рисунок 4): Снимите раму внутреннего привода.

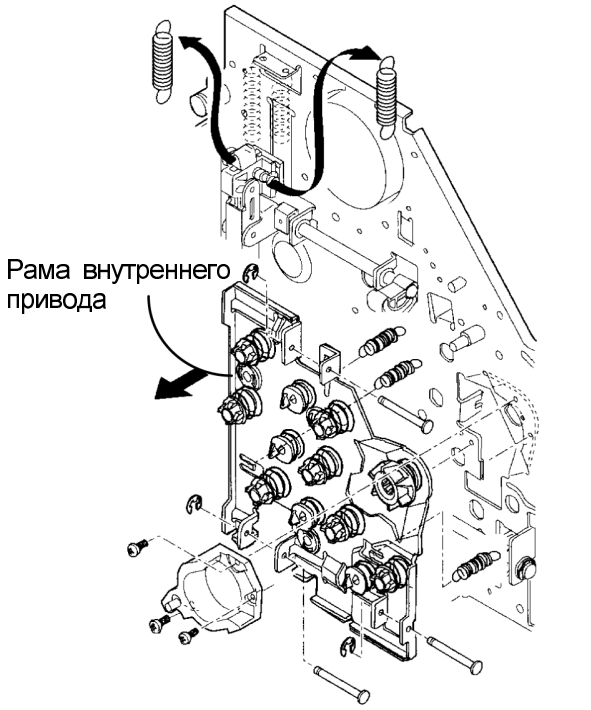

Рисунок 4. Снятие рамы внутреннего привода

7. (Рисунок 5): Снимите раму внешнего привода.
   a. Снимите шкив.
   b. Снимите крышки муфт.
   c. Снимите раму внешнего привода.

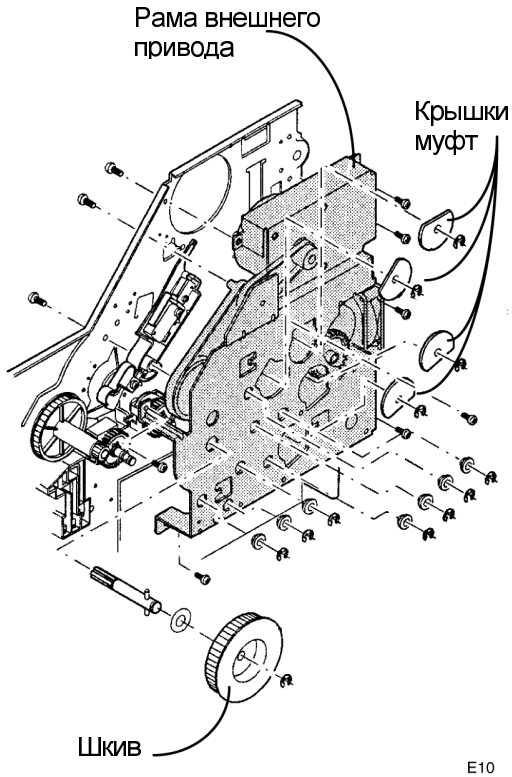

Рисунок 5. Снятие рамы внешнего привода

8. (Рисунок 6): Снимите муфту магнитного валика.

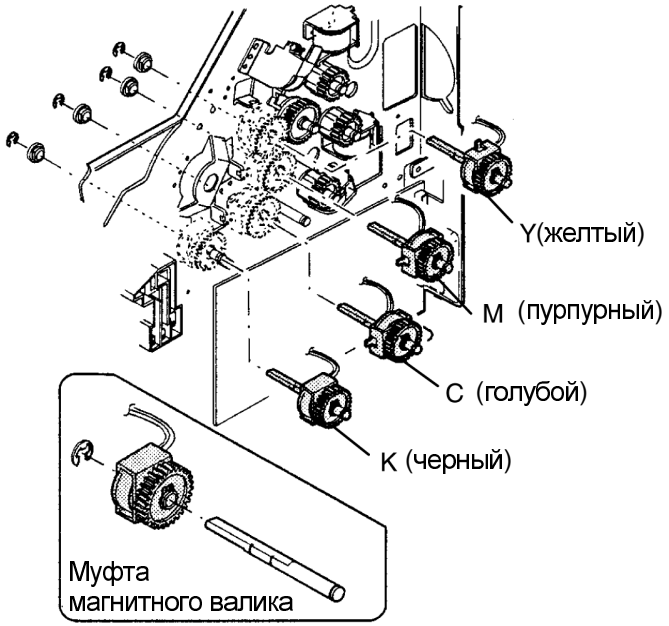

E13

Рисунок 6. Снятие муфты магнитного валика

REP 6.1 КОНТАКТЫ БАРАБАНА

СПИСОК ЗАПАСНЫХ ЧАСТЕЙ PL 6.1

СНЯТИЕ

ПРЕДУПРЕЖДЕНИЕ

Выключите питание принтера и отсоедините сетевой кабель.

1. (Рисунок 1): Снимите следующее:
   a. Модуль принт-картриджа.
   b. Модуль цветного проявления.
   c. Модуль черно-белого проявления.
   d. Правую боковую крышку (REP 1.3).
   e. Верхнюю крышку (REP 1.1).
   f. Заднюю крышку (REP 1.2).
2. (Рисунок 1): Отверните винты и отсоедините провода подачи напряжений переноса, заряда и сетки.

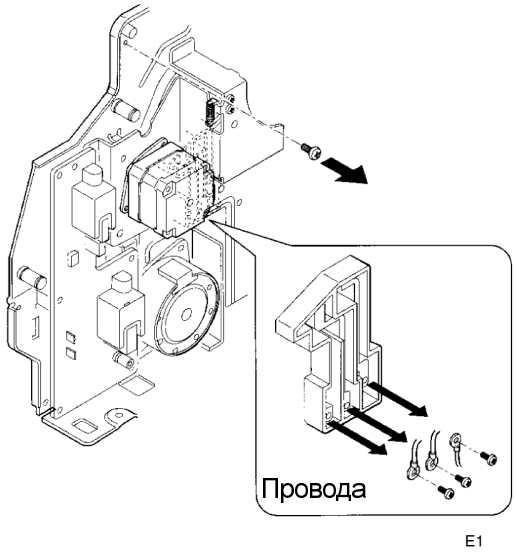

Рисунок 1. Отсоединение проводов высокого напряжения

3. (Рисунок 2): Снимите крышку привода.

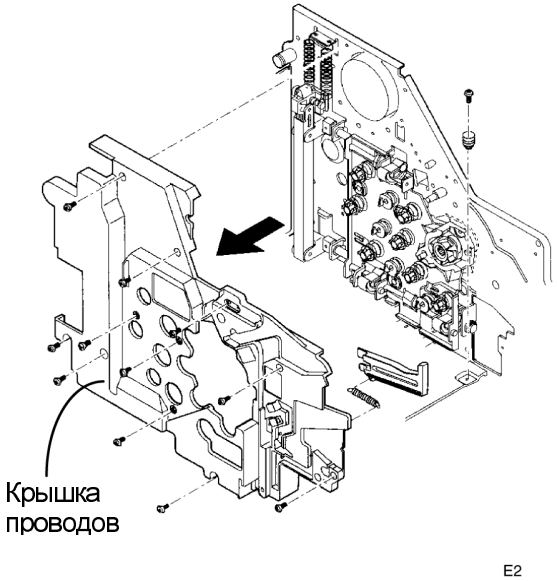

Рисунок 2. Снятие крышки привода

4. (Рисунок 3): Снимите контакты барабана.

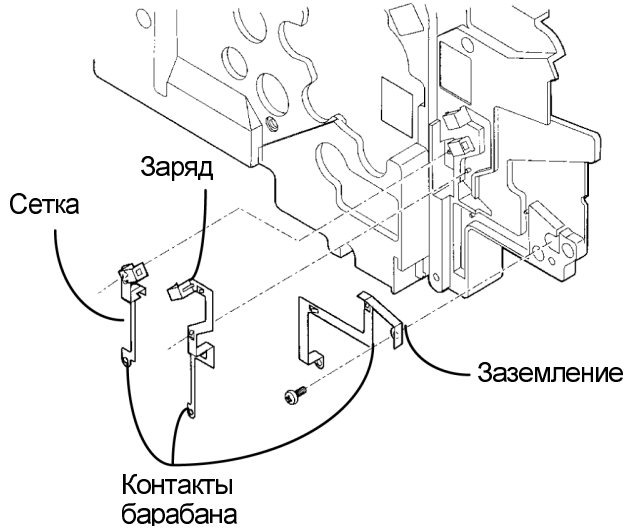

Рисунок 3. Снятие контактов барабана

REP 6.2 КУЛАЧКИ СКОЛЬЖЕНИЯ

СПИСОК ЗАПАСНЫХ ЧАСТЕЙ PL 6.2

СНЯТИЕ

ПРЕДУПРЕЖДЕНИЕ

Выключите питание принтера и отсоедините сетевой кабель.

1. (Рисунок 1): Снимите следующее:
   a. Модуль принт-картриджа.
   b. Модуль цветного проявления.
   c. Модуль черно-белого проявления.
   d. Правую боковую крышку (REP 1.3).
   e. Верхнюю крышку (REP 1.1).
   f. Заднюю крышку (REP 1.2).
2. (Рисунок 1): Снимите крышку привода.

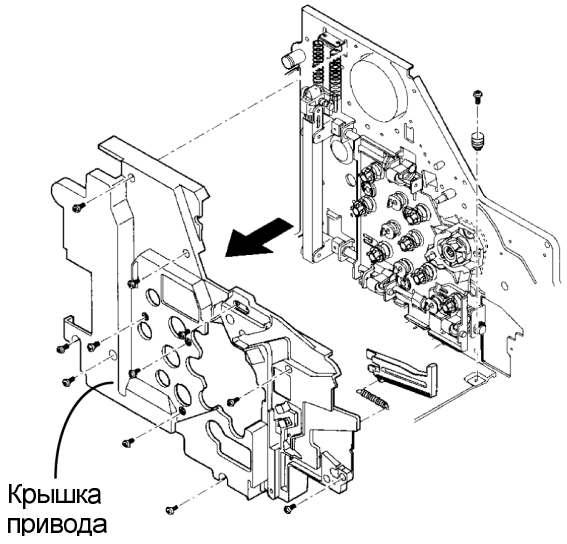

Рисунок 1. Снятие крышки привода

3. (Рисунок 2): Снимите пружины натяжения.

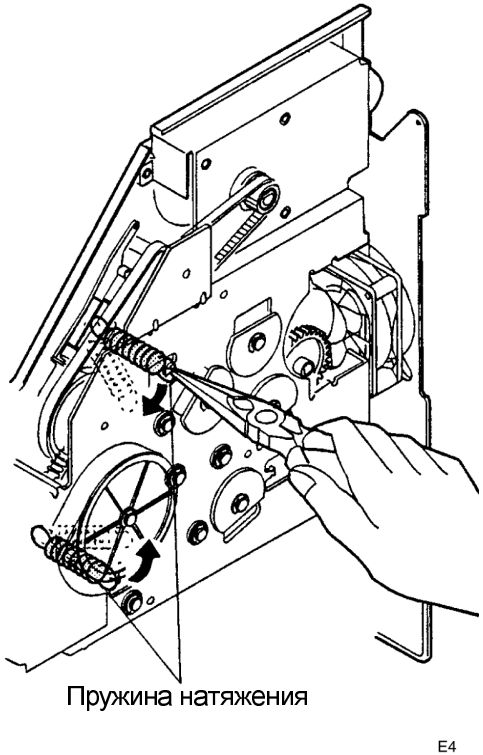

Рисунок 2. Снятие пружин

4. (Рисунок 3): Снимите 3 штифта и блок.

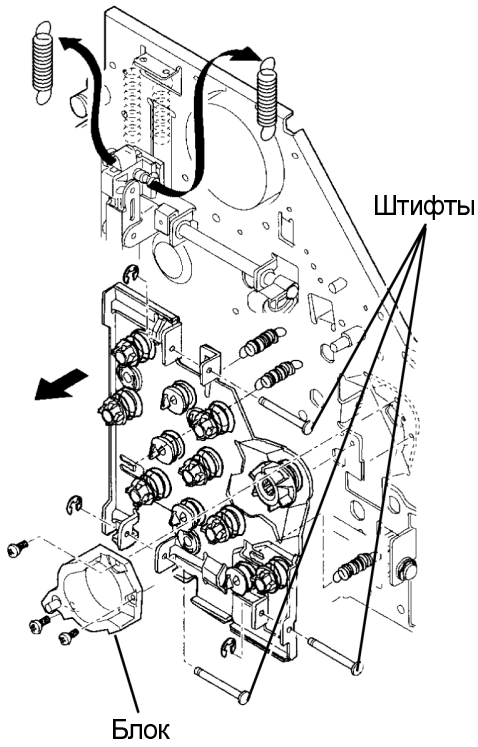

Рисунок 3. Снятие штифтов и блока

5. (Рисунок 4): Снимите раму внутреннего привода и пружины рычага скольжения.

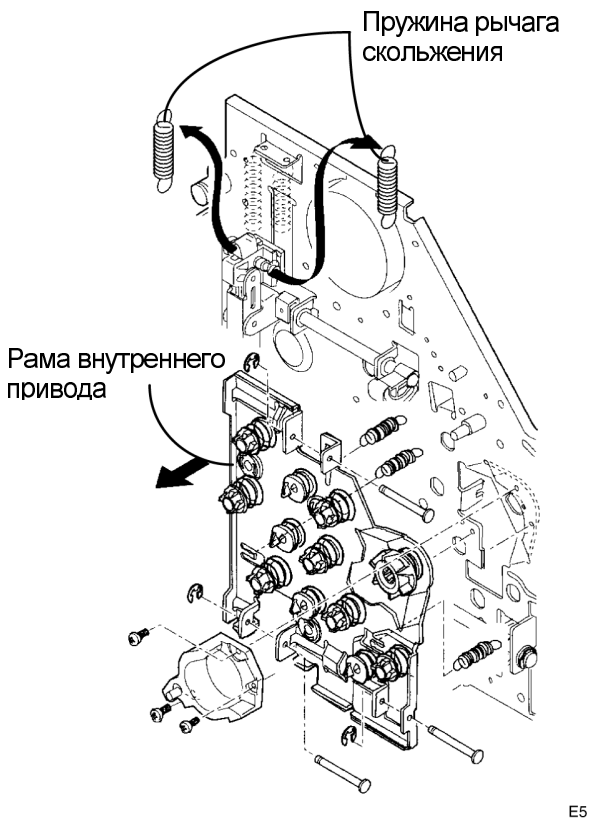

Рисунок 4. Снятие рамы внутреннего привода и пружин

6. (Рисунок 5): Снимите штифт и рычаг кулачка скольжения.

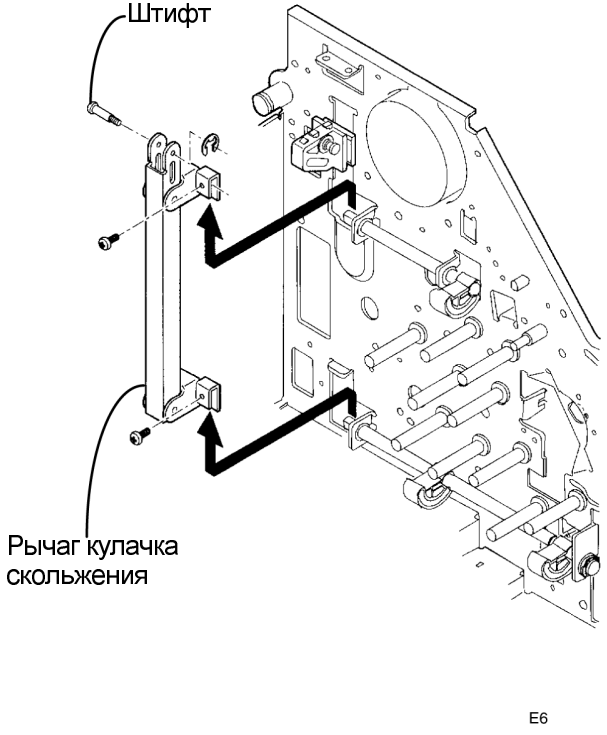

Рисунок 5. Снятие рычага кулачка скольжения

7. (Рисунок 6): Снимите оси и кулачки.

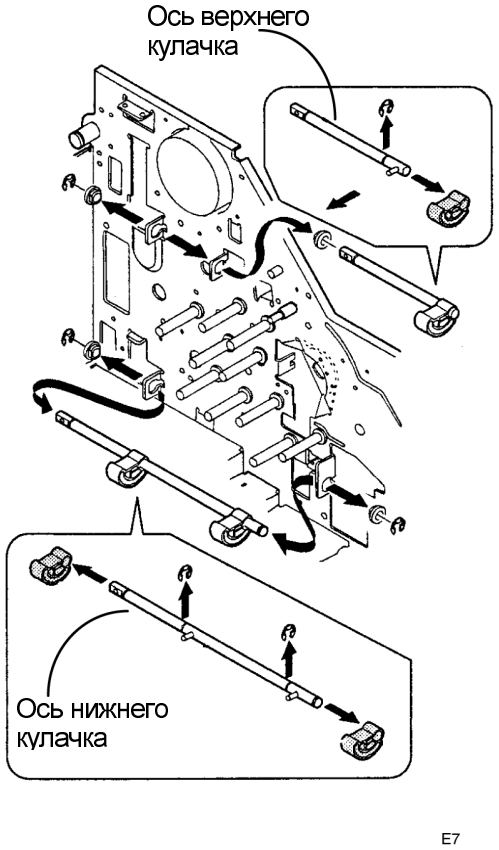

Рисунок 6. Снятие осей и кулачков

REP 8.1 НАПРАВЛЯЮЩАЯ БУМАГИ (U-ОБРАЗНАЯ)

СПИСОК ЗАПАСНЫХ ЧАСТЕЙ PL 8.1

СНЯТИЕ

ПРЕДУПРЕЖДЕНИЕ

Выключите питание принтера и отсоедините сетевой кабель.

1. Снимите кассету для бумаги.
2. Снимите переднюю крышку (REP 1.4).
3. (Рисунок 1): Откройте узел барабана переноса и снимите фьюзер.

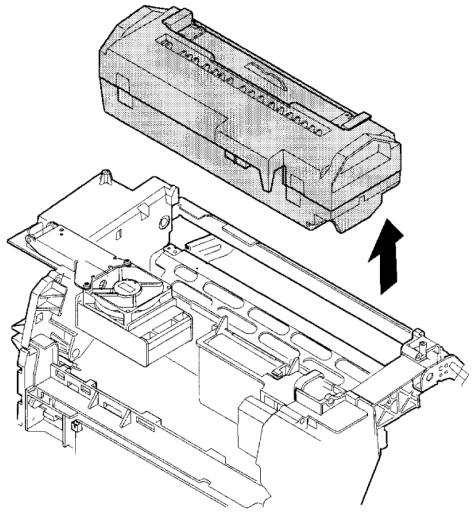

A41

Рисунок 1. Снятие фьюзера

4. (Рисунок 2): Снимите крышку муфты.

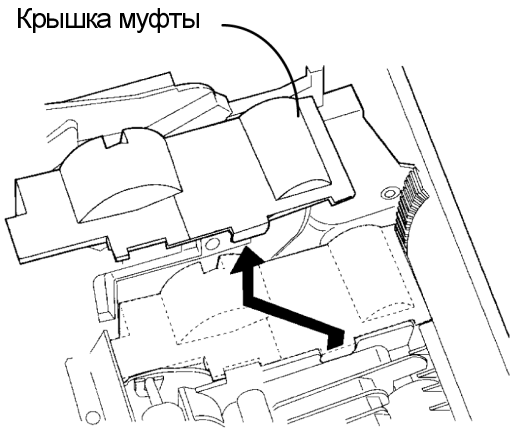

D7

Рисунок 2. Снятие крышки муфты

5. (Рисунок 3): Отверните два винта и освободите два фиксатора.
6. Снимите направляющую бумаги (U-образную).

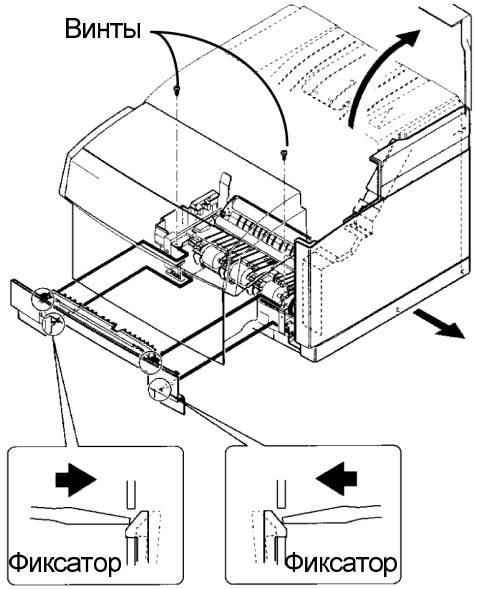

D8

Рисунок 3. Снятие направляющей бумаги

REP 8.2 УЗЕЛ ПОДАЧИ БУМАГИ

СПИСОК ЗАПАСНЫХ ЧАСТЕЙ PL 8.1

СНЯТИЕ

ПРЕДУПРЕЖДЕНИЕ

Выключите питание принтера и отсоедините сетевой кабель.

1. Снимите следующее:
   a. Емкость для отработанного тонера.
   b. Правую боковую крышку (REP 1.3).
   c. Направляющую бумаги (REP 8.1).
2. (Рисунок 1): Снимите крышку разъемов.

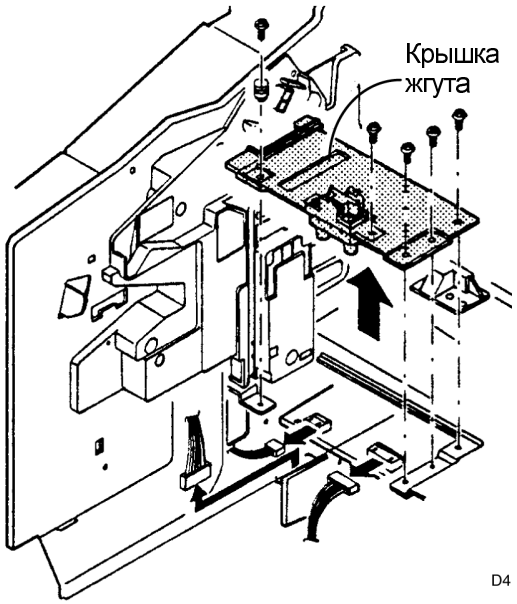

Рисунок 1. Снятие крышки разъемов

3. (Рисунок 2): Отверните винты, отсоедините разъем и снимите двигатель подачи бумаги.

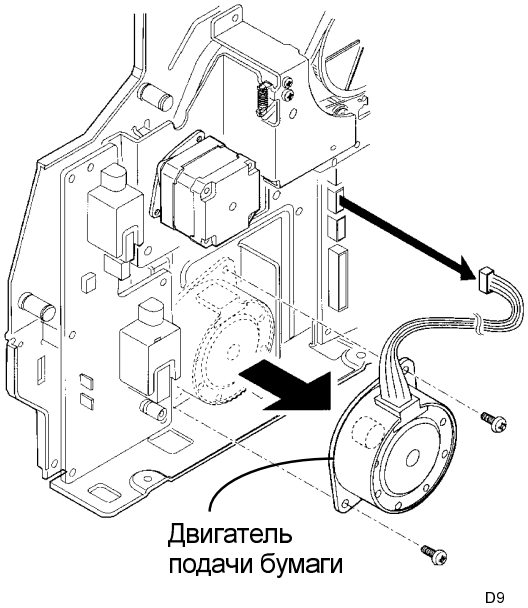

Рисунок 2. Снятие двигателя подачи бумаги

4. (Рисунок 3): Отверните четыре винта и отсоедините разъемы (CN101, 102, 105).
5. Сдвиньте принтер на себя до края рабочего стола.

ПРИМЕЧАНИЕ: Во время снятия узла подачи бумаги необходимо повернуть узел барабана переноса.

6. Пропуская провода через отверстие, снимите узел подачи бумаги.

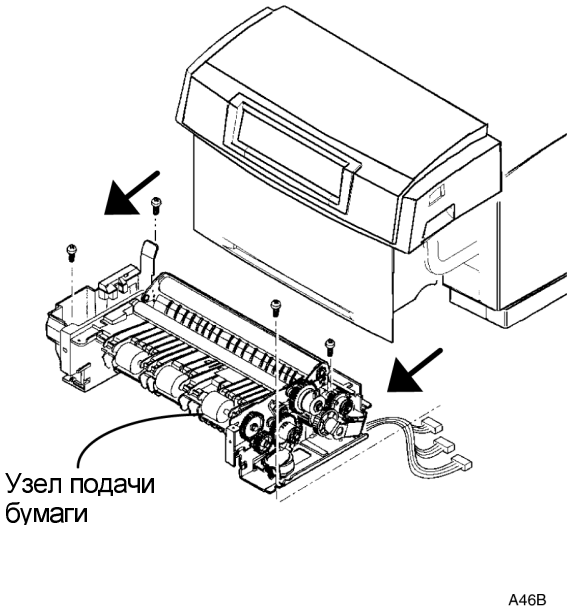

Рисунок 3. Снятие узла подачи бумаги

REP 8.3 ДАТЧИК ПУСТОГО ЛОТКА

СПИСОК ЗАПАСНЫХ ЧАСТЕЙ PL 8.2

СНЯТИЕ

ПРЕДУПРЕЖДЕНИЕ

Выключите питание принтера и отсоедините сетевой кабель.

1. Снимите следующее:
   a. Направляющую бумаги (REP 8.1).
   b. Узел подачи бумаги (REP 8.2).
2. (Рисунок 1): Освободите и осторожно снимите датчик, смещая в указанном направлении.

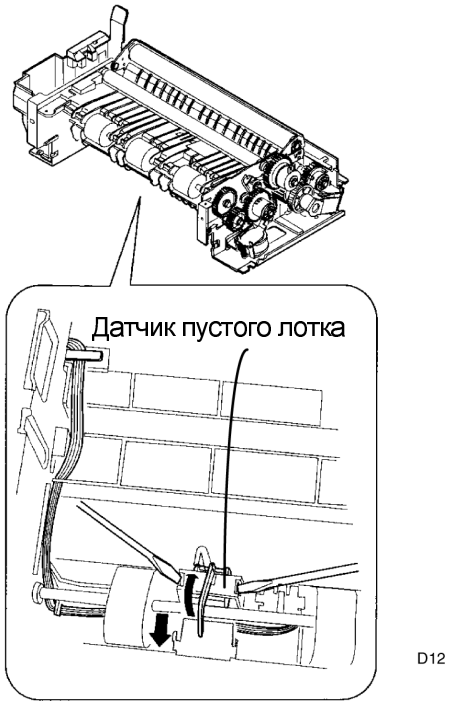

Рисунок 1. Снятие датчика пустого лотка

REP 8.4 ДАТЧИК РЕГИСТРАЦИИ

СПИСОК ЗАПАСНЫХ ЧАСТЕЙ PL 8.2

СНЯТИЕ

ПРЕДУПРЕЖДЕНИЕ

Выключите питание принтера и отсоедините сетевой кабель.

1. Снимите следующее:
   a. Направляющую бумаги (REP 8.1).
   b. Узел подачи бумаги (REP 8.2).
   c. Датчик пустого лотка (REP 8.3).
2. (Рисунок 1): Отсоедините и осторожно снимите датчик регистрации.

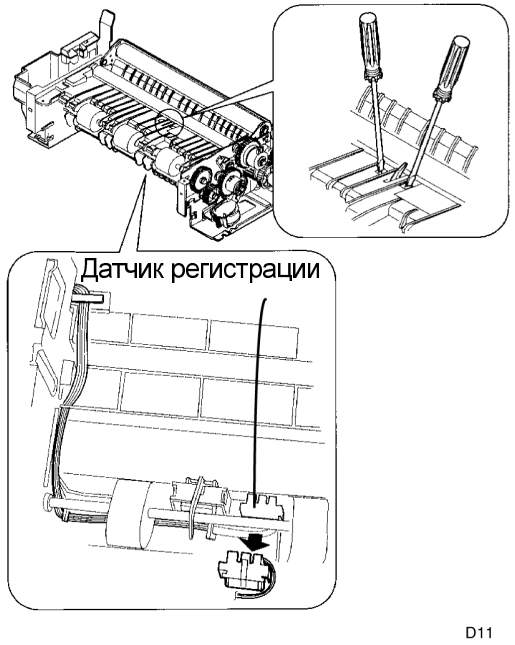

Рисунок 1. Снятие датчика регистрации

УСТАНОВКА

ПРИМЕЧАНИЕ: При замене датчика регистрации убедитесь, что он плотно встал на место и его активатор ходит свободно.

REP 8.5 МУФТА И СОЛЕНОИД ПОДАЧИ

СПИСОК ЗАПАСНЫХ ЧАСТЕЙ PL 8.2

СНЯТИЕ

ПРЕДУПРЕЖДЕНИЕ

Выключите питание принтера и отсоедините сетевой кабель.

1. Снимите следующее:
   a. Направляющую бумаги (REP 8.1).
   b. Узел подачи бумаги (REP 8.2).
2. (Рисунок 1): Снимите муфту подачи и соленоид подачи.

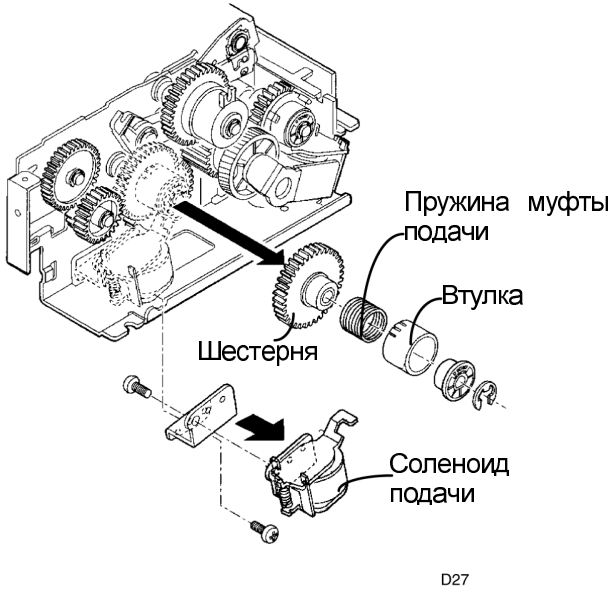

Рисунок 1. Снятие соленоида подачи и муфты подачи

УСТАНОВКА

ПРИМЕЧАНИЕ: После сборки узла рукой покрутите вал ролика подачи, нажимая пальцем на якорь соленоида подачи. Проверьте, что якорь входит в зацепление с муфтой подачи и останавливает ролики подачи, когда они находятся в положении “плоская часть снизу”.

REP 8.6 МУФТА РЕГИСТРАЦИИ

СПИСОК ЗАПАСНЫХ ЧАСТЕЙ PL 8.3

СНЯТИЕ

ПРЕДУПРЕЖДЕНИЕ

Выключите питание принтера и отсоедините сетевой кабель.

1. Снимите следующее:
   a. Направляющую бумаги (REP 8.1).
   b. Узел подачи бумаги (REP 8.2).
2. (Рисунок 1): Снимите соленоид ролика заземления, шестерню нижнего ролика регистрации и муфту регистрации.

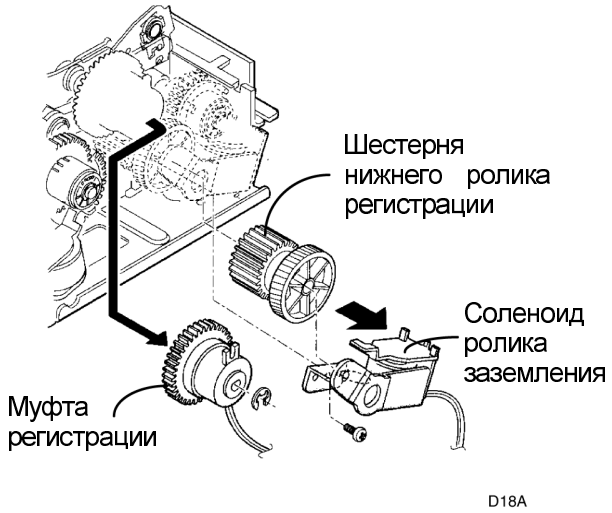

Рисунок 1. Снятие муфты регистрации

УСТАНОВКА

ПРИМЕЧАНИЕ: После сборки узла рукой покрутите вал ролика подачи, нажимая пальцем на якорь соленоида ролика заземления. Проверьте, что якорь входит в зацепление с муфтой ролика заземления и останавливает ролик заземления, когда он находится в нижнем положении.

REP 8.7 МУФТА РОЛИКА ЗАЗЕМЛЕНИЯ

СПИСОК ЗАПАСНЫХ ЧАСТЕЙ PL 8.7

СНЯТИЕ

ПРЕДУПРЕЖДЕНИЕ

Выключите питание принтера и отсоедините сетевой кабель.

1. Снимите следующее:
   a. Направляющую бумаги (REP 8.1).
   b. Узел подачи бумаги (REP 8.2).
2. (Рисунок 1): Снимите муфту ролика заземления.

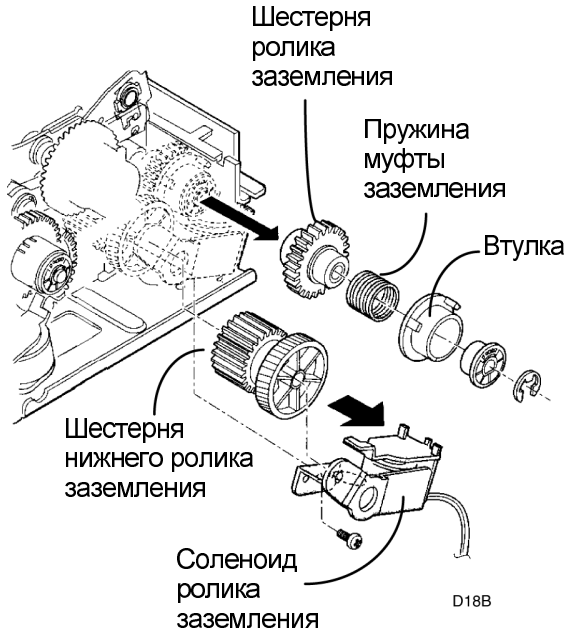

Рисунок 1. Снятие муфты ролика заземления

УСТАНОВКА

ПРИМЕЧАНИЕ: После сборки узла рукой покрутите вал ролика подачи, нажимая пальцем на якорь соленоида ролика заземления. Проверьте, что якорь входит в зацепление с муфтой ролика заземления и останавливает ролик заземления, когда он находится в нижнем положении.

REP 8.8 РОЛИК ПРИВОДА БУМАГИ

СПИСОК ЗАПАСНЫХ ЧАСТЕЙ PL 8.2

СНЯТИЕ

ПРЕДУПРЕЖДЕНИЕ

Выключите питание принтера и отсоедините сетевой кабель.

1. Снимите следующее:
   a. Направляющую бумаги (REP 8.1).
   b. Узел подачи бумаги (REP 8.2).
2. (Рисунок 1): Снимите крышку датчика отработанного тонера и датчик отработанного тонера.
3. Отцепите пружину, выньте ее за нижнюю часть и снимите емкость для отработанного тонера с узла подачи бумаги.

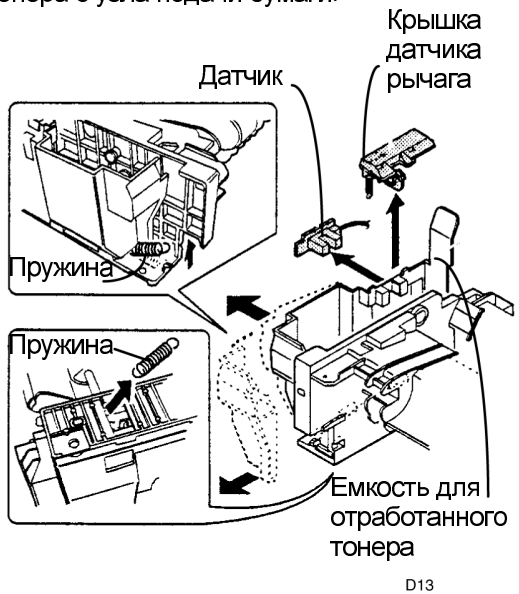

Рисунок 1. Снятие емкости для тонера

4. (Рисунок 2): Снимите стопорные кольца, шестерни и подшипники. Снимите ролик привода бумаги.

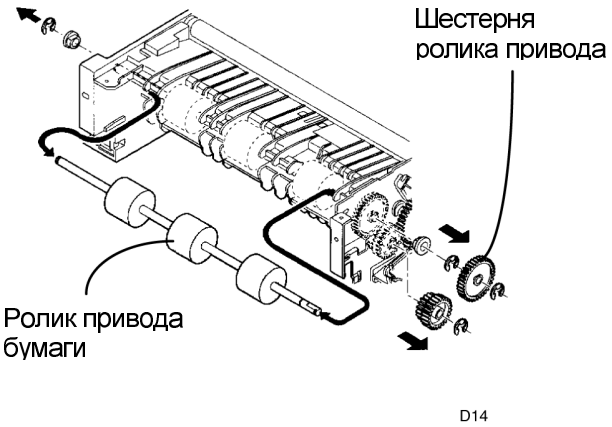

Рисунок 2. Снятие ролика привода бумаги

УСТАНОВКА

ПРИМЕЧАНИЕ: При установке емкости для отработанного тонера на место убедитесь, что она беспрепятственно ходит вперед и назад.

REP 8.9 РОЛИК ЗАЗЕМЛЕНИЯ

СПИСОК ЗАПАСНЫХ ЧАСТЕЙ PL 8.1

СНЯТИЕ

ПРЕДУПРЕЖДЕНИЕ

Выключите питание принтера и отсоедините сетевой кабель.

1. Снимите следующее:
   a. Направляющую бумаги (REP 8.1).
   b. Узел подачи бумаги (REP 8.2).
2. (Рисунок 1): Снимите крышку датчика отработанного тонера и датчик отработанного тонера.
3. Отцепите пружину, выньте ее снизу и снимите емкость для отработанного тонера с узла подачи бумаги.

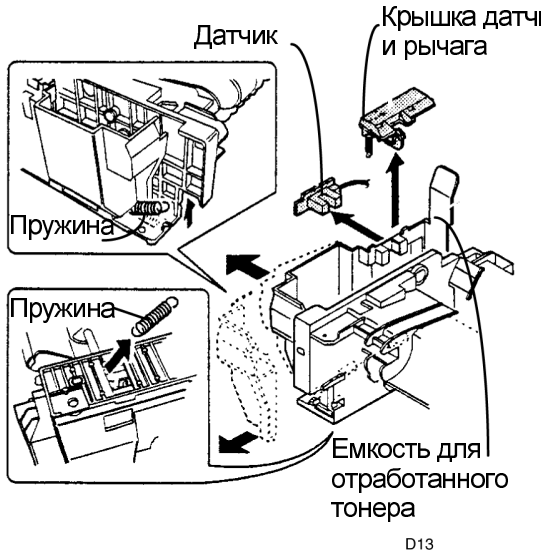

Рисунок 1. Снятие емкости для тонера

4. (Рисунок 2): Снимите стопорное кольцо, а затем узел ролика заземления.

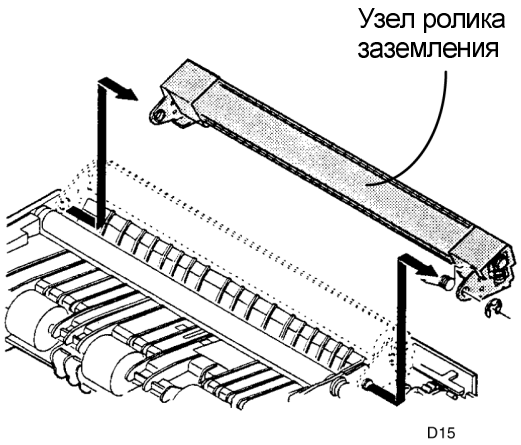

Рисунок 2. Снятие узла ролика заземления

5. (Рисунок 3): Снимите стопорные кольца и пружины, а затем ролик заземления.

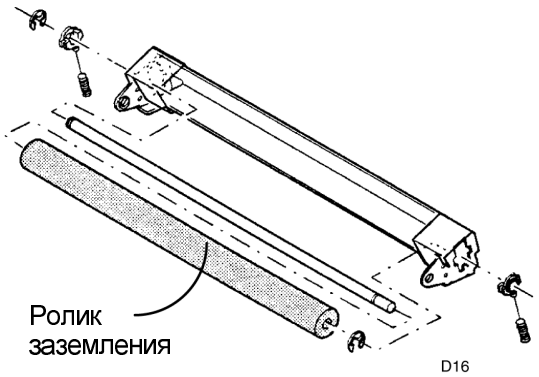

Рисунок 3. Снятие ролика заземления

УСТАНОВКА

ПРИМЕЧАНИЕ: При установке узла ролика заземления на место убедитесь, что он свободно вращается.

ПРИМЕЧАНИЕ: При установке на место емкости для отработанного тонера убедитесь, что она беспрепятственно ходит вперед и назад.

REP 8.10 ВЕРХНИЙ РОЛИК РЕГИСТРАЦИИ

СПИСОК ЗАПАСНЫХ ЧАСТЕЙ PL 8.2

СНЯТИЕ

ПРЕДУПРЕЖДЕНИЕ

Выключите питание принтера и отсоедините сетевой кабель.

1. Снимите следующее:
   a. Направляющую бумаги (REP 8.1).
   b. Узел подачи бумаги (REP 8.2).
2. (Рисунок 1): Снимите крышку датчика отработанного тонера и датчик отработанного тонера.
3. Отцепите пружину, выньте ее снизу и снимите емкость для отработанного тонера с узла подачи бумаги.



Рисунок 1. Снятие емкости для тонера

4. (Рисунок 2): Снимите показанные на рисунке соленоиды и муфты. Отложите их вместе. Будьте особенно внимательны с пружинами, поскольку они разные.

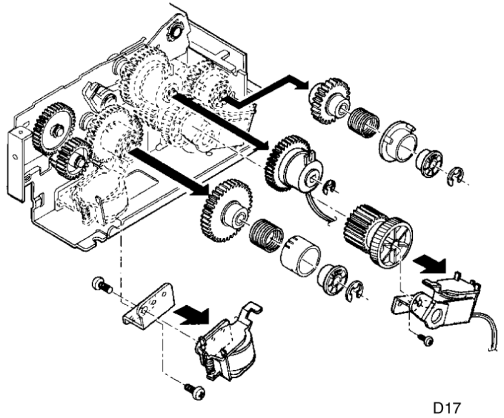

Рисунок 2. Снятие муфт и соленоидов

5. (Рисунок 3): Снимите остальные детали и снимите правую раму устройства подачи.

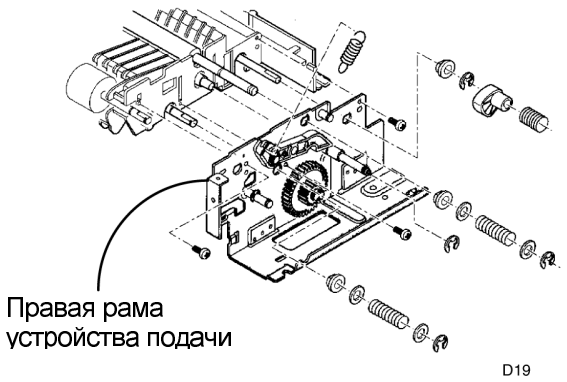

Рисунок 3. Снятие рамы устройства подачи

6. (Рисунок 4): Снимите клипсу и верхний ролик регистрации.

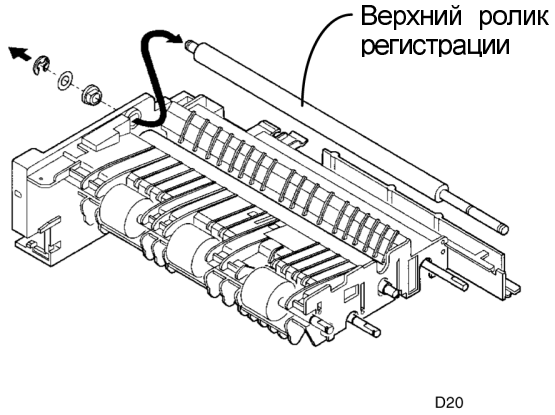

Рисунок 4. Снятие верхнего ролика регистрации

УСТАНОВКА

ПРИМЕЧАНИЕ: При установке емкости для отработанного тонера на место убедитесь, что она беспрепятственно ходит вперед и назад.

REP 8.11 НИЖНИЙ РОЛИК РЕГИСТРАЦИИ

СПИСОК ЗАПАСНЫХ ЧАСТЕЙ PL 8.2

СНЯТИЕ

ПРЕДУПРЕЖДЕНИЕ

Выключите питание принтера и отсоедините сетевой кабель.

1. Снимите следующее:
   a. Направляющую бумаги (REP 8.1).
   b. Узел подачи бумаги (REP 8.2).
2. (Рисунок 1): Снимите крышку датчика отработанного тонера и датчик отработанного тонера.
3. Отцепите пружину, выньте ее снизу и снимите емкость для отработанного тонера с узла подачи бумаги.

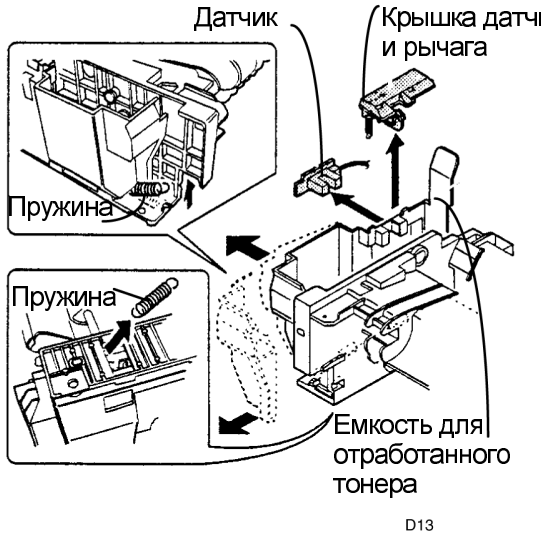

Рисунок 1. Снятие емкости для тонера

4. (Рисунок 2): Снимите показанные на рисунке соленоиды и муфты. Отложите их вместе. Будьте особенно внимательны с пружинами, поскольку они разные.

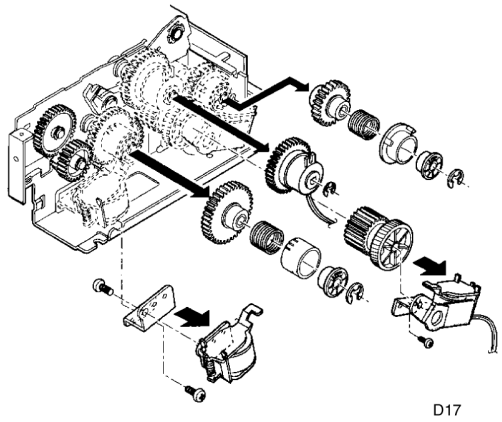

Рисунок 2. Снятие муфт и соленоидов

5. (Рисунок 3): Снимите остальные детали и снимите правую раму устройства подачи.

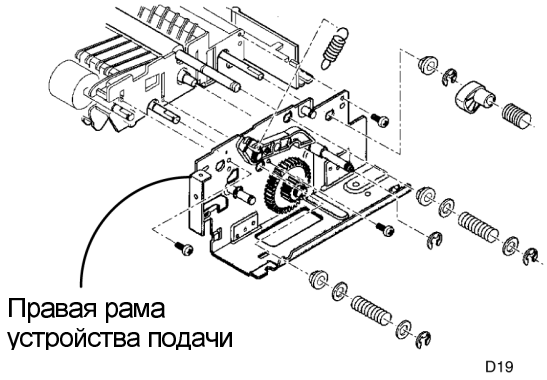

Рисунок 3. Снятие рамы устройства подачи

6. (Рисунок 4): Снимите рычаг натяжения и снимите нижний ролик регистрации.

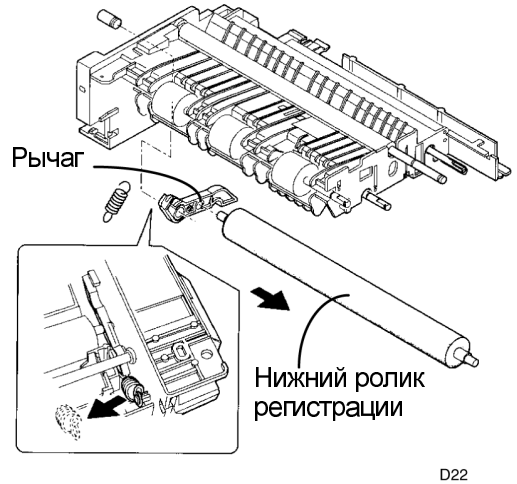

Рисунок 4. Снятие нижнего ролика регистрации

УСТАНОВКА

ПРИМЕЧАНИЕ: При установке емкости для отработанного тонера на место убедитесь, что она беспрепятственно ходит вперед и назад.

REP 8.12 РОЛИК ПОДАЧИ

СПИСОК ЗАПАСНЫХ ЧАСТЕЙ PL 8.2

СНЯТИЕ

ПРЕДУПРЕЖДЕНИЕ

Выключите питание принтера и отсоедините сетевой кабель.

1. Снимите следующее:
   a. Направляющую бумаги (REP 8.1).
   b. Узел подачи бумаги (REP 8.2).
2. (Рисунок 1): Снимите крышку датчика отработанного тонера и датчик отработанного тонера.
3. Отцепите пружину, выньте ее снизу и снимите емкость для отработанного тонера с узла подачи бумаги.

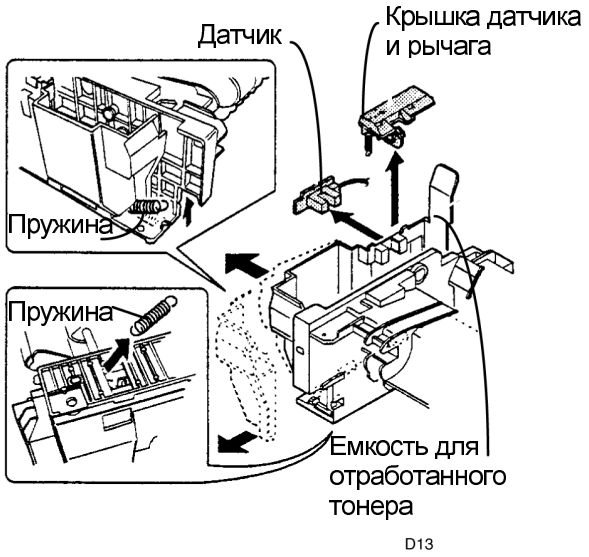

Рисунок 1. Снятие емкости для тонера

4. (Рисунок 2): Снимите показанные на рисунке соленоиды и муфты. Отложите их вместе. Будьте особенно внимательны с пружинами, поскольку они разные.

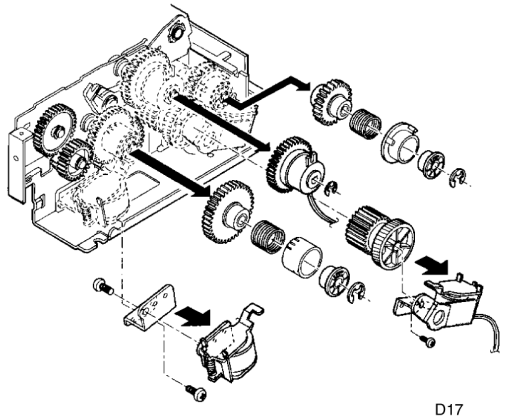

Рисунок 2. Снятие муфт и соленоидов

5. (Рисунок 3): Снимите остальные детали и снимите правую раму устройства подачи.

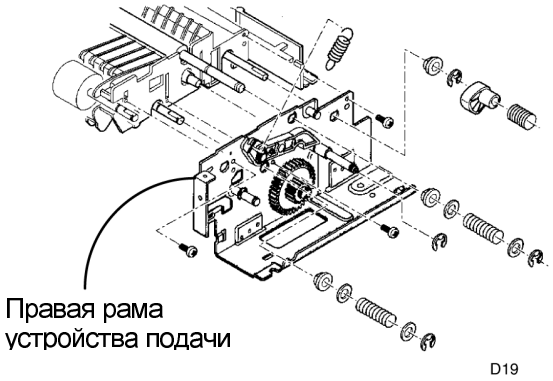

Рисунок 3. Снятие рамы устройства подачи

6. (Рисунок 4): Снимите стопорное кольцо и ролик подачи.

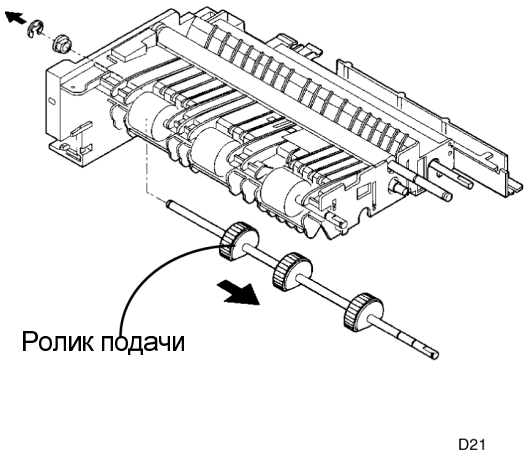

Рисунок 4. Снятие ролика подачи

УСТАНОВКА

ПРИМЕЧАНИЕ: При установке емкости для отработанного тонера на место убедитесь, что она беспрепятственно ходит вперед и назад.

REP 8.13 ДАТЧИК ОТРАБОТАННОГО ТОНЕРА

СПИСОК ЗАПАСНЫХ ЧАСТЕЙ PL 8.1

СНЯТИЕ

ПРЕДУПРЕЖДЕНИЕ

Выключите питание принтера и отсоедините сетевой кабель.

1. Снимите следующее:
   a. Направляющую бумаги (REP 8.1).
   b. Узел подачи бумаги (REP 8.2).
2. (Рисунок 1): Снимите крышку датчика отработанного тонера и датчик отработанного тонера.

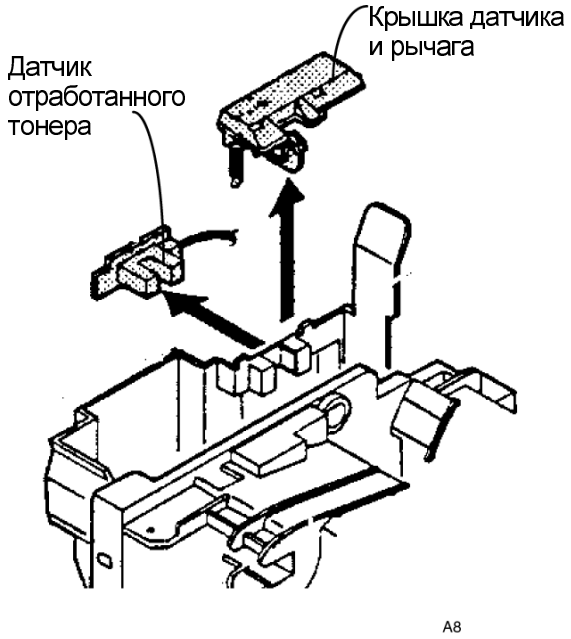

Рисунок 1. Снятие датчика отработанного тонера

УСТАНОВКА

ПРИМЕЧАНИЕ: При установке датчика отработанного тонера и крышки на место убедитесь, что рычаг беспрепятственно ходит вперед и назад.

REP 9.1 УЗЕЛ ПАЛЬЦЕВ ОТДЕЛЕНИЯ

СПИСОК ЗАПАСНЫХ ЧАСТЕЙ PL 9.3

СНЯТИЕ

ПРЕДУПРЕЖДЕНИЕ

Выключите питание принтера и отсоедините сетевой кабель.

1. Откройте принтер.
2. (Рисунок 1): Снимите узел фьюзера.
3. Положите между пальцами отделения и барабаном переноса лист бумаги.

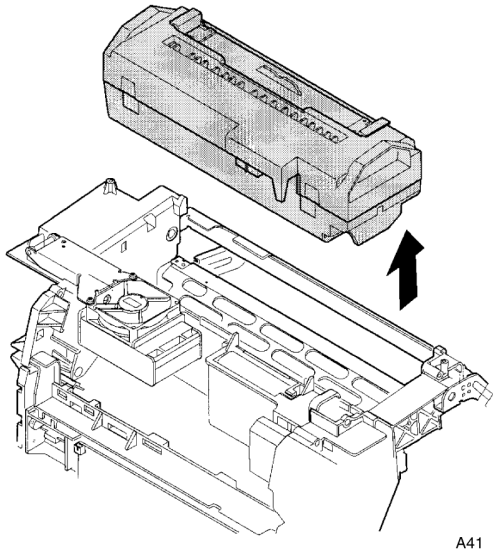

Рисунок 1. Снятие узла фьюзера

4. (Рисунок 2): Отверните винт и снимите фиксатор пружины.
5. Отверните винт и снимите рычаг узла отделения.
6. Снимите узел пальцев отделения и активатор датчика застревания прозрачной пленки.

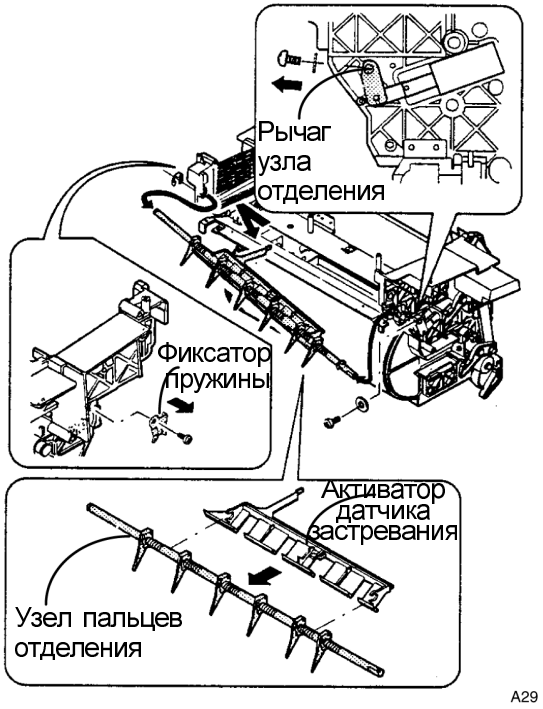

Рисунок 2. Снятие узла пальцев отделения

УСТАНОВКА

ПРИМЕЧАНИЕ: Если активатор датчика застревания прозрачной пленки выходит из узла пальцев отделения, поверните рычаг узла отделения и установите активатор над плоскими проточками на валу пальцев отделения. Не пытайтесь "пристегнуть" активатор к валу.

ПРИМЕЧАНИЕ: При замене активатора датчика застревания прозрачной пленки убедитесь, что он перекрывает датчик застревания и движется свободно.

ПРИМЕЧАНИЕ: Если вы испытываете трудности при установке узла пальцев отделения из-за активатора датчика застревания прозрачной пленки, снимите датчик застревания и установите вначале узел пальцев отделения, а затем датчик застревания. Устанавливая датчик застревания, поднимите его активатор и проверьте, перекрывает ли он датчик. Если вы неправильно установите датчик, при включении питания принтера произойдет застревание у барабана.

ПРИМЕЧАНИЕ: Несколько раз вручную подвигайте якорь соленоида узла отделения и проверьте работу пальцев отделения.

REP 9.2 СОЛЕНОИД ОЧИСТКИ БАРАБАНА ПЕРЕНОСА

СПИСОК ЗАПАСНЫХ ЧАСТЕЙ PL 9.1

СНЯТИЕ

ПРЕДУПРЕЖДЕНИЕ

Выключите питание принтера и отсоедините сетевой кабель.

1. Снимите переднюю крышку (REP 1.4).
2. (Рисунок 1): Снимите большое стопорное кольцо крепления фиксатора узла барабана переноса и снимите фиксатор со штырька. Этим вы обеспечите доступ к винту крепления соленоида очистки барабана переноса.

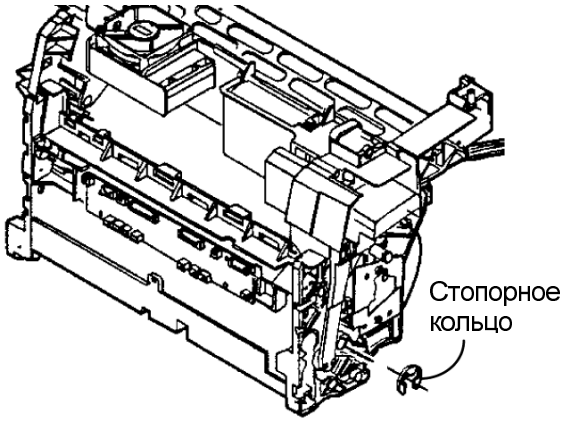

Рисунок 1. Снятие стопорного кольца

3. (Рисунок 2): Отверните винт и снимите соленоид очистки барабана переноса.

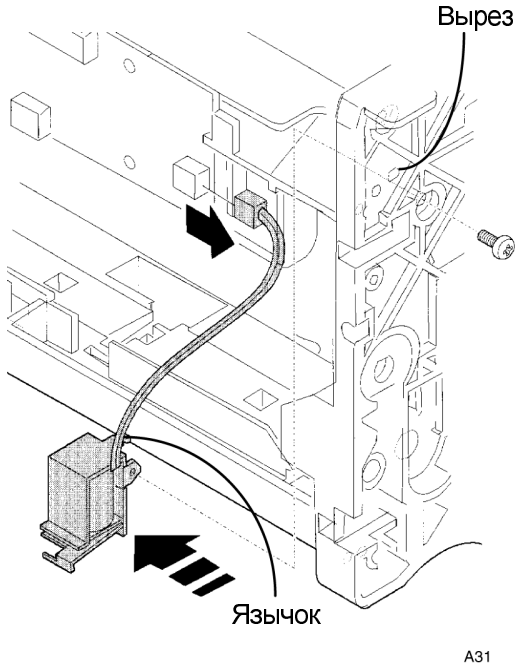

Рисунок 1. Снятие соленоида очистки барабана переноса

УСТАНОВКА

ПРИМЕЧАНИЕ: При установке соленоида очистки барабана соленоида переноса следите, чтобы язычок соленоида попал в вырез каркаса.

ПРИМЕЧАНИЕ: Наблюдайте за узлом очистки во время настройки качества печати. При включении соленоида очистки узел очистки должен продвинуться вперед. При выключении соленоида узел очистки должен вернуться назад.

REP 9.3 МУФТА ОЧИСТКИ БАРАБАНА ПЕРЕНОСА

СПИСОК ЗАПАСНЫХ ЧАСТЕЙ PL 9.4

СНЯТИЕ

ПРЕДУПРЕЖДЕНИЕ

Выключите питание принтера и отсоедините сетевой кабель.

1. Снимите переднюю крышку (REP 1.4).
2. Снимите соленоид очистки барабана переноса (REP 9.2).
3. (Рисунок 2): Снимите фиксатор пружины и стопорные кольца. Правое кольцо очень мало.
4. Снимите правый и левый подшипники.
5. Снимите с нижнего промежуточного ролика ремня стопорное кольцо и большую шайбу.
6. Плата разъема закреплена на пластиковом каркасе. Этот каркас имеет V-образную выемку, которая находится над осью кулачка. Нажав на деталь с выемкой, отведите ее назад и, потянув ось кулачка вперед и влево, снимите узел оси кулачка.
7. Снимите муфту очистки барабана переноса.

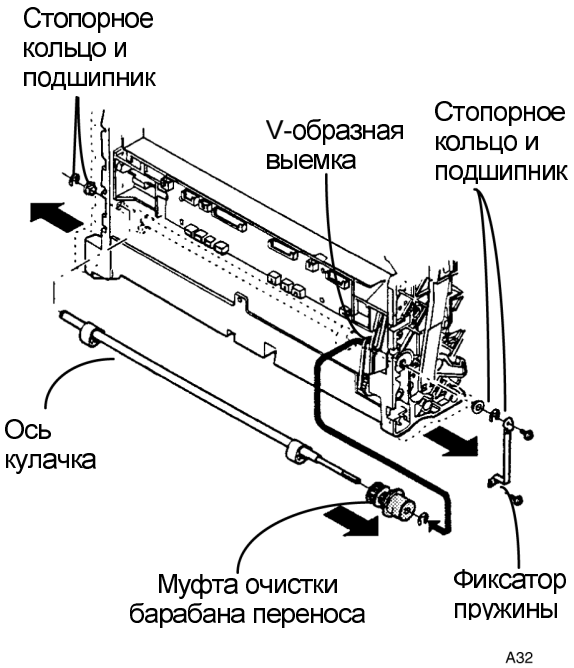

Рисунок. Снятие муфты очистки барабана переноса

УСТАНОВКА

ПРИМЕЧАНИЕ: (Рисунок 2): При сборке муфты расположите выступ втулки напротив плоского участка отверстия и не забудьте вставить конец пружины в прорезь муфты. Если вы не уверены в том, что правильно соберете муфту, установите новую муфту вместе с новым узлом муфты очистки барабана переноса.

ПРИМЕЧАНИЕ: Наблюдайте за узлом очистки во время настройки качества копий. При включении соленоида очистки узел очистки должен продвинуться вперед и кулачок должен давить на него своей верхней точкой. При выключении соленоида узел очистки должен вернуться назад и кулачок на него должен давить своей нижней точкой.

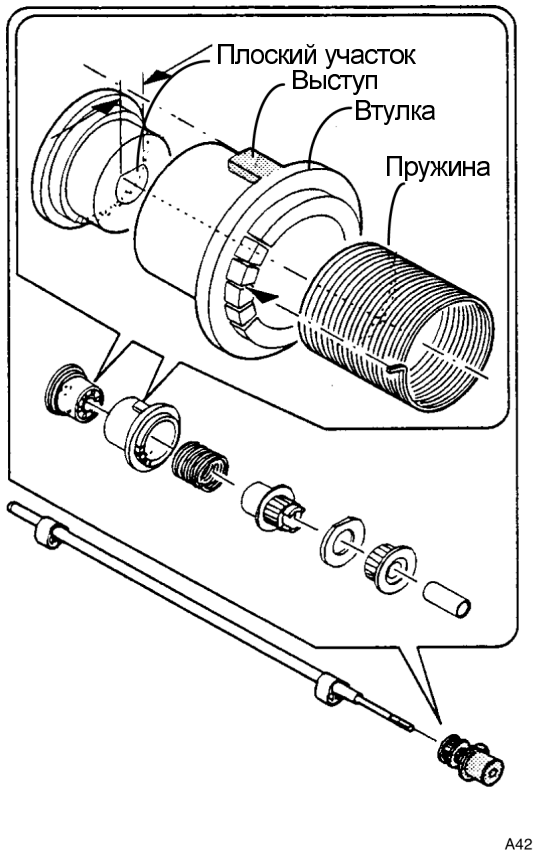

Рисунок 2. Сборка муфты

REP 9.4 УЗЕЛ ОЧИСТКИ БАРАБАНА ПЕРЕНОСА

СПИСОК ЗАПАСНЫХ ЧАСТЕЙ PL 9.4

СНЯТИЕ

ПРЕДУПРЕЖДЕНИЕ

Выключите питание принтера и отсоедините сетевой кабель.

1. Снимите переднюю крышку (REP 1.4).
2. Снимите возвратную пружину узла очистки барабана переноса.
3. (Рисунок 1): Отверните шесть винтов.
4. Осторожно приподнимите узел барабана переноса над поддоном и выньте поддон узла барабана переноса.

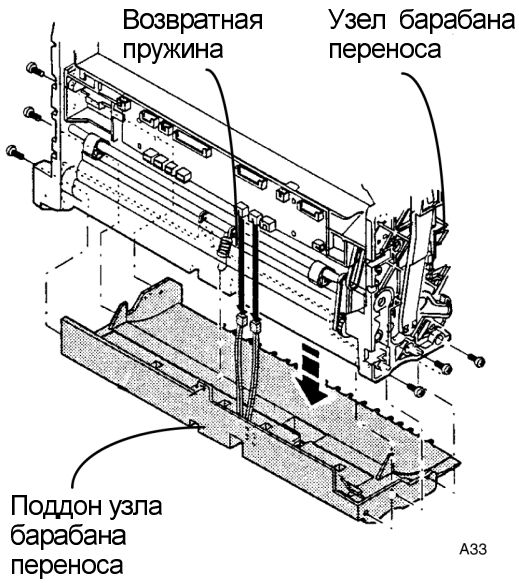

Рисунок 1. Снятие поддона узла барабана переноса

5. (Рисунок 2): Снимите задвижку тонера.
6. Снимите стопорное кольцо с узла очистки.
7. Снимите стопорное кольцо с вала кулачка.
8. Осторожно раздвиньте рамы барабана переноса и снимите узел очистки барабана переноса.

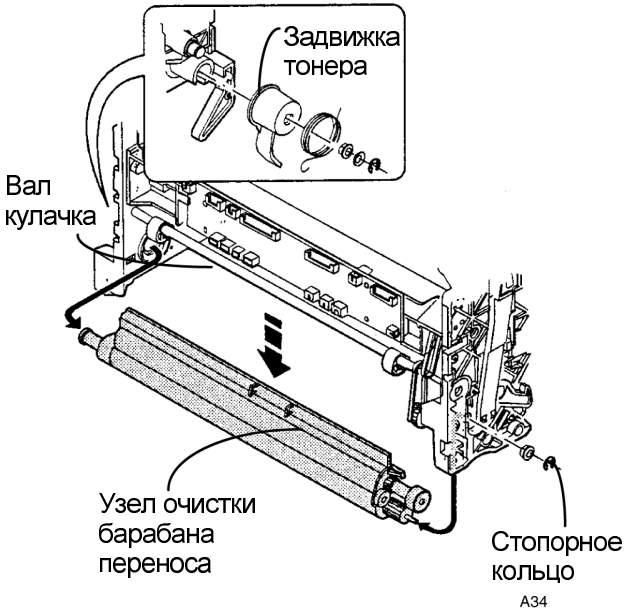

Рисунок 2. Снятие узла очистки барабана переноса

УСТАНОВКА

ПРИМЕЧАНИЕ: При установке узла очистки барабана переноса в левую раму следите за тем, чтобы он встал правильно. При неправильной установке вы не сможете установить стопорное кольцо.

ПРИМЕЧАНИЕ: (Рисунок 3): При установке поддона узла барабана переноса на место убедитесь, что V-образные вырезы на фланцах барабана переноса встали на V-образные выступы поддона узла барабана переноса. Фланцы барабана переноса НЕ вращаются. Если нижняя рама установлена правильно, шестерня барабана переноса может вращаться в обе стороны, а колеса регулировки зазора поворачиваться не будут.

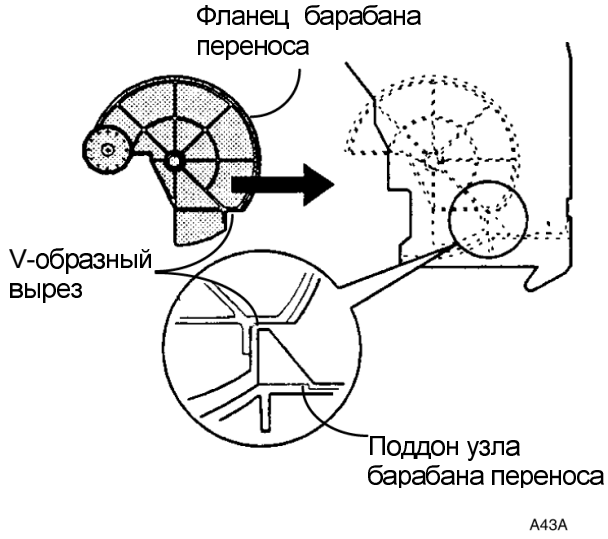

Рисунок 3. Установка поддона узла барабана переноса

REP 9.5 МУФТА ЩЕТКИ ОЧИСТКИ БАРАБАНА ПЕРЕНОСА

СПИСОК ЗАПАСНЫХ ЧАСТЕЙ PL 9.4

СНЯТИЕ

ПРЕДУПРЕЖДЕНИЕ

Выключите питание принтера и отсоедините сетевой кабель.

1. Снимите переднюю крышку (REP 1.4).
2. Снимите узел очистки барабана переноса (REP 9.4).
3. (Рисунок 1): Снимите муфту щетки очистки барабана переноса.

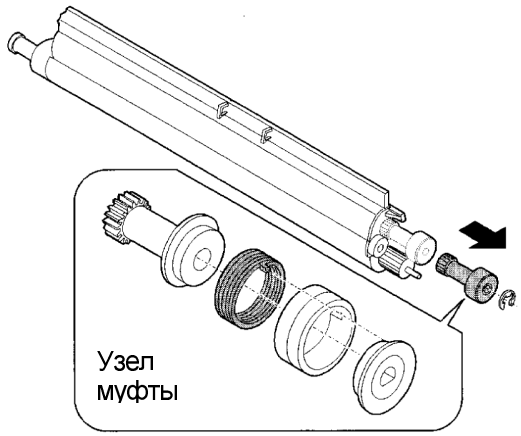

Рисунок 1. Снятие муфты щетки очистки барабана переноса

УСТАНОВКА

ПРИМЕЧАНИЕ: При установке муфты на место не забудьте зацепить пружину за вырез втулки.

REP 9.6 ЛЕЗВИЕ ОЧИСТКИ БАРАБАНА ПЕРЕНОСА

СПИСОК ЗАПАСНЫХ ЧАСТЕЙ PL 9.4

СНЯТИЕ

ПРЕДУПРЕЖДЕНИЕ

Выключите питание принтера и отсоедините сетевой кабель.

1. Снимите переднюю крышку (REP 1.4).
2. Снимите узел очистки барабана переноса (REP 9.4).
3. (Рисунок 1): Снимите лезвие очистки барабана переноса.

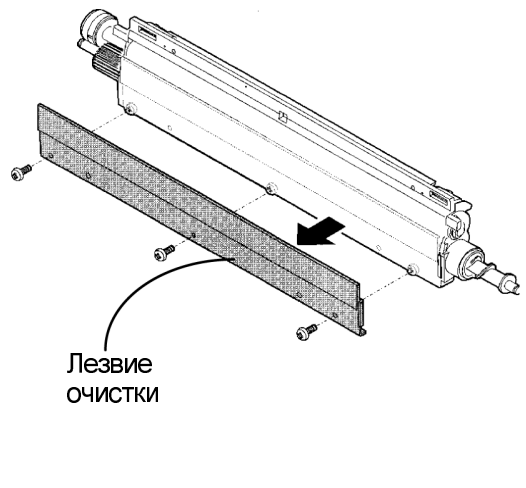

Рисунок 1. Снятие лезвия очистки барабана переноса

REP 9.7 ЩЕТКА ОЧИСТКИ БАРАБАНА ПЕРЕНОСА

СПИСОК ЗАПАСНЫХ ЧАСТЕЙ PL 9.4

СНЯТИЕ

ПРЕДУПРЕЖДЕНИЕ

Выключите питание принтера и отсоедините сетевой кабель.

1. Снимите переднюю крышку (REP 1.4).
2. Снимите узел очистки барабана переноса (REP 9.4).
3. (Рисунок 1): Снимите муфту щетки очистки барабана переноса.

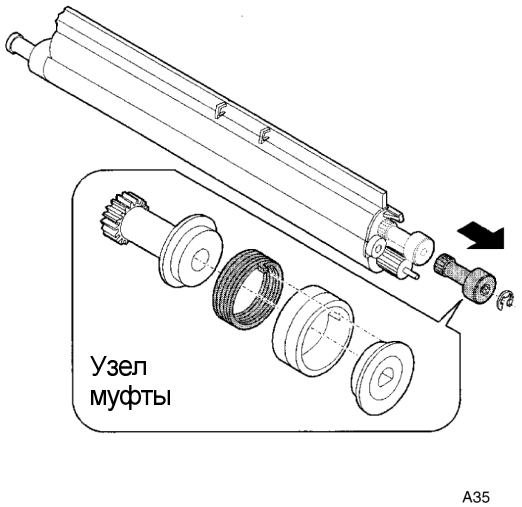

Рисунок 1. Снятие муфты щетки очистки барабана переноса

4. (Рисунок 2): Снимите щетку очистки барабана переноса.

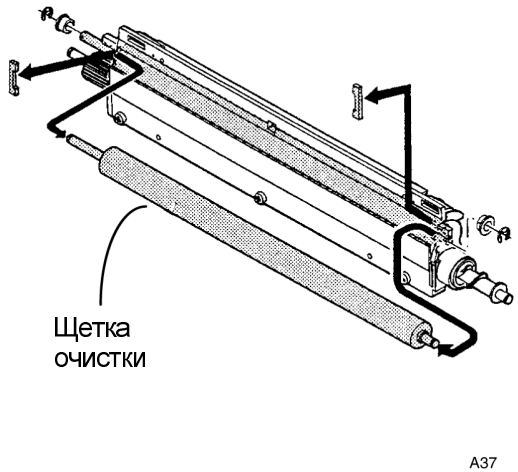

Рисунок 2. Снятие щетки очистки барабана переноса

Для заметок:

REP 9.8 БАРАБАН ПЕРЕНОСА

СПИСОК ЗАПАСНЫХ ЧАСТЕЙ PL 11.1

СНЯТИЕ

ПРЕДУПРЕЖДЕНИЕ

Выключите питание принтера и отсоедините сетевой кабель.

ПРИМЕЧАНИЕ: При установке нового барабана переноса необходимо заменить лезвие очистки барабана переноса. При снятом барабане переноса легко получить доступ к лезвию.

1. Снимите переднюю крышку (REP 1.4).
2. Снимите модуль барабана.
3. Накройте податчик бумаги несколькими листами бумаги.
4. Снимите узел пальцев отделения (REP 9.1).
5. (Рисунок 1): Снимите левый рычаг и пружину.
6. Снимите монтажные пластины барабана переноса.

ПРИМЕЧАНИЕ: Левая пластина подпружинена.

7. Сдвиньте с оси подшипники барабана переноса и снимите барабан переноса.
8. Снимите фланцы и при необходимости разберите барабан переноса.

ПРИМЕЧАНИЕ: При установке барабана переноса на место не забудьте установить с левой стороны шайбу между пружиной и стопорным кольцом.

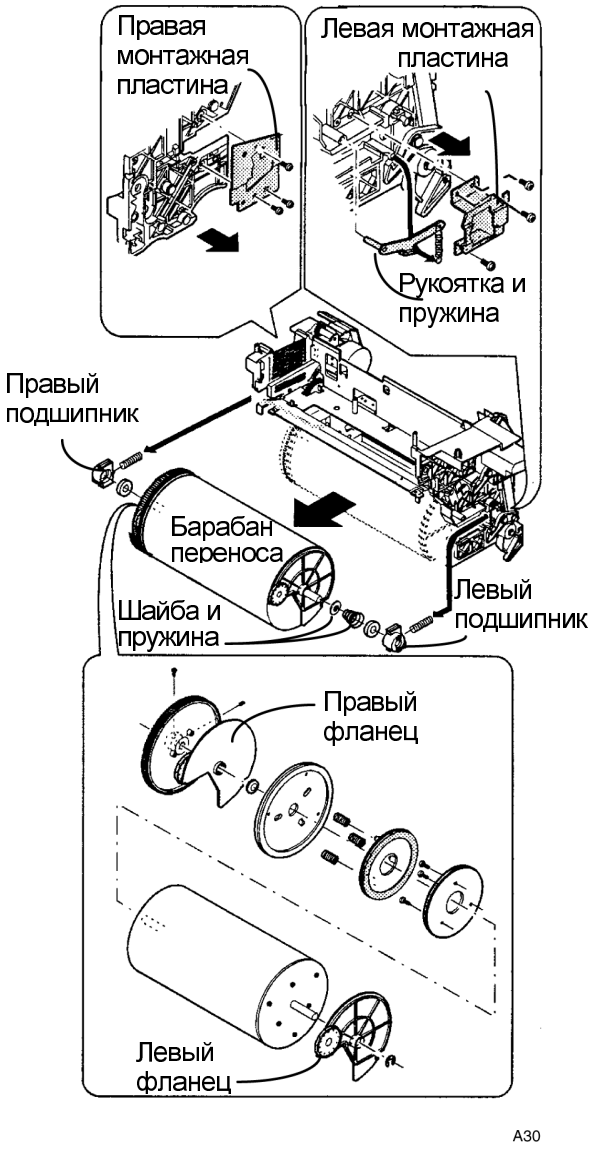

Рисунок 1. Снятие барабана переноса

УСТАНОВКА

ПРИМЕЧАНИЕ: Перед сборкой найдите V-образные вырезы на фланцах барабана переноса и V-образные выступы на нижней раме узла переноса..

ПРИМЕЧАНИЕ: (Рисунок 2): При установке барабана переноса на место убедитесь, что V-образные вырезы на фланцах барабана переноса встали на V-образные выступы поддона узла барабана переноса. Фланцы барабана переноса НЕ вращаются. Если нижняя рама установлена правильно, шестерня барабана переноса может вращаться в обе стороны, а колеса регулировки зазора поворачиваться не будут.

1. Выполните проверку зазора у барабана переноса (ADJ 11.1).

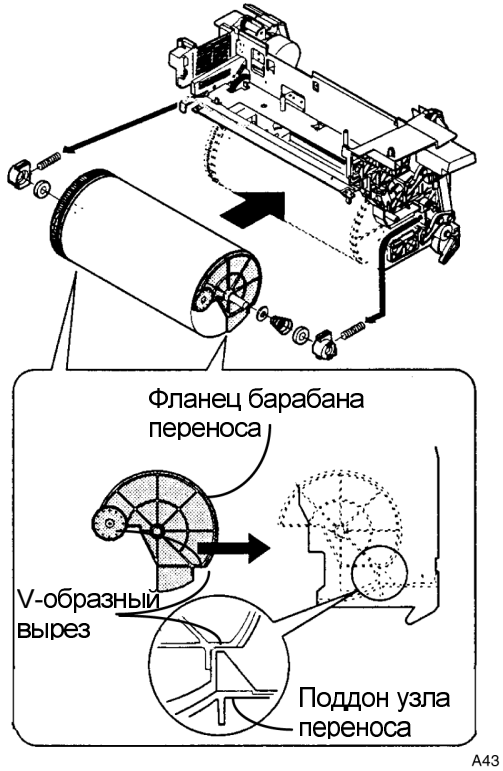

Рисунок 2. Установка узла барабана переноса

REP 9.9 УЗЕЛ ПЕРЕНОСА

СПИСОК ЗАПАСНЫХ ЧАСТЕЙ PL 10

СНЯТИЕ

ПРЕДУПРЕЖДЕНИЕ

Выключите питание принтера и отсоедините сетевой кабель.

ПРИМЕЧАНИЕ: Будьте внимательны, не поцарапайте барабан переноса.

1. Снимите следующее:
   a. Переднюю крышку (REP 1.4).
   b. Правую боковую и левую боковые крышки (REP 1.3).
   c. Принт-картридж (GP 1).
   d. Модуль цветного проявления (GP 2).
   e. Модуль черно-белого проявления (GP 3).
   f. Фьюзер (GP 5).
2. (Рисунок 1): Отверните два винта, снимите стопорное кольцо и крышку жгута.

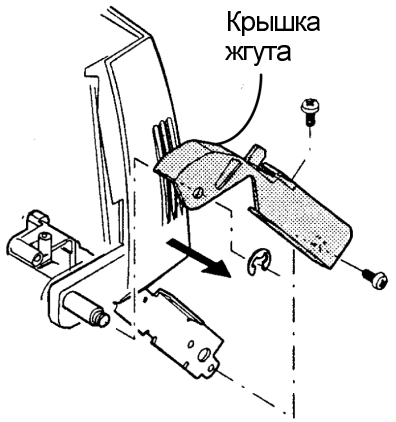

T01

Рисунок 1. Снятие крышки жгута

3. Найдите и отсоедините следующие элементы:
   a. Жгут двигателя фьюзера. Он содержит 5 проводов, которые подсоединены к PCU PWB (CN110). Необходимо, поддев, раскрыть экран защиты от помех вокруг этого жгута и освободить жгут от стоек.
   b. Жгут платы главного разъема. Он содержит 28 проводов, которые подсоединены к PCU PWB (CN103). Необходимо освободить жгут от стоек.
   c. Разъем фьюзера. К нему подходят два провода большого сечения (белый и черный), которые подают на фьюзер переменное напряжение. Вы должны освободить эти провода от стоек.
   d. Провод заземления. Этот провод заземляет узел переноса, соединяя его с каркасом принтера. Отверните винт крепления этого провода к держателю главного двигателя.
4. (Рисунок 4): Отсоедините разъем датчика масла (CN309) от платы разъемов. Освободите проводку от зажимов и обрежьте кабельные стяжки.

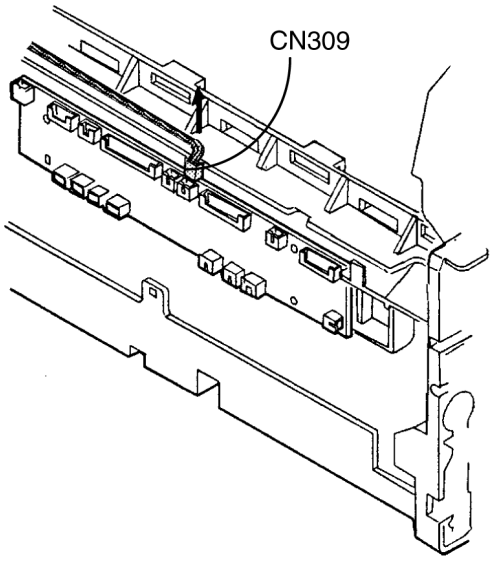

T02

Рисунок 2. Отсоединение датчика масла

5. (Рисунок 3): Отсоедините разъем датчика вывода (CN308) от платы разъемов. Освободите проводку от зажимов и обрежьте кабельные стяжки.

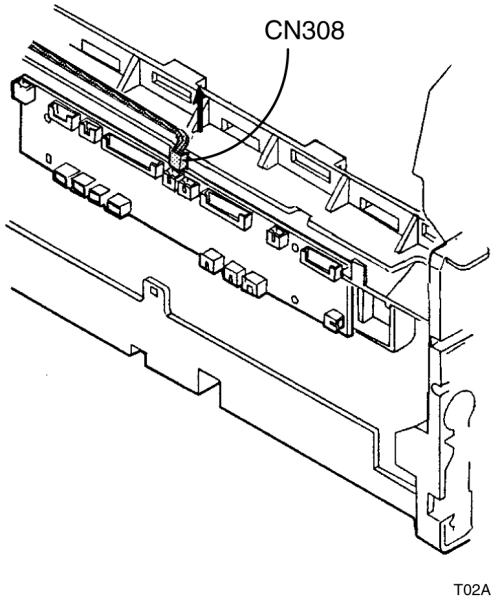

Рисунок 3. Отсоединение датчика вывода

6. (Рисунок 4): Снимите правый поворотный рычаг:
   a. Снимите два стопорных кольца.
   b. Осторожно закройте узел переноса и снимите пружину.
   c. Осторожно, поддерживая снизу узел переноса, снимите правый поворотный рычаг.

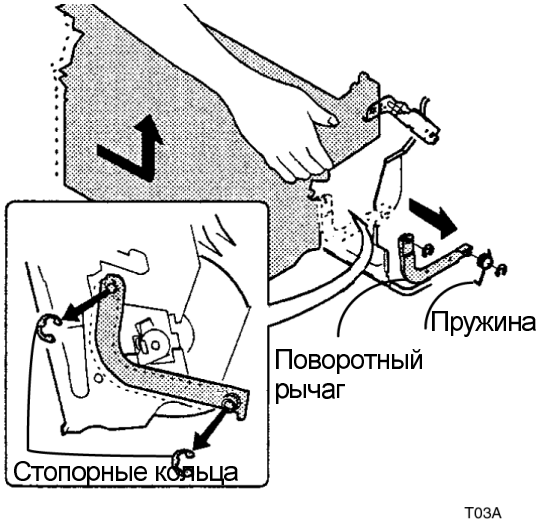

Рисунок 4. Снятие правого поворотного рычага

7. (Рисунок 5): Снимите правый поворотный рычаг:
   a. Снимите два стопорных кольца.
   b. Осторожно, поддерживая снизу узел переноса, снимите левый поворотный рычаг с оси.



Рисунок 5. Снятие левого поворотного рычага

8. (Рисунок 6): Снимите внутреннее и внешнее стопорные кольца с левой стороны левой оси барабана переноса.
9. Несильно нажимайте на ось, пока она не выйдет с левой стороны узла вывода. Полностью ось пока не вынимайте.
10. Найдите провод заземления между узлом вывода и держателем датчика масла. Отверните винт крепления провода заземления к держателю датчика.

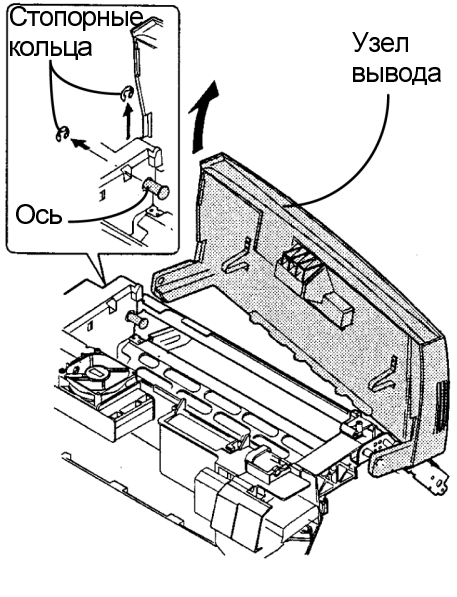

Рисунок 6. Снятие левых стопорных колец

11. (Рисунок 7): Снимите внешнее стопорное кольцо с правой стороны правой оси барабана переноса.
12. Сместите узел вывода вправо и снимите внутреннее стопорное кольцо.
13. Осторожно нажимайте на ось до того момента, когда вы сможете снять правую сторону узла вывода. Пока не снимайте ось. Отложите узел вывода в сторону.

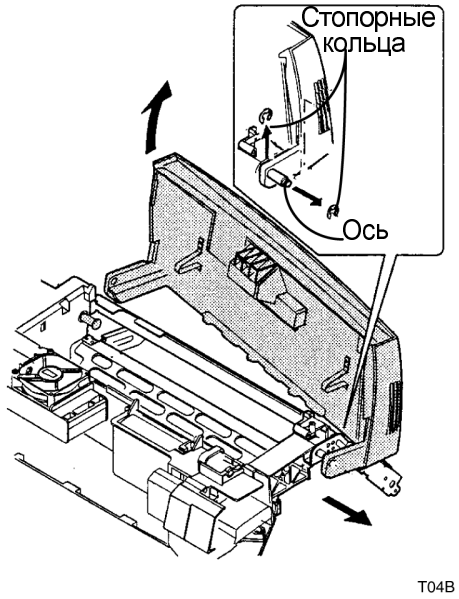

Рисунок 7. Снятие правых стопорных колец

14. (Рисунок 8): Придерживая узел барабана переноса, выньте оси. Снимите узел переноса.

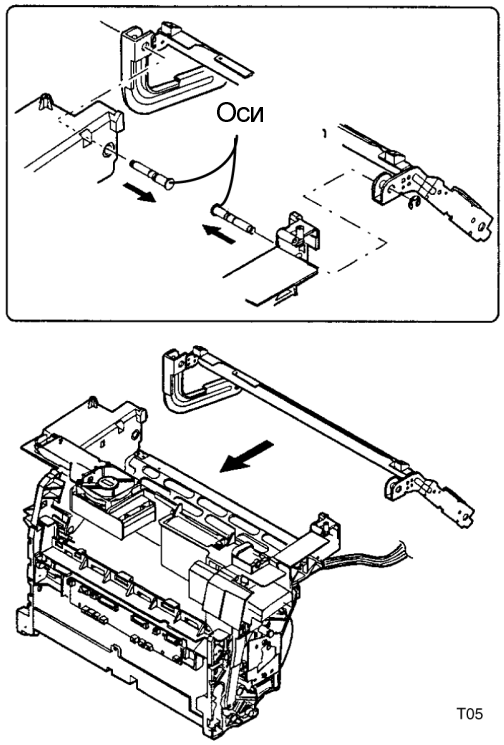

Рисунок 8. Снятие осей и узла переноса

УСТАНОВКА

ПРИМЕЧАНИЕ: С левой стороны находится более длинная ось. Стопорные кольца большего размера устанавливаются с внутренней стороны.

REP 10.1 ДАТЧИК ОБХОДНОГО ЛОТКА

СПИСОК ЗАПАСНЫХ ЧАСТЕЙ PL 10.4

СНЯТИЕ

ПРЕДУПРЕЖДЕНИЕ

Выключите питание принтера и отсоедините сетевой кабель.

1. Снимите переднюю крышку (REP 1.4).
2. (Рисунок 1): Отсоедините разъем и снимите датчик обходного лотка.

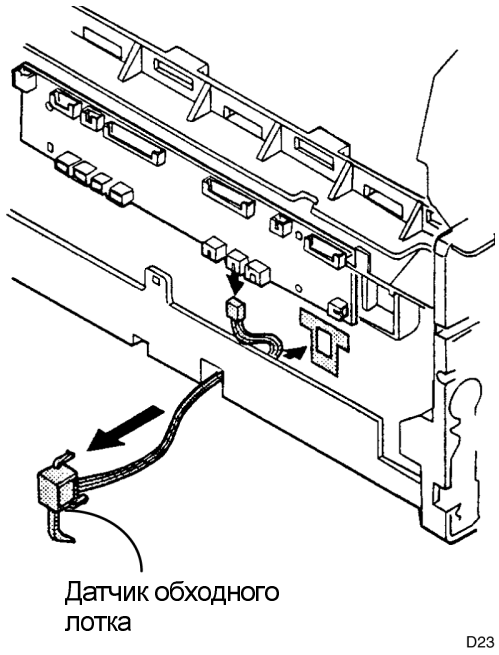

Рисунок 1. Снятие датчика обходного лотка

REP 10.2 БЛОК ПИТАНИЯ УЗЛА РАЗРЯДА БАРАБАНА ПЕРЕНОСА

СПИСОК ЗАПАСНЫХ ЧАСТЕЙ PL 10.4

СНЯТИЕ

ПРЕДУПРЕЖДЕНИЕ

Выключите питание принтера и отсоедините сетевой кабель.

1. Снимите переднюю крышку (REP 1.4).
2. (Рисунок 1): Отсоедините разъем, отверните винты и снимите блок питания узла разряда барабана переноса.

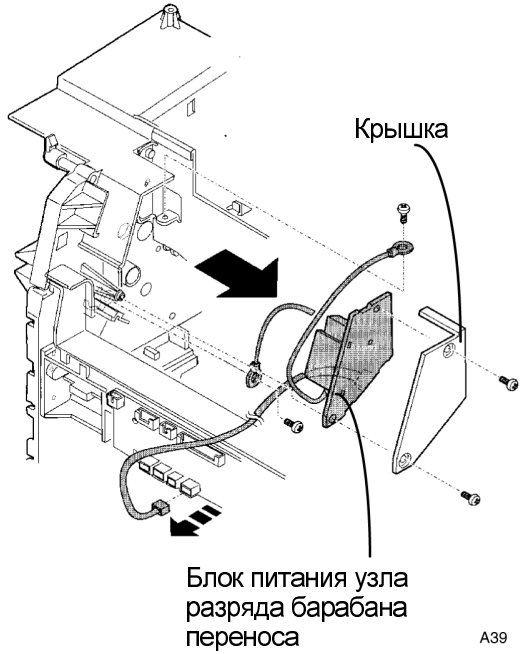

Рисунок 1. Снятие блока питания узла разряда барабана переноса

REP 10.3 ДАТЧИК ПРОЗРАЧНОЙ ПЛЕНКИ

СПИСОК ЗАПАСНЫХ ЧАСТЕЙ PL 10.4
ЭЛЕКТРОПРОВОДКА

СНЯТИЕ

ПРЕДУПРЕЖДЕНИЕ

Выключите питание принтера и отсоедините сетевой кабель.

1. Снимите переднюю крышку (REP 1.4).
2. (Рисунок 1): Отверните шесть винтов.
3. Осторожно приподнимите узел барабана переноса над поддоном и выньте поддон узла барабана переноса.

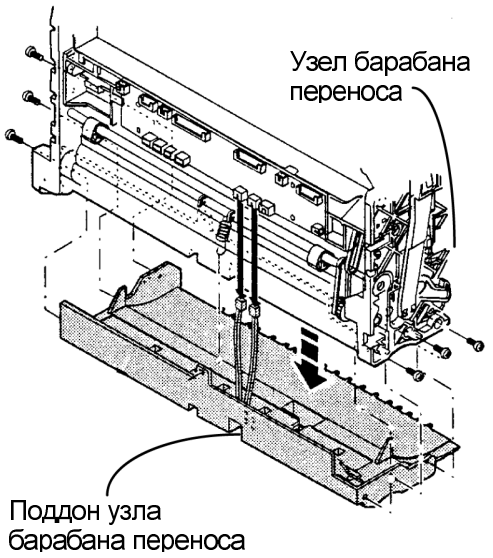

Рисунок 1. Снятие поддона узла барабана переноса

4. (Рисунок 2): Отсоедините разъем и снимите датчик прозрачной пленки.

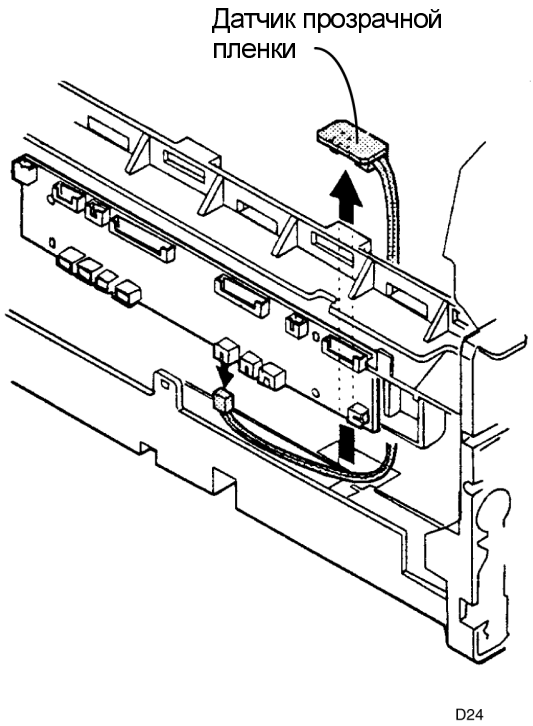

Рисунок 2. Снятие датчика прозрачной пленки

УСТАНОВКА

ПРИМЕЧАНИЕ: (Рисунок 3): При установке поддона узла барабана переноса на место убедитесь, что V-образные вырезы на фланцах барабана переноса встали на V-образные выступы поддона узла барабана переноса. Фланцы барабана переноса НЕ вращаются. Если нижняя рама установлена правильно, шестерня барабана переноса может вращаться в обе стороны, а колеса регулировки зазора поворачиваться не будут.

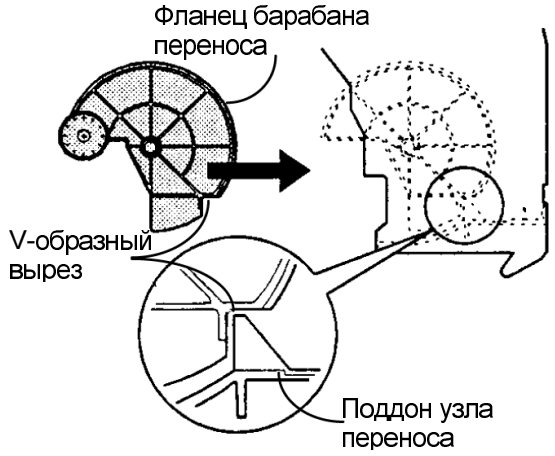

Рисунок 3. Установка поддона узла барабана переноса

REP 10.4 ЖГУТ ФЬЮЗЕРА

СПИСОК ЗАПАСНЫХ ЧАСТЕЙ PL 10.2

СНЯТИЕ

ПРЕДУПРЕЖДЕНИЕ

Выключите питание принтера и отсоедините сетевой кабель.

1. Снимите переднюю крышку (REP 1.4).
2. Снимите правую боковую крышку (REP 1.3).
3. (Рисунок 1): Снимите узел фьюзера.

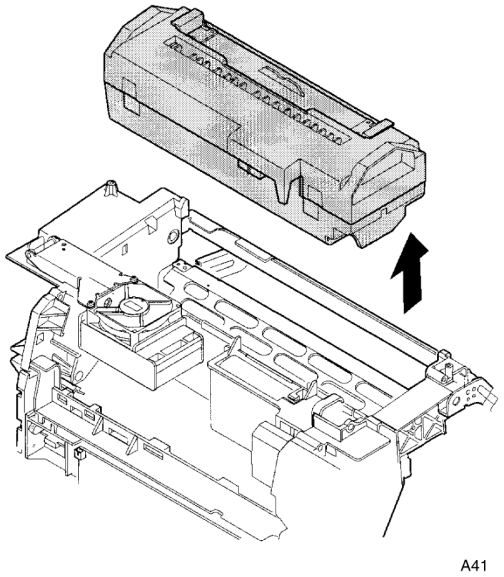

Рисунок 1. Снятие узла фьюзера

4. (Рисунок 2): Снимите крышку жгута.
5. Отсоедините разъемы и снимите жгут фьюзера.

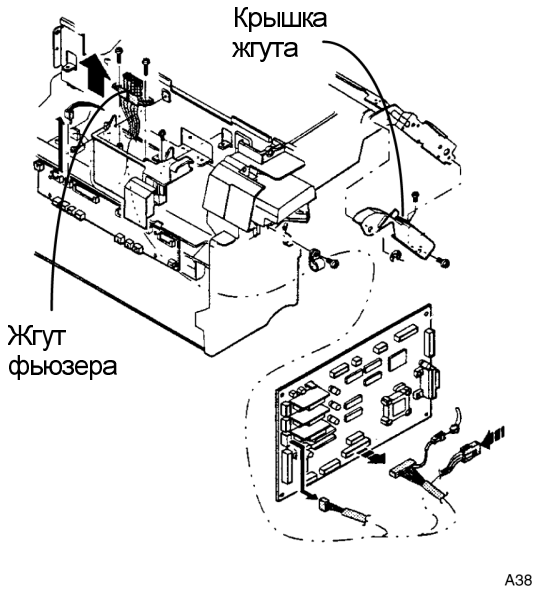

Рисунок 2. Снятие жгута фьюзера

REP 12.1 УЗЕЛ ЛАЗЕРА

СПИСОК ЗАПАСНЫХ ЧАСТЕЙ PL 12.1

СНЯТИЕ

ПРЕДУПРЕЖДЕНИЕ

Выключите питание принтера и отсоедините сетевой кабель.

1. Снимите верхнюю заднюю крышку (REP 1.1)
2. (Рисунок 1): Отсоедините разъемы, отверните винты и снимите узел лазера.

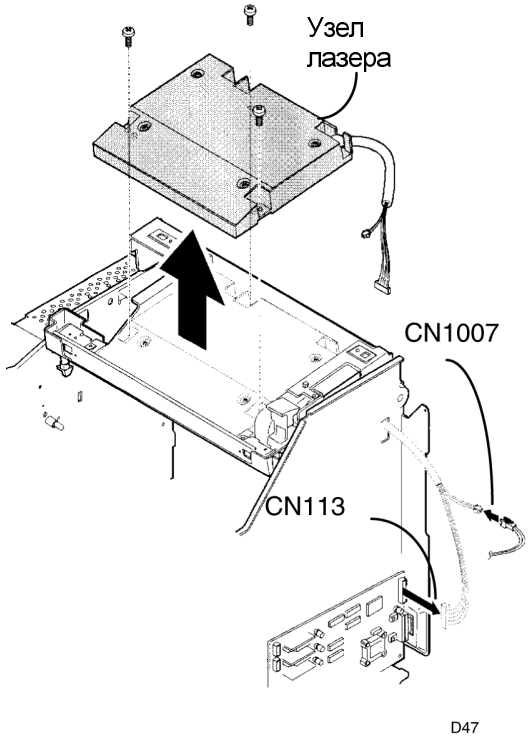

Рисунок 1. Снятие узла лазера

REP 13.1 ДВИГАТЕЛЬ ПОДАЧИ ЧЕРНОГО ТОНЕРА

СПИСОК ЗАПАСНЫХ ЧАСТЕЙ PL 13.1

СНЯТИЕ

ПРЕДУПРЕЖДЕНИЕ

Выключите питание принтера и отсоедините сетевой кабель.

1. (Рисунок 1): Снимите следующее:
   a. Принт-картридж.
   b. Модуль цветного проявления.
   c. Модуль черно-белого проявления.

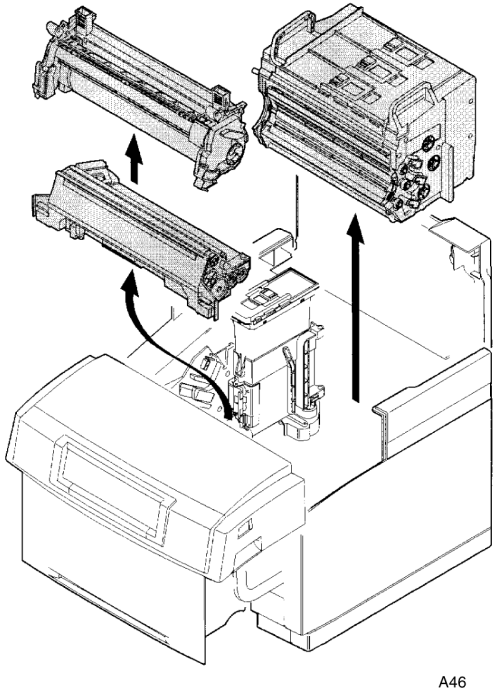

Рисунок 1. Снятие модулей

2. (Рисунок 2): Снимите разъемы, поднимите и снимите бункер черного тонера.

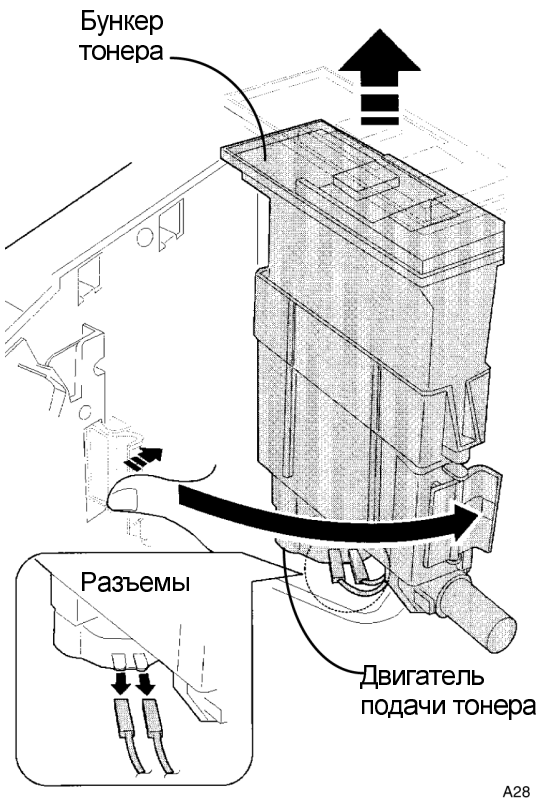

Рисунок 2. Снятие бункера тонера

3. (Рисунок 3): Отверните винты и снимите двигатель подачи тонера.

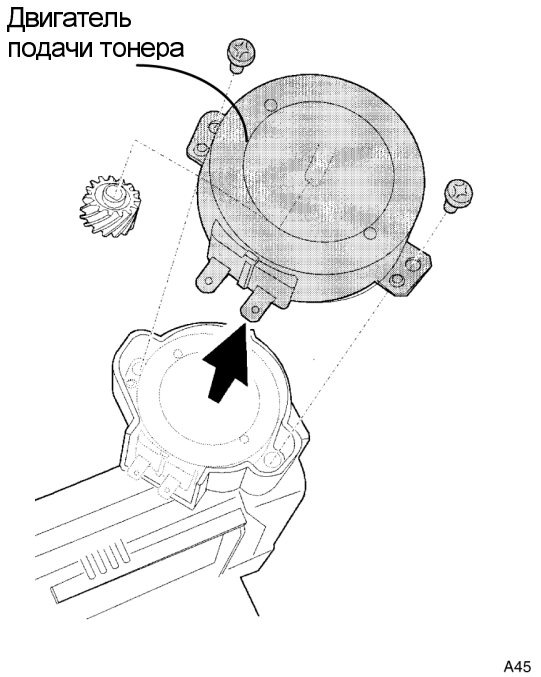

Рисунок 3. Снятие двигателя подачи тонера

REP 27.1 МОДУЛЬ ЛОТКА 2

СПИСОК ЗАПАСНЫХ ЧАСТЕЙ PL 27.1

СНЯТИЕ

ПРЕДУПРЕЖДЕНИЕ

Выключите питание принтера и отсоедините сетевой кабель.

ПРЕДОСТЕРЕЖЕНИЕ

Снимать принтер с модуля лотка 2 следует втроем.

1. (Рисунок 1): Снимите модуль лотка 2.
   a. Снимите кассету лотка
   b. Отсоедините разъем.
   c. Поверните винт по часовой стрелке, чтобы освободить фиксаторы.
   d. Два человека должны поднять принтер с модуля лотка 2, в то время, как один удерживает винт повернутым по часовой а 2. стрелке.

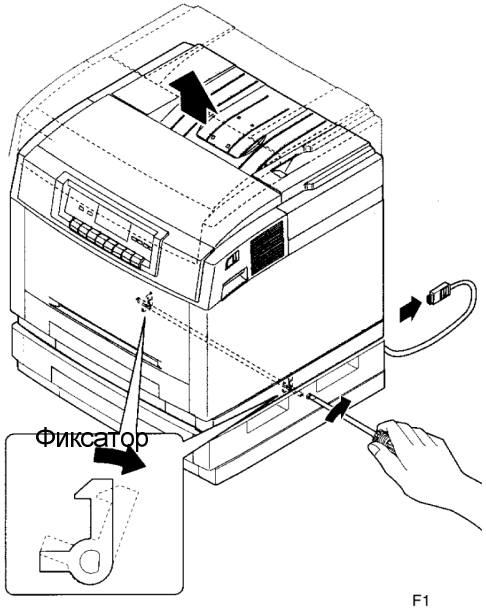

Рисунок 1. Снятие модуля лотка 2

УСТАНОВКА

ПРИМЕЧАНИЕ: (Рисунок 2): Перед установкой модуля лотка 2 на место нажмите несколько раз на рычаг, чтобы убедиться, что при его нажатии поднимается шестерня привода.

При фиксации модуля лотка 2 убедитесь, что он удерживается обоими фиксаторами.

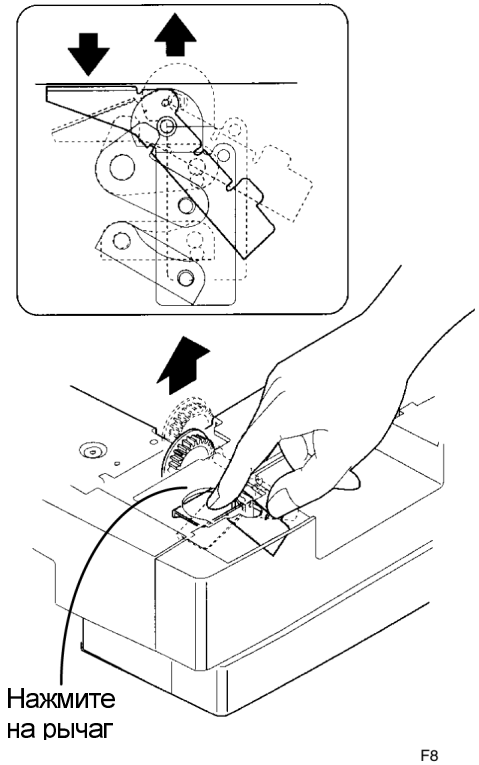

Рисунок 2. Установка модуля лотка 2

REP 27.2 УЗЕЛ ПОДАЧИ ИЗ ЛОТКА 2

СПИСОК ЗАПАСНЫХ ЧАСТЕЙ PL 27.2

СНЯТИЕ

ПРЕДУПРЕЖДЕНИЕ

Выключите питание принтера и отсоедините сетевой кабель.

1. Снимите модуль лотка 2 (REP 27.1).
2. (Рисунок 1): Снимите узел подачи бумаги лотка 2.
   a. Отсоедините разъемы.
   b. Отверните винты и снимите узел подачи.

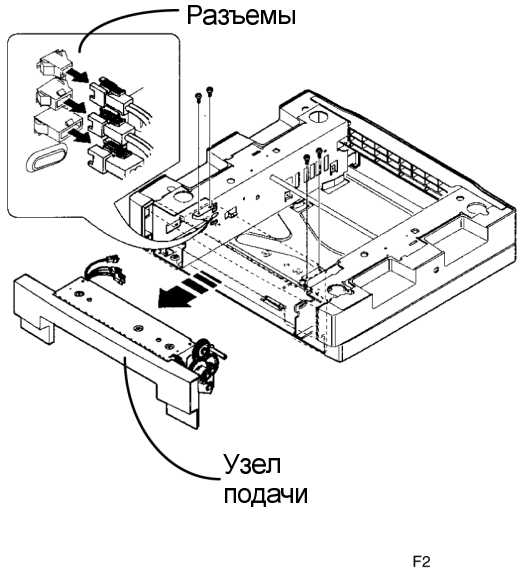

Рисунок 1. Снятие узла подачи из лотка 2

REP 27.3 PWB КАССЕТЫ ЛОТКА 2

СПИСОК ЗАПАСНЫХ ЧАСТЕЙ PL 27.1

СНЯТИЕ

ПРЕДУПРЕЖДЕНИЕ

Выключите питание принтера и отсоедините сетевой кабель.

1. Снимите модуль лотка 2 (REP 27.1).
2. (Рисунок 1): Снимите PWB кассеты лотка 2.
   a. Снимите заднюю крышку лотка 2.
   b. Отсоедините разъемы.
   c. Отверните винты и снимите устройство узел подачи из лотка 2.

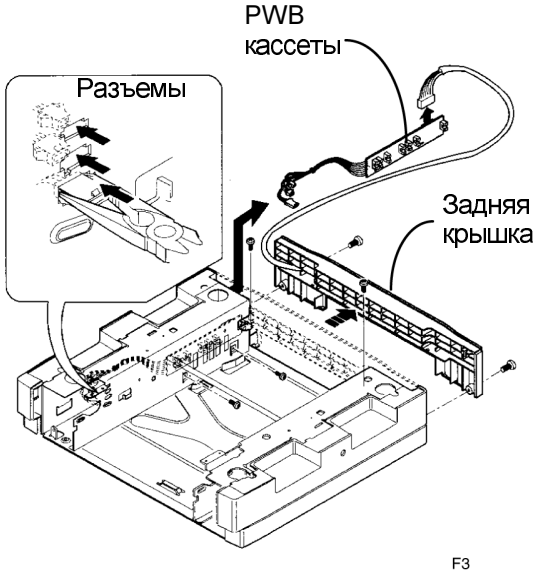

Рисунок 1. Снятие PWB кассеты лотка 2

REP 27.4 ДАТЧИК ПУСТОГО ЛОТКА 2

СПИСОК ЗАПАСНЫХ ЧАСТЕЙ PL 27.2

СНЯТИЕ

ПРЕДУПРЕЖДЕНИЕ

Выключите питание принтера и отсоедините сетевой кабель.

1. Снимите модуль лотка 2 (REP 27.1).
2. (Рисунок 1): Отверните винты и снимите датчик пустого лотка 2.

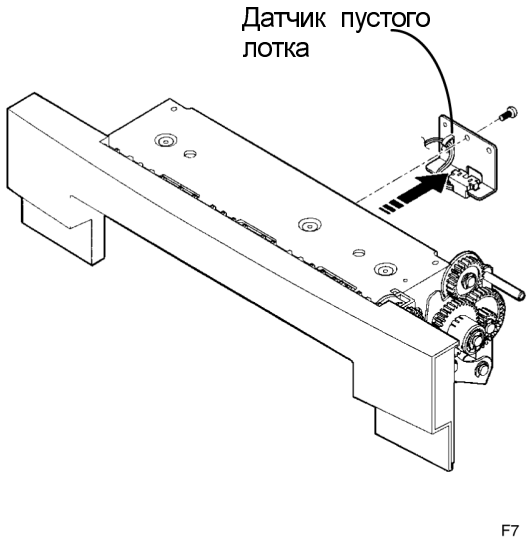

Рисунок 1. Снятие датчика пустого лотка 2

REP 27.5 СОЛЕНОИД И МУФТА ПОДАЧИ ЛОТКА 2

СПИСОК ЗАПАСНЫХ ЧАСТЕЙ PL 27.3

СНЯТИЕ

ПРЕДУПРЕЖДЕНИЕ

Выключите питание принтера и отсоедините сетевой кабель.

1. Снимите модуль лотка 2 (REP 27.1).
2. (Рисунок 1): Снимите соленоид подачи лотка 2.
3. Снимите муфту подачи лотка 2.

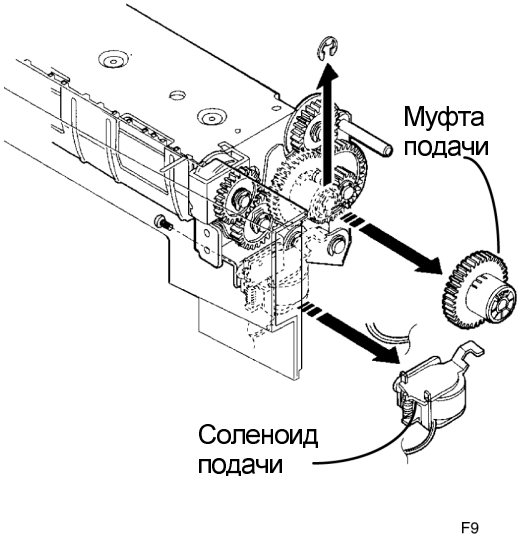

Рисунок 1. Снятие соленоида и муфты подачи лотка 2

УСТАНОВКА

ПРИМЕЧАНИЕ: После сборки узла рукой покрутите вал ролика подачи, нажимая пальцем на якорь соленоида подачи. Проверьте, что якорь входит в зацепление с муфтой подачи и останавливает ролики подачи, когда они находятся в положении "плоская часть снизу".

REP 27.6 РОЛИКИ ПОДАЧИ ЛОТКА 2

СПИСОК ЗАПАСНЫХ ЧАСТЕЙ PL 27.2

СНЯТИЕ

ПРЕДУПРЕЖДЕНИЕ

Выключите питание принтера и отсоедините сетевой кабель.

1. Снимите модуль лотка 2 (REP 27.1).
2. Снимите соленоид и муфту подачи лотка 2 (REP 27.5).
3. (Рисунок 1): Снимите ролики подачи лотка 2.

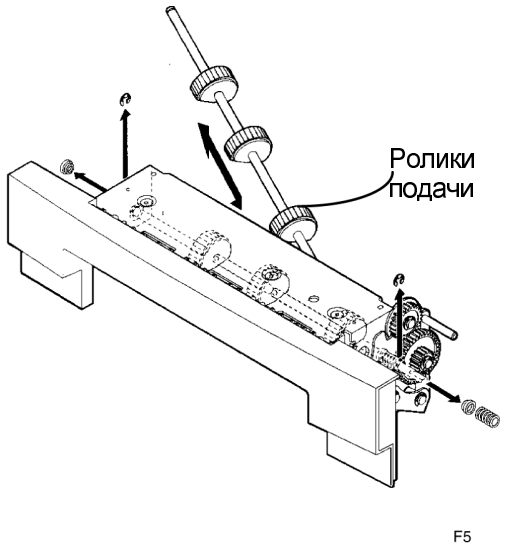

Рисунок 1. Снятие роликов подачи лотка 2

REP 27.7 РОЛИК И МУФТА ПРИВОДА ЛОТКА 2

СПИСОК ЗАПАСНЫХ ЧАСТЕЙ PL 27.3

СНЯТИЕ

ПРЕДУПРЕЖДЕНИЕ

Выключите питание принтера и отсоедините сетевой кабель.

1. Снимите модуль лотка 2 (REP 27.1).
2. Снимите соленоид и муфту подачи лотка 2 (REP 27.5).
3. (Рисунок 1): Снимите муфту привода лотка 2.

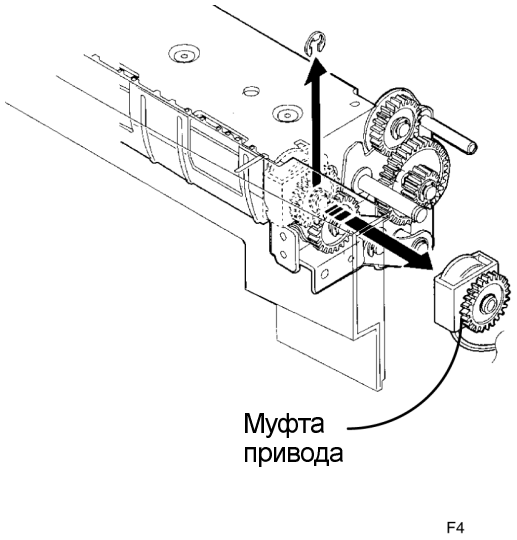

Рисунок 1. Снятие муфты привода лотка 2

4. (Рисунок 2): Снимите ролики привода лотка 2.

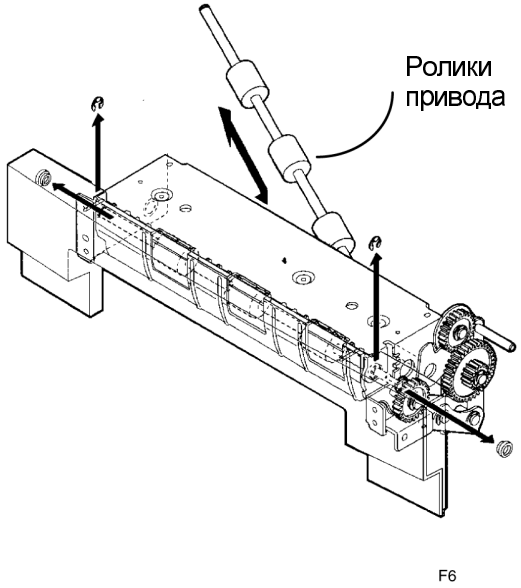

Рисунок 2. Снятие роликов привода лотка 2

ADJ 3.1.1 ПЛОТНОСТЬ И ЦВЕТОВОЙ БАЛАНС (C55/C55MP)

ЦЕЛЬ:

Настройка плотности и цветового баланса отпечатка тест-листа системы ESS.

В действительности данная процедура содержит три регулировки:

ADJ 3.1.1A Плотность цветов (C55/C55mp)
ADJ 3.1.1B Плотность черного (C55/C55mp)
ADJ 3.1.1C Цветовой баланс (C55/C55mp)

ПРОВЕРКА:

ПРИМЕЧАНИЕ: Не изменяйте плотность и цветовой баланс, предварительно не посоветовавшись с пользователем. Возможно, пользователь изменил баланс для того, чтобы достичь результатов, необходимых для его документов.

ПРИМЕЧАНИЕ: При выполнении данной процедуры часто бывает трудно заметить изменения цветов, поэтому полезно вначале напечатать диагностический тест-лист (SERVICE (СЕРВИС), TEST PATTERNS (ТЕСТ-ЛИСТЫ), DIAGNOSTICS (ДИАГНОСТИКА). По окончании регулировок еще раз напечатайте диагностический тест-лист и сравните его с первым. Ожидайте увидеть следующее:

Регулировка плотности цветов одинаково изменяет установки плотности (Density Rate Setpoints) и смещение на проявителе (Developer Bias) для голубого, пурпурного и желтого цветов.

Регулировка плотности черного изменяет установку плотности (Density Rate Setpoints) и смещение на проявителе (Developer Bias) для черного цвета.

Регулировка цветового баланса изменяет установки плотности (Density Rate Setpoints) и смещение на проявителе (Developer Bias) для голубого, пурпурного и желтого цветов в зависимости от величины и направления изменения.

Напечатайте тест-лист плотности и цветового баланса (SERVICE, TEST PATTERNS, PATTERN TYPE, PCL, COLOR BALANCE).

1. (Рисунок 1): Проверьте вместе с пользователем текущую плотность и цветовой баланс.
2. Если необходима регулировка, обратитесь к соответствующей процедуре.

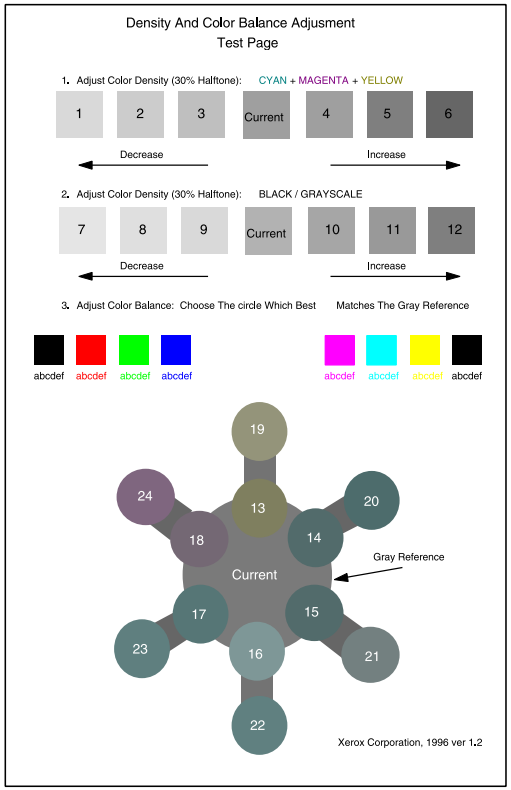

Рисунок 1. Тест-лист плотности и цветового баланса

ADJ 3.1.1A Плотность цветов (C55/C55mp)

ПРОВЕРКА ПЛОТНОСТИ ЦВЕТОВ

1. Нажмите на кнопку **On Line** (Готов к работе) для перевода принтера в автономный режим.
2. Нажмите на кнопку **Menu** (Меню).
3. Нажимайте на кнопку **Next** (Следующий), пока не появится пункт <SETUP> (Настройка). Нажмите на кнопку **Enter** (Ввод).
4. Когда дисплей покажет <COLOR ADJUST> (Настройка цвета), нажмите **Enter** (Ввод).
5. Проанализируйте контрольное изображение и выберите число, соответствующее плотности цветов, которая устраивает пользователя. Имейте в виду, что эту плотность характеризует 30%-й серый цвет. Темнее не всегда лучше.

НАСТРОЙКА ПЛОТНОСТИ ЦВЕТОВ

1. Выполните проверку плотности цветов.
2. Нажимайте на кнопку **Next** (Следующий), пока не появится пункт <COLOR DENSITY> (Плотность цвета). Нажмите **Enter** (Ввод).
3. Когда дисплей покажет <CHOOSE NUMBER> (Выберите число), нажмите **Enter** (Ввод).
4. Кнопками **Next/Previous** (Следующий/ Предыдущий) измените цифровое значение.
5. Нажмите на кнопку **Enter** (Ввод).
6. Подтвердите изменение.
7. Проанализируйте контрольное изображение и определите, требуется ли дополнительная регулировка.
8. Нажимайте на кнопку **Next** (Следующий), пока не появится OK ALL CHANGES (Изменения приняты) и нажмите на кнопку **Enter** (Ввод).
9. Нажмите на кнопку **On Line** (Готов к работе) для перевода принтера в рабочий режим.

ADJ 3.1.1B Плотность черного (C55/C55mp)

ПРОВЕРКА ПЛОТНОСТИ ЧЕРНОГО ЦВЕТА

1. Нажмите на кнопку **On Line** (Готов к работе) для перевода принтера в автономный режим.
2. Нажмите на кнопку **Menu** (Меню).
3. Нажимайте на кнопку **Next** (Следующий), пока не появится пункт <SETUP> (Настройка). Нажмите на кнопку **Enter** (Ввод).
4. Когда дисплей покажет <COLOR ADJUST> (Настройка цвета), нажмите **Enter** (Ввод).
5. Проанализируйте контрольное изображение и выберите число, соответствующее плотности черного, которая устраивает пользователя. Имейте в виду, что это 30%-я плотность. Темнее не всегда лучше.

НАСТРОЙКА ПЛОТНОСТИ ЧЕРНОГО ЦВЕТА

1. Выполните проверку плотности черного цвета.
2. Нажимайте на кнопку **Next** (Следующий), пока не появится пункт <BLACK DENSITY> (Плотность черного). Нажмите **Enter** (Ввод).
3. Когда дисплей покажет <CHOOSE NUMBER> (Выберите число), нажмите **Enter** (Ввод).
4. Кнопками **Next/Previous** (Следующий/ Предыдущий) измените цифровое значение.
5. Нажмите на кнопку **Enter** (Ввод).
6. Подтвердите изменение.
7. Проанализируйте контрольное изображение и определите, требуется ли дополнительная регулировка.
8. Нажимайте кнопку **Next** (Следующий), пока не появится OK ALL CHANGES (Изменения приняты) и нажмите на кнопку **Enter** (Ввод).
9. Нажмите на кнопку **On Line** (Готов к работе) для перевода принтера в рабочий режим.

ADJ 3.1.1C Цветовой баланс (C55/C55mp)

ПРОВЕРКА ЦВЕТОВОГО БАЛАНСА

1. Нажмите на кнопку **On Line** (Готов к работе) для перевода принтера в автономный режим.
2. Нажмите на кнопку **Menu** (Меню).
3. Нажимайте на кнопку **Next** (Следующий), пока не появится пункт <SETUP> (Настройка). Нажмите на кнопку **Enter** (Ввод).
4. Когда дисплей покажет <COLOR ADJUST> (Настройка цвета), нажмите **Enter** (Ввод).
5. Проанализируйте контрольное изображение и выберите номер, соответствующий цветовому балансу, который устраивает пользователя.

НАСТРОЙКА ЦВЕТОВОГО БАЛАНСА

1. Выполните проверку цветового баланса.
2. Нажимайте на кнопку **Next** (Следующий), пока не появится пункт <COLOR BALANCE> (Цветовой баланс). Нажмите **Enter** (Ввод).
3. Когда дисплей покажет <CHOOSE NUMBER> (Выберите число), нажмите **Enter** (Ввод).
4. Кнопками **Next/Previous** (Следующий/ Предыдущий) измените цифровое значение.
5. Нажмите на кнопку **Enter** (Ввод).
6. Подтвердите изменение.
7. Проанализируйте контрольное изображение и определите, требуется ли дополнительная регулировка.
8. Нажимайте на кнопку **Next** (Следующий), пока не появится OK ALL CHANGES (Изменения приняты) и нажмите на кнопку **Enter** (Ввод).
9. Нажмите на кнопку **On Line** (Готов к работе) для перевода принтера в рабочий режим.

ADJ 3.1.2 ПЛОТНОСТЬ И ЦВЕТОВОЙ БАЛАНС [NC60]

ЦЕЛЬ:

Настройка плотности и цветового баланса отпечатка тест-листа системы ESS.

В действительности данная процедура содержит три регулировки:

ADJ 3.1.2A Плотность цветов [NC60]
ADJ 3.1.2B Плотность черного [NC60]
ADJ 3.1.2C Цветовой баланс [NC60]

ПРОВЕРКА:

ПРИМЕЧАНИЕ: Не изменяйте плотность и цветовой баланс, предварительно не посоветовавшись с пользователем. Возможно, пользователь изменил баланс для того, чтобы достичь результатов, необходимых для его документов.

ПРИМЕЧАНИЕ: При выполнении данной процедуры часто бывает трудно заметить изменения цветов, поэтому полезно вначале напечатать диагностический тест-лист (Service (Сервисный режим), Diag.Summary (Диагностический тест-лист)). По окончании регулировок еще раз напечатайте диагностический тест-лист и сравните его с первым. Ожидайте увидеть следующее:

Регулировка плотности цветов одинаково изменяет установки плотности (Density Rate Setpoints) и смещение на проявителе (Developer Bias) для голубого, пурпурного и желтого цветов.

Регулировка плотности черного изменяет установку плотности (Density Rate Setpoints) и смещение на проявителе (Developer Bias) для черного цвета.

Регулировка цветового баланса изменяет установки плотности (Density Rate Setpoints) и смещение на проявителе (Developer Bias) для голубого, пурпурного и желтого цветов в зависимости от величины и направления изменения.

Напечатайте тест-лист плотности и цветового баланса (**Menu Down** (Меню вниз) до **Color Adjust** (Регулировка цвета), затем нажмите **Item Down** (Пункт вниз)).

1. (Рисунок 1): Проверьте вместе с пользователем текущую плотность и цветовой баланс.
2. Если необходима регулировка, обратитесь к соответствующей процедуре.

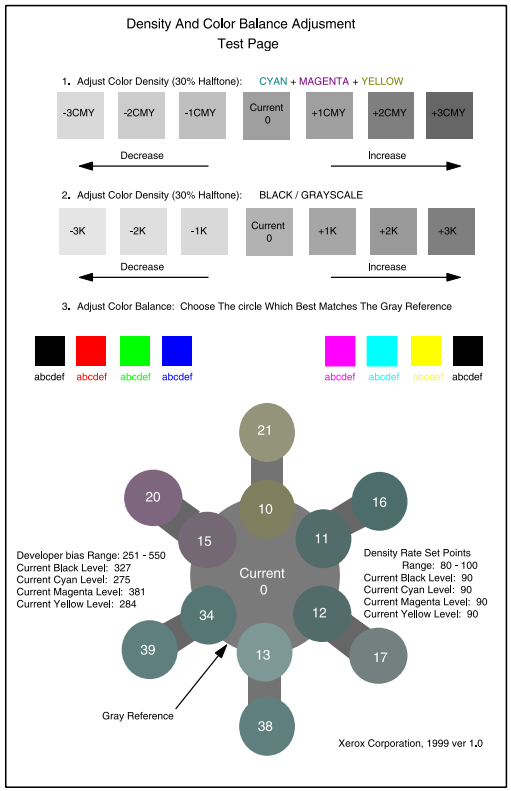

Рисунок 1. Тест-лист плотности и цветового баланса

ADJ 3.1.2A Плотность цветов [NC60]

ПРОВЕРКА ПЛОТНОСТИ ЦВЕТОВ

1. Напечатайте тест-лист цветового баланса (**Menu Down** (Меню вниз) до **Color Adjust** (Регулировка цвета), затем нажмите **Item Down** (Пункт вниз)).
2. Проанализируйте контрольное изображение и выберите число, соответствующее плотности цветов, которая устраивает пользователя. Имейте в виду, что эту плотность характеризует 30%-й серый цвет. Темнее не всегда лучше.

НАСТРОЙКА ПЛОТНОСТИ ЦВЕТОВ

1. Выполните проверку плотности цветов.
2. Нажимайте на кнопку **Item Down** (Пункт вниз), пока не появится пункт Color Density (Плотность цвета).
3. Для изменения цифрового значения нажимайте на кнопку **Value Up** (Увеличение значение) или на кнопку **Value Down** (Уменьшение значения).
4. Нажмите на кнопку **Enter** (Ввод).
5. Проанализируйте контрольное изображение и определите, требуется ли дополнительная регулировка.
6. Нажмите на кнопку **On Line** (Готов к работе) для перевода принтера в рабочий режим.

ADJ 3.1.2B Плотность черного [NC60]

ПРОВЕРКА ПЛОТНОСТИ ЧЕРНОГО ЦВЕТА

1. Напечатайте тест-лист цветового баланса (**Menu Down** (Меню вниз) до **Color Adjust** (Регулировка цвета), затем нажмите **Item Down** (Пункт вниз)).
2. Проанализируйте контрольное изображение и выберите номер, соответствующий плотности черного, которая устраивает пользователя. Имейте в виду, что это 30%. Темнее не всегда лучше.

НАСТРОЙКА ПЛОТНОСТИ ЧЕРНОГО ЦВЕТА

1. Выполните проверку плотности черного цвета.
2. Нажимайте на кнопку **Item Down** (Пункт вниз), пока не появится пункт Black Density (Плотность черного).
3. Для изменения цифрового значения нажимайте на кнопку **Value Up** (Увеличение значение) или на кнопку **Value Down** (Уменьшение значения).
4. Нажмите на кнопку **Enter** (Ввод).
5. Проанализируйте контрольное изображение и определите, требуется ли дополнительная регулировка.
6. Нажмите на кнопку **On Line** (Готов к работе) для перевода принтера в рабочий режим.

ADJ 3.1.2C Цветовой баланс [NC60]

ПРОВЕРКА ЦВЕТОВОГО БАЛАНСА

1. Напечатайте тест-лист цветового баланса (**Menu Down** (Меню вниз) до **Color Adjust** (Регулировка цвета), затем нажмите **Item Down** (Пункт вниз)).
2. Проанализируйте контрольное изображение и выберите число, соответствующее цветовому балансу, который устраивает пользователя.

НАСТРОЙКА ЦВЕТОВОГО БАЛАНСА

1. Выполните проверку цветового баланса.
2. Нажимайте на кнопку **Item Down** (Пункт вниз), пока не появится пункт Color Balance (Цветовой баланс).
3. Для изменения цифрового значения нажимайте на кнопку **Value Up** (Увеличение значение) или на кнопку **Value Down** (Уменьшение значения).
4. Нажмите на кнопку **Enter** (Ввод).
5. Проанализируйте контрольное изображение и определите, требуется ли дополнительная регулировка.
6. Нажмите на кнопку **On Line** (Готов к работе) для перевода принтера в рабочий режим.

ADJ 3.2.1 ПОЛЯ (СЛЕВА НАПРАВО и СВЕРХУ ВНИЗ) (C55/C55MP)

ЦЕЛЬ:

Настройка верхнего и левого полей (в вертикальной ориентации) с помощью панели управления.

ПРОВЕРКА:

1. Напечатайте тест-лист A.
   a. Нажмите на кнопку **On Line** (Готов к работе) для перевода принтера в автономный режим.
   b. Нажмите на кнопку **Menu** (Меню), а затем с помощью кнопок **Previous/Next** (Предыдущий/следующий) перейдите к пункту SERVICE (Сервисный режим). Нажмите на кнопку **Enter** (Ввод).
   c. Когда появится пункт TEST PATTERNS (Тест-листы), нажмите **Enter** (Ввод).
   d. Используйте кнопки **Previous/Next** (предыдущий/следующий), чтобы перейти к пункту PATTERN TYPE (Тип тест-листа). Нажмите на кнопку **Enter** (Ввод).
   e. Когда на экране появится пункт PCL, нажмите на кнопку **Enter** (Ввод).
   f. Когда дисплей покажет TEST PATTERN A (Тест-лист A), нажмите **Enter** (Ввод).
   g. Используйте кнопки **Previous/Next** (Предыдущий/следующий), чтобы перейти к пункту RUN TEST JOB (Напечатать тест-лист). Нажмите на кнопку **Enter** (ввод).
   h. Когда на экране появится YES (Да), нажмите на кнопку **Enter** (ввод), чтобы напечатать тест-лист A.
2. Рисунок 1: Измерение полей.
   a. Расстояние от передней кромки копии до линии 8 мм должно быть 8 мм.
   b. Расстояние от боковой кромки копии до линии 8 мм должно быть 8 мм.

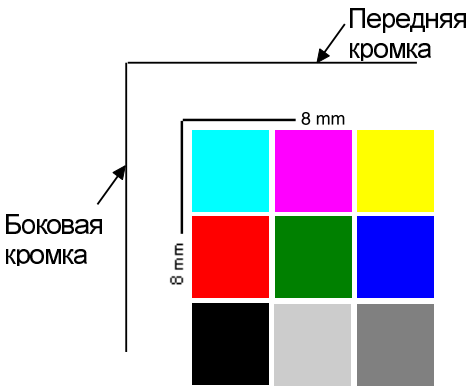

Рисунок 1. Измерение полей

НАСТРОЙКА:

1. Перейдите к меню настройки.
   a. Нажмите на кнопку **On Line** (Готов к работе) для перевода принтера в автономный режим.
   b. Нажмите на кнопку **Menu** (Меню), а затем используйте кнопки **Previous/Next** (Предыдущий/следующий), чтобы перейти к пункту SERVICE (Сервисный режим). Нажмите на кнопку **Enter** (Ввод).
   c. Используйте кнопки **Previous/Next** (Предыдущий/следующий), чтобы перейти к пункту ADJUSTMENTS (Регулировки). Нажмите на кнопку **Enter** (Ввод).
   d. Используйте кнопки **Previous/Next** (Предыдущий/следующий), чтобы перейти к пункту LEFT MARGIN (Левое поле) или к пункту TOP MARGIN (Верхнее поле). Нажмите на кнопку **Enter** (ввод).
   e. Используйте кнопки **Previous/Next** (Предыдущий/следующий), чтобы изменить величину поля: (+) увеличивает поле, а (–) уменьшает поле. Значение можно изменять в пределах ± 4 мм. Завершив настройку, нажмите на кнопку **Enter** (ввод).
2. Выполните ПРОВЕРКУ.

ADJ 3.2.2 ПОЛЯ (СЛЕВА НАПРАВО и СВЕРХУ ВНИЗ) [NC60]

ЦЕЛЬ:

Настройка верхнего и левого полей (в вертикальной ориентации) с помощью панели управления.

ПРОВЕРКА:

1. Напечатайте тест-лист A.
   a. Нажимайте на кнопку **Menu Up** (Меню вверх), пока дисплей не покажет Service (Сервисный режим).
   b. Нажимайте на кнопку **Item Down** (Пункт вниз), пока дисплей не покажет Test Patterns (Тест-листы).
   c. Нажимайте на кнопку **Value Up** (Увеличение значения), пока дисплей не покажет Pattern A, затем нажмите **Enter** (Ввод).
2. Рисунок 1: Измерение полей.
   a. Расстояние от передней кромки копии до линии 8 мм должно быть 8 мм.
   b. Расстояние от боковой кромки копии до линии 8 мм должно быть 8 мм.

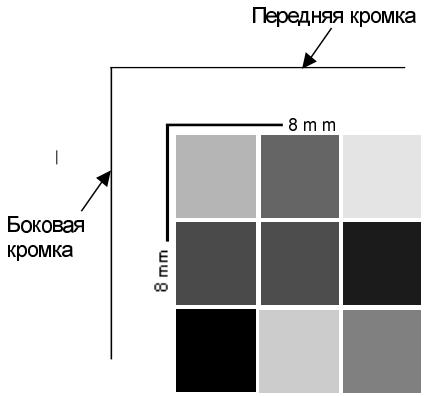

Рисунок 1. Измерение полей

НАСТРОЙКА:

1. Перейдите к меню настройки.
   a. Нажимайте на кнопку **Menu Up** (Меню вверх), пока дисплей не покажет Service (Сервисный режим).
   b. Нажимайте на кнопку **Item Down** (Пункт вниз), пока дисплей не покажет Margin Left (Левое поле) или Margin Top.
   c. Для изменения поля нажимайте на кнопку **Value Up** (Увеличение значения): (+) увеличивает поле, (-) уменьшает поле. Левое поле может изменяться от +10 до –5 мм. Правое поле может изменяться от +10 до –3 мм. По окончании регулировки нажмите **Enter** (Ввод).
2. Выполните ПРОВЕРКУ.

ADJ 3.3 ИНИЦИАЛИЗАЦИЯ NVM (U2)

ЦЕЛЬ:

Получение записанных в NVM параметров использования расходных материалов и концентраций тонеров. Эти значения необходимо знать перед инициализацией NVM или заменой PWB.

ПРИМЕЧАНИЕ: Перед инициализацией NVM необходимо записать степень использования расходных материалов и установки концентраций тонеров. Эти значения и установки (Setpoints) должны быть повторно введены после инициализации NVM или замены PWB.

В действительности данная процедура содержит две регулировки:

ADJ 3.3A Определение степени использования расходных материалов и установок концентраций тонеров.

ADJ 3.3B Инициализация NVM.

ADJ 3.3A Определение степени использования расходных материалов и концентраций тонеров

1. Найдите журнал технического обслуживания и получите копию диагностического тест-листа. Найдите разделы Toner Concentration setpoints (Установки концентраций тонеров), Consumable Usage Status (Состояние расходных материалов) и Print Counts (Количество отпечатков). Это наиболее важные из хранящихся в NVM параметров.
2. Спросите пользователя, не заменялся ли какой-либо из расходных материалов со времени последнего технического обслуживания.

ПРИМЕЧАНИЕ: Если расходные материалы со времени последнего технического обслуживания не заменялись, вероятно, в диагностическом листе указаны правильные установки концентраций тонеров (Toner Concentrations Setpoints) для используемых в настоящее время модулей.

ПРИМЕЧАНИЕ: Изготовьте копию этой и следующей страниц Руководства и внесите в их таблицы текущие записанные в NVM значения.

ПРИМЕЧАНИЕ: Если диагностического листа нет, продолжайте выполнять эту процедуру. Если значения концентраций тонеров искажены, вам потребуется заменить оба модуля проявления.

3. Определите и запишите данные об использовании расходных материалов (COUNTER SET – группа счетчиков), которые хранятся в NVM. За подробным описанием процедур диагностики обратитесь к разделу 6.
   a. Войдите в диагностику IOT (**Menu [3]** + **Enter [7]** + включение питания).
   b. Нажимая на кнопку **Menu [3]** (Меню), перейдите к пункту COUNTER SET DRUM (Счетчик барабана).
   c. Нажмите на кнопку **Enter [7]** (Ввод) и запишите степень использования барабана.
   d. Нажмите на кнопку **Media Server [2]** (Встроенный дисковод) для возврата к пункту COUNTER SET DRUM (Счетчик барабана).
   e. Нажмите на кнопку **Previous [5]** (Предыдущий) для выбора следующего расходного материала.
   f. Нажмите на кнопку **Enter [7]** (Ввод) и запишите степень использования следующего расходного материала.
   g. Повторяйте шаги от d до f, пока не получите данные о первых семи расходных материалах. Пять последних не имеют важного значения.

СЧЕТЧИКИ (Расходные материалы)		
DRUM		Изображений на барабане
YDEV		Желтых изображений
MDEV		Пурпурных изображений
CDEV		Голубых изображений
KDEV		Черных изображений
PRNT		Всего отпечатков
FSU		Фьюзер
YTON		Желтый тонер (секунд)
MTON		Пурпурный тонер (секунд)
CTON		Голубой тонер (секунд)
KTON		Черный тонер (секунд)
OIL		Расход масла

4. Определите и запишите данные о количестве отпечатков.
   a. Нажмите **Media Server [2]** (Встроенный дисковод), затем нажимайте на кнопку **Menu [3]** (Меню), пока не появится пункт PCU DIAG MODE (Режим диагн. PCU).
   b. Войдите в специальную диагностику (на дисплее PCU DIAG MODE, нажмите **On Line [0]**, затем нажмите **Enter [7]** (Ввод), отпустите обе кнопки одновременно).
   c. Нажимая на **Menu [3]**, перейдите к пункту TTL группы счетчиков 2 (COUNTER SET 2).
   d. Нажмите на кнопку **Enter [3]** (Ввод) и запишите число TTL (Всего страниц).
   e. Нажмите на кнопку **Media Server [2]** (Встроенный дисковод) для возврата к пункту COUNTER SET 2.
   f. Нажмите на **Previous [5]** (Предыдущий) для выбора следующего счетчика.
   g. Нажмите на кнопку **Enter [7]** (Ввод) и запишите количество страниц.
   h. Повторяйте шаги от e до g, пока не спишите данные первых пяти счетчиков страниц. Последние восемь не имеют важного значения.

СЧЕТЧИКИ 2 (Счетчики отпечатков)		
TTL		Всего страниц
YPR		Желтых отпечатков
MPR		Пурпурных отпечатков
CPR		Голубых отпечатков
KPR		Черных отпечатков
JAM		Счетчик застреваний
OPC		Счетчик ошибок сканера
MAM		Счетчик ошибок главного двиг.
PLM		Счетчик ошибок двиг. ROS
HLH		Счетчик перегрева фьюзера
HLL		Счетчик недогрева фьюзера
THO		Счетчик ошибок термистора
DVM		Счетчик ошибок двиг. проявл.

5. Определите и запишите установки концентрации тонера.
   a. Нажмите **Media Server [2]** (Встроенный дисковод), затем нажимайте **Menu [3]** (Меню), пока дисплей не покажет TONER LEVEL YTON (Уровень желтого тонера).
   b. Нажмите на кнопку **Enter [7]** (Ввод) и запишите установку концентрации желтого тонера YTON.
   c. Нажмите на кнопку **Media Server [2]** (Встроенный дисковод) для возврата к пункту TONER LEVEL.
   d. Нажмите на **Previous [5]** (Предыдущий) для выбора следующей установки.
   e. Нажмите на кнопку **Enter [7]** (Ввод) и запишите установку концентрации тонера.
   f. Повторяйте шаги от c до e, пока не запишите данные о всех установках.

УРОВЕНЬ ТОНЕРА (Концентрация тонера)		
YTON		Желтый (по умолчанию 70)
MTON		Пурпурный (по умолчанию 70)
CTON		Голубой (по умолчанию 70)
KTON		Черный (по умолчанию 70)

ПРИМЕЧАНИЕ: Обычно эти значения должны находиться в пределах от 70 до 140. Если все они равны 70, или выходят за пределы указанного диапазона, вероятно, произошло искажение данных. В этом случае возьмите значения концентраций тонеров из диагностического листа. Если диагностического листа нет, а значения искажены, после инициализации PCU необходимо заменить оба блока проявления.

6. Сравните значения, взятые из диагностического тест-листа, с записанными в NVM. Определите, какие значения необходимо будет перезаписать после инициализации NVM, обведите их кружком, перезаписать их вы сможете позже.
   a. Как выбрать значение степени использования расходного материала для записи в NVM.
      - Если расходный материал не заменялся со времени последнего техобслуживания, пользуйтесь большим значением.
      - Если расходный материал со времени последнего техобслуживания заменялся, пользуйтесь меньшим значением.
   b. Как выбрать число со счетчика страниц для записи в NVM.
      - Пользуйтесь большими значениями.
   c. Как выбрать установку концентрации тонера для записи в NVM.
      - Если значения в NVM совпадают со значениями диагностического тест-листа, введите эти значения в качестве установок.
      - Если значения в NVM не совпадают со значениями диагностического тест-листа, а блок проявления не заменялся, значения NVM не верны. Используйте в качестве установок значения диагностического тест-листа.
      - Если значения в NVM не совпадают со значениями диагностического тест-листа и блок проявления заменялся, используйте в качестве установок значения NVM.

ПРИМЕЧАНИЕ: Установки концентрации тонера имеют большое значение для достижения качественных отпечатков. Эти числа определяют количество тонера в бункерах блоков проявления.

ADJ 3.3B ИНИЦИАЛИЗАЦИЯ NVM

ВНИМАНИЕ

Не приступайте к инициализации, пока не определите степень использования расходных материалов и установки концентраций тонеров. Обязательно начинайте с начала данной процедуры (ADJ 3.3A). После того, как степень использования расходных материалов и установки концентраций тонеров будут определены, начинайте инициализацию.

1. Войдите в диагностику IOT (**Menu [3]** (Меню) + **Enter [7]** (Ввод), включение питания). Запишите версию программного обеспечения IOT.
2. Выполните инициализацию NVM.
   a. Нажимайте на кнопку **Menu [3]** (Меню), пока дисплей не покажет NV-RAM INITIAL (инициализация NVM).
   b. Введите лист бумаги в щель обходного лотка, чтобы сработал датчик обходного лотка, затем нажмите на кнопку **Form Feed [1]** (Прогон страницы). Во время инициализации NVM загорится и погаснет светодиод On Line (Готов к работе).
3. Введите данные о степени использования расходных материалов.
   a. Нажимайте на кнопку **Menu [3]** (Меню), пока дисплей не покажет COUNTER SET DRUM (Счетчик барабана).
   b. Нажмите на кнопку **Enter [7]** (Ввод).
   c. Нажимая на кнопку **Menu [3]** (Меню), перейдите к числу, которое следует изменить. Измените значение кнопками **Next [6]/Previous[5]** (Следующий/ предыдущий).
   d. Введите лист бумаги в щель обходного лотка, чтобы сработал датчик обходного лотка, затем нажмите на кнопку **Form Feed [1]** (Прогон страницы). Во время записи данных в NVM загорится и погаснет светодиод On Line (Готов к работе).
   e. Нажмите на кнопку **Previous [5]** (Предыдущий), чтобы выбрать для внесения изменений следующий расходный материал.
   f. Повторяйте шаги от b до e, пока не будут введены значения для всех расходных материалов.
4. Введите значения для счетчиков страниц.
   a. Нажимайте на кнопку **Menu [3]** (Меню), пока дисплей не покажет PCU DIAG MODE (Режим диагностики процессора).
   b. Войдите в специальную диагностику (на дисплее PCU DIAG MODE, нажмите **On Line [0]**, затем нажмите **Enter [7]** (Ввод), отпустите обе кнопки одновременно).
   c. Нажимая на **Menu [3]**, перейдите к пункту TTL группы счетчиков 2 (COUNTER SET 2).
   d. Нажмите на кнопку **Enter [7]** (Ввод).
   e. Нажимая на кнопку **Menu [3]** (Меню), перейдите к числу, которое следует изменить. Измените значение кнопками **Next [6]/ Previous[5]** (Следующий/ предыдущий).
   f. Введите лист бумаги в щель обходного лотка, чтобы сработал датчик обходного лотка, затем нажмите на кнопку **Form Feed [1]** (Прогон страницы). Во время записи данных в NVM загорится и погаснет светодиод On Line (Готов к работе).
   g. Нажмите на кнопку **Previous [5]** (Предыдущий), чтобы выбрать для внесения изменений следующий счетчик страниц.
   h. Повторяйте шаги от d до g, пока не будут введены значения для всех счетчиков страниц.
5. Введите установки концентраций тонеров.
   a. Нажмите **Media Server [2]** (Встроенный дисковод), затем нажимайте **Menu [3]** (Меню), пока дисплей не покажет TONER LEVEL YTON (Уровень желтого тонера).
   b. Нажмите на кнопку **Enter [7]** (Ввод).
   c. Измените значение кнопками **Next [6]/ Previous[5]** (Следующий/ предыдущий).
   d. Введите лист бумаги в щель обходного лотка, чтобы сработал датчик обходного лотка, затем нажмите на кнопку **Form Feed [1]** (Прогон страницы). Во время записи данных в NVM загорится и погаснет светодиод On Line (Готов к работе).
   e. Нажмите на кнопку **Previous [5]** (Предыдущий), чтобы выбрать для внесения изменений следующую установку.
   f. Повторяйте шаги от d до g, пока не будут введены значения для всех установок концентраций тонеров.
6. Если программное обеспечение IOT имеет версию 66, обратитесь к разделу 6 Руководства по техническому обслуживанию и выполните регулировку скорости фьюзера (GP 3.1).
7. Выйдите из режима диагностики, выключив питание принтера. Подождите 10 секунд и вновь включите питание.

ADJ 4.1 СОЛЕНОИД ОЧИСТКИ МАГНИТНЫХ ВАЛИКОВ

ЦЕЛЬ

Цель этой регулировки - убедиться, что рычаг соленоида очистки магнитных валиков при срабатывании соленоида останавливает муфту магнитных валиков.

ПРОВЕРКА

Выключите питание. Найдите 4 оси кулачков магнитных валиков (K-черный, C-голубой, M-пурпурный, Y-желтый) (рисунок 1). Включите питание, наблюдая за четырьмя осями кулачков. Оси должны поворачиваться на 180°, когда соленоид очистки магнитных валиков включается, и еще на 180 °, когда соленоид выключается. Если же при включении соленоида оси вращаются непрерывно, выполните регулировку.

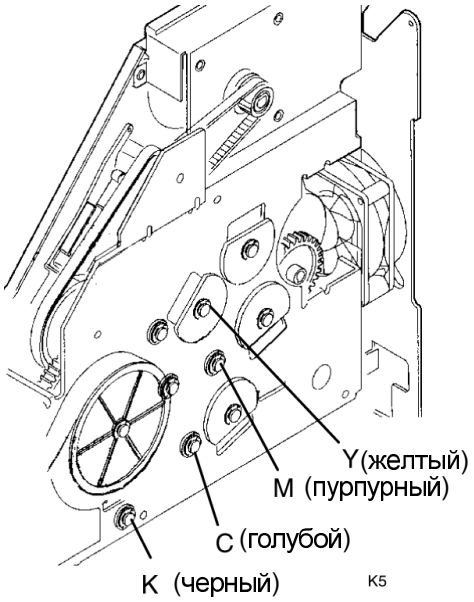

Рисунок 1. Проверка осей

РЕГУЛИРОВКА

1. (Рисунок 2): Вставьте отвертку в отверстие, расположенное над муфтой желтого тонера, и вручную включите соленоид очистки магнитных валиков.
2. Проверните двигатель блока проявления против часовой стрелки, наблюдая за осями кулачков магнитных валиков.

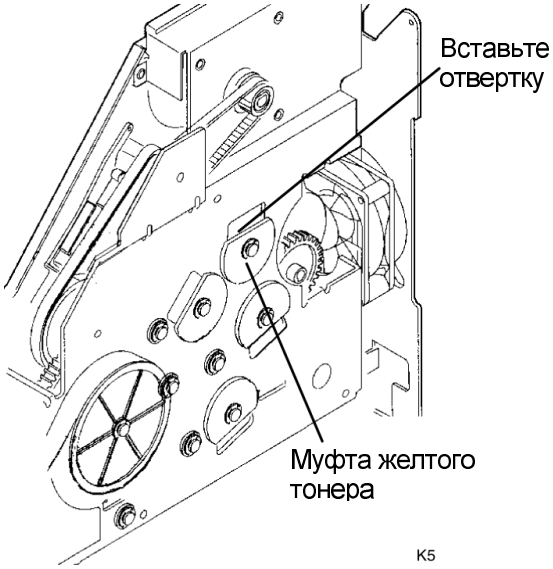

Рисунок 2. Включение соленоида

3. (Рисунок 3): Ослабьте винты и перемещайте соленоид, пока рычаг не остановит муфту при включенном соленоиде.

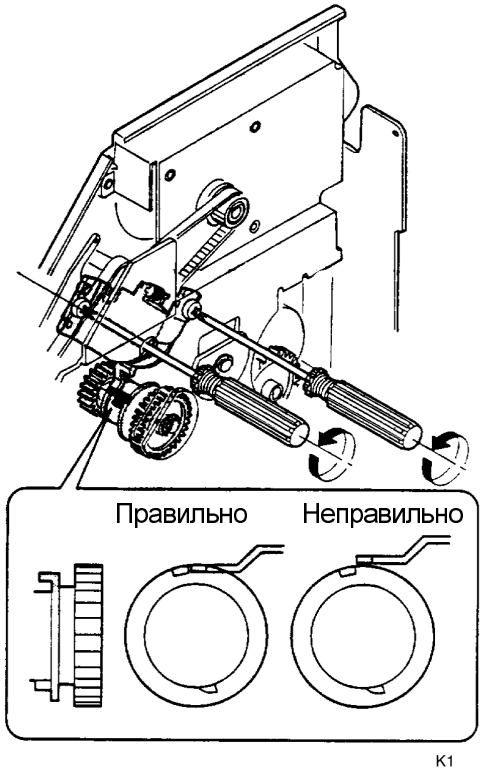

3. Регулировка соленоида

ADJ 6.1 КУЛАЧКИ УСТРОЙСТВА ОЧИСТКИ МАГНИТНЫХ ВАЛИКОВ

ЦЕЛЬ

Цель этой регулировки - убедиться, что кулачки устройства очистки магнитных валиков поднимают лезвия очистки, когда соленоид очистки магнитных валиков включен, и опускают лезвия очистки, когда соленоид выключен.

ПРОВЕРКА

Выключите питание. Откройте принтер и снимите принт-картридж, модуль цветного проявления и модуль черно-белого проявления. Наблюдайте за четырьмя кулачками магнитных валиков (K-черный, C-голубой, M-пурпурный, Y-желтый) (рисунок 1). Выступы пурпурного, голубого и черного кулачков должны быть так же радиально ориентированы, как и выступ желтого кулачка. Если это не так, выполните регулировку.

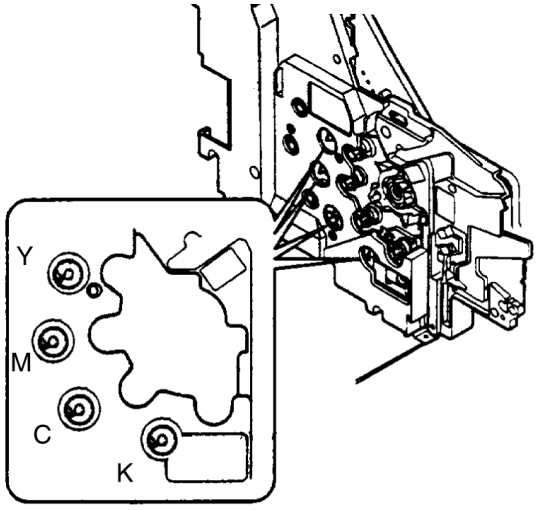

Рисунок 1. Проверка осей

РЕГУЛИРОВКА

1. Снимите раму внешнего привода (REP 4.8 шаги 1, 2, и 3)
2. (Рисунок 2): Снимите три промежуточных шестерни.
3. Поворачивайте кулачки M, C и K до тех пор, пока они не будут соответствовать кулачку Y.
4. Установите на место три промежуточных шестерни.
5. Выполните проверку ADJ 4.1.

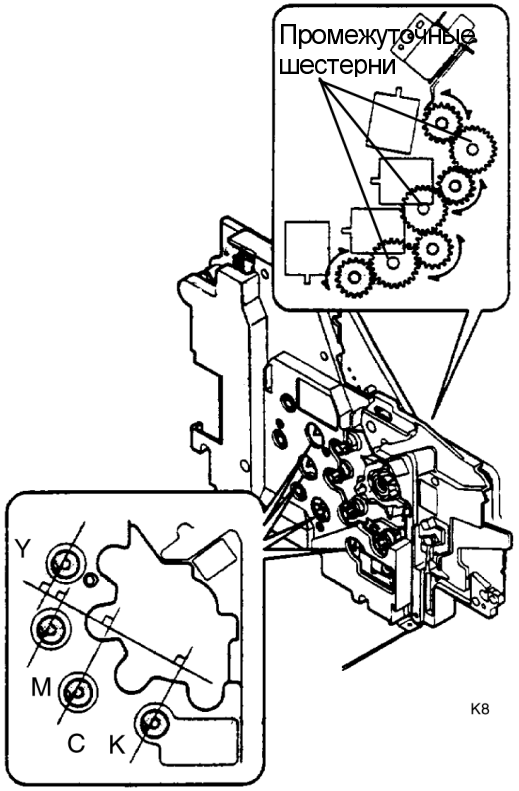

Рисунок 2. Совмещение кулачков

ADJ 9.1 ПРОЦЕДУРА УМЕНЬШЕНИЯ ТОНИРОВАНИЯ EA

ЦЕЛЬ

Целью этой процедуры является уменьшение концентрации тонера в проявителе. Данная процедура также применяется для возврата принтера в рабочее состояние после отказа с кодом EA.

НАЧАЛЬНЫЕ ДЕЙСТВИЯ

Обратитесь к описанию GP 3.2 в разделе 6 и проверьте, что управление концентрацией тонера выключено.

ПРОВЕРКА

1. Войдите в диагностику IOT. Перейдите к программе TEST PRINT (Контрольная печать) и нажмите на кнопку **Form Feed [1]** (Прогон листа) для запуска печати тест-листа. Во время печати наблюдайте за значениями KT=_, CT=_, MT=_, YT=_.
2. Если значения, характеризующие концентрацию тонера, для какого-либо из трех цветов (голубого, пурпурного, желтого) меньше 10, то этот цвет перетонирован. Для устранения перетонирования переходите к шагу 3.
3. Когда дисплей показывает TEST PRINT (Контрольная печать), нажмите на кнопку **Enter [7]** (Ввод).
4. Нажимайте на кнопку **Menu [3]**, пока дисплей не покажет MULTI OFF (Непрерывная печать выключена). Нажимайте на кнопку **Next [6]** (Следующий), пока дисплей не покажет MULTI ON (Набор копий) (в этом режиме тест-листы будут печататься один за другим, пока печать не будет остановлена).
5. Нажимайте на кнопку **Menu [3]**, пока дисплей не покажет TONER ON (Подача тонера разрешена). Нажимайте на кнопку **Next [6]** (Следующий), пока дисплей не покажет TONER OFF (Подача тонера запрещена) (это перекроет подачу тонера всех цветов).
6. Нажмите на кнопку **Media Server [2]** (Встроенный дисковод) для возврата к пункту TEST PRINT (Контрольная печать), затем нажмите на кнопку **Form Feed [1]** (Прогон листа), чтобы приступить к непрерывной печати тест-листов.
7. Наблюдайте за значениями KT=_, CT=_, MT=_, YT=_. По мере расхода тонера при отсутствии его пополнения они должны увеличиваться.
8. Когда наименьшее из значений достигнет 10, нажмите на кнопку **Media Server [2]** (Встроенный дисковод) для прекращения печати.
9. Выключите и вновь включите питание принтера.
10. Если принтер загружается без появления кода ошибки EA, переходите к шагу 11. Если принтер все еще выдает ошибку EA, повторяйте шаги с 3 по 10 и запускайте печать без пополнения проявителя тонером до тех пор, пока последнее неудовлетворительное значение, характеризующее концентрацию тонера одного из цветов, не увеличится настолько, что код EA больше не появится.
11. Напечатайте диагностический тест-лист.
    a. **(C55/C55mp) Off Line**, Service, Test Patterns, Diagnostics (Автономный режим, Сервисный режим, Печать тест-листов, Диагностический тест-лист).
    b. [NC60] **Menu Up** (Меню вверх) до Service (Сервисный режим), **Value Up** (Увеличение значения) до Diag. Summary (Диагностические данные), **Enter** (Ввод).
12. Сравните точку управления концентрацией тонера со значением концентрации тонера. Если какое-либо из значений (голубого, пурпурного, желтого тонера) на 15 пунктов ниже точки управления, то этот цвет перетонирован, в этом случае продолжайте выполнение процедуры.
13. Запустите печать пошагового тест-листа для перетонированного цвета.
    a. **(C55/C55mp) Off Line**, Service, Test Patterns, Pattern Type, PCL, Step (Автономный режим, Сервисный режим, Печать тест-листов, Тип тест-листа, PCL, Пошаговый тост-лист для перетонированного цвета). Получите не менее 25 отпечатков.
    b. [NC60] **Menu Up** (Меню вверх) до Service (Сервисный режим), **Item Up** (Пункт вверх) до Test Patterns (Тест-листы) **Value Up** (Увеличение значения) до Step (Пошаговый тест-лист) перетонированного цвета. Получите не менее 25 отпечатков.
14. Повторяйте шаги с 11 по 13, пока значения для концентрации тонера не будут отличаться от точки управления не более, чем на 10 - 15 пунктов.

ПРИМЕЧАНИЕ: Эта процедура возвращает концентрацию тонера в диапазон управления. Если проблема возникает вновь, обратитесь к описанию процедуры GP 3.2 в разделе 6 и проверьте, что управление концентрацией тонера выключено и, при необходимости, вернитесь к процедуре RAP EA.

ADJ 11.1 ЗАЗОР БАРАБАНА ПЕРЕНОСА

ЦЕЛЬ

Цель этой регулировки - убедиться, что зазор между барабаном переноса и принт-картриджем соответствует норме. Слишком большой зазор может привести к застреванию бумаги или неправильной регистрации. Слишком маленький зазор может привести к дефектам изображения.

ПРОВЕРКА

1. Напечатайте тест-лист IOT и экстренно остановите принтер, оставив голубую полоску на барабане.
   a. Войдите в диагностику IOT (**Menu [3]** (Меню) + **Enter [7]** (Ввод), включение питания).
   b. Используя кнопку **Menu [3]** (Меню), перейдите к пункту TEST PRINT (Печать тест-листов).
   c. Нажмите на кнопку **Form Feed [1]** (Прогон страницы) и наблюдайте за индикацией концентрации тонера (T=) на дисплее панели управления.
   d. Дождитесь, пока начнется подача бумаги, затем приготовьтесь выключить питание принтера.
   e. Наблюдайте за дисплеем панели управления. Когда дисплей покажет CT=XX, подождите приблизительно 3 секунды, а затем выключите питание принтера.
2. Откройте принтер и снимите принт-картридж.
3. (Рисунок 1): Поворачивайте барабан вверх, пока полоска голубого цвета не окажется в показанном на рисунке положении.

ПРИМЕЧАНИЕ: Обязательно вращайте шестерню в показанном направлении. При вращении в обратном направлении можно повредить чистящее лезвие или барабан фоторецептора.

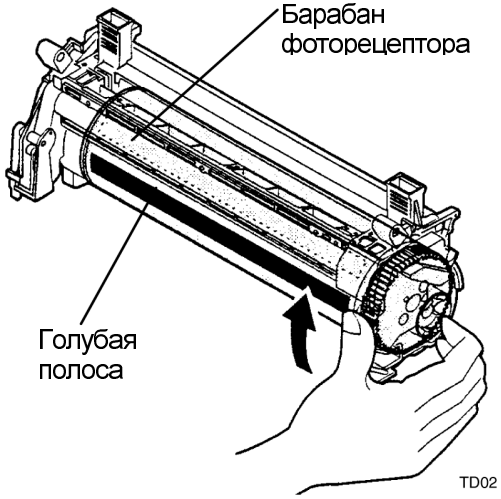

Рисунок 1. Вращение барабана фоторецептора

4. Установите принт-картридж на место.
5. (Рисунок 2): Поворачивайте барабан переноса до того, как бумага не будет совмещена с пустой зоной барабана фоторецептора, как показано на рисунке.

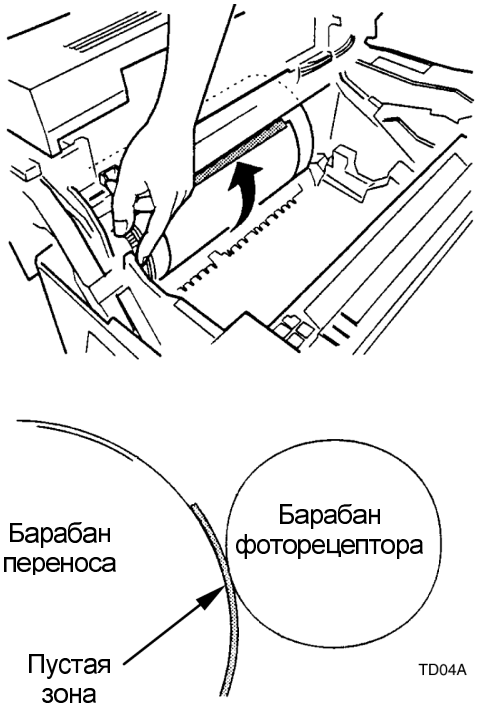

Рисунок 2. Положение барабана переноса

6. Закройте, затем откройте узел переноса. Это перенесет голубое изображение на бумагу.
7. Повторяйте шаги со 2 по 6, пока вы не получите результаты трех переносов.
8. (Рисунок 3): Измерьте ширину изображения на бумаге (зазор). Сделайте два измерения, каждое на расстоянии 35 мм от кромки бумаги.

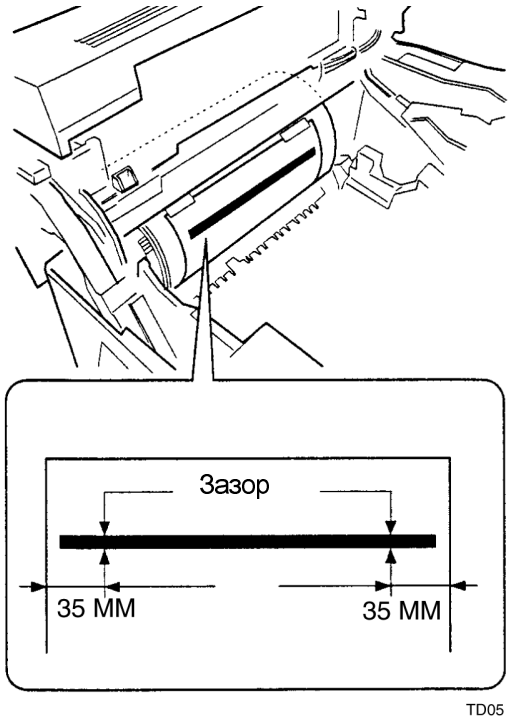

Рисунок 3. Измерение зазора

9. Зазор должен быть равен 2,0 ± 0,5 мм.
10. Если зазор не соответствует указанным требованиям, выполните регулировку

РЕГУЛИРОВКА

1. (Рисунок 4): Найдите два регулировочных кулачка - один с правой, а другой с левой стороны барабана переноса. Вам потребуется вращать барабан переноса до тех пор, пока регулировочный винт и кулачок не будут видны через отверстие с правой стороны.

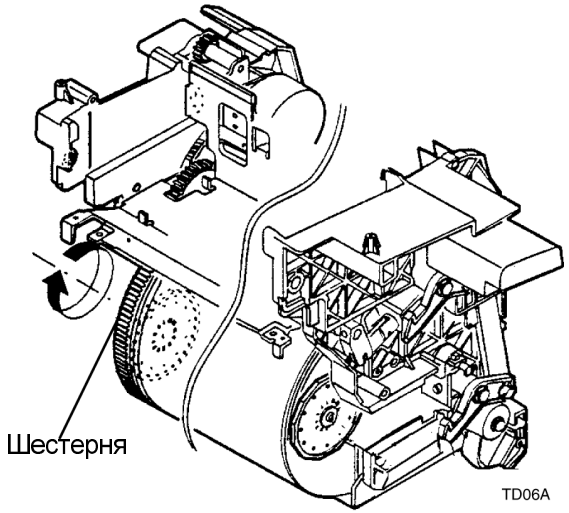

Рисунок 4. Вращение шестерни

2. (Рисунок 5): Посмотрите на число, ближайшее к барабану фоторецептора. Затем ослабьте винты, крепящие правую и левую регулировочные пластины.
3. Большее числе соответствует меньшему зазору. Меньшее число соответствует большему зазору.
4. Поверните пластину, как необходимо.
2. Повторите проверку.

ПРИМЕЧАНИЕ: При поворотах на небольшой угол, вы можете пользоваться уже полученным изображением голубой полосы. В противном случае вам необходимо получить новое изображение.

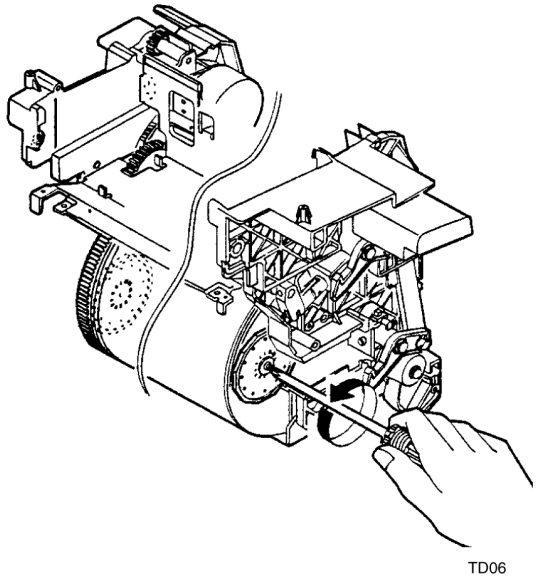

Рисунок 5. Регулировка зазора

ADJ 12.1 ПОЗИЦИОНИРОВАНИЕ УЗЛА ЛАЗЕРА

ЦЕЛЬ

Цель этой регулировки - расположить узел лазера так, чтобы изображение правильно размещалось на принт-картридже.

ПРОВЕРКА

Напечатайте тест-лист А. Согните отпечаток и проверьте, параллельны ли линии регистрации кромкам листа. Если линии проведены неровно, выполните регулировку.

Линии регистрации

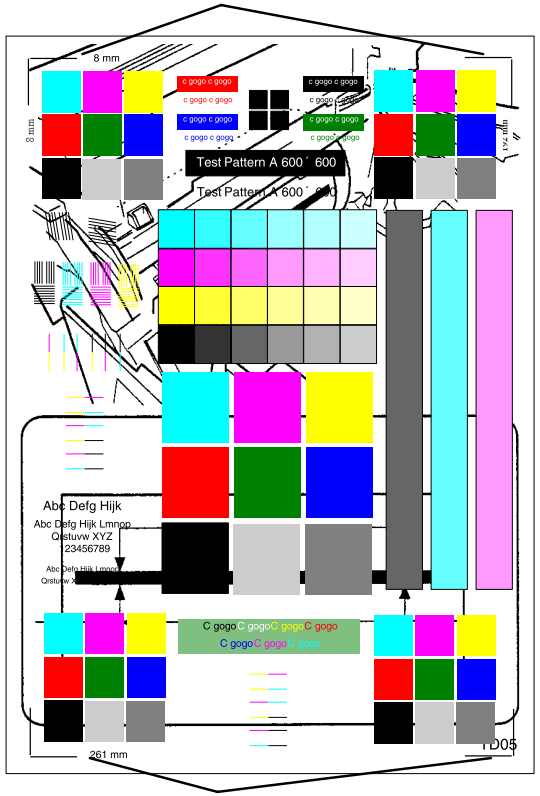

Линии регистрации

Рисунок 1. Тест-лист А

РЕГУЛИРОВКА

1. Ослабьте винты и сместите узел лазера, как показано на рисунке.
2. Затяните винты и повторите проверку.

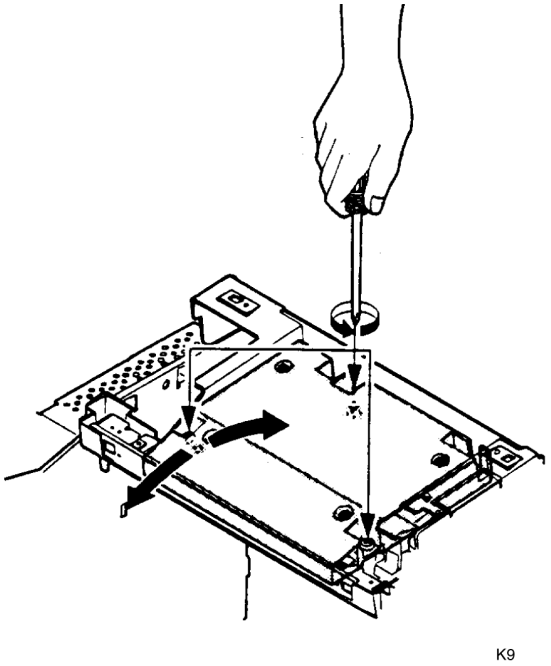

Рисунок 2. Смещение узла лазера

5. ПЕРЕЧЕНЬ ЗАПАСНЫХ ЧАСТЕЙ

Название **Страница**

ВВЕДЕНИЕ

Обзор 5-2
Структура 5-2
Информация о подсистемах 5-2
Условные обозначения 5-3

ПЕРЕЧЕНЬ ЗАПАСНЫХ ЧАСТЕЙ

КРЫШКИ

PL 1.1 Крышки 5-4

ВЫВОД КОПИИ

PL 2.1 Узел вывода копии 5-5

LVPS, ESS

PL 3.1 LVPS, ESS 5-6

PL 3.2A Элементы ESS (C55/C55 MP) 5-7

PL 3.2B Элементы ESS [NC 60] 5-8

ЭЛЕМЕНТЫ ПРАВОЙ СТОРОНЫ 1

PL 4.1 Главные приводы 5-9

PL 4.2 PCU, HVPS 5-10

PL 4.3 Двигатель подачи цветного тонера, Двигатель блока проявления 5-11

PL 4.4 Элементы главного привода 5-12

PL 4.5 Блокировочные выключатели, Элементы привода блока проявления 5-13

PL 4.6 Соленоид тонера, Соленоид очистки магнитных валиков 5-14

Название **Страница**

ЭЛЕМЕНТЫ ПРАВОЙ СТОРОНЫ 2

PL 5.1 Муфты (Магнитных валиков, Тонера, Устройства очистки магнитных валиков) 5-15

ЭЛЕМЕНТЫ ВНУТРЕННЕГО ПРИВОДА

PL 6.1 Узел привода крышек 5-16

PL 6.2 Узел кулачка скольжения, Рама внутреннего привода 5-17

PL 6.3 Элементы рамы внутреннего привода 5-18

КСЕРОГРАФИЧЕСКИЕ РАЗЪЕМЫ

PL 7.1 Разъемы блока проявления, Узел крепления 5-19

PL 7.2 Разъемы печатного барабана, Узлы крепления 5-20

УЗЕЛ ПОДАЧИ БУМАГИ

PL 8.1 Узел подачи бумаги (1 из 3) 5-21

PL 8.2 Узел подачи бумаги (2 из 3) 5-22

PL 8.3 Узел подачи бумаги (3 из 3) 5-23

ЭЛЕМЕНТЫ БАРАБАНА ПЕРЕНОСА 1

PL 9.1 Фьюзер, Привод очистки барабана переноса 5-24

PL 9.2 Рама узла переноса (левая) 5-25

PL 9.3 Пальцы отделения 5-26

PL. 9.4 Устройство очистки барабана переноса, муфты и вала 5-27

Название **Страница**

ЭЛЕМЕНТЫ БАРАБАНА ПЕРЕНОСА 2

PL 10.1 Элементы левой стороны рамы узла переноса 5-28

PL 10.2 Элементы верхней рамы узла переноса 5-29

PL 10.3 Элементы правой стороны рамы узла переноса 5-30

PL 10.4 Элементы рамы узла переноса (передняя часть) 5-31

БАРАБАН ПЕРЕНОСА

PL 11.1 Узел барабана переноса 5-32

ЛАЗЕР

PL12.1 Элементы лазера 5-33

УЗЕЛ ПОДАЧИ ТОНЕРА

PL13.1 Узел подачи черного тонера 5-34

КАССЕТА ДЛЯ БУМАГИ

PL14.1 Элементы кассеты для бумаги 5-35

ЭЛЕМЕНТЫ ЛОТКА 2

PL 27.1 Элементы лотка 2 (1 из 3) 5-36

PL 27.2 Элементы лотка 2 (2 из 3) 5-37

PL 27.3 Элементы лотка 2 (3 из 3) 5-38

УКАЗАТЕЛЬ НОМЕРОВ ПО КАТАЛОГУ 5-39

Обзор

В разделе "Перечень запасных частей" даются все номера деталей по каталогу и соответствующее им местоположение всех запасных компонентов подсистем.

Структура

Перечни запасных частей

Номер каждого элемента в перечне запасных частей соответствует номеру компонента на соответствующем рисунке. Все детали приводимой подсистемы аппарата будут показаны на одном чертеже или на последовательности связанных между собой чертежей.

Электрические разъемы и соединители

В данном разделе содержатся чертежи и описания вилок и патронов штепсельных разъемов, а также зажимов аппарата. Данный раздел также включает в себя перечень запасных частей разъемов.

Крепежные детали

Крепежные детали перечислены в алфавитном порядке с использованием по буквам, соответствующим каждой позиции в перечне запасных частей и на чертежах. Если нет иных указаний, то размеры даются в миллиметрах.

Указатель номеров по каталогу

В данном указателе перечислены все запасные детали аппарата по порядку следования номеров. Каждому номеру соответствует ссылка на перечень запасных частей, в котором можно найти данную деталь.

Другие сведения

Сокращения

Сокращения применяются в перечнях запасных частей и на чертежах узлов в разобранном виде, чтобы предоставить информацию на ограниченном пространстве. В данном Руководстве используются следующие сокращения.

C	Cyan	голубой
DC	Direct Current	постоянный ток
ESS	Electronic Sub-system Exploded on...	электрическая подсистема в разобранном виде на...
HVPS	High Voltage Power Supply	блок питания высокого напряжения
Hz	Hertz	Гц
IF	Interface	интерфейс
K	Black	черный
LVPS	Low Voltage Power Supply	блок питания низкого напряжения
M	Magenta	пурпурный
MB	MegaByte	МегаБайт
MM	Millimeter	миллимитр
PCL	Printer Control Language	язык управления принтером
P/O	Part of	часть
PS	PostScript	стандартный язык описание страниц
PWB	Printed Wire Board	Печатная плата
REF	Reference	Справка
SLIC	Serial Local Interface Card	локальная плата последовательного интерфейса
SIMM	Single Inline Memory Module	модуль памяти с односторонним расположением выводов
T	Teeth	зубцы
TD	Transfer Drum	барабан переноса
Y	Yellow	желтый

Условные обозначения

Условные обозначения, используемые в разделе "Перечень запасных частей", определены в разделе "Условные обозначения".

Информация о подсистемах

Использование термина "Узел" (Assembly)

Термин "узел" будет использован в перечне запасных частей для деталей, которые включают в себя другие детали из перечня запасных частей. Если в перечне запасных частей будет присутствовать слово "узел", то номер соответствующей детали на чертеже будет сопровождаться скобкой и списком составляющих узла.

Скобки

Скобки используются в тех случаях, когда узел или комплект заменяем, но не показан на чертеже. Скобка предшествует номеру узла или комплекта, номера составляющих деталей следуют после скобки.

Модификация

Пометка "With Tag" (С модификацией) означает, что конфигурация детали была изменена. Название и цель модификации можно найти в "Общих сведениях" раздела " Данные по техническому обслуживанию".

В некоторых случаях деталь узла может иметь запасные части двух видов: с модификацией и без модификации. В таких случаях следует использовать часть, соответствующую конфигурации обслуживаемого аппарата. Если аппарат не подвергался данной конкретной модификации, а единственная рекомендованная запасная часть имеет указатель "с модификацией", установите комплект модификации или все штучные детали. Указатель изменения модификации поможет вам определить, какой комплект или какие штучные детали вам необходимы.

Если вы установили комплект модификации или все штучные детали, входящие в состав модификации, пометьте соответствующий номер в матрице модификаций.

УСЛОВНЫЕ ОБОЗНАЧЕНИЯ

Номер модификации в кружке, указывающий на номер позиции, означает, что деталь была изменена в результате модификации со стоящим в кружке номером (рисунок 1). Информация о модификации содержится в Указателе изменений модификаций.

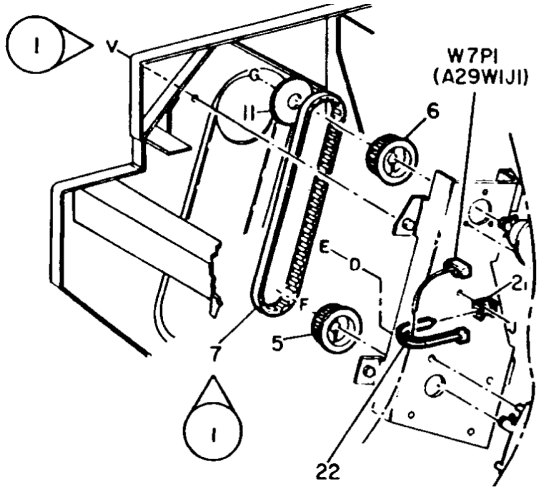

Рисунок 1. Обозначение “с модификацией”

Номер модификации в кружке с темной полосой, указывающий на номер детали, означает, что изображена конфигурация детали до ее изменения модификацией со стоящим в кружке номером (рисунок 2).

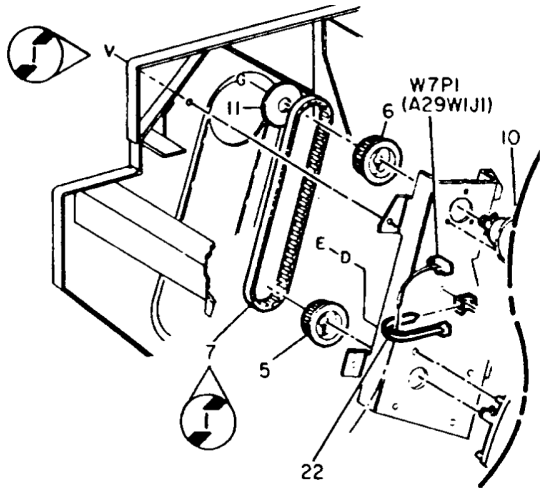

Рисунок 2. Обозначение “без модификации”

Номер модификации в кружке без указателя означает, что весь чертеж был изменен в результате модификации со стоящим в кружке номером (рисунок 3). Информация о модификации содержится в Указателе изменения модификаций.

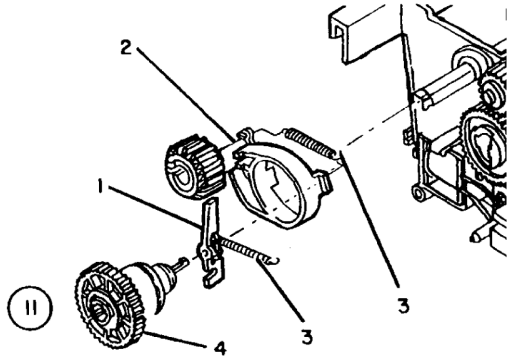

Рисунок 3. Обозначение “весь чертеж с модификацией”

Номер модификации в кружке без указателя и с темной полосой означает, что весь чертеж представлен в конфигурации до его изменения модификацией со стоящим в кружке номером (рисунок 4).

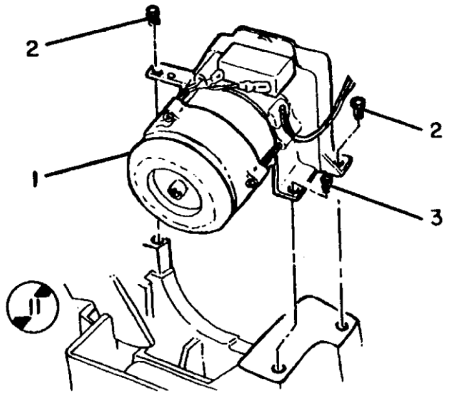

Рисунок 4. Обозначение “весь чертеж без модификации”

PL 1.1 КРЫШКИ

12 { 13 - 22, 25

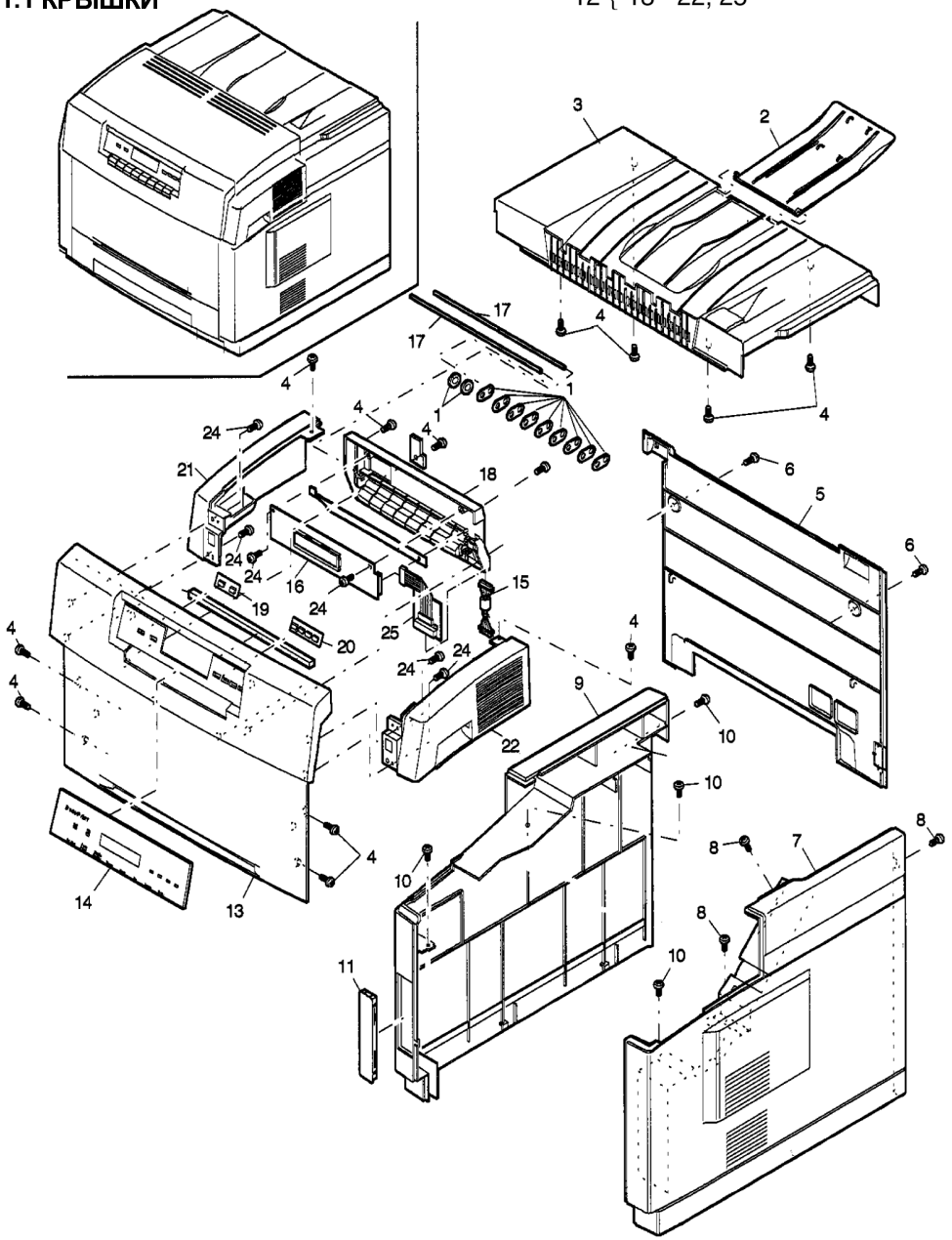

ITEM	PART	DESCRIPTION
1	NOT SPARED	SPACER
2	38E17370	OUTPUT GUIDE
3	48E43540	TOP REAR COVER (REP 1.1)
4	NOT SPARED	SCREW (M3X8)
5	48E43550	REAR COVER (REP 1.2)
6	NOT SPARED	SCREW (M3X6)
7	48E43560	RIGHT COVER (REP 1.3)
8	NOT SPARED	SCREW (M3X8)
9	48E43580	LEFT COVER (REP 1.3)
10	NOT SPARED	SCREW
11	NOT SPARED	BLIND COVER
12	48K56920	FRONT COVER ASSEMBLY C55 (REP 1.4)
--	802E6940	FRONT COVER ASSEMBLY NC60 (REP 1.4)
13	(P/O ITEM 12)	FRONT COVER
14	(P/O ITEM 12)	DISPLAY PANEL
15	162K29280	HARNESS
16	101E13090	CONTROL PANEL
17	24E2480	ROD
18	3E42110	BUTTON UNIT C55
--	802E6950	BUTTON UNIT NC60
19	(P/O ITEM 12)	PANEL A
20	(P/O ITEM 12)	PANEL B
21	48E53740	LEFT COVER
22	48E53730	RIGHT COVER
23	NA	
24	NOT SPARED	SCREW (M3X6)
25	(P/O ITEM 16)	SUPPRESSION PWB

PL 2.2 УЗЕЛ ВЫВОДА КОПИИ

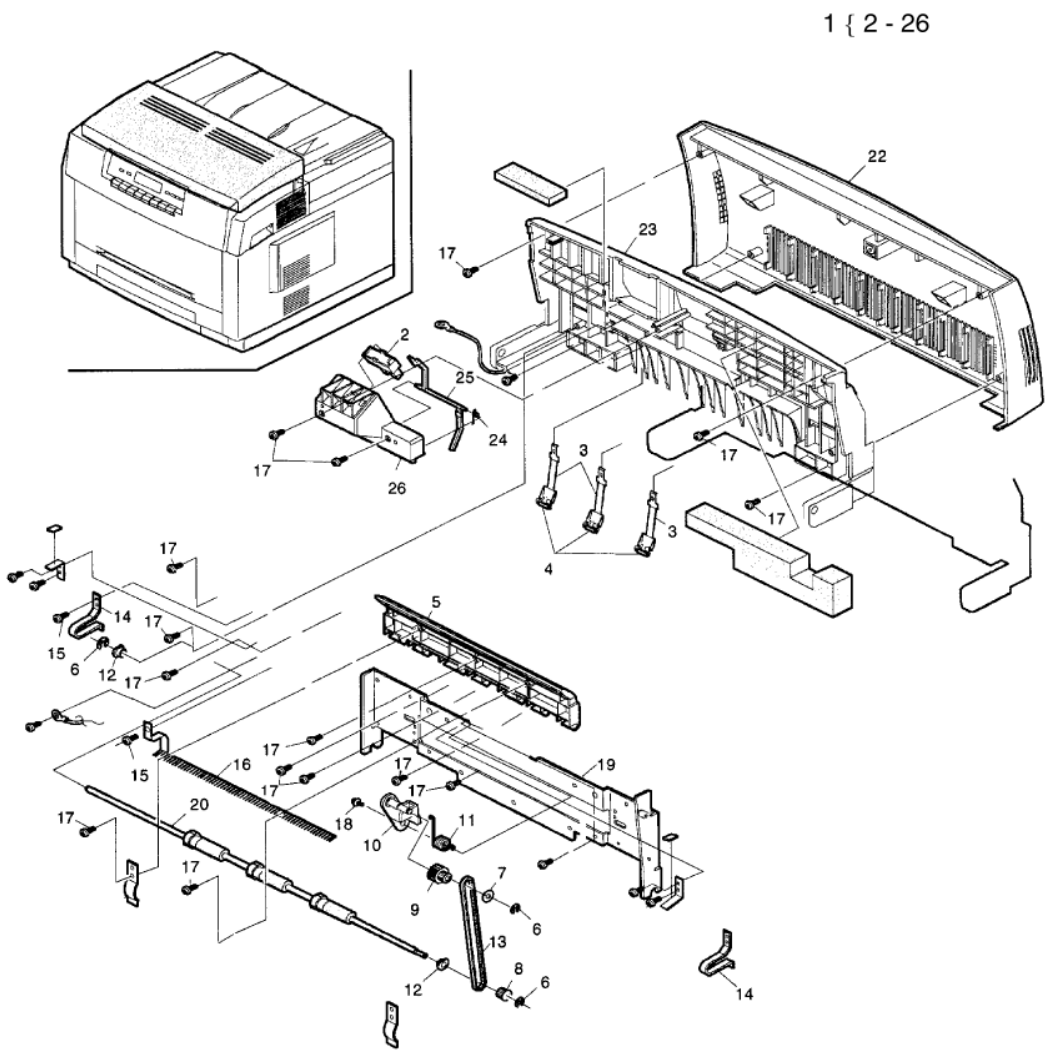

ITEM	PART	DESCRIPTION
1	48K56910	EXIT ASSEMBLY
2	130E7980	EXIT SENSOR
3	22K53910	GUIDE ROLLER
4	P/O ITEM 3	
5	38E18360	GUIDE
6	(P/O ITEM 1)	RETAINING RING (3MM)
7	(P/O ITEM 1)	WASHER
8	7E51210	GEAR
9	7E51200	IDLER GEAR
10	15E64370	OUTPUT DRIVE ARM
11	809E5670	SPRING
12	13E12520	BEARING
13	23E14890	BELT
14	809E1780	SPRING
15	NOT SPARED	SCREW (M3X4)
16	115E5830	STATIC ELIMINATOR
17	NOT SPARED	SCREW (M3X8)
18	NOT SPARED	SCREW (M3X6)
19	1E46930	OUTPUT FRAME
20	6E58160	OUTPUT SHAFT
21	N/A	
22	48E43530	TOP FRONT COVER (REP 2.1)
23	55E38910	SHIELD
24	809E5660	SPRING
25	120E15800	ACTUATOR
26	101E13700	SENSOR COVER

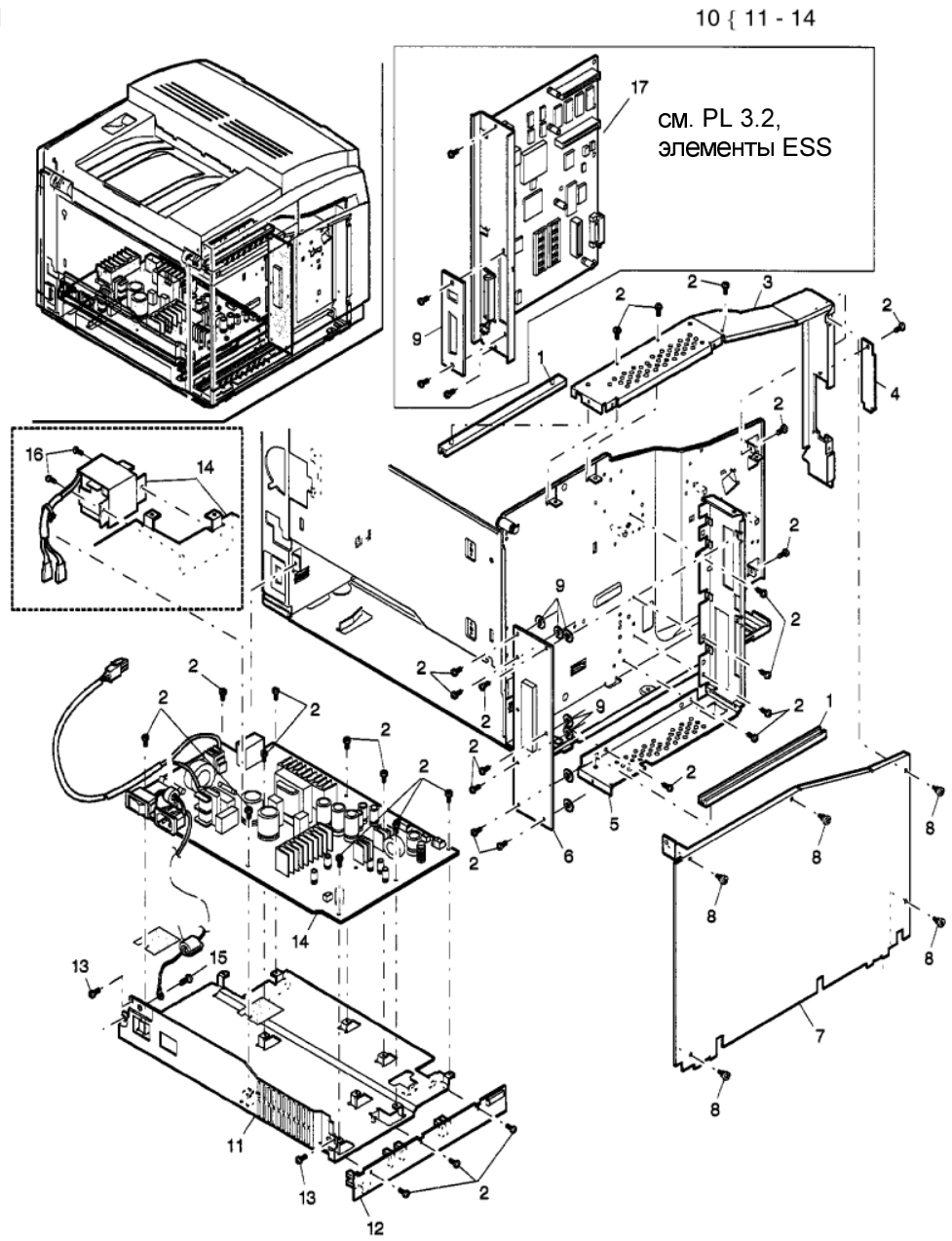

ITEM	PART	DESCRIPTION
1	NOT SPARED	GUIDE
2	NOT SPARED	SCREW (M3X6)
3	NOT SPARED	SHROUD
4	NOT SPARED	COVER
5	NOT SPARED	SHROUD
6	160K32850	ESS IF BOARD
7	NOT SPARED	
8	NOT SPARED	
9	NOT SPARED	
10	105K16400	LVPS ASSY (110V) (REP 3.1)
-	105K16390	LVPS ASSY (220V) (REP 3.1)
11	(P/O ITEM 10)	BRACKET
12	160K32790	CASSETTE PWB (REP 3.2)
13	(P/O ITEM 10)	SCREW (M3X6)
14	(P/O ITEM 10)	LVPS PWB
15	NOT SPARED	SCREW (M4X6)
16	NOT SPARED	SCREW (M3X4)
17	160K49683	ESS PWB - C55 (REP 3.4)
--	160K63720	ESS PWB - NC60 (REP 3.4)

PL 3.2A ЭЛЕМЕНТЫ ESS (C55/C55MP)

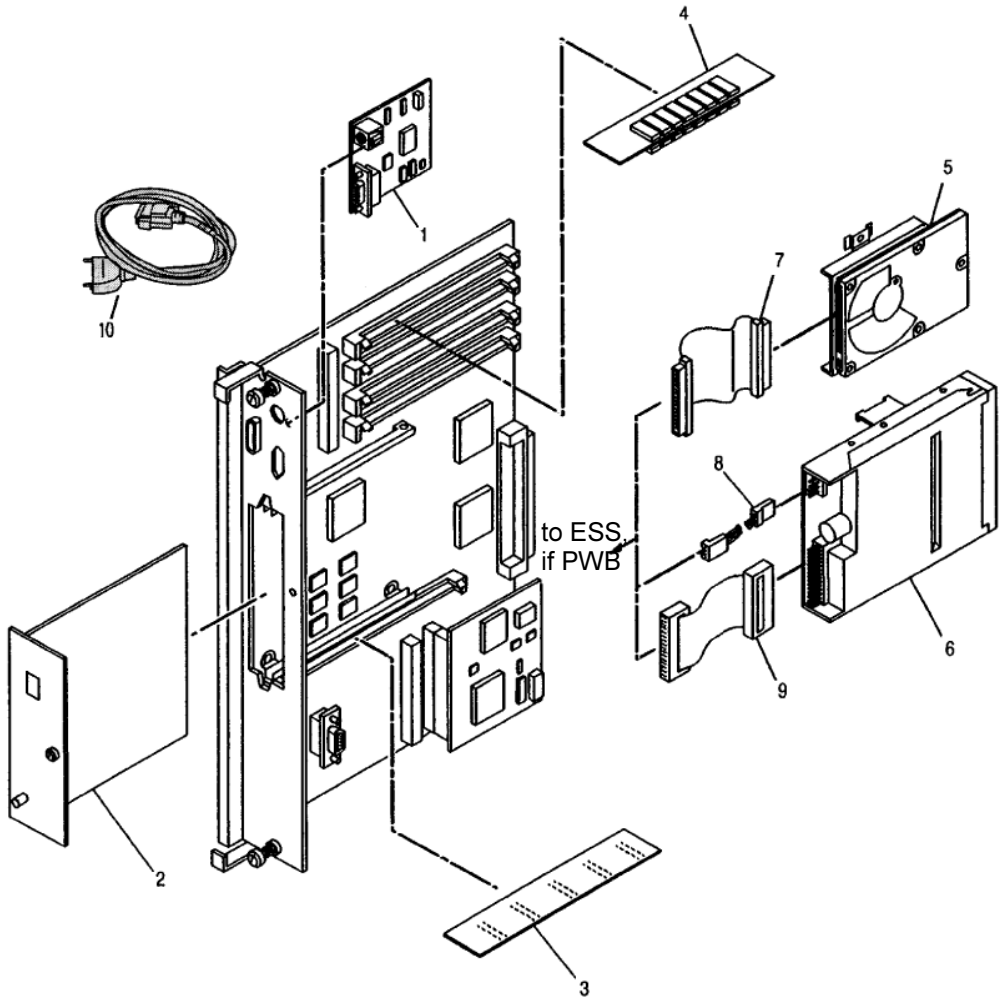

ITEM	PART	DESCRIPTION
1	160K40980	SLIC PWB
2	160K27110	TOKEN RING CARD (OPTIONAL)
	160K40220	ETHERNET CARD (OPTIONAL)
3	160K40550	PCL FONT SIMM
	160K40560	PCL / PS FONT SIMM
4	733W3660	4MB MEMORY SIMM
	733W3647	8MB MEMORY SIMM
	733W3642	16MB MEMORY SIMM
	733W3675	32MB MEMORY SIMM
5	146K560	HARD DISK DRIVE
6	121K15660	MEDIA SERVER
7	162K28010	DATA HARNESS
8	162K27990	DC POWER HARNESS
9	162K28000	DATA HARNESS
10	117E18150	PARALLEL CABLE

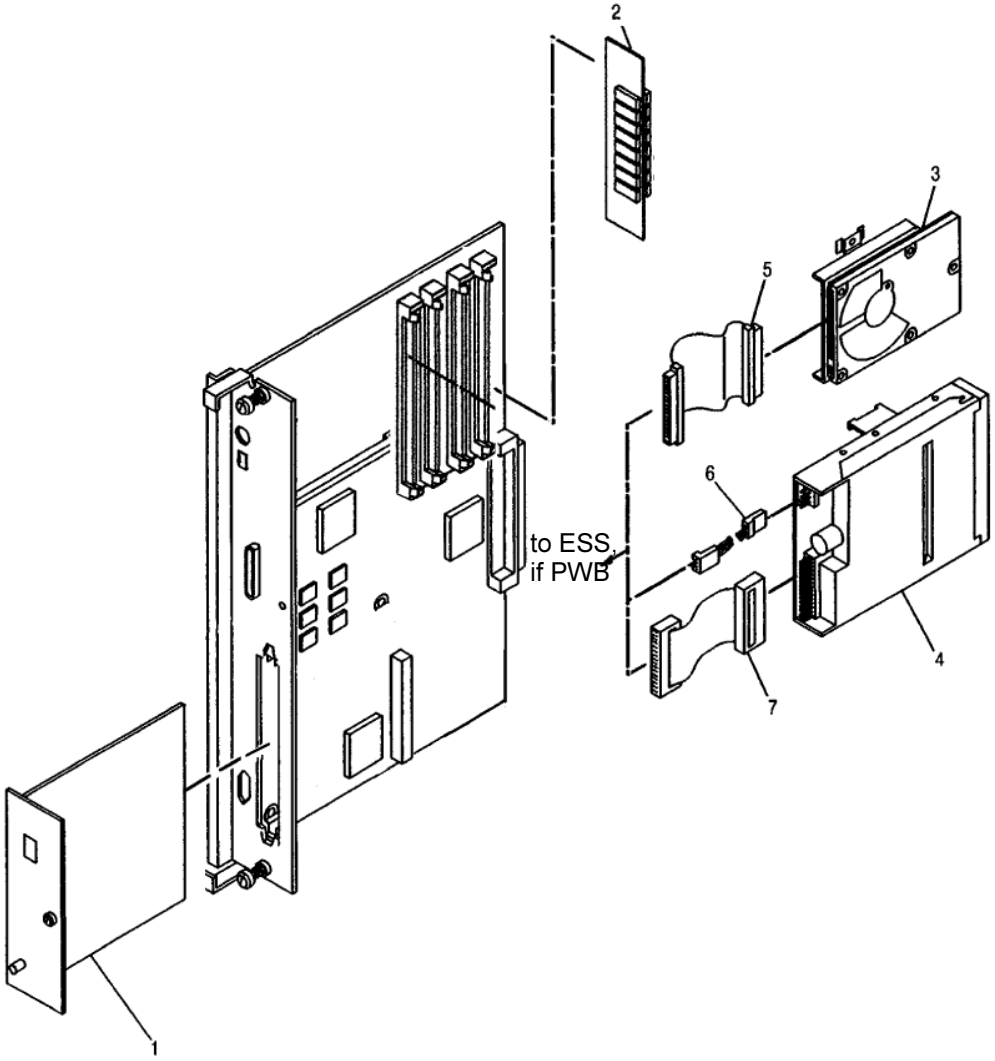

ITEM	PART	DESCRIPTION
1	160K44790	TOKEN RING CARD (OPTIONAL)
--	160K54960	ETHERNET CARD (100 MB) (OPTIONAL)
2	733W6865	8MB MEMORY SIMM
--	733W6866	16MB MEMORY SIMM
--	733W6867	32MB MEMORY SIMM
3	121K25380	HARD DISK DRIVE
4	121K15660	MEDIA SERVER
5	162K28010	DATA HARNESS
6	162K27990	DC POWER HARNESS
7	162K28000	DATA HARNESS

PL 4.1 ГЛАВНЫЕ ПРИВОДЫ

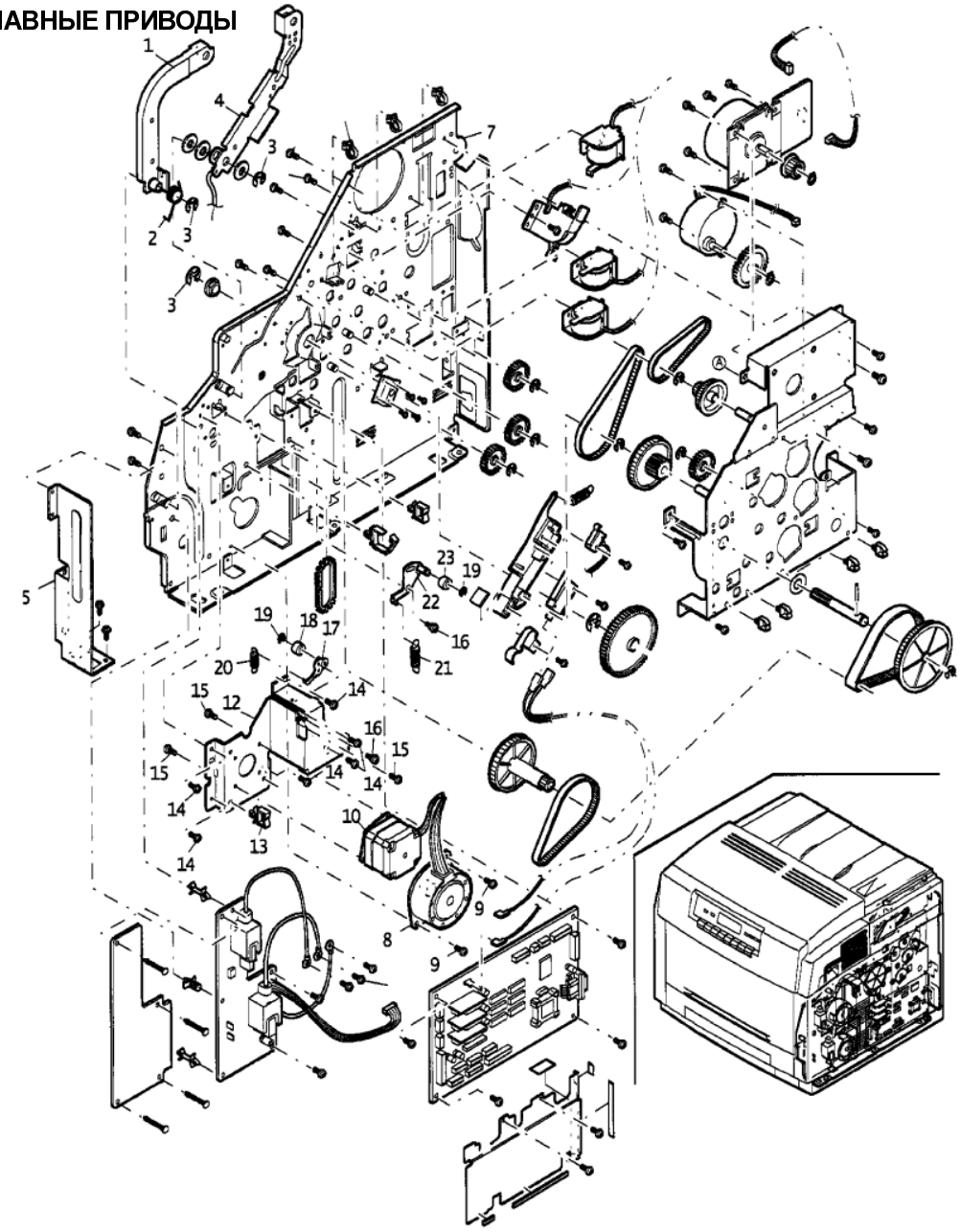

ITEM	PART	DESCRIPTION
1	12E8440	LOWER LINK
2	809E1700	LOWER LINK SPRING
3	NOT SPARED	RETAINING RING (7MM)
4	12E8430	UPPER LINK
5	NOT SPARED	BRACKET
6	NA	
7	NOT SPARED	RIGHT SIDE FRAME
8	127E10950	PAPER FEED MOTOR
9	NOT SPARED	SCREW (M3X8)
10	127E10940	MAIN DRIVE MOTOR (REP 4.1)
11	NA	
12	49E84410	MAIN DRIVE BRACKET
13	NOT SPARED	CABLE CLAMP
14	NOT SPARED	SCREW (M3X6)
15	NOT SPARED	SCREW (M3X6)
16	NOT SPARED	SCREW
17	NOT SPARED	TENSION ARM
18	22E21890	TENSION PULLEY
19	NOT SPARED	RETAINING RING (4MM)
20	809E2170	SPRING
21	NOT SPARED	SPRING
22	31E8800	TENSION ARM
23	22E21880	TENSION PULLEY

PL 4.2 PCU HVPS

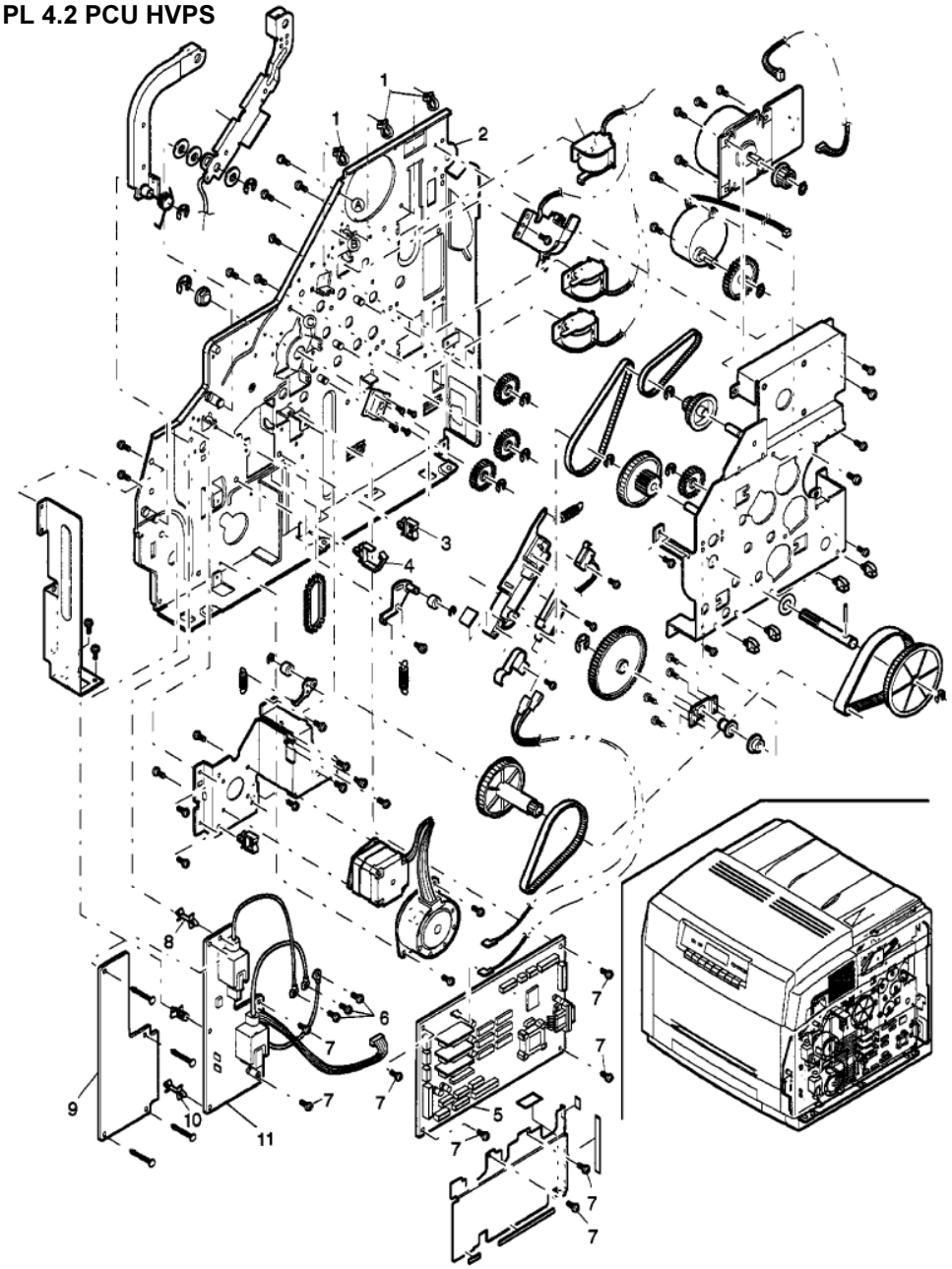

ITEM	PART	DESCRIPTION
1	NOT SPARED	CABLE CLAMP
2	NOT SPARED	RIGHT SIDE FRAME
3	NOT SPARED	CABLE CLAMP
4	NOT SPARED	CABLE CLAMP
5	160K50080	PCU BOARD C55
--	180K60120	PCU BOARD NC60
6	NOT SPARED	SCREW
7	NOT SPARED	SCREW (M3X8)
8	NOT SPARED	STANDOFF
9	NOT SPARED	PLATE
10	NOT SPARED	STANDOFF
11	105K16410	HVPS

PL 4.3 ДВИГАТЕЛЬ ПОДАЧИ ЦВЕТНОГО ТОНЕРА, ДВИГАТЕЛЬ БЛОКА ПРОЯВЛЕНИЯ

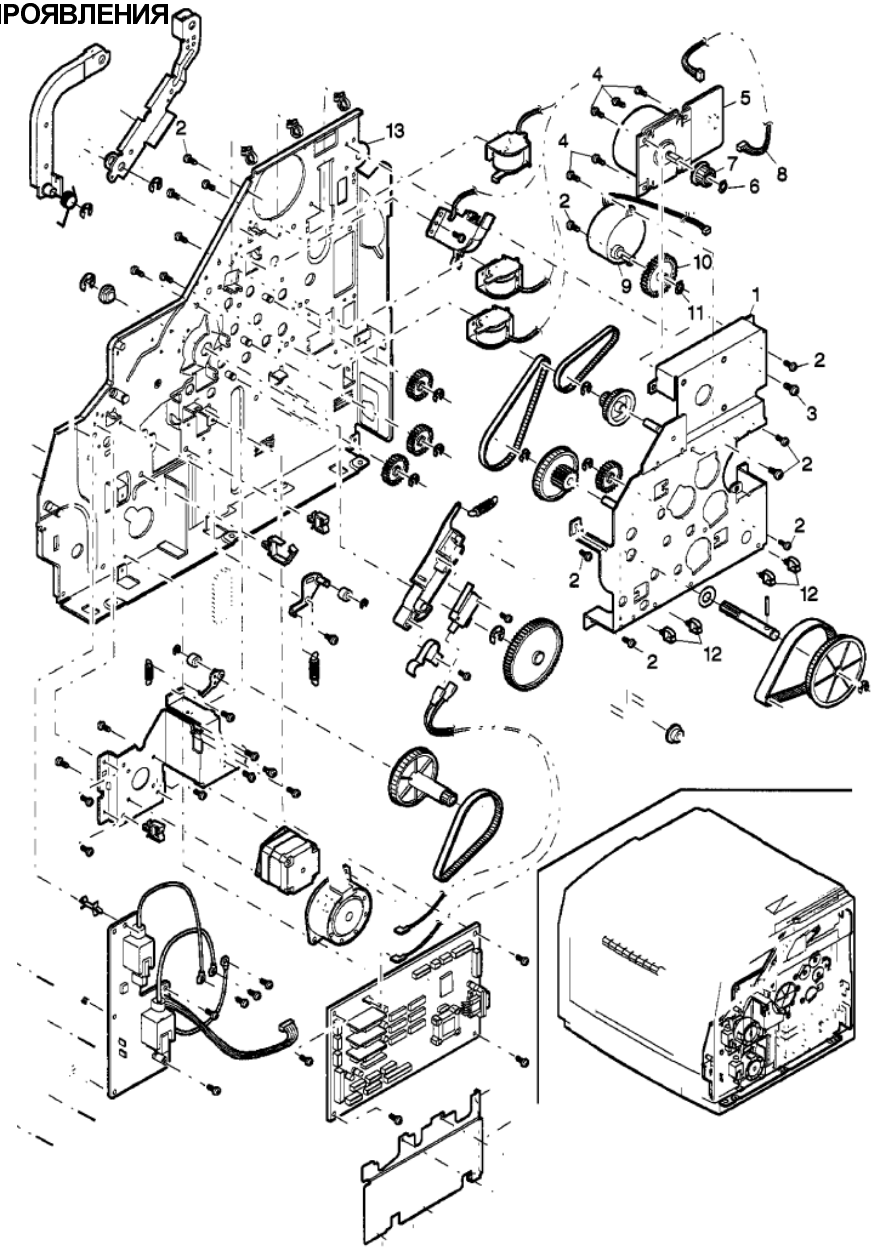

ITEM	PART	DESCRIPTION
1	NOT SPARED	DRIVES FRAME
2	NOT SPARED	SCREW (M3X6)
3	NOT SPARED	SCREW (M4X8)
4	NOT SPARED	SCREW (M4X6)
5	127E10890	DEVELOPER MOTOR (REP 4.6)
6	NOT SPARED	RETAINING RING
7	20E28760	DEVELOPER PULLEY
8	162K35600	HARNESS
9	127E10900	COLOR TONER MOTOR (REP 4.5)
10	7E48420	GEAR
11	NOT SPARED	RETAINING RING
12	NOT SPARED	CABLE TIE
13	NOT SPARED	RIGHT SIDE FRAME

PL 4.4 ЭЛЕМЕНТЫ ГЛАВНОГО ПРИВОДА

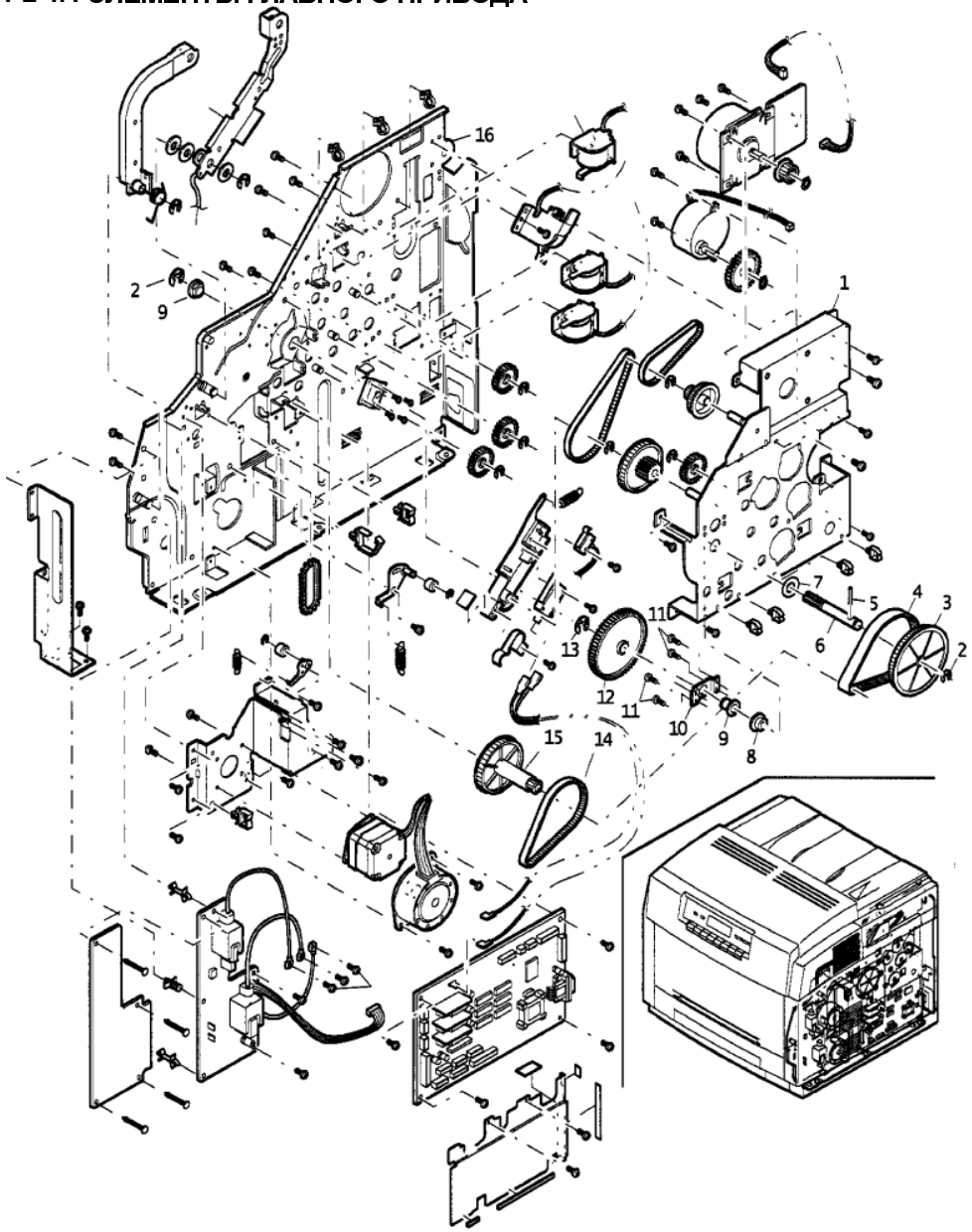

ITEM	PART	DESCRIPTION
1	NOT SPARED	DRIVES FRAME
2	NOT SPARED	RETAINING RING (7MM)
3	20E28780	PULLEY
4	23E14940	MAIN DRIVE BELT A (REP 4.2)
5	29E25280	PIN
6	6E61520	SHAFT
7	NOT SPARED	WASHER
8	13E13390	BEARING
9	13E13350	BEARING
10	15E64320	GEAR SUPPORT PLATE
11	NOT SPARED	SCREW (M3X6)
12	7E48480	GEAR
13	NOT SPARED	RETAINING RING
14	23E14950	MAIN DRIVE BELT B (REP 4.2)
15	20E28790	MAIN DRIVE PULLEY
16	NOT SPARED	RIGHT SIDE FRAME

PL 4.5 БЛОКИРОВОЧНЫЕ ВЫКЛЮЧАТЕЛИ, ЭЛЕМЕНТЫ ПРИВОДА БЛОКА ПРОЯВЛЕНИЯ

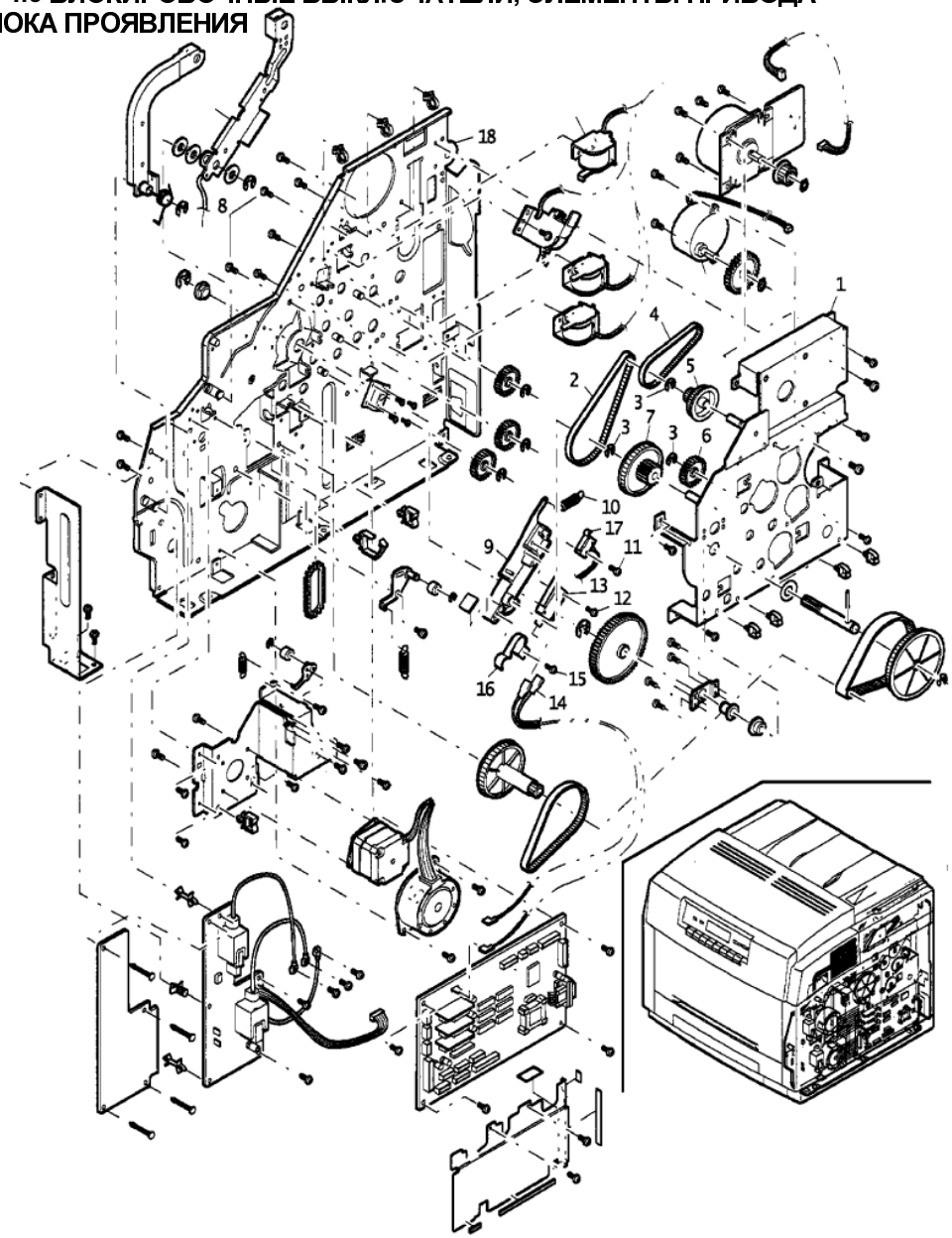

ITEM	PART	DESCRIPTION
1	NOT SPARED	DRIVES FRAME
2	23E14930	BELT C (REP 4.3)
3	NOT SPARED	RETAINING RING (5MM)
4	23E14920	BELT D (REP 4.3)
5	20E28770	UPPER IDLER PULLEY
6	7E48460	SHUTTER IDLER
7	7E48450	LOWER IDLER PULLEY
8	NOT SPARED	SCREW (M3X6)
9	49E72000	BRACKET
10	809E2110	SPRING
11	NOT SPARED	SCREW (M2X10)
12	NOT SPARED	SCREW (M3X14)
13	110E7560	INTERLOCK SWITCH (REP 4.4)
14	162K35610	HARNESS
15	NOT SPARED	SCREW (M3X12)
16	809E2090	SPRING
17	110E7550	LASER INTERLOCK SWITCH (REP 4.4)
18	NOT SPARED	RIGHT SIDE FRAME

PL 4.6 СОЛЕНОИД ТОНЕРА, СОЛЕНОИД ОЧИСТКИ МАГНИТНЫХ ВАЛИКОВ

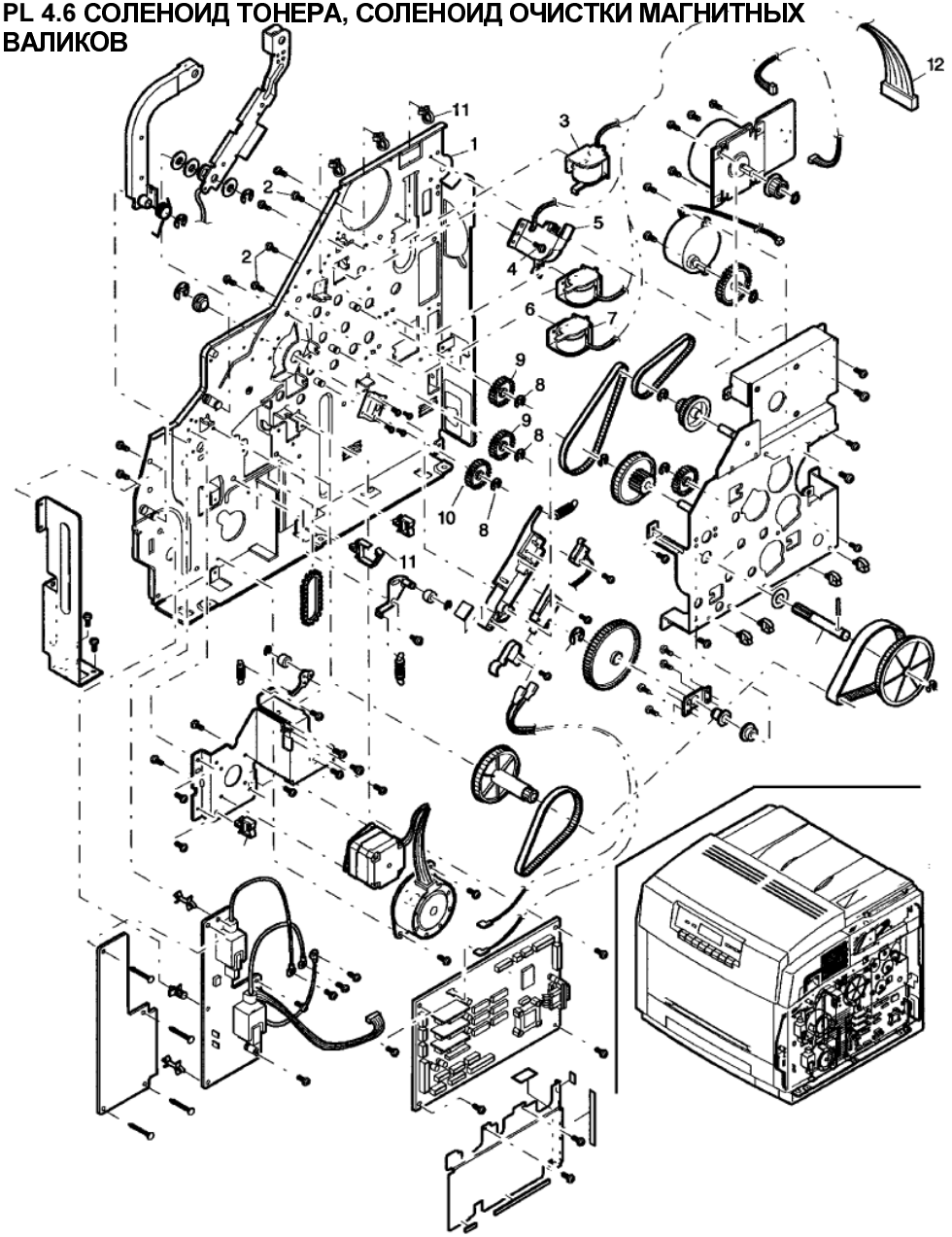

ITEM	PART	DESCRIPTION
1	NOT SPARED	RIGHT SIDE FRAME
2	NOT SPARED	SCREW
3	121E13350	TONER SOLENOID (Y) (REP 4.7)
4	NOT SPARED	SCREW
5	121E13360	MAG ROLL CLEANER SOLENOID (REP 4.7)
6	121E13370	TONER SOLENOID (M) (REP 4.7)
7	121E13380	TONER SOLENOID (C) (REP 4.7)
8	NOT SPARED	RETAINING RING
9	7E48540	IDLER GEAR
10	NOT SPARED	IDLER GEAR
11	NOT SPARED	CABLE CLAMP
12	162K35700	HARNESS

PL 5.1 МУФТЫ (МАГНИТНЫХ ВАЛИКОВ, ТОНЕРА, УСТРОЙСТВА ОЧИСТКИ МАГНИТНЫХ ВАЛИКОВ)

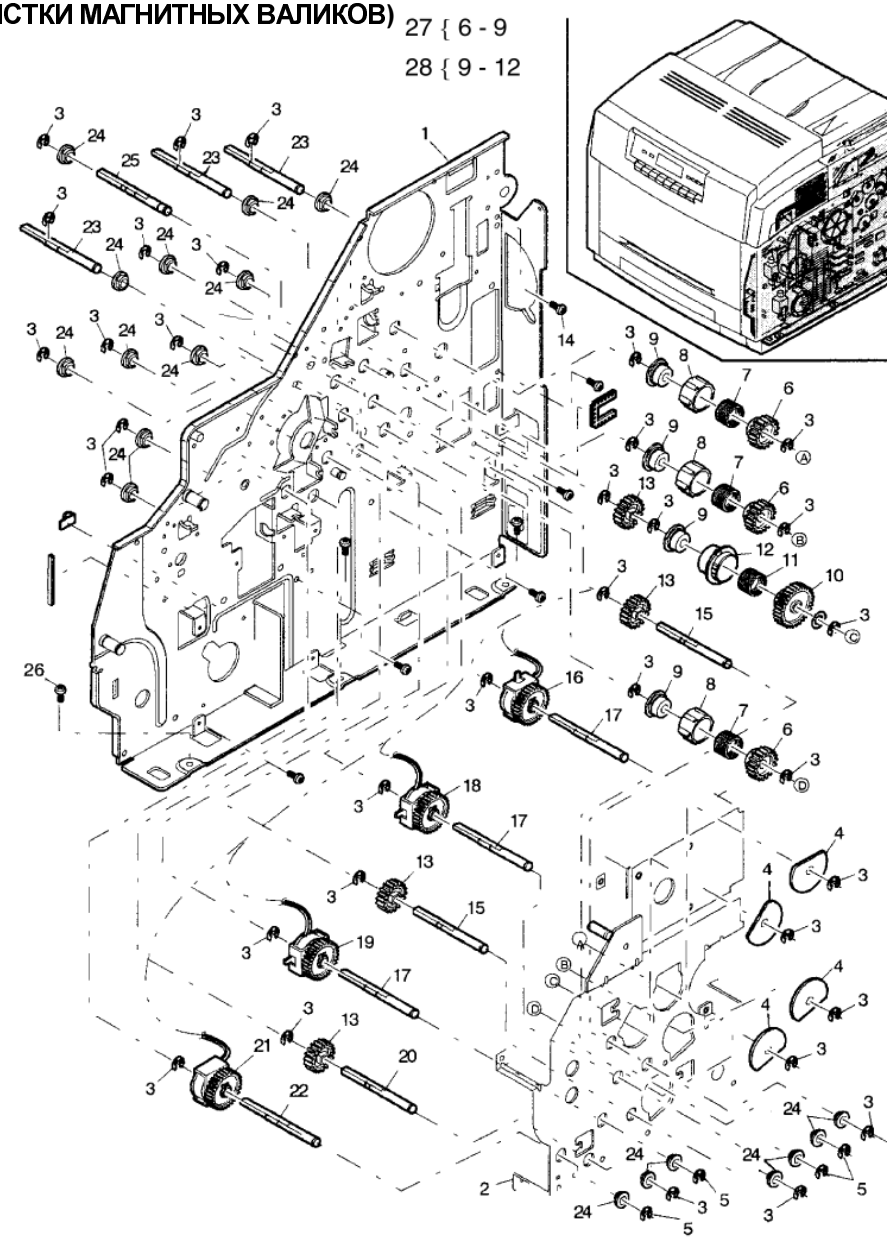

ITEM	PART	DESCRIPTION
1	NOT SPARED	RIGHT SIDE FRAME
2	NOT SPARED	DRIVES FRAME
3	NOT SPARED	RETAINING RING
4	13E12550	CLUTCH BEARING
5	NOT SPARED	RETAINING RING
6	7E48310	CLUTCH GEAR
7	809E1740	CLUTCH SPRING
8	16E12450	CLUTCH SLEEVE
9	8E5720	CLUTCH BOSS
10	7E48330	GEAR
11	809E1770	SPRING
12	16E12460	SLEEVE
13	7E48320	GEAR
14	NOT SPARED	SCREW
15	6E61580	SHAFT
16	121E13390	MAGNETIC CLUTCH (Y) (REP 5.2)
17	6E61650	SHAFT
18	121E13410	MAGNETIC CLUTCH (M) (REP 5.2)
19	121E13420	MAGNETIC CLUTCH (C) (REP 5.2)
20	6E61570	SHAFT
21	121E13430	MAGNETIC CLUTCH (K) (REP 5.2)
22	6E61640	SHAFT
23	6E61590	SHAFT
24	13E12510	BEARING
25	6E61560	SHUTTER SHAFT
26	NOT SPARED	SCREW
27	REFERENCE ONLY	TONER CLUTCH ASSY (C) (M) (Y) (REP 5.1)
28	REFERENCE ONLY	MAG ROLL CLEANER CLUTCH (REP 5.1)

PL 6.1 УЗЕЛ ПРИВОДА КРЫШЕК

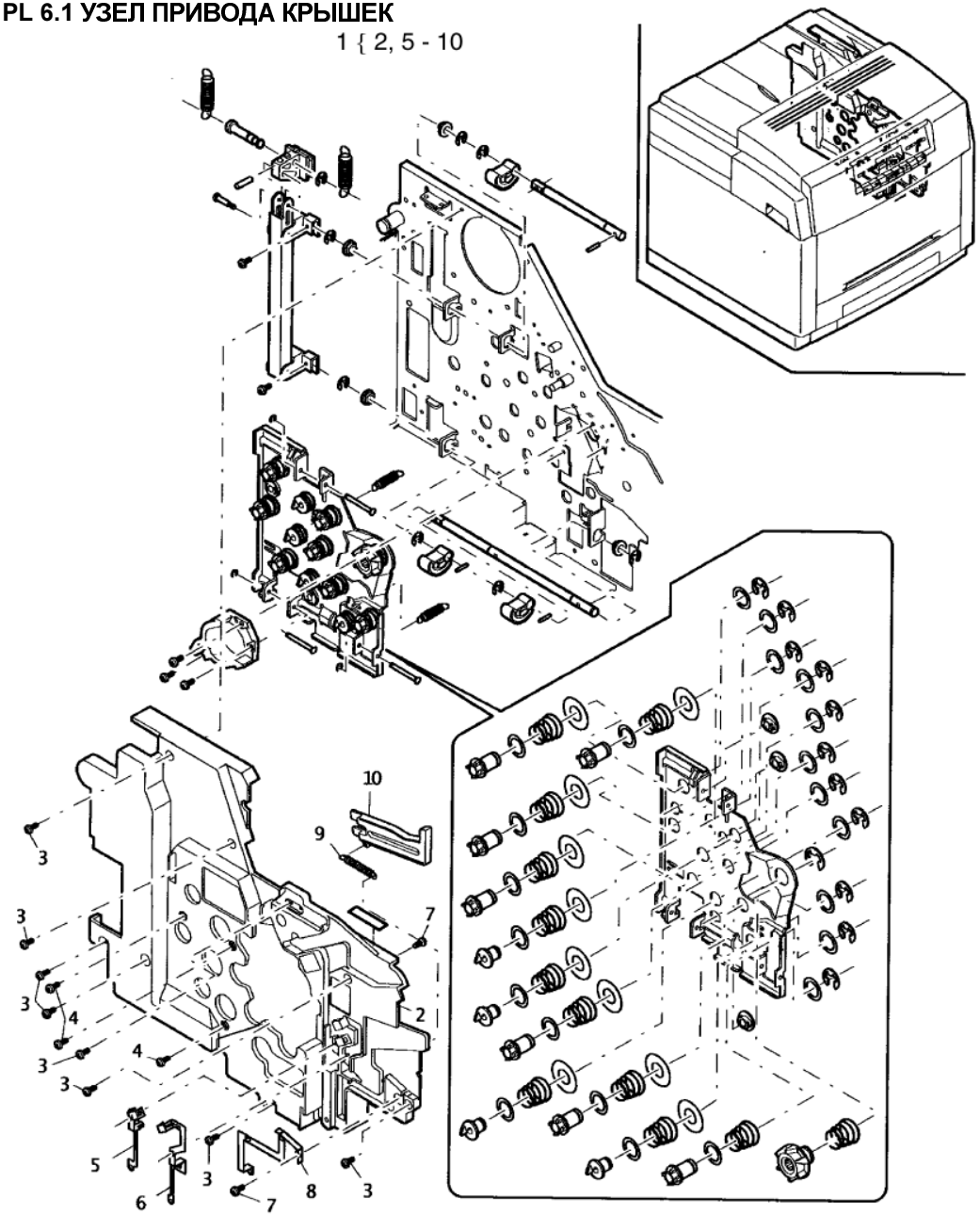

ITEM	PART	DESCRIPTION
1	NOT SPARED	DRIVE COVER ASSEMBLY
2	32E11510	DRIVE COVER
3	NOT SPARED	SCREW
4	NOT SPARED	SCREW
5	116E7400	BIAS TERMINAL (REP 6.1)
6	116E7390	CHARGE TERMINAL (REP 6.1)
7	(P/O ITEM 1)	SCREW
8	116E7380	TRANS DRUM TERMINAL (REP 6.1)
9	809E1840	SPRING
10	11E7380	PHOTORECEPTOR LEVER

PL 6.2 УЗЕЛ КУЛАЧКА СКОЛЬЖЕНИЯ, РАМА ВНУТРЕННЕГО ПРИВОДА

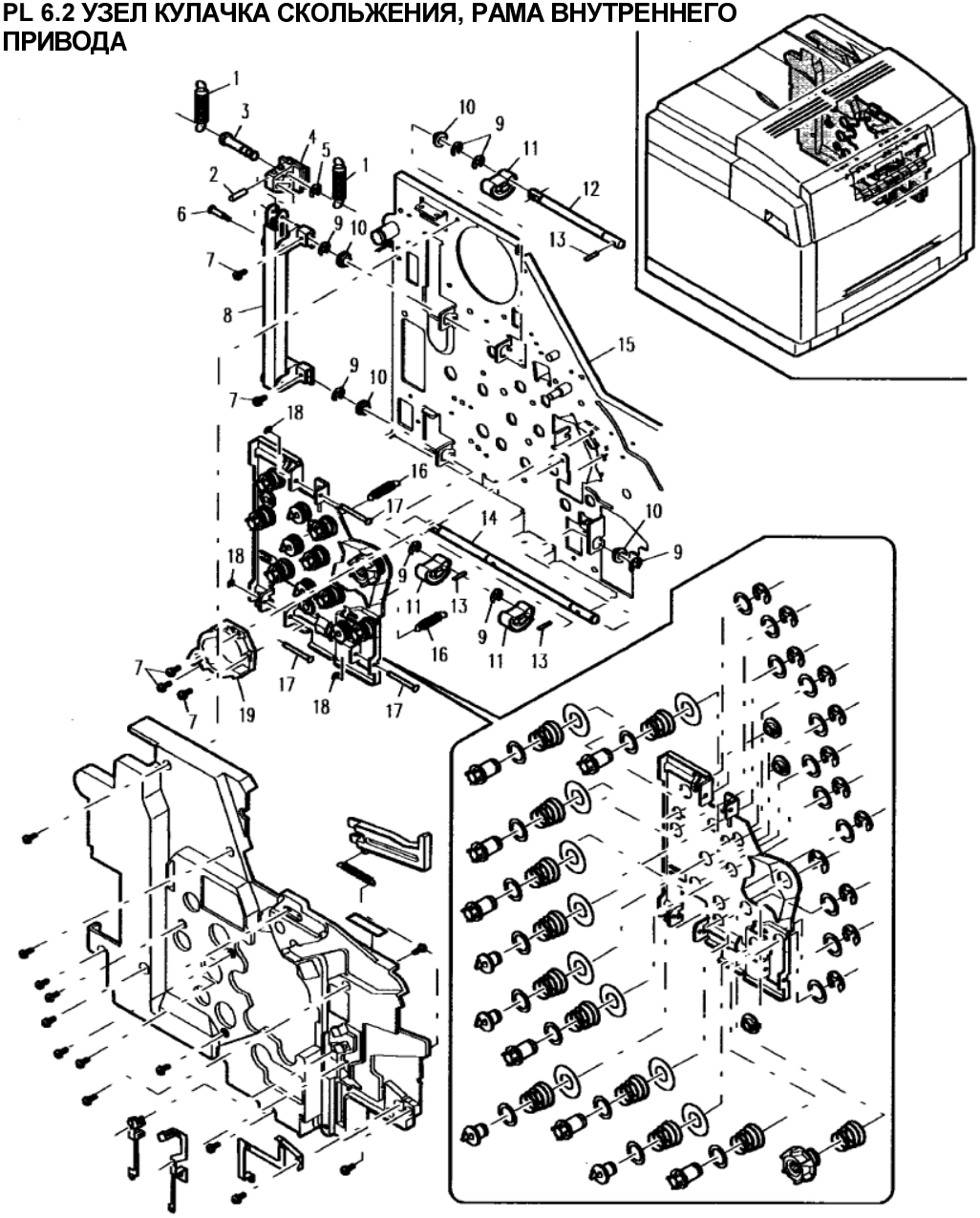

ITEM	PART	DESCRIPTION
1	809E1670	SLIDE SPRING
2	29E27460	PIN
3	29E27450	LINK STUD
4	15E59930	LINK PLATE
5	NOT SPARED	RETAINING RING
6	NOT SPARED	SCREW
7	NOT SPARED	SCREW
8	12E8400	LINK
9	NOT SPARED	RETAINING RING
10	NOT SPARED	BEARING
11	8E5730	SLIDE CAM (REP 6.2)
12	6E61600	UPPER SLIDE SHAFT
13	NOT SPARED	PIN
14	6E61610	LOWER SLIDE SHAFT
15	NOT SPARED	RIGHT SIDE FRAME
16	809E1810	RETURN SPRING
17	29E27500	LINK SHAFT
18	NOT SPARED	RETAINING RING
19	32E11450	GUIDE

PL 6.3 ЭЛЕМЕНТЫ РАМЫ ВНУТРЕННЕГО ПРИВОДА

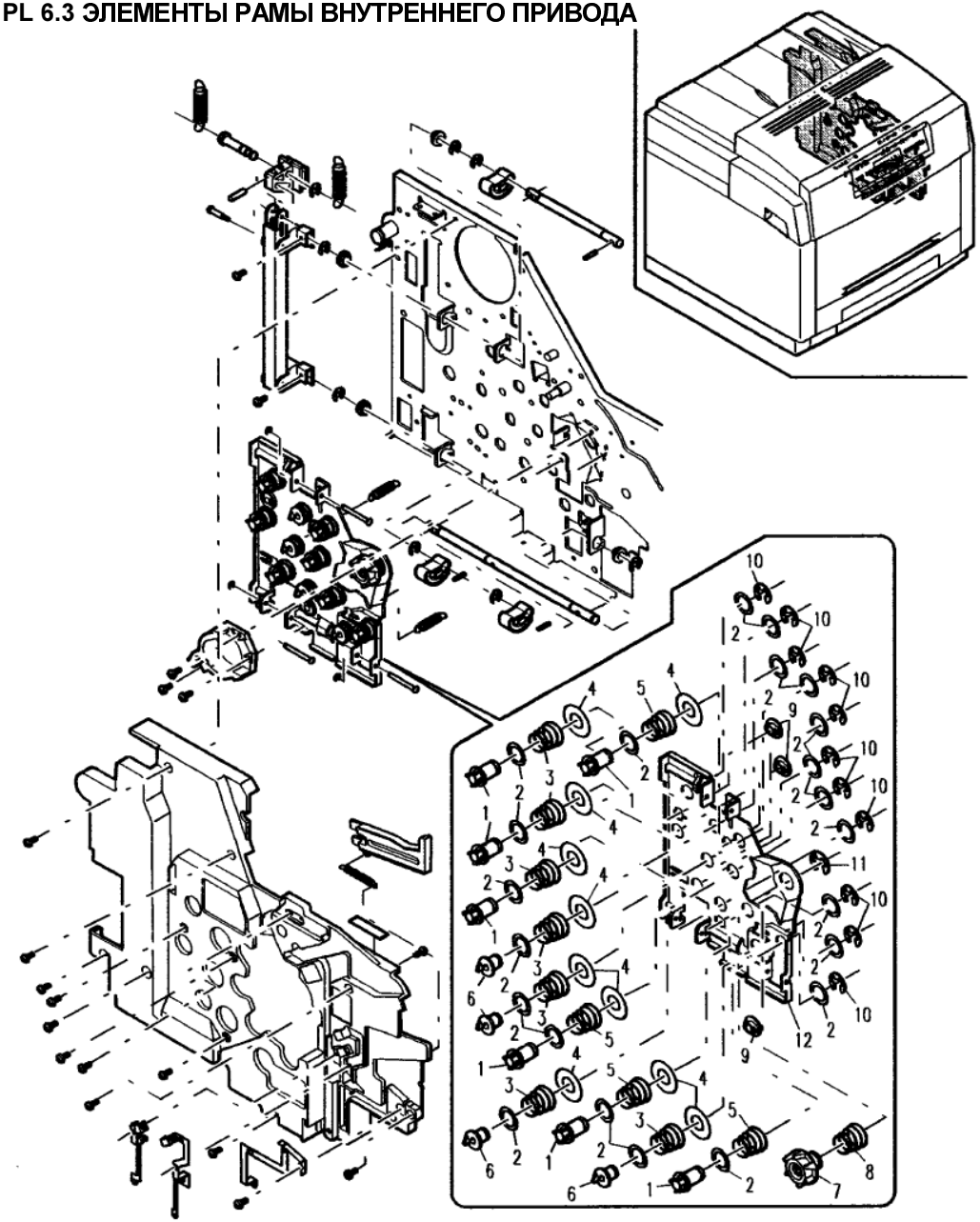

ITEM	PART	DESCRIPTION
1	5E12200	DRIVE DOG (C) (M) (Y)
2	28E12160	WASHER
3	809E2030	CAM SPRING
4	28E12170	WASHER
5	809E5600	SPRING
6	8E5750	CAM
7	5E12210	DRIVE DOG (K)
8	809E5610	SPRING
9	13E13380	BEARING
10	NOT SPARED	RETAINING RING
11	NOT SPARED	RETAINING RING
12	15E64310	FRAME SIDE PLATE

PL 7.1 РАЗЪЕМЫ БЛОКА ПРОЯВЛЕНИЯ, УЗЕЛ КРЕПЛЕНИЯ

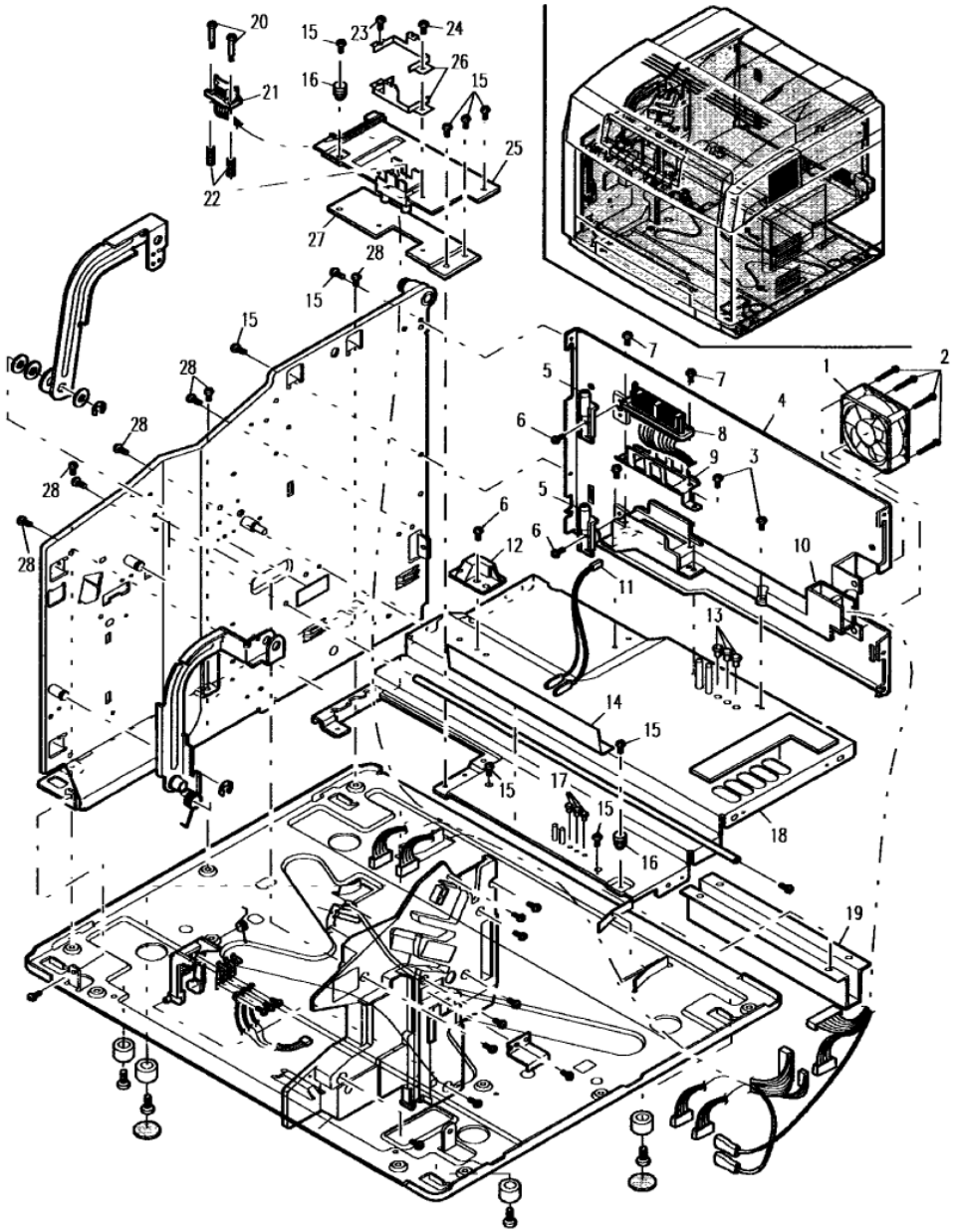

ITEM	PART	DESCRIPTION
1	NOT SPARED	FAN
2	NOT SPARED	SCREW (M3X30)
3	NOT SPARED	SCREW (M3X6)
4	NOT SPARED	PLATE
5	3E42100	TONER HINGE (K)
6	NOT SPARED	SCREW (M3X8)
7	NOT SPARED	SCREW (M3X10)
8	162K29330	HARNESS
9	116E7360	GROUND CLIP
10	32E11460	CONNECTOR BRACKET
11	162K35590	HARNESS
12	17E8360	STOPPER
13	NOT SPARED	NYLON RIVET
14	118E13770	PROTECTOR SHEET
15	NOT SPARED	SCREW (M3X8)
16	809E1970	SPRING (K)
17	NOT SPARED	RIVET
18	NOT SPARED	SUPPORT PLATE
19	NOT SPARED	HARNESS GUIDE
20	NOT SPARED	SCREW
21	162K29300	HARNESS
22	809E5620	SLIDE SPRING
23	NOT SPARED	SCREW (M3X6)
24	NOT SPARED	SCREW (M3X10)
25	32E11470	HARNESS PLATE
26	116E7350	GROUND CLIP
27	15E64350	SUPPORT PLATE
28	NOT SPARED	SCREW (M4X6)

PL 7.2 РАЗЪЕМЫ ПЕЧАТНОГО БАРАБАНА, УЗЕЛ КРЕПЛЕНИЯ

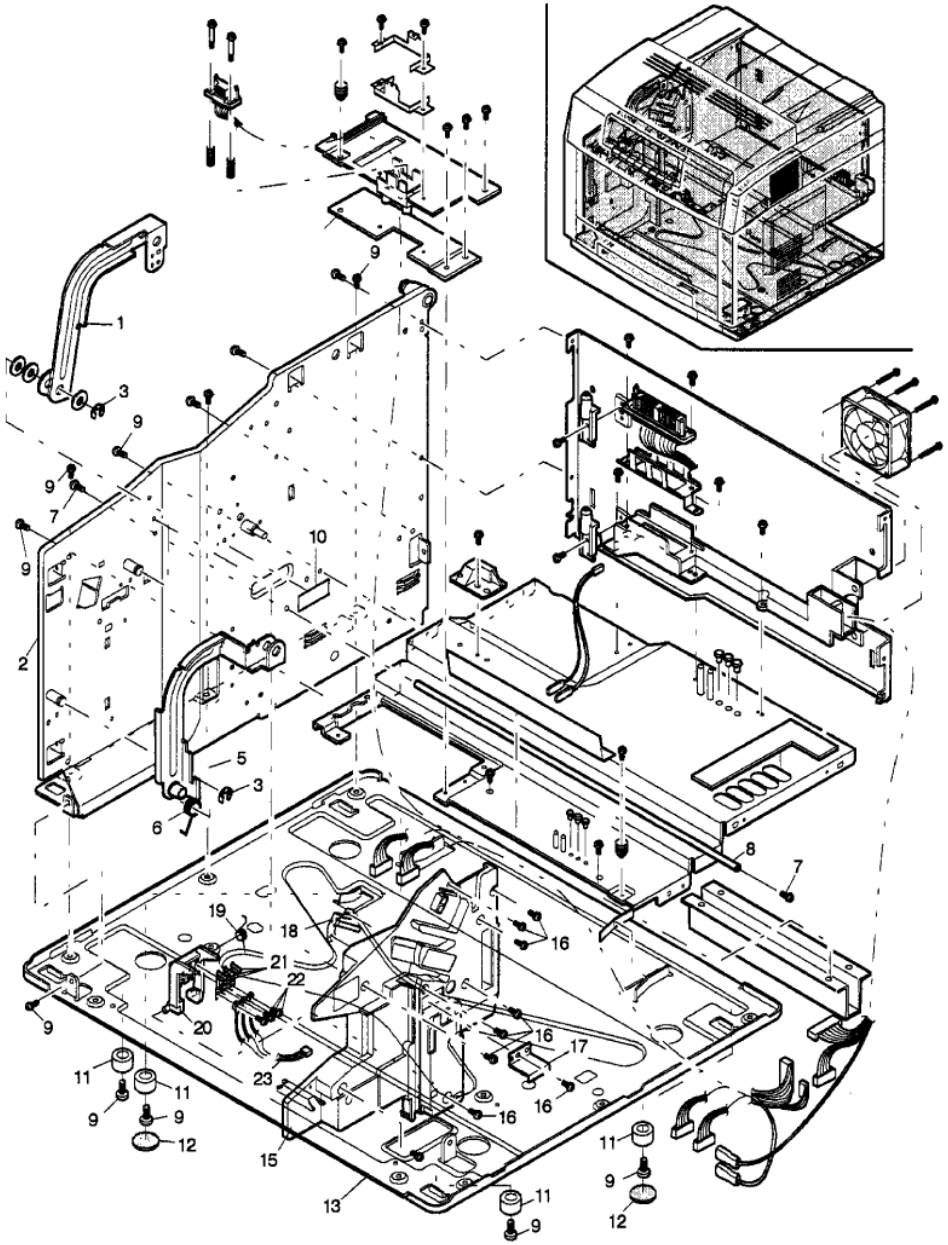

ITEM	PART	DESCRIPTION
1	12E8410	UPPER LINK
2	NOT SPARED	LEFT SIDE FRAME
3	NOT SPARED	RETAINING RING (7MM)
4	NA	
5	12E8420	LOWER LINK
6	NOT SPARED	LOWER LINK SPRING
7	NOT SPARED	SCREW
8	NOT SPARED	TIE ROD
9	NOT SPARED	SCREW (M4X6)
10	118E13750	INSULATOR SHEET
11	17E8350	FOOT
12	19E37480	PAD
13	NOT SPARED	BASE PLATE
14	NA	
15	32E11480	LEFT GUIDE
16	(PO ITEM 14)	SCREW (M3X6)
17	(PO ITEM 14)	EARTH PLATE
18	15E59940	GROUND SPRING
19	809E1730	DETECT SPRING
20	11E7360	PHOTORECEPTOR DETECT LEVER
21	116E7370	DETECT SPRING CLIP
22	(PO ITEM 14)	SCREW (M3X6)
23	162K35620	HARNESS

PL 8.1 УЗЕЛ ПОДАЧИ БУМАГИ (1 из 3)

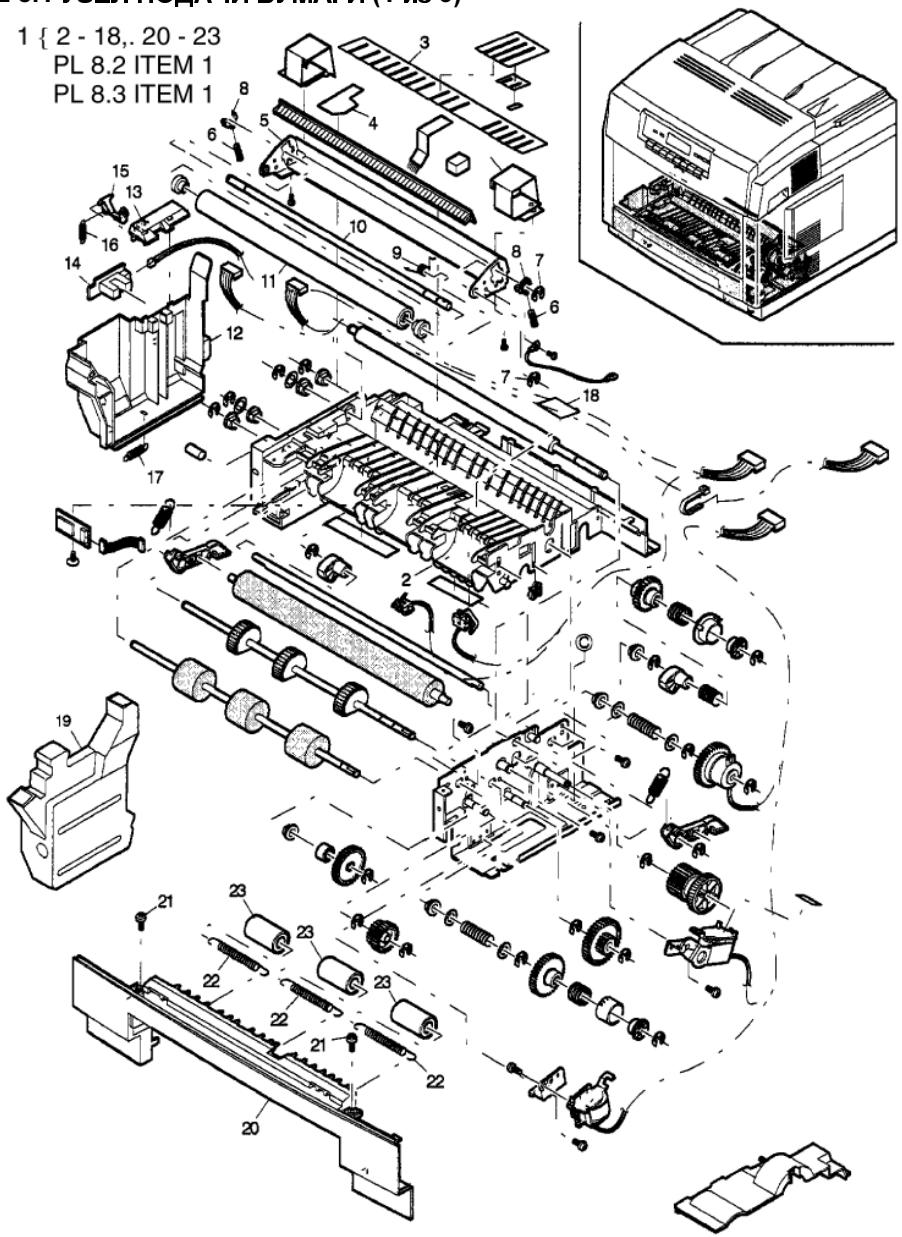

ITEM	PART	DESCRIPTION
1	22K53880	PAPER FEED ASSEMBLY (REP 8.2)
2	(P/O ITEM 1)	LOWER GUIDE
3	55E38931	LOWER SHEET
4	118E13780	LOWER GUIDE SHEET
5	1E46940	GUIDE
6	809E1760	SPRING
7	(P/O ITEM 1)	RETAINING RING (5MM)
8	13E13370	BEARING
9	809E5640	GUIDE SPRING
10	6E61510	ROLLER SHAFT
11	22E20990	GROUNDING ROLLER
12	600K65260	TONER SLIDE BOX ASSY
13	(P/O ITEM 12)	SENSOR COVER
14	(P/O ITEM 12)	SENSOR
15	(P/O ITEM 12)	WASTE TONER ARM
16	(P/O ITEM 12)	WASTE TONER SPRING
17	809E1720	SLIDE SPRING
18	118E13760	INSULATOR
19	8R7748	TONER BOTTLE CUST PURCHASE ITEM
20	38E17380	PAPER GUIDE (REP 8.1)
21	(P/O ITEM 1)	SCREW (M3X8)
22	809E2000	SPRING
23	22E21030	ROLLER

PL 8.2 УЗЕЛ ПОДАЧИ БУМАГИ (2 из 3)

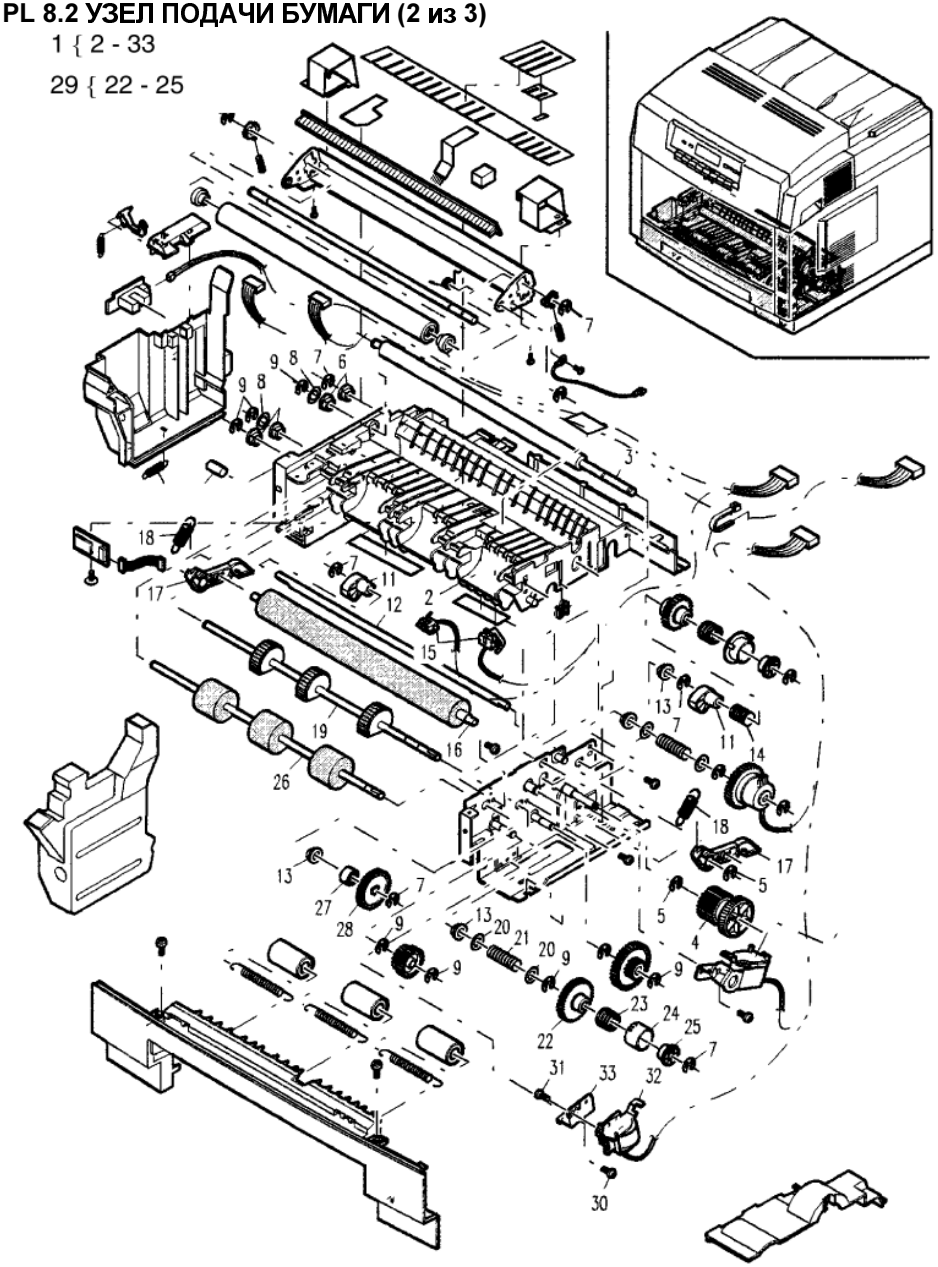

ITEM	PART	DESCRIPTION
1	REF:PL8.1, ITEM 1	PART OF PAPER FEED ASSEMBLY
2	(P/O ITEM 1)	LOWER GUIDE
3	(P/O ITEM 1)	UPPER REGISTRATION ROLLER
4	7E48530	GEAR
5	(P/O ITEM 1)	RETAINING RING (7MM)
6	(P/O ITEM 1)	BUSHING
7	(P/O ITEM 1)	RETAINING RING (4MM)
8	(P/O ITEM 1)	WASHER
9	(P/O ITEM 1)	RETAINING RING (5MM)
10	NA	
11	8E5740	CAM
12	6E61530	CAM SHAFT
13	13E12570	BUSHING
14	809E2140	CAM SPRING
15	130E8000	REGISTRATION / PAPER TRAY OUT SENSOR (REP 8.3,8.4)
16	22E21000	LOWER REGISTRATION ROLLER (REP 8.11)
17	11E7390	REGISTRATION LEVER
18	809E1860	REGISTRATION SPRING
19	22E21010	FEED ROLLER (REP 8.12)
20	(P/O ITEM 1)	WASHER
21	809E2050	SPRING
22	7E48510	GEAR
23	809E2080	SPRING
24	16E12470	SLEEVE
25	8E5720	CLUTCH BOSS (P/O ITEM 1)
26	22E21020	PAPER DRIVE ROLLER (REP 8.8)
27	5E12180	ONE WAY CLUTCH
28	7E48500	GEAR
29	REF ONLY	FEED CLUTCH ASSEMBLY (REP 8.5)
30	(P/O ITEM 1)	SCREW (M3X6)
31	(P/O ITEM 1)	SCREW (M4X8)
32	121E13450	FEED SOLENOID (REP 8.5)
33	(P/O ITEM 1)	SOLENOID BRACKET

PL 8.3 УЗЕЛ ПОДАЧИ БУМАГИ (3 из3)

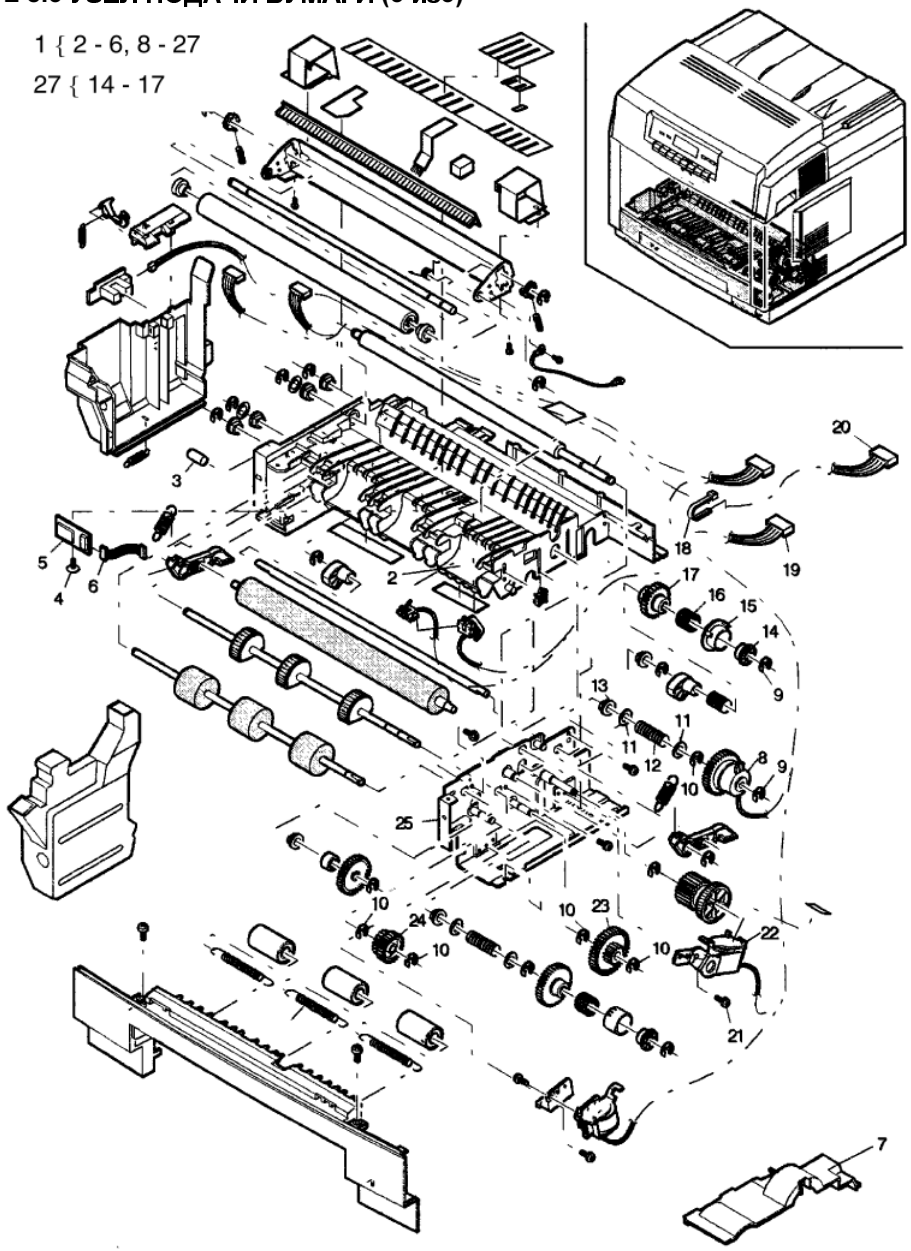

ITEM	PART	DESCRIPTION
1	REF: PL8.1 ITEM 1	PART OF PAPER FEED ASSEMBLY
2	(P/O ITEM 1)	LOWER GUIDE
3	(P/O ITEM 1)	PIVOT STUD
4	(P/O ITEM 1)	SCREW (M3X8)
5	(P/O ITEM 1)	TEMP/HUMIDITY SENSOR
6	162K35660	SENSOR HARNESS
7	55E37750	CLUTCH COVER
8	121E13470	REGISTRATION CLUTCH
	(P/O ITEM 1)	(REP 8.6)
9	(P/O ITEM 1)	RETAINING RING (4MM)
10	(P/O ITEM 1)	RETAINING RING (5MM)
11	(P/O ITEM 1)	WASHER
12	809E2120	CLUTCH SPRING
13	13E12570	BUSHING
14	(P/O ITEM 1)	CLUTCH BOSS
15	16E12490	SLEEVE
16	809E2150	SPRING
17	7E48570	GEAR
18	(P/O ITEM 1)	CABLE TIE
19	(P/O ITEM 1)	CONNECTOR
20	162K35640	VIDEO HARNESS
21	(P/O ITEM 1)	SCREW (M3X8)
22	121E13460	GROUNDING ROLL SOLENOID
23	7E48520	GEAR
24	7E48490	GEAR
25	(P/O ITEM 1)	SIDE PLATE
26	NA	
27	(P/O ITEM 1)	GRND ROLL CLUTCH (REF ONLY) (REP 8.7)

PL 9.1 ФЬЮЗЕР, ПРИВОД ОЧИСТКИ БАРАБАНА ПЕРЕНОСА

PL 9.2 ITEM 1
PL 9.3 ITEM 1
PL 9.4 ITEM 1

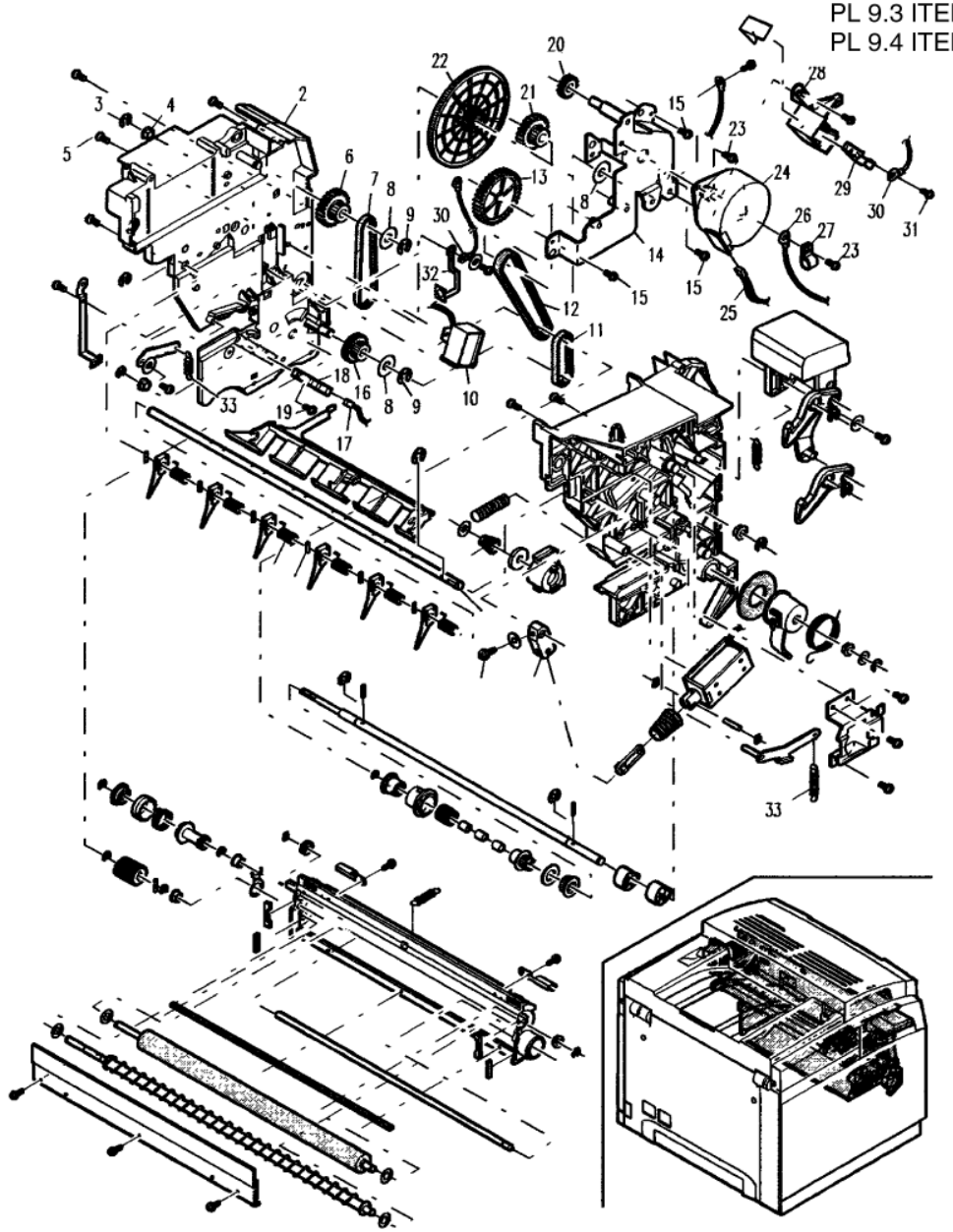

ITEM	PART	DESCRIPTION
1	22K53890	TRANSFER FRAME ASSEMBLY
2	1E43740	RIGHT TRANSFER FRAME
3	(P/O ITEM 1)	RETAINING RING (2MM)
4	13E13360	BEARING
5	(P/O ITEM 1)	SCREW (M3X6)
6	7E48280	GEAR
7	23E14880	TRANSFER BELT
8	28E12140	WASHER
9	(P/O ITEM 1)	RETAINING RING (5MM)
10	121E13400	TR DRUM CLEANING SOLENOID (REP 9.2)
11	23E14910	BELT B
12	23E14900	BELT A
13	7E48380	FUSER IDLER GEAR
14	15E64300	FUSER MOTOR PLATE
15	(P/O ITEM 1)	SCREW (M3X8)
16	7E48340	IDLER GEAR
17	162K35580	HARNESS
18	130E7970	TR DRUM HOME POSITION SENSOR
19	(P/O ITEM 1)	SCREW (M3X14)
20	7E48360	IDLER GEAR
21	7E48370	CLEANER GEAR
22	7E48350	FUSER GEAR
23	(P/O ITEM 1)	SCREW (M4X6)
24	127E10910	FUSER MOTOR
25	162K29320	FUSER HARNESS
26	162K35630	HARNESS
27	(P/O ITEM 1)	CABLE CLAMP
28	49E84450	BRACKET
29	115E5840	CONTACT
30	162K35710	HARNESS
31	(P/O ITEM 1)	SCREW (M3X6)
32	115E5850	CONTACT
33	809E5770	SPRING

PL 9.2 РАМА УЗЛА ПЕРЕНОСА (ЛЕВАЯ)

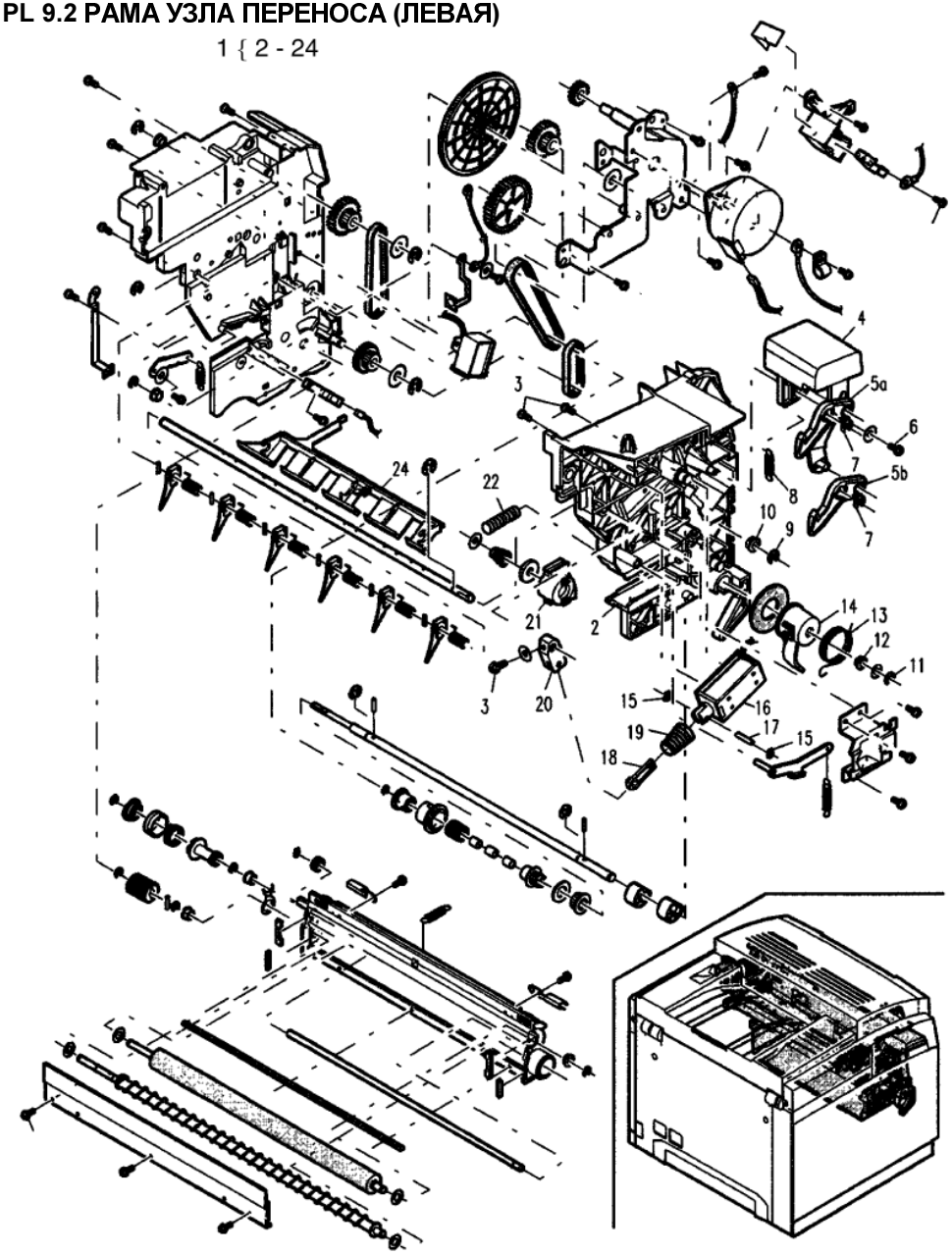

ITEM	PART	DESCRIPTION
1	REF: PL9.1, ITEM 1	PART OF TRANSFER FRAME ASSEMBLY
2	1E43760	LEFT TRANSFER FRAME
3	(P/O ITEM 1)	SCREW (M3X6)
4	12E8150	LEFT RELEASE LINK
5A	7E48440	LOCK PAWL UPPER
5B	7E63600	LOCK PAWL LOWER
6	(P/O ITEM 1)	SCREW (M3X6)
7	(P/O ITEM 1)	RETAINING RING (7MM)
8	809E5680	TRANSPORT LOCK SPRING
9	(P/O ITEM 1)	RETAINING RING (2MM)
10	(P/O ITEM 1)	BUSHING
11	(P/O ITEM 1)	RETAINING RING (4MM)
12	13E12520	BEARING
13	809E2020	WASTE SPRING
14	55E37740	WASTE SHUTTER
15	(P/O ITEM 1)	RETAINING RING
16	121E13440	STRIPPER SOLENOID
17	29E27470	PIN
18	31E8360	STRIPPER LINK
19	809E2040	STRIPPER SOL SPRING
20	31E8370	STRIPPER ARM
21	13E12590	LEFT DRUM BEARING
22	809E2060	TR DRUM SPRING
23	NA	
24	120E15810	ACTUATOR

PL 9.3 ПАЛЬЦЫ ОТДЕЛЕНИЯ

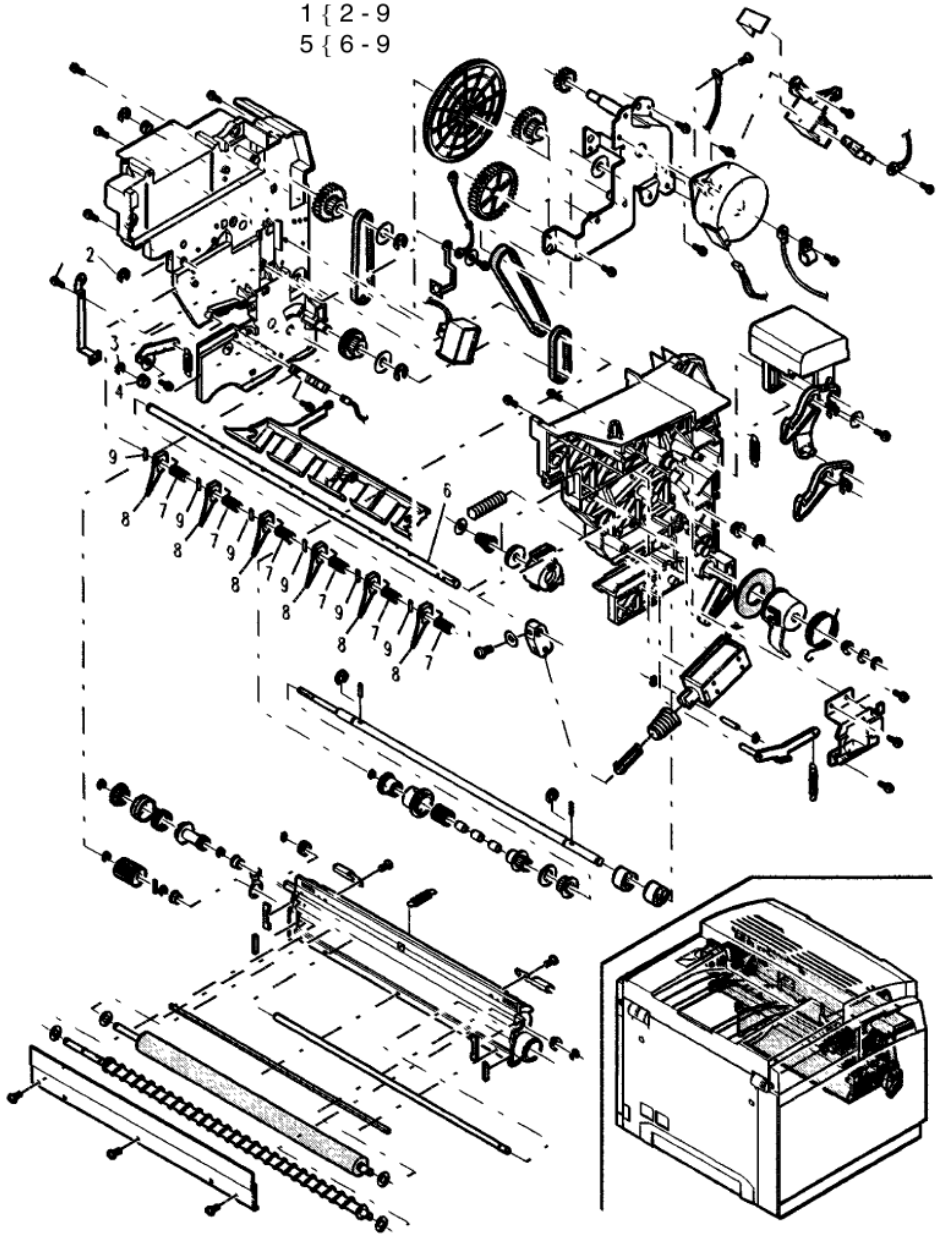

ITEM	PART	DESCRIPTION
1	REF: PL9.1, ITEM 1	PART OF TRANSFER FRAME ASSEMBLY
2	(P/O ITEM 1)	RETAINING RING (7MM)
3	(P/O ITEM 1)	RETAINING RING (4MM)
4	13E12520	BEARING
5	19K4100	STRIPPER FINGER ASSY (REP 9.1)
6	6E61550	SHAFT
7	809E2100	STRIPPER FINGER SPRING
8	19E36010	STRIPPER FINGER
9	29E27440	STRIPPER FINGER PIN

PL 9.4 УСТРОЙСТВО ОЧИСТКИ БАРАБАНА ПЕРЕНОСА, МУФТЫ И ВАЛА

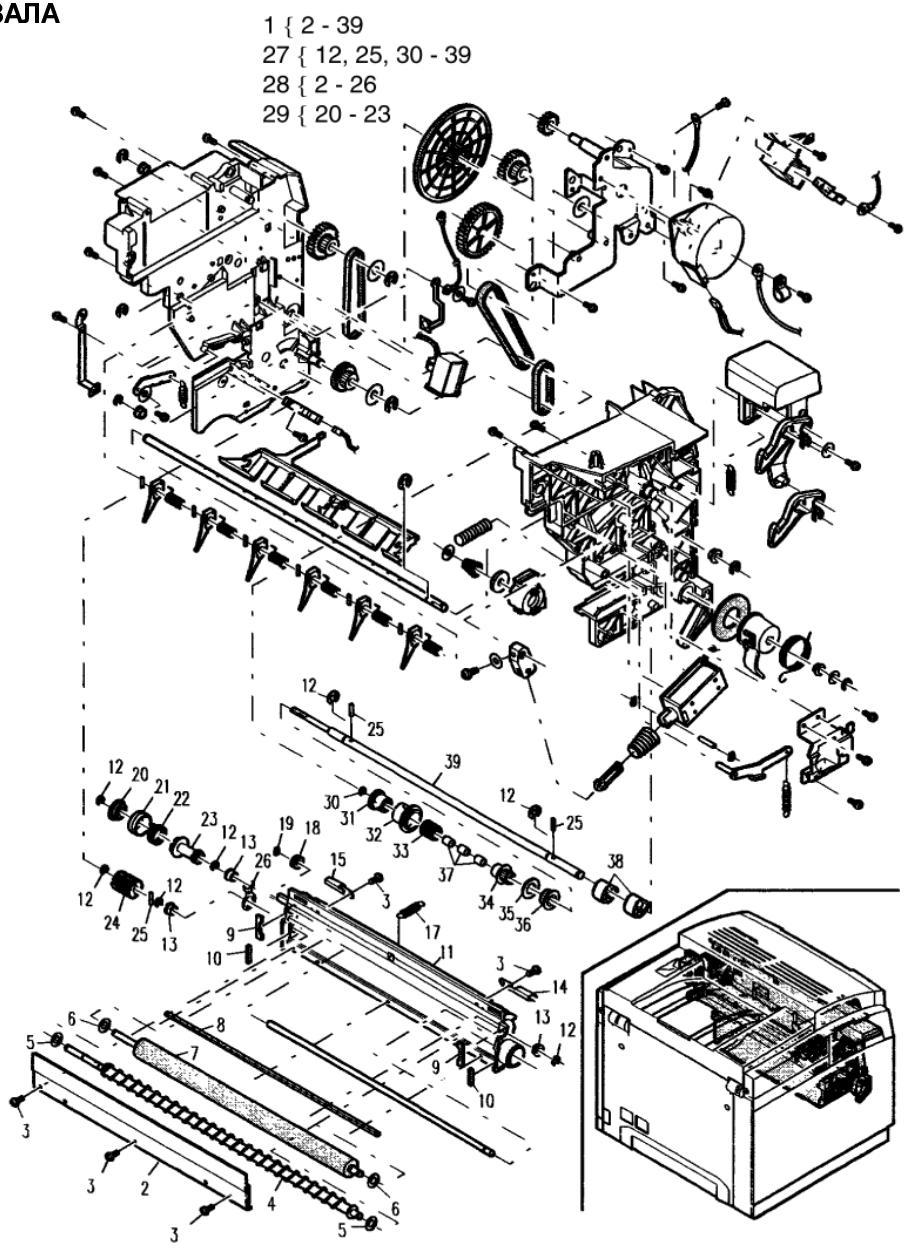

ITEM	PART	DESCRIPTION
1	REF: PL9.1, ITEM 1	PART OF TRANSFER FRAME ASSEMBLY
2	15E59970	TD CLEANING BLADE (REP 9.6)
3	(P/O ITEM 28)	SCREW (M3X6)
4	26E60290	AUGER
5	35E43370	SEAL
6	35E41720	CLEANER BRUSH SEAL
7	42E1390	(REP 9.7)TD CLEANING BRUSH
8	35E41710	CLEANER BLADE SEAL
9	35E41690	SEAL
10	35E41700	SEAL
11	48E53750	CLEANER CASE
12	(P/O ITEM 1)	RETAINING RING (4MM)
13	13E12520	BEARING
14	809E2190	LEFT SPRING
15	809E2200	RIGHT SPRING
16	NOT SHOWN	SHEET
17	809E2180	CLEANER SPRING
18	7E48580	IDLER GEAR
19	(P/O ITEM 28)	RETAINING RING
20	8E5780	CLEANER BOSS
21	16E12500	CLEANER SLEEVE
22	809E2210	CLEANER SPRING
23	7E48590	CLEANER GEAR
24	7E48600	AUGER GEAR
25	29E25290	PIN
26	15E59960	GROUND PLATE
27	5K4960	TD CLEANER CLUTCH ASSY (REP 9.3)
28	600K71720	TD CLEANER ASSY C55 (REP 9.4)
	600K75290	TD CLEANER ASSY NC60 (REP 9.4)
29	(P/O ITEM 28)	TD CLEANER BRUSH CLUTCH
30	(P/O ITEM 28)	RETAINING RING (2MM)
31	(P/O ITEM 27)	CLUTCH BOSS
32	(P/O ITEM 27)	CLUTCH SLEEVE
33	(P/O ITEM 27)	CLUTCH SPRING
34	(P/O ITEM 27)	GEAR
35	(P/O ITEM 27)	WASHER
36	(P/O ITEM 27)	GEAR
37	(P/O ITEM 27)	BEARING
38	(P/O ITEM 27)	CAM
39	(P/O ITEM 27)	CAMSHAFT

PL 10.1 ЭЛЕМЕНТЫ ЛЕВОЙ СТОРОНЫ РАМЫ УЗЛА ПЕРЕНОСА

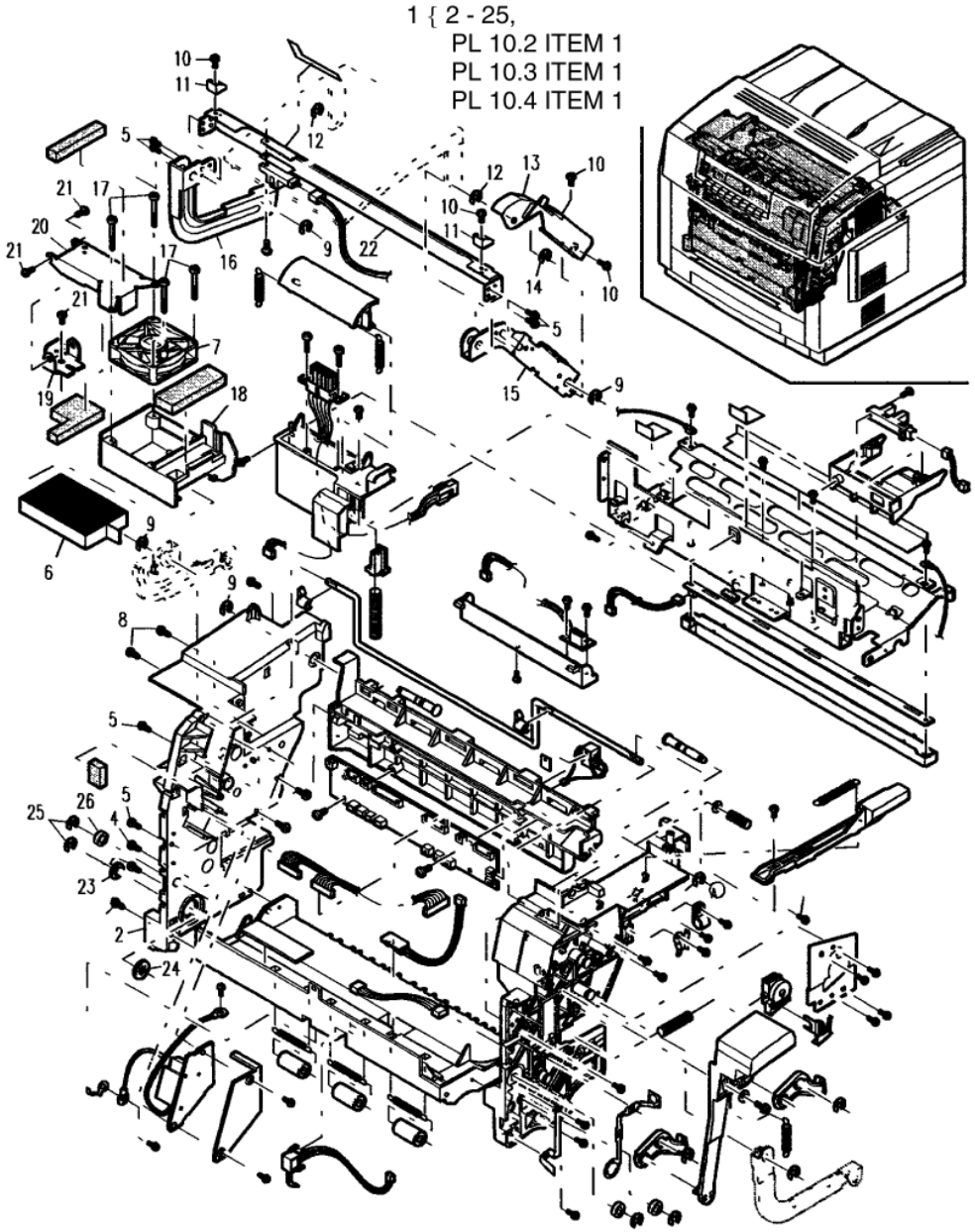

ITEM	PART	DESCRIPTION
1	22K53890	TRANSFER FRAME ASSEMBLY (SAME AS PL9.1 ITEM 1)
2	1E43760	LEFT FRAME
3	(P/O ITEM 1)	SCREW (M3X10)
4	(P/O ITEM 1)	SCREW (M3X6)
5	(P/O ITEM 1)	SCREW (M3X8)
6	53E5390	OZONE FILTER
7	127E10930	FUSER FAN
8	(P/O ITEM 1)	SCREW (M3X8)
9	(P/O ITEM 1)	RETAINING RING (7MM)
10	(P/O ITEM 1)	SCREW (M3X6)
11	14E32670	LOCK BLOCK
12	(P/O ITEM 1)	RETAINING RING (6MM)
13	101E13680	HARNESS COVER / INTERLOCK ACTUATOR
14	(P/O ITEM 1)	RETAINING RING (5MM)
15	(P/O ITEM 1)	RIGHT UPPER LINK
16	(P/O ITEM 1)	LEFT UPPER LINK
17	(P/O ITEM 1)	SCREW
18	15E64450	FAN HOUSING
19	(P/O ITEM 1)	BRACKET
20	120E15820	BRACKET
21	(P/O ITEM 1)	SCREW
22	49E84420	TRANSPORT LINK STAY
23	62E8750	SEAL
24	15E64440	SEAL
25	(P/O ITEM 1)	RETAINING RING
26	13E12570	BEARING

PL 10.2 ЭЛЕМЕНТЫ ВЕРХНЕЙ РАМЫ УЗЛА ПЕРЕНОСА

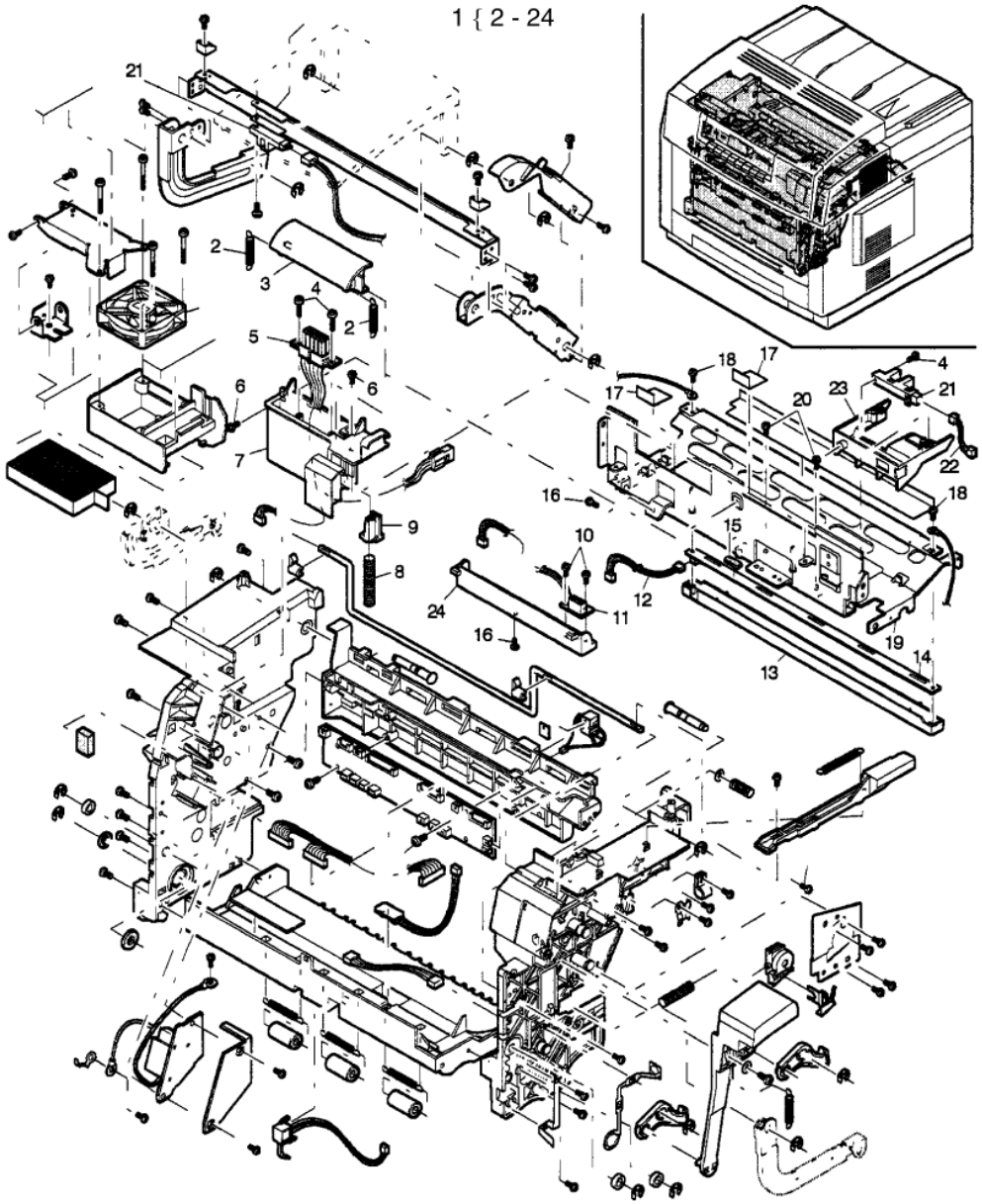

ITEM	PART	DESCRIPTION
1	REF PL10.1, ITEM 1	PART OF TRANSFER FRAME ASSEMBLY
2	809E1830	SHUTTER SPRING A
3	55E37720	CONNECTOR SHUTTER
4	(P/O ITEM 1)	SCREW (M3X10)
5	162K29290	FUSER HARNESS
6	(P/O ITEM 1)	SCREW (M3X4)
7	49E71990	CONNECTOR BRACKET
8	809E1850	SHUTTER SPRING B
9	31E8350	FUSER ARM
10	(P/O ITEM 1)	SCREW (M3X6)
11	600K65270	GAMMA SENSOR KIT INCLUDES PL 10.4 ITEM 8
12	162K29310	ERASE HARNESS
13	48E43590	ERASE LAMP COVER
14	122E2170	ERASE LAMP
15	14E34360	LAMP SPACER
16	(P/O ITEM 1)	SCREW (M3X6)
17	55E38920	OIL PROTECT SHEET
18	(P/O ITEM 1)	SCREW (M3X8)
19	(P/O ITEM 1)	TRANSPORT FRAME
20	(P/O ITEM 1)	SCREW (M3X6)
21	130E7970	OIL SENSOR / TRANSPARENCY JAM SENSOR
22	162K35650	JAM SENSOR HARNESS
23	49E84400	DETECT LEVER PLATE
24	15E59950	GAMMA SENSOR PLATE

PL 10.3 ЭЛЕМЕНТЫ ПРАВОЙ СТОРОНЫ РАМЫ УЗЛА ПЕРЕНОСА

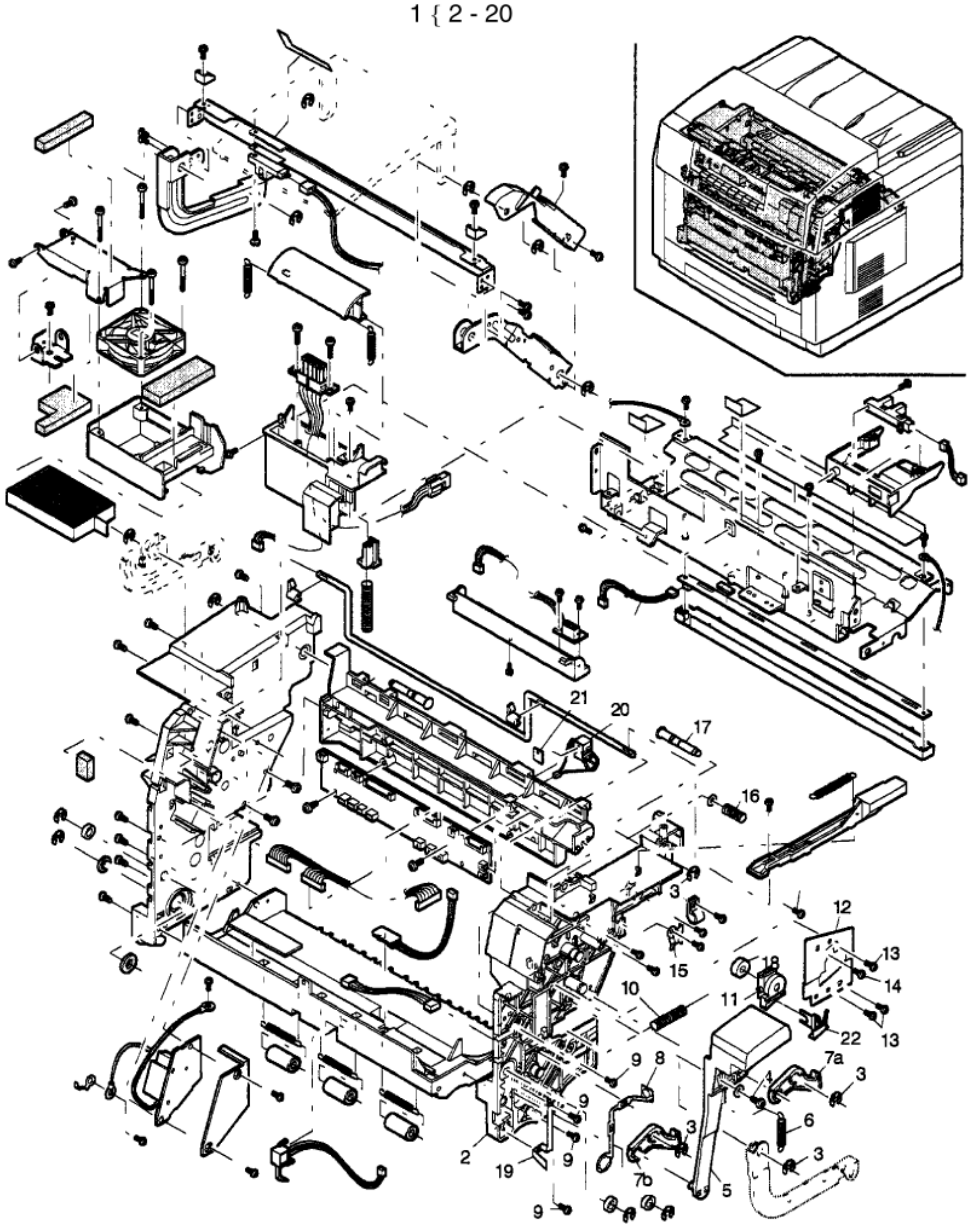

ITEM	PART	DESCRIPTION
1	REF PL10.1. ITEM 1	PART OF TRANSFER FRAME ASSEMBLY
2	(P/0 ITEM 1)	RIGHT FRAME
3	(P/0 ITEM 1)	RETAINING RING (7MM)
4	(P/0 ITEM 1)	SCREW (M3X6)
5	12E8160	RIGHT RELEASE LINK
6	(P/0 ITEM 1)	LOCK SPRING
7A	7E48440	RIGHT LOCK PAWL UPPER
7B	7E63600	RIGHT LOCK PAWL LOWER
8	115E5410	TRANSFER TERMINAL
9	(P/0 ITEM 1)	SCREW (M3X10)
10	809E2060	TRANSFER DRUM SPRING
11	13E12580	RIGHT TRANSFER DRUM BEARING
12	(P/0 ITEM 1)	COVER
13	(P/0 ITEM 1)	SCREW
14	(P/0 ITEM 1)	SCREW
15	(P/0 ITEM 1)	EARTH PLATE
16	809E2010	LOCK SPRING
17	29E27480	PIN
18	13E13420	BEARING
19	809E5780	SPRING
20	110E9930	DRUM CLEANING JAM SWITCH
21	115E6900	DRUM CLEANING SWITCH RETAINER
22	115E6900	BEARING ELECTRODE

PL 10.4 ЭЛЕМЕНТЫ РАМЫ УЗЛА ПЕРЕНОСА (ПЕРЕДНЯЯ ЧАСТЬ)

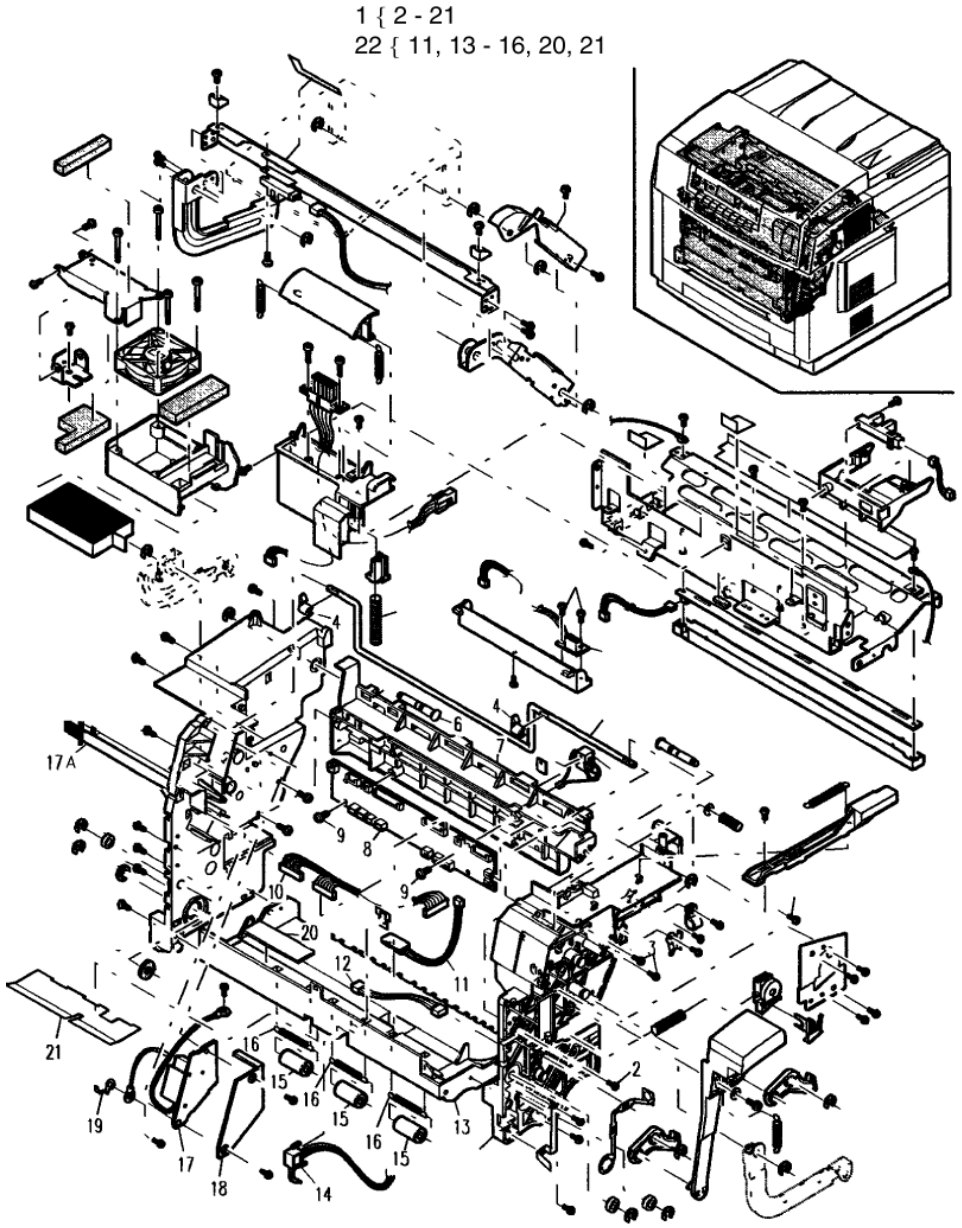

ITEM	PART	DESCRIPTION
1	REF PL10.1, ITEM 1	PART OF TRANSFER FRAME ASSEMBLY
2	(P/O ITEM 1)	SCREW (M3X10)
3	(P/O ITEM 1)	SCREW (M3X8)
4	7E48470	COVER PAWL
5	6E61630	LOCK SHAFT
6	29E27490	PIN
7	49E84430	PWB SUPPORT
8	PART OF 8A *	CONNECTOR PWB
8A	600K65270	GAMMA SENSOR REPAIR KIT
9	(P/O ITEM 1)	SCREW (M3X6)
10	162K29340	CONNECTOR PWB HARNESS
11	130E8010	TRANSPARENCY SENSOR (REP 10.3)
12	162K29350	TD POS HARNESS
13	38E18350	PAPER FEED GUIDE FRAME
14	110E7570	BYPASS SWITCH (REP 10.1)
15	(P/O ITEM 1)	PINCH ROLL
16	809E2000	PINCH ROLL SPRING
17	105K17050	TRANS DISCHARGE PS (REP 10.2)
17A	NOT SPARED	NEUTRALIZATION COROTRON
18	101E13720	COVER
19	115E5860	CONTACT
20	15E64460	TONER SHEET
21	38E18371	PAPER GUIDE SHEET
22	64K1330	TRANSFER DRUM LOWER FRAME

ПРИМЕЧАНИЕ:

- ❖ Ремонтный комплект гамма датчика состоит из 4-х контактного гамма датчика и новой соединительной платы. Старые соединительные платы состояла из 3-х контактного соединения.

PL 11.1 УЗЕЛ БАРАБАНА ПЕРЕНОСА

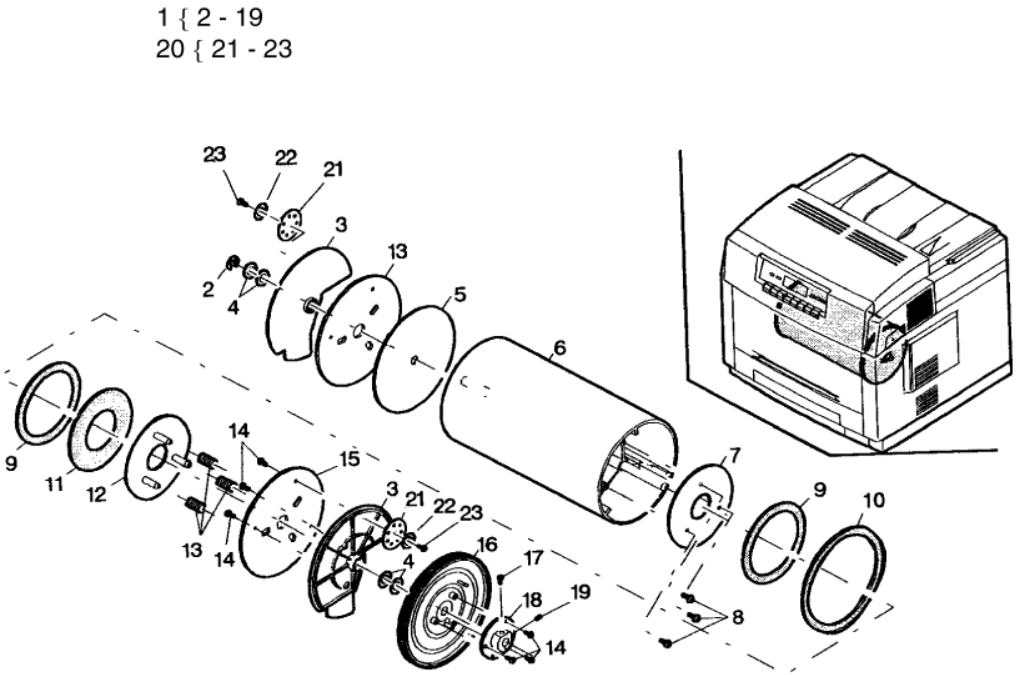

ITEM	PART	DESCRIPTION
1	20K8090	TRANSFER DRUM ASSEMBLY (REP 9.8)
2	(P/O ITEM 1)	RETAINING RING
3	(P/O ITEM 1)	TR DRUM COLLAR
4	(P/O ITEM 1)	WASHER
5	(P/O ITEM 1)	SEAL
6	(P/O ITEM 1)	DRUM
7	(P/O ITEM 1)	BRAKE PLATE
8	(P/O ITEM 1)	SCREW (M4X6)
9	(P/O ITEM 1)	BRAKE PAD
10	(P/O ITEM 1)	SEAL
11	(P/O ITEM 1)	PLATE
12	(P/O ITEM 1)	DISK
13	(P/O ITEM 1)	BRAKE SPRING
14	(P/O ITEM 1)	SCREW (M3X8)
15	(P/O ITEM 1)	OUTER PLATE
16	(P/O ITEM 1)	TR DRUM GEAR
17	(P/O ITEM 1)	SCREW (M4X12)
18	(P/O ITEM 1)	HUB
19	(P/O ITEM 1)	SETSCREW (M4X6)
20	600K71710	NIP WHEEL ADJUSTMENT KIT
21	(P/O ITEM 20)	NIP WHEEL
22	(P/O ITEM 20)	WASHER
23	(P/O ITEM 20)	SCREW

PL 12.1 ЭЛЕМЕНТЫ ЛАЗЕРА

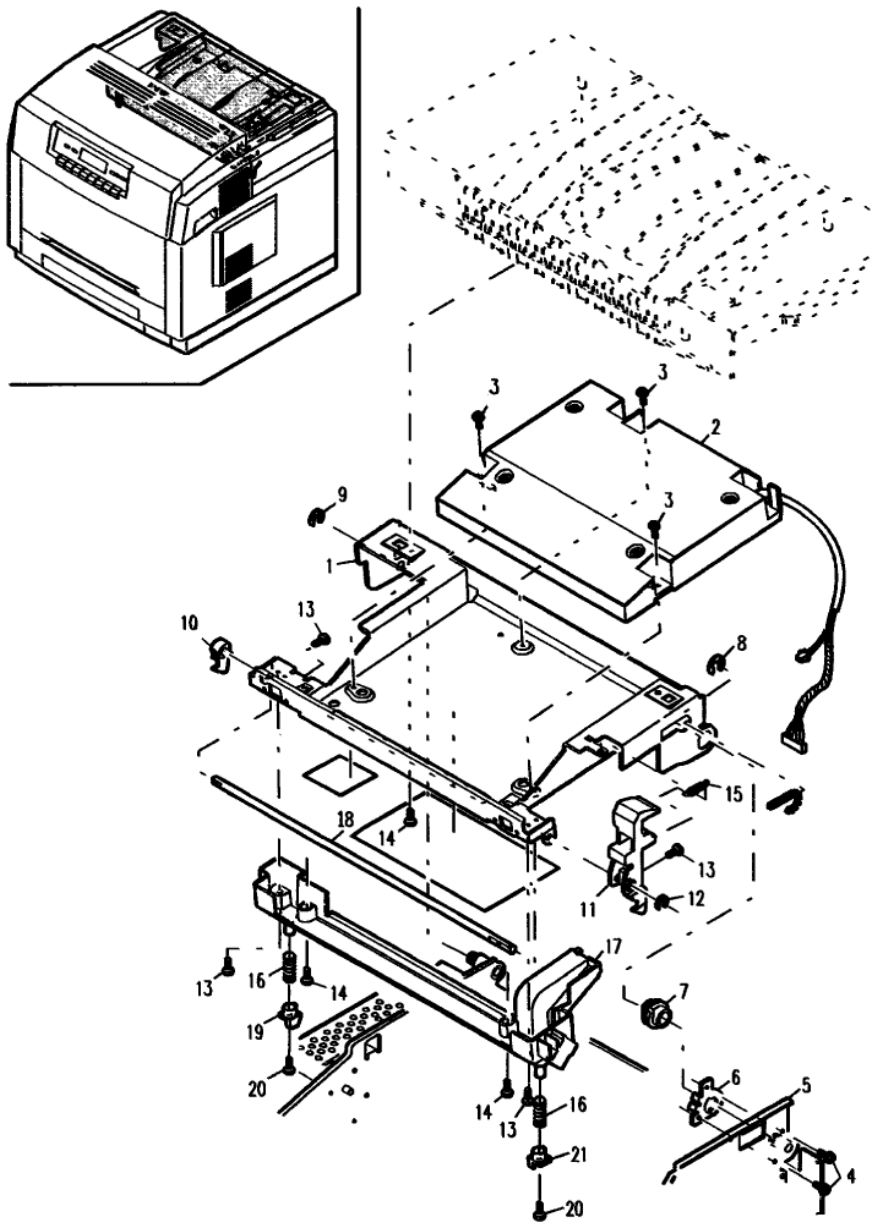

ITEM	PART	DESCRIPTION
1	NOT SPARED	UPPER FRAME
2	122K1760	ROS (REP 12.1)
3	NOT SPARED	SCREW
4	NOT SPARED	SCREW (M4X8)
5	NOT SPARED	RIGHT MAIN FRAME
6	15E64340	SPRING PLATE
7	809E2240	FRAME SPRING
8	NOT SPARED	RETAINING RING (9MM)
9	NOT SPARED	RETAINING RING (7MM)
10	7E48300	ROS LATCH
11	11E7370	RELEASE LEVER
12	NOT SPARED	RETAINING RING (5MM)
13	NOT SPARED	SCREW
14	NOT SPARED	SCREW (M3X8)
15	809E1790	SPRING
16	809E1750	FUSER SPRING
17	48E43570	FRAME COVER
18	6E61620	LOCK SHAFT
19	17E7740	LEFT FUSER STOP
20	NOT SPARED	SCREW (M3X6)
21	17E8370	RIGHT FUSER STOP

PL 13.1 УЗЕЛ ПОДАЧИ ЧЕРНОГО ТОНЕРА

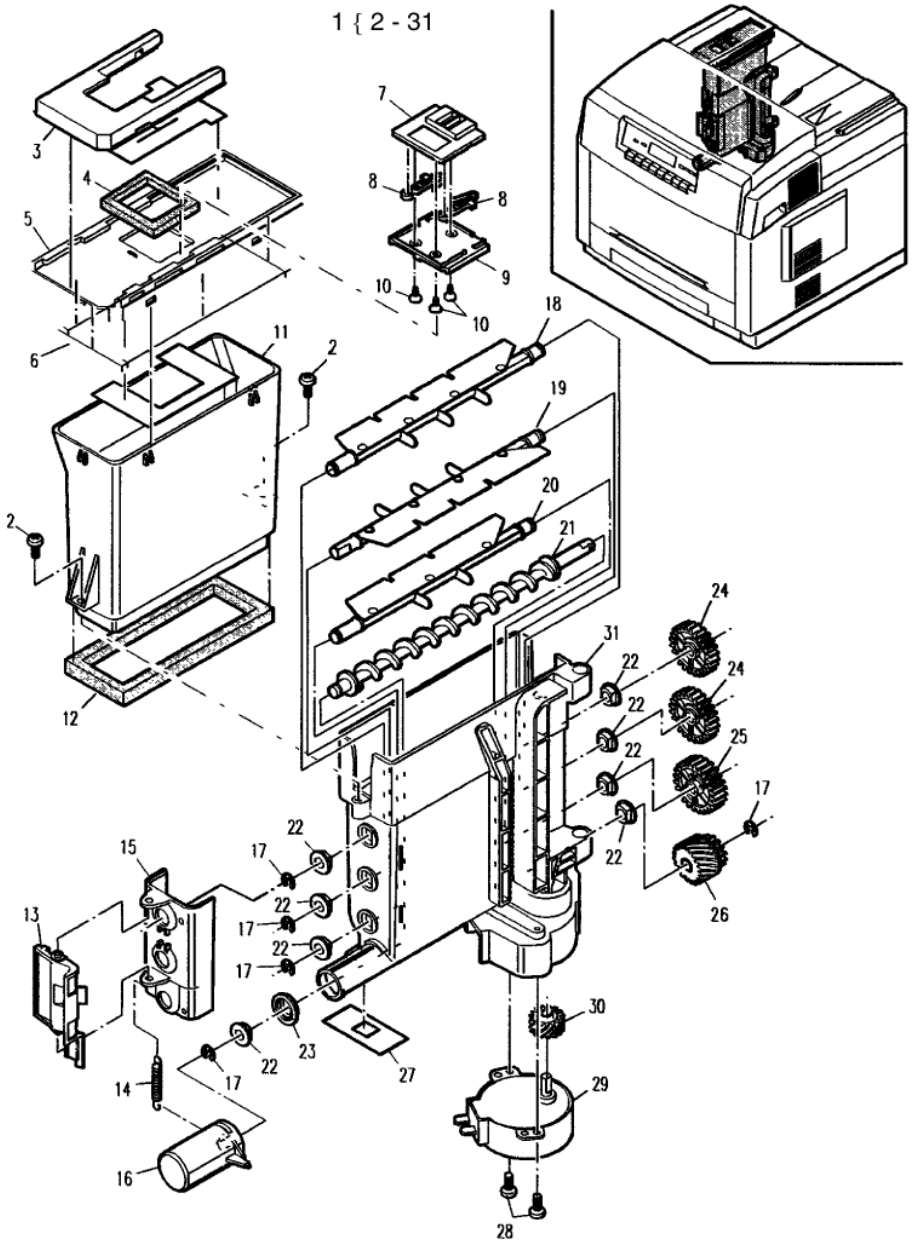

ITEM	PART	DESCRIPTION
1	50K35390	TONER DISPENSER ASSEMBLY
2	(P/O ITEM 1)	SCREW (M3X8)
3	(P/O ITEM 1)	COVER
4	(P/O ITEM 1)	SEAL
5	(P/O ITEM 1)	CARTRIDGE BASE PLATE
6	(P/O ITEM 1)	SEAL
7	(P/O ITEM 1)	COVER
8	(P/O ITEM 1)	COVER LOCK PAWL
9	(P/O ITEM 1)	COVER
10	(P/O ITEM 1)	SCREW (M3X5)
11	(P/O ITEM 1)	HOPPER
12	(P/O ITEM 1)	SEAL
13	11E7400	LOCK LEVER
14	809E1990	SHUTTER SPRING
15	1E43750	LOCK FRAME
16	55E37730	SHUTTER
17	28E12150	RETAINING RING (4MM)
18	(P/O ITEM 1)	PADDLE
19	(P/O ITEM 1)	PADDLE
20	(P/O ITEM 1)	PADDLE
21	(P/O ITEM 1)	AUGER
22	13E12540	BEARING
23	13E12560	BEARING
24	7E48390	UPPER TONER GEAR
25	7E48400	LOWER TONER GEAR
26	7E48410	GEAR
27	35E41680	TONER SEAL
28	(P/O ITEM 1)	SCREW (M3X6)
29	127E10920	TONER MOTOR (BLACK)
30	7E48430	DRIVE GEAR
31	(P/O ITEM 1)	TONER HOPPER

PL 14.1 ЭЛЕМЕНТЫ КАССЕТЫ ДЛЯ БУМАГИ

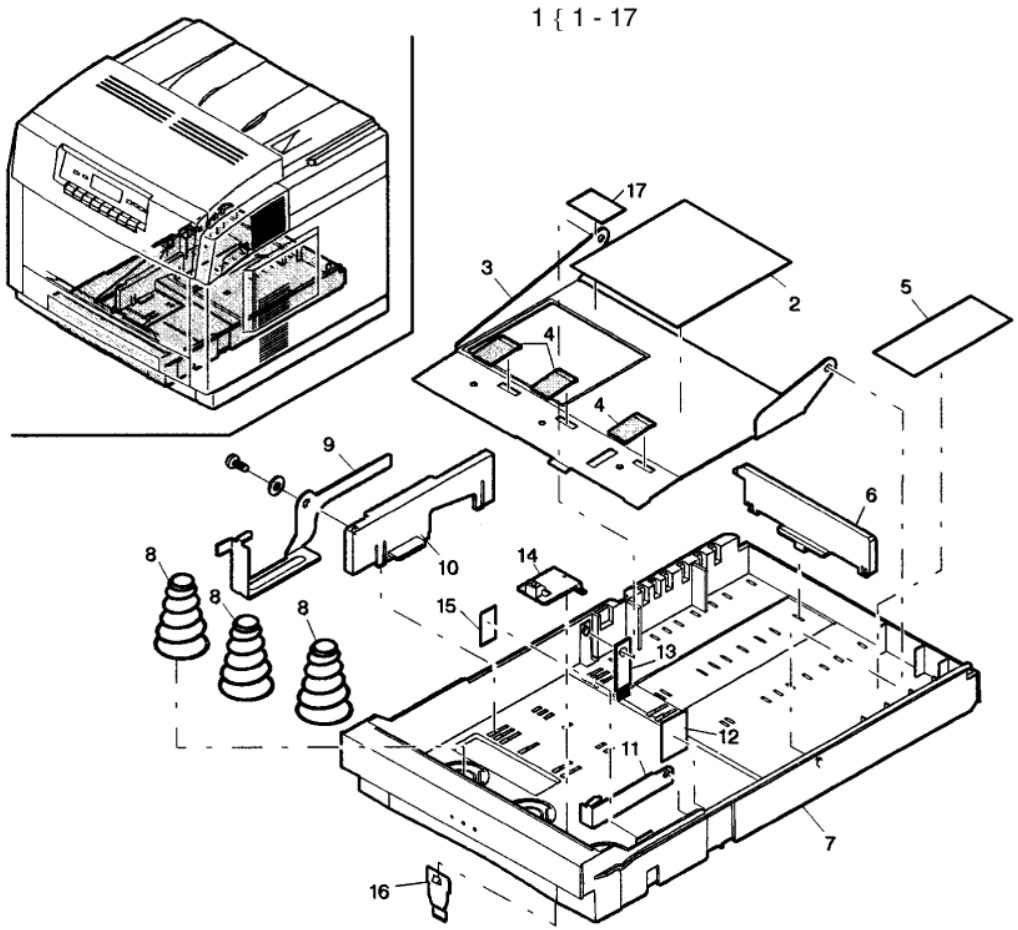

ITEM	PART	DESCRIPTION
1	50K40300	PAPER TRAY ASSEMBLY (ALSO AVAILABLE AS CUSTOMER OPTION 98S3034)
2	NOT SPARED	INSTRUCTION LABEL
3	NOT SPARED	ROTATION PLATE
4	NOT SPARED	RETARD PAD
5	NOT SPARED	SIZE LABEL A
6	NOT SPARED	REAR GUIDE
7	NOT SPARED	CASSETTE CASE
8	NOT SPARED	SPRING
9	NOT SPARED	LEFT SNUBBER
10	NOT SPARED	SIDE GUIDE
11	NOT SPARED	RIGHT SNUBBER
12	NOT SPARED	LABEL
13	NOT SPARED	DISCHARGE BRUSH
14	NOT SPARED	STOPPER
15	NOT SPARED	SIDE PLATE
16	NOT SPARED	ROTATION LOCK SPRING
17	NOT SPARED	SIZE LABEL B

PL 27.1 ЭЛЕМЕНТЫ ЛОТКА 2 (1 из 3)

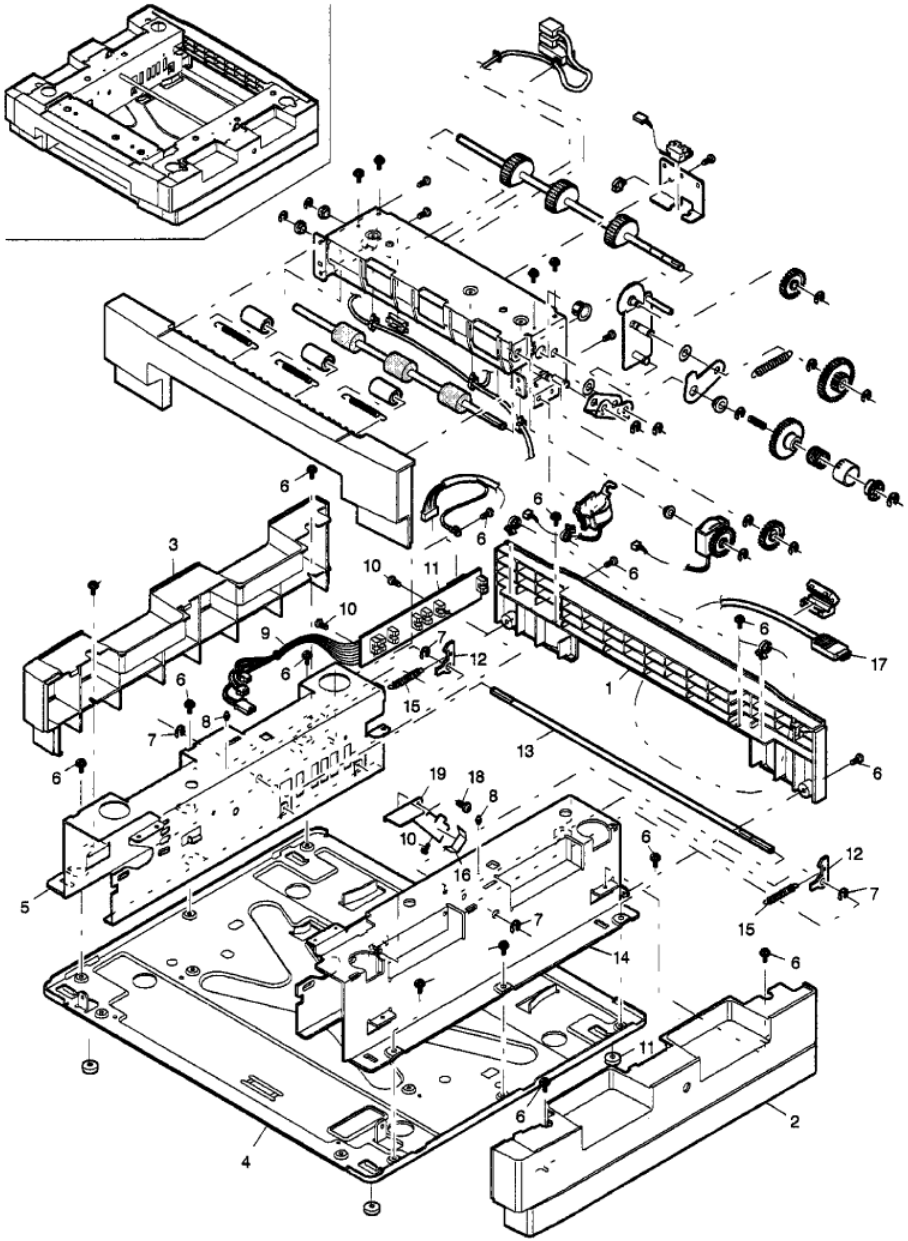

ITEM	PART	DESCRIPTION
1	48E53780	REAR COVER
2	48E53790	RIGHT COVER
3	48E53770	LEFT COVER
4	NOT SPARED	FRAME BASE PLATE
5	NOT SPARED	LEFT FRAME
6	NOT SPARED	SCREW (M4X6)
7	NOT SPARED	E-RING (6MM)
8	NOT SPARED	POSITION PIN
9	162K35720	SENSOR HARNESS
10	NOT SPARED	SCREW (M3X6)
11	160K41070	CASSETTE PWB (REP 27.3)
12	7E51250	LOCK PAWL
13	6E61680	LOCK SHAFT
14	NOT SPARED	RIGHT FRAME
15	80935800	LOCK SPRING
16	809E5810	LEVER SPRING
17	117E18520	INTERFACE CABLE
18	NOT SPARED	SCREW
19	11E7610	JOINT LEVER

PL 27.2 ЭЛЕМЕНТЫ ЛОТКА 2 (2 из 3)

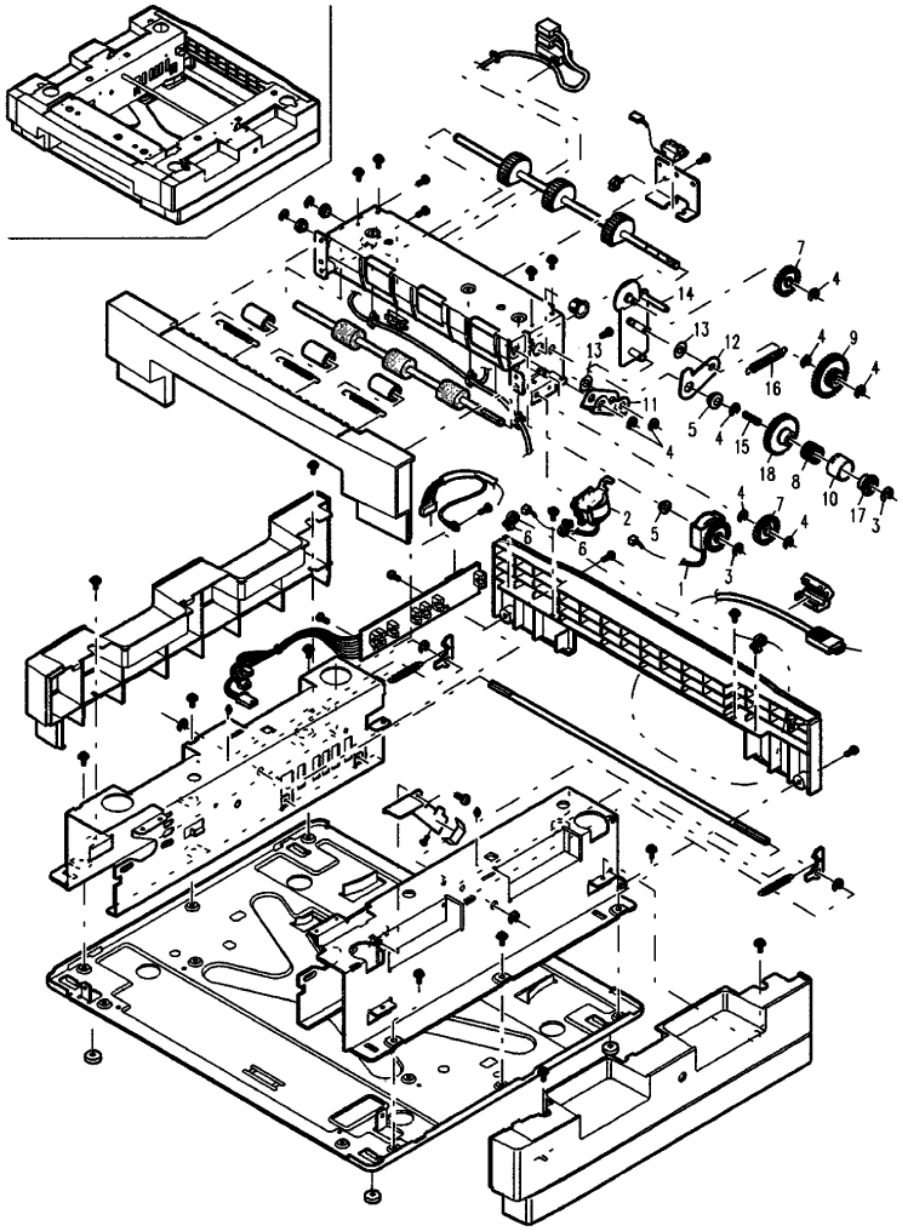

ITEM	PART	DESCRIPTION
1	121E14310	DRIVE CLUTCH (REP 27.7)
2	121E14320	FEED SOLENOID (REP 27.5)
3	NOT SPARED	E-RING (4MM)
4	NOT SPARED	E-RING (5MM)
5	NOT SPARED	BEARING
6	NOT SPARED	SNAP BAND
7	7E51260	GEAR (24T)
8	NOT SPARED	SPRING
9	NOT SPARED	GEAR (17/42T)
10	NOT SPARED	FEED SLEEVE
11	12E8450	LOWER DRIVE LINK
12	NOT SPARED	UPPER DRIVE LINK
13	NOT SPARED	WASHER
14	31E8820	DRIVE ARM
15	NOT SPARED	FEED ROLLER SPRING
16	NOT SPARED	LINK SPRING
17	NOT SPARED	CAM CLUTCH BOSS
18	NOT SPARED	GEAR

PL 27.3 ЭЛЕМЕНТЫ ЛОТКА 2 (3 из 3)

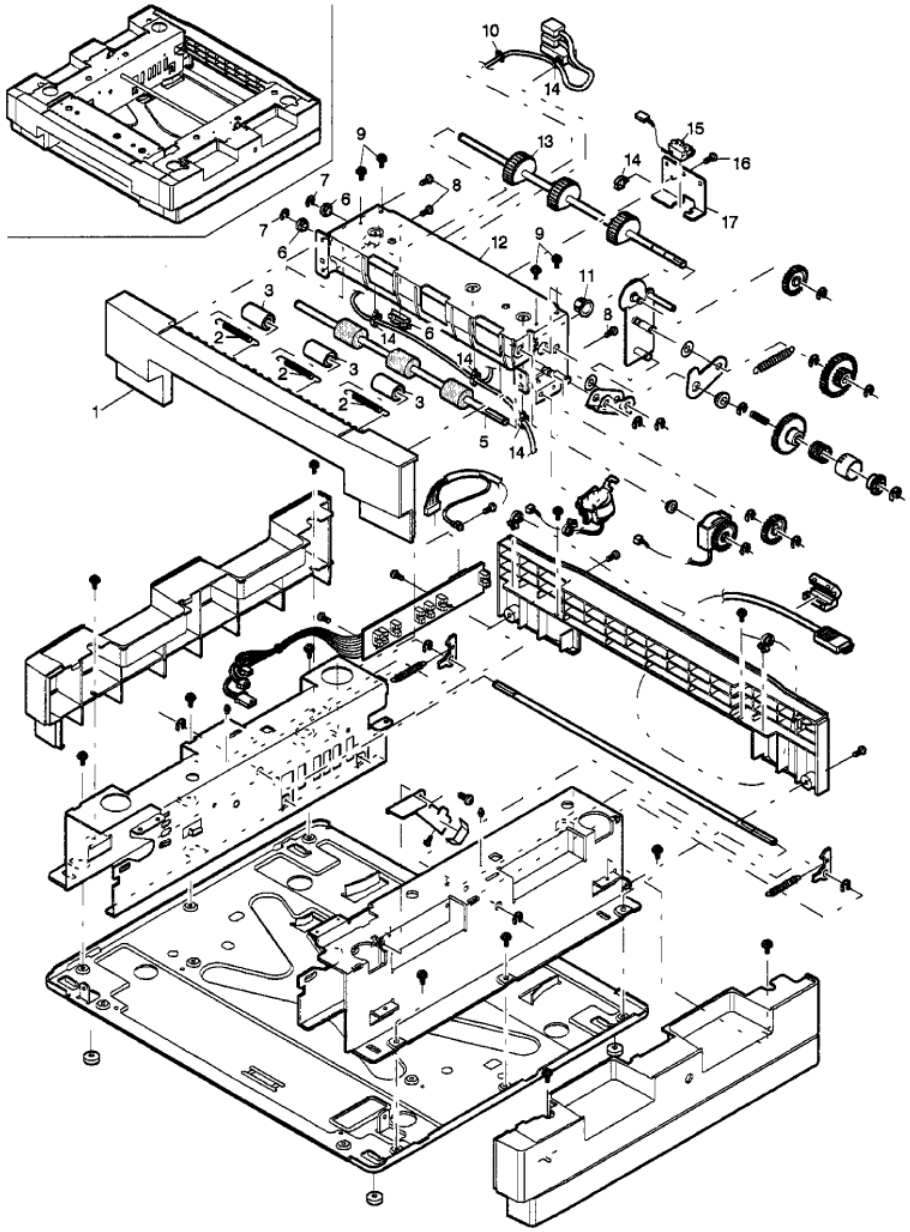

ITEM	PART	DESCRIPTION
1	48E53670	FRONT COVER
2	809E5790	ROLLER SPRING
3	NOT SPARED	ROLLER
4	NA	
5	22E21900	DRIVE ROLLER
6	13E13430	BEARING
7	NOT SPARED	E-RING (5MM)
8	NOT SPARED	SCREW (M3X16)
9	NOT SPARED	SCREW (M3X6)
10	NOT SPARED	WIRE HOLDER
11	16E13280	CORD BUSHING
12	NOT SPARED	PAPER FEED FRAME
13	22E21010	FEED ROLLER
14	NOT SPARED	SNAP BAND
15	130E8490	TRAY EMPTY SENSOR (REP 27.4)
16	NOT SPARED	SCREW (M4X6)
17	49E84460	DRIVE SENSOR BRACKET

PART NUMBER	PL LOC	PART NUMBER	PL LOC	PART NUMBER	PL LOC	PART NUMBER	PL LOC	PART NUMBER	PL LOC	PART NUMBER	PL LOC
101E13090	1.1	121E13400	9.1	13E12570	8.3	162K28000	3.2A	20E28780	4.4	31E8820	27.2
101E13680	10.1	121E13410	5.1	13E12570	10.1	162K28010	3.2A	20E28790	4.4	32E11450	6.2
101E13700	2.1	121E13420	5.1	13E12580	10.3	162K29280	1.1	20K8090	11.1	32E11460	7.1
101E13720	10.4	121E13430	5.1	13E12590	9.2	162K29290	10.2	22E20990	8.1	32E11470	7.1
105K16390	3.1	121E13440	9.2	13E13350	4.4	162K29300	7.1	22E21000	8.2	32E11480	7.2
105K16400	3.1	121E13450	8.2	13E13360	9.1	162K29320	9.1	22E21010	8.2	32E11490	6.1
105K16410	4.2	121E13460	8.3	13E13370	8.1	162K29330	7.1	22E21010	27.3	35E41680	13.1
105K17050	10.4	121E13470	8.3	13E13380	6.3	162K29340	10.4	22E21020	8.2	35E41690	9.4
110E7550	4.5	121E14310	27.2	13E13390	4.4	162K29350	10.4	22E21030	8.1	35E41700	9.4
110E7560	4.5	121E14320	27.2	13E13420	10.3	162K35580	9.1	22E21880	4.1	35E41710	9.4
110E7570	10.4	121K15660	3.2A	13E13430	27.3	162K35590	7.1	22E21890	4.1	35E41720	9.4
110E9930	10.3	122E2170	10.2	146K560	3.2A	162K35600	4.3	22E21900	27.3	35E43370	9.4
115E5410	10.3	122K1760	12.1	14E32670	10.1	162K35610	4.5	22K53880	8.1	38E17370	1.1
115E5830	2.1	127E10890	4.3	14E34360	10.2	162K35620	7.2	22K53890	9.1	38E17380	8.1
115E5840	9.1	127E10900	4.3	15E59930	6.2	162K35630	9.1	22K53890	10.1	38E18350	10.4
115E5850	9.1	127E10910	9.1	15E59940	7.2	162K35640	8.3	22K53910	2.1	38E18360	2.1
115E5860	10.4	127E10920	13.1	15E59950	10.2	162K35650	10.2	23E14880	9.1	38E18371	10.4
115E6900	10.3	127E10930	10.1	15E59960	9.4	162K35660	8.3	23E14890	2.1	3E42100	7.1
116E7350	7.1	127E10940	4.1	15E59970	9.4	162K35700	4.6	23E14900	9.1	3E42110	1.1
116E7360	7.1	127E10950	4.1	15E64300	9.1	162K35710	9.1	23E14910	9.1	42E1390	9.4
116E7370	7.2	12E8150	9.2	15E64310	6.3	162K35720	27.1	23E14920	4.5	48E43530	2.1
116E7380	6.1	12E8160	10.3	15E64320	4.4	16E12450	5.1	23E14930	4.5	48E43540	1.1
116E7390	6.1	12E8400	6.2	15E64340	12.1	16E12460	5.1	23E14940	4.4	48E43550	1.1
116E7400	6.1	12E8410	7.2	15E64350	7.1	16E12470	8.2	23E14950	4.4	48E43560	1.1
117E18520	27.1	12E8420	7.2	15E64370	2.1	16E12490	8.3	24E2480	1.1	48E43570	12.1
118E13750	7.2	12E8430	4.1	15E64440	10.1	16E12500	9.4	26E60290	9.4	48E43580	1.1
118E13760	8.1	12E8440	4.1	15E64450	10.1	16E13280	27.3	28E12140	9.1	48E43590	10.2
118E13770	7.1	12E8450	27.2	15E64460	10.4	17E7740	12.1	28E12150	13.1	48E53670	27.3
118E13780	8.1	130E7970	9.1	160K27110	3.2A	17E8350	7.2	28E12160	6.3	48E53730	1.1
11E7360	7.2	130E7970	10.2	160K32790	3.1	17E8360	7.1	28E12170	6.3	48E53740	1.1
11E7370	12.1	130E7980	2.1	160K32850	3.1	17E8370	12.1	29E25280	4.4	48E53750	9.4
11E7380	6.1	130E8000	8.2	160K40220	3.2A	180K60120	4.2	29E25290	9.4	48E53770	27.1
11E7390	8.2	130E8010	10.4	160K40550	3.2A	19E36010	9.3	29E27440	9.3	48E53780	27.1
11E7400	13.1	130E8490	27.3	160K40560	3.2A	19E37480	7.2	29E27450	6.2	48E53790	27.1
11E7610	27.1	13E12510	5.1	160K40980	3.2A	19K4100	9.3	29E27460	6.2	48K56910	2.1
120E15800	2.1	13E12520	2.1	160K41070	27.1	1E43740	9.1	29E27470	9.2	48K56920	1.1
120E15810	9.2	13E12520	9.2	160K44790	3.2B	1E43750	13.1	29E27480	10.3	49E71990	10.2
120E15820	10.1	13E12520	9.3	160K49683	3.1	1E43760	9.2	29E27490	10.4	49E72000	4.5
121E13350	4.6	13E12520	9.4	160K50080	4.2	1E43760	10.1	29E27500	6.2	49E84400	10.2
121E13360	4.6	13E12540	13.1	160K54960	3.2B	1E46930	2.1	31E8350	10.2	49E84410	4.1
121E13370	4.6	13E12550	5.1	160K63720	3.1	1E46940	8.1	31E8360	9.2	49E84420	10.1
121E13380	4.6	13E12560	13.1	162E29310	10.2	20E28760	4.3	31E8370	9.2	49E84430	10.4
121E13390	5.1	13E12570	8.2	162K27990	3.2A	20E28770	4.5	31E8800	4.1	49E84450	9.1

PART NUMBER	PL LOC
49E84460	27.3
50K35390	13.1
50K40300	14.1
53E5390	10.1
55E37720	10.2
55E37730	13.1
55E37740	9.2
55E37750	8.3
55E38910	2.1
55E38920	10.2
55E38931	8.1
5E12180	8.2
5E12200	6.3
5E12210	6.3
5K4960	9.4
600K65260	8.1
600K65270	10.2
600K65270	10.4
600K71720	9.4
600K75290	9.4
600K75290	11.1
62E8750	10.1
6E58160	2.1
6E61510	8.1
6E61520	4.4
6E61530	8.2
6E61550	9.3
6E61560	5.1
6E61570	5.1
6E61580	5.1
6E61590	5.1
6E61600	6.2
6E61610	6.2
6E61620	12.1
6E61630	10.4
6E61640	5.1
6E61650	5.1
6E61680	27.1
733W3642	3.2A
733W3647	3.2A
733W3660	3.2A
733W3675	3.2A
733W6865	3.2B
733W6866	3.2B
733W6867	3.2B
7E48280	9.1
7E48300	12.1
7E48310	5.1
7E48320	5.1
7E48330	5.1
7E48340	9.1
7E48350	9.1
7E48360	9.1
7E48370	9.1
7E48380	9.1
7E48390	13.1
7E48400	13.1
7E48410	13.1
7E48420	4.3
7E48430	13.1
7E48440	9.2
7E48440	10.3
7E48450	4.5
7E48460	4.5
7E48470	10.4
7E48480	4.4
7E48490	8.3
7E48500	8.2
7E48510	8.2
7E48520	8.3
7E48530	8.2
7E48540	4.6
7E48570	8.3
7E48580	9.4
7E48590	9.4
7E48600	9.4
7E51200	2.1
7E51210	2.1
7E51250	27.1
7E51260	27.2
7E63600	9.2
7E63600	10.3
802E6940	1.1
802E6950	1.1
80935800	27.1
809E1670	6.2
809E1700	4.1
809E1720	8.1
809E1740	5.1
809E1750	12.1
809E1760	8.1
809E1770	5.1
809E1780	2.1
809E1790	12.1
809E1810	6.2
809E1830	10.2
809E1840	6.1
809E1850	10.2
809E1860	8.2
809E1970	7.1
809E1990	13.1
809E2000	8.1
809E2000	10.4
809E2010	10.3
809E2020	9.2
809E2030	6.3
809E2040	9.2
809E2050	8.2
809E2060	9.2
809E2060	10.3
809E2080	8.2
809E2090	4.5
809E2100	9.3
809E2110	4.5
809E2120	8.3
809E2140	8.2
809E2150	8.3
809E2170	4.1
809E2180	9.4
809E2190	9.4
809E2200	9.4
809E2210	9.4
809E2240	12.1
809E5600	6.3
809E5610	6.3
809E5620	7.1
809E5640	8.1
809E5660	2.1
809E5670	2.1
809E5680	9.2
809E5770	9.1
809E5780	10.3
809E5790	27.3
809E5810	27.1
8E5720	5.1
8E5720	8.2
8E5730	6.2
8E5740	8.2
8E5750	6.3
8E5780	9.4
8R7748	8.1
908E1730	7.2

НАЗВАНИЕ **СТРАНИЦА**

ДИАГНОСТИКА IOT

ВХОД В РЕЖИМ ОБЩЕЙ ДИАГНОСТИКИ--- 6-3
ВЫХОД ИЗ РЕЖИМА ОБЩЕЙ ДИАГНОСТИКИ---------- 6-3
ОБЩАЯ ДИАГНОСТИКА ---------- 6-4
ПРОВЕРКА ДАТЧИКОВ ---------- 6-4
ПРОВЕРКА ОПТИЧЕСКОЙ СИСТЕМЫ ---- 6-5
ПРОВЕРКА НАПРЯЖЕНИЙ ---------- 6-5
ПРОВЕРКА ДВИГАТЕЛЕЙ ---------- 6-5
ПРОВЕРКА МУФТ---------- 6-6
ПЕЧАТЬ ТЕСТ-ЛИСТА ---------- 6-6
ИНИЦИАЛИЗАЦИЯ NVM ---------- 6-7
ГРУППА СЧЕТЧИКОВ ---------- 6-7

СПЕЦИАЛЬНАЯ ДИАГНОСТИКА

ВХОД В РЕЖИМ СПЕЦИАЛЬНОЙ ДИАГНОСТИКИ---------- 6-8
ВЫХОД ИЗ РЕЖИМА СПЕЦИАЛЬНОЙ ДИАГНОСТИКИ---------- 6-8
ГРУППА СЧЕТЧИКОВ 2 ---------- 6-8
УРОВЕНЬ ТОНЕРА---------- 6-8
УРОВЕНЬ ПЛОТНОСТИ ИЗОБРАЖЕНИЯ 6-9
УСТАНОВКА ВРЕМЕНИ ОЖИДАНИЯ ------ 6-9
ТЕСТ КНОПОК ПАНЕЛИ УПРАВЛЕНИЯ--- 6-9
ПРЕДЕЛЬНЫЕ ЗНАЧЕНИЯ СЧЕТЧИКОВ 6-10

СКРЫТАЯ ДИАГНОСТИКА

ВХОД В РЕЖИМ СКРЫТОЙ ДИАГНОСТИКИ---------- 6-11
ВЫХОД ИЗ РЕЖИМА СКРЫТОЙ ДИАГНОСТИКИ---------- 6-11
ИНИЦИАЛИЗАЦИЯ---------- 6-11
УПРАВЛЕНИЕ---------- 6-12
ТЕСТ НАГРЕВАТЕЛЯ---------- 6-13
СМЕЩЕНИЕ TC ---------- 6-14
СРОК СЛУЖБЫ TS ---------- 6-14

НАЗВАНИЕ **СТРАНИЦА**

МЕНЮ АВТОНОМНОГО РЕЖИМА (C55/C55mp) ---------- 6-15
МЕНЮ [NC60] ---------- 6-19

ТЕСТ-ЛИСТЫ ESS И ИНФОРМАЦИОННЫЕ СТРАНИЦЫ

ЗАПУСК (C55/C55mp)---------- 6-20
ЗАПУСК [NC60]---------- 6-21
УСТАНОВКИ (C55/C55mp) ---------- 6-22
КОНФИГУРАЦИЯ [NC60]---------- 6-23
ДИАГНОСТИЧЕСКИЙ ЛИСТ (C55/C55mp) 6-24
ДИАГНОСТИЧЕСКИЙ ЛИСТ [NC60]--------- 6-25
ШРИФТЫ PCL (C55/C55mp) ---------- 6-26
ШРИФТЫ PCL [NC60] ---------- 6-27
ШРИФТЫ PS (C55/C55mp) ---------- 6-28
ШРИФТЫ PS [NC60]---------- 6-29
МЕНЮ (C55/C55mp)---------- 6-30
КАРТА МЕНЮ [NC60] ---------- 6-31
ДЕМО PCL (C55/C55mp) ---------- 6-32
ФАЙЛ НЕИСПРАВНОСТЕЙ [NC60] ---------- 6-33
ДЕМО POSTSCRIPT (C55/C55mp) ---------- 6-34
ДЕМО POSTSCRIPT [NC60]---------- 6-35
ПОЛЕЗНЫЕ СОВЕТЫ [NC60]---------- 6-36
ТЕСТ-ЛИСТ ПЛОТНОСТИ И ЦВЕТОВОГО БАЛАНСА ---------- 6-38

ЗАГРУЗОЧНАЯ ПОСЛЕДОВАТЕЛЬНОСТЬ

ЗАГРУЗКА (C55/C55mp)---------- 6-39
ЗАГРУЗКА [NC60] ---------- 6-40

ПРОЦЕДУРЫ ЗАМЕНЫ CRU

GP 1 СНЯТИЕ ПРИНТ-КАРТРИДЖА---------- 6-41
GP 2 СНЯТИЕ БЛОКА ЦВ. ПРОЯВЛЕНИЯ-- 6-41
GP 3 СНЯТИЕ БЛОКА Ч/Б ПРОЯВЛЕНИЯ-- 6-42
GP 4 СНЯТИЕ ЕМКОСТИ ДЛЯ ОТРАБОТАННОГО ТОНЕРА ---------- 6-43
GP 5 СНЯТИЕ ФЬЮЗЕРА ---------- 6-43

НАЗВАНИЕ ---------- СТРАНИЦА

УСТАНОВКИ NVM

GP 3.1 СКОРОСТЬ ФЬЮЗЕРА (C55/C55mp) (ТОЛЬКО ВЕРСИЯ V66)---------- 6-44
GP 3.2 УПРАВЛЕНИЕ КОНЦЕНТРАЦИЕЙ ТОНЕРА---------- 6-45
GP 3.3 РЕЖИМ ПРОЗРАЧНОЙ ПЛЕНКИ----- 6-46
GP 3.4 ОЧИСТКА БАРАБАНА---------- 6-48
GP 3.5 НАЧАЛЬНАЯ УСТАНОВКА [NC60] --- 6-49

ПРОВЕРКИ НАПРЯЖЕНИЙ БАРАБАНА

GP 9.1 ТОК СКОРОТРОНА ЗАРЯДА ---------- 6-50
GP 9.2 ПРОВЕРКА НАПРЯЖЕНИЯ НА СЕТКЕ ЗАРЯДА ---------- 6-51
GP 9.3 ПРОВЕРКА НАПРЯЖЕНИЯ ПЕРЕНОСА ---------- 6-52
GP 9.4 НАПРЯЖЕНИЕ СМЕЩЕНИЯ НА ПРОЯВИТЕЛЕ ---------- 6-53

ПРОЦЕДУРА УСТАНОВКИ

GP 15.1 УСТАНОВКА---------- 6-55

ОБЩАЯ ИНФОРМАЦИЯ

ОБНОВЛЕНИЕ ПРОГРАММ ПРИНТЕРА/ СЕТЕВОЙ КАРТЫ (C55/C55mp)---------- 6-62
ОБНОВЛЕНИЕ ПРОГРАММ ПРИНТЕРА/ СЕТЕВОЙ КАРТЫ [NC60] ---------- 6-63
ВВОД СЕРИЙНОГО НОМЕРА/ДАННЫХ ТЕХОБСЛУЖИВАНИЯ И РАСХОДНЫХ МАТЕРИАЛОВ С ПОМОЩЬЮ ПРОГРАММЫ CENTREWARE (C55/C55mp)---------- 6-62
ВВОД СЕРИЙНОГО НОМЕРА/ДАННЫХ ТЕХОБСЛУЖИВАНИЯ И РАСХОДНЫХ МАТЕРИАЛОВ С ПОМОЩЬЮ ПРОГРАММЫ CENTREWARE [NC60] ---------- 6-63
ВВОД БУКВЕННО-ЦИФРОВЫХ ДАННЫХ С ПАНЕЛИ УПРАВЛЕНИЯ (C55/C55mp) ----- 6-62
ВВОД БУКВЕННО-ЦИФРОВЫХ ДАННЫХ С ПАНЕЛИ УПРАВЛЕНИЯ [NC60] ---------- 6-63

НАЗВАНИЕ **СТРАНИЦА**

РАСХОДНЫЕ МАТЕРИАЛЫ (C55/C55mp) -- 6-64
РАСХОДНЫЕ МАТЕРИАЛЫ [NC60] ---------- 6-65
ДОПОЛНИТЕЛЬНЫЕ УСТРОЙСТВА
(C55/C55mp) ---------- 6-66
ДОПОЛНИТЕЛЬНЫЕ УСТРОЙСТВА [NC60] 6-66
КОДЫ ПРОДУКТА (C55/C55mp) ---------- 6-68
КОДЫ ПРОДУКТА [NC60]---------- 6-69
ФИЗИЧЕСКИЕ ХАРАКТЕРИСТИКИ
(C55/C55mp) ---------- 6-68
ФИЗИЧЕСКИЕ ХАРАКТЕРИСТИКИ [NC60] - 6-69
ТЕХНИЧЕСКИЕ ХАРАКТЕРИСТИКИ
(C55/C55mp) ---------- 6-68
ТЕХНИЧЕСКИЕ ХАРАКТЕРИСТИКИ [NC60] 6-69
ПРОЧИЕ ХАРАКТЕРИСТИКИ (C55/C55mp) 6-68
ПРОЧИЕ ХАРАКТЕРИСТИКИ [NC60] --------- 6-69
ХАРАКТЕРИСТИКИ КОНТРОЛЛЕРА
(C55/C55mp) ---------- 6-70
ХАРАКТЕРИСТИКИ КОНТРОЛЛЕРА [NC60] 6-70
ИНСТРУМЕНТЫ---------- 6-71
УКАЗАТЕЛЬ МОДИФИКАЦИОННЫХ
ИЗМЕНЕНИЙ (C55/C55mp) ---------- 6-72
ВВЕДЕНИЕ---------- 6-72
КЛАССИФИКАЦИОННЫЕ КОДЫ---------- 6-72
МОДИФИКАЦИИ---------- 6-72
УКАЗАТЕЛЬ МОДИФИКАЦИОННЫХ
ИЗМЕНЕНИЙ [NC60] ---------- 6-75
ВВЕДЕНИЕ---------- 6-75
КЛАССИФИКАЦИОННЫЕ КОДЫ---------- 6-75
МОДИФИКАЦИИ---------- 6-75

СЛОВАРЬ К СИСТЕМЕ МЕНЮ ---------- 6-77

ДИАГНОСТИКА IOT

ПРИМЕЧАНИЕ: В диагностическом режиме принтеры моделей C55 и NC60 выполняют одни и те же операции, однако, кнопки, которые следует нажимать для выполнения этих операций, имеют разное название (но расположены одинаково). В описаниях процедур номер кнопки принтера NC60] будет заключен в скобки [ ] и следовать за названием кнопки C55.

Существуют два режима: режим общей диагностики и режим специальной диагностики.

Режим **общей** диагностики включает:

- Проверку входных элементов
- Проверку элементов лазера
- Проверку напряжений заряда, переноса и смещения
- Проверку двигателей
- Проверку муфт
- Печать тест-листа IOT
- Инициализацию NVM
- Установку счетчиков расходных материалов

ВХОД В РЕЖИМ ОБЩЕЙ ДИАГНОСТИКИ:

1. Нажмите одновременно на кнопки **Menu [3]** (Меню) и **Enter [7]** (Ввод), а затем включите питание. Дисплей панели управления C55 покажет следующее сообщение:

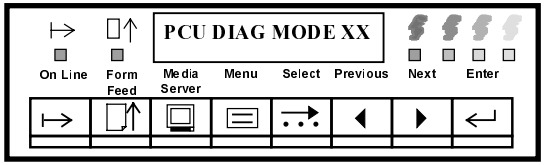

(РЕЖИМ ДИАГНОСТИКИ ПРОЦЕССОРА XX)

Дисплей панели управления NC60 покажет следующее сообщение:

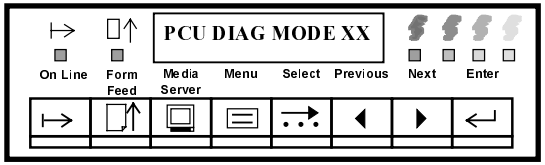

(РЕЖИМ ДИАГНОСТИКИ ПРОЦЕССОРА XX)

2. Дисплей сообщает, что вы находитесь в режиме диагностики PCU, и указывает номер версии ROM (ПЗУ).
3. Для перехода от одной диагностической программы к другой нажимайте на кнопку **Menu [3]** (Меню).

ВЫХОД ИЗ РЕЖИМА ДИАГНОСТИКИ:

1. Для выхода из диагностики после появления на дисплее сообщения PCU DIAG MODE (Режим диагностики процессора) нажмите на кнопку **Form Feed [1]** (Прогон страницы), либо выключите питание принтера, подождите 10 секунд и вновь включите питание.

ПРОВЕРКА ДАТЧИКОВ

Эта диагностическая процедура используется для проверки работы датчиков и выключателей.

1. Войдите в режим общей диагностики и нажимайте на кнопку **Menu [3]** (Меню), пока на дисплее панели управления не появится сообщение SWITCH SCAN 00 (Проверка датчиков).
2. Нажимайте на кнопки **Next [6]/Previous [5]** (Следующий/предыдущий), пока на дисплее не появится сообщение SWITCH SCAN (Таблица 1), соответствующее элементам, которые требуется проверить.
3. Нажмите на кнопку **Form Feed [1]** (Прогон страницы) для запуска теста. Замигает число для SWITCH SCAN.
4. Активируйте элемент (рисунок 6-1). Должен включиться и выключиться соответствующий светодиод (черный, голубой, пурпурный или желтый).
5. Для прекращения проверки нажмите на кнопку **Media Server [2]** (Встроенный дисковод). Для проверки остальных датчиков повторяйте шаги с 2 по 4.

ПРИМЕЧАНИЕ: Если выбран Scan row 04, дисплей также покажет G=XX. Это данные с гамма-датчика, которые могут быть в пределах от 40 до 100, в зависимости от состояния от барабана переноса. Когда под датчиком оказывается белое пятно, значение может достигать 370.

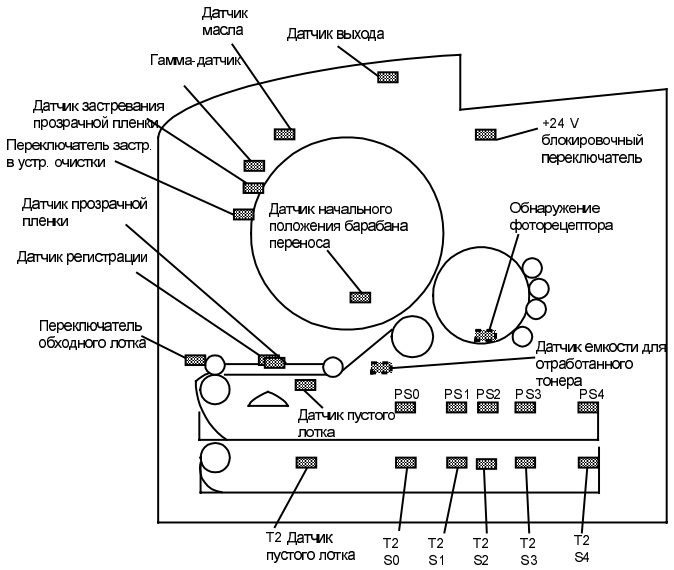

Рисунок 6-1. Расположение датчиков и выключателей

РЯД ДАТЧИКОВ	ИСПОЛЬЗУЕМЫЙ СВЕТОДИОД			
	ЧЕРНЫЙ (K)	**ГОЛУБОЙ** (C)	**ПУРПУРНЫЙ** (M)	**ЖЕЛТЫЙ** (Y)
SWITCH SCAN 00	БЛОКИРОВОЧНЫЙ ВЫКЛЮЧАТЕЛЬ +24 В	ДАТЧИК ОБХОДНОГО ЛОТКА	ДАТЧИК РЕГИСТРАЦИИ	ДАТЧИК ВЫХОДА
SWITCH SCAN 01	ДАТЧИК ПУСТОГО ЛОТКА	ФОРМАТ БУМАГИ 0	ФОРМАТ БУМАГИ 1	ФОРМАТ БУМАГИ 2
SWITCH SCAN 02	ФОРМАТ БУМАГИ 3	ФОРМАТ БУМАГИ 4	ДАТЧИК ОБНАРУЖЕНИЯ ФОТОРЕЦЕПТОРА	ДАТЧИК ЕМКОСТИ ДЛЯ ОТРАБОТАННОГО ТОНЕРА
SWITCH SCAN 03	ДАТЧИК ПУСТОГО ЛОТКА T2	T2 ФОРМАТ БУМАГИ 0	T2 ФОРМАТ БУМАГИ 1	T2 ФОРМАТ БУМАГИ 2
SWITCH SCAN 04	НАЛИЧИЕ ПОДАТЧИКА T2	ДАТЧИК ПРОЗРАЧНОЙ ПЛЕНКИ	ДАТЧИК ИСХОДНОГО ПОЛО-ЖЕНИЯ БАРАБАНА ПЕРЕНОСА	ГАММА-ДАТЧИК (Блокировка должна быть замкнута)
SWITCH SCAN 05	ДАТЧИК ЗАСТРЕВАНИЯ ПРОЗРАЧНОЙ ПЛЕНКИ	ДАТЧИК МАСЛА	ДАТЧИК ЗАСТРЕВАНИЯ В УСТРОЙСТВЕ ОЧИСТКИ	

ПРОВЕРКА ОПТИЧЕСКОЙ СИСТЕМЫ

Эта диагностическая процедура используется для проверки работы выходного растрового сканера (Raster Output Scanner - ROS).

1. Войдите в режим общей диагностики и нажимайте на кнопку **Menu [3]** (Меню), пока на дисплее панели управления не появится сообщение **OPTICAL SYS TEST** (Проверка оптической системы).
2. Чтобы начать проверку, нажмите на кнопку **Form Feed [1]** (Прогон страницы).
3. Во время проверки будет мигать индикатор **Form Feed** (Прогон страницы).
4. Двигатель многогранного зеркала и лазерный диод включатся на 30 секунд. Индикатор **On Line [0]** (Готов к работе) загорится при появлении сигнала горизонтальной синхронизации.
5. Для остановки проверки нажмите на кнопку **Media Server [2]** (Встроенный дисковод).

ПРОВЕРКА НАПРЯЖЕНИЙ

Эта диагностическая процедура используется для проверки напряжений заряда, переноса и смещения.

1. Войдите в режим общей диагностики и нажимайте на кнопку **Menu [3]** (Меню), пока на дисплее панели управления не появится сообщение **VOL TEST MC** (Проверка напряжений).
2. Нажимайте на кнопки **Next [6]/Previous [5]** (Следующий/ предыдущий), пока на дисплее не появится напряжение, которое необходимо проверить.
3. Чтобы начать проверку, нажмите на кнопку **Form Feed [1]** (Прогон страницы). Будет мигать светодиод **On Line [0]** (Готов к работе).
4. Пользуйтесь кнопками **Next [6]/Previous [5]** (Следующий/ предыдущий) для изменения напряжения.
5. Для остановки проверки нажмите на кнопку **Media Server [2]** (Встроенный дисковод).

Напряжение	Значение по умолчанию	Диапазон	Комментарий
Main MC (Заряд)	НЕТ	НЕТ	Фиксирован (Нет на дисплее)
TC Bias (Перенос)	1800	1500-3000	Один шаг = приблизительно 11 В
DV BIAS *(Макс смещение)	594	298-600	Один шаг = приблизительно 20 В
KD BIAS (Смещение черного)	400	298-600	Один шаг = приблизительно 20 В
CD BIAS (Смещение голубого)	400	298-600	Один шаг = приблизительно 20 В
MD BIAS (Смещение пурпурного)	400	298-600	Один шаг = приблизительно 20 В
YD BIAS (Смещение желтого)	400	298-600	Один шаг = приблизительно 20 В

* Это смещение, которое подается на валик, когда цвет не проявляется.

ПРОВЕРКА ДВИГАТЕЛЕЙ

Эта диагностическая процедура используется для проверки работы двигателей.

1. Войдите в режим общей диагностики и нажимайте на кнопку **Menu [3]** (Меню), пока на дисплее панели управления не появится сообщение **MOTOR TEST** (Проверка двигателей).
2. Чтобы начать проверку, нажмите на кнопку **Form Feed [1]** (Прогон страницы).
3. Будут работать следующие двигатели:
   - **Главный двигатель**
   - **Двигатель подачи бумаги**
   - **Двигатель фьюзера**
   - **Двигатель блоков проявления**
   - **Двигатель цветного тонера**
   - **Двигатель черного тонера**
   - **Двигатель многогранного зеркала**
4. Для остановки проверки нажмите на кнопку **Media Server [2]** (Встроенный дисковод).

*ПРИМЕЧАНИЕ: Чтобы увидеть шестерни двигателя подачи черного тонера, снимите заднюю крышку. Войдите в программу проверки двигателей (MOTOR TEST), затем нажмите на кнопку **On Line [0]** (Готов к работе) для запуска двигателя. Для остановки двигателя отпустите кнопку **On Line [0]** (Готов к работе). Не включайте двигатель подачи черного тонера более, чем на 2 секунды, в противном случае произойдет перетонирование.*

ПРОВЕРКА МУФТ

Эта диагностическая процедура используется для проверки работы муфт и соленоидов.

1. Войдите в режим общей диагностики и нажимайте на кнопку **Menu [3]** (Меню), пока на дисплее панели управления не появится сообщение **CLUTCH TEST** (Проверка муфт).
2. Чтобы начать проверку, нажмите на кнопку **Form Feed [1]** (Прогон страницы).
3. Будут работать следующие муфты и соленоиды:
   - Соленоид очистки барабана переноса
   - Соленоид отделения
   - Соленоид очистки валиков проявления
   - Муфта регистрации
   - Соленоид ролика заземления
4. Нажатие на кнопку **On Line [0]** (Готов к работе) приведет к последовательному срабатыванию соленоидов подачи тонера. При первом нажатии этой кнопки сработает соленоид голубого тонера, при втором - пурпурного, а при третьем - желтого.
5. Для остановки проверки нажмите на кнопку **Media Server [2]** (Встроенный дисковод).

ПЕЧАТЬ ТЕСТ-ЛИСТА

Эта диагностическая процедура используется для печати внутреннего тест-листа IOT. Остальные тест-листы, которые можно напечатать, находятся в системе ESS.

1. Войдите в режим общей диагностики и нажимайте на кнопку **Menu [3]** (Меню), пока на дисплее панели управления не появится сообщение **TEST PRINT** (Печать тест-листа).
2. Нажмите на кнопку **Form Feed [1]** (Прогон страницы), чтобы начать проверку, используя значения по умолчанию.
3. Во время прогрева и печати на дисплей показывает следующее сообщение:

   P=### H=### T=###

P - коэффициент печати, обычно 0 или 1.
H - температура, обычно 164 (170°C).
T - концентрация тонера.

При проверке концентраций разных тонеров на дисплее появятся сообщения:

KT (концентрация черного тонера),
CT (концентрация голубого тонера),
MT (концентрация пурпурного тонера),
YT (концентрация желтого тонера).

4. Чтобы изменить значения по умолчанию, нажмите на кнопку **Enter [7]** (Ввод) при появлении на дисплее сообщения **TEST PRINT** (Печать тест-листа).
5. Чтобы выбрать значение, которое необходимо изменить, нажмите на кнопку **Menu [3]** (Меню) (таблица 1). Чтобы изменить настройку, воспользуйтесь кнопками **Next [6]/Previous [5]** (Следующий/ предыдущий).
6. Нажмите на кнопку **Media Server [2]** (Встроенный дисковод), чтобы вернуться к пункту **TEST PRINT** (Печать тест-листа). Нажмите на кнопку **Form Feed [1]** (Прогон страницы), чтобы изготовить контрольный отпечаток.

Таблица 1

Величина	Значение по умолчанию	Возможные значения	Комментарии
JAM	ON (ВКЛ)	ON/OFF (ВКЛ/ВЫКЛ)	Обнаружение застревания вкл/выкл
HEATER	ON (ВКЛ)	ON/OFF (ВКЛ/ВЫКЛ)	Нагреватель вкл/выкл
MULTI	OFF (ВЫКЛ)	ON/OFF (ВКЛ/ВЫКЛ)	Набор копий вкл/выкл
COLOR	ON (ВКЛ)	ON/OFF (ВКЛ/ВЫКЛ)	Цветная печать вкл/выкл
TONER	ON (ВКЛ)	ON/OFF (ВКЛ/ВЫКЛ)	Тонер вкл/выкл
CASSETTE	STD (СТАНД.)	STD/OPT (СТАНД./ ДОП.)	Подача из стандартной/ дополнительной кассеты

*ПРИМЕЧАНИЕ: При выборе параметра multi (Набор копий) держите нажатой кнопку **Media Server [2]** (Встроенный дисковод), пока принтер не остановится.*

ИНИЦИАЛИЗАЦИЯ NV-RAM

Эта диагностическая процедура используется для инициализации энергонезависимой памяти.

ПРЕДОСТЕРЕЖЕНИЕ

Перед инициализацией NVM необходимо получить установки концентраций тонеров. Эти установки нужно ввести в память после инициализации NVM. Обратитесь к процедуре ADJ 3.3.

1. Войдите в режим общей диагностики и нажимайте на кнопку **Menu [3]** (Меню), пока на дисплее панели управления не появится сообщение **NV-RAM INITIAL (**Инициализация NVM).
2. Введите лист бумаги в обходной лоток, чтобы сработал датчик обходного лотка, затем нажмите на кнопку **Form Feed [1]** (Прогон страницы).
3. Будут инициализированы параметры, приведенные в таблицах 2 - 6.

Таблица 2

COUNTER SET (Счетчики расходных материалов)	
COUNTER SET DRUM	Использование фоторецептора
COUNTER SET YDEV	Использование желтого проявителя (изображений)
COUNTER SET MDEV	Использование пурпурного проявителя (изображений)
COUNTER SET CDEV	Использование голубого проявителя (изображений)
COUNTER SET KDEV	Использование черного проявителя (изображений)
COUNTER SET PRNT	Полное число отпечатков
COUNTER SET FSU	Использование узла фьюзера
COUNTER SET YTON	Время подачи желтого тонера (секунд)
COUNTER SET MTON	Время подачи пурпурного тонера (секунд)
COUNTER SET CTON	Время подачи голубого тонера (секунд)
COUNTER SET KTON	Время подачи черного тонера (секунд)
COUNTER SET OIL	Расход масла

(Таблицы 3, 4, 5 и 6 относятся к специальной диагностике)

Таблица 3

COUNTER SET2 (Счетчики отпечатков/ошибок)	
COUNTER SET2 TTL	Всего отпечатков
COUNTER SET2 YPR	Количество желтых отпечатков
COUNTER SET2 MPR	Количество пурпурных отпечатков
COUNTER SET2 CPR	Количество голубых отпечатков
COUNTER SET2 KPR	Количество черно-белых отпечатков
COUNTER SET2 JAM	Счетчик застреваний
COUNTER SET2 OPC	Счетчик ошибок сканера
COUNTER SET2 MAM	Счетчик сбоев главного двигателя
COUNTER SET2 PLM	Счетчик сбоев двигателя многогранного зеркала
COUNTER SET2 HLH	Счетчик ошибок превышения температуры закрепления
COUNTER SET2 HLL	Счетчик ошибок недостаточной температуры закрепления
COUNTER SET2 THO	Счетчик ошибок термистора
COUNTER SET2 DVM	Счетчик ошибок двигателя блока проявления

Таблица 4

TONER LEVEL (Количество тонера в узле проявления)	
TONER LEVEL YTON	Плотность желтого (по умолчанию 70)
TONER LEVEL MTON	Плотность пурпурного (по умолчанию 70)
TONER LEVEL CTON	Плотность голубого (по умолчанию 70)
TONER LEVEL BTON	Плотность черного (по умолчанию 70)

Таблица 5

ID LEVEL (Настройка плотности изображения изменением смещения на проявителе)	
ID LEVEL YELLOW	Плотность желтого (по умолчанию 90)
ID LEVEL MAGENTA	Плотность пурпурного (по умолчанию 90)
ID LEVEL CYAN	Плотность голубого (по умолчанию 90)
ID LEVEL BLACK	Плотность черного (по умолчанию 90)

Таблица 6

TIMEOUT SET (Установка временной задержки режима экономии энергии и двигателя многогранного зеркала)	
TIMEOUT SET SLP	Включение режима экономии энергии (по умолчанию 30 мин.)
TIMEOUT SET PLM	Отключение по времени многогранного зеркала (по умолчанию 180 сек.)

COUNTER SET ГРУППА СЧЕТЧИКОВ

Эта диагностическая процедура используется для установки записи требуемых значений в счетчики расходных материалов.

1. Войдите в режим общей диагностики и нажимайте на кнопку **Menu [3]** (Меню), пока на дисплее панели управления не появится сообщение **COUNTER SET DRUM** (Установка счетчика барабана).
2. Нажимайте на кнопки **Next [6]/Previous [5]** (Следующий/предыдущий), пока на дисплее не появится счетчик, показания которого необходимо изменить (таблица 2).
3. Нажмите на кнопку **Enter [7]** (Ввод). На дисплее появится сообщение.

   XXXX ########

   XXXX название расходного материала.

   ### значение счетчика.
4. Нажимайте на кнопку **Menu [3]** (Меню), чтобы выбрать цифру, которую необходимо изменить.
5. Нажимайте на кнопки **Next [6]/Previous [5]** (Следующий/предыдущий), чтобы изменить значение счетчика.
6. Чтобы сохранить новое значение счетчика, введите в обходной лоток лист бумаги до срабатывания датчика обходного лотка, затем нажмите на кнопку **Form Feed [1]** (Прогон страницы). При записи нового значения включится и выключится светодиод **On Line [0]** (Готов к работе).
7. Нажмите на кнопку **Media Server [2]** (Встроенный дисковод), чтобы вернуться к списку COUNTER SET (Группа счетчиков). Чтобы изменить значения в других счетчиках, повторите шаги со 2 по 6.

СПЕЦИАЛЬНАЯ ДИАГНОСТИКА

Специальная диагностика используется для того, чтобы:

- Изменить значения счетчиков набора 2
- Изменить концентрации тонеров
- Изменить плотность печати
- Изменить параметры режима экономии энергии
- Проверить работу кнопок панели управления.

ВХОД В РЕЖИМ СПЕЦИАЛЬНОЙ ДИАГНОСТИКИ:

1. Во-первых, войдите в режим **общей** диагностики.
2. Как только появится сообщение PCU DIAG MODE XX (Режим диагностики процессора), нажмите на кнопку **On Line [0]** (Готов к работе), затем - на кнопку **Enter [7]**. Отпустите обе кнопки одновременно.
3. На дисплее появится сообщение:

   PCU DIAG SPECIAL

   (Специальная диагностика процессора)
4. Для перехода от одной процедуры к другой нажимайте на кнопку **Menu [3]** (Меню).

ВЫХОД ИЗ РЕЖИМА СПЕЦИАЛЬНОЙ ДИАГНОСТИКИ:

1. Когда дисплей панели управления показывает сообщение PCU DIAG SPECIAL (Специальная диагностика процессора), для выхода из режима специальной диагностики нажмите на кнопку **Form Feed [1]** (Прогон страницы).
2. Еще раз нажмите на кнопку **Form Feed [1]**, чтобы выйти из режима общей диагностики
3. Или выключите питание принтера, подождите 10 секунд и вновь включите питание.

COUNTER SET 2
ГРУППА СЧЕТЧИКОВ 2

Эта диагностическая процедура используется для предварительной установки требуемых значений счетчиков группы 2.

1. Войдите в режим специальной диагностики и нажимайте на кнопку **Menu [3]** (Меню), пока на дисплее панели управления не появится сообщение **COUNTER SET2 TTL** (набор счетчиков 2 - общее число отпечатков).
2. Нажимайте на кнопки **Next [6]/Previous [5]** (Следующий/предыдущий), пока на дисплее не появится счетчик, число в котором необходимо изменить (таблица 3).
3. Нажмите на кнопку **Enter [7]** (Ввод). На дисплее появится сообщение:

   XXXX ########

   XXXX название счетчика.

   ######## текущее число в счетчике.
4. Нажимайте на кнопку **Menu [3]** (Меню), чтобы выбрать цифру, которую необходимо изменить.
5. Нажимайте на кнопки **Next [6]/Previous [5]** (Следующий/предыдущий), чтобы изменить значение счетчика.
6. Чтобы сохранить новое значение счетчика, введите в обходной лоток лист бумаги до срабатывания датчика обходного лотка, затем нажмите на кнопку **Form Feed [1]** (Прогон страницы). При записи нового значения включится и выключится светодиод **On Line [0]** (Готов к работе).
7. Нажмите на кнопку **Media Server [2]** (Встроенный дисковод), чтобы вернуться к списку COUNTER SET2 (Группа счетчиков 2). Чтобы изменить другие счетчики, повторите шаги со 2 по 6.

УРОВЕНЬ ТОНЕРА

Эта диагностическая процедура используется для установки значений установок концентрации тонера в узле проявления.

1. Войдите в режим специальной диагностики и нажимайте на кнопку **Menu [3]** (Меню), пока на дисплее панели управления не появится сообщение TONER LEVEL YTON (Уровень желтого тонера).
2. Нажимайте на кнопки **Next [6]/Previous [5]** (Следующий/предыдущий), пока на дисплее не появится обозначение цвета, для которого будут внесены изменения (таблица 4).
3. Нажмите на кнопку **Enter [7]** (Ввод)**.** На дисплее появится сообщение:

   XXXX ###

   XXXX цвет.

   ### текущая установка концентрации тонера.
4. Нажимайте на кнопки **Next [6]/Previous [5]** (Следующий/предыдущий), чтобы изменить установку.
5. Чтобы сохранить изменение, введите в обходной лоток лист бумаги до срабатывания датчика обходного лотка, затем нажмите на кнопку **Form Feed [1]** (Прогон страницы). При записи нового значения включится и выключится светодиод **On Line [0]** (Готов к работе).
6. Нажмите на кнопку **Media Server [2]** (Встроенный дисковод), чтобы вернуться к списку TONER LEVEL (Уровень тонера). Чтобы изменить другие установки, повторите шаги со 2 по 5.

УРОВЕНЬ ПЛОТНОСТИ ИЗОБРАЖЕНИЯ

Эта диагностическая процедура используется для установки уровня плотности изображения.

1. Войдите в режим специальной диагностики и нажимайте на кнопку **Menu [3]** (Меню), пока на дисплее панели управления не появится сообщение **ID LEVEL YELLOW** (Уровень плотности желтого изображения).
2. Нажимайте на кнопки **Next [6]/Previous [5]** (Следующий/предыдущий), пока на дисплее не появится плотность цвета, которую нужно изменить (таблица 5).
3. Нажмите на кнопку **Enter [7]** (Ввод)**.** На дисплее появится сообщение:

   XXXX ###

   XXXX название цвета.

   ### текущее значение плотности.
4. Нажимайте на кнопки **Next [6]/Previous [5]** (Следующий/предыдущий), чтобы изменить значение плотности.
5. Чтобы записать новое значение, введите в обходной лоток лист бумаги до срабатывания датчика обходного лотка, затем нажмите на кнопку **Form Feed [1]** (Прогон страницы). При записи нового значения включится и выключится светодиод **On Line [0]** (Готов к работе).
6. Нажмите на кнопку **Media Server [2]** (Встроенный дисковод), чтобы вернуться к списку ID LEVEL (Уровень плотности). Чтобы изменить значение уровня плотности другого цвета, повторите шаги со 2 по 5.

ПРИМЕЧАНИЕ: Эта величина изменяется при настройке плотности цвета и цветового баланса.

УСТАНОВКА ВРЕМЕНИ ОЖИДАНИЯ

Эта диагностическая процедура используется для установки временного интервала, по истечении которого принтер переходит в режим экономии энергии. Кроме того, эта процедура позволяет установить время, через которое отключается двигатель многогранного зеркала.

1. Войдите в режим специальной диагностики и нажимайте на кнопку **Menu [3]** (Меню), пока на дисплее панели управления не появится сообщение **TIMEOUT SET SLP** (Установка времени перехода в режим экономии энергии).
2. Нажимайте на кнопки **Next [6]/Previous [5]** (Следующий/предыдущий), пока на дисплее не появится значение задержки, которую нужно изменить (таблица 6).
3. Нажмите на кнопку **Enter [7]** (Ввод)**.** На дисплее появится сообщение:

   XXX ###

   XXX название параметра.

   ### текущее значение времени задержки.
4. Нажимайте на кнопки **Next [6]/Previous [5]** (Следующий/предыдущий), чтобы изменить значение времени.
5. Чтобы записать новое значение, введите в обходной лоток лист бумаги до срабатывания датчика обходного лотка, затем нажмите на кнопку **Form Feed [1]** (Прогон страницы). При записи нового значения включится и выключится светодиод **On Line [0]** (Готов к работе).
6. Нажмите на кнопку **Media Server [2]** (Встроенный дисковод), чтобы вернуться к списку TIMEOUT SET (Установка времени ожидания). Чтобы изменить значение другого параметра ожидания, повторите шаги со 2 по 5.

ПРОВЕРКА КНОПОК ПАНЕЛИ УПРАВЛЕНИЯ

Эта диагностическая процедура проверяет работу кнопок панели управления.

1. Войдите в режим специальной диагностики и нажимайте на кнопку **Menu [3]** (Меню), пока на дисплее панели управления не появится сообщение **PANEL KEY TEST** (Проверка кнопок панели управления).
2. Активируйте датчик обходного лотка и нажмите на кнопку **Form Feed [1]** (Прогон страницы). На дисплее появится сообщение:

   1?2?3?4?5?6?7?8?
3. В таблице 7 приведено соответствие чисел и кнопок панели управления. При нажатии кнопки символ **?** изменится на символ ←.

Таблица 7

Кнопка	Число	Кнопка	Число
On Line [0]	1	Select [4]	5
Form Feed [1]	2	Previous [5]	6
Media Server [2]	3	Next [6]	7
Menu [3]	4	Enter [7]	8

4. Если все кнопки исправны, на дисплее появится сообщение:

   1←2←3←4←5←6←7←8←
5. После проверки всех кнопок на дисплее появится дата, а затем снова сообщение PANEL KEY TEST (Проверка кнопок панели управления)

ПРЕДЕЛЬНЫЕ ЗНАЧЕНИЯ СЧЕТЧИКОВ

Эта диагностическая процедура используется для изменения предельных значений для счетчиков расходных материалов.

1. Войдите в режим специальной диагностики и нажимайте на кнопку **Menu [3]** (Меню), пока на дисплее панели управления не появится сообщение **COUNTER LIM DRUM** (Предельное значение счетчика барабана).
2. Нажимайте на кнопки **Next [6]/Previous [5]** (Следующий/предыдущий), пока на дисплее не появится название расходного материала, значение предела для которого надо изменить (таблица 8).
3. Нажмите на кнопку **Enter [7]** (Ввод)**.** На дисплее появится сообщение.

   XXXX ########

   XXXX название расходного материала.
   ######## текущее значение предела.
4. Нажмите на кнопку **Menu [3]** (Меню), чтобы выбрать цифру, которую необходимо изменить.
5. Нажимайте на кнопки **Next [6]/Previous [5]** (Следующий/предыдущий), чтобы изменить значение предела.
6. Чтобы записать новое значение, введите в обходной лоток лист бумаги до срабатывания датчика обходного лотка, затем нажмите на кнопку **Form Feed [1]** (Прогон страницы). При записи нового значения включится и выключится светодиод **On Line [0]** (Готов к работе).
7. Нажмите на кнопку **Media Server [2]** (Встроенный дисковод), чтобы вернуться к списку COUNTER LIMIT (Предельное значение счетчиков). Чтобы изменить значение для другого расходного материала, повторите шаги со 2 по 6.

Таблица 8 Предельное число копий для расходных материалов по умолчанию

Расходный материал	По умолчанию
(DRUM) Барабан	50 000
(YDEV) Желтый проявитель	30 000
(MDEV) Пурпурный проявитель	30 000
(CDEV) Голубой проявитель	30 000
KDEV) Черный проявитель	50 000
(PRNT) Число отпечатков	300 000
(FSU) Фьюзер	60 000
(YTON) Желтый тонер	99999999
(MTON) Пурпурный тонер	99999999
(CTON) Голубой тонер	99999999
(KTON) Черный тонер	99999999
(OIL) Масло	50
(DRMN) Барабан (Предупреждение)	45 000
(YDVN) Желтый проявитель (Предупреждение)	27 000
(MDVN) Пурпурный проявитель (Предупреждение)	27 000
(CDVN) Голубой проявитель (Предупреждение)	27 000
(KDVN) Черный проявитель (Предупреждение)	45 000

СКРЫТАЯ ДИАГНОСТИКА

Режим скрытой диагностики используется в заводских условиях для установки значений основных параметров принтера, которые не нуждаются в настройке у пользователя.

Использование режима скрытой диагностики:

Инициализация следующих узлов:

- Гамма-датчик A (настройка)
- Гамма-датчик I (калибровка)
- Гамма-датчик C (коррекция)
- Блок черно-белого проявления (определение концентрации черного тонера)
- Блок цветного проявления (определение концентрации цветных тонеров)
- Оба блока проявления (определение концентрации всех тонеров)
- Барабан
- Фьюзер

Установка управляющих значений для настройки следующих параметров:

- Ток переноса для простой бумаги
- Ток переноса для прозрачной пленки
- Ток гамма-переноса
- Смещение черного проявителя
- Смещение голубого проявителя
- Смещение пурпурного проявителя
- Смещение желтого проявителя
- Управление процессом (выкл, вкл)
- Скорость двигателя фьюзера
- Скорость двигателя подачи бумаги

Проверка и установка температуры фьюзера.

ВХОД В РЕЖИМ СКРЫТОЙ ДИАГНОСТИКИ:

1. Войдите в режим общей диагностики. (**Menu [3]** (Меню), **Enter [7]** (Ввод) + включение питания).
2. Войдите в режим специальной диагностики (когда появится PCU DIAG MODE XX (Режим диагностики процессора), нажмите на кнопку **On-Line [0]** (Готов к работе), затем нажмите на кнопку **Enter [7]** (Ввод). Отпустите обе кнопки одновременно).
3. Войдите в режим скрытой диагностики (когда на экране появится PCU DIAG MODE SPECIAL - режим специальной диагностики, нажмите на кнопку **Media Server [2]** (Встроенный дисковод), затем нажмите на кнопку **Previous [5]** (Предыдущий) . Отпустите обе кнопки одновременно).
4. На дисплее появится сообщение:

   DIAG BACK GROUND

   (Скрытая диагностика)
5. Нажимайте на кнопку **Menu [3]** (Меню) для перехода от одной процедуры диагностики к другой.

ВЫХОД ИЗ РЕЖИМА СКРЫТОЙ ДИАГНОСТИКИ:

1. Когда дисплей показывает сообщение DIAG BACK GROUND (Скрытая диагностика), нажмите на кнопку **Form Feed [1]** (Прогон страницы), чтобы вернуться от скрытой диагностики к общей диагностике.
2. Нажмите на кнопку **Form Feed [1]** (Прогон страницы) снова, чтобы выйти из общей диагностики.
3. Либо выключите питание принтера, подождите 10 секунд, а затем вновь включите питание.

ИНИЦИАЛИЗАЦИЯ

Эта диагностическая процедура используется для того, чтобы инициализировать следующие параметры принтера:

- Гамма-датчик A (настройка плотности)
- Гамма-датчик I (калибровка датчика)
- Гамма-датчик C (вычисление корректирующего значения для датчика)
- Блок черно-белого проявления (установка текущего значения концентрации черного тонера в качестве установочного значения для черного тонера)
- Блок цветного проявления (установка текущего значения концентрации цветного тонера в качестве установочных значений для цветных тонеров)
- Оба блока проявления (установка текущего значения концентрации тонера в качестве установочных значений для всех четырех цветов)
- Барабан (сброс счетчика барабана)
- Фьюзер (сброс счетчика фьюзера)

1. Войдите в режим скрытой диагностики и нажимайте на кнопку **Menu [3]** (Меню), пока не появится надпись **INITIAL GAMMA_A** (Инициализация гамма-датчика A).
2. Используйте кнопки **Previous [5]/Next [6]** (Предыдущий/следующий) для выбора параметра, который необходимо инициализировать.
3. Чтобы инициализировать параметр, введите бумагу в обходной лоток, чтобы сработал датчик обходного лотка, а затем нажмите на кнопку **Form Feed [1]** (Прогон страницы). При сохранения изменения загорится и погаснет светодиод On Line (Готов к работе).
4. Закончив процедуру инициализации, нажмите на кнопку **Previous [5]/Next [6]** (Предыдущий/следующий), чтобы выбрать следующий параметр, который необходимо инициализировать.

УПРАВЛЕНИЕ

Эта диагностическая процедура используется для того, чтобы установить управляющие значения для следующих параметров принтера:

- Смещение черного проявителя
- Смещение голубого проявителя
- Смещение пурпурного проявителя
- Смещение желтого проявителя
- Гамма MD (Управление процессом, выключено, включено)
- TONER MD (Управление концентрацией тонера) для IOT C55/C55mp с версией программного обеспечения 75 и выше. Обратитесь к GP 3.2.
- TONER MD (Управление концентрацией тонера) для IOT с версией программного обеспечения 94 и выше. Включает и выключает новую программу управления тонером. Необходимо оставить включенной.
- SLPGM MD (IOT с версией программного обеспечения 94 и выше). Включает и выключает настройку качества изображения после выхода из режима экономии энергии.
- BLKHI MD (IOT с версией программного обеспечения 94 и выше). Быстрая ч/б печать, включение и выключение.
- Счетчик узла очистки MD. Число циклов очистки.
- Скорость двигателя фьюзера (чем ↑ значение, тем ↓ скорость).
- Скорость двигателя подачи бумаги (чем ↑ значение, тем ↓ скорость).

1. Войдите в режим скрытой диагностики и нажимайте на кнопку **Menu [3]** (Меню), пока не появится надпись **CONTROL KDVBIAS** (Смещение черного проявителя).
2. Используйте кнопки **Previous [5]/Next [6]** (Предыдущий/следующий) для выбора параметра, который необходимо изменить.
3. Нажмите на кнопку **Enter [7]** (Ввод)**.** На дисплее появится текущее значение.
4. Нажимайте на кнопки **Previous [5]/Next [6]** (Предыдущий/следующий), чтобы изменить значение.
5. Чтобы записать измененное значение, вызовите срабатывание переключателя обходного лотка и удерживайте его, затем нажмите на кнопку **Form Feed [1]** (Прогон страницы). При записи нового значения светодиод **On Line [0]** (Готов к работе) включится, а затем выключится.

Таблица 9 Управление по умолчанию

Пункт	По умолч.	Описание
C55/C55mp/[NC60]		
Control K DV Bias	400	Смещение черного
Control CL Count	20	Счет циклов очистки
Control Gamma MD	On (Вкл.)	Управление процессом, вкл., выкл.
Control Y DV Bias	400	Смещение желтого
Control M DV Bias	400	Смещение пурпурного
Control C DV Bias	400	Смещение голубого
(C55/C55mp)		
Control Patch MD	On (Вкл.)	Управление концентр. тонера, вкл., выкл.
Control PF Motor	3409	Скорость двигателя подачи бумаги
Control FS Motor	3729	Скорость двигателя фьюзера
[NC60]		
Control PF Motor	3409	Скорость двигателя подачи бумаги
Control FS Motor	3729	Скорость двигателя фьюзера
Control Patch MD	Off (Выкл.)	Управление концентр. тонера, вкл., выкл.
Управление BLKHI MD	On (Вкл.)	Быстрая ч/б печать, выкл., вкл.
Control SLPGM MD	Off (Выкл.)	Управление процессом после экономии энергии, вкл., выкл.
Control Toner MD	On (Вкл.)	Тонер непрерывно, вкл., выкл.

ПРОВЕРКА НАГРЕВАТЕЛЯ

Эта диагностическая процедура используется для того, чтобы проверить и изменить установки температуры фьюзера.

Во время проверки нагревателя на дисплее появляются следующие данные.

***** Фьюзер включен

H Выход термистора

C Уровень контролируемой температуры.

Фьюзер имеет пять установок для различных типов бумаги, (от Plain C0 до Plain C4) и пять установок для различных типов прозрачных пленок, (от OHP C0 до OHP C4). Установка выбирается в зависимости от режима работы.

1. Войдите в режим скрытой диагностики и нажимайте на кнопку **Menu [3]** (Меню), пока не появится надпись **HEATER TEST** (Проверка нагревателя).
2. Проверка нагревателя.
3. Когда появится надпись **HEATER TEST** (Проверка нагревателя), нажмите на кнопку **Form Feed [1]** (Прогон страницы).

a. Принтер начнет прогреваться и показывать значения для фьюзера.

b. Используйте кнопки **Next [6]/Previous [5]** (Следующий/предыдущий) для переключения между установками для бумаги и для прозрачной пленки.

c. Нажмите на кнопку **Media Server [2]** (Встроенный дисковод), чтобы закончить проверку нагревателя.

4. Изменение установок температуры.

a. Когда появится надпись **HEATER TEST** (Проверка нагревателя)**,** нажмите на кнопку **Enter [7]** (Ввод).

b. С помощью кнопки **Menu [3]** (Меню) выберите значение, которое необходимо изменить.

c. Используйте кнопки **Next [6]/Previous [5]** (Следующий/предыдущий), чтобы изменить значение.

d. Чтобы записать измененное значение, введите лист бумаги в обходной податчик, чтобы сработал датчик обходного лотка, затем нажмите на кнопку **Form Feed [1]** (Прогон страницы). При записи нового значения светодиод **On Line [0]** (Готов к работе) включится, а затем выключится.

e. Нажмите на кнопку **Media Server [2]** (Встроенный дисковод), чтобы выйти из режима изменения температуры.

Таблица 10 Установки фьюзера по умолчанию

Пункт	По умолч.	Описание
(C55/C55mp)		
Plain C0:	102	Установка для бумаги
Plain C1:	102	Установка для бумаги
Plain C2:	119	Установка для бумаги
Plain C3:	129	Установка для бумаги
Plain C4:	140	Управляющая установка, бумага
[NC60]		
Plain C0:	107	Установка для бумаги
Plain C1:	107	Установка для бумаги
Plain C2:	124	Установка для бумаги
Plain C3:	134	Установка для бумаги
Plain C4:	145	Управляющая установка, бумага
C55/C55mp/[NC60]		
OHP C0:	20	Установка для пленки
OHP C1:	20	Установка для пленки
OHP C2:	20	Установка для пленки
OHP C3:	146	Установка для пленки
OHP C4:	160	Управляющая установка, пленка
W/U C0:	112	Установка для прогрева
W/U C1:	112	Установка для прогрева
W/U C2:	129	Установка для прогрева
W/U C3:	139	Установка для прогрева
W/U C4:	150	Управляющая установка, прогрев

СМЕЩЕНИЕ TC

Эта диагностическая процедура используется для того, чтобы установить нижнее, нормальное или верхнее значение смещения переноса для следующих режимов:

- **Plain (обычная бумага)**
- **OHP (прозрачные пленки)**
- **Gamma (смещение метки)**

1. Войдите в режим скрытой диагностики и нажимайте на кнопку **Menu [3]** (Меню), пока не появится надпись **TC BIAS PLAIN CL** (Смещение для обычной бумаги).
2. Пользуйтесь кнопками **Previous [5]/Next [6]** (Предыдущий/следующий) для выбора смещения и диапазона, который необходимо изменить.
3. Нажмите на кнопку **Enter [7]** (Ввод)**.** На дисплее появится текущее значение.
4. Нажимайте на кнопки **Previous [5]/Next [6]** (Предыдущий/следующий), чтобы изменить текущее значение.
5. Чтобы записать измененное значение, введите лист бумаги в обходной податчик, чтобы сработал датчик обходного лотка, затем нажмите на кнопку **Form Feed [1]** (Прогон страницы). При записи нового значения светодиод **On Line [0]** (Готов к работе) включится, а затем выключится.

Таблица 11 Смещение переноса по умолчанию

Пункт	По умолч.	Описание
C55/C55mp/[NC60]		
TC Bias Gamma KH	505	Пятно, выс.влажн., черный
TC Bias Gamma KN	800	Пятно, норм.влажн.,черный
TC Bias Gamma KL	800	Пятно, низк.влажн., черный
TC Bias Gamma CH	505	Пятно, выс.влажн., голубой
TC Bias Gamma CN	800	Пятно,норм.влажн.,голубой
TC Bias Gamma CL	800	Пятно, низк.влажн.,голубой
TC Bias OHP.BS/H	2200	Высок. влажность, TX
TC Bias OHP.BS/N	2200	Норм. влажность, TX
TC Bias OHP.BS/L	2200	Низк. влажность, TX
TC Bias OHP.DT/H	200	Сдвиг смещ.высок. влажн.TX
TC Bias OHP.DT/N	200	Сдвиг смещ.норм. влажн.TX
TC Bias OHP.DT/L	105	Сдвиг смещ.низк. влажн.TX
(C55/C55mp)		
TC Bias P.P.BS/H	1200	Высок. влажность, бумага
TC Bias P.P.BS/N	1305	Норм. влажность, бумага
TC Bias P.P.BS/L	1400	Низк. влажность, бумага
TC Bias P.P.DT/H	0	Сдвиг , высок. влажн.,бумага
TC Bias P.P.DT/N	0	Сдвиг, норм. влажн.,бумага
TC Bias P.P.DT/L	0	Сдвиг, низк. влажн.,бумага
[NC60]		
TC Bias P.P.BS/H	1000	Высок. влажность, бумага
TC Bias P.P.BS/N	1000	Норм. влажность, бумага
TC Bias P.P.BS/L	1200	Низк. влажность, бумага
TC Bias P.P.DT/H	105	Сдвиг , высок. влажн.,бумага
TC Bias P.P.DT/N	105	Сдвиг, норм. влажн.,бумага
TC Bias P.P.DT/L	105	Сдвиг, низк. влажн.,бумага

Перечисленные выше установки по умолчанию NC60 даны для IOT с версией программного обеспечения 94. IOT NC60 более ранних версий должны быть настроены в соответствии с установками для C55/C55mp.

СРОК СЛУЖБЫ TS

Эта диагностическая процедура используется для установки сдвига концентрации тонера. Этот сдвиг используется для компенсации старения проявителя.

1. Войдите в режим скрытой диагностики и нажимайте на кнопку **Menu [3]** (Меню), пока не появится надпись **TS LIFE C** (Срок службы, голубой проявитель).
2. Пользуйтесь кнопками **Previous [5]/Next [6]** (Предыдущий/следующий) для выбора цвета и диапазона для изменения.
3. Нажмите на кнопку **Enter [7]** (Ввод)**.** На дисплее появится текущее значение.
4. Нажимайте на кнопки **Previous [5]/Next [6]**, чтобы изменить значение.
5. Чтобы записать измененное значение, введите лист бумаги в обходной податчик, чтобы сработал датчик обходного лотка, затем нажмите на кнопку **Form Feed [1]** (Прогон страницы). При записи нового значения светодиод **On Line [0]** (Готов к работе) включится, а затем выключится.

Таблица 12 Значения по умолчанию

Пункт	По умолч.	Описание
C55/C55mp/[NC60]		
TS Life K35k→	0	Сдвиг TC, черн.>35 тыс.
TS Life K10k→35k	0	Сдвиг TC, черн. 10→35 тыс.
TS Life K.2k→10k	0	Сдвиг TC, черн. .2→10 тыс.
TS Life K 0k→.2k	4	Сдвиг TC, черн. 0→.2 тыс.
TS LifeC35k→	0	Сдвиг TC, цветн.>35 тыс.
TS Life C10k→35k	0	Сдвиг TC, цветн.10→35тыс.
TS Life C.2k→10k	0	Сдвиг TC,цветн..2→10 тыс.
TS Life C 0k→.2k	0	Сдвиг TC, цветн. 0→.2 тыс.
[NC60]		
TS Life TS Delta	3	Дельта для отмены установки для тонера

МЕНЮ АВТОНОМНОГО РЕЖИМА (ТОЛЬКО C55/C55MP)

ПРОЦЕДУРА

*ПРИМЕЧАНИЕ: Перед входом в систему меню автономного режима убедитесь, что принтер завершил инициализацию, и горит светодиод **On Line [0]** (Готов к работе).*

Нажмите на кнопку **On Line [0]** (Готов к работе). Зеленый светодиод On Line погаснет, указывая, что вы находитесь в автономном режиме. Нажмите на кнопку **Menu [3]** (Меню). Теперь можно работать в системе меню автономного режима.

Движение по меню.

Enter---------- для выбора пункта меню или входа в меню нижнего уровня.

Next---------- для перехода к следующему пункту меню.

Previous------- для перехода к предыдущему пункту меню.

Media Server- для обращения к меню встроенного дисковода.

Menu ---------- для перехода к меню верхнего уровня.

Для обращения к встроенному дисководу из режима **On Line [0]** (Готов к работе) нажмите на кнопку **Media Server [2]** (Встроенный дисковод).

Система меню принтера разделена на уровни. TOP MENU (Меню верхнего уровня) - уровень 0, состоит из следующих пунктов:

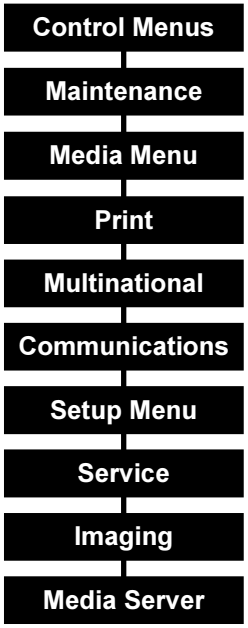

Единственное меню, которое будет подробно описано в данном Руководстве, это Меню сервисного режима C55/C55mp. Увидеть, как соотносятся уровни остальных меню, вы можете, обратившись к странице меню C55/C55mp:

Для просмотра страницы МЕНЮ:

Нажмите	**Дисплей покажет**	
On Line (Готов к работе)	<OFF LINE>	Автономный режим
Menu (Меню)	<CONTROL>	Управление
Next (Следующий) - до появления	<PRINT>	Печать
Enter (Ввод)	<STARTUP>	Запуск
Next (Следующий) - до появления	<MENU>	Меню
Enter (Ввод)	<YES>	Да
Enter (Ввод)	<PROCESSING>	Обработка

(Только C55/C55mp)

TOP MENU
<SERVICE>

Уровень 1	Уровень 2	Уровень 3	Уровень 4
SERVICE <TEST PATTERNS>	TEST PATTERNS <PRINT PQ SET>	PRINT PQ SET <**YES**> <NO> <EXIT THIS MENU>	
	TEST PATTERNS <PATTERN TYPE	PATTERN TYPE <PCL>	PCL <**TEST PATTERN A**> <100% STRIPE> <COLOR BALANCE> <YELLOW STEP> <MAGENTA STEP> <CYAN STEP> <BLACK STEP> <BLANK> <GRAY HALFTONE> <EXIT THIS MENU>
		PATTERN TYPE <POSTSCRIPT>	POSTSCRIPT <**TEST PATTERN A**> <COLOR BALANCE> <EXIT THIS MENU>
		PATTERN TYPE <IOT STRIPE>	PATTERN TYPE < QUANTITY > NUMBER OF COPIES <**1**~99>
			PATTERN TYPE <TRAY> (Должен быть установлен лоток 2) TRAY <**TRAY 1**> <TRAY 2> <EXIT THIS MENU>
			PATTERN TYPE RUN TEST JOB <**YES**> <NO>

(Только C55/C55mp)

TOP MENU
<SERVICE>

(Продолжение)

Уровень 1	Уровень 2	Уровень 3	Уровень 4
		PATTERN TYPE <EXIT THIS MENU>	
SERVICE <TEST PATTERNS> (продолжение)	TEST PATTERNS <DIAGNOSTICS>	DIAGNOSTICS <**YES**> <NO> <EXIT THIS MENU>	
	TEST PATTERNS <EXIT THIS MENU>		
SERVICE <LOSSY COUNTER>	LOSSY COUNTER <BINARY>	BINARY #	
	LOSSY COUNTER <CONTONE>	CONT. TONE #	
	LOSSY COUNTER <EXIT THIS MENU>		
SERVICE <SHOW SW LEVEL>	<SOFTWARE DATA>		
SERVICE <SHOW MEMORY>	SHOW MEMORY ## MB		
SERVICE <ERROR LOGS>	ERROR LOGS <ACTIVE FAULTS>	ACTIVE FAULTS < XXX XXX>	
	ERROR LOGS <FAULT HISTORY>	##FAULTS IN LOG PRESS ENTER	LIST OF LAST 50 FAULTS
	ERROR LOGS <EXIT THIS MENU>		
SERVICE <ADJUSTMENTS>	ADJUSTMENTS <LEFT MARGIN>	LEFT MARGIN <# mm>	
	ADJUSTMENTS <TOP MARGIN>	TOP MARGIN <# mm>	

(Только C55/C55mp)

TOP MENU <SERVICE>

(Продолжение)

Уровень 1	Уровень 2	Уровень 3	Уровень 4
SERVICE <ADJUSTMENTS>	ADJUSTMENTS <CLEANING CYCLE>	CLEANING CYCLE <NEVER> <10 IMAGES> <20 IMAGES> <30 IMAGES> <40 IMAGES> <50 IMAGES> <60 IMAGES> <70 IMAGES> <80 IMAGES> <90 IMAGES> <100 IMAGES>	
	ADJUSTMENTS <PATCH CONTROL>	PATCH CONTROL <ON> <OFF>	
	ADJUSTMENTS <EXIT THIS MENU>		
SERVICE <RESET CRU>	RESET CRU <RESET K DEV>	RESET K DEV <YES> <**NO**>	
	RESET CRU <RESET CMY DEV>	RESET CMY DEV <YES> <**NO**>	
	RESET CRU <RESET PRINTDRU>	RESET PRINTDRU <YES> <**NO**>	
	RESET CRU <RESET FUSER>	RESET FUSER <YES> <**NO**>	
	RESET CRU <EXIT THIS MENU>		

(Только C55/C55mp)

TOP MENU <SERVICE>

(Продолжение)

Уровень 1	Уровень 2	Уровень 3	Уровень 4
SERVICE <SHOW SETPOINTS>	SHOW SETPOINTS <BLACK TC>	BLACK TC KKK	
	SHOW SETPOINTS <CYAN TC>	CYAN TC CCC	
	SHOW SETPOINTS <MAGENTA TC>	MAGENTA MMM	
	SHOW SETPOINTS <YELLOW TC>	YELLOW TC YYY	
	SHOW SETPOINTS <EXIT THIS MENU>		
SERVICE <DISK SERVICES>	DISK SERVICES <FORMAT DISK>	FORMAT DISK <ARE YOU SURE> <YES> <**NO**>	
	DISK SERVICES <EXIT THIS MENU>		
SERVICE <EXIT THIS MENU>			

Для заметок:

МЕНЮ [ТОЛЬКО NC60]

ПРОЦЕДУРА

ПРИМЕЧАНИЕ: Перед входом в систему меню NC60 убедитесь, что принтер закончил инициализацию и горит светодиод On Line.

Нажмите на кнопку **MENU UP** (Меню вверх) или **MENU DOWN** (Меню вниз). Теперь вы вошли в меню.

Движение меню.

Menu Up (Меню вверх) или **Menu Down** (Меню вниз)
Выбор меню уровня

Item up (Пункт вверх) или **Item Down** (Пункт вниз)
Вход в меню и просмотр меню нижнего уровня

Value Up (Увеличение значения) или **Value Down** (Уменьшение значения)
Выбор значения для пункта меню нижнего уровня

Enter (Ввод)
Запоминание выбранного значения или выполнение выбранной функции

Система меню принтера разделена на уровни. TOP MENU (Меню верхнего уровня) состоит из следующих пунктов:

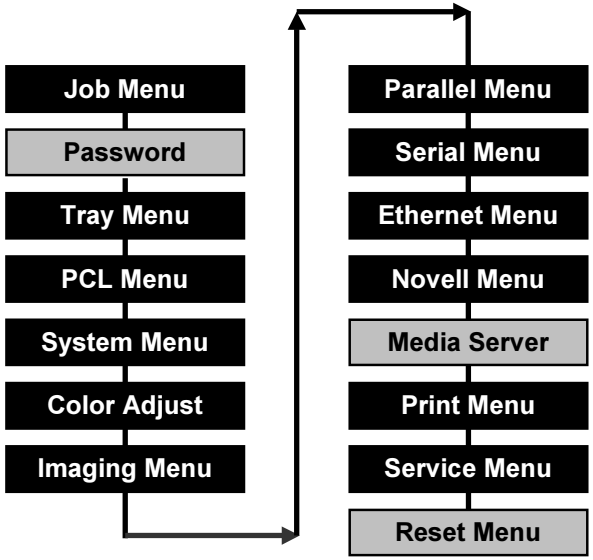

ПРИМЕЧАНИЕ: Пароль (Password) служит для того, чтобы посланное на печать задание хранилось в принтере в электронном виде до тех пор, пока у вас не будет возможность подойти к принтеру и получить отпечатки. Этот режим возможен только в том случае, если принтер оборудован жестким диском.

ПРИМЕЧАНИЕ: Режим встроенного дисковода (Media Server) возможет только если принтер оборудован дисководом и в него вставлена дискета.

*ПРИМЕЧАНИЕ: Меню сброса (Reset Menu) появляется, если одновременно нажать кнопки **On Line** (Готов к работе) и **Enter** (Ввод) и включить питание. Кнопки необходимо держать нажатыми до тех пор, пока дисплей не покажет Power On Version (Включение питания, версия) X.XX.*

Увидеть, как соотносятся уровни меню, вы можете, обратившись к странице меню NC60: Для просмотра страницы МЕНЮ NC60:

Нажмите	**Дисплей покажет**	
Menu Up (Меню вверх) - до появления	Menus Print	Меню Печать
Item Down (Пункт вниз) - до появления	Print Menu Map	Печать Карта меню
Enter (Ввод)	Processing… Menu Map	Обработка Карта меню

ТЕСТ-ЛИСТЫ ESS И
ИНФОРМАЦИОННЫЕ СТРАНИЦЫ

ЗАПУСК (C55/C55mp)

Нажмите	Дисплей покажет	
On Line (Готов к работе)	<OFF LINE>	Автономный режим
Menu (Меню)	<CONTROL>	Управление
Next (Следующий) - до появления	<PRINT>	Печать
Enter (Ввод)	<STARTUP>	Запуск
Enter (Ввод)	<YES>	Да
Enter (Ввод)	<PROCESSING>	Обработка

Это начальная страница. Можно задать, чтобы принтер ее печатал автоматически по окончании прогрева. Эта страница содержит сведения о конфигурации, подключении и краткую справку.

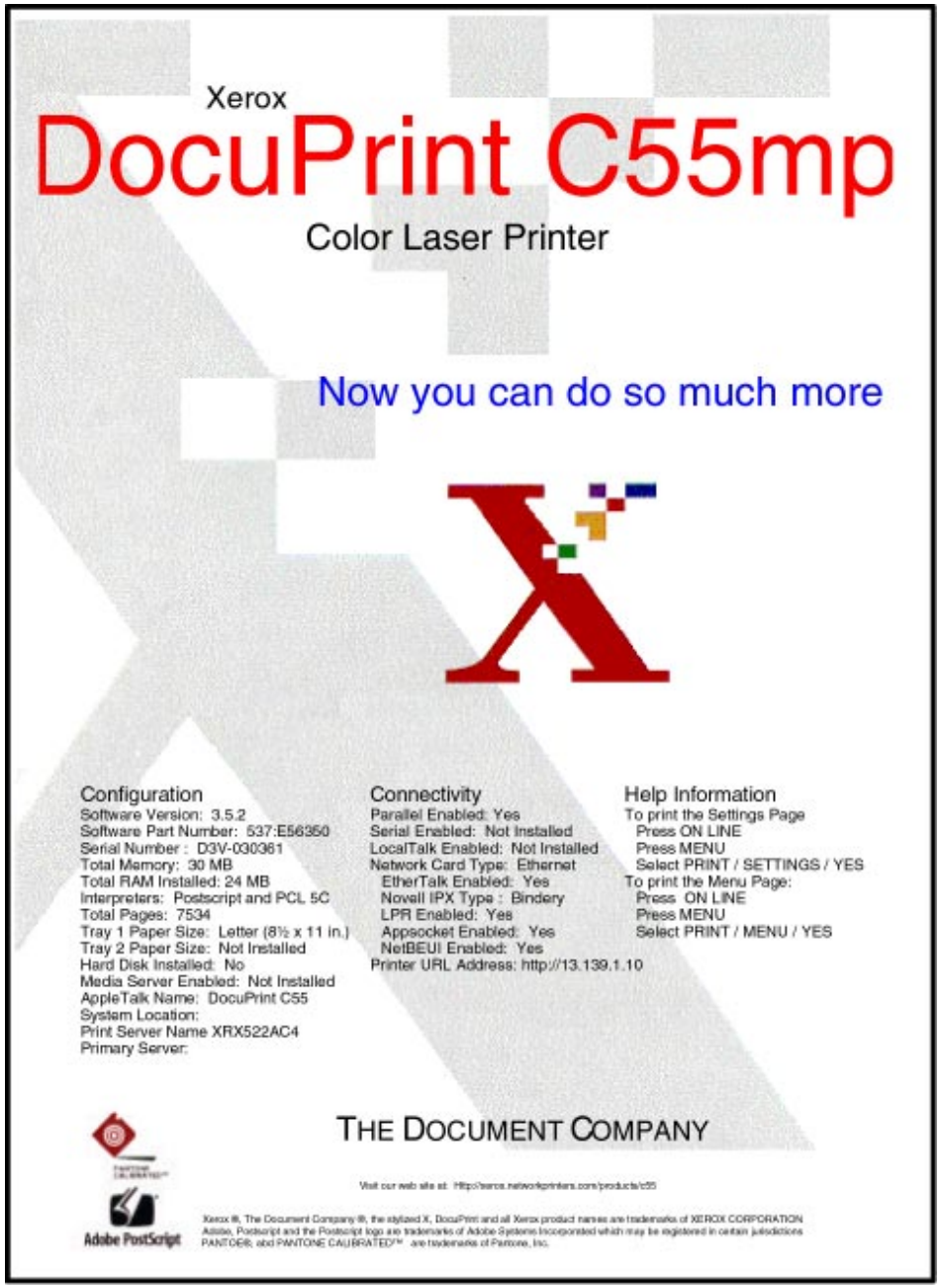

Нажмите	Дисплей покажет	
Menu Up (Меню вверх) - до появления	Menus Print Menu	Меню Меню печати
Item Up (Пункт вверх) - до появления	Print Startup Page	Печать Начальная страница
Enter (Ввод)	Processing…	Обработка

Это начальная страница. Можно задать, чтобы принтер ее печатал автоматически по окончании прогрева. Эта страница содержит сведения о конфигурации, подключении и краткую справку.

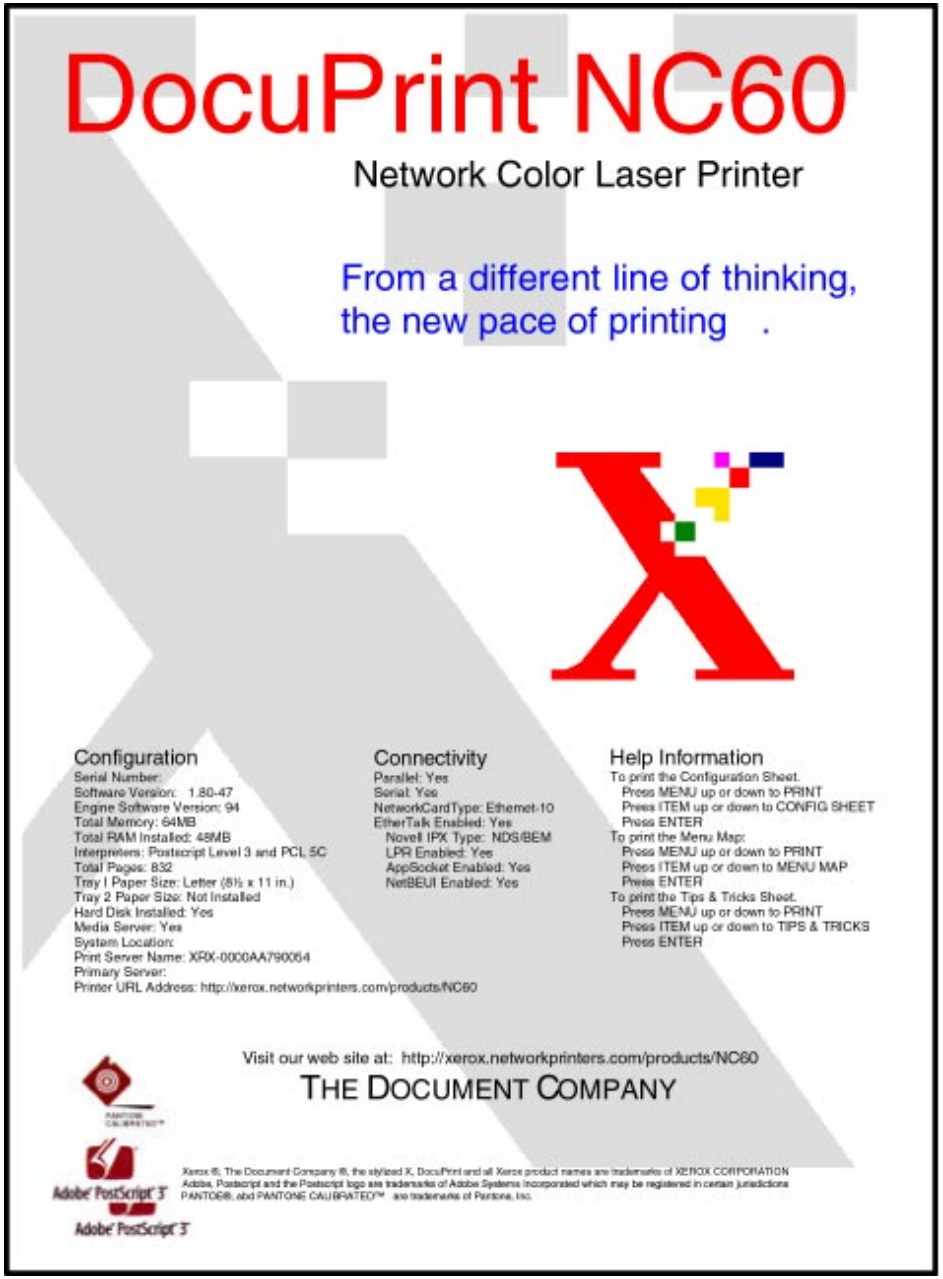

УСТАНОВКИ (C55/C55mp)

Нажмите	Дисплей покажет	
On Line (Готов к работе)	<OFF LINE>	Автономный режим
Menu (Меню)	<CONTROL>	Управление
Next (Следующий) - до появления	<PRINT>	Печать
Enter (Ввод)	<STARTUP>	Запуск
Next (Следующий) - до появления	<SETTINGS>	Установки
Enter (Ввод)	<YES>	Да
Enter (Ввод)	<PROCESSING>	Обработка

На этой странице перечислены установки конфигурации и сетевые установки. Пользователь должен держать у себя копию этой страницы. Если вы заменяете ESS PWB, все эти установки будут потеряны.

Xerox

DocuPrint C55mp

Color Laser Printer

Current Settings

General Information
Serial Number: D3V-030361
Startup Page Enabled: Yes
AppleTalk Name: DocuPrint C55
Software and Memory
Total RAM Installed: 24 MB
Software Version: 3.3.4
Software Part Number: 537E56350
Engine Software Version: 66
Interpreters: Postscript and PCL 5C
Adobe Postscript Version: 2016.105
Print Counts
Total Pages: 2404
Fuser: 1634 Prints
Print Drum: 3523 Images
Black Developer: 2373 Images
Color Developer: 1074 Images
Timing
Wait Timeout: 60 Seconds
Manual Feed Timeout: 2 Minutes
Hold Job Timeout: 60 Seconds
PowerSaverDelay: I0 Minutes
Hard Disk
Installed: No
Print Media
Tray I Paper Size:Letter (81/2x I I in.)
Tray 2 Paper Size: Not Installed
Custom Paper Size: 81/2 x 13 in
Support and Supplies
Xerox Supplies Phone Number:
Dealer Supplies Phone Number:
Xerox Service Phone Number:
Dealer Service Phone Number:
Media Server
Enabled: Not Installed
Parallel Settings
Enabled: Yes
Mode: AutoSelect
Handshake: Bi-Directional
Serial Settings
Enabled: Not Installed
LocalTalk Settings
Enabled: Not Installed

Network Settings
Network Card Type: Ethernet
Network Card S/W: Rev 4.02 3/21 1997:57
Card Address: 00:00:AA:55:2A:C4
Connector Type: BNC
EtherTalk
Enabled: Yes
Mode: AutoSelect
Zone: *
Phase: 2
Type: LaserWriter
Novell IPX
Type: Bindery
Print Server
Mode: AutoSelect
IPX Encapsule: Adaptive
Primary Server:
Print Server Name: XRX552AC4
Queue Scan Rate: 2
TCP/IP
IP Address Resolution: Static
CurrentIPAddress: 13.139.1.10
Subnet Mask: 255.255.0.0
Default Gateway: 152.51.1.222
TFTP
Enabled: Yes
LPR
Enabled: Yes
Mode: AutoSelect
Print Host:
Banner Page: No
Appsocket
Enabled: Yes
Mode: AutoSelect
Telnet
Status Enabled: Yes
Menu Enabled: Yes
NetBEUI
Enabled: Yes
Group: ENGINE
Name: XEROX-55.2a.c4
Remark:
Service: XeroxColor
SNMP
System Contact:
System Name: Xerox Color Laser
System Location:
HTTP
PrinterURLAddress: http:HI3.139.1.10
Printing Enabled: Yes

THE DOCUMENT COMPANY

Visit our web site at: Http://xerox.networkprinters.com/products/c55

КОНФИГУРАЦИЯ [NC60]

Нажмите	Дисплей покажет	
Menu Up (Меню вверх) - до появления	Menus Print	Меню Печать
Item Down (Пункт вниз) - до появления	Print Config Sheet	Печать Лист конфигурации
Enter (Ввод)	Processing... Config Sheet	Обработка Лист конфигурации

На этой странице перечислены установки конфигурации и сетевые установки. Пользователь должен держать у себя копию этой страницы. Если вы заменяете ESS PWB, все эти установки будут потеряны.

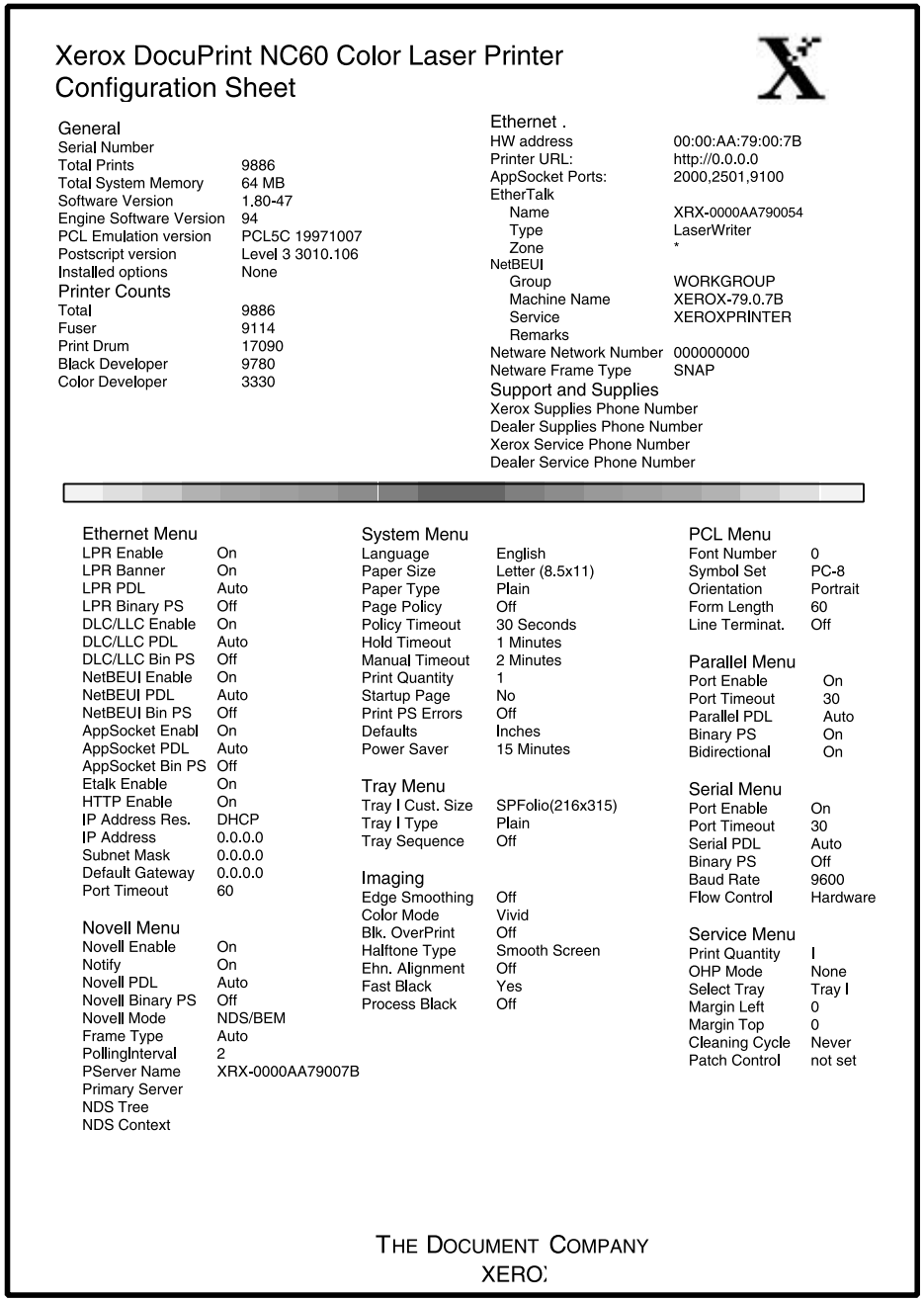

Xerox DocuPrint NC60 Color Laser Printer
Configuration Sheet

General

Serial Number	
Total Prints	9886
Total System Memory	64 MB
Software Version	1.80-47
Engine Software Version	94
PCL Emulation version	PCL5C 19971007
Postscript version	Level 3 3010.106
Installed options	None

Printer Counts

Total	9886
Fuser	9114
Print Drum	17090
Black Developer	9780
Color Developer	3330

Ethernet .

HW address	00:00:AA:79:00:7B
Printer URL:	http://0.0.0.0
AppSocket Ports:	2000,2501,9100
EtherTalk	
Name	XRX-0000AA790054
Type	LaserWriter
Zone	*
NetBEUI	
Group	WORKGROUP
Machine Name	XEROX-79.0.7B
Service	XEROXPRINTER
Remarks	
Netware Network Number	000000000
Netware Frame Type	SNAP

Support and Supplies

Xerox Supplies Phone Number
Dealer Supplies Phone Number
Xerox Service Phone Number
Dealer Service Phone Number

Ethernet Menu

LPR Enable	On
LPR Banner	On
LPR PDL	Auto
LPR Binary PS	Off
DLC/LLC Enable	On
DLC/LLC PDL	Auto
DLC/LLC Bin PS	Off
NetBEUI Enable	On
NetBEUI PDL	Auto
NetBEUI Bin PS	Off
AppSocket Enabl	On
AppSocket PDL	Auto
AppSocket Bin PS	Off
Etalk Enable	On
HTTP Enable	On
IP Address Res.	DHCP
IP Address	0.0.0.0
Subnet Mask	0.0.0.0
Default Gateway	0.0.0.0
Port Timeout	60

Novell Menu

Novell Enable	On
Notify	On
Novell PDL	Auto
Novell Binary PS	Off
Novell Mode	NDS/BEM
Frame Type	Auto
PollingInterval	2
PServer Name	XRX-0000AA79007B
Primary Server	
NDS Tree	
NDS Context	

System Menu

Language	English
Paper Size	Letter (8.5x11)
Paper Type	Plain
Page Policy	Off
Policy Timeout	30 Seconds
Hold Timeout	1 Minutes
Manual Timeout	2 Minutes
Print Quantity	1
Startup Page	No
Print PS Errors	Off
Defaults	Inches
Power Saver	15 Minutes

Tray Menu

Tray I Cust. Size	SPFolio(216x315)
Tray I Type	Plain
Tray Sequence	Off

Imaging

Edge Smoothing	Off
Color Mode	Vivid
Blk. OverPrint	Off
Halftone Type	Smooth Screen
Ehn. Alignment	Off
Fast Black	Yes
Process Black	Off

PCL Menu

Font Number	0
Symbol Set	PC-8
Orientation	Portrait
Form Length	60
Line Terminat.	Off

Parallel Menu

Port Enable	On
Port Timeout	30
Parallel PDL	Auto
Binary PS	On
Bidirectional	On

Serial Menu

Port Enable	On
Port Timeout	30
Serial PDL	Auto
Binary PS	Off
Baud Rate	9600
Flow Control	Hardware

Service Menu

Print Quantity	I
OHP Mode	None
Select Tray	Tray I
Margin Left	0
Margin Top	0
Cleaning Cycle	Never
Patch Control	not set

THE DOCUMENT COMPANY
XEROX

ДИАГНОСТИЧЕСКИЙ ЛИСТ (C55/C55mp)

Нажмите	Дисплей покажет	
On Line (Готов к работе)	<OFF LINE>	Автономный режим
Menu (Меню)	<CONTROL>	Управление
Next (Следующий) - до появления	<SERVICE>	Сервисный режим
Enter (Ввод)	<TEST PATTERNS>	Тест-листы
Enter (Ввод)	<PRINT PQ SET>	Комплект PQ
Next (Следующий) - до появления	<DIAGNOSTICS>	Диагностика
Enter (Ввод)	<YES>	Да
Enter (Ввод)	<PROCESSING>	Обработка

На этой странице перечислены многие значения NVM для принтера. За подробным описанием данной страницы обращайтесь к разделу 3 ТЕСТ-ЛИСТЫ ESS.

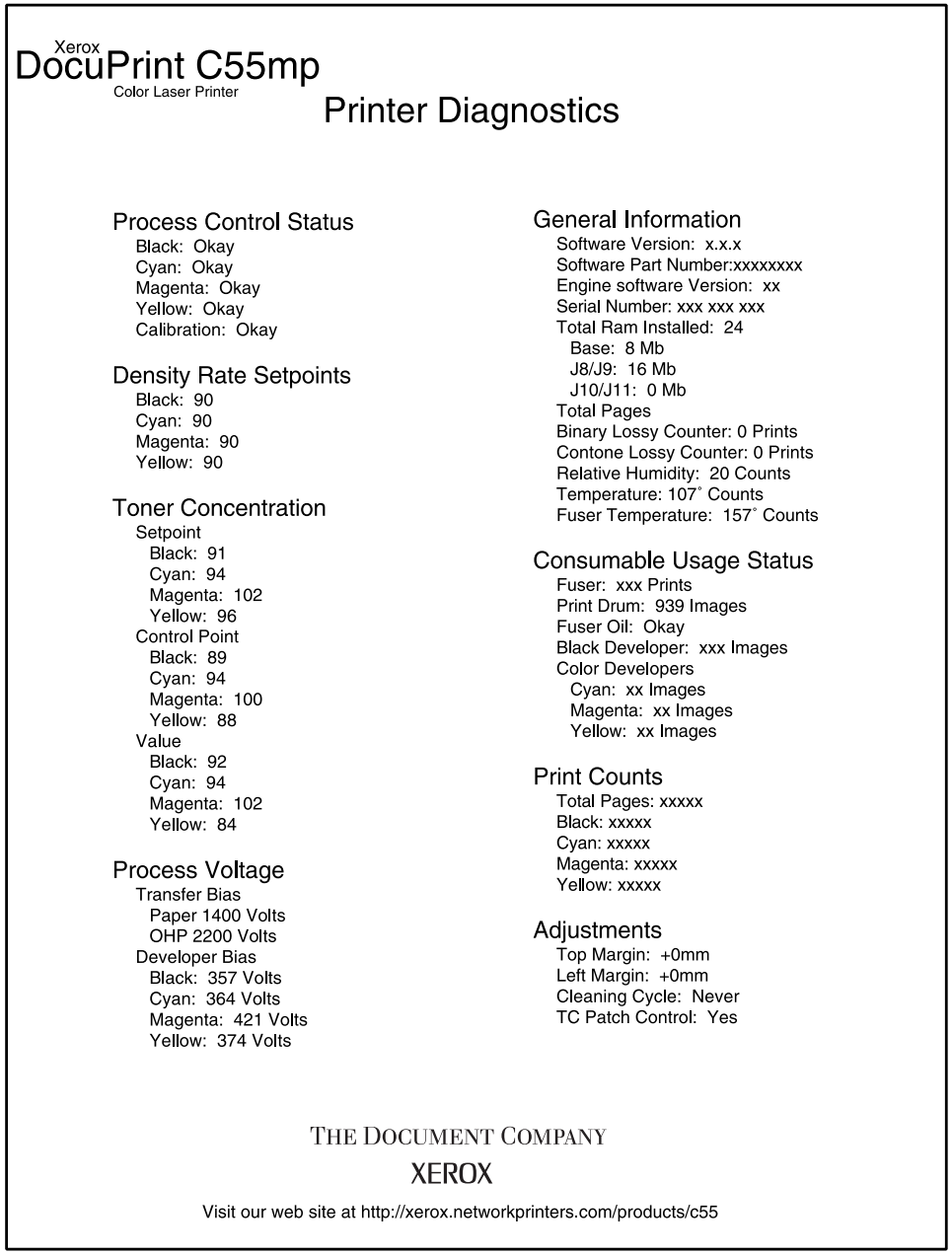

Xerox
DocuPrint C55mp
Color Laser Printer

Printer Diagnostics

Process Control Status
- Black: Okay
- Cyan: Okay
- Magenta: Okay
- Yellow: Okay
- Calibration: Okay

Density Rate Setpoints
- Black: 90
- Cyan: 90
- Magenta: 90
- Yellow: 90

Toner Concentration
- Setpoint
  - Black: 91
  - Cyan: 94
  - Magenta: 102
  - Yellow: 96
- Control Point
  - Black: 89
  - Cyan: 94
  - Magenta: 100
  - Yellow: 88
- Value
  - Black: 92
  - Cyan: 94
  - Magenta: 102
  - Yellow: 84

Process Voltage
- Transfer Bias
  - Paper 1400 Volts
  - OHP 2200 Volts
- Developer Bias
  - Black: 357 Volts
  - Cyan: 364 Volts
  - Magenta: 421 Volts
  - Yellow: 374 Volts

General Information
- Software Version: x.x.x
- Software Part Number:xxxxxxxx
- Engine software Version: xx
- Serial Number: xxx xxx xxx
- Total Ram Installed: 24
  - Base: 8 Mb
  - J8/J9: 16 Mb
  - J10/J11: 0 Mb
- Total Pages
- Binary Lossy Counter: 0 Prints
- Contone Lossy Counter: 0 Prints
- Relative Humidity: 20 Counts
- Temperature: 107˚ Counts
- Fuser Temperature: 157˚ Counts

Consumable Usage Status
- Fuser: xxx Prints
- Print Drum: 939 Images
- Fuser Oil: Okay
- Black Developer: xxx Images
- Color Developers
  - Cyan: xx Images
  - Magenta: xx Images
  - Yellow: xx Images

Print Counts
- Total Pages: xxxxx
- Black: xxxxx
- Cyan: xxxxx
- Magenta: xxxxx
- Yellow: xxxxx

Adjustments
- Top Margin: +0mm
- Left Margin: +0mm
- Cleaning Cycle: Never
- TC Patch Control: Yes

THE DOCUMENT COMPANY
XEROX

Visit our web site at http://xerox.networkprinters.com/products/c55

ДИАГНОСТИЧЕСКИЙ ЛИСТ [NC60]

Нажмите	**Дисплей покажет**	
Menu Up (Меню вверх) - до появления	Menus Service Menu	Меню Меню сервисного режима
Item Down (Пункт вниз) - до появления	Print Diag. Summary	Печать Диагностический лист
Enter (Ввод)	Processing... Diag. Summary	Обработка Диагностический лист

На этой странице перечислены многие значения NVM принтера. За подробным описанием данной страницы обращайтесь к разделу 3 ТЕСТ-ЛИСТЫ ESS.

Xerox DocuPrint NC60 Color Laser Printer
Diagnostic Sheet

General Information

Serial Number:	xxx-xxxxxx
Software Version:	1.80-39 I NL.ROM
Engine Software Version:	94
Total System Memory:	64
Base:	32 MB
J3	32MB
J4	0 MB
J5	0 MB
J6	0 MB
Binary Lossy Counter:	0
Contone Lossy Counter:	0
Relative Humidity:	20
Temperature:	107
Fuser Temperature:	157

Print Counts

Total	xxxxx
Black	xxxxx
Cyan	xxxxx
Magenta	xxxxx
Yellow	xxxxx

Consumable Usage Status

Fuser:	xxx
Print Drum:	xxx
Fuser Oil:	Okay
Black Developer:	xxx
Color Developers	
Cyan	xx
Magenta	xx
Yellow	xx

Adjustments

Top Margin	0.0
Left Margin	0.0
Cleaning Cycle	Never
TC Patch Control	Off
Fast Black	On
Extra Toner	On
Cyclic toneup	On
OHP Mode	None

Process Control Status

Black	OK
Cyan	OK
Magenta	OK
Yellow	OK
Calibration	OK

Density Rate Set Points

Black	90
Cyan	90
Magenta	90
Yellow	90
Color Balance	Default

Gamma Set Points

Black	41
Cyan	61
Magenta	64
Yellow	62

Toner Concentration

Set Point	
Black	95
Cyan	112
Magenta	110
Yellow	102
Control Point	
Black	103
Cyan	112
Magenta	103
Yellow	102
Value	
Black	103
Cyan	105
Magenta	92
Yellow	103
Delta	
Black	0
Cyan	7
Magenta	11
Yellow	-1

Adjustments

Transfer Bias	
Paper	
High	1000 Volts/105 volts
Normal	1000 Volts/105 volts
Low	1200 Volts/105 volts
OHP	
High	2200 Volts/200 volts
Normal	2000 Volts/200 volts
Low	2200 Volts/105 volts
Developer Bias	
Black	265 Volts
Cyan	345 Volts
Magenta	345 Volts
Yellow	341 Volts

THE DOCUMENT COMPANY
XEROX

ШРИФТЫ PCL (C55/C55mp)

Нажмите	**Дисплей покажет**	
On Line (Готов к работе)	<OFF LINE>	Автономный режим
Menu (Меню)	<CONTROL>	Управление
Next (Следующий) - до появления	<PRINT>	Печать
Enter (Ввод)	<STARTUP>	Запуск
Next (Следующий) - до появления	<PCL FONT>	Шрифты PCL
Enter (Ввод)	<YES>	Да
Enter (Ввод)	<PROCESSING>	Обработка

На этой странице перечислены шрифты PCL, встроенные в ESS. Эта страница будет постепенно изменяться по мере выпуска новых принтеров.

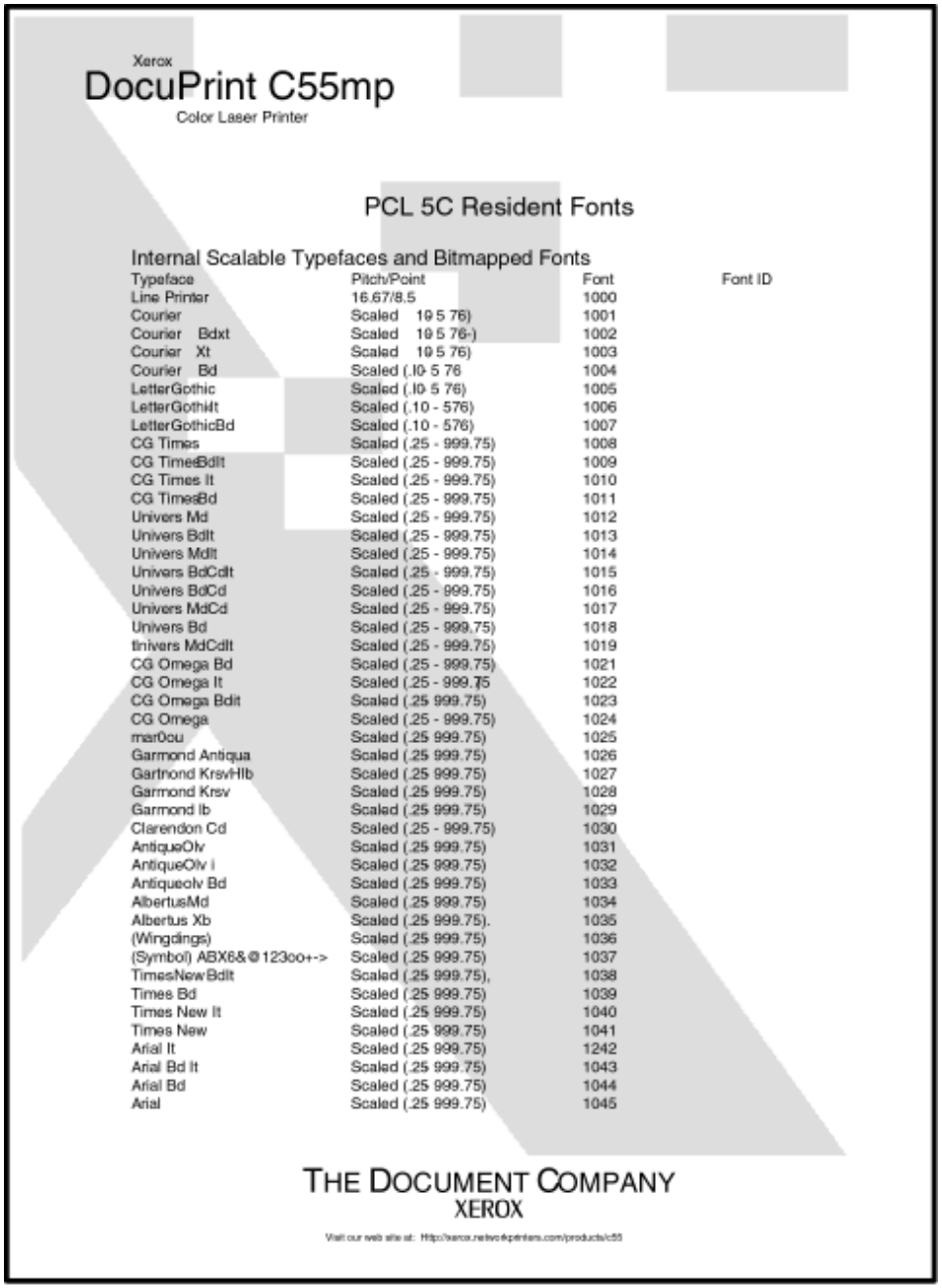

Xerox

DocuPrint C55mp

Color Laser Printer

PCL 5C Resident Fonts

Internal Scalable Typefaces and Bitmapped Fonts

Typeface	Pitch/Point	Font	Font ID
Line Printer	16.67/8.5	1000	
Courier	Scaled 10 5 76)	1001	
Courier Bdxt	Scaled 10 5 76-)	1002	
Courier Xt	Scaled 10 5 76)	1003	
Courier Bd	Scaled (.l0 5 76	1004	
LetterGothic	Scaled (.l0 5 76)	1005	
LetterGothiIt	Scaled (.10 - 576)	1006	
LetterGothicBd	Scaled (.10 - 576)	1007	
CG Times	Scaled (.25 - 999.75)	1008	
CG TimesBdIt	Scaled (.25 - 999.75)	1009	
CG Times It	Scaled (.25 - 999.75)	1010	
CG TimesBd	Scaled (.25 - 999.75)	1011	
Univers Md	Scaled (.25 - 999.75)	1012	
Univers BdIt	Scaled (.25 - 999.75)	1013	
Univers MdIt	Scaled (.25 - 999.75)	1014	
Univers BdCdIt	Scaled (.25 - 999.75)	1015	
Univers BdCd	Scaled (.25 - 999.75)	1016	
Univers MdCd	Scaled (.25 - 999.75)	1017	
Univers Bd	Scaled (.25 - 999.75)	1018	
tlnivers MdCdIt	Scaled (.25 - 999.75)	1019	
CG Omega Bd	Scaled (.25 - 999.75)	1021	
CG Omega It	Scaled (.25 - 999.75	1022	
CG Omega BdIt	Scaled (.25 999.75)	1023	
CG Omega	Scaled (.25 - 999.75)	1024	
mar0ou	Scaled (.25 999.75)	1025	
Garmond Antiqua	Scaled (.25 999.75)	1026	
Gartnond KrsvHIb	Scaled (.25 999.75)	1027	
Garmond Krsv	Scaled (.25 999.75)	1028	
Garmond Ib	Scaled (.25 999.75)	1029	
Clarendon Cd	Scaled (.25 - 999.75)	1030	
AntiqueOlv	Scaled (.25 999.75)	1031	
AntiqueOlv i	Scaled (.25 999.75)	1032	
Antiqueolv Bd	Scaled (.25 999.75)	1033	
AlbertusMd	Scaled (.25 999.75)	1034	
Albertus Xb	Scaled (.25 999.75).	1035	
(Wingdings)	Scaled (.25 999.75)	1036	
(Symbol) ABX6&@123oo+->	Scaled (.25 999.75)	1037	
TimesNew BdIt	Scaled (.25 999.75),	1038	
Times Bd	Scaled (.25 999.75)	1039	
Times New It	Scaled (.25 999.75)	1040	
Times New	Scaled (.25 999.75)	1041	
Arial It	Scaled (.25 999.75)	1242	
Arial Bd It	Scaled (.25 999.75)	1043	
Arial Bd	Scaled (.25 999.75)	1044	
Arial	Scaled (.25 999.75)	1045	

THE DOCUMENT COMPANY

XEROX

Visit our web site at: Http://xerox.net/wc4printers.com/products/c55

ШРИФТЫ PCL [NC60]

Нажмите	Дисплей покажет	
Menu Up (Меню вверх) - до появления	Menus Print	Меню Печать
Item Down (Пункт вниз) - до появления	Print PCL Fonts	Печать Шрифты PCL
Enter (Ввод)	Processing… PCL Fonts	Обработка Шрифты PCL

На этой странице перечислены шрифты PCL, встроенные в ESS. Эта страница будет постепенно изменяться по мере выпуска новых принтеров.

XEROX **DocuPrint NC60**

PCL® -Compatible Resident Font List

Internal Fonts

Font#	Font ID	Font Name	Print Sample
#0		Courier (Courier)	Xerox DocuPrint NC60. More to work with. <esc>(<esc>(s0p h0s0b4096T
#1		CG Times® (CG times)	Xerox DocuPrint NC60. More to work with. <esc>(<esc>(s0p h0s0b4096T
#2		CG Times Bd (CG times Bd)	Xerox DocuPrint NC60. More to work with. <esc>(<esc>(s0p h0s0b4096T
#3		CG Times It (CG times Bd)	Xerox DocuPrint NC60. More to work with <esc>(<esc>(s0p h0s0b4096T
#4		CG Times BdIt (CG times BdIt)	Xerox DocuPrint NC60. More to work with. <esc>(<esc>(s0p h0s0b4096T
#5		CG Omega® (CG Omega)	Xerox DocuPrint NC60. More to work with. <esc>(<esc>(s0p h0s0b4096T
#6		CG Omega Bd (CG Omega Bd)	Xerox DocuPrint NC60. More to work with. <esc>(<esc>(s0p h0s0b4096T
#7		CG Omega It (CG Omega It)	Xerox DocuPrint NC60. More to work with. <esc>(<esc>(s0p h0s0b4096T
#8		CG Omega BdIt (CG Omega BdIt)	Xerox DocuPrint NC60. More to work with. <esc>(<esc>(s0p h0s0b4096T
#9		Cornet™ (Cornet™)	Xerox DocuPrint NC60. More to work with. <esc>(<esc>(s0p h0s0b4096T
#10		Clarendon DcBd (Courier)	Xerox DocuPrint NC60. More to work with. <esc>(<esc>(s0p h0s0b4096T
#11		Univers® Medium (Univers Md)	Xerox DocuPrint NC60. More to work with. <esc>(<esc>(s0p h0s0b4096T
#12		Univers Bd (Univers Bd)	Xerox DocuPrint NC60. More to work with. <esc>(<esc>(s0p h0s0b4096T
#13		Univers MdIt (Univers MdIt)	Xerox DocuPrint NC60. More to work with. <esc>(<esc>(s0p h0s0b4096T
#14		Univers BdIt (Univers BdIt)	Xerox DocuPrint NC60. More to work with. <esc>(<esc>(s0p h0s0b4096T
#15		Univers CdMd (Univers CdMd)	Xerox DocuPrint NC60. More to work with. <esc>(<esc>(s0p h0s0b4096T
#16		Univers CdBd (Univers CdBd)	Xerox DocuPrint NC60. More to work with . <esc>(<esc>(s0p h0s0b4096T
#17		Univers CdMdIt (Univers CdMdIt)	Xerox DocuPrint NC60. More to work with. <esc>(<esc>(s0p h0s0b4096T
#18		Univers CdBdIt (Univers CdBdIt)	Xerox DocuPrint NC60. More to work with . <esc>(<esc>(s0p h0s0b4096T
#19		AntiqOlive™ (AntiqOlive)	Xerox DocuPrint NC60. More to work with. <esc>(<esc>(s0p h0s0b4096T
#20		AntiqOlive Bd (AntiqOlive Bd)	Xerox DocuPrint NC60. More to work with. <esc>(<esc>(s0p h0s0b4096T
#21		AntiqOlive It (AntiqOlive It)	Xerox DocuPrint NC60. More to work with. <esc>(<esc>(s0p h0s0b4096T
#22		Garamond Antiqua (Garamond Antiqua)	Xerox DocuPrint NC60. More to work with. <esc>(<esc>(s0p h0s0b4096T

Symbol set Pitch: .10 - 567 Point Size: 25 - 999.75

PCL is a registered trademark of Hewlett-Packard Company. CG Times and CG Omega are registered trademarks of Miles, Inc. Coronet is a trademark of Ludlow Industries (UK) Ltd. Univers is a registered trademark of Linotype-Hell AG and/or its subsidiaries. Antique Olive is a trademark of Fonderie Olive. Times New Roman is a registered Trademark and Albertus And Arial are trademarks of the Monotype Corporation plc. ( ) are all Agfa fonts and resident fonts of this model. Agfa is a registered trademark of Agfa Inc.

ШРИФТЫ PS (C55/C55mp)

Нажмите	Дисплей покажет	
On Line (Готов к работе)	<OFF LINE>	Автономный режим
Menu (Меню)	<CONTROL>	Управление
Next (Следующий) - до появления	<PRINT>	Печать
Enter (Ввод)	<STARTUP>	Запуск
Next (Следующий) - до появления	<PS FONTS>	Шрифты PS
Enter (Ввод)	<YES>	Да
Enter (Ввод)	<PROCESSING>	Обработка

На этой странице перечислены шрифты PS, встроенные в ESS. Эта страница будет постепенно изменяться по мере выпуска новых принтеров.



Xerox

DocuPrint C55 mp

Color Laser Printer

PostScript Resident Fonts

InternalFonts

Times*-Roman
Times-Bold
Times-Italic
Times-BoldItalic

ITC Avant Garde GothicBook
ITC Avant Garde Gothic-Demi
ITC Avant Garde Gothic-BookObliq
ITC Avant Garde Gothic-DemiObliqu

Helvetica*
Helvetica-Bold
Helvetica-Obliqu
Helvetica-Bold0bliqu

Helvetica-Narrow
Helvetica-Narrow-Bold
Helvetica-Narrow-Obliqu
Helvetica-Narrow-BoldObliqu

Palatino-Roman
Palatino-Bold
Palatino-Italic
Palatino-BoldItalic

Courier
Courier-Bold
Courier-Oblique
Courier-BoldOblique

NewCenturySchlbk-Roma
NewCentur Schlbk-Bold
NewCenturySchlbk-Ital
NewCenturySchlbk-BoldItali

ITC Bookman Light
ITC Bookman-Demi
ITC Bookman-LightItali
ITC Bookman-Demiltalic

THE DOCUMENT COMPANY
XEROX

Visit our web site at: Http://xerox.networkprinters.com/products/c55

Adobe PostScript

Xerox ®, The Document Company ®, the stylized X, DocuPrint and all Xerox product names are trademarks of XEROX CORPORATION
Adobe, Postscript and the Postscript logo are trademarks of Adobe Systems Incorporated which may be registered in certain jurisdictions
Times, Helvetica, and Palatino are trademarks of Linotype-Hell AG and/or its subsidiaries
ITC Avant Garde Gothic, ITC Zapf Chancery, ITC Zapf Dingbats, and ITC Bookman are registered trademarks of International Typeface Corporation

ШРИФТЫ PS [NC60]

Нажмите	Дисплей покажет	
Menu Up (Меню вверх) - до появления	Menus Print	Меню Печать
Item Down (Пункт вниз) - до появления	Print PS Font List	Печать Шрифты PS
Enter (Ввод)	Processing… PostScript	Обработка PostScript

На этой странице перечислены шрифты PS, встроенные в ESS. Эта страница будет постепенно изменяться по мере выпуска новых принтеров.

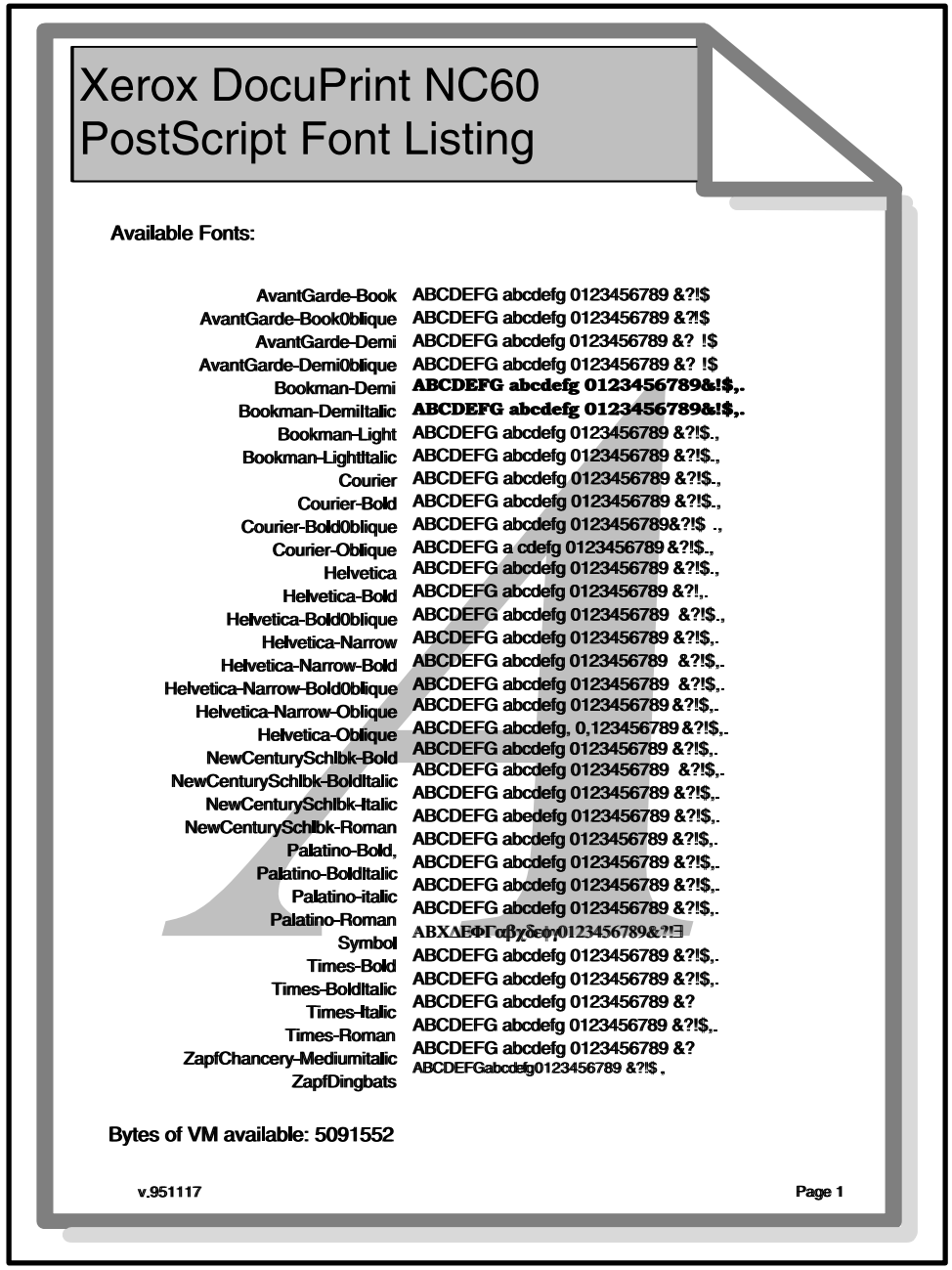

Xerox DocuPrint NC60
PostScript Font Listing

Available Fonts:

AvantGarde-Book	ABCDEFG abcdefg 0123456789 &?!$
AvantGarde-BookOblique	ABCDEFG abcdefg 0123456789 &?!$
AvantGarde-Demi	ABCDEFG abcdefg 0123456789 &? !$
AvantGarde-DemiOblique	ABCDEFG abcdefg 0123456789 &? !$
Bookman-Demi	ABCDEFG abcdefg 0123456789&!$,.
Bookman-DemiItalic	ABCDEFG abcdefg 0123456789&!$,.
Bookman-Light	ABCDEFG abcdefg 0123456789 &?!$.,
Bookman-LightItalic	ABCDEFG abcdefg 0123456789 &?!$.,
Courier	ABCDEFG abcdefg 0123456789 &?!$.,
Courier-Bold	ABCDEFG abcdefg 0123456789 &?!$.,
Courier-BoldOblique	ABCDEFG abcdefg 0123456789&?!$.,
Courier-Oblique	ABCDEFG a cdefg 0123456789 &?!$.,
Helvetica	ABCDEFG abcdefg 0123456789 &?!$.,
Helvetica-Bold	ABCDEFG abcdefg 0123456789 &?!,.
Helvetica-BoldOblique	ABCDEFG abcdefg 0123456789 &?!$.,
Helvetica-Narrow	ABCDEFG abcdefg 0123456789 &?!$,.
Helvetica-Narrow-Bold	ABCDEFG abcdefg 0123456789 &?!$,.
Helvetica-Narrow-BoldOblique	ABCDEFG abcdefg 0123456789 &?!$,.
Helvetica-Narrow-Oblique	ABCDEFG abcdefg 0123456789 &?!$,.
Helvetica-Oblique	ABCDEFG abcdefg, 0,123456789 &?!$,.
NewCenturySchlbk-Bold	ABCDEFG abcdefg 0123456789 &?!$,.
NewCenturySchlbk-BoldItalic	ABCDEFG abcdefg 0123456789 &?!$,.
NewCenturySchlbk-Italic	ABCDEFG abcdefg 0123456789 &?!$,.
NewCenturySchlbk-Roman	ABCDEFG abedefg 0123456789 &?!$,.
Palatino-Bold,	ABCDEFG abcdefg 0123456789 &?!$,.
Palatino-BoldItalic	ABCDEFG abcdefg 0123456789 &?!$,.
Palatino-italic	ABCDEFG abcdefg 0123456789 &?!$,.
Palatino-Roman	ABCDEFG abcdefg 0123456789 &?!$,.
Symbol	ΑΒΧΔΕΦΓαβχδεφγ0123456789&?!∃
Times-Bold	ABCDEFG abcdefg 0123456789 &?!$,.
Times-BoldItalic	ABCDEFG abcdefg 0123456789 &?!$,.
Times-Italic	ABCDEFG abcdefg 0123456789 &?
Times-Roman	ABCDEFG abcdefg 0123456789 &?!$,.
ZapfChancery-Mediumitalic	ABCDEFG abcdefg 0123456789 &?
ZapfDingbats	ABCDEFGabcdefg0123456789 &?!$,

Bytes of VM available: 5091552

v.951117

Page 1

МЕНЮ (C55/C55mp)

Нажмите	Дисплей покажет	
On Line (Готов к работе)	<OFF LINE>	Автономный режим
Menu (Меню)	<CONTROL>	Управление
Next (Следующий) - до появления	<PRINT>	Печать
Enter (Ввод)	<STARTUP>	Запуск
Next (Следующий) - до появления	<MENU>	Меню
Enter (Ввод)	<YES>	Да
Enter (Ввод)	<PROCESSING>	Обработка

Это страница меню. Она раскрывает общую структуру меню принтера C55.

Меню сервисного режима не показано, поскольку оно не предназначено для пользователя.

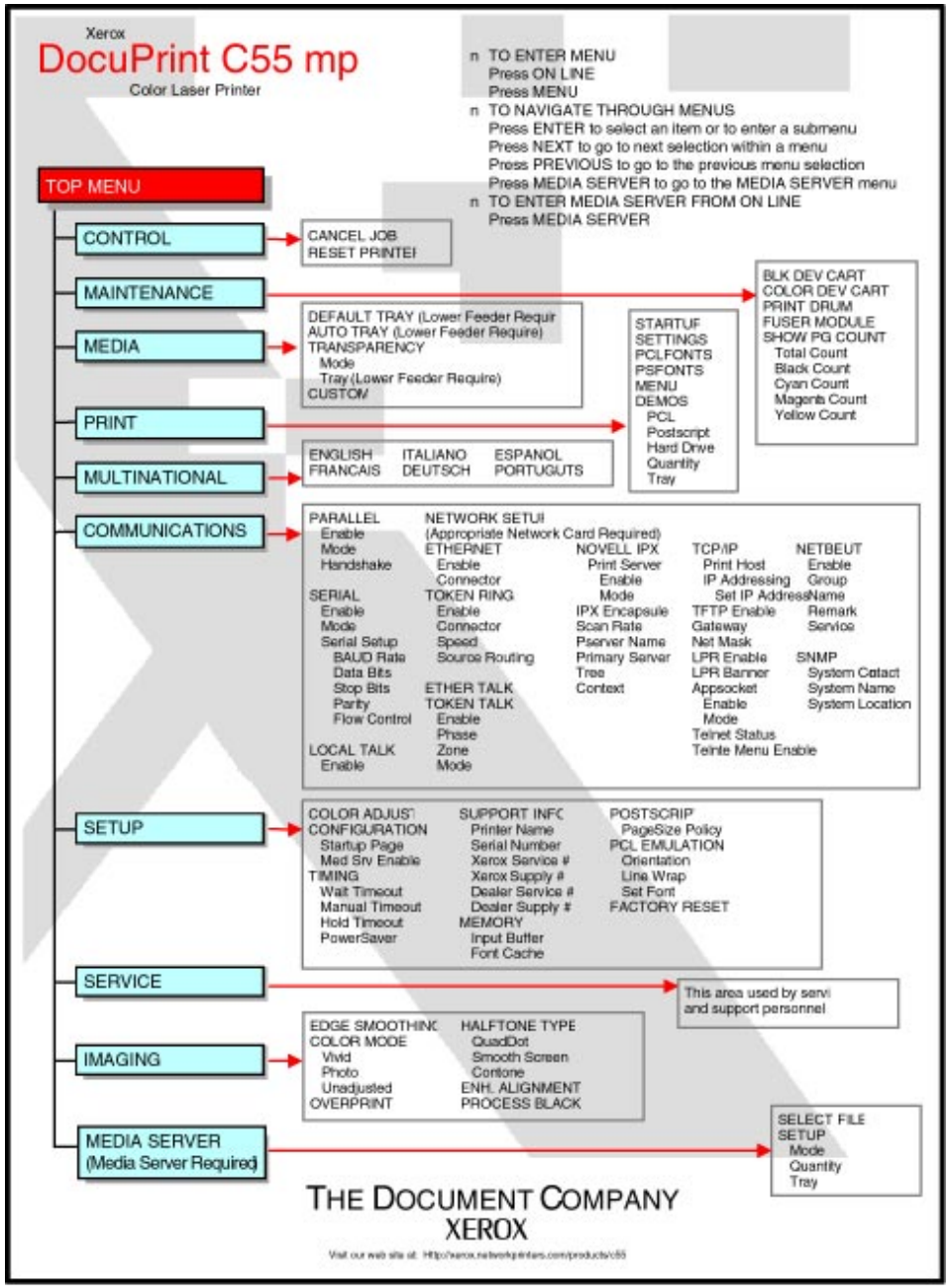

КАРТА МЕНЮ [NC60]

Нажмите	Дисплей покажет	
Menu Up (Меню вверх) - до появления	Menus Print	Меню Печать
Item Down (Пункт вниз) - до появления	Print Menu Map	Печать Карта меню
Enter (Ввод)	Processing… Menu Map	Обработка Карта меню

Это страница меню. Она показывает первые два уровня структуры меню принтера NC60.

Xerox DocuPrint NC60 Color Laser Printer
Menu Map

Job Menu
- Cancel Job
- Form Feed
- Restart Pnnter

Password Men
- Enter Password
- Print
- Delete

Tray Menu
- Tray I Cost. Size
- Tray I Type
- Tray Sequence

PCL Menu
- Font Number
- Pitch
- Point Size
- Symbol Set
- Orientation
- Fom Length
- Line Terminat.

System Menu
- Language
- Paper Size
- Paper Type
- Page Policy
- Policy Timeout
- Hold Timeout
- Manual Timeout
- Print Quantity
- Startup Page
- Print PS Errors
- Defaults
- Power Saver

Color Adjust
- Color Density
- Black Density
- Color Balance
- Cancel Changes
- Color Defaults

Imaging
- Edge Smoothing
- Color Mode
- Blk. OverPrint
- Halftone Type
- Ehn. Alignment
- Fast Black
- Process Black

Parallel Menu
- Port Enable
- Port Timeout
- Parallel PDL
- Binary PS
- Bidirectional

Setial Menu
- Port Enable
- Port Timeout
- Serial PDL
- Binary PS
- Baud Rate
- Flow Control

Ethernet Menu
- LPR Enable
- LPR Banner
- LPR PDL
- LPR Binary PS
- DLC/DLL Enable
- DLC/DLL PDL
- DLC/DLL Bin PS
- NetBEUI Enable
- NetBEUI PDL
- NetBeui Bin PS
- AppSocket Enabl
- AppSocket PDL
- AppSocket Bin PS
- Etalk Enable
- HTTP Enable
- IP Address Res.
- IP Address
- Subnet Mask
- Default Gateway
- Port Timeout

Novell Menu
- Novell Enable
- Notify
- Novell PDL
- Novell Binary PS
- Novell Mode
- Frame Type
- PollingInterval
- PServer Name
- Priniary Server
- NDS Tree
- NDS Context

Print Menu
- Startup Page
- Config Sheet
- PCL Font List
- PS Font List
- PS Demo
- Menu Map
- Fault History
- Tips & Tricks
- Disk Directory
- Print Quantity
- Select Tray

Media Server
- Select File
- Print Quantity
- Select Tray

Service Menu
- Config Sheet
- Diag. Summary
- Print PQ Set
- Test Patterns
- Print Quantity
- OHP Mode
- Select Tray
- Margin Left
- Margin Top
- Cleaning Cycle
- Patch Control
- Show Page Counts
- Show Setpoints
- CRU Usage
- Lossy Counter
- Faults Active
- Fault History
- S/W Levels

THE DOCUMENT COMPANY
XEROX

ДЕМОНСТРАЦИОННАЯ СТРАНИЦА PCL (C55/C55mp)

Нажмите	Дисплей покажет	
On Line (Готов к работе)	<OFF LINE>	Автономный режим
Menu (Меню)	<CONTROL>	Управление
Next (Следующий) - до появления	<PRINT>	Печать
Enter (Ввод)	<STARTUP>	Запуск
Next (Следующий) - до появления	<DEMOS>	Демо - страница
Enter (Ввод)	<PCL>	
Enter (Ввод)	<QUANTITY>	Количество
Enter (Ввод)	<1>	
Enter (Ввод)	<RUN JOB>	Запустить печать
Enter (Ввод)	<YES>	Да
Enter (Ввод)	<PROCESSING>	Обработка

Это иллюстрация некоторых возможностей PCL 5C.

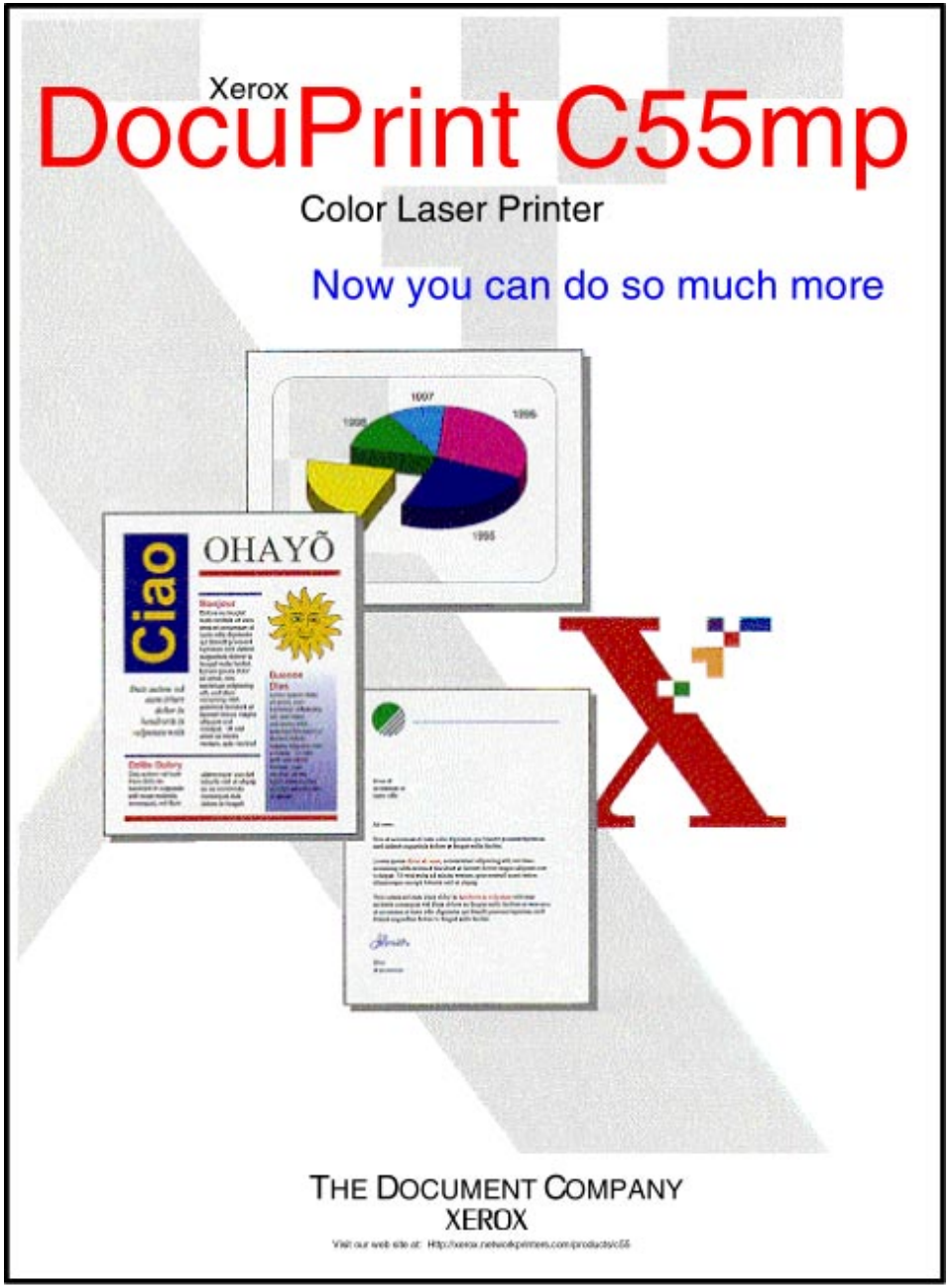

ФАЙЛ НЕИСПРАВНОСТЕЙ [NC60]

Нажмите	Дисплей покажет	
Menu Up (Меню вверх) - до появления	Menus Print	Меню Печать
Item Down (Пункт вниз) - до появления	Print Fault History	Печать Файл не-исправностей
Enter (Ввод)	Processing... Fault History	Обработка Файл неисправ-ностей

На этой странице перечислены последние 50 неисправностей, которые имели место в принтере NC60.

Xerox DocuPrint NC60 Color Laser Printer
Fault History Sheet

Page Count	Fault Description . .
1725	E7 PRINT DRUM , JAM OPEN PRINTER
1678	E4 INPUT JAM , OPEN PRINTER
1650	E5 FUSER , JAM OPEN PRINTER
01600	E4 INPUT JAM , OPEN PRINTER
1590	E1 TRAY 1 JAM , JAM OPEN PRINTER
1575	E1 TRAY 1 JAM , JAM OPEN PRINTER
1500	E4 INPUT JAM , OPEN PRINTER
1456	E8 OUTPUT JAM , OPEN PRINTER
1389	E7 PRINT DRUM , JAM OPEN PRINTER
1350	E4 INPUT JAM , OPEN PRINTER
1300	E5 FUSER , JAM OPEN PRINTER
1256	E4 INPUT JAM , OPEN PRINTER
1202	E1 TRAY 1 JAM , JAM OPEN PRINTER
1190	E1 TRAY 1 JAM , JAM OPEN PRINTER
1180	E4 INPUT JAM , OPEN PRINTER
1156	E8 OUTPUT JAM , OPEN PRINTER
1150	E7 PRINT DRUM , JAM OPEN PRINTER
1125	E4 INPUT JAM , OPEN PRINTER
1110	E5 FUSER , JAM OPEN PRINTER
1090	E4 INPUT JAM , OPEN PRINTER
1070	E1 TRAY 1 JAM , JAM OPEN PRINTER
1065	E1 TRAY 1 JAM , JAM OPEN PRINTER
1025	E4 INPUT JAM , OPEN PRINTER
1012	E8 OUTPUT JAM , OPEN PRINTER
982	E7 PRINT DRUM , JAM OPEN PRINTER
980	E4 INPUT JAM , OPEN PRINTER
975	E5 FUSER , JAM OPEN PRINTER
950	E4 INPUT JAM , OPEN PRINTER
921	E1 TRAY 1 JAM , JAM OPEN PRINTER
920	E1 TRAY 1 JAM , JAM OPEN PRINTER
900	E4 INPUT JAM , OPEN PRINTER
825	E7 PRINT DRUM , JAM OPEN PRINTER
820	E4 INPUT JAM , OPEN PRINTER
790	E5 FUSER , JAM OPEN PRINTER
766	E4 INPUT JAM , OPEN PRINTER
750	E1 TRAY 1 JAM , JAM OPEN PRINTER
725	E1 TRAY 1 JAM , JAM OPEN PRINTER
700	E4 INPUT JAM , OPEN PRINTER
670	E7 PRINT DRUM , JAM OPEN PRINTER
660	E4 INPUT JAM , OPEN PRINTER
630	E5 FUSER , JAM OPEN PRINTER
592	E4 INPUT JAM , OPEN PRINTER
590	E1 TRAY 1 JAM , JAM OPEN PRINTER
480	E1 TRAY 1 JAM , JAM OPEN PRINTER
425	E4 INPUT JAM , OPEN PRINTER
390	E7 PRINT DRUM , JAM OPEN PRINTER
300	E4 INPUT JAM , OPEN PRINTER
256	E5 FUSER , JAM OPEN PRINTER
147	E4 INPUT JAM , OPEN PRINTER
0	U-2NVRAM ERROR, POWER OFF/ON

THE DOCUMENT COMPANY
XEROX

ДЕМОНСТРАЦИОННАЯ СТРАНИЦА POSTSCRIPT (C55/C55mp)

Нажмите	Дисплей покажет	
On Line (Готов к работе)	<OFF LINE>	Автономный режим
Menu (Меню)	<CONTROL>	Управление
Next (Следующий) - до появления	<PRINT>	Печать
Enter (Ввод)	<STARTUP>	Запуск
Next (Следующий) - до появления	<DEMOS>	Демо - страница
Enter (Ввод)	<PCL>	
Next (Следующий) - до появления	<POSTSCRIPT>	
Enter (Ввод)	<QUANTITY>	Количество
Enter (Ввод)	<1>	
Enter (Ввод)	<RUN JOB>	Запустить печать
Enter (Ввод)	<YES>	Да
Enter (Ввод)	<PROCESSING>	Обработка

Это иллюстрация некоторых возможностей PostScript.

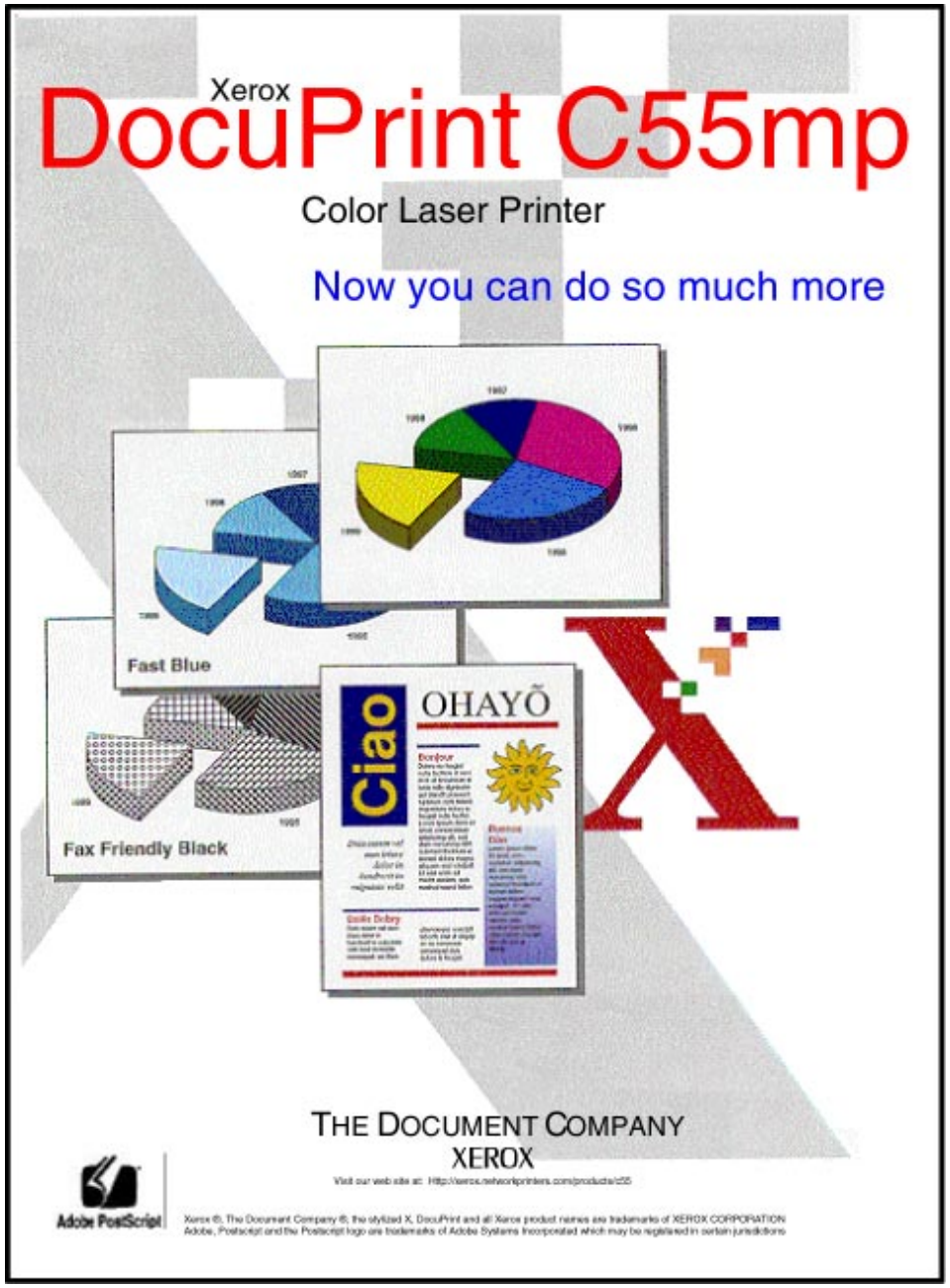

ДЕМОНСТРАЦИОННАЯ СТРАНИЦА POSTSCRIPT [NC60]

Нажмите	Дисплей покажет	
Menu Up (Меню вверх) - до появления	Menus Print	Меню Печать
Item Down (Пункт вниз) - до появления	Print PostScript Demo	Печать Демо-страница PostScript
Enter (Ввод)	Processing… PostScript Demo	Обработка Демо-страница PostScript

Это иллюстрация некоторых возможностей PostScript.

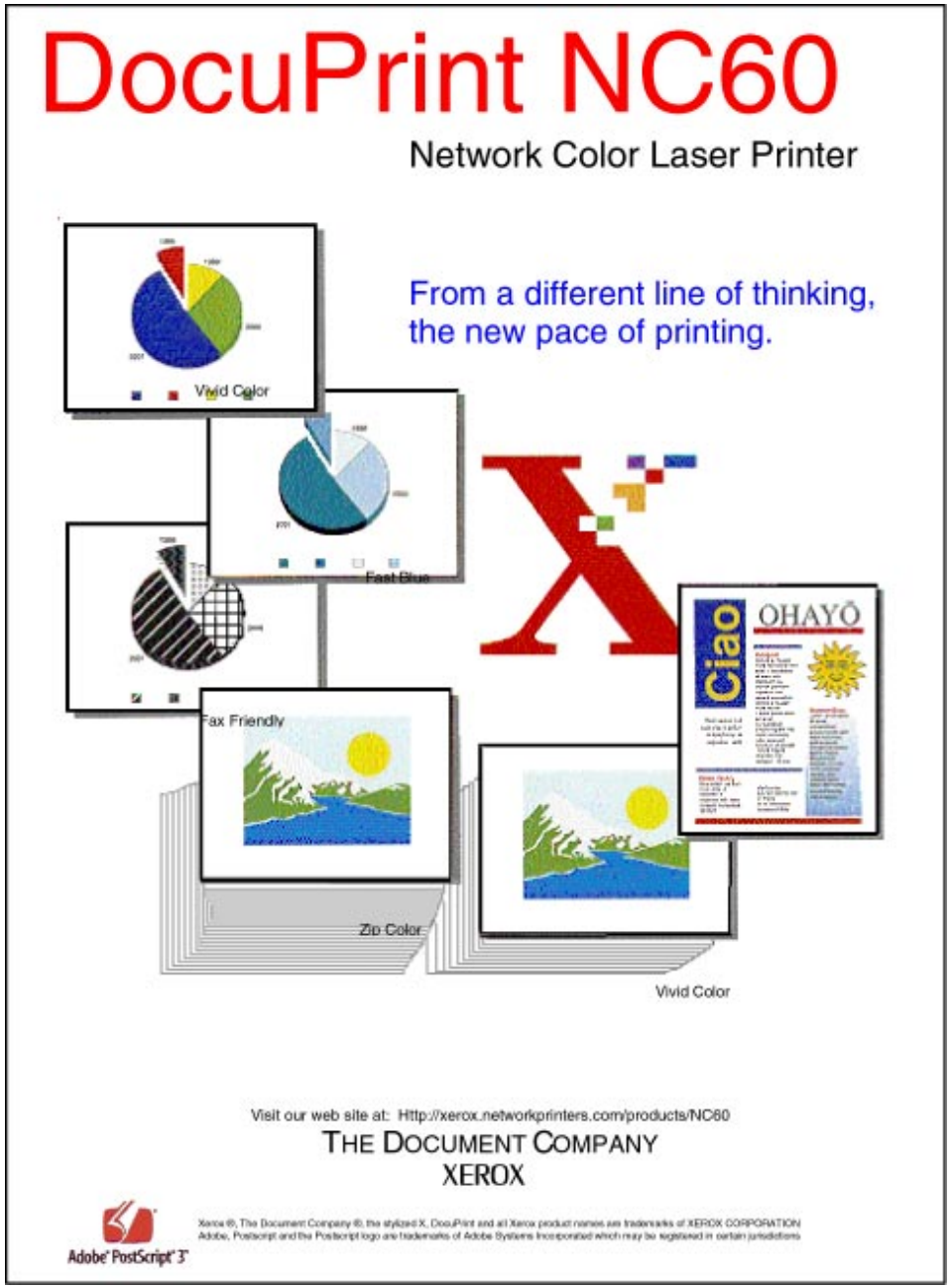

ПОЛЕЗНЫЕ СОВЕТЫ [NC60]

Нажмите	Дисплей покажет	
Menu Up (Меню вверх) - до появления	Menus Print	Меню Печать
Item Down (Пункт вниз) - до появления	Print Tips & Tricks	Печать Полезные советы
Enter (Ввод)	Processing…	Обработка

На этой странице предложено несколько общих советов, которые облегчат работу с принтером.

Practical Tips for the: Xerox DocuPrint NC60 Color Laser Printer

Your new DocuPrint NC60 was designed with many unique features to assist you in producing the highest quality color and black & white prints. These features, along with important tips on how to get the best results with your DocuPrint NC60, are explained below. For the latest product information, please check the Xerox web site at http://xerox.networkprinters.com.

PostScript Printer Driver Features

Using your PostScript Driver enables many of the features listed below.

Intelligent Color
Intelligent Color applies the optimum imaging method for documents containing a mix of photos (bitmaps), charts (graphics) and text. This setting will produce the best combination of print quality and speed for a full range of documents.

Vivid Color
When printing charts and graphs, Vivid Color will enha your document with bright, solid colors. This setting is recommended for full color business documents.

Enhanced 1200 Image Quality
For the best print quality, choose 1200 Image Quality in your print driver. This selection will produce an ultra-smooth image, without visible 'dots' in the print. Note that with complex documents the first print might be delayed a few seconds.

Refer to the user's guide for additional color settings.

Special Purpose Printin

- Fax Friendly Black:Fax Friendly Black converts colors into different patterns of black and white, so you can fax or copy your document without losing any information. The document remains clear, readable, and informative.
- Fast Blue:Do you need faster output, but want to keep the impact of color? Fast Blue mode converts your images to shades of black and cyan (blue), while doubling the print speed to 6 ppm.
- ZipColor: When full color images with little text are needed quickly, ZipColor increases color print speed by 33% to 4 pages per minute. This feature will also eliminate differential gloss sometimes seen on prints containing dark graphics or photos. For the best black text quality, choose either the Intelligent Color or Vivid Color mode.

Expert Color Control

If you want to adjust the color of your prints to better match those from another printer, Xerox provides Expert C Controls. These controls enable you to fine-tune the colors on your printed document.

- Color Adjustment:Choose color adjustment from the p driver to make changes for lightness and saturation on individual print jobs.
- Color Balance: With Color Balance you can adjust the contrast range between colors from within the driver. This feature enables you to adjust the amount of Red, Green, and Blue in all your documents.

Image Enhancemer

- ImageFix: Occasionally, scanned images or images downloaded from a digital camera are too dark or light, lacking contrast. ImageFix automatically corrects imperfect photographs by re-balancing, and optimizing the, image as it prints to provide optimal image quality. (Win 95/98/NT only)
- IntelliRes: Web sites use low resolution images to speed downloading and viewing on a monitor. However, when these images are printed the result is often unsatisfactory. IntelliRes automatically analyzes these coarse photos and smoothes them for more pleasing printed output.

Internet Printing

- Distribute and Print:Use your E-mail enabled print driver to distribute documents to several printers at once with a single mouse click. By simply entering the E-mail address of each destination printer and selecting "print' from your Window's application, a job can be sent to a printer anywhere.
- Remote Administration:Use the NC60 embedded Web server to perform any printer administration function. You can display status and diagnostics as well as configure the printer from any location.
- Remote Monitoring:Use any web browser to monitor and maintain your printer. You can query your consumable status or even configure the printer to automatically send an E-mail message when it needs attention.

If you have any questions please call us Toll-Free:
USA: 1-800-TeamXRX Canada: 1-800-93XEROX
or
Visit our Web site at: http://xerox.networkprinters.com

Practical Tips for the: Xerox DocuPrint NC60 Color Laser Printer

Shared Printinc

- Hold Job: Hold Job is a "wait-for-me" feature that delays printing, for a specified period of time, so you can load special media, or be present when printing starts. Press the machines enter button when the LED is flashing to print your job. The amount of delay is set through the machine control panel or client services tools.
- Secure Print: Your NC60 printer allows you to defer printing of a job until a matching Password is entered from the Control Panel. The user assigns the Password in the Password edit box after selecting Secure Print. This feature requires the Hard Disk option be installed on your printer
- Proof Print: When printing multiple setsProof Printing saves steps. You send your document once, and the printer processes and prints thfirst set. After you review the document, simply release the rest at the printer. This feature requires the Hard Disk option be installed on your printer

Recommended Media

Your DocuPrint NC60 will produce brilliant color images c wide variety of print media. Carefully choosing media for your printer is important in achieving the best images and ensuring trouble-free operatio

Paper:
Use standard office plain paper with weights from 16-24 lbs. Best results will be achieved with "laser" class papers such as Xerox Color Xpressions Paper. Avoid rough (graphic arts) papers, card-stock, heavy papers, vellum, linen papers, T-shirt transfer material, pre-printed forms, and letterhead with r printing. Envelopes and labels designed for laser printers must be run through the manual feeder and will print in black and whit only

Transparencies:
The NC60 automatically detects transparencies and adjusts the printer to optimize print quality. To save money and produce the brightest transparencies, we recommend using clear printer or copier) transparencies that do not have a removable stripe or paper backing. Best results will be obtained by using the low cost transparencies specifically designed for DocuPrint NC60: Xerox3R6256. We do not recommend transparencies designed for other types of color copie color printers, laser or inkjet. For reliable feeding, load a maximum of 75 transparencies in the paper tray. When printing transparencies continuously, print 5-10 sheets of blank pages after each set of 75 transparencies. This will improve overall reliability and print quality when printing large volumes of transparencies.

- Separator SheetsThis convenient feature inserts a paper separator between each transparency sheet. This feature requires the Second tray feeder option be installed on your printer.

Moving Your Printer

All color laser printers require extra care and preparation before and while moving them. It is very important to remove the fuser first, and hand carry it to the new location to prevent spilling oil in the machine. Do not tilt the fuser. If the fuser has spilled oil, do not reinstall as damage to the machine could occur. Once the fuser is removed, two people should move the printer, also takingcare not to tilt the printer. If you must ship you printer, and it will possibly NOT be kept level, more preparation is needed. Complete moving instructions can be obtained from the CD-ROM that accompanies your printer, under Technical Information Guide (TIG), Chapter 12. Alternately, contact your reseller, or the Xerox web site.

Monthly Print Volume

The DocuPrint NC60 is carefully designed to run reliably at typical office print volumes of 3,000 color prints per month you regularly produce considerably higher print volumes, you should consider additional printer(s) to handle peak workloads quickly, and maximize uptime.

Two-sided (Duplex) Printing

The DocuPrint NC60 is not designed for duplex printing. Using paper that has already been printed on one side may damage the printer.

Driver Configuration

Be sure to set the device options in the driver to correctly reflect your printer configuration.

Connectivity

The NC60 comes standard with 10MB Ethernet on board with the option to upgrade to 10/100MB Ethernet or TokenRin the optional NIC slot. If you experience connectivity probl when connecting a "3 party connectivity box to the print parallel port, you may have to set the printer parallel port bi-directional setting to off.

If you have any questions please call us Toll-Free:
USA: 1-800-TeamXRX Canada: 1-800-93XEROX
or
Visit our Web site at: http://xerox.networkprinters.com

ТЕСТ-ЛИСТ ПЛОТНОСТИ И ЦВЕТОВОГО БАЛАНСА

(В принтере C55/C55mp)

Нажмите	**Дисплей покажет**	
On Line (Готов к работе)	<OFF LINE>	Автономный режим
Menu (Меню)	<CONTROL>	Управление
Next (Следующий) - до появления	<SETUP>	Настройка
Enter (Ввод)	<COLOR ADJUST>	Настройка цветов
Enter (Ввод)	<PROCESSING>	Обработка

(В принтере NC60)

Нажмите	**Дисплей покажет**	
Menu Up (Меню вверх) - до появления	Menus Color Adjust	Меню Настройка цветов
Item Down (Пункт вниз)	Processing…	Обработка

Данный тест-лист служит для настройки плотности отпечатков и определения того, правильно ли сбалансированы цвета в принтере. Он позволит пользователю оценить цветовой баланс и при необходимости выполнить его коррекцию. За дополнительной информацией обращайтесь к процедуре настройки плотности и цветового баланса ADJ 3.1, описанной в разделе 4.

ПРИМЕЧАНИЕ: Часто бывает трудно заметить изменение цветового баланса, достигнутое в результате регулировки. Вы можете проверить его, сравнив диагностические листы, полученные до и после регулировки. Об изменениях можно судить по числам под заголовком ***Density Rate Setpoints and Developer Bias*** *(Установочные значения плотности и смещение проявителя).*

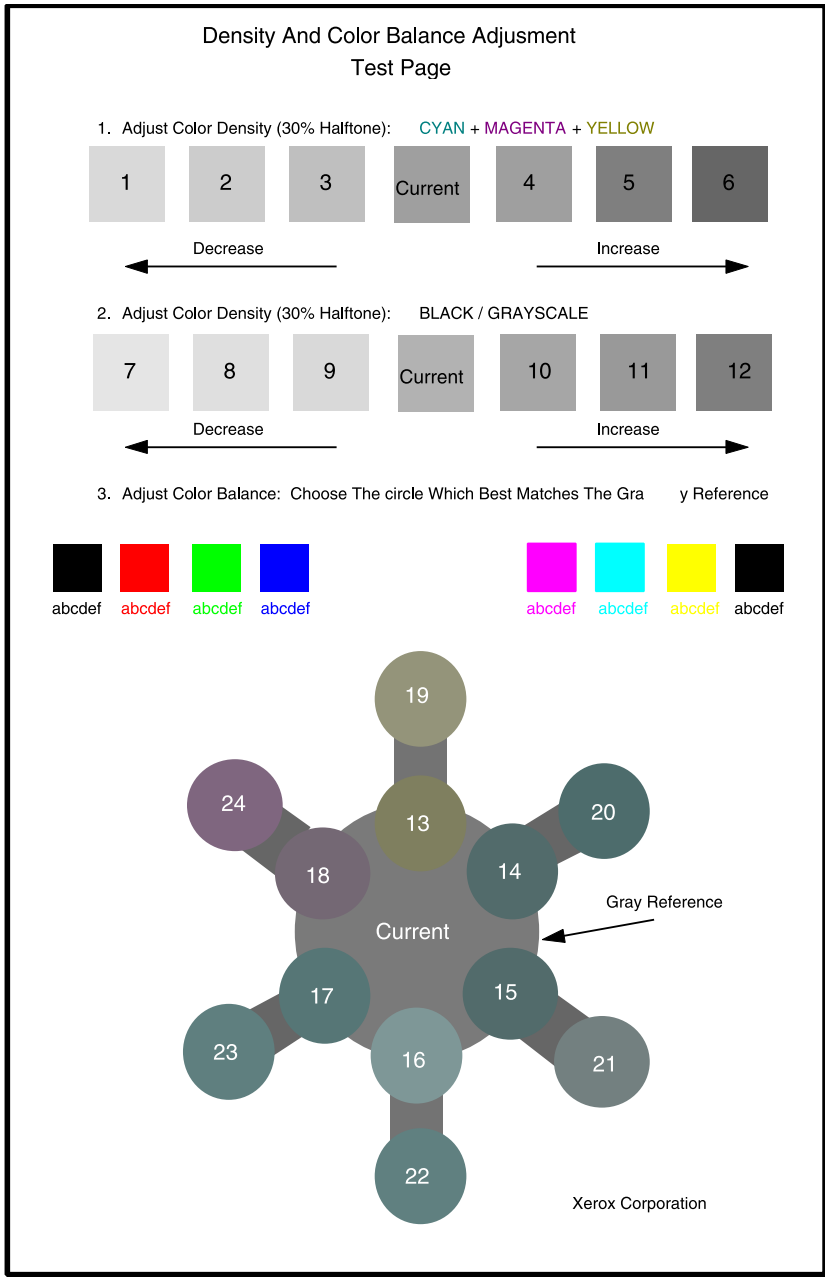

ПОСЛЕДОВАТЕЛЬНОСТЬ ЗАГРУЗКИ (C55/C55MP)

Ниже приведена последовательность операций загрузки принтеров C55/C55mp. При загрузке принтера также загружается ESS.

ПОСЛЕДОВАТЕЛЬНОСТЬ ЗАГРУЗКИ IOT

1. Контрольная сумма ROM.
2. Контрольная сумма RAM.
3. Контрольная сумма NVM.
4. Проверка, нет ли сработавших датчиков бумаги.
5. Включение главного двигателя.
6. Начинается настройка системы управления процессом.
7. Во время загрузки ESS на дисплей выводятся движущаяся звездочка *.
8. По окончании загрузки на дисплей выводится INITIALIZING и включаются все индикаторы дисплея.

ПОСЛЕДОВАТЕЛЬНОСТЬ ЗАГРУЗКИ ESS

1. Контрольная сумма ROM.
2. Тест NVM.
3. Тест фоторецептора.
4. Тест TIFF PWB.
5. Тест платы локального последовательного обмена (SLIC).
6. Тест SIMM шрифтов.
7. Тест карты сетевого интерфейса.
8. Тест дисковода.
9. Тест жесткого диска.
10. ESS PWB обменивается с PCU PWB, на дисплей выводится INITIALIZING и включаются все индикаторы дисплея.

НАСТРОЙКА КАЧЕСТВА ИЗОБРАЖЕНИЯ IOT

1. Включаются главный двигатель и двигатель фьюзера.
2. Включается соленоид устройства очистки и оно подходит к барабану переноса.
3. Срабатывает муфта блока черно-белого проявления и проверяется концентрация черного тонера. При необходимости включается двигатель подачи тонера и черный тонер добавляется в проявитель.
4. Срабатывает муфта узла голубого проявления и проверяется концентрация голубого тонера. При необходимости включается двигатель подачи голубого тонера и голубой тонер добавляется в проявитель.
5. Шаг 4 повторяется для пурпурного и желтого проявителей.
6. Главный двигатель на время останавливается, когда белое пятно находится под гамма-датчиком и производится калибровка гамма-датчика.
7. Поверх белого пятна наносятся три черных пятна со сдвигом 50 вольт. Гамма-датчик измеряет пятна и устанавливает смещение черного проявителя.
8. Печатаются три голубых пятна со сдвигом 50 вольт. Гамма-датчик измеряет пятна и устанавливает смещение голубого проявителя.
9. Шаг 8 повторяется для пурпурного и желтого проявителей.
10. Повтором шагов 3, 4 и 5 еще раз проверяются концентрации тонеров.

ПОСЛЕДОВАТЕЛЬНОСТЬ ЗАГРУЗКИ [NC60]

Ниже приведена последовательность операций загрузки принтера NC60. При загрузке принтера также загружается ESS.

ПОСЛЕДОВАТЕЛЬНОСТЬ ЗАГРУЗКИ ESS

1. Включаются светодиоды Power (Питание) и Fail (Отказ).
2. Выключается светодиод Fail (Отказ).
3. Начинается загрузочная последовательность 1.
   - Инициализация i960 CPU.
   - Проверка базовой RAM (32 Мб).
   - Проверка ROM.
   - Проверка контроллера ASIC & DMA.
   - Проверка параллельного и последовательного портов.
   - Дисплей выдает сообщение: **POWER ON VERSION** n.nn
     Дисплей сообщений выключается. Все светодиоды включаются, все элементы дисплея включаются.
4. Начинается загрузочная последовательность 2.
   При проведении тестов появляется звездочка *.
   - Тест жесткого диска.
   - Тест SIMM с 1 по 4.
   - Тест XIE RAM.
   - Тест гнезда дополнительной NIC.
   - Тест 10MB Ethernet (внутренняя NIC).
   - Тест дополнительной Flash ROM.
   - Тест дисковода.
   - Тест DP-TEK.
   - Тест памяти.
   - ESS готова

ПОСЛЕДОВАТЕЛЬНОСТЬ ЗАГРУЗКИ IOT

1. Контрольная сумма ROM.
2. Контрольная сумма RAM.
3. Контрольная сумма NVM.
4. Проверка, нет ли сработавших датчиков бумаги.
5. Включение главного двигателя.
6. Начинается настройка системы управления процессом.
7. Во время загрузки 1 ESS дисплей показывает звездочку, циркулирующую против часовой стрелки.
8. ESS готова.

НАСТРОЙКА КАЧЕСТВА ИЗОБРАЖЕНИЯ IOT

1. Включаются главный двигатель и двигатель фьюзера.
2. Включается соленоид устройства очистки и оно подходит к барабану переноса.
3. Срабатывает муфта блока черно-белого проявления и проверяется концентрация черного тонера. При необходимости включается двигатель подачи тонера и черный тонер добавляется в проявитель.
4. Срабатывает муфта узла голубого проявления и проверяется концентрация голубого тонера. При необходимости включается двигатель подачи тонера и голубой тонер добавляется в проявитель.
5. Шаг 4 повторяется для пурпурного и желтого проявителей.
6. Главный двигатель на время останавливается, когда белое пятно находится под гамма-датчиком и производится калибровка гамма-датчика.
7. Поверх белого пятна наносятся три черных пятна со сдвигом 50 вольт. Гамма-датчик измеряет пятна и устанавливает смещение черного проявителя.
8. Печатаются три голубых пятна со сдвигом 50 вольт. Гамма-датчик измеряет пятна и устанавливает смещение голубого проявителя.
9. Шаг 8 повторяется для пурпурного и желтого проявителей.
10. Повтором шагов 3, 4 и 5 еще раз проверяются концентрации тонеров.

GP 1 ЗАМЕНА ПРИНТ-КАРТРИДЖА

ПРЕДУПРЕЖДЕНИЕ

Выключите питание принтера и отсоедините сетевой кабель.

1. (Рисунок 1): Возьмитесь за две защелки и откройте узел переноса.

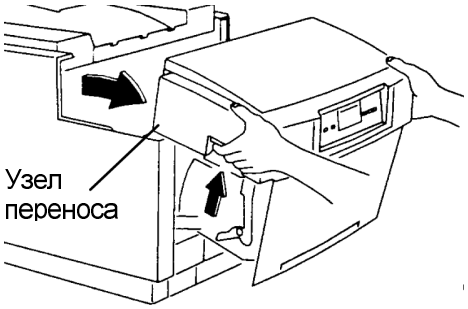

C7

Рисунок 1. Открывание узла переноса

2. (Рисунок 2): Освободите две защелки и откройте узел лазера.

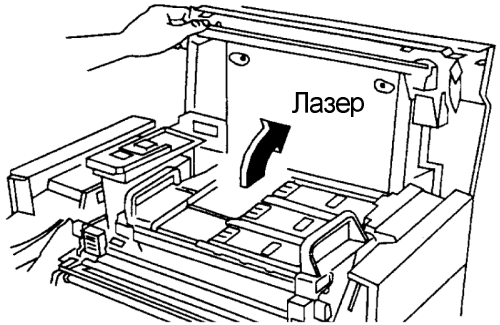

C8

Рисунок 2. Открывание узла лазера

3. (Рисунок 3): Освободите две зеленые защелки и выдвиньте модуль принт-картриджа из принтера.

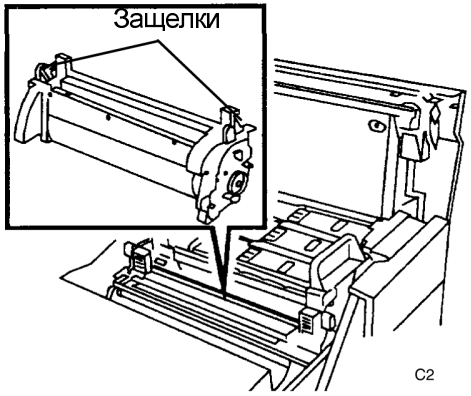

C2

Рисунок 3. Снятие принт-картриджа

GP 2 ЗАМЕНА БЛОКА ЦВЕТНОГО ПРОЯВЛЕНИЯ

ПРЕДУПРЕЖДЕНИЕ

Выключите питание принтера и отсоедините сетевой кабель.

1. Снимите принт-картридж (GP 1).
2. (Рисунок 1): Возьмитесь за ручки, поднимите и выньте модуль цветного проявления.

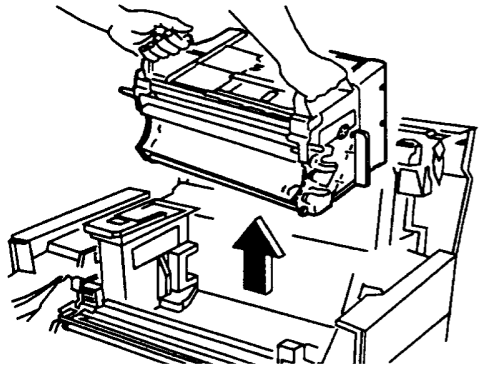

C10

Рисунок 1. Снятие блока цветного проявления

GP 3 ЗАМЕНА БЛОКА ЧЕРНО-БЕЛОГО ПРОЯВЛЕНИЯ

ПРЕДУПРЕЖДЕНИЕ

Выключите питание принтера и отсоедините сетевой кабель.

1. Снимите модуль принт-картриджа (GP 1).
2. Снимите модуль цветного проявления (GP 2).
3. (Рисунок 1): Освободите защелку и поверните вправо бункер черного тонера.

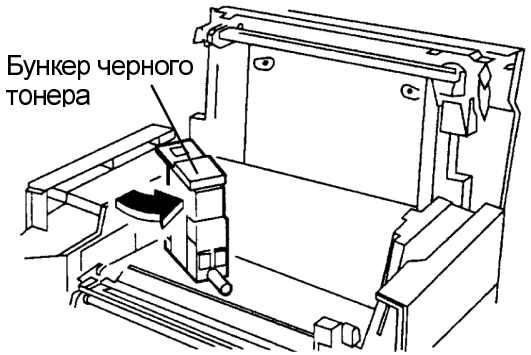

C5

Рисунок 1. Смещение бункера черного тонера

4. (Рисунок 2): Поднимите и выньте модуль черно-белого проявления.



C6

Рисунок 2. Снятие модуля черно-белого проявления

GP 4 ЗАМЕНА ЕМКОСТИ ДЛЯ ОТРАБОТАННОГО ТОНЕРА

ПРЕДУПРЕЖДЕНИЕ

Выключите питание принтера и отсоедините сетевой кабель.

1. (Рисунок 1): Возьмитесь за две защелки и откройте узел переноса.

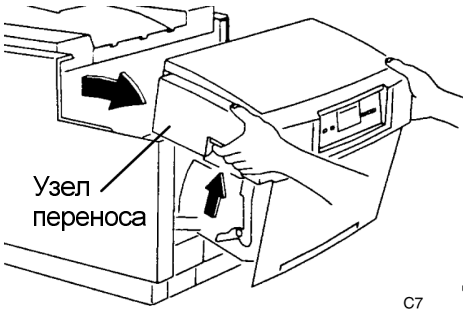

Рисунок 1. Открывание узла переноса

2. (Рисунок 2): Поднимите и выньте емкость для отработанного тонера.

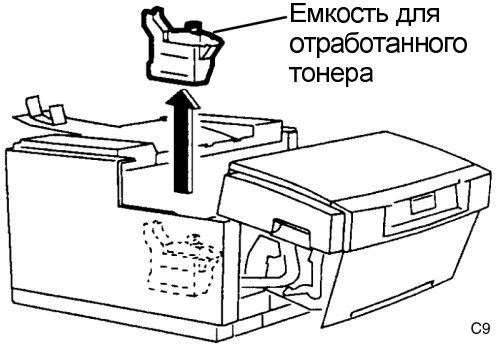

Рисунок 2. Снятие емкости для отработанного тонера

GP 5 ЗАМЕНА ФЬЮЗЕРА

ПРЕДУПРЕЖДЕНИЕ

Выключите питание принтера и отсоедините сетевой кабель.

1. (Рисунок 1): Возьмитесь за две защелки и откройте узел переноса.

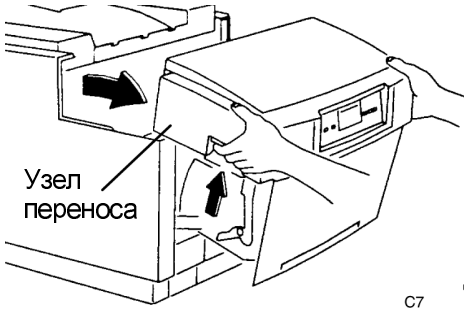

Рисунок 1. Открывание узла переноса

2. (Рисунок 2): Освободите защелку и откройте крышку фьюзера.

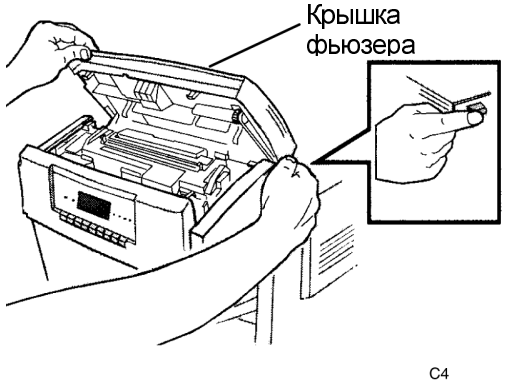

Рисунок 2. Открывание крышки фьюзера

3. (Рисунок 3): Освободите ручку защелки с правой стороны фьюзера.
4. Поднимите и выньте модуль фьюзера.

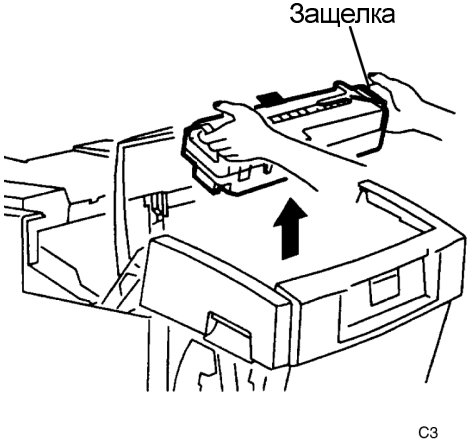

Рисунок 3. Снятие модуля фьюзера

GP 3.1 СКОРОСТЬ ФЬЮЗЕРА (C55/C55mp) (ТОЛЬКО ДЛЯ ПРОГРАММНОГО ОБЕСПЕЧЕНИЯ ВЕРСИИ V66)

ЦЕЛЬ

ПРИМЕЧАНИЕ: Данная регулировка применима только если IOT имеет программное обеспечение версии 66.

Этой регулировкой устанавливается такая скорость двигателя фьюзера, которая исключает неправильную регистрацию или размытие последнего наносимого цвета в области задней кромки.

РЕГУЛИРОВКА

1. Войдите в диагностику IOT (Нажмите **Menu** (Меню) и **Enter** (Ввод), включите питание).
2. Если дисплей показывает:

   PCU DIAG MODE 66

(Диагностика процессора, версия 66)

переходите к регулировке. Если дисплей показывает не версию 66, а другую, выйдите из диагностики и не выполняйте регулировку.

3. Когда на дисплее PCU DIAG MODE 66, нажмите **On Line** и **Enter**. Одновременно отпустите обе кнопки.
4. Дисплей покажет:

   PCU DIAG SPECIAL

(Специальная диагностика процессора)

5. Когда на дисплее PCU DIAG SPECIAL, нажмите **Media Server**, затем **Previous**. Одновременно отпустите обе кнопки.
6. Дисплей покажет:

   DIAG BACK GROUND

(Скрытая диагностика)

7. Нажимайте **Menu** до появления:

   CONTROL K DVBIAS

(Управление смещением черного проявителя)

8. Нажимайте **Next/Previous** до появления:

   CONTROL FS MOTOR

(Управление двигателем фьюзера)

9. Нажмите **Enter**. Дисплей покажет:

   FS MOTOR 3729

10. Кнопками **Next/Previous** измените скорость двигателя фьюзера на 3729.
11. Для запоминания измененного значения активируйте датчик обходного лотка, введя в него лист бумаги, затем нажмите на кнопку **Form Feed**. При сохранении значения загорится и погаснет светодиод On Line.
12. Для выхода из диагностики выключите принтер, выждите 10 секунд и вновь включите принтер.

GP 3.2 УПРАВЛЕНИЕ КОНЦЕНТРАЦИЕЙ ТОНЕРА

ЦЕЛЬ

ПРИМЕЧАНИЕ: Данная регулировка применима только если IOT имеет программное обеспечение версии 75 или выше.

Для ESS C55/C55mp с версией программного обеспечения 3.5.2 и выше, а также для NC60 данная регулировка включена в меню сервисного режима.

При версии 75 обратитесь к процедуре GP 3.2A.

При версии ESS (C55/C55mp) версии 3.5.2 и выше обратитесь к процедуре GP 3.2B.

Для регулировки [NC60] обратитесь к GP 3.2C.

Эта регулировка служит для включения и выключения режима управления концентрацией тонера. Когда этот режим включен, прежде чем объявить о недостатке тонера, проверяется плотность с помощью проявляемых пятен.

Обычно, если этот режим может привести к кодам ошибки EA, он должен быть выключен.

ПРОЦЕДУРА

3.2A (C55/C55mp) Программное обеспечение IOT версии 75

1. Войдите в диагностику IOT (Нажмите **Menu** (Меню) и **Enter** (Ввод), включите питание).
2. Если дисплей показывает:

   PCU DIAG MODE 75

(Диагностика процессора, версия 75)

или выше, переходите к регулировке. Если дисплей показывает версию ниже 75, выйдите из диагностики и не выполняйте регулировку.

3. Когда на дисплее PCU DIAG MODE 75, нажмите **On Line** и **Enter**. Одновременно отпустите обе кнопки.
4. Дисплей покажет:

   PCU DIAG SPECIAL

(Специальная диагностика процессора)

5. Когда на дисплее PCU DIAG SPECIAL, нажмите **Media Server**, затем **Previous**. Одновременно отпустите обе кнопки.
6. Дисплей покажет:

   DIAG BACK GROUND

(Скрытая диагностика)

7. Нажимайте **Menu** до появления:

   CONTROL K DVBIAS

(Управление смещением черного проявителя)

8. Нажимайте **Next/Previous** до появления:

   CONTROL PATCH MD

(Управление концентрацией тонера)

9. Нажмите **Enter**. Дисплей покажет:

   OFF/ON

(Выключить/включить)

10. Кнопками **Next/Previous** выберите On или OFF.
11. Для запоминания установки активируйте датчик обходного лотка, введя в него лист бумаги, затем нажмите на кнопку **Form Feed**. При сохранении значения загорится и погаснет светодиод On Line.
12. Для выхода из диагностики выключите принтер, выждите 10 секунд и вновь включите принтер.

GP 3.2B УПРАВЛЕНИЕ КОНЦЕНТРАЦИЕЙ ТОНЕРА (C55/C55mp)
РЕГУЛИРОВКА С ПОМОЩЬЮ МЕНЮ СЕРВИСНОГО РЕЖИМА (ПРОГРАММНОЕ ОБЕСПЕЧЕНИЕ ESS ВЕРСИИ V3.5.2 И ВЫШЕ).

1. Нажмите **On Line** для входа в автономный режим, затем нажмите **Menu**.
2. Нажимайте **Next**, пока дисплей не покажет SERVICE, затем нажмите **Enter**.
3. Нажимайте **Next**, пока дисплей не покажет ADJUSTMENT (Регулировка), затем нажмите **Enter**.
4. Нажимайте **Next**, пока дисплей не покажет PATCH CONTROL (Управление концентрацией тонера), затем нажмите **Enter**.
5. Выберите для PATCH CONTROL опцию ON или OFF (Выключить или включить).

GP 3.2C УПРАВЛЕНИЕ КОНЦЕНТРАЦИЕЙ ТОНЕРА [NC60]
РЕГУЛИРОВКА С ПОМОЩЬЮ МЕНЮ СЕРВИСНОГО РЕЖИМА

1. Нажимайте **Menu Up**, пока дисплей не покажет Service.
2. Нажимайте **Item Down**, пока дисплей не покажет Patch Control (Управление концентрацией тонера).
3. Нажатием кнопки **Value Up** выберите ON или OFF (Включить или выключить), затем нажмите **Enter**.

GP 3.3 РЕЖИМ ПРОЗРАЧНОЙ ПЛЕНКИ

ЦЕЛЬ

Данная процедура предназначена для оптимизации напряжения смещения переноса при печати на прозрачной пленке. Данная процедура служит для устранения следующих недостатков:

- Пленка не прилипает к барабану (застревания с кодами E6, E4).
- Прерывистый перенос (пропуски изображения с очень большой пространственной частотой, малого диаметра).
- Следы фьюзерного масла/повторное изображение (более светлые по сравнению с остальным изображением участки длиной 5 - 50 мм и шириной 2 - 5 мм, по своему виду напоминающие отпечатки пальцев).

Для проведения регулировки (C55/C55mp) обратитесь к процедуре GP 3.3A.

Для проведения регулировки [NC60] обратитесь к процедуре GP 3.3B.

GP 3.3A РЕЖИМ ПРОЗРАЧНОЙ ПЛЕНКИ (C55/C55mp)

РЕГУЛИРОВКА

1. Нажмите **On Line** для входа в автономный режим, затем нажмите **Menu**.
2. Нажимайте **Next**, пока дисплей не покажет MEDIA (Материал для печати), затем нажмите **Enter**.
3. Нажимайте **Next**, пока дисплей не покажет TRANSPARENCY (Прозрачная пленка), затем нажмите **Enter**.
4. Нажимайте **Next**, пока дисплей не покажет TRANSPARENCY MODE (Режим прозрачной пленки), затем нажмите **Enter**.
5. Возможен выбор из шести пунктов:

Режим	Описание
DEFAULT (По умолчанию)	Это наилучшая установка для Xerox.
NONE (Нет)	Эта установка применяется, если вы конфигурировали IOT в режиме скрытой диагностики.
1	Это наилучшая установка для исключения застреваний E4/E6 при максимальном контрасте печати на пленке.
2	Это наилучшая установка для минимизации прерывистого переноса при максимальном контрасте печати на пленке.
3	Это наилучшая установка для исключения застреваний E4/E6 при минимуме дефектов в виде отпечатков пальцев и повторного изображения.
4	Это наилучшая установка для исключения прерывистого переноса при минимуме дефектов в виде отпечатков пальцев и повторного изображения.

6. Выберите режим, наилучшим образом отвечающий вашим условиям, и нажмите **Enter**.

GP 3.3B РЕЖИМ ПРОЗРАЧНОЙ ПЛЕНКИ [NC60]

ЦЕЛЬ

Данная процедура предназначена для оптимизации напряжения смещения переноса при печати на прозрачной пленке. Данная процедура служит для устранения следующих недостатков:

- Пленка не прилипает к барабану (застревания с кодами E6, E4).
- Прерывистый перенос (пропуски изображения с очень большой пространственной частотой, малого диаметра).
- Следы фьюзерного масла/повторное изображение (более светлые по сравнению с остальным изображением участки длиной 5 - 50 мм и шириной 2 - 5 мм, по своему виду напоминающие отпечатки пальцев).

РЕГУЛИРОВКА

1. Нажимайте **Menu Up**, пока дисплей не покажет Service.
2. Нажимайте **Item Down**, пока дисплей не покажет OHP Mode (Режим прозрачной пленки).
3. Нажмите на кнопку **Value Up**, чтобы дисплей показал текущую установку.
4. Возможен выбор из шести пунктов:

Режим	Описание
DEFAULT (По умолчанию)	Это наилучшая установка для Xerox.
NONE (Нет)	Эта установка применяется, если вы конфигурировали IOT в режиме скрытой диагностики.
1	Это наилучшая установка для исключения застреваний E4/E6 при максимальном контрасте печати на пленке.
2	Это наилучшая установка для минимизации прерывистого переноса при максимальном контрасте печати на пленке.
3	Это наилучшая установка для исключения застреваний E4/E6 при минимуме дефектов в виде отпечатков пальцев и повторного изображения.
4	Это наилучшая установка для исключения прерывистого переноса при минимуме дефектов в виде отпечатков пальцев и повторного изображения.

5. Выберите режим, наилучшим образом отвечающий вашим условиям и нажмите **Enter**.

GP 3.4 ОЧИСТКА БАРАБАНА

ЦЕЛЬ

Данная процедура служит для перехода в режим принудительной очистки барабана переноса. Это помогает предотвратить пропуски изображения при больших объемах печати.

Для принтера (C55/C55mp) обратитесь к GP 3.4A.

Для принтера [NC60] обратитесь к GP 3.4B.

GP 3.4A ОЧИСТКА БАРАБАНА (C55/C55mp)

РЕГУЛИРОВКА

1. Нажмите **On Line** для входа в автономный режим, затем нажмите **Menu**.
2. Нажимайте **Next**, пока дисплей не покажет SERVICE, затем нажмите **Enter**.
3. Нажимайте **Next**, пока дисплей не покажет ADJUSTMENTS (Регулировки), затем нажмите **Enter**.
4. Нажимайте **Next**, пока дисплей не покажет CLEANING CYCLES (Циклы очистки), затем нажмите **Enter**.
5. Возможен выбор следующих режимов:

- Never (Никогда)
- С 10 до 100

6. При больших объемах печати рекомендуется установка 30 (очистка барабана выполняется после печати каждых 30 изображений).

GP 3.4B ОЧИСТКА БАРАБАНА [NC60]

РЕГУЛИРОВКА

1. Нажимайте **Menu Up**, пока дисплей не покажет Service.
2. Нажимайте **Item Down**, пока дисплей не покажет Cleaning Cycle (Режим очистки).
3. Нажмите на кнопку **Value Up**, чтобы дисплей показал текущую установку.
4. Возможен выбор следующих режимов:

- Never (Никогда)
- С 10 до 100

5. При больших объемах печати рекомендуется установка 30 (очистка барабана выполняется после печати каждых 30 изображений).
6. Выберите режим, наилучшим образом соответствующий вашим условиям, и нажмите **Enter**.

GP 3.5 НАЧАЛЬНАЯ УСТАНОВКА [NC60]

ЦЕЛЬ

ПРИМЕЧАНИЕ: Перед выполнением начальной установки напечатайте лист конфигурации: ***Menu Up*** *до Service,* ***Item Down*** *до Config. Sheet, затем нажмите* ***Enter****.*

Данная процедура служит для разрешения вывода на дисплей меню начальной установки. С помощью этого меню вы можете выполнить следующее:

- Вернуть ESS к заводским установкам по умолчанию.
- Установить для параметров сети установки по умолчанию.
- Сбросить счетчики заменяемых пользователем блоков.
- Перезапустить принтер.
- Удалить все отложенные задания на печать.
- Инициализировать жесткий диск.
- Форматировать жесткий диск.

ПРОЦЕДУРА

1. Разрешите вывод меню начальной установки.
   a. Выключите питание принтера.
   b. Нажав на кнопки **On Line** и **Enter**, включите питание принтера.
   c. Держите кнопки **On Line** и **Enter** нажатыми, пока дисплей не покажет POWER ON VERSION (Включение питания, версия) X.XX, затем отпустите кнопки.
2. Выполните начальную установку принтера.
   a. Нажимайте **Menu Up** до тех пор, пока на дисплее не появится параметр, который необходимо сбросить.
   b. Нажимайте **Value Up**, пока дисплей не покажет Yes (Да).
   c. Нажмите **Form Feed**.
3. Скажите пользователю, чтобы для начальной установки искаженных параметров он пользовался листом конфигурации.

GP 9.1 ПРОВЕРКА ТОКА СКОРОТРОНА ЗАРЯДА

ЦЕЛЬ

Цель этой проверки - убедиться, что значение тока скоротрона заряда соответствует норме.

ПРЕДУПРЕЖДЕНИЕ

Выключите питание принтера.

ПРОЦЕДУРА

1. (Рисунок 1): Отсоедините провод подачи напряжения заряда (средний большой красный провод) с правой стороны принтера.
2. Установите измерительный прибор для измерения –700 µA.
3. (Рисунок 1): Подключите прибор между проводом, отсоединенным на шаге 1, и клеммой заряда на правой раме.
4. Войдите в режим общей диагностики (**Menu [3]** (Меню) + **Enter [7]** (Ввод), включение питания).
5. С помощью кнопки **Menu [3]** (Меню) перейдите к пункту VOL TEST MAIN CH (Проверка напряжения заряда).

Предостережение

Убедитесь, что красный провод прибора не имеет контакта с рамой.

6. Нажмите на кнопку **Form Feed [1]** (Прогон страницы), чтобы включить блок питания высокого напряжения.
7. Ток должен быть равен –700+50–20 µA.
8. Нажмите на кнопку **Media Server [2]** (Встроенный дисковод), чтобы выключить блок питания.

ПРИМЕЧАНИЕ: Не оставляйте блок питания включенным дольше, чем необходимо. Постоянный заряд может привести к усталости принт-картриджа.

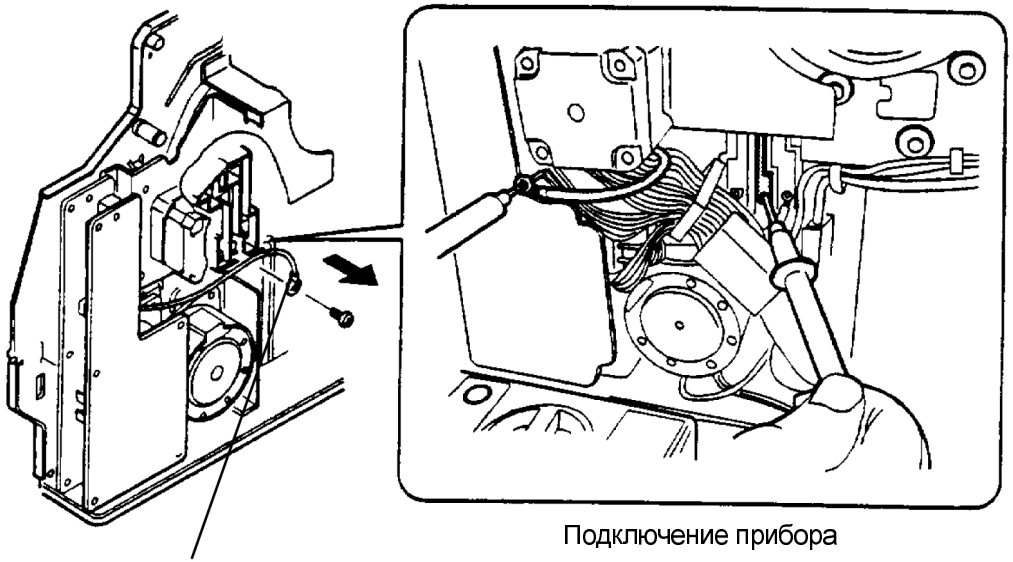

Рисунок 1. Проверка тока заряда

GP 9.2 ПРОВЕРКА НАПРЯЖЕНИЯ НА СЕТКЕ КОРОТРОНА ЗАРЯДА

ЦЕЛЬ

Цель этой проверки - убедиться, что значение напряжения на сетке соответствует норме.

Примечание: Во время нормальной работы аппарата напряжение сетки будет равно одному из трех значений: –500, –600, –700 В.

ПРОЦЕДУРА

1. Установите измерительный прибор для измерения –700 В.
2. (Рисунок 1): Подключите прибор к клемме сетки (небольшой красный провод справа).
3. Войдите в режим общей диагностики (**Menu [3]** (Меню) + **Enter [7]** (Ввод), включение питания).
4. С помощью кнопки **Menu [3]** (Меню) перейдите к пункту VOL TEST MAIN CH (Проверка напряжения заряда).

Предостережение
Убедитесь, что красный провод прибора не имеет контакта с рамой.

5. Нажмите на кнопку **Form Feed [1]** (Прогон страницы), чтобы включить блок питания высокого напряжения.
6. Напряжение должно быть равно –557 ±7 В.
7. Нажмите на кнопку **Media Server [2]** (Встроенный дисковод), чтобы выключить блок питания.

ПРИМЕЧАНИЕ: Не оставляйте блок питания включенным дольше, чем необходимо. Постоянный заряд может привести к усталости принт-картриджа.

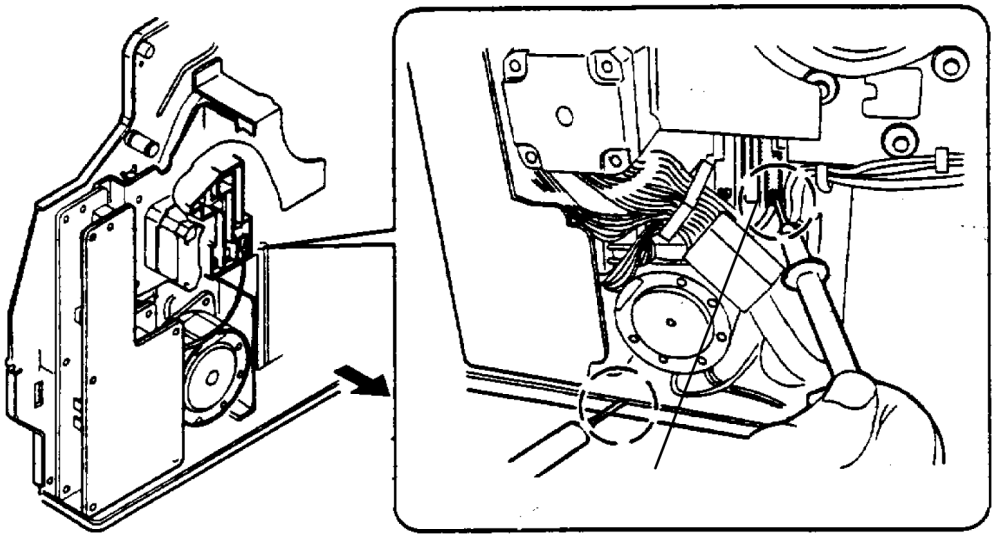

Подключение прибора

K4

Рисунок 1. Проверка напряжения на сетке

GP 9.3 ПРОВЕРКА НАПРЯЖЕНИЯ ПЕРЕНОСА

ЦЕЛЬ

Цель этой проверки - убедиться, что значение напряжения переноса соответствует норме.

ПРИМЕЧАНИЕ: Чтобы выполнить эту процедуру, необходим высоковольтный пробник.

Примечание: Во время нормальной работы аппарата напряжение переноса будет принимать одно из двух значений (1500 В для обычной бумаги и 2800 для пленки).

1. Установите измерительный прибор для измерения 1500 В.
2. (Рисунок 1): Подключите высоковольтный пробник к клемме переноса (черный провод слева).
3. Войдите в режим общей диагностики (**Menu [3]** (Меню) + **Enter [7]** (Ввод), включение питания).
4. С помощью кнопки **Menu [3]** (Меню) перейдите к пункту VOL TEST MAIN CH (Проверка напряжения заряда).
5. С помощью кнопок **Next [6]/Previous [5]** (Следующий/предыдущий) перейдите к пункту VOL TEST TC BIAS (Проверка напряжения смещения).

Предостережение

Убедитесь, что красный провод прибора не имеет контакта с рамой.

6. Нажмите на кнопку **Form Feed [1]** (Прогон страницы), чтобы включить блок питания высокого напряжения (ток переноса).
7. Значение напряжения должно быть в пределах от 1200 до 1600 В.
8. Нажмите на кнопку **Media Server [2]** (Встроенный дисковод), чтобы выключить блок питания.

ПРИМЕЧАНИЕ: Не оставляйте блок питания включенным дольше, чем необходимо.

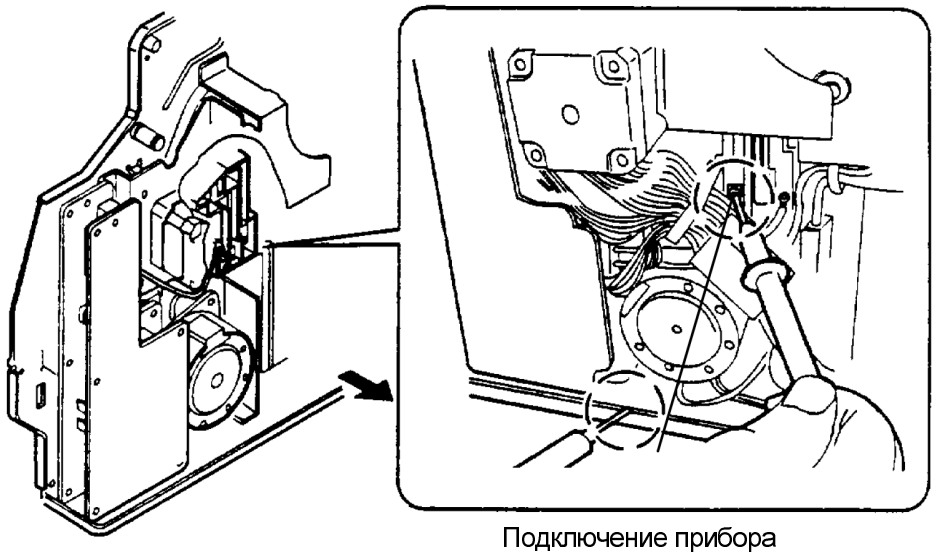

Подключение прибора

K7

Рисунок 1. Проверка напряжения переноса

GP 9.4 ПРОВЕРКА НАПРЯЖЕНИЯ СМЕЩЕНИЯ ПРОЯВИТЕЛЯ

ЦЕЛЬ

Цель этой проверки - убедиться, что значение напряжения смещения проявителя соответствует норме.

Примечание: Во время нормальной работы аппарата напряжение смещения проявителя определяется настройкой управления процессом. При цветной печати оно должно быть в диапазоне между –450В и -650В.

1. Установите измерительный прибор для измерения 500 В.
2. Войдите в режим общей диагностики (**Menu [3]** (Меню) + **Enter [7]** (Ввод), включение питания).
3. С помощью кнопки **Menu [3]** (Меню) перейдите к пункту VOL TEST MAIN CH (Проверка напряжения заряда).
4. С помощью кнопки **Next [6]/Previous [5]** (Следующий/предыдущий) перейдите к пункту VOL TEST DV BIAS (Проверка напряжения смещения проявителя).
5. Нажмите на кнопку **Form Feed [1]** (Прогон страницы), чтобы включить блок питания высокого напряжения (смещение проявителя).
6. (Рисунок 1): Подключите прибор к тому напряжению, которое нужно проверить.
7. Напряжение должно быть равно -400±50 В.
8. Нажмите на кнопку **Media Server [2]** (Встроенный дисковод), чтобы выключить блок питания.

ПРИМЕЧАНИЕ: Не оставляйте блок питания включенным дольше, чем необходимо.

ПРИМЕЧАНИЕ: Во время печати напряжение может быть между -250 и -500 В.

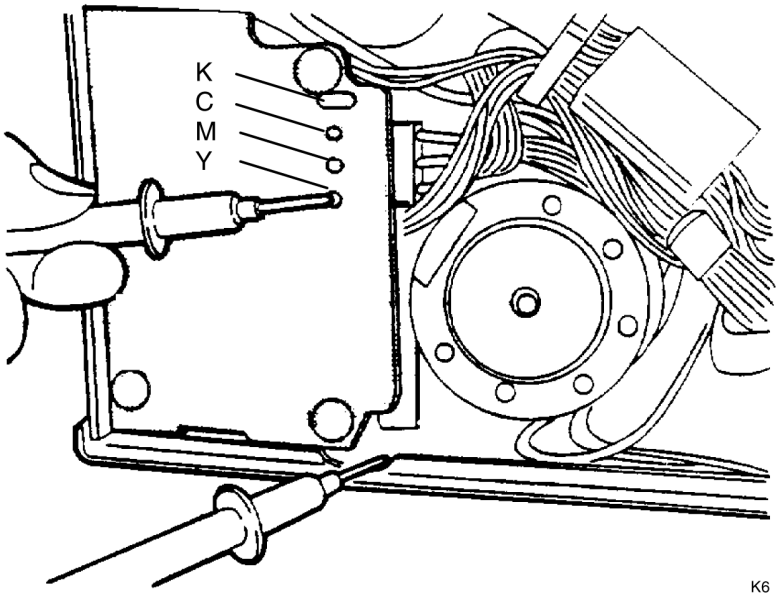

Рисунок 1. Проверка смещения проявителя

Для заметок:

GP 15.1 УСТАНОВКА

ПРОЦЕДУРА

1. Общие замечания

НЕ ПОДСОЕДИНЯЙТЕ сетевой шнур до того, как получите указание на это.

Принтер без расходных материалов весит примерно 40 кг. Во избежание несчастных случаев, устанавливать принтер на место следует вдвоем.

Если вам требуется помощь при установке принтера, обратитесь к дилеру или позвоните по телефону горячей линии сервисной службы Xerox (095) 956 - 3712.

2. Подготовьтесь к установке:

   a. Откройте коробку, освободив четыре захвата, как показано на рисунке.

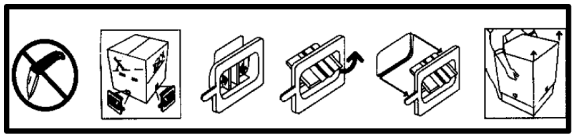

   b. Выньте из коробки упаковочные материалы, принтер и расходные материалы. Проверьте что в коробке имеется все, что показано на рисунке ниже.

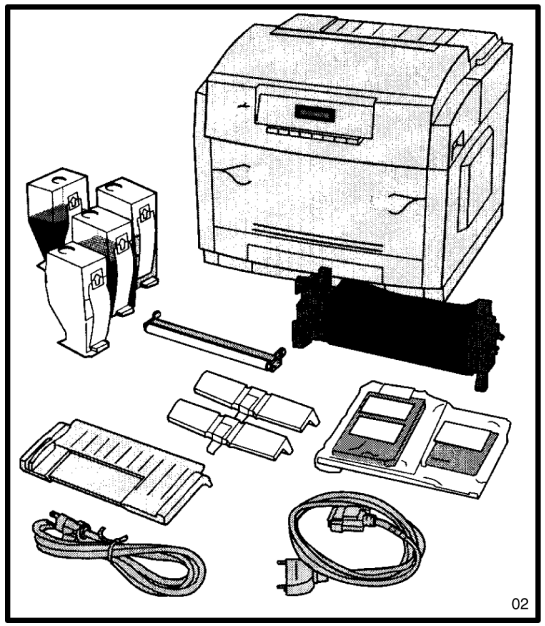

   c. Поставьте принтер на место, где он будет использоваться. Поднимать принтер следует **ВДВОЕМ**.

   d. Удалите ленты с поверхности принтера.

   e. Нажмите на фиксаторы и откройте переднюю панель.

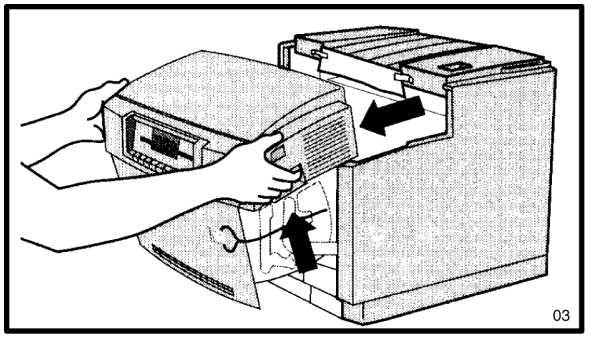

   f. Нажмите на фиксатор и откройте заднюю панель.

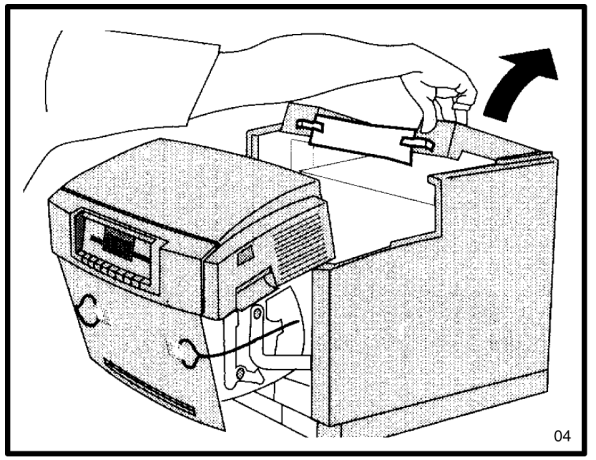

3. Удалите внутренние упаковочные материалы:

   a. Удалите ленту, потянув ее вверх.

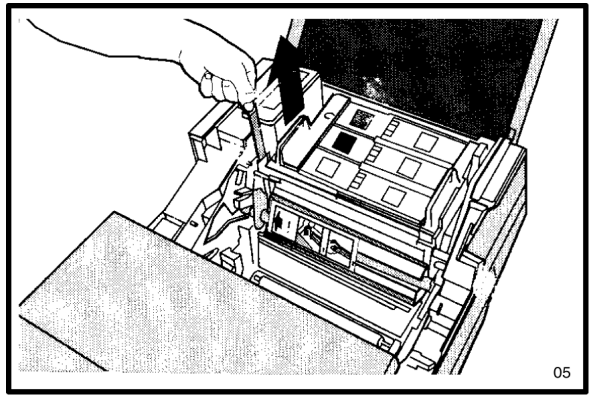

   b. Выполните в полном объеме три описанных ниже шага, чтобы снять упаковку блоков проявления.

   c. Поверните рычаг ролика пластины, чтобы освободить ролик, как показано на рисунке. НЕ УДАЛЯЙТЕ ленты, которыми ролик прикреплен к пористому материалу.

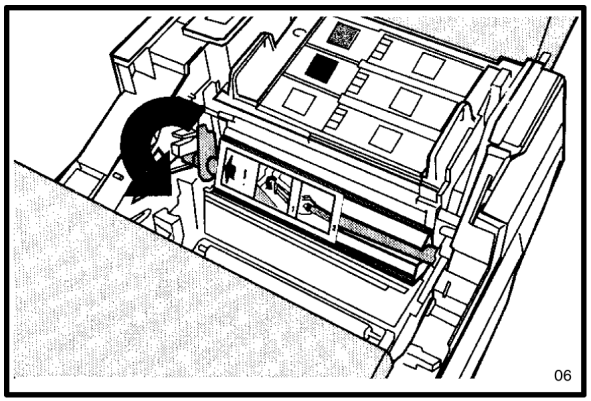

   d. Выньте ролик и пористый цилиндр, не забыв снять все пять упаковочных лент в задней части цилиндра.

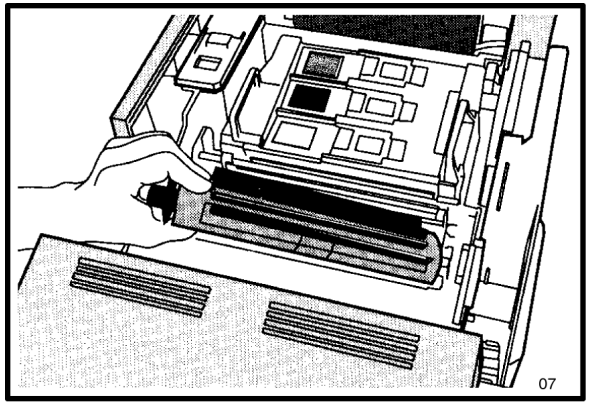

   e. Выньте две пластиковые полоски, потянув за них, как показано на рисунке. Выньте пористый лист из нижней части принтера, как показано на рисунке.

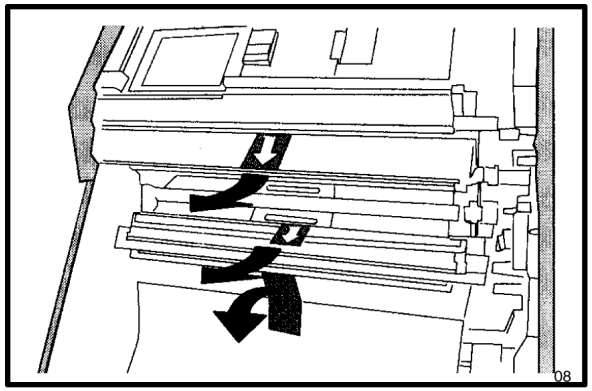

   f. Снимите два зажима с барабана переноса, потянув за нити, приклеенные к принтеру спереди.

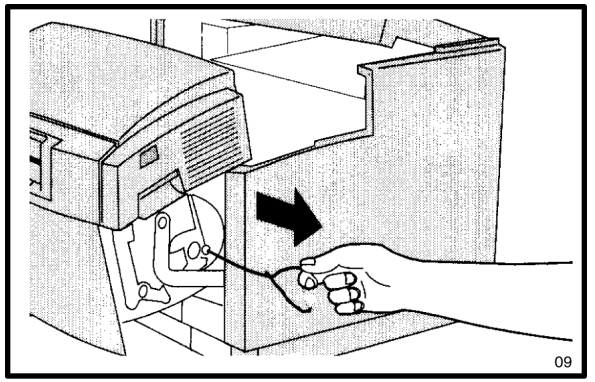

4. Засыпьте тонер:

   d. **ВАЖНО!** Тщательно потрясите емкость с черным тонером. Для лучшего перемешивания тонера внутри емкости имеется лопатка.

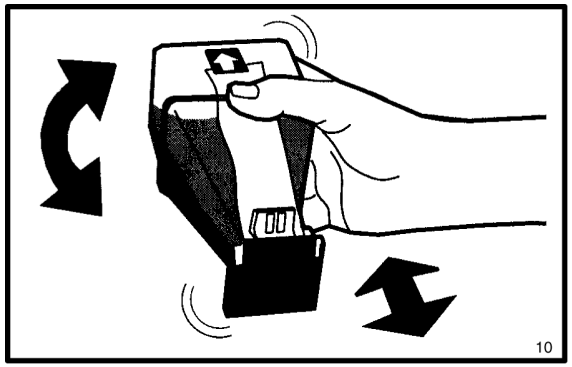

   e. Поставьте основание емкости с тонером на соответствующую цветную площадку, вставив края основания в гнезда.

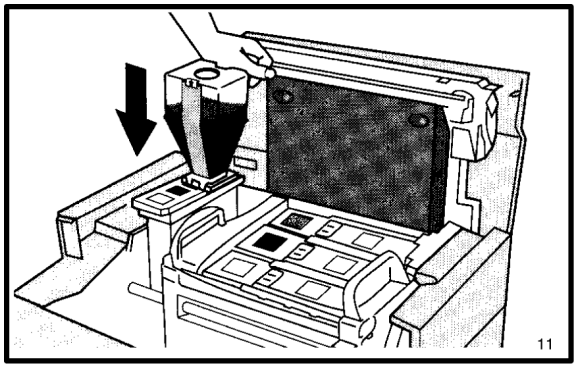

   f. Возьмите емкость с тонером за основание и протяните ее до конца площадки.

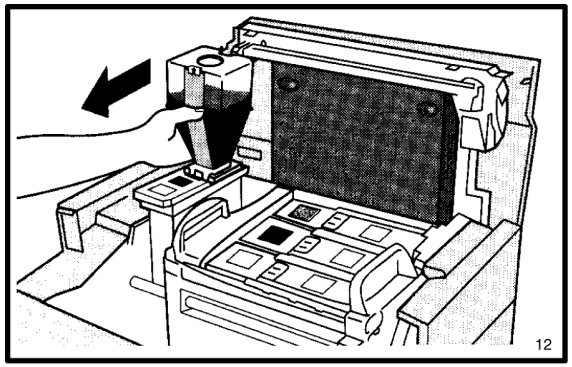

   g. Сразу же удалите защитную ленту.

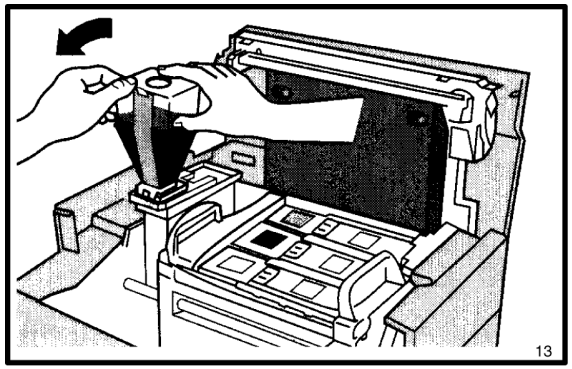

   h. Дайте тонеру высыпаться из емкости, затем слегка постучите по емкости. **НЕ СЖИМАЙТЕ.**

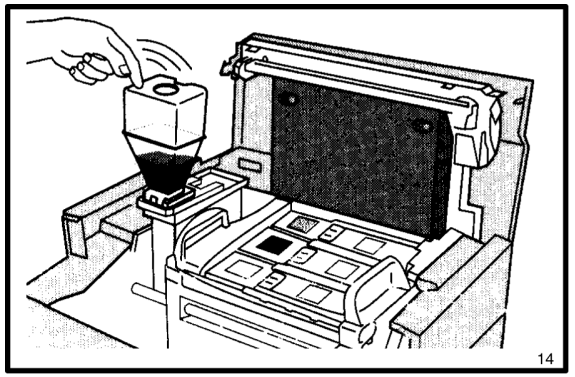

   i. Когда емкость опустеет, сдвиньте ее в начальное положение ввода в гнездо и снимите.

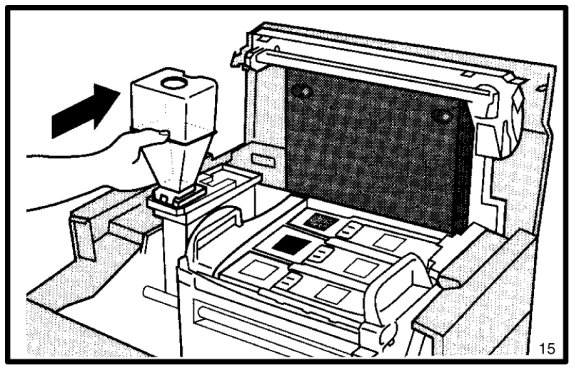

j. Положите емкость для тонера в пластиковый пакет и утилизируйте, как положено.

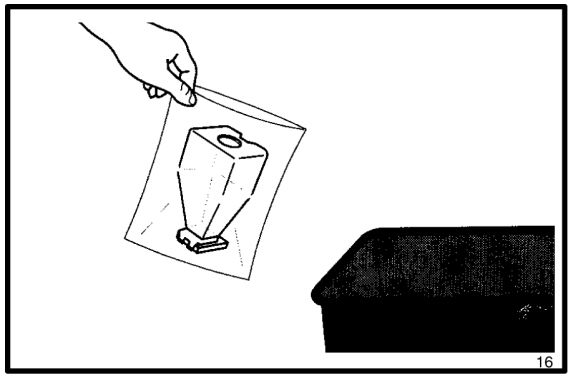

k. Повторите шаги с a по g для каждой из трех коробок с тонером разных цветов. Не забывайте тщательно потрясти тонер, как показано на рисунке, и снимать защитную ленту, когда емкость установлена для разгрузки тонера.

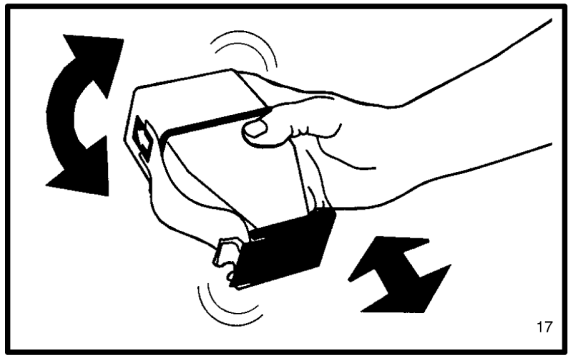

5. Установите элементы фьюзера:

   a. Нажмите на зеленую кнопку фиксатора, которая расположена с правой стороны передней крышки, и откройте крышку. Здесь находится фьюзер.

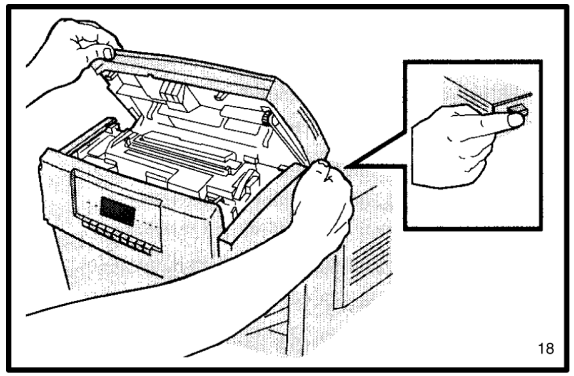

   b. Потяните за золотистую нить и снимите с фьюзера золотистые пластиковые штырьки.

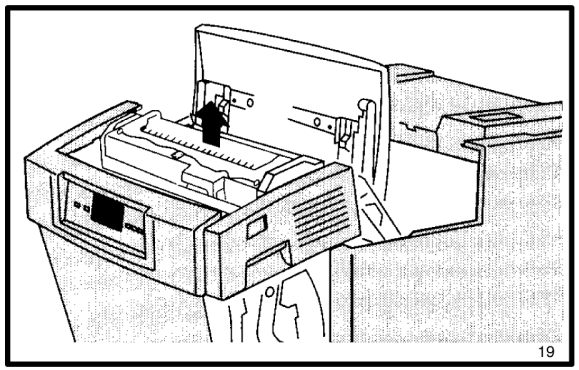

   c. Выньте емкость с маслом из пластикового пакета и снимите с нее колпачок. Оставьте вторую емкость с маслом на тот случай, когда принтер предупредит вас о том, что масла осталось мало.

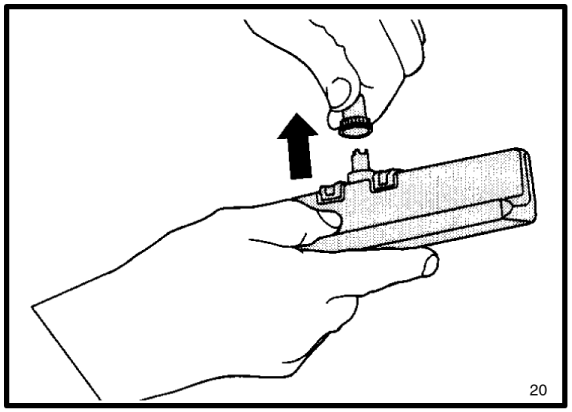

   d. Вставьте емкость с маслом во фьюзер сверху до щелчка.

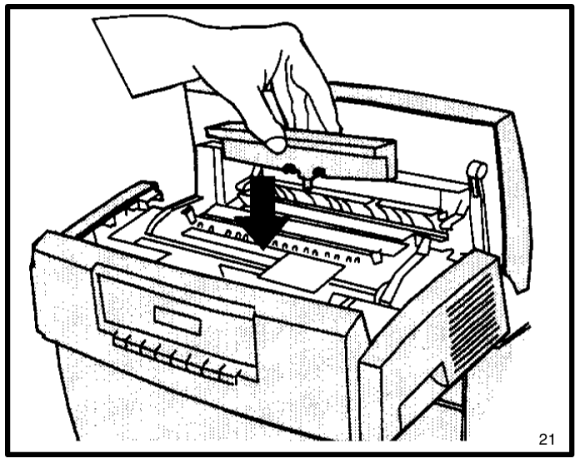

   e. Выньте ролик из пластикового пакета, установите на фьюзер сверху, совместите стрелку на ролике со стрелкой на фьюзере, и зафиксируйте на месте, повернув на себя.

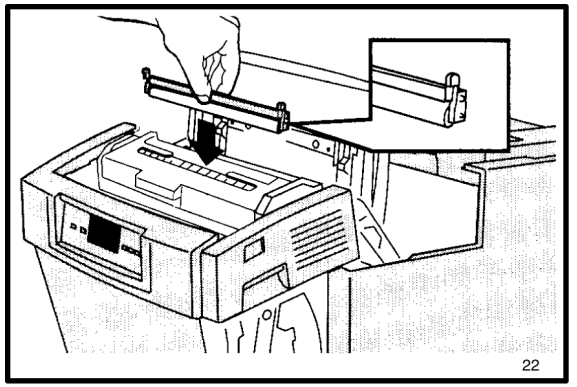

   f. Закройте фьюзер. Если фьюзер нельзя легко закрыть, проверьте, правильно ли установлен ролик узла очистки, и зафиксирован ли он на месте.

6. Установите принт-картридж:

   a. Найдите принт-картридж, он завернут в металлизированный пакет.

   b. Возьмите принт-картридж за золотистые ручки так, чтобы стрелка около ручки указывала на белую стрелку (#1) на корпусе принтера. Опустите принт-картридж и подвиньте вперед, чтобы совместить со стрелкой #3 **НЕ ФИКСИРУЙТЕ ЕГО ПОЛОЖЕНИЕ.**

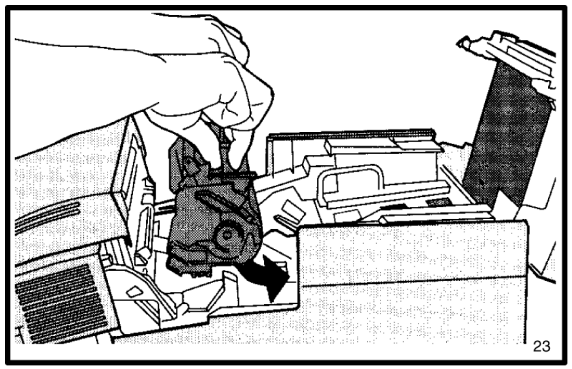

   c. Проверьте, что вы **НЕ ЗАФИКСИРОВАЛИ** положение картриджа, в противном случае он будет поврежден. Потяните помеченную стрелкой ленту и выньте защитную бумагу.

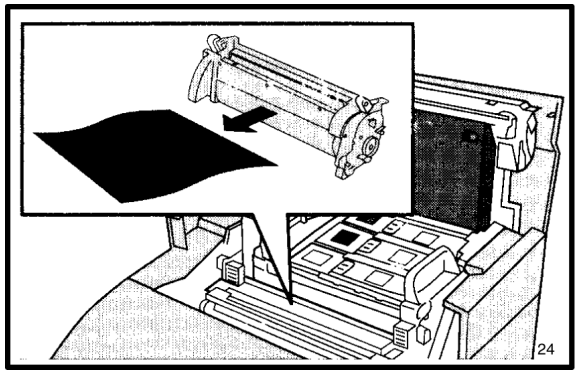

   d. Нажав на фиксаторы по краям картриджа, зафиксируйте его положение.

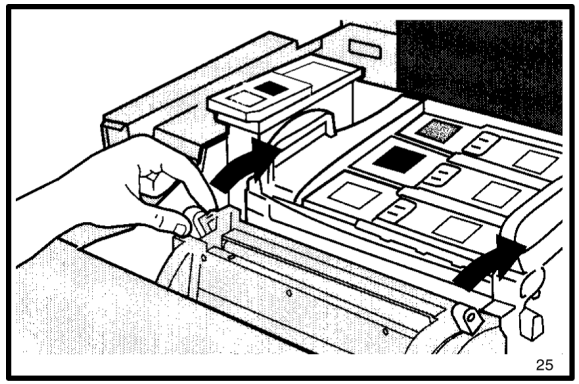

7. Напечатайте тест-лист:

   a. Закройте переднюю и заднюю панели принтера. Установите лоток ручной подачи в гнездо на передней панели (более подробно о том, как пользоваться этим лотком, см. главу 3 Руководства для пользователя).

   b. Удалите все упаковочные ленты с лотка 1 и загрузите в него бумагу.

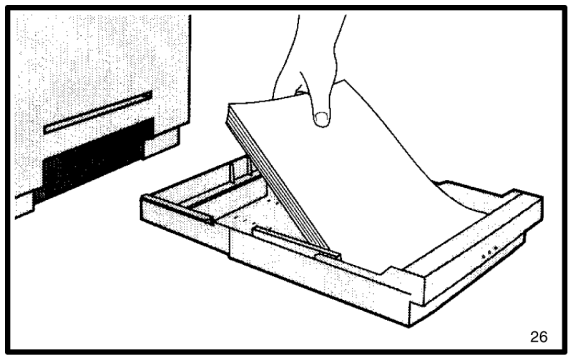

   c. Вставьте разъем сетевого шнура в гнездо принтера, а вилку - в розетку.

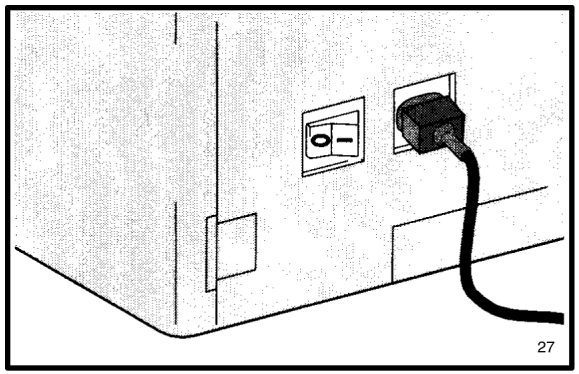

   d. Включите принтер.

   e. Принтер произведет самонастройку и напечатает тест-лист (у нового принтера на это уйдет около 10 минут).

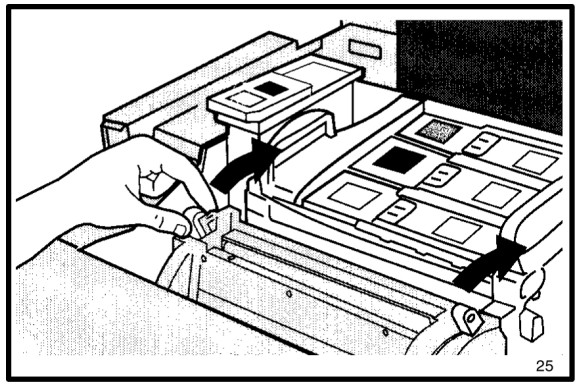

ОБНОВЛЕНИЕ ПРОГРАММ ПРИНТЕРА/ СЕТЕВОЙ КАРТЫ (только C55/C55mp)

ЦЕЛЬ

Обновить сетевое программное обеспечение сети или программное обеспечение принтера.

Обновление программ сетевой карты (NIC - Network Interface Card) с помощью CentreWare

Откройте “Xerox DocuPrint”

Откройте “CentreWare”

Выберите Tools, Upgrade Printer ...

Выберите Network, затем выберите файл с программой. Он должен иметь расширение .XFN.

Выберите OK.

Обновление программ принтера с помощью CentreWare

Откройте “Xerox DocuPrint”

Откройте “CentreWare”

Выберите Tools, Upgrade Printer ...

Выберите Printer, затем выберите файл с программой. Он должен иметь расширение .XFC.

Выберите OK.

Обновление программ сетевой карты с помощью встроенного дисковода

Вставьте дискету, содержащую программное обеспечение, выберите файл .XFN и нажмите **Enter** (Ввод)**.**

Обновление программ принтера или сетевой карты из среды DOS

Если C55/C55mp конфигурирован в качестве параллельного принтера, можно обновить программы принтера и сетевой карты из среды DOS.

Для обновления программ принтера наберите в командной строке DOS команду:

Copy FILENAME.XFC:LPT#

Для обновления программ сетевой карты наберите в командной строке DOS команду:

Copy FILENAME.XFN:LPT#

- порт LPT принтера.

Принтер определит, что файлы содержат программное обеспечение.

ВВОД СЕРИЙНОГО НОМЕРА/ ДАННЫХ ТЕХОБСЛУЖИВАНИЯ И ЗАПЧАСТЕЙ С ПОМОЩЬЮ ПРОГРАММЫ CENTREWARE (только C55/C55mp)

ЦЕЛЬ

Ввести серийный номер принтера, телефон обслуживающей организации и телефон поставщика расходных материалов.

ПРИМЕЧАНИЕ: Если принтер конфигурирован для подключения через параллельный порт, ввести эти данные с помощью программы CentreWare нельзя.

Откройте “Xerox DocuPrint”

Откройте “CentreWare DP Services”

Выберите соответствующий принтер.

Выберите Printer, Properties, System...

В окне System Properties выберите вкладку Support.

Введите необходимую информацию.

Выберите OK.

ВВОД БУКВЕННО-ЦИФРОВЫХ ДАННЫХ С ПАНЕЛИ УПРАВЛЕНИЯ (только C55/C55mp)

ЦЕЛЬ

Ввести буквенно-цифровые данные с панели управления принтера.

1. Войдите в автономный режим.
2. Перейдите к пункту, в который требуется ввести данные.
3. Нажимайте на кнопку **Select** (Выбор), чтобы передвинуть указатель вправо.
4. Нажимайте на кнопку **Media Server** (Встроенный дисковод), чтобы передвинуть указатель влево.
5. Допустимы следующие буквенно-цифровые символы:
   A ~ Z ☒ _ - 9 ~ 0
   ☒ удаляет символ указателя и все символы справа.
6. Выбирайте символы с помощью кнопок **Next /Previous** (Следующий/предыдущий).
7. При появлении искомого символа нажимайте на кнопку **Select** (Выбор) или **Media Server** (Встроенный дисковод), чтобы переместить указатель и записать символ.
8. Закончив ввод данных, нажмите **Enter** (Ввод)**.**

ОБНОВЛЕНИЕ ПРОГРАММ ПРИНТЕРА/ СЕТЕВОЙ КАРТЫ только [NC60]

ЦЕЛЬ

Обновить сетевое программное обеспечение, либо программное обеспечение принтера.

Обновление программ сетевой карты (NIC - Network Interface Card) с помощью CentreWare

Откройте “Xerox DocuPrint”

Откройте “CentreWare”

Выберите Tools, Upgrade Printer ...

Выберите Network, затем выберите файл с программой. Он должен иметь расширение .XFN.

Выберите OK.

Обновление программ принтера с помощью CentreWare

Откройте “Xerox DocuPrint”

Откройте “CentreWare”

Выберите Tools, Upgrade Printer ...

Выберите Printer, затем выберите файл с программой. Он должен иметь расширение .XFC.

Выберите OK.

Обновление программ принтера или сетевой карты из среды DOS

Если NC60 конфигурирован в качестве параллельного принтера, можно обновить программы принтера и сетевой карты из среды DOS.

Для обновления программ принтера наберите в командной строке DOS команду:

Copy FILENAME.XFC:LPT#

Для обновления программ сетевой карты наберите в командной строке DOS команду:

Copy FILENAME.XFN:LPT#

- порт LPT принтера.

Принтер определит, что файлы содержат программное обеспечение.

ВВОД СЕРИЙНОГО НОМЕРА/ ДАННЫХ ТЕХОБСЛУЖИВАНИЯ И ЗАПЧАСТЕЙ С ПОМОЩЬЮ ПРОГРАММЫ CENTREWARE только [NC60]

ЦЕЛЬ

Ввести серийный номер принтера, телефон обслуживающей организации и телефон поставщика расходных материалов.

ПРИМЕЧАНИЕ: Если принтер конфигурирован для подключения через параллельный порт, ввести эти данные с помощью программы CentreWare нельзя.

Откройте “Xerox DocuPrint”

Откройте “CentreWare DP Services”

Выберите соответствующий принтер.

Выберите Printer, Properties, System...

В окне System Properties выберите вкладку Support.

Введите необходимую информацию.

Выберите OK.

ВВОД БУКВЕННО-ЦИФРОВЫХ ДАННЫХ С ПАНЕЛИ УПРАВЛЕНИЯ (только NC60)

ЦЕЛЬ

Ввести буквенно-цифровые данные с панели управления принтера.

1. Перейдите к пункту, в который требуется ввести данные.
2. Нажимайте на кнопку **Item Up** (Пункт вверх), чтобы передвинуть указатель вправо.
3. Нажимайте на кнопку **Item Down** (Пункт вниз), чтобы передвинуть указатель влево.
4. Допустимы следующие буквенно-цифровые символы:
   A ~ Z ☒ _ - 9 ~ 0
5. Выбирайте символы кнопками **Value Up/Value Down** (Увеличение значения/ уменьшение значения).
6. При появлении искомого символа нажимайте на кнопку **Item Up** (Пункт вверх) или **Item Down** (Пункт вниз), чтобы переместить указатель и записать символ.
7. Закончив ввод данных, нажмите **Enter** (Ввод).

РАСХОДНЫЕ МАТЕРИАЛЫ (C55/C55mp)

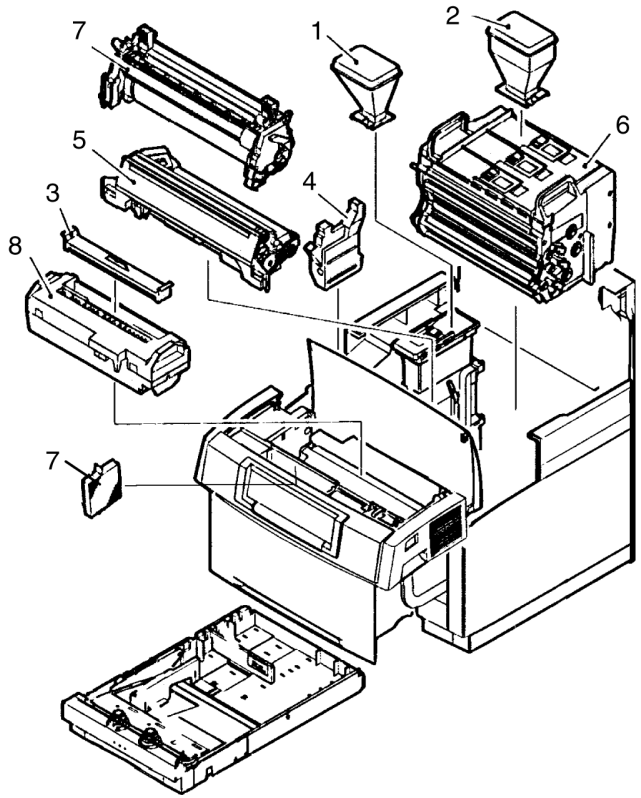

Расходные материалы	XE № по каталогу	US/XCL/ACO № по каталогу	Ресурс при 5% заполнении
1 Черный тонер	6R856	6R856	5000 изображений
2 Голубой тонер	6R857	6R857	4000 изображений
2 Пурпурный тонер	6R858	6R858	4000 изображений
2 Желтый тонер	6R859	6R859	4000 изображений
3 Комплект фьюзерного масла *	8R7724	8R7724	7000 страниц
4 Емкость для отработанного тонера	8R7759	8R7748	7000 страниц
Заменяемые узлы			
5 Блок черно-белого проявления	5R90226	5R605	50000 изображений
6 Блок цветного проявления	5R90216	5R596	30000 изображений
7 Принт-картридж и озоновые фильтры	13R549	13R549	50000 изображений
8 Фьюзер	8R7890	8R7889	60000 отпечатков

* Маслом из первой масленки заполняется поддон. Первого комплекта масла хватает на 5000 - 6500 страниц.

Комплект содержит 2 масленки и один протирочный валик.

РАСХОДНЫЕ МАТЕРИАЛЫ [NC60]

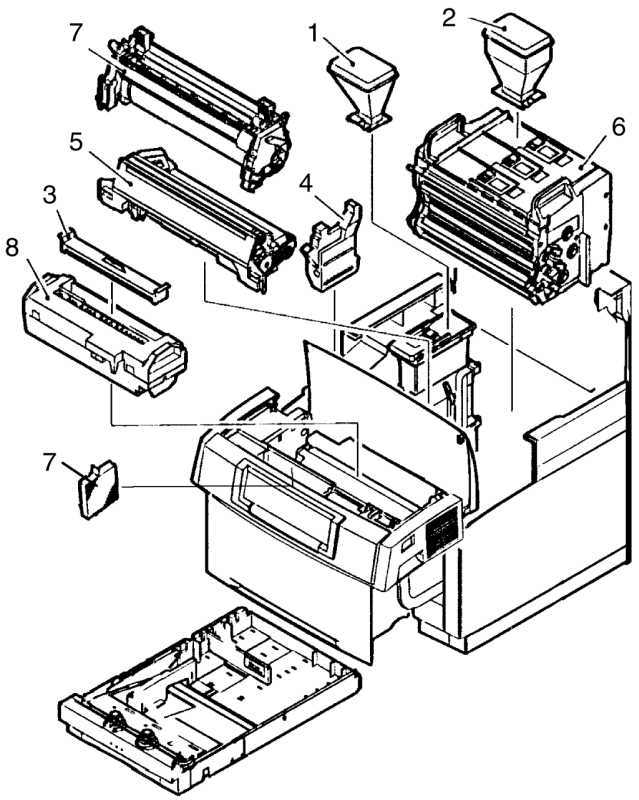

Расходные материалы	XE № по каталогу	US/XCL/ACO № по каталогу	Ресурс при 5% заполнении
1 Черный тонер	6R856	6R856	5000 изображений
2 Голубой тонер	6R857	6R857	4000 изображений
2 Пурпурный тонер	6R858	6R858	4000 изображений
2 Желтый тонер	6R859	6R859	4000 изображений
3 Комплект фьюзерного масла *	8R7724	8R7724	7000 страниц
4 Емкость для отработанного тонера	8R7759	8R7748	7000 страниц
Заменяемые узлы			
5 Блок черно-белого проявления	5R90228	5R621	50000 изображений
6 Блок цветного проявления	5R90227	5R620	30000 изображений
7 Принт-картридж и озоновые фильтры	13R556	13R556	50000 изображений
8 Фьюзер	8R7981	8R7642	60000 отпечатков

* Маслом из первой масленки заполняется поддон. Первого комплекта масла хватает на 5000 - 6500 страниц.

Комплект содержит 2 масленки и один протирочный валик.

ДОПОЛНИТЕЛЬНЫЕ УСТРОЙСТВА (C55/C55mp)

Дополнительные устройства		XE № по каталогу	US/XCL/ACO № по каталогу
Adobe PostScript Kit	Комплект Adobe PostScript	98S3042	98S3042
Lower Feeder	Нижнее устройство подачи	98S3035	98S3035
Universal Tray	Универсальный лоток	98S3034	98S3034
Serial/LocalTalk Card Kit	Карта последовательного интерфейса /Local Talk (комплект)	98S3038	98S3038
Ethernet Card Kit	Карта Ethernet (комплект)	98S3036	98S3036
TokenRing Card Kit	Карта TokenRing (комплект)	98S3037	98S3037
Media Server Kit	Встроенный дисковод (комплект)	98S3032	98S3032
Hard Drive (810 M)	Жесткий диск (810 МБ)	98S3033	98S3033
Repack Kit	Упаковочный комплект	Нет	600K62160
Модули памяти			
4 Мб		97K15280	97K15280
8 Мб		98S3039	98S3039
16 Мб		97K15300	97K15300
32 Мб		97K22330	97K22330

ДОПОЛНИТЕЛЬНЫЕ УСТРОЙСТВА [NC60]

Дополнительные устройства		XE № по каталогу	US/XCL/ACO № по каталогу
Lower Feeder	Нижнее устройство подачи	98S3035	98S3035
Universal Tray	Универсальный лоток	98S3034	98S3034
Ethernet Card Kit (100MB)	Карта Ethernet (100 Мб)	97S2189	97S2189
TokenRing Card Kit	Карта TokenRing (комплект)	97S2035	97S2035
Media Server Kit	Встроенный дисковод (комплект)	98S3032	98S3032
Hard Drive (810 M)	Жесткий диск (810 МБ)	98S4154	98S4154
Repack Kit	Упаковочный комплект	Нет	600K62160
Модули памяти			
8 Мб		97S02240	97S02240
16 Мб		97S02241	97S02241
32 Мб		97S02242	97S02242

КОДЫ ИЗДЕЛИЯ (C55/C55mp)

Изделие	Код изделия
USCO/ACO 120В / 8А (C55)	D1V
XE 220 - 240В / 5А (C55)	D2V
USCO/ACO 120В / 8А (C55mp)	D3V
XE 220 - 240В / 5А (C55mp)	D4V
ACO 220 - 240В / 5А (C55)	K4H
ACO 220 - 240В / 5А (C55mp)	K5H

ФИЗИЧЕСКИЕ ХАРАКТЕРИСТИКИ (C55/C55mp)

Ширина	470 мм
Высота	419 мм
Глубина	419 мм
Вес	Приблизительно 40 кг

ВОЗМОЖНОСТИ (C55/C55mp)

Скорость печати, формат A4

Черно-белая печать: 12 стр. в минуту

Цветная печать: 3 стр. в минуту

Время прогрева

180 секунд.

Разрешение

600 × 600 × 1
(требуется ОЗУ 24 Мб).

PostScript: Contone (непрерывное тонирование) = 600 × 600 × 4
(требуется ОЗУ 24 Мб).

Система подачи бумаги

Подача бумаги из кассеты и ручная.

Емкость кассеты= 250 листов бумаги плотностью 80 г/кв.м.

Лоток 2 (дополнительно) = 250 листов бумаги плотностью 80 г/кв.м.

Материал для печати

Форматы, выделенные **жирным** шрифтом, определяются автоматически. Любой другой формат можно назначить с помощью системы меню автономного режима.

Дюймовая система	Метрическая система
Letter (8,4x11)	**A4 (210x297 мм)**
Legal (8,5x14)	A5 (148x210 мм)
Executive (7,25x10.5)	B5 (176x250 мм)
Invoice (5,5x8,5)	SP. Folio (216x315 мм)
8x10	
8,5x13	

Система вывода отпечатков

На верхнюю крышку лицевой стороной вниз, Емкость = 150 листов.

Информация о материалах для печати

Подробности приведены в Руководстве для пользователя.

Материал	Номер по каталогу/ Описание	Комментарии
Бумага	80 - 90 г/кв.м.	Отлично
Бумага	60 - 90 г/кв.м.	Хорошо
Бумага	Меньше 60 г/кв.м., или больше 90 г/кв.м.	Не рекомендуется
Прозрачная пленка	3R4446 (8,5 × 11= 216x279 мм без белой полосы)	Отлично
Прозрачная пленка	3R96002 Lot M (A4 без белой полосы)	Отлично

ДРУГИЕ ХАРАКТЕРИСТИКИ (C55/C55mp)

Требования к электропитанию

OPCO (Операционная компания)	Требования к сети
USCO / XCL	115В 50/60 Гц, 15А
XE	220 - 240В, 50/60 Гц, 10 - 15А

Потребление энергии

300 Вт в среднем / 1000 Вт максимум

Условия эксплуатации

Минимум:

10°C при относительной влажности 15%.

Максимум:

32°C при относительной влажности 85%.

Рекомендуется:

От 17,5 до 27°C при относительной влажности от 60% до 70%.

Максимальная высота:

2000 метров.

Уровень шума

47 дБА в режиме ожидания (макс.)

54 дБА во время работы (макс.)

КОДЫ ИЗДЕЛИЯ [NC60]

Изделие	Код изделия
USCO/ACO 110-130В / 8А	CR0
XE 200 - 260В / 5А	CR1
AC0 200В - 260В / 5А	CR2

ФИЗИЧЕСКИЕ ХАРАКТЕРИСТИКИ [NC60]

Ширина	470 мм
Высота	419 мм
Глубина	419 мм
Вес	Приблизительно 40 кг

ВОЗМОЖНОСТИ [NC60]

Скорость печати, формат A4

Черно-белая печать: 16 стр. в минуту

Цветная печать: 3 стр. в минуту

Время прогрева

180 секунд.

Разрешение

600 × 600 × 1
(требуется ОЗУ 64 Мб).

PostScript: Contone (непрерывное тонирование) = 600 × 600 × 4
(требуется ОЗУ 64 Мб).

Система подачи бумаги

Подача бумаги из кассеты и ручная.

Емкость кассеты= 250 листов бумаги плотностью 80 г/кв.м.

Лоток 2 (дополнительно) = 250 листов бумаги плотностью 80 г/кв.м.

Материал для печати

Форматы, выделенные **жирным** шрифтом, определяются автоматически. Любой другой формат можно назначить с помощью системы меню лотков.

Дюймовая система	Метрическая система
Letter (8,4x11)	**A4 (210x297 мм)**
Legal (8,5x14)	A5 (148x210 мм)
Executive (7,25x10.5)	B5 (176x250 мм)
Invoice (5,5x8,5)	SP. Folio (216x315 мм)
8x10	
8,5x13	

Система вывода отпечатков

На верхнюю крышку лицевой стороной вниз, Емкость = 150 листов.

Информация о материалах для печати

Подробности приведены в Руководстве для пользователя.

Материал	Номер по каталогу/ Описание	Комментарии
Бумага	80 - 90 г/кв.м.	Отлично
Бумага	60 - 90 г/кв.м.	Хорошо
Бумага	Меньше 60 г/кв.м., или больше 90 г/кв.м.	Не рекомендуется
Прозрачная пленка	3R4446 (8,5 × 11= 216x279 мм без белой полосы)	Отлично
Прозрачная пленка	3R96002 Lot M (A4 без белой полосы)	Отлично

ДРУГИЕ ХАРАКТЕРИСТИКИ [NC60]

Требования к электропитанию

OPCO (Операционная компания)	Требования к сети
USCO / XCL	110 - 130В 50/60 Гц, 15А
XE	220 - 260В, 50/60 Гц, 10 - 15А

Потребление энергии

300 Вт в среднем / 1000 Вт максимум

Условия эксплуатации

Минимум:

10°C при относительной влажности 20%.

Максимум:

32°C при относительной влажности 85%.

Рекомендуется:

От 10 до 32°C при относительной влажности от 20% до 85%.

Максимальная высота:

2000 метров.

Уровень шума

32 дБА в режиме ожидания (макс.)

52 дБА во время работы (макс.)

ТЕХНИЧЕСКИЕ ХАРАКТЕРИСТИКИ КОНТРОЛЛЕРА (C55/C55mp)

RISC процессор AMD 29040, рабочая частота 50/25 МГц.

Память

24 Мб DRAM / 6 Мб FLASH ROM - стандарт для C55/C55mp.

Расширение: максимум до 64 Мб.

Языки описания страниц (PDL - Printer Description Languages)

Стандарт для C55: PCL 5C (дополнительно - Adobe PS II).

Стандарт для C55mp: PCL 5C и Adobe PS II резидентно.

Резидентные шрифты

35 Type 1 (только PostScript).

35 Intellifonts (PCL 5C).

10 TrueType (PCL 5C).

Интерфейсы

Стандарт: параллельный порт, совместимый со стандартом IEEE 1284, режимы ECP и Nibble Modes (стандарт простого включения Windows 95).

C55mp стандарт: карта сетевого интерфейса Ethernet.

Дополнительно: LocalTalk и последовательный.

Дополнительно: Ethernet/Token Ring.

ТЕХНИЧЕСКИЕ ХАРАКТЕРИСТИКИ КОНТРОЛЛЕРА [NC60]

Суперскалярный процессор Intel i960, рабочая частота 50/25 МГц.

Память

64 Мб DRAM / 8 Мб FLASH ROM - стандарт для NC60.

Расширение: максимум до 128 Мб.

Языки описания страниц (PDL - Printer Description Languages)

Adobe PostScript 3.0 и PCL 5C (резидентно).

Резидентные шрифты

35 Type 1 (только PostScript).

35 Intellifonts (PCL 5C).

10 TrueType (PCL 5C).

Интерфейсы

Параллельный порт, совместимый со стандартом IEEE 1284, режимы ECP и Nibble Modes (стандарт простого включения Windows 95).

Стандарт: карта сетевого интерфейса Ethernet 10MB.

Дополнительно: Ethernet 100MB.

Дополнительно: Token Ring.

ИНСТРУМЕНТЫ

Таблица 1. Стандартные инструменты

Описание	Номер по каталогу
Basic Tool Kit (Основной комплект инструментов)	600T1835
Metric Tool Kit (Комплект метрических инструментов)	600T1880
Multimeter (Мультиметр)	600T1616
Lead Kit (Комплект щупов)	600T1923

Таблица 2. Специальные инструменты

Описание	Номер по каталогу
5.5 MM Magnetic Socket Driver (Отвертка с магнитной головкой 5,5 мм)	600T1123
Mag tip “+ Screw” Xcelite Drive Insert (Магнитный крестообразный наконечник)	600T1989
Optics Blue Cloth (lint free cleaning cloth) (Безворсовая ткань для протирки оптических деталей)	499T90417
1.5 MM Hex Key Wrench (Шестигранный гаечный ключ 1,5 мм)	600T41107

Таблица 3. Материалы

Описание	Номер по каталогу
Drop Cloth (Подстилочная ткань)	35P1737
Cotton Swabs (Хлопчатобумажные салфетки)	35P2137
Clean Ups (Очиститель)	43P67
Lint Free Tissues (Безворсовые салфетки)	35P2163

УКАЗАТЕЛЬ МОДИФИКАЦИОННЫХ ИЗМЕНЕНИЙ (C55/C55mp)

ВВЕДЕНИЕ

Модификационные изменения принтера определяются номером доработки, который записан в таблице модификаций. Имеются две таких таблички. Одна из них находится на внутренней стороне крышки ESS PWB и указывает конфигурацию системы. Вторая табличка - таблица модификаций IOT - прикреплена к корпусу принтера с внутренней стороны левой задней стенки (если смотреть с передней стороны принтера).

КЛАССИФИКАЦИОННЫЕ КОДЫ

Номер модификации может потребоваться для определения различий между элементами, которые не являются взаимозаменяемыми, а также отличий в диагностике, выполнении процедур ремонта, установки и регулировки. Номер модификации может также потребоваться для определения наличия дополнительных устройств, особенностей программирования энергонезависимой памяти NVM или для того, чтобы узнать, проводились ли обязательные изменения. Каждому номеру модификации присвоен классификационный код, определяющий тип проведенного изменения. Классификационные коды и их описания приведены в таблице ниже.

Классификационный код	Описание
M	Обязательное изменение
N	Не производится у заказчика
O	Дополнительно
R	Ремонт

МОДИФИКАЦИЯ TAG 1:

ОПИСАНИЕ: Был доработан IOT до программного обеспечения PCU версии 66. Эта доработка была проведена во время заключительного внедрения в США.

КЛАСС: Не определен

ПРИМЕНИМОСТЬ:

ЗАВОДСКОЙ СЕРИЙНЫЙ НОМЕР:

НАИМЕНОВАНИЕ: Программное обеспечение IOT.

ЦЕЛЬ: Доработка программного обеспечения.

НОМЕР КОМПЛЕКТА: Нет

СПРАВКА:

МОДИФИКАЦИЯ TAG 2:

ОПИСАНИЕ: Было доработан IOT до программного обеспечения PCU версии 66 на заводе.

КЛАСС: Не определен

ПРИМЕНИМОСТЬ:

ЗАВОДСКОЙ СЕРИЙНЫЙ НОМЕР:

НАИМЕНОВАНИЕ: Программное обеспечение IOT.

ЦЕЛЬ: Доработка программного обеспечения.

НОМЕР КОМПЛЕКТА: Нет

СПРАВКА:

МОДИФИКАЦИЯ TAG 3:

ОПИСАНИЕ: Доработка плат PCU и ESS для сертификации CISPR B в Rank Xerox. Также была доработана ESS с целью улучшения временных характеристик обращения к памяти.

КЛАСС: Не определен

ПРИМЕНИМОСТЬ:

ЗАВОДСКОЙ СЕРИЙНЫЙ НОМЕР:

НАИМЕНОВАНИЕ: Программное обеспечение ESS и IOT.

ЦЕЛЬ: Доработка программного обеспечения для сертификации CISPR B в Rank Xerox.

НОМЕР КОМПЛЕКТА: Нет

СПРАВКА:

МОДИФИКАЦИЯ TAG 4:

ОПИСАНИЕ: В бункер для тонера были введены уплотнители для исключения высыпания тонера при первичной загрузке.

КЛАСС: Не определен

ПРИМЕНИМОСТЬ:

ЗАВОДСКОЙ СЕРИЙНЫЙ НОМЕР:

НАИМЕНОВАНИЕ: Емкость для черного тонера.

ЦЕЛЬ: Доработка программного обеспечения.

НОМЕР КОМПЛЕКТА: Нет

СПРАВКА:

МОДИФИКАЦИЯ TAG 5:

ОПИСАНИЕ: Был доработан IOT до программного обеспечения PCU версии 75 на заводе. Микросхема EPROM припаяна к плате PCU.

КЛАСС: Не определен

ПРИМЕНИМОСТЬ:

ЗАВОДСКОЙ СЕРИЙНЫЙ НОМЕР:

НАИМЕНОВАНИЕ: Программное обеспечение IOT.

ЦЕЛЬ: Доработка программного обеспечения.

НОМЕР КОМПЛЕКТА: Нет

СПРАВКА:

МОДИФИКАЦИЯ TAG 6:

ОПИСАНИЕ: Был доработан IOT до программного обеспечения PCU версии 75 на заводе. Микросхема EPROM припаяна к плате PCU.

КЛАСС: Не определен

ПРИМЕНИМОСТЬ:

ЗАВОДСКОЙ СЕРИЙНЫЙ НОМЕР:

НАИМЕНОВАНИЕ: Программное обеспечение IOT.

ЦЕЛЬ: Доработка программного обеспечения.

НОМЕР КОМПЛЕКТА: Нет

СПРАВКА:

МОДИФИКАЦИЯ TAG 7:

ОПИСАНИЕ: В емкость для отработанного тонера введена полоска алюминиевой ленты, чтобы точнее определять, когда емкость полна.

КЛАСС: Не определен

ПРИМЕНИМОСТЬ:

ЗАВОДСКОЙ СЕРИЙНЫЙ НОМЕР:

НАИМЕНОВАНИЕ: Доработка емкости для отработанного тонера.

ЦЕЛЬ: Точнее распознавать заполнение емкости.

НОМЕР КОМПЛЕКТА: Нет

СПРАВКА:

Для заметок:

УКАЗАТЕЛЬ МОДИФИКАЦИОННЫХ ИЗМЕНЕНИЙ [NC60]

ВВЕДЕНИЕ

Модификационные изменения принтера определяются номером доработки, который записан в таблице модификаций. Имеются две таких таблички. Одна из них находится на внутренней стороне крышки ESS PWB и указывает конфигурацию системы. Вторая табличка - таблица модификаций IOT - прикреплена к корпусу принтера с внутренней стороны левой задней стенки (если смотреть с передней стороны принтера).

КЛАССИФИКАЦИОННЫЕ КОДЫ

Номер модификации может потребоваться для определения различий между компонентами, которые не являются взаимозаменяемыми, а также отличий в диагностике, выполнении процедур ремонта, установки и регулировки. Номер модификации может также потребоваться для определения наличия дополнительных устройств, особенностей программирования энергонезависимой памяти NVM или для того, чтобы узнать, проводились ли обязательные изменения. Каждому номеру модификации присвоен классификационный код, определяющий тип проведенного изменения. Классификационные коды и их описания приведены в таблице ниже.

Классификационный код	Описание
M	Обязательное изменение
N	Не производится у заказчика
O	Дополнительно
R	Ремонт

Для заметок:

	Меню C55/C55mp
COMMUNICATIONS MENU	МЕНЮ ПАРАМЕТРОВ ОБМЕНА
CONTROL MENUS	МЕНЮ УПРАВЛЕНИЯ
IMAGING MENU	МЕНЮ НАСТРОЙКИ ИЗОБРАЖЕНИЯ
MAINTENANCE MENU	МЕНЮ ТЕХНИЧЕСКОГО ОБСЛУЖИВАНИЯ
MEDIA MENU	МЕНЮ МАТЕРИАЛА ПЕЧАТИ
MEDIA SERVER MENU	МЕНЮ ВСТРОЕННОГО ДИСКОВОДА
MULTINATIONAL MENU	МЕНЮ ЯЗЫКА СООБЩЕНИЙ
PRINT MENU	МЕНЮ ПЕЧАТИ
SERVICE MENU	МЕНЮ СЕРВИСНОГО РЕЖИМА
SETUP MENU	МЕНЮ НАСТРОЙКИ
TOP MENU	МЕНЮ ВЕРХНЕГО УРОВНЯ
	Меню NC60
Color Adjust	Настройка цветов
Imaging Menu	Меню воспроизведения изображений
Job Menu	Меню работ
Media Server	Встроенный дисковод
Parallel Menu	Меню параллельного порта
Password	Пароль
PCL Menu	Меню PCL
Print Menu	Меню печати
Reset Menu	Меню начальной установки (сброса)
Serial Menu	Меню последовательного порта
Service Menu	Меню сервисного режима
System Menu	Системное меню
Tray Menu	Меню лотков
	Кнопки панели управления (C55/C55mp)
Enter	Ввод
Form Feed	Прогон бумаги
Media Server	Встроенный дисковод
Menu	Меню
Next	Следующий
On Line	На связи
Previous	Предыдущий
Select	Выбор
	Кнопки панели управления [NC60]
Item Down	Пункт вниз
Item Up	Пункт вверх
Menu Down	Меню вниз
Menu Up	Меню вверх
Value Down	Уменьшение значения
Value Up	Увеличение значения
% Remaining	Осталось ... процентов
100% Stripe	Полосы 100% заполнения
Active Faults	Неисправности, которые присутствуют в настоящее время
Adaptive	Адаптивный
Adjustments	Регулировки
Are You Sure	Вы уверены?
Auto Select	Автоматический выбор
Auto Tray	Автоматический выбор лотка
Baud Rate	Скорость обмена в бодах
Bi-Direction	Двунаправленный
Binary	Двоичный
Black Count	Счетчик черных изображений
Black Density	Плотность черного цвета
Black Dev Cart	Картридж черного проявителя
Black Prints	Черные отпечатки
Black Step	Шаг черного
Black TC	Концентрация черного тонера
Blank	Пустой (чистый)
Cancel Changes	Отменить изменения
Cancel Job?	Прервать работу?
Choose Number	Выберите число
Color Adjust	Настройка цвета
Color Balance	Цветовой баланс

Color Density	Плотность цвета
Color Dev Cart	Картридж цветного проявителя
Color Mode	Режим цветной печати
Config. Sheet	Лист конфигурации
Configuration	Конфигурация
Connector	Тип разъема
Cont. Tone	Режим непрерывного тонирования
Context	Контекст
Contone	Режим непрерывного тонирования
CRU Usage	Использование заменяемых пользователем блоков
Custom Size	Нестандартный размер
Cyan Count	Счетчик голубых изображений
Cyan Prints	Число голубых отпечатков
Cyan Step	Шаг голубого
Cyan TC	Концентрация голубого тонера
Data Bits	Биты данных
Dealer Service#	Номер технической службы дилера
Dealer Supply #	Номер службы поставки расходных материалов дилера
Default Tray	Лоток по умолчанию
Defaults	Значения по умолчанию
Demos	Демонстрационные листы
Deutsch	Немецкий
Diagnostics	Диагностика
Diag. Summary	Диагностическая информация
Disk Services	Служебные функции диска
Dynamic	Динамический
Edge Smoothing	Режим сглаживания кромок
Enable	Разрешен
English	Английский
Enh. Alignment	Дополнительное выравнивание
Error Logs	Журналы ошибок
Espanol	Испанский
Even	Четный
Exit This Menu	Выход из данного меню
Factory Reset	Установка заводских значений по умолчанию
Fault History	История (файл) неисправностей
Flow Control	Управление потоком данных
Font Cache	Кэш-память для шрифта
Format Disk	Форматировать диск
Frame Type	Тип фрейма
Francais	Французский
Fuser Module	Модуль фьюзера
Gateway	Маршрутизатор
Graphics	Графика
Gray Halftone	Полутона шкалы серого
Group	Группа
Halftone Type	Тип полутонового изображения
Handshake	Подтверждение связи
Hard Drive	Жесткий диск
Hold Timeout	Время ожидания останова
Input Buffer	Входной буфер
IOT Stripe	Полосы системы IOT
IP Address	Адрес IP
Italiano	Итальянский
Left Margin	Левое поле
Line Wrap	Перенос строки
List Of Last 50 Faults	Список последних 50 неисправностей
Location	Расположение
Lossy Counter	Счетчик потерь
Mag Count	Счетчик пурпурных изображений
Mag Prints	Счетчик пурпурных отпечатков
Magenta Step	Шаг пурпурного
Magenta TC	Концентрация пурпурного тонера
Manual Feed	Устройство ручной подачи
Manual Timeout	Время отключения при работе с

	устройством ручной подачи
Mark	Метка
Med Srv Enable	Разрешен встроенный дисковод
Memory	Память
Menu	Меню
Mode	Режим
Net Mask	Маска сети
Network Setup	Установка параметров сети
Never	Никогда
No	Нет
None	Нет
Number Of Copies	Количество копий
Odd	Нечетный
Off	Выключен
OK All Changes	Да, для всех изменений
On	Включен
Orientation	Ориентация
Overprint	Печать поверх рисунка
Parallel	Параллельный
Parity	Четность
Patch Control	Контроль пятна
Pattern Type	Тип тест-листа
PCL Emulation	Эмуляция языка PCL
PCL Font	Шрифт языка PCL
Phase	Фаза
Photo	Режим фотографий
Portugues	Португальский
Power On	Включение питания
Power Saver	Режим экономии энергии
Primary Server	Предпочитаемый сервер
Primary Tree	Предпочитаемое дерево
Print Drum	Принт-картридж
Print Host	Управляющий компьютер печати
Print PQ Set	Печать комплекта тест-листов качества печати
Print Settings	Напечатать параметры печати
Print Startup	Напечатать начальную страницу
Printer Name	Название принтера
Printer Server	Сервер принтера
Processing	Обработка
PS Fonts	Шрифты языка PS
Quantity	Количество
Reset CMY Dev	Сбросить блок цветного проявления
Reset CRU	Сбросить расходный материал
Reset Fuser	Сбросить фьюзер
Reset K Dev	Сбросить блок черного проявления
Reset Printer?	Перезагрузить принтер?
Reset Prt Drum	Сбросить принт-картридж
Run Job	Выполнить задание
Scan Rate	Частота сканирования
Select File	Выбор файла
Serial	Последовательный
Serial Number	Серийный номер
Set Font	Установка шрифта
Show Memory	Показать память
Show Pg Count	Показать счетчик отпечатков
Show Setpoints	Показать установки
Show SW Level	Показать уровень программного обеспечения
Software Data	Данные программного обеспечения
Source Routing	Маршрутизация источника
Space	Пробел
Speed	Скорость
Startup Page	Начальная страница
Static	Статический
Stop Bits	Стоповые биты
Support Info	Информация о технической поддержке
Symbol Set	Набор символов

Switch Scan	Проверка выключателя
System Contact	Системный контакт
Test Patterns	Контрольные изображения
Text	Текст
Timing	Синхронизация
Top Margin	Верхнее поле
Total Count	Общее число
Total Prints	Общее количество отпечатков
Transparency	Прозрачная пленка
Tray	Лоток
Unadjusted	Не настроен
Uni-Direction	Однонаправленный
Wait Timeout	Время перехода в режим ожидания
Xerox Service#	Номер технической службы компании Xerox
Xerox Supply #	Номер службы поставки запчастей компании Xerox
Yellow Count	Счетчик желтых изображений
Yellow Prints	Счетчик желтых отпечатков
Yellow Step	Шаг желтого
Yellow TC	Концентрация желтого тонера
Yes	Да
Zone	Зона

7. СХЕМЫ ЭЛЕКТРИЧЕСКИХ СОЕДИНЕНИЙ

Название	Страница
Цепь 1 BSD, Питание в режиме ожидания	7-2
Цепь 2 BSD, Выбор режима	7-3
Цепь 3 BSD, Управление работой	7-4
Цепь 6 BSD, Сканирование лазера	7-5
Цепь 7 BSD, Подача бумаги	7-6
Цепь 7 BSD, T2 Дополнительное устройство подачи	7-7
Цепь 8 BSD, Регистрация	7-8
Цепь 9 BSD, Ксерография	
Блок питания высокого напряжения	7-9
Обнаружение барабана, главный привод, заряд	7-10
Привод очистки магнитного валика	7-11
Черное проявление, подача черного тонера	7-12
Цветное проявление	7-13
Подача цветного тонера	7-14
Перенос; позиционирование, очистка и разрядка барабана переноса	7-15
Отделение, застревание прозрачных пленок, застревание в зоне очистки	7-16
Управление процессом	7-17
Лампа стирания, сбор отработанного тонера	7-18

Название	Страница
Цепь 10 BSD, Закрепление	
Привод фьюзера, обнаружение выхода отпечатка, вытяжной вентилятор, обнаружение масла	7-19
Управление нагревом фьюзера	7-20
Цепь 13 BSD, Дополнительные устройства	
Жесткий диск	
Дисковод флоппи-дисков	7-21
Разъемы PCU PWB	7-22
Разъемы соединительной PWB	7-24
Разъемы PWB блока питания высокого напряжения	7-25
Разъемы PWB блока питания низкого напряжения, PWB кассеты	7-26
Разъемы ESS PWB (C55/C55 mp)	7-27
Разъемы ESS PWB [NC60]	7-28

Номера разъемов	Местоположение	Рис.
CN1XX	PCU PWB/ESSPWB	7-1
CN2XX	PWB кассеты	7-4
CN3XX	PWB разъемов	7-2
CN4XX	PWB панели управления	7-2
CN7XX	LVPS PWB	7-2
CN8XX	HVPS PWB	7-3

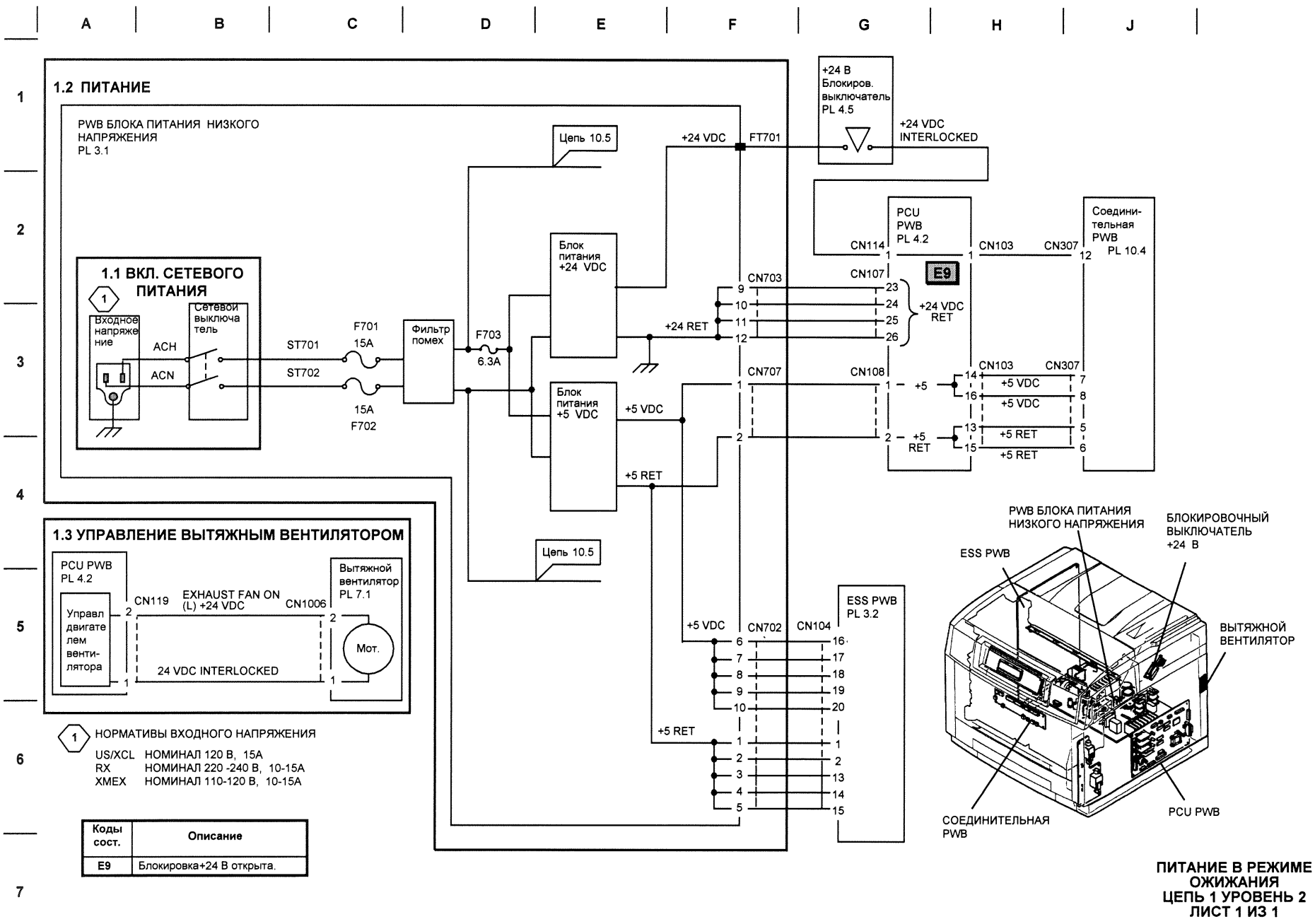

ПИТАНИЕ В РЕЖИМЕ ОЖИДАНИЯ
ЦЕПЬ 1 УРОВЕНЬ 2
ЛИСТ 1 ИЗ 1

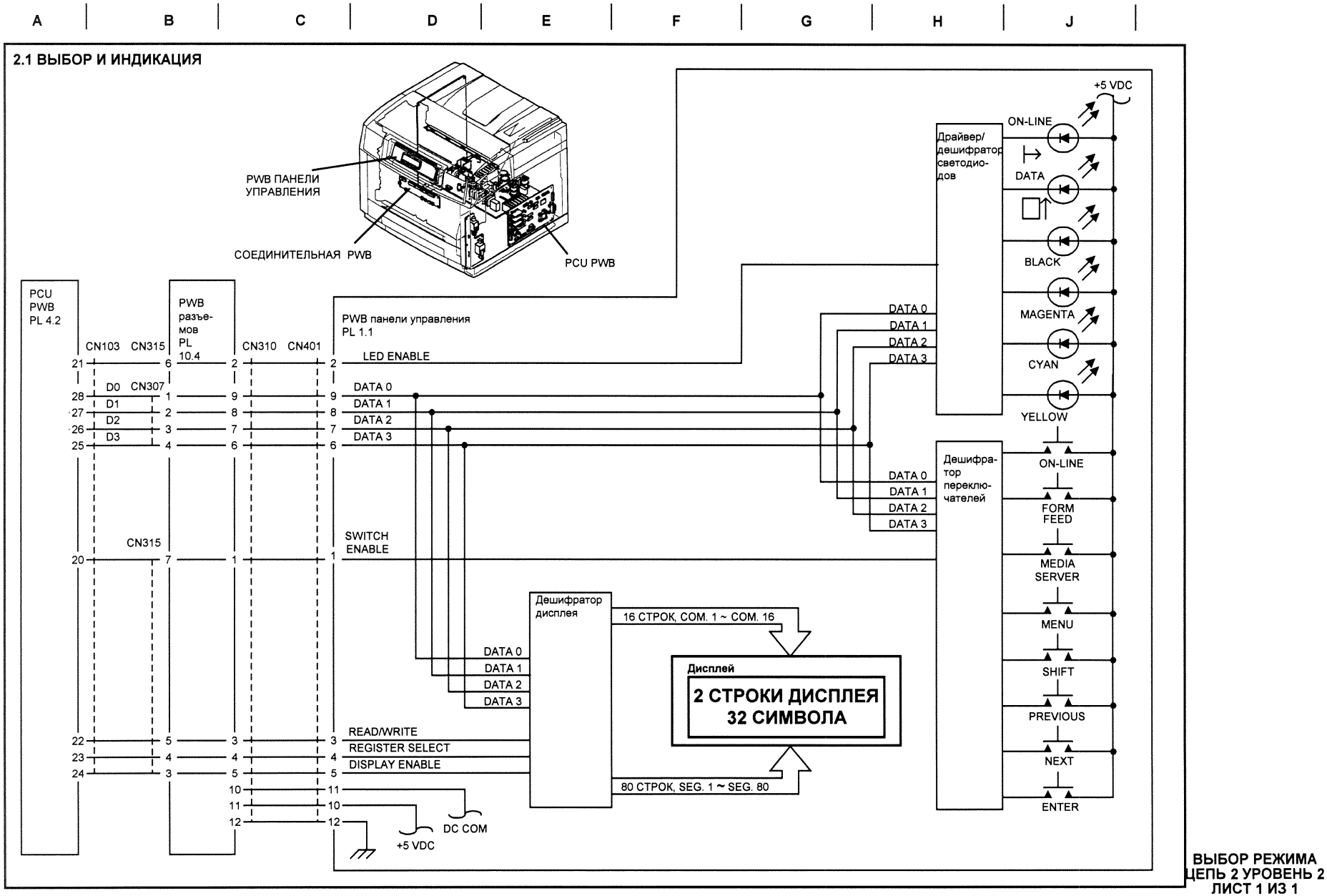

ВЫБОР РЕЖИМА
ЦЕПЬ 2 УРОВЕНЬ 2
ЛИСТ 1 ИЗ 1

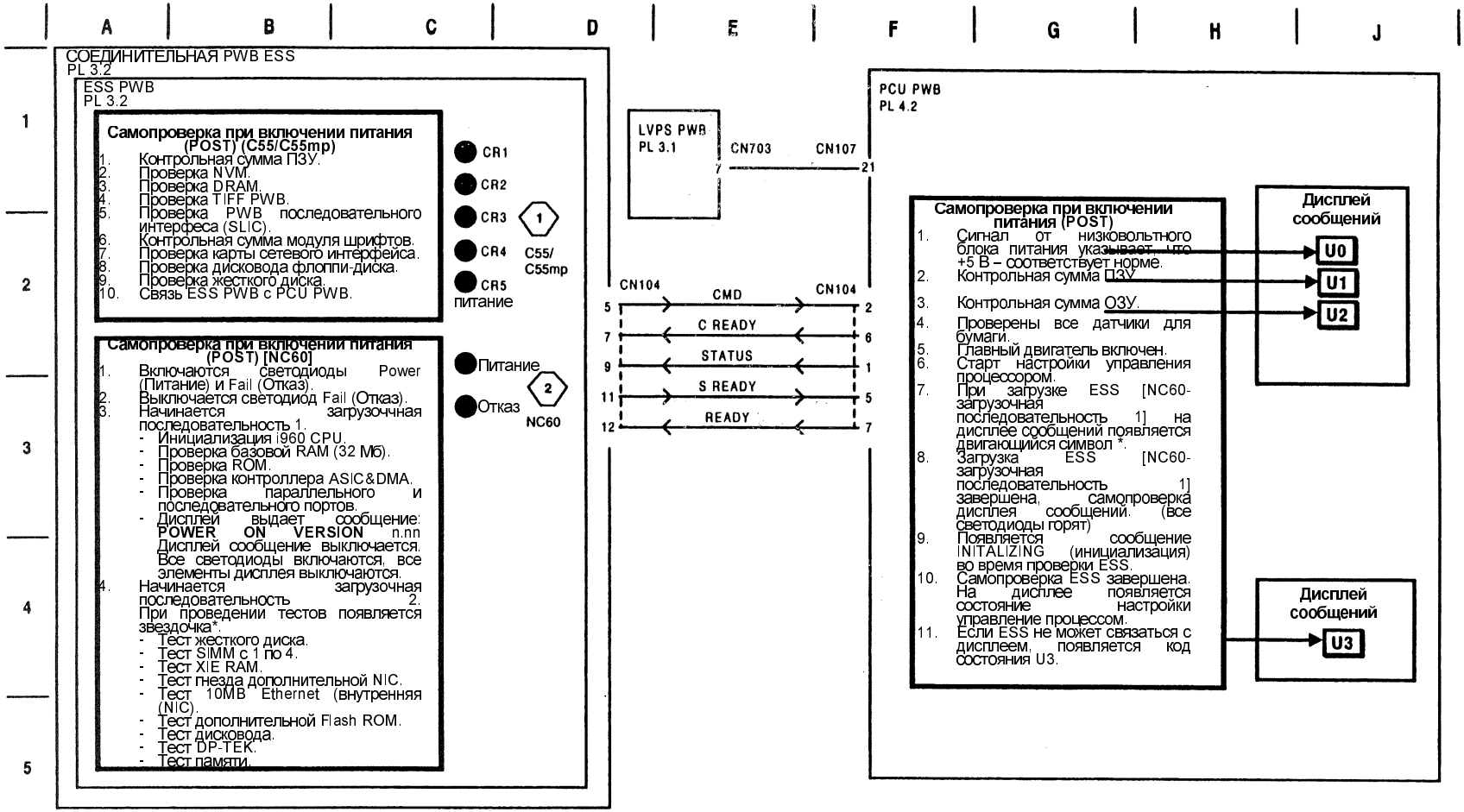

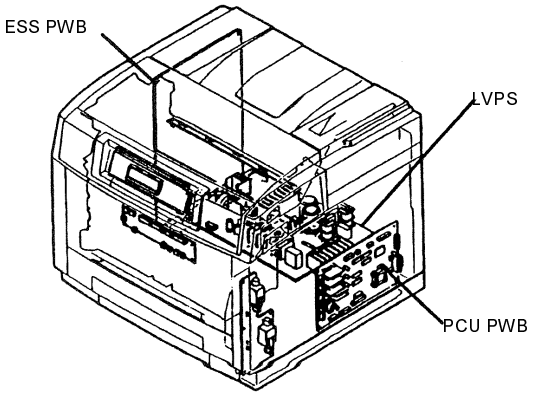

1 (C55/C55mp)
CR5 горит, если на ESS подается +5 В.
CR3 горит, если ESS прошла самопроверку.
Все светодиоды горят, если ESS не прошла самопроверку.

2 [NC60]
Светодиод POWER (Питание) горит, если на ESS подается +5 В.
Светодиод FAIL (Отказ) горит, если ESS не прошла самопроверку.

Коды сост.	Описание
U0	Ошибка контр. суммы PCU ROM.
U1	Ошибка контр. суммы PCU RAM.
U2	Ошибка контр. суммы NVM RAM.
U3	Ошибка связи.

УПРАВЛЕНИЕ РАБОТОЙ АППАРТА
ЦЕПЬ 3 УРОВЕНЬ 2
ЛИСТ 1 ИЗ 1

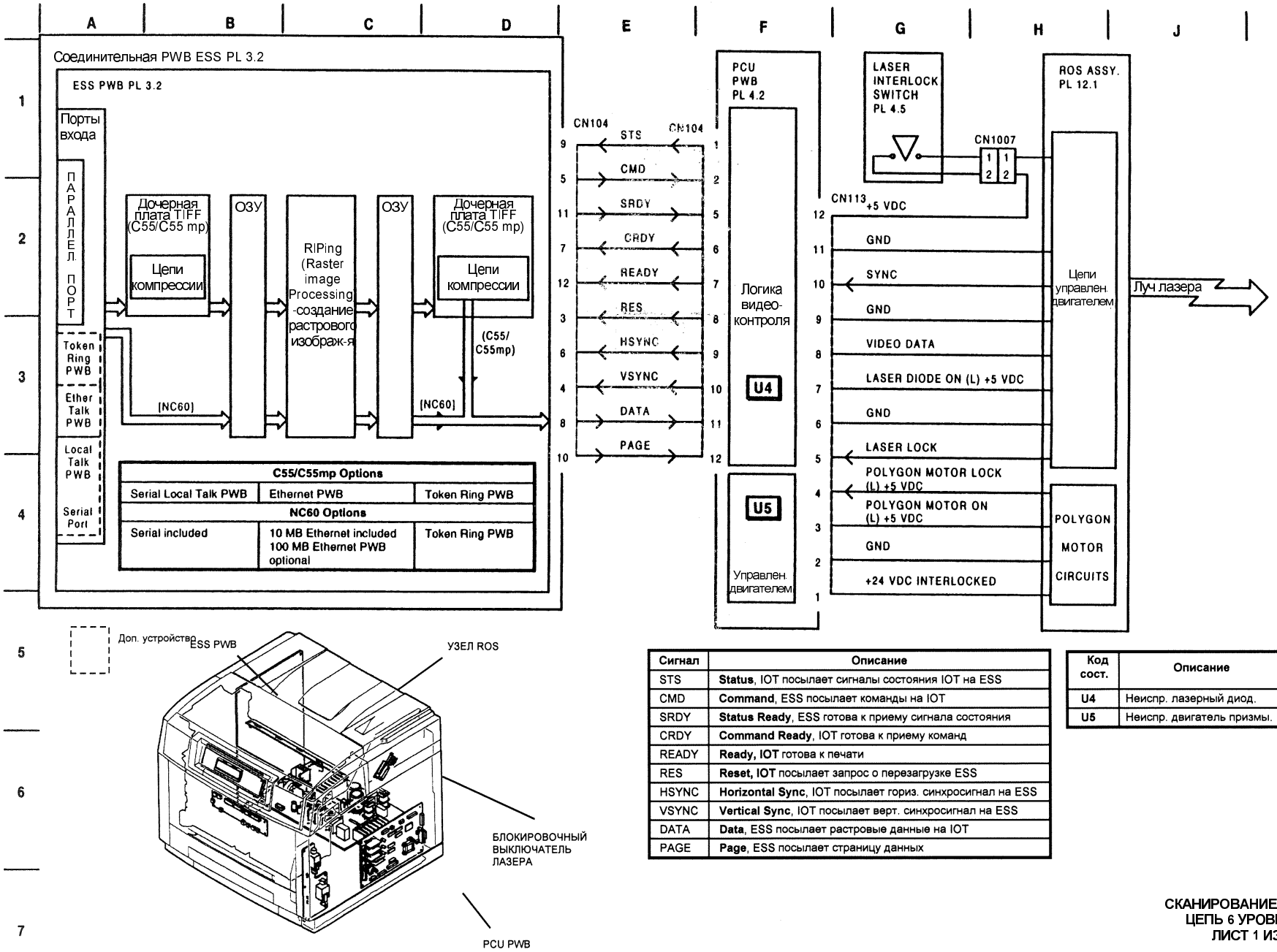

Сигнал	Описание
STS	**Status**, IOT посылает сигналы состояния IOT на ESS
CMD	**Command**, ESS посылает команды на IOT
SRDY	**Status Ready**, ESS готова к приему сигнала состояния
CRDY	**Command Ready**, IOT готова к приему команд
READY	**Ready, IOT** готова к печати
RES	**Reset, IOT** посылает запрос о перезагрузке ESS
HSYNC	**Horizontal Sync**, IOT посылает гориз. синхросигнал на ESS
VSYNC	**Vertical Sync**, IOT посылает верт. синхросигнал на ESS
DATA	**Data**, ESS посылает растровые данные на IOT
PAGE	**Page**, ESS посылает страницу данных

Код сост.	Описание
U4	Неиспр. лазерный диод.
U5	Неиспр. двигатель призмы.

СКАНИРОВАНИЕ ЛАЗЕРА
ЦЕПЬ 6 УРОВЕНЬ 2
ЛИСТ 1 ИЗ 1

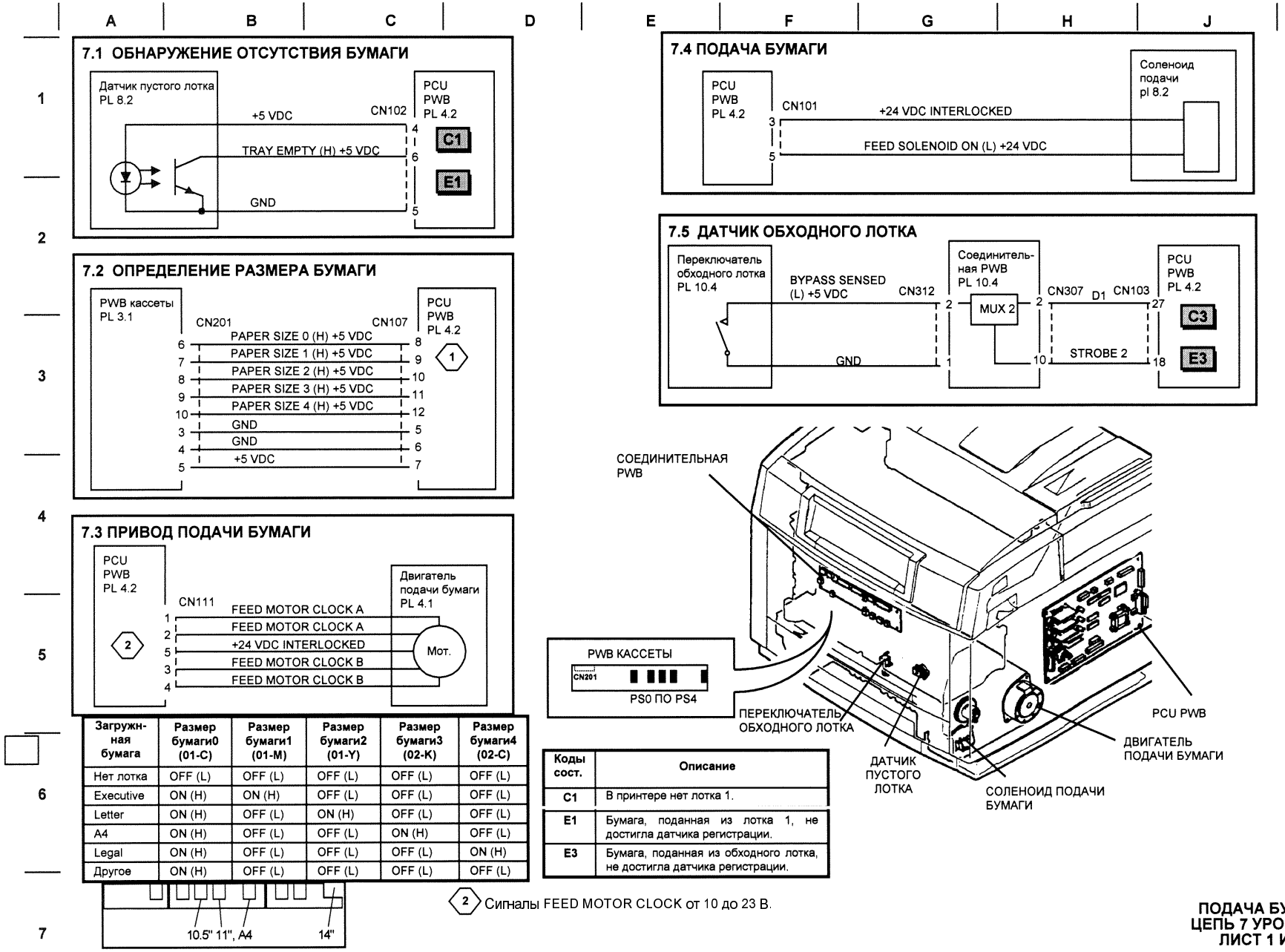

Загружн-ная бумага	Размер бумаги0 (01-C)	Размер бумаги1 (01-M)	Размер бумаги2 (01-Y)	Размер бумаги3 (02-K)	Размер бумаги4 (02-C)
Нет лотка	OFF (L)	OFF (L)	OFF (L)	OFF (L)	OFF (L)
Executive	ON (H)	ON (H)	OFF (L)	OFF (L)	OFF (L)
Letter	ON (H)	OFF (L)	ON (H)	OFF (L)	OFF (L)
A4	ON (H)	OFF (L)	OFF (L)	ON (H)	OFF (L)
Legal	ON (H)	OFF (L)	OFF (L)	OFF (L)	ON (H)
Другое	ON (H)	OFF (L)	OFF (L)	OFF (L)	OFF (L)

Коды сост.	Описание
C1	В принтере нет лотка 1.
E1	Бумага, поданная из лотка 1, не достигла датчика регистрации.
E3	Бумага, поданная из обходного лотка, не достигла датчика регистрации.

(2) Сигналы FEED MOTOR CLOCK от 10 до 23 В.

ПОДАЧА БУМАГИ
ЦЕПЬ 7 УРОВЕНЬ 2
ЛИСТ 1 ИЗ 2

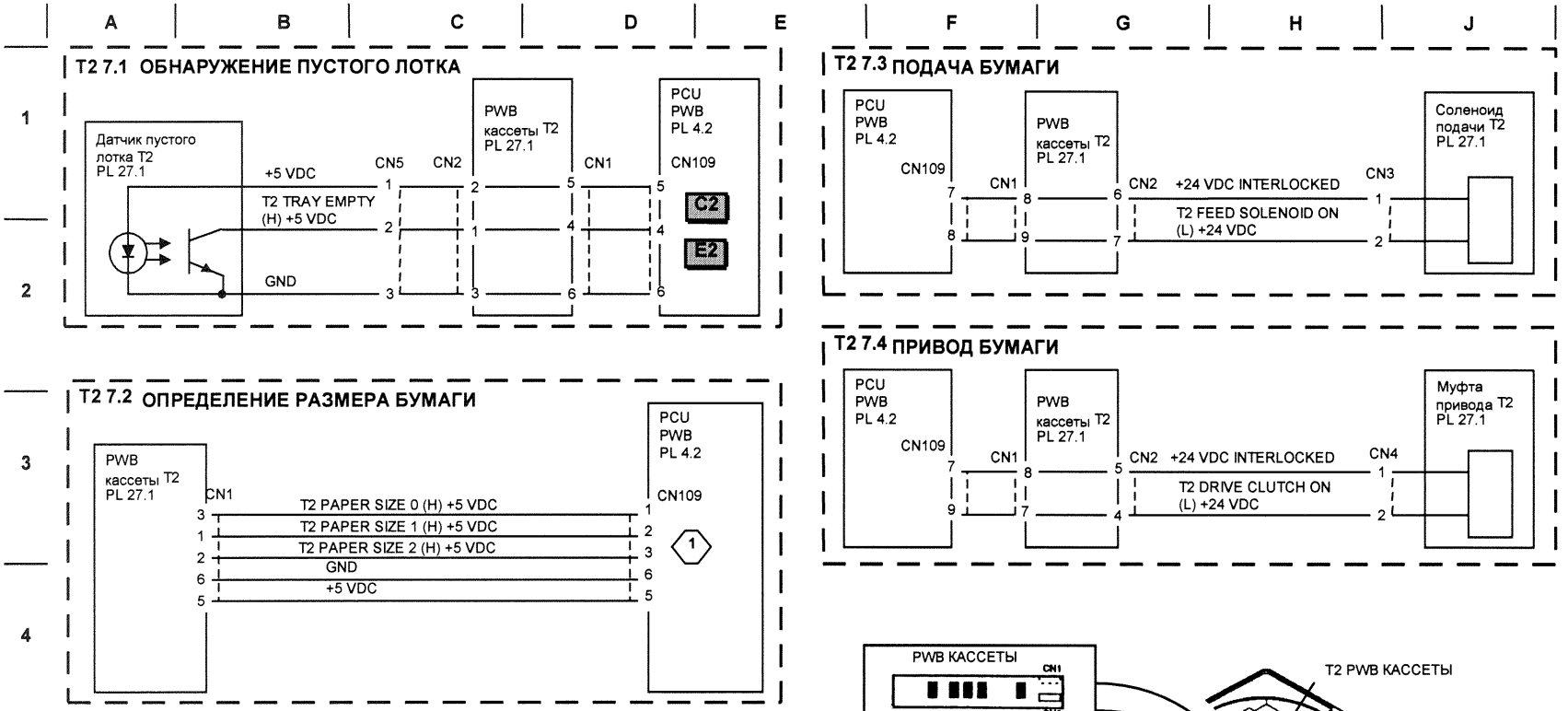

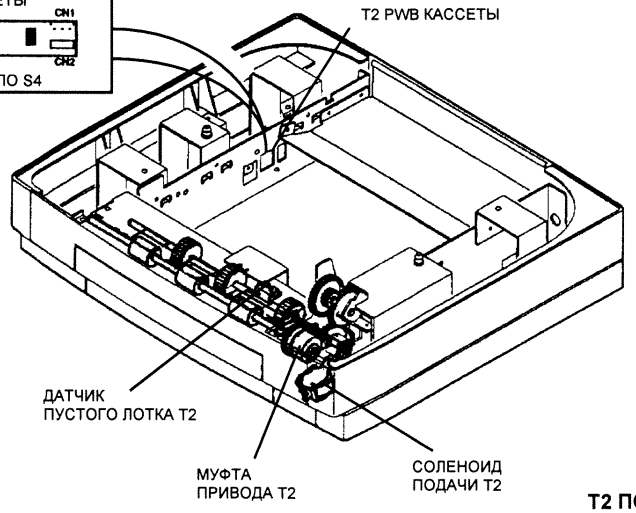

(1)

Загруженная бумага	T2 Размер бумаги 0 (03-C)	T2 Размер бумаги 1 (03-M)	T2 Размер бумаги 2 (03-Y)
Нет лотка	OFF (H)	ON (H)	ON (H)
S0,S1 - Executive	ON (H)	OFF (L)	ON (H)
S0,S2 - Letter	OFF (L)	OFF (L)	ON (H)
S0,S3 - A4	ON (H)	ON (H)	OFF (L)
S0,S4 - Legal	OFF (L)	ON (H)	OFF (L)
S0 - другое	ON (H)	ON (H)	ON (H)

Коды сост.	Описание
C2	Лоток 2 не вставлен в принтер.
E2	Бумага, поданная из лотка 2, не достигла датчика регистрации.

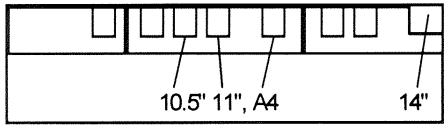

T2 ПОДАЧА БУМАГИ
ЦЕПЬ 7 УРОВЕНЬ 2
ЛИСТ 2 ИЗ 2

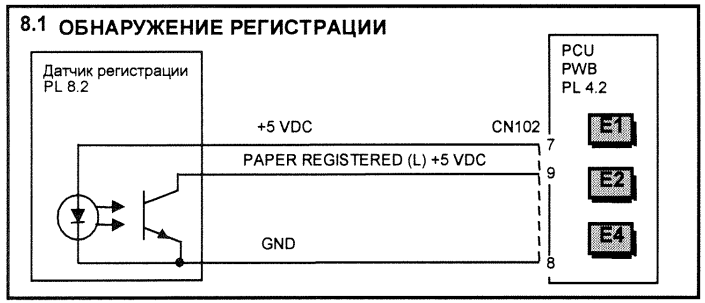

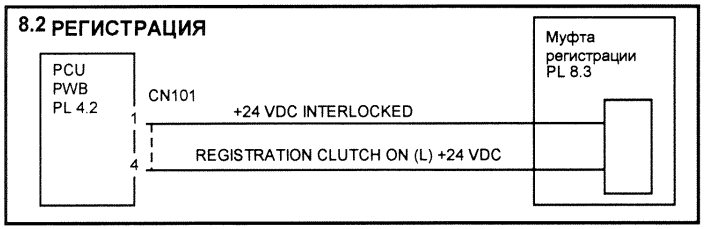

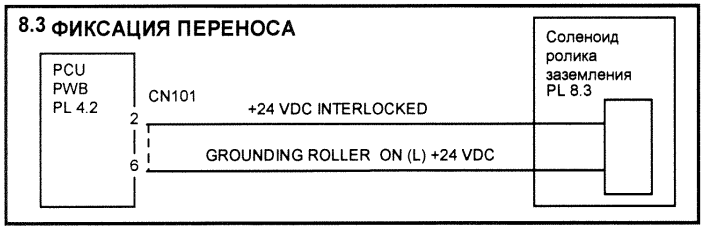

Коды сост.	Определение
E1	Бумага из лотка 1 не достигла датчика регистрации.
E2	Бумага из лотка 2 не достигла датчика регистрации.
E3	Бумага из обходного лотка не достигла датчика регистрации.
E4	При включении обнаружена бумага (датчик регистрации или датчик прозрачной пленки).
E6	Бумага прошла датчик регистрации, но не достигла гамма-датчика.

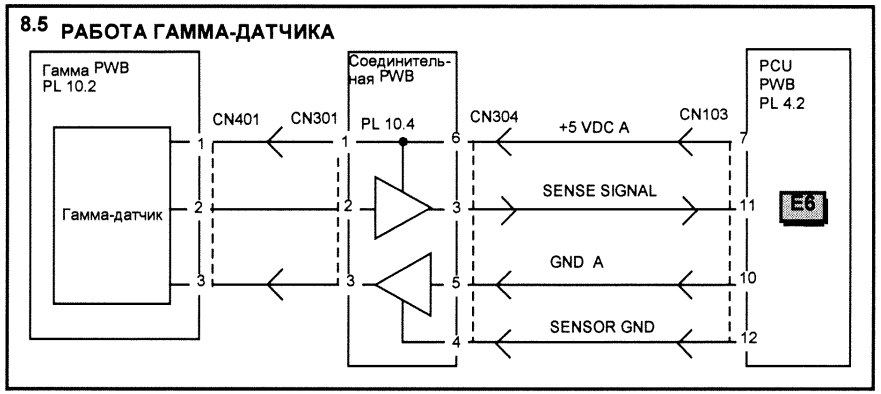

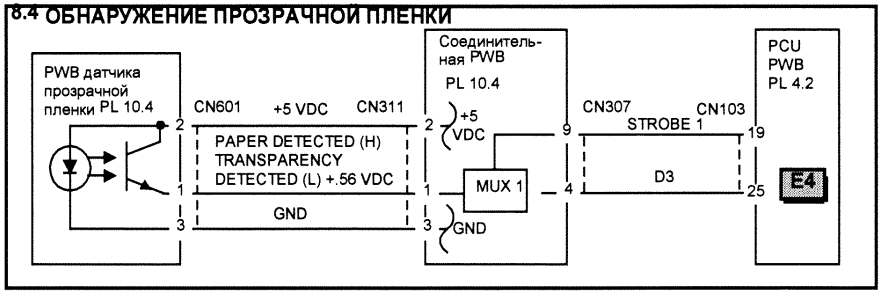

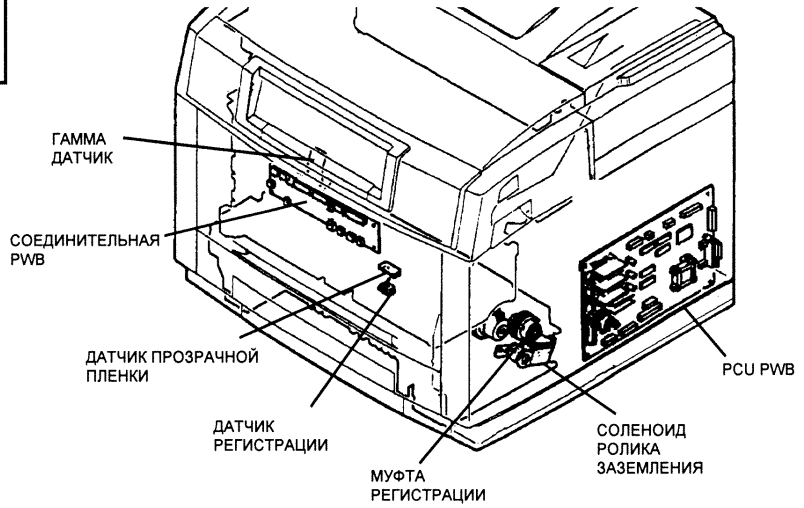

РЕГИСТРАЦИЯ
ЦЕПЬ 8 УРОВЕНЬ 2
ЛИСТ 1 ИЗ 1

9.1 ПИТАНИЕ КОРОТРОНА И НАПРЯЖЕНИЕ СМЕЩЕНИЯ

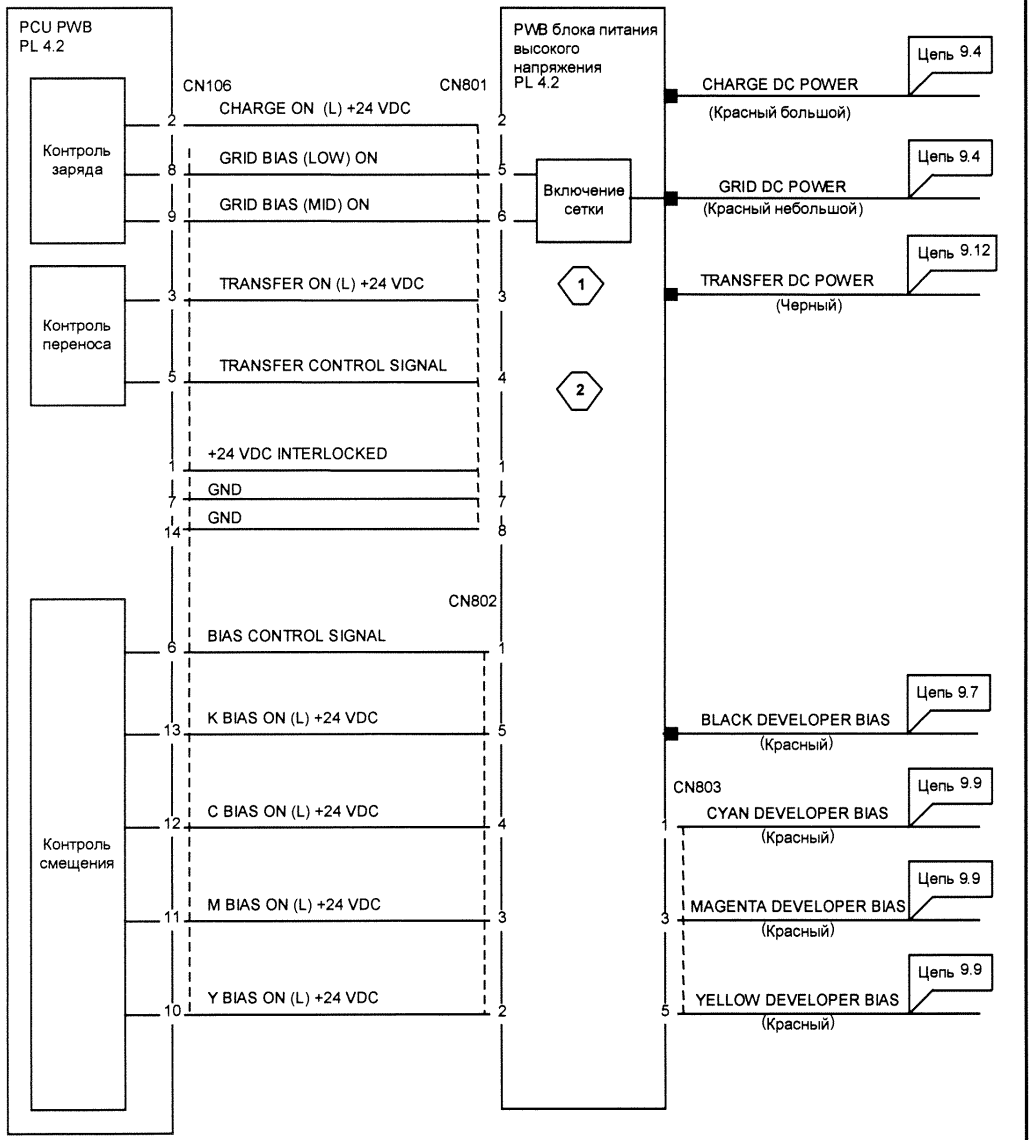

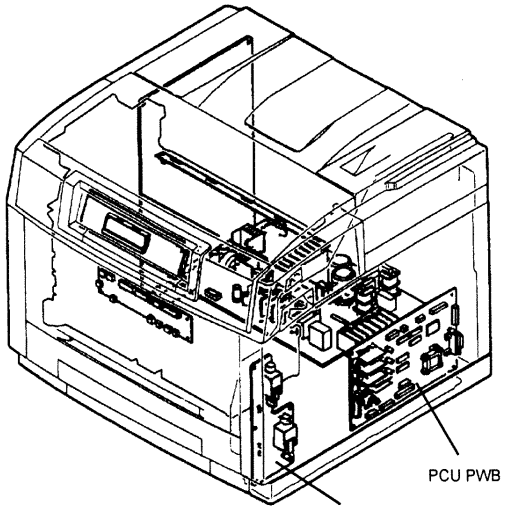

(1)

Сигнал GRID BIAS LOW	Сигнал GRID BIAS MID	Напряжение сетки
0 В	24 В	550
24 В	0 В	650
24 В	24 В	750

(2) Сигнал TRANSFER CONTROL (Управление переносом) увеличивает напряжение смещения переноса для прозрачных пленок. Этот сигнал равен примерно 2.5В для бумаги и 4.6В для прозрачных пленок.

КСЕРОГРАФИЯ
ЦЕПЬ 9 УРОВЕНЬ 2
ЛИСТ 1 ИЗ 10

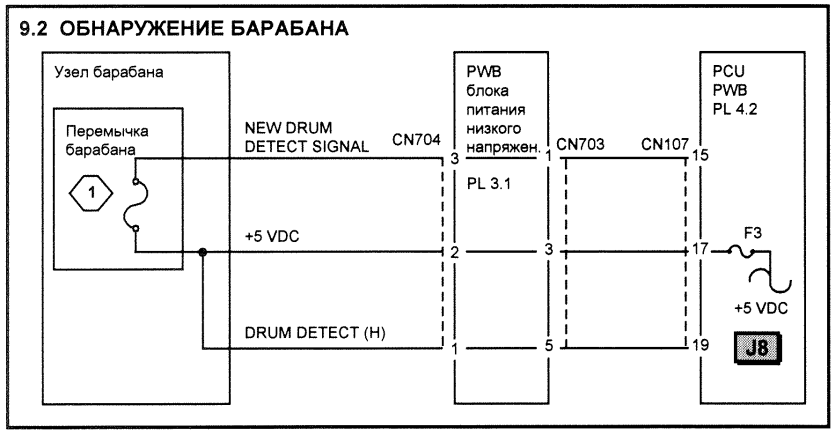

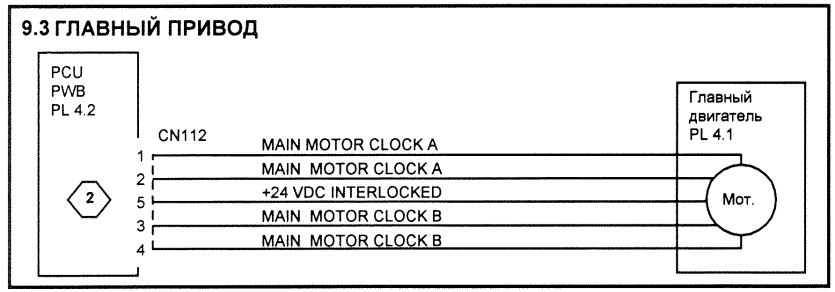

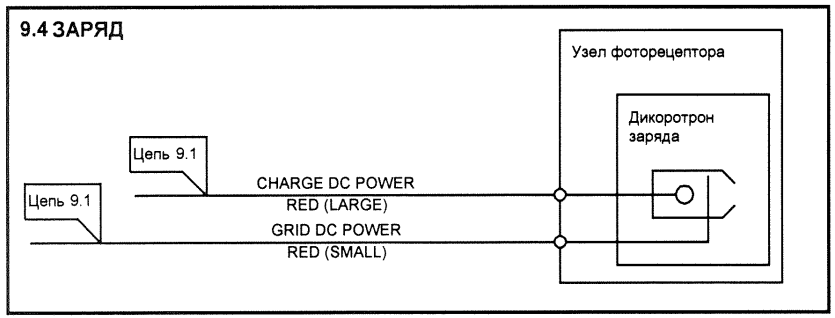

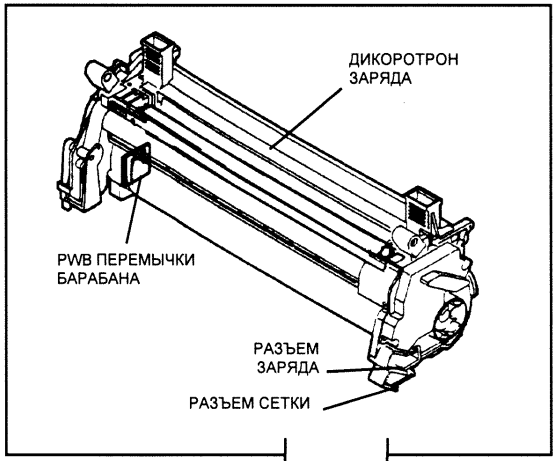

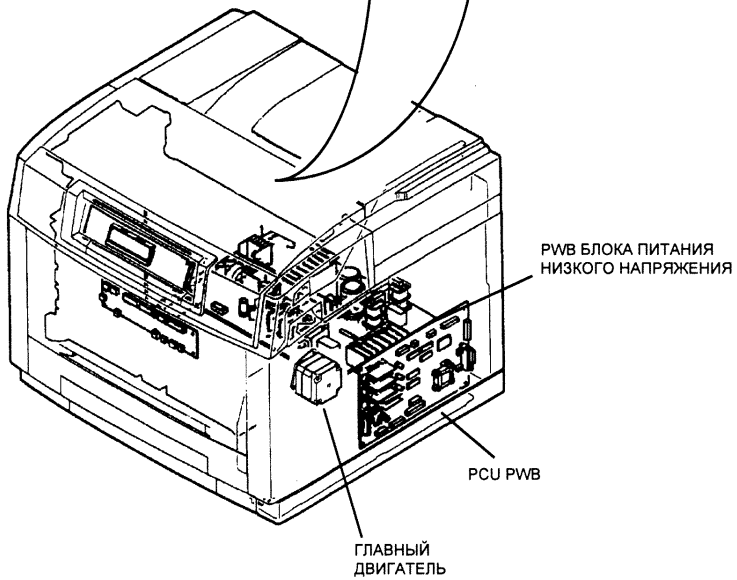

1 Перемычка барабана используется для обнаружения нового барабана при установке. Она перегорает и запускает счетчик барабана.

2 Сигналы MAIN MOTOR CLOCK (синхронизация главного двигателя) в пределах от 17 до 20 В постянного тока.

Коды сост.	Описание
J8	Модуль барабана не установлен
EC	Модуль барабана установлен неправильно

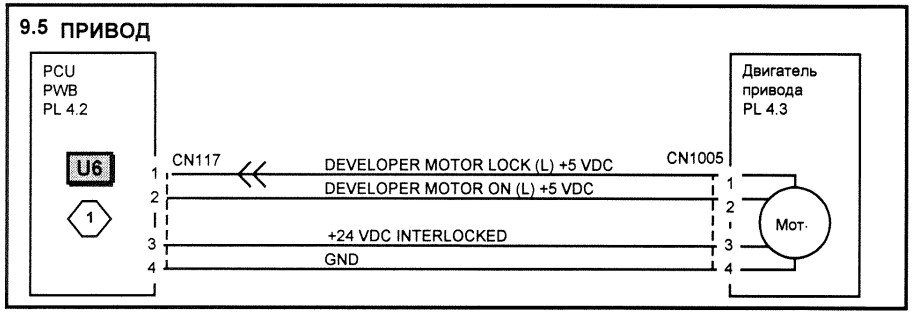

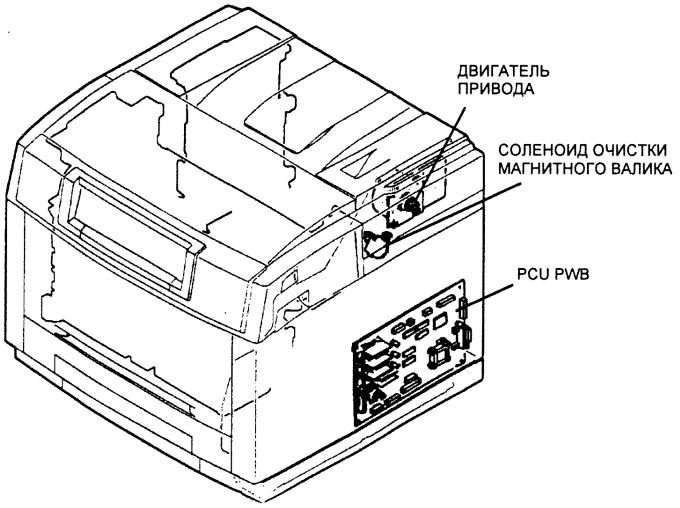

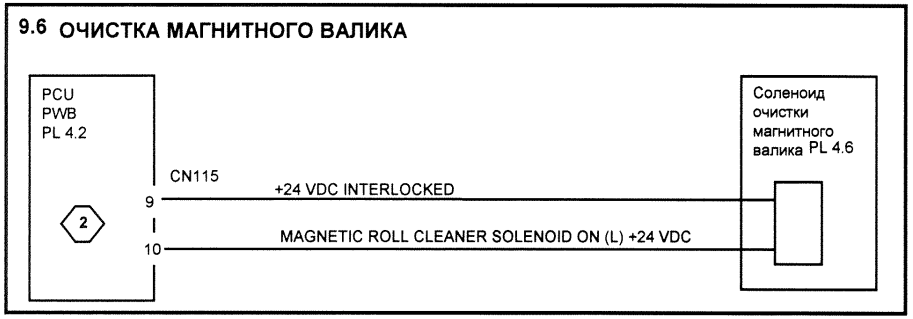

1. Двигатель привода обеспечивает механический привод для всех четырех цветов.
2. При выключении соленоида очистки магнитного валика все четыре магнитных валика готовы к очистке.
   При выключении соленоида все лезвия очистки отодвигаются от валиков. При вращении валика создается кисть, которая проявляет изображение.

Коды сост.	Описание
U6	Двигатель привода не вращается.

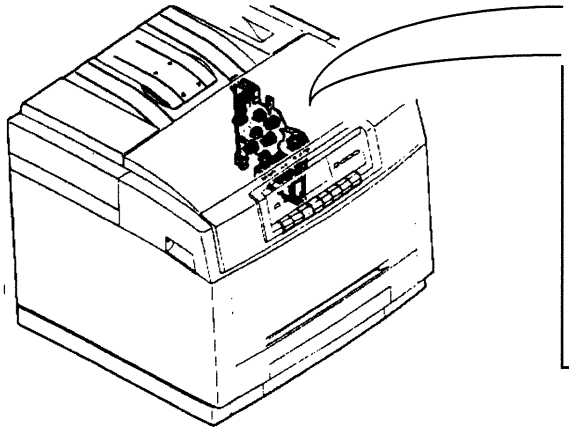

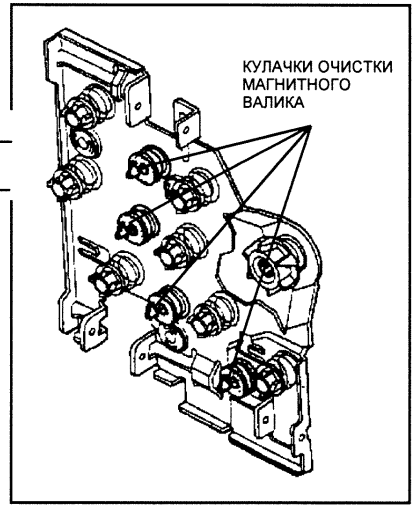

КСЕРОГРАФИЯ
ЦЕПЬ 9 УРОВЕНЬ 2
ЛИСТ 3 ИЗ 10

9.7 ПРОЯВЛЕНИЕ ЧЕРНЫМ

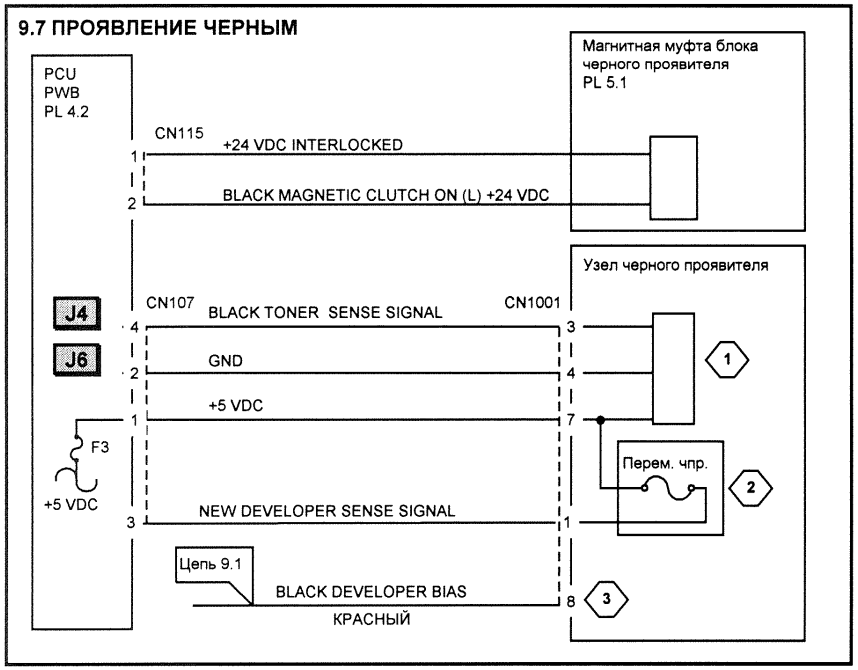

9.8 УПРАВЛЕНИЕ ЧЕРНЫМ ТОНЕРОМ

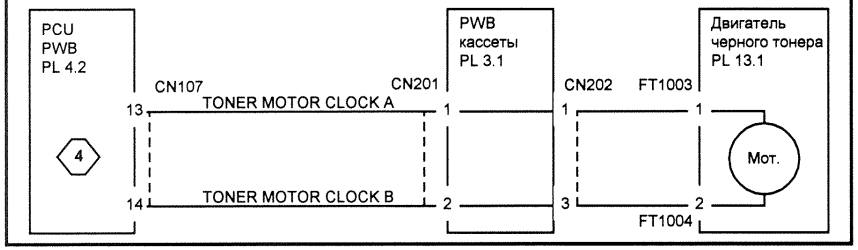

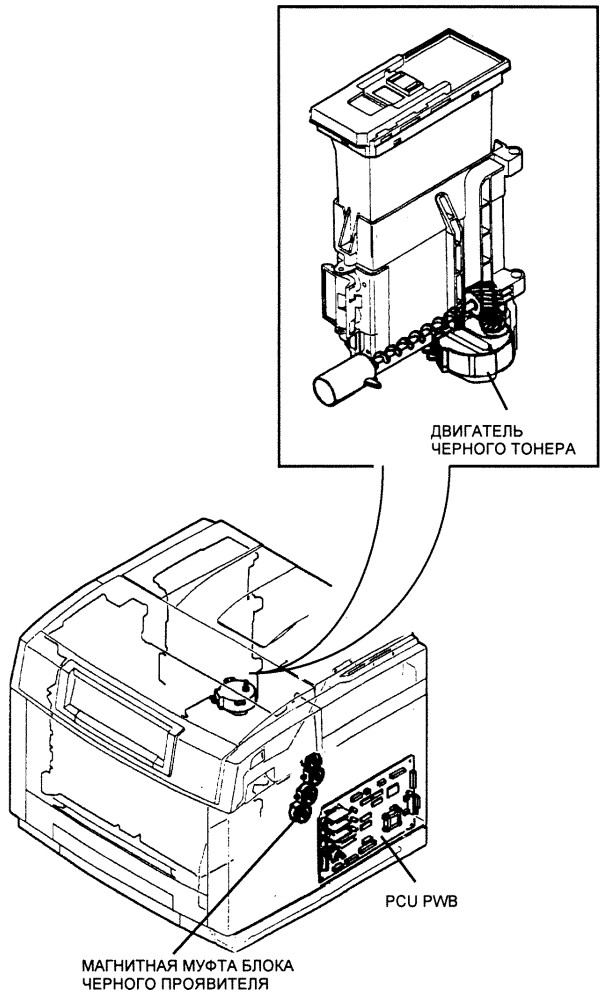

1. Сигнал BLACK TONER SENSE (обнаружение черного тонера) измеряет концентрацию тонера в бункере черного проявителя.
2. Перемычка блока черного проявителя используется для обнаружения нового модуля черного проявителя при его установке. Она перегорает и запускает счетчик черного проявителя.
3. PCU PWB изменяет смещение проявителя для того, чтобы изменить плотность изображения. Для определения необходимых изменений используются данные, полученные от гамма-датчика.
4. Двигатель черного тонера управляется сигналом BLACK TONER SENSE. По этому сигналу происходит запуск двигателя тонера.

Величина сигналов CLOCK A (синхр.) и CLOCK B (синхр.) равна приблизительно 12 В постоянного тока.

Величина сигналов CLOCK A (синхр.) и CLOCK B (синхр.) равна приблизительно 22 В при измерении между A и B.

Коды сост.	Описание
J4	Мало черного тонера.
J	Сигнал SENSE (обнаружение) за пределами диапазона.
EB	Блок черно-белого проявления установлен неправильно.

КСЕРОГРАФИЯ
ЦЕПЬ 9 УРОВЕНЬ 2
ЛИСТ 4 ИЗ 10

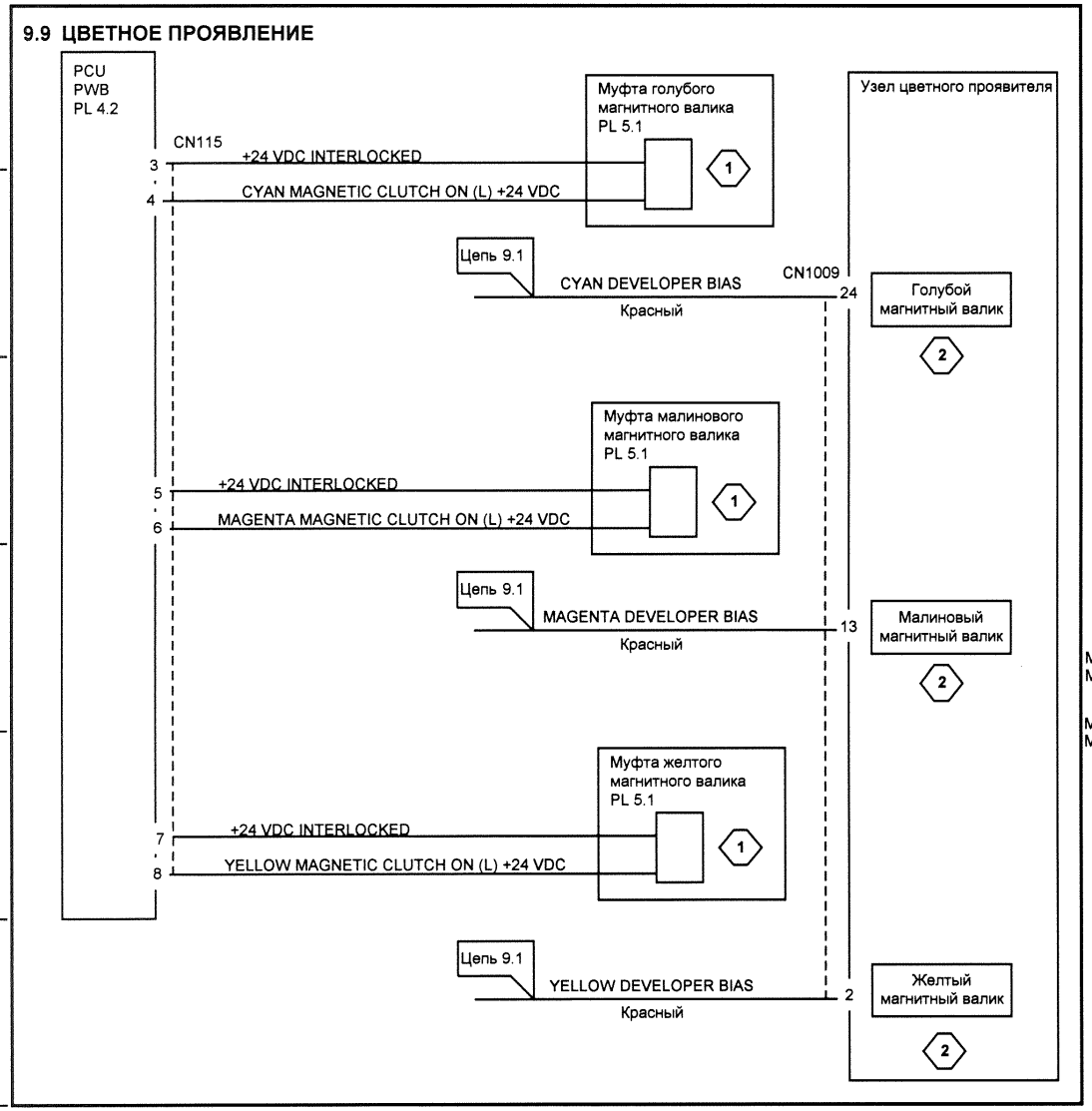

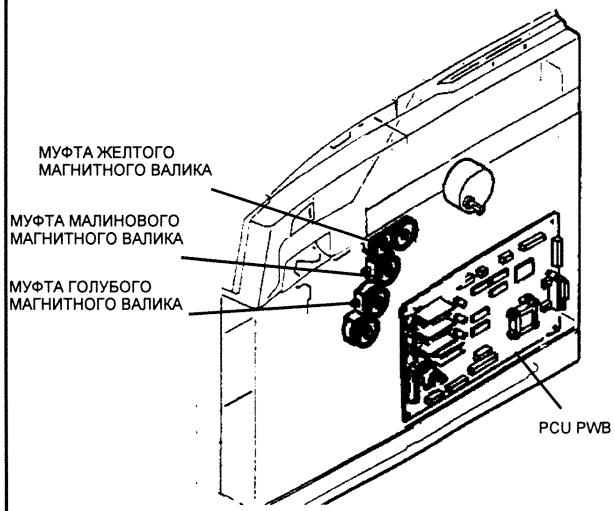

1 При включении магнитных муфт одного из цветов соответствующий магнитный валик вращается и проявляет выбранный цвет.

2 Напряжение смещения, подаваемое на голубой, малиновый и желтый магнитные валики, определяется гамма-датчиком во время настройки управления процессом (PROCESS CONTROL SETUP).

КСЕРОГРАФИЯ
ЦЕПЬ 9 УРОВЕНЬ 2
ЛИСТ 5 ИЗ 10

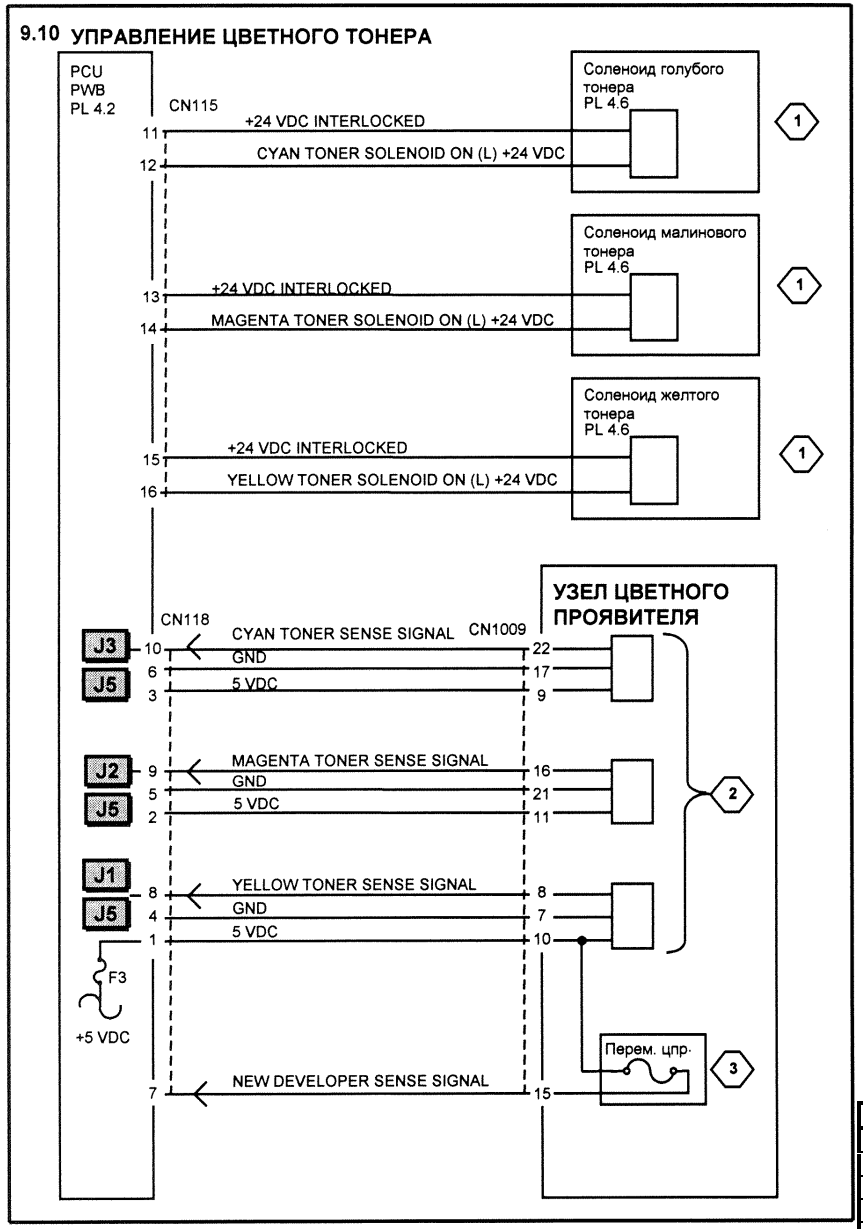

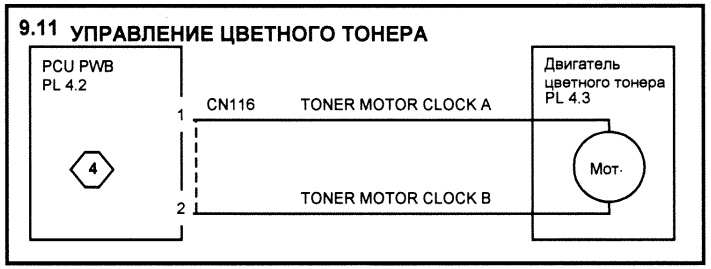

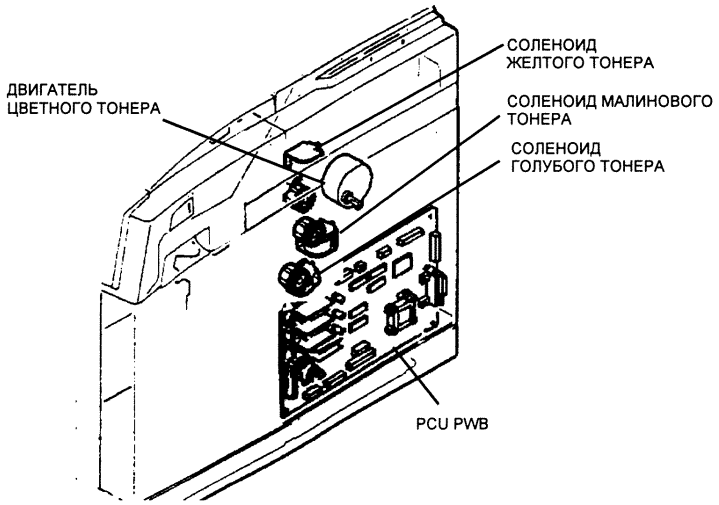

1. При включении одного из соленоидов тонера запускается двигатель тонера и тонер подается в бункер проявителя.
2. Сигналы TONER SENSE (обнаружение тонера) измеряют концентрацию тонера в бункерах проявителя.
3. Перемычка цветного проявителя используется для обнаружения нового модуля цветного проявителя при его установке. Она перегорает и запускает счетчик цветного проявителя.
4. Сигналы SENSE (обнаружение) управляют двигателем цветного тонера. Двигатель обеспечивает привод подачи тонера для всех трех цветов.

Величина сигналов CLOCK (синхр.) A и CLOCK B (синхр.) равна приблизительно 12 В постоянного тока.

Величина сигналов CLOCK A (синхр.) и CLOCK B (синхр.) равна приблизительно 22 В при измерении между A и B.

Коды сост.	Описание
J1	Мало желтого тонера.
J2	Мало пурпурного тонера.
J3	Мало голубого тонера.
J5	Один из сигналов SENSE (обнаружение) за пределами диапазона.
EA	Блок цветного проявления установлен неправильно или произошло перетонирование.

КСЕРОГРАФИЯ
ЦЕПЬ 9 УРОВЕНЬ 2
ЛИСТ 6 ИЗ 10

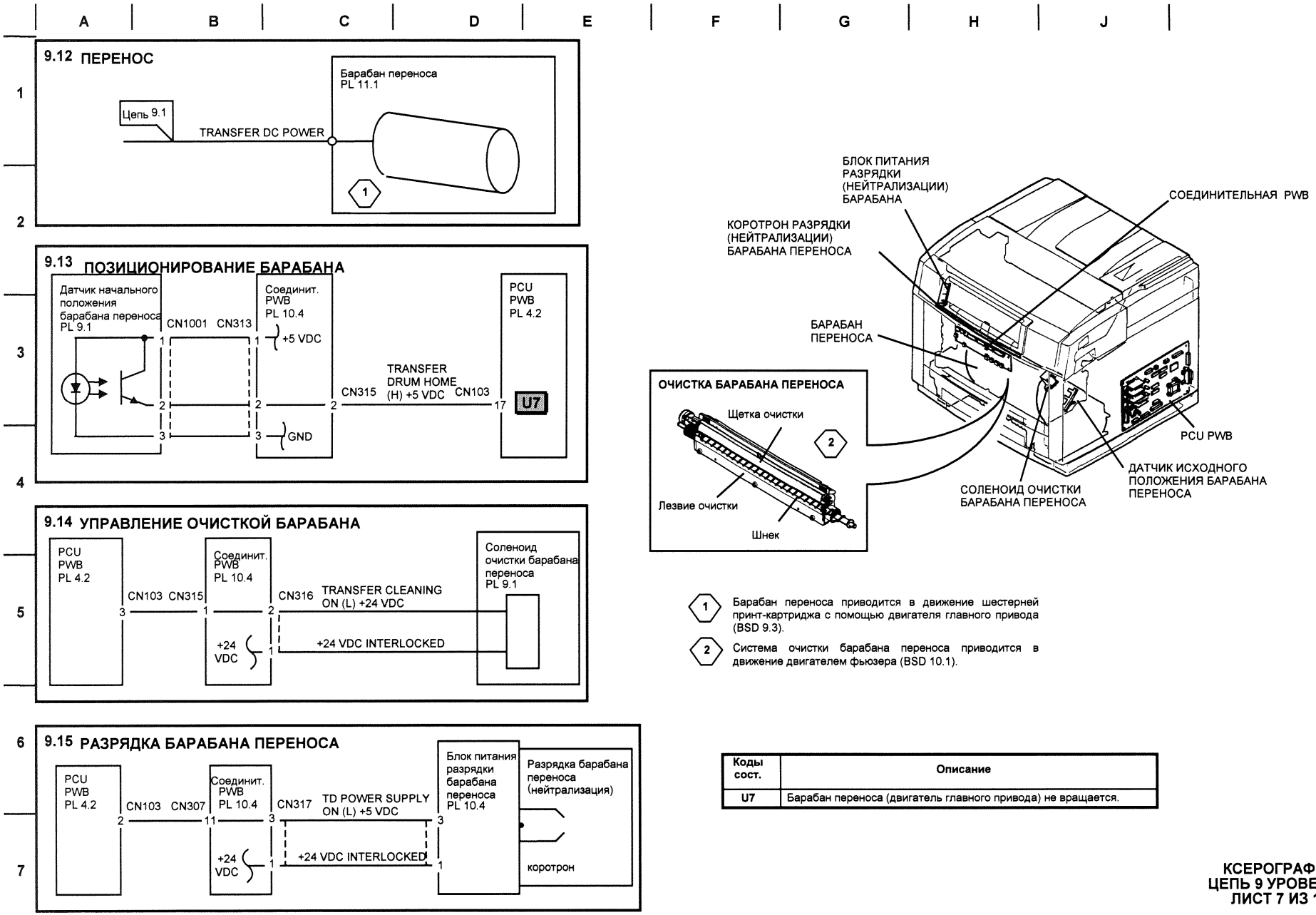

1. Барабан переноса приводится в движение шестерней принт-картриджа с помощью двигателя главного привода (BSD 9.3).
2. Система очистки барабана переноса приводится в движение двигателем фьюзера (BSD 10.1).

Коды сост.	Описание
U7	Барабан переноса (двигатель главного привода) не вращается.

КСЕРОГРАФИЯ
ЦЕПЬ 9 УРОВЕНЬ 2
ЛИСТ 7 ИЗ 10

9.16 УПРАВЛЕНИЕ ОТДЕЛЕНИЕМ

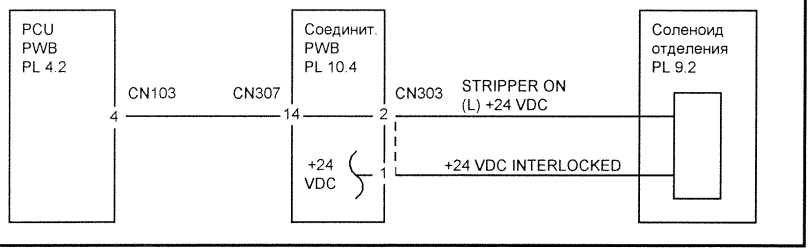

9.17 ОБНАРУЖЕНИЕ ЗАСТРЕВАНИЯ ПРОЗРАЧНОЙ ПЛЕНКИ

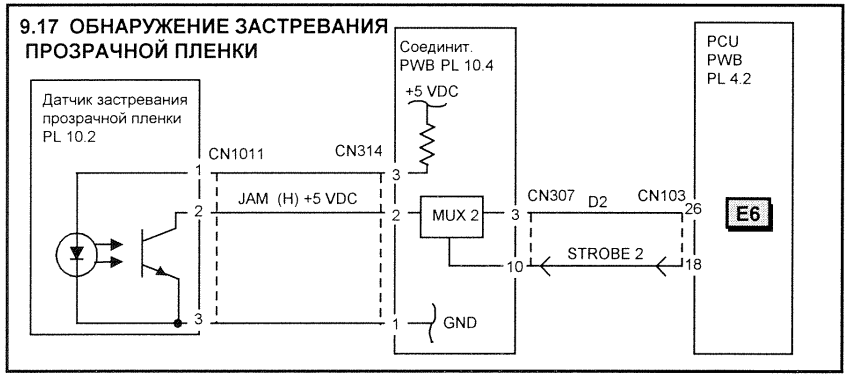

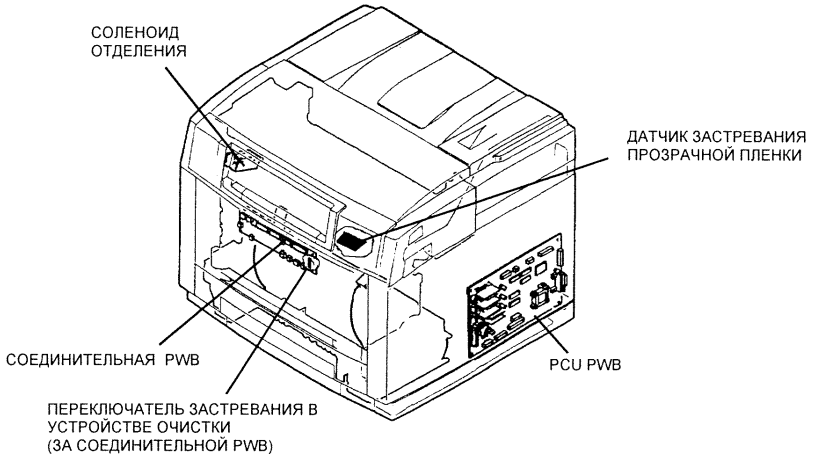

9.18 ЗАСТРЕВАНИЕ В УСТР-ВЕ ОЧИСТКИ

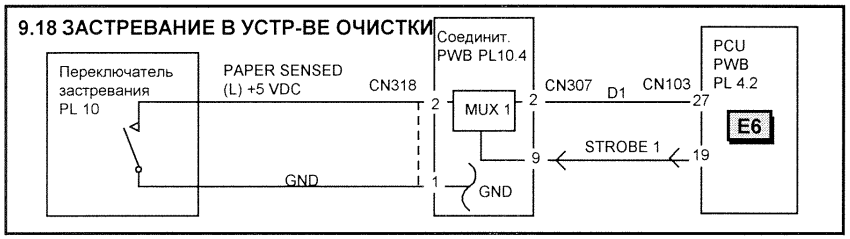

КСЕРОГРАФИЯ
ЦЕПЬ 9 УРОВЕНЬ 2
ЛИСТ 8 ИЗ 10

9.19 УПРАВЛЕНИЕ ПРОЦЕССОМ

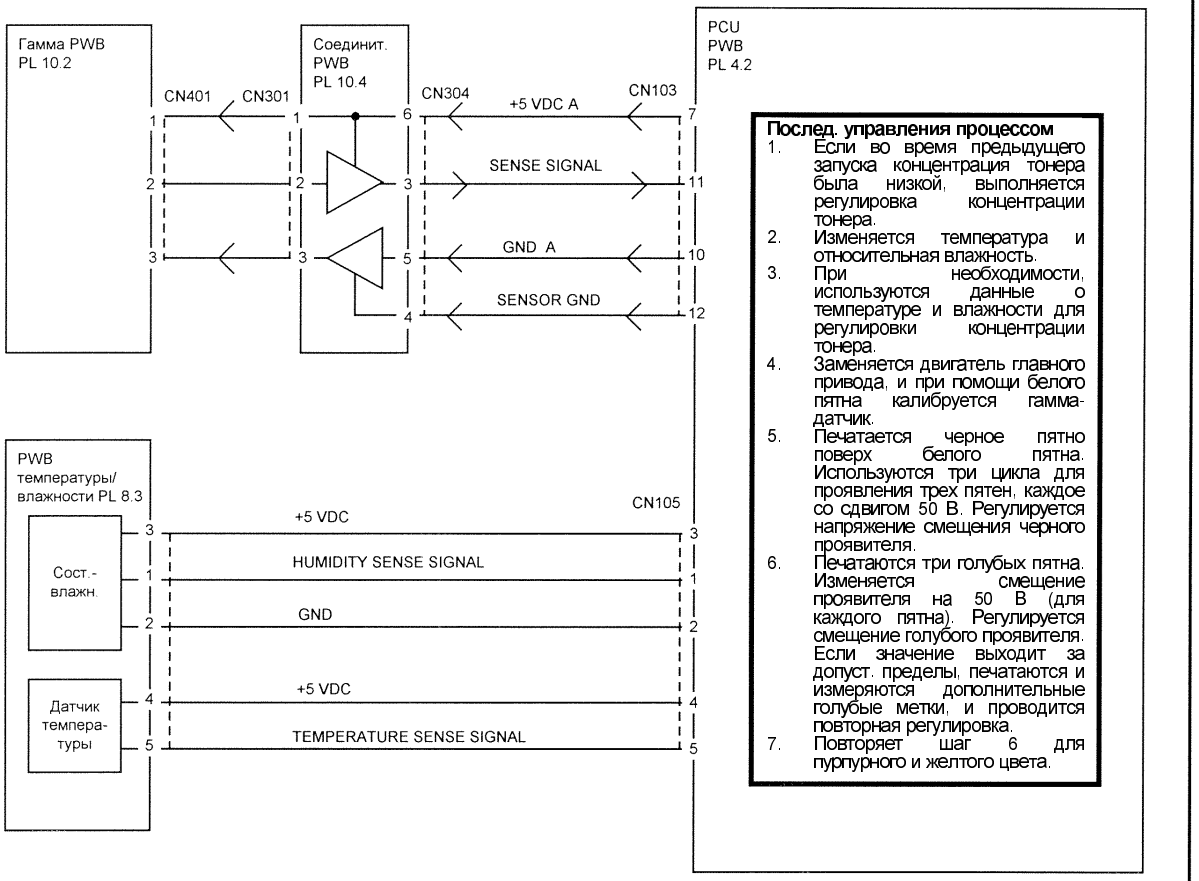

Послед. управления процессом

1. Если во время предыдущего запуска концентрация тонера была низкой, выполняется регулировка концентрации тонера.
2. Изменяется температура и относительная влажность.
3. При необходимости, используются данные о температуре и влажности для регулировки концентрации тонера.
4. Заменяется двигатель главного привода, и при помощи белого пятна калибруется гамма-датчик.
5. Печатается черное пятно поверх белого пятна. Используются три цикла для проявления трех пятен, каждое со сдвигом 50 В. Регулируется напряжение смещения черного проявителя.
6. Печатаются три голубых пятна. Изменяется смещение проявителя на 50 В (для каждого пятна). Регулируется смещение голубого проявителя. Если значение выходит за допуст. пределы, печатаются и измеряются дополнительные голубые метки, и проводится повторная регулировка.
7. Повторяет шаг 6 для пурпурного и желтого цвета.

КСЕРОГРАФИЯ
ЦЕПЬ 9 УРОВЕНЬ 2
ЛИСТ 9 ИЗ 10

9.20 УПРАВЛЕНИЕ ЛАМПОЙ СТИРАНИЯ

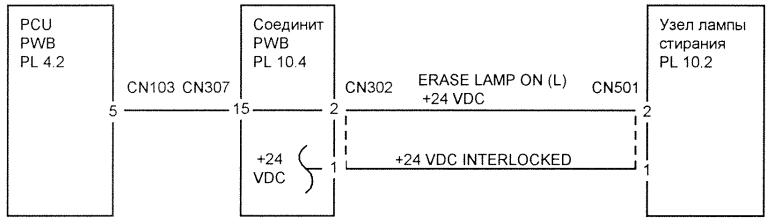

9.21 УПРАВЛЕНИЕ ЕМКОСТЬЮ ДЛЯ ОТРАБОТАННОГО ТОНЕРА

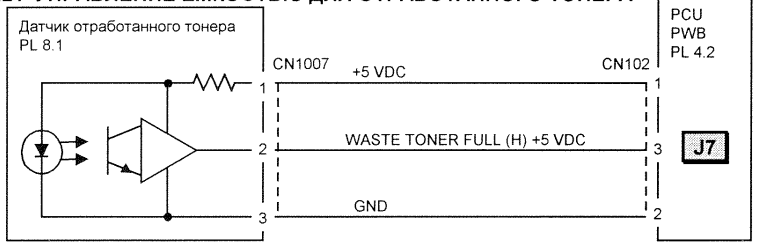

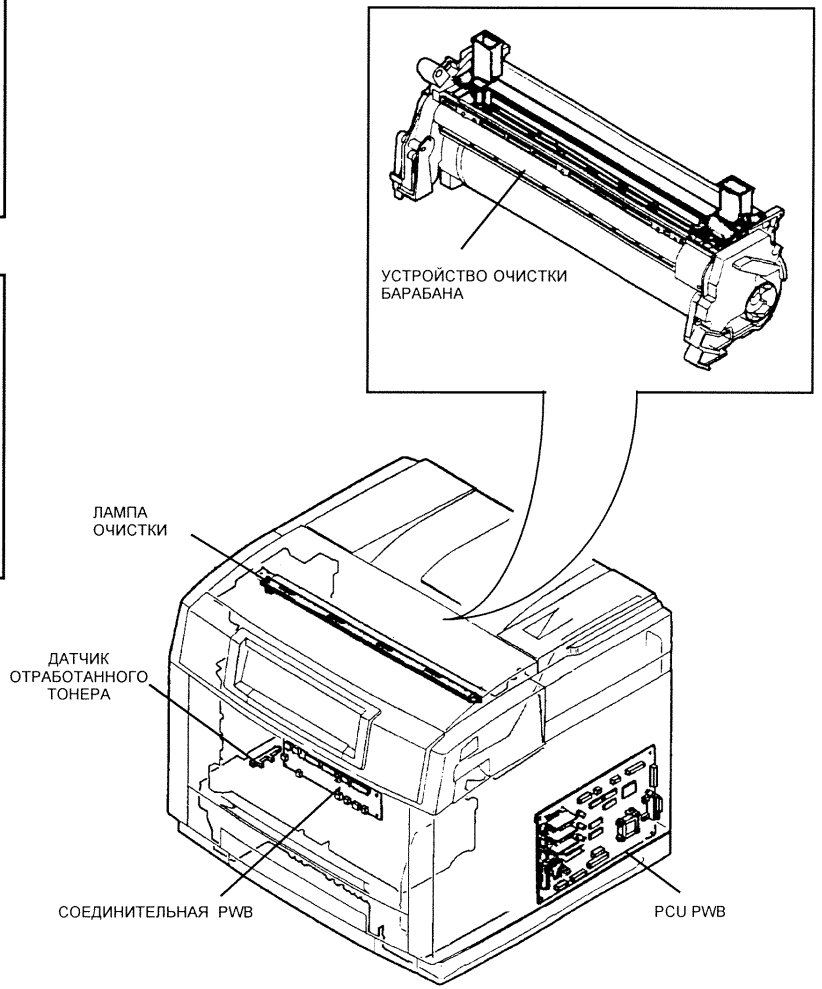

Коды сост.	Описание
J7	Емкость для отработанного тонера переполнена либо установлена неправильно.

КСЕРОГРАФИЯ
ЦЕПЬ 9 УРОВЕНЬ 2
ЛИСТ 10 ИЗ 10

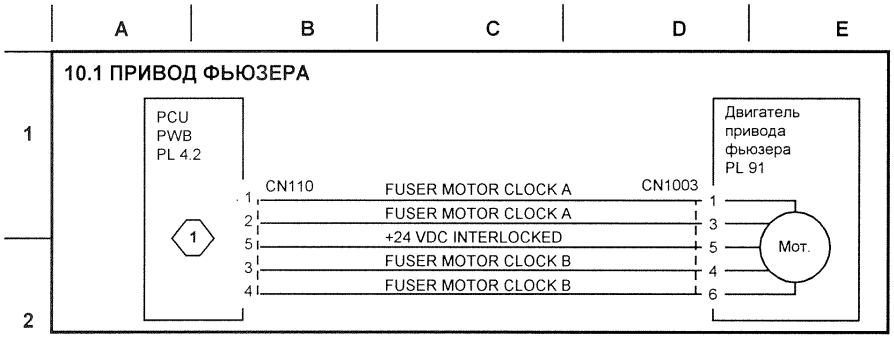

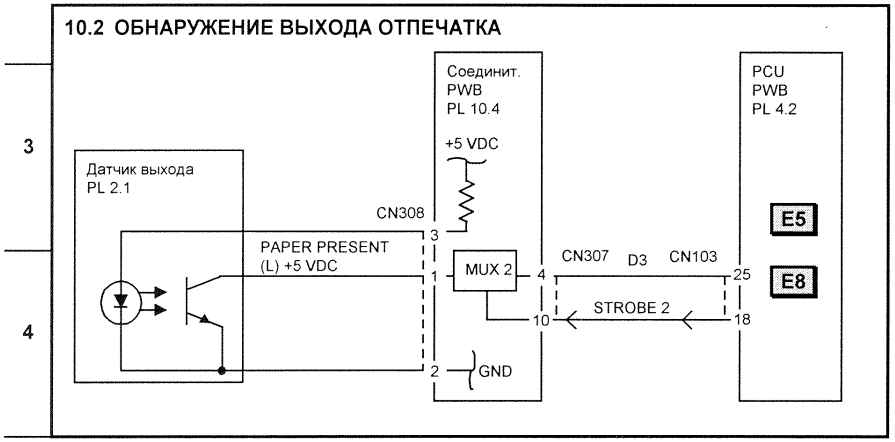

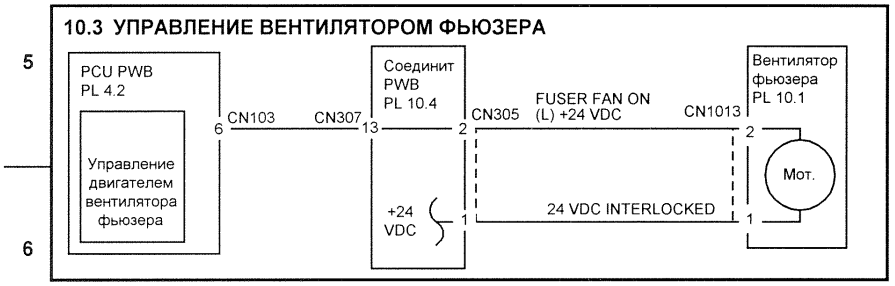

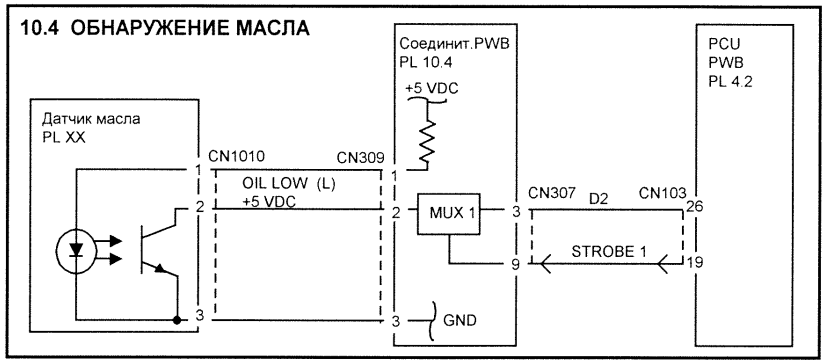

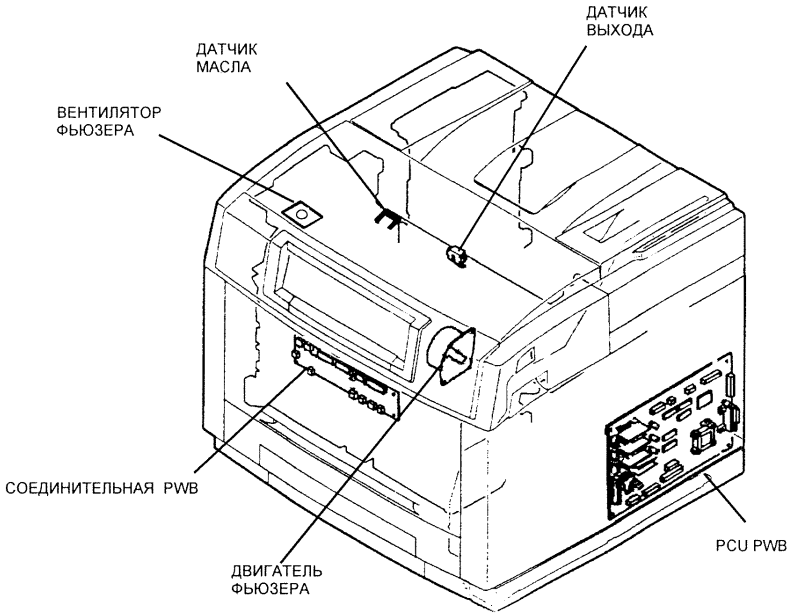

1. Двигатель привода фьюзера вращается с тремя различными скоростями.
   1. Низкая скорость используется при прохождении через фьюзер прозрачной пленки.
   2. Средняя скорость используется, чтобы подвести устройство очистки к барабану переноса, а затем для вращения щетки очистки до тех пор, пока барабан переноса не будет очищен.
   3. Высокая скорость используется при прохождении отпечатка через фьюзер.

Коды сост.	Описание
E5	Лист не достиг датчика выхода.
E8	При включении питания обнаружен лист на датчике выхода.

ТРАНСПОРТИРОВКА КОПИИ И ЗАКРЕПЛЕНИЕ
ЦЕПЬ 10 УРОВЕНЬ 2
ЛИСТ 1 ИЗ 2

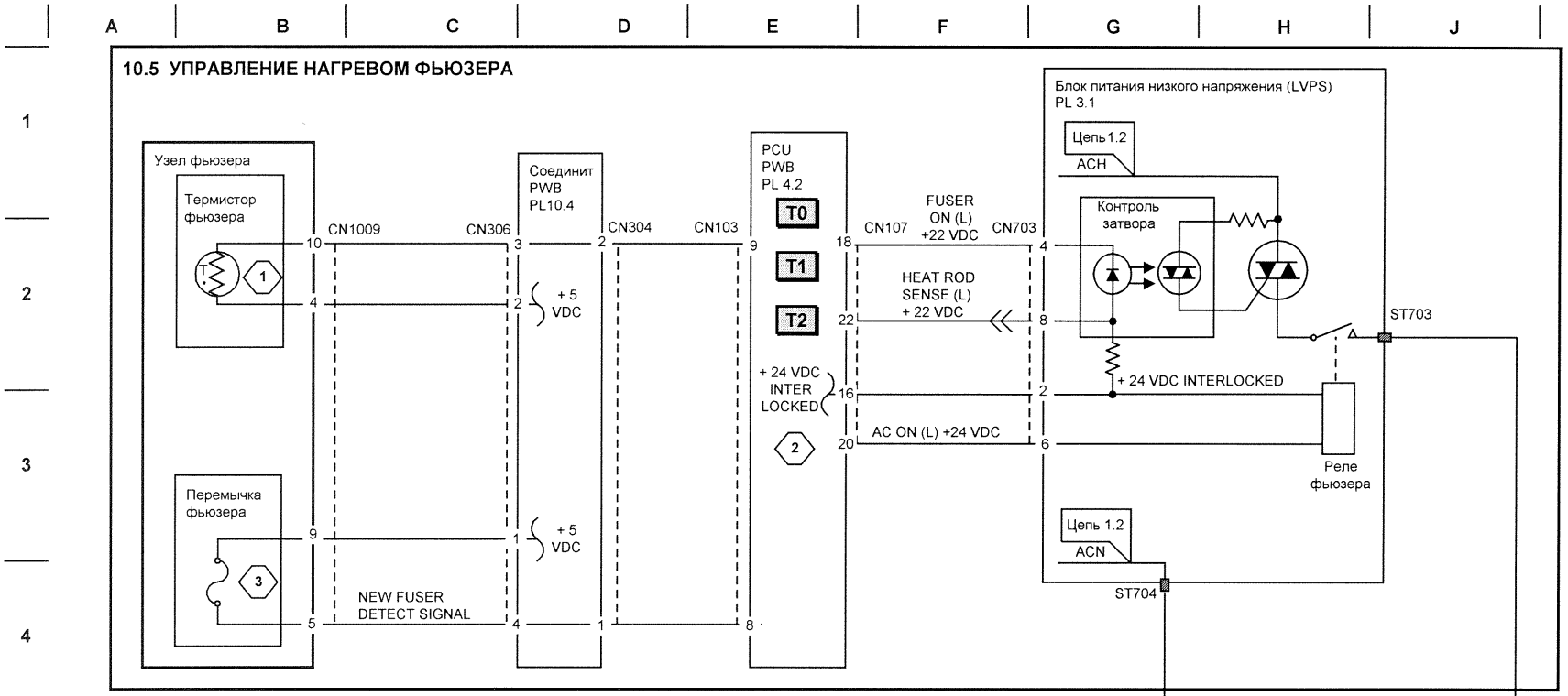

1. PCU использует входной сигнал термистора, чтобы закрыть триак и включить нагревательный стержень.
   - напряжение на CN103-9;
   - холодный фьюзер прибл. О В постоянного тока
   - горячий фьюзер прибл. 3.5 В постоянного тока
2. Сигнал AC ON (L) (вкл. перем. тока) выключает переменное напряжение, когда блокировочные выключатели разомкнуты, либо при появлении неисправности.
3. Перемычка фьюзера используется для обнаружения нового узла фьюзера при его установке. Она перегорает и запускает счетчик фьюзера.

Коды сост.	Описание
T0	Термистор открыт.
T1	Температура ниже 85°C
T2	Температура выше 240°C

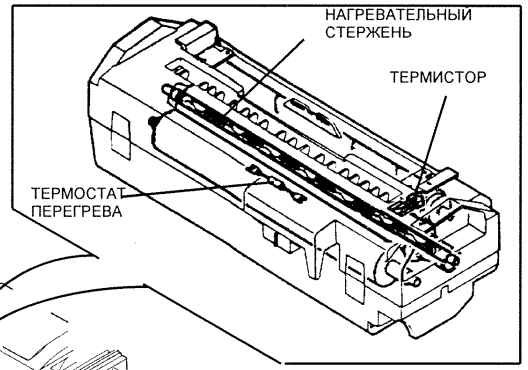

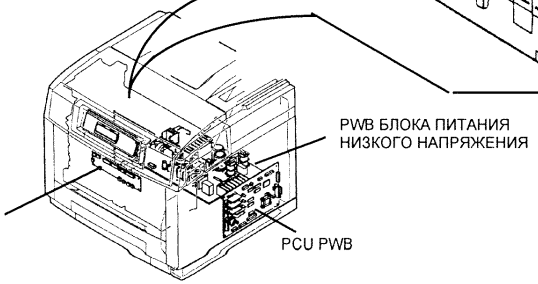

ТРАНСПОРТИРОВКА КОПИИ И ЗАКРЕПЛЕНИЕ
ЦЕПЬ 10 УРОВЕНЬ 2
ЛИСТ 2 ИЗ 2

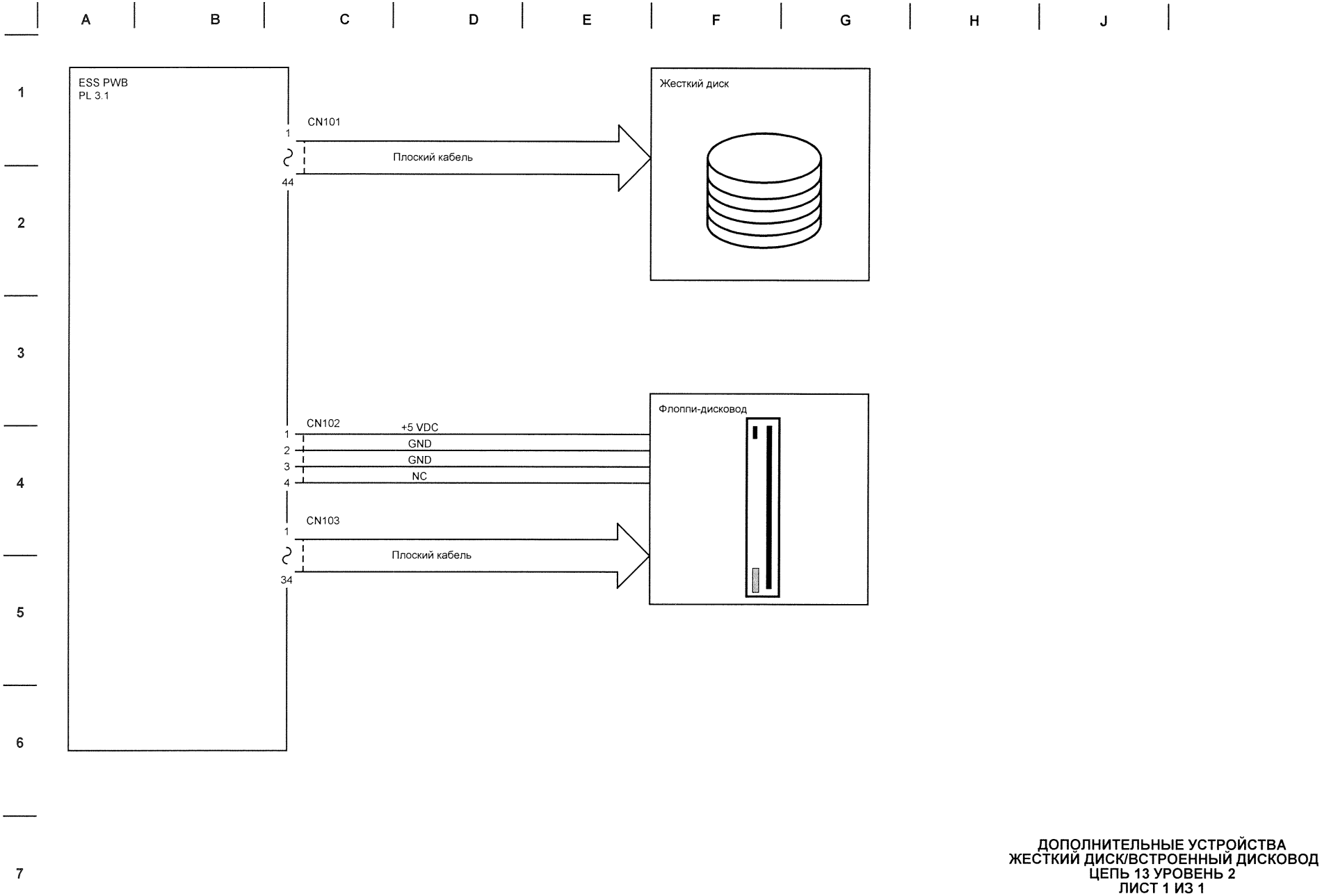

ДОПОЛНИТЕЛЬНЫЕ УСТРОЙСТВА
ЖЕСТКИЙ ДИСК/ВСТРОЕННЫЙ ДИСКОВОД
ЦЕПЬ 13 УРОВЕНЬ 2
ЛИСТ 1 ИЗ 1

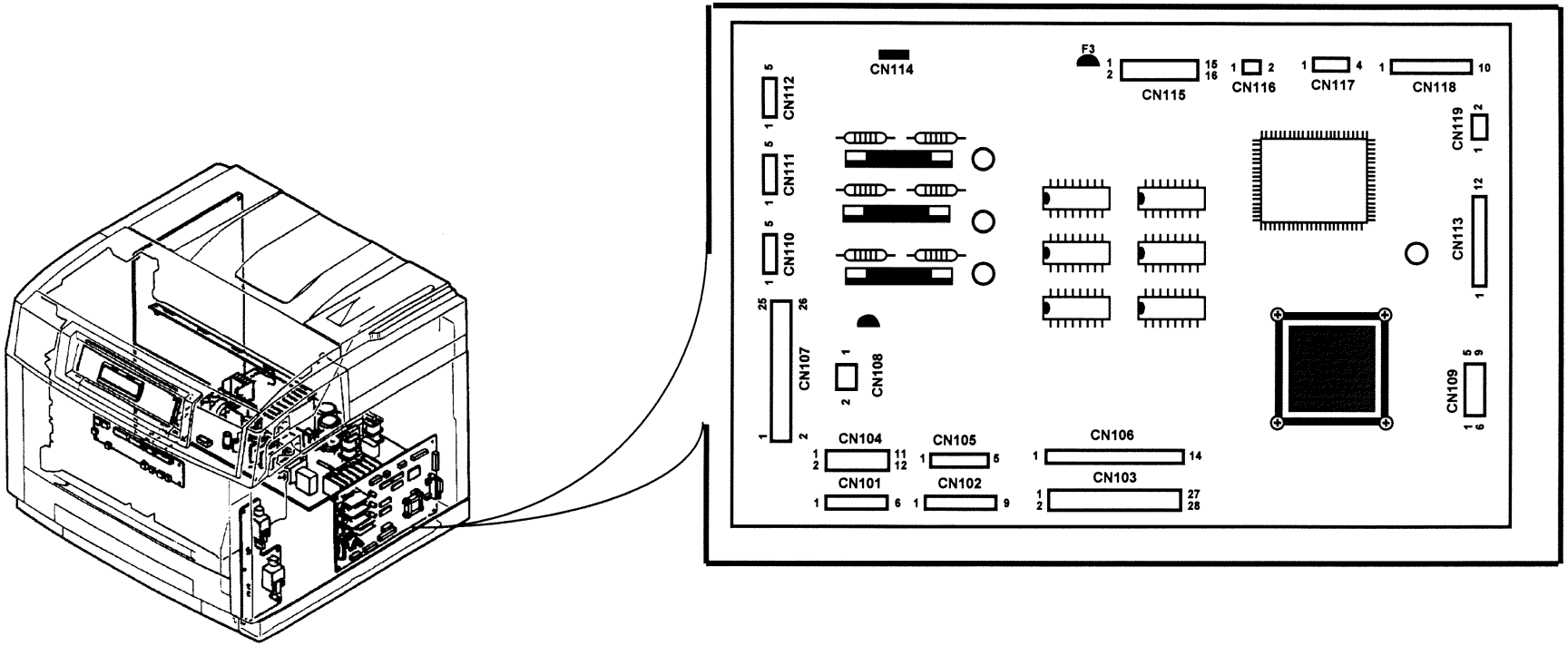

Рисунок 7-1. Разъемы PCU

CN101	
К-т	Направление
1	Муфта регистрации
2	Муфта ролика заземления
3	Соленоид подачи
4	Муфта регистрации
5	Соленоид подачи
6	Муфта ролика заземления

CN102	
К-т	Направление
1	CN1007-1 Емкость тонера полн.
2	CN1007-3 Емкость тонера полн.
3	CN1007-2 Емкость тонера полн.
4	Датчик отсутствия бумаги
5	Датчик отсутствия бумаги
6	Датчик отсутствия бумаги
7	Датчик входа (регистрации)
8	Датчик входа (регистрации)
9	Датчик входа (регистрации)

CN103	
К-т	Направление
1	CN307-12 Соединительная PWB
2	CN307-11 Соединительная PWB
3	CN315-1 Соединительная PWB
4	CN307-14 Соединительная PWB
5	CN307-15 Соединительная PWB
6	CN307-13 Соединительная PWB
7	CN304-6 Соединительная PWB
8	CN304-1 Соединительная PWB
9	CN304-2 Соединительная PWB
10	CN304-5 Соединительная PWB
11	CN304-3 Соединительная PWB
12	CN304-4 Соединительная PWB
13	CN307-6 Соединительная PWB
14	CN307-8 Соединительная PWB
15	CN307-5 Соединительная PWB
16	CN307-7 Соединительная PWB
17	CN315-2 Соединительная PWB
18	CN307-10 Соединительная PWB
19	CN307-9 Соединительная PWB
20	CN315-7 Соединительная PWB
21	CN315-6 Соединительная PWB
22	CN315-5 Соединительная PWB
23	CN315-4 Соединительная PWB
24	CN315-3 Соединительная PWB
25	CN307-4 Соединительная PWB
26	CN307-3 Соединительная PWB
27	CN307-2 Соединительная PWB
28	CN307-1 Соединительная PWB

CN104	
К-т	Направление
1	CN104-9 ESS PWB
2	CN104-5 ESS PWB
3	Нет соединения
4	Нет соединения
5	CN104-11 ESS PWB
6	CN104-7 ESS PWB
7	CN104-12 ESS PWB
8	CN104-3 ESS PWB
9	CN104-6 ESS PWB
10	CN104-4 ESS PWB
11	CN104-8 ESS PWB
12	CN104-10 ESS PWB

CN105	
К-т	Направление
1	Датчик темп./влажн.-1
2	Датчик темп./влажн.-2
3	Датчик темп./влажн.-3
4	Датчик темп./влажн.-4
5	Датчик темп./влажн.-5

CN106	
К-т	Направление
1	CN801-1 высоковольтный блок
2	CN801-2 высоковольтный блок
3	CN801-3 высоковольтный блок
4	Нет соединения
5	CN801-4 высоковольтный блок
6	CN802-1 высоковольтный блок
7	CN801-7 высоковольтный блок
8	CN801-5 высоковольтный блок
9	CN801-6 высоковольтный блок
10	CN802-2 высоковольтный блок
11	CN802-3 высоковольтный блок
12	CN802-4 высоковольтный блок
13	CN802-5 высоковольтный блок
14	CN801-8 высоковольтный блок

CN107	
К-т	Направление
1	CN1001-7 Узел черного прояв.
2	CN1001-4 Узел черного прояв.
3	CN1001-1 Узел черного прояв.
4	CN1001-3 Узел черного прояв.
5	CN201-3 PWB кассеты
6	CN201-4 PWB кассеты
7	CN201-5 PWB кассеты
8	CN201-6 PWB кассеты
9	CN201-7 PWB кассеты
10	CN201-8 PWB кассеты
11	CN201-9 PWB кассеты
12	CN201-10 PWB кассеты
13	CN201-1 PWB кассеты
14	CN201-2 PWB кассеты
15	CN703-1 Блок питания
16	CN703-2 Блок питания
17	CN703-3 Блок питания
18	CN703-4 Блок питания
19	CN703-5 Блок питания
20	CN703-6 Блок питания
21	CN703-7 Блок питания
22	CN703-8 Блок питания
23	CN703-9 Блок питания
24	CN703-10 Блок питания
25	CN703-11 Блок питания
26	CN703-12 Блок питания

C108	
К-т	Направление
1	CN707-1 Блок питания
2	CN707-2 Блок питания

CN109	
К-т	Направление
1	CN3-1 электропров-ка кассеты
2	CN3-2 электропров-ка кассеты
3	CN3-3 электропров-ка кассеты
4	CN3-4 электропров-ка кассеты
5	CN3-5 электропров-ка кассеты
6	CN3-6 электропров-ка кассеты
7	CN3-7 электропров-ка кассеты
8	CN3-8 электропров-ка кассеты
9	CN3-9 электропров-ка кассеты

CN110	
К-т	Направление
1	CN1003-1 Двигатель фьюзера
2	CN1003-3 Двигатель фьюзера
3	CN1003-4 Двигатель фьюзера
4	CN1003-6 Двигатель фьюзера
5	CN1003-5 Двигатель фьюзера

CN111	
К-т	Направление
1	Двигатель подачи бумаги
2	Двигатель подачи бумаги
3	Двигатель подачи бумаги
4	Двигатель подачи бумаги
5	Двигатель подачи бумаги

CN112	
К-т	Направление
1	Главный двигатель
2	Главный двигатель
3	Главный двигатель
4	Главный двигатель
5	Главный двигатель

CN113	
К-т	Направление
1	CN1007-2 Блокировка лазера
2	Лазерный блок сканирования
3	Лазерный блок сканирования
4	Лазерный блок сканирования
5	Лазерный блок сканирования
6	Лазерный блок сканирования
7	Лазерный блок сканирования
8	Лазерный блок сканирования
9	Лазерный блок сканирования
10	Лазерный блок сканирования
11	Лазерный блок сканирования
12	Лазерный блок сканирования

C114	
К-т	Направление
1	Блокировочный переключатель

CN115	
К-т	Направление
1	Черная магнитная муфта
2	Черная магнитная муфта
3	Голубая магнитная муфта
4	Голубая магнитная муфта
5	Пурпурная магнитная муфта
6	Пурпурная магнитная муфта
7	Желтая магнитная муфта
8	Желтая магнитная муфта
9	Солен. очистки магн. валика
10	Солен. очистки магн. валика
11	Соленоид голубого тонера
12	Соленоид голубого тонера
13	Соленоид пурпурного тонера
14	Соленоид пурпурного тонера
15	Соленоид желтого тонера
16	Соленоид желтого тонера

CN116	
К-т	Направление
1	Двигатель цветного тонера
2	Двигатель цветного тонера

CN117	
К-т	Направление
1	CN1005-1 Двигатель бл. прояв.
2	CN1005-2 Двигатель бл. прояв.
3	CN1005-3 Двигатель бл. прояв.
4	CN1005-4 Двигатель бл. прояв.

CN118	
К-т	Направление
1	CN1009-10 Блок цвет. прояв-ля
2	CN1009-11 Блок цвет. прояв-ля
3	CN1009-9 Блок цвет. прояв-ля
4	CN1009-7 Блок цвет. прояв-ля
5	CN1009-21 Блок цвет. прояв-ля
6	CN1009-17Блок цвет. прояв-ля
7	CN1009-15 Блок цвет. прояв-ля
8	CN1009-8 Блок цвет. прояв-ля
9	CN1009-16 Блок цвет. прояв-ля
10	CN1009-22 Блок цвет. прояв-ля

C119	
К-т	Направление
1	Вытяжной вентилятор CN1006-1
2	Вытяжной вентилятор CN1006-2

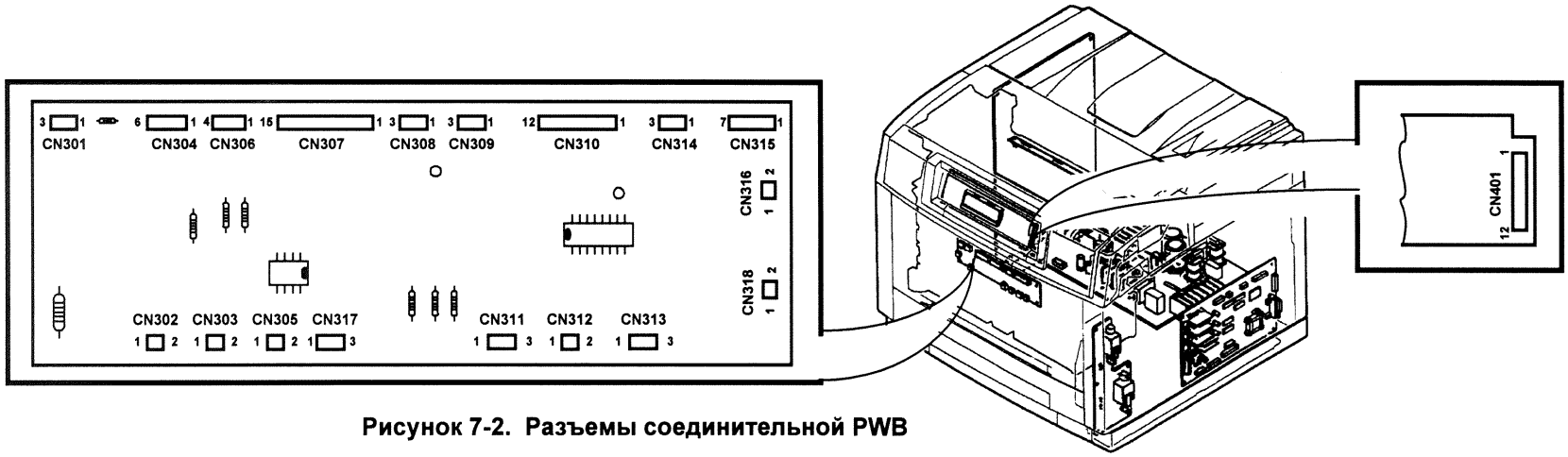

Рисунок 7-2. Разъемы соединительной PWB

CN301	
К-т	Направление
1	CN401-1 Гамма PWB
2	CN401-2 Гамма PWB
3	CN401-3 Гамма PWB
CN302	
К-т	Направление
1	CN501-1 Лампа разрядки
2	CN501-2 Лампа разрядки
CN303	
К-т	Направление
1	Соленоид отделения
2	Соленоид отделения
CN304	
К-т	Направление
1	CN103-8 PCU PWB
2	CN103-9 PCU PWB
3	CN103-11 PCU PWB
4	CN103-12 PCU PWB
5	CN103-10 PCU PWB
6	CN103-7 PCU PWB
CN305	
К-т	Направление
1	CN1013-1 Двигатель вентил.
2	CN1013-2 Двигатель вентил.
CN306	
К-т	Направление
1	CN1009-4 Узел фьюзера
2	CN1009-9 Узел фьюзера
3	CN1009-10 Узел фьюзера
4	CN1009-5 Узел фьюзера

CN307	
К-т	Направление
1	CN103-28 PCU PWB
2	CN103-27 PCU PWB
3	CN103-26 PCU PWB
4	CN103-25 PCU PWB
5	CN103-15 PCU PWB
6	CN103-13 PCU PWB
7	CN103-16 PCU PWB
8	CN103-14 PCU PWB
9	CN103-19 PCU PWB
10	CN103-18 PCU PWB
11	CN103-2 PCU PWB
12	CN103-1 PCU PWB
13	CN103-6 PCU PWB
14	CN103-4 PCU PWB
15	CN103-5 PCU PWB
CN308	
К-т	Направление
1	Датчик выхода бумаги
2	Датчик выхода бумаги
3	Датчик выхода бумаги
CN309	
К-т	Направление
1	Датчик масла CN1010-1
2	Датчик масла CN1010-2
3	Датчик масла CN1010-3
CN310	
К-т	Направление
1	CN401-1 Панель управления
2	CN401-2 Панель управления
3	CN401-3 Панель управления

4	CN401-4 Панель управления
5	CN401-5 Панель управления
6	CN401-6 Панель управления
7	CN401-7 Панель управления
8	CN401-8 Панель управления
9	CN401-9 Панель управления
10	CN401-11 Панель управления
11	CN401-10 Панель управления
12	CN401-12 Панель управления
CN311	
К-т	Направление
1	N601-1 Датчик прозр. пленки
2	N601-2 Датчик прозр. пленки
3	N601-3 Датчик прозр. пленки
CN312	
К-т	Направление
1	Перекл. обходного лотка
2	Перекл. обходного лотка
CN313	
К-т	Направление
1	CN1001-1 Датчик исходного положения барабана переноса
2	CN1001-2 Датчик исходного положения барабана переноса
3	CN1001-3 Датчик исходного положения барабана переноса
CN314	
К-т	Направление
1	Датчик застр. прозр. пленки CN1011-3
2	Датчик застр. прозр. пленки CN1011-2

3	Датчик застр. прозр. пленки CN1011-1
CN315	
К-т	Направление
1	CN103-3 PCU PWB
2	CN103-17 PCU PWB
3	CN103-24 PCU PWB
4	CN103-23 PCU PWB
5	CN103-22 PCU PWB
6	CN103-21 PCU PWB
7	CN103-20 PCU PWB
CN316	
К-т	Направление
1	Сол. очистки барабана переноса
2	Сол. очистки барабана переноса
CN317	
К-т	Направление
1	Коротрон разрядки-1
2	Нет соединения
3	Коротрон разрядки-3
CN318	
К-т	Направление
1	Перекл. застр. в устр-ве очистки
2	Перекл. застр. в устр-ве очистки

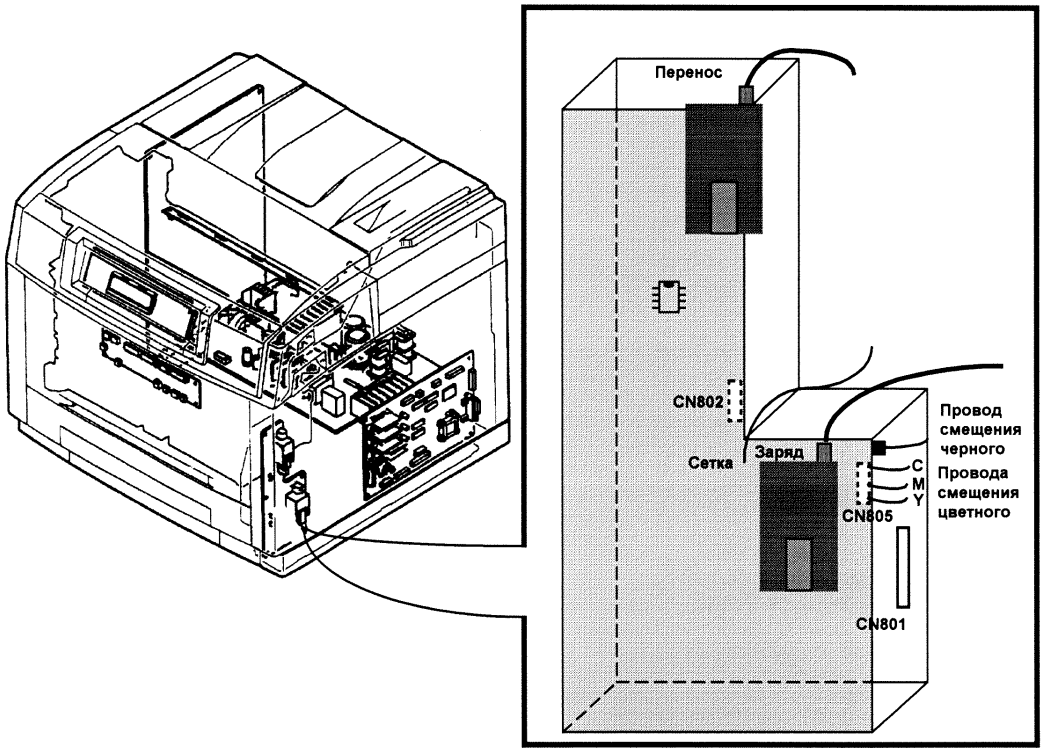

Рисунок 7-3. Разъемы PWB блока питания высокого напряжения

CN801	
К-т	Направление
1	CN106-1 PCU PWB
2	CN106-2 PCU PWB
3	CN106-3 PCU PWB
4	CN106-5 PCU PWB
5	CN106-8 PCU PWB
6	CN106-9 PCU PWB
7	CN106-7 PCU PWB
8	CN106-14 PCU PWB

CN802	
К-т	Направление
1	CN106-6 PCU PWB
2	CN106-10 PCU PWB
3	CN106-11 PCU PWB
4	CN106-12 PCU PWB
5	CN106-13 PCU PWB

CN803	
1	CN1009-24 Узел цвет. прояв.
3	CN1009-13 Узел цвет. прояв.
5	CN1009-2 Узел цвет. прояв.
Смещение черного девелопера	
К-т	Направление
НЕТ	CN1001-8 Узел черн. прояв.

Разъем заряда	
К-т	Направление
НЕТ	Пружинный контакт заряда
Разъем сетки	
К-т	Направление
НЕТ	Пружинный контакт сетки
Разъем переноса	
К-т	Направление
НЕТ	Пружинный контакт переноса

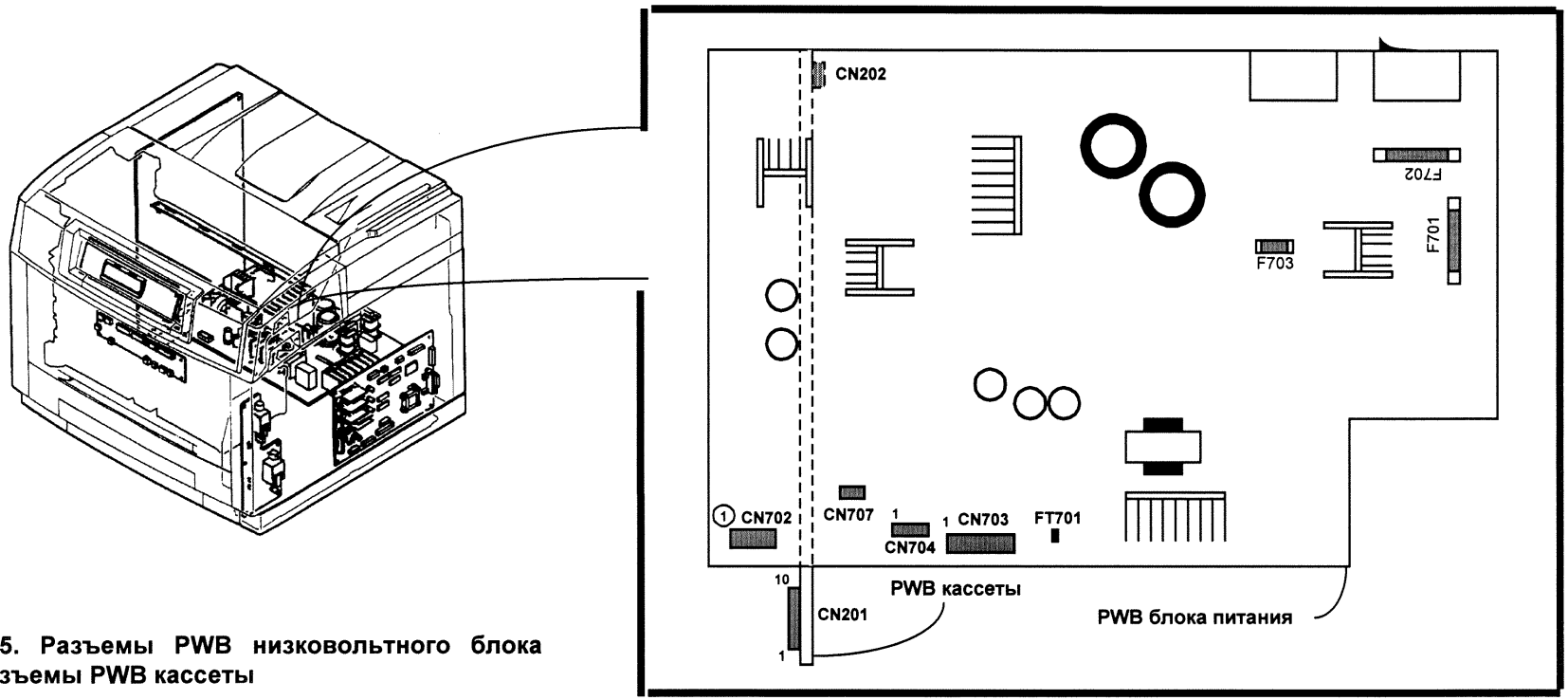

Рисунок 7-5. Разъемы PWB низковольтного блока питания/ разъемы PWB кассеты

PWB блока питания

CT701	
К-т	Направление
1	Блокировочный переключатель

CN702	
К-т	Направление
1	CN104-1 ESS PWB
2	CN104-2 ESS PWB
3	CN104-13 ESS PWB
4	CN104-14 ESS PWB
5	CN104-15 ESS PWB
6	CN104-16 ESS PWB
7	CN104-17 ESS PWB
8	CN104-18 ESS PWB
9	CN104-19 ESS PWB
10	CN104-20 ESS PWB

CN703	
К-т	Направление
1	CN107-15 PCU PWB
2	CN107-16 PCU PWB
3	CN107-17 PCU PWB
4	CN107-18 PCU PWB
5	CN107-19 PCU PWB
6	CN107-20 PCU PWB
7	CN107-21 PCU PWB
8	CN107-22 PCU PWB
9	CN107-23 PCU PWB
10	CN107-24 PCU PWB
11	CN107-25 PCU PWB
12	CN107-26 PCU PWB

CN704	
К-т	Направление
1	Модуль фоторецептора
2	Модуль фоторецептора
3	Модуль фоторецептора

CN707	
К-т	Направление
1	CN108-1 PCU PWB
2	CN108-2 PCU PWB

PWB кассеты

CN201	
К-т	Направление
1	CN107-13 PCU PWB
2	CN107-14 PCU PWB
3	CN107-5 PCU PWB
4	CN107-6 PCU PWB
5	CN107-7 PCU PWB
6	CN107-8 PCU PWB
7	CN107-9 PCU PWB
8	CN107-10 PCU PWB
9	CN107-11 PCU PWB
10	CN107-12 PCU PWB

CN202	
К-т	Направление
1	FT1003-1 Двиг. черн. тонера
2	FT1003-2 Двиг. черн. тонера

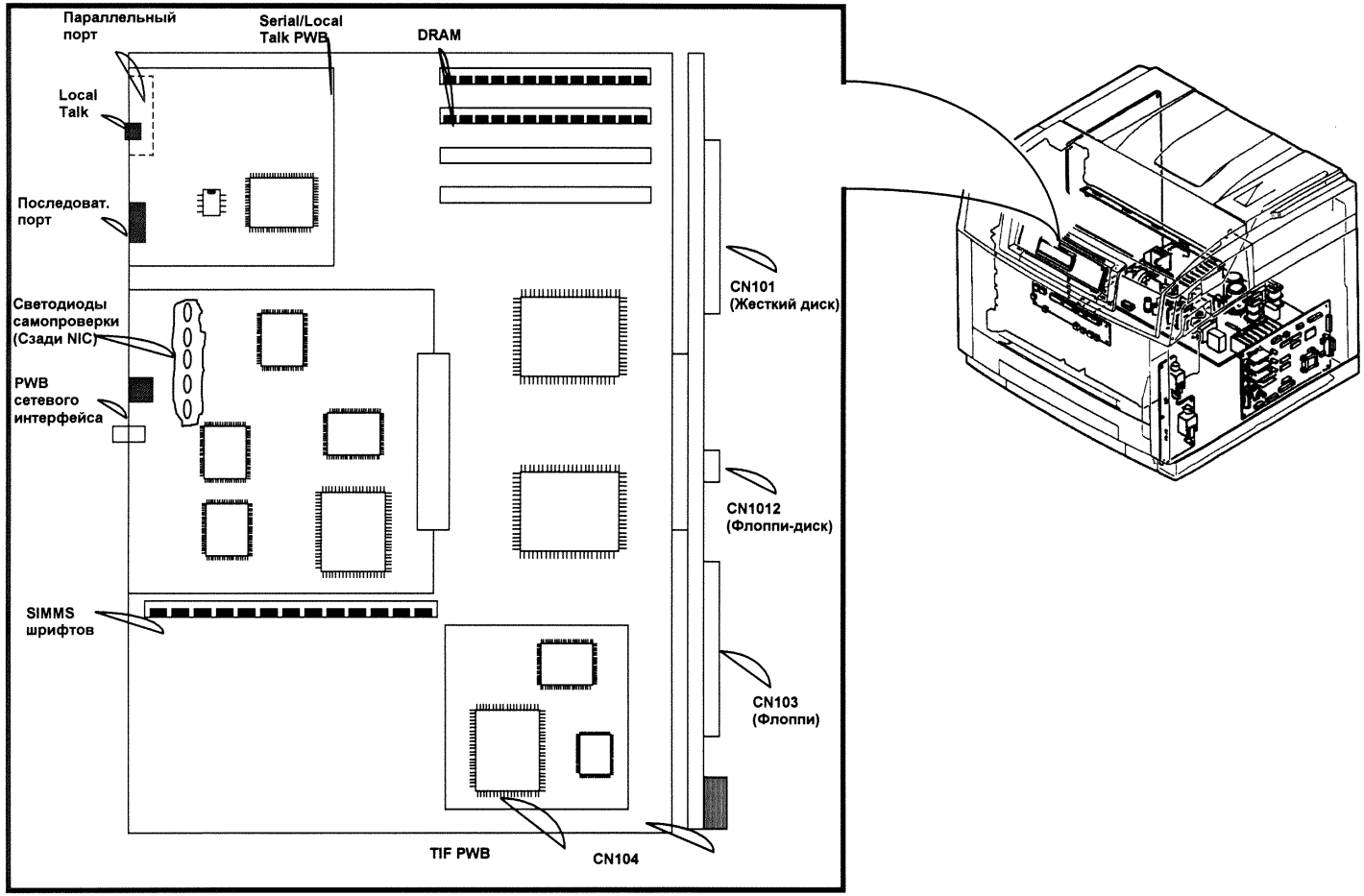

Рисунок 7-5. Разъемы ESS PWB (C55/C55mp)

CN104	
К-т	Направление
1	CN702-1 LVPS
2	CN702-2 LVPS
3	CN104-8 PCU PWB
4	CN104-10 PCU PWB

5	CN104-2 PCU PWB
6	CN104-9 PCU PWB
7	CN104-6 PCU PWB
8	CN104-11 PCU PWB
9	CN104-1 PCU PWB
10	CN104-12 PCU PWB

11	CN104-5 PCU PWB
12	CN104-7 PCU PWB
13	CN702-3 LVPS
14	CN702-4 LVPS
15	CN702-5 LVPS
16	CN702-6 LVPS

17	CN702-7 LVPS
18	CN702-8 LVPS
19	CN702-9 LVPS
20	CN702-10 LVPS

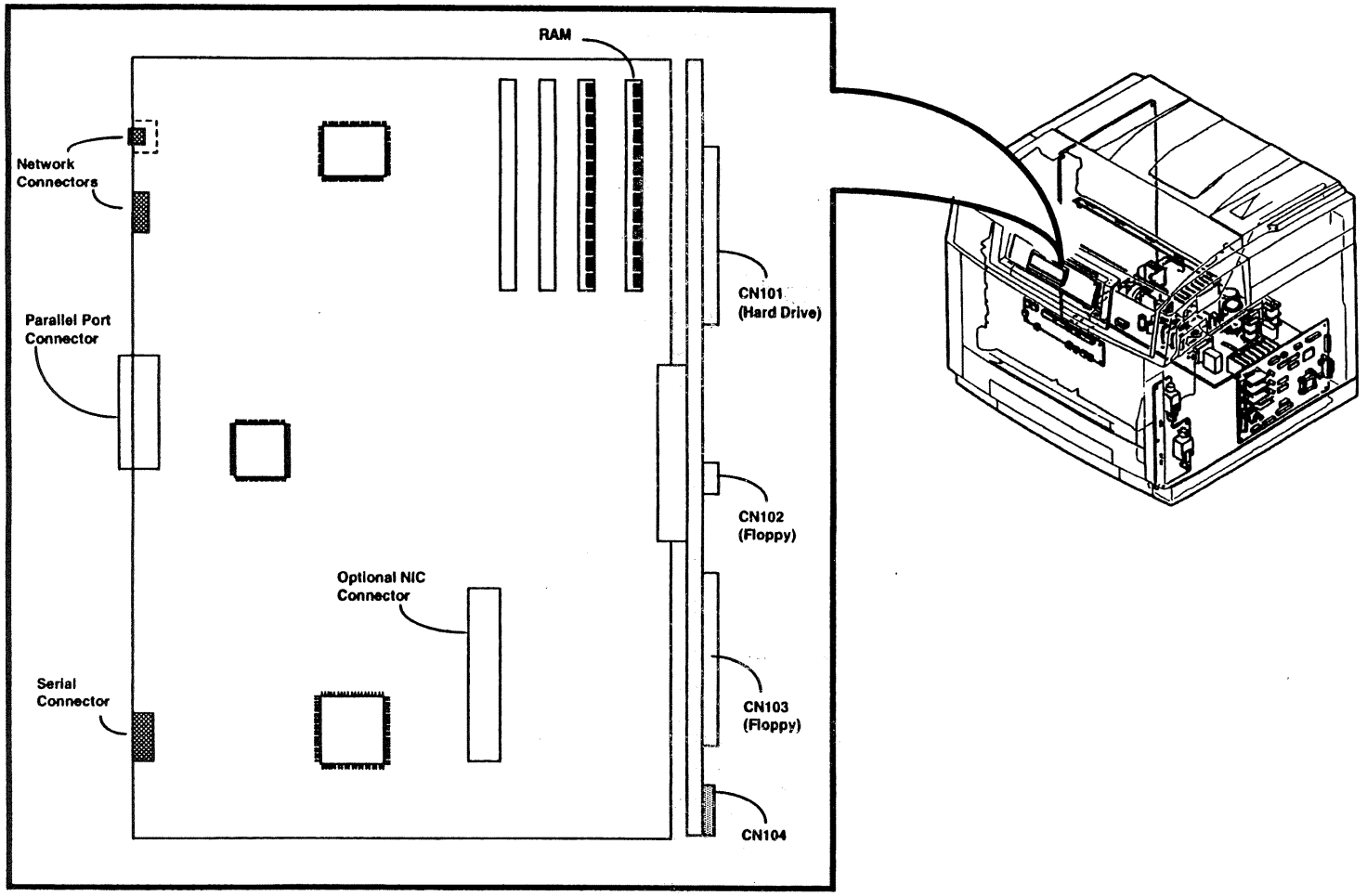

Рис. 7-6 Разъемы ESS PWB [NC60]

CN104	
К-т	Направление
1	CN702-1 LVPS
2	CN702-2 LVPS
3	CN104-8 PCU PWB
4	CN104-10 PCU PWB

5	CN104-2 PCU PWB
6	CN104-9 PCU PWB
7	CN104-6 PCU PWB
8	CN104-11 PCU PWB
9	CN104-1 PCU PWB
10	CN104-12 PCU PWB

11	CN104-5 PCU PWB
12	CN104-7 PCU PWB
13	CN702-3 LVPS
14	CN702-4 LVPS
15	CN702-5 LVPS
16	CN702-6 LVPS

17	CN702-7 LVPS
18	CN702-8 LVPS
19	CN702-9 LVPS
20	CN702-10 LVPS

(H)	Высокоуровневый сигнал
(L)	Низкоуровневый сигнал
24 VDC INTERLOCKED	Блокируемый пост. напряжение, 24 В
AC ON (L)	Переменный ток включен
ACH	Переменный ток (фаза)
ACN	Переменный ток (нейтраль)
BIAS CONTROL	Управлением смещения
BLAK DEVELOPER BIAS	Смещение черного проявителя
BLACK MAGNETIC CLUTCH ON (L)	Черная магнитная муфта включена
BLACK TONER SENSE	Обнаружение черного тонера
BLACK	Черный
BYPASS SENSED (L)	Обнаружен обходной лоток
C BIAS ON (L) включен	Смещение голубого включено
CHARGE DC POWER	Постоянный ток заряда
CHARGE ON (L)	Заряд включен
COMMAND (CMD)	Команда
COMMAND READY (CRDY)	Команда готовности
CYAN DEVELOPER BIAS	Смещение голубого проявителя
CYAN MAGNETIC CLUTH ON (L)	Голубая магнитная муфта включена
CYAN TONER SENSE	Обнаружение голубого тонера
CYAN TONER SOLENOID ON (L)	Соленоид голубого тонера включен
CYAN	Голубой
DATA	Данные
DEVELOPER MOTOR LOCK (L)	Блокирован двигатель проявителя
DISPLAY ENABLE	Двигатель проявителя включен
DRIVE CLUTCH ON (L)	Дисплей включен
DRUM DETECT (H)	Муфта привода включена
ENTER	Обнаружение барабана
ERASE LAMP ON (L)	Ввод
EXHAUST FAN ON	Лампа стирания включена
	Вытяжной вентилятор включен
FEED MOTOR CLOCK	Синхросигнал двигателя подачи бумаги
FEED SOLENOID ON (L)	Соленоид подачи включен
FORM FEED	Прогон бумаги
FUSER FAN ON	Вентилятор фьюзера включен
FUSER MOTOR CLOCK	Синхросигнал двигателя фьюзера
FUSER ON (L)	Фьюзер включен
GND	Земля
GRID BIAS (LOW) ON	Смещение сетки (низкое) включено
GRID BIAS (MID) ON	Смещение сетки (среднее) включено
GRID DC POWER	Постоянный ток сетки
GROUNDING ROLLER ON (L)	Ролик заземления включен
HEAT ROD SENSE (L)	Обнаружение нагревательного стержня
HORISONTAL SYNC (HSYNC)	Горизонтальная синхронизация
HUMIDITY SENSE	Определение влажности
JAN (H)	Застревание
K BIAS ON (L)	Смещение черного включено
LASER DIODE ON (L)	Лазерный диод включен
LASER LOCK	Лазер блокирован
LED ENABLE	Светодиод включен
M BIAS ON (L) включен	Смещение пурпурного включено
MAGENTA DEVELOPER BIAS	Смещение пурпурного проявителя
MAGENTA MAGNETIC CLUTCH ON (L)	Пурпурная магнитная муфта включена
MAGENTA TONER SENSE	Обнаружение пурпурного тонера
MAGENTA TONER SOLENOID ON (L)	Соленоид пурпурного тонера включен
MAGENTA	Пурпурный
MAGNETIC ROLL CLEANER SOLENOID ON (L)	Соленоид очистки магнитного валика включен
MAIN MOTOR CLOCK	Синхросигнал двигателя главного двигателя
MEDIA SERVER	Встроенный дисковод
MENU	Меню

NEW DEVELOPER SENSE	Обнаружение нового блока проявителя
NEW DRUM DETECT	Обнаружен новый барабан
NEW FUSER DETECT	Обнаружен новый фьюзер
NEXT	Следующий
OIL LOW (L)	Мало масла
ON-LINE	Готов к работе
PAGE	Страница
PAPER DETECTED (H)	Бумага обнаружена
PEPER PRESENT	Бумага присутствует
PAPER REGISTRED (L)	Бумага зарегистрирована
PAPER SENSED (L)	Бумага обнаружена
PAPER SIZE	Размер бумаги
POLYGON MOTOR LOCK (L)	Двигатель призмы блокирован
POLYGON MOTOR ON (L)	Двигатель призмы включен
PREVIOUS	Предыдущий
READ/WRITE	Чтение/запись
READY	Готов
REGISTER SELECT	Выбор регистра
REGISTRATION CLUTCH ON (L)	Муфта регистрации включена
RESET (RES)	Сброс
SENSE SIGNAL	Обнаружение сигнала
SENSOR GND	Датчика заземления
SHIFT	Сдвиг
STATUS (STS)	Состояние
STATUS READY (SRDY)	Состояния готовности
STRIPPER ON (L)	Отделение включено
STROBE	Строб-импульс
SWITCH ENABLE	Переключатель включен
TD POWER SUPPLY ON (L)	Блок питания (разрядка барабана переноса) включен
TEMPERATURE SENSE	Определение температуры
TONER MOTOR CLOCK	Синхросигнал двигателя тонера
TRANSFER CLEANING ON (L)	Очистки барабана переноса включена
TRANSFER CONTROL	Управление переносом
TRANSFER DC POWER	Постоянный ток переноса
TRANSFER DRUM HOME (H)	Исходное положение барабана переноса
TRANSFER ON (L)	Перенос включен
TRANSPARENCY DETECTED (L)	Прозрачная пленка обнаружена
TRAY EMPTY (H)	Лоток пуст
VERTICAL SYNC (VSYNC)	Вертикальная синхронизация
WASTE TONER FULL (H)	Емкость для отработанного переполнена
Y BIAS ON (L)	Смещение желтого включено
YELLOW DEVELOPER BIAS	Смещение желтого проявителя
YELLOW MAGNETIC CLUTCH ON (L)	Желтая магнитная муфта включена
YELLOW TONER SENSE	Обнаружение желтого тонера
YELLOW TONER SOLENOID ON (L)	Соленоид желтого тонера включен
YELLOW	Желтый