6. Настройка и регулировка

В данной главе представлены основные функции технического обслуживания, к которым относятся профилактическое обслуживание изделия, тестирование, DCU, устранение застреваний и т. д.

6.1 Тракт бумаги

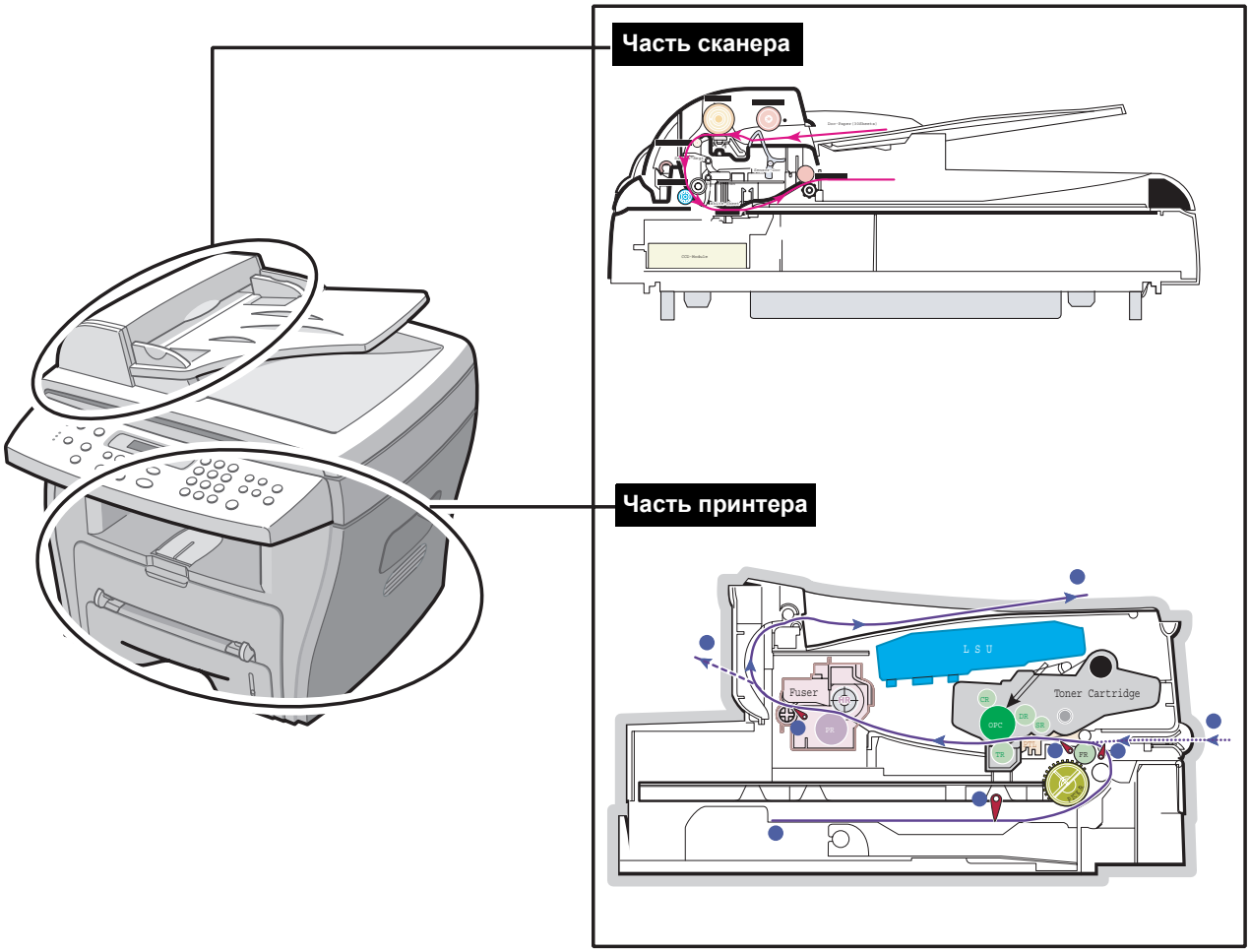

6.1.1 Тракт копирования и сканирования документов

Часть сканера

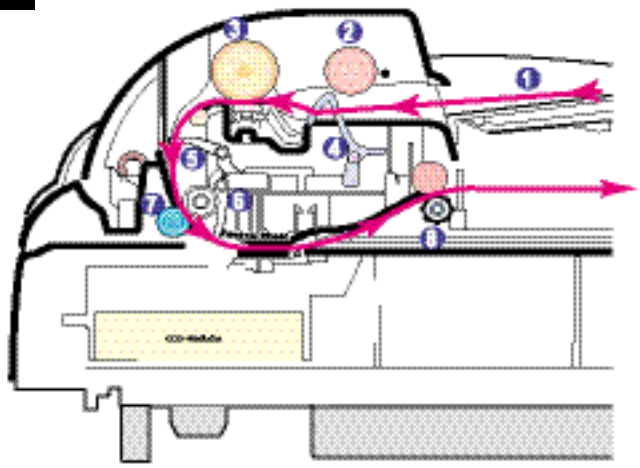

1. Оригиналы (30 листов)
2. Подхватывающий ролик
3. Ролик ADF
4. Датчик оригиналов
5. Регистрирующий датчик
6. Датчик сканера
7. Ролик подачи
8. Выводящий ролик

6.1.2 Тракт бумаги принтера

1) По получении задания принтер подает бумагу из лотка или из ручного податчика.
2) Подаваемая бумага проходит через сенсор подачи. (Если через установленный период сенсор не включается, возникает ошибка Jam 0)
3) После сенсора подачи, пройдя процесс печати, бумага попадает на датчик выхода. (Если через установленный период датчик выхода не включается, возникает ошибка Jam 1)
4) Бумага проходит через датчик выхода и выходит из установки. (Если через установленный период датчик не отключается, возникает ошибка Jam 2)

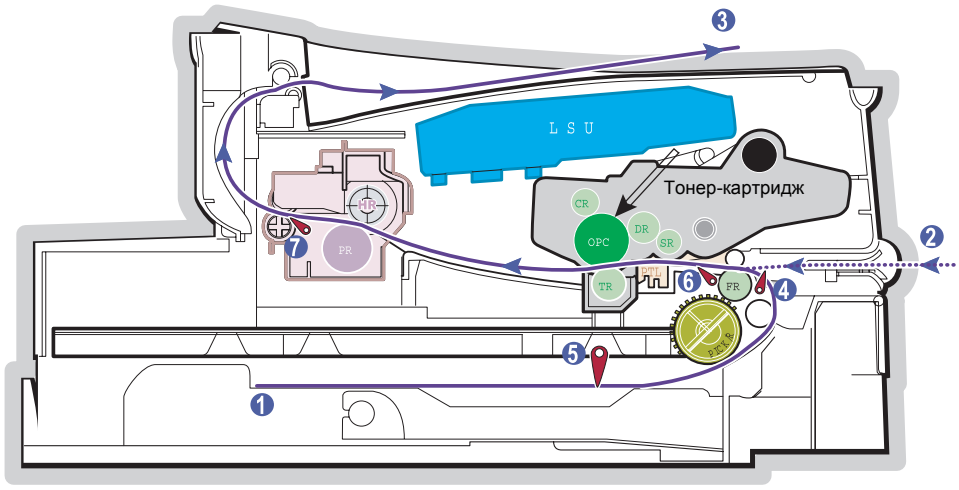

1. Входное устройство (лоток)
2. Входное устройство (ручной податчик)
3. Выход бумаги (лицевой стороной вниз)
4. Датчик отсутствия бумаги (ручная подача)
5. Датчик отсутствия бумаги (подача из лотка)
6. Датчик подачи
7. Датчик выхода

6.2 Устранение застреваний

Иногда во время печати бумага может застревать. К числу причин можно отнести:

- Лоток заправлен неправильно или переполнен.
- Лоток вытягивали во время печати.
- Во время печати открывали переднюю крышку.
- Бумага не соответствует спецификациям.
- Бумага несоответствующего размера.

Если бумага застревает, светодиод On Line/Error на панели управления светится красным. Найдите застрявшую бумагу и удалите ее. Если бумаги не видно, откройте крышки.
При удалении застрявшей бумаги не применяйте пинцеты и острые металлические инструменты.
Если с металлической части снята изоляция, это может привести к утечке электрического тока.

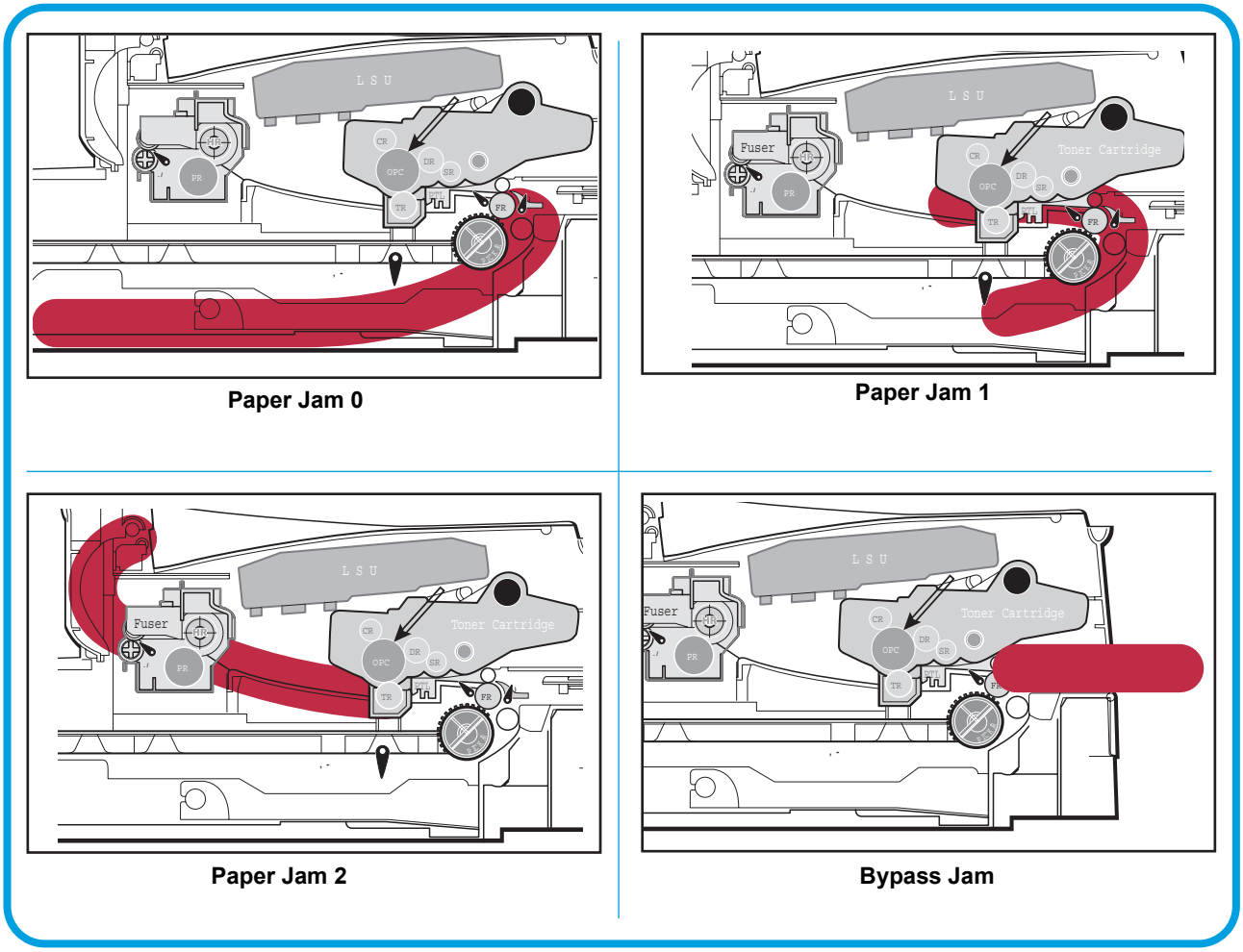

Paper Jam 0

Paper Jam 1

Paper Jam 2

Bypass Jam

6.2.1 Устранение застреваний оригиналов

Если при подаче с автоподатчика оригиналов ADF оригинал застревает, на дисплее появляется сообщение DOCUMENT JAM.

6.2.1.1 Ошибка подачи на входе

1) Откройте верхнюю крышку ADF.



2) Осторожно потяните документ вправо, и извлеките его из ADF.

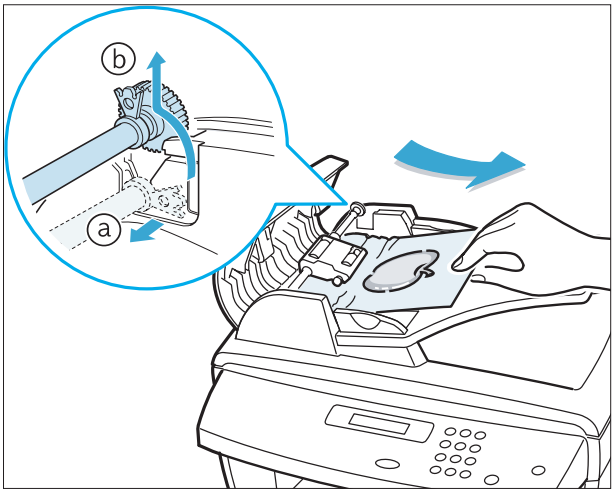

3) Закройте верхнюю крышку ADF. Заправьте оригиналы в ADF.

Примечание: *Для предотвращения застреваний оригиналов следует использовать соответствующее стекло экспонирования: для плотных, тонких или оригиналов смешанной толщины.*

6.2.1.2 Ошибка подачи на выходе

1) Откройте крышку оригиналов и поверните освобождающий винт. Извлеките оригиналы из зоны выхода.
2) Закройте крышку оригиналов. Заправьте оригиналы в ADF.

6.2.1.3 Ошибка подачи на ролике

1) Откройте крышку оригиналов.

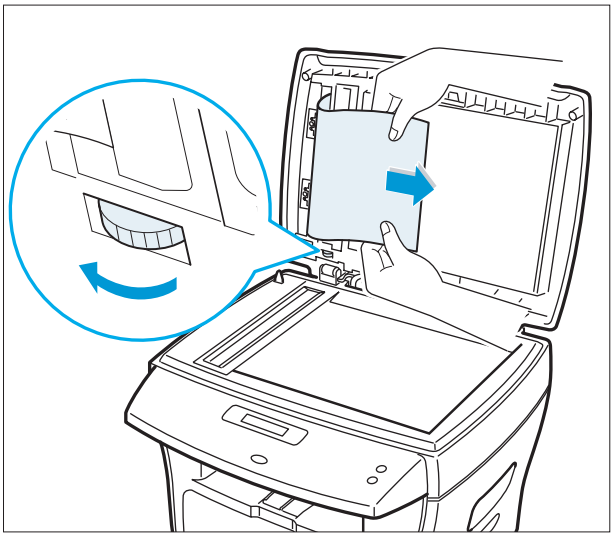

2) Поверните освобождающий винт так, чтобы можно было легко извлечь оригинал. Извлеките оригинал из ADF или из зоны подачи, осторожно потянув его вправо двумя руками.

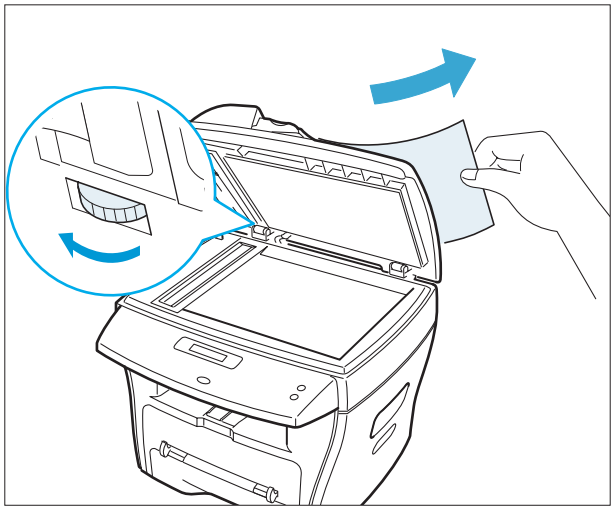

3) Закройте крышку оригиналов. Заправьте оригиналы в ADF.

6.2.2 Устранение застреваний бумаги

Если бумага застревает, на дисплее появляется сообщение PAPER JAM. Для определения места застревания руководствуйтесь следующим:

PAPER JAM 0	В зоне подачи бумаги
PAPER JAM 2	В зоне выдачи бумаги
PAPER JAM 1	В зоне закрепления или около тонер-картриджа
BYPASS JAM	У обходного лотка

Для устранения застреваний следуйте приведенным ниже указаниям. Чтобы не порвать бумагу, вытягивайте ее медленно и осторожно.

6.2.2.1 JAM 0 (в зоне подачи бумаги)

1) Откройте и закройте переднюю крышку. Застрявшая бумага автоматически покинет машину.
   Если бумага не выходит, перейдите к шагу 2.
2) Полностью вытяните лоток для бумаги.

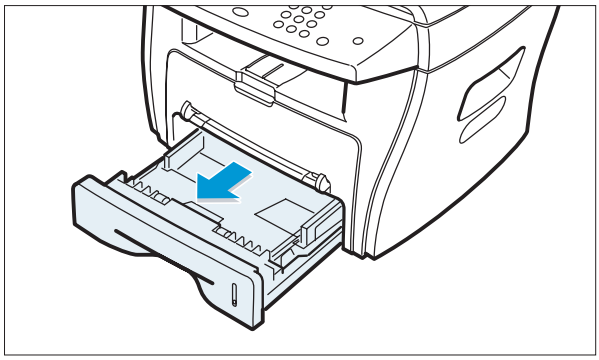

3) Удалите застрявшую бумагу, аккуратно потянув ее наружу.

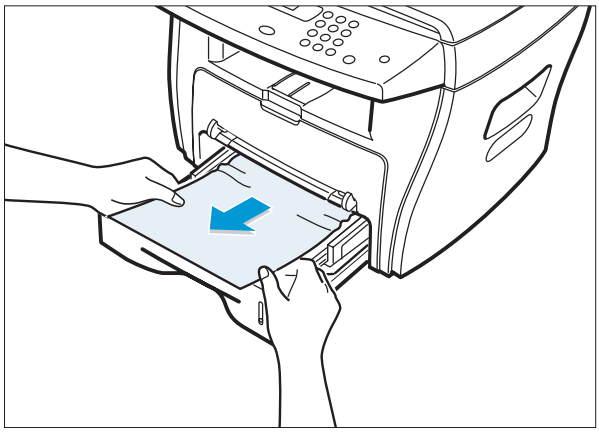

Если при вытягивании бумаги ощущается сопротивление, или в этой зоне нет застрявшей бумаги, перейдите в зону закрепления и посмотрите около тонер-картриджа.

4) Установите лоток для бумаги в машину так, чтобы он четко встал на место.

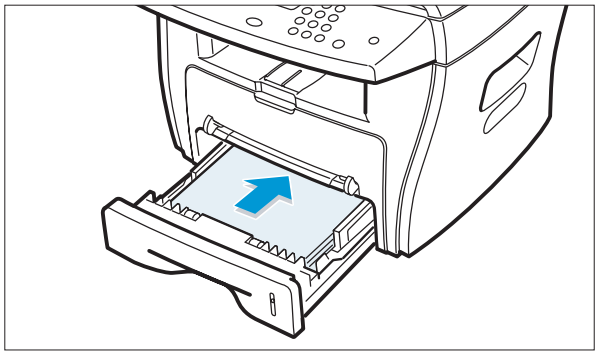

5) Откройте и закройте переднюю крышку. Печать будет возобновлена.

6.2.2.2 JAM 2 (в зоне выдачи бумаги)

1) Откройте и закройте переднюю крышку. Застрявшая бумага автоматически покинет машину.
   Если бумага не выходит, перейдите к шагу 2.
2) Аккуратно вытяните бумагу из выходного лотка.

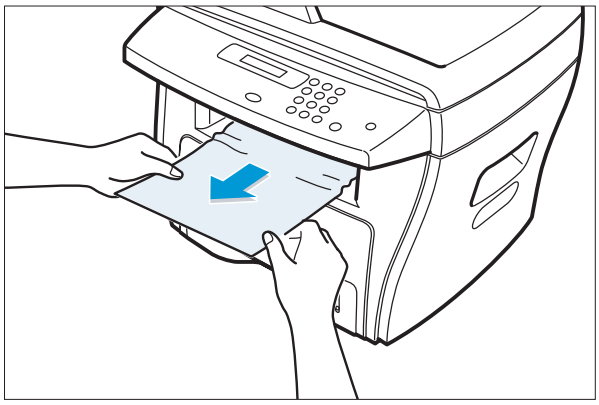

3) Если при вытягивании бумаги ощущается сопротивление, или если в выходном лотке бумаги нет, откройте заднюю крышку.

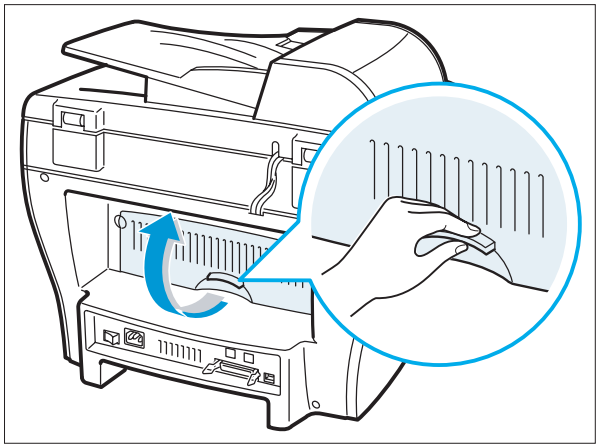

4) Удалите застрявшую бумагу, аккуратно потянув ее.

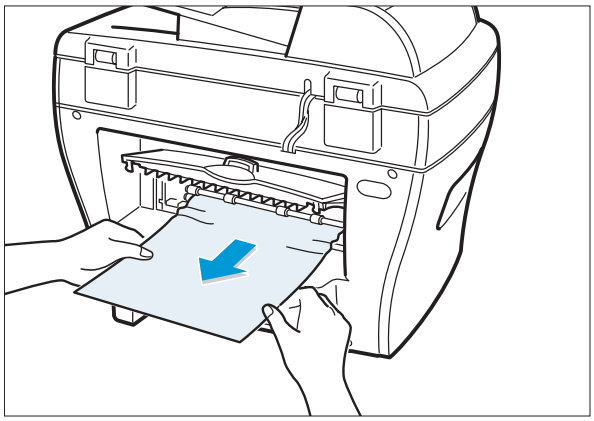

5) Закройте заднюю крышку.
6) Откройте и закройте переднюю крышку. Печать возобновится.

6.2.2.3 JAM 1 (в зоне закрепления или около тонер-картриджа)

Примечание: *Зона закрепления значительно нагрета. Будьте осторожны, вытаскивая бумагу из этой зоны.*

1) Откройте переднюю крышку и извлеките тонер-картридж.

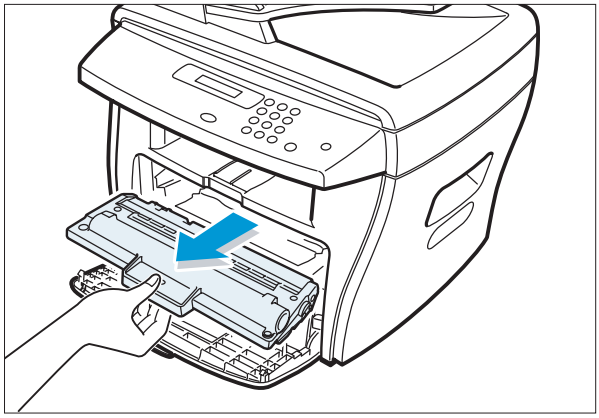

2) Удалите застрявшую бумагу, аккуратно потянув ее.

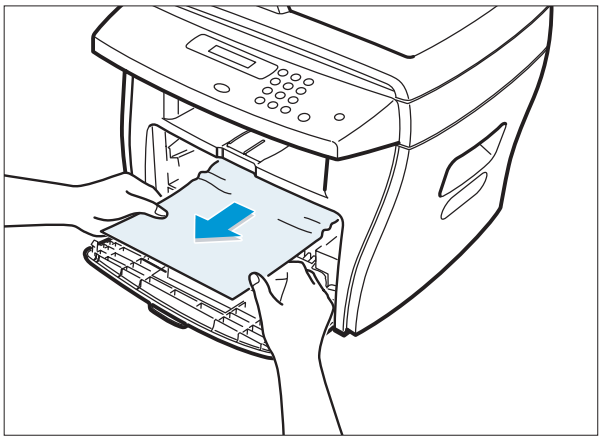

3) Установите обратно тонер-картридж и закройте переднюю крышку. Печать автоматически возобновится.

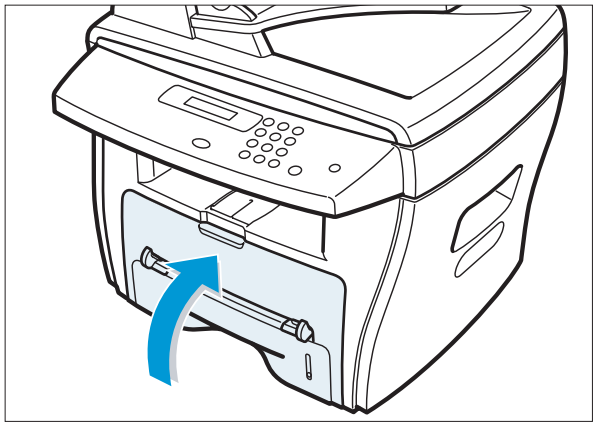

6.2.2.4 BYPASS JAM (в обходном лотке)

Сообщение BYPASS JAM появляется на дисплее в случае, когда при печати с обходным лотком машина не находит бумаги в лотке. Это может быть вызвано отсутствием бумаги в лотке или неправильной заправкой лотка.

Сообщение BYPASS JAM также может появиться, если бумага из обходного лотка подается в машину неправильно. В этом случае вытяните бумагу из машины.

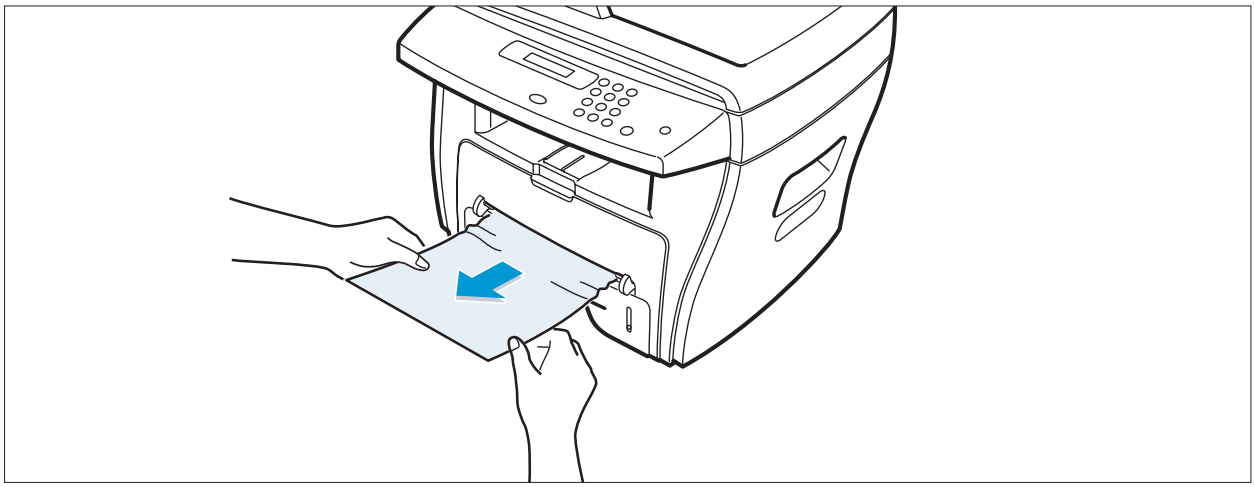

6.2.2.5 Советы о том, как избежать застреваний бумаги

В основном возникновения застреваний можно избежать путем правильного выбора бумаги. Если застревание происходит, следуйте указаниям об устранении застреваний бумаги.

- Тщательно выполняйте процедуру заправки бумаги. Убедитесь, что все регулируемые направляющие расположены правильно.
- Не перегружайте лоток для бумаги. Убедитесь, что уровень заправки бумаги ниже линии емкости на внутренней стенке лотка для бумаги.
- Не извлекайте бумагу из лотка во время печати.
- Перед заправкой провейте и выпрямите бумагу.
- Не применяйте бумагу со складками, влажную или скрученную.
- Не укладывайте в лоток бумагу разных типов.
- Используйте только рекомендуемые материалы. См. раздел о спецификации бумаги.
- Убедитесь, что бумага заправлена печатной стороной вниз в лотке, и вверх в обходном лотке.

6.3 User Mode (режим пользователя)

На рисунке показаны возможные установки в режиме пользователя. О подробностях рассказано в руководстве пользователя.

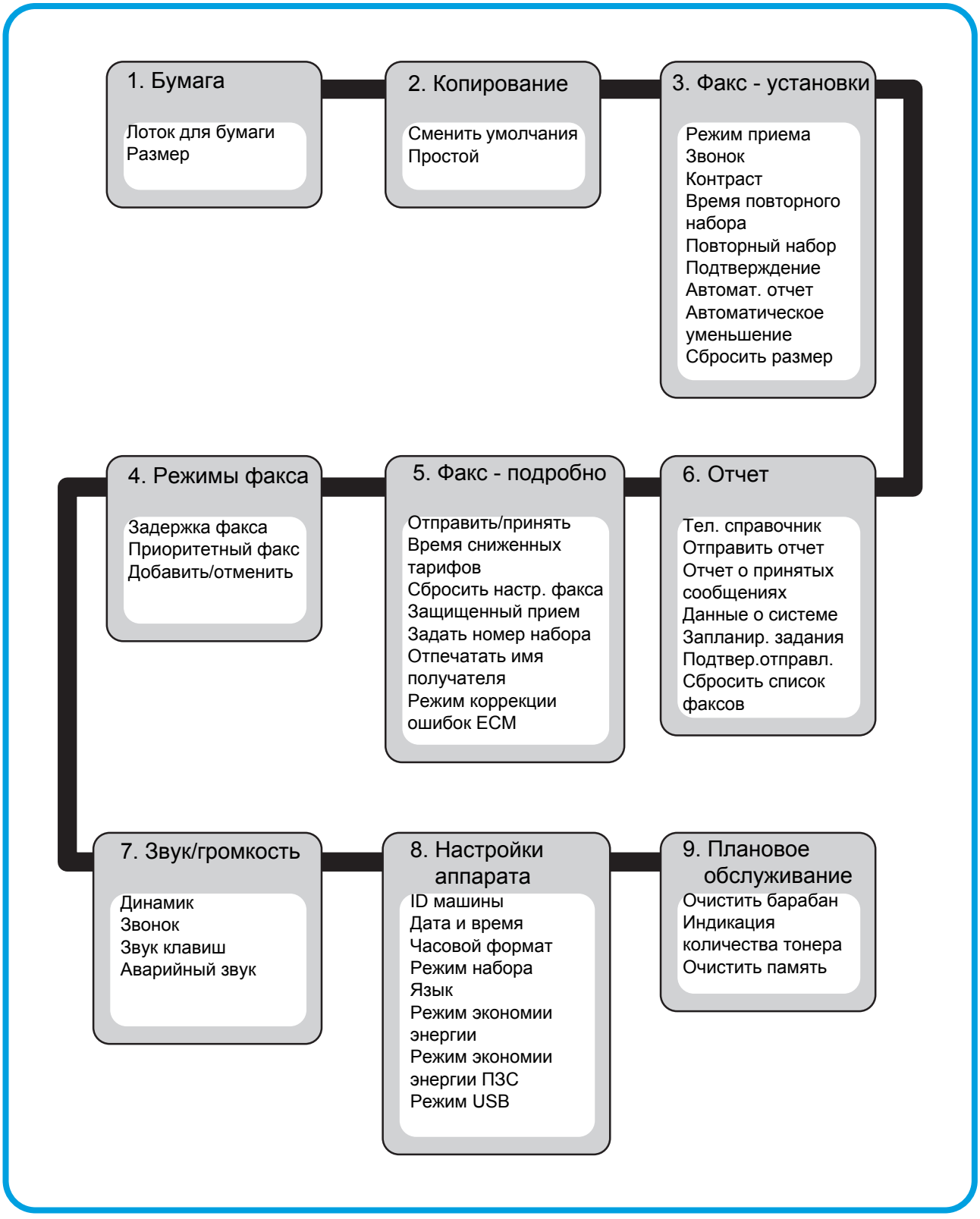

6.4 Tech Mode (режим обслуживания)

6.4.1 Как войти в режим обслуживания

В режиме обслуживания можно проверить машину и выполнить разнообразные тесты для определения причины неисправности.

В режиме обслуживания машина может выполнять все обычные операции.

Чтобы войти в режим обслуживания

Последовательно нажмите Menu → # → 1 → 9 → 3 → 4 . На дисплее высветится TECH. Машина находится в режиме обслуживания.

6.4.2 Установка системы в режиме обслуживания

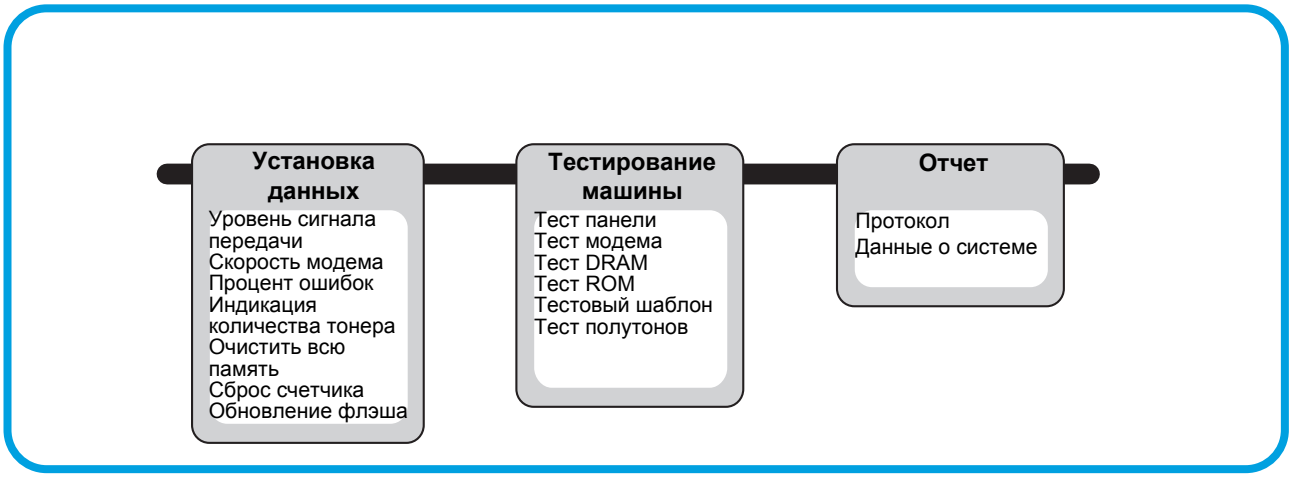

6.4.3 Установка данных

SEND LEVEL (Уровень сигнала передачи)

Можно установить уровень сигнала передачи. Обычно уровень Tx не должен превышать -12 dBm.

Внимание: *Оптимальный уровень сигнала передачи устанавливается на предприятии-изготовителе. Не меняйте произвольно это значение.*

MODEM SPEED (Скорость модема)

Можно установить максимальную скорость модема.
При работе с модемом с меньшей скоростью, скорость автоматически уменьшается, так как обмен данными осуществляется на основе стандарта модема с наименьшей скоростью. Это обеспечивает правильные передачу и прием. Лучше всего установить по умолчанию скорость 33,6 кБ/с.

ERROR RATE (Процент ошибок)

Когда процент ошибок почти готов превысить установленное значение, скорость двоичной передачи автоматически настраивается на значение 2400 бит/с.
В этом случае процент ошибок остается ниже установленного значения.
Существует выбор между значениями 5% и 10%.

CLEAR ALL MEMORY (Очистить всю память)

Эта опция возвращает все настройки к значениям по умолчанию.
Ее используют для возврата к заводским настройкам в случае неправильного функционирования машины. Вся информация, установленная пользователем, стирается.

<Способ>
1. В режиме обслуживания выберите MEMORY CLEAR.
2. Нажмите ENTER.
3. Выберите страну. (Существует три группы стран, см. табл.)

Примечание: *После замены системной платы всегда очищайте память. В противном случае система может работать неправильно.*

Группа	США и Канада	Великобритания	Россия	Южная Африка
Страна	США и Канада Мексика Бразилия	Великобритания Германия Франция Италия Испания Австрия Нидерланды Бельгия Португалия Швеция Норвегия Дания Финляндия Швейцария Греция Ирландия Турция	Россия Индия Оман Польша Бангладеш Кувейт Марокко Алжир Пакистан ОАЭ Бахрейн Шри-Ланка Саудовская Аравия Чили Перу Аргентина Венгрия Румыния Болгария Чехия	Южная Африка

FLASH UPGRADE (обновление флэша)

Функция обновления встроенных программ бывает двух видов: местная (Local) и удаленная (Remote).

(1) Local Machine (машина)

- Режим RCP (панель дистанционного управления)

Такой режим применяют с использованием параллельного порта и порта USB. Чтобы обновить программы, соедините машину с компьютером и активизируйте RCP.

<Способ>
Как обновить встроенные программы в режиме RCP
1. Соедините принтер и компьютер с помощью параллельного кабеля или шины USB.
2. Активизируйте режим RCP и выберите Firmware Update.
3. С помощью значка Browse найдите файл, подлежащий обновлению.
4. Щелкните значок Update. Файл программы будет автоматически передан в принтер, и по окончании передачи принтер будет инициализирован.
5. Чтобы проверить обновленный файл, щелкните значок Refresh.

- Режим команд DOS

Этот метод рассчитан на использование параллельного порта. Подключитесь к компьютеру с помощью параллельного кабеля, и введите команду DOS для обновления программного обеспечения.

<Способ>
1. Сначала убедитесь в наличии следующих файлов: down.bat, down_com.bin, fprt.exe, и файла ROM — файла для обновления. Сохраните файлы в том же каталоге.
2. В режиме DOS введите следующие команды, и нажмите клавишу Enter. Программы будут автоматически обновлены.
3. Для разных условий работы изделия существуют две команды.
   * Если изделие находится в состоянии ожидания, введите down “rom file”
   * Если изделие находится в состоянии готовности (TECH MODE > DATA SETUP > FLASH UPGRADE > LOCAL), введите **fprt “rom file”**
4. Во время процесса обновления не отключайте питание.

(2) Remote FAX (факс)3ago9

Эта функция обеспечивает возможность факса с новейшим программным обеспечением отправлять сообщения на другой факс по телефонной линии.

<Способ>
1. Установите факс с новейшим программным обеспечением в режим готовности к обновлению (TECH MODE > DATA SETUP > FLASH UPGRADE > REMOTE)
2. Введите номер факса, подлежащего обновлению. (Одновременно можно обновлять несколько факсов. В этом случае введите номер каждого.)
3. Нажмите кнопку Enter. Программное обеспечение будет отправлено по соответствующим номерам (это обычно занимает 10-15 мин.).

<Внимание>
1. Факсы для отправления и получения должны быть одной и той же модели.
2. Отправляющий факс должен быть установлен в режиме ECM, а память приема должна быть установлена 100%. Если этого не соблюдать, данная функция может работать неправильно.

6.4.4 Тестирование изделия

SWITCH TEST (Тестирование клавиатуры)

С помощью этого теста определяют работоспособность всех кнопок на панели управления. Результат отображается на ЖКД при нажатии каждой кнопки.

MODEM TEST (Тестирование модема)

Этот тест используют для прослушивания сигналов передачи от модема на телефонной линии и проверки работы модема. Если не слышно звука сигнала передачи, значит часть системной платы, отвечающая за работу модема, неисправна.

DRAM TEST (Тестирование DRAM)

Этот тест используют для проверки DRAM машины. Результат отображается на ЖКД.
Если память в нормальном состоянии, на ЖКД отображается <<OK>>.

ROM TEST (Тестирование ROM)

Этот тест используют для проверки ROM машины. Результаты теста, а также сведения о версии программного обеспечения, отображаются на ЖКД.

- FLASH VER : 1.00 V
- ENGINE VER : 1.00 V

PATTERN TEST (Тестовый шаблон)

С помощью распечатки тестового шаблона можно проверить правильность работы механизма принтера. Эта функция нужна при производстве работы, а не при техническом обслуживании.

SHADING TEST (Тестирование полутонов)

Эту функцию применяют для получения оптимального качества сканирования ПЗС (прибора с зарядовой связью). Если качество копирования низко, проверьте состояние установки ПЗС с помощью данного теста.

<Способ>

1. В режиме обслуживания выберите ADJUST SHADING.
2. Нажмите кнопку SET UP. Изображение будет отсканировано.
3. После сканирования будет распечатан результат в виде CCD SHADING PROFILE.
4. Если отпечатанное изображение отличается от первоначального, ПЗС неисправен.

Примечание:*При тестировании ПЗС убедитесь, что крышка закрыта.*

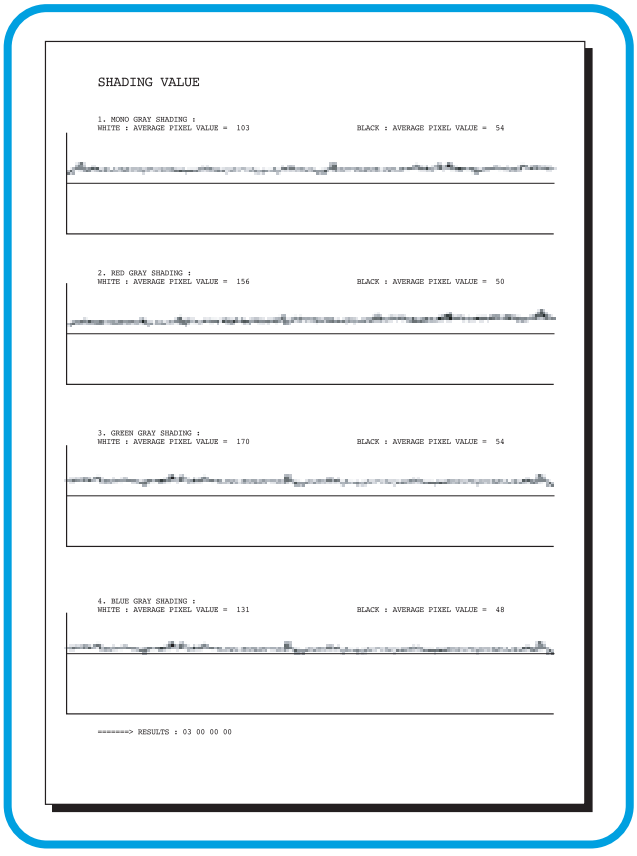

6.4.5 Отчет

PROTOCOL LIST (протокол)

В этом списке последовательно отображены записи протокола CCITT группа 3 T.30 в течение последних операций отправления и приема. Этот список используют для отыскания ошибок отправления и приема. Если ошибка обмена информацией происходит, когда машина находится в режиме обслуживания, список распечатывается автоматически.

SYSTEM DATA (Данные о системе)

Это список системных настроек пользователя и настроек в режиме обслуживания.

6.5 Engine Test Mode (Режим тестирования машины)

Данный режим включает в себя набор функций для проверки состояния машины. В этом режиме производится проверка каждого устройства, а результат отображается на ЖКД. Количество функций 5 (0-4) (см. ниже).

6.5.1 Как войти в режим тестирования

Чтобы войти в режим тестирования

Нажмите последовательно Menu → # → 1 → 9 → 3 → 1 . На дисплее отобразится **Engine Test**. Машина в режиме тестирования.

6.5.2 Диагностика

№	Дополнительный №	Тест	Примечания
0	1	Motor Test	1 : On, 2 : Off
	2	PickUp Test	1 : On, 2 : Off
	3	Fan Test	1 : On, 2 : Off
	4	Manual Clt Test	1 : On, 2 : Off
	5	PTL Test	1 : On, 2 : Off
1	1	LSU Motor Test	1 : On, 2 : Off
	2	LSU Hsync Test	1 : On, 2 : Off
	3	LD Test	1 : On, 2 : Off
2	1	Feed Sen Test	Check : Check Start
			Next : Next Sensor Check
	2	Exit Sen Test	Check : Check Start
			Next : Next Sensor Check
	3	Cover Sen Test	Check : Check Start
			Next : Next Sensor Check
	4	Empty Sen Test	Check : Check Start
			Next : Next Sensor Check
	5	Manual Sen Test	Check : Check Start
			Next : Next Sensor Check
3	1	Therm ADC 180	1 : On, 2 : Off (maintain the fusing temp. 80C)
	2	Therm ADC 140	1 : On, 2 : Off (maintain the fusing temp. 135C)
	3	Therm ADC 120	1 : On, 2 : Off (maintain the fusing temp. 160C)
	4	Therm ADC 100	1 : On, 2 : Off (maintain the fusing temp. 191C)
4	1	MHV Test	1 : On, 2 : Off (-1550V ± 50V)
	2	Dev Bias Test	1 : On, 2 : Off (-430V ± 20V)
	3	THV EN/NEG Test	1 : On, 2 : Off (-1000V +300V/-150V)
	4	THV ON (1300V)	1 : On, 2 : Off (+1300V ± 20V)
	5	THV ADC 1300V	1 : On, 2 : Off (ADC Value : 101 ± 5)
	6	THV ADC 600V~3500V	1 : On, 2 : Off (Compare each ADC Value)

6.6 Identify Sale Date (Идентификация даты продажи)

Данная функция идентифицирует дату покупки машины пользователем и дату первого ее включения (использования). Когда машину начинают эксплуатировать в первый раз, открывается счет сканирования и страниц. Дата первого включения хранится в памяти.

После очистки памяти (Clear All Memory) эти установки сохраняются.

<Способ>

Нажмите последовательно MENU, #, 1, 9, 3, #. На ЖКД отобразится версия встроенного программного обеспечения.
Нажмите 1 (на цифровой клавиатуре): На дисплее отобразится Updated Date (дата обновления)
Нажмите 2 (на цифровой клавиатуре): На дисплее отобразится Product First Use Date (дата первого включения машины)

6.7 Расходные материалы и заменяемые части

Приведенные ниже циклы замены служат для общего руководства.
Список относится к условиям, когда ежедневно отправляется и принимается в среднем 50 документов.
Эти данные могут варьироваться в зависимости от условий среды и объема работы.
Значения периодов приведены лишь для ориентации.

КОМПОНЕНТ	ЦИКЛ ЗАМЕНЫ
Резина ADF	20000 страниц
Ролик ADF	60000 страниц
Подхватывающий ролик	60000 страниц
Фрикционная прокладка	60000 страниц
Ролик переноса	60000 страниц
Фьюзер	60000 страниц
Тонер-картридж	3500 страниц (A4 с заполнением 5%)

6.8 Низкое качество печати и дефектные ролики

Если на копии периодически появляется дефект, проверьте следующие части.

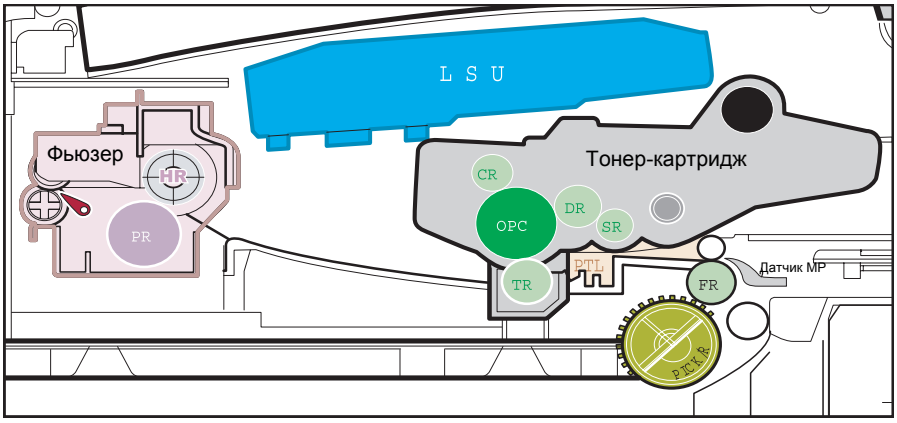

1. Барабан фоторецептора
2. Зарядный ролик
3. Питающий ролик
4. Ролик проявления
5. Ролик переноса
6. Нагревательный ролик
7. Прижимной ролик

№	Ролик	Цикличность дефекта	Вид дефекта
1	Фоторецептор	75,5 мм	Белое пятно, черное пятно
2	Зарядный ролик	37,7 мм	Черное пятно
3	Питающий ролик	37,0 мм	Горизонтальная плотная полоса
4	Ролик проявления	35,2 мм	Горизонтальная плотная полоса
5	Ролик переноса	45,3 мм	Загрязнение обратной стороны и дефект переноса
6	Нагревательный ролик	66,3 мм	Черное пятно и двоение
7	Прижимной ролик	75,5 мм	Загрязнение обратной стороны

6.9 Сообщения об ошибках

Дисплей на передней панели отображает состояние принтера и сообщения об ошибках. Объяснение сообщений и возможные меры по устранению ошибок приведены ниже. Сообщения приведены в алфавитном порядке.

BYPASS JAM

Событие: Машина обнаружила отсутствие подачи из обходного лотка.

Решение: Откройте боковую крышку и устраните застревание.

COMM. ERROR

Событие: Ошибка обмена данными факсимильного оборудования.

Решение: Повторите попытку.

DOCUMENT JAM

Событие: Оригинал застрял в автоподатчике ADF.

Решение: Устраните застревание.

DOOR OPEN

Событие: Не защелкнута боковая крышка.

Решение: Закройте надежно крышку (до щелчка).

DRUM WARNING

Событие: Срок службы барабана приближается к концу, счет страниц машины превысил 14000.

Решение: Оставшийся ресурс барабана составляет 1000 страниц. Когда на дисплее появится сообщение REPLACE DRUM, барабан следует заменить.

GROUP NOT AVAILABLE

Событие: Была попытка выбрать адрес группы там, где может быть использован только единичный номер, например, при прибавлении адресов для операции одновременного набора нескольким абонентам.

Решение: Повторите попытку, проверьте адрес для группы.

HEATING ERROR

Событие: Во время работы температура не повышается.

Решение: Проверьте контакт термистора и нагревательную лампу.

LINE BUSY

Событие: Удаленный факс не отвечает.

Решение: Повторите попытку.

LINE ERROR

Событие: Ваша машина не может соединиться с уделенной, или потеряла контакт из-за проблем на телефонной линии. Машина допускает ошибку при приеме факса.

Решение: Повторите попытку. Проверьте линию, подсоединив к разъему телефон. Если ошибка повторяется, подождите час (пока линия освободится) и повторите попытку.

LOAD DOCUMENT

Событие: Была попытка отправить сообщение, но документ не был заправлен.

Решение: Заправьте документ и повторите попытку.

MEMORY FULL

Событие: Не хватает памяти.

Решение: Удалите ненужные документы, повторите попытку, когда будет доступно больше памяти, или разделите передачу на несколько операций.

NO ANSWER

Событие: Удаленная машина не отвечает после нескольких попыток повторного набора.

Решение: Повторите попытку. Убедитесь, что удаленная машина исправна.

NO CARTRIDGE

Событие: Машина обнаружила, что не установлен тонер-картридж.

Решение: становите картридж.

NO. NOT ASSIGNED

Событие: Попытка быстрого набора адреса, которому не присвоен номер для быстрого набора.

Решение: Наберите номер вручную или присвойте ему номер для быстрого набора.

NO PAPER [ADD PAPER]

Событие: Нет бумаги в лотке. Принтер остановлен.

Решение: Заправьте лоток бумагой.

OPEN HEAT ERROR

Событие: Термистор не подсоединен к системной плате, или при включении питания некачественный контакт.

Решение: Проверьте соединение термистора, нагревательную лампу и термостат.

OVERHEAT

Событие: Принтер перегрет.

Решение: Принтер автоматически переходит в режим ожидания (StandBy), пока он не охладится до нормальной рабочей температуры. Если ошибка будет повторяться, проверьте ELA HOU-FUSER.

PAPER JAM 0
OPEN/CLOSE DOOR

Событие: Застревание бумаги в зоне подачи. Застревание бумаги в зоне подхвата.

Решение: Нажмите STOP и устраните застревание.

PAPER JAM 1/2
OPEN/CLOSE DOOR

Событие: Застревание бумаги внутри установки. Застревание в зоне выдачи.

Решение: Устраните застревание.

RETRY REDIAL?

Событие: Машина ожидает окончания запрограммированного периода для повторного набора.

Решение: Чтобы повторно набрать немедленно, нажмите START, чтобы отменить операцию, нажмите STOP.

TONER EMPTY

Событие: Закончился тонер.

Решение: Замените тонер-картридж.

TONER LOW

Событие: Уровень тонера низок.

Решение: Возможно, тонер неравномерно распределен. Извлеките тонер-картридж и аккуратно встряхните его. Затем установите картридж и повторите попытку.

SCANNER LOCKED

Событие: Сканер заблокирован устройством блокировки.

Решение: Проверьте устройство блокировки. Подсоедините плоский кабель.

Для заметок

7. Поиск и устранение неисправностей

7.1 Проблемы с подачей бумаги

7.1.1 Неправильное положение

- **Описание** Печать начинается при неправильном положении бумаги.

Причина	Решение
Может возникнуть неправильная синхронизация из-за неисправности активатора сенсора подачи.	Замените неисправный активатор.

7.1.2 JAM 0

- **Описание** 1. Бумага не выходит из лотка.
  2. Ошибка JAM 0, когда бумага подается в принтер.

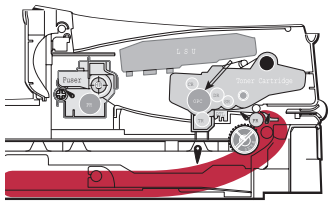

Причина	Решение
1. Проверьте соленоид в режиме Engine Test Mode: код режима диагностики 0.	1. Замените соленоид.
2. Проверьте, надежно ли держится прокладка.	2. Замените правое или левое крепление прокладки.
3. Проверьте поверхность подхватывающего ролика на предмет наличия посторонних материалов.	3. Почистите мягкой тканью, смоченной изопропиловым спиртом или водой.
4. Если бумага подается в принтер, но возникает ошибка JAM 0, с помощью DCU проверьте сенсор подачи.	4. Замените подшипники или вал ролика подхвата.

7.1.3 JAM 1

- **Описание** 1. Бумага застревает перед фьюзером или внутри него.
  2. Бумага застревает на ролике заряда или во фьюзере сразу после прохода через активатор сенсора подачи.

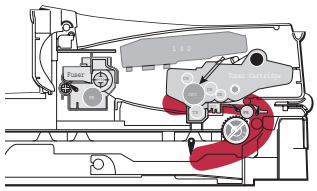

Причина	Решение
1. Бумага застревает перед фьюзером или внутри него.	1. Замените SMPS.
2. Если бумага застревает на ролике заряда сразу после прохода через активатор сенсора подачи, возможно активатор неисправен.	2. Замените активатор и его пружину.

7.1.4 JAM 2

- **Описание** 1. Бумага выходит из принтера, но появляется сообщение JAM 2.
  2. Бумага застревает на ролике фьюзера.

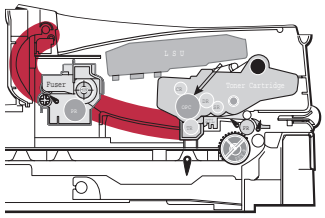

Причина	Решение
1. Бумага полностью выходит из принтера, но появляется сообщение JAM 2, неисправен датчик выхода. • После полной разгрузки бумаги активатор датчика выхода должен вернуться в первоначальное положение и выключить фотоэлемент.	1. Проверьте исправность активатора датчика выхода. • Проверьте, не деформирован ли активатор (особенно рычаг). Замените активатор. • Проверьте, нет ли на активаторе заусенцев, и гладко ли он работает. Замените активатор. • Проверьте наличие посторонних материалов, проволоки, мешающих работе активатора.
2. Бумага накручивается на ролик фьюзера: • Захватное устройство направляющей сломано или деформировано. • Нагревательный или прижимной ролики сильно загрязнены тонером.	2. Если бумага застревает во фьюзере, разберите его и извлеките застрявшую бумагу. Почистите поверхность прижимного ролика сухой марлей.
3. Застревание в виде гармошки во фьюзере.	3. Разберите фьюзер, удалите застрявшую бумагу. Почистите поверхность прижимного ролика сухой марлей. • Удалите с ребра частицы тонера. • Проверьте сборку узла и его работу.

7.1.5 Подача нескольких листов

• **Описание**	Одновременно подается несколько листов.

Причина	Решение
1. Неисправность соленоида. Выполните тест в режиме Engine Test Mode, код режима диагностики 0.	1. При необходимости замените соленоид.
2. Фрикционная прокладка загрязнена посторонним материалом (маслом и т. п.)	2. Протрите прокладку мягкой тканью, смоченной изопропиловым спиртом.
3. Бумага скручена	3. Удалите скрученную бумагу.

7.1.6 Скручивание бумаги во фьюзере

• **Описание**	Загрязнение с обратной стороны бумаги с интервалом 57 мм.

Причина	Решение
• 1. Загрязнение прижимного ролика (фон).	1. Разберите фьюзер, почистите область между нагревательным и прижимным роликами, удалите посторонние материалы. 2. Если при печати появляется фон, для устранения следуйте указаниям раздела 7.3.8.

7.1.7 Скручивание бумаги на фоторецепторе

- **Описание** Бумага скручивается на фоторецепторе.

Причина	Решение
1. Бумага не соответствует спецификациям.	1. Используйте рекомендуемую бумагу.
2. Бумага скручена.	2. Удалите бумагу с фоторецептора. • Удаляйте бумагу, вращая фоторецептор против рабочего хода. • Удалите с фоторецептора отпечатки рук, осторожно протерев его мягкой тканью, смоченной изопропиловым спиртом, или косметической бумагой.

7.1.8 Неисправный автоподатчик оригиналов ADF

- **Описание** ADF (автоподатчик оригиналов) работает неправильно.

Причина	Решение
1. Проверьте резину ADF и держатель на предмет повреждений.	1. Замените загрязненную или неисправную часть.
2. Проверьте исправность датчиков оригиналов ADF (3 датчика)	2. Замените узел ADF.

7.2 Неисправность принтера

7.2.1 Неисправная работа дисплея

- **Описание** На дисплее панели управления появляются непонятные символы, кнопки не срабатывают.

Причина	Решение
1. Очистите память (см. 6.5.3)	1. Повторите попытку.
2. Убедитесь, что кабель панели управления правильно присоединен к разъему.	2. Если соединение правильно, замените узел панели управления и системную плату.

7.2.2 Неисправная работа ЖКД

- **Описание** ЖКД работает неисправно.

Причина	Решение
1. Очистите память (см. 6.4.3).	1. Разберите и соберите узел панели управления. Замените неисправные части.
2. Убедитесь, что при нажатии кнопки на панели управления слышен щелчок.	2. Замените узел панели управления и системную плату.

7.2.3 Неисправность зубчатого колеса фьюзера

- **Описание** Зубчатое колесо фьюзера плавится и ломается.

Причина	Решение
• 1. Проверьте нагревательную лампу.	1. Замените фьюзер. 2. Замените главную печатную плату. 3. Замените SMPS.

7.2.4 Горит индикатор отсутствия бумаги

- **Описание** На панели управления горит индикатор отсутствия бумаги, но бумага в лоток заправлена.

Причина	Решение
1. Деформация активатора датчика бумаги.	1. Замените неисправный активатор.
2. Неисправна главная плата. Выполните тест в режиме Engine Test Mode, код 2.	2. Замените главную печатную плату.

7.2.5 Нет индикации отсутствия бумаги

- **Описание** Лоток пуст, индикатор отсутствия бумаги на панели управления не горит.

Причина	Решение
1. Деформация активатора датчика бумаги.	1. Замените неисправный активатор.
2. Неисправна главная плата. Выполните тест в режиме Engine Test Mode, код 2.	2. Замените главную печатную плату.

7.2.6 Сообщение DOOR OPEN

- **Описание** Передняя крышка закрыта, лампа ERROR горит.

Причина	Решение
1. Возможно, неисправен зацепляющий рычаг передней крышки	1. Замените неисправный рычаг.
2. Проверьте контакт CN1 и цепь переключателя крышки на главной печатной плате.	2. Проверьте надежность подключения выключателя Door Open. 3. Замените главную плату или выключатель Door Open.

7.2.7 Нет индикации положения передней крышки

- **Описание** Передняя крышка открыта, индикатор не горит.

Причина	Решение
Проверьте контакт CN1 и цепь переключателя крышки на главной печатной плате.	1. Проверьте надежность подключения выключателя Door Open. 2. Замените главную плату или выключатель Door Open.

7.2.8 Неисправность двигателя

- **Описание** Главный двигатель во время печати перестает работать, бумага не подается в принтер, появляется сообщение JAM 0.

Причина	Решение
1. Возможно, неисправны кабели двигателя. 2. Выполните тест в режиме Engine Test Mode, диагностика, код 0, и проверьте работу двигателя.	1. Проверьте кабели. При необходимости замените. 2. Замените SMPS или системную плату.

7.2.9 Не подается питание на панель управления

- **Описание** При подаче питания в систему индикаторы на панели управления не включаются.

Причина	Решение
1. Проверьте состояние силового входа и выхода SMPS. 2. Проверьте внутреннюю сторону панели ЖКД на передней крышке. Убедитесь, что после нормального разогрева ЖКД не работает.	1. Замените силовой шнур или SMPS. 2. Замените плату панели управления. 3. Замените панель ЖКД.

7.2.10 Искривление вертикальной линии

- **Описание** Вертикальная линия печатается искривленной.

Причина	Решение
1. Питание +24 В на главной управляющей плате, связанной с лазерным устройством, нестабильно. Выполните тест в режиме Engine Test Mode, код 1, LSU Motor On.	1. Замените лазерное устройство. 2. Замените главную управляющую плату.

7.3 Проблемы качества печати

7.3.1 Вертикальная черная линия и полоса

- **Описание** 1. На изображении появляется тонкая черная вертикальная линия.
  2. На изображении появляется черная вертикальная полоса.



Причина	Решение
1. Поврежден ролик проявления. Поврежден ракель.	1. При неисправностях 1 и 2 произведите замену и повторите попытку.
2. Поцарапана поверхность ролика заряда.	2. При неисправности 3 замените ролик переноса.
3. Частично смята или деформирована поверхность ролика переноса.	

7.3.2 Вертикальная белая линия

- **Описание** Вертикальные белые пустые линии.



Причина	Решение
1. Прилипание постороннего материала к окну или внутренним линзам зеркала лазерного устройства.	1. В случае прилипания постороннего материала к окну, протрите окно лазерного устройства рекомендуемым очистителем (IPA - изопропиловым спиртом). Для протирки используйте чистый ватный тампон.
2. Посторонние вещества или частицы тонера между роликом проявления и ракелем. (Если срок службы проявителя закончен, в начале изображения возникают белые линии, или оно получается малой плотности)	2. Откройте крышку лазерного устройства и протрите ватным тампоном поверхность зеркала.
3. Заусенец или посторонние вещества в окне рамы проявителя.	3. Удалите посторонние вещества и заусенцы.
4. Если неисправен фьюзер, пустые места появляются периодически в верхней части черного изображения.	4. Откройте переднюю крышку и посмотрите, соответствует ли положение ребер положению линий. 5. Если проблема остается, замените картридж.

7.3.3 Горизонтальная черная полоса

- **Описание** Периодически появляются темные или размытые горизонтальные полосы.



Причина	Решение
1. Плохой контакт клемм проявителя.	1. Почистите каждую клемму зарядного, питающего роликов, роликов проявления и переноса (удалите частицы тонера и бумаги).
2. Возможно, пятна на роликах проявителя. Зарядный ролик - 37,7 мм Питающий ролик - 37 мм Ролик проявления - 35,3 мм Ролик переноса - 45,3 мм	2. Измерьте интервал появления полос, сопоставьте с данными соседней колонки, и почистите соответствующий ролик.
	3. Если дефект повторяется, замените проявитель

7.3.4 Черные и белые пятна

- **Описание** 1. Периодически появляются темные или размытые пятна.
  2. Периодически появляются белые пятна.



Причина	Решение
1. Если периодически появляются темные или размытые пятна, возможно, ролики проявителя загрязнены посторонним материалом или частицами бумаги. (Зарядный ролик: 37,7 мм Барабан фоторецептора: 75,5 мм)	1. Распечатайте две или три пустые страницы и выполните тест по самопроверке фоторецептора 2 или 3 раза.
2. Если появляются белые пятна на темном изображении с интервалом 75,5 мм, или появляются черные беспорядочные пятна, повреждена поверхность барабана фоторецептора.	2. Если после выполнения решения 1 остаются пятна с интервалом 75,5 мм, с помощью сухой ткани удалите посторонние вещества, прилипшие к фоторецептору.
3. Если черная часть изображения частично разбита, значит напряжение переноса установлено неправильно, или закончился срок службы ролика переноса.	3. Срок службы ролика переноса составляет 60000 страниц. Если срок службы закончен, замените ролик.
	4. Если после выполнения решения 1 остаются пятна с интервалом 37,7 мм, замените картридж и повторите попытку.
	5. Удалите из машины частицы бумаги и посторонние материалы.

7.3.5 Светлое изображение

- **Описание** Отпечатанное изображение слишком светлое.



Причина	Решение
1. Ролик проявления загрязнен, а тонер почти израсходован.	1. Убедитесь, что режим экономии тонера отключен.
2. Окружающая температура ниже 10°C.	2. №1: Замените картридж и повторите попытку.
3. Плохой контакт между высоковольтной клеммой HVPS и клеммой устройства из-за попадания тонера.	3. №2: После включения питания подождите 30 мин перед началом печати.
4. Неправильное значение напряжения на выходе HVPS. (Выполните тестирование и проверьте пункты 1 -4)	4. №3: Почистите загрязненную область.
	5. Если дефект остается, замените HVPS.

7.3.6 Темное или черное изображение

- **Описание** Темное изображение.

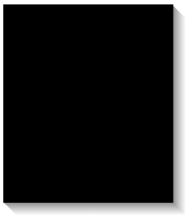

Причина	Решение
1. Нет напряжения заряда на главной печатной плате. (Выполните тест в режиме Engine Test Mode, код 4 HVPS Check)	1. Почистите высоковольтные клеммы напряжения заряда.
2. Напряжение заряда не приложено из-за плохого контакта между клеммами проявителя и HVPS.	2. Проверьте состояние разъема, соединяющего плату машины и HVPS.
	3. Если проблема остается, замените HVPS.

7.3.7 Неравномерная плотность

- **Описание** Плотность правой и левой сторон отличается.



Причина	Решение
1. Разная прижимная сила правой и левой пружин ролика переноса, или пружины повреждены, или ролик переноса установлен неправильно, или повреждение втулки или держателя ролика переноса.	1. Замените правый и левый держатели пружин.
2. Закончен срок службы тонер-картриджа.	2. Замените тонер-картридж и повторите попытку.
3. Тонер неравномерно распределяется по поверхности ролика проявления из-за дефекта ракеля.	

7.3.8 Фон

- **Описание** Фон по всему отпечатку.



Причина	Решение
1. Использована бумага из вторичного сырья.	1. При использовании бумаги из вторичного сырья качество не гарантируется.
2. Закончен срок службы тонер-картриджа.	2. Замените тонер-картридж.
3. Слишком велико перемещение по вертикали ролика переноса.	3. Почистите втулку ролика переноса.
4. Неисправность HVPS (Выполните тест в режиме Engine Test Mode, код 4)	4. Замените HVPS.

7.3.9 Двоение (1)

- **Описание** По всей площади двоение с интервалом 75,5 мм.



Причина	Решение
1. Плохой контакт между высоковольтной клеммой устройства и электродом картриджа, вызванный загрязнением частицами тонера.	1. Почистите загрязненные клеммы.
2. Плохой контакт между высоковольтной клеммой устройства и клеммой HVPS, вызванный загрязнением частицами тонера.	2. Замените тонер-картридж и повторите попытку.
3. Закончен срок службы тонер-картриджа.	3. Если шаги 1 и 2 не помогают, замените плату установки.
4. Закончен срок службы ролика переноса (60000 страниц).	4. Если проблема остается, проверьте ресурс ролика переноса, и замените.
5. Слишком низкая температура (ниже 10°C).	5. После включения питания подождите 30 минут перед началом работы.
6. Поврежден ракель.	6. Замените тонер-картридж и повторите попытку.

7.3.10 Двоение (2)

- **Описание** По всей площади двоение с интервалом 75 мм (при печати на плотной бумаге или прозрачном материале, подаваемым вручную).



Причина	Решение
При печати на плотной бумаге или на прозрачном материале (например, OHP) требуется более высокое напряжение переноса.	В приложении в меню типа бумаги Paper Type выберите Thick Mode. После работы рекомендуется вернуться к начальному режиму.

7.3.11 Двоение (3)

- **Описание** На темном изображении белое двоение с интервалом 32 мм.

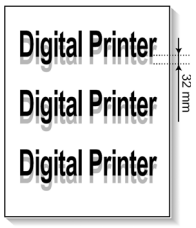

Причина	Решение
1. Закончен срок службы тонер-картриджа.	1. Замените тонер-картридж и повторите попытку.
2. Неправильное значение напряжения и плохой контакт клеммы питающего ролика.	2. Замените коммутационную панель SMPS.

7.3.12 Двоение (4)

- **Описание** Двоение с интервалом 64 мм.



Причина	Решение
Проверьте правильность подключения термистора.	Разберите фьюзер и удалите загрязняющие частицы тонера и посторонние материалы между термистором и нагревательным роликом. (Внимание: Термистор легко деформируется)

7.3.13 Пятна на лицевой стороне листа

- **Описание** Фон на лицевой стороне листа покрыт пятнами.



Причина	Решение
1. Утечка тонера вследствие некачественного уплотнения.	1. Замените тонер-картридж.
2. Загрязнение ролика переноса.	2. Чтобы очистить ролик переноса, распечатайте две или три чистые страницы, и выполните тест по самопроверке ролика переноса 2 или 3 раза.
	3. Замените ролик переноса.

7.3.14 Пятна на обратной стороне листа

- **Описание** Пятна на обратной стороне листа с интервалом 56,1 мм.

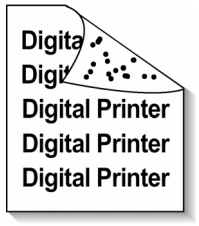

Причина	Решение
1. Загрязнен ролик переноса.	1. Распечатайте две или три чистые страницы, и выполните тест по самопроверке фоторецептора 2 или 3 раза.
2. Загрязнен прижимной ролик.	2. При серьезном загрязнении замените ролик переноса.
	3. Разберите фьюзер и почистите нагревательный и прижимной ролики. Проверьте область между нагревательным роликом и термистором. Почистите. Замените загрязненную часть.

7.3.15 Пустая страница (1)

- **Описание** Из принтера выходит пустая страница.

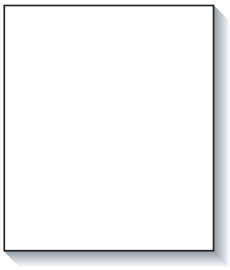

Причина	Решение
Плохие контакты заземления фоторецептора и/или проявителя.	Почистите клеммы тонер-картриджа и принтера.

7.3.16 Пустая страница (2)

- **Описание**
  1. Из принтера выходит пустая страница.
  2. Выходят от одной до нескольких пустых страниц.
  3. При включении питания принтера, распечатывается несколько пустых страниц.

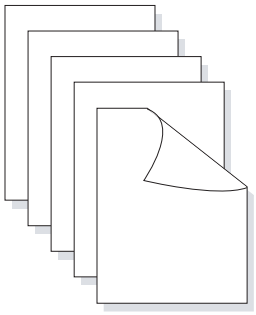

Причина	Решение
1. Плохие контакты заземления фоторецептора и/или проявителя.	1. Почистите клеммы тонер-картриджа.
2. Неисправен соленоид подхвата.	2. Выполните тестирование в режиме Engine Test Mode, код 0, и убедитесь в работе соленоида.
	3. Если шаги 1 и 2 не помогают, замените плату машины.
	4. Отключите питание, на компьютере очистите задание, и повторите попытку.

7.4 Неисправности факса и телефона

7.4.1 Нет сигнала ответа

- **Описание** При наборе без подъема трубки (кнопка ON-HOOK) нет сигнала ответа.

Причина	Решение
1. Проверьте правильность подсоединения телефонного шнура к телефонной линии (TEL LINE).	1. Если телефонный шнур в нормальном состоянии, а сигнала нет, проверьте наличие сигнала в телефоне. Если сигнала нет, замените плату модуля сопряжения LIU PBA.
2. Убедитесь, что при нажатии на кнопку OHD слышен щелчок.	2. Если при нажатии на кнопку OHD не слышно щелчка, возможно, неисправен узел панели управления. Замените.
3. Проверьте соединения кабеля между модулем сопряжения LIU и главной печатной платой.	3. Проверьте подсоединение динамика, замените.
4. Проверьте правильность подсоединения динамика.	4. Если неисправность не устраняется, замените главную печатную плату.

7.4.2 Неисправный набор

- **Описание** Набор не работает.

Причина	Решение
1. Проверьте правильность подсоединения к телефонной линии.	1. Если при нажатии на кнопку OHD не слышно щелчка, возможно, неисправен узел панели управления. Замените.
2. Убедитесь, что при нажатии на кнопку BUTTON слышен щелчок.	2. Если после проверки кабеля между модулем сопряжения и главной платой можно слышать щелчок, замените кабель.
3. Проверьте соединения кабеля между модулем сопряжения LIU и главной печатной платой.	3. Если неисправность устранить не удается, замените модуль сопряжения LIU и главную печатную плату. Примечание: Изделие поддерживает только набор MF DIAL.

7.4.3 Неисправна функция отправления/приема факса

• **Описание**	Функция отправления/приема не работает.

Причина	Решение
1. Убедитесь, что при нажатии кнопки OHD слышен сигнал ответа. 2. Проведите тестирование модема в режиме обслуживания, и убедитесь, что слышен сигнал RECEIVE.	1. Если модем работает нормально, а сигнала ответа нет, замените плату модуля сопряжения. 2. Если модем неисправен, замените главную печатную плату.

7.4.4 Неисправна функция отправления факса

• **Описание**	Функция приема работает, а функция отправления не работает, или получаемые данные разбиваются.

Причина	Решение
1. Проверьте наличие звука при нажатии кнопки ON-HOOK. 2. Проверьте условия приема. Для этого попробуйте отправить сообщение с отправляющего факса на другой. 3. Убедитесь, что изделие подключено к телефонной линии. Послушайте, нет ли ненормального шума.	1. Если слышен шум, замените телефонный кабель.

7.4.5 Неисправна функция приема факса (1)

• **Описание**	Функция отправления работает, а функция приема не работает, или получаемые данные разбиваются.

Причина	Решение
1. Проверьте наличие шума при нажатии на кнопку ON-HOOK. 2. Проверьте условия приема, приняв факс на другой машине.	1. Если слышен шум, замените телефонный кабель.

7.4.6 Неисправна функция приема факса (2)

• **Описание**	Полученные данные при распечатке удлиняются или укорачиваются.

Причина	Решение
1. Проверьте наличие шума при нажатии на кнопку ON-HOOK.	1. Если слышен шум, замените телефонный кабель.
2. Попросите отправляющую сторону проверить качество изображения факса, полученного с другой машины.	2. Убедитесь, что состояние факса отправляющей стороны нормально.

7.4.7 Неисправна функция приема факса (3)

• **Описание**	Телефон звонит постоянно, но приема нет.

Причина	Решение
Проверьте режим приема RECEIVE - TEL MODE или FAX MODE.	Если режим приема установлен на FAX MODE, а приема нет, замените плату модуля сопряжения и главную плату.

7.4.8 Неисправна функция приема факса (4)

- **Описание** Полученные данные при печати уменьшаются более чем 50%.

Причина	Решение
Проверьте состояние факса отправляющей стороны.	Исправьте состояние факса отправляющей стороны.

7.4.9 Неисправен автоматический прием

- **Описание** Функция автоматического приема не работает.

Причина	Решение
1. Проверьте режим приема RECEIVE - TEL MODE или FAX MODE.	1. Если режим приема установлен на TEL MODE, переключите его на FAX MODE. 2. Если режим приема установлен на FAX MODE, а приема нет, замените плату модуля сопряжения и главную плату.

7.5 Неисправности при копировании

7.5.1 Белая копия

- **Описание** При копировании получается пустая страница.

Причина	Решение
1. Убедитесь, что крышка сканера закрыта.	1. Пустая страница может получиться после засветки барабана прямым светом в течение нескольких минут.
2. Протестируйте ПЗС.	2. Исправьте характеристики в режиме обслуживания.
3. Проверьте величину опорного напряжения WHITE/ BLACK на главной печатной плате.	3. Замените главную печатную плату.

7.5.2 Черная копия

- **Описание** При копировании получается черная страница.

Причина	Решение
1. Проверьте ПЗС на главной печатной плате.	1. Проверьте контакт кабеля ПЗС.
2. Протестируйте ПЗС.	2. Исправьте характеристики в режиме обслуживания.

7.5.3 Шум

- **Описание** При копировании слышен шум.

Причина	Решение
1. Проверьте двигатель сканера на предмет механических повреждений.	1. Убедитесь, что двигатель расположен правильно, и что в узлах ПЗС нет механических повреждений.
2. Проверьте схему управления двигателем на драйверной плате.	2. Если какая-либо схема неисправна, замените. Разъемы U4-1, 19 или U5-1, 19 от 0 В до 24 В при работе переключают сигнал.

7.5.4 Изображение низкого качества

- **Описание** Копия светлая или низкого качества.

Причина	Решение
1. Протестируйте ПЗС.	1. Исправьте характеристики в режиме обслуживания.
2. Посмотрите зазор между оригиналом и стеклом сканера.	2. Если зазор больше 0,5 мм, изображение может получиться размытым.
3. Проверьте качество печати.	3. См. раздел о качестве печати.

7.6 Неисправности при сканировании

7.6.1 Неисправности при сканировании в компьютер

- **Описание** Функция сканирования в компьютер не работает.

Причина	Решение
1. Проверьте кабель (параллельный или USB).	1. Если соединение кабеля с компьютером некачественное, присоедините кабель заново.
2. Проверьте правильность установки драйвера.	2. Выполните тестирование функции печати с компьютера, и убедитесь, что установлен нужный драйвер. Если нет, установите драйвер. (См. Руководство пользователя.)
3. Убедитесь, что функция копирования работает нормально.	3. Если функция копирования работает, замените главную печатную плату. Если функция копирования не работает, замените узел ПЗС и повторите попытку.

7.6.2 Низкое качество изображения при сканировании в компьютер

- **Описание** Сканированное изображение низкого качества.

Причина	Решение
1. Выполните тестирование ПЗС в режиме обслуживания и посмотрите форму сигналов.	1. Если форма сигнала отличается от нормальной, замените узел ПЗС.
2. Проверьте, не слишком ли низкое разрешение установлено из опций PC Scan. (См. Руководство пользователя.)	2. Если установлено слишком низкое разрешение, обратите внимание пользователя на Руководство пользователя.

7.7 Обращение с тонер-картриджем

В изделии можно применять только тонер-картриджи Xerox, указанные в данном руководстве и в Руководстве пользователя.

7.7.1 Меры предосторожности при хранении тонер-картриджей

Если тонер картридж подвергнуть действию света в течение нескольких минут, это может привести к его повреждению.

7.7.2 Продление срока службы тонер-картриджа

Если из-за низкого уровня тонера отпечатанное изображение получается светлым, качество печати можно временно исправить путем перераспределения тонера (встряхиванием). Однако для окончательного разрешения проблемы тонер-картридж следует заменить.

7.7.2.1 Перераспределение тонера

Когда срок службы картриджа близок к завершению, на изображении получаются белые полосы, или оно становится светлым. На ЖКД появляется сообщение TONER LOW. Временно положение можно исправить путем перераспределения оставшегося тонера.

1. Откройте переднюю крышку.

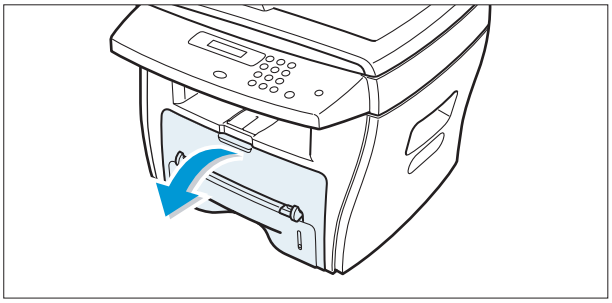

2. Слегка надавите на картридж и вытащите его.

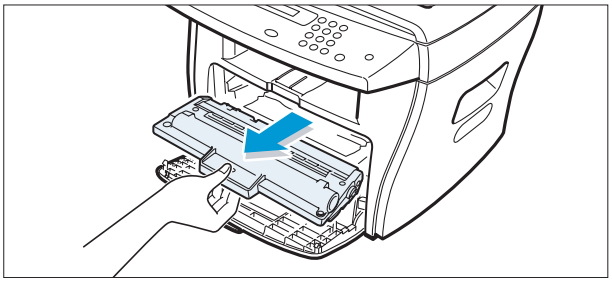

Примечание: В целях защите окружающей среды использованный тонер-картридж должен быть утилизирован. Подробнее см. брошюру по утилизации, поставляемую в упаковке тонер-картриджа.

3. Распакуйте новый тонер-картридж и осторожно встряхните его в горизонтальной плоскости четыре или пять раз. Тонер равномерно распределится внутри картриджа.

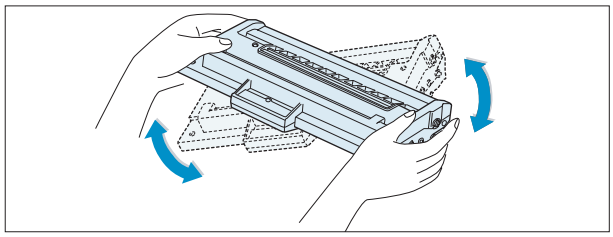

4. Сохраните упаковку картриджа. Вставьте новый картридж так, чтобы он был четко зафиксирован на месте.

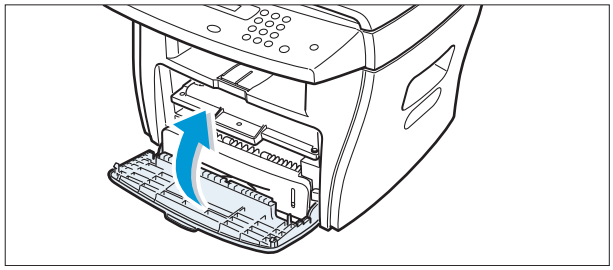

5. Закройте переднюю крышку.

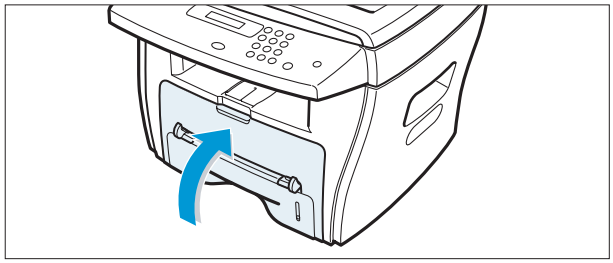

7.7.3 Неисправности тонер-картриджа и меры по их устранению

Дефект	Признак	Проверить	Решение
Светлое или частично пустое изображение (Срок службы заканчивается)	• Отпечатанное изображение светлое или грязное и небрежное. • Некоторые области изображения не отпечатаны. • Периодически слышно «тиканье».	1. Если изображение светлое или грязное и небрежно, встряхните тонер-картридж и повторите попытку. • Замените тонер-картридж. 2. Если некоторые области изображения не отпечатаны, встряхните тонер-картридж и повторите попытку. • Протрите окно лазерного устройства ватным тампоном и повторите попытку. • Замените тонер-картридж. 3. Если периодически слышно «тиканье», зафиксируйте его цикличность. 4. Белые вертикальные полосы по всему изображению или в отдельных областях.	1. Для случаев 1, 2 и 3: Если после встряхивания картриджа качество изображения улучшается, отпечатайте 50 - 100 страниц и замените тонер-картридж. 2. В случае 2: Если после чистки окна лазерного устройства качество изображения улучшается, значит тонер-картридж работает нормально. (Часть изображения не отпечатывается вследствие загрязнения окна лазерного устройства.) 3. В случае 3: Если цикличность шума составляет около 2 с, в картридже заканчивается тонер. (Отпечатайте примерно 200 страниц и замените новым.) 4. В случае 4: Дефект вызван недостатком тонера. Замените тонер-картридж.
Загрязнение тонером	• Тонер периодически попадает на бумагу. • Изображение загрязнено тонером частично или по всей поверхности.	1. Если тонер периодически попадает на бумагу: (1) Определите цикличность попадания тонера. (2) Проверьте внешний вид обоих концов тонер-картриджа. 2. Если центр изображения загрязнен тонером: (1) Проверьте клеммы тонер-картриджа на предмет загрязнения посторонними веществами или тонером. (2) Проверьте состояние клемм.	1. Если оба конца барабана фоторецептора загрязнены тонером, постарайтесь удалить загрязнение с помощью мягкой ткани. 2. Замените тонер-картридж.

Дефект	Признак	Проверить	Решение
Белые и черные пятна	• На изображении периодически появляются светлые и черные пятна. • Периодически появляются белые пятна.	1. Если периодически появляются светлые или черные пятна, значит ролики проявителя загрязнены посторонними веществами или частицами бумаги. (1) Интервал 37,7 мм - зарядный ролик (2) Интервал 75,5 мм - фоторецептор	1. В случае 1: Распечатайте 4-5 чистых страниц. Особенно проверьте наличие посторонних материалов на поверхности фоторецептора, и удалите их с помощью чистой марли, смоченной изопропиловым спиртом (IPA). При чистке фоторецептора соблюдайте осторожность.
		2. Если на темном изображении появляются белые пятна с интервалом 75 мм, или беспорядочные черные пятна, значит поврежден барабан фоторецептора, или на него налипли посторонние материалы.	2. В случае 2: Распечатайте 4-5 чистых страниц. - Если интервал 37 мм, замените тонер-картридж. - Если интервал 75,5 мм, удалите посторонние материалы. - Если изображение разбито, замените тонер-картридж.
		3. Если штриховое или тоновое изображение частично разбивается через произвольный интервал, значит закончился срок службы ролика переноса или неверно задано напряжение переноса.	3. В случае 3: Замените ролик переноса, так как срок службы используемого ролика закончен. (Замените плату SMPS PBA)

Дефект	Признак	Проверить	Решение
Двоение и загрязнение изображения	• Отпечатанное изображение слишком светлое или темное, или частично загрязнено. • Полностью черный отпечаток. • Плотность изображения слишком высока, появляется двоение.	1. Если отпечатанное изображение слишком светлое или темное, или частично загрязнено: (1) Проверьте клеммы тонер-картриджа на предмет загрязнения посторонними веществами или тонером. (2) Проверьте состояние клемм. 2. Если получается полностью черный отпечаток, проверьте клеммы проявителя на предмет загрязнений посторонними веществами, а весь узел на предмет повреждений. (Особое внимание уделите клеммам ролика заряда.) 3. Если изображение темное и появляется двоение, проверьте клеммы проявителя на предмет загрязнений посторонними веществами, а весь узел на предмет повреждений. (Особое внимание уделите клеммам ролика проявления.)	1. Для случаев 1, 2 и 3: (1) Удалите тонер и посторонние материалы с контактов проявителя. (2) Также следует почистить контакты установки, выходящие на проявитель. (3) Если узел клемм поврежден, замените. 2. В случае 2: Ситуация возникает, на когда барабан фоторецептора или тонер-картридж не подается напряжение. 3. В случае 3: Возникает из-за напряжения смещения проявления. Почистите клеммы ролика проявления, затем повторите попытку.

Для заметок

8. Перечень запчастей

8.1 Главный узел 2
8.2 Узел привода RX 5
8.3 Узел ADF 6
8.4 Узел панели управления 10
8.5 Узел сканера 12
8.6 Узел средней крышки 14
8.7 Узел основной рамы 15
8.8 Узел фьюзера 18
8.9 Узел лотка 20

8.1 Главный узел

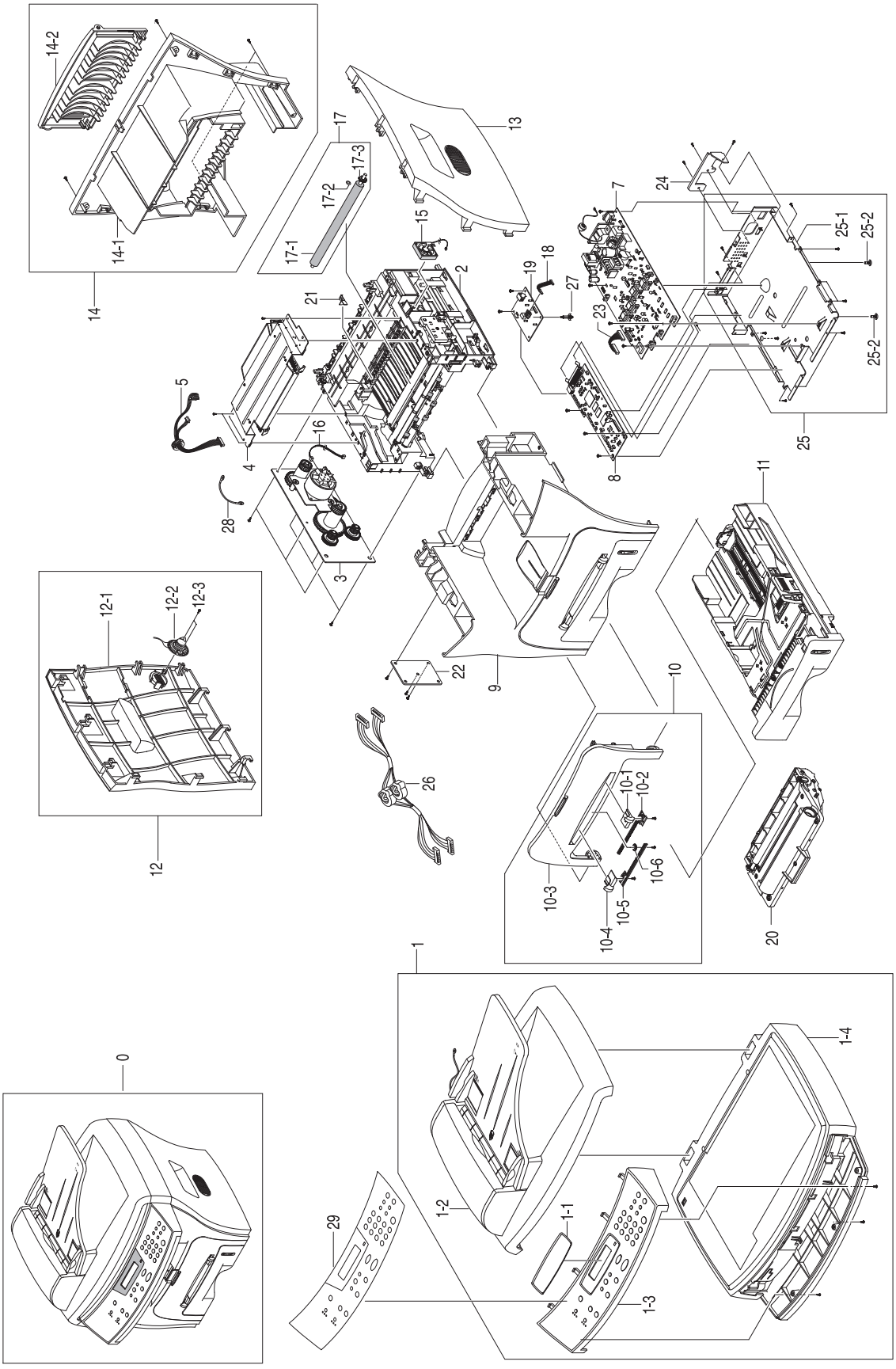

Перечень частей главного узла

Позиция	Описание	Номер	Количество	Примечания
0	WorkCentre PE16			
1	ELA HOU-UNIT SCAN	500 N 00105	1	
1-1	COVER-LCD WINDOW	*	1	Not Spared
1-2	ELA HOU-ADF	101 N 01337	1	
1-3	AS-ELA HOU-OPE(XEROX)	101 N 01338	1	
1-4	ELA HOU-PLATEN	101 N 01339	1	
2	ELA HOU-UNIT FRAME_110V	001 N 00407	1	110V
	ELA HOU-UNIT FRAME_220V	001 N 00408	1	220V
3	ELA UNIT-RX DRIVE	126 N 00211	1	
4	UNIT-LSU	122 N 00228	1	
5	CBF HARNESS-LSU	152 N 02010	1	
7	SMPS-SMPS(V1)+HVPS	105 N 02005	1	110V
	SMPS-SMPS(V2)+HVPS	105 N 02006	1	220V
8	PBA MAIN-MAIN	140 N 62743	1	
9	MEA UNIT-COVER MIDDLE	101 N 01334	1	
10	MEA UNIT-COVER FRONT(XEROX)	101 N 01335	1	
10-1	ADJUST-M-MANUAL_R	*	1	Not Spared
10-2	ADJUST RACK-M-MANUAL	*	2	Not Spared
10-3	COVER-M_FRONT(ROCKY)	*	1	Not Spared
10-4	ADJUST-M-MANUAL_L	*	1	Not Spared
10-5	GEAR-RACK_PINION	*	1	Not Spared
11	MEA UNIT-CASSETTE, USA	050 N 00427	1	
12	ELA HOU-COVER SIDE L	101 N 01336	1	
12-1	COVER-M-SIDE L	*	1	Not Spared
12-2	SPEAKER	*	1	Not Spared
12-3	SCREW-TAPTITE	*	2	Not Spared
13	COVER-M-SIDE R	002 N 02191	1	
14	MEA UNIT-COVER REAR	002 N 02192	1	
14-1	COVER-M-REAR	*	1	Not Spared
14-2	COVER-M-FACE UP	*	1	Not Spared
15	FAN-DC	127 N 01453	1	
16	CBF HARNESS-MOTOR	152 N 02009	1	
17	MEA ETC-TR	022 N 01606	1	
17-1	ROLLER-TRANSFER ROLLER	022 N 02017	1	
17-2	GEAR-TRANSFER	*	1	Not Spared
17-3	PPR-SPACER_TR	*	1	Not Spared

Перечень частей главного узла (продолжение)

Позиция	Описание	Номер	Количество	Примечания
18	CBF SIGNAL-LIU	140 N 62744	1	
19	PBA-LIU_USA/CANADA	140 N 62758	1	
	PBA-LIU_WESTERN EUROPE	140 N 62745	1	
	PBA-LIU_RUSSIA	140 N 62759	1	
	PBA-LIU_ SOUTH AFRICA	140 N 62760	1	
20	ELA-TONER UNIT	*	1	Not Spared
21	PLATE-P-CHANNEL	015 N 00495	1	
22	PBA SUB-CONN	140 N 62750	1	
23	CBF HARNESS-ENGINE	152 N 02012	1	
24	“BRACKET-P-INLET, ROCKY”	030 N 00654	1	
25	MEA UNIT-SHIELD ENGINE	055 N 00277	1	
25-1	“SHIELD-ENGINE, ROCKY”	*	1	Not Spared
25-2	SUPPORTER	*	2	Not Spared
26	CBF HARNESS-SCAN	152 N 11462	1	
27	SUPPORTER	030 N 00655	1	
28	CBF-HARNESS-DUPLEX GND	152 N 11463	1	
29	SHEET-OVERLAY(XEROX)	002 N 02194	1	

8.2 Узел привода RX

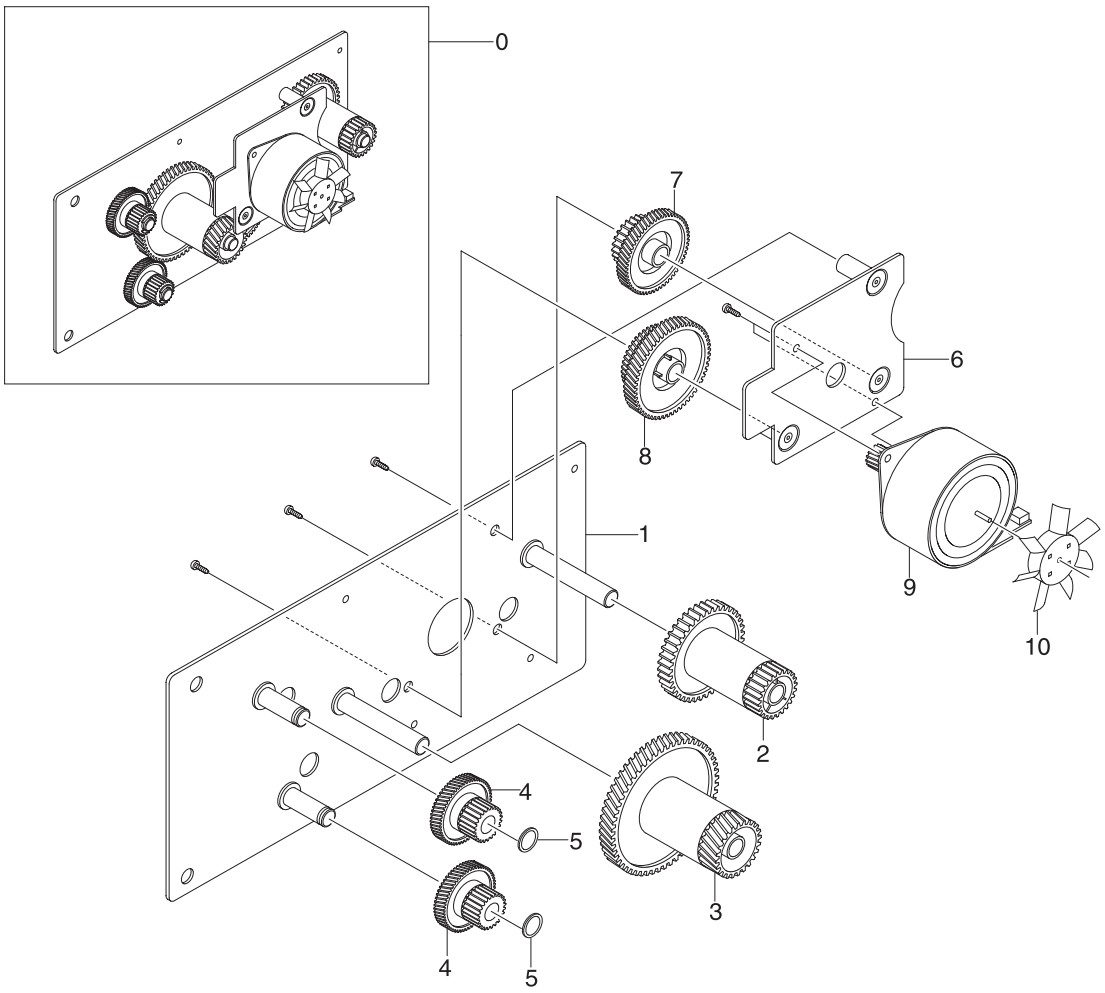

Перечень частей узла привода RX

Позиция	Описание	Номер	Количество	Примечания
0	• ELA UNIT-RX DRIVE	126 N 00211	1	
1	BRACKET-P-GEAR 1400	*	1	Not Spared
2	GEAR-RDCN 53/26	*	1	Not Spared
3	GEAR-RDCN 113/33	*	1	Not Spared
4	GEAR-RDCN 57/18	*	2	Not Spared
5	WASHER-PLAIN	*	2	Not Spared
6	BRACKET-P-MOTOR 1400	*	1	Not Spared
7	GEAR-RDCN 103/41	*	1	Not Spared
8	GEAR-RDCN 90/31	*	1	Not Spared
9	MOTOR STEP-HUMMINGBIRD	*	1	Not Spared
10	PMO-IMPELLER_DRV	*	1	Not Spared

8.3 Узел ADF

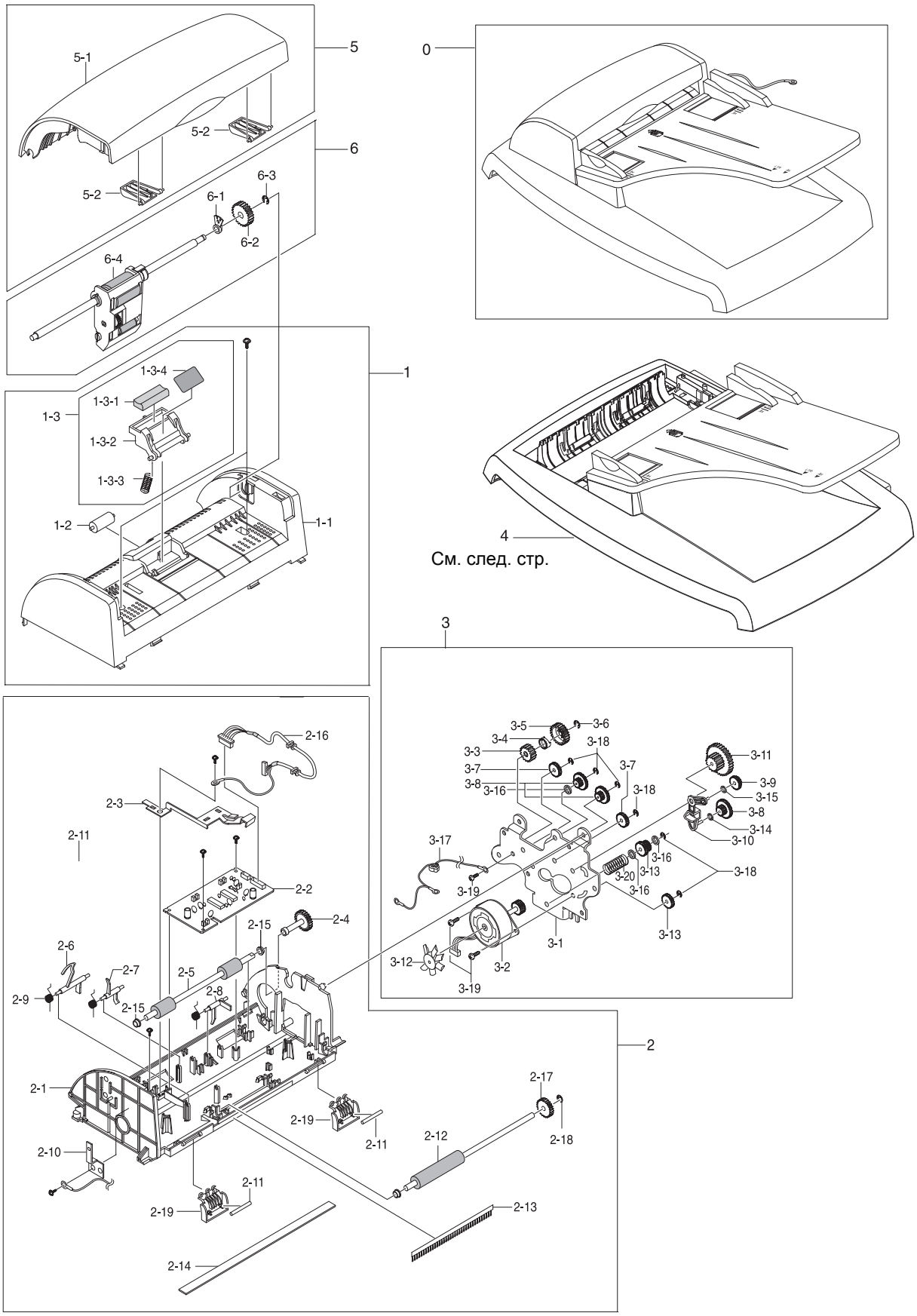
5
5-1
5-2
5-2
6
6-3
6-1
6-2
6-4
0
1
1-3-4
1-3-1
1-3
1-3-2
1-3-3
1-2
1-1
4
См. след. стр.
3
3-5
3-6
3-4
3-18
3-3
3-7
3-7
3-8
3-16
3-18
3-11
3-9
3-15
3-8
3-14
3-10
3-17
3-16
3-20
3-13
3-18
3-19
3-16
3-1
3-13
3-12
3-2
3-19
2
2-16
2-3
2-11
2-2
2-15
2-4
2-6
2-7
2-5
2-9
2-8
2-15
2-1
2-17
2-19
2-11
2-12
2-18
2-10
2-11
2-19
2-13
2-14

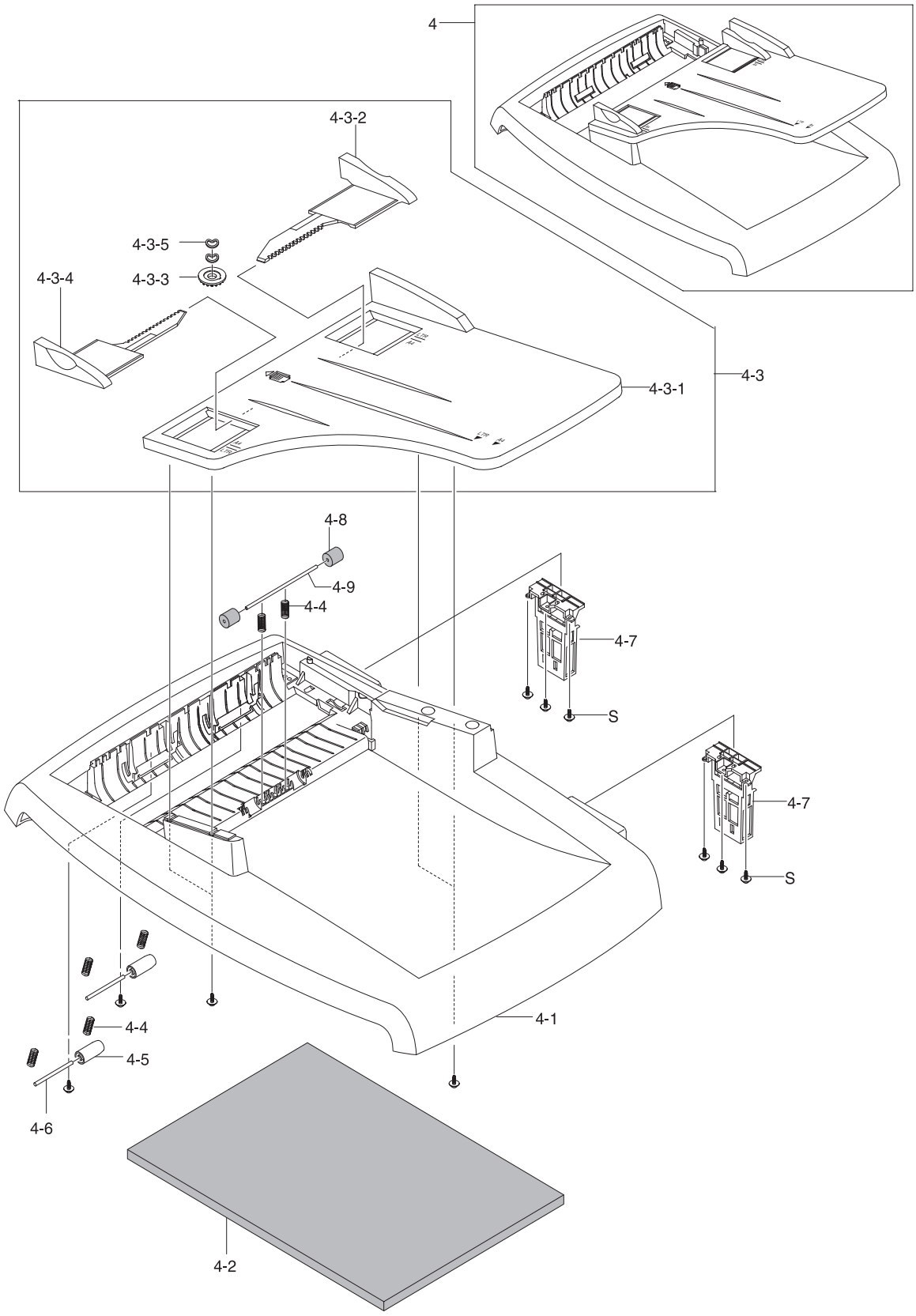
4
4-3-2
4-3-5
4-3-3
4-3-4
4-3-1
4-3
4-8
4-9
4-4
4-7
S
4-7
S
4-1
4-4
4-5
4-6
4-2

Перечень частей узла ADF

Позиция	Описание	Номер	Количество	Примечания
0	ELA HOU-ADF	101 N 01337	1	
1	MEA UNIT-ADF UPPER	500 N 00106	1	
1-1	COVER-M-ADF UPPER	002 N 02195	1	
1-2	ROLLER-M-ADF IDLE	022 N 02012	1	
1-3	MEA UNIT-HOLDER ADF	500 N 00107	1	
1-3-1	RMO-ADF RUBBER	019 N 00566	1	
1-3-2	HOLDER-M-ADF	*	1	Not Spared
1-3-3	SPRING ETC-PAD	*	1	Not Spared
1-3-4	SHEET-ADF HOLDER	*	1	Not Spared
2	ELA HOU-ADF LOWER	101 N 01340	1	
2-1	COVER-M-ADF LOWER	*	1	Not Spared
2-2	PBA SUB-ADF	*	1	Not Spared
2-3	GROUND-P-ADF	*	1	Not Spared
2-4	SHAFT-M-FEED GEAR 38	*	1	Not Spared
2-5	ROLLER-DRIVE	*	1	Not Spared
2-6	PMO-ACTUATOR DOC SENSOR	*	1	Not Spared
2-7	PMO-ACTUATOR REGI SENSOR	*	1	Not Spared
2-8	PMO-ACTUATOR SCAN SENSOR	*	1	Not Spared
2-9	SPRING ETC-TORSION DOC (CC2-F)	*	3	Not Spared
2-10	IPR-GROUND_ROLLER	*	1	Not Spared
2-11	SHAFT-IDLE FEED	*	2	Not Spared
2-12	ROLLER-EXIT	*	1	Not Spared
2-13	MEC-BRUSH ANTISTATIC	*	1	Not Spared
2-14	SHEET-WHITE BAR	*	1	Not Spared
2-15	PMO-BUSH	*	4	Not Spared
2-16	CBF HARNESS-ADR	*	1	Not Spared
2-17	GEAR-AGITATOR-2	*	1	Not Spared
2-18	RING-C	*	1	Not Spared
2-19	GUIDE-STACKER SUB	*	2	Not Spared
2-S	SCREW-TAPTITE	*	9	Not Spared
3	ELA HOU-ADF MOTOR	101 N 01341	1	
3-1	BRACKET-GEAR	*	1	Not Spared
3-2	MOTOR BLOWER-ADF	*	1	Not Spared
3-3	GEAR-CLUTCH 29	*	1	Not Spared
3-4	PMO-WHITE CLUTCH SUB 29	*	1	Not Spared
3-5	GEAR-CLUTCH 39	*	1	Not Spared
3-6	RING-C	*	1	Not Spared
3-7	GEAR-IDLE 35 ADF	*	3	Not Spared
3-8	GEAR-40/21 ADF	*	3	Not Spared

Перечень частей узла ADF (продолжение)

Позиция	Описание	Номер	Количество	Примечания
3-9	GEAR-SWING 31/20 ADF	*	1	Not Spared
3-10	LINK-M-SWING ADF	*	1	Not Spared
3-11	GEAR-58/25 ADF	*	1	Not Spared
3-12	IMPELLER-ADF	*	1	Not Spared
3-13	GEAR-REMOVE ADF	*	1	Not Spared
3-14	WASHER-PLAIN	*	2	Not Spared
3-15	IPR-WASHER WAVE	*	1	Not Spared
3-16	WASHER-PLAIN	*	3	Not Spared
3-17	CBF HARNESS-MOTOR GND	*	1	Not Spared
3-18	RING-E	*	6	Not Spared
3-19	SCREW-TAPTITE	*	3	Not Spared
3-20	SPRING ETC PAD	*	1	Not Spared
4	MEA UNIT-COVER PLATEN	*	1	Not Spared
4-1	COVER-M-PLATEN(4IN1)	002 N 02196	1	
4-2	SHEET-WHITE SPONGE	*	1	Not Spared
4-3	MEA-TX STACKER(XEROX)	*	1	Not Spared
4-3-1	PMO-TX STACKER(XEROX)	038 N 00405	1	
4-3-2	PMO-DOC GUIDE(L)	038 N 00406	1	
4-3-3	GEAR-PINION	007 N 01210	1	
4-3-4	PMO-DOC GUIDE(R)	038 N 00410	1	
4-3-5	IPR-WASHER SPRING CU	028 N 00321	2	
4-4	SPRING ETC-FEED	*	6	Not Spared
4-5	PMO-ROLL PINCH	022 N 02014	2	
4-6	SHAFT-STACKER	006 N 01217	2	
4-7	MEA UNIT-HINGE	003 N 00888	2	
4-8	RPR-ROLLER EXIT IDLE	022 N 02019	2	
4-9	ICT-SHAFT PINCH	006 N 01218	1	
4-S	SCREW-TAPTITE	*	14	Not Spared
5	MEA UNIT-COVER OPEN	002 N 02197	1	
5-1	COVER-M-OPEN	*	1	Not Spared
5-2	PMO-GUIDE PAPER	*	2	Not Spared
6	MEA UNIT-PICKUP	130 N 01270	1	
6-1	PMO-BUSHING WHITE	*	1	Not Spared
6-2	GEAR-ADF 38	*	1	Not Spared
6-3	RING-C	*	1	Not Spared
6-4	ADF-ROLLER	022 N 02018	1	

8.4 Узел панели управления

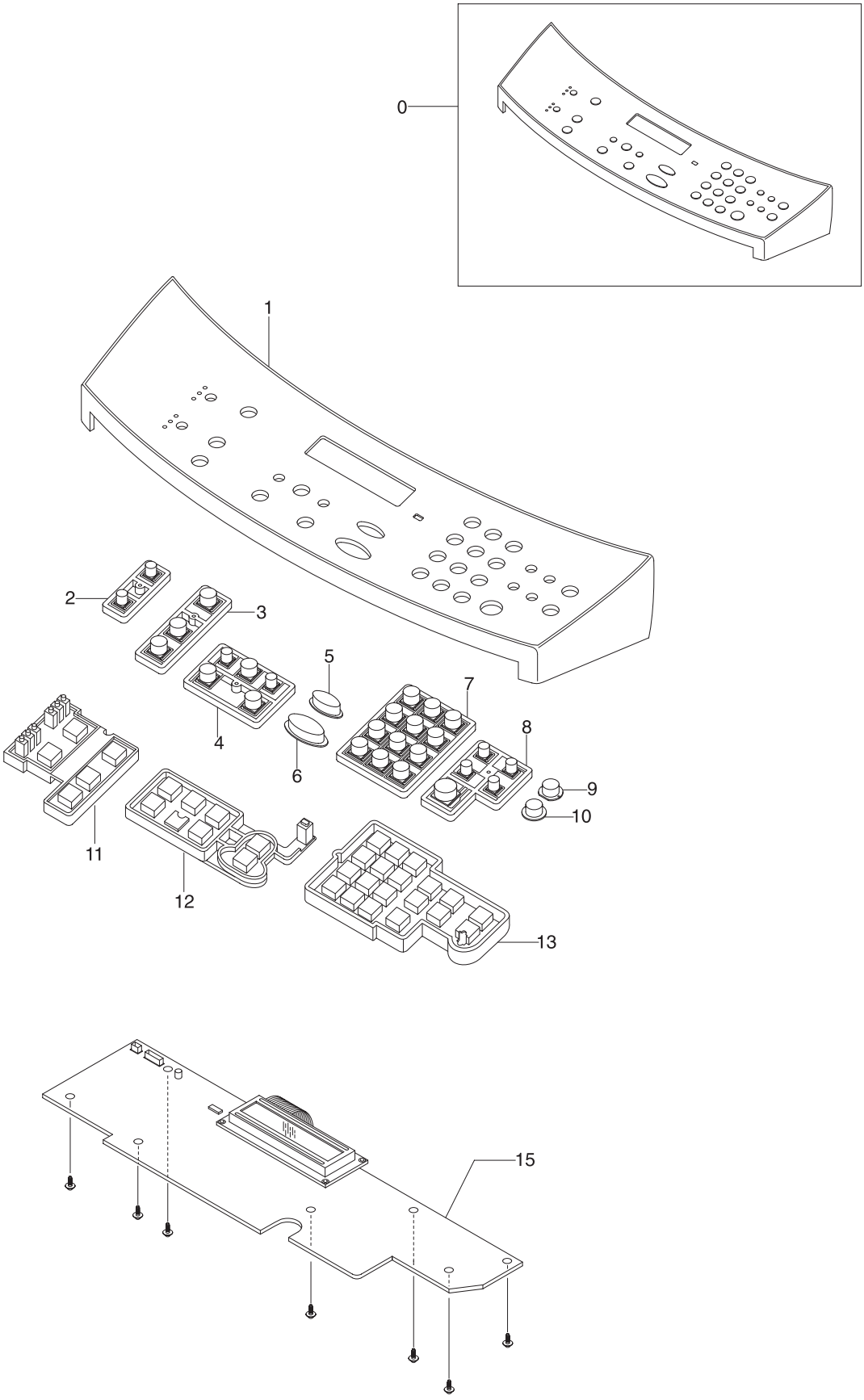

Перечень частей панели управления

Позиция	Описание	Номер	Количество	Примечания
0	ELA HOU-OPE	101 N 01338	1	
1	COVER-M-OPE(4IN1)	002 N 02198	1	
2	KEY-M-RESOLUTION	003 N 00890	1	
3	KEY-M-COPY	003 N 00891	1	
4	KEY-M-SCROLL	003 N 00892	1	
5	KEY-M-STOP	003 N 00893	1	
6	KEY-M-START	003 N 00894	1	
7	KEY-M-TEL	003 N 00895	1	
8	KEY-M-FAX	003 N 00896	1	
9	KEY-M-TONER SAVE	003 N 00897	1	
10	KEY-M-TOLL SAVE	003 N 00898	1	
11	RUBBER-COPY	003 N 00899	1	
12	RUBBER-SCROLL	003 N 00900	1	
13	RUBBER-TEL/FAX	003 N 00901	1	
15	PBA SUB-OPE	140 N 62754	1	
S	SCREW-TAPTITE	*	7	Not spared

8.5 Узел сканера

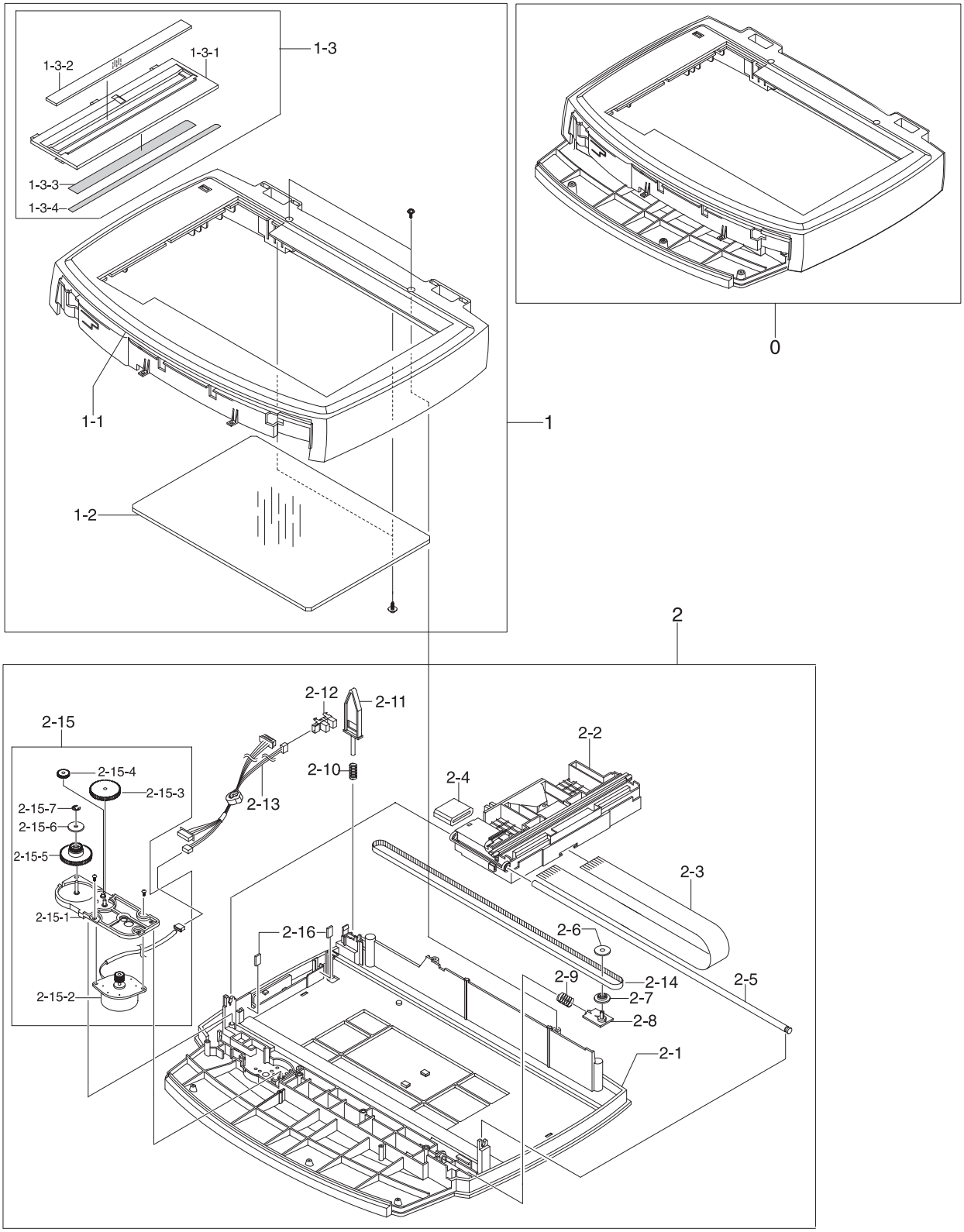

Перечень частей узла сканера

Позиция	Описание	Номер	Количество	Примечания
0	ELA HOU-PLATEN	101 N 01339	1	
1	MEA UNIT-SCAN UPPER	*	1	Not Spared
1-1	COVER-M-SCAN UPPER	002 N 02199	1	
1-2	GLASS-SCAN	118 N 00500	1	
1-3	MEA UNIT-SCAN DUMMY	500 N 00108	1	
1-3-1	COVER-M-SCAN DUMMY(4IN1)	*	1	Not Spared
1-3-2	MCT-GLASS ADF	*	1	Not Spared
1-3-3	TAPE-DOUBLE FACE	*	1	Not Spared
1-3-4	LABEL(P)-SHADING	*	1	Not Spared
2	ELA HOU-SCAN LOWER	101 N 01342	1	
2-1	COVER-M-SCAN LOWER	*	1	Not Spared
2-2	ELA HOU-CCD MODULE	101 N 01343	1	
2-3	CBF SIGNAL-CCD FFC	130 N 01271	1	
2-4	ELA UNIT-CORE	*	2	Not Spared
2-5	ICT-SHAFT CCD	130 N 01272	1	
2-6	PMO-HOLDER BELT	*	1	Not Spared
2-7	PMO-PULLEY	*	1	Not Spared
2-8	PMO-HOLDER BELT	*	1	Not Spared
2-9	SPRING ETC-BELT	*	1	Not Spared
2-10	SPRING-CS	*	1	Not Spared
2-11	PMO-LEVER SENSOR	130 N 01273	1	
2-12	PHOTO-INTERRUPTER	130 N 01274	1	
2-13	CBF HARNESS-OPE/FLAT_COVER	101 N 01344	1	
2-14	BELT-TIMING GEAR	109 N 00542	1	
2-15	ELA HOU-SCAN MOTOR	101 N 01345	1	
2-15-1	BRACKET-M-SCAN MOTOR	*	1	Not Spared
2-15-2	MOTOR STEP-SCAN	*	1	Not Spared
2-15-3	GEAR-REDUCTION	*	1	Not Spared
2-15-4	GEAR-IDLE	*	1	Not Spared
2-15-5	GEAR-TIMING	*	1	Not Spared
2-15-6	PMO-HOLDER BELT	*	1	Not Spared
2-15-7	RING-E	*	1	Not Spared
2-16	DUMPER-CCD	*	2	Not Spared

8.6 Узел средней крышки

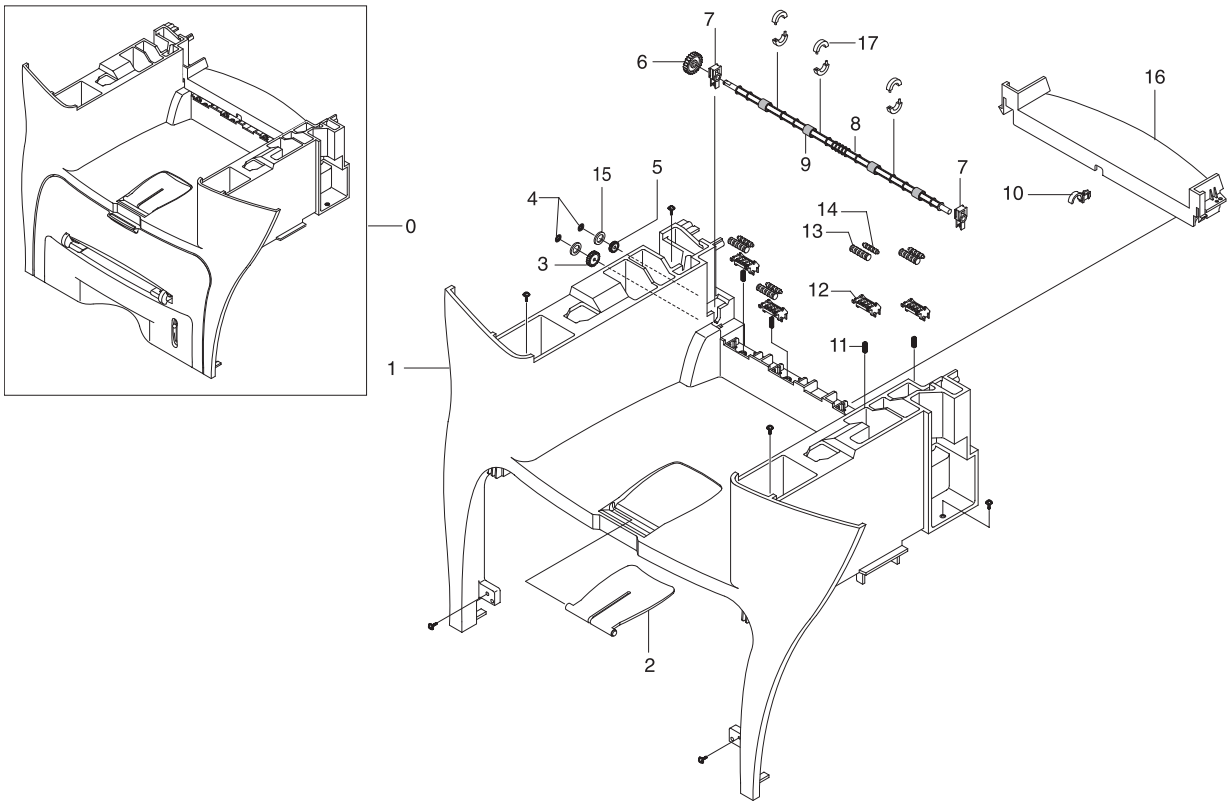

Перечень частей узла средней крышки

Позиция	Описание	Номер	Количество	Примечания
0	MEA UNIT-COVER MIDDLE	101 N 01334	1	
1	COVER-M-MIDDLE	*	1	Not Spared
2	PMO-STACKER_RX(XEROX)	*	1	Not Spared
3	RING-CS	*	2	Not Spared
4	GEAR-IDLE 23	*	1	Not Spared
5	PMO-GEAR_EXIT_DRV16	*	1	Not Spared
6	GEAR-EXIT F/DOWN	*	1	Not Spared
7	MEC-BEARING, EXIT	013 N 13802	2	
8	ROLLER-EXIT F/DOWN	*	1	Not Spared
9	RMO-RUBBER EXIT	*	4	Not Spared
10	PMO-BUSHING_F/DOWN	*	1	Not Spared
11	SPRING-CS	*	4	Not Spared
12	HOLDER-M-EXIT F/DOWN	*	4	Not Spared
13	PMO-ROLLER_EXIT, MAIN	*	4	Not Spared
14	PMO-ROLLER_EXIT, FR	*	4	Not Spared
15	WASHER-PLAIN	*	2	Not Spared
16	COVER-M-REAR UPPER	*	1	Not Spared
17	ROLLER-M_DECURL	*	6	Not Spared

8.7 Узел основной рамы

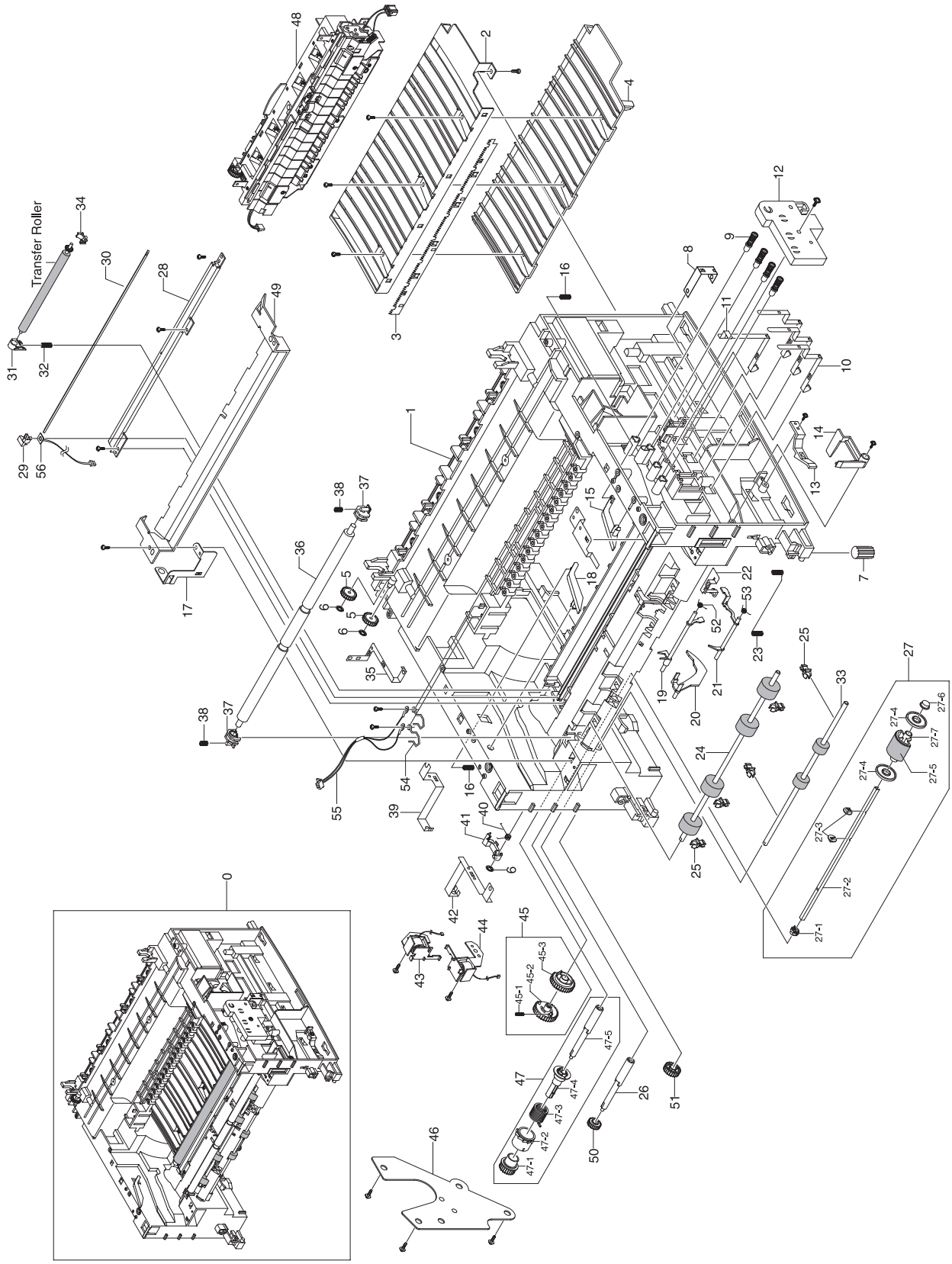

Перечень частей узла основной рамы

Позиция	Описание	Номер	Количество	Примечания
0	ELA HOU-UNIT FRAME_110V	001 N 00407	1	110V
	ELA HOU-UNIT FRAME_220V	001 N 00408	1	220V
1	FRAME-M-BASE	*	1	Not Spared
2	GUIDE-P-TR	038 N 00407	1	
3	PLATE-P-SAW	015 N 00500	1	
4	GUIDE-M-TR RIB	038 N 00408	1	
5	PMO-GEAR_EXIT_DRV16	*	2	Not Spared
6	RING-CS	*	3	Not Spared
7	RMO-RUBBER_FOOT	*	2	Not Spared
8	IPR-P-GROUND_TR	*	1	Not Spared
9	MEC-TERMINAL	*	4	Not Spared
10	IPR-P-TERMINAL CON	*	3	Not Spared
11	IPR-P-TERMINAL CR	*	1	Not Spared
12	HOUSING-TERMINAL	101 N 01346	1	
13	PMO-LOCKER CST	120 N 00427	2	
14	PMO-ACTUATOR CVR OPEN	120 N 00423	1	
15	PMO-PLATE GUIDE DEVE_R	032 N 00390	1	
16	SPRING ETC-GUIDE DEVE	*	2	Not Spared
17	IPR-P-GROUND_GUIDE PAPER	*	1	Not Spared
18	PMO-PLATE GUIDE DEVE_L	032 N 00391	1	
19	PMO-ACTUATOR FEED	120 N 00424	1	
20	PMO-ACTUATOR EMPTY	120 N 00425	1	
21	PMO-ACTUATOR MANUAL	700 N 00093	1	
22	IPR-P-GROUND_EARTH TR	*	1	Not Spared
23	SPRING-ETC	009 N 01428	1	
24	ROLLER-FEED ROLLER 1	*	1	Not Spared
25	PMO-BUSHING FEED	*	5	Not Spared
26	SHAFT-FEED	*	1	Not Spared
27	AS-PICK UP	022 N 01608	1	
27-1	BUSH-M-PICK_UP L	*	1	Not Spared
27-2	SHAFT-P-PICK_UP	*	1	Not Spared
27-3	STOPPER-PICK_UP	*	2	Not Spared
27-4	PMO-IDLE PICK_UP	*	2	Not Spared
27-5	SPONGE-ROLLER PICK_UP	022 N 02016	1	
27-6	BUSH-M-PICK_UP R	*	1	Not Spared
27-7	HOUSING-M-PICK_UP	*	1	Not Spared
28	IPR-P-EARTH TRANSFER	117 N 01616	1	
29	HOLDER-PTL	*	1	Not Spared
30	LENS-PTL	062 N 00246	1	

Перечень частей узла основной рамы (продолжение)

Позиция	Описание	Номер	Количество	Примечания
31	BUSH-M-TR L	016 N 00261	1	
32	SPRING ETC-TR L HAWK	*	1	Not Spared
33	ROLLER-FEED	022 N 01607	1	
34	PMO-BUSHING_TR(L)	016 N 00254	1	
35	IPR-P-GROUNG_FUSER	*	1	Not Spared
36	SHAFT-FEED IDLE	*	1	Not Spared
37	BUSH-M-FEED IDLE	*	2	Not Spared
38	SPRING ETC-TR	*	2	Not Spared
39	IPR-P_GROUND_DRIVE2	007 N 01211	1	
40	SPRING-TS	*	1	Not Spared
41	CAM-M-PICK_UP	008 N 01738	1	
42	IPR-P-GROUND_DRIVE	*	1	Not Spared
43	SOLENOID-HB (PICK-UP)	121 N 00631	1	
44	SOLENOID HB (MANUAL)	700 N 00094	1	
45	AS-GEAR PICK_UP	007 N 01212	1	
45-1	PMO-GEAR PICK_UP B	*	1	Not Spared
45-2	PMO-GEAR PICK_UP A	*	1	Not Spared
45-3	SPRING-CS	*	1	Not Spared
46	BRACKET-P-FEED	030 N 00656	1	
47	MEA UNIT-CLUTCH	022 N 01609	1	
47-1	GEAR-FEED 1	*	1	Not Spared
47-2	PMO-COLLAR_SPRING	*	1	Not Spared
47-3	SPRING-TS	*	1	Not Spared
47-4	PMO-HUB CLUTCH	*	1	Not Spared
47-5	SHAFT-FEED	*	1	Not Spared
48	ELA HOU-FUSER 110V, ROCKY	126 N 00214	1	110V
	ELA HOU-FUSER 220V, ROCKY	126 N 00215	1	220V
49	GUIDE-P-PAPER	038 N 00409	1	
50	GEAR-FEED 2	*	1	Not Spared
51	GEAR-IDLE 23	*	1	Not Spared
52	SPRING-TS	*	1	Not Spared
53	SPRING-TS	*	1	Not Spared
54	IPR-P-TERMINAL DEVE KEY	*	2	Not Spared
55	CBF HARNESS-OPC_FUSE	*	1	Not Spared
56	PBA MAIN-PTL	140 N 62757	1	
S	SCREW-TAPTITE	*	9	Not Spared
S	SCREW-TAPTITE	*	12	Not Spared
S	SCREW-ASS? TAPT	*	3	Not Spared

8.8 Узел фьюзера

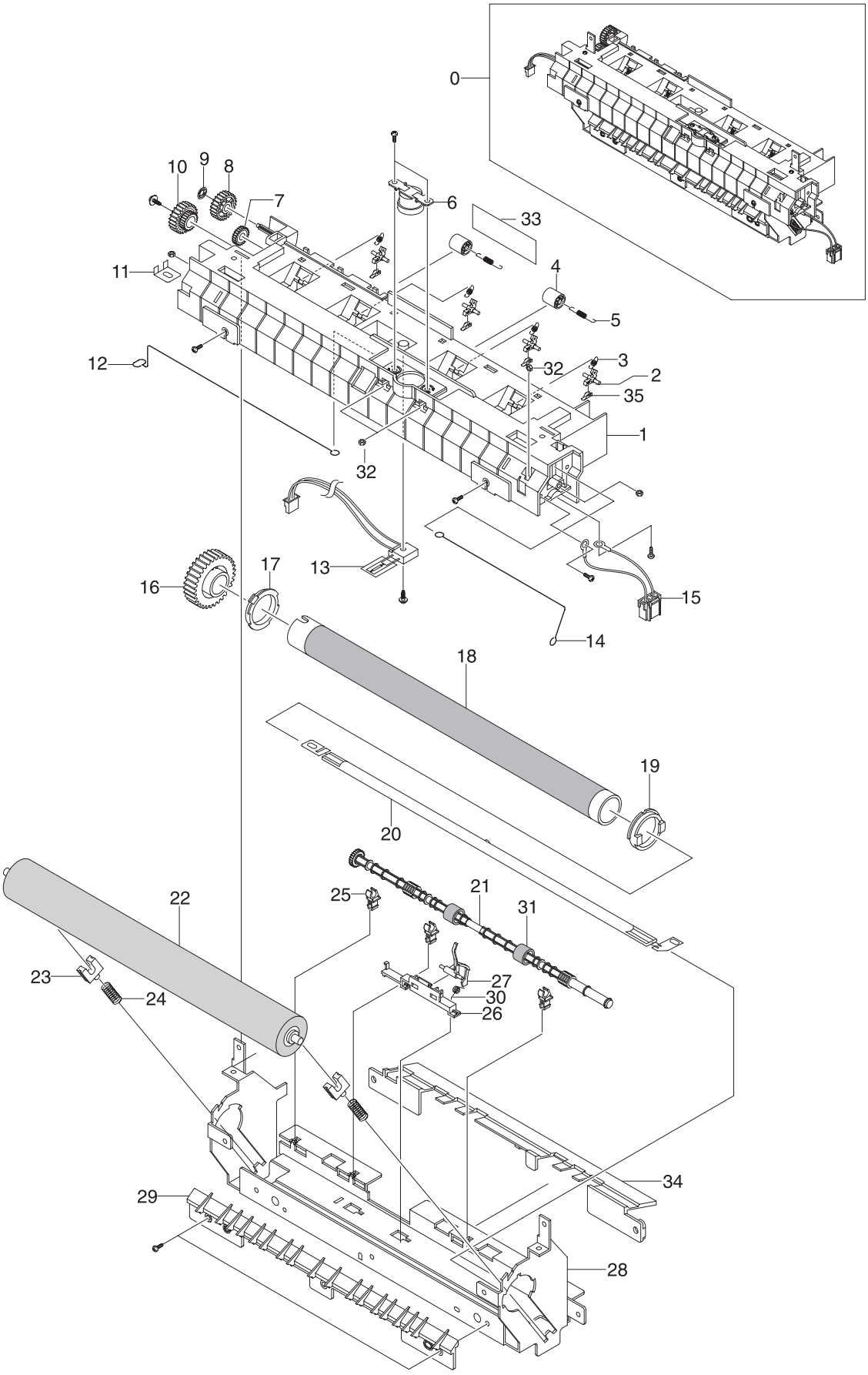

Перечень частей узла фьюзера

Позиция	Описание	Номер	Количество	Примечания
0	AS-FUSER 110V	126 N 00214	1	110V
	AS-FUSER 220V	126 N 00215	1	220V
1	COVER-M-FUSER	*	1	Not Spared
2	HOLDER-M-PLATE CLAW	*	4	Not Spared
3	SPRING ETC-CLAW	*	4	Not Spared
4	PMO-ROLLER EXIT	*	2	Not Spared
5	SPRING ETC-FUSER EXIT	*	2	Not Spared
6	THERMOSTAT 150	130 N 01265	1	
7	PMO-GEAR_EXIT_DRV16	*	1	Not Spared
8	GEAR-IDLE 23	*	1	Not Spared
9	RING-CS	*	1	Not Spared
10	GEAR-RDCN 25/15	007 N 01213	1	
11	IPR-ELECTRODE_LAMP	*	1	Not Spared
12	ELECTRODE-WIRE_L	*	1	Not Spared
13	THERMISTOR-NTC	130 N 01266	1	
14	ELECTRODE-WIRE_R	*	1	Not Spared
15	CBF HARNESS-FUSER 110V	152 N 11464	1	110V (WHITE)
	CBF HARNESS-FUSER 220V	152 N 02013	1	220V (BLACK)
16	GEAR-FUSER, Z37	007 N 01205	1	
17	BUSH-M-HR L	*	1	Not Spared
18	ROLLER-HEAT	022 N 01610	1	
19	BUSH-M-HR R	016 N 00262	1	
20	LAMP-HALOGEN	122 N 00231	1	110V
	LAMP-HALOGEN	122 N 00229	1	220V
21	ROLLER-M-EXIT F/UP	*	1	Not Spared
22	ROLLER-PRESSURE	022 N 01611	1	
23	BEARING-PRESSURE/R	*	2	Not Spared
24	SPRING-CS	*	2	Not Spared
25	PMO-BUSHING TX	*	3	Not Spared
26	HOLDER-ACTUATOR	*	1	Not Spared
27	PMO-ACTUATOR_EXIT	120 N 00428	1	
28	IPR-P-FRAME_FUSER	*	1	Not Spared
29	GUIDE-M-INPUT	*	1	Not Spared
30	SPRING-TS	*	1	Not Spared
31	RMO-RUBBER_EXIT	*	2	Not Spared
32	NUT-HEXAGON	*	5	Not Spared
33	LABEL(P)-CAUTION, HOT_FUSER	*	1	Not Spared
34	COVER-M-EXIT LOWER	*	1	Not Spared
35	PLATE-P-CLAW	*	4	Not Spared

8.9 Узел лотка

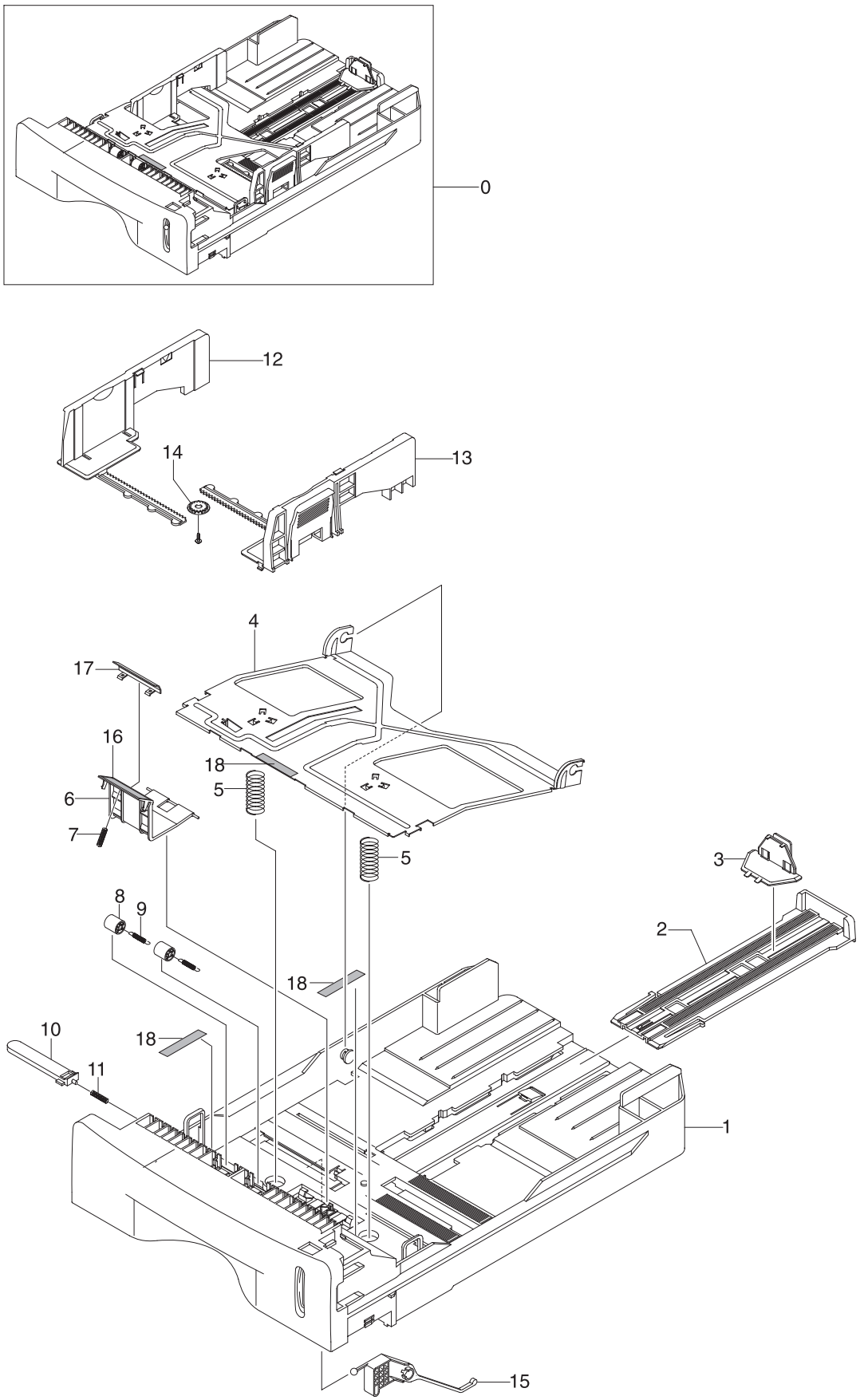

Перечень частей узла лотка

Позиция	Описание	Номер	Количество	Примечания
0	MEA UNIT-CASSETTE, USA	050 N 00427	1	
1	FRAME-M_CASSETTE	*	1	Not Spared
2	PMO-EXTENSION LARGE	*	1	Not Spared
3	PMO-EXTENSION SMALL	*	1	Not Spared
4	PLATE-P-KNOCK_UP	*	1	Not Spared
5	SPRING-CS	*	2	Not Spared
6	HOLDER-M-PAD	*	1	Not Spared
7	SPRING ETC-EXIT ROLL FD	*	1	Not Spared
8	ROLLER-M-IDLE FEED	*	2	Not Spared
9	SPRING-ES	*	2	Not Spared
10	PMO-PLATE_LOCKER	*	1	Not Spared
11	SPRING ETC-LOCKER, PLATE	*	1	Not Spared
12	ADJUST-M-CASSETTE_L	*	1	Not Spared
13	ADJUST-M-CASSETTE_R	*	1	Not Spared
14	GEAR-PINION	*	1	Not Spared
15	INDICATOR-M-LEVER INDICATOR	018 N 00182	1	
16	RPR-FRICTION PAD	019 N 00742	1	
17	IPR-PLATE PAD	*	1	Not Spared
18	RPR-PAD CASSETTE	*	3	Not Spared

Для заметок

9. Блок-схема

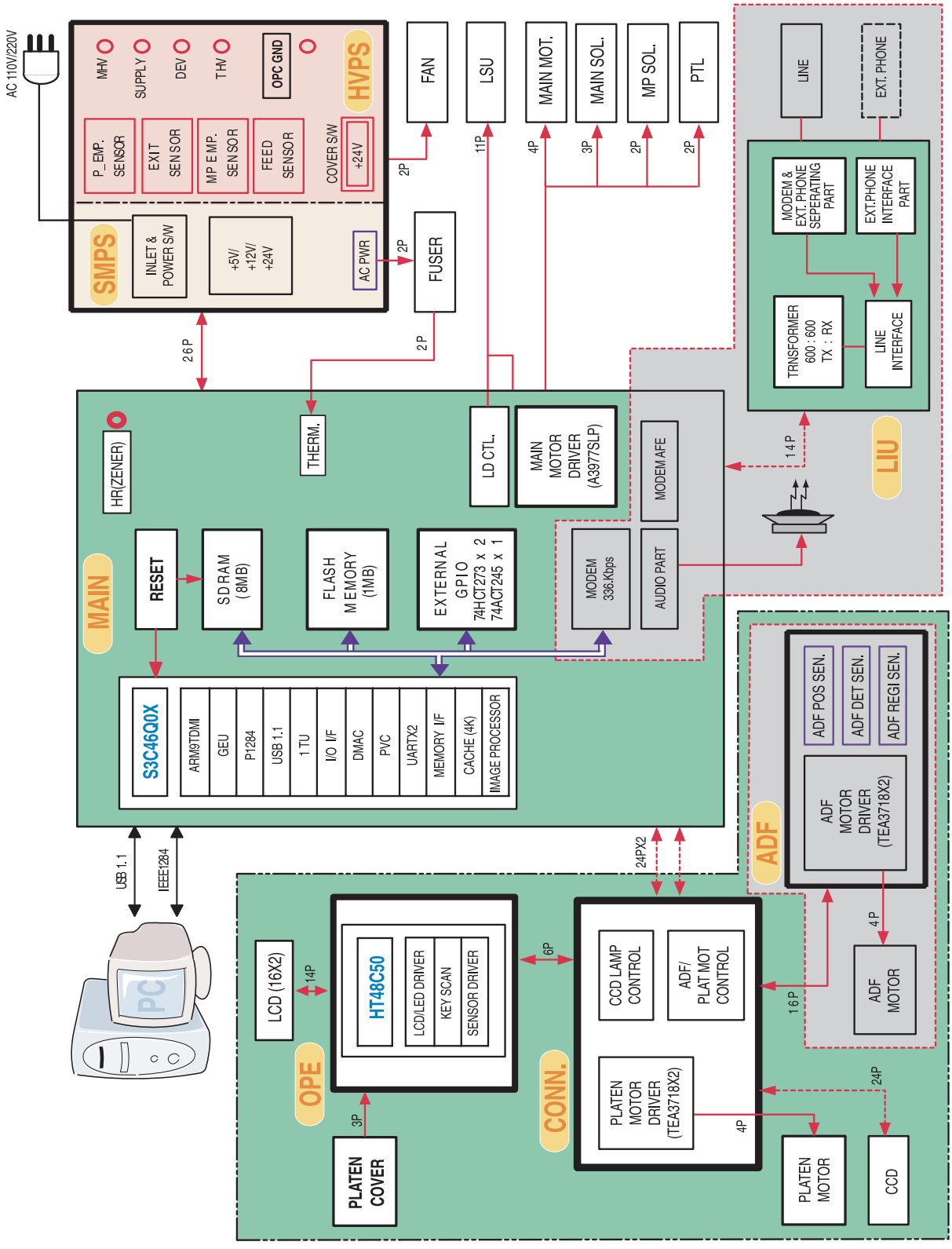
AC 110V/220V
HVPS
MHV
SUPPLY
DEV
THV
OPC GND
P_EMP. SENSOR
EXIT SENSOR
MP EMP. SENSOR
FEED SENSOR
COVER S/W
+24V
SMPS
INLET & POWER S/W
+5V/ +12V/ +24V
AC PWR
FAN
LSU
MAIN MOT.
MAIN SOL.
MP SOL.
PTL
FUSER
2P
11P
4P
3P
2P
2P
26P
2P
LINE
EXT. PHONE
MODEM & EXT.PHONE SEPERATING PART
EXT.PHONE INTERFACE PART
TRNSFORMER 600 : 600 TX : RX
LINE INTERFACE
LIU
14P
HR(ZENER)
THERM.
LD CTL.
MAIN MOTOR DRIVER (A3977SLP)
MODEM AFE
MAIN
RESET
SD RAM (8MB)
FLASH MEMORY (1MB)
EXTERNAL GPIO 74HCT273 x 2 74ACT245 x 1
MODEM 336.Kbps
AUDIO PART
S3C46Q0X
ARM9TDMI
GEU
P1284
USB 1.1
1 TU
I/O I/F
DMAC
PVC
UART X2
MEMORY I/F
CACHE (4K)
IMAGE PROCESSOR
ADF
ADF POS SEN.
ADF DET SEN.
ADF REGI SEN.
ADF MOTOR DRIVER (TEA3718X2)
24PX2
USB 1.1
IEEE1284
PC
LCD (16X2)
14P
OPE
HT48C50
LCD/LED DRIVER
KEY SCAN
SENSOR DRIVER
6P
CONN.
CCD LAMP CONTROL
ADF/ PLAT MOT CONTROL
16P
4P
ADF MOTOR
PLATEN MOTOR DRIVER (TEA3718X2)
4P
24P
3P
PLATEN COVER
PLATEN MOTOR
CCD

Для заметок

10. Схема электрических соединений

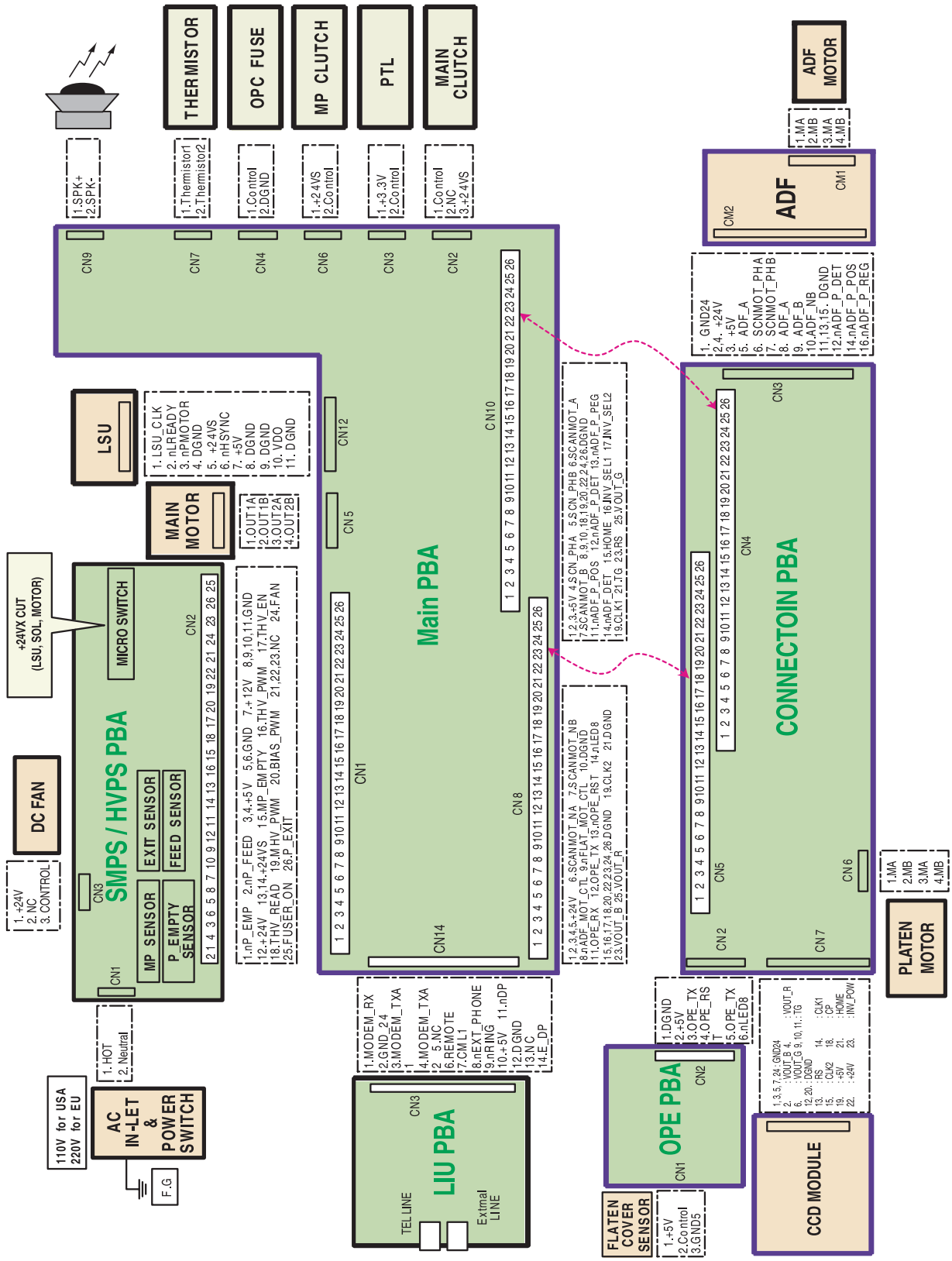

Для заметок