# 5. Разборка и сборка

## 5.1 Общие меры предосторожности при разборке

При разборке и сборке изделия соблюдайте меры предосторожности. Тесная близость электрических кабелей требует наличия схемы соединений.
При удалении компонентов проводники, смещенные во время операции, должны быть установлены в положение, которое они занимали до операции. Перед извлечением компонента заметьте схему укладки кабелей.

### При обслуживании машины соблюдайте следующие меры:

1. Проверьте наличие документов в памяти.
2. Перед разборкой удалите тонер-картридж.
3. Отсоедините сетевой шнур.
4. Располагайте части не плоской чистой поверхности.
5. Производите замену только предназначенными для этого частями.
6. Не прилагайте чрезмерных усилий к пластмассовым частям.
7. Убедитесь, что все компоненты установлены правильно.
8. Соблюдайте меры по устранению статического электричества (ESD).

### Удаление пластмассовых фиксаторов

Многие части удерживаются пластмассовыми фиксаторами. Такие фиксаторы легко ломаются. Удаляйте их, соблюдая осторожность.
Для удаления фиксатора необходимо нажать на его зацепление по направлению от части, которую он фиксирует.

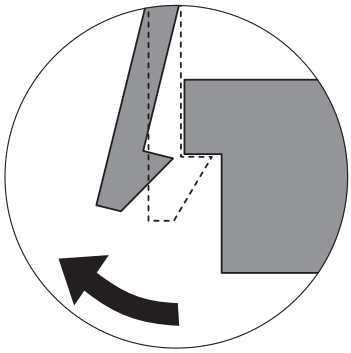

# 5.2 Задняя крышка

1. Удалите четыре винта, фиксирующих заднюю крышку.

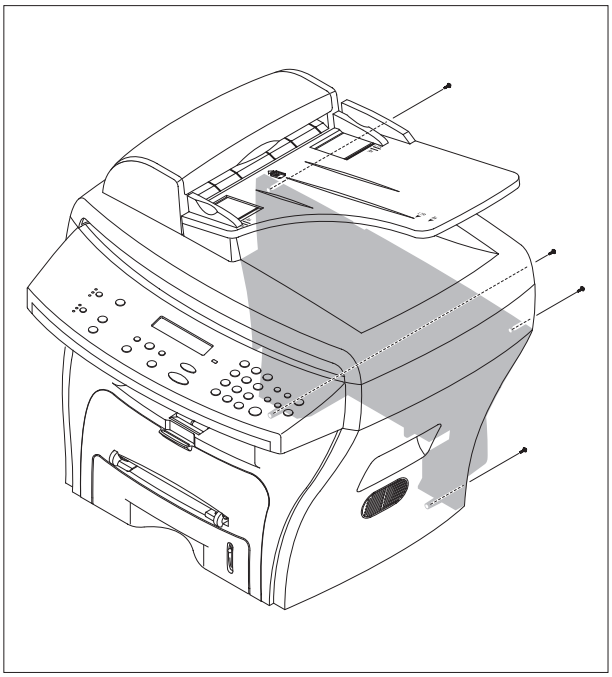

2. Удалите заднюю крышку с узла шасси и узла сканера.




3. Освободите защелку, фиксирующую заднюю крышку, как показано ниже. Затем извлеките крышку вверх.

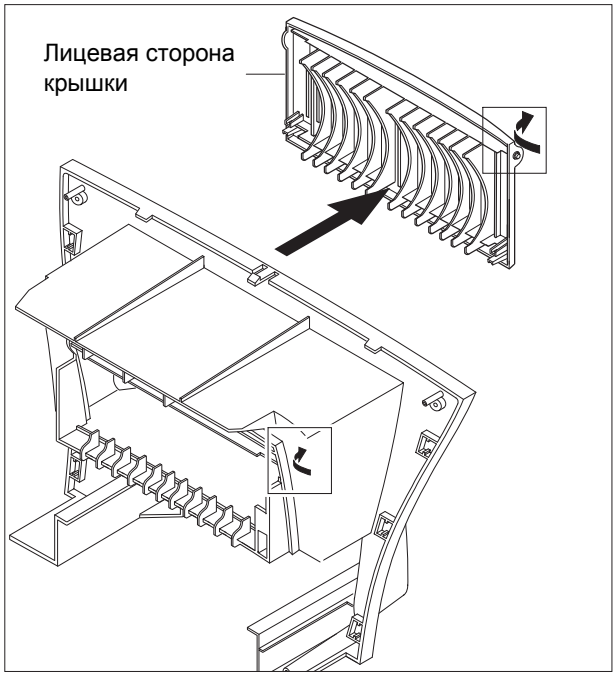

# 5.3 Боковая крышка (правая, левая)

1. Прежде чем удалять боковую крышку, необходимо удалить:
   - Заднюю крышку (см. стр. 5-2)
2. Отсоедините звуковые электрические соединения, как показано ниже.

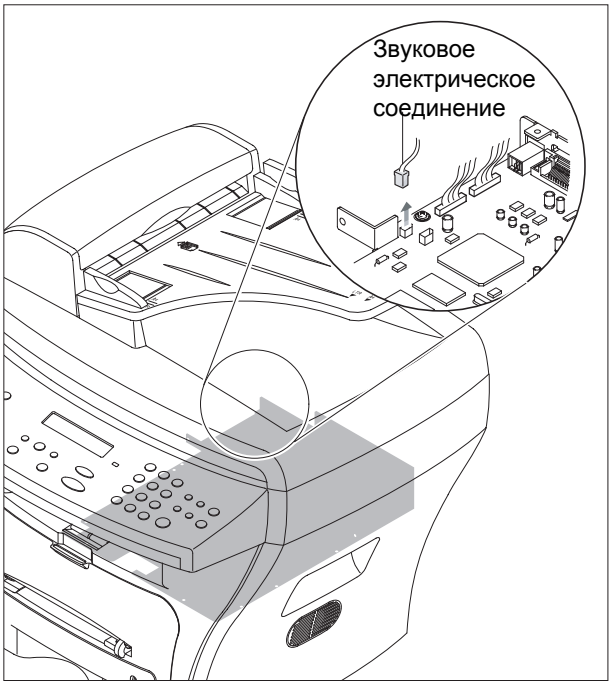


3. Потяните вниз правую и левую боковые крышки и вытащите их вверх по направлению стрелок.

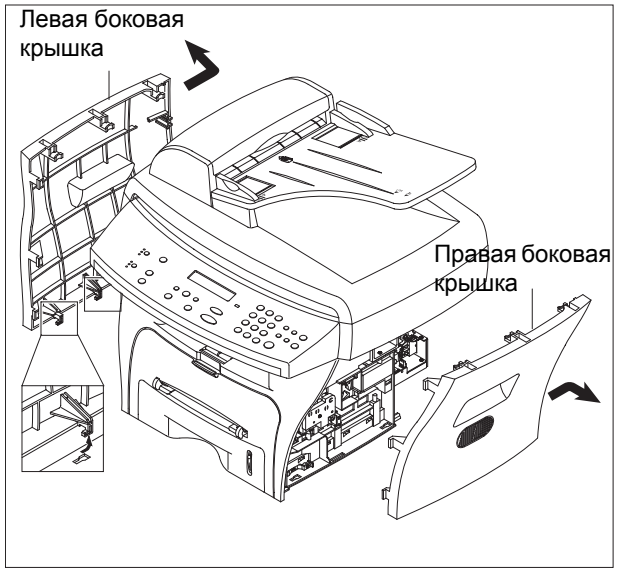

# 5.4 Передняя крышка

1. Снимите лоток.

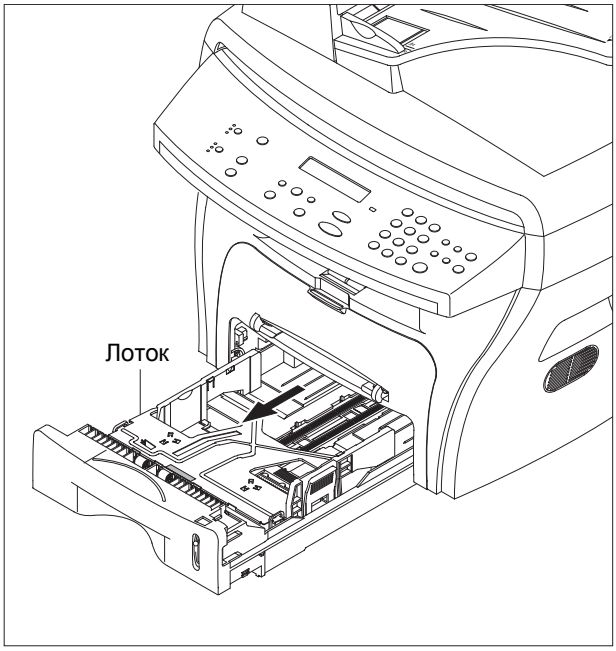


2. Откройте переднюю крышку.

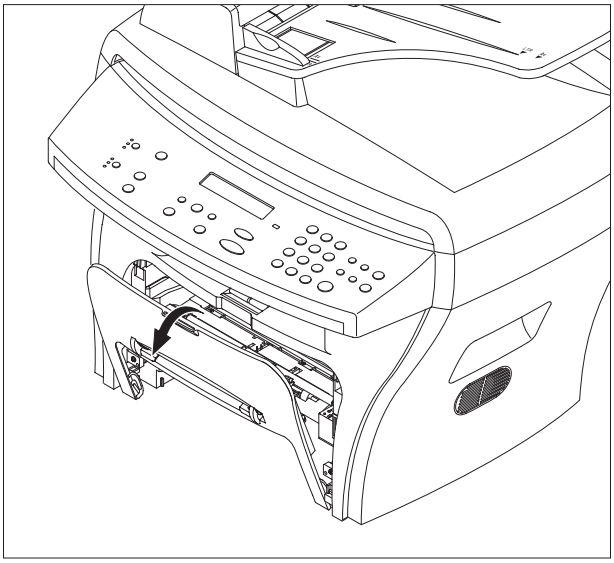

3. Освободите защелку передней крышки, фиксирующую узел шасси. Затем снимите переднюю крышку, как показано ниже.

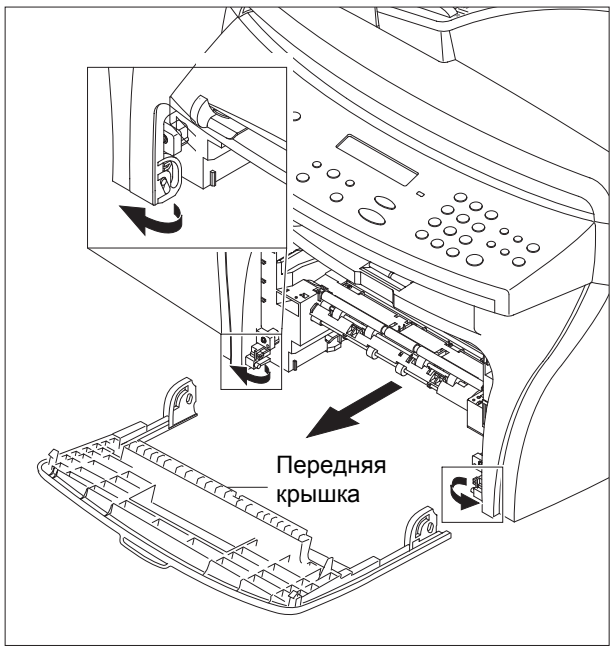

# 5.5 Узел сканера

1. Перед удалением узла сканера необходимо удалить:
   - Заднюю крышку (см. стр. 5-2)
   - Боковые крышки (правую, левую) (см. стр. 5-3)
2. Удалите два винта, фиксирующих узел сканера, как показано ниже.

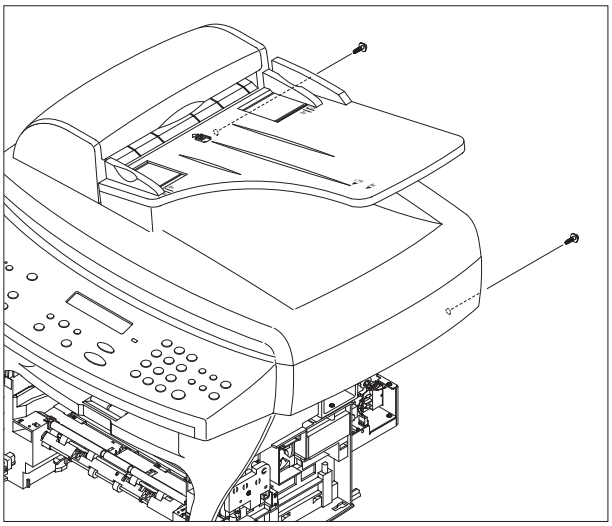

3. Отсоедините четыре контакта от соединительной панели, как показано ниже, и извлеките провод заземления.

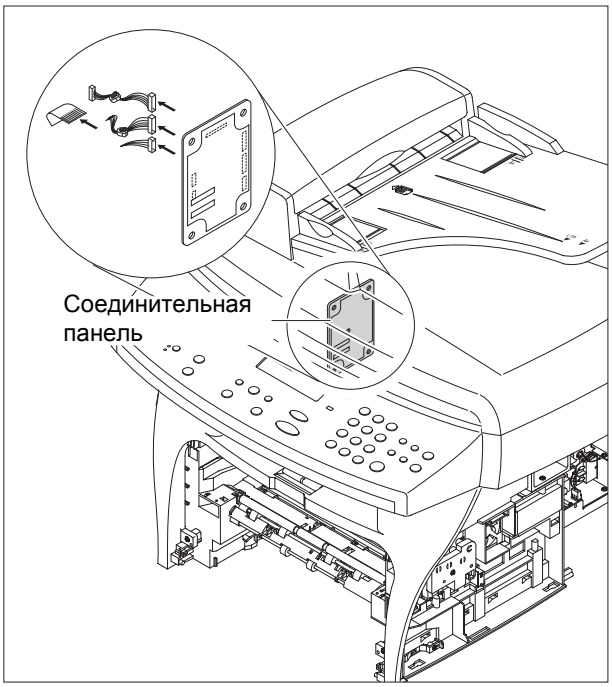


4. Вытащите вверх узел сканера, как показано ниже.

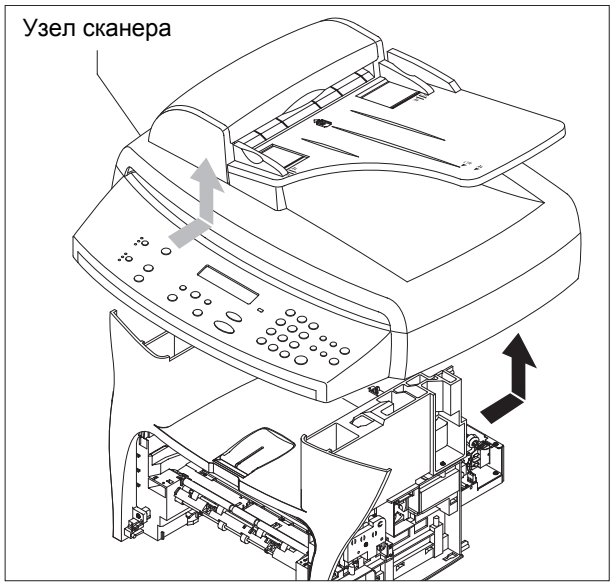


5. Отсоедините проводку крышки стекла экспонирования, а затем вытащите крышку вверх и удалите ее.

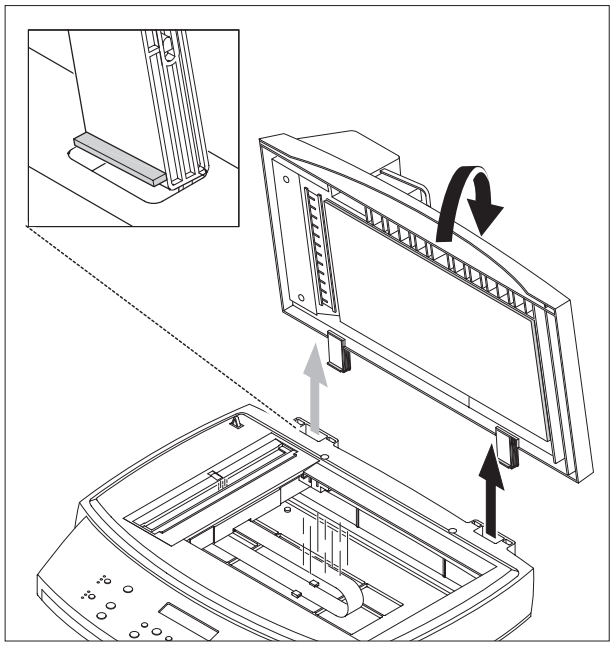

6. Удалите три винта, фиксирующих узел сканера. Это можно выполнить при присоединенном сканере.

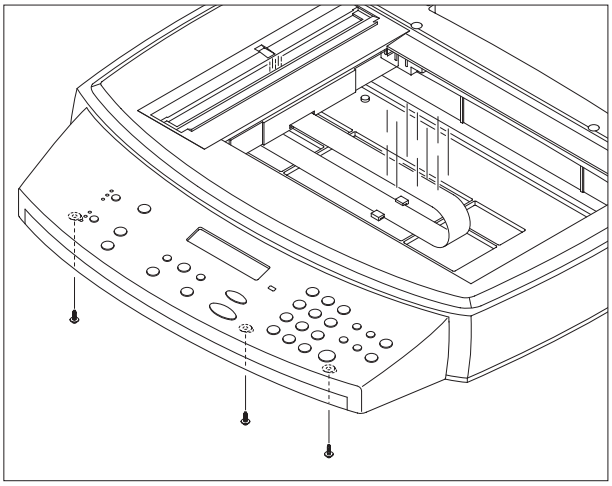

7. Поднимите узел панели управления. Затем отсоедините два контакта от панели управления, и извлеките ее.

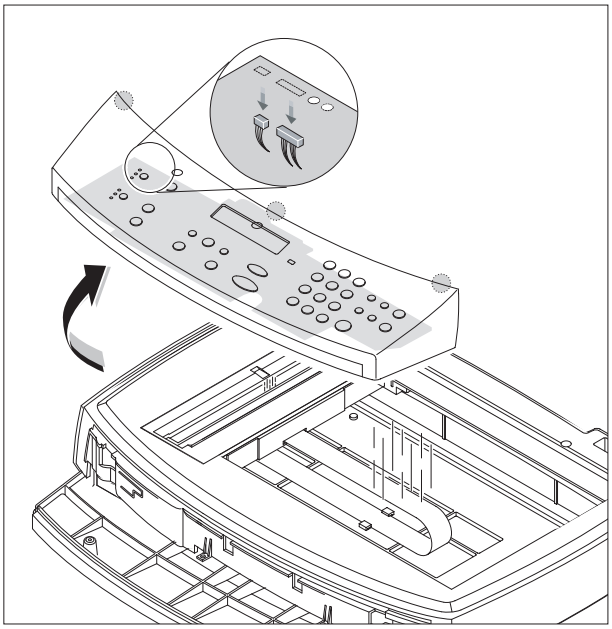

8. Удалите четыре винта, фиксирующих верхнюю часть узла сканера.

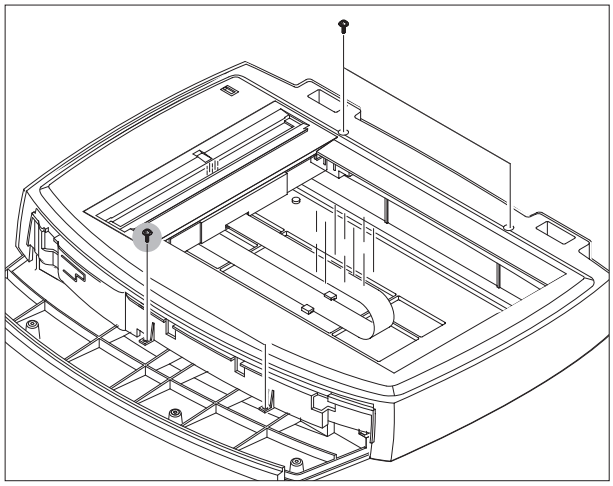

9. Освободите защелку верхней части узла сканера, фиксирующую узел сканера. Вытяните верхнюю часть вверх и снимите ее.



10. Отсоедините разъем кабеля ПЗС, прилегающий к узлу ПЗС, от узла.

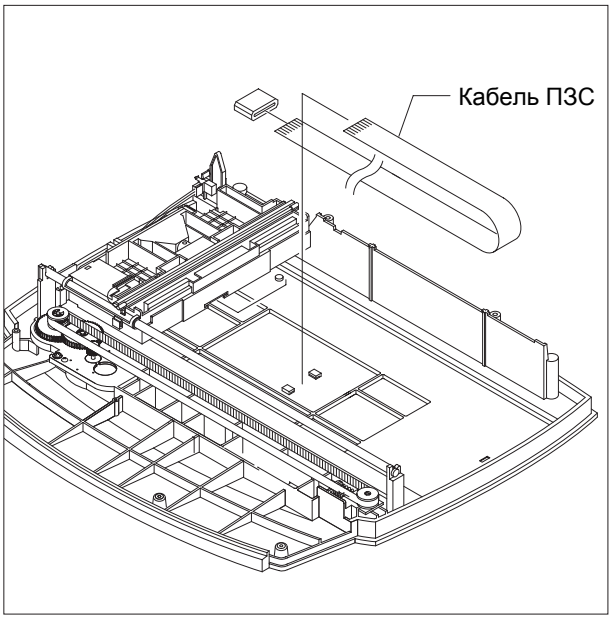


11. Сдвиньте держатель ремня и вытащите ремень, как показано ниже.

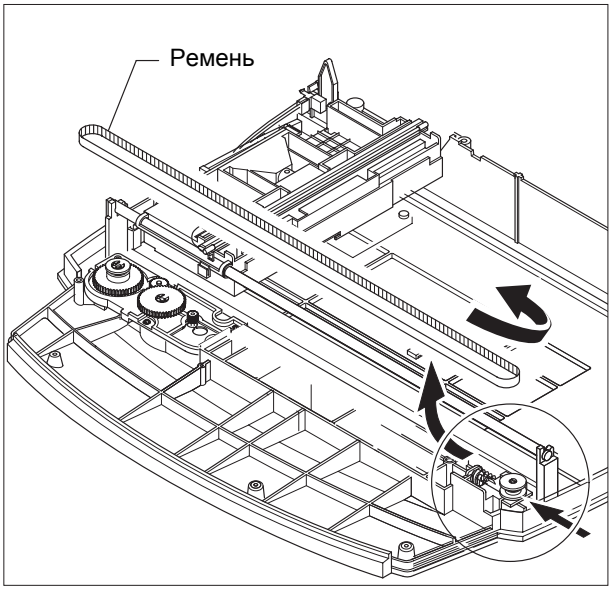


12. Вытяните вверх вал ПЗС и извлеките модуль сканера.

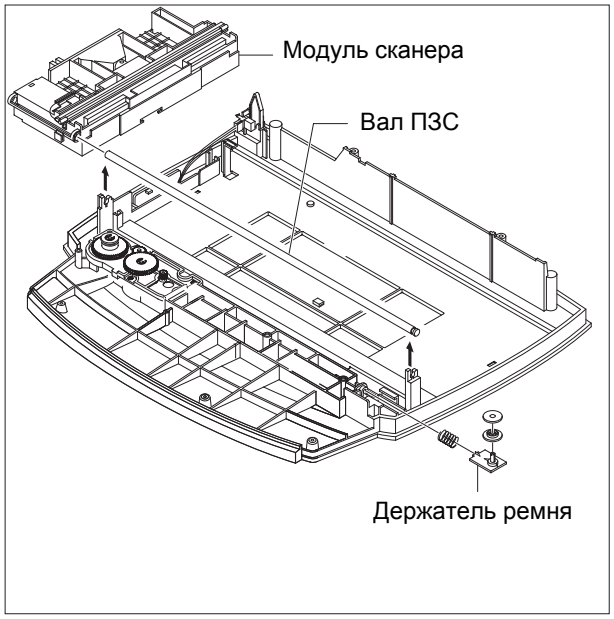

13. Удалите два винта и извлеките держатель двигателя.

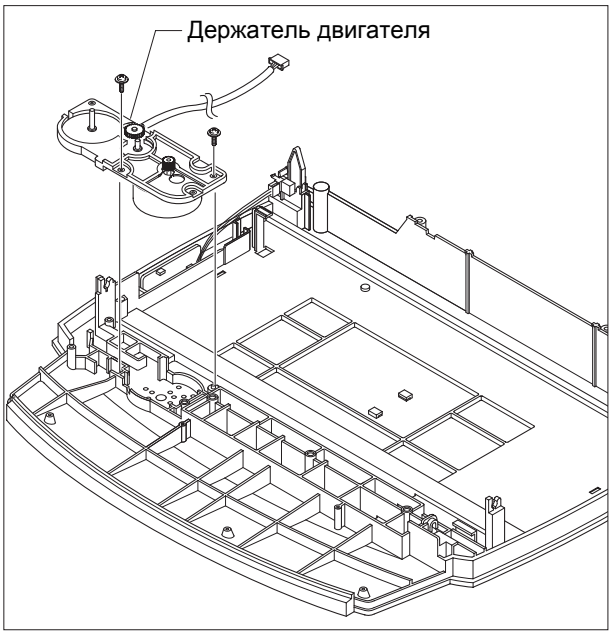


14. Отсоедините контакт от узла датчика открытого корпуса.

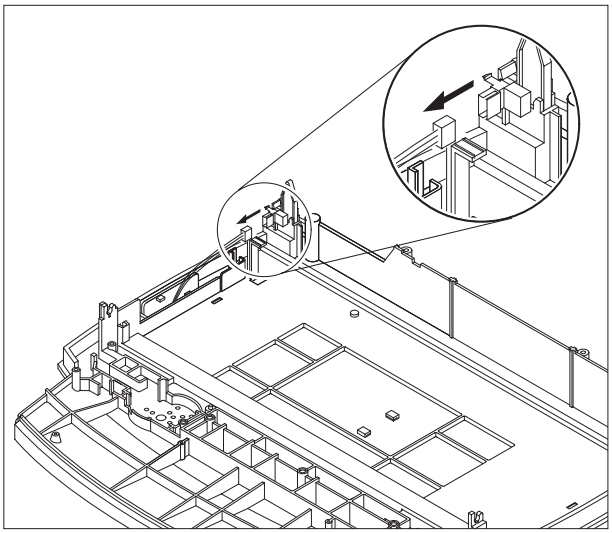

15. Освободите защелку датчика и извлеките его, как показано ниже.



# 5.6 Узел привода ADF

1. Перед удалением узла привода ADF следует удалить:
   - Четыре винта, фиксирующих лоток, и сам лоток
   - Два винта, фиксирующих узел ADF
   - Электрические соединения от крышки
2. Снимите узел ADF

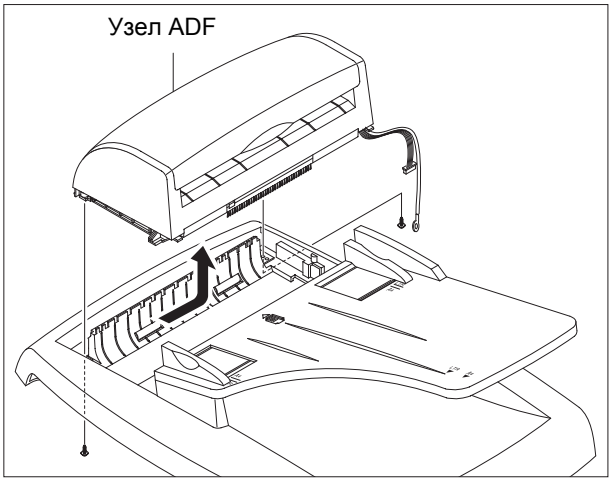


3. Снимите откидную крышку, как показано ниже.

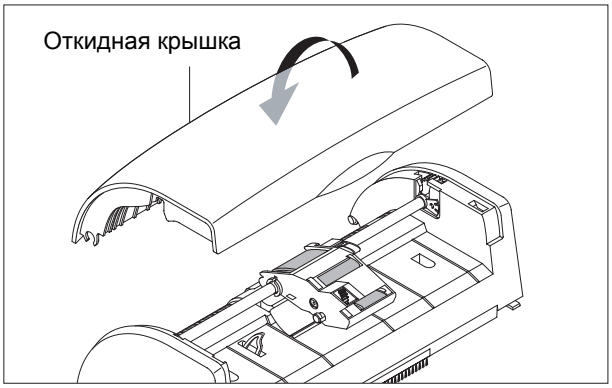


4. Вытяните белую втулку, затем поверните ее так, чтобы она попала в отверстие, как показано ниже. Затем вытащите вверх узел подхватывания.

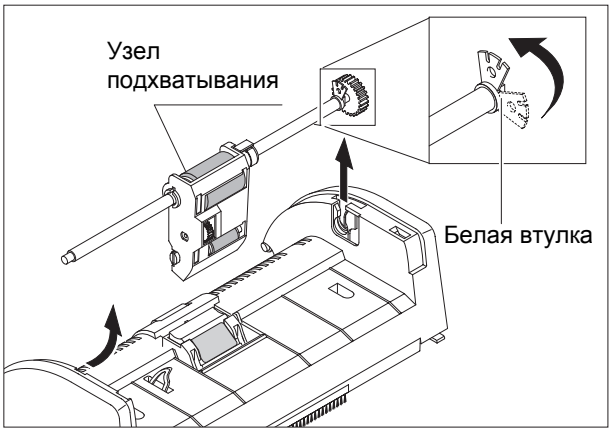


5. Удалите два винта, фиксирующих верхнюю крышку, и снимите верхнюю крышку, как показано ниже.




6. Отсоедините контакт и удалите четыре винта и винт заземления, фиксирующие узел привода ADF. Извлеките узел привода ADF.

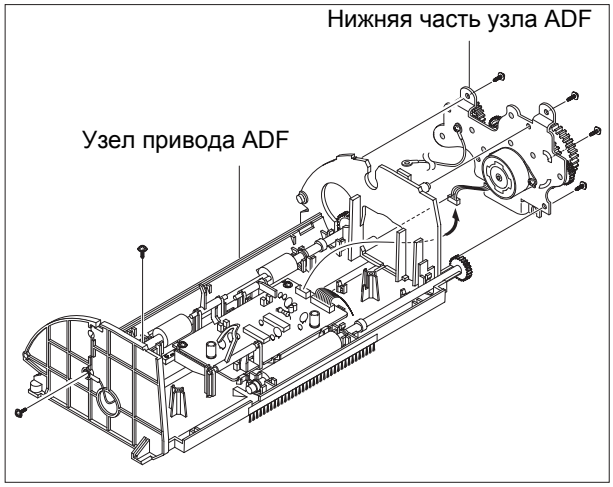

# 5.7 Узел панели управления

1. Удалите семь винтов, крепящих узел панели управления к крышке панели.

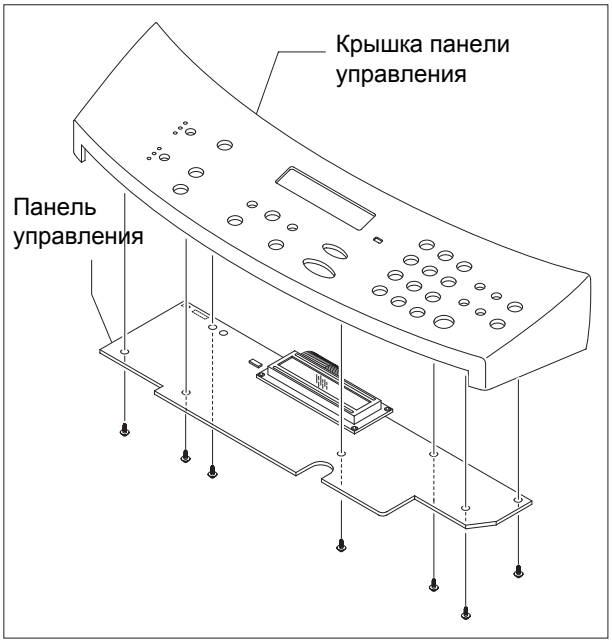


2. Удалите резиновые прокладки с крышки панели управления.

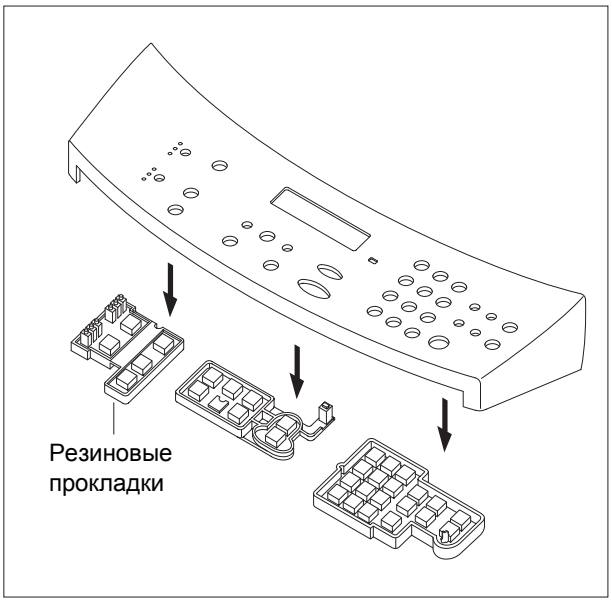


3. Снимите клавиатуру с крышки панели управления.

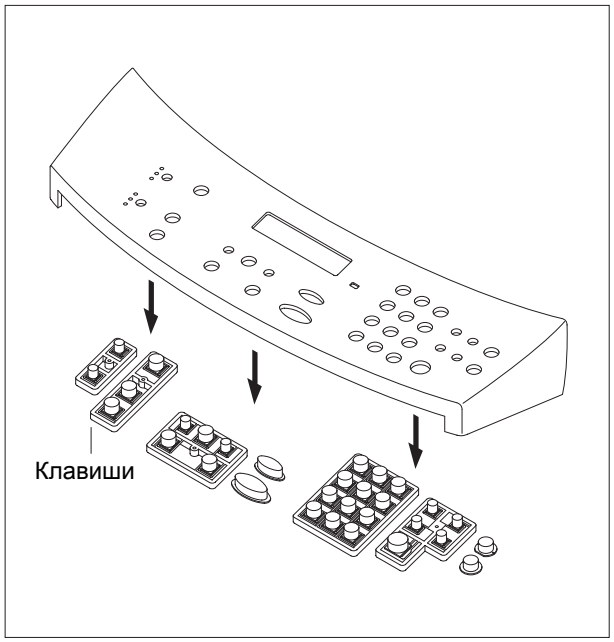

# 5.8 Промежуточная крышка и выводящий ролик

1. Перед удалением выводящего ролика необходимо удалить:
   - Заднюю крышку (см. стр. 5-2)
   - Узел передней крышки (см. стр. 5-4)
   - Боковые крышки (правую, левую) (см. стр. 5-3)
   - Узел сканера (см. стр. 5-5)
2. Удалите шесть винтов, фиксирующих промежуточную крышку.

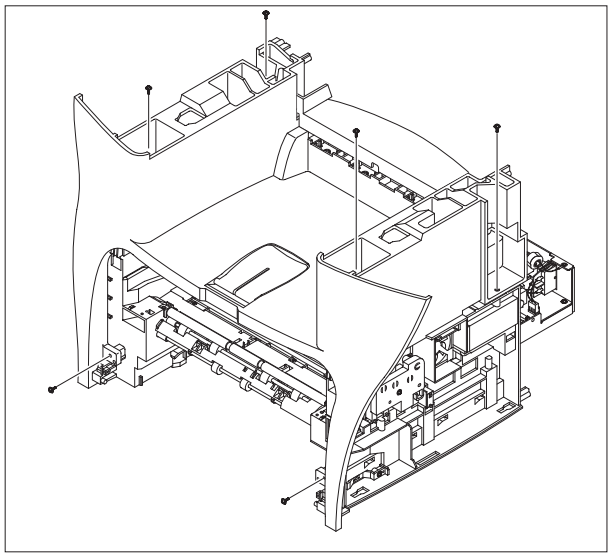

3. С помощью подходящего инструмента освободите защелку промежуточной крышки, фиксирующую узел шасси, как показано ниже. Затем снимите промежуточную крышку.

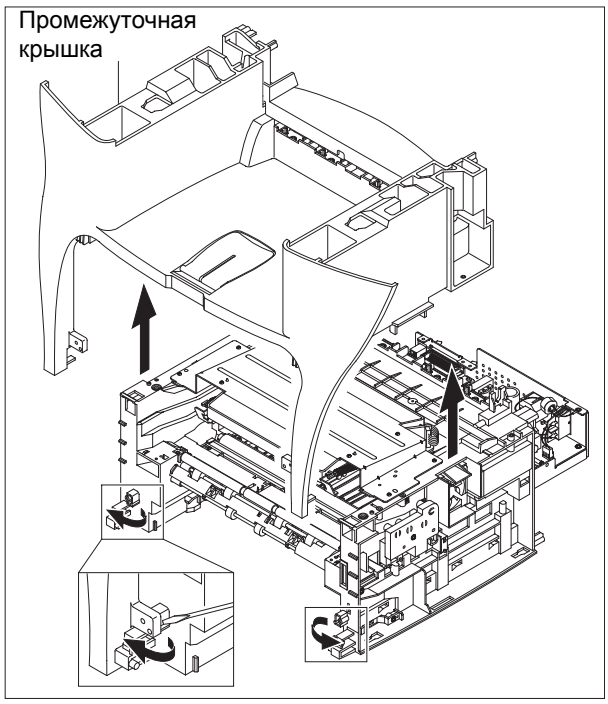


4. Удалите два винта, фиксирующие заднюю верхнюю крышку, как показано ниже.

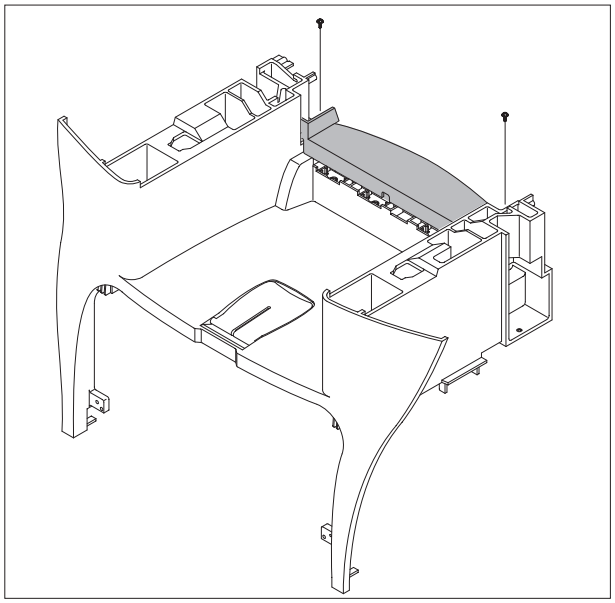

5. Удалите шестерню выдачи, подшипник и выводящий ролик, как показано ниже.

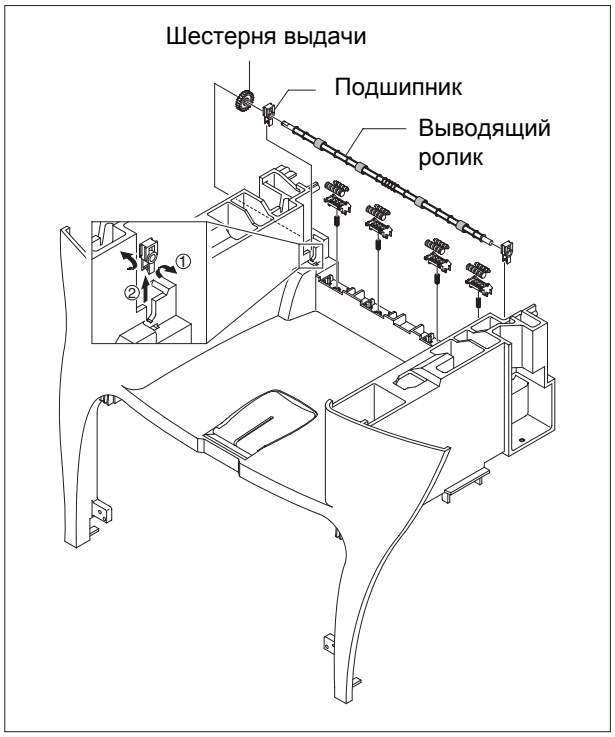

# 5.9 Узел щита установки

1. Перед удалением узла щита установки, следует удалить:
   - Заднюю крышку (см. стр. 5-2)
   - Боковые крышки (правую, левую) (см. стр. 5-3)
   - Сканер (см. стр. 5-5)
2. Удалите два фиксирующих винта, и отсоедините кабель от главной платы. Затем извлеките главную плату.

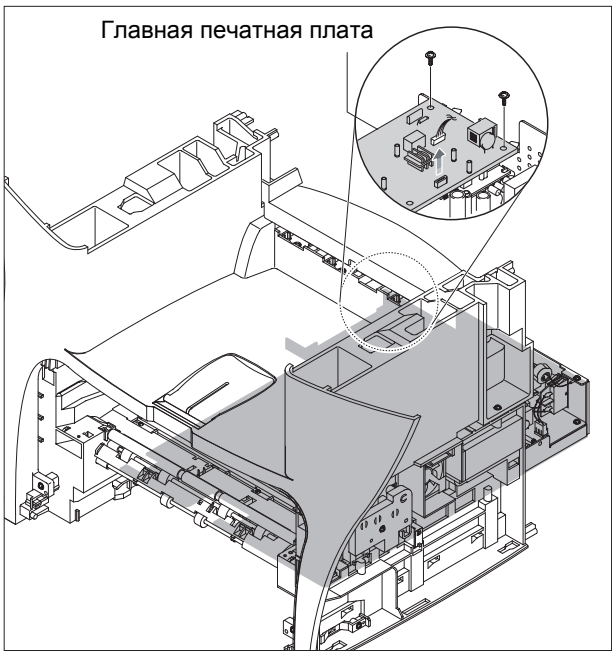


3. Отсоедините два контакта.

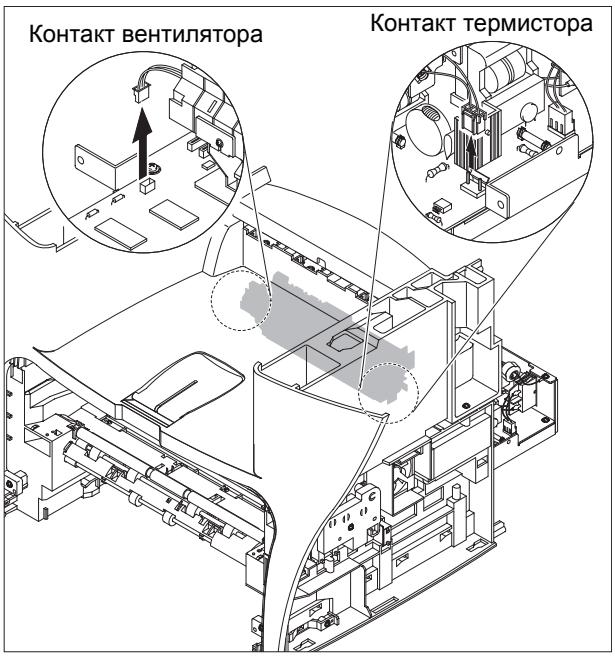


4. Удалите десять винтов, фиксирующих узел щита, и извлеките узел. Затем отсоедините все разъемы от главной платы и блока SMPS.

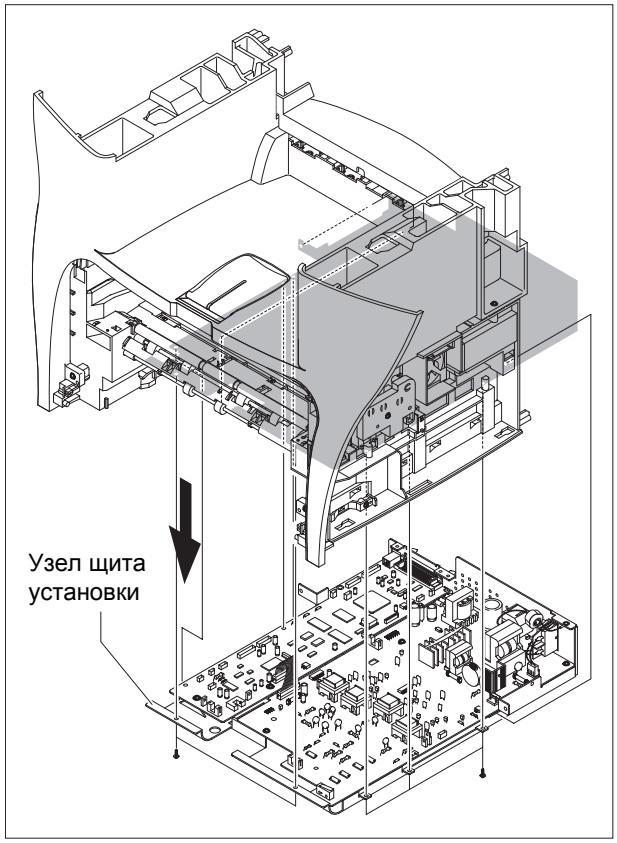

# 5.10 Главная печатная плата

1. Перед удалением главной печатной платы следует удалить:
   - Узел щита установки (см. стр. 5-12)
2. Отсоедините разъем и удалите пять винтов, фиксирующих главную печатную плату. Затем извлеките главную плату, как показано ниже.



# 5.11 Импульсный источник питания SMPS

1. Перед удалением SMPS следует удалить:
   - Узел щита установки (см. стр. 5-12)

2. Удалите три винта, фиксирующие держатель входного контакта, и удалите входной контакт.

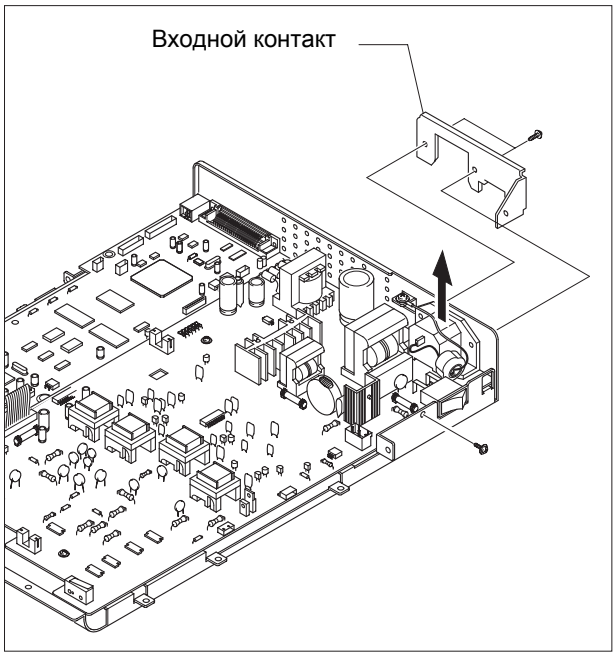


3. Отсоедините разъем и удалите винт, фиксирующий щит установки.

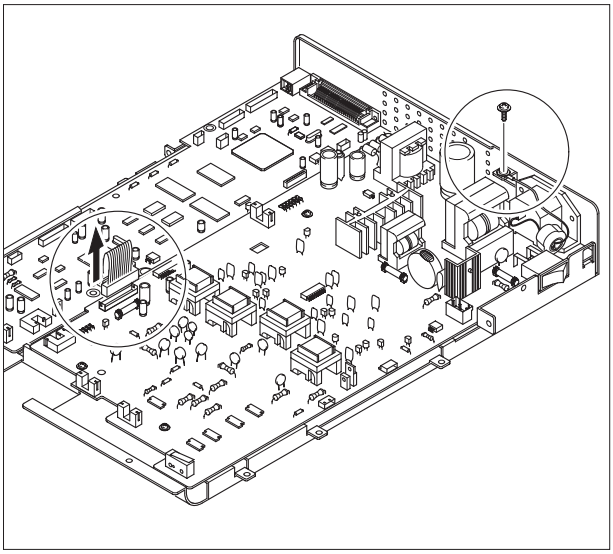

4. Удалите пять винтов, фиксирующих блок SMPS. Затем извлеките SMPS, как показано ниже.

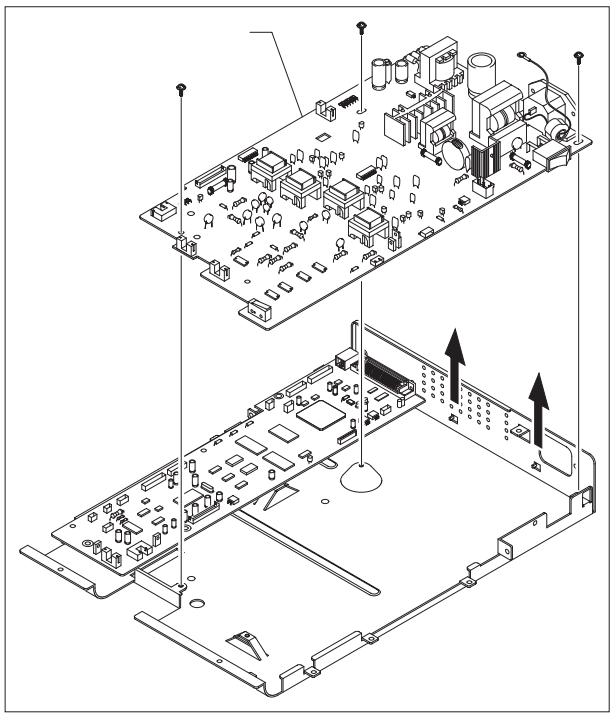

# 5.12 Узел фьюзера

1. Перед удалением узла фьюзера необходимо удалить:
   - Заднюю крышку (см. стр. 5-2)

2. Отсоедините два разъема, от главной печатной платы и от SMPS, как показано ниже. Затем удалите четыре винта, фиксирующие узел фьюзера, и извлеките узел.

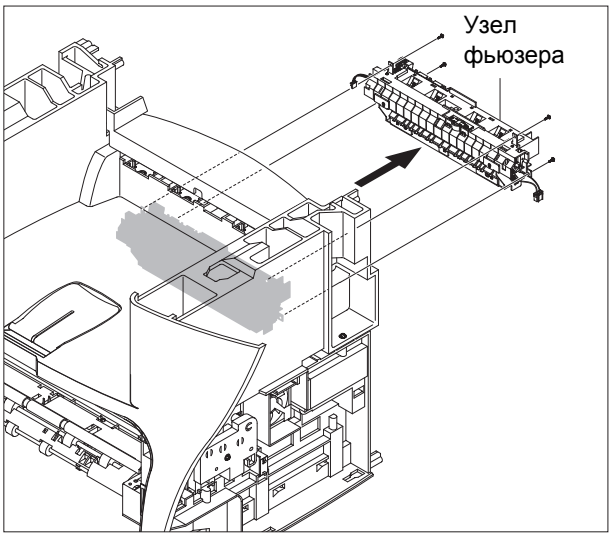


3. Удалите два винта, фиксирующие термостат. Извлеките термостат.

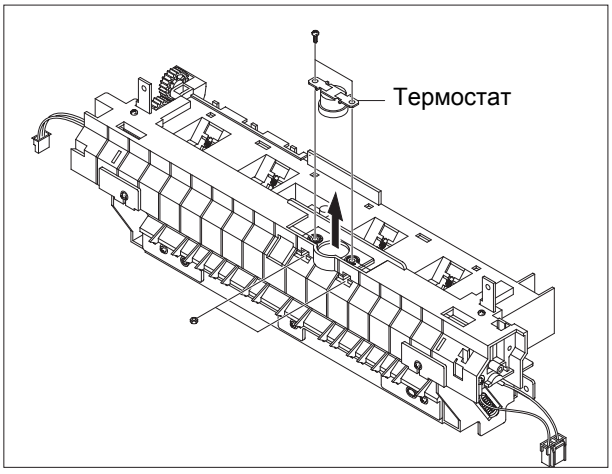


4. Удалите два винта, фиксирующие галогенную лампу. Извлеките галогенную лампу из нагревательного ролика.

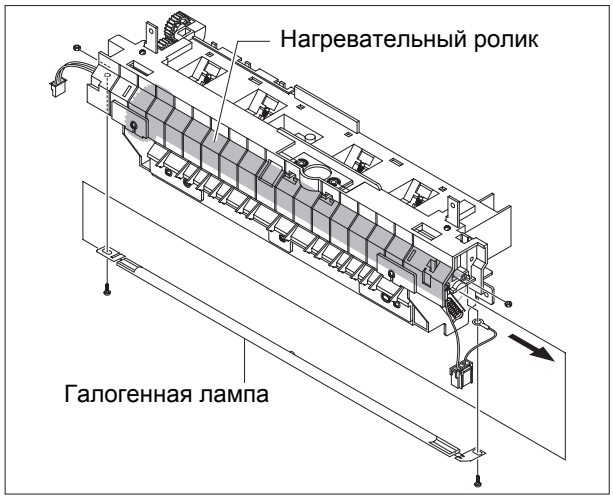


5. Удалите винт, фиксирующий промежуточное зубчатое колесо, и извлеките колесо.

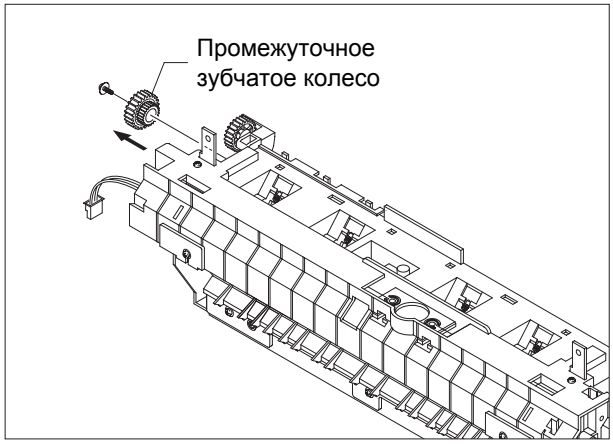


6. Удалите четыре винта, фиксирующие крышку фьюзера, и удалите крышку, как показано ниже.

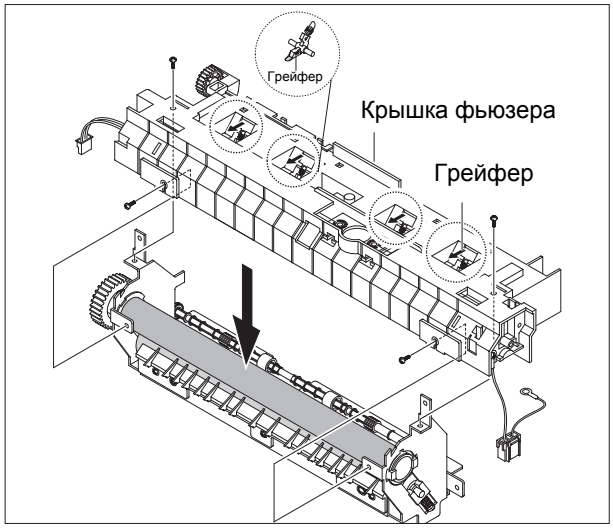

7. Разверните проводку термистора, как показано ниже.

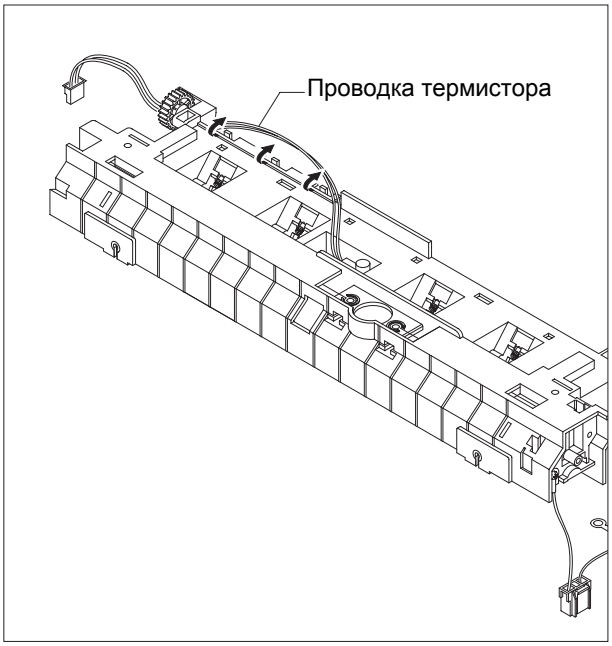


8. Удалите винт, фиксирующий термистор, и удалите термистор, как показано ниже.

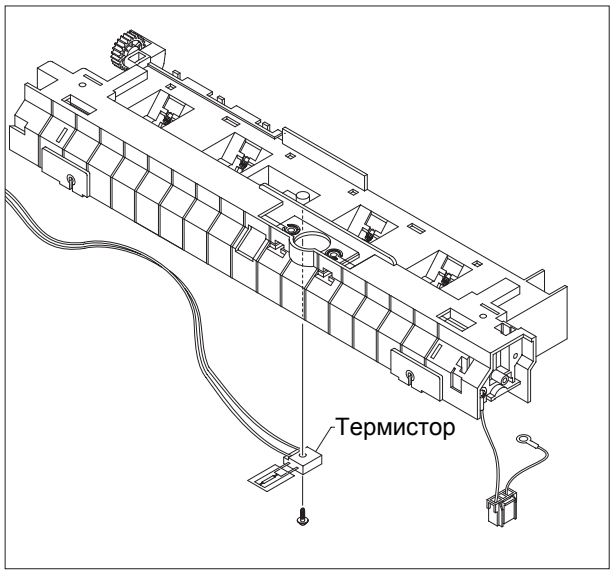

# 5.13 Вентилятор

1. Перед удалением вентилятора следует удалить:
   - Заднюю крышку (см. стр. 5-2)
   - Боковые крышки (правую, левую) (см. стр. 5-3)

2. Отсоедините разъем от блока SMPS и удалите винт. Извлеките вентилятор.

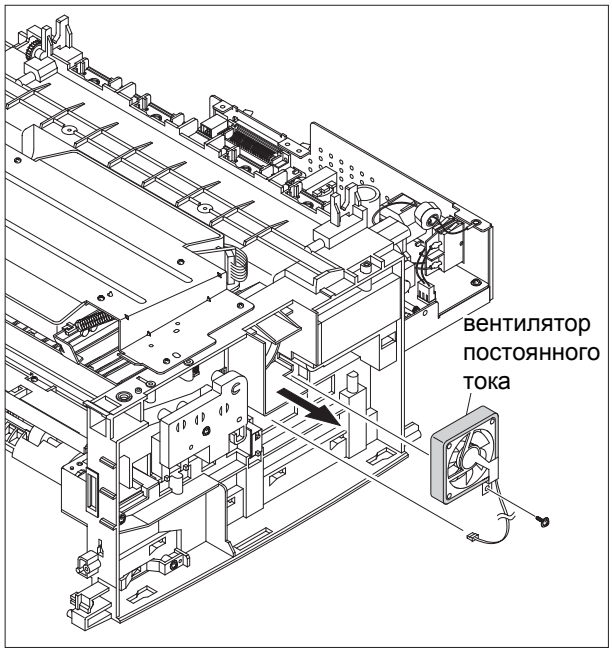

# 5.14 Лазерное устройство LSU

1. Перед удалением лазерного устройства следует удалить:
   - Заднюю крышку (см. стр. 5-2)
   - Боковые крышки (правую, левую) (см. стр. 5-3)
   - Узел сканера (см. стр. 5-5)
   - Переднюю крышку (см. стр. 5-4)
   - Промежуточную крышку (см. стр. 5-11)
2. Отсоедините два разъема.

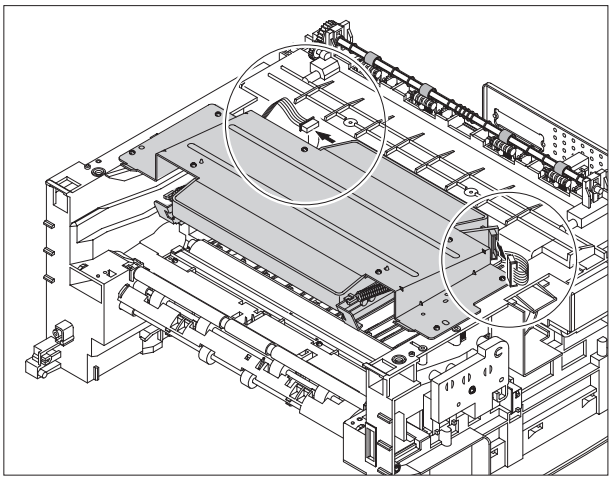

3. Удалите три винта, фиксирующие лазерное устройство LSU и извлеките лазерное устройство.

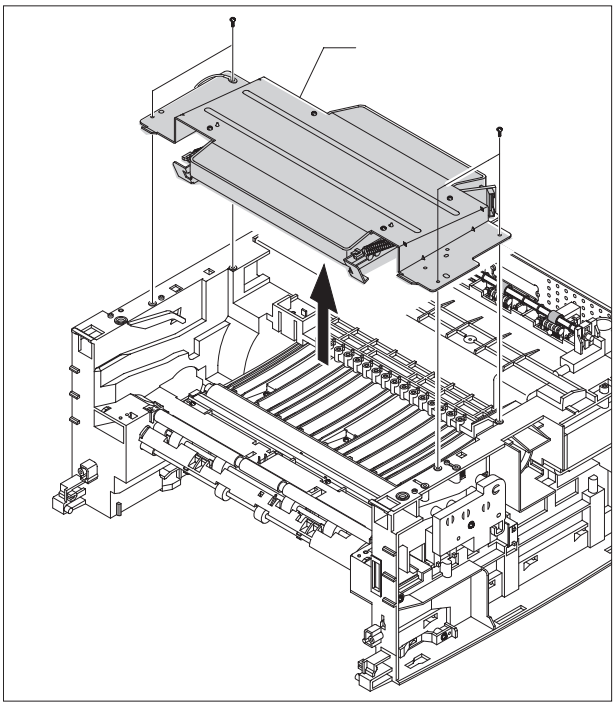

# 5.15 Узел привода

1. Перед удалением узла привода необходимо удалить:
   - Заднюю крышку (см. стр. 5-2)
   - Боковую крышку (левую) (см. стр. 5-3)
2. Удалите шесть винтов, фиксирующих узел привода.

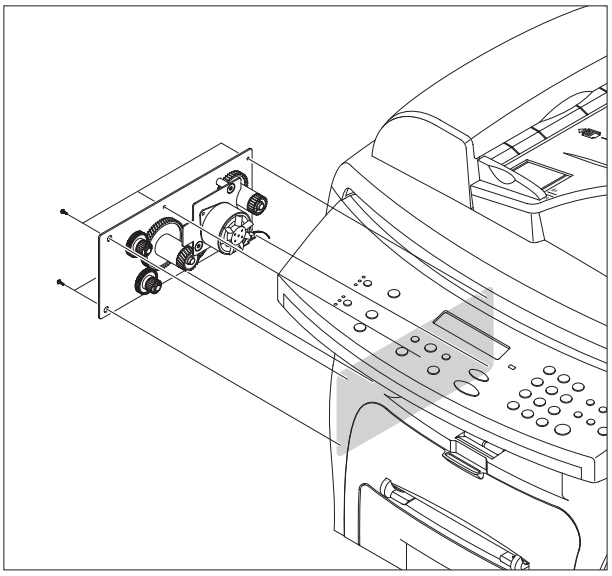

3. Извлеките узел привода, затем отсоедините разъем главной печатной платы, как показано ниже.

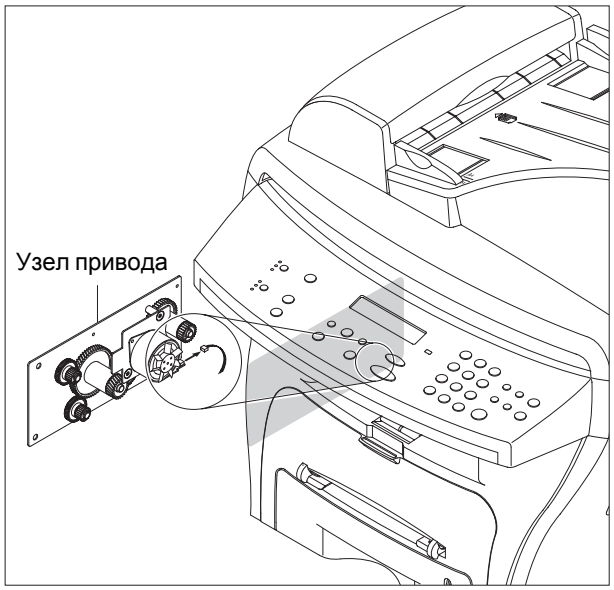

# 5.16 Узел переноса

1. Перед удалением узла переноса следует удалить:
   - Заднюю крышку (см. стр. 5-2)
   - Боковые крышки (правую, левую) (см. стр. 5-3)
   - Узел сканера (см. стр. 5-5)
   - Переднюю крышку (см. стр. 5-4)
   - Промежуточную крышку (см. стр. 5-11)
   - Лазерное устройство LSU (см. стр. 5-18)
2. Удалите три винта, фиксирующие заземление узла, и извлеките его.

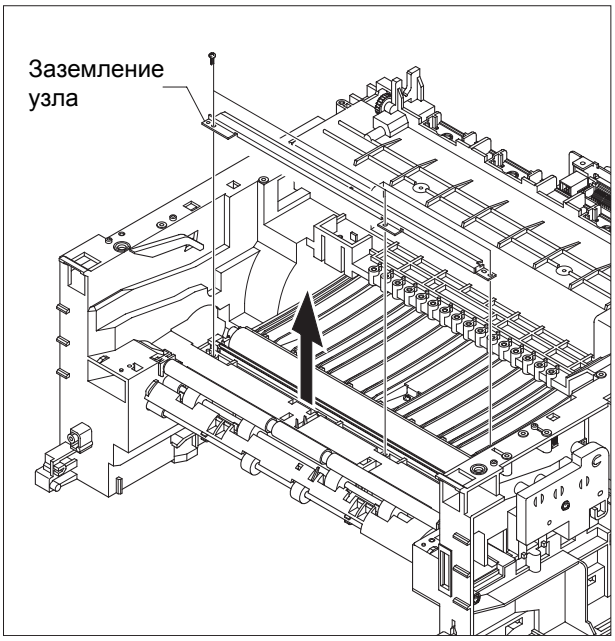


3. Отсоедините разъем держателя лампы предварительного переноса PTL, затем извлеките держатель и линзу, как показано ниже.

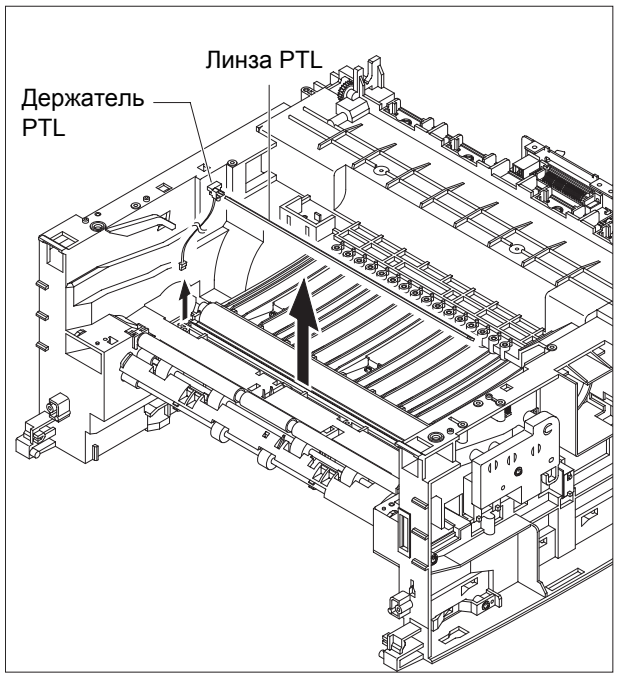


4. Освободите защелку втулки, и извлеките втулку. Затем извлеките ролик переноса, как показано ниже.

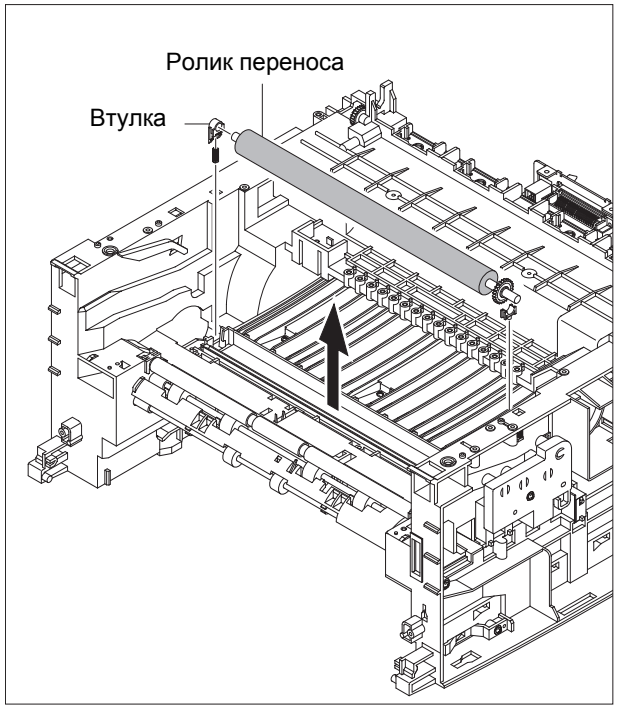

# 5.17 Узел подачи

1. Перед удалением узла подачи следует удалить:
   - Заднюю крышку (см. стр. 5-2)
   - Боковые крышки (правую, левую) (см. стр. 5-3)
   - Узел сканера (см. стр. 5-5)
   - Переднюю крышку (см. стр. 5-4)
   - Промежуточную крышку (см. стр. 5-11)
   - Узел привода (см. стр. 5-18)

2. Удалите два винта, фиксирующие направляющую бумаги и удалите направляющую.

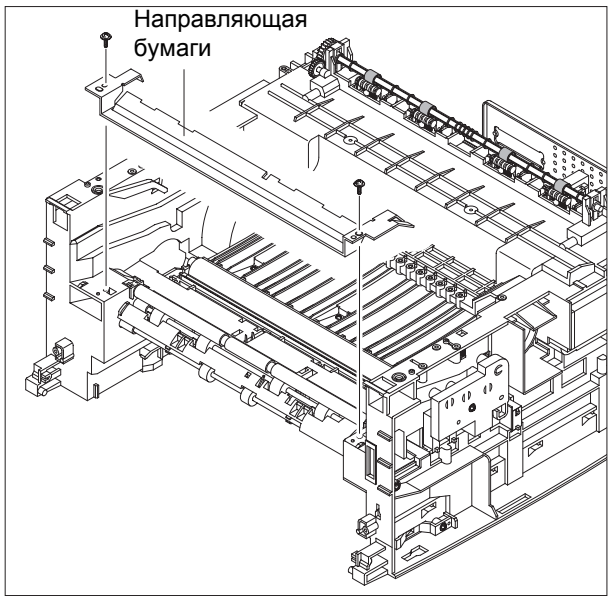


3. Потяните вверх втулку холостого вала подачи и сам холостой вал, как показано ниже.

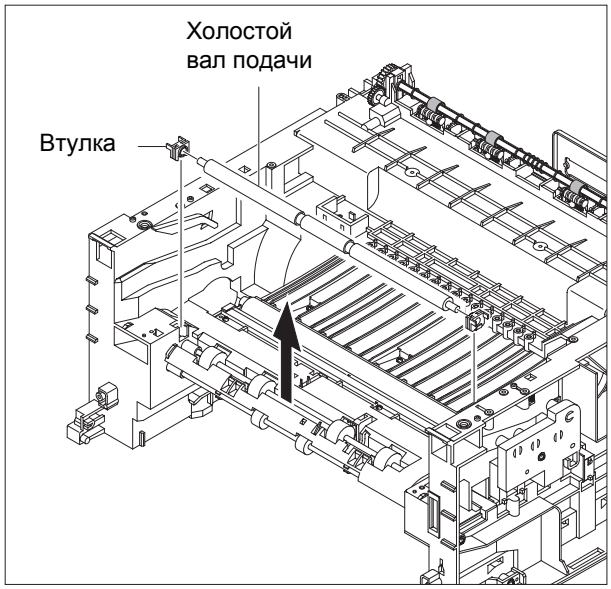


4. Удалите три винта, фиксирующие держатель узла подачи, и снимите держатель.

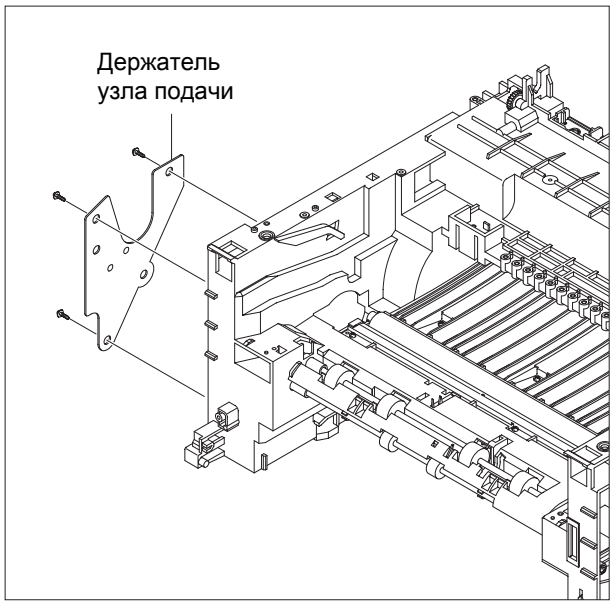


5. Снимите холостую шестерню и шестерню подачи 2.

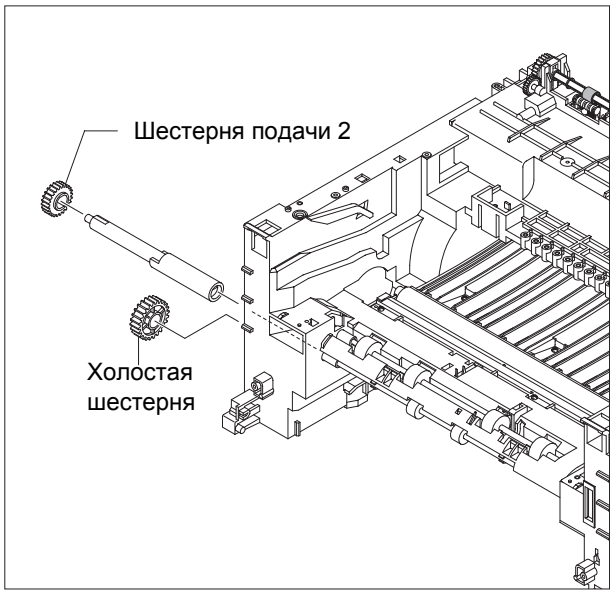

6. Снимите узел шестерни подачи 1.

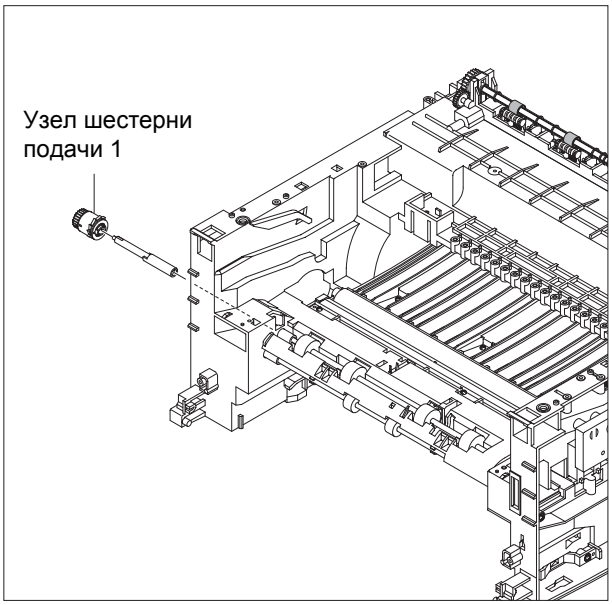


7. Потяните вверх ролик подачи и ролик подачи 1.

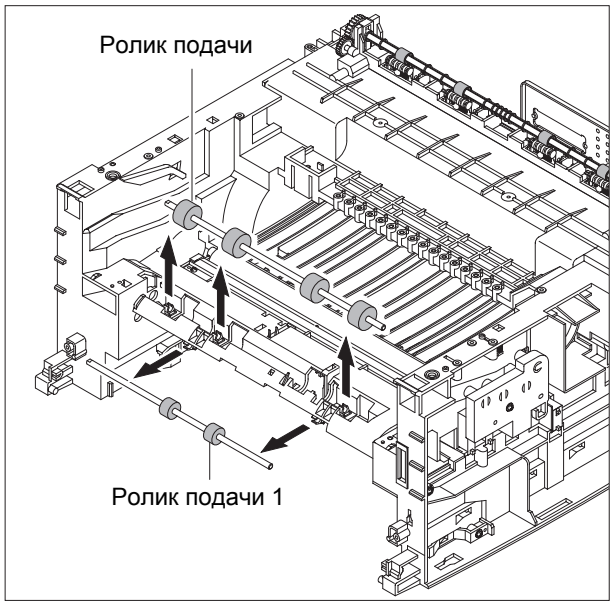

# 5.18 Узел подхвата и соленоид

1. Перед удалением узла подхвата следует удалить:
   - Заднюю крышку (см. стр. 5-2)
   - Боковые крышки (правую, левую) (см. стр. 5-3)
   - Переднюю крышку (см. стр. 5-4)
   - Узел сканера (см. стр. 5-5)
   - Промежуточную крышку (см. стр. 5-11)
   - Узел щита установки (см. стр. 5-12)
   - Узел привода (см. стр. 5-18)

2. Удалите три винта, фиксирующие держатель узла подачи, и снимите держатель.

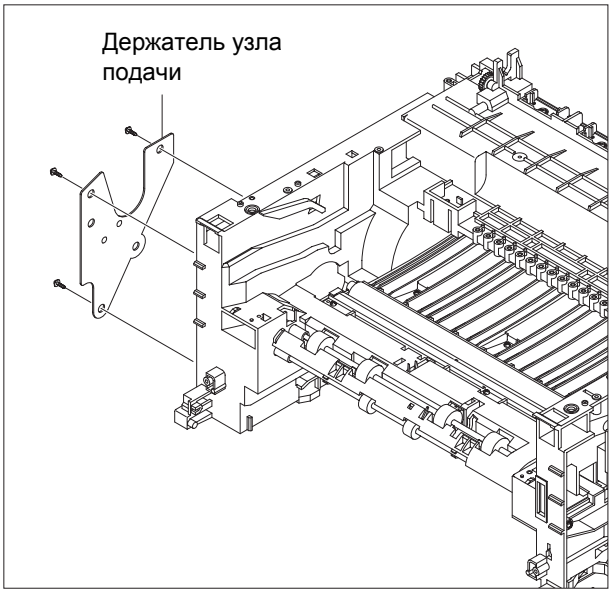


3. Снимите узел шестерни подхвата.

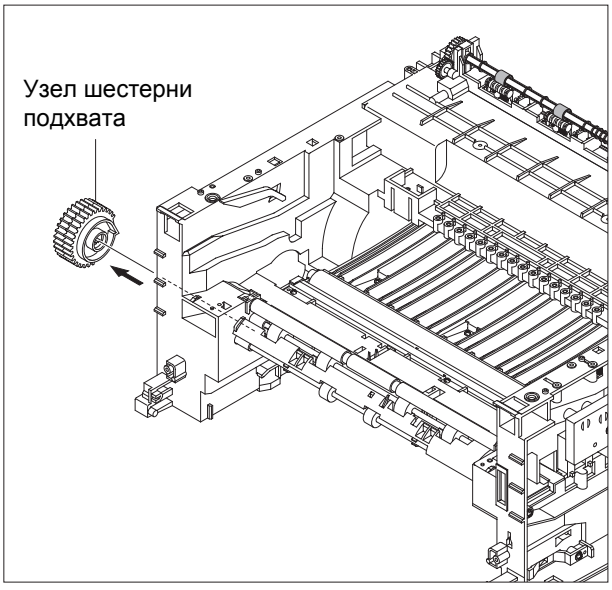


4. Извлеките узел подхвата, как показано ниже.

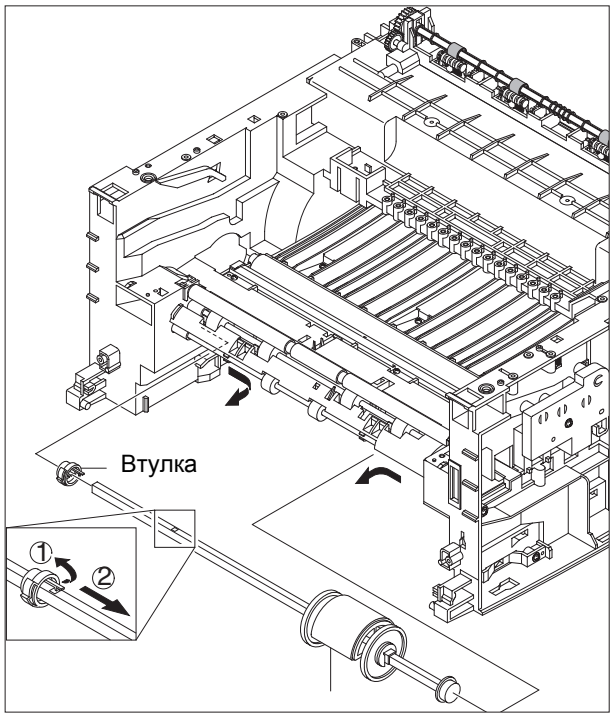


5. Удалите два винта, фиксирующие соленоид ручной подачи и соленоид подхвата. Затем извлеките оба соленоида.

