Alex

Копировальный аппарат

Vivace 230/330/336

Руководство по техническому обслуживанию

Перевод 3-го издания

Часть I.
Главы 1,2,3,4.

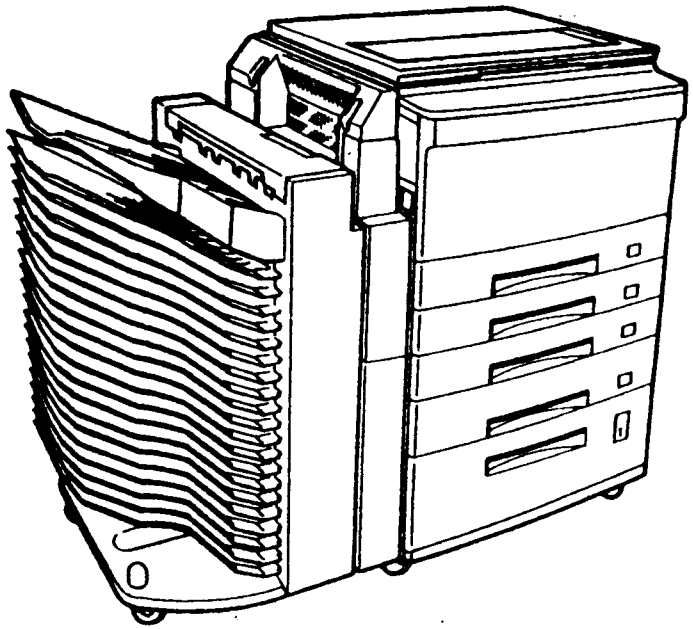

Март 1996

THE DOCUMENT COMPANY
FUJI XEROX

Копировальный аппарат

Vivace 230/330/336

Руководство по техническому обслуживанию

Перевод 3-го издания **Март 1996**

- **Данное Руководство по техническому обслуживанию охватывает следующие модели:**

  Копировальный аппарат Vivace 230/330/336 производства KOREA XEROX и FUJI XEROX.

- **Дополнительные материалы**

  Никаких дополнительных материалов к данному Руководству не выпущено.

- **Конфиденциальность**

  - Данное Руководство предназначено для использования техническим персоналом, уполномоченным компанией XEROX.
  - Если какая-либо страница Руководства заменяется страницей новой редакции, сожгите изъятую страницу или уничтожьте ее другим способом, например, пропустите через шредер.
  - Аккуратно обращайтесь с Руководством, чтобы не потерять и не повредить его.

- **Информация об изменениях и модификациях**

  При изменениях конструкции или выпусках новой редакции материалов, входящих в данное Руководство, возможен выпуск рассылаемых дополнительных материалов в виде технической информации или бюллетеней по техническому обслуживанию, которые будут действовать до выпуска новой редакции данного Руководства, отражающего проведенные доработки.

  ВНИМАНИЕ: Важные изменения, включая изменения номеров по каталогу для запасных частей или технические требования к регулировкам, как только о них поступит информация, должны быть немедленно отражены на соответствующих страницах.

Раздел 1 Процедуры технического обслуживания

Раздел 1 Процедуры технического обслуживания

1.1 Предварительные требования

1.1.1 Техника безопасности 1-2

1.1.2 Прочие предостережения 1-2

1.2 Порядок выполнения работ при посещении пользователя 1-3

1.3 Подробное разъяснение рабочих действий при посещении пользователя 1-3

1.3.1 С чего начинать работу 1-3

1.3.2 Проверьте повторяемость проблемы 1-3

1.3.3 Проверьте качество изображения 1-3

1.3.4 Проверка счетчика подач 1-3

1.3.5 Проверка застреваний бумаги 1-4

1.3.6 TRIM 1-4

1. Процедуры технического обслуживания

1.1 Предварительные требования

1.1.1 Техника безопасности

Во избежание несчастных случаев и повреждения оборудования выполняйте требования всех предупреждений и предостережений.
- Никогда не выполняйте потенциально опасных работ.

1. Напряжение питания
При выполнении любой работы по техническому обслуживанию во избежание удара электрическим током, возгорания, травм и других несчастных случаев обязательно отключите питание аппарата (переведите выключатель питания в положение Off (Выключено)). Когда вы не можете выключить питание, например, при измерении напряжений, соблюдайте особую осторожность.

2. Элементы механического привода
Никогда не смазывайте и не осматривайте элементы механического принтера, такие как цепи, ремни, звездочки, шестерни и т.п. во время работы машины.

3. Тяжелые элементы конструкции
Соблюдайте осторожность и не уроните тяжелые узлы аппарата:

ADF ..... 11 кг

DADF..... 16 кг

При снятии и установки этих и других тяжелых узлов следите за своей рабочей позой, чтобы не надорваться.

4. Средства безопасности
Убедитесь в работоспособности средств защиты от механических повреждений машины: предохранителей, прерывателей напряжения, блокировочных выключателей и т.п., а также элементов защиты пользователей, например, панелей и крышек.

5. Органические растворители
При использовании средств чистки фоторецептора, чистки машины и других органических растворителей соблюдайте следующие меры безопасности:

- Чтобы не дышать вредными испарениями следите за тем, чтобы в помещении была достаточная вентиляция.
- Никогда не пользуйтесь нагретыми растворителями.
- Не работайте вблизи открытого огня.
- После работы тщательно вымойте руки.

6. Защита от вибраций
Если пользователь потребует защитить рабочее место от вибраций пола, воспользуйтесь комплектом защиты от вибраций
Earthquake-Proofing Kit..... ..... 605K90870.

7. Модификации аппарата
Перед проведением каких-либо доработок машины обратитесь в сервисную службу Xerox.

8. Требования к соответствию IEC950
Для соответствия IEC950 в машине должны быть установлены IEC950 Brackets (заказ NO. Y68). Процедура установки описана в разделе 6 Общая информация.

9. Прочие требования безопасности
Необходимо выполнять и другие требования безопасности, не упомянутые в представленных выше пунктах 1 - 7. Следуйте советам материала "SAFE WORKING PRACTICES FOR ENGINEERS" (ПРАКТИКА БЕЗОПАСНОЙ РАБОТЫ ДЛЯ ИНЖЕНЕРОВ), выпущенном FXAP.

1.1.2 Другие предостережения

Для эффективной и безошибочной работы соблюдайте следующие правила.

1. Литература

Для обеспечения системного подхода при выполнении работ по техническому обслуживанию прочтите все относящиеся к делу материалы (Бюллетень по техническому обслуживанию, FTI, FTO и т.п.).

2. Разборка

Перед началом разборки убедитесь в том, что вы понимаете как собран разбираемый узел.

3. Установка/Регулировка

По окончании установки или регулировки перед включением машины убедитесь, что внутри нее или на каких-либо ее узлах не осталось инструментов, деталей и прочих предметов.

4. Что делать с деталями и расходными материалами после их замены
При утилизации отработавших элементов и расходных материалов руководствуйтесь здравым смыслом.

- После замены сделайте необходимые пометки в U-наклейке и приклейте ее к выкидываемому замененному элементу:

  1. Проявитель
     Поместите его в пластиковый пакет, к которому приклейте U-наклейку.
  2. Узел фоторецептора
     Положите его в коробку для копи-картриджа, к которой приклейте U-наклейку.

- Повторно используемые детали

  При сборе деталей, которые будут использованы повторно, не забудьте сделать отметку U-tag.

5. Общие требования к работе
- Будьте внимательны к работающим рядом с вами пользователям, не мешайте им.
- Для сохранения чистоты рабочего места обязательно стелите на пол подстилку или газету.

1.2 Порядок выполнения работ при посещении пользователя

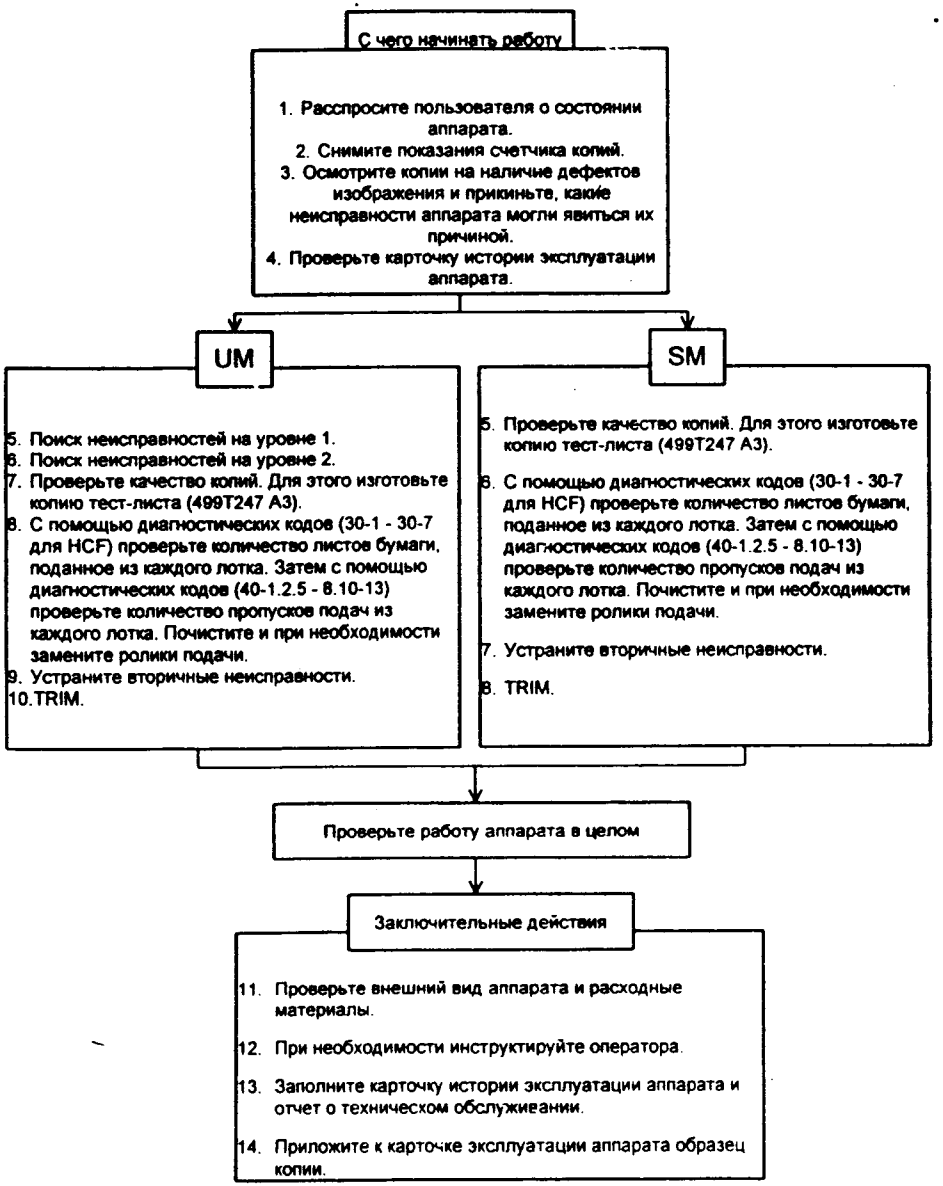

1.3 Подробное разъяснение рабочих действий при посещении пользователя

1.3.1 С чего начинать работу

1. Расспросите пользователя о состоянии аппарата.

- О застреваниях бумаги и зонах аппарата, где они происходят.
- О качестве копий.

2. Снимите показания счетчика копий.

3. Проверьте копии, не учитываемые счетчиком копий, и постарайтесь связать их качество с состоянием аппарата.

4. Проверьте последние образцы копий и карточку истории эксплуатации аппарата.

5. Определите вид работы, которую необходимо выполнить.

1.3.2 Проверьте повторяемость проблемы

1. Поиском неисправностей на уровне 1 определите, в чем заключена проблема.

2. Выполните поиск неисправности на уровне 2 или выполните действия по определению причин неудовлетворительного качества изображения.

3. Если описанные процедуры неприменимы, переходите к поиску неисправностей по электрическим схемам.

1.3.3 Проверьте качество изображения

- Изготовьте три копии тест-листа (499T247) и проверьте по ним качество изображения.

(Что необходимо проверить)

- Плотность копии
- Фон
- Пропуски изображения
- Черные линии и полосы
- Прочие дефекты

1.3.4 Проверка счетчика подач

1. Войдите в диагностический режим и проверьте количество листов бумаги, поданных из лотков, и количество оригиналов, поданных из автоподатчика. При необходимости замените ролики подачи.

Единиц × 1000

Название	Диагн. код	Тип
Счетчик подач из лотка 1	30-1	R/W*
Счетчик подач из лотка 2	30-2	R/W*
Счетчик подач из лотка 3	30-3	R/W*
Счетчик подач из MSI	30-4	R/W*
Счетчик подач из ADF/DADF/SDF	30-6	R/W*
Счетчик подач из DDM	30-5	R/W*
Счетчик подач из HCF	30-7	R/W*

* R/W - Read/Write (Чтение/Запись)

Сбросьте счетчики лотков и податчика оригиналов в ноль.

- Как сбросить счетчики:

Введите в окно счетчика на дисплее "0" и нажмите кнопку Старт.

1.3.5 Проверка застреваний бумаги

1. Войдите в диагностический режим.
2. Проверьте все зоны, в которых происходят застревания бумаги.
3. Каждый код с частотой застреваний должен рассматриваться как вторичная проблема.

Название	Диагн. код	Счет	MAX значение	Тип
Счетчик застреваний E1	40-1	Появления E1-1/E1-2	99	R/W*
Счетчик застреваний E1	40-1	Появления E3-3	99	R/W
Счетчик застреваний E1	40-1	Появления E4-1/E4-4	99	R/W
Счетчик застреваний E1	40-1	Появления E8-1 (V230/330) или E8-2/E8-3 (V336)	99	R/W
Счетчик пропусков подач из лотка 1 C1	40-5	Появления C1-2/C1-3	99	R/W
Счетчик пропусков подач из лотка 2 C2	40-6	Появления C2-2/C2-3	99	R/W
Счетчик пропусков подач из лотка 3 C3	40-7	Появления C3-1/C3-2	99	R/W
Счетчик пропусков подач из HCF C4	40-8	Появления C4-1/C4-2	99	R/W
Счетчик пропусков подач из MSI C9	40-10	Появления C9-3	99	R/W
Счетчик застреваний в сортере F1	40-11	Появления F1-1/F1-2/F1-3/F1-4	99	R/W
Счетчик пропусков подач ADF/DADF/SDF A1	40-12	Появления A1-11/A1-21 - 24/A1-31 - 32	99	R/W
Счетчик пропусков подач из HCF A2	40-13	Появления A2-1/A2-2/A2-3	99	R/W

* R/W - Read/Write (Чтение/Запись)

По завершении сбросьте счетчик, используя ксд [40-16].

1.3.6 TRIM

• Стандартная процедура TRIM.

TRIM Vivace 230/330/336 должно выполняться при внеплановом и плановом техническом обслуживании. Однако, вы не должны выполнять TRIM, если посещаете пользователя не позже 10 дней со дня выполнения последнего TRIM. Для достижения наилучших результатов при минимальных затратах времени вы должны выполнять плановое техническое обслуживание с упором на TRIM, если после выполнения предыдущего TRIM было изготовлено более 30 тыс. копий.

Пункты TRIM перечислены в таблицу справа. Работы делятся на следующие категории:

∇: Проверяйте при посещениях.

▼: Почистите.

<Расходные материалы/Детали, подверженные износу>

1) Стандартный срок службы

<Расходные материалы>

1. Копи-картридж (V330/336) 70 тыс. копий
   Копи-картридж (V230) 55 тыс. копий
   После изготовления стандартного количества копий (V330/336: 70 тыс., V230: 55 тыс.) дисплей панели управления выдает сообщение "Replace Drum Cartridge" (Замените копи-картридж). Через 5 тыс. копий с момента выдачи сообщения появляется код J7, и копирование запрещается.
2. Тонер-картридж 6 тыс. копий
   Когда в тонер-картридже остается мало тонера, начинает мерцать сообщение "Supply Toner" (Добавьте тонер). После изготовления примерно 100 копий с момента начала мерцания сообщения появляется код J1, и копирование запрещается.

Указанные выше количества копий относятся к оригиналам формата A4 со степенью заполнения 6%.

<Детали, подверженные износу>

1. Сегментный ролик подачи ..... 100 тыс.
2. Ролик подачи MSI ..... 60 тыс.
3. Тормозная площадка MSI ..... 60 тыс.
4. Ролик подталкивания MSI ..... 60 тыс.
5. Ролик подачи HCF ..... 100 тыс.
6. Тормозной ролик HCF ..... 100 тыс.
7. Ролик подталкивания HCF ..... 100 тыс.
8. Ролик подачи SDF ..... 100 тыс.
9. Ролик подачи ADF/DADF ..... 100 тыс.
10. Ремень оригинала ADF/DADF ..... 100 тыс.
11. Озоновый фильтр ..... 50 тыс.
12. Ролик подачи DDM ..... 60 тыс.
13. Тормозной ролик DDM ..... 100 тыс.
14. Ролик подталкивания DDM ..... 60 тыс.

Контрольный перечень операций TRIM

∇: Проверяйте при посещениях.
▼: Почистите.
O: Заменяйте с указанной периодичностью.

	Пункт	Категория	Основные действия
1	Перед работой проверьте работу аппарата в целом.	∇	• Проверьте подачу бумаги, качество копий, наличие неестественного шума и т.п.
2	Протрите стекло экспонирования (верхнюю и нижнюю поверхности), рамку стекла и зеркала.	▼	• Протрите верхнюю и нижнюю поверхности стекла экспонирования тканью, смоченной очистителем линз. • Протрите рамку стекла экспонирования влажной тканью. • Протрите зеркала 1 - 4 и отражатель лампы тканью для чистки оптики.
3	Почистите коротроны переноса, отделения и предпереноса.	▼	• Почистите сетку и направляющую чистой кистью и при необходимости протрите их сухой тканью.
4	Узел транспортировки бумаги.	▼	• Почистите ремень транспортера и окружающие его поверхности кистью и при необходимости протрите их сухэй тканью.
5	Коротрон заряда, стеклянная перегородка, ISIL.	▼	• Протрите коротрон заряда, стеклянную перегородку и ISIL сухой тканью.
6	ADF/DADF/SDF (если есть)	∇ O	• Почистите ремень оригинала, ролик подачи, ролик подталкавания и тормозной ролик.
7	Проверьте/почистите подверженные износу детали.	∇ O	• Проверьте срок службы деталей и при необходимости замените/почистите. • Озоновый фильтр (50 тыс.). • Ролик подачи и тормозная площадка MSI (60 тыс.). • Сегментный ролик (100 тыс.)
8	Проверьте подключение к сети электропитания.	∇	• Проверьте, надежно ли вставлена в розетку вилка сетевого кабеля. • Проверьте, не повреждена ли вилка сетевого кабеля.
9	После работы проверьте функционирование аппарата в целом.	∇	• Проверьте подачу бумаги, качество копирования, наличие неестественного шума и т.п. во всех режимах работы. • Проверьте счетчики. • Заполните карточку истории эксплуатации и отчет о техническом обслуживании.

ПРИМЕЧАНИЕ: a. Фоторецептор обычно не требует чистки.
b. Если вы не можете очистить фоторецептор от отпечатков пальцев и т.п., слегка потрите его поверхность тонером Vivace 230/330/336, а затем сухой тканью. (При чистке поворачивайте его в том направлении, в котором он вращается при работе).
c. Никогда не пользуйтесь очистителем (Drum Cleaner) или растворителем.

Раздел 2 Ремонтно-аналитические процедуры

Раздел 2 Ремонтно-аналитические процедуры

2.1 Введение

2.1.1 Как искать и устранять неисправности 2-2

2.1.2 Терминология 2-2

2.2 Диагностический режим

2.2.1 Как входить в диагностический режим 2-4

2.2.2 Ввод кодов цепи, кодов функций и установочных значений 2-4

2.2.3 Как выходить из диагностического режима 2-4

2.2.4 Диагностические функции и процедуры 2-4

2.3 Первый уровень поиска и устранения неисправностей

2.3.1 RAP первого уровня 2-13

2.3.2 Схема кодов застреваний 2-14

2.3.3 Перечень кодов состояния 2-18

2.4 Второй уровень поиска и устранения неисправностей

2.4.1 Общие RAPs 2-25

2.4.2 RAPs U-кодов 2-28

2.4.3 RAPs H-кодов 2-28

2.4.4 Пропуски подачи 2-39

2.4.5 Застревания пс включению датчика затвора регистрации 2-40

2.4.6 Застревания в транспорте бумаги 2-40

2.1 Введение

2.1.1 Как искать и устранять неисправности

Первый уровень поиска и устранения неисправностей

- Поиск неисправностей на первом уровне (RAP первого уровня) является первым шагом диагностирования неисправности.
  Выполняя RAP первого уровня вы определяете, имеются или нет коды состояния, нет ли каких-нибудь других признаков неисправности; после этого вы направляетесь к процедурам поиска неисправностей на втором уровне.

Второй уровень поиска и устранения неисправностей

- Поиск неисправностей на втором уровне представляет собой диагностическую процедуру определения одной неисправности по классифицированным кодам состояния, застреваниям, пропускам подач и другим признакам. Выполнение RAP или соответствующей процедуры контрольного перечня позволяет вам раскрыть причины при минимальных затратах времени.

- Код состояния
  Когда код состояния сообщает вам о неисправности аппарата, выполните соответствующие действия по устранению неисправностей, обратившись к таблице неисправностей по кодам состояния.

Как искать и устранять неисправности. Примечания

- Вначале выполните RAP первого уровня и установите причины одной неисправности. Затем для разрешения проблемы переходите к соответствующей процедуре второго уровня, электрической схеме или процедуре разборки/сборки/регулировки. Когда вы пытаетесь найти причину неисправности, используя RAP или таблицу проверок, необходимо внимательно прочесть описание процедуры и неукоснительно ей следовать. Если имеется несколько вероятных причин, вы можете повторно выполнить RAP с тем же названием, поскольку невозможно определить все причины сразу. В этом случае обратите внимание на различие выводов, сделанных по результатам одной и той же RAP.

- При измерении напряжений или тестировании электрических узлов, вы должны фиксировать имитатором блокировки соответствующие блокировочные выключатели.

- Прежде чем заменить плату, вам необходимо проверить правильность соединения разъемов.

2.1.2 Терминология

В данном разделе используются перечисленные ниже термины, которые вы должны понимать.

Общая терминология

Код состояния	При обнаружении неисправностей аппарат выдает сообщение "Report XX" (Отчет XX). "XX" является кодом состояния.
Активировать	Нажать или отпустить активатор выключателя или датчика или привести в действие механическую тягу.
Блокировать	Расположить оригинал или лист бумаги у фотодатчика так, чтобы датчик обнаружил его.
Проверить	Визуально определить правильность работы, например, реле или механической передачи, или осмотреть различные детали на наличие повреждений.
Войти в диагностический режим	Войти в диагностический режим следуя процедуре, приведенной в описании диагностического режима.
Проверить цепь на короткое замыкание	Выключить питание. Измерить сопротивление между проводником и корпусом аппарата.
Проверить цепь на обрыв	Выключить питание. Измерить сопротивление проводника.
Ввести [*-*]	Войти в диагностический режим следуя процедуре, приведенной в описании диагностического режима. Затем ввести [Код цепи и код функции]. Вы не должны выходить из диагностического режима, пока не получите сообщение "Exit Diagnostic Mode" (Выйти из диагностического режима) или не отпадет необходимость в дальнейших проверках, если неисправность уже обнаружена.
Отменить [*-*]	Нажать кнопку **Стоп** для снятия сигнала включения выходного элемента.
Выйти из диагностического режима	Выйти из диагностического режима следуя процедуре, приведенной в описании диагностического режима.
Проверить уровни напряжения	
+5 В	• +5 В ±0,3 В
+24 В	• +24 В±1,2 В

ПРИМЕЧАНИЕ: Напряжения могут немного выходить за пределы допуска из-за колебаний напряжения питания и нагрузки.

Ссылки в процедурах анализа неисправностей

Механика	Встречается, когда вы должны перейти к регулировке механических устройств или к замене элементов.
PL 4.2	Обратитесь к перечню запасных частей PL 4.2, раздел 2.
BSD 6	Обратитесь к электрической схеме (BSD) 6 разделе 9.
4.1.3	Обратитесь к процедуре 4.1.3 в разделе 4 Ремонтные процедуры.
Замените по порядку	Когда дальнейший анализ причин неисправности невозможен, заменяйте элементы по порядку. Заменяемые элементы перечислены в порядке убывания вероятности выхода их из строя.

2.2 Диагностический режим

2.2.1 Как войти в диагностический режим

Удерживая на клавиатуре кнопку "0", включите питание аппарата.

- Загорятся все светодиоды панели управления.
- Появляется сообщение "DIAGNOSTIC MODE ENTER CHAIN CODE" (ДИАГНОСТИЧЕСКИЙ РЕЖИМ, ВВЕДИТЕ КОД ЦЕПИ). V-336

Когда вы нажмете кнопку клавиатуры или кнопку **Stop Clear** (Стоп Очистка), начнут мерцать три светодиода: "E1 JAM", "E3 JAM" и "TONER EMPTY", другие светодиоды погаснут.

ПРИМЕЧАНИЕ: Если аппарат оборудован сортером-степлером на 10 ячеек, начнут попеременно включаться и выключаться светодиоды ручного степлера и окончания скрепок.

2.2.2 Ввод кодов цепи, кодов функций и установочных значений

Если вы неправильно ввели код цепи или функции, нажмите кнопку Stop Clear (Стоп Очистка) и повторите ввод. V230/330

- Если вы ввели код цепи, код функции или установочное значение, которых не существует, появляется сообщение "Er". V-336
- Если вы ввели код цепи, код функции или установочное значение, которых не существует, появляется сообщение "INVALID CODE ENTRY" (ВВОД НЕВЕРНОГО КОДА).

2.2.3 Как выйти из диагностического режима

Выключите питание аппарата.

2.2.4 Диагностические функции и процедуры

Проверка входных элементов

Назначение:
Показывает уровень "H" (Высокий) или "L" (Низкий) напряжения, поступающего с датчика или переключателя.

Процедура:
1. Войдите в диагностический режим.
2. Введите для проверяемого элемента код цепи и нажмите кнопку Старт.
3. Введите для проверяемого элемента код функции и нажмите кнопку Старт.
4. Активируйте проверяемый элемент.
   - При высоком уровне напряжения дисплей показывает "H", при низком - "L".
5. Если во время проверки вы однократно нажимаете кнопку **Stop Clear** (Стоп Очистка), аппарат переходит в режим ожидания ввода кода функции, а при двукратном нажатии - в режим ожидания ввода кода функции.

Проверка цифровых входных сигналов

Назначение:
Показывает уровень напряжения с выхода датчика в цифровом виде.

Процедура:
1. Войдите в диагностический режим.
2. Введите для проверяемого элемента код цепи и нажмите кнопку **Старт**.
3. Введите для проверяемого элемента код функции и нажмите кнопку **Старт**.
   - Уровни напряжения выводятся в цифровом виде в диапазоне 0 - FF. Изменение уровня напряжения будет отражаться на дисплее.
4. Если во время проверки вы однократно нажимаете кнопку **Stop Clear** (Стоп Очистка), аппарат переходит в режим ожидания ввода кода функции, а при двукратном нажатии - в режим ожидания ввода кода функции.

Проверка кнопок панели управления (2-1)

Назначение:
Проверяются все кнопки панели управления за исключением Stop Clear (Стоп Очистка).

Процедура:
1. Войдите в диагностический режим.
2. Введите код цепи "2" и нажмите кнопку **Старт**.
3. Введите код функции "1" и нажмите кнопку **Старт**.
4. Нажмите и отпустите любую кнопку, кроме Stop Clear (Стоп Очистка), к числу на дисплее будет прибавлено +2.
5. Если во время проверки вы однократно нажимаете кнопку Stop Clear (Стоп Очистка), аппарат переходит в режим ожидания ввода кода функции, а при двукратном нажатии - в режим ожидания ввода кода функции.

Проверка всех датчиков формата оригинала (6-16)

Назначение:
Одновременно проверяются датчики формата оригинала 1 - 4.

Процедура:
1. Войдите в диагностический режим.
2. Введите код цепи "6" и нажмите кнопку **Старт**.
3. Введите код функции "16" и нажмите кнопку **Старт**.
4. Положите на стекло экспонирования лист бумаги формата A3.
   - Если все четыре датчика исправны, дисплей покажет "L".
5. Снимите лист бумаги со стекла.
   - Если все четыре датчика исправны, дисплей покажет "H".
6. Если при выполнении шага 4 или 5 дисплей показывает "HL", проверьте датчики по одному, обратившись к проверке входных элементов.
7. Если во время проверки вы однократно нажимаете кнопку **Stop Clear** (Стоп Очистка), аппарат переходит в режим ожидания ввода кода функции, а при двукратном нажатии - в режим ожидания ввода кода функции.

КОД ЦЕПИ	КОД ФУНКЦИИ	Элемент/сигнал	На дисплее	BSD
1	1	Блокировка передней крышки	H/L	1
	2	Блокировка правой верхней крышки	H/L	5
	⊙4	Блокировка лотка DDM	H/L	6
	⊙5	Блокировка левой нижней крышки	H/L	6
	6	Блокировка правой нижней крышки	H/L	5,6
	11	DIP-переключатель SW2-1 (ON: H)	H/L	2
	12	DIP-переключатель SW2-2 (ON: H)	H/L	2
	13	DIP-переключатель SW2-3 (ON: H)	H/L	2
	14	DIP-переключатель SW2-4 (ON: H)	H/L	2
2	1	Кнопка панели управления	+1	2
3	10	Установить	H/L	2
	11	Старт	H/L	2
	12	Стоп	H/L	2
5	4	Подключение ADF/DADF/SDF	H/L	3,4
	5*	Блокировка крышки податчика (спереди)	H/L	4
	6	Датчик оригинала ADF/DADF/SDF	H/L	4
	7	Датчик регистрации ADF/DADF/SDF	H/L	3,4
	8	Выходной датчик ADF/DADF	H/L	4
	9	Датчик исходного положения ролика подталкивания ADF/DADF	H/L	4
	10	Датчик формата DADF (задний) Датчик формата 1 SDF	H/L	4
	11	Датчик формата DADF (передний) Датчик формата 2 SDF	H/L	4
	13	Блокировка выходного узла ADF/DADF	H/L	4
	14*	Блокировка крышки податчика (сзади)	H/L	4
	30	Датчик формата 3 SDF	H/L	4
6	2	Датчик регистрации каретки	H/L	3
	6	Датчик экспонирования	H/L	3
	8	Сигнал контроля экспонирования	Число	3
	9	Датчик формата оригинала 1	Число	3
	10	Датчик формата оригинала 2	H/L	3
	11	Датчик формата оригинала 3	H/L	3

КОД ЦЕПИ	КОД ФУНКЦИИ	Элемент/сигнал	На дисплее	BSD
6	12	Датчик формата оригинала 4	H/L	3
	15	Блокировка стекла экспонирования	H/L	3
	16	Проверка всех датчиков формата оригинала	H/L	3
	17	Датчик угла наклона	H/L	3
	18	Термистор фьюзера	Число	7
	19	Обрыв цепи термистора фьюзера	Число	7
7	1	Датчик формата лотка 1	Число	5
	2	Датчик формата лотка 2	Число	5
	3	Датчик формата лотка 3	Число	5,6
	4	Датчик формата лотка HCF	Число	5,6
	6	Датчик бумаги в лотке 1	H/L	5
	7	Датчик бумаги в лотке 2	H/L	5
	8	Датчик бумаги в лотке 3	H/L	5,6
	9	Датчик бумаги в лотке HCF	H/L	5,6
	10	Датчик бумаги в лотке MSI	H/L	5
	⊙11	Датчик бумаги в лотке DDM	H/L	6
	12	Датчик уровня HCF	H/L	5,6
	20	Датчик подачи 1	H/L	5
	21	Датчик подачи 2	H/L	5,6
	22	Датчик подачи 3	H/L	5,6
	51	Подключение OTM	H/L	5,6
	⊙52	Подключение DDM	H/L	5,6
	53	Подключение TTM	H/L	5,6
8	8	Датчик затвора регистрации	H/L	5
	9	Выходной датчик фьюзера	H/L	7
	10	Датчик формата MSI	H/L	5
	⊙43	Блокировка узла раскручивания	H/L	6
	⊙52	Датчик ИНВЕРТОРА	H/L	6
	⊙56	Входной датчик DDM	H/L	6

КОД ЦЕПИ	КОД ФУНКЦИИ	Элемент/сигнал	На дисплее	BSD
8	⊙70	Датчик боковой направляющей	H/L	6
9	9	Датчик окончания тонера	H/L	7
11	2	Подключение сортера	H/L	5,6,8,9
	3	Датчик стыковки сортера	H/L	8,9
	4	Блокировка передней дверцы сортера (для обоих)	H/L	8,9
	5	Блокировка верхней крышки сортера (для обоих)	H/L	8
	11	Датчик вертикального транспортера (10 ячеек)	H/L	9
	12	Входной датчик (10)	H/L	9
	13	Кнопка ручного сшивания (10)	H/L	9
	14	Блокировка степлера (10)	H/L	9
	21	Датчик положения "без сортировки" (20)	H/L	8
	22	Датчик верхнего предела узла индексирования (20)	H/L	8
	23	Датчик нижнего предела узла индексирования (20)	H/L	8
	24	Датчик вертикального транспортера сортера (20)	H/L	8
	31	Датчик исходного положения степлера (10)	H/L	9
	32	Датчик исходного положения узла подравнивания (10)	H/L	9
	33	Датчик нижнего предела (10)	H/L	9
	34	Датчик положения переднего кулачка (10)	H/L	9
	35	Датчик положения сшивания (10)	H/L	9
	36	DIP-переключатель SW1-1 (10)	H/L	9
	37	DIP-переключатель SW1-2 (10)	H/L	9
	38	Датчик верхнего положения ячеек (10)	H/L	9
	39	Датчик нижнего положения ячеек (10)	H/L	9
	40	Датчик импульсов двигателя привода (10)	H/L	9

*[5-5] и [5-14] - включены в одну и ту же цепь
⊙..только V336

Проверка выходных элементов

Назначение:

Проверка выходных (исполнительных) элементов, например, соленоидов, муфт и двигателей. Элементы одной цепи вы можете включать одновременно.

Процедура:

1. Войдите в диагностический режим.
2. Введите код цепи проверяемого элемента. Нажмите кнопку **Старт**.
   - Введенный код цепи показывает индикатор масштаба (%).
3. Введите код функции и нажмите кнопку **Старт**.
   - Включается проверяемый элемент.
4. Если вы включаете одновременно несколько элементов, последовательно введите коды соответствующих функций, а затем нажмите кнопку **Старт**.
5. Для прекращения одновременного действия нескольких элементов нажмите кнопку **Stop Clear**.
   - При работе нескольких элементов, останавливайте их одновременно.
   - Перечисленные ниже элементы выключаются автоматически через заданный период времени:
     - Все соленоиды и муфты..... 1 сек.
     - Двигатель подъемника лотка 4 .. 1 сек.
     - Счетчик копий ..... 1 сек.
     - Двигатель каретки лампы ..... 1 сек.
     - Лампа экспонирования..... 30 сек.

   СПРАВКА: Если после автоматического выключения элементов еще раз нажать кнопку **Старт**, они включатся снова.

РЕЖИМ ТЕСТИРОВАНИЯ ADF (5-40)

Назначение:

Проверяется, как ADF вводит и выводит оригиналы без запуска копирования.

Процедура:

1. Войдите в диагностический режим.
2. Введите код цепи "5" и нажмите кнопку **Старт**.
   - Введенный код цепи показывает индикатор масштаба (%).
3. Введите код функции "40" и нажмите кнопку **Старт**.
4. Загрузите оригиналы и проверьте, что включился светодиод DOC SET (ОРИГИНАЛЫ ЗАГРУЖЕНЫ).
5. Нажмите кнопку **Старт**.
   - ADF входит в режим тестирования ADF TEST MODE и работает следующим образом:
     1. Подает оригинал на стекло экспонирования.
     2. Выводит оригинал через 1,8 с после его регистрации, независимо от формата оригинала, одновременно подавая на стекло экспонирования следующий оригинал.
     3. Выводит последний оригинал по окончании его регистрации.

   СПРАВКА: Если после вывода последнего оригинала вы загрузите следующую стопку оригиналов и нажмете кнопку **Старт**, перечисленные выше операции ADF повторятся.

Для выхода из этого режима, дважды нажмите кнопку **Stop Clear** (Стоп Очистка). Нажатие кнопки **Stop Clear** (Стоп Очистка) во время работы ADF позволяет вам немедленно прекратить тестирование и выйти из диагностического режима.

КОД ЦЕПИ	КОД ФУНКЦИИ	Элемент/сигнал	Время работы	BSD
3	1	Счетчик копий	1 сек	2
	13	Счетчик общего количества подач	1 сек	2
4	1	Главный двигатель (и лампа стирания)		2,7
5	1	Двигатель ремня ADF/DADF		4
	2	Двигатель подачи ADF/DADF/SDF		4
	3	Двигатель узла вывода из ADF/DADF		4
	⊙20	Соленоид ролика подталкивания DADF		4
	21	Соленоид затвора регистрации DADF		4
	22⊙	Соленоид входного затвора SDF	1 сек	4
		Соленоид подачи DADF		4
	23	Индикатор застревания в DADF		4
	24	Индикатор оригинала в DADF для подачи короткой кромкой		4
	25	Индикатор оригинала в DADF для подачи длинной кромкой		4
	26	Индикатор загрузки оригинала в DADF		4
6	3	Двигатель каретки лампы (сканирование)	1 сек	3
	4	Двигатель каретки лампы (обратный ход)	1 сек	3
	7	Лампа экспонирования (и главный двигатель, лампа стирания)	30 сек	2,3,7
8	1	Главный двигатель (и лампа стирания)		2,7
	2	Соленоид подачи лотка 1		5
	3	Соленоид подачи лотка 2		5
	4	Соленоид подачи лотка 3		5,6
	5	Муфта подачи HCF		5,6
	6	Соленоид затвора регистрации		5
стр. 9-23 B2	7	~~Муфта подачи HCF~~ MSI Feed Clutch		5
	13	Соленоид роликов подталкивания HCF		5,6
	16	Двигатель подъемника HCF	1 сек	5,6
	◆20	Двигатель подачи (лоток 1, 2, 3)		5
	21	Двигатель подачи TM (HCF)		5,6
	●22	Муфта предрегистрации		5,6

КОД ЦЕПИ	КОД ФУНКЦИИ	Элемент/сигнал	Время работы	BSD
8	⊙50	Двигатель привода DDM (малая скорость)		6
	⊙51	Двигатель привода DDM (высокая скорость)		6
	⊙53	Соленоид затвора узла раскручивания		6
	⊙54	Муфта прямого хода инвертора		6
	⊙55	Муфта реверса инвертора		6
	⊙57	Соленоид входного затвора 1		6
	⊙58	Соленоид входного затвора 2		6
	⊙59	Соленоид входного затвора 3		6
	⊙60	Соленоид выравнивающего ролика		6
	⊙62	Соленоид позиционирования лотка		6
	⊙63	Муфта подачи DDM		6
	⊙64	Соленоид ролика подталкивания DDM		6
	⊙68	Двигатель боковой направляющей (прямой ход)		6
	⊙69	Двигатель боковой направляющей (реверс)		6
9	1	Главный двигатель (и лампа стирания)		2,7
	2	Смещение на проявителе + Q экран + Q перенос /отделение		7
	◆3	ISIL		7
	21	Смещение на желобе		7
10	1	Вентилятор охлаждения оптики		3
	3	Двигатель вентилятора вакуумного транспортера		5
	4	Двигатель привода фьюзера		7
11	1	Двигатель привода сортера (для обоих)		8,9
	15	Двигатель степлера (10 ячеек)		9
	16	Двигатель узла подравнивания (10)		9
	17	Двигатель привода ячеек степлера (10)		9
	◆25	Соленоид положения "без сортировки" (20 ячеек)		8
	◆26	Муфта узла индексирования (20)		8
	◆27	Соленоид узла индексирования (20)		8

[redacted]

See in the dark.

Настройка параметра (значения в NVM)

Назначение:

Выполняет настройку параметра (значения в NVM)

Процедура:

1. Войдите в диагностический режим.
2. Введите код цепи "20" и нажмите кнопку **Старт**.
3. Введите код функции для настраиваемого параметра. Нажмите кнопку **Старт**.
   - Текущее значение мерцает на дисплее количества копий **(V-230/330)**.
   - Текущее значение мерцает на жидкокристаллическом дисплее **(V-336)**.
4. Введите с клавиатуры новое значение параметра и нажмите кнопку **Старт**.
   - Мерцание прекращается и старое значение заменяется на новое.
5. Если во время проверки вы однократно нажимаете кнопку **Stop Clear** (Стоп Очистка), аппарат переходит в режим ожидания ввода кода функции, а при двукратном нажатии - в режим ожидания ввода кода функции.

Настройка смещения на желобе (20-26)

Назначение:

Предупреждает загрязнение козырька (которое приводит к загрязнению обратной стороны копий), вызванное приложенным к желобу напряжением смещения, когда используются кассеты MSI/ДРУГОГО ФОРМАТА.

ПРИМЕЧАНИЕ: Если стекло экспонирования открыто, напряжение смещения на желоб не подается.

NVM	КАССЕТА ФИКСИРОВАННОГО ФОРМАТА	MSI КАССЕТА ДРУГОГО ФОРМАТА
0	ВКЛ.	ВЫКЛ.
1	ВКЛ.	ВКЛ.
2	ВЫКЛ.	ВЫКЛ.

Инициализация NVM (20-96)

Назначение:

Инициализация содержимого NVM.

Процедура:

1. Войдите в диагностический режим.
2. Введите код цепи "20" и код функции "96". Нажмите кнопку **Старт**.
   - Дисплей количества копий показывает: "55"→→"Ed" **(V-230/330)**
   - Дисплей показывает: "20-96 RESET NVM VALUES PRESS [START]" →→"NVM RESET COMPLETE" (20-96 ДЛЯ СБРОСА ЗНАЧЕНИЙ NVM НАЖМИТЕ [СТАРТ] →→"СБРОС NVM ВЫПОЛНЕН) **(V-336)**
   - Инициализируйте следующие записи NVM:
     1) Установите начальные значения всех функций цепи 20.
     2) Сбросьте все счетчики в цепях 30/40.
     3) Задайте установочные значения для всех функций цепи 50.
     4) Задайте начальные значения во всех программах установки параметров
3. Для выхода из этого режима дважды нажмите кнопку **Stop Clear** (Стоп Очистка).

V230 ТАБЛИЦА ЦЕПИ 20

КОД ЦЕПИ	КОД ФУНКЦИИ	НАСТРАИВАЕМЫЙ ПАРАМЕТР	МИН. ЗНАЧЕНИЕ	НАЧАЛЬНОЕ ЗНАЧЕНИЕ	МАХ ЗНАЧЕНИЕ	ШАГ	ADJ	ПРИМЕЧАНИЯ
20	1	Регулировка регистрации	0(-8,27мм)	32	64(+8,27мм)	0,2548мм	2.7.6	
	2	Регулировка интенсивности светового потока 100%	0	30	80	0,8% от макс.	5.1.4	Световой поток не меняется, когда значение не превышает 10
		Увеличение/уменьшение	0	50		0,8% от макс.		
	3	Регулировка шлейфа	0(-8,27мм)	32	64(+8,27мм)	0,2584мм		Регулировка шлейфа бумаги у затвора регистрации
	4	Регулировка стирания у передней кромки	0(-8,27мм)	32	64(+8,27мм)	0,2584мм	5.1.6	
	5	Регулировка стирания у задней кромки	0(-8,27мм)	32	64(+8,27мм)	0,2584мм	5.1.6	
	6	Точная настройка масштаба 100% в горизонтальном направлении	0(-2,272%)	32	64(+2,272%)	0,071%	4.3.4	Регулировка, общая для стекла экспонирования, ADF и SDF
	7	Точная настройка масштаба 100% в вертикальном направлении	0(-3,16мм)	32	60(+3,16мм)	0,099%	4.3.4	Эффективно для стекла оригинала и ADF. Для SDF пользуйтесь [20-8]
	8	ADF: Регулировка шлейфа	0(-9,39мм)	30	64(+9,39мм)	0,313мм		Регулировка шлейфа оригинала у роликов регистрации ADF
		SDF: Точная регулировка увеличения в направлении подачи	0(+1,52%)	30	60(-1,52%)	0-7:+1,52% 8-22:+0,76% 23-38:±0% 39-54:-0,76% 55-60:-1,52%	13.1.6	Регулировка шлейфа оригинала у роликов регистрации ADF
	9	Регулировка регистрации в ADF	0(-15,04мм)	49	99(+15,35мм)	0,308мм	12.3.4	
		Регулировка регистрации в SDF	0(-16,49мм)	49	99(+16,8мм)	0,3366мм	13.1.3	
	10	Регулировка шлейфа бумаги в MSI	0(-8,26мм)	32	64(+8,26мм)	0,2584мм		Регулировка шлейфа бумаги у затвора регистрации
	13	Величина коррекции плотности смещения	0 (60%)	32(80%)	64(100%)	0,625%		Выполнение [20-77] устанавливает это значение автоматически
	14	Выбор величины коррекции чувствительности фоторецептора	0 (Выкл.)	1 (Вкл.)	1 (Вкл.)			Восстановление после простоя
	16	Выбор кривой смещения 1	0	4	8			
	17	Выбор кривой смещения 2	0	1	1			
	23	Постоянная коррекции чувствительности фоторецептора	0 (0)	11(1,1)	40(4,0)	0,1		
	26	Выбор смещения на желобе	0	0	2			
	30	Регулировка температуры фьюзера (в режиме ожидания)	0 (-23°C)	32	64 (+23°C)	0,72°C		Температура не изменяется, если установлено значение 53 или более
	31	Регулировка температуры фьюзера (при копировании)	0 (-23°C)	46	64 (+23°C)	0,72°C		Температура не изменяется, если установлено значение 53 или более
	41	Коррекция плотности Светлее 6	0 (0 В)	53(-413 В)	64(-500 В)			Определяет значение для режима "Настройка плотности" Светлее 6
	42	Коррекция плотности Темнее 6	0 (0 В)	16(-125В)	64(-500 В)			Определяет значение для режима "Настройка плотности" Темнее 6
	45	Коррекция плотности Фото Светлее 6	0 (0 В)	50(-388 В)	64(-500 В)			Определяет значение для режима "Фото" Светлее 6
	46	Коррекция плотности Фото Темнее 6	0 (0 В)	24(-184 В)	64(-500 В)			Определяет значение для режима "Фото" Темнее 6
	77	Автоматическая настройка корректирующего значения плотности, определяемой по отражению от пластины					5.1.4	Автоматически устанавливает значение коррекции плотности смещения [20-13]
	96	Инициализация NVM						Инициализирует все значения NVM

Подчеркнутое - только для V230

V330/336 ТАБЛИЦА ЦЕПИ 20

КОД ЦЕПИ	КОД ФУНКЦИИ	НАСТРАИВАЕМЫЙ ПАРАМЕТР	МИН. ЗНАЧЕНИЕ	НАЧАЛЬНОЕ ЗНАЧЕНИЕ	МАКС. ЗНАЧЕНИЕ	ШАГ	ADJ	ПРИМЕЧАНИЯ
20	1	Регулировка регистрации	0(-10,77мм)	32	64(+10,77мм)	0,3366мм	2.7.6	
	2	Регулировка интенсивности светового потока 100%	0	30	80	0,8% от макс.	5.1.4	Световой поток не меняется, когда значение не превышает 10
		Увеличение/уменьшение	0	50		0,8% от макс.		
	3	Регулировка шлейфа	0(-16,47мм)	32	64(+16,47мм)	0,5148мм		Регулировка шлейфа бумаги у затвора регистрации
	4	Регулировка стирания у передней кромки	0(-10,77мм)	32	64(+10,77мм)	0,3366мм	5.1.6	
	5	Регулировка стирания у задней кромки	0(-10,77мм)	32	64(+10,77мм)	0,3366мм	5.1.6	
	6	Точная настройка масштаба 100% в горизонтальном направлении	0(-2,272%)	32	64(+2,272%)	0,071%	4.3.4	Регулировка, общая для стекла экспонирования, ADF и SDF
	7	Точная настройка масштаба 100% в вертикальном направлении	0(-3,16мм)	32	60(+3,16мм)	0,099%	4.3.4	Эффективно для стекла оригинала и ADF. Для SDF пользуйтесь [20-8]
	8	ADF: Регулировка шлейфа	0(-9,39мм)	30	64(+9,39мм)	0,313мм		Регулировка шлейфа оригинала у роликов регистрации ADF
	9	Регулировка регистрации в ADF	0(-15,04мм)	49	99(+15,35мм)	0,308мм	12.3.4	
	10	Регулировка шлейфа бумаги в MSI	0(-10,77мм)	32	64(+10,77мм)	0,3366мм		Регулировка шлейфа бумаги у затвора регистрации
	13	Величина коррекции плотности смещения	0 (60%)	32(80%)	64(100%)	0,625%		Выполнение [20-77] устанавливает это значение автоматически
	14	Выбор величины коррекции чувствительности фоторецептора	0 (Выкл.)	1 (Вкл.)	1 (Вкл.)			Восстановление после простоя
	16	Выбор кривой смещения 1	0)	4	8			
	17	Выбор кривой смещения 2	0)	1	1			
	23	Постоянная коррекции чувствительности фоторецептора	0 (0)	11(1,1)	40(4,0)	0,1		
	26	Выбор смещения на желобе	0)	0	2			
	30	Регулировка температуры фьюзера (в режиме ожидания)	0 (-23°C)	32	64 (+23°C)	0,72°C		Температура не изменяется, если установлено значение 53 или более
	31	Регулировка температуры фьюзера (при копировании)	0 (-23°C)	46	64 (+23°C)	0,72°C		Температура не изменяется, если установлено значение 53 или более
	41	Коррекция плотности Светлее 6	0 (0 В)	53(-413 В)	64(-500 В)			Определяет значение для режима "Настройка плотности" Светлее 6
	42	Коррекция плотности Темнее 6	0 (0 В)	16(-125В)	64(-500 В)			Определяет значение для режима "Настройка плотности" Темнее 6
	45	Коррекция плотности Фото Светлее 6	0 (0 В)	50(-388 В)	64(-500 В)			Определяет значение для режима "Фото" Светлее 6
	46	Коррекция плотности Фото Темнее 6	0 (0 В)	24(-184 В)	64(-500 В)			Определяет значение для режима "Фото" Темнее 6
	77	Автоматическая настройка корректирующего значения плотности, определяемой по отражению от пластины					5.1.4	Автоматически устанавливает значение коррекции плотности смещения [20-13]
	96	Инициализация NVM						Инициализирует все значения NVM

Подчеркнутое - только для V330/V336

Проверка/Очистка счетчика подач

Назначение:

Выводит значения и обнуляет счетчики подач для всех лотков и ADF.

Процедура:

1. Войдите в диагностический режим.
2. Введите код цепи "30" и нажмите кнопку **Старт**.
3. Введите код функции для проверяемого счетчика подач. Нажмите кнопку **Старт**.
   - Содержимое счетчика в тысячах выводится на дисплей количества копий **(V230/330)**.
   - Жидкокристаллический дисплей показывает количество подач в тысячах **(V336)**.
   - Если вы не собираетесь обнулять содержимое счетчиков, переходите к шагу 5.
4. Введите с клавиатуры "0" и нажмите кнопку Старт.
   - Содержимое счетчика будет обнулено.
   - Если вы введете вместо нуля какое-либо другое число, на дисплее появится "Er".
5. Если во время проверки вы однократно нажимаете кнопку Stop Clear (Стоп Очистка), аппарат переходит в режим ожидания ввода кода функции, а при двукратном нажатии - в режим ожидания ввода кода функции.

   ПРИМЕЧАНИЕ: Счет ведется в пределах от 0 до 99 тыс. подач. Если число подач превышает 99 тыс., счет не ведется.

⊙.....только V336

КОД ЦЕПИ	КОД ФУНКЦИИ	СЧЕТЧИК ЭЛЕМЕНТА
30	1	Счетчик подач из лотка 1
	2	Счетчик подач из лотка 2
	3	Счетчик подач из лотка 3
	4	Счетчик подач из MSI
	⊙5	Счетчик подач из DDM
	6	Счетчик подач из ADF/DADF/SDF
	7	Счетчик подач из HCF
	94	Количество оборотов фоторецептора

Проверка количества оборотов фоторецептора (30-94)

Назначение:

Выводит на экран количество оборотов фоторецептора.

Процедура:

1. Войдите в диагностический режим.
2. Введите код цепи "30" и нажмите кнопку **Старт**.
3. Введите код функции "94" и нажмите кнопку **Старт**.
   - Жидкокристаллический дисплей показывает количество оборотов фоторецептора в тысячах **(V336)**.
   - Количество оборотов в тысячах выводится на дисплей количества копий **(V230/330)**.
4. Если во время проверки вы однократно нажимаете кнопку Stop Clear (Стоп Очистка), аппарат переходит в режим ожидания ввода кода функции, а при двукратном нажатии - в режим ожидания ввода кода функции.

   СПРАВКА: Эти значения не являются данными, записанными в NVM. Это данные, считанные из EEPROM узла фоторецептора при запуске диагностики.

Проверка счетчика застреваний

Назначение:

Подсчитывает количество застреваний оригинала/бумаги в каждой зоне аппарата, которое выводится на дисплей.

Процедура:

1. Войдите в диагностический режим.
2. Введите код цепи "40" и нажмите кнопку **Старт**.
3. Введите код функции для проверяемого счетчика. Нажмите кнопку **Старт**.
   - Жидкокристаллический дисплей показывает количество застреваний.
4. Для выхода из диагностического режима дважды нажмите кнопку Stop Clear (Стоп Очистка).

   ПРИМЕЧАНИЕ: Число застреваний подсчитывается в пределах от 0 до 99, далее счет не ведется.

Сброс счетчика застреваний (40-16)

Назначение:

Обнуляет счетчики застреваний оригинала/бумаги.

Процедура:

1. Войдите в диагностический режим.
2. Введите код цепи "40" и нажмите кнопку **Старт**.
3. Введите код функции "16" и нажмите кнопку **Старт**.
4. Для выхода из диагностического режима дважды нажмите кнопку **Stop Clear** (Стоп Очистка).

   ПРИМЕЧАНИЕ: Счетчики обнуляются все вместе, по одному их сбросить нельзя.

◆Только V330/336

КОД ЦЕПИ	КОД ФУНКЦИИ	СЧЕТЧИК ЭЛЕМЕНТА
40	1	Счетчик застреваний E1
	2	Счетчик застреваний E3
	◆3	Счетчик застреваний E4
	◆4	Счетчик застреваний E8
	5	Счетчик застреваний C1
	6	Счетчик застреваний C2
	7	Счетчик застреваний C3
	8	Счетчик застреваний C4
	◆9	Счетчик застреваний C6
	10	Счетчик застреваний C9
	11	Счетчик застреваний F1
	12	Счетчик застреваний A1
	13	Счетчик застреваний A2
	16	Сброс счетчика застреваний

Настройка индивидуального режима

Назначение

Разрешает/запрещает некоторые функции пользователя.

Процедура:

1. Войдите в диагностический режим.
2. Введите код цепи «50» и нажмите кнопку Старт.
3. Введите код функции для устанавливаемого режима (функции). Нажмите кнопку Старт.
   - Жидкокристалический дисплей показывает текущее значение (V336).
   - Текущее значение появляется на дисплее количества копий (V230/330).
   - Если установленное значение изменять не надо, переходите к шагу 5.
4. Введите новое значение с клавиатуры и нажмите кнопку Старт.
   - Старое значение заменяется новым.
5. При однократном нажатии кнопки Stop Clear (Стоп Очистка) аппарат переходит в режим ожидания ввода кода функции, а при двукратном нажатии - в режим ожидания ввода кода цепи.

Очистка кода неисправности U4-6

Назначение:

Появившийся код U4-6 (перегрев фьюзера) удаляйте выполнением диагностической программы [50-20].

Процедура:

1. Откройте переднюю крышку и войдите в диагностический режим.
   ПРИМЕЧАНИЕ: При коде U4-6 вы не сможете войти в диагностический режим, не разомкнув блокировку передней крышки.
2. Введите код цепи "50" и нажмите кнопку Старт.
3. Введите код функции "20" и нажмите кнопку Старт.
   - Жидкокристаллический дисплей покажет "Ed", сообщая, что код неисправности убран. (V336)
   - Дисплей количества копий покажет "Ed", сообщая, что код неисправности убран. (V230/330)
4. Закройте переднюю крышку.
5. Выключите и вновь включите питание аппарата.

Очистка кода неисправности U8-7

Назначение:

Появившийся код U8-7 (ошибочное включение лампы экспонирования) удаляйте выполнением диагностической программы [50-21].

Процедура:

1. Откройте переднюю крышку и войдите в диагностический режим.
2. Введите код цепи "50" и нажмите кнопку Старт.
3. Введите код функции "21" и нажмите кнопку Старт.
   - Жидкокристаллический дисплей покажет "Ed", сообщая, что код неисправности убран. (V336)
   - Дисплей количества копий покажет "Ed", сообщая, что код неисправности убран. (V230/330)
4. Закройте переднюю крышку.
5. Выключите и вновь включите питание аппарата.

КОД ЦЕПИ	КОД ФУНКЦИИ	ПАРАМЕТР	ЗНАЧЕНИЕ	ФУНКЦИЯ	ПОЯСНЕНИЕ
50	1	Функция сохранения талька	0	Запретить	Только когда установлен новый фоторецептор. Эта функция действует в начале копирования, чтобы исключить стирание талька.
			*1	Разрешить	
	3	Дополнительная регулировка смещения	0	Запретить	Дополняет недостаток светового потока подачей на фоторецептора смещения, когда сигнал не достигает целевого значения
			*1	Разрешить	
	4	Функция создания черной полосы	*0	Запретить	Наносит на фоторецептор черную полосу тонера для предотвращения стирания талька
			1	Разрешить	
	6	Обнаружение L6 дополнительного устройства	0	Запретить	Временно запрещает определение L6 при изменении настроек машины с дополнительными устройствами
			1	Разрешить	
	7	Функция прогрева фьюзера	*0	Запретить	После включении питания прогревает фьюзер, включая на 20 секунд главный двигатель
			1	Разрешить	
	20	Удаление кода перегрева фьюзера	-	-	Устраняет код неисправности U4-6 (перегрев фьюзера)
			-	-	
	21	Удаление кода отказа лампы экспонирования	-	-	Устраняет код неисправности U8-7 (ошибочное включение лампы экспонирования)
			-	-	

2.3 Первый уровень поиска и устранения неисправностей

2.3.1 RAP первого уровня

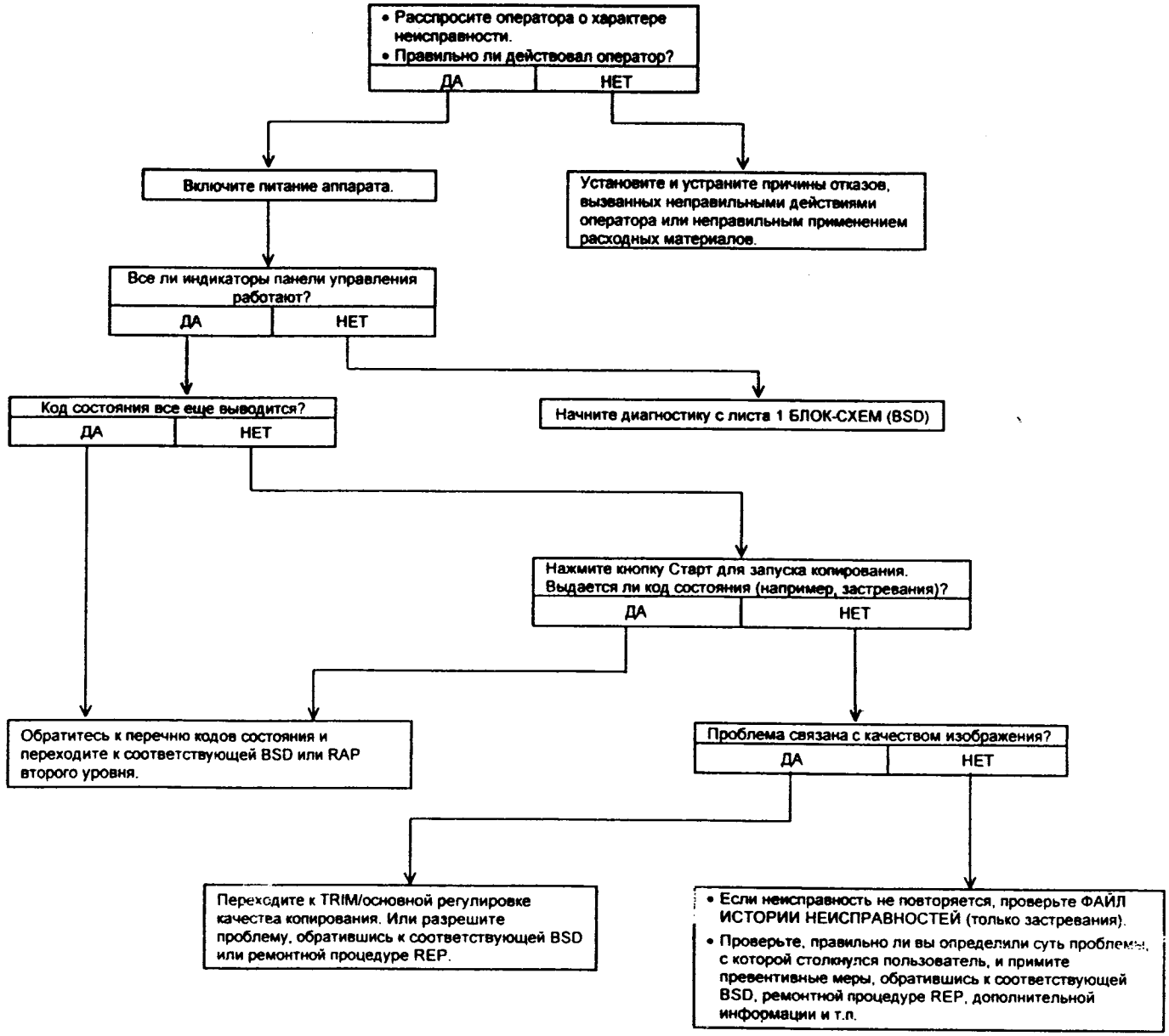

2.3.2 Схема кодов застреваний

Аппарат + сортер (V230/V330)

F1-1 ТОЛЬКО СОРТЕР НА 20 ЯЧЕЕК

F1-1 ТОЛЬКО СОРТЕР-СТЕПЛЕР

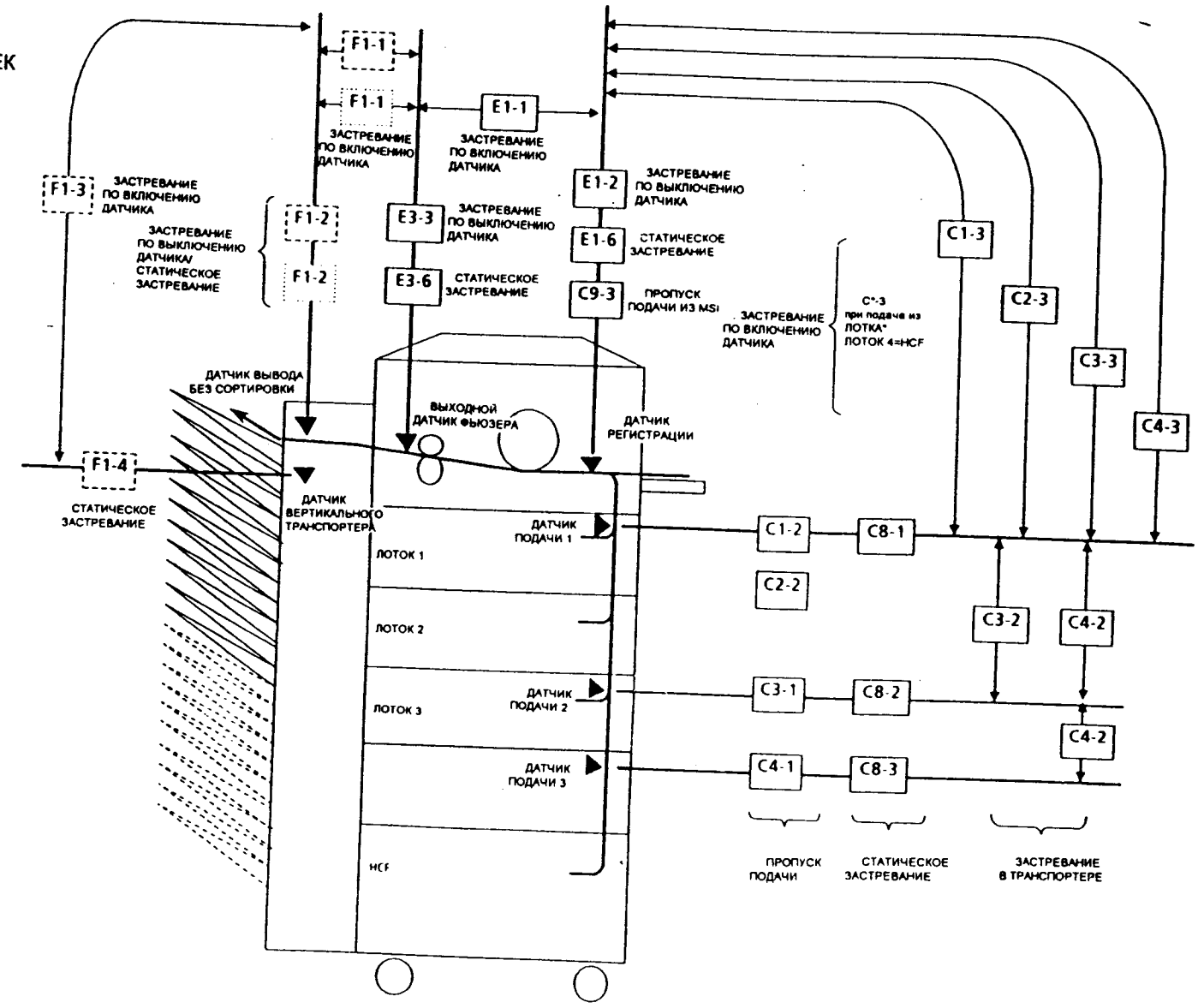

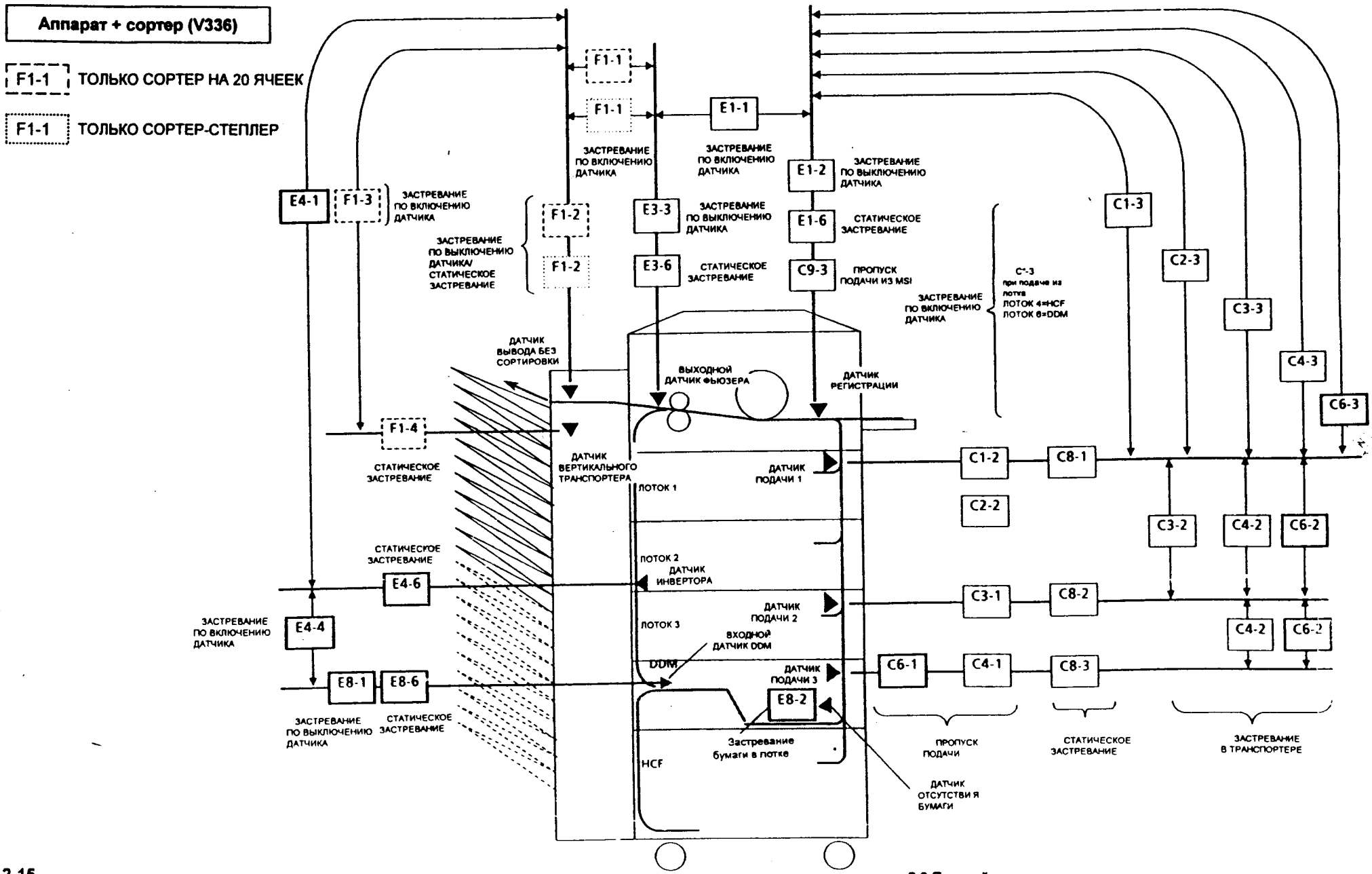
Аппарат + сортер (V336)
F1-1 ТОЛЬКО СОРТЕР НА 20 ЯЧЕЕК
F1-1 ТОЛЬКО СОРТЕР-СТЕПЛЕР
F1-1
F1-1
E1-1
ЗАСТРЕВАНИЕ ПО ВКЛЮЧЕНИЮ ДАТЧИКА
ЗАСТРЕВАНИЕ ПО ВКЛЮЧЕНИЮ ДАТЧИКА
E1-2
ЗАСТРЕВАНИЕ ПО ВЫКЛЮЧЕНИЮ ДАТЧИКА
E4-1
F1-3
ЗАСТРЕВАНИЕ ПО ВКЛЮЧЕНИЮ ДАТЧИКА
F1-2
E3-3
ЗАСТРЕВАНИЕ ПО ВЫКЛЮЧЕНИЮ ДАТЧИКА
E1-6
СТАТИЧЕСКОЕ ЗАСТРЕВАНИЕ
ЗАСТРЕВАНИЕ ПО ВЫКЛЮЧЕНИЮ ДАТЧИКА/ СТАТИЧЕСКОЕ ЗАСТРЕВАНИЕ
F1-2
E3-6
СТАТИЧЕСКОЕ ЗАСТРЕВАНИЕ
C9-3
ПРОПУСК ПОДАЧИ ИЗ MSI
C*-3 при подаче из лотка ЛОТОК 4=HCF ЛОТОК 6=DDM
ЗАСТРЕВАНИЕ ПО ВКЛЮЧЕНИЮ ДАТЧИКА
C1-3
C2-3
C3-3
C4-3
C6-3
ДАТЧИК ВЫВОДА БЕЗ СОРТИРОВКИ
ВЫХОДНОЙ ДАТЧИК ФЬЮЗЕРА
ДАТЧИК РЕГИСТРАЦИИ
F1-4
СТАТИЧЕСКОЕ ЗАСТРЕВАНИЕ
ДАТЧИК ВЕРТИКАЛЬНОГО ТРАНСПОРТЕРА
ЛОТОК 1
ДАТЧИК ПОДАЧИ 1
C1-2
C8-1
C2-2
C3-2
C4-2
C6-2
СТАТИЧЕСКОЕ ЗАСТРЕВАНИЕ
ЛОТОК 2
ДАТЧИК ИНВЕРТОРА
E4-6
C3-1
C8-2
ДАТЧИК ПОДАЧИ 2
ЛОТОК 3
ВХОДНОЙ ДАТЧИК DDM
ЗАСТРЕВАНИЕ ПО ВКЛЮЧЕНИЮ ДАТЧИКА
E4-4
C4-2
C6-2
DDM
ДАТЧИК ПОДАЧИ 3
C6-1
C4-1
C8-3
E8-1
E8-6
E8-2
ЗАСТРЕВАНИЕ ПО ВЫКЛЮЧЕНИЮ ДАТЧИКА
СТАТИЧЕСКОЕ ЗАСТРЕВАНИЕ
Застревание бумаги в лотке
HCF
ДАТЧИК ОТСУТСТВИЯ БУМАГИ
ПРОПУСК ПОДАЧИ
СТАТИЧЕСКОЕ ЗАСТРЕВАНИЕ
ЗАСТРЕВАНИЕ В ТРАНСПОРТЕРЕ

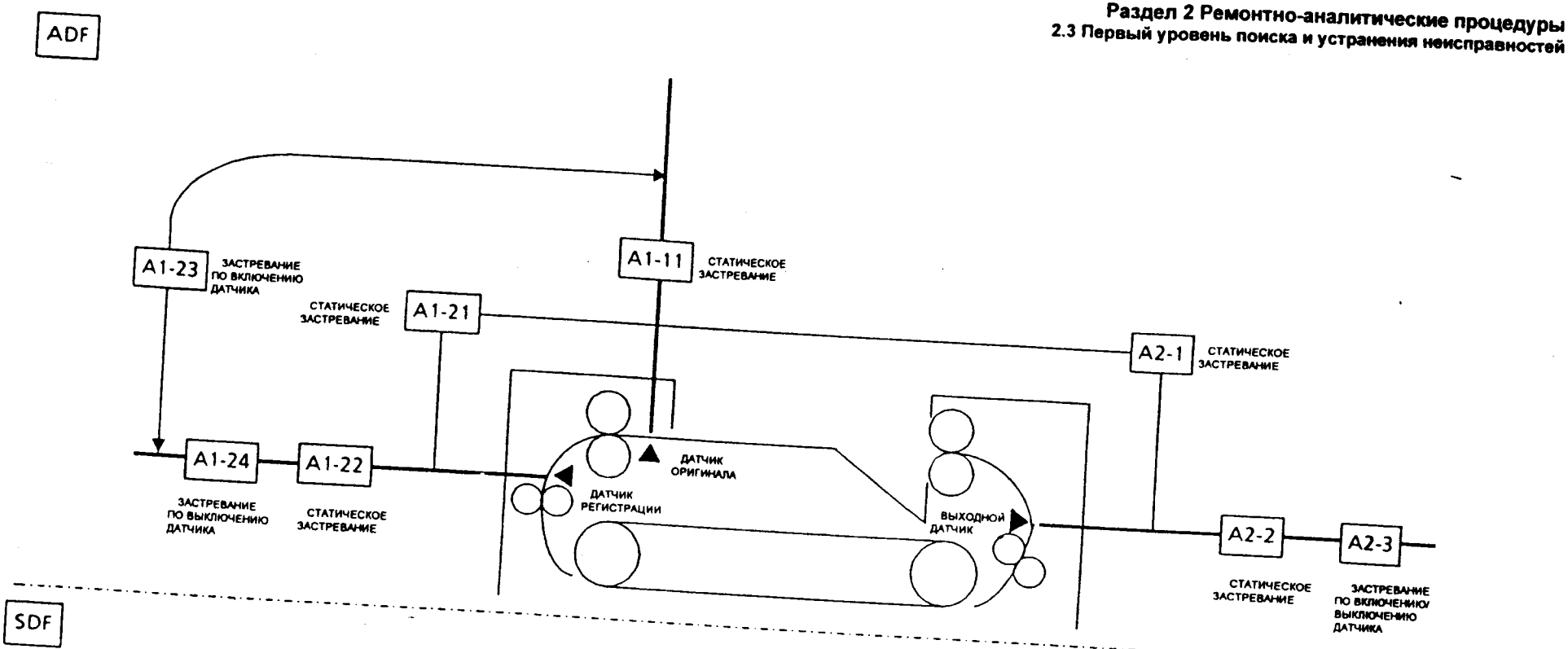
ADF
A1-23
ЗАСТРЕВАНИЕ ПО ВКЛЮЧЕНИЮ ДАТЧИКА
A1-11
СТАТИЧЕСКОЕ ЗАСТРЕВАНИЕ
СТАТИЧЕСКОЕ ЗАСТРЕВАНИЕ
A1-21
A2-1
СТАТИЧЕСКОЕ ЗАСТРЕВАНИЕ
A1-24
A1-22
ДАТЧИК ОРИГИНАЛА
ДАТЧИК РЕГИСТРАЦИИ
ВЫХОДНОЙ ДАТЧИК
A2-2
A2-3
ЗАСТРЕВАНИЕ ПО ВКЛЮЧЕНИЮ ДАТЧИКА
СТАТИЧЕСКОЕ ЗАСТРЕВАНИЕ
ЗАСТРЕВАНИЕ ПО ВЫКЛЮЧЕНИЮ ДАТЧИКА
СТАТИЧЕСКОЕ ЗАСТРЕВАНИЕ
SDF

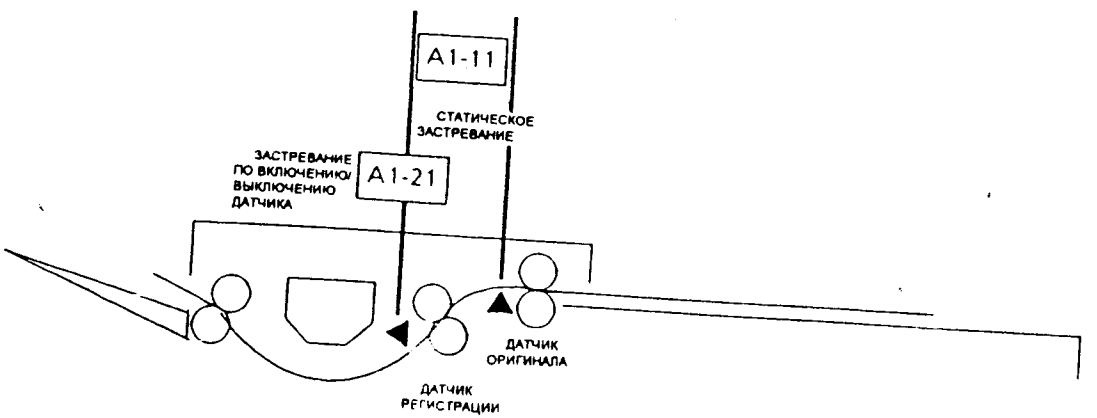
A1-11
СТАТИЧЕСКОЕ ЗАСТРЕВАНИЕ
ЗАСТРЕВАНИЕ ПО ВКЛЮЧЕНИЮ/ ВЫКЛЮЧЕНИЮ ДАТЧИКА
A1-21
ДАТЧИК ОРИГИНАЛА
ДАТЧИК РЕГИСТРАЦИИ

DADF

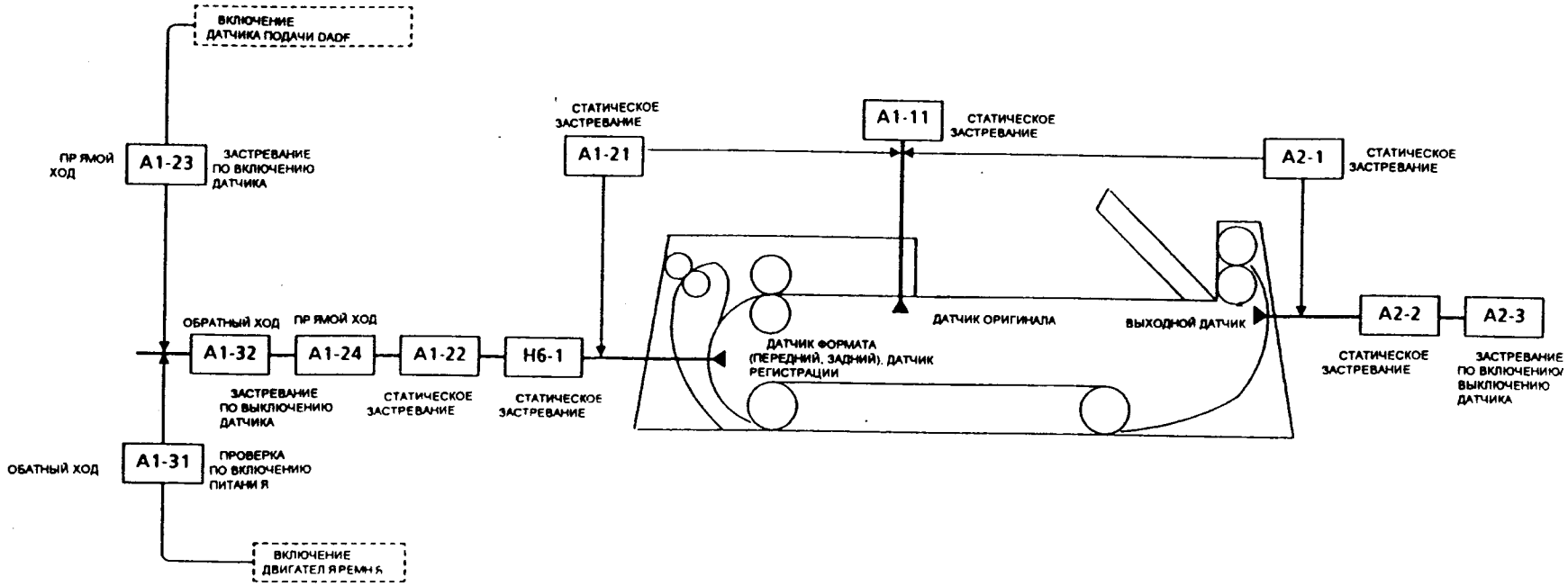
ВКЛЮЧЕНИЕ ДАТЧИКА ПОДАЧИ DADF
ПР ЯМОЙ ХОД
A1-23
ЗАСТРЕВАНИЕ ПО ВКЛЮЧЕНИЮ ДАТЧИКА
СТАТИЧЕСКОЕ ЗАСТРЕВАНИЕ
A1-21
A1-11
СТАТИЧЕСКОЕ ЗАСТРЕВАНИЕ
A2-1
СТАТИЧЕСКОЕ ЗАСТРЕВАНИЕ
ОБРАТНЫЙ ХОД
ПР ЯМОЙ ХОД
A1-32
A1-24
A1-22
H6-1
ДАТЧИК ОРИГИНАЛА
ВЫХОДНОЙ ДАТЧИК
ДАТЧИК ФОРМАТА (ПЕРЕДНИЙ, ЗАДНИЙ), ДАТЧИК РЕГИСТРАЦИИ
A2-2
A2-3
ЗАСТРЕВАНИЕ ПО ВЫКЛЮЧЕНИЮ ДАТЧИКА
СТАТИЧЕСКОЕ ЗАСТРЕВАНИЕ
СТАТИЧЕСКОЕ ЗАСТРЕВАНИЕ
СТАТИЧЕСКОЕ ЗАСТРЕВАНИЕ
ЗАСТРЕВАНИЕ ПО ВКЛЮЧЕНИЮ/ ВЫКЛЮЧЕНИЮ ДАТЧИКА
ОБАТНЫЙ ХОД
A1-31
ПРОВЕРКА ПО ВКЛЮЧЕНИЮ ПИТАНИЯ
ВКЛЮЧЕНИЕ ДВИГАТЕЛЯ РЕМНЯ

2.3.3 Перечень кодов состояния

Код состояния	Название	Причина	Действие по устранению	Блок-схема (BSD)
U1-1	ТАКТОВАЯ ЧАСТОТА	Во время копирования тактовая частота не поступала на главную PWB хотя бы однажды в течение 0,1 сек.	• Обратитесь к RAP U-кодов	2
U2-1	ОТКАЗ КАРЕТКИ ЛАМПЫ-РЕЖИМ ОЖИДАНИЯ	В режиме ожидания каретка лампы не активирует датчик регистрации каретки в течение 5 сек.	• Обратитесь к RAP U-кодов	3
U2-2	ОТКАЗ КАРЕТКИ ЛАМПЫ-ПОЛОЖЕНИЕ	1: Датчик регистрации каретки не активирован в течение 0,5 сек с момента начала движения каретки лампы по окончании копирования. 2: Датчик регистрации каретки не деактивирован в течение 0,5 сек с момента начала копирования.	• Обратитесь к RAP U-кодов	3
U2-3	ОТКАЗ КАРЕТКИ ЛАМПЫ-СКАНИРОВАНИЕ	Датчик регистрации каретки не активирован в течение 0,35 сек с момента начала сканирования.	• Обратитесь к RAP U-кодов	3
U2-4	ОТКАЗ КАРЕТКИ ЛАМПЫ-ВОЗВРАТ	Датчик регистрации каретки не активирован в течение 1 сек с момента начала обратного хода.	• Обратитесь к RAP U-кодов	3
U3-1	НЕПРАВИЛЬНОЕ ПОЛОЖЕНИЕ ОБЪЕКТИВА	Датчик объектива не активирован в течение 3.1 сек с момента начала движения объектива.	• Обратитесь к RAP U-кодов	3
U4-1	ОБРЫВ ЦЕПИ ТЕРМИСТОРА ФЬЮЗЕРА	Разомкнута или неисправна цепь ТЕРМИСТОРА ФЬЮЗЕРА	• Обратитесь к RAP U-кодов	7
U4-2	ОТКАЗ ПРОГРЕВА ФЬЮЗЕРА	Фьюзер не перешел в состояние готовности в течение 1 минуты с момента включения питания или был разомкнут/замкнут блокировочный выключатель передней крышки.	• Обратитесь к RAP U-кодов	7
U4-3	ПЕРЕГРЕВ ФЬЮЗЕРА 1	Нагревательный стержень включен в течение 10 секунд или более с момента достижения фьюзером состояния готовности.	• Обратитесь к RAP U-кодов	7
U4-4	ПЕРЕГРЕВ ФЬЮЗЕРА 2	Нагревательный стержень включен в течение 20 секунд или более с момента выключения.	• Обратитесь к RAP U-кодов	7
U4-6	СРАБАТЫВАНИЕ ЗАЩИТНОЙ БЛОКИРОВКИ ПРИ ПЕРЕГРЕВЕ ФЬЮЗЕРА	Термистор фьюзера обнаружил температуру 240°C или более, которая наблюдалась в течение не менее 0,5 сек.	• Обратитесь к RAP U-кодов	7
U5-1	ОТКАЗ УЗЛА ИНДЕКСИРОВАНИЯ СОРТЕРА НА 20 ЯЧЕЕК	1: Датчик верхнего предела не активирован в течение 6 сек с момента начала инициализации. 2: Датчик нижнего предела не активирован в течение 0,3 сек с момента начала инициализации. 3: Если в момент начала движения ячеек вверх датчик верхнего предела уже активирован. 4: Если в момент начала движения ячеек вниз датчик нижнего предела уже активирован. 5: Датчик верхнего предела не активирован, даже если узел индексирования перешел к ячейке 1. 6: Датчик нижнего предела не активирован, даже если узел индексирования перешел к 20-й ячейке. 7: Датчик верхнего или нижнего предела активирован, когда узел индексирования находится у одной из ячеек 2-19.	• Войдите в диагностический режим и выполните [50-20] • Выйдите из режима сортировки • Обратитесь к RAP U-кодов	8
U5-2	ОТКАЗ ДВИГАТЕЛЯ ПРИВОДА СОРТЕРА-СТЕППЕРА	С датчика тактовой частоты не поступил хотя бы один импульс за 4 сек вращения двигателя привода.	• Обратитесь к RAP U-кодов	9
U5-3	ОТКАЗ ДВИГАТЕЛЯ ПРИВОДА ЯЧЕЕК СОРТЕРА-СТЕППЕРА	Сигнал с датчика положения переднего кулачка не изменился в течение 2-х секунд с момента начала работы двигателя привода ячеек.	• Обратитесь к RAP U-кодов	9

Код состояния	Название	Причина	Действие по устранению	Блок-схема (BSD)
U5-4	ОТКАЗ ДВИГАТЕЛЯ ПОДРАВНИВАЮЩЕГО УЗЛА СОРТЕРА-СТЕПЛЕРА	1: Датчик исходного положения подравнивающего механизма не активирован в течение 2,5 сек с момента начала движения к исходному положению. 2: Датчик исходного положения подравнивающего механизма не деактивирован в течение 2,5 сек с момента начала движения из исходного положения.	• Обратитесь к RAP U-кодов	9
U5-5	ОТКАЗ ДВИГАТЕЛЯ СТЕПЛЕРА СОРТЕРА-СТЕПЛЕРА	Сигнал с датчика исходного положения степлера в течение 1,5 сек с момента начала вращения двигателя степлера. В течение 1,5 сек после этого, не изменился сигнал с выхода датчика положения сшивания. 2: При сшивании не деактивирован датчик положения сшивания.	• Обратитесь к RAP U-кодов	9
U6-4	ОТКАЗ NVM	ОШИБКА ЧТЕНИЯ/ЗАПИСИ NVM.	• Обратитесь к RAP U-кодов	2
U7-5	ОТКАЗ СВЯЗИ С СОРТЕРОМ	Из сортера не получен ответ в течение 0,4 сек.	• Иногда причиной этого может быть ошибка связи с ADF	8,9
U8-1	ОТКАЗ УПРАВЛЕНИЯ ЭКСПОНИРОВАНИЕМ	Режим управления не инициирован в течение 0,8 сек после включения лампы экспонирования.	• Обратитесь к RAP U-кодов	
U8-2	НЕТ ПЕРЕСЕЧЕНИЯ НУЛЯ	В режиме управления фьюзером в течение 2 секунд не было пересечения нуля.	• Обратитесь к RAP U-кодов	3
U8-3	СЛИШКОМ СИЛЬНЫЙ СВЕТОВОЙ ПОТОК ПРИ ЭКСПОНИРОВАНИИ	Уровень светового потока с датчика экспонирования при включении лампы экспонирования уже превышает FB (ШЕСТНАДЦАТИРИЧН.)	• Обратитесь к RAP U-кодов	3
U8-4	СЛИШКОМ ВЫСОКОЕ НАПРЯЖЕНИЕ СИГНАЛА ЭКСПОНИРОВАНИЯ	Напряжение сигнала с датчика экспонирования при включении лампы экспонирования уже превышает 3 В.	• Обратитесь к RAP U-кодов	3
U8-5	СЛИШКОМ НИЗКОЕ НАПРЯЖЕНИЕ СИГНАЛА ЭКСПОНИРОВАНИЯ	Напряжение сигнала с датчика экспонирования от стандартной отражающей поверхности не превышает 0,5 В.	• Обратитесь к RAP U-кодов	3
U8-6	СЛИШКОМ НИЗКИЙ СВЕТОВОЙ ПОТОК ПРИ ЭКСПОНИРОВАНИИ	Уровень светового потока с датчика экспонирования от стандартной отражающей поверхности менее 23 (ШЕСТНАДЦАТИРИЧН.)	• Обратитесь к RAP U-кодов	3
U8-7	ЭКСПОНИРОВАНИЕ В РЕЖИМЕ ОЖИДАНИЯ	В режиме ожидания уровень светового потока превышает 80 (ШЕСТНАДЦАТИРИЧН.)	• Войдите в диагностический режим и выполните [50-21]	3

Код состояния	Название	Причина	Действие по устранению	Блок-схема (BSD)
E1-1	ЗАСТРЕВАНИЕ ПО ВКЛЮЧЕНИЮ ВЫХОДНОГО ДАТЧИКА ФЬЮЗЕРА	Выходной датчик фьюзера не активирован в течение 3 сек после открывания затвора регистрации.	• Обратитесь к BSD, лист 7.	7
E1-2	ЗАСТРЕВАНИЕ ПО ВЫКЛЮЧЕНИЮ ДАТЧИКА ЗАТВОРА РЕГИСТРАЦИИ	Датчик затвора регистрации не деактивирован (остается включенным) в течение определенного временного интервала с момента открывания затвора регистрации (зависит от формата бумаги).	• Обратитесь к BSD, лист 5.	5
E1-6	СТАТИЧЕСКОЕ ЗАСТРЕВАНИЕ У ДАТЧИКА ЗАТВОРА РЕГИСТРАЦИИ	Во время включения питания или в режиме ожидания активирован датчик регистрации (осталась бумага).	• Удалите бумагу. • Проверьте цепь датчика затвора регистрации.	5
E3-3	ЗАСТРЕВАНИЕ ПО ВЫКЛЮЧЕНИЮ ВЫХОДНОГО ДАТЧИКА ФЬЮЗЕРА	Выходной датчик фьюзера не деактивирован (остается включенным) в течение определенного временного интервала с момента срабатывания.	• Обратитесь к BSD, лист 7.	7
E3-6	СТАТИЧЕСКОЕ ЗАСТРЕВАНИЕ У ВЫХОДНОГО ДАТЧИКА ФЬЮЗЕРА	Во время включения питания или в режиме ожидания активирован выходной датчик фьюзера (осталась бумага).	• Удалите бумагу. • Проверьте цепь выходного датчика фьюзера.	7
E4-1	ЗАСТРЕВАНИЕ ПО ВКЛЮЧЕНИЮ ДАТЧИКА ИНВЕРТОРА	Датчик инвертора не активирован в течение 2,5 сек с момента срабатывания выходного датчика фьюзера.	• Обратитесь к BSD, лист 6.	6
E4-4	ЗАСТРЕВАНИЕ ПО ВКЛЮЧЕНИЮ ВХОДНОГО ДАТЧИКА DDM	Входной датчик DDM не активирован в течение 4,9 сек (максимальное значение, зависит от формата бумаги) после срабатывания датчика инвертора.	• Обратитесь к BSD, лист 6.	6
E4-6	СТАТИЧЕСКОЕ ЗАСТРЕВАНИЕ У ДАТЧИКА ИНВЕРТОРА	Во время включения питания или в режиме ожидания активирован датчик инвертора (осталась бумага).	• Удалите бумагу. • Проверьте цепь датчика инвертора.	6
E5-1	РАЗОМКНУТА БЛОКИРОВКА ПЕРЕДНЕЙ КРЫШКИ	Открыта передняя крышка или неисправен блокировочный выключатель передней крышки.	• Закройте переднюю крышку. • Проверьте цепь блокировочного выключателя передней крышки.	1
E6-1	РАЗОМКНУТА БЛОКИРОВКА ПРАВОЙ ВЕРХНЕЙ КРЫШКИ	Открыта правая верхняя крышка или неисправен блокировочный выключатель правой верхней крышки.	• Закройте правую верхнюю крышку. • Проверьте цепь блокировочного выключателя правой верхней крышки.	5
E6-2	РАЗОМКНУТА БЛОКИРОВКА ПРАВОЙ НИЖНЕЙ КРЫШКИ	Открыта правая нижняя крышка или неисправен блокировочный выключатель правой нижней крышки.	• Закройте правую нижнюю крышку. • Проверьте цепь блокировочного выключателя правой нижней крышки.	6
E7-1	РАЗОМКНУТА БЛОКИРОВКА УЗЛА РАСКРУЧИВАНИЯ	Открыта крышка узла раскручивания или неисправен блокировочный выключатель крышки узла раскручивания.	• Закройте узел раскручивания. • Проверьте цепь блокировочного выключателя крышки узла раскручивания.	6
E7-2	РАЗОМКНУТА БЛОКИРОВКА ЛЕВОЙ НИЖНЕЙ КРЫШКИ	Открыта левая нижняя крышка или неисправен блокировочный выключатель левой нижней крышки.	• Закройте левую нижнюю крышку • Проверьте блокировочный выключатель левой нижней крышки.	6
E7-3	НЕ УСТАНОВЛЕН ЛОТОК DDM	Лоток DDM не был правильно установлен в аппарат или неисправен блокировочный выключатель DDM.	• Введите лоток DDM в аппарат до упора. • Проверьте цепь блокировочного выключателя DDM.	6
E8-1	ЗАСТРЕВАНИЕ ПО ВЫКЛЮЧЕНИЮ ВХОДНОГО ДАТЧИКА DDM	Входной датчик DDM не деактивирован в течение 1,9 сек (максимальное значение, зависит от формата бумаги) после срабатывания.	• Обратитесь к BSD, лист 6.	6
E8-2	ЗАСТРЕВАНИЕ БУМАГИ В ЛОТКЕ DDM	Во время выключения питания бумага остается в лотке DDM или неисправен датчик отсутствия бумаги.	• Удалите бумагу. • Проверьте цепь датчика отсутствия бумаги.	6
E8-6	СТАТИЧЕСКОЕ ЗАСТРЕВАНИЕ У ВХОДНОГО ДАТЧИКА DDM	Во время включения питания или в режиме ожидания активирован входной датчик DDM (осталась бумага).	• Удалите бумагу. • Проверьте цепь входного датчика DDM.	6

Код состояния	Название	Причина	Действие по устранению	Блок-схема (BSD)
J1-1	ЗАКОНЧИЛСЯ ТОНЕР	С момента срабатывания датчика окончания тонера было изготовлено 100 копий.	• Замените тонер-картридж. • Проверьте цепь датчика окончания тонера.	7
J3-1	ПЛОХО УСТАНОВЛЕН ФОТОРЕЦЕПТОР	Фоторецептор отсутствует или плохо установлен.	• Правильно установите фоторецептор.	7
J7-1	КОНЕЦ СРОКА СЛУЖБЫ ФОТОРЕЦЕПТОРА	Счетчик копии для фоторецептора показывает 0 (листов бумаги).	• Замените фоторецептор.	7
J8-1	ОШИБКА СЧИТЫВАНИЯ НОМЕРА ФОТОРЕЦЕПТОРА	Номер типа в EEPROM копи-картриджа не совпадает с номером типа, записанным в NVM главной PWB.	• Правильно установите фоторецептор.	7
J8-2	ОШИБКА EEPROM ФОТОРЕЦЕПТОРА	Повреждена EEPROM копи-картриджа.	• Замените фоторецептор.	7

Код состояния	Название	Причина	Действие по устранению	Блок-схема (BSD)
H1-4	ОТКАЗ ПОДЪЕМНИКА HCF	Датчик уровня не сработал в течение 13 сек с момента включения двигателя подъемника.	• Обратитесь к RAP H-кодов.	6
H2-1	ОШИБКА СВЯЗИ С DDM	Запрещены прием и передача данных между DDM PWB и главной PWB.	• Обратитесь к процедуре при отказе связи с DDM.	6
H2-2	ОШИБКА ПОЗИЦИОНИРОВАНИЯ БОКОВОЙ НАПРАВЛЯЮЩЕЙ DDM	1: Датчик боковой направляющей не сработал в течение 1,5 сек с того момента, как включился двигатель боковой направляющей DDM и боковая направляющая пошла назад. 2: Датчик боковой направляющей не сработал в течение 0,5 сек с того момента, как включился двигатель боковой направляющей DDM и боковая направляющая пошла вперед.	• Обратитесь к процедуре при неправильном позиционирования боковой направляющей DDM.	6
H6-1	СТАТИЧЕСКОЕ ЗАСТРЕВАНИЕ У ДАТЧИКА ФОРМАТА DADF (ПЕРЕДНЕГО/ЗАДНЕГО)	При включении питания датчик регистрации DADF выключен, но один из датчиков формата (передний или задний) включен.	• Выньте оригиналы или запретите работу DADF.	4
H6-2	ОШИБКА ПОЗИЦИОНИРОВАНИЯ РОЛИКА ПОДТАЛКИВАНИЯ DADF	Сигнал с датчика исходного положения ролика подталкивания не изменился с высокого уровня на низкий за 1 сек. с момента включения двигателя подачи.	• Обратитесь к процедуре при неправильном позиционировании ролика подталкивания DADF.	4
H6-3	НЕТ НАПРЯЖЕНИЯ НА ДВИГАТЕЛЕ РЕМНЯ DADF	На схему проверки питания двигателя ремня на PWB управления DADF не поступило напряжение +24 В.	• Может появляться при ошибке связи с сортером.	4
H6-4	Ошибка связи с DADF/SDF	Запрещены прием и передача данных между DADF/SDF PWB и главной PWB.	• Обратитесь к процедуре при отказе связи с DADF.	3,4

Код состояния	Название	Причина	Действие по устранению	Блок-схема (BSD)
C1-2	ПРОПУСК ПОДАЧИ ИЗ MSI	Датчик подачи 1 не сработал в течение 1 с. с момента начала подачи бумаги.	• Обратитесь к процедуре при пропусках подачи.	5
C1-3	ЗАСТРЕВАНИЕ ПО ВКЛЮЧЕНИЮ ДАТЧИКА ЗАТВОРА РЕГИСТРАЦИИ ЛОТКА 1	При подаче бумаги из лотка 1 датчик затвора регистрации не сработал в течение 2 сек (*2,5 сек) после срабатывания датчика подачи 1.	• Обратитесь к процедуре при застреваниях по включению датчика затвора регистрации.	5
C2-2	ПРОПУСК ПОДАЧИ ИЗ ЛОТКА 2	Датчик подачи 1 не сработал в течение 1,2 сек (*1,6 сек) с момента начала подачи бумаги.	• Обратитесь к процедуре при пропусках подачи.	5
C2-3	ЗАСТРЕВАНИЕ ПО ВКЛЮЧЕНИЮ ДАТЧИКА ЗАТВОРА РЕГИСТРАЦИИ ЛОТКА 2	При подаче бумаги из лотка 2 датчик затвора регистрации не сработал в течение 2 сек (*2,5 сек) после срабатывания датчика подачи 1.	• Обратитесь к процедуре при застреваниях по включению датчика затвора регистрации.	5

Код состояния	Название	Причина	Действие по устранению	Блок-схема (BSD)
C3-1	ПРОПУСК ПОДАЧИ ИЗ ЛОТКА 3	Датчик подачи 2 не сработал в течение 1 сек с момента начала подачи бумаги.	• Обратитесь к процедуре при пропусках подачи.	6
C3-2	ЗАСТРЕВАНИЕ В ТРАНСПОРТЕРЕ ПРИ ПОДАЧЕ ИЗ ЛОТКА 3	Датчик подачи 1 не сработал в течение 1,5 сек после срабатывания датчика подачи 2.	• Обратитесь к процедуре при застреваниях в транспортере бумаги.	5
C3-3	ЗАСТРЕВАНИЕ ПО ВКЛЮЧЕНИЮ ДАТЧИКА ЗАТВОРА РЕГИСТРАЦИИ ЛОТКА 3	При подаче бумаги из лотка 3 датчик затвора регистрации не сработал в течение 2 сек после срабатывания датчика подачи 1.	• Обратитесь к процедуре при застреваниях по включению датчика затвора регистрации.	5
C4-1	ПРОПУСК ПОДАЧИ ИЗ HCF	Датчик подачи 3 не сработал в течение 1,5 сек с момента начала подачи бумаги.	• Обратитесь к процедуре при пропусках подачи.	5,6
C4-2	ЗАСТРЕВАНИЕ В ТРАНСПОРТЕРЕ ПРИ ПОДАЧЕ ИЗ HCF	1: Датчик подачи 2 не сработал в течение 1 сек с момента срабатывания датчика подачи 3. 2: Датчик подачи 1 не сработал в течение 1,5 сек с момента срабатывания датчика подачи 2.	• Обратитесь к процедуре при застреваниях в транспортере бумаги.	5
C4-3	ЗАСТРЕВАНИЕ ПО ВКЛЮЧЕНИЮ ДАТЧИКА ЗАТВОРА РЕГИСТРАЦИИ HCF	При подаче бумаги из HCF датчик затвора регистрации не сработал в течение 2 сек после срабатывания датчика подачи 1.	• Обратитесь к процедуре при застреваниях по включению датчика затвора регистрации.	6
C6-1	ПРОПУСК ПОДАЧИ ИЗ DDM	Датчик подачи 3 не сработал в течение 1 сек с момента начала подачи бумаги из DDM.	• Обратитесь к процедуре при пропусках подачи в DDM.	6
C6-2	ЗАСТРЕВАНИЕ В ТРАНСПОРТЕРЕ ПРИ ПОДАЧЕ ИЗ DDM	1: Датчик подачи 2 не сработал в течение 1 сек с момента срабатывания датчика подачи 3. 2: Датчик подачи 1 не сработал в течение 1,5 сек с момента срабатывания датчика подачи 2.	• Обратитесь к процедуре при застреваниях в транспортере бумаги.	6
C6-3	ЗАСТРЕВАНИЕ ПО ВКЛЮЧЕНИЮ ДАТЧИКА ЗАТВОРА РЕГИСТРАЦИИ DDM	1: Датчик затвора регистрации не сработал в течение 2 сек после срабатывания датчика подачи 1. 2: Затвор регистрации открыт до выключения двигателя подачи, даже когда активирован датчик затвора регистрации.	• Обратитесь к процедуре при застреваниях по включению датчика затвора регистрации.	6
C8-1	СТАТИЧЕСКОЕ ЗАСТРЕВАНИЕ У ДАТЧИКА ПОДАЧИ 1	При включении питания или в режиме ожидания активирован датчик подачи 1 (осталась бумага).	• Удалите бумагу. • Проверьте цепь датчика подачи 1.	5
C8-2	СТАТИЧЕСКОЕ ЗАСТРЕВАНИЕ У ДАТЧИКА ПОДАЧИ 2	При включении питания или в режиме ожидания активирован датчик подачи 2 (осталась бумага).	• Удалите бумагу. • Проверьте цепь датчика подачи 2.	6
C8-3	СТАТИЧЕСКОЕ ЗАСТРЕВАНИЕ У ДАТЧИКА ПОДАЧИ 3	При включении питания или в режиме ожидания активирован датчик подачи 3 (осталась бумага).	• Удалите бумагу. • Проверьте цепь датчика подачи 3.	6
C9-3	ПРОПУСК ПОДАЧИ ИЗ MSI	Датчик затвора регистрации не сработал в течение 3 сек с момента начала подачи бумаги.	• Обратитесь к процедуре при пропусках подачи.	5

Код состояния	Название	Причина	Действие по устранению	Блок-схема (BSD)
L6	ОТКАЗ ДОПОЛНИТЕЛЬНОГО УСТРОЙСТВА	Опционный счетчик (или другое дополнительное устройство) не установлен или установлен неправильно.	• Отсоедините и вновь подсоедините дополнительное устройство. • Обратитесь к руководству пользователя соответствующего дополнительного устройства. • Происходит когда диагностический [50-6] или пользовательский режим [91] установлены на (1: Да)	2

Код состояния	Название	Причина	Действие по устранению	Блок-схема (BSD)
F1-1	ЗАСТРЕВАНИЕ ПО ВКЛЮЧЕНИЮ ДАТЧИКА ВЫВОДА БЕЗ СОРТИРОВКИ	Датчик вывода без сортировки не сработал в течение 4,8* сек с момента срабатывания выходного датчика фьюзера.	• Обратитесь к BSD, лист 8.	8
F1-1 (сортер-степлер)	ПРОВЕРКА ПО ВКЛЮЧЕНИЮ ВХОДНОГО ДАТЧИКА СОРТЕРА	Входной датчик сортера не сработал в течение 1,4 сек с момента срабатывания выходного датчика фьюзера.	• Обратитесь к BSD, лист 9.	9
F1-2	ЗАСТРЕВАНИЕ ПО ВЫКЛЮЧЕНИЮ ДАТЧИКА ВЫВОДА БЕЗ СОРТИРОВКИ/ СТАТИЧЕСКОЕ ЗАСТРЕВАНИЕ	1: При включении питания или в режиме ожидания активирован датчик вывода без сортировки (осталась бумага). 2: Датчик вывода без сортировки не выключился в течение 2,6* сек после срабатывания.	• Удалите бумагу. • Проверьте цепь ДАТЧИКА ВЫВОДА БЕЗ СОРТИРОВКИ. • Обратитесь к BSD, лист 8.	8
F1-2 (сортер-степлер)	СТАТИЧЕСКОЕ ЗАСТРЕВАНИЕ У ВХОДНОГО ДАТЧИКА СОРТЕРА	1: При включении питания или в режиме ожидания активирован выходной датчик сортера (осталась бумага). 2: Вых датчик сортера не выключился через 3,5** сек после срабатывания.	• Удалите бумагу. • Проверьте цепь ВХОД. ДАТЧИКА СОРТЕРА • Обратитесь к BSD, лист 9.	9
F1-3 (ТОЛЬКО 20 ЯЧЕЕК)	ЗАСТРЕВАНИЕ ПО СРАБАТЫВАНИЮ ДАТЧИКА ВЕРТИКАЛЬНОГО ТРАНСПОРТЕРА	Датчик вертикального транспортера не сработал в течение 5,2*** сек после срабатывания выходного датчика фьюзера.	• Обратитесь к BSD, лист 8.	8
F1-4 (ТОЛЬКО 20 ЯЧЕЕК)	СТАТИЧЕСКОЕ ЗАСТРЕВАНИЕ У ДАТЧИКА ВЕРТИКАЛЬНОГО ТРАНСПОРТЕРА	1: При включении питания или в режиме ожидания активирован датчик вертикального транспортера (осталась бумага). 2: Датчик вертикального транспортера не выключился в течение 2,6* сек после срабатывания.	• Удалите бумагу. • Проверьте цепь ДАТЧИКА ВЕРТИКАЛЬНОГО ТРАНСПОРТЕРА. • Обратитесь к BSD, лист 8.	8
F5-1	РАЗОМКНУТ ДАТЧИК СТЫКОВКИ СОРТЕРА	Сортер неправильно пристыкован к аппарату или неисправен датчик стыковки.	• Пристыкуйте сортер. • Проверьте, не деформирован ли активатор или другие детали. • Проверьте цепь ДАТЧИКА СТЫК. СОРТЕРА	8
F5-1 (сортер-степлер)	РАЗОМКНУТ ДАТЧИК СТЫКОВКИ СОРТЕРА	Сортер неправильно пристыкован к аппарату или неисправен датчик стыковки.	• Пристыкуйте сортер. • Проверьте, не деформирован ли активатор или другие детали. • Проверьте цепь ДАТЧИКА СТЫК. СОРТЕРА	9
F5-2	РАЗОМКНУТА ПЕРЕДНЯЯ БЛОКИРОВКА СОРТЕРА	Открыта передняя крышка сортера или неисправен блокировочный выключатель передней крышки.	• Закройте переднюю крышку. • Проверьте цепь БЛОКИРОВОЧНОГО ВЫКЛЮЧАТЕЛЯ ПЕРЕДНЕЙ КРЫШКИ.	8
F5-2 (сортер-степлер)	РАЗОМКНУТА БЛОКИРОВКА КРЫШКИ	Открыта крышка или неисправен блокировочный выключатель крышки.	• Закройте крышку. • Проверьте цепь БЛОК. ВЫКЛ. КРЫШКИ.	9
F5-3	РАЗОМКНУТА ВЕРХНЯЯ БЛОКИРОВКА СОРТЕРА	Открыта верхняя крышка сортера или неисправен блокировочный выключатель передней крышки сортера.	• Закройте верхнюю крышку. • Проверьте цепь БЛОКИР. ВЫКЛЮЧАТЕЛЯ ВЕРХНЕЙ КРЫШКИ СОРТЕРА.	8
F9-22 (сортер-степлер)	ОТКАЗ БЛОКИРОВКИ СТЕПЛЕРА ПРЕВЫШЕН ПРЕДЕЛ КОЛ-ВА ЛИСТОВ	При сшивании разомкнут блокир. выключатель степлера. При автоматическом или ручном сшивании в лотке больше 15 листов копий.	• Удалите бумагу.	9
F9-23 (сортер-степлер)	ОТКАЗ ФИКСАТОРА СТЕПЛЕРА	Состояние датчика исходного положения степлера не изменилось в течение 1 сек с момента начала сшивания. В течение 1 сек после этого включается датчик положения сшивания.	• Откройте и закройте переднюю крышку.	9

• Временные интервалы, отмеченные звездочкой (*), относятся к форматам бумаги A3 SEF, A4SEF, 8,5 × 11SEF, 8,5 × 13SEF, 8,5 × 14SEF, B4SEF и 11 × 17SEF. При использовании бумаги других форматах временной интервал сокращается.

• Временной интервал, отмеченный двумя звездочками (**), относится к форматам бумаги A3 SEF и 11 × 17SEF. При использовании бумаги других форматах временной интервал сокращается.

Временной интервал, отмеченный тремя звездочками (***), относится к случаю, когда копии форматов A3 SEF, A4SEF, 8,5 × 11SEF, 8,5 × 13SEF, 8,5 × 14SEF, B4SEF и 11 × 17SEF выдаются в ячейку 20. При использовании бумаги других форматах временной интервал сокращается.

Код состояния	Название	Причина	Действие по устранению	Блок-схема (BSD)
A1-11	СТАТ. ЗАСТРЕВАНИЕ У ДАТЧИКА ОРИГИНАЛА (DADF)	При включении питания активирован датчик оригинала.	• Выньте оригиналы или обрывки бумаги. • Проверьте цепь ДАТЧИКА ОРИГИНАЛА.	4
A1-21	СТАТИЧЕСКОЕ ЗАСТРЕВАНИЕ У ДАТЧИКА ОРИГИНАЛА/РЕГИСТРАЦИИ (DADF)	При включении питания или в режиме ожидания активированы датчик оригинала и датчик регистрации.	• Выньте оригиналы или обрывки бумаги. • Проверьте цепи ДАТЧИКА ОРИГИНАЛА и ДАТЧИКА РЕГИСТРАЦИИ.	4
A1-21 (SDF)	ЗАСТРЕВАНИЕ ПО ВКЛЮЧЕНИЮ ИЛИ ВЫКЛЮЧЕНИЮ ДАТЧИКА РЕГИСТРАЦИИ	1: Датчик регистрации не сработал в течение 0,7 сек с момента включения двигателя ремня. 2: Датчик рег-ции не выключился через 3,7 с после включения двиг. ремня.	• Выньте оригиналы или обрывки бумаги. • Проверьте цепи ДАТЧИКА ОРИГИНАЛА и ДАТЧИКА РЕГИСТРАЦИИ.	4
A1-22	СТАТИЧЕСКОЕ ЗАСТРЕВАНИЕ У ДАТЧИКА РЕГИСТРАЦИИ (DADF)	При включении питания или в режиме ожидания активирован датчик регистрации.	• Выньте оригиналы или обрывки бумаги. • Проверьте цепь ДАТЧИКА РЕГИСТРАЦИИ.	4
A1-23	ЗАСТРЕВАНИЕ ПО ВКЛЮЧЕНИЮ ДАТЧИКА РЕГИСТРАЦИИ DADF ВО ВРЕМЯ ПРЯМОГО ХОДА	1: Датчик регистрации не сработал в течение 0,7 сек с момента включения двигателя подачи из DADF. 2: Происходит, когда подаваемый оригинал тянут.	• Обратитесь к BSD, лист 4.	4
A1-24	ЗАСТР-ИЕ ПО ВЫКЛЮЧЕНИЮ ДАТЧИКА РЕГ-ЦИИ DADF ПРИ ПРЯМОМ ХОДЕ	Датчик регистрации не выключился в течение 1,6 сек после включения двигателя ремня.	• Обратитесь к BSD, лист 4.	4
A1-31	ЗАСТР-ИЕ ПО ВЫКЛЮЧЕНИЮ ДАТЧИКА РЕГИСТРАЦИИ DADF ПРИ РЕВЕРСЕ	Датчик регистрации не сработал в течение 0,5 сек после включения двигателя ремня в режиме инвертирования оригинала.	• Обратитесь к BSD, лист 4.	4
A1-32	ЗАСТР-ИЕ ПО ВЫКЛЮЧЕНИЮ ДАТЧИКА РЕГИСТРАЦИИ DADF ПРИ РЕВЕРСЕ	Датчик регистрации не выключился в течение 1 сек после включения двигателя ремня в режиме инвертирования оригинала.	• Обратитесь к BSD, лист 4.	4
A2-1	СТАТИЧЕСКОЕ ЗАСТРЕВАНИЕ У ДАТЧИКА ОРИГИНАЛА/ВЫХОДНОГО ДАТЧИКА (DADF)	При включении питания и режиме ожидания активированы датчик оригинала и выходной датчик.	• Удалите оригиналы или обрывки бумаги. • Проверьте цепи ДАТЧИКА ОРИГИНАЛА и ВЫХОДНОГО ДАТЧИКА.	4
A2-2	СТАТИЧЕСКОЕ ЗАСТРЕВАНИЕ У ВЫХОДНОГО ДАТЧИКА (DADF)	При включении питания и режиме ожидания активирован выходной датчик.	• Удалите оригиналы или обрывки бумаги. • Проверьте цепь ВЫХОДНОГО ДАТЧИКА.	4
A2-3	ЗАСТРЕВАНИЕ ПО ВКЛЮЧЕНИЮ ИЛИ ВЫКЛЮЧЕНИЮ ВЫХ. ДАТЧИКА (DADF)	1: Выходной датчик не сработал за 0,8 сек после включения двигателя ремня. 2: Выходной датчик не выключился через 0,7 сек после срабатывания.	• Обратитесь к BSD, лист 4.	4
A3-1	ЗАСТРЕВАНИЕ ПО ОБНАРУЖЕНИЮ ОРИГИНАЛА ДРУГОГО ФОРМАТА	При одностороннем копировании неправильно определен формат.	• Происходит только когда в [32] программных установок записан [0] (запрещено).	4
A5-1	РАЗОМКНУТА БЛОКИРОВКА (передняя, задняя) КРЫШКИ ПОДАТЧИКА	В режиме ожидания или при копировании открыта крышка податчика.	• Закройте КРЫШКУ ПОДАТЧИКА. • Проверьте цепь БЛОК. ВЫКЛЮЧАТЕЛЯ КРЫШКИ ПОДАТЧИКА (передней, задней).	4
A6-1	Неправильная загрузка оригиналов	Появляется, когда аппарат останавливается при застревании оригинала, застревании в аппарате, сортере и т.п.	• Выньте оригиналы из податчика и загрузите. • Нажмите кнопку All Clear или Clear .	4
A8-1	РАЗОМКНУТ БЛОКИРОВОЧНЫЙ ВЫКЛЮЧАТЕЛЬ ВЫХОДНОГО ЛОТКА (DADF)	В режиме ожидания или при копировании открыт выходной лоток.	• Установите ВЫХОДНОЙ ЛОТОК правильно. • Проверьте цепь БЛОКИРОВОЧНОГО ВЫКЛЮЧАТЕЛЯ ВЫХОДНОГО ЛОТКА.	4

2.4 Второй уровень поиска и устранения неисправностей

2.4.1 Общие RAP (для неисправных элементов)

- **RAP датчиков, работающих на отражение (активный уровень - низкий -L)**

ДАТЧИКИ ФОРМАТА ОРИГИНАЛА 1 - 4

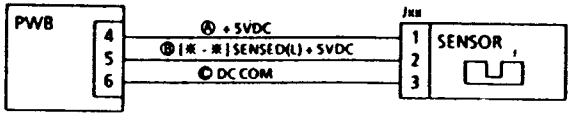

Начальные действия: • Выньте из аппарата лист или обрывки бумаги.

Процедура

Введите диагностический код [□-□].

Активируйте и деактивируйте датчик листом белой бумаги.

Дисплей попеременно показывает низкий (L) и высокий (H) уровни?

Да Нет

Дисплей постоянно показывает высокий уровень (H).

Да Нет Дисплей показывает низкий уровень (L).

Проверьте тестером провод B от контакта 2 датчика до контакта 5 платы на короткое замыкание. Если замыкания нет, замените датчик.

Щуп тестера можно ввести в гнездо Jxx разъема выключателя?

Да Нет

Проверьте, правильно ли подключены контакты 4, 5, 6 или проверьте проводники A, B, C на обрыв цепи. Если неисправности нет, замените датчик.

❖ Вы также можете проверить датчик, заменив его заведомо исправным.

Подключите тестер между контактом 2 (+) датчика и общим проводом COM (-). Активируйте и деактивируйте датчик листом белой бумаги.

Дисплей попеременно показывает низкий (L) и высокий (H) уровни?

Да Нет

Напряжение между контактами 1 и 3 датчика равно +5 В?

Да Нет

Проверьте правильность соединения контактов 4 и 6 или провода A и C на обрыв.

Замените датчик.

Проверьте, не загрязнено ли стекло экспонирования в месте установки датчика. Если загрязнений нет, замените плату.

Проверьте правильность установки датчика и дребезг светового потока и сигнала. Если все в норме, замените плату.

- **RAP датчиков, работающих на пропускание (активный уровень низкий - L)**

ДАТЧИК УГЛА КРЫШКИ СТЕКЛА ЭКСПОНИРОВАНИЯ
ДАТЧИК РЕГИСТРАЦИИ ОРИГИНАЛА ADF/DADF/SDF
ДАТЧИК ADF/DADF/SDF
ДАТЧИК ИСХОДНОГО ПОЛОЖЕНИЯ РОЛИКА ПОДТАЛКИВАНИЯ ADF/DADF/SDF
ВЫХОДНОЙ ДАТЧИК ADF/DADF/SDF
ДАТЧИК ФОРМАТА ADF/DADF/SDF

Начальные действия: • Выньте из аппарата лист или обрывки бумаги.

Процедура

Введите диагностический код [□-□].

Активируйте и деактивируйте датчик листом бумаги или вручную.

Дисплей попеременно показывает низкий (L) и высокий (H) уровни?

Да Нет

Дисплей постоянно показывает высокий уровень (H).

Да Нет Дисплей показывает низкий уровень (L).

Проверьте тестером провод B от контакта 2 датчика до контакта 5 платы на короткое замыкание. Если замыкания нет, замените датчик.

Щуп тестера можно ввести в гнездо Jxx разъема выключателя?

Да Нет

Проверьте, правильно ли подключены контакты 4, 5, 6 или проверьте проводники A, B, C на обрыв цепи. Если неисправности нет, замените датчик.

❖ Вы также можете проверить датчик, заменив его заведомо исправным.

Подключите тестер между контактом 2 (+) датчика и общим проводом COM (-). Активируйте и деактивируйте датчик вручную или листом белой бумаги.

Дисплей попеременно показывает низкий (L) и высокий (H) уровни ?

Да Нет

Напряжение между контактами 1 и 3 датчика равно +5 В?

Да Нет

Проверьте правильность соединения контактов 4 и 6 или провода A и C на обрыв.

Замените датчик.

Замените плату.

Проверьте правильность установки датчика и дребезг светового потока и сигнала. Если все в норме, замените плату.

- **RAP датчиков, работающих на пропускание (активный уровень высокий - H)**

Другие трехпроводные датчики

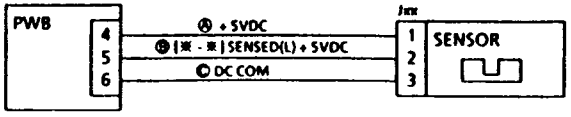

Начальные действия: • Выньте из аппарата лист или обрывки бумаги.

Процедура

Введите диагностический код [□-□].

Активируйте и деактивируйте датчик листом бумаги или вручную.

Дисплей попеременно показывает низкий (L) и высокий (H) уровни?

Да Нет

Дисплей постоянно показывает высокий уровень (H).

Да Нет Дисплей показывает низкий уровень (L).

Проверьте тестером провод B от контакта 2 датчика до контакта 5 платы на короткое замыкание. Если замыкания нет, замените датчик.

Щуп тестера можно ввести в гнездо Jxx разъема выключателя?

Да Нет

Проверьте, правильно ли подключены контакты 4, 5, 6 или проверьте проводники A, B, C на обрыв цепи. Если неисправности нет, замените датчик.

❖ Вы также можете проверить датчик, заменив его заведомо исправным.

Подключите тестер между контактом 2 (+) датчика и общим проводом COM (-). Активируйте и деактивируйте датчик вручную или листом белой бумаги.

Дисплей попеременно показывает низкий (L) и высокий (H) уровни?

Да Нет

Напряжение между контактами 1 и 3 датчика равно +5 В?

Да Нет

Проверьте правильность соединения контактов 4 и 6 или провода A и C на обрыв.

Замените датчик.

Замените плату.

Проверьте правильность установки датчика и дребезг светового потока и сигнала. Если все в норме, замените плату.

RAP выключателей и контактных датчиков

БЛОКИРОВОЧНЫЙ ВЫКЛЮЧАТЕЛЬ СТЕКЛА ЭКСПОНИРОВАНИЯ
БЛОКИРОВОЧНЫЙ ВЫКЛЮЧАТЕЛЬ КРЫШКИ ПОДАТЧИКА ADF/DADF/SDF
БЛОКИРОВОЧНЫЙ ВЫКЛЮЧАТЕЛЬ ПРАВОЙ ВЕРХНЕЙ КРЫШКИ
БЛОКИРОВОЧНЫЙ ВЫКЛЮЧАТЕЛЬ ПРАВОЙ НИЖНЕЙ КРЫШКИ
БЛОКИРОВОЧНЫЙ ВЫКЛЮЧАТЕЛЬ УЗЛА РАСКРУЧИВАНИЯ
БЛОКИРОВОЧНЫЙ ВЫКЛЮЧАТЕЛЬ ЛЕВОЙ НИЖНЕЙ КРЫШКИ
СОРТЕР НА 20 ЯЧЕЕК: БЛОКИРОВОЧНЫЙ ВЫКЛЮЧАТЕЛЬ ПЕРЕДНЕЙ КРЫШКИ
БЛОКИРОВОЧНЫЙ ВЫКЛЮЧАТЕЛЬ ВЕРХНЕЙ КРЫШКИ
ДАТЧИК СТЫКОВКИ

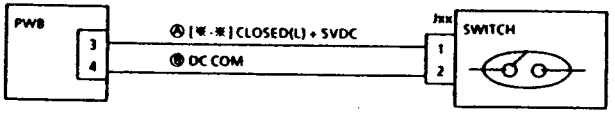

Процедура

Введите диагностический код [□-□]

Несколько раз включите и выключите блокировочный выключатель (откройте и закройте крышку).

Дисплей попеременно показывает низкий (L) и высокий (H) логические уровни?

Да Нет

Дисплей постоянно показывает высокий уровень (H)?

Да Нет Дисплей показывает низкий уровень (L).

Выключите питание.

Отсоедините разъем проверяемого выключателя Jxx.

Введите диагностический код [□-□].

Дисплей опять показывает низкий уровень (L)?

Да Нет Теперь дисплей показывает высокий уровень (H).

Замените выключатель.

Проверьте на короткое замыкание проводник A и устраните дефект.

Щуп тестера можно ввести в гнездо Jxx разъема выключателя?

Да Нет

Проверьте проводники A и B на обрыв цепи. Если они исправны, замените выключатель.

❖ Вы можете также проверить выключатель, заменив его другим выключателем того же типа, заведомо исправным.

При выключенном выключателе на контакте 1 (+) относительно общего провода (DC COM) имеется напряжение +5 В.

Да Нет (0 В)

Проверьте правильность электрического соединения контакта 1 выключателя с контактом 3 платы или проверьте проводник A на обрыв.

Проверьте правильность электрического соединения контакта 2 выключателя с контактом 3 платы или проверьте проводник B на обрыв цепи. Если неисправность не обнаружена, замените выключатель.

Проверьте, надежно ли закреплена панель или вновь проверьте подключение выводов 1 и 2 выключателя. Если неисправность не обнаружена, замените PWB.

RAP соленоида, муфты, двигателя

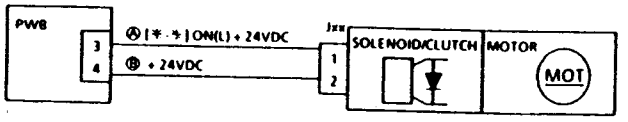

1. Соленоид или муфта не срабатывает. Вал двигателя не вращается

Процедура

Введите диагностический код [□-□] (ПРИМЕЧАНИЕ: Пока вам необходимо только войти в диагностический режим, тестирование не начинайте).

Между контактом 3 (+) и общим проводом COM (-) имеется напряжение +24 В?

Да Нет

Между контактом 1 (+) соленоида, муфты, двигателя относительно земли (-) имеется напряжение +24 В?

Да Нет

Между контактом 2 (+) соленоида, муфты, двигателя относительно земли (-) имеется напряжение +24 В?

Да Нет

Обратитесь к блок-схеме BSD 1 ПИТАНИЕ РЕЖИМА ОЖИДАНИЯ и проверьте напряжение питания +24 В.

Замените соленоид/муфту/двигатель.

Проверьте правильность соединения или обрыв цепи цепь между контактом 3 PWB и контактом 1 соленоида, муфты, двигателя.

Запустите тест (включите элемент)

Уровень напряжения упал до (L)?

Да Нет (остался высоким)

Замените PWB.

Устраните дефект, приводящий к заеданию якоря соленоида или почистите соленоид изнутри. Муфту не чистите.

Замените соленоид, муфту, двигатель.

2. Соленоид или муфта постоянно находится во включенном состоянии. Двигатель постоянно вращается

Процедура

Выключите питание аппарата.

Сопротивление между контактом 3 платы и корпусом находится в пределах от 0 до нескольких сотен Ом?

Да Нет (∞)

Замените плату.

Устраните короткое замыкание цепи между контактами 3 и 1 разъема соленоида, муфты, двигателя. Если дефект не обнаружен, замените соленоид, муфту, двигатель.

• RAP шаговых двигателей

Название	Номер по каталогу	Сопротивление обмотки
ДВИГАТЕЛЬ КАРЕТКИ ЛАМПЫ	127K88870(*1)	1,15 Ом ± 10%

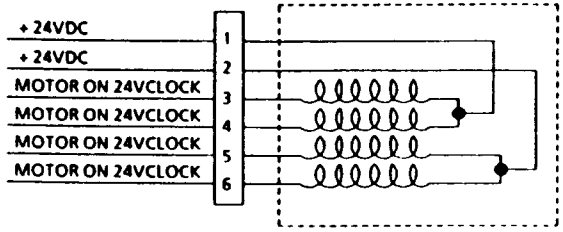

ДВИГАТЕЛЬ ПОДАЧИ TM/DOM	127K84500	2 Ом ± 10%

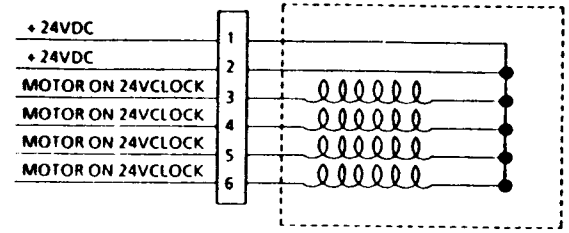

ДВИГАТЕЛЬ БОКОВОЙ НАПРАВЛЯЮЩЕЙ	127K80550	75 Ом ± 10%

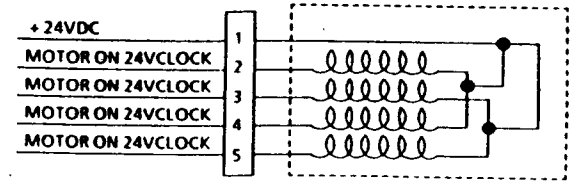

ДВИГАТЕЛЬ ОБЪЕКТИВА	127K84530	100 Ом ± 10%

*Обычно: +5В/в работе +24В

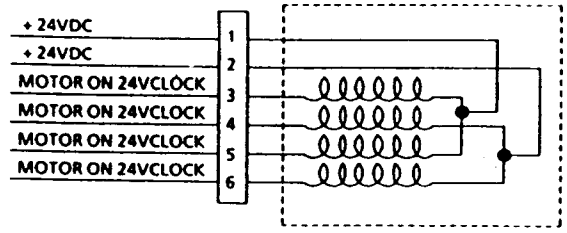

ДВИГАТЕЛЬ РЕМНЯ ADF	127K84620(*2)	0,73 Ом ± 10%

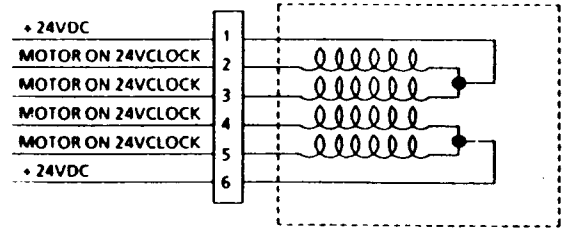

ДВИГАТЕЛЬ УЗЛА ПОДРАВНИВАНИЯ СОРТЕРА НА 10 ЯЧЕЕК	127K13500	39,5 Ом ± 10%

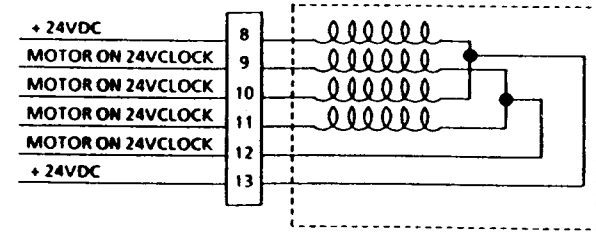

ДВИГАТЕЛЬ ПОДАЧИ	127K84450	1,7 Ом ± 10%

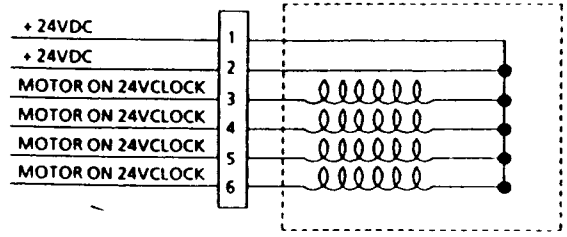

ДВИГАТЕЛЬ УЗЛА ВЫВОДА ИЗ ADF	127K84590(*3)	3 Ом ± 10%

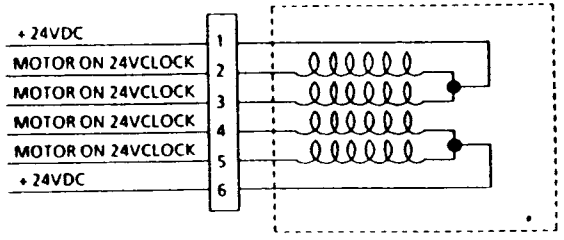

Для проверки ШАГОВОГО ДВИГАТЕЛЯ измерьте тестером сопротивление всех четырех обмоток. ШАГОВЫЙ ДВИГАТЕЛЬ может быть признан исправным, если измеренные значения в пределах нормы.

*1 V330/336: 127K15440
*2 DADF: 127K83620
SDF: 127K84570
*3 DADF: 127K94510

U2-1 ОТКАЗ КАРЕТКИ ЛАМПЫ-РЕЖИМ ОЖИДАНИЯ

U2-2 ОТКАЗ КАРЕТКИ ЛАМПЫ-ПОЛОЖЕНИЕ

U2-3 ОТКАЗ КАРЕТКИ ЛАМПЫ-СКАНИРОВАНИЕ

U2-4 ОТКАЗ КАРЕТКИ ЛАМПЫ-ВОЗВРАТ

Блок-схема BSD 3

Начальные действия: Проверьте надежность подключения следующих разъемов:

- P/J403/405 на главной PWB
- P/J420/421 на PWB привода каретки

Проверьте, не соскочил ли кабель каретки сканирования, возможно также, что он заедает или ему что-то мешает.

Процедура

Выключите аппарат и отсоедините от PWB привода каретки разъем J421.
На разъеме J421 сопротивление между контактами 1 и 3, между контактами 1 и 4, между контактами 2 и 5 и между контактами 2 и 6 равно примерно 2 Ом?

Да Нет

| Замените двигатель каретки лампы.

Подсоедините разъем J421 PWB привода каретки и включите питание аппарата.
Войдите в диагностический режим, введите код [6-3] и нажмите кнопку **Старт**.
Каретка лампы выполняет сканирование?

Да Нет

| Напряжения между каждым из контактов 10, 12, 14, 16 разъема J420 PWB привода каретки и общим проводом (COM) равно +24 В?
| Да Нет
| | Проверьте цепь блокируемого напряжения +24 В.
| Напряжение на контакте J420-2 PWB привода каретки относительно общего провода (COM) равно +5 В?
| Да Нет
| | Проверьте цепь между J405-16 главной PWB и J420-2 PWB каретки на обрыв и неправильное соединение. Если все в порядке, замените главную PWB.
| Напряжение на контакте J420-8 PWB привода каретки относительно общего провода (COM) равно +5 В. При вводе кода [6-3] оно становится равным примерно +1 В или менее?
| Да Нет
| | Проверьте цепь между J405-10 главной PWB и J420-8 PWB каретки на обрыв и неправильное соединение. Если все в порядке, замените главную PWB.

A B

A B

| При вводе кода [6-3] напряжение на контакте J420-6 PWB привода каретки относительно общего провода (COM) равно примерно +3 В?
| Да Нет
| | Проверьте цепь между J405-12 главной PWB и J420-6 PWB каретки на обрыв и неправильное соединение. Если все в порядке, замените главную PWB.
| Напряжения между каждым из контактов 1 и 2 разъема J421 PWB привода каретки и общим проводом (COM) равно +24 В?
| Да Нет
| | Замените PWB привода каретки.
| Напряжение между контактами 421-3,4,5,6 относительно общего провода (COM) равно +24,5 В. При вводе кода [6-3] каждое напряжение становится равным примерно +24,0 В?
| Да Нет
| | Замените PWB привода каретки.
| Замените привод двигателя каретки лампы.

Введите [6-4] и нажмите кнопку **Старт**.
Каретка лампы возвращается обратно?

Да Нет

| При вводе кода [6-4] и нажатии кнопки **Старт** напряжение на контакте J405-11 главной PWB относительно общего провода (COM) равно +5 В?
| Да Нет
| | Проверьте цепь между J405-11 главной PWB и J420-5 PWB привода каретки на обрыв или неправильное соединение. Если неисправность не обнаружена, замените главную PWB.
| Замените PWB привода каретки.

Напряжение на контакте J405-9 главной PWB относительно общего провода (COM) равно +5 В?

Да Нет

| Проверьте цепь между J405-9 главной PWB и J420-7 PWB привода каретки на обрыв или неправильное соединение. Если неисправность не обнаружена, замените PWB управления кареткой.

Обратитесь к RAP датчиков, работающих на пропускание, общей RAP, электрической схеме и проведите диагностику оптического датчика регистрации. Если неисправность не обнаружена, замените главную PWB.

U3-1 НЕПРАВИЛЬНОЕ ПОЛОЖЕНИЕ ОБЪЕКТИВА

Блок-схема BSD 3

Начальные действия: Проверьте надежность подключения следующих разъемов:

- P/J 404/405 на главной PWB
- Разъем P/J604 реле двигателя объектива

Процедура

Включите питание.
Двигатель узла объектива движется (выполняет инициализацию)?

Да Нет

| Выключите питание и отсоедините разъем реле P/J604. Сопротивление между контактами 1 и 3, 1 и 5, 2 и 4, 2 и 6 разъема P/J604 равно примерно 100 Ом?
| Да Нет
| | Проверьте следующие проводники на обрыв цепи и неправильное соединение. Если неисправность не обнаружена, замените двигатель объектива.
| Замените главную PWB.

Обратитесь к RAP датчиков, работающих на пропускание, общей RAP, электрической схеме и проведите диагностику оптического датчика регистрации. Если неисправность не обнаружена, замените главную PWB.

U4-1 ОБРЫВ ЦЕПИ ТЕРМИСТОРА ФЬЮЗЕРА

Блок-схема BSD 7

Начальные действия: Проверьте надежность подключения следующих разъемов:
- P/J410 на главной PWB
- P/J430/434 на PWB драйвера
- P/J118 термистора фьюзера

Процедура

Выключите питание и отсоедините J434 PWB драйвера.

Измерьте сопротивление между контактами J434-3 и J434-4.
- Горячий фьюзер: примерно 4 кОм
- Холодный фьюзер: примерно 300 кОм

Сопротивление соответствует указанным выше значениям?

Да — Нет (∞)

Проверьте провод от J434-3 PWB драйвера к P/J118-1 термистора фьюзера и провод от J434-4 PWB драйвера к P/J118-2 термистора фьюзера на обрыв цепи и неправильное подсоединение. Если неисправности нет, замените термистор фьюзера.

Отсоедините J430 PWB драйвера.

Измерьте сопротивление между контактами P430-9 и P434-3.

Сопротивление соответствует указанным выше значениям?

Да — Нет

Замените PWB драйвера.

Проверьте провод от J410-7 главной PWB к P/J430-9 PWB драйвера. Если неисправности нет, замените главную PWB.

U4-2 РОГРЕВА ФЬЮЗЕРА (V230)

Блок-схема BSD 7

Начальные действия: Проверьте надежность подключения следующих разъемов:
- P/J410 на главной PWB
- P/J430/432/436 на PWB привода
- P/J220/T21/T22 на SSR
- P/J 12/13 нагревательного стержня.
- Разъем реле P/J14

ПРИМЕЧАНИЕ: Этот код иногда выдается, когда сервисный инженер посещает пользователя и включает аппарат после того, как он был выключен после появления кода U4-3, U4-4 и U4-6.

Поэтому вначале выполняется диагностика термостата.

Процедура

Выключите питание аппарата.

ПРЕДУПРЕЖДЕНИЕ: Если фьюзер горячий, подождите, пока он остынет.

Снимите крышку фьюзера.

Между контактами термостата фьюзера обрыва цепи нет?

Да — Нет (∞)

Нажмите на термостате кнопку **Manual Reset** (Ручной сброс).

Между контактами термостата фьюзера обрыва цепи нет?

Да — Нет

Замените термостат фьюзера. Переходите к RAP перегрева U4-3/U4-4/U4-6.

Переходите к RAP перегрева U4-3/U4-4/U4-6.

Отсоедините J12/13 нагревательного стержня.

Между контактами J12/13 обрыва цепи нет?

Да — Нет

Замените нагревательный стержень.

Снимите крышку фьюзера.

Зафиксируйте блокировочный выключатель передней крышки имитатором блокировки.

Включите питание аппарата.

Нагревательный стержень включается?

Да — Нет

Между контактами P436-1 и 436-2 имеется переменное напряжение 220 В?

Да — Нет

A B C

A B C

На контакте P430-8 PWB драйвера относительно общего провода (COM) имеется напряжение +24 В?

Да — Нет

Проверьте цепь переменного напряжения 220 В. Если она исправна, замените PWB драйвера.

На контакте P430-10 PWB драйвера относительно общего провода (COM) имеется напряжение +24 В?

Да — Нет

Проверьте провод между контактом P410-10 главной PWB и контактом J430-8 PWB драйвера на обрыв цепи и неправильное соединение.

Замените главную PWB.

Между контактами реле P/J14-1 и P/J14-2 имеется переменное напряжение 220 В?

Да — Нет

На контакте P432-2 PWB драйвера относительно общего провода (COM) имеется напряжение +5 В?

Да — Нет

Проверьте провод между SSR и 432-2 PWB драйвера на обрыв цепи и неправильное соединение. Если неисправности нет, замените PWB драйвера.

На контакте P432-2 PWB драйвера относительно общего провода (COM) имеется напряжение +5 В?

Да — Нет

Проверьте провод между контактом P410-12 главной PWB и контактом J430-6 PWB драйвера на обрыв цепи и неправильное соединение.

Замените главную PWB.

Между контактами J12 и J3 на концах нагревательного стержня имеется переменное напряжение 220 В?

Да — Нет

Обратитесь к электрической схеме и проверьте проводку от разъема P/J14 к термостату фьюзера и нагревательному валу на обрыв цепи и неправильное соединение. Если неисправности нет, замените по порядку термостат фьюзера и нагревательный стержень.

Замените нагревательный стержень.

Выключите питание аппарата.

Проверьте, нет ли царапин на поверхности нагревательного стержня, не отошел ли термистор и не испорчен ли нагревательный стержень. Если неисправностей нет, замените термистор фьюзера.

U4-2 ОТКАЗ ПРОГРЕВА ФЬЮЗЕРА (V-330/336)

Блок-схема BSD 7

Начальные действия: Проверьте надежность подключения следующих разъемов:

- P/J410 на главной PWB
- P/J430/432/436 на PWB драйвера
- P/J220/T21/T22/T23 на SSR
- P/J 12/13 на главном нагревательном стержне
- Разъем реле P/J14

ПРИМЕЧАНИЕ: Этот код иногда выдается, когда сервисный инженер посещает пользователя и включает аппарат после того, как он был выключен после появления кода U4-3, U4-4 и U4-6.

Поэтому вначале выполняется диагностика термостата.

Процедура

Выключите питание аппарата.

ПРЕДУПРЕЖДЕНИЕ: Если фьюзер горячий, подождите пока он остынет.

Снимите крышку фьюзера.

Между контактами термостата фьюзера обрыва цепи нет.

Да — Нажмите на термостате кнопку **Manual Reset** (Ручной сброс).

Между контактами термостата фьюзера обрыва цепи нет.

Да — Замените термостат фьюзера. Переходите к RAP перегрева U4-3/U4-4/U4-6.

Нет — Переходите к RAP перегрева U4-3/U4-4/U4-6.

Нет — Отсоедините J12/13 нагревательного стержня.

Между контактами J12/13 обрыва цепи нет.

Да — Замените основной нагревательный стержень.

Нет — Снимите крышку фьюзера.

Зафиксируйте блокировочный выключатель передней крышки имитатором блокировки.

Включите питание аппарата.

Нагревательный стержень включается?

Да — Между контактами P436-1 и 436-2 имеется переменное напряжение 220 В?

Да — A

Нет — B

Нет — C

A

B

C

На контакте P430-8 PWB драйвера относительно общего провода (COM) имеется напряжение +24 В?

Да — Проверьте цепь переменного напряжения 220 В. Если она исправна, замените главную PWB.

Нет — На контакте P410-10 PWB драйвера относительно общего провода (COM) имеется напряжение +24 В?

Да — Проверьте провод между контактом P410-10 главной PWB и контактом J430-8 PWB драйвера на обрыв цепи и неправильное соединение.

Нет — Замените главную PWB.

Между контактами реле P/J14-1 и P/J14-2 имеется переменное напряжение 220 В?

Да — На контакте P432-2 PWB драйвера относительно общего провода (COM) имеется напряжение +5 В?

Да — Проверьте провод между SSR и 432-2 PWB драйвера на обрыв цепи и неправильное соединение. Если неисправности нет, замените PWB драйвера.

Нет — На контакте P432-2 PWB драйвера относительно общего провода (COM) имеется напряжение +5 В?

Да — Проверьте провод между контактом P410-12 главной PWB и контактом J430-6 PWB драйвера на обрыв цепи и неправильное соединение. Если неисправности нет, замените PWB драйвера.

Нет — Замените главную PWB.

Между контактами J12 и J3 на концах нагревательного стержня имеется переменное напряжение 220 В?

Да — Обратитесь к электрической схеме и проверьте проводку от разъема P/J14 к термостату фьюзера и нагревательному валу на обрыв цепи и неправильное соединение. Если неисправности нет, замените по порядку термостат фьюзера и основной нагревательный стержень.

Нет — Замените основной нагревательный стержень.

Выключите питание аппарата.

Проверьте, нет ли царапин на поверхности нагревательного стержня, не отошел ли термистор и не испорчен ли нагревательный стержень. Если неисправностей нет, замените термистор фьюзера.

U4-3 ПЕРЕГРЕВ ФЬЮЗЕРА 1
U4-4 ПЕРЕГРЕВ ФЬЮЗЕРА 2
U4-6 СРАБАТЫВАНИЕ ЗАЩИТНОЙ БЛОКИРОВКИ ПРИ ПЕРЕГРЕВЕ ФЬЮЗЕРА (V-230)

Блок-схема BSD 7

ПРИМЕЧАНИЕ: При появлении кода U4-6 откройте переднюю крышку, войдите в диагностический режим и устраните U4-6, выполнив [50-20].

Процедура

Выключите питание аппарата и снимите узел вакуумного транспортера.

Отсоедините T21/T22 SSR.

Между T21 и T22 SSR обрыва цепи нет.

Да — Проверьте на короткое замыкание следующие цепи.

- От J432-2 главной PWB до SSR.

Нет — Замените SSR.

U4-3 ПЕРЕГРЕВ ФЬЮЗЕРА 1
U4-4 ПЕРЕГРЕВ ФЬЮЗЕРА 2
U4-6 СРАБАТЫВАНИЕ ЗАЩИТНОЙ БЛОКИРОВКИ ПРИ ПЕРЕГРЕВЕ ФЬЮЗЕРА (V330/336)

Блок-схема BSD 7

ПРИМЕЧАНИЕ: При появлении кода U4-6 откройте переднюю крышку, войдите в диагностический режим и устраните U4-6, выполнив [50-20].

Процедура

Выключите питание аппарата и снимите узел вакуумного транспортера.

Отсоедините T21/T22/T23 SSR.

Между T21 и T22 и между T21 и T23 SSR обрыва цепи нет.

Да — Проверьте на короткое замыкание следующие цепи.

- От J432-2 главной PWB до J220-2 SSR.
- От J432-3 главной PWB до J220-4 SSR.

Нет — Замените SSR.

U5-1 ОТКАЗ УЗЛА ИНДЕКСИРОВАНИЯ СОРТЕРА НА 20 ЯЧЕЕК

Блок-схема BSD 8

Начальные действия:

- Замкните все блокировки сортера (чтобы было напряжение +24 В).
- Проверьте надежность подсоединения всех разъемов PWB управления сортером.
- Проверьте, не повреждены ли и на месте ли находятся приводной ремень, цепь и направляющая пленка.
- Проверьте, не повреждены ли держатели датчиков нижнего и верхнего предела.

Процедура

Выключите и вновь включите питание.

Выполняется инициализация (узел индексирования поднимается и останавливается у ячейки 1)?

Да

Нет

Узел индексирования находится у ячейки 1.

Да

Нет

Войдите в диагностический режим, введите код [11-1] и нажмите кнопку **Старт**.
Работает двигатель привода сортера?

Да

Нет

Проверьте напряжения питания +5 В и +24 В. Если они в норме, замените двигатель привода сортера.

Введите код [11-27] и нажмите кнопку **Старт**.
Срабатывает соленоид муфты узла индексирования?

Да

Нет

Проверьте напряжение питания +24 В. Если оно в норме, замените соленоид узла индексирования.

Введите код [11-26] и нажмите кнопку **Старт**.
Срабатывает муфта узла индексирования?

Да

Нет

Проверьте напряжение питания +24 В. Если оно в норме, замените муфту узла индексирования.

Введите [11-22] и нажмите кнопку **Старт**. Активируйте датчик металлической пластинкой.
Датчик верхнего предела изменяет состояние с L (низкий уровень) на H (высокий уровень) или наоборот?

Да

Нет

Проверьте напряжение питания +5 В. Если оно в норме, замените датчик верхнего предела.

A

B

A

B

Замените PWB управления сортером.

Введите [11-22] и нажмите кнопку **Старт**.
На дисплей выводится высокий уровень (H)?

Да

Нет

Проверьте напряжение питания +5 В. Если оно в норме, замените датчик верхнего предела.

Замените PWB управления сортером.

U5-2 ОТКАЗ ДВИГАТЕЛЯ ПРИВОДА СОРТЕРА-СТЕПЛЕРА

Блок-схема BSD 9

Процедура

Войдите в диагностический режим и введите код [11-1]. Нажмите кнопку **Старт**.
Двигатель сортера работает?

Да Нет

| Проверьте напряжение питания +24 В. Если напряжение в норме, замените двигатель привода сортера.

Введите код [11-40] и нажмите кнопку **Старт**.
При вращении диска кодировщика вручную дисплей показывает изменение уровня с L (низкий уровень) на H (высокий уровень) или наоборот?

Да Нет

| Обратитесь к RAP датчиков, работающих на пропускание, общей RAP, электрической схеме и выполните диагностику датчика кодировщика. Если неисправность не обнаружена, замените PWB управления сортером.

Замените PWB управления сортером.

U5-3 ОТКАЗ ДВИГАТЕЛЯ ПРИВОДА ЯЧЕЕК СОРТЕРА-СТЕПЛЕРА

Блок-схема BSD 9

Процедура

При нажатии на PWB управления SW2 или SW3 ячейки перемещаются вверх или вниз?

Да Нет

| Проверьте напряжения на контактах P5-1 и P5-2. Если напряжение в норме, замените двигатель привода ячеек.

Войдите в диагностический режим и введите код [11-34]. Нажмите кнопку **Старт**.
При нажатии кнопок SW2 и SW3 дисплей показывает изменение уровня с L (низкий уровень) на H (высокий уровень) или наоборот?

Да Нет

| Обратитесь к RAP датчиков, работающих на пропускание, общей RAP, электрической схеме и выполните диагностику датчика положения переднего кулачка. Если неисправность не обнаружена, замените PWB управления сортером.

Замените PWB управления сортером.

U5-4 ОТКАЗ ДВИГАТЕЛЯ ПОДРАВНИВАЮЩЕГО УЗЛА СОРТЕРА-СТЕПЛЕРА

Блок-схема BSD 9

Процедура

Войдите в диагностический режим и введите код [11-16]. Нажмите кнопку **Старт**.
Двигатель подравнивающего узла работает?

Да Нет

| Выключите питание и отсоедините J4.
| Сопротивление между контактами J4-12 и 9, J4-12 и 11, J4-13 и J4-10 равно 34 Ом?
| Да Нет
| | Замените двигатель узла подравнивания.
| Замените PWB управления сортером.

Введите [11-32] и нажмите кнопку **Старт**.
При перемещении подравнивающей планки вручную дисплей показывает изменение уровня с L (низкий уровень) на H (высокий уровень) или наоборот?

Да Нет

| Обратитесь к RAP датчиков, работающих на пропускание, общей RAP, электрической схеме и выполните диагностику датчика исходного положения подравнивающего узла. Если неисправность не обнаружена, замените PWB управления сортером.

Замените PWB управления сортером.

U5-5 ОТКАЗ ДВИГАТЕЛЯ СТЕПЛЕРА СОРТЕРА-СТЕПЛЕРА

Блок-схема BSD 9

Процедура

Войдите в диагностический режим, введите код [11-15] и нажмите кнопку **Старт**. Двигатель степлера работает?

Да Нет

Проверьте напряжение питания +24 В. Если неисправности нет, замените двигатель степлера.

Поворачивайте кулачок двигателем степлера до тех пор, пока вырез не подойдет к датчику положения (не перекрывайте датчик).
Введите код [11-35] и нажмите кнопку **Старт**.
При блокировании датчика листом бумаги дисплей показывает изменение уровня с L (низкий уровень) на H (высокий уровень) или наоборот?

Да Нет

Обратитесь к RAP датчиков, работающих на пропускание, общей RAP, электрической схеме и выполните диагностику датчика исходного положения степлера. Если неисправность не обнаружена, замените PWB управления сортером.

Замените PWB управления сортером.

U6-4 ОТКАЗ NVM

Блок-схема BSD 2

Начальные действия:

- Подсоедините провод заземления.
- Проверьте, что напряжение питания не упало на 10% или более (при включенном или выключенном главном выключателе).
- Проверьте, что рядом с аппаратом нет никаких источников высокочастотных помех.
- Проверьте, что все ножки ROM главной PWB не деформированы и находятся на месте.
- Проверьте, что высоковольтные провода не обуглены и не дают утечки.

Процедура

Выключите и включите питание.

Код неисправности пропал?

Да Нет

Войдите в диагностический режим.
Введите код [20-96] и нажмите кнопку **Старт**.
Выключите и включите питание аппарата.
Код неисправности пропал?

Да Нет

Замените главную PWB.

Запустите копирование. Проверьте правильность работы аппарата и контролируйте работу аппарата несколько дней. Если неисправность появится вновь, замените главную PWB.

U7-5 ОТКАЗ СВЯЗИ С СОРТЕРОМ

Блок-схема BSD 5, 6, 8 и 9

Начальные действия

- Проверьте надежность подключения следующих разъемов:
  - J711 PWB управления сортером на 20 ячеек.
  - Разъем реле P/J680, которым аппарат соединяется с сортером на 20 ячеек.
  - J2 PWB управления сортером-степлером.
  - Разъем реле P/J680, которым аппарат соединяется с сортером-степлером.
- Проверьте, что напряжение питания не упало на 10% или более (при включенном или выключенном главном выключателе).
- Проверьте, что рядом с аппаратом нет никаких источников высокочастотных помех.
- Проверьте, что все ножки ROM главной PWB не деформированы и находятся на месте.
- Проверьте, что высоковольтные провода не обуглены и не дают утечки.

Процедура

Выключите и включите питание.

Проверьте отсутствие обрыва следующих цепей.

- Сортер на 20 ячеек
  - Главная PWB J408-5 - P/J630-5 - J448-6
  - Главная PWB J408-6 - P/J630-6 - J448-5
  - Главная PWB J408-7 - P/J630-7 - J448-8
  - J463-1 - P/J680-1 J711-3 PWB управления сортером.
  - J463-2 - P/J680-2 J711-4 PWB управления сортером.
  - J463-3 - P/J680-3 J711-1 PWB управления сортером.
  - J463-4 - P/J680-4 J711-2 PWB управления сортером.
- Сортер-степлер
  - Главная PWB J408-5 - P/J630-5 - J448-6
  - Главная PWB J408-6 - P/J630-6 - J448-5
  - Главная PWB J408-7 - P/J630-7 - J448-8
  - J463-1 - P/J680-1 J2-1 PWB управления сортером-степлером.
  - J463-2 - P/J680-2 J2-2 PWB управления сортером-степлером.
  - J463-3 - P/J680-3 J9-3 PWB управления сортером-степлером.
  - J463-4 - P/J680-4 J2-4 PWB управления сортером-степлером.

Если неисправности нет, заменяйте по порядку: PWB управления сортером на 20 ячеек, PWB управления сортером-степлером и главную PWB.

ПРИМЕЧАНИЕ: Этот код состояния появляется также в аппаратах с ADF. В этом случае вы должны начинать с проверки на обрыв жгута для передачи данных из ADF PWB в главную PWB.

U8-1 ОТКАЗ УПРАВЛЕНИЯ ЭКСПОНИРОВАНИЕМ

Блок-схема BSD 3

Зона неисправности: Схема управления световым потоком (оптика)

Причина/действия по устранению

- Неисправна главная PWB
- Неисправна PWB драйвера
- Обрыв в жгуте или отсоединен разъем цепей этих плат.

U8-2 НЕТ ПЕРЕСЕЧЕНИЯ НУЛЯ

Блок-схема BSD 7

Начальные действия: Проверьте надежность подсоединения P/J410 главной PWB к P/J430 PWB драйвера.

Причина/действия по устранению

Если на контакте J430-12 относительно общего провода (COM) напряжение не равно примерно 0,5 В, проверьте следующее:

- Проверьте провод от J430-12 PWB драйвера к J410-6 главной PWB на обрыв цепи и неправильное соединение разъема.

Если неисправности нет, заменяйте по порядку: PWB драйвера и главную PWB.

U8-3 U8-4 СЛИШКОМ БОЛЬШОЙ СВЕТОВОЙ ПОТОК/ НАПРЯЖЕНИЕ ПРИ ЭКСПОНИРОВАНИИ

Блок-схема BSD 3

Зона неисправности: Схема управления световым потоком/напряжением (оптика)

Причина/действия по устранению

- Проверьте провод от J430-7 на PWB драйвера к J410-9 на главной PWB на обрыв цепи и неправильное подключение разъемов
- Неисправна главная PWB
- Неисправна PWB драйвера

U8-5 U8-6 СЛИШКОМ МАЛЫЙ СВЕТОВОЙ ПОТОК/НАПРЯЖЕНИЕ ПРИ ЭКСПОНИРОВАНИИ

Блок-схема BSD 3

Зона неисправности: Схема управления световым потоком/напряжением (оптика)

Причина/действия по устранению

- Проверьте надежность подключения P/J201 счетчика копий.
- Проверьте провод от J430-7 PWB драйвера к J410-9 главной PWB на обрыв цепи.
- Проверьте провод от J106-2 датчика экспонирования к 404-5 главной PWB на обрыв цепи.
- Неисправна главная PWB
- Неисправна PWB драйвера
- Неисправен датчик экспонирования
- Неправильно подключены контакты лампы экспонирования
- Перегорела лампа экспонирования/разомкнут скользящий контакт.

Введите [6-7] и посмотрите, включается ли лампа.

U8-7 ЭКСПОНИРОВАНИЕ В РЕЖИМЕ ОЖИДАНИЯ

Блок-схема BSD 3

ПРИМЕЧАНИЕ: Для удаления кода неисправности откройте переднюю крышку, войдите в диагностический режим и выполните [50-21].

Процедура

При появлении кода горела лампа экспонирования.

Да Нет

Введите [6-6] и нажмите кнопку **Старт**.
Дисплей показывает число не менее 80?

Да Нет

Проверьте провод между J106-2 датчика экспонирования и J404-5 главной PWB на обрыв цепи и неправильное соединение. Если неисправности нет, замените главную PWB.

Замените датчик экспонирования.

Между контактами T21 и T22 SSR (**V-230**) обрыва нет.
Между контактами T21 и T20 SSR (**V-330/336**) обрыва нет.

Да Нет

Заменяйте по порядку: PWB драйвера и главную PWB.

Замените SSR.

2.4.3 RAP H-кодов

H1-4 ОТКАЗ ПОДЪЕМНИКА HCF

Блок-схема BSD 6

Процедура

Выключите питание аппарата.

Выдвиньте HCF.

Тросик HCF заедает или соскочил?

Да Нет

Да:
- Войдите в диагностический режим.
- Подключите тестер к контакту 457-4 промежуточной PWB и общему проводу (COM).
- Введите код [8-16] и включите двигатель подъемника.
- Напряжение падает с +24 В до 0 В?

Да Нет

Да:
- Замените промежуточную плату.

Нет:
- Проверьте нагрузку HCF.
- Проверьте на обрыв цепи провод между J457-4 промежуточной PWB и J614-2 на PWB фильтра.
- Проверьте на обрыв цепи провод между J457-3 промежуточной PWB и J614-1 на PWB фильтра.
- Если неисправность не обнаружена, замените узел двигателя подъемника.

Замените или заново установите узел двигателя подъемника.

H2-1 ОШИБКА СВЯЗИ С DDM

Блок-схема BSD 5, 6

Начальные действия:
- Проверьте надежность соединения следующих разъемов:
- J408 главной PWB, P/J630 реле и J448
- J452 промежуточной PWB и J331 PWB управления DDM.
- Необходимо подсоединить заземляющий провод.
- Напряжение питания не должно падать ниже 85 В (при включенном или выключенном аппарате).
- Проверьте, что рядом с аппаратом нет никаких источников высокочастотных помех.
- Проверьте, что высоковольтные провода не обуглены и не дают утечки.

Процедура

Выключите питание аппарата.

Напряжение на контакте J330-4 относительно общего провода (COM) равно +5 В?

Да Нет

Да:
- Проверьте напряжение питания +5 В.

Выключите питание и проверьте следующие провода:
- Между J408-5 - P/J630-5 на главной PWB и J448-6 промежуточной PWB на обрыв цепи и неправильное соединение.
- Между J408-6 - P/J630-6 на главной PWB и J448-5 промежуточной PWB на обрыв цепи и неправильное соединение.
- Между J408-7 - P/J630-7 на главной PWB и J448-8 промежуточной PWB на обрыв цепи и неправильное соединение.
- Между J408-7 и J331-1 PWB управления DDM на обрыв цепи и неправильное соединение.
- Между J408-8 и J331-2 PWB управления DDM на обрыв цепи и неправильное соединение.
- Между J408-5 и J331-3 PWB управления DDM на обрыв цепи и неправильное соединение.
- Между J408-6 и J331-4 PWB управления DDM на обрыв цепи и неправильное соединение.

Если неисправность не обнаружена, замените PWB управления DDM (PL 11.14), промежуточную PWB (PL 9.1), затем главную PWB.

H2-2 ОШИБКА ПОЗИЦИОНИРОВАНИЯ БОКОВОЙ НАПРАВЛЯЮЩЕЙ DDM.

Блок-схема BSD 6

Начальные действия: Выдвиньте DDM и проверьте следующие элементы под DDM:
- Проверьте, что тросик боковой направляющей DDM не поврежден и не соскочил.
- Проверьте, что пружина боковой направляющей DDM не погнута, не растянута и не соскочила.

Процедура

Войдите в диагностический режим.

Введите код [8-68] или [8-69] и включите двигатель боковой направляющей. Двигатель боковой направляющей работает?

Да Нет (Направляющая совсем не движется)

Нет:
- Выключите питание аппарата.
- Отсоедините J382 двигателя боковой направляющей.
- Проверьте отсутствие обрыва следующих цепей:
- Между J334-7 - P/J370-21 PWB управления DDM и J382-1 двигателя боковой направляющей.
- Если неисправность не обнаружена, замените двигатель боковой направляющей (PL 16.9), PWB управления DDM (PL 11.14) затем промежуточную PWB (PL 9.1).

Двигатель сильно шумит?

Да Нет

Да:
- Обратитесь к RAP датчиков в общей RAP и соответствующей электрической схеме BSD и проверьте цепь датчика боковой направляющей.

Выключите питание аппарата.

Отсоедините J382 двигателя боковой направляющей. Проверьте отсутствие обрыва следующих цепей:
- Между J334-9 - P/J370-22 PWB управления DDM и J382-5 двигателя боковой направляющей.
- Между J334-11- P/J370-23 PWB управления DDM и J382-4 двигателя боковой направляющей.
- Между J334-13 - P/J370-24 PWB управления DDM и J382-3 двигателя боковой направляющей.
- Между J334-15 - P/J370-25 PWB управления DDM и J382-2 двигателя боковой направляющей.

Если неисправность не обнаружена, замените двигатель боковой направляющей (PL 16.9), PWB управления DDM (PL 11.14) затем промежуточную PWB (PL 9.1).

Справка: • Сопротивление между контактами J382-1 и J382-2, 3, 4 боковой направляющей равно примерно 75 Ом.

H6-2 ОШИБКА ПОЗИЦИОНИРОВАНИЯ РОЛИКА ПОДТАЛКИВАНИЯ ADF (V230/330)

Блок-схема BSD 4

Начальные действия:

- Проверьте правильность положения и отсутствие повреждений ремня подачи ADF.
- Проверьте надежность подключения следующих разъемов:
  - P/J713 датчика исходного положения ролика подталкивания
  - P/J704 ADF PWB

Процедура

Войдите в диагностический режим.
Введите код [5-2] и нажмите кнопку Старт.
Ролик подталкивания вращается?

Да
Нет
Введите код [5-1] и нажмите кнопку Старт.
Ремень подачи оригинала вращается?

Да
Нет
Предохранитель Fuse-1 ADF PWB перегорел.

Да
Нет
Выключите питание аппарата и отсоедините разъем J702 двигателя привода.
Сопротивление между контактами 1 и 2, 1 и 3, 6 и 4, 6 и 5 разъема J702 равно примерно 1 Ом?

Да
Нет
Замените двигатель привода.

Замените ADF PWB.

Проверьте детали механического привода ролика подталкивания и ролика подачи (шестерни, подшипники и т.п.) Если неисправность не найдена, замените предохранитель.

Проверьте детали механического привода ролика подталкивания и ролика подачи (шестерни, подшипники и т.п.).
Если неисправность не найдена, замените предохранитель.

Обратитесь к RAP датчиков, работающих на пропускание, общей RAP, электрической схеме и проведите диагностику датчика ролика подталкивания.

H6-2 ОШИБКА ПОЗИЦИОНИРОВАНИЯ РОЛИКА ПОДТАЛКИВАНИЯ DADF (V336)

Блок-схема BSD 4

Начальные действия:

- Проверьте правильность положения и отсутствие повреждений ремня подачи DADF.
- Проверьте надежность подключения следующих разъемов:
  - P/J766 датчика исходного положения ролика подталкивания DADF
  - P/J770 соединителя реле
  - P/J752 DADF PWB

Процедура

Включите питание.
Ролик подталкивания DADF вращается?

Да
Нет
Двигатель подачи DADF [5-2] работает?

Да
Нет (Совсем не вращается)
Перегорел предохранитель (250 В 1,25 А) двигателя подачи DADF?

Да
Нет
Выключите питание аппарата и отсоедините разъем J760 двигателя подачи оригинала.
Сопротивление между контактами 1 и 2 разъема J760 равно примерно 15 Ом?

Да
Нет (∞)
Замените двигатель подачи DADF (PL 17.2).

Замените PWB управления DADF (PL 17.2).

Проверьте все подшипники ролика подталкивания DADF и ролика подачи DADF.
Проверьте отсутствие помех вращению.
Если неисправность не обнаружена, замените предохранитель (PL 17.2).

Ролик без нагрузки вращается 2 - 3 сек.?

Да
Нет (Вращается с неравномерной скоростью).
- Шестерня ролика подачи (передняя)
- Шестерня ролика подталкивания (передняя)
- Все металлические подшипники

Проверьте цепь датчика исходного положения ролика подталкивания, обратившись к RAP No 2 общих RAP и электрической схеме.

Замените PWB управления DADF (PL 17.2).

H6-3 НЕТ НАПРЯЖЕНИЯ НА ДВИГАТЕЛЕ РЕМНЯ DADF

Блок-схема BSD 4

Начальные действия: • Проверьте надежность подключения J755 к двигателю ремня DADF.

Процедура

Перегорел предохранитель (250 В 1,25 А) двигателя подачи DADF?

Да
Нет
Замените PWB управления DADF.

Вручную поворачивая ремень подачи DADF, проверьте следующие элементы:

- Передняя шестерня ролика отвода (PL 17).
- Подшипник ролика отвода (PL 17).
- Прогиб рамы ремня подачи оригинала.
- Подшипник приводного ролика ремня подачи DADF.
- Подшипник промежуточного вала ремня подачи DADF.
- Другие механические детали.

Проверьте и при необходимости замените перечисленные выше детали.

При необходимости замените двигатель ремня DADF

H6-4 ОШИБКА СВЯЗИ С ADF/SDF (V220/330)

Блок-схема BSD 3, 4

Начальные действия:

- Проверьте надежность подключения следующих разъемов:
  - J701 ADF PWB (или J730 SDF PWB)
  - Подключение P/J670 реле к ADF (SDF)
- Подсоедините провод заземления.
- Следите за тем, чтобы напряжение питания не падало более, чем на 10% (при включенном и выключенном питании аппарата).
- Проверьте, что рядом с аппаратом нет никаких источников высокочастотных помех.
- Проверьте, что высоковольтные провода не обуглены и не дают утечки.

Процедура

Выключите питание аппарата.

Проверьте отсутствие обрыва следующих цепей.

- ADF
  - J408-5 - P/J630-5 главной PWB - J448-6 промежуточной PWB
  - J408-6 - P/J630-6 главной PWB - J448-5 промежуточной PWB
  - J408-7 - P/J630-7 главной PWB - J448-8 промежуточной PWB
  - J450-1 - P/J670-1 промежуточной PWB - J701-1 ADF PWB
  - J450-2 - P/J670-2 промежуточной PWB - J701-2 ADF PWB
  - J450-3 - P/J670-3 промежуточной PWB - J701-3 ADF PWB
  - J450-4 - P/J670-4 промежуточной PWB - J701-4 ADF PWB
- SDF
  - J408-5 - P/J630-5 главной PWB - J448-6 промежуточной PWB
  - J408-6 - P/J630-6 главной PWB - J448-5 промежуточной PWB
  - J408-7 - P/J630-7 главной PWB - J448-8 промежуточной PWB
  - J450-1 - P/J670-1 промежуточной PWB - J701-1 SDF PWB
  - J450-2 - P/J670-2 промежуточной PWB - J701-2 SDF PWB
  - J450-3 - P/J670-3 промежуточной PWB - J701-3 SDF PWB
  - J450-4 - P/J670-4 промежуточной PWB - J701-4 SDF PWB

Если неисправность не обнаружена, замените по порядку ADF PWB и главную PWB.

ПРИМЕЧАНИЕ: Этот код иногда появляется если аппарат оборудован сортером на 20 ячеек или сортером-степлером. В этом случае вы также должны начинать с проверки на обрыв цепей кабеля передачи данных из сортера на 20 ячеек/сортера степлера в главную PWB.

H6-4 Ошибка связи с DADF (V336)

Блок-схема BSD 4

Начальные действия

- Проверьте надежность подключения следующих разъемов:
- J750 PWB управления DADF
- Подключение P/J670 реле к ADF (SDF)
- Подсоедините провод заземления.
- Следите за тем, чтобы напряжение питания не падало более, чем на 10% (при включенном и выключенном питания аппарата).
- Проверьте, что рядом с аппаратом нет никаких источников высокочастотных помех.
- Проверьте, что высоковольтные провода не обуглены и не дают утечки.

Процедура

Включите питание аппарата.

Мерцает светодиод на PWB управления DADF?

Да

Нет

Напряжение на контакте J751-1 PWB управления DADF относительно общего провода (COM) равно +5 В?

Да

Нет

Проверьте напряжение питания +5 В

Выключите напряжение питания и проверьте на обрыв и правильность подсоединения следующие цепи:

- J408-5 - P/J630-5 главной PWB - J448-6 промежуточной PWB
- J408-6 - P/J630-6 главной PWB - J448-5 промежуточной PWB
- J408-7 - P/J630-7 главной PWB - J448-8 промежуточной PWB
- J450-1 - P/J670-1 промежуточной PWB - J670-1
- J450-2 - P/J670-2 промежуточной PWB - J670-2
- J450-3 - P/J670-3 промежуточной PWB - J670-3
- J450-4 - P/J670-4 промежуточной PWB - J670-4

Если неисправность не обнаружена, замените PWB управления DADF (PL 17.2), промежуточную PWB (PL 9.1), затем главную PWB (PL 9.1).

Замените PWB управления DADF (PL 17.2), промежуточную PWB (PL 9.1), затем главную PWB (PL 9.1).

2.4.4 Пропуски подачи

C1-1 ПРОПУСК ПОДАЧИ ИЗ ЛОТКА 1
C2-2 ПРОПУСК ПОДАЧИ ИЗ ЛОТКА 2
C3-1 ПРОПУСК ПОДАЧИ ИЗ ЛОТКА 3
C4-1 ПРОПУСК ПОДАЧИ ИЗ HCF

ПРИМЕЧАНИЕ: В лотках 1, 2 и 3 используются одинаковые механизмы подачи бумаги. Описанные ниже процедуры относятся ко всем указанным лоткам.

Зона неисправности: Узел податчика лотка 1 - 3
Узел податчика HCF

Необходимые диагностические коды:
- [8-2] Соленоид подачи лотка 1
- [8-3] Соленоид подачи лотка 2
- [8-4] Соленоид подачи лотка 3
- [8-5] Муфта подачи HCF
- [8-20] Двигатель подачи
- [8-21] Двигатель подачи TM

Причины и действия по устранению неисправности
- Загрязнение или износ ролика подачи
- Загрязнение или износ ролика подталкивания
- Используемая бумага не соответствует техническим требованиям (влажная)
- Неправильная установка узла подачи
- Деформация ограничительного уголка
- Наклон лотка (HCF)
- Поцарапанная или изношенная боковая накладка или нижняя пластина
- Деформация нижней пластины
- Износ выталкивающей пружины
- Деформация или износ пружины пластины
- Повреждение шестерен податчика
- Неисправная пружинная муфта
- Дефектный соленоид подачи лотка 1 - 3 и муфта подачи HCF или ее схема управления.
- Закороченный сигнал датчика подачи лотка 1 - 3.
- Загрязнение или заедание металлического подшипника
- Неравномерный прижим ролика подачи и тормозного ролика

C6-1 ПРОПУСК ПОДАЧИ ИЗ DDM

Зона неисправности: Система подачи DDM
Податчик DDM

Необходимые диагностические коды:
- [8-64] Соленоид ролика подачи DDM
- [8-63] Муфта подачи DDM
- [8-62] Соленоид позиционирования лотка

Причины и действия по устранению неисправности
- Износ ролика подталкивания от трения о бумагу
- Износ ролика подачи или проскальзывание одноходовой муфты
- Муфта позиционирования лотка останавливается не там, где необходимо (возможно, деформирована фиксирующая пластина соленоида позиционирования лотка → предположительно из-за удара о якорь)
- Деформация тормозной площадки
- Износ муфты позиционирования лотка
- Неисправность механизма позиционирования лотка (повреждена шестерня)
- Дефектный соленоид ролика подталкивания DDM
- Дефектная муфта подачи DDM
- Дефектный соленоид позиционирования лотка
- Загрязнение или заедание металлического подшипника
- Заедание направляющей тормозной площадки
- Неправильная работа затвора, который не открывается. Затвор не закрывается при подаче неодиночных оригиналов.
- Неисправный датчик подачи

C9-1 ПРОПУСК ПОДАЧИ ИЗ MSI

Зона неисправности: Узел MSI

Необходимый диагностический код:
- [8-7] Муфта MSI

Причины и действия по устранению неисправности
- Загрязнение или износ ролика подачи
- Загрязнение или износ ролика подталкивания
- Неправильная установка узла податчика MSI
- Неисправная муфта MSI
- Закороченный сигнал датчика затвора регистрации
- Загрязнение или заедание металлического подшипника

2.4.5 Застревание по включению датчика затвора регистрации

C1-3 ЗАСТРЕВАНИЕ ПО ВКЛЮЧЕНИЮ ДАТЧИКА ЗАТВОРА РЕГИСТРАЦИИ ЛОТКА 1

C2-3 ЗАСТРЕВАНИЕ ПО ВКЛЮЧЕНИЮ ДАТЧИКА ЗАТВОРА РЕГИСТРАЦИИ ЛОТКА 2

C3-3 ЗАСТРЕВАНИЕ ПО ВКЛЮЧЕНИЮ ДАТЧИКА ЗАТВОРА РЕГИСТРАЦИИ ЛОТКА 3

C4-3 ЗАСТРЕВАНИЕ ПО ВКЛЮЧЕНИЮ ДАТЧИКА ЗАТВОРА РЕГИСТРАЦИИ HCF

C6-3 ЗАСТРЕВАНИЕ ПО ВКЛЮЧЕНИЮ ДАТЧИКА ЗАТВОРА РЕГИСТРАЦИИ DDM

Зона неисправности: Узел регистрации

Причины и действия по устранению неисправности

- Загрязнение или износ ролика предрегистрации
- Загрязнение или износ прижимного ролика предрегистрации
- Загрязнение или износ верхнего/нижнего желоба регистрации
- Дребезжание датчика затвора регистрации
- Закороченный сигнал датчика затвора регистрации

2.4.6 Застревание в транспортере бумаги

C3-2 ЗАСТРЕВАНИЕ В ТРАНСПОРТЕРЕ ПРИ ПОДАЧЕ ИЗ ЛОТКА 3

C4-2 ЗАСТРЕВАНИЕ В ТРАНСПОРТЕРЕ ПРИ ПОДАЧЕ ИЗ HCF

C6-3 ЗАСТРЕВАНИЕ В ТРАНСПОРТЕРЕ ПРИ ПОДАЧЕ ИЗ DDM

Зона неисправности: Правая крышка и тракт прохождения бумаги

Причины и действия по устранению неисправности

- Загрязнение или износ ролика отвода каждого лотка
- Загрязнение, заусенцы или посторонние предметы в приемном желобе
- Загрязнение или износ прижимного ролика
- Износ пружины прижимного ролика
- Неплотное прилегание правой крышки
- Неправильное положение боковой направляющей

Раздел 4 Ремонтные процедуры

Раздел 3 Поиск и устранение дефектов изображения (не выпущен)

Раздел 4 Ремонтные процедуры

1. Главный привод

REP 1.1.1 Замена главного двигателя 4-3
REP 1.1.2 Замена узла муфты предрегистрации 4-3
REP 1.1.3 Замена двигателя подачи 4-4

2. Подача бумаги

REP 2.1.1 Регулировка боковой направляющей 4-6
REP 2.2.1 Замена/установка узла податчика MSI 4-6
REP 2.2.2 Замена тормозной площадки MSI 4-7
REP 2.3.1 Замена муфты подачи MSI 4-7
REP 2.3.2 Замена ролика подачи MSI 4-8
REP 2.3.3 Замена датчика формата MSI 4-8
REP 2.3.4 Замена датчика бумаги в MSI 4-8
REP 2.3.5 Замена ролика подталкивания MSI 4-9
REP 2.5.1 Замена ролика подачи 4-9
REP 2.5.2 Замена муфты ролика подачи 4-9
REP 2.5.3 Замена датчика бумаги 4-9
REP 2.5.4 Замена датчика подачи 4-9
REP 2.7.1 Снятие/установка узла регистрации 4-11
REP 2.7.2 Замена соленоида затвора регистрации 4-11
REP 2.7.3 Замена датчика затвора регистрации 4-11
REP 2.7.4 Замена ролика регистрации 4-11
REP 2.7.5 Замена узла накладки регистрации 4-12
REP 2.7.6 Регулировка регистрации передней кромки . 4-13
REP 2.7.7 Устранение перекоса бумаги 4-13

3. Транспортировка бумаги

REP 3.1.1 Замена ремня вакуумного транспортера 4-15

4. Оптика

REP 4.1.1 Замена стекла экспонирования 4-16
REP 4.1.2 Замена вентилятора охлаждения оптики 4-16
REP 4.1.3 Замена узла датчика наклона 4-16
REP 4.2.1 Замена датчика регистрации оптики 4-17
REP 4.2.2 Замена двигателя каретки лампы 4-17
REP 4.2.3 Замена тросика каретки 4-18
REP 4.3.1 Регулировка параллельности кареток полного и половинного хода 4-19
REP 4.3.2 Замена лампы экспонирования 4-21
REP 4.3.3 Устранение оптического перекоса 4-21
REP 4.3.4 Точная регулировка масштаба один к одному 4-22
REP 4.5.1 Замена датчиков формата оригинала 4-23
REP 4.5.2 Замена датчика экспонирования 4-24
REP 4.5.3 Замена тросика объектива 4-24
REP 4.5.4 Замена двигателя объектива 4-26

5 Ксерография

REP 5.1.1 Замена узла фоторецептора 4-27
REP 5.1.2 Замена пальцев отделения от фоторецептора 4-27
REP 5.1.3 Замена проволоки коротрона заряда 4-28
REP 5.1.4 Основная рег-ка качества копирования 4-28
REP 5.1.5 Замена узла ISIL 4-30
REP 5.1.6 Регулировка стирания по кромке 4-30

6. Проявление

REP 6.2.1 Снятие/установка узла проявления 4-31
REP 6.2.2 Замена лезвия магнитного ролика 4-31
REP 6.2.3 Замена датчика окончания тонера 4-31

8. Фьюзер

REP 8.1.1 Замена термостата фьюзера 4-32
REP 8.1.2 Замена термистора фьюзера 4-32
REP 8.2.1 Замена нагревательного стержня 4-33
REP 8.2.2 Замена нагревательного вала 4-36
REP 8.2.3 Замена прижимного вала 4-37
REP 8.2.4 Регулировка дуги контакта 4-38
REP 8.3.1 Замена пальцев отделения от нагревательного вала 4-39
REP 8.3.2 Замена пальцев отделения от прижимного вала 4-39
REP 8.5.1 Замена узла двигателя вентилятора фьюзера 4-40
REP 8.5.2 Замена озонового фильтра (вентилятор фьюзера) 4-40

9. Электрические блоки

REP 9.1.1 Замена SSR (для фьюзера/лампы экспонирования) 4-41
REP 9.1.2 Замена главной PWB 4-41
REP 9.1.3 Замена LVPS 4-44
REP 9.1.4 Замена PWB привода каретки 4-44
REP 9.2.1 Замена HVPS 4-44

10. Крышки и каркас

REP 10.1.1 Замена передней пневматической пружины 4-46
REP 10.1.2 Замена задней пневматической пружины .. 4-46
REP 10.2.1 Замена узла панели управления 4-47
REP 10.2.2 Снятие/установка верхней крышки 4-49

11. Модуль лотка

REP 11.3.1 Регулировка боковой регистрации HCF 4-50
REP 11.3.2 Замена тросиков привода лотка HCF 4-50
REP 11.4.1 Снятие/установка узла податчика HCF 4-52
REP 11.5.1 Замена роликов подталкивания/подачи HCF 4-53
REP 11.5.2 Замена муфты подачи HCF 4-53
REP 11.5.3 Замена датчика бумаги в HCF 4-54
REP 11.5.4 Замена датчика уровня HCF 4-54
REP 11.6.1 Замена тормозного ролика HCF 4-54
REP 11.6.2 Регулировка тормозного давления HCF 4-54

12. ADF

REP 12.1.1 Снятие/установка узла ADF 4-55
REP 12.1.2 Регулировка боковой регистрации в ADF 4-55
REP 12.2.1 Замена двигателя привода ADF 4-55
REP 12.2.2 Замена противовеса ADF 4-56
REP 12.2.3 Регулировка положения ADF (поперек направления подачи) 4-56
REP 12.2.4 Регулировка высоты ADF 4-57
REP 12.3.1 Замена узла ролика подачи ADF 4-58
REP 12.3.2 Замена узла ролика подталкивания ADF 4-58
REP 12.3.3 Замена ролика регистрации ADF 4-59
REP 12.3.4 Регулировка регистрации оригинала в ADF 4-60
REP 12.5.1 Замена датчика регистрации ADF 4-60
REP 12.6.1 Замена ремня оригинала ADF 4-61
REP 12.7.1 Замена двигателя узла вывода ADF 4-61
REP 12.7.2 Замена выходного датчика ADF и блокировочного выключателя выходного лотка 4-61

13. SDF

REP 13.1.1 Замена противовеса SDF 4-63
REP 13.1.2 Прокладка SDF 4-63
REP 13.1.3 Регулировка регистрации оригинала в SDF 4-63
REP 13.1.4 Регулировка боковой регистрации в SDF 4-64
REP 13.1.5 Устранение перекоса оригинала в SDF 4-64
REP 13.1.6 Точная регулировка масштаба в SDF 4-65
REP 13.2.1 Замена соленоида подачи SDF 4-66
REP 13.2.2 Замена датчика регистрации SDF 4-66
REP 13.2.3 Замена пластины SDF 4-66
REP 13.3.1 Замена ролика подачи SDF 4-67
REP 13.3.2 Замена ролика регистрации SDF 4-68
REP 13.3.3 Замена выходного ролика 4-69

14. Сортер-степлер на 10 ячеек
REP 14.1.1 Снятие (с рейки)/установка сортера 4-71
REP 14.2.1 Замена входного ролика сортера 4-72
REP 14.2.2 Замена входного датчика 4-73
REP 14.2.3 Замена датчика верхнего предела 4-73
REP 14.3.1 Замена/установка узла кулачка (переднего) 4-73
REP 14.4.1 Замена/установка узла кулачка (заднего) ... 4-74
REP 14.4.2 Регулировка положения переднего кулачка 4-75
REP 14.4.3 Замена двигателя привода ячеек 4-76
REP 14.4.4 Замена двигателя привода сортера 4-76
REP 14.5.1 Снятие/установка узла ячеек 4-76
REP 14.5.2 Замена лотков ячеек 4-78
REP 14.5.3 Замена двигателя подравнивающего узла . 4-79
REP 14.5.4 Замена датчика исходного положения подравнивающего узла 4-79
REP 14.5.5 Регулировка исходного положения подравнивающей планки 4-80
REP 14.5.6 Замена светодиода датчика вертикального транспортера 4-80
REP 14.5.7 Замена датчика вертикального транспортера 4-81
REP 14.6.1 Снятие/установка узла степлера 4-81
REP 14.7.1 Замена датчика исходного положения узла степлера 4-82
REP 14.7.2 Замена блокировочного выключателя степлера 4-84
REP 14.7.3 Регулировка блокировочного выключателя степлера 4-84
REP 14.7.4 Регулировка положения степлера 4-84
REP 14.7.5 Регулировка датчика окончания скрепок 4-85

15. Сортер
REP 15.2.1 Замена двигателя привода сортера 4-86
REP 15.3.1 Снятие/установка узла двигателя привода сортера 4-86
REP 15.3.2 Замена тросика узла индексирования 4-87
REP 15.4.1 Снятие/установка узла индексирования 4-87
REP 15.5.1 Замена соленоида затвора вывода без сортировки 4-91
REP 15.5.2 Замена приводного ремня вертикального транспортера 4-91
REP 15.5.3 Регулировка соленоида затвора вывода без сортировки 4-91

16. Узел раскручивания - инвертор и DDM
REP 16.1.1 Снятие/установка узла раскручивания 4-92
REP 16.4.1 Снятие/установка инвертора 4-92
REP 16.5.1 Снятие/установка узла DDM 4-93
REP 16.6.1 Замена узла двигателя привода DDM 4-93
REP 16.6.2 Замена муфты позиционирования лотка DDM 4-93
REP 16.6.3 Замена муфты подачи DDM 4-94
REP 16.7.1 Замена ролика подачи DDM 4-94
REP 16.7.2 Замена тормозной площадки DDM 4-94
REP 16.7.3 Замена ролика подталкивания DDM 4-94
REP 16.8.1 Замена выравнивающего ролика DDM 4-95
REP 16.9.1 Замена тросика боковой направляющей DDM 4-95
REP 16.9.2 Регулировка боковой направляющей DDM 4-95
REP 16.10.1 Замена соленоида входного затвора 4-95

17. DADF
REP 17.1.1 Снятие/установка узла DADF 4-96
REP 17.2.1 Замена противовеса 4-96
REP 17.2.2 Замена двигателя подачи DADF 4-97
REP 17.2.3 Замена двигателя ремня DADF 4-97
REP 17.2.4 Замена PWB управления DADF 4-97
REP 17.2.5 Регулировка положения узла DADF 4-98
REP 17.2.6 Регулировка высоты DADF 4-98
REP 17.3.1 Замена PWB интерфейса DADF 4-100
REP 17.3.2 Замена ролика подачи DADF 4-101
REP 17.3.3 Замена соленоида входного затвора DADF 4-102
REP 17.3.4 Замена узла ролика подталкивания DADF . 4-103
REP 17.4.1 Замена тормозного ролика DADF 4-104
REP 17.4.2 Замена датчика регистрации и датчика формата DADF 4-104
REP 17.4.3 Замена узла соленоида ролика подталкивания DADF 4-105
REP 17.4.4 Регулировка положения желоба ролика подталкивания DADF 4-106
REP 17.4.5 Устранение перекоса DADF 4-107
REP 17.6.1 Замена прижимного ролика регистрации ... 4-109
REP 17.7.1 Замена ремня оригинала DADF 4-110
REP 17.7.2 Регулировка регистрации оригинала в DADF 4-111
REP 17.8.1 Замена выходного датчика и блокировочного выключателя узла вывода DADF 4-111
REP 17.8.2 Замена двигателя узла вывода DADF 4-111

Раздел 4 Ремонтные процедуры
Содержание

Как выполнять ремонтные процедуры

1. Процедуры снятия/установки некоторых узлов не описаны ввиду их очевидности.
2. Процедуры установки представлены только для тех позиций, которые требуют особого внимания.
3. На рисунках взятые в кружок цифры, например, ①/②/③, указывают порядок выполнения процедуры и замены деталей.
4. Все ремонтные процедуры для сортера на 20 ячеек взяты из Руководства к Vivace 400/500, поскольку его конструкция аналогична конструкции сортера на 20 ячеек для Vivace 450/550.

(Особенности рисунков к ремонтным процедурам для сортера на 20 ячеек)

- Взятые в кружок цифры, например, ①/②/③, указывают порядок выполнения процедуры.
- Взятые в рамку сокращения обозначают следующее:

RMV	Отверните винты, снимите детали и т.п.
LSN	Ослабьте винты, гайки и т.п.
TIN/FIX	Затяните винты, закрепите детали и т.п.
PUL OUT	Выньте штифты, валы и т.п.
TRN	Поверните детали и т.п.
MOV	Перемещайте детали в указанном направлении.
PSN	Нажмите или удерживайте в нажатом положении.
PUL	Потяните.
BRK	Отломите ножки на пластиковых деталях.
RLS	Освободите провод от стяжек.
TIE	Закрепите провод стяжкой.
CON	Подсоедините разъемы.
LFT	Поднимите.
LWR	Опустите.
PUT	Положите детали, инструменты и т.п. рядом с устройством.
TMP	Временно затяните или закрепите.
INS	Введите прокладку, шайбу и т.п.
ENG	Наденьте цепь.
ATTC	Прикрепите тросик и т.п.
CHK	Проверьте

REP 1.1.1 Замена главного двигателя

Снятие

1. Выключите питание аппарата и отсоедините сетевой кабель.
2. Откройте переднюю крышку и аппарат.
3. Снимите узел фоторецептора ..... (REP 5.1.1).
4. Снимите заднюю верхнюю крышку.
5. (Рис. 1): Снимите главный двигатель.
   ①. Отсоедините P/J414.
   ②. Отверните винты (3).
   ③. Снимите главный двигатель.

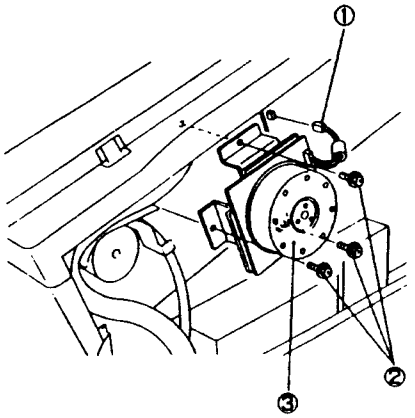

Рис. 1

NZM-0001

Установка

1. Установку элементов выполняйте в порядке, обратном снятию.

REP 1.1.2 Замена узла муфты предрегистрации (V-230)

Снятие

1. Выключите питание аппарата и отсоедините сетевой кабель.
2. Откройте переднюю крышку и процессор аппарата.
3. Снимите верхнюю/нижнюю крышки.
4. (Рис. 1): Снимите HVPS-AC, смещая его в направлении фьюзера.
   ①. Отверните винт.
   ②. Выдвиньте HVPS-AC в направлении фьюзера.

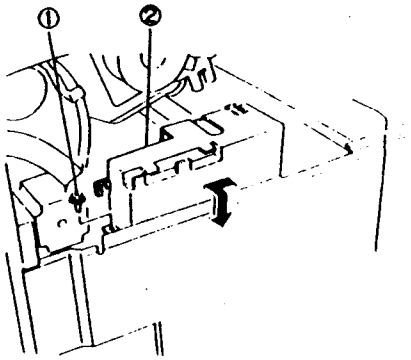

Рис. 1

NZM-0002

5. (Рис. 2): Снимите узел муфты предрегистрации.
   ①. Отсоедините P/J423.
   ②. Снимите крышку.
   ③. Отверните винты (2).
   ④. Освободите кабель от зажима.
   ⑤. Снимите узел муфты предрегистрации.

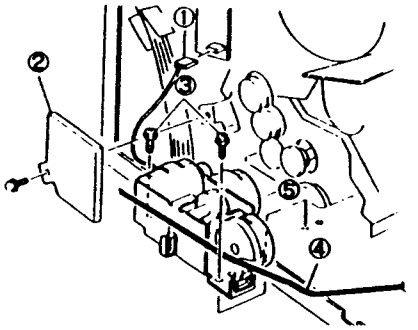

NZM-0003

Рис. 2

Установка

1. Установку элементов выполняйте в порядке, обратном снятию.

ПРИМЕЧАНИЕ: • (Рис. 3): Вал муфты предрегистрации должен быть совмещен с отверстием в каркасе.

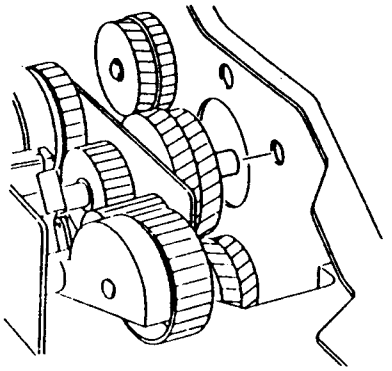

Рис. 3

NZM-0004

REP 1.1.3 Замена двигателя подачи (V-330/336)

Снятие

1. Выключите питание аппарата и отсоедините сетевой кабель.
2. Откройте переднюю крышку и процессор аппарата.
3. Снимите верхнюю/нижнюю крышки.
4. (Рис. 1): Снимите HVPS-AC, смещая его в направлении фьюзера.
   ①. Отверните винт.
   ②. Выдвиньте HVPS-AC в направлении фьюзера.
5. (Рис. 2): Снимите двигатель подачи.
   ①. Отсоедините P/J422.
   ②. Отверните винты (3).

   ПРИМЕЧАНИЕ: • Не отворачивайте никаких других винтов кроме тех, которые показаны на рисунке 2, поскольку может выпасть внутренняя шестерня.

   ③. Снимите двигатель подачи.

Установка

1. Установку элементов выполняйте в порядке, обратном снятию.

ПРИМЕЧАНИЕ: • (Рис. 3): Отверстие для винта в держателе двигателя подачи необходимо совместить с торцом вала.

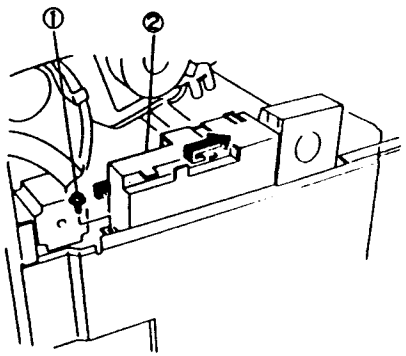

Рис. 1 NZM-0002

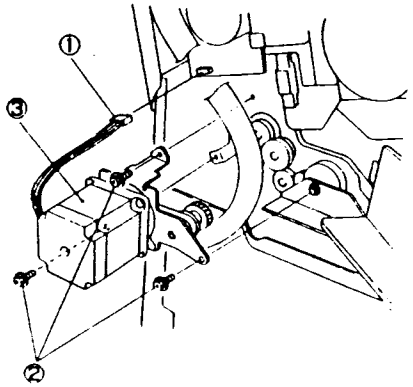

Рис. 2 NZM-0003

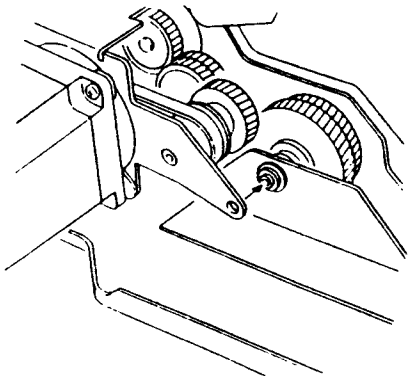

Рис. 3 NZM-0004

REP 2.1.1 Регулировка боковой направляющей

Назначение Регулировка положения лотка для правильного размещения изображения на листе бумаги (в направлении, перпендикулярном направлению подачи).

Справка Положение лотка в указанном направлении регулируется в пределах ±2 мм (всего 4 мм).

Регулировка

1. Выдвиньте лоток из аппарата.
2. (Рис. 1): Выполните регулировку положения боковой направляющей.

ПРИМЕЧАНИЕ: • Левый и правый стопоры необходимо передвигать на одно и то же расстояние.

①. Отверните винты.
②. Установите винты в отверстия обоих стопоров.
③. Измените положение стопоров.
При перемещении в направлении A размер X увеличивается.
При перемещении в направлении B размер X уменьшается.
④. Затяните винты.

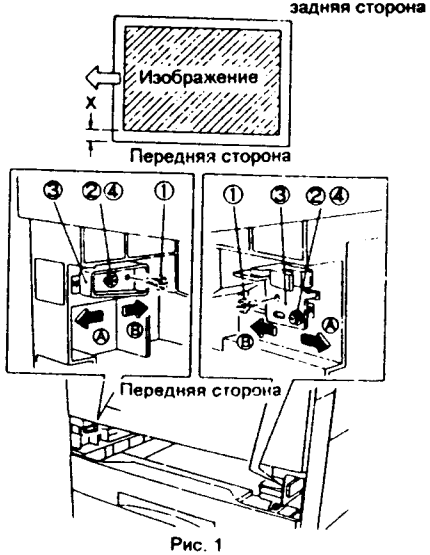

Рис. 1 NZM-0005

3. (Рис. 1): Изготовьте несколько копий при подаче бумаги из отрегулированного лотка и проверьте регистрацию. Если она не в норме, повторите шаги 1 - 3.

REP 2.2.1 Замена/установка узла податчика MSI

Снятие

1. Выключите питание аппарата и отсоедините сетевой кабель.
2. Откройте заднюю верхнюю крышку.
3. Откройте правую верхнюю крышку.
4. (Рис. 1 и 2): Снимите лоток MSI.
   ①. Откройте лоток MSI.
   ②. Отверните винт.
   ③. Откройте лоток MSI примерно на 45°, сдвиньте его назад и снимите.

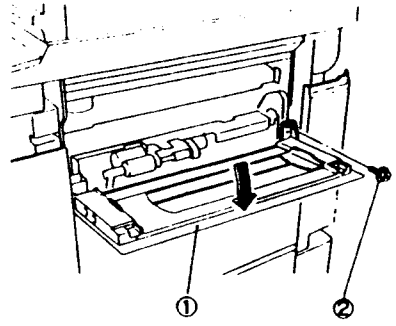

Рис. 1 NZM-0006

ПРИМЕЧАНИЕ: • Лоток, открытый полностью, снять невозможно.

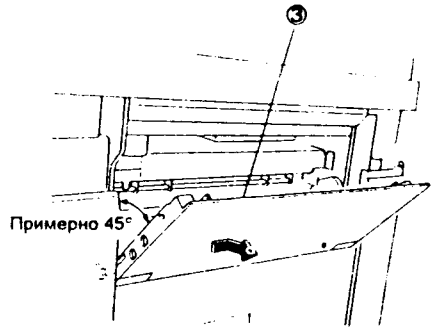

Рис. 2 NZM-0007

5. Откройте правую крышку транспортера.
6. (Рис. 3): Снимите узел податчика MSI.
   ①. Отсоедините P/J616.
   ②. Отверните винт.
   ③. Снимите узел податчика MSI.

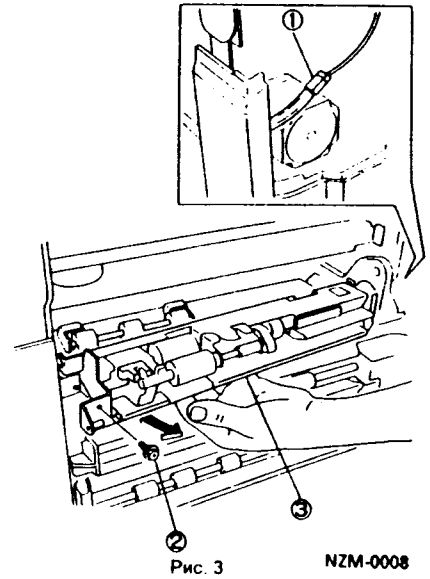

Рис. 3 NZM-0008

Установка

1. Установку элементов выполняйте в порядке, обратном снятию.

REP 2.2.2 Замена тормозной площадки MSI

ПРИМЕЧАНИЕ: • Тормозную площадку MSI, ролик подачи MSI (REP 2.3.2) и ролик подталкивания MSI (REP 2.3.5) необходимо заменять одновременно.

• Необходимо войти в диагностический режим [30-4] и обнулить счетчик подач.

Снятие

1. Выключите питание аппарата и отсоедините сетевой кабель.
2. Снимите узел податчика MSI .....(REP 2.2.1).
3. (Рис. 1): Снимите поперечную планку.
   ①. Отверните винты (2).
   ②. Снимите поперечную планку.

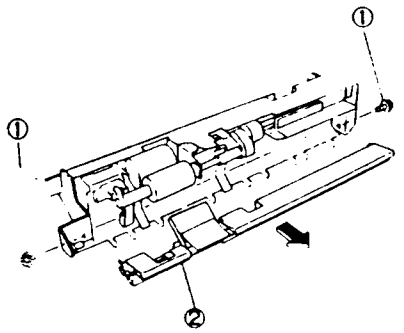

NZM-0009

Рис. 1

4. (Рис. 2): Снимите тормозную площадку.
   ①. Переверните поперечную планку.
   ②. Снимите EL-клипсу.
   ③. Выньте шпильку.
   ④. Снимите тормозную площадку.

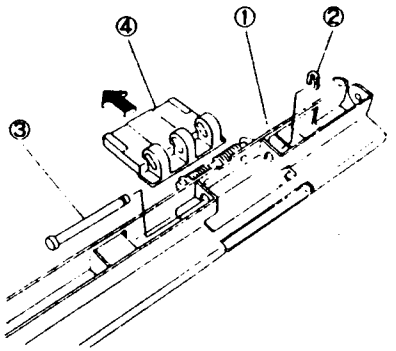

NZM-0010

Рис. 2

Установка

1. Установку элементов выполняйте в порядке, обратном снятию.

REP 2.3.1 Замена муфты подачи MSI

Снятие

1. Выключите питание аппарата и отсоедините сетевой кабель.
2. Снимите узел податчика MSI .....(REP 2.2.1).
3. (Рис. 1): Снимите направляющую бумаги.
   ①. Ослабьте винт.
   ②. Снимите направляющую бумаги.

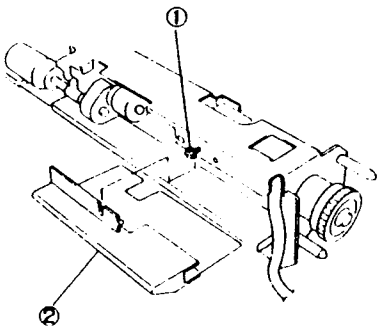

Рис. 1 NZM-0011

4. (Рис. 2): Снимите муфту подачи MSI.
   ①. Отсоедините P/J210.
   ②. Снимите E-клипсу.
   ③. Снимите муфту подачи MSI.

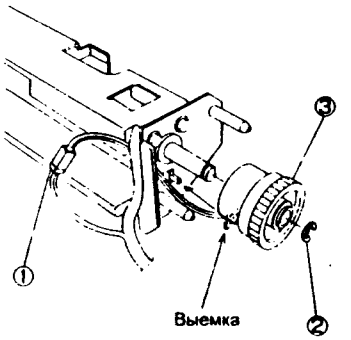

Рис. 2 NZM-0012

Установка

1. Установку элементов выполняйте в порядке, обратном снятию.

ПРИМЕЧАНИЕ: • (Рис. 2): Выступ на корпусе податчика MSI должен находиться в выемке муфты.

REP 2.3.2 Замена ролика подачи MSI

ПРИМЕЧАНИЕ: • Ролик подачи MSI, ролик подталкивания MSI (REP 2.3.5) и тормозную площадку MSI (2.2.2) необходимо заменять одновременно.
• Необходимо войти в диагностический режим [30-4] и обнулить счетчик подач.

Снятие

1. Выключите питание аппарата и отсоедините сетевой кабель.
2. Снимите лоток MSI (REP 2.2.1).
3. Откройте правую верхнюю крышку.
4. (Рис. 1): Снимите ролик подачи.
   ①. Ослабьте винт.
   ②. Нажмите сверху на узел ролика подталкивания.
   ③. Снимите датчик бумаги в MSI.
   ④. Снимите KL-клипсу.
   ⑤. Снимите ролик подачи.

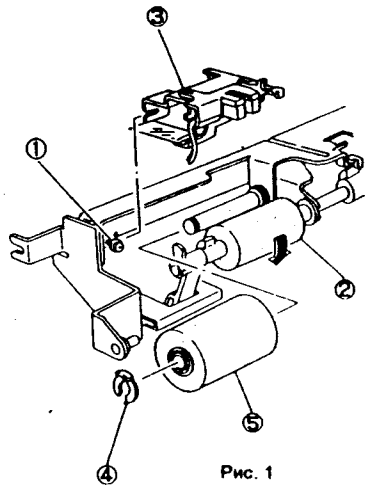

Рис. 1

NZM-0013

Установка

1. Установку элементов выполняйте в порядке, обратном снятию.

ПРИМЕЧАНИЕ: • (Рис. 1): Устанавливайте ролик подачи так, чтобы подшипник был сзади.

REP 2.3.3 Замена датчика формата MSI

Снятие

1. Выключите питание аппарата и отсоедините сетевой кабель.
2. Снимите узел податчика MSI .....(REP 2.2.1).
3. (Рис. 1): Снимите датчик формата MSI.

①. Отсоедините P/J110.
②. Снимите датчик формата.

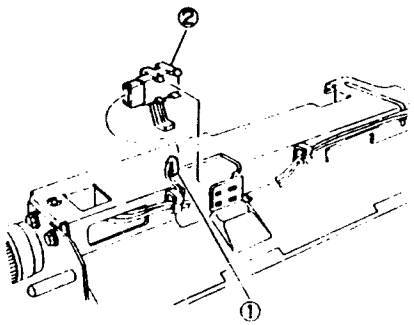

NZM-0014

Рис. 1

Установка

1. Установку элементов выполняйте в порядке, обратном снятию.
2. Войдите в диагностический режим [8-10] и проверьте датчик формата MSI.

REP 2.3.4 Замена датчика бумаги в MSI

Снятие

1. Выключите питание аппарата и отсоедините сетевой кабель.
2. Снимите узел податчика MSI ..... (REP 2.2.1).
3. (Рис. 1): Снимите датчик бумаги MSI.

①. Снимите крышку.
②. Отсоедините P/J111.
③. Снимите датчик бумаги.

P

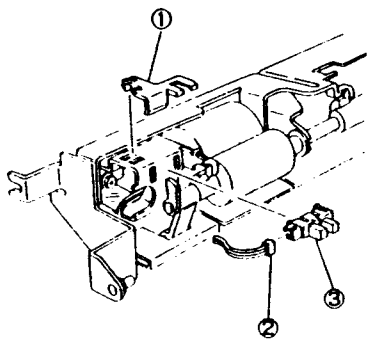

Рис. 1

NZM-0015

Установка

1. Установку элементов выполняйте в порядке, обратном снятию.
2. Войдите в диагностический режим [7-10] и проверьте датчик бумаги MSI.

REP 2.3.5 Замена ролика подталкивания MSI

ПРИМЕЧАНИЕ: • Ролик подталкивания MSI, ролик подачи MSI (REP 2.3.2) и тормозную площадку MSI (2.2.2) необходимо заменять одновременно.

• Необходимо войти в диагностический режим [30-4] и обнулить счетчик подач.

Снятие

1. Выключите питание аппарата и отсоедините сетевой кабель.
2. Откройте лоток MSI.
3. (Рис. 1): Снимите узел ролика подталкивания.
   ①. Снимите KL-клипсу.
   ②. Снимите крышку шестерни.
   ③. Сдвиньте подшипник.
   ④. Снимите узел ролика подталкивания.

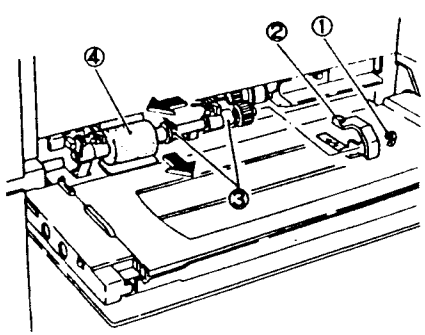

NZM-0016

Рис. 1

4. (Рис. 2) Снимите ролик подталкивания.
   ①. Снимите E-клипсу.
   ②. Снимите активатор.
   ③. Снимите затвор MSI.
   ④. Снимите E-клипсу.
   ⑤. Снимите ролик подталкивания.

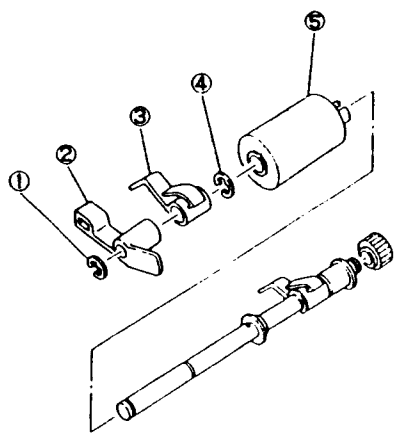

Рис. 2

Установка

1. Установку элементов выполняйте в порядке, обратном снятию.

REP 2.5.1 Замена ролика подачи
REP 2.5.2 Замена муфты ролика подачи
REP 2.5.4 Замена датчика подачи

ПРИМЕЧАНИЕ: • При замене ролика подачи войдите в диагностический режим и обнулите счетчик подач из соответствующего лотка. Обратитесь к следующей таблице:

Счетчик подач	Диагностический код
Счетчик лотка 1	30-1
Счетчик лотка 2	30-2
Счетчик лотка 3	30-3

Общая часть процедуры для всех перечисленных выше элементов

Снятие

1. Выключите питание аппарата и отсоедините сетевой кабель.
2. Выдвиньте соответствующий лоток.
3. Лоток 1 ... Откройте крышку транспортера.
   Лоток 2 ... (Рис. 1): Снимите крышку транспортера.
   ①. Отверните винт.
   ②. Сдвиньте крышку транспортера назад.
   ③. Снимите крышку транспортера, вынув выступ с передней стороны крышки из корпуса аппарата.

NZM-0017

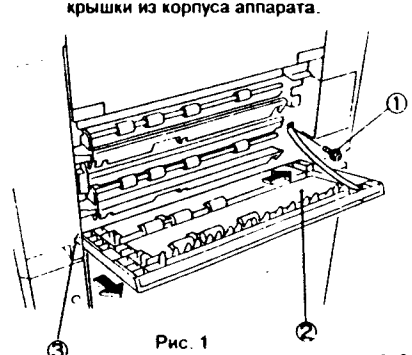

Рис. 1

NZM-0018

Лоток 3 ... Снимите крышку транспортера модуля лотка.

4. Лотки 1/2 ... (Рис. 2): Снимите крышку полости для дополнительного устройства.

Лоток 3 ... Снимите правую крышку модуля лотка.

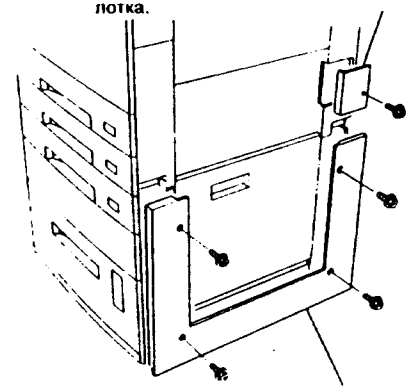

Рис. 2 Правая крышка TM

NZM-0019

5. (Рис. 3) Снимите желоб.
   ①. Снимите желоб со штырьков, нажав на него сзади.
   ②. Сдвиньте желоб назад и снимите его.

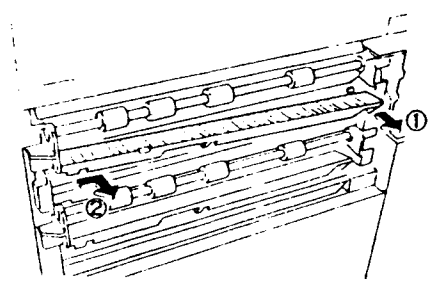

Рис. 3

NZM-0020

6. (Рис. 4): Снимите узел податчика.

①. Отсоедините P/J610 (лоток 1), P/J611 (лоток 2) или P/J617 (лоток 3) и заземляющий провод.
②. Отверните винты (2) (при этом будет снята защита проводки).
③. Вручную поднимите активатор датчика бумаги.

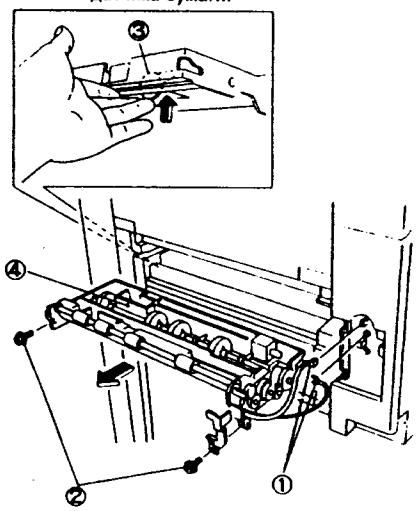

Рис. 4 NZM-0021

Процедура замены ролика подачи

7. (Рис. 5): Снимите ролик подачи.

ПРИМЕЧАНИЕ: • Не испачкайте поверхность ролика смазкой и т.п. Загрязненную поверхность ролика почистите очистителем.

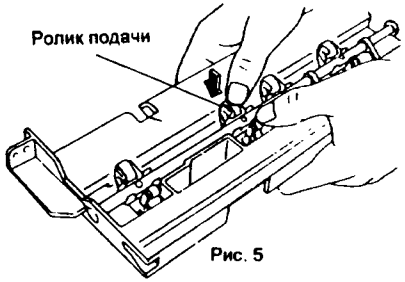

Рис. 5

NZM-0022

Процедура замены муфты ролика подачи

7. (Рис. 6): Снимите муфту ролика подачи.

①. Снимите E-клипсу.

②. Снимите шайбу.

③. Снимите муфту.

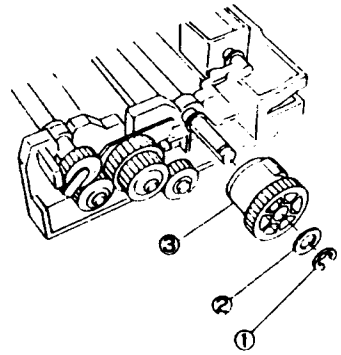

Рис. 6 NZM-0023

Процедура замены датчика бумаги

7. (Рис. 7): Снимите датчик бумаги.

①. Отпустите фиксатор датчика бумаги.
②. Поднимите активатор.
③. Снимите датчик бумаги.
④. Снимите разъем.

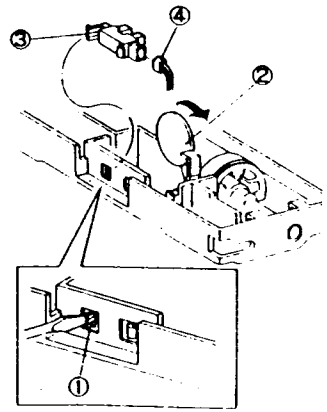

Рис. 7 NZM-0024

Процедура замены датчика подачи

8. (Рис. 8): Снимите датчик подачи.

①. Снимите разъем.

②. Отпустите фиксатор датчика.

③. Снимите датчик подачи.

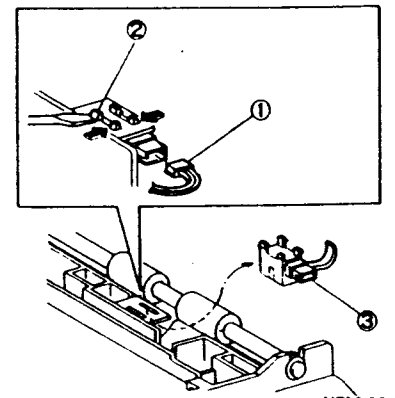

Рис. 8 NZM-0025

Общая процедура

Установка

1. Установку элементов выполняйте в порядке, обратном снятию.

ПРИМЕЧАНИЕ: • (Рис. 9): Узел подачи устанавливайте в аппарат так, чтобы полукруглая поверхность ролика подачи была сверху.

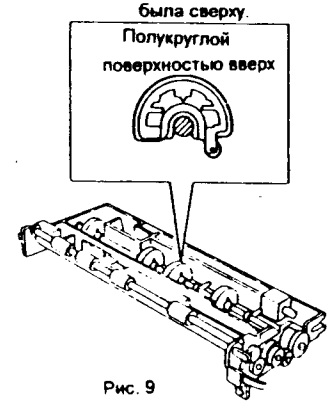

Рис. 9

NZM-0026

- При установке узла податчика особое внимание удаляйте тому, чтобы не повредить активатор датчика бумаги.
- (Рис. 10): Установите узел податчика в аппарат так, чтобы вырезы узла легли на штырьки.

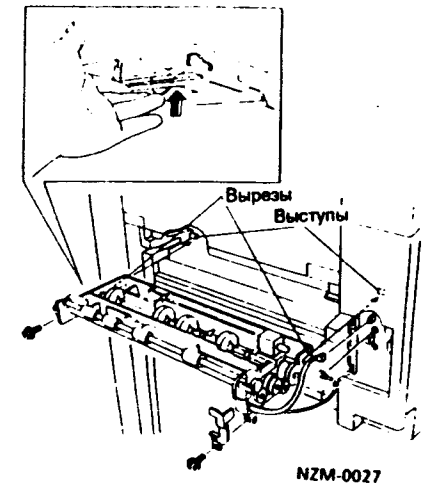

NZM-0027

Рис. 10

- Перед установкой лотка проверьте, чтобы полукруглая поверхность ролика подачи была сверху.

ПРИМЕЧАНИЕ: • После установки датчика бумаги или датчика подачи проверьте правильность его работы, введя соответствующий диагностический код:

Датчик	Диагн. код
Датчик бумаги в лотке 1	7-6
Датчик бумаги в лотке 1	7-7
Датчик бумаги в лотке 1	7-8
Датчик бумаги в HCF	7-9
Датчик подачи 1	7-20
Датчик подачи 2	7-21
Датчик подачи 3	7-22

REP 2.7.1 Снятие/установка узла регистрации

Снятие

1. Выключите питание аппарата и отсоедините сетевой кабель.
2. Снимите узел фоторецептора и накройте его черным непрозрачным материалом ..... (REP 5.1.1).
3. Снимите узел проявления ..... (REP 6.2.1).
4. Снимите узел TC/DTC.
5. Снимите следующие крышки:
   - Правую верхнюю крышку
   - Заднюю верхнюю крышку
   - Заднюю нижнюю крышку
6. Снимите узел податчика MSI ..... (REP 2.2.1).
7. (Рис. 1): Снимите узел верхнего желоба.

   ①. Ослабьте винт и снимите сопротивление подачи смещения на желоб.
   ②. Снимчте пружину.
   ③. Откройте установленный на штырьки кронштейн узла регистрации.
   ④. Снимите узел верхнего желоба.

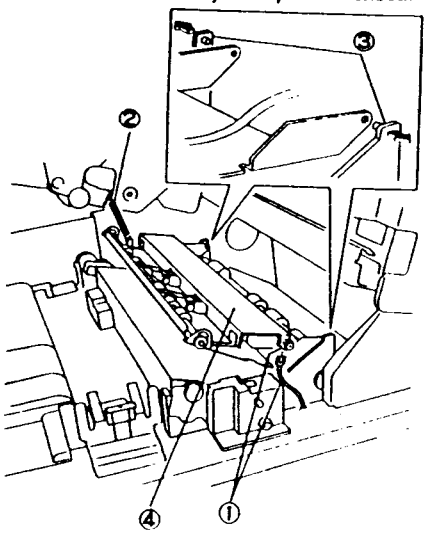

Рис. 1

NZM-0028

8. (Рис. 2): Снимите узел регистрации.

   ①. Ослабьте винт и снимите узел накладки регистрации.
   ②. Ослабьте винт и отсоедините провод подачи напряжения смещения на желоб.
   ③. Отсоедините P/J116 (датчик регистрации) и P/J214 (соленоид затвора регистрации).
   ④. Отверните винты (2).
   ⑤. Снимите узел регистрации.

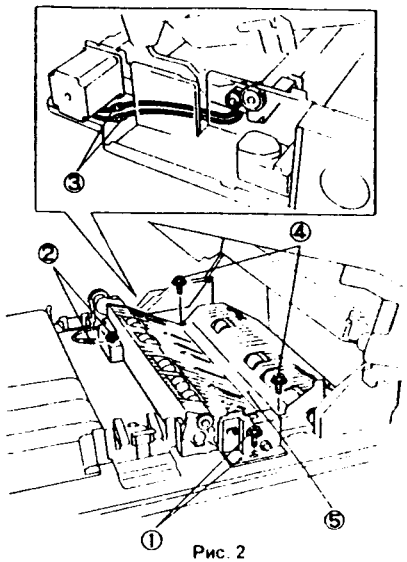

Рис. 2

NZM-0029

Установка

1. Установите узел регистрации, выполнив действия шага 8 в обратном порядке.

ПРИМЕЧАНИЕ: • При выполнении процедуры замены узла накладки регистрации (REP 2.7.5) установите узел накладки регистрации.

2. Верните аппарат в рабочее состояние, выполнив операции сборки в порядке, обратном снятию.

REP 2.7.2 Замена соленоида затвора регистрации
REP 2.7.3 Замена датчика затвора регистрации

- Замените оба элемента, сняв узел регистрации .....(REP 2.7.1)
- Замена соленоида и датчика выполняется настолько просто, что описание процедуры не приводится.

REP 2.7.4 Замена ролика регистрации

Снятие

1. Выключите питание аппарата и отсоедините сетевой кабель.
2. Снимите узел регистрации ..... (REP 2.7.1).
3. Снимите ролик регистрации.

   ①. (Рис. 1): Снимите Е-клипсу, а затем подшипник.

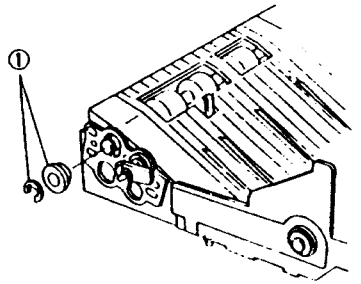

NZM-0030

Рис. 1

   ②. (Рис. 2): Отверните винт и снимите шестерню.

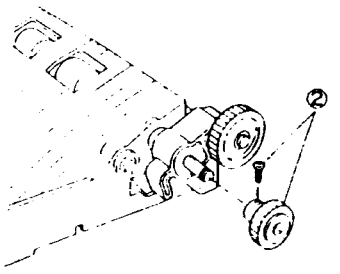

Рис. 2

NZM-0031

Продолжение на следующей странице

③. (Рис. 3): Снимите одноходовую муфту и шестерню (одновременно снимается пружина).

④. Снимите E-клипсу и подшипник.

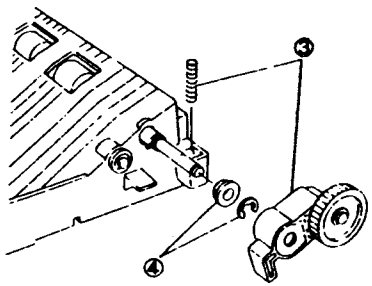

Рис. 3 NZM-0032

⑤. (Рис. 4): Переверните узел регистрации.

⑥. Нажмите пальцем на якорь соленоида затвора регистрации.

⑦. Снимите ролик регистрации при вдавленном якоре.

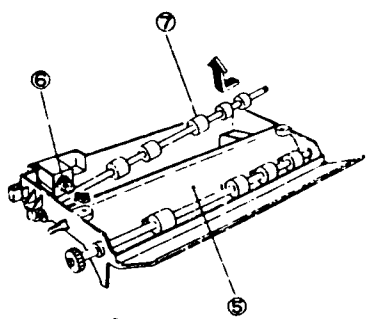

Рис. 4 NZM-0033

Установка

1. Установку элементов выполняйте в порядке, обратном снятию.

REP 2.7.5 Замена узла накладки регистрации <ТОЛЬКО ДЛЯ FX>

Снятие

1. Выключите питание аппарата и отсоедините сетевой кабель.
2. Откройте переднюю крышку и аппарат.
3. (Рис. 1): Снимите узел накладки регистрации.

①. Отверните винт и снимите узел накладки регистрации.

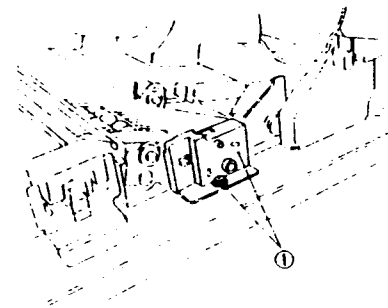

Рис. 1 NZM-0034

Установка

1. (Рис. 2): Пропустите 3-мм ключ Аллена через установочное отверстие (малое) в узле накладки регистрации в стопор и закрепите стопор.



Рис. 2 NZM-0035

2. (Рис. 3): Снимите узел накладки регистрации:

①. Не вынимая ключ Аллена, заверните, но не затягивайте, винт узла накладки регистрации.

②. Сдвиньте узел накладки регистрации влево, чтобы он коснулся вала узла затвора регистрации.

③. Затяните винт.

④. Выньте ключ Аллена.

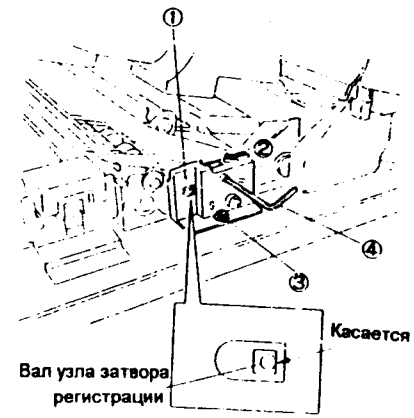

Рис. 3 NZM-0036

3. Верните аппарат в рабочее состояние, выполнив операции сборки в порядке, обратном снятию.

REP 2.7.6 Регулировка регистрации передней кромки

Назначение Правильно расположить переднюю кромку листа бумаги относительно изображения на фоторецепторе.

Проверка

1. Разместите тест-лист (499T247 или 248) у кромки регистрации и изготовьте копию в масштабе 100%.
2. (Рис. 1): Проверьте расстояние от передней кромки копии до опорной линии. Оно должно быть равно 10 ± 1,6 мм.

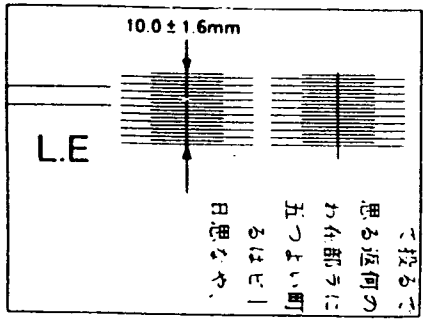

Рис. 1 NZM-0037

Регулировка

- Быстрая подача бумаги (расстояние от передней кромки копии до опорной линии превышает 11,6 мм).

1. Введите диагностический код [20-1].
2. Увеличьте число.

ПРИМЕЧАНИЕ: • Изменение числа на 1 изменяет расстояние на 0,3 мм.

- Медленная подача бумаги (расстояние от передней кромки копии до опорной линии меньше 8,4 мм).

1. Введите диагностический код [20-1].
2. Уменьшите число.

ПРИМЕЧАНИЕ: • Изменение числа на 1 изменяет расстояние на 0,3 мм.

3. Изготовьте копию и проверьте ее.
4. Выполните регулировку стирания по кромке ..... (REP 5.1.6).

REP 2.7.7 Устранение перекоса бумаги

Назначение Устранение перекоса, который возникает после ролика регистрации при подаче бумаги в зону переноса.

ПРИМЕЧАНИЕ: • Эта регулировка должна выполнятся при перекосе бумаги даже при соблюдении следующих условий:

a. Кромка регистрации и стекло экспонирования установлены правильно.
b. Регулировка параллельности кареток полного и половинного хода выполнена правильно ..... (REP 4.3.1).
c. Различий в перекосе форматов A4 и A3 (или B5 и B4) нет.
   ◆ Если имеются некоторые отличия, проверьте, не вызван ли перекос нижней половины листа формата A3 (или B4) неравномерной протяжкой бумаги фьюзером из-за износа прижимного вала. При необходимости замените прижимной вал.
d. Ролик регистрации не имеет значительных повреждений и не изношен.

Проверка

1. Разместите тест-лист (499T247 или 248) у кромки регистрации и изготовьте копию на бумаге формата A3 в масштабе 100%.
2. (Рис. 1): Измерьте расстояния A, B, C и D. Проверьте, что значения, полученные вычитанием B из A и D из C, удовлетворяют следующим требованиям:

   A-B → в пределах ±1,6 мм

   C-D → в пределах ±2,0 мм

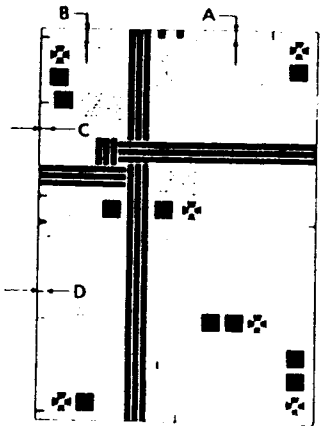

Рис. 1 NZM-0038

Регулировка

1. Выключите питание аппарата и отсоедините сетевой кабель.
2. Откройте переднюю крышку, а затем процессор аппарата.
3. (Рис. 2): Снимите узел накладки регистрации и шестерню.
   ①. Отверните винт и снимите узел накладки регистрации.
   ②. Снимите E-клипсу и шестерню.

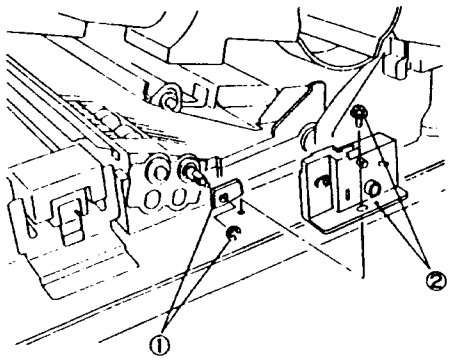

Рис. 2 NZM-0039

4. (Рис. 3 и 4): Переверните держатель ролика регистрации.

ПРИМЕЧАНИЕ: • При выполнении указанных ниже действий прижимайте ролик регистрации пальцем к передней стенке, чтобы он не мог сместиться назад. Если это случится, подшипник на заднем конце ролика регистрации может выпасть из узла регистрации.

①. Снимите E-клипсу с вала ролика регистрации и с вала затвора регистрации.

②. Снимите подшипники (2).

③. Отверните винт.

④. Снимите держатель ролика регистрации.

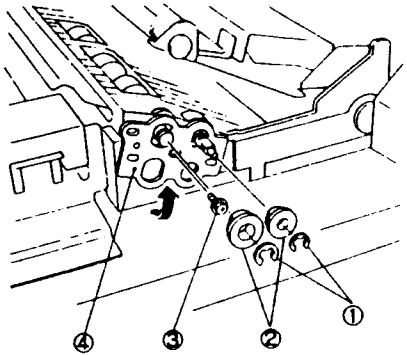

Рис. 3 NZM-0040

⑤. (Рис. 4): Переверните и установите держатель ролика регистрации.

ПРИМЕЧАНИЕ: • Переворачивание позволяет ввести выступы узла регистрации в отверстия держателя и производить регулировку положения держателя.

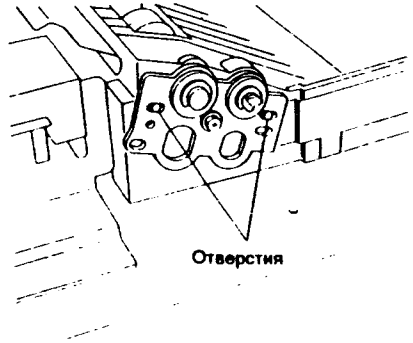

Рис. 4 NZM-0041

5. (Рис. 5): Отрегулируйте положение держателя и устраните перекос бумаги.

Результат проверки

A>B, C>D

→① Ослабьте винт и сместите держатель в направлении A.

②Затяните винт.

A<B, C<D

→① Ослабьте винт и сместите держатель в направлении B.

② Затяните винт.

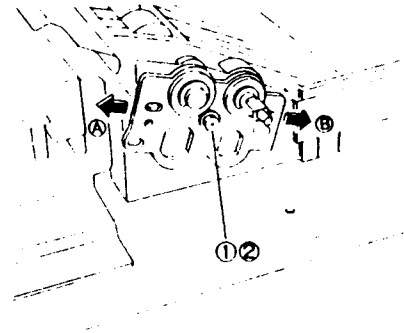

Рис. 5 NZM-0042

6. Снова проверьте перекос.

7. После устранения перекоса верните аппарат в рабочее состояние.

ПРИМЕЧАНИЕ: • При выполнении процедуры замены узла накладки регистрации (REP 2.7.5) установите узел накладки регистрации.

REP 3.1.1 Замена ремня вакуумного транспортера

Снятие

1. Выключите питание аппарата и отсоедините сетевой кабель.
2. Откройте переднюю крышку, а затем процессор аппарата.
3. Снимите узел фоторецептора и накройте ее черным непрозрачным материалом ..... (REP 5.1.1).
4. Снимите заднюю верхнюю крышку.
5. Снимите узел TC/DTC.
6. (Рис. 1): Снимите крышку главного выключателя.
   ①. Отверните винт.
   ②. Снимите крышку главного выключателя.

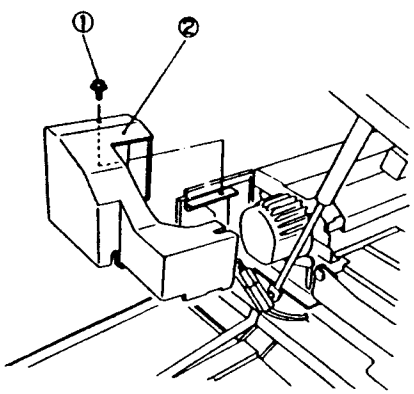

Рис. 1 NZM-0043

7. (Рис. 2): Отсоедините вентилятор от транспортера.
   ①. Отверните винт.
   ②. Разъедините вентилятор и транспортер.

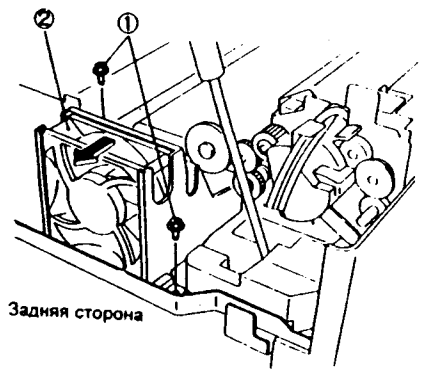

Рис. 2 NZM-0044

8. (Рис. 3): Снимите узел вакуумного транспортера.
   ①. Отверните винт.
   ②. Снимите узел вакуумного транспортера.

ПРИМЕЧАНИЕ: • Возможно, вы не сможете снять транспортер из-за того, что выступ на транспортере сзади попал в отверстие каркаса фьюзера. В этом случае нажмите на задний выступ отверткой, как показано на рис. 3.

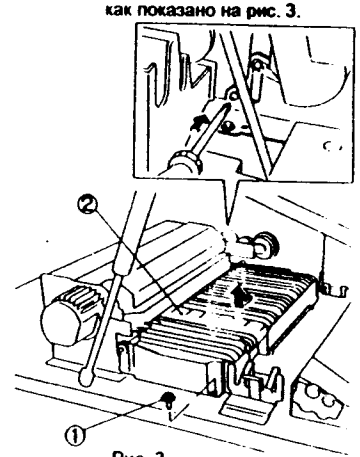

Рис. 3 NZM-0045

9. (Рис. 4): Снимите ремень транспортера.
   ①. Снимите E-клипсу, а затем ремень транспортера.
   ②. Выньте вал.
   ③. Снимите ремень транспортера.

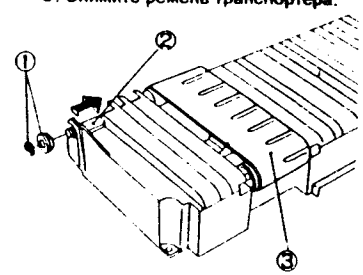

Рис. 4 NZM-0046

Установка

1. Установку элементов выполняйте в порядке, обратном снятию.

ПРИМЕЧАНИЕ: • (Рис. 5): При установке ремня не перепутайте его ориентацию на валиках.

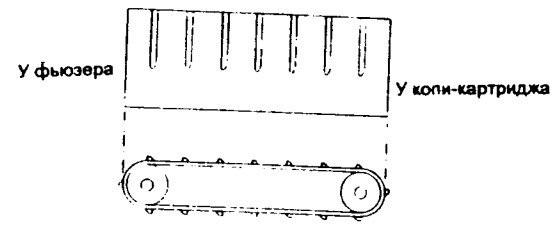

Рис. 5 NZM-0047

REP 4.1.1 Замена стекла экспонирования

Снятие

1. Выключите питание аппарата и отсоедините сетевой кабель.
2. Откройте крышку стекла экспонирования (или ADF, DADF, SDF).
3. (Рис. 1): Снимите стекло экспонирования.
   ①. Отверните винты (2).
   ②. Снимите прижимную планку стекла экспонирования.
   ③. Снимите стекло экспонирования.

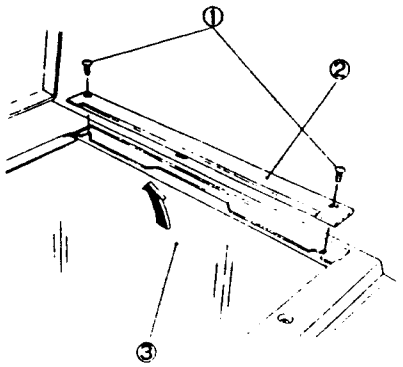

Рис. 1 NZM-0048

Установка

1. Установку элементов выполняйте в порядке, обратном снятию.

REP 4.1.2 Замена вентилятора охлаждения оптики

Снятие

1. Выключите питание аппарата и отсоедините сетевой кабель.
2. Снимите левую и правую верхние крышки.
3. (Рис. 1): Снимите вентилятор охлаждения оптики.
   ①. Отсоедините P/J415.
   ②. Отверните винты (2).
   ③. Снимите вентилятор охлаждения оптики.

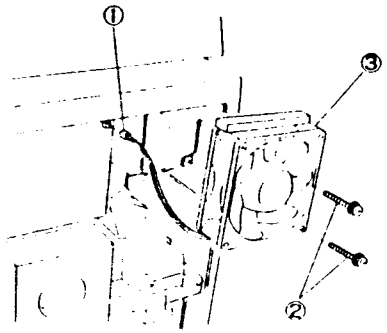

Рис. 1 NZM-0049

Установка

1. Установку элементов выполняйте в порядке, обратном снятию

Справка

- Это нагнетающий вентилятор.
- Следите за тем, чтобы не установить его наоборот.

REP 4.1.3 Замена узла датчика наклона

Снятие

1. Выключите питание аппарата и отсоедините сетевой кабель.
2. Откройте переднюю крышку, а затем процессор аппарата.
3. Снимите узел фоторецептора и накройте ее черным непрозрачным материалом .....(REP 5.1.1).
4. Снимите главный двигатель ...(REP 1.1.1).
5. Откройте крышку стекла экспонирования (или ADF).
6. (Рис. 1): Снимите узел датчика наклона.
   ①. Снимите со жгута проводов кабельную стяжку, прикрепленную к узлу датчика.
   ②. Отсоедините P/J107.
   ③. Отверните винты (2).
   ④. Отсоедините кабель, идущий к коротрону, и снимите узел датчика.

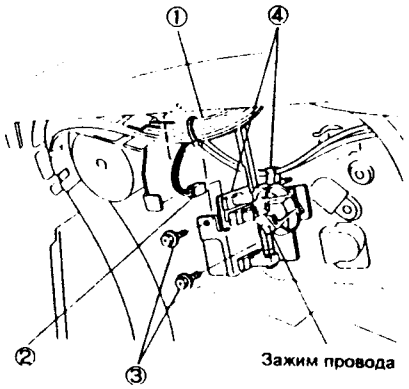

Рис. 1 NZM-0050

Установка

1. Установку элементов выполняйте в порядке, обратном снятию.

REP 4.2.1 Замена датчика регистрации оптики

Снятие

1. Выключите питание аппарата и отсоедините сетевой кабель.
2. Снимите стекло экспонирования ..... (REP 4.1.1).
3. Откройте переднюю крышку и снимите панель управления ..... (REP 10.2.1).
4. (Рис. 1): Ослабьте верхнюю крышку.
   ①. Чтобы поднять переднюю часть верхней крышки отвертите два винта.

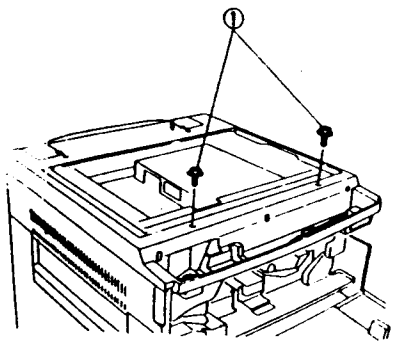

Рис. 1 NZM-0051

5. (Рис. 2): Снимите оптический датчик регистрации.
   ①. Немного приподнимите верхнюю крышку.
   ②. Отверните винт.
   ③. Снимите датчик регистрации.
   ④. Отсоедините P/J100.

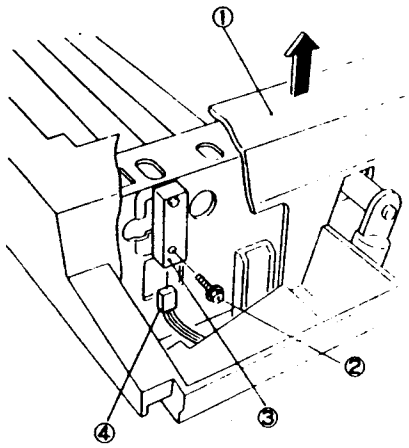

Рис. 2 NZM-0052

Установка

1. Установку элементов выполняйте в порядке, обратном снятию.

ПРИМЕЧАНИЕ: • Затягивая винт, прижимайте датчик вниз и вправо.

REP 4.2.2 Замена двигателя каретки лампы

Снятие

1. Выключите питание аппарата и отсоедините сетевой кабель.
2. Снимите правую верхнюю и правую заднюю крышки.
3. (Рис. 1): Вытяните связанные в жгут провода.

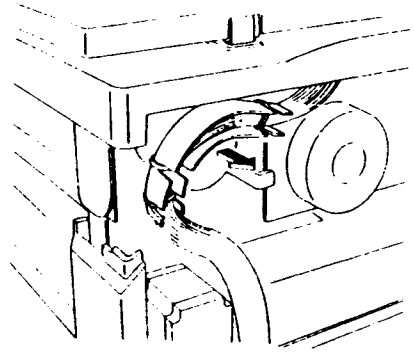

Рис. 1 NZM-0053

4. Снимите PWB привода каретки .....(REP 9.1.4).
5. (Рис. 2): Снимите двигатель каретки лампы.
   ①. Снимите пружину натяжения ремня.

ПРЕДУПРЕЖДЕНИЕ: • Соблюдайте осторожность, пружина сильно натянута.

   ②. Отверните винты (3).
   ③. Снимите ремень со шкива двигателя каретки лампы.
   ④. Снимите двигатель каретки лампы.

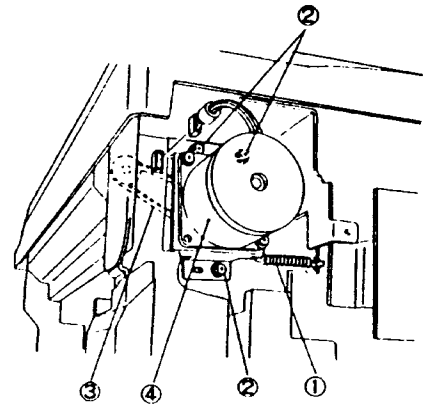

Рис. 2 NZM-0054

Установка

1. Установку элементов выполняйте в порядке, обратном снятию.

ПРИМЕЧАНИЕ: • Дайте пружине 1 (рис. 2) натянуть приводной ремень, после чего затяните винты.

2. Изготовьте копию тест-листа (499T247 или 248) и проверьте, нет ли протяжек, неестественных шумов и т.п.

REP 4.2.3 Замена тросика каретки

ПРИМЕЧАНИЕ: • Процедура намотки на шкив описана только для переднего тросика, поскольку задний наматывается так же.

- Приготовьте липкую ленту.
- Заменяйте тросики обязательно по одному.
- В этом случае устанавливая один тросик, вам будет легче не ошибиться, посмотрев, как установлен другой.

Справка: Задний тросик окрашен в черный цвет.

Снятие

1. Выключите питание аппарата и отсоедините сетевой кабель.
2. Снимите крышку стекла экспонирования (или ADF).
3. Снимите стекло экспонирования .....(REP 4.1.1).
4. Снимите верхнюю крышку .....(REP 10.2.2).
5. Снимите направляющую регистрации.
6. (Рис. 1): Осторожно приподнимите каретку полного хода к отверстию в каркасе справа от датчика регистрации.

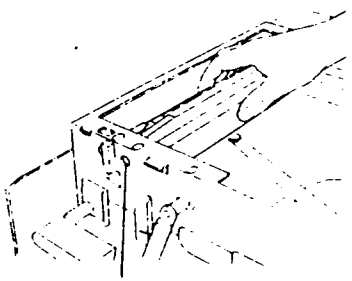

Рис. 1 NZM-0055

7. (Рис. 2): Ослабьте винт крепления тросика на каретке полного хода.

ПРИМЕЧАНИЕ: • При замене заднего тросика снимите вентилятор охлаждения оптики .....(REP 4.1.2).

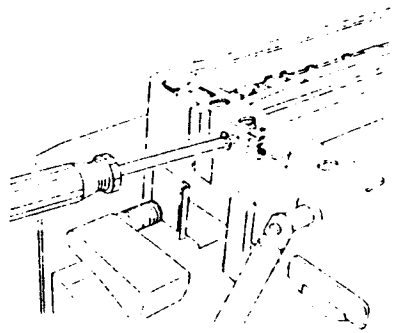

Рис. 2 NZM-0056

8. (Рис. 3): Для облегчения продолжения выполнения процедуры осторожно подведите каретку к вырезу в каркасе аппарата.

ПРИМЕЧАНИЕ: • Перемещайте каретку, держа ее ближе к заднему концу перпендикулярно каркасу, поскольку передний конец не удерживается тросиком.

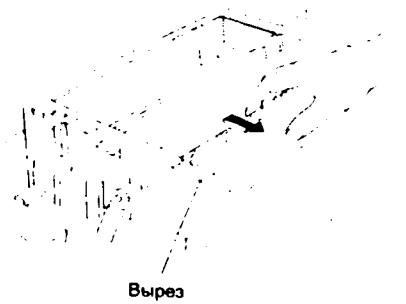

Рис. 3

9. (Рис. 4): Снимите тросик с пружины и выньте его из аппарата.

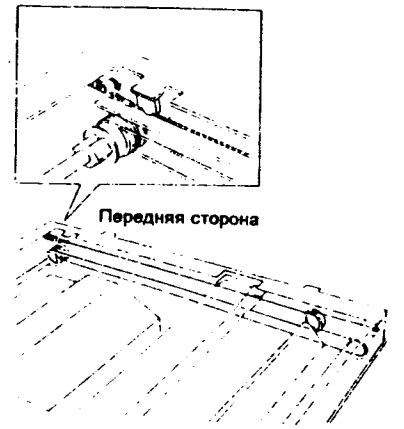

Рис. 4 NZM-0058

Установка

1. (Рис. 5 и 6): Намотайте тросик на ведущий валик.

①. (Рис. 5): определите, где передний, а где задний конец тросика.

②. Намотайте тросик на шкив ведущего валика (9 витков).

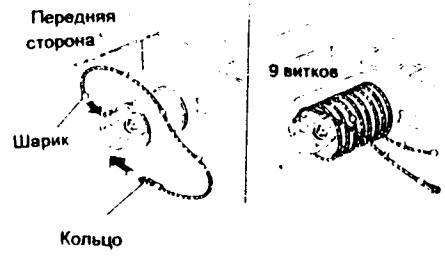

Рис. 5 NZM-0059

ПРИМЕЧАНИЕ: • Каретка полного хода должна находиться у выреза в каркасе, показанного на рис. 3.

③. (Рис. 6): Вставьте средний шарик тросика в отверстие шкива ведущего валика, намотайте тросик на шкив, сделав пять витков впереди и три витка позади среднего шарика. Всего должно быть девять витков, включая один виток у среднего шарика. Перехлест витков на этом шаге процедуры допускается.

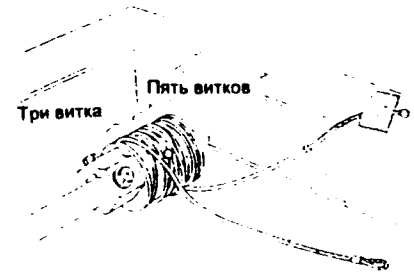

Рис. 6 NZM-0060

2. (Рис. 7): Накиньте конец тросика с шариком на дальний левый шкив и шкив каретки, как показано на рисунке 7, и закрепите шарик в отверстии слева.

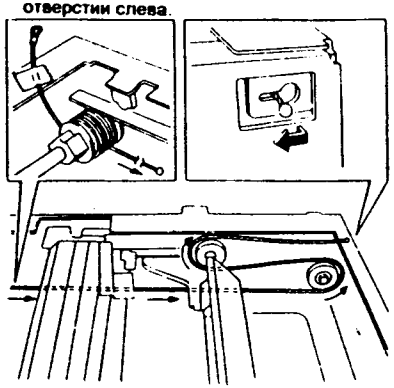

Рис. 7 NZM-0061

3. (Рис. 8): Протяните конец тросика с петлей через каретку полного хода и накиньте петлю на крючок пружины с правой стороны каркаса аппарата.

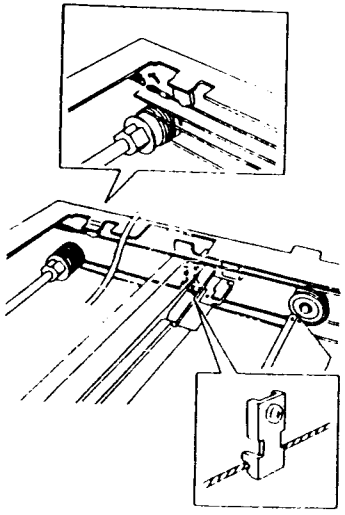

Рис. 8 NZM-0062

4. (Рис. 9): Заверните, но не затягивайте, винт крепления тросика к каретке полного хода.

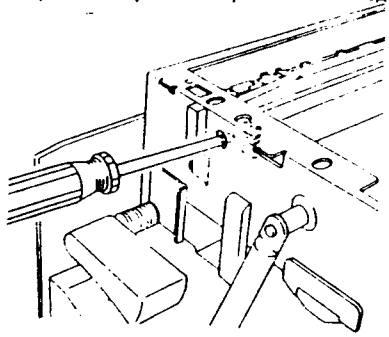

Рис. 9 NZM-0056

5. (Рис. 10): Выровняйте намотку на шкиве ведущего валика, держа каретку полного хода рукой и двигая ее влево-вправо.

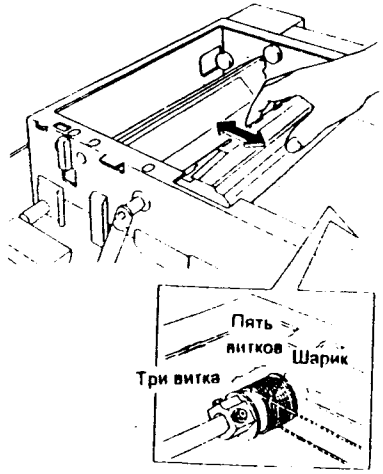

Рис. 10 NZM-0064

6. Выполните регулировку параллельности кареток полного и половинного хода ....(REP 4.3.1)

7. Установите на место все детали и изготовьте копию. Проверьте, что на копии не наблюдается оптического перекоса и т.п.

REP 4.3.1 Регулировка параллельности кареток полного и половинного хода

Назначение Обеспечение одинаковой длины пути светового луча по краям кареток

ПРИМЕЧАНИЕ: • Регулировка должна выполняться, если имеется перекос изображения, причиной которого является оптический тракт, или после замены тросика каретки (REP 4.2.3).

Проверка

1. Выключите питание аппарата и отсоедините сетевой кабель.
2. Снимите крышку стекла экспонирования (или ADF).
3. Снимите стекло экспонирования .....(REP 4.1.1).
4. Снимите левую верхнюю крышку.
5. Снимите верхнюю крышку .....(REP 10.2.2).
6. Снимите направляющую регистрации.
7. Подготовьте блоки для регулировки параллельности кареток, находящиеся с левой стороны каркаса внутри, вручную переместив каретки полного и половинного хода в противоположную сторону (вправо).

①. (Рис. 1): Выжмите выступ блока А из отверстия и поверните блок А на 180 градусов (спереди и сзади).

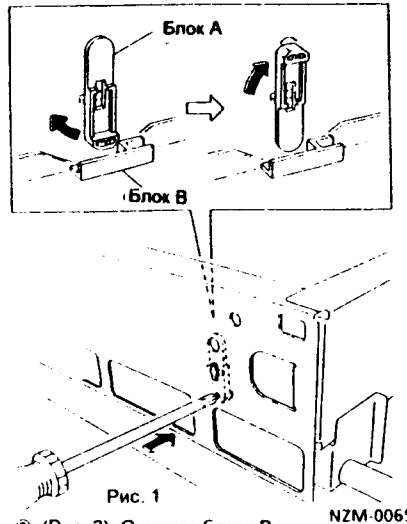

Рис. 1 NZM-0065

②. (Рис. 2): Снимите блоки В и установите их к переднему и заднему блокам каретки полного хода.

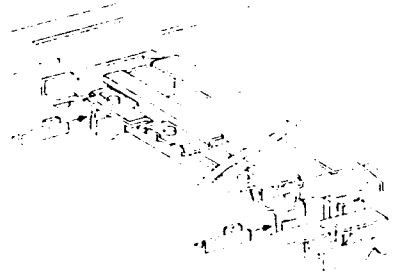

Рис. 2 NZM-0066

8. (Рис. 3): Аккуратно передвиньте каретки полного и половинного хода в исходное положение, вручную поворачивая шкив ведущего валика, попутно проверяя следующее:

- Выступы каретки половинного хода касаются блоков A спереди и сзади.
- Размещенные на каретке полного хода блоки B касаются каркаса с левой стороны как спереди, так и сзади.

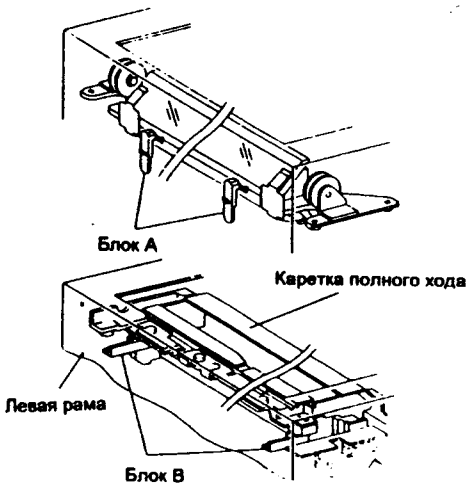

Рис. 3 NZM-0067

Регулировка

Регулировка каретки половинного хода

1. (Рис. 4): Подведите выступы каретки половинного хода к переднему и заднему блокам A.

   ①. Ослабьте винты (2) переднего шкива ведущего валика.

   ②. Отрегулируйте каретку, поворачивая шкив или вал ведущего валика.

   ПРИМЕЧАНИЕ: • Не отворачивайте винт заднего шкива ведущего валика.

   ③. Затяните винты (2).

Справка	Стандартный момент затяжки 0,5 нм (5 кгм).

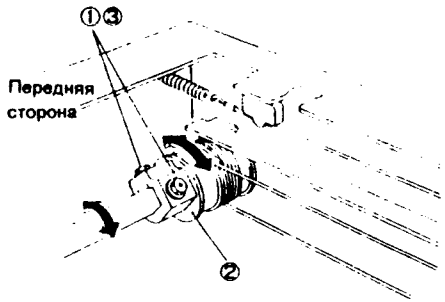

Рис. 4 NZM-0068

2. (Рис. 5): Выберите зазор в осевом направлении приводного вала и затяните винты шкива ведущего валика.

   ①. Вставьте между шкивом и подшипником щуп толщиной 0,5 мм.

   ②. Отожмите шкив к передней стенке, а вал назад и затяните винты (2).

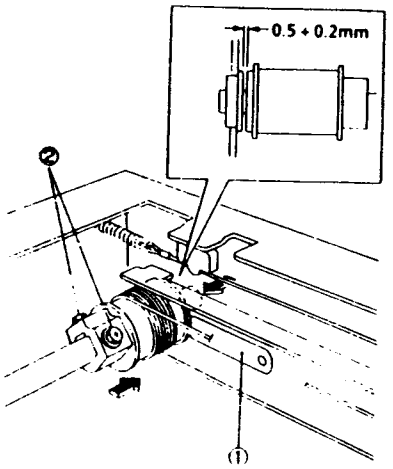

Рис. 5 NZM-0069

Регулировка каретки полного хода

1. (Рис. 6): Подведите установленные на каретке передний и задний блоки B к левой стенке каркаса аппарата.

   ①. Ослабьте винт крепления тросика каретки.

   ПРИМЕЧАНИЕ: • Для регулировки заднего блока B снимите вентилятор охлаждения оптики ..... (REP 4.1.2).

   ②. Двигая каретку, отрегулируйте ее положение.

   ③. Затяните винт.

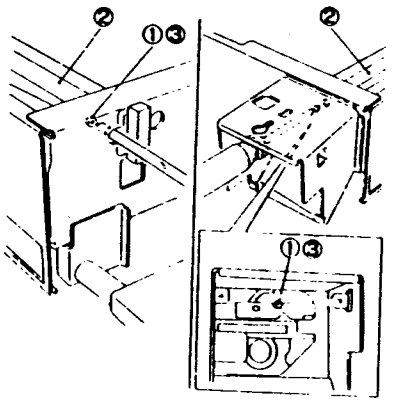

Рис. 6 NZM-007

REP 4.3.2 Замена лампы экспонирования

ПРИМЕЧАНИЕ: • Не трогайте руками стекло лампы экспонирования. Если это случайно произойдет, протрите лампу очистителем.

• Избегайте ударов лампы об окружающие детали, лампа хрупкая.

Снятие

1. Выключите питание аппарата и отсоедините сетевой кабель.
2. Откройте крышку стекла экспонирования (или ADF).
3. Снимите стекло экспонирования .....(REP 4.1.1).
4. (Рис. 1): Аккуратно передвиньте каретку полного хода к вырезу в каркасе и снимите лампу.
   - ①. Отверните винт.
   - ②. Снимите передний и задний рефлекторы.
   - ③. Снимите крышку.
   - ④. Нажмите пальцами на переднюю контактную пластину.
   - ⑤. Снимите лампу.

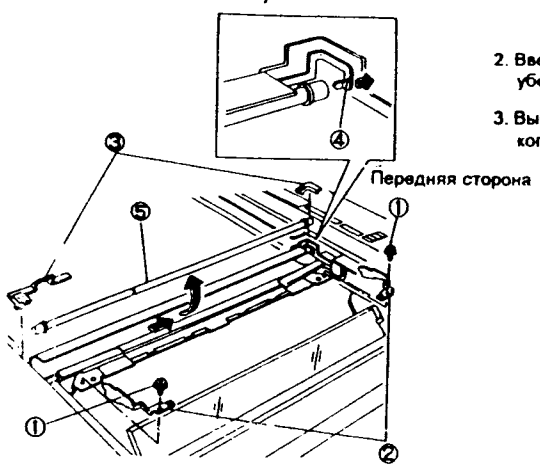

Рис. 1 NZM-0071

Установка

1. Установку элементов выполняйте в порядке, обратном снятию.

ПРИМЕЧАНИЕ: • (Рис. 2): Установите лампу так, чтобы ее выступ был расположен примерно под углом 45° относительно поверхности стекла экспонирования.

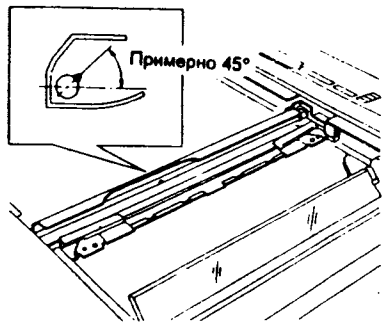

Рис. 2 NZM-0072

2. Введите диагностический код [6-7] и убедитесь, что лампа включается.
3. Выполните основную регулировку качества копирования (REP 5.1.4).

REP 4.3.3 Устранение оптического перекоса

Назначение Устранение перекоса изображения, причиной которого является оптический тракт, в продольном и поперечном направлениях.

ПРИМЕЧАНИЕ: • Данная регулировка является необязательной и выполняется только если пользователь настойчиво требует этого, несмотря на то, что удовлетворены следующие требования:

1. Бумага подается правильно.
   - a. Нет различия в перекосе для бумаги, подаваемой из различных лотков.
   - b. Нет различия в перекосе изображения последовательно полученных копий
2. Процедура устранения перекоса бумаги REP 2.7.7 не устраняет перекоса бумаги.
3. Направляющая (или затвор) регистрации и стекло экспонирования установлены правильно.
4. Регулировка параллельности кареток полного и половинного хода (REP 4.3.1) выполнена правильно.
5. Нет различий в величине перекоса для копий формата A4 и A3 (или B5 и B4).

- Если имеются некоторые отличия, проверьте, не вызван ли перекос нижней половины листа формата A3 (или B4) неравномерной протяжкой бумаги фьюзером из-за износа прижимного вала. При необходимости замените прижимной вал.
- Ролик регистрации поврежден или изношен.
- Не компенсируйте этой регулировкой перекос бумаги.
- По окончании регулировки сделайте запись о ее проведении в карточке истории эксплуатации аппарата.

Последовательность действий регулировки

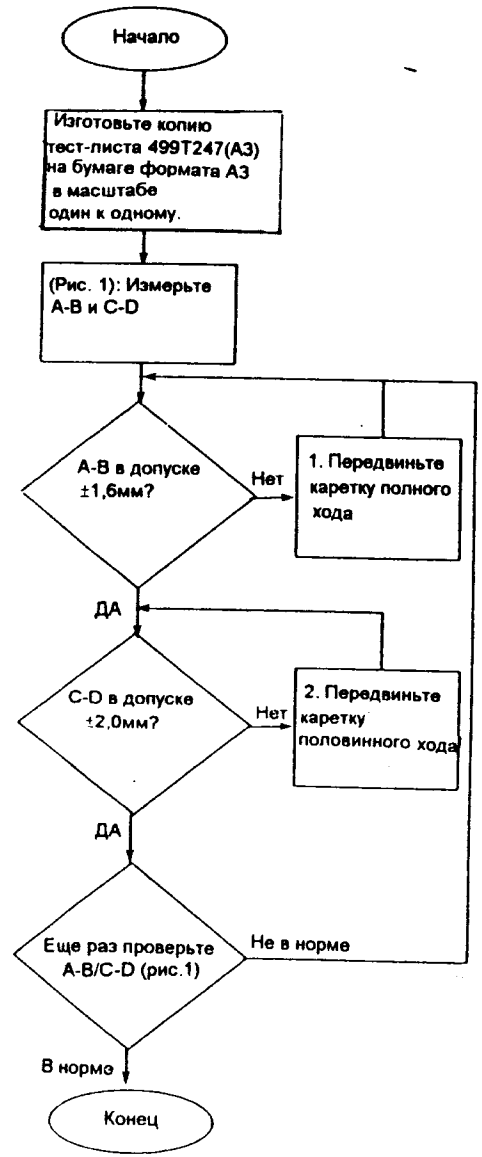

Проверка

1. Положите тест-лист 499T247 у кромки регистрации и изготовьте копию в масштабе 100% на бумаге формата A3.
2. (Рис. 1): Измерьте расстояния A, B, C и D. Проверьте, что значения, полученные вычитанием B из A и D из C, удовлетворяют следующим требованиям:
   A-B→ в пределах ±1,6 мм
   C-D→ в пределах ±2,0 мм

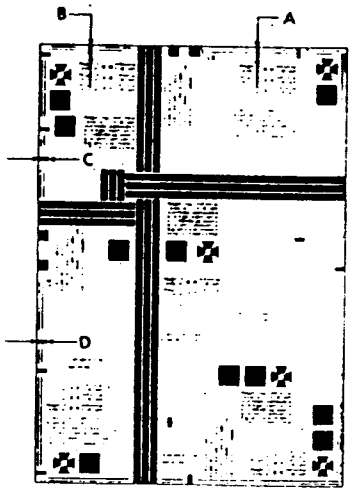

Рис. 1 NZM-0038

Регулировка

За пределами допуска размер A-B.

1. Выключите питание аппарата и отсоедините сетевой кабель.
2. Снимите стекло экспонирования ..... (REP 4.1.1).
3. Снимите вентилятор охлаждения оптики ..... (REP 4.1.2).
4. (Рис. 2): Передвиньте задний конец каретки полного хода.

ПРИМЕЧАНИЕ: • Не двигайте каретку вправо и влево более чем на 2 мм, в противном случае могут возникнуть проблемы с разрешением изображения, или каретка будет ударяться о корпус аппарата.

① Отверните винт крепления тросика каретки.

② Отрегулируйте положение каретки, перемещая ее по тросику.

- A>B

Передвиньте каретку вправо.

- A<B

Передвиньте каретку влево.

Вид сзади

Вид сзади

③Затяните винт.

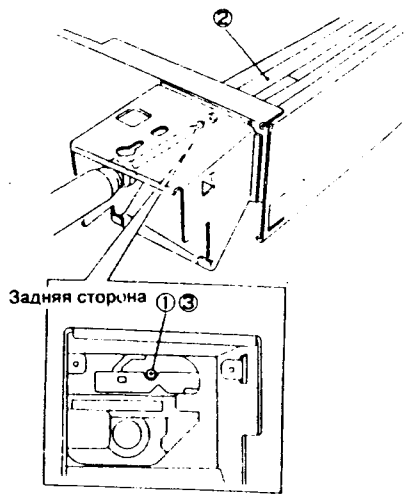

Рис. 2 NZM-0073

За пределами допуска размер C-D.

1. Выключите питание аппарата и отсоедините сетевой кабель.
2. Снимите стекло экспонирования ..... (REP 4.1.1).
3. Снимите правую верхнюю крышку.
4. (Рис. 3): Передвиньте передний конец каретки половинного хода.

ПРИМЕЧАНИЕ: • Не двигайте каретку вправо и влево более чем на 2 мм, в противном случае могут возникнуть проблемы с разрешением изображения, или каретка будет ударяться о корпус аппарата.

① Ослабьте винты крепления переднего шкива ведущего валика.

② (Рис. 3) Для регулировки перемещайте каретку полного хода, вращая шкив ведущего валика.

ПРИМЕЧАНИЕ: • Не отворачивайте винт заднего шкива ведущего валика.
• Не поворачивайте вал привода каретки.
• Если C>D, поворачивайте шкив в направлении a.
• Если C<D, поворачивайте вал в направлении b.

③ Затяните винт.

Стандартный момент затяжки 0,5 нм (5 кгм).

Справка

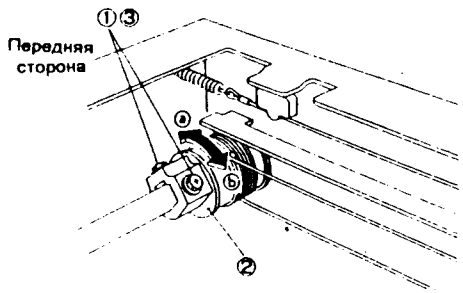

Рис. 3 NZM-0074

REP 4.3.4 Точная регулировка масштаба один к одному

Назначение Точная установка масштаба в вертикальном направлении (направлении подачи бумаги) и горизонтальном направлении (поперек направления подачи).

Справка При поставке с завода увеличение 100% выставлено с точностью ±0,8%.

Проверка

1. Изготовьте копию тест-листа 499T247 на бумаге формата A3 в масштабе 100%.
2. (Рис. 1): Сравнив копию тест-листа с оригиналом проверьте одинаковость расстояний между контрольными точками:

- По вертикали:
  Проверьте на линии ② - ④отрезки ②- ⑤и ④- ⑤.
- По горизонтали:
  Проверьте на линии ①- ③отрезки ②- ③и ①- ③.

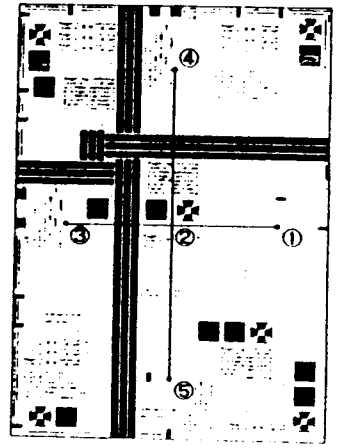

Рис. 1 NZM-0075

Регулировка

- Масштаб по вертикали
  Измените масштаб по вертикали (в направлении подачи), обратившись к таблице 1.
- Масштаб по горизонтали
  Измените масштаб по горизонтали (поперек направления подачи), обратившись к таблице 1.

Цепь	Код	Содержание	Мин.	Начальное значение	Макс.
20	6	Точная регулировка 100% по горизонтали	0 (-2%)	32 (±0%)	64 (+2%)
	7	Точная регулировка 100% по вертикали	0 (-3%)	32 (±0%)	64 (+3%)

Таблица 1

REP 4.5.1 Замена датчиков формата оригинала

Справка

- (Рис. 1): Датчики формата оригинала расположены следующим образом:

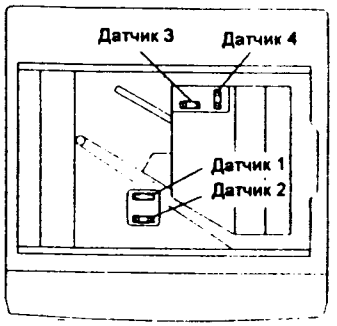

Рис. 1 NZM-0076

- Диагностические коды

Цепь	Код	Содержание	Уровень
6	9	Датчик оригинала 1	H/L
6	10	Датчик оригинала 2	H/L
6	11	Датчик оригинала 3	H/L
6	12	Датчик оригинала 4	H/L

◆ При обнаружении оригинала датчик выдает сигнал низкого уровня "L".

Снятие

ПРИМЕЧАНИЕ: • Процедура описана только для датчиков 1 и 2. Датчики 3 и 4 снимаются очень просто, поэтому описание процедуры опущено.

1. Выключите питание аппарата и отсоедините сетевой кабель.
2. Откройте переднюю крышку и процессор аппарата.
3. Снимите узел фоторецептора и накройте его черным непрозрачным материалом .....(REP 5.1.1).
4. (Рис. 2): Снимите внутреннюю крышку.
   ①. Ослабьте винт и снимите внутреннюю крышку.

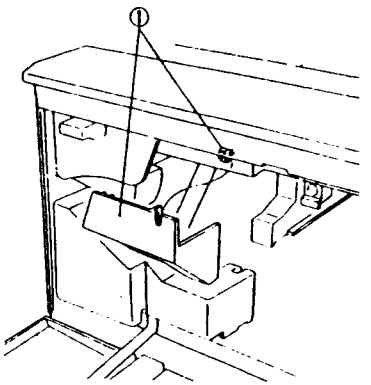

Рис. 2 NZM-0077

5. (Рис. 3): Снимите кожух лампы стирания.
   ①. Нажмите на фиксатор узла кожуха маленькой отверткой или 15-см линейкой.
   ②. Снимите кожух лампы стирания.

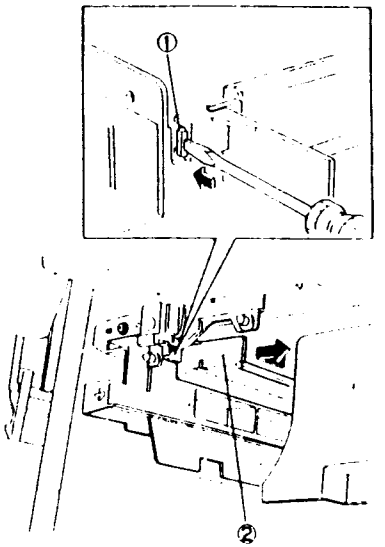

Рис. 3 NZM-0078

6. (Рис. 4): Снимите датчики оригинала 1 и 2.
   ①. Снимите каждый датчик, нажав на фиксатор.
   ②. Отсоедините P/J101 от датчика 1 и P/J102 от датчика 2.

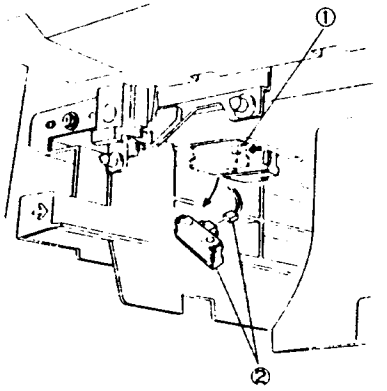

Рис. 4 NZM-0079

Установка

1. Установку элементов выполняйте в порядке, обратном снятию.

ПРИМЕЧАНИЕ: • Чтобы облегчить установку датчиков формата оригинала откройте крышку стекла экспонирования (или ADF) и установите датчики, наблюдая со стороны стекла экспонирования.

• Установите кожух лампы стирания, чтобы задний выступ попал в отверстие узла кожуха.

(Рис. 1): Двигая кожух назад, прижмите его передний конец к фиксатору до щелчка.

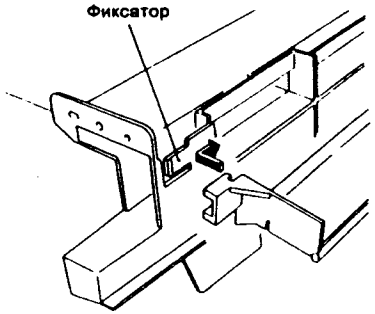

NZM-0080

• Обратите внимание на совместимость датчиков.

Датчик формата оригинала	1	2	3	4
1		O	×	×
2	O		×	×
3	×	×		O
4	×	×	O	

O - совместимые

× - несовместимые

REP 4.5.2 Замена датчика экспонирования

- Положение датчика экспонирования показано на рисунке 1.
- Процедура замены настолько проста, что ее описание опущено.
- После замены датчика экспонирования выполните основную регулировку качества копирования ..... (REP 5.1.4).



Рис. 1 NZM-0081

ПРИМЕЧАНИЕ: • Установите щиток А, обратившись к рисунку 2.

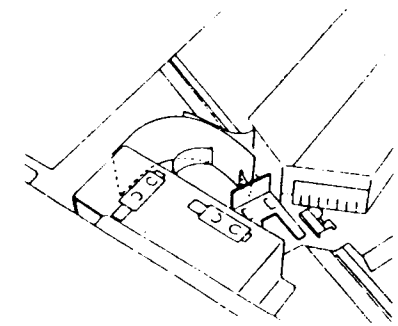

Рис. 2 NZM-0082

REP 4.5.3 Замена тросика объектива

Снятие

1. Выберите масштаб 100%. После того, как объектив остановится, выключите питание аппарата и отсоедините сетевой кабель.
2. Откройте крышку стекла экспонирования (или ADF) и снимите стекло экспонирования (REP 4.1.1).
3. (Рис. 1): Снимите экран узла оптики.
   ①. Ослабьте винты (2).
   ②. Поднимите задний конец каретки зеркала и снимите экран узла оптики.

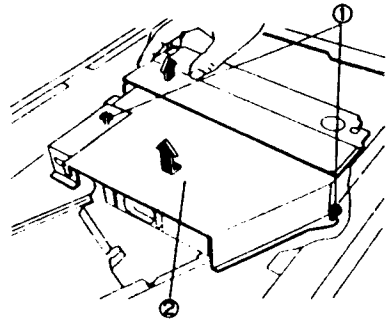

Рис. 1 M-0083

4. (Рис. 2): Снимите экран каретки объектива.
   ①. Отверните винт.
   ②. Снимите экран каретки объектива.

ПРИМЕЧАНИЕ: • Будьте внимательны, не повредите прикрепленную к экрану пленку.

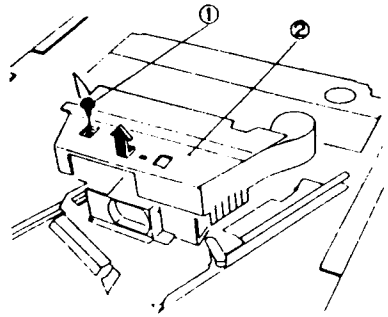

Рис. 2 NZM-0084

5. Проверьте следующее:
   • (Рис. 3): Синхронизирующее отверстие каретки объектива должно быть совмещено с синхронизирующим отверстием планки.

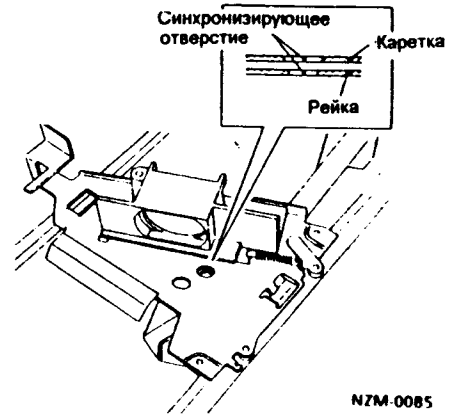

NZM-0085

Рис. 3

6. (Рис. 4): Снимите тросик объектива.
   • Вначале снимите тот конец тросика, который накинут на крючок пружины.

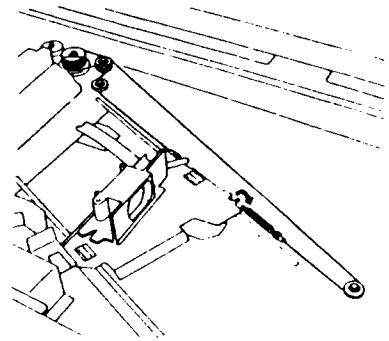

Рис. 4 NZM-0086

Установка

1. (Рис. 5): Проверьте, что синхронизирующее отверстие каретки объектива совмещено с синхронизирующим отверстием планки. Закрепите каретку объектива на каркасе аппарата липкой лентой.

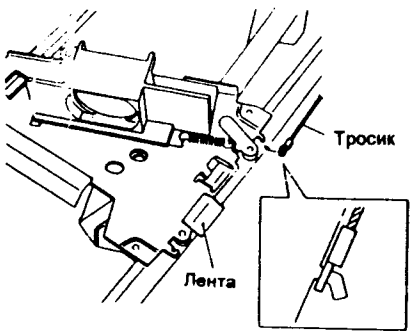

Рис. 5 NZM-0087

2. Более короткий конец тросика (отмеряя от шарика) накиньте на крючок каретки объектива.

ПРИМЕЧАНИЕ: • (Рис. 5): Сторона петли без уступа должна быть направлена к каретке.

3. (Рис. 6): Накиньте тросик не на шкив A, а на его вал, затем протяните к шкиву B и намотайте его на шкив шестерни (всего пять витков), средний шарик тросика вставьте в отверстие шкива.

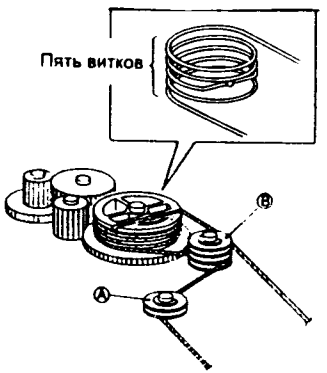

Рис. 6 NZM-0088

4. (Рис. 7): Протяните более длинный конец тросика (отмеряя от шарика) к шкиву и накиньте его на крючок пружины.

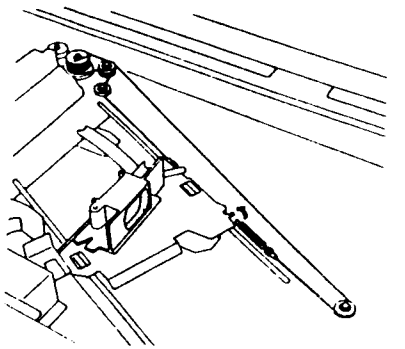

Рис. 7 NZM-0089

5. Снимите ленту, которой закреплена каретка объектива, и накиньте тросик на шкив A.
6. Включите питание аппарата. Проверьте, что когда объектив установлен в положение масштаба 100% синхронизирующее отверстие каретки объектива совмещено с синхронизирующим отверстием рейки (шаг 5 снятия). Если отверстия не совмещены, проверьте выполнение процедуры установки. В частности, проверьте, что шарик тросика расположен в отверстии шкива шестерни.
7. Установите масштаб 61%, а затем 163% и выполните следующее:
   - Плавность перемещения каретки.
   - Нет перехлеста витков тросика на шкиве шестерни.
8. Верните аппарат в рабочее состояние. Изготовьте копии при уменьшении, в масштабе один к одному и при увеличении. Проверьте качество копий. При необходимости выполните точную регулировку масштаба один к одному.

REP 4.5.4 Замена двигателя объектива

Снятие

1. Выберите масштаб 100%. После того, как объектив остановится, выключите питание аппарата и отсоедините сетевой кабель.
2. Снимите правую и заднюю верхнюю крышки.
3. Откройте переднюю крышку и процессор аппарата.
4. Снимите узел фоторецептора и накройте его черным непрозрачным материалом .....(REP 5.1.1).
5. Снимите узел проявления (REP 6.2.1).
6. Закройте процессор аппарата.
7. Снимите стекло экспонирования (REP 4.1.1).
8. (Рис. 1): Снимите экран блока оптики.
   ①. Ослабьте винты (2).
   ②. Поднимите задний конец каретки зеркала и снимите экран узла оптики.

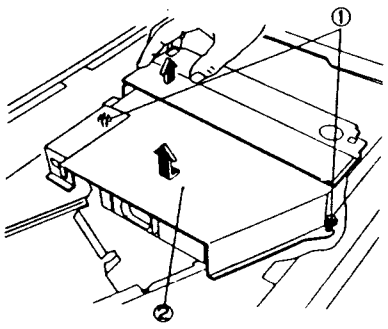

Рис. 1 NZM-0083

9. (Рис. 2): Отсоедините разъем P/J604 от двигателя объектива.

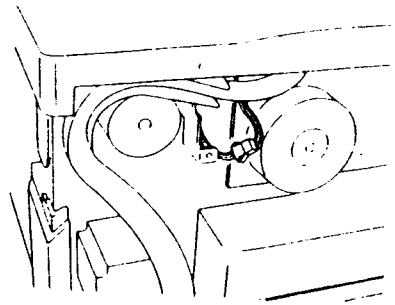

Рис. 2 NZM-0090

10. Освободите проводку двигателя от зажимов.
11. (Рис. 3): Чтобы зафиксировать каретку зеркала в положении масштаба 100% введите отвертку Phillips через синхронизирующее отверстие червячного колеса в синхронизирующее отверстие в каркасе аппарата (отвертка должна войти в это отверстие).

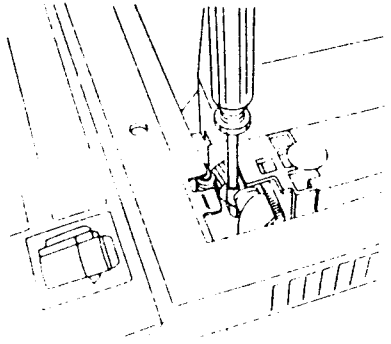

Рис. 3 NZM-0091

12. (Рис. 4): Снимите шестерню.
    ①. Снимите E-клипсу.
    ②. Снимите шестерню.

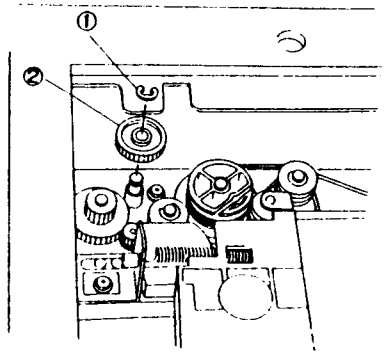

Рис. 4 NZM-0092

13. (Рис. 5): Снимите двигатель объектива.
    ①. Отверните винты (2).
    ②. Снимите двигатель объектива.

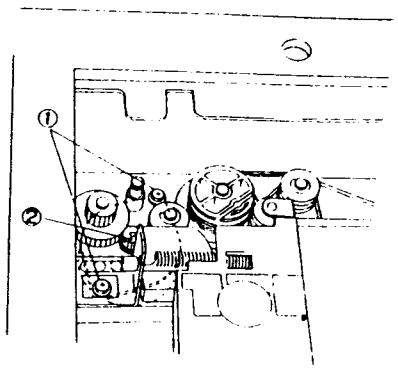

Рис. 5 NZM-0093

Установка

1. Установку элементов выполняйте в порядке, обратном снятию. Уделите особое внимание следующему:

ПРИМЕЧАНИЕ: • (Рис. 6): Перед установкой двигателя объектива проверьте, что каретка объектива находится в положении 100%.



Рис. 6 NZM-0085

2. Изготовьте копии в масштабе 100%, 70% и 141%. Проверьте качество копий.

REP 5.1.1 Замена узла фоторецептора

ПРИМЕЧАНИЕ: • Обращайтесь с фоторецептором с особой осторожностью:
- a. Кладите снятый фоторецептор на ровную поверхность.
- b. Не допускайте, чтобы на фоторецептор падал прямой солнечный или яркий искусственный свет. Накрывайте фоторецептор светонепроницаемым материалом.
- c. Не поворачивайте фоторецептор против часовой стрелки.
- d. Не касайтесь поверхности фоторецептора руками.

Снятие

1. Выключите питание аппарата и отсоедините сетевой кабель.
2. Откройте переднюю крышку и процессор аппарата.
3. (Рис. 3): Снимите узел фоторецептора.
   ①. Нажмите на фиксатор.
   ②. Потянув на себя, выньте фоторецептор.

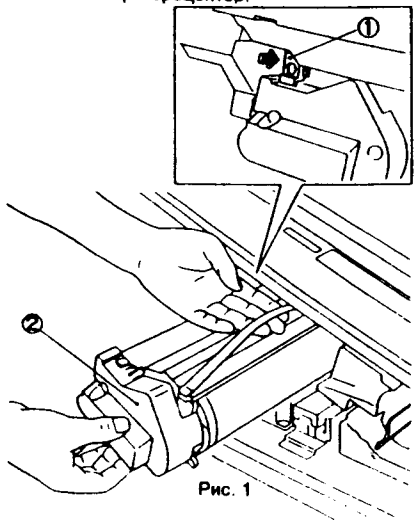

Рис. 1

NZM-0094

Установка

1. Аккуратно установите узел фоторецептора на место. Неправильная установка приведет к появлению кода неисправности J3.
2. Выполните основную регулировку качества копирования (REP 5.1.4).

Справка • Узел фоторецептора

- a. При замене фоторецептора заменяйте весь узел фоторецептора (копи-картридж) - отдельно заменить барабан фоторецептора невозможно. Узел фоторецептора содержит ракель (нож очистки), пленочный уплотнитель и коротрон заряда.
- b. Максимальное количество копий При поставке с завода в EPROM записано максимальное количество копий для фоторецептора:

Тип аппарата	Макс. к-во копий в EPROM
V230	55 000
V-330	70 000
V336	70 000

c. На дисплее сообщение "Drum Cartridge (Unit) Replacement" (Замена узла фоторецептора (копи-картриджа))

Осталось копий до окончания срока службы	Как выводится сообщение	Код состояния	Копировать
5 000	Включено постоянно	-	Можно
500	Мерцает	-	Можно
0	Непрерывно мерцает	J7-1	Нельзя

Код J7 нельзя удалить с экрана, пока не будет установлен новый копи-картридж.

d. Осталось копий до окончания срока службы
Число, соответствующее оставшемуся количеству копий, хранится в EPROM, встроенном в копи-картридж.

Вы можете проверить оставшееся количество копий в [81] "Технических характеристик"

REP 5.1.2 Замена пальцев отделения от фоторецептора

Снятие

1. Выключите питание аппарата и отсоедините сетевой кабель.
2. Откройте переднюю крышку и процессор аппарата.
3. Снимите узел фоторецептора .....(REP 5.1.1).
4. (Рис. 1 и 2): Снимите узел пальцев отделения.
   ①. (Рис. 1): Снимите стопор, фиксирующий узел пальцев отделения.

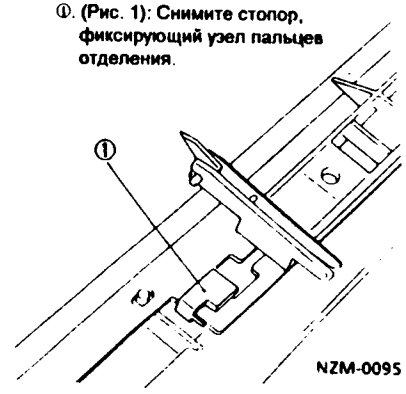

NZM-0095

Рис. 1

②. Рис. 2): Снимите узел пальцев с держателя, сдвинув его к переднему торцу фоторецептора.

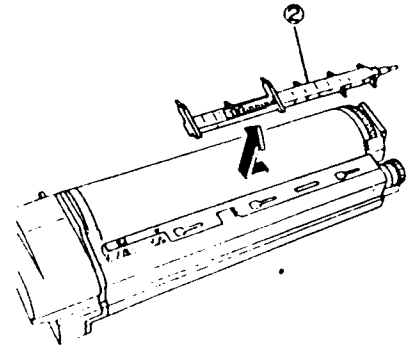

Рис. 2

NZM-0096

5. (Рис. 3): Снимите палец отделения от фоторецептора.

ПРЕДУПРЕЖДЕНИЕ: • Будьте внимательны, снимая палец не порежьтесь. Он имеет острый кончик.
- ①. Снимите пружину.
- ②. Снимите палец отделения от фоторецептора.

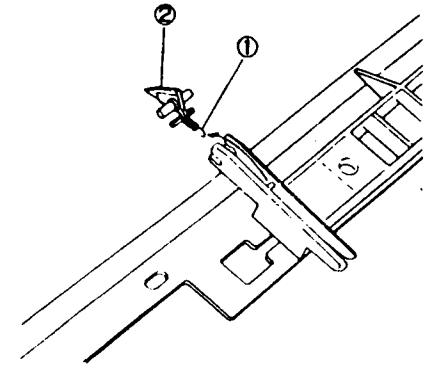

Рис. 3

NZM-0097

Установка

1. Установку элементов выполняйте в порядке, обратном снятию.

ВНИМАНИЕ: • Проверьте, не поврежден ли кончик пальца.
- Будьте внимательны, устанавливая узел пальцев отделения, не повредите поверхность фоторецептора.
- Правильно установите стопор, так, как показано на рисунке 1.

REP 5.1.3 Замена проволоки коротрона заряда

Снятие

1. Выключите питание аппарата и отсоедините сетевой кабель.
2. Откройте переднюю крышку и процессор аппарата.
3. Снимите узел фоторецептора (REP 5.1.1).
4. (Рис. 1): Снимите узел коротрона заряда.
   ①. Отверните винт.
   ②. Снимите узел коротрона заряда.

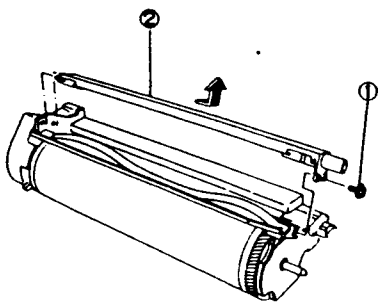

Рис. 1 NZM-0098

5. (Рис. 2): Снимите проволоку коротрона заряда.
   ①. Снимите защитные крышечки на концах коротрона заряда.
   ②. Снимите пружину.
   ③. Снимите проволоку коротрона.

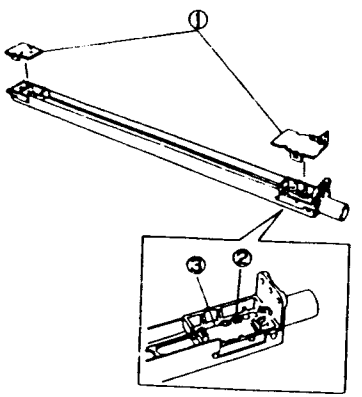

Рис. 2 NZM-0099

Установка

1. Установку элементов выполняйте в порядке, обратном снятию.

ПРИМЕЧАНИЕ: • От положения передней защитной крышечки зависит ширина стираемого участка у кромки копии. Установите ее так, чтобы ширина стираемого участка после замены была такой же, как и до замены.

REP 5.1.4 Основная регулировка качества копирования

Назначение Определение корректирующих значений для светового потока при экспонировании и смещения на проявителе, чтобы обеспечить плотность изображения, соответствующую выбранному оригиналу.

ПРИМЕЧАНИЕ: • Регулировка качества копирования должна выполняться при недостаточном качестве изображения или после выполнения следующих ремонтных процедур:
①. Замена узла фоторецептора (REP 5.1.1).
②. Замена лампы экспонирования (REP 4.3.2).
③. Замена датчика экспонирования (REP 4.5.2).
④. Замена главной PWB (REP 9.1.2).

ПРИМЕЧАНИЕ: • Перед выполнением регулировки качества копирования выполните TRIM.

Последовательность действий при регулировке

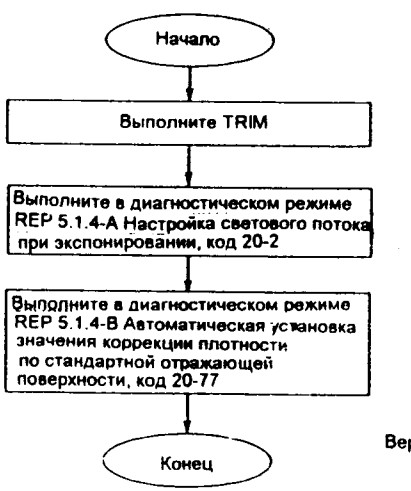

5.1.4-A Настройка светового потока при экспонировании

Назначение Регулировка светового потока для различных значений масштаба, полученные значения запоминаются в NVM.

Проверка

1. Введите диагностический код [20-2].
   Дисплей панели управления показывает:
   Set/Count
   30
   (Задано значение 30)
2. Проверьте, что задан масштаб 100%.
3. Положите на стекло экспонирования тест-лист 499T или 499T248 и выберите формат A3 или B4.
4. Нажмите кнопку **Старт** и изготовьте одну за другой три копии. (После получения третьей копии нажмите кнопку **Стоп**).

ПРИМЕЧАНИЕ: • Поскольку при нажатии кнопки **Старт** после ввода диагностического кода [20-2] аппарат последовательно выдает 10 копий, нажмите кнопку **Стоп**, как только будет получена третья копия.
• При заданном диагностическом коде аппарат обнаруживает застревание бумаги и подсчитывает количество изготовленных копий.

5. Оцените качество третьей копии.
Технические требования:
У мишени в центре копии
- (Рис. 1): Вертикальные/горизонтальные линии с уровнем серого 0,1 пропадают.
- Вертикальные/горизонтальные линии с уровнем серого 0,2 воспроизводятся.

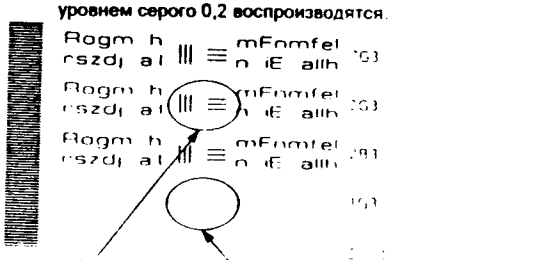

Рис. 1

NZM-0100

6. В зависимости от результатов оценки переходите к одному из следующих действий:

Удовлетворяет техническим требованиям → Выполните в масштабе 70% и 171% шаги с 3 по 5. По достижении соответствия техническим требованиям выполните REP 5.1.4-B "Автоматическая установка значения коррекции плотности по стандартной отражающей поверхности".

Не удовлетворяет техническим требованиям → Переходите к процедуре регулировки.

Регулировка

Справка Величина светового потока может быть установлена как поворотом VR1 на главной PWB или изменением записанного в NVM значения.

a. Обычно регулировка выполняется изменением записанного в NVM значения.

b. Регулируйте потенциометром VR1 в следующих случаях:

- Регулировки изменением значения в NVM недостаточно.
- Была заменена главная PWB.
- Был заменен датчик экспонирования.

ПРИМЕЧАНИЕ: • Первой обязательно выполняйте регулировку в масштабе 100%. Последовательность действий при регулировке

Последовательность действий при регулировке

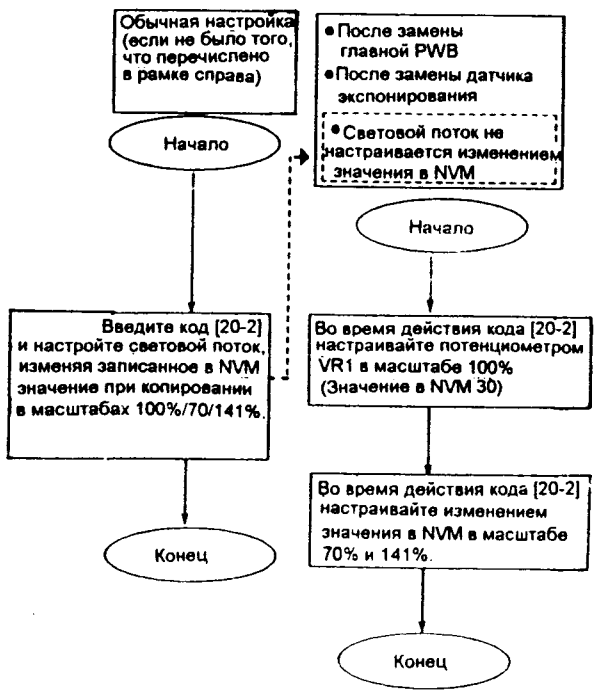

Регулировка изменением значения в NVM (обычная регулировка)

1. Введите диагностический код [20-2].
2. Выберите масштаб 100%.
3. Измените световой поток кнопкой регулировки плотности копии:
   ..... Световой поток увеличивается
   ..... Световой поток уменьшается
4. Нажмите кнопку **Старт** и изготовьте три копии.
5. Повторяйте действия 3 и 4 до тех пор, пока результаты не будут удовлетворять техническим требованиям (пункт 5 проверки).
6. Когда воспроизводимые копии будут удовлетворять техническим требованиям при действующем диагностическом коде [20-2] нажмите кнопку **Старт**, при этом полученное в результате регулировки значение заносится в NVM.
7. Выполните шаги с 3 по 6 при установках масштаба 70% и 141%.
8. Выполните REP 5.1.4-B "Автоматическая установка значения коррекции плотности по стандартной отражающей поверхности".

Регулировка потенциометром VR1.

1. Введите диагностический код [20-2].
2. Выберите масштаб 100% и величину светового потока "30".
3. Снимите заднюю верхнюю крышку.
4. (Рис. 2): Отрегулируйте световой поток потенциометром VR1 на главной PWB в соответствии с результатами проверки.

ПРИМЕЧАНИЕ: • Слабый поворот VR1 приводит к сильному изменению светового потока.
• Вы можете регулировать VR1 во время копирования при введенном коде [20-2].

Регулировка

- Не воспроизводятся ни вертикальные, ни горизонтальные линии с уровнем серого 0,2 .....поворачивайте VR1 против часовой стрелки.
- Не воспроизводятся ни вертикальные, ни горизонтальные линии с уровнем серого 0,1 .....поворачивайте VR1 против часовой стрелки.

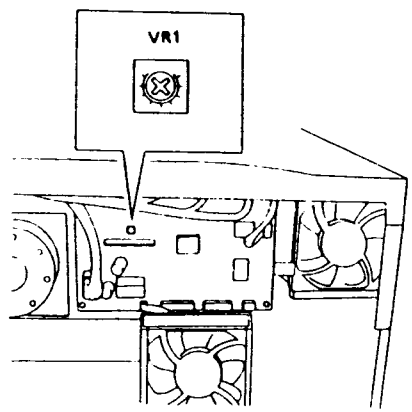

Рис. 2 NZM-0101

5. Оцените копии и регулируйте потенциометром VR1 до тех пор, пока результаты не будут удовлетворять техническим требованиям пункта 5 проверки.
6. Выполните действия с 3 по 7 "регулировки светового потока при экспонировании изменением значения в NVM".
7. Выполните REP 5.1.4-B "Автоматическая установка значения коррекции плотности по стандартной отражающей поверхности".

REP 5.1.4-B Автоматическая установка значения коррекции плотности по стандартной отражающей поверхности

Назначение Определение корректирующего значения напряжения смещения на проявителе для получения плотности копии, наилучшим образом соответствующей плотности изображения и фона оригинала.

ПРИМЕЧАНИЕ: • Эта регулировка выполняется только после регулировки светового потока при экспонировании.

Регулировка

ПРИМЕЧАНИЕ: • Предварительно должна быть выполнена регулировка светового потока при экспонировании.

1. Положите на стекло не менее 3-х листов чистой белой бумаги (L-бумага и т.п.).

ПРИМЕЧАНИЕ: a. Бумагу обязательно укладывайте вплотную к кромке регистрации

b. Опустите на бумагу крышку стекла экспонирования (или ADF).

c. Нельзя пользоваться бумагой из макулатуры (R-бумаги - FX) или грубой бумагой.

2. Войдите в диагностический режим и введите код [20-77]. Нажмите кнопку Старт. После появления сообщения "Ready to copy" нажмите кнопку Старт еще раз. Начнется сканирование бумаги и автоматически будет выполняться установка значения коррекции плотности по стандартной отражающей поверхности. Результаты будут введены в [20-13].
3. Выключите и вновь включите питание аппарата. Изготовьте три копии A3 или B4 в режиме переменной плотности и масштабе 100%. Проверьте плотность копий. Если она не удовлетворяет вас, выполните настройку светового потока .....(REP 5.1.4-A).

REP 5.1.5 Замена узла ISIL

Снятие

1. Выключите питание аппарата и отсоедините сетевой кабель.
2. Откройте переднюю крышку и процессор аппарата.
3. Снимите узел фоторецептора и накройте его черным непрозрачным материалом .....(REP 5.1.1).
4. Снимите узел проявления .....(REP 6.2.1).
5. (Рис. 1): Снимите узел ISIL.
   ①. Отсоедините P/J200.
   ②. Отверните винт.
   ПРИМЕЧАНИЕ: • Не потеряйте пружину.
   ③. Снимите ISIL.

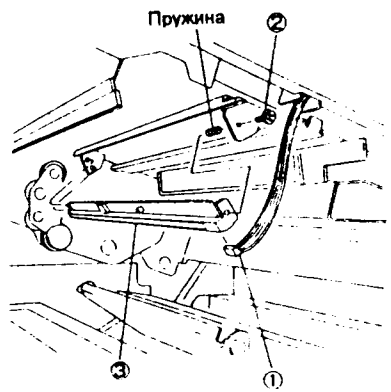

Рис. 1 NZM-0102

Установка

1. Установку элементов выполняйте в порядке, обратном снятию.
2. Проверьте ширину стирания у задней кромки в REP 5.1.6 Регулировка стирания по кромке.

REP 5.1.6 Регулировка стирания по кромке

ПРИМЕЧАНИЕ: • Перед выполнением этой регулировки проверьте, что была правильно выполнена следующая регулировка:
REP 2.7.6 Регулировка регистрации передней кромки

Проверка

1. Изготовьте три копии тест-листа 499T247 на бумаге A3 в масштабе один к одному. Проверьте третью копию.
2. (Рис. 1): Проверьте ширину стираемого участка.
   - 2 - 4 вдоль передней и задней кромок
   - Не более 4 мм - сзади

ПРИМЕЧАНИЕ: • Ширина стираемого участка у передней кромки настраивается перемещением защитной крышечки на переднем конце коротрона заряда.



Рис. 1 NZM-0103

Регулировка

Передняя кромка

1. Войдите в диагностический режим и введите код [20-4].
2. На дисплее появляется текущее значение установки.
3. Введите новое значение и нажмите кнопку Старт.
   При увеличении значения ширина стираемого участка уменьшается.
   При уменьшении значения ширина стираемого участка увеличивается.
   - Диапазон регулировки в диагностическом режиме составляет 0 - 64.
   - Изменение значения на единицу изменяет ширину стираемого участка на 0,34 мм.
   - Начальное значение - 32.

Задняя кромка

1. Войдите в диагностический режим и введите код [20-5].
2. На дисплее появляется текущее значение установки.
3. Введите новое значение и нажмите кнопку Старт.
   При увеличении значения ширина стираемого участка уменьшается.
   При уменьшении значения ширина стираемого участка увеличивается.
   - Диапазон регулировки в диагностическом режиме составляет 0 - 64.
   - Изменение значения на единицу изменяет ширину стираемого участка на 0,34 мм.
   - Начальное значение - 32.

Дальняя кромка

1. Откройте переднюю крышку
2. (Рис. 2): Выполните регулировку положения ISIL.
   A. Ширина стираемого участка уменьшается.
   B. Ширина стираемого участка увеличивается.

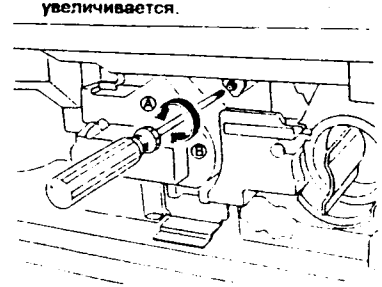

Рис. 2

NZM-0104

REP 6.2.1 Снятие/установка узла проявления

Снятие

1. Выключите питание аппарата и отсоедините сетевой кабель.
2. Откройте переднюю крышку и процессор аппарата.
3. (Рис. 1): Снимите узел проявления.

ПРИМЕЧАНИЕ: • Перед началом выполнения процедуре проверьте, что узел проявления полностью отходит от фоторецептора. Узел проявления должен отойти от фоторецептора при открывании процессора аппарата.

①. Отверните винт.

②. Снимите узел проявления.

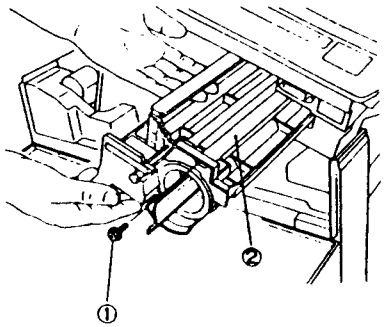

Рис. 1 NZM-0105

Установка

1. Установку элементов выполняйте в порядке, обратном снятию.

REP 6.2.2 Замена лезвия магнитного ролика
REP 6.2.3 Замена датчика окончания тонера

Общая процедура

Снятие

1. Выключите питание аппарата и отсоедините сетевой кабель.
2. Откройте переднюю крышку и процессор аппарата.
3. (Рис. 1): Снимите узел проявления .....(REP 6.2.1).

Процедура замены лезвия магнитного ролика

4. (Рис. 4): Снимите верхнюю крышку узла проявления, а затем лезвие магнитного ролика.

ПРИМЕЧАНИЕ: • После снятия лезвия не поворачивайте магнитный ролик, в противном случае на него может попасть избыточное количество тонера.

①. Отверните винты (5).

②. Снимите верхнюю крышку.

③. Отверните винты (2).

④. Снимите лезвие магнитного ролика.

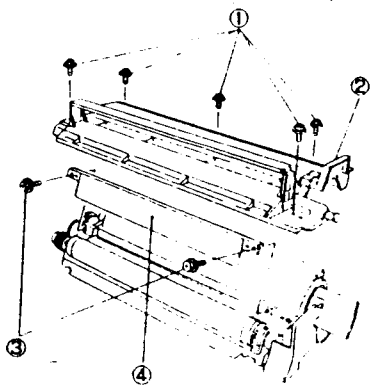

Рис. 1

NZM-0106

Установка

1. Установку элементов выполняйте в порядке, обратном снятию. Обратите внимание на следующее:

ПРИМЕЧАНИЕ: • Проверьте, что на лезвии и на поверхности магнитного ролика нет посторонних предметов и материалов.

• Установите лезвие ровно, без перекосов и изгибов.

• (Рис. 2): После сборки проверьте, что при вращении шестерни магнитного ролика в указанном стрелкой направлении на ролике не остается белых полос и прочих неровностей слоя проявителя. При их наличии установите и устраните причину (это могут быть смешанные с проявителем посторонние предметы).

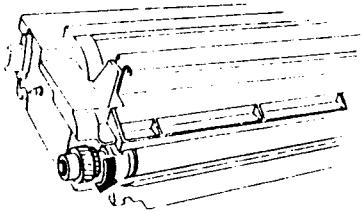

Рис. 2 NZM-0107

Процедура замены датчика окончания тонера

4. (Рис. 3): Снимите датчик окончания тонера.

ПРИМЕЧАНИЕ: • Будьте внимательны, чтобы не нажать на чувствительную поверхность датчика или ударить ее.

①. Отверните винт.

②. Снимите переднюю крышку узла проявления.

③. Отверните винты (2).

④. Снимите датчик окончания тонера, затем отсоедините P/J122.

ПРИМЕЧАНИЕ: • Ослабив или вывернув винт ❖, расположите пластину MSA ① так, чтобы выступ ② оказался в ее вырезе, а затем затяните винт ③, как показано на рисунке 4.

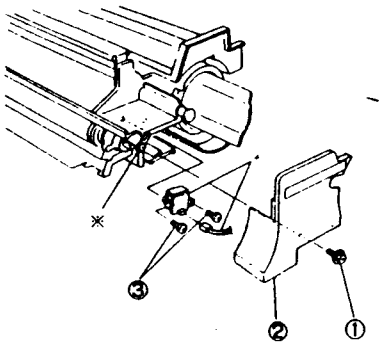

Рис. 3 NZM-0108

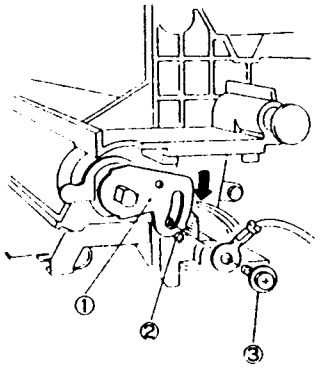

Рис. 4 NZM-0109

Установка

1. Установку элементов выполняйте в порядке, обратном снятию.

REP 8.1.1 Замена термостата фьюзера
REP 8.1.2 Замена термистора фьюзера

Общая процедура

Снятие

1. Выключите питание аппарата и отсоедините сетевой кабель.

ПРИМЕЧАНИЕ: • Подождите, пока остынет фьюзер. Соблюдайте осторожность, чтобы не обжечься.

2. Откройте переднюю крышку и процессор аппарата.
3. Снимите узел барабана и накройте его черным непрозрачным материалом ..... (REP 5.1.1).
4. Снимите левую верхнюю крышку.
5. (Рис. 1): Снимите крышку главного выключателя.
   ①. Отверните винт.
   ②. Снимите крышку главного выкл:очателя.

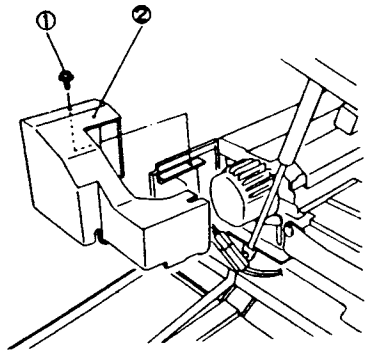

Рис. 1 NZM-0043

6. (Рис. 2): Снимите крышку фьюзера.
   ①. Ослабьте винт.
   ②. Снимите крышку фьюзера.

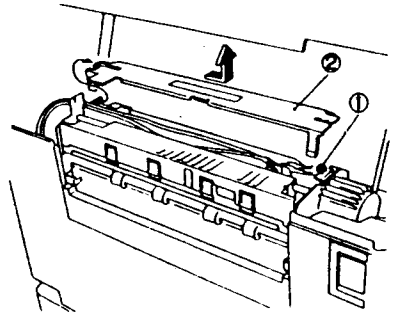

Рис. 2 NZM-0110

Процедура замены термостата

7. (Рис. 3): Снимите термостат.
   ①. Снимите провод заземления термостата.
   ②. Ослабьте винты (2) и снимите держатель датчика.
   ③. Снимите термостат.

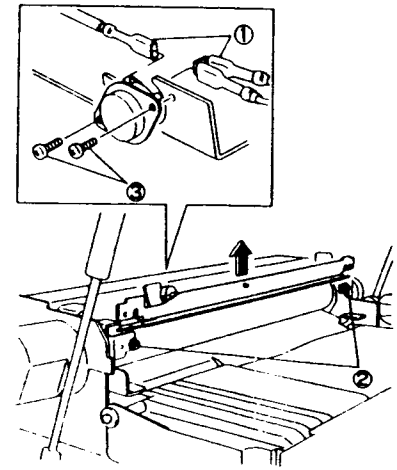

Рис. 3 NZM-0111

Процедура замены термистора

7. (Рис. 4): Снимите термистор.
   ①. Отсоедините P/J118.
   ②. Отверните винт и снимите термистор.

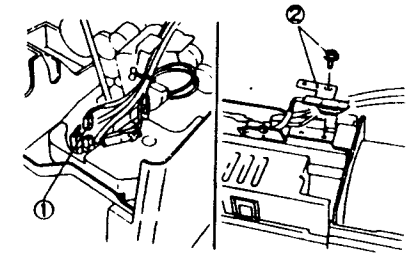

Рис. 4 NZM-0112

Общая процедура

Установка

1. Установку элементов выполняйте в порядке, обратном снятию.

REP 8.2.1 Замена нагревательного стержня (V-230)

ПРИМЕЧАНИЕ: a. Осторожно обращайтесь со стеклянной трубкой нагревательного стержня, она хрупкая.

b. Не трогайте стеклянную трубку нагревательного стержня руками. Если это случайно произойдет, протрите нагревательный стержень очистителем.

Снятие

1. Выключите питание аппарата и отсоедините сетевой кабель.

ПРИМЕЧАНИЕ: • Подождите, пока остынет фьюзер. Соблюдайте осторожность, чтобы не обжечься.

2. Откройте переднюю крышку и процессор аппарата.
3. Снимите узел барабана и накройте его черным непрозрачным материалом .....(REP 5.1.1).
4. Снимите левую и заднюю верхнюю крышки.
5. (Рис. 1): Снимите крышку главного выключателя.
   ①. Отверните винт.
   ②. Снимите крышку главного выключателя.

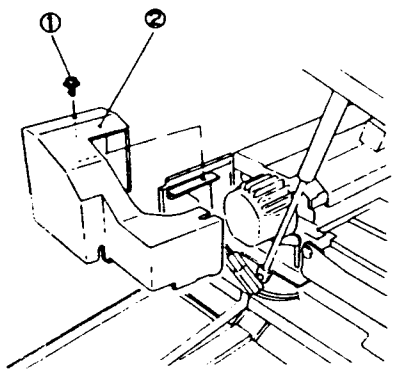

Рис. 1 NZM-0043

6. Отсоедините от нагревательного стержня разъемы P/J 10, 11, 12 и 13.
7. (Рис. 2): Снимите переднюю и заднюю крышки нагревательного стержня.
   ①. Ослабьте винт.
   ②. Снимите переднюю и заднюю крышки нагревательного стержня.

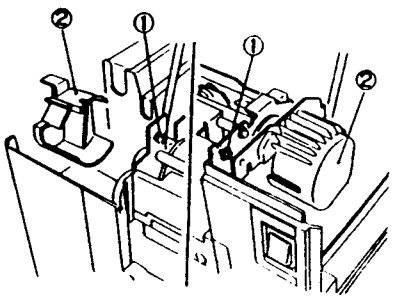

Рис. 2 NZM-0113

8. (Рис. 3): Снимите нагревательный стержень.
   ①. Ослабьте винт.
   ②. Снимите передний держатель.
   ③. Снимите нагревательный стержень.

ПРИМЕЧАНИЕ: • Вынимайте нагревательный стержень, держа его за изолятор.

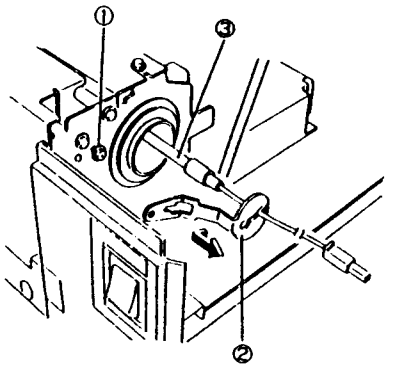

Рис. 3 NZM-0114

Установка

1. Установку элементов выполняйте в порядке, обратном снятию.

ПРИМЕЧАНИЕ: • Ориентация стержня определяется по цвету разъема.

REP 8.2.2 Замена нагревательного вала

Снятие

1. Выключите питание аппарата и отсоедините сетевой кабель.

ПРИМЕЧАНИЕ: • Подождите, пока остынет фьюзер. Соблюдайте осторожность, чтобы не обжечься.

2. Откройте переднюю крышку и процессор аппарата.
3. Снимите узел барабана и накройте его черным непрозрачным материалом ..... (REP 5.1.1).
4. Снимите левую и заднюю верхнюю крышки.
5. (Рис. 1): Снимите крышку главного выключателя.
   ①. Отверните винт.
   ②. Снимите крышку главного выключателя.

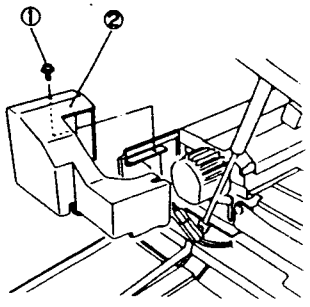

Рис. 1 NZM-0043

6. (Рис. 2): Отсоедините находящийся сзади разъем P/J117 выходного датчика фьюзера. Снимите крышку фьюзера и узел пальцев отделения.
   ①. Отсоедините P/J117.
   ②. Ослабьте винт и снимите крышку фьюзера.
   ③. Ослабьте винт и снимите узел пальцев отделения.

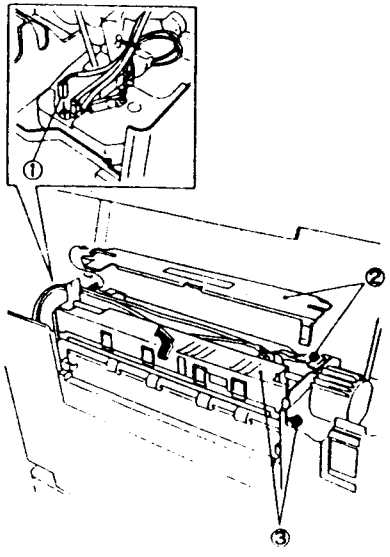

Рис. 2 NZM-0115

7. (Рис. 2): Снимите держатель датчика.
   ①. Ослабьте винты (2).
   ②. Снимите держатель датчика.

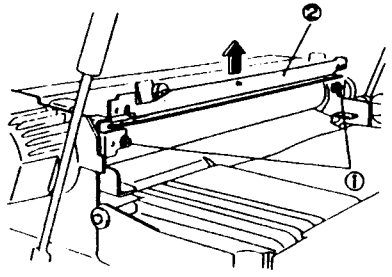

Рис. 3 NZM-0116

8. Снимите нагревательный стержень ..... (REP 8.2.1).
9. (Рис. 4): Снимите нагревательный вал.
   ①. Снимите переднее и заднее кольца нагревательного вала.
   ②. Снимите пленочную прокладку.
   ③. Снимите втулку нагревательного вала.
   ④. Снимите подшипник.
   ⑤. Снимите нагревательный вал (также выйдет из зацепления задняя шестерня).

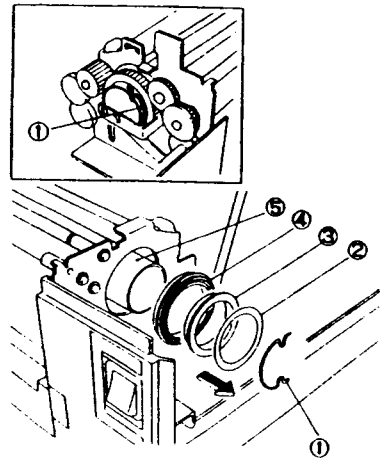

Рис. 4 NZM-0117

Установка

1. Установку элементов выполняйте в порядке, обратном снятию.

REP 8.2.3 Замена прижимного вала

Снятие

1. Выключите питание аппарата и отсоедините сетевой кабель.

ПРИМЕЧАНИЕ: • Подождите, пока остынет фьюзер. Соблюдайте осторожность, чтобы не обжечься.

2. Откройте переднюю крышку и процессор аппарата.
3. Снимите узел барабана и накройте его черным непрозрачным материалом .....(REP 5.1.1).
4. Снимите левую и заднюю верхнюю крышки.
5. Снимите узел TC/DTC.
6. (Рис. 1): Снимите заднюю крышку электрического узла и отсоедините все разъемы от шасси драйвера AC.
   ①. Отверните винт.
   ②. Снимите заднюю крышку электрического узла.
   ③. Отсоедините разъемы P/J 14, 117 и 118 от шасси драйвера AC.

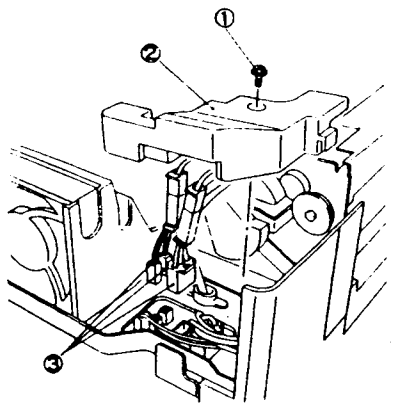

Рис. 1 NZM-0118

7. (Рис. 2): Отсоедините разъемы от нагревательного стержня.
   ①. Отверните винт и снимите крышку главного выключателя.
   ②. Отсоедините разъемы (2) от нагревательного стержня.

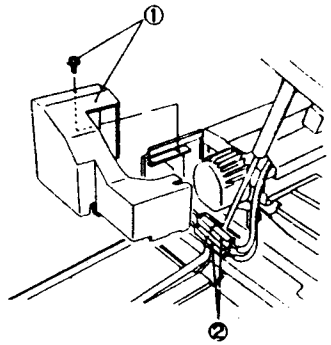

Рис. 2 NZM-0119

8. (Рис. 3): Снимите узел вакуумного транспортера.
   ①. Отверните винт.
   ②. Снимите узел вакуумного транспортера с корпуса фьюзера.

ПРИМЕЧАНИЕ: • При снятии узла транспортера нажмите на выступ, как показано на рисунке 3. Из-за того, что выступ на задней стенке транспортера может попасть в отверстие в каркасе фьюзера, вы не сможете его снять.

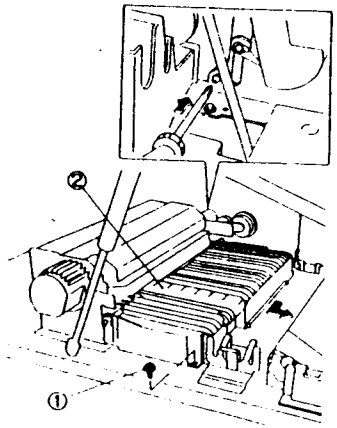

NZM-0120

Рис. 3

9. (Рис. 4): Снимите узел фьюзера

ПРИМЕЧАНИЕ: • Снимая узел фьюзера, обязательно держите его за корпус, а не за крышку нагревательного стержня.

   ①. Отверните винты (4).
   ②. Снимите узел фьюзера.

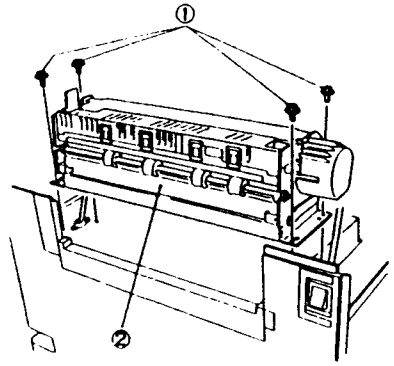

Рис. 4 NZM-0121

10. Переверните узел фьюзера.
11. (Рис. 5): Снимите переднюю и заднюю опоры.
    ①. Снимите переднюю и заднюю KL-клипсы.
    ②. Снимите опоры.

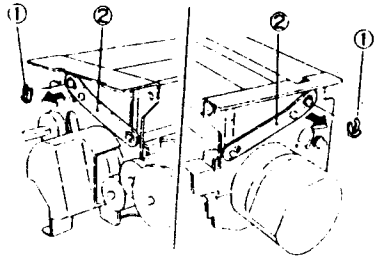

Рис. 5 NZM-0122

12. (Рис. 6): Снимите прижимной вал.
    ①. Поверните переднюю и заднюю опоры прижимного вала.
    ②. Снимите прижимной вал.
    ③. Снимите подшипник с прижимного вала.

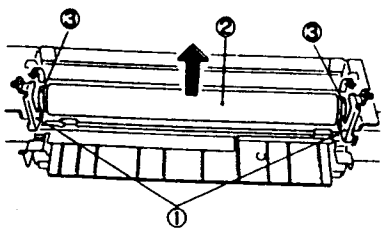

Рис. 6 NZM-0123

Установка

1. Установку элементов выполняйте в порядке, обратном снятию.

ПРИМЕЧАНИЕ: • (Рис. 7): При установке прижимного вала подшипники должны быть ориентированы так, чтобы их фланцы прилегали к внутренним поверхностям опор прижимного вала.

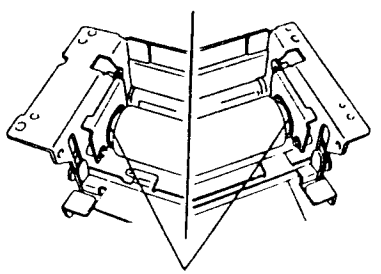

Рис. 7 NZM-0124

REP 8.2.4 Регулировка дуги контакта

Назначение Достижение качественного закрепления изображения на бумаге.

ПРИМЕЧАНИЕ: a. При малой дуге контакта будет иметь место плохое закрепление. Если дуга контакта слишком большая или существенно различна у переднего и заднего концов вала, могут получаться мятые или скрученные копии.

b. Измерения должны выполняться, когда аппарат находится в режиме "Ready to Copy" (Готов к копированию).

Проверка

1. (Рис. 1): Изготовьте 2 - 3 копии на бумаге формата A4 (LEF) или A3, чтобы одна половина листа была черной, а другая белой. На этих копиях будут выполняться измерения.

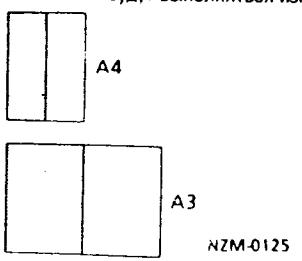

NZM-0125

Рис. 1

2. (Рис. 2): Сложите копии пополам.

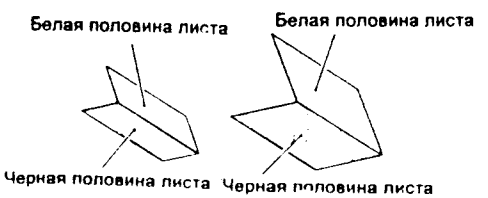

Рис. 2 NZM-0126

3. Изготовьте 15 копий тест-листа на бумаге формата A3, чтобы уравнять температуру нагревательного и прижимного валов.

4. (Рис. 3): Откройте переднюю крышку и процессор аппарата. Введите сложенную пополам контрольную копию в просвет между нагревательным и прижимным валом, чтобы черная половина копии находилась со стороны прижимного вала. Закройте процессор аппарата.

ПРИМЕЧАНИЕ: • Вводите контрольную копию так, чтобы задняя кромка была параллельна нагревательному валу.

ПРЕДУПРЕЖДЕНИЕ: • Соблюдайте осторожность, не обожгитесь.



Рис. 3 NZM-0127

5. Выдержите контрольную копию во фьюзере примерно 10 сек.

6. (Рис. 4): Аккуратно раскройте копию. Измерьте ширину черной полосы на расстоянии 74 ± 5 мм от краев копии. Проверьте, что ширина черной полосы из-за переноса тонера равна 6,5 ± 0,15 мм.

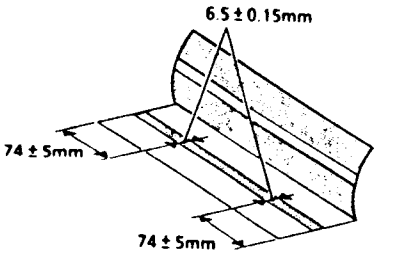

Рис. 4 NZM-0128

Регулировка

1. (Рис. 5): Отрегулируйте дугу контакта, поворачивая передний и задний регулировочные винты.
    ①. Ослабьте контргайку.
    ②. Поверните регулировочный винт.
    ③. Затяните контргайку.

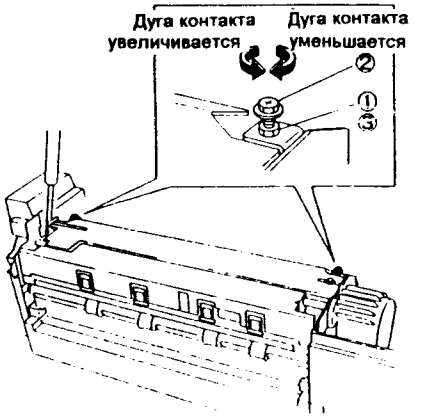

Рис. 5 NZM-0129

2. Отрегулируйте дугу контакта, повторяя действия со 2 по 6.

REP 8.3.1 Замена пальцев отделения от нагревательного вала
REP 8.3.2 Замена пальцев отделения от прижимного вала

Общая процедура

Снятие

1. Выключите питание аппарата и отсоедините сетевой кабель.

ПРИМЕЧАНИЕ: • Подождите, пока остынет фьюзер. Соблюдайте осторожность, чтобы не обжечься.

2. Откройте переднюю крышку и процессор аппарата.
3. (Рис. 1): Снимите крышку главного выключателя.
   ①. Отверните винт.
   ②. Снимите крышку главного выключателя.

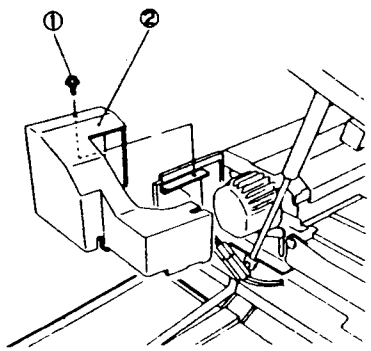

Рис. 1 NZM-0043

4. (Рис. 2): Отсоедините находящийся сзади разъем P/J117 выходного датчика фьюзера и снимите крышку фьюзера и узел пальцев отделения.
   ①. Отсоедините P/J117.
   ②. Ослабьте винт и снимите крышку фьюзера.
   ③. Ослабьте винт и снимите узел пальцев отделения.

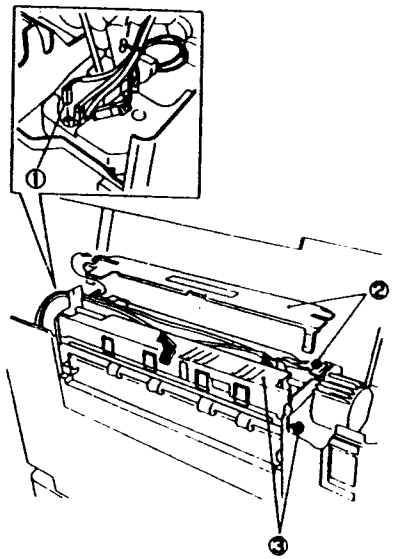

Рис. 2 NZM-0115

Процедура замены пальцев отделения от нагревательного вала

5. (Рис. 3): Снимите пальцы отделения от нагревательного вала.
   ①. Отверните винты (4).
   ②. Снимите KL-клипсы (2).
   ③. Снимите пальцы отделения, сдвигая их по валу.

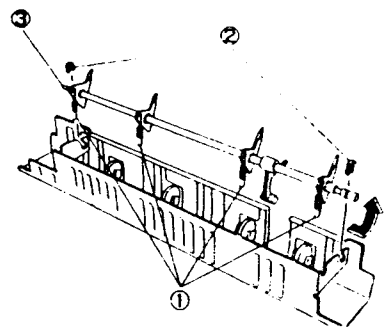

Рис. 3 NZM-0130

Установка

1. Установку элементов выполняйте в порядке, обратном снятию.

ПРИМЕЧАНИЕ: • (Рис. 4): При установке вала на узел пальцев отделения обращайте внимание на следующее:
   ①. Положение активатора выходного датчика.
   ②. Более длинный крючок пружины должен быть подсоединен к узлу пальцев отделения.

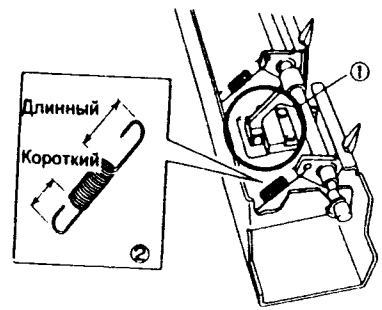

Рис. 4 NZM-0131

Процедура замены пальцев отделения от прижимного вала

5. (Рис. 5): Снимите узел пальцев отделения от прижимного вала.
   ①. Отверните винты (4).
   ②. Снимите узел пальцев отделения от прижимного вала.

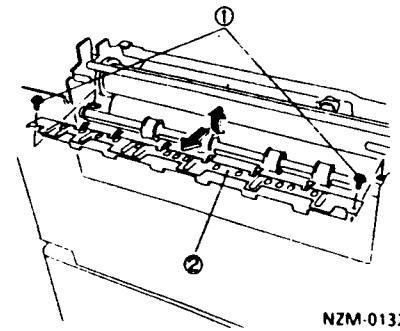

NZM-0132

Рис. 5

6. (Рис. 6): Снимите пальцы отделения от прижимного вала.
   ①. Отверните кончик пружины.
   ②. Потяните вал.
   ③. Снимите палец.

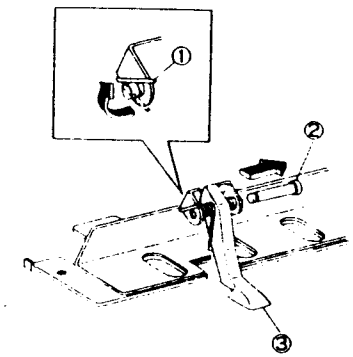

Рис. 6 NZM-0133

Установка

1. Установку элементов выполняйте в порядке, обратном снятию.

ПРИМЕЧАНИЕ: • (Рис. 7): При установке пальца оба конца пружины должны быть под валом.

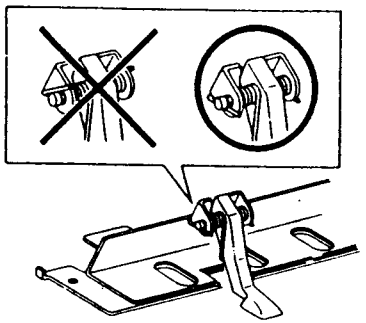

Пружина

Рис. 7 NZM-0134

REP 8.5.1 Замена узла двигателя вентилятора фьюзера

Снятие

1. Выключите питание аппарата и отсоедините сетевой кабель.
2. Снимите стекло экспонирования .....(REP 4.1.1).
3. Откройте переднюю крышку и процессор аппарата.
4. Откройте левую и заднюю верхние крышки.
5. Снимите узел фоторецептора и накройте его черным непрозрачным материалом.....(REP 5.1.1)
6. Медленно передвиньте каретку полного хода в крайнее правое положение.
7. (Рис. 1): Ослабьте винт крепления узла вентилятора фьюзера.
   ①. Удалите закрывающую винты липкую ленту.
   ②. Достаточно хорошо ослабьте винты.

   ПРИМЕЧАНИЕ: • (Рис. 2): В местах крепления узла двигателя вентилятора имеются демпферные ленты, которые предотвращают вибрацию. Если вы не достаточно хорошо ослабите винты, вы не сможете снять узел двигателя вентилятора.
   ③. Отверните винт.

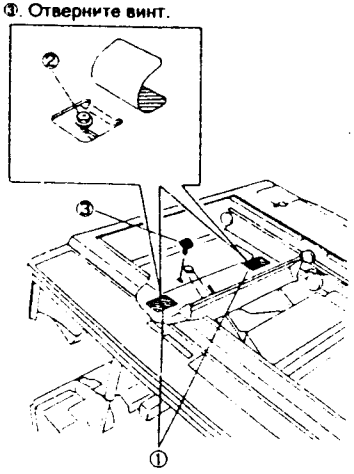

Рис. 1 NZM-0135

8. (Рис. 8): Снимите узел двигателя вентилятора фьюзера.
   ①. Отсоедините P/J416 от главной PWB.
   ②. Снимите узел двигателя вентилятора фьюзера.

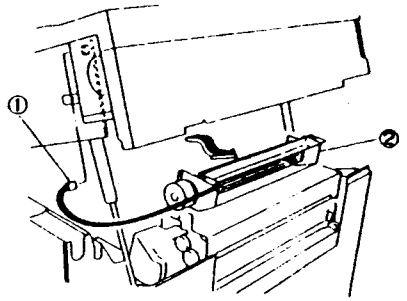

Рис. 2 NZM-0136

Установка

1. Установку элементов выполняйте в порядке, обратном снятию.

ВНИМАНИЕ: • Фильтр вентилятора устанавливайте вплотную к озоновому фильтру.

REP 8.5.2 Замена озонового фильтра (вентилятор фьюзера)

Снятие

1 Выключите питание аппарата и отсоедините сетевой кабель.
2. Откройте переднюю крышку и процессор аппарата.
3. (Рис. 1): Снимите озоновый фильтр.
   ①. Подвиньте фильтр вперед, нажав на него сзади.

   ПРИМЕЧАНИЕ: • Если при выполнении шага 1 вы не смогли вытолкнуть озоновый фильтр, снимите узел вентилятора фьюзера (REP 8.5.1).
   ②. Прижмите конец отвертки к фильтрующему элементу, держа ее под прямым углом к фильтру, и выдвиньте с ее помощью фильтрующий элемент.

   ПРИМЕЧАНИЕ: • Если вы только снимаете озоновый фильтр и не собираетесь заменять его новым, не выполняйте шаг 2. Вместо этого снимите фильтр вместе с узлом вентилятора фьюзера.

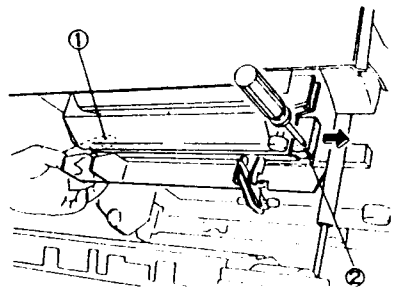

Рис. 1 NZM-0137

Установка

1. Установку элементов выполняйте в порядке, обратном снятию.

REP 9.1.1 Замена SSR (для фьюзера/лампы экспонирования)

Снятие

1. Выключите питание аппарата и отсоедините сетевой кабель.
2. Откройте переднюю крышку и процессор аппарата.
3. Снимите заднюю верхнюю и нижнюю крышки.
4. (Рис. 1): Снимите заднюю крышку электрического блока.

   ①. Отверните винт.
   ②. Снимите заднюю крышку электрического блока.
   ③. Отсоедините разъемы (5) от шасси драйвера AC.

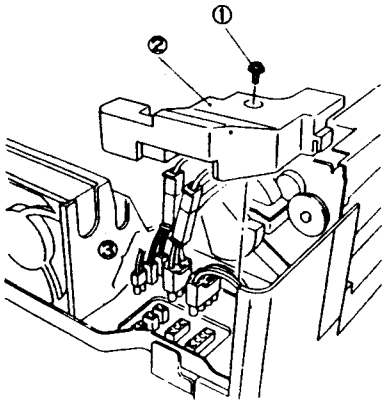

Рис. 1 NZM-0138

5. (Рис. 2): Снимите шасси драйвера AC.

   ①. Отверните винты (4).
   ②. Снимите шасси драйвера AC. (Полностью вы его снять не сможете, поскольку к нему все еще подходит много проводов).

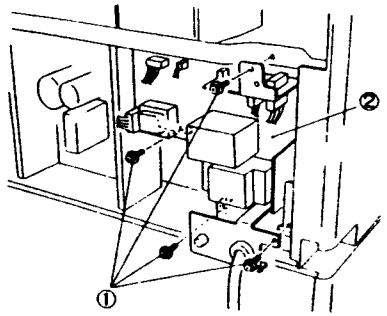

Рис. 2 NZM-0139

6. (Рис. 3): Снимите SSR.

   ①. Переверните шасси драйвера AC.
   ②. Отсоедините от SSR все разъемы.
   ③. Отверните винты (2).
   ④. Снимите SSR.

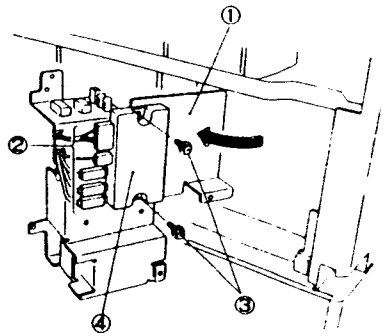

Рис. 3 NZM-0140

Установка

1. Установку элементов выполняйте в порядке, обратном снятию.

REP 9.1.2 Замена главной PWB

Снятие

1. Если аппарат готов к копированию, изготовьте несколько копий таблицы установок, заданных в диагностическом режиме.
2. Войдите в диагностический режим и внесите в таблицу установок данные для кодов цепей.

ПРИМЕЧАНИЕ: • Если некоторые данные прочесть нельзя, после замены главной PWB выполните соответствующую регулировку.

3. Выключите питание аппарата и отсоедините сетевой кабель.
4. Откройте переднюю крышку и процессор аппарата.
5. Снимите заднюю верхнюю крышку.
6. Отсоедините от главной PWB все разъемы.
7. (Рис. 1): Снимите главную PWB.

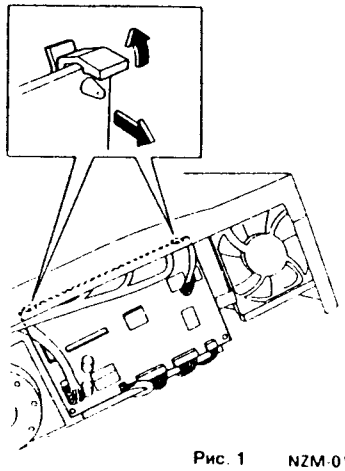

Рис. 1 NZM-0141

Установка

1. Установите главную PWB.

Процедура установки новой главной PWB

2. (Рис. 2): Выполните настройку DIP-переключателя (SW2).

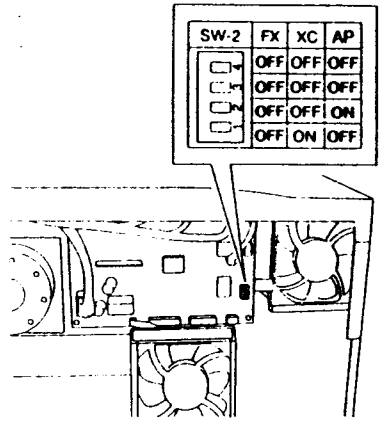

Рис. 2 NZM-0142

3. Войдите в диагностический режим и введите код [20-96]. Выполните инициализацию.

ПРИМЕЧАНИЕ: • Инициализация необходима ввиду нестабильности значений, записанных в NVM новой платы.

Необходимо инициализировать:

   ①. Установите начальное значение каждой функции цепи 20.
   ②. Установите начальное значение каждой функции цепи 50.
   ③. Обнулите счетчики цепи 30.
   ④. Обнулите счетчики застреваний цепи 40.

Справка • NVM (Nonvolatile Memory) - Энергонезависимая память.

4. Занесите в NVM данные, записанные в таблицу при выполнении шага 2 снятия.
5. Выполните основную регулировку качества копирования (REP 5.1.4).

ЦЕПЬ 20

❖ Из перечня удалены коды функций, параметры которых изменять не требуется.

★.....ТОЛЬКО V230

КОД ЦЕПИ	КОД ФУНКЦИИ	НАСТРАИВАЕМЫЙ ПАРАМЕТР	ТЕКУЩЕЕ ЗНАЧЕНИЕ	МИН. ЗНАЧЕНИЕ	НАЧАЛЬНОЕ ЗНАЧЕНИЕ	МАКС. ЗНАЧЕНИЕ	ШАГ	ADJ
20	1	Регулировка регистрации		0(-10,77мм)	32	64(+10,77мм)	0,3366мм	2.7.6
20	★1	Регулировка регистрации		0(-8,27мм)	32	64(+8,27мм)	0,2584мм	2.7.6
	2	Регулировка интенсивности светового потока 100%		0	30	80	0,8% от макс.	5.1.4-A
		Увеличение/уменьшение		0	50		0,8% от макс.	5.1.4-A
	★3	Регулировка шлейфа		0(-8,27мм)	32	64(+8,27мм)	0,2584мм	----
	3	Регулировка шлейфа		0(-16,47мм)	32	64(+16,47мм)	0,5148мм	----
	★4	Регулировка стирания у передней кромки		0(-8,27мм)	32	64(+8,27мм)	0,2584мм	5.1.6
	4	Регулировка стирания у передней кромки		0(-10,77мм)	32	64(+10,77мм)	0,3366мм	5.1.6
	★5	Регулировка стирания у задней кромки		0(-8,27мм)	32	64(+8,27мм)	0,2584мм	5.1.6
	5	Регулировка стирания у задней кромки		0(-10,77мм)	32	64(+10,77мм)	0,3366мм	5.1.6
	6	Точная настройка масштаба 100% в горизонтальном направлении		0(-2,272%)	32	64(+2,272%)	0,071%	4.3.4
	7	Точная настройка масштаба 100% в вертикальном направлении		0(-3,16мм)	32	60(+3,16мм)	0,099%	4.3.4
	8	ADF: Регулировка шлейфа		0(-9,39мм)	30	64(+9,39мм)	0,313мм	----
	9	Регулировка регистрации в ADF		0(-15,04мм)	49	99(+15,35мм)	0,308мм	12.3.4
	10	Регулировка шлейфа бумаги в MSI		0(-10,77мм)	32	64(+10,77мм)	0,3366мм	----
	13	Величина коррекции плотности смещения		0 (60%)	32(80%)	64(100%)	0,625%	----
	14	Выбор величины коррекции чувствительности фоторецептора		0 (Выкл.)	1 (Вкл.)	1 (Вкл.)		----
	16	Выбор кривой смещения 1		0)	4	8		----
	17	Выбор кривой смещения 2		0)	1	1		----
	26	Выбор смещения на желобе		0)	0	2		----
	30	Регульровка температуры фьюзера (в режиме ожидания)		0 (-23°C)	32	64 (+23°C)	0,72°C	----
	31	Регулировка температуры фьюзера (при копировании)		0 (-23°C)	46	64 (+23°C)	0,72°C	----
	41	Коррекция плотности Светлее 6		0 (0 В)	53(-413 В)	64(-500 В)		----
	42	Коррекция плотности Темнее 6		0 (0 В)	16(-125В)	64(-500 В)		----
	45	Коррекция плотности Фото Светлее 6		0 (0 В)	50(-388 В)	64(-500 В)		----
	46	Коррекция плотности Фото Темнее 6		0 (0 В)	24(-184 В)	64(-500 В)		----

ЦЕПЬ 30

КОД ЦЕПИ	КОД ФУНКЦИИ	ТЕКУЩЕЕ ЗНАЧЕНИЕ	СЧЕТЧИК ЭЛЕМЕНТА
30	1		Счетчик подач из лотка 1
	2		Счетчик подач из лотка 2
	3		Счетчик подач из лотка 3
	4		Счетчик подач из MSI
	5		Счетчик подач из DDM
	6		Счетчик подач из ADF/DADF/SDF
	7		Счетчик подач из HCF
	94	—	Количество оборотов барабана

ЦЕПЬ 40

КОД ЦЕПИ	КОД ФУНКЦИИ	ТЕКУЩЕЕ ЗНАЧЕНИЕ	СЧЕТЧИК ЭЛЕМЕНТА
40	1		Счетчик застреваний E1
	2		Счетчик застреваний E3
	5		Счетчик застреваний C1
	6		Счетчик застреваний C2
	7		Счетчик застреваний C3
	8		Счетчик застреваний C4
	9		Счетчик застреваний C6
	10		Счетчик застреваний C9
	11		Счетчик застреваний F1
	12		Счетчик застреваний A1
	13		Счетчик застреваний A2
	16		Сброс счетчика застреваний

ЦЕПЬ 50

КОД ЦЕПИ	КОД ФУНКЦИИ	ПАРАМЕТР	ЗНАЧЕНИЕ	ФУНКЦИЯ	ПОЯСНЕНИЕ
50	1	Функция сохранения талька	0	Запретить	Только когда установлен новый фоторецептор. Эта функция действует в начале копирования, чтобы исключить стирание талька.
			◆1	Разрешить	
	3	Дополнительная регулировка смещения	0	Запретить	Дополняет недостаток светового потока подачей на фоторецептора смещения, когда сигнал не достигает целевого значения
			◆1	Разрешить	
	4	Функция создания черной полосы	◆0	Запретить	Наносит на фоторецептор черную полосу тонера для предотвращения стирания талька
			1	Разрешить	
	6	Обнаружение L6 дополнительного устройства	0	Запретить	Временно запрещает определение L6 при изменении настроек машины с дополнительными устройствами
			◆1	Разрешить	
	7	Функция прогрева фьюзера	0	Запретить	После включении питания прогревает фьюзер, включая на 20 секунд главный двигатель
			◆1	Разрешить	
	20	Удаление кода перегрева фьюзера	-	-	Устраняет код неисправности U4-6 (перегрев фьюзера)
			-	-	
	21	Удаление кода отказа лампы экспонирования	-	-	Устраняет код неисправности U8-7 (ошибочное включение лампы экспонирования)
			-	-	

ПРИМЕЧАНИЕ: Знак ◆ указывает, что это начальное установочное значение, которое записывается в NVM при инициализации.

REP 9.1.3 Замена LVPS

Снятие

1. Выключите питание аппарата и отсоедините сетевой кабель.
2. Снимите заднюю нижнюю крышку.
3. (Рис. 1): Снимите LVPS.

① Отсоедините от LVPS все разъемы.
② Отверните винты (4).
③ Снимите LVPS.

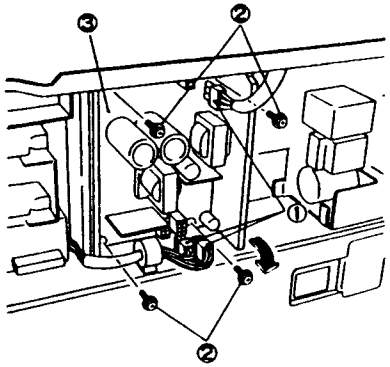

Рис. 1 NZM-0143

Установка

1. Установку элементов выполняйте в порядке, обратном снятию.

REP 9.1.4 Замена PWB привода каретки

Снятие

1. Выключите питание аппарата и отсоедините сетевой кабель.
2. Снимите правую и заднюю верхние крышки.
3. (Рис. 1): Вытяните стянутый жгут проводов.

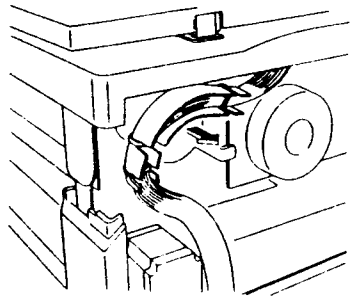

Рис. 1 NZM-0053

4. Снимите PWB привода каретки.

① Отсоедините от PWB привода каретки все разъемы.
② Отверните винты (2).
③ Снимите PWB привода каретки.

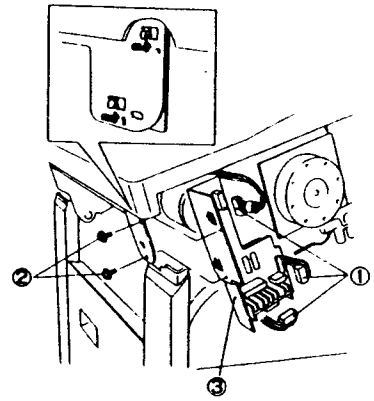

Рис. 2 NZM-0144

Установка

1. Установку элементов выполняйте в порядке, обратном снятию.

REP 9.2.1 Замена HVPS

ПРИМЕЧАНИЕ: • Имеется два HVPS, один для переменного напряжения - AC, другой для постоянного напряжения - DC.

Снятие

1. Выключите питание аппарата и отсоедините сетевой кабель.

Снятие HVPS-AC

2. Откройте переднюю крышку и процессор аппарата.
3. Снимите заднюю верхнюю крышку.
4. (Рис. 4): Снимите HVPS-AC.

① Ослабьте винт.
② Снимите крышку HVPS.
③ Отсоедините от HVPS все разъемы.
④ Отверните винт.
⑤ Снимите HVPS-AC.

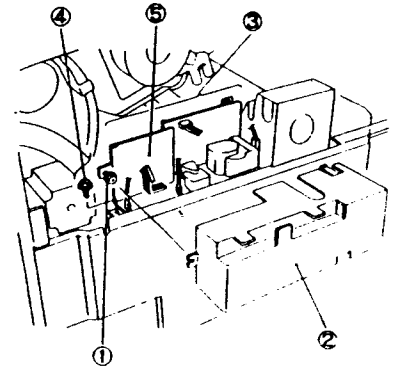

Рис. 1 NZM-0145

Снятие HVPS-DC

2. Снимите задние верхнюю и нижнюю крышки.
3. (Рис. 2): Снимите HVPS-DC.

   ①. Отсоедините от HVPS все разъемы.
   ②. Отверните винты (2).
   ③. Снимите крючок с правой стороны платы HVPS и снимите HVPS.

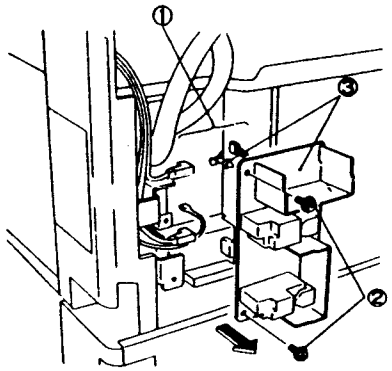

Рис. 2 NZM-0146

Установка

1. Установку элементов выполняйте в порядке, обратном снятию.

REP 10.1.1 Замена передней пневматической пружины

Снятие

1. Выключите питание аппарата и отсоедините сетевой кабель.
2. Снимите узел панели управления .....(REP 10.2.1).
3. (Рис. 1): Снимите внутреннюю крышку.

   ①. Ослабьте винт и снимите внутреннюю крышку.

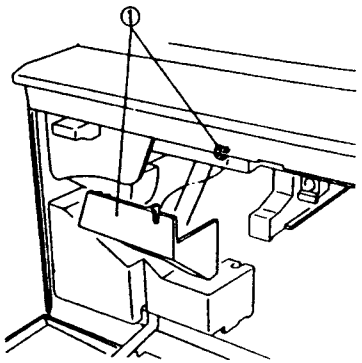

Рис. 1 NZM-0077

4. Откройте процессор аппарата.
5. (Рис. 2): Установите стопор под заднюю пневматическую пружину.

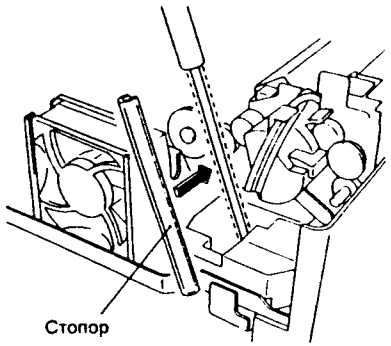

Рис. 2 NZM-0147

6. (Рис. 3): Снимите крышку главного выключателя и отсоедините разъемы от нагревательного стержня.

   ①. Отверните винт и снимите крышку главного выключателя.
   ②. Отсоедините разъемы (2) от нагревательного стержня.

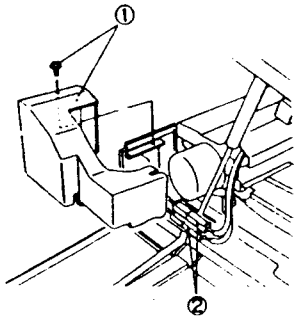

Рис. 3 NZM-0119

7. (Рис. 4): Снимите переднюю пневматическую пружину.

   ①. Снимите E-клипсу с нижнего конца пневматической пружины.
   ②. Снимите E-клипсу с верхнего конца пневматической пружины.
   ③. Снимите пневматическую пружину.

ПРЕДУПРЕЖДЕНИЕ: • Ни в коем случае не поднимайте верхнюю часть процессора после снятия передней пневматической пружины. Поскольку задняя пневматическая пружина не закреплена ни снизу, ни сверху, она может соскочить, при этом верхняя часть процессора упадет со всеми вытекающими отсюда последствиями.

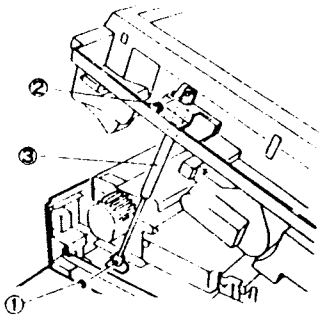

Рис. 4 NZM-0148

Установка

1. Установку элементов выполняйте в порядке, обратном снятию.

REP 10.1.2 Замена задней пневматической пружины

Снятие

1. Выключите питание аппарата и отсоедините сетевой кабель.
2. Откройте переднюю крышку и процессор аппарата.
3. (Рис. 1): Установите стопор под переднюю пневматическую пружину.

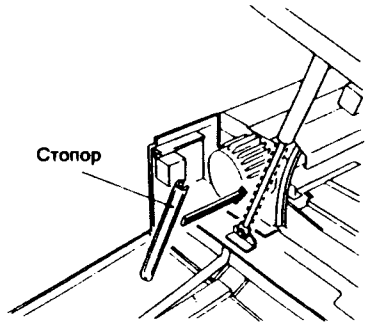

Рис. 1 NZM-0149

4. Снимите левую и заднюю верхние крышки.
5. Отсоедините P/J14 (нагревательного стержня), P/J117 (Выходного датчика фьюзера) от шасси платы драйвера AC.

6. (Рис. 2): Снимите заднюю пневматическую пружину.
   ①. Придерживая верхнюю часть процессора аппарата снимите верхнюю часть пружины.
   ②. Выньте нижний конец пневматической пружины из гнезда и снимите ее.

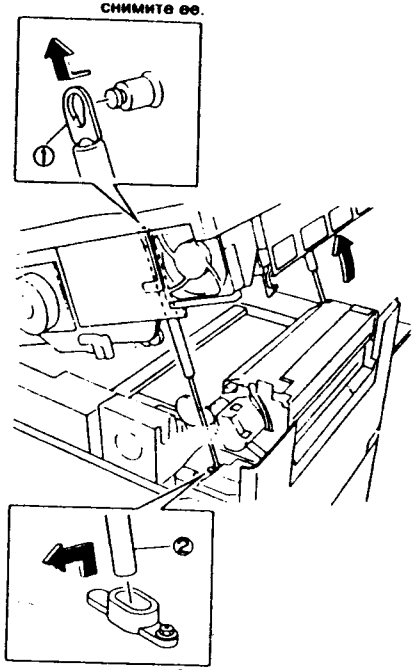

Рис. 2 NZM-0150

Установка

1. Подняв верхнюю часть процессора введите верхний конец задней пневматической пружины в аппарат позади главной PWB. Не устанавливайте здесь верхний конец пружины.
2. Введите нижний конец пневматической пружины в предназначенное для него гнездо.
3. Наденьте верхний конец пружины на вал.
4. Верните аппарат в рабочее состояние, выполнив установку элементов в порядке, обратном снятию.

REP 10.2.1 Замена узла панели управления (V230/330)

Снятие

1. Выключите питание аппарата и отсоедините сетевой кабель.
2. Откройте переднюю крышку.
3. (Рис. 1): Снимите узел панели управления.
   ①. Отверните винты (3).
   ②. Отсоедините разъемы P/J416/417.
   ③. Снимите панель управления.

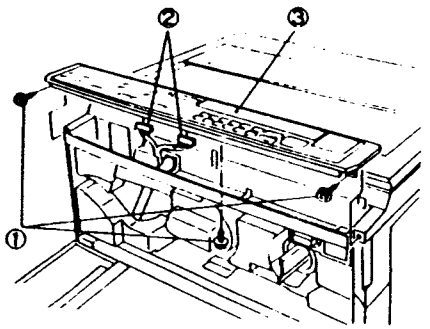

Рис.1 NZM-0151

Установка

1. Установку элементов выполняйте в порядке, обратном снятию.

REP 10.2.1 Замена узла панели управления (V336)

Снятие

1. Выключите питание аппарата и отсоедините сетевой кабель.
2. Откройте переднюю крышку.
3. (Рис. 1): Снимите узел панели управления.
   ①. Отверните винты (3).
   ②. Отсоедините разъемы P/J417 и 418.
   ③. Снимите панель управления.

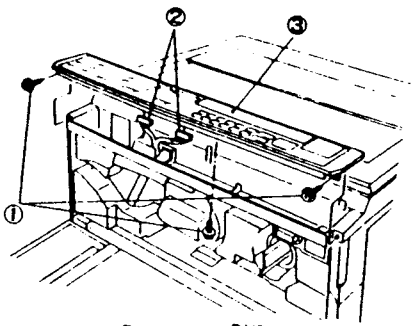

Рис. 1 DUP4-035

4. (Рис. 2): Снимите PWB сообщений.
   ①. Отсоедините P/J442.
   ②. Отверните винты (4).
   ③. Снимите PWB сообщений.

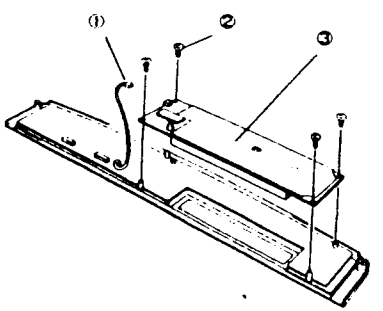

Рис. 2 DUP4-036

Установка

1. Установку элементов выполняйте в порядке, обратном снятию.

REP 10.2.2 Снятие/установка верхней крышки

Снятие

1. Выключите питание аппарата и отсоедините сетевой кабель.
2. Снимите крышку стекла экспонирования или DADF.
3. Снимите стекло панели экспонирования ..... (REP 4.1.1).
4. Снимите узел панели управления ..... (REP 10.2.1).
5. Снимите узел фоторецептора и накройте его черным непрозрачным материалом ..... (REP 5.1.1).
6. Снимите узел проявления ..... (REP 6.2.1).
7. Отсоедините разъем P/J200 от ISIL.
8. (Рис. 1): Снимите внутреннюю крышку.
   ①. Ослабьте винт и снимите внутреннюю крышку.

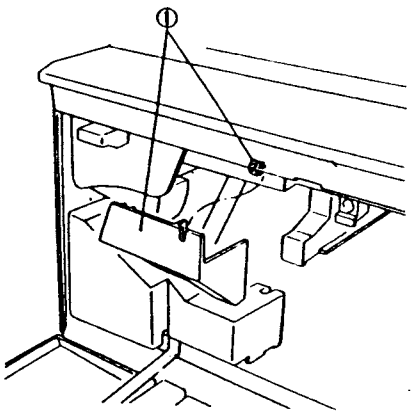

Рис. 1 DUP4-030

9. (Рис. 2): Снимите верхнюю крышку.
   ①. Отверните винты (4).
   ②. Отсоедините следующие разъемы:
   P/J108 (блокировочный выключатель стекла экспонирования)
   P/J201 (CTR: счетчик)
   P/J109 (блокировочный выключатель передней крышки)
   P/J100 (Оптический датчик регистрации)
   ③. Отверните винты и снимите провод заземления.
   ④. Снимите верхнюю крышку.

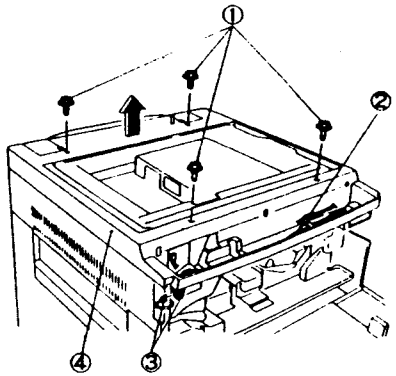

Рис. 2 DUP4-037

Установка

1. Установку элементов выполняйте в порядке, обратном снятию.

REP 11.3.1 Регулировка боковой регистрации HCF

Назначение Регулировка положения HCF для правильного совмещения бумаги с изображением на фоторецепторе в поперечном направлении.

Справка Положение HCF регулируется в пределах ± 2 мм (всего 4 мм).

Регулировка

1. Выдвиньте лоток HCF.
2. (Рис. 1): Выполните регулировку боковой регистрации (регулировку положения HCF).

ПРИМЕЧАНИЕ: • Правый и левый стопоры необходимо перемещать на одно и то же расстояние.

①. Ослабьте винты (2).
②. Измените положение стопоров.
③. Затяните винты (2).

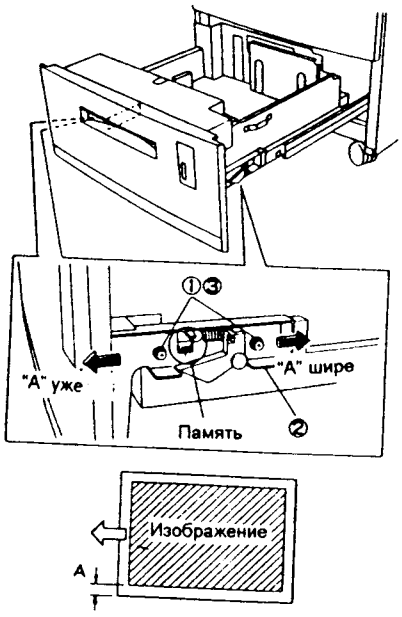

Рис. 1 NZM-0153

3. Изготовьте копию, подавая бумагу из HCF. Проверьте боковую регистрацию. Если она не в норме, повторите регулировку, начиная с шага 1.

REP 11.3.2 Замена тросиков привода лотка HCF

Снятие

(Передний тросик)

1. Выключите питание аппарата и отсоедините сетевой кабель.
2. Выдвиньте лоток HCF.
3. (Рис. 1 и 2): Снимите узел передней крышки HCF.

①. Ослабьте винты (3).
②. Отверните винты (2).
③. Держа узел передней крышки рукой, снимите муфту ленты индикатора.
④. Снимите узел передней крышки вместе с индикатором.

ПРИМЕЧАНИЕ: • Будьте осторожны, чтобы не помять ленту индикатора.

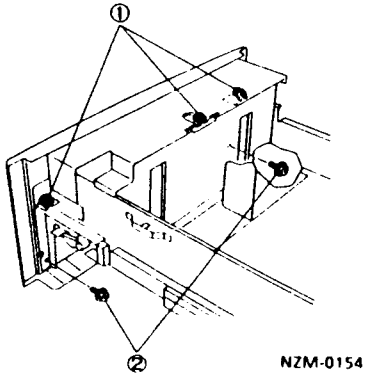

NZM-0154

Рис. 1

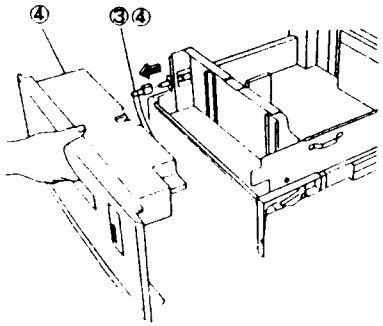

Рис. 2 NZM-0155

ПРИМЕЧАНИЕ: • (Рис. 3): После снятия индикатора во избежание повреждения ленты, установите ее муфту в вырез на крышке, как показано на рисунке.

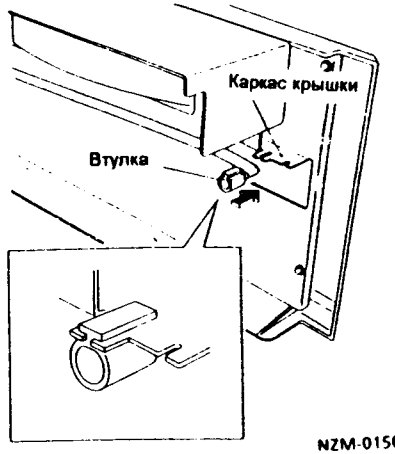

NZM-0156

Рис. 3

4. (Рис. 4): Снимите левый конец тросика.

①. Снимите E-клипсу.
②. Сдвиньте шкив тросика.
③. Снимите тросик.

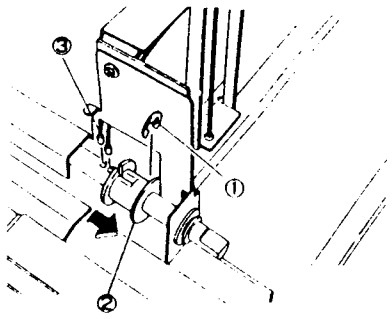

Рис. 4 NZM-0157

5. (Рис. 5): Снимите тросик.
   ①. Снимите длинный и короткий тросики (2) со шкивов, используя вырезы в шкивах, а затем тросики с нижней пластины.

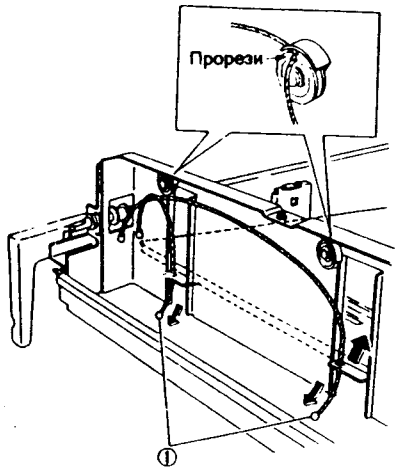

Рис. 5 NZM-0158

(Задний тросик)

1. Выключите питание аппарата и отсоедините сетевой кабель.
2. (Рис. 6): Выдвиньте лоток HCF из аппарата.
   ①. Нажмите на пластинки через круглые отверстия в правой и левой направляющих (ослабьте винты пластинок).
   ②. Не отпуская пластинок, снимите лоток HCF с направляющих.

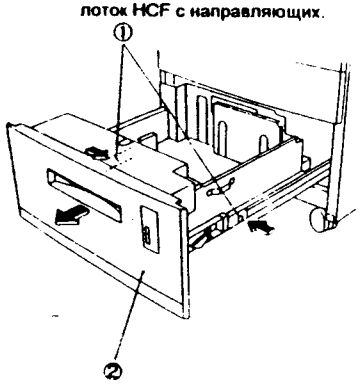

Рис. 6 NZM-0159

3. (Рис. 7): Снимите тормоз.
   ①. Отверните винт.
   ②. Ослабьте винт.
   ③. Снимите тормоз.

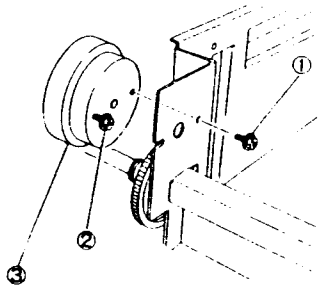

Рис. 7 NZM-0160

4. (Рис. 8): Снимите левый конец тросика.
   ①. Снимите E-клипсу.
   ②. Сдвиньте шкив тросика.
   ③. Снимите тросик.

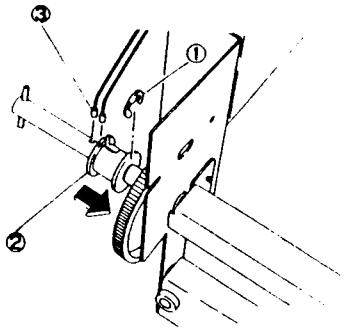

Рис. 8 NZM-0161

5. (Рис. 9): Снимите тросик.
   ①. Снимите длинный и короткий тросики (2) со шкивов, используя вырезы в шкивах, а затем тросики с нижней пластины.

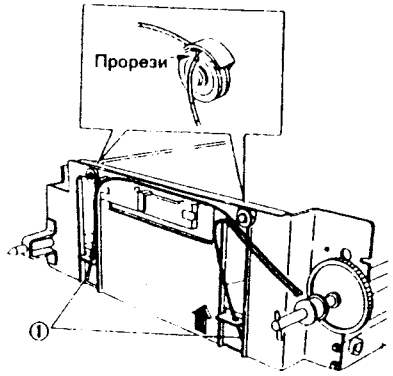

Рис. 9 NZM-0162

Установка

(Передний тросик)

1. Установку элементов выполняйте в порядке, обратном снятию. Обратите внимание на следующее:

ПРИМЕЧАНИЕ:
- Введите короткий тросик в задние пазы шкивов.
- Не перехлестывайте тросики.
- (Рис. 10): Расположите направляющие тросиков, как показано на рисунке 10.

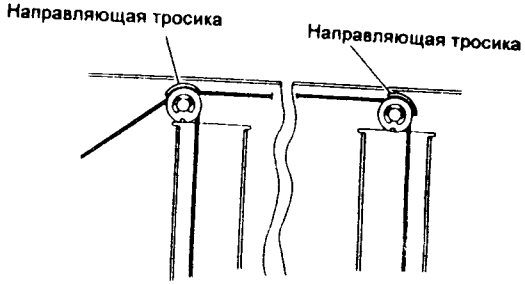

Рис. 10 NZM-0163

- После возврата аппарата в рабочее состояние проверьте плавность перемещения индикатора (для вывода на дисплей сведений о количестве оставшейся в лотке бумаги).

(Задний тросик)

1. Выполните установку элементов в порядке, обратном снятию. Выполните следующее:

ПРИМЕЧАНИЕ: • Введите короткий тросик в передние пазы шкивов.
• Не перехлестывайте тросики.
• (Рис. 11): Расположите направляющие тросиков, как показано на рисунке 10.

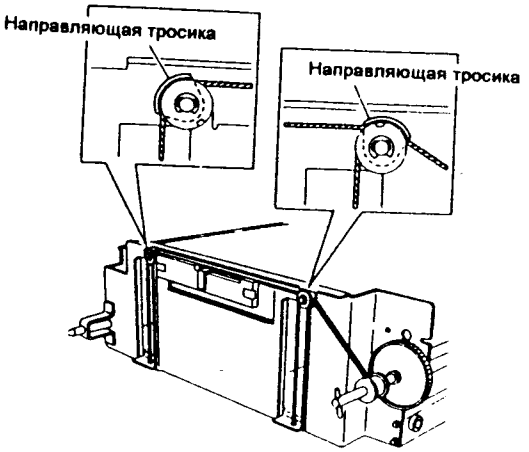

Рис. 11 NZM-0164

REP 11.4.1 Снятие/установка узла податчика HCF

Снятие

1. Выключите питание аппарата и отсоедините сетевой кабель.
2. Выдвиньте лоток HCF
3. Снимите крышку транспортера TM.
4. (Рис. 1): Снимите узел податчика HCF.
   ①. Ослабьте винты (2) и снимите крышку.
   ②. Отсоедините P/J618.
   ③. Отверните винты (2) и снимите узел податчика.

ПРИМЕЧАНИЕ: • Податчик легче снимать, начиная с задней стороны.

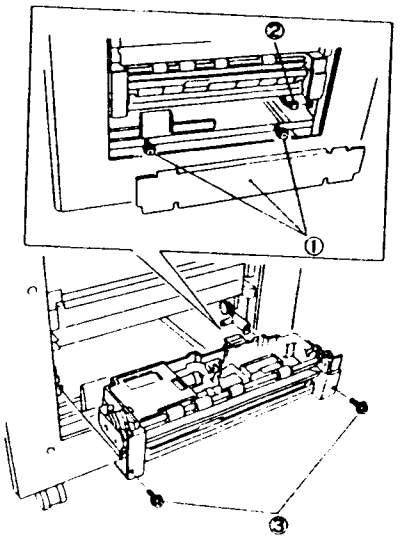

Рис. 1 NZM-0165

Установка

1. Установку элементов выполняйте в порядке, обратном снятию. Уделите внимание следующему:

ПРИМЕЧАНИЕ: • (Рис. 2): Для установки узла податчика в TM, введите его в зажим и установите на передний и задний выступы.

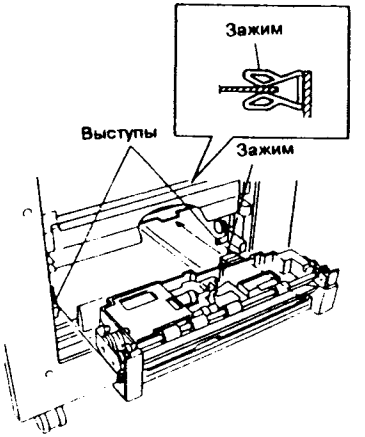

Рис. 2 NZM-0167

REP 11.5.1 Замена роликов подталкивания/подачи HCF

ПРИМЕЧАНИЕ: • Заменяйте ролик подталкивания, ролик подачи и тормозной ролик (REP 11.6.1) одновременно, поскольку все они конструктивно одинаковы (имеют один номер по каталогу).
• После замены ролика обнулите счетчик подач из HCF.

Снятие

1. Выключите питание аппарата и отсоедините сетевой кабель.
2. Выдвиньте лоток HCF и снимите узел податчика HCF ..... REP 11.4.1).
3. (Рис. 1/2): Снимите узел роликов.
   ①. Отверните винты (3).
   ②. Снимите крышку податчика.
   ③. Снимите пружину.
   ④. Снимите KL-клипсу.
   ⑤. Снимите подшипник.

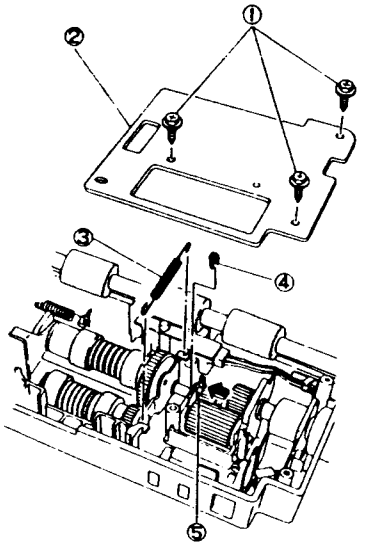

Рис. 1 NZM-0167

⑥. (Рис. 2): Снимите узел роликов.

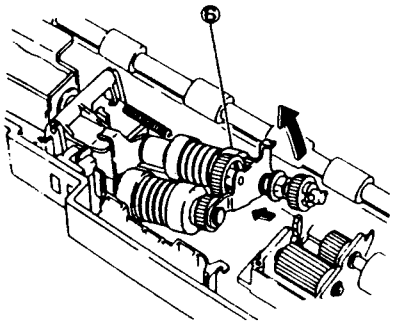

Рис. 2 NZM-0168

4. (Рис. 3): Снимите ролик подталкивания.
   ①. Снимите KL-клипсу.
   ②. Выньте ось.
   ③. Снимите ролик подталкивания.

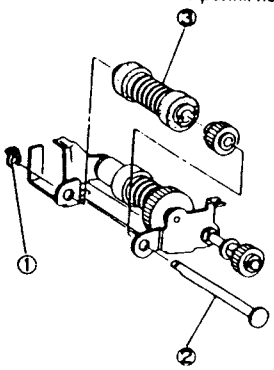

Рис. 3 NZM-0169

5. (Рис. 4): Снимите ролик подачи.
   ①. Снимите E-клипсу.
   ②. Выньте ось ролика подачи.
   ③. Снимите ролик подачи.

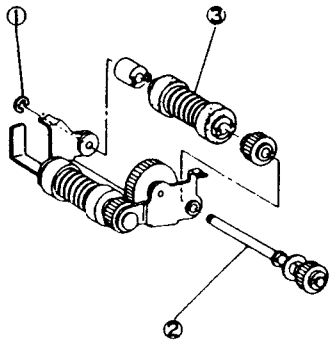

Рис. 4 NZM-0170

Установка

1. Установку элементов выполняйте в порядке, обратном снятию.

ПРИМЕЧАНИЕ: • Протрите загрязненные поверхности роликов очистителем роликов.

REP 11.5.2 Замена муфты подачи HCF

Снятие

1. Выключите питание аппарата и отсоедините сетевой кабель.
2. Выдвиньте лоток HCF и снимите узел податчика HCF .....(REP 11.4.1).
3. (Рис. 1): Снимите муфту подачи.
   ①. Отверните винты (3).
   ②. Снимите крышку податчика.
   ③. Снимите E-клипсу.
   ④. Отсоедините P/J219
   ⑤. (Рис. 2): Отверните винты (2).
   ⑥. Снимите опору.
   ⑦. Снимите муфту подачи.

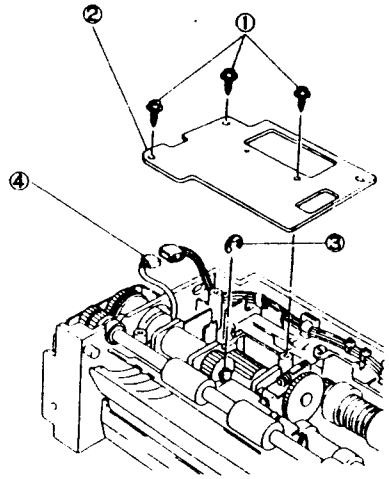

Рис. 1 NZM-0171

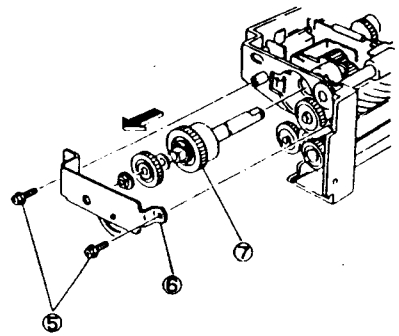

Рис. 2 NZM-0172

Установка

1. Установку элементов выполняйте в порядке, обратном снятию. Обратите внимание на следующее:

ПРИМЕЧАНИЕ: • (Рис. 3): Выемку на муфте подачи установите на выступ корпуса податчика.

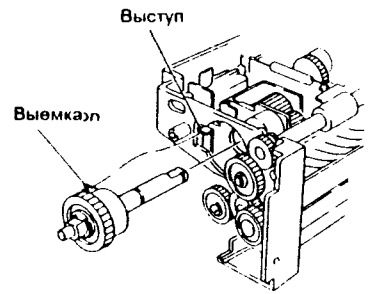

Рис. 3 NZM-0173

REP 11.5.3 Замена датчика бумаги в HCF
REP 11.5.4 Замена датчика уровня HCF

- Процедура замены настолько проста, что ее описание не приводится.
- При необходимости обратитесь к описанию процедуры замены датчика бумаги REP 2.5.3.

ПРИМЕЧАНИЕ: • После замены датчиков проверьте их работу с помощью диагностических кодов:

Датчик	Диагн. код
Датчик бумаги HCF	7-9
Датчик уровня HCF	7-12

REP 11.6.1 Замена тормозного ролика HCF

ПРИМЕЧАНИЕ: • Заменяйте ролик подталкивания/ролик подачи (REP 11.5.1) и тормозной ролик одновременно, поскольку все они конструктивно одинаковы (имеют один номер по каталогу).
• После замены ролика обнулите счетчик подач из HCF.

Снятие

1. Выключите питание аппарата и отсоедините сетевой кабель.
2. Выдвиньте лоток HCF и снимите узел податчика HCF ..... (REP 11.4.1).
3. (Рис. 1): Снимите желоб.
   ①. Отверните винты (2).
   ②. Снимите желоб.

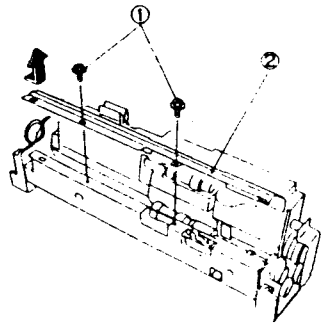

Рис. 1 NZM-0174

4. (Рис. 2): Снимите тормозной ролик.
   ①. Снимите KL-клипсу.
   ②. Снимите подшипник.
   ③. Снимите тормозной ролик.

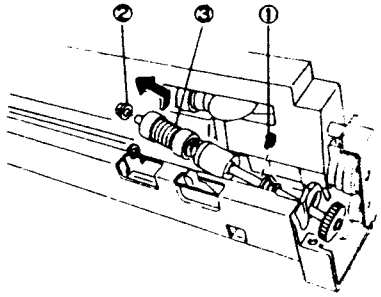

Рис. 2 NZM-0175

Установка

1. Установку элементов выполняйте в порядке, обратном снятию.

REP 11.6.2 Регулировка тормозного давления HCF

Назначение Обеспечение стабильной подачи различных типов бумаги установкой соответствующей величины давления ролика подачи на бумагу.

Регулировка

1. Выключите питание аппарата и отсоедините сетевой кабель.
2. Откройте крышку транспортера TM.
3. (Рис. 1): Выполните регулировку изменением положения пружины тормозного ролика.

ВНИМАНИЕ: • Эта регулировка отличается от регулировки тормозного давления, которая выполнялась ранее.
• Иногда происходит одновременная подача нескольких листов: уменьшите тормозное давление.
• Иногда бывают пропуски подачи: увеличьте тормозное давление.

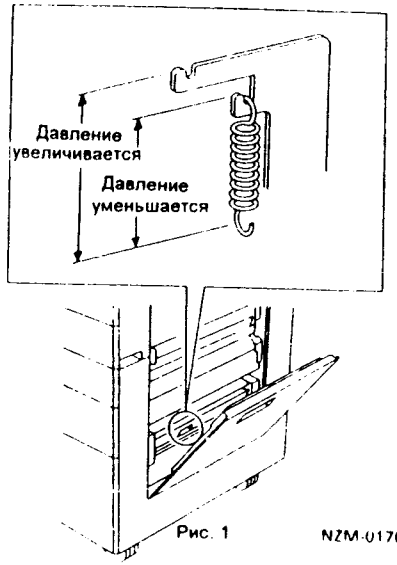

Рис. 1 NZM-0176

REP 12.1.1 Снятие/установка узла ADF

ПРЕДУПРЕЖДЕНИЕ: Работайте с ADF осторожно, он весит примерно 12 кг.

Снятие

1. Выключите питание аппарата и отсоедините сетевой кабель.
2. Отсоедините от ADF P/J670, подключенный к промежуточной плате.
3. Снимите узел ADF.
   ①. Отверните винты (2).
   ②. Снимите узел ADF.

ВНИМАНИЕ: Во избежание деформации ADF, после снятия положите ADF на стол так, чтобы он не давил на противовесы.

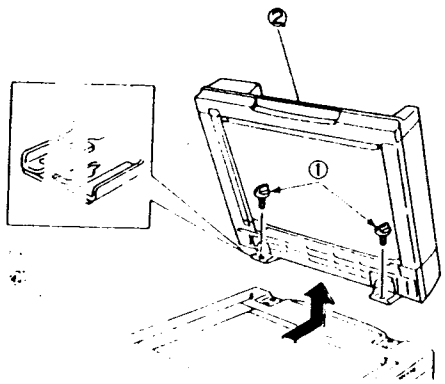

Рис. 1 NZM-0177

Установка

1. Установку элементов выполняйте в порядке, обратном снятию.

REP 12.1.2 Регулировка боковой регистрации в ADF

Назначение Для правильного размещения изображения копии на бумаге отрегулировать положение подаваемых из ADF оригиналов в направлении, перпендикулярном направлению подачи.

ПРИМЕЧАНИЕ: • Перед этой регулировкой проверьте правильность выполнения следующей регулировки:
Регулировка боковой регистрации в аппарате .....REP 2.1.1.

Проверка

1. Положите тест-лист 499T247 на стекло оригинала и изготовьте две его копии в масштабе один к одному на бумаге формата A3 или B4.
2. Используя одну из полученных копий в качестве оригинала, изготовьте ее копию, подавая из ADF.

ПРИМЕЧАНИЕ: • Укладывайте копию-оригинал в автоподатчик длинной кромкой (LE) направо.

3. (Рис. 1): Сравните оригинал (копию, полученную при выполнении шага 1) со второй копией и проверьте боковую регистрацию) (Сложите копию по шкале).

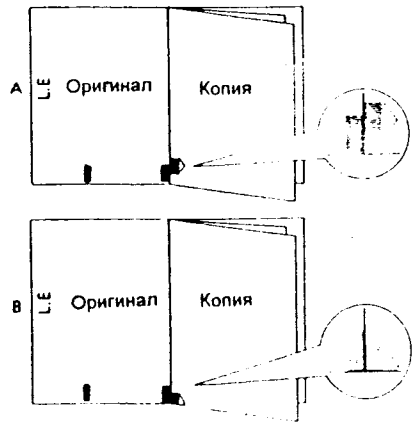

Рис. 1

NZM-0178

Регулировка

1. (Рис. 2): Выполните регулировку перемещением узла входного лотка вперед или назад.
   ①. Ослабьте винты (2).
   ②. Сместите лоток.
   Проверьте результат:
   A .....Сместите лоток вперед
   B .....Сместите лоток назад
   ③. Затяните винты (2).

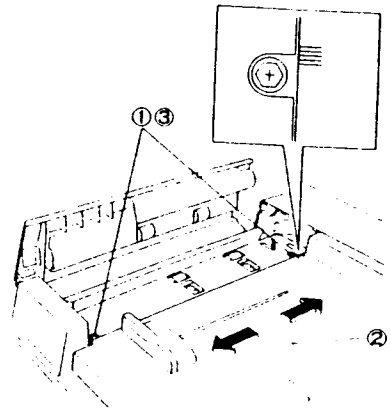

Рис. 2 NZM-0179

2. Проверьте результат и при необходимости повторите регулировку.

REP 12.2.1 Замена двигателя привода ADF

Снятие

1. Выключите питание аппарата и отсоедините сетевой кабель.
2. Снимите заднюю крышку ADF.
3. (Рис. 1): Снимите двигатель привода ADF.
   ①. Отсоедините P/J702.
   ②. Отверните винт и снимите провод заземления.
   ③. Пометьте положение держателя двигателя привода.
   ④. Отверните винты (3).
   ⑤. Снимите двигатель привода.

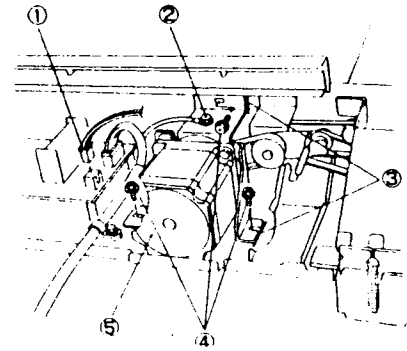

Рис. 1 NZM-0180

Установка

1. Установку элементов выполняйте в порядке, обратном снятию.

ПРИМЕЧАНИЕ: • Установите двигатель по нанесенной при снятии отметке и следя за натяжением ремня.

REP 12.2.2 Замена противовеса ADF

ПРИМЕЧАНИЕ: • При установке не меняйте противовесы местами. Они различаются, поскольку несут неодинаковую нагрузку.

Снятие

1. Выключите питание аппарата и отсоедините сетевой кабель.
2. Снимите узел ADF (REP 12.1.1).
3. Снимите заднюю крышку ADF.
4. (Рис. 1): Снимите противовес.

ПРИМЕЧАНИЕ: • Процедура снятия правого противовеса такая же.

① Отверните винты (4).
② Снимите противовес.

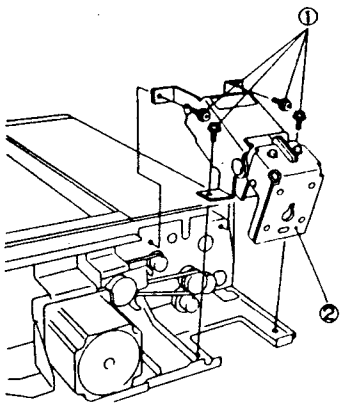

Рис. 1 NZM-01081

Установка

1. Установку элементов выполняйте в порядке, обратном снятию.

REP 12.2.3 Регулировка положения ADF (поперек направления подачи)

Назначение Обеспечение правильного положения ADF в направлении, перпендикулярном направлению подачи, регулировкой правого противовеса с целью исключения таких дефектов, как перекос изображения.

Проверка

1. Выключите питание аппарата и отсоедините сетевой кабель.
2. (Рис. 1): Снимите нижний желоб.
   ① Откройте нижний желоб.
   ② Ослабьте винт.
   ③ Снимите нижний желоб.

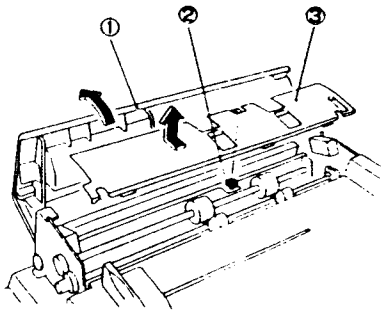

Рис. 1 NZM-0182

3. (Рис. 2): Снимите узел ввода.
   ① Отверните винты (2).
   ② Отсоедините P/J706.
   ③ Снимите узел ввода

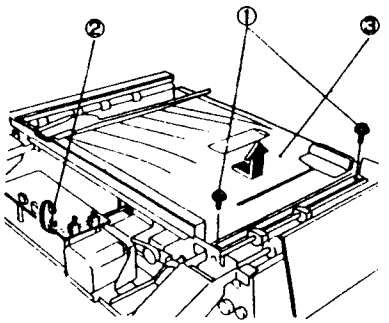

Рис. 2 NZM-0183

4. Снимите узел транспортера (REP 12.6.1).
5. (Рис. 3): Измерьте расстояние от задней стенки каркаса ADF до кромки боковой направляющей.

ПРИМЕЧАНИЕ: • Измерения необходимо выполнять вблизи поперечных планок. Измеренные расстояния должны быть равны 19 мм.
• Прикладывайте линейку к корпусу ADF правильно.

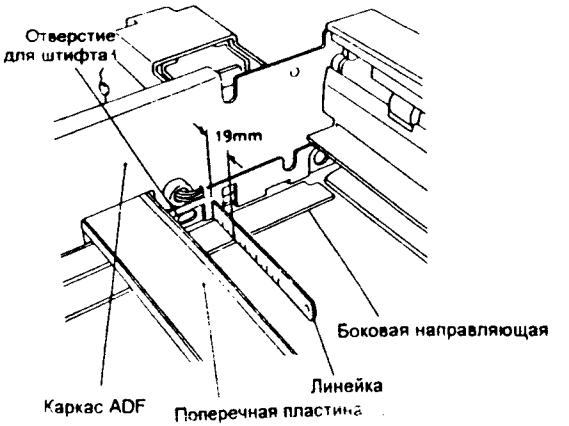

Рис. 3 NZM-0184

Регулировка

ВНИМАНИЕ:
- Положение необходимо регулировать в пределах ±1.5 мм. Большее изменение не допускается.

1. (Рис. 4) Отрегулируйте положение ADF поперек направления подачи вращением регулировочного винта.
   - Ослабьте винты (6). Также ослабьте винты (2) с левого противовеса.

ВНИМАНИЕ:
- Если вы не ослабите винты левого противовеса, деформируется каркас ADF.

2. Измените положение ADF вращением регулировочного винта.

   В направлении Ⓐ: ADF смещается назад.
   В направлении Ⓑ: ADF смещается вперед.
3. Затяните винты (6).

   Затяните винты (2) левого противовеса.

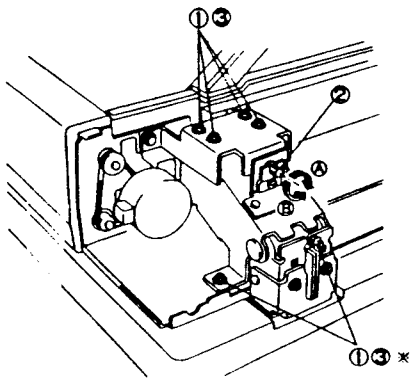

(Fig. 4) NZM-0185

2. Повторите проверку и убедитесь в правильности выполнения регулировки.
3. Загружая в ADF бумагу различных используемых форматов, проверьте отсутствие перекоса и других дефектов подачи.

12.2.4 Регулировка высоты ADF

Назначение Обеспечение правильной подачи оригинала регулировкой высоты противовесов.

ПРИМЕЧАНИЕ:
- Ниже описана регулировка правого противовеса. Регулировка левого противовеса выполняется аналогичным образом.

Справка
- ADF приподнят (большой зазор) приводит к перекосу, застреванию оригинала и т.п.
- ADF установлен слишком низко (зазор мал): приводит к перегрузке двигателя привода и задержке вращения его вала.

Проверка

1. Выключите питание аппарата и отсоедините сетевой кабель.
2. Из щупов для измерения ширины зазоров соберите прокладку толщиной 1.7 мм.
3. Снимите заднюю крышку ADF и откройте ADF.
4. (Рис. 1) Установите прокладку, как показано на рис. 1 и закройте ADF. Проверьте, что зазор между боковой направляющей стекла экспонирования и каркасом узла транспортера (майлар) равен 1.7 ± 0.1 мм.

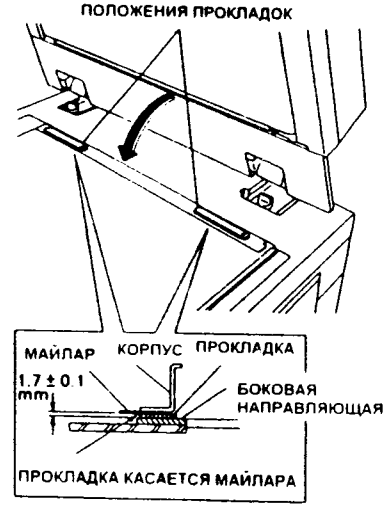

NZM-0186

Рис. 1

5. Точно также проверьте левый противовес. Если зазор не в норме, выполните регулировку.

Регулировка

1. (Рис. 2) При открытом ADF ослабьте винты 1 (2).

ВНИМАНИЕ:
- Обязательно ослабьте винты 1 обоих противовесов. Если ослабить винты только левого или только правого противовеса, может деформироваться каркас ADF.

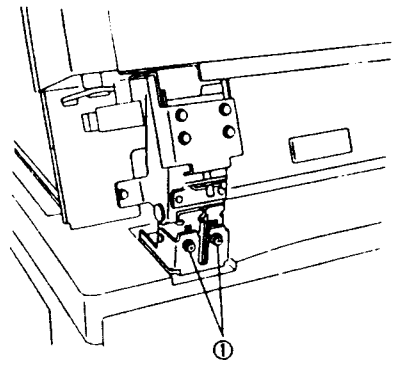

NZM-0187

Рис. 2

2 (Рис. 3) Закройте ADF. Вращая регулировочный винт, отрегулируйте зазор между боковой направляющей и каркасом узла транспортера (майлар).

В направлении Ⓐ: ADF поднимается

В направлении Ⓑ: ADF опускается

ПРИМЕЧАНИЕ:
- Один оборот регулировочного винта поднимает или опускает ADF примерно на 0,75 мм.
- При выполнении регулировки рекомендуется пользоваться шкалой противовеса.

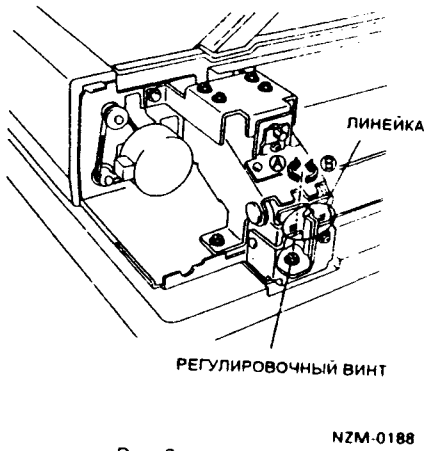

NZM-0188

Рис. 3

3. (Рис. 2) При открытом ADF затяните винты 1.
4. Повторите проверку и убедитесь в правильности выставленного зазора

REP 12.3.1 Замена узла ролика подачи ADF

ПРИМЕЧАНИЕ:
- При замене ролика подачи обнулите счетчик, введя диагностический код [30-6]

Снятие

1 Выключите питание аппарата и отсоедините сетевой кабель.
2 Снимите переднюю и заднюю крышки ADF.
3 (Рис. 1) Снимите нижний желоб.
   1 Откройте крышку податчика.
   2 Ослабьте винт.
   3 Снимите нижний желоб.

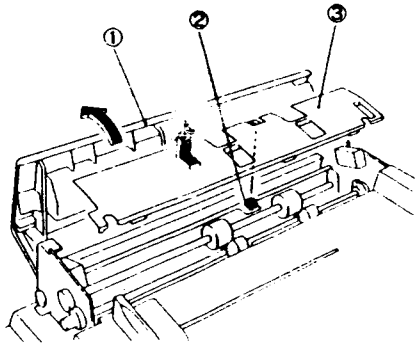

Рис. 1

NZM-0182

4 (Рис. 2) Снимите ролик подачи.
   1 Снимите KL-клипсу.
   2 Снимите шестерню.
   3 Снимите KL-клипсу.
   4 Снимите ролик подачи (с подшипником).

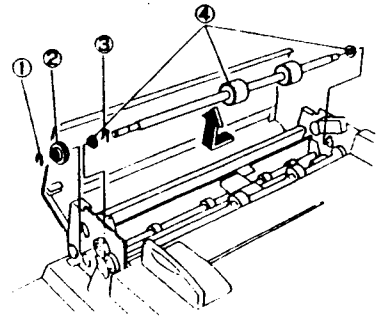

NZM-0190

Рис. 2

Установка

1 Установку элементов выполняйте в порядке, обратном снятию. Обратите внимание на следующее:

ПРИМЕЧАНИЕ:
- (Рис. 3) На шестерне установлена одноходовая муфта. Установите ролик подачи так, чтобы шестерня свободно вращалась на валу по часовой стрелке и блокировалась на валу при вращении против часовой стрелки.



Рис. 3

NZM-0191

REP 12.3.2 Замена узла ролика подталкивания ADF

Снятие

1 Выключите питание аппарата и отсоедините сетевой кабель.
2 Снимите переднюю заднюю крышки ADF.
3 (Рис. 1) Ослабьте натяжение ремня роликов подталкивания/подачи.
   1 Отверните винты (3) крепления двигателя ADF.
   2 Снимите двигатель привода ADF.
   3 Ослабьте винт и поднимите промежуточный ролик натяжения ремня.
   4 Ослабьте винты (2) и снимите натяжение ремня.

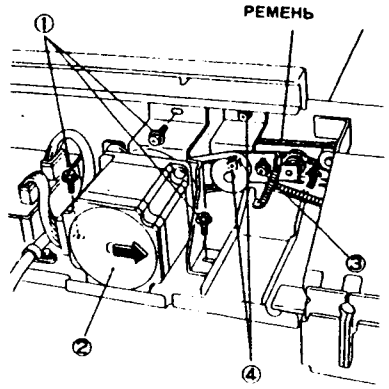

NZM-0192

Рис. 1

4 (Рис. 2) Снимите нижний желоб
   1 Откройте крышку податчика.
   2 Ослабьте винт
   3 Снимите нижний желоб

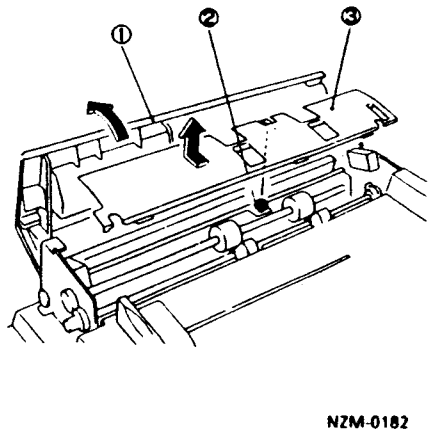

Рис. 2

5 (Рис. 3) Снимите узел входного лотка.
   ①. Отверните винты (2).
   ②. Отсоедините P/J706.
   ③. Снимите узел входного лотка.

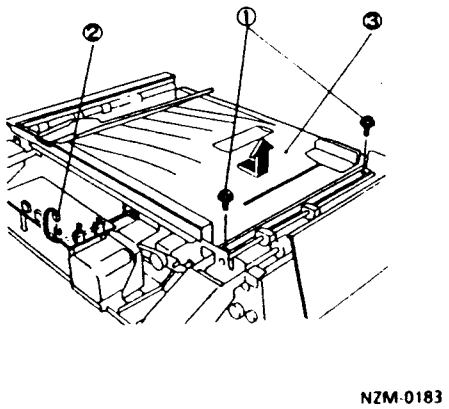

Рис. 3

6 (Рис. 4) Разберите узел ролика подталкивания на отдельные детали
   1 Отверните винт.
   2 Снимите датчик исходного положения ролика подталкивания
   3 Снимите Е-клипсу
   4 Снимите активатор датчика, шестерню и подшипник.
   5 Снимите Е-клипсу
   6 Снимите шкив и подшипник.

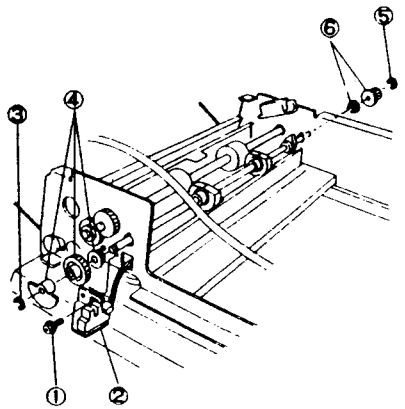

Рис. 4

7 (Рис. 5) Снимите узел ролика подталкивания.
   1 Снимите узел ролика подталкивания.

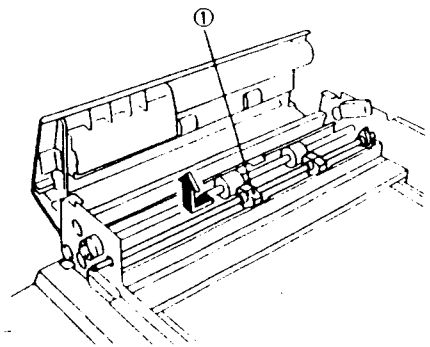

Рис. 5

Установка

1 Установку элементов выполняйте в порядке, обратном снятию. Обратите внимание на следующее

ПРИМЕЧАНИЕ: • (Рис. 6) На находящемся на заднем конце вала шкиве установлена одноходовая муфта. Установите узел ролика подталкивания так, чтобы шкив свободно вращался на валу против часовой стрелки и блокировался на валу при вращении по часовой стрелке (если смотреть сзади).

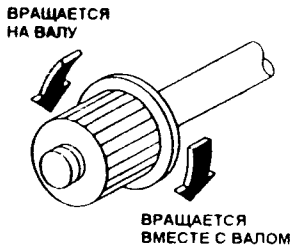

Рис. 6

REP 12.3.3 Замена ролика регистрации ADF

Снятие

1 Выключите питание аппарата и отсоедините сетевой кабель
2 Откройте переднюю и заднюю крышки
3 Снимите узел транспортера (REP 12.6.1)
4 Снимите узел ADF (REP 12.1.1)
5 Снимите левый противовес (REP 12.2.2).
6 (Рис. 1) Снимите шкив привода ролика регистрации и шестерню ADF.
   1 Ослабьте винт и поднимите промежуточный шкив.
   2 Ослабьте натяжение ремня и снимите ремень со шкива и шестерни.
   3 Снимите Е-клипсу, а затем шкив и шестерню.

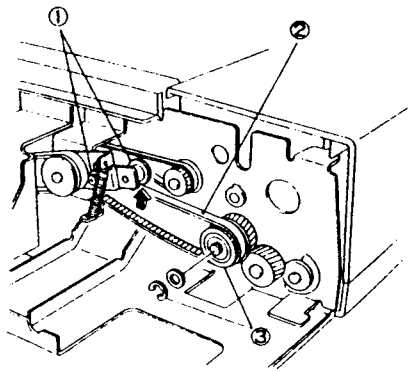

Рис. 1

7. (Рис. 2) Снимите нижнюю крышку податчика ADF.
   1. Отверните винты (2).
   2. Снимите нижнюю крышку податчика.

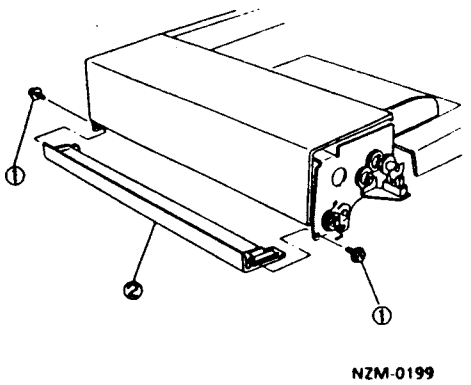

Рис. 2

8. (Рис. 3) Снимите ролик регистрации ADF.
   1. Снимите пружины прижимного ролика регистрации (спереди и сзади).

ПРИМЕЧАНИЕ:
- Передняя и задняя пружины не одинаковы.
- После снятия пружин храните их отдельно одну от другой (передняя пружина жестче (толще) задней).

   2. Снимите передние Е-клипсу и подшипник.
   3. Снимите по порядку задние Е-клипсу, шестерню, Е-клипсу и подшипник.
   4. Снимите ролик регистрации.

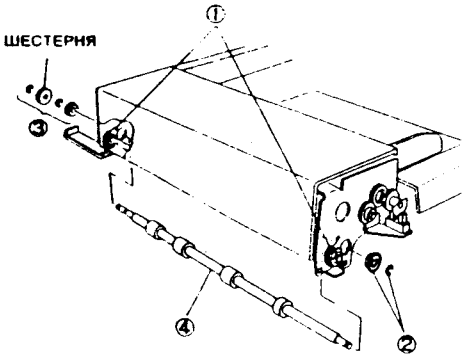

Рис. 3

Установка

1. Установку элементов выполняйте в порядке, обратном снятию.

REP 12.3.4 Регулировка регистрации оригинала в ADF

Назначение

Обеспечение правильного положения оригинала у кромки регистрации.

ПРИМЕЧАНИЕ:
- Перед регулировкой проверьте правильность выполнения следующей операции:
  - Регистрация передней кромки (REP 2.7.6)

Недорегистрация

- Недорегистрация (пустое поле у передней кромки) имеет место, когда ремень оригинала останавливается слишком поздно.

Перерегистрация

- Перерегистрация (изображение расположено вплотную к передней кромке или срезано) имеет место тогда, когда ремень оригинала останавливается слишком рано.

Проверка

1. Изготовьте две копии тест-листа 499T247 или 248 на бумаге формата A3 или B4 в масштабе один к одному.
2. Положите одну из полученных при выполнении шага 1 копий в автоподатчик и изготовьте две копии.

ПРИМЕЧАНИЕ:
- Загружайте оригинал (полученную при выполнении шага 1 копию) в автоподатчик передней кромкой направо.

3. Сравните оригинал (полученную при выполнении шага 1 копию) со второй копией. Определите, что имеет место недорегистрация (пустое поле у передней кромки) или перерегистрация (изображение у передней кромки срезано).

Регулировка

1. Войдите в диагностический режим и введите диагностический код [20-9].
   - Недорегистрация (пустое поле у передней кромки):

     уменьшите значение.

   - Перерегистрация (изображение расположено вплотную к передней кромке или срезано):

     увеличьте значение.

Справка
- Диапазон регулировки в диагностическом режиме составляет 0 - 99.
- Начальное значение - 49.
- При изменении значения на единицу положение регистрации изменяется примерно на 0,3 мм.

2. Повторите проверку.

REP 12.5.1 Замена датчика регистрации ADF

- Перед снятием узла регистрации снимите узел ролика подачи ADF (REP 12.3.1).
- Процедура настолько проста, что ее описание не приводится.

REP 12.6.1 Замена ремня оригинала ADF

Снятие

1 Выключите питание аппарата и отсоедините сетевой кабель.
2 Снимите переднюю крышку ADF.
3 (Рис. 1) Снимите узел транспортера.
   1 Ослабьте винты (3).
   2 Снимите узел транспортера.

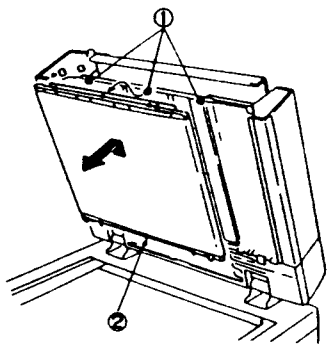

NZM-0201

Рис. 1

4 (Рис. 2) Снимите ремень оригинала.
   1 Ослабьте передний и задний винты.
   2 Для ослабления натяжения ремня переместите переднюю и заднюю опоры.
   3 Снимите ремень оригинала.

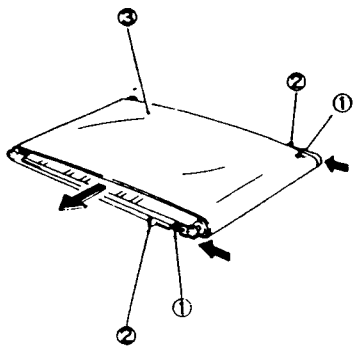

Рис. 2 NZM-0202

Установка

1 Установку элементов выполняйте в порядке, обратном снятию. Обратите внимание на следующее
   a (Рис. 3) Отверстие опоры вала должно быть расположено на выступе каркаса.

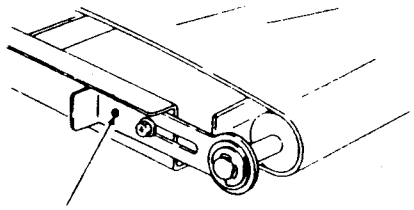

NZM-0203

Рис. 3

   b (Рис. 4) Проверьте правильность расположения ремня оригинала на шкивах.

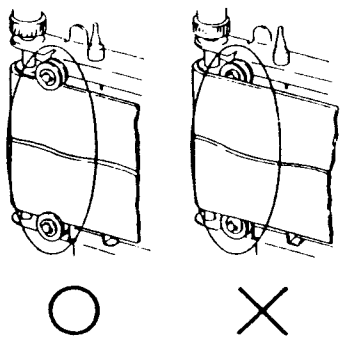

NZM-0204

Рис. 4

REP 12.7.1 Замена двигателя узла вывода ADF

Снятие

1 Выключите питание аппарата и отсоедините сетевой кабель.
2 Снимите переднюю и заднюю крышки ADF.
3 (Рис. 1) Снимите двигатель узла вывода ADF.
   1 Пометьте положение держателя двигателя узла вывода.
   2 Отсоедините P/J703 и освободите проводку от всех зажимов.
   3 Ослабьте винт.
   4 Отверните винт.
   5 Снимите двигатель узла вывода (с ремнем).

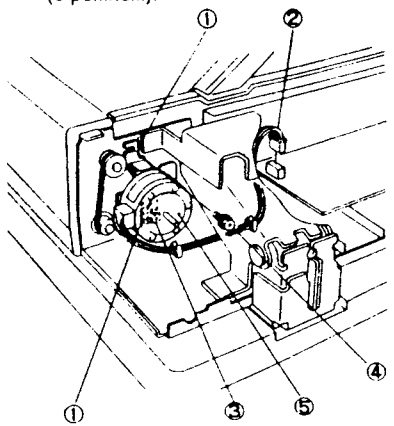

NZM-0205

Рис. 1

Установка

1 Установку элементов выполняйте в порядке обратном снятию.

ПРИМЕЧАНИЕ: • Установите двигатель по сделанной отметке, обращая внимание на натяжение ремня.

REP 12.7.2 Замена выходного датчика ADF и блокировочного выключателя выходного лотка

Снятие

1 Выключите питание аппарата и отсоедините сетевой кабель.
2 Снимите переднюю и заднюю крышки ADF.
3 (Рис. 1) Снимите верхний желоб выходного узла.
   1 Отверните винты (4).
   2 Снимите верхний желоб выходного узла.

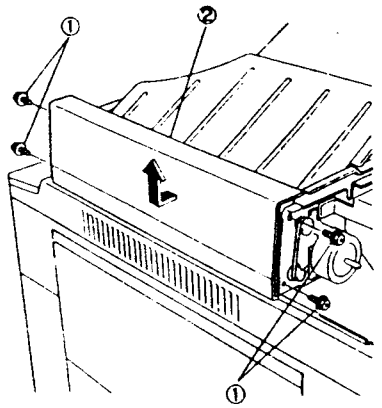

Рис. 1 NZM-0206

4 (Рис 2): Снимите выходной желоб
1. Ослабьте винты (2).

2. Снимите выходной желоб

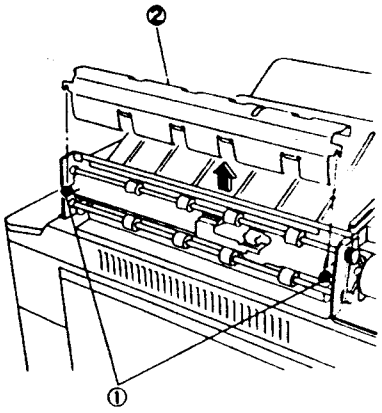

NZM-0207

Рис 2

- На рисунке 3 показаны выходной датчик 1 и блокировочный выключатель выходного лотка 2. Процедура после шага 4 настолько проста, что ее описание не приводится

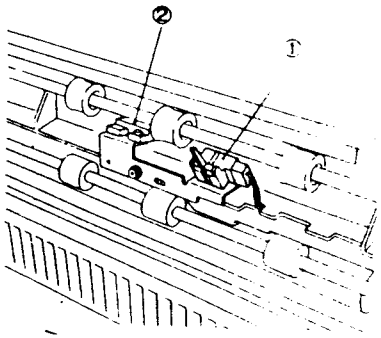

NZM-0208

Рис 3

REP 13.1.1 Замена противовеса SDF

ПРИМЕЧАНИЕ: • При установке не меняйте противовесы местами. Они различаются, поскольку несут неодинаковую нагрузку.

Снятие

1. Выключите питание аппарата и отсоедините сетевой кабель.
2. Отсоедините разъем P/J670, подключенный к промежуточной PWB, и снимите узел SDF с процессора аппарата.
3. Снимите крышку SDF PWB.
4. (Рис. 1): Снимите противовес.

ПРИМЕЧАНИЕ: • Процедура снятия правого противовеса такая же.

① Отверните 2 винта. Снимите провод заземления.

② Отверните 4 винта.

③ Снимите противовес.

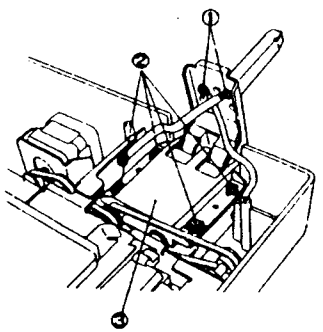

SDF4-01

Рис. 1

Установка

1. (Рис. 2): Установите противовес так, как описано ниже, и затяните винты
   1. Совместите позиционирующее отверстие в середине противовеса с отверстием в каркасе.
   2. Вставьте каждый из вывернутых винтов в свое позиционирующее отверстие.
   3. Вверните, но не затягивайте, остальные два винта.
   4. Выньте винты, установленные при выполнении шага 2, затем затяните винты в других двух точках.

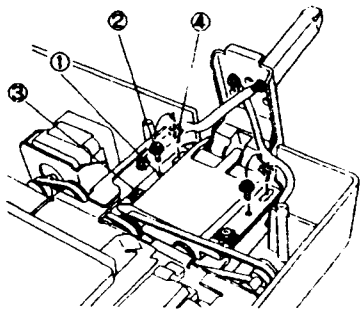

SDF4-02

Рис. 2

2. Изготовьте две копии тест-листа 499T247 или 248 на бумаге формата B4 или A4 в масштабе один к одному
3. Загрузите в SDF копии, полученные при выполнении шага 2, получите их копии и проведите следующие проверки:
   - REP 13.1.3 Регулировка регистрации оригинала в SDF
   - REP 13.1.4 Регулировка боковой регистрации в SDF

При необходимости проведите регулировку

REP 13.1.2 Замена прокладки SDF

Снятие

1. Выключите питание аппарата и отсоедините сетевой кабель.
2. (Рис. 1): Откройте SDF и снимите узел прокладки стекла экспонирования
   1. Отверните 2 винта
   2. Снимите узел прокладки стекла экспонирования

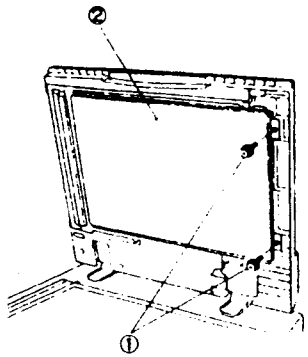

SDF4-03

Рис. 1

3. Снимите прокладку с пластины.

Установка

1. Установите пластину без прокладки в SDF.
2. Снимите с новой прокладки двустороннюю защитную упаковку.
3. Положите прокладку на стекло экспонирования и совместите ее со шкалой планки регистрации в левом углу
4. Аккуратно закройте ADF, чтобы зафиксировать прокладку на пластине

REP 13.1.3 Регулировка регистрации оригинала в SDF

Назначение • Изменение времени прохождения оригинала по стеклу оригинала для регулировки положения изображения в направлении подачи бумаги.

ПРИМЕЧАНИЕ: • Перед выполнением регулировки выполните следующую проверку:
• Регулировка регистрации передней кромки REP 2.7.6.

Недорегистрация

• Оригинал подается на экспонирование слишком поздно, что приводит к появлению пустого поля у передней кромки копии.

Перерегистрация

• Оригинал подается на экспонирование слишком рано, и часть изображения у передней кромки копии не появляется.

Проверка

1. Изготовьте две копии тест-листа 499T247 или 248 на бумаге формата A3 или B4 в масштабе один к одному.
2. Изготовьте копии полученных при выполнении шага копий, уложив их в SDF.
3. Сравните оригиналы (полученные при выполнении шага 1 копии) со вторыми копиями. Определите, что имеет место: недорегистрация (пустое поле у передней кромки) или перерегистрация (изображение у передней кромки срезано).

Регулировка

1. Войдите в диагностический режим и введите диагностический код [20-9].
   - Недорегистрация (пустое поле у передней кромки): ..... увеличьте значение.
   - Перерегистрация (изображение у передней кромки срезано) ..... уменьшите значение.

Справка • Диапазон регулировки в диагностическом режиме составляет 0 - 99.
• Начальное значение - 49
• При изменении значения на единицу положение регистрации изменяется примерно на 0,3 мм

2. Повторите проверку

REP 13.1.4 Регулировка боковой регистрации в SDF

Назначение • Изменение положения SDF поперек направления подачи бумаги для регулировки положения изображения на бумаге в том же направлении

ПРИМЕЧАНИЕ: • Перед выполнением данной регулировки проверьте правильность выполнения следующей процедуры:

Регулировка боковой направляющей процессора аппарата REP 2.1.1

Проверка

1. Изготовьте несколько копий тест-листа 499T247 или 248 на бумаге формата A3 или B4 в масштабе один к одному.
2. Получите копии, используя полученные при выполнении шага 1 копии в качестве оригиналов, в режиме SDF.
3. (Рис. 1): Сравните использованные при выполнении шага 2 оригиналы с копиями и проверьте боковую регистрацию (сложите копии у линейки).

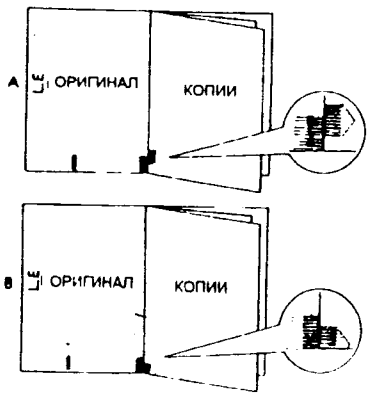

SDF4-04

Рис. 1

Регулировка

1. Выключите питание аппарата и отсоедините сетевой кабель
2. Отсоедините P J670, подключенный к промежуточной PWB, и снимите узел SDF с процессора аппарата
3. Снимите крышку SDF PWB
4. (Рис. 2). Отверните на противовесах 4 винта и выполните регулировку, перемещая противовесы

ПРИМЕЧАНИЕ: • Перемещайте оба противовеса на одинаковое расстояние.

• При перемещении противовесов пользуйтесь имеющимися на них шкалами

Если в результате проверки получилось:

A ....передвиньте противовес в направлении X.

B ....передвиньте противовес в направлении Y.

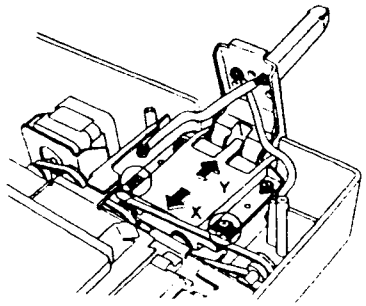

SDF4-05

Рис. 2

5. Выполните проверку и при необходимости повторите регулировку

REP 13.1.5 Устранение перекоса оригинала в SDF

Назначение • Устранить перекос, вызванный неправильной установкой SDF на процессоре аппарата

ПРИМЕЧАНИЕ: • Перед выполнением данной регулировки проверьте правильность выполнения следующей процедуры:

Устранение перекоса бумаги ..... REP 2.7.7

Устранение оптического перекоса ... REP 4.3.3

Проверка

1. Подготовьте оригинал для проверки перекоса на бумаге формата A3, как показано на рис. 1.

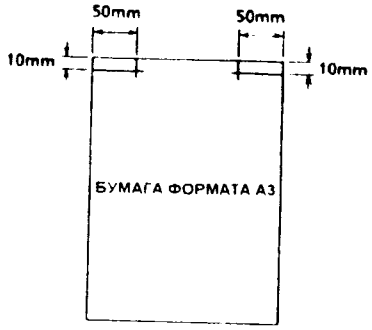

SDF4-06

Рис. 1

2. Изготовьте копию оригинала, полученного при выполнении шага 1, в режиме SDF.
3. Измерьте на копии расстояние между передней кромкой бумаги и линией, как показано на рисунке 2.
   • Разность размеров A и B не должна превышать ±2,5 мм.

ПРИМЕЧАНИЕ: • Допуск ±2,5 мм включает допуск на перекос в процессоре аппарата. Допуск на перекос в SDF составляет ±1,5 мм.

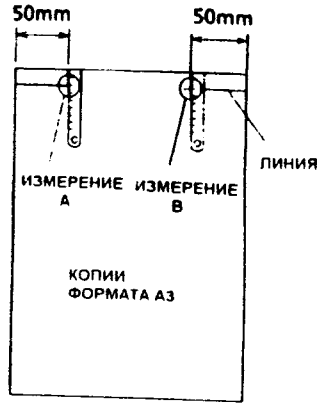

SDF4-07

Рис. 2

Регулировка

1 Выключите питание аппарата и отсоедините сетевой кабель
2 Отсоедините P/J670, подключенный к промежуточной PWB и снимите узел SDF с процессора аппарата
3 Снимите крышку SDF PWB
4 (Рис. 2) Отверните на противовесах 4 винта и выполните регулировку, перемещая противовесы.

Проверьте результат:

- Если размер A превышает размер B:

сместите противовесы в направлении X

- Если размер A меньше размера B:

сместите противовесы в направлении Y

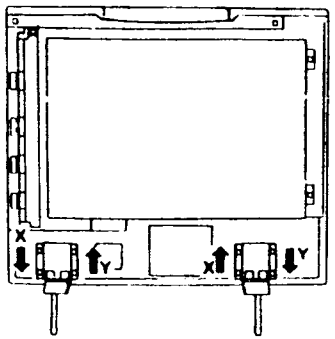

SDF4-08

Рис. 3

5 Выполните шаги 2 и 3 проверки и проверьте перекос.

REP 13.1.6 Точная регулировка масштаба в SDF

Назначение • Настройка масштаба в направлении подачи при использовании SDF

Проверка

1 Изготовьте копию тест-листа 499T247 на бумаге формата A3 в масштабе один к одному.
2 Используя полученную при выполнении шага 1 копию в качестве оригинала, получите ее копию, подавая из SDF.
3 (Рис. 1) Сравните при выполнении шага 2 оригинал с копией и проверьте различие длины отрезков
   - Увеличение в направлении подачи

   Сравните на оригинале и копии отрезки 1 - 3, 1 - 2 и 2 - 3.

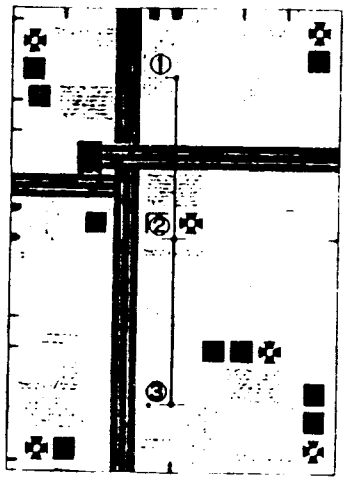

SDF4-09

Рис. 1

Регулировка

1 Войдите в диагностический режим и введите диагностический код [20-8].

Точная регулировка увеличения в направлении подачи в режиме SDF

	Значение в NVM	Увеличение (%)
Пять диапазонов увеличения	0-7	101,52
	8-22	100,76
	23-38	100,00
	39-54	99,24
	55-60	98,48
Значение по умолчанию	30	100,00

2 Выполните шаги 2 и 3 проверки и проверьте размер копии.

REP 13.2.1 Замена соленоида подачи SDF

REP 13.2.2 Замена датчика регистрации SDF

REP 13.2.3 Замена верхней крышки SDF

----------Общая процедура----------

Снятие

1. Выключите питание аппарата и отсоедините сетевой кабель.
2. (Рис. 1): Откройте узел податчика SDF и снимите крышку податчика SDF.
   ①. Отверните 2 винта.
   ②. Ослабьте 2 винта.
   ③. Снимите крышку податчика.

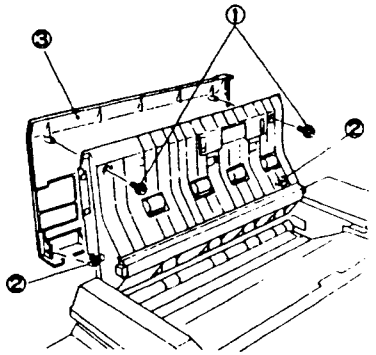

SDF4-10

Рис. 1

--------Замена соленоида подачи-------

Процедура замены только для датчика регистрации

3. Чтобы снять датчик регистрации, просто обратитесь к рис. 2, посмотрите, как расположены детали, и снимите их

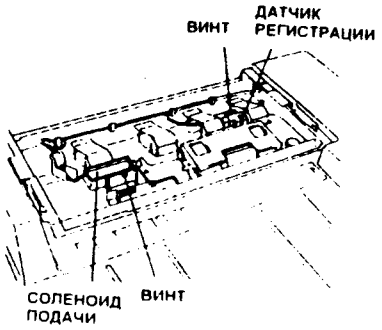

SDF4-11

Рис 2

Установка

1. Установку элементов выполняйте в порядке, обратном снятию.

----Процедура замены только для крышки--

2. (Рис. 3) Снимите верхнюю крышку.
   1. Отверните два винта.
   2. Снимите весь узел, вначале подняв с каркаса податчика SDF переднюю сторону узла крышки.

Примечание: • Будьте внимательны, не потеряйте пружину, которая находится сзади.

   3. Отверните 3 винта.
   4. Снимите крышку с кронштейна.

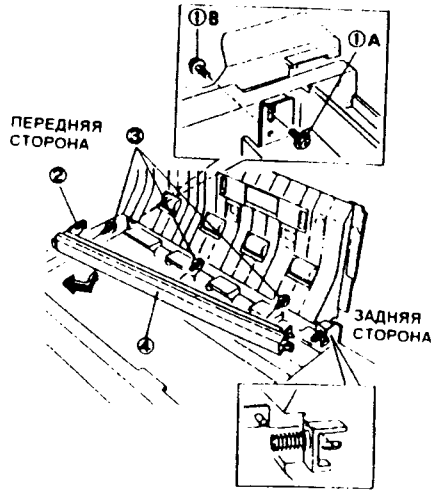

SDF4-12

Рис.3

Установка

1. Выполните шаг 3 процедуры в обратном порядке и установите узел крышки в податчик. Не затягивайте винт 1 (на рис. 3).
2. Определите высоты узла крышки, выполнив следующее:
   1. Закройте узел податчика SDF (плотно прижмите крышку к магнитному фиксатору).
   2. Опустите выступ на крышке на стекло экспонирования, опустив держатель крышки.
   3. Затяните винт A (на рис. 3 - поз. 1), затем B.
3. Установите крышку податчика и верните на место все остальное.

REP 13.3.1 Замена ролика подачи SDF

ПРИМЕЧАНИЕ: • После замены ролика подачи обнулите счетчик, введя диагностический код 30-6.

Снятие

1. Выключите питание аппарата и отсоедините сетевой кабель.
2. Отсоедините разъем P/J670, подключенный к промежуточной PWB, и снимите узел SDF с процессора аппарата.
3. (Рис. 1): Снимите 1 SDF PWB и 2 узел прокладки стекла экспонирования.

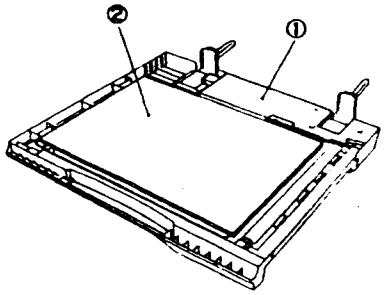

SDF4-13

Рис. 1

4. (Рис. 2): Сдвиньте двигатель подачи.
   1. Отверните 2 винта
   2. Снимите ремень
   3. Сдвиньте двигатель подачи в сторону SDF PWB.

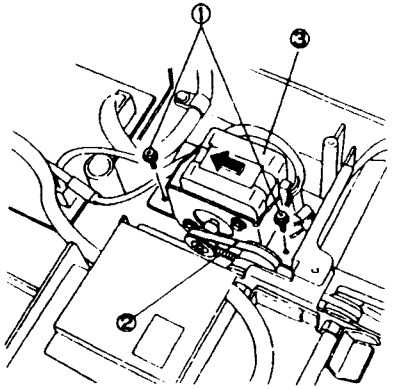

SDF4-14

Рис. 2

5. (Рис. 3): Сдвиньте держатель датчика.
   ①. Отверните 2 винта.
   ②. Сдвиньте держатель датчика.

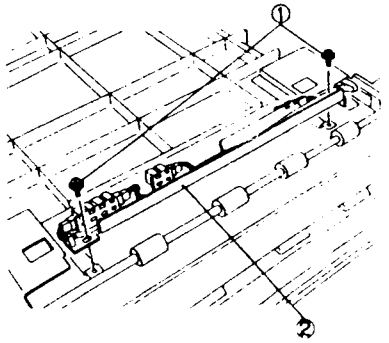

SDF4-15

Рис. 3

6. (Рис. 4): Снимите опору и подшипник.
   1. Отверните 2 винта
   2. Снимите опору.
   3. Снимите E-клипсу и подшипник.

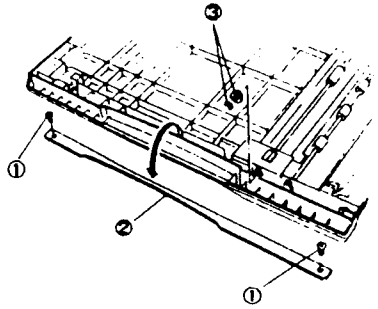

SDF4-16

Рис. 4

7. (Рис. 5): Снимите ролик подачи.
   1. Снимите E-клипсу и шкив.
   2. Снимите ремень.
   3. Снимите шкив и подшипник.
   4. Снимите ролик подачи.

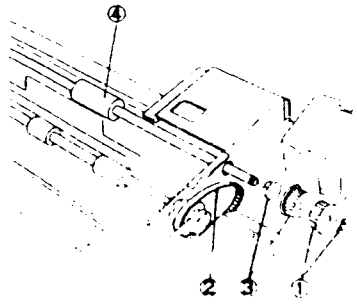

SDF4-17

Рис. 5

Установка

1. Установку элементов выполняйте в порядке, обратном снятию.

REP 13.3.2 Замена ролика регистрации SDF

Снятие

1. Выключите питание аппарата и отсоедините сетевой кабель.
2. Отсоедините разъем P/J670, подключенный к промежуточной PWB, и снимите узел SDF с процессора аппарата.
3. (Рис. 1): Снимите 1 SDF PWB и 2 узел прокладки стекла экспонирования.

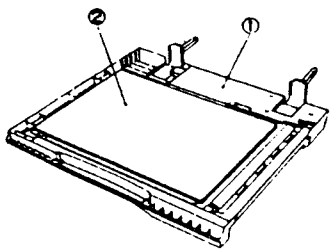

Рис. 1 SDF4-18

4. Снимите левый противовес (REP 13.1.1).
5. (Рис. 2): Снимите опору и подшипник.
   1. Отверните 2 винта.
   2. Снимите опору.
   3. Снимите E-клипсу, затем подшипник.

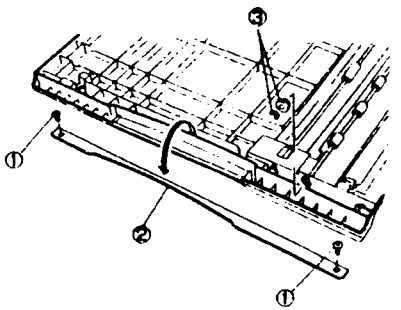

Рис. 2 SDF4-19

6. (Рис. 3): Снимите ролик регистрации.
   1. Поворачивая шкив, снимите с него ремень.
   2. Снимите E-клипсу.
   3. Снимите ремень со шкива, затем снимите подшипник.
   4. Снимите ролик регистрации.

ПРИМЕЧАНИЕ: • После того, как ролик регистрации будет снят и установлен, он должен касаться нижнего желоба. Будьте осторожны, не поцарапайте поверхность ролика.

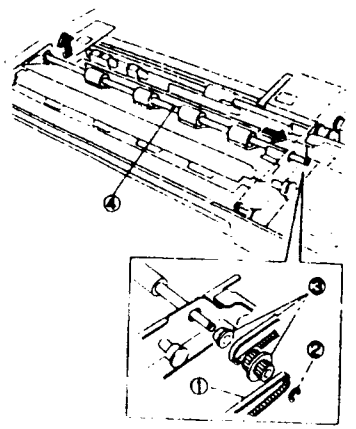

SDF4-20

Рис. 3

Установка

1. Установку элементов выполняйте в порядке, обратном снятию.
2. Поскольку снимались противовесы, изготовьте несколько копий в режиме SDF и проверьте перекос оригинала.
   - При необходимости выполните процедуру устранения перекоса ..... REP 13.5.1.

REP 13.3.3 Замена выходного ролика

Снятие

1. Выключите питание аппарата и отсоедините сетевой кабель.
2. Отсоедините разъем P/J670, подключенный к промежуточной PWB, и снимите узел SDF с процессора аппарата.
3. (Рис. 1): Снимите 1 SDF PWB и 2 опору.

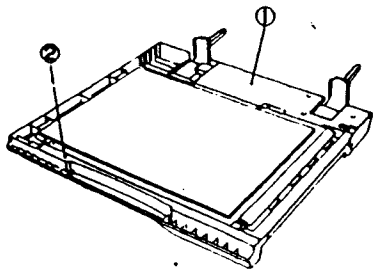

SDF4-21

Рис. 1

4. (Рис. 2): Снимите шкив, подшипник и т.п.
   1. Поворачивая шкив, снимите ремень.
   2. Снимите 3 E-клипсы, шкив и подшипник.
   3. Снимите E-клипсу, затем подшипник.
   4. Отверните 2 винта.

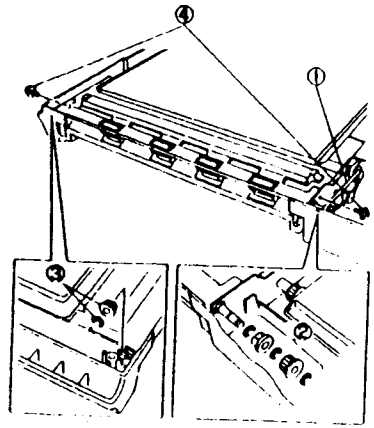

Рис. 2 SDF4-22

5. Снимите выходной ролик.
   1. Снимите ролик, повернув выходной ролик вправо на угол 90 °.

Снимите выходной ролик

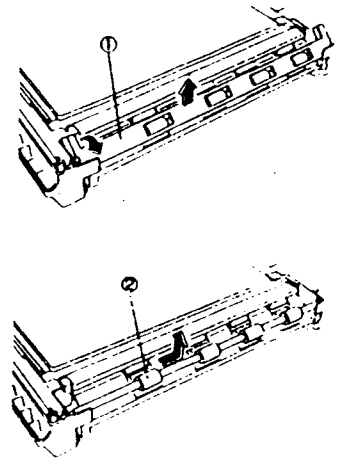

Рис. 2 SDF4-23

Установка

1. Установку элементов выполняйте в порядке, обратном снятию.

REP 14.1.1 Снятие (с рейки)/ установка сортера

Снятие

1. Войдите в диагностический режим, введите код [11-17] и поднимите лотки сортера на высоту трех ячеек.
   - При диагностическом коде [11-17] нажмите кнопку Старт.
   - После поднятия ячеек нажмите кнопку Старт.

ВНИМАНИЕ:
- Выполняйте описанные выше действия, поместив сортер на пол или стол.

  (Рис. 1): Если ячейки находятся в исходном положении, нижний край узла ячеек опущен ниже основания сортера. Поэтому если вы поставите сортер на стол, не подняв лотки на три ячейки, может случиться следующее:
  - Ячейки сойдут со своих креплений.
  - Будет поврежден привод ячеек.

Справка Вы также можете поднять ячейки без входа в диагностический режим, воспользовавшись SW2 на PWB управления сортером. Обратитесь к ПРИМЕЧАНИЮ 5 на странице 9-22, раздел 9.

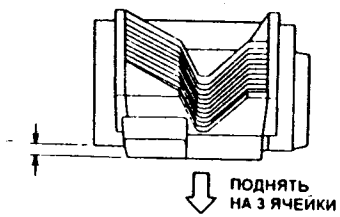

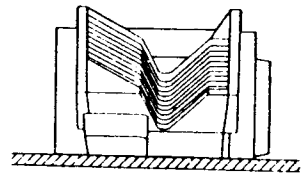

NZM-0229

Рис. 1

2. Выключите питание аппарата и отсоедините сетевой кабель.
3. Отсоедините от сортера P/J680, подключенный к промежуточной PWB.
4. (Рис. 2): Снимите узел сортера.

ВНИМАНИЕ:
- Держите детали основания (показаны на рис. 2) по краям узла сортера.

1 Отверните винты (4)

2 Снимите узел сортера и фиксатор стыковки с аппаратом

3 Снимите узел сортера с реек

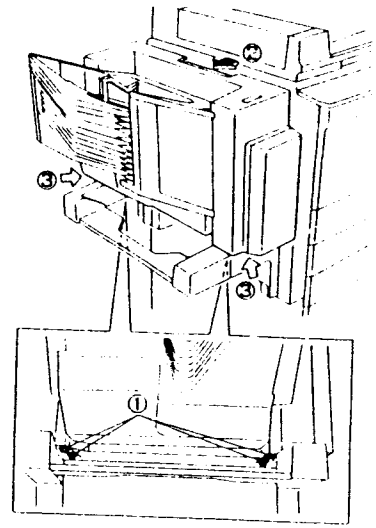

Рис. 2 NZM-0230

Установка

1. Установку элементов выполняйте в порядке, обратном снятию.

ВНИМАНИЕ:
- Чтобы узел сортера не упал, перед креплением вначале установите его на рейки и зафиксируйте на процессоре аппарата.

REP 14.2.1 Замена входного ролика сортера

Снятие

1. Выключите питание аппарата и отсоедините сетевой кабель
2. Отстыкуйте узел сортера от аппарата
3. Снимите переднюю и заднюю крышки сортера.
4. Снимите узел степлера (REP 14.6.1).
5. (Рис. 1): Снимите узел верхней направляющей бумаги.
   ①. Отверните винты (2).
   ②. Снимите узел верхней направляющей бумаги.

ПРИМЕЧАНИЕ:
- Вы не можете снять узел верхней направляющей полностью, поскольку к нему подходят провода.
- Приклейте снятую направляющую липкой лентой, чтобы она ничто не повредила.

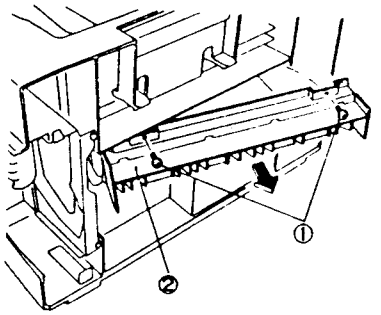

NZM-0231

Рис. 1

6. (Рис. 2): Снимите ребра с входного ролика
   1. Отверните винты (4)
   2. Снимите ходного ролика все ребра

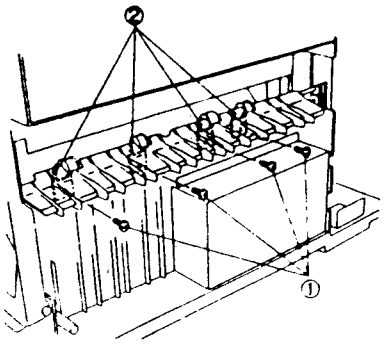

NZM-0232

Рис. 2

7. (Рис. 3): Снимите нижнюю направляющую бумаги, а затем входной ролик
   ①. Отверните винт.
   ②. Снимите нижнюю направляющую бумаги.
   ③. Снимите входную направляющую

ПРИМЕЧАНИЕ:
- При снятии входного ролика соблюдайте осторожность и не уроните задний подшипник.

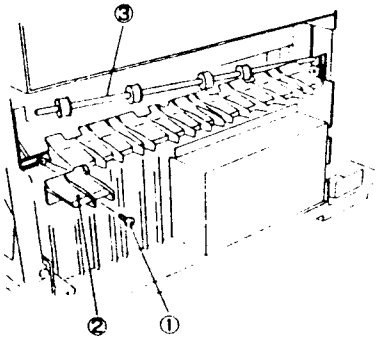

Рис. 3 NZM-0233

Установка

1. Установите подшипн ходного ролика в каркас.
2. Установите входной ролик (введите вал в подшипник и введите ролик в вырез направляющей.
3. Закрепите ребра (4).
4. Установите нижнюю направляющую бумаги.
5. Установите остальные детали в порядке, обратном снятию.

REP 14.2.2 Замена входного датчика

Снятие

1. Выключите питание аппарата и отсоедините сетевой кабель.
2. Отстыкуйте узел сортера с аппарата.
3. Снимите переднюю и заднюю крышки сортера.
4. Снимите узел степлера (REP 14.6.1).
5. (Рис. 1): Снимите узел верхней направляющей бумаги.
   1. Отверните винты (2).
   2. Снимите узел верхней направляющей бумаги.

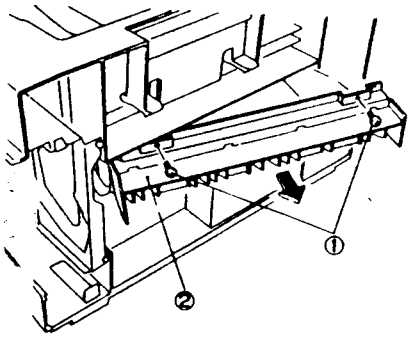

NZM-0231

Рис. 1

6. (Рис. 2): Снимите входной узел
   1. Отверните винты (2)
   2. Снимите входной узел

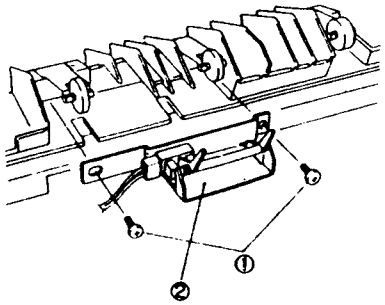

Рис. 2 NZM-0235

7. Снимите датчик с держателя.
- Процедура снятия датчика настолько проста, что ее описание не приводится.

Установка

1. Установку элементов выполняйте в порядке, обратном снятию.

ПРИМЕЧАНИЕ: • Перед установкой верхней направляющей бумаги вставьте провод, идущий в степлер, в паз направляющей бумаги.

REP 14.2.3 Замена датчика верхнего предела

- Жгут, который припаивается к датчикам нижнего и верхнего предела, поставляется как запасная часть.
- Замените оба датчика, сняв узел заднего ведущего кулачка ..... (REP 14.4.1)
- Процедура замены настолько проста, что ее описание не приводится.

REP 14.3.1 Снятие/установка узла ведущего кулачка (переднего)

1. Снимите узел ячеек (REP 14.5.1).
2. (Рис. 1). Снимите фиксатор и пластинки.
   1. Снимите нейлоновую Е-клипсу.
   2. Снимите фиксатор (вместе с пружиной).
   3. Снимите пластинки.

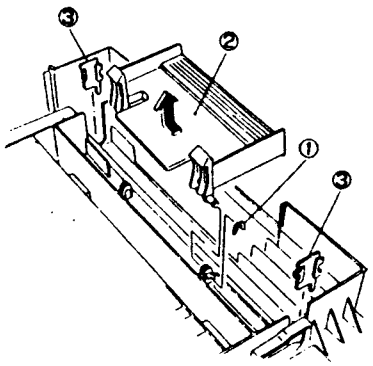

Рис. 1 NZM-0236

3. (Рис. 2) Снимите крышку степлера
   1. Отверните винты (2)
   2. Снимите крышку степлера

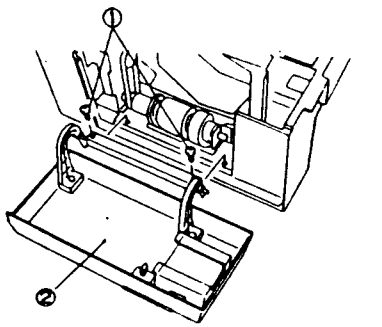

NZM-0237

Рис. 1

4. (Рис. 3) Снимите заднюю коническую шестерню и приводной вал.
   ①. Снимите Е-клипсу.
   ②. Сместите подшипник назад.
   ③. Снимите приводной вал.

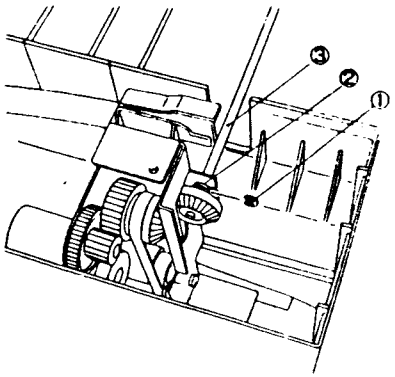

NZM-0238

Рис. 2

5. (Рис. 4) Снимите передний узел ведущего кулачка
   1. Отверните винты (4).
   2. Снимите передний узел ведущего кулачка.

ПРИМЕЧАНИЕ:
- (Рис. 4) Вы не сможете снять узел кулачка полностью, поскольку разъем A нельзя отсоединить от корпуса.
- Выполняйте все необходимые замены деталей при подсоединенных проводах.

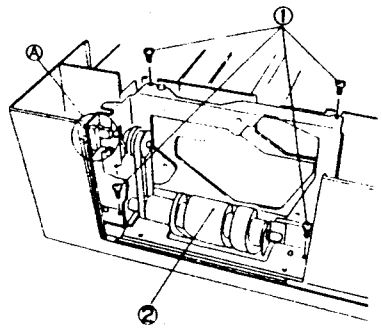

NZM-0239

Рис. 4

Установка

1. Установите узел переднего ведущего кулачка, выполнив шаг процедуры снятия 5 в обратном порядке.
2. Выполните регулировку положения ведущего кулачка (REP 14.4.2)
3. Установите все остальные детали, выполнив процедуру снятия с шага 4 в обратном порядке.

REP 14.4.1 Снятие/установка узла ведущего кулачка (заднего)

1. Снимите узел ячеек (REP 14.5.1).
2. (Рис. 1) Снимите заднюю коническую шестерню и приводной вал.
   1. Снимите пластинку.
   2. Снимите Е-клипсу.
   3. Сместите подшипник назад.
   4. Снимите приводной вал.

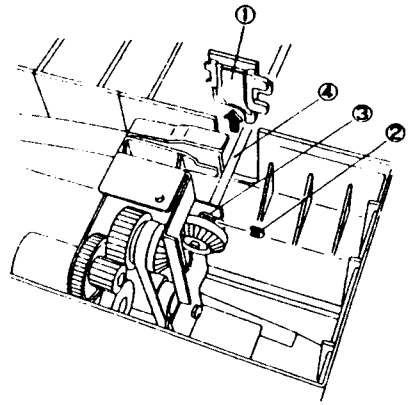

NZM-0240

Рис. 1

Раздел 4 Ремонтные процедуры
14. Сортер-степлер на 10 ячеек

3. (Рис. 2) Снимите узел верхней направляющей бумаги.
   1. Отверните винты (2).
   2. Снимите узел верхней направляющей бумаги, смещая ее вперед.

ПРИМЕЧАНИЕ:
- Вы не сможете снять узел верхней направляющей полностью, поскольку на нем закреплены провода.

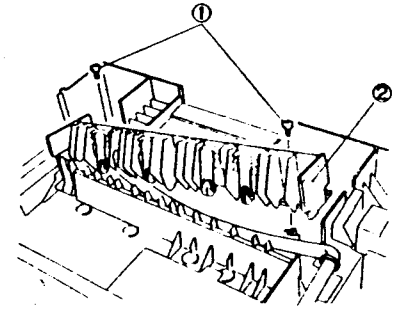

NZM-0241

Рис. 2

4. (Рис. 3) Снимите провода и другие детали.
   ①. Снимите кабельные стяжки (4).
   ②. Отсоедините разъемы P/J 5/6/8.
   ③. Отверните винты (2) и отсоедините провод заземления.
   ④. Отверните винт и датчик стыковки.

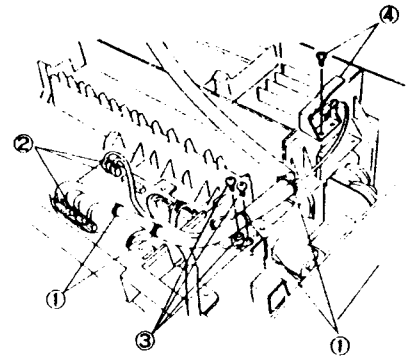

NZM-0242

Рис. 3

5. (Рис. 4): Снимите узел заднего ведущего кулачка.
   1. Отверните винты (4).
   2. Снимите узел заднего ведущего кулачка.

ПРИМЕЧАНИЕ: • (Рис. 4): Будьте внимательны, не потеряйте подшипник входного ролика сортера А.

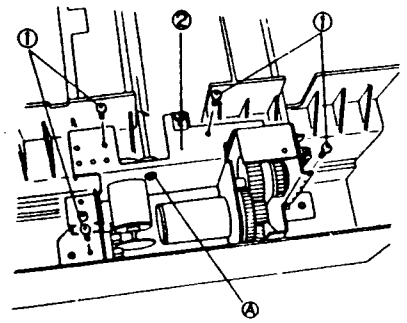

NZM-0243

Рис. 4

Установка

1. Установите узел заднего ведущего кулачка, выполнив шаги процедуры снятия 3 - 5 в обратном порядке.
2. Выполните регулировку положения ведущего кулачка (REP 14.4.2).
3. Установите все остальные детали, выполнив в обратном порядке шаги 1 и 2 процедуры снятия.

REP 14.4.2 Регулировка положения ведущего кулачка

Назначение Регулировка взаимного положения переднего и заднего ведущих кулачков, чтобы обеспечить параллельность ячеек при их движении вверх и вниз.

Проверка

1. Проверьте, что узел ячеек находится в исходном положении (исходное положение - самое нижнее).
   • Если ячейки не в исходном положении, выключите и вновь включите питание аппарата.
2. Выключите аппарат и отсоедините сетевой кабель.
3. Отстыкуйте и отсоедините узел сортера от аппарата.
4. Снимите переднюю и заднюю крышки сортера.
5. Снимите узел степлера (REP 14.6.1).
6. (Рис. 1): Поворачивая шестерню в направлении, указанном стрелкой, проверьте, что кулачки ориентированы так, как описано (если смотреть с правой стороны сортера):

ВНИМАНИЕ: • Поворачивайте шестерню ТОЛЬКО по стрелке. При вращении в обратном направлении, будет поврежден активатор датчика нижнего предела и другие детали.

① Начальные положения переднего и заднего ведущих кулачков показаны на рисунке 1 (начальные положения кулачков противоположны . (кулачки друг относительно друга развернуты на 180 °)).

② Отверстия кулачков расположены друг относительно друга, как показано на рис. 1, если смотреть справа.

ПРИМЕЧАНИЕ: • Каждый кулачок имеет два отверстия, расположенные под углом 180 ° друг относительно друга

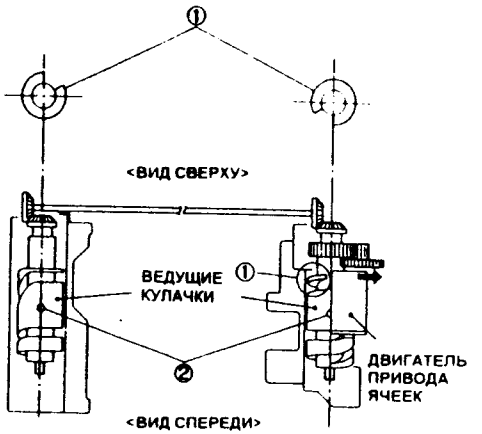

NZM-0244

Рис. 1

Регулировка

1. Снимите узел ячеек (REP 14.5.1).
2. (Рис. 1): Снимите заднюю коническую шестерню и приводной вал.
   1. Снимите пластинку.
   2. Снимите Е-клипсу.
   3. Сместите подшипник назад.
   4. Снимите приводной вал.

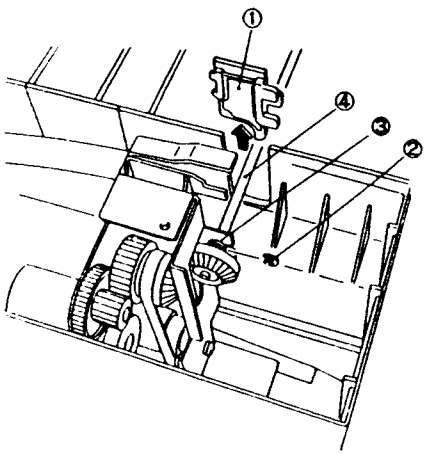

NZM-0240

Рис. 2

3. Отрегулируйте положение каждого ведущего кулачка, поворачивая их, как показано в описании процедуры проверки.
4. Установите коническую шестерню, приводной вал и остальные детали.

REP 14.4.3 Замена двигателя привода ячеек

REP 14.4.4 Замена двигателя привода сортера

- Заменяйте оба двигателя, снимая узел заднего ведущего кулачка (REP 14.4.1).
- Процедуры замены настолько просты, что их описание не приводится.

REP 14.5.1 Снятие/установка узла ячеек

ПРИМЕЧАНИЕ:
- Подготовьте 2 провода, таких, как показано на рис. 1, чтобы использовать их в качестве инструмента для снятия пружин, и липкую ленту.

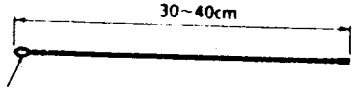

ПЕТЛЯ ДИАМЕТРОМ 3 - 10 ММ

NZM-0246

Рис. 1

Установка

1. Проверьте, что узел ячеек находится в исходном положении (исходное положение - самое нижнее).
   - Если ячейки не в исходном положении, выключите и вновь включите питание аппарата.
2. Выключите аппарат и отсоедините сетевой кабель.
3. Отстыкуйте и отсоедините узел сортера от аппарата.
4. Снимите переднюю и заднюю крышки сортера и PWB управления сортером.
5. Снимите узел степлера ..... (REP 14.6.1)
6. (Рис. 2 и 3): Снимите две натяжные пружины (подвески ячеек).
   1. Введите " инструменты для снятия пружин" в вырезы в каркасе сортера.
   2. Наденьте петли "инструментов для снятия пружин" на крючки пружин.
   3. Потяните за "инструменты" и снимите пружины с крючков.
   4. Приклейте "инструменты" к каркасу сортера, чтобы пружины не соскочили после того, как сожмутся.

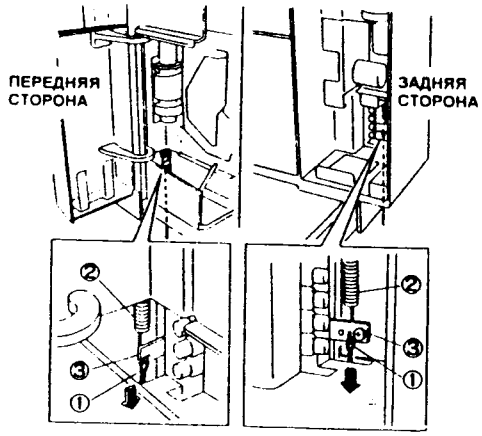

Рис. 2 NZM-0247

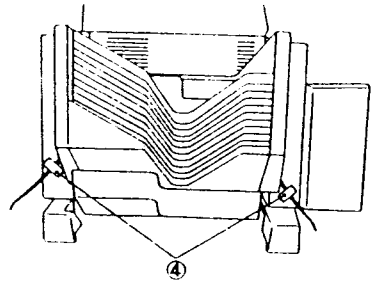

NZM-0248

Рис. 3

7. (Рис. 4): Снимите рычажок выключателя.
   1. Отверните винт.
   2. Снимите рычажок выключателя.

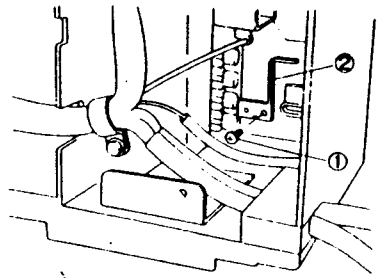

NZM-0249

Рис. 4

8. (Рис. 5): Снимите провод с PWB управления сортером.
   1. Отсоедините P/J4.
   2. Обрежьте все кабельные стяжки.
   3. Отверните винт и снимите провод заземления.
   4. Отверните винт и снимите кабельный зажим.

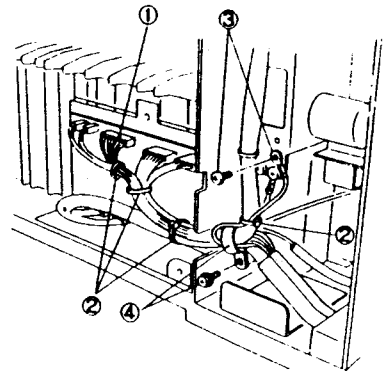

NZM-0250

Рис. 5

9. (Рис. 6) Снимите держатель кабеля.
   1. Отверните винты (2).
   2. Снимите держатель кабеля.

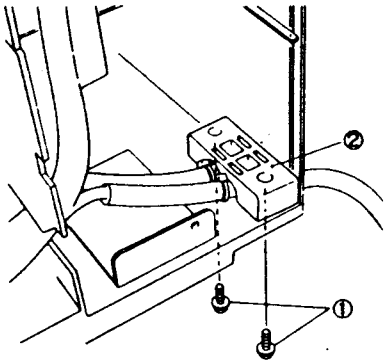

NZM-0251

Рис. 6

10. Снимите узел сортера (REP 14.1.1).

ВНИМАНИЕ:
- Положите снятый узел сортера правой или задней стороной вниз. Не кладите его нижней частью узла ячеек вниз, иначе может произойти следующее:
- Разъединятся ячейки.
- Сломается привод ячеек.

11. (Рис. 7) Снимите узел ячеек с сортера.
   1. Поставьте узел сортера задней стороной вниз.
   2. Поворачивая шестерню по стрелке, слегка тяните за низ узла ячеек.
   3. Выньте все ячейки из дорожек ведущих кулачков и снимите узел ячеек с сортера.

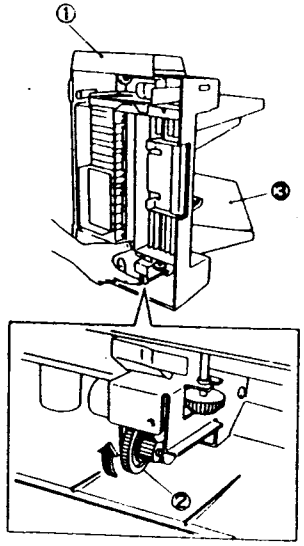

Рис. 7 NZM-0252

ВНИМАНИЕ:
- (Рис. 8) Не перемещайте фиксирующие выступы A. Если вам все же будет необходимо их подвинуть, вначале пометьте их положение.
- (Рис. 8) Выступы B - "глухие". Устанавливая, не поменяйте их местами, поскольку они не одинаковые.

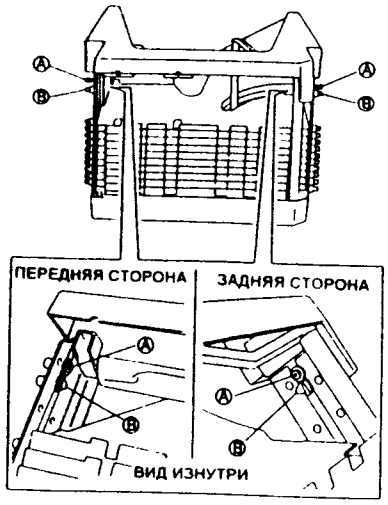

NZM-0253

Рис. 8

Справка "Глухие" выступы помогут избежать следующих проблем.

Когда в режиме "без сортировки" ячейки опускаются в самое нижнее положение, и "глухие" выступы отсутствуют, ведущие кулачки "захватят" верхние выступы, что может привести к тому, что ячейки опустятся слишком низко.

Установка

1 (Рис. 9) Правильно расположите все ячейки узла ячеек.
   1. Установите "глухой" выступ рядом с фиксирующим выступом (закрепить их поможет смазка)
   2. Расположите передние выступы всех ячеек по порядку
   3. Установите по порядку оси всех ячеек

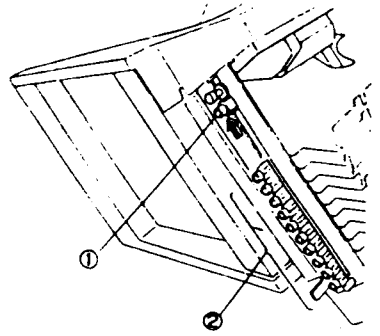

NZM-0254

Рис. 9

2 (Рис. 10) Установите сортер на узел ячеек.

ВНИМАНИЕ:
- Следующие действия выполняйте одновременно спереди и сзади:

1. Совместите все выступы с вырезом сортера.
2. Аккуратно опускайте сортер, пока фиксирующий выступ не ударится о ведущий кулачок.

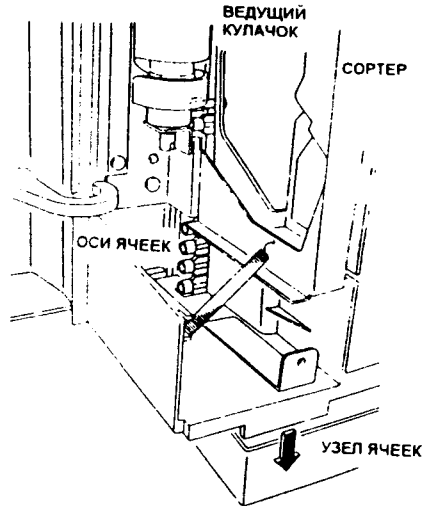

NZM-0255

Рис. 10

3. (Рис. 11): Поставьте сортер и узел ячеек задней стороной сортера вниз

ПРИМЕЧАНИЕ: • "Глухой" выступ должен быть рядом с фиксирующим выступом.

4. Поворачивая шестерню по стрелке, введите фиксирующий выступ в дорожку ведущего кулачка.

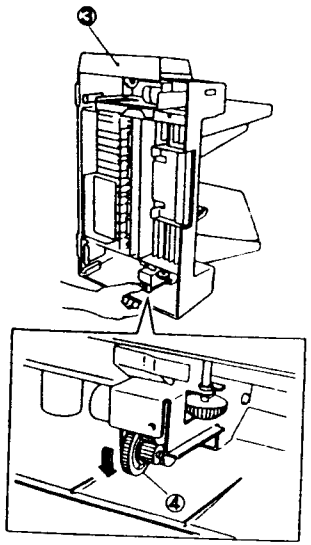

NZM-0256

Рис. 11

⑤. Повернув ведущий кулачок на один оборот, введите "глухой" выступ в дорожку ведущего кулачка.

⑥. Продолжая поворачивать шестерню вводите в дорожку ведущего кулачка оси всех лотков по порядку. Непрерывно поворачивайте шестерню до тех пор, пока лотки не будут подняты на высоту трех ячеек

3 Установите остальные детали в порядке, обратном снятию

REP 14.5.2 Замена лотков ячеек

Снятие

1. Снимите узел ячеек (REP 15 5 1)
2. (Рис. 1). Снимите светодиод датчика вертикального транспортера
   1 Отверните винты (2)
   2 Снимите светодиод датчика вертикального транспортера

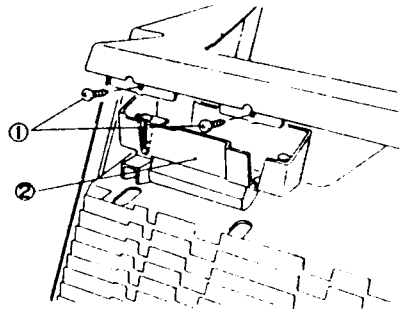

NZM-0257

Рис. 1

3. (Рис. 2). Снимите верхнюю крышку узла ячеек.
   ①. Отверните винты (4).
   ②. Снимите угловые фиксаторы верхней крышки.
   3. Снимите верхнюю крышку вместе с пружиной 4.

ПРИМЕЧАНИЕ: • Снимая верхнюю крышку соблюдайте осторожность, чтобы не соскочила пружина, прикрепленная к подравнивающей планке, поскольку она тоже отсоединяется.

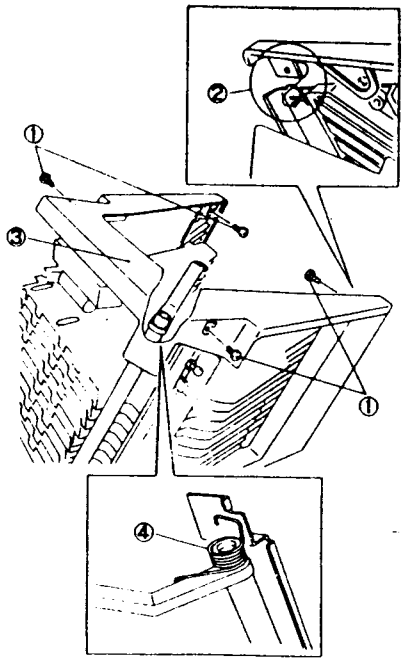

NZM-0258

Рис. 2

4. (Рис. 3): Снимите подравнивающую планку.
   ①. Отверните винт.
   ②. Потяните за подравнивающую планку и снимите ее.

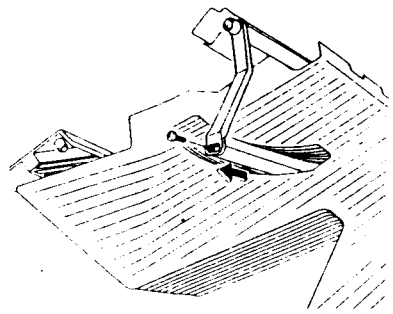

NZM-0259

Рис. 3

Раздел 4 Ремонтные процедуры
14. Сортер-степлер на 10 ячеек

5. (Рис. 4): Снимите лотки ячеек.
   1. Ослабьте винты (2).
   2. Снимите переднюю крышку ячеек
   3. Отверните винт
   4. Наклоните переднюю планку вперед.
   5. По очереди снимите лотки ячеек.

ПРИМЕЧАНИЕ: • Будьте осторожны, не сломайте оси ячеек.

• (Рис. 4): Не перемещайте фиксирующий выступ А. Если вам все же будет необходимо его подвинуть, вначале пометьте его положение.

• (Рис. 8): Выступы В - "глухие". Устанавливая, не поменяйте их местами, поскольку они не одинаковые (см. рис. 8 REP 14.5.1 Снятие/установка узла ячеек).

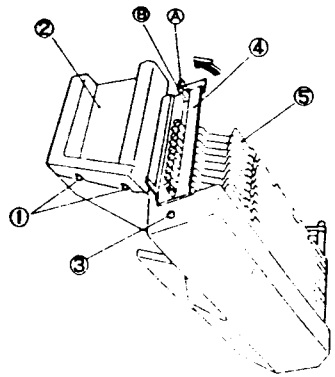

NZM-0260

Рис. 4

Установка

1 Установку элементов выполняйте в порядке, обратном снятию.

Справка Рекомендуется установить узел ячеек задней стороной вниз, как показано на рис. 5. Так будет легче собрать лотки ячеек, переднюю крышку ячеек 1 и пластину ячеек 2.

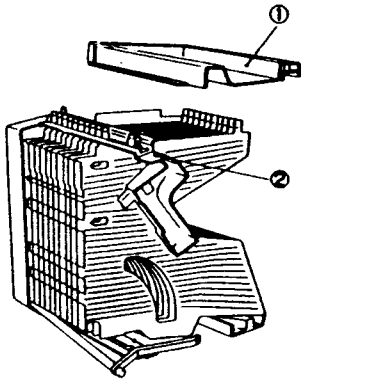

NZM-0261

Рис. 5

REP 14.5.3 Замена двигателя подравнивающего узла

REP 14.5.4 Замена датчика исходного положения подравнивающего узла

Общая процедура

1 Снимите узел ячеек (REP 14.5.1).
2 Снимите все лотки ячеек (REP 14.5.2).
3 (Рис. 1): Снимите крышку двигателя.
① Отверните винт.
② Снимите крышку двигателя.

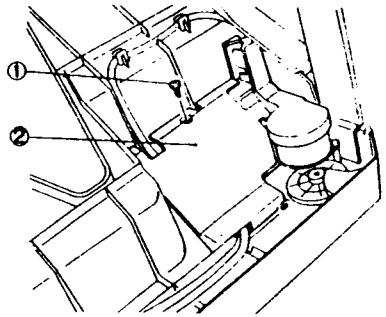

NZM-0262

Рис. 1

Процедура замены двигателя подравнивающего узла

4 (Рис. 2): Снимите двигатель подравнивающего узла.
1 Обрежьте кабельные стяжки.
2 Отсоедините разъем от двигателя подравнивающего узла.
3 Отверните винты (2).
4 Снимите двигатель подравнивающего узла.

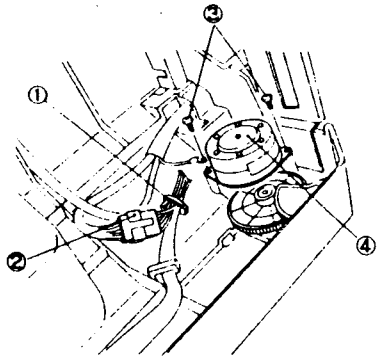

NZM-0263

Рис. 2

Установка

1. Установку элементов выполняйте в порядке, обратном снятию.

Процедура замены датчика исходного положения подравнивающего узла

5 (Рис. 3) Снимите датчик исходного положения подравнивающего узла.
1 Снимите датчик.
2 Отсоедините разъем.

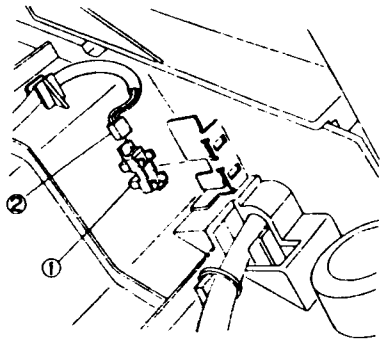

Рис. 3

NZM-0264

Установка

1. Установку элементов выполняйте в порядке, обратном снятию.
2. Выполните регулировку исходного положения подравнивающей планки (REP 14.5.5).

REP 14.5.5 Регулировка исходного положения подравнивающей планки

Назначение Обеспечение ровной укладки копий в ячейки сортера.

Проверка

1. Выключите и включите питание аппарата, чтобы перевести подравнивающую планку в исходное положение.
2. (Рис. 1): Изготовьте лист длиной 314 мм, обрезав бумагу формата B4 на 50 мм, как показано на рис. 1.

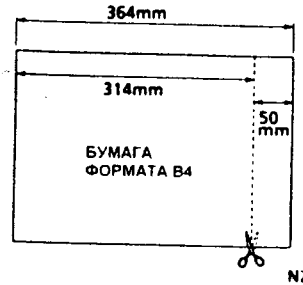

Рис. 1 NZM-0265

3. (Рис. 2): Используя лист бумаги, полученный на шаге 2, проверьте, что подравнивающая планка находится на расстоянии 314 мм от крышки ячеек.

ПРИМЕЧАНИЕ: • Не вводите бумагу до вала подравнивающей планки.

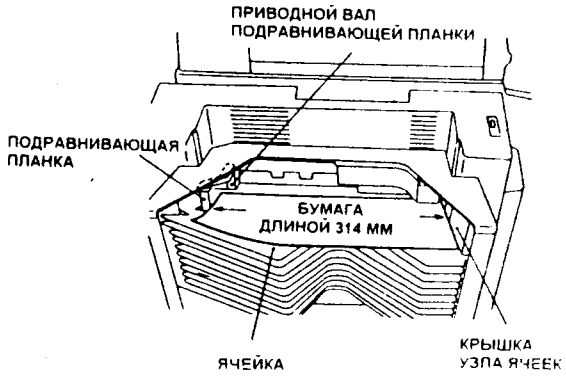

NZM-0266

Рис. 2

Регулировка

1. Отстыкуйте и отсоедините сортер от процессора аппарата.
2. (Рис. 3) Снимите часть уплотнителя крышки в нижней части сортера.
3. (Рис. 3) Отрегулируйте положение подравнивающей планки, ослабив винт крепления датчика исходного положения подравнивающей планки и перемещая датчик вперед-назад.

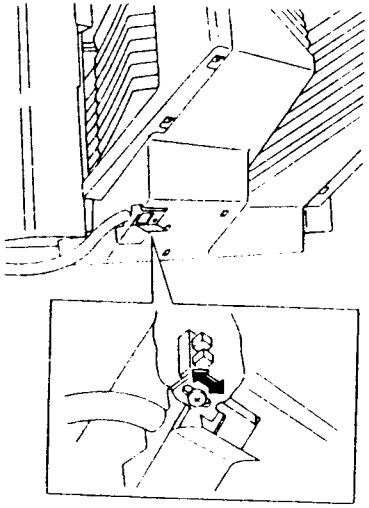

Рис. 3

4. Присоедините процессор аппарата. Выключите и включите аппарат и выполните шаг 3.
5. После регулировки, верните агрегат в исходное положение.

REP 14.5.6 Замена светодиода датчика вертикального транспортера

Снятие

1. Снимите узел ячеек (REP 14.5.1).
2. (Рис. 1): Снимите светодиод датчика вертикального транспортера.
   1. Отверните винты (2).
   2. Снимите светодиод датчика вертикального транспортера.

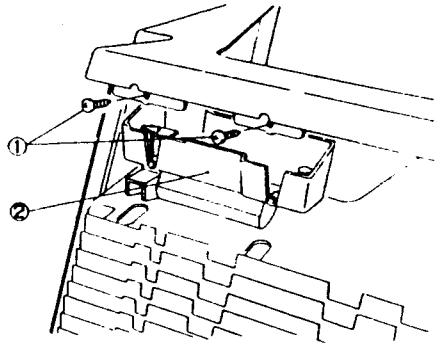

NZM-0257

Рис. 1

3. (Рис. 2) Снимите светодиод датчика вертикального транспортера.
   1. Поднимите стопор.
   2. Снимите светодиод датчика вертикального транспортера.
   3. Отсоедините разъем.

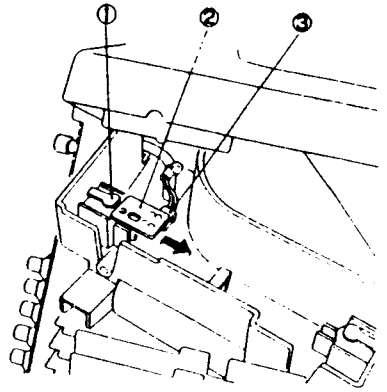

NZM-0269

Рис. 2

Установка

1. Установку элементов выполняйте в порядке, обратном снятию.

REP 14.5.7 Замена датчика вертикального транспортера

Снятие

1. Снимите узел ячеек (REP 14.5.1).
2. Снимите все лотки ячеек (REP 14.5.2).
3. (Рис. 1) Снимите датчик вертикального транспортера.
   ①. Снимите датчик вертикального транспортера.
   ②. Отверните винт.
   ③. Снимите датчик вертикального транспортера.

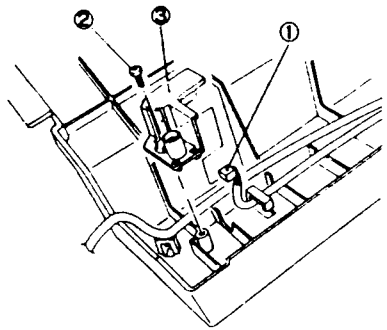

NZM-0270

Рис. 1

Установка

1. Установку элементов выполняйте в порядке, обратном снятию.

REP 14.6.1 Снятие/установка узла степлера

Снятие

1. Выключите питание аппарата и отсоедините сетевой кабель.
2. Отстыкуйте и отсоедините узел сортера от аппарата.
3. Откройте крышку степлера.
4. Снимите переднюю крышку сортера.
5. Снимите внутреннюю крышку сортера.
6. (Рис. 1 и 2) Снимите узел степлера.
   ①. Отсоедините разъемы (2).
   ②. Нажмите на степлер и уберите руку. Возьмитесь за степлер и потяните его на себя, пока он не остановится.
   ③. Снимите пружину.

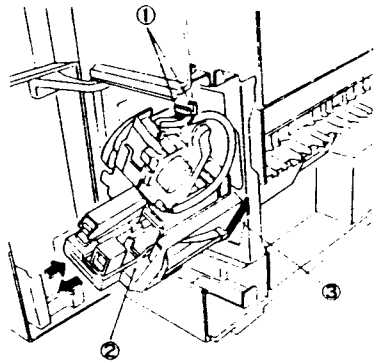

Рис. 1

NZM-0271

4. Пометьте положение узла степлера.
5. Отверните винты (3).
6. Снимите узел степлера.

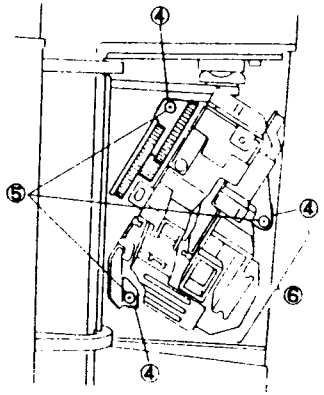

Рис. 2

NZM-0272

Установка

1. Установку элементов выполняйте в порядке, обратном снятию. Обратите внимание на следующее

ПРИМЕЧАНИЕ:
- Установите узел степлера, совместив его с ранее сделанными отметками.
- (Рис. 3) Введите задний конец рейки в отверстие сортера.

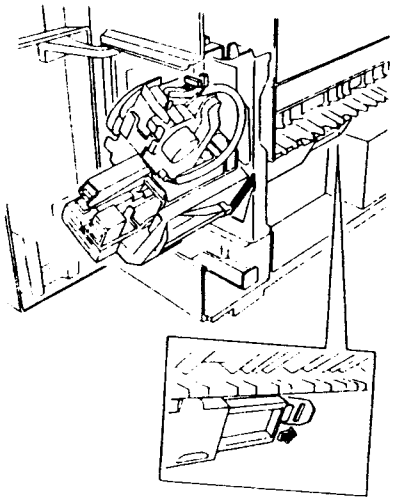

NZM-0273

Рис. 3

REP 14.7.1 Замена датчика исходного положения узла степлера

ПРИМЕЧАНИЕ:
- Проводка, которая подпаивается к перечисленным ниже элементам, входит в состав запасных частей
  - Датчик исходного положения степлера
  - Блокировочный выключатель степлера
  - Блокировочный выключатель крышки
  - Провод датчик положения степлера
- При замене перечисленных выше элементов, кроме все прочего см. REP 14.7.2 Замена блокировочного выключателя степлера.

Снятие

1. Выключите питание аппарата и отсоедините сетевой кабель.
2. Отстыкуйте и отсоедините узел сортера от аппарата.
3. Снимите узел степлера (REP 14.6.1).
4. (Рис. 1): Снимите степлер 1 с узла степлера.

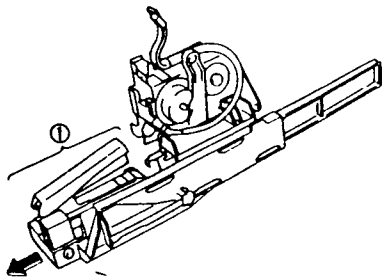

Рис. 1

5. (Рис. 2) Снимите рейку
   1. Снимите пружину
   2. Отверните винты (3)
   3. Снимите рейку

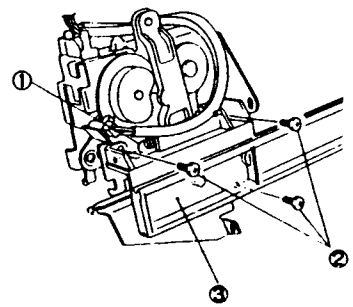

Рис. 2

6. (Рис. 3): Снимите синий и серый провода, идущие от разъемов 5 и 6 к датчику.

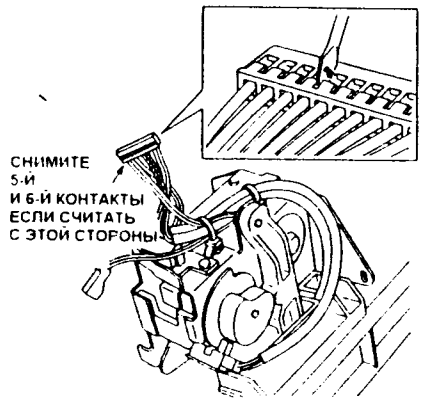

Рис. 3

7. Обрежьте кабельную стяжку.
8. (Рис. 4): Переверните рейку и снимите датчик исходного положения.
   1. Отверните винты (2) и снимите крышку датчика.
   2. Отверните винт и снимите датчик исходного положения.

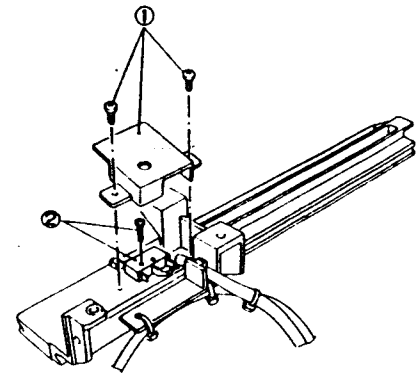

Рис. 4

Установка

1. Установку элементов выполняйте в порядке, обратном снятию.

REP 14.7.2 Замена блокировочного выключателя степлера

ПРИМЕЧАНИЕ:
- Проводка, которая подпаивается к перечисленным ниже элементам, входит в состав запасных частей.
  - Датчик исходного положения степлера
  - Блокировочный выключатель степлера
  - Блокировочный выключатель крышки
  - Провод датчик положения степлера
- При замене перечисленных выше элементов, кроме все прочего см. REP 14.7.2 Замена блокировочного выключателя степлера.

Снятие

1. Выключите питание аппарата и отсоедините сетевой кабель.
2. Отстыкуйте и отсоедините узел сортера от аппарата.
3. Снимите узел степлера .....(REP 14.6.1).
4. (Рис. 1): Снимите степлер 1 с узла степлера.

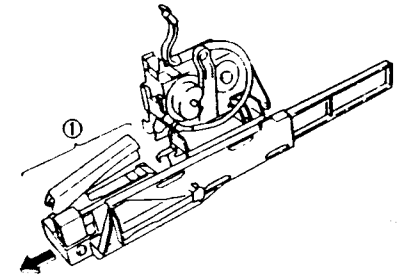

Рис. 1

5. Снимите блокировочный выключатель степлера.

(Рис. 2)

① Снимите пружину.

② Отверните винт и снимите провод заземления.

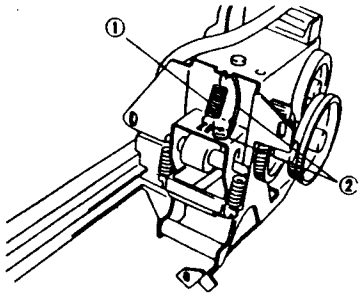

Рис. 2 NZM-0279

(Рис. 3)

③ Снимите С-клипсу и шестерню.

④ Снимите пружины (2).

⑤ Снимите пружину.

⑥ Отверните винт и снимите соединительный рычажок.

⑦ Снимите С-клипсу и штифт.

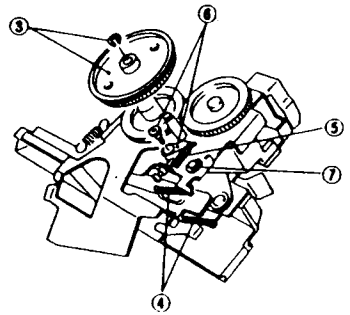

NZM-0280

Рис. 3

(Рис. 4)

⑧ Снимите пружину.

⑨ Отверните винты (3).

⑩ Выдвиньте рейку.

⑪ Снимите С-клипсу и штифт.

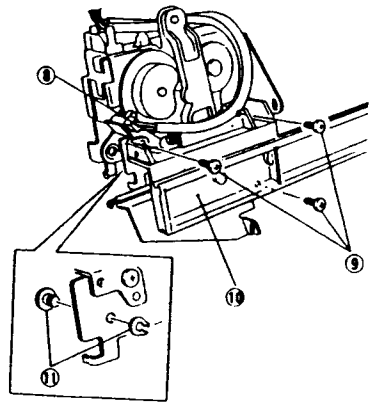

Рис. 4 NZM-0281

⑫ (Рис. 5) Отверните винт.

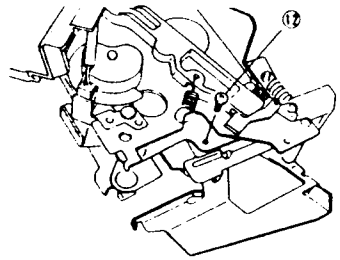

NZM-0282

Рис. 5

(Рис. 6)

⑬ Снимите синий и желтый провода, идущие от контактов 1 и 2 к датчику.

⑭ Обрежьте кабельную стяжку.

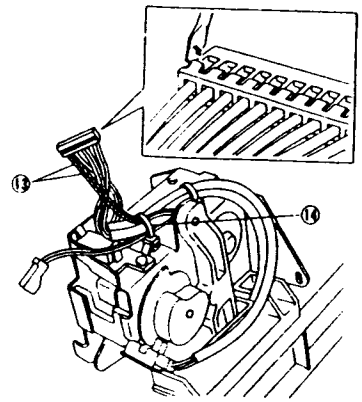

Рис. 6 NZM-0283

⑮ (Рис. 7) Выньте прижимной держатель из корпуса степлера.

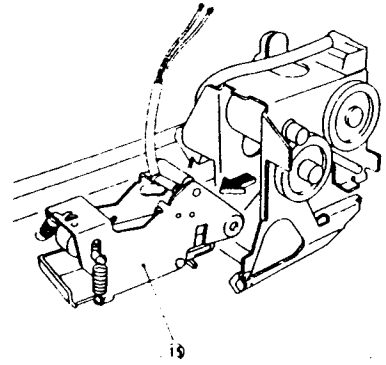

Рис. 7 NZM-0284

(Рис. 8)

⑯ Снимите пружину.

⑰ Обрежьте кабельную стяжку.

⑱ Отверните винты (2) и снимите блокировочный выключатель степлера вместе с активатором.

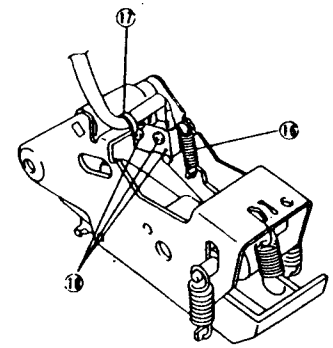

NZM-0285

Рис. 8

Установка

1. Установку элементов выполняйте в порядке, обратном снятию.
2. Выполните регулировку блокировочного выключателя степлера ..... (REP 14.7.3).

REP 14.7.3 Регулировка блокировочного выключателя степлера

Назначение Предотвращение срабатывания степлера, если в степлер вводятся предметы недопустимой толщины (толстая стопка копий, палец или другие посторонние предметы).

Проверка

1. (Рис. 1): Загрузите в первую ячейку М-бумагу и проверьте в режиме ручного сшивания следующее:

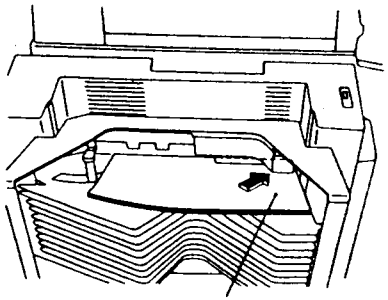

Рис. 1

- Загружено 35-40 листов М-бумаги:
  - Операция сшивания должна закончиться посередине и должна замерцать кнопка Manual Staple (Ручное сшивание).

ВНИМАНИЕ:
- Удалите оставшиеся скрепки. После того, как сшивание будет прервано, а бумага вынута, степлер вновь заработает

- Загружено не более 34 листов М-бумаги:
  - Сшивание выполняется.

Регулировка

1. Отстыкуйте и отсоедините узел сортера от аппарата
2. Откройте крышку степлера и снимите внутреннюю крышку степлера
3. (Рис. 2):
   1. Ослабьте контргайку
   2. Отрегулируйте блокировочный выключатель, вращая регулировочный винт
      - Степлер сшивает, если загружено 35-40 листов поверните регулировочный винт в направлении А.
      - Степлер не сшивает, если загружено 34 листа или менее: поверните регулировочный винт в направлении В

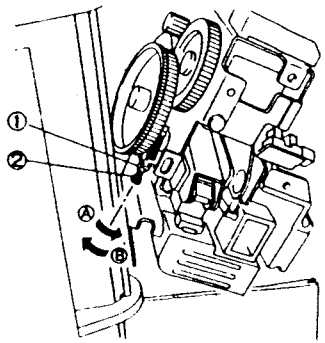

Рис. 2

4. Когда требования пункта 1 проверки будут удовлетворены, установите все снятые детали на место

REP 14.7.4 Регулировка положения сшивания

Назначение Обеспечение правильного положения сшивания копий

Проверка

1. (Рис. 1) Загрузите 3 - 4 листа бумаги формата А4 в первую ячейку и сшейте их в ручном режиме.

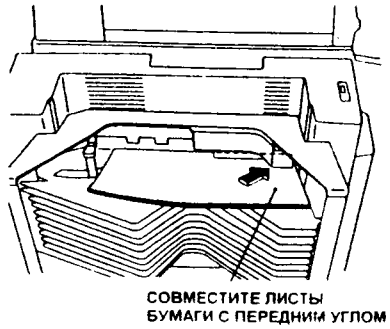

Рис. 1

2. (Рис. 2): Проверьте, что положение сшивания в направлениях X и Y соответствует техническим требованиям.

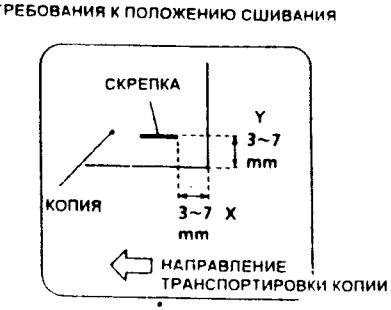

Рис. 2

Регулировка

ПРИМЕЧАНИЕ:
- Регулировка в направлении X не выполняется. Возможна регулировка только в направлении Y
- Регулируйте положение сшивания изменением положения степлера и его сшивающего элемента.

1. Выключите питание аппарата и отсоедините сетевой кабель.
2. Откройте крышку степлера.
3. (Рис. 3): Нажмите на степлер и уберите руку. Возьмитесь за степлер и потяните его на себя.

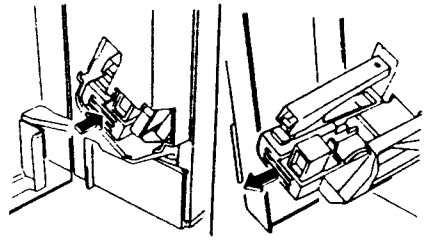

Рис. 3

4 (рис. 4): Измените положение сшивающего элемента

1 Ослабьте винт.

2 Переместите сшивающий элемент:

в направлении A - размер Y уменьшится,

в направлении B - размер Y увеличится

3 Затяните винт.

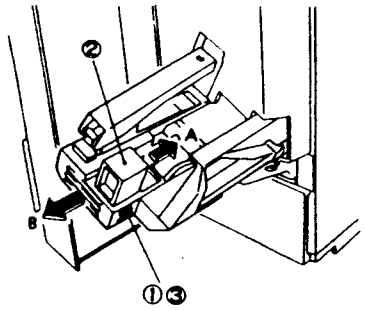

NZM-0291

Рис. 4

5 Проверьте положение сшивания и при необходимости повторите регулировку.

REP 14.7.5 Регулировка датчика окончания скрепок

Назначение Правильное обнаружение окончания скрепок степлером.

Проверка

1. Выньте из степлера все скрепки
2. (Рис. 1): Загрузите в первую ячейку степлера 3 - 4 листа бумаги и сшейте их в ручном режиме.

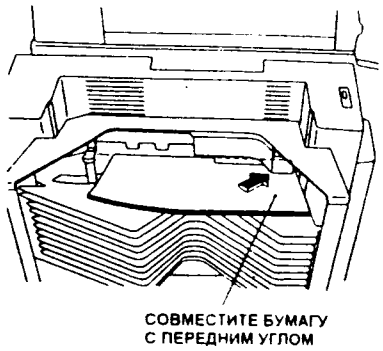

Рис. 1 NZM-0286

3. (Рис. 2): Проверьте, что степлер определяет окончание скрепок, и мерцает индикатор "Supply Staples" (Запас скрепок) (или на процессоре аппарата "Supply Staples Lamp" - Лампа запаса скрепок)

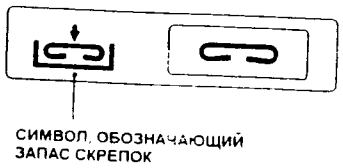

NZM-0293

Рис. 2

Регулировка

1. Выключите питание аппарата и отсоедините сетевой кабель.
2. Отстыкуйте и отсоедините узел сортера от аппарата.
3. Снимите (переднюю) заднюю крышку и крышку PWB управления.
4. Проверьте, что в степлере нет скрепок (оставшиеся удалите).
5. Переведите во включенное состояние (On) третью секцию DIP-переключателя SW1 на PWB управления.
6. (Рис. 1): Загрузите 20 листов бумаги плотностью 80 г/кв.м в первую ячейку.
7. Зафиксируйте во включенном состоянии датчик стыковки сортера листом бумаги или липкой лентой. Включите питание аппарата.
8. Инициируйте сшивание в ручном режиме.
9. (Рис. 3): Поворачивайте VR1 на PWB управления, чтобы загорелся индикатор "Supply Staples" (Запас скрепок).
   - "Supply Staples" (Запас скрепок) мерцает: поворачивайте VR1 в направлении A.
   - "Supply Staples" (Запас скрепок) выключен: поворачивайте VR1 в направлении B.

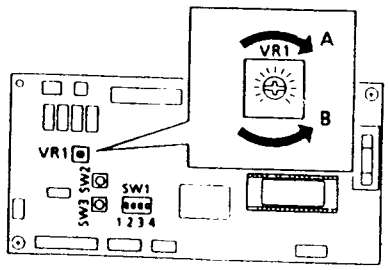

NZM-0294

Рис. 3

10. Вводя в степлер другие углы листа бумаги, проверьте, что индикатор "Supply Staples" (Запас скрепок) все равно горит. Повторите шаги 8/9 три - четыре раза.

Справка PWB управления может определять отсутствие скрепок в степлере измерением тока нагрузки двигателя степлера, который при отсутствии скрепок будет меньше, чем когда они есть и степлер пытается прошить бумагу.

REP 15.2.1 Замена двигателя привода сортера

Снятие

1. Выключите питание аппарата и отсоедините сетевой кабель.
2. Снимите узел двигателя привода сортера (REP 15.3.1).
3. (Рис 1). Снимите двигатель привода сортера.

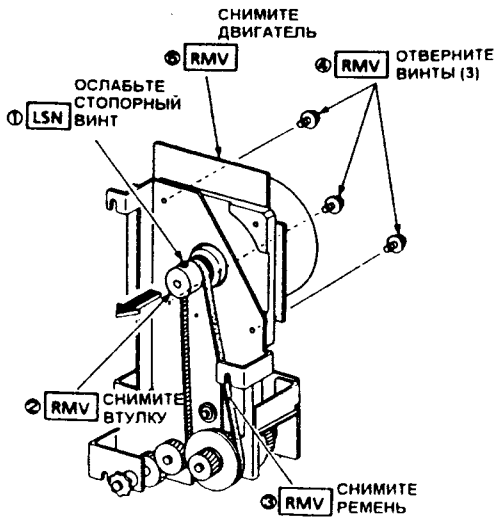

Рис. 1

Установка

1. Установку элементов выполняйте в порядке, обратном снятию.

ПРИМЕЧАНИЕ: • (Рис 2) Насадите втулку на вал двигателя и затяните стопорный винт

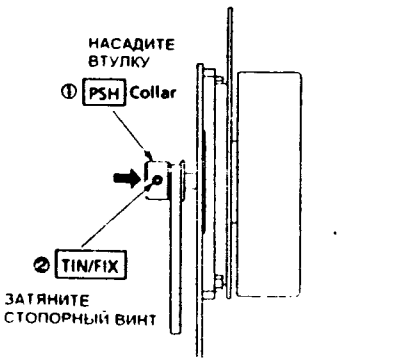

Рис 2

REP 15.3.1 Снятие/установка узла двигателя привода сортера

Снятие

1. Выключите питание аппарата и отсоедините сетевой кабель
2. Снимите заднюю крышку сортера
3. (Рис 1) Снимите узел привода сортера

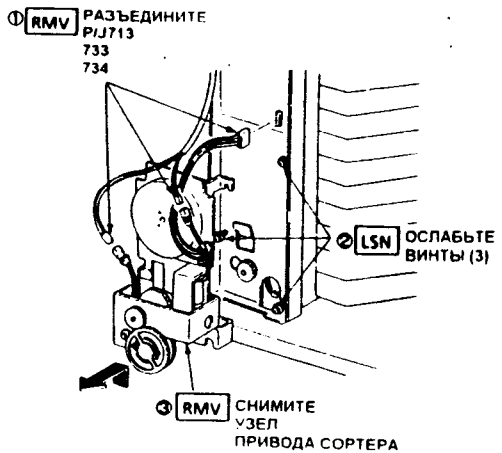

Рис. 1

Установка

1. (Рис 2) Установите узел привода, надев цепь на шестерню привода узла индексирования.

ПРИМЕЧАНИЕ: • Затягивайте винт, слегка прижимая узел привода вниз

Справка	Снимите с узла индексирования заднюю пружину.

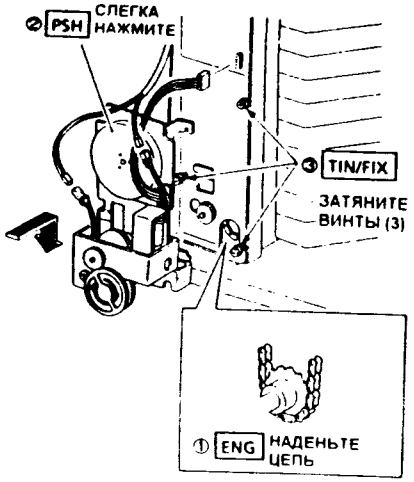

Рис. 2

2. Отрегулируйте высоту узла индексирования (REP 15.4.2).

REP 15.3.2 Замена тросика узла индексирования

Снятие

1. Выключите питание аппарата и отсоедините сетевой кабель.
2. Отстыкуйте сортер от аппарата.
3. (Рис. 2): Снимите тросик.

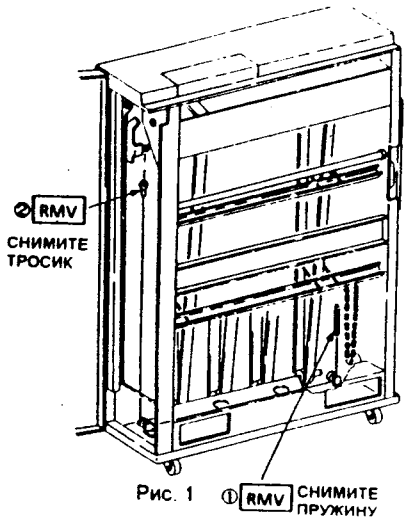

Рис. 1

MV1-606

Установка

1. (Рис. 2): Наденьте тросик.

ПРИМЕЧАНИЕ: • Вначале пропустите тросик спереди. Растяните пружину на его конце на длину одного звена цепи и накиньте ее на цепь.

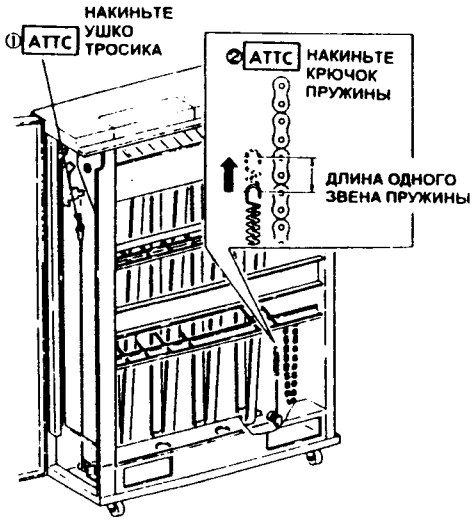

Рис. 2

MV1-607

REP 15.4.1 Снятие/установка узла индексирования

ПРИМЕЧАНИЕ: • Выполняйте эту работу с согласия пользователя, поскольку на нее потребуется примерно 2 часа.

Снятие

1. Выключите питание аппарата и отсоедините сетевой кабель.
2. Отстыкуйте сортер от аппарата.
3. (Рис. 1): Снимите переднюю крышку сортера.

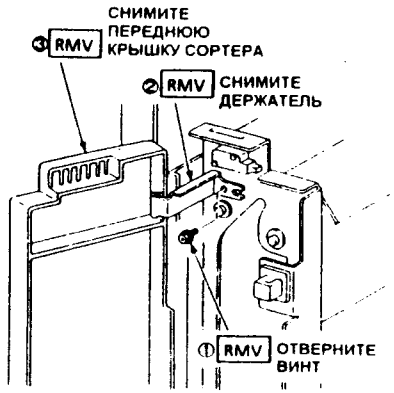

MV1-608

Рис. 1

4. Снимите заднюю крышку сортера.
5. Снимите узел двигателя привода сортера (REP 15.3.1).
6. Снимите тросик узла индексирования (REP 15.3.2).
7. Снимите соленоид затвора вывода без сортировки (REP 15.5.1).
8. Снимите выходной лоток.
9. Снимите верхнюю крышку.
10. Снимите входной желоб сортера.
11. (Рис. 2): Снимите опору лотка верхней ячейки.

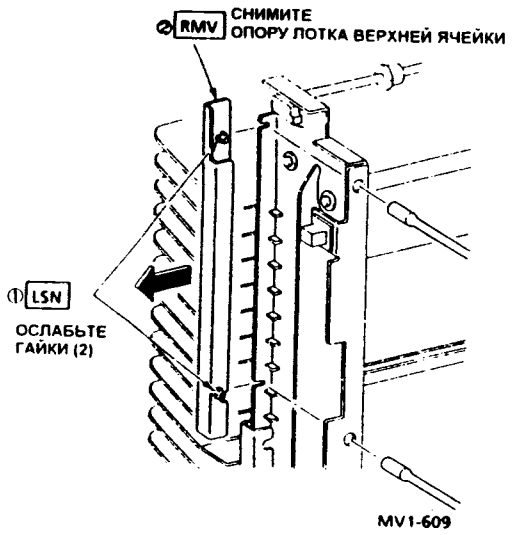

Рис. 2

12. (Рис. 3): Снимите выходной ролик.

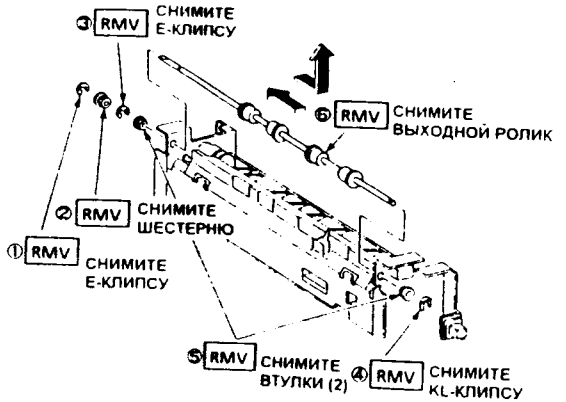

MV1-610(1)

Рис. 3

13.(Рис. 4): Снимите узел затвора вывода без сортировки.

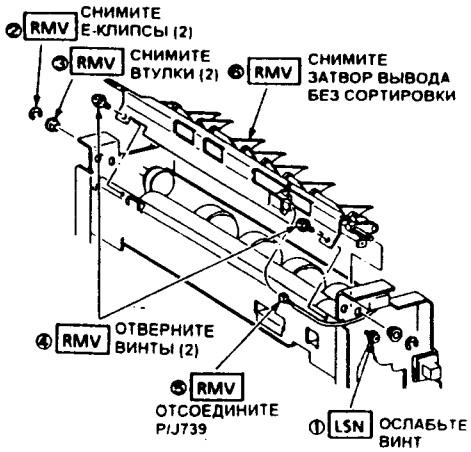

Рис. 4

14.(Рис. 5): Снимите узел привода вывода без сортировки.

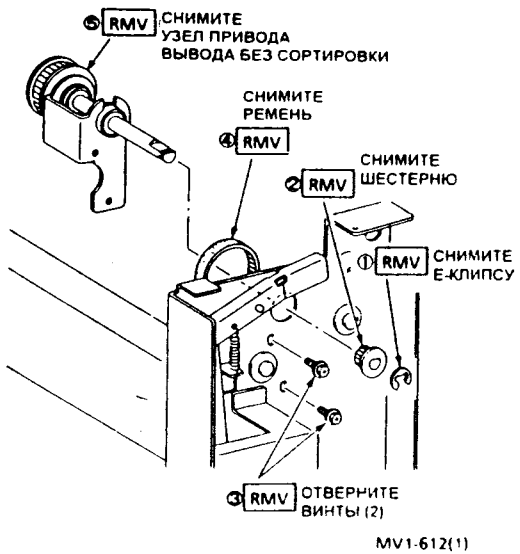

Рис. 5

15.(Рис. 6 и 7) Снимите верхний ролик ремня

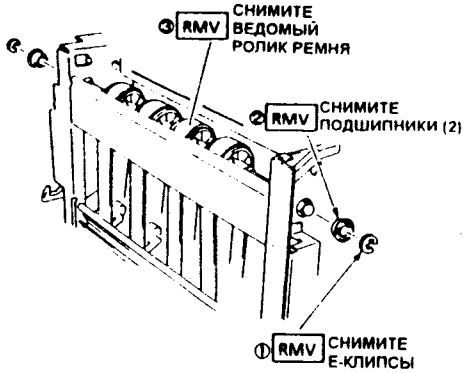

Рис. 6

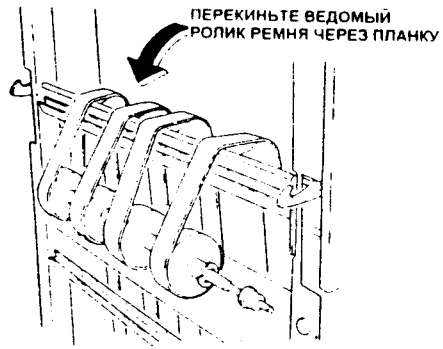

Рис. 7

16.(Рис. 8): Снимите датчик вертикального транспортера

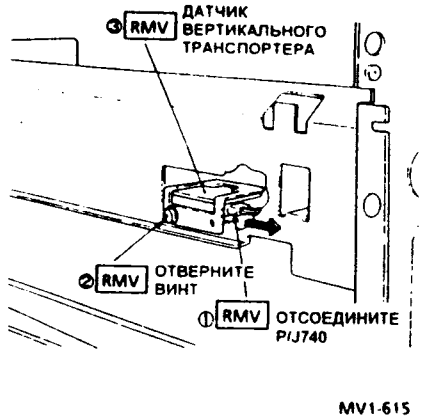

Рис 8

17 (Рис 9): Намотайте вертикальную направляющую и снимите стопор ремня.

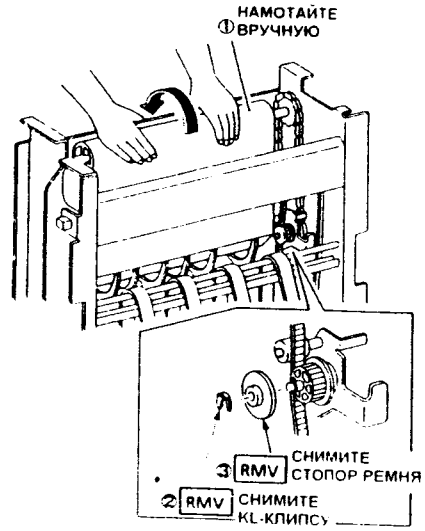

Рис 9

18.(Рис. 10) Снимите узел индексирования.

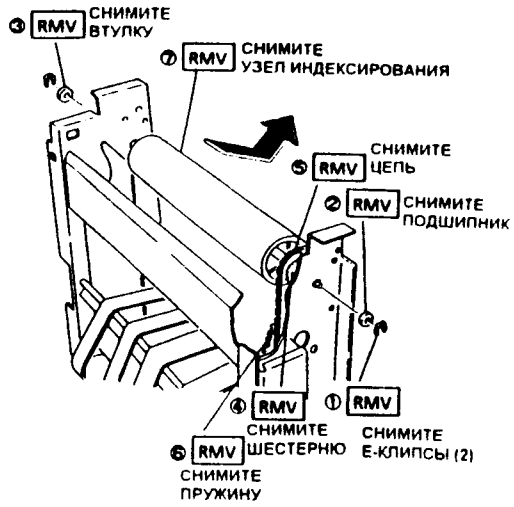

Рис. 10

Установка

1 Установку элементов выполняйте в порядке, обратном снятию. Обратите внимание на следующее:

а. (Рис. 11): Расположите направляющую узла индексирования на рейке каркаса и установите вал вертикальной направляющей бумаги на каркас

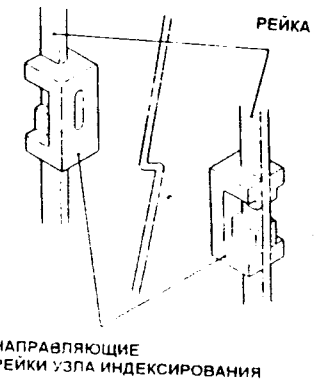

Рис. 11

b. (Рис. 12): Наденьте пружину кронштейна узла индексирования, растянув ее на одно звено цепи.

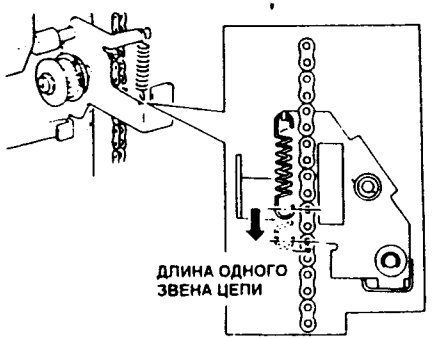

MV1-619

Рис. 12

c. (Рис. 8): Установите и закрепите датчик вертикального транспортера, поместив его выступ в отверстие кронштейна.

d. (Рис. 13): Обратите внимание на ориентацию шестерни привода выходного ролика.

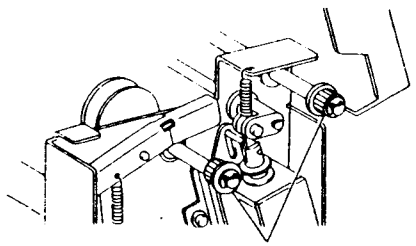

MV1-621(1)

Рис. 13

2 Выполните регулировку положения соленоида затвора вывода без сортировки (REP 15.5.1).

3 Выполните регулировку высоты узла индексирования (REP 15.4.2).

REP 15.4.2 Регулировка высоты узла индексирования

Назначение Регулировка высоты узла индексирования относительно ячейки для обеспечения правильного вывода копий.

Назначение При неправильной регулировке возможно проявление следующих недостатков:

- Посторонние шумы в сортере вследствие застреваний бумаги, вызванных неправильным поступлением копий из узла индексирования.
- Повреждение передней кромки копий.

Проверка

1. Изготовьте одну копию в режиме сортера.
2. Выключите питание аппарата и отсоедините сетевой кабель.
3. Снимите заднюю крышку сортера.
4. (Рис. 1): Проверьте, что направляющая рейки сортера находится посередине между верхним и нижним отверстиями.

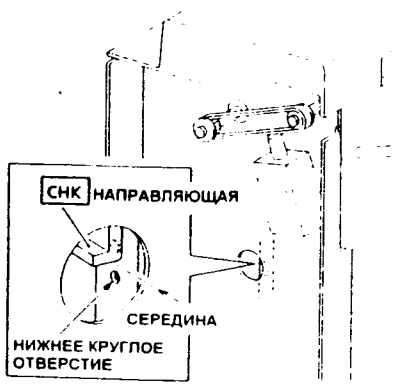

Рис. 1 MV1-624

Регулировка

1. (Рис. 2): Нажимая на якорь соленоида индексирования, поворачивайте нижнюю шестерню узла индексирования до тех пор, пока направляющая не будет посередине между верхним и нижним круглыми отверстиями.

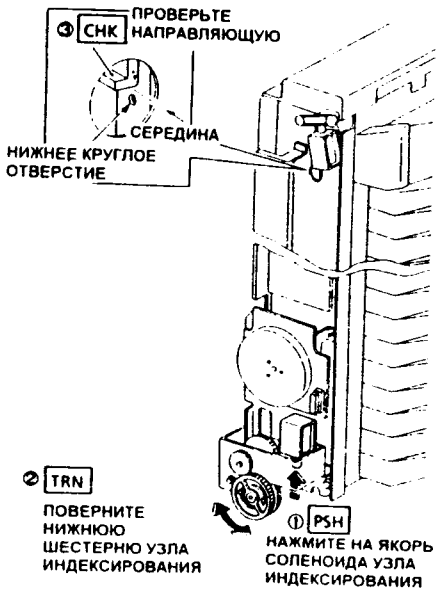

MV1-625

Рис. 2

Справка С увеличением количества изготовленных с использованием сортера копий узел индексирования будет постепенно опускаться (наиболее явно это проявляется вначале).

2. (Рис. 3): Ослабьте винт нижней шестерни узла индексирования, поверните его по часовой стрелке (если смотреть сзади) и закрепите, когда тяга соленоида будет в контакте со стопором пружинной муфты.

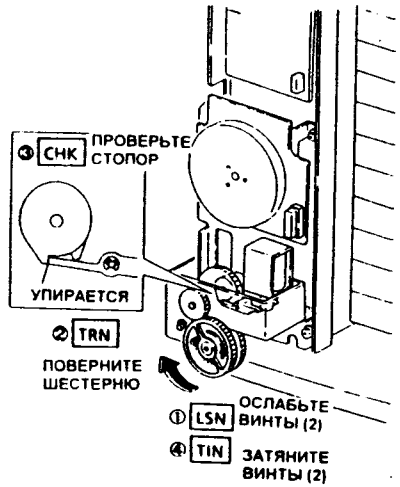

Рис. 3 MV1-626(1)

3. Слегка повернув ремень привода вывода без сортировки против часовой стрелки (если смотреть сзади) проверьте, что направляющая находится посередине между верхним и нижним круглыми отверстиями (рис. 1).

ПРИМЕЧАНИЕ:
- Если шестерня повернута настолько, насколько позволяет имеющийся в ней вырез, а направляющая все еще не центрирована, снимите шестерню и перенастройте ее положение. Перед выполнением регулировки центрируйте винт в вырезе.

4. После регулировки изготовьте несколько копий в режиме сортировки и вновь проверьте установку высоты узла индексирования (наблюдая с лицевой стороны аппарата).

REP 15.5.1 Замена соленоида затвора вывода без сортировки

Снятие

1. Выключите питание аппарата и отсоедините сетевой кабель.
2. Снимите заднюю крышку сортера.
3. (Рис. 1): Снимите узел соленоида.

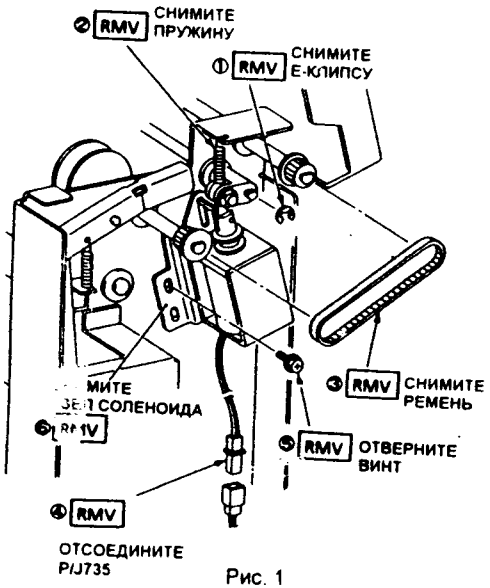

Рис. 1

Установка

MV1-622(1)

1. Установите узел соленоида
2. Выполните регулировку соленоида затвора вывода без сортировки (REP 15.5.3).

REP 15.5.2 Замена приводного ремня вертикального транспортера

Снятие

1. Выключите питание аппарата и отсоедините сетевой кабель.
2. Снимите заднюю крышку сортера.
3. Снимите узел привода сортера (REP 15.3.1).
4. Отстыкуйте сортер от аппарата.
5. Откройте переднюю крышку сортера.
6. (Рис. 1): Снимите входной желоб сортера, а затем приводной ремень.

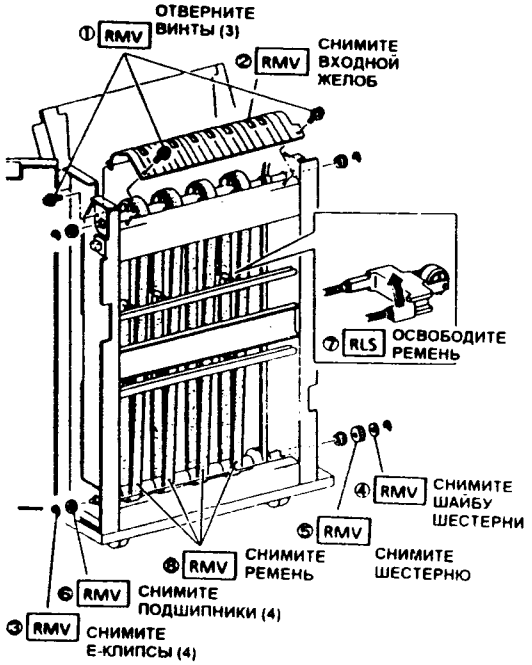

MV1-623(1)

Рис. 1

Установка

1. Установку элементов выполняйте в порядке, обратном снятию.
2. Выполните высоту узла индексирования (REP 15.4.2).

REP 15.5.3 Регулировка соленоида затвора вывода без сортировки

Назначение Регулировка положения соленоида для обеспечения соответствующего положения затвора.

Проверка

1. Выключите питание аппарата и отсоедините сетевой кабель.
2. Снимите заднюю крышку сортера.
3. Откройте верхнюю крышку сортера.
4. (Рис. 4): Проверьте, что при нажатии на якорь соленоида затвора без сортировки стопор затвора касается накладки на желобе.

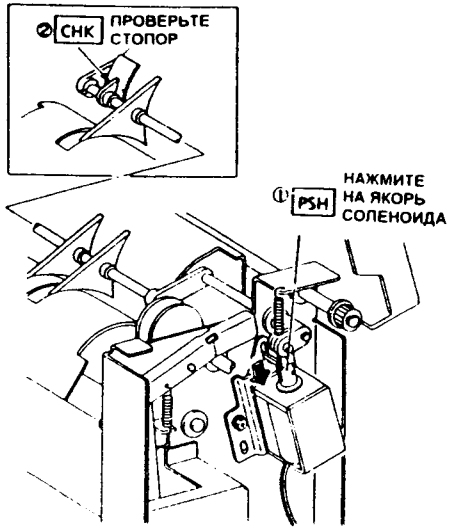

Рис. 1

MV1-627(1)

Регулировка

1. (Рис. 2): Ослабьте винт крепления соленоида. Закрепите соленоид, вдавив в него якорь, когда стопор затвора слегка касается накладки на желобе.

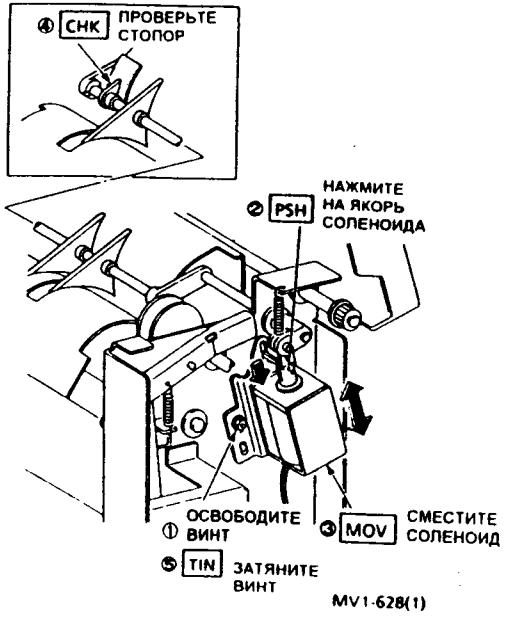

MV1-628(1)

Рис. 2

2. Выполните шаг 4 проверки.
3. Установите снятые детали на место.

REP 16.1.1 Снятие/установка узла раскручивания

Снятие

1. Выключите питание аппарата и отсоедините сетевой кабель.
2. Откройте переднюю крышку, затем процессор аппарата.
3. Снимите переднюю и заднюю крышки узла раскручивания.
4. (Рис. 1): Откройте узел желоба и снимите узел раскручивания.

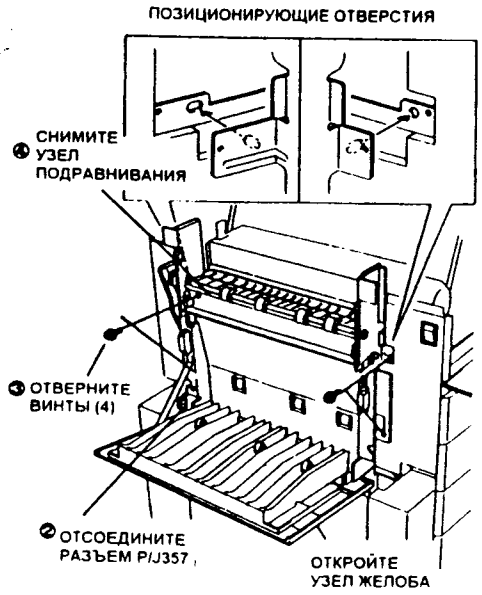

Рис. 1 DUP4-038

Установка

1 Установку элементов выполняйте в порядке, обратном снятию.

ПРИМЕЧАНИЕ: • (Рис. 1) Совместите отверстия на узле раскручивания на позиционирующих штифтах.

REP 16.4.1 Снятие/установка инвертора

Снятие

1. Выключите питание аппарата и отсоедините сетевой кабель.
2. Откройте переднюю крышку, затем процессор аппарата.
3. Снимите узел DDM.
4. Снимите переднюю и заднюю крышки узла раскручивания и левую переднюю и заднюю нижнюю крышки.
5. (Рис. 1): Снимите инвертор.

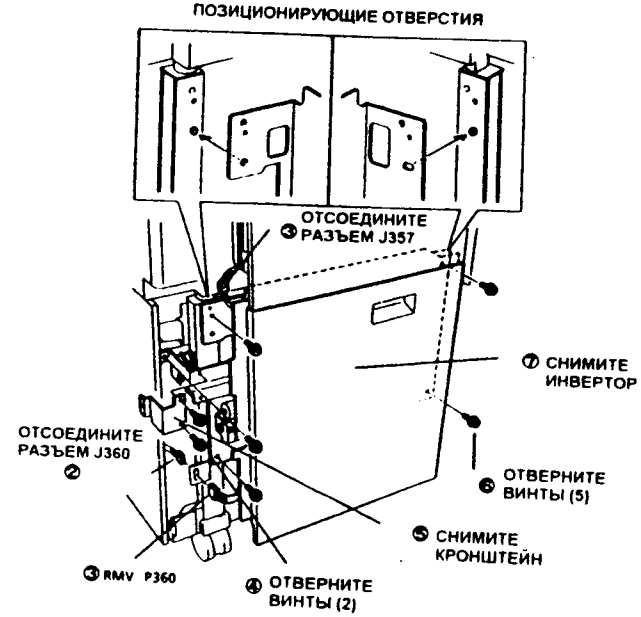

DUP4-039

Рис 1

Установка

1. Установку элементов выполняйте в порядке, обратном снятию.

ПРИМЕЧАНИЕ: • Совместите отверстия инвертора на позиционирующих штифтах.

REP 16.5.1 Снятие/установка узла DDM

Снятие

1. Выключите питание аппарата и отсоедините сетевой кабель.
2. Откройте переднюю крышку, а затем процессора аппарата.
3. Снимите переднюю крышку узла раскручивания, а также левую и правую нижние крышки.
4. (Рис. 1): Поднимите стопор и снимите узел DDM.

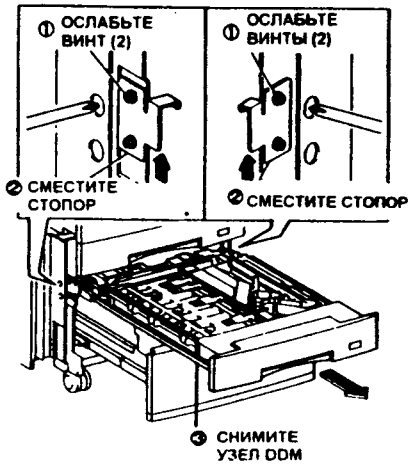

Рис. 1

Установка

1. Установку элементов выполняйте в порядке, обратном снятию.

REP 16.6.1 Замена узла двигателя привода DDM

Снятие

1. Выключите питание аппарата и отсоедините сетевой кабель.
2. Снимите узел DDM (REP 16.5.1).
3. (Рис. 1): Снимите двигатель привода DDM.

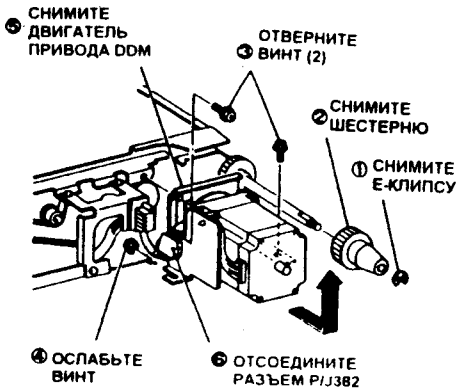

Рис. 1

Установка

1. Установку элементов выполняйте в порядке, обратном снятию.

REP 16.6.2 Замена муфты позиционирования лотка DDM

Снятие

1. Выключите питание аппарата и отсоедините сетевой кабель.
2. Снимите узел DDM (REP 16.5.1).
3. (Рис. 1 и 2): Снимите муфту позиционирования лотка DDM.

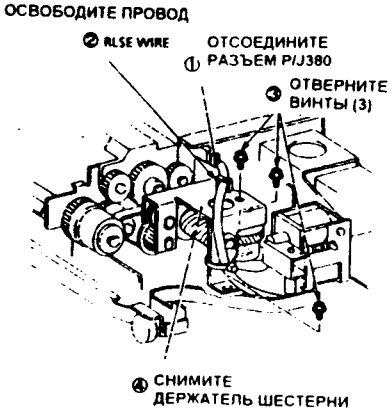

Рис. 1

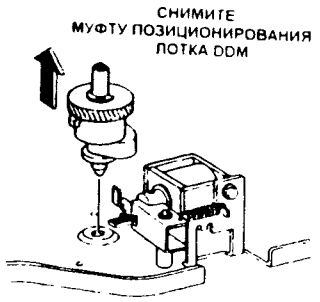

Рис. 2

Установка

1. Установку элементов выполняйте в порядке, обратном снятию.

ПРИМЕЧАНИЕ:
- (Рис. 3). Проверьте, правильно ли входит конец вала муфты позиционирования лотка в отверстие опорного кронштейна шестерни.

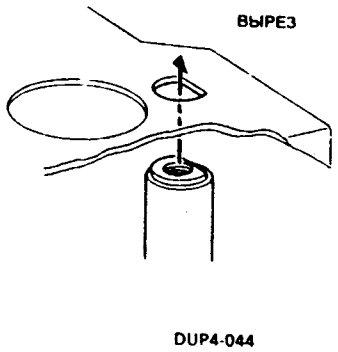

Рис. 3

REP 16.6.3 Замена муфты подачи DDM

Снятие

1. Выключите питание аппарата и отсоедините сетевой кабель.
2. Снимите узел DDM (REP 16.5.1)
3. (Рис. 1): Снимите муфту подачи.

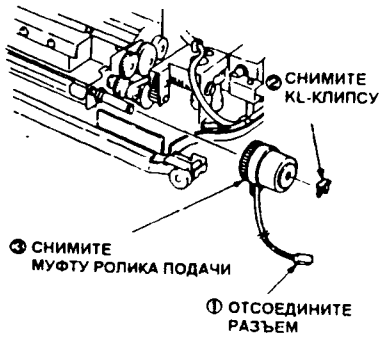

Рис. 1 DUP4-045

Установка

1. Установку элементов выполняйте в порядке, обратном снятию.

ПРИМЕЧАНИЕ: • (Рис. 2): Выемка муфты должна находиться на направляющей.

Рис. 2

REP 16.7.1 Замена ролика подачи DDM

Снятие

1. Выключите питание аппарата и отсоедините сетевой кабель.
2. Выдвиньте узел DDM наружу.
3. (Рис. 1): Снимите ролик подачи.

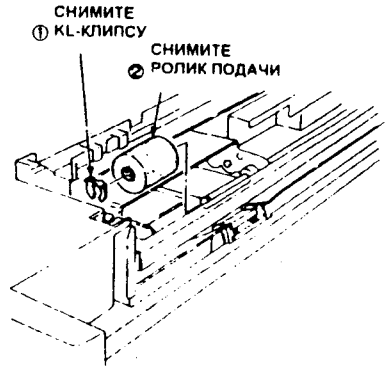

DUP4-047

Рис. 1

Установка

1. Установку элементов выполняйте в порядке, обратном снятию

ПРИМЕЧАНИЕ: • Установите ролик подачи так, чтобы подшипник был спереди.

2. Обнулите счетчик подач с помощью диагностического кода 30-5

REP 16.7.2 Замена тормозной площадки DDM

Снятие

1. Выключите питание аппарата и отсоедините сетевой кабель.
2. Выдвиньте узел DDM наружу.
3. Снимите ролик подачи (REP 16.7.1).
4. (Рис. 1): Снимите тормозную площадку.

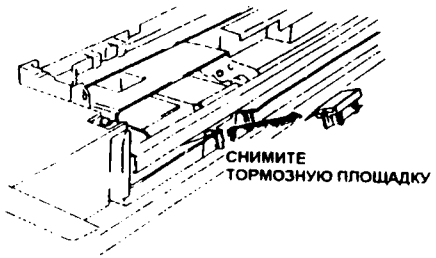

DUP4-048

Рис. 1

Установка

1. Установку элементов выполняйте в порядке, обратном снятию.

REP 16.7.3 Замена ролика подталкивания DDM

Снятие

1. Выключите питание аппарата и отсоедините сетевой кабель.
2. Выдвиньте узел DDM наружу.
3. (Рис. 1): Поднимите узел выравнивания и снимите ролик подталкивания.

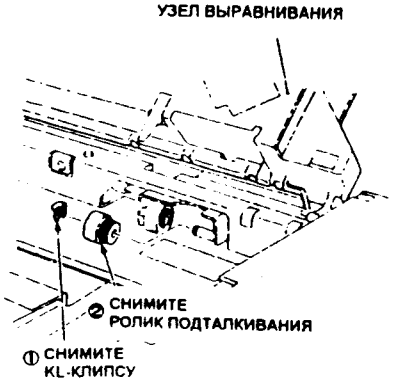

DUP4-049

Рис. 1

Установка

1. Установку элементов выполняйте в порядке, обратном снятию.

REP 16.8.1 Замена выравнивающего ролика DDM

Снятие

1. Выключите питание аппарата и отсоедините сетевой кабель.
2. Выдвиньте узел DDM наружу.
3. (Рис. 1): Снимите выравнивающий ролик.

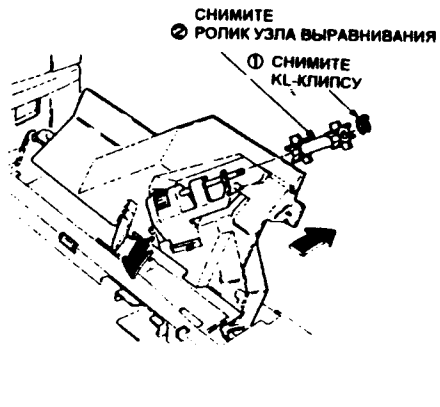

Рис. 1

Установка

1. Установку элементов выполняйте в порядке, обратном снятию.

REP 16.9.1 Замена тросика боковой направляющей DDM

Снятие

1. Выключите питание аппарата и отсоедините сетевой кабель.
2. Снимите узел DDM (REP 16.5.1).
3. (Рис. 1): Снимите боковую направляющую.

ВНИМАНИЕ:
- Будьте внимательны, не потеряйте пружину, которая находится между боковой направляющей и тросиком.

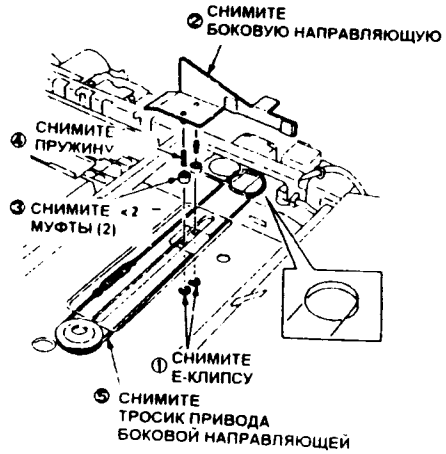

Рис. 1

Установка

1. Установку элементов выполняйте в порядке, обратном снятию.

ПРИМЕЧАНИЕ:
- (Рис. 1) Прокладывая тросик, сделайте на шкиве один виток.

REP 16.9.2 Регулировка боковой регистрации DDM

Назначение Согласование боковой регистрации в DDM с боковой регистрацией в процессоре аппарата.

Регулировка

1. Выключите питание аппарата и отсоедините сетевой кабель.
2. Снимите заднюю нижнюю крышку.
3. (Рис. 1): Отрегулируйте боковую регистрацию.

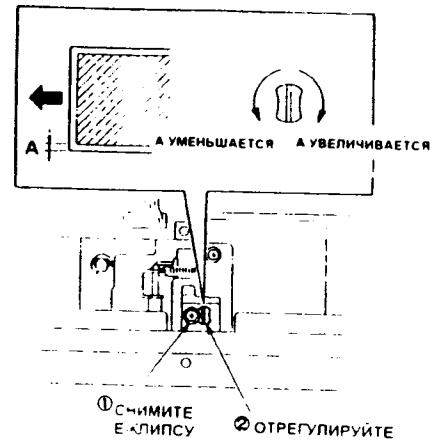

Рис. 1

Справка Один оборот регулировочного винта соответствует изменению положения регистрации на 0,5 мм.

4. Проверьте регистрацию, изготовив двустороннюю копию. Если регистрация не соответствует техническим требованиям, повторите процедуру с шага 1.
5. Установите снятые детали на место.

REP 16.10.1 Замена соленоида входного затвора

Снятие

1. Выключите питание аппарата и отсоедините сетевой кабель.
2. Выдвиньте узел DDM наружу.
3. Снимите переднюю крышку DDM.
4. (Рис. 1): Снимите соленоид входного затвора.

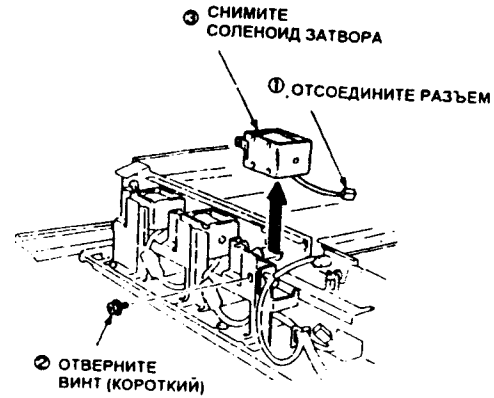

Рис. 1

Установка

1. Установку элементов выполняйте в порядке, обратном снятию.

REP 17.1.1 Снятие/установка узла DADF

ВНИМАНИЕ: • Учтите, что DADF довольно тяжелый (16 кг).

Снятие

1. Выключите питание аппарата и отсоедините сетевой кабель.
2. (Рис. 1): Отсоедините разъем и снимите узел DADF.

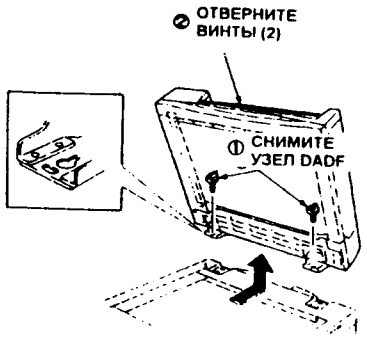

DUP4-054

Рис. 1

Установка

1. Установку элементов выполняйте в порядке, обратном снятию.

REP 17.2.1 Замена противовеса

ПРИМЕЧАНИЕ: • (Рис. 1): Левый и правый противовесы имеют разные номера по каталогу, поскольку несут неодинаковую нагрузку. При установке противовеса не забудьте посмотреть на его номер по каталогу.

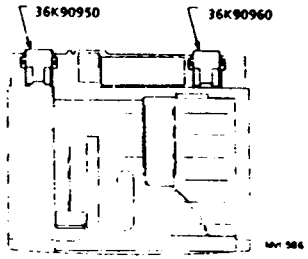

DUP4-055

Рис. 1

Снятие

1. Выключите питание аппарата и отсоедините сетевой кабель.
2. Снимите узел DADF (REP 17.1.1).
3. Снимите заднюю крышку DADF.
4. (Рис. 4): Снимите противовесы.

ПРИМЕЧАНИЕ: • Процедура одинакова для обоих противовесов.

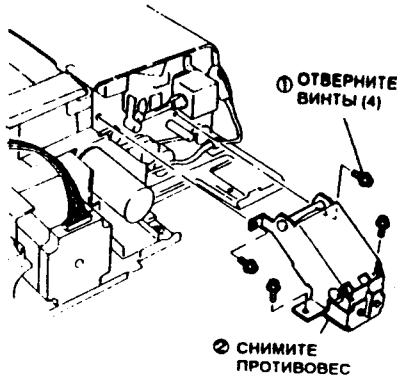

DUP4-056

Рис. 2

Установка

1. Установку элементов выполняйте в порядке, обратном снятию.

REP 17.2.2 Замена двигателя подачи DADF

Снятие

1. Выключите питание аппарата и отсоедините сетевой кабель.
2. Снимите заднюю крышку DADF.
3. (Рис. 1): Снимите двигатель подачи DADF.

ПРИМЕЧАНИЕ: • Перед снятием двигателя не забудьте пометить его положение.

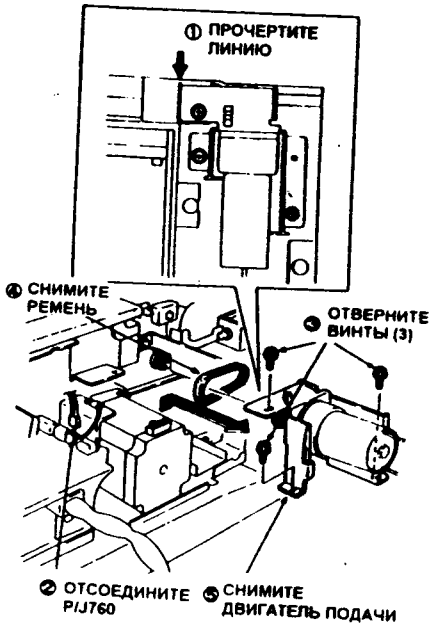

Рис. 1

Установка

1. Установку элементов выполняйте в порядке, обратном снятию.

ПРИМЕЧАНИЕ: • При установке совместите двигатель подачи с прочерченной при снятии линией

REP 17.2.3 Замена двигателя ремня DADF

Снятие

1. Выключите питание аппарата и отсоедините сетевой кабель.
2. Снимите заднюю крышку DADF.
3. (Рис. 1): Немного сдвиньте узел PWB управления DADF

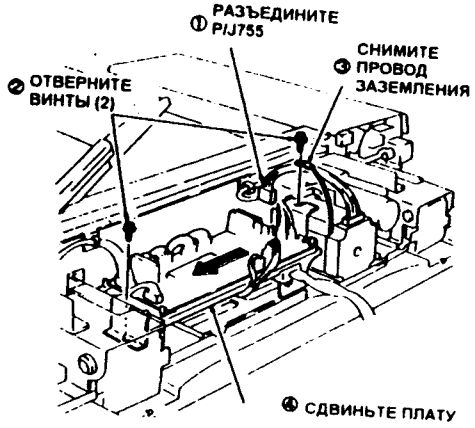

Рис. 1

4. (Рис. 2): Снимите двигатель ремня

ПРИМЕЧАНИЕ: • Перед снятием двигателя не забудьте пометить его положение.

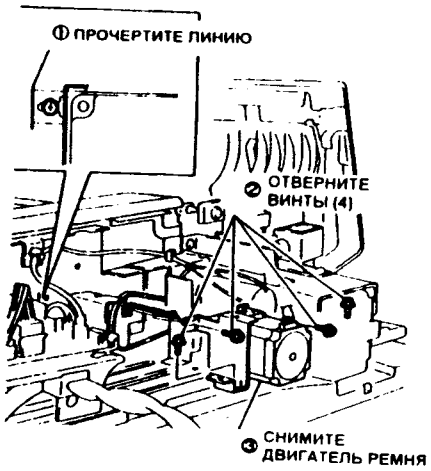

Рис. 2

Установка

1. Установку элементов выполняйте в порядке, обратном снятию.

ПРИМЕЧАНИЕ: • (Рис. 3): На рисунке показано, как необходимо проложить ремень, если смотреть на него сзади.

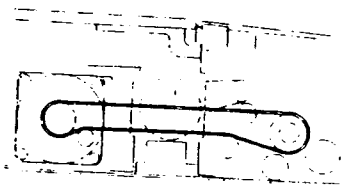

Рис. 3

REP 17.2.4 Замена PWB управления DADF

Снятие

1. Выключите питание аппарата и отсоедините сетевой кабель.
2. Снимите заднюю крышку DADF.
3. (Рис. 1): Снимите PWB управления DADF.

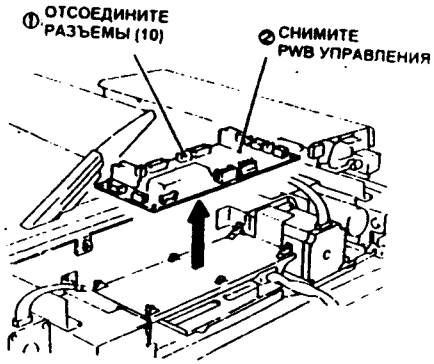

Рис. 1

Установка

1. Установку элементов выполняйте в порядке, обратном снятию.

REP 17.2.5 Регулировка положения узла DADF

Назначение Обеспечение необходимого положения DADF в поперечном направлении регулировкой правого противовеса для устранения перекоса и других подобных проблем.

Проверка

1. Выключите питание аппарата и отсоедините сетевой кабель.
2. Снимите узел входного лотка.
3. Снимите узел транспортера DADF.
4. (Рис. 1): Измерьте расстояние между задним элементом каркаса DADF и боковой направляющей. Оно должно быть равно 20 мм.

ПРИМЕЧАНИЕ:
- Измерение проводите напротив правого противовеса.
- Проводя измерение, правильно прикладывайте линейку к заднему элементу каркаса DADF.



DUP4-062

Рис. 1

5. Если результат измерения не соответствует предъявляемым требованиям, проведите регулировку.

Регулировка

ВНИМАНИЕ:
- Диапазон регулировки должен быть в пределах ±1 мм

1. (Рис. 2) Отрегулируйте положение DADF вращением регулировочного винта

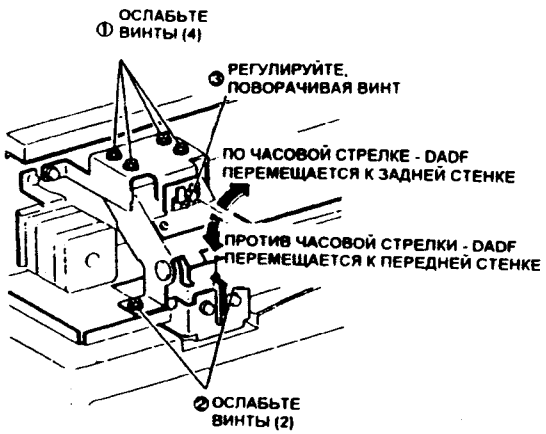

DUP4-063

Рис. 2

2. Повторите проверку и убедитесь в правильности выполнения регулировки.
3. Загружая в DADF оригиналы различного формата проверьте, нет ли перекоса.

REP 17.2.6 Регулировка высоты DADF

Назначение Исключение застреваний и перекоса оригинала при двусторонней подаче.

ПРИМЕЧАНИЕ:
- Проверьте правильность выполнения следующей регулировки: Регулировка высоты DADF REP 17.2.6

Проверка

1. Снимите переднюю крышку DADF и входной лоток.
2. (Рис. 1): Измерьте высоту DADF, введя 150-мм линейку в зазор между DADF и узлом транспортера. Высота должна быть равна 24,5 ± 0,3 мм

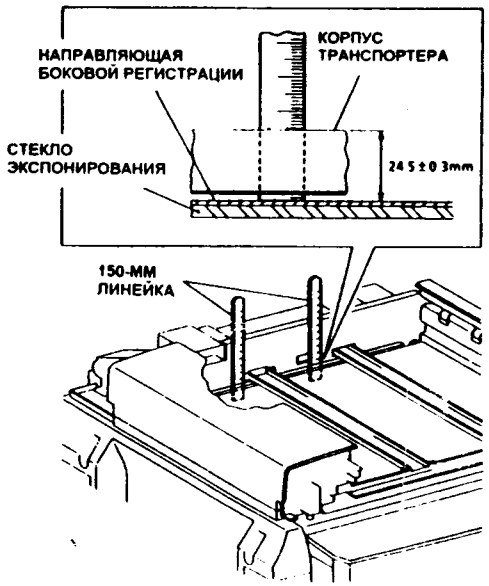

DUP6-099

Рис. 1

Регулировка

1. (Рис. 2) Откройте DADF и ослабьте винты, как показано на рисунке.

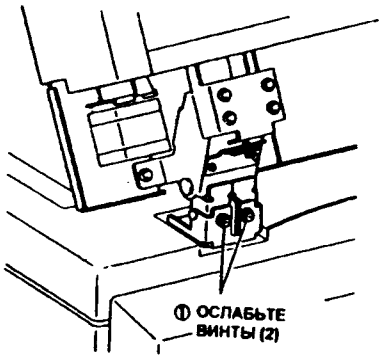

Рис. 2 DUP4-065

2. (Рис. 3): Закройте DADF и, вращая регулировочный винт, отрегулируйте зазор между боковой направляющей стекла экспонирования и каркасом узла ремня оригинала.

ПРИМЕЧАНИЕ:
- При повороте винта на один оборот против часовой стрелки DADF опускается примерно на 0,75 мм.
- При повороте винта на один оборот по часовой стрелке DADF поднимается примерно на 0,75 мм.

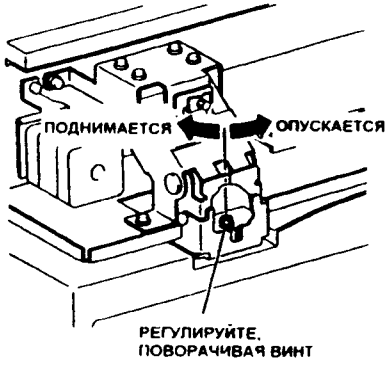

Рис. 3 DUP4-066

3. (Рис. 4): Откройте DADF и затяните винты, как показано на рисунке.

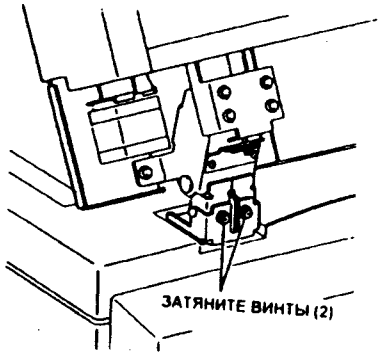

DUP4-065 (2)

Рис. 4

4. Повторите проверку и проверьте правильность регулировки зазора.

REP 17.3.1 Замена PWB интерфейса DADF

Снятие

1. Выключите питание аппарата и отсоедините сетевой кабель.
2. Снимите переднюю и заднюю крышки DADF.
3. (Рис. 1): Снимите узел входного лотка.

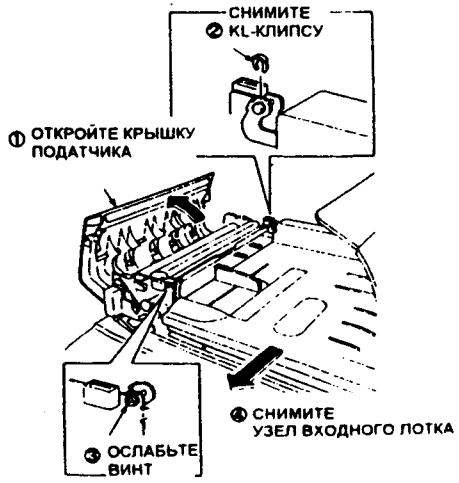

DUP4-067

Рис. 1

4. (Рис. 2): Снимите нижний желоб.

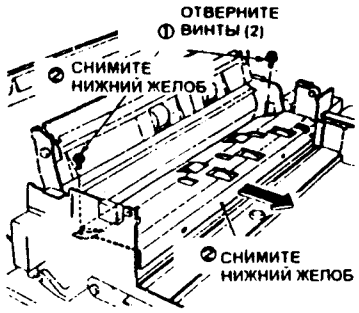

DUP4-068

Рис. 2

5. (Рис. 3): Снимите узел ролика подачи.

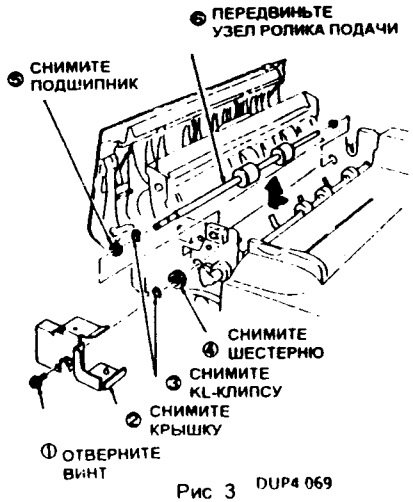

Рис 3 DUP4 069

6. Снимите узел ролика подталкивания (REP 17.3.4).
7. (Рис. 4): Снимите PWB интерфейса.

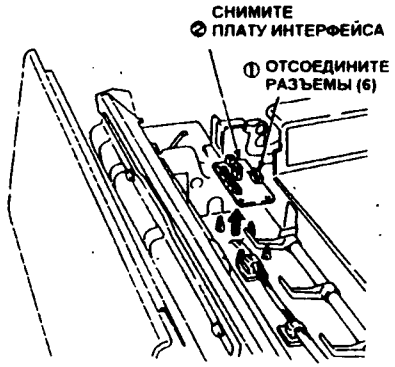

DUP4-070

Рис. 4

Установка

1. Установку элементов выполняйте в порядке, обратном снятию.

ПРИМЕЧАНИЕ: • (Рис. 5): При установке нижнего желоба совместите выступ на каркасе с отверстием в желобе.

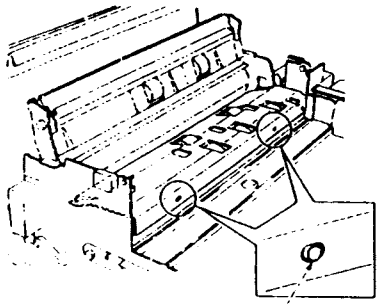

DUP4-071

Рис. 5

REP 17.3.2 Замена ролика подачи DADF

ПРИМЕЧАНИЕ: • После замены ролика подачи DADF обнулите счетчик подач с помощью диагностического кода 30-6.

Снятие

1. Выключите питание аппарата и отсоедините сетевой кабель.
2. Снимите переднюю и заднюю крышки DADF.
3. (Рис. 1): Снимите узел входного лотка.

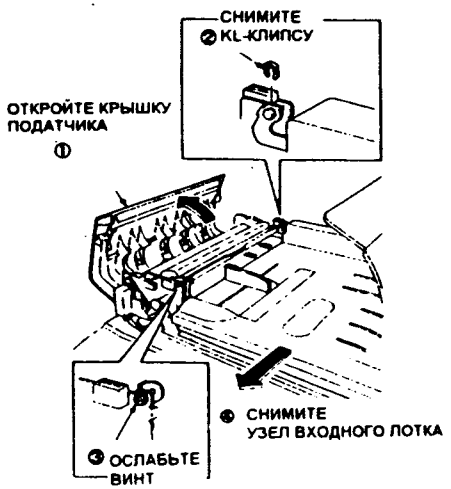

DUP4-067

Рис. 1

4. (Рис. 2): Снимите нижний желоб.

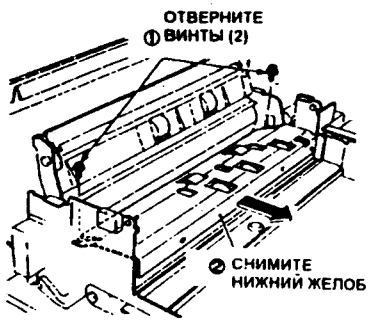

DUP4-068

Рис. 2

5. (Рис. 3): Снимите ролик подачи.

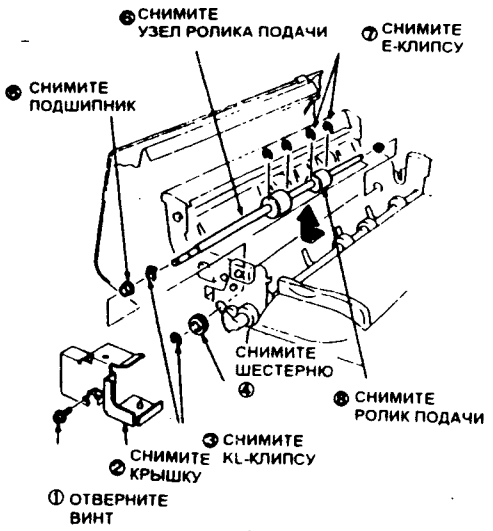

DUP4-072

Рис. 3

Установка

1. Установку элементов выполняйте в порядке, обратном снятию. Обратите внимание на следующее:
   a. (Рис. 4): Ролик подачи может быть схвачен при вращении в одном направлении. Обязательно устанавливайте его так, чтобы его вращение было блокировано в показанном стрелкой направлении

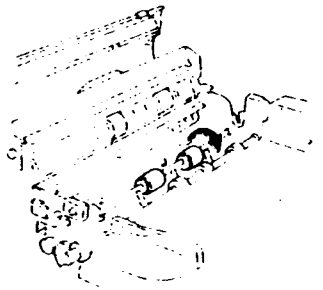

DUP4-073

Рис. 4

   b. (Рис. 5): При установке нижнего желоба совместите выступ на каркасе с отверстием в желобе.

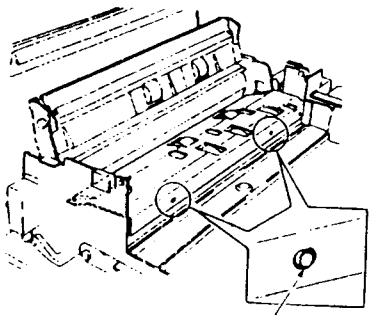

DUP4-071

Рис. 5

REP 17.3.3 Замена соленоида входного затвора DADF

Снятие

1. Выключите питание аппарата и отсоедините сетевой кабель.
2. Снимите переднюю и заднюю крышки DADF.
3. (Рис. 1): Снимите узел входного лотка.

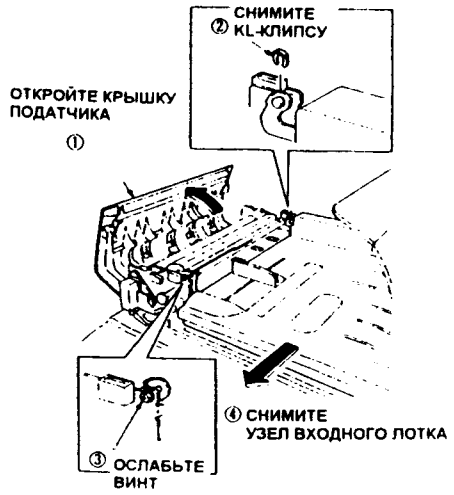

DUP4-067

Рис. 1

4. (Рис. 2): Снимите нижний желоб.

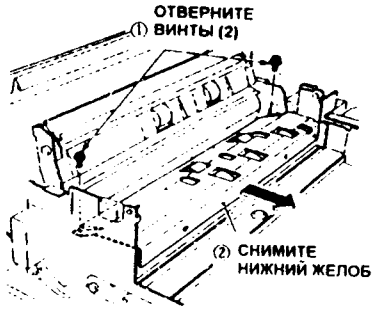

DUP4-068

Рис. 2

5. Снимите узел ролика подачи (REP 17.3.2).
6. (Рис. 3): Снимите узел соленоида входного затвора.

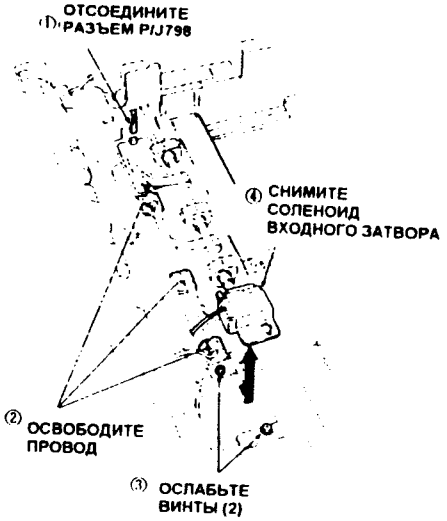

DUP4-074

Рис. 3

Установка

1. Установку элементов выполняйте в порядке, обратном снятию. Обратите внимание на следующее:
   a. (Рис. 4): Устанавливая соленоид входного затвора, постукивайте по нему, как показывает стрелка.

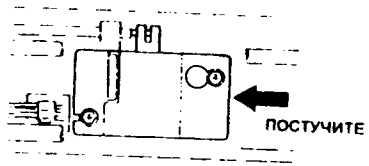

DUP4-075

Рис. 4

   b. (Рис. 5): При установке нижнего желоба совместите выступ на каркасе с отверстием в желобе.

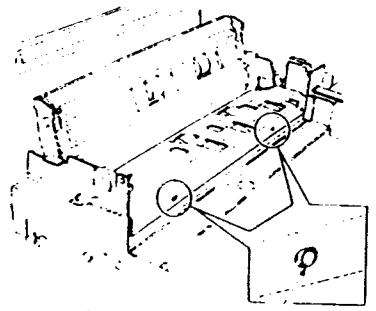

DUP4-071

Рис. 5

REP 17.3.4 Замена узла ролика подталкивания DADF

Снятие

1. Выключите питание аппарата и отсоедините сетевой кабель.
2. Снимите переднюю и заднюю крышку DADF.
3. (Рис. 1): Снимите узел входного лотка.



Рис. 1

4. (Рис. 2): Снимите нижний желоб.

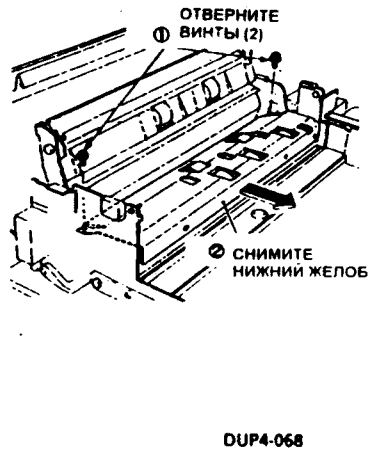

Рис. 2

5. (Рис. 3): Снимите датчик исходного положения ролика подталкивания.

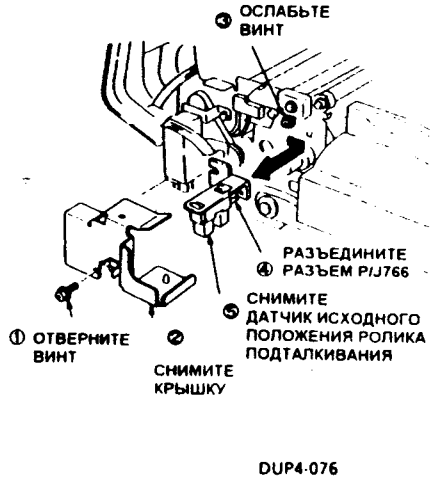

Рис. 3

6. (Рис. 4): Снимите двигатель подачи.

ПРИМЕЧАНИЕ: • Перед снятием двигателя отметьте его положение.

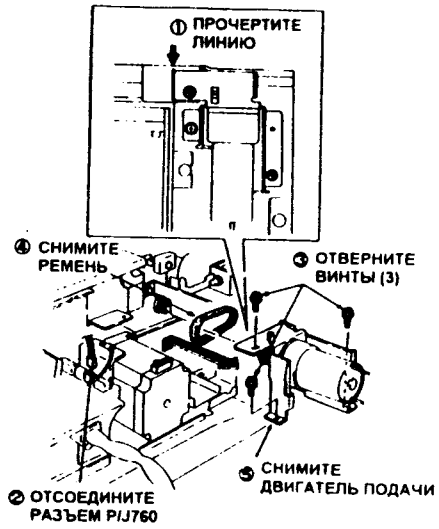

Рис. 4

7. (Рис. 5): Снимите узел ролика подталкивания.

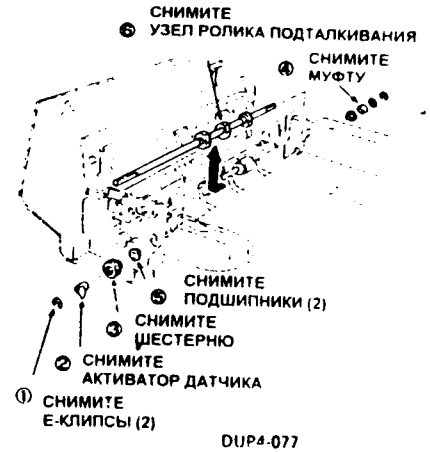

Рис. 5

Установка

1. Установку элементов выполняйте в порядке, обратном снятию. Обратите внимание на следующее:
   a. (Рис. 4): Установите двигатель подачи по прочерченной при снятии линии.
   b. (Рис. 6): При установке нижнего желоба совместите выступ на каркасе с отверстием в желобе.

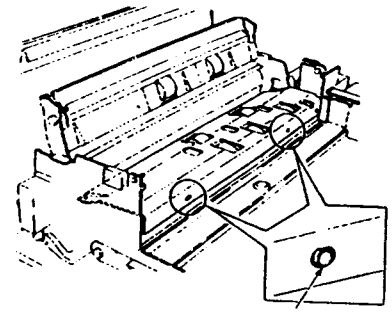

Рис. 6

REP 17.4.1 Замена тормозного ролика DADF

Снятие

1. Выключите питание аппарата и отсоедините сетевой кабель.
2. (Рис. 1): Откройте узел податчика и снимите крышку узла торможения.

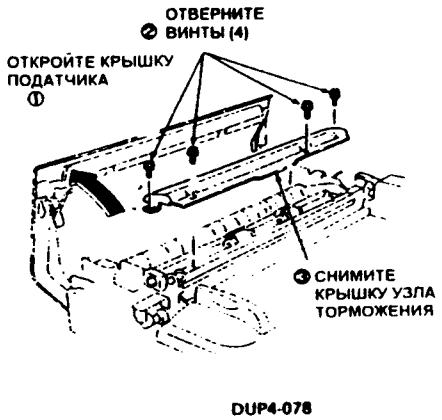

Рис. 1

3. (Рис. 2): Снимите тормозной ролик.

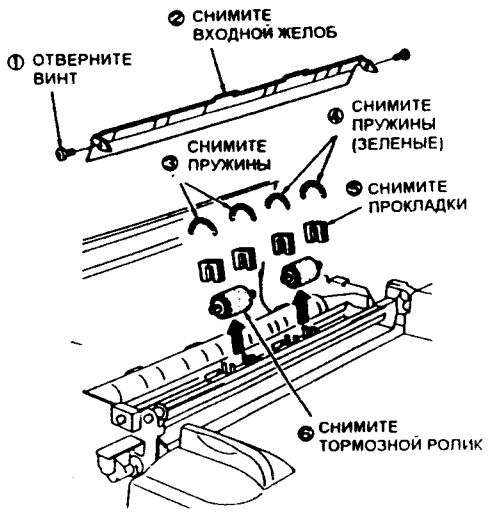

Рис. 2

Установка

1. Установку элементов выполняйте в порядке, обратном снятию. Обратите внимание на следующее:
   a. (Рис. 3): Тормозной ролик схватывается при вращении в одном направлении. Обязательно устанавливайте его так, чтобы его вращение было блокировано в показанном стрелкой направлении.

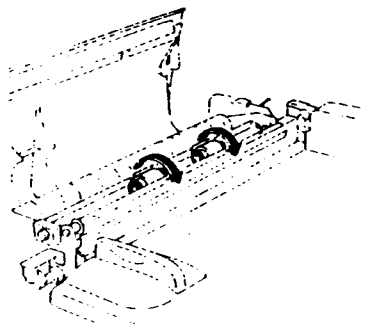

Рис. 3

   b. (Рис. 2): Сзади установите зеленую пружину.

REP 17.4.2 Замена датчика регистрации и датчика формата DADF

Снятие

1. Выключите питание аппарата и отсоедините сетевой кабель.
2. Снимите переднюю и заднюю крышки DADF.
3. (Рис. 1): Снимите узел входного лотка.

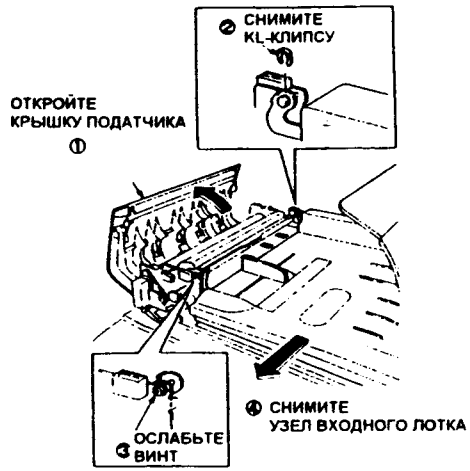

Рис. 1

4. (Рис. 2): Снимите нижний желоб.

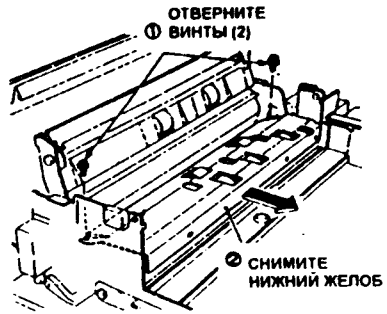

Рис. 2

5. (Рис. 3): Снимите узел ролика подачи.

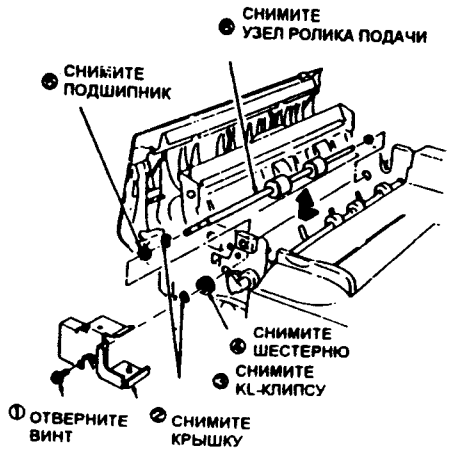

Рис. 3 DUP4-069

6. (Рис. 4): Снимите датчик регистрации и датчики формата 1 и 2.

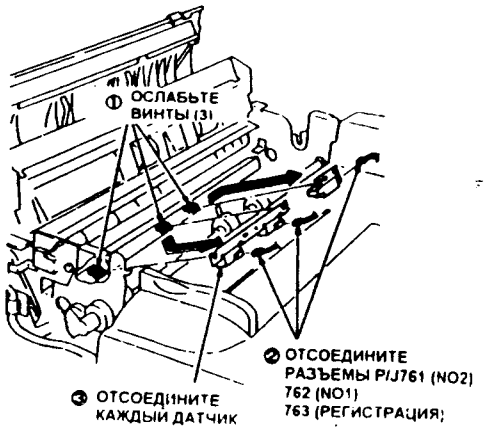

Рис. 4 DUP4-081

Установка

1. Установку элементов выполняйте в порядке, обратном снятию.

ПРИМЕЧАНИЕ: • Совместите отверстия пластин датчиков с выступами на корпусе DADF.

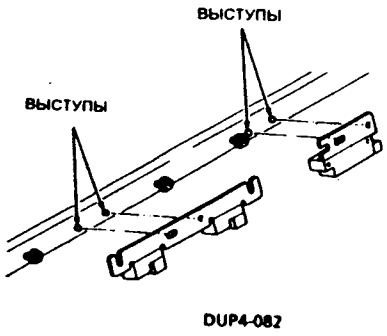

DUP4-082

Рис. 5

(Рис. 6): При установке нижнего желоба совместите штифт на корпусе с отверстием на желобе.

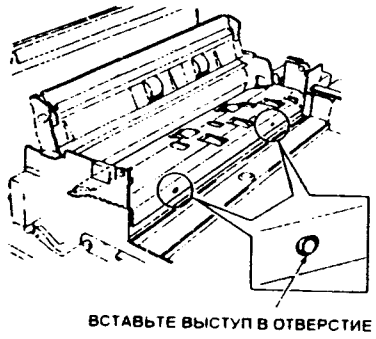

DUP4-071

Рис. 6

REP 17.4.3 Замена узла соленоида ролика подталкивания DADF

ПРИМЕЧАНИЕ: • После замены узла отрегулируйте положение желоба ролика подталкивания (REP 17.4.4).

Снятие

1. Выключите питание аппарата и отсоедините сетевой кабель.
2. Снимите заднюю крышку DADF.
3. (Рис. 1): Снимите соленоид ролика подталкивания.

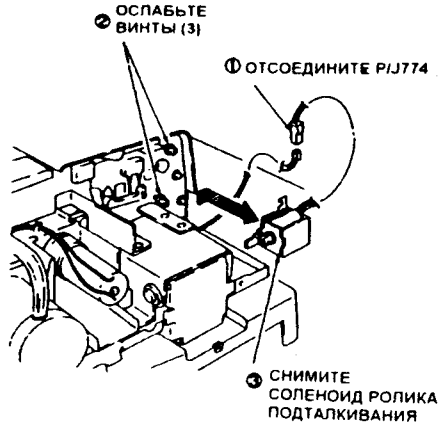

Рис. 1 DUP4-083

Установка

1. Отрегулируйте положение ролика подталкивания.

REP 17.4.4 Регулировка положения желоба ролика подталкивания DADF

Назначение

Обеспечение соответствующего контактного давления между роликом подталкивания, оригиналом и желобом ролика подталкивания, чтобы могли качественно подаваться оригиналы на бумаге различных типов.

Проверка

1. Выключите питание аппарата и отсоедините сетевой кабель.
2. Снимите заднюю крышку DADF.
3. Откройте крышку податчика.
4. (Рис. 1): Поворачивайте шестерню привода ролика подачи, чтобы круглая поверхность ролика подталкивания была сверху.

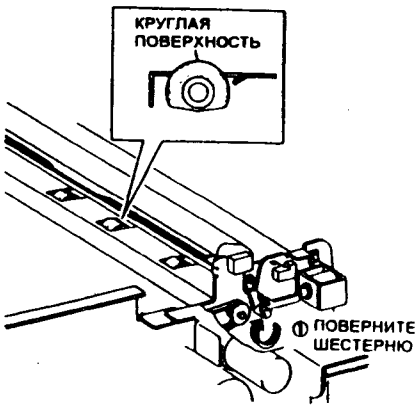

Рис. 1

5 (Рис. 2). Нажмите на якорь соленоида ролика подталкивания и проверьте, что ролик подталкивания слегка прижимается к желобу.

ПРИМЕЧАНИЕ: • Введите между роликом подталкивания и желобом лист бумаги и проверьте, имеется ли слабый прижим или небольшой зазор.

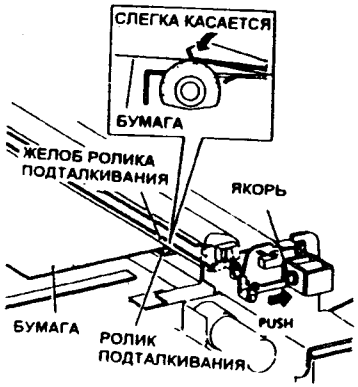

Рис. 2

Регулировка

1 Ослабьте винты (2) крепления соленоида ролика подталкивания (рис. 3) и отрегулируйте положение желоба.

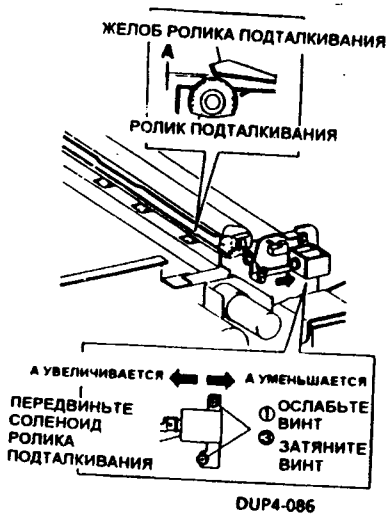

Рис. 3

2 Повторите проверку. Если регулировка выполнена правильно, установите все снятые детали.

REP 17.4.5 Устранение перекоса в DADF

ПРИМЕЧАНИЕ:
- Перед выполнением данной процедуры проверьте правильность выполнения следующей регулировки:
- Регулировка боковой регистрации DADF.

Проверка

1. Положите на стекло оригинала тест-лист 499T247 или 248 и 5 копий на бумаге формата A3 (B4) или A4 (B5) SEF. Используйте эти копии в качестве оригиналов.
2. Загрузите полученные при выполнении шага 1 оригиналы формата A3 или B4 в DADF. Запустите копирование и оцените пятую копию.
3. (Рис. 1): Положите оригинал на копию и проверьте, что размер A находится в пределах ±1,5 мм

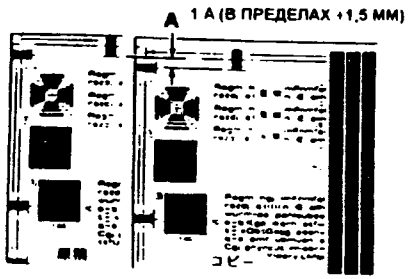

DUP4-087

Рис. 1

4. Повторите проверку, используя копии и оригиналы формата A4 или И5 (SEF).

Устранение перекоса формата A3 (B4) (подача передней кромкой вперед)

1. Выключите питание аппарата и отсоедините сетевой кабель.
2. Снимите переднюю и заднюю крышки.
3. (Рис. 2): Проверьте осевое перемещение (из-за зазора) шестерни привода ролика регистрации DADF. При наличии осевого смещения установите нейлоновую прокладку 0,5.

ПРИМЕЧАНИЕ:
- В некоторых DADF осевого перемещения ролика регистрации нет.

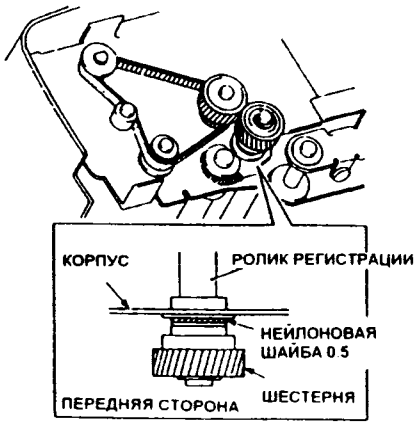

DUP4-088

Рис. 2

4. Снова проверьте перемещение. Если проблема остается, замените прижимной ролик регистрации (22K25520).
5. Если проблема остается, замените ролик регистрации (22K25510).

Устранение перекоса формата A4 (B5) (подача задней кромкой вперед) (Если запасные части не готовы)

ПРИМЕЧАНИЕ:
- Выполнение процедуры начинайте с [A], если [A] не даст результата, переходите к [B], а если и [B] не даст результата, переходите к [C].
  - b Выполняйте эту процедуры, если у вас нет запасных частей.

[A]1. (Рис. 3): Снимите входной лоток и поменяйте местами передний и задний тормозные ролики (вместе с валами).

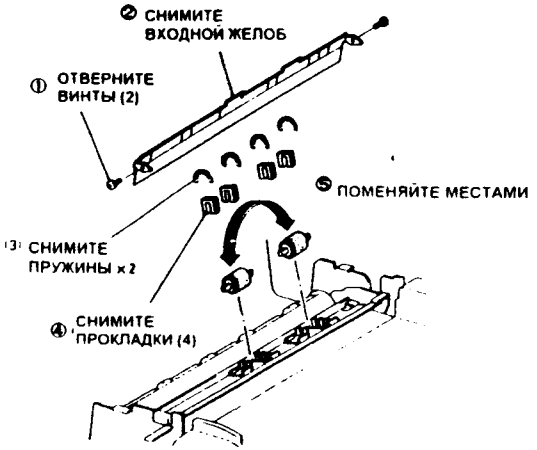

DUP4-089

Рис. 3

[B]1. (Рис. 4): Снимите входной желоб и переверните вал тормозных роликов на 180° по часовой стрелке.

ПРИМЕЧАНИЕ:
- Конец вала может цепляться за кронштейн верхнего желоба, в результате он заедает и вращается неравномерно.

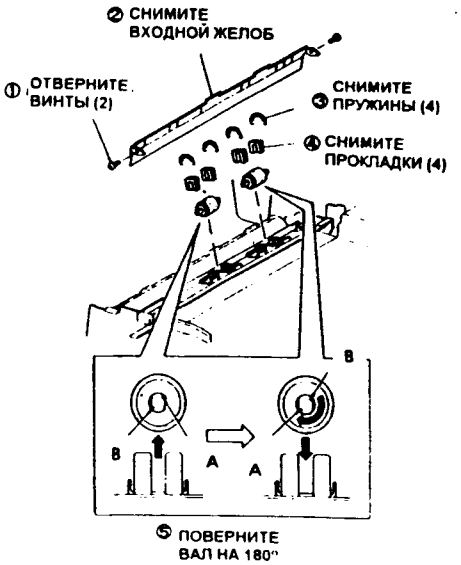

DUP4-090

Рис. 4

C 1. Поменяйте местами передний и задний ролики подачи DADF.

D 1. Снимите тормозной ролик (передний/задний).

2. (Рис. 8): Проверьте длину майларовой пластинки, которая находится под тормозным роликом. Она должна составлять 10 ± 0,2 мм.

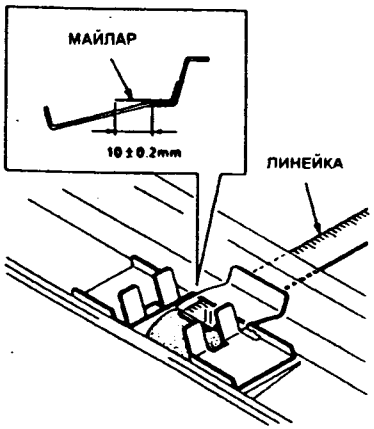

DUP4-091

Рис. 5

3. (Рис. 9): Если длина пластинки не в норме, выньте ее и закрепите так, чтобы она выходила на 10 ± 0,2 мм.

ВНИМАНИЕ:
- Если майларовая пластинка слишком длинная, может происходить одновременный захват нескольких листов.

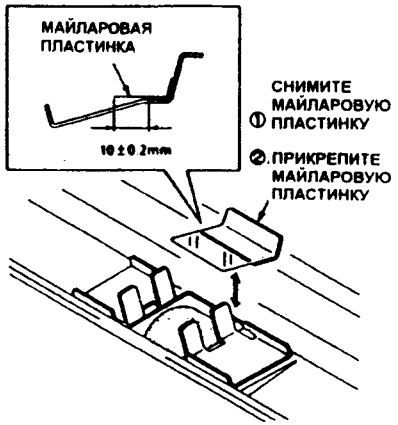

DUP4-092

Рис. 6

ПРИМЕЧАНИЕ:
- Шаги E и F являются временной мерой, поскольку возможно появление перекоса при вращении двигателя подачи DADF в обратном направлении (подача оригинала передней кромкой вперед).

E 1. Поменяйте местами переднюю и заднюю пружины тормозного ролика.

F 1. (Рис. 10): Переверните резиновую оболочку заднего ролика подачи (против текстуры).

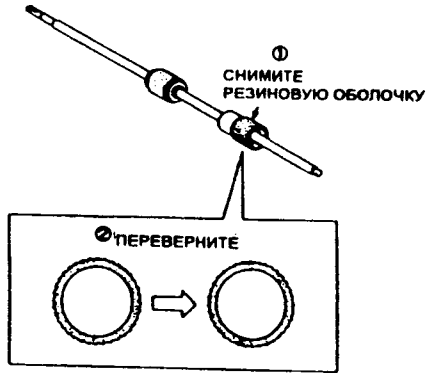

DUP4-093

Рис. 7

Регулировка перекоса формата A4 (B5) (подача задней кромкой вперед) (При наличии запасных частей)

ПРИМЕЧАНИЕ:
- Выполняйте эту регулировку, если у вас имеются следующие запасные части:
  - Вал тормозного ролика (6E82101) x 2
  - Тормозной ролик x 2

b. Начинайте с ①, если ① не даст результата, переходите к ②, а если ② не даст результата, переходите к ③. Проверяйте качество подачи после каждого пункта процедуры.

1. Выключите питание аппарата и отсоедините сетевой кабель.

① Замените вал тормозного ролика новым 6E82101 и проверьте подачу оригинала.

② (Рис. 11): Снимите входной желоб и поменяйте местами передний и задний тормозные ролики (вместе с осями).

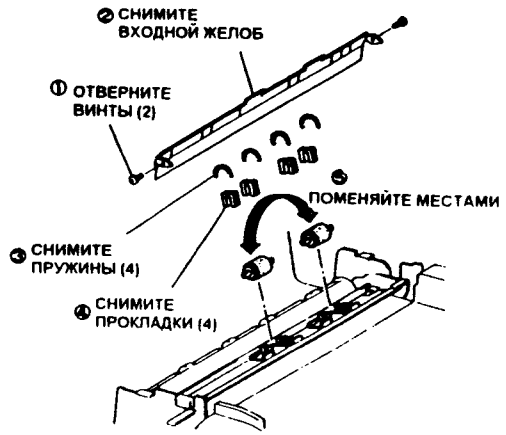

DUP4-089

Рис. 7

③ Замените тормозной ролик и проверьте подачу оригиналов.

④ Поменяйте местами передний и задний тормозные ролики, установленные при выполнении шага ③, и проверьте подачу оригиналов.

⑤ Переходите к шагу C процедуры регулировки перекоса формата A4 (B5) (подача задней кромкой вперед), когда запасные части не подготовлены.

REP 17.6.1 Замена прижимного ролика регистрации

Снятие

1. Выключите питание аппарата и отсоедините сетевой кабель.
2. Снимите переднюю и заднюю крышки DADF.
3. (Рис. 1): Немного сдвиньте соленоид затвора регистрации.

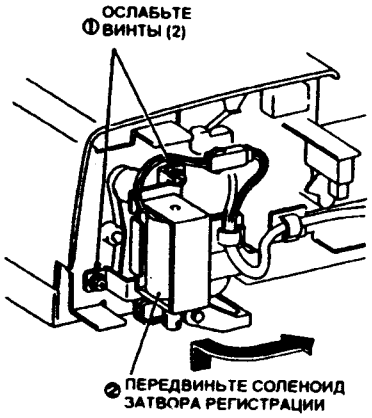

Рис. 1

4. (Рис. 2): Снимите нижний желоб.

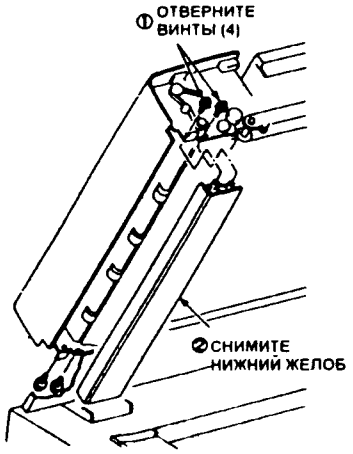

Рис. 2

5. (Рис. 3): Снимите узел затвора.

ПРИМЕЧАНИЕ: • Будьте внимательны, не отсоедините пружину.

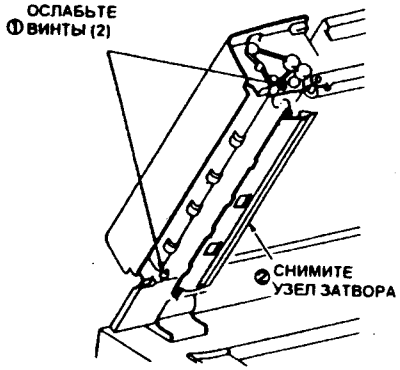

Рис. 3

6. (Рис. 4): Откройте крышку податчика и снимите прижимной ролик регистрации, нажав на крышку податчика пальцами, чтобы пружина не соскочила с задней втулки.

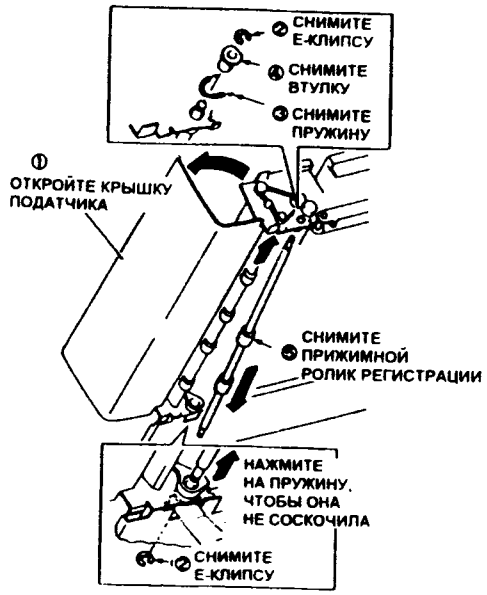

Рис. 4

Установка

1. Установку элементов выполняйте в порядке, обратном снятию. Обратите внимание на следующее:
   - (Рис. 4): При установке прижимного ролика регистрации не поцарапайте поверхность ролика (даже слабые царапины могут привести к перекосу в DADF).

REP 17.7.1 Замена ремня оригинала DADF

Снятие

1. Выключите питание аппарата и отсоедините сетевой кабель.
2. Снимите переднюю крышку DADF.
3. (Рис. 1): Снимите узел ремня оригинала.

ПРИМЕЧАНИЕ: • Снимите узел ремня оригинала, придерживая его сзади.

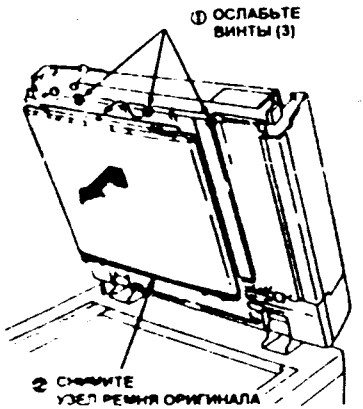

Рис. 1

4. (Рис. 2) Снимите ремень оригинала.

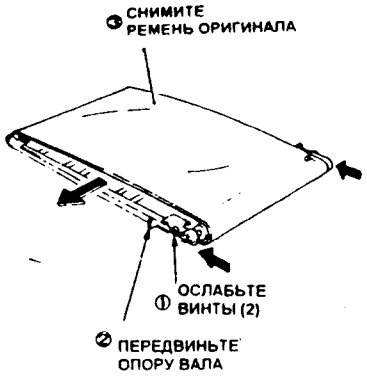

Рис. 2 DUP4-099

Установка

1. Установку элементов выполняйте в порядке, обратном снятию. Обратите внимание на следующее:
   a. (Рис. 3): При установке совместите отверстие в опоре вала с выступом в каркасе.

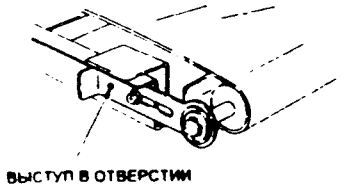

Рис. 3

   b. (Рис. 4): Проверьте, что оба боковых шкива правильно прилегают к краям ремня оригинала.

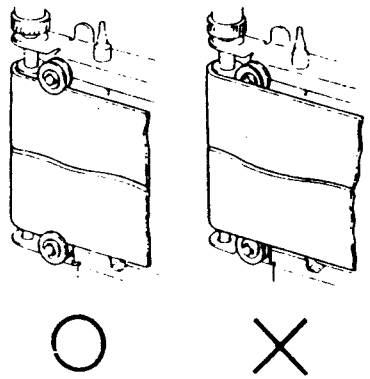

Рис. 4

REP 17.7.2 Регулировка регистрации оригинала в DADF

Назначение Обеспечение правильного положения останова оригинала у кромки регистрации.

ПРИМЕЧАНИЕ: • Перед выполнением данной регулировки проверьте правильность выполнения следующей процедуры:
• Регистрация передней кромки REP 9.2.3.

Недорегистрация (метод подачи оригинала отличается от используемого в других моделях, поэтому и отлично понятие "недорегистрация").

- Когда ремень оригинала останавливается позже чем необходимо, в результате у передней кромки получается более широкий участок без изображения.

Перерегистрация (метод подачи оригинала отличается от используемого в других моделях, поэтому и отлично понятие "перерегистрация").

- Когда ремень оригинала останавливается раньше чем необходимо, в результате изображение может вплотную прилегать к передней кромке или быть обрезано.

Проверка

1. Изготовьте две копии тест-листа 499T247 или 248 на бумаге формата B4 или A3 в масштабе один к одному.
2. Используя полученные копии в качестве оригиналов, получите их копии при подаче из ADF.
3. Сравните полученные при выполнении шага 1 оригиналы с копиями. Определите, что наблюдается: недорегистрация (широкий стираемый участок у передней кромки) или перерегистрация (изображение подходит вплотную к передней кромке или обрезано).

Регулировка

1. Войдите в диагностический режим и введите код 20-9.
   Если наблюдается недорегистрация (широкий стираемый участок у передней кромки):
   ..... увеличьте значение.
   Если наблюдается перерегистрация (изображение подходит вплотную к передней кромке или обрезано):
   ..... уменьшите значение.

Справка
- Диапазон регулировки в диагностическом режиме составляет 0 - 99.
- Значение по умолчанию - 49.
- Изменение значение на единицу смещает положение регистрации на 0,3 мм.

2. Повторите проверку.

REP 17.8.1 Замена выходного датчика и блокировочного выключателя узла вывода DADF

Снятие

1. Выключите питание аппарата и отсоедините сетевой кабель.
2. Снимите переднюю крышку DADF.
3. (Рис. 1): Откройте крышку выходного узла DADF и снимите петли тросика с крючков крышки спереди и сзади.

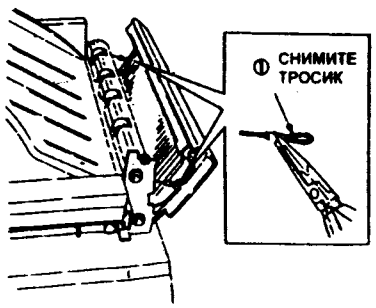

DUP4-102

Рис. 1

4. (Рис. 2): Снимите выходную крышку.

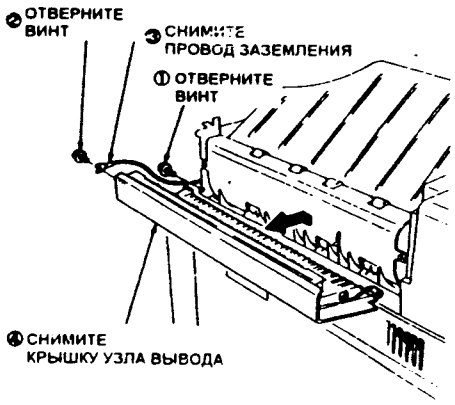

Рис. 2 DUP4-103

5. (Рис. 3): Снимите желоб выходного узла.

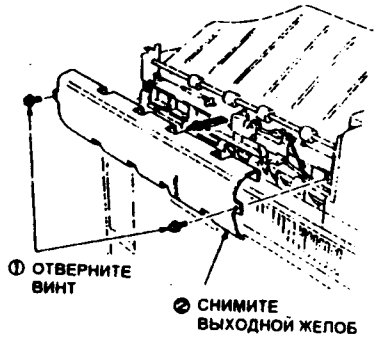

DUP4-104

Рис. 3

6. (Рис. 4): Снимите узел датчика.

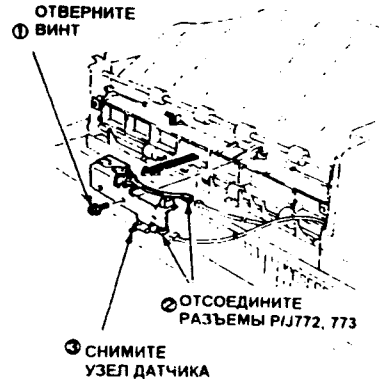

DUP4-105

Рис. 4

7. (Рис. 5): Снимите блокировочный выключатель узла вывода.

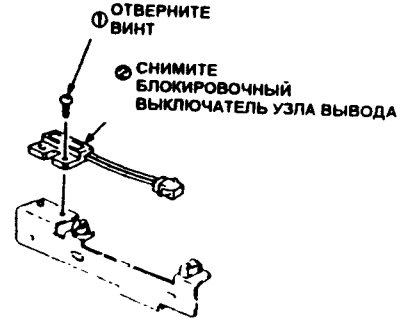

DUP4-106

Рис. 5

8. (Рис. 6): Снимите выходной датчик.

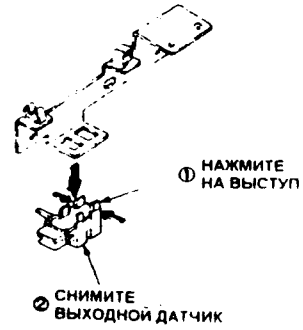

DUP4-107

Рис. 6

Установка

1. Установку элементов выполняйте в порядке, обратном снятию.

REP 17.8.2 Замена двигателя узла вывода DADF

Снятие

1. Выключите питание аппарата и отсоедините сетевой кабель.
2. Снимите заднюю крышку DADF.
3. (Рис. 1): Снимите двигатель узла вывода.

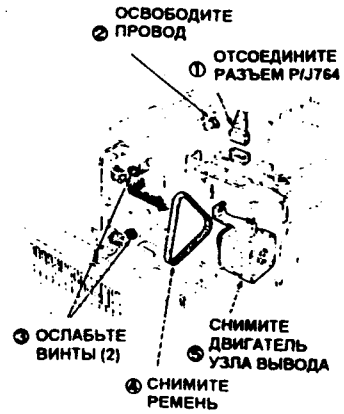

Рис. 1 DUP4-108

Установка

1. Установку элементов выполняйте в порядке, обратном снятию. Обратите внимание на следующее:
   a. (Рис. 2): Установите двигатель узла вывода, постукивая сбоку (направление на рисунке показано стрелкой).

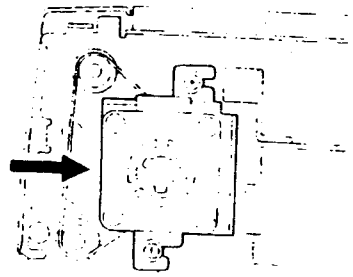

DUP4-109

Рис. 2

Копировальный аппарат

Vivace 230/330/336

Руководство по техническому обслуживанию

Перевод 3-го издания

Часть II.
Главы 5,6,7,8,9.

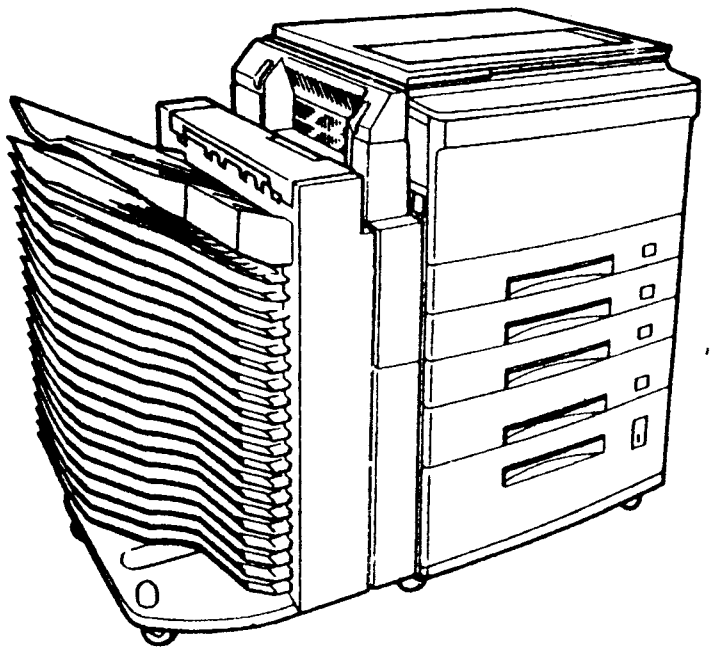

Март 1996

THE DOCUMENT COMPANY
FUJI XEROX

Раздел 5 Перечень запасных частей

Раздел 5 Перечень запасных частей

Введение 5-3

PL1 ПРИВОД

PL1.1 Главный привод (1) 5-5
PL1.2 Главный привод (2) 5-6
PL1.3 Главный привод (3) 5-7

PL2 ПОДАЧА БУМАГИ

PL2.1 Узел кассет для бумаги 5-8
PL2.2 Узел многолистового податчика 5-9
PL2.3 Верхний узел MSI 5-10
PL2.4 Правая крышка транспортера и желоб бумаги 5-11
PL2.5 Узел податчика 5-12
PL2.6 Узел верхнего желоба 5-13
PL2.7 Узел желоба регистрации 5-14

PL3 ТРАНСПОРТЕР БУМАГИ

PL3.1 Узел вакуумного транспортера (1) 5-15
PL3.1 Узел вакуумного транспортера (2) 5-16

PL4 ОПТИКА

PL4.1 Узел оптики 5-17
PL4.2 Привод узла оптики 5-18
PL4.3 Каретка полного и половинного хода 5-19
PL4.4 Каретка зеркала 5-20
PL4.5 Каретка объектива 5-21

PL5 КСЕРОГРАФИЯ

PL5.1 Ксерографический модуль 5-22
PL5.2 Коротрон TC/DTC 5-23

PL6 ПРОЯВЛЕНИЕ

PL6.1 Механизм узла проявления 5-24
PL6.2 Узел проявления 5-25

PL8 ФЬЮЗЕР

PL8.1 Входной желоб и система управления температурой 5-26
PL8.2 Нагревательный вал (1) 5-27
PL8.2 Нагревательный вал (2) 5-28
PL8.3 Вывод бумаги 5-29
PL8.4 Верхняя часть корпуса и выходной лоток 5-30
PL8.5 Двигатель вентилятора фьюзера и озоновый фильтр 5-31

PL9 ЭЛЕКТРИЧЕСКИЕ УЗЛЫ

PL9.1 Сзади (1) 5-32
PL9.2 Сзади (2) 5-33

PL10 КАРКАС И КРЫШКИ

PL10.1 Пневматические пружины и фиксатор 5-34
PL10.2 Панель управления и крышка стекла экспонирования 5-35
PL10.3 Передняя и левая стороны (1) 5-36
PL10.3 Передняя и левая стороны (2) 5-37
PL10.4 Задняя и правая стороны 5-38

PL11 МОДУЛЬ ЛОТКА

PL11.1 Узел лотка HCF (1) 5-39
PL11.2 Узел лотка (HCF) (2) 5-40
PL11.3 Механизм подъема/опускания лотка HCF 5-41
PL11.4 Узел податчика (1) 5-42
PL11.5 Узел податчика (2) 5-43
PL11.6 Нижний узел податчика HCF 5-44
PL11.7 Привод HCF (1) 5-45
PL11.8 Привод HCF (2) 5-46
PL11.9 Узел податчика 5-47
PL11.10 Привод выдвижной секции 5-48
PL11.11 Узел лотка 5-49
PL11.12 Узел правой крышки 5-50
PL11.13 Крышка модуля лотка 5-51
PL11.14 Электрические узлы модуля (1) 5-52
PL11.14 Электрические узлы модуля (2) 5-53

PL12 ADF

PL12.1 Крышки 5-55
PL12.2 Привод, электрические узлы и противовесы 5-56
PL12.3 Подача оригинала (1) 5-57
PL12.4 Подача оригинала (2) 5-58
PL12.5 Подача оригинала (3) 5-59
PL12.6 Транспортер оригинала 5-60
PL12.7 Вывод оригинала 5-61

PL13 SDF

PL13.1 Привод и противовесы 5-62
PL13.2 Подача оригинала (1) 5-63
PL13.3 Подача оригинала (2) 5-64

PL14 СТЕПЛЕР-СОРТЕР НА 10 ЯЧЕЕК

PL14.1 Крышка сортера 5-65
PL14.2 Крышка сортера и верхняя направляющая бумаги 5-66
PL14.3 Привод сортера (спереди) 5-67
PL14.4 Привод сортера (сзади) 5-68
PL14.5 Узел ячеек 5-69
PL14.6 Узел степлера (1) 5-70
PL14.7 Узел степлера (2) 5-71
PL14.8 Рейка и держатель 5-72
PL14.9 Стыковочный кронштейн 5-73

PL15 СОРТЕР

PL15.1 Узел вывода без сортировки и лоток 5-74
PL15.2 Приводы 5-75
PL15.3 Привод ячеек 5-76
PL15.4 Узел индексирования 5-77
PL15.5 Вертикальный транспортер 5-78
PL15.6 Блокировка сортера 5-79
PL15.7 Крышка и узел рейки 5-80

PL16 УЗЕЛ РАСКРУЧИВАНИЯ - ИНВЕРТОР И DDM

PL16.1 Желоб узла раскручивания и выходной лоток 5-81
PL16.2 Узел раскручивания 5-82
PL16.3 Узел желоба инвертора 5-83
PL16.4 Узел инвертора 5-84
PL16.5 Узел DDM 5-85
PL16.6 Система привода DDM 5-86
PL16.7 Податчик DDM 5-87
PL16.8 Узел выравнивания (1) 5-88
PL16.9 Узел выравнивания DDM (2) 5-89
PL16.10 Входной желоб DDM и крышка лотка DDM 5-90
PL16.11 Входной транспортер DDM 5-91

5.1 Введение

5.1.1

Раздел 5 Перечень запасных частей содержит информацию о запасных частях процессора аппарата, автоподатчика и сортера Vivace 330/Vivace 333. Обращайтесь к данному разделу при необходимости установки запасных частей и для определения кодов зон.

5.1.2 Примечания по использованию перечня запасных частей

- В перечнях запасных частей приведены коды зон регулировки и коды зон для бумаги и оригиналов.

5.1.3 Структура перечня запасных частей

Каждый перечень содержит следующие элементы:

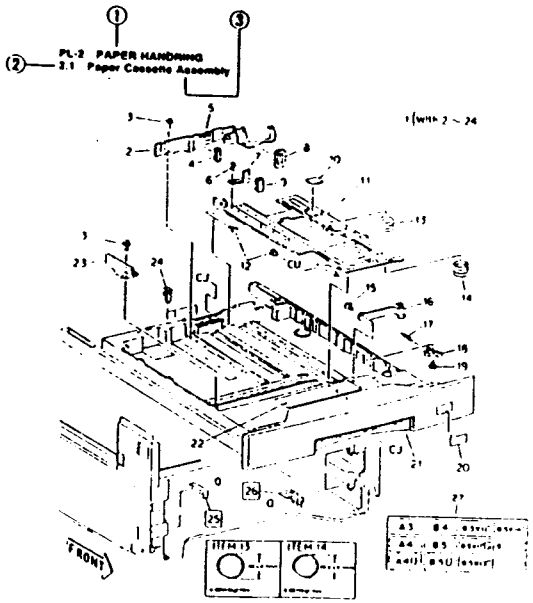

④ ITEM	⑤ PART NO	⑥ DESCRIPTION	⑦ A,C
1	50K 20430	CASSETTE ASSEMBLY A3 (WITH 2-24) Note	AP 5012
2	38E 01520	SIDE GUIDE	5000
3 3X	20E 02020	TAPPING SCREW	500C
4 8A	19E 10440	SIDE PAD	500D
5 FA	92E 94620	MAX LABEL	500E
6	- -	FLANGE SCREW(REF ONLY)	500F
7	- -	BOTTOM GUIDE(REF ONLY)	500G
8 8A	9E 27200	PLATE SPRING	500H
9 8A	19E 10430	SIDE PAD	500J
10 8A	19E 93400	BOTTOM PAD	500K
11	- -	BOTTOM PLATE(REF ONLY)	500L
12	- -	STUD(REF ONLY)	500M
13	9E 60220	FRONT NORMAL FORCE SPRING	500N
14 8A	9E 27250	REAR NORMAL FORCE SPRING	500P
15	3P 03172	STOPPER	500Q
16 8A	10E 93350	FRONT SNUBBER	500R
17 3X	9E 02080	SPRING	500S
18	12E 93400	LINK	500T
19	- -	TAPPING SCREW(REF ONLY)	500W
20	90E 20630	SIZE LABEL	500X
21	- -	PAPER CASSETTE (P/O ITEM 1)	500Y
22 8A	90E 20350	INSTRUCTION LABEL	500Z
23	30E 02040	END GUIDE	50C8
24	14E 02080	SWITCH BLOCK	50CC
25	3E 22040	CASSETTE STOPPER	50CD
26	- -	STOPPER BRACKET(REF ONLY)	50CE
27	90E 20630	PAPER SIZE LABEL	50CF

Note Peel off the PAD BOTTOM if you changed paper to smaller sizes, such as A4 SEF or B5 SEF.

1 НАЗВАНИЕ ПОДСИСТЕМЫ ..... НАЗВАНИЕ МОДУЛЯ

2 НОМЕР ПЕРЕЧНЯ ..... Номер перечня, на который даются ссылки в тексте Руководства

3 НАЗВАНИЕ ПЕРЕЧНЯ ..... Название одной из зон (показана на рисунке). на которые делится модуль

4 ПОЗИЦИЯ ..... Указанный на рисунке номер элемента

5 НОМЕР ПО КАТАЛОГУ ..... Номера, которые используются при заказе запасных частей и вносятся в отчет о техническом обслуживании

6 ОПИСАНИЕ ..... Название элемента, V-код и примечание

7 КОД ЗОНЫ ..... Коды, которые заносятся в графу неисправностей отчета о техническом обслуживании

5.1.4 Символы и примечания

Символы и примечания	
With 2 ~ 10	Означает, что узел содержит элементы (позиции) 2 - 10.
DETAIL "A"	Более подробное изображение "A".
SEE PL xx	Ссылка на другой перечень запасных частей (См. PL XX).
1	Указывает на то, что процедуры снятия и установки описаны в данном Руководстве.
4	Указывает на то, что процедура регулировки включена в данное Руководство.
7	Указывает на то, что процедуры снятия, установки и регулировки включены в данное Руководство.
– · – Ⓐ Ⓐ – · –	Показывает, что идущие к А линии соединены с линиями другой буквы А, как описано.
(P/O Item 1)	Показывает, что это часть позиции 1. Заменяйте позицию 1, как требуется.
(5V ~)	Элементы, применимые в моделях с модификацией 5V.
(~ 5V)	Элементы, применимые в моделях без модификации 5V (могут устанавливаться в моделях обеих модификаций).
(2, 10, 15V)	Элементы с модификациями 2, 10 и 15V.

PL1.1 Главный привод

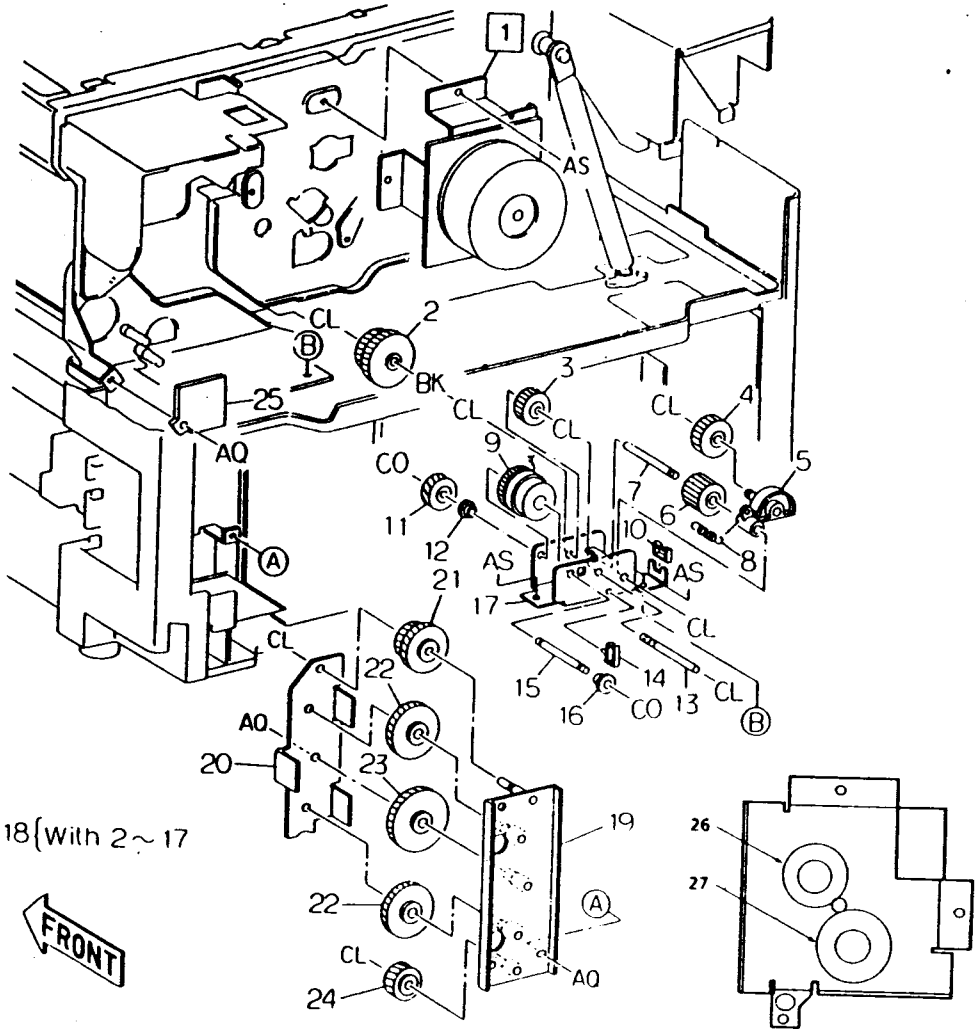

ITEM	PART NO	DESCRIPTION	A.C
1	127K 87021	MAIN MOTOR	3011
	127K 87031	MAIN MOTOR(ALT)	3011
2	7E 27680	GEAR-36/41T	509B
3	7E 32920	GEAR-25T	509C
4	7E 32520	GEAR-31T	509D
5	12E 94480	LINK	509E
6	7E 32500	GEAR-22T	509F
7	- -	SHAFT(REF ONLY)	509G
8	9E 65790	SPRING	509H
9	121K 83131	PRI REGI CLUTCH	5092
10	- -	CLAMP(REF ONLY)	509J
11	7E 32510	GEAR-18T	509K
12	- -	BEARING(REF ONLY)	509L
13	- -	SHAFT(REF ONLY)	509M
14	- -	CLAMP(REF ONLY)	509N
15	- -	CLUTCH SHAFT(REF ONLY)	509P
16	13E 90840	BEARING	509Q
17	- -	BRACKET(REF ONLY)	509R
18	121K 86331	PRI REGI CLUTCH ASSEMBLY (WITH2~17)	509S
19	- -	FEED BRACKET(REF ONLY)	509W
20	- -	PLATE(REF ONLY)	509X
21	7E 27970	IDLER GEAR-35/28T	509Y
22	7E 32890	GEAR-40T	509Z
23	7E 32900	GEAR-46T	50BB
24	7E 28000	GEAR-21T	50BC
25	- -	COVER(REF ONLY)	509T
26	7E 35210	GEAR DRUM	30CB
	7E 35280	GEAR DRUM(ALT)	30CB
27	7E 35200	GEAR MAIN	30CC
	7E 35270	GEAR MAIN	30CC

PL-1 DRIVE
1.1 Main Drive(2) V330/336 **PL1.2 Главный привод (2)**

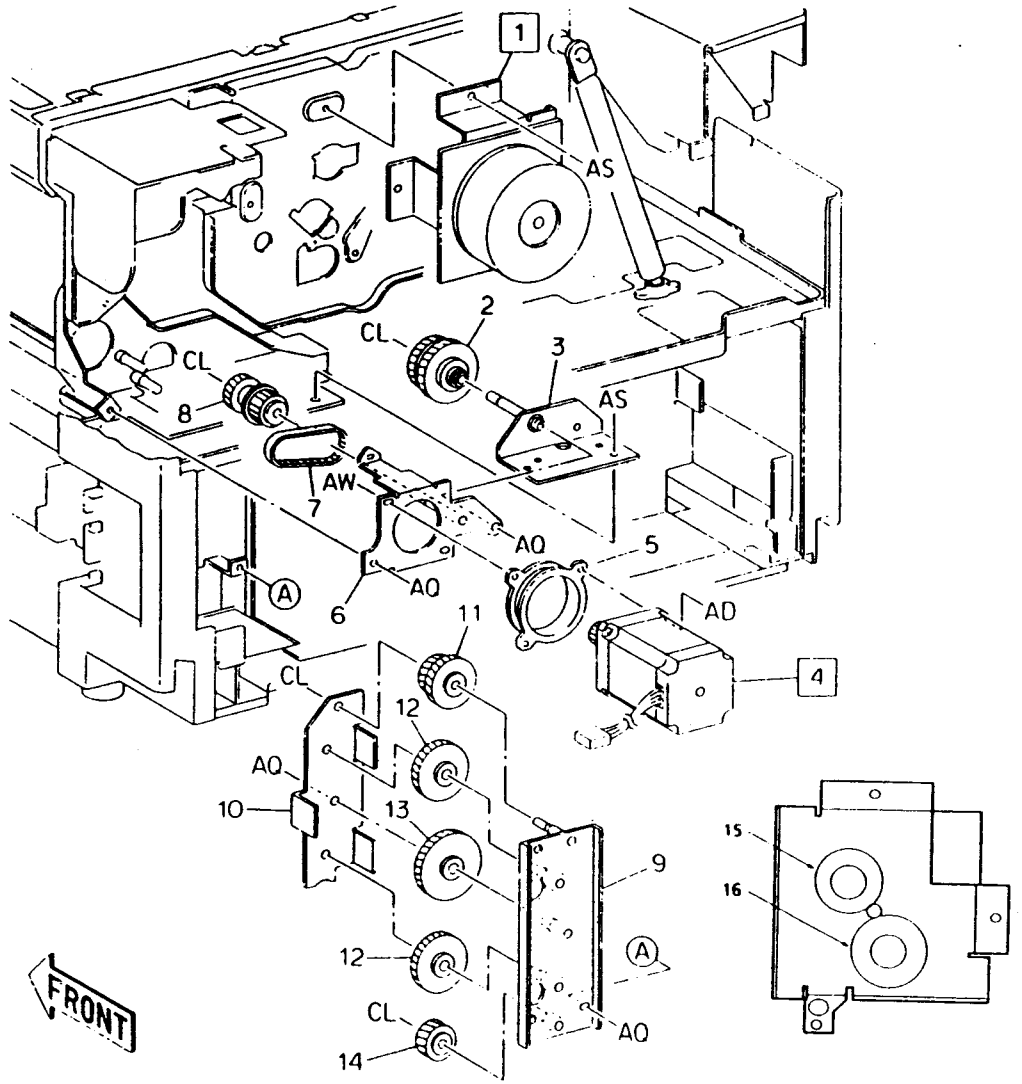

ITEM	PART NO	DESCRIPTION	A.C
1	127K 84441	MAIN MOTOR	3011
	127K 84891	MAIN MOTOR (ALT)	3011
2	7K 81700	GEAR-36T (1 WAY GEAR)	509B
3	- -	FEED BRACKET(REF ONLY)	509C
4	127K 84450	FEED MOTOR	5091
5	4E 06880	DAMPER	509D
6	- -	FEED BRACKET(REF ONLY)	509E
7	23E 12290	FEED MOTOR BELT	5093
8	20E 16050	PULLEY/GEAR	509F
9	- -	FEED BRACKET(REF ONLY)	509G
10	- -	PLATE(REF ONLY)	509H
11	7E 22970	IDLER GEAR-35/28T	509J
12	7E 35010	GEAR-40T	509K
13	7E 35240	GEAR-46T	509L
14	7K 82770	GEAR-21T	509M
15	7E 35190	GEAR DRUM	30CB
16	7E 35180	GEAR MAIN	30CC

PL-1 DRIVE
1.2 Main Drive(3) COMMON ***PL1.3 Главный привод (3)***

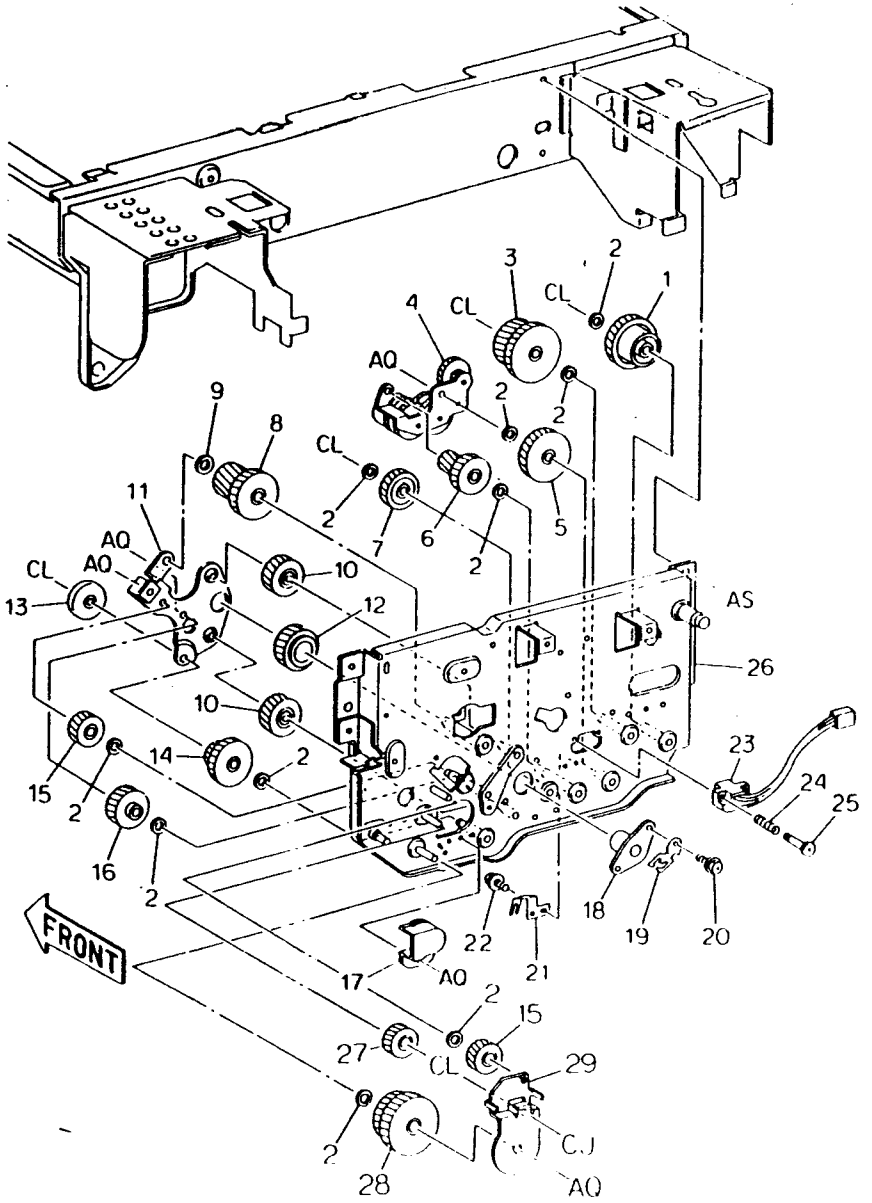

ITEM		PART NO	DESCRIPTION	A.C
1		7E 32461	IDLER GEAR-36T	301B
2		- -	WASHER(REF ONLY)	301C
3		7E 30530	IDLER GEAR-41/35T	301D
4		68K 85541	BRACKET ASSEMBLY	411B
5		7E 32961	GEAR-36T	301E
6		7E 28881	GEAR-25/16T	301F
	•	7E 22950	GEAR-25/18T	301F
7		7E 32981	GEAR-27T	301G
8		7E 22910	GEAR-37/23T	301H
9		- -	WASHER(REF ONLY)	301J
10		7E 33020	IDLER GEAR-25T	301K
	•	7K 82790	IDLER GEAR-25T	301K
11		- -	GEAR BRACKET(REF ONLY)	301L
12		7E 32450	GEAR-28T	301M
13		22E 83690	ROLLER-18/32T	301N
14		7E 32970	IDLER GEAR-18/32T	301P
15		7E 32951	HELICAL GEAR-19T	301Q
16		7E 33010	HELICAL GEAR-26T	301R
	•	7K 82760	HELICAL GEAR-26T	301R
17		- -	SUPPORT BRACKET(REF ONLY)	301S
18	3X	13E 84140	DRUM BEARING	301T
19		- -	EARTH PLATE(REF ONLY)	301W
20	FA	26E 47000	SCREW DEL M3X8	301X
21		- -	EARTH PLATE(REF ONLY)	301Y
22		- -	SCREW(REF ONLY)	301Z
23		162K 12630	HARNESS	451B
24		- -	SPRING(REF ONLY)	451C
25		- -	STUD SCREW(REF ONLY)	451D
26		- -	DRIVE FRAME(REF ONLY)	308B
27		7E 32990	GEAR-23T	508D
28		7E 33000	GEAR-30/44T	508E
29		- -	GEAR BRACKET(REF ONLY)	508F

(• V330/336 ONLY)

PL-2 PAPER HANDLING
2.1 Paper Cassette Assembly COMMON

PL2 ПОДАЧА БУМАГИ
PL2.1 Узел кассет для бумаги

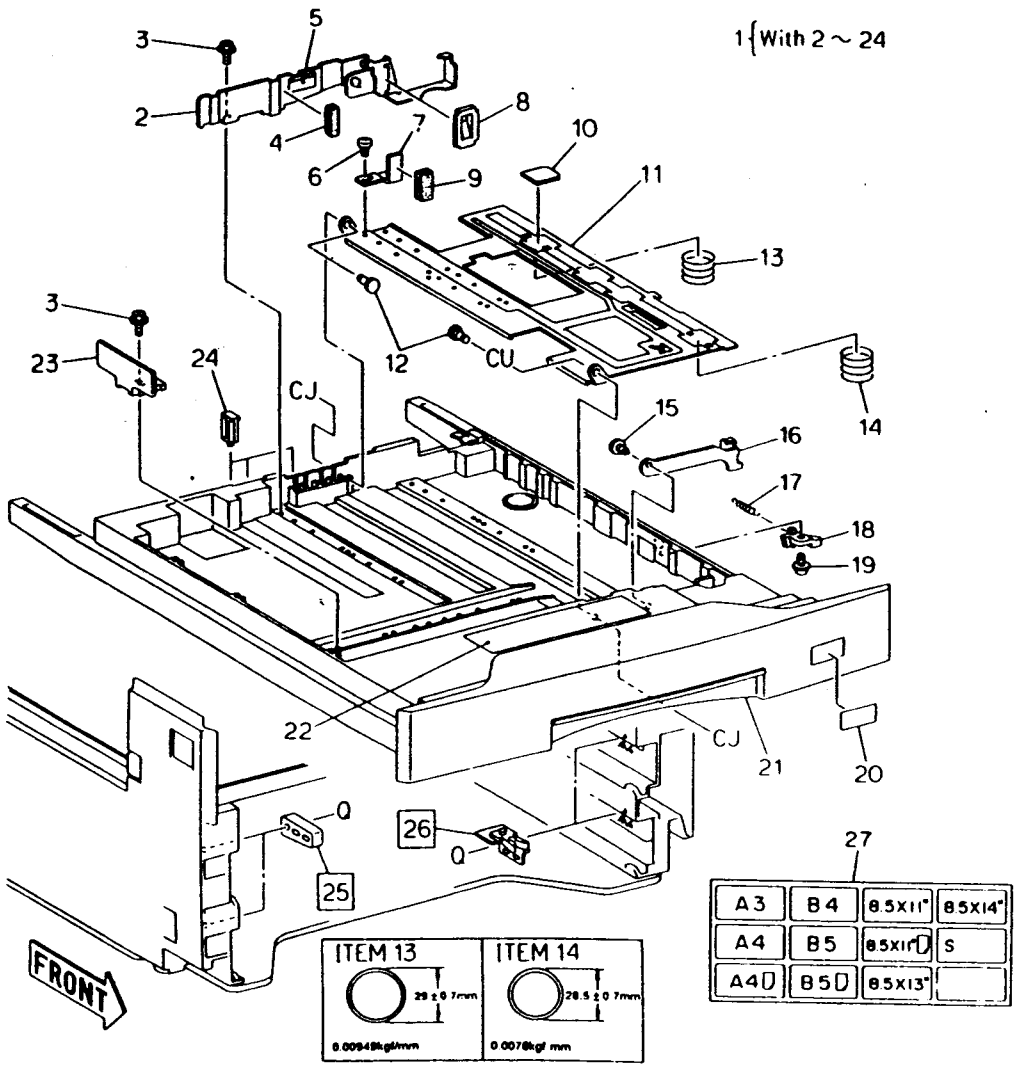

ITEM		PART NO	DESCRIPTION	A.C
1		50K 24583	CASSETTE ASSEMBLY A3 AP220V(WITH 2~24) Note	5012
		50K 23293	CASSETTE ASSEMBLY A3 AP110V(WITH 2~24) Note	5012
		50K 23353	CASSETTE ASSEMBLY B4 KX(WITH 2~24) Note	5012
2		38K 82202	SIDE GUIDE	50BB
3	3X	26E 47250	TAPPING SCREW	50BC
4	BA	19E 18440	SIDE PAD	50BD
5	FA	96E 55140	MAX LABEL AP	50DE
	FA	96E 38530	MAX LABEL KX	50BE
6		- -	FLANGE SCREW(REF ONLY)	50BF
7		- -	BOTTOM GUIDE(REF ONLY)	50BG
8	BA	9E 66040	PLATE SPRING	50BH
9	BA	19E 18430	SIDE PAD	50BJ
10	BA	19E 29860	BOTTOM PAD	50BK
11		- -	BOTTOM PLATE(REF ONLY)	50BL
12		- -	STUD(REF ONLY)	50BM
13		9E 66050	FRONT NORMAL FORCE SPRING	50BN
14	BA	9E 66030	REAR NORMAL FORCE SPRING	50BP
15		3P 6988	STOPPER	50BQ
16	BA	19E 29850	FRONT SNUBBER	50BR
17	3X	9E 66060	SPRING	50BS
18		12E 94600	LINK	50BT
19		- -	TAPPING SCREW(REF ONLY)	50BW
20		96E 63650	PAPER SIZE LABEL KX	50BX
21		- -	PAPER CASSETTE (P/O ITEM 1)	50BY
22	BA	96E 54950	INSTRUCTION LABEL AP	50BZ
		96E 38480	INSTRUCTION LABEL KX	50BZ
23		38E 84830	END GUIDE	50CB
24		14E 85560	SWITCH BLOCK	50CC
25		3E 30040	CASSETTE STOPPER	50CD
26		- -	STOPPER BRACKET(REF ONLY)	50CE
27		96E 63640	PAPER SIZE LABEL AP	50CF
		96E 63650	PAPER SIZE LABEL KX	50CF

Примечание: Снимите нижнюю накладку (PAD BOTTOM), если вы перенастроили лоток на бумагу меньшего формата, например, с A3 на A4 SEF или B5 SEF.

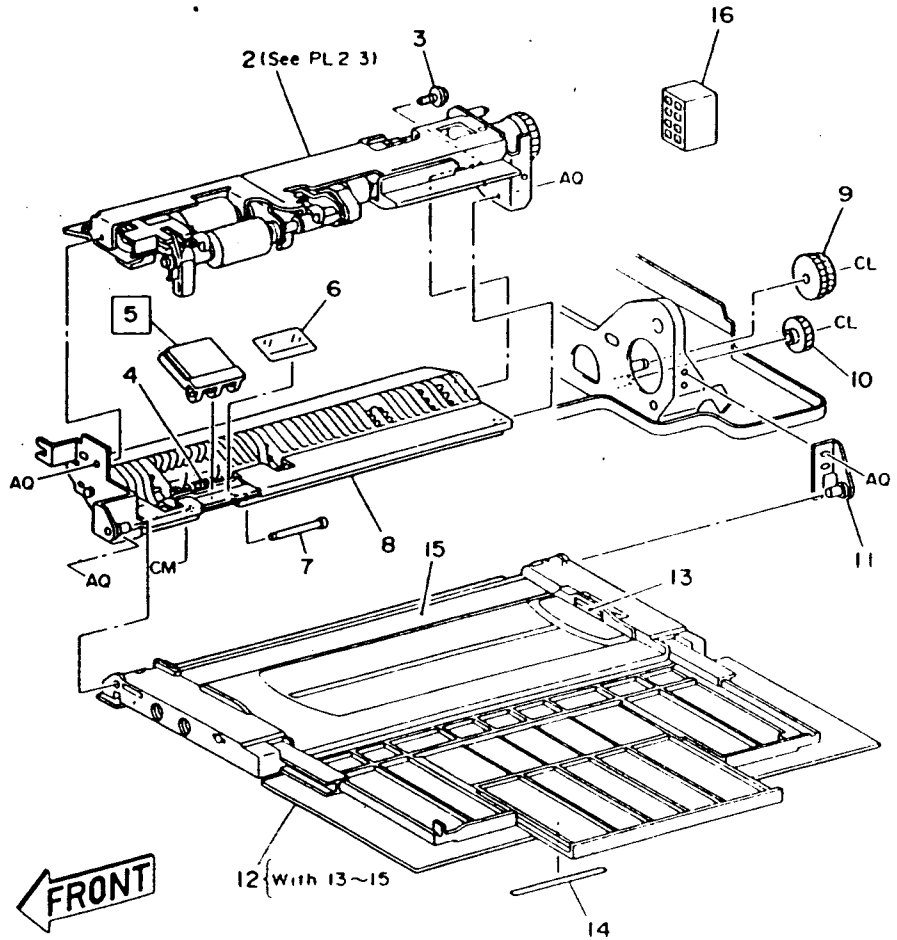

ITEM		PART NO	DESCRIPTION	A.C
1		22K 39401	MSI FEEDER ASSEMBLY AP220V(WITH 2~8)	5130
		22K 39411	MSI FEEDER ASSEMBLY AP110V,KX(WITH 2~8)	5130
2		- -	FEEDER ASSEMBLY (P/O ITEM 1)(SEE PL 2.3)	51BB
3		26E 47240	TAPPING SCREW	51BC
4	BA	9E 66010	TORSION SPRING	51BD
5	FA	19K 92430	MSI RETARD PAD	5233
6		- -	PAPER GUIDE(P/O ITEM 1)	51BE
7		- -	RETARD PIN(P/O ITEM 1)	51BF
8		- -	MSI CHUTE(P/O ITEM 1)	51BG
9		7E 32871	GEAR-29/28T	51BH
10		7E 27521	GEAR-22T	51BJ
11		- -	SUPPORT (REF ONLY)	51BK
12		50K 24591	MSI TRAY ASSEMBLY AP (WITH 13~15)	5110
		50K 23311	MSI TRAY ASSEMBLY KX (WITH 13~15)	5110
13	FA	96E 54910	MAX LABEL AP	51BL
		96E 38560	MAX LABEL KX	51BL
14		96E 54920	LABEL	51BM
15		96E 54900	SIZE LABEL(P/O ITEM 12)	51BN
16		600K 98730	CONNECTOR KIT	7114

PL-2 PAPER HANDLING
2.3 MSI Upper Assembly COMMON PL2.3 Верхний узел MSI

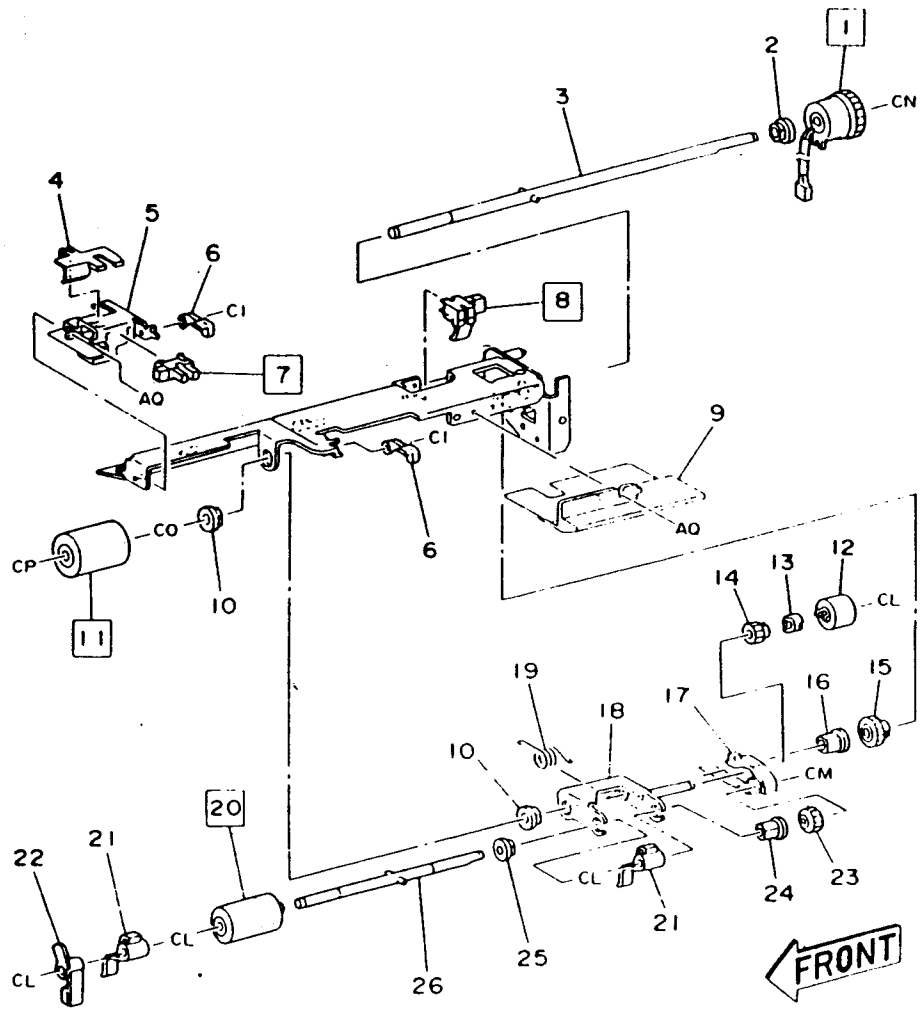

ITEM		PART NO	DESCRIPTION	A.C
1		121K 82350	MSI FEED CLUTCH	5136
2	9A	13E 84520	BEARING	51CB
3		- -	FEED SHAFT(REF ONLY)	51CC
4		- -	SENSOR COVER(REF ONLY)	51CD
5		- -	BRACKET(REF ONLY)	51CE
6		50E 84590	GATE	51CF
7		107E 6650	MSI NO PAPER SENSOR	5141
8		130K 82860	MSI SIZE SENSOR	51CG
9		- -	PAPER GUIDE(REF ONLY)	51CH
10	BA	13E 80040	BEARING	51CJ
11		22K 39800	MSI FEED ROLLER	5132
12	FA	5K 90801	FRICTION CLUTCH	51CK
13	FA	14E 85550	SPACER	51CL
14	FA	7E 81591	IDLER GEAR-25T	51CM
15	FA	7E 34970	IDLER GEAR-40T	51CN
16	FA	13E 93040	BEARING	51CP
17		48K 31111	GEAR COVER	51CQ
18		- -	SUPPORT(REF ONLY)	51CR
19	FA	9E 66000	TORSION SPRING	51CS
20	FA	59K 3640	MSI NUDGER ROLLER	5131
21	FA	50E 84580	MSI GATE	51CT
22	FA	120E 9920	NO PAPER SENSOR ACTUATOR	51CW
23	FA	7E 34980	IDLER GEAR-30T	51CX
24	CA	13E 84510	BEARING	51CY
25		- -	BEARING(REF ONLY)	51CZ
26	GE	6K 82450	SHAFT	51DB

2.4 RH Transport Cover & Paper Chute COMMON

PL 2.4 Правая крышка транспортера и желоб бумаги

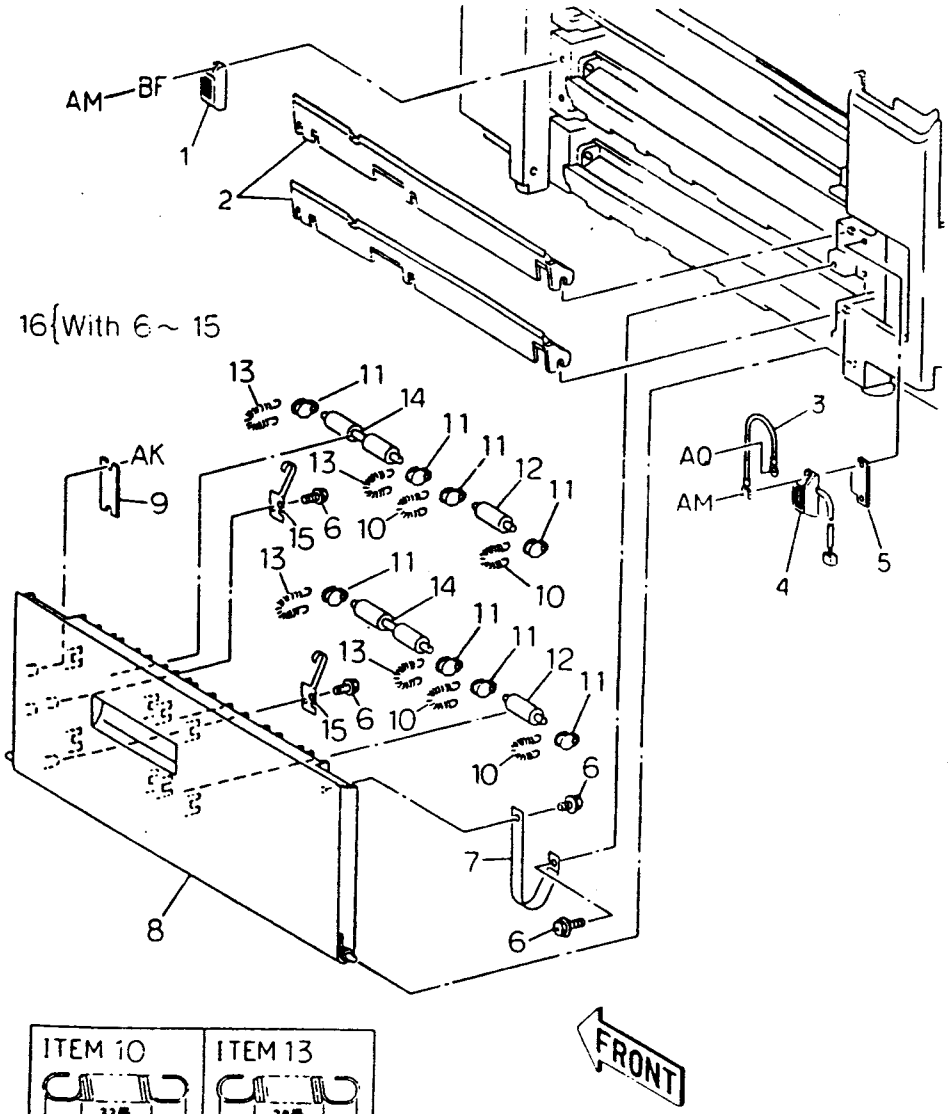

ITEM		PART NO	DESCRIPTION	A.C
1	FA	121E 83312	MAGNET CATCH	53BB
2	FA	54E 87220	FEED CHUTE AP220V	53BC
	FA	54E 86950	FEED CHUTE AP110V,KX	53BC
3		- -	HARNESS(REF ONLY)	53BD
4		110K 94320	R/H UPPER INTERLOCK SWITCH	53BE
5		- -	PLATE COVER(REF ONLY)	53BF
6		- -	SCREW(REF ONLY)	53BG
7		63E 93100	STOPPER TAPE	53BH
8		- -	R/H TRANSPORT COVER (REF ONLY)	32ED
9		- -	PLATE(REF ONLY)	53BJ
10		9E 65980	EXIT SPRING	53BK
11		13E 82811	BEARING	53BL
12		22E 83590	PINCH ROLLER	53BM
13		9E 65970	EXIT SPRING	53BN
14		22E 83580	PINCH ROLLER	53BP
15		9E 65990	PLATE SPRING	53BQ
16		48K 31504	R/H COVER ASSEMBLY AP220V(WITH6~15)	53BR
		48K 31524	R/H COVER ASSEMBLY AP110V,KX(WITH6~15)	53BR

2.4 RH Transport Cover & Paper Chute V330 : FX PRODUCT

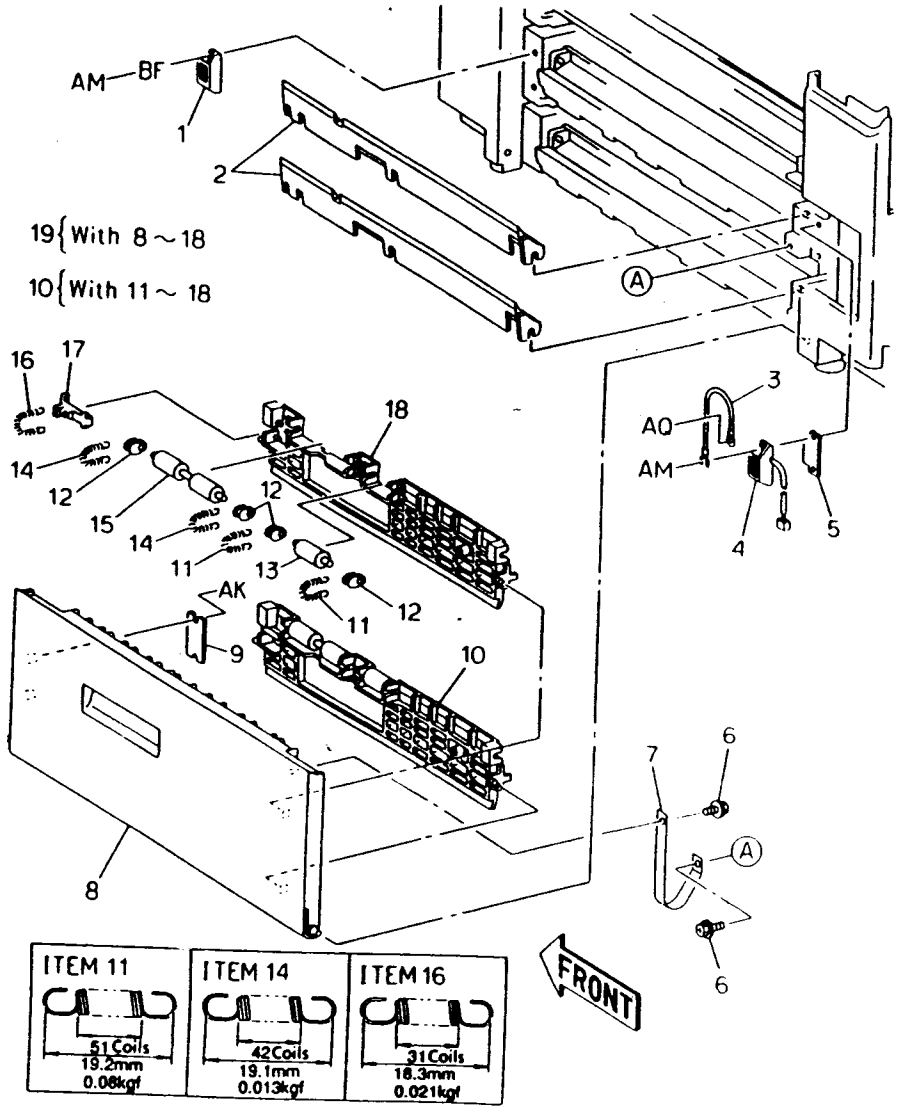

ITEM		PART NO	DESCRIPTION	A.C
1	FA	121E 91400	MAGNET CATCH	53BB
2	FA	54E 82040	FEED CHUTE	53BC
3		- -	HARNESS(REF ONLY)	53BD
4		110K 94320	R/H UPPER INTERLOCK SWITCH	53BE
5		- -	PLATE COVER(REF ONLY)	53BF
6		- -	SCREW(REF ONLY)	53BG
7		63E 92440	STOPPER TAPE	53BH
8		- -	R/H TRANSPORT COVER (REF ONLY)	32ED
9		- -	PLATE(REF ONLY)	53BJ
10		54K 87491	R/H CHUTE ASSEMBLY (WITH 11~18)	53BK
11		9E 47850	EXIT SPRING	53BL
12		13E 83380	BEARING	53BM
13		22E 81860	PINCH ROLLER	53BN
14		9E 47840	EXIT SPRING	53BP
15		22E 81050	PINCH ROLLER	53BQ
16		9E 47930	EXIT SPRING	53BR
17	FA	120E 92110	CHUTE ACTUATOR	53BS
18		- -	R/H CHUTE(REF ONLY)	53BT
19		48K 23610	R/H COVER ASSEMBLY (WITH8~18)	53BW

PL-2 PAPER HANDLING
2.5 Feeder Assembly COMMON

PL2.5 Узел податчика

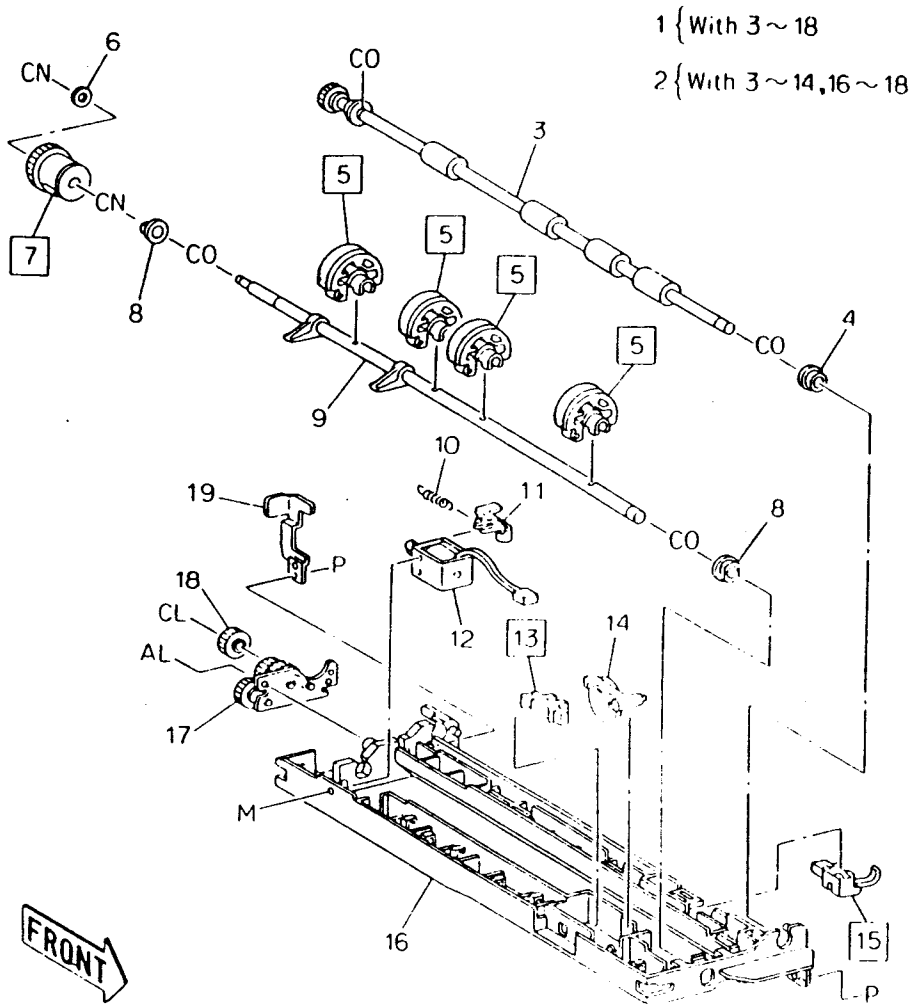

ITEM		PART NO	DESCRIPTION	A.C TRAY1	TRAY2	TRAY3
1		22K 39382	FEEDER ASSEMBLY AP220V(WITH 2)	5030	-	5050
		22K 39392	FEEDER ASSEMBLY AP110V,KX(WITH 2)	5030	-	5050
2		22K 39421	FEEDER ASSEMBLY AP220V (WITH 3~14,16~18)	-	5040	-
		22K 39431	FEEDER ASSEMBLY AP110V,KX (WITH 3~14,16~18)	-	5040	-
3		22K 39780	TAKE AWAY ROLLER	5035	5045	5055
4		- -	BEARING(P/O ITEM 2)	503B	504B	505B
5	BA	59K 3261	FEED ROLLER	5032	5042	5052
6		- -	WASHER (P/O ITEM 2)	503C	504C	505C
7		5E 82620	FEED CLUTCH	503D	504D	505D
8	FA	13E 84490	BEARING	503E	504E	505E
9		- -	FEED ROLLER SHAFT (P/O ITEM 2)	503F	504F	505F
10		9E 65960	SPRING	503G	504G	505G
11	BA	12E 94590	SOLENOID LINK	503H	504H	505H
12		121K 86590	FEED SOLENOID	503J	504J	505J
13		107E 6650	NO PAPER SENSOR	503K	504K	505K
14	FA	120K 91140	NO PAPER SENSOR ACTUATOR	503L	504L	505L
15		130K 82871	FEED SENSOR	503M	503M	505M
16		- -	FRAME ASSEMBLY (P/O ITEM 2)	503N	504N	505N
17		7K 82592	DRIVE ASSEMBLY	503P	504P	505P
18	CA	7E 34950	IDLER GEAR-17T	503Q	504Q	505Q
19		48E 17480	COVER	503R	504R	505R

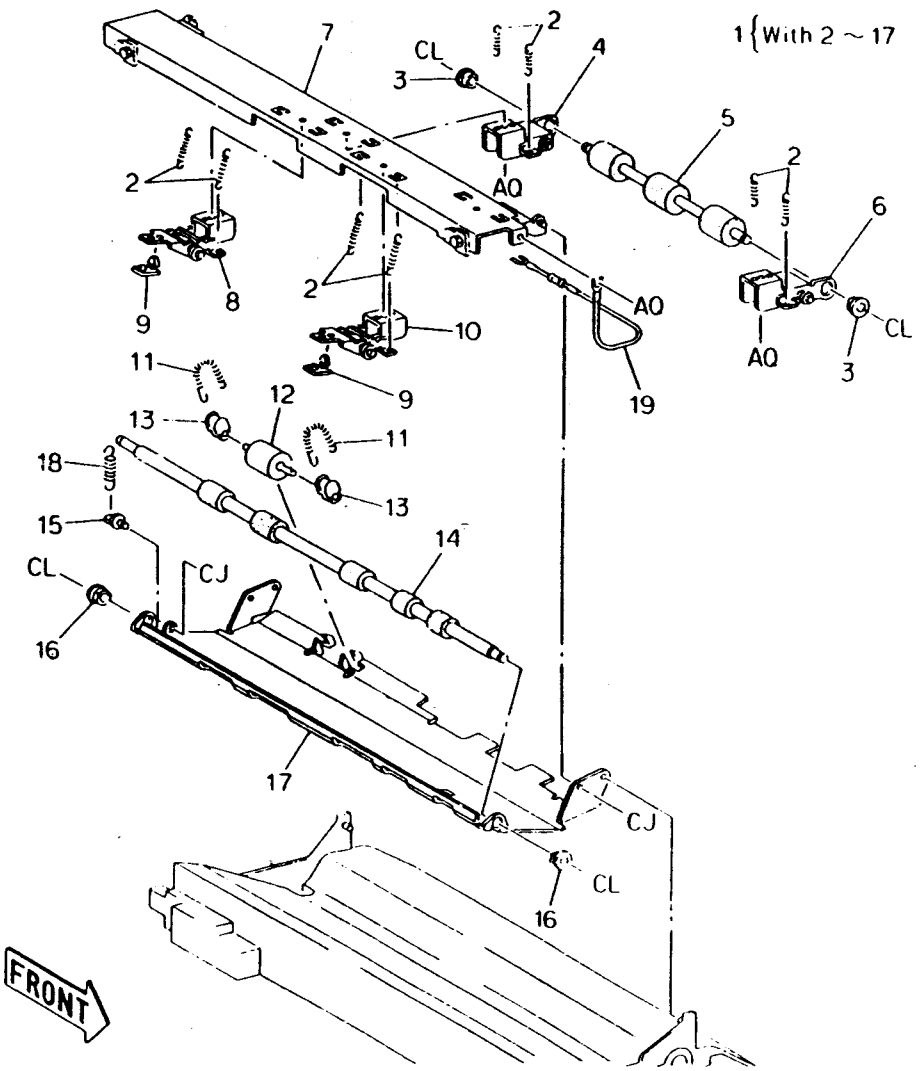

ITEM		PART NO	DESCRIPTION	A.C
1		54K 4782	UPPER CHUTE ASSEMBLY (WITH 2~17)	53CB
2		9E 65780	SPRING	53CC
3	FA	13E 80030	BEARING	53CD
4		- -	LEVER(P/O ITEM 1)	53CE
5		22K 39750	PRE-REGI. PINCH ROLLER	53CF
6		- -	LEVER(P/O ITEM 1)	53CG
7		- -	SUPPORT(P/O ITEM 1)	53CH
8		- -	BRACKET(P/O ITEM 1)	53CJ
9		13E 81830	BEARING	53CK
10		- -	BRACKET(P/O ITEM 1)	53CL
11		9E 65770	PINCH ROLLER SPRING	53CM
12		22E 83680	PRE-REGI. PINCH ROLLER	53CN
13		13E 83380	BEARING	53CP
14		22K 39740	REGI. PINCH ROLLER	53CQ
15		19E 28650	HOOK	53CR
16	FA	13E 84400	BEARING	53CS
17		- -	UPPER CHUTE(P/O ITEM 1)	53CT
18		9E 65760	SPRING	53CW
19		103K 80361	RESISTOR ASSEMBLY	53CX

PL-2 PAPER HANDLING
2.7 Registration Chute Assembly COMMON

PL2.7 Узел желоба регистрации

V230/330 : KX PRODUCT

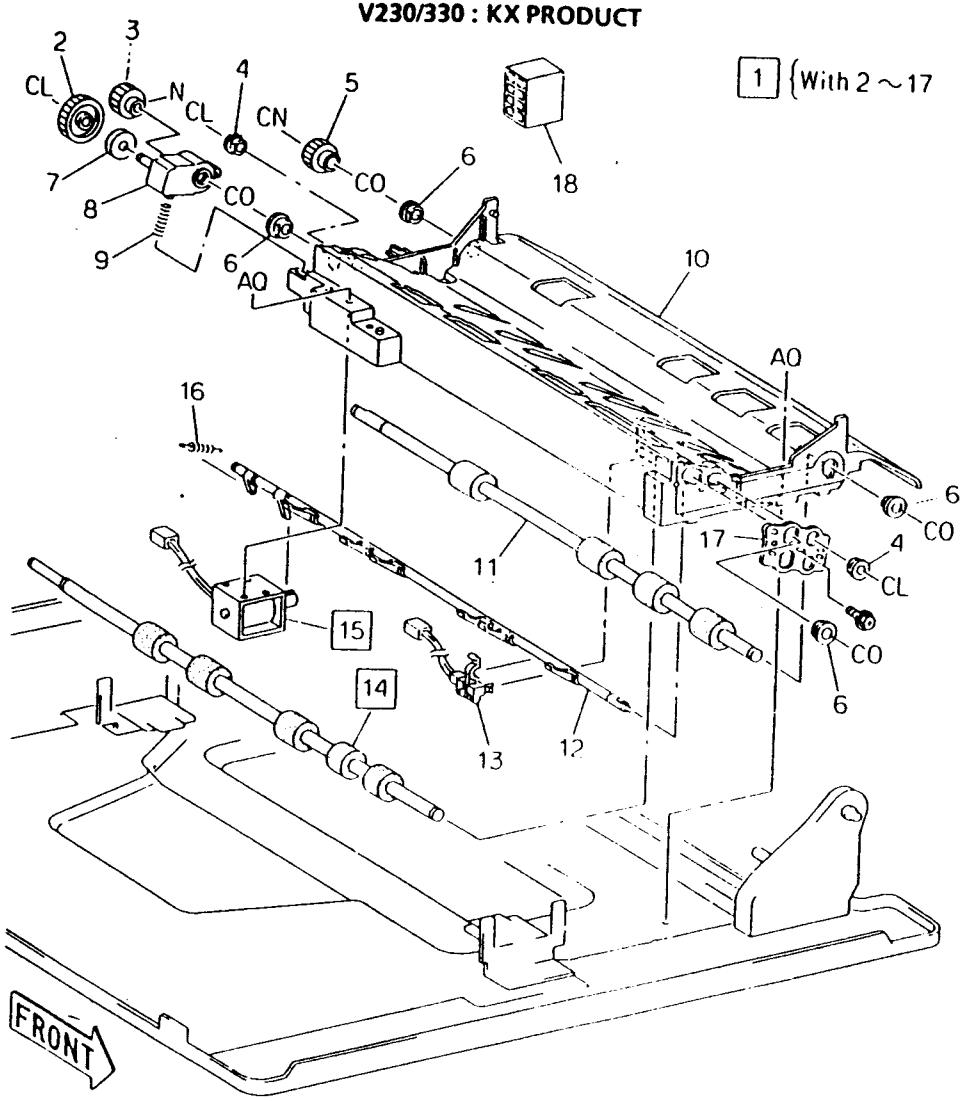

ITEM		PART NO	DESCRIPTION	A.C
1		54K 4922	REGISTRATION CHUTE ASSEMBLY AP220V (WITH 2~17)	5310
		54K 4932	REGISTRATION CHUTE ASSEMBLY AP110V,KX (WITH 2~17)	5310
2		7E 32360	IDLER GEAR-27T	531B
3		7E 32940	GEAR-18T	531C
4	FA	13E 80030	BEARING	531D
5		7E 32930	GEAR-18T	531E
6	9A	13E 84520	BEARING	531F
7		- -	COLLAR(P/O ITEM 1)	531G
8		12K 92151	LINK	531H
9		9E 65810	SPRING	531J
10		- -	REGISTRATION LOWER CHUTE (P/O ITEM 1)	531K
11		22K 39770	PRE-REGI. ROLLER	5311
12		50K 24601	REGI. GATE ASSEMBLY	5315
13		130K 82700	REGI. GATE SENSOR	5314
14		22K 39760	REGISTRATION ROLLER	5313
15		121K 86580	REGI. GATE SOLENOID	5312
16	FA	9E 65800	SPRING	531L
17		- -	REGI. ROLLER BRACKET (P/O ITEM 1)	531P
18		600K 98730	CONNECTOR KIT	7114

PL-2 PAPER HANDRING
2.7 Registration Chute Assembly V330 : FX PRODUCT

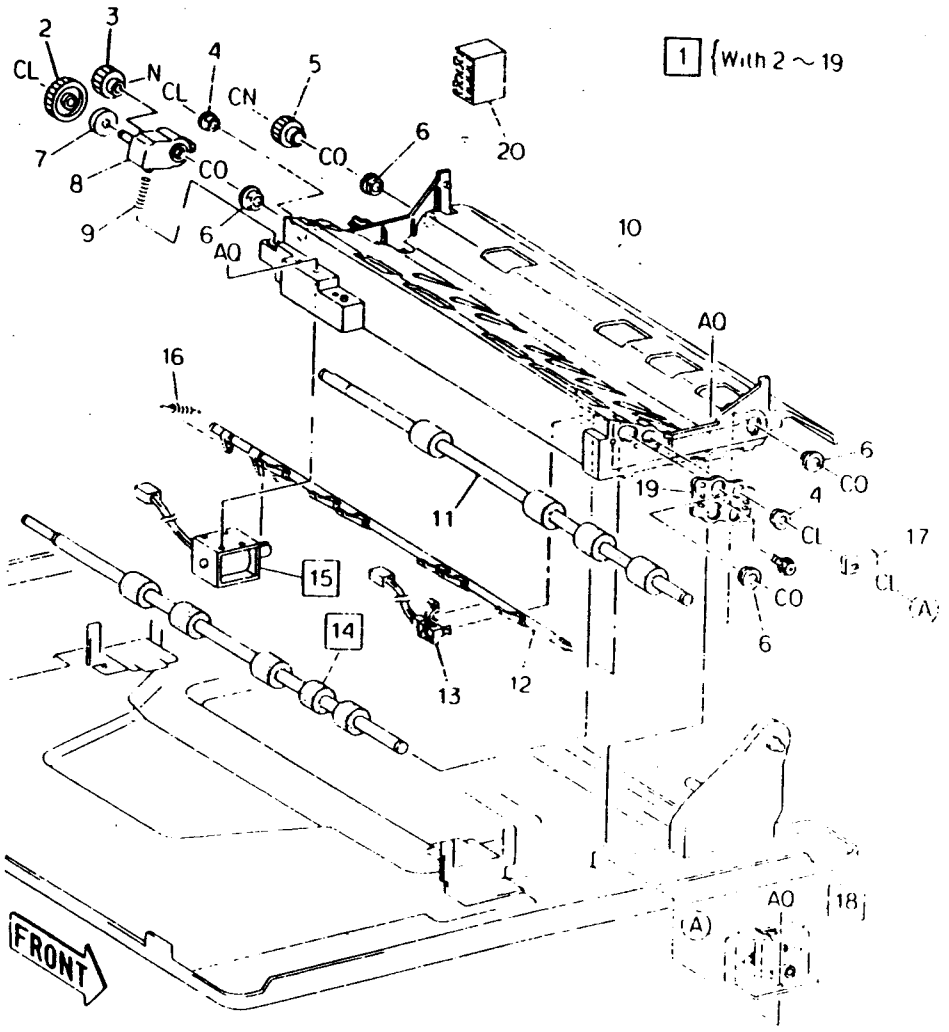

ITEM		PART NO	DESCRIPTION	A.C
1		54K 89030	REGISTRATION CHUTE ASSEMBLY(WITH 2~19)	5310
2		7E 30090	IDLER GEAR-27T	531B
3		7E 27530	GEAR-18T	531C
4	FA	13E 80030	BEARING	531D
5		7E 23090	GEAR-18T	531E
6	9A	13P 61260	BEARING	531F
7		- -	COLLAR(P/O ITEM 1)	531G
8		12K 92150	LINK	531H
9		9E 47860	SPRING	531J
10		- -	REGISTRATION LOWER CHUTE (P/O ITEM 1)	531K
11		22K 29980	PRE-REGI. ROLLER	5311
12		50K 23150	REGI. GATE ASSEMBLY	5315
13		130K 82700	REGI. GATE SENSOR	5314
14		22K 29970	REGISTRATION ROLLER	5313
15		121K 82330	REGI. GATE SOLENOID	5312
16	FA	9E 34030	SPRING	531L
17		7E 31210	GEAR-72T	531M
18		1K 41010	REGI. PAD ASSEMBLY	531N
19		- -	REGI. ROLLER BRACKET (P/O ITEM 1)	531P
20		600K 98730	CONNECTOR KIT	7114

5-14-1

5.1 Vacuum Transport Assembly(1) V230 PL3.1 У(вакуумного транспортера (1)

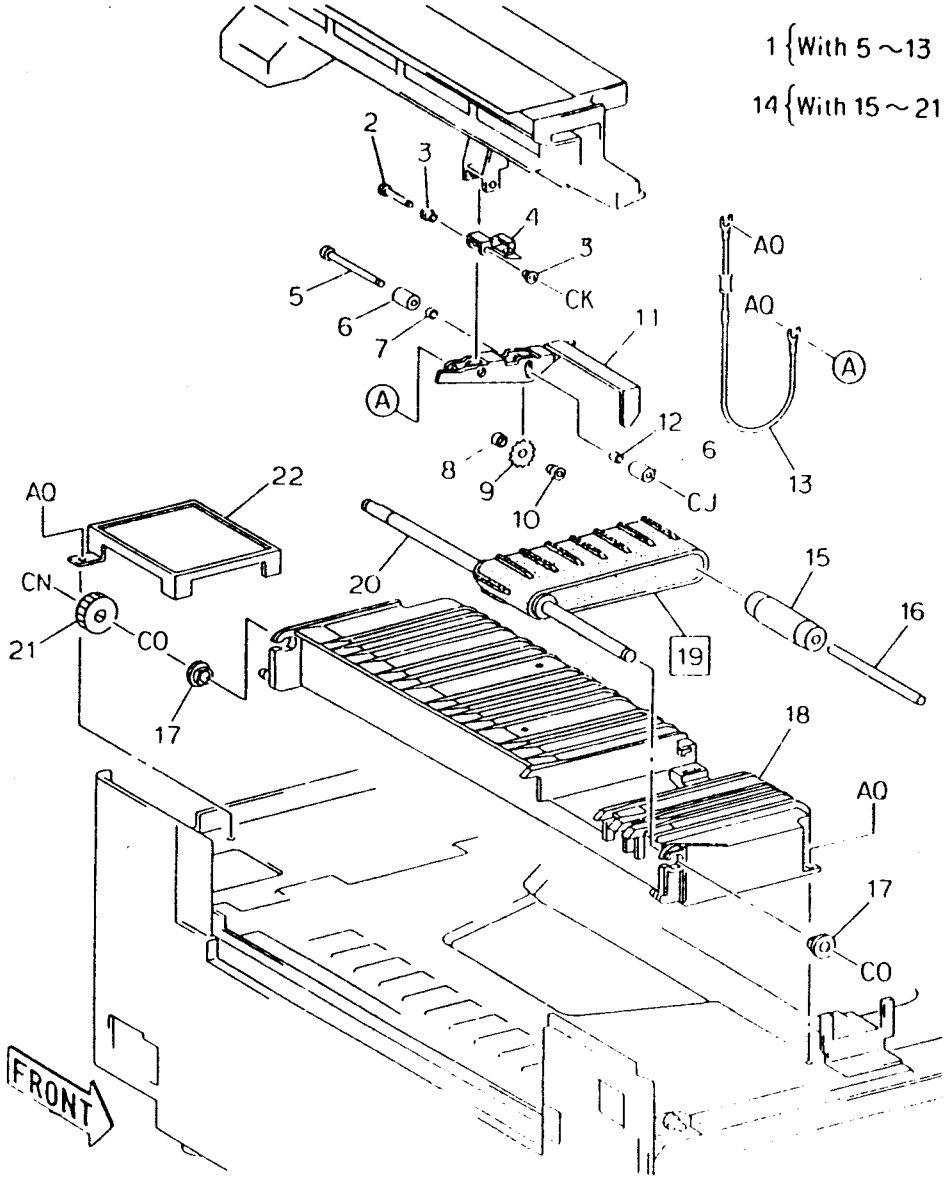

ITEM		PART NO	DESCRIPTION	A.C
1		20K 94292	WHEEL ASSEMBLY(WITH 5~13)	59BB
2		6E 47160	SHAFT	59BC
3		13E 84130	BEARING	59BD
4		49E 40130	STOPPER BRACKET	59BE
5		- -	WHEEL SHAFT(P/O ITEM 1)	59BF
6		- -	WHEEL WEIGHT(P/O ITEM 1)	59BG
7		- -	SPACER(P/O ITEM 1)	59BH
8		- -	TUBE(P/O ITEM 1)	59BJ
9	CA	20E 21860	METAL WHEEL	59BK
10		- -	TUBE(P/O ITEM 1)	59BL
11		- -	WHEEL SUPPORT(P/O ITEM 1)	59BM
12		- -	SPACER(P/O ITEM 1)	59BN
13		103K 80361	RESISTOR ASSEMBLY (P/O ITEM 1)	59BP
14		1K 42682	VACUUM TRANSPORT ASSEMBLY AP220V (WITH 15~21)	59BQ
		1K 41132	VACUUM TRANSPORT ASSEMBLY AP110V,KX (WITH 15~21)	59BQ
15	3X	22E 83730	IDLER ROLLER	59BR
16		- -	SHAFT(P/O ITEM 14)	59BS
17	FA	13E 84490	BEARING	59BT
18		- -	VACUUM TRANSPORT FRAME (P/O ITEM 14)	59BW
19		23E 12250	VACUUM TRANSPORT BELT	5911
20		- -	SHAFT(P/O ITEM 14)	59BX
21		7E 32421	GEAR-24T	59BY
22		- -	COVER(REF ONLY)	59BZ

PL-3 PAPER TRANSPORT
3.1 Vacuum Transport Assembly(2) V330/336 PL3.1 Узел вакуумного транспортера (2)

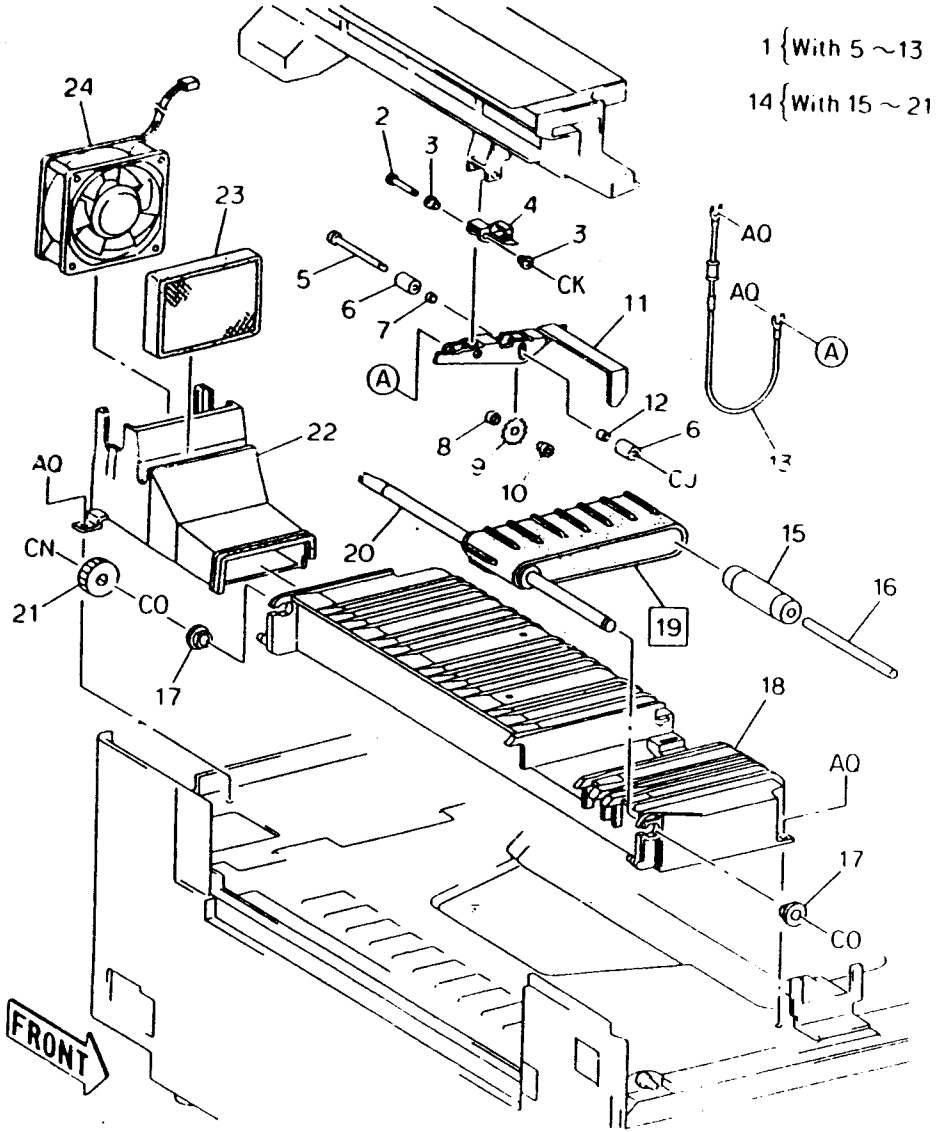

ITEM		PART NO	DESCRIPTION	A.C
1		20K 94292	WHEEL ASSEMBLY(WITH 5~13)	59BB
2		6E 47160	SHAFT	59BC
3		13E 84130	BEARING	59BD
4		49E 40130	STOPPER BRACKET	59BE
5		- -	WHEEL SHAFT(P/O ITEM 1)	59BF
6		- -	WHEEL WEIGHT(P/O ITEM 1)	59BG
7		- -	SPACER(P/O ITEM 1)	59BH
8		- -	TUBE(P/O ITEM 1)	59BJ
9	CA	20E 21860	METAL WHEEL	59BK
10		- -	TUBE(P/O ITEM 1)	59BL
11		- -	WHEEL SUPPORT(P/O ITEM 1)	59BM
12		- -	SPACER(P/O ITEM 1)	59BN
13		103K 80361	RESISTOR ASSEMBLY (P/O ITEM 1)	59BP
14		1K 42682	VACUUM TRANSPORT ASSEMBLY(WITH 15~21)	59BQ
15	3X	22E 83730	IDLER ROLLER	59BR
16		- -	SHAFT(P/O ITEM 14)	59BS
17	FA	13E 84490	BEARING	59BT
18		- -	VACUUM TRANSPORT FRAME (P/O ITEM 14)	59BW
19		23E 12250	VACUUM TRANSPORT BELT	5911
20		- -	SHAFT(P/O ITEM 14)	59BX
21		7E 32421	GEAR-24T	59BY
22	•	- -	DUCT ASSEMBLY(REF ONLY)	59BZ
23	•	53E 91520	OZONE FILTER	330E
24	•	127K 87750	VACUUM TRANSPORT FAN MOTOR	59CB
	•	127K 87740	VACUUM TRANSPORT FAN MOTOR(ALT)	59CC

(• V330/336 ONLY)

PL-4 OPTICAL
4.1 Optical Assembly COMMON

PL4 ОПТИКА
PL4.1 Узел оп[illegible]ки

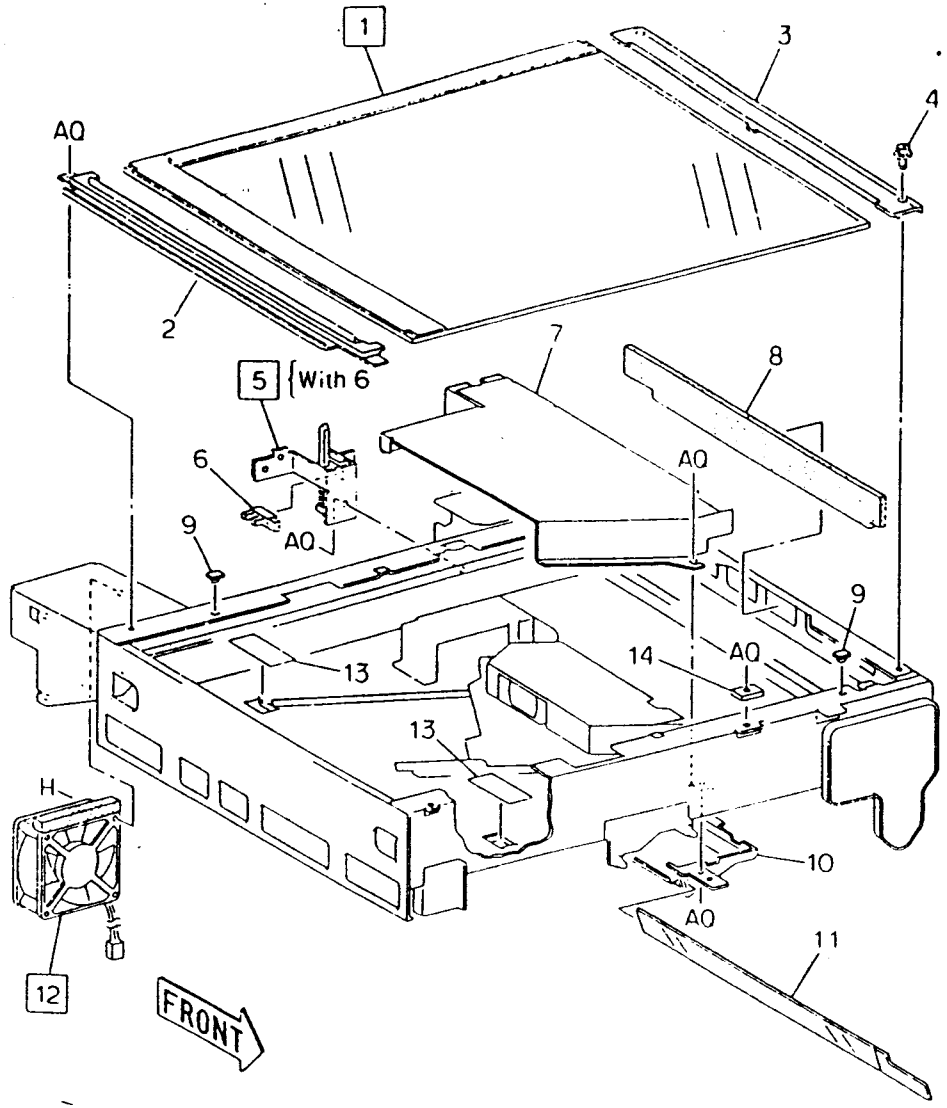

ITEM		PART NO	DESCRIPTION	A.C
1		90K 92061	PLATEN GLASS AP	1021
		90K 92011	PLATEN GLASS KX	1021
		90K 92000	PLATEN GLASS(ADF)	1021
	★	90K 91840	PLATEN GLASS(DADF)	1021
2		15K 17750	PLATEN GLASS SUPPORT-LEFT	10BB
	★	50K 87860	REGI GUIDE(DADF)	10BB
3		15E 42670	PLATEN GLASS SUPPORT-RIGHT PLATEN	10BC
		15K 88030	PLATEN GLASS SUPPORT-RIGHT ADF/DADF	10BC
4		- -	SCREW(REF ONLY)	10BD
5		130K 85981	PLATEN ANGLE SENSOR ASSEMBLY(WITH 6)	10BE
6		107E 6650	PLATEN ANGLE SENSOR	10BF
7		55K 18311	OPTICAL SHIELD	3302
8		53E 91900	FILTER-RIGHT	10BG
9	CA	14E 85500	PLATEN SPACER	10BH
10		- -	SHIELD COVER(REF ONLY)	10BJ
11		57K 90520	SEAL GLASS	1029
12		127K 15330	OPTICAL COOLING FAN MOTOR	10BK
13	CA	35E 30200	SEAL	10BM
14		49E 40090	PLATEN GLASS SUPPORT	10BN
15	★	96E 46920	LABEL	10BP

(★ ··· V336 ONLY)

PL-4 OPTICAL
4.2 Optical Drive COMMON PL4.2 Привод узла оптики

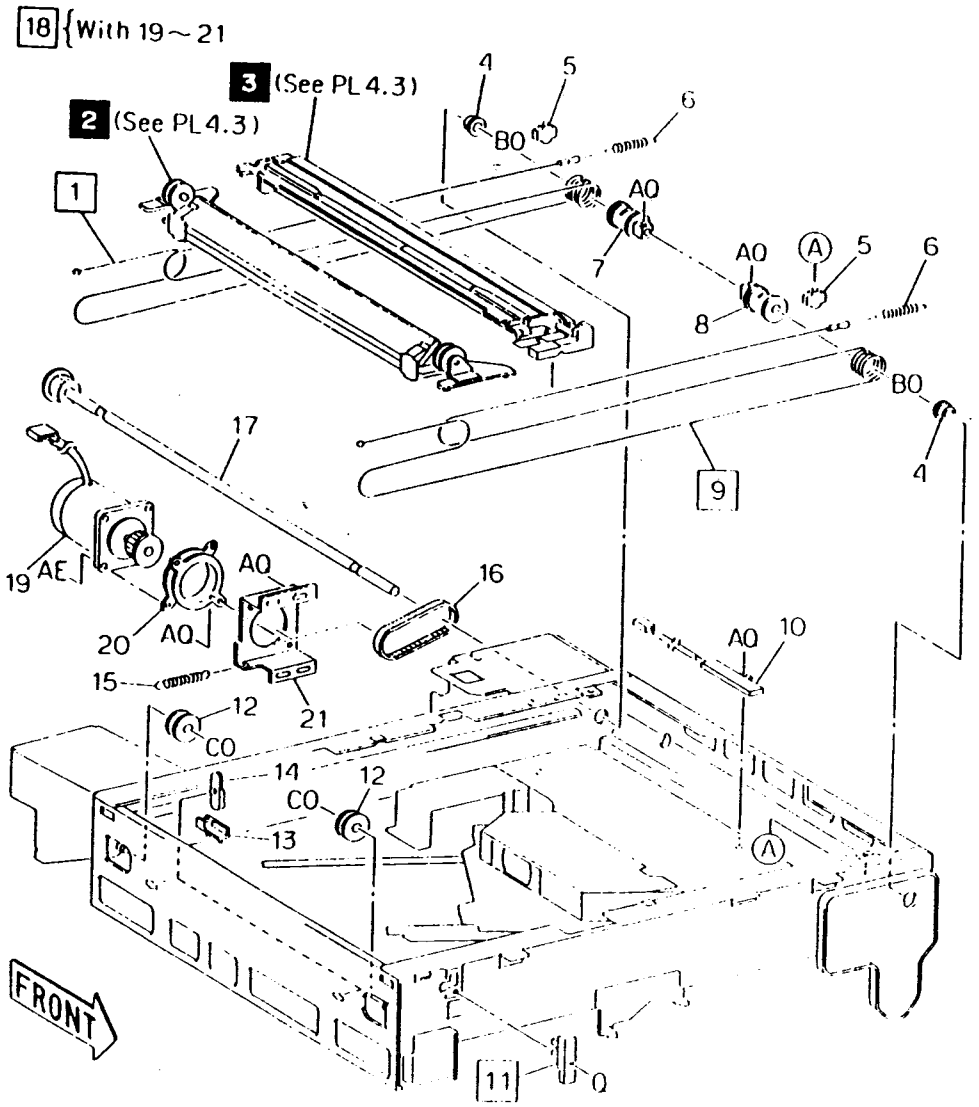

ITEM		PART NO	DESCRIPTION	A.C
1		12E 93380	REAR CARRIAGE CABLE	1043
2		41K 93113	HALF RATE CARRIAGE ASSEMBLY(SEE PL4.3)	1020
3		41K 93151	FULL RATE CARRIAGE ASSEMBLY AP220V,KX (SEE PL4.3)	1010
		41K 93161	FULL RATE CARRIAGE ASSEMBLY AP110V (SEE PL4.3)	1010
4	CA	413W 77559	BEARING	104B
5		113E 16680	CABLE HOLDER	104C
6	9A	9E 65620	TENSION SPRING	104D
7	3X	20E 21721	REAR CAPSTAN PULLEY	104E
8	B3	20E 22061	FRONT CAPSTAN PULLEY	104F
9		12E 93390	FRONT CARRIAGE CABLE	1044
10		126E 92500	OPTICAL HEATER	106E
11		130E 80970	OPTICAL REGI. SENSOR	106D
12	3X	20K 94411	IDLER PULLEY	104G
13		- -	FULL RATE ADJUST BLOCK (REF ONLY)	104H
14		- -	HALF RATE ADJUST BLOCK (REF ONLY)	104J
15		9E 65830	TENSION SPRING	104K
16		23E 12240	OPTICAL DRIVE BELT	1042
17		6K 82431	OPTICAL DRIVE SHAFT	104L
18		127K 88870	LAMP CARRIAGE MOTOR ASSEMBLY(WITH 19~21)	1041
	•	127K 15440	LAMP CARRIAGE MOTOR ASSEMBLY(WITH 19~21)	1041
19		- -	LAMP CARRIAGE MOTOR (P/O ITEM 18)	1041
20	FA	4E 6680	MOTOR DAMPER	104M
21		- -	MOTOR BRACKET(P/O ITEM18)	104N

(• ···V330/336 ONLY)

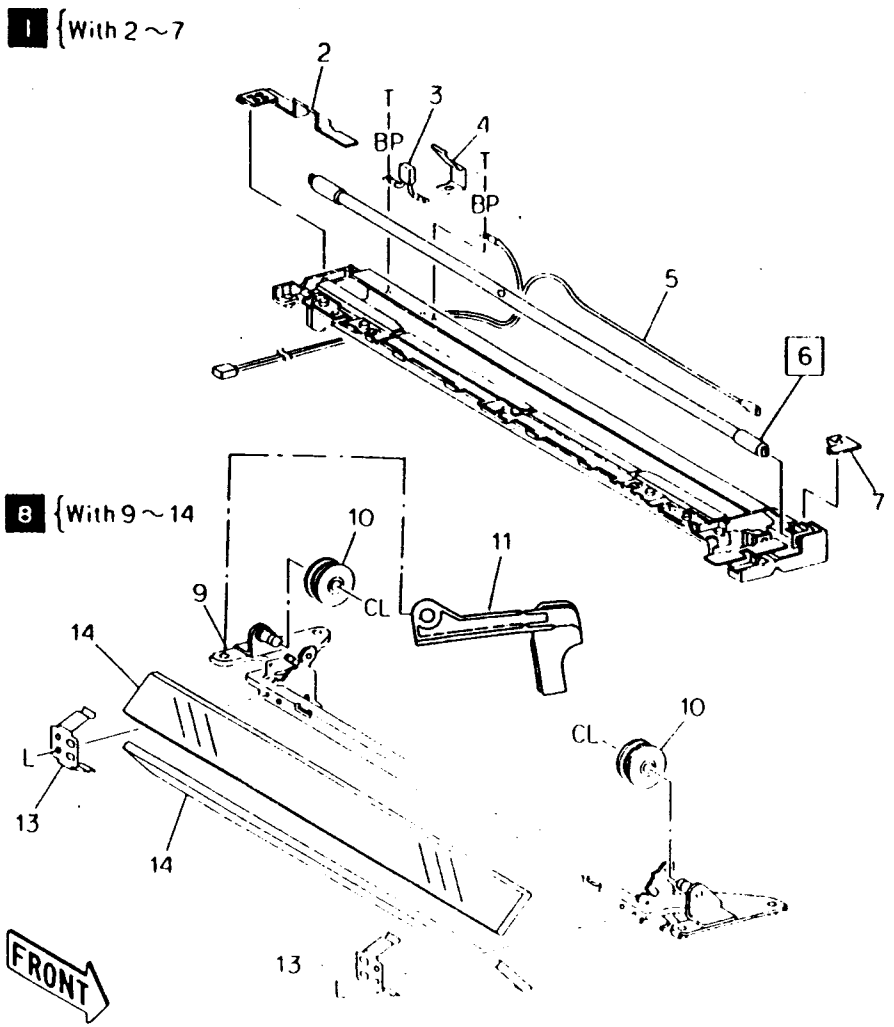

ITEM		PART NO	DESCRIPTION	A.C
1		41K 93151	FULL RATE CARRIAGE ASSEMBLY AP220V,KX (WITH 2~7)	1010
		41K 93161	FULL RATE CARRIAGE ASSEMBLY AP110V (WITH 2~7)	1010
2		48E 20971	REAR CONTACT COVER	101B
3		108K 90800	FUSE	101C
4		9E 65820	FUSE SPRING	101D
5		162K 12610	CORD ASSEMBLY	101E
6		122E 91420	EXPOSURE LAMP AP220V,KX	1013
		122E 91290	EXPOSURE LAMP AP110V	1013
7		48E 20960	FRONT CONTACT COVER	101F
8		41K 93113	HALF RATE CARRIAGE ASSEMBLY(WITH 9~14)	1020
9		- -	HALF RATE CARRIAGE (P/O ITEM 8)	102B
10	3X	20K 94441	CARRIAGE CABLE PULLEY	102C
11		113E 19490	CORD PULLEY	102D
12		- -	MIRROR SPRING(P/O ITEM8)	102F
13		62E 94621	MIRROR NO.2,3	1022

PL-4 OPTICAL
4.4 Mirror Carriage COMMON

PL4.4 Каретка зеркала

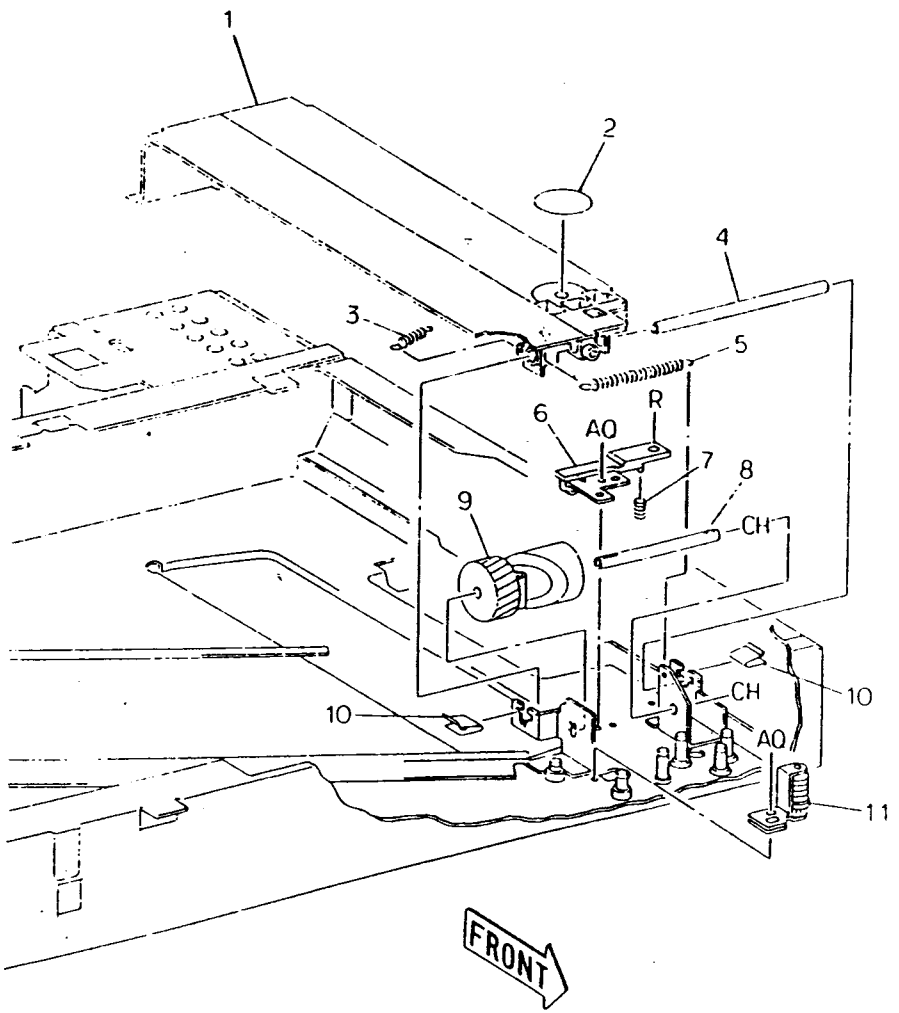

ITEM		PART NO	DESCRIPTION	A.C
1		- -	MIRROR ASSEMBLY NO.4 (REF ONLY)	102G
2	3X	35E 30190	SEAL	102H
3		9E 65650	SPRING	102J
4		- -	SHAFT(REF ONLY)	102K
5		9E 65470	SPRING	102L
6		- -	ANGLE PLATE(REF ONLY)	102M
7	CA	9E 65610	ADJUST SPRING	102N
8		6E 35580	WORM WHEEL SHAFT	102P
9		20E 16072	WORM WHEEL	102Q
10		9E 65600	SPRING	102R
11		15K 87900	WORM GEAR	102S

4.5 Lens Carriage COMMON PL4.5 Каретка объек ıa

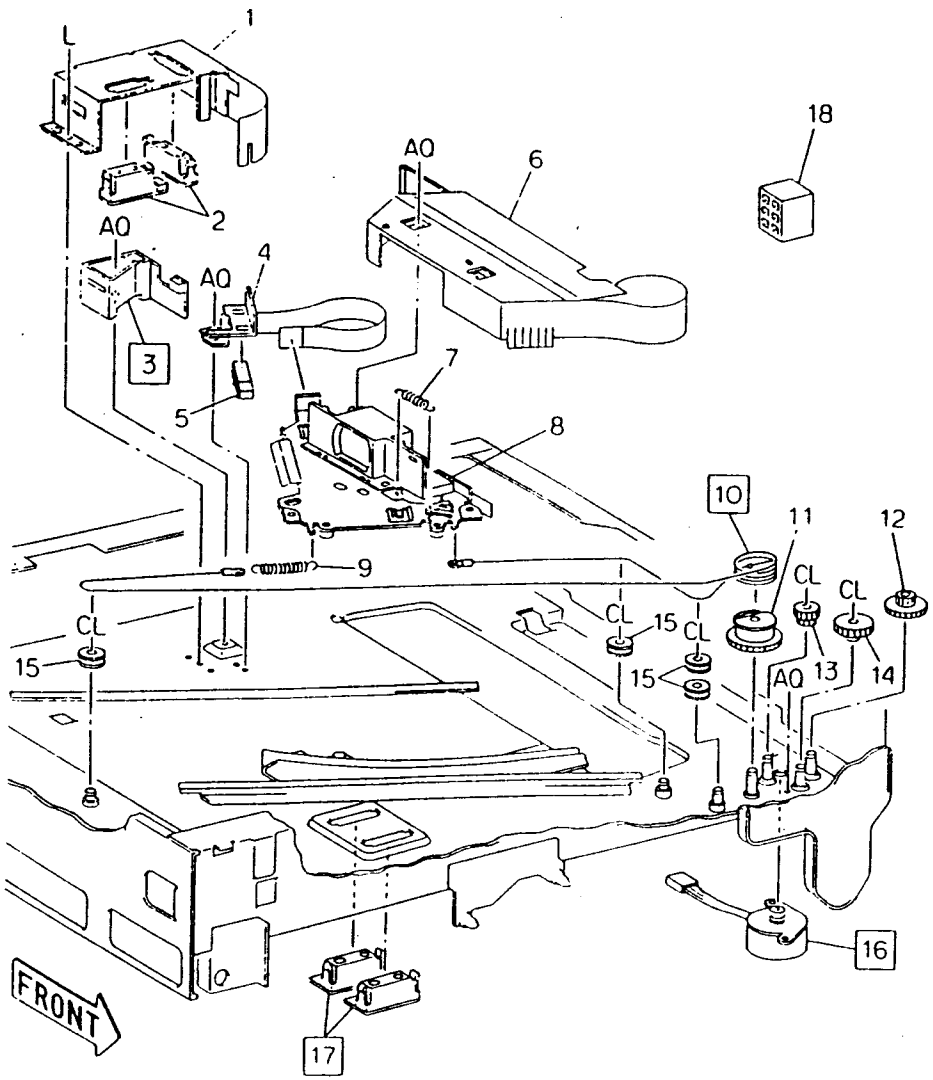

ITEM		PART NO	DESCRIPTION	A.C
1		- -	SENSOR BRACKET(REF ONLY)	106B
2		130E 81030	ORIGINAL SIZE SENSOR NO.3,4	1061
3		130K 82680	EXPOSURE SENSOR	1062
4		- -	SENSOR BRACKET(REF ONLY)	103B
5		130E 80980	LENS SENSOR	1063
6		- -	LENS CARRIAGE SHIELD (REF ONLY)	103C
7	CA	9E 65630	TENSION SPRING	103D
8		41K 93121	LENS CARRIAGE	1030
9	3X	9E 65460	TENSION SPRING	103E
10		12E 93370	LENS CABLE	103F
11		7E 32820	CABLE GEAR/PULLEY	103G
12		7E 32830	GEAR-24/50T	103H
13		7E 32840	GEAR-24/32T	103J
14		7E 32850	GEAR-48T	103K
15	3X	20E 21710	IDLER PULLEY	103L
16		127K 84530	LENS MOTOR	103A
17		130E 81040	ORIGINAL SIZE SENSOR NO.1,2	106C
18		600K 98730	CONNECTOR KIT	7114

PL-5 XEROGRAPHIC
5.1 Xero Module Assembly COMMON

PL5 КСЕРОГРАФИЯ
PL5.1 Ксерографический модуль

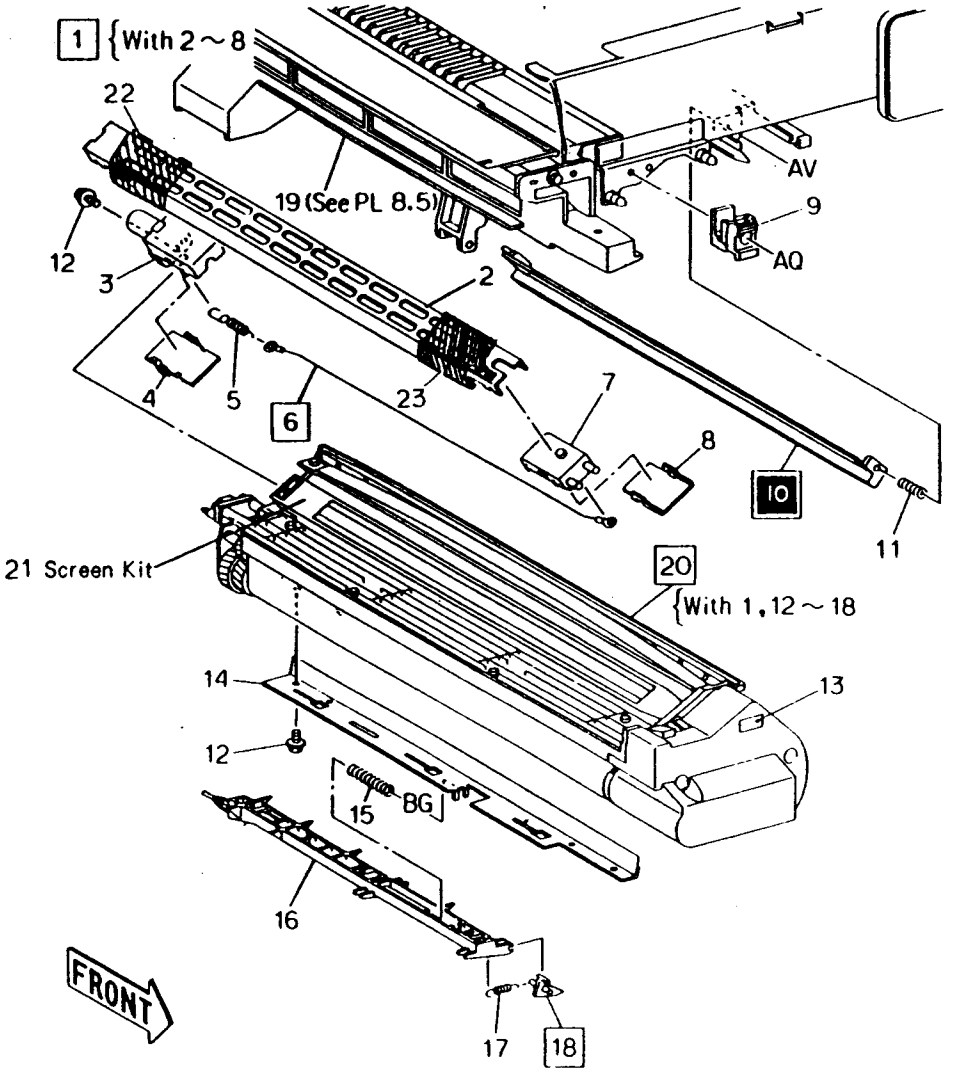

ITEM		PART NO	DESCRIPTION	A.C
1		125K 92512	CHARGE COROTRON ASSEMBLY (WITH 2~8)	4410
2		55E 27510	CHARGE COROTRON SHIELD	441B
3	BA	118K 91572	REAR INSULATOR BLOCK	4414
4	FA	55K 18322	REAR ARC SHIELD	441C
5	3A	9E 65900	WIRE SPRING	441D
6	3X	117K 19220	COROTRON WIRE	4412
7	BA	118K 91561	FRONT INSULATOR BLOCK	441E
8		55K 18332	FRONT ARC SHIELD	441F
9	FA	3K 82941	DRUM UNIT STOPPER	451E
10		122K 91890	INTER SIDE IMAGE LAMP	4420
11		9E 65710	SPRING	442B
12		- -	TAPPING SCREW(REF ONLY)	441G
13	CA	96E 54800	LABEL-VOLTAGE AP	451F
		96E 40930	LABEL-VOLTAGE KX	451F
14		- -	TONER SEAL(REF ONLY)	441H
15		- -	SPRING(REF ONLY)	441J
16		19K 92822	DRUM FINGER ASSEMBLY	4110
17		- -	SPRING(REF ONLY)	441K
18		19E 93200	DRUM FINGER	4111
		19E 93190	DRUM FINGER(ALT)	4111
19		- -	COOLING DUCT & ERASE LAMP (SEE PL8.5)	330D
20		D056(V230)	XERO MODULE	
		D055(V330/336)	(WITH1,12~18)	4511
21		97K 23540	SCREEN KIT(KX)	4411
22		48E 24800	COVER I/B	441L
23		48E 24810	COVER O/B	441M

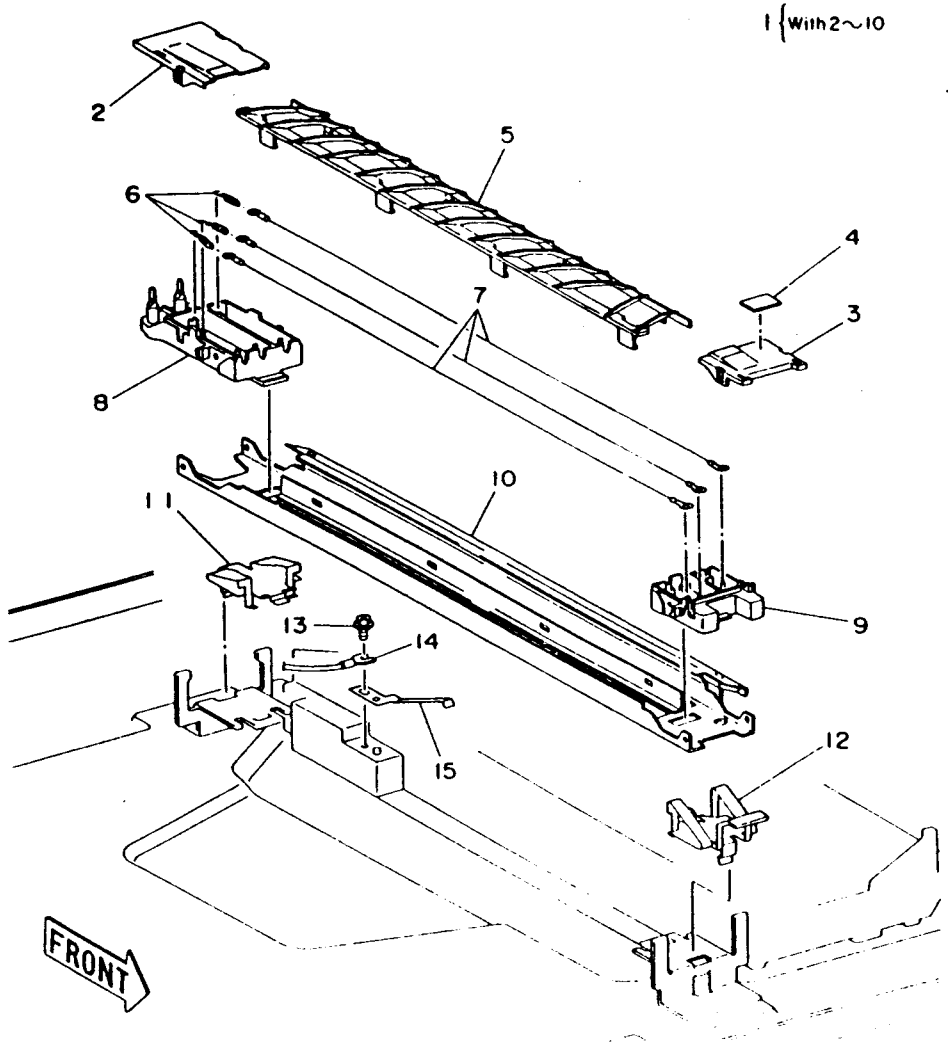

ITEM		PART NO	DESCRIPTION	A.C
1		125K 92531	TRANSFER AND DETACH COROTRON AP(WITH 2~10)	4100
		125K 92461	TRANSFER AND DETACH COROTRON KX(WITH 2~10)	4100
2		55E 27650	REAR ARC SHIELD	4108
3	BA	55E 27410	FRONT ARC SHIELD	410C
4	CA	96E 54800	LABEL-VOLTAGE AP	410D
		96E 40930	LABEL-VOLTAGE KX	410D
5	FA	32E 5740	TC/DTC GUIDE	4105
6	3A	9E 65900	WIRE SPRING	410E
7	3X	117K 19220	COROTRON WIRE	4103
8		118K 91591	REAR INSULATOR BLOCK	4104
9	FA	118K 91581	FRONT INSULATOR BLOCK	410F
10		- -	TC/DTC SHIELD(P/O ITEM1)	410G
11	FA	9E 65720	REAR TC/DTC SPRING	410H
12	FA	9E 65731	FRONT TC/DTC SPRING	410J
13		26E 47240	TAPPING SCREW	410K
14		- -	HARNESS(REF ONLY)	410L
15		9E 65700	EARTH SPRING	410M

PL-6 DEVELOPMENT
6.1 Deve Mechanism COMMON

PL6 ПРОЯВЛЕНИЕ
PL6.1 Механизм узла проявления

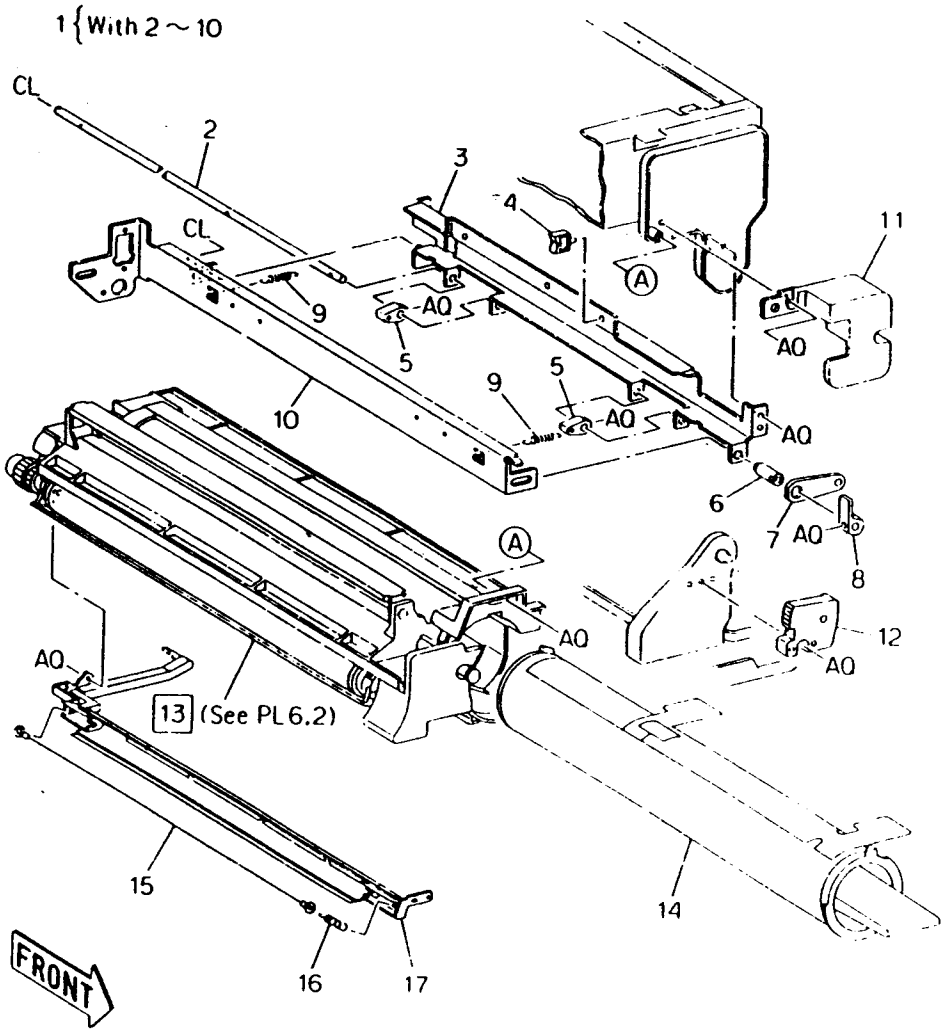

ITEM		PART NO	DESCRIPTION	A.C
1		68K 85381	GUIDE BRACKET ASSEMBLY (WITH 2~10)	403B
2		- -	CAM SHAFT(P/O ITEM 1)	403C
3		- -	DEVE. RAIL(P/O ITEM 1)	403D
4	FA	120P 68101	WIRE SADDLE	403E
5		8E 92480	CAM	403F
6		- -	BEARING(P/O ITEM 1)	403G
7		- -	PLATE(P/O ITEM 1)	403H
8		7E 32860	GEAR-15T	403J
9	CA	9E 65630	SPRING	403K
10		- -	PLATE ASSEMBLY(P/O ITEM1)	403L
11		48E 21000	FRONT COVER	403M
12		7E 32490	GEAR-65T	403N
13		48K 31162	DEVELOPER ASSEMBLY AP (SEE PL6.2)	4000
		48K 31612	DEVELOPER ASSEMBLY KX (SEE PL6.2)	4000
14		- -	TONER CARTRIDGE D280 (REF ONLY)	4011
15		- -	PRE-TRANSFER COROTRON WIRE	412B
16	3A	9E 65900	WIRE SPRING	412C
17		125K 92521	PRE-TRANSFER COROTRON	4120

6.2 Deve Assembly COMMON PL6.2 Узел проявле...ия

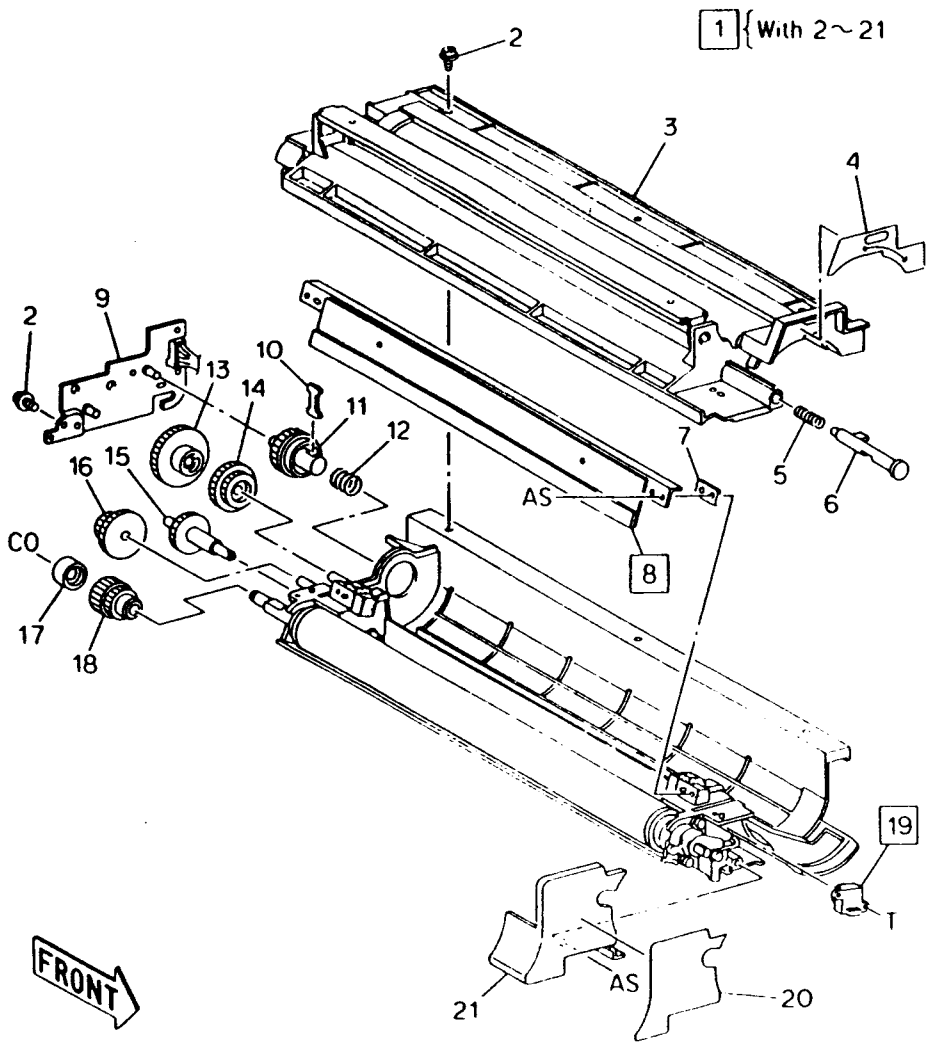

ITEM		PART NO	DESCRIPTION	A.C
1		48K 31162	DEVE UNIT ASSEMBLY AP (WITH 2~21)	4000
		48K 31612	DEVE UNIT ASSEMBLY KX (WITH 2~21)	4000
2		- -	SCREW(P/O ITEM 1)	400B
3		- -	UPPER DEVE COVER (P/O ITEM 1)	400C
4		- -	LABEL(P/O ITEM 1)	400D
5		9E 65870	SPRING	400E
6		3E 29721	CARTRIDGE STOPPER	400F
7		- -	PLATE(P/O ITEM 1)	400G
8		33K 91570	MAG. ROLL BLADE	400H
9		- -	COVER PLATE(P/O ITEM 1)	400J
10	GE	49E 37860	COUPLING PLATE	400K
11		- -	GEAR-27T(P/O ITEM 1)	400L
12	GE	9E 65850	SPRING	400M
13		7E 32480	IDLER GEAR-40T	400N
14		7E 34860	IDLER GEAR-22/31T	400P
15		7E 32471	GEAR-27T	400Q
16		- -	IDLER GEAR-32/21T (P/O ITEM 1)	400R
17		- -	ROLL ASSEMBLY MAG (P/O ITEM 1)	400S
18		7E 88070	GEAR-24/20T	4001
19		130E 80990	TONER EMPTY SENSOR	4002
20		- -	LABEL(P/O ITEM 1)	400T
21		48E 17420	COVER	400W

PL-8 FUSER
8.1 Inlet Chute & Temperature Control COMMON

PL8 ФЬЮЗЕР
PL8.1 Входной желоб и система управления температурой

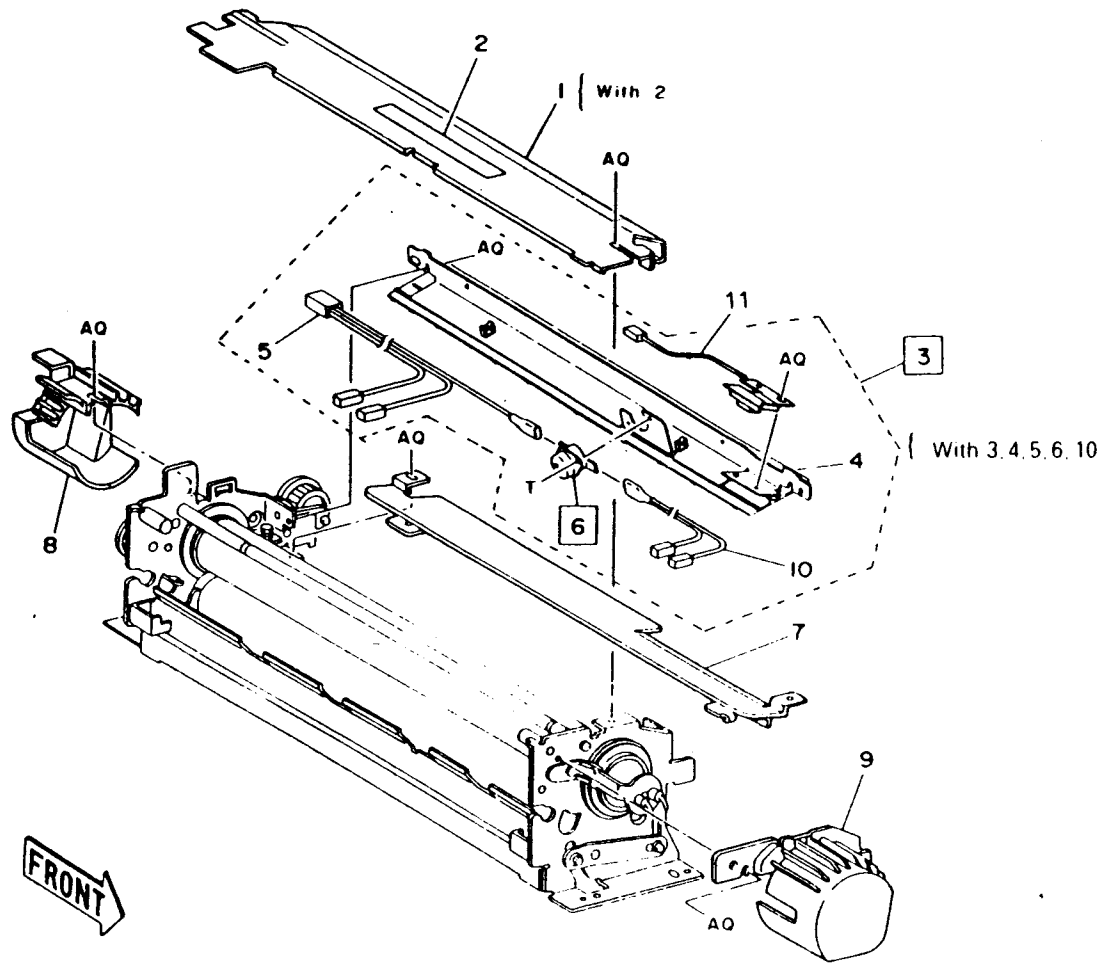

ITEM		PART NO	DESCRIPTION	A.C
1		48K 31142	FUSER COVER AP(WITH2)	43BB
		48K 25141	FUSER COVER KX(WITH2)	43BB
2	9A	96E 54820	LABEL-CAUTION AP	43BC
		91P 41841	LABEL-CAUTION KX	43BC
3		130K 85731	SENSOR ASSY FUSER (WITH 3,4,5,6,10)	
	•	130K 85831	SENSOR ASSY FUSER (WITH 3,4,5,6,10)	
4		- -	SENSOR BRACKET(REF ONLY)	43BD
5		- -	HARNESS(REF ONLY)	43BE
6	CA	130P 8241	FUSER THERMOSTAT	4315
		130P 40140	FUSER THERMOSTAT(ALT)	4315
7		54E 86830	INLET CHUTE	43BF
8		21E 93630	REAR HEATER ROD COVER	43BG
9		21K 91200	FRONT HEATER ROD COVER AP	43BH
		21K 91171	FRONT HEATER ROD COVER KX	43BH
10		- -	HARNESS(REF ONLY)	43BJ
11	BA	130K 85790	FUSER THERMISTOR	4314

(•···V330/336 ONLY)

8.2 Heat Roller V230 PL8.2 Нагревательный вал

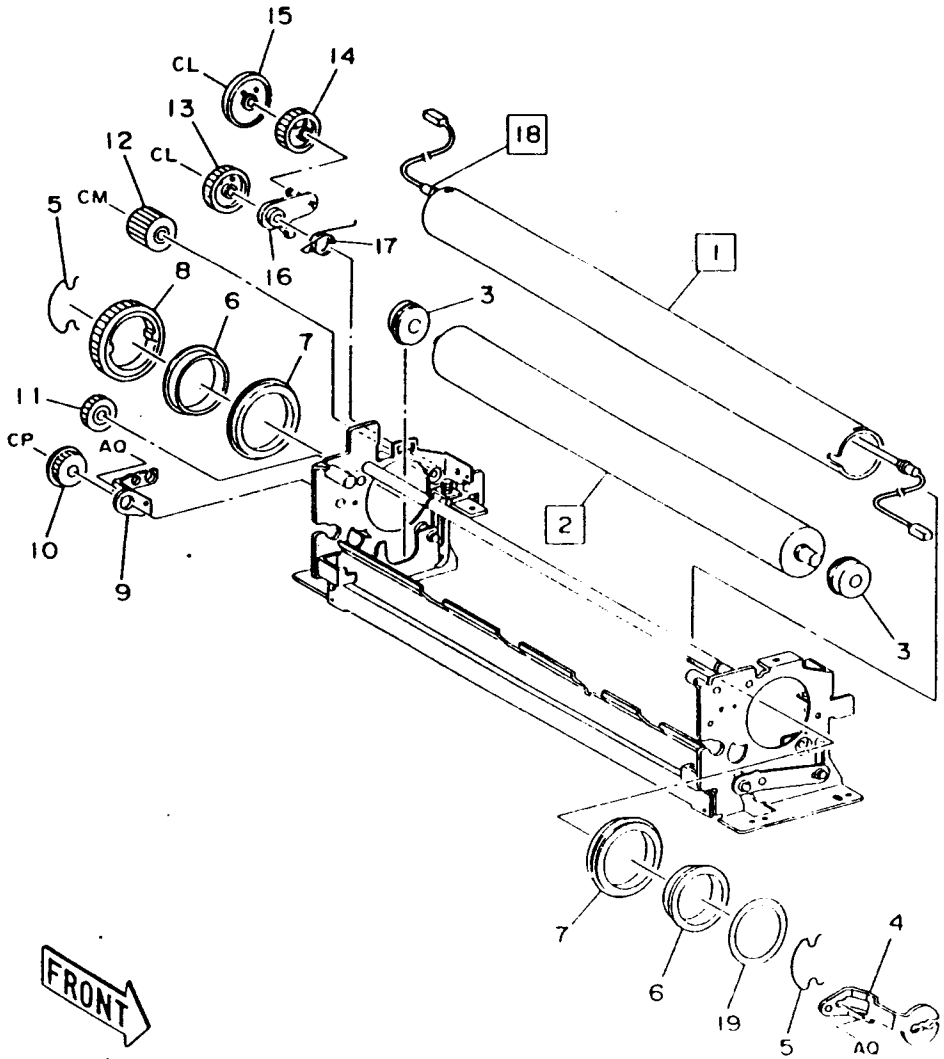

ITEM		PART NO	DESCRIPTION	A.C
1		22E 81890	HEAT ROLLER	4310
2	BA	59K 92121	PRESSURE ROLLER	4322
3	CA	13E 84460	BEARING	432B
4		- -	FRONT HEATER ROD SUPPORT (REF ONLY)	431B
5		28E 92640	HEAT ROLLER RING	434B
6	CA	5E 90590	COLLAR	4316
7	CA	13E 84470	BEARING	434C
8		7E 34910	GEAR-48T	434D
9		- -	REAR HEATER ROD SUPPORT (REF ONLY)	431C
10		7E 34921	IDLER GEAR-22T	434E
11		7K 82230	IDLER GEAR-22T	434F
12		7K 82220	IDLER GEAR-23T	434G
13		7E 32431	IDLER GEAR-24T	434H
14		7E 32440	IDLER GEAR-31T	434J
15		- -	ROLLER(REF ONLY)	434K
16		12E 94470	LINK	434L
17	CA	9E 65930	SPRING	434M
18		126K 97450	HEATER ROD AP220V,KX	434N
		126K 94640	HEATER ROD AP110V	434N
19		28E 92630	WAVE WASHER	4311

PL-8 FUSER
8.2 Heat Roller V330/336 PL8.2 Нагревательный вал (2)

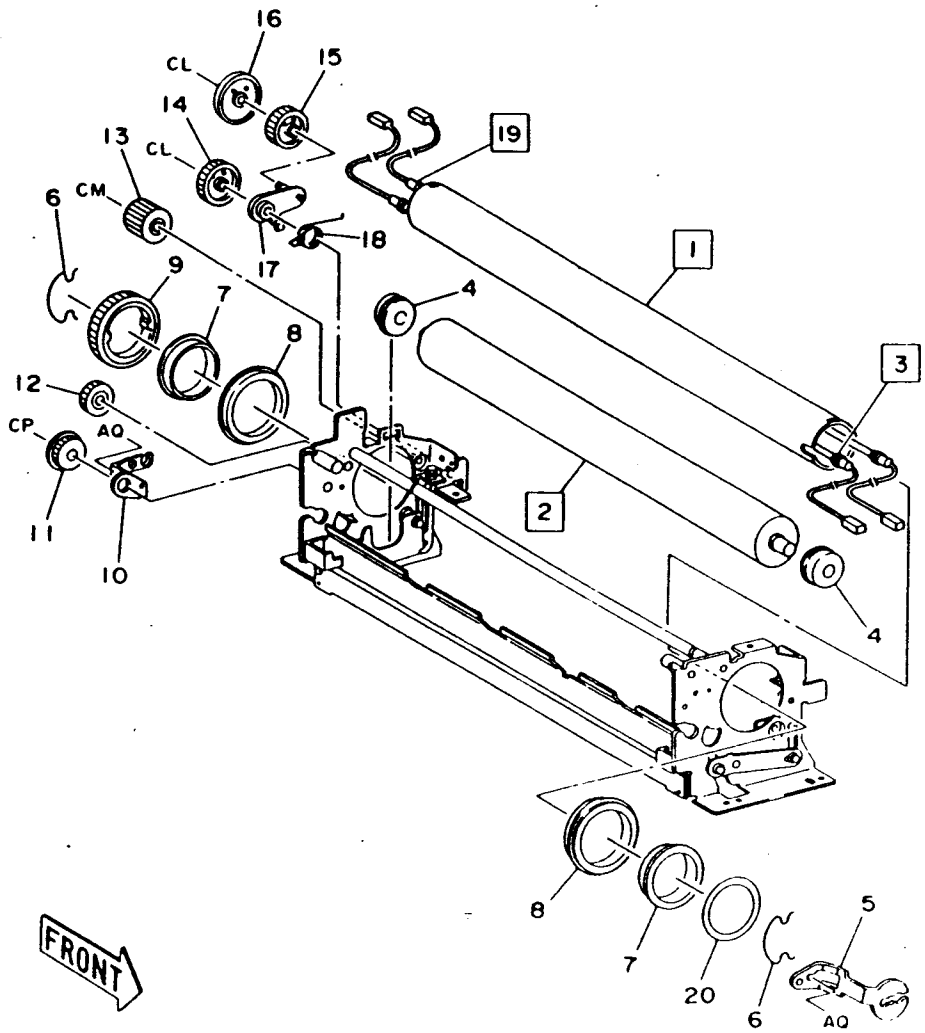

ITEM		PART NO	DESCRIPTION	A.C
1		22E 81890	HEAT ROLLER	4310
2	BA	59K 92121	PRESSURE ROLLER	4322
3	•	126K 96951	SUB HEATER ROD(220V)	4312
3		126K 97740	SUB HEATER ROD(220V) ALT	4312
	•	126K 93860	SUB HEATER ROD(110V)	4312
		126K 97750	SUB HEATER ROD(110V) ALT	4312
4	CA	13E 84460	BEARING	432B
5		- -	FRONT HEATER ROD SUPPORT (REF ONLY)	431B
6		28E 92640	HEAT ROLLER RING	434B
7	CA	5E 90590	COLLAR	4316
8	CA	13E 84470	BEARING	434C
9		7E 34910	GEAR-48T	434D
10		- -	REAR HEATER ROD SUPPORT (REF ONLY)	431C
11		7E 34921	IDLER GEAR-22T	434E
12		7K 82230	IDLER GEAR-22T	434F
13		7K 82220	IDLER GEAR-23T	434G
14		7E 32430	IDLER GEAR-24T	434H
15		7E 30440	IDLER GEAR-31T	434J
16		- -	ROLLER(REF ONLY)	434K
17		12E 94470	LINK	434L
18	CA	9E 65930	SPRING	434M
19	•	126K 96940	MAIN HEATER ROD(220V)	434N
19		126K 97720	MAIN HEATER ROD(220V)ALT	434N
	•	126K 93850	MAIN HEATER ROD(110V)	434N
		126K 97730	MAIN HEATER ROD(110V)ALT	434N
20		28E 92630	WAVE WASHER	4311

(• ··· V330/336 ONLY)

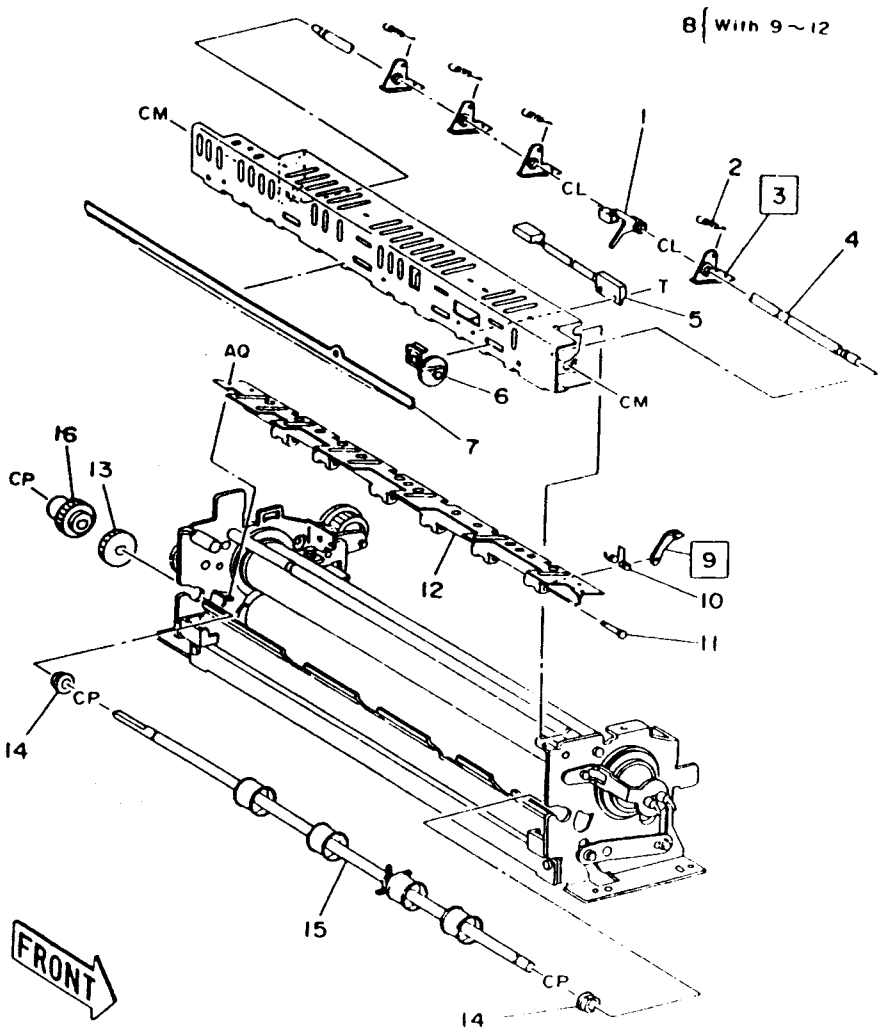

ITEM		PART NO	DESCRIPTION	A.C
1	80	120K 91080	EXIT SWITCH ACTUATOR	5418
2	Q0	9E 65940	SPRING	541C
3		19E 22120	HEAT ROLLER FINGER	4313
	3X	19E 92740	HEAT ROLLER FINGER(ALT)	4313
4		- -	SHAFT(REF ONLY)	431D
5	BA	110K 98440	EXIT SWITCH	5414
6	3X	22K 39321	EXIT PINCH ROLLER	541D
7		105E 98530	ELIMINATOR	541E
8		54K 4811	CHUTE ASSEMBLY (WITH 9-12)	541F
9	3X	19E 92550	PRESSURE ROLLER FINGER	4321
		19E 22130	PRESSURE ROLLER FINGER (ALT)	4321
10	3X	9E 65950	TORSION SPRING	432C
11		26E 47150	STUD	432D
12		- -	CHUTE(P/O ITEM 8)	432E
13		7E 34931	GEAR-25T	432F
14	BA	13E 80040	BEARING	432G
15	BA	59K 3630	FUSER EXIT ROLLER	5411
	★	22K 30170	FUSER EXIT ROLLER	5411
16	★	7E 82270	GEAR-24T	432H

(★···V336 ONLY)

PL-8 FUSER
8.4 Upper Frame & Receiving Tray COMMON PL8.4 Верхняя часть корпуса и выходной лоток

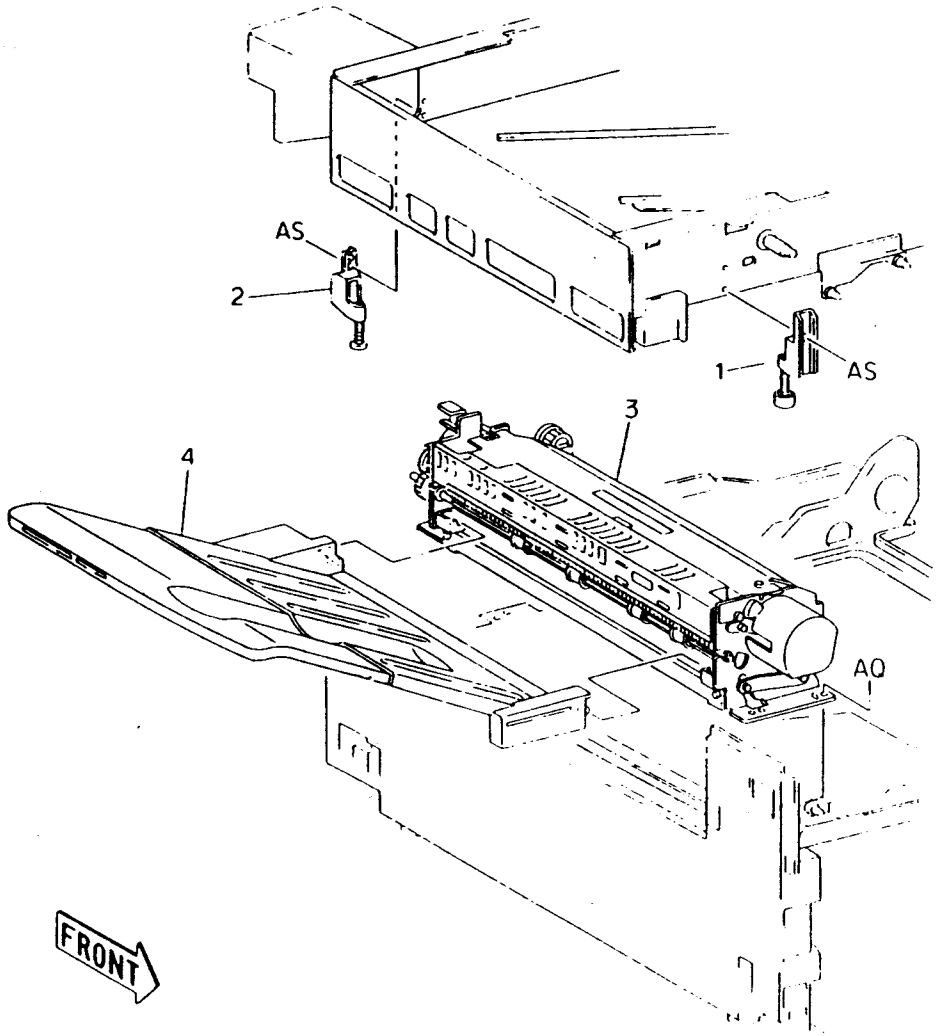

ITEM	PART NO	DESCRIPTION	A.C
1	9K 80501	FRONT PRESS SPRING	310B
•	9K 80540	FRONT PRESS SPRING	310B
2	9K 80511	REAR PRESS SPRING	434P
•	9K 80550	REAR PRESS SPRING	434P
3	126K 97442	FUSER ASSEMBLY AP220V	43AA
	126K 97072	FUSER ASSEMBLY AP110V	43AA
	126K 97082	FUSER ASSEMBLY KX (V230)	43AA
	126K 97691	FUSER ASSEMBLY AP220V	43AA
	126K 97701	FUSER ASSEMBLY AP110V	43AA
	126K 97711	FUSER ASSEMBLY KX (V330)	43AA
	126K 4921	FUSER ASSEMBLY AP220V	43AA
	126K 4931	FUSER ASSEMBLY AP110V	43AA
	126K 4941	FUSER ASSEMBLY KX (V336)	43AA
4	50K 24520	RECEIVING TRAY	60AA

(•···V330/336 ONLY)

8.5 Fuser Fan Motor & Ozone Filter COMMON

PLA.5 Двигатель вентилятора фьюзера и озоновый фильтр

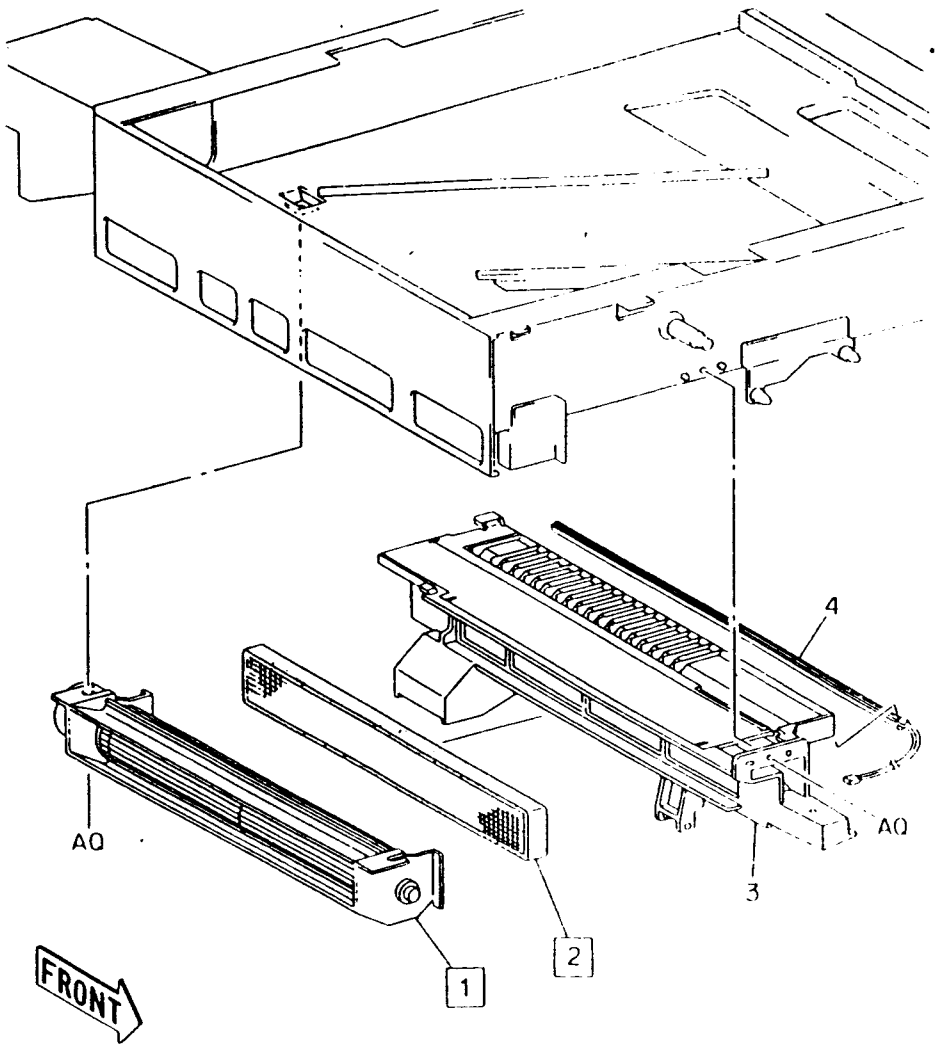

ITEM	PART NO	DESCRIPTION	A.C
1	127K 84431	FUSER FAN MOTOR	3301
2	53E 91781	OZONE FILTER	3303
	● 53E 91510	OZONE FILTER	3303
3	- -	DUCT (REF ONLY)	330D
4	122K 92080	ERASE LAMP	4421

(●···V330/336 ONLY)

PL-9 ELECTRICAL
9.1 Rear Side(1) COMMON

PL9 ЭЛЕКТРИЧЕСКИЕ УЗЛЫ
PL9.1 Сзади (1)

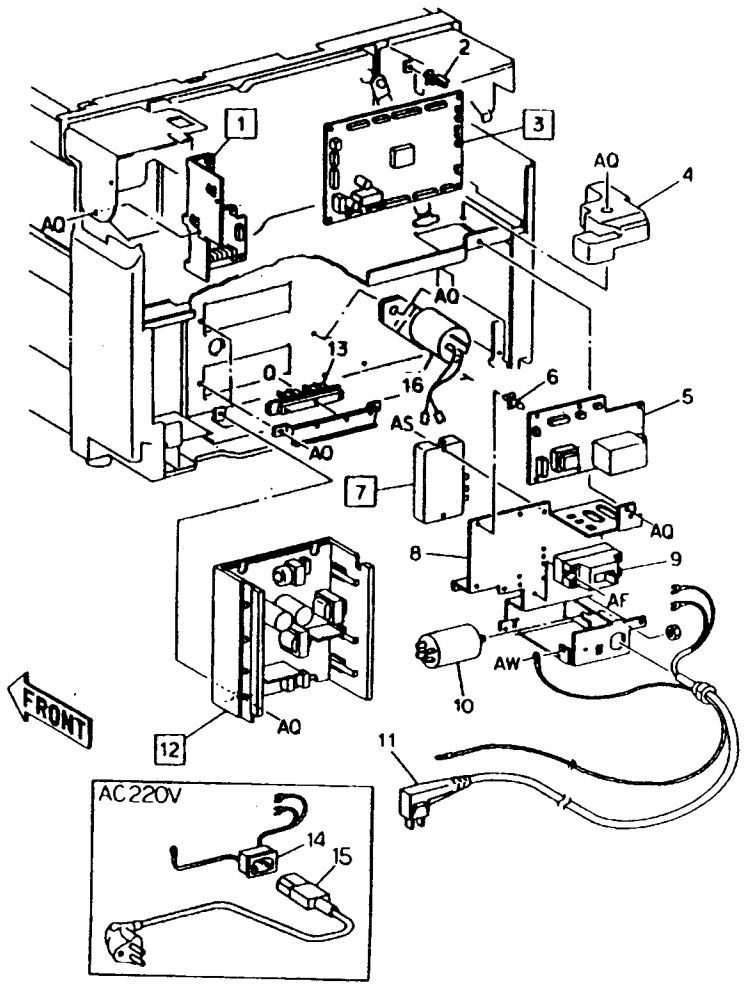

ITEM		PART NO	DESCRIPTION	A.C
1		160K 5800	CARRIAGE DRIVE PWB	1067
	●	160K 13001	CARRIAGE DRIVE PWB	1067
2	9A	120E 99260	PWB SUPPORT	721B
3		160K 11871	MAIN PWB KX	7210
		160K 5701	MAIN PWB AP	7210
	●	160K 12981	MAIN PWB	7210
4		48E 17280	REAR ELECTRICAL COVER AP220V	72BB
		48E 17290	REAR ELECTRICAL COVER AP110V,KX	72BB
5		160K 5541	AC DRIVE PWB AP220V,KX	7232
		160K 5551	AC DRIVE PWB AP110V	7232
6		- -	PWB SUPPORT(REF ONLY)	72BC
7	CA	109E 90730	SOLID STATE RELAY(SSR) AP220V,KX (X230)	7241
	CA	109E 92370	SOLID STATE RELAY(SSR) AP220V,KX (X330/336)	7241
	CA	109E 90720	SOLID STATE RELAY(SSR) AP110V (V230)	7241
	CA	109E 90230	SOLID STATE RELAY(SSR) AP110V (V330/336)	7241
8		- -	AC DRIVER CHASSIS (REF ONLY)	72BD
9		108E 92320	BREAKER	72BE
		108E 92810	BREAKER KX(ALT)	72BE
10		142E 91080	NOISE FILTER(ALT)	72BF
		142E 92860	NOISE FILTER	72BF
11		177K 99900	POWER CORD ASSEMBLY AP110V	7122
12		105K 10751	LOW VOLTAGE POWER SUPPLY AP220V	7310
		105K 10741	LOW VOLTAGE POWER SUPPLY AP110V	7310
		105K 10731	LOW VOLTAGE POWER SUPPLY KX	7310
13		110K 94310	PAPER SIZE SWITCH	72BG
14		113K 81130	INLET ASSEMBLY AP220V	712C
15		177K 99550	POWER CORD KIT KX	7122
	★	142K 91000	NOISE FILTER(220V) AP	712D
	★	142K 90990	NOISE FILTER(110V) AP	712D

(● ··· V330/336 ONLY) (★ ··· V336 ONLY)

9.2 Rear Side(2) COMMON PL9.2 Сзади (2)

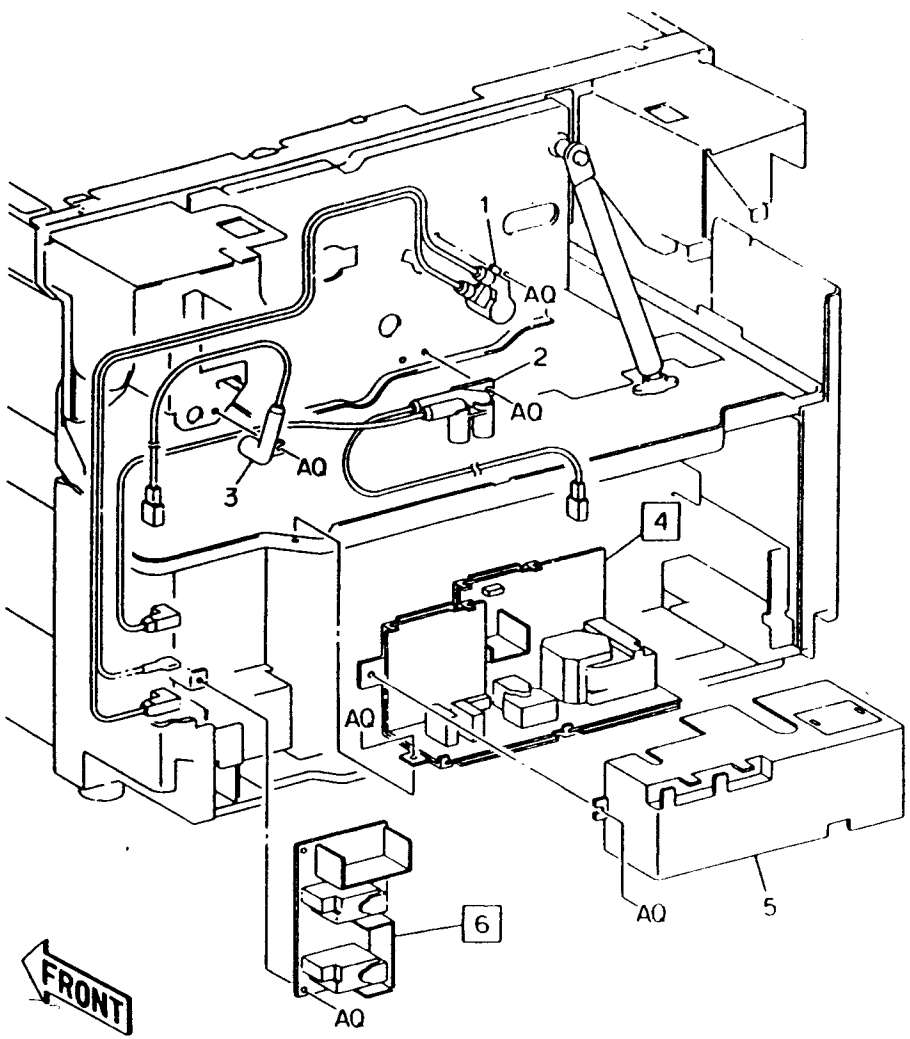

ITEM		PART NO	DESCRIPTION	A.C
1		113K 81041	CHARGE COROTRON HOLDER	732B
2		113K 81051	T/DT COROTRON HOLDER AP	732C
		113K 80980	T/DT COROTRON HOLDER KX	732C
3		113K 81101	PT COROTRON HOLDER	732D
4		105E 98520	AC HVPS ASSEMBLY	7322
		105K 11790	AC HVPS ASSEMBLY (ALT)	7322
	●	105E 98540	AC HVPS ASSEMBLY	7322
5		48E 17471	HVPS COVER	732E
6		105E 98330	DC HVPS ASSEMBLY	7321
6		105E 4690	DC HVPS ASSEMBLY (ALT)	7321
	●	105E 98550	DC HVPS ASSEMBLY	7321

(●···V330/336 ONLY)

PL-10 FRAME & COVER
10.1 Gas Spring & Latch Lever COMMON

PL10 КАРКАС И КРЫШКИ
PL10.1 Пневматические пружины и фиксатор

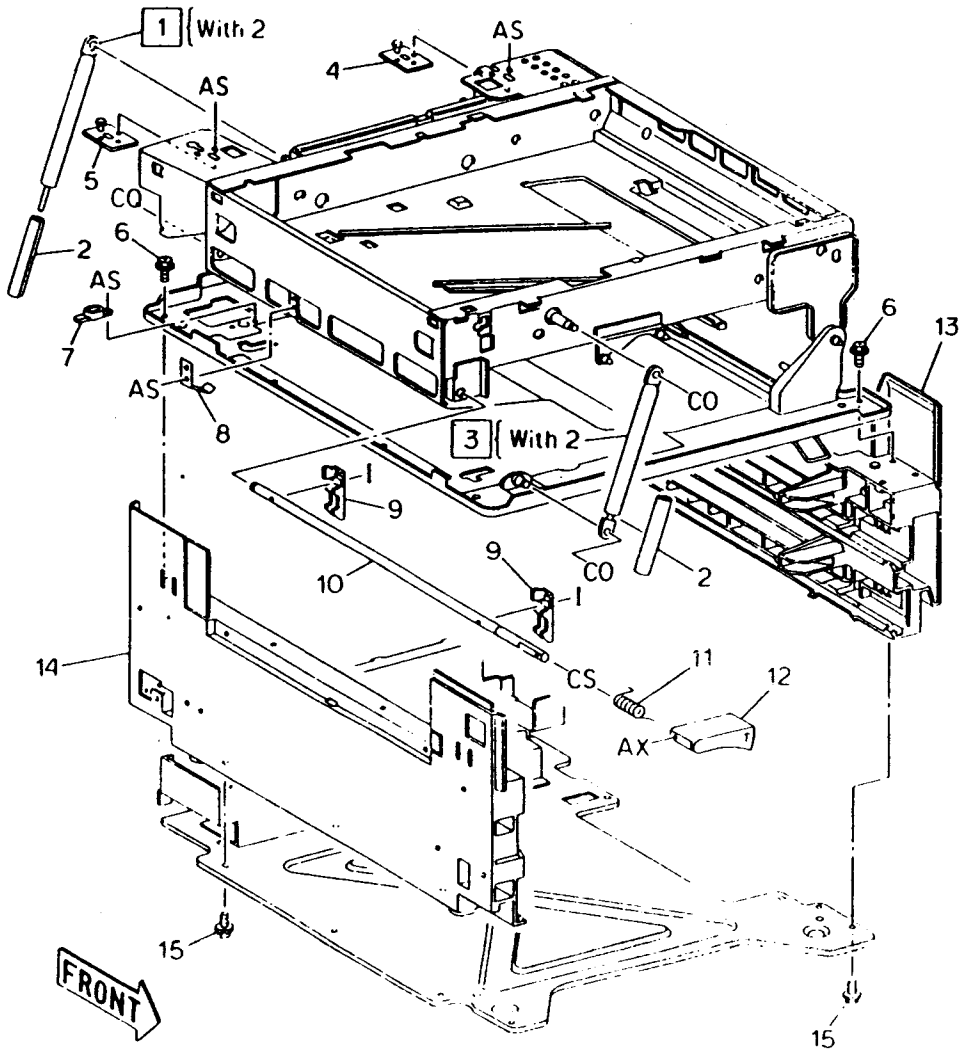

ITEM		PART NO	DESCRIPTION	A.C
1		9E 82730	REAR GAS SPRING PLATEN (WITH2)	3101
	★	9E 28900	DADF REAR GAS SPRING KIT(WITH2)	3101
		98K 28880	REAR GAS SPRING SDF/ADF (WITH2)	3102
2		- -	STOPPER(P/O ITEM1)	310C
3		9E 82720	FRONT GAS SPRING PLATEN (WITH2)	3103
	★	9E 28890	DADF FRONT GAS SPRING KIT(WITH2)	3103
4		15K 94930	RIGHT PLATE AP	31BB
	■	97K 23180	OPTION CONNECTING KIT KX	31BB
5		15K 94940	LEFT PLATE AP	31BC
	■	97K 23180	OPTION CONNECTING KIT KX	31BC
6		- -	TAPPING SCREW(REF ONLY)	31BD
7	3X	49E 40150	SUPPORT	31BE
8	3X	9E 65680	SPRING	31BF
	3X ★	9E 55760	PLATE SPRING	31BF
9		49E 37471	LATCH	31BG
10		6E 47130	SHAFT	31BH
11		9E 65670	SPRING	31BJ
12		3E 30100	LATCH LEVER AP220V	31BK
		3E 29801	LATCH LEVER AP110V,KX	31BK
13		1E 32581	RIGHT FRAME AP220V Note	32EB
		1E 32622	RIGHT FRAME AP110V,KX Note	32EB
14		1E 32600	LEFT FRAME AP220V Note	32EC
		1E 32610	LEFT FRAME AP110V,KX Note	32EC
15	3X	26E 47250	TAPPING SCREW	31BL

(■ ···V230/330 ONLY) (★ ···V336 ONLY)

Примечание: В условиях эксплуатации у пользователя заменить нельзя.

10.2 Console & Top, Platen Cover COMMON

10.2 Панель управления и крышка стекла экспонирования

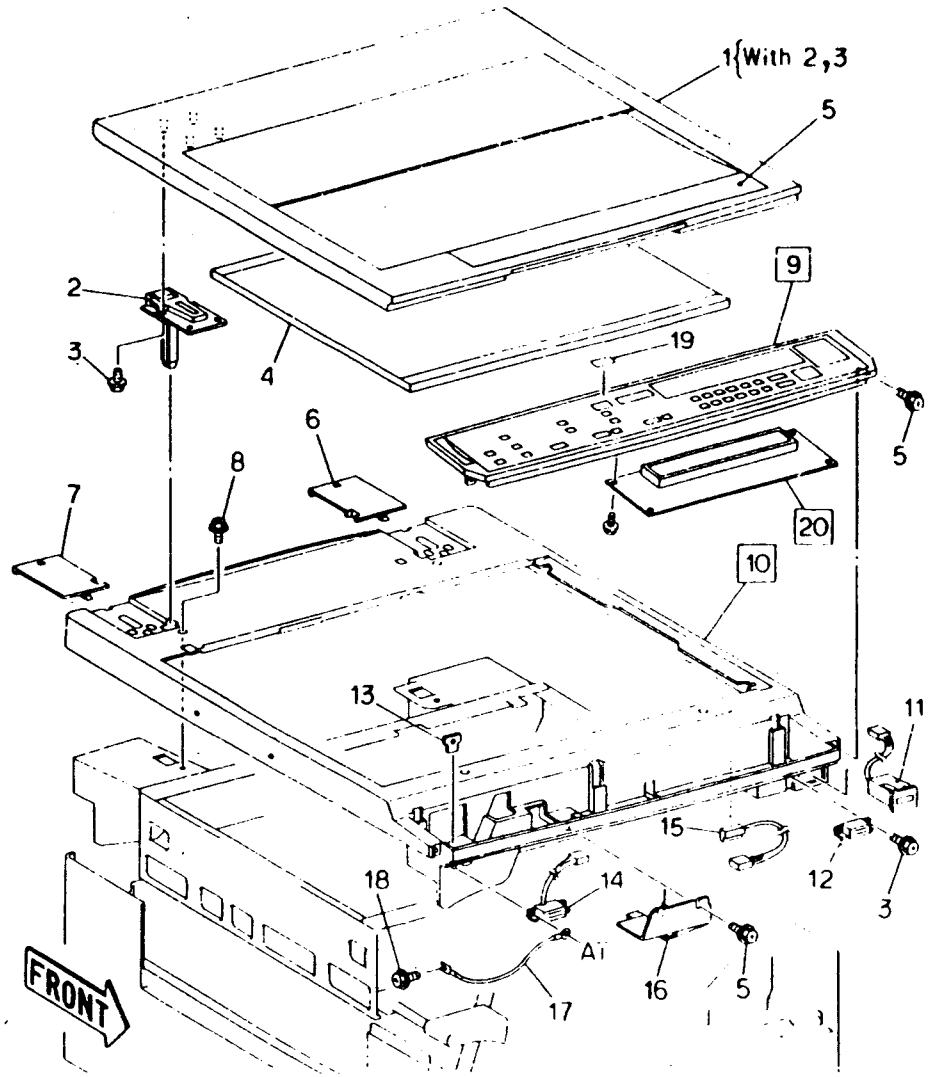

ITEM		PART NO	DESCRIPTION	A.C
1		48K 34764	PLATEN COVER(WITH 2,3)	2001
2		36K 90941	COUNTER BALANCE (P/O ITEM1)	2005
3		26E 46990	TAPPING SCREW	2008
4		4K 91981	PLATEN CUSHION	2003
5		96E 54731	STATUS CODE LABEL AP	200C
		96E 38450	STATUS CODE LABEL KX	200C
6		48E 20940	RIGHT BLIND COVER	32BB
7		48E 20950	LEFT BLIND COVER	32BC
8	9A	26E 47010	SCREW DEL M4X8	32BD
9		48K 24020	CONSOLE ASSEMBLY AP	7510
		48K 24030	CONSOLE ASSEMBLY KX (X230,V230)	7510
		48K 35240	CONSOLE ASSEMBLY AP	7510
		48K 35250	CONSOLE ASSEMBLY KX (X330,V330)	7510
		48K 16410	CONSOLE ASSEMBLY AP	7510
		48K 37940	CONSOLE ASSEMBLY KX (X336,V336)	7510
10		48E 17661	TOP COVER AP220V	32BE
		48E 17721	TOP COVER AP110V,KX	32BE
11		111E 90580	BILLING COUNTER	7530
12		121E 83330	MAGNET CATCH	32BF
13		- -	PLATE(REF ONLY)	32BG
14		110K 94290	FRONT INTERLOCK SWITCH	7121
15		110K 7090	PLATEN INTERLOCK SWITCH	32BH
16		48E 21020	INNER COVER	32BJ
17		- -	WIRE(REF ONLY)	712B
18	FA	26E 47000	SCREW DEL M3X8	32BK
19		96E 63710	SIZE LABEL	751B
20	★	140K 67271	MESSAGE PWB(AP)	7511
		160K 15850	MESSAGE PWB(KX)	7511

(★···V336 ONLY)

PL-10 FRAME & COVER
10.3 Front & Left Hand(1) V230/330 PL10.3 Передняя и левая стороны (1)

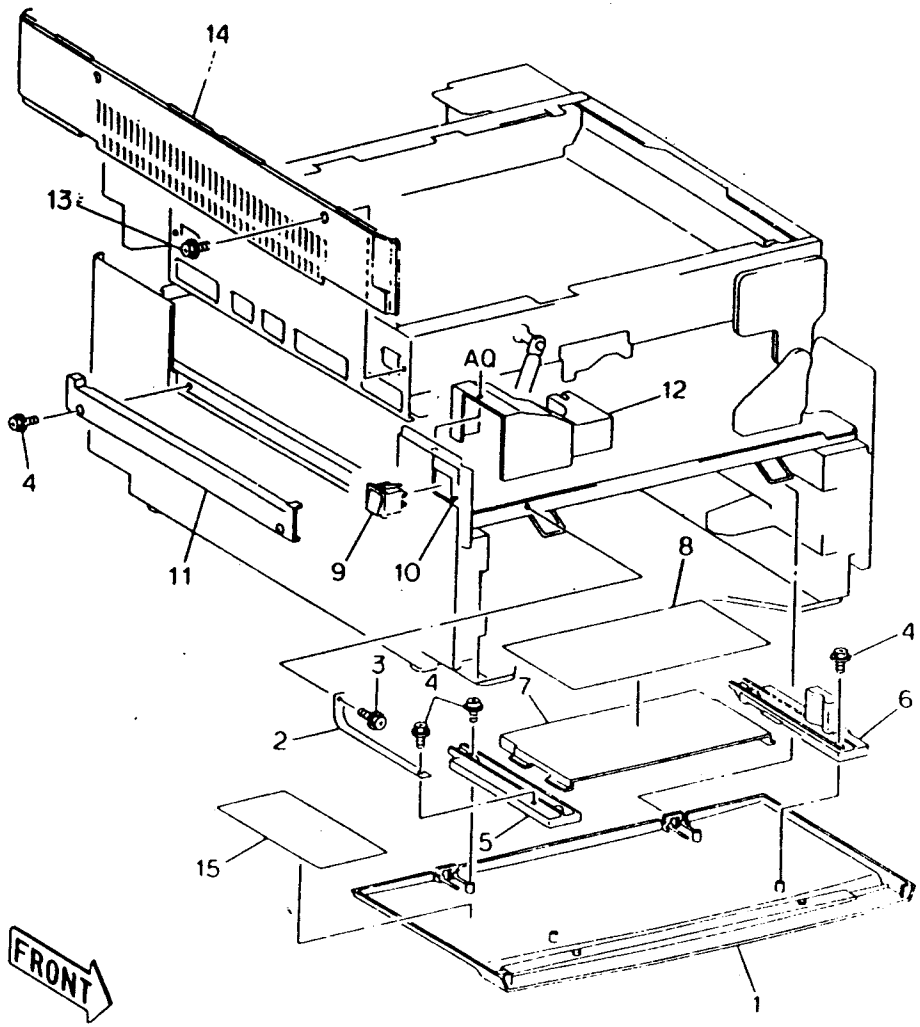

ITEM		PART NO	DESCRIPTION	A.C
1		48K 31152	FRONT COVER AP220V	32CB
		48K 25122	FRONT COVER AP110V	32CB
		48K 25132	FRONT COVER KX (X230,V230)	32CB
		48K 35280	FRONT COVER AP220V	32CB
		48K 35290	FRONT COVER AP110V	32CB
		48K 35300	FRONT COVER KX (X330,V330)	32CB
2		63E 93100	STOPPER TAPE	32CC
3	FA	26E 47000	SCREW DEL M3X8	32CD
4		26E 46990	TAPPING SCREW	32CE
5		3E 30010	LEFT HINGE AP220V	32CF
		3E 29820	LEFT HINGE AP110V,KX	32CF
6		3E 30060	RIGHT HINGE AP220V	32CG
		3E 29810	RIGHT HINGE AP110V,KX	32CG
7		48E 21230	POCKET AP220V	32CH
		48E 17750	POCKET AP110V,KX	32CH
8		96E 54710	LABEL DEVE AP	32CJ
		96E 38430	LABEL DEVE KX	32CJ
9	CA	110E 90410	MAIN SWITCH	7124
10		96E 54720	ON-OFF LABEL AP	32CK
		96E 38440	ON-OFF LABEL KX	32CK
11		48E 17640	LEFT LOWER COVER AP220V	32CL
		48E 17700	LEFT LOWER COVER AP110V, KX	32CL
12		48E 17490	MAIN SWITCH COVER	32CM
13	9A	26E 47010	SCREW DEL M4X8	32CN
14		48E 17400	LEFT UPPER COVER	32CP
15		96E 54700	LABEL NVM	32CQ

10.3 Front & Left Hand(2) V336 PL10.3 Передняя (вая стороны (2)

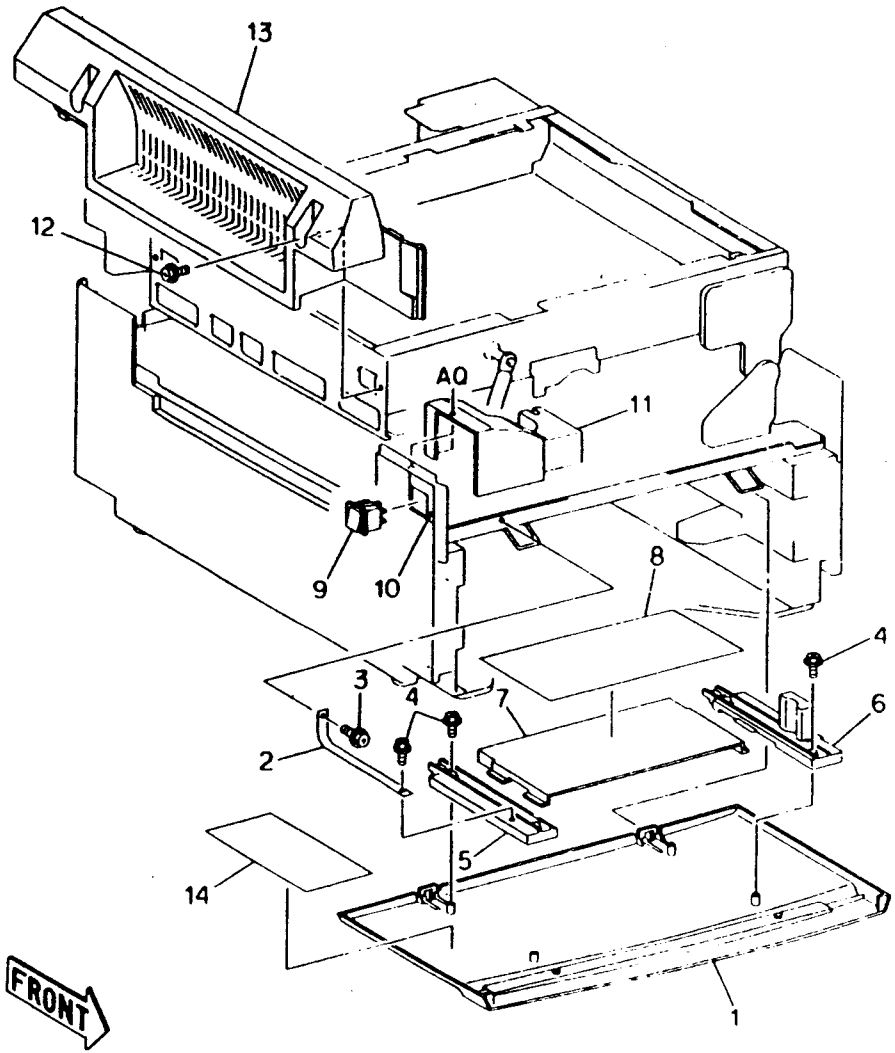

(

ITEM		PART NO	DESCRIPTION	A.C
1		48K 37950	FRONT COVER AP220V	32CB
		48K 37960	FRONT COVER AP110V	32CB
		48K 37970	FRONT COVER KX (X336,V336)	32CB
2		63E 93100	STOPPER TAPE	32CC
3	FA	26E 47000	SCREW DEL M3X8	32CD
4		26E 46990	TAPPING SCREW	32CE
5		3E 28050	LEFT HINGE	32CF
6		3E 28040	RIGHT HINGE	32CG
7		48E 8660	POCKET	32CH
8		96E 18740	LABEL DEVE	32CJ
9	CA	110E 90410	MAIN SWITCH	7124
10		96E 18750	ON-OFF LABEL	32CK
11		48E 17490	MAIN SWITCH COVER	32CM
12	9A	26E 47010	SCREW DEL M4X8	32CN
13		2E 60630	LEFT UPPER COVER	32CP
14		96E 54700	LABEL NVM	32CQ

PL-10 FRAME & COVER
10.4 Rear & Right Hand COMMON PL10.4 Задняя и правая стороны

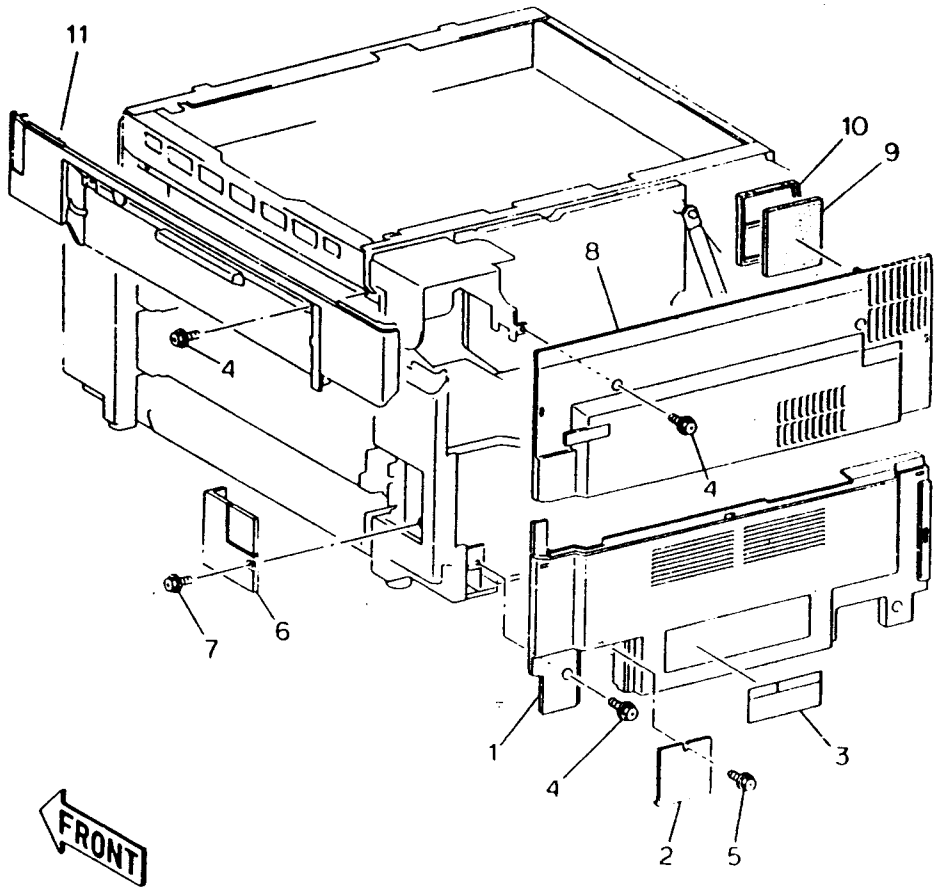

ITEM		PART NO	DESCRIPTION	A.C
1		48E 17630	REAR LOWER COVER AP220V	32DB
		48E 17690	REAR LOWER COVER AP110V, KX	32DB
2		48E 9370	REAR CONNECTER COVER	32DC
3		- -	DATE PLATE(REF ONLY)	32DD
4	9A	26E 47010	SCREW DEL M4X8	32DE
5		26E 46990	TAPPING SCREW	32DF
6		48E 17650	ACCESSORY COVER AP220V	32DG
		48E 17710	ACCESSORY COVER AP110V, KX	32DG
7	FA	26E 47000	SCREW	32DH
8		48K 31421	REAR UPPER COVER AP220V	32DJ
		48K 31451	REAR UPPER COVER AP110V, KX	32DJ
9		53E 91890	FILTER	330B
10		48E 20990	FILTER HOUSING	330C
11		48E 17621	RIGHT UPPER COVER AP220V	32DK
		48E 17681	RIGHT UPPER COVER AP110V, KX	32DK

11.1 HCF Tray Assembly(1) PL11.1 Узел лотка HCF

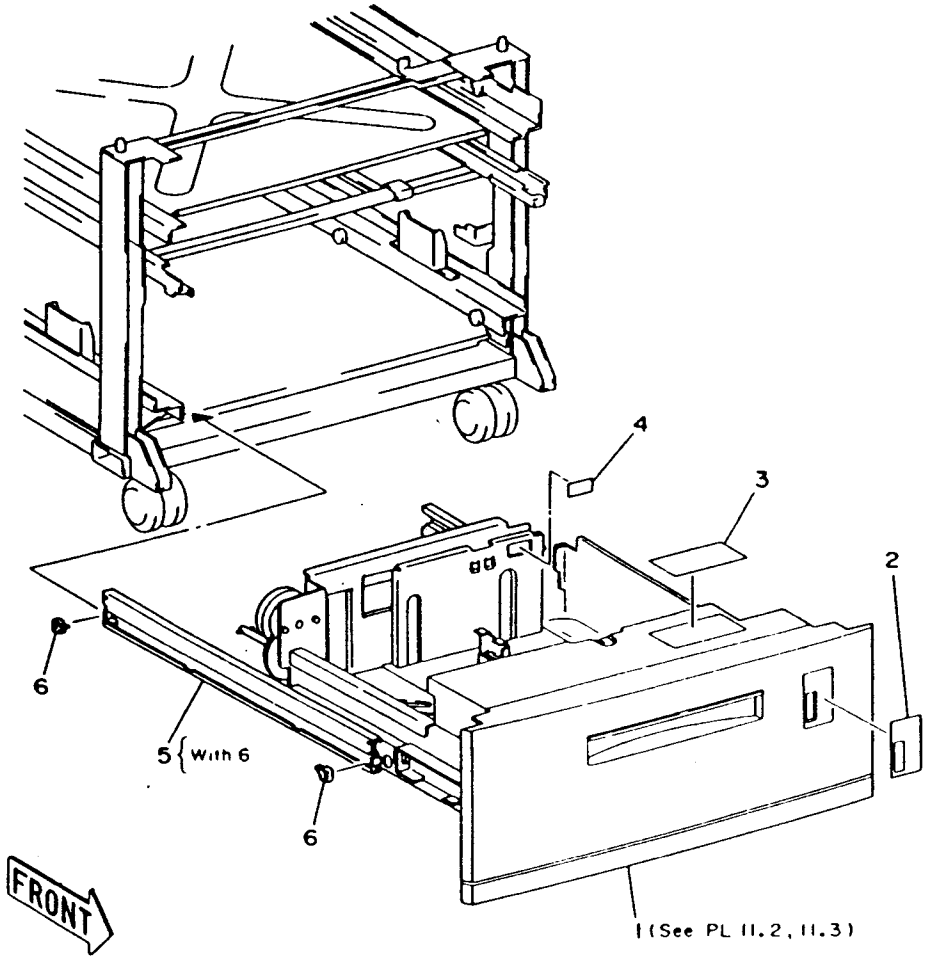

ITEM		PART NO	DESCRIPTION	A.C
1		- -	HCF TRAY ASSEMBLY(REF ONLY) (SEE PL11.2,11.3)	50HB
2		- -	LABEL(REF ONLY)	50HC
3		96E 55460	INSTRUCTION LABEL AP	50HD
		96E 38550	INSTRUCTION LABEL KX	50HD
4	FA	96E 55140	MAX LABEL AP	50HE
		96E 38530	MAX LABEL KX	50HE
5	FA	10K 90070	RAIL ASSEMBLY(WITH 6)	50HF
6	FA	3E 92640	STOPPER	50HG

PL-11 TRAY MODULE
11.2 HCF Tray Assembly(2) PL11.2 Узел лотка (HCF) (2)

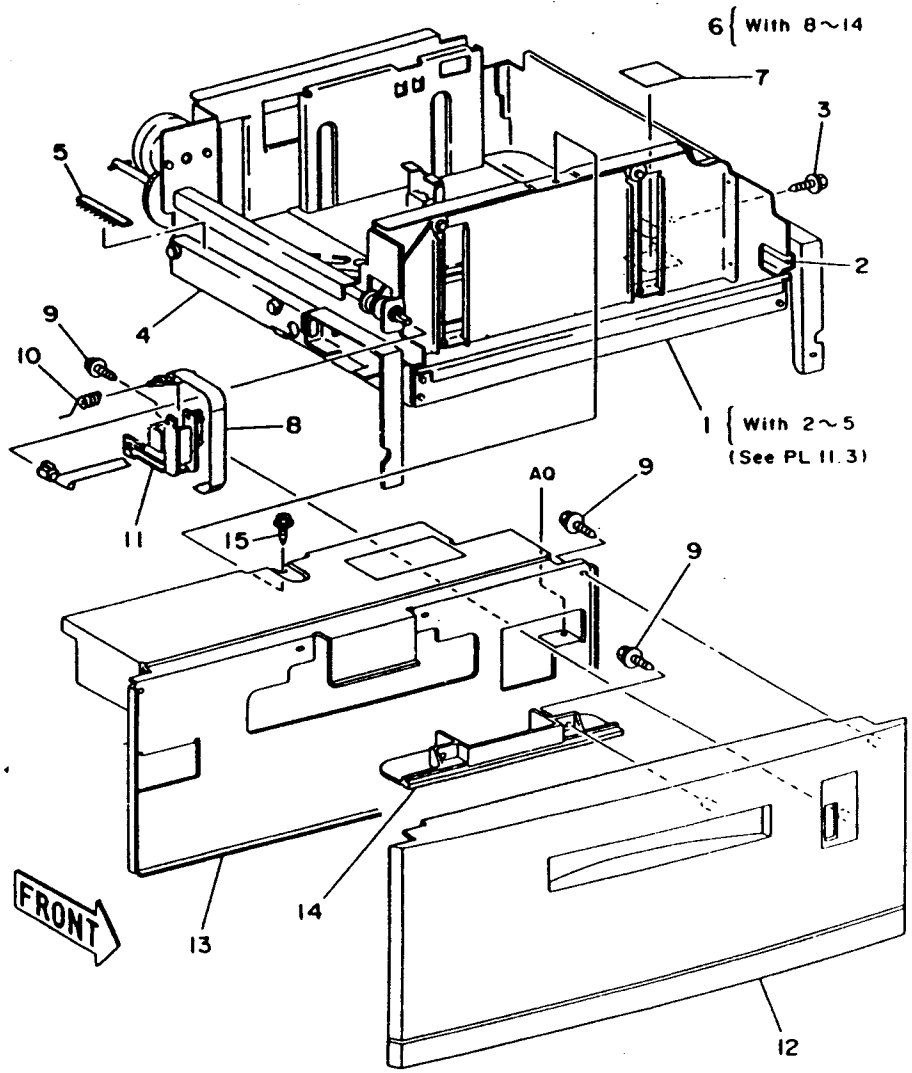

ITEM		PART NO	DESCRIPTION	A.C
1		- -	HCF TRAY HOUSING ASSEMBLY (WITH 2~5)(SEE PL11.3)	50LB
2		- -	TIE PLATE(REF ONLY)	50LC
3	9A	26E 47010	SCREW DEL M4X8	50LD
4	FA	24K 92101	TIE PLATE	50LE
5	FA	105E 92520	ELIMINATOR	50LF
6		- -	HCF COVER ASSEMBLY (WITH 8~14)(REF ONLY)	50LG
7	FA	96E 55450	LABEL	50LH
8		18K 90790	INDICATOR ASSEMBLY	50LJ
9		- -	SCREW(REF ONLY)	50LK
10		9E 83460	SPRING	50LL
11		30E 73760	INDICATOR BRACKET	50LM
12		48E 17350	HCF TRAY COVER AP	50LN
		48E 17610	HCF TRAY COVER KX	50LN
13		- -	BRACKET(REF ONLY)	50LP
14		48E 21600	TRAY HANDLE	50LQ
15		- -	SCREW(REF ONLY)	50LR

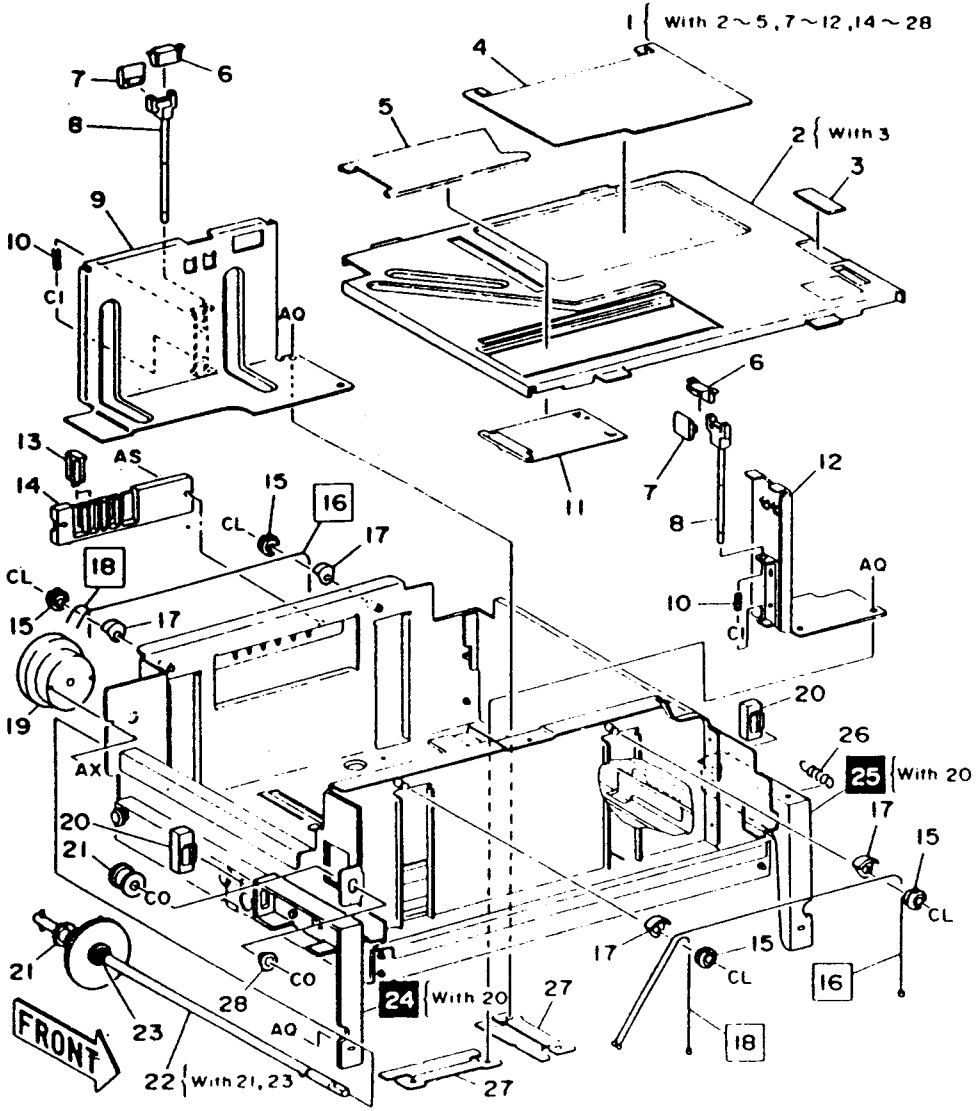

ITEM		PART NO	DESCRIPTION	A.C
1		- -	HCF TRAY HOUSING ASSEMBLY (WITH 2~5,7~12,14~28)	50LB
2	FA	15K 94721	BOTTOM PLATE ASSEMBLY (WITH 3)	50HK
3	FA	19E 93220	PAD	50HL
4	FA	49E 37870	PLATE	50HM
5		- -	PLATE(REF ONLY)	50HN
6	FA	3E 30240	LOCK LEVER	50HP
7	FA	3E 80910	KNOB	50HQ
8	FA	11K 91290	LEVER	50HR
9		- -	SIDE GUIDE(REF ONLY)	50HS
10	FA	9E 66130	SPRING	50HT
11		- -	PLATE(REF ONLY)	50HW
12		- -	END GUIDE(REF ONLY)	50HX
13		14E 85560	ACTUATOR BLOCK	50HY
14		- -	ACTUATOR BLOCK GUIDE (REF ONLY)	50JB
15	9A	20E 91160	PULLEY	502H
16	FA	12E 91890	TRAY DRIVE CABLE-L	502J
17	9A	32E 6050	WIRE GUIDE	502K
18	FA	12E 91910	TRAY DRIVE CABLE-S	502L
19	9A	19K 90650	BRAKE ASSEMBLY	502M
20	FA	3E 80700	STOPPER	50JC
21	FA	20E 93120	CABLE PULLEY	502N
22	FA	6K 92670	SHAFT ASSEMBLY (WITH 21,23)	502P
23	3D	13E 90840	BEARING	502Q
24		- -	BRACKET ASSEMBLY-L (WITH 20)(REF ONLY)	50JD
25		- -	BRACKET ASSEMBLY-R (WITH 20)(REF ONLY)	50JE
26	FA	9E 66140	SPRING	50JK
27		- -	PLATE(REF ONLY)	50JL
28	BA	13E 80040	BEARING	502Q

PL-11 TRAY MODULE
11.4 Feeder Assembly(1) PL11.4 Узел податчика (1)

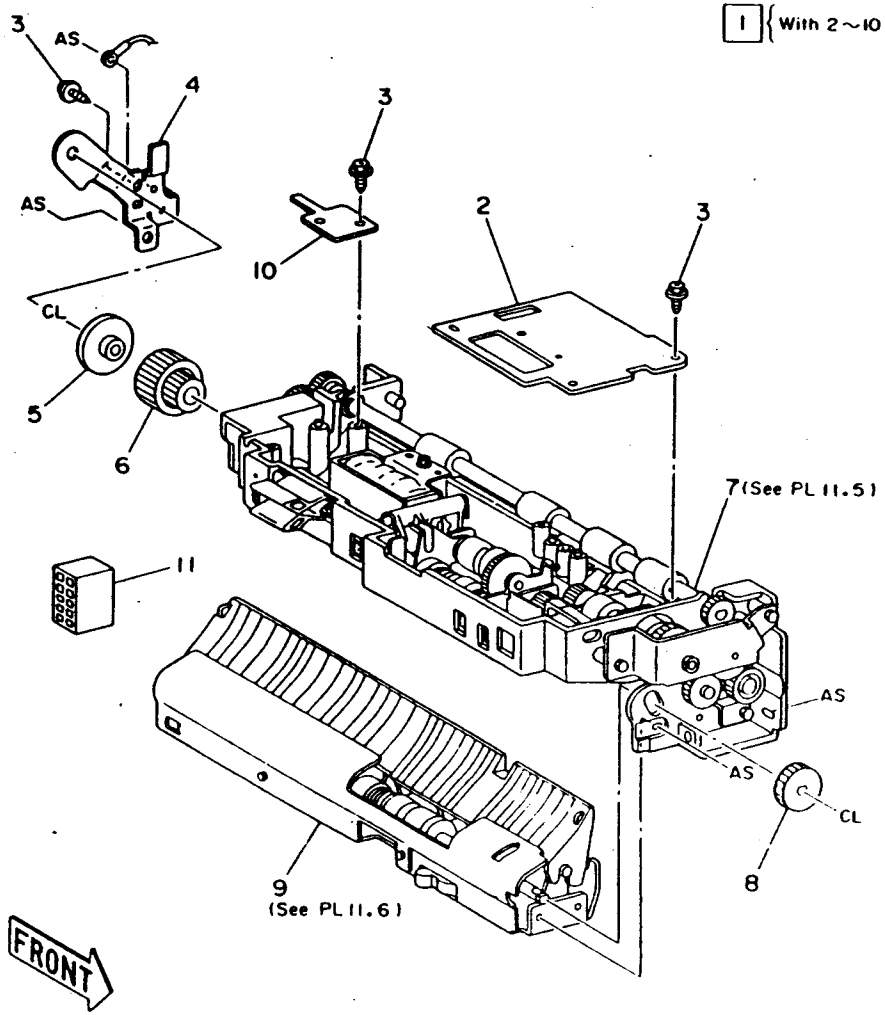

ITEM		PART NO	DESCRIPTION	A.C
1		22K 39442	FEEDER ASSEMBLY AP (WITH 2~10)	5830
		59K 3401	FEEDER ASSEMBLY KX (WITH 2~10)	5830
2		48E 2170	FEEDER COVER	588B
3		26E 47240	TAPPING SCREW	588C
4		- -	SUPPORT BRACKET (P/O ITEM1)	588D
5	FA	5E 83810	COLLAR	588E
6	FA	7E 35050	GEAR-28/16T	588F
7		- -	UPPER FEEDER ASSEMBLY (SEE PL 11.5)(P/O ITEM1)	588G
8	FA	7E 35060	GEAR-23T	588H
9	FA	1K 43310	LOWER FEEDER ASSEMBLY AP (SEE PL11.6)	588J
		1K 43290	LOWER FEEDER ASSEMBLY KX (SEE PL11.6)	588J
10		- -	HARNESS COVER(P/O ITEM1)	588K

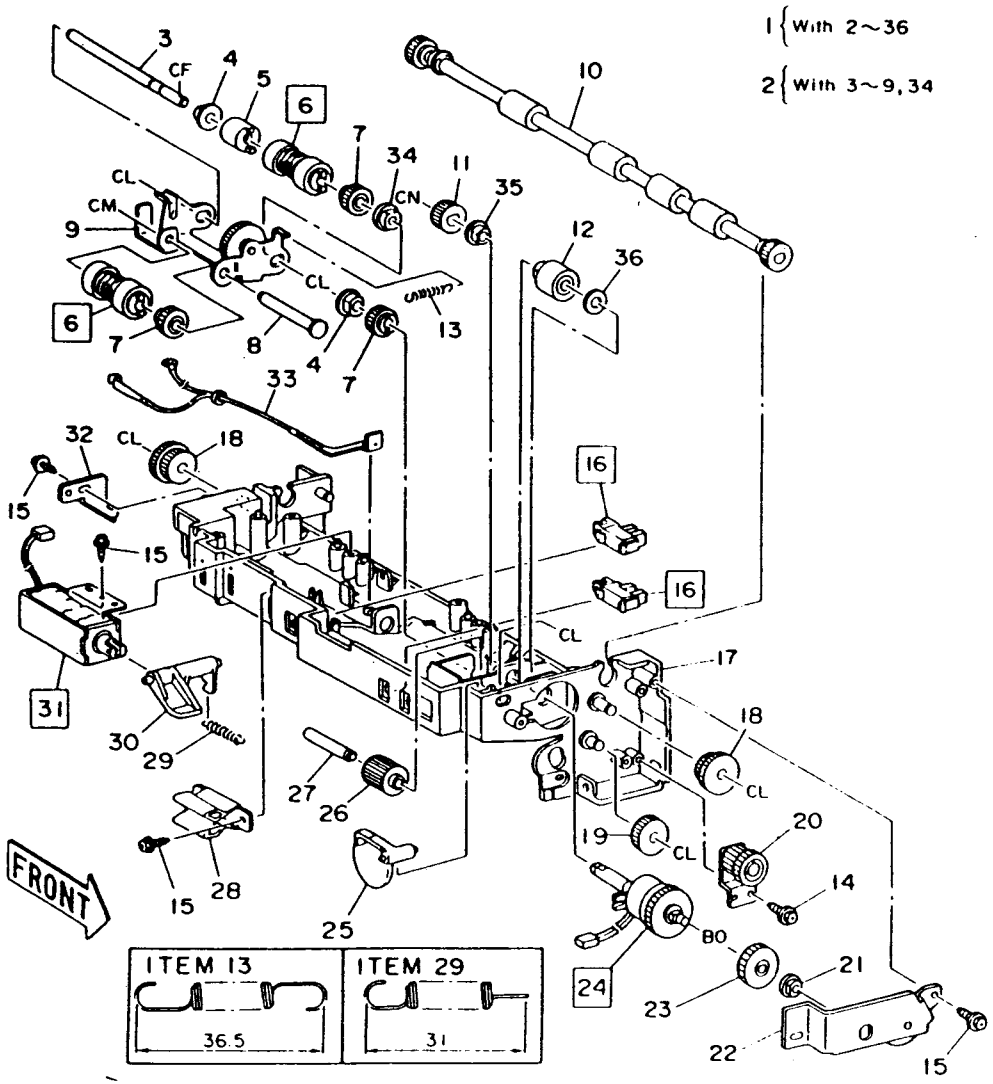

ITEM		PART NO	DESCRIPTION	A.C
1		- -	UPPER FEEDER ASSEMBLY (WITH 2~36)(REF ONLY)	58CB
2	FA	68K 85261	FEEDER SUPPORT ASSEMBLY (WITH 3~9,34)	58CC
3	FA	6E 47320	SHAFT	58CD
4		- -	BEARING(P/O ITEM 2)	58CE
5	FA	5K 90780	ONE WAY CLUTCH	58CF
6		499K 97660	FEED ROLL KIT	Note
7	FA	7E 32400	GEAR-15T	58CG
8		- -	PIN(P/O ITEM 2)	58CH
9	FA	68K 90584	SUPPORT ASSEMBLY	58CJ
10	FA	22K 39880	TAKE AWAY ROLL ASSEMBLY	5835
11	FA	7E 81820	GEAR-15T	58CK
12	FA	5K 90921	ONE WAY CLUTCH	58CL
13	FA	9E 84340	SPRING	58CM
14	3X	26E 47250	TAPPING SCREW	58CN
15		26E 47240	TAPPING SCREW	58CP
16		107E 6650	LEVEL SENSOR & NO PAPER SENSOR	5813
17		- -	UPPER FRAME(REF ONLY)	58CQ
18		7E 32390	GEAR-16/23T	58CR
19	FA	7E 81470	GEAR-19T	58CS
20		68K 85271	GEAR SUPPORT ASSEMBLY	58CT
21		13E 93710	BEARING	58CW
22		68K 85281	GEAR SUPPORT ASSEMBLY	58CX
23	FA	7E 82700	GEAR-23T	58CY
24		121K 82530	FEED CLUTCH	58CZ
		121K 84360	FEED CLUTCH(ALT)	58CZ
25	FA	120K 91140	NO PAPER ACTUATOR	58DB
26		7E 35030	GEAR-16T	58DC
27		- -	PIN(REF ONLY)	58DD
28	FA	19E 93450	CLAMP	58DE
29	FA	9E 84330	SPRING	58DF
30		- -	LINK(REF ONLY)	58DG
31		121K 86620	NUDGER SOLENOID	58DH
32	FA	49E 37320	PLATE	58DJ
33		152K 68810	EARTH WIRE	58DL
34	FA	13E 84400	BEARING	58DM
35	FA	13E 84490	BEARING	58DN
36		- -	NYLON WASHER(REF ONLY)	58DP

Note Area code Nudger5831 , Feed5832, Retard5833.

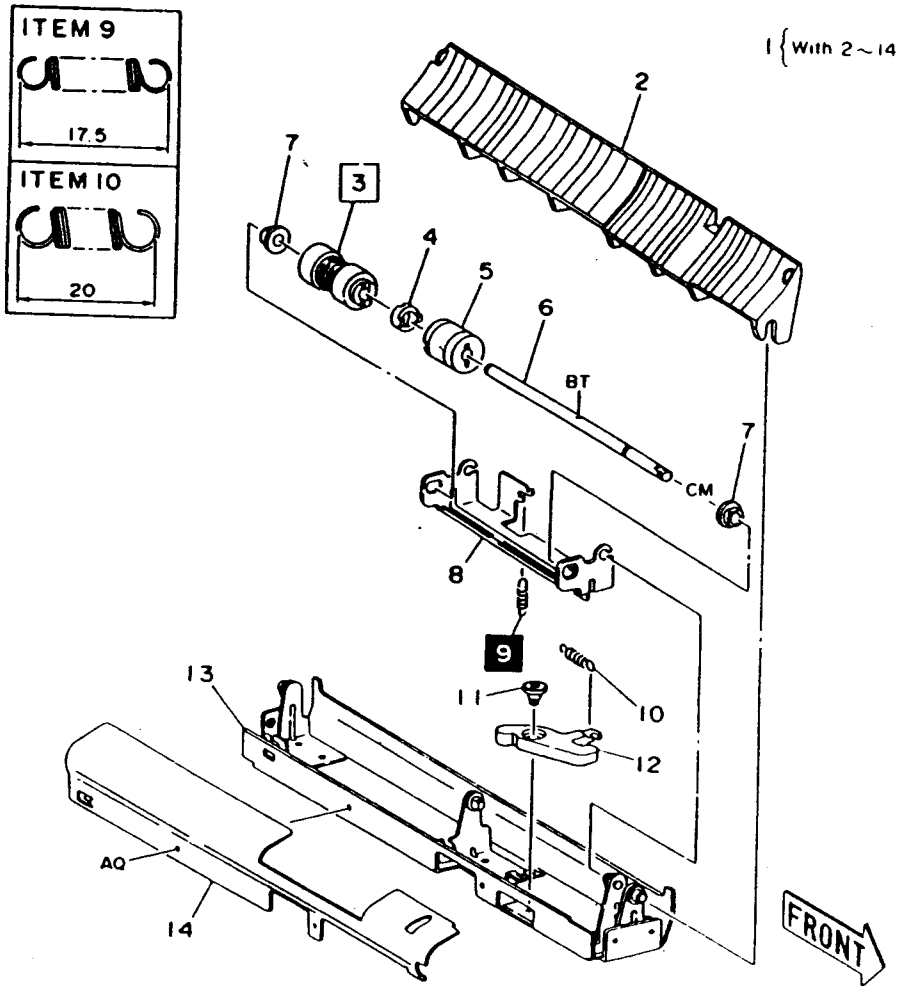

ITEM		PART NO	DESCRIPTION	A.C
1	FA	1K 43310	LOWER FEEDER ASSEMBLY AP (WITH 2~14)	58EB
		1K 43290	LOWER FEEDER ASSEMBLY KX (WITH 2~14)	58EB
2	FA	54E 84810	FEED IN CHUTE AP	58EC
		54E 83320	FEED IN CHUTE KX	58EC
3		499K 97660	FEED ROLL KIT Note	
4		- -	SPACER(P/O ITEM 1)	58ED
5	FA	5K 90970	FRICTION CLUTCH	58EE
6	FA	6E 47310	SHAFT	58EF
7	FA	13E 84400	BEARING	58EG
8		- -	RETARD SUPPORT(P/O ITEM1)	58EH
9	FA	9E 66160	SPRING	58EJ
10	FA	9E 66170	SPRING	58EK
11	FA	26E 83180	SHOULDER SCREW	58EL
12	GE	12E 91640	LINK	58EM
13		- -	LOWER SUPPORT(P/O ITEM 1)	58EN
14		- -	CHUTE(REF ONLY)	58EP

Примечание: Код зоны: ролик подталкивания 5831, ролик подачи 5832, тормозной ролик 5833.

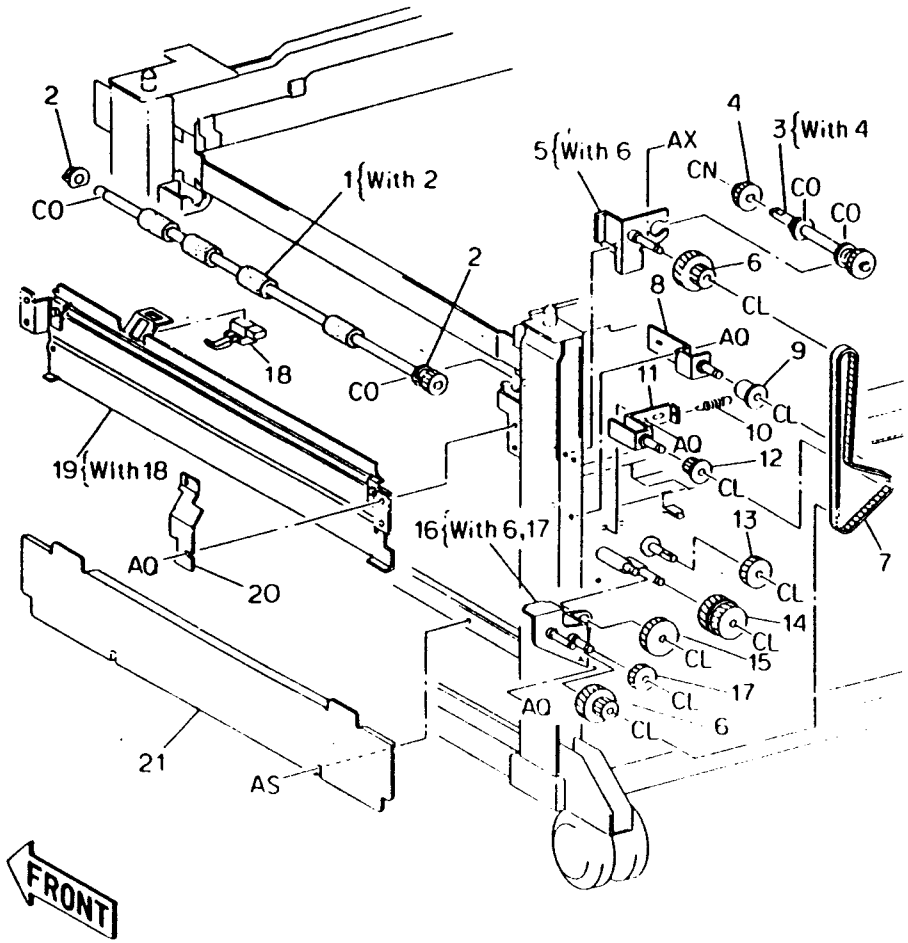

ITEM		PART NO	DESCRIPTION	A.C
1		22K 39850	TRANSPORT ROLLER	58FB
2		- -	BEARING(REF ONLY)	58FC
3		- -	GEAR ASSEMBLY(WITH 4) (REF ONLY)	58FD
4	CA	7E 32780	GEAR-19T	58FE
5		- -	PULLEY/GEAR BRACKET (WITH 6)(REF ONLY)	58FF
6		20E 16060	PULLEY/GEAR-16T	58FG
7		23E 12260	BELT	58FH
8		- -	BRACKET(REF ONLY)	58FJ
9		22E 17280	TENSION ROLL	58FK
10		9E 66120	SPRING	58FL
11		- -	BRACKET(REF ONLY)	58FM
12		20E 16080	PULLEY	58FN
13		7E 23520	GEAR-21T	58FP
14		7E 23010	GEAR-25/26T	58FQ
15		7E 27500	IDLER GEAR-26T	58FR
16		- -	DRIVE BRACKET ASSEMBLY (WITH 6,17)(REF ONLY)	58FS
17		7E 35000	GEAR-19T	58FT
18		130K 82921	FEED SENSOR	5851
19		- -	CHUTE ASSEMBLY(WITH 18) (REF ONLY)	5852
20		48E 21590	GEAR COVER	5853
21		- -	COVER(REF ONLY)	5854

PL-11 TRAY MODULE
11.8 HCF Drive(2)

PL11.8 Привод HCF (2)

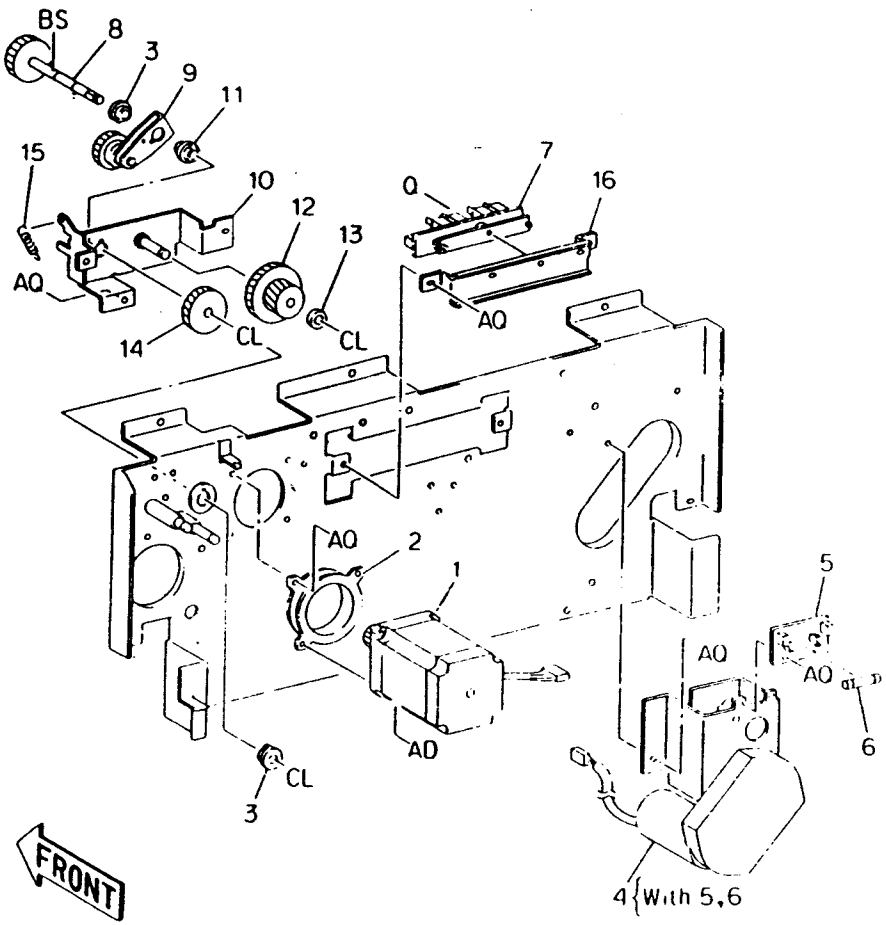

ITEM		PART NO	DESCRIPTION	A.C
1		127K 84500	TM FEED MOTOR	5841
2	FA	4E 6860	MOTOR DAMPER	584B
3	GE	13E 93520	BEARING	584C
4	GE	127K 82000	ELEVATOR MOTOR(WITH 5,6)	5821
5	GE	140K 71320	FILTER PWB	582B
6	FA	108E 90850	FUSE	582C
7		110K 94310	PAPER SIZE SWITCH	584D
8		7K 81060	GEAR-T29	584E
9	FA	68K 91030	GEAR BRACKET	584F
10		- -	BRACKET(REF ONLY)	584G
11	GE	13E 93640	BEARING	584H
12		7E 30610	GEAR-25/28T (V230)	584J
		7E 23680	GEAR-25/38T (V330/336)	584J
13		- -	ROLLER(REF ONLY)	584K
14		7E 30600	GEAR-38T (V230)	584L
		7E 23000	GEAR-28T (V330/336)	584L
15	FA	9E 84980	SPRING	584M
16		- -	SWITCH BRACKET(REF ONLY)	584N

11.9 Feeder Assembly PL11.9 Узел податчика

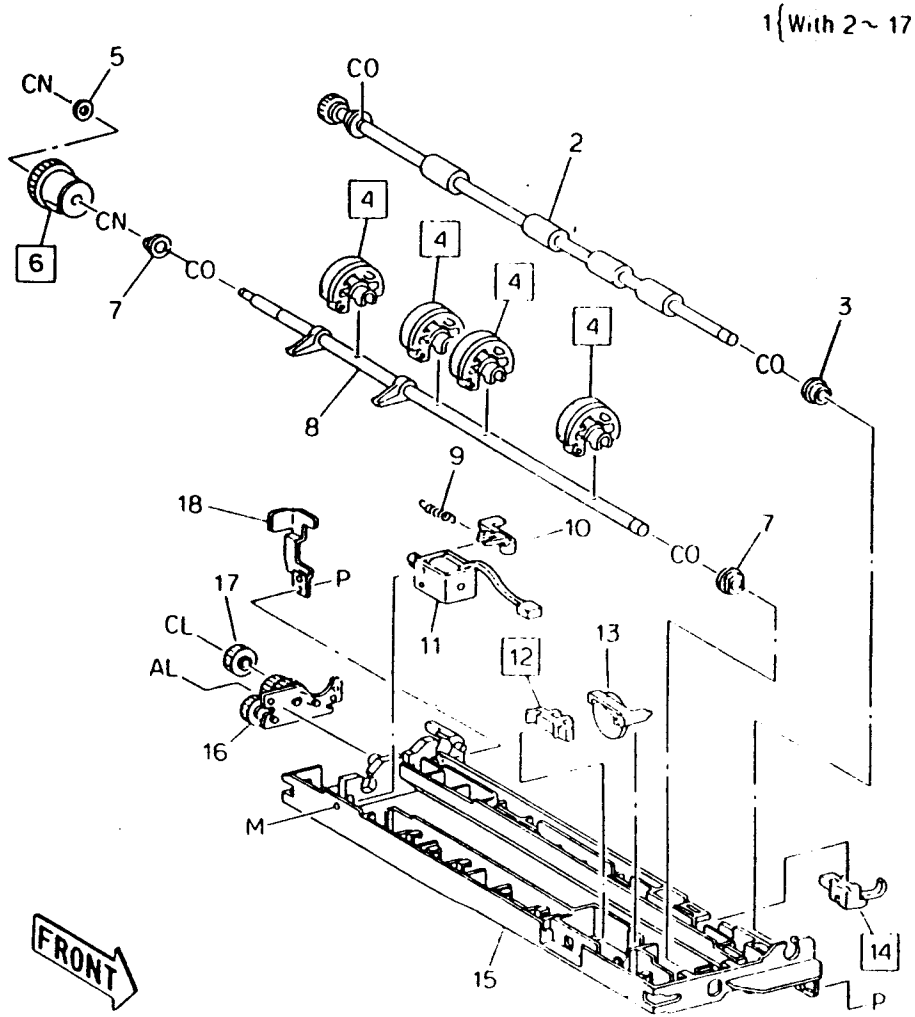

ITEM		PART NO	DESCRIPTION	A.C
1		22K 39382	FEEDER ASSEMBLY AP220V (WITH 2~17)	5050
		22K 39392	FEEDER ASSEMBLY AP110V, KX(WITH 2~17)	5050
2		22K 39780	TAKE AWAY ROLLER	5055
3		- -	BEARING(P/O ITEM 1)	505A
4	BA	59K 3261	FEED ROLLER	5052
5		- -	WASHER(P/O ITEM 1)	505B
6		5E 82620	FEED CLUTCH(P/O ITEM 1)	505C
7	FA	13E 84490	BEARING	505D
8		- -	FEED ROLLER SHAFT (P/O ITEM 1)	505E
9		9E 65960	SPRING	505F
10	BA	12E 94590	SOLENOID LINK	505G
11		121K 86590	FEED SOLENOID	505H
12		107E 6650	NO PAPER SENSOR	505J
13	FA	120K 91140	NO PAPER SENSOR ACTUATOR	505K
14		130K 82871	FEED SENSOR	505L
15		- -	FRAME ASSEMBLY (P/O ITEM 1)	505M
16		7K 82592	DRIVE ASSEMBLY	505N
17	CA	7E 34950	IDLER GEAR-17T	505P
18		48E 17480	COVER	505Q

PL-11 TRAY MODULE
11.10 CAB Drive PL11.10 Привод выдвижной секции

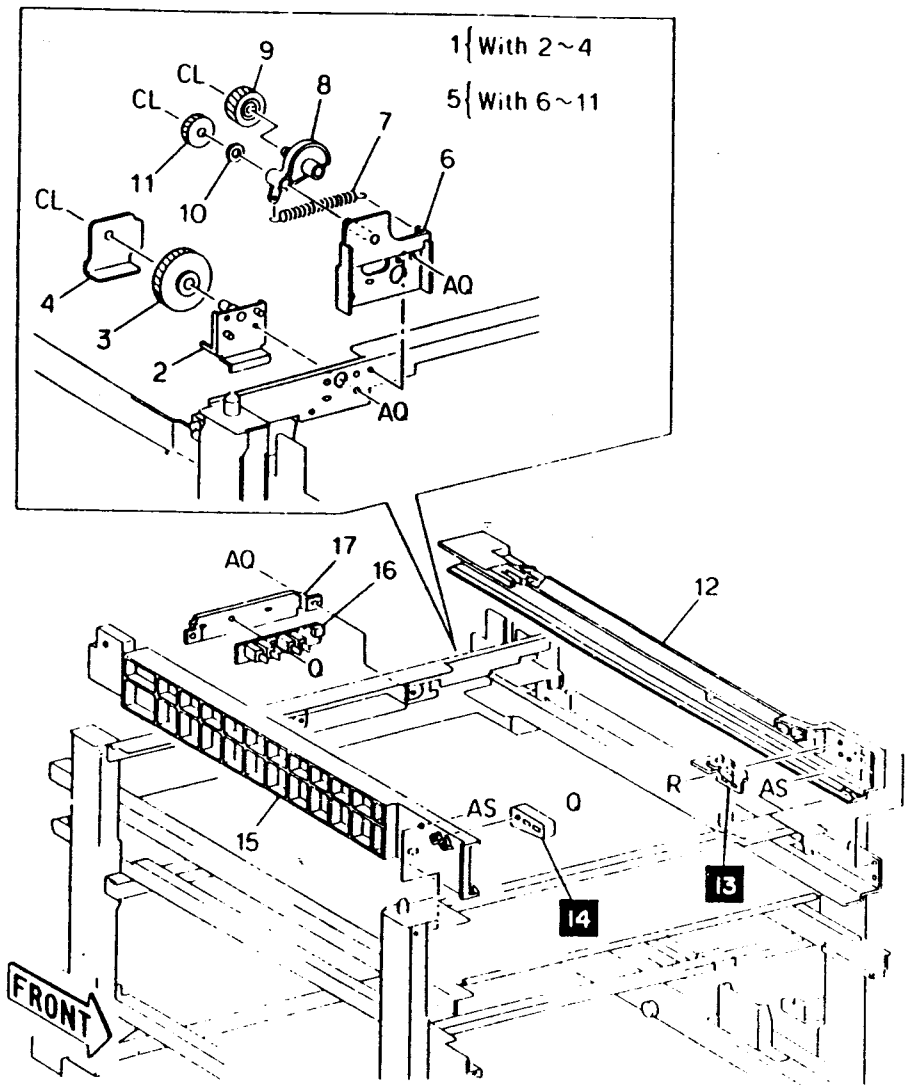

ITEM	PART NO	DESCRIPTION	A.C
1	68K 85511	BRACKET ASSEMBLY (WITH2~4)	53DB
2	- -	BRACKET(P/O ITEM 1)	53DC
3	7E 35010	GEAR-40T	53DD
4	- -	PLATE(P/O ITEM 1)	53DE
5	68K 85491	BRACKET ASSEMBLY (WITH 6~11)	53DF
6	- -	BRACKET(P/O ITEM 5)	53DG
7	9E 65360	SPRING	53DH
8	12E 94610	DRIVE LINK	53DJ
9	7E 34990	GEAR-21T	53DK
10	- -	WASHER(P/O ITEM 5)	53DL
11	7E 35000	GEAR-19T	53DM
12	1E 32670	R/H TRAY RAIL AP	53DN
	1E 32690	R/H TRAY RAIL KX	53DN
13	68K 85601	RIGHT TRAY STOPPER	53DP
14	3E 30040	LEFT TRAY STOPPER	53DQ
15	1E 32680	L/H TRAY RAIL AP	53DR
	1E 32700	L/H TRAY RAIL KX	53DR
16	110K 94310	PAPER SIZE SWITCH	53DS
17	- -	SWITCH BRACKET(REF ONLY)	53DT

1{With 2~9

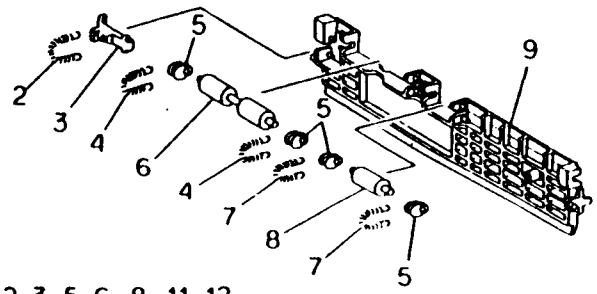

10{With 2,3,5,6,8,11,12

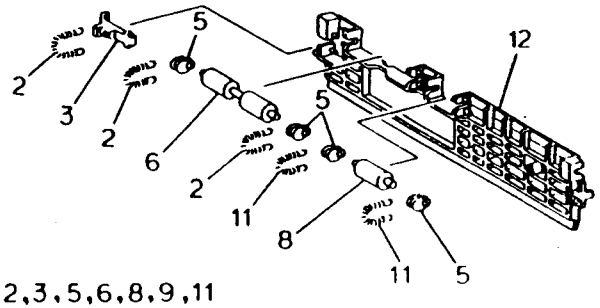

13{With 2,3,5,6,8,9,11

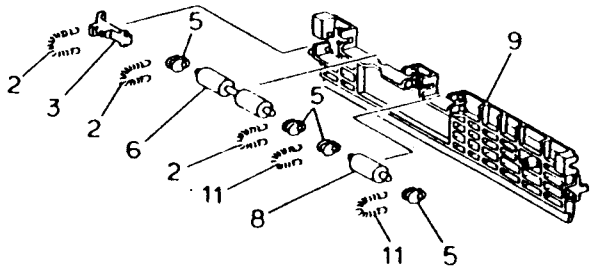



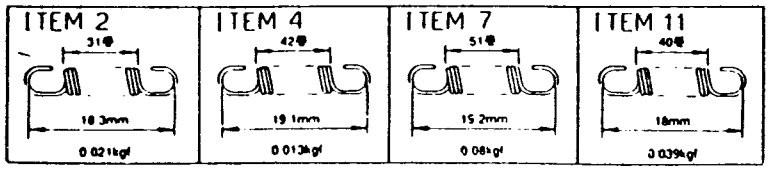

ITEM		PART NO	DESCRIPTION	A.C
1		- -	R/H CHUTE ASSEMBLY (WITH 2~9)(REF ONLY)	53EB
2		9E 66100	SPRING	53EC
3	FA	120E 9960	CHUTE ACTUATOR	53ED
4		9E 66080	SPRING	53EE
5		13E 83380	BEARING	53EF
6		22E 83580	PINCH ROLLER	53EG
7		9E 66090	SPRING	53EH
8		22E 83590	PINCH ROLLER	53EJ
9		- -	R/H CHUTE(REF ONLY)	53EK
10		54K 4871	R/H CHUTE ASSEMBLY AP (WITH 2,3,5,6,8,11,12)	53EL
		54K 4901	R/H CHUTE ASSEMBLY KX (WITH 2,3,5,6,8,11,12)	53EL
11		9E 66110	SPRING	53EM
12		- -	R/H CHUTE(P/O ITEM 10)	53EN
13		54K 4881	R/H CHUTE ASSEMBLY AP (WITH 2,3,5,6,8,9,11)	53EP
		54K 4911	R/H CHUTE ASSEMBLY KX (WITH 2,3,5,6,8,9,11)	53EP

PL-11 TRAY MODULE
11.12 Right Cover Assembly PL11.12 Узел правой крышки

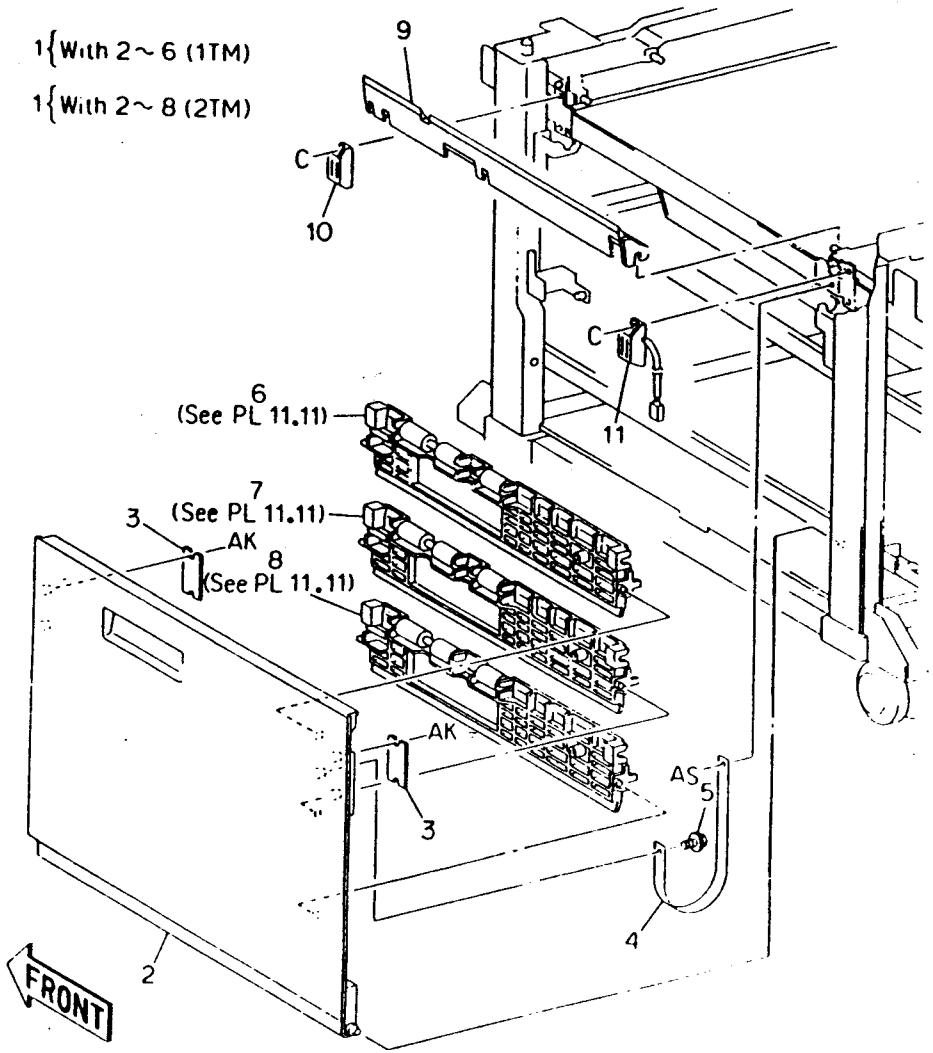

ITEM		PART NO	DESCRIPTION	A.C
1		48K 31461	TM PAPER TRANSPORT COVER ASSEMBLY AP1TM (WITH 2~6)	53FB
		48K 31471	TM PAPER TRANSPORT COVER ASSEMBLY KX1TM (WITH 2~6)	53FB
		48K 31481	TM PAPER TRANSPORT COVER ASSEMBLY APTTM (WITH 2~8)	53FC
		48K 31491	TM PAPER TRANSPORT COVER ASSEMBLY KXTTM (WITH 2~8)	53FC
2		- -	TM PAPER TRANSPORT COVER (P/O ITEM 1)	32FB
3		- -	PLATE(P/O ITEM 1)	32FC
4		63E 93120	STOPPER TAPE	32FD
5		- -	SCREW(P/O ITEM 1)	53FD
6		- -	R/H CHUTE ASSEMBLY (SEE PL11.11)(P/O ITEM 1)	53EB
7		54K 4871	R/H CHUTE ASSEMBLY AP (SEE PL11.11)(P/O ITEM 1)	53EL
		54K 4901	R/H CHUTE ASSEMBLY KX (SEE PL11.11)(P/O ITEM 1)	53EL
8		54K 4881	R/H CHUTE ASSEMBLY AP (SEE PL 11.11)(P/O ITEM1)	53EP
		54K 4911	R/H CHUTE ASSEMBLY KX (SEE PL 11.11)(P/O ITEM1)	53EP
9	FA	54E 87220	FEED IN CHUTE AP220V	53FE
		54E 86950	FEED IN CHUTE AP110V,KX	53FE
10	FA	121E 83311	MAGNET CATCH	53FF
11		110K 94320	R/H LOWER INTERLOCK SWITCH	53FG

11.13 Tray Module Cover PL11.13 Крышка модуля лотка

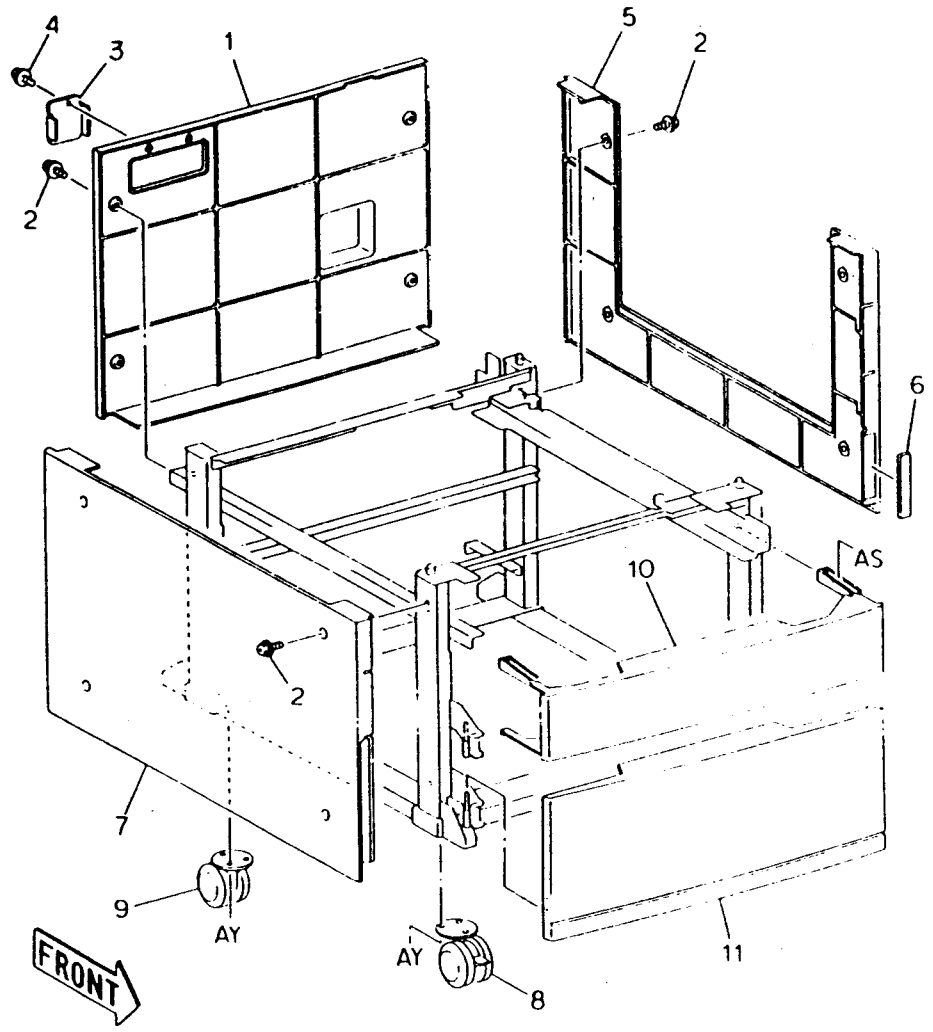

ITEM		PART NO	DESCRIPTION	A.C
1		48E 17332	TM REAR COVER AP1TM/TTM	32GB
		48E 17382	TM REAR COVER APNTM, KXNTM/1TM/TTM	32GB
2	9A	26E 47010	SCREW DEL M4X8	32GC
3		15E 40980	BLIND PLATE AP1TM/TTM, KXTTM	32GD
		15E 40970	BLIND PLATE APNTM, KXNTM/1TM	32GD
4		26E 46990	TAPPING SCREW	32GE
5		48E 18890	TM RIGHT COVER AP1TM/TTM	32GF
		48E 17771	TM RIGHT COVER KX1TM/TTM	32GF
		48E 8932	TM RIGHT COVER NTM	32GF
6		- -	MAGNET PLATE(REF ONLY)	32GG
7		48E 17311	TM LEFT COVER AP1TM/TTM	32GH
		48E 17361	TM LEFT COVER APNTM, KXNTM/1TM/TTM	32GH
8		17E 92330	CASTER-S	32GJ
9		17E 92320	CASTER	32GK
10		48E 17760	DDM BLIND COVER AP1TM/TTM	32GL
		48E 17370	DDM BLIND COVER APNTM, KXNTM/1TM/TTM	32GL
		48K 28030	DDM BLIND COVER KXGT	32GL
		48K 28040	DDM BLIND COVER KXST	32GL
		48K 28050	DDM BLIND COVER KXET	32GL
11		48K 31120	FRONT COVER AP1TM	32GM
		48K 31130	FRONT COVER APNTM, KXNTM/1TM	32GM

PL-11 TRAY MODULE
11.14 Tray Electrical(1) V230/330 PL11.14 Электрические узлы модуля (1)

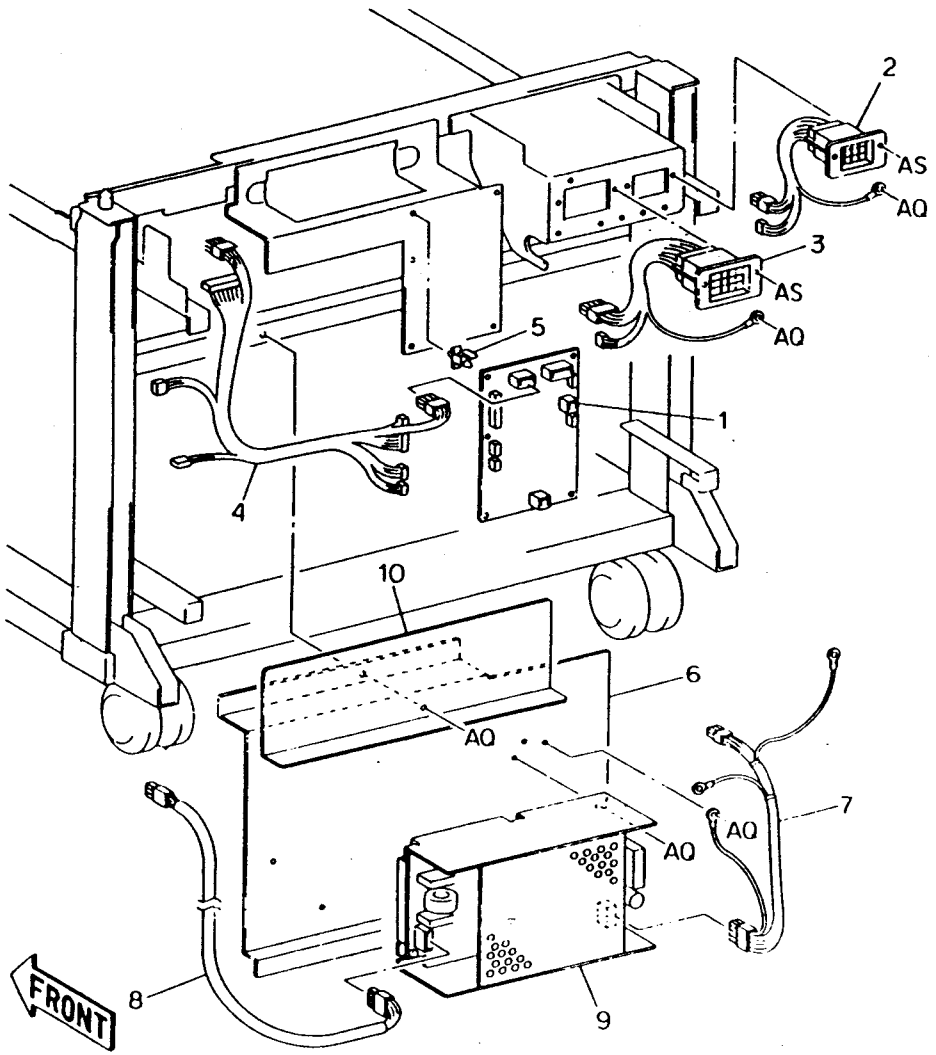

ITEM	PART NO	DESCRIPTION	A.C
1	160K 5530	1TM CABINET PWB AP	5844
	97K 23180	OPTION CONNECTING KIT KX	5844
	160K 5570	TTM CABINET PWB	5845
2	152K 63260	SORTER CONNECTOR-HARNESS	7113
3	162K 12920	ADF CONNECTOR-HARNESS AP1TM/TTM,KXTTM	7115
	97K 23180	OPTION CONNECTING KIT KX	7115
4	162K 12910	HARNESS AP1TM/TTM,KXTTM	584P
	152K 68260	HARNESS KX1TM	584P
5	- -	PWB SUPPORT(REF ONLY)	584Q
6	- -	BRACKET(REF ONLY)	584R
7	- -	HARNESS(REF ONLY)	228Q
8	- -	HARNESS(REF ONLY)	228R
9	105K 9780	CABINET LVPS-2 AP220V,KX	2282
	105K 94030	CABINET LVPS-2 AP110V	2282
10	- -	BRACKET(REF ONLY) (1TM only)	584S

PL11.14 Электрические узлы модуля (2)

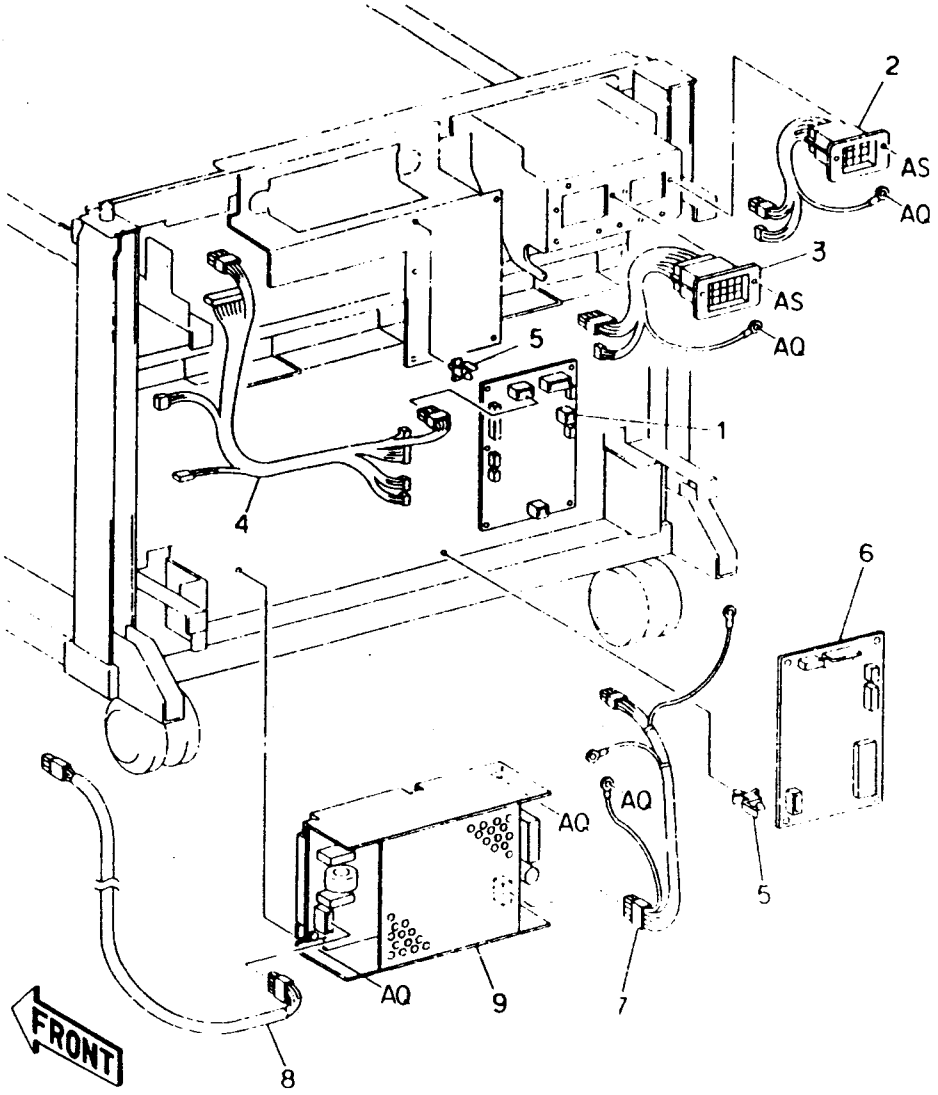

ITEM	PART NO	DESCRIPTION	A.C
1	160K 5530	1TM CABINET PWB	5844
	160K 5570	2TM CABINET PWB	5845
2	152K 63260	SORTER CONNECTOR-HARNESS	7113
3	162K 12920	DADF CONNECTOR-HARNESS	7115
4	152K 62650	HARNESS	584P
5	- -	PWB SUPPORT(REF ONLY)	584Q
6	160K 17410	DDM CONT PWB	5261
7	- -	HARNESS(REF ONLY)	228Q
8	- -	HARNESS(REF ONLY)	228R
9	105K 94030	CABINET LVPS-2 AP110V	2282
	105K 9780	CABINET LVPS-2 AP220V,KX	2282

PL12 ADF
PL12.1 Крышки

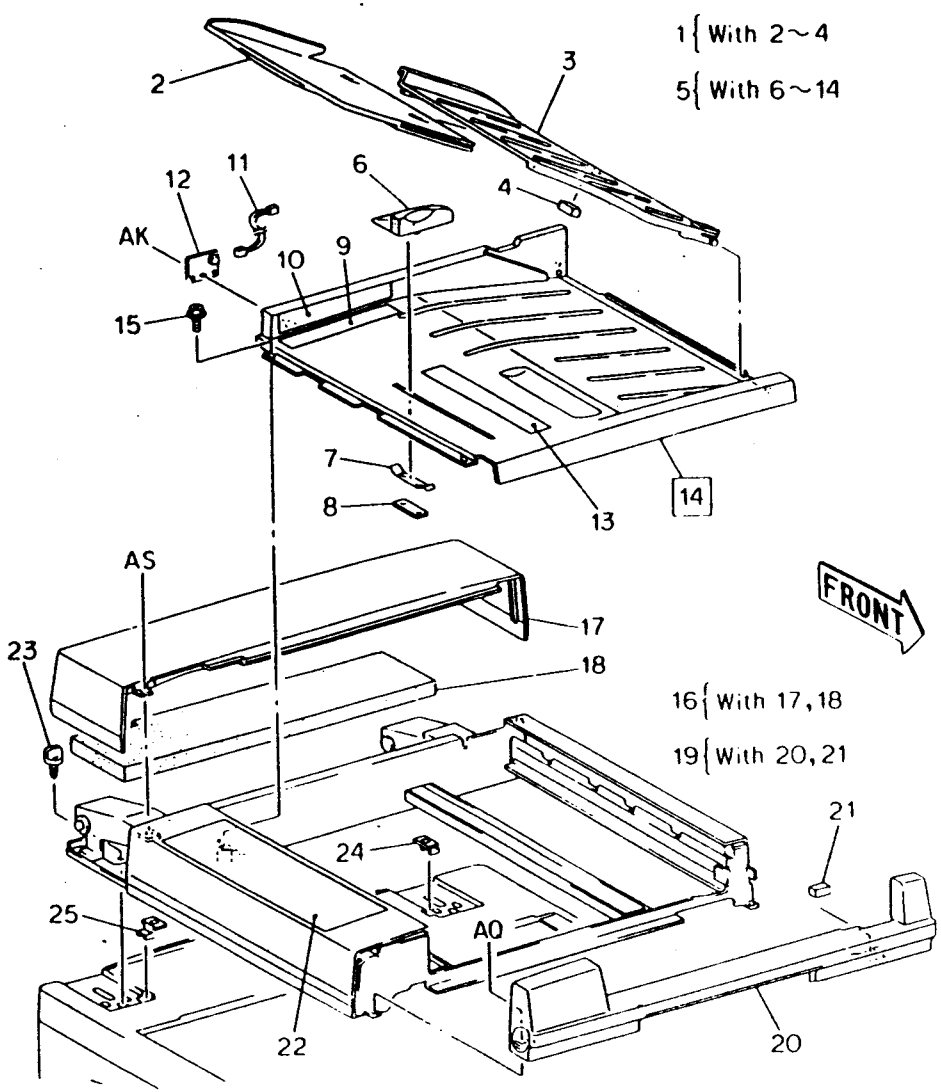

ITEM		PART NO	DESCRIPTION	A.C
1		50K 87830	DOCUMENT EXIT TRAY ASSEMBLY(WITH 2~4)	22BB
2		- -	ADD-EXIT TRAY(P/O ITEM1)	22BC
3		- -	BASE-EXIT TRAY(P/O ITEM1)	22BD
4	CA	121E 90640	MAGNET	22BE
5		50K 20380	ENTRANCE TRAY ASSEMBLY (WITH 6~14)	22BF
6	FA	32K 90810	DOC-GUIDE	22BG
7	FA	9E 26870	PLATE-SPRING	22BH
8		- -	PLATE(P/O ITEM 5)	22BJ
9		96E 31580	LABEL	22BK
10		96E 18601	LABEL	22BL
11		152K 63490	HARNESS	22BM
12		140K 60480	LED PWB	22BB
13		96E 1620	LABEL-SIZE	22BN
14		- -	ENTRANCE TRAY(P/O ITEM 5)	2210
15		- -	SCREW(REF ONLY)	22BP
16		- -	REAR COVER ASSEMBLY (WITH 17,18)(REF ONLY)	22BQ
17		48K 23780	COVER REAR	22BR
18		- -	SEAL(P/O ITEM 16)	22BS
19		48K 16190	FRONT COVER(WITH 20-21)	22BT
20		- -	COVER(P/O ITEM 19)	22BW
21	CA	121E 90640	MAGNET	22BX
22		96E 31590	CODE LABEL	22BY
23	FA	3K 91881	THUMB SCREW	22BZ
24		21E 93260	RIGHT CAP	22CB
25		21E 93270	LEFT CAP	22CC

PL-12 ADF
12.2 Drive & Electrical Counter Balance

PL12.2 Привод, электрические узлы и противовесы

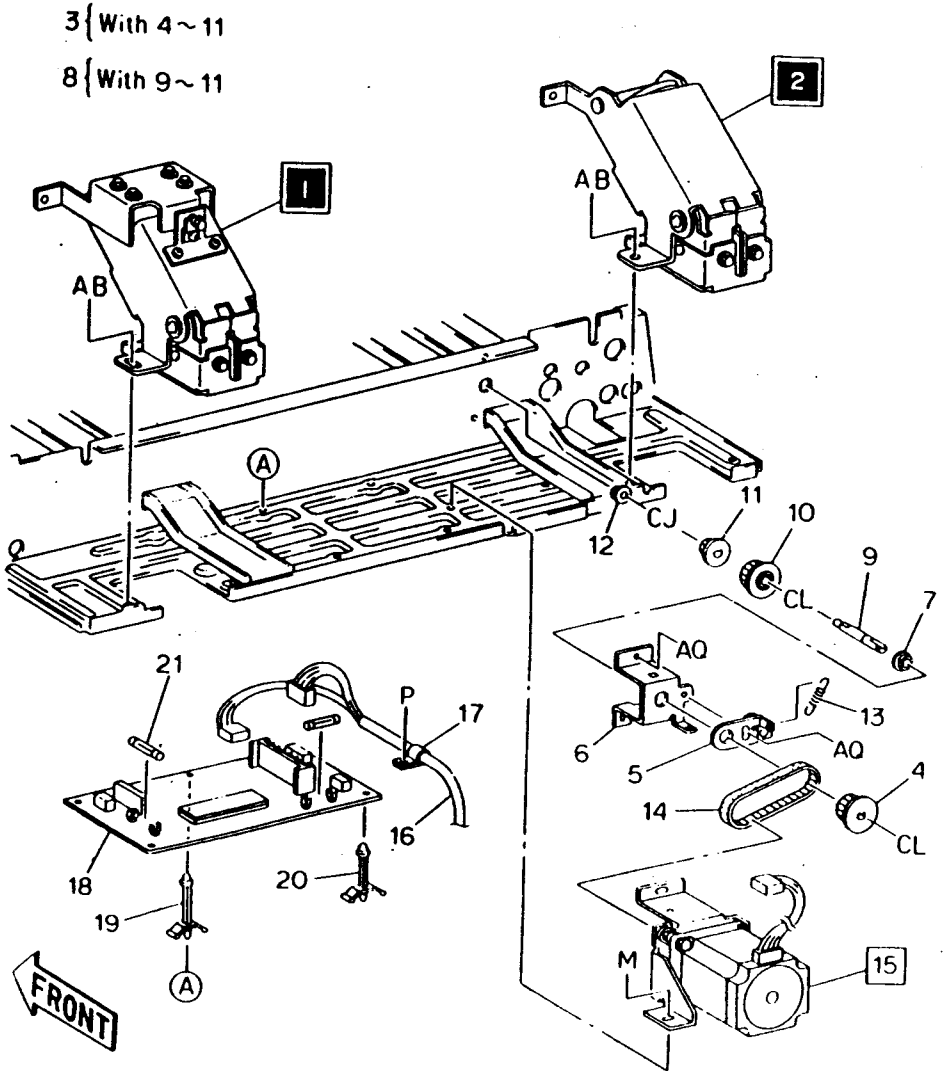

ITEM	PART NO	DESCRIPTION	A.C
1	36K 90900	R/H COUNTER BALANCE	2271
2	36K 90890	L/H COUNTER BALANCE	227B
3	- -	PULLEY ASSEMBLY(WITH4~11)	229B
4	20E 16180	PULLEY	229C
5	68K 78200	BRACKET	229D
6	- -	BRACKET(P/O ITEM 3)	229E
7	13E 81880	BEARING	229F
8	- -	PULLEY ASSEMBLY(WITH9~11) (REF ONLY)	229G
9	- -	SHAFT(P/O ITEM 3)	229H
10	20K 93300	PULLEY	229J
11	20E 90660	PULLEY	229K
12	- -	BEARING(REF ONLY)	229L
13	9E 48250	SPRING	229M
14	23E 8500	BELT	2292
15	127K 84620	ADF DRIVE MOTOR ASSEMBLY	2291
16	152K 63280	HARNESS ADF	228C
17	- -	CLAMP(REF ONLY)	228D
18	140K 60202	ADF PWB	2281
19	- -	PWB SUPPORT(REF ONLY)	228E
20	- -	PWB SUPPORT(REF ONLY)	228L
21	908Y 00019	FUSE 8A 250V	228G

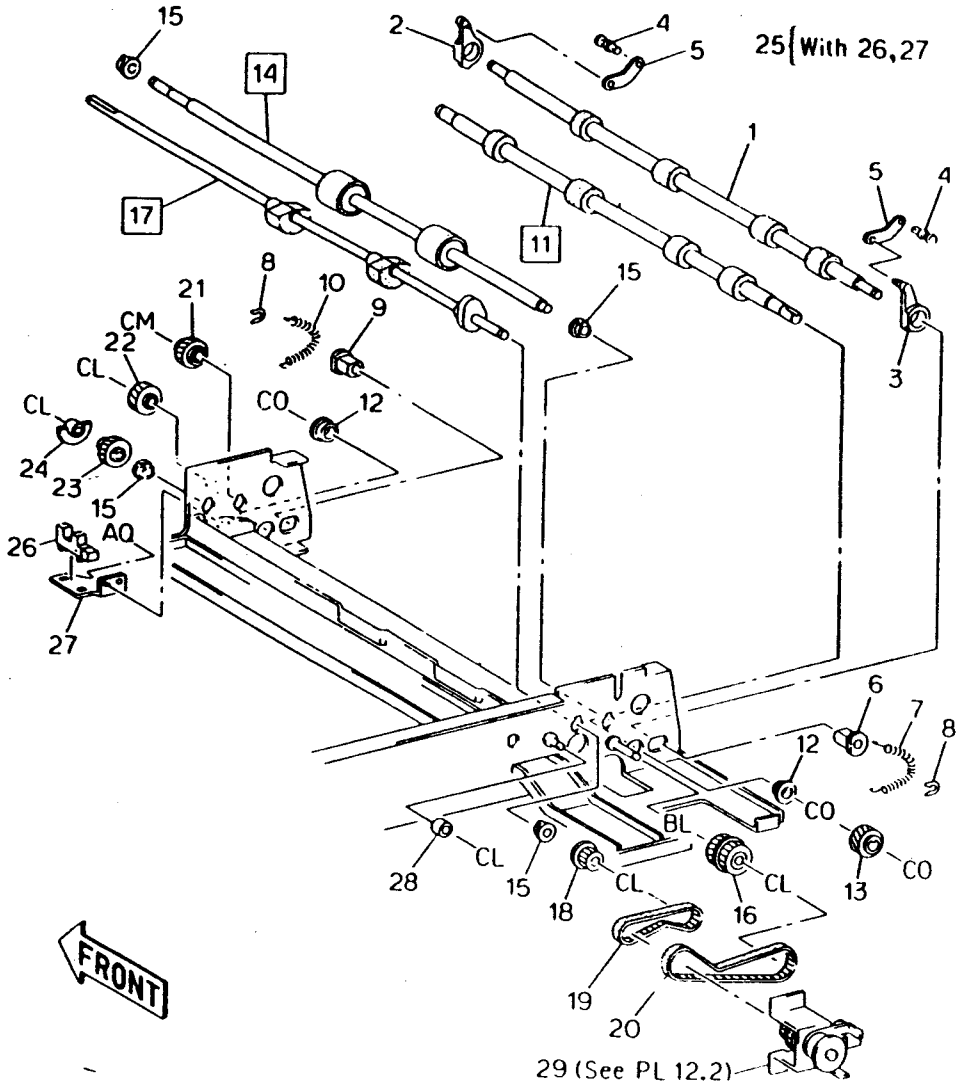

ITEM		PART NO	DESCRIPTION	A.C
1	FA	22K 38960	REGI PINCH ROLLER	222B
2		8E 92010	FRONT CAM	222C
3		8E 92020	REAR CAM	222D
4	FA	19E 93510	PUSH RIVET	222E
5		- -	LINK(REF ONLY)	222F
6		13E 94561	BEARING	222G
7	FA	9E 28580	SPRING	222H
8		5E 80250	C-RING	222J
9		- -	BEARING(REF ONLY)	222K
10	FA	9E 39080	SPRING	222L
11		22K 30300	REG ROLLER	222M
12	FA	13E 80970	BEARING	222N
13		7E 88100	GEAR	222P
14		22K 30310	FEED ROLLER ASSEMBLY	2222
15		13E 81370	BEARING	222Q
16	FA	7K 91871	GEAR	222R
17		22K 39300	NUDGER ROLLER	2221
18		20K 93310	PULLEY	222S
19		23E 8510	BELT	222T
20		23E 8520	BELT	222W
21		7K 81110	GEAR	222X
22	FA	7E 83240	GEAR	222Y
23	FA	7E 83250	GEAR	222Z
24		15E 32720	ACTUATOR	22DB
25		- -	SENSOR ASSEMBLY (WITH 26,27)(REF ONLY)	22DC
26		107E 6650	NUDGER HOME SENSOR	228F
27		- -	BRACKET(P/O ITEM25)	22DD
28		59E 90580	TENSION BEARING	22DE
29		20K 93320	PULLEY ASSEMBLY(WITH 28) (SEE PL12.2)	22DF

PL-12 ADF
12.4 Document Feed(2) PL12.4 Подача оригинала (2)

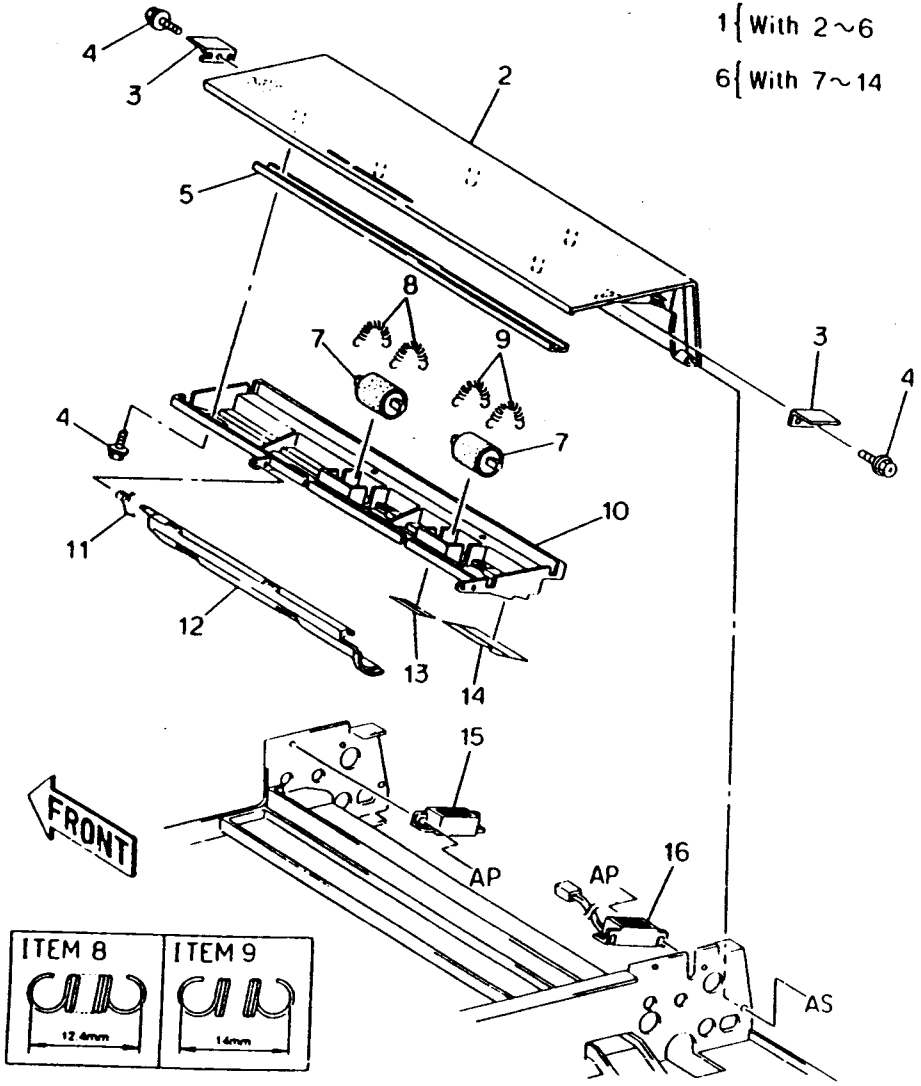

ITEM		PART NO	DESCRIPTION	A.C
1		48K 16200	ADF UPPER CHUTE COVER (WITH2~6)	22EB
2		- -	ADF UPPER COVER (P/O ITEM1)	22EC
3		- -	MAGNET PLATE(P/O ITEM1)	22ED
4	3X	26E 82620	SCREW	22EE
5		- -	PLATE(P/O ITEM1)	22EF
6		54K 87710	ADF UPPER CHUTE ASSEMBLY (WITH7~14)	22EG
7		22K 35240	RETARD ROLLER	2223
8	FA	9E 26941	FRONT SPRING	22EH
9	FA	9E 31711	REAR SPRING	22EJ
10		54E 83630	UPPER CHUTE	22EK
11		9E 64490	SPRING	22EL
12		- -	NUDGER CHUTE(P/O ITEM6)	22EM
13		- -	RETARD GUARD(P/O ITEM6)	22EN
14		- -	DOCUMENT GUARD(P/O ITEM6)	22EP
15	CA	121E 90450	MAGNET	22EQ
16		110K 94790	FEEDER COVER INTERLOCK SWITCH	228M

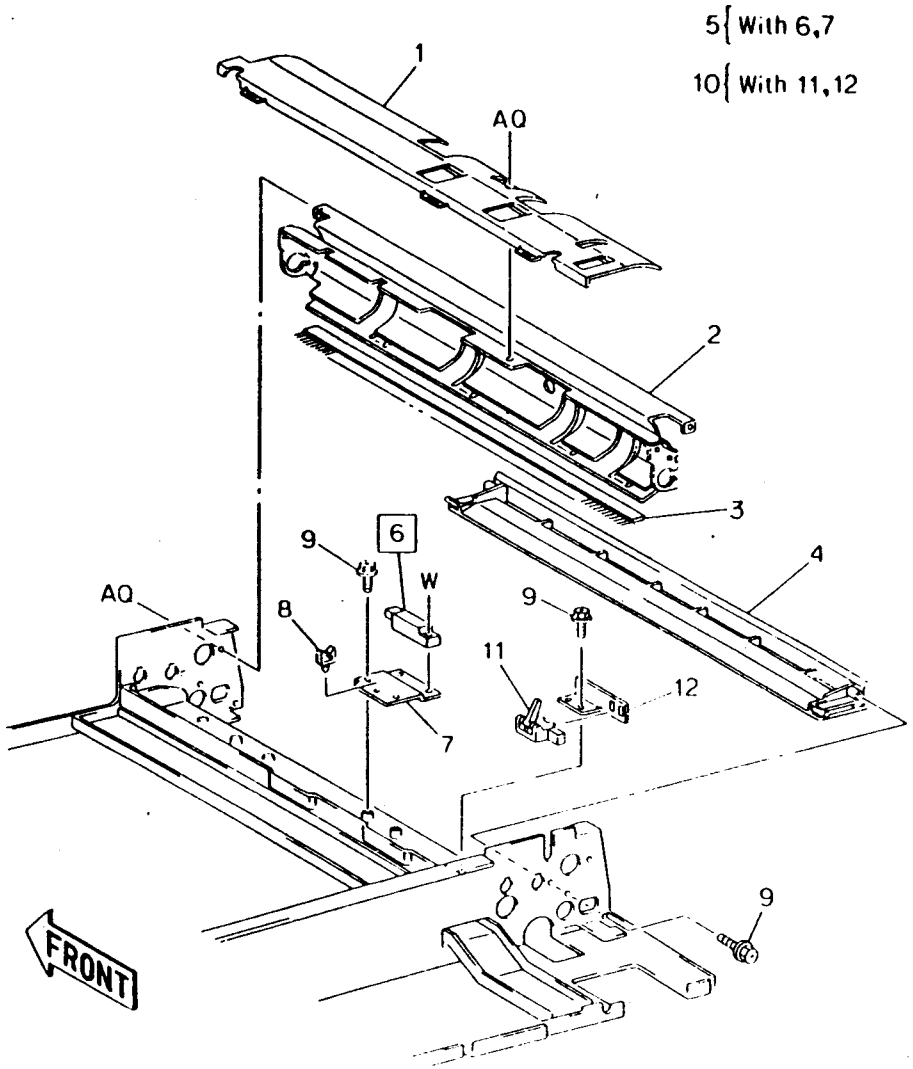

ITEM		PART NO	DESCRIPTION	A.C
1		- -	LOWER CHUTE(REF ONLY)	223B
2		- -	REGI CHUTE(REF ONLY)	2231
3		105E 92310	ELIMINATOR Note	223C
4		2E 61020	LOWER COVER	223D
5		- -	REG SENSOR ASSEMBLY (WITH6,7)	223E
6		130E 81150	REG SENSOR	228H
7		- -	BRACKET(REF ONLY)	223F
8		- -	SHOULDER HARNESS (REF ONLY)	223G
9	3X	26E 82620	SCREW	223H
10		- -	SENSOR ASSEMBLY (WITH11,12)	223J
11		130E 81160	DOCUMENT SENSOR	228J
12		- -	BRACKET(REF ONLY)	223K

Примечание: Установите, если при копировании тонких оригиналов часто происходят застревания из-за накопления электростатического заряда.

PL-12 ADF
12.6 Document Transport PL12.6 Транспортер оригинала

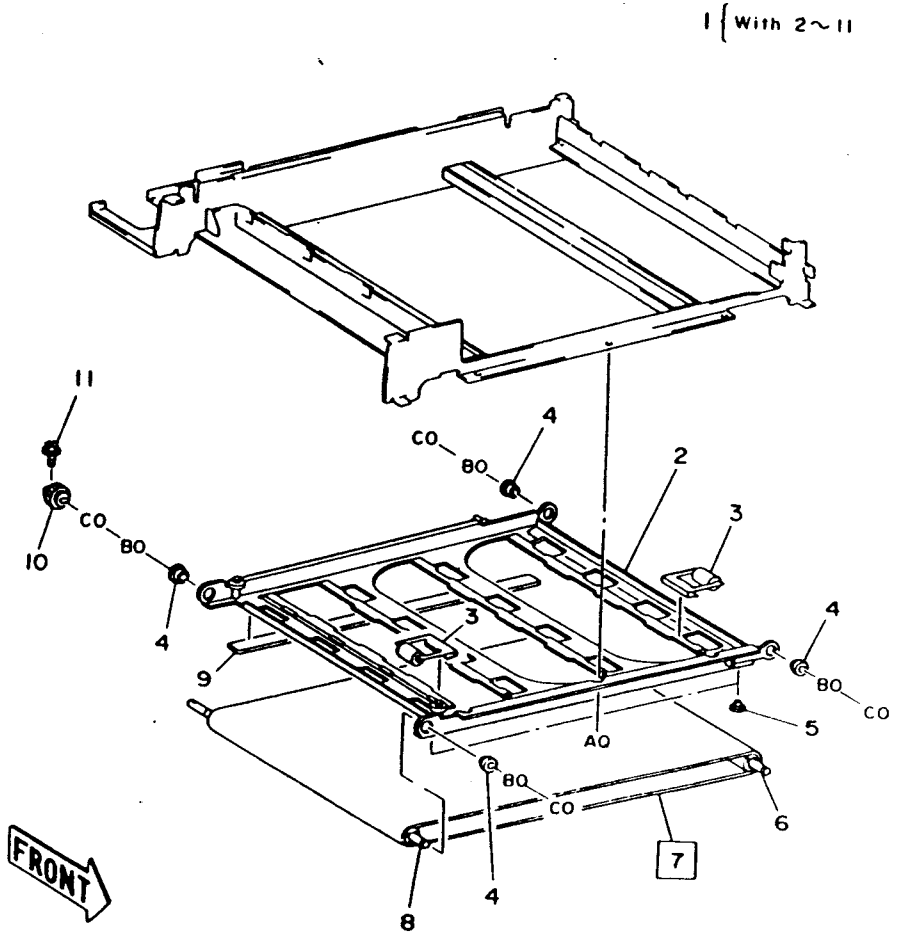

ITEM		PART NO	DESCRIPTION	A.C
1		22K 30340	TRANSPORT ASSEMBLY (WITH2~11)	2240
2		- -	TRANSPORT FRAME (P/O ITEM1)	224B
3	FA	22K 26150	PINCH ROLLER	224C
4	FA	13E 80970	BEARING	224D
5	FA	4E 98270	DAMPER	224E
6		22K 30370	IDLER ROLLER	224F
7	FA	23E 92313	PLATEN BELT	2226
8		22K 30350	DRIVE ROLLER	224G
9		55E 22250	DEFLECTOR	224H
10	FA	7E 83141	BELT DRIVE GEAR	224J
11		- -	SCREW(P/O ITEM1)	224K

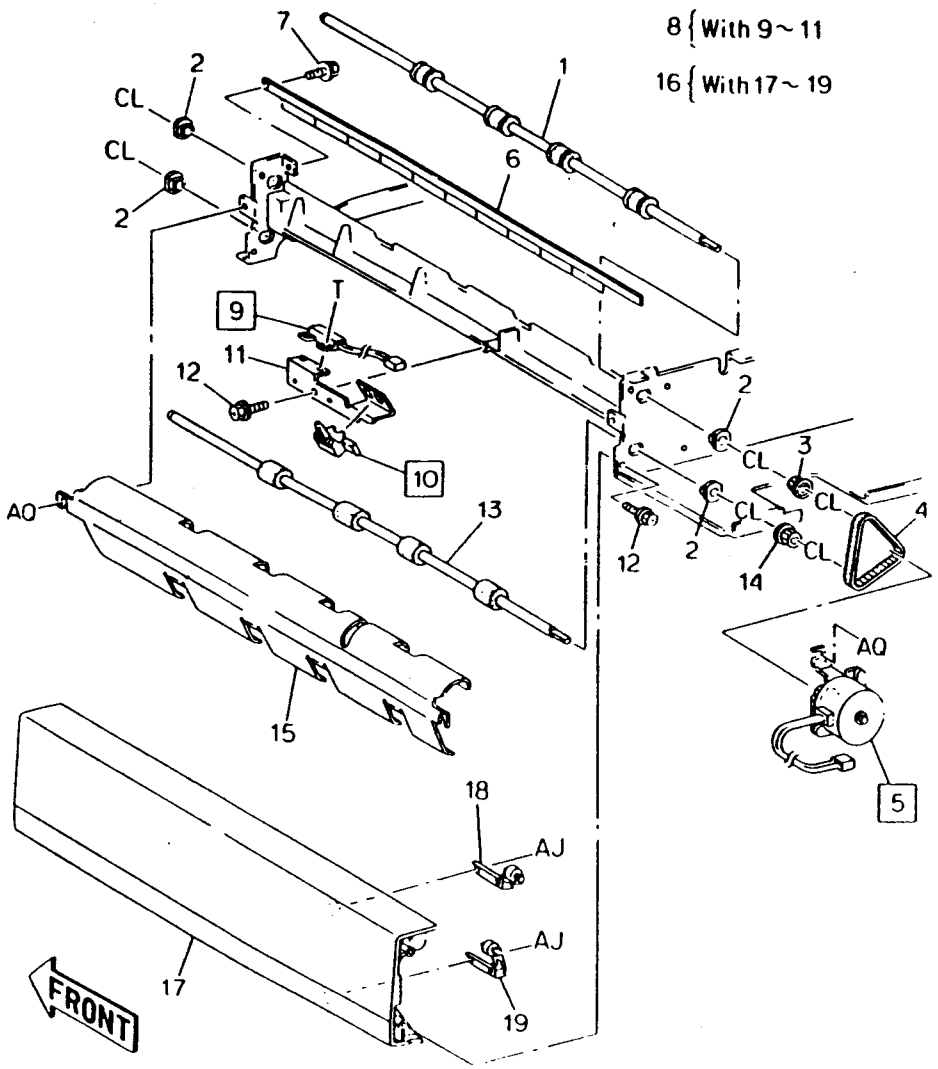

ITEM		PART NO	DESCRIPTION	A.C
1	FA	59K 91200	UPPER EXIT ROLLER	225B
2		- -	BEARING(REF ONLY)	225C
3	BA	20E 93230	PULLEY	225D
4		23E 8490	BELT	225E
5		127K 84590	EXIT MOTOR	225F
6		105E 94660	ELIMINATOR	225G
7	FA	26E 17760	SCREW	225H
8		- -	EXIT SENSOR ASSEMBLY (WITH9~11)	225J
9		110K 94420	EXIT TRAY INTERLOCK SWITCH	228N
10		130K 83020	EXIT SENSOR	228K
11		- -	BRACKET(P/O ITEM8)	225K
12	3X	26E 82620	SCREW	225L
13	FA	59K 91210	LOWER EXIT ROLLER	225M
14	BA	20E 93230	PULLEY	225N
15		- -	EXIT IN CHUTE(REF ONLY)	2251
16		54K 87731	EXIT-CHUTE ASSEMBLY (WITH17~19)	225P
17		- -	EXIT OUT CHUTE (P/O ITEM16)	225Q
18		22K 30330	PINCH ROLLER	225R
19		22K 30360	PINCH ROLLER	225S

PL13 SDF

PL-13 SDF
13.1 Drive & Counter Balance PL13.1 Привод и противовесы

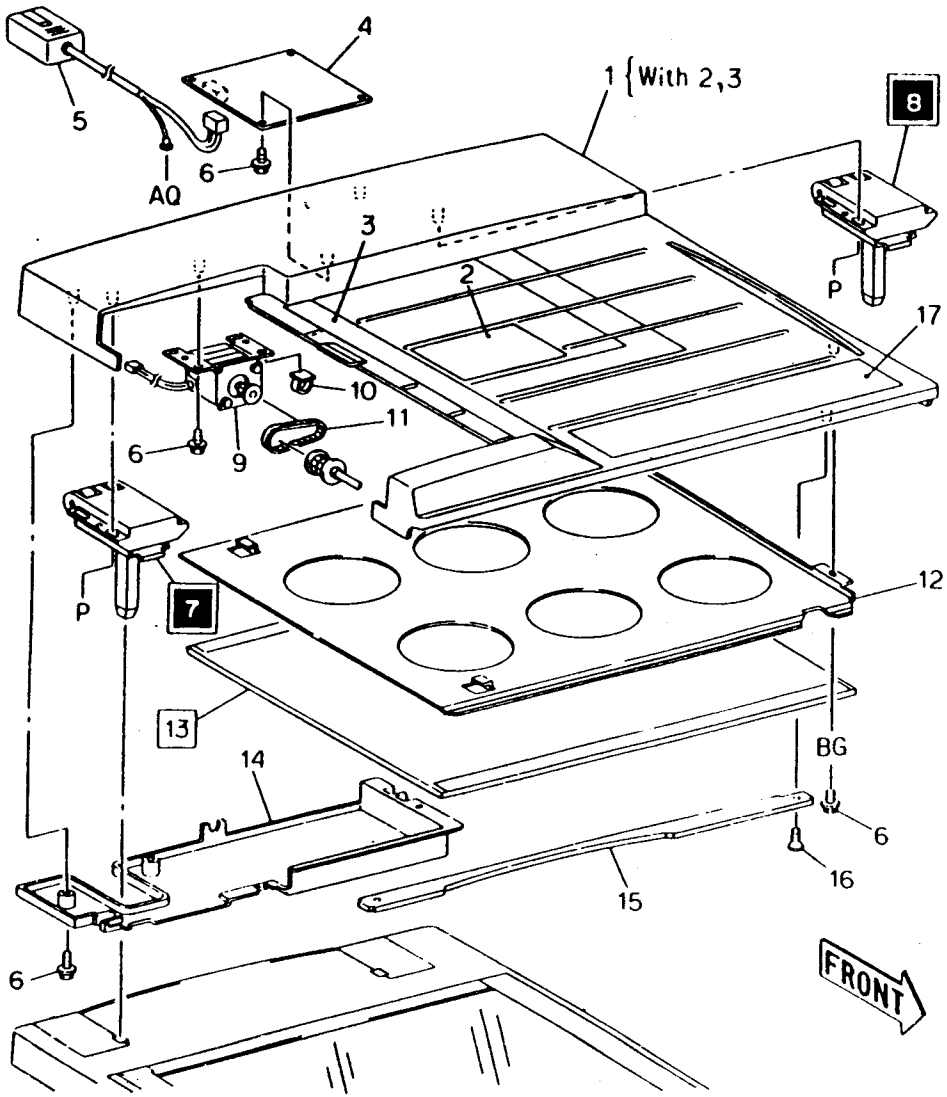

ITEM		PART NO	DESCRIPTION	A.C
1		48K 6550	SDF COVER ASSEMBLY (WITH2,3)	21BB
2		96E 21880	LABEL	21BC
3		96E 21870	SIZE LABEL	21BD
4		140K 55350	SDF PWB	21BE
5		152K 62731	SDF HARNESS	21BF
6	3X	26E 82620	SCREW	21BG
7		3E 22860	COUNTER BALANCE L	21BH
8		3E 22870	COUNTER BALANCE R	21BJ
9		127K 84570	SDF FEED MOTOR	21BK
10	FA	120P 68101	WIRE SADDLE	21BL
11		23E 8920	BELT	21BM
12		15E 38230	PLATEN PLATE	21BN
13		4E 6421	PLATEN CUSHION	21BP
13		4E 98240	PLATEN CUSHION	21BQ
14		2E 64430	SDF PWB COVER	21BR
15		- -	COVER PLATE(REF ONLY)	21BS
16		- -	SCREW(REF ONLY)	21BT
17		96E 21891	CODE LABEL	21BW

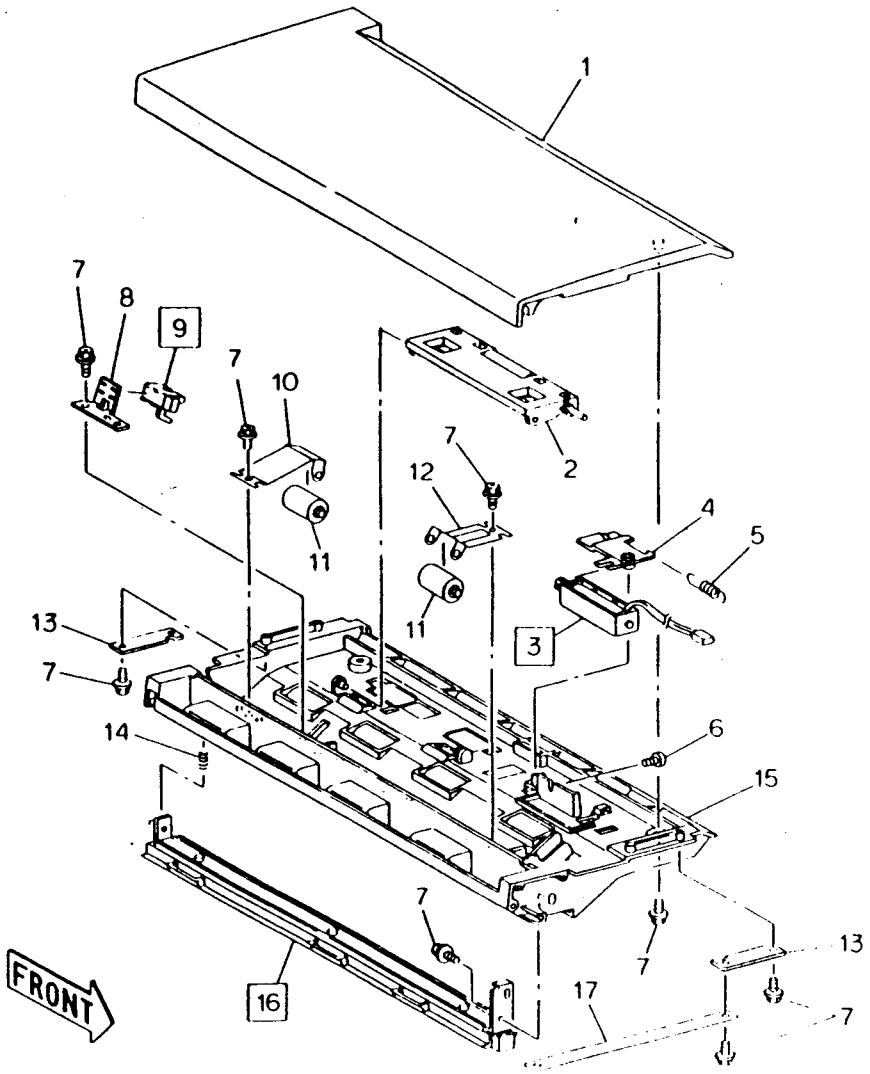

ITEM		PART NO	DESCRIPTION	A.C
1		2E 60970	FEEDER COVER	21CB
2		68K 77900	FEED BRACKET ASSEMBLY	21CC
3		121K 82340	FEED SOLENOID	21CD
4		- -	LINK(REF ONLY)	21CE
5		9E 55320	SPRING	21CF
6		- -	SCREW(REF ONLY)	21CG
7	3X	26E 82620	SCREW	21CH
8		- -	BRACKET(REF ONLY)	21CJ
9		130K 83130	REGI SENSOR	21CK
10		9E 48230	PINCH SPRING	21CL
11		22E 81980	REGI PINCH ROLLER	21CM
12		9E 55430	PINCH SPRING	21CN
13		- -	PLATE (REF ONLY)	21CP
14		9E 85740	SPRING	21CQ
15		- -	UPPER CHUTE(REF ONLY)	21CR
16		15K 88000	BACK PLATEN ASSEMBLY	21CS
17		63E 92850	TAPE STOPPER	21CT

PL-13 SDF
13.3 Document Feed(2) PL13.3 Подача оригинала (2)

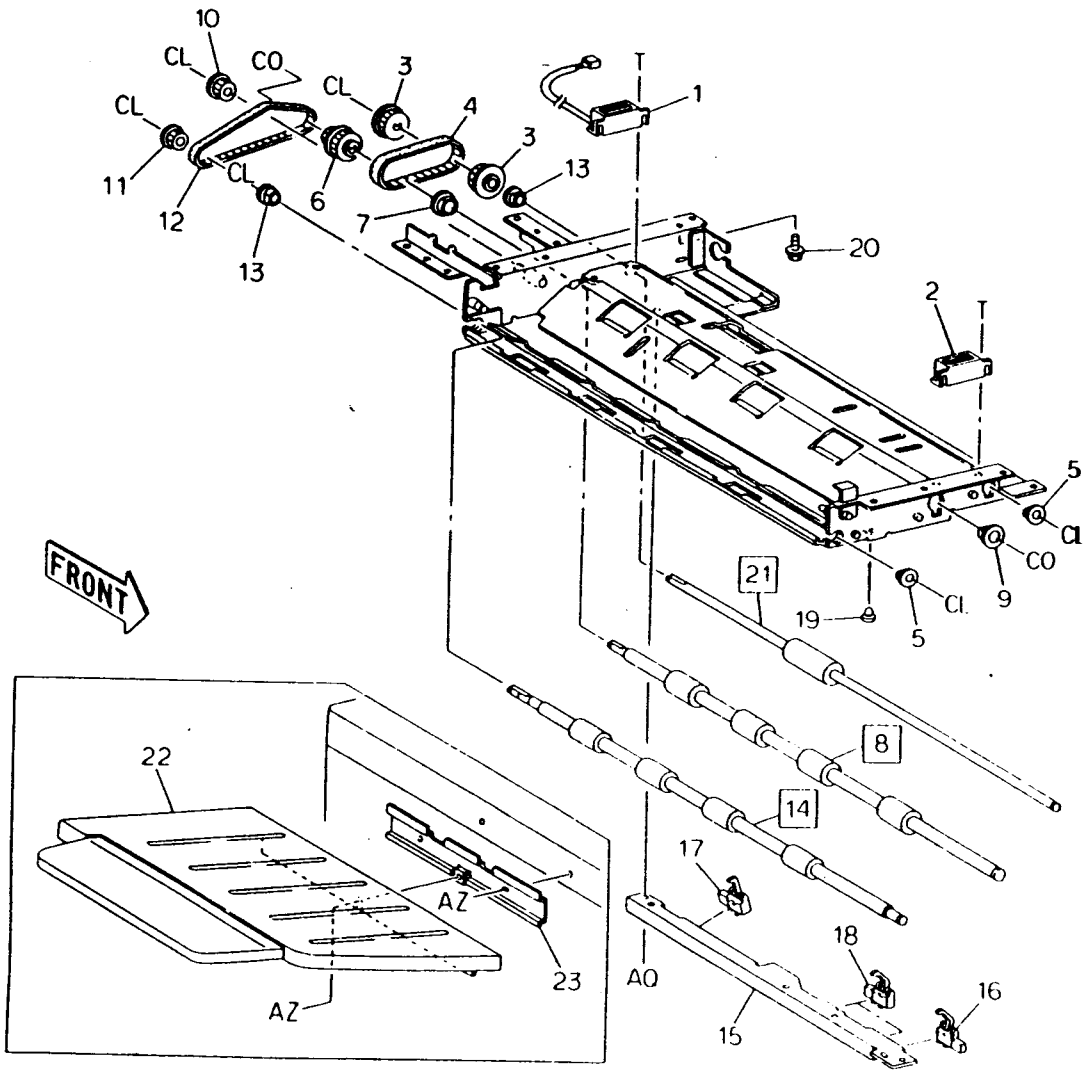

ITEM		PART NO	DESCRIPTION	A.C
1		110K 94400	FEEDER COVER INTERLOCK SWITCH	21DB
2	CA	121E 90450	MAGNET	21DC
3		20E 16140	PULLEY	21DD
4		23E 8480	BELT	21DE
5	FA	13E 93280	BEARING	21DF
6		20E 16120	PULLEY(30T,22T)	21DG
7		413Y 77559	BEARING	21DH
8		22K 30210	REGI ROLL	21DJ
9	FA	13P 60897	BEARING	21DK
10		20E 16130	PULLEY	21DL
11		20E 16150	PULLEY	21DM
12		23E 8470	BELT	21DN
13		413Y 75959	BEARING	21DP
14		22K 30230	EXIT ROLL	21DQ
15		- -	BRACKET(REF ONLY)	21DR
16		130K 82800	SIZE SENSOR 3	21DS
17		130K 82910	DOCUMENT SENSOR	21DT
18		130K 83590	SIZE SENSOR 1,2	21DW
19	FA	4E 93370	DAMPER	21DX
20	3X	26E 82620	SCREW	21DY
21		22K 30220	FEED ROLLER	21DZ
22	GE	50K 82091	EXIT TRAY ASSEMBLY	21EB
23	GE	68E 21380	BRACKET	21EC

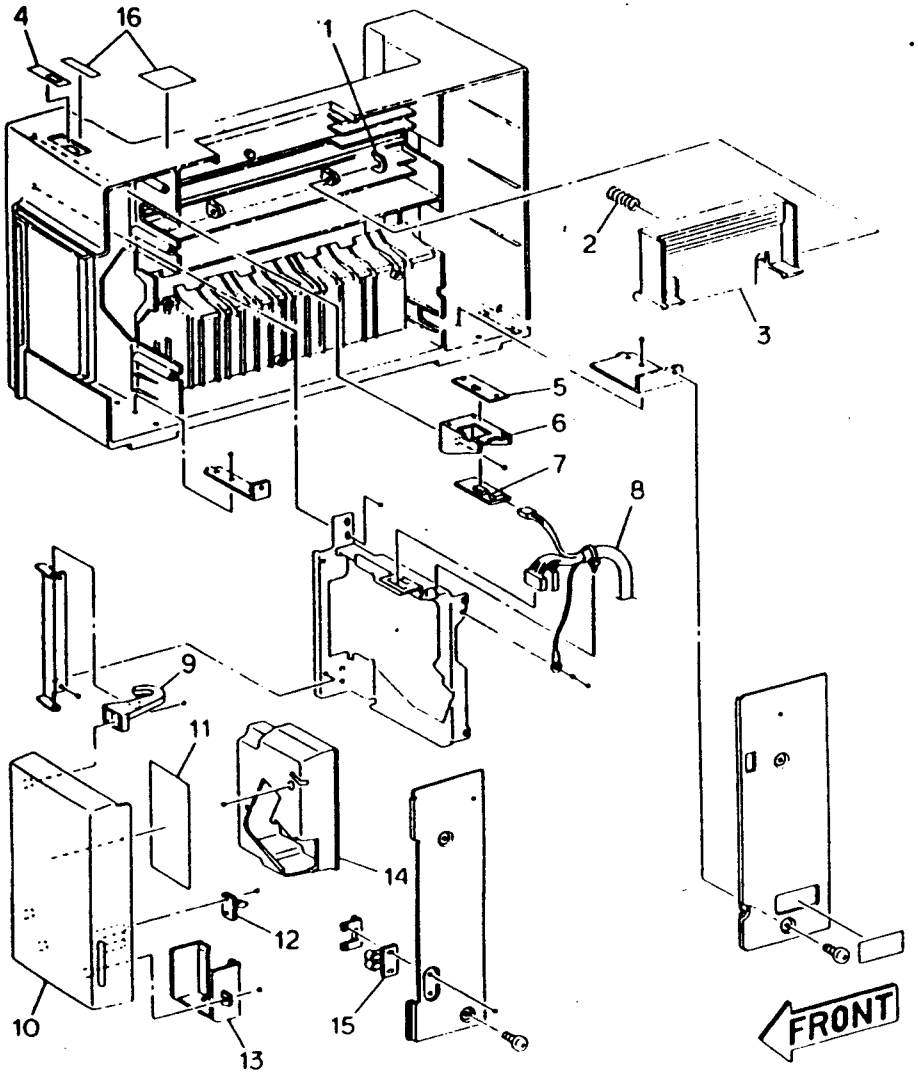

ITEM	PART NO	DESCRIPTION	A.C
1	5E 83210	E.RING	61GB
2	9E 60900	SPRING	61GC
3	3E 28360	LATCH	61GD
4	96E 31700	SWITCH LABEL	61GE
5	49E 26330	SWITCH PLATE	61GF
6	49E 26410	BRACKET	61GG
7	160K 3940	CONTROL PANEL	61GH
8	162K 4750	HARNESS	61GJ
9	3E 28380	HINGE COVER	61GK
10	48E 9960	STAPLER COVER	61GL
11	96E 31710	STAPLER LABEL	61GM
12	3E 28370	LATCH	61GN
13	19E 26440	STAPLER HOLDER	61GP
14	48E 9970	INNER COVER	61GQ
15	59K 2320	ROLLER ASSEMBLY	61GR
16	96E 41920	LABEL	61GS

PL-14 10 BIN STAPLE SORTER
14.2 Sorter Cover & Upper Paper Guide

PL14.2 Крышка сортера и верхняя направляющая бумаги

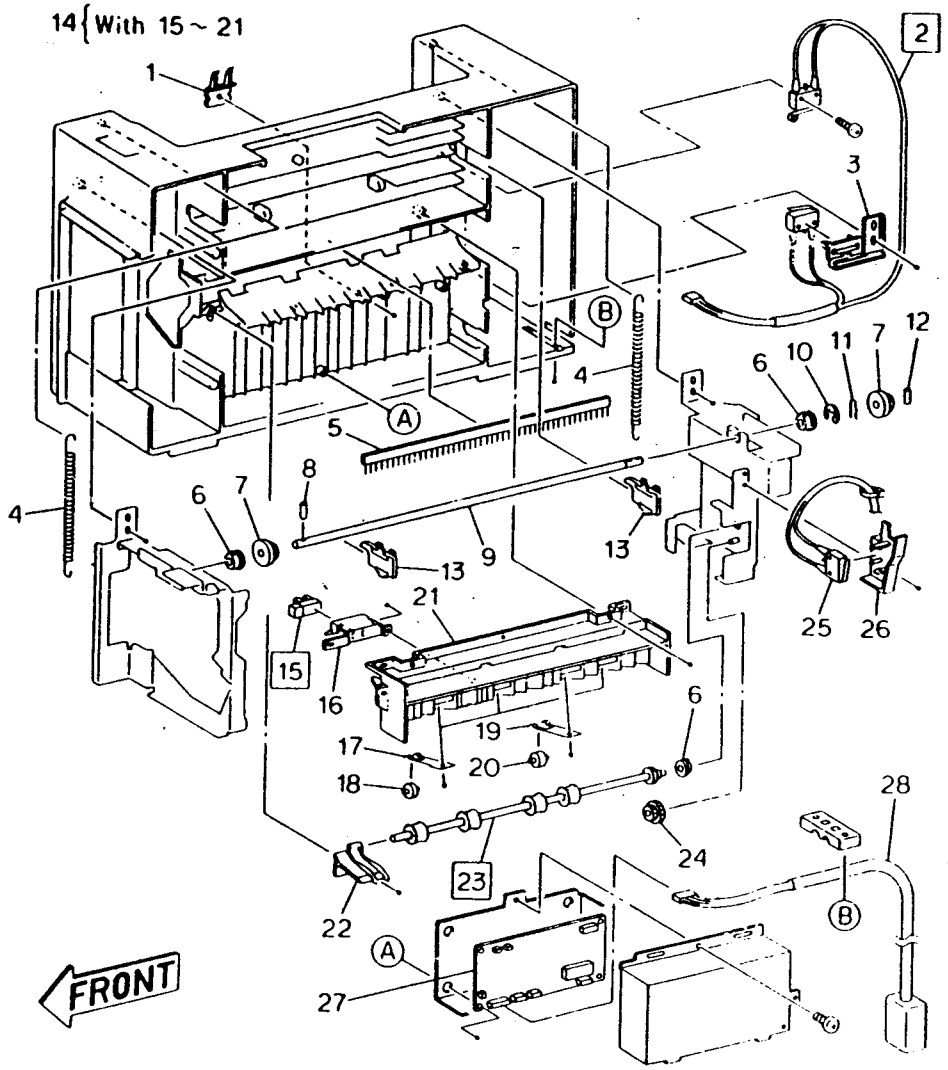

ITEM	PART NO	DESCRIPTION	A.C
1	14E 84490	RIB	61HB
2	162K 4760	DOWN/UPPER SWITCH	61HC
3	49E 26390	BRACKET	61HD
4	9E 60890	SPRING	61HE
5	105E 4660	ELIMINATOR	61HF
6	13E 83610	BEARING	61HG
7	7E 30750	GEAR(22T)	61HH
8	29E 99260	SPRING PIN	61HJ
9	6E 41130	DRIVE SHAFT	61HK
10	5E 83220	E RING	61HL
11	29E 19480	SNAP PIN	61HM
12	29E 19490	DOWEL PIN	61HN
13	49E 26340	PLATE	61HP
14	38K 81910	GUIDE ASSEMBLY (WITH 15~21)	61HQ
15	130E 81610	DRIVE MOTOR CLOCK SENSOR	61HR
16	11E 94530	PAPER SENSOR LEVER	61HS
17	49E 26370	SUPPORT PLATE 1	61HT
18	59E 91050	ROLLER 1	61HW
19	49E 26380	SUPPORT PLATE 2	61HX
20	59E 91060	ROLLER 2	61HY
21	38E 84280	PAPER GUIDE	61HZ
22	32E 5260	LOWER GUIDE	61JB
23	59K 2330	ENTRANCE ROLLER	61JC
24	7E 30740	GEAR(24T/32T)	61JD
25	162K 4750	DOWN/UPPER SWITCH	61JE
26	49E 26400	BRACKET	61JF
27	160K 2511	SORTER PWB	61JG
28	162K 4770	CABLE ASSEMBLY	61JH

14.3 Sorter Drive(Front) PL14.3 Привод со(ра (спереди)

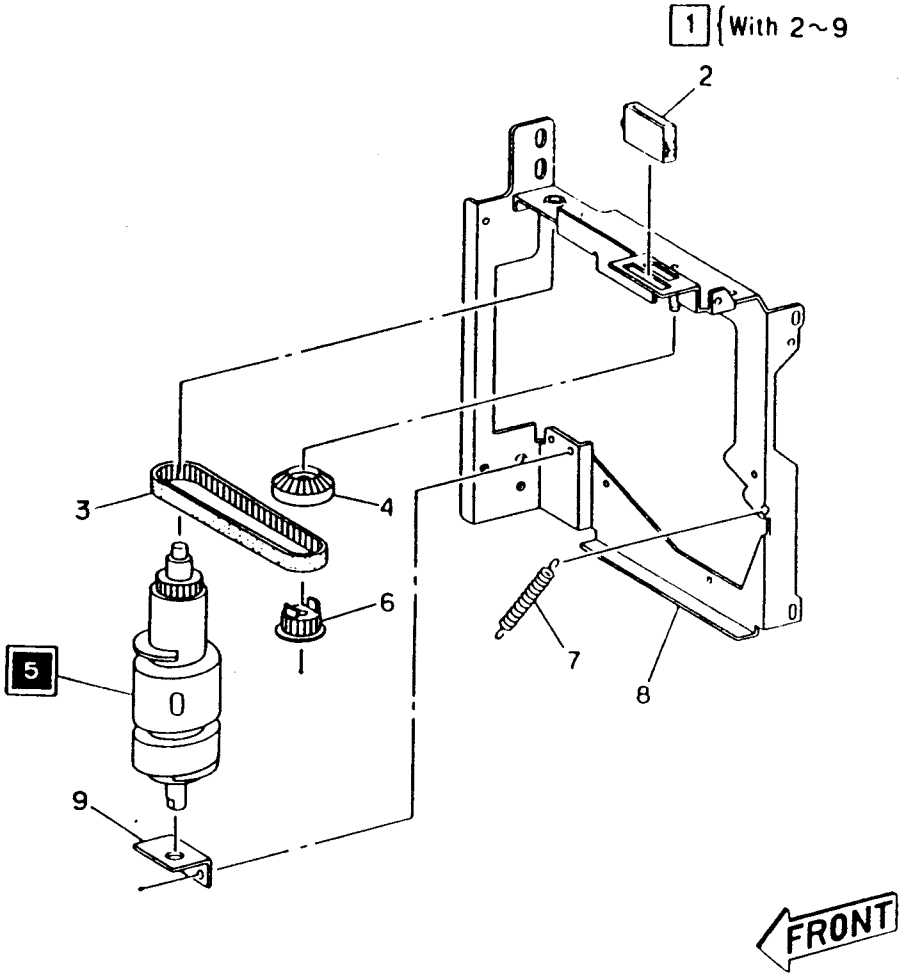

ITEM	PART NO	DESCRIPTION	A.C
1	5K 81150	DRIVE ASSEMBLY (WITH 2~9)	61KB
2	114E 84050	CONNECTOR 9P	61KC
3	23E 94130	BELT	61KD
4	7E 30750	BEVEL GEAR(22T)	61KE
5	8E 92300	SPIRAL CAM	61KF
6	20E 98860	PULLEY	61KG
7	9E 60910	SPRING	61KH
8	- -	FRONT FRAME(P/O ITEM1)	61KJ
9	- -	BRACKET(P/O ITEM1)	61KK

PL-14 10 BIN STAPLE SORTER
14.4 Sorter Drive(Rear)

PL14.4 Привод сортера (сзади)

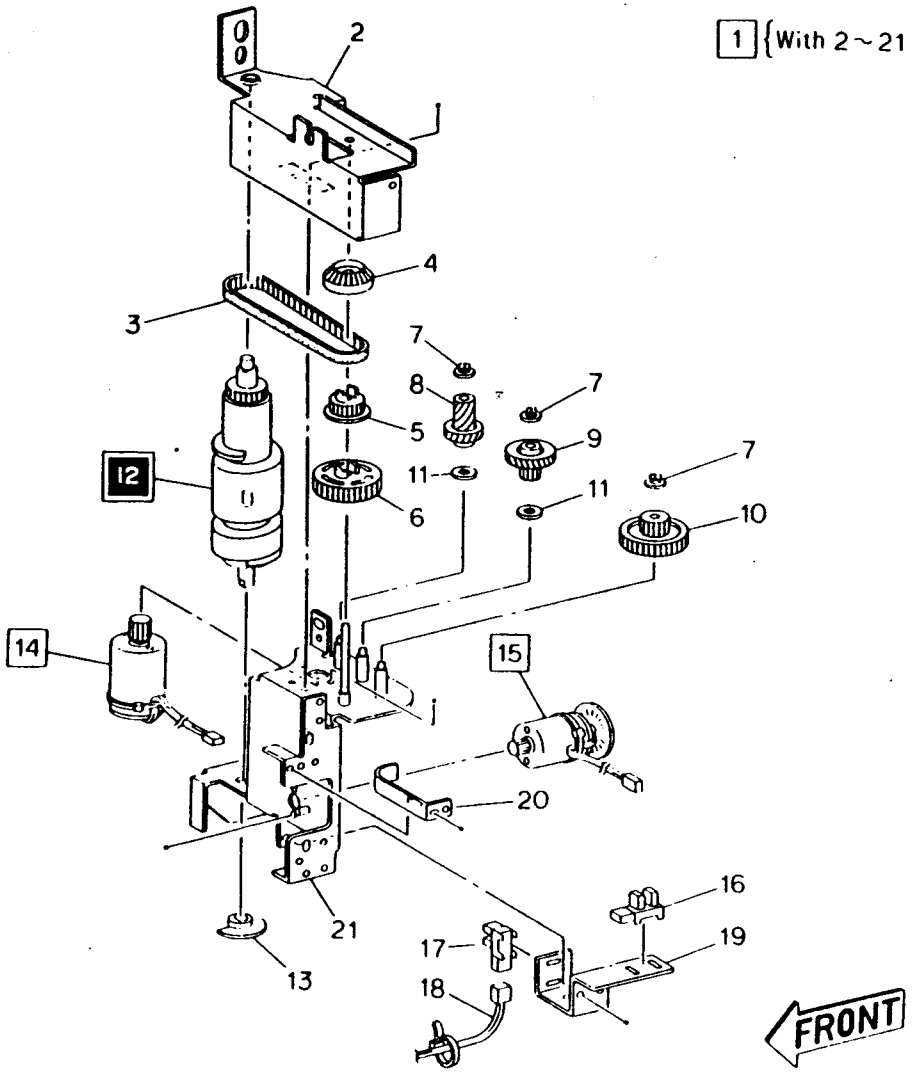

ITEM	PART NO	DESCRIPTION	A.C
1	5K 81160	DRIVE ASSEMBLY(WITH2~21)	61LB
2	- -	BRACKET(P/O ITEM1)	61LC
3	23E 94130	BELT	61LD
4	7E 30750	BEVEL GEAR(22T)	61LE
5	20E 98860	PULLEY	61LF
6	7E 30800	GEAR(34T)	61LG
7	5E 83230	CLIP RING	61LH
8	7E 30770	GEAR(16T/32T)	61LJ
9	7E 30780	GEAR(16T/39T)	61LK
10	7E 30790	GEAR(14T/59T)	61LL
11	- -	WASHER(P/O ITEM1)	61LM
12	8E 92300	SPIRAL CAM	61LN
13	120E 9220	ACTUATOR	61LP
14	127K 13480	BIN DRIVE MOTOR 22.5VDC	61LQ
15	127K 13490	SORTER DRIVE MOTOR 24VDC	61LR
16	130E 81610	MOTOR CLOCK SENSOR	61LS
17	130E 81620	CAM POSITION SENSOR	61LT
18	162K 4780	SENSOR HARNESS	61LW
19	- -	BRACKET(P/O ITEM1)	61LX
20	- -	PLATE(P/O ITEM1)	61LY
21	- -	BRACKET(P/O ITEM1)	61LZ

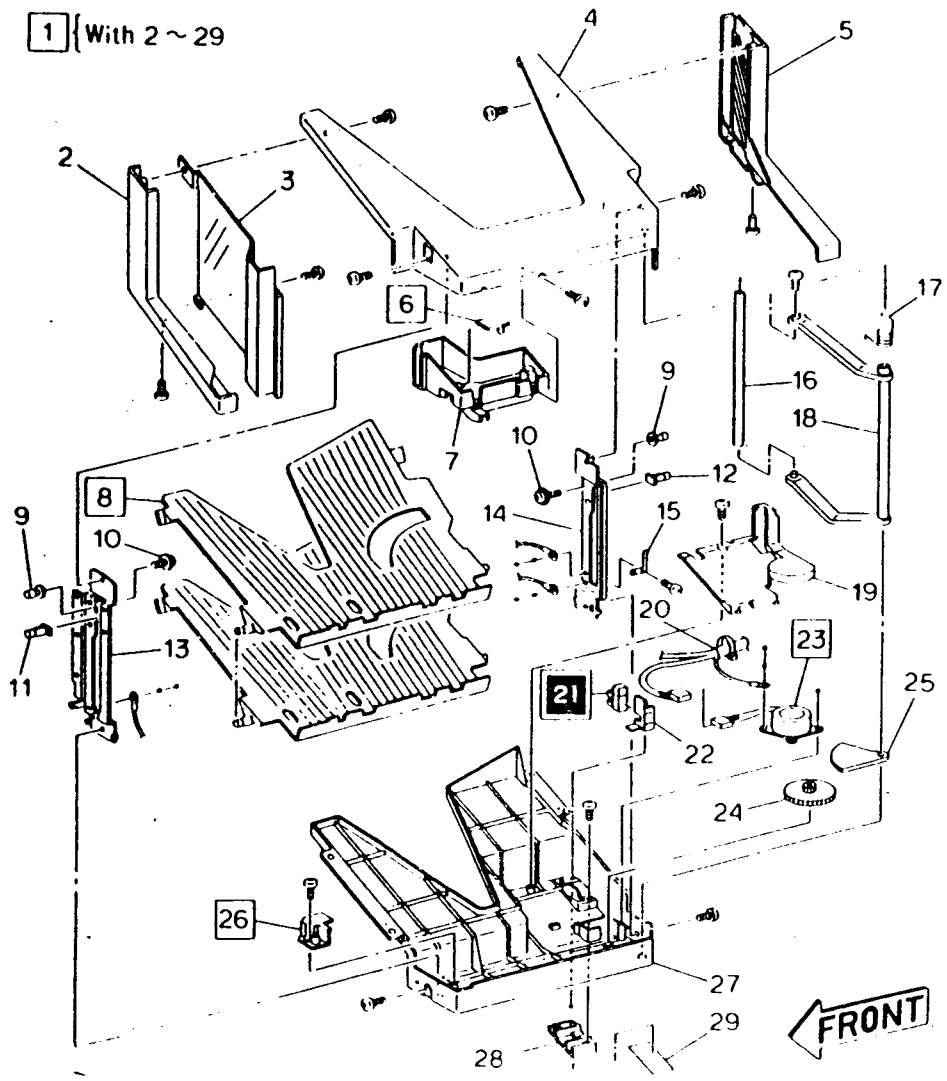

ITEM	PART NO	DESCRIPTION	A.C
1	50K 23040	BIN ASSEMBLY(WITH2~29)	61MB
2	48E 9990	FRONT COVER	61MC
3	48E 10010	BIN COVER	61MD
4	48E 9980	BIN COVER	61ME
5	48E 10000	REAR COVER	61MF
6	160K 3950	VERTICAL LED	61MG
7	48E 10020	SENSOR COVER	61MH
8	50E 83780	FRONT BIN PLATE	61MJ
9	6E 41140	SPIRAL-SHAFT	61MK
10	26E 41010	SCREW PIN	61ML
11	14E 84500	BIN SPACER	61MM
12	14E 84510	BIN SPACER	61MN
13	- -	BRACKET(P/O ITEM1)	61MP
14	- -	BRACKET(P/O ITEM1)	61MQ
15	11E 94520	SWITCH LEVER	61MR
16	25E 92410	BAR	61MS
17	9E 60920	SPRING	61MT
18	31E 92430	SECTOR ARM	61MW
19	- -	HARNESS COVER(P/O ITEM1)	61MX
20	- -	HARNESS(P/O ITEM1)	61MY
21	130E 81610	TAMPER HOME SENSOR	61MZ
22	- -	BRACKET(P/O ITEM1)	61NB
23	127K 13500	TAMPER MOTOR	61NC
24	7E 30820	GEAR(18T)	61ND
25	7E 30830	GEAR(140T)	61NE
26	130E 81650	VERTICAL SENSOR	61NF
27	- -	BIN BASE FRAME(P/O ITEM1)	61NG
28	- -	CORD HOLDER(P/O ITEM1)	61NH
29	- -	SHEET(P/O ITEM1)	61NJ

PL-14 10 BIN STAPLE SORTER
14.6 Stapler Unit(1)

PL14.6 Узел степлера (1)

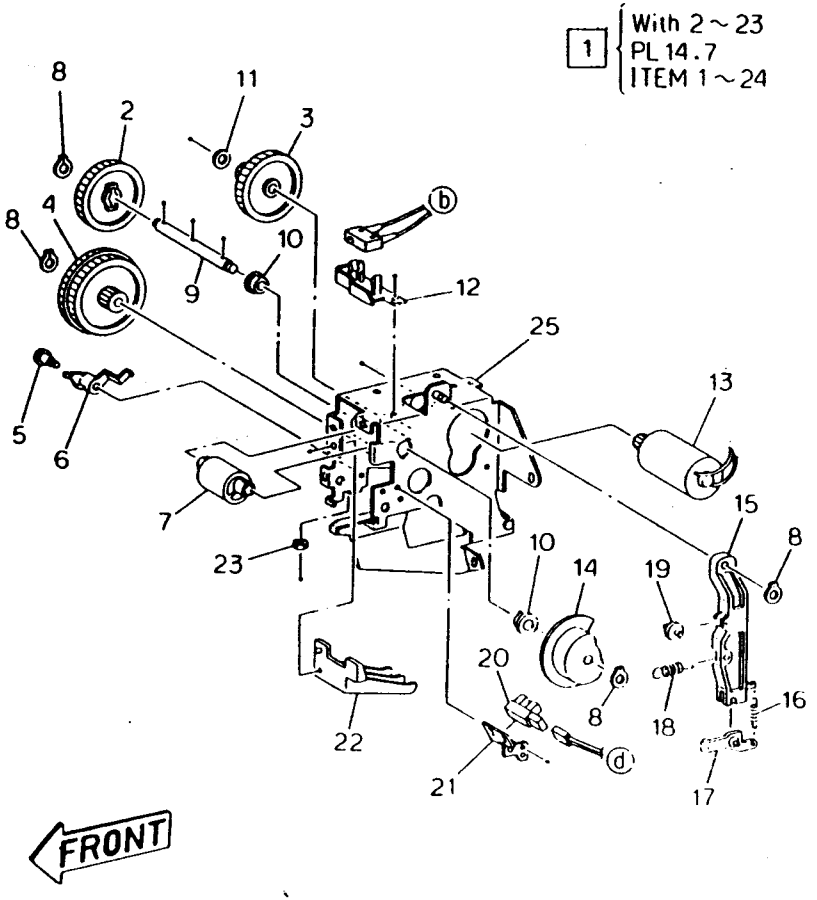

ITEM	PART NO	DESCRIPTION	A.C
1	29K 91440	STAPLER ASSEMBLY (WITH2~23,PL14.7)	61PB
2	7E 30860	GEAR(53T)	61PC
3	7E 30840	GEAR(16/65T)	61PD
4	7E 30850	GEAR(16/73T)	61PE
5	26E 41020	STUD	61PF
6	11E 94540	LINK LEVER	61PG
7	8E 92310	PRESSURE CAM	61PH
8	5E 83240	C-RING	61PJ
9	- -	SHAFT(P/O ITEM1)	61PK
10	- -	BEARING(P/O ITEM1)	61PL
11	- -	WASHER(P/O ITEM1)	61PM
12	49E 26420	SWITCH BRACKET	61PN
13	127K 13510	STAPLE MOTOR DC24V	61PP
14	8E 92320	STAPLE CAM	61PQ
15	31E 92440	SLIDE ARM	61PR
16	9E 60970	SPRING	61PS
17	3E 28390	LATCH ARM	61PT
18	9E 60950	SPRING	61PW
19	59E 91080	ARM ROLLER	61PX
20	130E 81610	STAPLE POSITION SENSOR	61PY
21	- -	BRACKET(P/O ITEM1)	61PZ
22	32E 5280	STAPLE GUIDE	61QB
23	- -	NUT(P/O ITEM1)	61QC

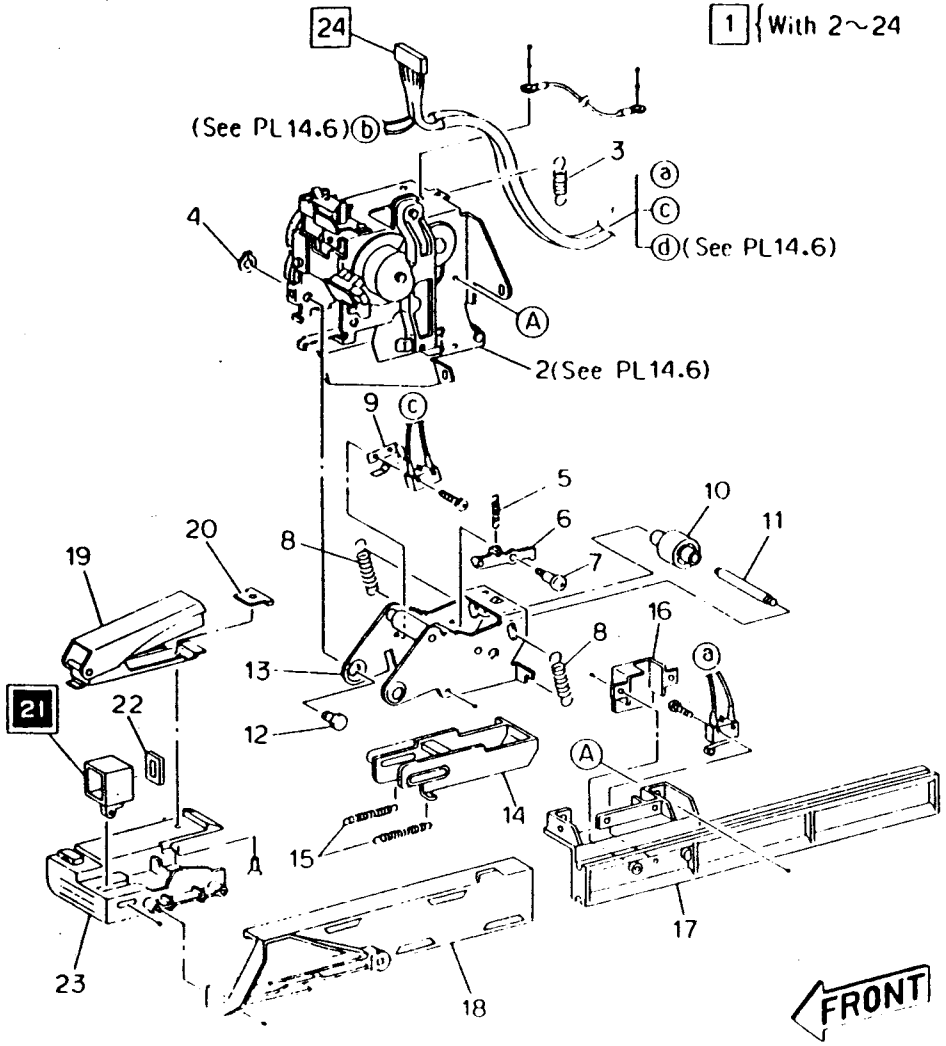

ITEM	PART NO	DESCRIPTION	A.C
1	29K 91440	STAPLER ASSEMBLY (WITH2~24)	61RB
2	- -	STAPLER (SEE PL14.6)	61RC
3	9E 60960	SPRING	61RD
4	5E 83240	G RING	61RE
5	9E 60990	SPRING	61RF
6	31E 92450	ARM	61RG
7	26E 41020	SCREW	61RH
8	9E 60940	SPRING	61RJ
9	9E 60930	LEAF SPRING	61RK
10	59E 91070	ROLLER	61RL
11	- -	SHAFT(P/O ITEM1)	61RM
12	- -	STUD(P/O ITEM1)	61RN
13	- -	BRACKET(P/O ITEM1)	61RP
14	32E 5290	PAPER GUIDE	61RQ
15	9E 60980	TENSION SPRING	61RR
16	- -	BRACKET(P/O ITEM1)	61RS
17	32E 5270	STAPLER GUIDE	61RT
18	41E 90740	CARRIAGE	61RW
19	29K 91450	STAPLE	61RX
20	- -	PLATE(P/O ITEM1)	61RY
21	19E 26450	PUSH HOLDER	61RZ
22	3E 28400	LATCH CARRIAGE	61SB
23	41E 90750	STAPLER SUPPORT	61SC
24	162K 4790	HARNESS ASSEMBLY(MS4,5,6)	61SD

PL-14 10 BIN STAPLE SORTER
14.8 Rail & Bracket

PL14.8 Рейка и держатель

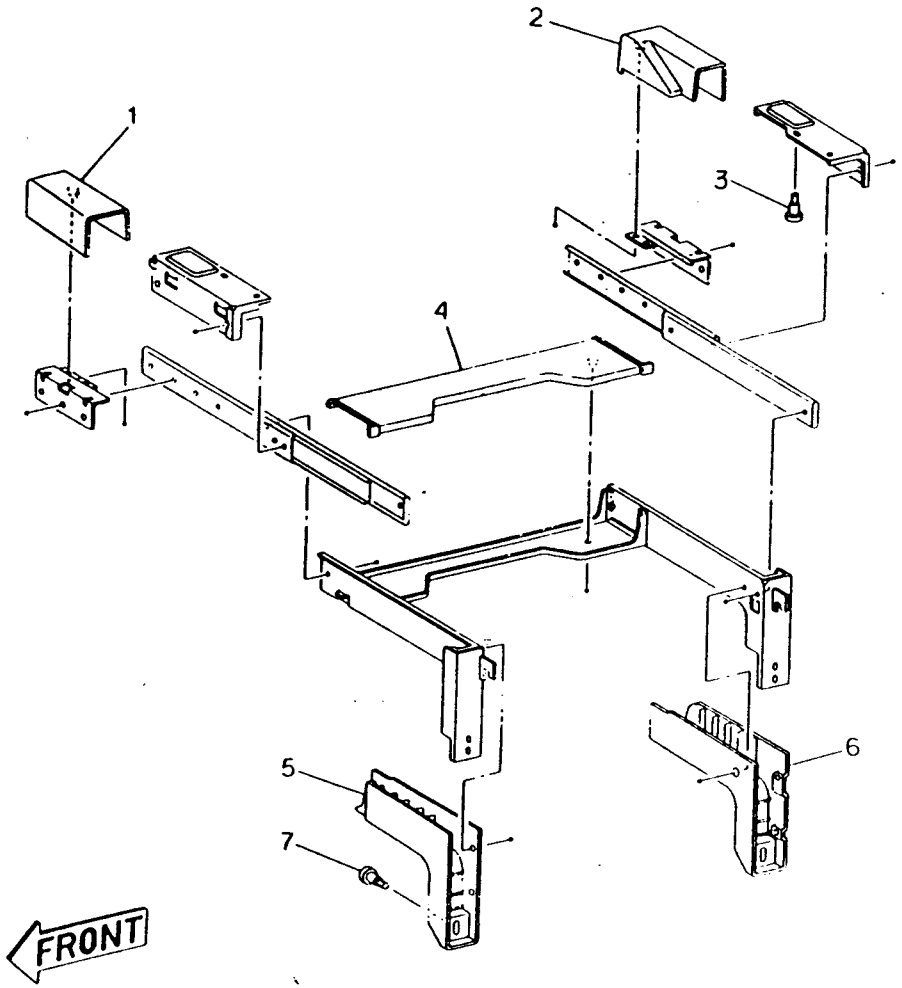

ITEM	PART NO	DESCRIPTION	A.C
1	48E 8700	FRONT S COVER	61TB
2	48E 8690	REAR S COVER	61TC
3	- -	SCREW(REF ONLY)	61TD
4	48E 8680	MIDDLE COVER	61TE
5	48E 8720	FRONT L COVER	61TF
6	48E 8710	REAR L COVER	61TG
7	26E 40830	SHOULDER SCREW	61TH

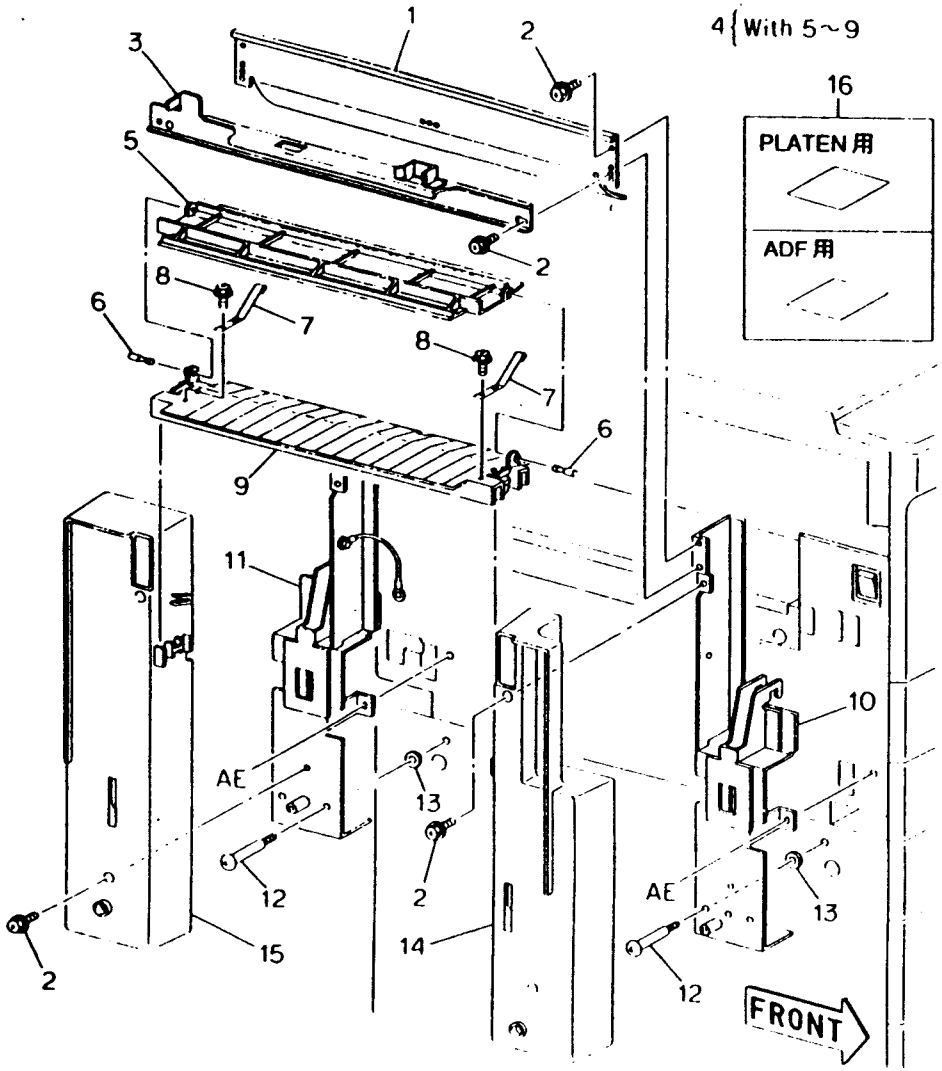

ITEM		PART NO	DESCRIPTION	A.C
1		48E 8190	SORTER COVER	61WB
2	FA	26E 17760	SCREW	61WC
3		- -	LATCH BRACKET ASSEMBLY (REF ONLY)	61WD
4		38K 81840	GUIDE ASSEMBLY(WITH 5~9)	61WE
5		- -	PAPER-GUIDE #1(P/O ITEM4)	61WF
6		- -	SHAFT(P/O ITEM4)	61WG
7		- -	SPRING(P/O ITEM4)	61WH
8		- -	SCREW(P/O ITEM4)	61WJ
9		- -	PAPER-GUIDE.#2(P/O ITEM4)	61WK
10		- -	FRAME ASSEMBLY(REF ONLY)	61WL
11		- -	FRAME ASSEMBLY(REF ONLY)	61WM
12		26E 36470	SORTER SCREW	61WN
13		- -	WASHER(REF ONLY)	61WP
14		48E 670	FRONT SORTER COVER	61WQ
15		48E 680	REAR SORTER COVER	61WR
16		96E 41920	LABEL	61W

PL-15 SORTER
15.1 Non Sort & Tray

PL15 СОРТЕР
PL15.1 Узел вывода без сортировки и лоток

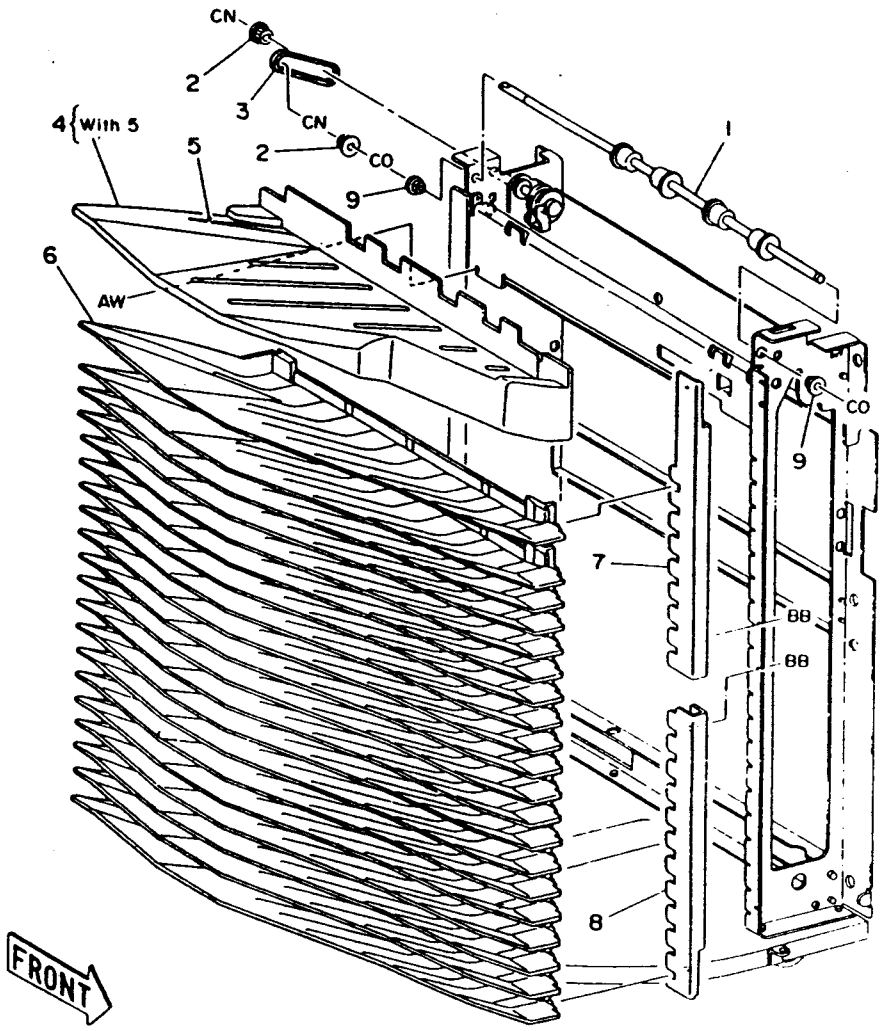

ITEM	PART NO.	DESCRIPTION	A.C.
1	6K 81260	NON SORT ROLL SHAFT	61BB
2	20E 21320	PULLEY	61BC
3	35E 28030	NON SORT BELT	61BD
4	50K 87710	TOP TRAY ASSEMBLY	6141
5	92E 94550	LABEL	61BE
6	50E 81631	BIN TRAY ASSEMBLY	6140
7	- -	UPPER PLATE(REF ONLY)	61BF
8	- -	LOWER PLATE(REF ONLY)	61BG
9	413Y 77559	BEARING	61BH

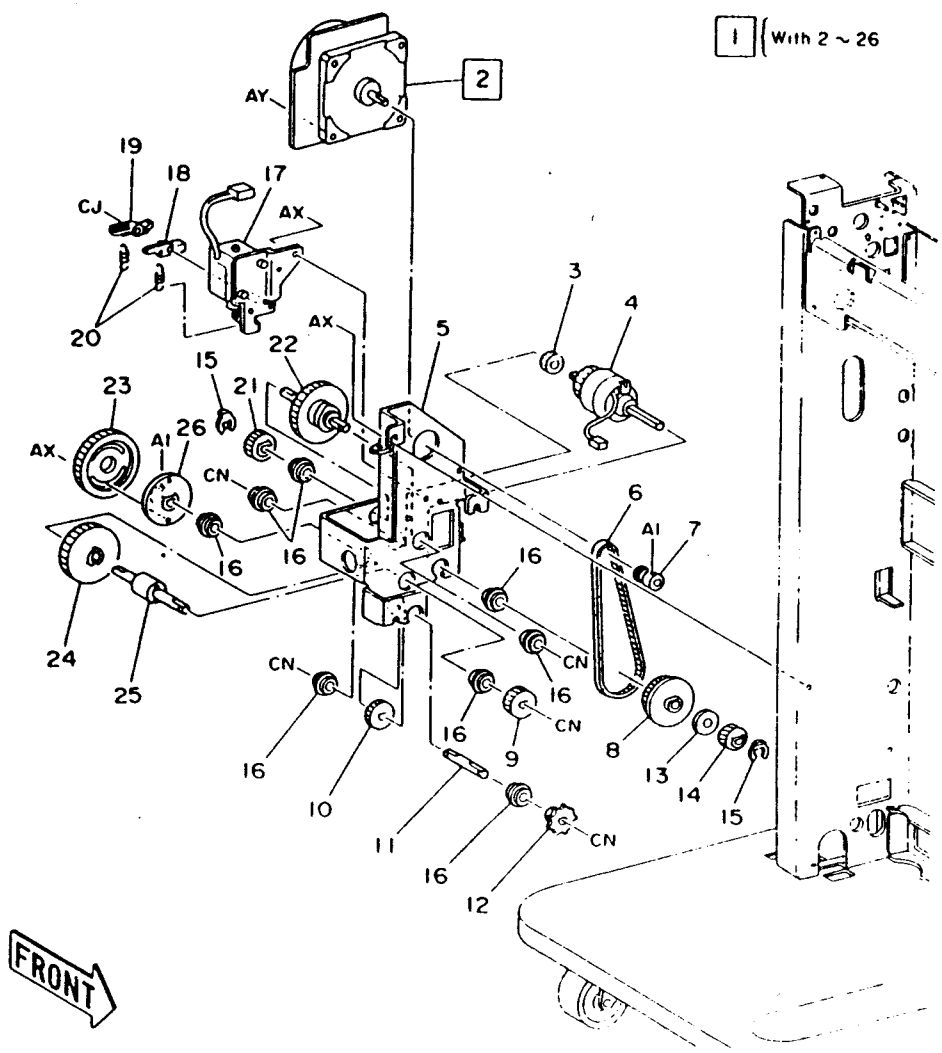

ITEM	PART NO.	DESCRIPTION	A.C.
1	7K 91850	SORTER DRIVE ASSEMBLY (WITH 2~26)	61CB
	7K 81041	SORTER DRIVE ASSEMBLY (WITH 2~26)	61CB
2	127K 94372	SORTER DRIVE MOTOR ASSEMBLY	6153
	127K 85900	SORTER DRIVE MOTOR ASSEMBLY	6153
3	7P 60978	GEAR	61CD
4	121K 91690	INDEXER CLUTCH ASSEMBLY	61CE
5	- -	BRACKET ASSEMBLY (P/O ITEM 1)	61CF
6	23E 90890	SORTER DRIVE BELT	61CG
7	- -	PULLEY(P/O ITEM 1)	61CH
8	- -	PULLEY(P/O ITEM 1)	61CJ
9	7E 80570	GEAR(30T)	61CK
10	7E 82330	GEAR(30T)	61CL
11	- -	SHAFT(P/O ITEM 1)	61CM
12	7P 62224	SPROCKET	61CN
13	5E 90900	SPACER	61CP
14	7E 31800	GEAR	61CQ
15	19E 91990	KL CLIP	61CR
16	413W 8350	BEARING	61CS
17	121K 91910	INDEXER SOLENOID	61CT
	121K 80710	INDEXER SOLENOID	61CT
18	31E 92190	INDEXER ARM DOWN	61CW
19	31E 92180	INDEXER ARM UP	61CX
20	9E 80190	SPRING	61CY
21	7E 83300	GEAR	61C1
22	5K 90391	CLUTCH ASSEMBLY	61C2
23	7E 93280	GEAR	61C3
24	7K 90790	ONEWAY GEAR	61C4
25	6K 90870	SHAFT ASSEMBLY	61C5
26	- -	SPACER(P/O ITEM 1)	61C6

PL-15 SORTER
15.3 Bin Drives PL15.3 Привод ячеек

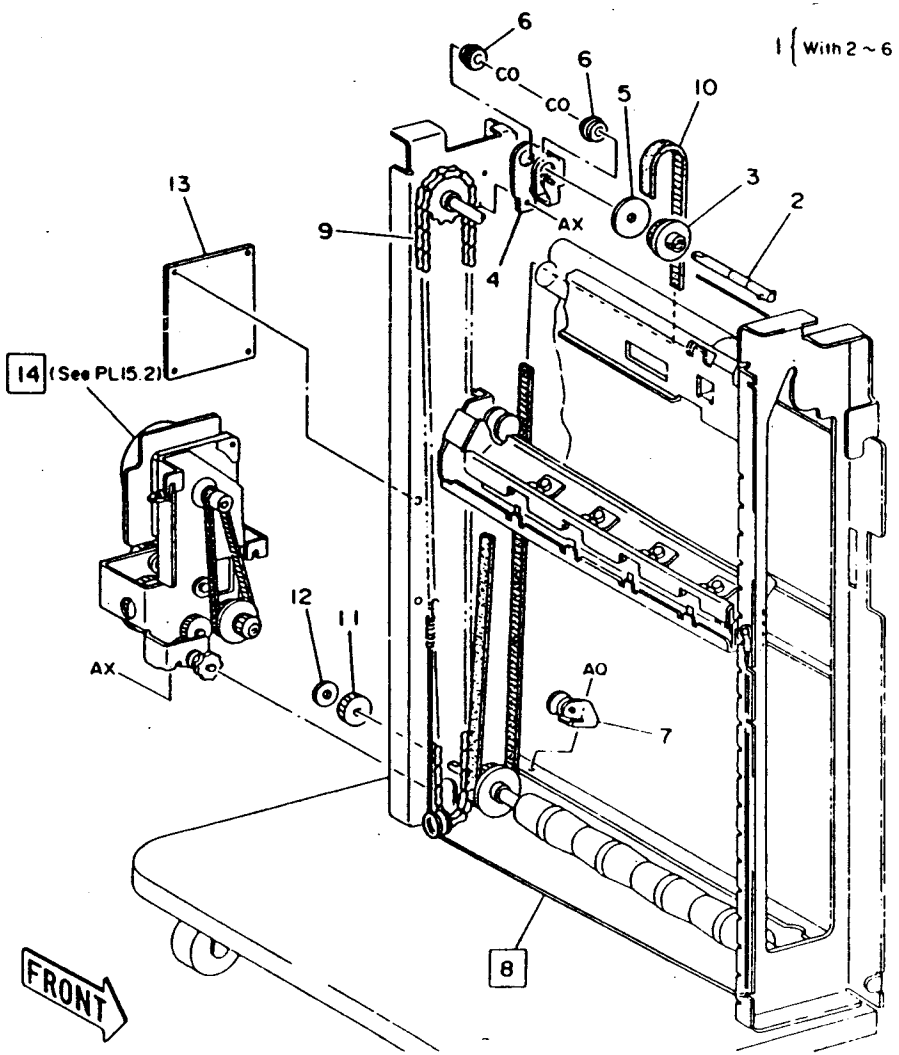

ITEM	PART NO.	DESCRIPTION	A.C.
1	68K 77200	DRIVE BRACKET ASSEMBLY (WITH 2~6)	61DB
2	- -	SHAFT (P/O ITEM 1)	61DC
3	- -	PULLEY(P/O ITEM 1)	61DD
4	- -	BRACKET(P/O ITEM 1)	61DE
5	- -	COLLAR(P/O ITEM 1)	61DF
6	413Y 8350	BEARING	61DG
7	68K 91810	BELT TENSIONER ASSEMBLY	61DH
	6K 81400	BELT TENSIONER ASSEMBLY	61DH
8	12K 91160	INDEXER CABLE ASSEMBLY	61DJ
9	- -	CHAIN(REF ONLY)	61DK
10	23E 90900	BIN DRIVE BELT	61DL
11	7E 31810	GEAR	61DM
12	5E 90900	COLLAR	61DN
13	140K 71623	SORTER CONTROL PWB	6151
14	7K 81041	SORTER DRIVE ASSEMBLY (SEE PL13.2 ITEM 1)	61CB

15.4 Indexer Assembly PL15.4 Узел индексир(ния

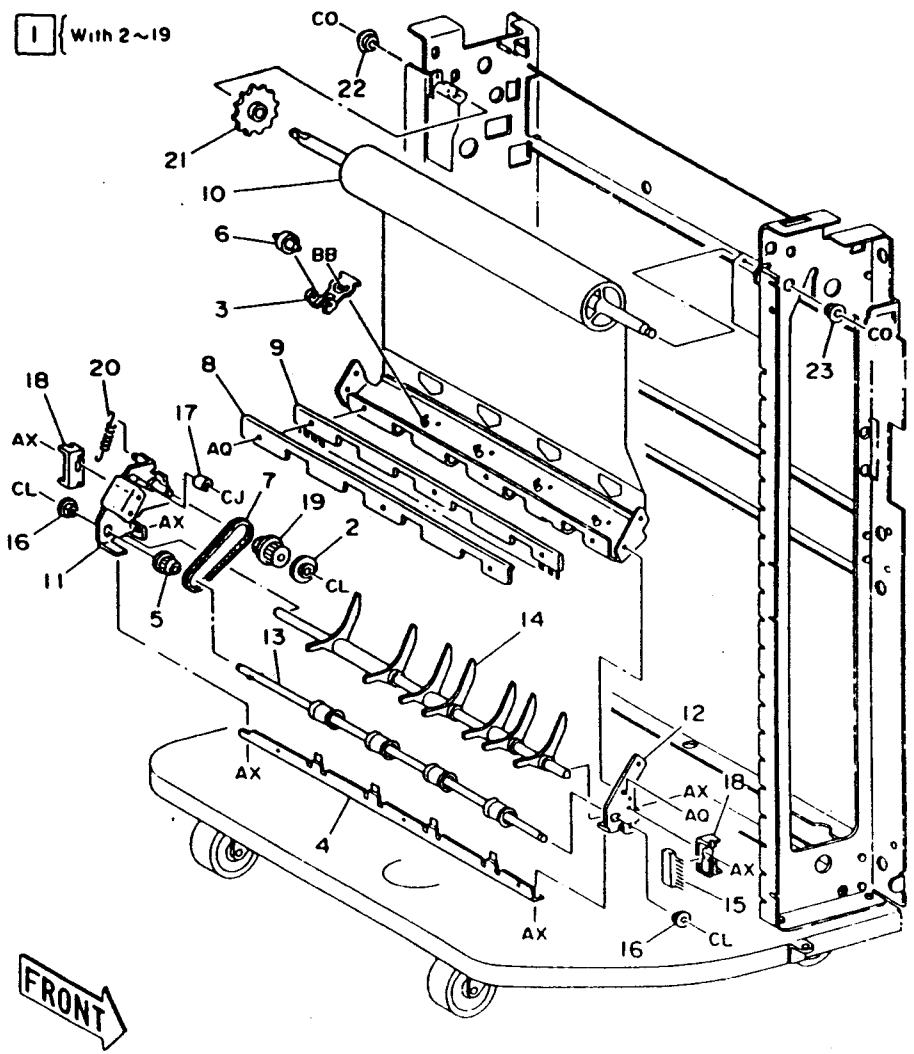

ITEM	PART NO.	DESCRIPTION	A.C.
1	41K 92770	INDEXER ASSEMBLY (WITH 2~19)	6130
2	- -	COLLAR(P/O ITEM 1)	613B
3	- -	SPRING PLATE(P/O ITEM 1)	613C
4	15K 94871	PLATE ASSEMBLY	
	15K 88270	PLATE ASSEMBLY	613D
5	- -	PULLEY(P/O ITEM 1)	613E
6	22E 93620	PINCH ROLLER	613F
7	- -	INDEXER BELT(P/O ITEM 1)	613G
8	- -	PAPER GUIDE(P/O ITEM 1)	613H
9	105E 92450	ELIMINATOR	613J
10	38K 92690	GUIDE ASSEMBLY	613K
11	- -	BRACKET REAR(P/O ITEM 1)	613L
12	- -	BRACKET FRONT (P/O ITEM 1)	613M
13	- -	ROLLER ASSEMBLY (P/O ITEM 1)	613N
14	38K 92430	PAPER GUIDE ASSEMBLY	613P
15	- -	ELIMINATOR(P/O ITEM 1)	613Q
16	413Y 75959	BEARING	613R
17	22E 83400	ROLLER	613S
18	- -	REGISTRATION GUIDE (P/O ITEM 1)	613T
19	20E 21310	PULLEY	613W
20	9E 83990	SPRING	613X
21	- -	SPROCKET	613Y
22	413Y 8350	BEARING	6135
23	413Y 77559	BEARING	6136

PL-15 SORTER
15.5 Vertical Transport PL15.5 Вертикальный транспортер

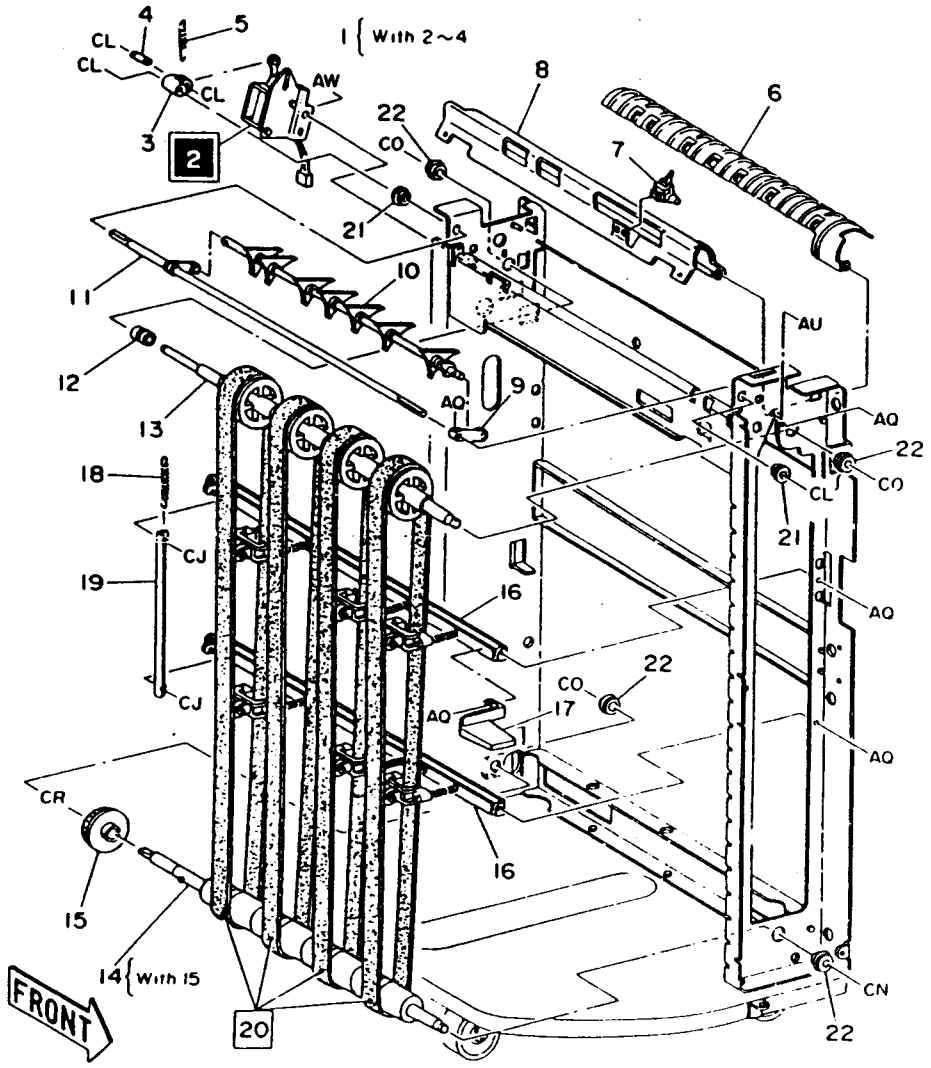

ITEM	PART NO.	DESCRIPTION	A.C.
1	121K 93840	NON SORT SOLENOID ASSEMBLY(WITH 2~4)	612B
2	- -	NON SORT SOLENOID (P/O ITEM 1)	612C
3	- -	ARM(P/O ITEM 1)	612D
4	- -	PIN(P/O ITEM 1)	612E
5	9E 27170	SPRING	612F
6	54E 93660	ROUND CHUTE	612G
7	130K 93540	NON SORT SENSOR	612H
8	54K 81300	REVERSE CHUTE ASSEMBLY	612J
	54K 88050	REVERSE CHUTE ASSEMBLY	612J
9	31E 90840	ARM GATE	612K
10	6K 92461	FINGER ASSEMBLY	612L
11	- -	ARM SHAFT(REF ONLY)	612M
12	- -	IDLER(REF ONLY)	612N
13	6K 92560	UPPER ROLL SHAFT	612P
14	6K 92550	LOWER ROLL SHAFT (WITH 15)	612Q
15	20K 92780	PULLEY	612R
16	6K 92570	BELT TENSION SHAFT ASSEMBLY	612T
	6K 81400	BELT TENSION SHAFT ASSEMBLY	612T
17	11K 90830	TENSION LEVER ASSEMBLY	612W
18	9E 26790	SPRING	612X
19	- -	TENSION LINK(REF ONLY)	612Y
20	499K 91394	VERTICAL DRIVE BELT KIT	6121
21	413Y 75959	BEARING	6123
22	413Y 08350	BEARING	6124

15.6 Sorter Interlock PL15.6 Блокировка сор(a

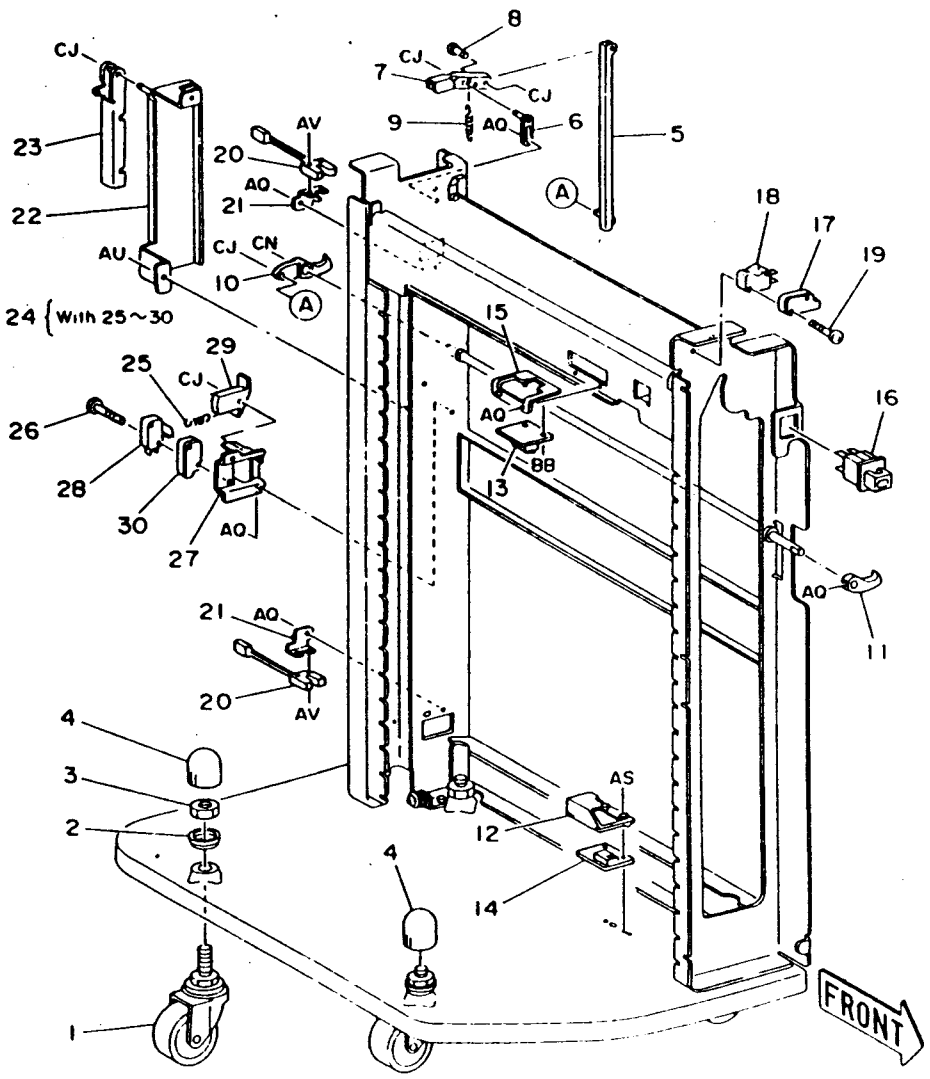

ITEM	PART NO.	DESCRIPTION	A.C.
1	17E 91710	CASTER	61EB
	17E 91990	CASTER	61EB
2	- -	WASHER(REF ONLY)	61EC
3	27P 60449	NUT	61ED
4	21E 91040	CAP	61EF
5	12K 91090	LINK ASSEMBLY	61EG
6	- -	PIVOT BRACKET(REF ONLY)	61EH
7	- -	LINK(REF ONLY)	61EJ
8	- -	PIN(REF ONLY)	61EK
9	9E 27160	SPRING	61EL
10	19E 93310	FINGER REAR	61EM
11	19E 93320	FINGER FRONT	61EN
12	14E 93060	SENSOR COVER	61EP
13	130E 90550	VERTICAL SENSOR	615B
14	130E 90540	VERTICAL LED	615C
15	- -	SENSOR BRACKET(REF ONLY)	61EQ
16	110E 91080	SORTER FRONT INTERLOCK SWITCH	615D
17	110E 91120	SORTER TOP INTERLOCK SWITCH-2	615E
18	110E 91220	SORTER TOP INTERLOCK SWITCH-1	615F
19	- -	SCREW(REF ONLY)	61ER
20	110E 90532	LIMIT SENSOR (UPPER,LOWER)	615G
21	- -	BRACKET(REF ONLY)	61ES
22	- -	BRACKET(REF ONLY)	61ET
23	- -	WIRE GUIDE(REF ONLY)	61EW
24	68K 91502	SORTER DOCKING SWITCH ASSEMBLY(WITH 25~30)	615H
9A 25	9E 80612	SPRING	61EX
26	26E 83010	SCREW	61EY
27	- -	BRACKET(REF ONLY)	61E1
28	110E 91210	SORTER DOCKING INTERLOCK SWITCH-1	615K
29	120E 92060	ACTUATOR	61E2
30	110E 91120	SORTER DOCKING INTERLOCK SWITCH-2	615J

PL-15 SORTER
15.7 Cover & Rail Assembly PL15.7 Крышка и узел рейки

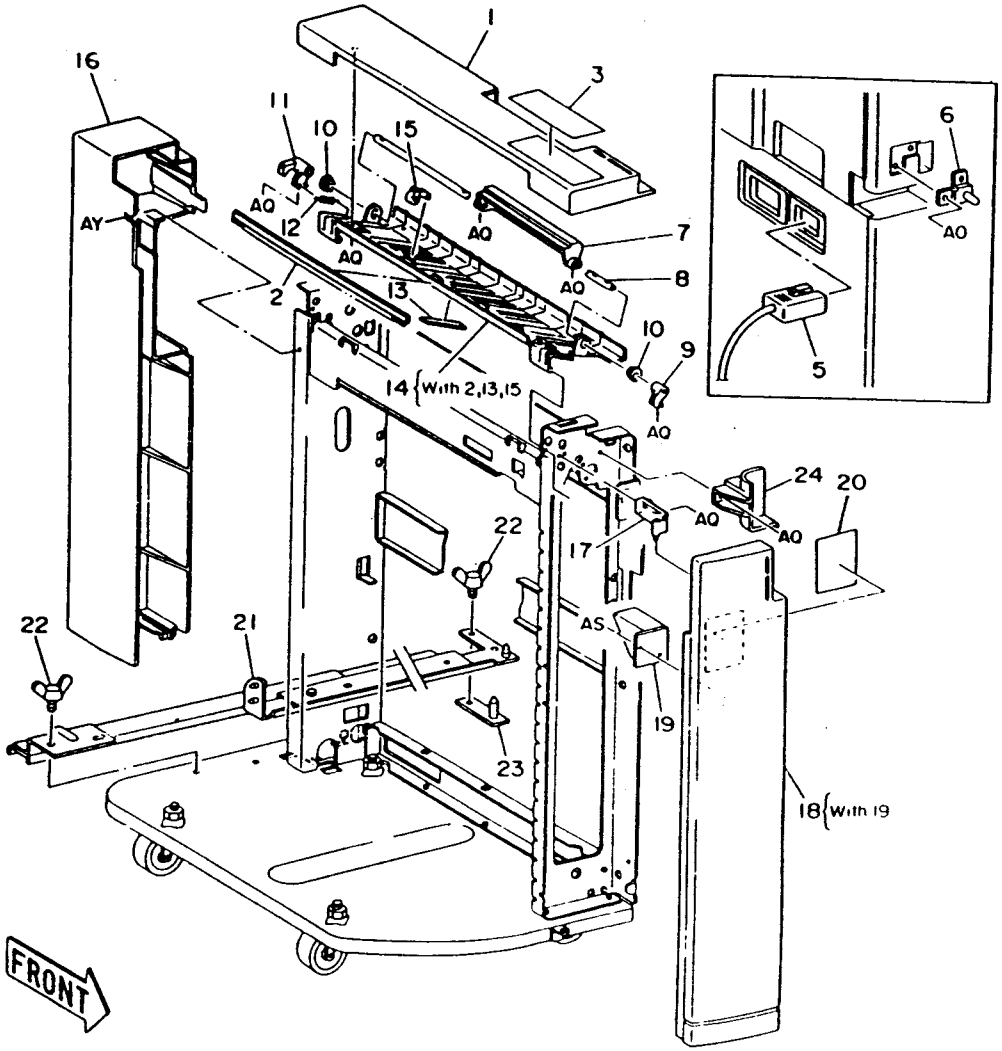

ITEM	PART NO.	DESCRIPTION	A.C.
1	48K 80151	SORTER TOP COVER ASSEMBLY	61FB
2	105E 92111	ELIMINATOR	61FC
3	92E 94560	LABEL	61FD
4		- -	
5	162K 5300	HARNESS ASSEMBLY	61FF
6	68K 77860	ACTUATOR	61FG
7	19E 93360	LATCH GRIP	61FH
8	- -	SHAFT(REF ONLY)	61FJ
9	19E 93330	FINGER FRONT	61FK
10	13E 90840	BEARING	61FL
11	19E 93340	FINGER REAR	61FM
12	- -	SPRING(REF ONLY)	61FN
13	4E 93421	DAMPER	61FP
14	54K 81290	ENTRANCE CHUTE (WITH 2,13,15)	61FQ
15	59K 91320	PINCH ROLLER	61FR
16	48K 80681	SORTER REAR COVER	61FS
17	68K 90930	HINGE	61FT
18	48K 80671	SORTER FRONT COVER ASSEMBLY(WITH 19)	61FW
19	120E 92280	ACTUATOR	61FX
20	92E 94540	LABEL	61FY
21	1K 41640	RAIL ASSEMBLY	61F1
22	26E 25550	SCREW	61F2
23	68K 77850	BRKT ASSY KEY	61F3
24	48E 92460	SWITCH COVER	61F4

16.1 Deculer Chute & Receiving Tray PL16.1 Жел(узла раскручивания и выходной лоток

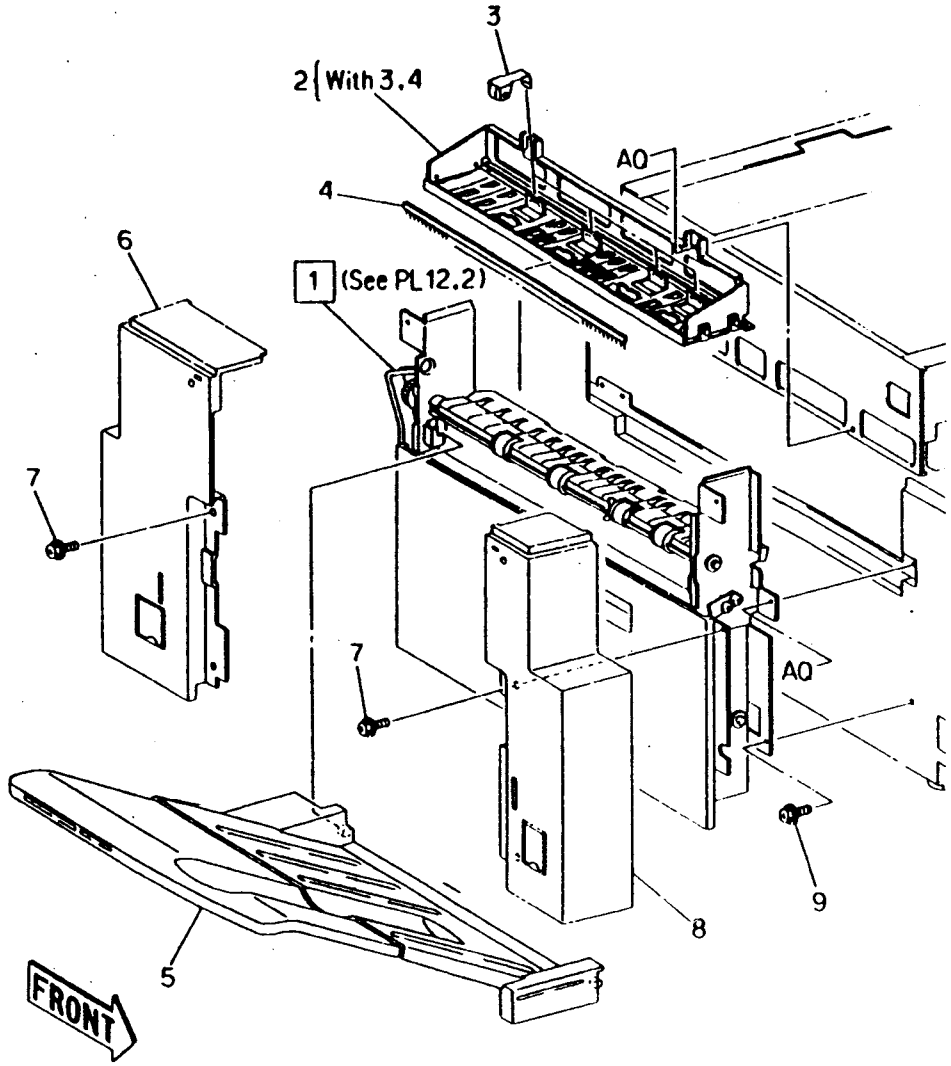

M	PART NO	DESCRIPTION	A.C
1	22K 30050	DECURLER ASSEMBLY (SEE PL16.2)	5244
2	54K 87660	UPPER CHUTE ASSEMBLY (WITH 3,4)	52BB
3	59K 90241	EXIT PINCH ROLL	52BC
4	105E 4680	ELIMINATOR	52BD
5	50K 87820	RECEIVING TRAY	60AA
6	2E 64760	DECURLER REAR COVER	52BE
7	- -	SCREW(REF ONLY)	52BF
8	2E 64750	DECURLER FRONT COVER	52BG
9	- -	SCREW(REF ONLY)	52BH

PL-16 DECURLER-INVERTER & DDM
16.2 Deculer Assembly

PL16.2 Узел раскручивания

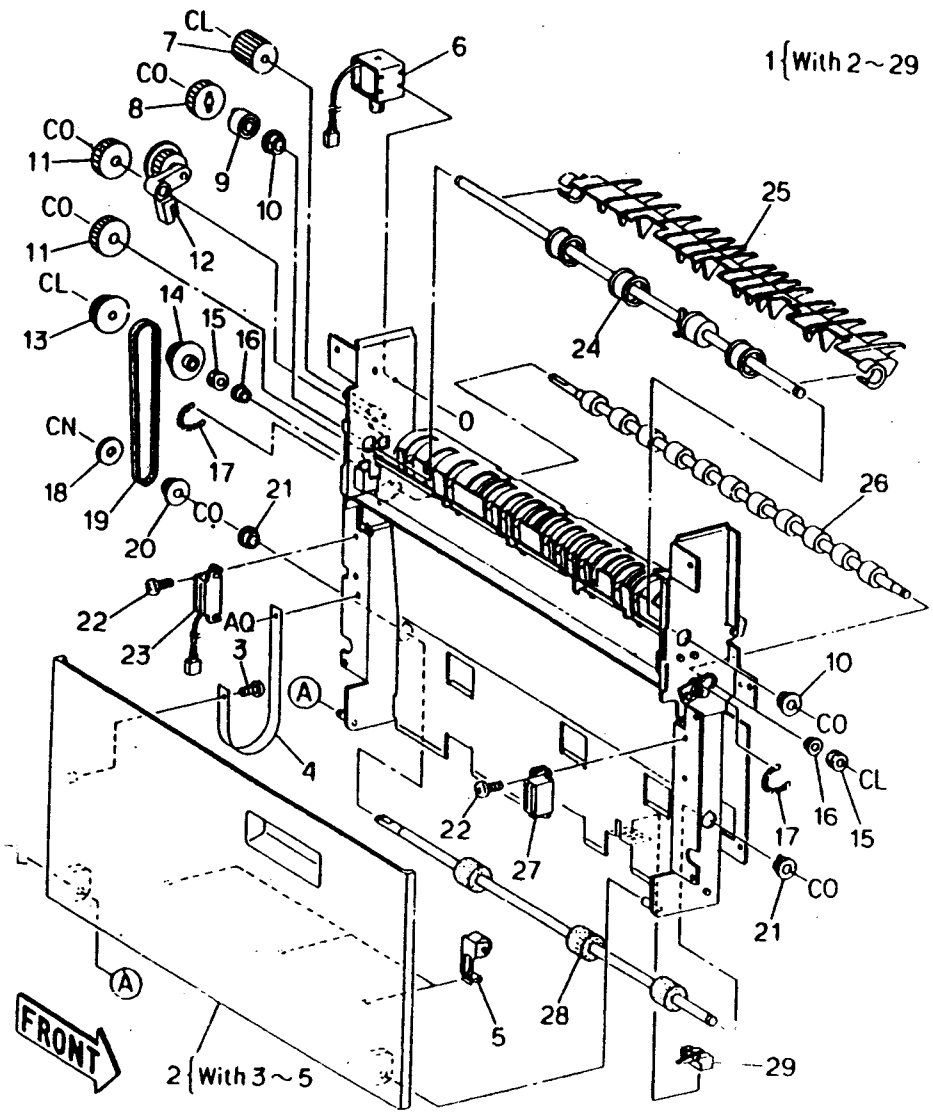

ITEM	PART NO	DESCRIPTION	A.C
1	22K 30050	DECURLER ASSEMBLY (WITH2~29)	5244
2	54K 87570	DECURLER CHUTE ASSEMBLY (WITH 3~5)	52CB
3	- -	SCREW(REF ONLY)	52CC
4	63E 92450	STOPPER TAPE	52CD
5	22K 24200	PINCH ROLL	52CE
6	121K 82300	DECURLER GATE SOLENOID	52CF
7	7E 23100	GEAR-20/20T	52CG
8	7E 23110	GEAR-24/8T	52CH
9	- -	CLUTCH ASSEMBLY (REF ONLY)	52CJ
10	- -	BEARING(REF ONLY)	52CK
11	7E 81660	GEAR-25T	52CL
12	11K 92730	LEVER ASSEMBLY	52CM
13	7E 23150	GEAR-21T	52CN
14	20E 16090	PULLEY	52CP
15	- -	COLLAR(REF ONLY)	52CQ
16	- -	BEARING(REF ONLY)	52CR
17	9E 36580	SPRING	52CS
18	- -	COLLAR(REF ONLY)	52CT
19	23E 8450	DECURLER BELT	52CW
20	20E 93030	PULLEY	52CX
21	- -	BEARING(REF ONLY)	52CY
22	- -	SCREW(REF ONLY)	52CZ
23	110K 94290	DECURLER INTERLOCK SWITCH	52DB
24	22K 30060	EXIT ROLL	52DC
25	50E 84140	GATE ASSEMBLY	52DD
26	59K 90220	ROLLER ASSEMBLY	52DE
27	121E 90450	MAGNET	52DF
28	22K 30100	SLIP ROLLER ASSEMBLY	52DG
29	130K 82810	INVERTER SENSOR	52DH

16.3 Inverter Chute Assembly

PL16.3 Узел же[illegible]ба инвертора

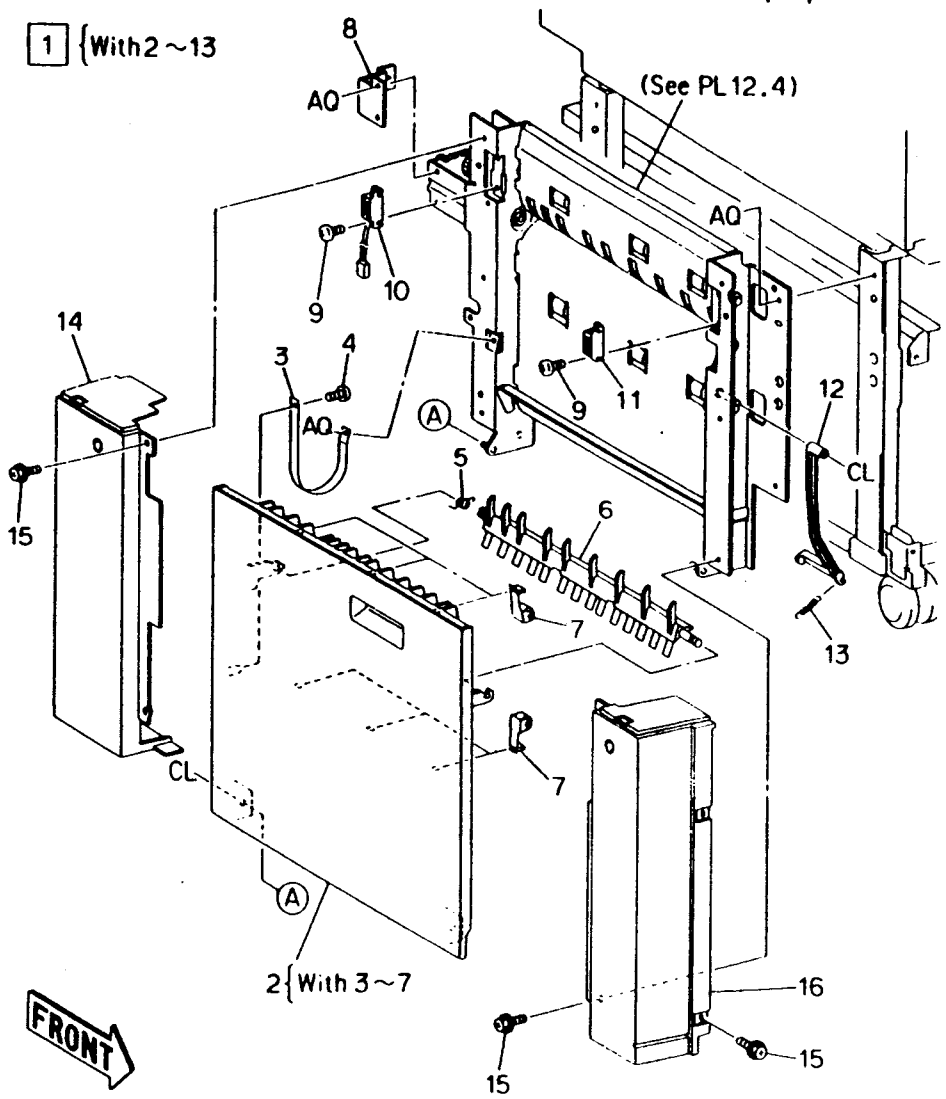

[illegible]	PART NO	DESCRIPTION	A.C
1	54K 87580	INVERTER ASSEMBLY (WITH 2~13)	52DJ
2	54K 87600	INVERTER CHUTE ASSEMBLY (WITH 3~7)	52DK
3	63E 92440	STOPPER TAPE	52DL
4	- -	SCREW(REF ONLY)	52DM
5	9E 28741	TORSION SPRING	52DN
6	50K 87810	INVERTER GATE ASSEMBLY	5242
7	22K 24870	PINCH ROLL	52DP
8	- -	INVERTER BRACKET (REF ONLY)	52DQ
9	- -	SCREW(REF ONLY)	52DR
10	110K 94400	L/H LOWER INTERLOCK SWITCH	52DS
11	121E 82660	MAGNET	52DT
12	12E 93410	LINK STOPPER	52DW
13	9E 47910	SPRING	52DX
14	2E 60860	L/H REAR LOWER COVER	52DY
15	- -	SCREW(REF ONLY)	52DZ
16	2E 60850	L/H FRONT LOWER COVER	52EB

PL-16 DECURLER-INVERTER & DDM
16.4 Inverter Assembly

PL16.4 Узел инвертора

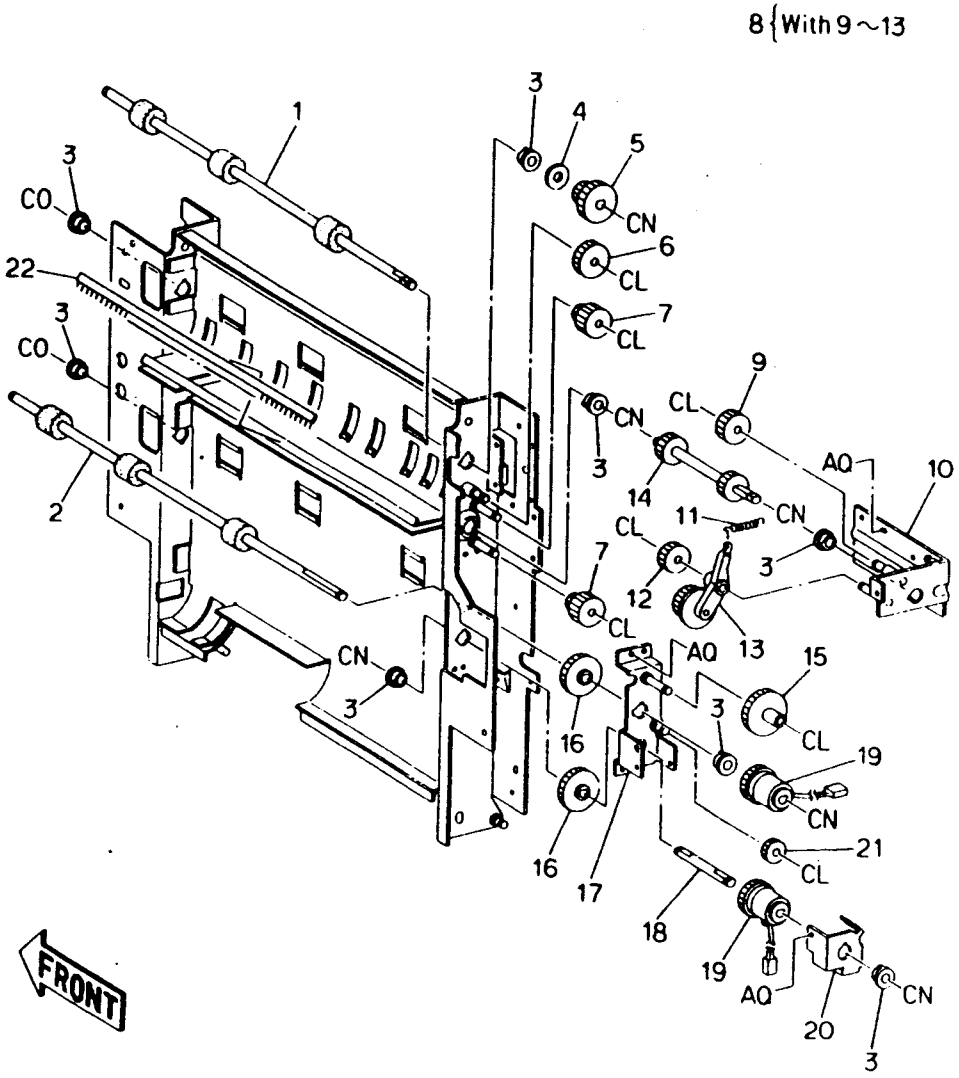

ITEM	PART NO	DESCRIPTION	A.C
1	22K 84790	ROLLER ASSEMBLY	52EC
2	22K 31050	ROLLER ASSEMBLY	52ED
3	- -	BEARING(REF ONLY)	52EE
4	- -	COLLAR(REF ONLY)	52EF
5	7E 81701	GEAR PULLEY-28T	52EG
6	7E 82870	GEAR-24T	52EH
7	7E 81710	GEAR-21/24T	52EJ
8	68K 77760	DRIVE BRACKET ASSEMBLY	52EK
9	7E 23130	GEAR-23T	52EL
10	- -	BRACKET(REF ONLY)	52EM
11	9E 47920	SPRING	52EN
12	7E 23140	GEAR-21T	52EP
13	11K 92740	LEVER ASSEMBLY	52EQ
14	7K 81090	GEAR ASSEMBLY	52ER
15	7E 82480	GEAR-36/19T	52ES
16	7E 82620	GEAR-33T	52ET
17	- -	BRACKET ASSEMBLY (REF ONLY)	52EW
18	- -	CLUTCH SHAFT(REF ONLY)	52EX
19	121K 93740	INVERTER CLUTCH (FORWARD/REVERSE)	52EY
20	- -	BRACKET(REF ONLY)	52EZ
21	7E 81670	GEAR-15T	52FB
22	- -	ELIMINATOR(REF ONLY)	52FC

16.5 DDM Assembly

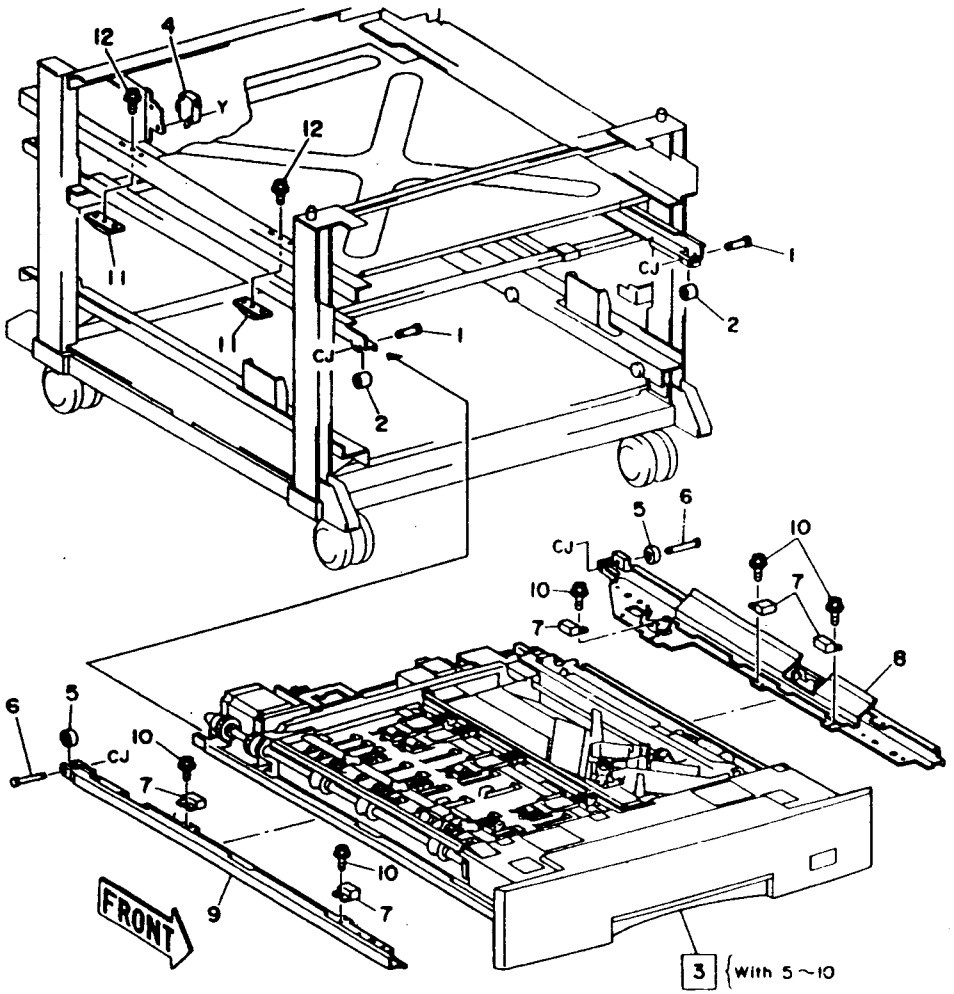

(M		PART NO	DESCRIPTION	A.C
1		- -	SUPPORT PIN(REF ONLY)	52GB
2	FA	22E 91140	DDM SUPPORT ROLLER	52GC
3		22K 30010	DDM ASSEMBLY (SEE PL16.6-PL16.11)	52GD
4	FA	110E 90370	DDM INTERLOCK SWITCH	52GE
5	FA	22E 93080	SLIDE ROLL	52GF
6		- -	REAR ROLL PIN (P/O ITEM 3)	52PF
7	FA	499K 84560	STACK TRAY PAD KIT	52PG
8		- -	RIGHT SUPPORT ASSEMBLY (P/O ITEM 3)	52PH
9		- -	LEFT SUPPORT ASSEMBLY (P/O ITEM 3)	52PJ
10	FA	26E 93170	SCREW	52PK
11		32E 98140	GUIDE	52PL
12		26E 82620	SCREW	52PM

PL-16 DECURLER-INVERTER & DDM
16.6 DDM Drive System

PL16.6 Система привода DDM

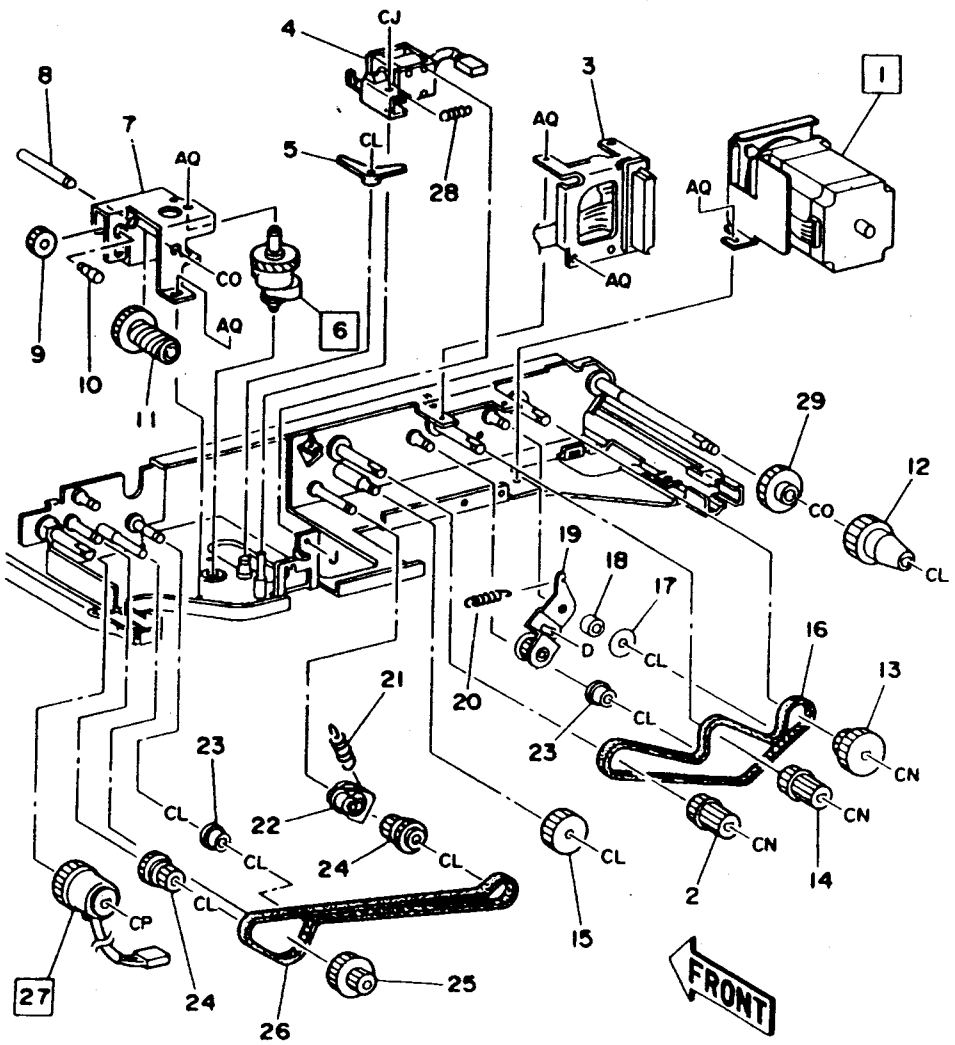

ITEM		PART NO	DESCRIPTION	A.C
1		127K 84550	DDM DRIVE MOTOR	5250
2		7E 83390	GEAR-28T	52HC
3		- -	CONNECTOR BRACKET (REF ONLY)	52HD
4	FA	121K 93922	TRAY POSITIONING SOLENOID	52HE
5	FA	12E 91860	TRAY LINK	52HF
6	FA	5K 90952	TRAY POSITIONING CLUTCH	52HG
7	FA	68K 91620	GEAR SUPPORT BRACKET	52HH
8		- -	GEAR SHAFT (REF ONLY)	52HJ
9	81	7P 61761	GEAR	52HK
10		- -	SCREW(REF ONLY)	52HL
11	FA	7E 91730	GEAR-30/14T	52HM
12	FA	7E 81731	GEAR-28T	52HN
13	FA	7E 82570	GEAR-28T	52HP
14	FA	7E 82580	GEAR-14T	52HQ
15	FA	7E 82870	GEAR-24T	52HR
16	FA	23E 92180	TRANSPORT DRIVE BELT	52HS
17		- -	SPACER(REF ONLY)	52HT
18		- -	TENSION ROLLER(REF ONLY)	52HW
19		- -	TENSION ROLLER ASSEMBLY (REF ONLY)	52HX
20	FA	9E 92110	SPRING	52HY
21	FA	9E 28550	SPRING	52H1
22		- -	TENSION ROLLER ASSEMBLY (REF ONLY)	52H2
23		- -	BEARING(REF ONLY)	52H3
24	FA	7K 91821	GEAR-19T	52H4
25	FA	7E 82601	GEAR-13T	52H5
26	FA	23E 92190	FEEDER DRIVE BELT	52H6
27	FA	121K 91022	DDM FEED CLUTCH	52H7
28	FA	9E 26880	SPRING	52H8
29		7E 23120	GEAR-28T	52H9

16.7 DDM Feeder

PL16.7 Подающее устройство DDM

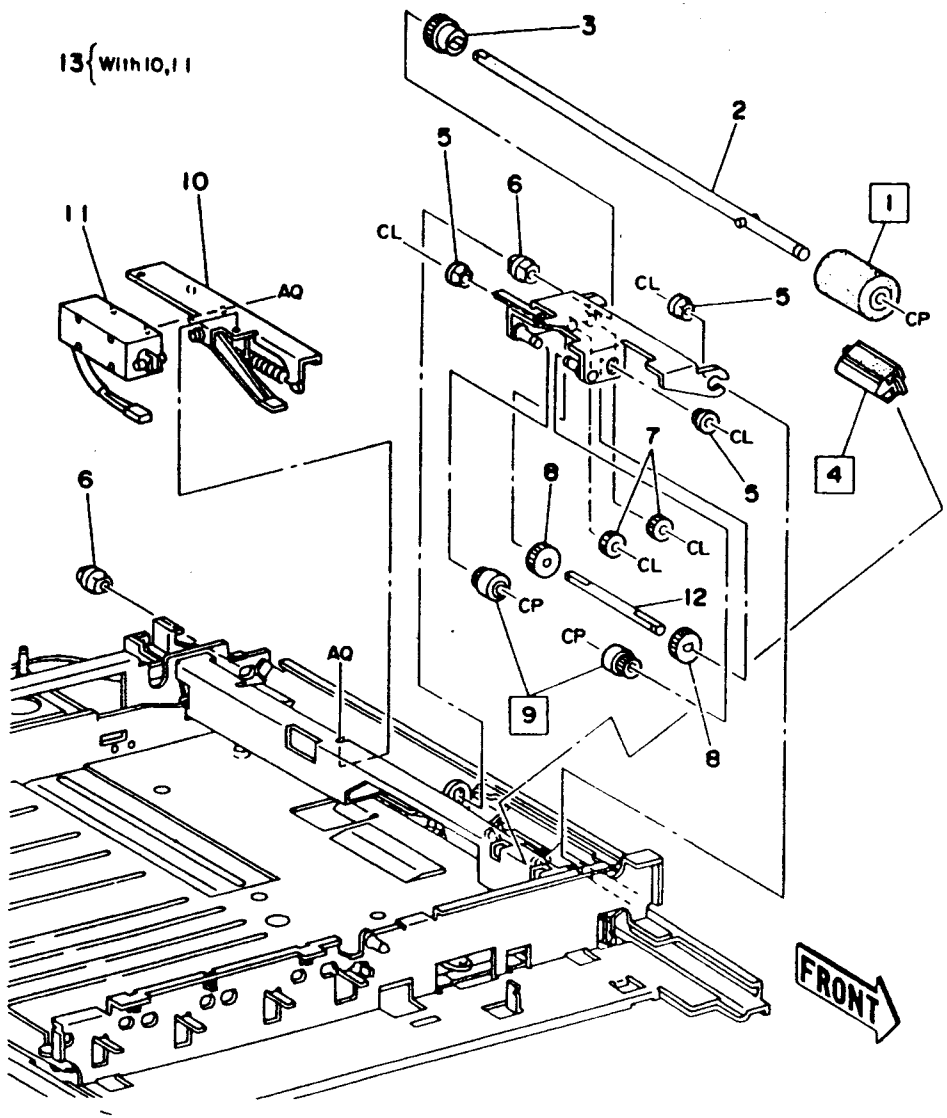

ITEM		PART NO	DESCRIPTION	A.C
1	FA	22K 93360	FEED ROLL	5232
2		- -	FEED ROLL SHAFT (REF ONLY)	52JB
3	FA	7E 82561	GEAR-40T	52JC
4	FA	19K 90990	RETARD PAD	5233
5	FA	13E 90660	BEARING	52JD
6		- -	BEARING(REF ONLY)	52JE
7	FA	7E 91860	GEAR-28T	52JF
8	FA	7E 91850	GEAR-36T	52JG
9	FA	22K 93160	NUDGER ROLL	5231
10		- -	NUDGER LINK(P/O ITEM 13)	52JH
11	FA	121K 80270	NUDGER ROLL SOLENOID	52JJ
12		- -	SHAFT(REF ONLY)	52JK
13	FA	121K 93932	NUDGER ROLL SOLENOID ASSEMBLY(WITH 10,11)	52JL

PL-16 DECURLER-INVERTER & DDM
16.8 DDM Aligner(1)

PL16.8 Узел выравнивания (1)

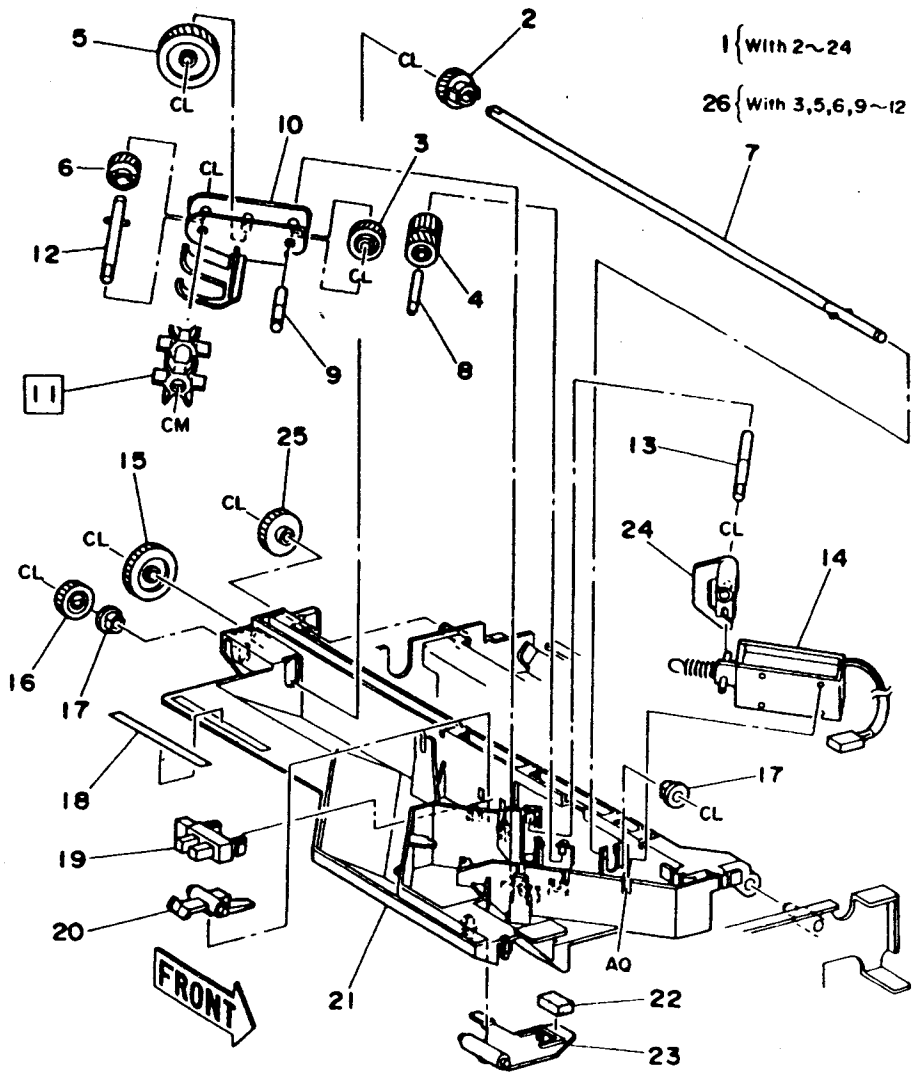

ITEM		PART NO	DESCRIPTION	A.C
1	FA	22K 25380	ALIGNER ASSEMBLY (WITH 2~24)	52KB
2	FA	7E 82750	GEAR-17T	52KC
3	FA	7E 82790	GEAR-24T	52KD
4	FA	7E 82740	GEAR-18T	52KE
5	FA	7E 82780	GEAR-35T	52KF
6	FA	7K 92460	GEAR-18T	52KG
7		- -	SHAFT(P/O ITEM 1)	52KH
8		- -	SHAFT(P/O ITEM 1)	52KJ
9		- -	SHAFT(P/O ITEM 1)	52KK
10	FA	12K 91082	ALIGNER ROLLER LINK	52KL
11	FA	33K 90210	ALIGNER ROLLER	52KM
12		- -	SHAFT(P/O ITEM 1)	52KN
13		- -	SHAFT(P/O ITEM 1)	52KP
14	FA	121K 94161	ALIGNER ROLL SOLENOID	52KQ
15	FA	7E 88730	GEAR-26T	52KR
16	FA	7E 82760	GEAR-18T	52KS
17	FA	13E 90660	BEARING	52KT
18	FA	91E 67740	LABEL HANDLE	52KW
19	FA	107E 94941	NO PAPER SENSOR	52KX
20	FA	120E 92120	NO PAPER SENSOR ACTUATOR	52KY
21		- -	ALIGNER ROLL BRACKET (P/O ITEM 1)	52K1
22	FA	4E 93130	DUMPER	52K2
23	FA	55E 92640	BAFFLE	52K3
24	FA	12E 91810	LINK	52K4
25	FA	7E 83150	GEAR-22T	52K5
26	FA	499K 92650	SKEW ROLLER ASSEMBLY (WITH 3,5,6,9~12)	52K6

16.9 DDM Aligner(2)

PL16.9 Узел выравнивания DDM (2)

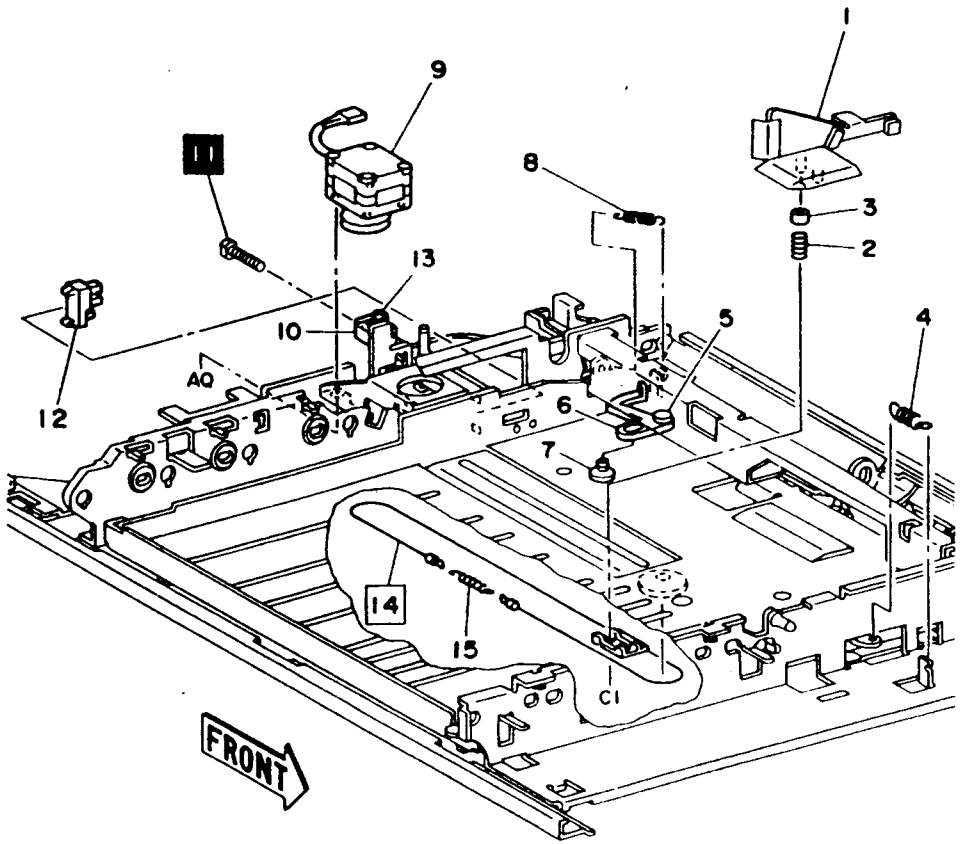

M		PART NO	DESCRIPTION	A.C
1		- -	SIDE GUIDE ASSEMBLY (REF ONLY)	52LB
2	FA	22E 91171	SIDE GUIDE ROLLER	52LC
3	FA	9E 80180	SPRING	52LD
4	FA	9E 92640	SPRING	52LE
5		- -	SCREW(REF ONLY)	52LF
6	FA	12E 91800	LINK	52LG
7	FA	26E 92560	SCREW	52LH
8	FA	9E 47150	SPRING	52LJ
9	FA	127K 80550	SIDE GUIDE MOTOR ASSEMBLY	52LK
10		- -	TRAY SUPPORT LEVER	52LL
11		- -	SCREW(REF ONLY)	52LM
12	FA	130K 93470	SIDE GUIDE SENSOR	52LN
13		- -	STOPPER(REF ONLY)	52LP
14	FA	12K 91140	SIDE GUIDE CABLE	52LQ
15	FA	9E 28620	SIDE GUIDE CABLE SPRING	52LR

PL16.10 Входной желоб DDM и крышка лотка DDM

PL-16 DECURLER-INVERTER & DDM
16.10 DDM Entrance Chute & DDM Tray Cover

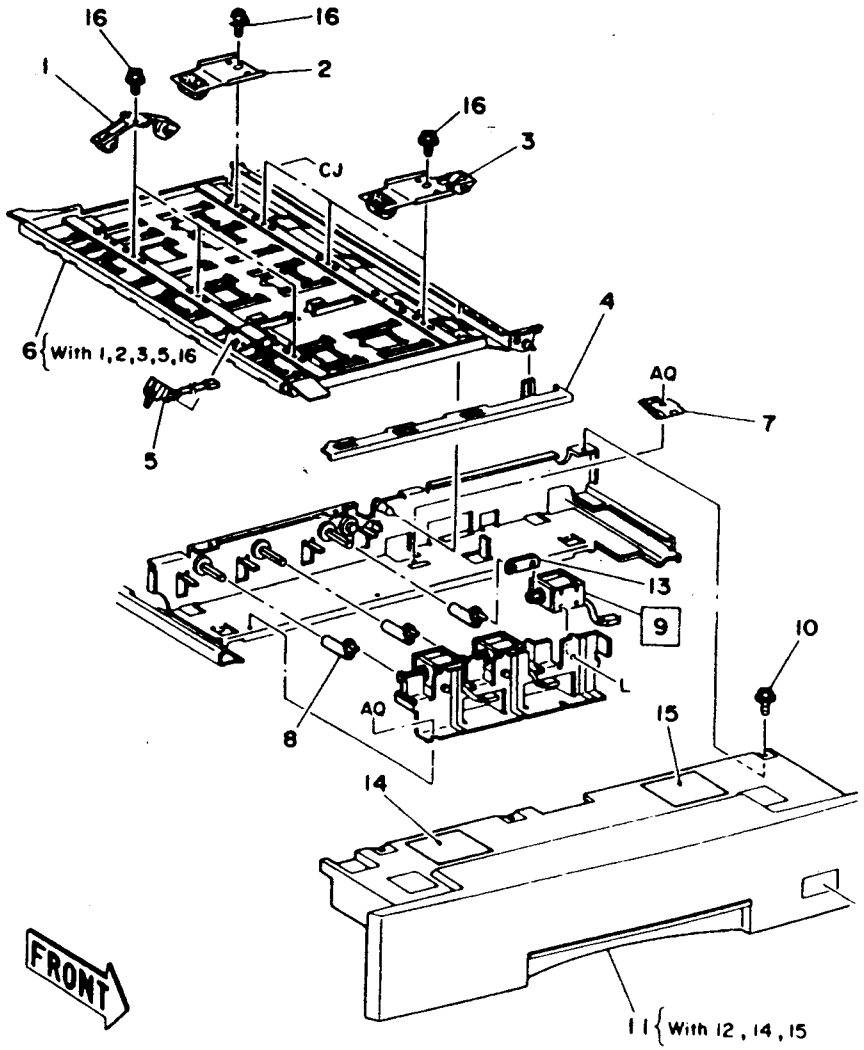

ITEM		PART NO	DESCRIPTION	A.C
1	FA	59K 91461	NO.1 PINCH ROLL ASSEMBLY	52MB
2	FA	59K 91531	NO.2 PINCH ROLL ASSEMBLY	52MC
3	FA	59K 91471	NO.3 PINCH ROLL ASSEMBLY	52MD
4		- -	GATE LINK(REF ONLY)	52ME
5	FA	130K 91180	DDM ENTRANCE SENSOR	52MF
6	FA	54K 83970	DDM ENTRANCE CHUTE (WITH 1,2,3,5,17)	52MG
7	FG	9E 47950	LATCH SPRING	52MH
8	FA	12E 92900	FRONT ENTRANCE GATE LINK	52MJ
9	FA	121K 91220	ENTRANCE GATE SOLENOID (OLD) (*NOTE)	52MK
	FA	121K 80520	ENTRANCE GATE SOLENOID	52MK
10		- -	SCREW (REF ONLY)	52ML
11	FA	48K 6390	DDM TRAY COVER ASSEMBLY (WITH 12,14,15)	52MP
12		96E 31620	STACK LABEL	52MQ
13	FA	11E 90420	LINK	52MR
14	FA	92E 81050	LABEL	50CM
15	FA	92E 81060	LABEL	50CN
16	FA	26E 93170	SCREW	52PL

* **Примечание**: Если соленоид заменяется (из-за неисправности), его необходимо заменить на соленоид нового типа.

16.11 DDM Entrance Transport

PL16.11 Входной транспортер DDM

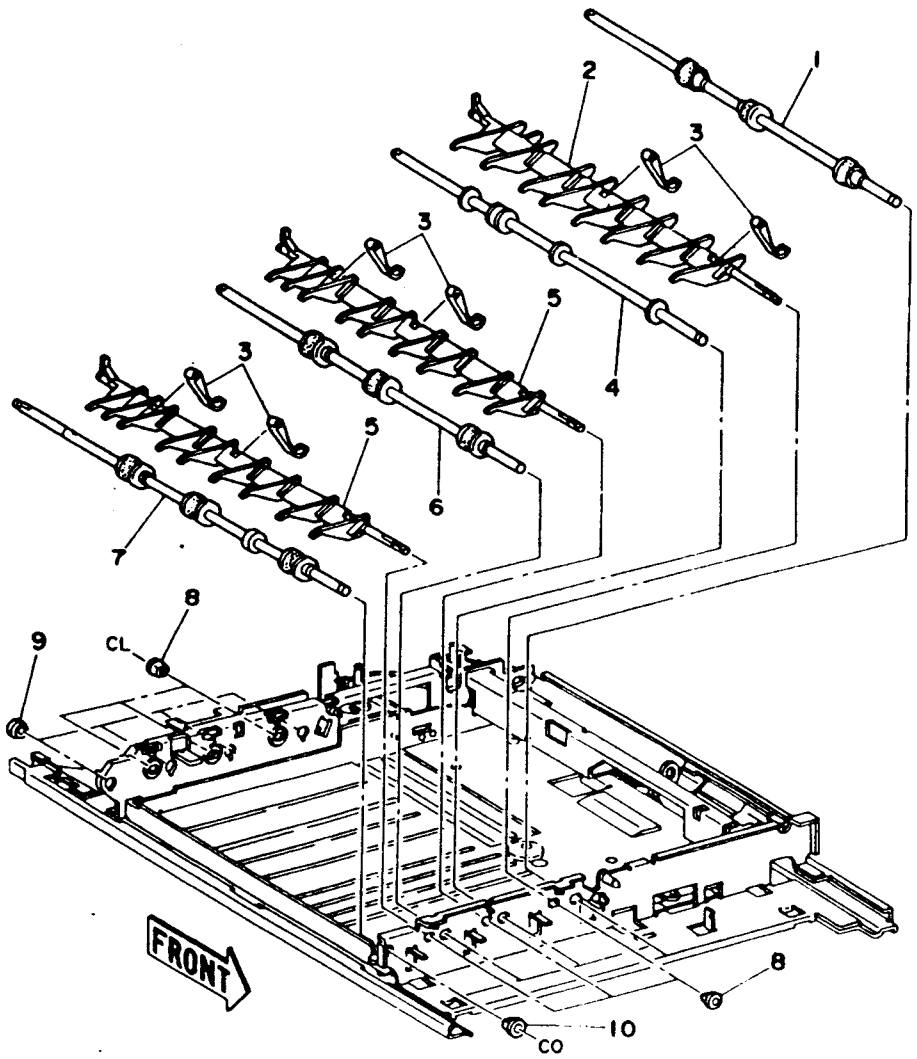

No.		PART NO	DESCRIPTION	A.C
1	FA	59K 220	NO.4 TRANSPORT ROLL	52NB
2	FA	50K 84240	ENTRANCE GATE B	52NC
3	FA	38E 80530	ENTRANCE GATE WEIGHT	52ND
4	FA	59K 200	NO.3 TRANSPORT ROLL	52NE
5	FA	50K 84230	ENTRANCE GATE A	52NF
6	FA	59K 190	NO.2 TRANSPORT ROLL	52NG
7		22K 30040	NO.1 TRANSPORT ROLL	52NH
8	FA	13E 90660	BEARING	52NJ
9	FA	413W 08350	BEARING	52NK
10	3A	13P 61398	BEARING(REF ONLY)	52NL

PL-17 DADF
17.1 Covers

PL17 DADF
PL17.1 Крышки

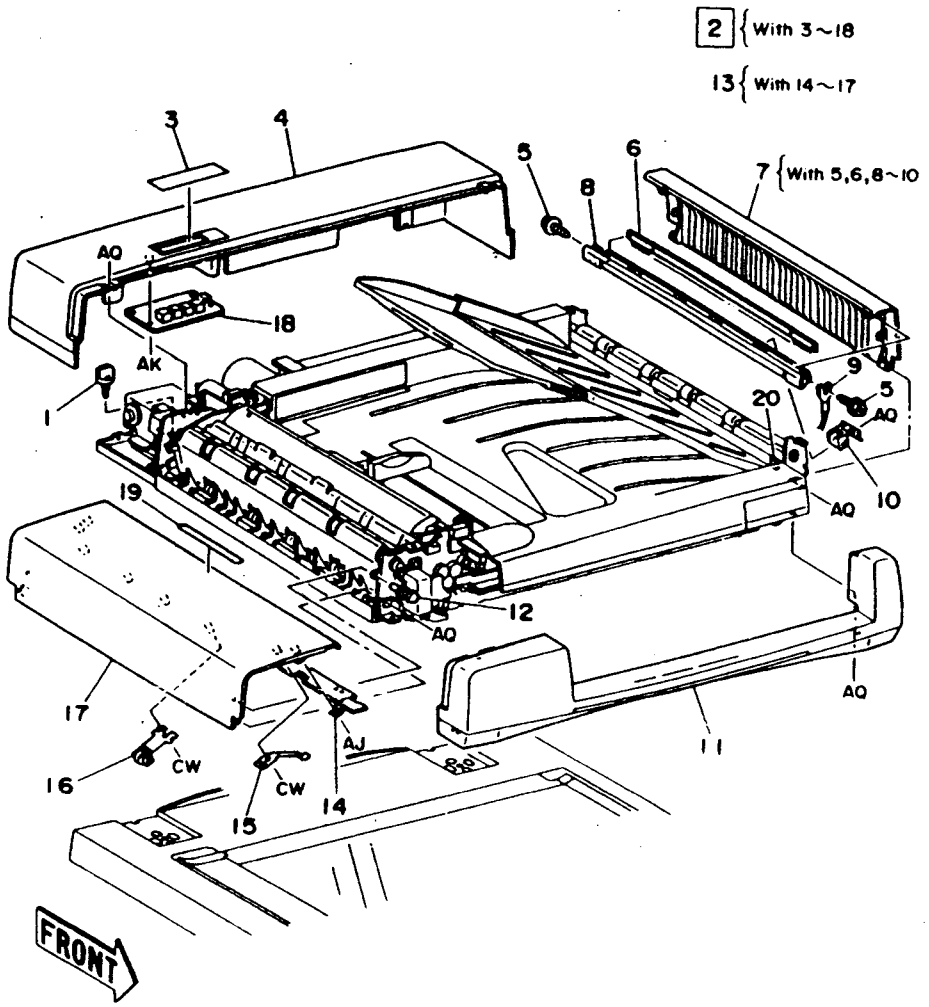

ITEM		PART NO	DESCRIPTION	A.C
1	FA	3K 91881	KNOB	22BB
2		- -	DADF ASSEMBLY(WITH 3~18) (REF ONLY)	22AA
3	FA	92E 94311	DISPLAY LABEL	22BC
4		48K 25240	REAR COVER	22BD
5	PA	26P 62400	SCREW	22BE
6	FA	105K 91880	ELIMINATOR	22BF
7	FA	54K 81212	EXIT CHUTE COVER (WITH 5,6,8~10)	22BG
8		- -	UPPER EXIT CHUTE (P/O ITEM 7)	22BH
9		- -	EARTH WIRE(P/O ITEM 7)	22BJ
10	FA	59K 91230	PINCH ROLL-A	22BK
11		48K 6540	FRONT COVER ASSEMBLY	22BL
12	FA	19E 93510	PUSH RIVET	22BM
13	FA	54K 81162	FEEDER COVER ASSEMBLY (WITH 14~17)	22BN
14	FA	49E 92101	MAGNET PLATE	22BP
15	FA	9E 26990	SPRING	22BQ
16	FA	59K 91190	PINCH ROLLER	22BR
17	FA	54E 93961	FEEDER COVER	22BS
18	FA	140K 71351	LED PWB	22BB
19	FA	92E 19070	LABEL	22BT
20	FA	15K 83970	PLATE	22BW

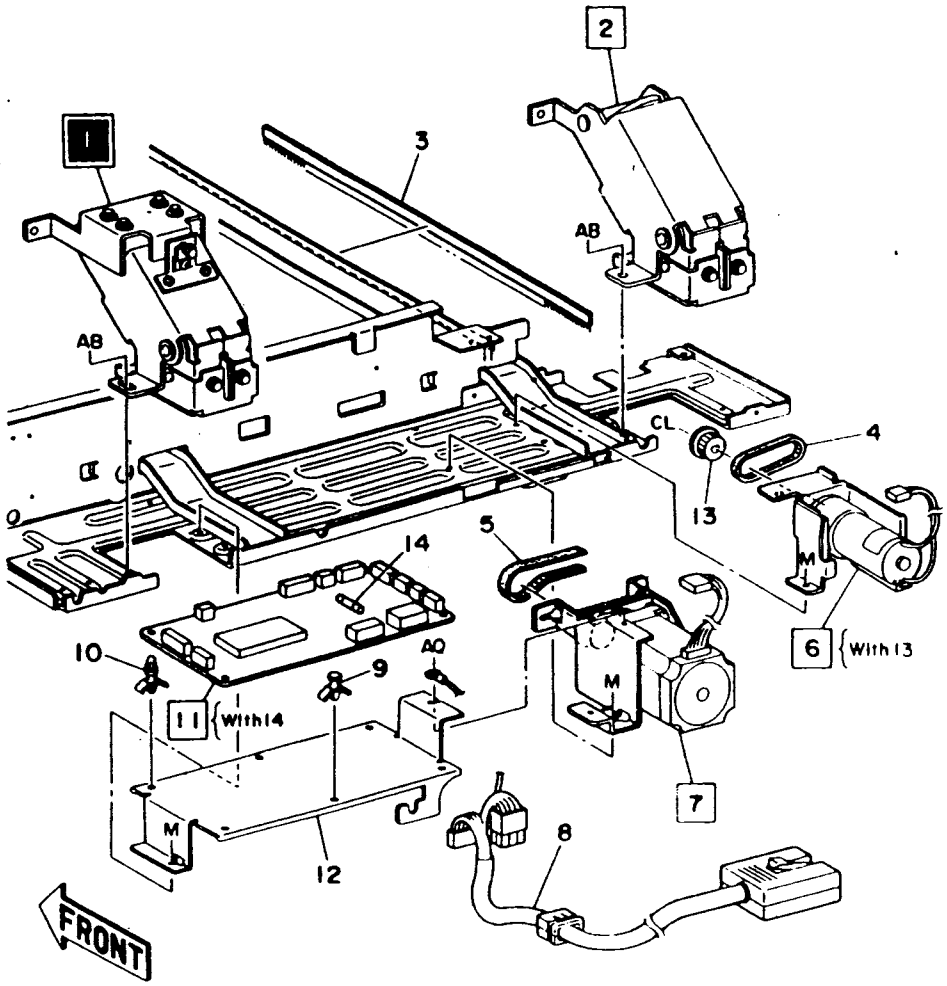

		PART NO	DESCRIPTION	A.C
1	FA	36K 90960	RH COUNTER BALANCE	2271
2	FA	36K 90950	LH COUNTER BALANCE	2273
3	FA	105K 91880	ELIMINATOR	22CB
4	FA	23E 92330	FEED BELT	2292
5	FA	23E 92341	DRIVE BELT	2293
6	FA	127K 83620	DADF FEED MOTOR(WITH 13)	2291
7	FA	127K 83520	DADF BELT MOTOR	2294
8		152K 64710	HARNESS DADF	22CC
9		- -	PWB SUPPORT(REF ONLY)	2285
10	R2	120P 68202	PWB SUPPORT	2286
11	FA	140K 50461	DADF CONTROL PWB ASSEMBLY(WITH 14)	2281
12		- -	MOUNT(REF ONLY)	2287
13	FA	20E 93250	PULLEY	2295
14	70	108P 68363	FUSE(4A)	2288

PL-17 DADF
17.3 Document Feed(1) PL17.3 Подача оригинала (1)

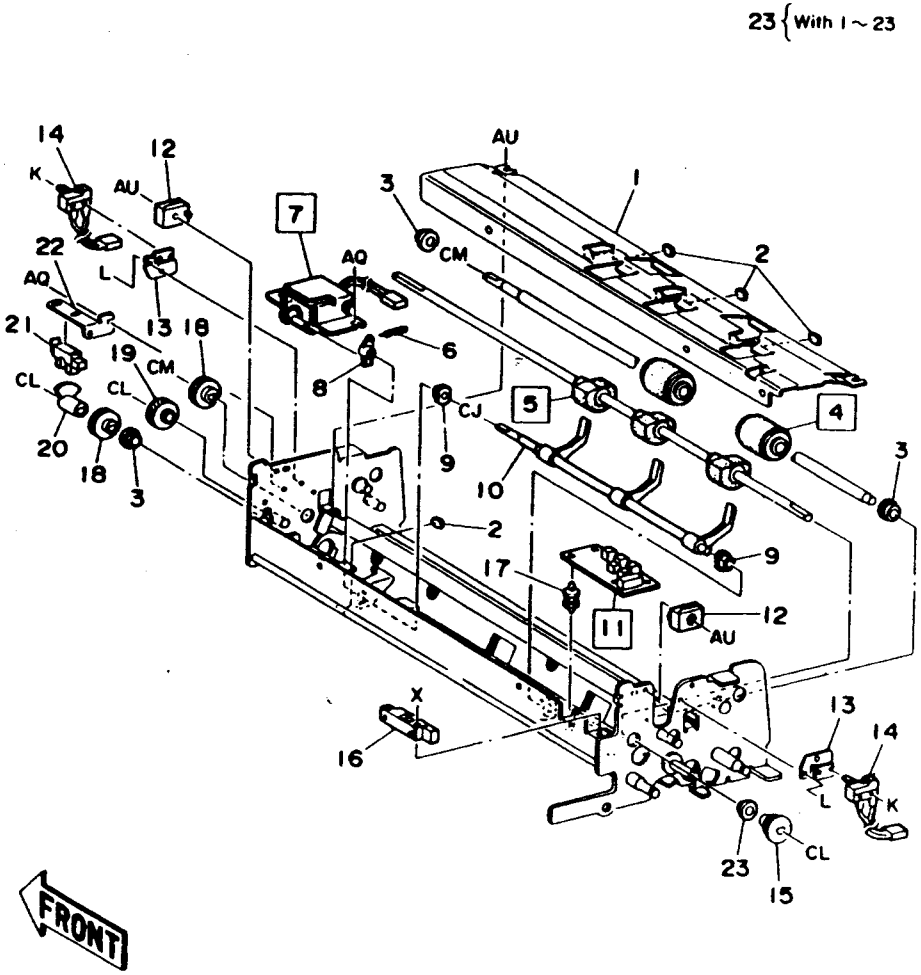

ITEM		PART NO	DESCRIPTION	A.C
1		- -	LOWER CHUTE ASSEMBLY (REF ONLY)	22DB
2	FA	19K 91060	PAD	22DC
3	FA	13E 81370	BEARING	22DD
4	FA	499K 91447	FEED ROLL KIT(2 ROLLS)	2222
5	FA	59K 91391	NUDGER ROLLER	2221
6	FA	9E 91960	SPRING	22DE
7	FA	121K 81820	ENTRANCE GATE SOLENOID	22DF
8		- -	GATE LINK(REF ONLY)	22DG
9	FA	13E 93690	BEARING	22DH
10	FA	50K 81610	ENTRANCE GATE ASSEMBLY	22DJ
11	FA	140K 71520	I/F PWB	2289
12	FA	121K 93870	MAGNET	22DK
13		- -	SWITCH BRACKET(REF ONLY)	22DL
14	FA	110K 91972	DADF INTERLOCK SWITCH (FRONT,REAR)	22DM
15		- -	PULLEY(REF ONLY)	22DN
16	FA	130E 91220	DOCUMENT SET SENSOR	22DP
17		- -	PWB SUPPORT(REF ONLY)	22DQ
18	FA	7E 83250	GEAR-21T	22DR
19	FA	7E 83240	GEAR-21T	22DS
20		49E 91391	SENSOR ACTUATOR	22DT
21	FA	107E 94941	NUDGER HOME SENSOR	22DW
22		- -	SENSOR PLATE(REF ONLY)	22DX
23	FA	13E 81810	BEARING	22GY
24		22K 25500	DADF FEEDER ASSEMBLY (WITH 1~23)	22GX

17.4 Document Feed(2) PL17.4 Подача оригина(;2)

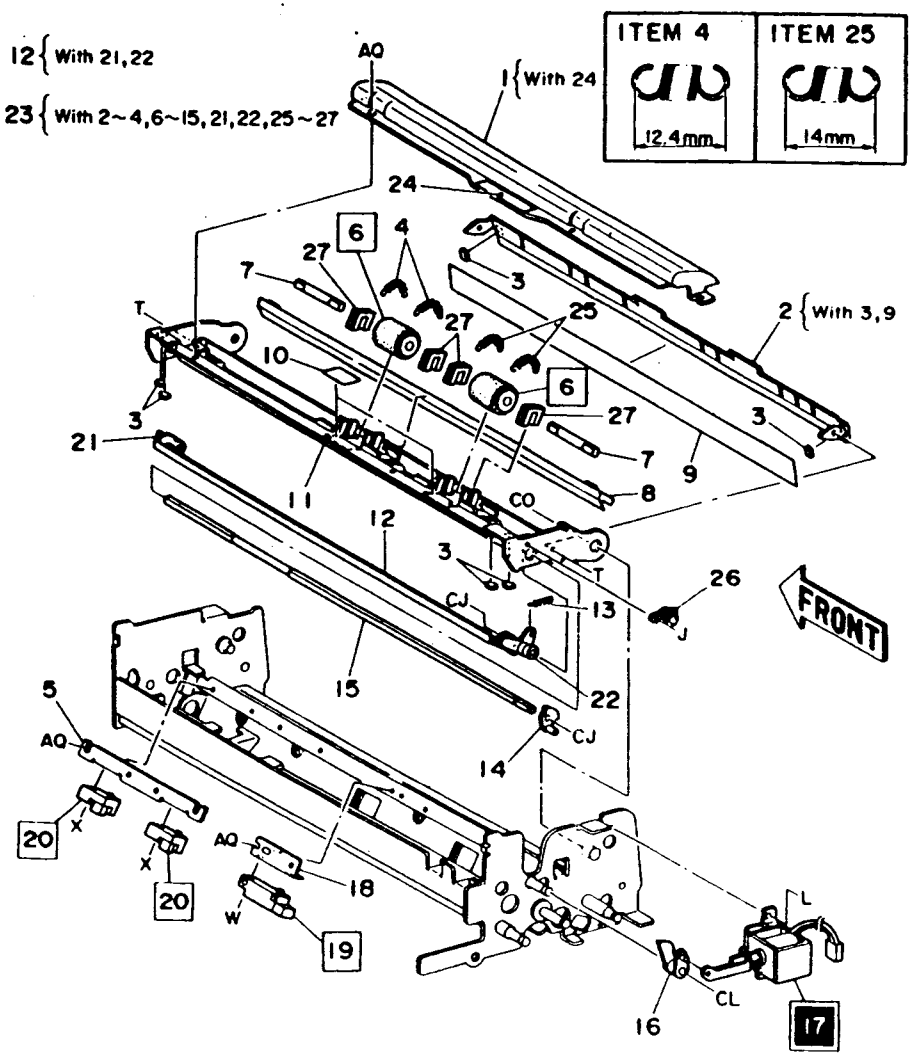

I..M		PART NO	DESCRIPTION	A.C
1	FA	2K 33121	FEED GUARD COVER (WITH 24)	22EB
2	FA	54K 81130	FEED IN CHUTE ASSEMBLY (WITH 3,9)	22EC
3	FA	19K 91060	PAD	22ED
4	FA	9E 26941	SPRING	22EE
5		- -	SENSOR PLATE(REF ONLY)	22ES
6	FA	59K 98430	RETARD ROLLER	2223
7	FA	6E 82101	SHAFT	22EF
8	FA	55K 90920	UPPER GUARD ASSEMBLY	22EG
9		- -	DOCUMENT FEED GUARD (P/O ITEM 2)	22EH
10	FA	32K 90820	RETARD GUIDE	22EJ
11		- -	UPPER CHUTE ASSEMBLY (P/O ITEM 2)	22EK
12	FA	54K 81121	NUDGER CHUTE ASSEMBLY (WITH 21,22)	22EL
13	FA	9E 26930	SPRING	22EM
14	FA	12E 93300	NUDGER LINK	22EN
15		- -	NUDGER SHAFT (P/O ITEM 23)	22EP
16	FA	12E 91991	NUDGER SOL LINK	22EQ
17	FA	121K 93980	NUDGER SOLENOID ASSEMBLY	22ER
18		- -	SENSOR PLATE(REF ONLY)	22ES
19	FA	130E 91220	REGISTRATION SENSOR	22ET
20	FA	130E 80890	SIZE SENSOR 1.2	22EW
21	FA	31E 90920	FRONT ARM	22EX
22	FA	31E 90930	REAR ARM	22EY
23	FA	54K 87230	UPPER CHUTE ASSEMBLY (WITH 2~4,6~15,21,22, 25,26)	22E1
24	FA	92E 81540	LABEL	22E2
25	FA	9E 31711	SPRING	22E3
26	FA	5K 80710	CLUTCH	22E4
27		16K 91420	BUSHING	22E5

PL-17 DADF
17.5 Duplex(1) PL17.5 Дуплекс (1)

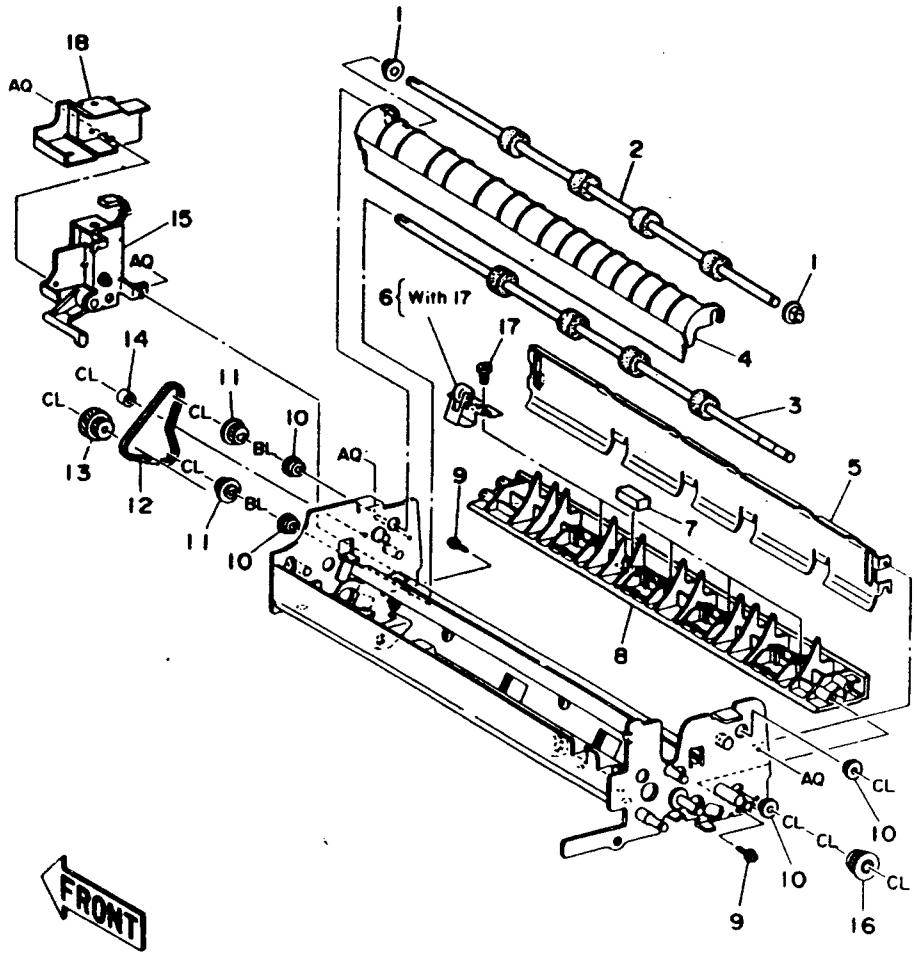

ITEM		PART NO	DESCRIPTION	A.C
1		- -	BEARING(REF ONLY)	22JB
2	FA	59K 91420	TAKE AWAY ROLLER NO.1	22JC
3	FA	59K 91410	TAKE AWAY ROLLER NO.2	22JD
4	FA	54K 81180	DUPLEX GATE ASSEMBLY	22JE
5		- -	CHUTE(REF ONLY)	22JF
6	FA	22K 21950	PINCH ROLLER (WITH 17)	22JG
7	FA	121E 90640	MAGNET INTERLOCK	22JH
8	FA	54E 93952	LOWER CHUTE	55JJ
9	FA	26E 24310	SCREW	22JK
10	FA	13E 81810	BEARING	22JL
11		- -	PULLEY(REF ONLY)	22JM
12	FA	23E 92460	DUPLEX BELT	22JN
13	FA	7E 83260	GEAR	22JP
14		- -	SPACER(REF ONLY)	22JQ
15	FA	121K 93992	REGISTRATION GATE SOLENOID ASSEMBLY	22JR
16	FA	20K 91230	PULLEY	22JS
17	FA	26E 24310	SCREW	22JT
18		- -	BRACKET(REF ONLY)	22JW

17.6 Duplex(2) PL17.6 Дуплекс (2)

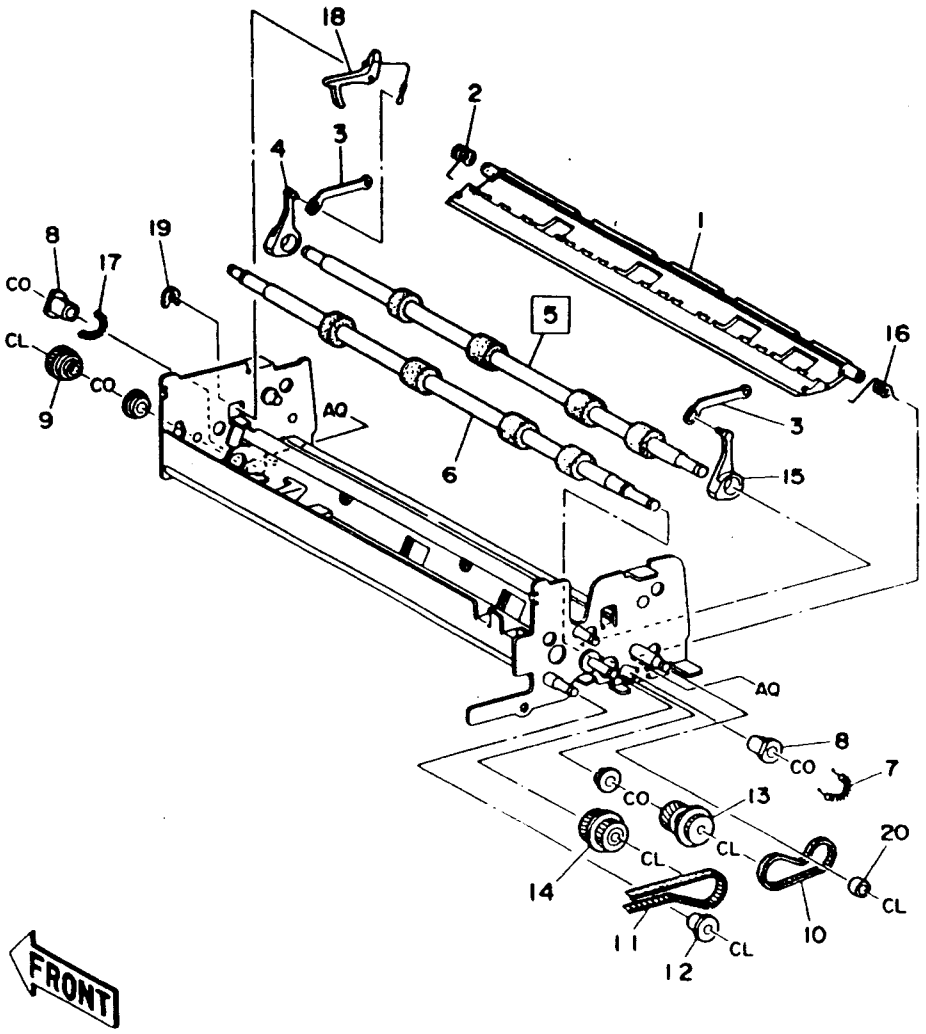

		PART NO	DESCRIPTION	A.C
1	FA	50K 16250	GATE ASSEMBLY	22FB
2	FA	9E 28560	FRONT TORSION SPRING	22FC
3		- -	LINK(REF ONLY)	22FD
4	FA	8E 90931	CAM FRONT	22FE
5	FA	22K 25520	REGI PINCH ROLLER	22FF
6	FA	22K 25510	REGI ROLLER	22FG
7	FA	9E 28580	SPRING	22FH
8	7G	13E 94561	BEARING REAR	22FJ
9	FA	7K 91860	GEAR-23T(ONE WAY)	22FK
10	FA	23E 92470	DUPLEX BELT	22FL
11	FA	23E 92341	DRIVE BELT	22FM
12	FA	13P 80566	BEARING	22FN
13	FA	7K 81120	GEAR ASSEMBLY(ONE WAY)	22FP
14	FA	7K 91871	GEAR ASSEMBLY	22FQ
15	FA	8E 90941	CAM REAR	22FR
16	FA	9E 28570	REAR TORSION SPRING	22FS
17	FA	9E 39080	SPRING FRONT	22FT
18	FA	12K 91940	LINK CABLE	22FW
19	FA	5E 80860	C-RING	22FX
20		- -	SPACER (REF ONLY)	22KD
21	FA	13E 81150	BEARING	22KE

PL-17 DADF
17.7 Document Transport PL17.7 Транспортировка оригинала

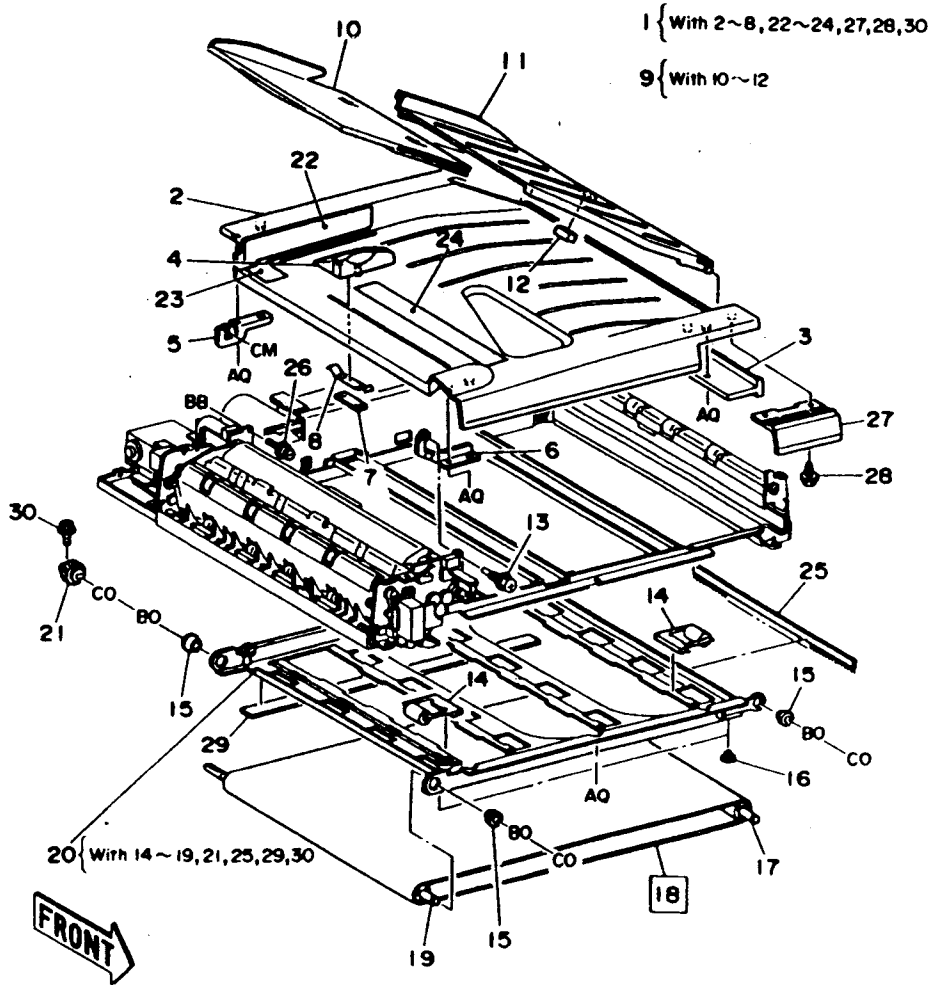

ITEM		PART NO	DESCRIPTION	A.C
1	FA	50K 23360	ENTRANCE TRAY ASSEMBLY (WITH 2~8,22~24,27,28,30)	2211
2		- -	ENTRANCE TRAY (P/O ITEM 1)	221B
3	FA	48E 91080	ENTRANCE GUIDE (P/O ITEM 1)	221C
4	FA	32K 90810	DOCUMENT GUIDE	221D
5		- -	REAR BRACKET(P/O ITEM 1)	221E
6		- -	FRONT BRACKET (P/O ITEM 1)	221F
7		- -	PLATE(P/O ITEM 1)	221G
8	FA	9E 26870	SPRING PLATE	221H
9	FA	50K 81491	EXIT TRAY ASSEMBLY (WITH 10~12)	2212
10		- -	EXIT ADD TRAY (P/O ITEM 9)	221J
11		- -	EXIT BASE TRAY (P/O ITEM 9)	221K
12	FA	121E 90640	DADF INTERLOCK MAGNET	221L
13		- -	SCREW(REF ONLY)	221M
14	FA	22K 26150	PINCH ROLLER	22GB
15	9A	13E 80970	BEARING	22GC
16	FA	4E 98270	DAMPER	22GD
17	FA	22K 30370	IDLER ROLLER	22GE
18	FA	23E 92313	PLATEN BELT	2226
19	FA	22K 30350	DRIVE ROLLER	22GF
20	FA	22K 30340	TRANSPORT ASSEMBLY (WITH 14~19,21,25,29,30)	22GG
21	FA	7E 83141	GEAR-26T	22GH
22	FA	92E 94320	INFORMATION LABEL	22GJ
23	FA	92E 94331	LABEL	22GK
24	FA	92E 94340	LABEL	22GL
25	FA	105E 92310	ELIMINATOR	22GM
26	FA	26E 14040	ADJUST SCREW	22GN
27		- -	COVER(P/O ITEM 1)	22GQ
28	FA	26P 63574	SCREW	22GR
29	FG	55E 22250	DEFLECTOR	22GS
30	FA	26P 62828	SCREW	22GT

17.8 Document Exit PL17.8 Вывод оригинала

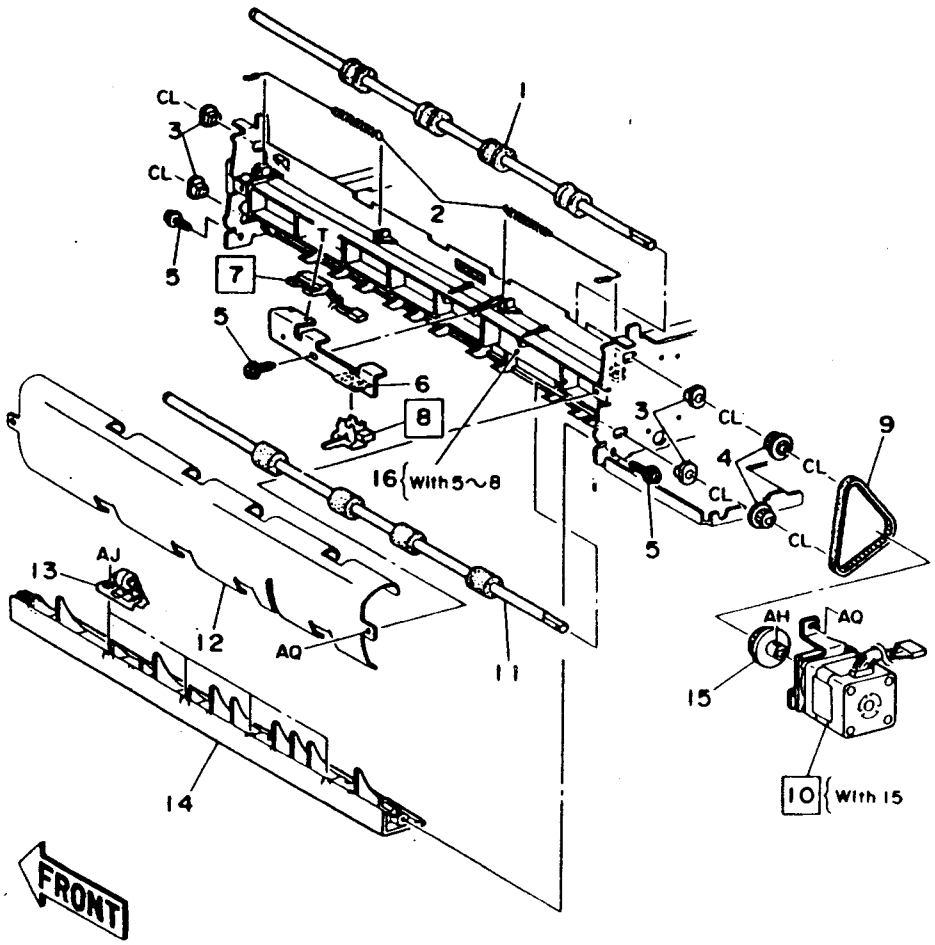

ITEM		PART NO	DESCRIPTION	A.C
1	FA	59K 91200	UPPER EXIT ROLLER	22HB
2	FA	12K 91150	CABLE SPRING	22HC
3	FA	13E 92760	BEARING	22HD
4	FA	20E 93230	PULLEY	22HE
5	FA	26P 63574	SCREW	22HF
6		- -	BRACKET(REF ONLY)	22HG
7	FA	110K 91900	EXIT INTERLOCK SWITCH	22HH
8	FA	130K 93510	EXIT SENSOR	22HJ
9	FA	23E 92320	EXIT BELT	22HK
10	FA	127K 94501	EXIT MOTOR(WITH 15)	22HL
11	FA	59K 91210	LOWER EXIT ROLLER	22HM
12		- -	EXIT CHUTE (REF ONLY)	22HN
13	FA	59K 91220	PINCH ROLLER	22HP
14	FA	54E 93992	CHUTE	22HQ
15	FA	20E 93240	PULLEY	22HR
16	FA	54K 81194	EXIT ASSEMBLY (WITH 5-8)	22HS

(V230/330)

	PART NO	DESCRIPTION
A	102W 27651	SCREW
B	102W 28251	SCREW
C	112W 27651	SCREW
D	112W 27659	SCREW DEL SEMS
E	112W 27851	SCREW
F	112W 27859	SCREW (M3X8)
G	112W 28451	SCREW
H	112W 29751	SCREW WASHER
I	112W 36259	SCREW-DEL SEMS
J	113W 15651	SCREW
K	113W 15851	SCREW
L	113W 20457	SCREW TP
M	113W 20557	SCREW-TP
N	113W 20651	SCREW
O	113W 20657	SCREW TP
P	113W 20857	SCREW TP
Q	113W 21057	SCREW TP
R	113W 21257	SCREW-TP
S	113W 27451	SCREW
T	113W 27651	SCREW
U	113W 27656	SCREW TP
V	113W 27851	SCREW
W	113W 28056	SCREW-TP
X	113W 28251	SCREW
Y	113W 28451	SCREW
Z	113W 29751	SCREW PAN HEAD
AA	113W 35557	SCREW HEX HEAD
AB	113W 35657	SCREW-TP
AC	113W 35851	SCREW
AD	113W 36051	SCREW M4X10
AE	113W 36057	SCREW
AF	113W 36851	SCREW
AG	131W 63851	SCREW-MACHINE
AH	141W 27651	SCREW-SET
AI	141W 35651	SCREW-SET
AJ	153W 27650	SCREW TAPPING
AK	153W 27850	SCREW TAPPING
AL	153W 28050	SCREW L10
AM	153W 28250	SCREW TAPPING
AN	153W 35850	SCREW
AO	153W 36250	SCREW
AP	158W 27651	SCREW FORMING
AQ	158W 27655	SCREW DELTITE
AR	158W 27851	SCREW-FORMING
AS	158W 27855	SCREW DEL
AT	158W 28055	SCREW DEL
AU	158W 28255	SCREW-DELTITE
AV	158W 28655	SCREW
AW	158W 35655	SCREW M4X6
AX	158W 35855	SCREW-DEL
AY	158W 36255	SCREW DELTITE T
AZ	180W 65850	SCREW WING
BA	201W 21251	NUT
BB	220W 21250	NUT-FLANGE
BC	220W 24350	NUT
BD	232W 26250	NUT CLINCHING
BE	236W 21250	NUT-SPEED
BF	251W 21251	WASHER
BG	251W 24251	WASHER
BH	251W 24451	WASHER
BI	252W 24250	WASHER NYLON
BJ	252W 24350	WASHER
BK	252W 27250	WASHER PLAIN
BL	252W 27350	WASHER
BM	252W 27450	WASHER NYLON
BN	252W 29350	WASHER-NYLON
BO	252W 29450	WASHER-NYLON
BP	256W 21251	WASHER SPRING
BQ	258W 21250	WASHER LOCK
BR	258W 24250	WASHER LOCK
BS	271W 16250	PIN DOWEL
BT	271W 21250	PIN DOWEL
BU	271W 21650	PIN-DOWEL
BV	285W 15651	PIN SPRING
BW	285W 15851	PIN SPG
BX	285W 16251	PIN SPRING
BY	285W 16653	PIN SPRING
BZ	285W 21051	PIN SPRING
CA	285W 28051	PIN-SPRING
CB	285W 28251	PIN
CC	285W 28651	PIN SPRING
CD	285W 28851	PIN SPRING
CE	285W 37151	PIN SPRING
CF	286W 16050	PIN-SPRING
CG	351W 29250	RING
CH	354W 10655	RING-M
CI	354W 15251	RING-E
CJ	354W 21251	RING-E 3
CK	354W 21254	RING KL
CL	354W 24251	RING E
CM	354W 24254	RING KL
CN	354W 26251	RING-E
CO	354W 27251	RING-E
CP	354W 27254	RING KL
CQ	354W 29251	RING E
CR	354W 30251	E-RING
CS	356W 29251	RING RETAINING
CT	358W 27251	RING-E
CU	252W 26350	WASHER NYLON

(V336)

	PART NO	DESCRIPTION
A	102W 27651	SCREW
B	102W 28251	SCREW
C	112W 27651	SCREW
D	112W 27659	SCREW DEL SEMS
E	112W 27851	SCREW
F	112W 27859	SCREW (M3X8)
G	112W 28451	SCREW
H	112W 29751	SCREW WASHER
I	112W 36259	SCREW-DEL SEMS
J	113W 15651	SCREW
K	113W 15851	SCREW
L	113W 20457	SCREW TP
M	113W 20557	SCREW-TP
N	113W 20651	SCREW
O	113W 20657	SCREW TP
P	113W 20857	SCREW TP
Q	113W 21057	SCREW TP
R	113W 21257	SCREW-TP
S	113W 27451	SCREW
T	113W 27651	SCREW
U	113W 27656	SCREW TP
V	113W 27851	SCREW
W	113W 28056	SCREW-TP
X	113W 28251	SCREW
Y	113W 28451	SCREW
Z	113W 29751	SCREW PAN HEAD
AA	113W 35557	SCREW HEX HEAD
AB	113W 35657	SCREW-TP
AC	113W 35851	SCREW
AD	113W 36051	SCREW M4X10
AE	113W 36057	SCREW
AF	113W 36851	SCREW
AG	131W 63851	SCREW-MACHINE
AH	141W 27651	SCREW-SET
AI	141W 35651	SCREW-SET
AJ	153W 27650	SCREW TAPPING
AK	153W 27850	SCREW TAPPING
AL	153W 28050	SCREW L10
AM	153W 28250	SCREW TAPPING
AN	153W 35850	SCREW
AO	153W 36250	SCREW
AP	158W 27651	SCREW FORMING
AQ	158W 27655	SCREW DELTITE
AR	158W 27851	SCREW-FORMING
AS	158W 27855	SCREW DEL
AT	158W 28055	SCREW DEL
AU	158W 28255	SCREW-DELTITE
AV	158W 28655	SCREW
AW	158W 35655	SCREW M4X6
AX	158W 35855	SCREW-DEL
AY	158W 36255	SCREW DELTITE T
AZ	180W 65850	SCREW WING
BA	201W 21251	NUT
BB	220W 21250	NUT-FLANGE
BC	220W 24350	NUT
BD	232W 26250	NUT CLINCHING
BE	236W 21250	NUT-SPEED
BF	251W 21251	WASHER
BG	251W 24251	WASHER
BH	251W 24451	WASHER
BI	252W 24250	WASHER NYLON
BJ	252W 24350	WASHER
BK	252W 27250	WASHER PLAIN
BL	252W 27350	WASHER
BM	252W 27450	WASHER NYLON
BN	252W 29350	WASHER-NYLON
BO	252W 29450	WASHER-NYLON
BP	256W 21251	WASHER SPRING
BQ	258W 21250	WASHER LOCK
BR	258W 24250	WASHER LOCK
BS	271W 16250	PIN DOWEL
BT	271W 21250	PIN DOWEL
BU	271W 21650	PIN-DOWEL
BV	285W 15651	PIN SPRING
BW	285W 15851	PIN SPG
BX	285W 16251	PIN SPRING
BY	285W 16653	PIN SPRING
BZ	285W 21051	PIN SPRING
CA	285W 28051	PIN-SPRING
CB	285W 28251	PIN
CC	285W 28651	PIN SPRING
CD	285W 28851	PIN SPRING
CE	285W 37151	PIN SPRING
CF	286W 16050	PIN-SPRING
CG	351W 29250	RING
CH	354W 10655	RING-M
CI	354W 15251	RING-E
CJ	354W 21251	RING-E 3
CK	354W 21254	RING KL
CL	354W 24251	RING E
CM	354W 24254	RING KL
CN	354W 26251	RING-E
CO	354W 27251	RING-E
CP	354W 27254	RING KL
CQ	354W 29251	RING E
CR	354W 30251	E-RING
CS	356W 29251	RING RETAINING
CT	358W 27251	RING-E
CU	252W 26350	WASHER NYLON
CV	252W 29250	WASHER NYLON
CW	158W 27650	SCREW

Коды зон регулировки и коды зон бумаги и оригиналов

Регулировка качества копирования	Код зоны
Основная регулировка качества копирования	7720

Механическая регулировка	Код зоны
1. Устранение перекоса в оптическом тракте	1050
2. Регулировка параллельности кареток полного и половинного хода	1051
3. Регулировка боковой регистрации Лоток 1	500E
Регулировка боковой регистрации Лоток 2	500F
Регулировка боковой регистрации Лоток 3	500G
Регулировка боковой регистрации Лоток HCF	500H
4. Устранение перекоса бумаги	500J

Оригинал	Код зоны
1. Качество изображения (синие изображения, диазокопии, пожелтевшие, обесцвеченные изображения)	5721
2. Толщина (негнущиеся, скрученные)	5722
3. Качество бумаги (с морщинами, складками и т.п.).	5723
4. Оригиналы с вклейками (с фотографиями и др.)	5724

Тонер/проявитель	Код зоны
Тонер (черный)	4091

Дополнительное устройство	Код зоны
Возможные дополнительные устройства	80AA

Бумага	Код зоны
1. Стандартная бумага (бумага Xerox)	5711
(бумага других фирм)	571B
2. Бумага из макулатуры (бумага Xerox)	5712
(бумага других фирм)	571C
3. Прикладная бумага	5713
4. Промежуточная бумага	5714

Электрическая регулировка	Диагн. код	Код зоны
Регулировка регистрации	20-1	7712
Регулировка светового потока	20-2	7721
Регулировка шлейфа бумаги (в кассете)	20-3	77BB
Регулировка стирания у передней кромки	20-4	77BC
Регулировка стирания у задней кромки	20-5	77BD
Регулировка 100% по горизонтали	20-6	771A
Регулировка 100% по вертикали	20-7	7711
ADF: Регулировка шлейфа	20-8	771B
Регулировка регистрации в ADF	20-9	77EB
Регулировка шлейфа (обходной лоток)	20-10	77CA
Компенс. значение для стандартн. отражателя (смещение)	20-13	77CB
Компенсация ухода чувствит. фоторецептора экспозицией	20-14	77CD
Выбор кривой смещения A	20-16	772A
Выбор кривой смещения B	20-17	772B

Электрическая регулировка	Диагн. код	Код зоны
Регулировка стирания у задней кромки	20-22	77BE
Настройка компенсирующего значения C для пониженной чувствительности фоторецептора	20-23	77CE
Выбор смещения на желобе	20-26	77CF
Настройка темп. фьюзера (режим ожидания)	20-30	7751
Настройка темп. фьюзера (работа 1)	20-31	775A
Настройка темп. фьюзера (работа 2)	20-32	775B
Настройка темп. фьюзера (работа 3)	20-33	775C
Компенсация плотности Светлее 6	20-41	772C
Компенсация плотности Темнее 6	20-42	772D
Компенсация плотности фото Светлее 6	20-45	772E
Компенсация плотности фото Темнее 6	20-46	772F
Автоматическая настройка компенс. значения для стандартного отражателя	20-77	77FK
Настройка NVM	20-96	77FJ

Указатель номеров по каталогу

PARTS NO	PL- ITEM
001E3258	10-01-13
001E3260	10-01-14
001E3261	10-01-14
001E3262	10-01-13
001E3267	11-10-12
001E3268	11-10-15
001E3269	11-10-12
001E3270	11-10-15
001K4113	03-01-14
001K4164	15-07-21
001K4268	03-01-14
001K4329	11-04-09
001K4329	11-04-09
001K4331	11-04-09
001K4331	11-06-01
002E6063	10-03-14
002E6085	16-03-16
002E6086	16-03-14
002E6097	13-02-01
002E6102	12-05-04
002E6443	13-01-14
002E6475	16-01-08
002E6476	16-01-06
002K3312	17-04-01
003E2286	13-01-07
003E2287	13-01-08
003E2836	14-01-03
003E2837	14-01-12
003E2838	14-01-09
003E2839	14-06-17
003E2840	14-07-22
003E2972	06-02-06
003E2980	10-01-12
003E2981	10-03-06
003E2982	10-03-05
003E3001	10-03-05
003E3004	02-01-25
003E3004	11-10-14
003E3006	10-03-06
003E3010	10-01-12
003E3024	11-03-06
003E8070	11-03-20
003E8091	11-03-07
003E9264	11-01-06
003K8294	05-01-09
003K9188	12-01-23
003K9188	17-01-01
003P0698	02-01-15
004E0642	13-01-13
004E0668	04-02-20
004E0686	11-08-02
004E0688	01-01-05
004E9313	16-08-22
004E9337	13-03-19
004E9342	15-07-13
004E9824	13-01-13
004E9827	12-06-05
004E9827	17-07-16
004K9198	10-02-04
005E8025	12-03-08
005E8086	17-06-19
005E8262	02-05-07
005E8262	11-09-06
005E8321	14-01-01
005E8322	14-02-10
005E8323	14-04-07
005E8324	14-06-08
005E8324	14-07-04
005E8381	11-04-05
005E9059	08-02-06
005E9090	15-02-13
005E9090	15-03-12
005K8071	17-04-26
005K8115	14-03-01
005K8116	14-04-01
005K9039	15-02-22
005K9078	11-05-05
005K9080	02-03-12
005K9092	11-05-12
005K9095	16-06-06
005K9097	11-06-05
006E3558	04-04-08
006E4113	14-02-09
006E4114	14-05-09
006E4713	10-01-10
006E4716	03-01-02
006E4731	11-06-06
006E4732	11-05-03
006E8210	17-04-07
006K8126	15-01-01
006K8140	15-03-07
006K8140	15-05-16
006K8243	04-02-17
006K8245	02-03-26
006K9087	15-02-25
006K9246	15-05-10
006K9255	15-05-14
006K9256	15-05-13
006K9257	15-05-16
006K9267	11-03-22
007E2291	01-02-08
007E2295	01-02-06
007E2297	01-01-11
007E2300	11-08-14
007E2301	11-07-14
007E2310	16-02-07
007E2311	16-02-08
007E2312	16-06-29
007E2313	16-04-09
007E2314	16-04-12
007E2315	16-02-13
007E2352	11-07-13
007E2368	11-08-12
007E2750	11-07-15
007E2752	02-02-10
007E2768	01-01-02
007E2797	01-01-21
007E2800	01-01-24
007E2888	01-02-06
007E3053	01-02-03
007E3060	11-08-14
007E3061	11-08-12
007E3074	14-02-24
007E3075	14-02-07
007E3075	14-03-04
007E3075	14-04-04
007E3077	14-04-08
007E3078	14-04-09
007E3079	14-04-10
007E3080	14-04-06
007E3082	14-05-24
007E3083	14-05-25
007E3084	14-06-03
007E3085	14-06-04
007E3086	14-06-02
007E3180	15-02-14
007E3181	15-03-11
007E3236	02-07-02
007E3239	11-05-18
007E3240	11-05-07
007E3242	03-01-21
007E3243	08-02-13
007E3244	08-02-14
007E3245	01-02-12
007E3246	01-02-01
007E3247	06-02-15
007E3248	06-02-13
007E3249	06-01-12
007E3250	01-01-06
007E3251	01-01-11
007E3252	01-01-04
007E3278	11-07-04
007E3282	04-05-11
007E3283	04-05-12
007E3284	04-05-13
007E3285	04-05-14
007E3286	06-01-08
007E3287	02-02-09
007E3289	01-01-22
007E3290	01-01-23
007E3292	01-01-03
007E3293	02-07-05
007E3294	02-07-03
007E3295	01-02-15
007E3296	01-02-05
007E3297	01-02-14
007E3298	01-02-07
007E3299	01-02-27
007E3300	01-02-28
007E3301	01-02-16
007E3302	01-02-10
007E3486	06-02-14
007E3491	08-02-08
007E3492	08-02-10
007E3493	08-03-13
007E3495	02-05-18
007E3495	11-09-17
007E3497	02-03-15
007E3498	02-03-23
007E3499	11-10-09
007E3500	11-07-17
007E3500	11-10-11
007E3501	01-01-12
007E3501	11-10-03
007E3503	11-05-26
007E3505	11-04-06
007E3506	11-04-08
007E3518	01-01-16
007E3519	01-01-15
007E3520	01-01-27
007E3521	01-01-26
007E3524	01-01-13
007E3527	01-01-27
007E3528	01-01-26
007E8057	15-02-09
007E8147	11-05-19
007E8159	02-03-14
007E8166	16-02-11
007E8167	16-04-21
007E8170	16-04-05
007E8171	16-04-07
007E8173	16-06-12
007E8182	11-05-11
007E8227	08-03-16
007E8233	15-02-10
007E8256	16-07-03
007E8257	16-06-13
007E8258	16-06-14
007E8260	16-06-25
007E8270	11-05-23
007E8274	16-08-04
007E8275	16-08-02
007E8276	16-08-16
007E8278	16-08-05
007E8279	16-08-03
007E8287	16-04-06
007E8287	16-06-15
007E8314	12-06-10
007E8314	17-07-21
007E8315	16-08-25
007E8324	12-03-22
007E8324	17-03-19
007E8325	12-03-23
007E8325	17-03-18
007E8326	17-05-13
007E8330	15-02-21
007E8339	16-06-02
007E8807	06-02-18
007E8810	12-03-13
007E8873	16-08-15
007E9173	16-06-11
007E9185	16-07-08
007E9186	16-07-07
007E9328	15-02-23
007K8104	15-02-01
007K8104	15-03-14
007K8106	11-08-08
007K8111	12-03-21
007K8112	17-06-13
007K8170	01-01-02

PARTS NO	PL- ITEM
007K8222	08-02-12
007K8223	08-02-11
007K8259	02-05-17
007K8259	11-09-16
007K8276	01-02-16
007K8277	01-01-14
007K8279	01-02-10
007K9079	15-02-24
007K9182	16-06-24
007K9185	15-02-01
007K9186	17-06-09
007K9187	12-03-16
007K9187	17-06-14
007K9246	16-08-06
007P6097	15-02-03
007P6176	16-06-09
007P6222	15-02-12
008E9093	17-06-04
008E9094	17-06-15
008E9201	12-03-02
008E9202	12-03-03
008E9230	14-03-05
008E9230	14-04-12
008E9231	14-06-07
008E9232	14-06-14
008E9248	06-01-05
009E2679	15-05-18
009E2687	12-01-07
009E2687	17-07-08
009E2688	16-06-28
009E2693	17-04-13
009E2694	12-04-08
009E2694	17-04-04
009E2699	17-01-15
009E2716	15-06-09
009E2717	15-05-05
009E2855	16-06-21
009E2856	17-06-02
009E2857	17-06-16
009E2858	12-03-07
009E2858	17-06-07
009E2862	16-09-15
009E2874	16-03-05
009E3171	12-04-09
009E3171	17-04-25
009E3658	16-02-17
009E3908	12-03-10
009E3908	17-06-17
009E4715	16-09-08
009E4791	16-03-13
009E4792	16-04-11
009E4795	16-10-07
009E4823	13-02-10
009E4825	12-02-13
009E5532	13-02-05
009E5543	13-02-12
009E5576	10-01-08
009E6089	14-02-04
009E6090	14-01-02
009E6091	14-03-07
009E6092	14-05-17
009E6093	14-07-09
009E6094	14-07-08
009E6095	14-06-18
009E6096	14-07-03
009E6097	14-06-16
009E6098	14-07-15
009E6099	14-07-05
009E6449	12-04-11
009E6536	11-10-07
009E6546	04-05-09
009E6547	04-04-05
009E6560	04-04-10
009E6561	04-04-07
009E6562	04-02-06
009E6563	04-05-07
009E6563	06-01-09
009E6565	04-04-03
009E6567	10-01-11
009E6568	10-01-08
009E6570	05-02-15
009E6571	05-01-11
009E6572	05-02-11
009E6573	05-02-12
009E6576	02-06-18
009E6577	02-06-11
009E6578	02-06-02
009E6579	01-01-08
009E6580	02-07-16
009E6581	02-07-09
009E6582	04-03-04
009E6583	04-02-15
009E6585	06-02-12
009E6587	06-02-05
009E6590	05-01-05
009E6590	05-02-06
009E6590	06-01-16
009E6593	08-02-17
009E6594	08-03-02
009E6595	08-03-10
009E6596	02-05-10
009E6596	11-09-09
009E6597	02-04-13
009E6598	02-04-10
009E6599	02-04-15
009E6600	02-03-19
009E6601	02-02-04
009E6603	02-01-14
009E6604	02-01-08
009E6605	02-01-13
009E6606	02-01-17
009E6608	11-11-04
009E6609	11-11-07
009E6610	11-11-02
009E6611	11-11-11
009E6612	11-07-10
009E6613	11-03-10
009E6614	11-03-26
009E6616	11-06-09
009E6617	11-06-10
009E8018	16-09-03
009E8019	15-02-20
009E8061	15-06-25
009E8272	10-01-03
009E8273	10-01-01
009E8346	11-02-10
009E8399	15-04-20
009E8433	11-05-29
009E8434	11-05-13
009E8498	11-08-15
009E8574	13-02-14
009E9196	17-03-06
009E9211	16-06-20
009E9264	16-09-04
009K8050	08-04-01
009K8051	08-04-02
009K8054	08-04-01
009K8055	08-04-02
010K9007	11-01-05
011E9042	16-10-13
011E9452	14-05-15
011E9453	14-02-16
011E9454	14-06-06
011K9083	15-05-17
011K9129	11-03-08
011K9273	16-02-12
012E9164	11-06-12
012E9180	16-09-06
012E9181	16-08-24
012E9186	16-06-05
012E9189	11-03-16
012E9191	11-03-18
012E9199	17-04-16
012E9290	16-10-08
012E9330	17-04-14
012E9337	04-05-10
012E9338	04-02-01
012E9339	04-02-09
012E9341	16-03-12
012E9447	08-02-16
012E9448	01-01-05
012E9459	02-05-11
012E9459	11-09-10
012E9460	02-01-18
012E9461	11-10-08
012K9108	16-08-10
012K9109	15-06-05
012K9114	16-09-14
012K9115	17-08-02
012K9116	15-03-08
012K9194	17-06-18
012K9215	02-07-08
013E8003	02-06-03
013E8003	02-07-04
013E8004	02-03-10
013E8004	08-03-14
013E8004	11-03-28
013E8097	12-03-12
013E8097	12-06-04
013E8097	17-07-15
013E8115	17-06-21
013E8137	12-03-15
013E8137	17-03-03
013E8181	17-03-23
013E8181	17-05-10
013E8183	02-06-09
013E8188	12-02-07
013E8281	02-04-11
013E8338	02-06-13
013E8338	11-11-05
013E8361	14-02-06
013E8413	03-01-03
013E8414	01-02-18
013E8440	02-06-16
013E8440	11-05-34
013E8440	11-06-07
013E8446	08-02-03
013E8447	08-02-07
013E8449	02-05-08
013E8449	03-01-17
013E8449	11-05-35
013E8449	11-09-07
013E8451	02-03-24
013E8452	02-03-02
013E8452	02-07-06
013E9066	16-07-05
013E9066	16-08-17
013E9066	16-11-08
013E9084	01-01-16
013E9084	11-03-23
013E9084	15-07-10
013E9276	17-08-03
013E9304	02-03-16
013E9328	13-03-05
013E9352	11-08-03
013E9364	11-08-11
013E9369	17-03-09
013E9371	11-05-21
013E9456	12-03-06
013E9456	17-06-08
013P6056	17-06-12
013P6089	13-03-09
013P6139	16-11-10
014E8449	14-02-01
014E8450	14-05-11
014E8451	14-05-12
014E8550	04-01-09
014E8555	02-03-13
014E8556	02-01-24
014E8556	11-03-13
014E9306	15-06-12
015E3272	12-03-24
015E3823	13-01-12
015E4097	11-13-03
015E4098	11-13-03
015E4267	04-01-03
015K1775	04-01-02
015K8397	17-01-20
015K8790	04-04-11
015K8800	13-02-16

PARTS NO	PL- ITEM
015K8803	04-01-03
015K8827	15-04-04
015K9472	11-03-02
015K9487	15-04-04
015K9493	10-01-04
015K9494	10-01-05
016K9142	17-04-27
017E9171	15-06-01
017E9199	15-06-01
017E9232	11-13-09
017E9233	11-13-08
018K9079	11-02-08
019E1843	02-01-09
019E1844	02-01-04
019E2212	08-03-03
019E2213	08-03-09
019E2644	14-01-13
019E2645	14-07-21
019E2865	02-06-15
019E2985	02-01-16
019E2986	02-01-10
019E9199	15-02-15
019E9255	08-03-09
019E9274	08-03-03
019E9319	05-01-18
019E9320	05-01-18
019E9322	11-03-03
019E9331	15-06-10
019E9332	15-06-11
019E9333	15-07-09
019E9334	15-07-11
019E9336	15-07-07
019E9345	11-05-28
019E9351	12-03-04
019E9351	17-01-12
019K9065	11-03-19
019K9099	16-07-04
019K9106	17-03-02
019K9106	17-04-03
019K9243	02-02-05
019K9282	05-01-16
020E1605	01-01-08
020E1606	11-07-06
020E1607	04-04-09
020E1608	11-07-12
020E1609	16-02-14
020E1612	13-03-06
020E1613	13-03-10
020E1614	13-03-03
020E1615	13-03-11
020E1618	12-02-04
020E2131	15-04-19
020E2132	15-01-02
020E2171	04-05-15
020E2172	04-02-07
020E2186	03-01-09
020E2206	04-02-08
020E9066	12-02-11
020E9116	11-03-15
020E9303	16-02-20
020E9312	11-03-21
020E9323	12-07-03
020E9323	12-07-14
020E9323	17-08-04
020E9324	17-08-15
020E9325	17-02-13
020E9886	14-03-06
020E9886	14-04-05
020K9123	17-05-16
020K9278	15-05-15
020K9330	12-02-10
020K9331	12-03-18
020K9332	12-03-29
020K9429	03-01-01
020K9441	04-02-12
020K9444	04-03-10
021E9104	15-06-04
021E9326	12-01-24
021E9327	12-01-25
021E9363	08-01-08
021K9117	08-01-09
021K9120	08-01-09
022E1728	11-07-09
022E8189	08-02-01
022E8198	13-02-11
022E8340	15-04-17
022E8358	02-04-14
022E8358	11-11-06
022E8359	02-04-12
022E8359	11-11-08
022E8368	02-06-12
022E8369	01-02-13
022E8373	03-01-15
022E9114	16-05-02
022E9117	16-09-02
022E9308	16-05-05
022E9362	15-04-06
022K2195	17-05-06
022K2420	16-02-05
022K2487	16-03-07
022K2538	16-08-01
022K2550	17-03-24
022K2551	17-06-06
022K2552	17-06-05
022K2615	12-06-03
022K2615	17-07-14
022K3001	16-05-03
022K3004	16-11-07
022K3005	16-01-01
022K3005	16-02-01
022K3006	16-02-24
022K3010	16-02-28
022K3017	08-03-15
022K3021	13-03-08
022K3022	13-03-21
022K3023	13-03-14
022K3030	12-03-11
022K3031	12-03-14
022K3033	12-07-18
022K3034	12-06-01
022K3034	17-07-20
022K3035	12-06-08
022K3035	17-07-19
022K3036	12-07-19
022K3037	12-06-06
022K3037	17-07-17
022K3105	16-04-02
022K3524	12-04-07
022K3896	12-03-01
022K3930	12-03-17
022K3932	08-03-06
022K3938	02-05-01
022K3938	11-09-01
022K3939	02-05-01
022K3939	11-09-01
022K3940	02-02-01
022K3941	02-02-01
022K3942	02-05-02
022K3943	02-05-02
022K3944	11-04-01
022K3974	02-06-14
022K3975	02-06-05
022K3976	02-07-14
022K3977	02-07-11
022K3978	02-05-03
022K3978	11-09-02
022K3980	02-03-11
022K3985	11-07-01
022K3988	11-05-10
022K8479	16-04-01
022K9316	16-07-09
022k9336	16-07-01
023E0845	16-02-19
023E0847	13-03-12
023E0848	13-03-04
023E0849	12-07-04
023E0850	12-02-14
023E0851	12-03-19
023E0852	12-03-20
023E0892	13-01-11
023E1224	04-02-16
023E1225	03-01-19
023E1226	11-07-07
023E1229	01-01-07
023E9089	15-02-06
023E9090	15-03-10
023E9218	16-06-16
023E9219	16-06-26
023E9231	12-06-07
023E9231	17-07-18
023E9232	17-08-09
023E9233	17-02-04
023E9234	17-02-05
023E9234	17-06-11
023E9246	17-05-12
023E9247	17-06-10
023E9413	14-03-03
023E9413	14-04-03
024K9210	11-02-04
025E9241	14-05-16
026E1404	17-07-26
026E1776	12-07-07
026E1776	14-09-02
026E2431	17-05-09
026E2431	17-05-17
026E2555	15-07-22
026E3647	14-09-12
026E4083	14-08-07
026E4101	14-05-10
026E4102	14-06-05
026E4102	14-07-07
026E4699	10-02-03
026E4699	10-03-04
026E4699	10-04-05
026E4699	11-13-04
026E4700	01-02-20
026E4700	10-02-18
026E4700	10-03-03
026E4700	10-04-07
026E4701	10-02-08
026E4701	10-03-13
026E4701	10-04-04
026E4701	11-02-03
026E4701	11-13-02
026E4715	08-03-11
026E4724	02-02-03
026E4724	05-02-13
026E4724	11-04-03
026E4724	11-05-15
026E4725	02-01-03
026E4725	10-01-15
026E4725	11-05-14
026E8262	12-04-04
026E8262	12-05-09
026E8262	12-07-12
026E8262	13-01-06
026E8262	13-02-07
026E8262	13-03-20
026E8262	16-05-12
026E8301	15-06-26
026E8318	11-06-11
026E9256	16-09-07
026E9317	16-05-10
026E9317	16-10-16
026P6240	17-01-05
026P6282	17-07-30
026P6357	17-07-28
026P6357	17-08-05
027P6044	15-06-03
028E9263	08-02-19
028E9264	08-02-05
029E1948	14-02-11
029E1949	14-02-12
029E9926	14-02-08
029K9144	14-06-01
029K9144	14-07-01
029K9145	14-07-19
030E7376	11-02-11
031E9084	15-05-09
031E9092	17-04-21

PARTS NO	PL- ITEM
031E9093	17-04-22
031E9218	15-02-19
031E9219	15-02-18
031E9243	14-05-18
031E9244	14-06-15
031E9245	14-07-06
032E0526	14-02-22
032E0527	14-07-17
032E0528	14-06-22
032E0529	14-07-14
032E0574	05-02-05
032E0605	11-03-17
032E9814	16-05-11
032K9081	12-01-06
032K9081	17-07-04
032K9082	17-04-10
033K9157	06-02-08
035E2803	15-01-03
035E3019	04-04-02
035E3020	04-01-13
036K9089	12-02-02
036K9090	12-02-01
036K9094	10-02-02
036K9095	17-02-02
036K9096	17-02-01
038E8053	16-11-03
038E8428	14-02-21
038E8483	02-01-23
038K8184	14-09-04
038K8191	14-02-14
038K8220	02-01-02
038K9243	15-04-14
038K9269	15-04-10
041E9074	14-07-18
041E9075	14-07-23
041K9277	15-04-01
041K9311	04-02-02
041K9311	04-03-08
041K9312	04-05-08
041K9315	04-02-03
041K9316	04-02-03
041K9316	04-03-01
048E0067	14-09-14
048E0068	14-09-15
048E0217	11-04-02
048E0819	14-09-01
048E0868	14-08-04
048E0869	14-08-02
048E0870	14-08-01
048E0871	14-08-06
048E0872	14-08-05
048E0893	11-13-05
048E0937	10-04-02
048E0996	14-01-10
048E0997	14-01-14
048E0998	14-05-04
048E0999	14-05-02
048E1000	14-05-05
048E1001	14-05-03
048E1002	14-05-07
048E1728	09-01-04
048E1729	09-01-04
048E1731	11-13-07
048E1733	11-13-01
048E1735	11-02-12
048E1736	11-13-07
048E1737	11-13-10
048E1738	11-13-01
048E1740	10-03-14
048E1742	06-02-21
048E1747	09-02-05
048E1748	02-05-19
048E1748	11-09-18
048E1749	10-03-12
048E1761	11-02-12
048E1762	10-04-11
048E1763	10-04-01
048E1764	10-03-11
048E1765	10-04-06
048E1766	10-02-10
048E1768	10-04-11
048E1769	10-04-01
048E1770	10-03-11
048E1771	10-04-06
048E1772	10-02-10
048E1775	10-03-07
048E1776	11-13-10
048E1777	11-13-05
048E1889	11-13-05
048E2094	10-02-06
048E2095	10-02-07
048E2096	04-03-07
048E2097	04-03-02
048E2099	10-04-10
048E2100	06-01-11
048E2102	10-02-16
048E2123	10-03-07
048E2159	11-07-20
048E2160	11-02-14
048E9108	17-07-03
048E9246	15-07-24
048K0639	16-10-10
048K0654	17-01-11
048K0655	13-01-01
048K1619	12-01-19
048K1620	12-04-01
048K1641	10-02-09
048K2378	12-01-17
048K2402	10-02-09
048K2403	10-02-09
048K2512	10-03-01
048K2513	10-03-01
048K2514	08-01-01
048K2524	17-01-04
048K2803	11-13-10
048K2804	11-13-10
048K2805	11-13-10
048K3111	02-03-17
048K3112	11-13-11
048K3113	11-13-11
048K3114	08-01-01
048K3115	10-03-01
048K3116	06-01-13
048K3116	06-02-01
048K3142	10-04-08
048K3145	10-04-08
048K3146	11-12-01
048K3147	11-12-01
048K3148	11-12-01
048K3149	11-12-01
048K3150	02-04-16
048K3152	02-04-16
048K3161	06-01-13
048K3161	06-02-01
048K3476	10-02-01
048K3524	10-02-09
048K3525	10-02-09
048K3528	10-03-01
048K3529	10-03-01
048K3530	10-03-01
048K3794	10-02-09
048K3795	10-03-01
048K3796	10-03-01
048K3797	10-03-01
048K8015	15-07-01
048K8067	15-07-18
048K8068	15-07-16
049E2633	14-01-05
049E2634	14-02-13
049E2637	14-02-17
049E2638	14-02-19
049E2639	14-02-03
049E2640	14-02-26
049E2641	14-01-06
049E2642	14-06-12
049E3732	11-05-32
049E3747	10-01-09
049E3786	06-02-10
049E3787	11-03-04
049E4009	04-01-14
049E4013	03-01-04
049E4015	10-01-07
049E9139	17-03-20
049E9210	17-01-14
050E8163	15-01-06
050E8378	14-05-08
050E8414	16-02-25
050E8458	02-03-21
050E8469	02-03-06
050K1625	17-06-01
050K2038	12-01-05
050K2304	14-05-01
050K2329	02-01-01
050K2331	02-02-12
050K2335	02-01-01
050K2336	17-07-01
050K2452	08-04-04
050K2458	02-01-01
050K2459	02-02-12
050K2460	02-07-12
050K8149	17-07-09
050K8161	17-03-10
050K8209	13-03-22
050K8423	16-11-05
050K8424	16-11-02
050K8771	15-01-04
050K8781	16-03-06
050K8782	16-01-05
050K8783	12-01-01
050K8786	04-01-02
053E9151	08-05-02
053E9152	03-01-23
053E9178	08-05-02
053E9178	10-04-09
053E9190	04-01-08
054E8332	11-06-02
054E8363	12-04-10
054E8481	11-06-02
054E8683	08-01-07
054E8695	02-04-02
054E8695	11-12-09
054E8722	02-04-02
054E8722	11-12-09
054E9366	15-05-06
054E9395	17-05-08
054E9396	17-01-17
054E9399	17-08-14
054K0478	02-06-01
054K0481	08-03-08
054K0487	11-11-10
054K0487	11-12-07
054K0488	11-11-13
054K0488	11-12-08
054K0490	11-11-10
054K0490	11-12-07
054K0491	11-11-13
054K0491	11-12-08
054K0492	02-07-01
054K0493	02-07-01
054K8112	17-04-12
054K8113	17-04-02
054K8116	17-01-13
054K8118	17-05-04
054K8119	17-08-16
054K8121	17-01-07
054K8129	15-07-14
054K8130	15-05-08
054K8397	16-10-06
054K8723	17-04-23
054K8756	16-01-02
054K8757	16-02-02
054K8758	16-03-01
054K8760	16-03-02
054K8771	12-04-06
054K8773	12-07-16
054K8805	15-05-08
055E2225	12-06-09
055E2225	17-07-29
055E2741	05-02-03
055E2751	05-01-02

PARTS NO	PL- ITEM
055E2765	05-02-02
055E9264	16-08-23
055K1831	04-01-07
055K1832	05-01-04
055K1833	05-01-08
055K9092	17-04-08
057K9052	04-01-11
059E9058	12-03-28
059E9105	14-02-18
059E9106	14-02-20
059E9107	14-07-10
059E9108	14-06-19
059K0019	16-11-06
059K0020	16-11-04
059K0022	16-11-01
059K0232	14-01-15
059K0233	14-02-23
059K0326	02-05-05
059K0326	11-09-04
059K0340	11-04-01
059K0363	08-03-15
059K0364	02-03-20
059K9022	16-02-26
059K9024	16-01-03
059K9119	17-01-16
059K9120	12-07-01
059K9120	17-08-01
059K9121	12-07-13
059K9121	17-08-11
059K9122	17-08-13
059K9123	17-01-10
059K9132	15-07-15
059K9139	17-03-05
059K9141	17-05-03
059K9142	17-05-02
059K9146	16-10-01
059K9147	16-10-03
059K9153	16-10-02
059K9212	08-02-02
059K9843	17-04-06
062E9462	04-03-13
063E9245	16-02-04
063E9285	13-02-17
063E9310	02-04-07
063E9310	10-03-02
063E9310	16-03-03
063E9312	11-12-04
068E2138	13-03-23
068K7720	15-03-01
068K7776	16-04-08
068K7785	15-07-23
068K7786	15-07-06
068K7790	13-02-02
068K7820	12-02-05
068K8526	11-05-02
068K8527	11-05-20
068K8528	11-05-22
068K8538	06-01-01
068K8549	11-10-05
068K8551	11-10-01
068K8554	01-02-04
068K8560	11-10-13
068K9058	11-05-09
068K9093	15-07-17
068K9103	11-08-09
068K9150	15-06-24
068K9162	16-06-07
068K9181	15-03-07
090K8184	04-01-01
090K9200	04-01-01
090K9201	04-01-01
090K9206	04-01-01
091E6774	16-08-18
091P4184	08-01-02
092E1907	17-01-19
092E8105	16-10-14
092E8106	16-10-15
092E8154	17-04-24
092E9431	17-01-03
092E9432	17-07-22
092E9433	17-07-23
092E9434	17-07-24
092E9454	15-07-20
092E9455	15-01-05
092E9456	15-07-03
096E0162	12-01-13
096E1860	12-01-10
096E2187	13-01-03
096E2188	13-01-02
096E2189	13-01-17
096E3158	12-01-09
096E3159	12-01-22
096E3162	16-10-12
096E3170	14-01-04
096E3171	14-01-11
096E3843	10-03-08
096E3844	10-03-10
096E3845	10-02-05
096E3848	02-01-22
096E3853	02-01-05
096E3853	11-01-04
096E3855	11-01-03
096E3856	02-02-13
096E4093	05-01-13
096E4093	05-02-04
096E4192	14-01-16
096E4192	14-09-16
096E4692	04-01-15
096E5470	10-03-15
096E5471	10-03-08
096E5472	10-03-10
096E5473	10-02-05
096E5480	05-01-13
096E5480	05-02-04
096E5482	08-01-02
096E5490	02-02-15
096E5491	02-02-13
096E5492	02-02-14
096E5495	02-01-22
096E5514	02-01-05
096E5514	11-01-04
096E5545	11-02-07
096E5546	11-01-03
096E6364	02-01-27
096E6365	02-01-20
096E6365	02-01-27
096E6371	10-02-19
097K2318	10-01-04
097K2318	10-01-05
097K2318	11-14-01
097K2318	11-14-03
097K2354	05-01-22
097K2355	05-01-23
098K2888	10-01-01
098K2889	10-01-03
098K2890	10-01-01
103K8036	02-06-19
103K8036	03-01-13
105E0466	14-02-05
105E0468	16-01-04
105E0469	09-02-06
105E1179	09-02-04
105E9211	15-07-02
105E9231	12-05-03
105E9231	17-07-25
105E9245	15-04-09
105E9252	11-02-05
105E9466	12-07-06
105E9812	09-02-04
105E9833	09-02-06
105E9853	08-03-07
105E9854	09-02-04
105E9855	09-02-06
105K0978	11-14-09
105K1073	09-01-12
105K1074	09-01-12
105K1075	09-01-12
105K9188	17-01-06
105K9188	17-02-03
105K9403	11-14-09
107E0665	02-03-07
107E0665	02-05-13
107E0665	04-01-06
107E0665	11-05-16
107E0665	11-09-12
107E0665	12-03-26
107E9494	16-08-19
107E9494	17-03-21
108E9085	11-08-06
108E9232	09-01-09
108E9281	09-01-09
108K9080	04-03-03
108P6836	17-02-14
109E9023	09-01-07
109E9072	09-01-07
109E9073	09-01-07
109E9237	09-01-07
110E9037	16-05-04
110E9041	10-03-09
110E9053	15-06-20
110E9108	15-06-16
110E9112	15-06-17
110E9112	15-06-30
110E9121	15-06-28
110E9122	15-06-18
110K0709	10-02-15
110K9190	17-08-07
110K9197	17-03-14
110K9429	10-02-14
110K9429	16-02-23
110K9431	09-01-13
110K9431	11-08-07
110K9431	11-10-16
110K9432	02-04-04
110K9432	11-12-11
110K9440	13-03-01
110K9440	16-03-10
110K9442	12-07-09
110K9479	12-04-16
110K9844	08-03-05
111E9058	10-02-11
113E1668	04-02-05
113E1949	04-03-11
113K8098	09-02-02
113K8104	09-02-01
113K8105	09-02-02
113K8110	09-02-03
113K8113	09-01-14
114E8405	14-03-02
117K1922	05-01-06
117K1922	05-02-07
118K9156	05-01-07
118K9157	05-01-03
118K9158	05-02-09
118K9159	05-02-08
120E0922	14-04-13
120E0992	02-03-22
120E0996	11-11-03
120E9206	15-06-29
120E9212	16-08-20
120E9228	15-07-19
120E9926	09-01-02
120K9108	08-03-01
120K9114	02-05-14
120K9114	11-05-25
120K9114	11-09-13
120P6810	06-01-04
120P6810	13-01-10
120P6820	17-02-10
121E8266	16-03-11
121E8331	11-12-10
121E8331	02-04-01
121E8333	10-02-12
121E9045	12-04-15
121E9045	13-03-02
121E9045	16-02-27
121E9064	12-01-04
121E9064	12-01-21
121E9064	17-05-07
121E9064	17-07-12

PARTS NO	PL- ITEM	PARTS NO	PL- ITEM	PARTS NO	PL- ITEM	PARTS NO	PL- ITEM	PARTS NO	PL- ITEM
121K8027	16-07-11	126K9464	08-02-18	127K9437	15-02-02	130P0824	08-01-06	162K0478	14-04-18
121K8071	15-02-17	126K9694	08-02-19	127K9450	17-08-10	130P4014	08-01-06	162K0479	14-07-24
121K8182	17-03-07	126K9695	08-02-03	130E8089	17-04-20	140K5046	17-02-11	162K0530	15-07-05
121K8230	16-02-06	126K9707	08-04-03	130E8097	04-02-11	140K5535	13-01-04	162K1261	04-03-05
121K8234	13-02-03	126K9708	08-04-03	130E8098	04-05-05	140K6020	12-02-18	162K1263	01-02-23
121K8235	02-03-01	126K9744	08-04-03	130E8099	06-02-19	140K6048	12-01-12	162K1291	11-14-04
121K8253	11-05-24	126K9745	08-02-18	130E8103	04-05-02	140K6727	10-02-20	162K1292	11-14-03
121K8313	01-01-09	126K9769	08-04-03	130E8104	04-05-17	140K7132	11-08-05	177K9955	09-01-15
121K8436	11-05-24	126K9770	08-04-03	130E8115	12-05-06	140K7135	17-01-18	177K9990	09-01-11
121K8633	01-01-18	126K9771	08-04-03	130E8116	12-05-11	140K7152	17-03-11	413W0835	15-02-16
121K8658	02-07-15	126K9772	08-02-19	130E8161	14-02-15	140K7162	15-03-13	413W0835	16-11-09
121K8659	02-05-12	126K9773	08-02-19	130E8161	14-04-16	142E9108	09-01-10	413W7755	04-02-04
121K8659	11-09-11	126K9774	08-02-03	130E8161	14-05-21	142E9330	09-01-10	413Y0835	15-03-06
121K8662	11-05-31	126K9775	08-02-03	130E8161	14-06-20	142K9099	09-01-16	413Y0835	15-04-22
121K9102	16-06-27	127K1348	14-04-14	130E8162	14-04-17	142K9100	09-01-16	413Y0835	15-05-22
121K9122	16-10-09	127K1349	14-04-15	130E8165	14-05-26	152K6273	13-01-05	413Y7595	13-03-13
121K9169	15-02-04	127K1350	14-05-23	130E9054	15-06-14	152K6326	11-14-02	413Y7595	15-04-16
121K9191	15-02-17	127K1351	14-06-13	130E9055	15-06-13	152K6328	12-02-16	413Y7595	15-05-21
121K9374	16-04-19	127K1533	04-01-12	130E9122	17-03-16	152K6349	12-01-11	413Y7755	13-03-07
121K9384	15-05-01	127K1544	04-02-18	130E9122	17-04-19	152K6471	17-02-08	413Y7755	15-01-09
121K9387	17-03-12	127K8055	16-09-09	130K8268	04-05-03	152K6826	11-14-04	413Y7755	15-04-23
121K9392	16-06-04	127K8200	11-08-04	130K8270	02-07-13	152K6881	11-05-33	499K8456	16-05-07
121K9393	16-07-12	127K8352	17-02-07	130K8280	13-03-16	160K0251	14-02-27	499K9139	15-05-20
121K9398	17-04-17	127K8362	17-02-06	130K8281	16-02-29	160K0394	14-01-07	499K9144	17-03-04
121K9399	17-05-15	127K8443	08-05-01	130K8286	02-03-08	160K0395	14-05-06	499K9265	16-08-26
121K9416	16-08-14	127K8444	01-01-01	130K8287	02-05-15	160K0553	11-14-01	499K9766	11-05-06
122E9129	04-03-06	127K8445	01-01-04	130K8287	11-09-14	160K0554	09-01-05	499K9766	11-06-03
122E9142	04-03-06	127K8450	11-08-01	130K8291	13-03-17	160K0555	09-01-05	600K9873	02-02-16
122K9189	05-01-10	127K8453	04-05-16	130K8292	11-07-18	160K0557	11-14-01	600K9873	02-07-18
122K9208	08-05-04	127K8455	16-06-01	130K8302	12-07-10	160K0570	09-01-03	600K9873	04-05-18
125K9246	05-02-01	127K8457	13-01-09	130K8313	13-02-09	160K0580	09-01-01	908Y0001	12-02-21
125K9251	05-01-01	127K8459	12-07-05	130K8359	13-03-18	160K1187	09-01-03	D055	05-01-20
125K9252	06-01-17	127K8462	12-02-15	130K8573	08-01-03	160K1298	09-01-03	D056	05-01-20
125K9253	05-02-01	127K8489	01-01-01	130K8579	08-01-11	160K1300	09-01-01		
126E9250	04-02-10	127K8590	15-02-02	130K8583	08-01-03	160K1585	10-02-20		
126K0492	08-04-03	127K8702	01-01-01	130K8598	04-01-05	160K1741	11-14-06		
126K0493	08-04-03	127K8703	01-01-01	130K9118	16-10-05	162K0475	14-01-08		
126K0494	08-04-03	127K8774	03-01-24	130K9347	16-09-12	162K0475	14-02-25		
126K9385	08-02-19	127K8775	03-01-24	130K9351	17-08-08	162K0476	14-02-02		
126K9386	08-02-03	127K8887	04-02-18	130K9354	15-05-07	162K0477	14-02-28		

Раздел 6 Общая информация

Раздел 6 ОБЩАЯ ИНФОРМАЦИЯ

6.1 Технические характеристики Vivace230/330/336

6.1.1 Коды продукта 6-2
6.1.2 Габариты 6-2
6.1.3 Пространство, необходимое для установки 6-3
6.1.4 Подвижность 6-4
6.1.5 Наклон 6-4
6.1.6 Требования к электропитанию 6-4
6.1.7 Тепловыделение 6-4
6.1.8 Акустический шум 6-4
6.1.9 Выделение озона 6-4
6.1.10 Требования к окружающей среде 6-4
6.1.11 Значения масштаба 6-4
6.1.12 Время, необходимое для изменения масштаба 6-4
6.1.13 Скорость копирования 6-4
6.1.14 Размер оригинала 6-4
6.1.15 Размер изображения 6-4
6.1.16 Определение формата оригинала 6-4
6.1.17 Бумага 6-4
6.1.18 Допуски на расположение изображения 6-5
6.1.19 Потеря изображения 6-5
6.1.20 Макс. количество сшиваемых копий 6-5
6.1.21 Емкость выходных лотков 6-5
6.1.22 Емкость автоподатчика 6-5
6.1.23 Время прогрева 6-5
6.1.24 Качество копирования 6-5

6.2 Инструменты и расходные материалы для технического обслуживания

6.2.1 Инструменты 6-6
6.2.2 Расходные материалы 6-6

6.3 Расходные материалы 6-6

6.4 Модификации

6.4.1 Символы 6-6
6.4.2 Назначение модификаций 6-6
6.4.3 Перечень модификаций 6-6

6.5 Установка/возврат

6.5.1 Установка 6-7
6.5.2 Возврат 6-33

6.6 Настройка программы

6.6.1 Вход в режим программирования 6-33
6.6.2 Ввод номера программы и установочного значения 6-33
6.6.3 Выход из режима программирования 6-33
6.6.4 Процедура работы программы 6-33
6.6.5 Процедура вывода на дисплей количества изготовленных копий 6-33

6.1 Технические характеристики Vivace230/330/336

6.1.1 Коды продукта

Модель	Код XJ	Номер аппарата	Код продукта
Vivace230 (110V)	XK-332	600001~	YJ55
Vivace230 (220V)	XK-331	500001~502076 3300200019 ~3300201328 3300201341~	YJ54
Vivace330 (110V)	XJ-BKY	100001~ 630001~	YJ20(FX) ZC41(KX)
Vivace330 (220V)	XJ-BDJ	200001~ 3303000010~	YJ21(FX) ZC40(KX)
SDF Asia XF-207S	XJ-CEW	700001~	YJ83
Vivace336 (110V)	XJ-BKZ	300001~ 680001~	YJ22(FX) ZC43(KX)
Vivace336 (220V)	XJ-BDK	400001~ 3303600018~	YJ23(FX) ZC42(KX)
Vivace230/330 OTM		700001~	YJ24(FX) YJ56(KX)
Vivace230/330 NTM		900001~	VB98
Vivace230 TTM		800001~	YJ57
Vivace330 TTM		740001~	YJ25(FX) ZC44(KX)
ADF Asia XF-207	XJ-BHZ	800001~	YJ27
TDM (DUP/HCF) Asia XT-227D (110V)	XJ-BLD	800001~ 940001~	YJ26(FX) ZC46(KX)
TDM (DUP/HCF) Asia XT-227D (220V)	XJ-BDL	900001~ 840001~	YJ31(FX) ZC45(KX)
DADF Asia XF-207D	XJ-BHY	900001~	YJ28
10 Bin Staple Sorter Asia XS-217S	XJ-AGU	900001~	QB45
20 Bin Sorter Asia XS-227	XJ-BVK	800001~	YJ45

6.1.2 Габариты

Vivace 230/330 Ед изм: мм

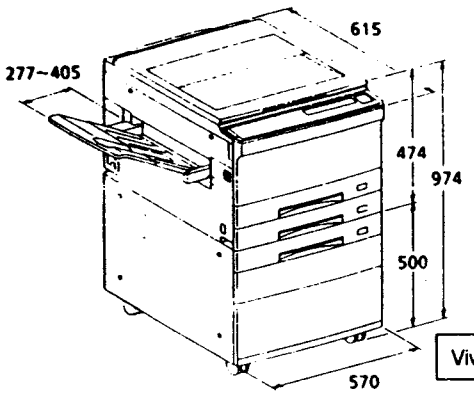

Vivace 336 Ед изм: мм

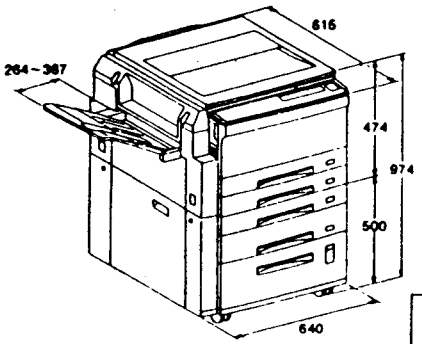

Vivace 230/330+ADF+сортер-степлер на 10 ячеек Ед изм: мм

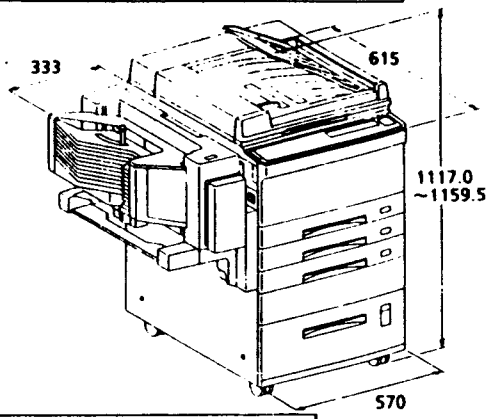

Vivace 330+ADF+сортер на 20 ячеек Ед изм: мм

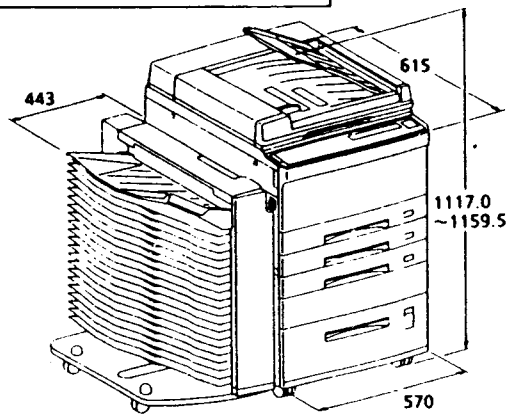

Vivace 336+DADF+сортер-степлер на 10 ячеек Ед изм: мм

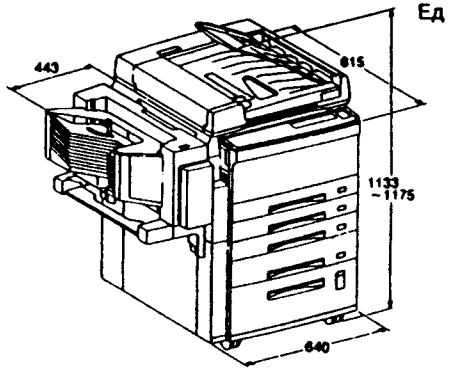

Vivace 336+DADF+сортер на 20 ячеек Ед изм: мм

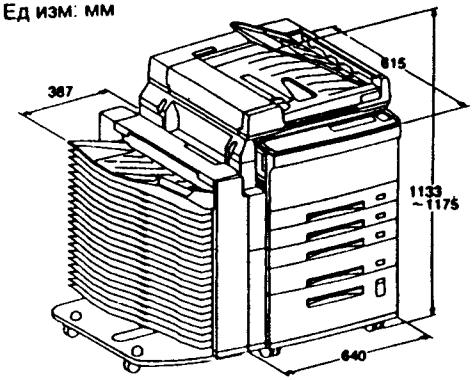

	Длина (мм)	Ширина (мм)	Высота (мм)	Вес (кг)
Vivace 230	570	615	474	50,0
Vivace 330	570	615	474	52,0
Vivace 336	640	615	474	56,0
Vivace 230+ADF	570	615	560	60,0
Vivace 330+ADF	570	615	560	62,0
Vivace 230/330+SDF	570	615	560	62,0

	Длина (мм)	Ширина (мм)	Высота (мм)	Вес (кг)
Однолотковый модуль	570	615	500	22,0
Двухлотковый модуль	570	615	500	40,0
Vivace336 +DADF	640	615	664	72,0
Модуль лотка	640	615	500	54,0
Сортер-степлер на 10 ячеек	333	556	358	9,0
Сортер на 20 ячеек	443	591	921	18,0

Vivace 230/330+SDF

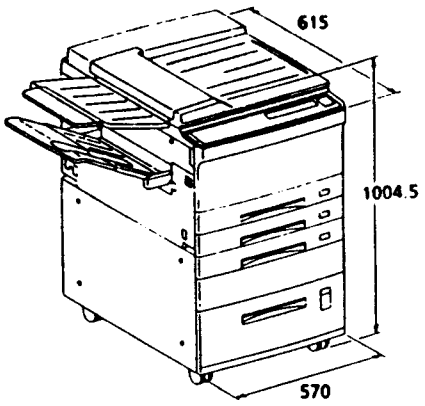

Vivace 336

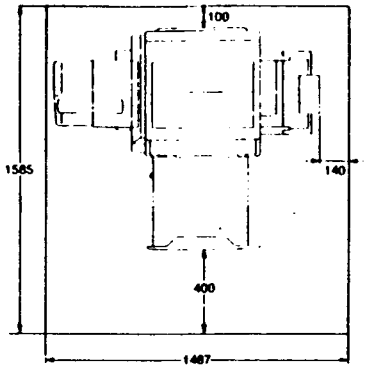

DUP6 - 004

Vivace 230/330+SDF

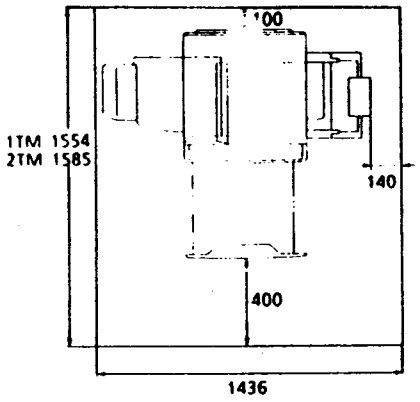

Vivace 336+DADF+сортер-степлер на 10 ячеек

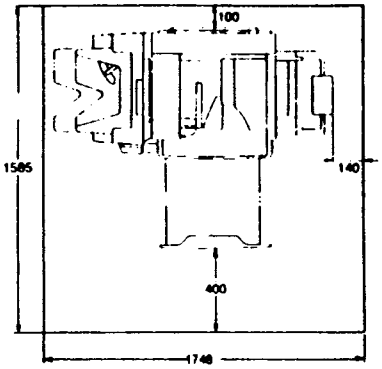

DUP6 - 006

6.1.3 Пространство, необходимое для установки (все размеры даны в миллиметрах)

Vivace 230/330

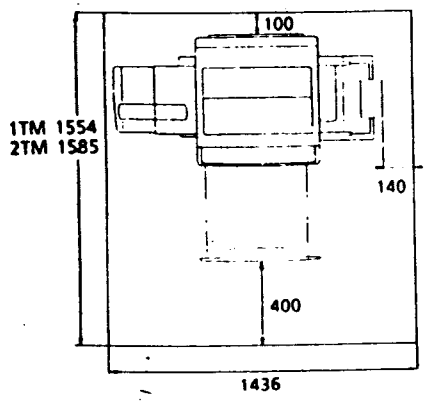

Vivace 230/330+ADF+сортер-степлер на 10 ячеек

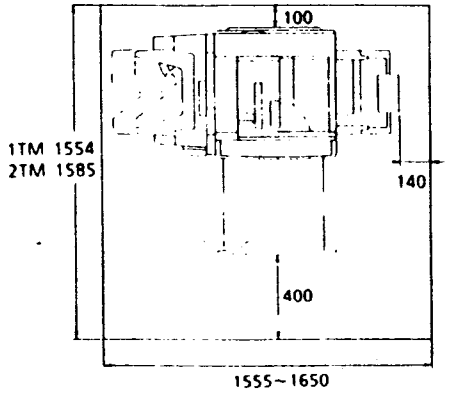

Vivace 330+ADF+сортер на 20 ячеек

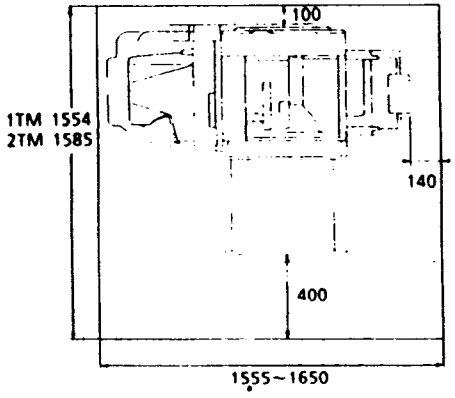

Vivace 336+DADF+сортер на 20 ячеек

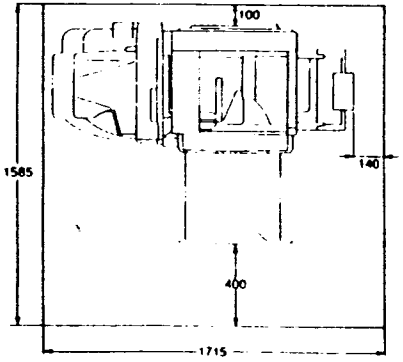

DUP6 - 005

6.1.4 Подвижность

- Модель с четырьмя опорными роликами
  .....4 опорных ролика, регулируемых в обоих направлениях
  - Тормозом снабжены 2 передних опорных ролика

6.1.5 Наклон

- Вперед-назад - менее 5 мм
- Влево-вправо - менее 10 мм

6.1.6 Требования к электропитанию

- Частота .....50/60 Гц
  .....(для всех моделей одинакова)
- Напряжение питания .....110 В ± 10%
  220 В ± 10%
  230 В ± 10%
  240 В ± 6%
- Сетевой кабель стандартный длиной 2,5 м (отдельно можно заказать дополнительный удлинительный кабель)
- Потребляемый ток .....
  Не более 15 А для полной 100 В системы (FX).
- Защита от перегрузки .....
  Встроенный автомат защиты при перегрузке по току.
- Защита от утечки на корпус.....
  В стандартной конфигурации поставляется провод заземления, который может быть подсоединен, если для этого есть возможность.
- Уровень электрических помех.....
  соответствует классу 2 VCCI.
- Потребляемая мощность
  1. Максимальная потребляемая мощность
     V230: не более 1,3 кВт
     V330/V336: не более 1,5 кВт
  2. Потребляемая энергия
     На прогрев (30 сек) .....7,29 Вт·час/работа
     В режиме ожидания .....176,49 Вт·час/час
     При копировании .....1,18 Вт·час/лист
  3. Месячный расход электроэнергии.....34,7 кВт·час

(Условия): Vivace 230/330/336, A4 LEF, без дополнительных устройств

- Длина работы = 2,49
- Средний месячный объем копирования = 5 000 копий.....(V)
- Включение/выключение = 1 раз в день.....(N)
- Рабочих дней в месяц = 21 день.....(D)
- Рабочих часов в день = 8 часов .....(T)
- Время прогрева (23°) = 30,0 сек

Формула для вычисления энергопотребления (Вт·час/мес)

$$= \underset{*1}{\frac{7.29ND}{}} + \underset{*2}{\frac{176.49[TD-1.3600\times(3.81V+30.0ND)]}{}} + \underset{*3}{\frac{1.18V}{}}$$

*1: При прогреве
*2 В режиме ожидания
*3 В работе
N: Количество прогревов в день
T: Количество рабочих часов в день
D: Количество рабочих дней в месяц
V: Месячный объем копирования (листов)

Примечание: Исключая аппараты, в которых на ночь не включается дополнительный обогреватель.

6.1.7 Тепловыделение (потребляемая энергия × 0,86 кКал)

- При прогреве .....6,27 кКал
- В режиме ожидания.....151,78 кКал
- При копировании .....1,01 кКал/лист

6.1.8 Акустический шум

- Максимальные уровни акустического шума дБ(А) приведены в таблице.

Режим ожидания		Копирование Процессор + 1TM		Копирование Процессор + сортер и ADF	
Непрер.	Имп.	Непрер	Имп	Непрер.	Имп.
33 V330/336	-	48	59	52 - 56	62 - 63
33 V230	-	50	62	52 - 56	62 - 63

6.1.9 Выделение озона не более 0,02 частиц на миллион

6.1.10 Требования к окружающей среде

- Температура: 10 - 35°C
- Влажность: 15 - 85%
- Высота: не более 1500 м над уровнем моря

6.1.11 Значения масштаба

	Масштаб	Допуск
Предустановки (%)	70,7	±1,3
	81,6	±1,3
	86,5	±1,3
	100,0	±0,8
	141,4	±1,8

	Масштаб	Допуск
Масштаб, регулируемый с шагом 1%	61 - 109	±1,3
	110 - 119	±1,5
	120 - 129	±1,6
	130 - 139	±1,7
	140 - 149	±1,8
	150 - 159	±1,9
	160 - 163	±2,0

6.1.12 Время, необходимое для изменения масштаба изображения

- Для изменения масштаба в пределах 70 - 141 % необходимо не более 6 секунд (и менее 9 секунд для перехода с 61% на 163% или с 163% на 61%)

6.1.13 Скорость копирования

- Время выхода первой копии
  .....4,8 сек (A4 LEF в выходной лоток)
- Получение копий в масштабе один к одному (лотки 1 - 3): A5: 33 листа в минуту (LEF), 33 листа в минуту (SEF)
  B5: 33 листа в минуту (LEF)
  B4: 21 листа в минуту (SEF)
  A4: 33 листа в минуту (LEF), 24 листа в минуту (SEF)
  A3: 17 листов в минуту
  8,4 x 11: 32 листа в минуту (LEF), 24 листа в минуту (SEF)

6.1.14 Размер оригинала

- Максимальный размер: 297 x 432 мм
- Минимальный размер: не ограничен
  DADF: A5 (148 x 210 мм)
  SDF: 140 x 182 мм

6.1.15 Размер изображения

- Максимальный размер изображения: 297 x 432 мм
- Минимальный размер изображения: не ограничен

6.1.16 Определение формата оригинала

При закрывании крышки стекла экспонирования автоматически определяются следующие форматы:

- B5 SEF, LEF
- A4 SEF, LEF
- B4 SEF
- A3 SEF

Определяются форматы оригиналов как на обычной, так и на тонкой гладкой бумаге.

6.1.17 Бумага

Тип	Плотность (г/кв.м)	Толщина мм/100	Формат
M-бумага	68 ± 3,0	99 ± 3	A3, B4, A4, B5
L-бумага	64 ± 3,0	85 ± 3	A3, B4, A4, B5, A5
P-бумага	65 ± 2,0	91 ± 3	A3, B4, A4, B5
S-бумага	56 ± 3,0	80 ± 3	A3, B4, A4, B5

※ Определяются форматы и других, отличных от перечисленных выше, типов бумаги других изготовителей (52 - 82 г/кв.м), гладкой тонкой бумаги.

Справка: • для перевода в килограммы плотность бумаги в г/кв.м умножьте на коэффициент 0,86.

Например, для L-бумаги:
64 г/кв.м × 0,86 = 55 (кг).

Допускается применение бумаги следующих форматов:

- Лотки 1, 2 и 3: SEF-A3, B4, A4, 8,5 x 11, 8,5 x 12,4, 8,5 x 13
  LEF-A4, B5, 8,5 x 11
- Многолистовой обходной лоток: A3 - A6 SEF
- Лоток HCF: SEF-B4, A4, B5, 8,5 x 11
  LEF-A4, B5, 8,5 x 11
- Емкость лотков:

лотки 1, 2 и 3 .....250 листов (L)
лоток HCF .....1000 листов (L)
многолистовой обходной лоток ...50 листов (L)

6.1.18 Допуски на расположение изображения

Относится к 95% копий	Допуски на копии 1 к 1 Лотки 1, 2 и 3 Лоток HCF	Допуски при уменьшении/ увеличении, Лотки 1, 2 и 3 Лоток HCF
Регистрация передней кромки (в направлении подачи)	Не более ±1,6мм Не более ±2,0мм	Не более ±2,7мм (Не более ±4,0мм) Не более ±3,2мм (Не более ±4,8мм)
Боковая регистрация	Не более ±2,1мм Не более ±2,5мм	Не более ±3,3мм (Не более ±4,5мм) Не более ±3,7мм (Не более ±5,0мм)
Перекос у передней кромки	Бумага длиной 200 м Не более ±1,6мм Не более ±2,0мм	Не более ±2,3мм (Не более ±2,6мм) Не более ±2,7мм (Не более ±3,0мм)
Перекос у боковой кромки	Бумага длиной 200 м Не более ±2,0мм Не более ±2,4мм	Бумага длиной 200 м Не более ±2,0мм Не более ±2,4мм
Прямой угол	Бумага длиной 200 м Не более ±1,0мм Не более ±1,4мм	Бумага длиной 200 м Не более ±1,5мм Не более ±2,1мм

( ) относится к увеличению более 142%

6.1.19 Потеря изображения

	Передняя/ задняя кромка	Левая/правая кромка
При увеличении 1:1 При уменьшении	Не более 4 мм	Не более 4 мм

Тест-лист 499T247 (A3)

6.1.20 Макс. количество сшиваемых копий

(При использовании стандартной бумаги серий M, L, P и S)

Не более 15 листов, для формата A3 - 10 листов.

6.1.21 Емкость выходных лотков

	Лоток/ячейка	Емкость
Процессор	Выходной лоток	Примерно 100 листов
Сортер-степлер на 10 ячеек	Укладка, сортировка	A4/B5/A5: 30 листов B4: 25 листов A3: 10 листов
	Лоток вывода без сортировки	Примерно 100 листов
Сортер на 20 листов	Укладка, сортировка Лоток вывода без сортировки	50 листов 200 листов

6.1.22 Емкость автоподатчика

ADF: 30 листов

DADF: 50 листов

SDF: вводится по одному листу

6.1.23 Время прогрева

- Не более 30 секунд при температуре 20°C и относительной влажности 60% (V230/330)
- Не более 35 секунд при температуре 20°C и относительной влажности 60% (V336)

6.1.24 Качество копирования

	Параметр	Масштаб (%)	Тест-лист	Проверяемый участок	Качество копирования Установка плотности копии Нормальная	Светлая	Темная
Плотность	Плотность	100	499T247 (A3)	Серый 0,7	Более 1,08	-	-
	Однород-ность				Допуск менее 0,2	-	-
Малый контраст (Светлое изображение)	Воспроизво-димость	100	499T247	Серый 0,2	Более 0,22	-	Более 0,57
	Однород-ность				Менее 0,4	-	Менее 0,4
	Воспроизво-димость			Серый 0,1	-	Не подтверж-дается	-
Синий оригинал	Воспроиз-водимость	100	499T247	Синий 0,2	Более 0,22	-	Более 0,57
	Однород-ность				-	-	Менее 0,40
		100	499T247	Черный1,0	Более 1,2	-	-
					Менее 0,3	-	-
Малый контраст (Светлое изображение)	Воспроизво-димость	100	499T247	Серый 0,2	-		Более 0,57
	Однород-ность				-		Менее 0,4
	Воспроизво-димость			Серый 0,1	-	Не подтверж-дается	-
Фон		100	499T247		Менее 0,012	-	-
Разрешение		100	499T247 (A3)	Мишень контроля разрешения	Более 4,3/мм	-	-
		70			Более 3,0/мм		
		141			Более 4,3/мм		
Глубина резкости		100	499T247	Мишень контроля разрешения	Более 3,0/мм	-	-
		70			-		
		141			-		
Протяжки/смазывания		100	499T247	Штриховая линейка	Более 2,5/мм	-	
		70			Более 1,8/мм		
		141			Более 2,5/мм		

6.2 Инструменты и расходные материалы для технического обслуживания

6.2.1 Инструменты

Инструменты, необходимые для проведения технического обслуживания, перечислены в таблице.

№	НОМЕР ИНСТРУМЕНТА	НАЗВАНИЕ ИНСТРУМЕНТА	
1	499T225	TEST PATTERN	ТЕСТ-ЛИСТ (CAM-II)
2	499T7002	TEST PATTERN CASE	ТЕСТ-ЛИСТ CASE
3	499T247	TEST PATTERN (A3): 10	ТЕСТ-ЛИСТ (A3): 10
4	499T248	TEST PATTERN(B4): 10	ТЕСТ-ЛИСТ (B4): 10
5	499T301	MINI DRIVER (-)	
6	499T355	SCREW DRIVER (+)	ОТВЕРТКА (+)
7	499T1018	2 mm HEX KEY	ШЕСТИГРАННЫЙ КЛЮЧ 2 мм
8	499T1423	BOX DRIVER 5.5	ОТВЕРТКА 5,5
9	499T1901	SIDE CUTTING NIPPER	БОКОРЕЗЫ
10	499T2004	ROUND NOSE PLIER	КРУГЛОГУБЦЫ
11	499T2320	C/E TESTER SET	ТЕСТЕР
12	499T2418	INTERLOCK CHEATER	ИМИТАТОР БЛОКИРОВКИ
13	499T6025	C/E TOOL CASE	ЯЩИК ДЛЯ ИНСТРУМЕНТОВ
14	499T8104	FLASH LIGHT (UM-2)	ФОНАРИК
15	499T8902	BRUSH	КИСТЬ
16	499T9583	TESTER LEAD WIRE (RED)	ЩУП ТЕСТЕРА (КРАСНЫЙ)
17	499T9584	TEST LEAD WIRE (BLACK)	ЩУП ТЕСТЕРА (ЧЕРНЫЙ)
18	499T451	SPANNER AND WRENCH 5.5 x 5.5	ГАЕЧНЫЙ КЛЮЧ 5,5 x 5,5
19	499T2601	SILVER SCALE (150 mm)	ЛИНЕЙКА 150 мм
20	499T6607	SCRIBER TOOL	ЧЕРТИЛКА
21	499T6402	MAGNETIC SCREW PICK UP TOOL	МАГНИТНЫЙ ИНСТРУМЕНТ (ДЛЯ ВИНТОВ)

6.2.2 Расходные материалы для технического обслуживания

- Для этих моделей не имеется никаких особых расходных материалов.

  Если при выполнении технического обслуживания в них возникнет потребность, то такие случаи будут рассмотрены отдельно.

6.3 Расходные материалы

Расходные материалы перечислены в таблице.

Название	Код продукта	К-во	Срок службы
Фоторецептор для V230 V330G	D056 D055	- -	55 тыс. 70 тыс.
Тонер-картридж (черный)	D280	500 г	6 тыс.
Протирочный материал	V502	1 коробка	-
Очиститель поверхности роликов	V506	200c	-
Картридж со скрепками	J310	500 x 10	-

✱ Срок службы фоторецептора определяется для копий формата A4 и степени заполнения оригинала 6%

6.4 Модификации

6.4.1 Символы

Для указания проведенных модификаций (доработок) используется код, указываемый в примечаниях или специальных символах, как показано ниже.

(After 1V) - применимо к моделям с доработкой 1V или более поздним

(Before 1V) - применимо к моделям без доработки 1V.



Стрелка показывает на элементы, измененные в результате доработки, номер которой указан в кружке.



Стрелка показывает на элементы, которых еще не коснулись изменения, внесенные доработкой, номер которой указан в кружке.

6.4.2 Назначение модификаций

Модификации проводятся для улучшения следующих качеств:

- Надежность
- Безопасность
- Требование рынка
- Обеспечение более эффективного техобслуживания
- Обеспечение более эффективной работы

6.4.3 Перечень модификаций

Перечень модификаций не выпущен, при необходимости он будет представлен в бюллетене технической информации.

6.5 Установка/возврат

6.5.1 Установка

Процедура установки V230/330 с модулем лотка

Примечание: Для обеспечения соответствия IEC950 обязательно применение кронштейнов IEC950 (YJ-68). См. процедуру № 9.

(Распаковка модуля лотка)

A. Не забудьте снять красную ленту с шестерни модуля лотка.

B. Выньте пакетик с двумя винтами, используемыми при установке процессора аппарата и модуля лотка.

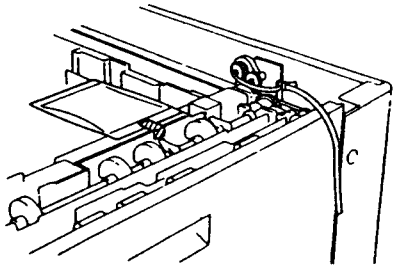

(После распаковки процессора аппарата установите его на модуль лотка).

C. Установите процессор

- ☐ 1) Снимите лоток 2.
- ☐ 2) Возьмите из коробки с принадлежностями два винта и закрепите ими процессор аппарата на модуле лотка.
- ☐ 3) Установите лоток 2 на место.

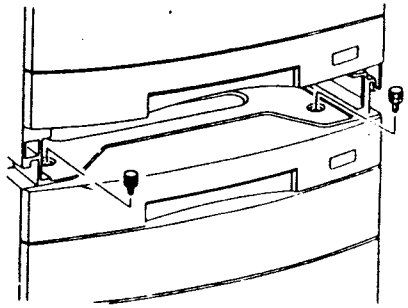

1. Введение
   - Проверив наличие принадлежности, поставьте в таблице напротив ее названия галочку

Примечание: Приготовьте отвертку с крестообразной головкой (Phillips).

2. Проверьте комплектность коробки с принадлежностями.

Отметка	Название	К-во
☐	Руководство оператора	1
☐	Выходной лоток	1
☐	Крышка разъемов	1
☐	Накладка лотка	1
☐	Наклейка с форматами бумаги	1
☐	Упаковка фоторецептора (черный пластиковый пакет)	1
☐	Карточка записей о техническом обслуживании	1

3. Снимите ленту.

☐ 1) Снимите ленты, которыми закреплены крышки процессора аппарата и модуля лотка.

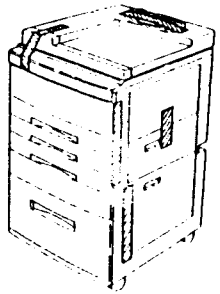

☐ 2) Подсоедините разъемы модуля лотка к процессору аппарата с задней стороны, затем выньте из коробки с принадлежностями крышку разъемов и установите ее.

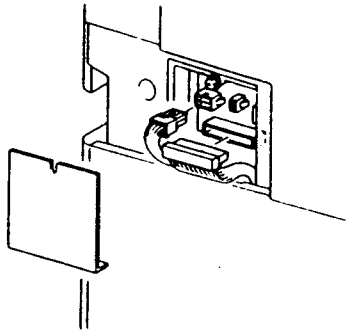

☐ 3) Как следует закрепите провод заземления модуля лотка в клемме процессора аппарата.

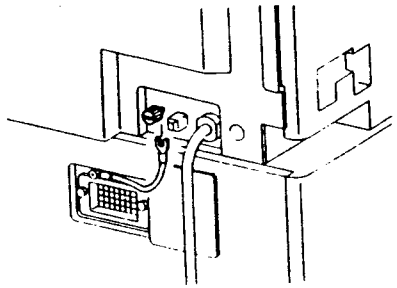

4. Установите тонер-картридж.

☐ 1) Откройте переднюю крышку.

☐ 2) Расстелите лист бумаги (для защиты обратной стороны крышки от возможного высыпания тонера).

☐ 3) Выньте пустой картридж (трубу). Положите снятый пустой картридж в коробку от картриджа, чтобы затем выбросить.

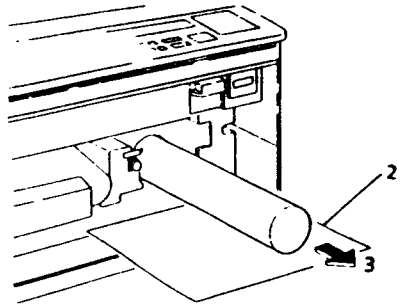

☐ 4) Несколько раз встряхните тонер-картридж.

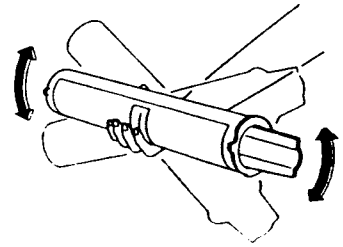

☐ 5) Установите выступ нового тонер-картриджа в паз и нажмите на картридж, чтобы снять ленту, сложив ее внутри.

☐ 6) Нажмите на тонер-картридж с достаточным усилием, затем поверните его против часовой стрелки до щелчка.

5. Установите выходной лоток.
   - 1) Установите выходной лоток, поместив его выступы в показанные стрелками гнезда процессора аппарата.

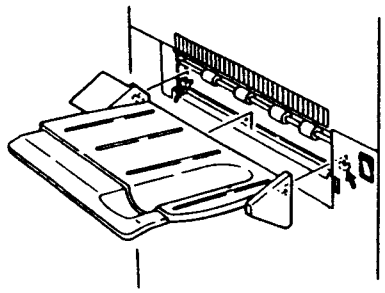

6. Установите аппарат на место, где он будет эксплуатироваться.
   - 1) Передвиньте аппарат в отведенное место и зафиксируйте передние опорные ролики.

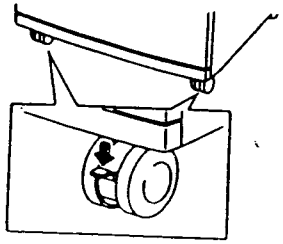

(Двухлотковый модуль)

7. Выдвиньте лоток HCF и выньте картонку.

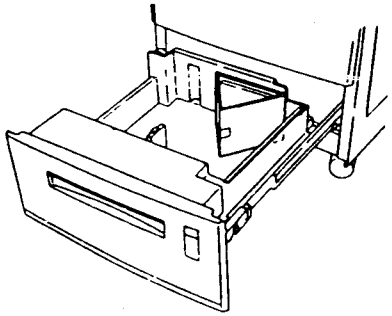

8. Закрепите провод заземления.
9. Установите кронштейны IEC950.
   Код продукта: YJ68

Левая сторона модуля лотка

- 1) Снимите левую крышку.
- 2) Закрепите кронштейны винтами, см. рисунок ниже.
- 3) Установите левую крышку.

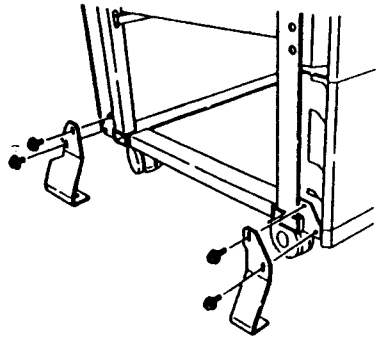

Правая сторона модуля лотка

- 4) Снимите правую крышку.
- 5) Вставьте кронштейн, нажав на него, см. рисунок ниже.
- 6) Установите на место правую крышку.

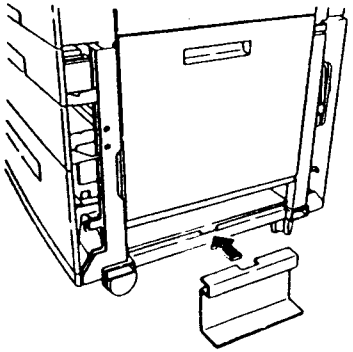

10. Вставьте вилку сетевого кабеля в розетку.

Примечание: Пользуйтесь только специально предназначенным для аппарата удлинительным шнуром и никаким другим.

11. Включите питание аппарата.
    - 1) Проверьте показания счетчика копий, изготовьте по одной копии при подаче бумаги из каждого лотка, чтобы проверить, что счетчик работает.
    - 2) Проверьте, не застряла ли бумага внутри аппарата.
    - 3) Проверьте качество копий.
12. Дайте ответственному оператору необходимые инструкции по работе с аппаратом, ссылаясь на Руководство оператора.

Процедура установки V230/330 без модуля лотка

Примечание:

При установке Vivace 330 без модуля лотка в целях безопасности обязательно закажите комплект KIT (605K90790).

Процедура установки

1. Выключите питание аппарата и отсоедините сетевой кабель.
2. Снимите находящийся сзади щиток.
3. Установите крышку из Комплекта, немного подняв заднюю сторону аппарата.

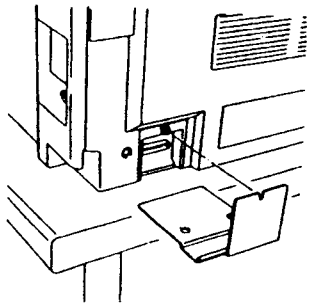

※ Настройка кассеты на формат используемой бумаги перемещением направляющих бумаги и переустановкой подвижных блоков лотков, кодирующих формат.

- Перед проведением работы выньте из аппарата кассеты для бумаги.

<Настройка кассеты лотка на другой формат бумаги >

☐ 1) Отверните 4 винта по краям кассеты для изменения положения направляющих у длинной и короткой кромок.

a. Загрузите в лоток бумагу желаемого формата.

b. Передвиньте направляющую бумаги у длинной кромки так, чтобы удерживающий уголок встал в выемку кассеты и зафиксируйте положение уголка, затянув два самонарезающих винта. Закрепите пластинку с зелеными пластиковыми ворсинками, затянув другой самонарезающий винт.

c. Закрепите направляющую у короткой кромки самонарезающим винтом.

Примечание: После установки направляющих по формату бумаги уголки автоматически перемещаются в соответствии с весом бумаги.

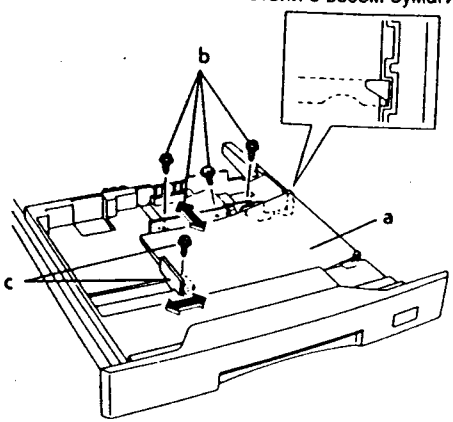

☐ 2) Если формат кассеты изменен с A4 или B5 на A3, B4, A4 (LEF) и B5 (LEF), выньте из коробки с принадлежностями нижнюю накладку и установите ее в углубление у дальней стенке кассеты.

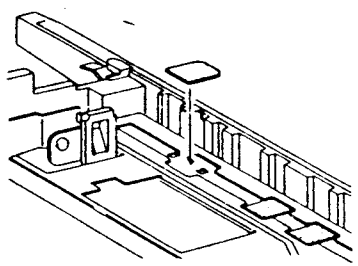

☐ 3) Установите ..люки, кодирующие формат бумаги в лотке, в соответствии с приведенной ниже таблицей.

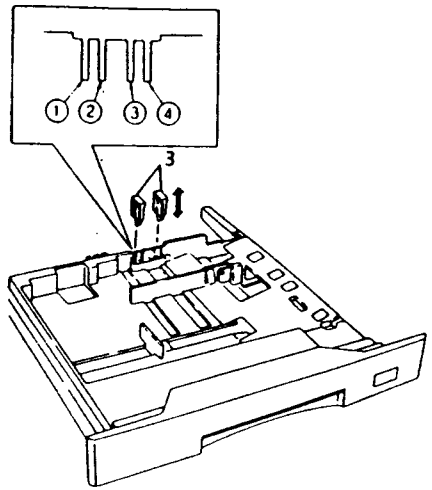

Гнездо / Формат бумаги	①	②	③	④
A3	Есть	Нет	Нет	Нет
A4	Есть	Есть	Нет	Нет
B4	Нет	Есть	Нет	Нет
A4	Есть	Нет	Есть	Нет
B5	Нет	Есть	Есть	Есть
8,5 x 11	Есть	Нет	Нет	Есть
8,5 x 11	Есть	Есть	Есть	Нет
8,5 x 12,4	Нет	Есть	Нет	Есть
8,5 x 14	Нет	Нет	Есть	Нет
8,5 x 13	Нет	Нет	Есть	Есть

☐ 4) Прикрепите к лотку наклейку с форматом бумаги

<Настройка HCF на другой формат бумаги >

☐ 1) Снимите замки направляющих у длинной и короткой кромок, чтобы можно было их передвинуть.

☐ 2) Загрузите в лоток бумагу желаемого формата.

☐ 3) Чтобы зафиксировать положение направляющих, установите снятые замки.

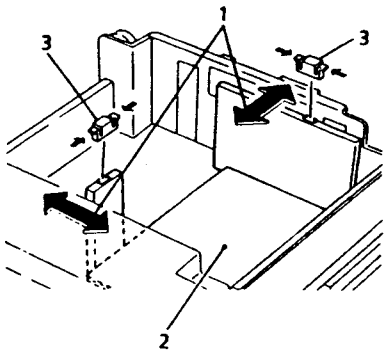

☐ 4) Выдвиньте лоток HCF вперед и измените комбинацию блоков, кодирующих формат бумаги.

☐ 5) Ослабьте винт на правой рейке.

☐ 6) Выдвиньте лоток HCF примерно на 15 см, нажав на круглые выступы по краям лотка.

☐ 7) Установите блоки в соответствии с приведенной выше таблицей

Примечание: Если вам необходимы дополнительные блоки, воспользуйтесь запасными блоками, взятыми из другой кассеты.

☐ 8)Введите лоток HCF в аппарат, поставив ролик лотка на рейки.

☐ 9) Вновь выдвиньте HCF.

☐ 10) Затяните винт, ослабленный при выполнении шага 5.

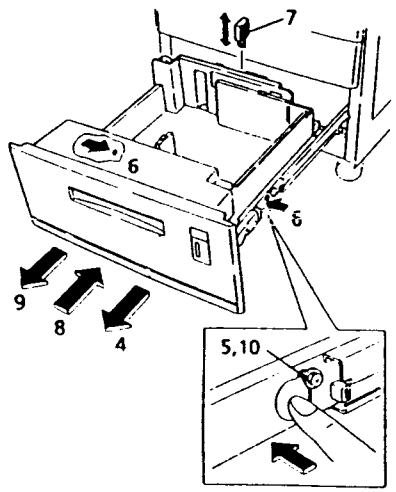

☐ 11) Прикрепите к лотку наклейку с форматом бумаги.

Процедура установки V336

(Распаковка модуля лотка)

A. Не забудьте снять красную ленту с шестерни модуля лотка.

B. Выньте пакетик с двумя винтами, используемыми при установке процессора аппарата и модуля лотка.

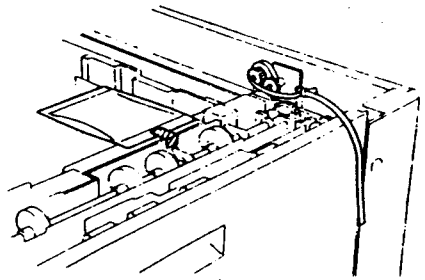

(После распаковки процессора аппарата установите его на модуль лотка).

C. Установите процессор

- ☐ 1) Снимите лоток 2.
- ☐ 2) Возьмите из коробки с принадлежностями два винта и закрепите ими процессор аппарата на модуле лотка.
- ☐ 3) Установите лоток 2 на место.

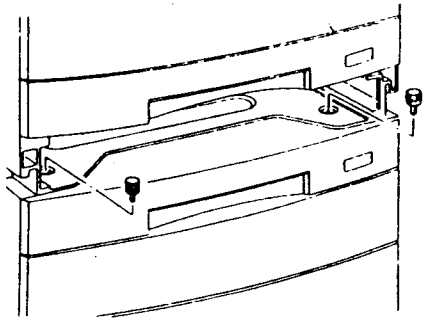

1. Введение
   - Проверив наличие принадлежности, поставьте в таблице напротив ее названия галочку.

Примечание: Приготовьте отвертку с крестообразной головкой (Phillips).

2. Проверьте комплектность коробки с принадлежностями.

Отметка	Название	К-во
☐	Руководство оператора	1
☐	Выходной лоток	1
☐	Комплект (для моделей с крышкой оригинала) (Крышка оригинала и прокладка)	1
☐	Крышка разъемов	1
☐	Накладка лотка	1
☐	Наклейка с форматами бумаги	1
☐	Упаковка фоторецептора (черный пластиковый пакет)	1
☐	Карточка записей о техническом обслуживании	1

3. Снимите ленту.
   - ☐ 1) Снимите ленты, которыми закреплены крышки процессора аппарата и модуля лотка.

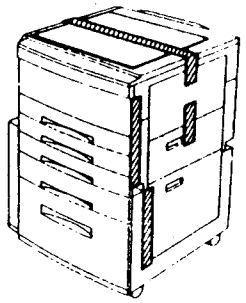

DUP6 - 009

4. Подсоедините 3 разъема модуля лотка к процессору аппарата с задней стороны, затем выньте из коробки с принадлежностями крышку разъемов и установите ее.

Примечание:
- Никогда не подсоединяйте и не отсоединяйте разъемы процессора аппарата при включенном питании.

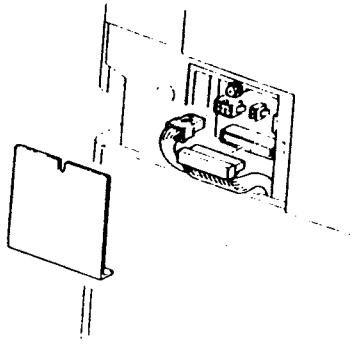

5. Как следует закрепите провод заземления модуля лотка в клемме процессора аппарата.

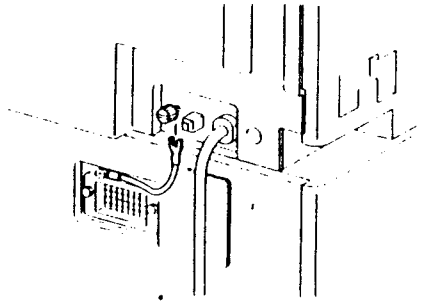

6. Вставьте разъем узла раскручивания процессора аппарата в разъем модуля лотка (P/J357).

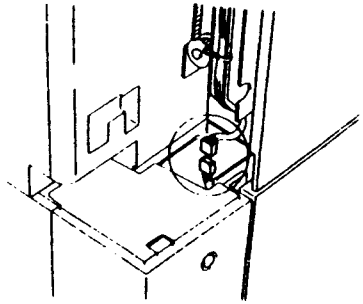

7. Откройте переднюю крышку, затем процессор аппарата.
8. Установите переднюю и заднюю боковины узла раскручивания.
   - ☐ 1) Откройте узел раскручивания.
   - ☐ 2) Установите боковины узла раскручивания (переднюю и заднюю).

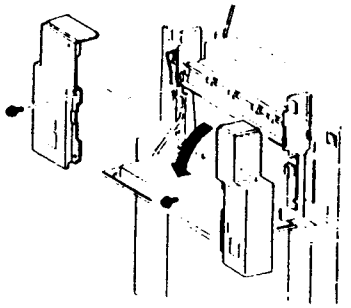

9. Установите комплект крышки стекла экспонирования
   - ☐ 1) 1) Установите крышку стекла экспонирования.
   - ☐ 2) 2) Положите мягкую прокладку на стекло экспонирования и снимите две двусторонние ленты.
   - ☐ 3) 3) Совместите прокладку с дальним левым углом стекла экспонирования
   - ☐ 4) 4) Аккуратно закройте крышку так, чтобы прокладка прилипла к крышке.

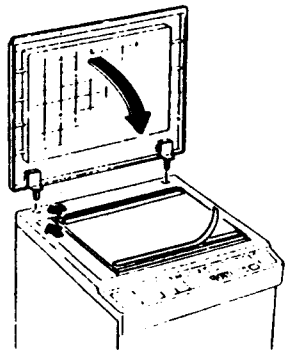

DUP6-014

10. Снимите упаковочный материал, которые защищают узлы аппарата.
   - ☐ 1) 1) Откройте крышку, затем процессор аппарата.
   - ☐ 2) 2) Выньте наклейку, чтобы снять упаковочный материал, защищающий узлы аппарата.

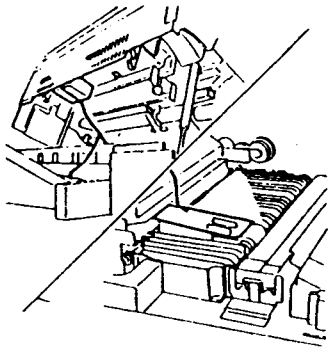

DUP6-015

   - ☐ 3) 3) Закройте аппарат.

11. Установите т[illegible]-картридж.
   - ☐ 1) Откройте переднюю крышку
   - ☐ 2) Расстелите лист бумаги (для защиты обратной стороны крышки от возможного высыпания тонера)
   - ☐ 3) Выньте пустой картридж (трубу). Положите снятый пустой картридж в коробку от картриджа, чтобы затем выбросить.

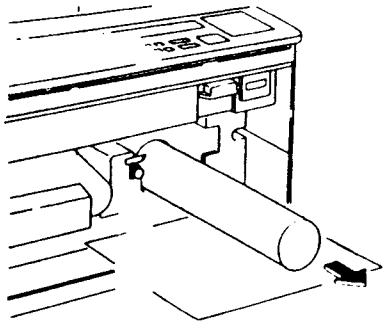

   - ☐ 4) Не менее десяти раз встряхните тонер-картридж.

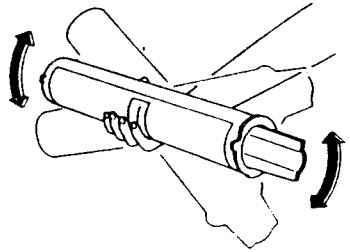

   - ☐ 5) Установите в[illegible]уп нового тонер-картриджа в паз и нажмите на картридж, чтобы снять ленту, сложив ее внутри.
   - ☐ 6) Нажмите на тонер-картридж с достаточным усилием, затем поверните его против часовой стрелки до щелчка.

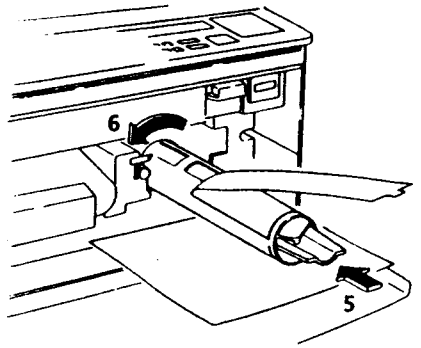

12. Установите выходной лоток.
   - ☐ 1) Установите выходной лоток, поместив его выступы в показанные стрелками гнезда процессора аппарата.

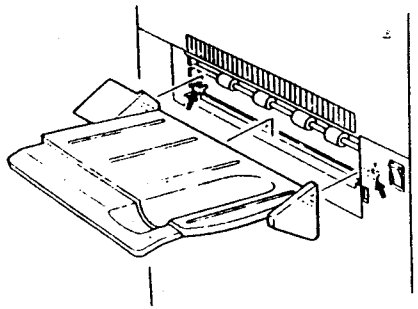

13. Установите аппарат на место, где он будет эксплуатироваться.
   - ☐ 1) Передвиньте аппарат в отведенное место и зафиксируйте передние опорные ролики.

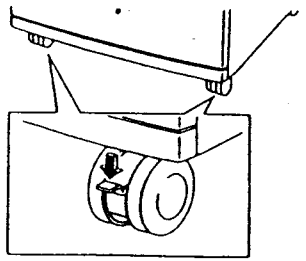

14. Выдвиньте лоток HCF и выньте картонку.

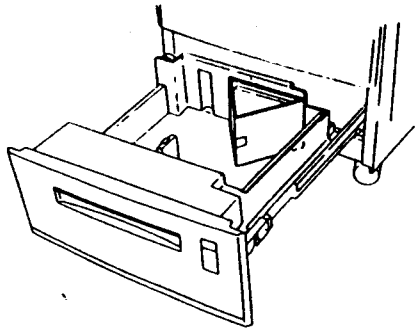

15. Закрепите провод заземления.
16. Вставьте вилку сетевого кабеля в розетку.

Примечание: Пользуйтесь только специально предназначенным для аппарата удлинительным шнуром и никаким другим.

17. Включите питание аппарата.
   - ☐ 1) Проверьте показания счетчика копий, изготовьте по одной копии при подаче бумаги из каждого лотка, чтобы проверить, что счетчик работает.
   - ☐ 2) Проверьте, не застряла ли бумага внутри аппарата.
   - ☐ 3) Проверьте качество копий.
18. Дайте ответственному оператору необходимые инструкции по работе с аппаратом, ссылаясь на Руководство оператора.

Примечание: Скажите оператору, что перед установкой нового тонер-картриджа его необходимо встряхнуть не менее 10 раз.

✱ Если пользователь требует настроить лоток на другой формат бумаги, перенастройте формат и переместите кодирующие формат блоки лотка, как описано ниже.

- Перед проведением работы выньте из аппарата кассеты для бумаги.

<Настройка кассеты лотка на другой формат бумаги >

☐ 1) Отверните 4 винта по краям кассеты для изменения положения направляющих у длинной и короткой кромок.

a. Загрузите в лоток бумагу желаемого формата.

b. Передвиньте направляющую бумаги у длинной кромки так, чтобы удерживающий уголок встал в выемку кассеты и зафиксируйте положение уголка, затянув два самонарезающих винта. Закрепите пластинку с зелеными пластиковыми ворсинками, затянув другой самонарезающий винт.

c. Закрепите направляющую у короткой кромки самонарезающим винтом.

Примечание: После установки направляющих по формату бумаги уголки автоматически перемещаются в соответствии с весом бумаги.

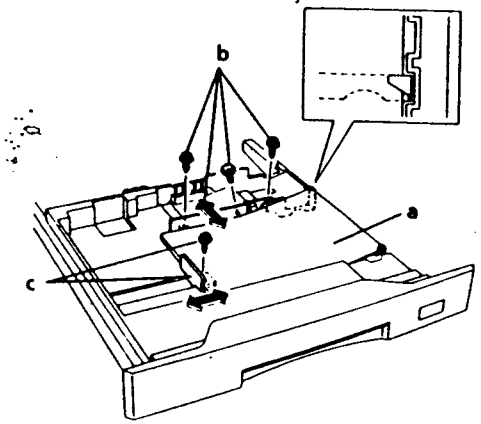

☐ 2)Если формат кассеты изменен с A4 или B5 на A3, B4, A4 (LEF) и B5 (LEF), выньте из коробки с принадлежностями нижнюю накладку и установите ее в углубление у дальней стенке кассеты.

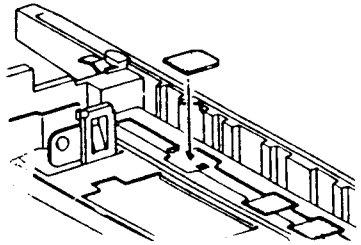

☐ 3)Установите блоки, кодирующие формат бумаги в лотке, в соответствии с приведенной ниже таблицей.

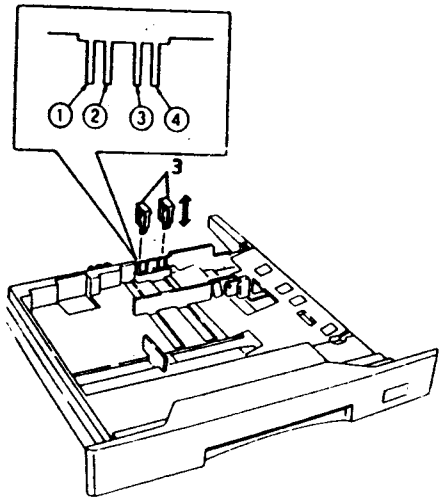

Гнездо / Формат бумаги	①	②	③	④
A3	Есть	Нет	Нет	Нет
A4	Есть	Есть	Нет	Нет
B4	Нет	Есть	Нет	Нет
A4	Есть	Нет	Есть	Нет
B5	Нет	Есть	Есть	Есть
8,5 x 11	Есть	Нет	Нет	Есть
8,5 x 11	Есть	Есть	Есть	Нет
8,5 x 12,4	Нет	Есть	Нет	Есть
8,5 x 14	Нет	Нет	Есть	Нет
8,5 x 13	Нет	Нет	Есть	Есть

☐ 4) Прикрепите к лотку наклейку с форматом бумаги.

<Настройка HCF на другой формат бумаги >

☐ 1) Снимите замки направляющих у длинной и короткой кромок, чтобы можно было их передвинуть.

☐ 2) Загрузите в лоток бумагу желаемого формата.

☐ 3) Чтобы зафиксировать положение направляющих, установите снятые замки.

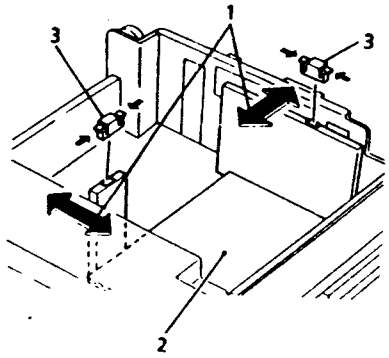

☐ 4) Выдвиньте лоток HCF вперед и измените комбинацию блоков, кодирующих формат бумаги.

☐ 5) Ослабьте винт на правой рейке.

☐ 6) Выдвиньте лоток HCF примерно на 15 см, нажав на круглые выступы по краям лотка.

☐ 7) Установите блоки в соответствии с приведенной выше таблицей.

Примечание:

- Если вам необходимы дополнительные блоки, воспользуйтесь запасными блоками, взятыми из другой кассеты.
- Храните снятые блоки в прорезях для запасных деталей

☐ 8) Введите лоток HCF в аппарат, поставив ролик лотка на рейки.

☐ 9) Вновь выдвиньте HCF.

☐ 10) Затяните винт, ослабленный при выполнении шага 5.

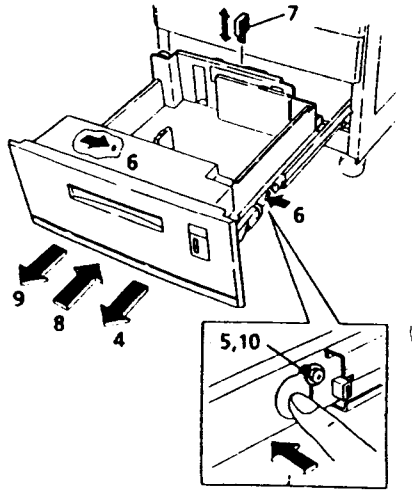

☐ 11) Прикрепите к лотку наклейку с форматом бумаги.

Таблица программирования Vivace 230/330/336

(Об изменениях вы можете узнать, обратившись к Руководству оператора)

Номер программы	Пункт	Значение	Описание	Значение по умолчанию	Ввод значений
20	Приоритет лотков	Авто-HCF-лоток 3-лоток 2-лоток1		Авто	Пользуйтесь кнопкой выбора лотка
21	Автоочистка	0	Запрещено	1	Пользуйтесь клавиатурой
		1	Разрешено		
22	Автоматическое переключение лотков	0	Запрещено	1	Пользуйтесь клавиатурой
		1	Разрешено		
24	Автоматическое выключение	0	Запрещено	0	Пользуйтесь клавиатурой
		1: 2 мин. 4: 16 мин. 7: 2 час 2: 4 мин. 5: 30 мин. 1: 4 час 3: 8 мин. 6: 1 час 9: 8 час			
25	Приоритет масштаба	100%-Авто-Предустановка 1-Предустановка 2- Предустановка 3- Предустановка 4-		100%	Пользуйтесь кнопкой выбора масштаба
28	Приоритет оригинала, когда не стерт	A3-B4S-A4S-A4L-B5S -B5L-Авто		A4S	Выберите формат бумаги кнопкой выбора лотка
30	Автоматический запуск SDF	0	Запрещено	0	Пользуйтесь клавиатурой
		1	Разрешено		
32	Обнаружение в DADF оригиналов разных форматов	0	Запрещено	0	Пользуйтесь клавиатурой
		1	Разрешено		
33	Приоритет лотков, когда запрещен автоматический выбор бумаги	Авто-HCF-лоток 3-лоток 2-лоток1		Лоток 1	Пользуйтесь кнопкой выбора лотка
35	Выбирает A4 LEF, когда в SDF загружен формат A4 SEF	0	A3 SEF	0	Пользуйтесь клавиатурой
		1	A4 LEF		
45	Приоритет установки режима копирования	0	Авто	0	Пользуйтесь клавиатурой
		1	Переменн.		
		2	Фото		
51	Установка ширины поля стирания у кромки	0 - 16 мм	по 1 мм	10 мм	Пользуйтесь клавиатурой
52	Сдвиг границы	0 - 16 мм	по 1 мм	10 мм	Пользуйтесь клавиатурой
81	Вывод количества изготовленных копий	Показывает количество копий, которое должно быть изготовлено (по счетчику узла фоторецептора). Данные вручную изменить нельзя.			
91	Дополнительное устройства	0	Нет	0	Пользуйтесь клавиатурой
		1	Да		

Примечание:

- Если при выполнении программы 20 или 33 выбранный лоток отсутствует, аппарат автоматически выбирает лоток 1.
- Если в программе 28 выбрано "АВТО", появляется "Выберите увеличение или лоток".
- Если программа 81 запущена в модели B/L, индикатор изготовленных копий показывает часть общего числа копий, которые должны быть изготовлены.

<Установка кронштейнов, предотвращающих падение аппарата>

Комплект кронштейнов, предотвращающих падение аппарата:

Код продукта: YJ68

Левая сторона модуля лотка

1. Снимите левую крышку.
2. Закрепите кронштейны винтами, руководствуясь рисунком.
3. Установите левую крышку.

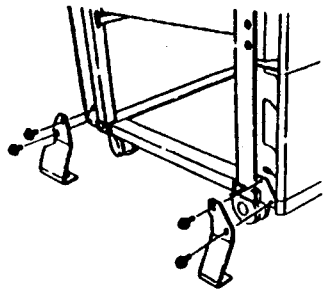

DUP6 - 1

Правая сторона модуля лотка

4. Снимите правую крышку.
5. Закрепите кронштейны винтами, руководствуясь рисунком.
6. Установите правую крышку.

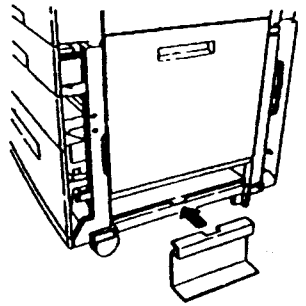

DUP6 - 2

Vivace 230/330 Процедура установки сортера-степлера на 10 ячеек

- Следуйте приведенной ниже инструкции, поскольку процедура зависит от того, какие устройства устанавливаются.

Установка сортера без ADF или установка сортера с ADF → Перед переходом к шагу 1 выполните процедуру установки LVPS-2.

Для перехода к сортеру на 10 ячеек аппарата, оборудованного ADF или сортером на 20 ячеек → Начните с шага 1.

- Сортер на 10 ячеек (QB45)
- Элементы комплекта для установки сортера (YJ29).

1. Передний узел рамы сортера 1K35080



2. Задний узел рамы сортера 1K35090



3. Передняя крышка 48E 670



4. Крышка направляющей 48E 680



5. Узел направляющей бумаги



6. Средняя крышка сортера 48E 8190



7. Узел держателя фиксатора 68K80630



8. Жгуты сортера 152K63260
   Винт (M3 x 8) x 8
   Винт (M3 x 6) x 2

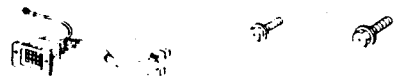

9. Жгуты AC и DC 152K62660
   152K62670

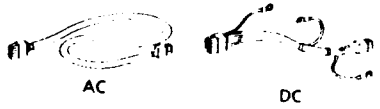

10. LVPS-2 105K9780

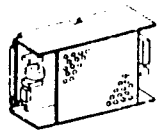

11. Держатель LVPS 68E66500
    15E41790

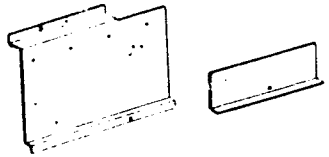

12. Шайба 28E92390



13. Винт (никелированный)



14. Винт крепления сортера 26E36470



- Элементы для стенда сортера (VB93)

Комплект
для одного кронштейна Винт 4 x 20 4
Винт с утолщенным стержнем 2

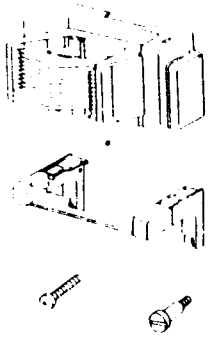

Процедура

1. Выключите аппарат и отсоедините сетевой кабель.
2. Снимите заднюю крышку модуля лотка.
3. Проложите жгут сортера.
   1. Закрепите жгут двумя винтами.
   2. Закрепите провод заземления белым винтом.
   3. Подсоедините к промежуточной плате разъемы J463 и J464.

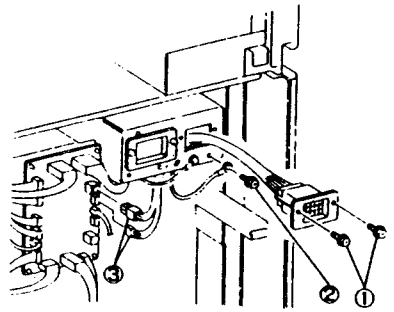

4. Установите передний и задний узлы рамы сортера.
   1. Вставьте каждый узел в отверстия и с усилием нажмите сверху.
   2. Прикрепите провода заземления переднего и заднего узлов рамы сортера к корпусу процессора белым винтом.
   3. Закрепите каждый узел рамы сортера двумя винтами.
   4. Зафиксируйте узлы рамы сортера винтами с утолщенным стержнем, не забыв установить шайбы.

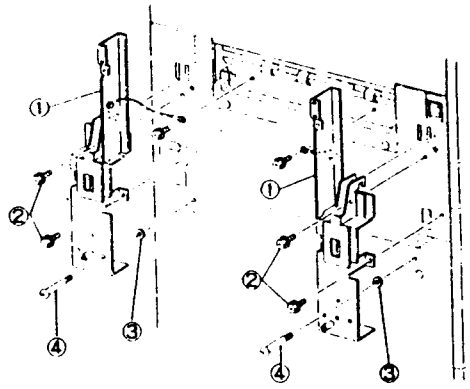

5. Закройте передний и задний узлы рамы сортера крышками. Каждую крышку закрепите двумя винтами.

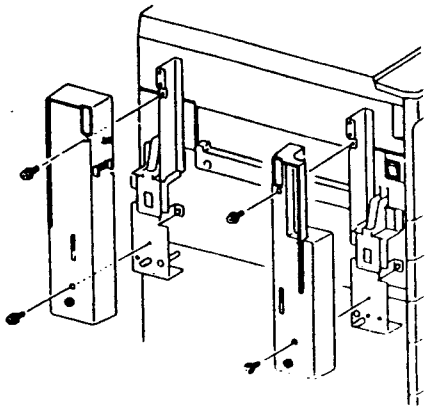

6. Установите узел направляющей бумаги.
   ① Вставьте направляющую бумаги в гнезда на передней и задней крышках узлов рамы сортера.
   ② Накиньте стопоры спереди и сзади.

Примечание: Проверьте параллельность узлов направляющей бумаги.

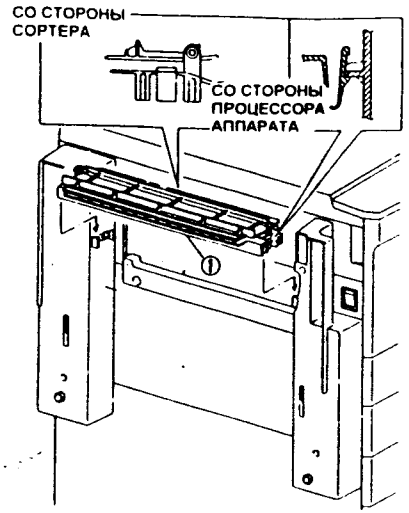

7. Установите среднюю крышку сортера и зафиксируйте узел держателя.
   ① Вставьте среднюю крышку в гнезда боковых крышек и осторожно нажмите на нее.
   ② Закрепите среднюю крышку двумя винтами.
   ③ Расположите держатель фиксатора с передней стороны средней крышки сортера.
   ④ Закрепите держатель фиксатора двумя винтами

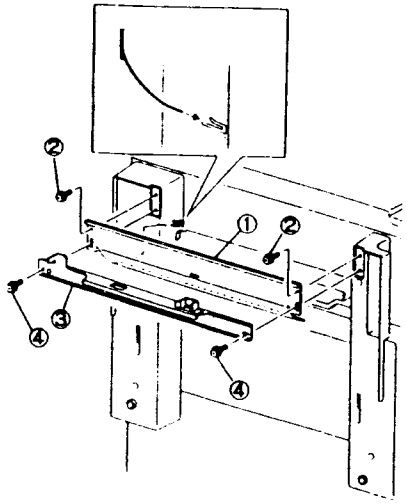

8. Переверните сортер и снимите фиксирующую планку (не снимайте упаковочный материал).

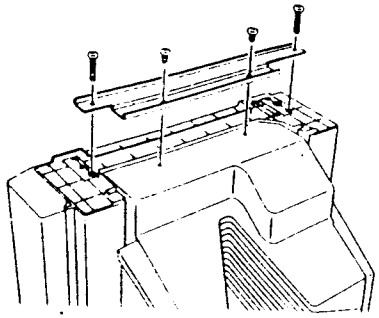

9. Установите в узел сортера стенд сортера (пользуясь винтами, которые возьмите из комплекта).

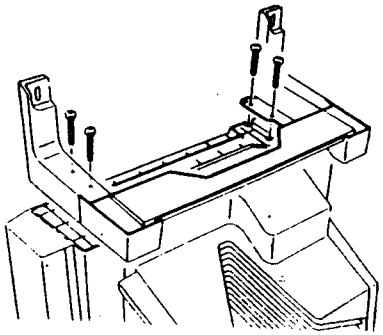

10. Снимите упаковочный материал и ленты.
11. Установите сортер на процессор аппарата.

Примечание: Никогда не берите сортер за ячейки, иначе они сломаются

   ① Поднимите сортер за ручки стенда сортера.
   ② Вставьте стенд сортера в гнезда боковых крышек.
   ③ Зафиксируйте стенд сортера двумя винтами.

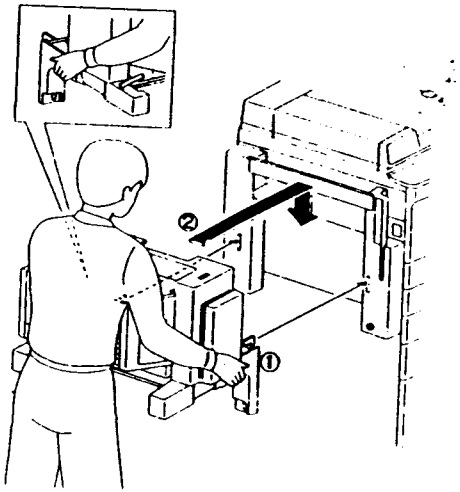

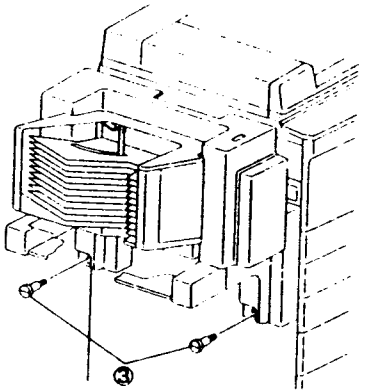

12.Снимите заднюю крышку TM, затем снимите кронштейн сортера.

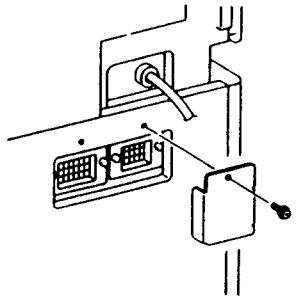

13.Подсоедините разъем сортера.

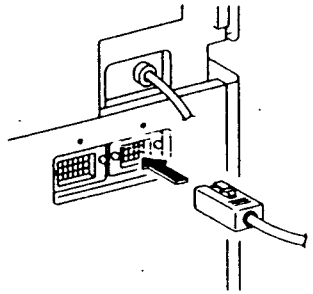

14.Закрепите наклейку сортера.

Модель с крышкой стекла экспонирования

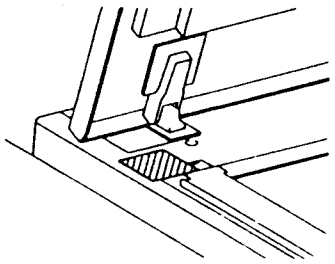

Модель с ADF (загрузка оригинала для запуска сшивания)

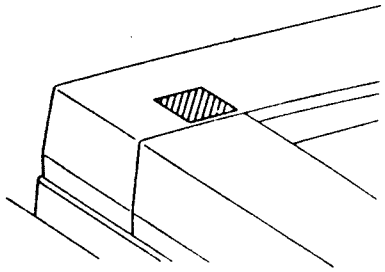

Верхняя часть сортера (ручное сшивание)(перемещение сортера)

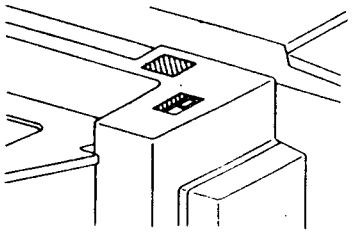

С внутренней стороны степлера сортера (загрузка скрепок)

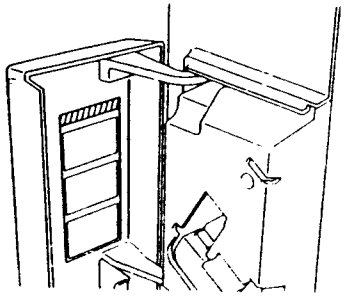

15.Загрузите скрепки и положите коробку со скрепками в гнездо крышки.

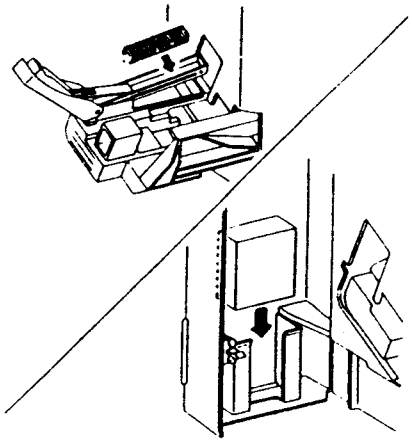

6.5 Установка/снятие

6.5.1 Установка

Vivace 230/330 Процедура установки SDF

Элементы SDF Asia XF-207S (YJ83)

1. Главный процессор SDF 1



SDF6-03

2. Стекло экспонирования 1



SDF6-04

3. Прокладка стекла экспонирования 1

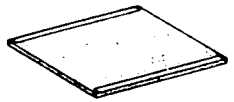

SDF6-05

4. Пластина заземления 1



SDF6-06

5. Зажим 1



SDF6-07

6. Задняя пневматическая пружина 1



SDF6-08

7. Стопор 1

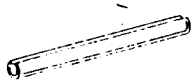

SDF6-09

8. Лоток оригинала 1



SDF6-10

9 Планка 1



SDF6-11

10 Винт-барашек 3

11 Винт 1

12 Наклейка 2

Процедура установки

1. Выключите питание аппарата и отсоедините сетевой кабель.
2. Снимите крышку стекла экспонирования.
3. Замените заднюю пневматическую пружину другой, взятой из комплекта.

Снятие

1) Откройте переднюю крышку, затем процессор аппарата.
2) Установите стопор на переднюю пневматическую пружину.

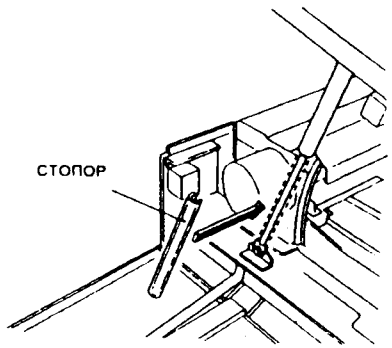

SDF6-12

3) Снимите левую и заднюю верхние крышки.
4) Отсоедините P/J14 (нагревательного стержня), P/J117 (Выходного датчика фьюзера) от шасси платы драйвера AC.
5) Снимите заднюю пневматическую пружину.

① Придерживая верхнюю часть процессора аппарата, снимите верхний конец пневматической пружины.

② Выньте нижний конец пневматической пружины из гнезда и снимите ее.

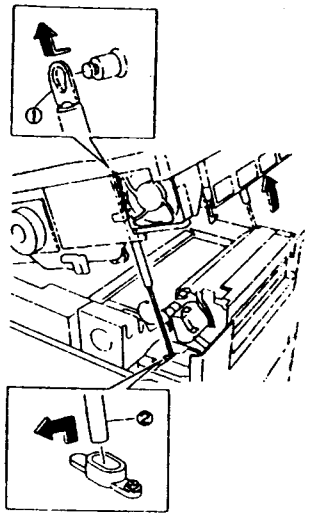

SDF6-13

Установка

1) Подняв верхнюю часть процессора, введите верхний конец задней пневматической пружины в аппарат позади главной PWB. Не устанавливайте пока верхний конец пружины.
2) Введите нижний конец пневматической пружины в предназначенное для него гнездо.
3) Наденьте верхний конец пружины на вал.
4) Удалите стопор.

4. Установите пластину заземления.

① Снимите вентилятор охлаждения оптики.

② Установите пластину заземления.

③ Сдвиньте пластину заземления влево.

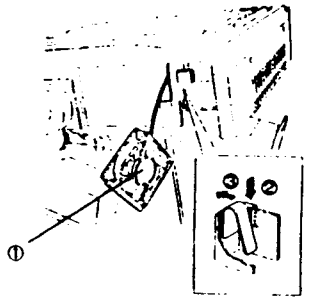

SDF6-14

5. Закрепите держатель датчика угла винтом, взятым из комплекта.

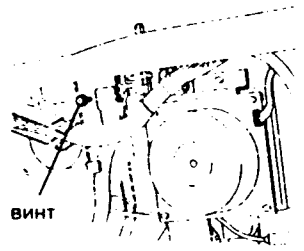

SDF6-15

6. Верните аппарат в рабочее состояние, выполнив установку элементов в порядке, обратном снятию.
7. Закройте процессор аппарата.
8. Снимите стекло экспонирования и замените его стеклом экспонирования для SDF, взятым из комплекта.

9. Установите SDF.
   ① Установите главный каркас SDF.
   ② Положите прокладку стекла экспонирования на стекло и снимите с нее двустороннюю защитную ленту.
   ③ Совместите прокладку с дальним левым углом.
   ④ Медленно закройте SDF, чтобы прокладка прилипла к крышке.

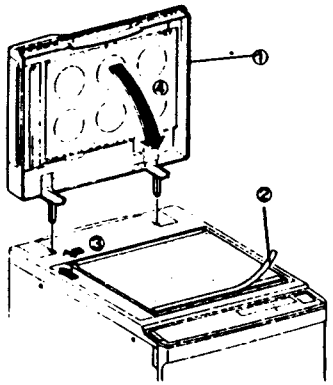

SDF6-16

10. Подсоедините разъем SDF к разъему на задней стенке процессора аппарата.

ВНИМАНИЕ: • Никогда не подсоединяйте и не отсоединяйте разъемы при включенном напряжении питания.

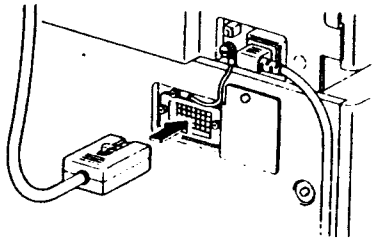

SDF6-17

11. Установите зажим и закрепите кабель SDF

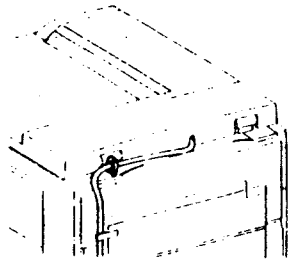

SDF6-18

12. Закрепите наклейку.
   ① Внутри SDF слева от стекла экспонирования.

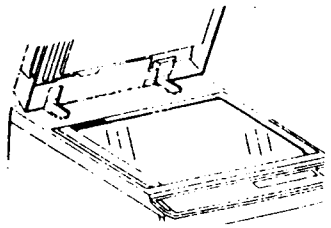

SDF6-19

   ② На верхней крышке SDF (этикетка состояния).
   ③ На лотке оригинала SDF (инструкция по загрузке).

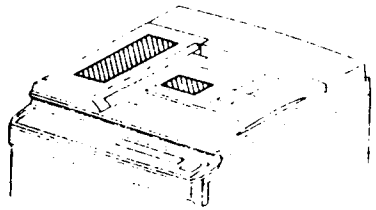

SDF6-20

13. Установите лоток оригинала.
   1) Приложите планку к лотку оригинала и закрепите ее барашком, взятым из комплекта.

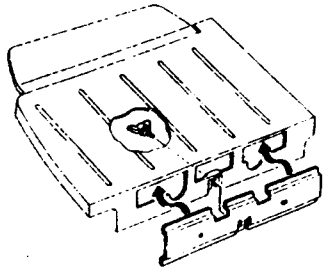

SDF6-21

   2) Установите лоток оригинала с левой стороны процессора аппарата и закрепите его двумя барашками, взятыми из комплекта.

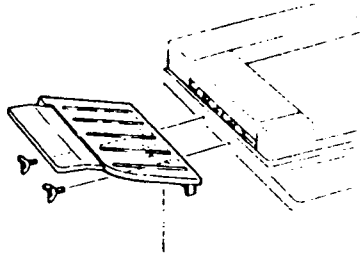

SDF6-22

14. Включите питание аппарата и выполните описанные ниже проверки и регулировки (см. раздел 4 Ремонтные процедуры):
   • Регулировка регистрации (REP 13.1.3)
   • Регулировка боковой регистрации (REP 13.1.4)
   • Устранение перекоса (REP 13.1.5)
   • Точная регулировка масштаба в SDF (REP 13.1.6)

6.5.2 Снятие

Для снятия SDF Vivace 330 выполните операции установки в обратном порядке. Для снятия SDF необходимо иметь под рукой:

1. Стекло экспонирования
2. Комплект пневматической пружины (98K28870).
3. Упаковочные материалы.

Vivace 330 Процедура установки сортера на 20 ячеек

Примечание: Следуйте приведенной ниже инструкции, поскольку процедура зависит от того, какие устройства устанавливаются.

Установка сортера без ADF	→ Перед переходом к шагу 1 выполните процедуру установки LVPS-2, описанную на странице 6-23
Установка сортера с ADF	→ Начинайте с шага 1

Элементы сортера на 20 ячеек Asia XS227 (YJ45)

1. Собственно сортер

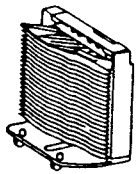

2. Жгут сортера



3. Белый винт 1



4. Черный винт 2



5. Узел рейки



6. Держатель



7. Барашек 3



8. Активатор



9. Самонарезающий винт 2

Процедура установки

1. Выключите питание аппарата и отсоедините сетевой кабель.
2. Снимите заднюю крышку TM.
3. Проложите жгут для сортера.
   ① Закрепите жгут двумя винтами.
   ② Закрепите заземляющий провод белым винтом.
   ③ Подсоедините к промежуточной PWB разъемы J463 и J464.

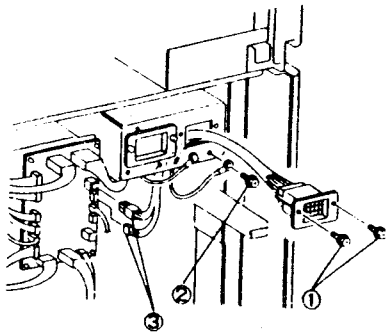

4. Установите с задней стороны модуля лотка узел рейки и держатель.
   ① Введите узел рейки в кронштейн в нижней части сортера.
   ② Вставьте держатель в узел рейки.
   ③ Закрепите узел рейки барашком.

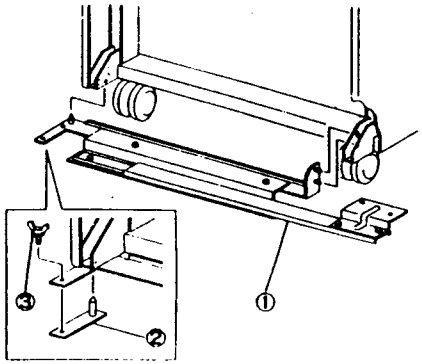

5. Закрепите узел рейки на сортере двумя барашками.

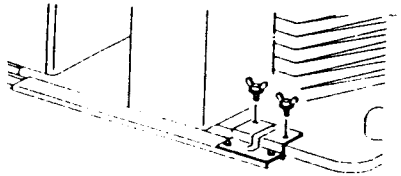

6. Установите активатор с левой стороны процессора аппарата и закрепите его самонарезающим винтом.

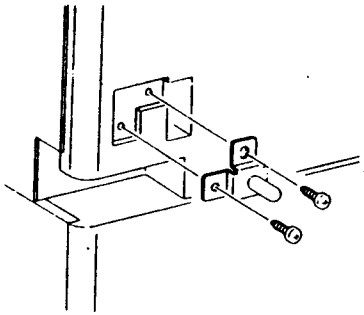

7. Установите заднюю крышку TM.
8. Подсоедините разъем сортера.

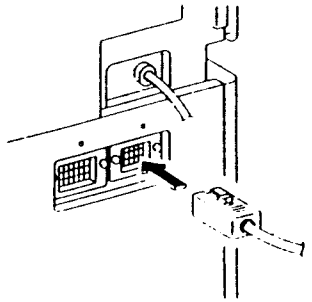

9. Пристыкуйте сортер к процессору аппарата. Если сортер не выровнен с процессором по высоте, отрегулируйте высоту ножек опорных роликов сортера с помощью ключа, который находится с внутренней стороны левой крышки сортера.

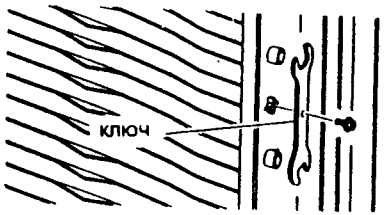

Регулировка с левой стороны:

Ослабьте верхнюю гайку левого опорного ролика и отрегулируйте его высоту, вставив ключ в прорезь и поворачивая им ножку опорного ролика.

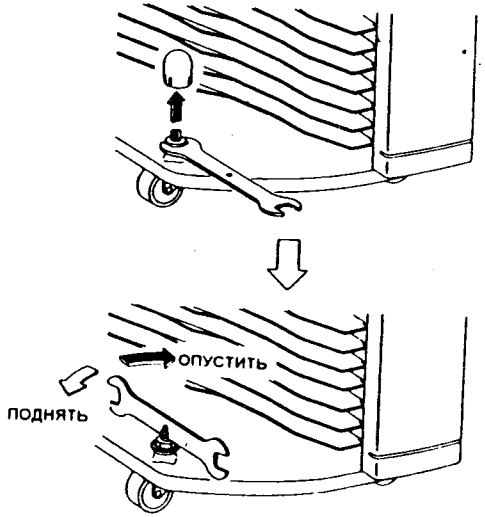

Регулировка с правой стороны:

Ослабьте верхнюю гайку правого опорного ролика и отрегулируйте высоту опорного ролика, поворачивая его нижнюю гайку.

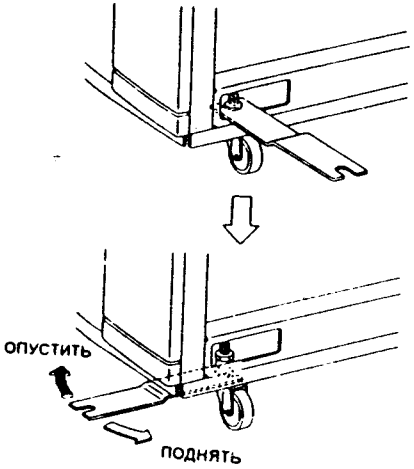

Vivace 230/330 Процедура установки ADF

Примечание: Следуйте приведенной ниже инструкции, поскольку процедура зависит от того, какие устройства устанавливаются.

Установлен только ADF без сортера → Перед переходом к шагу 1 выполните процедуру установки LVPS-2

(В отличие от ADF Asia XF 207 (YJ27), для установки ADF требуется комплект (VB99 (110 В), YJ30 (220 В)).

Для установки сортера на 10 ячеек, сортера или сортера с ADF → Начинайте с шага 1

Элементы комплекта ADF Asia XF-207 (YJ27)

1. Узел податчика 1

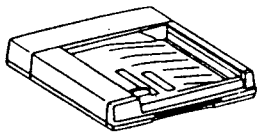

2. Лоток вывода оригиналов



3. Колпачки 2



4. Стекло экспонирования 1

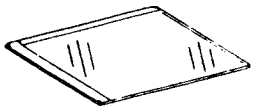

5. Планка 1

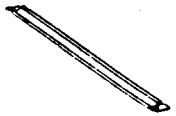

6. Ручка 2



7. Задняя пневматическая пружина 1

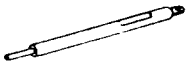

8. Стопор 1



1. Замена задней пневматической пружины

Снятие

1) Выключите питание аппарата и отсоедините сетевой кабель.
2) Откройте переднюю крышку, затем процессор аппарата.
3) (Рис. 1): Установите стопор на переднюю пневматическую пружину.

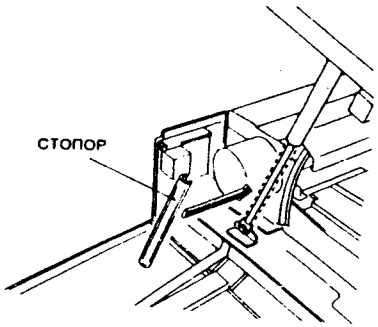

Рис. 1

4) Снимите левую и задн[illegible]о верхние крышки.
5) Отсоедините P/J14 (нагревательного стержня), P/J117 (Выходного датчика фьюзера) от шасси платы драйвера AC.
6) (Рис. 2): Снимите заднюю пневматическую пружину.
   ① Придерживая верхнюю часть процессора аппарата, снимите верхний конец пневматической пружины.
   ② Выньте нижний конец пневматической пружины из гнезда и снимите ее.

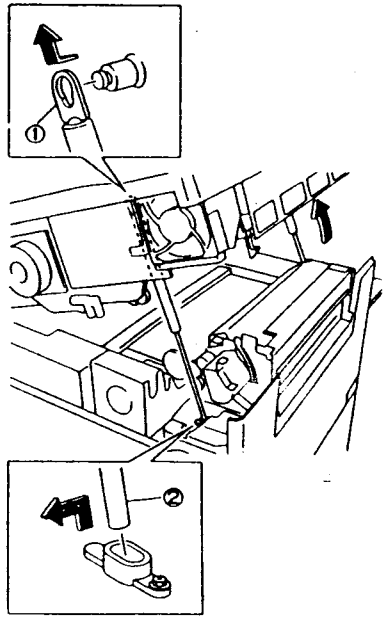

Рис. 2

Установка

1) Подняв верхнюю часть процессора, введите верхний конец задней пневматической пружины в аппарат позади главной PWB. Не устанавливайте пока верхний конец пружины.
2) Введите нижний конец пневматической пружины в предназначенное для него гнездо.
3) Наденьте верхний конец пружины на вал.
4) Верните все снятые детали на место, выполнив операции процедуры снятия в обратном порядке.
2. Удалите стопор.
3. Закройте процессор аппарата.
4. Снимите крышку стекла экспонирования.
5. Замените стекло экспонирования и планку взятыми из комплекта.
6. Снимите защитные крышки.

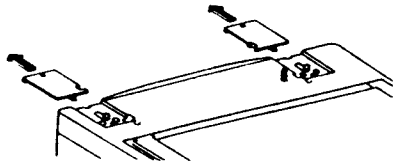

7. Установите колпачки.

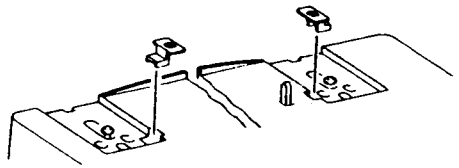

8. Установите ADF.
① Воспользуйтесь ручкой из комплекта.

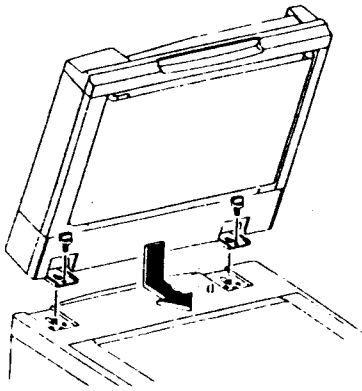

9. Установите лоток вывода оригиналов.

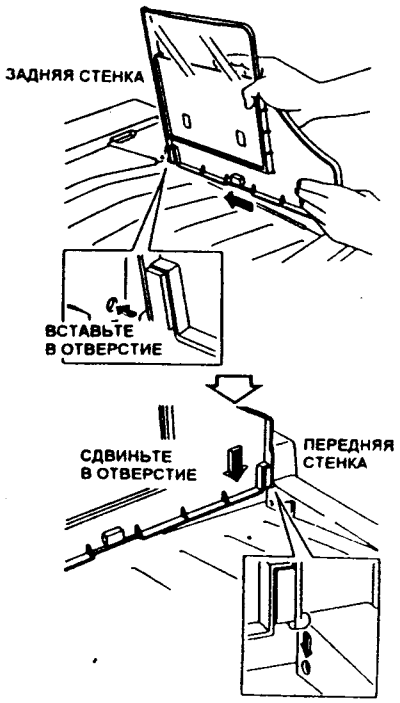

10 Подсоедините разъем ADF.

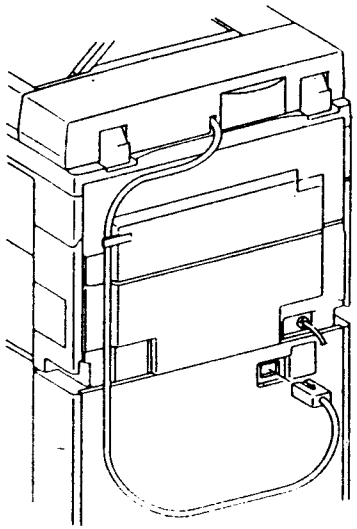

- **Регулировка регистрации оригинала в ADF**

Назначение: Обеспечение правильного положения оригинала у кромки регистрации.

ПРИМЕЧАНИЕ: Перед регулировкой проверьте правильность выполнения следующей операции:

- Регистрация передней кромки (REP 2.7.6)

Недорегистрация

- Недорегистрация имеет место, когда ремень оригинала останавливается слишком поздно, при этом пустое поле у передней кромки становится слишком широким.

Перерегистрация

- Перерегистрация имеет место, когда ремень оригинала останавливается слишком рано, при этом ширина пустого поля у передней кромки сужается.

Проверка

1. Изготовьте две копии тест-листа 499T247 или 248 на бумаге формата A3 или B4 в масштабе один к одному.
2. Положите копии полученных при выполнении шага 1 копий, загрузив их в автоподатчик.

ПРИМЕЧАНИЕ: Загружайте оригинал (полученную при выполнении шага 1 копию) в автоподатчик передней кромкой направо.

3. Сравните оригинал (полученную при выполнении шага 1 копию) со второй копией. Определите, что имеет место: недорегистрация (пустое поле у передней кромки) или перерегистрация (изображение у передней кромки срезано)

Регулировка

1. Войдите в диагностический режим и введите диагностический код [20-9].

   Недорегистрация (пустое поле у передней кромки):

   .....уменьшите значение.

   Перерегистрация (изображение расположено вплотную к передней кромке или срезано)

   ..... увеличьте значение.

Справка

- Диапазон регулировки в диагностическом режиме составляет 0 - 99.
- Начальное значение - 49.
- При изменении значения на единицу положение регистрации изменяется примерно на 0,3 мм.

2. Повторите проверку.

Регулировка боковой регистрации в ADF

Назначение

- Для правильного размещения изображения копии на бумаге отрегулировать положение подаваемых из ADF оригиналов в направлении, перпендикулярном направлению подачи.

ПРИМЕЧАНИЕ:

- Перед этой регулировкой проверьте правильность выполнения следующей регулировки:
- Регулировка боковой регистрации в аппарате REP 2.1.1.

Проверка

1. Положите тест-лист 499T247 на стекло оригинала и изготовьте две его копии в масштабе один к одному на бумаге формата A3 или B4.
2. Используя полученные копии в качестве оригинала, изготовьте их копии, подавая из ADF.

ПРИМЕЧАНИЕ:

- Укладывайте копию-оригинал в автоподатчик длинной кромкой (LE) направо.

3. (Рис. 1): Сравните оригинал (копию, полученную при выполнении шага 1) со второй копией и проверьте боковую регистрацию (Сложите копию по шкале).

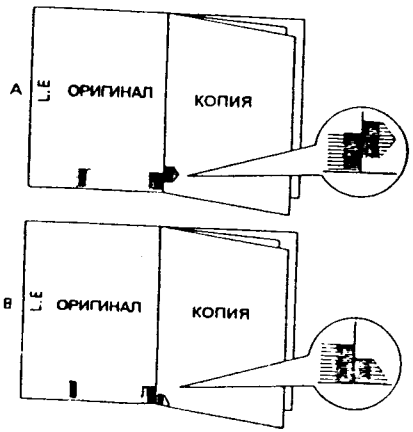

Рис. 1

Регулировка

1. (Рис. 2): Выполните регулировку перемещением узла входного лотка вперед или назад.
   ① Ослабьте винты (2).
   ② Сместите лоток.
   Проверьте результат:
   A Сместите лоток вперед
   B Сместите лоток назад
   ③ Затяните винты (2).

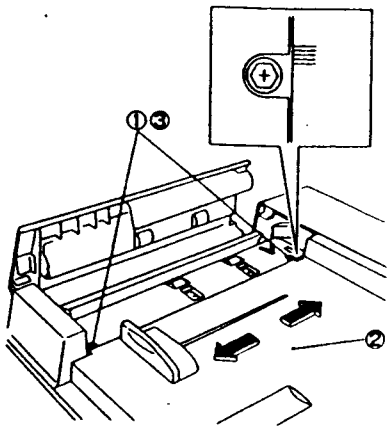

Рис. 2

2. Проверьте результат и при необходимости повторите регулировку.

- Проверка ширины стираемого участка у передней кромки

После регулировки регистрации в ADF проверьте, что ширина стираемого у передней кромки участка превышает 3,5 мм.

Если ширина стираемого участка менее 3,5 мм, введите в диагностическом режиме код 20-4 и установите ширину стираемого участка более 3,5 мм.

Изготовьте копию формата A4 SEF при увеличении 163% и проверьте, что надпись L.E. (передняя кромка) на копии не появляется.

Процедура установки LVPS-2

1. Выключите питание аппарата и отсоедините сетевой кабель.
2. Снимите TM и заднюю крышку.
3. Установите LVPS-2, взятый из комплекта.

(В случае 1TM)

① Установите держатели LVPS (большой и малый) и закрепите их на процессоре аппарата двумя винтами.

② Закрепите LVPS на большом держателе двумя винтами.

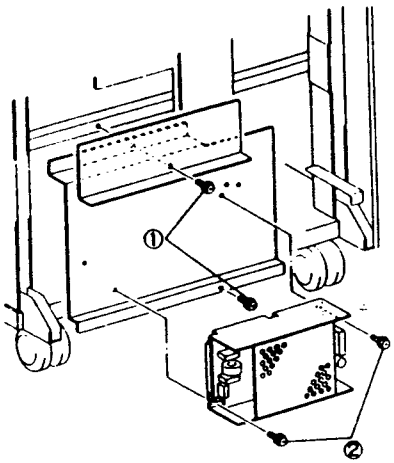

(В случае 2 TM)

① Закрепите LVPS-2 двумя винтами.

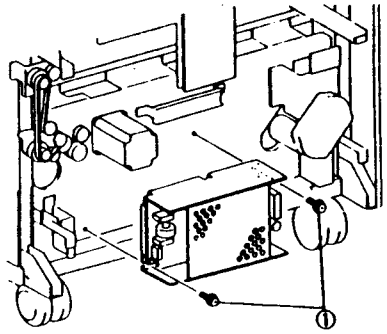

4. Подсоедините жгуты AC и DC.

Примечание:
① Пропустите жгут AC за шестерней (он не должен касаться шестерни) и подсоедините P5 процессора

② Только для 2TM: Закрепите жгут AC, введя его в отверстие опоры процессора аппарата к P2 LVPS-2.

③Подсоедините жгут DC к P459 промежуточной платы и P505 LVPS-2.

④ Закрепите заземляющий провод винтами в трех точках заземления.

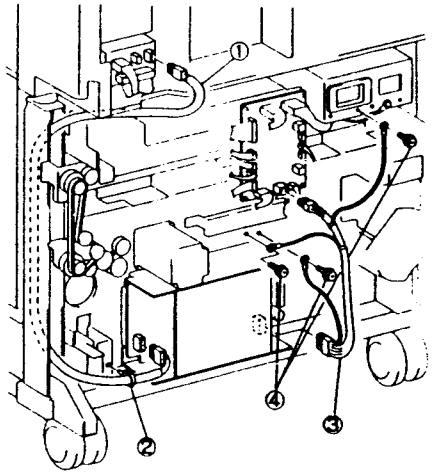

Vivace 336 Процедура установки сортера-степлера на 10 ячеек

- Сортер на 10 ячеек (QB45)

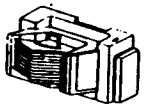

DUP6 - 027

- Элементы комплекта для установки сортера Vivace 336 (VB95).

1. Передний узел кронштейна сортера 68K80610

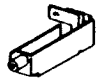

DUP6 - 028

2. Задний узел кронштейна сортера 68K80620

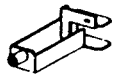

DUP6 - 029

3. Элемент каркаса сортера (2) 1K35970



DUP6 - 030

4. Узел направляющей бумаги 38E84190



DUP6 - 031

5. Узел держателя фиксатора 68K80630



DUP6 - 032

6. Жгуты сортера 152K63260



DUP6 - 033

7. Комплект наклеек 96E41920



DUP6 - 034

8. Сортер-степлер на 10 ячеек. Руководство оператора 80E93480
9. Винт (M3 x 8) 2
   Винт (M3 x 6) 1
   Винт (M3 x 10) 6
   Винт (никелированный M3 x 8) 2

- Элементы для стенда сортера (VR37)

1. Комплект кронштейна
   - Винт 4 x 20 4
   - Винт с утолщенным стержнем 2



Процедура

1. Выключите аппарат и отсоедините сетевой кабель.
2. Снимите заднюю крышку модуля лотка.
3. Проложите жгут сортера.
   ① Закрепите жгут двумя винтами.
   ② Закрепите провод заземления белым винтом.
   ③ Подсоедините к промежуточной плате разъемы J463 и J464.
   ④ Закрепите жгут зажимом.

Примечание: Аккуратно выдвиньте DDM, затем вставьте его на место, проверяя, что жгут и его крепление не мешает двигателю DDM.

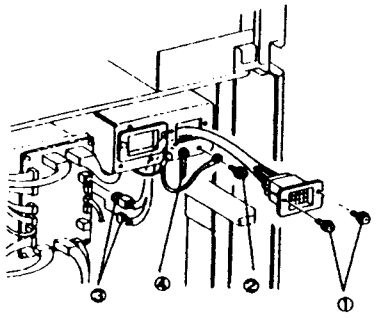

DUP6 - 036

4. <Для установки дополнительных устройств>
5. Установите спереди и сзади элементы каркаса сортера.

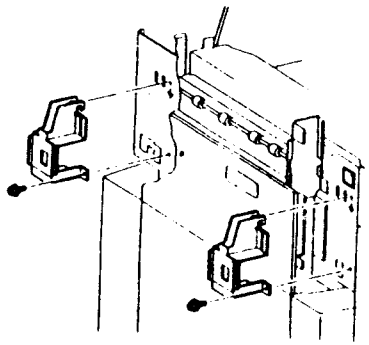

DUP6 - 037

6. Снимите левую крышку спереди и сзади.

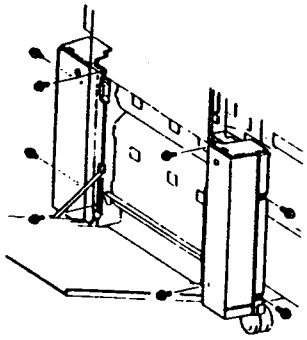

DUP6 - 038

7. Вырежьте кусачками круглые отверстия в левой нижней крышке (спереди и сзади).

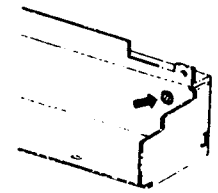

DUP6 - 039

8. Установите кронштейны сортера (передний и задний).

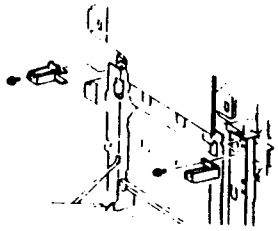

DUP6 - 040

9. Закрепите левую нижнюю крышку (спереди и сзади).

10. Закрепите крышку узла раскручивания (спереди и сзади).
11. Закрепите двумя винтами узел направляющей бумаги.

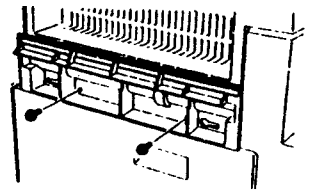

DUP6 - 041

12. Закрепите двумя никелированными винтами узел держателя фиксатора

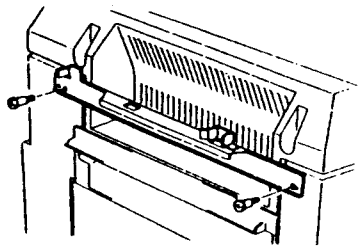

DUP6 - 042

13. Осторожно переверните сортер и снимите фиксирующую планку (не снимайте упаковочный материал).

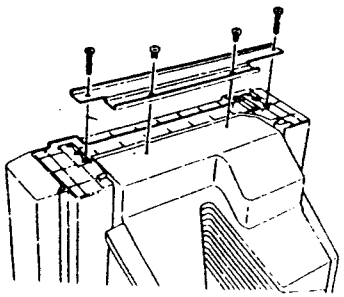

DUP6 - 043

14. Установите в узел сортера стенд сортера (пользуясь винтами, которые возьмите из комплекта).

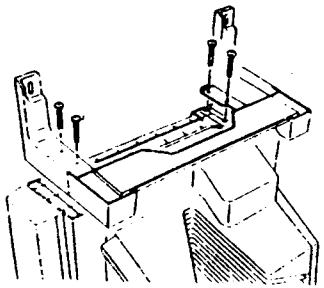

DUP6 - 044

15. Снимите упаковочный материал и ленты.
16. Установите сортер на процессор аппарата.

Примечание: Никогда не берите сортер за ячейки, иначе они сломаются.

① Поднимите сортер за ручки стенда сортера.

② Вставьте стенд сортера в гнезда корпуса процессора аппарата.

③ Зафиксируйте стенд сортера двумя винтами.

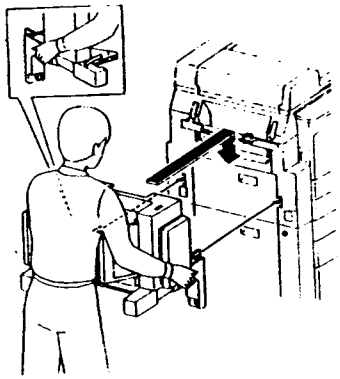

DUP6 - 045

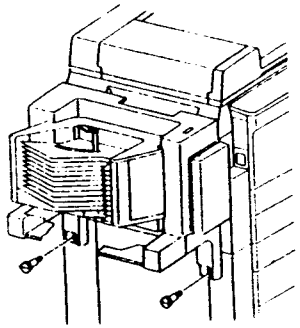

DUP6 - 046

17. Снимите заднюю крышку ТМ, затем снимите кронштейн сортера.

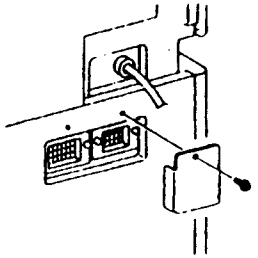

DUP6 - 047

18. Подсоедините разъем сортера.

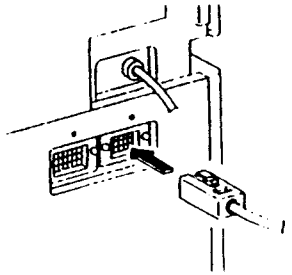

DUP6 - 048

19. Закрепите наклейку сортера.
Модель с крышкой стекла экспонирования

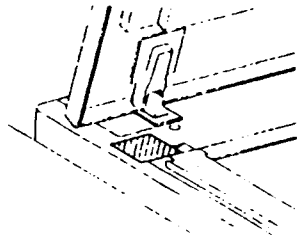

DUP6 - 049

Модель с ADF (загрузка оригинала для запуска сшивания)

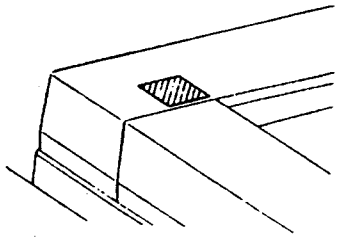

DUP6 - 050

Верхняя часть сортера (ручное сшивание)(перемещение сортера)

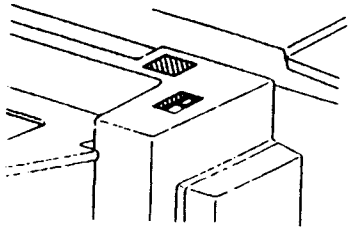

DUP6 - 051

С внутренней стороны степлера сортера (загрузка скрепок)

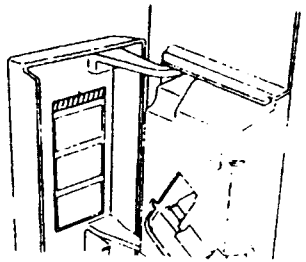

DUP6 - 052

20.Загрузите скрепки и положите коробку со скрепками в гнездо крышки.

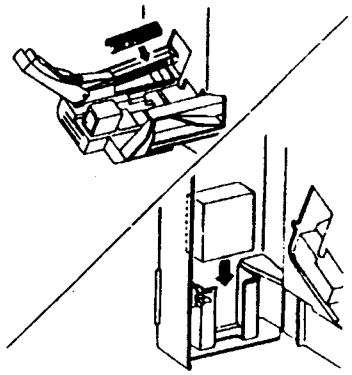

DUP6 - 053

Vivace 336 Процедура установки сортера на 20 ячеек

- Элементы сортера на 20 ячеек Asia XS227 (YJ45)

1. Собственно сортер



DUP6 - 054

2. Жгут сортера



DUP6 - 055

3. Белый винт 1



DUP6 - 056

4. Черный винт 2



DUP6 - 057

5. Узел рейки



DUP6 - 058

6. Держатель



DUP6 - 059

7. Барашек 3



DUP6 - 060

8. Активатор (не используется)



DUP6 - 061

9. Самонарезающий винт 2



DUP6 - 062

10 Руководство пользователя сортера на 20 ячеек

- Элементы комплекта для установки сортера V336 (VB97).

1. Передний элемент каркаса сортера

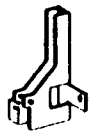

DUP6 - 063

2. Задний элемент каркаса сортера

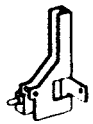

DUP6 - 064

3. Прокладка



DUP6 - 065

4. Винт 4

Процедура установки

1. Выключите питание аппарата и отсоедините сетевой кабель.
2. Снимите заднюю крышку модуля лотка.
3. Проложите жгут для сортера.
   ① Закрепите жгут двумя винтами.
   ② Закрепите заземляющий провод белым винтом.
   ③ Подсоедините к промежуточной PWB разъемы J463 и J464.
   ④ Закрепите жгут зажимом.

Примечание: Аккуратно выдвиньте DDM, затем вставьте его на место, проверяя, что жгут и его крепление не мешает двигателю DDM.

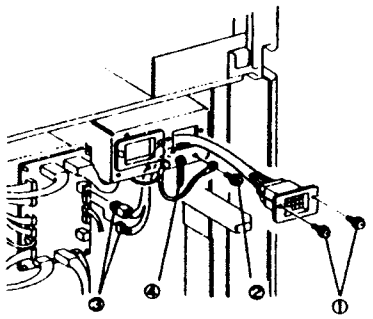

DUP6 - 066

4 <Только для установки дополнительных устройств>
Снимите крышку узла подравнивания спереди и сзади.

5. Установите элементы каркаса сортера (спереди и сзади).

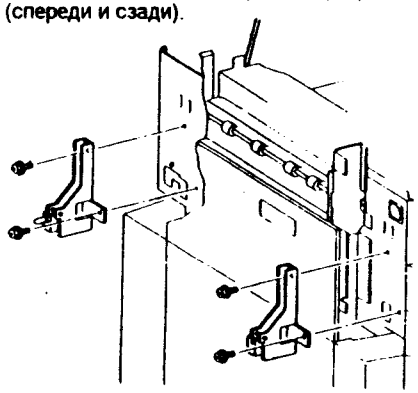

DUP6 - 067

6. Вырежьте кусачками отверстие в крышке узла подравнивания спереди и сзади.

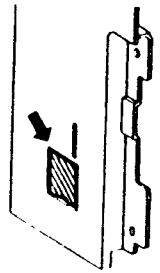

DUP6 - 068

7. Закрепите крышку узла подравнивания спереди и сзади.
8. Снимите двустороннюю ленту с прокладки и закрепите прокладку на аппарате.

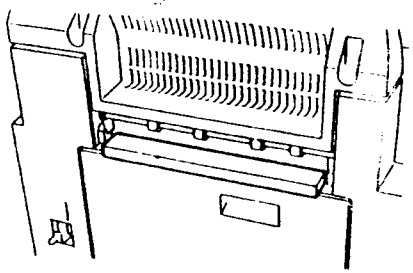

DUP6 - 069

9. Соберите узел рейки.
   Отверните два винта, которые скрепляют рейку и держатель.

   Соберите для V336, как показано на рисунке.

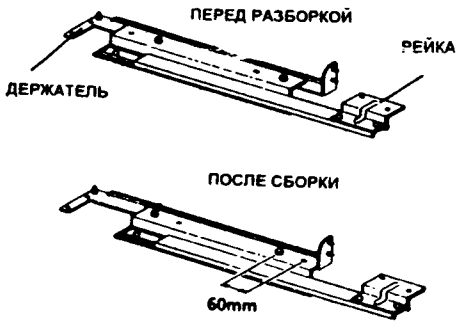

DUP6 - 070

10. Установите рейку и держатель на процессор аппарата.
   ① Введите рейку и держатель в процессор аппарата.
   ② Вставьте держатель в рейку.
   ③ Закрепите узел рейки барашками.

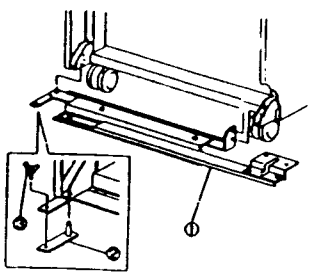

DUP6 - 071

11. Установите рейку в сортер и закрепите его барашками.

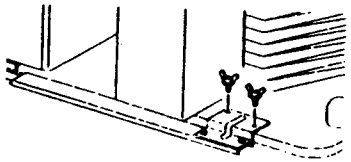

DUP6 - 072

12. Установите заднюю крышку TM.
13. Подсоедините разъем сортера.

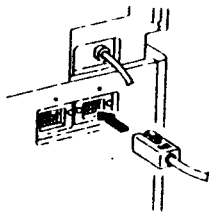

DUP6 - 073

14. Пристыкуйте сортер к процессору аппарата. Если сортер не выровнен с процессором по высоте, отрегулируйте высоту ножек опорных роликов сортера с помощью ключа, который находится с внутренней стороны левой крышки сортера.

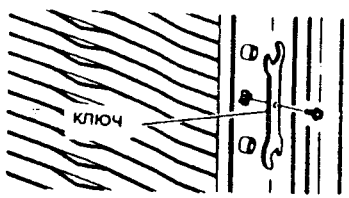

DUP6 - 074

Регулировка с левой стороны:

Ослабьте верхнюю гайку левого опорного ролика и отрегулируйте его высоту, вставив ключ в прорезь и поворачивая им ножку опорного ролика.

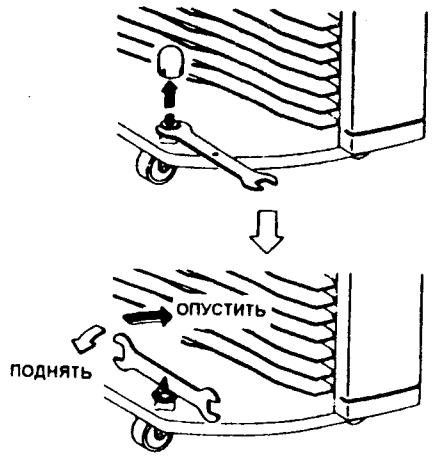

DUP6 - 075

Регулировка с правой стороны:

Ослабьте верхнюю гайку правого опорного ролика и отрегулируйте высоту опорного ролика, поворачивая его нижнюю гайку.

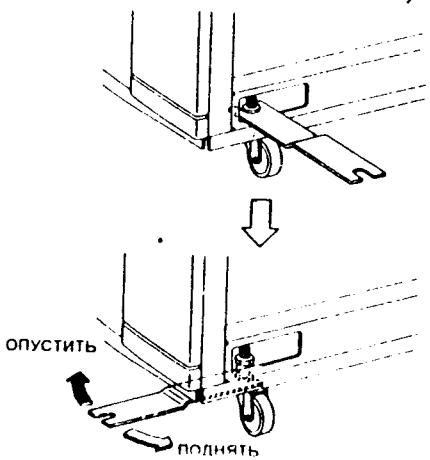

Vivace 336 Процедура установки DADF

Примечание: При установке DADF будьте предельно осторожны, поскольку DADF тяжелый (16 кг).

- Элементы комплекта DADF Asia XF-207D (YJ28)

1. Узел податчика 1



DUP6 - 078

2. Лоток вывода оригиналов 1



DUP6 - 079

3. Колпачки 2



DUP6 - 080

4. Стекло экспонирования 1



DUP6 - 081

5. Планка 1



DUP6 - 082

6. Узел направляющей регистрации 1



DUP6 - 083

7. Ручка 2



DUP6 - 084

8 Передняя пневматическая пружина 1



DUP6 - 085

9. Задняя пневматическая пружина 1

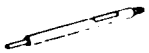

DUP6 - 086

10 Стопор 1



DUP6 - 087

11 Комплект наклеек



DUP6 - 088

Процедура

1. Замените переднюю и заднюю пневматические пружины.
   ① Снимите переднюю пневматическую пружину.

1) Выключите питание аппарата и отсоедините сетевой кабель.
2) Откройте переднюю крышку, затем процессор аппарата.
3) Снимите левую верхнюю крышку, затем заднюю левую крышку.
4) (Рис. 1): Установите стопор на заднюю пневматическую пружину.

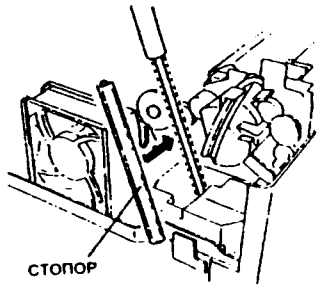

DUP6 - 089

Рис. 1

5) Снимите верхнюю крышку, стекло экспонирования и крышку главного выключателя.
6) (Рис. 2): Снимите переднюю пневматическую пружину.

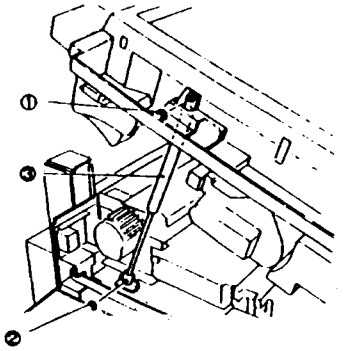

DUP6 - 090

Рис. 2

② Установите переднюю пневматическую пружину для DADF.

1) Установка передней пневматической пружины выполняется в порядке, обратном снятию.

③ Снимите заднюю пневматическую пружину.

1) (Рис. 3): Установите стопор на переднюю пневматическую пружину.

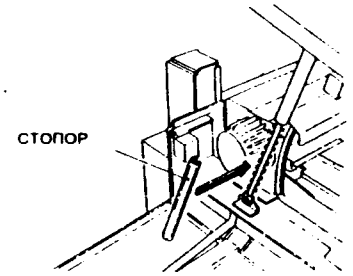

DUP6 - 091

Рис. 3

2) Отсоедините P/J14 (нагревательного стержня), P/J117 (Выходного датчика фьюзера) от шасси платы драйвера AC.

3) (Рис. 4): Снимите заднюю пневматическую пружину.

① Придерживая верхнюю часть процессора аппарата, снимите верхний конец пневматической пружины.

② Выньте нижний конец пневматической пружины из гнезда и снимите ее.

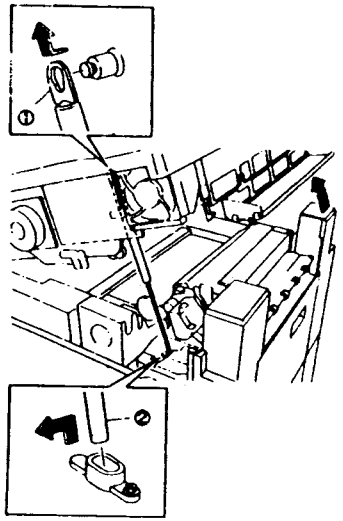

DUP6 - 092

Рис. 2

④ Установите заднюю пневматическую пружину для DADF.

1) Подняв верхнюю часть процессора, введите верхний конец задней пневматической пружины в аппарат позади главной PWB. Не устанавливайте пока верхний конец пружины.

2) Введите нижний конец пневматической пружины в предназначенное для него гнездо.

3) Наденьте верхний конец пружины на вал.

4) Верните все снятые детали на место, выполнив операции процедуры снятия в обратном порядке.

2. Удалите стопор.
3. Закройте процессор аппарата.
4. Снимите крышку стекла экспонирования.
5. Замените стекло экспонирования и планку стеклом экспонирования, направляющей регистрации и планкой, взятыми из комплекта.
6. Снимите защитные крышки.



DUP6 - 093

7. Установите колпачки.

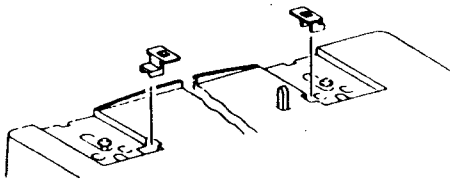

DUP6 - 094

8. Установите DADF

① Воспользуйтесь ручкой из комплекта.

Примечание: Будьте осторожны, DADF очень тяжелый.

- Отрегулируйте DADF по высоте, обратившись к процедуре REP 17.2.6 Регулировка высоты DADF.

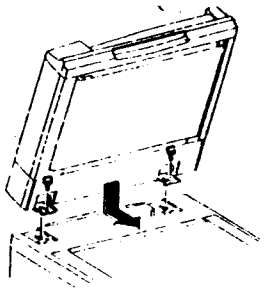

DUP6 - 095

9. Установите лоток вывода оригиналов.

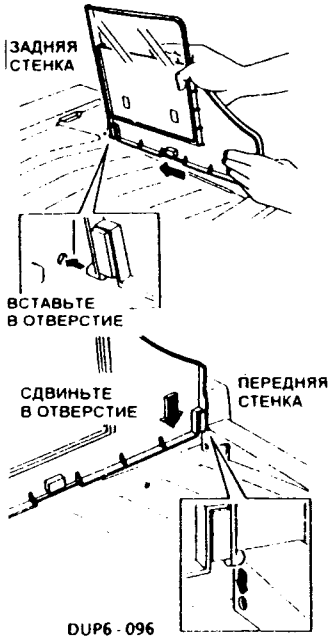

DUP6 - 096

10.Подсоедините разъем DADF.

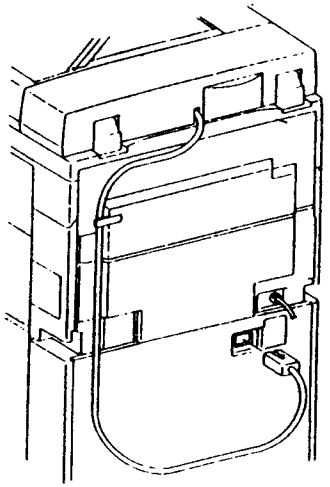

DUP6 - 097

11.Прикрепите наклейку.

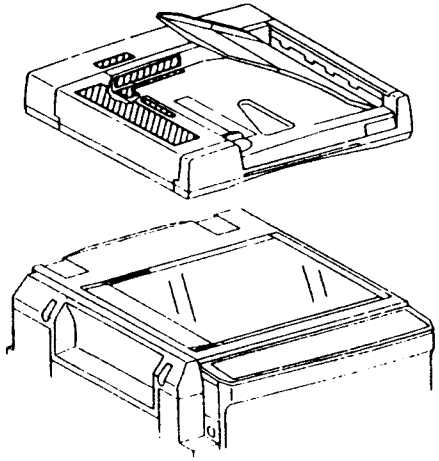

DUP6 - 098

Регулировка высоты DADF

Назначение
- Исключение застреваний и перекоса оригинала при двусторонней подаче

ПРИМЕЧАНИЕ:
- Проверьте правильность выполнения следующей регулировки:
  Регулировка высоты DADF REP 17.2.6

Проверка

1. Снимите переднюю крышку DADF и входной лоток.
2. (Рис. 1): Измер. е высоту DADF, введя 150-мм линейку в зазор между DADF и узлом транспортера. Высота должна быть равна 24,5 ± 0,3 мм

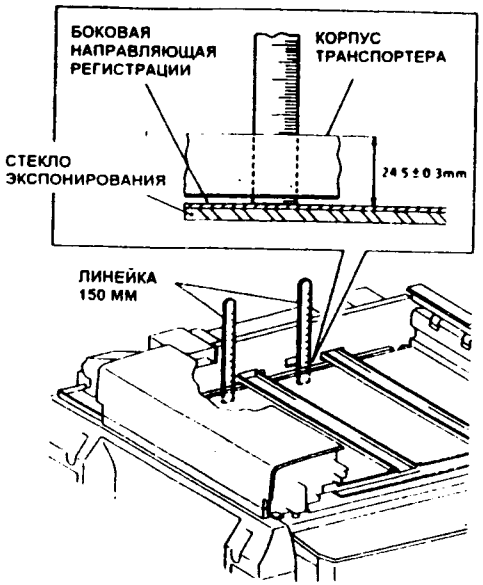

DUP6 - 099

Рис. 1

Регулировка

1. (Рис. 2): Откройте DADF и ослабьте винты, как показано на рисунке.

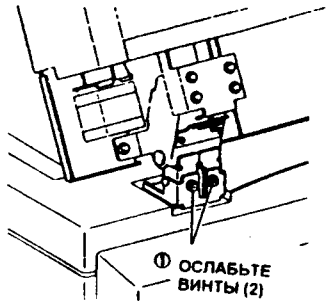

DUP6 - 100

Рис. 2

2. (Рис. 3): Закройте DADF и, вращая регулировочный винт, отрегулируйте зазор между боковой направляющей стекла экспонирования и каркасом узла ремня оригинала.

ПРИМЕЧАНИЕ:
- При повороте винта на один оборот против часовой стрелки DADF опускается примерно на 0,75 мм.
- При повороте винта на один оборот по часовой стрелке DADF поднимается примерно на 0,75 мм.

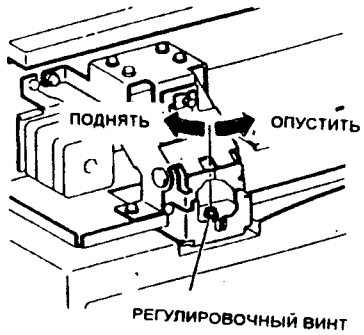

DUP6 - 101

Рис. 3

3. (Рис. 4): Откройте DADF и затяните винты, как показано на рисунке.

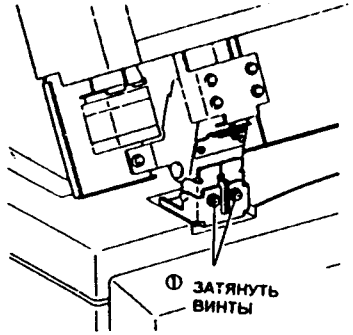

DUP6 - 102

Рис. 4

4. Повторите проверку и проверьте правильность регулировки зазора.

Регулировка регистрации оригинала в ADF

Назначение • Обеспечение правильного положения оригинала у кромки регистрации.

ПРИМЕЧАНИЕ: • Перед регулировкой проверьте правильность выполнения следующей операции:

• Регистрация передней кромки (REP 2.7.6).

Недорегистрация

• Недорегистрация имеет место, когда ремень оригинала останавливается слишком поздно, при этом пустое поле у передней кромки становится слишком широким.

Перерегистрация

• Перерегистрация имеет место, когда ремень оригинала останавливается слишком рано, при этом ширина пустого поля у передней кромки сужается.

Проверка

1. Изготовьте две копии тест-листа 499T247 или 248 на бумаге формата A3 или B4 в масштабе один к одному.
2. Положите копии полученных при выполнении шага 1 копий, загрузив их в автоподатчик.

ПРИМЕЧАНИЕ: • Загружайте оригинал (полученную при выполнении шага 1 копию) в автоподатчик передней кромкой направо.

3. Сравните оригинал (полученную при выполнении шага 1 копию) со второй копией. Определите, что имеет место: недорегистрация (пустое поле у передней кромки) или перерегистрация (изображение у передней кромки срезано).

Регулировка

1. Войдите в диагностический режим и введите диагностический код [20-9].

Недорегистрация (пустое поле у передней кромки):

..... уменьшите значение.

Перерегистрация (изображение расположено вплотную к передней кромке или срезано):

..... увеличьте значение.

Справка • Диапазон регулировки в диагностическом режиме составляет 0 - 99.
• Начальное значение - 49.
• При изменении значения на единицу положение регистрации изменяется примерно на 0,3 мм.

2. Повторите проверку.

• **Регулировка боковой регистрации в ADF**

Назначение • Для правильного размещения изображения копии на бумаге отрегулировать положение подаваемых из ADF оригиналов в направлении, перпендикулярном направлению подачи.

ПРИМЕЧАНИЕ: • Перед этой регулировкой проверьте правильность выполнения следующей регулировки:

• Регулировка боковой регистрации в аппарате REP 2.1.1.

Проверка

1. Положите тест-лист 499T247 на стекло оригинала и изготовьте две его копии в масштабе один к одному на бумаге формата A3 или B4.
2. Используя полученные копии в качестве оригинала, изготовьте их копии, подавая из ADF.

ПРИМЕЧАНИЕ: • Укладывайте копию-оригинал в автоподатчик длинной кромкой (LE) направо.

3. (Рис. 1): Сравните оригинал (копию, полученную при выполнении шага 1) со второй копией и проверьте боковую регистрацию (Сложите копию по шкале).

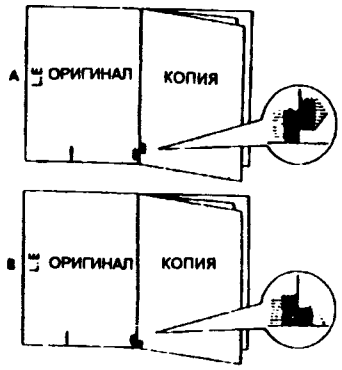

Рис. 1

Регулировка

Предупреждение: • Выключите питание аппарата и отсоедините сетевой кабель.

1. Снимите заднюю крышку.
2. (Рис. 2): Отрегулируйте боковую регистрацию DADF.



Рис. 2

3. Проверьте результат и при необходимости повторите регулировку.

• **Проверка ширины стираемого участка у передней кромки**

После регулировки регистрации в ADF проверьте, что ширина стираемого у передней кромки участка превышает 3,5 мм.

Если ширина стираемого участка менее 3,5 мм, введите в диагностическом режиме код 20-4 и установите ширину стираемого участка более 3,5 мм.

Изготовьте копию формата A4 SEF при увеличении 163% и проверьте, что надпись L.E. (передняя кромка) на копии не появляется.

6.5 Установка/возврат

6.5.2 Возврат

Процедура возврата

1. Обратитесь к журналу технического обслуживания и проверьте, нет ли расходных материалов и изношенных элементов, которые нуждаются в замене (см. подраздел 1.3.6 TRIM).

Примечание: Если какой-либо узел установлен неправильно или имеется дополнительное устройство, исправьте дефект или снимите лишний узел.

2. Если по требованию пользователя выполнялась какая-либо регулировка, верните аппарат к исходному состоянию.
3. Выполните TRIM и почистите аппарат изнутри.
4. Включите питание, изготовьте несколько копий и проверьте качество копирования, подачу бумаги и показания счетчиков.
5. Выключите питание аппарата и отсоедините сетевой кабель.
6. Выньте бумагу из лотков.
7. Снимите выходной лоток.
8. Снимите модуль лотка и отсоедините его кабель от процессора аппарата.
9. Протрите рабочее место, где установлен аппарат.
10. Занесите в журнал технического обслуживания необходимые данные.
11. Приклейте на верхнюю крышку этикетку с указанием места назначения, куда следует возвратить аппарат.
12. Положите защитную упаковку фоторецептора на крышку стекла экспонирования.
13. Сделайте соответствующую запись в отчете о техническом обслуживании.

6.6 Настр...ка программы

6.6.1 Вход в режим программирования

После того, как дисплей покажет "Ready to Copy" (Готов к копированию), нажмите кнопку Program (Программа).

Примечание: В режиме прерывания не применимо.

6.6.2 Ввод номера программы и установочного значения

- Если вы неправильно задаете номер программы или установочное значение, дисплей покажет "Er". Нажмите кнопку Clear (Очистка) и введите новое значение.
- Введите с клавиатуры номер программы или выберите установочное значение кнопками задания масштаба изображения или кнопкой выбора лотка. См. "Вход" в перечне программ.

6.6.3 Выход из режима программирования

- Нажмите кнопку Program (Программа).
- Нажмите кнопку All Clear (Очистить все).
- Если в течение одной минуты больше не будет нажата ни одна кнопка, аппарат автоматически выйдет из режима программирования.

6.6.4 Процедура работы программы

Примечание: Рабочая процедуры программы 81 отлична от остальных. См. 6.6.5 Процедура вывода на дисплей количества изготовленных копий.

1. Войдите в режим программирования.
2. Введите номер настраиваемой программы и нажмите кнопку Старт.
   - Текущие значения замерцают на дисплее масштаба, указания лотка или жидкокристаллическом дисплее.
3. Если вы не изменяете текущие значения, нажмите кнопку Старт и переходите к шагу 5.
4. Выберите или введите новое значение и нажмите кнопку Старт.

Примечание: Для ввода установочных значений обратитесь к перечню программ.

- Установочные значения будут изменены.

5. Если вам необходимо изменить другие значения, вернитесь к шагу 2.
6. Выйдите из режима программирования.

6.6.5 Процедура вывода на дисплей количества изготовленных копий

Примечание: Процедура применима только к программе 81.

1. Войдите в режим программирования.
2. Введите номер программы "81" и нажмите кнопку Старт.
   - Жидкокристаллический дисплей покажет количество копий, которое должно быть изготовлено.
3. Нажмите кнопку Clear (Очистка) и дисплей вновь покажет номер программы.
4. Выйдите из режима программирования.

Номер программы	Пункт	Значение	Описание	Значение по умолчанию	Ввод значений
20	Приоритет лотков	Авто-HCF-лоток 3-лоток 2-лоток1		Авто	Пользуйтесь кнопкой выбора лотка
21	Автоочистка	0	Запрещено	1	Пользуйтесь клавиатурой
		1	Разрешено		
22	Автоматическое переключение лотков	0	Запрещено	1	Пользуйтесь клавиатурой
		1	Разрешено		
24	Автоматическое выключение	0	Запрещено	0	Пользуйтесь клавиатурой
		1: 2 мин. 4: 16 мин. 7: 2 час 2: 4 мин. 5: 30 мин. 1: 4 час 3: 8 мин. 6: 1 час 9: 8 час			
25	Приоритет масштаба	100%-Авто-Предустановка 1-Предустановка 2- Предустановка 3- Предустановка 4-		100%	Пользуйтесь кнопкой выбора масштаба
28	Приоритет оригинала, когда не стерт	A3-B4S-A4S-A4L-B5S -B5L-Авто		A4S	Выберите формат бумаги кнопкой выбора лотка
30	Автоматический запуск SDF	0	Запрещено	0	Пользуйтесь клавиатурой
		1	Разрешено		
32	Обнаружение в DADF оригиналов разных форматов	0	Запрещено	0	Пользуйтесь клавиатурой
		1	Разрешено		
33	Приоритет лотков, когда запрещен автоматический выбор бумаги	Авто-HCF-лоток3-лоток 2-лоток1		Лоток 1	Пользуйтесь кнопкой выбора лотка
35	Выбирает A4 LEF, когда в SDF загружен формат A4 SEF	0	A3 SEF	0	Пользуйтесь клавиатурой
		1	A4 LEF		
45	Приоритет установки режима копирования	0	Авто	0	Пользуйтесь клавиатурой
		1	Переменн.		
		2	Фото		
51	Установка ширины поля стирания у кромки	0 - 16 мм	по 1 мм	10 мм	Пользуйтесь клавиатурой
52	Сдвиг границы	0 - 16 мм	по 1 мм	10 мм	Пользуйтесь клавиатурой
81	Вывод количества изготовленных копий	Показывает количество копий, которое должно быть изготовлено (по счетчику узла фоторецептора). Данные вручную изменить нельзя.			
91	Дополнительное устройства	0	Нет	0	Пользуйтесь клавиатурой
		1	Да		

Примечание:
- Если при выполнении программы 20 или 33 выбранный лоток отсутствует, аппарат автоматически выбирает лоток 1.
- Если в программе 28 выбрано "АВТО", появляется "Выберите увеличение или лоток".

Раздел 7 Схемы соединений

Раздел 7 Схемы соединений

- Перечень разъемов V230/330 7-2
- Перечень разъемов V336 7-6
- Местоположение разъемов V230/330 7-10
- Местоположение разъемов V336 7-14

Перечень разъемов

Как пользоваться таблицей

Рис ..... • Указание рисунка или электрической схемы с данным разъемом

К-во выводов ..... • Указание количества контактов разъема, которое не обязательно соответствует количеству проводов

Цвет ..... • Указание цвета разъема.

Элемент ..... • Указание элемента или модуля, к которому подключен разъем

V230/330

Разъем	Рис.	К-во выводов	Цвет	Элемент
1	B	3	White	LVPS
2	F	3	White	CABINET LVPS-2
4	B,D	2	White	TRAY HEATER (OPTION)
5	B,D,F	3	White	CABINET LVPS-2
6	B	2	White	OPTICAL HEATER
10	9-18	1	Blue	SUB HEATER ROD (FRONT)
11	9-18	1	White	SUB HEATER ROD (REAR)
12	9-18	1	White	MAIN HEATER ROD (FRONT)
13	9-18	1	Red	MAIN HEATER ROD (REAR)
14	H	3	Red-brick	Relay (FUSER)
15	B	6	White	Relay (EXPOSURE LAMP,110/220V POWER LINE)
16	B	2	Red	EXPOSURE LAMP
19	9-10	1	White	SSR (110V)
20	H	4	Red-brick	Relay (110/220V POWER)
21	H	2	White	Relay (OPTICAL HEATER)
100	G	3	Black	OPTICAL REGI.SENSOR
101	G	3	Black	ORIGI. SENSOR 1
102	G	3	Black	ORIGI. SENSOR 2
103	G	3	Black	ORIGI. SENSOR 3
104	G	3	Black	ORIGI. SENSOR 4
105	G	3	Black	LENS SENSOR
106	G	3	White	EXPOSURE SENSOR
107	B	3	Black	PLATEN ANGLE SENSOR
108	E,G	2	Black	PLATEN INTLK SW
109	E,G	2	Black	FRONT INTLK SWITCH
110	9-14	3	Black	MSI SIZE SENSOR
111	9-14	3	Black	MSI NO PAPER SENSOR

113	9-14	3	Black	FEED SENSOR 1
114	9-14	3	Black	TRAY 1 NO PAPER SENSOR
115	A	2	Black	R/H UPPER INTLK SW
116	H	3	Black	REGI GATE SENSOR
117	H	2	Blue	FUSER EXIT SW
118	H	2	White	FUSER THERMISTOR
119	D	3	Black	TRAY 1 SIZE SW
120	D	3	Black	TRAY 2 SIZE SW
122	9-18	3	Black	TONER EMPTY SENSOR
124	9-14	3	Black	TRAY 2 NO PAPER SENSOR
130	F	2	Black	R/H LOWER INTLK SW
131	9-16	3	Black	FEED SENSOR 2
132	9-16	3	Black	TRAY 3 NO PAPER SENSOR
133	9-16	3	Red	HCF LEVEL SENSOR
134	9-16	3	Red	HCF NO PAPER SENSOR
136	F	3	Black	TRAY 3 SIZE SW
137	F	3	Black	HCF SIZE SW
138	9-16	3	Black	FEED SENSOR 3
200	E,G	10	Black	ISIL
201	E,G	4	Black	BILLING COUNTER
202	E	2	Black	ERASE LAMP
210	9-14	2	Black	MSI CLUTCH
211	9-14	2	Black	TRAY 1 FEED SOL
212	9-14	2	Black	TRAY 2 FEED SOL
214	H	2	Black	REGI GATE SOL
215	H	2	Black	VACUUM TRANSPORT FAN MOT
217	9-16	2	Black	TRAY 3 FEED SOL
218	9-16	2	Black	NUDGER SOL
219	9-16	2	Black	HCF FEED CLUTCH

220	C	4	White	SSR
400	B	9	White	MAIN PWB
401	B	21	Black	MAIN PWB
402	B	30	Black	MAIN PWB
403	B	9	Black	MAIN PWB
404	B	12	Black	MAIN PWB
405	B	22	Black	MAIN PWB
406	B	21	Black	MAIN PWB
407	B	18	Black	MAIN PWB
408	B	31	Black	MAIN PWB
409	B	15	Black	MAIN PWB
410	B	15	Black	MAIN PWB
411	B	11	Black	MAIN PWB
412	B	6	Black	MAIN PWB
413	B	3	Black	MAIN PWB
414	B	6	White	MAIN PWB
415	B	2	Black	MAIN PWB
416	B	4	Black	MAIN PWB
417	E,G	16	White	CONSOLE ASSY
418	E,G	20	White	CONSOLE ASSY
420	B	16	Black	CARRIAGE DRIVE PWB
421	B	6	White	CARRIAGE DRIVE PWB
422	B	6	White	CARRIAGE DRIVE PWB
430	B	15	Black	DRIVE PWB
431	B	2	White	DRIVE PWB
432	B	4	White	DRIVE PWB
434	B	4	Black	DRIVE PWB
436	B	3	Red-brick	DRIVE PWB
437	B	2	Red-brick	DRIVE PWB

Разъем	Рис.	К-во выводов	Цвет	Элемент
448	F	31	Black	CABINET PWB
449	F	6	White	CABINET PWB
450	F	8	Black	CABINET PWB
451	F	7	White	CABINET PWB
452	F	8	Black	CABINET PWB
453	F	4	Red	CABINET PWB
455	F	8	Black	CABINET PWB
456	F	10	Black	CABINET PWB
457	F	2	Black	CABINET PWB
458	F	6	White	CABINET PWB
459	F	5	White	CABINET PWB
460	F	5	Black	CABINET PWB
461	F	3	Black	CABINET PWB
462	F	3	Gray	CABINET PWB
463	F	5	Black	CABINET PWB
464	F	4	White	CABINET PWB
500	B,H	6	Black	HVPS-AC
501	B,D	5	Black	HVPS-DC
504	B	4	White	LVPS
505	B	7	White	LVPS
506	F	6	White	CABINET LVPS
600	E,G	3	Black	OPTICAL REGI SENSOR
601	E	6	Black	Double relay (ORIGI.SENSOR 1,2)
602	9-16	6	Blue	DRUM CARTRRIGE
603	B	2	Black	Relay (FRONT INTLK SWITCH)
604	B	6	Black	LENS MOT
610	A	8	Black	Double relay (TRAY 1)

Разъем	Рис.	К-во выводов	Цвет	Элемент
611	A	5	Black	Double relay (TRAY 2)
614	F	2	Blue	FILTER PWB
615	F	3	Gray	Relay (FEED SENSOR 3)
616	B,H	8	Black	Double relay (MSI)
617	F	8	Black	Relay (TRAY 3)
618	F	10	Black	Relay (HCF)
619	B,D,F	6	White	Relay (CABINET PWB)
620	B	4	Black	Relay (DB,TONER EMPTY SNR)
623	D	3	Black	Relay (TRAY 1 SIZE SW)
624	D	3	Black	Relay (TRAY 2 SIZE SW)
625	F	3	Black	Relay (TRAY 3 SIZE SW)
630	B,D,F	31	White	Relay (CABINET PWB)
670	F	15	Gray	Relay (ADF)
680	F	10	Gray	Relay (SORTER)
701	I	12	White	ADF PWB
702	I	6	White	ADF PWB
703	I	6	White	ADF PWB
704	I	11	Black	ADF PWB
705	I	5	Black	ADF PWB
706	I	2	Black	ADF PWB
709	9-12	2	Black	LED PWB
710	K	5	White	20BIN SORTER PWB
711	9-12	3	Black	DOCUMENT SENSOR (ADF)
711	K	4	Black	20BIN SORTER PWB
712	9-12	3	Black	REGI SENSOR (ADF)
712	K	24	White	20BIN SORTER PWB

Разъем	Рис.	выводов	Цвет	Элемент
713	K	5	White	20BIN SORTER PWB
714	9-12	2	Black	FEEDER COVER INTLK SW (ADF)
718	9-12	3	Black	EXIT SENSOR (ADF)
719	9-12	2	Black	EXIT TRAY INTLK SW (ADF)
720	9-20	5	White	SORTER DRIVE MOT (20)
730	9-20	2	White	SORTER FRONT INTLK SW (20)
731	9-20	2	White	SORTER TOP INTLK SW (20)
732	9-20	2	White	SORTER DOCKING INTLK SW (20)
733	9-20	2	White	INDEXER CLUTCH (20)
734	9-20	2	White	INDEXER SOL. (20)
735	9-20	2	White	NON SORT SOL. (20)
736	9-20	2	Red	UPPER LIMIT SW (20)
737	9-20	2	Red	LOWER LIMIT SW (20)
738	9-20	2	White	VERTICAL LED (20)
739	9-20	3	White	NON SORT SENSOR (20)
740	9-20	3	White	VERTICAL SENSOR (20)
901	A	10	Red	Relay (ACCESSORY KIT)
902	A	5	Red	Relay (ACCESSORY KIT)
903	A	3	Red	ACCESSORY AC
CN1	J	4	White	STAPLE SORTER PWB
CN2	J	5	White	STAPLE SORTER PWB
CN3	J	8	White	STAPLE SORTER PWB
CN4	J	13	White	STAPLE SORTER PWB
CN5	J	2	White	STAPLE SORTER PWB
CN6	J	2	White	STAPLE SORTER PWB
CN7	J	12	White	STAPLE SORTER PWB
CN8	J	6	White	STAPLE SORTER PWB
CN9	J	4	White	STAPLE SORTER PWB

V336

Разъем	Рис.	К-во выводов	Цвет	Элемент
1	B	3	White	LVPS
2	F	3	White	CABINET LVPS
4	B, D	2	White	TRAY HEATER (OPTION)
5	B, D, F	3	White	CABINET LVPS-2
6	B	2	White	OPTICAL HEATER
8	F	2	White	ELEVATOR MOTOR
10	7.1A	1	Blue	SUB HEATER ROD (FRONT)
11	7.1A	1	White	SUB HEATER ROD (REAR)
12	7.1A	1	White	MAIN HEATER ROD (FRONT)
13	7.1A	1	Red	MAIN HEATER ROD (REAR)
14	H	3	Red-brick	RELAY (FUSER)
15	B	6	White	RELAY (EXPOSURE LAMP, 110/220V POWER LINE)
16	B	2	Red	EXPOSURE LAMP
19	C	1	White	SSR (110V)
20	H	4	Red-brick	RELAY (110/220V POWER)
21	H	2	White	RELAY (OPTICAL HEATER)
100	E, G	3	Black	OPTICAL REGI. SENSOR
101	G	3	Black	ORIGI. SENSOR 1
102	G	3	Black	ORIGI. SENSOR 2
103	G	3	Black	ORIGI. SENROR 3
104	G	3	Black	ORIGI. SENSOR 4
105	G	3	Black	LENS SENSOR
106	G	3	White	EXPOSURE SENSOR
107	B	3	Black	PLATEN ANGLE SENSOR
108	E, G	2	Black	PLATEN INTLK SW
109	E, G	2	Black	FRONT INTLK SWITCH
110	5.1A	3	Black	MSI SIZE SENSOR
111	5.1A	3	Black	MSI NO PAPER SENSOR
113	5.1A	3	Black	FEED SENSOR 1
114	5.1A	3	Black	TRAY 1 NO PAPER SENSOR
115	A	2	Black	R/H UPPER INTLK SW
116	H	3	Black	REGI GATE SENSOR
117	H	2	Blue	FUSER EXIT SW
118	H	2	White	FUSER THERMISTOR
119	D	3	Black	TRAY 1 SIZE SW
120	D	3	Black	TRAY 2 SIZE SW
122	7.1A	3	Black	TONER EMPTY SENSOR
124	5.1A	3	Black	TRAY 2 NO PAPER SENSOR
130	F	2	Black	R/H LOWER INTLK SW
131	6.1A	3	Black	FEED SENSOR 2
132	6.1A	3	Black	TRAY 3 NO PAPER SENSOR
133	6.1A	3	Red	HCF LEVEL SENSOR
134	6.1A	3	Red	HCF NO PAPER SENSOR
136	F	3	Black	TRAY 3 SIZE SW
137	F	3	Black	HCF SIZE SW
138	6.1A	3	Black	FEED SENSOR 3
200	E, G	10	Black	ISIL
201	E, G	4	Black	BILLING COUNTER
202	E	2	Black	ERASE LAMP
210	5.1A	2	Black	MSI CLUTCH
211	5.1A	2	Black	TRAY 1 FEED SOL
212	5.1A	2	Black	TRAY 2 FEED SOL
214	H	2	Black	REGI GATE SOL.
215	H	2	Black	VACUUM TRANSPORT FAN MOT
217	6.1A	2	Black	TRAY 3 FEED SOL
218	6.1A	2	Black	NUDGER SOL
219	6.1A	2	Black	HCF FEED CLUTCH
220	C	4	White	SSR

Разъем	Рис.	К-во выводов	Цвет	Элемент
330	F	6	White	DDM CONTROL PWB
331	F	8	Black	DDM CONTROL PWB
332	F	16	Black	DDM CONTROL PWB
333	F	6	White	DDM CONTROL PWB
334	F	16	White	DDM CONTROL PWB
351	I	2	Black	DECURLER GATE SOLENOID
352	J	2	White/ Black	INVERTER FORWARD CLUTCH
353	J	2	White/Blue	INVERTER REVERSE CLUTCH
354	J	2	Black	L.H LOWER INTLK SWITCH
355	I	3	Black	INVERTER SENSOR
356	I	2	Black	DECURLER INTLK SWITCH
357	I, J	7	Black	RELAY (DECURLER)
360	F, J	13	Black	RELAY (INVERTER)
370	F, M	24	Black	RELAY (DDM TRAY)
371	M	3	White	SIDE GUIDE HOME SENSOR
372	M	3	White	DDM NO PAPER SENSOR
373	M	3	White	DDM ENTRANCE SENSOR
374	M	2	White	DDM FEED CL
375	M	2	White	DDM ENTRANCE SOL 1
376	M	2	White	DDM ENTRANCE SOL 2
377	M	2	White	DDM ENTRANCE SOL 3
378	M	2	White	TRAY POSITIONING SOL
379	M	2	White	ALIGNER SOL
380	M	2	White	DDM NUDGER SOL
381	M	5	White	DDM GUIDE MOT
382	M	6	White	DDM DRIVE MOT
400	B	9	White	MAIN PWB
401	B	21	Black	MAIN PWB
402	B	30	Black	MAIN PWB

Разъем	Рис.	К-во выводов	Цвет	Элемент
403	B	9	Black	MAIN PWB
404	B	12	Black	MAIN PWB
405	B	22	Black	MAIN PWB
406	B	21	Black	MAIN PWB
407	B	18	Black	MAIN PWB
408	B	31	Black	MAIN PWB
409	B	15	Black	MAIN PWB
410	B	15	Black	MAIN PWB
411	B	11	Black	MAIN PWB
412	B	6	Black	MAIN PWB
413	B	3	Black	MAIN PWB
414	B	6	White	MAIN PWB
415	B	2	Black	MAIN PWB
416	B	4	Black	MAIN PWB
417	E, G	16	Gray	CONSOLE ASSY
418	E, G	20	Gray	CONSOLE ASSY
419	E, G	6	Gray	CONSOLE ASSY
420	B	16	Black	CARRIAGE DRIVE PWB
421	B	6	White	CARRIAGE DRIVE PWB
422	B	6	White	CARRIAGE DRIVE PWB
430	B	15	Black	DRIVE PWB
431	B	2	White	DRIVE PWB
432	B	4	White	DRIVE PWB
433	B	2	White	DRIVE PWB
434	B	4	Black	DRIVE PWB
435	B	2	White	Outside Operation (POWER RELAY)
436	B	3	Red-brick	DRIVE PWB
437	B	2	Red-brick	DRIVE PWB
442	E	6	Black	LCD

Разъем	Рис.	К-во выводов	Цвет	Элемент
448	F	31	Black	CABINET PWB
449	F	6	White	CABINET PWB
450	F	8	Black	CABINET PWB
451	F	7	White	CABINET PWB
452	F	8	Black	CABINET PWB
453	F	4	Red	CABINET PWB
455	F	8	Black	CABINET PWB
456	F	10	Black	CABINET PWB
457	F	2	Black	CABINET PWB
458	F	6	White	CABINET PWB
459	F	5	White	CABINET PWB
460	F	5	Black	CABINET PWB
461	F	3	Black	CABINET PWB
462	F	3	Gray	CABINET PWB
463	F	5	Black	CABINET PWB
464	F	4	White	CABINET PWB
500	B	6	Black	HVPS - AC
501	B, D	5	Black	HVPS - DC
504	B	4	White	LVPS
505	B	7	White	LVPS
506	F	6	White	CABINET LVPS
600	E, G	3	Black	OPTICAL REGI SENSOR
601	E	6	Black	DOUBLE RELAY (ORIGI SENSOR 1, 2)
602	7.1A	6	Blue	DRUM CARTRRIGE
603	B	2	Black	RELAY (FRONT INTLK SWITCH)
604	B	6	Black	LENS MOT
610	A	8	Black	DOUBLE RELAY (TRAY 1)
611	A	5	Black	DOUBLE RELAY (TRAY 2)
614	F	2	Blue	FILTER PWB

Разъем	Рис.	К-во выводов	Цвет	Элемент
615	F	3	Gray	RELAY (FEED SENSOR 3)
616	B, H	8	Black	DOUBLE RELAY (MSI)
617	F	8	Black	RELAY (TRAY 3)
618	F	10	Black	RELAY (HCF)
619	B, D, F	6	White	RELAY (CABINET PWB)
620	B	4	Black	RELAY (D8, TONER EMPTY SNR)
623	D	3	Black	RELAY (TRAY 1 SIZE SW)
624	D	3	Black	RELAY (TRAY 2 SIZE SW)
625	F	3	Black	RELAY (TRAY 3 SIZE SW)
630	B, D, F	31	White	RELAY (CABINET PWB)
670	F, O	15	Gray	RELAY (DADF)
680	F	10	Gray	RELAY (SORTER)
710	K	5	White	20BIN SORTER PWB
711	K	4	Black	20BIN SORTER PWB
712	K	24	White	20BIN SORTER PWB
713	K	5	White	20BIN SORTER PWB
720	8.1A	5	White	SORTER DRIVE MOT (20)
730	8.1A	2	White	SORTER FRONT INTLK SW (20)
731	8.1A	2	White	SORTER TOP INTLK SW (20)
732	8.1A	2	White	SORTER DOCKING INTLK SW (20)
733	8.1A	2	White	INDEXER CLUTCH (20)
734	8.1A	2	White	INDEXER SOL (20)
735	8.1A	2	White	NON SORT SOL (20)
736	8.1A	2	Red	UPPER LIMIT SW (20)
737	8.1A	2	Red	LOWER LIMIT SW (20)
738	8.1A	2	White	VERTICAL LED (20)
739	8.1A	3	White	NON SORT SENSOR (20)
740	8.1A	3	White	VERTICAL SENSOR (20)
750	O	10	White	DADF CONTROL PWB

Разъем	Рис.	К-во выводов	Цвет	Элемент
751	O	6	White	DADF CONTROL PWB
752	O	10	White	DADF CONTROL PWB
753	O	6	White	DADF CONTROL PWB
754	O	6	White	DADF EXIT MOTOR
755	O	6	White	BELT MOTOR
756	O	5	White	DADF CONTROL PWB
757	O	8	White	DADF CONTROL PWB
758	O	4	White	DADF CONTROL PWB
759	O	4	White	DADF CONTROL PWB
760	O	2	White	DADF FEED MOT.
761	O	3	White	DADF SIZE SENSOR
762	O	3	White	DADF SIZE SENSOR
763	O	3	White	DADF REGI SENSOR
764	O	3	White	DOCUMENT SET SENSOR
766	N	3	White	DADF NUDGER HOME SENSOR
768	O	2	White	DADF REAR INTLK SW.
770	N	3	White	RELAY (DADF NUDGER HOME SENSOR)
771	N	2	White	DADF FRONT INTLK SW.
772	O	3	White	DADF EXIT SENSOR
773	O	2	White	DADF EXIT INTLK SW.
774	O	2	White	DADF NUDGER SOL.
775	N	2	White	DADF REGI-GATE SOL.
777	O	8	White	DADF I/F PWB
793	N	5	White	DADF LED
794	O	3	White	DADF I/F PWB
795	O	3	White	DADF I/F PWB
796	O	3	White	DADF I/F PWB
797	O	3	White	DADF I/F PWB
798	O	2	White	DADF I/F PWB

Разъем	Рис.	К-во выводов	Цвет	Элемент
901	A	10	Red	RELAY (ACCESSORY KIT)
902	A	5	Red	RELAY (ACCESSORY KIT)
903	A	3	Red	ACCESSORY AC
CN1	L	4	White	STAPLE SORTER PWB
CN2	L	5	White	STAPLE SORTER PWB
CN3	L	8	White	STAPLE SORTER PWB
CN4	L	13	White	STAPLE SORTER PWB
CN5	L	2	White	STAPLE SORTER PWB
CN6	L	2	White	STAPLE SORTER PWB
CN7	L	12	White	STAPLE SORTER PWB
CN8	L	6	White	STAPLE SORTER PWB
CN9	L	4	White	STAPLE SORTER PWB
SJ1	F	6	Black	DDM CONTROL PWB
SJ2	F	4	Black	DDM CONTROL PWB

V230/330

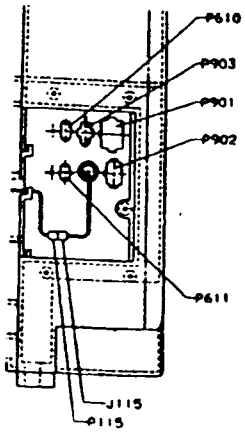

ВИД СПРАВА

рис. A

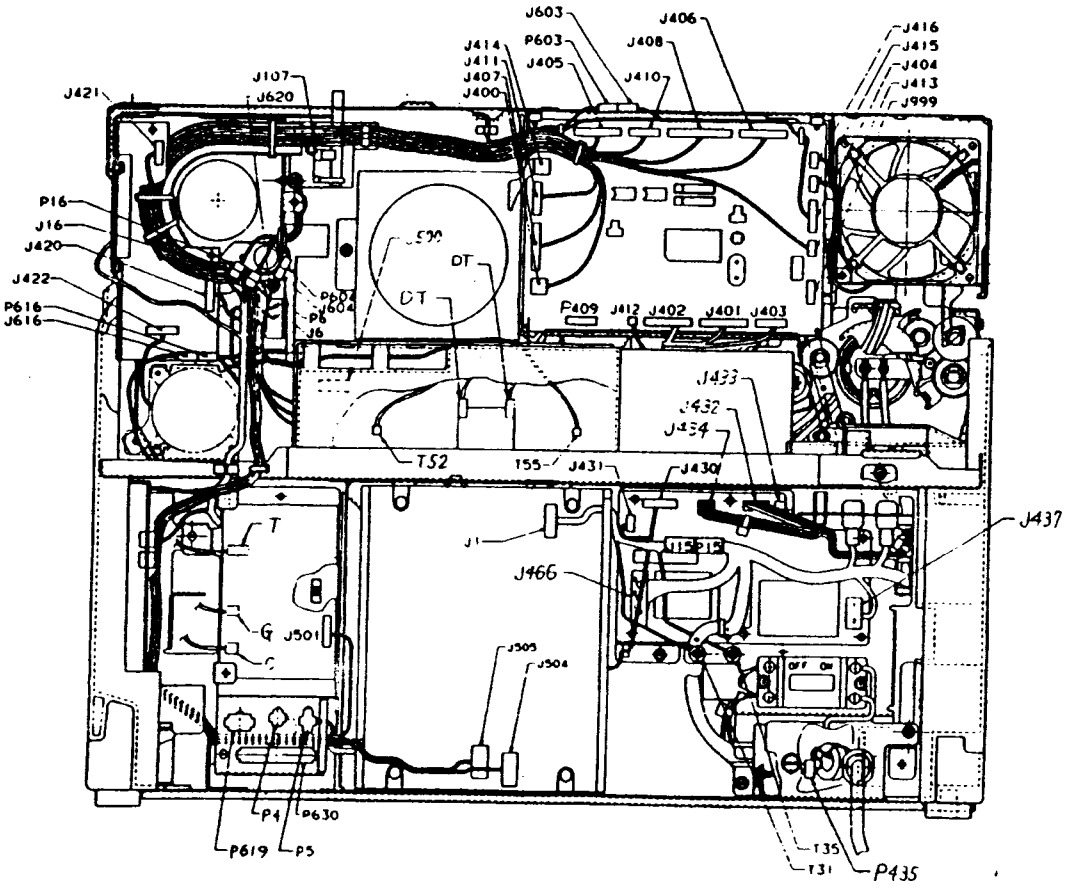

ВИД СЗАДИ

рис. B

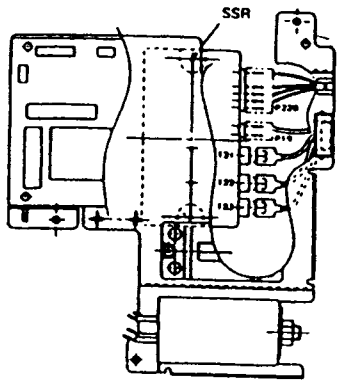

ВИД СО СТОРОНЫ PWB
ДРАЙВЕРА AC - SSR

рис. C

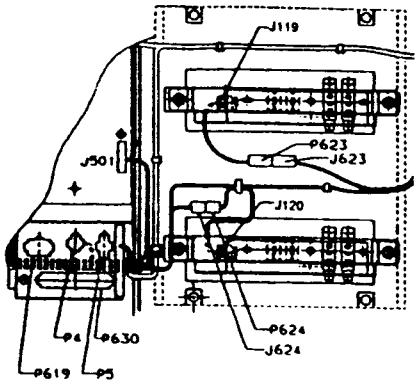

ВИД СО СТОРОНЫ LVPS

рис. D

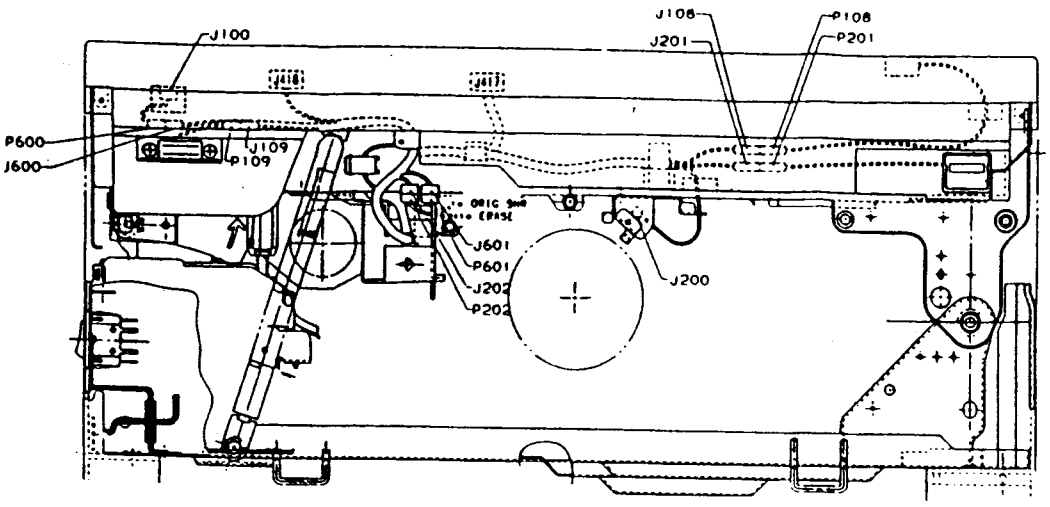

ВИД СПЕРЕДИ

рис. E

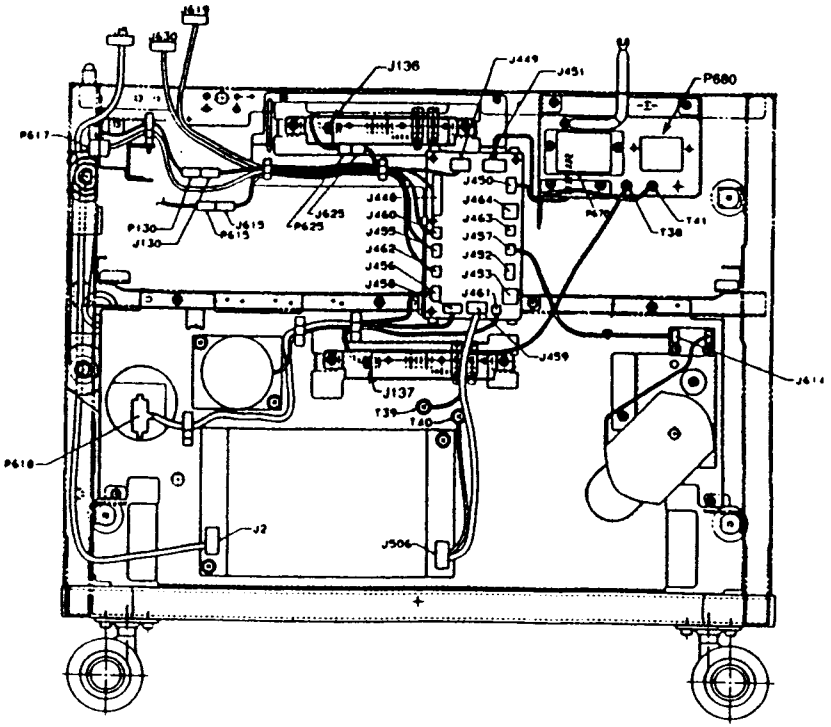

ВИД СЗАДИ

рис. F

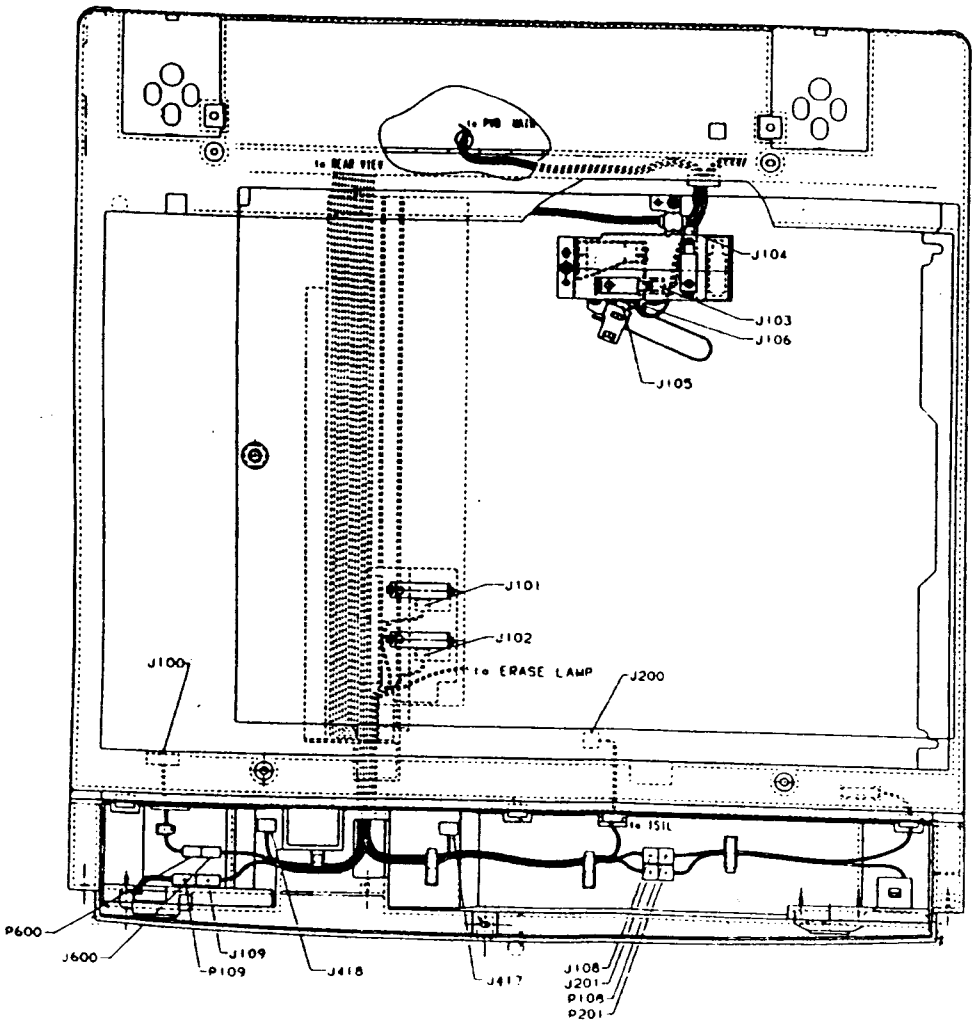

ВИД СВЕРХУ

рис. G

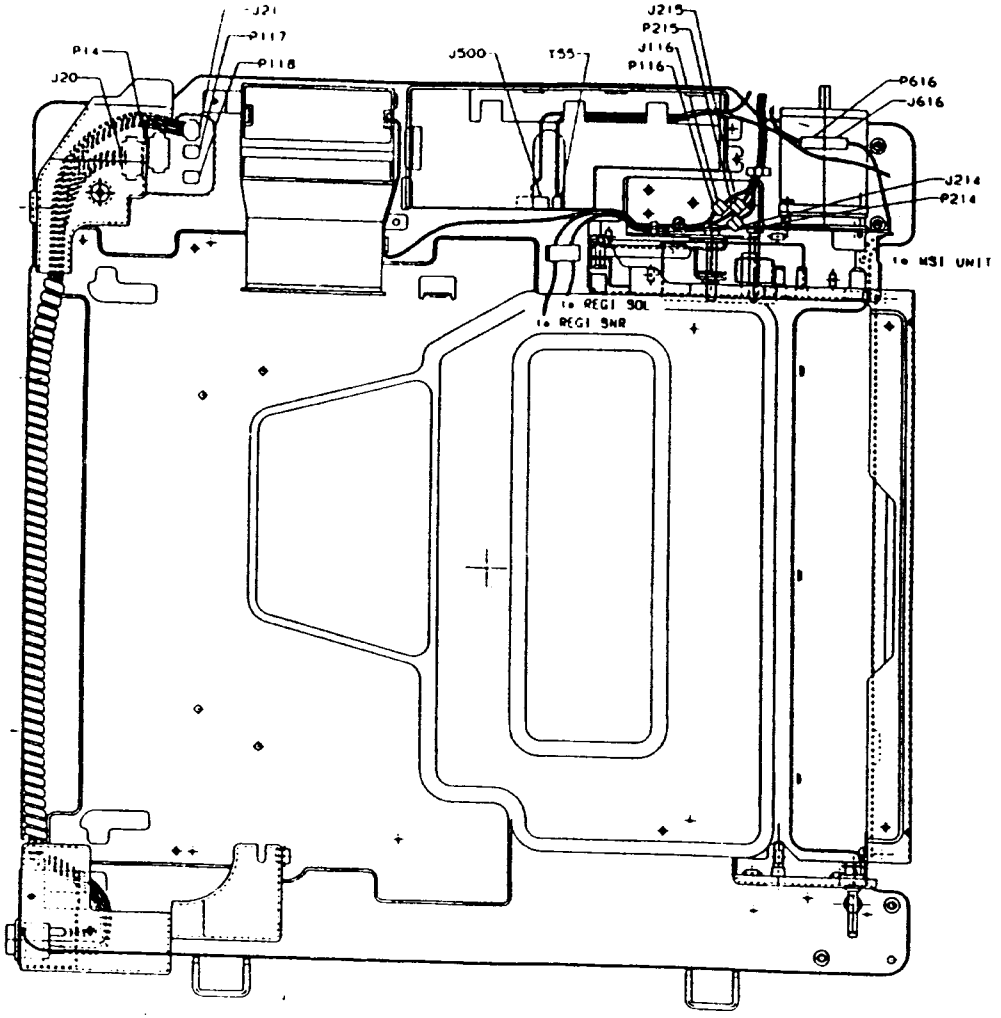

ВИД СВЕРХУ НА РАМУ ОСНОВАНИЯ

рис. H

ADF PWB

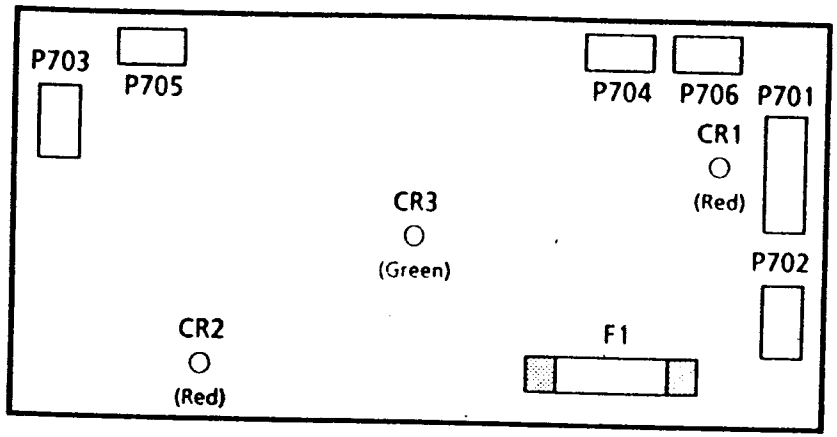

рис. I

PWB СОРТЕРА-СТЕПЛЕРА

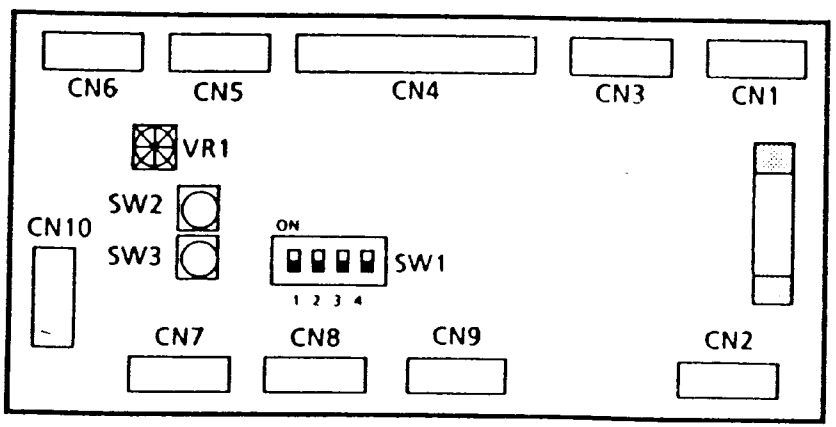

рис. J

PWB СОРТЕРА НА 20 ЯЧЕЕК

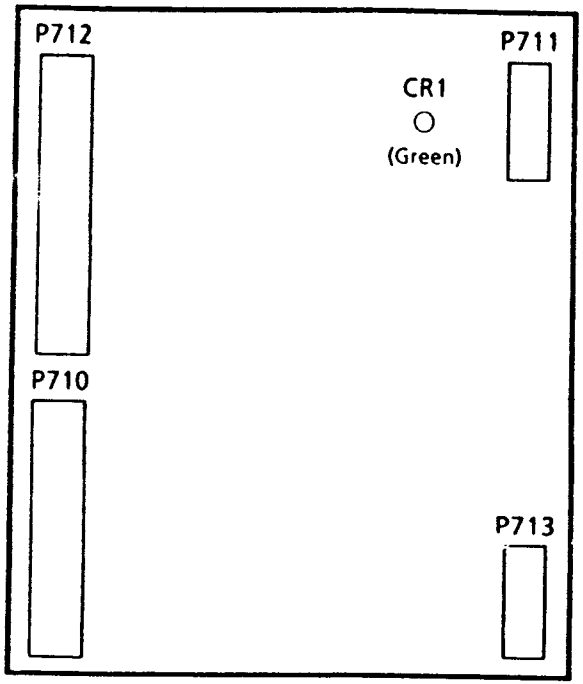

рис. K

SDF PWB

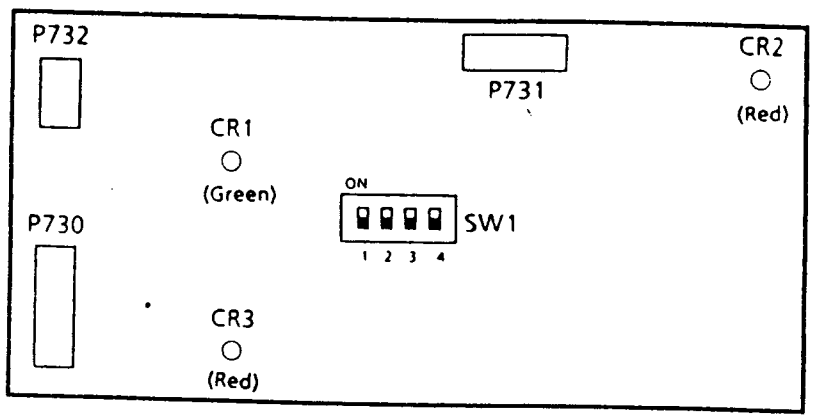

рис. L

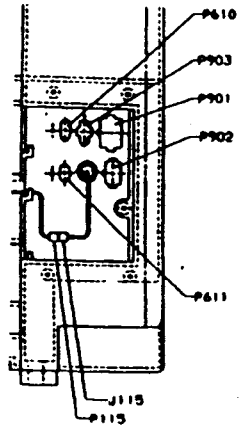

ВИД СПРАВА

рис. A

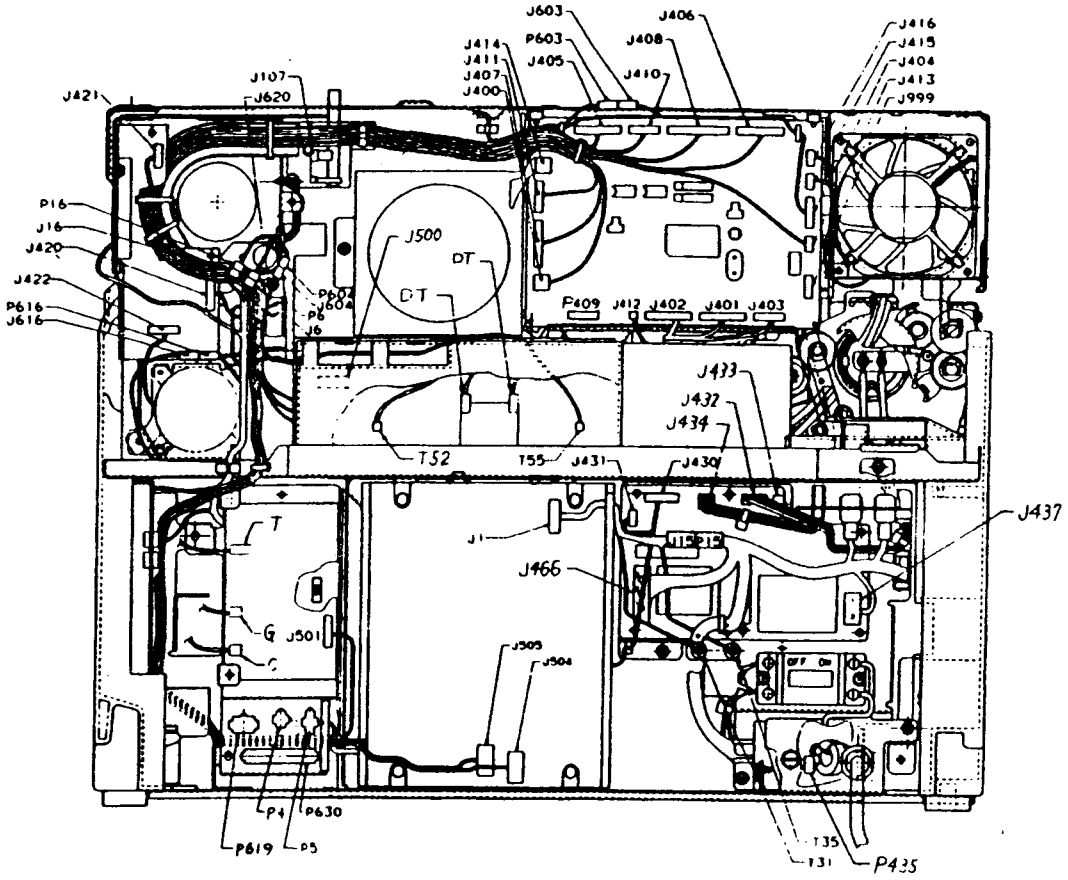

ВИД СЗАДИ

рис. B

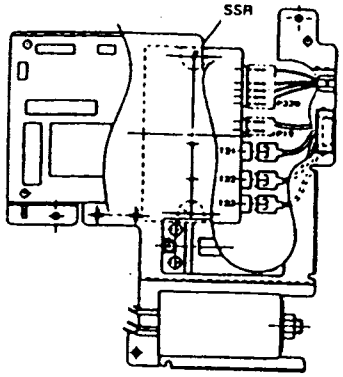

ВИД СО СТОРОНЫ PWB
ДРАЙВЕРА AC - SSR

рис. C

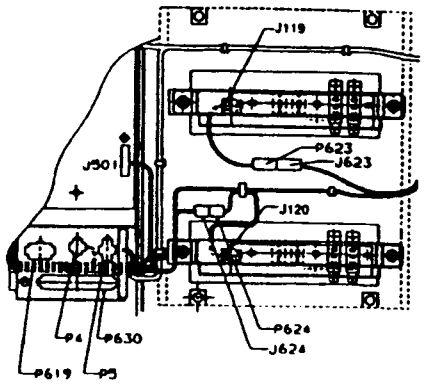

ВИД СО СТОРОНЫ LVPS

рис. D

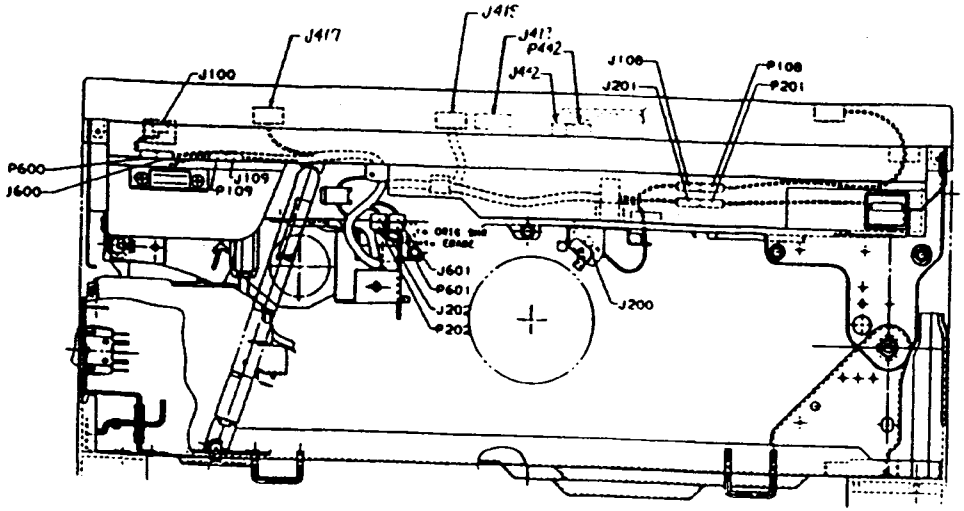

ВИД СПЕРЕДИ

рис. E

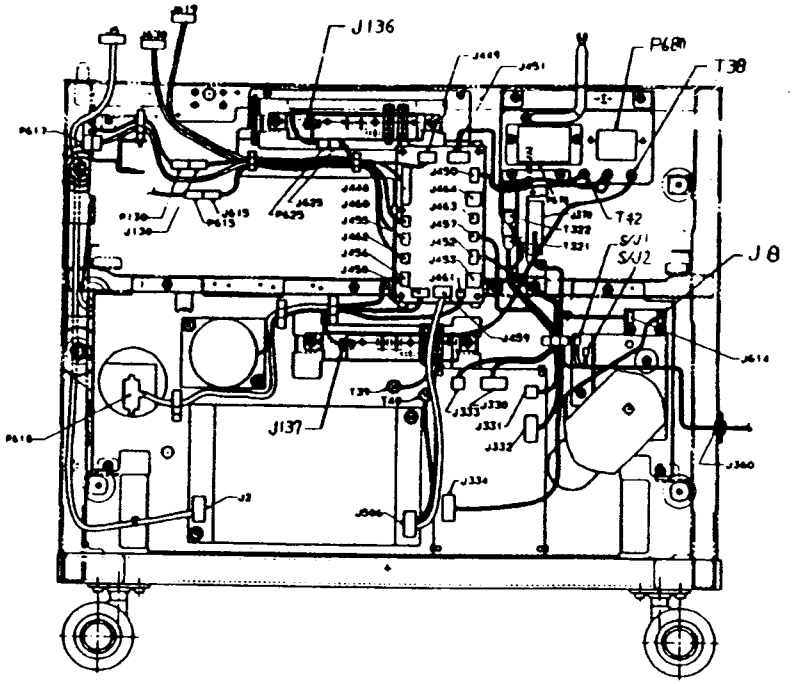

ВИД СЗАДИ

рис. F

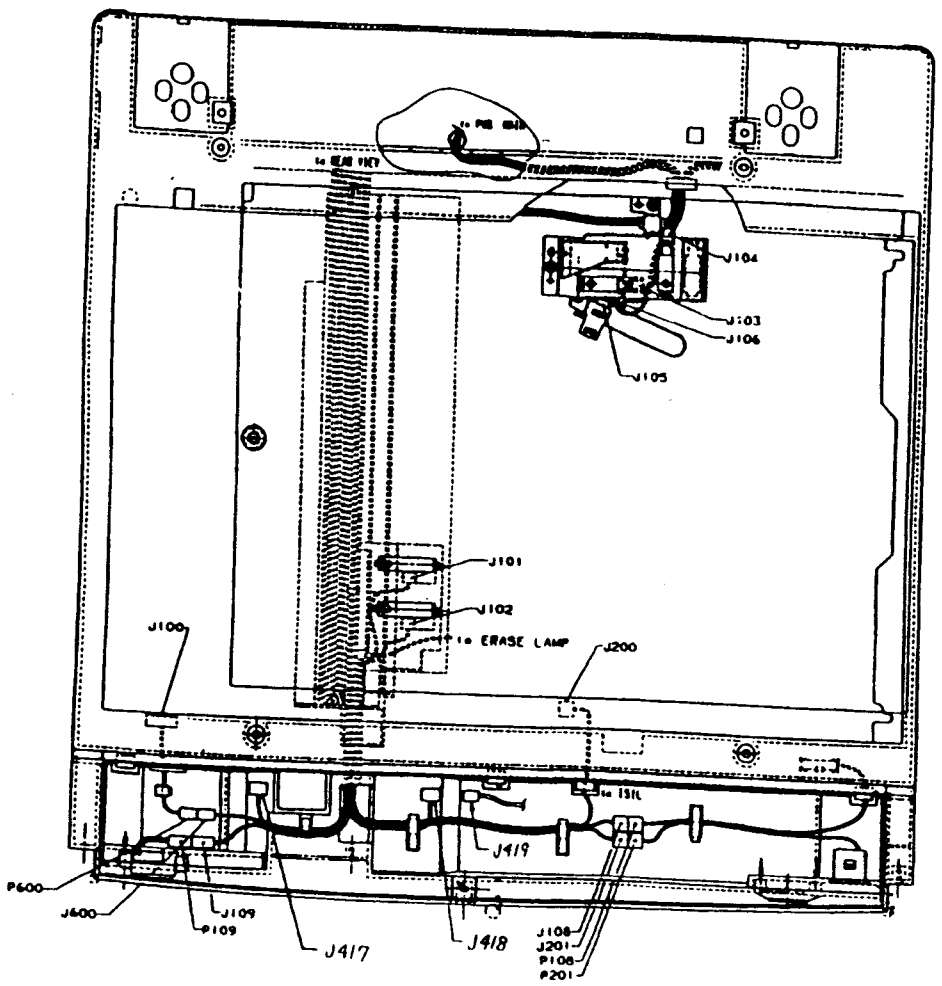

ВИД СВЕРХУ

рис. G

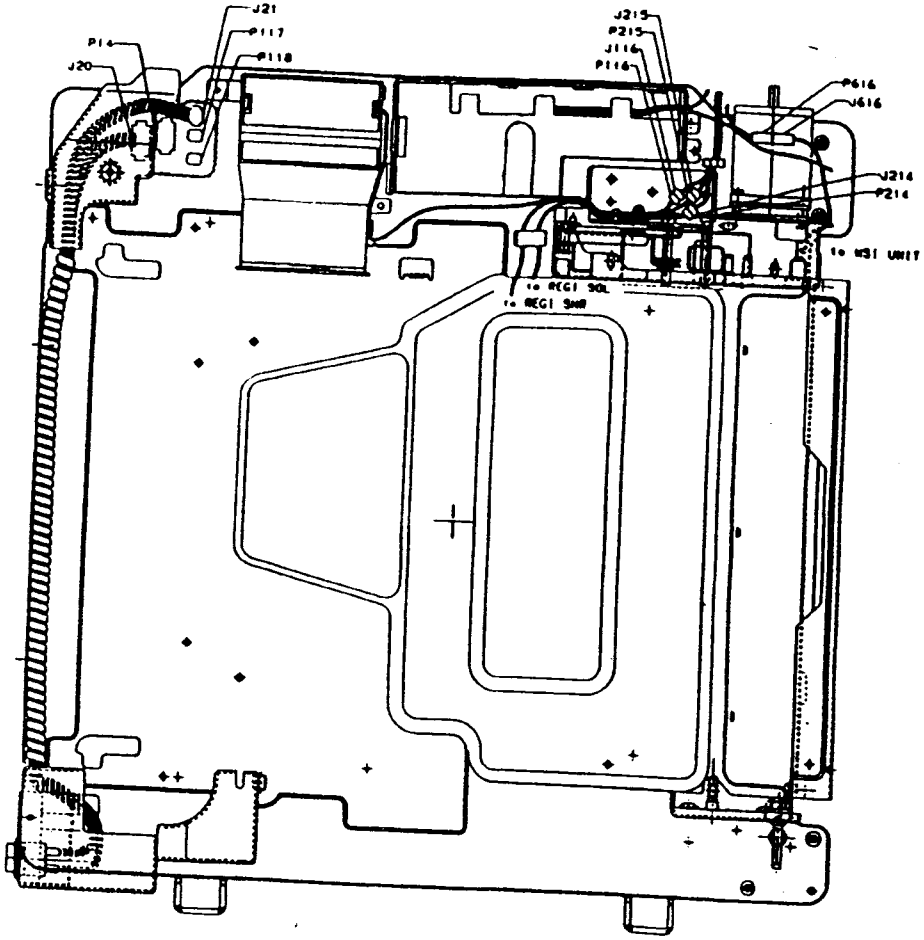

ВИД СВЕРХУ НА РАМУ ОСНОВАНИЯ

рис. H

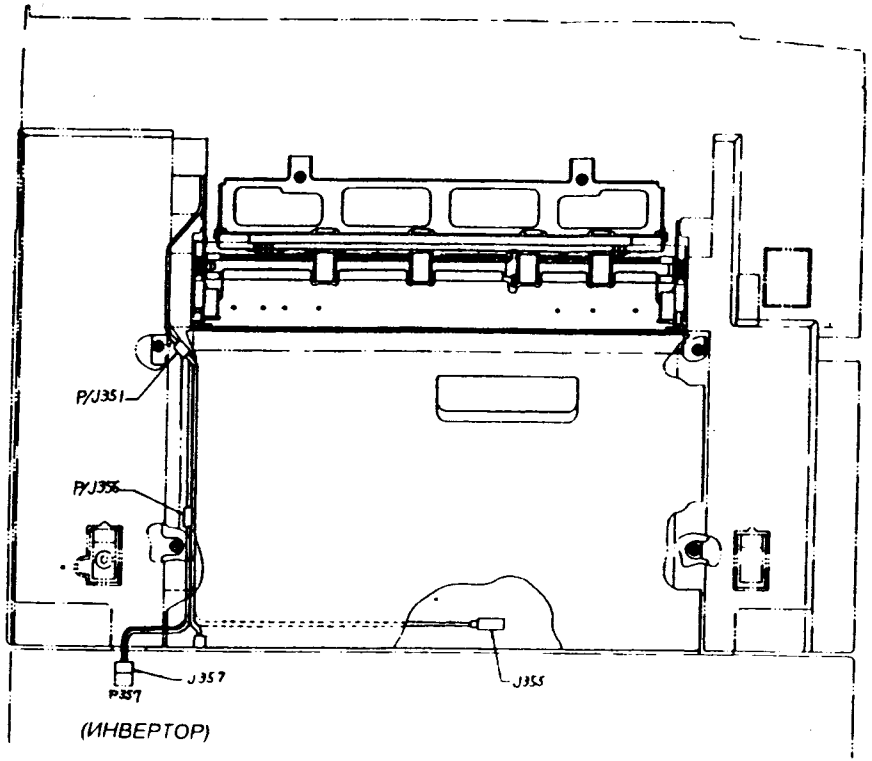

УЗЕЛ РАСКРУЧИВАНИЯ

рис. I

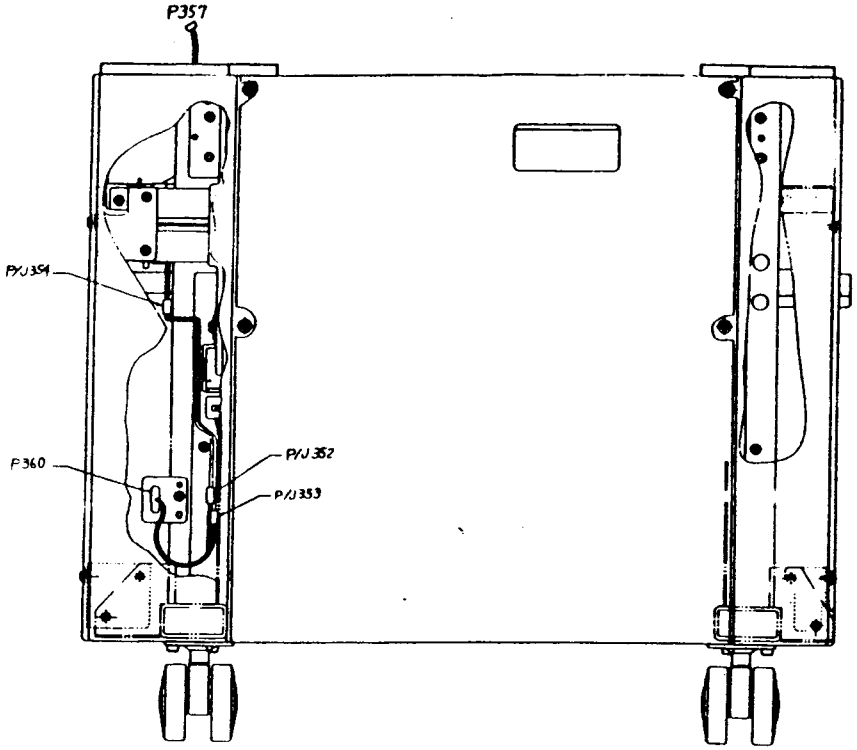

ИНВЕРТОР

рис. J

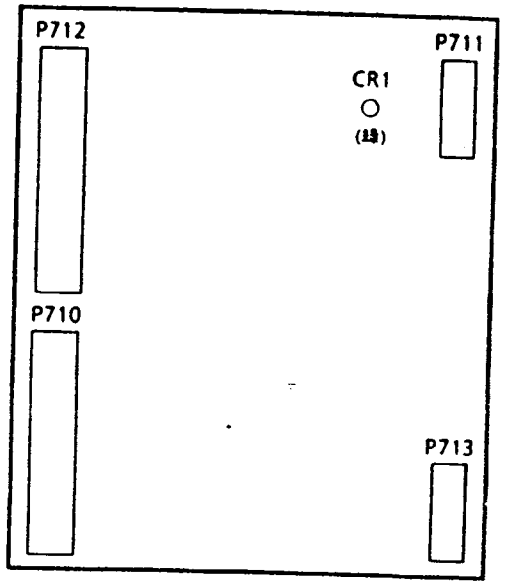

PWB СОРТЕРА НА 20 ЯЧЕЕК

рис. K

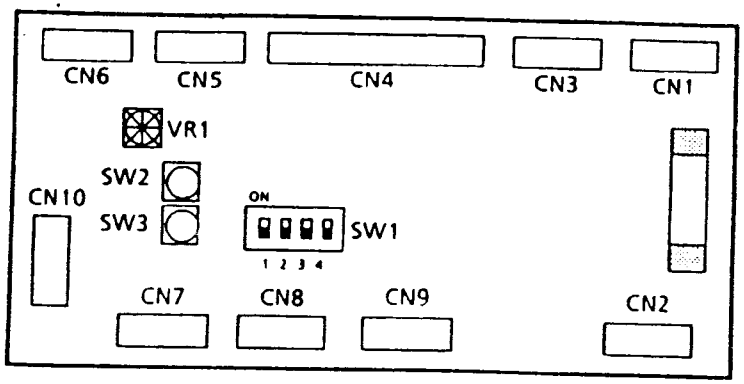

PWB СОРТЕРА-СТЕПЛЕРА

рис L

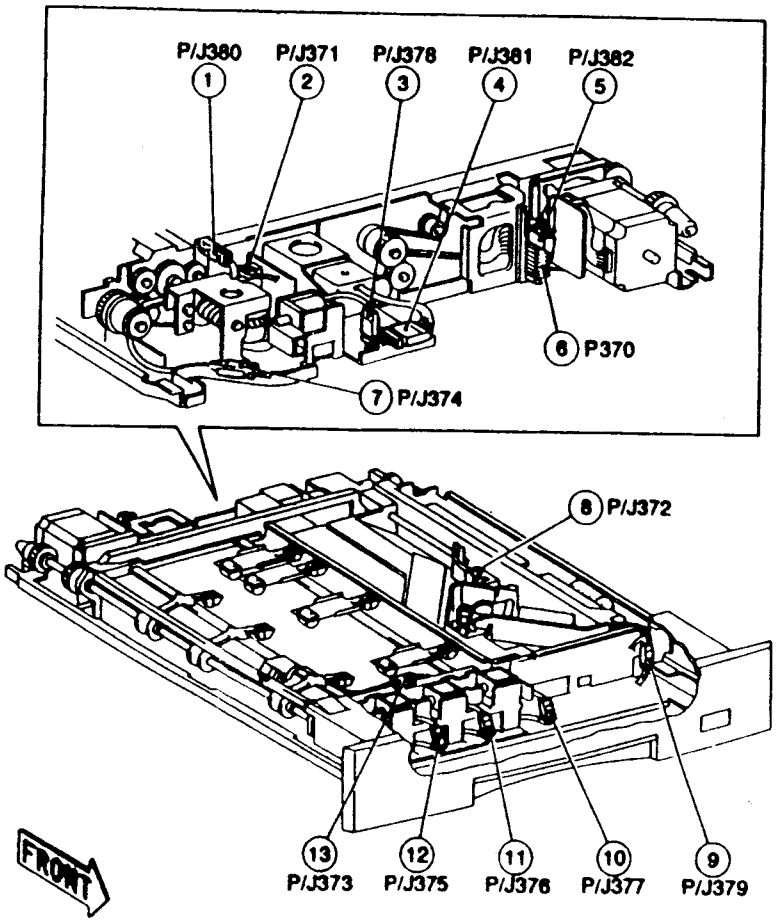

DDM

Fig. M

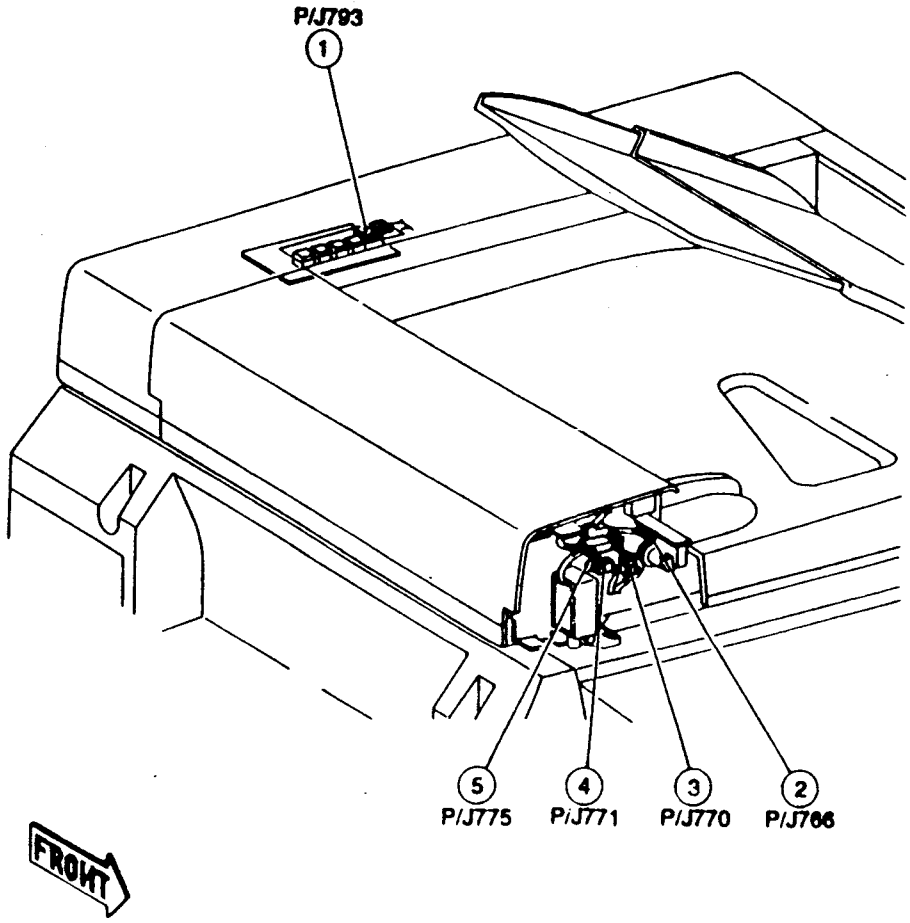

DADF

Fig. N

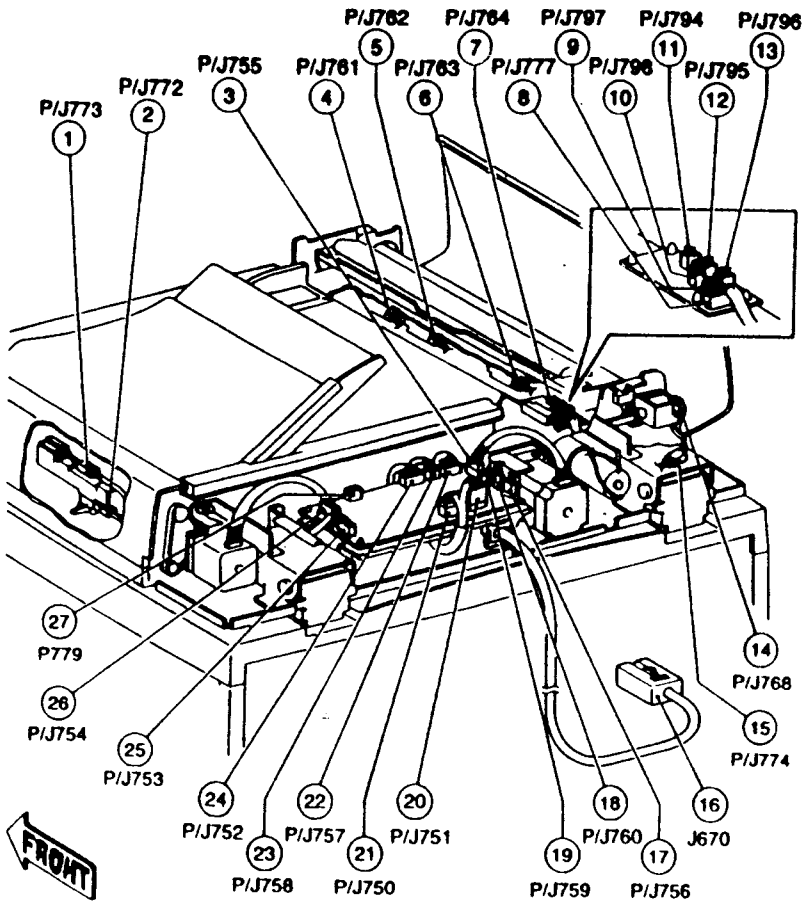

DADF

Fig. O

Раздел 8 Дополнительные устройства

Раздел 8 Дополнительные устройства

8.1 Процедура установки устройства учета копий (SDII, 510N или Copy Dispenser) 8-2

8.1 Процедура установки устройства учета копий (SDII, 510N или Copy Dispenser)

Код продукта/номер по каталогу	Название
V69	Установочный комплект (полка, кронштейн, винты и жгут)
499K94660	Комплект трансформатора (трансформатор, удлинительный жгут и винты)

Модель	V69	Комплект трансформатора	
		110 В	220 В
Copylyzer SDII, 510N	0	X	X
Copy Dispenser	0	0	0

0: ПРИМЕНЯЕТСЯ X: НЕ ПРИМЕНЯЕТСЯ

Установка

1. Выключите питание аппарата и отсоедините сетевой кабель.
2. Снимите заднюю среднюю и нижнюю крышки.
3. Снимите правую крышку (крышку окошка) (рис. 1).

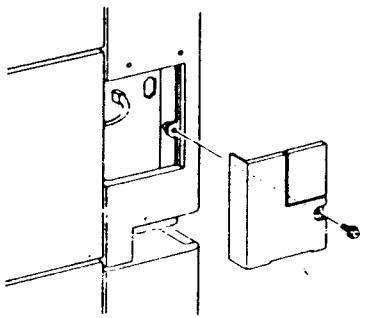

Рис. 1

4. Возьмите из комплекта проводку и подсоедините ее.
   1. Подсоедините два красных разъема жгута к P/J409 на главной PWB. Разъемы с другой стороны жгута вставьте в пластину окна с внутренней стороны (рис. 2).
   2. Закрепите жгут на других проводах кабельными стяжками. (Ни в коем случае не закрепляйте его на проводах AC).

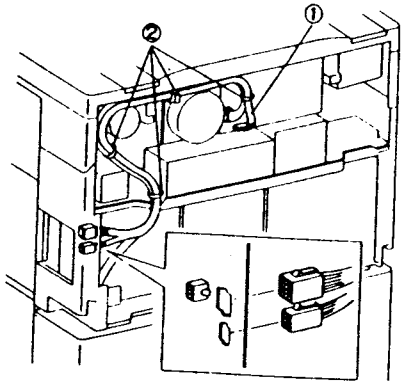

Рис. 2

5. Установите кронштейн из комплекта и закрепите его двумя винтами (рис. 3).

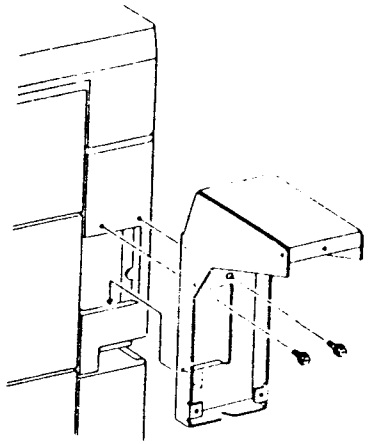

Рис. 3

Устройство учета копий Copy Dispenser

6. Установите трансформатор из комплекта

(1) Ослабьте два винта и снимите верхнюю крышку (рис. 4).

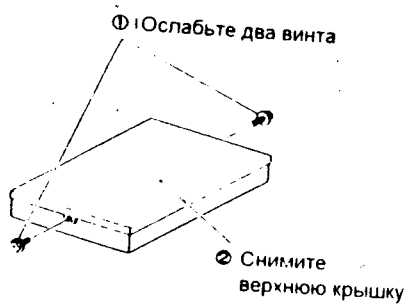

Рис. 4

(2) Снимите трансформатор (рис. 5).

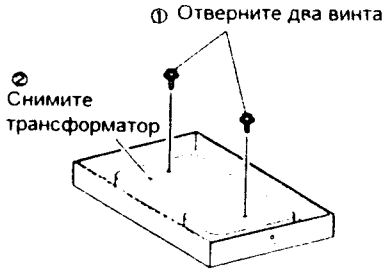

Рис. 5

(3) Установите нижнюю пластину (рис. 6).

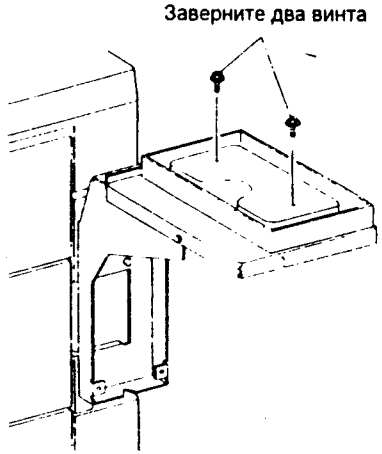

Рис. 6

(4) Установите переключатель напряжения сети на 220 В (рис. 7).

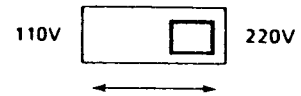

Рис. 7

(5) Установите трансформатор.

(6) Установите верхнюю крышку.

(7) Подсоедините жгут AC (P/J903).

(8) Подсоедините удлинительный жгут и подсоедините жгут DC (P/J901/902).

Устройство учета копии 510N

7. Включите выключатель поддержки памяти и проведите инициализацию устройства.

(1) Включите SW поддержки памяти, находящийся с обратной стороны устройства учета копий 510N (рис. 8).

ПРИМЕЧАНИЕ: Если вы забудете включить выключатель, память не будет обеспечивать сохранение данных при отключении питания аппарата, и сведения о количестве изготовленных копий пропадут.

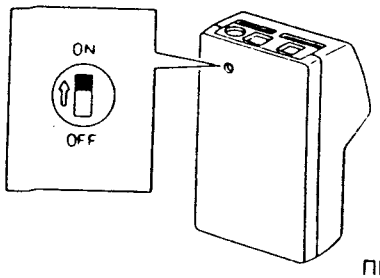

Рис. 8

Для инициализа[illegible]устройства выполните следующее:

(2) Установите задний переключатель с поворачивающимся движком в положение "0" и включите питание (рис. 9).

ПРИМЕЧАНИЕ: На дисплее должно быть сообщение "Memory INIT. MODE" (РЕЖИМ ИНИЦИАЛИЗАЦИИ памяти).

(3) Установите задний переключатель с поворачивающимся движком в положение "1" и нажмите кнопку Collection (Сбор данных) (рис. 9).

ПРИМЕЧАНИЕ: На дисплее должно быть сообщение "Memory INIT. MODE" (РЕЖИМ ИНИЦИАЛИЗАЦИИ памяти).

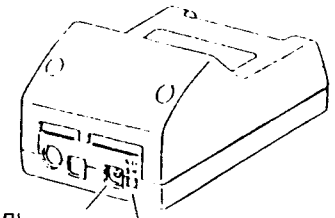

ПЕРЕКЛЮЧАТЕЛЬ С ПОВОРАЧИВАЮЩИМСЯ ДИСКОМ

СБОР ДАННЫХ

Рис. 9

8. Возьмите из комплекта липкую ленту и наклейте необходимое число лент на кронштейн (SDII и 510N) (рис. 10). При установке устройства Copy Dispenser основание необходимо закрепить на кронштейне двумя винтами.

УС[illegible]ЙСТВО УЧЕТА КОПИЙ SDII, 510N

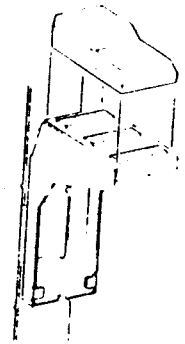

Рис. 10

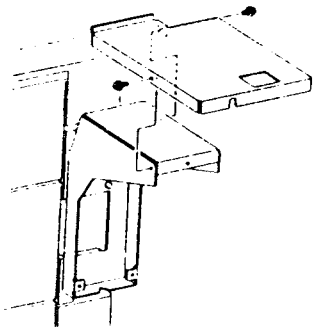

УСТРОЙСТВО УЧЕТА КОПИЙ COPY DISPENSER

Рис. 11

9 Подсоедините красные разъемы жгута, подсоединенного при выполнении шага 4, следующим образом:

- Устройство SDII — подключите к разъему J901 (12 выводов)
- Устройство 510N — подключите к разъемам J901, J902 и J903
- Устройство Copy Dispenser — подключите к разъемам J901, J902 и J903

ПРИМЕЧАНИЕ: При необходимости воспользуйтесь промежуточным жгутом.

10 Положите правую крышку (окошка для подключения разъемов) на хранение внутрь кронштейна и установите крышку кронштейна.
① Храните правую крышку (окошка для подключения разъемов) внутри кронштейна.
② Зафиксируйте крышку кронштейна тремя винтами.

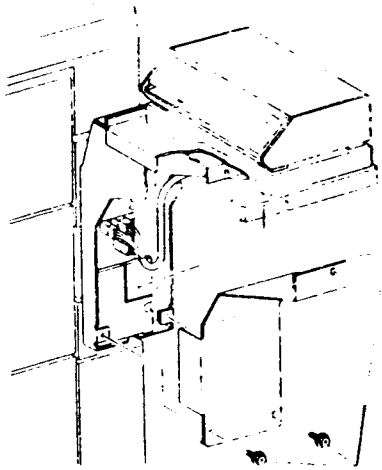

Рис. 12

11. Введите номер программы "91" и установите с клавиатуры значение "1".
12. Внесите в журнал эксплуатации аппарата номер модели устройства учета копий.

Модель	№ модели
SDII	329V
510N	332V
Copy Dispenser	330V

Раздел 9 Электрические блок-схемы (BSD)

Раздел 9 Электрические блок-схемы (BSD)

9.1 Символы и обозначение сигналов

9.1.1 Символы 9-2
9.1.2 Обозначение сигналов 9-2

9.2 Электрические блок-схемы

1. ПИТАНИЕ РЕЖИМА ОЖИДАНИЯ 9-4
2. ВЫБОР РЕЖИМА, УПРАВЛЕНИЕ РАБОТОЙ И ПИТАНИЕ ПРИ ПЕЧАТИ 9-9
3. ТРАНСПОРТИРОВКА ОРИГИНАЛА, ОПТИКА (1) 9-12
4. ТРАНСПОРТИРОВКА ОРИГИНАЛА, ОПТИКА (2) 9-15
5. ПОДАЧА И ТРАНСПОРТИРОВКА БУМАГИ (1) 9-21
6. ПОДАЧА И ТРАНСПОРТИРОВКА БУМАГИ (2) 9-25
7. КСЕРОГРАФИЯ, ТРАНСПОРТИРОВКА И ЗАКРЕПЛЕНИЕ КОПИЙ 9-29
8. СОРТЕР НА 20 ЯЧЕЕК 9-32
9. СОРТЕР-СТЕПЛЕР 9-34

Как пользоваться блок-схемами

- Обращайтесь к данному разделу при выполнении процедур поиска и устранения неисправностей, которые обычно начинаются с RAP первого уровня или обращения к перечню кодов состояния.
- Электрические схемы дополняются примечаниями, относящимися к изображенным функциональным элементам.
- Кроме электрических схем при поиске и устранении неисправностей пользуйтесь необходимой текстовой информацией и диагностическими программами.
- На каждой электрической схеме указаны регулировки (ADJ No → соответствует номеру REP раздела 4) и перечни запасных частей (PL), необходимые при выполнении ремонтных процедур.

9.1 Символы и обозначение сигналов

9.1.1 Символы

В электрических схемах используются следующие символы.

- Контрольные данные



Этот символ на электрических схемах указывает на то, что для проверки сигнала необходимо обратиться к контрольным данным.

- ПРИМЕЧАНИЕ



Дает указание обратиться к ПРИМЕЧАНИЮ, которое приведено на этой же странице.

- Регулировка



Дает указание обратиться к процедуре регулировки. В данном примере 3.1.11 обозначает номер REP в данном Руководстве, к которой необходимо обратиться.



Этот символ используется для ссылки на процедуру электрической настройки с применением регулировочных элементов платы, описанную в Руководстве по техническому обслуживанию.

- Перечень запасных частей

PL 7-1

Дает указание обратиться к перечню запасных частей (раздел 5), в данном случае PL7-1.

- Диагностический код

[4-1]

Этот символ указывается над названием сигнала или на изображении главной PWB. В данном примере "4" обозначает номер цепи, а "1" - номер функции.

- Флаг ввода/вывода

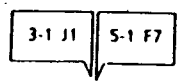

Этот символ указывает цепь, которая входит в блок-схему или выходит из нее.

9.1.2 Обозначение сигналов

- **Выходной сигнал**

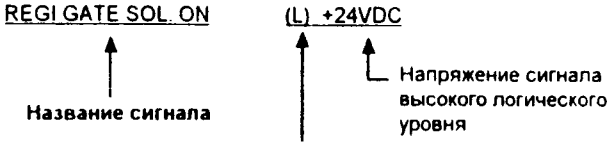

Активный уровень сигнала

* У некоторых сигналов активный уровень - высокий.

- **Входной сигнал**

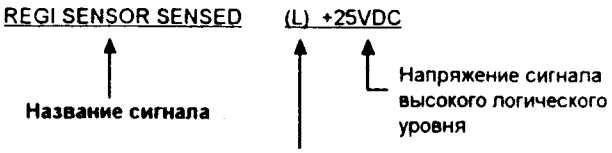

Уровень напряжения при активированном датчике или переключателе

* У некоторых сигналов активный уровень - высокий.

- **Постоянное напряжение**

Если другое не определено контрольными данными (TD) или ПРИМЕЧАНИЕМ (1), напряжения +5 В и +24 В при измерении на контрольной точке относительно DC COM (общего провода постоянных напряжений) должны быть в пределах следующих допусков:

+5 В:	+5,2 ± 0,2 В
+24 В:	+24,5 ± 2,5 В

- **Переменное напряжение**

110 В:	110 В ± 10%
220 В:	220 В ± 10%
230 В:	230 В ± 10%
240 В:	240 В ± 6%

Упомянутые напряжения 220/230/240 В на блок-схемах представлены как 220 VAC.

- Цвета проводов

ОБОЗНАЧЕНИЕ	ЦВЕТ	ОПИСАНИЕ
BLK	ЧЕРНЫЙ	ПРОВОД 110 В
BRN	КОРИЧНЕВЫЙ	ПРОВОД 220 В
WHT	БЕЛЫЙ	ОБЩИЙ ПРОВОД АС (110 В)
BLU	СИНИЙ	ОБЩИЙ ПРОВОД АС (220 В)
GRN	ЗЕЛЕНЫЙ	ЗАЗЕМЛЕНИЕ (ЗЕМЛЯ)
GRN/YEL	ЖЕЛТО-ЗЕЛЕНЫЙ	ЗАЗЕМЛЕНИЕ (ЗЕМЛЯ)
RED	КРАСНЫЙ	ВЫСОКОВОЛЬТНЫЙ ПРОВОД, ЛИНИЯ СВЯЗИ (СОРТЕР НА 20 ЯЧЕЕК)
ORN	ОРАНЖЕВЫЙ	ПРОВОД НАПРЯЖЕНИЯ +24 В
GRY	СЕРЫЙ	ПРОВОД НАПРЯЖЕНИЯ +5 В
BLU	СИНИЙ	ЛИНИЯ ВЫХОДНОГО СИГНАЛА ДЛЯ УПРАВЛЕНИЯ ЭЛЕМЕНТАМИ, КОТОРЫЕ ВКЛЮЧАЮТСЯ НАПРЯЖЕНИЕМ +24 В
YEL	ЖЕЛТЫЙ	ЛИНИЯ ВХОДНОГО СИГНАЛА С ПЕРЕКЛЮЧАТЕЛЯ ИЛИ ДАТЧИКА С РАБОЧИМ НАПРЯЖЕНИЕМ +5 В.
VIO	ФИОЛЕТОВЫЙ	ОБЩИЙ ПРОВОД ПОСТОЯННЫХ НАПРЯЖЕНИЙ (DC COMMON)
BRN	КОРИЧНЕВЫЙ	ТОЛЬКО ДЛЯ СОРТЕРА-СТЕПЛЕРА
PIN	РОЗОВЫЙ	ТОЛЬКО ДЛЯ СОРТЕРА-СТЕПЛЕРА
L-BLU	СВЕТЛО-СИНИЙ	ТОЛЬКО ДЛЯ СОРТЕРА-СТЕПЛЕРА
L-GRN	СВЕТЛО-ЗЕЛЕНЫЙ	ТОЛЬКО ДЛЯ СОРТЕРА-СТЕПЛЕРА

- Вблизи нагревательного вала провода другого цвета, поскольку это провода терморезистора.
- Цвета проводов могут отличаться от указанных на схемах в DADF, сортере и цепях некоторых тактовых сигналов.

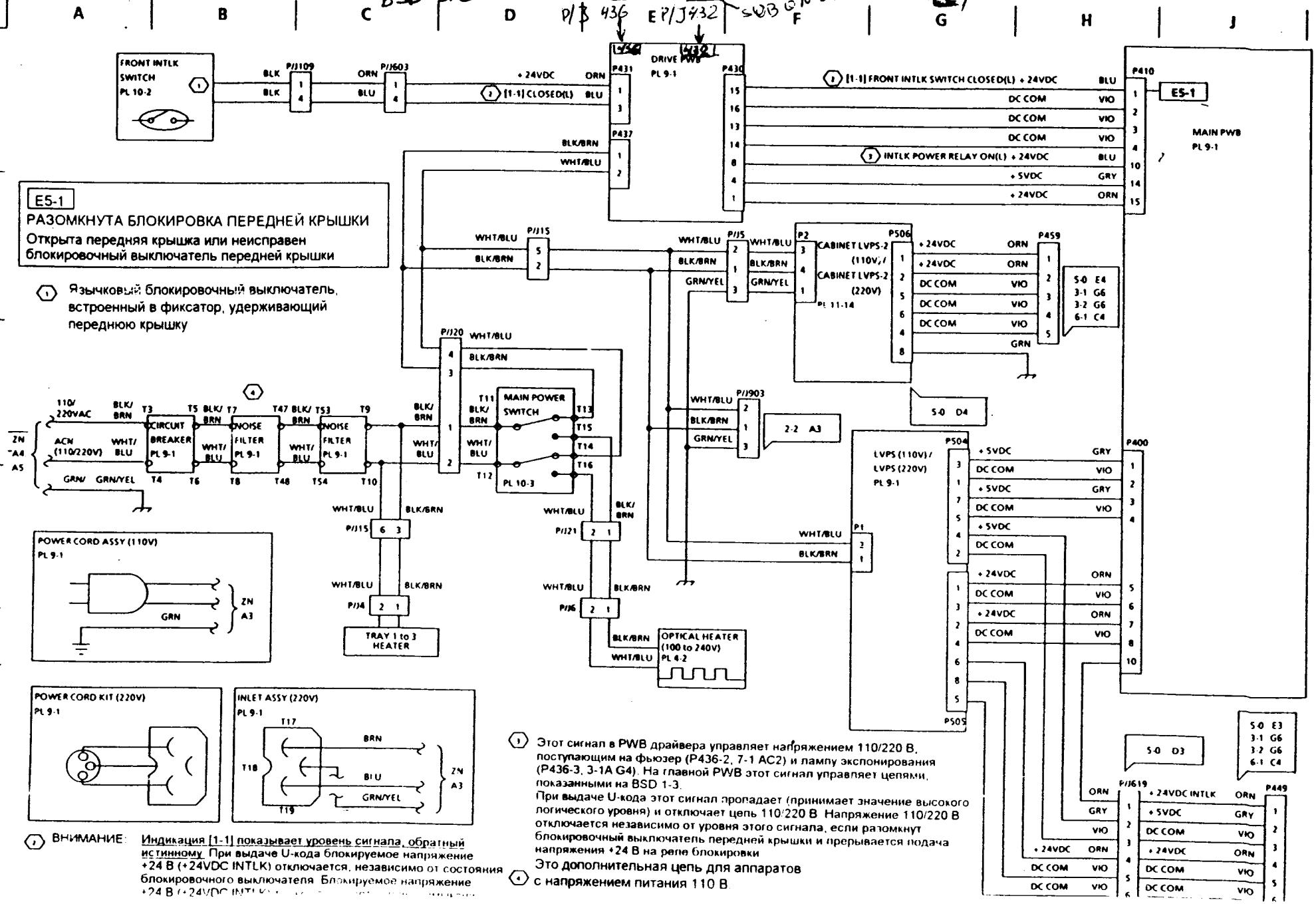
FRONT INTLK SWITCH PL 10-2
DRIVE PWB PL 9-1
MAIN PWB PL 9-1
E5-1
РАЗОМКНУТА БЛОКИРОВКА ПЕРЕДНЕЙ КРЫШКИ
Открыта передняя крышка или неисправен блокировочный выключатель передней крышки
Язычковый блокировочный выключатель, встроенный в фиксатор, удерживающий переднюю крышку
[1-1] FRONT INTLK SWITCH CLOSED(L) + 24VDC
[1-1] CLOSED(L)
INTLK POWER RELAY ON(L) + 24VDC
+ 24VDC INTLK
CABINET LVPS-2 (110V)
CABINET LVPS-2 (220V)
LVPS (110V) / LVPS (220V) PL 9-1
MAIN POWER SWITCH
CIRCUIT BREAKER PL 9-1
NOISE FILTER PL 9-1
POWER CORD ASSY (110V)
POWER CORD KIT (220V)
INLET ASSY (220V)
TRAY 1 to 3 HEATER
OPTICAL HEATER (100 to 240V)
Этот сигнал в PWB драйвера управляет напряжением 110/220 В, поступающим на фьюзер (P436-2, 7-1 AC2) и лампу экспонирования (P436-3, 3-1A G4). На главной PWB этот сигнал управляет цепями, показанными на BSD 1-3.
При выдаче U-кода этот сигнал пропадает (принимает значение высокого логического уровня) и отключает цепь 110/220 В. Напряжение 110/220 В отключается независимо от уровня этого сигнала, если разомкнут блокировочный выключатель передней крышки и прерывается подача напряжения +24 В на реле блокировки
Это дополнительная цепь для аппаратов с напряжением питания 110 В
ВНИМАНИЕ: Индикация [1-1] показывает уровень сигнала, обратный истинному. При выдаче U-кода блокируемое напряжение +24 В (+24VDC INTLK) отключается, независимо от состояния блокировочного выключателя. Блокируемое напряжение

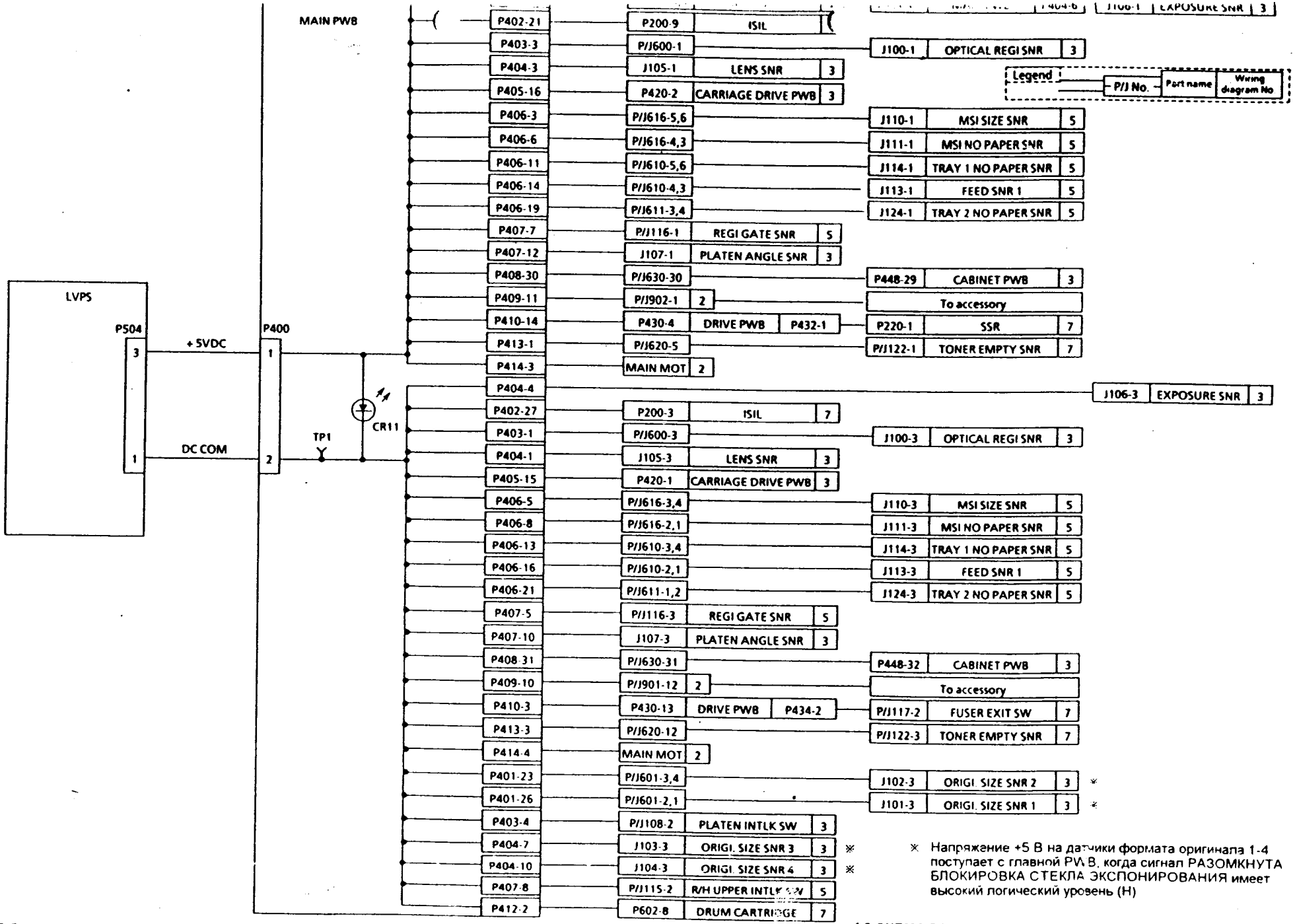
MAIN PWB
LVPS
P504
3
1
+5VDC
DC COM
P400
1
2
TP1
CR11
P402-21
P403-3
P404-3
P405-16
P406-3
P406-6
P406-11
P406-14
P406-19
P407-7
P407-12
P408-30
P409-11
P410-14
P413-1
P414-3
P404-4
P402-27
P403-1
P404-1
P405-15
P406-5
P406-8
P406-13
P406-16
P406-21
P407-5
P407-10
P408-31
P409-10
P410-3
P413-3
P414-4
P401-23
P401-26
P403-4
P404-7
P404-10
P407-8
P412-2
P200-9 ISIL
P/J600-1
J105-1 LENS SNR 3
P420-2 CARRIAGE DRIVE PWB 3
P/J616-5,6
P/J616-4,3
P/J610-5,6
P/J610-4,3
P/J611-3,4
P/J116-1 REGI GATE SNR 5
J107-1 PLATEN ANGLE SNR 3
P/J630-30
P/J902-1 2
P430-4 DRIVE PWB P432-1
P/J620-5
MAIN MOT 2
P200-3 ISIL 7
P/J600-3
J105-3 LENS SNR 3
P420-1 CARRIAGE DRIVE PWB 3
P/J616-3,4
P/J616-2,1
P/J610-3,4
P/J610-2,1
P/J611-1,2
P/J116-3 REGI GATE SNR 5
J107-3 PLATEN ANGLE SNR 3
P/J630-31
P/J901-12 2
P430-13 DRIVE PWB P434-2
P/J620-12
MAIN MOT 2
P/J601-3,4
P/J601-2,1
P/J108-2 PLATEN INTLK SW 3
J103-3 ORIGI. SIZE SNR 3 3 ※
J104-3 ORIGI. SIZE SNR 4 3 ※
P/J115-2 R/H UPPER INTLK SW 5
P602-8 DRUM CARTRIDGE 7
J100-1 OPTICAL REGI SNR 3
J110-1 MSI SIZE SNR 5
J111-1 MSI NO PAPER SNR 5
J114-1 TRAY 1 NO PAPER SNR 5
J113-1 FEED SNR 1 5
J124-1 TRAY 2 NO PAPER SNR 5
P448-29 CABINET PWB 3
To accessory
P220-1 SSR 7
P/J122-1 TONER EMPTY SNR 7
J106-3 EXPOSURE SNR 3
J100-3 OPTICAL REGI SNR 3
J110-3 MSI SIZE SNR 5
J111-3 MSI NO PAPER SNR 5
J114-3 TRAY 1 NO PAPER SNR 5
J113-3 FEED SNR 1 5
J124-3 TRAY 2 NO PAPER SNR 5
P448-32 CABINET PWB 3
To accessory
P/J117-2 FUSER EXIT SW 7
P/J122-3 TONER EMPTY SNR 7
J102-3 ORIGI. SIZE SNR 2 3 ※
J101-3 ORIGI. SIZE SNR 1 3 ※
Legend
P/J No.
Part name
Wiring diagram No
※ Напряжение +5 В на датчики формата оригинала 1-4 поступает с главной PWB, когда сигнал РАЗОМКНУТА БЛОКИРОВКА СТЕКЛА ЭКСПОНИРОВАНИЯ имеет высокий логический уровень (H)

1.3 СХЕМА РАЗВОДКИ ПИТАНИЯ РЕЖИМА ОЖИДАНИЯ V230/330/336

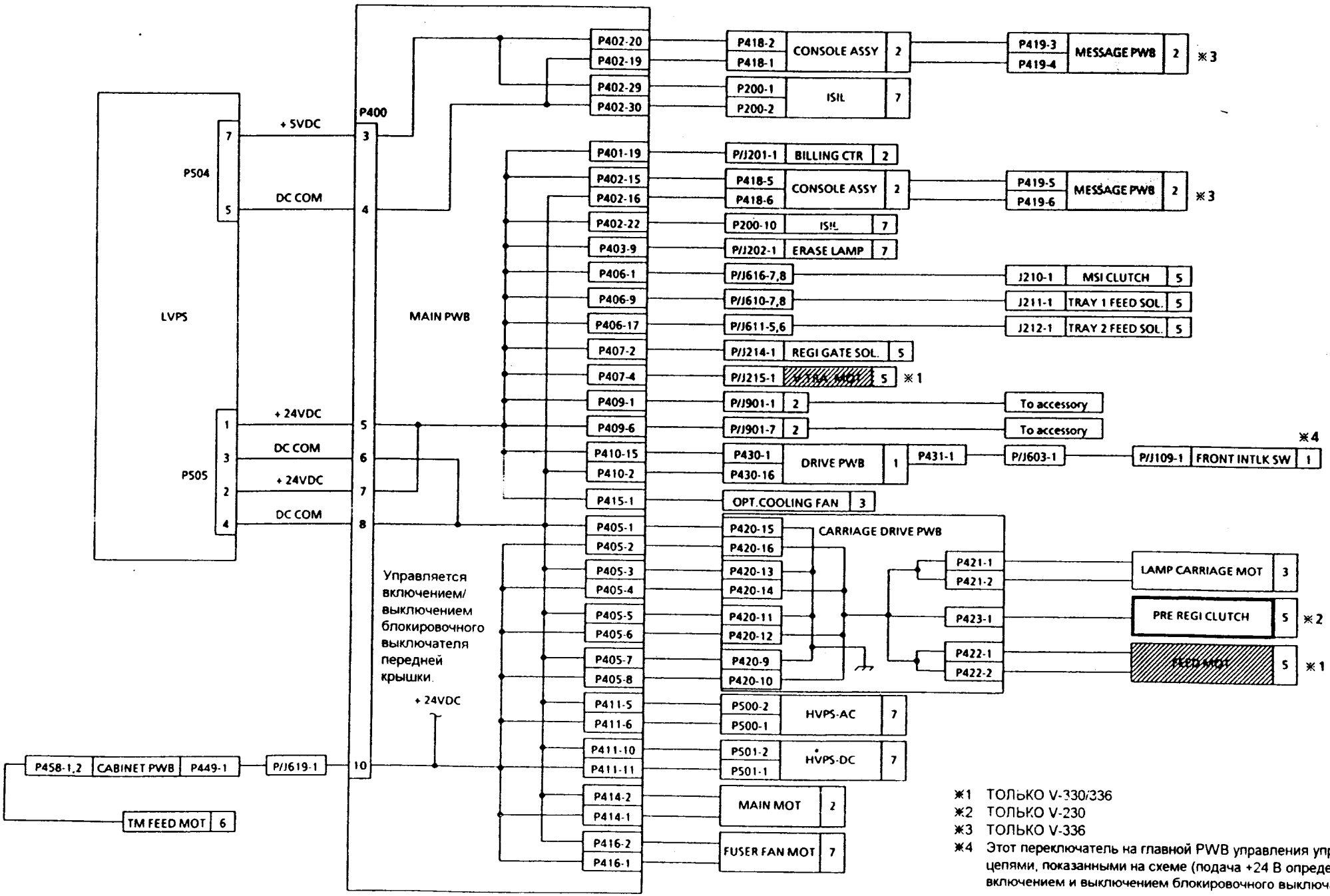

※1 ТОЛЬКО V-330/336
※2 ТОЛЬКО V-230
※3 ТОЛЬКО V-336
※4 Этот переключатель на главной PWB управления управляет цепями, показанными на схеме (подача +24 В определяется включением и выключением блокировочного выключателя)

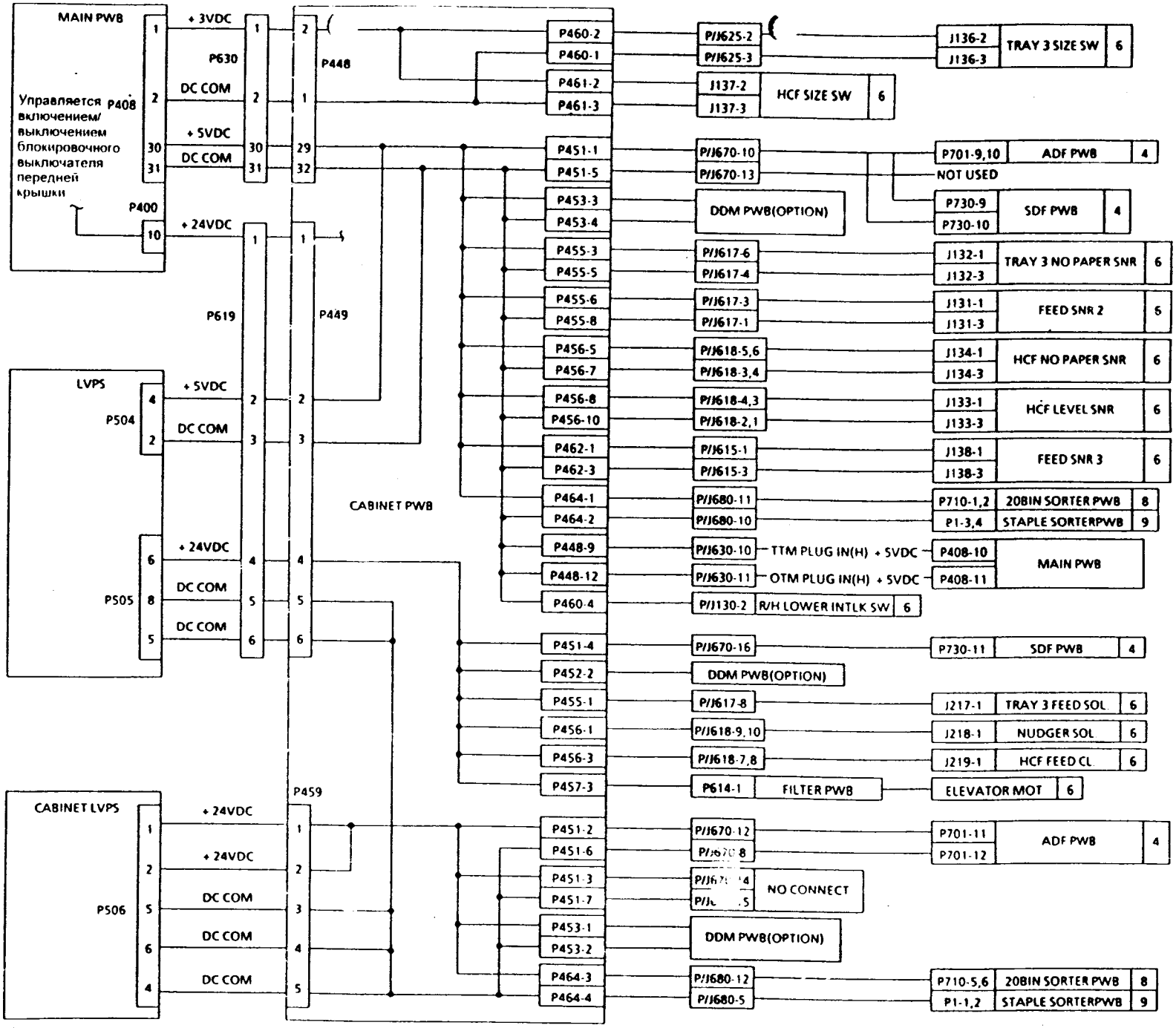
MAIN PWB
Управляется включением/ выключением блокировочного выключателя передней крышки
P408
P400
+ 3VDC
P630
DC COM
+ 5VDC
DC COM
+ 24VDC
P619
P448
P449
CABINET PWB
LVPS
P504
+ 5VDC
DC COM
P505
+ 24VDC
DC COM
DC COM
CABINET LVPS
P506
P459
+ 24VDC
+ 24VDC
DC COM
DC COM
DC COM
P460-2
P460-1
P461-2
P461-3
P451-1
P451-5
P453-3
P453-4
P455-3
P455-5
P455-6
P455-8
P456-5
P456-7
P456-8
P456-10
P462-1
P462-3
P464-1
P464-2
P448-9
P448-12
P460-4
P451-4
P452-2
P455-1
P456-1
P456-3
P457-3
P451-2
P451-6
P451-3
P451-7
P453-1
P453-2
P464-3
P464-4
P/J625-2
P/J625-3
J137-2
J137-3
HCF SIZE SW
P/J670-10
P/J670-13
DDM PWB(OPTION)
P/J617-6
P/J617-4
P/J617-3
P/J617-1
P/J618-5,6
P/J618-3,4
P/J618-4,3
P/J618-2,1
P/J615-1
P/J615-3
P/J680-11
P/J680-10
P/J630-10
TTM PLUG IN(H) + 5VDC
P/J630-11
OTM PLUG IN(H) + 5VDC
P/J130-2
R/H LOWER INTLK SW
P/J670-16
DDM PWB(OPTION)
P/J617-8
P/J618-9,10
P/J618-7,8
P614-1
FILTER PWB
P/J670-12
NO CONNECT
DDM PWB(OPTION)
P/J680-12
P/J680-5
J136-2
J136-3
TRAY 3 SIZE SW
P701-9,10
ADF PWB
NOT USED
P730-9
P730-10
SDF PWB
J132-1
J132-3
TRAY 3 NO PAPER SNR
J131-1
J131-3
FEED SNR 2
J134-1
J134-3
HCF NO PAPER SNR
J133-1
J133-3
HCF LEVEL SNR
J138-1
J138-3
FEED SNR 3
P710-1,2
20BIN SORTER PWB
P1-3,4
STAPLE SORTERPWB
P408-10
P408-11
MAIN PWB
P730-11
SDF PWB
J217-1
TRAY 3 FEED SOL
J218-1
NUDGER SOL
J219-1
HCF FEED CL
ELEVATOR MOT
P701-11
P701-12
ADF PWB
P710-5,6
20BIN SORTER PWB
P1-1,2
STAPLE SORTERPWB

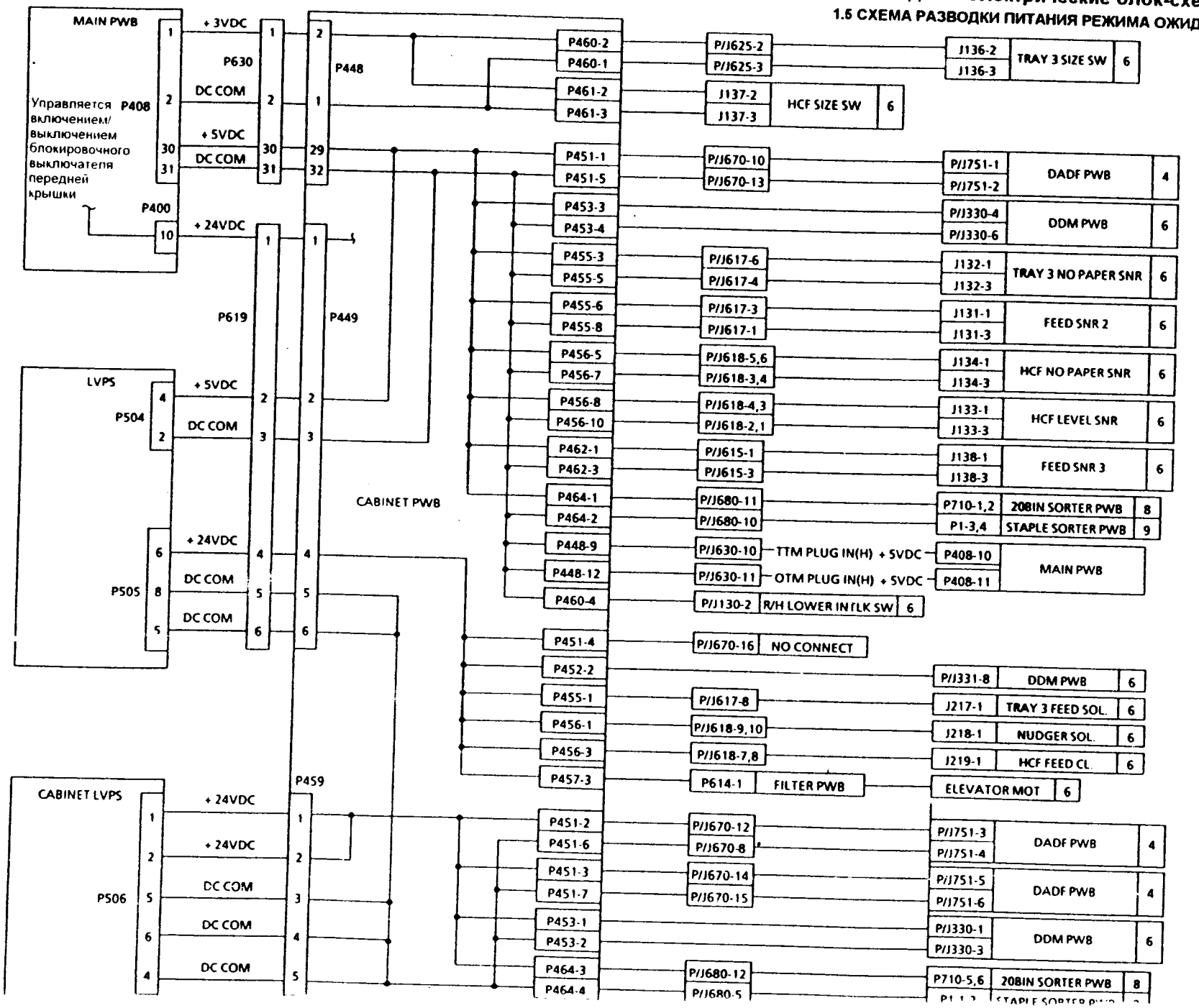
MAIN PWB
+ 3VDC
P630
DC COM
+ 5VDC
DC COM
Управляется включением/ выключением блокировочного выключателя передней крышки
P408
P400
+ 24VDC
P619
P448
P449
LVPS
P504
+ 5VDC
DC COM
P505
+ 24VDC
DC COM
DC COM
CABINET PWB
CABINET LVPS
P459
P506
+ 24VDC
+ 24VDC
DC COM
DC COM
DC COM
P460-2
P460-1
P461-2
P461-3
P451-1
P451-5
P453-3
P453-4
P455-3
P455-5
P455-6
P455-8
P456-5
P456-7
P456-8
P456-10
P462-1
P462-3
P464-1
P464-2
P448-9
P448-12
P460-4
P451-4
P452-2
P455-1
P456-1
P456-3
P457-3
P451-2
P451-6
P451-3
P451-7
P453-1
P453-2
P464-3
P464-4
P/J625-2
P/J625-3
J137-2
J137-3
HCF SIZE SW
6
J136-2
J136-3
TRAY 3 SIZE SW
6
P/J670-10
P/J670-13
P/J751-1
P/J751-2
DADF PWB
4
P/J330-4
P/J330-6
DDM PWB
6
P/J617-6
P/J617-4
J132-1
J132-3
TRAY 3 NO PAPER SNR
6
P/J617-3
P/J617-1
J131-1
J131-3
FEED SNR 2
6
P/J618-5,6
P/J618-3,4
J134-1
J134-3
HCF NO PAPER SNR
6
P/J618-4,3
P/J618-2,1
J133-1
J133-3
HCF LEVEL SNR
6
P/J615-1
P/J615-3
J138-1
J138-3
FEED SNR 3
6
P/J680-11
P/J680-10
P710-1,2
208IN SORTER PWB
8
P1-3,4
STAPLE SORTER PWB
9
P/J630-10
TTM PLUG IN(H) + 5VDC
P/J630-11
OTM PLUG IN(H) + 5VDC
P408-10
P408-11
MAIN PWB
P/J130-2
R/H LOWER INTLK SW
6
P/J670-16
NO CONNECT
P/J331-8
DDM PWB
6
P/J617-8
J217-1
TRAY 3 FEED SOL.
6
P/J618-9,10
J218-1
NUDGER SOL.
6
P/J618-7,8
J219-1
HCF FEED CL
6
P614-1
FILTER PWB
ELEVATOR MOT
6
P/J670-12
P/J670-8
P/J751-3
P/J751-4
DADF PWB
4
P/J670-14
P/J670-15
P/J751-5
P/J751-6
DADF PWB
4
P/J330-1
P/J330-3
DDM PWB
6
P/J680-12
P/J680-5
P710-5,6
208IN SORTER PWB
8

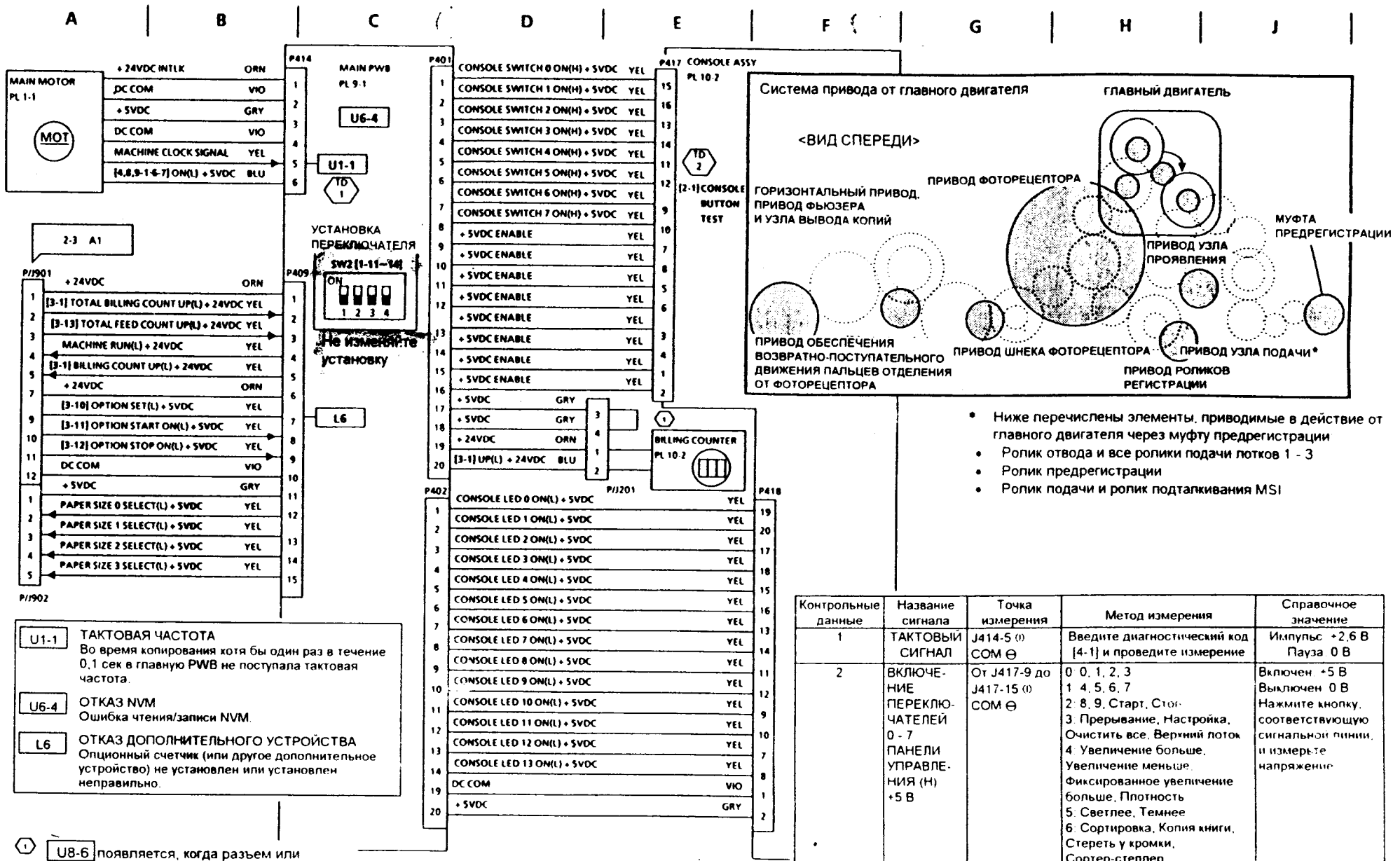

- Ниже перечислены элементы, приводимые в действие от главного двигателя через муфту предрегистрации
- Ролик отвода и все ролики подачи лотков 1 - 3
- Ролик предрегистрации
- Ролик подачи и ролик подталкивания MSI

U1-1 ТАКТОВАЯ ЧАСТОТА
Во время копирования хотя бы один раз в течение 0,1 сек в главную PWB не поступала тактовая частота.

U6-4 ОТКАЗ NVM
Ошибка чтения/записи NVM.

L6 ОТКАЗ ДОПОЛНИТЕЛЬНОГО УСТРОЙСТВА
Опционный счетчик (или другое дополнительное устройство) не установлен или установлен неправильно.

① U8-6 появляется, когда разъем или опционный счетчик отключается из-за прерывания напряжения +5 В, поступающего на датчик экспонирования

Контрольные данные	Название сигнала	Точка измерения	Метод измерения	Справочное значение
1	ТАКТОВЫЙ СИГНАЛ	J414-5 (+) COM ⊖	Введите диагностический код [4-1] и проведите измерение	Импульс +2,6 В Пауза 0 В
2	ВКЛЮЧЕНИЕ ПЕРЕКЛЮЧАТЕЛЕЙ 0 - 7 ПАНЕЛИ УПРАВЛЕНИЯ (H) +5 В	От J417-9 до J417-15 (+) COM ⊖	0: 0, 1, 2, 3 1: 4, 5, 6, 7 2: 8, 9, Старт, Стоп 3: Прерывание, Настройка, Очистить все, Верхний лоток 4: Увеличение больше, Увеличение меньше, Фиксированное увеличение больше, Плотность 5: Светлее, Темнее 6: Сортировка, Копия книги, Стереть у кромки, Сортер-степлер 7: Граница изображения, Очистка, Фиксированное увеличение меньше, Нижний лоток	Включен: +5 В Выключен: 0 В Нажмите кнопку, соответствующую сигнальной линии, и измерьте напряжение

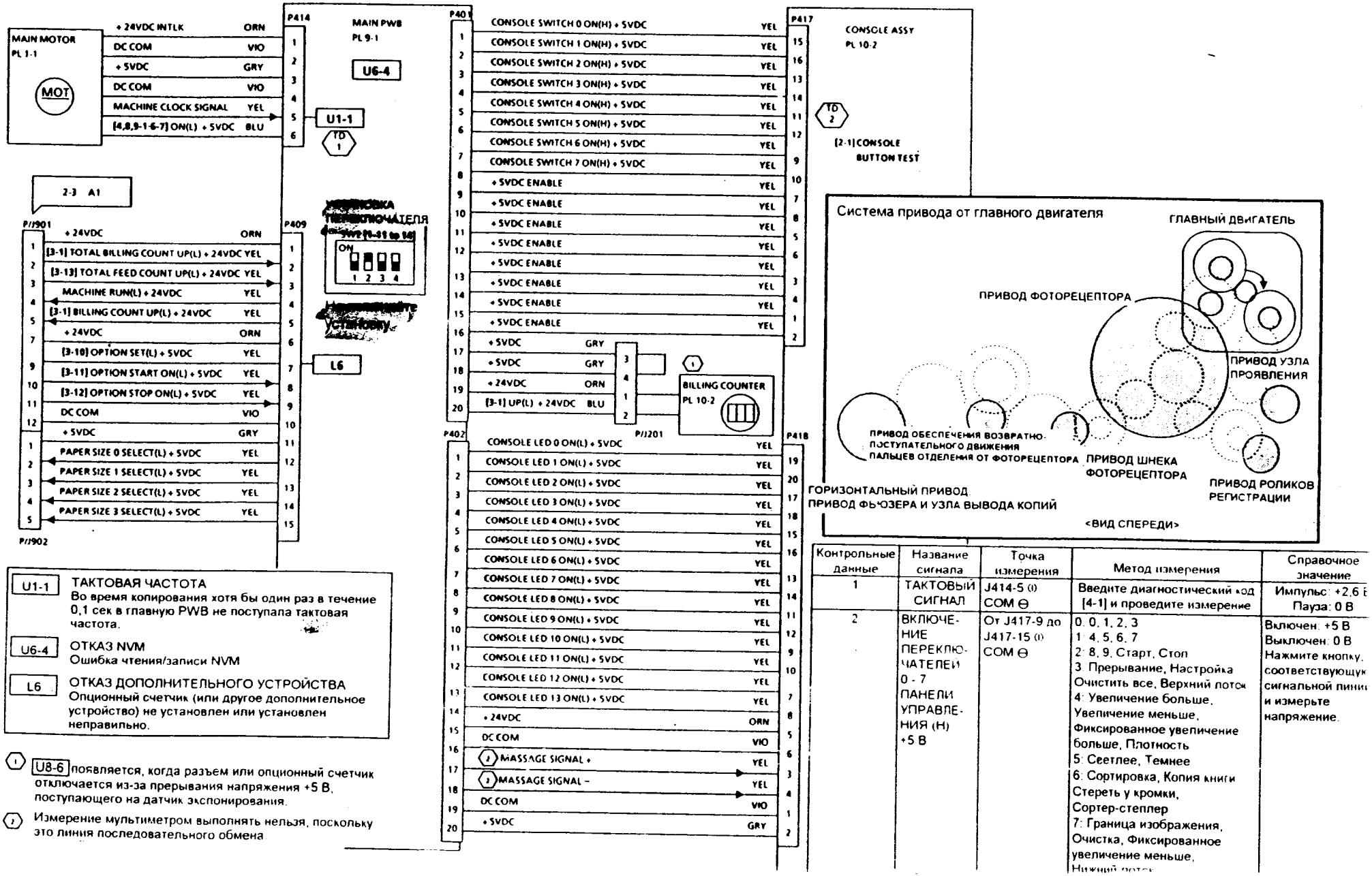

U1-1 ТАКТОВАЯ ЧАСТОТА
Во время копирования хотя бы один раз в течение 0,1 сек в главную PWB не поступала тактовая частота.

U6-4 ОТКАЗ NVM
Ошибка чтения/записи NVM

L6 ОТКАЗ ДОПОЛНИТЕЛЬНОГО УСТРОЙСТВА
Опционный счетчик (или другое дополнительное устройство) не установлен или установлен неправильно.

(1) U8-6 появляется, когда разъем или опционный счетчик отключается из-за прерывания напряжения +5 В, поступающего на датчик экспонирования.

(2) Измерение мультиметром выполнять нельзя, поскольку это линия последовательного обмена.

Контрольные данные	Название сигнала	Точка измерения	Метод измерения	Справочное значение
1	ТАКТОВЫЙ СИГНАЛ	J414-5 (+) COM ⊖	Введите диагностический код [4-1] и проведите измерение	Импульс: +2,6 В Пауза: 0 В
2	ВКЛЮЧЕНИЕ ПЕРЕКЛЮЧАТЕЛЕЙ 0 - 7 ПАНЕЛИ УПРАВЛЕНИЯ (H) +5 В	От J417-9 до J417-15 (+) COM ⊖	0: 0, 1, 2, 3 1: 4, 5, 6, 7 2: 8, 9, Старт, Стоп 3: Прерывание, Настройка Очистить все, Верхний лоток 4: Увеличение больше, Увеличение меньше, Фиксированное увеличение больше, Плотность 5: Светлее, Темнее 6: Сортировка, Копия книги Стереть у кромки, Сортер-степлер 7: Граница изображения, Очистка, Фиксированное увеличение меньше, Нижний лоток	Включен: +5 В Выключен: 0 В Нажмите кнопку, соответствующую сигнальной линии и измерьте напряжение.

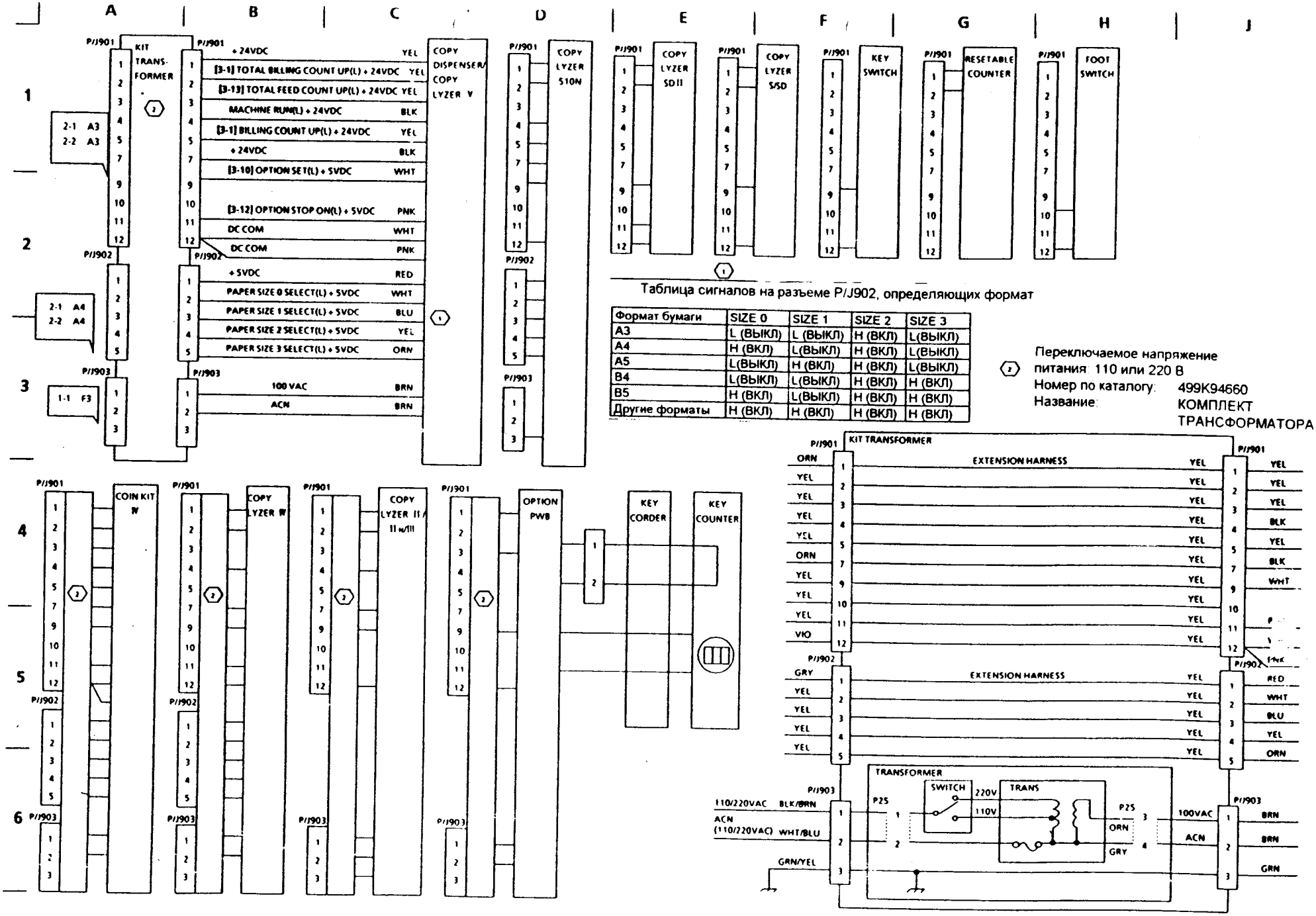

Таблица сигналов на разъеме P/J902, определяющих формат

Формат бумаги	SIZE 0	SIZE 1	SIZE 2	SIZE 3
A3	L (ВЫКЛ)	L (ВЫКЛ)	H (ВКЛ)	L(ВЫКЛ)
A4	H (ВКЛ)	L(ВЫКЛ)	H (ВКЛ)	L(ВЫКЛ)
A5	L(ВЫКЛ)	H (ВКЛ)	H (ВКЛ)	L(ВЫКЛ)
B4	L(ВЫКЛ)	L(ВЫКЛ)	H (ВКЛ)	H (ВКЛ)
B5	H (ВКЛ)	L(ВЫКЛ)	H (ВКЛ)	H (ВКЛ)
Другие форматы	H (ВКЛ)	H (ВКЛ)	H (ВКЛ)	H (ВКЛ)

(2) Переключаемое напряжение питания: 110 или 220 В
Номер по каталогу: 499K94660
Название: КОМПЛЕКТ ТРАНСФОРМАТОРА

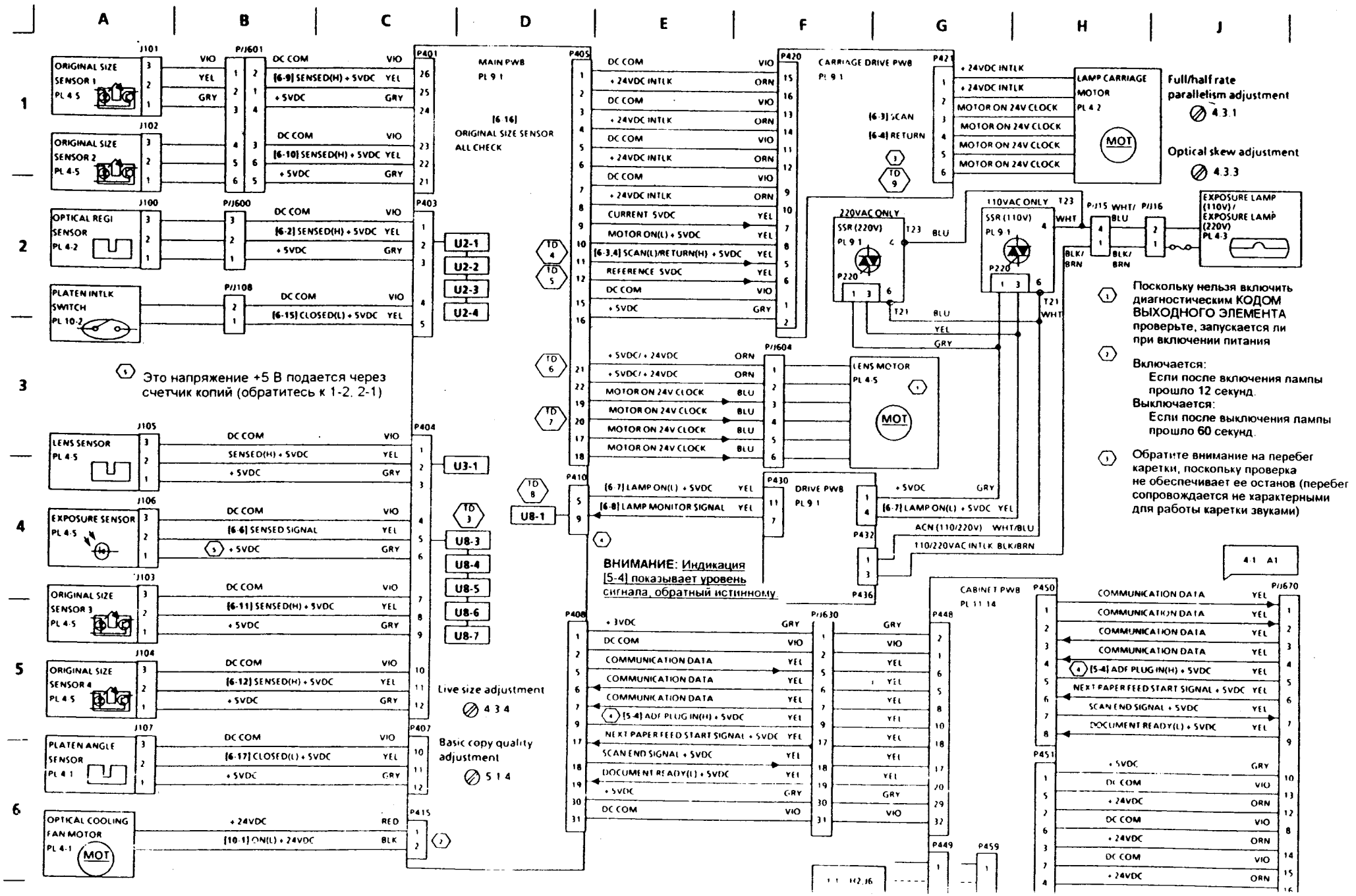
A
B
C
D
E
F
G
H
J
MAIN PWB
PL 9.1
[6-16] ORIGINAL SIZE SENSOR ALL CHECK
CARRIAGE DRIVE PWB
PL 9.1
DRIVE PWB
PL 9.1
CABINET PWB
PL 11.14
ORIGINAL SIZE SENSOR 1 PL 4.5
ORIGINAL SIZE SENSOR 2 PL 4.5
OPTICAL REGI SENSOR PL 4.2
PLATEN INTLK SWITCH PL 10.2
LENS SENSOR PL 4.5
EXPOSURE SENSOR PL 4.5
ORIGINAL SIZE SENSOR 3 PL 4.5
ORIGINAL SIZE SENSOR 4 PL 4.5
PLATEN ANGLE SENSOR PL 4.1
OPTICAL COOLING FAN MOTOR PL 4.1
LAMP CARRIAGE MOTOR PL 4.2
LENS MOTOR PL 4.5
SSR (220V) PL 9.1
SSR (110V) PL 9.1
EXPOSURE LAMP (110V) / EXPOSURE LAMP (220V) PL 4.3
Это напряжение +5 В подается через счетчик копий (обратитесь к 1-2, 2-1)
Live size adjustment 4.3.4
Basic copy quality adjustment 5.1.4
Full/half rate parallelism adjustment 4.3.1
Optical skew adjustment 4.3.3
ВНИМАНИЕ: Индикация [5-4] показывает уровень сигнала, обратный истинному
Поскольку нельзя включить диагностическим КОДОМ ВЫХОДНОГО ЭЛЕМЕНТА проверьте, запускается ли при включении питания
Включается: Если после включения лампы прошло 12 секунд.
Выключается: Если после выключения лампы прошло 60 секунд.
Обратите внимание на перебег каретки, поскольку проверка не обеспечивает ее останов (перебег сопровождается не характерными для работы каретки звуками)

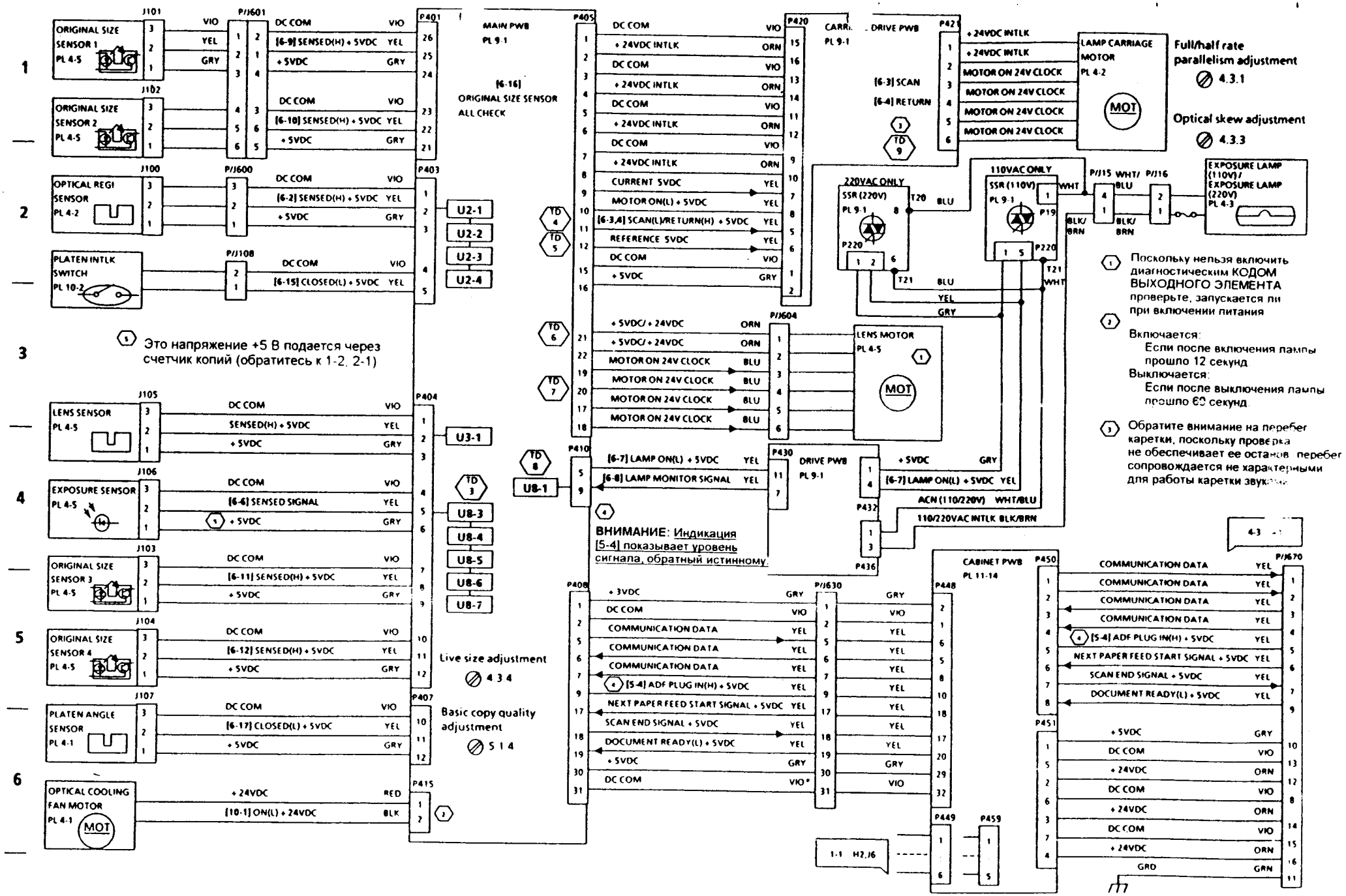
ORIGINAL SIZE SENSOR 1 PL 4-5
ORIGINAL SIZE SENSOR 2 PL 4-5
OPTICAL REGI SENSOR PL 4-2
PLATEN INTLK SWITCH PL 10-2
LENS SENSOR PL 4-5
EXPOSURE SENSOR PL 4-5
ORIGINAL SIZE SENSOR 3 PL 4-5
ORIGINAL SIZE SENSOR 4 PL 4-5
PLATEN ANGLE SENSOR PL 4-1
OPTICAL COOLING FAN MOTOR PL 4-1
MAIN PWB PL 9-1
[6-16] ORIGINAL SIZE SENSOR ALL CHECK
Это напряжение +5 В подается через счетчик копий (обратитесь к 1-2, 2-1)
Live size adjustment 4.3.4
Basic copy quality adjustment 5.1.4
DRIVE PWB PL 9-1
LAMP CARRIAGE MOTOR PL 4-2
Full/half rate parallelism adjustment 4.3.1
Optical skew adjustment 4.3.3
220VAC ONLY
SSR (220V) PL 9-1
110VAC ONLY
SSR (110V) PL 9-1
EXPOSURE LAMP (110V) / EXPOSURE LAMP (220V) PL 4-3
LENS MOTOR PL 4-5
Поскольку нельзя включить диагностическим КОДОМ ВЫХОДНОГО ЭЛЕМЕНТА проверьте, запускается ли при включении питания
Включается: Если после включения лампы прошло 12 секунд
Выключается: Если после выключения лампы прошло 60 секунд
Обратите внимание на перебег каретки, поскольку проверка не обеспечивает ее останов, перебег сопровождается не характерными для работы каретки звуками
ВНИМАНИЕ: Индикация [5-4] показывает уровень сигнала, обратный истинному.
CABINET PWB PL 11-14

U2-1 ОТКАЗ КАРЕТКИ ЛАМПЫ-РЕЖИМ ОЖИДАНИЯ
В режиме ожидания каретка лампы не активирует датчик регистрации каретки в течение 5 сек (*6,5 сек)

U2-2 ОТКАЗ КАРЕТКИ ЛАМПЫ-ПОЛОЖЕНИЕ
Случай 1: Датчик регистрации каретки не активирован в течение 0,5 сек (*0,7 сек) с момента начала движения каретки лампы по окончании копирования.
Случай 2: Датчик регистрации каретки не деактивирован в течение 0,5 сек с момента начала копирования.

U2-3 ОТКАЗ КАРЕТКИ ЛАМПЫ-СКАНИРОВАНИЕ
Датчик регистрации каретки не активирован в течение 0,35 сек (*0,45 сек) с момента начала сканирования.

U2-4 ОТКАЗ КАРЕТКИ ЛАМПЫ
Датчик регистрации каретки не активирован в течение 1 сек (*2,5 сек) с момента начала обратного хода.

U3-1 НЕПРАВИЛЬНОЕ ПОЛОЖЕНИЕ ОБЪЕКТИВА
Датчик объектива не активировач в течение 3,1 сек с момента начала движения объектива.

U8-1 ОТКАЗ УПРАВЛЕНИЯ ЭКСПОНИРОВАНИЕМ
Режим управления не инициирован в течение 0,8 сек после включения лампы экспонирования.

U8-3 СЛИШКОМ СИЛЬНЫЙ СВЕТОВОЙ ПОТОК ПРИ ЭКСПОНИРОВАНИИ
Уровень светового потока с датчика экспонирования при включении лампы экспонирования уже превышает FB (ШЕСТНАДЦАТИРИЧН.)

U8-4 СЛИШКОМ ВЫСОКОЕ НАПРЯЖЕНИЕ СИГНАЛА ЭКСПОНИРОВАНИЯ
Напряжение сигнала с датчика экспонирования при включении лампы экспонирования уже превышает 2,9 В.

U8-5 СЛИШКОМ НИЗКОЕ НАПРЯЖЕНИЕ СИГНАЛА ЭКСПОНИРОВАНИЯ
Напряжение сигнала с датчика экспонирования от стандартной отражающей поверхности не превышает 0,5 В.

U8-6 СЛИШКОМ НИЗКИЙ СВЕТОВОЙ ПОТОК ПРИ ЭКСПОНИРОВАНИИ
Уровень светового потока с датчика экспонирования от стандартной отражающей поверхности менее 23 (ШЕСТНАДЦАТИРИЧН.)

U8-7 ЭКСПОНИРОВАНИЕ В РЕЖИМЕ ОЖИДАНИЯ
В режиме ожидания уровень светового потока превышает 80 (ШЕСТНАДЦАТИРИЧН.)

(* Только для V230)

Контрольные данные	Название сигнала	Точка измерения	Метод измерения	Справочное значение
3	СИГНАЛ С ДАТЧИКА ЭКСПОНИРОВАНИЯ	Введите код [6-7], а затем [6-6] и измерьте		КОД С ВЫХОДА АЦП: от 61 до 64
4	ДВИГАТЕЛЬ КАРЕТКИ ЛАМПЫ СКАНИРОВАНИЕ (L)/ОБРАТНЫЙ ХОД (H)	J405-11 ⊕ COM ⊖	Введите код [6-3] или [6-4] и измерьте.	[6-3]: 0 В [6-4]: +5 В
5	ОПОРА 5 В ДВИГАТЕЛЯ КАРЕТКИ ЛАМПЫ	J405-12 ⊕ COM ⊖	Введите код [6-3] или [6-4] и измерьте.	ВКЛ.: +2,2 В ВЫКЛ.: 0 В
6	+5 В/+24 В	J405-21, 22 ⊕ COM ⊖	В режиме ожидания введите фиксированный масштаб и измерьте	ВКЛ.: +23,5 В ВЫКЛ.: +4,4 В
7	ТАКТОВЫЕ ИМП. +24 В ДВИГАТЕЛЯ ОБЪЕКТИВА	J405-17, 18, 19, 20 ⊕ COM ⊖		ВКЛ.: +20 В ВЫКЛ.: 0 или +4,4 В
8	СИГНАЛ КОНТРОЛЯ НАПРЯЖЕНИЯ НА ЛАМПЕ	Введите код [6-7], а затем [6-6] и проверьте код с выхода АЦП		КОД С ВЫХОДА АЦП: от B4 до B6 (опора +19 В)
9	ТАКТОВЫЕ ИМП. +24 В ДВИГАТЕЛЯ КАРЕТКИ ЛАМПЫ	J421-3,4,5, 6 ⊕ COM ⊖	Введите код [6-3] или [6-4] и измерьте.	ВКЛ.: +24,0 В ВЫКЛ.: +24,5 В

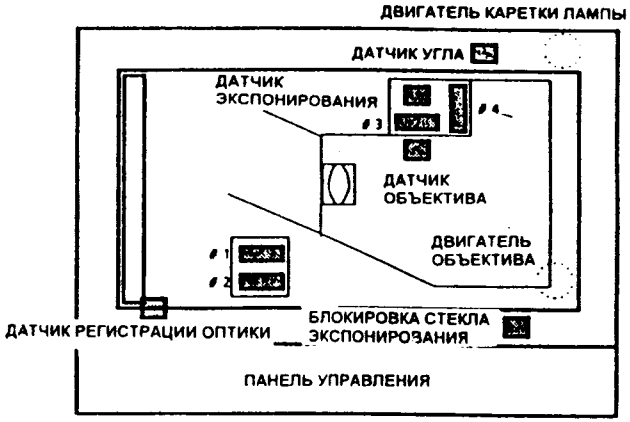

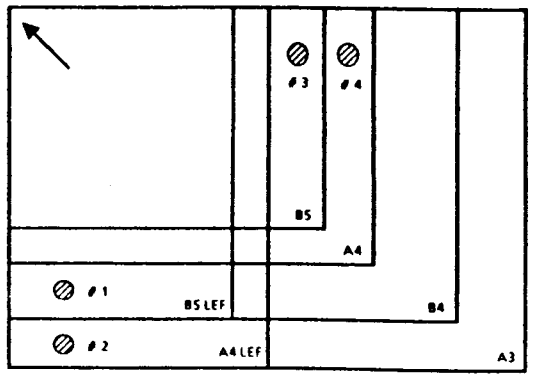

Формат оригинала определяется в следующие моменты.

① Когда при открытой крышке оригинала или ADF/DADF нажата кнопка Старт.

② Когда закрыта крышка оригинала или ADF/DADF (замкнута блокировка стекла оригинала или активирован датчик угла).

В случае 2 формат определяется следующим образом:

Формат оригинала	ДАТЧИКИ ФОРМАТА ОРИГИНАЛА			
	1	2	3	4
B5 LEF	H (ВКЛ)	L (ВЫКЛ)	L (ВЫКЛ)	L (ВЫКЛ)
A4 LEF	H (ВКЛ)	H (ВКЛ)	L (ВЫКЛ)	L (ВЫКЛ)
A4 SEF	L (ВЫКЛ)	L (ВЫКЛ)	H (ВКЛ)	H (ВКЛ)
B4 SEF	H (ВКЛ)	L (ВЫКЛ)	H (ВКЛ)	H (ВКЛ)
A3 SEF	H (ВКЛ)	H (ВКЛ)	H (ВКЛ)	H (ВКЛ)

* Для комбинаций, отличных от перечисленных выше, или когда все уровни низкие (L), формат оригинала принимается таким, каким он задан программой [28].

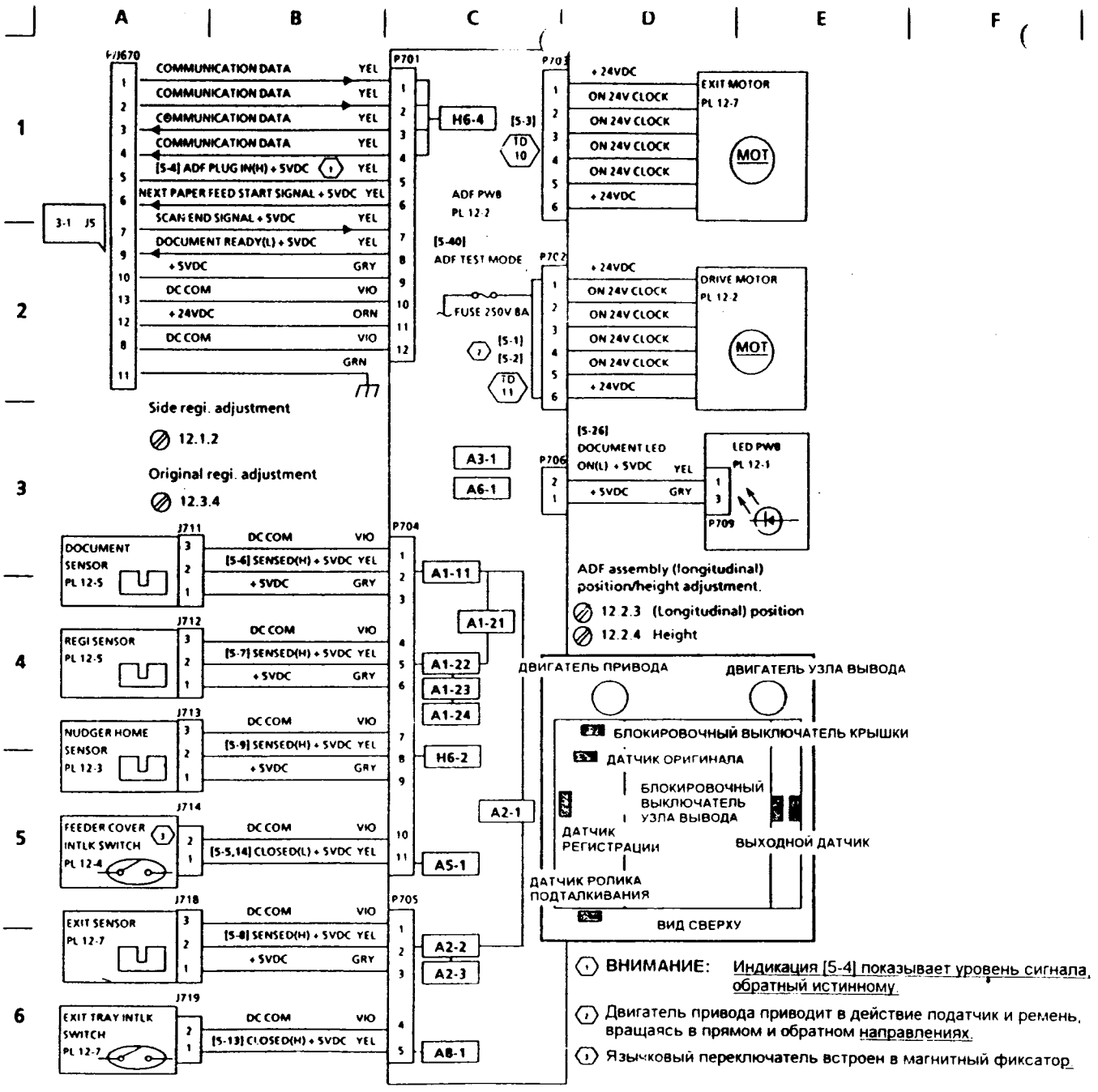
A B C D E F G H J
1 2 3 4 5 6
J/J670
COMMUNICATION DATA YEL
COMMUNICATION DATA YEL
COMMUNICATION DATA YEL
COMMUNICATION DATA YEL
[S-4] ADF PLUG IN(H) + SVDC YEL
NEXT PAPER FEED START SIGNAL + SVDC YEL
SCAN END SIGNAL + SVDC YEL
DOCUMENT READY(L) + SVDC YEL
+ SVDC GRY
DC COM VIO
+ 24VDC ORN
DC COM VIO
GRN
3-1 J5
Side regi. adjustment
12.1.2
Original regi. adjustment
12.3.4
P701
H6-4
[5-3]
TD 10
ADF PWB
PL 12-2
[5-40]
ADF TEST MODE
FUSE 250V 8A
[5-1]
[5-2]
TD 11
P703
+ 24VDC
ON 24V CLOCK
ON 24V CLOCK
ON 24V CLOCK
ON 24V CLOCK
+ 24VDC
EXIT MOTOR
PL 12-7
MOT
P702
+ 24VDC
ON 24V CLOCK
ON 24V CLOCK
ON 24V CLOCK
ON 24V CLOCK
+ 24VDC
DRIVE MOTOR
PL 12-2
MOT
[S-26]
DOCUMENT LED
ON(L) + SVDC YEL
+ SVDC GRY
P706
LED PWB
PL 12-1
P709
A3-1
A6-1
P704
J711
DOCUMENT SENSOR PL 12-5
DC COM VIO
[S-6] SENSED(H) + SVDC YEL
+ SVDC GRY
A1-11
A1-21
J712
REGI SENSOR PL 12-5
DC COM VIO
[S-7] SENSED(H) + SVDC YEL
+ SVDC GRY
A1-22
A1-23
A1-24
J713
NUDGER HOME SENSOR PL 12-3
DC COM VIO
[S-9] SENSED(H) + SVDC YEL
+ SVDC GRY
H6-2
J714
FEEDER COVER INTLK SWITCH PL 12-4
DC COM VIO
[S-5,14] CLOSED(L) + SVDC YEL
A5-1
P705
J718
EXIT SENSOR PL 12-7
DC COM VIO
[S-8] SENSED(H) + SVDC YEL
+ SVDC GRY
A2-2
A2-3
J719
EXIT TRAY INTLK SWITCH PL 12-7
DC COM VIO
[S-13] CLOSED(H) + SVDC YEL
A8-1
A2-1
ADF assembly (longitudinal) position/height adjustment.
12.2.3 (Longitudinal) position
12.2.4 Height
ДВИГАТЕЛЬ ПРИВОДА
ДВИГАТЕЛЬ УЗЛА ВЫВОДА
БЛОКИРОВОЧНЫЙ ВЫКЛЮЧАТЕЛЬ КРЫШКИ
ДАТЧИК ОРИГИНАЛА
БЛОКИРОВОЧНЫЙ ВЫКЛЮЧАТЕЛЬ УЗЛА ВЫВОДА
ДАТЧИК РЕГИСТРАЦИИ
ВЫХОДНОЙ ДАТЧИК
ДАТЧИК РОЛИКА ПОДТАЛКИВАНИЯ
ВИД СВЕРХУ
① ВНИМАНИЕ: Индикация [5-4] показывает уровень сигнала, обратный истинному.
② Двигатель привода приводит в действие податчик и ремень, вращаясь в прямом и обратном направлениях.
③ Язычковый переключатель встроен в магнитный фиксатор

A1-11 СТАТИЧЕСКОЕ ЗАСТРЕВАНИЕ У ДАТЧИКА ОРИГИНАЛА
Случай 1: При включении питания активирован датчик оригинала.
Случай 2: Датчик оригинала активирован при инициализации ролика подталкивания.

A1-21 СТАТИЧЕСКОЕ ЗАСТРЕВАНИЕ У ДАТЧИКА ОРИГИНАЛА/РЕГИСТРАЦИИ
При включении питания или в режиме ожидания активированы датчик оригинала и датчик регистрации.

A1-22 СТАТИЧЕСКОЕ ЗАСТРЕВАНИЕ У ДАТЧИКА РЕГИСТРАЦИИ
При включении питания или в режиме ожидания активирован датчик регистрации.

A1-23 ЗАСТРЕВАНИЕ ПО ВКЛЮЧЕНИЮ ДАТЧИКА РЕГИСТРАЦИИ
Случай 1: Датчик регистрации не сработал в течение 1,2 сек с момента включения двигателя ремня.
Случай 2: Происходит, когда подаваемый оригинал тянут.

A1-24 ЗАСТРЕВАНИЕ ПО ВЫКЛЮЧЕНИЮ ДАТЧИКА РЕГИСТРАЦИИ DADF ПРИ ПРЯМОМ ХОДЕ
Датчик регистрации не выключился в течение 1,6 сек после включения двигателя ремня.

A2-1 СТАТИЧЕСКОЕ ЗАСТРЕВАНИЕ У ДАТЧИКА ОРИГИНАЛА/ВЫХОДНОГО ДАТЧИКА
При включении питания и режиме ожидания активированы датчик оригинала и выходной датчик.

A2-2 СТАТИЧЕСКОЕ ЗАСТРЕВАНИЕ У ВЫХОДНОГО ДАТЧИКА
При включении питания и режиме ожидания активирован выходной датчик.

A2-3 ЗАСТРЕВАНИЕ ПО ВКЛЮЧЕНИЮ ИЛИ ВЫКЛЮЧЕНИЮ ВЫХОДНОГО ДАТЧИКА
1: Выходной датчик не сработал в течение 1,2 сек после включения двигателя ремня.
2: Выходной датчик не выключился через 1,5 сек после срабатывания.

A3-1 ЗАСТРЕВАНИЕ ПО ОБНАРУЖЕНИЮ ОРИГИНАЛА ДРУГОГО ФОРМАТА
При одностороннем копировании определен оригинал другого формата.

A5-1 РАЗОМКНУТА БЛОКИРОВКА КРЫШКИ ПОДАТЧИКА
В режиме ожидания или при копировании открыта крышка податчика.

A6-1 НЕПРАВИЛЬНАЯ ЗАГРУЗКА ОРИГИНАЛОВ
Появляется, когда аппарат останавливается при застревании оригинала, застревании в аппарате, сортере.

A8-1 РАЗОМКНУТ БЛОКИРОВОЧНЫЙ ВЫКЛЮЧАТЕЛЬ ВЫХОДНОГО ЛОТКА
В режиме ожидания или при копировании открыт выходной лоток.

H6-2 ОШИБКА ПОЗИЦИОНИРОВАНИЯ РОЛИКА ПОДТАЛКИВАНИЯ DADF
Датчик исходного положения ролика подталкивания ADF не сработал или не выключился в течение 1 сек с момента включения двигателя подачи.

H6-4 ОШИБКА СВЯЗИ с ADF
Запрещены прием и передача данных между ADF PWB и главной PWB.

Контрольные данные	Название сигнала	Точка измерения	Метод измерения	Справочное значение
10	ТАКТОВЫЕ ИМП. +24 В ВКЛЮЧЕНИЯ ДВИГАТЕЛЯ ВЫВОДА	J703-2,3,4,5 ⊕ COM ⊖	Введите диагностический код [5-3] и измерьте	ВКЛ.: +16,2 В ВЫКЛ.: +25 В
11	ТАКТОВЫЕ ИМП. +24 В ВКЛЮЧЕНИЯ ДВИГАТЕЛЯ ПРИВОДА	J702-2,3,4,5 ⊕ COM ⊖	Введите диагностический код [5-1] или [5-2] и измерьте	ВКЛ.: +16,5 В ВЫКЛ.: +25 В

ADF

- Максимальное количество загружаемых оригиналов - 30.
  Оригиналы подаются на стекло экспонирования, начиная с нижнего листа.
  Загружайте оригиналы лицевой стороной вверх, совмещая с левым дальним углом податчика.
- Возможны три режима работы:

1. Симплексный режим (транспортировка оригиналов одного формата для сканирования одной стороны)
   На стекло экспонирования последовательно подается по одному оригиналу формата больше Letter или по два оригинала формата меньше Letter.
2. Режим разных форматов (транспортировка оригиналов разных форматов для сканирования одной стороны)
   Независимо от формата, оригиналы последовательно подаются по одному листу, в соответствии с настройкой [32].
3. Режим тестирования (только для копирования одной стороны оригинала).
   Действует только ADF, основная система не включается. Для запуска этого теста пользуйтесь кодом [5-40].

- По времени включенного состояния двигателя привода определяется только длина оригинала.

Действительный формат оригинала	Обнаруженный формат оригинала
B5 LEF	O
A4 LEF	O
B5 SEF	O
A4 SEF	O
B4 SEF	O
A3 SEF	O
8,5 x 11 SEF	(A4 SEF)
8,5 x 11 LEF	(A4 LEF)
8,5 x 13 SEF	(B4 SEF)
8,5 x 14 SEF	(B4 SEF)
11 x 17 SEF	(A3 SEF)

O: определяется действительный формат
( ): определяется, как формат, заключенный в скобки

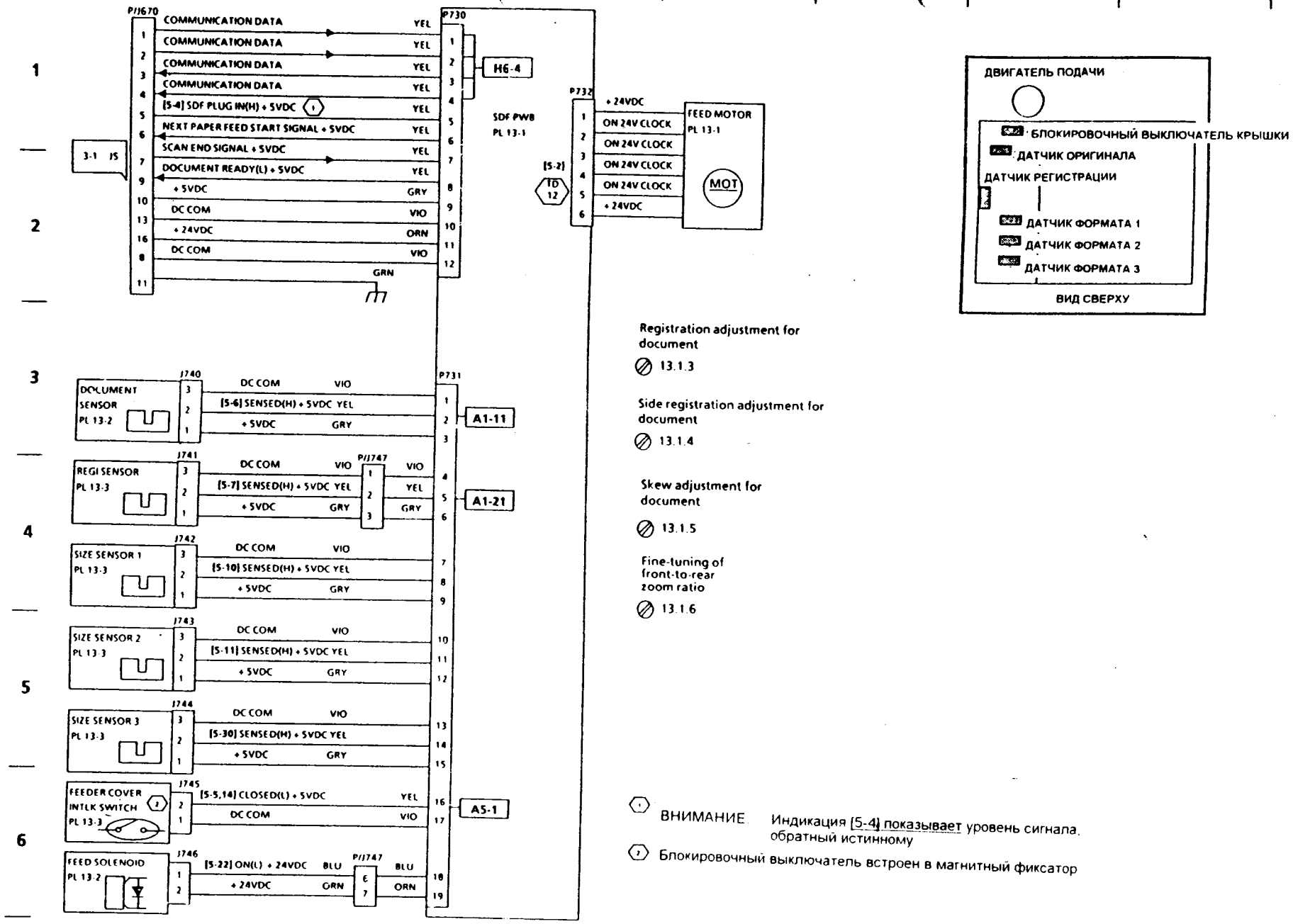
P/J670
COMMUNICATION DATA YEL
COMMUNICATION DATA YEL
COMMUNICATION DATA YEL
COMMUNICATION DATA YEL
[5-4] SDF PLUG IN(H) + 5VDC YEL
NEXT PAPER FEED START SIGNAL + 5VDC YEL
SCAN END SIGNAL + 5VDC YEL
DOCUMENT READY(L) + 5VDC YEL
+ 5VDC GRY
DC COM VIO
+ 24VDC ORN
DC COM VIO
GRN
3-1 JS
P730
H6-4
SDF PWB
PL 13-1
P732
+ 24VDC
ON 24V CLOCK
ON 24V CLOCK
ON 24V CLOCK
ON 24V CLOCK
+ 24VDC
[5-2]
TD 12
FEED MOTOR
PL 13-1
MOT
P731
A1-11
A1-21
A5-1
J740
DOCUMENT SENSOR PL 13-2
DC COM VIO
[5-6] SENSED(H) + 5VDC YEL
+ 5VDC GRY
J741
REGI SENSOR PL 13-3
DC COM VIO
[5-7] SENSED(H) + 5VDC YEL
+ 5VDC GRY
P/J747
J742
SIZE SENSOR 1 PL 13-3
DC COM VIO
[5-10] SENSED(H) + 5VDC YEL
+ 5VDC GRY
J743
SIZE SENSOR 2 PL 13-3
DC COM VIO
[5-11] SENSED(H) + 5VDC YEL
+ 5VDC GRY
J744
SIZE SENSOR 3 PL 13-3
DC COM VIO
[5-30] SENSED(H) + 5VDC YEL
+ 5VDC GRY
J745
FEEDER COVER INTLK SWITCH PL 13-3
[5-5,14] CLOSED(L) + 5VDC YEL
DC COM VIO
J746
FEED SOLENOID PL 13-2
[5-22] ON(L) + 24VDC BLU
+ 24VDC ORN
P/J747
BLU
ORN
Registration adjustment for document
13.1.3
Side registration adjustment for document
13.1.4
Skew adjustment for document
13.1.5
Fine-tuning of front-to-rear zoom ratio
13.1.6
ВНИМАНИЕ Индикация [5-4] показывает уровень сигнала, обратный истинному
Блокировочный выключатель встроен в магнитный фиксатор
ДВИГАТЕЛЬ ПОДАЧИ
БЛОКИРОВОЧНЫЙ ВЫКЛЮЧАТЕЛЬ КРЫШКИ
ДАТЧИК ОРИГИНАЛА
ДАТЧИК РЕГИСТРАЦИИ
ДАТЧИК ФОРМАТА 1
ДАТЧИК ФОРМАТА 2
ДАТЧИК ФОРМАТА 3
ВИД СВЕРХУ

A1-11 При включении питания активирован датчик оригинала.

A1-21 Случай 1: Датчик регистрации не сработал в течение 0,6 сек с момента включения двигателя ремня.
Случай 2: Датчик регистрации не выключился в течение 3 сек с момента включения двигателя ремня.

A5-1 В режиме ожидания или при копировании открыта крышка податчика.

H6-4 Запрещены прием и передача данных между SDF PWB и главной PWB.

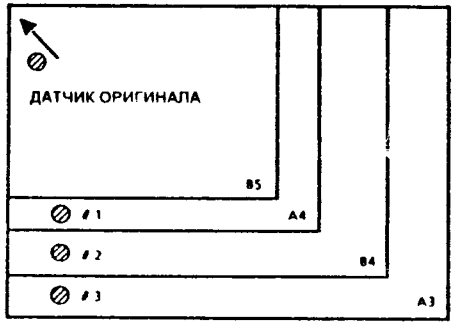

Контрольные данные	Название сигнала	Точка измерения	Метод измерения	Справочное значение
12	ТАКТОВЫЕ ИМП. +24 В ВКЛЮЧЕНИЯ ДВИГАТЕЛЯ ПОДАЧИ	J732-2,3,4,5 ⊕ COM ⊖	Введите диагностический код [5-2] и измерьте	ВКЛ.: +9,0 В ВЫКЛ.: +24 В

SDF

- Можно изготовить копию в масштабе один к одному без открывания стекла оригинала.
  Вам не требуется снимать оригинал со стекла экспонирования.
- Если вы загружаете оригинал, панель управления показывает "1", указывая, какое количество копий следует изготовить, и "100%", указывая масштаб. Вы не можете ввести с клавиатуры другие значения.
- Возможны два способа запуска копирования:
  1. Загрузить оригинал в лоток и нажать кнопку Старт.
  2. Загрузить оригинал в лоток, после чего аппарат автоматически начнет копирование. Установите соответствующие данные в программе [30].
- Ширину оригинала определяют три датчика. Поэтому SDF определяет только форматы оригиналов в ориентации SEF.

Действительный формат оригинала	Обнаруженный формат оригинала
B5 SEF	O
A4 SEF	O
B4 SEF	O
A3 SEF	O

Формат оригинала	ДАТЧИК ФОРМАТА		
	1	2	3
B5 SEF	L (ВЫКЛ)	L (ВЫКЛ)	L (ВЫКЛ)
A4 SEF	H (ВКЛ)	L (ВЫКЛ)	L (ВЫКЛ)
B4 SEF	H (ВКЛ)	H (ВКЛ)	L (ВЫКЛ)
A3 SEF	H (ВКЛ)	H (ВКЛ)	H (ВКЛ)

- Для предотвращения частичного перегрева стекла экспонирования после сканирования каждого оригинала перемещает каретку из положения "Старт" в положение "Возврат".

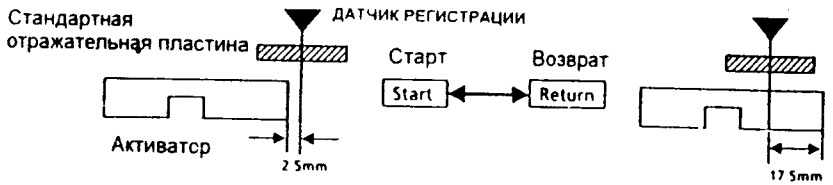

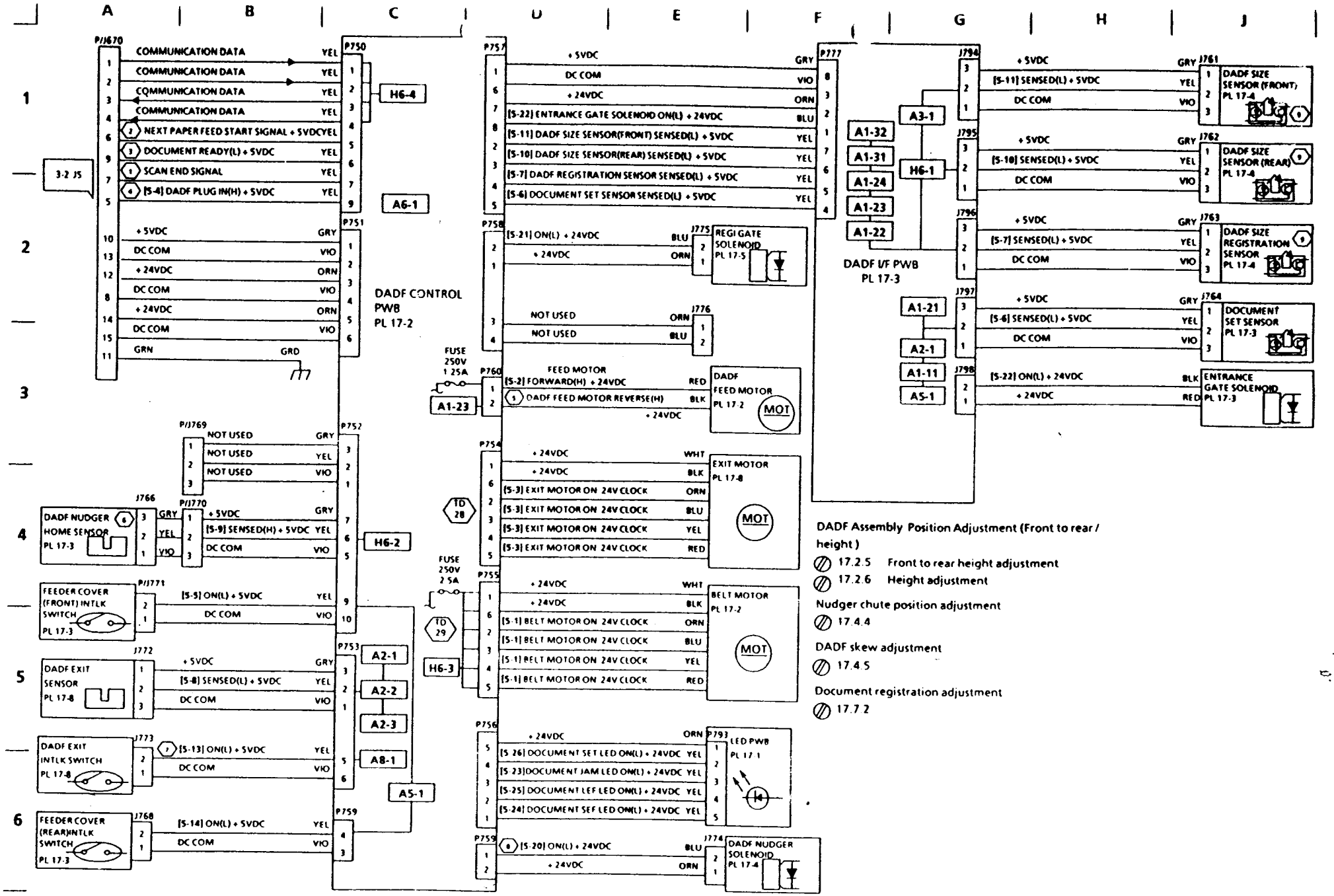
DADF CONTROL PWB PL 17-2
DADF I/F PWB PL 17-3
DADF Assembly Position Adjustment (Front to rear / height)
17.2.5 Front to rear height adjustment
17.2.6 Height adjustment
Nudger chute position adjustment
17.4.4
DADF skew adjustment
17.4.5
Document registration adjustment
17.7.2

1 Примечания:

1. При приеме этого сигнала DADF переворачивает оригинал и подает его на стекло экспонирования другой стороной.
2. Когда PWB управления DADF принимает сигнал о том, что датчик регистрации DADF деактивировался (прошла задняя кромка оригинала), она передает через промежуточную PWB в главную PWB сигнал на запуск сканирования.
3. Когда PWB управления DADF принимает сигнал о том, что сработал датчик регистрации DADF (обнаружена кромка оригинала), она передает в главную PWB сигнал на запуск подачи следующего оригинала.
4. Внимание: Когда установлен DADF, диагностический код [5-4] показывает H (высокий уровень), хотя действительный уровень напряжения - низкий (L).
5. Двигатель подачи DADF включается в режиме инициализации при включении питания, замыкании/размыкании блокировки стекла экспонирования, DADF (передней/задней) или блокировки выходного узла DADF, а также после того, как последний оригинал деактивирует датчик оригиналов.
   Поскольку на тормозном ролике имеется одноходовая муфта, в начале работы двигатель подачи DADF вращается в обратном направлении, чтобы защитить тормозной ролик.
6. Двигатель начала работы DADF останавливается, когда подан последний оригинал или когда датчик исходного положения ролика подталкивания изменяет свое состояние с деактивированного (индикатор горит) на активированное (индикатор выключается).
7. Этот сигнал принимает значение высокого уровня, когда выходной лоток оригиналов находится в рабочем положении. Когда выходной лоток оригиналов поднят (сработала блокировка выходного узла), сигнал принимает значение низкого уровня (L).

Временная диаграмма

1-й лист

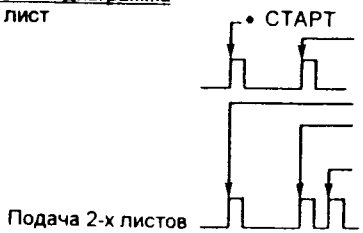

- Датчик регистрации DADF не включился в течение 0,4 сек после запуска.
- Включение двигателя подачи DADF
- Датчик регистрации DADF не включился в течение 0,4 сек после включения датчика подачи DADF.
- Датчик регистрации DADF не включился в течение 50 мсек после выключения соленоида ролика подталкивания DADF.

9. 9 Датчик регистрации и число тактовых импульсов двигателя ремня определяют длину оригинала, а состояние переднего и заднего датчиков формата определяет ширину оригинала.



ФОРМАТ ОРИГИНАЛА	ДАТЧИК ФОРМАТА DADF	
	ЗАДНИЙ	ПЕРЕДНИЙ
A4 SEF	L (ВЫКЛ)	L (ВЫКЛ)
B5 SEF		
A5 SEF		
A5 LEF		
8,5 x 14 SEF		
8,5 x 11 SEF		

ФОРМАТ ОРИГИНАЛА	ДАТЧИК ФОРМАТА DADF	
	ЗАДНИЙ	ПЕРЕДНИЙ
B4 SEF	H (ВКЛ)	L (ВЫКЛ)
B5 LEF		
8,5 x 11 LEF		
A3 SEF	H (ВКЛ)	H (ВКЛ)
A4 LEF		

2. Описание кодов состояния и контрольных данных

A1-11 СТАТИЧЕСКОЕ ЗАСТРЕВАНИЕ У ДАТЧИКА ОРИГИНАЛА (DADF)
При включении питания активирован датчик оригинала.

A1-21 СТАТИЧЕСКОЕ ЗАСТРЕВАНИЕ У ДАТЧИКА ОРИГИНАЛА/РЕГИСТРАЦИИ (DADF)
При включении питания или в режиме ожидания активированы датчик оригинала и датчик регистрации.

A1-22 СТАТИЧЕСКОЕ ЗАСТРЕВАНИЕ У ДАТЧИКА РЕГИСТРАЦИИ (DADF)
При включении питания или в режиме ожидания активирован датчик регистрации.

A1-23 ЗАСТРЕВАНИЕ ПО ВКЛЮЧЕНИЮ ДАТЧИКА РЕГИСТРАЦИИ DADF ВО ВРЕМЯ ПРЯМОГО ХОДА
Оригинал не прибыл к датчику регистрации в течение примерно 1,2 сек с момента включения двигателя подачи из DADF (в прямом направлении).

A1-24 ЗАСТРЕВАНИЕ ПО ВЫКЛЮЧЕНИЮ ДАТЧИКА РЕГИСТРАЦИИ DADF ПРИ ПРЯМОМ ХОДЕ
Оригинал остается у датчика регистрации в DADF в течение примерно 0,6 сек после включения двигателя ремня (в прямом направлении).

A1-31 ЗАСТРЕВАНИЕ ПО ВЫКЛЮЧЕНИЮ ДАТЧИКА РЕГИСТРАЦИИ DADF ПРИ РЕВЕРСЕ
Оригинал не прибыл к датчику регистрации в течение примерно 0,5 сек после включения двигателя ремня (в обратном направлении).

A1-32 ЗАСТРЕВАНИЕ ПО ВЫКЛЮЧЕНИЮ ДАТЧИКА РЕГИСТРАЦИИ DADF ПРИ РЕВЕРСЕ
Оригинал остается у датчика регистрации в течение примерно 1 сек после включения двигателя ремня (в обратном направлении).

A2-1 СТАТИЧЕСКОЕ ЗАСТРЕВАНИЕ У ДАТЧИКА ОРИГИНАЛА/ВЫХОДНОГО ДАТЧИКА (DADF)
При включении питания и режиме ожидания активированы датчик оригинала и выходной датчик.

A2-2 СТАТИЧЕСКОЕ ЗАСТРЕВАНИЕ У ВЫХОДНОГО ДАТЧИКА (DADF)
При включении питания и режиме ожидания активирован выходной датчик.

A2-3 ЗАСТРЕВАНИЕ ПО ВКЛЮЧЕНИЮ ИЛИ ВЫКЛЮЧЕНИЮ ВЫХОДНОГО ДАТЧИКА (DADF)
Оригинал не прибыл к выходному датчику примерно в течение 0,6 сек после включения двигателя ремня или остается у выходного датчика в течение примерно 0,6 сек после срабатывания.

A3-1 ЗАСТРЕВАНИЕ ПО ОБНАРУЖЕНИЮ ОРИГИНАЛА ДРУГОГО ФОРМАТА
В режиме автоматического определения формата передний и задний датчики формата и датчик регистрации DADF определили оригинал другого формата.

A5-1 РАЗОМКНУТА БЛОКИРОВКА КРЫШКИ ПОДАТЧИКА
Открыта крышка податчика DADF.

A6-1 НЕПРАВИЛЬНАЯ ЗАГРУЗКА ОРИГИНАЛОВ
Появляется, когда аппарат останавливается при застревании оригинала, застревании в аппарате, сортере и т.п.

A8-1 РАЗОМКНУТ БЛОКИРОВОЧНЫЙ ВЫКЛЮЧАТЕЛЬ ВЫХОДНОГО ЛОТКА DADF
В режиме ожидания или при копировании открыт выходной лоток.

H6-1 СТАТИЧЕСКОЕ ЗАСТРЕВАНИЕ У ДАТЧИКА ФОРМАТА DADF (ПЕРЕДНЕГО/ЗАДНЕГО)
При включении питания датчик регистрации DADF выключен, но один из датчиков формата (передний или задний) включен.

H6-2 ОШИБКА ПОЗИЦИОНИРОВАНИЯ РОЛИКА ПОДТАЛКИВАНИЯ DADF
Сигнал с выхода датчика исходного положения ролика подталкивания DADF не изменил состояние с высокого уровня (H) на низкий (L) течение 1 сек с момента включения двигателя подачи.

H6-3 НЕТ НАПРЯЖЕНИЯ НА ДВИГАТЕЛЕ РЕМНЯ DADF
На схему проверки питания двигателя ремня на PWB управления DADF не поступило напряжение +24 В.

H6-4 Ошибка связи с DADF/SDF
Не могут выполняться прием и передача данных между DADF PWB и главной PWB.

Контрольные данные	Название сигнала	Точка измерения	Метод измерения	Справочное значение
28	ТАКТОВЫЕ ИМП. +24 В ВКЛЮЧЕНИЯ ДВИГАТЕЛЯ ВЫВОДА	J754-2,3,4,5 ⊕ COM ⊖	Введите диагностический код [5-3] и измерьте.	ВКЛ.: +24,3 В ВЫКЛ.: +24,8 В
29	ТАКТОВЫЕ ИМП. +24 В ВКЛЮЧЕНИЯ ДВИГАТЕЛЯ РЕМНЯ	J755-2,3,4,5 ⊕ COM ⊖	Введите диагностический код [5-1] и измерьте.	ВКЛ.: +24,5 В ВЫКЛ.: +24,8 В

PWBS COMMUNICATION (MAIN PWB ↔ CABINET PWB ↔ DDM CONTROL PWB)

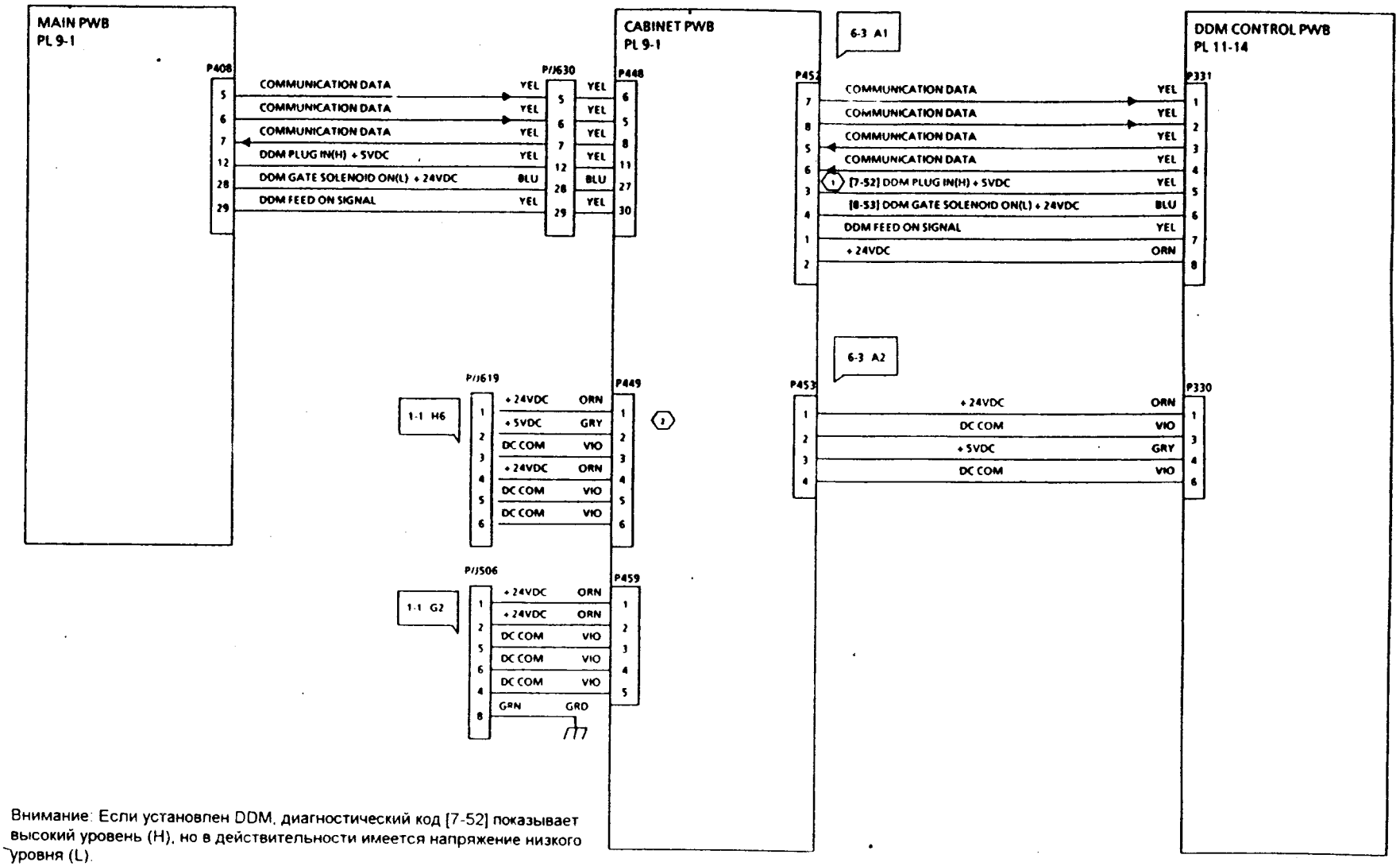

(1) Внимание: Если установлен DDM, диагностический код [7-52] показывает высокий уровень (H), но в действительности имеется напряжение низкого уровня (L).

(2) Напряжение питания с LVPS поступает на промежуточную PWB, затем на PWB управления DDM.

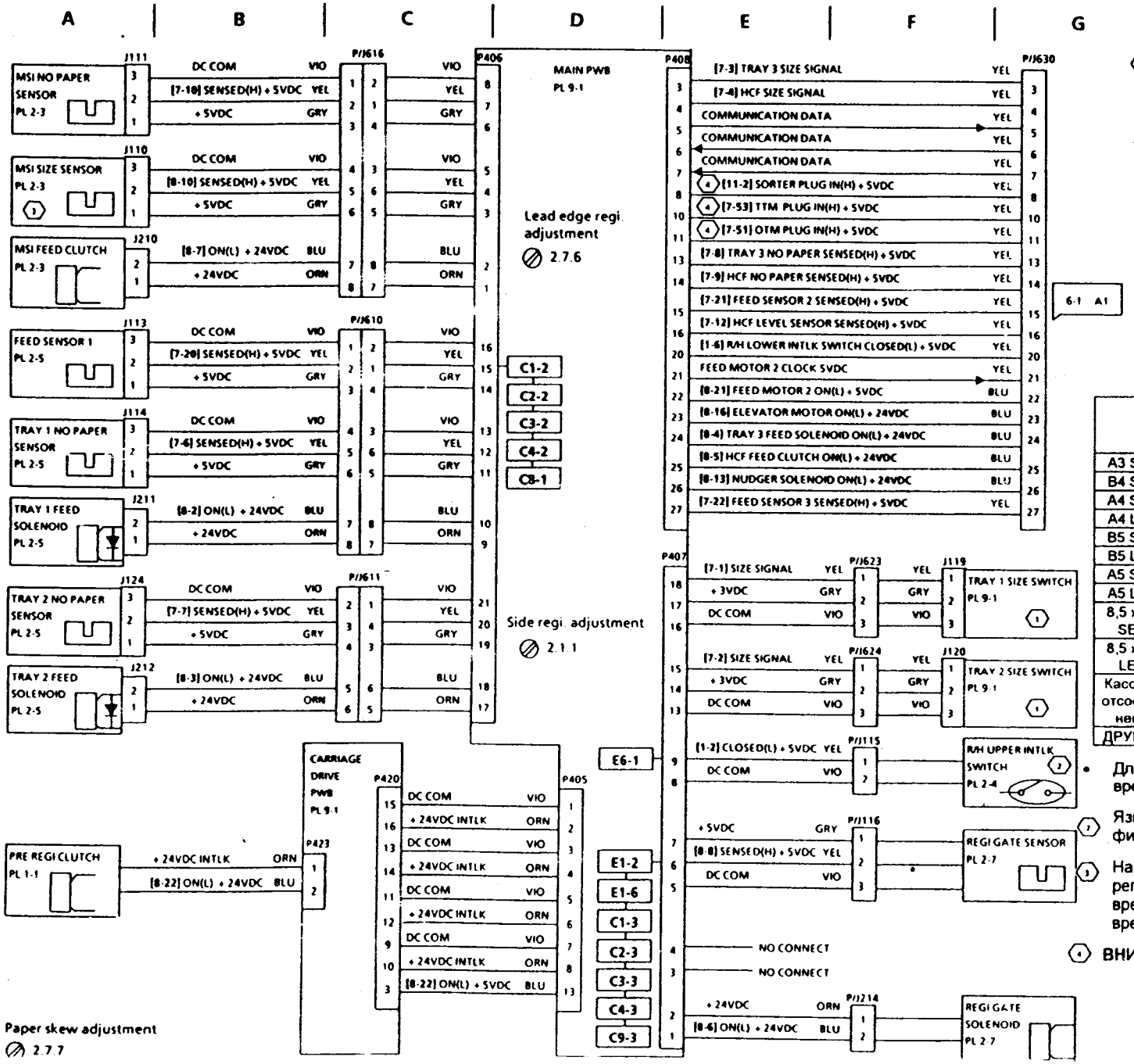

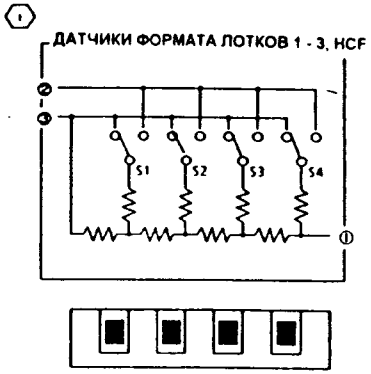

	S1	S2	S3	S4	Числовые значения (шестнадцат.) Мин.	Ном.	Макс.	Индикац
A3 SEF	ON	-	-	-	76	80	85	A3
B4 SEF	-	ON	-	-	36	40	45	B4
A4 SEF	ON	ON	-	-	B6	C0	C5	A4
A4 LEF	ON	-	ON	-	96	A0	A5	A4
B5 SEF	ON	-	-	ON	86	90	95	B5
B5 LEF	-	ON	ON	ON	66	70	75	B5
A5 SEF	-	ON		ON	46	50	55	Other (Друг
A5 LEF	-	-	ON	ON	26	30	35	Other (Друг
8,5 x 11 SEF	-	-	ON	-	16	20	25	Other (Друг
8,5 x 11 LEF	ON	ON	ON		D6	E0	E5	Other (Друг
Кассета отсоединена	-	-	-	-	00	00	05	-
ДРУГИЕ	Другие комбинации				Другие значения			-

• Для других форматов (Other) бумага подается по временной диаграмме для формата 11 x 17 SEF.

(7) Язычковый переключатель встроен в магнитный фиксатор, который удерживает правую верхнюю крышку.

(3) Находится на расстоянии 227 мм от положения боковой регистрации. Формат оригиналов определяется по времени включения и выключения этого датчика и по времени срабатывания датчика затвора регистрации.

(4) **ВНИМАНИЕ:** Проверка диагностическим кодом показывает уровень сигнала, обратный истинному.

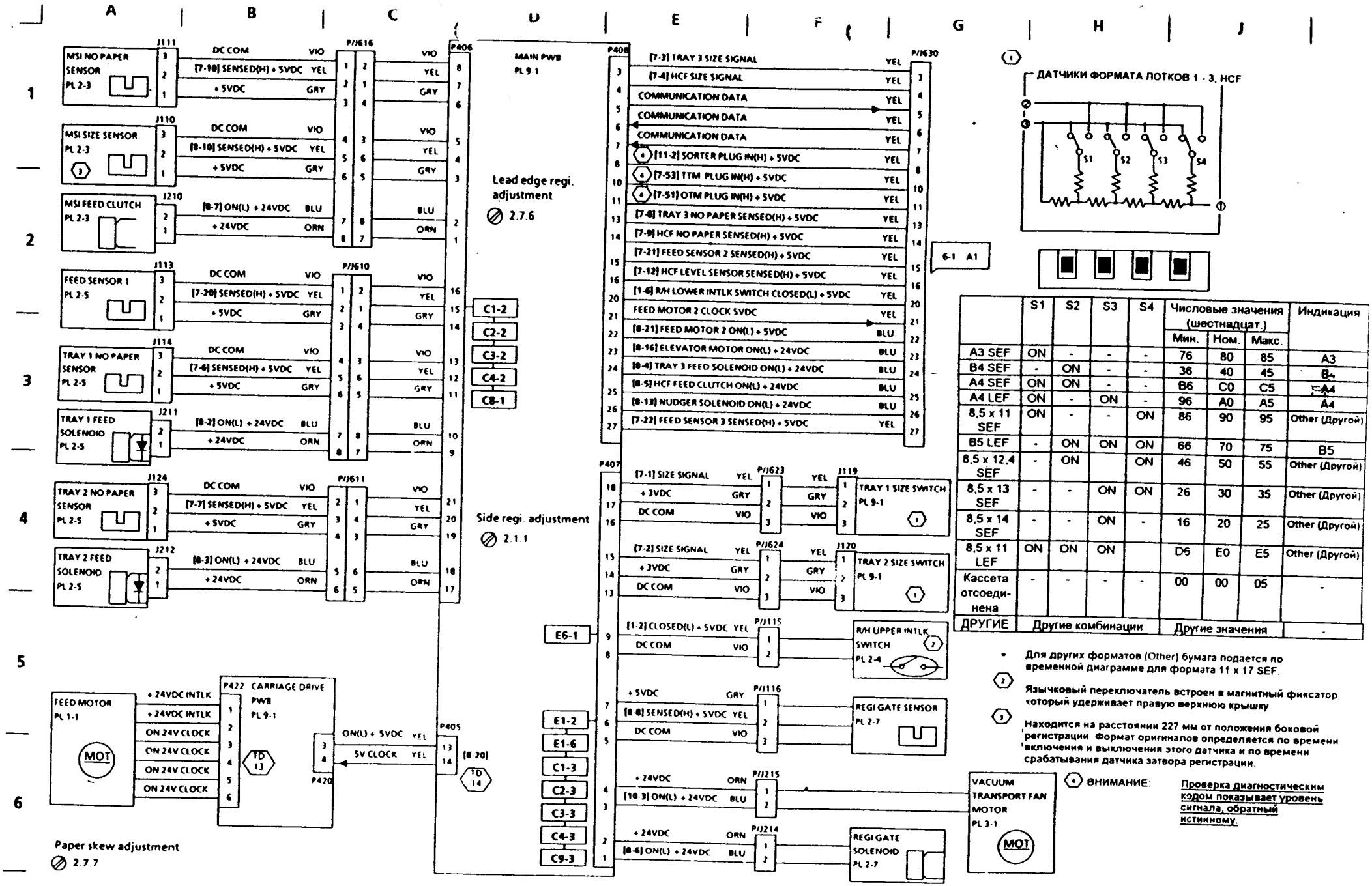

	S1	S2	S3	S4	Числовые значения (шестнадцат.)			Индикация
					Мин.	Ном.	Макс.	
A3 SEF	ON	-	-	-	76	80	85	A3
B4 SEF	-	ON	-	-	36	40	45	B4
A4 SEF	ON	ON	-	-	B6	C0	C5	A4
A4 LEF	ON	-	ON	-	96	A0	A5	A4
8,5 x 11 SEF	ON	-	-	ON	86	90	95	Other (Другой)
B5 LEF	-	ON	ON	ON	66	70	75	B5
8,5 x 12,4 SEF	-	ON		ON	46	50	55	Other (Другой)
8,5 x 13 SEF	-	-	ON	ON	26	30	35	Other (Другой)
8,5 x 14 SEF	-	-	ON	-	16	20	25	Other (Другой)
8,5 x 11 LEF	ON	ON	ON		D6	E0	E5	Other (Другой)
Кассета отсоединена	-	-	-	-	00	00	05	-
ДРУГИЕ	Другие комбинации				Другие значения			-

- Для других форматов (Other) бумага подается по временной диаграмме для формата 11 x 17 SEF.

(2) Язычковый переключатель встроен в магнитный фиксатор, который удерживает правую верхнюю крышку.

(3) Находится на расстоянии 227 мм от положения боковой регистрации. Формат оригиналов определяется по времени включения и выключения этого датчика и по времени срабатывания датчика затвора регистрации.

(4) ВНИМАНИЕ: Проверка диагностическим кодом показывает уровень сигнала, обратный истинному.

C1-2 ПРОПУСК ПОДАЧИ ИЗ ЛОТКА 1
Датчик подачи 1 не сработал в течение 1 сек с момента начала подачи бумаги.

C1-3 ЗАСТРЕВАНИЕ ПО ВКЛЮЧЕНИЮ ДАТЧИКА ЗАТВОРА РЕГИСТРАЦИИ ЛОТКА 1
При подаче бумаги из лотка 1 датчик затвора регистрации не сработал в течение 2 сек (*2,5 сек) после срабатывания датчика подачи 1.

C2-2 ПРОПУСК ПОДАЧИ ИЗ ЛОТКА 2
Датчик подачи 1 не сработал в течение 1,2 сек (*1,6 сек) с момента начала подачи бумаги.

C2-3 ЗАСТРЕВАНИЕ ПО ВКЛЮЧЕНИЮ ДАТЧИКА ЗАТВОРА РЕГИСТРАЦИИ ЛОТКА 2
При подаче бумаги из лотка 2 датчик затвора регистрации не сработал в течение 2 сек (*2,5 сек) после срабатывания датчика подачи 1.

C3-2 ЗАСТРЕВАНИЕ В ТРАНСПОРТЕРЕ ПРИ ПОДАЧЕ ИЗ ЛОТКА 3
Датчик подачи 1 не сработал в течение 1,5 сек (*1,9 сек) после срабатывания датчика подачи 2.

C3-3 ЗАСТРЕВАНИЕ ПО ВКЛЮЧЕНИЮ ДАТЧИКА ЗАТВОРА РЕГИСТРАЦИИ ЛОТКА 3
При подаче бумаги из лотка 3 датчик затвора регистрации не сработал в течение 2 сек (*2,5 сек) после срабатывания датчика подачи 1.

C4-2 ЗАСТРЕВАНИЕ В ТРАНСПОРТЕРЕ ПРИ ПОДАЧЕ ИЗ HCF
Случай 1: Датчик подачи 2 не сработал в течение 1 сек с момента срабатывания датчика подачи 3.
Случай 2: Датчик подачи 1 не сработал в течение 1,5 сек с момента срабатывания датчика подачи 2.

C4-3 ЗАСТРЕВАНИЕ ПО ВКЛЮЧЕНИЮ ДАТЧИКА ЗАТВОРА РЕГИСТРАЦИИ HCF
При подаче бумаги из HCF датчик затвора регистрации не сработал в течение 2 сек (2,5 сек) после срабатывания датчика подачи 1.

C[illegible] ЗАСТРЕВАНИЕ ПО ВКЛЮЧЕНИЮ ДАТЧИКА ЗАТВОРА РЕГИСТРАЦИИ DDM
Случай 1: Датчик затвора регистрации не сработал в течение 2 сек после срабатывания датчика подачи 1.
Случай 2: Датчик регистрации включен, но затвор регистрации открыт перед выключением двигателя подачи.

C8-1 СТАТИЧЕСКОЕ ЗАСТРЕВАНИЕ У ДАТЧИКА ПОДАЧИ 1
При включении питания или в режиме ожидания активирован датчик подачи 1.

C9-3 ПРОПУСК ПОДАЧИ ИЗ MSI
Датчик затвора регистрации не сработал в течение 3 сек с момента начала подачи бумаги.

E1-2 ЗАСТРЕВАНИЕ ПО ВЫКЛЮЧЕНИЮ ДАТЧИКА ЗАТВОРА РЕГИСТРАЦИИ
Датчик затвора регистрации не деактивирован (остается включенным) в течение определенного временного интервала с момента открывания затвора регистрации (зависит от формата бумаги).

E1-6 СТАТИЧЕСКОЕ ЗАСТРЕВАНИЕ У ДАТЧИКА ЗАТВОРА РЕГИСТРАЦИИ
Во время включения питания или в режиме ожидания активирован датчик регистрации (осталась бумага).

E6-1 РАЗОМКНУТА БЛОКИРОВКА ПРАВОЙ ВЕРХНЕЙ КРЫШКИ
Открыта правая верхняя крышка или неисправен блокировочный выключатель правой верхней крышки.

* Только для V-230

Контрольные данные	Название сигнала	Точка измерения	Метод измерения	Справочное значение
13	ТАКТОВЫЕ ИМП. +24 В ВКЛЮЧЕНИЯ ДВИГАТЕЛЯ ПОДАЧИ	J422-3,4,5,6 ⊕ COM ⊖	Введите диагностический код [8-20] и измерьте.	ВКЛ.: +24,2 В ВЫКЛ.: +24,7 В
14	ТАКТОВЫЕ ИМП. +5 В ВКЛЮЧЕНИЯ ДВИГАТЕЛЯ ПОДАЧИ	J405-14 ⊕ COM ⊖	Введите диагностический код [8-20] и измерьте.	ВКЛ.: +2,6 В ВЫКЛ.: 0 В

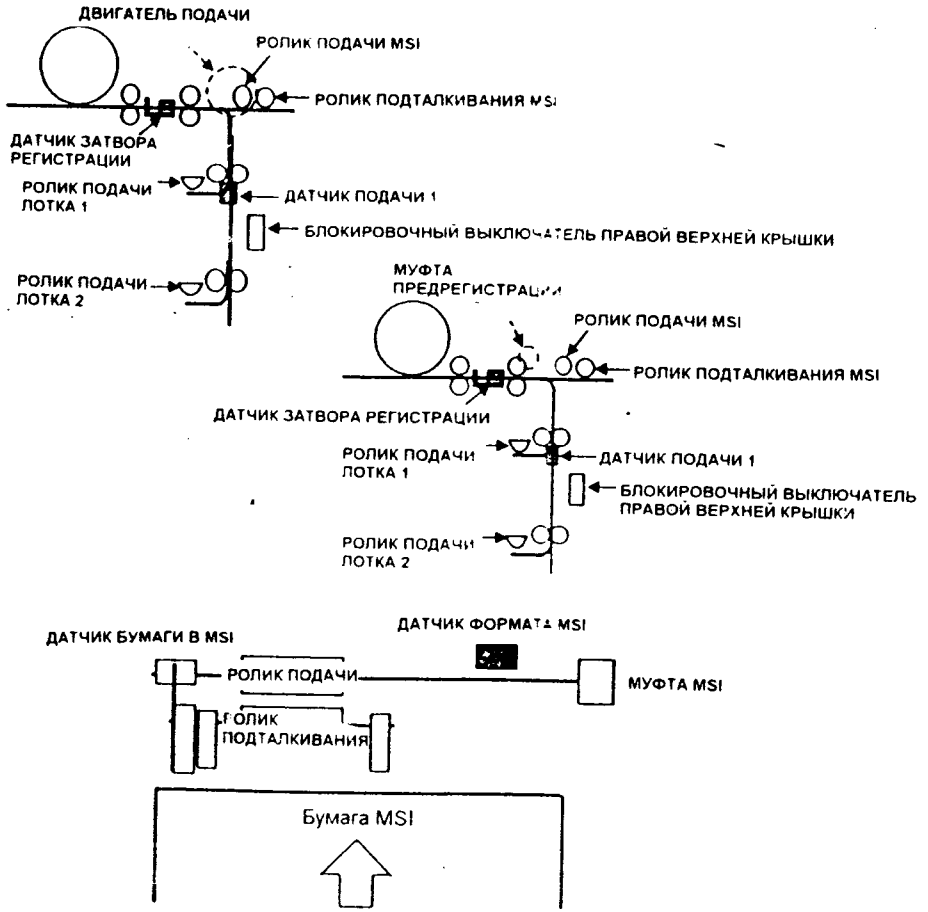

Определение формата бумаги в MSI

- Формат бумаги в MSI определяется в следующих целях:
  a. Для управления лампой экспонирования при сканировании
  b Для управления температурой фьюзера
  c. Для определения ЗАСТРЕВАНИЯ ВО ФЬЮЗЕРЕ

1. Ширина определяется датчиком формата MSI измерением времени с момента начала подачи первого листа до включения датчика затвора регистрации.
2. Длина определяется измерением временного интервала с момента открывания затвора регистрации до выключения датчика затвора регистрации.

- Поскольку для первого подаваемого листа длина формата не может быть определена, управление выполняется для формата 11 x 17 SEF.

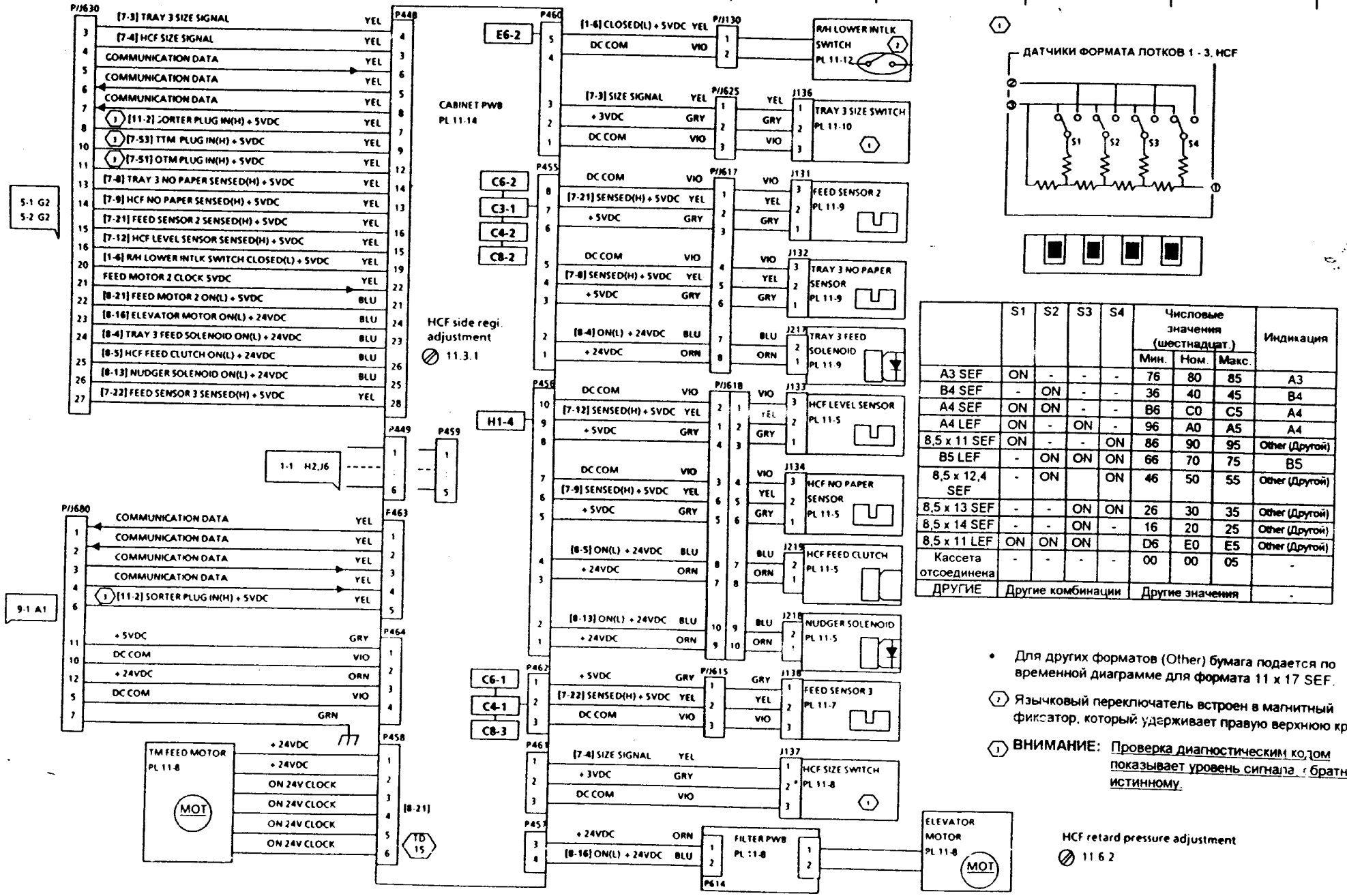

	S1	S2	S3	S4	Числовые значения (шестнадцат.) Мин.	Ном.	Макс.	Индикация
A3 SEF	ON	-	-	-	76	80	85	A3
B4 SEF	-	ON	-	-	36	40	45	B4
A4 SEF	ON	ON	-	-	B6	C0	C5	A4
A4 LEF	ON	-	ON	-	96	A0	A5	A4
8,5 x 11 SEF	ON	-	-	ON	86	90	95	Other (Другой)
B5 LEF	-	ON	ON	ON	66	70	75	B5
8,5 x 12,4 SEF	-	ON		ON	46	50	55	Other (Другой)
8,5 x 13 SEF	-	-	ON	ON	26	30	35	Other (Другой)
8,5 x 14 SEF	-	-	ON	-	16	20	25	Other (Другой)
8,5 x 11 LEF	ON	ON	ON		D6	E0	E5	Other (Другой)
Кассета отсоединена	-	-	-	-	00	00	05	-
ДРУГИЕ	Другие комбинации				Другие значения			-

- Для других форматов (Other) бумага подается по временной диаграмме для формата 11 x 17 SEF.

(2) Язычковый переключатель встроен в магнитный фиксатор, который удерживает правую верхнюю крышку.

(1) **ВНИМАНИЕ:** Проверка диагностическим кодом показывает уровень сигнала, обратный истинному.

C3-1 ПРОПУСК ПОДАЧИ ИЗ ЛОТКА 3
Датчик подачи 2 не сработал в течение 1 сек с момента начала подачи бумаги.

C4-1 ПРОПУСК ПОДАЧИ ИЗ HCF
Датчик подачи 3 не сработал в течение 1,5 сек (*1,9 сек) с момента начала подачи бумаги.

C4-2 ЗАСТРЕВАНИЕ В ТРАНСПОРТЕРЕ ПРИ ПОДАЧЕ ИЗ HCF
Случай 1: Датчик подачи 2 не сработал в течение 1 сек с момента срабатывания датчика подачи 3.
Случай 2: Датчик подачи 1 не сработал в течение 1,5 сек (*1,9 сек) с момента срабатывания датчика подачи 2.

C6-1 ПРОПУСК ПОДАЧИ ИЗ DDM
Датчик подачи 3 не сработал в течение 1 сек с момента начала подачи бумаги из DDM.

C6-2 ЗАСТРЕВАНИЕ В ТРАНСПОРТЕРЕ ПРИ ПОДАЧЕ ИЗ DDM
Случай 1: Датчик подачи 2 не сработал в течение 1 сек с момента срабатывания датчика подачи 3.
Случай 2: Датчик подачи 1 не сработал в течение 1,5 сек с момента срабатывания датчика подачи 2.

C8-2 СТАТИЧЕСКОЕ ЗАСТРЕВАНИЕ У ДАТЧИКА ПОДАЧИ 2
При включении питания или в режиме ожидания активирован датчик подачи 2 (осталась бумага).

C8-3 СТАТИЧЕСКОЕ ЗАСТРЕВАНИЕ У ДАТЧИКА ПОДАЧИ 3
При включении питания или в режиме ожидания активирован датчик подачи 3 (осталась бумага).

E6-2 РАЗОМКНУТА БЛОКИРОВКА ПРАВОЙ НИЖНЕЙ КРЫШКИ
Открыта правая нижняя крышка или неисправен блокировочный выключатель правой нижней крышки.

H1-4 ОТКАЗ ПОДЪЕМНИКА HCF
Датчик уровня не сработал в течение 13 сек с момента включения двигателя подъемника.

* Только для V-230

Контрольные данные	Название сигнала	Точка измерения	Метод измерения	Справочное значение
15	ТАКТОВЫЕ ИМП +24 В ВКЛЮЧЕНИЯ ДВИГАТЕЛЯ ПОДАЧИ ТМ	J458-3,4,5,6 ⊕ COM ⊖	Введите диагностический код [8-21] и измерьте	ВКЛ.: +24,0 В ВЫКЛ +24,7 В

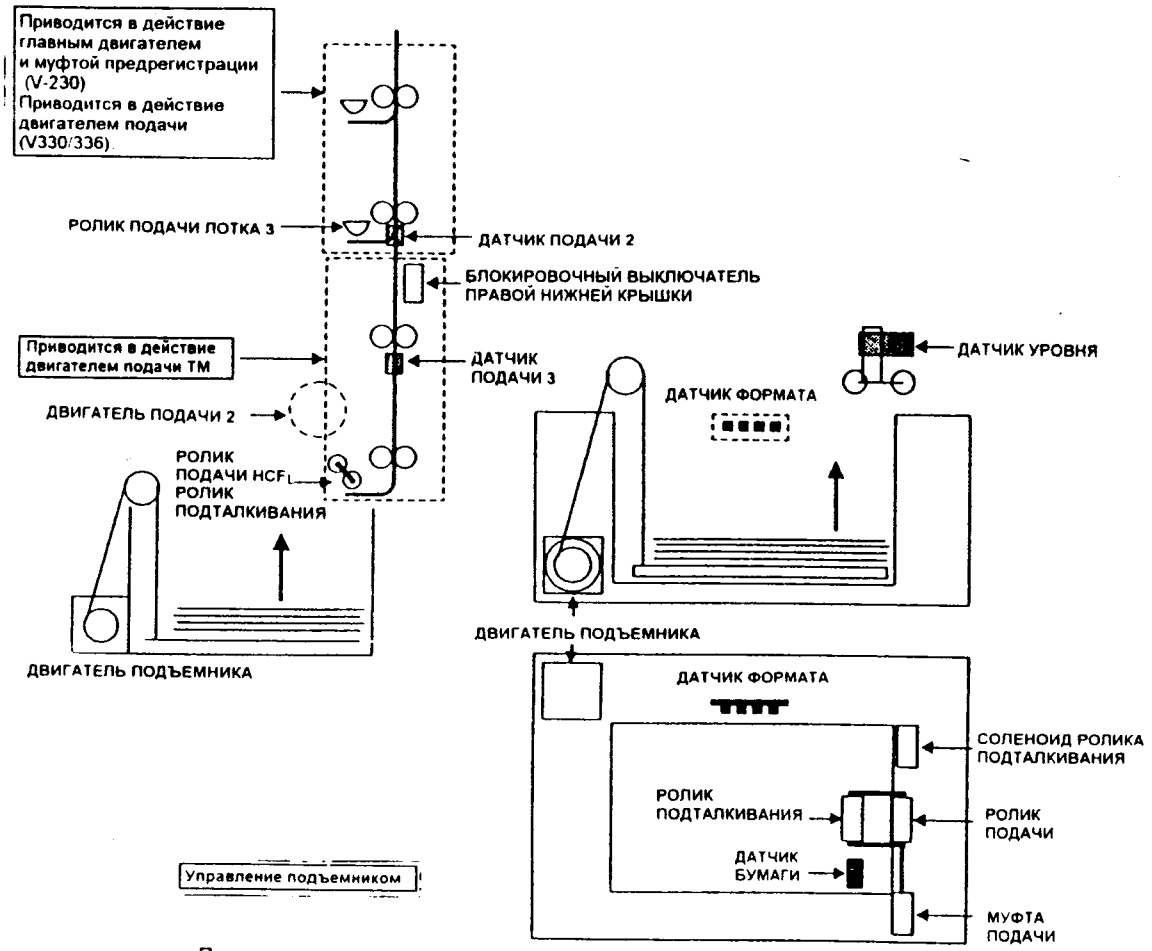

- Подъем лотка

1. При включении питания или закрывании лотка
Включается соленоид ролика подталкивания и через 0,2 секунды после этого проверяется состояние датчика уровня.
   a. Когда датчик уровня деактивирован
Включается двигатель подъемника, срабатывает датчик уровня и через 0,1 секунды отключается соленоид ролика подталкивания, а еще через 0,1 секунды выключается двигатель подъемника.
   a Когда датчик уровня активирован
Аппарат решает, что он готов к подаче и не включает двигатель подъемника.
2. Когда датчик уровня деактивируется во время подачи
Двигатель подъемника включается в течение 0,1 секунды.
Если датчик уровня не срабатывает в течение 13 секунд после включения двигателя подъемника, выдается код состояния [H1-4].

- Опускание лотка
Когда лоток открывают, подъемник опускается.

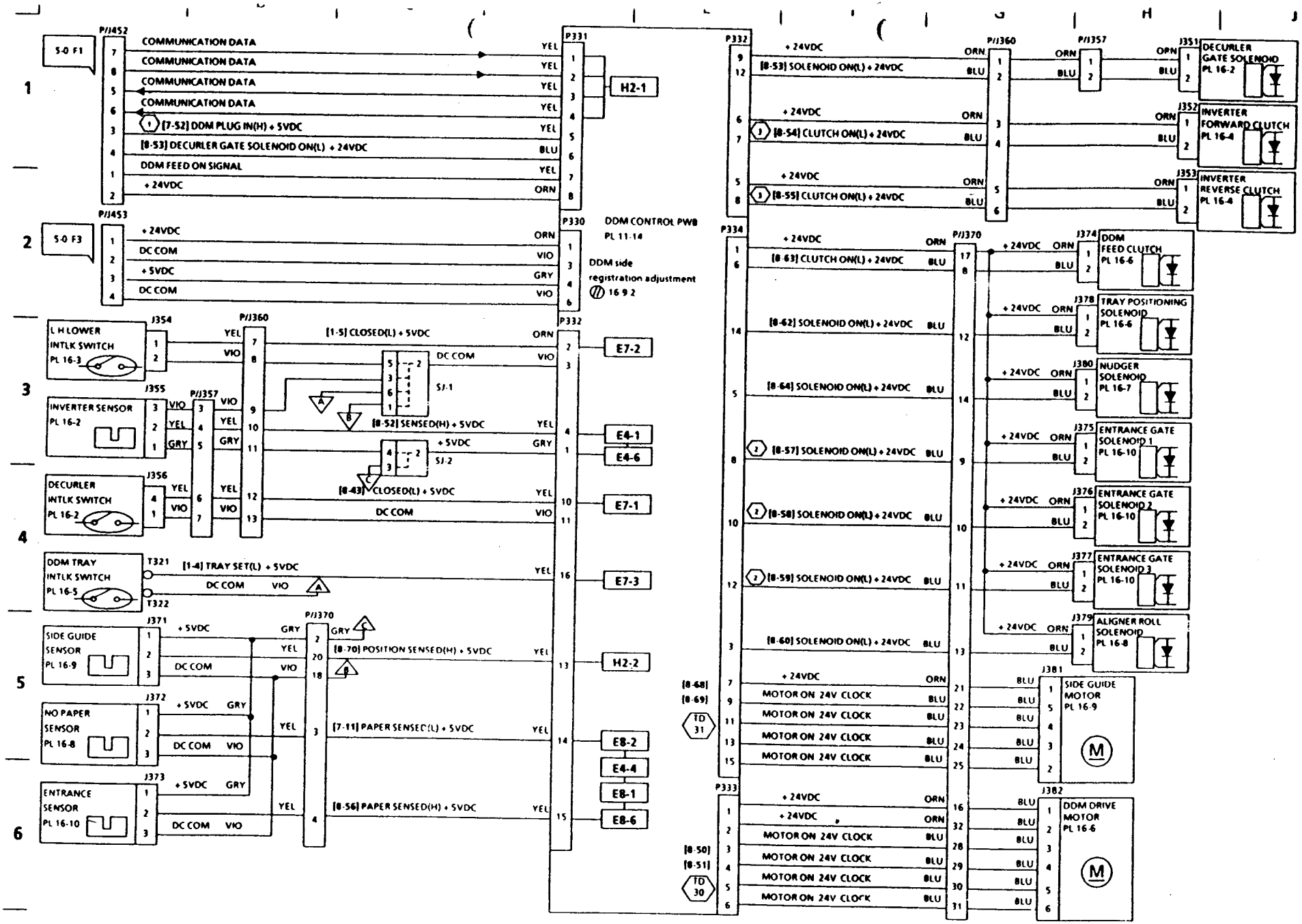
P/J452
COMMUNICATION DATA
COMMUNICATION DATA
COMMUNICATION DATA
COMMUNICATION DATA
[7-52] DDM PLUG IN(H) + 5VDC
[8-53] DECURLER GATE SOLENOID ON(L) + 24VDC
DDM FEED ON SIGNAL
+ 24VDC
P/J453
+ 24VDC
DC COM
+ 5VDC
DC COM
P331
H2-1
P330
DDM CONTROL PWB
PL 11.14
DDM side registration adjustment
16.9.2
P332
E7-2
E4-1
E4-6
E7-1
E7-3
H2-2
E8-2
E4-4
E8-1
E8-6
J354
L H LOWER INTLK SWITCH
PL 16-3
J355
INVERTER SENSOR
PL 16-2
J356
DECURLER INTLK SWITCH
PL 16-2
T321
T322
DDM TRAY INTLK SWITCH
PL 16-5
J371
SIDE GUIDE SENSOR
PL 16-9
J372
NO PAPER SENSOR
PL 16-8
J373
ENTRANCE SENSOR
PL 16-10
P/J360
P/J357
P/J370
[1-5] CLOSED(L) + 5VDC
[8-52] SENSED(H) + 5VDC
[8-43] CLOSED(L) + 5VDC
[1-4] TRAY SET(L) + 5VDC
[8-70] POSITION SENSED(H) + 5VDC
[7-11] PAPER SENSED(L) + 5VDC
[8-56] PAPER SENSED(H) + 5VDC
SJ-1
SJ-2
P332
P333
P334
[8-53] SOLENOID ON(L) + 24VDC
[8-54] CLUTCH ON(L) + 24VDC
[8-55] CLUTCH ON(L) + 24VDC
[8-63] CLUTCH ON(L) + 24VDC
[8-62] SOLENOID ON(L) + 24VDC
[8-64] SOLENOID ON(L) + 24VDC
[8-57] SOLENOID ON(L) + 24VDC
[8-58] SOLENOID ON(L) + 24VDC
[8-59] SOLENOID ON(L) + 24VDC
[8-60] SOLENOID ON(L) + 24VDC
MOTOR ON 24V CLOCK
J351
DECURLER GATE SOLENOID
PL 16-2
J352
INVERTER FORWARD CLUTCH
PL 16-4
J353
INVERTER REVERSE CLUTCH
PL 16-4
J374
DDM FEED CLUTCH
PL 16-6
J378
TRAY POSITIONING SOLENOID
PL 16-6
J380
NUDGER SOLENOID
PL 16-7
J375
ENTRANCE GATE SOLENOID 1
PL 16-10
J376
ENTRANCE GATE SOLENOID 2
PL 16-10
J377
ENTRANCE GATE SOLENOID 3
PL 16-10
J379
ALIGNER ROLL SOLENOID
PL 16-8
J381
SIDE GUIDE MOTOR
PL 16-9
J382
DDM DRIVE MOTOR
PL 16-6
TO 31
TO 30

Примечания

① Примечание: Если установлен DDM, диагностический код [7-52] показывает высокий уровень (H), но в действительности имеется напряжение низкого уровня (L).

② Включение и выключение входных затворов зависит от формата бумаги

Формат бумаги	СОЛЕНОИД ВХОДНОГО ЗАТВОРА			Путь бумаги
	1	2	3	
A3	ВКЛ.	ВЫКЛ.	ВЫКЛ.	A
B4	ВЫКЛ.	ВКЛ.	ВЫКЛ.	B
A4 SEF B5 SEF 8,5 x 11 SEF	ВЫКЛ.	ВЫКЛ.	ВКЛ.	C
A4 LEF B5 LEF 8,5 x 11 LEF	ВЫКЛ.	ВЫКЛ.	ВЫКЛ.	D

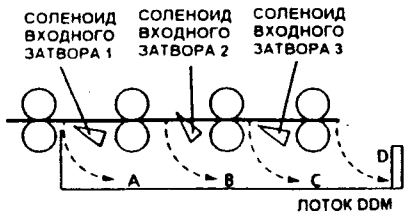

ПУТЬ БУМАГИ (Вид спереди)

③ Работа инвертора
Инвертор действует при получении двусторонних копий следующим образом:

① Примерно через 1 секунду после того, как датчик инвертора определит переднюю кромку листа, включается муфта прямого хода инвертора, которая вращает ролик инвертора вперед.

② Передняя кромка листа проходит в полость под лотком DDM.....A

③ Примерно через одну секунду после того, как задняя кромка листа пройдет датчик инвертора, муфта прямого хода выключается.

④ Примерно в то же время, как выключается муфта прямого хода, включается муфта обратного хода, которая вращает ролик инвертора в обратном направлении.

⑤ Бумага будет подана в обратную сторону и направлена в лоток DDM.....B

⑥ Муфта обратного хода инвертора выключится через определенный временной интервал после включения, который зависит от формата бумаги и находится в пределах от 1,4 сек до 2,6 сек.

УЗЕЛ РАСКРУЧИВАНИЯ

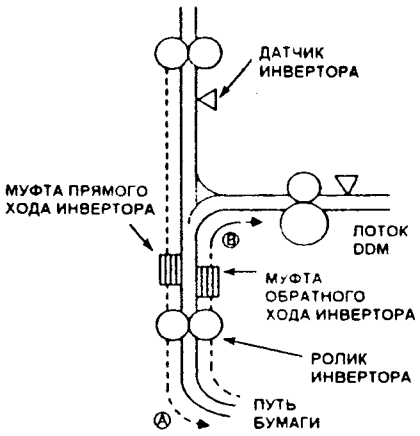

(ВИД СПЕРЕДИ)

2. Описание кодов состояния и контрольных данных

E4-1	ЗАСТРЕВАНИЕ ПО ВКЛЮЧЕНИЮ ДАТЧИКА ИНВЕРТОРА Датчик инвертора не активирован в течение 2,5 сек с момента срабатывания выходного датчика фьюзера.
E4-4	ЗАСТРЕВАНИЕ ПО ВКЛЮЧЕНИЮ ВХОДНОГО ДАТЧИКА DDM Входной датчик DDM не активирован в течение 4,9 сек (максимальное значение, зависит от формата бумаги) после срабатывания датчика инвертора.
E4-6	СТАТИЧЕСКОЕ ЗАСТРЕВАНИЕ У ДАТЧИКА ИНВЕРТОРА Во время включения питания или в режиме ожидания активирован датчик инвертора (осталась бумага).
E7-1	РАЗОМКНУТА БЛОКИРОВКА УЗЛА РАСКРУЧИВАНИЯ Открыта крышка узла раскручивания или неисправен блокировочный выключатель крышки узла раскручивания.
E7-2	РАЗОМКНУТА БЛОКИРОВКА ЛЕВОЙ НИЖНЕЙ КРЫШКИ Открыта левая нижняя крышка или неисправен блокировочный выключатель левой нижней крышки.
E7-3	НЕ УСТАНОВЛЕН ЛОТОК DDM Лоток DDM не был правильно установлен в аппарат или неисправен блокировочный выключатель DDM.
E8-1	ЗАСТРЕВАНИЕ ПО ВЫКЛЮЧЕНИЮ ВХОДНОГО ДАТЧИКА DDM Входной датчик DDM не деактивирован в течение 1,9 сек (максимальное значение, зависит от формата бумаги) после срабатывания.
E8-2	ЗАСТРЕВАНИЕ БУМАГИ В ЛОТКЕ DDM Во время выключения питания бумага остается в лотке DDM или неисправен датчик отсутствия бумаги.
E8-6	СТАТИЧЕСКОЕ ЗАСТРЕВАНИЕ У ВХОДНОГО ДАТЧИКА DDM Во время включения питания или в режиме ожидания активирован входной датчик DDM (осталась бумага).
H2-1	ОШИБКА СВЯЗИ С DDM Не могут выполняться прием и передача данных между DDM PWB и главной PWB.
H2-2	ОШИБКА ПОЗИЦИОНИРОВАНИЯ БОКОВОЙ НАПРАВЛЯЮЩЕЙ DDM Случай 1: Датчик боковой направляющей не сработал в течение 1,5 сек с того момента, как включился двигатель боковой направляющей DDM и боковая направляющая пошла назад. Случай 2: Датчик боковой направляющей не сработал в течение 0,5 сек с того момента, как включился двигатель боковой направляющей DDM и боковая направляющая пошла вперед.

Контрольные данные	Название сигнала	Точка измерения	Метод измерения	Справочное значение
30	ТАКТОВЫЕ ИМП. +24 В ВКЛЮЧЕНИЯ ДВИГАТЕЛЯ БОКОВОЙ НАПРАВЛЯЮЩЕЙ	J334-9,11,13, 15 ⊕ COM ⊖	Введите диагностический код [8-68] или [8-69] и измерьте.	ВКЛ.: +16,3 В ВЫКЛ.: +0,7 В ИЛИ +4,4 В
31	ТАКТОВЫЕ ИМП. +24 В ВКЛЮЧЕНИЯ ДВИГАТЕЛЯ ПРИВОДА	J333-2,3,4,5,6 ⊕ COM ⊖	Введите диагностический код [8-50] или [8-51] и измерьте.	ВКЛ.: +24,5 В ВЫКЛ.: +24,8 В

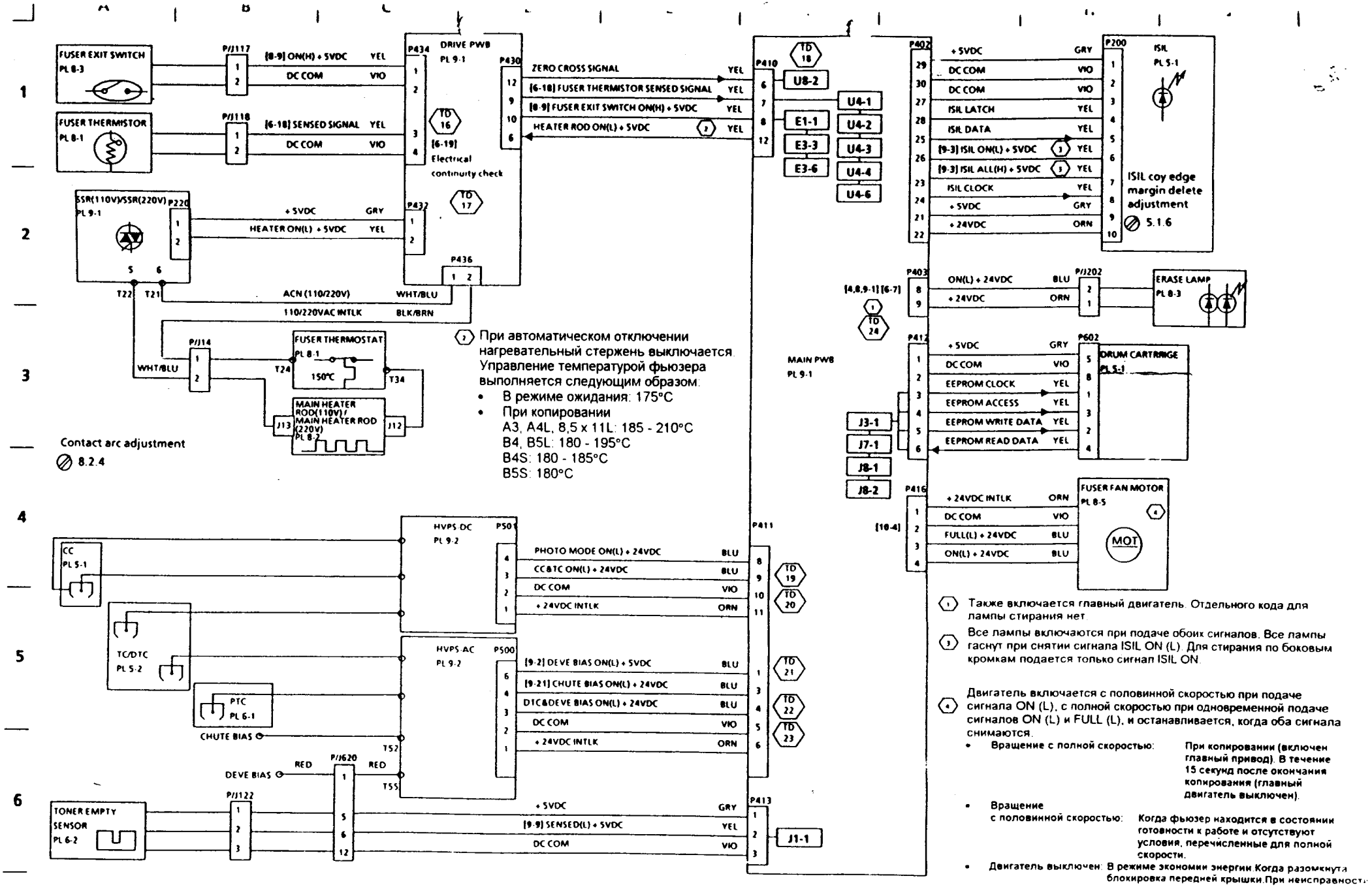

(2) При автоматическом отключении нагревательный стержень выключается. Управление температурой фьюзера выполняется следующим образом:

- В режиме ожидания: 175°C
- При копировании
  A3, A4L, 8,5 x 11L: 185 - 210°C
  B4, B5L: 180 - 195°C
  B4S: 180 - 185°C
  B5S: 180°C

(1) Также включается главный двигатель. Отдельного кода для лампы стирания нет.

(3) Все лампы включаются при подаче обоих сигналов. Все лампы гаснут при снятии сигнала ISIL ON (L). Для стирания по боковым кромкам подается только сигнал ISIL ON.

(4) Двигатель включается с половинной скоростью при подаче сигнала ON (L), с полной скоростью при одновременной подаче сигналов ON (L) и FULL (L), и останавливается, когда оба сигнала снимаются.

- Вращение с полной скоростью: При копировании (включен главный привод). В течение 15 секунд после окончания копирования (главный двигатель выключен).
- Вращение с половинной скоростью: Когда фьюзер находится в состоянии готовности к работе и отсутствуют условия, перечисленные для полной скорости.
- Двигатель выключен: В режиме экономии энергии.Когда разомкнута блокировка передней крышки.При неисправности.

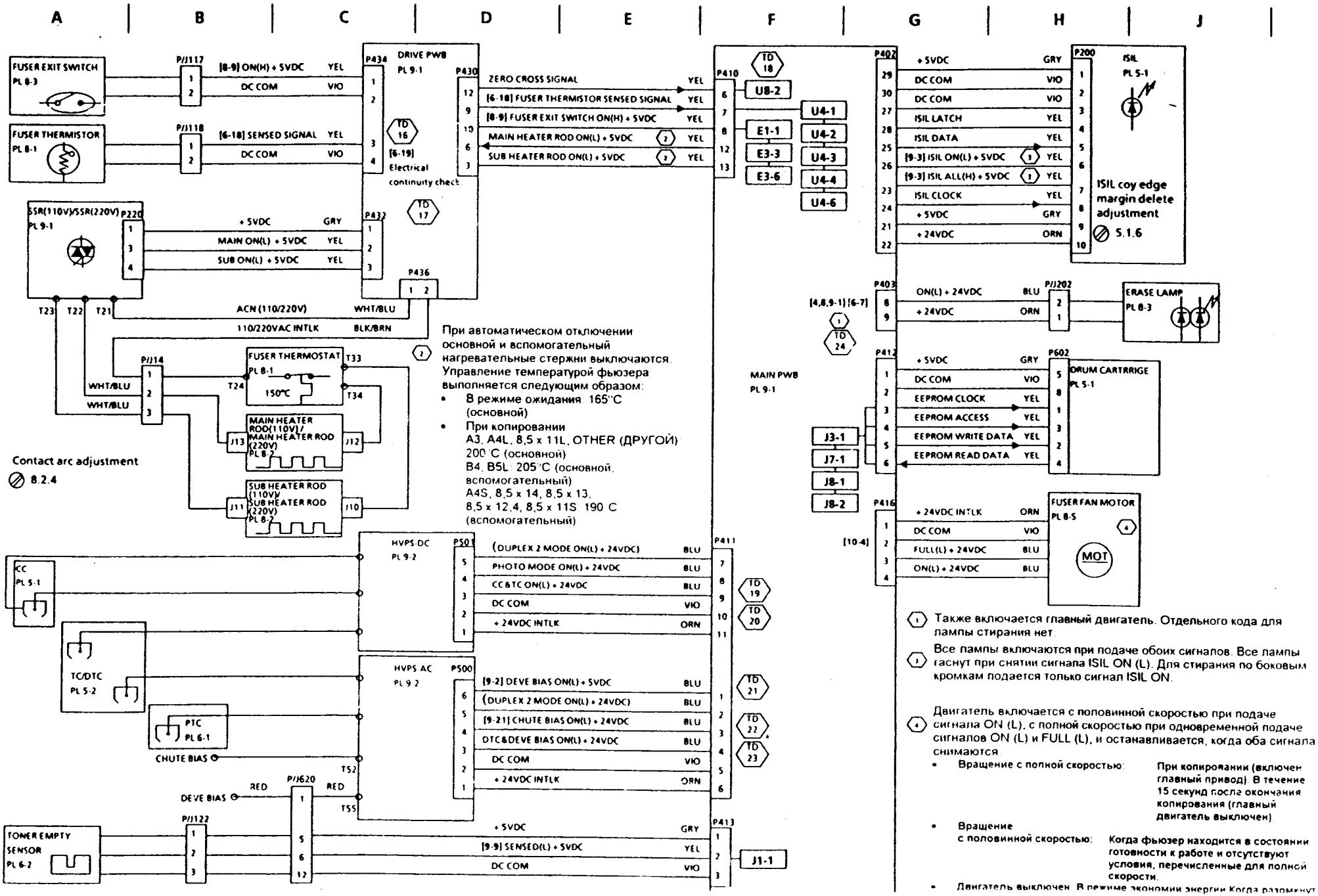

(1) Также включается главный двигатель. Отдельного кода для лампы стирания нет.

(2) Все лампы включаются при подаче обоих сигналов. Все лампы гаснут при снятии сигнала ISIL ON (L). Для стирания по боковым кромкам подается только сигнал ISIL ON.

(4) Двигатель включается с половинной скоростью при подаче сигнала ON (L), с полной скоростью при одновременной подаче сигналов ON (L) и FULL (L), и останавливается, когда оба сигнала снимаются.

- Вращение с полной скоростью: При копировании (включен главный привод). В течение 15 секунд после окончания копирования (главный двигатель выключен)
- Вращение с половинной скоростью: Когда фьюзер находится в состоянии готовности к работе и отсутствуют условия, перечисленные для полной скорости.
- Двигатель выключен. В режиме экономии энергии. Когда разомкнут

U4-1 ОБРЫВ ЦЕПИ ТЕРМИСТОРА ФЬЮЗЕРА
Разомкнута или неисправна цепь термистора фьюзера.

U4-2 ОТКАЗ ПРОГРЕВА ФЬЮЗЕРА
Фьюзер не перешел в состояние готовности в течение 1 минуты с момента включения питания или был разомкнут, а затем замкнут блокировочный выключатель передней крышки.

U4-3 ПЕРЕГРЕВ ФЬЮЗЕРА 1
Нагревательный стержень включен в течение 10 секунд или более с момента достижения фьюзером состояния готовности.

U4-4 ПЕРЕГРЕВ ФЬЮЗЕРА 2
Нагревательный стержень включен в течение 20 секунд или более с момента выключения.

U4-6 СРАБАТЫВАНИЕ ЗАЩИТНОЙ БЛОКИРОВКИ ПРИ ПЕРЕГРЕВЕ ФЬЮЗЕРА
Термистор фьюзера обнаружил температуру 240°C или более, которая наблюдалась в течение не менее 0,5 сек.

U8-2 НЕТ ПЕРЕСЕЧЕНИЯ НУЛЯ
В режиме управления фьюзером в течение 2 секунд не было пересечения нуля.

E1-1 ЗАСТРЕВАНИЕ ПО ВКЛЮЧЕНИЮ ВЫХОДНОГО ДАТЧИКА ФЬЮЗЕРА
Выходной датчик фьюзера не активирован в течение 3 сек после открывания затвора регистрации.

E3-3 ЗАСТРЕВАНИЕ ПО ВЫКЛЮЧЕНИЮ ВЫХОДНОГО ДАТЧИКА ФЬЮЗЕРА
Выходной датчик фьюзера не деактивирован (остается включенным) в течение определенного временного интервала с момента срабатывания.

E3-6 СТАТИЧЕСКОЕ ЗАСТРЕВАНИЕ У ВЫХОДНОГО ДАТЧИКА ФЬЮЗЕРА
Во время включения питания или в режиме ожидания активирован выходной датчик фьюзера (осталась бумага).

J1-1 ЗАКОНЧИЛСЯ ТОНЕР
С момента срабатывания датчика окончания тонера было изготовлено 100 копий.

J3-1 ПЛОХО УСТАНОВЛЕН ФОТОРЕЦЕПТОР
Фоторецептор отсутствует или плохо установлен.

J7-1 КОНЕЦ СРОКА СЛУЖБЫ ФОТОРЕЦЕПТОРА
Счетчик копий для фоторецептора достиг нуля.

J8-1 ОШИБКА СЧИТЫВАНИЯ НОМЕРА ФОТОРЕЦЕПТОРА
Номер типа в EEPROM копи-картриджа не совпадает с номером типа, записанным в NVM главной PWB.

J8-2 ОШИБКА EEPROM ФОТОРЕЦЕПТОРА
Повреждена EEPROM копи-картриджа.

Контрольные данные	Название сигнала	Точка измерения	Метод измерения	Справочное значение
16	СИГНАЛ ТЕРМИСТОРА ФЬЮЗЕРА	Введите диагностический код [6-18] и проверьте числовое значение (на выходе АЦП).		Числовое значение: от 9C до 93
17	ТЕРМИСТОР ФЬЮЗЕРА	Введите диагностический код [6-19] и проверьте числовое значение (на выходе АЦП).		Числовое значение: Норме: от 00 до 01 Обрыв: FF
18	СИГНАЛ ПЕРЕСЕЧЕНИЯ НУЛЯ	J410-6 ⊕ COM ⊖	Измерьте в режиме ожидания (при закрытой передней крышке)	+0,5 В
19	ЗАДАН ФОТОРЕЖИМ (L) +24 В	J411-8 ⊕ COM ⊖	В режиме ожидания выберите фоторежим и запустите копирование.	ВКЛ.: 0 В ВЫКЛ.: +6,4 В (Режимы автоматической и ручной установки плотности)
20	ВКЛЮЧЕНИЕ CC&TC (L) +24 В	J411-9 ⊕ COM ⊖	Запустите копирование в обычном режиме.	ВКЛ.: 0 В ВЫКЛ.: +23,2 В
21	ВКЛЮЧЕНИЕ СМЕЩЕНИЯ НА ПРОЯВИТЕЛЕ +5 В	J411-1 ⊕ COM ⊖	Введите диагностический код [9-2] и запустите копирование.	ВКЛ.: +2,5 В ВЫКЛ.: +5 В
22	ВКЛЮЧЕНИЕ СМЕЩЕНИЯ НА ЖЕЛОБЕ +24 В	J411-3 ⊕ COM ⊖	Введите диагностический код 9-21] и измерьте.	ВКЛ.: 0 В ВЫКЛ.: +6,4 В
23	ВКЛЮЧЕНИЕ СМЕЩЕНИЯ НА DTC& ПРОЯВИТЕЛЕ (L) +24 В	J411-4 ⊕ COM ⊖	Запустите копирование в обычном режиме.	ВКЛ.: 0 В ВЫКЛ.: +23,8 В
24	ВКЛЮЧЕНИЕ ЛАМПЫ СТИРАНИЯ (L) +24 В	J403-8 ⊕ COM ⊖	Введите диагностический код [4-1] и измерьте.	ВКЛ.: 0,75 В ВЫКЛ.: +12,5 В
28	ВКЛЮЧЕНИЕ ДУПЛЕКСНОГО РЕЖИМА (L) +24 В	J411-7 ⊕ COM ⊖	Запустите двустороннее копирование.	ВКЛ.: 0 В ВЫКЛ.: +17,7 В

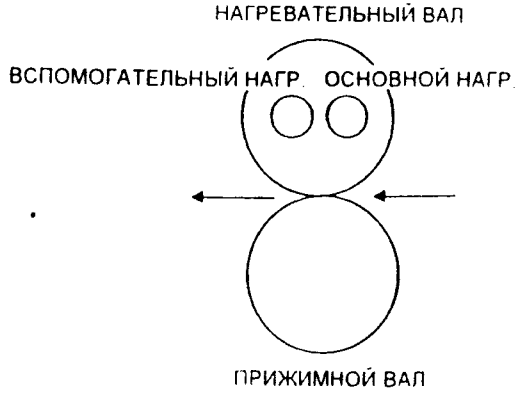

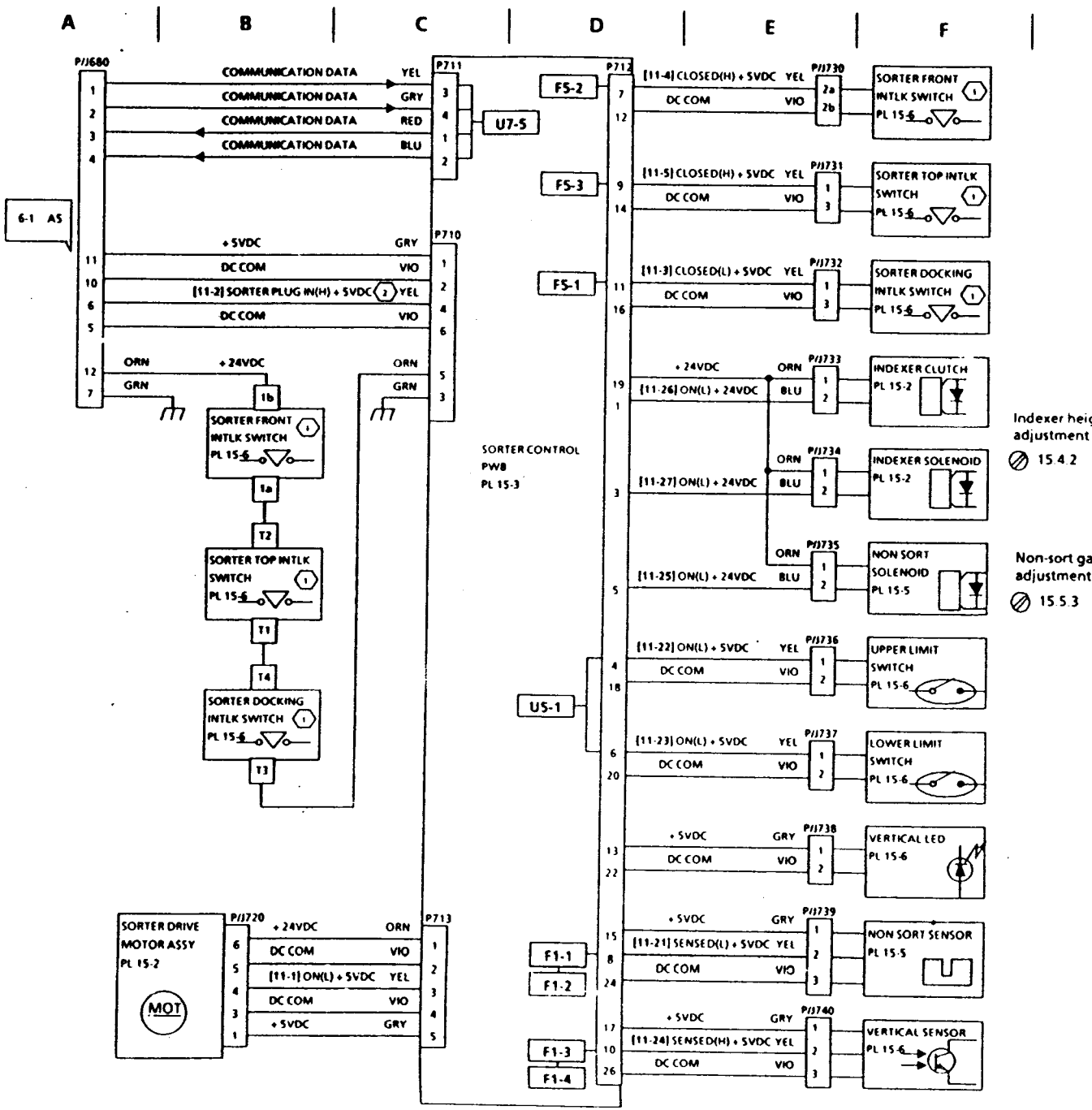

(1) Хотя блокировочные выключатели (передней и верхней крышек), а также датчик стыковки на схеме показаны состоящими из двух отдельных частей, на самом деле обе секции каждого из них конструктивно объединены и срабатывают одновременно.

(2) **ВНИМАНИЕ:** Индикация [11-2] показывает уровень сигнала, обратный истинному.

U5-1 ОТКАЗ УЗЛА ИНДЕКСИРОВАНИЯ СОРТЕРА НА 20 ЯЧЕЕК

Случай 1: Датчик верхнего предела не активирован в течение 6 сек с момента начала инициализации.

Случай 2: Датчик нижнего предела не активирован в течение 0,3 сек с момента начала инициализации.

Случай 3: Если в момент начала движения ячеек вверх датчик верхнего предела уже активирован.

Случай 4: Если в момент начала движения ячеек вниз датчик нижнего предела уже активирован.

Случай 5: Датчик верхнего предела не активирован, когда узел индексирования перешел к ячейке 1.

Случай 6: Датчик нижнего предела не активирован, когда узел индексирования перешел к 20-й ячейке.

Случай 7: Датчик верхнего или нижнего предела активирован, когда узел индексирования находится у одной из ячеек 2-19.

U7-5 ОТКАЗ СВЯЗИ С СОРТЕРОМ

Из сортера не получен ответ в течение 0,4 сек.

F1-1 ЗАСТРЕВАНИЕ ПО ВКЛЮЧЕНИЮ ДАТЧИКА ВЫВОДА БЕЗ СОРТИРОВКИ

Датчик вывода без сортировки не сработал в течение 4,8 сек с момента срабатывания выходного датчика фьюзера.

F1-2 ЗАСТРЕВАНИЕ ПО ВЫКЛЮЧЕНИЮ ДАТЧИКА ВЫВОДА БЕЗ СОРТИРОВКИ/ СТАТИЧЕСКОЕ ЗАСТРЕВАНИЕ

Случай 1: При включении питания или в режиме ожидания активирован датчик вывода без сортировки (осталась бумага).

Случай 2: Датчик вывода без сортировки не выключился в течение 2,6 сек после срабатывания.

F1-3 ЗАСТРЕВАНИЕ ПО СРАБАТЫВАНИЮ ДАТЧИКА ВЕРТИКАЛЬНОГО ТРАНСПОРТЕРА

Датчик вертикального транспортера не сработал в течение 5,2 сек после срабатывания выходного датчика фьюзера.

F1-4 СТАТИЧЕСКОЕ ЗАСТРЕВАНИЕ У ДАТЧИКА ВЕРТИКАЛЬНОГО ТРАНСПОРТЕРА

Случай 1: При включении питания или в режиме ожидания активирован датчик вертикального транспортера (осталась бумага).

Случай 2: Датчик вертикального транспортера не выключился в течение 2,6 сек после срабатывания.

F5-1 РАЗОМКНУТ ДАТЧИК СТЫКОВКИ СОРТЕРА

Сортер неправильно пристыкован к аппарату или неисправен датчик стыковки.

F5-2 РАЗОМКНУТА ПЕРЕДНЯЯ БЛОКИРОВКА СОРТЕРА

Открыта передняя крышка сортера или неисправен блокировочный выключатель передней крышки.

F5-3 РАЗОМКНУТА ВЕРХНЯЯ БЛОКИРОВКА СОРТЕРА

Открыта верхняя крышка сортера или неисправен блокировочный выключатель передней крышки сортера.

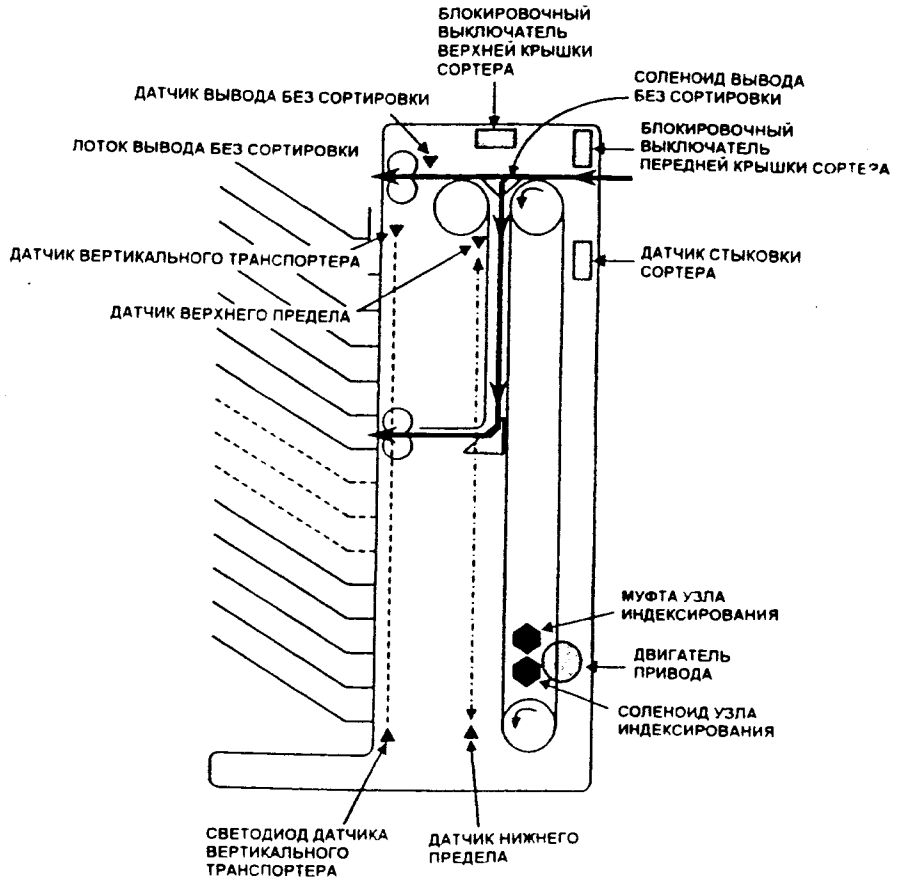

- Сортер на 20 ячеек такой же, как в VV400/500, отличается только скоростью транспортировки копий и отсутствием следующих установок:
  1. [30-7] Выбор тонкой/толстой бумаги.
  2. (Настройка режима) Установка последовательности выбора ячеек.

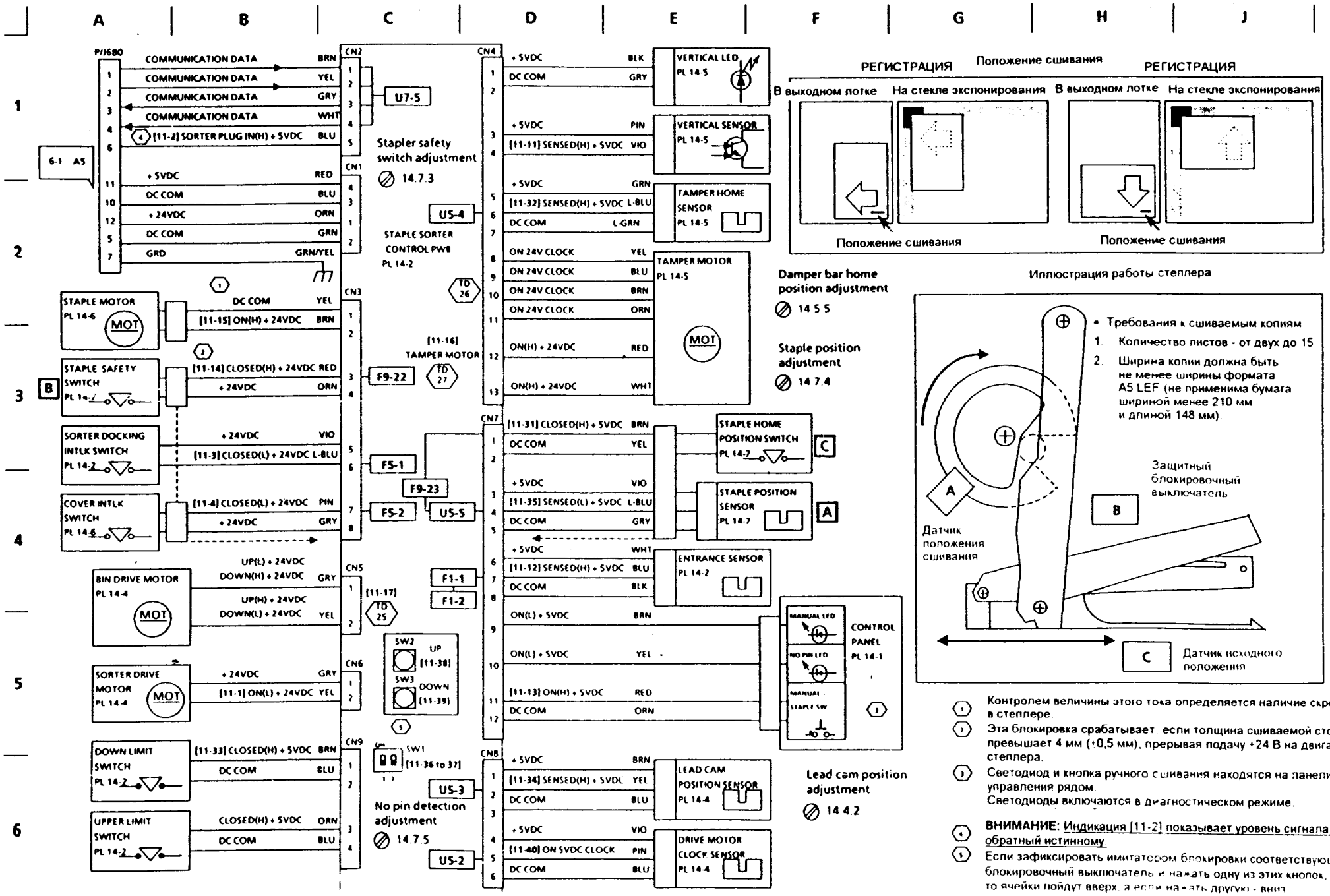

(1) Контролем величины этого тока определяется наличие скрепок в степлере.

(2) Эта блокировка срабатывает, если толщина сшиваемой стопки превышает 4 мм (+0,5 мм), прерывая подачу +24 В на двигатель степлера.

(3) Светодиод и кнопка ручного сшивания находятся на панели управления рядом.
Светодиоды включаются в диагностическом режиме.

(4) **ВНИМАНИЕ:** Индикация [11-2] показывает уровень сигнала, обратный истинному.

(5) Если зафиксировать имитатором блокировки соответствующий блокировочный выключатель и нажать одну из этих кнопок, то ячейки пойдут вверх, а если нажать другую - вниз.

U5-2 ОТКАЗ ДВИГАТЕЛЯ ПРИВОДА СОРТЕРА-СТЕПЛЕРА
С датчика тактовой частоты не поступил хотя бы один импульс за 4 сек вращения двигателя привода.

U5-3 ОТКАЗ ДВИГАТЕЛЯ ПРИВОДА ЯЧЕЕК СОРТЕРА-СТЕПЛЕРА
Сигнал с датчика положения переднего кулачка не изменился в течение 2-х секунд с момента начала работы двигателя привода ячеек.

U5-4 ОТКАЗ ДВИГАТЕЛЯ ПОДРАВНИВАЮЩЕГО УЗЛА СОРТЕРА-СТЕПЛЕРА
Случай 1: Датчик исходного положения подравнивающего механизма не активирован в течение 2,5 сек с момента начала движения к исходному положению.
Случай 2: Датчик исходного положения подравнивающего механизма не деактивирован в течение 2,5 сек с момента начала движения из исходного положения.

U5-5 ОТКАЗ ДВИГАТЕЛЯ СТЕПЛЕРА СОРТЕРА-СТЕПЛЕРА
Случай 1: Сигнал с датчика исходного положения степлера в течение 1,5 сек с момента начала вращения двигателя степлера. В течение 1,5 сек после этого, не изменился сигнал с выхода датчика положения сшивания.
Случай 2: При сшивании не деактивирован датчик положения сшивания.

U7-5 ОТКАЗ СВЯЗИ С СОРТЕРОМ
Из сортера не получен ответ в течение 0,4 сек.

F1-1 ПРОВЕРКА ПО ВКЛЮЧЕНИЮ ВХОДНОГО ДАТЧИКА СОРТЕРА
Входной датчик сортера не сработал в течение 1,4 сек с момента срабатывания выходного датчика фьюзера.

F1-2 СТАТИЧЕСКОЕ ЗАСТРЕВАНИЕ У ВХОДНОГО ДАТЧИКА СОРТЕРА
Случай 1: При включении питания или в режиме ожидания активирован выходной датчик сортера (осталась бумага).
Случай 2: Выходной датчик сортера не выключился в течение 3,5 сек после срабатывания.

F5-1 РАЗОМКНУТ ДАТЧИК СТЫКОВКИ СОРТЕРА

F5-2 РАЗОМКНУТА БЛОКИРОВКА КРЫШКИ
Открыта крышка или неисправен блокировочный выключатель крышки.

F9-22
- БЛОКИРОВКА СТЕПЛЕРА — При автоматическом или ручном сшивании в лотке больше 15 листов копий.
- ПРЕВЫШЕН ПРЕДЕЛ КОЛИЧЕСТВА ЛИСТОВ — При сшивании разомкнут блокировочный выключатель степлера.

F9-23 ОТКАЗ ФИКСАТОРА СТЕПЛЕРА
Состояние датчика исходного положения степлера не изменилось в течение 1 сек с момента начала сшивания. В течение 1 сек после этого включается датчик положения сшивания.

Контрольные данные	Название сигнала	Точка измерения	Метод измерения	Справочное значение
25	ДВИГАТЕЛЬ ПРИВОДА ЯЧЕЕК ВВЕРХ (L) +24 В/ВНИЗ (H) +24 В	J5-1,2 ⊕ COM ⊖	Введите диагностический код [11-17] и измерьте (замкните блокировку).	ВКЛ.: от +22 до +24 В ВЫКЛ.: +0,5 В Напряжение на выводах 1 и 2 - обратное
26	ТАКТОВЫЕ ИМПУЛЬСЫ +24 В ВКЛЮЧЕНИЯ ДВИГАТЕЛЯ ПОДРАВНИВАЮЩЕГО УЗЛА	J4-8,9,10,11 ⊕ COM ⊖	Введите диагностический код [11-16] и измерьте.	ВКЛ.: от +14 до +15,5 В ВЫКЛ.: 0 В
27	ВКЛЮЧЕНИЕ ДВИГАТЕЛЯ ПОДРАВНИВАЮЩЕГО УЗЛА (H) +24 В	J4-12,13 ⊕ COM ⊖	Введите диагностический код [11-16] и измерьте.	ВКЛ.: от +19,5 до +20,5 В ВЫКЛ.: +4,5 В

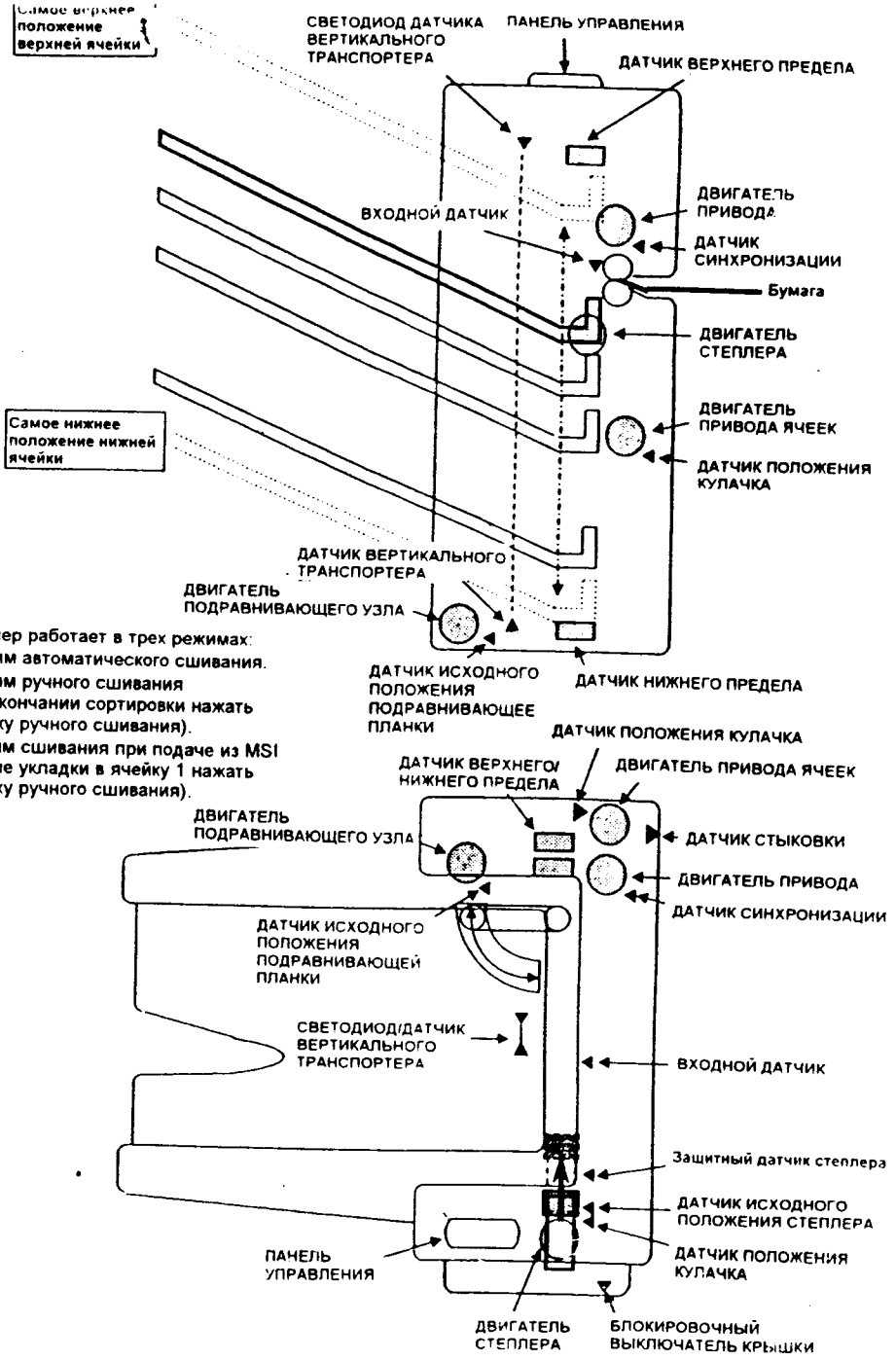

- Степлер работает в трех режимах:
  1. Режим автоматического сшивания.
  2. Режим ручного сшивания (по окончании сортировки нажать кнопку ручного сшивания).
  3. Режим сшивания при подаче из MSI (после укладки в ячейку 1 нажать кнопку ручного сшивания).

Действия, которые нужно предпринять когда узел степлера остановился в положении сшивания бумаги и заклинил из-за механической причины. Описанная процедура возвращает заблокированный в положении сшивания степлер в исходное положение. Данная процедура не может восстановить работу степлера, если отказ вызван электрическими причинами (неисправностью двигателя, платы и т.п.).

