XEROX

Document WorkCenter 150

Руководство по техническому обслуживанию

ОСТОРОЖНО

На главной печатной плате установлен литиевый аккумулятор, который не является заменяемой деталью. В случае выхода из строя главной печатной платы верните ее службам Ксерокс для утилизации в соответствиями с нормами местного законодательства. НЕ ЗАМЫКАЙТЕ НАКОРОТКО ВЫВОДЫ АККУМУЛЯТОРА.



Некоторые элементы в этом аппарате могут быть повреждены разрядом статического электричества. Во избежание повреждений соблюдайте все соответствующие процедуры ESD.

Перевод издания 701P06973

ПРИМЕЧАНИЕ

Вся техническая документация поставляется покупателям продукции фирмы Xerox только в качестве справочной литературы. Документация Xerox по техническому обслуживанию предназначена для использования только квалифицированными и обученными по данным аппаратам специалистами. Фирма Xerox не заявляет и не гарантирует полноты документации и не обязуется оповещать покупателей о каких-либо изменениях в этой документации. Фирма Xerox может отказаться от обычно предоставляемых гарантийных обязательств в случае самостоятельного технического обслуживания покупателем оборудования или его модулей, компонентов или деталей. Вам следует просмотреть текст гарантийного обязательства относительно последствий, связанных с действиями заказчика или технического обслуживания, проведенного третьей стороной. В случае самостоятельного проведения технического обслуживания оборудования или его модулей, компонентов или деталей покупатель освобождает фирму Xerox от всех гарантийных обязательств и обязуется защищать фирму от рекламаций третьей стороны, которые могут возникнуть в результате такого обслуживания.

Подготовлено в:
Xerox Corporation
Центр разработки документации для заказчика
и технического обслуживания
PAHV211
3400 Hillview Avenue
Palo Alto, CA, 94304

© Авторское право Xerox Corporation, 1996.
Все права сохранены.
Xerox, Ксерокс и все упомянутые в этом Руководстве названия изделий Xerox являются зарегистрированными торговыми марками Xerox Corporation.
Издание на русском языке подготовлено в Учебном Центре Xerox, Москва, июнь 1998.

Контрольный список изменений

Изделие	Название	Номер по каталогу
Document WorkCenter 150	**Руководство по техническому обслуживанию**	**Перевод английского издания 701P06973**

Стр.	Редакция
Титульная	9/97
i	3/98
ii	5/96
iii	5/96
iv	5/96
v	12/96
vi	5/96
1-1	5/96
1-2	5/96
1-3	5/96
1-4	5/96
1-5	5/96
1-6	5/96
1-7	5/96
1-8	5/96
1-9	5/96
1-10	5/96
2-1	5/96
2-2	5/96
2-3	9/97
2-4	5/96
2-5	5/96
2-6	5/96
2-7	5/96
2-8	5/96
2-9	5/96
2-10	5/96
2-11	5/96
2-12	5/96
2-13	5/96
2-14	5/96
2-15	5/96
2-16	5/96
2-17	5/96

Стр.	Редакция
2-18	5/96
2-19	5/96
2-20	12/96
2-21	5/96
2-22	5/96
3-1	5/96
3-2	5/96
3-3	5/96
3-4	3/96
3-5	5/96
3-6	12/96
3-7	5/96
3-8	5/96
3-9	5/96
3-10	3/96
3-11	3/96
3-12	5/96
3-13	5/96
3-14	5/96
4-1	5/96
4-2	5/96
4-3	5/96
4-4	5/96
4-5	5/96
4-6	5/96
4-7	9/97
4-8	5/96
4-9	5/96
4-10	3/98
4-11	5/96
4-12	5/96
4-13	5/96
4-14	5/96
4-15	5/96

Стр.	Редакция
4-16	5/96
4-17	5/96
4-18	5/96
4-19	5/96
4-20	5/96
4-21	5/96
4-22	5/96
4-23	5/96
4-24	5/96
4-25	5/96
4-26	5/96
4-27	5/96
4-28	5/96
4-29	5/96
4-30	5/96
4-31	5/96
4-32	5/96
4-33	5/96
4-34	5/96
4-35	5/96
4-36	9/97
4-37	9/97
4-38	5/96
4-39	5/96
4-40	5/96
4-41	5/96
4-42	5/96
4-43	5/96
4-44	5/96
4-45	5/96
4-46	5/96
5-1	5/96
5-2	5/96
5-3	9/97
5-4	5/96

Стр.	Редакция
5-5	12/96
5-6	5/96
5-7	5/96
5-8	5/96
5-9	5/96
5-10	5/96
5-11	9/97
5-12	12/96
5-13	12/96
5-14	5/96
5-15	5/96
5-16	5/96
5-17	5/96
5-18	12/96
5-19	3/96
5-20	3/96
6-1	9/97
6-2	5/96
6-3	5/96
6-4	9/97
6-5	3/98
6-6	9/97
6-7	3/97
6-8	9/97
6-9	3/98
6-10	3/98
6-11	3/98
6-12	9/97
6-13	9/97
6-14	9/97
6-15	9/97
6-16	9/97
6-17	3/97
6-18	3/97
6-19	3/97

Стр	Редакция
6-20	9/97
6-21	3/98
6-22	3/98
6-23	9/97
6-24	9/97
7-1	5/96
7-2	5/96
7-3	9/97
7-4	5/96
7-5	5/96
7-6	5/96
7-7	5/96
7-8	5/96
7-9	5/96
7-10	5/96
7-11	5/96
7-12	5/96

Контрольный список изменений - (продолжение)

Стр.	Редакция

Стр.	Редакция

Стр.	Редакция

Стр.	Редакция

Стр	Редакция

Введение iv
О данном Руководстве iv
Структура Руководства iv
Как пользоваться данным Руководством iv
Обозначения пересмотренных пунктов Руководства v
Указания различных моделей v
Терминология и обозначения v
Указания различных модификаций v

1. Процедуры посещения пользователя 1-1
Содержание раздела 1-1

2. Ремонтно-аналитические процедуры (RAP) по коду неисправности 2-1
Процедуры 2-1
Содержание раздела 2-1

3. Ремонтно-аналитические процедуры по качеству изображения 3-1
Процедуры 3-1
Содержание раздела 3-1

4. Ремонт/регулировка 4-1
Содержание раздела 4-1

5. Список запасных частей 5-1
Содержание раздела 5-1

6. Общие процедуры/информация 6-1
Содержание раздела 6-1

7. Электрические соединения 7-1
Содержание раздела 7-1

Введение

О данном Руководстве

Данное Руководство является частью международной документации, разработанной в специальном формате Xerox.

Структура

Руководство по техническому обслуживанию семейства Xerox Document WorkCenter 150 является основным документом, используемым при ремонте и техническом обслуживании аппаратов этого семейства. Данное Руководство содержит следующие разделы:

Раздел 1 Процедуры посещения пользователя

Этот раздел служит для определения на слух или визуально симптомов неисправности. Процедуры направят вас к соответствующей RAP или помогут определить неисправный элемент или узел.

Раздел 2 Ремонтно-аналитические процедуры по кодам неисправностей

В этом разделе содержатся ремонтно-аналитические процедуры (RAP). Вас направят к этому разделу для выявления неисправного элемента или узла.

Раздел 3 Ремонтно-аналитические процедуры по качеству изображения

В данном разделе приведены ремонтно-аналитические процедуры по качеству изображения (IQ RAP) и образцы качества изображения. Вас направят к этому разделу для получения контрольного листа или процедур выявления общих дефектов качества изображения.

Раздел 4 Ремонт/регулировка

Данный раздел содержит рекомендации по снятию, замене и регулировке заменяемых деталей машины.

Раздел 5 Перечни запасных частей

Данный раздел состоит из рисунков и перечней запасных частей. На рисунках показаны все заменяемые детали и детали, которые необходимо снять для получения доступа к заменяемой детали. Крепежные детали обозначены буквами.

Раздел 6 Общие процедуры/информация

Данный раздел содержит описание общих процедур, технических характеристик изделия, дополнительных инструментов и расходных материалов, информацию о модификациях и инструкции по установке.

Раздел 7 Электрические соединения

В данном разделе приведены схемы, рисунки, а также и перечень сигналов и разъемов. На рисунках и схемах показано распределение сигналов электропитания, заземления и управления. В перечнях указаны сигналы и контакты для всех соединений.

Как пользоваться данным Руководством

Начинайте и заканчивайте все посещения пользователя с выполнения процедур посещения пользователя из раздела 1. Выполняйте начальные действия и проверки системы для определения симптома неисправности.

Следуйте инструкциям процедур посещения пользователя и обращайтесь к соответствующему разделу Руководства.

После проведения ремонта выполните проверку системы.

Символы исправления Руководства

Вам будут высланы переизданные страницы, содержащие самую последнюю информацию по техническому обслуживанию, так что вы сможете обновить свое Руководство. При рассылке частичного переиздания изменения будут отмечены на каждой странице.

Текст	Черная вертикальная полоса, отмечающая измененный фрагмент текста.

При рассылке частичного переиздания или комплекта полного переиздания Руководства изменения будут также отмечены следующим образом:

Страница	В нижней части каждой страницы указана дата издания
Руководство	Обновленный контрольный список изменений. Этот список указывает последнюю дату переиздания для каждой страницы.

Указание различия моделей

ТЕКСТ

Если для различных моделей аппарата имеются различные детали или различные процедуры действий, то номер модели (xxx) будет отмечать соответствующую деталь или действие:
Пример 1). – – – xxx:
Следующая послсдоватсльность ...
Пример 2) . – – –
Следующая последовательность ... (xxx)

Указание модификаций

ТЕКСТ

Если для различных модификаций аппарата имеются различные детали или различные процедуры действий, то номер модификации (TAG) будет указывать соответствующую деталь или действие:
Пример 1) . – – – Модификация 1:
Печатная плата ...
Пример 2) . – – – Печатная плата
Модификация 1) ...

Терминология и условные обозначения

Ниже описаны использованные в этом Руководстве стандартные условные обозначения для предостережений, опасности электростатического разряда, оповещений "Осторожно" и примечаний.

Электростатический разряд



Некоторые элементы в этом аппарате могут быть повреждены статическим электричеством. Во избежание повреждений соблюдайте все соответствующие процедуры ESD.

ПРЕДОСТЕРЕЖЕНИЕ

Неправильные действия могут привести к травме персонала.

ОСТОРОЖНО

Неправильные действия могут привести к повреждению аппарата.

ПРИМЕЧАНИЕ: Советы или другие сведения, которые могут оказаться полезными для пользователя.

Дополнительные сведения по технике безопасности

Ниже приведены дополнительные сведения о мерах техники безопасности при работе с аппаратом Document WorkCenter 150.

ОСТОРОЖНО

На главной печатной плате установлен литиевый аккумулятор, который не является заменяемой деталью. В случае выхода из строя главной печатной платы верните этот узел в центр Ксерокс для утилизации его в соответствии с требованиями местного законодательства. НЕ ЗАКОРАЧИВАЙТЕ ВЫВОДЫ АККУМУЛЯТОРА.

1. Процедуры посещения пользователя

Содержание раздела

Заголовок	Страница
Введение	1-1
Обслуживание вызова	1-2
Начальные действия	1-3
Проверки системы	1-4
Дополнительные проверки	1-6
Меню системы технического обслуживания	1-7
Техническое обслуживание подсистем	1-8
Заключительные действия	1-10

Введение

Раздел "Процедуры посещения пользователя" применяется для определения предполагаемой неисправности. Данный раздел содержит описания процедур обслуживания вызова, начальных действий, проверок системы, дополнительных проверок, технического обслуживания подсистем и заключительных действий.

Начальные действия выполняются для сбора информации о технических характеристиках машины и подготовки аппарата к техническому обслуживанию.

Проверки системы используются для проверки работы машины. На каждом этапе проверки системы ответ "Да" означает переход к следующему шагу. Ответ "Нет" указывает, какой шаг необходимо выполнить следующим, или направляет вас к ремонтно-аналитической процедуре (RAP).

Дополнительные проверки выполняются для различных функций машины, которые не проверяются при проверках системы.

RAP содержат инструкции по определению неисправной детали или предлагают список возможно неисправных деталей, когда поиск дефекта затруднен. Ремонтных процедур для электричесих соединений не предусмотрено, поэтому неисправности проводки или обрывы цепи следует определять визуально или по схемам электрических соединений, приведенным в разделе 7.

Подраздел "Техническое обслуживание подсистем" содержит процедуры планового технического обслуживания подсистем аппарата.

Заключительные действия выполняются с целью окончательной проверки работы системы и для определения действий, необходимых для устранения причин вызова.

Обслуживание вызова

Диаграмма обслуживания вызова (рис.1) показывает последовательность действий при обычном обслуживании вызова. Выполняемые действия соответствуют разделам Руководства по техническому обслуживанию следующим образом:

Раздел 1	Начальные действия
	Проверки системы/Дополнительные проверки
	Техническое обслуживание подсистем
	Завершающие действия
Раздел 2	Ремонтно-аналитические процедуры по кодам неисправностей (RAP)
Раздел 3	Ремонтно-аналитические процедуры по качеству изображения (IQ RAP)
Раздел 4	Ремонт/регулировка
Раздел 5	Список запасных частей

Любое обслуживание вызова начинается с **НАЧАЛЬНЫХ ДЕЙСТВИЙ** и заканчивается **ЗАВЕРШАЮЩИМИ ДЕЙСТВИЯМИ**.

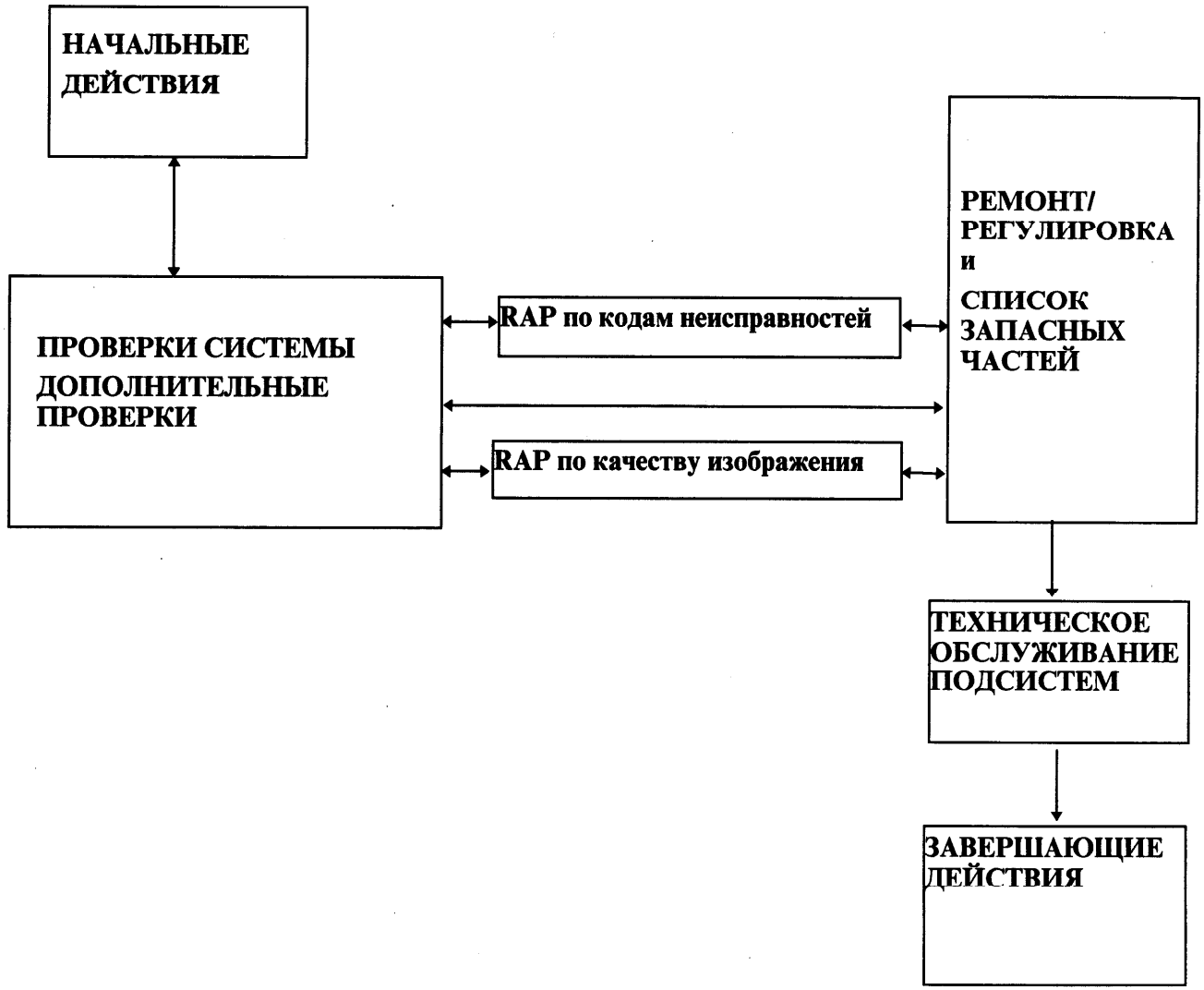

Начальные действия

Описание

Начальные действия служат для получения сведений от оператора о неисправностях конкретной машины. Оператор предоставляет замечания о симптомах, сообщения об ошибках, коды ошибок и другую информацию. Эти данные помогут выявить неустойчивую или необычную неисправность.

Процедура

1. Попросите оператора описать или продемонстрировать неисправность, если это возможно.
2. Если неисправность возникла вследствие неправильных действий оператора, отошлите его к Руководству для пользователя или к другому пособию.
3. Если возможно, распечатайте схему меню для получения информации о конфигурации аппарата.
4. Для определения возможных взаимосвязей между компонентами воспользуйтесь блок-схемой аппарата. Если проблема не решена, переходите к проверкам системы.

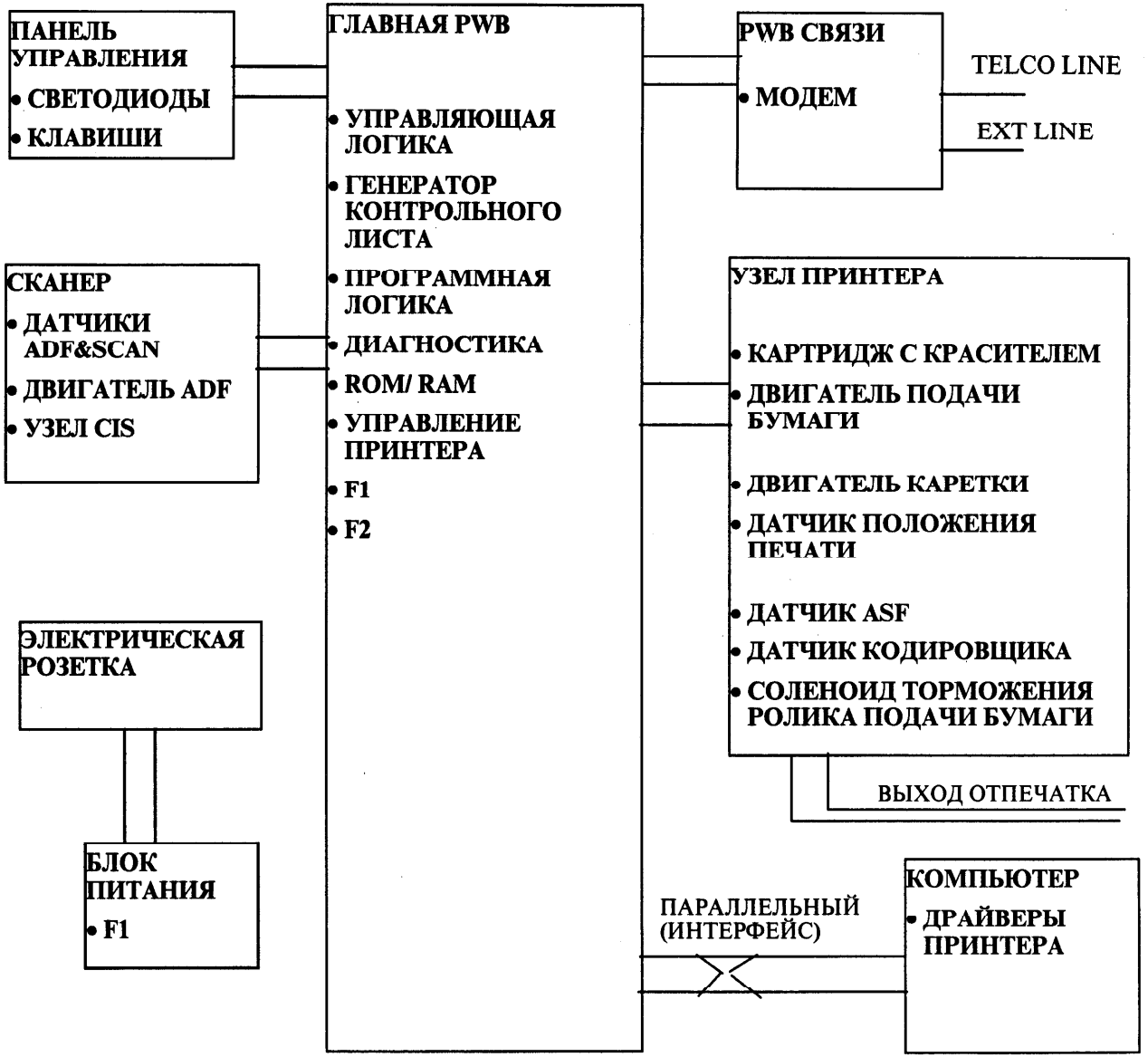

Проверки системы

Начальные условия

Проверьте выполнение следующих условий:

- Убедитесь, что телефон подключен правильно.
- Убедитесь, что телефонный шнур подключен правильно к разъему аппарата и стенной розетке.
- Убедитесь, что шнур питания подсоединен к розетке и к машине.
- Оригиналы не загружены, сканер свободен.
- Сканер закрыт правильно.
- Бумага правильно загружена в принтер.
- Убедитесь, что кабель параллельного интерфейса отключен.

Автономные проверки системы

ПРИМЕЧАНИЕ: Если в какой-либо момент проведения проверок системы появится ***СООБЩЕНИЕ ОБ ОШИБКЕ****, прекратите проверку. Обратитесь к таблице 1 (сообщения дисплея) или таблице 2 (коды ошибок связи), приведенным в разделе 2, и выполните указанные процедуры.*

ПРИМЕЧАНИЕ: Сообщения, выдаваемые на дисплей при выполнении проверок, могут отличаться от указанных ниже в следующих пунктах:

- Время
- Идентификационный номер терминала
- Номера телефонов
- Выбор начального значения и разрешения
- Режимы работы CCITT (9600, ECM)

Различия в вышеуказанных пунктах не должны считаться неисправностью.

1. Отключите шнур питания аппарата, подождите 10 сек, а затем вновь подключите.

   Все светодиоды зажглись, самопроверка выполнена, светодиод *Standard* остается включенным.

   Да **Нет**

   Переходите к RAP 10

2. На дисплей выводится сообщение:

09:11AM AUTO

   ПРИМЕЧАНИЕ: Сообщение может быть другим, если установлен режим ***Manual, Fax, Tel*** *или* ***Fax/Tam****.*

   Да **Нет**

   Переходите к RAP 13

3. Во время самопроверки двигатели подачи бумаги и каретки на короткое время включаются, работая с обычным звуком.
4. При нажатии клавиши ***Copy*** (*Копия*) раздается тройной сигнал.

   Да **Нет**

   Переходите к RAP 16

5. Напечатайте ***Activity report*** (*Отчет о работе*), нажав на клавиши:

   Menu *OK*

   

   Аппарат печатает и выталкивает отчет.

   Да **Нет**

   Переходите к RAP 18

6. Качество отпечатка приемлемое.
7. Введите в сканер стандартный контрольный лист (82P151).

   Оригинал подается в сканер.

   Да **Нет**

   Переходите к RAP 21

8. Нажмите клавишу ***Copy*** (*Копия*).

   Горит светодиод *Fine* (*Высокое разрешение*), выключен светодиод *Standard* (*Стандартное разрешение*), на дисплей выводится сообщение:

Copies : 01

   Да **Нет**

   Переходите к RAP 21

9. Нажмите клавишу ***Start*** (*Запуск*).

   Оригинал подается в сканер, и аппарат изготавливает копию. На дисплее появляется следующее сообщение:

Copying 01/01

   Да **Нет**

   Переходите к RAP 21

10. Дисплей переходит в режим ***Standby*** (*Ожидание*). Горит светодиод ***Standard*** (*Стандартное разрешение*), светодиод ***Fine*** (*Высокое разрешение*) выключен.

    Да **Нет**

    Замените главную PWB (REP 8.1)

11. Качество копии приемлемое.

    Да **Нет**

    Переходите к IQ RAP 1

12. Откройте сканер.

    Раздается звуковой сигнал, включается светодиод Error (Ошибка) и на дисплей выводится сообщение:

Door Open

    Да **Нет**

    Переходите к RAP 17

13. Закройте сканер.
14. Переходите к проверкам системы в подключенном состоянии.

Проверки системы в подключенном состоянии

ПРИМЕЧАНИЕ: Выполняйте эти проверки только после проведения автономных проверок.

1. Вставьте документ в сканер.
2. Используйте клавиатуру панели управления для набора номера соседнего телефона. Нажмите на клавишу ***Start*** (*Запуск*).

   WorkCenter набирает номер телефона, и на дисплей выводится сообщение:

Dialing

   Да **Нет**

   | **Переходите к RAP 24**
3. Слышен телефонный звонок соседнего телефона.

   Да **Нет**

   | **Переходите к RAP 25**
4. Услышав звонок, нажмите на клавишу ***Stop*** (*Остановка*).

   ПРИМЕЧАНИЕ: Перед выплнением следующего шага процедуры убедитесь, что режим "Auto Receive" (Автоматический прием) аппарата WorkCenter настроен на ответ после первого звонка. (Обратитесь к главам 4 и 9 Руководства для пользователя).
5. Наберите номер телефона вашего аппарата с другого телефона.

   Телефон звонит, и после первого звонка на дисплее появляется следующее сообщение:

CONNECTING

   Да **Нет**

   PWB связи (REP 8.3)

   |

- При проблемах с передачей и приемом факсимильных сообщений переходите к RAP 26.
- При проблемах с печатью с компьютера проверьте, что драйвер принтера установлен и параллельный шнур подсоединен. Если все сделано правильно, замените главную PWB (REP 8.1).
- При наличии других проблем переходите к подразделу "Дополнительные проверки", который находится на следующей странице.

Дополнительные проверки

Описание

В данном разделе рассматриваются специфические неисправности, которые не выявляются при проверках системы. Во многих случаях ваше решение должно основываться на описании проблемы пользователем.

До проведения этих процедур обязательно выполните проверки в автономном режиме и в подключенном состоянии.

Процедура

Описания неисправностей представлены в таблице 1. Следуйте процедурам, рекомендуемым в этой таблице.

Если неисправность не устранена, переходите к разделу "Режим технического обслуживания" главы 6 и выполните те проверки или тесты, которые, как вам кажется, имеют отношение к данной проблеме.

Таблица 1. Описание неисправностей

Симптом неисправности	Процедура
Опции пользователя программируются неправильно.	Замените узел панели управления (REP 2.1). Замените главную PWB (REP 8.1).
Режим коррекции ошибок (ECM) не работает.	Убедитесь, что ECM включен, обратитесь к главе 9 Руководства для пользователя. Если ECM по-прежнему работает неправильно с совместимым аппаратом, на котором установлен тот же режим ECM, замените главную PWB (REP 8.1).
Сообщения об ошибках или коды ошибок связи.	Найдите сообщение об ошибке или код ошибки связи в разделе 2 и выполните рекомендуемую процедуру.
Периодически повторяющиеся неисправности.	Переходите к RAP 12.
Отсутствует указание времени, даты, списка телефонных номеров, названия аппарата и т.п.	Замените главную PWB (REP 8.1).
Механические неисправности.	Переходите к RAP 28.
Действия с памятью выполняются неправильно.	Замените главную PWB (REP 8.1).

Меню системы технического обслуживания

Режим технического обслуживания содержит дополнительные тестовые задания, необходимые для диагностирования неисправностей. Полная процедура проведения тестовых заданий режима технического обслуживания приведена в главе 6.

Для выполнения процедур регулировки обратитесь к главе 5. Для детального описания тестовых заданий и процедур обратитесь к главе 6.

Процедура

Аппарат выходит из режима технического обслуживания автоматически, если WorkCenter не использовался более трех минут.

1. Войдите в режим технического обслуживания. Нажмите:

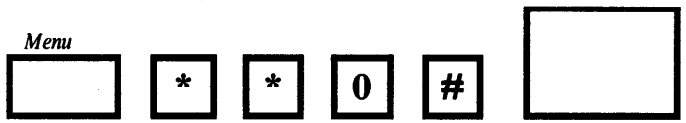

На дисплее появится следующее сообщение:

SERVICE (1-6) X.X

2. Чтобы выбрать требуемый режим технического обслуживания, нажмите на одну из клавиш **1-6** (см. таблицу 1).

3. Нажмите номер, соответствующий выбранному режиму.

Таблица 1 Меню системы технического обслуживания

Режим	Возможный выбор
1. **Monitoring** (Текущий контроль)	1. **Error Line Monitor** (Контроль ошибок линии) 2. **Communication Sequence Code** (Контроль последовательности кодов связи)
2. **Backup All Clear** (Сброс всех данных)	**ALL**
3. **S/W Switch** (Программируемые переключатели)	1. **S.W Switch Initialization** (Инициализация переключателей) 2. **S/W Switch Value Change** (Настройка переключателей)
4. **Test Mode** (Режим тестирования)	1. **Modem Tone Test** (Тестирование тональности модема) 2. **RAM Data Printing** (Печать данных из памяти)
5. **CIS Tuning** (Регулировка CIS)	1. **White Level Adjust** (Регулировка уровня белого) 2. **Dither Level Adjust** (Регулировка уровня добавочного сигнала) 3. **Contrast Level Adjust** (Регулировка уровня контраста)
6. **Printer** (Принтер)	1. **Font Print** (Печать шрифтов) 2. **Test Pattern** (Печать контрольного листа) 3. **Test for Service** (Тест техобслуживания) 4. **Printer Setup** (Настройка принтера) 5. **Hex Dump** (Шестнадцатеричный дамп) 6. **Grid Adjust** (Двунаправленная регистрация печати) 7. **Select Ink Save** (Режим экономии красителя) 8. **Loading Adjust** (Настройка верхнего поля документа) 9. **Checker Board Print** (Печать "шахматного кода")

Техническое обслуживание подсистем

Описание

В данном разделе приведен перечень проверок технического состояния подсистем и подробная процедура технического обслуживания подсистем. Все части должны быть проверены и при необходимости очищены. Если Вы исправляете неисправность, не забудьте очистить и смазать аппарат.

Перечень проверок технического состояния подсистем

Проверьте и очистите следующие элементы. Замените детали, которые уже изношены, либо не подлежат очистке.

- тормозная площадка (PL 4.1)
- ролик ADF (Автоматического податчика оригиналов) (PL 4.1)
- ролик сканирования (PL 4.1)
- ролик выталкивания бумаги (PL 4.1)

Проверьте, очистите и смажьте элементы принтера (рис. 1-10). Замените детали, которые уже изношены, либо не подлежат очистке.

- поддерживающий узел (PL 5.1)
- ось каретки (PL 5.1)
- управляющий шкив (PL 5.1)
- лезвия очистки (PL 5.1)
- ролик подачи бумаги (PL 6.1)
- узел направляющей бумаги (PL 6.1)
- кольцо скольжения (PL 6.1)
- кулачок ASF (автоматического податчика листов) и лотки (PL 6.1)
- резервуар с чернилами, трубка и фильтр (PL 6.1)
- боковая рама (PL 7.1)
- прижимные ролики подачи бумаги (рис. 9)
- основная рама (рис. 7)

Процедура

1. Отключите шнур питания.
2. Откройте переднюю крышку.
3. Проверьте и очистите детали сканера, воспользовавшись очистителем или растворителем пленки:
   - тормозную площадку (замените) (REP 4.2)
   - ролик ADF (автоматического податчика оригиналов)
   - ролик сканирования
   - ролик выталкивания бумаги
4. Для обеспечения нормальной работы принтера очистите (рис. 1-10) и смажьте (рис. 2-7) его детали (по мере необходимости). Если Вы устраняете неисправность принтера, не забудьте выполнить эту процедуру. Проведите смазку принтера, используя материалы, приведенные в таблице.

Смазочные материалы принтера

Смазочный материал	Название	Номер по каталогу
1	Silicon Grease (Силиконовая смазка)	600T90429
2	General Purpose Grease (Смазка общего назначения)	600T90340
3	Light Oil (Осветленное масло)	70P95

5. Очистите ролики подачи бумаги (рис. 8), узел направляющей бумаги и прижимные ролики подачи бумаги (рис. 9) с помощью мягкой тряпочки, смоченной в воде.
6. Очистите поддерживающий узел с помощью мягкой тряпочки, смоченной в воде (рис. 10).

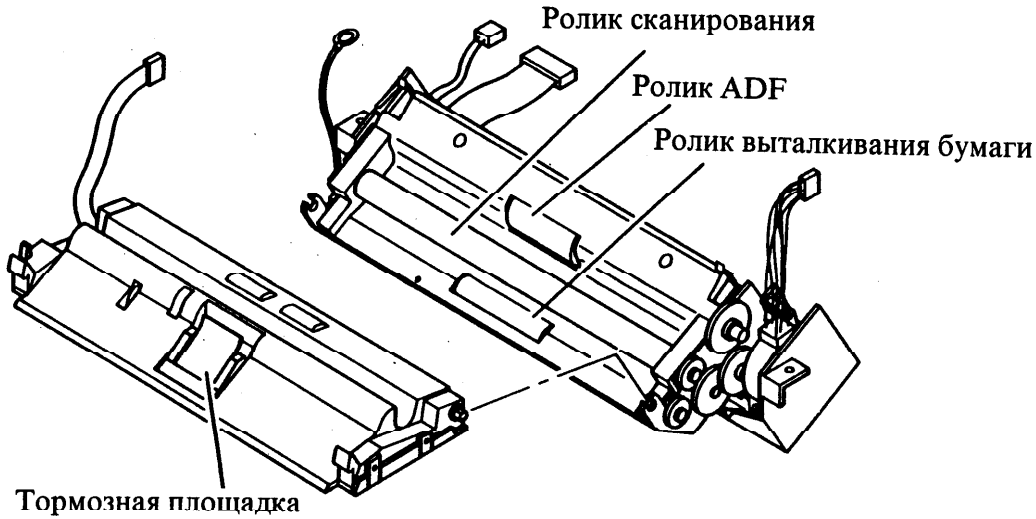

Рисунок 1 Путь подачи бумаги в сканере

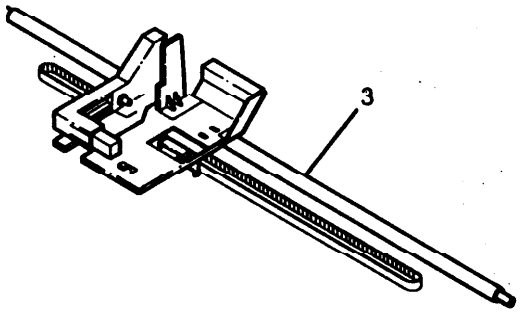

Рисунок 2 Смазка оси каретки

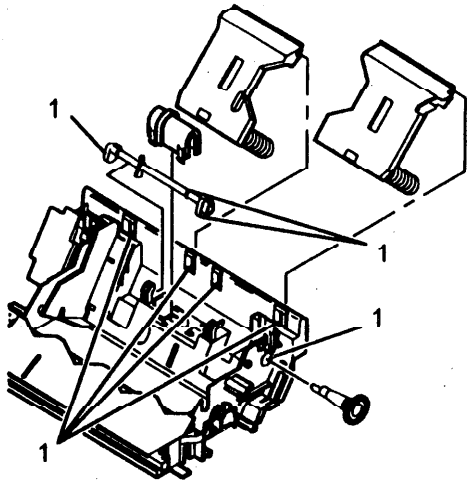

Рисунок 4 Смазка лотка и кулачка ASF

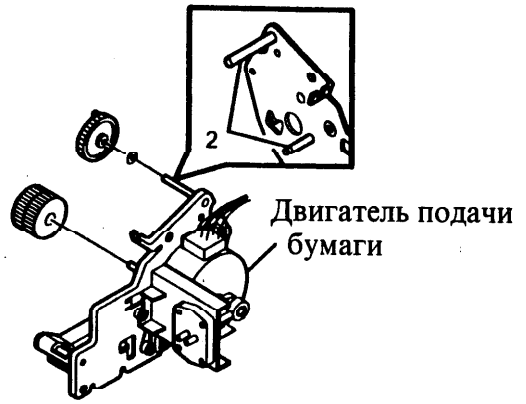

Рисунок 6 Смазка боковой рамы

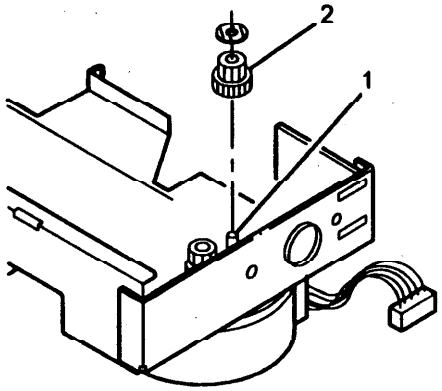

Рисунок 3 Смазка управляющего шкива

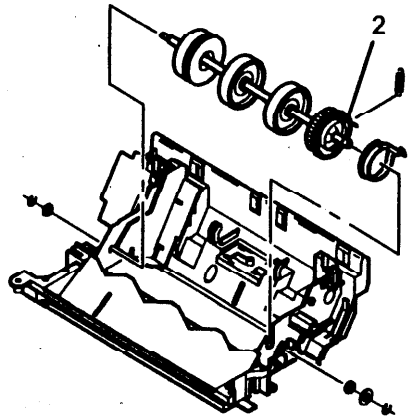

Рисунок 5 Смазка пружины скольжения

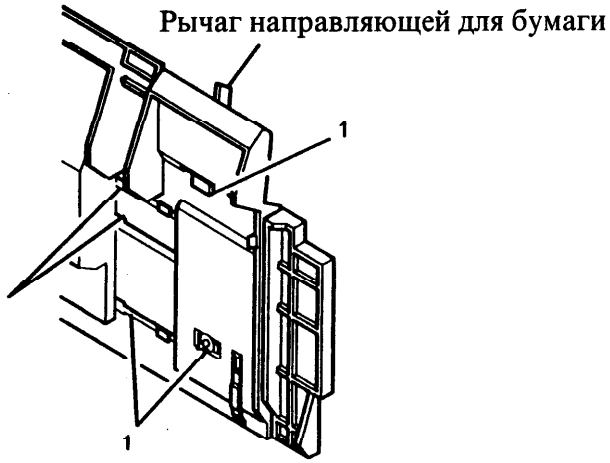

Рисунок 7 Смазка основной рамы

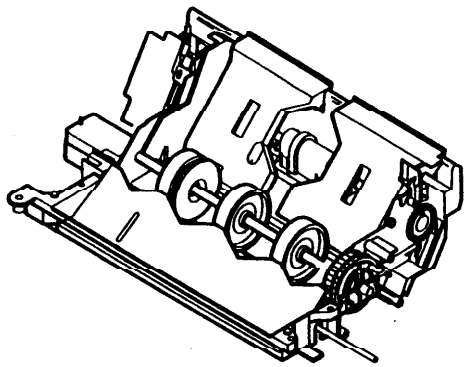

Рисунок 8 Ролики подачи бумаги

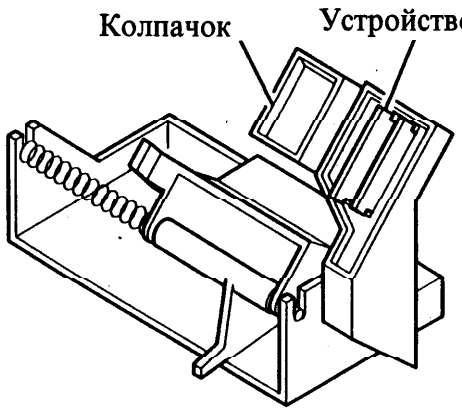

Рисунок 10 Поддерживающий узел

ПРИМЕЧАНИЕ: Не дотрагивайтесь до устройства очистки и колпачка

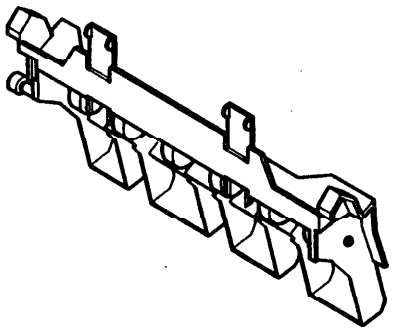

Рисунок 9 Узел направляющей подачи бумаги и прижимные ролики подачи бумаги

Заключительные действия

Процедура

1. Выполните следующие процедуры:
   - Копирование
   - Отправка документа
   - Прием документа

   Все перечисленные выше процедуры были выполнены без ошибок. Качество изображения приемлемое.

   Да **Нет**

   | Выполните проверки системы

2. Все программные переключатели установлены правильно.

   Да **Нет**

   | Обратитесь к отчетам, напечатанным при выполнении начальных действий. Если Вы возвращаете машину пользователю, настройте переключатели. В противном случае, выполните полную очистку памяти и переходите к шагу 3 данной процедуры.

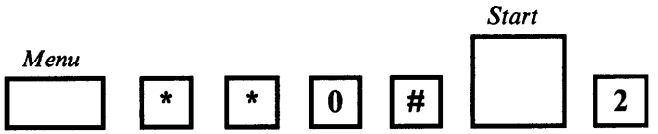

3. Установите все крышки, снятые во время работы. Выполните все административные процедуры.
   - При необходимости внесите изменения в матрицу модификаций.
   - Очистите крышки и убедитесь, что все надписи читаются без труда.

Содержание раздела

Заголовок	Страница
Введение	2-1
Измерения	2-1
Сообщения дисплея	2-2
Коды ошибок связи	2-3
RAP 10 Входное питание	2-4
RAP 12 Неустойчивые неисправности	2-6
RAP 13 Пустой или искаженный дисплей	2-7
RAP 15 Светодиоды панели управления	2-8
RAP 16 Клавиши панели управления	2-9
RAP 17 Блокировка сканера	2-10
RAP 18 Подача бумаги	2-11
RAP 20 Картридж с чернилами	2-14
RAP 21 Подача оригинала	2-16
RAP 23 Ошибки связи с принтером	2-18
RAP 24 Сигнал набора номера	2-18
RAP 25 Набор номера и соединение	2-19
RAP 26 Ошибки передачи и приема	2-20
RAP 27 Соленоид торможения ролика подачи бумаги	2-21
RAP 28 Механическая проверка	2-22

Введение

Ремонтно-аналитические процедуры, приведенные в данном разделе используются при выявлении неисправного компонента или узла аппарата. Раздел состоит из введения, таблицы сообщений дисплея, таблицы кодов ошибок связи и ремонтно-аналитических процедур (RAP).

В таблицах приведены все выводимые на дисплей сообщения для оператора и раскрыт их смысл. Также в таблицах перечислены коды ошибок передачи и приема и сопутствующие сообщения.

Используйте таблицы сообщений и кодов ошибок связи, когда на дисплей выводится сообщение или код ошибки напечатан в отчете.

Ремонтно-аналитические процедуры (RAP) вводятся в разделе 1 при проверках системы и дополнительных проверках. Существует два типа RAP: RAP по коду неисправности (SI), которые рассматриваются в данном разделе, и RAP по качеству изображения (IQ), приведенные в разделе 3.

С помощью RAP можно определить, с каким элементом или узлом аппарата связана неисправность (кроме повреждений электропроводки).

При пошаговом выполнении RAP ответ "Да" направляет вас к следующему шагу, а ответ "Нет" - к корректирующим действиям. После выполнения этих действий, чтобы убедиться, что неисправность устранена, переходите к разделу 1 и выполните проверку системы.

Измерения

Заземления питания и сигналов подсоединены к корпусу. Поэтому при выявлении неисправностей проводки можно использовать металлическую раму (корпус) аппарата в качестве точки заземления. Чтобы определить положение контрольных точек или разъемов, обратитесь к разделу 7.

ПРИМЕЧАНИЕ: Измеряйте все напряжения относительно земли, если нет указаний измерить напряжение между точками "XX" и "XX".

Если не указано иначе, в данном разделе используются следующие допуски напряжений:

Установлено	Измерено
+5,0 В	+4,75..5,25 В
+12,0 В	+10,8..13,2 В
-12,0 В	-10,8..13,2 В
+42,3 В	+37,8..46,2 В
0,0 В	+0,5 В

Сообщения дисплея и коды ошибок связи

Если появился код ошибки, обратитесь к таблице 2. Если кода ошибки нет, обратитесь к таблице 1, которая содержит сообщения и процедуры. Если нет ни кода ошибки, ни дисплейного сообщения, обратитесь к разделу 1 "Дополнительные проверки".

Таблица 1: Сообщения дисплея

Сообщение на дисплее	Описание	Процедуры
ADD PAPER (Добавить бумагу)	Лоток для бумаги пуст, либо обраружено застревание бумаги в принтере.	Если лоток пуст, добавьте в него бумагу. Устраните застревание бумаги. Если неисправность не устранена, переходите к RAP 18 "Подача бумаги".
Check Printer... (Проверьте принтер)	Неисправность принтера, либо обнаружено застревание бумаги.	Устраните застревание бумаги. Если неисправность не устранена, переходите к RAP 18 "Подача бумаги".
Check Remote (Проверьте удаленный аппарат)	Оригиналы для передачи не загружены в удаленный аппарат.	Проверьте удаленный аппарат и главную PWB (REP 8.1).
Comm Error (Ошибка связи)	Появилась проблема при связи с другой машиной.	Обратитесь к таблице 2 "Коды ошибок связи".
Door Open (Открыта крышка сканера)	Сканер открыт.	Закройте сканер. Если неисправность не устранена, переходите к RAP 17 "Блокировка сканера".
Feeder Jam (Застревание бумаги при подаче)	Оригиналы подаются неправильно, или их длина выше допустимой.	Устраните застревание оригинала. Если неисправность не устранена, переходите к RAP 21 "Подача оригинала".
No Cartridge (Нет картриджа)	Неисправность обусловлена положением печатной головки	Переходите к RAP 20 "Картридж с чернилами".
Load Documents (Загрузите оригинал)	Датчик не обнаруживает вставленный оригинал.	Уберите и снова вставьте оригинал. Если неисправность не устранена, переходите к RAP 21 "Подача оригинала".
Long Original (Длинный оригинал)	Длина оригинала превышает 1м.	Переходите к RAP 21 "Подача оригинала".
OUT OF MEMORY (Переполнение памяти)	Превышение объема памяти.	Распечатайте документы из памяти или разделите посылаемые документы на небольшие фрагменты.
PRINTER PROBLEM (Неисправность принтера)	Неисправность принтера либо застревание бумаги	Устраните застревание бумаги. Если неисправность сохраняется, переходите к RAP 18 "Подача бумаги".
Remote no answer (Нет ответа от удаленной машины)	Удаленный аппарат не отвечает.	Переходите к RAP 25 "Набор номера и соединение".
Will Redial (Будет повтор дозвона)	Сигнал не обнаружен, либо удаленный аппарат не отвечает.	Переходите к RAP 25 "Набор номера и соединение".

Таблица 2. Коды ошибок передачи данных

Код ошибки	Описание	Процедура
A0	Истечение интервала времени T1 в передатчике	Проверьте аппарат абонента, линию телефонной связи, выполните RAP 25.
A1	В течение фазы B принят сигнал DCN	Проверьте аппарат абонента, линию телефонной связи, выполните RAP 25.
A2	В течение фазы B линия отсоединена	Проверьте аппарат абонента, линию телефонной связи, выполните RAP 25.
A3	При ожидании CFR отсутствует отклик от удаленного терминала	Проверьте аппарат абонента, линию телефонной связи, выполните RAP 25.
A4	При ожидании CFR принят сигнал DCN	Проверьте аппарат абонента, линию телефонной связи, выполните RAP 25.
A5	При ожидании CFR линия разомкнута.	Проверьте аппарат абонента, линию телефонной связи, выполните RAP 25.
A6	При ожидании CFR трижды принят неправильный сигнал.	Проверьте аппарат абонента, линию телефонной связи, выполните RAP 25.
A7	Пройден весь ряд снижения скоростей. Невозможно установить связь.	Проверьте аппарат абонента, линию телефонной связи, выполните RAP 25.
A8	При ожидании MCF отсутствует отклик от удаленного терминала	Проверьте аппарат абонента, линию телефонной связи, выполните RAP 25.
A9	При ожидании MCF принят сигнал DCN	Проверьте аппарат абонента, линию телефонной связи, выполните RAP 25.
B0	При ожидании MCF линия разомкнута.	Проверьте аппарат абонента, линию телефонной связи, выполните RAP 25.
B1	При ожидании MCF принят неправильный сигнал.	Проверьте аппарат абонента, линию телефонной связи, выполните RAP 25.
B2	При ожидании CFR принят неправильный сигнал.	Проверьте аппарат абонента, линию телефонной связи, выполните RAP 25.
B3	В передатчике отсутствует оригинал.	Проверьте, что в аппарат абонента загружен оригинал. Еще раз попробуйте выполнить операцию.
B4	При ожидании DIS принят неустойчивый сигнал либо отсутствует отклик.	Проверьте аппарат абонента, линию телефонной связи, выполните RAP 25.
B5	Истечение интервала времени T1 при ожидании DCS.	Проверьте аппарат абонента, линию телефонной связи, выполните RAP 25.
B6	При ожидании DCS принят сигнал DCN	Проверьте аппарат абонента, линию телефонной связи, выполните RAP 25.
B7	При ожидании DCS линия разомкнута.	Проверьте аппарат абонента, линию телефонной связи, выполните RAP 25.
B8	Отсутствует оригинал для выполнения опроса.	Проверьте аппарат абонента. Сообщите оператору аппарата абонента о необходимости настроить опрос.
C0	Несовместимость с приемником абонента.	Проверьте имеющиеся режимы аппарата абонента.
C1	Несоответствие скоростей передачи данных либо при передаче обнаружен RTN.	Проверьте аппарат абонента, линию телефонной связи, выполните RAP 25.
C2	Обрыв линии на 5 секунд при приеме факсимильного изображения.	Проверьте аппарат абонента, линию телефонной связи, выполните RAP 26.
C3	Обрыв линии при приеме почтового сообщения.	Проверьте аппарат абонента, линию телефонной связи, выполните RAP 26.
C4	После приема факсимильного изображения не принято почтовое сообщение.	Проверьте аппарат абонента, линию телефонной связи, выполните RAP 26.
C6	Сигнал неустойчив или отсутствует.	Проверьте аппарат абонента, линию телефонной связи, выполните RAP 26.
C7	После приема факсимильного изображения обнаружен DCN или RTN.	Проверьте аппарат абонента, линию телефонной связи, выполните RAP 26.
C8	Разъединение телефонной линии при приеме в режиме ECM.	Отключите режим коррекции ECM и попросите оператора абонента еще раз повторить операцию.
D9	Приемник не может принимать со сверхвысоким разрешением.	Повторите операцию еще раз в высоком или стандартном разрешении.
F0	Передача данных отменена при открывании крышки.	Закройте крышку и повторите операцию.
F1	Передача данных отменена.	Проверьте аппарат абонента, линию телефонной связи, затем повторите операцию.
F2	Передача данных отменена.	Проверьте аппарат абонента, линию телефонной связи, затем повторите операцию.
F3	Передача данных отменена из-за переполнения памяти.	Позвоните на аппарат абонента и примите ранее не принятые страницы.
F5	Передача данных отменена из-за застревания в податчике.	Проверьте аппарат абонента, линию телефонной связи и затем повторите операцию.

RAP 10 Входное электропитание

ПРЕДОСТЕРЕЖЕНИЕ

Неправильное подсоединение заземления может привести к поражению электрическим током. Необходимо соблюдать следующие правила:

- **Никогда не используйте вилку с клеммой заземления для подключения аппарата к сетевой розетке, в которой отсутствует заземляющая клемма.**
- **Никогда не выполняйте никаких процедур профилактического обслуживания, которые явно не описаны в Руководстве по техническому обслуживанию.**
- **Никогда не снимайте никаких закрепленных винтами крышек, если это явно не указано в процедурах технического обслуживания.**

ОСТОРОЖНО

Если результат измерения напряжений отличаются от номинального, то необходимо, чтобы квалифицированный электрик исправил электропроводку. Не пытайтесь провести ремонт самостоятельно.

Начальные действия

- Проверьте, имеется ли номинальное напряжение питания в сетевой розетке (Таблица 1 и Рис. 1 - Рис. 4).
- Проверьте, исправен ли шнур сетевого электропитания.

USO/XCL/XLA

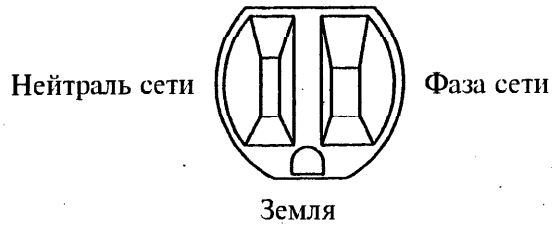

Рис. 1. Сетевая розетка USO и XLA (115 В)

RX, UK и XLA

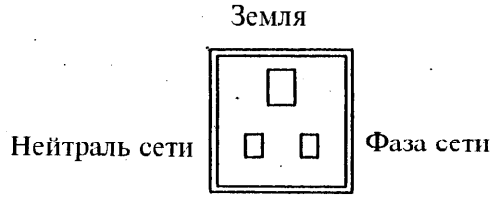

Рис. 2. Сетевая розетка RX, UK и XLA (220 В)

Только XLA



Рис. 3. Сетевая розетка XLA (220 В)

Только RX Европа

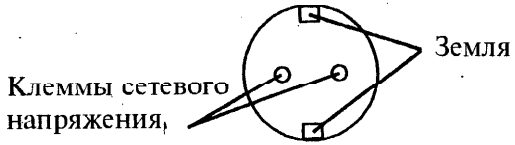

Рис. 4. Сетевая розетка RX Европа (220 В)

Таблица 1 Напряжения сетевого электропитания

Исполнение	Напряжение между фазой и нейтралью, В	Напряжение между нейтралью и землей, В
США/Канада/ Латинская Америка USO/XCL/XLA	от 104 до 107	<3
Латинская Америка XLA	от 216 до 264	<3
Рэнк Ксерокс RX	от 216 до 264	<3
Великобритания UK	от 216 до 264	<3
Европа	от 196 до 244	<3
Европа	от 196 до 244 (между клеммой питания и землей)	<3 (между второй клеммой питания и землей)

1. Отсоедините аппарат от сетевой розетки. Получите доступ к блоку питания (REP 8.4). Проверьте исправность предохранителя в блоке питания.
   Предохранитель исправен.
   Да Нет
   | Замените предохранитель (PL 8.1). Если предохранитель опять перегорит, то замените блок питания (REP 8.4).
2. Получите доступ к разъему CN1 в блоке питания. Подсоедините аппарат к сетевой розетке электропитания.
   Входное напряжение электропитания на двух контактах разъема CN1 соответствует номинальному.
   Да Нет
   | Замените блок питания (REP 8.4).

3. Обеспечьте доступ к разъему CN1 на главной PWB. Подсоедините шнур питания.

   Измеренное напряжение между следующими контактами разъема CN1 на главной PWB должно составлять.

   CN1-1 и 2---------- +42 В

   CN1-5 и 6---------- +5 В

   CN1-9 ---------- +12 В

   CN1-11---------- -12 В

   Напряжения в пределах нормы.

   Да Нет

   | Переходите к шагу 5.

4. Выполните RAP 15.
5. Отсоедините шнур питания и разъем CN1 от главной PWB. Вновь подключите шнур и замерьте напряжение на разъеме CN2 блока питания.

   Напряжения в пределах нормы.

   Да Нет

   | Замените блок питания (REP 8.4).

6. Обратитесь к схемам распределения постоянного тока, приведенным в разделе 7. Попытайтесь определить, какой элемент дает нагрузку на источник питания.

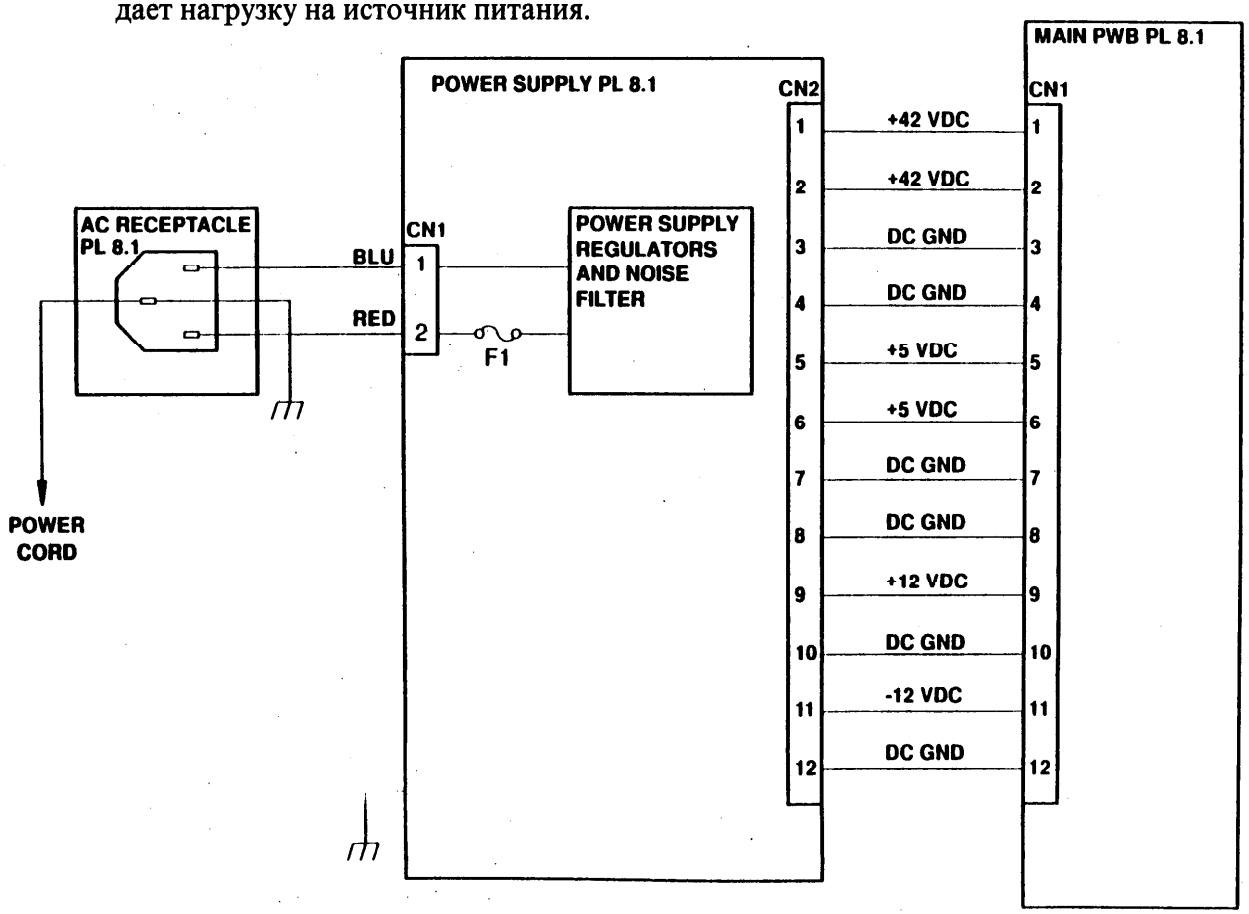

RAP 12 Неустойчивые неисправности

Часто неустойчивые неисправности вызваны дефектом заземления. Они могут проявляться как дефекты качества копии, проблемы с подачей оригинала или бумаги либо другие сбои в работе.

Начальные действия:

- Отсоедините шнур питания аппарата.
- Визуально проверьте контакты электрической проводки.
- Визуально проверьте, не повреждена ли изоляция проводов и не касаются ли они острых металлических кромок.

Процедура

ПРИМЕЧАНИЕ: Неисправности заземления обнаруживаются при проведении серии проверок и осмотров.

1. Обратитесь к электрическим схемам в разделе 7. Проверьте исправность контактов у элементов, показанных на этих схемах.

   Контакты в порядке.

   Да Нет

   | Устраните неисправность и переходите к шагу 2.

2. Включите питание аппарата. Войдите в режим технического обслуживания и выполните тест ***Backup All Clear*** (*Очистить всю память*).

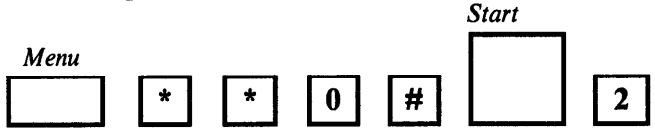

   Неисправность осталась.

   Да Нет

   | Выполните заключительные действия по обслуживанию вызова.

3. Замените детали аппарата в следующей последовательности:
   - главная PWB (REP 8.1)
   - ленточный кабель головки (PL 5.1)
   - крепление картриджа/узел датчика (REP 5.7)
   - электропроводка панели управления (PL 2.1)
   - блок питания (REP 8.4).

   Неисправность осталась.

   Да Нет

   | Выполните заключительные действия по обслуживанию вызова.

4. Обратитесь за помощью к специалисту следующего уровня поддержки.

RAP 13 Пустой или искаженный дисплей

Данная процедура применяется, если дисплей пустой или изображение на нем искажено. Она не используется в случаях, когда изображение четкое, но неправильное.

Начальные действия:

- Убедитесь, что все соединительные разъемы на главной PWB и панели управления установлены правильно.
- Убедитесь, что разъемы и проводка не повреждены.

Процедура

1. **Электропроводка панели управления в порядке.**

   Да Нет

   | Замените электропроводку панели управления (PL 2.1).

2. Обеспечьте доступ к разъемам CN1 и CN2 на панели управления. Отсоедините разъемы и измерьте напряжение на следующих контактах:

   CN1-6 ----------+5 В

   CN2-1, 2, 3, 6 и 12 ---+5 В

   Напряжения в пределах нормы.

   Да Нет

   | Замените главную PWB (REP 8.1).

3. Замените узел панели управления (REP 2.1) .

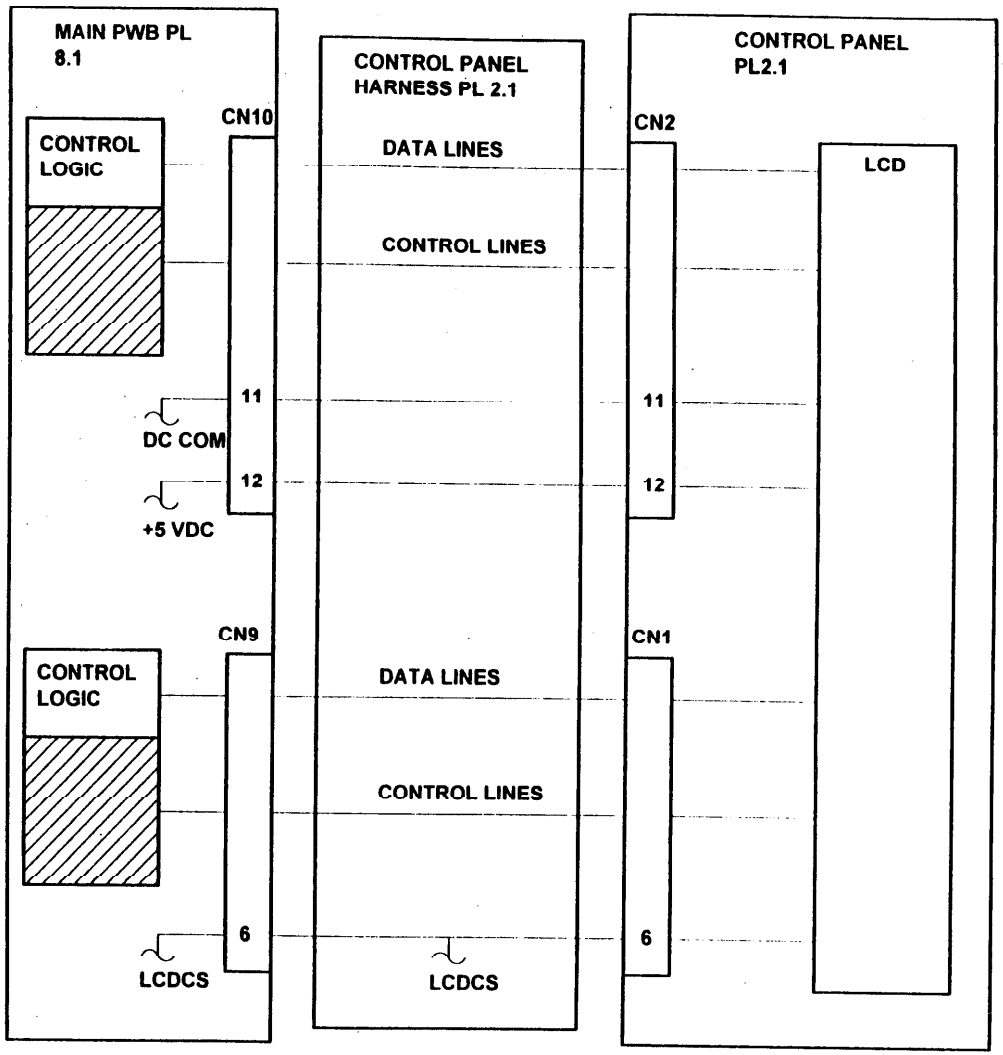

RAP 15 Светодиоды панели управления

Данная процедура применяется при неисправностях светодиодов панели управления.

Начальные действия:

- Убедитесь, что все соединительные разъемы на главной PWB и панели управления установлены правильно.
- Убедитесь, что разъемы и проводка не повреждены.

Процедура

1. **Электропроводка панели управления в порядке.**

   Да Нет

   | Замените электропроводку панели управления (PL 2.1).

2. Обеспечьте доступ к разъему CN2 на PWB дисплея. Отсоедините разъем и измерьте напряжение на контакте 7 разъема CN1.

   Напряжение составляет примерно +5В.

   Да Нет

   | Замените главную PWB (REP 8.1).

3. Замените узел панели управления (REP 2.1).

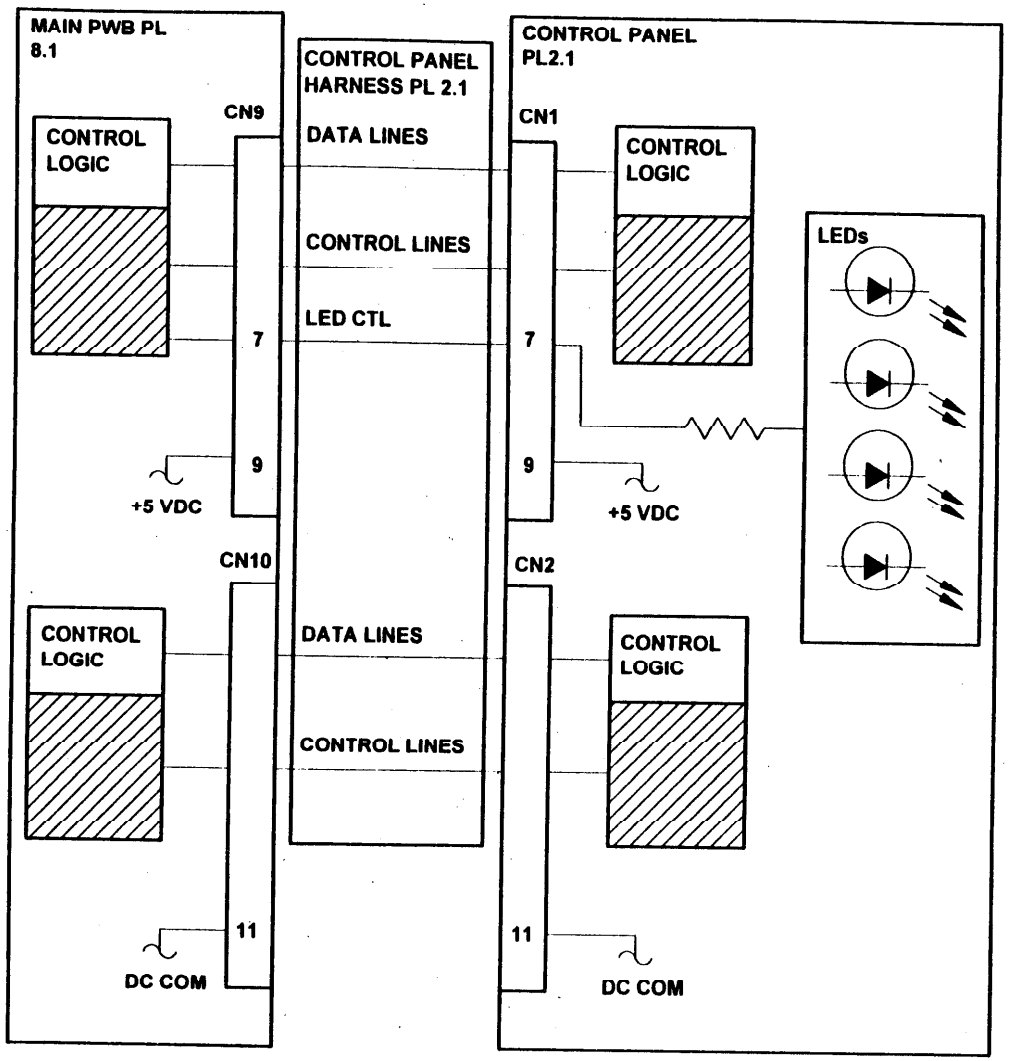

RAP 16 Клавиши панели управления

Данная процедура применяется при неисправностях динамика и клавиш панели управления.

Начальные действия:

- Убедитесь, что разъем CN9 на панели управления и разъем CN10 на главной PWB подключены правильно и электропроводка не повреждена.
- Убедитесь, что разъем динамика CN13 на главной PWB подключен правильно.

Процедура

1. Нажмите на каждую клавишу панели управления.
   При нажатии на клавиши раздается сигнал динамика.
   Да Нет
   | Переходите к шагу 6.
2. **Клавиши панели управления работают нормально.**
   Да Нет
   | Переходите к шагу 3.
   Выполните заключительные действия.
3. **Электропроводка панели управления и разъем в порядке.**
   Да Нет
   | Замените электропроводку панели управления (PL 2.1)
4. Обеспечьте доступ к разъемам панели управления CN1 и CN2. Отсоединив разъемы, измерьте напряжение на следующих контактах:
   CN1-1, 2 и 3 ---------- +5 В
   CN2-7, 9, 10 и 12 ---------- +5 В
   Напряжения в пределах нормы.
   Да Нет
   | Замените главную PWB (REP 8.1)
5. Замените узел панели управления (REP 2.1).
6. Отсоедините разъем CN1 на главной PWB и проверьте напряжение на следующих контактах:
   CN1-9 ---------- +12 В
   CN1-11 ---------- +12 В
   Напряжения в пределах нормы.
   Да Нет
   | Замените блок питания (REP 8.4).
7. Замените NCU PWB (REP 8.3) и переходите к шагу 2.

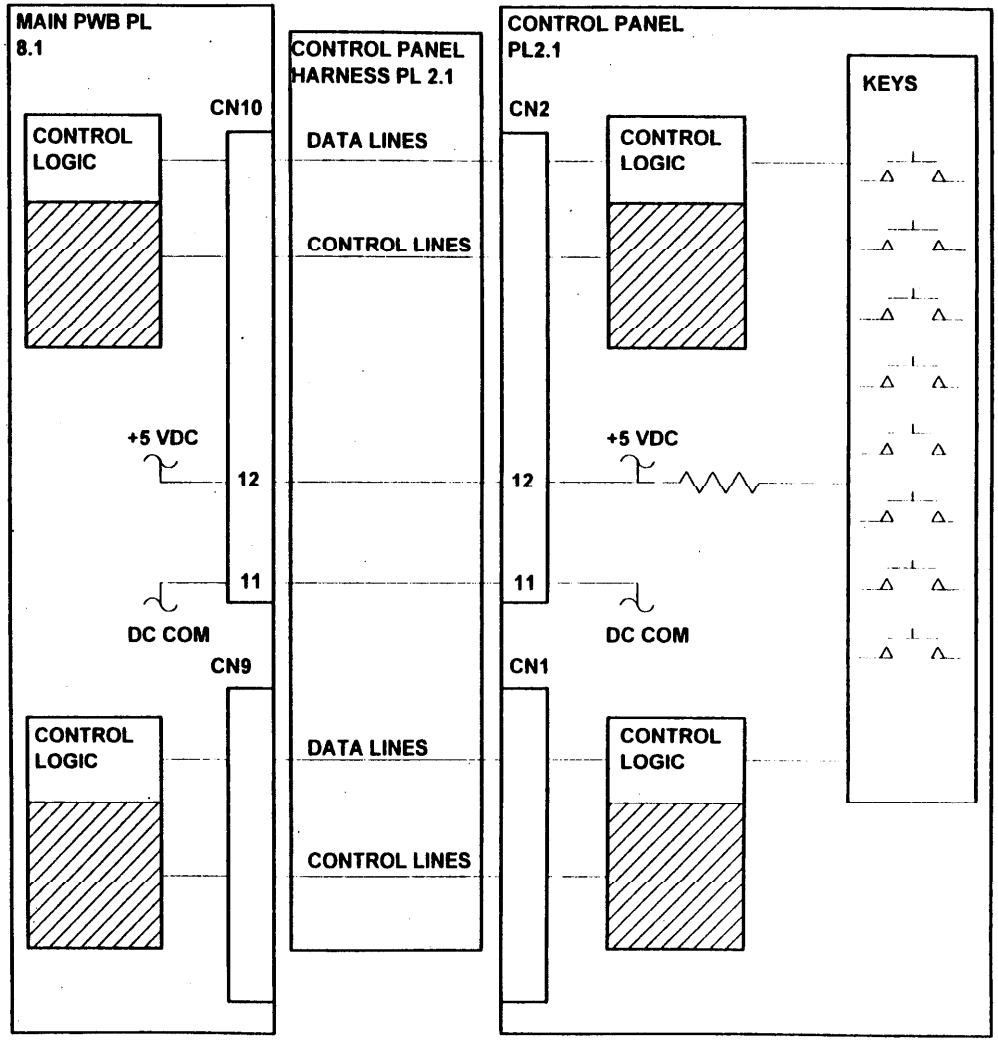

RAP 17 Блокировка сканера

Данная процедура применяется при неисправностях в цепи блокировки сканера.

Начальные действия:

Откройте сканер и проверьте, не поврежден ли переключатель блокировки сканера.

Процедура

1. Проверьте, нет ли механических препятствий между активатором переключателя и переключателем.

   Активатор входит в переключатель, когда панель сканера закрыта.

   Да Нет

   | Замените узел верхней направляющей (PL 4.1).

2. Обеспечьте доступ к разъему переключателя блокировки сканера CN14 на главной PWB. Для проверки работы переключателя блокировки сканера воспользуйтесь измерительным прибором.

   Переключатель в порядке.

   Да Нет

   | Замените датчик блокировочного выключателя сканера (REP 4.5).

3. Замените главную PWB (REP 8.1).

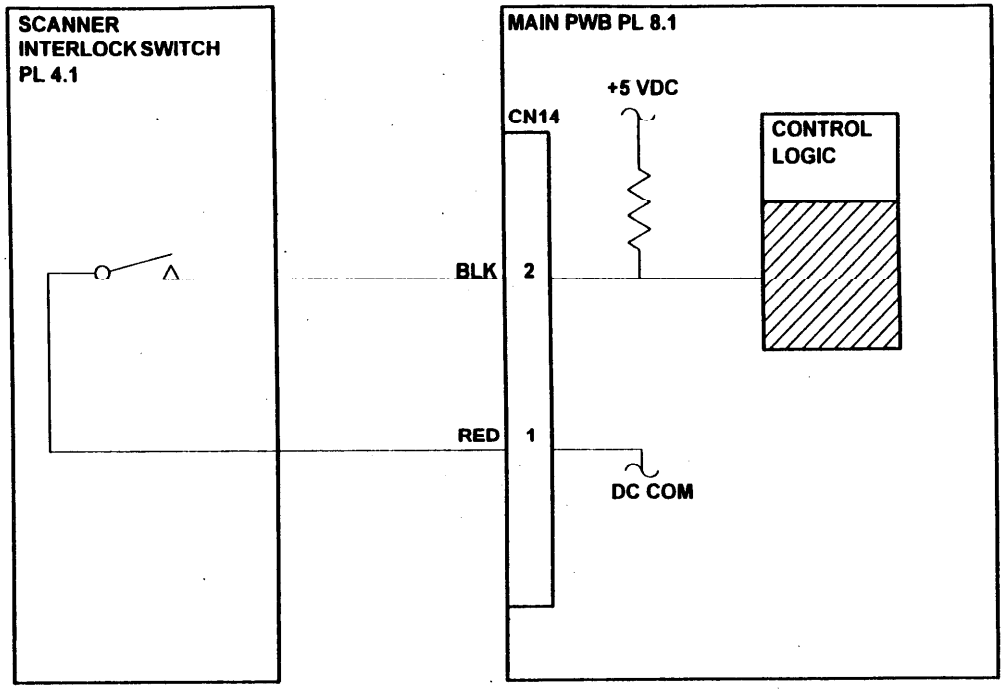

RAP 18 Подача бумаги

Данная процедура используется для устранения неисправностей подачи бумаги в принтере.

Начальные действия

- Отсоедините шнур питания. Убедитесь, что на пути бумаги нет препятствий.
- Очистите ролик подачи бумаги.

Процедура

ПРИМЕЧАНИЕ: Электросхемы приведены на следующих двух страницах.

1. Проверьте предохранитель F1 главной PWB.

   Предохранитель F1 исправен.

   Да Нет

   Замените предохранитель (PL 8.1). Если предохранитель перегорел опять, переходите к шагу 7.

2. Проверьте предохранитель F2 на главной PWB.

   Предохранитель F2 исправен.

   Да Нет

   Замените предохранитель (PL 8.1). Если предохранитель перегорел опять, переходите к шагу 9.

3. Отсоедините разъемы CN3 и CN4 на главной PWB. Проверьте напряжение между следующими контактами на главной PWB.

   CN3-1 и 2 ----------+42 В

   CN4-1 и 2 ----------+42 В

   Напряжения в пределах нормы.

   Да Нет

   Выполните RAP 10.

4. Отсоединив разъемы CN3 и CN4, замерьте сопротивление между контактами. Обратитесь к таблицам 1 и 2.

   Сопротивление правильное.

   Да Нет

   Замените неисправный двигатель (REP 7.2 или REP 5.2).

5. Проверьте следующие элементы и соединения.
   - Датчик ASF и разъем CN6 со стороны жгута (REP 6.2).
   - Кодирующее устройство и разъем со стороны жгута (REP 5.4).
   - Тормозной соленоид подачи бумаги (RAP 27).
   - Ленточный кабель головки и разъемы (PL 5.1).

   Элементы и соединения исправны.

   Да Нет

   Устраните дефект или замените элемент.

6. Замените главную PWB (REP 8.1).
7. Проверьте, не заедает ли двигатель подачи бумаги и измерьте его сопротивление (табл.2).

   Двигатель исправен.

   Да Нет

   Замените двигатель подачи бумаги (REP 7.2).

8. Замените главную PWB (REP 8.1).
9. Проверьте, не заедает ли двигатель каретки и измерьте его сопротивление (табл.1).

   Двигатель исправен.

   Да Нет

   Замените двигатель каретки (REP 5.2).

10. Замените главную PWB (REP 8.1).

Таблица 1. Двигатель каретки

Контакт CN4	Сопротивление
Контакты 1 - 3 или 5	ок. 20 Ом
Контакты 2 - 4 или 6	ок. 20 Ом
Контакты 3 - 5	ок. 40 Ом
Контакты 4 - 6	ок. 40 Ом

Таблица 2. Двигатель подачи бумаги

Контакт CN3	Сопротивление
Контакты 1 - 3 или 5	ок. 75 Ом
Контакты 2 - 4 или 6	ок. 75 Ом
Контакты 3 - 5	ок. 150 Ом
Контакты 4 - 6	ок. 150 Ом

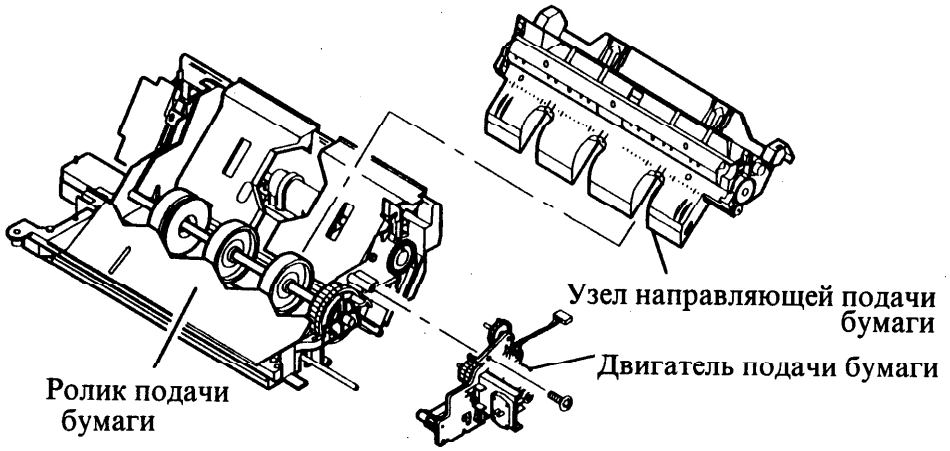

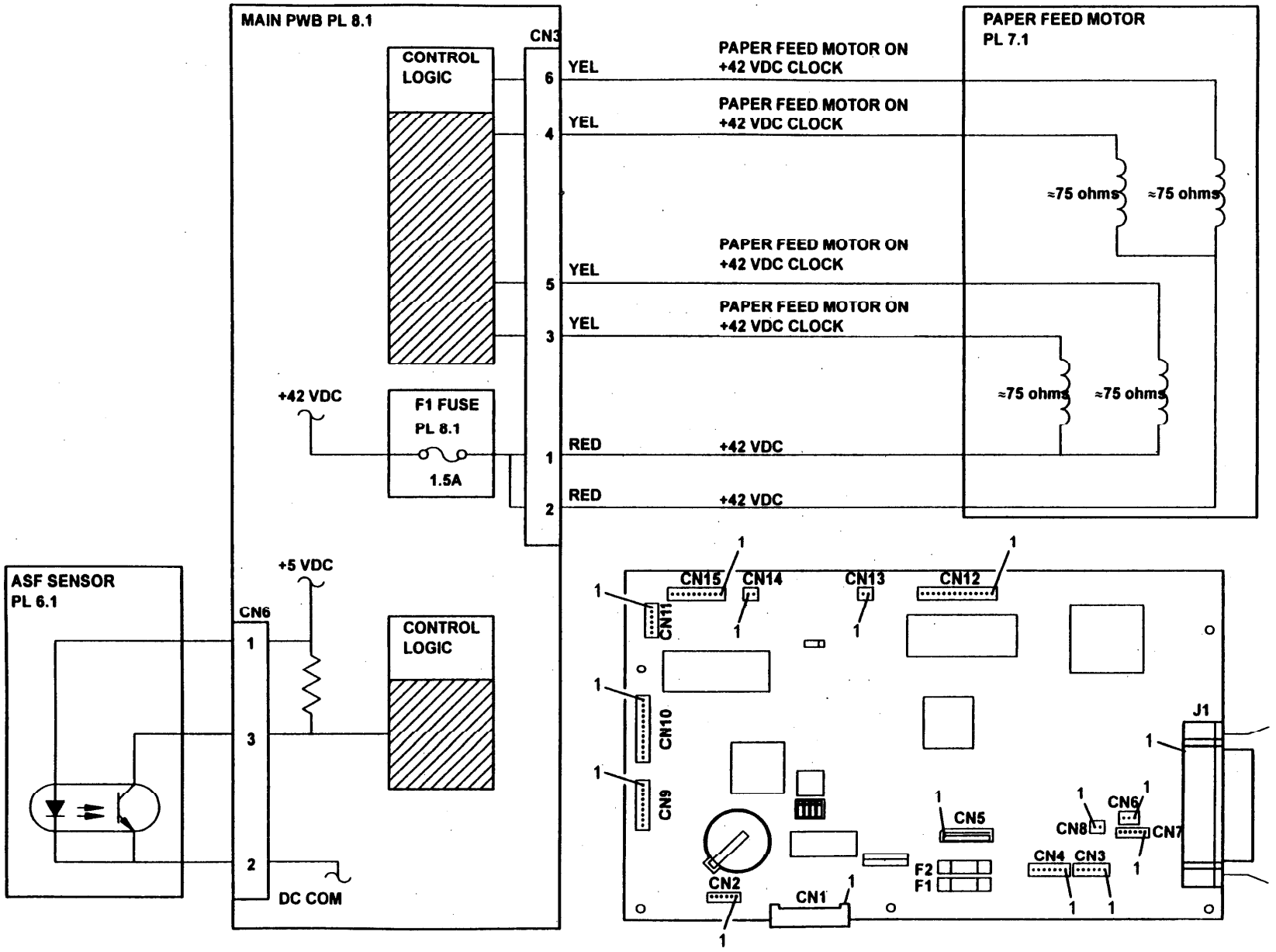
MAIN PWB PL 8.1
CN3
CONTROL LOGIC
6
4
5
3
1
2
YEL
YEL
YEL
YEL
RED
RED
PAPER FEED MOTOR ON
+42 VDC CLOCK
PAPER FEED MOTOR ON
+42 VDC CLOCK
PAPER FEED MOTOR ON
+42 VDC CLOCK
PAPER FEED MOTOR ON
+42 VDC CLOCK
+42 VDC
+42 VDC
PAPER FEED MOTOR
PL 7.1
≈75 ohms
≈75 ohms
≈75 ohms
≈75 ohms
+42 VDC
F1 FUSE
PL 8.1
1.5A
ASF SENSOR
PL 6.1
+5 VDC
CN6
1
3
2
CONTROL LOGIC
DC COM
CN15
CN14
CN13
CN12
CN11
CN10
CN9
CN5
CN2
CN1
F2
F1
CN8
CN6
CN7
CN4
CN3
J1

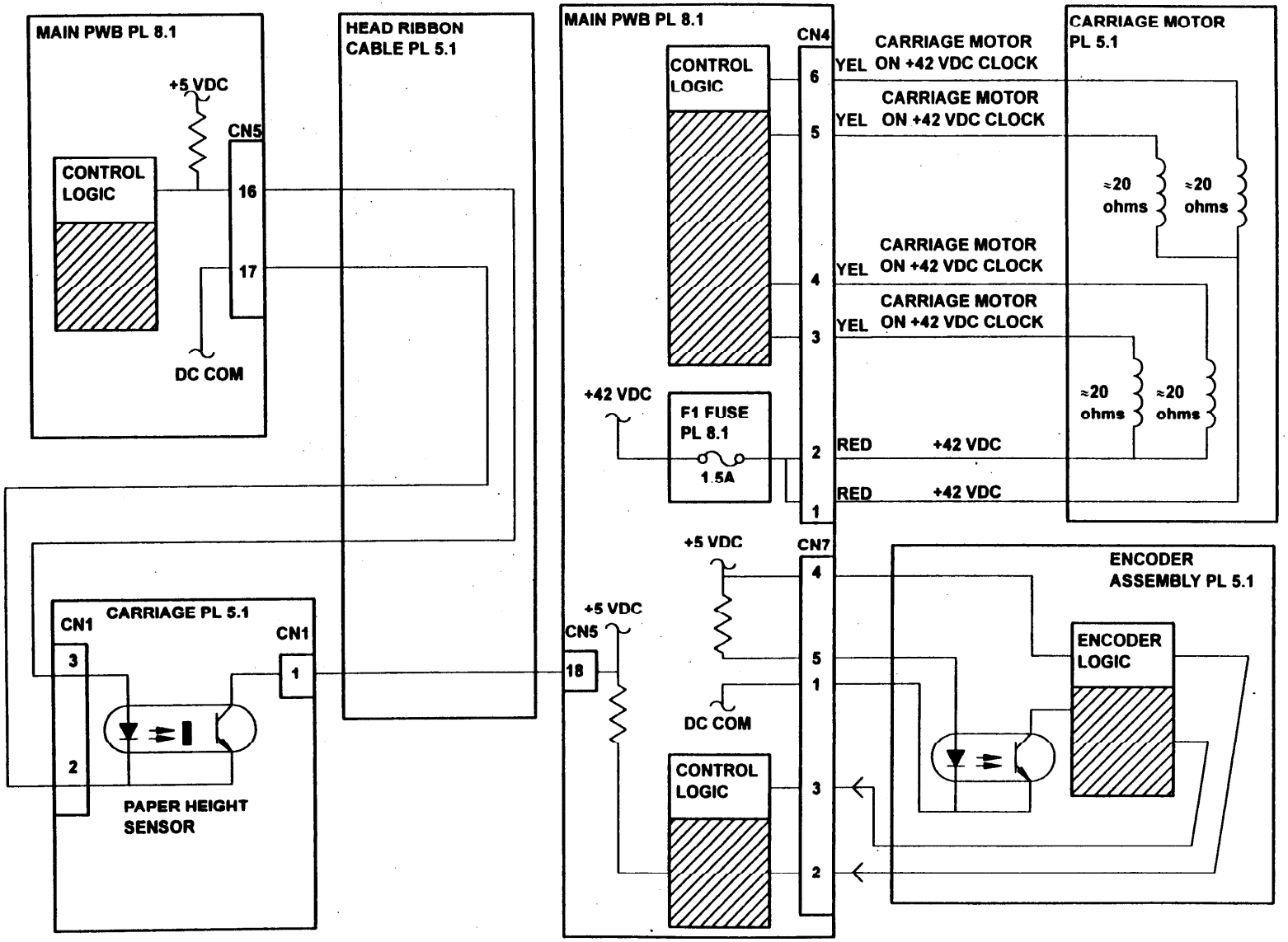
MAIN PWB PL 8.1
+5 VDC
CN5
CONTROL LOGIC
16
17
DC COM
HEAD RIBBON CABLE PL 5.1
CARRIAGE PL 5.1
CN1
CN1
3
2
1
PAPER HEIGHT SENSOR
MAIN PWB PL 8.1
CONTROL LOGIC
CN4
6
5
4
3
2
1
YEL ON +42 VDC CLOCK
YEL ON +42 VDC CLOCK
YEL ON +42 VDC CLOCK
YEL ON +42 VDC CLOCK
RED +42 VDC
RED +42 VDC
+42 VDC
F1 FUSE PL 8.1
1.5A
CARRIAGE MOTOR PL 5.1
≈20 ohms
≈20 ohms
≈20 ohms
≈20 ohms
+5 VDC
CN5
18
+5 VDC
CN7
4
5
1
DC COM
CONTROL LOGIC
3
2
ENCODER ASSEMBLY PL 5.1
ENCODER LOGIC

RAP 20 Картридж с чернилами

Данная процедура применяется при неисправности картриджа с чернилами.

ПРЕДУПРЕЖДЕНИЕ

Не дотрагивайтесь до форсунок картриджа с чернилами и не закрывайте их каким-либо клеящим материалом (например, лентой). Это может привести к засорению или повреждению форсунок.

Процедура.

1. Установите картридж в центральное положение (для замены).

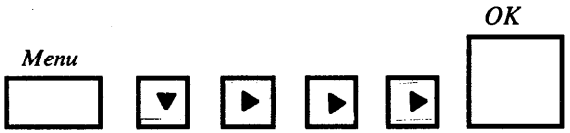

2. Откройте переднюю крышку и переместите фиксирующий рычаг каретки назад.
3. Убедитесь, что ленточный кабель (PL 5.1) между главной PWB и кареткой проложен правильно и не поврежден.
4. Осторожно установите картридж с чернилами на место и переместите фиксирующий рычаг в сторону панели управления.
5. Если неисправность не устранена, замените картридж (PL 3.1).

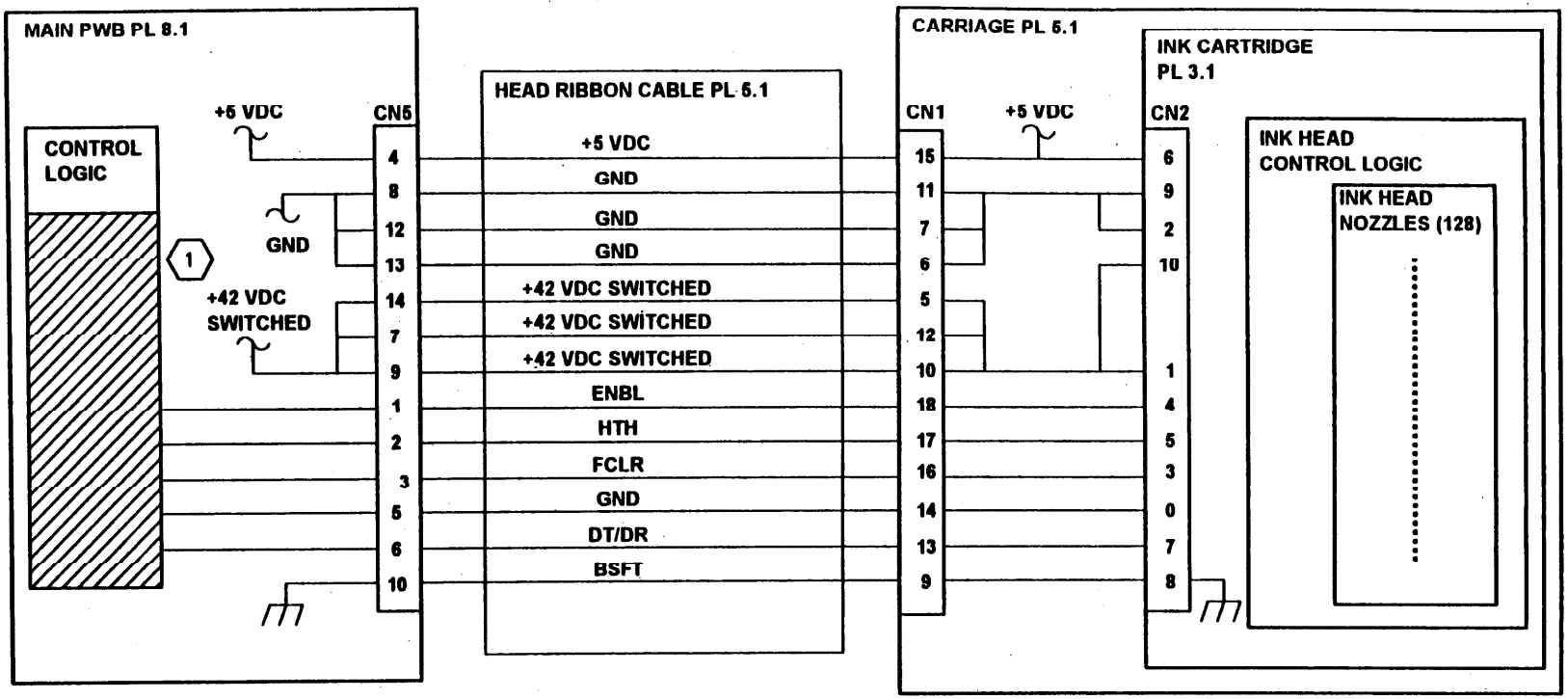
MAIN PWB PL 8.1
CONTROL LOGIC
+5 VDC
GND
+42 VDC SWITCHED
CN5
4
8
12
13
14
7
9
1
2
3
5
6
10
HEAD RIBBON CABLE PL 5.1
+5 VDC
GND
GND
GND
+42 VDC SWITCHED
+42 VDC SWITCHED
+42 VDC SWITCHED
ENBL
HTH
FCLR
GND
DT/DR
BSFT
CARRIAGE PL 5.1
CN1
+5 VDC
15
11
7
6
5
12
10
18
17
16
14
13
9
INK CARTRIDGE PL 3.1
CN2
6
9
2
10
1
4
5
3
0
7
8
INK HEAD CONTROL LOGIC
INK HEAD NOZZLES (128)

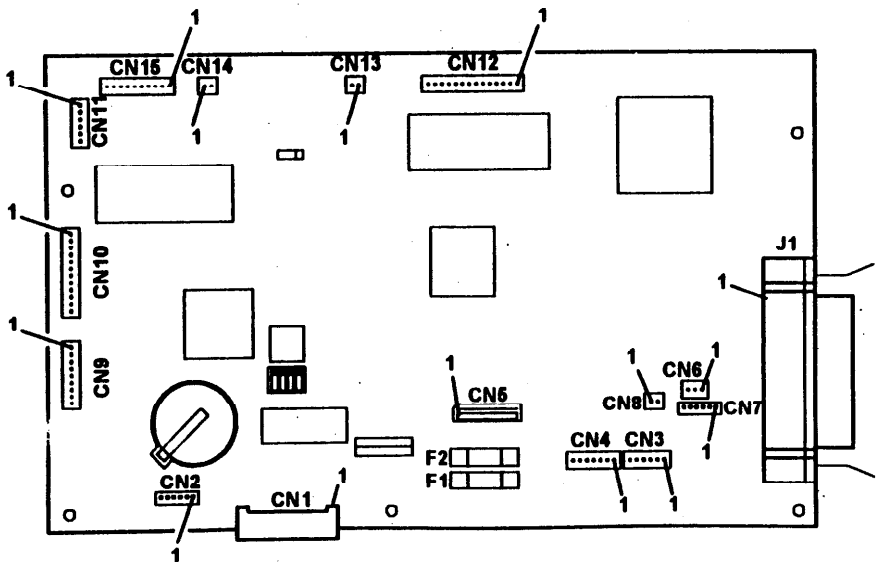
CN15
CN14
CN13
CN12
CN11
CN10
CN9
CN6
CN8
CN7
CN5
CN4
CN3
F2
F1
CN2
CN1
J1

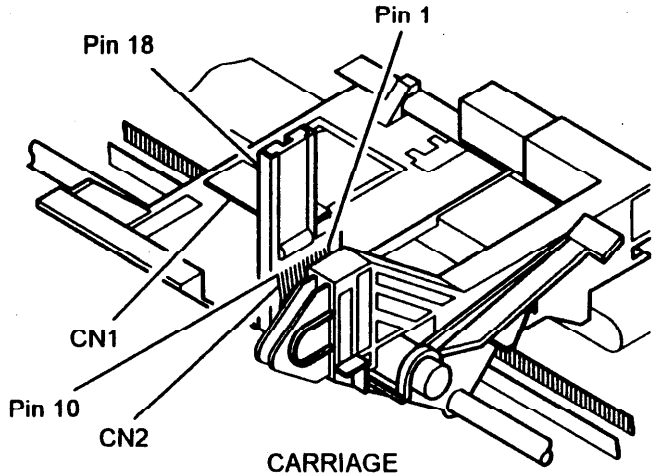
Pin 1
Pin 18
CN1
Pin 10
CN2
CARRIAGE

RAP 21 Подача оригинала

Данная процедура применяется при возникновении проблем с определением наличия оригинала либо при проблемах с его подачей.

Начальные действия

- Убедитесь, что на пути бумаги нет препятствий.
- Откройте сканер и убедитесь, что активатор датчика сканирования не заедает.

Процедура

1. С помощью измерительного прибора проверьте работу датчиков наличия оригинала.
   Датчики исправны
   Да Нет
   | Замените узел платы датчиков (REP 4.1).
2. Сделайте копию.
   Документ проходит через сканер.
   Да Нет
   | Переходите к шагу 6.
3. **Изображение на копии хорошего качества.**
   Да Нет
   | Очистите или замените тормозную площадку (REP 4.2), а также очистите ADF, ролики сканирования и выталкивания бумаги (PL 4.1).
4. Загрузите в ADF 5 листов бумаги и нажмите на клавишу ***Copy*** (***Копия***), а затем ***Start*** (***Запуск***). Пронаблюдайте за работой ADF и проверьте, не имеет ли он таких дефектов, как:
   - сломанная или поврежденная шестерня
   - заедающий активатор переключателя
   - загрязненные ролики подачи

   Механизм работает нормально.
   Да Нет
   | Устраните дефект или замените неисправную деталь.
5. Очистите или замените тормозную площадку (REP 4.2), а также очистите ADF и ролики выталкивания бумаги (PL 4.1).
6. Проверьте двигатель ADF на механическое заедание или неправильное сопротивление (таблица 1).
   Двигатель исправен.
   Да Нет
   | Замените двигатель ADF (REP 4.3)
7. Замените главную PWB (REP 8.1)

Таблица 1 Двигатель ADF

Контакт CN2	Сопротивление
Контакты 5 - 1 или 2	ок. 300 Ом
Контакты 6 - 3 или 4	ок. 300 Ом
Контакты 1 - 2	ок. 600 Ом
Контакты 3 - 4	ок. 600 Ом

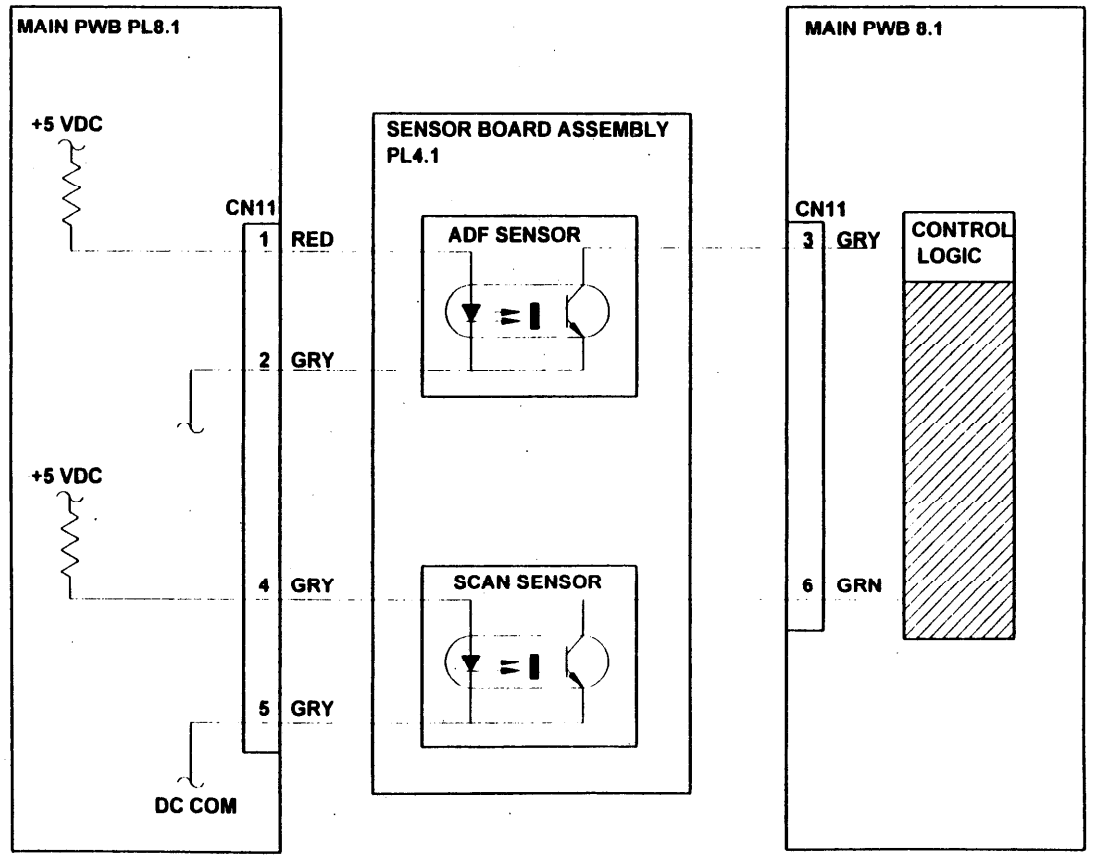

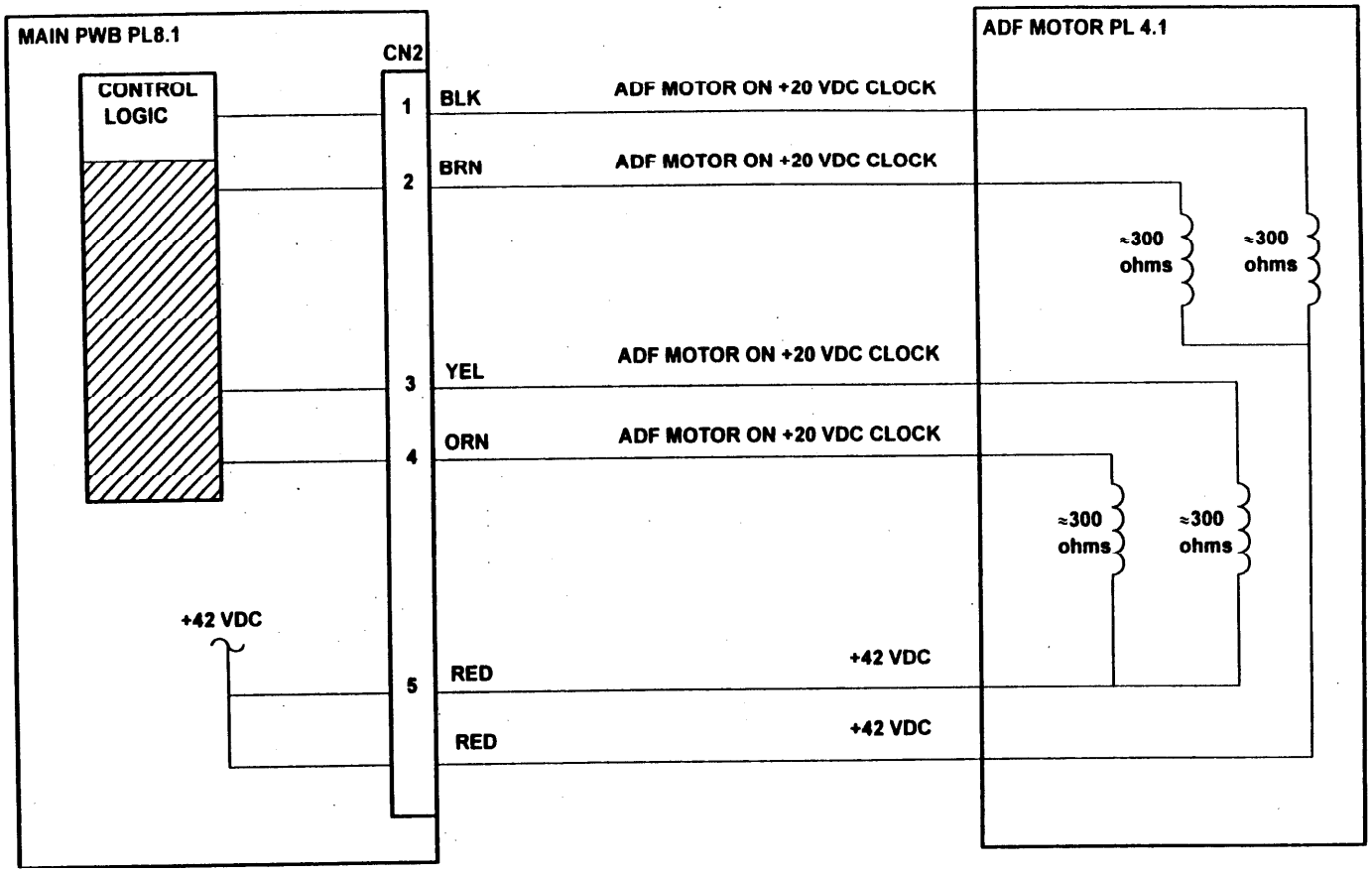
MAIN PWB PL8.1
CONTROL LOGIC
CN2
1
2
3
4
5
BLK
BRN
YEL
ORN
RED
RED
ADF MOTOR ON +20 VDC CLOCK
ADF MOTOR ON +20 VDC CLOCK
ADF MOTOR ON +20 VDC CLOCK
ADF MOTOR ON +20 VDC CLOCK
+42 VDC
+42 VDC
+42 VDC
ADF MOTOR PL 4.1
≈300 ohms
≈300 ohms
≈300 ohms
≈300 ohms

RAP 23 Ошибки связи с принтером

Данная процедура применяется для устранения ошибок связи с принтером.

Процедура

1. Отсоедините шнур питания. Отсоедините разъем CN1 от главной PWB. Подсоедините измерительный прибор к контактам 1 и 3 отсоединенного разъема CN1. Подсоедините шнур питания.

   Есть напряжение +42 В.

   Да Нет

   | Замените источник питания (REP 8.4).

2. Замените главную PWB (REP 8.1)

RAP 24 Сигнал набора номера

Данная процедура применяется для устранения неисправностей, при которых в телефонной трубке отсутствует сигнал набора номера.

Начальные действия:

- Проверьте, правильно ли телефон подсоединен к кабелю телефонной линии.
- Убедитесь, что кабели не повреждены.

Процедура

1. Наберите номер телефона и нажмите на клавишу ***Start*** (*Запуск*).

   Сигнал набора слышен до того, как номер начал набираться.

   Да Нет

   | Подсоедините телефон прямо к стенной розетке.

2. Замените главную PWB (REP 8.1)

RAP 25 Набор номера и соединение

Эта процедура используется для устранения неисправности операции передачи с аппарата. Она не касается дефектов качества изображения.

Начальные действия

- Проверьте, правильно ли подсоединен кабель телефонной линии.
- Убедитесь, что кабель не поврежден.
- Убедитесь, что аппарат настроен на правильный режим набора номера - тоновый или импульсный.

Процедура

1. С помощью отдельного внешнего телефона позвоните на аппарат абонента.
   Аппарат абонента отвечает на звонок и посылает звуковой сигнал готовности.
   Да Нет

   | Переходите к этапу 6.
2. Найдите на главной печатной плате разъем CN12 для подключения печатной платы NCU. Измерьте напряжения на следующих контактах разъема:
   CN12-4 .....+12 В
   CN12-2----------0,2 В
   CN12-9, 10, 11 и 12 .....+5 В
   CN12-13----------1,5 В
   Напряжения соответствуют номинальным.
   Да Нет

   | Переходите к этапу 4.
3. Замените печатную плату NCU (REP 8.3).
4. Отсоедините разъем CN12 и измерьте напряжения на следующих контактах разъема на главной печатной плате:
   CN12-4, 5, 6 и 3.....+5 В
   CN12-2----------0,2 В
   CN12-9 .....+12 В
   CN12-10, 11 и 12 ----------0,4 В
   Напряжения соответствуют номинальным.
   Да Нет

   | Замените главную печатную плату (REP 8.1).
5. Замените печатную плату NCU (REP 8.3).
6. Подсоедините к этой настенной телефонной розетке другой телефонный аппарат. С помощью этого телефона вручную позвоните на аппарат абонента.
   Аппарат абонента отвечает на звонок и посылает звуковой сигнал готовности.
   Да Нет

   | Сообщите заказчику о неисправности телефонной линии.
7. Замените первый телефон.

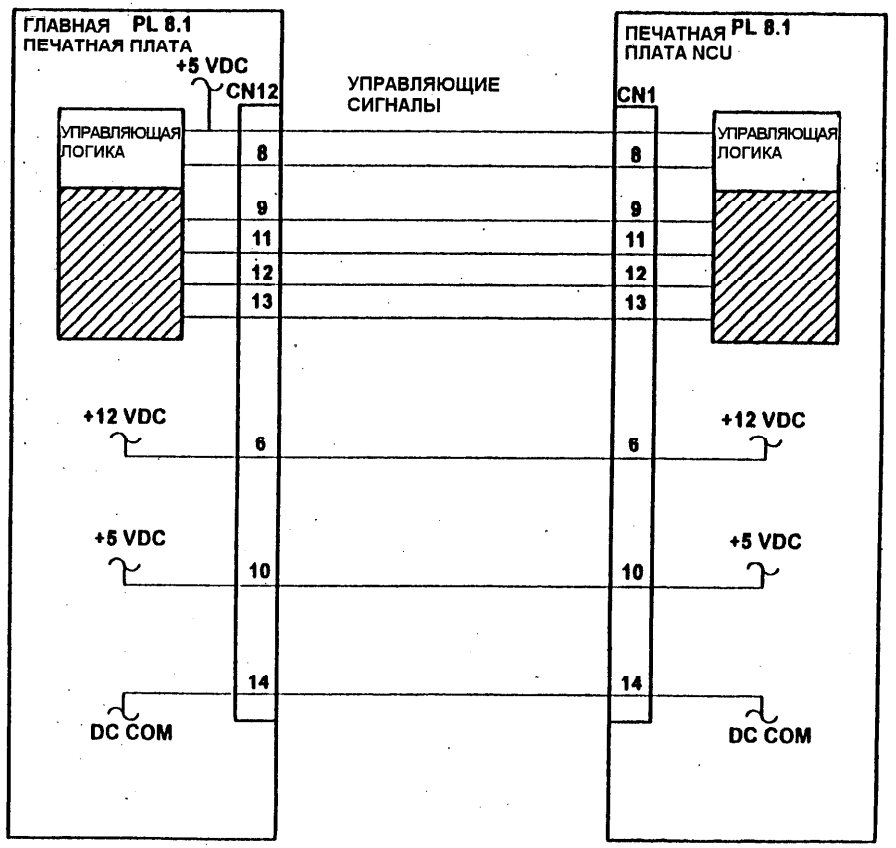

RAP 26 Ошибки передачи и приема

Эта процедура используется для выделения тех узлов аппарата, которые вызывают ошибки передачи данных.

Начальные действия

- Все обычные проверки системы выполнены успешно.

Процедура

1. **Неисправность возникает во время выполнения операции передачи.**
   Да Нет

   | Переходите к этапу 4.

2. Пошлите тест-оригинал из двух страниц на заведомо исправный аппарат.
   Эта проверка выполнена успешно без появления кодов ошибки передачи данных.
   Да Нет

   | Обратитесь за дополнительной помощью на следующий уровень поддержки.

3. Повторите проверку с тест-оригиналом из двух страниц с аппаратом, с которым ранее возникала неисправность. Если неисправность по-прежнему присутствует, то обратитесь за дополнительной помощью на следующий уровень поддержки.

4. Примите две копии тест-оригинала от заведомо исправного аппарата.
   Эта проверка выполнена успешно без появления кодов ошибки передачи данных.
   Да Нет

   | Переходите к этапу 8.

5. Повторите проверку с двумя копиями тест-оригинала с аппаратом, с которым ранее возникала неисправность.
   Эта проверка выполнена успешно без появления кодов ошибки передачи данных.
   Да Нет

   | Оператор аппарата абонента должен вызвать специалиста для технического обслуживания.

6. Неисправность возникает только тогда, когда передачу данных инициирует аппарат абонента.
   Да Нет

   | Оператор аппарата абонента должен вызвать специалиста для технического обслуживания.

7. Предложите оператору аппарата абонента обратиться за помощью на свою телефонную станцию.

8. Отключите режим ECM и выполните проверку еще раз.
   Эта проверка выполнена успешно без появления кодов ошибки передачи данных.
   Да Нет

   | Обратитесь за дополнительной помощью на следующий уровень поддержки.

9. Переходите к этапу 5.

RAP 27 Соленоид торможения ролика подачи бумаги

Процедура

1. Измерьте напряжение на контакте 1 разъема CN8.

   Напряжение равно примерно +5 В.

   Да Нет

   | Переходите к шагу 4.

2. Сделайте копию.

   После подачи бумаги напряжение на CN8-1 падает примерно до 0.

   Да Нет

   | Замените главную PWB (REP 8.1).

3. Убедитесь в том, что механизм активатора солсноида работает правильно.

4. Измерьте напряжение на контакте 2 разъема CN8.

   Напряжение равно примерно +5 В.

   Да Нет

   | Замените главную PWB (REP 8.1).

5. Отсоедините CN8. Установите шкалу прибора для измерения 64 Ом. Подсоедините контрольно-измерительный прибор к контактам 1 и 2 отсоединенного разъема CN8.

   Сопротивление равно примерно 64 Ом.

   Да Нет

   | Обратитесь к флагам 1 и 2 и проверьте исправность цепи. Если все в порядке, замените соленоид торможения ролика подачи бумаги (элемент боковой рамы) (PL 7.1).

6. Обратитесь к флагу 1 и проверьте, нет ли короткого замыкания. Если короткое замыкание есть, замените соленоид торможения ролика подачи бумаги (элемент боковой рамы) (PL 7.1).

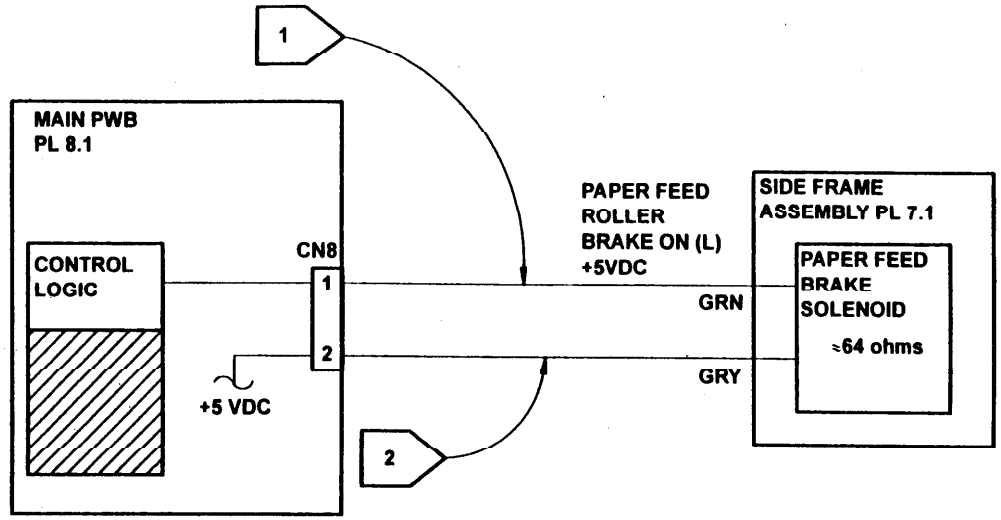

RAP 28 Механическая проверка

Данная процедура применяется ко всем шестерням, валам, роликам, пружинам и подшипникам в следующих областях:

- верхний и нижний сканер
- принтер

Начальные действия

Отсоедините шнур питания.

Процедура:

ПРИМЕЧАНИЕ: Смазка добавляется или заменяется только на тех деталях, которые были смазаны в заводских условиях.

1. Проверьте все перечисленные ниже детали. Замените те из них, которые заедают или повреждены.
   - валы, опоры валов и подшипники.
   - шестерни.
   - ролики.
   - пружины запоров крышек или защелки.

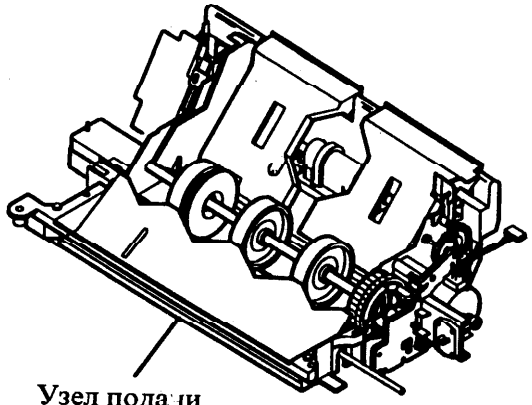

Узел подачи бумаги

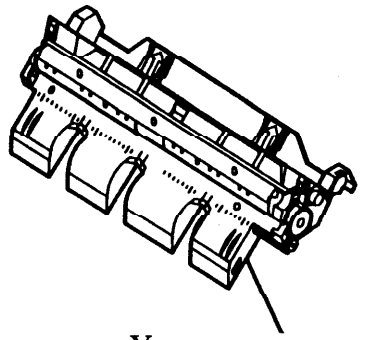

Узел направляющей подачи бумаги

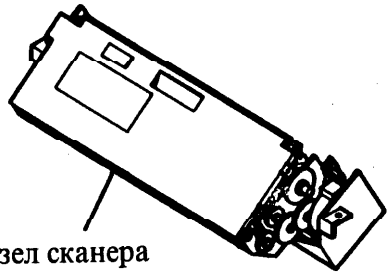

Узел сканера

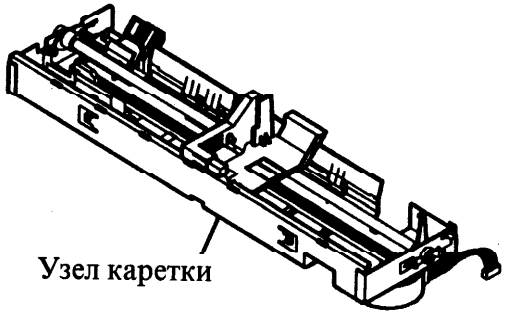

Узел каретки

Словарь терминов (схемы)

AC RECEPTACLE	Гнездо для сетевого кабеля
ADF MOTOR	Двигатель ADF
ADF SENSOR	Датчик ADF
BLK	Черный
BLU	Голубой
CARRIAGE	Каретка
CARRIAGE MOTOR	Двигатель каретки
CIS ASSY	Узел CIS
CLOCK	Таймер
CONTROL LINES	Линии контроля
CONTROL LOGIC	Логика управления
CONTROL PANEL	Панель управления
CONTROL PANEL HARNESS	Жгут панели управления
DATA LINES	Линии данных
ENCODER ASSEMBLY	Узел кодирующего устройства
ENCODER LOGIC	Логика кодирующего устройства
FUSE	Предохранитель
GND	Земля
HEAD RIBBON CABLE	Ленточный кабель головки
INK CARTRIDGE	Картридж с чернилами
INK HEAD CONTROL LOGIC	Логика управления головкой
INK HEAD NOZZLES	Форсунки головки
KEYS	Клавиши

LCD	Жидкокристаллический дисплей
LED CTL	Контрольные лампы
MAIN PWB	Главная плата
NCU PWB	Плата связи
ORN	Оранжевый
PAPER FEED BRAKE SOLENOID	Тормозной солеиоид подачи бумаги
PAPER FEED MOTOR	Двигатель подачи бумаги
PAPER FEED ROLLER BRAKE	Ролик торможения системы подачи бумаги
PAPER HEIGHT SENSOR	Датчик положения бумаги по высоте
POWER CORD	Сетевой кабель
POWER SUPPLY	Блок питания
POWER SUPPLY REGULATORS AND NOISE FILTER	Регуляторы блока питания и фильтр шумов
RED	Красный
SCAN SENSOR	Датчик сканирования
SCANNER INTERLOCK SWITCH	Переключатель блокировки сканера
SENSOR BOARD ASSEMBLY	Узел платы датчиков
SIDE FRAME ASSEMBLY	Узел боковой рамы
SWITCH	Переключатель
YEL	Желтый

3. Ремонтно-аналитические процедуры по качеству изображения

Содержание раздела

Заголовок	Страница
Введение	3-1
Измерения	3-1
Контрольные листы по качеству изображения	3-2
IQ RAP 1 Входная RAP по качеству изображения	3-3
IQ RAP 10 Пустой или почти пустой отпечаток	3-4
IQ RAP 12 Вертикальные/горизонтальные пропуски /линии	3-6
IQ RAP 14 Темное изображение шириной 5 см	3-7
IQ RAP 15 Черное изображение с тонкими вертикальными пропусками	3-7
IQ RAP 16 Черный отпечаток	3-8
IQ RAP 17 Неправильная регистрация/перекос	3-9
IQ RAP 18 Плотность отпечатка	3-10
IQ RAP 23 Серая или почти серая копия	3-11
IQ RAP 30 V-образные линии	3-11
IQ RAP 31 Размытое, нечеткое или грязное изображение	3-12
IQ RAP 32 Неприемлемое качество принятого изображения	3-13

Введение

Раздел качества изображения (IQ) предназначен для выявления проблем качества изображения. Он состоит из введения, образцов качества изображения и RAP по качеству изображения.

Образец представляет собой воспроизведение машиной контрольного листа 82P151, использующегося для проверки качества изображения.

Сравните качество образцов, полученных при проверках системы в разделе 1 "Проверки системы", с контрольным листом 82P151, который входит в комплектацию аппарата. Так вы сможете определить все дефекты качества изображения, проявившиеся во время проверок системы в автономном и подключенном режимах.

Используйте IQ RAP для дополнительной диагностики неисправностей аппарата.

При пошаговом выполнении RAP ответ "Да" направляет вас к следующему шагу, а ответ "Нет" - к корректирующим действиям или к какому-либо другому действию. После выполнения этих действий переходите к разделу 1 и повторите проверку системы, чтобы убедиться, что неисправность устранена.

Измерения

Цепи питания и сигналов подсоединены к заземлению корпуса аппарата. Поэтому при выявлении неисправностей проводки можно использовать металлическую раму (корпус) в качестве точки заземления. Чтобы определить положение контрольных точек или разъемов, обратитесь к разделу 7.

ПРИМЕЧАНИЕ: Измеряйте все напряжения относительно земли, если нет указаний измерить напряжение между точками "XX" и "XX".

Если не указано иначе, в данном разделе используются следующие допуски напряжений:

Установлено	Измерено
+5,0 В	+4,75..5,25 В
+12,0 В	+10,8..13,2 В
-12,0 В	-10,8..13,2 В
+42,3 В	+37,8..46,2 В
0,0 В	+0,5 В

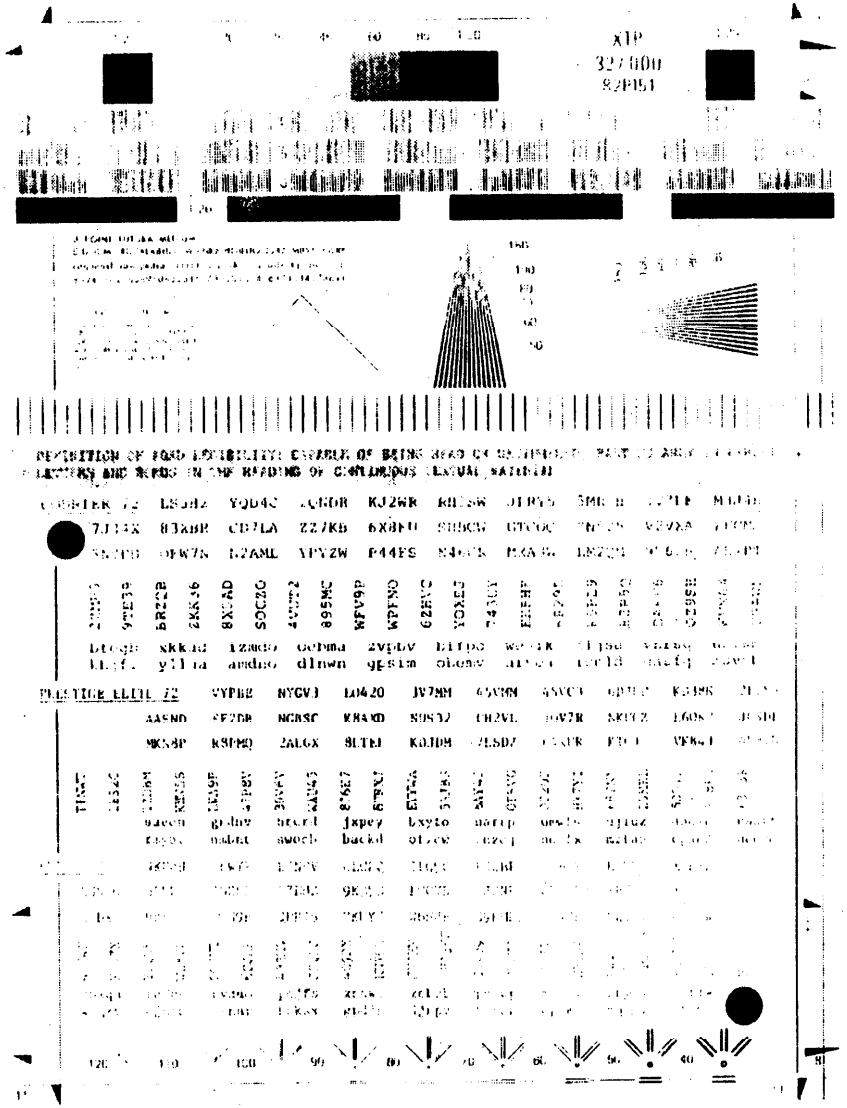

IQ RAP 1 Точка входа в RAP качества изображения

Процедура

1. Войдите в режим технического обслуживания и распечатайте внутренний тест-лист.

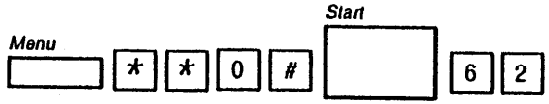

2. Изготовьте копию тест-листа 82P151.
3. Определите, в каком режиме работы возникает дефект.
4. Прочтите весь список дефектов и выберите в нем наилучшее описание наблюдаемого дефекта.
5. Переходите к RAP или к IQ RAP, указанной в Таблице 1.

Таблица 1 Дефекты качества изображения

ДЕФЕКТЫ КАЧЕСТВА ИЗОБРАЖЕНИЯ	RAP
Пустой или почти пустой отпечаток	IQ RAP 10
Вертикальные/горизонтальные пропуски или линии	IQ RAP 12
Темное изображение шириной 5 см	IQ RAP 14
Темное изображение с узкими пропусками	IQ RAP 15
Черный отпечаток	IQ RAP 16
Неправильная регистрация или перекос	IQ RAP 17
Неверная плотность отпечатка	IQ RAP 18
Растянутая копия	IQ RAP 21
Серая или почти серая копия	IQ RAP 23
Вертикальные полосы	IQ RAP 30
Размытое, нечеткое или смазанное изображение	IQ RAP 31
Неприемлемое качество изображения	IQ RAP 32

IQ RAP 10 Пустой или почти пустой отпечаток

Начальные действия

- Проверьте настройку контактного сканера изображения CIS (смотрите главу 6).

Процедура

1. Внутренний тест-лист имеет хорошее качество.
   Да Нет

   |
   - Убедитесь, что картридж с чернилами установлен правильно.
   - Прокачайте картридж с чернилами.



   - Убедитесь, что ленточный кабель печатной головки не поврежден (PL 5.1).
   - Убедитесь, что на главной печатной плате правильно выполнены все подсоединения.
   - Убедитесь, что система насоса (PL 6.1/7.1) работает нормально.
   - Если неисправность по-прежнему присутствует, то замените следующие узлы в указанной последовательности:
     - картридж с чернилами (PL 3.1).
     - главную печатную плату (REP 8.1).

2. Убедитесь, что на главной печатной плате правильно подключены разъемы CN5 и CN15.
   Подключение выполнено правильно.
   Да Нет

   | Отремонтируйте или заново подсоедините разъем CN15.

3. Выполните следующие действия:
   - Очистите ролики сканирования, автоподатчика ADF и вывода.
   - Снимите узел сканера и проверьте отсутствие препятствий в оптическом тракте. При необходимости проведите очистку или ремонт.

   Неисправность была устранена.
   Да Нет

   | Замените узел сканера (REP 3.4).

4. Завершите обслуживание вызова.

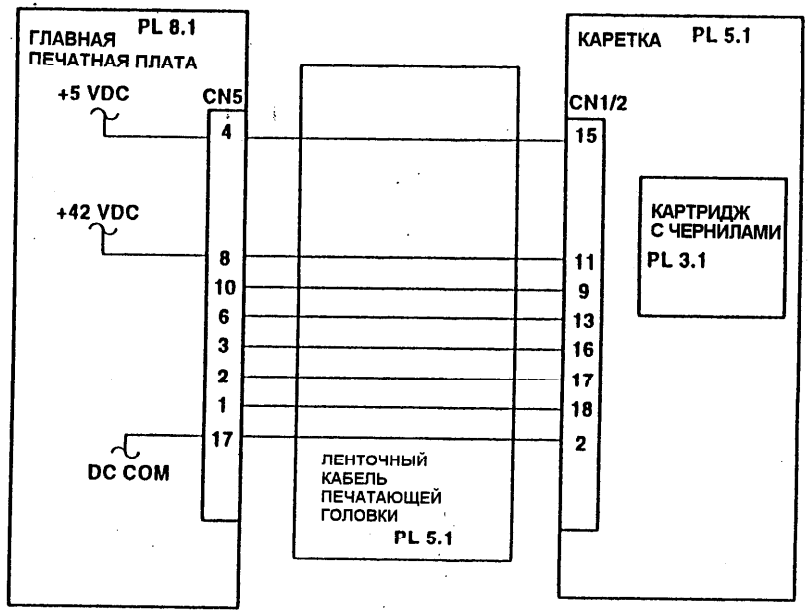

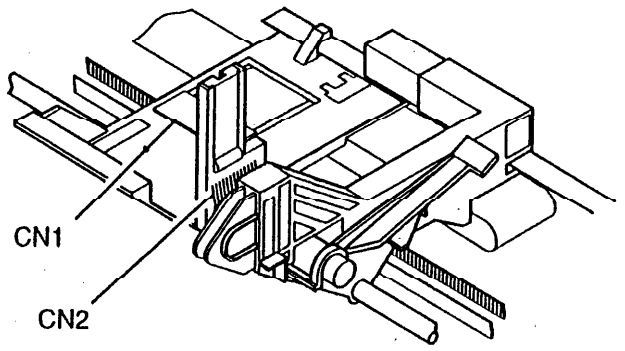

КАРЕТКА

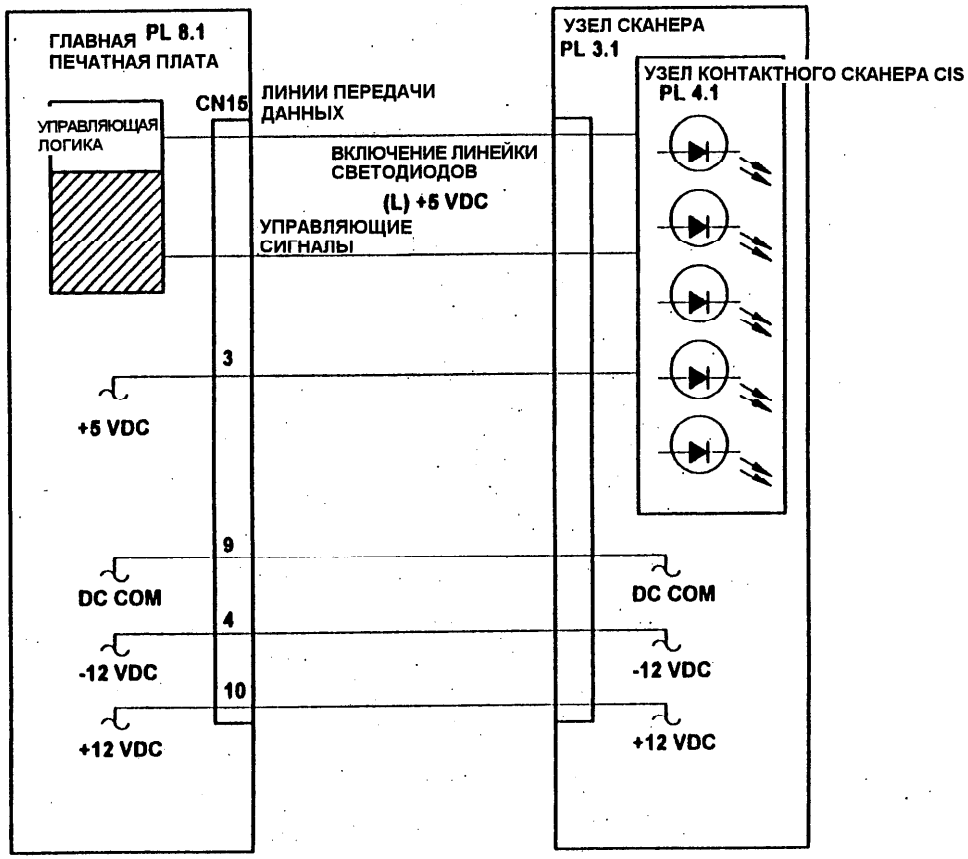
ГЛАВНАЯ ПЕЧАТНАЯ ПЛАТА PL 8.1
CN15
УПРАВЛЯЮЩАЯ ЛОГИКА
ЛИНИИ ПЕРЕДАЧИ ДАННЫХ
ВКЛЮЧЕНИЕ ЛИНЕЙКИ СВЕТОДИОДОВ
(L) +5 VDC
УПРАВЛЯЮЩИЕ СИГНАЛЫ
3
+5 VDC
9
DC COM
4
-12 VDC
10
+12 VDC
УЗЕЛ СКАНЕРА
PL 3.1
УЗЕЛ КОНТАКТНОГО СКАНЕРА CIS
PL 4.1
DC COM
-12 VDC
+12 VDC

IQ RAP 12 Вертикальные/горизонтальные пропуски или линии

Процедура

1. Внутренний тест-лист имеет хорошее качество.

   Да Нет

   - Убедитесь, что пружина реверса прикреплена к пружине проскальзывания и к корпусу.
   - Убедитесь, что картридж с чернилами установлен правильно.
   - Убедитесь, что разъемы на главной печатной плате правильно подсоединены и не повреждены.
   - Если эта неисправность возникает после перерывов в работе, то проверьте исправность уплотнения между картриджем и станцией техобслуживания, а также проверьте, правильно ли работает функция прокачки и система насоса (PL 5.1 - PL 7.1).
   - Прокачайте картридж с чернилами. Может понадобиться выполнить несколько прокачек.



   - Если неисправность по-прежнему присутствует, то замените картридж с чернилами (PL 3.1).
   - Выполните RAP 27 "Соленоид тормоза ролика подачи бумаги".

2. Выполните следующие действия:
   - Очистите ролики сканирования, автоподатчика ADF и вывода.
   - Снимите узел сканера и проверьте отсутствие препятствий в оптическом тракте. При необходимости проведите очистку или ремонт.
   - Убедитесь, что заземляющая пружина имеет контакт с торцами ролика автоподатчика ADF, ролика сканирования и ролика вывода.

   Неисправность была устранена.

   Да Нет

   Замените узел сканера (REP 3.4).

3. Завершите обслуживание вызова.

IQ RAP 14 Темное изображение шириной 5 см

Начальные действия:

- Проверьте, правильно ли установлен картридж с чернилами.
- Убедитесь, что все разъемы подсоединены к главной PWB правильно.
- Если неисправность не устранена, замените картридж с чернилами (PL 3.1).

IQ RAP 15 Черное изображение с тонкими вертикальными пропусками

Начальные действия:

- Проверьте, правильно ли установлен картридж с чернилами.
- Убедитесь, что все разъемы подсоединены к главной PWB правильно.
- Если неисправность не устранена, замените картридж с чернилами (PL 3.1).

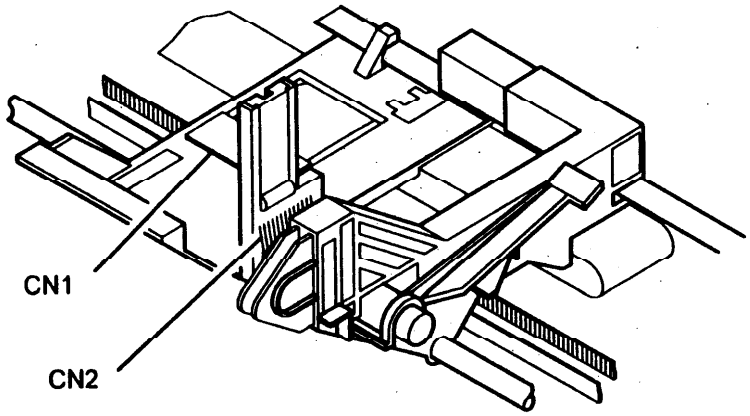

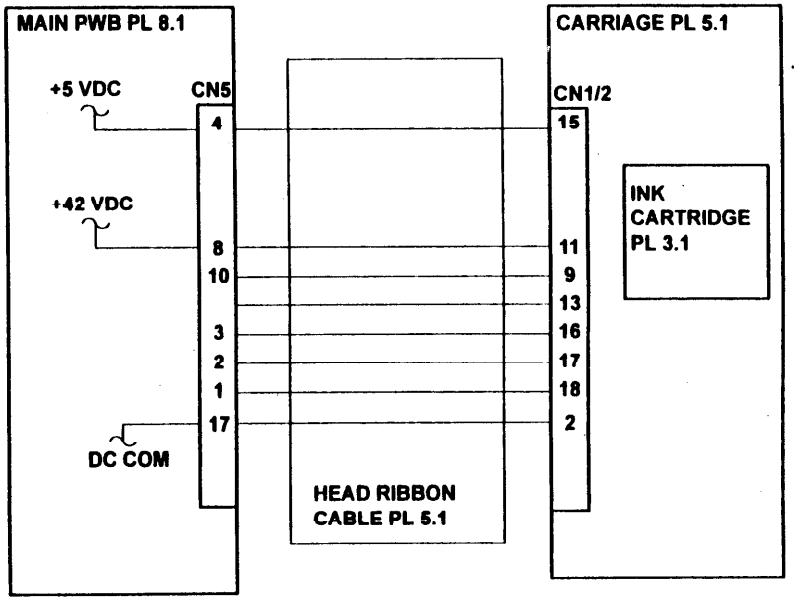

IQ RAP 16 Черный отпечаток

Процедура

1. Внутренний контрольный лист хорошего качества.

   Да Нет

   - Проверьте, правильно ли установлен картридж с чернилами.
   - Убсдитссь, что все разъемы исправны и правильно подсоединены к главной PWB.
   - Если проблема не устранена, переходите к шагу 3.

2. Убедитесь, что разъем CN15 подсоединен к главной PWB правильно.

   Разъем подсоединен правильно.

   Да Нет

   Исправьте CN15 или восстановите соединение.

3. Замените перечисленные ниже детали в указанной последовательности:
   - картридж с чернилами (PL 3.1).
   - главную PWB (REP 8.1)

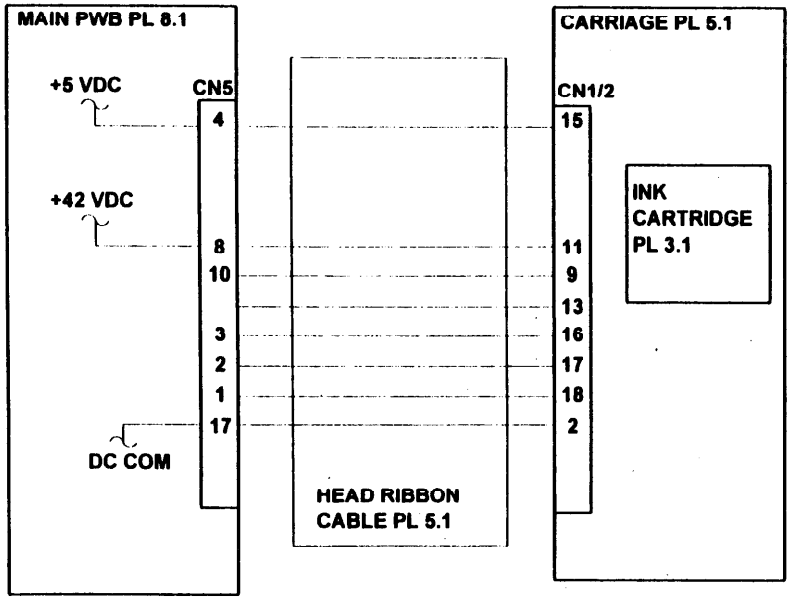

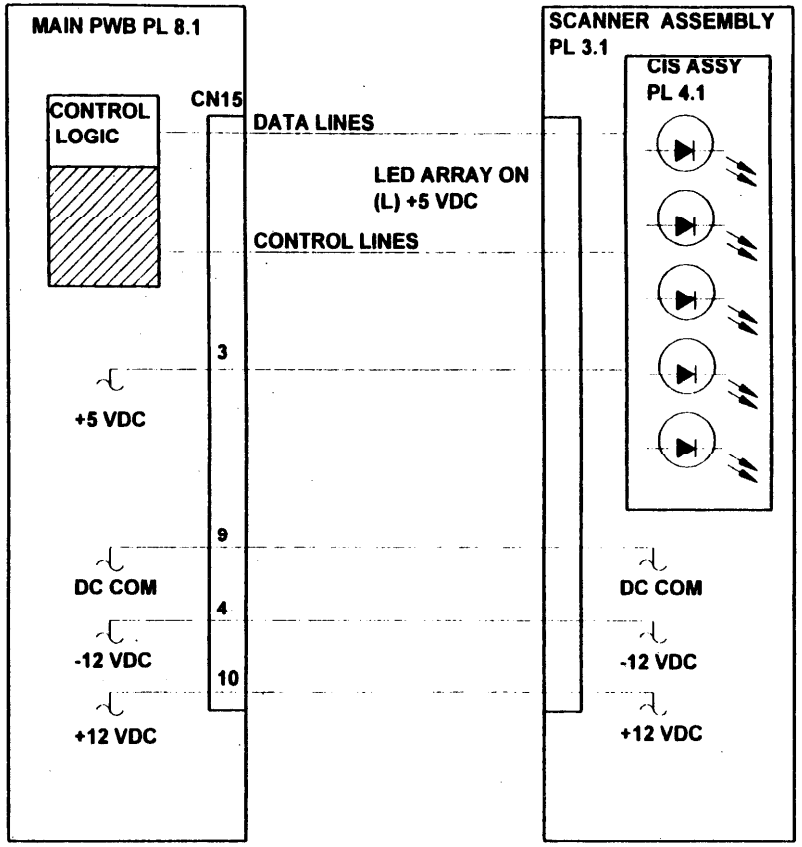

IQ RAP 17 Неправильная регистрация или перекос

Эта RAP используется, если изображение неправильно размещено на листе бумаги - либо в вертикальном, либо в горизонтальном направлении.

Процедура

1. Внутренний тест-лист имеет хорошее качество.
   Да Нет

   - Убедитесь, что в тракте подачи бумаги нет никаких препятствий.
   - Убедитесь, что бумага для копирования загружена правильно. Кромки листов должны быть выровнены, направляющие не должны мешать движению бумаги, и в лотке должно быть не более 100 листов.
   - Если неисправность по-прежнему присутствует, то переходите к этапу 4.

2. Очистите ролики сканирования, автоподатчика ADF и вывода. Убедитесь, что направляющие оригинала выровнены по ширине оригинала и что направляющие удерживают оригинал, но не мешают его движению.
   Да Нет

   Выполните ремонт и повторите операцию еще раз.

3. Убедитесь, что в податчике оригиналов нет никаких препятствий. Убедитесь, что направляющая оригинала, отклоняющий козырек оригинала и стопор оригинала не мешают правильной транспортировке оригиналов. Проверьте, правильно ли установлены датчики оригинала и сканирования и могут ли свободно перемещаться активаторы датчиков.
   Да Нет

   Выполните ремонт и повторите операцию еще раз.

4. Выполните процедуру регулировки сетки (ADJ 5.1).

5. Если неисправность по-прежнему присутствует, то замените главную печатную плату (REP 8.1).

IQ RAP 18 Плотность печати

Эта RAP используется в случае неоднородной плотности изображения.

Начальные действия

- Проверьте настройку контактного сканера изображения CIS (смотрите главу 6).
- Установите плотность графики в 300 dpi (Смотрите в Руководстве пользователя главу 6 "Управление и конфигурирование принтера" раздел "Настройка опций печати из DOS").
- Отключите черновой режим (draft) (Смотрите в Руководстве пользователя главу 6 "Управление и конфигурирование принтера").
- Проверьте качество бумаги и при необходимости загрузите новую бумагу.
- Убедитесь, что тяга зазора головки расположена в рычаге зазора на передней крышке и что рычаг зазора правильно настроен для используемого материала.

Процедура

1. Внутренний тест-лист имеет хорошее качество.
   Да Нет

   | Переходите к этапу 3.

2. Убедитесь, что щель сканера очищена и замените узел сканера (REP 3.4).

3. Прокачайте картридж с чернилами и заново распечатайте внутренний тест-лист.
   Внутренний тест-лист имеет хорошее качество.
   Да Нет

   | Переходите к этапу 5.

4. Проверьте исправность уплотнения между картриджем и станцией техобслуживания, а также проверьте, правильно ли работает функция прокачки и система насоса.
   Да Нет

   | При необходимости замените узлы (PL 5.1 - PL 7.1).

5. Проверьте, исправна ли защелка картриджа с чернилами.
   Защелка картриджа с чернилами исправна.
   Да Нет

   | Замените палец кулачка (REP 5.6), затем узел датчика/опоры картриджа (REP 5.7) и, наконец, узел картриджа (REP 3.5).

6. Проверьте регулировку зазора головки (ADJ 5.2).

   Регулировка выполнена правильно.
   Да Нет

   | Отрегулируйте зазор головки.

7. Войдите в режим технического обслуживания и выполните процедуру полной очистки памяти аппарата.

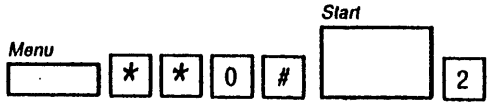

ОСТОРОЖНО

Будут стерты все хранящиеся в памяти оригиналы и все запрограммированные данные.

Внутренний тест-лист имеет хорошее качество.
Да Нет

| Замените следующие узлы в указанной последовательности:
- главную печатную плату (REP 8.1).
- узел принтера (REP 3.2).

8. Завершите обслуживание вызова.

IQ RAP 23 Серая или почти серая копия

Начальные действия

- Убедитесь, что разъем CN15 правильно подсоединен к главной печатной плате.
- Проверьте настройку контактного сканера изображения CIS (смотрите главу 6).

Процедура

1. Внутренний тест-лист имеет хорошее качество.
   Да Нет

   | Переходите к этапу 4.

2. Ролик сканера и щель сканера очищены.
   Да Нет

   | Очистите эти узлы.

3. Замените узел контактного сканера CIS (REP 4.4).
4. Замените картридж с чернилами (PL 3.1).
   Внутренний тест-лист имеет хорошее качество.
   Да Нет

   | Замените главную печатную плату (REP 8.1).

5. Завершите обслуживание вызова.

IQ RAP 30 Вертикальные полосы

Данная RAP используется если часть изображения закрыта черными вертикальными линиями или полосами и относится только к качеству копирования факсимильных изображений.

Начальные действия

- Проверьте, правильно ли подсоединен кабель телефонной линии.

Процедура

1. Перешлите оригинал по заведомо исправной телефонной линии.
   Изображение имеет хорошее качество.
   Да Нет

   | Замените главную печатную плату (REP 8.1).

2. Необходимо проверить телефонную линию.

IQ RAP 31 Размытое, нечеткое или смазанное изображение

Процедура

1. Внутренний тест-лист имеет хорошее качество.
   Да Нет

   | Переходите к этапу 5.

2. Осмотрите исходный оригинал и проверьте, правильно ли установлены по кромкам оригинала направляющие оригиналов.

   Оригинал и направляющие в порядке.
   Да Нет

   | Замените оригинал или отрегулируйте направляющие.

3. Осмотрите податчик оригиналов и убедитесь, что в области сканера нет никаких препятствий.

   В податчике оригиналов и сканере нет никаких препятствий.
   Да Нет

   | Очистите область сканера и ролики сканирования, автоподатчика ADF и вывода.

4. Замените двигатель автоподатчика оригиналов ADF (REP 4.3).

5. Выполните следующие действия:
   - Убедитесь, что бумага для печати имеет гладкую поверхность.
   - Убедитесь, что картридж с чернилами установлен правильно.
   - Убедитесь, что рычаг зазора настроен правильно.
   - Выполните регулировку ADJ 5.3 "Зазор головки".
   - Проверьте исправность уплотнения между картриджем и станцией техобслуживания, а также проверьте, правильно ли работает функция прокачки и система насоса (PL 5.1 - PL 7.1).
   - Прокачайте чернила в принтере.
   - Замените картридж с чернилами (PL 3.1).
   - Если неисправность по-прежнему присутствует, то выполните RAP 27 "Солсноид тормоза ролика подачи бумаги".

IQ RAP 32 Неприемлемое качество принятого изображения

Начальные действия

1. Установите речевой контакт, используя ту же линию телефонной связи, что и при передаче документа (если есть возможность).

   На линии тихо, и нормальный голос хорошо слышен.

   Да Нет

   Посоветуйте пользователю обратиться в телефонную службу для проверки качества телефонной линии.

2. Убедитесь, что передаваемый документ чистый и не имеет пропусков.

   Да Нет

   Возьмите документ хорошего качества.

3. Документ передавался в режиме ***Suprefine*** (*Сверхвысокое разрешение*).

   Да Нет

   Передайте документ, выбрав режим ***Suprefine*** (*Сверхвысокое разрешение*).

4. Распечатайте телефонную книгу.



5. Распечатайте карту меню.



ПРИМЕЧАНИЕ: Не выполняйте процедуру очистки памяти до тех пор, пока в этом не возникнет острой необходимости.

6. Войдите в режим технического обслуживания и выполните процедуру полной очистки памяти аппарата.

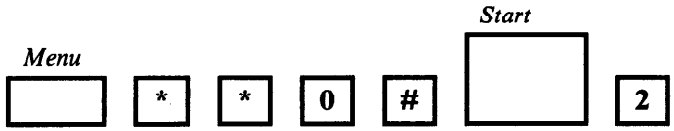

Запрограммированные данные и документы, которые находятся в памяти, будут удалены.

Примечания

4. Ремонт/Регулировка

Содержание раздела

Введение

Введение----------4-2

Крышки панели управления

REP 1.1 Передняя крышка ----------4-3
REP 1.2 Задняя крышка----------4-4

Панель управления

REP 2.1 Узел панели управления----------4-5
REP 2.2 Направляющая выхода документа----------4-6

Системы сканирования и печати

REP 3.1 Узел лотка и принтера ----------4-7
REP 3.2 Узел принтера ----------4-8
REP 3.3 Узел направляющей и сканера--4-9
REP 3.4 Узел сканера ----------4-10
REP 3.5 Узел каретки----------4-11
REP 3.6 Узел боковой рамы ----------4-14

Сканер/ADF

REP 4.1 PWB датчиков----------4-16
REP 4.2 Тормозная площадка----------4-17
REP 4.3 Двигатель ADF ----------4-18
REP 4.4 Узел CIS----------4-19
REP 4.5 Датчик блокировочного выключателя сканера----------4-20
REP 4.6 Ролики ADF, сканера и устройства выталкивания бумаги---------4-21

Узел каретки

REP 5.1 Лезвия очистки и впитывающие прокладки ---------- 4-22
REP 5.2 Двигатель каретки ---------- 4-23
REP 5.3 Поддерживающий узел ---------- 4-24
REP 5.4 Узел кодирующего устройства -- 4-25
REP 5.5 Каретка ---------- 4-26
REP 5.6 Штифт кулачка ---------- 4-28
REP 5.7 Крепление картриджа/ узел датчика ---------- 4-30

Узел подачи бумаги

REP 6.1 Ролик подачи бумаги ---------- 4-31
REP 6.2 Кулачок датчика и лотки ASF -- 4-32
REP 6.3 Резервуар и фильтр ---------- 4-33

Боковая рама

REP 7.1 Насос ---------- 4-34
REP 7.2 Двигатель подачи бумаги -------- 4-35

Электрические компоненты

REP 8.1 Главная PWB---------- 4-36
REP 8.2 Микросхемы EPROM ---------- 4-37
REP 8.3 NCU PWB---------- 4-38
REP 8.4 Плата блока питания ---------- 4-39
REP 8.5 Динамик ---------- 4-40

Регулировки

ADJ 5.1 Двунаправленная регистрация печати ---------- 4-41
ADJ 5.2 Зазор головки ---------- 4-42
ADJ 5.3 Пластина датчика исходного положения---------- 4-45

Введение

Обзор

Раздел "Ремонт/Регулировка", четвертая часть Руководства по техническому обслуживанию, помогает сервисному инженеру после выявления неисправности восстановить рабочее состояние аппарата, соответствующее техническим характеристикам.

Содержание раздела

В содержании раздела последовательно перечислены все подразделы с указанием страниц. Содержание раздела полностью соответствует структуре Руководства.

Процедуры ремонта

Данный подраздел содержит инструкции по снятию и замене элементов и узлов аппарата. Задача снятия и/или замены указывается в том случае, когда не очевидно, каким образом можно снять и заменить деталь, или когда одновременно нужно выполнить определенные условия (например, регулировку).

Приведены пошаговые процедуры снятия каждой детали или узла.

Обычно выполнение ремонтной процедуры начинается со снятия телефонной трубки и рычага. Необходимо также снять модульные кабели.

Рисунки помогут вам при выполнении ремонтных процедур. Для определения положения указанных в процедуре элементов обратитесь к соответствующим рисункам в разделе "Перечни запасных частей" (номер перечня приводится после заглавия ремонтной процедуры).

Регулировка

Подраздел регулировок содержит полный набор инструкций по выполнению каждой отдельной регулировки.

Название каждой регулировки выделено полужирным шрифтом. Далее описание процедуры регулировки разделено на следующие части:

Назначение

Назначение раскрывает причину выполнения регулировки.

Проверка

Проверка указывает быстейший путь определения того, соответствуют ли результаты регулировки техническим характеристикам. Проверка используется только в тех случаях, когда можно выяснить технические характеристики элемента без нарушения регулировки.

Регулировка

Регулировка содержит полные инструкции по выполнению регулировки.

REP 1.1 Передняя крышка

Список запасных частей на PL 1.1

Снятие

ОСТОРОЖНО!

Выключите аппарат из розетки.

1. Отсоедините шнур питания из розетки.
2. Снимите лоток для бумаги.
3. Снимите переднюю крышку (рис. 1).
4. Запомните положение рычага настройки зазора - переднее или заднее.
5. Откройте переднюю крышку и снимите клипсу с каждого из выступов оси.
6. Снимите переднюю крышку с выступов оси сначала с одной стороны, а затем с другой.

Замена

ПРЕДОСТЕРЕЖЕНИЕ

Убедитесь, что рычаг настройки зазора совпадает с рукояткой регулировки зазора принтера и установлен в исходное положение, отмеченное на шаге 4 данной процедуры.

1. Проведите сборку аппарата, руководствуясь процедурой разборки (в обратном порядке).

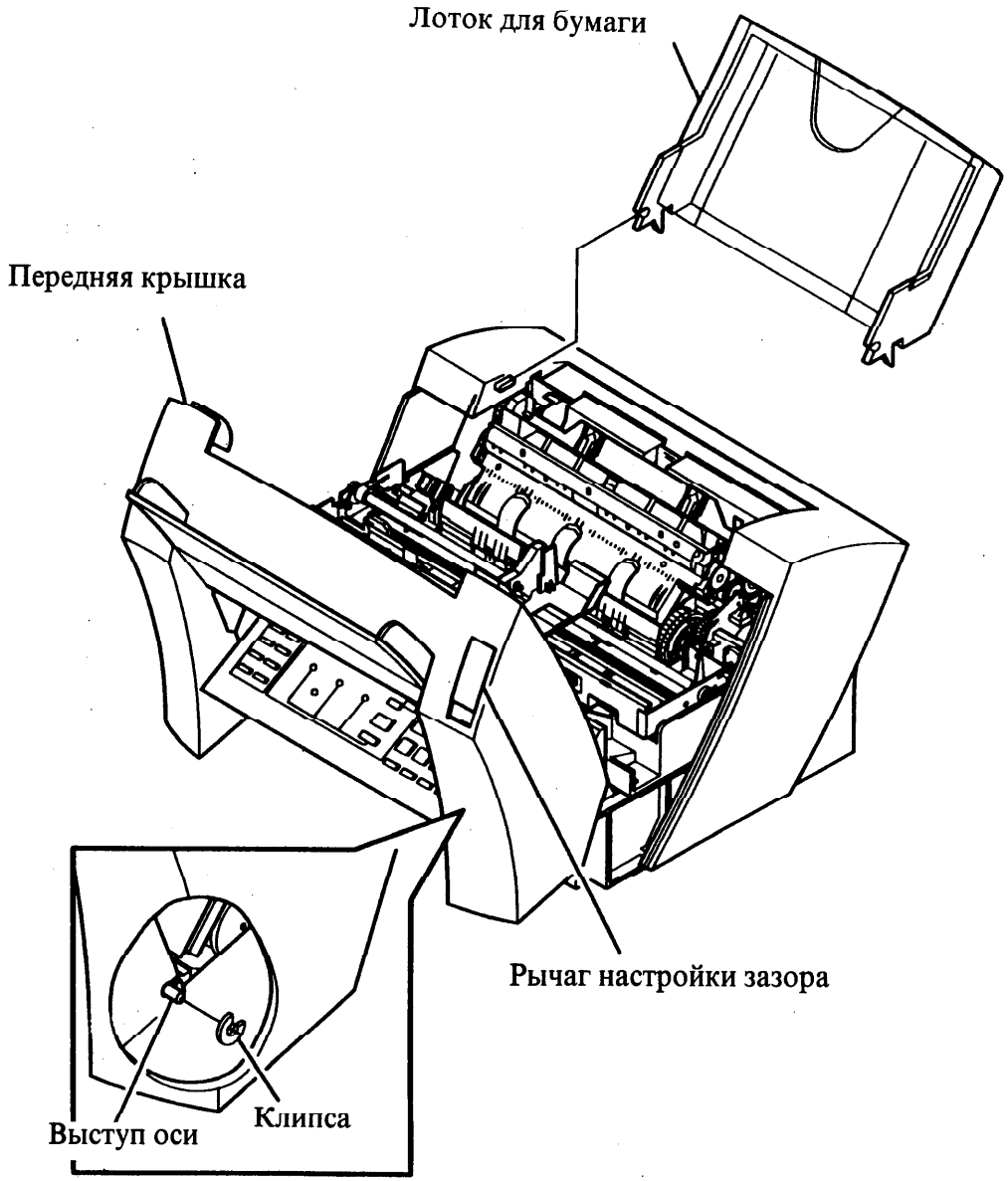

Рисунок 1 Снятие передней крышки

REP 1.2 Задняя крышка

Список запасных частей на PL 1.1

Снятие

ОСТОРОЖНО!

Выключите аппарат из розетки.

1. Отсоедините следующие кабели:
   a. Шнур питания.
   b. Кабель параллельного интерфейса.
   c. Телефонные кабели.
2. Снимите лоток для бумаги.
3. Отверните 3 винта, удерживающие заднюю крышку.
4. Снимите заднюю крышку, высвободив 4 ушка из петель в нижнем основании аппарата (рис. 1).

Замена

1. Убедитесь, что 4 ушка вошли в петли в нижнем основании аппарата.

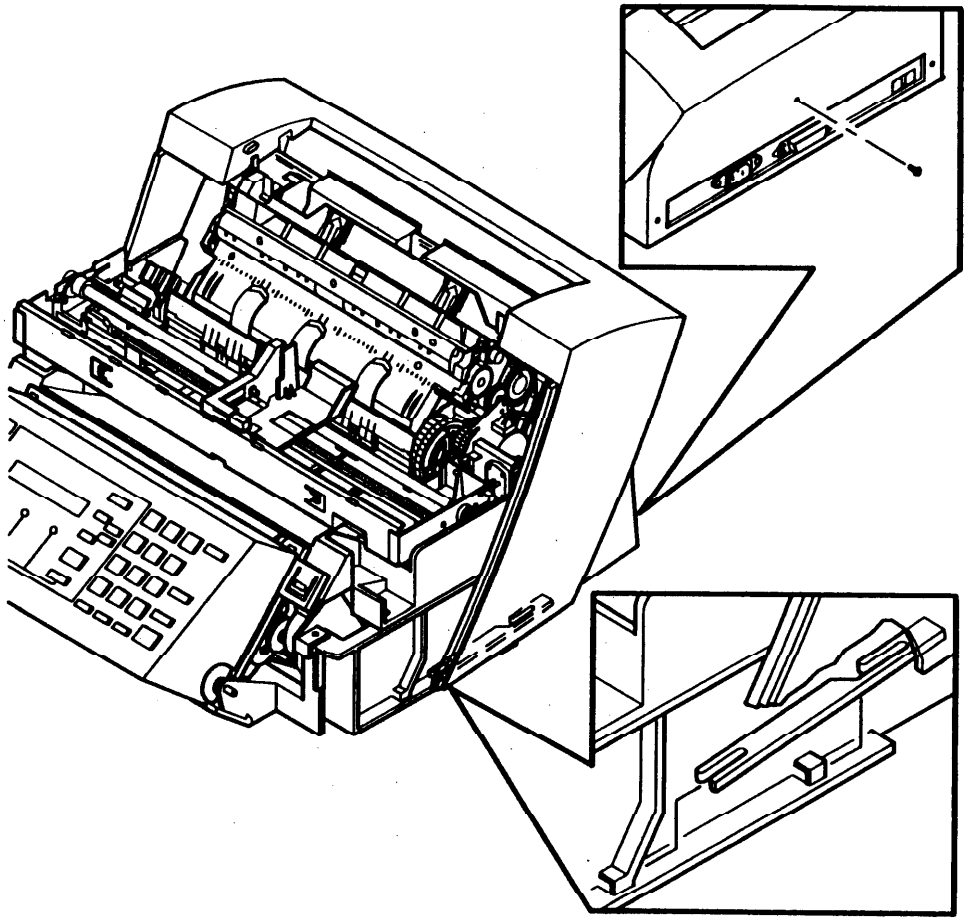

Рисунок 1 Высвобождение ушек из петель

REP 2.1 Узел панели управления

Список запасных частей на PL 2.1

Снятие

ОСТОРОЖНО!

Выключите аппарат из розетки.

1. Снимите переднюю крышку (REP 1.1).
2. Снимите панель управления (рис. 1).
   a. Откройте панель управления.

ПРЕДОСТЕРЕЖЕНИЕ

Гибкое ушко с правой стороны оси может сломаться, если его перегнуть.

   b. Сдвиньте панель управления вправо.
   c. Снимите панель управления с левой оси.
   d. Снимите панель управления с правой оси.
3. Отсоедините разъем кабеля.

Замена

1. Проведите сборку аппарата, руководствуясь процедурой разборки (в обратном порядке).

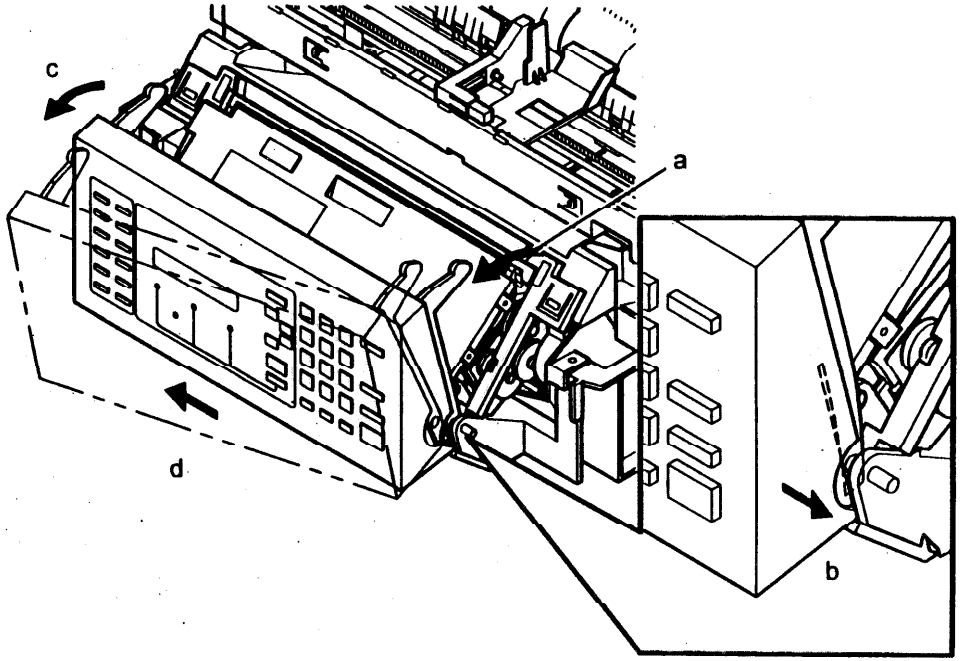

Рисунок 1 Снятие узла панели управления

REP 2.2 Направляющая выхода документа

Список запасных частей на PL 2.1

Снятие

ОСТОРОЖНО!

Выключите аппарат из розетки.

1. Снимите переднюю крышку (REP 1.1).
2. Снимите панель управления (REP 2.1).
3. Снимите направляющую выхода документа (рис. 1).

   ПРИМЕЧАНИЕ: Приподнимите переднюю часть аппарата, чтобы захватить нижний край направляющей выхода документа.

   a. Возьмитесь за нижний край направляющей выхода документа и потяните ее вниз.

   b. Осторожно поверните узел вверх, чтобы освободить ушки крепления (с обеих сторон).

   c. Отсоедините верхние ушки крепления.

   d. Снимите направляющую выхода документа.

Замена

1. Проведите сборку аппарата, руководствуясь процедурой разборки (в обратном порядке).

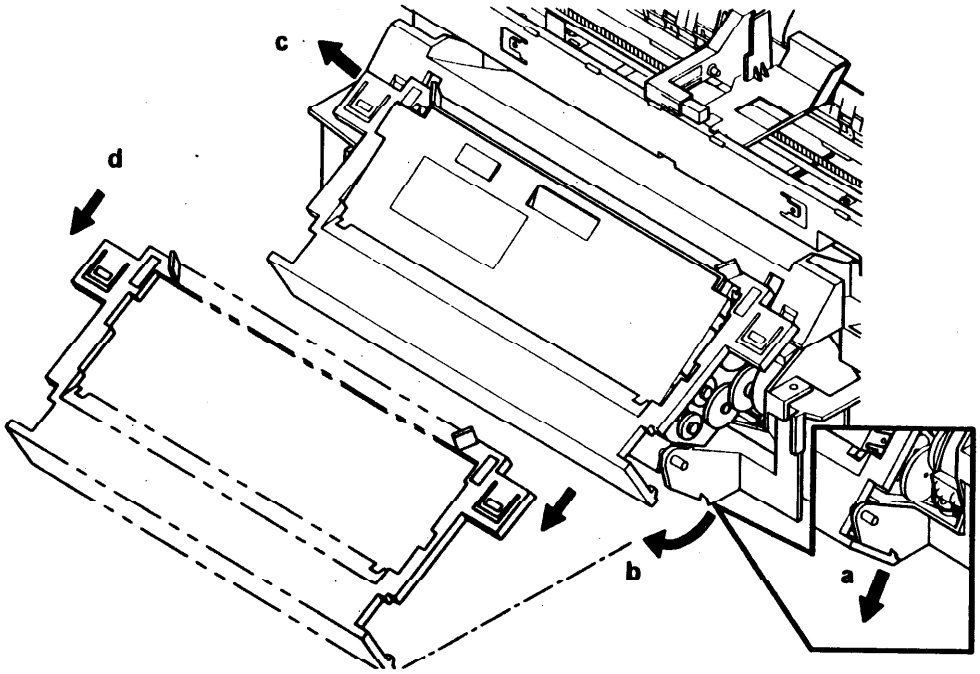

Рисунок 1 Снятие направляющей выхода документа

REP 3.1 Узел принтера и лотка

Перечень запчастей в PL 3.1

Демонтаж

ПРЕДОСТЕРЕЖЕНИЕ

Отсоедините от розетки шнур сетевого электропитания.

1. Снимите заднюю крышку (REP 1.2).
2. Снимите узел принтера и лотка (Рис. 1).
   a. Вывинтите 2 крепежных винта - по одному с каждой стороны.
   b. Откройте панель управления.
   c. Продвиньте узел принтера и лотка в сторону направляющей вывода оригинала, чтобы вывести лапки из зацепления.

   ПРИМЕЧАНИЕ: При выполнении следующего этапа может понадобиться отсоединить кабели от главной печатной платы. При демонтаже следите за положением разъемов этих кабелей и ориентацией разъема гибкого кабеля CN5.

   d. Приподнимите заднюю часть узла принтера и лотка и наклоните его для обеспечения доступа к кабелям.
   e. Отсоедините кабели от разъемов CN3, CN4, CN5, CN6, CN7 и CN8.

Установка на место

1. Обеспечьте надежное подсоединение всех кабельных разъемов.
2. Установка на место остальных узлов проводится в обратном порядке по отношению к процедуре демонтажа.

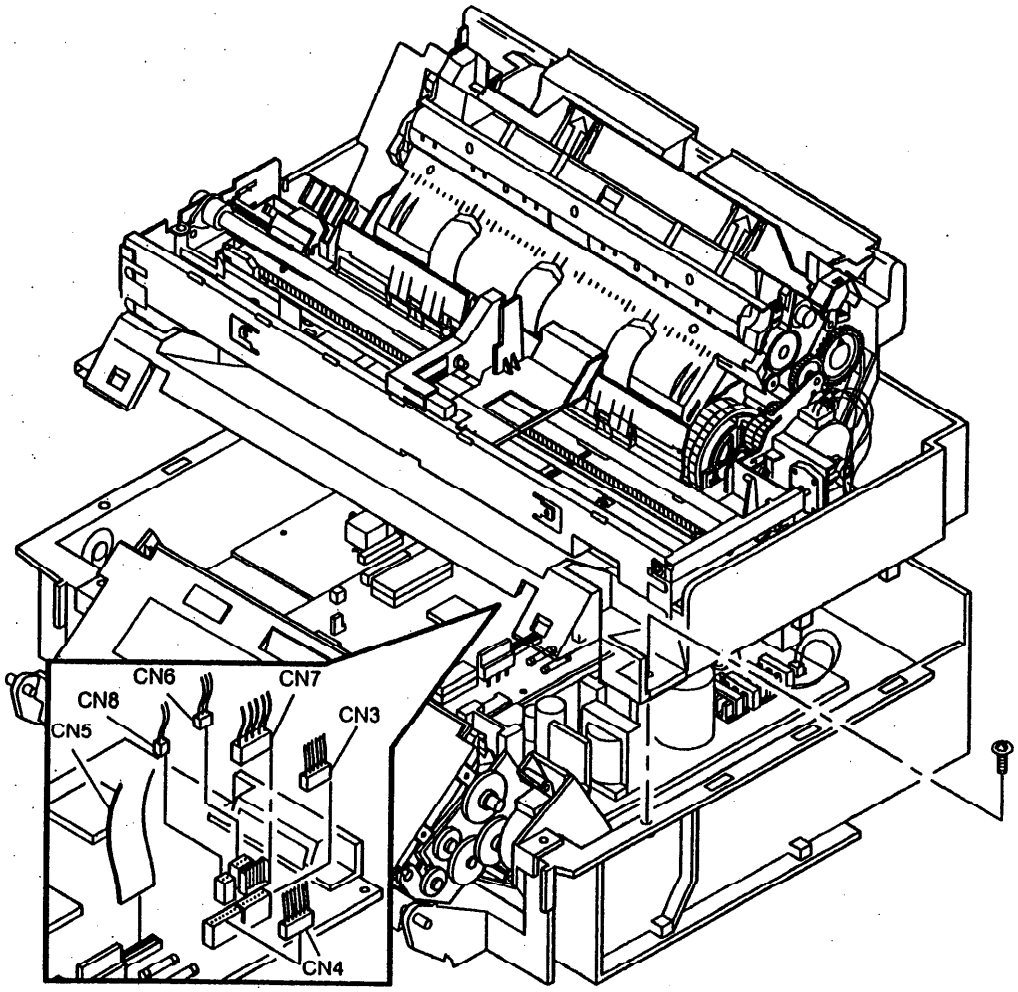

Рис. 1. Демонтаж узла принтера и лотка

ПРИМЕЧАНИЕ: Для наглядности передняя крышка и панель управления не показаны.

REP 3.2 Узел принтера

Перечень запчастей в PL 3.1

Демонтаж

ПРЕДОСТЕРЕЖЕНИЕ

Отсоедините от розетки шнур сетевого электропитания.

1. Снимите следующие узлы и детали:
   a. Заднюю крышку (REP 1.2).
   b. Узел принтера и лотка (REP 3.1).
   c. Направляющую подачи бумаги.
2. Снимите узел принтера (Рис. 1).
   a. Ослабьте винты и снимите стопорную пластину рычага.
   b. Ослабьте винты и снимите левый и правый заземляющие зажимы.

Установка на место

1. Проведите все кабели узла принтера через прорези в лотке принтера.
2. Установка на место остальных узлов проводится в обратном порядке по отношению к процедуре демонтажа.

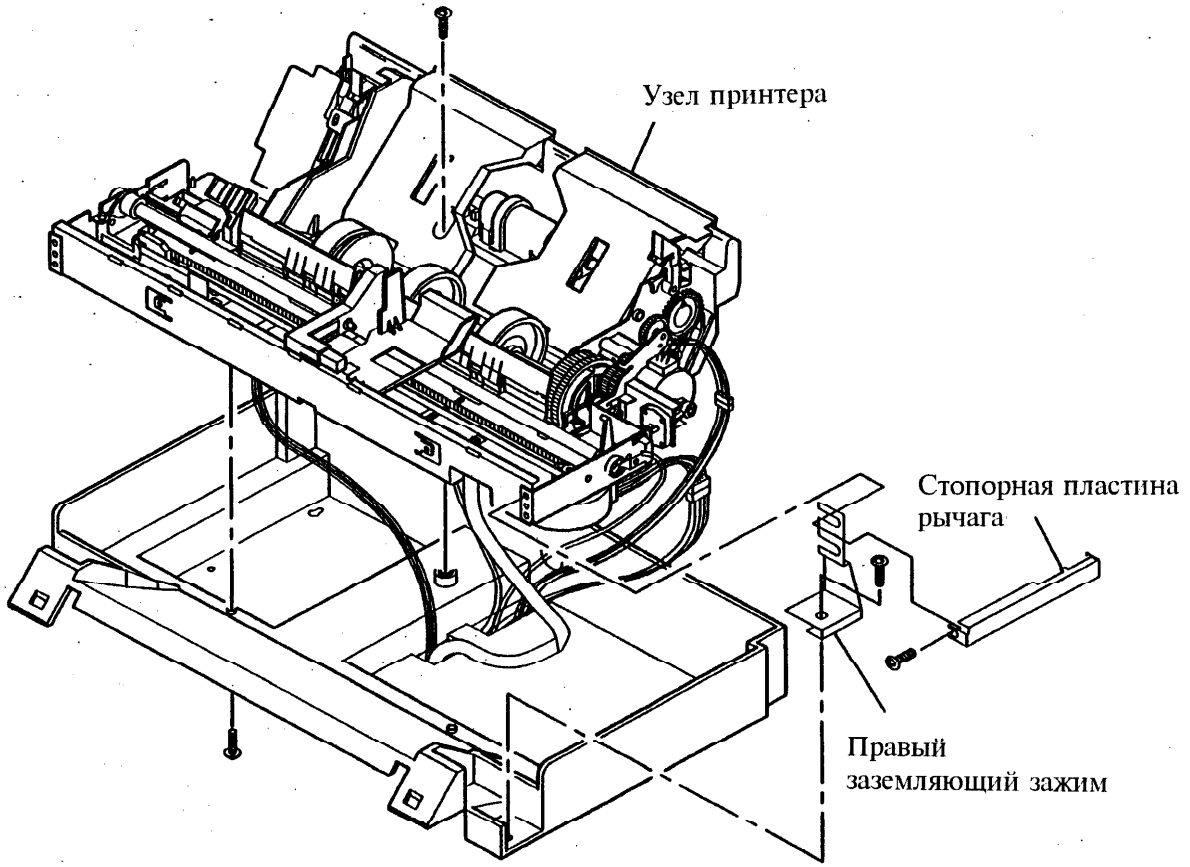

Рис. 1. Демонтаж узла принтера

REP 3.3 Узел сканера и направляющей

Перечень запчастей в PL 3.1

Демонтаж

ПРЕДОСТЕРЕЖЕНИЕ

Отсоедините от розетки шнур сетевого электропитания.

1. Снимите следующие узлы и детали:
   a. Переднюю крышку (REP 1.1)
   b. Заднюю крышку (REP 1.2).
   c. Узел панели управления (REP 2.1).
   d. Выходную направляющую оригинала (REP 2.2).
   e. Узел принтера и лотка (REP 3.1).
2. Снимите с нижнего основания узел сканера и направляющей (Рис. 1).
   a. Отсоедините разъемы CN2, CN11, CN14 и CN15.
   b. Вывинтите два (2) винта, крепящих кабель заземления.
   c. Вывинтите два (2) крепежных винта.
   d. Поднимите узел сканера и направляющей.

Установка на место

1. Убедитесь, что жгут проводов двигателя сканирования идет в стороне от шестеренок сканера.
2. Установка на место узлов проводится в обратном порядке по отношению к процедуре демонтажа.

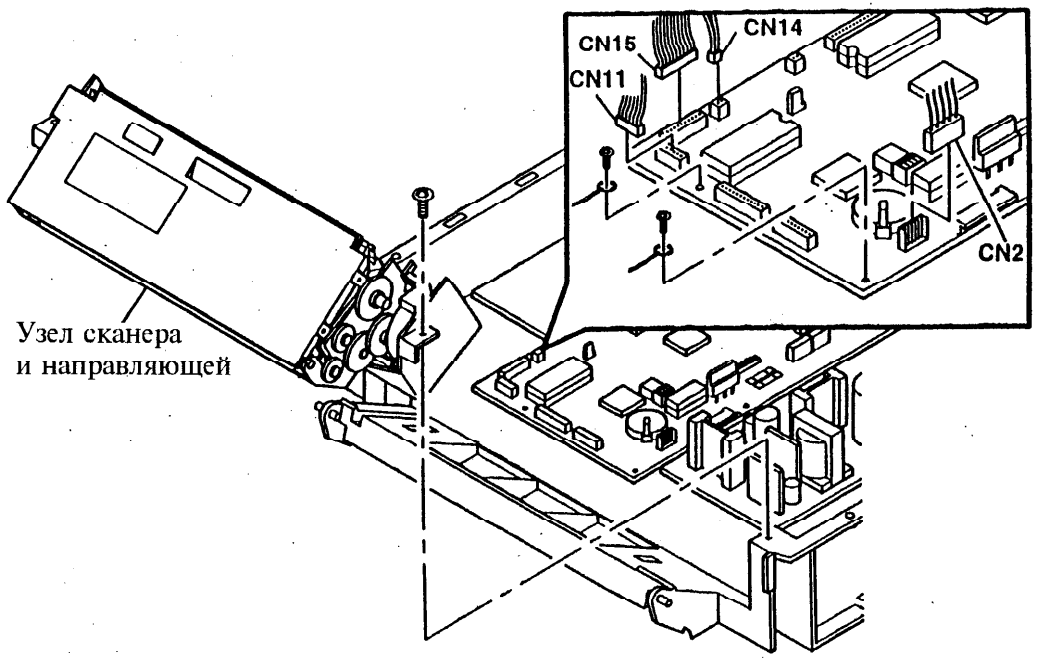

Рис. 1. Демонтаж узла сканера и направляющей

REP 3.4 Узел сканера

Перечень запчастей в PL 3.1

Демонтаж

ПРЕДОСТЕРЕЖЕНИЕ

Отсоедините от розетки шнур сетевого электропитания.

1. Снимите следующие узлы и детали:
   a. Переднюю крышку (REP 1.1)
   b. Заднюю крышку (REP 1.2).
   c. Узел панели управления (REP 2.1).
   d. Выходную направляющую оригинала (REP 2.2).
   e. Узел принтера и лотка (REP 3.1).
   f. Узел сканера и направляющей (REP 3.3).
2. Снимите сканер с левой и правой направляющих (Рис. 1).

Установка на место

1. Убедитесь, что все кабели с левой стороны проложены между монтажными выступами левой направляющей.
2. Установка на место узлов проводится в обратном порядке по отношению к процедуре демонтажа.
3. Проверьте качество копирования и при необходимости выполните настройку контактного сканера CIS (смотрите главу 6).

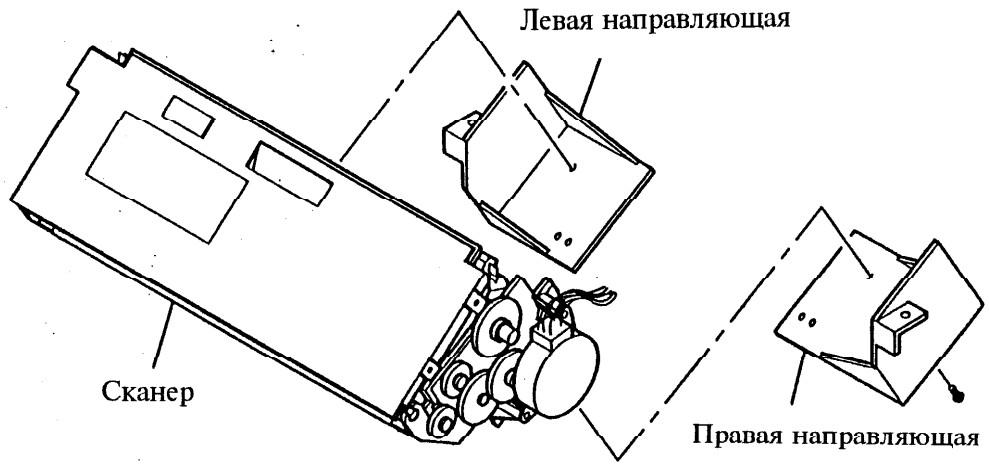

Рис. 1. Демонтаж сканера

REP 3.5 Узел каретки

Список запасных частей на PL 1.1

Снятие

ПРЕДОСТЕРЕЖЕНИЕ

Если снять картридж с красителем на длительный срок, то форсунки с чернилами пересохнут. В результате могут появиться дефекты качества изображения или пустые отпечатки. При необходимости прокачайте картридж после повторной установки.

1. Отсоедините шнур питания из розетки.
2. Снимите следующие узлы аппарата:
   a. Крышку картриджа с чернилами (PL 3.1).
   b. Картридж с чернилами.
   c. Заднюю крышку (REP 1.2).
   d. Лоток и узел принтера (REP 3.1).
   e. Узел принтера (REP 3.2).
3. Отсоедините от резервуара трубку поддерживающего узла (рис. 1).

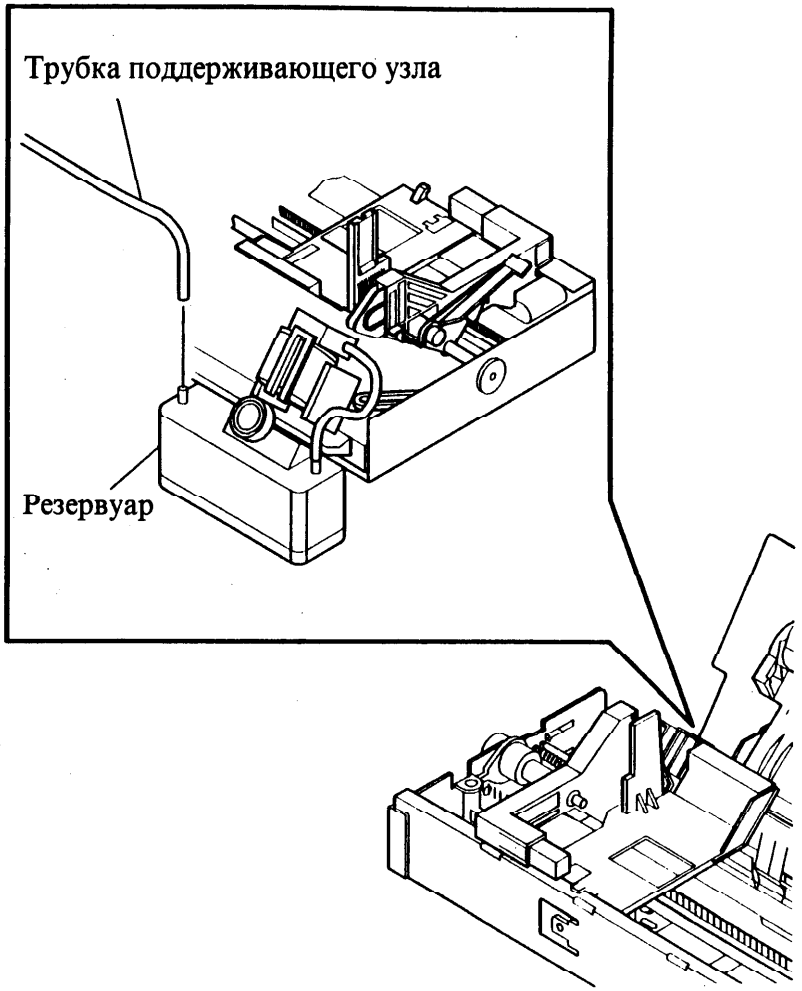

Рисунок 1 Отсоединение трубки поддерживающего узла от резервуара

4. Переверните узел принтера.
5. Освободите кабель из зажима (рис. 2).

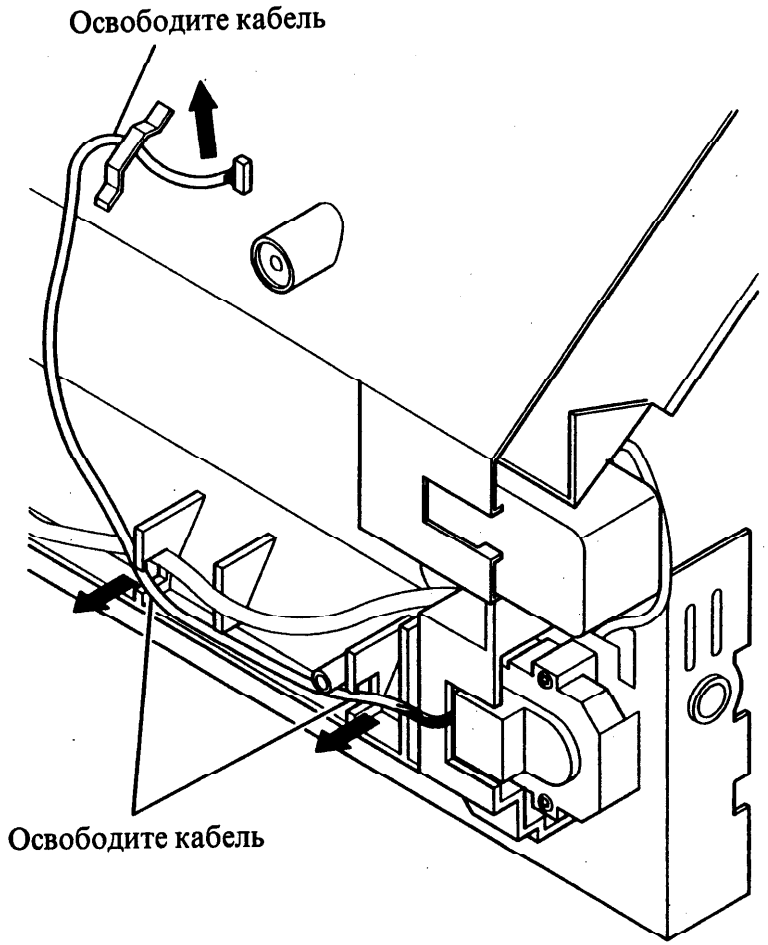

Рисунок 2 Процедура освобождения кабеля

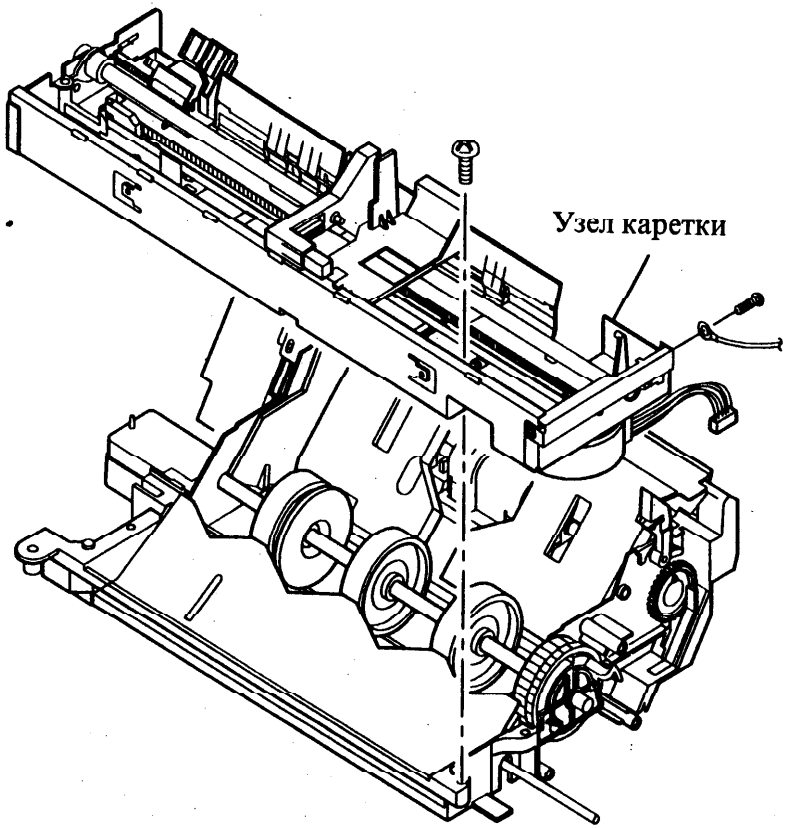

Рисунок 3 Снятие узла каретки

6. Переверните узел принтера.
7. Снимите узел каретки (рис. 3).

Замена

1. Убедитесь, что узел каретки входит в щель в принтере, которая расположена над резервуаром (рис. 4).
2. Убедитесь, что трубка насоса не пережата.
3. Проведите сборку аппарата, руководствуясь процедурой разборки (в обратном порядке).

Регулировки

1. Зазор головки (ADJ 5.2).
2. Двунаправленная регистрация печати (ADJ 5.1)

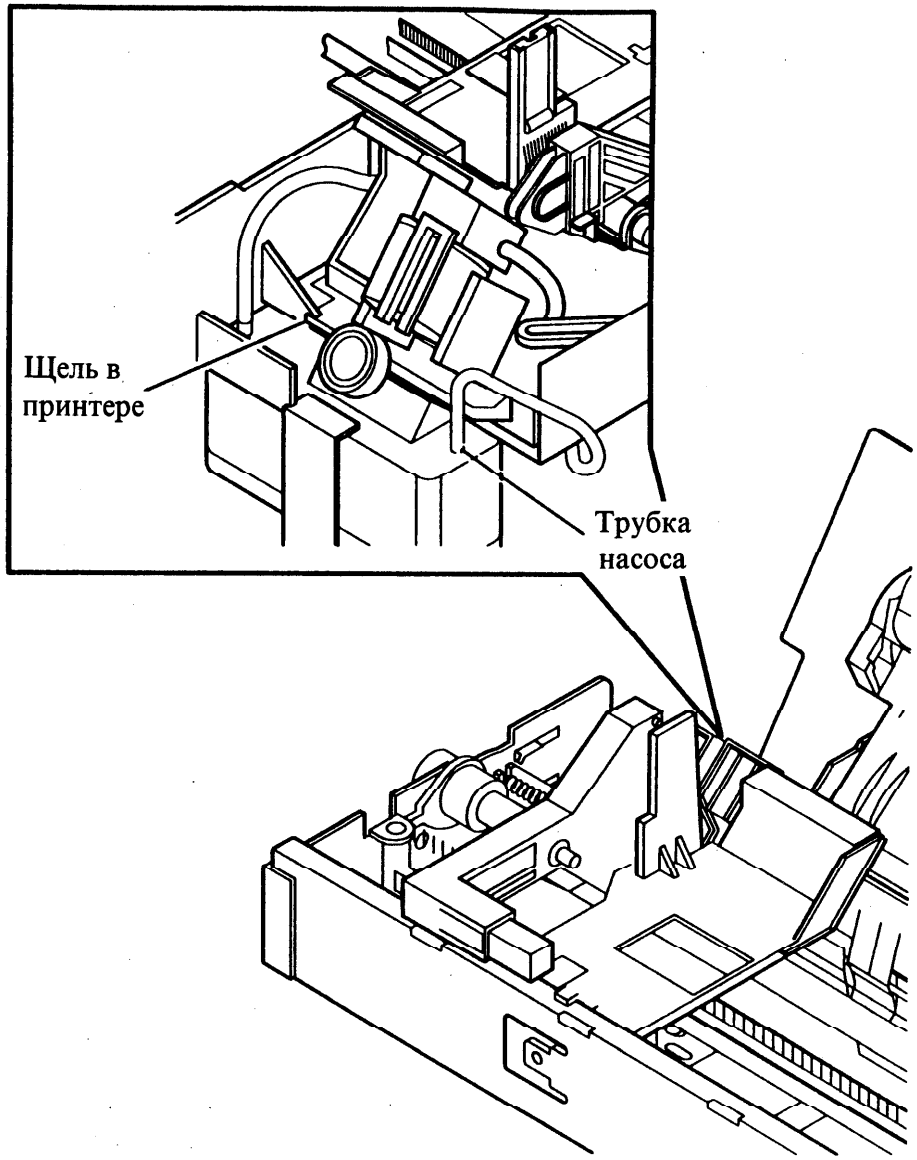

Рисунок 4 Щель зацепления в узле принтера

REP 3.6 Узел боковой рамы

Список запасных частей на PL 7.1

Снятие

ПРЕДОСТЕРЕЖЕНИЕ

Если снять картридж с красителем на длительный срок, то форсунки с чернилами пересохнут. В результате могут появиться дефекты качества изображения или пустые отпечатки. При необходимости прокачайте картридж после повторной установки.

1. Отсоедините шнур питания из розетки.
2. Снимите следующие узлы аппарата:
   a. Крышку картриджа с чернилами (PL 3.1).
   b. Картридж с чернилами.
   c. Заднюю крышку (REP 1.2).
   d. Лоток и узел принтера (REP 3.1).
   e. Узел принтера (REP 3.2).
3. Снимите узел боковой рамы (рис. 1).
   a. Отсоедините трубку насоса.
   b. Выверните три (3) монтажных винта узла боковой рамы.
   c. Осторожно вытащите узел боковой рамы, чтобы получить доступ к реверсивной пружине.
   d. Отсоедините реверсивную пружину.
   e. Снимите узел боковой рамы.

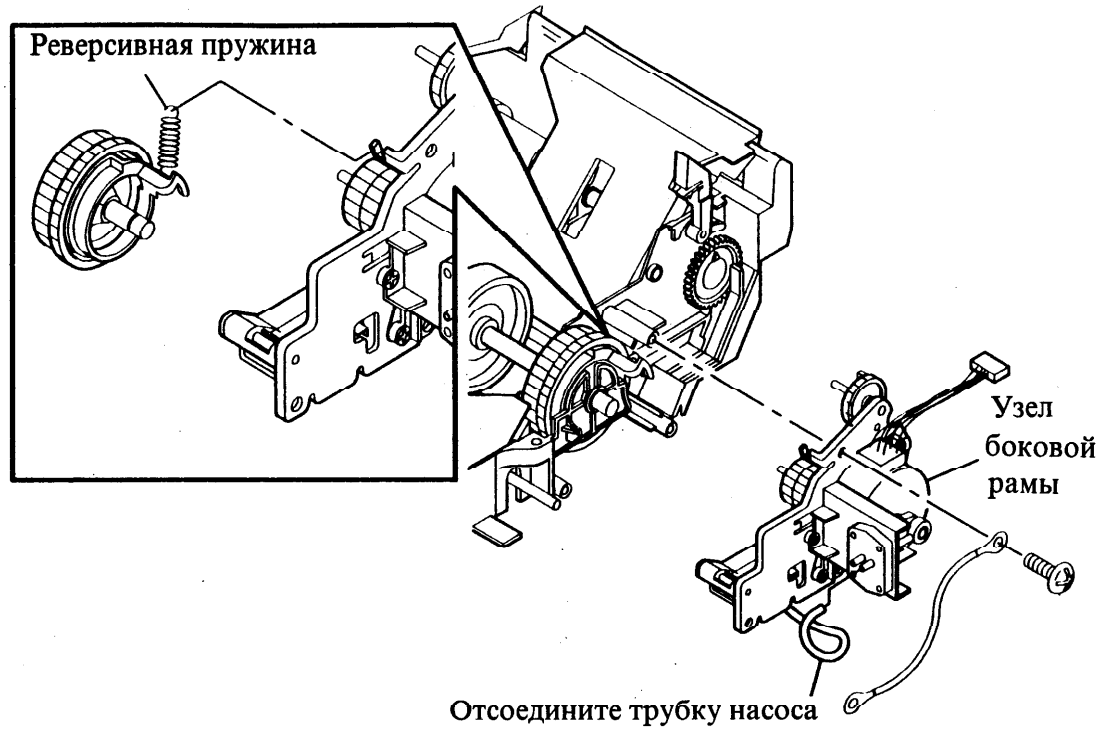

Рисунок 1 Снятие узла боковой рамы

Замена

1. Проверните ролик подачи бумаги и фиксатор пружины скольжения вперед по направлению к узлу каретки (рис. 2).



Рисунок 2 Поворот ролика подачи бумаги и фиксатора пружины скольжения

2. Поворачивайте шестерню кулачка ASF до тех пор, пока лотки ASF не перейдут в нижнее положение, а положение шестерни кулачка ASF не будет соответствовать показанному на рисунке (рис. 3).

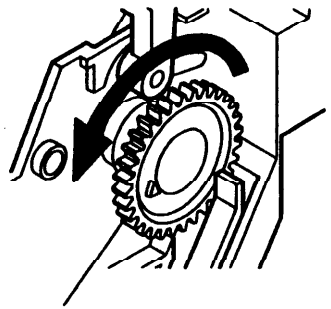

Рисунок 3 Поворот шестерни кулачка ASF

3. Установите узел боковой рамы.

   a. Осторожно установите узел боковой рамы.

   b. Отодвиньте узел боковой рамы назад, чтобы у Вас была возможность выровнять подъемную шестерню по отношению к шестерне кулачка ASF.

   c. Выровняйте шестеренки, чтобы отметки на них соответствовали рисунку (рис. 4).

   d. Закрепите узел боковой рамы тремя (3) винтами.

   e. Установите реверсивную пружину, расположив ее в соответствии с рисунком (рис. 5).

   f. Наденьте трубку насоса на входной канал (рис. 6).

4. Установите на место остальные элементы, руководствуясь порядком, обратным разборке аппарата.

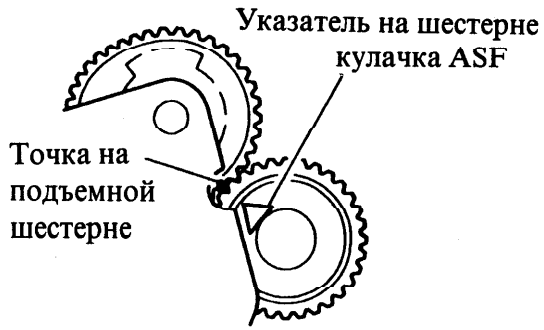

Рисунок 4 Выравнивание отметок на шестеренках

Регулировки

5. Зазор головки (ADJ 5.2).
6. Двунаправленная регистрация печати (ADJ 5.1)

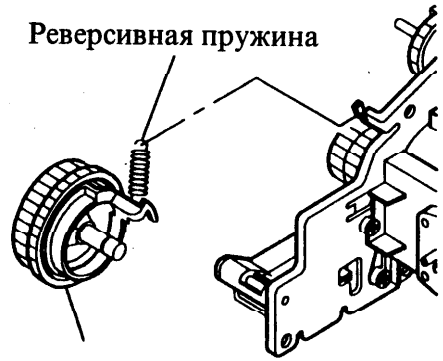

Рисунок 5 Установка реверсивной пружины

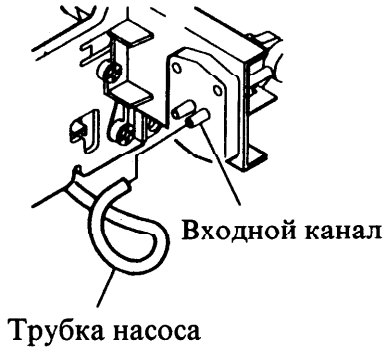

Рисунок 6 Установка трубки насоса

REP 4.1 PWB датчиков

Список запасных частей на PL 4.1

Снятие

ОСТОРОЖНО!

Выключите аппарат из розетки.

1. Снимите следующие узлы аппарата:
   a. Переднюю крышку (REP 1.1).
   b. Узел панели управления (REP 2.1).
   c. Направляющую выхода документа (REP 2.2)
2. Снимите крышку сканера с верхней направляющей (рис. 1).
   a. Откройте верхнюю направляющую сканера.
   b. Освободите ушки и снимите крышку сканера.
3. Снимите PWB датчиков (рис. 1).
   a. Отсоедините разъем CN1 кабеля платы датчиков.
   b. Снимите плату.

Замена

1. Проведите сборку аппарата, руководствуясь процедурой разборки (в обратном порядке).

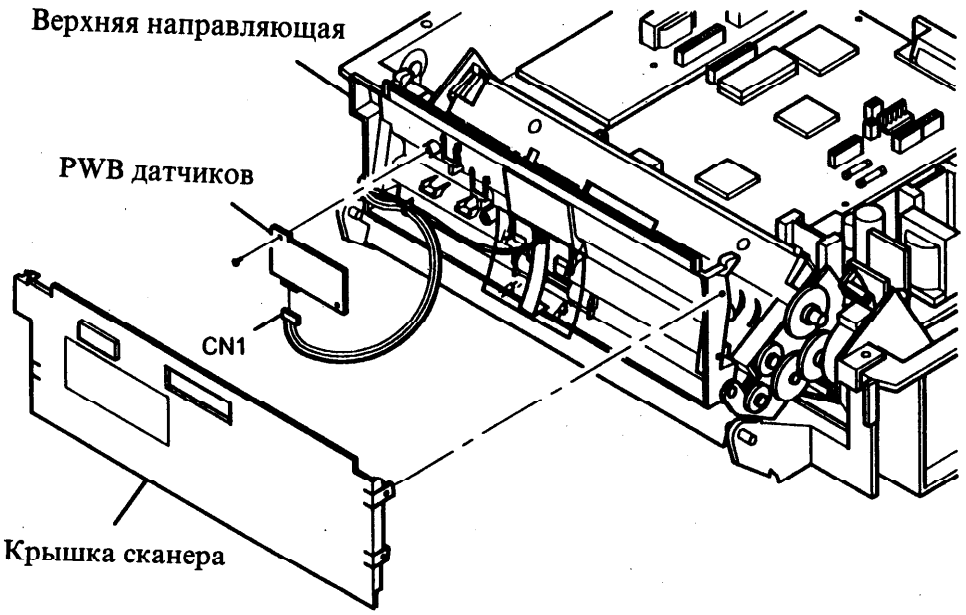

Рисунок 1 Снятие PWB датчиков

REP 4.2 Тормозная площадка

Список запасных частей на PL 4.1

Снятие

1. Откройте панель управления.
2. Снимите узел тормозной площадки (рис. 1).
   a. Отверните монтажные винты.
   b. Откройте крышку сканера.
   c. Надавите на ушки и снимите узел тормозной площадки.

Замена

1. Проведите сборку аппарата, руководствуясь процедурой разборки (в обратном порядке).

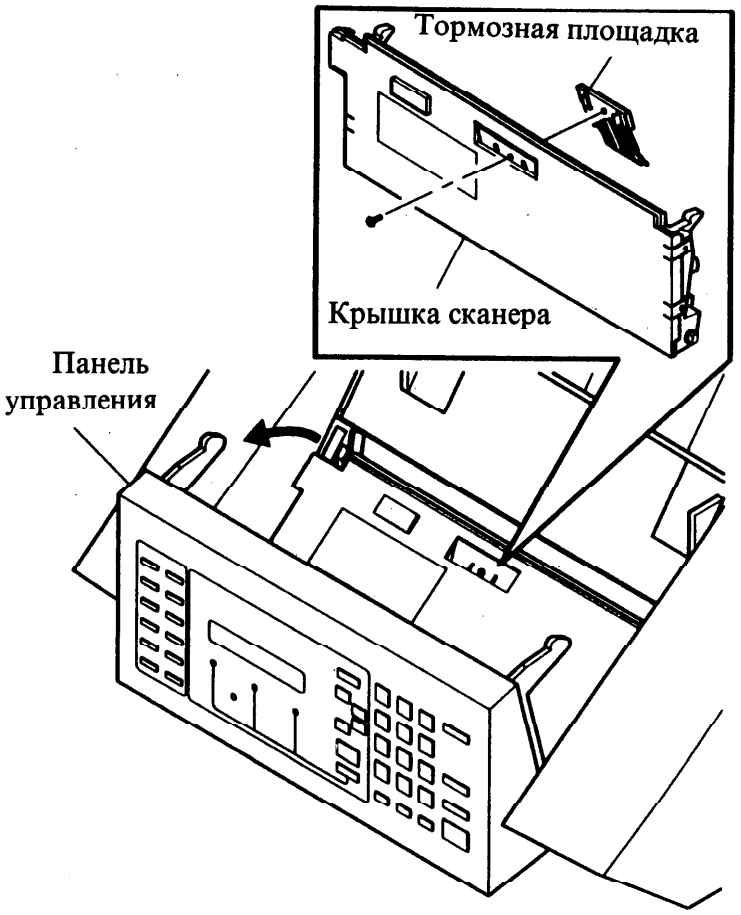

Рисунок 1 Снятие тормозной площадки

REP 4.3 Двигатель ADF

Список запасных частей на PL 4.1

Снятие

ОСТОРОЖНО!

Выключите аппарат из розетки.

1. Снимите следующие узлы аппарата:
   a. Переднюю крышку (REP 1.1).
   b. Заднюю крышку (REP 1.2).
   c. Узел панели управления (REP 2.1).
   d. Направляющую выхода документа (REP 2.2)
   e. Узел лотка и принтера (REP 3.1).
   f. Узел направляющей и сканера (REP 3.3)
   g. Узел сканера (REP 3.4)

   ПРИМЕЧАНИЕ: Фланец двигателя ADF используется для удержания шестеренок на месте. При снятии двигателя следите за тем, чтобы шестеренки и прокладка оставались на своих местах.

2. Снимите двигатель ADF (рис. 1).

Замена

1. При установке двигателя ADF убедитесь, что все кабели расположены по направлению к передней части аппарата.
2. Проведите сборку аппарата, руководствуясь процедурой разборки (в обратном порядке).

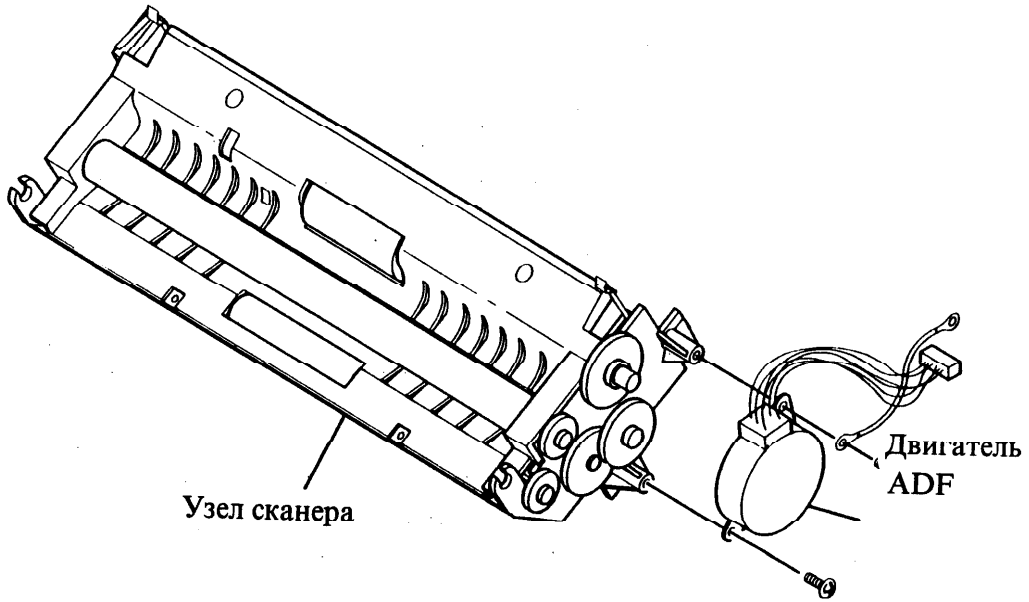

Рисунок 1 Снятие двигателя ADF

REP 4.4 Узел CIS

Список запасных частей на PL 4.1

Снятие

ОСТОРОЖНО!

Выключите аппарат из розетки.

1. Снимите следующие узлы аппарата:
   a. Переднюю крышку (REP 1.1).
   b. Заднюю крышку (REP 1.2).
   c. Узел панели управления (REP 2.1).
   d. Направляющую выхода документа (REP 2.2)
   e. Лоток и узел принтера (REP 3.1).
   f. Направляющую и узел сканера (REP 3.3)
   g. Узел сканера (REP 3.4)

2. Снимите узел CIS (рис. 1).

   a. Откройте сканер и снимите узел верхней направляющей.
   b. Отверните четыре (4) монтажных винта.
   c. Снимите нижнюю направляющую.

   ПРИМЕЧАНИЕ: Не дотрагивайтесь до стекляной поверхности узла CIS: царапины или следы на его поверхности могут ухудшить качество отсканированного изображения.

   d. Приподнимите стопорные втулки ролика сканирования внутрь и поверните их вверх, чтобы снять ролик сканирования.
   e. Переверните узел рамы сканера.
   f. С помощью отвертки осторожно подцепите концевые пластины узла CIS, чтобы снять их с выступов.
   g. Отсоедините кабель CIS.
   h. Снимите узел CIS.

Замена

1. Проведите сборку аппарата, руководствуясь процедурой разборки (в обратном порядке).

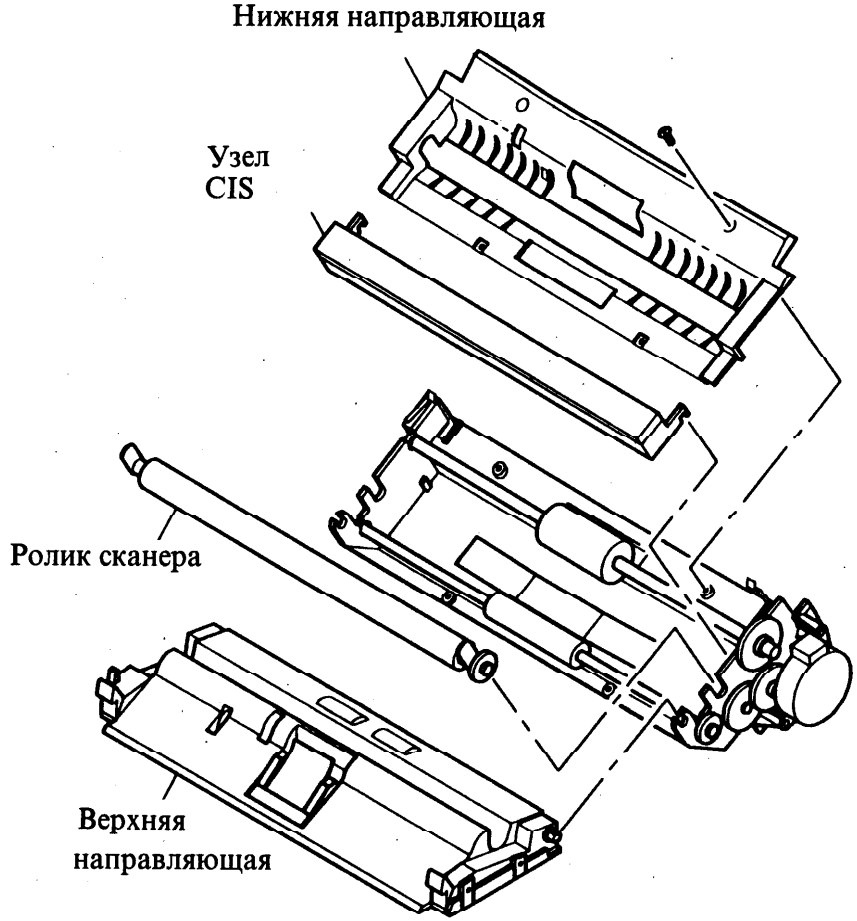

Рисунок 1 Снятие узла CIS

REP 4.5 Датчик блокировочного выключателя сканера

Список запасных частей на PL 1.1

Снятие

ОСТОРОЖНО!

Выключите аппарат из розетки.

1. Снимите следующие узлы аппарата:
   a. Переднюю крышку (REP 1.1).
   b. Заднюю крышку (REP 1.2).
   c. Узел панели управления (REP 2.1).
   d. Направляющую выхода документа (REP 2.2)
   e. Узел лотка и принтера (REP 3.1).
   f. Узел направляющей и сканера (REP 3.3)
   g. Узел сканера (REP 3.4)
2. Снимите датчик блокировочного выключа-теля сканера (рис. 1).

Замена

ПРИМЕЧАНИЕ: Убедитесь, что кабель датчика блокировочного выключателя сканера проходит вокруг ферритового стержня.

1. Проведите сборку аппарата, руководствуясь процедурой разборки (в обратном порядке).

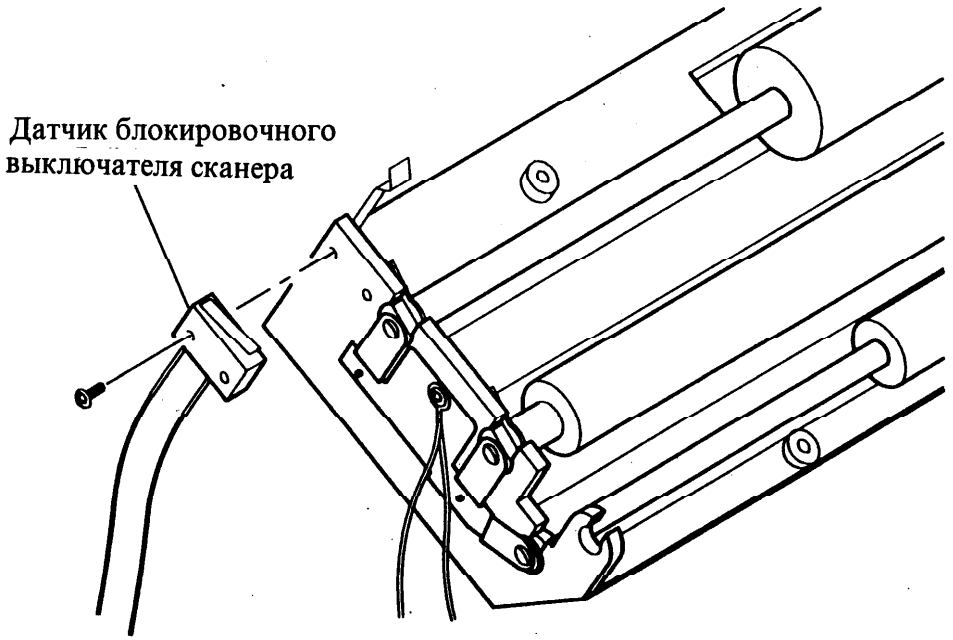

Рисунок 1 Снятие датчика блокировочного выключателя сканера

REP 4.6 Ролики ADF, сканера и устройства выталкивания бумаги

Список запасных частей на PL 4.1

Снятие

ОСТОРОЖНО!

Выключите аппарат из розетки.

1. Снимите следующие узлы аппарата:
   a. Переднюю крышку (REP 1.1).
   b. Заднюю крышку (REP 1.2).
   c. Узел панели управления (REP 2.1).
   d. Направляющую выхода документа (REP 2.2)
   e. Узел лотка и принтера (REP 3.1).
   f. Узел направляющей и сканера (REP 3.3)
2. Снимите ролик ADF и ролик сканера (рис. 1).
   a. Откройте сканер и снимите узел верхней направляющей.
   b. Отверните четыре (4) монтажных винта.
   c. Снимите нижнюю направляющую.

   ПРИМЕЧАНИЕ: Не дотрагивайтесь до стекляной поверхности узла CIS: царапины и следы на его поверхности могут ухудшить качество отсканированного изображения.
   d. Приподнимите стопорные втулки ролика ADF и ролика сканирования внутрь и поверните их вверх, чтобы снять ролики.
3. Снимите ролик выталкивания бумаги (рис. 1).
   a. Снимите клипсу.
   b. Приподнимите ушко на шестеренке валика опорной поверхности и снимите шестеренку.
   c. Снимите втулку.
   d. Сдвиньте левую втулку и снимите ролик выталкивания бумаги.

Замена

1. Проведите сборку аппарата, руководствуясь процедурой разборки (в обратном порядке).

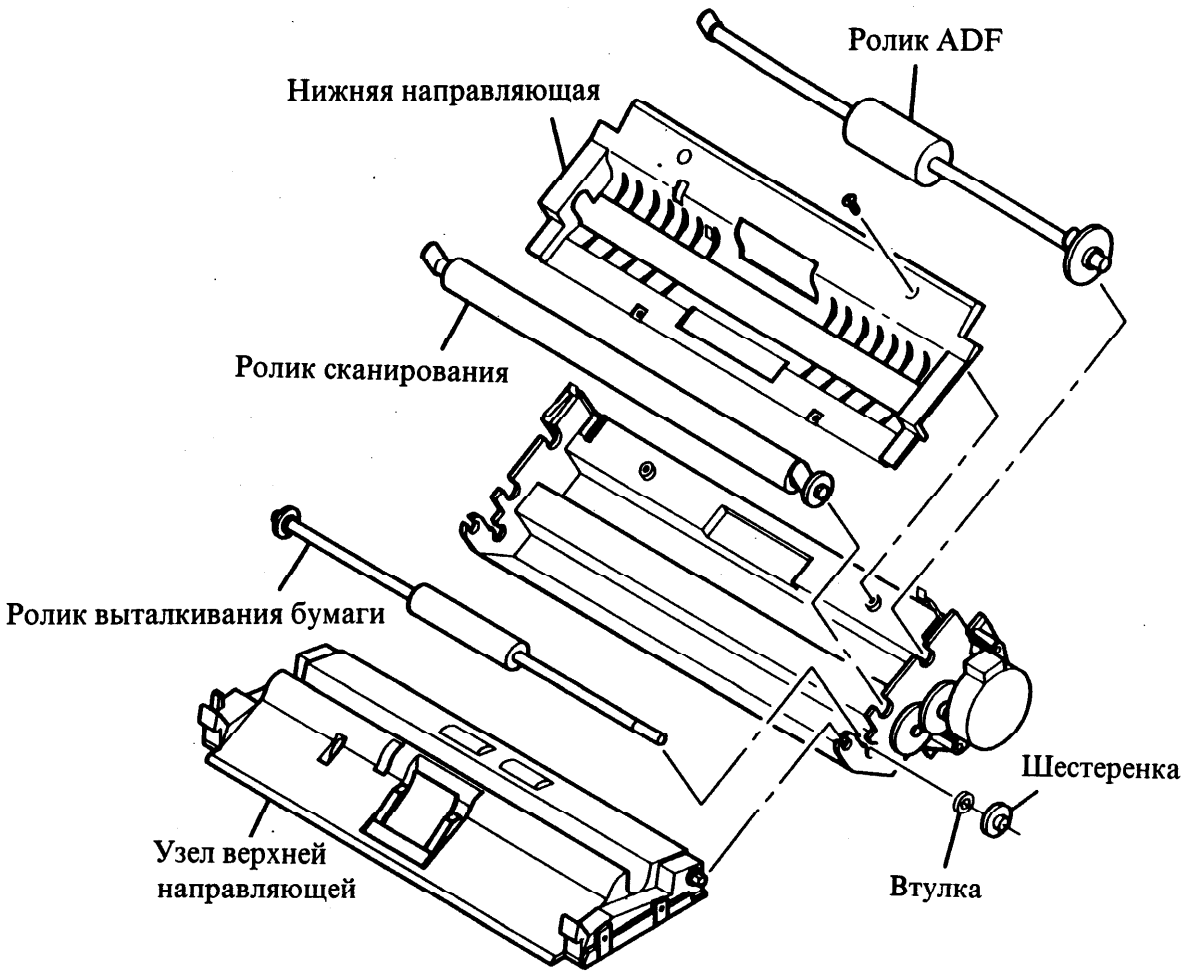

Рисунок 1 Снятие роликов ADF, сканера и устройства выталкивания бумаги

REP 5.1 Лезвия очистки и впитывающие прокладки

Список запасных частей на PL 5.1

ПРЕДОСТЕРЕЖЕНИЕ

Если снять картридж с красителем на длительный срок, то форсунки с чернилами пересохнут. В результате могут появиться дефекты качества изображения или пустые отпечатки. При необходимости прокачайте картридж после повторной установки.

Снятие

1. Снимите следующие узлы аппарата:
   a. Крышку картриджа с чернилами (PL 3.1).
   b. Картридж с чернилами.
   c. Лоток для бумаги.
   d. Узел направляющей подачи бумаги.
2. Отсоедините шнур питания из розетки.
3. Снимите впитывающие прокладки с поддерживающего узла (рис. 1).

ПРЕДОСТЕРЕЖЕНИЕ

Будьте осторожны при снятии впитывающих прокладок. Если перегнуть пластмассовый зажим, он может сломаться.

ПРИМЕЧАНИЕ: В зависимости от конфигурации аппарата могут использоваться одна или две впитывающие прокладки.

4. Снимите впитывающие прокладки с зажима, расположенного на каретке (рис. 1).

Замена

1. Убедитесь, что лезвия очистки встали на свои места.
2. Проверьте, что впитывающие прокладки занимают правильное положение.
3. Проведите сборку аппарата, руководствуясь процедурой разборки (в обратном порядке).

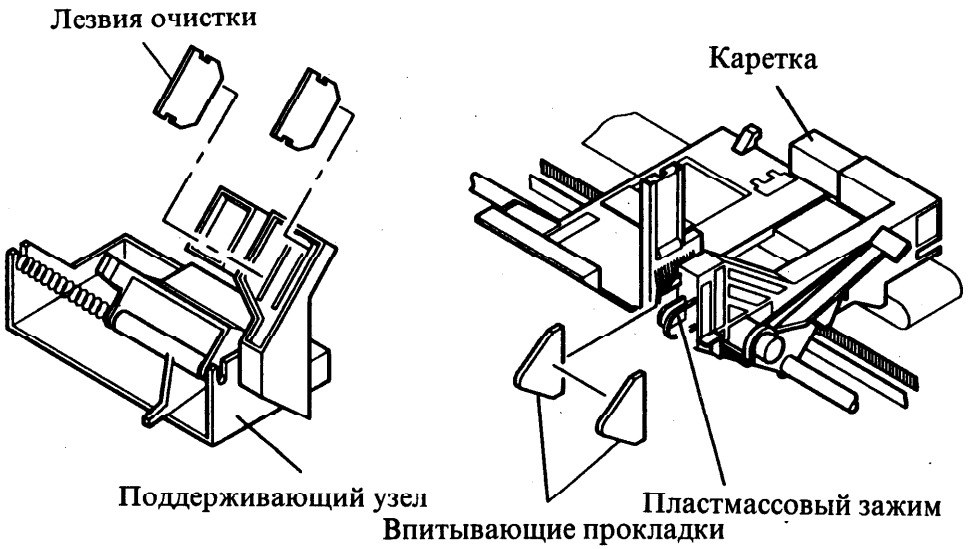

Рисунок 1 Снятие лезвий очистки и впитывающих прокладок

REP 5.2 Двигатель каретки

Список запасных частей на PL 5.1

Снятие

ПРЕДОСТЕРЕЖЕНИЕ

Если снять картридж с красителем на длительный срок, то форсунки с чернилами пересохнут. В результате могут появиться дефекты качества изображения или пустые отпечатки. При необходимости прокачайте картридж после повторной установки.

1. Отсоедините шнур питания из розетки.
2. Снимите следующие узлы аппарата:
   a. Крышку картриджа с чернилами (PL 3.1).
   b. Картридж с чернилами.
   c. Заднюю крышку (REP 1.2).
   d. Узел лотка и принтера (REP 3.1).
   e. Узел принтера (REP 3.2).
   f. Узел каретки (REP 3.5).
3. Переверните узел каретки.
4. Снимите двигатель каретки.

Замена

1. Проведите сборку аппарата, руководствуясь процедурой разборки (в обратном порядке).

Регулировки

1. Зазор головки (ADJ 5.2).
2. Двунаправленная регистрация печати (ADJ 5.1)

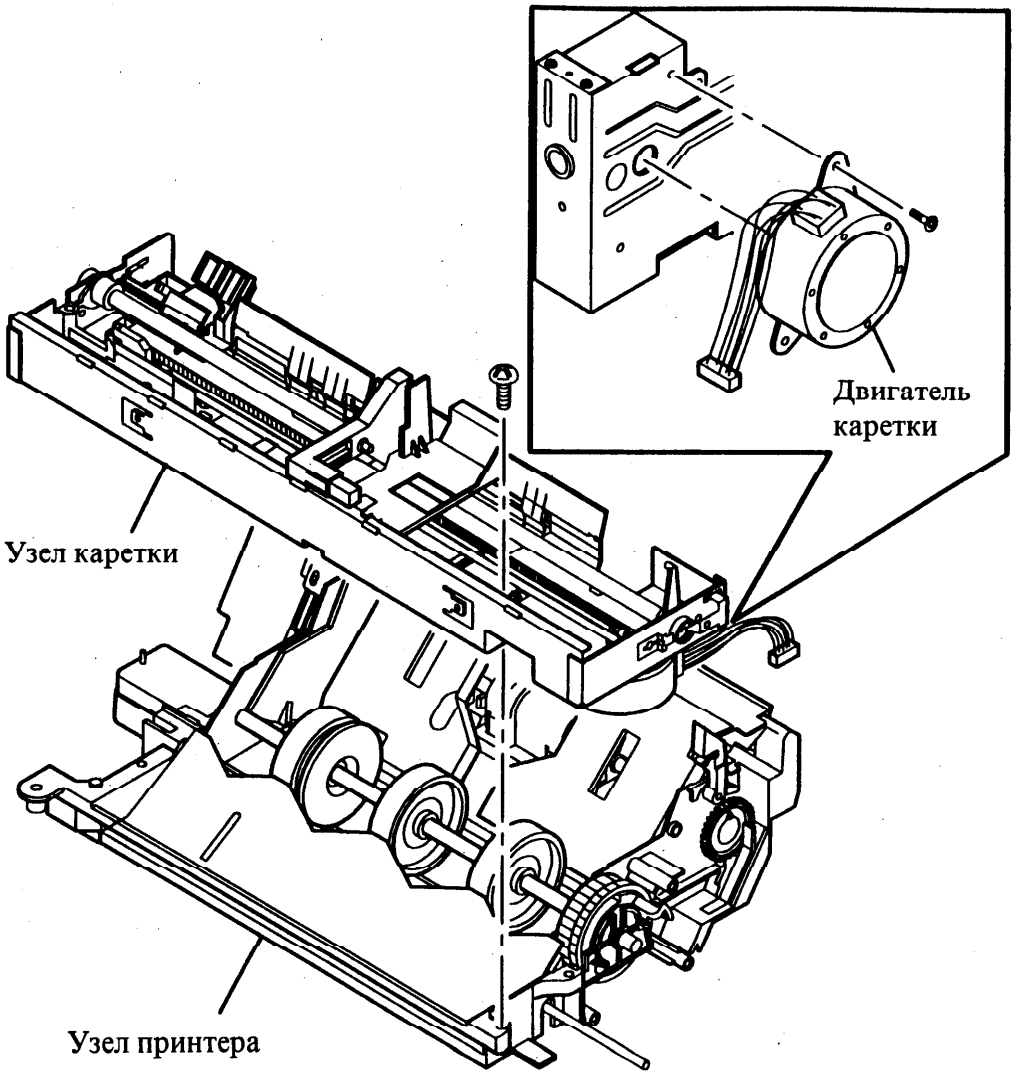

Рисунок 1 Снятие двигателя каретки

REP 5.3 Поддерживающий узел

Список запасных частей на PL 5.1

Снятие

ПРЕДОСТЕРЕЖЕНИЕ

Если снять картридж с красителем на длительный срок, то форсунки с чернилами пересохнут. В результате могут появиться дефекты качества изображения или пустые отпечатки. При необходимости прокачайте картридж после повторной установки.

1. Отсоедините шнур питания из розетки.
2. Снимите следующие узлы аппарата:
   a. Крышку картриджа с чернилами (PL 3.1).
   b. Картридж с чернилами.
   c. Заднюю крышку (REP 1.2).
   d. Узел лотка и принтера (REP 3.1).
   e. Узел принтера (REP 3.2).
   f. Узел каретки (REP 3.5).
3. Снимите поддерживающий узел (рис. 1).
   a. Положите узел каретки на бок.
   b. Надавите на ушки.
   c. Снимите поддерживающий узел.

Замена

1. Совместите четыре (4) направляющих и защелки (рис. 1).
2. Убедитесь, что трубка поддерживающего узла расположена в зажиме позади рычага (рис. 1).
3. Установите остальные элементы, руководствуясь процедурой разборки (в обратном порядке).

Регулировки

1. Зазор головки (ADJ 5.2).
2. Двунаправленная регистрация печати (ADJ 5.1)

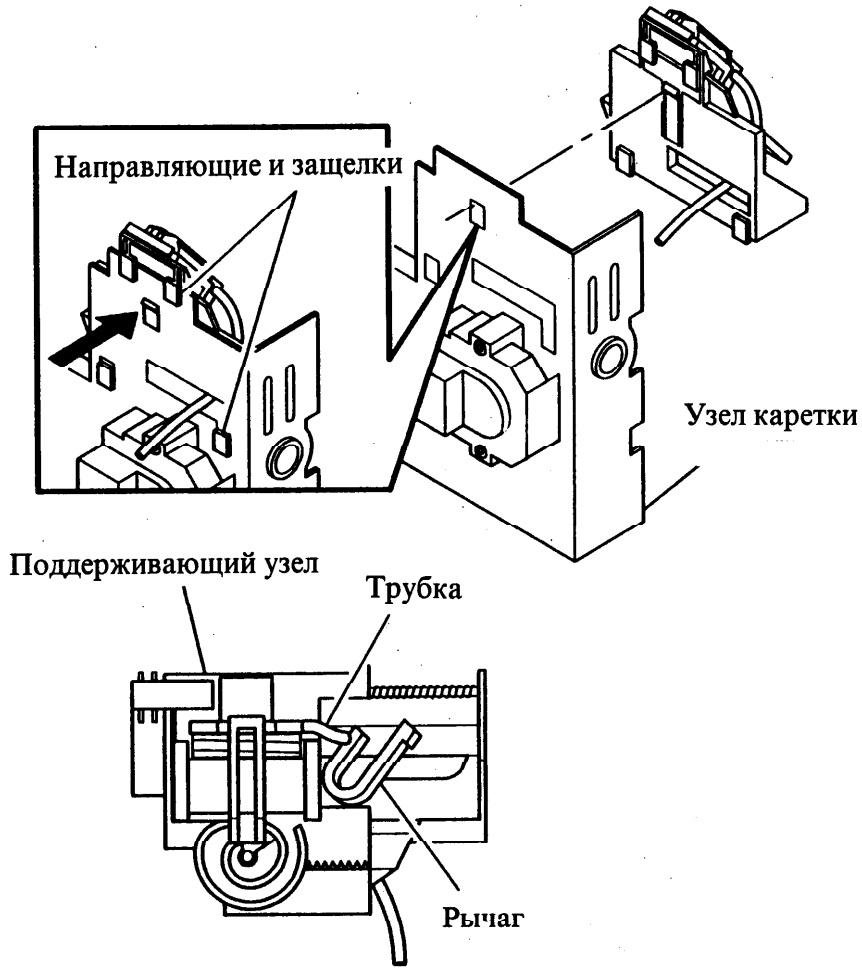

Рисунок 1 Замена поддерживающего узла

REP 5.4 Узел кодирующего устройства

Список запасных частей на PL 5.1

Снятие

ПРЕДОСТЕРЕЖЕНИЕ

Если снять картридж с красителем на длительный срок, то форсунки с чернилами пересохнут. В результате могут появиться дефекты качества изображения или пустые отпечатки. При необходимости прокачайте картридж после повторной установки.

1. Отсоедините шнур питания из розетки.
2. Снимите следующие узлы аппарата:
   a. Крышку картриджа с чернилами (PL 3.1).
   b. Картридж с чернилами.
   c. Заднюю крышку (REP 1.2).
   d. Узел лотка и принтера (REP 3.1).
   e. Узел принтера (REP 3.2).
   f. Узел каретки (REP 3.5).
3. Переверните узел каретки и снимите узел кодирующего устройства (рис. 1).
   a. Отсоедините две (2) пружины натяжения ремня.
   b. Отсоедините разъем CN7.
   c. Снимите узел кодирующего устройства.

Замена

1. Установите узел кодирующего устройства.
   a. Наденьте ремень на шкивы.
   b. Вверните, не затягивая, два (2) винта.
   c. Оденьте две (2) пружины натяжения ремня.
   d. Подвигайте каретку в горизонтальном направлении, чтобы убедиться в отсутствии люфта.
   e. Затяните два (2) монтажных винта.
2. Установите остальные элементы, руководствуясь процедурой разборки (в обратном порядке).

Регулировки

1. Зазор головки (ADJ 5.2).
2. Двунаправленная регистрация печати (ADJ 5.1)

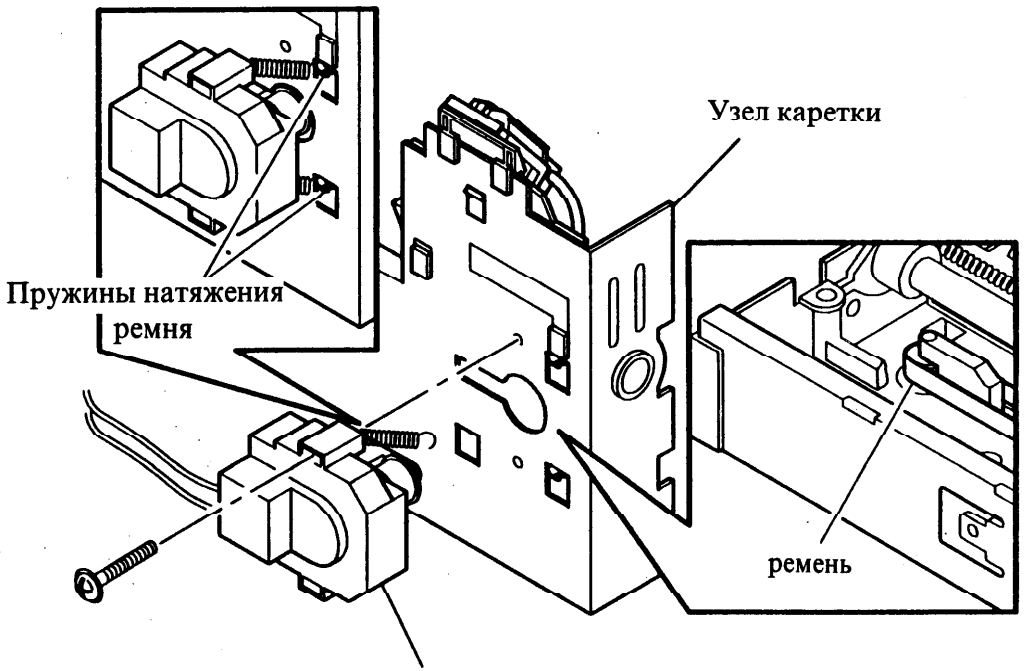

Рисунок 1 Снятие узла кодирующего устройства

REP 5.5 Каретка

Список запасных частей на PL 5.1

Снятие

ПРЕДОСТЕРЕЖЕНИЕ

Если снять картридж с красителем на длительный срок, то форсунки с чернилами пересохнут. В результате могут появиться дефекты качества изображения или пустые отпечатки. При необходимости прокачайте картридж после повторной установки.

1. Отсоедините шнур питания из розетки.
2. Снимите следующие узлы аппарата:
   a. Крышку картриджа с чернилами (PL 3.1).
   b. Картридж с чернилами.
   c. Заднюю крышку (REP 1.2).
   d. Узел лотка и принтера (REP 3.1).
   e. Узел принтера (REP 3.2).
   f. Узел каретки (REP 3.5).
   g. Узел кодирующего устройства (REP 5.4).
3. Снимите каретку (рис. 1).
   a. Откройте зажимы кабеля.
   b. Снимите пластины заземления оси каретки с обеих сторон.
   c. Снимите клипсу.
   d. Выверните винт и снимите правую пластину регулировки зазора.
   e. Передвиньте ось каретки вправо, чтобы снять каретку с рамы.
   f. Снимите регуляторы микрозазора (2), рычаг регулировки зазора и втулку установки зазора.
   g. Снимите каретку с оси.

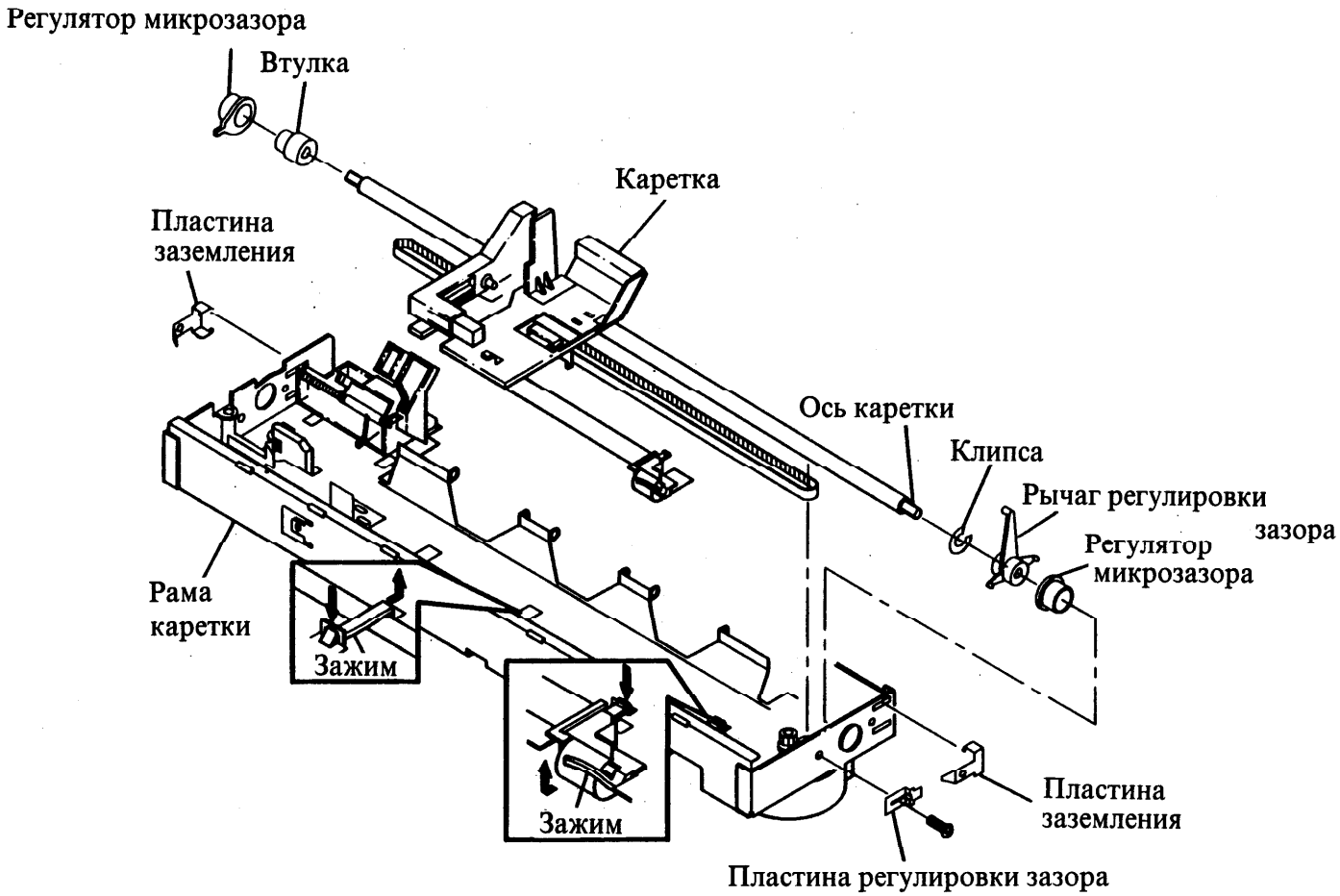

Рисунок 1 Снятие и замена каретки

Замена

1. Установите регуляторы микрозазора на место.
2. Наденьте каретку на ось.
3. Установите втулку и рычаг регулировки зазора на ось.

   ПРИМЕЧАНИЕ: Перед установкой оси убедитесь, что ремень и кабель установлены правильно.
4. Установите каретку (рис. 1).
   a. Совместите переднюю часть каретки с рамой.
   b. Установите правый край оси в регулятор микрозазора.
   c. Установите левый край оси в регулятор микрозазора.
   d. Установите правую пластину регулировки зазора
   e. Установите клипсу.
   f. Установите пластины заземления (2).
   g. Закрепите гибкий кабель с помощью зажимов.
5. Проведите сборку аппарата, руководствуясь процедурой разборки (в обратном порядке).

Регулировки

1. Зазор головки (ADJ 5.2).
2. Двунаправленная регистрация печати (ADJ 5.1)

REP 5.6 Штифт кулачка

Список запасных частей на PL 5.1

ПРЕДОСТЕРЕЖЕНИЕ

Если снять картридж с красителем на длительный срок, то форсунки с чернилами пересохнут. В результате могут появиться дефекты качества изображения или пустые отпечатки. При необходимости прокачайте картридж после повторной установки.

Снятие

1. Выберите ***Change Ink Cartridge*** (*Заменить картридж с чернилами*), нажав на клавиши:



2. Снимите следующие узлы аппарата:
   a. Крышку картриджа с чернилами (PL 3.1).
   b. Картридж с чернилами.
3. Снимите штифт кулачка (рис. 1, A-C).
   a. Сожмите каретку.
   b. Поверните рычаг на 90⁰ по часовой стрелке.
   c. Снимите рычаг и штифт кулачка.

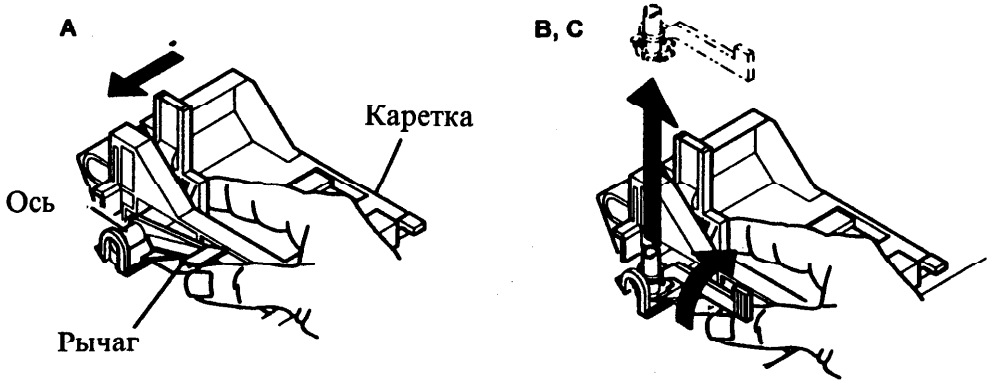

Рисунок 1 Снятие штифта кулачка

Замена

1. Установите штифт кулачка (рис. 2, A-D).
   a. Сожмите каретку и наденьте палец кулачка и рычаг на каретку.
   b. Поверните рычаг на 90^0 против часовой стрелки.
   c. Убедитесь, что палец кулачка и рычаг находятся в нужном положении.
   d. Отпустите каретку.
2. Установите на место картридж с чернилами и крышку картриджа.

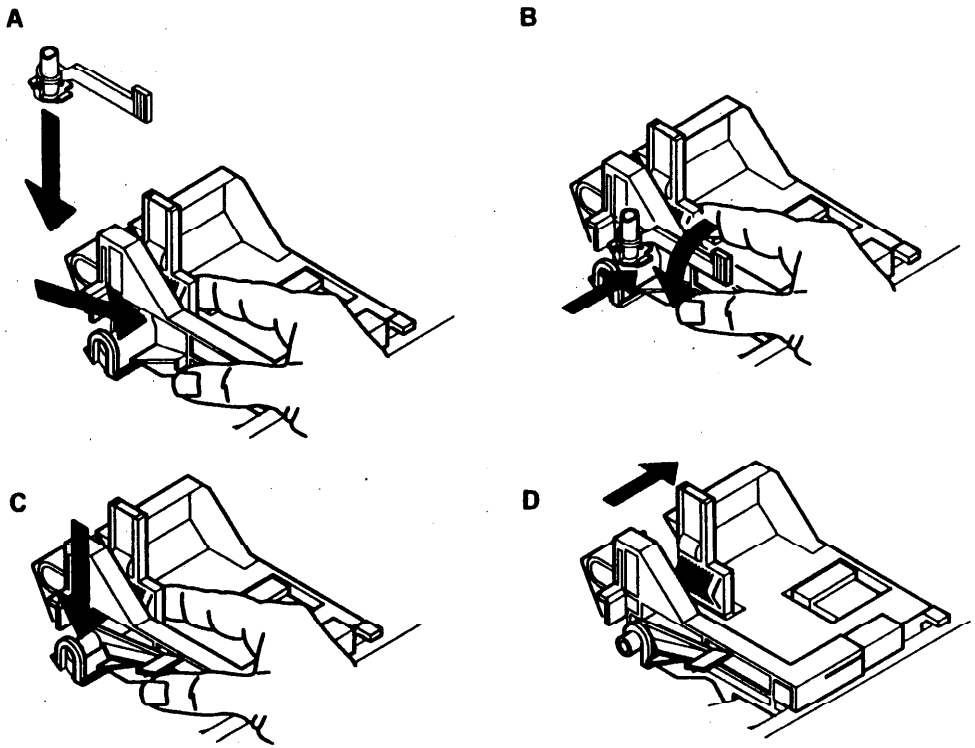

Рисунок 2 Замена штифта кулачка

REP 5.7 Крепление картриджа/ Узел датчика

Список запасных частей на PL 5.1

ПРЕДОСТЕРЕЖЕНИЕ

Если снять картридж с красителем на длительный срок, то форсунки с чернилами пересохнут. В результате могут появиться дефекты качества изображения или пустые отпечатки. При необходимости прокачайте картридж после повторной установки.

Снятие

1. Снимите штифт кулачка (REP 5.6).
2. Снимите крепление картриджа/ узел датчика (рис. 1).
   a. Отсоедините от каретки ленточный кабель головки, освободив защелки с обеих сторон разъема.
   b. Достаньте кабель из разъема.
   c. Снимите крепление картриджа/ узла датчика.

Замена

1. Совместите выступы на передней части крепления картриджа/ узла датчика с рамой каретки (рис. 1).
2. Убедитесь, что витая пружина установлена по месту.
3. Установите остальные элементы аппарата, руководствуясь процедурой разборки (в обратном порядке).

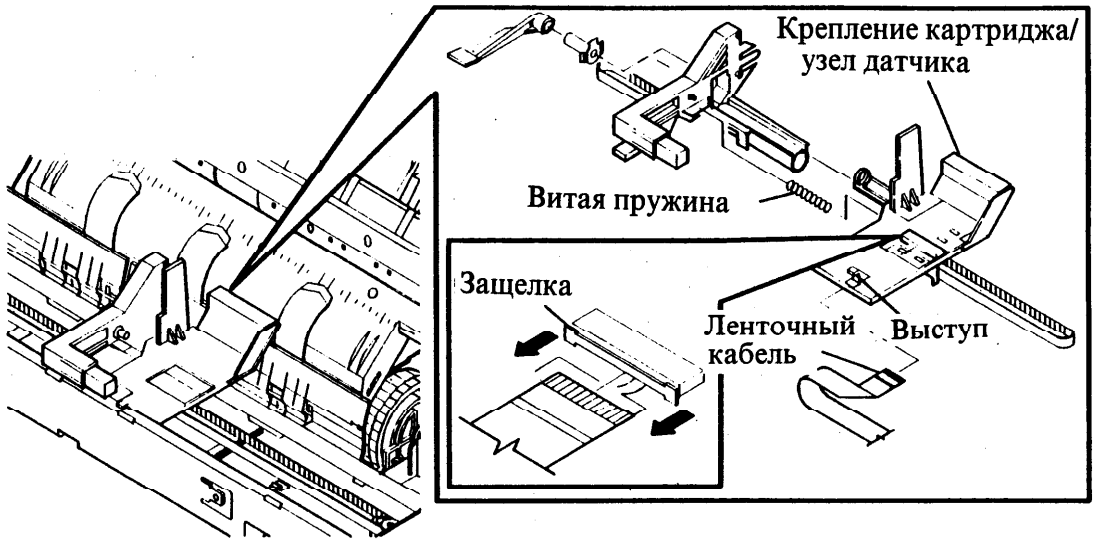

Рисунок 1 Снятие крепления картриджа/ узла датчика

REP 6.1 Ролик подачи бумаги

Список запасных частей на PL 6.1

Снятие

ПРЕДОСТЕРЕЖЕНИЕ

Если снять картридж с красителем на длительный срок, то форсунки с чернилами пересохнут. В результате могут появиться дефекты качества изображения или пустые отпечатки. При необходимости прокачайте картридж после повторной установки.

1. Отсоедините шнур питания из розетки.
2. Снимите следующие узлы аппарата:
   a. Крышку картриджа с чернилами (PL 3.1).
   b. Картридж с чернилами.
   c. Заднюю крышку (REP 1.2).
   d. Узел лотка и принтера (REP 3.1).
   e. Узел принтера (REP 3.2).
   f. Узел каретки (REP 3.5).
   g. Узел боковой рамы (REP 3.6).
3. Снимите ролик подачи бумаги (рис. 1).
   a. Снимите реверсивную пружину.
   b. Снимите клипсы (2), втулки (2) и шайбу (1).
   c. Снимите ограждение шестеренки.
   d. Снимите ролик подачи бумаги, прокладку пружины скольжения и пружину скольжения.

Замена

1. Проведите сборку аппарата, руководствуясь процедурой разборки (в обратном порядке).

Регулировки

1. Зазор головки (ADJ 5.2).
2. Двунаправленная регистрация печати (ADJ 5.1)

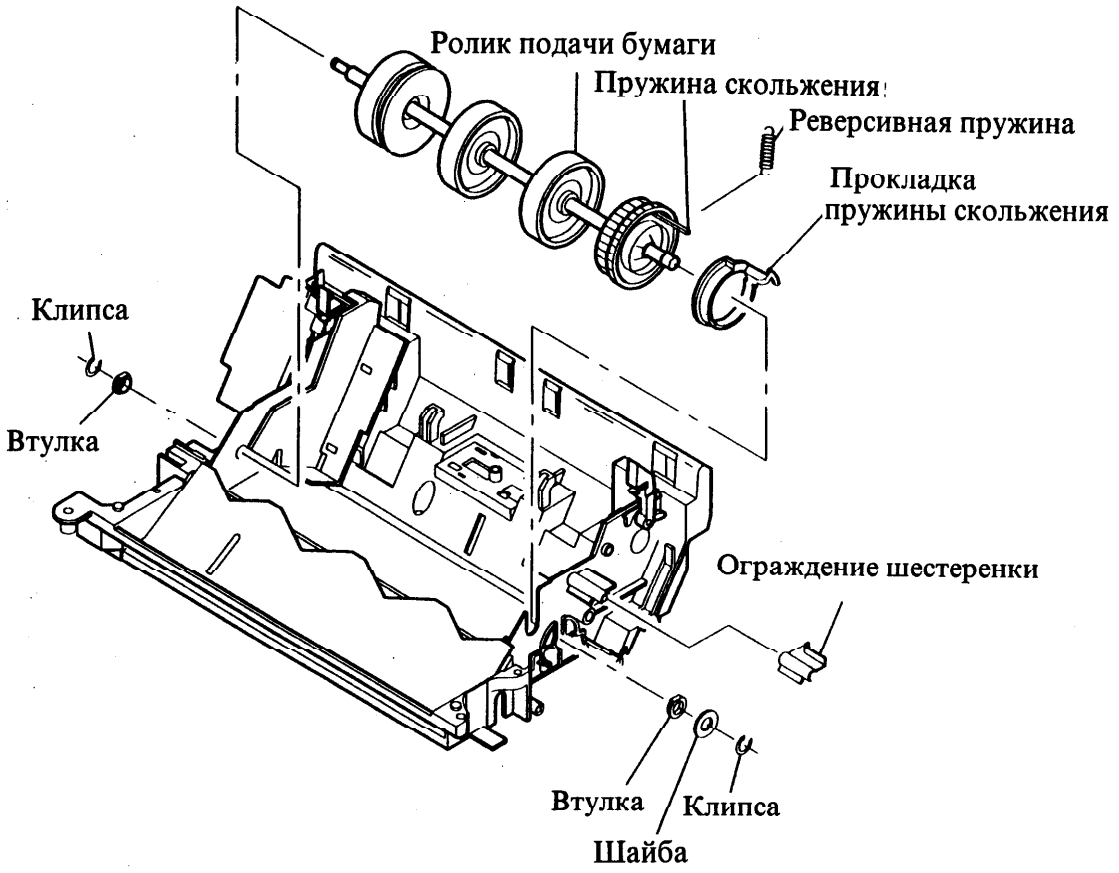

Рисунок 1 Снятие ролика подачи бумаги

REP 6.2 Кулачок датчика и лотки ASF

Список запасных частей на PL 6.1

Снятие

ПРЕДОСТЕРЕЖЕНИЕ

Если снять картридж с красителем на длительный срок, то форсунки с чернилами пересохнут. В результате могут появиться дефекты качества изображения или пустые отпечатки. При необходимости прокачайте картридж после повторной установки.

1. Отсоедините шнур питания из розетки.
2. Снимите следующие узлы аппарата:
   a. Крышку картриджа с чернилами (PL 3.1).
   b. Картридж с чернилами.
   c. Заднюю крышку (REP 1.2).
   d. Узел лотка и принтера (REP 3.1).
   e. Узел принтера (REP 3.2).
   f. Узел каретки (REP 3.5).
   g. Узел боковой рамы (REP 3.6).
   h. Ролик подачи бумаги (REP 6.1).
3. Снимите кулачок датчика и лотки ASF (рис. 1).
   a. Нажимайте на рычаг до освобождения шестеренки кулачка ASF.
   b. Выверните винт и снимите датчик ASF.
   c. Надавите на четыре выступа и снимите крышку датчика ASF.
   d. Нажимая на лотки ASF вниз, сдвиньте кулачок ASF вверх и снимите его.
   e. Установите лотки ASF в горизонтальное положение и снимите.

Замена

1. При установке кулачка ASF следите за тем, чтобы пружины ASF находились в своих углублениях.
2. Проведите сборку аппарата, руководствуясь процедурой разборки (в обратном порядке).

Регулировки

1. Зазор головки (ADJ 5.2).
2. Двунаправленная регистрация печати (ADJ 5.1)

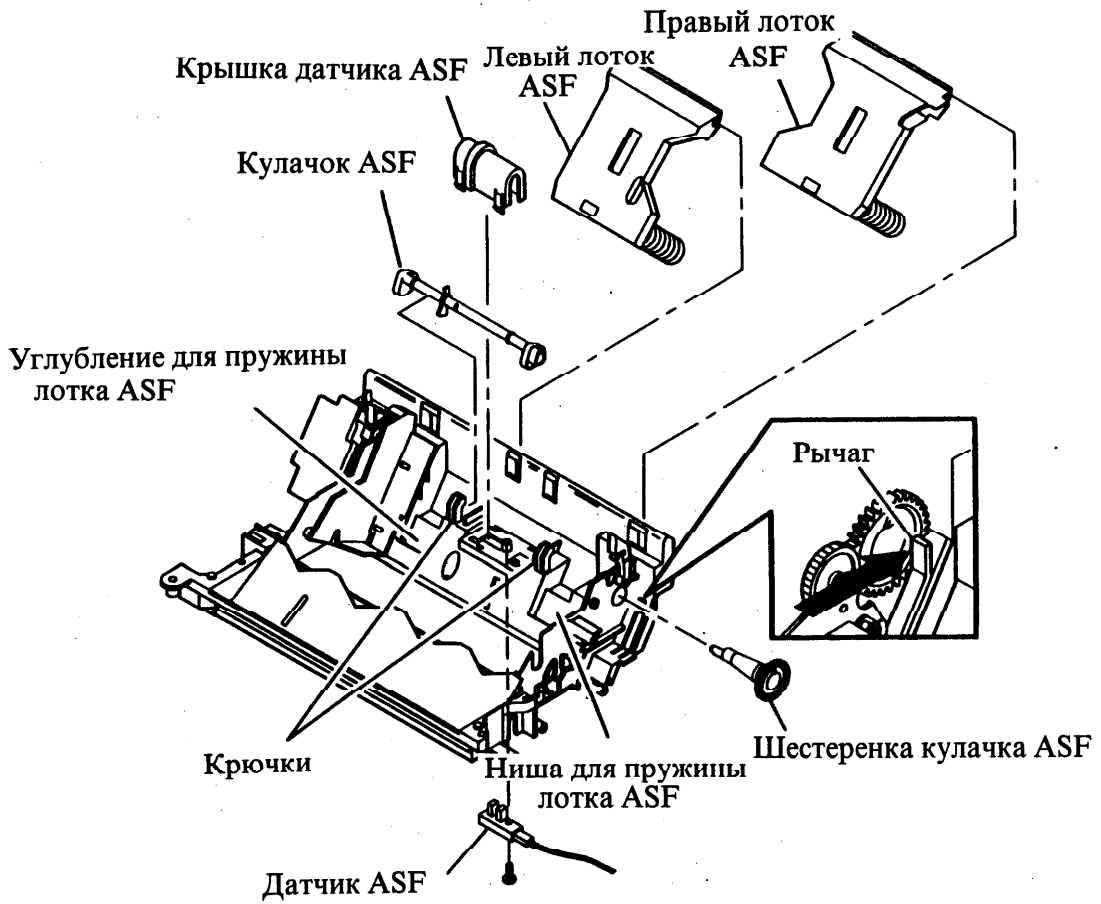

Рисунок 1 Снятие кулачка датчика ASF

REP 6.3 Резервуар и фильтр

Список запасных частей на PL 6.1

Снятие

ПРЕДОСТЕРЕЖЕНИЕ

Если снять картридж с красителем на длительный срок, то форсунки с чернилами пересохнут. В результате могут появиться дефекты качества изображения или пустые отпечатки. При необходимости прокачайте картридж после повторной установки.

1. Отсоедините шнур питания из розетки.
2. Снимите следующие узлы аппарата:
   a. Крышку картриджа с чернилами (PL 3.1).
   b. Картридж с чернилами.
   c. Заднюю крышку (REP 1.2).
   d. Узел лотка и принтера (REP 3.1).
   e. Узел принтера (REP 3.2).
   f. Узел каретки (REP 3.5).

ПРЕДОСТЕРЕЖЕНИЕ

Фильтр находится внутри трубки насоса. Фильтр пропускает воздух до тех пор, пока не вступает в контакт с чернилами. Если чернила залили фильтр, замените трубку насоса и фильтр.

2. Снимите резервуар (рис. 1).
   a. Отсоедините трубку насоса.
   b. Осторожно снимите резервуар, двигая его в указанном направлении.
4. Осторожно снимите трубку и фильтр.

Замена

1. Убедитесь, что трубка насоса не пережата.
2. Установите остальные элементы аппарата, руководствуясь процедурой разборки (в обратном порядке).

Регулировки

1. Зазор головки (ADJ 5.2).
2. Двунаправленная регистрация печати (ADJ 5.1)

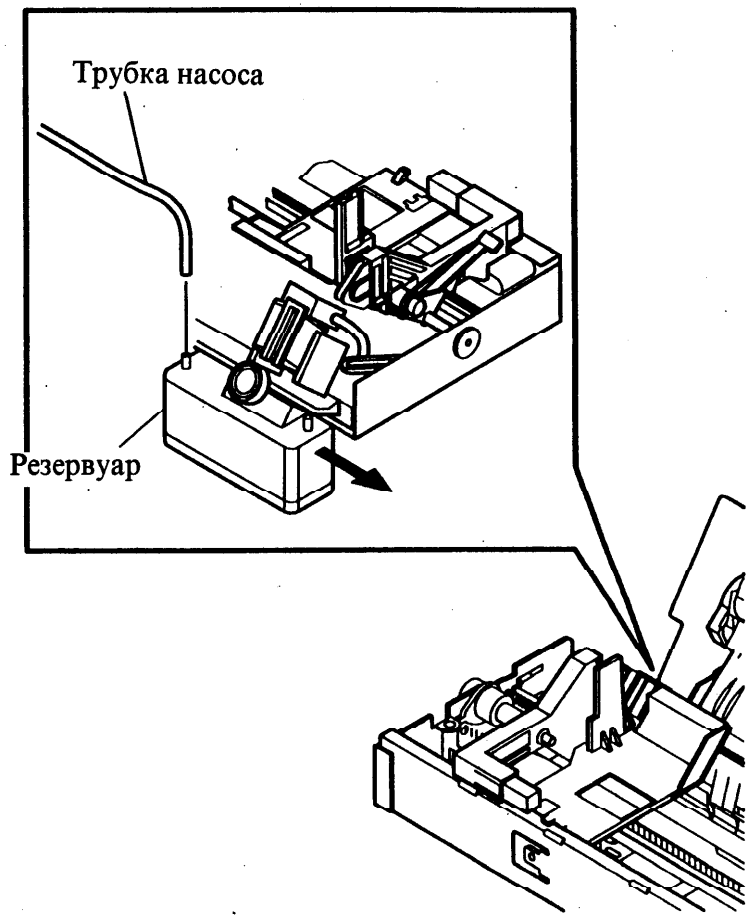

Рисунок 1 Снятие резервуара

REP 7.1 Насос

Список запасных частей на PL 7.1

Снятие

ОСТОРОЖНО!

Выключите аппарат из розетки.

1. Снимите следующие узлы аппарата:
   a. Заднюю крышку (REP 1.2).
   b. Узел лотка и принтера (REP 3.1).
   c. Узел принтера (REP 3.2)
2. Снимите насос (рис. 1).
   a. Отсоедините трубку насоса.
   b. Снимите насос.

Замена

1. Убедитесь, что установочный штифт на поверхности насоса попадает в отверстие во фланце двигателя.
2. Проверьте, не пережата ли трубка насоса и подключена ли она ко входному каналу.
3. Установите остальные элементы аппарата, руководствуясь процедурой разборки (в обратном порядке).

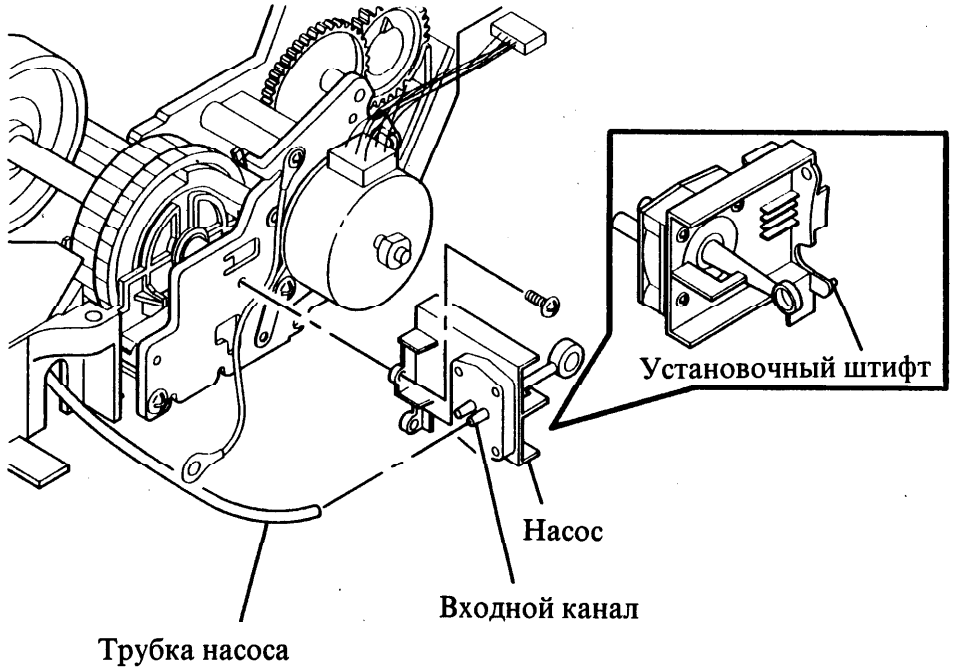

Рисунок 1 Снятие насоса

REP 7.2 Двигатель подачи бумаги

Перечень запчастей в PL 7.1

Демонтаж

ПРЕДОСТЕРЕЖЕНИЕ

Отсоедините от розетки шнур сетевого электропитания.

1. Снимите следующие узлы и детали:
   a. Переднюю крышку (REP 1.1)
   b. Заднюю крышку (REP 1.2).
   c. Узел панели управления (REP 2.1).
   d. Выходную направляющую оригинала (REP 2.2).
   e. Узел принтера и лотка (REP 3.1).
   f. Узел принтера (REP 3.2).
   g. Насос (REP 7.1).
2. Снимите двигатель подачи бумаги (Рис. 1).

Установка на место

1. Перед затягиванием винтов поверните двигатель против часовой стрелки до упора.
2. Установка на место остальных узлов проводится в обратном порядке по отношению к процедуре демонтажа.

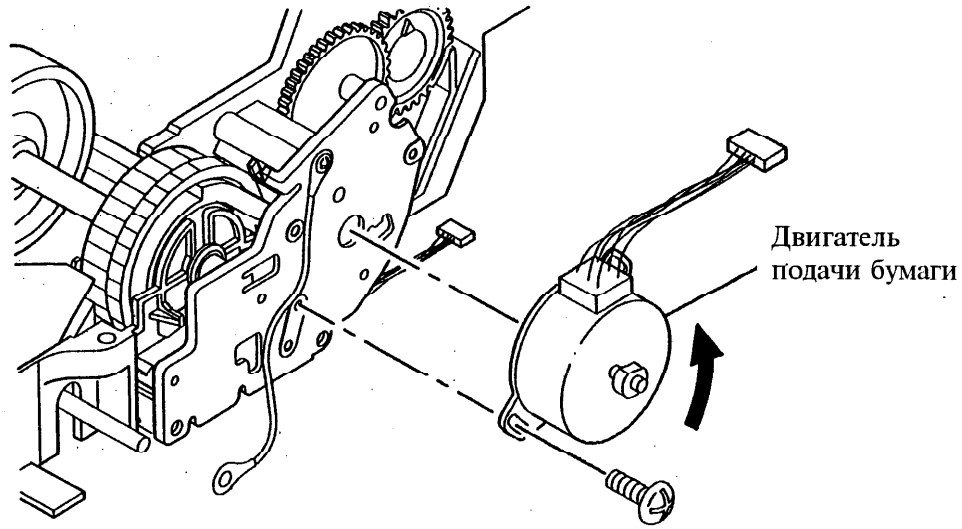

Рис. 1. Демонтаж двигателя подачи бумаги

REP 8.1 Главная печатная плата

Перечень запчастей в PL 8.1

Демонтаж

ПРЕДОСТЕРЕЖЕНИЕ

Отсоедините от розетки шнур сетевого электропитания.

1. Снимите следующие узлы и детали:
   a. Заднюю крышку (REP 1.2).
   b. Узел принтера и лотка (REP 3.1).

ОСТОРОЖНО

Соблюдайте меры защиты от статического электричества. Электростатический разряд может вывести из строя этот узел.

2. Снимите главную печатную плату (Рис. 1).
   a. Отсоедините кабели от главной печатной платы.
   b. Снимите главную печатную плату.

ОСТОРОЖНО

На главной печатной плате установлен литиевый аккумулятор, который не является заменяемой деталью. В случае выхода из строя главной печатной платы верните ее службам Ксерокс для утилизации в соответствиями с нормами местного законодательства. НЕ ЗАМЫКАЙТЕ НАКОРОТКО ВЫВОДЫ АККУМУЛЯТОРА.

Установка на место

1. Установите микросхемы U26 и U28 на новую главную печатную плату.
2. Установите микропереключатели в корпусах DIP на новой главной печатной плате в те положения, что были на старой печатной плате.
3. Выполните процедуру полной очистки памяти (глава 6).
4. Убедитесь, что разъемы CN13 (громкоговоритель) и CN14 подсоединены правильно.
5. Установка на место остальных узлов проводится в обратном порядке по отношению к процедуре демонтажа.

Регулировка

1. После завершения демонтажа, отрегулируйте сетку регулировки (ADJ 5.1).
2. Убедитесь в том, что запрограммированные опции ранее установлены покупателем.

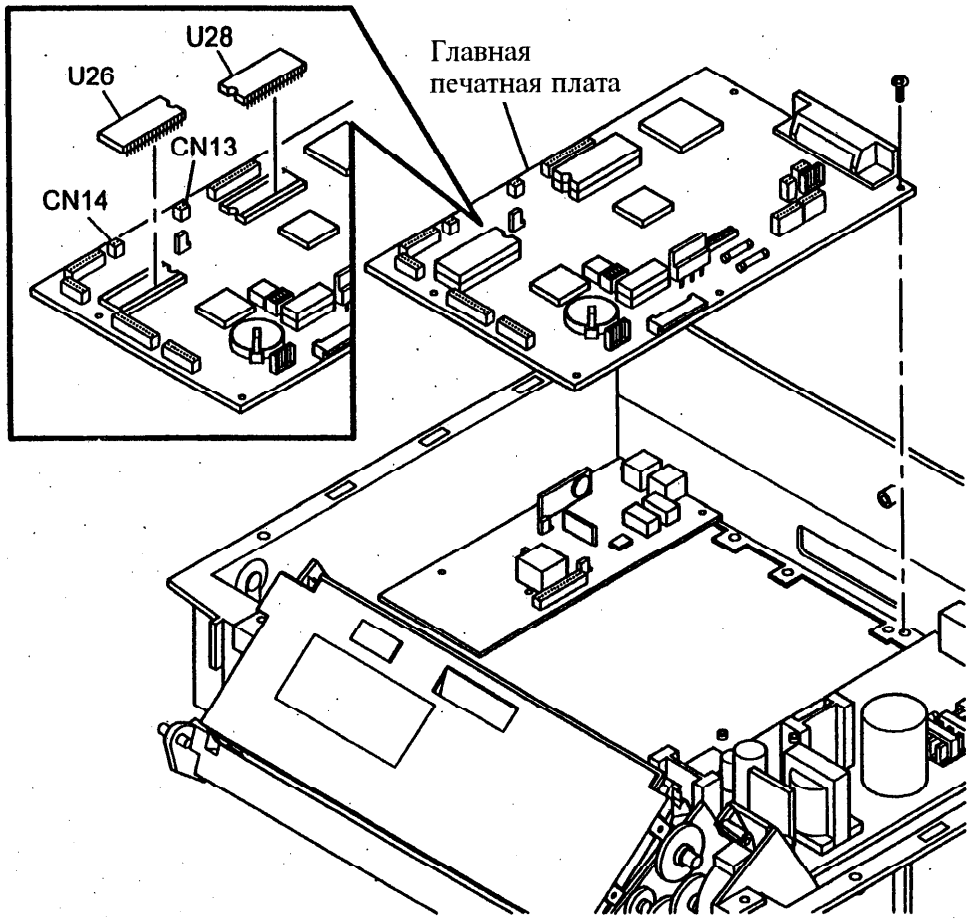

Рис. 1. Демонтаж главной печатной платы

REP 8.2 Микросхемы ЭППЗУ

Перечень запчастей в PL 8.1

Демонтаж

ПРЕДОСТЕРЕЖЕНИЕ

Отсоедините от розетки шнур сетевого электропитания.

1. Снимите следующие узлы и детали:
   a. Заднюю крышку (REP 1.2).
   b. Узел принтера и лотка (REP 3.1).

ОСТОРОЖНО

Соблюдайте меры защиты от статического электричества. Электростатический разряд может вывести из строя этот узел.

2. Снимите микросхемы ЭППЗУ (EPROM) U26 и U28 (Рис. 1).

Установка на место

ОСТОРОЖНО

Перед установкой убедитесь, что выводы микросхемы выровнены с гнездами посадочной колодки.

1. Установите микросхемы U26 и U28. Соблюдайте правильную ориентацию микросхем (следите за меткой вывода 1). Установите микросхемы U26 и U28 в соответствующие посадочные колодки.
2. Выполните процедуру полной очистки памяти (глава 6).
3. Установка на место остальных узлов проводится в обратном порядке по отношению к процедуре демонтажа.

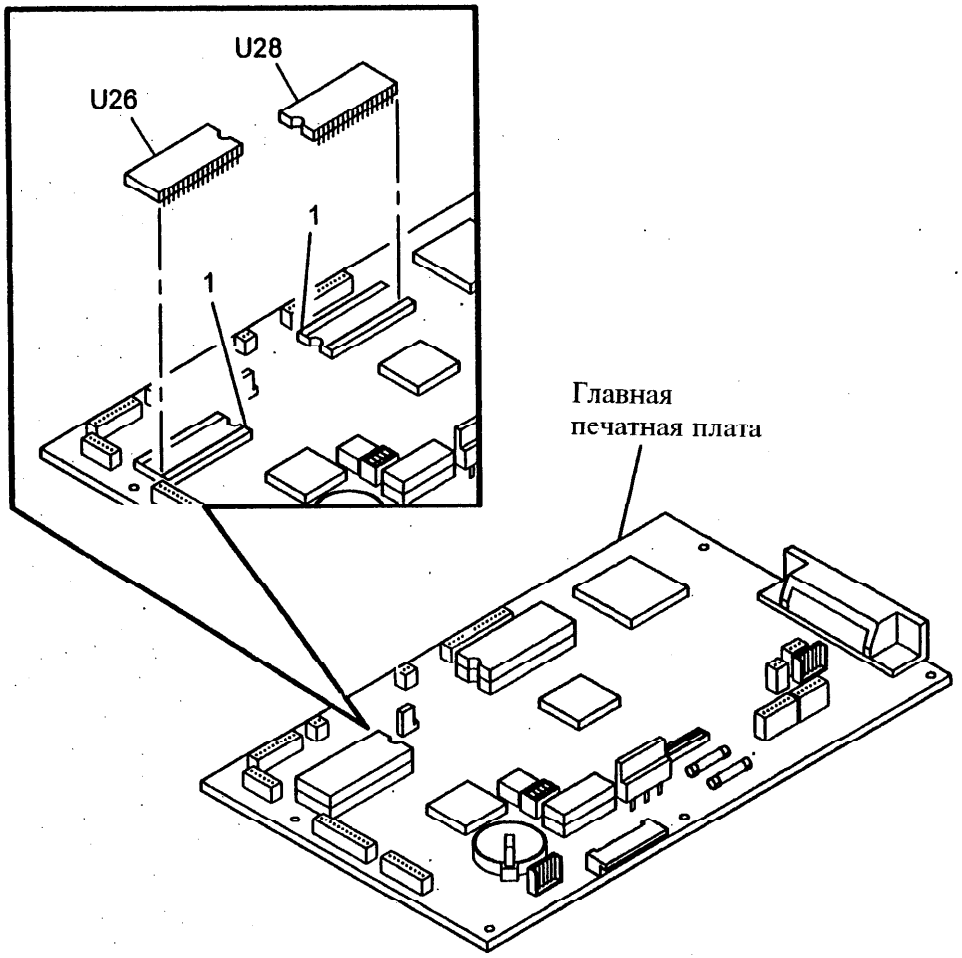

Рис. 1. Демонтаж микросхем ЭППЗУ

REP 8.3 Печатная плата NCU

Перечень запчастей в PL 8.1

Демонтаж

ПРЕДОСТЕРЕЖЕНИЕ

Отсоедините от розетки шнур сетевого электропитания.

1. Снимите следующие узлы и детали:
   a. Заднюю крышку (REP 1.2).
   b. Узел принтера и лотка (REP 3.1).

ОСТОРОЖНО

Соблюдайте меры защиты от статического электричества. Электростатический разряд может вывести из строя этот узел.

2. Снимите печатную плату NCU (Рис. 1).
   a. Отсоедините кабели от разъемов CN1 и CN13.
   b. Снимите печатную плату NCU.

Установка на место

1. Установка на место всех узлов проводится в обратном порядке по отношению к процедуре демонтажа.

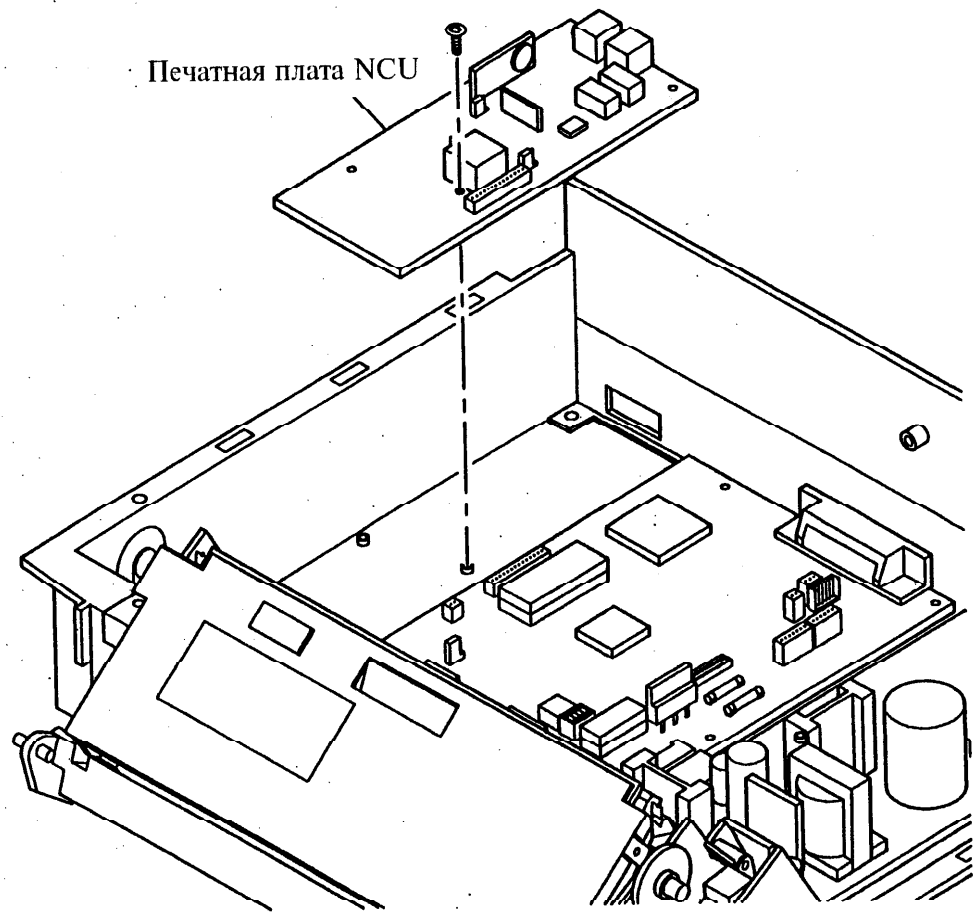

Рис. 1. Демонтаж печатной платы NCU

REP 8.4 Плата блока питания

Список запасных частей на PL 8.1

Снятие

ОСТОРОЖНО!

Выключите аппарат из розетки.

1. Снимите следующие узлы аппарата:
   a. Заднюю крышку (REP 1.2).
   b. Узел лотка и принтера (REP 3.1).

ПРЕДОСТЕРЕЖЕНИЕ

Соблюдайте меры защиты от электростатических разрядов. Статическое электричество может повредить данную деталь.

2. Снимите блок питания (рис. 1).
   a. Отсоедините кабель CN1 на блоке питания.
   b. Выверните пять (5) монтажных винтов.
   c. Отсоедините блок питания от главной PWB.
   d. Снимите блок питания.

Замена

1. Проведите сборку аппарата, руководствуясь процедурой разборки (в обратном порядке).

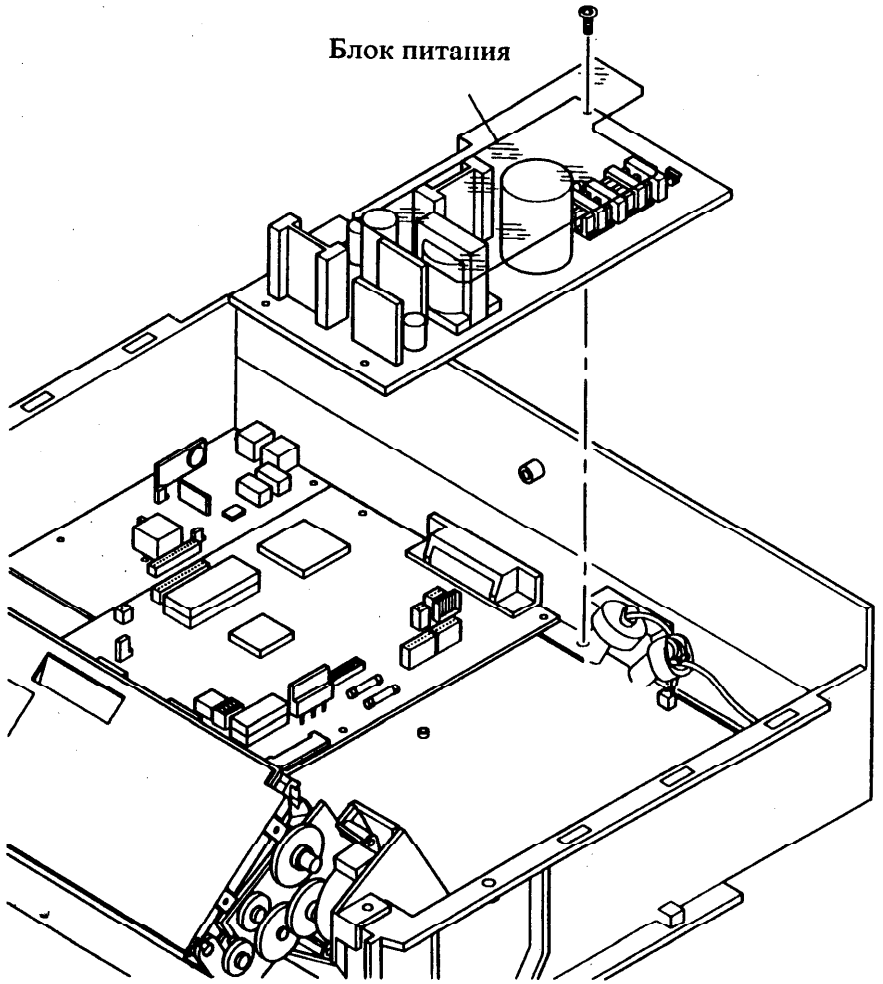

Рисунок 1 Снятие блока питания

REP 8.5 Динамик

Список запасных частей на PL 8.1

Снятие

ОСТОРОЖНО!

Выключите аппарат из розетки.

1. Снимите следующие узлы аппарата:
   a. Заднюю крышку (REP 1.2).
   b. Узел лотка и принтера (REP 3.1).

ПРЕДОСТЕРЕЖЕНИЕ

Соблюдайте меры защиты от электростатических разрядов. Статическое электричество может повредить данную деталь.

2. Снимите динамик (рис. 1).
   a. Отсоедините кабель CN13.
   b. Снимите динамик.

Замена

1. Проведите сборку аппарата, руководствуясь процедурой разборки (в обратном порядке).

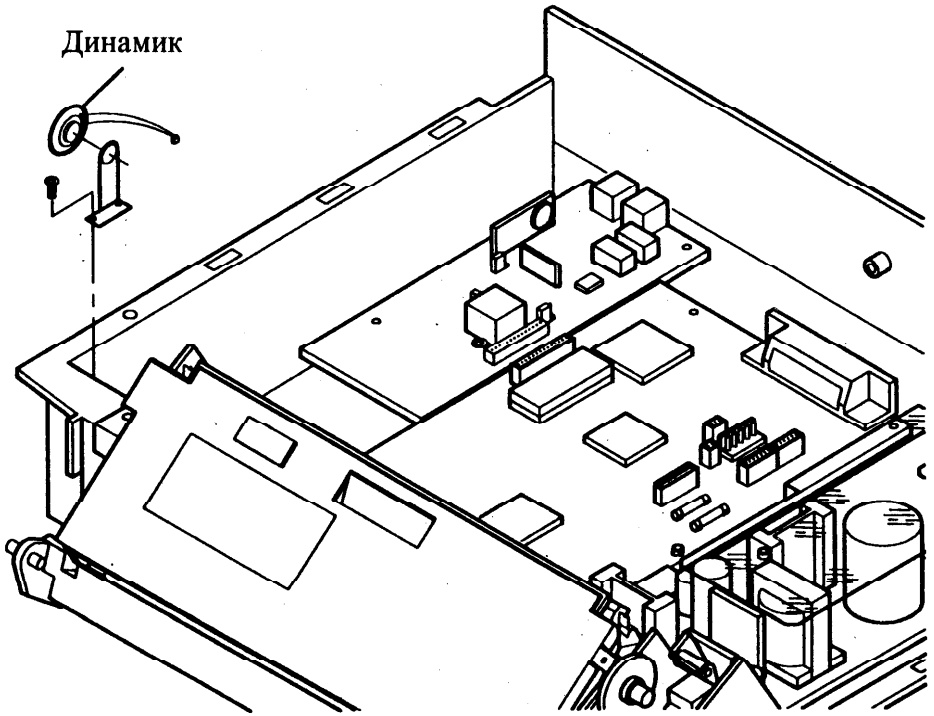

Рисунок 1 Снятие динамика

ADJ 5.1 Двунаправленная регистрация печати

Назначение

Привести выравнивание печати по горизонтали в соответствие с техническими характеристиками.

ПРИМЕЧАНИЕ: Рисунок 1 - это пример контрольного листа, отпечатанного в режиме регулировки сетки. Центральный набор сеточных линий устанавливается в процессе двунаправленной регистрации печати. Наборы сеточных линий выше и ниже центрального набора печатаются для того, чтобы определить, как требуется изменить текущее значение: в сторону (+) или (-).
Каждая вертикальная линия составлена из трех коротких линий. Если эти три линии хорошо выровнены, при печати получатся совершенно прямые линии. Регулировкой можно сдвинуть только среднюю линию из трех. Диапазон регулировки ±32.

Регулировка

1. Войдите в режим технического обслуживания и распечатайте контрольный лист двунаправленной регистрации печати (рис. 1).

Start

Menu

[ ] [*] [*] [0] [#] [ ]

[6] [6] [1]

2. Проверьте выравнивание по вертикали центрального набора сеточных линий. Если все в порядке, процедура выполнена.
3. Измените текущую величину таким образом, чтобы три линии центрального набора сеточных линий были хорошо выровнены.
   a. Нажмите на клавишу [1], чтобы уменьшить текущую величину.
   b. Нажмите на клавишу [2], чтобы увеличить текущую величину.
   c. Сохраните новое значение, нажав на клавишу [3].
4. Повторите регулировку.

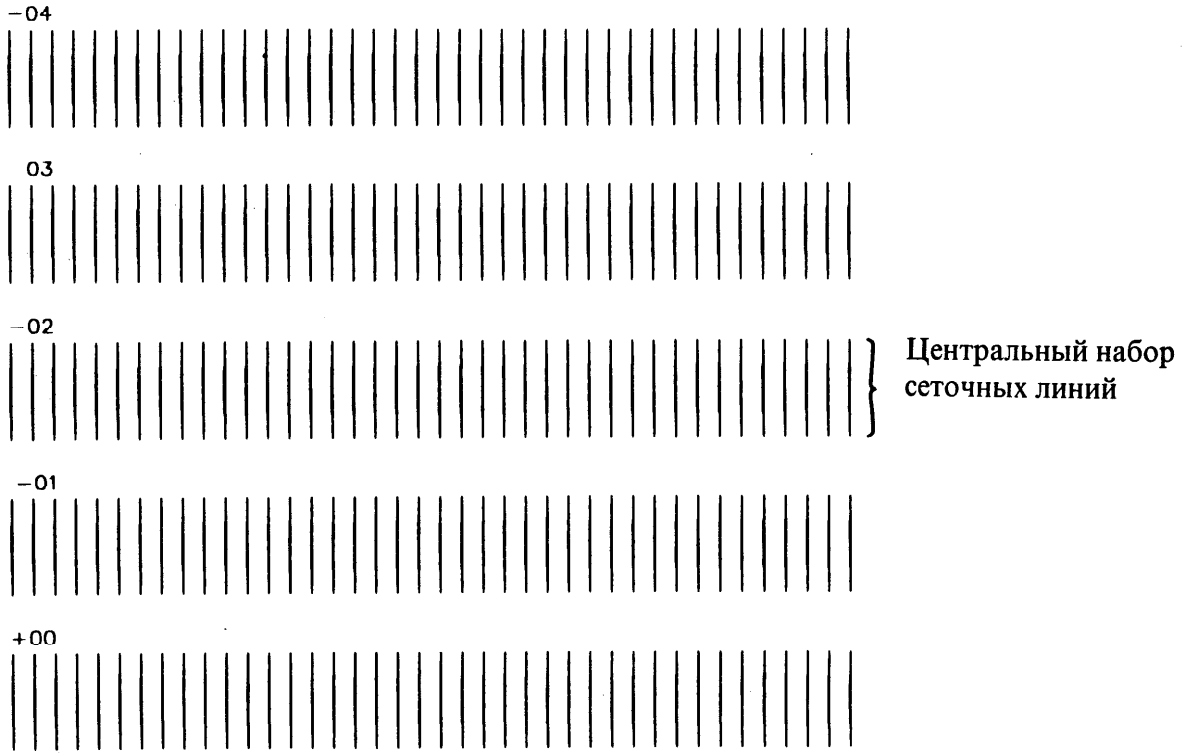

Рисунок 1 Контрольный лист регулировки сетки

ADJ 5.2 Зазор головки

Назначение

Регулировка расстояния между печатающей головкой и поверхностью отпечатка с целью обеспечения равномерного качества печати по всему листу.

*ПРИМЕЧАНИЕ: Для выполнения данной процедуры требуется специальное приспособление для регулировки просвета головки (**Head Gap Tool 600T1997**).*

Проверка

ОСТОРОЖНО!

Выключите аппарат из розетки.

ПРЕДОСТЕРЕЖЕНИЕ

Если снять картридж с красителем на длительный срок, то форсунки с чернилами пересохнут. В результате могут появиться дефекты качества изображения или пустые отпечатки. При необходимости прокачайте картридж после повторной установки.

1. Снимите картридж с чернилами.
2. Установите приспособление для регулировки просвета головки на узел каретки (рис. 1).

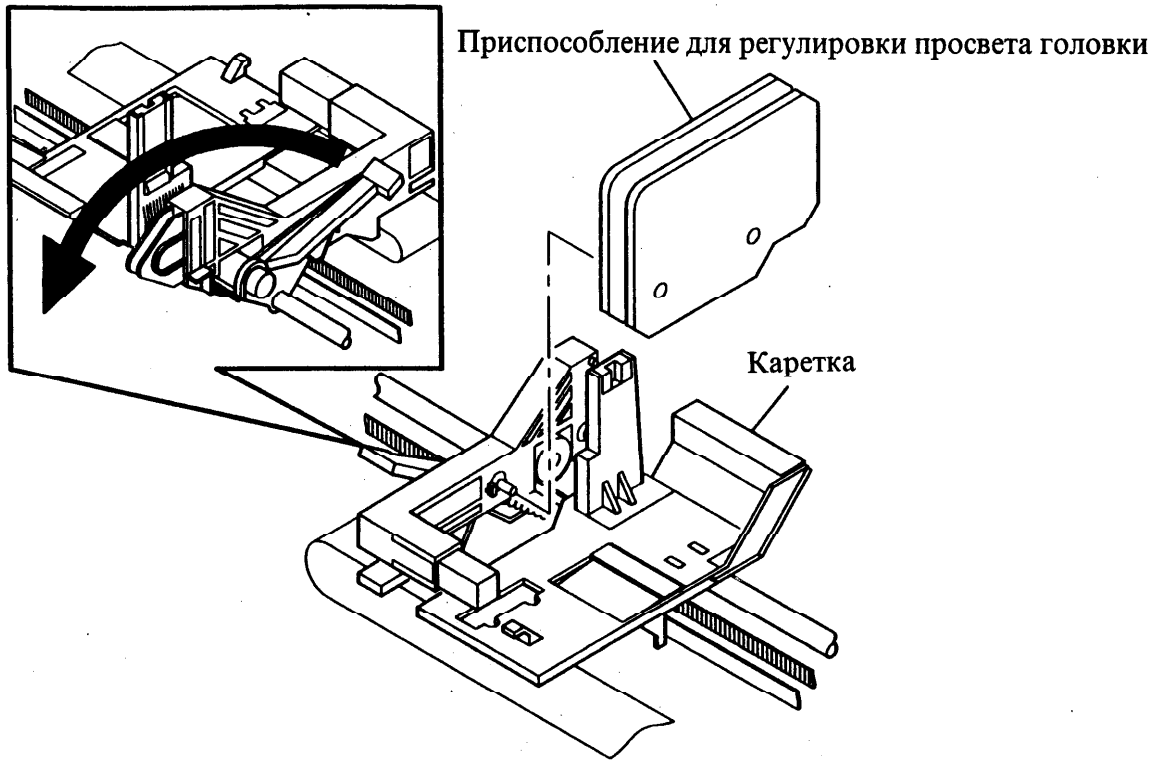

Рисунок 1 Установка приспособления для регулировки просвета головки

3. Переведите рычаг регулировки зазора в положение для бумаги (фиксатор на раме каретки) (рис. 2).
   ПРЕДУПРЕЖДЕНИЕ: Двигайте каретку только вправо и влево, нажимая на каретку непосредственно выше ее оси. Это уменьшит качание и обеспечит наиболее точную проверку зазора головки.
4. Проверьте зазор головки с правой стороны.
   a. Передвиньте каретку направо.
   b. Выровняйте приспособление для регулировки зазора головки по ребру направляющей подачи бумаги (рис. 2).
   c. Убедитесь, что приспособление для регулировки зазора головки только слегка касается ребра направляющей подачи бумаги.
   d. Проверьте, может ли каретка свободно двигаться направо и налево с минимальным контактом между приспособлением для регулировки зазора и ребрами.
5. Проверьте зазор головки с левой стороны.
   a. Передвиньте каретку налево.
   b. Выровняйте приспособление для регулировки зазора головки по ребру направляющей подачи бумаги (рис. 2).
   c. Проверьте, чтобы приспособление для регулировки зазора головки только слегка касалось ребра направляющей подачи бумаги.
   d. Проверьте, может ли каретка свободно двигаться направо и налево с минимальным контактом между приспособлением для регулировки зазора и ребрами.
6. Если зазор с какой-либо стороны не соответствует техническим характеристикам, выполните регулировку.

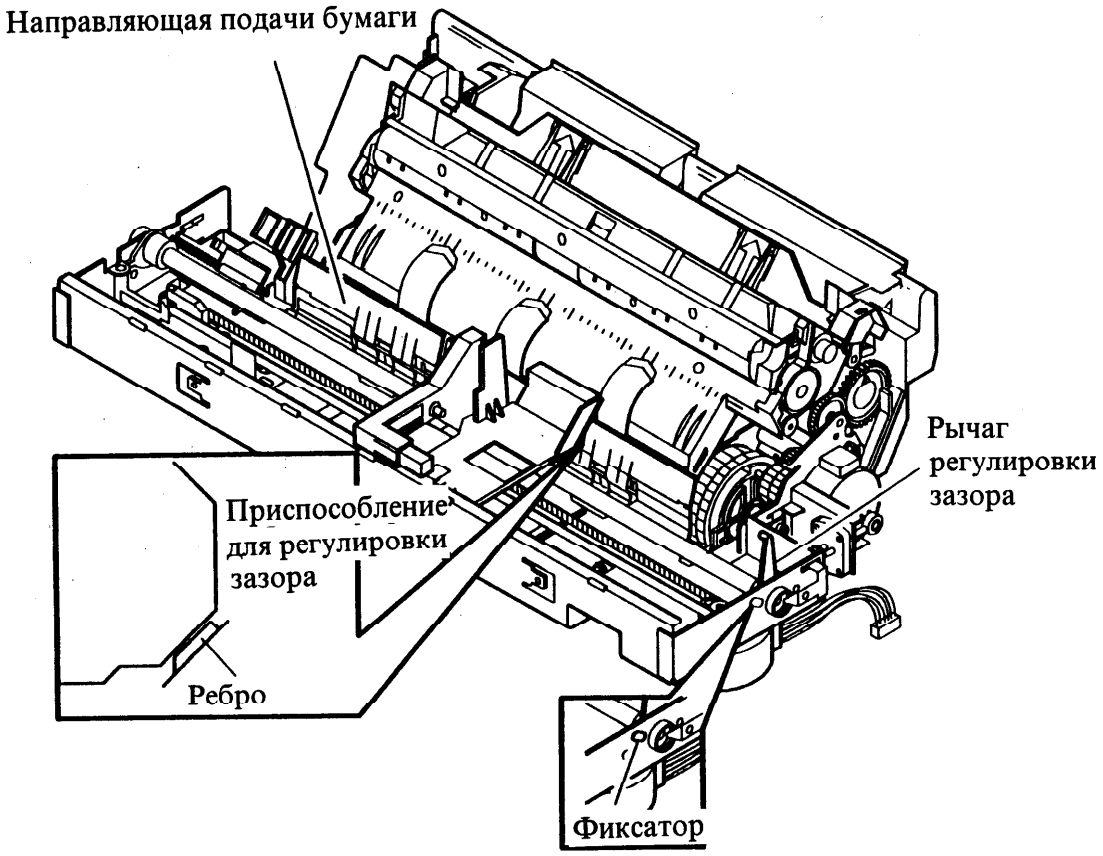

Рисунок 1 Проверка зазора головки

ПРИМЕЧАНИЕ: Для простоты стопорная пластина рычага не показана

Регулировка

ПРИМЕЧАНИЕ: При выполнении регулировки убедитесь, что рычаг зазора находится в положении для бумаги (фиксатор) (рис. 2).

1. Выполните проверку.
2. Установите зазор головки на обоих концах узла каретки (рис. 1).
   a. Снимите стопорную пластину рычага.
   b. Снимите пластины регулировки зазора.
   c. Поворачивайте регулятор микрозазора до тех пор, пока зазор не исчезнет (с обеих сторон).
   d. Установите на место пластины регулировки зазора.
   a. Установите стопорную пластину рычага на место.
3. Повторите проверку.

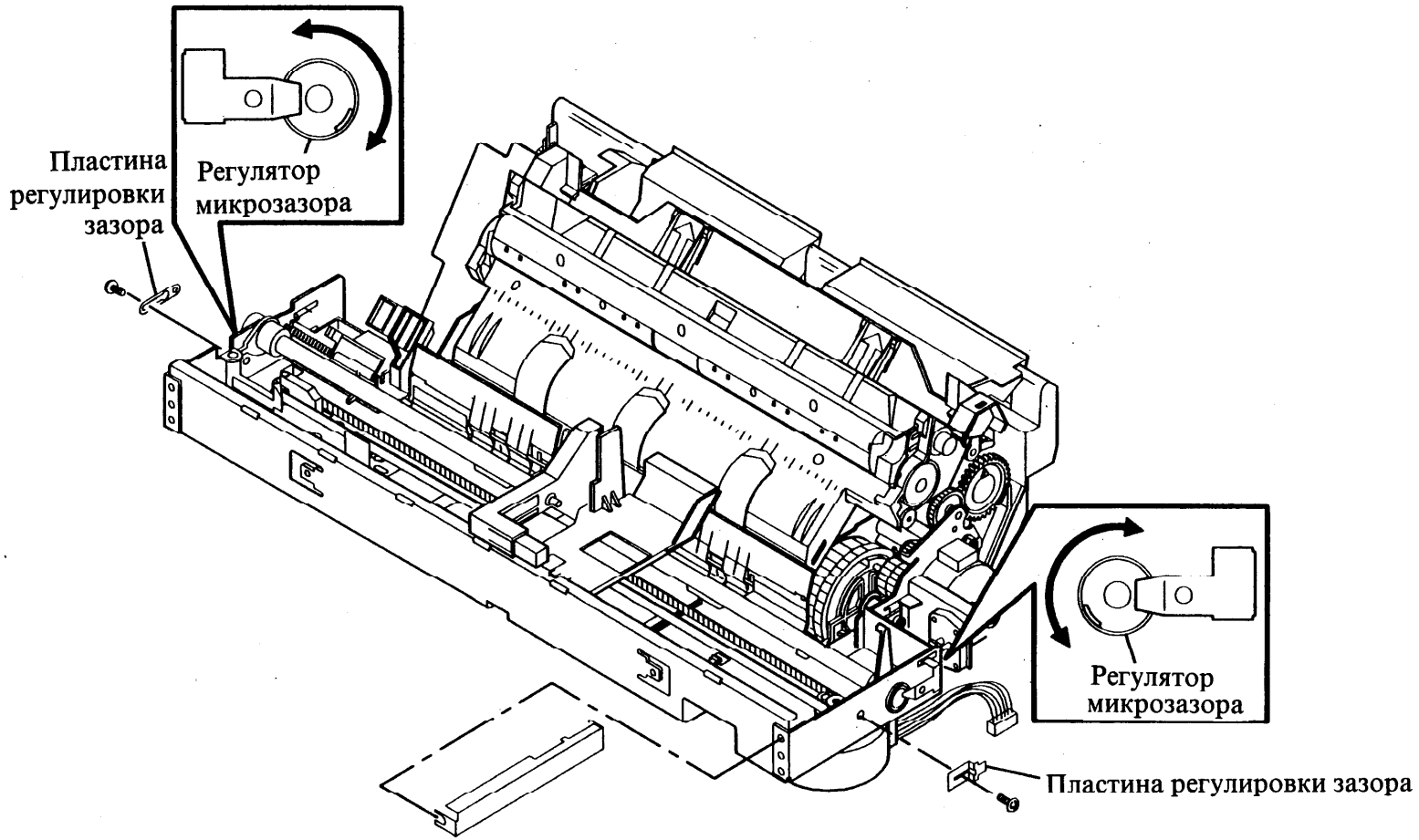

Рисунок 1 Установка зазора головки

ADJ 5.3 Пластина датчика исход-ного положения

Назначение

Установка пластины датчика исходного положения в соответствии с техническими характеристиками, чтобы убедиться, что датчик исходного положения определяет исходное положение каретки при включении питания или после выявления неисправности.

Регулировка

1. Установите пластину датчика исходного положения так, чтобы ее правый край совпадал с самой левой меткой выравнивания (третья линия от центра) (рис. 1).

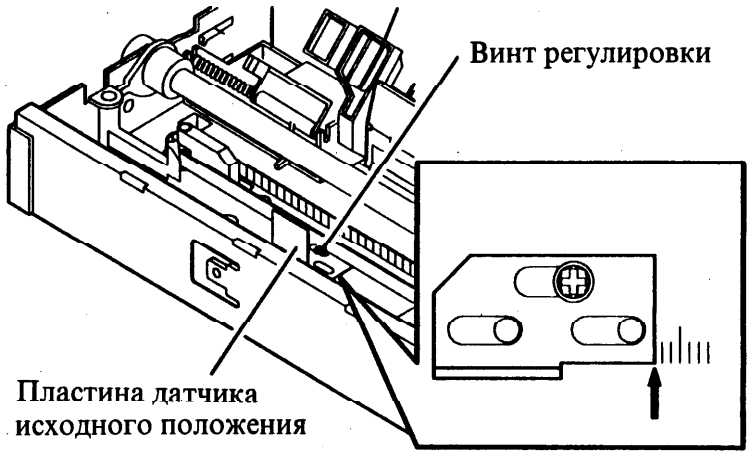

Рисунок 1 Позиционирование пластины датчика исходного положения

Примечания

Содержание раздела

Заголовок	Страница
Введение	5-1
PL 1.1 Крышки и лотки	5-2
PL 2.1 Панель управления	5-4
PL 3.1 Системы сканера и принтера	5-6
PL 4.1 ADF и узел сканера	5-8
PL 5.1 Узел каретки	5-12
PL 6.1 Узел подачи бумаги	5-14
PL 7.1 Боковая рама	5-16
PL 8.1 Электрические элементы	5-18
Указатель номеров по каталогу	5-20
Крепежные детали общего назначения	5-20

Введение

Обзор

Раздел перечней запасных частей содержит изображения запасных деталей подсистем в разобранном виде и перечень их номеров по каталогу. На рисунках показана взаимосвязь деталей.

Структура данного раздела

Раздел списка запасных частей состоит из следующих частей:

Список запасных частей (PL)

Номер каждого элемента из перечня запасных частей соответствует номеру этого элемента на рисунке. Все детали каждой подсистемы аппарата располагаются на одном рисунке или на серии связанных рисунков. Не заменяемые детали обозначены в столбце деталей значком "--".

Чертежи узлов в разобранном виде

Деталям, указанным на чертеже, соответствует список в разделе. Для элементов указаны номера позиций, соответствующие списку номеров запасных частей.

Крепежные детали обозначены буквами. Обратитесь к списку общих крепежных деталей в конце этого раздела, чтобы определить деталь.

Узлы и комплекты являются комбинацией нескольких отдельных элементов. Если узел или набор подлежит замене, но не показан, то на рисунке он отмечен скобками. Перед скобками проставлен номер узла или комплекта, а далее следуют номера составляющих его деталей.

Указатель номеров по каталогу

В данном указателе перечислены все запасные части по порядку номеров. Каждый номер сопровождается ссылкой на список запасных частей, в котором можно найти данную деталь.

Крепежные детали общего назначения

Крепежные детали общего назначения перечислены в алфавитном порядке. Каждой детали соответствует буква или буквы, определяющие ее в списке крепежных деталей или на чертеже. Все размеры даны в миллиметрах, если не указано иначе.

Модификации

Если часть системы была модифицирована, указывается номер модификации. Указатель модификаций, который находится в разделе "Общие процедуры/Информация", приводит названия и цели модификаций. В некоторых случаях необходимо обратиться к списку запасных частей и найти номер детали, для которой указано "с модификацией". Описание модификации и указание того, что вам нужно для установки модификации, содержится в указателе модификаций. В нем перечислены номера комплектов или указаны отдельные детали. В последнем случае дается ссылка(ки) на соответствующий перечень запасных частей, и все входящие в данную модификацию детали, необходимо найти в печечнях, заказать и установить.

Значок "P/O Tag/MOD" после номера детали показывает, что данная деталь является частью модификации. Значок "Tag/MOD" после номера детали употребляется, чтобы указать всю модификацию, независимо от того, комплект это или отдельная деталь.

Если вы устанавливаете комплект модификации или детали, по отдельности составляющие модификацию, отметьте соответствующий номер в матрице модификации.

Другая информация

Аббревиатуры

В списке запасных частей и на чертежах встречаются следующие аббревиатуры:

RXI	Регион B
XBRA	Только для Бразилии
XCL	Только для Канады
XLA	Только для Латинской Америки
AO	XBRA, XLA, XCL
RX	Rank Xerox
P/J	Штепсельный разъем
P/O	Часть
Tag/MOD	Модификация
W/	С
W/O	Без

PL 1.1 Крышки и лотки

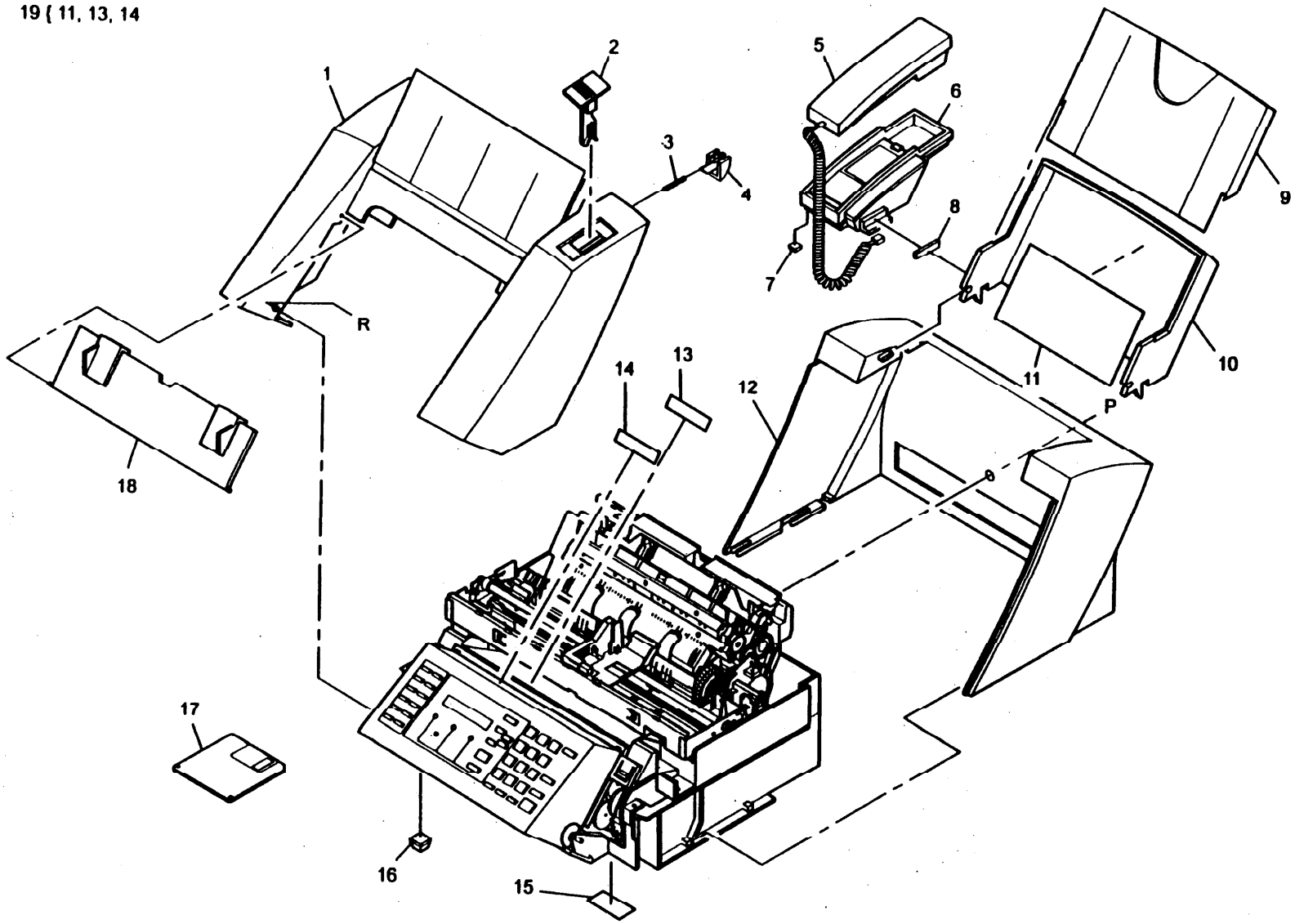

PL 1.1 Крышки и лотки

PL1.1 Covers and Trays

Item	Part	Description
1.	048K52060	Front Cover (REP 1.1)
2.	011E05380	Gap Lever
3.	009E64810	Compression Spring
4.	120E08640	Latch
5.	110K07490	Telephone
	110K09500	Telephone (China/Hong Kong)
6.	068K12470	Telephone Cradle
7.	017E07561	Telephone Cradle Feet (Qty 4)
8.	029E24810	Locking Strips (Qty 2)
9.	048E10140	Paper Tray Cover
10.	050E10650	Paper Tray (also order label kit, item 19)
11.	--	Paper Loading Label (P/O item 19)
12.	048E10150	Rear Cover (RX) (REP 1.2)
13.	--	Paper Jam Label (P/O item 19)
14.	--	Cartridge Change Label (P/O item 19)
15.	091P80361	Tag Matrix
16.	017E06241	Foot
17.	300K57421	Printer Driver Disk (Windows 3.1)
	300K71010	Windows 95 (English/French)
	300K71020	Windows 95 (English/German)
	300K71030	Windows 95 (English/Spanish/Portuguese)
	300K71040	Windows NT (English/French)
	300K71050	Windows NT (English/German)
	300K71060	Windows NT (English/Spanish/Portuguese)
18.	048K52070	Manual Feeder Door
19.	600K56850	Label Kit

7 { 1, 5, 6

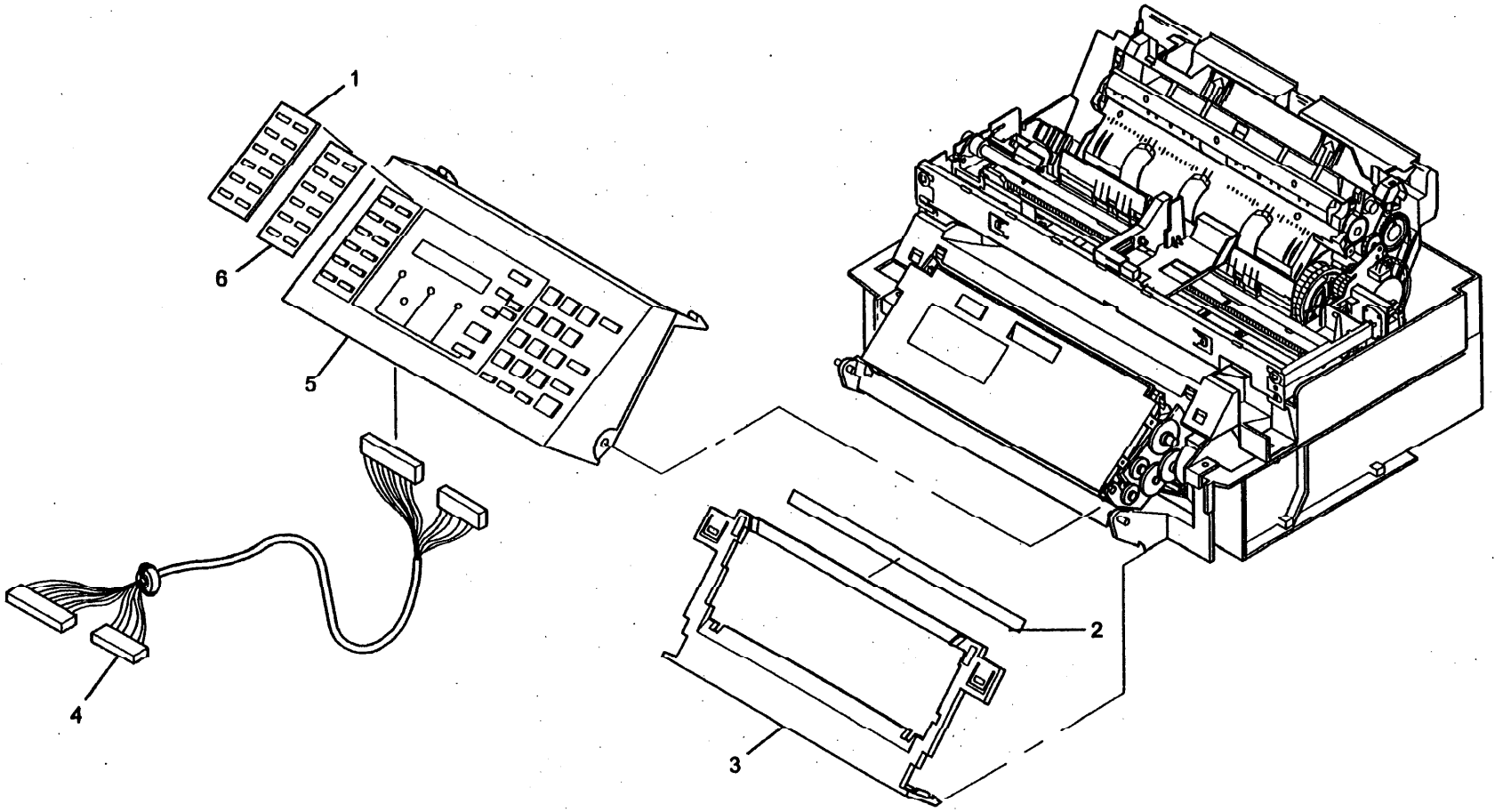

PL 2.1 Панель управления

PL 2.1 Control Panel

Item	Part	Description
1.	048E10110	One Touch Dial Cover (P/O item 7)
2.	063E01830	Pad
3.	048E41581	Document Exit Guide (REP 2.2)
4.	162K26160	Control Panel Harness
5.	- -	Control Panel (P/O item 7)
6.	096E88620	One Touch Dial Card (RXI)
	096E87520	One Touch Dial Card (XLA)
	096E88610	One Touch Dial Card (XBRA)
7.	056K02111	Control Panel Assembly (RXI) (REP 2.1)
	056K02081	Control Panel Assembly (XLA)
	056K02101	Control Panel Assembly (XBRA)

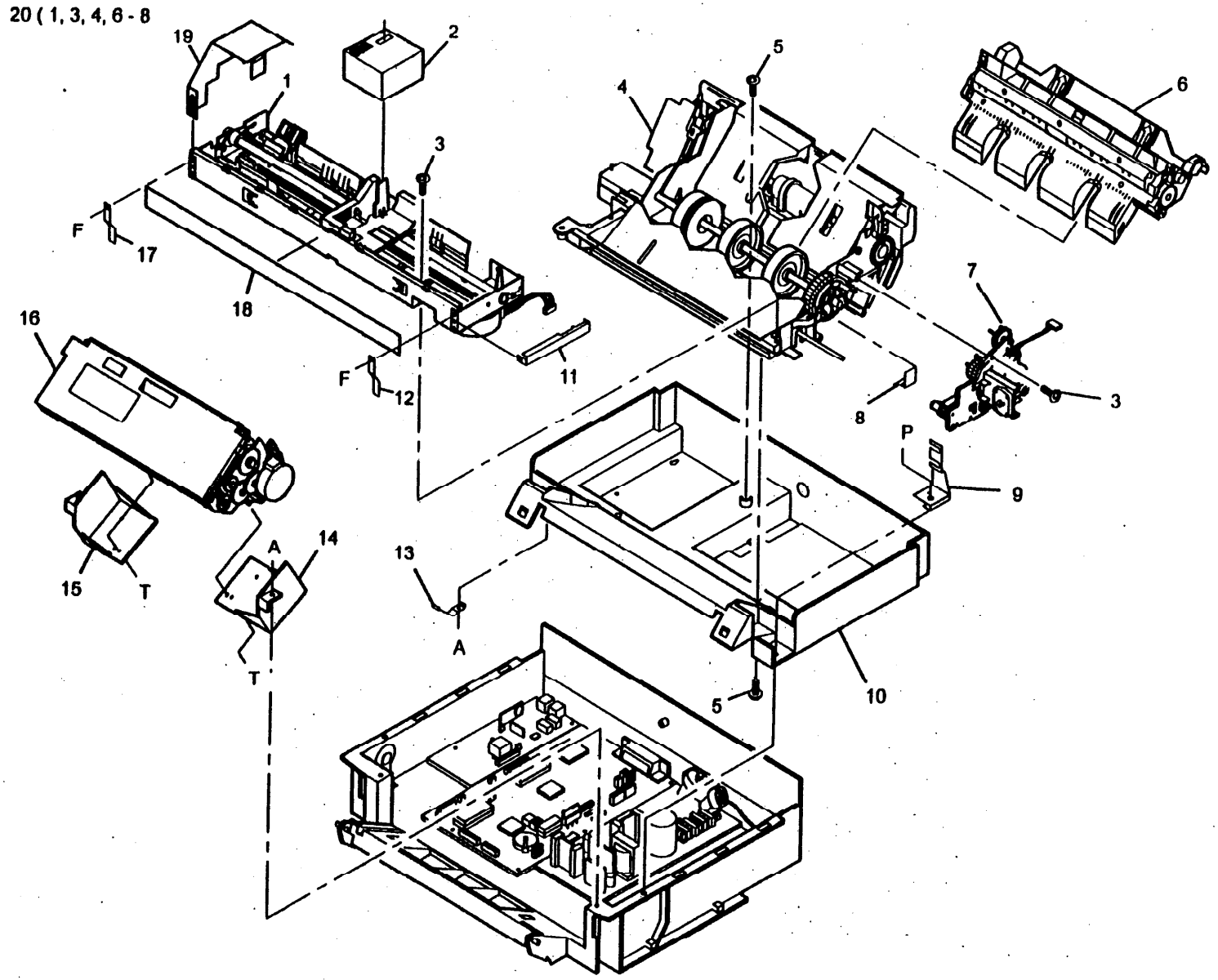
20 (1, 3, 4, 6 - 8
19
2
1
3
F
17
18
F
12
11
5
4
6
7
8
3
P
9
16
15
T
A
14
T
13
A
5
10

PL 3.1 Системы сканера и принтера

Поз.	Деталь	Описание	Описание *(Перевод)*
1	--	Carriage Assembly (REP 3 5) (см. PL 5.1) (P/O поз. 20)	Узел каретки
2	008R07638	Ink Cartridge (Расходный материал)	Картридж с чернилами
3	026E35830	Screw (P/O поз. 20)	Винт
4	--	Paper Feed Assembly (см. PL 6.1) (P/O поз. 20)	Узел подачи бумаги
5	026E35840	Screw	Винт
6	038K09280	Paper Feed Guide (P/O поз. 20)	Направляющая подачи бумаги
7	--	Side Frame Assembly (REP 3.6) (см. PL 7.1) (P/O поз. 20)	Узел боковой рамы
8	--	Ground Spring (P/O поз. 20)	Пружина заземления
9	--	Right Ground Clip	Правый фиксатор заземления
10	050E10641	Printer Tray	Лоток для принтера
11	--	Lever Stop Plate	Стопорная пластина рычага
12	--	Right Ground Bracket	Правый кронштейн заземления
13	009E61850	Control Panel Latch Spring	Фиксирующая пружина панели управления
14	--	Scan Guide RH	Направляющая сканирования (правая)
15	--	Scan Guide LH	Направляющая сканирования (левая)
16	--	Scanner Assembly (см. PL 4.1) (REP 3.4)	Узел сканера
17	--	Left Ground Bracket	Левый кронштейн заземления
18	015E52340	Decorative Cover	Декоративная крышка
19	--	Ink Cartrige Cover (не на всех рынках)	Крышка картриджа с чернилами
20	046K00210	Printer Assembly (закажите также поз. 19) (REP 3.2)	Узел принтера

PL 4.1 ADF и узел сканера (1 из 2)

40 (1 - 34, 36 - 42
41 (2 - 4, 11
42 (24, 26, 29 - 34, 36 - 38

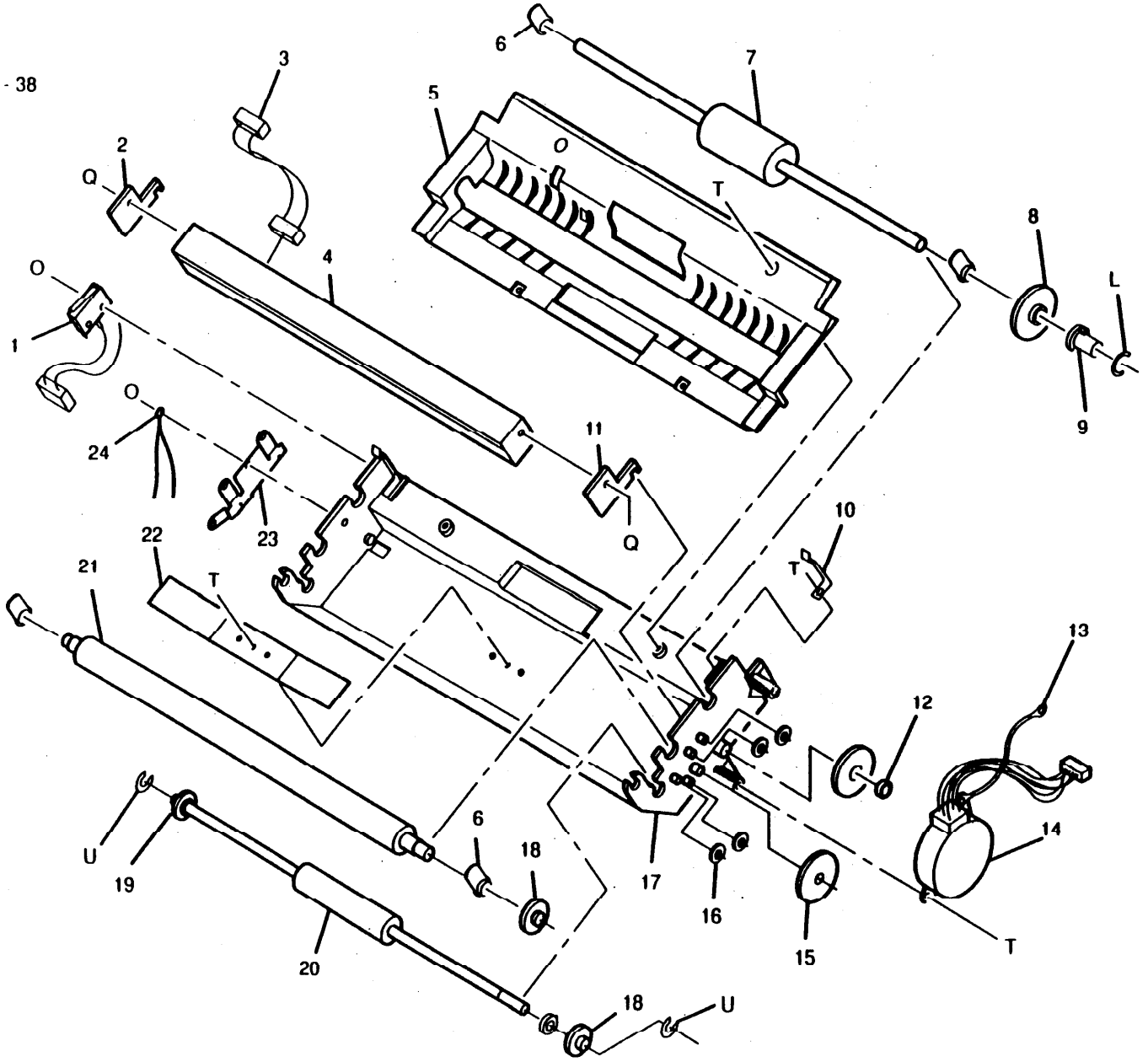

PL 4.1 ADF и узел сканера (1 из 2)

Поз.	Деталь	Описание	Описание *(Перевод)*
1	107K01570	Scanner Interlock Switch (REP 4.5)	Датчик блокировочного выключателя сканера
2	--	CIS Guide LH	Направляющая CIS (левая)
3	--	CIS Connector Assembly	Узел разъема CIS
4	--	CIS	CIS
5	032K02640	Lower Guide	Нижняя направляющая
6	--	TX Roller Bushing	Втулка ролика TX
7	022E20380	ADF Roller (REP 4.6)	Ролик ADF
8	--	ADF Gear	Шестеренка ADF
9	016E12030	One Way ADF Bushing	Одноходовая втулка ADF
10	--	Upper Spring Plate	Верхняя пружинная пластина
11	--	CIS Guide RH	Направляющая CIS (правая)
12	--	Gear Bushing	Втулка шестеренки
13	--	Ground Terminal Assembly	Узел контакта заземления
14	127K19740	ADF Motor (REP 4.3)	Двигатель ADF
15	--	Idle Gear 18/48	Промежуточная шестеренка
16	--	Idle Gear Z=18	Промежуточная шестеренка
17	--	Frame	Рама
18	--	Platen Roller Gear	Шестеренка ролика опорной поверхности
19	--	Cam Shaft Bushing LH	Втулка оси кулачка (левая)
20	022E20400	Eject Roller (REP 4.6)	Ролик выталкивания бумаги
21	022E20390	Scan Roller (REP 4.6)	Ролик сканирования
22	--	CIS Spring Plate	Пружинная пластина CIS
23	--	Earth Roller Plate	Пластина ролика заземления
24	--	ADF & Ground Terminal Assembly	Узел ADF и контакта заземления

PL 4.1 ADF и узел сканера (2 из 2)

40 (1 - 34, 36 - 42
41 (2 - 4, 11
42 (24, 26, 29 - 34, 36 - 38

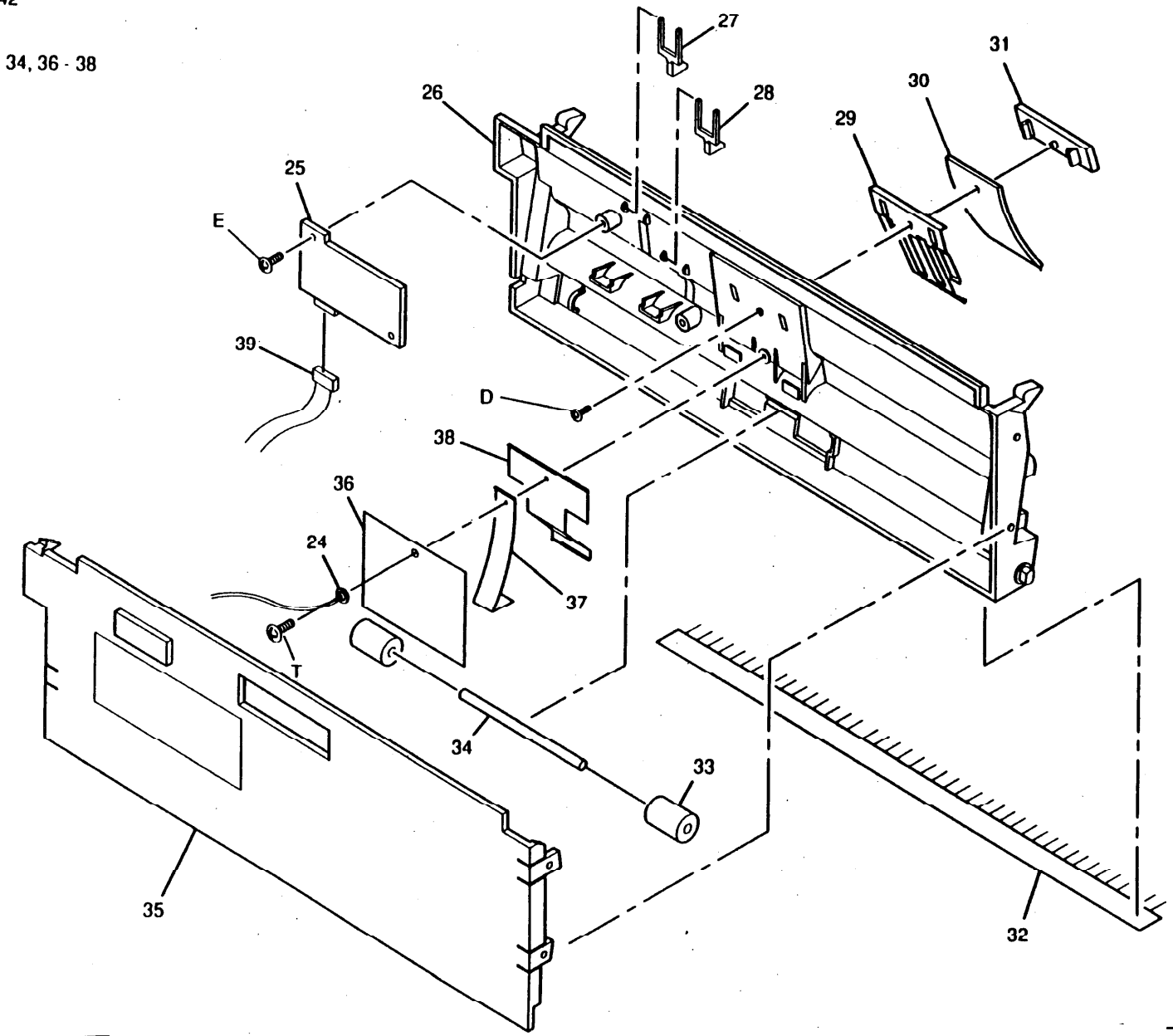

PL 4.1 Узел автоподатчика ADF и сканера (2 из 2)

PL 4.1 ADF and Scanner Assembly (2 of 2)

Item	Part	Description
25.	.160K27140	Sensor PWB (REP 4.1)
26.	- -	Upper Guide
27.	031E08160	ADF Arm
28.	031E08150	RPS Arm
29.	009E79920	ADF Spring Plate
30.	019E35150	Retard Pad (REP 4.2)(also order items 29 and 31)
31.	019E35140	Retard Pad Clamp
32.	- -	Anti-static Brush
33.	- -	Pinch Ro"er
34.	- -	Pinch Roller Shaft
35.	048E39180	Scan Cover
36.	- -	Anti-Static Plate
37.	- -	Earth Brush Spring Plate
38.	- -	Pinch Spring Plate
39.	162K26120	ADF/RPS Connector Assembly
40.	062K08190	Scanner Assembly (REP 3.4)
41.	062K08201	CIS Assembly (REP 4.4)
42.	032K02630	Upper Guide Assembly

36 { 29, 30
37 { 7-9, 10, 13, 14, 16
38 { 9

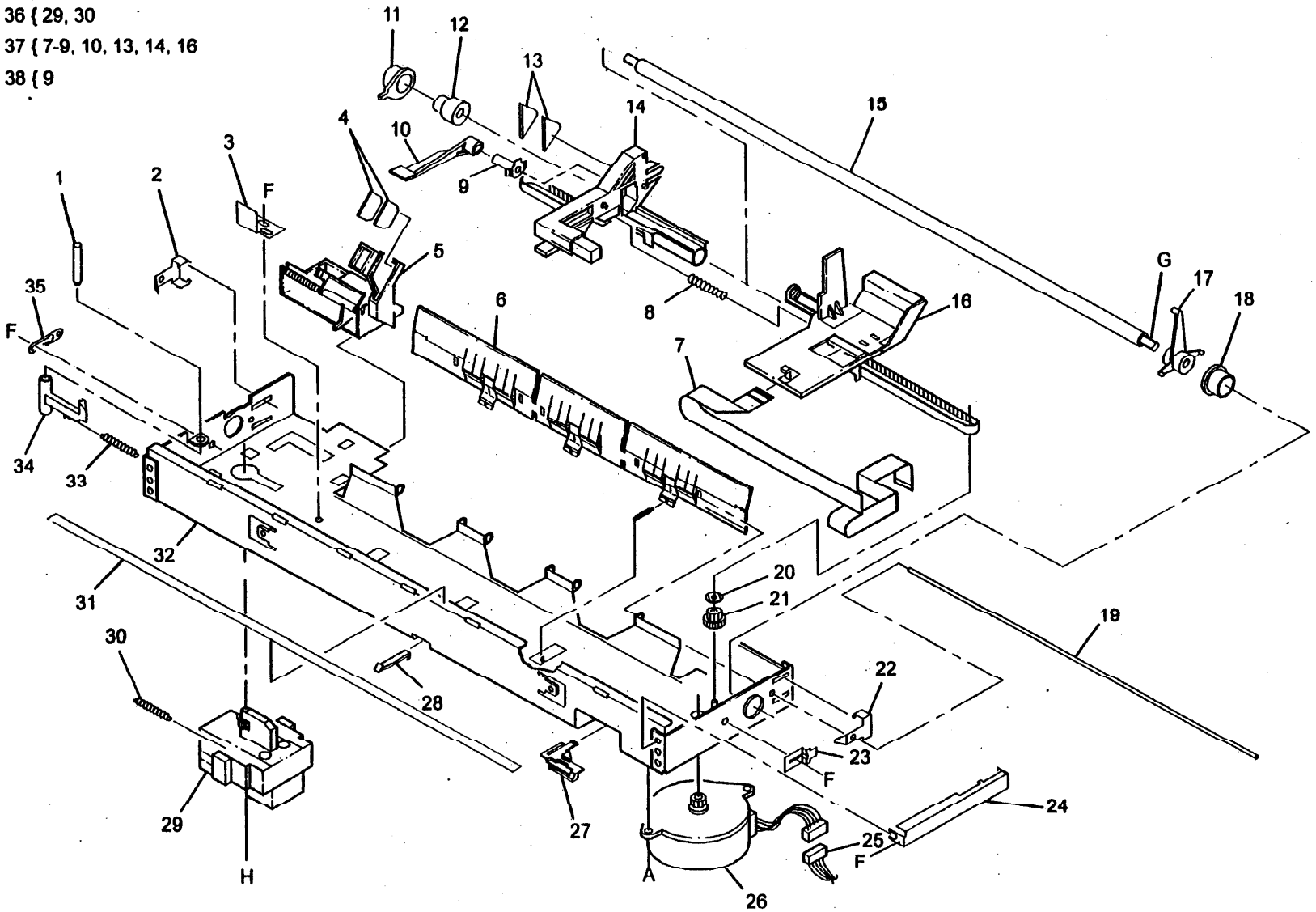

PL 6.1 Узел подачи бумаги

Поз.	Деталь	Описание	Описание *(Перевод)*
1	--	Paper Guide Lever (P/O поз. 26)	Рычаг направляющей для бумаги
2	--	Left Paper Guide	Направляющая для бумаги (левая)
3	008E04730	ASF Cam (REP 6.2)	Кулачок ASF
4	--	ASF Sensor Cover	Крышка датчика ASF
5	--	Left ASF Tray (REP 6.2)	Лоток ASF (левый)
6	--	ASF Tray Spring	Пружина лотка ASF
7	--	Right ASF Tray (REP 6.2)	Лоток ASF (правый)
8	--	Right Paper Guide	Направляющая для бумаги (правая)
9	022K32490	Paper Feed Roller (REP 6.1)	Ролик подачи бумаги
10	--	Slip Spring and Spacer	Пружина скольжения и прокладка
11	--	Paper Feed Roller Bushing	Втулка ролика подачи бумаги
12	028E09910	Washer	Шайба
13	--	ASF Cam Gear	Шестеренка кулачка ASF
14	026E35820	Screw	Винт
15	011E05170	Right Paper Feed Guide Lever	Рычаг направляющей подачи бумаги (правый)
16	162K26130	ASF Sensor Cable Ext.	Доп. кабель датчика ASF
17	--	ASF Sensor Cable	Кабель датчика ASF
18	130K53550	ASF Sensor (REP 6.2)	Датчик ASF
19	026E35840	Screw	Винт
20	--	Paper Feed Frame	Рама устройства подачи бумаги
21	--	Push Nut (P/O поз. 26)	Нажимная гайка
22	--	Pump Tube (P/O поз. 27)	Трубка насоса
23	--	Tank (P/O поз. 27)	Резервуар
24	--	Seal (P/O поз. 27)	Фильтр
25	011E05160	Left Paper Feed Guide Lever	Рычаг направляющей подачи бумаги (левый)
26	011E05150	Paper Guide Lever Assembly	Узел рычага направляющей для бумаги
27	051K00540	Tank, Tube and Seal Kit (REP 6.3)	Комплект: резервуар, трубка и фильтр

PL 7.1 Боковая рама

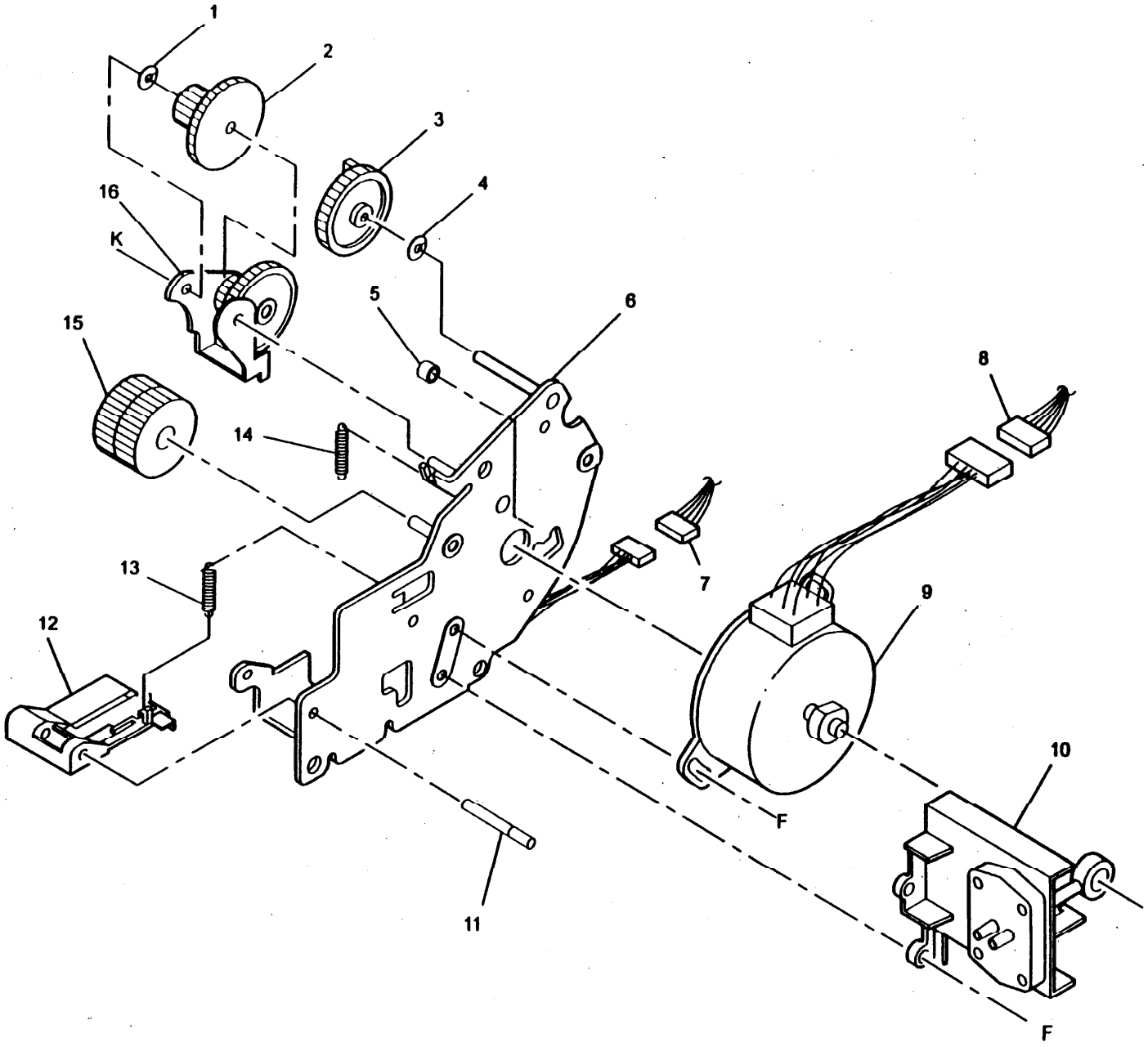

PL 7.1 Боковая рама

PL 7.1 Side Frame

Item	Part	Description
1.	- -	Nylon Washer
2.	- -	Toggle Gear
3.	007E26350	Lift Gear
4.	028E09920	Washer
5.	- -	Link Damper
6.	001K36300	Side Frame (includes Paper Feed Brake Solenoid) (REP 3.6)
7.	162K27890	Magnet Extension Harness
8.	162K26150	Carriage/Paper Feed Motor Cable Ext.
9.	127K11990	Paper Feed Motor (REP 7.2)
10.	127K11980	Pump (REP 7.1)
11.	- -	Detent Arm Shaft
12.	031K04890	Detent Arm
13.	- -	Detent Arm Spring
14.	- -	Reverse Spring
15.	- -	One Way Gear
16.	- -	Toggle Link

15 (13, 14
1 (4
12 (13

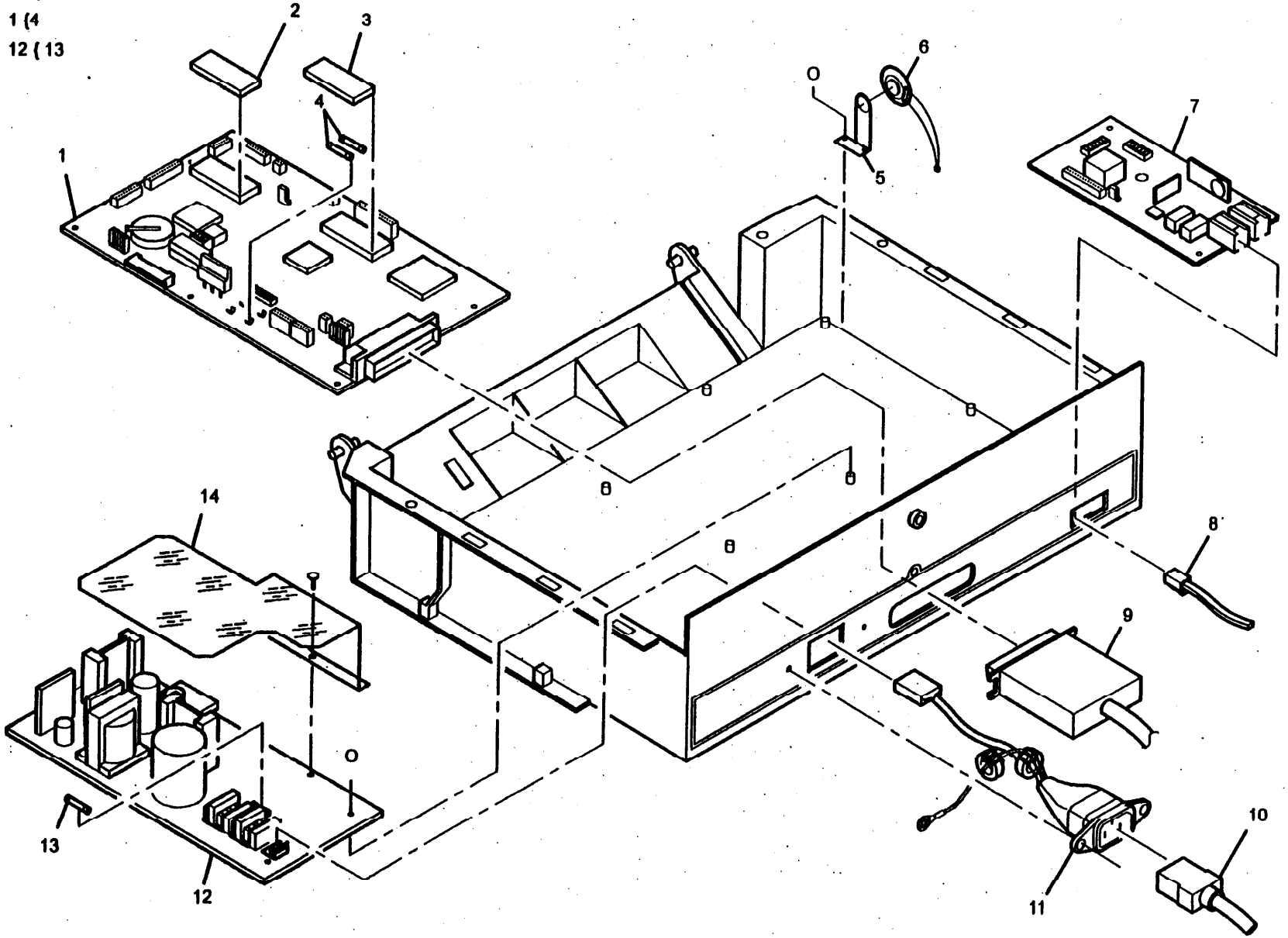

PL 8.1 Электронные элементы

PL 8.1 Electrical Components

Item	Part	Description
1.	160K27131	Main PWB (W/O EPROMs)(REP 8.1) Tag 4 (XLA,XBRA)
	160K39180	Main PWB (W/O EPROMs), Tag 8 (RXI)
2.	537E53035	XLA EPROM (REP 8.2)Tag 17 (inc. Tag 1,6,13,15,16)
	537E53046	XBRA EPROM Tag 17 (inc. Tag 1,5,7,13,15,16)
	537E53054	RXI EPROM Tag 17 (inc. Tag 1,5,9,11)
3.	537E53060	Printer EPROM
4.	108E04070	Fuse (F1 and F2) 125V 1.5A (P/O item 1)
5.	113E26000	Speaker Holder
6.	130E07720	Speaker
7.	160K27150	NCU PWB (XLA, XBRA)(REP 8.3)
	160K27161	NCU PWB (RX) Tag 10
8.	162K06530	Data Cable (XBRA, XLA)
	162K27880	Data Cable (RX)
9.	162K27220	Printer Parallel Cable
10.	117E13660	Power Cord (XBRA, XLA)
	117E17070	Power Cord (RX)
11.	- -	AC Receptacle
12.	105K15972	Power Supply PWB (REP 8.4)(P/O 14) includes Tag 2
13.	108E04150	Fuse (F1) 250V 3A (P/O item 15)
14.	- -	Mylar Cover (P/O item 15)
15.	- -	Power Supply Assembly
16.	- -	Power Cord Adapter (XBRA)(Not shown)
17.	113E26770	RJ-11 Adapter (XBRA)(Not shown)

Указатель номеров деталей

Part Number	PL	Part Number	PL
001K36300	7.1	026E35840	3.1,6.1
003E26260	5.1	028E09910	6.1
007E26350	7.1	028E09920	7.1
008E04730	6.1	029E18860	5.1
008R07638	3.1	029E18870	5.1
009E61850	3.1	029E24810	1.1
009E64810	1.1	031E08150	4.1
009E79920	4.1	031E08160	4.1
011E05140	5.1	031K04890	7.1
011E05150	6.1	032K02630	4.1
011E05160	6.1	032K02640	4.1
011E05170	6.1	033E02442	5.1
011E05380	1.1	033E03050	5.1
012E06690	5.1	038K09280	3.1
015E52340	3.1	041K04270	5.1
016E12030	4.1	046K00210	3.1
017E06241	1.1	048E10110	2.1
017E07561	1.1	048E10140	1.1
019E35140	4.1	048E10150	1.1
019E35150	4.1	048E39180	4.1
019E35221	5.1	048E41581	2.1
022E20380	4.1	048K52060	1.1
022E20390	4.1	048K52070	1.1
022E20400	4.1	050E10641	3.1
022K32490	6.1	050E10650	1.1
026E35820	6.1	051K00540	6.1
026E35830	3.1	056K02081	2.1
056K02101	2.1	130K56480	5.1
056K02111	2.1	146K00320	5.1
062K00190	4.1	160K27130	8.1
062K08201	4.1	160K27140	4.1
063E01830	2.1	160K27150	8.1
068K12470	1.1	160K27161	8.1
091P80361	1.1	160K39180	8.1
094K02066	5.1	162K06530	8.1
096E87520	2.1	162K26120	4.1
096E88620	2.1	162K26130	6.1
096E88610	2.1	162K26150	5.1,7.1
105K15972	8.1	162K26160	2.1
107K01570	4.1	162K27220	8.1
108E04070	8.1	162K27880	8.1
108E04150	8.1	162K27890	7.1
110K07490	1.1	300K57421	1.1
110K09500	1.1	300K71010	1.1
113E26000	8.1	300K71020	1.1
113E26770	8.1	300K71030	1.1
117E13660	8.1	300K71040	1.1
117E17070	8.1	300K71050	1.1
120E08640	1.1	300K71060	1.1
127K11970	5.1	537E53035	8.1
127K11980	7.1	537E53046	8.1
127K11990	7.1	537E53054	8.1
127K19740	4.1	537E53060	8.1
130E07720	8.1	600K56850	1.1
130K53550	6.1	600K57360	5.1

Общие крепежные детали

A	M 3X8 Tapping screw
B	M 3X10 Tapping screw
C	M 4X16 Tapping screw
D	M 2X5 Tapping screw
E	M 2.6X5 Tapping screw
F	M 3X6 Tapping screw
G	E-5 E- Ring
H	M 3X20 Tapping screw
J	W 2.9 Washer
K	E-3 E- Ring
L	E-2.5 E-Ring
M	M 3X8 Tapping screw
N	M 3X12 Tapping screw
O	M 2X10 Tapping screw
P	M 4X10 Machine screw
Q	M 2.6X8 C-sunk screw
R	E-Ring
S	M 3X10 Flat Hd screw
T	H 3X8 Binding screw
U	D 4.0 E-ring

Содержание раздела

Название	Страница
Введение	6-1
Карта меню пользователя	6-2
Карта меню режима технического обслуживания	6-3
Процедура полной очистки памяти	6-4
Режим технического обслуживания	6-4
Настройка программных переключателей	6-6
Описания программных переключателей	6-7
Таблицы кодовых последовательностей	6-12
Технические характеристики изделия	
Код изделия	6-13
Электрическое питание	6-13
Условия эксплуатации	6-13
Габаритные размеры	6-13
Вес	6-13
Оригиналы	6-13
Бумага	6-13
Метод сканирования	6-13
Скорость сканирования	6-13
Ширина сканирования	6-13
Разрешение	6-13
Метод печати	6-13
Режим передачи данных	6-13
Емкость памяти	6-13
Требования к телефонной линии	**6-14**
Инструменты и расходные материалы	**6-16**
Информация о модификациях	**6-16**
Таблица модификаций	6-16
Указатель модификаций	6-16
Классификация модификаций	6-16
Информация на этикетке микросхемы ЭППЗУ	**6-16**
Таблица 1 Описания модификаций	6-17
Установка	**6-20**
Заводские настройки по умолчанию	**6-21**
Настройки переключателей по странам	**6-23**

Введение

Ниже приводится описание информации, содержащейся в этой главе.

Общие процедуры включают в себя карту меню оператора и карту меню технического обслуживания. В ней описаны все специальные процедуры технического обслуживания, а также параметры и значения по умолчанию программных переключателей конфигурации аппарата.

Если у вас возникло подозрение, что аппарат не удовлетворяет требованиям технических условий, то обращайтесь к разделу "Технические характеристики изделия". Если неисправность аппарата является результатом невыполнения требований по занимаемой площади, электропитанию или условий эксплуатации, то при необходимости обратитесь к руководству или к торговому представителю.

В разделе "Специальные инструменты и расходные материалы" содержится список всех инструментов и материалов, необходимых для надлежащего выполнения ремонта и профилактического обслуживания аппарата.

Всем изменениям конфигурации аппарата приписывается определенный номер модификации. Информация по конкретным модификациям приводится в таблице указателей модификации в разделе "Информация о модификациях".

В разделе "Общая информация" содержится мнемонические наименования сигналов и журнал настройки аппарата.

В разделе "Установка" описана процедура ввода аппарата в эксплуатацию.

Карта меню пользователя

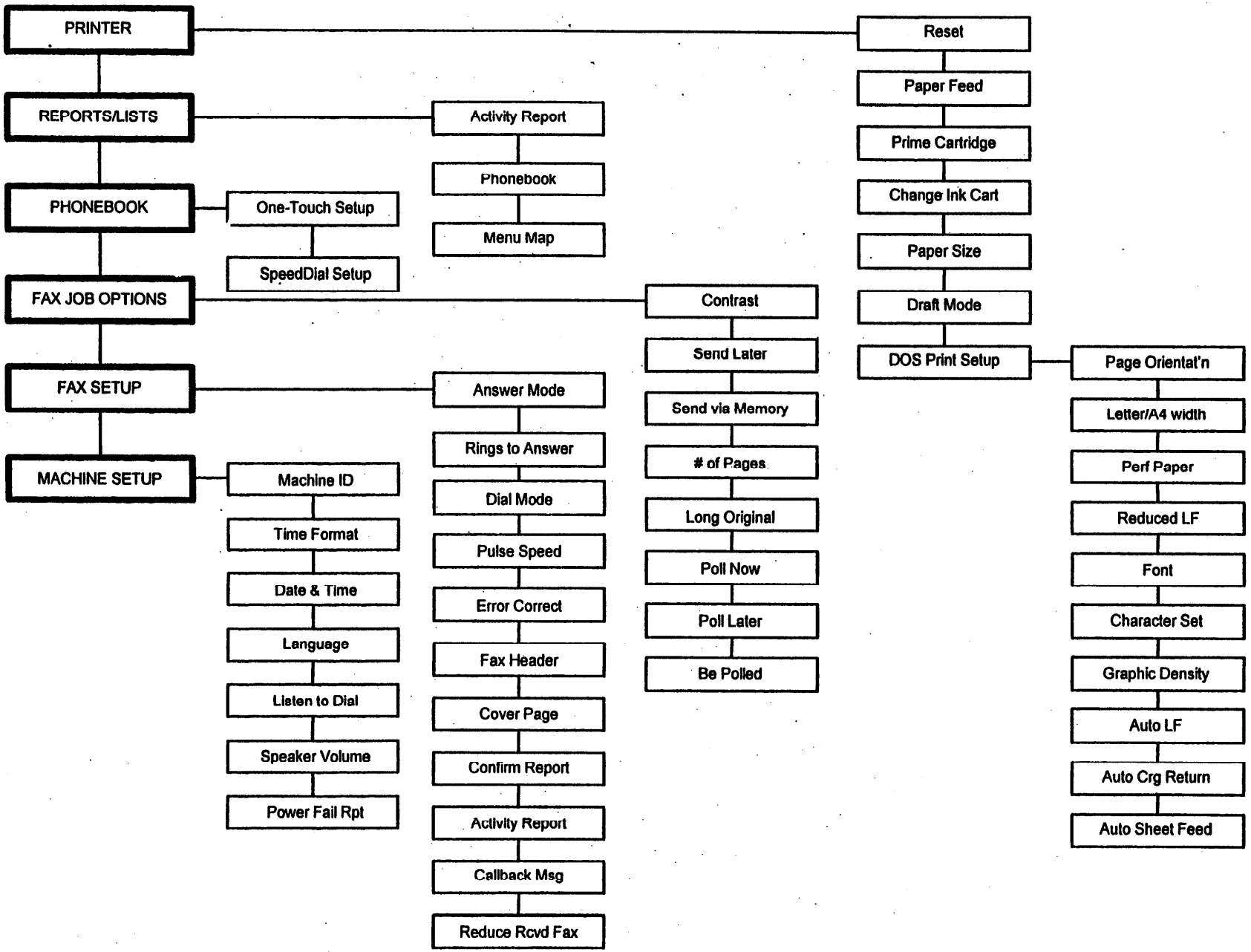

Карта меню технического обслуживания

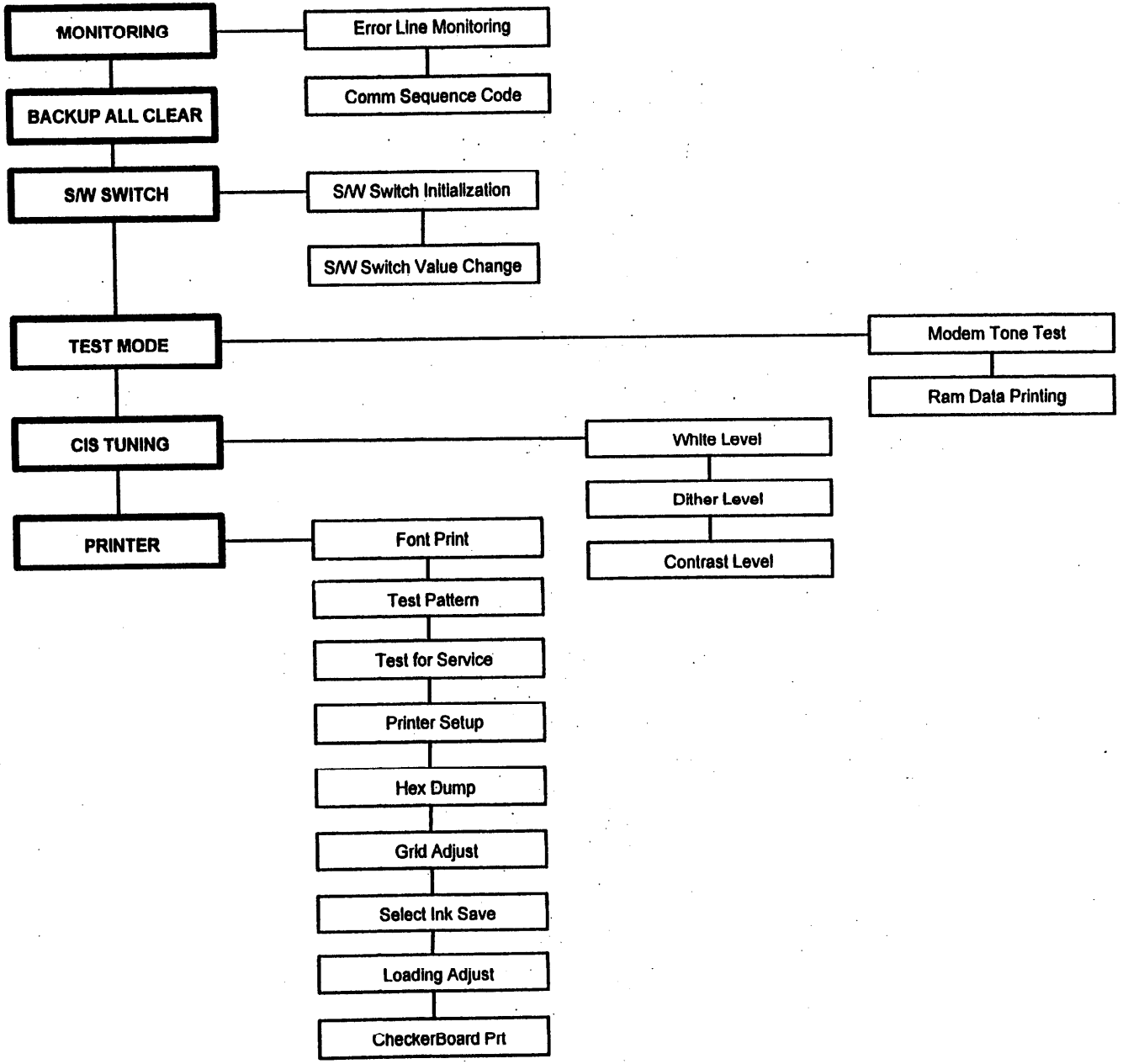

Полная очистка памяти

Описание

Процедура полной очистки памяти "сбрасывает" (очищает содержимое) памяти на главной печатной плате. После включения питания аппарат заново восстановит таблицу своей конфигурации на основании установленного в аппарате "вшитого" в микросхемы ЭППЗУ микропрограммного обеспечения.

Эту процедуру следует выполнять после замены "вшитого" микропрограммного обеспечения, или если что-то в аппарате необходимо сбросить в исходное состояние из-за ошибок при работе или неустойчивой работы.

Процедура

1. Отсоедините шнур сетевого электропитания аппарата.
2. Найдите на главной печатной плате диоды CR7 и CR17, расположенные рядом с аккумулятором.
3. Не менее чем на одну секунду соедините перемычкой катод диода CR7 или CR17 (конец с черной полоской) с одним из заземляющих винтов на главной печатной плате.
4. Отсоедините перемычку.
5. Подсоедините шнур сетевого электропитания аппарата и выполните этапы проверки согласно главе 1.

Режим технического обслуживания

Описание

Режим технического обслуживания содержит шесть различных меню:

- Меню 1 можно использовать для отслеживания информации об ошибках в телефонной линии.
- Меню 2 позволяет очистить оперативную память аппарата.
- Меню 3 устанавливает или инициализирует программные переключатели.
- Меню 4 обеспечивает доступ к специальным тестам, включая тоновые сигналы модема, печать тест-листа и данных в оперативной памяти.
- Меню 5 можно использовать для настройки в контактном сканере CIS уровней белого, размытия и контраста.
- Меню 6 можно использовать для выбора или изменения конфигурации принтера.

Процедура

1. Войдите в режим технического обслуживания, для чего последовательно нажмите следующие клавиши:

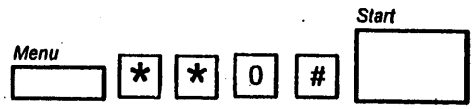

На дисплее появится следующее сообщение:

SERVICE (1-6) X.X

2. Нажмите одну из цифр номера меню **1-6** для выбора режима техобслуживания.
3. Нажмите соответствующий номер пункта выбранного меню (смотрите Таблицу 1).
4. Для выхода из режима технического обслуживания нажмите клавишу остановки **Stop**.

ПРИМЕЧАНИЕ: Режим технического обслуживания отключается автоматически, если в течение 3 минут не выполнять на аппарате никаких действий.

Таблица 1 Меню режима технического обслуживания

ФУНКЦИЯ	ВАРИАНТЫ МЕНЮ	ОПИСАНИЕ
1. Monitoring (отслеживание)	1. Error Line Monitor (монитор ошибок линии) 2. Communication Sequence Code (последовательность кодов передачи данных)	1. Отслеживает и отображает количество ошибок в линии при передаче. Для выхода выполните полную очистку памяти. 2. Отслеживает последовательность передачи данных при выполнении операции. Смотрите таблицу кодовых последовательностей в этом разделе. *Примечание: Для выхода из режима монитора выключите и включите питание аппарата.*
2. All Backup Clear (полная очистка памяти)	Все	Очищает идентификатор аппарата, номера ускоренного набора и набора одним нажатием, ОЗУ и все данные отчетов. Программные переключатели и параметры принтера устанавливаются в значения по умолчанию.
3. S/W Switch (программные переключатели)	1. S.W. Switch Initialization (инициализация программных переключателей) 2. S/W Switch Value Change (изменение значений программных переключателей)	1. Сбрасывает настройку всех программных переключателей в значения по умолчанию. 2. Позволяет изменить программируемые параметры факса и принтера. Смотрите процедуру настройки программных переключателей в этой главе.
4. Test Mode (тестовый режим)	1. Test Tone Transmisson (проверка передаваемых тонов) 2. TPH Pattern Printing (распечатка тест-листа) 3. RAM Data Printing (распечатка данных ОЗУ)	1. Нажмите кнопку запуска Start для прослушивания каждого тона, вырабатываемого аппаратом. 2. Распечатывает тест-лист для проверки работы печатающей головки. 3. Распечатывает данные из памяти.
5. CIS Tuning (настройка CIS)	1. White Level Adjust (регулировка уровня белого) 2. Dither Level Adjust (регулировка уровня размытия) 3. Contrast Level Adjust (регулировка уровня контраста)	1. Проверяется опорный уровень белого для выходного видеосигнала CIS. 2. Регулирует опорный уровень контраста для размытой картинки. 3. Регулирует опорный уровень общего контраста.
6. Printer (принтер)	1. Font Print (печать шрифтов) 2. Test Pattern (тест-лист) 3. Test for Service (тест техобслуживания) 4. Print Setup (настройка печати) 5. Hex Dump (16-ая распечатка) 6. Grid Adjust (регулировка сетки) 7. Select Ink Save (выбор экономии чернил) 8. Loading Adjust (регулировка загрузки) 9. Checker Board Print (печать шахматной доски)	1. Распечатываются имеющиеся шрифты. 2. Распечатывает набор символа в каждом шрифте как в вертикальной, так и в горизонтальной ориентации. 3. Непрерывно выполняется внутренний тест. Для выхода отсоедините питание. 4. Изменяет настройку конфигурации принтера. 5. Очистка 16-ых регистров. 6. Регулировка выравнивания печати по горизонтали. 7. Выбирает режим экономии чернил. 8. Регулировка верхнего поля листа. 9. Распечатывание тест-листа в виде шахматной доски.

Настройка программных переключателей

Описание

Эта процедура позволяет настроить или инициализировать программные переключатели.

ПРИМЕЧАНИЕ: Настройки программных переключателей могут изменяться в зависимости от страны.

Процедура

Настройка программных переключателей

1. Войдите в режим технического обслуживания, для чего последовательно нажмите следующие клавиши:

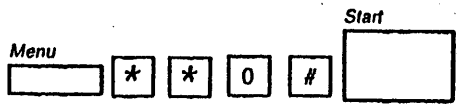

На дисплее появится следующее сообщение:

SERVICE (1-6) X.X

2. Нажмите клавишу 3 для выбора меню программных переключателей.
3. Нажмите клавишу 2 для настройки программных переключателей. Будет показана текущая настройка первого программного переключателя.

SW1 : 11110000

4. С помощью клавиш "стрелка влево" или "стрелка вправо" выберите изменяемый разряд (бит) переключателя.
5. Введите 1 или 0 в изменяемый бит переключателя.
6. После завершения этой операции нажмите клавишу запуска Start.

   ПРИМЕЧАНИЕ: Описание назначения отдельных битов программных переключателей приводится в Таблицах 1-8 в разделе "Описания программных переключателей".

Инициализация программных переключателей

1. Войдите в режим технического обслуживания.
2. Нажмите клавишу [3] для выбора меню программных переключателей.
3. Нажмите клавишу [1] для инициализации программных переключателей.

Настройка программных переключателей инициализируется в значения по умолчанию и дисплей возвращается в режим ожидания.

Описания программных переключателей

Таблица 1 Программный переключатель 01

Бит	Название	Значения	Описание	По умолчанию
7	Время слепого набора	11: 3 сек 10: 5 сек 01: 7 сек 00: X		1
6				1
5	Скорость импульсного набора	1: 10 имп/сек 0: 20 имп/сек	Выбор скорости импульсного набора номера	1
4	Запрет автоматического приема	1: Откл 0: Вкл		1
3	Длинный оригинал (длина документа)	11: X 10: Свободно 01: 5 м 00: 1 м	Для ограничения длины оригинала	0
2				0
1	Разрешение отслеживания линии	1: Запрещено 0: Разрешено		0
0	Время отслеживания линии	1: Откл 0: Вкл		0

Таблица 2 Программный переключатель 02

Бит	Название	Значения	Описание	По умолчанию
7	Использование линии	1: Выделенная линия 0: Коммутируемая телефонная линия		0
6	TCF EQM	1: Дисплей откл 0: Дисплей вкл		1
5	Регистрация отчета о работе	1: Разрешена 0: Запрещена	Выберите, чтобы отчет о работе автоматически печатался после каждого соединения	1
4	Автоматический вывод отчета о работе	1: Разрешен 0: Запрещен	Выберите, чтобы отчет о работе автоматически печатался после 30 соединений	1
3	Расположение заголовка регистрации	1: Внутри бумаги 0: Вне бумаги		0
2	Передача заголовка	1: Запрещена 0: Разрешена	Выбор или отмена пересылки заголовка	0
1	Идентификатор регистрации	1: Откл 0: Вкл	1: Венгрия, Чехия Другие страны: 0	Смотрите описание
0	Прослушивание набора номера	1: Разрешено 0: Отключено	Выбор прослушивания сигналов набора номера	1

Таблица 3 Программный переключатель 03

Бит	Название	Значения	Описание	По умолчанию
7	Выбор языка	1: 0:	Бит 7 6 Язык 0 0 Английский 0 1 Испанский 1 0 Португальский 1 1 Английский	Бит 7 6 XBRA 1 0 XLA 0 1
6	XBRA (Бразилия), XLA (Латинская Америка)	1: 0:		
7	Выбор языка	1: 0:	Бит 7 6 Язык 0 0 Английский 0 1 Цифровой код 1 0 Французский	Бит 7 6 RXI 0 0
6	XRI	1: 0:		
5	Метод кодирования	1: 0:	00: MH 01: MR 10: MR 11: X	0
4		1: 0:		0
3	Не используется			0
2	Передача RTN	1: RTN 0: RTP	RTN или RTP посылаются когда когда число строк с ошибками составляет от 32 до 64	0
1	Время удержания флага	1: 180 сек 0: 90 сек	Время ожидания приема кадра после приема флага	0
0	Выбор ECM	1: 0:	1: Разрешить ECM 0: Отключить ECM	1

Таблица 4 Программный переключатель 04

Бит	Название	Значения	Описание	По умолчанию
7	Скорость модема	1: 0:	Бит 7 6 Скорость 1 1 9600 1 0 7200 0 1 4800 0 0 2400	1
6		1: 0:		1
5	Подавление эхо 1	1: 50 мсек 0: 0 мсек	Задержка от приема DIS до передачи DCS	0
4	Подавление эхо 2	1: 500 мсек 0: 60 мсек	Задержка от приема CED до передачи DIS	0
3	V.29 EPT	1: Разрешен 0: Запрещен	Передача EPT в режиме V.29	0
2	Выбор масштаба уменьшения для принятого факса	1: Ручной 0: Автоматический	Ручной: 100%, 92% или 75%	0
1	Минимальный уровень приема (LRTH)	1: -47 дБ 0: -43 дБ	Разрешено только -43 дБ	0
0	Компенсация кабеля	1: Вкл 0: Откл		0

Таблица 5 Программный переключатель 05

Бит	Название	Значения	Описание		По умолчанию
7	Уровень передачи	1: 0:	Бит 76543	Бит 76543	0
6		1: 0:		01100 -12 дБ 01011 -11 дБ	1
5		1: 0:		01010 -10 дБ 01001 -9 дБ	0
4		1: 0:	10101 -21 дБ 10100 -20 дБ 10011 -19 дБ	01000 -8 дБ 00111 -7 дБ 00110 -6 дБ	1
3		1: 0:	10010 -18 дБ 10001 -17 дБ 10000 -16 дБ 01111 -15 дБ 01110 -14 дБ 01101 -13 дБ	00101 -5 дБ 00100 -4 дБ 00011 -3 дБ 00010 -2 дБ 00001 -1 дБ 00000 0 дБ	0
2	Ослабление на 3 дБ для v.29	1: Запрещено 0: Разрешено	Ослабление на 3 дБ для протокола V.29		XLA 0 XBRA 0 RXI 1
1	Передача из памяти	1: Включено 0: Разрешить	Для выбора режима передачи из памяти		0
0	Отчет-подтверждение	1: Разрешен 0: Отключен	Для печати отчета-подтверждения после передачи		0

Таблица 6 Программный переключатель 06

Бит	Название	Значения	Описание	По умолчанию
7	Время 1 Факс/Тел	1: 15 сек 0: 10 сек	Пауза после обнаружения звонка в режиме факс/тел	0
6	Время 2 Факс/Тел	1: 25 сек 0: 10 сек	Время вызова оператора после паузы	0
5	Не используется			1
4	Пересылка счетчика страниц	1: Разрешена 0: Запрещена	Общее число страниц передается в правом верхнем углу листа	0
3	Передача сообщения об обратном вызове	1: Разрешено 0: Запрещено	Передача на аппарат абонента при отсутствии отклика на голосовой запрос после пересылки документа	0
2	Разрешение пароля RCV	1: Вкл 0: Откл	НЕ ИЗМЕНЯЙТЕ	0
1	Разрешение пароля TRAN	1: Вкл 0: Откл	НЕ ИЗМЕНЯЙТЕ	0
0	Управление динамическим заполнением	1: Запрещено 0: Разрешено	Специальный метод кодирования для снижения скорости передачи	1

Таблица 7 Программный переключатель 07

Бит	Название	Значения	Описание	По умолчанию
7	Режим времени	1: 24 часа 0: 12 часов	XLA: 0 XBRA: 0 Гонгконг/Китай: 0 RXI: 1	См. описание
6	Режим даты	1: 0	Бит 6 5 Дата 0 0: Г-М-Д 0 1: Д-М-Г 1 0: М-Д-Г 1 1: Д-М-Г	Бит 6 5 XBRA 0 1 XLA 1 0
5		1: 0		
6	Режим даты	1: 0	Бит 6 5 Дата 1 1: Г-М-Д 1 0: Д-М-Г 0 1: М-Д-Г	Бит 6 5 RXI 0 1 Гонгконг 1 0 Китай 1 0
5		1: 0		
4	Число звонков до ответа	1: 0	Бит 4 3 2 Кол-во звонков 0 0 1: 1 раз 0 1 0: 2 раза 0 1 1: 3 раза 1 0 0: 4 раза 1 0 1: 5 раз 1 1 0: 6 раз 1 1 1: 7 раз	0
3		1: 0		1
2		1: 0		0
1	Время защиты счетчика	1: 3 сек 0: 0 сек	Время задержки от момента обнаружения звонка до передачи сигнала	0
0	Отчет об аварии питания	1: Разрешен 0: Отключен	Распечатывает отчет об аварии питания в случае потери данных в памяти при отключении и включении питания	1

Таблица 8 Программный переключатель 08

Бит	Название	Значения	Описание	По умолчанию
7	Скважность импульсов набора	1: 40% 0: 33%	Другие страны: 33% XLA: 40% Россия: 40% Болгария: 40% Чехия: 40% XBRA: 40% Румыния: 40%	Смотрите описание
6	Тип набора номера	1: Импульсный 0: Тоновый	Для выбора типа набора номера	XLA 0 XBRA 0 Гонгконг 0 Китай 0 RXI 1
5	Период обнаружения тона набора	1: Неограничен 0: 5 секунд	Для выбора периода обнаружения тона набора номера	XLA 0 XBRA 0 RXI 1
4	Обнаружение тона набора	1: Разрешено 0: Отключено	Для выбора прослушивания тона набора перед набором номера	XLA 0 XBRA 0 Чехия 0 RXI 1
3	Режим приема	1: 0:	Бит: Режим приема 32 00: Ручной 01: Автоматический 10: Тел/Факс 11: Интерфейс автоответчика	XLA 00 XBRA 00 RXI 01
2		1: 0:		
1	Фиксация факса	1: Вкл 0: Откл	НЕ ИЗМЕНЯЙТЕ НАСТРОЙКУ	0
0	Заголовок	1: Разрешен 0: Отключен	Выбор режима передачи заголовка	0

Таблица 9 Программный переключатель 09 (RX)

Бит	Название	Значения	Описание	По умолчанию
7	Не используется			0
6				0
5				0
4	Выбор страны		Бит Страна 43210 00000: Индия, Египет, Великобритания, Остальные 00001: Россия, Болгария 00010: Турция 00011: Польша 00100: Венгрия 00101: Чехия 00110: Румыния 00111: ЮАР 01000: Великобритания 01001: Австралия 01010: Гонгконг 01011: Китай	
3				
2				
1				
0				

Таблица 9 Программный переключатель 09 (XLA/XBRA)

Бит	Название	Значения	Описание	По умолчанию
7	CNG_ON_OFF	1: CNG откл 0: CNG вкл	Передача тона CNG	0
6	Не используется			0
5				0
4				0
3	T1_Time_60	1:	Выбор режима интервалов времени CNG Бит 3 2 0 0: 38 сек 1 0: 60 сек 0 1: 90 сек	00
1	Не используется			0
0				0

Таблица 10 Программный переключатель 10 (только RX, XLA/XBRA не используются)

Бит	Название	Значения	Описание	По умолчанию
7	Разрешение обнаружения тона "Занято"	1: Вкл 0: Откл		0
6	Выбор интервала следования цифр	1: 600 мсек 0: 900 мсек	1: Турция 0: Другие страны	0
5	Уровень DTMF	00: -6, -8 01: -8, -10 10: -9, -11 11: X	00: Россия, Болгария, Польша, Чехия 01: Венгрия, Румыния 10: Индия, Турция, ЮАР, Великобритания, обобщенная страна, Австралия, Гонгконг, Китай	Смотрите описание
4				
3-1	Не используются			1
0	Не используется			0

Таблица 11 Программный переключатель 11 (только RXI, XLA/XBRA не используются)

Бит	Название	Значения	Описание	По умолчанию
7	CNG вкл/откл	1: откл 0: вкл	Возможность включить/ отключить CNG	0
6-4	Не используются			0
3	Таймер T1 (интервал времени CNG)	00: 38 сек 10: 60 сек 01: 90 сек	10: Чехия 00: Другие страны	Смотрите описание
2-0	Не используются			0

Таблицы кодовых последовательностей

Таблица 1. Начальная передача

Код	Описание
20	Ожидание после передачи CNG
21	Начальная идентификация приема сигнала при ожидании
22	Передан DCS
23	Передан TCF
24	Принят CFR
25	При ожидании CFR принят FTT

Таблица 2. Передача G3

Код	Описание
30	Передача сигнала изображения
31	Передан EOM
32	Передан EOP
33	Передан MPS
34	Передан PRI-EOM
35	Передан PRI-EOP
36	Передан PRI-MPS
37-3F	Зарезервированы
40	При ожидании почтового сообщения принят MCF
41	При ожидании почтового сообщения принят RTP
42	При ожидании почтового сообщения принят RTN
43	При ожидании почтового сообщения принят PIP
44	При ожидании почтового сообщения принят PIN

Таблица 3 Начальный прием

Код	Описание
50	Ожидание после передачи CED
51	Передан DIS
52	Начальная идентификация принимаемого сигнала при ожидании
53	Принят DCS
54	Ожидание приема TCF
55	Ожидание после приема TCF
56	Передан CFR
57	Передан FTT

Таблица 4 Прием G3

Код	Описание
60	Принят сигнал изображения
61	Ожидание приема почтового сообщения
62	При ожидании почтового сообщения принят EOM
63	При ожидании почтового сообщения принят EOP
64	При ожидании почтового сообщения принят MPS
65	При ожидании почтового сообщения принят PRI-EOM
66	При ожидании почтового сообщения принят PRI-EOP
67	При ожидании почтового сообщения принят PRI-MPS

Таблица 5 Общий режим G3

Код	Описание
70	Передан DTC
71	Принят DTC
72	Принят CRP

Технические характеристики изделия

Код изделия
XLA ---------- 1YL
XBRA---------- 2YL
RXI ---------- 3YL

Электрическое питание
Напряжение:----------от 100 до 240 В (автоматическое переключение)
Частота----------от 50 до 60 Гц
Тип ----------Однофазная система с тремя проводами
Ток ----------2 Ампера

Потребляемая мощность
Режим ожидания:----------14 Вт
Режим работы:----------140 Вт
Защита по току ---------- 15 Ампер

Выделяемое тепло *
При работе---------- <40 BTU/час
При ожидании---------- <10 BTU/час

* Рассчитано при доле загрузки в 20%

Другие выделения
Источник света----------Светоизлучающие диоды (СИД)
Электромагнитное излучение---------Класс В по ФКС
Уровень звуковых шумов ---------ПД: 85 дБА
При работе: ----------< 50 дБА
При ожидании: ----------< 50 дБА
Озон---------- ПДК: 0,1 ppm
Измеренный:---------- Не обнаружен

Условия эксплуатации
Температура
от 10 до 32 ° С
Относительная влажность
от 20% до 80% (без конденсации)
Максимальная высота над уровнем моря: 2400 метров

Габаритные размеры
(введенная в эксплуатацию, с лотками и шнурами)
Длина: ---------- 52 см
Ширина: ---------- 75 см
Высота: ---------- 37 см

Вес
Без упаковки ----------10,5 кг

Оригиналы
Максимальный формат: --------- 216 x 356 мм
Минимальный формат: ---------- 128 x 105 мм
Максимальная длина:---------- 10 метров
Емкость автоподатчика ADF: ------ 20 листов (формат A4/Letter)
----------15 листов (формат Legal)
Плотность оригинала: ---- от 48 до 135 г/кв.м

Бумага
Обычная бумага формата A4/Letter/Legal
Емкость лотка: 100 листов
Однолистовый податчик: 1 лист

Метод сканирования
В блоке сканирования используется контактный сканер изображения CIS

Скорость сканирования
10 секунд на страницу
(для документа CCITT #1)

Ширина сканирования
203 мм

Разрешение
Разрешение сканирования------- 200 x 200 dpi
Разрешение печати---------- 300 x 300 dpi
Разрешение факса
----------Сверхвысокое:300 x 300 dpi
---------- Высокое:200 x 200 dpi
----------Стандартное:100 x 200 dpi

Метод печати
Используется технология струйной печати и печатающая головка с 128 соплами

Срок службы чернильного картриджа

Качественный режим:

---------- 1397 копий при заполнении 3,8%

Черновой режим:

---------- 2794 копий при заполнении 3,8%

Режим передачи данных
Совместимость: Рекомендации CCITT группы 3 T.4, T.30, T.6 и другими
Скорость модема: 9600, 7200, 4800 и 2400 бит/сек
Совместимость с протоколами:---------- V.21, V.27, V.29

Емкость памяти
Память 256 килобайт

Сжатие данных
По алгоритмам MH/MR/MMR

Требования к телефонной линии

Аппарат оснащен своим собственным телефоном, поэтому для эксплуатации аппарата не требуется отдельный телефон. Телефонная настенная розетка должна располагаться на расстоянии не более 1,5 метров от аппарата. Это должна быть модульная розетка с 4 контактами из 6 возможных (стандарт USOS RJ11C). Рекомендуется использовать отдельную телефонную линию (без дополнительных коммутаторов и параллельных телефонов). Настенная розетка может быть подсоединена к офисной мини-АТС или к стандартной телефонной сети, однако она должна быть выполнена в стандарте RJ11.

США: правила ФКС (федеральная комиссия по связи)

Часть 68: Уведомление об устройстве передачи данных

Этот аппарат содержит внутреннее устройство передачи данных и вспомогательную телефонную трубку. Использование этого аппарата регламентируется правилами ФКС (федеральной комиссии по связи США). Для выполнения правил ФКС вы должны внимательно прочитать и соблюдать изложенные ниже правила:

1. В случае поступления запроса вы должны предоставить службам телефонной станции следующую информацию:
   - Номер телефона, к которому подсоединен аппарат.
   - Регистрационный номер ФКС для данного аппарата.
   - Согласно части 68 Правил ФКС регистрационный номер выдается ФКС для непосредственного подсоединения к телефонной линии. Этот номер напечатан на бирке на задней части аппарата.
   - Эквивалентную нагрузочную способность аппарата (REN - эквивалентная нагрузка звонка), которая напечатана на бирке на задней части аппарата.

   ПРИМЕЧАНИЕ: Коэффициент REN используется для определения суммарного числа устройств, которые можно подключить к одной телефонной линии и при этом слышать на всех них звонок при наборе вашего телефонного номера. Во многих местах общая сумма коэффициентов REN всех подсоединенных к линии устройств не должна превышать пяти (5,0). Для определенности вам следует обратиться на телефонную станцию и узнать там максимально допустимое число REN для вашей линии.

   ПРЕДОСТЕРЕЖЕНИЕ

   Узнайте на вашей телефонной станции, какой тип модульного телефонного разъема установлен на вашей линии. Подсоединение этого аппарата к недопустимому типу телефонной розетки может привести к серьезному повреждению оборудования телефонной станции. При этом вы, а не Ксерокс, будете нести всю ответственность (включая возмещение нанесенного ущерба) за тот ущерб, который возник из-за подключения аппарата к недопустимому типу телефонной розетки.
2. Вы можете подсоединять этот аппарат к следующей стандартной модульной телефонной розетке: USOS RJ11C. Для подключения используйте стандартный телефонный шнур (с модульными вилками), входящий в комплект установки аппарата.

   Не подсоединяйте этот аппарат к частным телефонным линиям и к телефонным линиям таксофонов.
3. Ремонт аппарата должна выполнять только фирма Ксерокс или сервисная служба, авторизованная в Ксерокс. Это требование относится ко всему сроку эксплуатации аппарата, включая как гарантийный, так и после гарантийный период. В случае выполнения ремонта посторонними лицами гарантийное обслуживание немедленно прекращается.
4. Если вы обнаружите, что телефонная линия повреждена или если телефонная станция оповестит вас, что ваш аппарат вызвал поломку линии, то отключите аппарат от телефонной линии и вызовите специалиста для технического обслуживания. Не подключайте аппарат к линии, пока ремонт аппарата не будет завершен.
5. Телефонная станция по мере возможности должна оповестить вас о временном прекращении телефонного обслуживания. Однако в случае невозможности предварительного оповещения телефонная станция при необходимости все же может временно разъединить связь и прекратить телефонное обслуживание. В этом случае она обязана:
   - Немедленно оповестить вас об этом временном мероприятии.
   - Заново провести подсоединение после устранения источника неисправности.
   - Сообщить вам о вашем праве подать жалобу в вышестоящие органы согласно правилам эксплуатации телефонных сетей.
6. Телефонная станция может внести изменения в свое оборудование, коммутационную аппаратуру и рабочие процедуры. Такие действия должны быть обоснованы, необходимы для эксплуатации телефонной сети и должны соответствовать правилам ФКС. Телефонная станция должна предварительно письменно уведомить вас о готовящихся изменениях в следующих случаях:
   - Эти изменения сделают ваш аппарат несовместимым с их оборудованием.
   - Потребуется модернизация аппарата или его замена.
   - Изменения могут повлиять на качество работы вашего аппарата.

США: Часть 15: Уведомление
о вычислительном устройстве класса А

ПРЕДУПРЕЖДЕНИЕ

Данный аппарат излучает радиочастотную энергию. Он соответствует ограничениям класса B для цифрового устройства согласно подразделу J раздела 15 Правил Федеральной комиссии связи.

Ограничения класса B были разработаны для обеспечения разумной защиты радиосвязи от вредных помех при условии эксплуатации в жилой зоне. Однако разумная защита не является гарантией отсутствия помех радио и телепередачам. Эксплуатация этого оборудования в жилой зоне или вблизи других устройств, не сертифицированных по классу B, может привести к появлению помех (что можно определить путем включения и отключения аппарата). Этот аппарат также может вызвать помехи, если он установлен или эксплуатируется с нарушением правил, указанных в Руководстве.

Вы должны постараться устранить помехи путем выполнения следующих действий: изменить расположение аппарата, другого устройства, приемной антенны или шнуров электропитания. Если это не поможет, то попробуйте подключить аппарат к другой сетевой розетке или к другому силовому кабелю электропитания. Дополнительные советы вам может дать опытный специалист. Если и эти меры не устранят помехи, то вы должны будете за свой собственный счет устранить эти помехи. Дополнительную информацию о радиочастотных помехах можно получить в Издательстве Правительства США по адресу Washington, D.C. 20402, где можно заказать брошюру номер 004-000-00345-4 под названием "Как определить и устранить наличие радио и телевизионных помех".

Инструменты и расходные материалы

Для проведения технического обслуживания аппарата необходимы следующие инструменты и расходные материалы.

Инструменты

Номер по каталогу	Описание
082P00151	Тест-лист (XTP327.000)
600T01997	Инструмент для настройки зазора головки

Расходные материалы

Номер по каталогу	Описание
035P02162	Ватные тампоны
043H00012	Очиститель объектива и зеркал
043P00067	Очистители
008R07638	Чернильный картридж
050K32760	Приемный лоток оригиналов

Информация о модификациях

Это Руководство было переиздано для включения описаний последних изменений аппарата, перечисленных на следующей странице.

Таблица модификаций

Этикетка с таблицей модификаций расположена в нижней части аппарата. Отметкой у соответствующего номера в этой табличке указываются все важные модификации аппарата, выполненные на заводе-изготовителе или непосредственно у заказчика. При каждой установке на аппарате некоторой модификации соответствующий номер этой модификации должен быть перечеркнут или удален с таблички.

Таблица модификаций позволяет оперативно определить уровень модификации каждого аппарата.

Если табличка стала неразборчивой, то обратитесь к заводским номерам узлов и деталей, выпускаемых для модификаций в заводских условиях и у заказчика. Они позволяют определить, какие модификации были выполнены на заводе, а какие - непосредственно у заказчика. Прочтите следующее описание, чтобы разобраться, как можно идентифицировать модификацию.

Указатель модификаций

Прочтите описание, чтобы определить, какие преимущества дает аппарату данная модификация. Для получения сведений о характере применения модификаций обратитесь к коду классификации модификации и к объяснению этих кодов. Дополнительные сведения по модификации можно найти в бюллетене по техническому обслуживанию, если указан его номер.

Для заказа комплекта модификации необходимо знать его номер по каталогу.

Классификация модификаций

Классификация модификаций указывается одной буквой (M, R, O или N). В приведенном ниже списке определяется степень важности каждого уровня кода классификации:

M ---------- Обязательная
R ---------- Выполняется во время ремонта
O ---------- Необязательная (опционная)
N ---------- Не выполняется у заказчика. Выполняется только на заводе.

Информация на этикетке микросхемы ЭППЗУ

На этикетке микросхемы ЭППЗУ указывается следующая информация: название модели аппарата, номер версии микропрограммного обеспечения, номер микросхемы и контрольная сумма.

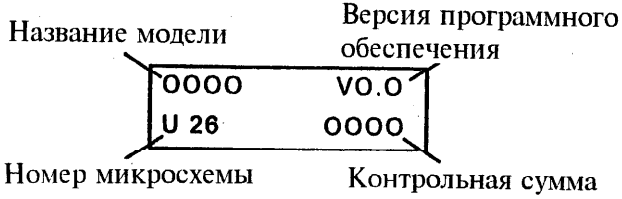

Таблица 1 Описания модификаций

Модификация и классификация	Описание	Номера комплекта и бюллетеня	Установка на заводе (начиная с указанных заводских номеров)	Установка у заказчика (вплоть до указанного заводского номера)
1R	Переиздание микропрограммного обеспечения XLA Версия - 1.1 - 573E53030 XBRA - Версия 1.1 - 537E53040 RXI - Версия 5.1 - 537E53050	--	1YL000001 2YL000076 3YL000001	-- 2YL000075 --
2R	Изменение резистора в блоке питания для снижения звукового шума, 105K15971	--	1YL000001 2YL001013 3YL000001	-- 2YL001012 --
3R	Изменение штифта кулачка чернильного картриджа для повышения надежности 019E35221	--	1YL000001 2YL001676 3YL000001	-- 2YL001675 --
4R	Изменение главной печатной платы для повышения надежности Версия 3.7, 160K27131	--	1YL000001 2YL001676 3YL000001	-- 2YL001675 --
5R	Переиздание микропрограммного обеспечения XBRA Версия 1.4, 537E53041 RXI Версия 5.4, 537E53051	--	2YL008876 3YL000031 229000031	2YL008875 3YL000030 229000030
6R	Переиздание микропрограммного обеспечения XLA Версия 1.5,573E53031	--	1YL002276	1YL002275
7R	Переиздание микропрограммного обеспечения XBRA Версия 1.5, 537E53042	--	2YL011606	2YL011605

Таблица 1 Описания модификаций

Модификация и классификация	Описание	Номера комплекта и бюллетеня	Установка на заводе (начиная с указанных заводских номеров)	Установка у заказчика (вплоть до указанного заводского номера)
8R	Изменение главной печатной (Версия 3.7) для соответствия различным рекомендациям PTT в RXI 160K39180	--	3YL002231 229002231	3YL002230 229002230
9R	Переиздание микропрограммного обеспечения для соответствия различным рекомендациям PTT и для устранения неисправностей связи с некоторыми аппаратами Panasonic HFX-90 и KX-90B. RXI - версия 5.5, 537E53052	--	3YL002231 229002231	3YL002230 229002230
10R	Изменение RXI NCU для соответствия различным рекомендациям PTT, версия 1.4 160K276161	--	3YL002231 229002231	3YL002230 229002230
11R	Исправление связи для Panasonic и Toshiba, исправлены: последовательный опрос Polling, EA8 на Toshiba, захват, повтор команды, отчет об отказе питания, полный идентификатор, период молчания между несущими, символ + в идентификаторе телефона для Чехии, ограничение идентификатора телефона для Венгрии и Чехии (SWT 2-1), 20 имп/сек для Чехии, DTMF для Чехии (высокий 6 ± 2 дБ / низкий 8 ⊥ 2 дБ), скважность импульсов 33% / 67% для Венгрии. 100S06405 для RXI - версия 5.8. Включает Россию, Египет, Румынию, Болгарию, Гонгконг, Индию, ЮАР, Турцию, Венгрию, Чехию и Польшу. 100S06406 для Китая / Гонгконга - версия 5.8, рекомендации по использованию телефона в Китае.	--	-- 3YL008131 3YL007731	-- 3YL008130 3YL007730
12R	Не используется	--	--	--
13R	Исправление связи для Panasonic XLA - версия 1.6, 537E53032 XBRA - версия 1.6, 537E53043	--	 1YL003476 2YL016706	 1YL003475 2YL016705

Таблица 1 Описания модификаций

Модификация и классификация	Описание	Номера комплекта и бюллетеня	Установка на заводе (начиная с указанных заводских номеров)	Установка у заказчика (вплоть до указанного заводского номера)
14R	Новый контактный сканер CIS - (62K08201) запущен в производство	--	Отсутствует	Отсутствует
15R	Исправление связи для Panasonic и Toshiba, исправлены: последовательный опрос Polling, EA8 на Toshiba, захват, повтор команды, отчет об отказе питания, полный идентификатор, период молчания между несущими. Исправлены дефекты при распечатке ошибки B5 при голосовых звонках. CNG можно включать/отключать и время отключения может быть 38, 60 или 90 секунд. Режим Факс/тел по умолчанию изменен на автоответ. XLA - версия 1.8, 537E53033 XBRA - версия 1.8 537E53044	--	1YL009276 2YL024806	1YL009275 2YL024805
16	Исправлено "зависание" дисплея при печати, передаче и подсоединении. Число звонков перед ответом по умолчанию изменено на 2. Значения по умолчанию дистанционного идентификатора для отчетов по работе и подтверждений, настройки контактного сканера CIS, резкости изменены с 0 на 1. Исправление ошибки связи с Cannon. XLA - версия 1.9, 537E53034 XBRA - версия 1.9 537E53045	--	Отсутствует	Отсутствует
17	Исправление ошибок связи для Panasonic KFX 1000, KFX 1100 и Cannon 9500. Исправлено "зависание" дисплея при печати, передаче и подсоединении. Число звонков перед ответом по умолчанию изменено на 2. Значения по умолчанию дистанционного идентификатора для отчетов по работе и подтверждений, настройки контактного сканера CIS, резкости изменены с 0 на 1. Исправлены дефекты при распечатке ошибки B5 при голосовых звонках. CNG можно включать/отключать и время отключения может быть 38, 60 или 90 секунд. Режим Факс/тел по умолчанию изменен на автоответ. XLA - версия 2.0, 537E53035 XBRA - версия 2.0 537E53046 RXI - версия 6.0, 537E53054	-- --	Отсутствует	Отсутствует
18				
19				
20				

Установка

1. Распакуйте аппарат и проверьте содержимое комплекта поставки.
   - Шнур сетевого электропитания
   - Телефонный кабель
   - Лоток для бумаги
   - Комплект документации по Document WorkCenter 150
   - Диск с программой драйвера принтера
   - Картридж с чернилами
   - Телефонная трубка
   - Ложе для телефонной трубки
   - Кабель принтера
2. Кабель параллельного интерфейса следует надежно закрепить в разъеме Centronics аппарата с помощью проволочных зажимов.
3. Убедитесь, что питание персонального компьютера отключено, и вставьте второй конец кабеля параллельного интерфейса в разъем компьютера.
4. Вставьте один конец телефонного кабеля в розетку телефонной линии на задней панели аппарата (с внутренней стороны).
5. Вставьте второй конец телефонного кабеля в телефонную розетку на стене.
6. Подключите телефонную трубку к телефонной розетке (с внешней стороны) на задней панели аппарата.
7. Загрузите в аппарат примерно 30 листов бумаги и установите зеленый регулятор ширины бумаги так, чтобы направляющие бумаги касались боковых кромок листов.
8. Удалите бумагу из аппарата.
9. Выровняйте две прорези в лотке для бумаги с ушками в задней крышке. Вставьте лоток на его место и поверните лоток по направлению к задней части аппарата. Ушки в задней части лотка должны зафиксироваться в пазах задней крышки.
10. Загрузите бумагу следующим образом:
    - Снимите с лотка прозрачную крышку.
    - Загрузите в лоток листы бумаги
    - Снова поставьте на лоток прозрачную крышку.
11. Подсоедините к аппарату шнур сетевого электропитания.
12. Вставьте другой конец шнура электропитания в некоммутируемую заземленную сетевую розетку.
13. Установите в аппарат картридж с чернилами следующим образом:
    - Выньте картридж из коробки.
    - Снимите крышку из фольги и выньте картридж из контейнера.
    - Снимите с сопла защитную лапку и защитную пленку.
    - Убедитесь, что каретка находится в центральном положении. Если каретка находится не в центральном положении, то нажмите следующую комбинацию клавиш



    - Откройте переднюю крышку.
    - Потяните зеленый рычаг в направлении панели управления.
    - Разместите прорезь картриджа над штырьком каретки и установите картридж на каретку.
    - Нажмите зеленый рычаг в направлении задней части аппарата, чтобы зафиксировать картридж.
    - Убедитесь, что рычаг регулировки зазора принтера попадает в прорезь на передней крышке и закройте переднюю крышку аппарата.
14. Задайте идентификатор аппарата, нажав для этого следующую комбинацию клавиш:

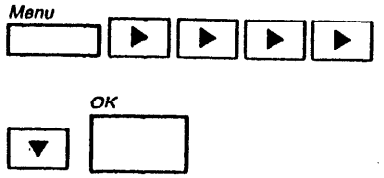

    - С помощью буквенно-цифровой клавиатуры введите номер телефона.
    - После окончания ввода номера нажмите клавишу OK.
    - С помощью буквенно-цифровой клавиатуры и клавиш со стрелками введите название.
    - После ввода названия нажмите клавишу OK.
    - Нажмите клавишу остановки Stop для возвращения в режим отображения состояния.
15. Процедура установки драйвера принтера описана в Руководстве для пользователя.

Заводские настройки по умолчанию

ПРИМЕЧАНИЕ: Настройка программируемых переключателей может изменяться в зависимости от страны установки аппарата.

Пункт меню	Варианты	RTXI	Гонгконг/ Китай	XLA	XBRA
Paper Size (Формат бумаги)	Letter/Legal/A4	A4	A4	Letter	Letter
Draft Mode (Режим черновика)	Нет/Да	Нет	Нет	Нет	Нет
НАСТРОЙКА ПРИНТЕРА В DOS					
Page Orientation (Ориентация страницы)	Вертикально/Горизонтально	Вертикально	Вертикально	Вертикально	Вертикально
Page Width (Ширина листа - датчик)	Нет/Да	Нет	Нет	Нет	Нет
Perforated Paper (Перфорированная бумага)	Нет/Да	Нет	Нет	Нет	Нет
Reduced Line Feed (Уменьшенная подача бумаги)	Нет/Да	Нет	Нет	Нет	Нет
Font (Шрифт)	(смотрите Руководство для пользователя)	Courier 10	Courier 10	Courier 10	Courier 10
Character Set (Набор символов)	(смотрите Руководство для пользователя)	PC-8	PC-8	Испанский	Португальский
Graphic Density (Плотность графики)	75/100/150/300	300 dpi	300 dpi	300 dpi	300 dpi
Auto Line Feed (Автоперевод строки)	Нет/Да	Нет	Нет	Нет	Нет
Auto Carriage Return (Автовозврат каретки)	Нет/Да	Нет	Нет	Нет	Нет
Auto Sheet Feed (Автоподача листа)	Нет/Да	Да	Да	Да	Да
РЕЖИМЫ РАБОТЫ ФАКСА					
Contrast (Контраст)	нормальный/темный/фото	Нормальный	Нормальный	Нормальный	Нормальный
Send via Memory (Передача из памяти)	Нет/Да	Нет	Нет	Нет	Нет
Long Original (Длинный оригинал)	Нет/Да	Нет	Нет	Нет	Нет
НАСТРОЙКА ФАКСА					
Answer Mode (Режим ответа)	Авто/Ручной/Факс-Тел/Автоответчик	Авто	Авто	Авто	Авто
Rings to Answer (Звонки перед ответом)	1 - 7	2	2	2	2
Dial Mode (Режим набора)	Тоновый/Импульсный	Импульсный	Тоновый	Тоновый	Тоновый
Pulse Speed (Частота импульсов)	10/20	10	10	10	10
Error Correct (Исправление ошибок)	Нет/Да	Да	Да	Да	Да
Fax Header (Заголовок факса)	Нет/Да	Да	Да	Да	Да

Пункт меню	Варианты	RTXI	Гонгконг/Китай	XLA	XBRA
Cover Page (Титульный лист)	Нет/Да	Нет	Нет	Нет	Нет
Confirmation Report (Отчет подтверждения)	Нет/Да	Нет	Нет	Нет	Нет
Activity Report (Отчет о работе)	Нет/Да	Да	Да	Да	Да
Callback Message (сообщение о звонках)	Нет/Да	Нет	Нет	Нет	Нет
Reduced Received Fax (уменьшение принятого факса)	Авто/100/92/75	Авто	Авто	Авто	Авто
НАСТРОЙКА АППАРАТА					
Date Format (Формат даты)	ДМГ/МДГ/ГМД	МДГ	ДМГ	МДГ	ДМГ
Time Format (Формат времени)	12 ч/24 ч	24 ч	12 ч	12 ч	12 ч
Language (Язык)	Англ/Франц/Числен Англ/Испан/ Португал	Англ -	Англ -	- Испанский	- Португальский
Listen to Dial (Прослушивание набора)	Нет/Да	Другие = Да Чехия = Нет	Да	Нет	Нет
Speaker Volume (Громкость динамика)	Низкая/Средняя/ Высокая	Низкая	Низкая	Низкая	Низкая
Power Failure Report (Отчет об отказе питания)	Нет/Да	Да	Да	Да	Да

Настройки переключателей по странам

Для настройки конфигурации аппарата для конкретной страны используются микропереключатели в корпусах DIP и перемычки на главной печатной плате и печатной плате NCU. Расположение перемычек и переключателей показано на схемах расположения разъемов в главе 7.

Страна	Главная печатная плата - SW1				Главная печатная плата - CN16			Печатная плата NCU - SH1			Печатная плата NCU - SW1					Печатная плата NCU - SW2					
	1	2	3	4	1	2	3	1	2	3	1	2	3	4	5	1	2	3	4	5	6
Индия	ВКЛ	ВКЛ	ВКЛ	ВКЛ	ОТКЛ	ВКЛ	ВКЛ	ОТКЛ	ВКЛ	ВКЛ	ОТКЛ	ВКЛ	ВКЛ	ОТКЛ	ВКЛ	ОТКЛ	ВКЛ	ВКЛ	ОТКЛ	ОТКЛ	ОТКЛ
Россия	ОТКЛ	ВКЛ	ВКЛ	ВКЛ	ОТКЛ	ВКЛ	ВКЛ	ОТКЛ	ВКЛ	ВКЛ	ОТКЛ	ВКЛ	ВКЛ	ОТКЛ	ВКЛ	ОТКЛ	ВКЛ	ВКЛ	ОТКЛ	ОТКЛ	ОТКЛ
Турция	ВКЛ	ОТКЛ	ВКЛ	ВКЛ	ОТКЛ	ВКЛ	ВКЛ	ОТКЛ	ВКЛ	ВКЛ	ОТКЛ	ВКЛ	ВКЛ	ОТКЛ	ВКЛ	ОТКЛ	ВКЛ	ВКЛ	ОТКЛ	ОТКЛ	ОТКЛ
Польша	ОТКЛ	ОТКЛ	ВКЛ	ВКЛ	ОТКЛ	ВКЛ	ВКЛ	ОТКЛ	ВКЛ	ВКЛ	ОТКЛ	ВКЛ	ВКЛ	ОТКЛ	ВКЛ	ОТКЛ	ВКЛ	ВКЛ	ОТКЛ	ОТКЛ	ОТКЛ
Венгрия	ВКЛ	ВКЛ	ОТКЛ	ВКЛ	ОТКЛ	ВКЛ	ВКЛ	ОТКЛ	ВКЛ	ВКЛ	ОТКЛ	ВКЛ	ВКЛ	ОТКЛ	ВКЛ	ОТКЛ	ВКЛ	ВКЛ	ОТКЛ	ОТКЛ	ОТКЛ
Чехия	ОТКЛ	ВКЛ	ОТКЛ	ВКЛ	ВКЛ	ВКЛ	ОТКЛ	ОТКЛ	ВКЛ	ВКЛ	ОТКЛ	ВКЛ	ВКЛ	ОТКЛ	ВКЛ	ОТКЛ	ВКЛ	ВКЛ	ОТКЛ	ОТКЛ	ОТКЛ
Румыния	ВКЛ	ОТКЛ	ОТКЛ	ВКЛ	ОТКЛ	ВКЛ	ВКЛ	ОТКЛ	ВКЛ	ВКЛ	ОТКЛ	ВКЛ	ВКЛ	ОТКЛ	ВКЛ	ОТКЛ	ВКЛ	ВКЛ	ОТКЛ	ОТКЛ	ОТКЛ
ЮАР	ОТКЛ	ОТКЛ	ОТКЛ	ВКЛ	ВКЛ	ВКЛ	ОТКЛ	ОТКЛ	ВКЛ	ВКЛ	ОТКЛ	ВКЛ	ВКЛ	ВКЛ	ОТКЛ	ВКЛ	ОТКЛ	ВКЛ	ОТКЛ	ОТКЛ	ВКЛ
Велико-британия	ВКЛ	ВКЛ	ВКЛ	ВКЛ	ОТКЛ	ВКЛ	ВКЛ	ОТКЛ	ВКЛ	ВКЛ	ОТКЛ	ВКЛ	ВКЛ	ОТКЛ	ВКЛ	ОТКЛ	ВКЛ	ВКЛ	ОТКЛ	ОТКЛ	ОТКЛ
Австралия	ОТКЛ	ВКЛ	ВКЛ	ОТКЛ	ВКЛ	ВКЛ	ОТКЛ	ОТКЛ	ВКЛ	ВКЛ	ОТКЛ	ВКЛ	ВКЛ	ВКЛ	ОТКЛ	ВКЛ	ОТКЛ	ВКЛ	ОТКЛ	ОТКЛ	ВКЛ
Гонгконг	ВКЛ	ОТКЛ	ВКЛ	ОТКЛ	ОТКЛ	ВКЛ	ВКЛ	ОТКЛ	ВКЛ	ВКЛ	ОТКЛ	ВКЛ	ВКЛ	ОТКЛ	ВКЛ	ОТКЛ	ВКЛ	ВКЛ	ОТКЛ	ОТКЛ	ОТКЛ
Китай	ОТКЛ	ОТКЛ	ВКЛ	ОТКЛ	ОТКЛ	ВКЛ	ВКЛ	ОТКЛ	ВКЛ	ВКЛ	ОТКЛ	ВКЛ	ВКЛ	ОТКЛ	ВКЛ	ОТКЛ	ВКЛ	ВКЛ	ОТКЛ	ОТКЛ	ОТКЛ
Египет	ВКЛ	ВКЛ	ВКЛ	ВКЛ	ОТКЛ	ВКЛ	ВКЛ	ОТКЛ	ВКЛ	ВКЛ	ОТКЛ	ВКЛ	ВКЛ	ОТКЛ	ВКЛ	ОТКЛ	ВКЛ	ВКЛ	ОТКЛ	ОТКЛ	ОТКЛ
Болгария	ОТКЛ	ВКЛ	ВКЛ	ВКЛ	ОТКЛ	ВКЛ	ВКЛ	ОТКЛ	ВКЛ	ВКЛ	ОТКЛ	ВКЛ	ВКЛ	ОТКЛ	ВКЛ	ОТКЛ	ВКЛ	ВКЛ	ОТКЛ	ОТКЛ	ОТКЛ
XBRA	ОТКЛ	ОТКЛ	ОТКЛ	ОТКЛ	ОТКЛ	ВКЛ	ВКЛ														
XLA	ОТКЛ	ОТКЛ	ОТКЛ	ОТКЛ	ОТКЛ	ВКЛ	ВКЛ														

Для заметок

7. Электрические соединения

Содержание раздела

Заголовок **Страница**

Введение---------- 7-1
Список расположения разъемов---------- 7-2
Чертежи расположения разъемов ---------- 7-3
Схема взаимного расположения разъемов ---------- 7-5
Распределение электропитания +5В постоянного тока---------- 7-6
Распределение электропитания +/-12В постоянного тока---------- 7-7
Распределение электропитания +42В постоянного тока---------- 7-8
Назначение разъемов/контактов ---------- 7-9
Словарь терминов---------- 7-12

Введение

Данный раздел содержит чертежи расположения разъемов и PWB, электросхемы питания и заземления, а также данные о назначении разъемов/контактов. Эта информация не относится к отдельным процедурам, а приводится для общего сведения.

Список расположения разъемов

Найдите название элемента и номер разъема в приведенном ниже списке. В колонке рисунков указаны соотвествующие чертежи, а в колонке списка контактов - страница с соответствующим списком назначения разъемов/контактов.

Таблица 1. Список расположения разъемов

Элемент	Рис.	Номер разъема	Назначение/ Источник	Стр. списка контактов
Главная PWB	Рис. 1	CN1	Блок питания CN2 (Рис. 3)	7-9
Главная PWB	Рис. 1	CN2	Двигатель сканирования	7-9
Главная PWB	Рис. 1	CN3	Двигатель подачи бумаги	7-9
Главная PWB	Рис. 1	CN4	Двигатель каретки	7-9
Главная PWB	Рис. 1	CN5	Узел принтера	7-9
Главная PWB	Рис. 1	CN6	Датчик ASF	7-9
Главная PWB	Рис. 1	CN7	Кодирующее устройство	7-9
Главная PWB	Рис. 1	CN8	Соленоид торможения подачи бумаги	7-9
Главная PWB	Рис. 1	CN9	Панель управления CN1	7-9
Главная PWB	Рис. 1	CN10	Панель управления CN2	7-10
Главная PWB	Рис. 1	CN11	Датчики оригинала	7-10
Главная PWB	Рис. 1	CN12	NCU PWB CN1 (Рис.2)	7-10
Главная PWB	Рис. 1	CN13	Динамик	7-10
Главная PWB	Рис. 1	CN14	Блокировочный выключатель сканера	7-10
Главная PWB	Рис. 1	CN15	Узел CIS	7-10
Главная PWB	Рис. 1	J1	Параллельный порт	7-11
NCU PWB	Рис. 2	CN2	Телефонная линия	7-11
NCU PWB	Рис. 2	CN3	Доп. телефонная линия	7-11
PWR SUP	Рис. 3	CN1	Разъем кабеля питания	--
PWR SUP	Рис. 3	CN2	Главная PWB CN1 (Рис. 1)	7-9

Схемы расположения разъемов

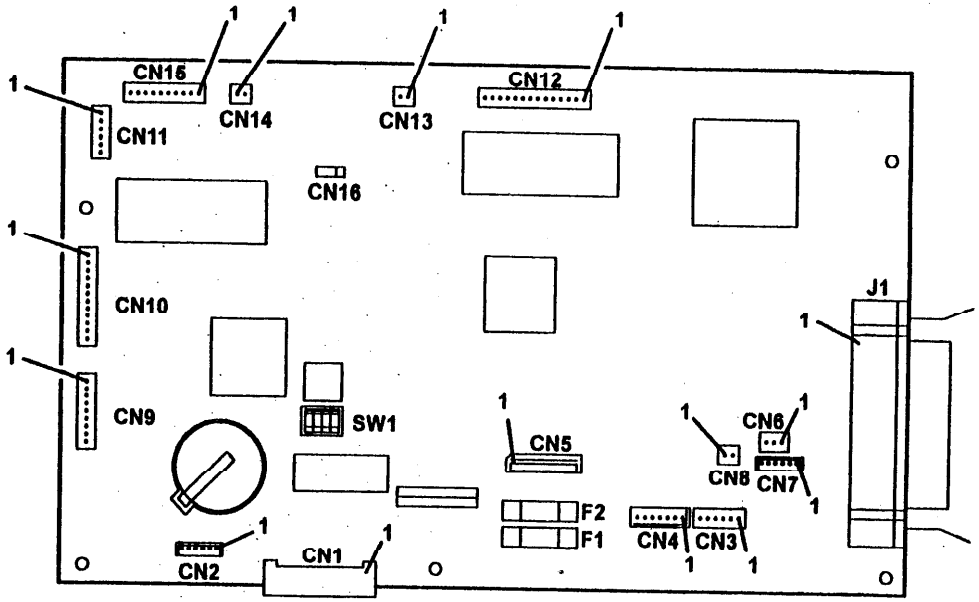

Рис. 1 Главная печатная плата

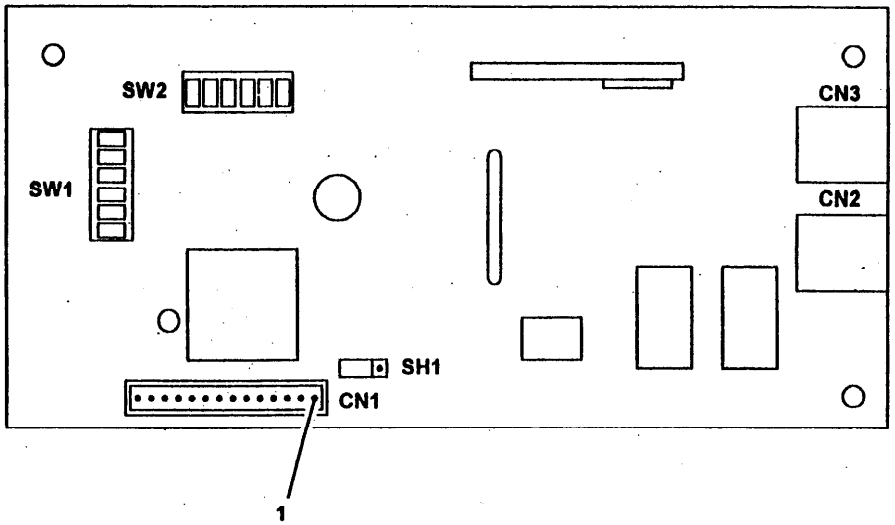

Рис. 2 Печатная плата NCU

ПРИМЕЧАНИЕ: Переключатели SH1, SW1, SW2 имеются только в исполнении RXI.

Схемы расположения разъемов

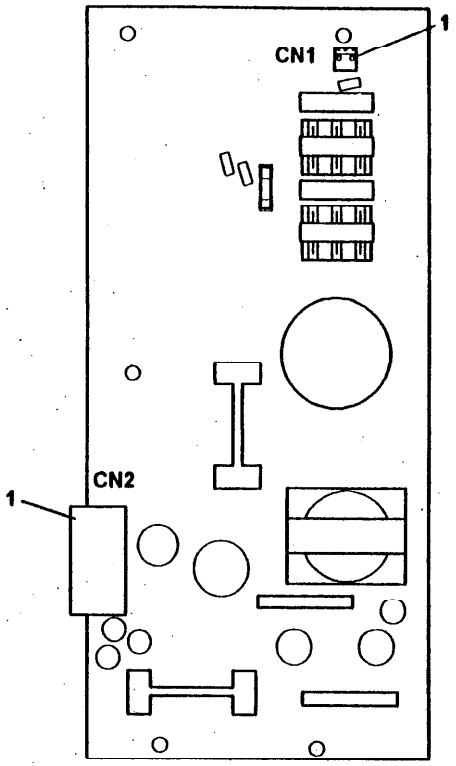

Рис. 3 Блок питания

Схема взаимного расположения разъемов

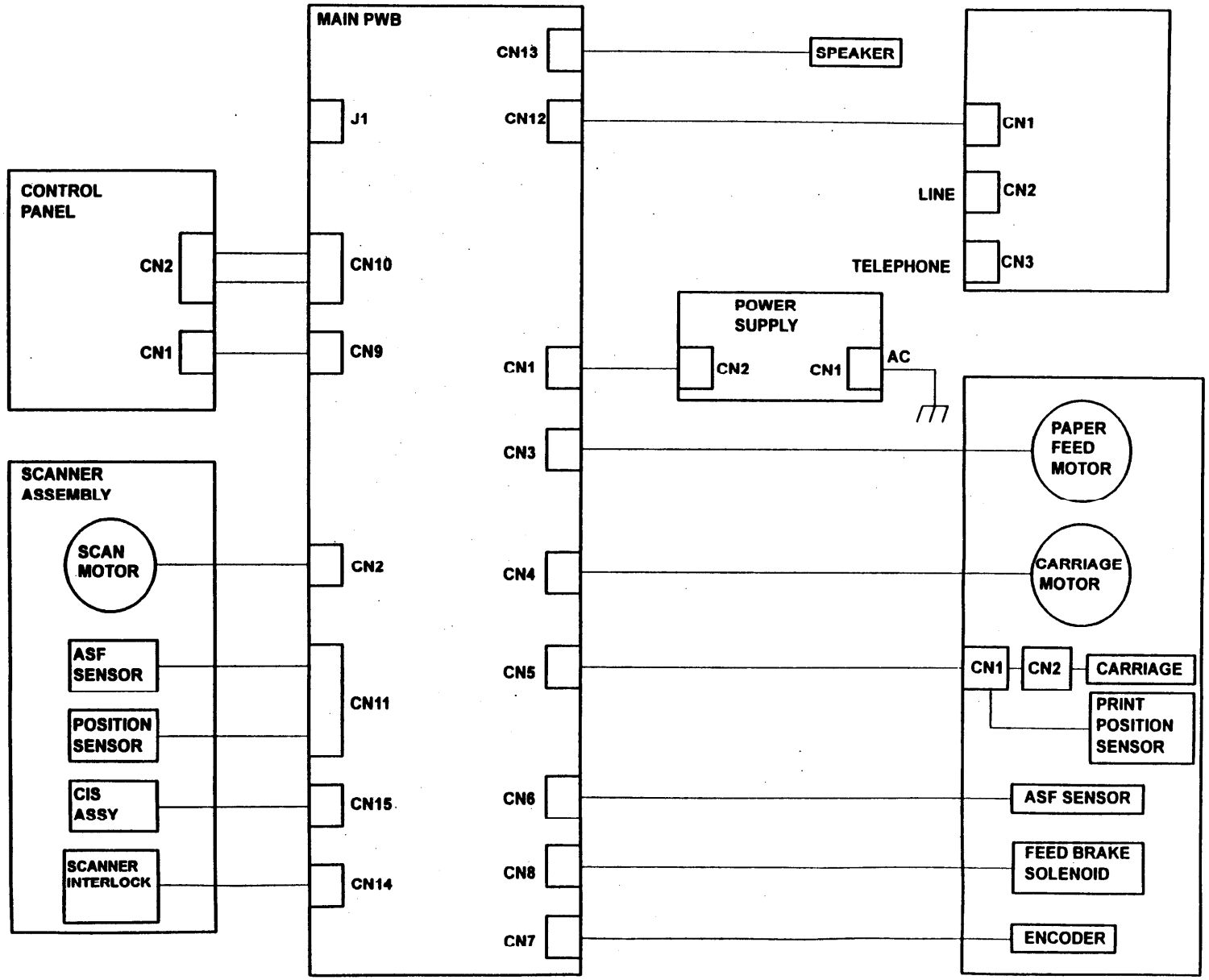

Распределение электропитания +5В постоянного тока

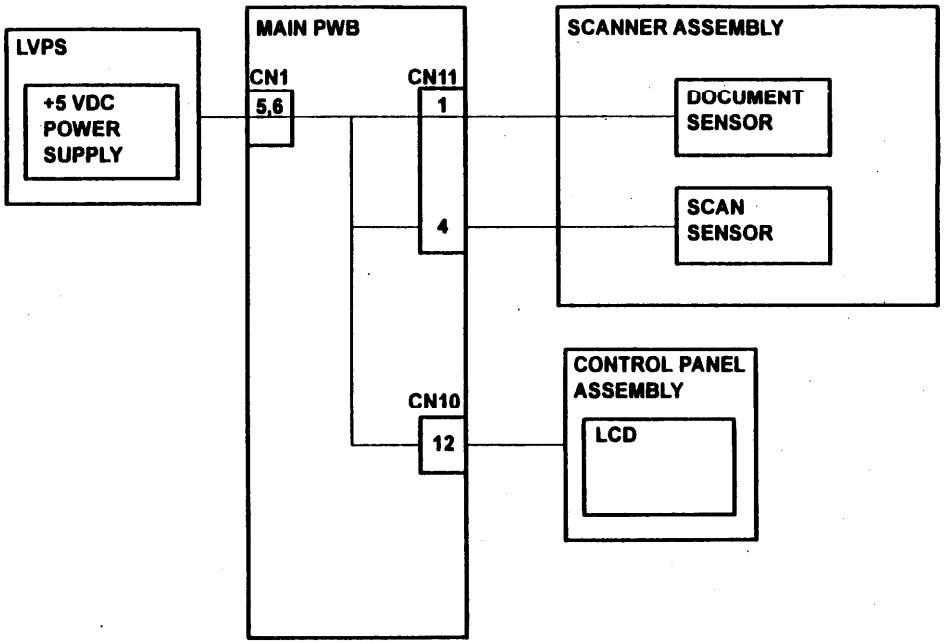

Распределение электропитания +/-12В постоянного тока

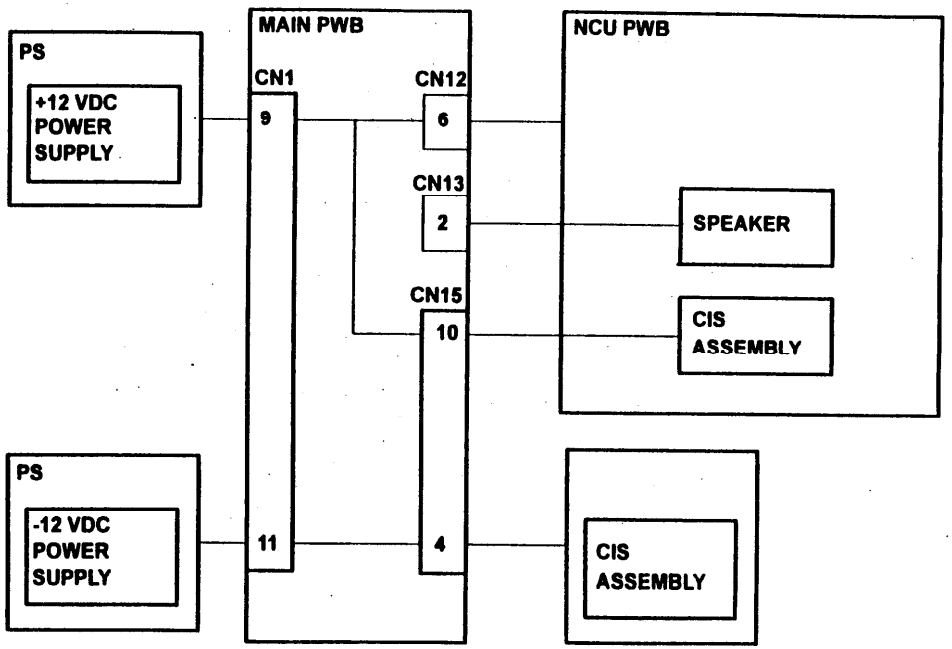

Распределение электропитания +42В постоянного тока

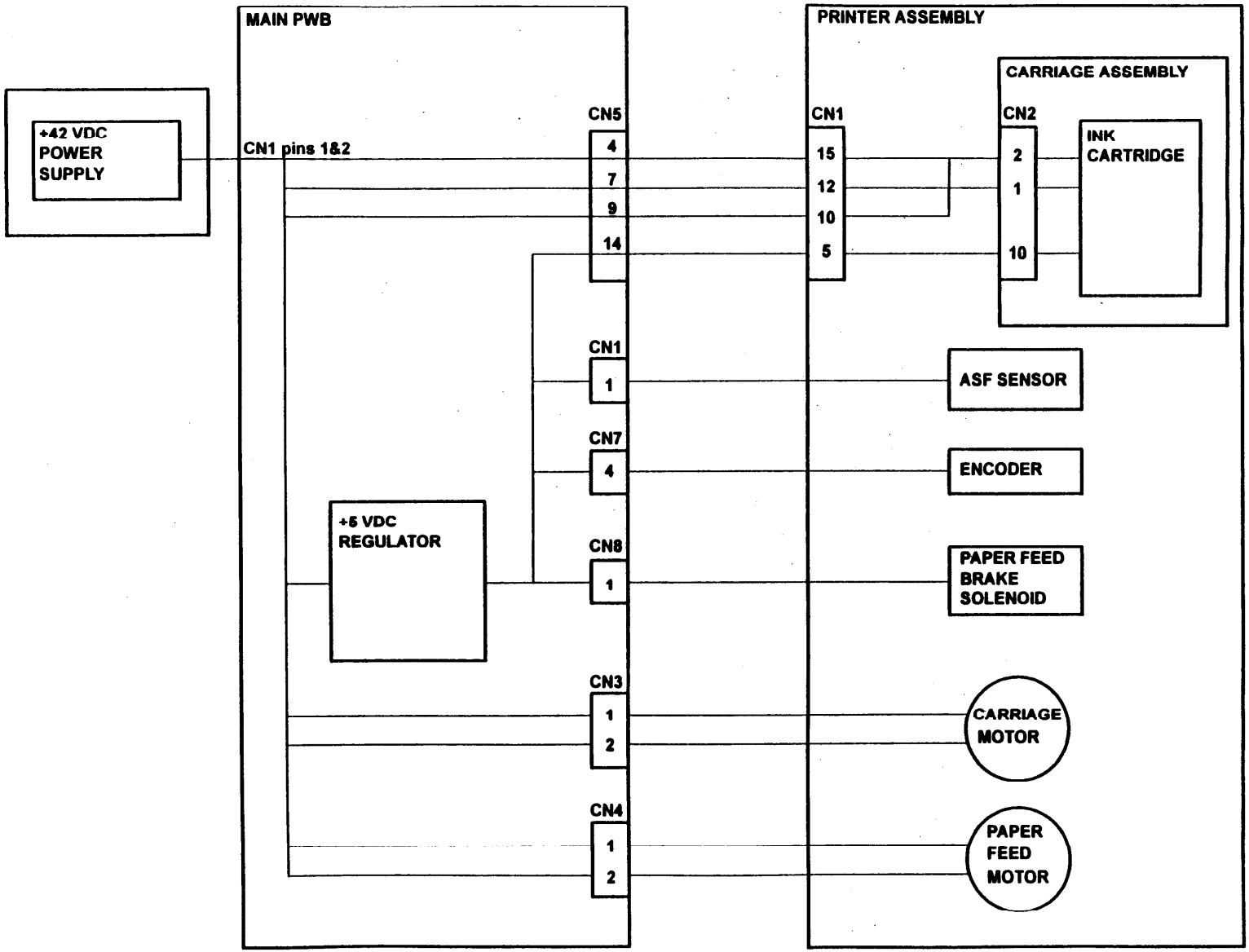

Назначение разъемов/контактов

CN1 - Главная PWB

Контакт	Сигнал	
1	+42 VDC	(постоянного тока)
2	+42VDC	(постоянного тока)
3	42V GND	(Земля)
4	42V GND	(Земля)
5	+5VDC	(постоянного тока)
6	+5VDC	(постоянного тока)
7	GND	(Земля)
8	GND	(Земля)
9	+12VDC	(постоянного тока)
10	GND	(Земля)
11	-12VDC	(постоянного тока)
12	GND	(Земля)

ПРИМЕЧАНИЕ: Подключается к блоку питания, CN2.

CN2 - Главная PWB

Контакт	Сигнал	
1	Smotor(0)	(Двигатель сканера)
2	Smotor(1)	(Двигатель сканера)
3	Smotor(2)	(Двигатель сканера)
4	Smotor(3)	(Двигатель сканера)
5	42V GND	(Земля)
6	+ 42V	

ПРИМЕЧАНИЕ: Подключается к двигателю сканера.

CN3 - Главная PWB

Контакт	Сигнал	
1	+42VDC	(постоянного тока)
2	+42VDC	(постоянного тока)
3	PFA	(Подача бумаги)
4	PFB	(Подача бумаги)
5	PFC	(Подача бумаги)
6	PFD	(Подача бумаги)

ПРИМЕЧАНИЕ: Подключается к двигателю подачи бумаги.

CN4 - Главная PWB

Контакт	Сигнал	
1	+42VDC	(постоянного тока)
2	+42VDC	(постоянного тока)
3	CAA	(Двигатель каретки)
4	CAB	(Двигатель каретки)
5	CAC	(Двигатель каретки)
6	CAD	(Двигатель каретки)
7	Не используется	

ПРИМЕЧАНИЕ: Подключается к двигателю каретки.

CN5 - Главная PWB

Контакт	Сигнал	
1	ENBL	(Включен)
2	HTH	
3	FCLR	
4	+5VDC	(постоянного тока)
5	Не используется	
6	DT/DR	
7	VH	
8	42V GND	(Земля)
9	VH	
10	BSFT	
11	PHA	
12	42V GND	(Земля)
13	42V GND	(Земля)
14	VH	
15	P5SW	
16	P5SW	
17	GND	(Земля)
18	PE +	

ПРИМЕЧАНИЕ: Подключается к принтеру.

CN6 - Главная PWB

Контакт	Сигнал	
1	P5 (+5VDC)	(постоянного тока)
2	GND	(Земля)
3	CAM	

ПРИМЕЧАНИЕ: Подключается к датчику ASF.

CN7 - Главная PWB

Контакт	Сигнал	
1	GND	(Земля)
2	ENCA	(Кодирующее устройство)
3	ENCB	(Кодирующее устройство)
4	+5VDC	(постоянного тока)
5	P5SW	

ПРИМЕЧАНИЕ: Подключается к кодирующему устройству.

CN8 - Главная PWB

Контакт	Сигнал
1	+5VDC (постоянного тока)
2	DMAG

ПРИМЕЧАНИЕ: Подключается к тормозному соленоиду подачи бумаги.

CN9 - Главная PWB

Контакт	Сигнал	
1	OPI0	
2	OPI1	
3	OPI2	
4	GND	(Земля)
5	GND	(Земля)
6	LCDCS	
7	LEDCTL	
8	GND	(Земля)
9	GND	(Земля)

ПРИМЕЧАНИЕ: Подключается к панели управления, CN1.

CN10 - Главная PWB

Контакт	Сигнал	
1	OP0	
2	OP1	
3	OP2	
4	GND	(Земля)
5	OP3	
6	OP4	
7	OP5	
8	GND	(Земля)
9	OP6	
10	OP7	
11	GND	(Земля)
12	+5VDC	(постоянного тока)

ПРИМЕЧАНИЕ: Подключается к панели управления, CN2.

CN11 - Главная PWB

Контакт	Сигнал	
1	+5VDC	(постоянного тока)
2	GND	(Земля)
3	ADF+	
4	+5VDC	(постоянного тока)
5	GND	(Земля)
6	RPS+	

ПРИМЕЧАНИЕ: Подключается к плате датчиков.

CN12 - Главная PWB

Контакт	Сигнал	
1	GND	(Земля)
2	DP+	
3	HKDTR	
4	CMLR	
5	RECALL+	Повторный набор
6	+12VDC	(постоянного тока)
7	GND	(Земля)
8	FAXSIGNAL	(Сигнал факс. аппарата)
9	RING+	(Звонок)
10	+5VDC	(постоянного тока)
11	HOOK1+	(Удержание линии)
12	HOOK2+	(Удержание линии)
13	DTMF	
14	GND	(Земля)

ПРИМЕЧАНИЕ: Подключается к NCU PWB, CN1.

CN13 - Главная PWB

Контакт	Сигнал	
1	GND	(Земля)
2	Speaker	Динамик

ПРИМЕЧАНИЕ: Подключается к динамику.

CN14 - Главная PWB

Контакт	Сигнал	
1	GND	(Земля)
2	Cover Open (+5VDC)	(Открыта крышка)

ПРИМЕЧАНИЕ: Подключается к датчику блокировочного выключателя сканера.

CN15 - Главная PWB

Контакт	Сигнал	
1	CIS -DATA	(Данные CIS)
2	GND	(Земля)
3	+5VDC	(постоянного тока)
4	-12VDC	(постоянного тока)
5	GND	(Земля)
6	START	(Начало)
7	GND	(Земля)
8	CLK	
9	GND	(Земля)
10	LED +12VDC	(Светодиод)

ПРИМЕЧАНИЕ: Подключается к узлу CIS.

J1 - Главная PWB (Параллельный интерфейс)

Контакт	Сигнал	
1	STROB	
2	PPD0	
3	PPD1	
4	PPD2	
5	PPD3	
6	PPD4	
7	PPD5	
8	PPD6	
9	PPD7	
10	ASK	
11	BUSY	
12	PE	
13	SELECT	
14	AUTFED	
15	Не используется	
16	GND	(Земля)
17	CHASSIS GND	(Земля рамы)
18	+5V	
19	GND	(Земля)
20	GND	(Земля)
21	GND	(Земля)
22	GND	(Земля)
23	GND	(Земля)
24	GND	(Земля)
25	GND	(Земля)
26	GND	(Земля)
27	GND	(Земля)
28	GND	(Земля)
29	GND	(Земля)
30	GND	(Земля)
31	INPRM	
32	ERROR	(Ошибка)
33	GND	(Земля)
34	Не используется	
35	Не используется	
36	SELIN	

ПРИМЕЧАНИЕ: Подключается к внешнему параллельному порту.

CN2 - NCU PWB

Контакт	Сигнал
1	L1
2	L2

ПРИМЕЧАНИЕ: Подключается к телефонной линии.

CN3 - NCU PWB

Контакт	Сигнал
1	L3
2	L4

ПРИМЕЧАНИЕ: Подключается к дополнительной телефонной линии.

Словарь терминов

ASF SENSOR	Датчик ASF
CARRIAGE	Каретка
CARRIAGE MOTOR	Двигатель каретки
CIS ASSY	Узел CIS
CONTROL PANEL	Панель управления
ENCODER ASSEMBLY	Узел кодирующего устройства
INK CARTRIDGE	Картридж с чернилами
LCD	Жидкокристаллический дисплей
MAIN PWB	Главная плата
NCU PWB	Плата связи
PAPER FEED BRAKE SOLENOID	Тормозной соленоид подачи бумаги
PAPER FEED MOTOR	Двигатель подачи бумаги
POWER SUPPLY	Блок питания
PRINT POSITION SENSOR	Датчик положения печатной головки
PRINTER ASSEMBLY	Датчик принтера
REGULATOR	Регулятор
SCAN MOTOR	Двигатель сканирования
SCAN SENSOR	Датчик сканирования
SCANNER ASSEMBLY	Узел сканирования
SPEAKER	Динамик
TELEPHONE	Телефон