Страница передачи

Аппарат	Название	Номер по каталогу
WorkCentre Pro 423/428	**Руководство по техническому обслуживанию**	**708P86749**
Статус		**Дата**
Начальное издание		**Март 2002 г.**

WorkCentre Pro 423/428

Руководство по техническому обслуживанию

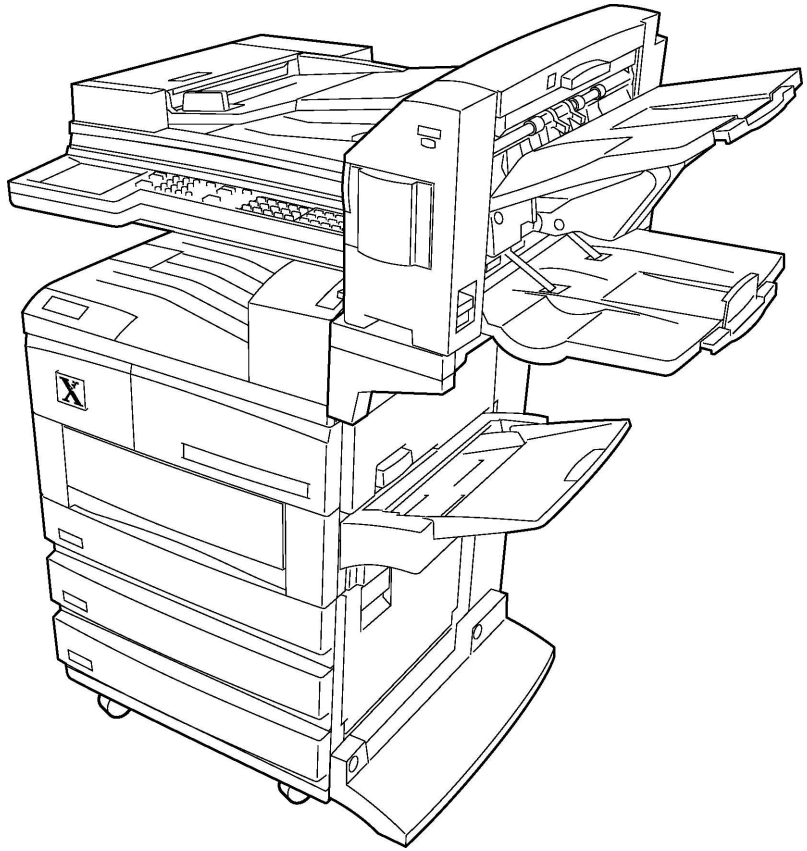

THE DOCUMENT COMPANY

XEROX®

WorkCentre Pro 423/428

Руководство по техническому обслуживанию

Выпуск: Март 2002 г.

❍ **Данное Руководство относится к:**
аппарату WorkCentre Pro 423/428, изготовленному FUJI XEROX Co., Ltd

❍ **Конфиденциальность:**

÷ Данное Руководство по техническому обслуживанию предназначено для использования только авторизованным персоналом Xerox. Копирование или передача этого документа без разрешения Xerox запрещены.

÷ При поступлении страницы с изменениями взамен имеющейся замените старую страницу на новую.

÷ Обращайтесь с Руководством аккуратно.

❍ **Обновление и изменение информации:**
При внесении каких-либо конструктивных изменений, которые должны быть отражены в данном Руководстве, по этим изменениям будет выпущен соответствующий сервисный бюллетень и все изменения будут внесены в последующее издание этого Руководства.

ВНИМАНИЕ

Все важные изменения, такие как изменения номеров запчастей или процедур регулировки, необходимо сразу же внести в данное Руководство.

Подготовлено XEROX GKLS
[XEROX], [The Document Company] являются зарегистрированными торговыми марками

Контрольный лист изменений

Аппарат:	Название:	Номер по каталогу:	Версия:
WorkCentre Pro 423/428	**Руководство по техническому обслуживанию**	**708P86749**	**Март 2002 г.**

Имеющаяся документация:

Бумажная копия
Электронная версия на компакт-диске

Все страницы данного Руководства датированы 03/02.

ВВЕДЕНИЕ

- Назначение данного Руководства
- Как пользоваться данным Руководством
- Термины и условные обозначения
- Сокращения
- Техника безопасности
- Предупреждения

ГЛАВА 1 ПРОЦЕДУРЫ ОБСЛУЖИВАНИЯ ВЫЗОВА

ГЛАВА 2 ПОИСК И УСТРАНЕНИЕ НЕИСПРАВНОСТЕЙ

ГЛАВА 3 КАЧЕСТВО ИЗОБРАЖЕНИЯ

ГЛАВА 4 РЕМОНТ/РЕГУЛИРОВКА

ГЛАВА 5 ПЕРЕЧНИ ЗАПЧАСТЕЙ

ГЛАВА 6 ОБЩИЕ ПРОЦЕДУРЫ/ИНФОРМАЦИЯ

ГЛАВА 7 РАСПОЛОЖЕНИЕ РАЗЪЕМОВ

ГЛАВА 8 ДОПОЛНИТЕЛЬНЫЕ УСТРОЙСТВА

ГЛАВА 9 СХЕМЫ СОЕДИНЕНИЙ (BSD)

ВВЕДЕНИЕ

Содержание

1 Назначение данного Руководства 2

2 Как пользоваться данным Руководством 2

2.1 Структура данного Руководства 2

2.2 Обновление Руководства 2

3 Термины и условные обозначения 3

4 Сокращения 4

5 Техника безопасности 5

6 Сообщения о травмах и опасных для здоровья ситуациях 6

7 Предупреждения 7

1 Назначение данного Руководства

Этот документ необходимо использовать при техническом обслуживании аппарата WorkCentre Pro 423/428.

2 Как пользоваться данным Руководством

Это Руководство содержит стандартные процедуры технического обслуживания аппарата WorkCentre Pro 423/428. Выполняйте инструкции главы 1 Процедуры обслуживания вызова при посещении заказчика.

2.1 Структура данного Руководства

÷ Аппаратное обеспечение

Данное руководство содержит всю техническую информацию по аппарату WorkCentre Pro 423/428.

÷ Главы

Данное Руководство состоит из девяти глав:

Глава 1 – Процедуры обслуживания вызова

Эта глава содержит описания общих процедур и действий, выполняемых при техническом обслуживании аппарата WorkCentre Pro 423/428.

Глава 2 - Поиск и устранение неисправностей

Эта глава содержит процедуры поиска и устранения неисправностей, за исключением процедур поиска и устранения дефектов изображения.

Глава 3 - Устранение дефектов качества изображения

Эта глава содержит процедуры устранения дефектов изображения.

Глава 4 – Ремонт/Регулировка

Эта глава содержит процедуры снятия, замены и регулировки элементов аппарата.

Глава 5 - Перечень запчастей

Эта глава содержит перечни запасных частей аппарата.

Глава 6 – Общие процедуры/информация

Эта глава содержит информацию общего характера.

Глава 7 – Расположение разъемов

В этой главе приведено расположение электрических разъемов в аппарате.

Глава 8 - Дополнительные устройства

В этой главе приведена информация, относящаяся к дополнительным устройствам и принадлежностям аппарата.

Глава 9 – Схемы соединений (BSD)

Эта глава содержит электрические схемы соединений аппарата (BSD).

2.2 Обновление Руководства

Будет поддерживаться указанная ниже процедура выпуска новой версии Руководства, и соответствующая информация будет доводиться до сведения сервисных инженеров. Необходимо обеспечивать актуальность Руководства своевременной заменой устаревших страниц страницами с новой информацией.

Процедура выпуска новой версии

÷ При изменении всего Руководства на его обложке будет указан номер версии: Версия 1, Версия 2 и т.д.

÷ При частичном изменении Руководства версия будет указана следующим образом: Версия A, Версия B, Версия C и т.д. Все страницы с изменениями будут помечены соответственно “Версия A”, “Версия B”, “Версия C” и т.д.

Полоса изменений

Измененный абзац, таблица или рисунок будет обозначен расположенной сбоку полосой, как показано ниже.

При последующих изменениях в следующих версиях Руководства полосы изменений, относящиеся предыдущим версиям, показаны не будут.

3 Термины и условные обозначения

Специальные термины и условные обозначения рассматриваются в начале каждой главы данного Руководства.

По всему Руководству используются следующие термины и условные обозначения:

Символы «Предупреждение», «Внимание», «Примечание»

Далее приведено содержание сообщения с меткой «Предупреждение».

ПРЕДУПРЕЖДЕНИЕ

Предупреждение обращает внимание на то, что при невыполнении или неправильном выполнении указанных действий, процедур или условий возможно создание ситуации, опасной для вашего здоровья или здоровья окружающих.

ВНИМАНИЕ

Это замечание обращает внимание на то, что при невыполнении или неправильном выполнении указанных действий, процедур или условий возможно повреждение оборудования.

ПРИМЕЧАНИЕ: Используется в случаях, когда необходимо обратить особое внимание на условия выполнения процедур, действий и др.

ИНСТРУКЦИЯ	Обращает внимание на процедуру, неправильное выполнение которой может привести к повреждению оборудования.
NOTE	Подчеркивает условия выполнения процедур.
REFERENCE	Указывает на наличие дополнительных объяснений.
PURPOSE	Объясняет цель выполнения регулировки.

REP: Указывает ссылку на соответствующую ремонтную процедуру.
ADJ: Указывает ссылку на соответствующую процедуру регулировки.
PL: Указывает ссылку на соответствующий перечень запчастей.

ASSY: Сокращение слова “Assembly” (Узел).

ПРЕДУПРЕЖДЕНИЕ

При выполнении процедур, не требующих включенного питания, отсоединяйте кабель питания от сетевой розетки. Контакт с высоким напряжением может привести к травме и даже летальному исходу. Контакт с движущимися частями может привести к серьезной травме.

ПРЕДУПРЕЖДЕНИЕ

Не обслуживайте аппарат при недостатке свободного места. Для нормальной работы необходимо, чтобы вокруг аппарата был проход шириной не менее 1 м. Передвиньте машину, чтобы выполнить это требование.

Ниже приведены термины и условные обозначения, используемые в данном Руководстве, для предупреждения о необходимости защиты от электростатического разряда и соблюдения лазерной безопасности.



Рисунок 1.

Обозначение необходимости принятия мер защиты от электростатического разряда.

внимание

Некоторые элементы аппарата чувствительны к электростатическому разряду. Соблюдайте все меры защиты от электростатического разряда.



Рисунок 2.

Символ предупреждения об опасном лазерном излучении.

ПРЕДУПРЕЖДЕНИЕ

Выполнение регулировок и процедур, не указанных в данном Руководстве, может привести к воздействию лазерного излучения. Аппарат соответствует требованиям, предъявляемым к лазерному оборудованию, и относится к изделиям класса 1. Это означает, что при эксплуатации аппарат не является источником опасного для здоровья лазерного излучения. При обслуживании аппарат не смотрите на лазерный луч – это опасно для зрения. Сервисные процедуры необходимо выполнять точно как указано в данном Руководстве.

4 Сокращения

Руководство содержит как специфические, так и общепринятые сокращения:

ADC	Автоматическое управление плотностью	AG	Аналоговая земля
AUX.	Дополнительный	B/W	Черно-белый
BCR	Валик заряда	BTR	Валик переноса
BUR	Придерживающий валик	CART.	Картридж
CCW	Против часовой стрелки	CL.	Муфта
CLN	Очистка (или очиститель)	CLK	Тактовый импульс
CR	Валик заряда	CRU	Модуль, заменяемый пользователем
CRUM	Счетчик CRU	CW	По часовой стрелке
DB	Смещение на проявителе	DTS	Зубчатый коротрон отделения
EP	Электрофотография (Ксерография)	FDR	Податчик
FG	Корпусная земля	FRU	Блок, заменяемый у пользователя
Hex	Шестнадцатеричный	I/F	Интерфейс
IBT	Ремень промежуточного переноса	ID	Плотность изображения (или идентификатор)
L/H	Левый	L/P	Мало бумаги
LD	Лазерный диод	LEF	Подача длинной кромкой
MSI	Обходной лоток	N/F	Нормальное усилие
N/P	Нет бумаги	NVM	Энергонезависимая память
O/H	Петля для опции	OPC	Органический фотопроводник
P/H	Подача бумаги	PCDC	Управление подачей тонера по счету пикселей
Pixel	Элемент изображения	PPM	Отпечатков в минуту
PV	Объем печати	PWB	Печатная плата
R/H	Правый	REGI.	Регистрация
ROS	Лазер	RTN	Общий провод
SEF	Подача короткой кромкой	SG	Сигнальная земля
SNR	Датчик	SOL.	Соленоид
SOS	Начало сканирования	SPI	Сканирований на дюйм
SYNC.	Синхронный	T/A	Отвод
TC	Концентрация тонера	TEMP.	Температура
TR	Перенос	TRANS.	Транспортировка
WDD	Широкодиапазонный динамический демпфер	XERO.	Ксерографический
YMCBk	Желтый, пурпурный, голубой, черный		

5 Техника безопасности

ВНИМАНИЕ

В нормальном рабочем режиме аппарат выделяет озон. Количество выделяемого озона не представляет опасности для оператора. Тем не менее, рекомендуется эксплуатировать аппарат в хорошо проветриваемом помещении.

Обозначения, относящиеся к технике безопасности

Аппарат имеет следующие обозначения, относящиеся к техники безопасности: Показанная на рисунке 1 стрелка указывает место установки, доступа или снятия каких-либо элементов аппарата.



Рисунок 1. Стрелка-указатель

Значки на рисунке 2 обозначают горячую поверхность. Будьте осторожны при обслуживании аппарата.



Рисунок 2. Горячая поверхность

Значок на рисунке 3 обозначает опасные для жизни напряжения. Будьте осторожны при обслуживании аппарата, если подключен кабель питания.



Рисунок 3. Опасное напряжение

6 Сообщения о травмах и опасных для здоровья ситуациях

I. Общие положения

Этот стандарт определяет требования при уведомлении об опасных для здоровья ситуациях, связанных с использованием оборудования и расходных материалов Xerox у заказчиков.

II. Область применения

Справедливо для Xerox Corporation и ее подразделений во всех странах мира.

III. Цель

Обеспечить быстрое решение проблем при возникновении опасных для здоровья ситуациях, связанных с использованием оборудования Xerox у заказчиков, и соответствие оборудования Xerox соответствующим стандартам безопасности.

IV. Определения

***Опасная ситуация*:**
Событие или условие, имеющее место у заказчика и являющееся причиной травмы, ухудшения здоровья или другого ущерба. Примером опасной ситуации может быть воспламенение аппарата, выделение им дыма, причинение физической травмы оператору или специалисту по техническому обслуживанию.

V. Требования

Отчет:

1. Подразделения Xerox должны обеспечить предоставление информации о подобном событии в соответствующую службу Xerox в течение 24 часов.
2. Информация, которую необходимо предоставить в отчете, указана в Приложении A данного Руководства.

VI. Приложения

Форма отчета прилагается в конце данного Руководства.

7 Предупреждения

Глава 1 – Процедуры обслуживания вызова

ПРЕДУПРЕЖДЕНИЕ

Предупреждение обращает внимание на то, что при невыполнении или неправильном выполнении указанных действий, процедур или условий возможно создание ситуации,, опасной для вашего здоровья или здоровья окружающих.

ПРЕДУПРЕЖДЕНИЕ

Выключите аппарат и отсоедините кабель питания от розетки при выполнении процедур, не требующих включенного питания. Контакт с высоким напряжением может привести к травме и даже летальному исходу. Контакт с движущимися частями может привести к серьезной травме.

ПРЕДУПРЕЖДЕНИЕ

Не обслуживайте аппарат при недостатке свободного места. Для нормальной работы необходимо, чтобы вокруг аппарата был проход шириной не менее 1 м. Передвиньте машину, чтобы выполнить это требование.

ПРЕДУПРЕЖДЕНИЕ

Выполнение регулировок и процедур, не указанных в данном Руководстве, может привести к воздействию лазерного излучения. Аппарат соответствует требованиям, предъявляемым к лазерному оборудованию, и относится к изделиям класса 1. Это означает, что при эксплуатации аппарат не является источником опасного для здоровья лазерного излучения. При обслуживании аппарата не смотрите на лазерный луч – это опасно для зрения. Сервисные процедуры необходимо выполнять точно как указано в данном Руководстве.

Глава 2 - Поиск и устранение неисправностей

ПРЕДУПРЕЖДЕНИЕ

Выключите аппарат и отсоедините кабель питания.

ПРЕДУПРЕЖДЕНИЕ

Выключите аппарат и отсоедините кабель питания от розетки при выполнении процедур, не требующих включенного питания. Контакт с высоким напряжением может привести к травме и даже летальному исходу.

ПРЕДУПРЕЖДЕНИЕ

Выполняйте сервисные процедуры в точности, как они изложены. Неправильное выполнение процедур может привести к воздействию опасного лазерного излучения. При обслуживании аппарата не смотрите на лазерный луч – это опасно для зрения.

ПРЕДУПРЕЖДЕНИЕ

Выключите аппарат и отсоедините кабель питания.

Глава 3 – Устранение дефектов изображения

ПРЕДУПРЕЖДЕНИЕ

Выключите аппарат и отсоедините кабель питания от розетки при выполнении процедур, не требующих включенного питания. Контакт с высоким напряжением может привести к травме и даже летальному исходу.

ПРЕДУПРЕЖДЕНИЕ

Выполняйте сервисные процедуры в точности, как они изложены. Неправильное выполнение процедур или настроек может привести к воздействию опасного лазерного излучения. При обслуживании аппарата не смотрите на лазерный луч – это опасно для зрения.

ПРЕДУПРЕЖДЕНИЕ

При выполнении некоторых процедур устранения дефектов качества изображения возможно воздействие лазерного излучения. Эти процедуры обозначены в Руководстве значком лазерной безопасности. В этих случаях соблюдайте необходимые меры безопасности.

Глава 4 – Ремонт/Регулировка.

ПРЕДУПРЕЖДЕНИЕ

Выключите аппарат и отсоедините кабель питания.

ПРЕДУПРЕЖДЕНИЕ

После выключения питания поверхность фьюзера в течение некоторого времени остается горячей. Дайте аппарату остыть или будьте осторожны при работе в зоне фьюзера.

ПРЕДУПРЕЖДЕНИЕ

Дуплексный автоподатчик оригиналов весит 8,6 кг. Будьте осторожны, поднимая автоподатчик.

ПРЕДУПРЕЖДЕНИЕ

Модуль финишера весит 16 кг. Будьте очень осторожны, поднимая устройство.

ПРЕДУПРЕЖДЕНИЕ

Модуль IOT весит 46 кг. Поднимайте его вдвоем. Будьте очень осторожны, поднимая устройство.

ПРЕДУПРЕЖДЕНИЕ

Модуль IIT весит 24 кг. Поднимайте его вдвоем. Будьте очень осторожны, поднимая устройство.

ПРЕДУПРЕЖДЕНИЕ

Выключите аппарат и отсоедините кабель питания.

ГЛАВА 1 ПРОЦЕДУРЫ ОБСЛУЖИВАНИЯ ВЫЗОВА

Содержание

1.1 Профилактическое техобслуживание 3

1.1.1 Процедуры профилактического обслуживания 3

1.1.2 Расходные материалы и заменяемые элементы 3

1.1.3 Перечень периодически обслуживаемых элементов 4

1.1 Профилактическое техобслуживание

Выполняйте профилактическое обслуживание WorkCentre Pro 423/428 при каждом посещении пользователя. Это помогает поддерживать оптимальные рабочие характеристики аппарата.

1.1.1 Процедуры профилактического обслуживания

1. ***Предварительная проверка***
   - Изготовьте несколько копий тест-листа (499T247) и проверьте качество копий.
   - Изготовьте черную копию (цепь: 23, функция: 11) и пустую копию (цепь: 23, функция: 10) в диагностическом режиме (C/E).
     Черная копия: Проверьте, полностью ли она черная, равномерна ли плотность изображения и хорошо ли оно закреплено.
     Пустая копия: Проверьте, нет ли царапин и пятен на барабане.
2. ***Чистка внутри аппарата***
   - Удалите тонер и бумажную пыль из канала транспортировки бумаги (особенно тщательно протрите рабочую зону).
3. ***Чистка IIT***
   - стекло экспонирования (верхнюю поверхность) и подушку стекла экспонирования.
   - Протрите безворсовой тканью отражатель, стекло экспонирования (нижнюю поверхность), зеркало и объектив.
4. ***Чистка DADF***
   - Протрите влажной тканью ролик захвата, ролик отделения и стекло экспонирования.
5. ***Проверьте, когда заменялись элементы, требующие периодической замены (расходные материалы), и замените что необходимо.***
   - Продолжительность работы периодически заменяемых элементов можно проверить в диагностическом режиме (C/E).
6. ***Проверка безопасности***
   - Проверьте надежность подключения сетевой вилки и отсутствие повреждений сетевого шнура и вилки.
7. ***Завершающая проверка***
   - Проверьте выполнение механических операций.
   - Проверьте качество копий.
   - Проверьте счетчики.

1.1.2 Расходные материалы и заменяемые элементы

При выполнении профилактических работ проверьте предысторию копирования и подач и замените необходимые элементы Предысторию можно проверить в диагностическом режиме (C/E). (см Глава 2, "Диагностический режим").

<Барабан>

Узел	Периодичность замены	Примечания
Барабан	24 тыс. отпечатков	При необходимости срочной замены появляется сообщение

<Основной узел>

Узел	Периодичность замены	Примечание
Лоток 1 (Ролик подачи)	600 тыс. подач	После замены обнулите счетчик подач из лотка 1 (цепь 30 функция:6)
Лоток 1 (Тормозной ролик)	600 тыс. подач	После замены обнулите счетчик подач из лотка 1 (цепь 30 функция:6)
Лоток 2 (Ролик подачи)	600 тыс. подач	После замены обнулите счетчик подач из лотка 2 (цепь 30 функция:7)
Лоток 2 (Тормозной ролик)	600 тыс. подач	После замены обнулите счетчик подач из лотка 2 (цепь 30 функция:7)
Лоток 3 (Ролик подачи)	600 тыс. подач	После замены обнулите счетчик подач из лотка 3 (цепь 30 функция:8)
Лоток 3 (Тормозной ролик)	600 тыс. подач	После замены обнулите счетчик подач из лотка 3 (цепь 30 функция:8)
Лоток 4 (Ролик подачи)	600 тыс. подач	После замены обнулите счетчик подач из лотка 4 (цепь 30 функция:9)
Лоток 4 (Тормозной ролик)	600 тыс. подач	После замены обнулите счетчик подач из лотка 4 (цепь 30 функция:9)
MSI (Ролик подачи)	600 тыс. подач	После замены обнулите счетчик подач из MSI (цепь 30 функция:12)
MSI (Тормозной ролик)	600 тыс. подач	После замены обнулите счетчик подач из MSI (цепь 30 функция:12)
Фьюзер	200 тыс. копий	
BTR	200 тыс. копий	

<DADF>

Узел	Периодичность замены	Примечание
Ролик захвата	90 тыс. копий	Число листов, сканированных DADF (цепь 30 функция 3)
Ролик подачи	90 тыс. копий	Число листов, сканированных DADF (цепь 30 функция 3☐
Тормозная площадка	90 тыс. копий	Число листов, сканированных DADF (цепь 30 функция 3)

1.1.3 Перечень периодически обслуживаемых элементов

a)….. Проверьте и при необходимости почистите, замените, отрегулируйте или смажьте.
b)….. Обязательно проверьте и почистите.
c)….. Обязательно заменяйте с заданной периодичностью.

№.	Действие	Кажд. вызов	90 тыс.	200 тыс.	REP №	Описание
1	Предварительная проверка (Копирование тест-листа)	(b)				÷ Изготовьте несколько копий тест-листа (499T247) и проверьте качество копий. ÷ Изготовьте черные и пустые копии в диагностическом режиме (C/E). ÷ Проверьте равномерность плотности черного и качество закрепления черной копии. Проверьте по белой копии, не поцарапан ли барабан, и есть ли фон. ÷ Проверьте подачу бумаги и действие механических узлов.
2	Внутренняя чистка (чистка тракта прохождения бумаги)	(a)				÷ Протрите канал транспортировки бумаги от тонера и бумажной пыли. ÷ Особенно тщательно почистите рабочую зону.
3.1	Чистка оптических элементов (стекло экспонирования сверху и подушка стекла)	(b)				÷ Почистите безворсовой тканью. ÷ Протрите подушку стекла экспонирования влажной тканью.
3.2	Чистка оптических элементов (рефлектор, стекло экспонирования снизу, зеркало и объектив)	(a)				÷ Почистите безворсовой тканью.
4.1	Чистка DADF (чистка панели)	(b)				÷ Протрите влажной тканью.
4.2	Чистка DADF (чистка или замена ролика подачи)	(a)	(c)		10.5.2	÷ Протрите влажной тканью.
4.3	Чистка DADF (чистка или замена ролика захвата)	(a)	(c)		10.5.1	÷ Протрите влажной тканью.
5.1	Лотки 1, 2, 3 и 4 (чистка ролика подачи)	(a)				÷ Протрите влажной тканью.
5.2	Лотки 1, 2, 3 и 4 (чистка торм. ролика)	(a)				÷ Протрите влажной тканью.
6	Замена BTR			(c)		÷ Замените BTR.
7	Замена фьюзера			(c)	6.1.1	÷ Замените узел фьюзера.
8.1	MSI (чистка ролика подачи)	(a)				÷ Протрите влажной тканью.
8.2	MSI (чистка тормозного ролика)	(a)				÷ Протрите влажной тканью.
9	Проверка безопасности	(b)				÷ Проверьте надежность подключения шнура электропитания. ÷ Проверьте, не поврежден ли шнур электропитания и цела ли его изоляция. ÷ Проверьте, не используется ли удлинительный шнур недопустимого типа или марки. ÷ Проверьте, не подключено ли к одной сетевой розетке несколько шнуров электропитания.
10	Завершающая проверка	(b)				÷ Изготовьте несколько копий тест-листа (499T247) и проверьте, удовлетворяет ли качество копий техническим требованиям. ÷ Проверьте подачу бумаги, действие механических узлов, счетчики и создайте файл ошибок и отчет о техническом обслуживании.

ГЛАВА 2 ПОИСК И УСТРАНЕНИЕ НЕИСПРАВНОСТЕЙ

Содержание

2.1 Введение ... 2
2.2 Первый уровень поиска и устранения неисправностей ... 3
2.3 Второй уровень поиска и устранения неисправностей ... 4
2.3.1 Перечень кодов состояния ... 4
2.3.1.1 Виды кодов состояния ... 4
2.3.1.2 Перечень кодов состояния IIT/IOT ... 4
2.3.1.3 Коды состояния ESS/Fax ... 11
2.3.1.4 Перечень V-кодов ... 11
2.3.1.5 Перечень K-кодов ... 24
2.3.1.6 Перечень D-кодов ... 32
2.3.1.7 Устранение неисправностей с X-кодами ... 34
2.3.1.8 Алгоритм устранения неисправностей с X-кодами ... 34
2.3.1.9 Устранение неисправностей в режиме пользователя ... 35
2.3.1.10 Отчет о работе в диагностическом режиме C/E ... 35
2.3.1.11 Монитор протокола ... 36
2.3.1.12 Перечень X-кодов ... 46
2.3.1.13 Перечень кодов ESS принтера ... 55
2.3.1.14 Перечень внутренних кодов ... 67
2.3.2 Устранение ошибок связи ISDN ... 75
2.3.2.1 Схема основных действий ... 76
2.3.2.2 Основные последовательности ISDN ... 78
2.3.2.3 Монитор факсимильного протокола G4 ... 82
2.3.2.4 Поиск и устранение неисправностей D-канала ... 85
2.3.2.5 Поиск и устранение неисправностей B-канала ... 93
2.3.2.6 Примечания к установке факса ISDN ... 101
2.3.2.7 Разъяснение общих терминов ... 101
2.3.2.8 Примечания к установке ... 103
2.3.2.9 Случаи ошибок или несоответствия установок параметров ... 105
2.3.3 Факс Super G3 ... 106
2.3.3.1 Общие сведения о Super G3 ... 106
2.3.3.2 Сигнал V.8 CM/JM ... 107
2.3.3.3 Действия V.8 при автоматической передаче ... 108
2.3.3.4 Действия V.8 при ручной передаче ... 108
2.3.3.5 Поиск и устранение неисправностей Super G3 ... 109
2.3.4 RAP по кодам состояния IIT/IOT ... 110
2.3.5 RAP прочих неисправностей ... 131
2.3.6 RAP общего назначения ... 137
2.4 Как пользоваться диагностическим режимом (C/E) ... 140
2.4.1 Вход в диагностический режим (режим C/E) ... 140
2.4.2 Выход из диагностического режима (режима C/E) ... 140
2.4.3 Ввод цепи-функции ... 140
2.4.4 Изменение номера цепи-функции ... 140
2.4.5 Чтение/запись в память ... 140
2.4.6 Очистка памяти ... 140
2.4.7 Коды ASCII ... 141
2.4.8 Самодиагностика ... 142
2.4.9 Коды цепей-функций ... 147
2.4.9.1 Перечень кодов цепь-функция выходных элементов ... 147
2.4.9.2 Перечень кодов цепь-функция входных элементов ... 149
2.4.9.3 Установки NVM ... 150
2.4.9.4 Тестовая печать ... 156
2.4.9.5 Счетчики/EPSV ... 158
2.4.9.6 Предустановки пользователя ... 160
2.4.9.7 Счетчик HFSI/CRUM ... 168
2.4.9.8 Файл ошибок/счетчики ... 169
2.4.9.9 Установка режимов ... 171
2.4.9.10 Автоматическая диагностика ... 178
2.4.9.11 Тест передачи сигналов ... 180
2.4.9.12 Системные данные факса ... 184

2.1 Введение

Как искать и устранять неисправности

Первый уровень поиска и устранения неисправностей

Первый уровень поиска и устранения неисправностей (RAP уровня 1) является первым шагом диагностики неисправности. RAP уровня 1 спрашивает, есть ли код состояния или другой признак неисправности, который направит вас для разрешения проблемы к RAP уровня 2 или блок-схеме.

Второй уровень поиска и устранения неисправностей

Второй уровень поиска и устранения неисправностей содержит диагностические процедуры для устранения конкретных неисправностей, определяемых, например, кодом состояния и т.п.. Выполнение RAP или соответствующей процедуры из списка позволяет вам быстро установить причину неисправности.

Код состояния

Когда код состояния сообщает вам о неисправности аппарата, выполните соответствующие проверки, обратившись к перечню кодов состояния с указанием вероятных причин неисправности и действий по их устранению.

Диагностический режим (C/E)

Рассмотрены цели и порядок применения диагностических функций, а также порядок считывания диагностических данных.

Правила поиска и устранения неисправностей, предостережения

- Прежде чем отключить питание аппарата с факсимильной опцией прерывателем сетевого напряжения обязательно проверьте следующее:

1. Если горит индикатор *Документ в памяти*, проверьте, сохранен ли документ в памяти приема. Если документ в памяти приема есть, распечатайте документ, следуя указаниям дисплее. Если документов в памяти нет, выведите отчет об отложенных работах и проверьте его содержание.
2. Нажмите кнопку *Проверка*, чтобы убедиться, что в настоящее время данные не передаются, а также нет данных, ожидающих передачи.

- Вначале выполните RAP уровня 1, чтобы идентифицировать проблему.

Затем переходите к процедурам поиска и устранения неисправностей уровня 2 (или процедурам устранения дефектов изображения в разделе 3), чтобы устранить неисправность. Чтобы найти причины, пользуясь RAP или процедурой проверки, внимательно прочтите инструкции и точно следуйте указаниям процедуры. Если причин несколько, то их нельзя установить сразу, поэтому одну и ту же RAP следует повторить несколько раз. В этом случае обращайте внимание на различные заключения, к которым вы приходите в результате выполнения одной и той же RAP.

При измерении напряжений и выполнении тестирования электрических узлов искусственно замыкайте блокировочные выключатели.

Перед установкой платы взамен снятой, проверяйте состояние разъемов.

- Если невозможно устранить неисправность факсимильной опции, обратитесь в региональный центр технической поддержки.

1. Словарь терминов

В данном разделе используются следующие термины и понятия.

Термин	Описание
Код состояния	Кодами состояния называются коды (от A до X) на дисплее панели управления, когда аппарат обнаруживает неисправности.
Вход в диагностический режим(C/E)	Нажмите кнопку Старт, держа нажатой кнопку “0” клавиатуры не менее трех секунд.
Выход из диагностич. режима (C/E)	Нажмите кнопку Старт, держа нажатой кнопку “0” клавиатуры. Нажмите кнопку Restart на странице дисплея Цепь-Функция.
Проверка короткого замыкания	Выключите выключатель питания и измерьте сопротивление между проводом и корпусом, выбрав на тестере шкалу ohm (поскольку короткое замыкание может быть внутри платы или элемента, оставьте провод подсоединенным к разъему).
Проверка цепи на обрыв или плохой контакт	Выключите выключатель питания. Проверьте отсутствие обрыва провода и его подсоединение, а также проверьте, нет ли плохого электрического контакта в разъеме вследствие, например, загрязнения, выбрав на тестере шкалу ohm.
Напряжение =+3,3 В? Напряжение = 0 В? (При измерении +3,3 В)	Проверьте, находится ли напряжение в пределах от +3,0 до +3,7 В. Проверьте, находится ли напряжение в пределах от 0 до +0,5 В.
Напряжение =+5 В? Напряжение = 0 В? (При измерении +5 В)	Проверьте, находится ли напряжение в пределах от +4,5 до +5,3 В. Проверьте, находится ли напряжение в пределах от 0 до +1 В.
Напряжение =+24 В? Напряжение = 0 В? (При измерении +24 В)	Проверьте, находится ли напряжение в пределах от +22,0 и +25,7 В. Проверьте, находится ли напряжение в пределах от 0 и +3,0 В.
Введите диагностический код [X-XX]	Войдите в режим тестирования входных/выходных элементов, следуя процедуре 2.4 "Как пользоваться диагностическим режимом (C/E)”, затем введите цепь/функцию кода проверяемого элемента.
Выполните диагностический код [X-XX]	Войдите в режим тестирования входных/выходных элементов, следуя процедуре 2.4 "Как пользоваться диагностическим режимом (C/E)”, затем введите цепь/функцию кода проверяемого элемента. Нажмите Старт.
PL 4.2	Обратитесь к PL4.2 в главе 5, Перечни запасных частей.
Заменяйте элементы по порядку	Если нет возможности провести дальнейший анализ причин неисправности, заменяйте элементы по порядку. Элементы перечислены, начиная с того, который является наиболее вероятной причиной неисправности.

2.2 Первый уровень поиска и устранения неисправностей

RAP уровня 1

Расспросит☐ оператора о признаках неисправности.
Правильно ли была выполнена процедура?
Да Нет
Примите меры, чтобы работа выполнялась правильно/разрешите проблемы с расходными материалами.
Распечата1те отложенные работы. Выключите и включите питание аппарата.
На дисплее панели управления верная экранная страница?
Да Нет
Выполните RAP Питание AC.
Выдается код состояния IIT/IOT?
Да Нет
Войдите в диагностический режим и запустите тест самопроверки.
Самодиагностика действует?
Да Нет
Выполните RAP Источник питания.
Изготовьте копию в проблемном режиме.
Выдается код состояния?
Да Нет
IIT/IOT работает необычно?
Да Нет
Есть проблемы с качеством изображения?
Да Нет
Выполните действия по устранению неисправности по другим RAP или обратившись к другим блок-схемам в главе 9. Или попытайтесь связаться с NSC.
Связь прошла нормально?
Да Нет
Вы выполнили тесты связи с NSC дважды?
Да Нет
Выполните корректирующие действия для X-кода.
Попробуйте связаться с проблемным удаленным терминалом.
Связь прошла нормально?
Да Нет
Выполните корректирующие действия для X-кода.
Конец работы.
A B C D E
Попробуйте связаться с проблемным удаленным терминалом.
Связь прошла нормально?
Да Нет
Выполните корректирующие действия для X-кода.
Конец работы.
Найдите наблюдаемый дефект изображения в содержании раздела 3 и выполните соответствующие действия по его устранению.
Сильно шумит зубчатый механизм в задней части аппарата?
Да Нет
Обратитесь к перечню кодов состояния IIT/IOT и выполните необходимые действия по устранению дефекта.
Смажьте шестерни (PL 14.1, поз. 3)
Обратитесь к перечню кодов состояния и выполните необходимые действия по устранению дефекта.
Обратитесь к перечню кодов состояния IIT/IOT и выполните необходимые действия по устранению дефекта.
A B C D E

2.3 Второй уровень поиска и устранения неисправностей

2.3.1 Перечень кодов состояния

2.3.1.1 Виды кодов состояния

- An-nn: указывает на застревание оригинала в DADF, пропуск подачи или разомкнутый блокировочный выключатель.
- Cn-nn: указывает на пропуск подачи из IOT/дуплексного модуля.
- Dn-nn: указывает на системную ошибку по результатам самодиагностики.
- En-nn: указывает на застревания в тракте бумаги IOT/дуплексного модуля и разомкнутый блокировочный выключатель.
- Fn-nn: застревание в финишере или разомкнутый блокировочный выключатель.
- Hn-nn: указывает, что IOT может копировать и печатать, но дополнительное оборудование/режимы использовать нельзя.
- Jn-nn: оповещает оператора о том, что пора заменить или пополнить расходные материалы.
- Kn-nn: указывает на неправильные действия оператора при использовании факсимильной опции.
- Ln-nn: указывает на то, что не установлены соответствующие узлы (дополнительные устройства).
- Un-nn: указывает на обнаружение системной ошибки IOT, в связи с чем копирование и печать невозможны.
- UE-nn: ошибка интерфейса, относящаяся к EPSV.
- Vn-nn: ошибка факсимильной системы.
- Xn-nn: указывает на обнаружение ошибки факсимильной связи.
- ChainXX-LinkXX: обнаружение ошибки, относящейся к ESS.

2.3.1.2 Перечень кодов состояния IIT/IOT

(nnnn) указывает внутренний код, соответствующий коду состояния.

Код	Состояние	Описание	Действие по устранению	BSD
U0-01 (4001)	Программная ошибка DCSYS	Неопределенное прерывание, такое, как команда останова и вычитание 0	ВЫКЛ./ВКЛ. питание	3.1C
U0-02 (4002)	Программная ошибка DCSYS	Ошибка передачи состояния MC	ВЫКЛ./ВКЛ. питание	3.1C
U0-03 (40A0)	Программная ошибка DCSYS	Ошибка обмена между задачами MCU	ВЫКЛ./ВКЛ. питание	3.1C
U0-04 (4004)	Программная ошибка DCSYS	Неверный стартовый параметр работы	ВЫКЛ./ВКЛ. питание	3.1C
U0-05 (4005)	Программная ошибка DCSYS	Ошибка управления работой	ВЫКЛ./ВКЛ. питание	3.1C
U0-06 (4006)	Программная ошибка DCSYS	Бумага в зоне регистрации. Не запускается печать (лист не выходит)	ВЫКЛ./ВКЛ. питание	3.1C
U0-07 (4007)	Программная ошибка DCSYS	Главный двигатель остается включенным	ВЫКЛ./ВКЛ. питание	3.1C
U0-08 (4008)	Программная ошибка DCSYS	Неверный параметр для остановки работы	ВЫКЛ./ВКЛ. питание	3.1C
U0-09 (4009)	Программная ошибка DCSYS	Нельзя закончить работу (аварийный останов)	ВЫКЛ./ВКЛ. питание	3.1C
U1-1 (4111)	Отказ главного двигателя	Ошибка тактовых импульсов M/C	ВЫКЛ./ВКЛ. питание	4.1
U1-2 (4112)	Отказ вентилятора	Неисправность вентилятора фьюзера	ВЫКЛ./ВКЛ. питание	10.1
U1-3 (4113)	Отказ вентилятора	Неисправность вентилятора LVPS	ВЫКЛ./ВКЛ. питание	1.2
U2-1 (4421)	Отказ каретки	Датчик регистрации IIT остается активированным	ВЫКЛ./ВКЛ. питание	6.2
U2-2 (4112)	Отказ каретки	Датчик регистрации IIT не сработал.	ВЫКЛ./ВКЛ. питание	6.2
U2-3 (4113)	Отказ каретки	Разница не менее 10 импульсов при прямом и обратном ходе кареток	ВЫКЛ./ВКЛ. питание	6.2

Код	Состояние	Описание	Действие по устранению	BSD
U3-1 (4131)	Отказ ROS	Неисправна ASIC управления ROS	ВЫКЛ./ВКЛ. питание	6.3
U3-2 (4132)	Отказ ROS	Неверное настроечное значение для мощности лазерного диода, когда ее настройка разрешена	ВЫКЛ./ВКЛ. питание	6.3
U3-3 (4133)	Отказ ROS	Неверное настроечное значение для мощности лазерного диода при его включении	ВЫКЛ./ВКЛ. питание	6.3
U3-4 (4134)	Отказ ROS	Неверное настроечное значение для лазерного диода при выборочном сигнале SOS	ВЫКЛ./ВКЛ. питание	6.3
U3-5 (4135)	Отказ ROS	ROS не готов в после 20 секунд прогрева	ВЫКЛ./ВКЛ. питание	6.3
U3-6 (4136)	Отказ ROS	Неверный интервал SOS после готовности ROS	ВЫКЛ./ВКЛ. питание	6.3
U4-1 (4141)	Отказ фьюзера	Временная ошибка включения фьюзера Прогрев не закончился в течение 60 секунд	ВЫКЛ./ВКЛ. питание	10.2
U4-2 (4142)	Отказ фьюзера	Перегрев В течение 500 мс была температура не ниже 230±C	ВЫКЛ./ВКЛ. питание Очистите NVM	10.2
U4-3 (4143)	Отказ фьюзера	Обнаружен обрыв цепи термистора фьюзера	ВЫКЛ./ВКЛ. питание	10.2
U4-4 (4144)	Отказ фьюзера	Низкая температура В течение 500 мс была температура не выше 122±C	ВЫКЛ./ВКЛ. питание	10.2
U4-5 (4145)	Отказ фьюзера	В режиме ожидания нагревательная лампа непрерывно горит не менее 10 секунд	ВЫКЛ./ВКЛ. питание	10.2
U4-6 (4146)	Отказ фьюзера	При прогреве температура 3 раза подряд не поднялась на 5 градусов в течение 5 секунд	ВЫКЛ./ВКЛ. питание	10.2
U6-01 (4061)	Ошибка памяти при вкл. питания	Ошибка памяти MCU/SW PWB	ВЫКЛ./ВКЛ. питание	3.1C
U6-02 (4062)	Ошибка памяти при вкл. питания	Ошибка памяти MCU/SW PWB	ВЫКЛ./ВКЛ. питание	3.1C
U6-03 (4063)	Ошибка памяти при вкл. питания	Ошибка памяти MCU/SW PWB	ВЫКЛ./ВКЛ. питание	3.1C
U6-04 (4064)	Ошибка памяти при вкл. питания	Ошибка памяти MCU/SW PWB	ВЫКЛ./ВКЛ. питание	3.1C
U6-41 (4461)	Ошибка памяти при вкл. питания	Ошибка контрольной суммы IIT/IPS PWB ROM	ВЫКЛ./ВКЛ. питание	3.1A
U6-42 (4462)	Ошибка памяти при вкл. питания	Ошибка чтения/записи IIT/IPS PWB RAM	ВЫКЛ./ВКЛ. питание	3.1A
U6-43 (4463)	Ошибка памяти при вкл. питания	Повреждение данных EEPROM	ВЫКЛ./ВКЛ. питание Инициализир. NVM	3.1A, 3.1C
U6-44 (4464)	Ошибка памяти при вкл. питания	Ошибка чтения/записи EEPROM	ВЫКЛ./ВКЛ. питание Инициализир. NVM	3.1A, 3.3
U6-05 (4065)	Ошибка памяти при вкл. питания	Недопустимые данные CPM	Замените MCU/SW PWB	3.1C
U6-82 (4862)	Ошибка памяти при вкл. питания	Ошибка чтения/записи RAM D-порта переключ.	Замените MCU/SW PWB	3.1A
U6-95 (4965)	Ошибка памяти при вкл. питания	Неверное значение электронного счетчика	Перепишите NVM	3.1A,3.1C, 3.3
U7-01 (4071)	Отказ межсистемной связи	Ошибка при начальной проверке связи между системой MF и MCU/SW	ВЫКЛ./ВКЛ. питание. Проверьте разъемы	19.2
U7-02 (4072)	Отказ межсистемной связи	Ошибка кадра /переполнения/четности между MF SYS и MCU/SW	ВЫКЛ./ВКЛ. питание	19.2
U7-03 (4073)	Отказ межсистемной связи	Ошибка BCC между MF SYS и MCU/SW	ВЫКЛ./ВКЛ. питание	19.2

Код	Состояние	Описание	Действие по устранению	BSD
U7-04 (4074)	Отказ межсистемной связи	Нет связи между MF SYS и MCU/SW	ВЫКЛ./ВКЛ. питание	19.2
U7-05 (4075)	Отказ межсистемной связи	Связь не установлена между системой MF и MCU/SW	ВЫКЛ./ВКЛ. питание	19.2
U7-31 (4371)	Отказ межсистемной связи	Ошибка первоначальной проверки связи между MCU/SW и PWB панели управления	ВЫКЛ./ВКЛ. питание. Проверьте разъемы.	3.1B
U7-32 (4372)	Отказ межсистемной связи	Ошибка кадра/ переполнения/четности между MCU/SW PWB и панелью управления	ВЫКЛ./ВКЛ. питание	3.1B
U7-33 (4373)	Отказ межсистемной связи	Ошибка BCC между MCU/SW PWB и панелью управления	ВЫКЛ./ВКЛ. питание	3.1B
U7-34 (4374)	Отказ межсистемной связи	Нет связи между MCU/SW PWB и панелью управления	ВЫКЛ./ВКЛ. питание	3.1B
U7-35 (4375)	Отказ межсистемной связи	Связь не установлена между MCU/SW PWB и панелью управления	ВЫКЛ./ВКЛ. питание Проверьте разъемы.	3.1B
U7-41 (4471)	Отказ межсистемной связи	Ошибка первоначальной проверки связи между MCU/SW PWB и IIT/IPS PWB	ВЫКЛ./ВКЛ. питание Проверьте разъемы.	3.1A
U7-42 (4472)	Отказ межсистемной связи	Ошибка кадра/ переполнения/четности между MCU/SW PWB и IIT/IPS PWB	ВЫКЛ./ВКЛ. питание	3.1A
U7-43 (4473)	Отказ межсистемной связи	Ошибка BCC между MCU/SW PWB и IIT/IPS PWB.	ВЫКЛ./ВКЛ. питание Перепишите NVM.	3.1A
U7-44 (4474)	Отказ межсистемной связи	Нет связи между MCU/SW PWB и IIT/IPS PWB	ВЫКЛ./ВКЛ. питание Перепишите NVM.	3.1A
U7-45 (4475)	Отказ межсистемной связи	Связь не установлена между MCU/SW PWB и IIT/IPS PWB.	ВЫКЛ./ВКЛ. питание. Проверьте разъемы.	3.1A
U8-3 (4483)	Отказ лампы/ CCD	Ошибка AGC (автоматич. регулировки усиления)	ВЫКЛ./ВКЛ. питание	6.1B,6.2
U8-4 (4484)	Отказ лампы/ CCD	Ошибка 1 AOC (автоматич. регулировки смещения)	ВЫКЛ./ВКЛ. питание	6.1B,6.2
U8-5 (4485)	Отказ лампы/ CCD	Ошибка 2 AOC (автоматич. регулировки смещения)	ВЫКЛ./ВКЛ. питание	6.1B,6.2
U8-6 (4486)	Отказ лампы/ CCD	Ошибка считывания значения для коррекции неравномерности освещения (shading)	ВЫКЛ./ВКЛ. питание	6.1B,6.2
U9-1 (4810)	Отказ MCU/SW	Ошибка подключения MCU/SW PWB	ВЫКЛ./ВКЛ. питание	3.1C
U9-31 (4831)	Отказ MCU/SW	Ошибка сигнала синхрон. 1 MCU/SW PEB	ВЫКЛ./ВКЛ. питание	3.1C
U9-32 (4832)	Отказ MCU/SW	Ошибка сигнала синхрон. 2 MCU/SW PWB	ВЫКЛ./ВКЛ. питание	3.1C
U9-33 (4833)	Отказ MCU/SW	Ошибка сигнала синхрон. 3 MCU/SW PWB	ВЫКЛ./ВКЛ. питание	3.1C
U9-41 (4841)	Отказ MCU/SW	Ошибка синхронизации MCU/SW PWB IOT	ВЫКЛ./ВКЛ. питание	3.1C
UE-01 (4901)	Ошибка интерфейса EPSV	Несоответствие логина	ВЫКЛ./ВКЛ. питание	3.2A
UE-02 (4902)	Ошибка интерфейса EPSV	Ошибка связи между EPSV и соответств. аппаратами	ВЫКЛ./ВКЛ. питание Проверьте разъемы.	3.2A
UE-10 (4910)	Ошибка интерфейса EPSV	Нельзя уведомить Fuji Xerox об отказе аппарата	Нажмите любую кнопку.	3.2A
UE-11 (4911)	Ошибка интерфейса EPSV	Нельзя изменить установочные данные	Нажмите любую кнопку.	3.2A
UE-12 (4912)	Ошибка интерфейса EPSV	Нельзя устранить аварийн. информацию EPSV	Нажмите любую кнопку.	3.2A
UE-13 (4913)	Ошибка интерфейса EPSV	Нельзя запросить у Fuji Xerox восстановление U-продукта	Нажмите любую кнопку.	3.2A

Код	Состояние	Описание	Действие по устранению	BSD
UE-14 (4914)	Ошибка интерфейса EPSV	Нельзя передать данные NR в Fuji Xerox	Нажмите на любую кнопку	3.2A
UE-71 (4971)	Ошибка интерфейса EPSV	Ошибка первоначальной проверки связи между MCU/SW PWB и EPSV	ВЫКЛ./ВКЛ. питание. Проверьте разъемы.	3.2A
UE-72 (4972)	Ошибка интерфейса EPSV	Ошибка кадра/ переполнения/четности между MCU/SW PWB и EPSV	ВЫКЛ./ВКЛ. питание	3.2A
UE-73 (4973)	Ошибка интерфейса EPSV	Ошибка BCC между MCU/SW PWB и EPSV	ВЫКЛ./ВКЛ. питание	3.2A
UE-74 (4974)	Ошибка интерфейса EPSV	Нет связи между MCU/SW PWB и EPSV	ВЫКЛ./ВКЛ. питание	3.2A
UE-75 (4975)	Ошибка интерфейса EPSV	Связь не установлена между MCU/SW PWB и EPSV	ВЫКЛ./ВКЛ. питание Проверьте разъемы.	3.2A
H5-61 (4561)	Ошибка интерфейса финишера	Ошибка первоначальной проверки связи между MCU/SW PWB и PWB управления финишера	ВЫКЛ./ВКЛ. питание Проверьте разъемы.	3.1E
H5-62 (4562)	Ошибка интерфейса финишера	Ошибка кадра/ переполнения/четности между MCU/SW PWB и PWB управления финишера	ВЫКЛ./ВКЛ. питание	3.1E
H5-63 (4563)	Ошибка интерфейса финишера	Ошибка BCC между MCU/SW PWB и PWB управления финишера	ВЫКЛ./ВКЛ. питание	3.1E
H5-64 (4564)	Ошибка интерфейса финишера	Нет связи между MCU/SW PWB и PWB управления финишера	ВЫКЛ./ВКЛ. питание	3.1E
H5-65 (4565)	Ошибка интерфейса финишера	Связь не установлена между MCU/SW PWB и PWB управления финишера	ВЫКЛ./ВКЛ. питание Проверьте разъемы.	3.1E

Код	Состояние	Описание	Действие по устранению	BSD
H5-81 (4581)	Отказ финишера	Отказ двигателя накопителя (датчик исход. положения накопителя не сработал/деактивировался вовремя)	ВЫКЛ./ВКЛ. питание	12.8
H5-82 (4582)	Отказ финишера	Отказ двигателя степлера (датчик исходного положения степлера не сработал при сшивании)	ВЫКЛ./ВКЛ. питание	12.10
H5-83 (4583)	Отказ финишера	Отказ подъемника лотка (не изменилось состояние датчика верхнего предела /почти полной стопки /высоты стопки)	ВЫКЛ./ВКЛ. питание	12.11
H5-84 (4584)	Отказ финишера	Отказ степлера	ВЫКЛ./ВКЛ. питание	12.10
H6-63 (4663)	Ошибка памяти DADF PWB	Повреждение данных в EEPROM	Инициализ. NVM. ВЫКЛ./ВКЛ. питание	3.1D
H6-64 (4664)	Ошибка памяти DADF PWB	Ошибка чтения/записи EEPROM	ВЫКЛ./ВКЛ. питание Инициализ. NVM.	3.1D
H6-71 (4671)	Ошибка интерфейса DADF	Ошибка первоначальной проверки связи между MCU/SW PWB и DADF PWB	ВЫКЛ./ВКЛ. питание	3.1D
H6-72 (4672)	Ошибка интерфейса DADF	Ошибка кадра/ переполнения/четности между MCU/SW PWB и DADF PWB	ВЫКЛ./ВКЛ. питание	3.1D
H6-73 (4673)	Ошибка интерфейса DADF	Ошибка BCC между MCU/SW PWB и DADF PWB	ВЫКЛ./ВКЛ. питание	3.1D
H6-74 (4674)	Ошибка интерфейса DADF	Нет связи между MCU/SW PWB и DADF PWB	ВЫКЛ./ВКЛ. питание	3.1D
H6-75 (4675)	Ошибка интерфейса DADF	Связь не установлена между MCU/SW PWB и DADF PWB	ВЫКЛ./ВКЛ. питание Проверьте разъемы.	3.1D

Код	Состояние	Описание	Действие по устранению	BSD
H8-2 (4820)	Отказ памяти страниц	Ошибка подключения PWB памяти страниц	ВЫКЛ./ВКЛ. питание Проверьте разъемы.	3.1C
H8-65 (4865)	Отказ памяти страниц	Ошибка чтения/записи PWB памяти страниц (стандартной)	ВЫКЛ./ВКЛ. питание	3.1C
H8-66 (4866)	Отказ памяти страниц	Ошибка чтения/записи PWB памяти страниц (расширенной)	ВЫКЛ./ВКЛ. питание	3.1C
H8-67 (4867)	Отказ памяти страниц	Ошибка чтения/записи PWB памяти страниц (аппарат не входит в состояние готовности)	ВЫКЛ./ВКЛ. питание	3.1C
H8-68 (4868)	Отказ памяти страниц	Ошибка чтения/записи PWB памяти страниц (ошибка инициализации)	ВЫКЛ./ВКЛ. питание	3.1C
HD-01 (4D01)	Отказ HDD	Жесткий диск не готов	ВЫКЛ./ВКЛ. питание	3.1C
HD-02 (4D02)	Отказ HDD	Ошибка при самодиагностике HDD	ВЫКЛ./ВКЛ. питание	3.1C
HD-03 (4D03)	Отказ HDD	Ошибка команд HDD	ВЫКЛ./ВКЛ. питание	3.1C
HD-10 (4D04)	Отказ HDD	Ошибка формата HDD	ВЫКЛ./ВКЛ. питание. Выполн. цепь 15-функция	3.1C
HD-11 (4D11)	Отказ HDD	Недостаток эффективного пространства HDD	ВЫКЛ./ВКЛ. питание	3.1C
HD-71 (4071)	Ошибка интерфейса HDD	Ошибка первоначальной проверки связи между MCU/SW PWB и интерфейсом HDD	ВЫКЛ./ВКЛ. питание. Проверьте разъемы.	3.1C
HD-72 (4072)	Ошибка интерфейса HDD	Ошибка кадра/ переполнения/четности между MCU/SW PWB и интерфейсом HDD	ВЫКЛ./ВКЛ. питание	3.1C
HD-73 (4073)	Ошибка интерфейса HDD	Ошибка BCC между MCU/SW PWB и интерфейсом HDD	ВЫКЛ./ВКЛ. питание	3.1C
HD-74 (4074)	Ошибка интерфейса HDD	Нет связи между MCU/SW PWB и интерфейсом HDD	ВЫКЛ./ВКЛ. питание	3.1C
HD-75 (4075)	Ошибка интерфейса HDD	Связь не установлена между MCU/ SW PWB и интерфейсом HDD	ВЫКЛ./ВКЛ. питание. Проверьте разъемы.	3.1C
E1-1 (4E11)	Застревание у датчика регистр.	Датчик регистрации не деактивирован вовремя	Удалите бумагу	8.5
E1-2 (4E12)	Застревание у датчика регистр.	Датчик выхода из фьюзера не сработал в заданное время после выключения датчика регистрации	Удалите бумагу	8.5,10.3
E1-6 (4E14)	Застревание у датчика регистр.	Бумага осталась на датчике регистрации	Удалите бумагу	8.5
E3-1 (4E31)	Застревание около фьюзера	Датчик выхода из фьюзера не выключился вовремя	Удалите бумагу	10.3,10.5
E3-6 (4E36)	Застревание около фьюзера	Бумага осталась на датчике вых. из фьюзера	Удалите бумагу	10.3
E5-1 (4E51)	Разомкнута блокировка IOT	Открыта правая крышка	Закройте крышку	1.7A
E5-2 (4E52)	Разомкнута блокировка IOT	Открыта передняя крышка	Закройте крышку	1.7A
E6-1 (4E61)	Разомкнута блок. нижних лотков	Открыта правая крышка узла нижних лотков	Закройте крышку	1.7B
E8-2 (4E82)	Застревание в дуплексн. модуле	Дуплексный датчик не сработал вовремя	Удалите бумагу	10.4
C1-3 (4C13)	Пропуск подачи из лотка 1	Датчик регистрации не сработал вовремя после запуска подачи	Удалите бумагу Установите лоток1.	8.1,8.5
C2-2 (4C22)	Пропуск подачи из лотка 2	Датчик ролика отвода 3 не сработал вовремя после запуска подачи	Удалите бумагу. Установите лоток2.	8.1,8.3,8.4
C2-3 (4C23)	Пропуск подачи из лотка 2	Датчик регистрации не сработал вовремя после срабатывания датчика ролика отвода 2	Удалите бумагу	8.4,8.5

Код	Состояние	Описание	Действие по устранению	BSD
C3-1 (4C31)	Пропуск подачи из лотка 3	Датчик ролика отвода 3 не сработал вовремя после запуска подачи	Удалите бумагу Установите лоток3.	8.1, 8.4
C3-2 (4C32)	Пропуск подачи из лотка 3	Датчик ролика отвода 2 не сработал вовремя после срабатывания датчика ролика отвода 3	Удалите бумагу	8.3, 8.4
C3-3 (4C33)	Пропуск подачи из лотка 3	Датчик регистрации не сработал вовремя после срабатывания датчика ролика отвода 2	Удалите бумагу	8.3, 8.4
C4-1 (4C41)	Пропуск подачи из лотка 4	Датчик ролика отвода 2 не сработал вовремя после запуска подачи	Удалите бумагу Установите лоток 4	8.1, 8.4
C4-2 (4C42)	Пропуск подачи из лотка 4	Датчик ролика отвода 2 не сработал вовремя после срабатывания датчика ролика отвода 3	Удалите бумагу	8.3,8.4
C4-3 (4C43)	Пропуск подачи из лотка 4	Датчик регистрации не сработал вовремя после срабатывания датчика ролика отвода 2	Удалите бумагу	8.3, 8.4
C6-1 (4C61)	Пропуск подачи из дуплексного модуля	Датчик регистрации не сработал вовремя после включения дуплексного двигателя	Удалите бумагу	10.4, 10.5, 10,6
C8-2 (4C82)	Бумага в зоне подачи	Бумага осталась на датчике ролика отвода 2	Удалите бумагу Установите лоток 2.	8.4
C8-3 (4C83)	Бумага в зоне подачи	Бумага осталась на датчике ролика отвода 3	Удалите бумагу Установите лоток 3	8.4
C8-6 (4C86)	Бумага в зоне подачи	Бумага на дуплексном датчике	Удалите бумагу	10.4
C9-2 (4C92)	Пропуск подачи из MSI	Датчик ролика отвода 2 не сработал вовремя после включения муфты MSI	Загрузите бумагу	8.2, 8.4
C9-3 (4C93)	Пропуск подачи из MSI	Датчик регистрации не сработал вовремя после срабатывания датчика ролика отвода 2	Удалите бумагу	8.4
A1-1 (4A11)	Застревание оригинала в DADF (на входе)	Оригинал остался на датчике подачи	Удалите оригинал	5.1
A1-2 (4A12)	Застревание оригинала в DADF (на входе)	Датчик подачи не сработал вовремя после запуска подачи	Удалите оригинал	5.1
A1-3 (4A13)	Застревание оригинала в DADF (на входе)	Датчик подачи не деактив. вовремя после срабатывания	Удалите оригинал	5.1
A2-1 (4A21)	Застревание оригинала в DADF (регистр.)	Оригинал на датчике регистрации или на датчике считывания	Удалите оригинал	5.4
A2-2 (4A22)	Застревание оригинала в DADF (регистр.)	Датчик регистрации или датчик считывания не сработал вовремя после срабатывания датчика подачи	Удалите оригинал	5.4
A2-3 (4A23)	Застревание оригинала в DADF (регистр.)	Датчик регистрации или датчик считывания не деактив. вовремя после срабатывания датчика считывания	Удалите оригинал	5.4
A2-4 (4A24)	Застревание оригинала в DADF (регистр.)	Датчик выхода/реверса не сработал вовремя после срабатывания датчика считывания	Удалите оригинал	5.4
A3-1 (4A31)	Застревание оригинала в DADF (на выходе)	Оригинал на датчике выхода/реверса	Удалите оригинал	5.4
A3-2 (4A32)	Застревание оригинала в DADF (на выходе)	Датчик регистрации не сработал вовремя после запуска подачи обратной стороны	Удалите оригинал	5.4

Код	Состояние	Описание	Действие по устранению	BSD
A3-3 (4A33)	Застревание оригинала в DADF (на выходе)	Датчик выхода/реверса не деактивировался вовремя после выключения датчика считывания	Удалите оригинал	5.4
A5-1 (4A51)	Разомкнута блокировка DADF	Открыта крышка DADF	Закройте крышку.	1.7B
F4-11 (4F41)	Застревание у входного датчика финишера	Входной датчик не деактивировался вовремя после срабатывания	Удалите бумагу	12.3,12.5
F4-12 (4F42)	Застревание у входного датчика финишера	Входной датчик не сработал вовремя	Удалите бумагу	10.5,12.5
F4-16 (4F44)	Застревание у входного датчика финишера	Бумага осталась на входном датчике	Удалите бумагу	12.5
F4-21 (4F45)	Застревание у датчика реверса финишера	Датчик реверса не деактивир. вовремя после срабатывания	Удалите бумагу	12.4,12.5
F4-22 (4F46)	Застревание у датчика реверса финишера	Датчик реверса не сработал вовремя	Удалите бумагу	12.3,12.5
F4-26 (4F48)	Застревание у датчика реверса финишера	Бумага осталась на датчике реверса	Удалите бумагу	12.5
F4-31 (4F49)	Застревание у датчика синхрон. финишера	Датчик синхронизации не деактивировался вовремя после срабатывания	Удалите бумагу	12.4,12.6
F4-32 (4F4A)	Застревание у датчика синхрон.	Датчик синхронизации не сработал вовремя	Удалите бумагу	12.4,12.6
F4-36 (4F4C)	Застревание у датчика синхрон.	Бумага осталась на датчике синхронизации	Удалите бумагу	12.6
F4-41 (4F4D)	Застревание у выходн. датчика финишера	Выходной датчик активирован даже после вывода бумаги	Удалите бумагу	12.4,12.7
F4-42 (4F4E)	Застревание у выходн. датчика	Выходной датчик не сработал вовремя	Удалите бумагу	12.4,12.7
F4-46 (4F4F)	Застревание у выходн. датчика	Бумага осталась на выходном датчике	Удалите бумагу	12.7

Код	Состояние	Описание	Действие по устранению	BSD
F7-1 (4F71)	Разомкнута блокировка финишера	Открыта верхняя или нижняя крышка накопителя	Закройте крышку	12.2
F7-2 (4F72)	Разомкнута блокировка	На накопителе открыта крышка степлера	Закройте крышку	12.1
F7-3 (4F73)	Разомкнута блокировка финишера	Открыта верхняя крышка накопителя	Закройте крышку	12.2
F8-1 (4F81)	Разомкнута блокировка финишера	Разомкнута блокировка финишера	Закройте крышку	12.2
J1-2 (4B12)	Нет тонера	Нет тонера	Замените копи-картридж, затем ВЫКЛ./ВКЛ. питание	9.2
J3-1 (4B31)	Плохо установлен копи-картридж	Плохо установлен копи-картридж	Снимите и вновь установите копи-картридж	9.1
J6-1 (4B61)	Закончился срок службы CRU	Закончился срок службы CRU	Замените копи-картридж, затем ВЫКЛ./ВКЛ. питание	9.1
J8-1 (4B81)	Ошибка доступа к CRUM	Несоответствие ID-номера	Замените копи-картридж, затем ВЫКЛ./ВКЛ. питание	9.1
J8-3 (4B83)	Ошибка доступа к CRUM	Ошибка чтения/записи данных	Замените копи-картридж, затем ВЫКЛ./ВКЛ. питание	9.1
J8-4 (4B84)	Ошибка доступа к CRUM	По крайней мере 5 раз не принят сигнал подтверждение	Замените копи-картридж, затем ВЫКЛ./ВКЛ. питание	9.1
L6-1 (49A1)	Нет соответств. устройства	Нет счетчика	Установите счетчик	3.2C

2.3.1.3 Коды состояния ESS/FAX

Виды кодов состояния

- V0-nn: Ошибка корневого устройства/системы аппарата или ошибка загрузки /инициализации
- V1-nn: Ошибка контроллера устройства
- V2-nn: Ошибка резидентной задачи
- V4-nn: Внутренняя ошибка OS
- V5-nn: Ошибка работы
- V6-nn: Ошибка файла, HDD или устройства обработки
- V7-nn: Ошибка связи
- K0-n: Память заполнена/неверная операция набора номера
- K6-n: Начальная ошибка (тональный сигнал готовности)
- K7:-n: Неисправность удаленного факсимильного терминала
- K9-n: Начальная ошибка (тональный сигнал готовности) ISDN
- X0-n: Ошибка файла/работы/прерывания/устройства при работе факса/неисправен интерфейс между CPU
- X2-n: Ошибка во время факсимильной связи G3
- X3-n: Ошибка во время факсимильной связи G4, ошибка во время связи ISDN
- D1-n: Ошибка автодиагностики (можно определить зону неисправности)
- D2-n: Ошибка автодиагностики (нельзя определить зону неисправности)

2.3.1.4 Перечень V-кодов

V-код	Внутрен. код	Описание	Действие по устранению
V0-00	F000	Ошибка обработки в главном CPU. Сброс: начальн. SSP	Замените главную PWB MF.
V0-00	F004	Ошибка обработки в главном CPU Сброс: начальн. PC	Замените главную PWB MF.
V0-00	F008	Ошибка обработки в главном CPU Ошибка шины	Замените главную PWB MF.
V0-00	F012	Ошибка обработки в главном CPU Ошибка адреса	Замените главную PWB MF.
V0-00	F016	Ошибка обработки в главном CPU Недопустимая команда	Замените главную PWB MF.
V0-00	F020	Ошибка обработки в главном CPU Деление на 0	Замените главную PWB MF.
V0-00	F024	Ошибка обработки в главном CPU Команда CHK	Замените главную PWB MF.
V0-00	F028	Ошибка обработки в главном CPU Команда TRAPV	Замените главную PWB MF.
V0-00	F032	Ошибка обработки в главном CPU Нарушение приоритета	Замените главную PWB MF.
V0-00	F036	Ошибка обработки в главном CPU Обработка исключает трассировку	Замените главную PWB MF.
V0-00	F040	Ошибка обработки в главном CPU Неподдерживаемая команда (строка 1010 эмулятора)	Замените главную PWB MF.
V0-00	F044	Ошибка обработки в главном CPU Неподдерживаемая команда (строка 1010 эмулятора)	Замените главную PWB MF.

V-код	Внутрен. код	Описание	Действие по устранению
V0-01	8310	Ошибка, определенная проверкой главной ROM при загрузке системы: неверна контрольная сумма ROM	Проверьте/ замените главную PWB MF, память страниц и MMB.
V0-02	8320	Ошибка, определенная проверкой чтения/записи SRAM при загрузке системы	Проверьте/ замените главную PWB MF, память страниц и MMB.
V0-03	8321	Контроллер SRAM принял неопределенную команду	Проверьте/ замените главную PWB MF, память страниц и MMB.
V0-03	8322	Ошибка, обнаруженная контроллером SRAM: нет свободной памяти для размещения по команде SRAM	Проверьте/ замените главную PWB MF, память страниц и MMB.
V0-03	8323	Ошибка инициализации данных в NVM при загрузке системы	Проверьте/ замените MMB.
V0-04	8330	Ошибка, определенная проверкой чтения/записи DRAM при загрузке системы	Проверьте/ замените главную PWB MF, DRAM, память страниц и MMB.
V0-05	8331	Контроллер DRAM принял неопределенную команду	Проверьте/ замените главную PWB MF, DRAM, память страниц и MMB.
V0-05	8332	Ошибка, обнаруженная контроллером DRAM: нет свободной памяти для размещения по команде DRAM	Проверьте/ замените главную PWB MF, DRAM, память страниц и MMB.
V0-05	8333	Ошибка, обнаруженная контроллером SRAM: нет свободной памяти для размещения по команде L-MEM	Проверьте/ замените главную PWB MF, DRAM, память страниц и MMB.
V0-06	8342	Ошибка записи RTC и текущей даты	Проверьте/ замените главную PWB MF, DRAM, память страниц и MMB.
V0-06	8343	Ошибка считывания времени при инициализации часов	Проверьте/ замените главную PWB MF, DRAM, память страниц и MMB.
V0-07	8340	Неверная команда для тактирования функций управления	Проверьте/ замените главную PWB MF, DRAM, память страниц и MMB.
V0-07	8341	Инструкция канала неверного устройства	Проверьте/ замените главную PWB MF, DRAM, память страниц и MMB.
V0-08	8351	Ошибка записи в EEPROM	Проверьте/ замените главную PWB MF, DRAM, память страниц и MMB(EEPROM).
V0-09	8350	Ошибка регистрации EEPROM	Проверьте/ замените главную PWB MF, DRAM, память страниц и MMB (EEPROM).
V0-11	8100	Ошибка вложения панели задач монитора при загрузке системы	Проверьте подключение панели управления и главной PWB MF. Замените панель управления или главную PWB MF, DRAM, память страниц, MMB.
V0-11	8102	Ошибка присоединения задачи управления питанием по инициализации задачи при загрузке системы	Проверьте главную PWB M/F, память страниц и MMB. Замените главную PWB MF .
V0-11	8103	Ошибка присоединения задачи контроля DC инициализацией задачи при загрузки системы	Проверьте/ замените главную PWB M/F, DRAM, IIT, IOT, память страниц и MMB.
V0-11	8104	Ошибка присоединения задачи управления линией инициализацией задачи при загрузке системы	Проверьте/ замените главную PWB M/F, NCU, G4M, G4/ICM, материнскую плату, память страниц, MMB и телефон. трубку.
V0-11	8105	Присоединение задачи управления PC инициализацией задачи при загрузке системы	Проверьте/ замените главную PWB M/F, компьютер, кабели, память страниц и MMB.
V0-11	8106	Ошибка присоединения задачи управления MMU инициализацией задачи при загрузке системы	Проверьте главную PWB MF, память страниц и MMB. Замените главную PWB MF .
V0-11	8107	Ошибка присоединения задачи контроля процесса инициализацией задачи при загрузке системы	Проверьте главную PWB MF, память страниц и MMB. Замените главную PWB MF.
V0-11	8108	Ошибка присоединения задачи контроля таймера инициализацией задачи при загрузке системы	Проверьте главную PWB MF, память страниц и MMB. Замените главную PWB MF.
V0-11	8109	Ошибка выдачи событий задачей системы при загрузке	Проверьте главную PWB MF, память страниц и MMB. Замените главную PWB MF.

V-код	Внутрен. код	Описание	Действие по устранению
V0-11	810A	Ошибка присоединения задачи диска инициализацией задачи при загрузке системы	Проверьте главную PWB MF, память страниц и MMB. Замените главную PWB MF .
V0-11	810B	Ошибка присоединения отчета о выключении питания при загрузке системы	Проверьте главную PWB MF, память страниц и MMB. Замените главную PWB MF .
V0-11	810C	Присоединение задачи контроля дисплея инициализацией задачи при загрузке системы	Проверьте главную PWB MF, память страниц и MMB. Замените главную PWB MF .
V0-11	810D	Ошибка информации о конфликте работ, импортированной в UI при инициализации	
V0-12	8D10	Ошибка записи в энергонезависимую память	Проверьте/ замените главную PWB MF, память страниц и MMB.
V0-12	8D11	Ошибка указателя файла почтового ящика	Проверьте/ замените главную PWB MF, память страниц и MMB.
V0-14	8460	Несоответствие между платой опции и гнездом опции или ошибка распознавания опции при загрузке системы	Проверьте соответствие плат опций гнездам. Проверьте/ замените материнскую плату, G4M, G4/ICM и G3M.
V0-14	8461	Несоответствие между платой опции и гнездом опции (заняты 4 гнезда)	Проверьте соответствие плат опций гнездам. Проверьте/ замените материнскую плату, G4M, G4/ICM и G4M.
V1-00	8300	Вызов неопределенного устройства	Проверьте/ замените главную PWB MF, память страниц и MMB.
V1-02	8360	Неполное завершение программы VCEPDMA	Проверьте/ замените главную PWB MF (VCEP).
V1-02	8361	Ошибка открывания контроллера DMA_CH1	Проверьте/ замените главную PWB MF и MMB.
V1-02	8362	Ошибка открывания контроллера DMA_CH1	Проверьте/ замените главную PWB MF и MMB.
V1-02	8363	Аварийное прекращение DMA_CH1	Проверьте/ замените главную PWB MF и MMB.

V-код	Внутрен. код	Описание	Действие по устранению
V1-03	8380	Недопустимый параметр команды, принятый контроллером scmg	Проверьте/ замените главную PWB MF, память страниц и MMB.
V1-04	8390	Недопустимый параметр команды, принятый контроллером тел. трубки	Проверьте/ замените главную PWB MF, NCU, G4M, G4/ICM, материнскую плату, память страниц, MMB, и телеф. трубку.
V1-04	8391	Недопустимый параметр команды, принятый контроллером телефонной трубки	Проверьте/ замените главную PWB MF, NCU, G4M, G4/ICM, материнскую плату, память страниц, MMB, и телеф. трубку.
V1-04	8392	Конец отведенного временного интервала, определенный контроллером телефонной трубки	Проверьте/ замените главную PWB MF, NCU, G4M, G4/ICM, материнскую плату, память страниц, MMB, и телеф. трубку.
V1-05	83A0	Недопустимый тип связи, принятый контроллером связи	Проверьте/ замените главную PWB MF, NCU, G4M, G4/ICM, материнскую плату, память страниц, MMB, и телеф. трубку.
V1-05	83A1	Недопустимое событие, принятое контроллером связи	Проверьте/ замените главную PWB MF, NCU, G4M, G4/ICM, материнскую плату, память страниц, MMB, и телеф. трубку.
V1-05	83A2	Недопустимое состояние связи, принятое контроллером связи	Проверьте/ замените главную PWB MF, NCU, G4M, G4/ICM, материнскую плату, память страниц, MMB, и телеф. трубку.
V1-05	83A3	Тайм-аут, обнаруженный контроллером связи (событие не произошло)	Проверьте/ замените главную PWB MF, NCU, G4M, G4/ICM, материнскую плату, память страниц, MMB, и телеф. трубку.
V1-05	83A4	Недопустимый режим связи, принятый контроллером связи	Проверьте/ замените главную PWB MF, NCU, G4M, G4/ICM, материнскую плату, память страниц, MMB, и телеф. трубку.
V1-05	83A5	Недопустимая команда связи, принятая контроллером связи	Проверьте/ замените главную PWB MF, NCU, G4M, G4/ICM, материнскую плату, память страниц, MMB, и телеф. трубку.

V-код	Внутрен. код	Описание	Действие по устранению
V1-05	83A6	Ошибка приема трассировки протокола	Проверьте/ замените главную PWB MF, G3M, G4M и G4/ICM.
V1-05	83A7	Неверное возвращенное значение из программы проверки DTMF	Проверьте главную PWB MF и MMB.
V1-05	83A8	Неверный тип работы после процедуры DTMF	Проверьте главную PWB MF и MMB. Программная ошибка в мониторе процесса.
V1-05	83A9	Неверное возвращенное значение из функции, относящейся к DTMF хоста	Проверьте главную PWB MF и MMB.
V1-06	83B0	Неверный номер канала, принятый контроллером модуля G3	Проверьте разъемы главной PWB M/F и G3M. Замените главную PWB MF и плату G3M.
V1-06	83B1	При загрузке системы нет ответа от G3	Проверьте разъемы главной PWB M/F и G3M. Замените главную PWB MF или плату G3M.
V1-06	83B2	Интерфейс команд из главной PWB M/F к G3 занят при загрузке системы	Проверьте разъемы главной PWB M/F и G3M. Замените главную PWB MF или плату G3M.
V1-06	83B3	Интерфейс команд от G3 к главной PWB M/F не активен при загрузке системы	Проверьте разъемы главной PWB M/F и G3M. Замените главную PWB MF или плату G3M.
V1-06	83B4	Недопустимое прерывание, обнаруженное контроллером модуля G3	Проверьте разъемы главной PWB M/F и G3M. Замените главную PWB MF или плату G3M.
V1-06	83B5	Недопустимая команда, принятая контроллером модуля G3	Проверьте разъемы главной PWB M/F и G3M. Замените главную PWB MF или плату G3M.
V1-06	83B6	Недопустимый ID, принятый контроллером модуля G3	Проверьте разъемы главной PWB M/F и G3M. Замените главную PWB MF или плату G3M.
V1-06	83B7	Пустое обозначение, не принятое от G3M	Проверьте разъемы главной PWB M/F и G3M. Замените главную PWB MF или плату G3M.

V-код	Внутрен. код	Описание	Действие по устранению
V1-07	83C0	Недопустимый номер канала, принятый контроллером канала G3	Проверьте разъемы главной PWB M/F и G3M. Замените главную PWB MF или плату G3M.
V1-07	83C1	Недопустимая команда, принятая контроллером каналов G3	Проверьте разъемы главной PWB M/F и G3M. Замените главную PWB MF или плату G3M.
V1-07	83C2	Ошибка передачи событий каналов G3	Проверьте разъемы главной PWB M/F и G3M. Замените главную PWB MF или плату G3M.
V1-08	83D0	Недопустимый номер канала, принятый контроллером PSTN	Проверьте/ замените главную PWB MF, NCU, материнскую плату, память страниц и MMB.
V1-08	83D1	Недопустимая команда, принятая контроллером PSTN	Проверьте/ замените главную PWB MF, NCU, материнскую плату, память страниц и MMB.
V1-08	83D2	Ошибка передачи событий каналов PSTN	Проверьте/ замените главную PWB MF, NCU, материнскую плату, память страниц и MMB.
V1-09	83E0	Нет ответа от G4 при загрузке системы	Проверьте разъемы главной PWB M/F и G4M. Замените главную PWB MF или плату G4M.
V1-09	83E1	Недопустимый номер канала, принятый контроллером модуля G4	Проверьте разъемы главной PWB M/F и G4M. Замените главную PWB MF или плату G4M.
V1-09	83E2	Недопустимая команда, принятая контроллером модуля G4	Проверьте разъемы главной PWB M/F и G4M. Замените главную PWB MF или плату G4M.
V1-09	83E3	Занят интерфейс команд между главной PWB M/F и G4	Проверьте разъемы главной PWB M/F и G4M. Замените главную PWB MF или плату G4M.
V1-09	83E4	Недопустимое прерывание, обнаруженное модулем G4	Проверьте разъемы главной PWB M/F и G4M. Замените главную PWB MF или плату G4M.
V1-09	83E5	Недопустимый ID, принятый контроллером модуля G4	Проверьте разъемы главной PWB M/F и G4M. Замените главную PWB MF или плату G4M.
V1-09	83E6	Недопустимый справочный номер, принятый контроллером модуля G4 от модуля G4	Проверьте разъемы главной PWB M/F и G4M. Замените главную PWB MF или плату G4M.

V-код	Внутрен. код	Описание	Действие по устранению
V1-09	83E7	Недопустимый ответ, принятый контроллером модуля G4	Проверьте разъемы главной PWB M/F и G4M. Замените главную PWB MF или плату G4M.
V1-09	83E8	Не установленная почта, принятая контроллером модуля G4	Проверьте разъемы главной PWB M/F и G4M. Замените главную PWB MF или плату G4M.
V1-09	83E9	Контроллер модуля принял больше данных, чем определено G4	Проверьте разъемы главной PWB M/F и G4M. Замените главную PWB MF или плату G4M.
V1-09	83EA	Недопустимый ID, принятый контроллером модуля G4	Проверьте разъемы главной PWB M/F и G4M. Замените главную PWB MF или плату G4M.
V1-09	83EB	Недопустимый PI, принятый контроллером модуля G4	Проверьте разъемы главной PWB M/F и G4M. Замените главную PWB MF или плату G4M.
V1-09	83EC	Нет периодического оповещения о готовности из модуля G4	Замените плату G4M.
V1-10	83F1	Недопустимый номер канала, принятый контроллером каналов G4	Проверьте/ замените главную PWB MF, G4M, G4/ICM, материнскую плату, память страниц и MMB.
V1-10	83F2	Недопустимая команда, принятая контроллером каналов G4	Проверьте/ замените главную PWB MF, G4M, G4/ICM, материнскую плату, память страниц и MMB.
V1-10	83F3	Ошибка посылки событий каналов G4	Проверьте/ замените главную PWB MF, G4M, G4/ICM, материнскую плату, память страниц и MMB.
V1-11	8401	Недопустимый номер канала, принятый контроллером CSDN	Проверьте/ замените главную PWB MF, материнскую плату, память страниц и MMB.
V1-11	8402	Ошибка посылки событий каналов CSDN	Проверьте/ замените главную PWB MF, материнскую плату, память страниц и MMB.
V1-12	8420	Недопустимая команда, принятая контроллером ICM	Проверьте разъемы главной PWB M/F и G4/ICM. Замените главную PWB MF или плату G4/ICM.
V1-12	8421	Занят интерфейс команд между главной PWB M/F и ICM	Проверьте разъемы главной PWB M/F и G4/ICM. Замените главную PWB MF или плату G4/ICM.
V1-12	8422	Недопустимое прерывание, обнаруженное контроллером ICM	Проверьте разъемы главной PWB M/F и G4/ICM. Замените главную PWB MF или плату G4/ICM.
V1-12	8423	Превышение временного интервала, обнаруженное контроллером ICM	Проверьте разъемы главной PWB M/F и G4/ICM. Замените главную PWB MF или плату G4/ICM.
V1-12	8424	Ответный тайм-аут, обнаруженный контроллером ICM	Проверьте разъемы главной PWB M/F и G4/ICM. Замените главную PWB MF или плату G4/ICM.
V1-12	8425	Недопустимый ID, принятый почтовой программой ICM	Проверьте разъемы главной PWB M/F и G4/ICM. Замените главную PWB MF или плату G4/ICM.
V1-12	8430	Недопустимая команда, принятая контроллером ISDN	Проверьте/ замените главную PWB MF, G4M, G4/ICM, материнскую плату, память страниц и MMB. Проверьте линию.
V1-12	8431	Недопустимый номер канала, принятый контроллером ISDN	Проверьте/ замените главную PWB MF, G4M, G4/ICM, материнскую плату, память страниц и MMB. Проверьте линию.
V1-12	8432	Ошибка отправки событий ISDN	Проверьте/ замените главную PWB MF, G4M, G4/ICM, материнскую плату, память страниц и MMB. Проверьте линию.
V2-00	8110	Ошибка вывода событий задачей монитора обработки	Проверьте главную PWB M/F, память страниц и MMB. Замените главную PWB M/F .
V2-00	8111	Ошибка печатной работы (Недопустимый параметр)	Проверьте/ замените главную PWB MF, память страниц и MMB.
V2-00	8112	Ошибка печатной работы (Ошибка интерфейса BM)	Проверьте/ замените главную PWB MF, память страниц и MMB.
V2-00	8113	Ошибка создания отчета при выключении питания	Проверьте/ замените главную PWB MF, память страниц и MMB.
V2-00	8114	Ошибка создания файла записей о связи	Проверьте/ замените главную PWB MF, память страниц и MMB.
V2-00	8115	Ошибка управления задачей монитора процесса	Проверьте/ замените главную PWB MF, память страниц и MMB.
V2-00	8117	Ошибка считывания информации файла	Проверьте/ замените главную PWB MF, память страниц и MMB.

V-код	Внутрен. код	Описание	Действие по устранению
V2-00	8118	Ошибка регистрации передачи E-mail	Проверьте/ замените главную PWB MF, память страниц и MMB.
V2-00	8120	Недопустимое событие, принятое задачей монитора процесса	Проверьте/ замените главную PWB MF, память страниц и MMB.
V2-00	8121	Попытка запуска недопустимым типом процесса	Проверьте/ замените главную PWB MF, память страниц и MMB.
V2-00	8123	Ошибка запуска работы задачей монитора процесса	Проверьте/ замените главную PWB MF, память страниц и MMB.
V2-00	8124	Невозможно считать ppb управления работой	Проверьте/ замените главную PWB MF, память страниц и MMB.
V2-00	8125	Нет jcb, соответствующей работе	Проверьте/ замените главную PWB MF, память страниц и MMB.
V2-00	8126	Отмена записи данных при заполнении памяти LargeMemoryFull	Проверьте/ замените главную PWB MF, память страниц и MMB.
V2-00	8128	Ошибка обработки окончания работы задачей монитора процесса	Проверьте/ замените главную PWB MF, память страниц и MMB.
V2-00	8129	Ошибка обработки событий (JS_JOB_STATUS())	Проверьте/ замените главную PWB MF, память страниц и MMB.
V2-00	812E	Невозможно перейти к следующей работе	Проверьте/ замените главную PWB MF, память страниц и MMB.
V2-00	812F	Ошибка обработки передачи работы	Проверьте/ замените главную PWB MF.
V2-00	81B1	Ошибка обработки останова	Проверьте/ замените главную PWB MF, память страниц и MMB.
V2-00	81B2	Недопустимое событие, принятое задачей монитора процесса (SS_MEMORY_FULL)	Проверьте/ замените главную PWB MF, память страниц и MMB.
V2-00	81B3	Ошибка обработки в реальном времени	Проверьте/ замените главную PWB MF, память страниц и MMB.
V2-00	81B4	Недопустимое событие, выданное задачей монитора процесса (SS_MEMORY_STATUS)	Проверьте/ замените главную PWB MF, память страниц и MMB.
V2-00	81B5	Недопустимый pid, обработанный задачей монитора процесса (SS_JOB_BLOCK)	Проверьте/ замените главную PWB MF, память страниц и MMB.
V2-00	81B6	Ошибка управления прерыванием (SS_REQ_PAUSE)	Проверьте/ замените главную PWB MF, память страниц и MMB.
V2-00	81B7	Ошибка обработки изменения статуса работы пользователем	Проверьте/ замените главную PWB MF, память страниц и MMB.
V2-00	81B8	Отмена записи данных при заполнении памяти LargeMemoryFull	Проверьте/ замените главную PWB MF, память страниц и MMB.
V2-00	81BE	Ошибка запуска работы вследствие ошибки интерфейса между работой и планировщиком работ (Нет подтверждения на команду запуска)	Проверьте/ замените главную PWB MF, память страниц и MMB.
V2-00	81BF	Ошибка останова работы вследствие ошибки интерфейса между работой и планировщиком работ (Нет COMP на команду останова работы)	Проверьте/ замените главную PWB MF, память страниц и MMB.
V2-01	8116	Ошибка создания ppb при обработке пересылки документа	Проверьте/ замените главную PWB MF, память страниц и MMB.
V2-01	811A	Ошибка создания работ RM системным монитором	Проверьте/ замените главную PWB MF, память страниц и MMB.
V2-01	8140	Недопустимое событие, принятое задачей управления линией	Проверьте главную PWB M/F, NCU, G4M, G4/ICM, материнскую плату, память страниц MMB и телеф. трубку. Замените плату связи или главную PWB M/F.
V2-01	8141	Превышение временного интервала, обнаруженное задачей управления линией	Проверьте главную PWB M/F, NCU, G4M, G4/ICM, материнскую плату, память страниц MMB и телеф. трубку. Замените плату связи или главную PWB M/F.

V-код	Внутрен. код	Описание	Действие по устранению
V2-01	8142	Недопустимый номер устройства, принятый задачей управления линией	Проверьте главную PWB M/F, NCU, G4M, G4/ICM, материнскую плату, память страниц MMB и телефонн. трубку. Замените плату связи или главную PWB M/F.
V2-02	8151	Ошибка посылки события в монитор процесса задачей монитора таймера	Проверьте/ замените главную PWB MF, память страниц и MMB.
V2-02	8152	Неверное событие в задачу монитора таймера	Проверьте/ замените главную PWB MF, память страниц и MMB.
V2-02	8153	Ошибка инициализации внутреннего различия времени	Проверьте/ замените главную PWB MF и MMB.
V2-02	8154	Ошибка считывания времени	Проверьте/ замените главную PWB MF и MMB.
V2-03	8190	Ошибка a_post относительно оставшейся/заполненной памяти	Проверьте/ замените главную PWB MF, память страниц и MMB.
V2-03	8191	Поврежден номер блока версии	Проверьте/ замените главную PWB MF, память страниц и MMB.
V2-04	8131	Стартовая ошибка модуля памяти вследствие ошибки системных данных	Проверьте/ замените главную PWB MF, PAGE MEMORY, MMB, и панель управления, или очистите память.
V2-04	8132	Переполнение таблицы регистрации работ в информац. зоне (jobmgr) для управления работами с панели управления	Проверьте/ замените главную PWB MF, память страниц, MMB, и панель управления.
V2-04	8133	Ошибка четности при связи (UART0) между панелью и главной PWB M/F	Программная ошибка (в программе главной PWB M/F)
V2-04	8134	Ошибка переполнения, обнаруженная при связи (UART0) между панелью и главной PWB M/F	Программная ошибка (в программе главной PWB M/F)
V2-04	8135	Ошибка кадра, обнаруженная при связи (UART0) между панелью и главной PWB M/F	Программная ошибка (в программе главной PWB M/F)
V2-04	8136	Во время связи (UART0) между панелью и главной PWB M/F обнаружен символ разрыва	Программная ошибка (в программе главной PWB M/F)
V2-06	8160	Во время обработки событий хостом разрешено WAKE_UP или другое недопустимое событие не, или недопустимый параметр события (неверный номер устройства среди параметров событий хоста)	Замените OA I/F или главную PWB M/F. Ошибка внутренней последовательности.
V2-07	8600	Тайм-аут отклика платы интерфейса OA при загрузке системы	Замените OA I/F или главную PWB M/F. Ошибка внутренней последовательности.
V2-07	8601	Нет прерывания обработки задания для прерывания из платы интерфейса OA	Замените OA I/F или главную PWB M/F. Ошибка внутренней последовательности
V2-07	8602	Недопустимое событие на плату интерфейса OA (не входит в диапазон ID или флаг прерыв.)	Замените OA I/F или главную PWB M/F. Ошибка внутренней последовательности.
V2-07	8603	Недопустимое событие на плату интерфейса OA (флаг остается и нет следующей почты)	Замените OA I/F. Ошибка внутренней последовательности.
V2-07	8604	WAKE_UP или другое недопустимое событие, не позволенное в последов-сти во время обработки OA или обработки главного события	Замените OA I/F или главную PWB M/F. Ошибка внутренней последовательности.
V2-07	8605	Недопустим. HRB при обработке HRB программой главного OA, когда HRB в состоянии hrb_status “TERM_HRB” перекл. из TERM link во Free link	Замените главную PWB MF. Ошибка внутренней последовательности.
V2-08	8640	Тайм-аут модуля X/P при загрузке системы	Замените XP I/F . Ошибка внутренней последовательности.
V2-08	8641	Недопустимое относящ. к работе прерывание из платы X/P	Замените XP I/F . Ошибка внутренней последовательности.
V2-08	8642	Недопустимое событие модуля XP (вне диапазона ID или с флагом прерывания)	Замените XP I/F . Ошибка внутренней последовательности.

V-код	Внутрен. код	Описание	Действие по устранению
V2-08	8643	Недопустимое событие модуля XP из интерфейсной платы XP (продолжение действия флага и нет следующей почты)	Замените XP I/F . Ошибка внутренней последовательности.
V2-08	8644	WAKE_UP или другое недопустимое событие не разрешено в последовательности при обработке событий модулем X/P	Замените XP I/F . Ошибка внутренней последовательности.
V2-08	8645	Недопустим. HRB при обработке HRB модулем X/P, когда HRB в состоянии hrb_status “TERM_HRB” переключено из TERM link в Free link	Замените XP I/F . Ошибка внутренней последовательности.
V4-03	8001	Ошибка, обнаруженная OS: переполнение стека TCB	Проверьте главную PWB MF, память страниц и MMB. Замените главную PWB MF.
V4-03	8002	Ошибка, обнаруженная OS: Неверный адрес TCB	Проверьте главную PWB MF, память страниц и MMB. Замените главную PWB MF.
V4-03	8003	Ошибка, обнаруженная OS: Неверный адрес TPCB	Проверьте главную PWB MF, память страниц и MMB. Замените главную PWB MF.
V4-03	8004	Ошибка, обнаруженная OS: Неверный номер задачи	Проверьте главную PWB MF, память страниц и MMB. Замените главную PWB MF.
V4-03	8005	Ошибка, обнаруженная OS: Неверный адрес ECB	Проверьте главную PWB MF, память страниц и MMB. Замените главную PWB MF.
V4-03	8006	Ошибка, обнаруженная OS: Неверный адрес PRM	Проверьте главную PWB MF, память страниц и MMB. Замените главную PWB MF.
V4-03	8007	Ошибка, обнаруженная OS: Неверный адрес TMCB	Проверьте главную PWB MF, память страниц и MMB. Замените главную PWB MF.
V4-03	8008	Ошибка, обнаруженная OS: Не найден определенный адрес TPCB	Проверьте главную PWB MF, память страниц и MMB. Замените главную PWB MF.
V4-03	8009	Ошибка, обнаруженная OS: Не найден определенный адрес TCB	Проверьте главную PWB MF, память страниц и MMB. Замените главную PWB MF.
V4-03	800A	Ошибка, обнаруженная OS: Нет памяти TCB	Проверьте главную PWB MF, память страниц и MMB. Замените главную PWB MF.
V4-03	800B	Ошибка, обнаруженная OS: Не активна определенная задача	Проверьте главную PWB MF, память страниц и MMB. Замените главную PWB MF.
V4-03	800C	Ошибка, обнаруженная OS: Обнаружено запрещенное событие (0)	Проверьте главную PWB MF, память страниц и MMB. Замените главную PWB MF.
V4-03	800D	Ошибка, обнаруженная OS: Не найден определенный адрес ECB	Проверьте главную PWB MF, память страниц и MMB. Замените главную PWB MF.
V4-03	800E	Ошибка, обнаруженная OS: Принятый PRM слишком велик для размещения	Проверьте главную PWB MF, память страниц и MMB. Замените главную PWB MF.
V4-03	800F	Ошибка, обнаруженная OS: Синтаксическая ошибка	Проверьте главную PWB MF, память страниц и MMB. Замените главную PWB MF.
V4-03	8010	Ошибка, обнаруженная OS: Нет памяти TMCB	Проверьте главную PWB MF, память страниц и MMB. Замените главную PWB MF.
V4-03	8011	Ошибка, обнаруженная OS: Нет памяти ECB	Проверьте главную PWB MF, память страниц и MMB. Замените главную PWB MF.
V4-03	8012	Ошибка, обнаруженная OS: Нет памяти PRM	Проверьте главную PWB MF, память страниц и MMB. Замените главную PWB MF.
V4-03	8013	Ошибка, обнаруженная OS: Нет события NULL среди аргументов функции mwait_event	Проверьте главную PWB MF, память страниц и MMB. Замените главную PWB MF.

V-код	Внутрен. код	Описание	Действие по устранению
V4-03	8021	Неопределенное прерывание, обнаруженное OS (неопределенное int_emergency)	Проверьте главную PWB MF, память страниц и MMB. Замените главную PWB MF.
V4-03	8022	Неопределенное прерывание, обнаруженное OS (неопределен. int_jump)	Проверьте главную PWB MF, память страниц и MMB. Замените главную PWB MF.
V5-00	8230	Недопустимое событие, принятое Tel Job	Проверьте/ замените главную PWB MF, память страниц и MMB.
V5-04	8270	Тайм-аут события при выполнении передачи	Проверьте главный CPU или замените главную PWB M/F.
V5-04	8271	Неверное состояние передачи	Проверьте/ замените главную PWB MF.
V5-04	8272	Недопустимое событие, принятое работой передачи	Проверьте/ замените главную PWB MF.
V6-06	8250	Ошибка чтения предупреждающего события работой файла (задача удаления)	Проверьте/ замените главную PWB MF, память страниц и MMB.
V6-06	8251	Неверное оповещение о событии в работу файла (задача удаления)	Проверьте/ замените главную PWB MF, память страниц и MMB.
V6-06	8252	a_post failure: Нельзя уведомить серию работ удаления файлов о начале удаления файлов или для запроса удаления файлов функцией закрытия файлов	Проверьте/ замените главную PWB MF, память страниц и MMB.
V6-06	8253	a_post failure: Нельзя остановить обработку горячей/холодной загрузки	Проверьте/ замените главную PWB MF, память страниц и MMB.
V6-06	8254	Ошибка серии задач обработки файлов	Проверьте/ замените главную PWB MF, память страниц и MMB.
V6-06	8255	a_post failure: Нельзя назначить обработку стирания из read& flash в задачу file_job	Проверьте/ замените главную PWB MF, память страниц и MMB.
V6-06	8257	a_post failure: Нельзя назначить обработку стирания файлов в задачу file_job	Проверьте/ замените главную PWB MF, память страниц и MMB.
V6-06	8258	a_post failure: Нельзя назначить обработку стирания страниц в задачу file_job	Проверьте/ замените главную PWB MF, память страниц и MMB.
V6-06	8259	Проверка информации связей таблиц директорий файлов не нашла пустую FCB	Проверьте/ замените главную PWB MF, память страниц и MMB.
V6-06	825A	Недостаточно свободного пространства в SRAM для размещения зоны каждого файла в динамической зоне SRAM Heap area. Недостаточно свободного пространства в DRAM для размещения зоны каждого файла в зоне DRAM.	Проверьте/ замените главную PWB MF, память страниц и MMB.
V6-06	825B	Невозможно восстановить информацию об управлении файлами	Проверьте/ замените главную PWB MF, память страниц и MMB.
V6-06	825C	Процедура закрытия файла выполнена дважды	Проверьте/ замените главную PWB MF, память страниц и MMB.
V6-06	825D	Неверный тип открытия, когда файл закрыт	Проверьте/ замените главную PWB MF, память страниц и MMB.
V7-00	8501	Выбрано 0FFh	Программная ошибка G3M ->установите последнюю версию программного обеспечения. Замените плату G3M.
V7-00	8502	Выполнена неопределенная инструкция.	Программная ошибка G3M ->установите последнюю версию программного обеспечения. Замените плату G3M.
V7-00	8503	Состояние "занято" не пропало в течение заданного времени по макро PUTCOM	Прогр. ошибка главной PWB M/F или G3M ↓ установите последнюю версию программного обеспечения. Замените плату G3M или PWB M/F.
V7-00	8504	Принят неопределенный PID	Прогр. ошибка главной PWB M/F или G3M. Установите последнюю версию программного обеспечения. Замените плату G3M или PWB M/F.

V-код	Внутрен. код	Описание	Действие по устранению
V7-00	8505	Отсутствует необходимый PID или неверны данные PI	Прогр. ошибка главной PWB M/F или G3M. Установите последнюю версию программного обеспечения. Замените плату G3M или PWB M/F.
V7-00	8506	Принят непредвиденный CID	Прогр. ошибка главной PWB M/F или G3M. Установите последнюю версию программного обеспечения. Замените плату G3M или PWB M/F.
V7-00	8507	Команда принята GETCOM несвоевременно	Прогр. ошибка главной PWB M/F или G3M. Установите последнюю версию программного обеспечения. Замените плату G3M или PWB M/F.
V7-00	8508	Обнаружено переполнение стека	Программная ошибка G3M ->установите последнюю версию прогр. обеспечения. Замените плату G3M.
V7-00	8509	Принят CID неопределенной работы	Прогр. ошибка главной PWB M/F или G3M. Установите последнюю версию программного обеспечения. Замените плату G3M или PWB M/F.
V7-00	850A	Ошибка преобразования физического адреса в номер банка	Программная ошибка G3M ->установите последнюю версию программного обеспечения. Замените плату G3M.
V7-00	850B	Макро BANK установил неопределенный номер банка	Программная ошибка G3M ->установите последнюю версию программного обеспечения. Замените плату G3M.
V7-00	850C	Переход адреса в ноль	Программная ошибка G3M ->установите последнюю версию программного обеспечения. Замените плату G3M.
V7-00	8510	Ошибка присоединения в главной задаче G3	Прогр. ошибка главной PWB M/F или G3M. Установите последнюю версию программного обеспечения. Замените плату G3M или PWB M/F.
V7-00	8511	Недействительное состояние в задаче разделения управления процедурами	Прогр. ошибка главной PWB M/F или G3M. Установите последнюю версию программного обеспечения. Замените плату G3M или PWB M/F.
V7-00	8512	Недействительное событие в задаче разделения управления процедурами	Прогр. ошибка главной PWB M/F или G3M. Установите последнюю версию программного обеспечения. Замените плату G3M или PWB M/F.
V7-00	8514	Недовыполнение или перегрузка при высокой скорости	Прогр. ошибка главной PWB M/F или G3M. Установите последнюю версию программного обеспечения. Замените плату G3M или PWB M/F.
V7-00	8515	Тайм-аут команды ответа SCM	Прогр. ошибка главной PWB M/F или G3M. Установите последнюю версию программного обеспечения. Замените плату G3M или PWB M/F.
V7-00	8516	Непредвиденная команда, принятая SCM	Прогр. ошибка главной PWB M/F или G3M. Установите последнюю версию программного обеспечения. Замените плату G3M или PWB M/F.
V7-00	8517	Недопустимый PI, принятый от SCM	Прогр. ошибка главной PWB M/F или G3M. Установите последнюю версию программного обеспечения. Замените плату G3M или PWB M/F.
V7-00	8518	Неверный DSR, определенный в SCM	Прогр. ошибка главной PWB M/F или G3M. Установите последнюю версию программного обеспечения. Замените плату G3M или PWB M/F.
V7-00	8540	Ошибка модема	Замените плату G3M.
V7-00	8541	Ошибка после события FXOS (ошибка чтения события)	Замените плату G3M.
V7-00	8542	Недействительный параметр события, принятый задачей монитора строк	Замените плату G3M.
V7-00	8560	Ошибка тестирования модема (регистр)	Проверьте/ замените плату G3M.
V7-00	8561	Ошибка тестирования модема (DSP)	Проверьте/ замените плату G3M.

V-код	Внутрен. код	Описание	Действие по устранению
V7-00	8562	Ошибка тестирования модема (контрольная сумма)	Проверьте/ замените плату G3M.
V7-00	8564	Ошибка контрольной суммы	Замените ROM G3M.
V7-00	8565	Ошибка рабочей RAM	Замените плату G3M.
V7-00	8566	Ошибка RAM двойного порта	Замените G3M или главную PWB M/F.
V7-00	8567	Ошибка времени	Замените плату G3M.
V7-00	8568	Модем не отвечает	
V7-00	8571	Переполнение стека TCB	Проверьте/ замените G3M и главную PWB M/F.
V7-00	8572	Неверен адрес TCB	Проверьте/ замените G3M и главную PWB M/F.
V7-00	8573	Неверен адрес TPCB	Проверьте/ замените G3M и главную PWB M/F.
V7-00	8574	Неверен номер задачи	Проверьте/ замените G3M и главную PWB M/F.
V7-00	8575	Неверен адрес ECB	Проверьте/ замените G3M и главную PWB M/F.
V7-00	8576	Неверен адрес PRM	Проверьте/ замените G3M и главную PWB M/F.
V7-00	8577	Неверен адрес TMCB	Проверьте/ замените G3M и главную PWB M/F.
V7-00	8578	Не найден определенный адрес TPCB	Проверьте/ замените G3M и главную PWB M/F.
V7-00	8579	Определенный адрес TCB не найден	Проверьте/ замените G3M и главную PWB M/F.
V7-00	857A	Нет памяти TCB	Проверьте/ замените G3M и главную PWB M/F.
V7-00	857B	Не найден определенный адрес TCB	Проверьте/ замените G3M и главную PWB M/F.
V7-00	857C	Обнаружено запрещенное событие (0)	Проверьте/ замените G3M и главную PWB M/F.
V7-00	857D	Не найден определенный адрес ECB	Проверьте/ замените G3M и главную PWB M/F.
V7-00	857E	Ошибка принятого PRM	Проверьте/ замените G3M и главную PWB M/F.
V7-00	857F	Синтаксическая ошибка	Проверьте/ замените G3M и главную PWB M/F.
V7-00	8580	Нет памяти TMCB	Проверьте/ замените G3M и главную PWB M/F.
V7-00	8581	Нет памяти ECB	Проверьте/ замените G3M и главную PWB M/F.
V7-00	8582	Нет памяти PRM	Проверьте/ замените G3M и главную PWB M/F.
V7-00	8583	Нет события NULL в аргументах функции mwait_event	Проверьте/ замените G3M и главную PWB M/F.
V7-00	8584	Ошибка обработки в CPU: Ошибка шины	Проверьте подключение G3M и главной PWB M/F. Проверьте/ замените G3M и главную PWB M/F.
V7-00	8585	Ошибка обработки в CPU: Ошибка адреса	Проверьте подключение G3M и главной PWB M/F. Проверьте/ замените G3M и главную PWB M/F.
V7-00	8586	Ошибка обработки в CPU: Недопустимая инструкция	Проверьте подключение G3M и главной PWB M/F. Проверьте/ замените G3M и главную PWB M/F.
V7-00	8587	Ошибка обработки в CPU: Деление на 0	Проверьте подключение G3M и главной PWB M/F. Проверьте/ замените G3M и главную PWB M/F.
V7-00	8588	Ошибка обработки в CPU. Инструкция CHK	Проверьте подключение G3M и главной PWB M/F. Проверьте/ замените G3M и главную PWB M/F.
V7-00	8589	Ошибка обработки в CPU. Инструкция TRAPV	Проверьте подключение G3M и главной PWB M/F. Проверьте/ замените G3M и главную PWB M/F.
V7-00	858A	Ошибка обработки в CPU. Нарушение приоритета	Проверьте подключение G3M и главной PWB M/F. Проверьте/ замените G3M и главную PWB M/F.
V7-00	858B	Ошибка обработки в CPU. Потеря трассировки	Проверьте подключение G3M и главной PWB M/F. Проверьте/ замените G3M и главную PWB M/F.
V7-00	858C	Ошибка обработки в CPU. Не установленная инструкция (строка 1010 эмулятора)	Проверьте подключение G3M и главной PWB M/F. Проверьте / замените G3M и главную PWB M/F.

V-код	Внутрен. код	Описание	Действие по устранению
V7-00	858D	Ошибка обработки в CPU. Не установленная инструкция (строка 1111 эмулятора)	Проверьте подключение G3M и главной PWB M/F. Проверьте / замените G3M и главную PWB M/F.
V7-00	858F	Невозможно прерывание системы MF из G3M	Проверьте/ замените плату G3M.
V7-00	85E8	Одну минуту или дольше "0" при передаче G3 (не ECM)	Проверьте/ замените главную PWB MF. Повторите попытку.
V7-00	85E9	Переполн. буфера изображения при приеме G3 (не ECM)	Проверьте/ замените главную PWB MF. Повторите попытку.
V7-03	89C0	Ошибка передачи состояния G4M	Проверьте разъемы главной PWB M/F и G4M. Замените главную PWB MF или плату G4M.
V7-03	89C1	Непредусмотренный обработчик управления FIFO G4M	Проверьте разъемы главной PWB M/F и G4M. Замените главную PWB MF или плату G4M.
V7-03	89C2	Непредусмотренный обработчик управления страницами G4M	Проверьте разъемы главной PWB M/F и G4M. Замените главную PWB MF или плату G4M.
V7-03	89C3	Непредусмотренный обработчик управления транспьютером G4M (открытие)	Проверьте разъемы главной PWB M/F и G4M. Замените главную PWB MF или плату G4M.
V7-03	89C4	Непредусмотренный обработчик управления транспьютером G4M (данные)	Проверьте разъемы главной PWB M/F и G4M. Замените главную PWB MF или плату G4M.
V7-03	89C5	Непредусмотренный обработчик управления очередью G4M	Проверьте разъемы главной PWB M/F и G4M. Замените главную PWB MF или плату G4M.
V7-03	89C6	Непредусмотренный обработчик управления буфером приема G4M	Проверьте разъемы главной PWB M/F и G4M. Замените главную PWB MF или плату G4M.
V7-03	89C7	Ошибка редактирования данных для передачи G4M	Проверьте разъемы главной PWB M/F и G4M. Замените главную PWB MF или плату G4M.
V7-03	89C8	Непредусмотренный обработчик управления указателем данных G4M	Проверьте разъемы главной PWB M/F и G4M. Замените главную PWB MF или плату G4M.
V7-03	89C9	Непредусмотренный обработчик управления логическим каналом G4M	Проверьте разъемы главной PWB M/F и G4M. Замените главную PWB MF или плату G4M.
V7-03	89CA	Непредусмотренный обработчик управления G4M PCIB	Проверьте разъемы главной PWB M/F и G4M. Замените главную PWB MF или плату G4M.
V7-03	89CB	Непредусмотренная сеть	Проверьте разъемы главной PWB M/F и G4M. Замените главную PWB MF или плату G4M. Проверьте состояние сети.
V7-03	89D2	Критическая ошибка XID (G4)	Проверьте разъемы главной PWB M/F и G4M. Замените главную PWB MF или плату G4M. Проверьте состояние сети.
V7-03	89D3	Критическая ошибка связи по данным (G4)	Проверьте разъемы главной PWB M/F и G4M. Замените главную PWB MF или плату G4M. Проверьте состояние сети.
V7-07	8440	Недопустимый обработчик данных G4	Проверьте разъемы главной PWB M/F и G4M. Замените главную PWB MF или плату G4M.
V7-07	8441	Тайм-аут простоя интерфейса обмена данными G4	Проверьте разъемы главной PWB M/F и G4M. Замените главную PWB MF или плату G4M.
V7-07	8442	Недопустимый обработчик данных G3	Проверьте разъемы главной PWB M/F и G3M. Замените главную PWB MF или плату G3M.
V7-07	8443	Тайм-аут простоя интерфейса обмена данными G3	Проверьте разъемы главной PWB M/F и G3M. Замените главную PWB MF или плату G3M.
V7-08	85E4	Ошибка выдачи события codec	Проверьте/ замените главную PWB MF. Повторите попытку.
V7-08	85E5	SCM не получил ответ от codec	Проверьте/ замените главную PWB MF. Повторите попытку.
V7-08	85E6	Ошибка инициализации устройства codec	Проверьте/ замените главную PWB MF. Повторите попытку.

V-код	Внутрен. код	Описание	Действие по устранению
V7-08	85E7	Ошибка, обнаруженная codec DMA	Проверьте/ замените главную PWB MF. Повторите попытку.
V7-08	85EA	Codec завис	Проверьте/ замените главную PWB MF. Повторите попытку.

2.3.1.5 Перечень K-кодов

K-код	Внутр. код	Описание ошибки	Действия по устранению
K0-00	086E	Запрет режима (ISDN)	Проверьте контракт на линию.
K0-00	0878	QOS недоступен (ISDN)	Проверьте контракт на линию.
K0-00	0879	Нет контракта на запрошенные режимы (ISDN)	Проверьте контракт на линию.
K0-00	087A	Не позволенный объем передачи (ISDN)	Проверьте контракт на линию.
K0-00	087B	Не позволенный объем передачи (ISDN)	Повторите попытку.
K0-00	087C	Не доступны прочие услуги и опции (ISDN)	Проверьте контракт на линию.
K0-00	087D	Выбран не обеспечиваемый объем передачи (ISDN)	Проверьте контракт на линию.
K0-00	087E	Выбраны не обеспечиваемые типы каналов (ISDN)	Проверьте контракт на линию.
K0-00	087F	Запрошены не обеспечиваемые средства (ISDN)	Проверьте контракт на линию.
K0-00	0880	Доступна ретрансляция лишь ограниченного объема цифровой информации (ISDN)	Проверьте контракт на линию.
K0-00	0881	Другие услуги и опции не предоставляются (ISDN)	Проверьте контракт на линию.
K0-03	0860	Пропущен номер (ISDN)	Повторите попытку.
K0-03	0861	Нет пути в выбранную сеть (ISDN)	Повторите попытку.
K0-03	0862	Нет пути к удаленному терминалу (ISDN)	Повторите попытку.
K0-03	0864	Не используется (окончание в канале установления звонка) (ISDN)	Проверьте сеть и линию.
K0-03	0865	Не используется (обычное отсоединение) (ISDN)	Проверьте сеть и линию.
K0-03	086A	Подписчик № удаленного терминала изменился (ISDN)	Проверьте удаленный терминал.
K0-03	086B	Не используется (Восстановление невыбранного пользователя от отсоединения) (ISDN)	Проверьте сеть и линию.
K0-03	086D	Недействительный формат номера (неполный номер) (ISDN)	Повторите попытку.
K0-03	086F	Не используется (ответ на очередь состояния)	Проверьте сеть и линию.
K0-03	0875	Отказ от инфо об адресе (ISDN)	Повторите попытку.
K0-03	0884	Выбранный ID-№ прерывания не используется (ISDN)	Повторите попытку.
K0-03	0885	ID-№ прерывания (ISDN) занят	Повторите попытку.
K0-03	0886	Нет вызова прерывания (ISDN)	Повторите попытку.
K0-03	0887	Восстановлено отсоединение выбранного прерывания вызова (ISDN)	Повторите попытку.
K0-03	0888	Несоответствие характеристик терминалов (ISDN)	Проверьте удаленный терминал.
K0-03	0889	Для релейной связи выбрана недействительная сеть (ISDN)	Повторите попытку.
K0-05	0020	Память полна (недостаточная емкость памяти для работ или слишком много получателей релейной рассылки)	Сотрите файлы. Проверьте/ замените главную PWB MF и DRAM.
K0-05	0021	Переполнение по строкам (число строк в работе больше 65535) ERR_LINEOVER	Прерывание пользователя
K0-05	0022	Превышено допустимое число работ ERR_PAGEOVER	Прерывание пользователя
K0-05	0023	Обнаружено переполнение памяти без сохранения одной страницы (недостаточная емкость памяти для работ или слишком много получателей релейной рассылки) ERR_MFULL_NOPAGE	Сотрите файлы. Проверьте/ замените главную PWB MF и DRAM.

K-код	Внутр. код	Описание ошибки	Действия по устранению
K0-05	0024	При сохранении переполнена рабочая память.	Повторите попытку, выбрав более низкое качество изображения.
K0-05	0025	Рабочая память переполнена без завершения страницы при сохранении	Повторите попытку, выбрав более низкое качество изображения.
K0-05	0026	Переполнение рабочей памяти при передаче	Сотрите файлы. Повторите попытку.
K0-05	0027	Переполнение рабочей памяти при приеме	Сотрите файлы. Повторите попытку.
K0-05	0227	При передаче работы обнаружено переполнение памяти (недостаточная емкость памяти работ)	Сотрите файлы. Восстановите емкость оставшейся памяти.
K0-05	0254	Нет прерывания оператора при аварийном сигнале по размеру связи	Ошибка операции
K0-05	0255	Нет прерывания оператора при аварийном сигнале по разрешению связи	Ошибка операции
K0-05	0272	Продвижение работы отменено вследствие переполнения памяти	Проверьте емкость памяти.
K0-05	02A4	Переполнение рабочей памяти при связи M/C	Сотрите файлы. Повторите попытку.
K0-07	0258	При мультирелейной связи с удаленным терминалом обнаружена бесконечный шлейф	Ошибка операции
K0-08	02F0	Переполнение памяти при закрытии ответного файла	Сотрите файлы и восстановите оставшуюся память.
K5-03	00A1	Работа активирована при невыполнении требований к активированию	Проверьте локальные функции - требования к активации. Еще раз активируйте.
K5-03	00A2	Нет ресурса, который можно было бы защитить.	Проверьте рабочие требования.
K5-03	00A4	Запрос выдан при невыполнении условий к выводу сообщений LAN	Проверьте условия вывода сообщений LAN.

K-код	Внутр. код	Описание ошибки	Действия по устранению
K5-03	00A5	Выбранные функции ограничены системными данными	Проверьте системные данные, ограничивающие функции.
K5-04	00A0	Неверный параметр, запрашивающий работу	Проверьте параметр PC, запрашивающий работу
K5-05	00A3	Активированная PC работа прекращена по команде останова с панели управления	Обычное действие.
K5-06	0270	Тайм-аут работы ввиду того, что диск PC не выполнил очередную обработку или выдал команду в определенное время	Проверьте подключение и состояние PC.
K5-07	0256	Недействительное возвращенное значение DTMF PC, относящееся к функции	Проверьте/ замените главную PWB MF и MMB.
K5-08	0028	Переполнение рабочей памяти при передаче в PC	Сотрите файлы. Повторите попытку.
K5-08	0029	Переполнение рабочей памяти при приеме из PC	Сотрите файлы. Повторите попытку.
K5-08	0257	Буфер переполнен для DTMF PC.	Проверьте PC.
K5-08	0275	Переполнение рабочей памяти при передаче в PC	Сотрите файлы. Повторите попытку.
K5-09	002A	Обнаружен не поворачиваемый документ, несмотря на инструкцию поворота ERR_ROT_NG	Удалите инструкцию поворота и повторите снова.
K5-20	0620	Прочая ошибка (блокирование опроса шаблонов работ, подробная информация о шаблонах работ, запрос окончания обновления информации о шаблонах работ и запрос отмены канала)	Команда на останов от клиента или неопределенная ошибка.
K5-21	0621	Обновление шаблона работ (блокирование опроса шаблонов)	Оператор ждет окончания обновления шаблона работ.

K-код	Внутр. код	Описание ошибки	Действия по устранению
K5-22	0622	Нельзя соединиться с сервером пула шаблонов работ (при запросе окончания обновления информации о шаблонах работ)	Проверьте подключение к сети. (выполните ping-тест между сервером пула шаблона работ и M/C. Проверьте адрес сервера пула шаблонов работ, заданный в P-ESS.)
K5-22	0623	Невозможно войти на сервер пула шаблонов работ (при запросе окончания обновления информации о шаблонах работ)	Проверьте соответствие логина (установки сервера пула шаблонов работ и P-ESS).
K5-22	0624	Заданный путь не найден на сервере пула шаблонов работ (при запросе окончания обновления информации о шаблонах работ)	Проверьте заданный путь на соответствие (установки сервера пула шаблонов работ о шаблонах работ и P-ESS).
K5-22	0625	Ошибка чтения файла сервера пула шаблонов работ (при запросе окончания обновления информации о шаблонах работ)	Проверьте директорию пула и приоритет доступа к файлу шаблонов работ.
K5-23	0626	Ошибка при накоплении файлов шаблонов работ на P-ESS локального HDD (при запросе окончания обновления информации о шаблонах работ)	Инициализируйте или замените HDD.
K5-23	0627	Системный файл заполнен при накоплении файлов шаблонов работ на P-ESS локального HDD (при запросе окончания обновления информации о шаблонах работ)	Проверьте состояние очереди на печать P-ESS. Инициализируйте или замените HDD.
K5-23	0629	Окончание работы переноса вследствие ошибки чтения внутреннего HDD P-ESS. Выдается форматером P-ESS при внутреннем переносе (при запросе отмены канала)	Проверьте состояние очереди на печать P-ESS. Инициализируйте или замените HDD.
K5-23	062C	Окончание работы переноса вследствие ошибки записи внутреннего HDD P-ESS (временный рабочий файл). Выдается системой переадресации P-ESS при сетевом переносе (при запросе отмены канала)	Проверьте состояние очереди на печать P-ESS. Инициализируйте или замените HDD.
K5-24	0628	Синтаксическая ошибка шаблона работ. Выдается монитором P-ESS JT перед внутренним переносом. (в ответ на запрос подробной информации о шаблонах или запрос обновления информации о шаблонах работ).	Проверьте содержимое шаблонов работ.
K5-24	062A	Окончание работы переноса из-за синтаксической ошибки шаблона работ. Выдается форматером P-ESS при внутреннем переносе (при запросе отмены канала).	Проверьте содержимое шаблонов работ.
K5-24	062B	Окончание работы переноса из-за синтаксической ошибки шаблона работ. Выдается системой переадресации P-ESS при сетевом переносе (при запросе отмены канала).	Проверьте содержимое шаблонов работ.
K5-25	062D	Окончание работы переноса из-за ошибки подключения к архиву данных. Выдается системой переадресации P-ESS при сетевом переносе (при запросе отмены канала).	Проверьте подключение к сети. (Выполните ping-тест между M/C архива и аппаратом). Проверьте имя архива данных в шаблоне работ.

K-код	Внутр. код	Описание ошибки	Действия по устранению
K5-25	062E	Окончание работы переноса из-за ошибки логина архива данных. Выдается системой переадресации P-ESS при сетевом переносе (при запросе отмены канала).	Проверьте соответствие логина (установки M/C архива и аппарата).
K5-25	062F	Окончание работы переноса из-за ненайденного заданного в архиве пути. Выдается системой переадресации P-ESS при сетевом переносе. (при запросе отмены канала)	Проверьте соответствие (путь документа между M/C архива и шаблоном работ).
K5-25	0630	Окончание работы переноса из-за ошибки записи в архив. Выдается системой переадресации P-ESS при сетевом переносе (при запросе отмены канала)	Проверьте приоритет допуска к пути документа для M/C архива. Проверьте приоритет допуска для файла пути документа.
K5-25	0631	Окончание работы переноса из-за заполнения архива. Выдается системой переадресации P-ESS при сетевом переносе. (при запросе отмены канала)	Проверьте свободную емкость диска M/C архива.
K5-25	0632	Невозможно защитить канал переноса P-ESS (ответ на активацию запуска работы)	Попробуйте с резервным каналом переноса.
K5-25	0633	Отказ P-ESS (ответ на активацию запуска работы)	Замените плату P-ESS/P-ESS.
K6-02	056F	Нельзя обнаружить ток в линии.	Проверьте коммутационную плату. Подключитесь к линии правильно. Проверьте/ замените NCU.
K6-03	056D	Удаленный терминал не отвечает на звонок	Проверьте удаленный терминал. Проверьте телефонный номер. Правильно подключитесь к тел. линии. Проверьте/ замените главную PWB MF(модем) и NCU.
K6-03	0867	Нет ответа от вызываемого пользователя (ISDN)	Повторите попытку.

K-код	Внутр. код	Описание ошибки	Действия по устранению
K6-04	0545	Нет тонального сигнала перед набором номера. Нельзя обнаружить DT1.	Правильно подключитесь к линии. Измените установки линии. Проверьте/ замените модем и NCU.
K6-04	0546	Перед набором номера нельзя обнаружить второй тональный сигнал. Нельзя обнаружить DT2.	Правильно подключитесь к линии. Измените установки линии. Проверьте/ замените модем и NCU.
K6-04	0547	Перед набором номера нельзя обнаружить третий тональный сигнал. Нельзя обнаружить DT3.	Правильно подключитесь к линии. Измените установки линии. Проверьте/ замените модем и NCU.
K6-04	0548	Перед набором номера нельзя обнаружить обратный тон звонка. Нельзя обнаружить RBT.	Правильно подключитесь к линии. Измените установки линии. Проверьте/ замените модем и NCU.
K6-04	0573	Перед набором номера нельзя обнаружить тональный сигнал. Нельзя обнаружить (PBX) DT.	Правильно подключитесь к линии. Измените установки линии. Проверьте/ замените модем и NCU.
K6-04	0574	Перед набором номера нельзя обнаружить обратный тон звонка. Нельзя обнаружить (PBX) RBT.	Правильно подключитесь к линии. Измените установки линии. Проверьте/ замените модем и NCU.
K6-05	054D	Во время набора номера нельзя обнаружить тональный сигнал (=). Нельзя обнаружить DT1. Это может произойти, если для выхода на внешнюю линию из PBX используется кнопка 0.	Правильно подключитесь к линии. Измените установки линии. Проверьте/ замените модем и NCU.
K6-05	054E	При наборе номера нельзя обнаружить второй тональный сигнал (=). Нельзя обнаружить DT2.	Правильно подключитесь к линии. Измените установки линии. Проверьте/ замените модем и NCU.
K6-05	054F	При наборе номера нельзя обнаружить третий тональный сигнал (=). Нельзя обнаружить DT3.	Правильно подключитесь к линии. Измените установки линии. Проверьте/ замените модем и NCU.
K6-05	0550	При наборе номера нельзя обнаружить обратный тон звонка (=). Нельзя обнаружить (PBX) RBT.	Правильно подключитесь к линии. Измените установки линии. Проверьте/ замените модем и NCU.

K-код	Внутр. код	Описание ошибки	Действия по устранению
K6-05	0555	При наборе номера нельзя обнаружить тональный сигнал (= =). Нельзя обнаружить DT1.	Правильно подключитесь к линии. Измените установки линии. Проверьте/ замените модем и NCU.
K6-05	0556	При наборе номера нельзя обнаружить второй тональный сигнал (= =). Нельзя обнаружить DT2.	Правильно подключитесь к линии. Измените установки линии. Проверьте/ замените модем и NCU.
K6-05	0557	При наборе номера нельзя обнаружить третий тональный сигнал (= =). Нельзя обнаружить DT3.	Правильно подключитесь к линии. Измените установки линии. Проверьте/ замените модем и NCU.
K6-05	0558	При наборе номера нельзя обнаружить обратный тон звонка (= =). Нельзя обнаружить (PBX) RBT.	Правильно подключитесь к линии. Измените установки линии. Проверьте/ замените модем и NCU.
K6-05	055D	При наборе номера нельзя обнаружить тональный сигнал (= = =). Нельзя обнаружить DT1.	Правильно подключитесь к линии. Измените установки линии. Проверьте/ замените модем и NCU.
K6-05	055E	При наборе номера нельзя обнаружить второй тональный сигнал (= = =). Нельзя обнаружить DT2.	Правильно подключитесь к линии. Измените установки линии. Проверьте/ замените модем и NCU.
K6-05	055F	При наборе номера нельзя обнаружить третий тональный сигнал (= = =). Нельзя обнаружить DT3.	Правильно подключитесь к линии. Измените установки линии. Проверьте/ замените модем и NCU.
K6-05	0560	При наборе номера нельзя обнаружить обратный тон звонка (= = =). Нельзя обнаружить (PBX) RBT.	Правильно подключитесь к линии. Измените установки линии. Проверьте/ замените модем и NCU.
K6-06	0565	После набора номера нельзя обнаружить тональный сигнал. Нельзя обнаружить DT1.	Правильно подключитесь к линии. Измените установки линии. Проверьте/ замените модем и NCU.
K6-06	0566	После набора номера нельзя обнаружить второй тональный сигнал. Нельзя обнаружить DT2.	Правильно подключитесь к линии. Измените установки линии. Проверьте/ замените модем и NCU.
K6-06	0567	После набора номера нельзя обнаружить третий тональный сигнал. Нельзя обнаружить DT3.	Правильно подключитесь к линии. Измените установки линии. Проверьте/ замените модем и NCU.
K6-06	0568	После набора номера нельзя обнаружить обратный тон звонка. Нельзя обнаружить RBT.	Правильно подключитесь к линии. Измените установки линии. Проверьте/ замените модем и NCU.
K6-06	0577	После набора номера нельзя обнаружить третий тональный сигнал. Нельзя обнаружить (PBX) DT.	Правильно подключитесь к линии. Измените установки линии. Проверьте/ замените модем и NCU.
K6-06	0578	После набора номера нельзя обнаружить обратный тон. Нельзя обнаружить (PBX) RBT.	Правильно подключитесь к линии. Измените установки линии. Проверьте/ замените модем и NCU.
K6-07	027A	Отмена работы переноса для прямой передачи из PC из-за отсутствия ответа от удаленного терминала	Проверьте занятость линии или номер удаленного терминала. Проверьте плату коммутации. Правильно подключитесь к линии. Проверьте установки.
K6-07	0519	Обнаружен сигнал "занято" после перехода в фазу протокола при начале по быстрому протоколу 2.	Линия занята. Попробуйте еще раз.
K6-07	0549	Обнаружен сигнал "занято" перед набором номера. Обнаружен BT1.	Проверьте плату коммутации. Правильно подключитесь к линии. Измените установки линии. Проверьте/ замените модем и NCU.
K6-07	054A	Обнаружен сигнал "занято" перед набором номера. Обнаружен BT2.	Проверьте плату коммутации. Правильно подключитесь к линии. Измените установки линии. Проверьте/ замените модем и NCU.
K6-07	054B	Перед набором номера обнаружен сигнал перегрузки. Плата коммутации занята. Обнаружен CT1.	Проверьте плату коммутации. Правильно подключитесь к линии. Измените установки линии. Проверьте/ замените модем и NCU.
K6-07	054C	Перед набором номера обнаружен сигнал перегрузки. Обнаружен CT2.	Проверьте плату коммутации. Правильно подключитесь к линии. Измените установки линии. Проверьте/ замените модем и NCU.

K-код	Внутр. код	Описание ошибки	Действия по устранению
K6-07	0551	При наборе номера обнаружен сигнал "занято" (=). Обнаружен BT1.	Проверьте плату коммутации. Правильно подключитесь к линии. Измените установки линии. Проверьте/ замените модем и NCU.
K6-07	0552	При наборе номера обнаружен сигнал "занято" (=). Обнаружен BT2.	Проверьте плату коммутации. Правильно подключитесь к линии. Измените установки линии. Проверьте/ замените модем и NCU.
K6-07	0553	При наборе номера обнаружен сигнал перегрузки (=) . Обнаружен CT1.	Проверьте плату коммутации. Правильно подключитесь к линии. Измените установки линии. Проверьте/ замените модем и NCU.
K6-07	0554	При наборе номера обнаружен сигнал перегрузки (=) . Обнаружен CT2.	Проверьте плату коммутации. Правильно подключитесь к линии. Измените установки линии. Проверьте/ замените модем и NCU.
K6-07	0559	При наборе номера обнаружен сигнал "занято" (= =) . Обнаружен BT1.	Проверьте плату коммутации. Правильно подключитесь к линии. Измените установки линии. Проверьте/ замените модем и NCU.
K6-07	055A	При наборе номера обнаружен сигнал "занято" (= =) . Обнаружен BT2.	Проверьте плату коммутации. Правильно подключитесь к линии. Измените установки линии. Проверьте/ замените модем и NCU.
K6-07	055B	При наборе номера обнаружен сигнал перегрузки (= =). Обнаружен CT1.	Проверьте плату коммутации. Правильно подключитесь к линии. Измените установки линии. Проверьте/ замените модем и NCU.
K6-07	055C	При наборе номера обнаружен сигнал перегрузки (= =). Обнаружен CT2.	Проверьте плату коммутации. Правильно подключитесь к линии. Измените установки линии. Проверьте/ замените модем и NCU.
K6-07	0561	При наборе номера обнаружен сигнал "занято" (= = =). Обнаружен BT1.	Проверьте плату коммутации. Правильно подключитесь к линии. Измените установки линии. Проверьте/ замените модем и NCU.

K-код	Внутр. код	Описание ошибки	Действия по устранению
K6-07	0562	При наборе номера обнаружен сигнал "занято" (= = =). Обнаружен BT2.	Проверьте плату коммутации. Правильно подключитесь к линии. Измените установки линии. Проверьте/ замените модем и NCU.
K6-07	0563	При наборе номера обнаружен сигнал перегрузки (= = =). Обнаружен CT1.	Проверьте плату коммутации. Правильно подключитесь к линии. Измените установки линии. Проверьте/ замените модем и NCU.
K6-07	0564	При наборе номера обнаружен сигнал перегрузки (= = =). Обнаружен CT2.	Проверьте плату коммутации. Правильно подключитесь к линии. Измените установки линии. Проверьте/ замените модем и NCU.
K6-07	0569	После набора номера обнаружен сигнал "занято". Обнаружен BT1.	Проверьте плату коммутации. Правильно подключитесь к линии. Измените установки линии. Проверьте/ замените модем и NCU.
K6-07	056A	После набора номера обнаружен сигнал "занято". Обнаружен BT2.	Проверьте плату коммутации. Правильно подключитесь к линии. Измените установки линии. Проверьте/ замените модем и NCU.
K6-07	056B	После набора номера обнаружен сигнал перегрузки. Обнаружен CT1.	Проверьте плату коммутации. Правильно подключитесь к линии. Измените установки линии. Проверьте/ замените модем и NCU.
K6-07	056C	После набора номера обнаружен сигнал перегрузки. Обнаружен CT2.	Проверьте плату коммутации. Правильно подключитесь к линии. Измените установки линии. Проверьте/ замените модем и NCU.
K6-07	0575	Обнаружен сигнал "занято" перед набором номера. Обнаружен (PBX) BT.	Правильно подключитесь к линии. Измените установки линии. Проверьте/ замените модем и NCU.
K6-07	0576	Перед набором номера обнаружен сигнал перегрузки. Обнаружен (PBX) CT.	Правильно подключитесь к линии. Измените установки линии. Проверьте/ замените модем и NCU.
K6-07	0579	После набора номера обнаружен сигнал "занято". Обнаружен (PBX) BT.	Правильно подключитесь к линии. Измените установки линии. Проверьте/ замените модем и NCU.

K-код	Внутр. код	Описание ошибки	Действия по устранению
K6-07	057A	После набора номера обнаружен сигнал перегрузки.. Обнаружен (PBX) CT.	Правильно подключитесь к линии. Измените установки линии. Проверьте/ замените модем и NCU.
K6-07	057C	BT (тон "занято") был обнаружен при вызове отвечающего телефона (не встроенного типа). Удаленный терминал освободил линию.	Проверьте удаленный терминал. Измените установки линии. Проверьте/ замените модем и NCU.
K6-07	057E	Тональный сигнал был обнаружен после RBT (ответного тона звонка) после набора номера. Обнаружен DT1.	Правильно подключитесь к линии. Измените установки линии. Проверьте/ замените модем и NCU.
K6-07	057F	Тональный сигнал был обнаружен после RBT (ответного тона звонка) по окончании набора номера. Обнаружен DT2.	Правильно подключитесь к линии. Измените установки линии. Проверьте/ замените модем и NCU.
K6-07	0580	Тональный сигнал был обнаружен после RBT (ответного тона звонка) по окончании набора номера. Обнаружен DT3.	Правильно подключитесь к линии. Измените установки линии. Проверьте/ замените модем и NCU.
K6-07	0581	Ответный сигнал звонка был обнаружен после RBT (ответного тона звонка) по окончании набора номера. Обнаружен RBT.	Правильно подключитесь к линии. Измените установки линии. Проверьте/ замените модем и NCU.
K6-07	0582	Сигнал "занято" был обнаружен после RBT (ответного тона звонка) по окончании набора номера. Обнаружен BT1.	Правильно подключитесь к линии. Измените установки линии. Проверьте/ замените модем и NCU.
K6-07	0583	Сигнал "занято" был обнаружен после RBT (ответного тона звонка) по окончании набора номера. Обнаружен BT2.	Правильно подключитесь к линии. Измените установки линии. Проверьте/ замените модем и NCU.
K6-07	0584	Сигнал перегрузки был обнаружен после обнаружения RBT (ответного тона звонка) по окончании набора номера. Обнаружен CT1.	Правильно подключитесь к линии. Измените установки линии. Проверьте/ замените модем и NCU.
K6-07	0585	Сигнал перегрузки был обнаружен после RBT (ответного тона звонка) по окончании набора номера. Обнаружен CT2.	Правильно подключитесь к линии. Измените установки линии. Проверьте/ замените модем и NCU.
K6-07	0586	Сигнал перегрузки был обнаружен после обнаружения RBT (ответного тона звонка) по окончании набора номера. Обнаружен (PBX) DT.	Правильно подключитесь к линии. Измените установки линии. Проверьте/ замените модем и NCU.
K6-07	0587	Ответный сигнал звонка был обнаружен после RBT (ответного тона звонка) по окончании набора номера. Обнаружен (PBX) RBT.	Правильно подключитесь к линии. Измените установки линии. Проверьте/ замените модем и NCU.
K6-07	0588	Сигнал "занято" был обнаружен после RBT (ответного тона звонка) по окончании набора номера. Обнаружен (PBX) BT.	Правильно подключитесь к линии. Измените установки линии. Проверьте/ замените модем и NCU.
K6-07	0589	Сигнал перегрузки был обнаружен после обнаружения RBT (ответного тона звонка) по окончании набора номера. Обнаружен (PBX) CT1.	Правильно подключитесь к линии. Измените установки линии. Проверьте/ замените модем и NCU.
K6-07	0863	Канал неприемлем (ISDN)	Повторите попытку.
K6-07	0866	Вызванный пользователь занят (ISDN)	Повторите попытку.
K6-07	0868	Нет ответа от вызываемого пользователя (ISDN)	Повторите попытку.
K6-07	0870	Норма, не указано (ISDN)	Повторите попытку.
K6-07	0871	Канал или линия недоступна (ISDN)	Повторите попытку.
K6-07	0876	Запрошенная линия /канал недоступен (ISDN)	Повторите попытку.
K6-07	0877	Другой ресурс - недоступный класс (ISDN)	Повторите попытку.
K6-07	0873	Временный сбой (ISDN)	Повторите попытку.

K-код	Внутр. код	Описание ошибки	Действия по устранению
K6-08	056E	Функцией автоматического набора номера обнаружена снятая трубка	Ошибка операции. Повторите попытку. Проверьте/ замените телефонную трубку и NCU.
K7-00	022E	Ошибка проверки пароля. Ошибка номера почтового ящика. Не зарезервирован документ для запроса	Введите правильный пароль. Введите действующий номер почтового ящика. Зарезервируйте запрашиваемый документ.
K7-01	0221	Удаленный терминал не может передать.	Проверьте удаленный терминал/линию. Проверьте/ замените главную PWB MF.
K7-03	0062	Недопустимый телефонный номер	Повторите набор номера. Проверьте/ замените главную PWB MF и MMB.
K7-03	0222	Удаленный терминал не может принять.	Проверьте удаленный терминал.
K7-03	0228	Удаленный терминал не имеет режима релейной рассылки, даже когда получатель E-mail или получатель регистрации F-кода (только если введен запрет в системных данных FCODE_RELAY_PROHIBIT) или незарегистрированный получатель определен	Проверьте удаленный терминал.
K7-03	0229	Удаленный терминал не может дистанционно сортировать копии	Проверьте удаленный терминал.
K7-03	022A	Удаленный терминал не может дистанционно работать с почтовым ящиком (почтовый ящик типа FX)	Проверьте удаленный терминал.
K7-03	022B	Удаленный терминал не имеет возможности связи с F-кодами	Проверьте удаленный терминал.
K7-03	0253	Удаленный терминал не может передавать файлы дальше	Проверьте удаленный терминал.
K7-03	053D	DIS не был принят после того, как при передаче не был реализован голосовой запрос с удаленного терминала.	Проверьте удаленный терминал/линию.

K-код	Внутр. код	Описание ошибки	Действия по устранению
K7-03	0540	Активирован автонабор, но данные для набора не существуют	Повтор набора номера. Проверьте/ замените главную PWB MF и MMB.
K7-03	0541	Некоторые набираемые номера недействительны	Повтор набора номера. Проверьте/ замените главную PWB MF и MMB.
K7-03	0570	Была принята недопустимая (ID extension) или некорректная команда	Проверьте/ замените главную PWB MF и MMB.
K7-03	0571	Принят недопустимый параметр (PI)	Проверьте/ замените главную PWB MF и MMB.
K7-03	0572	Вызов был направлен в расширенную линию, но расширенная линия не существует	Проверьте/ замените главную PWB MF и MMB.
K7-06	053B	Удаленный терминал не был в режиме закрытой сети	Проверьте удаленный терминал/линию.
K7-07	053F	Принят DCN	Повторите попытку. Проверьте удаленный терминал/линию.
K7-07	0968	Удаленный терминал отменил сеанс (G4)	Проверьте удаленный терминал.
K8-01	00B3	Принят "FAILURE" DSN	Нет
K8-02	027B	Формат данных E-mail не поддерживается PESS	Проверьте удаленный терминал.
K8-02	027C	Формат данных E-mail не поддерживается MF-SYS	Проверьте удаленный терминал.
K8-03	00B2	Конец работы по запросу от клиента	Обычное окончание
K8-03	0601	Окончание работы переноса из-за ошибки из PESS	Проверьте/ замените PESS.
K8-04	00A6	Принят запрос, когда условия записи режима не соблюдены ERR_OA_MODEWRITE	Обычная обработка
K8-04	00A7	Принят запрос, когда условия чтения режима не соблюдены ERR_OA_MODEREAD	Обычная обработка
K8-04	00A8	Запрос принят PC при запрещенном автонаборе	Снимите запрет. Повторите попытку.

K-код	Внутр. код	Описание ошибки	Действия по устранению
K8-04	00A9	Работа активирована, когда после DTMF условия активации не соблюдены	Проверьте условия активации и повторите попытку.
K8-04	00AA	Перед передачей работы принят запрос прекращения работы	Обычная обработка
K8-04	00AB	Номер почтового ящика вне диапазона	Проверьте заданный номер почтового ящика.
K8-04	00AC	Ошибка формата номера почтового ящика или пароля	Проверьте заданный номер почтового ящика и пароль.
K8-04	00AD	Почтовый ящик не открыт	Проверьте заданный номер почтового ящика.
K8-04	00AE	Неверный пароль почтового ящика	Проверьте пароль почтового ящика.
K8-04	00AF	Недопустимый файл почтового ящика	Проверьте/ замените главную PWB MF и MMB. Проверьте параметры почтового ящика.
K8-04	00B0	Ошибка чтения информации энергонезависимой памяти	Проверьте/ замените главную PWB MF и MMB.
K8-04	00B1	Нельзя удалить документ из почтового ящика	Проверьте условия активации и повторите попытку.
K9-01	0869	Связь забракована (ISDN)	Проверьте удаленный терминал.
K9-01	086C	Удаленный терминал не в порядке (ISDN)	Проверьте удаленный терминал.
K9-01	0872	Ошибка сети (ISDN)	Повторите попытку.
K9-01	0874	Перегружена плата коммутации (ISDN)	Повторите попытку.

2.3.1.6 Перечень D-кодов

D-код	Внутр. код	Описание ошибки	Действие по устранению
D1-35	3106	Неисправна главная PWB M/F (особенно при ограничении до G3M0). G3M0_ERROR	Замените главную PWB MF.
D1-36	3107	Неисправна G3M1. G3M1_ERROR	Замените плату G3M1.
D1-37	3108	Неисправна G3M2. G3M2_ERROR	Замените G3M2.
D1-40	3100	Неисправна главная PWB M/F. PWBA_M/F MAIN ERROR	Замените главную PWB MF.
D1-41	3101	Неисправна MMB. MMB_ERROR	Замените плату MMB.
D1-42	3102	Неисправна OM. OM_ERROR	Замените плату дополнительной памяти.
D1-43	3103	Неисправна материнская плата опций. OPMOT_ERROR	Замените материнскую плату опций.
D1-44	3104	Неисправна главная PWB M/F (особенно при ограничении до BP-F). VCEM0_ERROR	Замените главную PWB MF.
D1-46	310C	Неисправна OAM. OAM_ERROR	Замените плату OAM.
D1-47	310D	Неисправна панель. PANEL_ERROR	Замените панель управления.
D1-48	310E	Неисправны жесткий диск и соответствующие элементы. (HD_ERROR)	Замените плату HDIF или HDD.
D1-76	3109	Неисправна G4M0. G4M0_ERROR	Замените плату G4M0.
D1-77	310A	Неисправна G4M1. G4M1_ERROR	Замените плату G4M1.
D1-86	310B	Неисправна ICM. ICM_ERROR	Замените плату G4/ICM.
D2-20	3120	Не прошел кольцевой тест G3M0&ICM G3M0_ICM_LOOP_ERROR	Проверьте/ замените главную PWB MF, G4/ICM и материнскую плату опций. Проверьте разъемы.

D-код	Внутр. код	Описание ошибки	Действие по устранению
D2-21	3121	Не прошел кольцевой тест G3M1&ICM G3M1_ICM_LOOP_ERROR	Проверьте/ замените G3M1, G4/ICM и материнскую плату опций. Проверьте разъемы.
D2-22	3122	Не прошел кольцевой тест G3M2&ICM G3M2_ICM_LOOP_ERROR	Проверьте/ замените G3M2, G4/ICM и материнскую плату опций. Проверьте разъемы.
D2-30	3123	Не прошел кольцевой тест G4M0&ICM G4M0_ICM_LOOP_ERROR	Проверьте/ замените G4M0, G4/ICM и материнскую плату опций. Проверьте разъемы.
D2-31	3124	Не прошел кольцевой тест G4M1&ICM G4M1_ICM_LOOP_ERROR	Проверьте/ замените G4M1, G4/ICM и материнскую плату опций. Проверьте разъемы.
D2-40	3125	Не прошел кольцевой тест G3M0&NCU G3M0_NCU_LOOP_ERROR	Проверьте/ замените главную PWB MF, NCU и материнскую плату опций. Проверьте разъемы.
D2-41	3126	Не прошел кольцевой тест G3M1&NCU G3M1_NCU_LOOP_ERROR	Проверьте/ замените G3M1, NCU и материнскую плату опций. Проверьте разъемы.
D2-42	3127	Не прошел кольцевой тест G3M2&NCU G3M2_NCU_LOOP_ERROR	Проверьте/ замените G3M2, NCU и материнскую плату опций. Проверьте разъемы.
D2-50	3129	Не прошел кольцевой тест G4M0&X21 G4M0_X21_LOOP_ERROR	Проверьте/ замените G4M0 и материнскую плату опций. Проверьте разъемы.
D2-51	3128	Не прошел кольцевой тест G4M1&X21 G4M1_X21_LOOP_ERROR	Проверьте/ замените G4M1 и материнскую плату опций. Проверьте разъемы.

2.3.1.7 Устранение неисправностей с X-кодами

При возникновении неисправности аппарат проверяет свое состояние и указывает на неисправность X-кодом. При запуске диагностики с панели управления диагностируются узлы аппарата. При наличии проблемы выдается сообщение об ошибке. Если проблема связана с удаленным терминалом, телефонной линией или программным обеспечением, диагностика сообщит об исправности аппарата.

Если аппарат не подключен к линии, X-коды выдаваться не будут.

Для проблем, вероятность повторения которых мала, можно вывести внутренние коды, соответствующие X-кодам, распечатав в диагностическом режиме (C/E) отчет о работе.

Чтобы предпринять соответствующие действия по устранени□ неисправности с X-кодом, проанализируйте состояние и частоту возникновения проблемы по отчету о работе. Для повторяющихся неисправностей ознакомьтесь с результатами передачи и приема сигналов, взяв их из монитора протокола. Это поможет более эффективно выполнить работу.

Разрешите проблему, установив ее источник - телефонная линия и ее окружение, удаленный терминал и т.п. - следуя алгоритму, представленному с правой стороны страницы.

Даже если X-код не выдается, проясните причины проблемы, пользуясь перечнем X-кодов и внутренних кодов, поскольку внутренний код, соответствующий X-коду, иногда появляется в отчете о работе.

2.3.1.8 Алгоритм устранения неисправностей с X-кодами

Нет связи
Аппарат подключен к линии?
Да Нет
- Проверьте модульные разъемы и подключение к линии.
- Подключение в норме?
  - Да Нет
    - Подключите правильно.
- Если проблема состоит в том, что “данные не приняты” замените NCU PWB.

Выдается X-код
Установите монитор линии.
Связь хорошая?
Да Нет
- Проверьте модульные разъемы блока связи и подключение к линии.
- Подключение в норме?
  - Да Нет
    - Подключите правильно.
- Войдите в диагностический режим (C/E).
- Напечатайте отчет о работе.
- Выведите отчет монитора протокола.
- Обратитесь к перечню X-кодов или перечню внутренних кодов.

Проверьте удаленный терминал.

2.3.1.9 Отчет о работе в режиме пользователя

“Передача”

No	Doc No.	Receiver	Start Time	Durat	Pages	Mode	Contents	Result
1	0004	Remote ID	1- 1;11:36AM	1’10”	999/999	ECM	Multi-poll	good
2	0012	xxsales office	11:36AM	10’15”	1/ 1	ECM	Relay broadcast	good
3	0005	ECM	12:07PM	10’15”	1/ 10	ECM	Polling	K7-07
4	0001	xxbranch	12:09PM	10’15”	1/ 1	ECM	Relay broadcast	good
5	0013	xxbranch	12:09PM	10’15”	1/ 1	ECM	Mail Box(confidential)	Suspend
6	0014	xxbranch	12:09PM	10’15”	1/ 1	ECM	Multi-poll Mail box	Delete doc
7	0015	xxbranch	12:09PM	10’15”	1/ 1	ECM	Relay broadcast inst	Delete doc
8	0016	xxbranch	12:09PM	10’15”	1/ 1	ECM	Multi-poll Mail box	K6-06
9	0002	Remote center	12:10PM	55”	1/ 10	ECM	Remote service	Suspend
10	0003	ECM	12:13PM	10’15”	-/ 10	ECM	Mail box Polling	good
11	0011	G3	1- 2; 6:34PM	10’15”	1/ 1	G3	M.B. Relay B. inst	good
12	0012	xxbranch Mr. Suzuki 012345 (F Code ex.)	7:00PM	1’15”	1/ 1	ECM		good
13	0013	G3	7:40PM	19’15”	101/101	ECM		good

“Прием”

No	Doc No.	Receiver	Start Time	Durat.	Pages	Mode	Contents	Result
1	0100	remote name	1-24; 6:34PM	2’05”	9	ECM	Confidential	good
2	0101	remote name	1-29; 6:34PM	2’05”	90	ECM		good
3	0102	remote name	6:50PM	2’05”	900	ECM		K7-01
4	0103	ECM 012345 (F Code ex.)	6:50PM	2’05”	9000	ECM		K7-02

В приведенный ниже список приоритетов внесен только один офис:

Краткий набор номера	Организация: Подразделение > Офис > Идентификатор > Телефонный номер > Режим связи Окончание: Подразделение > Идентификатор > Режим связи
Полный набор номера	Организация: Офис > Идентификатор > Телефонный номер > Режим связи Окончание: Офис > Идентификатор > Режим связи
Адрес Email	Подразделение > Адрес электронной почты

Внесены данные только об одном из четырех режимов (G3, G4, EMC и SG3).
Результаты связи

Результат связи	Описание
Good	Печать или накопление в почтовом ящике после безошибочного приема.
Send Complete	Передача в PESS прошла, но прибытие получателю не гарантировано.
Busy	Занято. Число повторов номера достигло предела.
Auto Resend	Автоматическое окончание (число повторных отправлений не достигло предела).
Wait for Print	После приема печать не закончилась, не относится к приему в почтовый ящик.
Document Deleted	Документ принят успешно, но был стерт перед печатью или выборкой.
Suspended	Оператор приостановил вызов с панели.
Print Suspended	Оператор приостановил печать командой обращения к почтовому ящику.
Check Remote Party	Связь не прошла из-за ошибки удаленного терминала или сети.
Send Again	Число повторных передач достигло предела.
Receive Again	Ошибка при приеме.
KX-XX/VX-XX	Код ошибки.
Check Cable	Линия не подключена.

2.3.1.10 Отчет о работе в диагностическом режиме (C/E)

“Передача”

No	Doc No.	Receiver	Start Time	Durat. (Time required)	Pages	Mode	Contents	Activity Result
1	004	Remote ID	1- 1;11:36AM	1’10”	999/999	24 34	Multi-poll	0000-000000
2	012	G3	7:40PM	10’15”	1/ 10	24 34	M.B Relay B.inst	FFFE-000000
3	014	Remote center	8:50PM	5’10”			Remote service 0501	

“Прием”

No	Doc No.	Receiver	Start Time	Durat.	Pages	Mode	Contents	Result
1	0100	remote name	1-24; 6:34PM	2’05”	9	30 38		0000-000000
2	0101	remote name	1-29; 6:34PM	2’05”	90	24 34	Mail Box(confiden.)	FFFE-000000
3	0102	remote name	6:50PM	2’05”	900	30 38		086D-02001C
4	0103	remote name	6:50PM	2’05”	9000	24 34		022F-C01

Режимы

Код	Значение	Код	Значение
20	Внешняя линия 0	**40**	Связь G3M0
21	Расширенная линия 0	**41**	Связь G3M1
22	Внешняя линия 1	**42**	Связь G3M2
23	Расширенная линия 1	**48**	Связь G4M0
24	Внешняя линия 2	**49**	
25	Расширенная линия 2	**4A**	Связь G4M1
28	ISDN0	**4B**	
29	ISDN1		**-**
38	Для связи G4M0	**-**	**-**
39	Для связи G4M1		

Нормальные комбинации режимов

Комбинация	Значение
20 40(22 41/24 42)	Внешняя линия G3
21 40(23 41/25 42)	Расширенная линия G3
28 40(28 41/28 42/29 40/29 41/29 42)	ISDN-G3
38 48(39 4A)	ISDN-G4
00 80	Связь через карту Nic

2.3.1.11 Монитор протокола

Схема формата

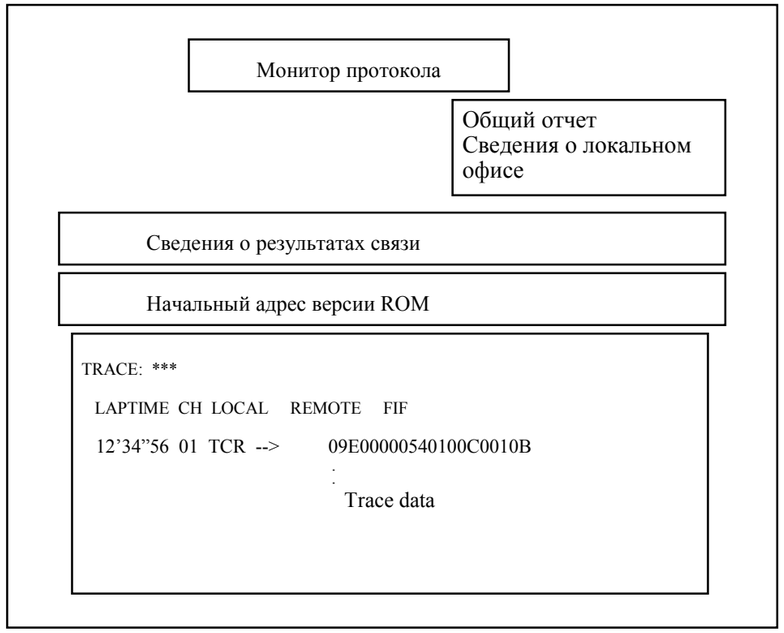

Символы между < и -

В режиме G3 команда, указывающая на дополнительную информацию, определена символом между < и -.

< [дополнительная информация] -

Пример:

< @- , < # -

Определение символов дополнительной информации

Команда дополнит. информации	Передача	Прием
-	Нормальный сигнал	Нормальный сигнал
@	Не определено	Не определено
X	Не определено	Обнаружена ошибка CRC
#	Не определено	Не определено
!	Не определено	Пауза несущей 1 сек. во время приема пикселей
=	Не определено	Немедленная пауза при приеме пикселей
/	Не определено	Не определено
*	Не определено	Не определено
+	Не определено	Не определено
:	Не определено	Не определено
A	Не определено	Не определено
B	Не определено	Не определено
C	Не определено	Не определено
D	Не определено	Не определено
E	Не определено	Не определено
F	Не определено	Не определено

Названия и описания сигналов G3

Сигнал	Описание
CED	Сигнал идентификатора вызываемого терминала
CNG	Сигнал распознавания для принимающего терминала
CI	Тон сигнала вызова
ANSam	Переменный ответный тон
CM	Сигнал меню вызова
JM	Сигнал общего меню
CJ	Сигнал окончания CM
NSF	Нестандартная функция
CSI	Идентификатор вызываемого терминала
DIS	Сигнал цифрового идентификатора
NSC	Команда нестандартной функции
CIG	Идентификатор вызывающего терминала
DTC	Команда цифровой передачи
SEP	Выбранный опрос
PSA	Опрос подадреса
PWD	Пароль
NSS	Настройка нестандартной функции
TSI	Идентификатор передающего терминала
DCS	Сигнал цифровой команды
SUB	Подадрес
SID	Идентификатор отправителя
TCF	Проверка тренировки
CFR	Проверка готовности к приему
FTT	Неудачная тренировка
CTC	Продолжение коррекции (ECM)
CTR	Ответ на продолжение коррекции (ECM) [Ответ на CTC]
NSSX	Настройка нестандартной функции (FX)
TCFX	Проверка тренировки (FX)
PIX	Информация в пикселях
TRN	Тренировка
CPIX	Информация в пикселях (ECM)
EOM	Конец сообщения
EOP	Конец процедуры
EOS	
MCF	Подтверждение сообщения
MPS	Многостраничный сигнал

Сигнал	Описание
PIN	Процедура прерывания не разрешена
PIP	Процедура прерывания разрешена
PRI-EOM	Процедура прерывания EOM
PRI-MPS	Процедура прерывания MPS
PRI-EOP	Процедура прерывания EOP
RTN	Повтор тренировки не разрешен
RTP	Повтор тренировки разрешен
EOR. EOM	Конец повтора передачи/ Конец сообщения (ECM)
EOR. EOP	Конец повтора передачи / Конец процедуры (ECM)
EOR. MPS	Конец повтора передачи / Многостраничный сигнал (ECM)
EOR.NULL	Конец повтора передачи / Граница части страницы (ECM)
EOR.PEOM	Конец повтора передачи / Прерывание процедуры EOM (ECM)
EOR.PEOP	Конец повтора передачи / Прерывание процедуры EOP (ECM)
EOR.PMPS	Конец повтора передачи / Прерывание процедуры MPS (ECM)
ERR	Ответ на конец повтора передачи (ECM)[Ответ на EOR]
PPR	Запрос частичной страницы (ECM)
PPS. EOM	Сигнал частичной страницы/ Конец сообщения (ECM)
PPS. EOP	Сигнал частичной страницы/ Конец процедуры (ECM)
PPS. MPS	Сигнал частичной страницы/ Многостраничный сигнал (ECM)
PPS. NULL	Сигнал частичной страницы/ Граница части страницы (ECM)
PPS. PEOM	Сигнал частичной страницы / Прерывание процедуры EOM (ECM)
PPS. PEOP	Сигнал частичной страницы/ Прерывание процедуры EOP(ECM)
PPS. PMPS	Сигнал частичной страницы/ Прерывание процедуры MPS(ECM)
RNR	Не готов к приему (ECM)
RR	Готов к приему (ECM)
EOMX	Конец сообщения (Xerox)
EOR.EOMX	Конец повтора передачи/ Конец сообщения (Xerox, ECM)
EOR.MPSX	Конец повтора передачи/ Многостраничный сигнал (Xerox, ECM)
EOR.PEOX	Конец повтора передачи/ Прерывание процедуры EOM (Xerox, ECM)
EOR.PMPX	Конец повтора передачи/ Прерывание процедуры MPS(Xerox, ECM)
MPSX	Многостраничный сигнал (Xerox)
PPS. EOMX	Сигнал частичной страницы/ Конец сообщения (Xerox, ECM)
PPS. MPSX	Сигнал частичной страницы/ Многостраничный сигнал (Xerox, ECM)
PPS. PEOX	Сигнал частичной страницы/ Прерывание процедуры EOM (Xerox, ECM)
PPS. PMPX	Сигнал частичной страницы/ Прерывание процедуры MPS (Xerox, ECM)
PRI-MPSX	Многостраничный сигнал MPS (Xerox)
PRI-EOMX	Прерывание процедуры EOM (Xerox)
CRP	Повторная передача команды

Сигнал	Описание
DCN	Команда на отключение
FNV	Сигнал недопустимого поля
???	Неопределенный сигнал
RM.DATA	
RM.RRM	
RM.SRM	
RM.SRR	
[Note1]	Дополнительная информация 1
[Note2]	Дополнительная информация 2
[Note3]	Дополнительная информация 3
[Error]	Ошибка/Непредвиденная ситуация
[event]	Информация о событии
[V34Ph2]	Тестирование линии
[V34Ph3]	Тренировка корректора (Equalizer training)
[V34Ph4]	Замена параметра
[DIAL]	Информация о наборе номера
[TELCNT]	Подключение к линии (при вызовах)
[TXCNT]	Подключение к линии (при автоматических вызовах)
[RXCNT]	Подключение к линии (при приеме вызовов)
[DISCNT]	Отключение от линии
TRCINFO	Информация о трассировке
[G3mCom]	Команда модуля G3
[ScmCom]	Системная команда
AlmAInd	Индикация отказа от аварийного сигнала
AlmARes	Ответ на отказ от аварийного сигнала
AlmSInd	Индикация начала аварийного сигнала
AlmSRes	Ответ на начало аварийного сигнала
CalEInd	Индикация конца вызова
CallStts	Состояние вызова
CmlOReq	Запрос CML OFF
DialCon	Подтверждение набора номера
DialReq	Запрос набора номера
HkOffDt	Обнаружение снятой трубки
HkOnDt	Обнаружение опущенной трубки
LnHAInd	Индикация отказа от удерживания линии
LnHdInd	Индикация удерживания линии
LnHdRes	Ответ на удерживание линии
MemRCon	Подтверждение чтения памяти

Сигнал	Описание
MemRReq	Запрос чтения памяти
SttsInd	Индикация состояния связи
SttsReq	Запрос состояния связи
TnDBInd	Индикация обнаружения тона B
TnDBRes	Ответ на обнаружение тона B
TnDRes	Ответ на обнаружение тона
TnDtInd	Индикация обнаружения тона
TnSBCon	Подтверждение передачи тона B
TnSBReq	Запрос передачи тона B
TnSConf	Подтверждение передачи тона
TnSReq	Запрос передачи тона
TrcCon	Подтверждение трассировки
TrcReq	Запрос трассировки
SlpReq	Запрос отложенной передачи
SlpCon	Подтверждение отложенной передачи
ExCaReq	Запрос информации о расширенных возможностях
ExCaRes	Ответ на информацию о расширенных возможностях
ExCaCon	Подтверждение информации о расширенных режимах
ExCaInd	Индикация информации о расширенных режимах

Названия и описания общих сигналов G3/G4

Сигнал	Описание
RstReq	Запрос повторного запуска
RstCon	Подтверждение повторного запуска
WrSysP	Оповещение о системном параметре
WrSCon	Системный параметр принят
DgWkReq	Запрос самодиагностики
DgWkCon	Подтверждение действия самодиагностики
DiagReq	Порядок самодиагностики
DiagCon	Результаты самодиагностики
DgSlReq	Запрос прекращения самодиагностики
DgSlCon	Подтверждение прекращения самодиагностики
Alive	МС в реальном времени
Error	Информация об ошибке
CallReq	Запрос подключения к линии
CallCon	Подтверждение подключения к линии
CallInd	Индикация подключения к линии
CallRes	Ответ на подключение к линии
DiscReq	Запрос отключения линии
DiscCon	Подтверждение отключения линии
DiscInd	Индикация отключенной линии
DiscRes	Ответ на отключение линии
SeOpReq	Запрос открытия сеанса
SeOpCon	Подтверждение открытия сеанса
SeClReq	Запрос завершения сеанса
SeClCon	Подтверждение завершения сеанса
SeClInd	Индикация завершенного сеанса
SeClRes	Ответ на завершение сеанса
CapaReq	Запрос информации об объеме обмена
CapaCon	Подтверждение информации об объеме обмена
CapaInd	Индикация информации об объеме обмена
CapaRes	Ответ на информацию об объеме обмена
PagSReq	Запрос начала передачи страницы
PagSInd	Индикация приема страницы
PagEReq	Запрос окончания передачи страницы
PagECon	Подтверждение окончания передачи страницы
PagEInd	Индикация конца приема страницы
PagERes	Ответ на конец передачи страницы
DocEReq	Запрос окончания передачи документа
DocECon	Подтверждение конца передачи документа
DocEInd	Индикация конца приема документа
DocERes	Ответ на конец приема документа

Сигнал	Описание
AbtReq	Запрос отмены сеанса
AbtCon	Подтверждение отмены сеанса
AbtInd	Индикация отмены сеанса
AbtRes	Ответ на отмену сеанса
Unknown	Не определено

Названия и описания сигналов G4

Сигнал	Описание
SABM	Переход в несинхронный режим и режим баланса (Mod8)
SABME	Переход в расширение несинхронного режима и баланса (Mod128)
DISC	Команда на отключение
UA	Ответ на системное подтверждение запрещенных номеров
DM	Ответ на режим отключения
FRMR	Ответ на отказ от кадра
I	Информационная команда
RR	Команда готовности к приему/ Ответ
RNR	Команда не готов к приему/ Ответ
REJ	Команда на отказ/ Ответ
XID	Команда идентификатора обмена/ Ответ
N2TOUT	Превышение максимального числа попыток передачи N2
T3TOUT	Тайм-аут таймера T3
Dev Dead	Устройство молчит (нет отклика)
Overrun	Число ошибок переполнения
Nonoctet	Прием числа выстроенных кадров (Nonoctet line up frame)
Abort Sq	Прием числа отброшенных последовательностей
CRC Err	Число ошибок CRC
Long Frm	Кадр длиннее, чем требуется
Discard	Кадр для отбрасывания
Underrun	Число неполных завершений
CR	Запрос вызова
CN	Подключиться
CA	Принятие вызова
CC	Подключение завершено
CQ	Запрос восстановления подключения
CI	Инструкция на отмену (отключение)
CF	Подтверждение восстановления
SQ	Запрос повторного запуска
SI	Инструкция повторного запуска
SF	Подтверждение повторного запуска
DT	Данные
RR	Готовность к приему
RNR	К приему не готов
RQ	Запрос сброса
RI	Инструкция сброса
RF	Подтверждение сброса
IT	Прерывание
IF	Подтверждение прерывания
DIG	Диагностика
GQ	Запрос регистрации
GF	Подтверждение регистрации
Unknown	Не определено
COMWTOUT	
T20TOUT	Тайм-аут повторного запуска
T21TOUT	Тайм-аут CR (запроса вызова)
T22TOUT	Тайм-аут RQ (запроса сброса)
T23TOUT	Тайм-аут CQ (запроса восстановления)
T25TOUT	
Lin Dead	Линия молчит (нет отклика от нижних слоев)
DTErdy	DTE готов
DCErdy	DCE готов
DCEnot	DCE не готов
OffHook	CR (Запрос вызова)
Bell	Звонок, означающий поступление
DialST	Начало набора номера
Dial	Передача набираемого номера
ID/CPS	Прием идентификатора/сигнала прохождения вызова
DATArdy	Данные готовы
OnHook	Запрос отключения/Ответ
DiscCon	Подтверждение отключения
DiscInd	Инструкция отключения
TCR	Запрос транспортного подключения
TCA	Принятие транспортного подключения
TCC	Прерывание транспортного подключения
TBR	Отмена блокировки транспортировки
TDT	Транспортные данные
Unknown	Не определено
T02TOUT	Ожидание приема TCR
T11TOUT	Ожидание TCA для TCR
Net Dead	Сеть молчит (нет отклика от нижних слоев)
CSS	Команда начала сеанса
RSSP	Ответ на разрешение начала сеанса
RSSN	Ответ на запрещение начала сеанса
CSE	Команда окончания сеанса
RSEP	Ответ на запрещение окончания сеанса
CSA	Команда отмены сеанса
RSAP	Ответ на разрешенную отмену сеанса
CSCC	Команда управления изменением сеанса
RSCCP	Положительный отклик на управление изменением сеанса
RSUI	Ответ на информацию пользователя о сеанса
ANYSS	Неопределенный сеанс

CDS	Команда начала документа
CDC	Команда продолжения документа
CDE	Команда окончания документа
RDEP	Ответ на разрешение окончания документа
CDCL	Команда перечня свойств документа
RDCLP	Ответ на разрешение перечня свойств документа
CDPB	Команда границ страницы документа
RDPBP	Ответ на разрешение границ страницы документа
RDPBN	Ответ на запрещение границ страницы документа
CDUI	Команда информации пользователя документа
CDR	Команда пере синхронизации документа
RDRP	Ответ на разрешение пере синхронизации документа
CDD	Команда отбрасывания документа
RDDP	Ответ на разрешение отбрасывания документа
RDGR	Ответ на родовой запрет (generic reject) документов
ANYDD	Неопределенный документ
PresD	Сигнал представления
DocuD	Документ
PageD	Страница
TextU	Единица текста
RstReq	Запрос повторного старта
RstCon	Подтверждение повторного старта
WrSysP	Уведомление о системном параметре
WrSCon	Системный параметр принят
RdSysP	Чтение системного параметра
RdSCon	Информация о системном параметре
DgWKReq	Запрос самодиагностики
DgWkCon	Подтверждение действия самодиагностики
DiagReq	Порядок самодиагностики
DiagCon	Результаты самодиагностики
DgSlReq	Запрос прекращения самодиагностики
DgSlCon	Подтверждение прекращения самодиагностики
Alive	МС в реальном времени
Error	Информация об ошибке
OpenReq	Запрос открытия канала для G4
OpenCon	Подтверждение открытия канала G4
ClsReq	Запрос закрытия канала G4
ClsCon	Подтверждение закрытия канала G4
CallReq	Запрос подключения линии
CallCon	Подтверждение подключения линии
CallInd	Индикация подключения линии
CallRes	Ответ на подключение линии

DiscReq	Запрос отключения линии
DiscCon	Подтверждение отключения линия
DiscInd	Индикация отключения линии
DiscRes	Ответ на отключение линии
LinkOk	Замена на пакет
LinkNg	Замена на пакет
SeOpReq	Запрос на открытие сеанса
SeOpCon	Подтверждение открытия сеанса
SeOpInd	Индикация открытия сеанса
SeOpRes	Ответ на открытие сеанса
SeClReq	Запрос завершения сеанса
SeClCon	Подтверждение завершения сеанса
SeClInd	Индикация завершения сеанса
SeClRes	Ответ на завершение сеанса
CapaReq	Запрос информации об объеме обмена
CapaCon	Подтверждение информации об объеме обмена
CapaInd	Индикация информации об объеме обмена
CapaRes	Ответ на информацию об объеме обмена
PagSReq	Запрос на начало передачи страницы
PagSInd	Индикация приема начальной страницы
PagEReq	Запрос окончания передачи страницы
PagECon	Подтверждение окончания передачи страницы
PagEInd	Индикация окончания приема страницы
PagERes	Ответ на окончание приема страницы
DocEReq	Запрос окончания приема документа
DocECon	Подтверждение окончания передачи
DocEInd	Индикация окончания приема документа
DocERes	Ответ на окончание приема документа
ChgCReq	Запрос передачи Token
ChgCCon	Подтверждение передачи Token
ChgCInd	Индикация передачи Token
ChgCRes	Ответ на передачу Token
AbtReq	Запрос отмены сеанса
AbtCon	Подтверждение отмены сеанса
AbtInd	Индикация отмены сеанса
AbtRes	Ответ на отмену сеанса
FReq	Запрос кода G4F
Fcon	Подтверждение кода G4F
FInd	Индикация кода G4F
FRes	Ответ на код G4F
Unknown	Не определено

Названия и описания сигналов ISDN

Сигнал	Описание
SABME	Установка расширения несинхронного режима и режима баланса
DISC	Команда на отключение
UA	Ответ на системное подтверждение запрещенных номеров
DM	Режим отключения
FRMR	Отказ от кадра
I	Информационная команда
RR	Команда готовности к приему/Ответ
RNR	Команда не готовности к приему/Ответ
REJ	Команда запрета/Ответ
XID	Команда идентификатора обмена/Ответ
UI	Системная информация о запрещенных номеров
T200TOUT	Тайм-аут T200
T201TOUT	Тайм-аут T201
T202TOUT	Тайм-аут T202
L1NOTSEN	Передача слоя 1 не завершена
L2NOTE	Примечание слоя 2
INF00	Сигнал INF00
INF01	Сигнал INF01
INF02	Сигнал INF02
INF03	Сигнал INF03
INF04	Сигнал INF04
INF0X	Сигнал INF0X
L1Deact	Деактивация слоя 1
DchColl	Конфликт D-канала
L1Sync	Синхронизация слоя 1
L1Act	Активация слоя 1
L1Lost	Потеря синхронизации слоя 1
L1NOTE	Примечание
ALERT	Сообщение вызова
CALLPROC	Сообщение "Настройка вызова принята"
CONN	Сообщение о подключении
CONNACK	Сообщение о подтверждении подключения
PROG	Текущее сообщение
SETUP	Сообщение о настройке вызова
RESUME	Сообщение о возобновлении
RESACK	Сообщение о подтверждении возобновления
RESREJ	Сообщение об отказе от возобновления
SUSPACK	Сообщение о подтверждении приостановки
SUSPREJ	Сообщение об отмене приостановки
DISC	Сообщение об отключении

Сигнал	Описание
RELEASE	Сообщение об освобождении
RELCOMP	Сообщение о завершении освобождения
INFO	Дополнительное информационное сообщение
NOTIFY	Уведомляющее сообщение
REST	Сообщение о сбросе
RESTACK	Сообщение о подтверждении сброса
STATUS	Сообщение-индикатор состояния
STAENQ	Сообщение-вопрос о состоянии
ERROR	Информация об ошибке
NULL	Сообщение о типе
SETUPACK	Сообщение о подтверждении настройки вызова
USERINFO	Информационное сообщение пользователя
HOLD	Сообщение об удержании
SUSPEND	Сообщение о приостановке
HOLDACK	Сообщение-подтверждение удержания
HOLDREJ	Сообщение об отмене удержания
RETRIEVE	Сообщение об извлечении
RETACK	Сообщение о подтверждении извлечения
RETREJ	Сообщение об отказе от извлечения
DETACH	Сообщение об отделении (отделение канала)
DETACK	Сообщение о подтверждении отделения
SEGMENT	Сообщение о сегменте
FACILITY	Сообщение о режимах
REGISTER	Сообщение о регистре
CANACK	Сообщение о подтверждении отмены
FACACK	Сообщение-подтверждение режима
REGACK	Сообщение-подтверждение регистра
CANREJ	Сообщение об отклонении отмены
FACREJ	Сообщение об отклонении режима
REGREJ	Сообщение об отклонении регистра
CONGEST	Сообщение об управлении перегрузкой
RstReq	Запрос повторного запуска
RstCon	Подтверждение повторного запуска
WrSysP	Системный параметр записи
WrSCon	Подтверждение системного параметра записи
RdSysP	Системный параметр чтения
RdSCon	Подтверждение системного параметра чтения
DgWkReq	Запрос самодиагностики
DgWkCon	Подтверждение действия самодиагностики
DiagReq	Порядок самодиагностики
DiagCon	Подтверждение самодиагностики

Сигнал	Описание
DgSlReq	Запрос прекращения самодиагностики
DgSlCon	Подтверждение прекращения самодиагностики
Alive	МС в реальном времени
Error	Информация об ошибке
CallReq	Запрос подключения к линии
CallCon	Подтверждение подключения к линии
CallInd	Индикация подключения к линии
CallRes	Ответ на подключение к линии
DiscReq	Запрос отключения линии
DiscCon	Подтверждение отключения линии
DiscInd	Индикация отключения линии
DiscRes	Ответ на отключение линии
TrcReq	Запрос трассировки
TrcCon	Подтверждение трассировки
SlpReq	Запрос отложенной передачи
SlpCon	Подтверждение отложенной передачи
MRdWrReq	Запрос чтения/записи памяти
MrdWrCon	Подтверждение чтения/записи памяти
ToneReq	Запрос тонального сервиса
ToneCon	Подтверждение тонального сервиса
SusReq	Запрос приостановки
SusCon	Подтверждение приостановки
ResReq	Запрос повторного запуска
ResCon	Подтверждение повторного запуска
ModeChg	Уведомление об изменении режима
OnLine	Уведомление Online
OffLine	Уведомление об автономном режиме
State	Состояние вызова

T.30 PROTOCOL TRACE DIS/DCS : No1

'2001.11 TSC/DP3G

'2000 ITU-T(old CCITT) recommended that FIF bit allocation for DIS,DCS,&DTC signals to be changed to 14 byte(112 bit) at maximum. Below shows allocation by bit based on the new recommendation (F code/Color Fax/Ifax feature, etc). (Below shows an example of FIF data for DIS as **20EEFAC4801F**.)

Note1) * shows a spare bit set up to "0".
Note2) Data after bit65 goes to No2.
Note3) EXT: Extend Field
0 -> No Data in the next Byte
1 -> Data in the next Byte

hex	binary	hex	binary	hex	binary	hex	binary
0	0000	4	0100	8	1000	C	1100
1	0001	5	0101	9	1001	D	1101
2	0010	6	0110	A	1010	E	1110
3	0011	7	0111	B	1011	F	1111

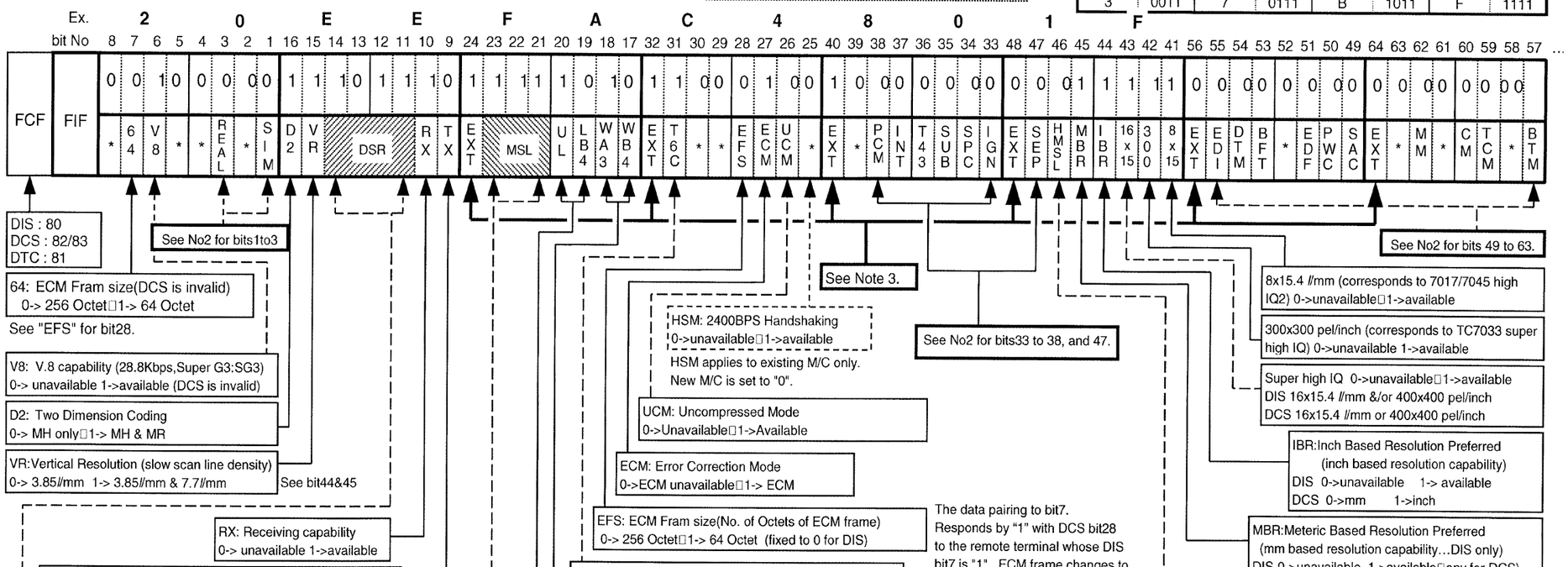

14 13 12 11	DIS/DTC	DCS
0 0 0 0	V27ter Fall Back Mode	2400 bit/s : V27ter
0 0 1 0	V27ter	4800 bit/s : V27ter
0 0 0 1	V29	9600 bit/s : V29
0 0 1 1	V27ter & V29	7200 bit/s : V29
0 1 0 0	unused	Invalid [14400 bit/s : V33]
0 1 1 0	spare	Invalid [12000 bit/s : V33]
0 1 0 1	unused	spare
0 1 1 1	Invalid [V27ter,V29, V33]	spare
1 0 0 0	unused	14400 bit/s : V17
1 0 1 0	spare	12000 bit/s : V17
1 0 0 1	unused	9600 bit/s : V17
1 0 1 1	V27ter,V29,[V33] V17	7200 bit/s : V17
1 1 0 0	unused	spare
1 1 1 0	spare	spare
1 1 0 1	unused	spare
1 1 1 1	spare	spare

UL	LB4	Max. Record Lenth (Slow scan length)	WA3	WB4	Max. Record Lenth (Fast scan length)
0	0	A4 length (297mm)	0	0	A4 width(215mm)
0	1	B4 length(364mm) & A4 length (297mm)	0	1	B4 width(255mm)or less (A4 inclusive)
1	0	Unlimted length(Roll paper)	1	0	A3 width(303mm)or less (B4,A4 inclusive)
1	1	Invalid(Selection inhibited)	1	1	Invalid(Selection inhibited)

23 22 21	DIS (min. scan line trans. time)	DCS (min. scan line trans. time)
0 0 0	20ms(3.85l/mm):T7.7=T3.85	20ms
1 0 0	40ms(3.85l/mm):T7.7=T3.85	40ms
0 1 0	10ms(3.85l/mm):T7.7=T3.85	10ms
0 0 1	5ms(3.85l/mm):T7.7=T3.85	5ms
1 1 0	10ms(3.85l/mm):T7.7=1/2 T3.85	unused
0 1 1	20ms(3.85l/mm):T7.7=1/2 T3.85	unused
1 0 1	40ms(3.85l/mm):T7.7=1/2 T3.85	unused
1 1 1	0ms(3.85l/mm):T7.7=T3.85	0ms

□T7.7&T3.85 respectively shows min. transmitting time per slow scan when slow scan line density is 7.7l/mm(high image quality) or 3.85l/mm(standard).
□T7.7=1/2 T3.85 indicates scan line transmitting time in high image quality mode decreases to half that in standard mode.
□MSL is ignored when ECM communication.

MBR	IBR	Resolution (bit15& bits 43,44,45 relation)
bit15 = "1" *	0 0	Invalid(Selection inhibited)
	0 1	200x200 pel/inch
	1 0	8x7.7 l/mm
	1 1	8x7.7 l/mm & 200□200 pel/inch
bit 43= "1" *	0 0	Invalid(Selection inhibited)
	0 1	400x400 pel/inch
	0 0	16x15.4 l/mm
	1 1	16x15.4 l/mm & 400x400 pel/inch

* When bit 41 to 43 is 0, bit 15 content is valid.

□Is is indicated that when HMSL is "1" and T7.7 is 10/20/40ms, scan line transmitting time in super high IQ ode decreases to half that in high IQ mode.
□Wen DIS T7.7 is 0ms or 5ms(bit 23,22,21 are 111/001/110), bit46 must be set to "0".

T.30 PROTOCOL TRACE

ITU-T 2000 2001.11 TDC/DP3G

Note 1) * shows a spare bit set up to “0”
Note 2) Data before bit 64 goes to No 1
Note 3) EXT: extend field
0 -> no data in the next Byte
1 -> data in the next Byte

Ref: JBIG: Joint Bi-Level Image Coding Experts Group… Binary image coding system: Used for B/W fax.
JPEG: Joint Photographic Coding Experts Group… Multi-level image coding system: Used for colour fax

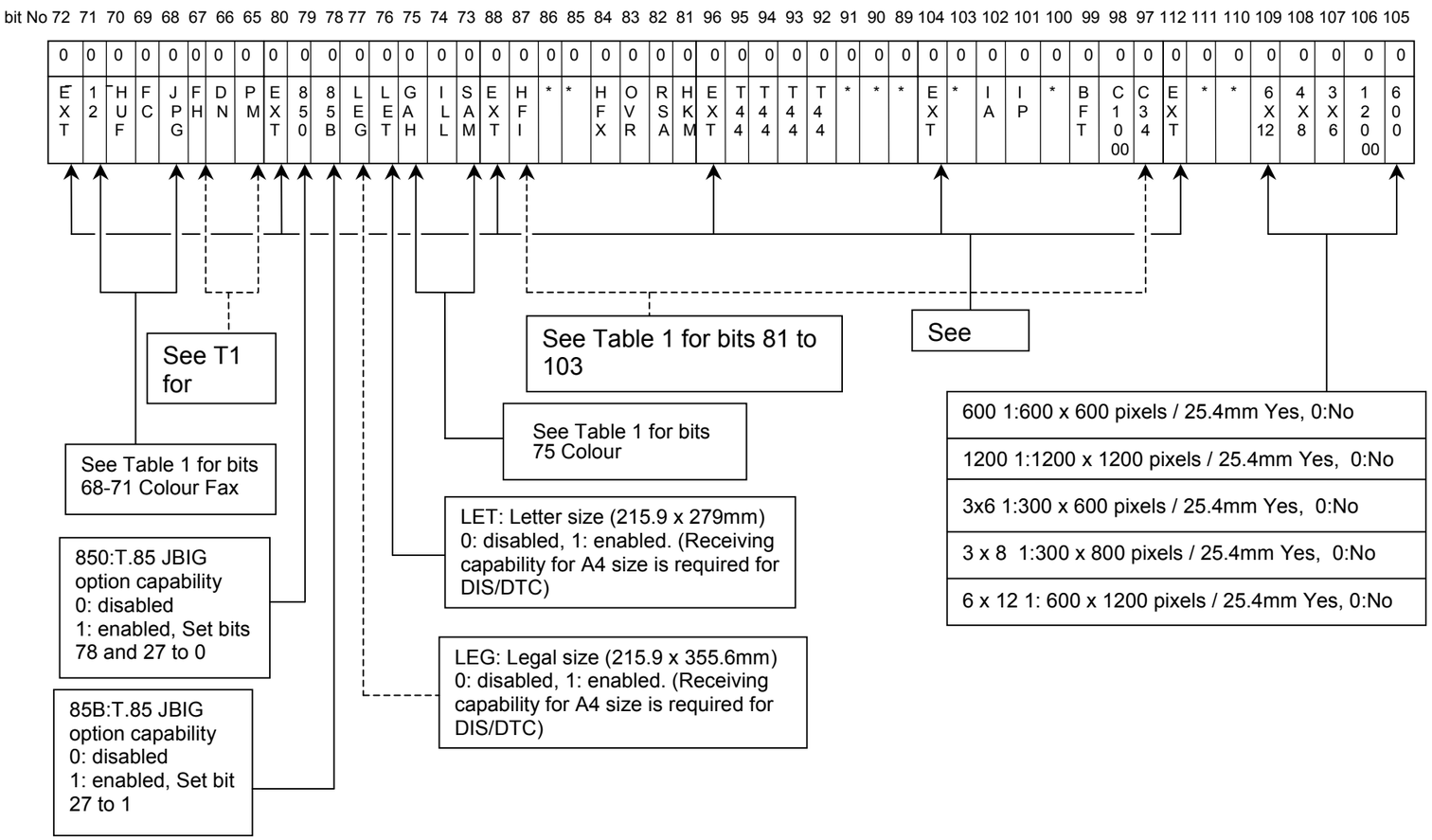

Table 1

Description of classification: C:Colour fax, E:Extensive fax function, F:Code function, I:Ifax (internet fax), - :Other

Classification	Bit No.	Item	Description [DIS/DTC ->1:capable, 0->not capable, DCS-> 1:Signal send, 0:No signal send]
I	1	SIM	Ifax simple mode capability
I	2	REAL	Ifax real time internet fax
-	33	IGN	Invalid field signal capability (Explanation omitted)
F	34	SPC	F Code Multiple selection polling capability. Set DCS to 0. See Table 2
F	35	SUB	F code polling sub-address capability. Set DCS to 0. See Table 2
C	36	T43	Colour fax T43 encoding capability. Select T43 or JPEG (bit 63) for encoding.
C	37	INT	Colour fax plain interleave. Valid only when bit 36 is 1.
-	38	PCM	ADPCM capability. (Explanation omitted)
F	47	SEP	F code selective polling capability. Set DCS to 0. See Table 2
F	49	SAC	F code sub-address capability. See Table 2
F	50	PWC	F code password capability. See Table 2
-	51	-	Bits 51 to 57 file transfer capability. (Explanation omitted)
-	59	-	Bits 59 to 65 mixed mode. (Explanation omitted). Bits 66, 67 (Explanation omitted)
C	68	JPG	Colour fax JPEG encoding capability. For 1, set bit 27 (ECM) also to 1
C	69	FC	Colour fax full colour capability. Valid only when bit 68 is 1
C	70	HUF	Huffman code table indication. Valid only when bit 68 is 1. Set DIS to 0. compress rate depends on the code t,
C	71	12	12 bit pixel capability. Set 0 for 8 bits/pixel. Valid only when bit 68 is 1
C	73	SAM	Colour fax no sub sampling. (L*,a*,b*->1:1:1). Set 0 for 4:1:1. Valid only when bit 68 is 1
C	74	ILL	Colour fax non standard irradiation light. Set 0 for CIE standard irradiation light D50. Valid only when bit 68 is 1
C	75	GAR	Colour fax non standard gamut range. Set 0 for the standard range. Valid only when bit 68 is 1.
-	81	HKM	HKM key. (Explanation omitted)
-	82	RSA	RSA key. (Explanation omitted)
-	83	OVR	Over-ride mode. (Explanation omitted)
-	84	HFX	HFX40 code. (Explanation omitted)
-	87	HFI	HFX40-I hushing capability. (Explanation omitted)
-	92	T44	Bits 92 to 95 mixed raster content mode. (Explanation omitted)
C	97	C34	Colour fax 300 x 300 or 400 x 400 pixels per 25.4mm capability.
C	98	C100	Colour fax 100 x 100 pixels per 25.4mm capability.
-	99	BFT	Binary file transfer capability. (Explanation omitted)
I	101	IP	Ifax selection polling. Set DCS to 0
I	102	IA	Ifax routing address. When this address is used for DCS, bits 49 and 50 of other F codes may a be set to 1

Table 2

Frames (signals) sent from transmitter in F code communication (Frame names are printed in the protocol)

Frame name	FCF	Description
PWD	C1	Password. A password enters FIF. This may be sent only when /DIS bit 50 is 1
SEP	A1	Selective polling. A sub-address enters FI. The sub-address indicates a specific document number if used with PSA. This may be sent only when /DIS bit 47 is 1
PSA	61	Polling sub-address. A sub-address enters FIF. This may be sent only when /DIS bit 35 is 1
SUB	C2/C3	Sub-address. The called party’s sub-address enters FIF. This may be sent only when /DIS bit 49 is 1
SID	A2/A3	Transmitter ID. The transmitter’s ID (local office ID). This may be sent only when /DIS bit 50 is 1

The DIS-declared receiver capability determines frames (signals). Each frame in the table should be sent prior to DCS. When sending a frame, set DCS bits 49 and 50, or DTC bits 35, 47 and 50 to 1. A password is a 20-digit ASCII code consisting of 0 to 9, # and *. A sub-address is a 20-digit ASCII code consisting of 0 to 9.

<Colour fax> A colour document is read with a scanner of 200 dpi or higher resolution and an image data of 8 x 8 bits or more. CIELAB data (represented by L*,a*,b*) is transmitted after encoding (compression) by JPAG or T.43. ECM is essential for G3.
Colour code sampling of “L*,a*,b* -> 4:1:1” from CIELAB data of a* (+:red, -:green) and b* (+:yellow, -:blue) means to reduce a* and b* (colour component data) for L* (brightness component data) to ¼. 1:1:1 means no sub-sampling (reduction). If only L* is used and both a* and b* are set to 0, the machine is set to black and white fax mode.

2.3.1.12 Перечень X-кодов

X-код	Внутр. код	Описание ошибки	Действие по устранению
X0-27	02A1	Ошибка файла. Тайм-аут доступа к файлу связи или обработчик файлов не вернул код ошибки при ее возникновении.	Проверьте/ замените главную PWB MF, AM и MMB.
X0-27	02A2	Ошибка файла. Был доступ к недопустимому файлу, который не может обработать SendJob.	Проверьте/ замените главную PWB MF, AM и MMB.
X0-27	02A3	Ошибка файла. Попытка закрыть Comm.-файл была предпринята при неизвестном статусе.	Проверьте/ замените главную PWB MF, AM и MMB.
X0-27	02D1	Продвижение работы остановлено из-за ошибки открытия файла.	Проверьте/ замените главную PWB M/F .
X0-27	02D2	Продвижение работы остановлено из-за ошибки закрытия файла.	Проверьте/ замените главную PWB M/F.
X0-27	02D3	Продвижение работы остановлено из-за ошибки записи файла.	Проверьте/ замените главную PWB M/F .
X0-27	02D4	Продвижение работы остановлено из-за ошибки чтения файла.	Проверьте/ замените главную PWB M/F .
X0-27	02D5	Продвижение работы остановлено из-за неверного состояния файла.	Проверьте/ замените главную PWB M/F .
X0-27	03D1	При открытии файла был обнаружен недопустимый аргумент.	Проверьте/ замените главную PWB MF и MMB.
X0-27	03D2	При чтении/записи был обнаружен недопустимый аргумент.	Проверьте/ замените главную PWB MF и MMB.
X0-27	03D3	Ошибка открытия файла	Проверьте/ замените главную PWB MF и MMB.
X0-27	03D4	Открыта обработка директории, в то время как запись выполнена.	Проверьте/ замените главную PWB MF и MMB.
X0-27	03D7	Нельзя стереть файл при выполнении записи поверх него.	Проверьте/ замените главную PWB MF и MMB.
X0-27	03D9	Файл, который следует открыть, не существует.	Проверьте/ замените главную PWB MF и MMB.
X0-27	03DC	Была попытка начать запись, но нельзя получить FCB (FCB FULL).	Проверьте/ замените главную PWB MF и MMB.
X0-27	03DD	Ошибка записи имени разрешения	Проверьте/ замените главную PWB MF и MMB.
X0-27	03DE	Ошибка записи имени файла	Проверьте/ замените главную PWB MF и MMB.
X0-27	03DF	Ошибка записи комментариев (File info.)	Проверьте/ замените главную PWB MF и MMB.
X0-27	03E1	Ошибка открытия страницы	Проверьте/ замените главную PWB MF и MMB.
X0-27	03E2	Ошибка открытия блока	Проверьте/ замените главную PWB MF и MMB.
X0-27	03E3	Ошибка закрытия страницы	Проверьте/ замените главную PWB MF и MMB.
X0-27	03E4	Ошибка закрытия блока	Проверьте/ замените главную PWB MF и MMB.
X0-27	03E5	Ошибка поиска страницы	Проверьте/ замените главную PWB MF и MMB.
X0-27	03E7	Ошибка связи страницы	Проверьте/ замените главную PWB MF и MMB.
X0-27	03E8	Ошибка возврата страницы	Проверьте/ замените главную PWB MF и MMB.
X0-27	03E9	Ошибка "сматывания" страницы	Проверьте/ замените главную PWB MF и MMB.
X0-27	03EA	Ошибка стирания страницы	Проверьте/ замените главную PWB MF и MMB.
X0-27	03EB	Ошибка стирания блока	Проверьте/ замените главную PWB MF и MMB.
X0-27	03EC	Ошибка чтения данных блока/страницы	Проверьте/ замените главную PWB MF и MMB.
X0-27	03F0	Ошибка чтения имени разрешения	Проверьте/ замените главную PWB MF и MMB.
X0-27	03F1	Ошибка записи имени разрешения	Проверьте/ замените главную PWB MF и MMB.
X0-27	03F2	Ошибка сравнения имени разрешения	Проверьте/ замените главную PWB MF и MMB.
X0-27	03F3	Ошибка удаления имени разрешения	Проверьте/ замените главную PWB MF и MMB.

X-код	Внутр. код	Описание ошибки	Действие по устранению
X0-27	03F4	Ошибка чтения имени файла	Проверьте/ замените главную PWB MF и MMB.
X0-27	03F5	Ошибка записи имени файла	Проверьте/ замените главную PWB MF и MMB.
X0-27	03F6	Ошибка сравнения имени файла	Проверьте/ замените главную PWB MF и MMB.
X0-27	03F7	Ошибка стирания имени файла	Проверьте/ замените главную PWB MF и MMB.
X0-27	03F8	Ошибка чтения комментария (File Info.)	Проверьте/ замените главную PWB MF и MMB.
X0-27	03F9	Ошибка записи комментария (File Info.)	Проверьте/ замените главную PWB MF и MMB.
X0-27	03FA	Ошибка сравнения комментария (File Info.)	Проверьте/ замените главную PWB MF и MMB.
X0-27	03FB	Ошибка удаления комментария (File Info.)	Проверьте/ замените главную PWB MF и MMB.
X0-27	03FC	Проверка зоны строки файла: отрицательный результат	Проверьте/ замените главную PWB MF и MMB.
X0-27	03FF	Команда вызова устройства файла: отрицательный результат	Проверьте/ замените главную PWB MF и MMB.
X0-27	0406	Ошибка чтения информации об управлении страницами (прием в реальном времени)	Проверьте/ замените главную PWB MF и MMB.
X0-27	0407	Ошибка записи информации об управлении страницами (прием в реальном времени)	Проверьте/ замените главную PWB MF и MMB.
X0-27	0440	Ошибка записи Vcep после обработки	Проверьте/ замените главную PWB MF и MMB.
X0-27	0441	Ошибка записи зоны печати заголовка	Проверьте/ замените главную PWB MF и MMB.
X0-27	0442	Ошибка чтения зоны печати заголовка	Проверьте/ замените главную PWB MF и MMB.
X0-27	0443	Запись данных: отрицательный результат	Проверьте/ замените главную PWB MF и MMB.
X0-27	0444	Чтение данных: отрицательный результат	Проверьте/ замените главную PWB MF и MMB.

X-код	Внутр. код	Описание ошибки	Действие по устранению
X0-27	0445	Ошибка поиска данных	
X0-27	0446	Ошибка переписи зоны данных файла	
X0-27	0447	Ошибка получения указателя данных	
X0-27	0448	Ошибка данных зоны управления страницей/блоком. Ошибка загрузки.	
X0-29	0200	Истекло время ответа DC при сохраненной работе. ERR_STORE_DCTOUT	
X0-29	0201	Сообщение DC передало сохраненной работе недопустимый код. ERR_STORE_NGCODE	
X0-29	0202	Сообщение DC передало сохраненной работе недопустимый параметр. ERR_STORE_NGPARAM	
X0-29	0203	Сохраненная работа обнаружила недопустимую последовательность с DC. ERR_STORE_NGSEQ	
X0-29	0204	Сохраненная работа получила отрицательный результат от обработчика DCIF. ERR_STORE_DCIF	
X0-29	0211	Ошибка чтения сообщения DC ERR_CP_DCREAD_NG	Проверьте соединение главной PWB M/F и MCU/SW PWB. Замените главную PWB MF или MCU/SW PWB.
X0-29	0212	Неверное сообщение DC ERR_CP_DCMSG_ILLEGAL	Проверьте соединение главной PWB M/F и MCU/SW PWB. Замените главную PWB MF или MCU/SW PWB.
X0-29	0213	Неверный параметр DC ERR_CP_DCPRM_ILLEGAL	Проверьте соединение PWB M/F и MCU/SW PWB. Замените главную PWB MF или MCU/SW PWB.
X0-29	0214	Неверная последовательность DC ERR_CP_DCSEQ_ILLEGAL	Проверьте соединение главной PWB M/F и MCU/SW PWB. Замените главную PWB MF или MCU/SW PWB.

X-код	Внутр. код	Описание ошибки	Действие по устранению
X0-29	0216	Ошибка DC-MF I/F (связь DC-SYS запрещена) ERR_CP_DCIF_NG	Проверьте соединение главной PWB M/F и MCU/SW PWB. Замените главную PWB MF или MCU/SW PWB.
X0-29	022C	Ошибка работы. Неверный параметр опции связи	Проверьте/ замените главную PWB MF, AM, MMB, материнскую плату, G4M, G4/ICM и NCU.
X0-29	022D	Ошибка работы. Неверный параметр данных связи	Проверьте/ замените главную PWB MF, AM, MMB, материнскую плату, G4M, G4/ICM и NCU.
X0-29	0230	Ошибка работы. Телеф. работа пыталась открыть линию, но неудачно.	Проверьте/ замените главную PWB MF, AM, MMB, материнскую плату и телефонную трубку.
X0-29	0231	Ошибка работы. Телеф. работа пыталась подключиться к линии, но неудачно.	Проверьте/ замените главную PWB MF, AM, MMB, материнскую плату и телефонную трубку.
X0-29	0232	Ошибка работы. Телеф. работа пыталась открыть телефонную трубку, но неудачно.	Проверьте/ замените главную PWB MF, AM, MMB, материнскую плату и телефонную трубку.
X0-29	0233	Ошибка работы. Попытка набора номера закончилась неудачно.	Проверьте/ замените главную PWB MF, AM, MMB, материнскую плату и телефонную трубку.
X0-29	0240	Работа отчетов не создает файлы отчетов, файлы записей и т.п..	Проверьте/ замените главную PWB MF, MMB, и AM.
X0-29	0241	Работа отчетов не может открыть или закрыть файлы отчетов.	Проверьте/ замените главную PWB MF, MMB, и AM.
X0-29	0260	ppb, который управляет работой, нельзя считать.	Проверьте/ замените главную PWB MF, MMB, и AM.
X0-29	0261	ppb, который управляет работой, нельзя освободить.	Проверьте/ замените главную PWB MF, MMB, и AM.
X0-29	0280	Ошибка интерфейса DC ERR_PR_DCIF_NG	Проверьте соединение главной PWB M/F и MCU/SW PWB. Замените главную PWB MF или MCU/SW PWB.
X0-29	0281	ERR_PR_DCREAD_NG Попытка считывания несуществующих параметров (из DC).	
X0-29	0282	ERR_PR_DCPRM_ILLEGAL В сообщение DC включены недопустимые параметры.	
X0-29	0287	ERR_PR_NO_PAPER Нет бумаги или не установлен лоток при печати во время приема /печати отчета (proxy-документ)	Загрузите бумагу или установите лоток.
X0-29	0291	Ошибка работы: при выполнении диагностики заблок. модуль связи.	Повторите попытку. Проверьте главную PWB M/F и модуль связи.
X0-29	0294	Тайм-аут модуля связи при выполнении диагностики (кроме самодиагностики).	Повторите попытку. Проверьте главную PWB M/F и модуль связи.
X0-29	0295	Не блокируется модуль OA (ERR_DJ_OA_LOCK_UNABLE)	Проверьте подключение платы OAM. Замените плату OAM.
X0-29	0296	ERR_DJ_DCIF Ошибка интерфейса DC-MF (ошибка передачи данных в DC-SYS)	Проверьте соединение главной PWB M/F и MCU/SW PWB. Замените главную PWB MF или MCU/SW PWB.
X0-29	0297	ERR_DJ_DC_EVENTDC-SYS Ошибка события (Неопределенное событие /тайм-аут/недопустимый параметр)	Проверьте соединение главной PWB M/F и MCU/SW PWB. Замените главную PWB MF или MCU/SW PWB.
X0-29	0298	ERR_DJ_PWBA_NOT_EXIST Не установлены платы MF-SYS, которые следует диагностировать.	Переустановите платы. Проверьте установку диагностируемых плат.
X0-29	0299	Безуспешная связь DC-MF (ERR_DJ_DCSYS_NOT_EXIST)	Проверьте соединение главной PWB M/F и MCU/SW PWB. Замените главную PWB MF или MCU/SW PWB.
X0-29	02E0	Ошибка интерфейса DC-MF (ERR_PT_DCIF_NG)	Проверьте соединение главной PWB M/F и MCU/SW PWB. Замените главную PWB MF или MCU/SW PWB.
X0-29	02E1	Ошибка чтения сообщения DC (ERR_PT_DCREAD_NG)	Проверьте соединение главной PWB M/F и MCU/SW PWB. Замените главную PWB MF или MCU/SW PWB.

X-код	Внутр. код	Описание ошибки	Действие по устранению
X0-29	02E2	Тайм-аут ответа на событие DC (ERR_PT_DC_TIMEOUT)	Проверьте соединение главной PWB M/F и MCU/SW PWB. Замените главную PWB MF или MCU/SW PWB.
X0-29	02E3	Неверное сообщение DC (ERR_PT_DCMSG_ILLEGAL)	Проверьте соединение главной PWB M/F и MCU/SW PWB. Замените главную PWB MF или MCU/SW PWB.
X0-29	02E4	Неверный параметр DC (ERR_PT_DCPRM_ILLEGAL)	Проверьте соединение главной PWB M/F и MCU/SW PWB. Замените главную PWB MF или MCU/SW PWB.
X0-32	0538	CS модема не включился в ответ на запрос RS при тренировке с высокой скоростью.	Повторите попытку. Замените модем.
X0-33	0536	CS модема не включился в ответ на запрос RS при передаче команды	Повторите попытку. Замените модем.
X0-35	0060	При попытке задачи подключиться к линии система была занята (линия не могла быть подключена.	Проверьте линию. Повторите попытку.
X0-35	0061	Конфликт между вызовом линии и подключением	Проверьте линию. Повторите попытку.
X0-35	0542	Конфликт между вызовом линии A (внешней) и подключением (при сигнале 16 Гц).	Повторите набор номера. Проверьте/ замените модем и NCU.
X0-35	0543	Конфликт между вызовом линии B (расширенной) и подключением (при сигнале 16 Гц).	Повторите набор номера. Проверьте/ замените модем и NCU.
X0-35	057D	Выполнен запрос вызова во время использования не встроенного четырех проводного телефона (в четырех проводной системе не поступило оповещение в SCM).	Не пользуйтесь телефоном или повторите набор номера. Проверьте/ замените MAIN, MMB, и NCU.
X0-36	0544	Конфликт между вызовом линии A (внешней) и подключением (при сигнале 1300 Гц)	Повторите набор номера. Проверьте/ замените модем и NCU.
X0-40	0537	Перегрузка	Повторите попытку. Замените модем.
X0-42	0535	Принят DIS с вызывающего терминала. DCS принят несмотря на отсутствие возможности приема. Принята недопустимая команда.	Проверьте удаленный терминал/линию.
X0-62	0350	Отмена во время кодирования BP-F. ERR_VCEM_ABORT	Замените главную PWB MF.
X0-62	0351	Во время печати обнаружен пустой буфер изображения. ERR_VCEM_BFEMPTY	Замените главную PWB MF.
X0-62	0352	Во время сканирования обнаружен полный буфер изображения. ERR_VCEM_BFFULL	Замените главную PWB MF.
X0-62	0353	Сигнал поиска страницы IOT активен в начале расширения. ERR_VCEM_PSYNC	Повторите еще раз.
X0-62	0354	Ошибка очистки буфера изображения. ERR_VCEM_MCLR	Повторите еще раз или замените главную PWB M/F .
X1-11	0259	Отключена линия ISDN.	Подключите линию ISDN.
X1-11	025A	Отключена внешняя линия 1.	Подключите внешнюю линию 1.
X1-11	025B	Отключена расширенная линия 1.	Подключите расширенную линию 1.
X1-11	025C	Отключена внешняя линия 2.	Подключите внешнюю линию 2.
X1-11	025D	Отключена расширенная линия 2.	Подключите расширенную линию 2.
X1-11	025E	Отключена внешняя линия 3.	Подключите внешнюю линию 3.
X1-11	025F	Отключена расширенная линия 3.	Подключите расширенную линию 3.
X2-00	0510	Тайм-аут T1 при передаче	Повторите попытку. Проверьте удаленный терминал/линию. Замените модем.
X2-01	0511	Не прошла повторная передача DCS / NSS	Повторите попытку. Проверьте удаленный терминал/линию. Замените модем.
X2-02	022F	Во время связи была отключена линия (ошибка только с ISDN).	Проверьте удаленный терминал/линию.

X-код	Внутр. код	Описание ошибки	Действие по устранению
X2-03	0220	Переход в аварийный режим. Ожидание автоматического повтора передачи.	Проверьте удаленный терминал/линию. Проверьте/ замените главную PWB MF.
X2-03	0512	Переход в аварийный режим.	Повторите попытку. Проверьте удаленный терминал/линию. Замените модем.
X2-04	0513	Не прошла повторная передача пост сообщения	Повторите попытку. Проверьте удаленный терминал/линию. Замените модем.
X2-05	0223	При передаче G3 был принят RTN	Проверьте удаленный терминал/линию. Уменьшите скорость.
X2-05	0514	Прием RTN / PIN	Повторите попытку. Проверьте линию. Замените модем.
X2-06	0533	Оператор не имеет прерывания (для RX /резерв голосовой связи)□	Повторите попытку. Проверьте удаленный терминал/линию.
X2-10	0515	Тайм-аут T2	Повторите попытку. Проверьте линию. Замените модем.
X2-11	0516	Тайм-аут T1 при приеме	Повторите попытку. Проверьте линию. Замените модем.
X2-12	0224	При приеме G3 был передан RTN	Проверьте удаленный терминал/линию. Уменьшите скорость.
X2-12	0517	Передача RTN / PIN	Повторите попытку. Проверьте удаленный терминал/линию. Замените модем.
X2-13	0518	Тайм-аут T5	Повторите попытку. Проверьте удаленный терминал/линию. Замените модем.
X2-14	051E	Тайм-аут T1 на передающей стороне при связи Super G3 (V.34)	Повторите попытку. Проверьте удаленный терминал/линию. Замените модем.
X2-20	05E1	Исправная линия не может быть обнаружена в течение 1 мин. с момента начала приема пикселей G3.	Проверьте/ замените главную PWB MF. Повторите попытку.
X2-21	05E2	При приеме пикселей в G3, когда принимается 148мм, при декодировании ошибок более 50%	Проверьте/ замените главную PWB MF. Повторите попытку.
X2-22	05E3	При приеме пикселей в G3 (по умолчанию) EOL не может быть обнаружен в течение 13сек.	Проверьте/ замените главную PWB MF. Повторите попытку.
X2-23	051C	Отключилась несущая	Повторите попытку. Проверьте удаленный терминал/линию. Замените модем.
X2-33	02C0	При дистанционном техническом обслуживании с удаленного терминала была принята недопустимая команда.	Проверьте удаленный терминал/линию.
X2-34	02C4	С удаленного терминала был принят запрос на дистанционное техническое обслуживание, но эта функция недоступна.	Проверьте системные данные. Проверьте удаленный терминал (HOST)/line.
X2-35	02C5	Slave ответил в NACK в ответ на запрос самодиагностики.	Проверьте удаленный терминал.
X2-35	02C6	Slave ответил в NACK в ответ на запрос записи в память.	Проверьте удаленный терминал.
X2-35	02C7	Slave ответил в NACK в ответ на запрос чтения памяти.	Проверьте удаленный терминал.
X2-35	02C8	Slave ответил в NACK в ответ на запрос кольцевого возврата данных.	Проверьте удаленный терминал.
X2-35	02C9	Slave ответил в NACK в ответ на запрос отчета	Проверьте удаленный терминал.
X2-35	02CA	Slave ответил в NACK в ответ на запрос уведомления о результатах.	Проверьте удаленный терминал.
X2-35	02CB	Slave ответил в NACK в ответ на запрос очистки.	Проверьте удаленный терминал.
X2-35	02CC	Slave ответил в NACK в ответ на запрос сброса.	Проверьте удаленный терминал.
X2-40	051A	Передан CNG после перехода в фазу протокола с вызовом быстрого протокола 2 ->тайм-аут.	Ошибка связи. Повторите операцию.

X-код	Внутр. код	Описание ошибки	Действие по устранению
X2-41	051B	Тайм-аут по таймеру управления потоком фазы B при приеме быстрого протокола 2.	Повторите операцию. Проверьте удаленный терминал/линию. Замените модем.
X2-47	0539	Передающий терминал вовремя не снял состояние "занято" после передачи быстрого протокола 2.	Повторите операцию. Проверьте удаленный терминал/линию.
X2-60	0225	При связи ECM был передан EOR-Q.	Проверьте удаленный терминал/линию. Проверьте/ замените главную PWB MF.
X2-60	052E	Передача EOR-Q	Повторите попытку. Проверьте линию. Замените модем.
X2-61	0226	При приеме ECM был принят EOR-Q	Проверьте удаленный терминал/линию. Проверьте/ замените главную PWB MF.
X2-61	0530	Прием EOR	Повторите попытку. Проверьте удаленный терминал/линию. Замените модем.
X2-62	052F	В ECM был принят недопустимый кадр.	Повторите попытку. Проверьте удаленный терминал/линию. Замените модем.
X2-63	0531	Закончилась повторная передача CTC / EOR	Повторите попытку. Проверьте удаленный терминал/линию. Замените модем.
X2-65	0534	В ECM тайм-аут между кадрами	Повторите попытку. Проверьте удаленный терминал/линию.
X2-66	053C	Прием PIN receive (исключительно EOR)	Проверьте удаленный терминал/линию.
X2-67	053A	Не было вовремя очищено состояние шины принимающего терминала.	Повторите попытку. Проверьте удаленный терминал/линию.
X2-70	057B	Тайм-аут интерфейса DTMF. Верная операция не была выполнена своевременно.	Выполняйте операцию правильно. Проверьте/ замените модем и NCU.
X2-71	0251	Связь была остановлена из-за получения сигнала неверной процедуры.	Сообщите оператору удаленного терминала. Проверьте линию.
X2-72	0252	Связь была остановлена из-за получения сигнала отказа выполнения команды	Сообщите оператору удаленного терминала. Проверьте линию.
X2-73	0250	Связь была остановлена по сигналу отмены команды	Сообщите оператору удаленного терминала. Проверьте линию.
X2-75	051D	Ошибка V.8	Проверьте удаленный терминал/линию.
X2-75	053E	Ошибка передачи кадра HDLC.	Повторите попытку. Замените модем.
X3-00	0919	(G4): Нельзя настроить связь по данным.	Проверьте удаленный терминал/линию. Проверьте/ замените G4M PWB.
X3-00	091A	(G4): Требование кадра было передано N2 раз, но ответ не получен.	Проверьте удаленный терминал/линию. Проверьте/ замените G4M PWB.
X3-00	091B	(G4): Флаг нельзя принять в течение 4-х и более секунд.	Проверьте удаленный терминал/линию. Проверьте/ замените G4M PWB.
X3-10	0930	(G4): С удаленного терминала был принят пакет запроса отключения.	Проверьте удаленный терминал.
X3-11	0932	(G4): При подключении "точка-точка" была принята ошибка режима.	Проверьте удаленный терминал.
X3-12	0931	(G4): При подключении "точка-точка" от удаленного терминала был принят сигнал "занято".	Проверьте удаленный терминал.
X3-12	0933	(G4): Ошибка удаленного терминала при подключении "точка-точка".	Проверьте удаленный терминал.
X3-12	0934	(G4): Ошибка связи по данным	Проверьте удаленный терминал/линию. Проверьте/ замените G4M PWB.
X3-12	0935	(G4): Ошибка сети	Проверьте удаленный терминал.
X3-12	0936	(G4): Был принят непредусмотренный пакет на перезапуск.	Проверьте удаленный терминал.
X3-12	0937	(G4): Невозможна связь по данным.	Проверьте линию. Проверьте/ замените G4M PWB.

X-код	Внутр. код	Описание ошибки	Действие по устранению
X3-12	0938	(G4): Другие сетевые ошибки	Проверьте удаленный терминал/линию. Проверьте/ замените G4M PWB.
X3-12	0939	(G4): Тайм-аут таймера, используемого сетью.	Проверьте удаленный терминал/линию. Проверьте/ замените G4M PWB.
X3-20	0948	(G4): Тайм-аут транспортного таймера	Проверьте/ замените G4M PWB.
X3-20	0949	(G4): Ошибка размера TPDU	Проверьте удаленный терминал/линию. Проверьте/ замените G4M PWB.
X3-20	094A	(G4): Ошибка тайм-аута T0.1	Проверьте удаленный терминал/линию. Проверьте/ замените G4M PWB.
X3-20	094B	(G4): Ошибка приема TPDU	Проверьте удаленный терминал/линию. Проверьте/ замените G4M PWB.
X3-20	094C	(G4): Ошибка тайм-аута T.X1	Проверьте удаленный терминал/линию. Проверьте/ замените G4M PWB.
X3-30	0960	(G4): Во время сеанса была обнаружена ошибка даты Date info.	Проверьте удаленный терминал.
X3-30	0961	(G4): Во время сеанса ошибка справочной информ. о документе.	Проверьте удаленный терминал.
X3-30	0962	(G4): Во время сеанса была обнаружена ошибка справочной информации о контрольных точках.	Проверьте удаленный терминал.
X3-30	0963	(G4): Во время сеанса ошибка сервисных функций сеанса.	Проверьте удаленный терминал.
X3-30	0964	(G4): Во время сеанса ошибка инструкции релейной рассылки и т.п.	Проверьте/ замените главную PWB MF и G4M PWB.
X3-30	0965	(G4): Во время сеанса принято недопустимое событие.	Проверьте/ замените главную PWB MF и G4M PWB.
X3-30	0966	(G4): Во время сеанса принят недопустимый блок данных.	Проверьте удаленный терминал.
X3-30	0967	(G4): Во время сеанса обнаружен недостаток необходимых параметров.	Проверьте удаленный терминал.
X3-30	0969	(G4): Ошибка параметра завершения сеанса.	Проверьте удаленный терминал. Проверьте/ замените главную PWB MF и G4M PWB.
X3-35	0978	(G4): Слой представления принял недопустимое событие.	Проверьте/ замените G4M PWB.
X3-35	0979	(G4): В слое представления найден неверный формат.	Проверьте удаленный терминал. Проверьте/ замените главную PWB MF и G4M PWB.
X3-35	097A	(G4): Принятый дескриптор слоя представления не имеет описания G4FAX или FDA.	Проверьте удаленный терминал.
X3-35	097B	(G4): Для приема был указан не соответствующий размер.	Проверьте удаленный терминал.
X3-35	097C	(G4): Для приема был указан не соответствующий режим сжатия.	Проверьте удаленный терминал.
X3-35	097D	(G4): Для приема была указана не соответствующая плотность.	Проверьте удаленный терминал.
X3-35	097E	(G4): Для приема была указана не соответствующая кодировка.	Проверьте удаленный терминал.
X3-35	097F	(G4): Для приема была указана не соответствующая опция медленного сканирования.	Проверьте удаленный терминал.
X3-35	0980	(G4): При сеансе была принята приостановка работы (CDR)	Проверьте удаленный терминал.
X3-35	0981	(G4): При сеансе была принята отмена работы (CDD)	Проверьте удаленный терминал.
X3-35	0982	(G4): При сеансе была принята ошибка подключения (RSSN)	Проверьте удаленный терминал.
X3-40	0990	(G4): При отключении модема G4 не распознается разъединение связи по данным.	Проверьте линию. Проверьте/ замените G4M PWB.
X3-60	0801	Слой 1 не готов к работе.	Проверьте линию. Проверьте/ замените G4/ICM PWB.
X3-61	0820	Команда DISC принята при многокадровой настройке и восстановлении таймера. Соответствует Toki ERR_DISC (0820).	Проверьте сеть и линию. Проверьте/ замените G4/ICM PWB.

X-код	Внутр. код	Описание ошибки	Действие по устранению
X3-61	0821	DM (F=1) принят во время ожидания соединения, повторного соединения. Соответствует Toki EM_DATA_LINK (88C5)	Проверьте сеть и линию. Проверьте/ замените G4/ICM PWB.
X3-61	0822	Ошибка канала связи. Тайм-аут N.200 T.200 во время ожидания соединения, повторного соединения. Соответствует Toki EM_DATA_LINK (88C5)	Проверьте сеть и линию. Проверьте/ замените G4/ICM PWB.
X3-61	0846	Принят примитив прекращения связи.	Проверьте линию. Проверьте/ замените G4/ICM PWB.
X3-61	0847	Тайм-аут T.309 (ошибка сброса соединения)	Проверьте линию. Проверьте/ замените G4/ICM PWB.
X3-62	0802	В команде запроса вызова отсутствуют необходимые параметры (вызываемый номер, соответствие слоев высокого уровня и характеристики порта ICM).	Проверьте/ замените главную PWB MF и G4/ICM.
X3-62	0803	Слой высокого порядка, соответствующий запросу вызова, не предоставляется (отличается от TEL и G2/G3/G4)	Проверьте/ замените главную PWB MF и G4/ICM.
X3-62	0806	Не используется (при контроле вызова ошибка не регистрируется, Вызов отменяется)	Проверьте/ замените главную PWB MF и G4/ICM.
X3-62	0894	Не определено (посылается специальный звуковой сигнал)	Проверьте сеть и линию.
X3-62	0895	Не определено (ошибка набора номера префикса канала связи)	Проверьте сеть и линию.
X3-62	0896	Не определено (выгрузка)	Проверьте сеть и линию.
X3-62	0897	Не определено (линия зарезервирована для выгрузки)	Проверьте сеть и линию.
X3-62	0898	Не определено (нет абонента)	Проверьте сеть и линию.
X3-62	0899	Не определено (прекращено обслуживание соединения в режиме фиксированного кадра)	Проверьте сеть и линию.
X3-62	089A	Не определено (недоступно соединение в режиме фикс. кадра)	Проверьте сеть и линию.
X3-62	089B	Не определено (блокирован приоритетный вызов)	Проверьте сеть и линию.
X3-62	089C	Не определено (запрещен внутренний вызов CUG)	Проверьте сеть и линию.
X3-62	089D	Не определено (запрещено внутреннее завершение CUG)	Проверьте сеть и линию.
X3-62	089E	Не определено (несоответствие класса контракта с информацией доступа к организациям)	Проверьте сеть и линию.
X3-62	089F	Не определено (не пользователь CUG)	Проверьте сеть и линию.
X3-62	08A0	Не определено (не зарегистрирован CUG)	Проверьте сеть и линию.
X3-62	08A1	Не определено (прохождение параметра не определено или не обеспечивается)	Проверьте сеть и линию.
X3-62	08A2	Не определено (отмена сообщения с неопознаваемым параметром)	Проверьте сеть и линию.
X3-63	0840	Тайм-аут T.313 (прием ответа-подтверждения: тайм-аут).	Проверьте линию. Проверьте/ замените G4/ICM PWB.
X3-64	0841	Не используется (прием сообщения подтверждения повторного запуска: тайм-аут)	Проверьте линию. Проверьте/ замените G4/ICM PWB.
X3-65	0842	Не используется (тайм-аут приема сообщения о подтверждении)	Проверьте линию. Проверьте/ замените G4/ICM PWB.
X3-65	084A	Тайм-аут T.301 (прием ответного сообщения: тайм-аут).	Проверьте линию. Проверьте/ замените G4/ICM PWB.
X3-65	084B	Тайм-аут T.310 (прием первоначального/ответного сообщения: тайм-аут)	Проверьте линию. Проверьте/ замените G4/ICM PWB.
X3-66	0843	Тайм-аут T.330 (прием ответного сообщения: тайм-аут)	Проверьте линию. Проверьте/ замените G4/ICM PWB.
X3-67	0844	Тайм-аут T.303 (прием сообщения о настройке вызова: тайм-аут)	Проверьте линию. Проверьте/ замените G4/ICM PWB.
X3-68	0845	Тайм-аут T.305 (тайм-аут приема сообщения)	Проверьте линию. Проверьте/ замените G4/ICM PWB.
X3-68	0849	Тайм-аут T.308 (тайм-аут приема сообщения об освобождении линии)	Проверьте линию. Проверьте/ замените G4/ICM PWB.

X-код	Внутр. код	Описание ошибки	Действие по устранению
X3-69	0882	Набран неверный номер (ISDN)	Повторите попытку.
X3-69	0883	Используется неверный канал (ISDN)	Повторите попытку.
X3-69	088A	Другие недопустимые сообщения (ISDN)	Повторите попытку.
X3-70	088B	Отсутствие необходимых элементов информации (ISDN)	Проверьте системные данные. Проверьте/ замените G4/ICM PWB.
X3-70	088C	Неопределенный или не обеспечиваемый тип сообщения (ISDN)	Проверьте системные данные. Проверьте/ замените G4/ICM PWB.
X3-70	088D	Несоответствие состояния вызова, или не определен или не обеспечивается тип сообщения (ISDN)	Проверьте системные данные. Проверьте/ замените G4/ICM PWB.
X3-70	088E	Не определены элементы информации (ISDN)	Проверьте системные данные. Проверьте/ замените G4/ICM PWB.
X3-70	088F	Недопустимое содержание информационных элементов (ISDN)	Проверьте системные данные. Проверьте/ замените G4/ICM PWB.
X3-70	0890	несоответствие статуса вызова и сообщения (ISDN)	Проверьте системные данные. Проверьте/ замените G4/ICM PWB.
X3-70	0891	Восстановление вследствие истечения времени таймера (ISDN)	Проверьте системные данные. Проверьте/ замените G4/ICM PWB.
X3-70	0892	Прочие неверные процедуры (ISDN)	Проверьте системные данные. Проверьте/ замените G4/ICM PWB.
X3-70	0893	Другой класс межсетевого обмена (ISDN)	Проверьте системные данные. Проверьте/ замените G4/ICM PWB.
X3-73	0804	Запрос вызова за пределами имеющихся ресурсов	Проверьте системные данные.
X3-73	0805	Обнаружен не соответствующий класс вызова	Проверьте сеть и линию. Проверьте/ замените G4/ICM PWB.
X3-73	0807	Не используется (ошибка, которую ICM не может распознать)	Проверьте линию. Проверьте/ замените G4/ICM PWB.
X3-74	0823	Отклик UA обнаружен в состоянии настройки TEI, настройки multi-frame и восстановления времени. Эквивалентно Toki EM_DATA_LINK (88C5)	Проверьте сеть и линию. Проверьте/ замените G4/ICM PWB.
X3-74	0824	Задача управления TEI приняла сообщение об отмене ID с ошибкой Ai в состоянии ожидания (эквивалентно Toki EM_TEI_GET (88C3))	Проверьте сеть и линию. Проверьте/ замените G4/ICM PWB.
X3-74	0825	Задача управления TEI приняла сообщение установки ID, содержащее то же значение, что и настоящий TEI. Эквивалент Toki EM_TEI_GET (88C3)	Проверьте сеть и линию. Проверьте/ замените G4/ICM PWB.
X3-74	0826	Задача управления TEI приняла сообщение об освобождении TEI ID. Эквивалент Toki EM_TEI_REL (88C4)	Проверьте сеть и линию. Проверьте/ замените G4/ICM PWB.
X3-74	0827	Задача управления TEI послала запрос ID N202 раз в состоянии ожидания, но безуспешно, поскольку она не может принять сообщение установки ID. Эквивалент Toki EM_TEI_GET (88C3)	Проверьте сеть и линию. Проверьте/ замените G4/ICM PWB.
X3-74	0828	Ошибка канала передачи CP68302. Обнаружена ошибка в бите TXE регистра SCCE.	Проверьте/ замените G4/ICM PWB.
X3-74	0829	В канале HDLC был принят незаполненный буфер. Обнаружена ошибка в бите TXE регистра SCCE.	Проверьте/ замените G4/ICM PWB.
X3-74	88C3	Принято недопустимое событие	Замените G4/ICM PWB. Замените G4/ICM PWB ROM.
X3-74	88C4	Тайм-аут T.317 (не прошла процедура инициализации)	Системная ошибка. Замените модем или G4/ICM PWB. Замените G4/ICM PWB ROM.
X3-75	0848	Принято сообщение об инициализации.	Проверьте линию. Проверьте/ замените G4/ICM PWB.
X4-43	0271	Продвижение работы прекращено из-за недопустимого события с платы OA.	Проверьте/ замените плату OA.

2.3.1.13 Перечень кодов ESS принтера (перевод сообщений на дисплее в словаре в конце Руководства)

Цепь-функция	Описание	Дисплей	Журнал работ	Действие по устранению
003- 352 (N7-11)	Ошибка длины данных состояния, принятых из IOT	Ready to print (***-***)		
003- 354 (N7-11)	Ошибка четности при приеме состояния из IOT	Ready to print (***-***)		
003- 355 (N7-11)	Ошибка кадров при приеме состояния из IOT	Ready to print (***-***)		
003- 356 (N7-11)	Ошибка переполнения при приеме состояния из IOT	Ready to print (***-***)		
003- 357 (N7-11)	Прием состояния из IOT отложен	Ready to print (***-***)		
003- 359 (N7-11)	Неверное состояние (не существует в интерфейсе) принято из IOT	Ready to print (***-***)		
003- 364 (N1-14)	Ошибка перехода DMA	Ready to print (***-***)		1. Замените RAM. 2. Выполните DC355. Если дефект остается, замените HDD. 3. Замените ESS PWB.
003- 366	Другая ошибка из библиотеки JBIG	Ready to print (***-***)		Замените ESS PWB.
003-370 (N1-14)	Ошибка определения кода маркера	Ready to print (***-***)		1. Замените RAM. 2. Выполните DC355. Если дефект остается, замените HDD. 3. Замените ESS PWB.
003-375 (N7-30)	Принято состояние DC_SYS_DOWN	Ready to print (***-***)		
003-376 (N7-30)	Принято состояние ошибки команды	Ready to print (***-***)		
003-377 (N7-30)	Необходимая команда была запрещена IOT (принято состояние COMMAND_REJECT)	Ready to print (***-***)		
003-380 (N7-30)	Запрос записи серийного номера в IOT не прошел	Ready to print (***-***)		
003-381 (N7-30)	Запрос записи номера продукта (кода модели) в IOT не прошел	Ready to print (***-***)		
003-382 (N7-30)	Запрос записи CPM TYPE не прошел	Ready to print (***-***)		
003-747	Неверен параметр печати	Error resolved (***-***)	Ошибка параметра печати	Измените параметр и повторите печать.
003-946	Лоток 1 не на месте	<no job> Ready to print <with job> Push in tray1		
003-947	Лоток 2 не на месте	<no job> Ready to print <with job> Push in tray2		
003-948	Лоток 3 не на месте	<no job> Ready to print <with job> Push in tray3		
003-949	Лоток 4 не на месте	<no job> Ready to print <with job> Push in tray4		
003-950	Лоток 1 пуст	<no job> Ready to print <with job> Add paper tray1 xxxx		
003-951	Лоток 2 пуст	<no job> Ready to print <with job> Add paper tray2 xxxx		

Цепь-функция	Описание	Дисплей	Журнал работ	Действие по устранению
003-952	Лоток 3 пуст	<no job> Ready to print <with job> Add paper tray3 xxxx		
003-953	Лоток 4 пуст	<no job> Ready to print <with job> Add paper tray4 xxxx		
003-954	Лоток SMH пуст	<no job> Ready to print <with job> Add paper tray5 xxxx		Обратитесь к RAP датчиков общего назначения и проверьте датчик.
003-958	Несоответствие размера лотка SMH	Check Tray 5 xxxx		Загрузите нужную бумагу.
003-959	Несоответствие размера лотка 1	Check Tray 1 xxxx		Обратитесь к RAP датчиков общего назначения и проверьте датчик.
003-960	Несоответствие размера лотка 2	Check Tray 2 xxxx		Обратитесь к RAP датчиков общего назначения и проверьте датчик.
003-961	Несоответствие размера лотка 3	Check Tray3 xxxx		Обратитесь к RAP датчиков общего назначения и проверьте датчик.
003-962	Несоответствие размера лотка 4	Check Tray4 xxxx		Обратитесь к RAP датчиков общего назначения и проверьте датчик.
003-965	Нет бумаги ATS/APS	Check Tray N xxxx		Обратитесь к RAP датчиков общего назначения и проверьте датчик.
003-966	Ошибка "нет получателя" ATS/APS			Обратитесь к RAP датчиков общего назначения и проверьте датчик.
003-985	Проверьте паузу SMH	Check Tray5 xxxx		Проверьте формат, ориентацию и тип бумаги и нажмите кнопку Eject.
009-413	Черный тонер почти закончился			
009-428	Скоро менять копи-картридж			
012-281 **012-284**				Обратитесь к процедуре установки финишера (шаг 17 и убедитесь, что снят трансп. винт.
012-941	Лоток финишера для вывода лицевой стороной вверх заполнен бумагой			
012-942	Лоток финишера для вывода лицевой стороной вниз заполнен бумагой			
012-943	Ошибка подачи скрепок			
012-944	Ошибка загрузки картриджа скрепок			
012-945	Картридж скрепок почти пуст			
012-946	Пауза финишера			
016-450	Дублирование имя хоста SMB	Duplicate SMB host names		Измените имя хоста.
016-452	Дублирование IP-адреса	Duplicate IP address		Измените IP-адресс.
016-453	Получение IP-адреса из сервера DHCP неудачно	Unable to get IP address		Установите IP-адрес (не получен из сервера DHCP).
016-460	При доступе к HD обнаружено состояние заполнения	FULL status detected at HD access		

Цепь-функция	Описание	Дисплей	Журнал работ	Действие по устранению
016-702	Нельзя сжать даже одну страницу	Error resolved (***-***)	Print page buffer shortage (хранение в буфере печати)	Увеличьте память, уменьш. разрешен. или задайте режим гарантированной печати (только для PLW). Для PCL задайте для “PCL heap memory to band buffer ratio” 1:2 или больше (см. цепь/функцию 801-916 в <O2AP>.)
016-705	Нет жесткого диска для конфиденциального хранения	Error resolved (***-***)	Security print document registration error (ошибка регистрации документа защищенной печати	Проверьте, установлен ли HDD. При проблемах установки проверьте правильность защищенной печати.
016-706	Завершение работы - пользователи вышли за пределы конфиденциальной или защищенной печати	Error resolved (***-***)	Users beyond limit (пользо-ватели за пределом)	Удалите ненужные документы или пользователей и повторите печать снова.
016-707	Невозможна защищенная печать	Error resolved (***-***)	Sample printing error (ошибка выборочной печати)	
016-708	Завершение работы - страницы (1000) за пределом конфиденциальной или защищенной печати	Error resolved (***-***)	Pages beyond limit (страницы за пределом)	Уменьшите документ до 1000 страниц и повторите печать.
016-716	Файл подкачки TIFF выходит за пределы емкости диска	Error resolved (***-***)	TIFF data beyond spool capacity	Нет
016-719	Недостаток памяти разбиения PCL (спецификация AP)	Error resolved (***-***)	Out of PCL Memory	Увеличьте емкость памяти PC.

Цепь-функция	Описание	Дисплей	Журнал работ	Действие по устранению
016-720	Ошибка команды PCL (спецификация AP)	Error resolved (***-***)	Ошибка команды PCL	Отмените и выполните работу снова.
016-726	Ошибка автоматического переключения	Error resolved (***-***)	Print language auto judgment error	Выберите фиксированную программу разбиения с панели управления или командой.
016-728	Содержащийся Tag не установлен библиотекой файлов изображения	Error resolved (***-***)	TIFF data not supported	Нет
016-729	Цвета или пиксели определены за верхним пределом эффективного диапазона	Error resolved (***-***)	TIFF data size over	Нет
016-731	Данные TIFF прерваны или не полны	Error resolved (***-***)	Invalid TIFF data	Нет
016-735	Попытка вывести список шаблонов работ во время обновления шаблонов	Error resolved (***-***)	Updating job template	Нет
016-736	Ошибка синтаксиса шаблона работ	Error resolved (***-***)	Job template syntax error (Ошибка синтаксиса шаблона работ)	1. Задайте Oceans(FX_DCS_450/550) для атрибута (используется определение enum_DCS_DCS) в файле шаблона работы. 2. Пров., что заданное в ресурсах имя хоста зарегис. на сервере DNS. 3. Проверьте существование сервера DNS.
016-737	Нельзя считать с сервера подкачки шаблонов работ	Error resolved (***-***)	Job template server read error (ошибка чтения шаблона работ)	Проверьте право чтения сервера источника, заданного в ресурсах.

Цепь-функция	Описание	Дисплей	Журнал работ	Действие по устранению
016-739	Заданный путь к серверу подкачки шаблонов работ не найден	Error resolved (***-***)	Job template server path specification error	Правильно задайте ресурс пути хранения из PC клиента, используя CentreWare.
016-740	Нельзя ввести логин в сервер подкачки шаблонов работ	Error resolved (***-***)	Job template server login error (ошибка логина сервера шаблонов работ)	1. Задайте логин и пароль для источника файла шаблонов работ. 2. Проверьте, что сервер позволяет вводить логин с PC, подключенным к другой сети. 3. Задайте логин и пароль с PC клиента, пользуясь CentreWare.
016-741	Невозможно подключить сервер подкачки шаблонов работ	Error resolved (***-***)	Job template server connection error (ошибка подключ. сервера шаблонов работ)	1. Правильно подключите сетевой кабель M/C. 2. Ping-тестом проверьте, что M/C видна из сервера назначения. 3. Выполните из PSW ping-тест сервера адресата. 4. Проверьте ftp-подключение PC клиента к серверу адресата.
016-742	Файловая система полна при запоминании шаблонов работ на локальном жестком диске	Error resolved (***-***)	Short of hard disk area (мало места на жестком диске)	1. Повторите попозже, поскольку HDD может быть заполнен сканир. изображениями. 2. Инициализир. встроенный HDD. 3. Замените HDD.
016-743	Ошибка настройки сервера подкачки шаблонов работ	Error resolved (***-***)	Job template server setting error	
016-744	Адрес сервера подкачки шаблонов работ не разрешаем	Error resolved (***-***)	Job template server address error	
016-745	Адрес сервера подкачки шаблонов работ не разрешаем	Error resolved (***-***)	Job template server address error	
016-746	Не верен IP-адрес локальной машины	Error resolved (***-***)	Invalid IP address	
016-748	Окончание работы: полон жесткий диск	Error resolved (***-***)	Short of hard disk area	Освободите место на HDD и повторите печать.
016-749	Синтаксическая ошибка команды JCL	Error resolved (***-***)	JCL command error	Исправьте команду.
016-760	Ошибка разбиения	Error resolved (***-***)	PostScript error	Еще раз перешлите работу.
016-761	Ошибка FIFO ПУСТ	Error resolved (***-***)	Image extension error	Печать в режиме приоритета скорости. Если ошибка остается, печатайте в режиме гарантир. печати.
016-762	Запрошена не поддерживаемая функция (язык печати или утилита)	Error resolved (***-***)	Print language not supported	Выберите фикс. программу разбиения с панели управления или командой.
016-764	Ошибка подключения сервера SMTP	Error resolved (***-***)	SMTP server connection error	
016-765	Полон жесткий диск сервера SMTP	Error resolved (***-***)	Short of hard disk area in SMTP server	
016-766	Ошибка файловой системы сервера SMTP	Error resolved (***-***)	SMTP server file system error	

Цепь-функция	Описание	Дисплей	Журнал работ	Действие по устранению
016-767	Неверен адрес электронной почты получателя	Error resolved (***-***)	Invalid E-mail destination address	
016-768	Неверен адрес отправителя	Error resolved (***-***)	Invalid source address	
016-769	Сервер SMTP не поддерживает DSN	Error resolved (***-***)	No DSN support by SMTP server	
016-770	При обработке шаблона работ обнаружен недостаток места на HD	Error resolved (***-***)	Short of hard disk area	Нет необходимости
016-771	Не разрешается адрес архива сканированных данных	Error resolved (***-***)	Scan data storage address error	Нет необходимости
016-772	Не разрешается адрес архива сканированных данных	Error resolved (***-***)	Scan data storage address error	Нет необходимости
016-773	Ошибка локального IP-адреса	Error resolved (***-***)	IP address error	Нет необходимости
016-774	При преобразовании из формата JBIG в формат MH S-форматером обнар. заполнение HDD	Error resolved (***-***)	Short of hard disk area	Нет необходимости
016-775	Недостаток места на HDD при преобразовании S-форматером	Error resolved (***-***)	Short of hard disk area	Нет необходимости
016-776	При преобразовании S-форматером ошибка, отличная от ошибки доступа к HDD	Error resolved (***-***)	Image conversion error	Нет необходимости
016-777	При преобразовании S-форматером ошибка доступа к HDD	Error resolved (***-***)	Hard disk error	Нет необходимости

Цепь-функция	Описание	Дисплей	Журнал работ	Действие по устранению
016-781	Невозможно подключить сервер для передачи файла сканированных данных в сервер	Error resolved (***-***)	Server connection failure	1. Правильно установите маску подсети и шлюз. 2. Проверьте ping-тестом, что M/C видно из сервера адресата. 3. Проверьте ftp-подключение из Win95 или UNIX к серверу адресата.
016-782	Невозможно ввести логин в сервер для передачи сканированных данных в сервер	Error resolved (***-***)	Server log in error	1. Установите логин и пароль для сервера получателя. 2. Правильно задайте атрибут файла шаблона работ. 3. Задайте те же данные, что и выше, с PC клиента в ресурсы с CW.
016-783	Заданный путь не найден для передачи файла сканированных данных в сервер	Error resolved (***-***)	Server path specification error	Правильно задайте атрибут файла шаблона работ.
016-784	Невозможно записать сервер для передачи файла сканированных данных в сервер	Error resolved (***-***)	Server write error	1. Проверьте право записи директории сервера. 2. Освободите место на диске сервера.
016-785	Во время передачи файла данных сканирования в сервер заполнена файловая система сервера	Error resolved (***-***)	Short of server hard disk area	1. Проверьте право записи директории сервера. 2. Освободите место на диске сервера.

Цепь-функция	Описание	Дисплей	Журнал работ	Действие по устранению
016-786	Нельзя записать временный файл на HD сканированием в сервер	Error resolved (***-***)	Short of hard disk area	1. Попробуйте попозже, поскольку HDD может быть временно занят работами. 2. Форматир. HDD. 3. Замените HDD.
016-787	Ошибка синтаксиса шаблона работ при сканировании в сервер (определение переадрес.): неверный IP-адрес сервера	Error resolved (***-***)	Invalid server IP address	Проверьте атрибут (строка имени архива) в файле шаблонов работ.
016-793	HDD заполнен	Error resolved (***-***)	Short of hard disk area	Нет необходимости
050-101	Застревание бумаги 1. Выдвиньте верхний правый узел и выньте застрявшую бумагу. 2. Закройте узел.			
050-102	1. Выдвиньте верхний правый узел, поверните рычаг 1 и выньте бумагу. 2. Закройте узел.			
050-103	1. Выдвиньте верхний правый узел и выньте застрявшую бумагу следуя инструкции на наклейке внутри DADF. 2. Закройте узел.			
050-104	1. Выдвиньте верхний правый узел и выньте застрявшую бумагу. 2. Закройте узел. 1. Выдвиньте лоток 1 и удалите застрявшую бумагу. 2. Вставьте лоток.			
050-105	1. Откройте нижнюю правую крышку и выньте застрявшую бумагу. 2. Закройте крышку.			
050-106	1. Откройте верхний правый узел и нижнюю правую крышку и выньте застрявшую бумагу. 2. Закройте узел и крышку.			
050-107	Отрегулируйте положение бумаги в обходном лотке.			
050-108	1. Откройте верхний правый узел и нижнюю правую крышку и выньте застрявшую бумагу. 2. Закройте узел. Выньте бумагу из обходного лотка и вновь загрузите.			
050-109	1. Откройте верхний правый узел и нижнюю правую крышку и выньте застрявшую бумагу. 2. Закройте узел. Отодвиньте финишер вправо. 3. Откройте крышку 3 финишера и выньте застрявшую бумагу. 4. Закройте крышку 3. Верните финишер в начальное положение.			
050-110	Отодвиньте финишер вправо. 1. Откройте крышку 3 финишера и выньте застрявшую бумагу. 2. Закройте крышку 3. Верните финишер в начальное положение.			

Цепь-функция	Описание	Дисплей	Журнал работ	Действие по устранению
050-111	Отодвиньте финишер вправо. 1. Выдвиньте правый узел и удалите застрявшую бумагу. 2. Закройте узел. Верните финишер в начальное положение.			
050-112	Отодвиньте финишер вправо. 1. Откройте крышки 4 и 5 финишера и выньте застрявшую бумагу. 2. Закройте крышки 4 и 5. Верните финишер в начальное положение.			
050-113	Сместите финишер, откр. его крышку 4 и выньте застрявшую бумагу.			
050-114	Отодвиньте финишер вправо. 1. Откройте крышки 3 и 4 финишера и выньте застрявшую бумагу. 2. Закройте крышки 3 и 4. Верните финишер в начальное положение.			
050-115	Отодвиньте финишер вправо 1. Откройте крышку 5 финишера и выньте застрявшую бумагу. 2. Закройте крышку 5. Верните финишер в начальное положение.			
081-311 (N9-58)	Критическая ошибка контроллера факса FAXC_ESysInFatalErr / фатальная ошибка	Ready to print (***-***)		
081-701	Неверный номер факса FAXC_EInvalidCallNo / ошибка аргумента	Error resolved (***-***)	Fax number error	
081-702	Неверный параметр факсимильной связи FAXC_EInvalidParam / ошибка аргумента	Error resolved (***-***)	Fax communication parameter error	
081-703	Полна память MF-SYS FAXC_EmemFull / ошибка памяти	Error resolved (***-***)	MF module memory shortage	
081-704	Приостановлено пользователем FAXC_EreqStoppedByFU / ошибка состояния	Error resolved (***-***)	User suspension	
081-705	Обработка запрещена из-за ошибки MF-SYS FAXC_EReqAbortedByFU / ошибка запроса	Error resolved (***-***)	Request rejection due to MF module error	
081-706	Ошибка вызова MF API по неизвестной причине FAXC_ESysInErr /внутренняя ошибка	Error resolved (***-***)	Unknown error	
081-707	Ошибка по неизвестной причине MF API FAXC_EUnknownErr /внутренняя ошибка	Error resolved (***-***)	Unknown Internal Error	
081-708	Отсоединение удаленной станции от линии FAXC_ERTDisconnectedLine/ внешняя ошибка	Error resolved (***-***)	Remote disconnection	
081-709	Ошибка связи по неизвестной причине FAXC_ECommunErrToRT / внешняя ошибка	Error resolved (***-***)	Unknown communication error	
081-710	Неиспр. удален. аппарата или ошибка линии ISDN FAXC_ERTObstacleOrLineErr / внешняя ошибка	Error resolved (***-***)	Remote machine/ISDN line fault	
081-711	Ошибка обращения к ресурсам при конфиденц. операции с ящиком FAXC_EMBResourceLack / ошибка почтового ящика	Error resolved (***-***)	Resources shortage during confidential box operation	

Цепь-функция	Описание	Дисплей	Журнал работ	Действие по устранению
081-712	Заданный № конфиденц. почтового ящика вне диапазона FAXC_EMBNotInScope / ошибка почтового ящика	Error resolved (***-***)	Invalid confidential box number	
081-713	Номер конфиденциальн. почтов. ящика или пароль неверного формата FAXC_EMBInvalidFormat / ошибка почтового ящика	Error resolved (***-***)	Invalid confidential box number/password	
081-714	Заданный номер конфиденц. почтового ящика не зарегистрирован FAXC_EMBNotExist / ошибка почтового ящика	Error resolved (***-***)	Non-registered confidential box number	
081-715	Несоответствие пароля конфид. почтового ящика FAXC_EMBInvalidPassword / ошибка почтового ящика	Error resolved (***-***)	Illegal confidential box password	
081-716	Заданного документа нет в конф. почтовом ящике FAXC_EMBDocNotFound / ошибка почтового ящика	Error resolved (***-***)	Document not in confidential box	
081-717	Заданный документ в почтовом ящике занят FAXC_EMBDocBusy / ошибка почтового ящика	Error resolved (***-***)	Confidential box document in use	
081-718	Нельзя выбрать заданный документ из конфиденциального почтового ящика FAXC_EMBDocNotRetrieved / ошибка почтового ящика	Error resolved (***-***)	Confidential box document fetch error	
081-719	Нельзя сохранить документ в заданном почтовом ящике FAXC_EMBDocNotStored / ошибка почтового ящика	Error resolved (***-***)	Confidential box document storage error	
081-720	Ошибка связи с MF-SYS FAXC_ECommunErrToFU / фатальная ошибка	Error resolved (***-***)	MF module communication error	
081-721	Передача данных изображения отменена задачей в P-ESS FAXC_EAbortByPRT / ошибки MF-API	Error resolved (***-***)	Image data transfer abortion	
081-722	Ошибка внутренней обработки при передаче изображения (главным образом в PfimgConvert()) FAXC_EOther / прочие	Error resolved (***-***)	Image transfer error	
082-311 (N9-59)	Безуспешный диагноз модуля при активации интерфейса QA (проверка содержимого DP-RAM) FAXC_EDPRam / фатальная ошибка	Ready to print (***-***)		
103-320 (N6-19)	Ошибка SEEPROM	Ready to print (***-***)		1. Выньте и установите станд. ROM ESS. 2. Замените станд. ROM ESS.
103-332 (N6-17)	Ошибка стандартной ROM ESS	Ready to print (***-***)		Замените ESS PWB.
103-333 (N1-13)	Ошибка датчика	Ready to print (***-***)		Замените ESS PWB.
103-334 (N6-18)	Ошибка стандартной ROM шрифтов	Ready to print (***-***)		Замените ROM шрифтов.
103-337 (N6-26)	Ошибка стандартной RAM ESS	Ready to print (***-***)		Замените ESS PWB (PL13.1).
103-339 (N6-42)	Неисправна ROM DIMM, установленная с другой модели	Ready to print (***-***)		1. Проверьте ROM DIMM и установите какую надо. 2. Замените ESS PWB (PL13.1).

Цепь-функция	Описание	Дисплей	Журнал работ	Действие по устранению
103-372 (N9-16)	Ошибка программного обеспечения IOT	Ready to print (***-***)		1. Переустановите прогр. обесп. ESS. 2. Замените ESS PWB.
103-373 (N9-16)	Ошибка программного обеспеч. диспетчера IOT	Ready to print (***-***)		
103-374 (N9-16)	Ошибка программного обеспечения драйвера IOT	Ready to print (***-***)		
116-200 (N1-10)	Неисправна IC главной PWBA	Ready to print (***-***)		Замените ESS PWB.
116-201 (N1-40)	Неисправность запуска HDD из-за неисправности HDD	Ready to print (***-***)		1. Проверьте HDD. 2.Замените HDD. 3.Замените ESS PWB.
116-206 (N1-15)	Неисправность таймера	Ready to print (***-***)		Замените ESS PWB.
116-207 (N1-20)	Неисправность платы Ethernet	Ready to print (***-***)		
116-209 (N6-13)	Ошибка при проверке DIMM #1 ROM шрифтов ESS	Ready to print (***-***)		1. Выньте и установите DIMM #1 ROM шрифтов ESS. 2.Замените DIMM #1 ROM шрифтов ESS.
116-314 (N6-15)	Ошибка адреса Ethernet	Ready to print (***-***)		Замените ESS PWB.
116-315 (N6-21)	Ошибка при проверке записи/чтения DIMM #1 RAM ESS	Ready to print (***-***)		1. Выньте и установите DIMM #1 RAM ESS. 2. Замените DIMM #1 RAM ESS. 3. Замените ESS PWB.

Цепь-функция	Описание	Дисплей	Журнал работ	Действие по устранению
116-317 (N6-10)	Ошибка при проверке DIMM #1 ROM ESS	Ready to print (***-***)		1. Выньте и установите станд. ROM DIMM. 2. Замените станд. ROM DIMM. 3. Замените ESS PWB.
116-318 (N6-11)	Ошибка при проверке DIMM #2 ROM ESS	Ready to print (***-***)		1. Выньте и установите дополн. ROM DIMM. 2. Замените дополн. ROM DIMM.
116-320 (N9-40)	Критическая ошибка STREAMZ	Ready to print (***-***)		1. Переустановите прогр. обеспечение ESS. 2. Замените ESS PWB.
116-321 (N9-11)	Ошибка SysCon	Ready to print (***-***)		1. Переустановите прогр. обеспечение ESS. 2. Замените ESS PWB.
116-323 (N6-24)	Ошибка. при проверке записи/чтения NVRAM ESS	Ready to print (***-***)		Замените ESS PWB.
116-324 (N9-10)	Системная ошибка	Ready to print (***-***)		Замените ESS PWB.
116-325 (N2-10)	Отказ вентилятора ESS	Ready to print (***-***)		1. Замените вентилятор ESS. 2. Замените ESS PWB.
116-326 (N6-31)	Неисправность флэш-DIMM #1 ROM ESS	Ready to print (***-***)		1. Выньте и установите DIMM #1 ROM ESS. 2. Замените DIMM #1 ROM ESS. 3. Замените ESS PWB.
116-327 (N6-32)	Неисправность флэш-DIMM #2 ROM ESS	Ready to print (***-***)		1. Выньте и установите DIMM #2 ROM ESS. 2. Замените DIMM #2 ROM ESS.

Цепь-функция	Описание	Дисплей	Журнал работ	Действие по устранению
116-328 (N6-25)	Неисправность кэша L2	Ready to print (***-***)		1.Замените ESS PWB.
116-332 (N6-51)	Недопустимая информация управления журналом (Log)	Ready to print (***-***)		1.Снимите HDD, вкл/выкл питание, затем установите HDD и вкл. питание. 2.Выполните диагн. HDD (DC355). 3.Замените ESS PWB.
116-333 (N9-42)	Ошибка вызова системы, относящаяся к LocalTalk	Ready to print (***-***)		1.Переустановите прогр. обеспечение ESS. 2.Замените ESS PWB.
116-334 (N6-30)	Неисправна стандартная флэш-ROM ESS	Ready to print (***-***)		
116-335 (N1-41)	MFIO обнаружил неисправность HD	Ready to print (***-***)		1.Форматир. HDD 2.Замените HDD. 3.Замените плату P-ESS.
116-336 (N1-41)	Система переадресации обнаружила ошибку HD	Ready to print (***-***)		1. Форматир. HDD 2. Замените HDD. 3. Замените плату P-ESS.
116-337 (N1-41)	Ошибка хранения шаблона работ на локальном HD	Ready to print (***-***)		1. Форматир. HDD 2.Замените HDD. 3.Замените плату P-ESS.
116-340 (N6-50)	Мала память страниц, входной буфер или рабочая зона. Задача не активируется из-за ошибки Malloc или другой.	Ready to print (***-***)		1. Добавьте память. 2. Выньте опцию PostScript.
116-341 (N6-40)	Несоответствие версии ROM DIMM	Ready to print (***-***)		
116-342 (N9-49)	Критическая ошибка, обнаруженная монитором JT	Ready to print (***-***)		1.Выкл./вкл. питание. 2.Замените ESS PWB.
116-343 (N9-50)	Ошибка связи MF-SYS, обнаруженная монитором JT	Ready to print (***-***)		
116-344 (N9-51)	Критическая ошибка, обнаруженная MFIO	Ready to print (***-***)		1.Выкл./вкл. питание. 2.Замените ESS PWB.
116-345 (N1-60)	Ошибка доступа к IC управления Token Ring	Ready to print (***-***)		
116-346 (N9-53)	Критическая ошибка, обнаруженная форматером	Ready to print (***-***)		1.Выкл./вкл. питание 2.Замените ESS PWB.
116-347 (N1-30)	Неисправность платы LocalTalk	Ready to print (***-***)		
116-348 (N9-54)	Критическая ошибка, обнаруженная переадресовщиком	Ready to print (***-***)		1.Выкл./вкл. питание 2.Замените ESS PWB.
116-349 (N9-26)	Ошибка вызова функции Pfile, обнаруженная SIF	Ready to print (***-***)		Замените ESS PWB.
116-350 (N9-43)	Общая критическая ошибка AppleTalk	Ready to print (***-***)		1.Переустановите прогр. обеспечение ESS. 2.Замените ESS PWB.
116-351 (N9-41)	Критическая ошибка, относящаяся к EtherTalk	Ready to print (***-***)		1. Переустановите прогр. обеспечение ESS. 2.Замените ESS PWB.
116-352 (N9-45)	Критическая ошибка, относящаяся к NetWare	Ready to print (***-***)		1. Переустановите прогр. обеспечение ESS. 2.Замените ESS PWB.
116-353 (N9-44)	Критическая ошибка, относящаяся к lpd	Ready to print (***-***)		1. Переустановите прогр. обеспечение ESS. 2.Замените ESS PWB.

Цепь-функция	Описание	Дисплей	Журнал работ	Действие по устранению
116-355 (N9-48)	Критическая ошибка, относящаяся к агенту SNMP	Ready to print (***-***)		1. Переустановите прогр. обеспечение ESS. 2. Замените ESS PWB.
116-356 (N9-60)	Критическая ошибка, относящаяся к EWS	Ready to print (***-***)		1. Переустановите прогр. обеспечение ESS. 2.Замените ESS PWB.
116-357 (N9-20)	Фатальная системная ошибка PS	Ready to print (***-***)		1.Замените ESS PWB. 2.Соберите данные.
116-358 (N9-46)	Критическая ошибка, относящаяся к подтверждению	Ready to print (***-***)		1. Переустановите прогр. обеспечение ESS. 2.Замените ESS PWB.
116-360 (N9-61)	Критическая ошибка, относящаяся к SMB	Ready to print (***-***)		1. Переустановите прогр. обеспечение ESS. 2.Замените ESS PWB.
116-361 (N1-41)	Критическая ошибка SPL HDD	Ready to print (***-***)		1.Выполн. диагн. HDD (DC355). 2.Замените HDD. 3.Замените ESS PWB.
116-365 (N9-22)	Критическая ошибка SPL	Ready to print (***-***)		1. Переустановите прогр. обеспечение ESS. 2.Замените ESS PWB.
116-366 (N9-71)	Ошибка работы утилиты печати	Ready to print (***-***)		Замените ESS PWB.
116-367 (N9-30)	Общая критическая ошибка, относящаяся к параллельному порту	Ready to print (***-***)		1.Переустановите прогр. обеспечение ESS. 2.Замените ESS PWB.
116-368 (N9-70)	Критическая ошибка DumpPrint	Ready to print (***-***)		1. Переустановите прогр. обеспечение ESS. 2.Замените ESS PWB.
116-370 (N9-72)	Критическая ошибка XJCL	Ready to print (***-***)		1. Переустановите прогр. обеспечение ESS. 2.Замените ESS PWB.
116-371 (N9-27)	Ошибка программы разбиения PCL (спецификация AP)	Ready to print (***-***)		
116-372 (N9-74)	Критическая ошибка P-форматера	Ready to print (***-***)		Замените ESS PWB.
116-374 (N9-73)	Критическая ошибка AutoSW	Ready to print (***-***)		1. Переустановите прогр. обеспечение ESS. 2.Замените ESS PWB.
116-376 (N9-66)	Программная ошибка Port 9100	Ready to print (***-***)		
116-377 (N1-14)	Ошибка видео-DMA	Ready to print (***-***)		Замените ESS PWB.
116-378 (N9-75)	Критическая ошибка MCR (содерж. и запрос почты)	Ready to print (***-***)		
116-379 (N9-76)	Критическая ошибка MCC (создание содержания почты)	Ready to print (***-***)		
116-386 (N6-47)	IFax включен (системные данные) и нет IFAX ROM	Ready to print (***-***)		
116-387 (N6-46)	Опция IFax вкл. (системные данные) и нет HD	Ready to print (***-***)		
116-390 (N6-41)	Несоответствие версий стандартной ROM и NVM			Инициализир. NVM по инструкциям на дисплее.
116-391 (N6-43)	Несовместимые системные данные MF			
116-392 (N6-44)	Пропала версия зоны NV			

Цепь-функция	Описание	Дисплей	Журнал работ	Действие по устранению
116-393 (N6-45)	Изменилась версия зоны журнала			
116-394 (N6-52)	HD не форматирован			
116-395 (N9-64)	Критическая ошибка, относящаяся к USB	Ready to print (***-***)		1. Переустановите прогр. обеспечение ESS. 2.Замените ESS PWB.
116-396 (N9-65)	Критическая ошибка, относящаяся к MailIO	Ready to print (***-***)		1. Переустановите прогр. обеспечение ESS. 2.Замените ESS PWB.
116-397 (N9-52)	Ошибка связи MF-SYS, обнаруженная MFIO	Ready to print (***-***)		1.Выкл./вкл. питание 2.Замените P-ESS PWB.
116-398 (N9-63)	Критическая ошибка, относящаяся к IPP	Ready to print (***-***)		1. Переустановите прогр. обеспечение ESS. 2.Замените ESS PWB.
116-399 (N9-62)	Критическая ошибка, относящаяся к JME	Ready to print (***-***)		1. Переустановите прогр. обеспечение ESS. 2.Замените ESS PWB.
116-701	Форсированная двусторонняя печать		Duplex print failure due to memory shortage	Добавьте память или установите HDD если HD нет.
116-702	Печать замененным шрифтом		Substitute-font print	Нет необходимости
116-703	Ошибка интерпретации языка		PostScript language interpretation error	Исправьте данные для печати.
116-720	Мало памяти PCL, страница упрощена (спецификация AP)		PCL Memory Low, Page Simplified	Запретите ненужные порты. Настройте размер буферной памяти. Установите дополнительную память.
116-740	Числовые операции за пределами возможностей интерпретатора		Numeric operations error	1. Обновите драйвер печати. 2.Свяжите данные для печати.
116-741	Нельзя зарегистрировать данные формы из-за количественного ограничения		Form registration failure	Проверьте регистр. формы утилитой панели управления и сотрите ненужные, или сотрите ненужные формы командой печати.
116-780	Непредусмотренный документ вложен в E-mail, посланный XXX		Attached document error	Нет необходимости
116-790	Печать без степлера		Release stapling	Нет необходимости
116-799	Ошибка декодирования в MF-SYS		MF module decode error	

2.3.1.14 Перечень внутренних кодов

Внутр. код	Описание ошибки	Действие по устранению
0273	Ошибка данных печати символов (инфо символов). ERRHOSTJ_CHARA_TYPE	Замените плату интерфейса OA.
0274	Ошибка данных печати символов (длина символов). ERRHOSTJ_CHARA_LEN	Замените плату интерфейса OA.
02A5	Ошибка файла Попытка передать пустую страницу	Проверьте/ замените главную PWB MF, AM и MMB.
035A	Нет пустого канала для устройства BP-F (ERR_VCEM_NOCH)	Системный сброс.
035B	Попытка подключить или отключить порт, занятый другой работой (ERR_VSWSW_BUSY)	Системный сброс.
05E0	Ошибка декодирования JBIG/MMR при передаче модулем G3.	Проверьте параметры передачи. Проверьте/ замените главную PWB MF. Повторите попытку.
09E0	Ошибка декодирования JBIG/MMR при передаче модулем G4.	Проверьте параметры передачи. Проверьте/ замените главную PWB MF. Повторите попытку.
8143	Тайм-аут подключения к линии	Замените NCU PWB. Замените G4/ICM PWB/ROM. Замените G3M PWB/ROM. Замените G4M PWB/ROM.
8180	EM_PNLIF_ABNORMAL Обработчик PNL I/F DEVICE принял недопустимую команду.	
8181	EM_PNLIF_TxILLEGAL Состояние ошибочной передачи при прерывании передачи PNL I/F	
8182	EM_PNLIF_RxILLEGAL Состояние ошибочного приема при прерывании приема PNL I/F	
8183	EM_PNLIF_INTRILLEGAL Недопустимое прерывание PNL I/F.	Проверьте подключение главной PWB M/F и панели управления. Замените главную PWB MF или панель управления.
8184	EM_PNLIF_CHANNEL Ошибка логического канала PNL I/F: выбранный канал не существует, уже открыт, еще не открыт или уже закрыт.	
8185	EM_PNLIF_FRAMELONG Превышена длина кадра передачи/приема.	Проверьте подключение главной PWB M/F и панели управления. Замените главную PWB MF или панель управления.
8186	EM_PNLIF_NOFRAME Запрошенный для чтения кадр не существует.	
8187	EM_PNLIF_RxFULL Буфер приема полон	
8188	Буфер пользователя заполнен принятыми данными (заполнен буфер приема последовательных данных в монитор панели управления)	
8189	Недопустимая последовательность данных последовательного приема с панели управления	
818A	Не было уведомления о завершении передачи последовательных данных панели управления	
818B	Не было уведомления о завершении приема последовательных данных панелью управления	
81C0	Ошибка библиотеки управления семафором.	Проверьте/ замените главную PWB MF, AM и MMB.
81D0	Монитор DC I/F принял недопустимое событие. EM_DCIFM_ABNORMAL	
81D1	EM_DCIFM_FRAMELONG Превышена длина кадра приема из DC SYS.	Проверьте соединение главной PWB M/F и MCU/SW PWB. Замените главную PWB MF или MCU/SW PWB.
81D2	Из DC было послано сообщение в канал, который не открыт для MF. (EM_DCIFM_CHAN_CLOSE)	
81D3	Из DC было послано сообщение с неизвестным адресом. (EM_DCIFM_INVAILD_ADDR)	
81D4	Буфер пользователя заполнен данными (заполнен буфер приема последовательных данных для работы или монитора)	
81D5	Недопустимая последовательность последовательных данных, принятых из DC-SYS.	

Внутр. код	Описание ошибки	Действие по устранению
81E0	Нельзя получить сообщение, переданное из DC-SYS, или передать сообщение на панель управления (EM_DCM_MSG_IMP)	Проверьте подключение UI-M/F MAIN PWB-MCU/SW PWB, выключите и включите питание.
81E1	Недопустимое содержание сообщения (EM_DCM_MSG_AN)	
81E2	Тайм-аут связи DC-SYS и UI-SYS при инициализации (EM_DCM_TMOUT)	Проверьте подключение UI-M/F MAIN PWB-MCU/SW PWB, выключите и включите питание.
81E3	Ошибка в rd_event внутри монитора DC. (EM_DCM_EVREAD)	
81E4	Ошибка в a_post внутри монитора DC. (EM_DCM_EVPOST)	
81E5	Ошибка при загрузке и открытии монитора DCIF. (EM_DCM_DCIF_DWN)	
81E6	Безуспешная выдача сообщения в DC-SYS при инициализации (EM_DCM_MSG_EXP)	
81E7	Ошибка при чтении/записи системных данных с DC-SYS (EM_DCM_SYSD)	
81E8	EM_DCM_DC_INIT При инициализации об ошибке сообщает “инструкция завершения инициализации”.	Выполн. диагност. чтения/записи системных данных DC-SYS. Если перезагрузка системы не проходит, замените DC-SYS.
81E9	Неудачное управление полем регистрации ошибки монитором DC monitor (EM_DCM_OTHERS)	
81EA	Тайм-аут при выполнении чтения/записи системных данных. (EM_DCM_TMOUT_CF)	Проверьте соединения между MCU/SW PWB-M/F MAIN PWB или разъем UI-M/F MAIN PWB, затем перезагрузите M/C. При наличии неверных значений системных данных, удалите их и перезагрузите M/C.
81EB	Тайм-аут при ожидании ответа на запрос состояния из DC-SYS. (EM_DCM_TMOUT_STAT)	Проверьте разъем MCU/SW PWB-M/F MAIN PWB, затем перезагрузите M/C.
81EC	Нет ответа из DC-SYS после CUST_OUT (EM_DCM_TMOUT_CUSTOUT)	Проверьте разъем MCU/SW PWB-M/F MAIN PWB, затем перезагрузите M/C.
81ED	Задержка ответа DC-SYS на запрос активации RM JOB и окончание времени для RM JOB	Перезагрузите M/C.

Внутр. код	Описание ошибки	Действие по устранению
8200	Ошибка СОХРАНЕНИЯ РАБОТЫ. Тайм-аут при ожидании ответа из DC-SYS в Store job.	Проверьте разъем MCU/SW PWB-M/F MAIN PWB, затем перезагрузите M/C. Повторите еще раз.
8210	Ошибка КОПИРОВАНИЯ (ошибка внутренней обработки) EMG_CP_JOB_NG	Проверьте соединение главную PWB M/F, MCU/SW PWB и панели. Замените главную PWB MF, MCU/SW PWB или панель управления.
8212	Ошибка события (принято недопустимое событие) EMG_CP_EVT_ILLEGAL	Проверьте подключение главной PWB M/F и панели управления. Замените главную PWB MF или панель управления.
8213	Неверный параметр события EMG_CP_EVTPRM_ILLEGAL	Проверьте подключение главной PWB M/F и панели управления. Замените главную PWB MF или панель управления.
8214	Неверная последовательность событий EMG_CP_EVTSEQ_ILLEGAL	Проверьте подключение главной PWB M/F и панели управления. Замените главную PWB MF или панель управления.
8215	Тайм-аут внутри MF EMG_CP_MF_TIMEOUT	Проверьте подключение главной PWB M/F и панели управления. Замените главную PWB MF или панель управления.
8216	Тайм-аут DC (нет ответа) EMG_CP_DC_TIMEOUT	Проверьте соединение главной PWB M/F и MCU/SW PWB. Замените главную PWB MF или MCU/SW PWB.
8280	EMG_PR_MF_TIMEOUT Нет ответа из планировщика работ	
8281	EMG_PR_PRM_ILLEGAL Прибыл недопустимый параметр, относящийся к событию из планировщика работ.	
8282	EMG_PR_EVT_ILLEGAL Принято недопустимое событие.	
8283	EMG_PR_EVTSEQ_ILLEGAL В последовательности было принято недопустимое событие.	
8284	EMG_PR_FILE Обнаружена ошибка обработчика файлов.	
8285	EMG_PR_DC_TIMEOUT При печати не получен отклик от DC-SYS. (тайм-аут 60 сек.)	

Внутр. код	Описание ошибки	Действие по устранению
8286	При печати из DC-SYS поступила информация об U-коде.	
8290	EMG_DJ_JPB Данные о недопустимом интерфейсе с планировщиком работ	
8291	EMG_DJ_JOBMF-SYS Ошибка диагностики (ошибка чтения файла ошибок)	
82A0	Тайм-аут ответа на событие MF (EMG_PT_MF_TIMEOUT)	Проверьте подключение главной PWB M/F и панели управления. Замените главную PWB MF или панель управления.
82A1	Ошибка события MF (EMG_PT_EVT_ILLEGAL)	Проверьте подключение главной PWB M/F и панели управления. Замените главную PWB MF или панель управления.
82A2	Неверный параметр события MF (EMG_PT_PRM_ILLEGAL)	Проверьте подключение главной PWB M/F и панели управления. Замените главную PWB MF или панель управления.
82C0	Неверный номер почтового ящика. для удаления из него документов и удаления всех документов	
8364	Ошибка TCB EM_DMA_TCB_ERROR	Проверьте подключение главной PWB M/F. Замените главную PWB MF.
8365	Прерывание по неизвестной причине EM_DMA_INT_ZERO	Проверьте подключение главной PWB M/F. Замените главную PWB MF.
8450	EM_DCIF_ABNORMAL DC I/F DEVICE Обработчик принял недопустимую команду.	
8451	EM_DCIF_TxILLEGAL Недопустимое состояние передачи при прерывании передачи DC I/F	
8452	EM_DCIF_RxILLEGAL Недопустимое состояние приема при прерывании приема DC I/F	
8453	EM_DCIF_INTRILLEGAL Недопустимое прерывание с DC I/F.	Проверьте соединение главной PWB M/F и MCU/SW PWB. Замените главную PWB MF или MCU/SW PWB.
8454	EM_DCIF_CHANNEL Ошибка логического канала DC I/F: выбранный канал не существует, уже открыт, еще не открыт или уже закрыт.	
8455	EM_DCIF_FRAMELONG Превышение длины кадра передачи/приема.	Проверьте соединение главной PWB M/F и MCU/SW PWB. Замените главную PWB MF или MCU/SW PWB.
8456	EM_DCIF_NOFRAME Запрошенный для чтения кадр не существует.	
8457	EM_DCIF_RxFULL Буфер приема полон	
8458	Не было о завершении передачи последовательных данных DC-SYS.	
8459	Не было о завершении приема последовательных данных DC-SYS.	
8471	Нельзя открыть обработчик BP-F. EMG_VCEM_OPEN	
8472	BP-F Поступил запрос на закрытие обработчика от кого-то еще кроме пользователя. EMG_VCEM_CLOSE	
8473	При воспроизведении отчета с изображением обнаружено заполнение буфера. EMG_VCEM_MREPORT	Повторите еще раз, или Замените главную PWB M/F .
8474	Обнаружен сбой синхросигнала страницы IOT. EMG_VCEM_PSYNC_GLITCH	Повторите еще раз.
8590	Неопределенное прерывание	Проблема аппаратной части. Проверьте подключение платы G3M. Проверьте/ замените плату G3M.
8591	Инструкция неопределенного внутреннего прерывания	Проверьте подключение платы G3M. Проверьте/замените плату G3M.
8592	Тайм-аут "сторожевого" таймера	Проверьте подключение платы G3M. Проверьте/замените плату G3M.
8700	Не инициализируется устройство IDE (HDD). EM_HD_IDE_DIAGERR	Проверьте/ замените главную PWB MF и HDD.

Внутр. код	Описание ошибки	Действие по устранению
8701	Фатальная ошибка AMNF (не найден маркер адреса) TKONF (не найдена дорожка 0) IDNF (не найден ID) UNC (неустранимая ошибка ECC)	Замените главную PWB MF.
8702	Не прошло пост-событие из задачи пользователя в задачу диска. EM_HD_FMT_ACK_NG	
8703	Не прошло пост-событие из задачи диска в задачу панели для уведомления о завершении инициализации HDD. EM_HD_FMT_NG	
8711	Ошибка поверхности HDD (нельзя считать/записать и т.п.) EM_HD_MEDIA_ERR	Пометьте дефектные блоки. Проверьте/ замените HDD.
8712	Ошибка HDD (дефект контроллера SCSI) EM_HD_HW_ERR	Проверьте устройство. Замените HDD.
8714	Ошибка выполнения команды чтения EM_HD_READ_RETRY	Проверьте устройство. Замените HDD.
8715	Ошибка выполнения команды записи EM_HD_WRITE_RETRY	Проверьте устройство. Замените HDD.
8716	Ошибка выполнения команды готовности к тестированию EM_HD_READY_RETRY	Проверьте устройство. Замените HDD.
8717	Ошибка выполнения команды форматирования EM_HD_CTL_RETRY	Проверьте устройство. Замените HDD.
8718	Ошибка выполнения команды REZERO EM_HD_MEDIA_RETRY	Проверьте устройство. Замените HDD.
8719	Ошибка выполнения команды записи/ чтения буфера EM_HD_WRBUF_RETRY	Проверьте устройство. Замените HDD.
871A	Ошибка выполнения команды START STOP EM_HD_SSTOP_RETRY	Проверьте устройство. Замените HDD.
871B	Ошибка выполнения команды объема чтения EM_HD_STATUS_RETRY	Проверьте устройство. Замените HDD.
871C	Ошибка выполнения команды диагностики передачи EM_HD_DIAG_RETRY	Проверьте устройство. Замените HDD.
87FF	Неисправность HDD (контроллер SCSI) или ошибка конфигурации (не подключена опционная память)	Проверьте/ замените устройство. Проверьте подключение опционной памяти. Замените HDD.
88C0	Ошибка вложения FXOS (ошибка генерации задачи)	Замените G4/ICM PWB. Замените G4/ICM PWB ROM.
88C1	Ошибка пост события FXOS (ошибка после события)	Замените G4/ICM PWB. Замените G4/ICM PWB ROM.
88C2	Ошибка события чтения FXOS (ошибка чтения события)	Замените G4/ICM PWB. Замените G4/ICM PWB ROM.
8B70	Другая неисправность	Сбросьте систему для автоматического восстановления. Если система не восстанавлив., замените P-ESS.
8B71	Неисправность монитора JT	Сбросьте систему для автоматического восстановления Если система не восстанавлив., замените P-ESS.
8B72	Ошибка связи монитора JT и MF-SYS	Сбросьте систему для автоматического восстановления. Если система не восстанавлив., замените P-ESS.
8B73	Отказ MFIO	Сбросьте систему для автоматического восстановления. Если система не восстанавлив., замените P-ESS.
8B74	Ошибка связи MFIO-MF-SYS	Сбросьте систему для автоматического восстановления. Если система не восстанавлив., замените P-ESS.
8B75	Ошибка форматера	Сбросьте систему для автоматического восстановления. Если система не восстанавлив., замените P-ESS.
8B76	Ошибка переадресации	Сбросьте систему для автоматического восстановления. Если система не восстанавлив., замените P-ESS.
8C01	Переполнение стека TCB	Проверьте главную PWB M/F и ROM. Замените панель управления.
8C02	Неверен адрес TCB.	Проверьте главную PWB M/F и ROM. Замените панель управления.
8C03	Неверен адрес TPCB.	Проверьте главную PWB M/F и ROM. Замените панель управления.
8C04	Неверен номер задачи.	Проверьте главную PWB M/F и ROM. Замените панель управления.

Внутр. код	Описание ошибки	Действие по устранению
8C05	Неверен адрес ECB.	Проверьте главную PWB M/F и ROM. Замените панель управления.
8C06	Неверен адрес PRM.	Проверьте главную PWB M/F и ROM. Замените панель управления.
8C07	Неверен адрес TMCB.	Проверьте главную PWB M/F и ROM. Замените панель управления.
8C08	Нельзя найти выбранный адрес TPCB.	Проверьте главную PWB M/F и ROM. Замените панель управления.
8C09	Нельзя найти выбранный адрес TPCB.	Проверьте главную PWB M/F и ROM. Замените панель управления.
8C0A	Была стерта память для TCB.	Проверьте главную PWB M/F и ROM. Замените панель управления.
8C0B	Нельзя найти выбранный адрес TPCB.	Проверьте главную PWB M/F и ROM. Замените панель управления.
8C0C	Обнаружено запрещение использования события (0).	Проверьте главную PWB M/F и ROM. Замените панель управления.
8C0D	Нельзя найти выбранный адрес TPCB.	Проверьте главную PWB M/F и ROM. Замените панель управления.
8C0E	Принятый PRM недопустим.	Проверьте главную PWB M/F и ROM. Замените панель управления.
8C0F	Синтаксическая ошибка	Проверьте главную PWB M/F и ROM. Замените панель управления.
8C10	Стерта память для TMCB.	Проверьте главную PWB M/F и ROM. Замените панель управления.
8C11	Стерта память для ECB.	Проверьте главную PWB M/F и ROM. Замените панель управления.
8C12	Стерта память для PRM.	Проверьте главную PWB M/F и ROM. Замените панель управления.
8C20	Ошибка CPU Ошибка шины	Проверьте главную PWB M/F и ROM. Замените панель управления.
8C21	Ошибка CPU Ошибка адреса	Проверьте главную PWB M/F и ROM. Замените панель управления.
8C22	Ошибка CPU Недопустимая инструкция	Проверьте главную PWB M/F и ROM. Замените панель управления.
8C23	Ошибка CPU Деление на 0	Проверьте главную PWB M/F и ROM. Замените панель управления.
8C24	Ошибка CPU Инструкции CHK	Проверьте главную PWB M/F и ROM. Замените панель управления.
8C25	Ошибка CPU Инструкции TRAPV	Проверьте главную PWB M/F и ROM. Замените панель управления.
8C26	Ошибка CPU Нарушение приоритета	Проверьте главную PWB M/F и ROM. Замените панель управления.
8C27	Ошибка CPU Процесс трассировки	Проверьте главную PWB M/F и ROM. Замените панель управления.
8C28	Ошибка CPU Инструкции, которые не были установлены (строка эмулятора 1010)	Проверьте главную PWB M/F и ROM. Замените панель управления.
8C29	Ошибка CPU Инструкции, которые не были установлены (строка эмулятора 1111)	Проверьте главную PWB M/F и ROM. Замените панель управления.
8C30	Система XX, ошибка распознавания	Подтвердите XX-sys. Проверьте соединение панель управления-MCU/SW PWB/M/F MAIN PWB. Проверьте главную PWB M/F и ROM. Замените панель управления.
8C31	Ошибка защиты ресурсов	Проверьте главную PWB M/F и ROM. Замените панель управления.
8C32	Таймер уже используется.	Проверьте главную PWB M/F и ROM. Замените панель управления.
8C33	Ошибка таблицы таймера	Проверьте главную PWB M/F и ROM. Замените панель управления.
8C34	Несоответствие событий в очереди	Проверьте главную PWB M/F и ROM. Замените панель управления.

Внутр. код	Описание ошибки	Действие по устранению
8C35	Ошибка событий в очереди	Проверьте главную PWB M/F и ROM. Замените панель управления.
8C36	Ошибка идентификатора событий в очереди	Проверьте главную PWB M/F и ROM. Замените панель управления.
8C37	Тайм-аут ожидания ответа XX-Sys	Подтвердите XX-sys. Проверьте соединение панель управления-MCU/SW PWB/M/F MAIN PWB connections. Проверьте главную PWB M/F и ROM. Замените панель управления.
8C40	Выдано событие, не относящееся к работе.	Проверьте главную PWB M/F и ROM. Замените панель управления.
8C41	VDispNo., зарегистрированный в таблице менеджера работ, неверен.	Проверьте главную PWB M/F и ROM. Замените панель управления.
8C42	Неверный аргумент	Проверьте главную PWB M/F и ROM. Замените панель управления.
8C43	Нельзя больше получить PNLVAR работы за работой.	Проверьте главную PWB M/F и ROM. Замените панель управления.
8C44	PNLVAR работы за работой нельзя получить из-за неправильного аргумента.	Проверьте главную PWB M/F и ROM. Замените панель управления.
8C45	В таблице менеджера работ не существует применимая работа.	Проверьте главную PWB M/F и ROM. Замените панель управления.
8C46	Нельзя зарегистрировать работу.	Проверьте главную PWB M/F и ROM. Замените панель управления.
8C47	Для работы нет буфера	Проверьте главную PWB M/F и ROM. Замените панель управления.
8C48	Нельзя определить тип работы.	Проверьте главную PWB M/F и ROM. Замените панель управления.
8C49	Ошибка при запуске отложенной работы	Проверьте главную PWB M/F и ROM. Замените панель управления.
8C4A	Ошибка при запросе прекращения работы	Проверьте главную PWB M/F и ROM. Замените панель управления.
8C4B	Нет работы для перезапуска из-за очистки прерывания.	Проверьте главную PWB M/F и ROM. Замените панель управления.
8C50	Выход за пределы координаты Y LCD	Проверьте главную PWB M/F и ROM. Замените панель управления.
8C60	Ошибка передачи MF	Проверьте соединение панель управления-MCU/SW PWB/M/F MAIN PWB. Проверьте главную PWB M/F и ROM. Замените панель управления.
8C61	Ошибка приема MF	Проверьте соединение панель управления-MCU/SW PWB/M/F MAIN PWB. Проверьте главную PWB M/F и ROM. Замените панель управления.
8C62	Полон буфер приема MF	Проверьте соединение панель управления-MCU/SW PWB/M/F MAIN PWB. Проверьте главную PWB M/F и ROM. Замените панель управления.
8C63	Превышена длина кадра приема MF.	Проверьте соединение панель управления-MCU/SW PWB/M/F MAIN PWB. Проверьте главную PWB M/F и ROM. Замените панель управления.
8C64	Не существует кадр интерфейса MF.	Проверьте соединение панель управления-MCU/SW PWB/M/F MAIN PWB. Проверьте главную PWB M/F и ROM. Замените панель управления.
8C65	Превышена длина кадра интерфейса MF.	Проверьте соединение панель управления-MCU/SW PWB/M/F MAIN PWB. Проверьте главную PWB M/F и ROM. Замените панель управления.
8C66	Превышена длина кадра MF.	Проверьте соединение панель управления-MCU/SW PWB/M/F MAIN PWB. Проверьте главную PWB M/F и ROM. Замените панель управления.
8C67	Неисправность MF	Проверьте соединение панель управления-MCU/SW PWB/M/F MAIN PWB. Проверьте главную PWB M/F и ROM. Замените панель управления.

Внутр. код	Описание ошибки	Действие по устранению
8C68	MF FF2	Проверьте соединение панель управления-MCU/SW PWB/M/F MAIN PWB. Проверьте главную PWB M/F и ROM. Замените панель управления.
8C70	Пришло непредвиденное сообщение или непредвиденные данные из PANEL-SYS (из-за ошибки программного обеспечения)	Проверьте соединение панель управления-MCU/SW PWB/M/F MAIN PWB. Проверьте главную PWB M/F и ROM. Замените панель управления.
8C71	Полон буфер звонков набора номера работы	Проверьте соединение панель управления-MCU/SW PWB/M/F MAIN PWB. Проверьте главную PWB M/F и ROM. Замените панель управления.
8C72	Ошибка при получении сообщения из PANEL-SYS (неверно возвращенное значение importMsg)	Проверьте соединение панель управления-MCU/SW PWB/M/F MAIN PWB. Проверьте главную PWB M/F и ROM. Замените панель управления.
8C73	Ошибка передачи сообщения в PANEL-SYS (неверно возвращенное значение exportMsg)	Проверьте соединение панель управления-MCU/SW PWB/M/F MAIN PWB. Проверьте главную PWB M/F и ROM. Замените панель управления.
8C74	Ошибка во вложении pnlif mon при инициализации M/C	Проверьте соединение панель управления-MCU/SW PWB/M/F MAIN PWB. Проверьте главную PWB M/F и ROM. Замените панель управления.
8C75	Нет отклика после вложения pnlif mon (при инициализации M/C).	Проверьте соединение панель управления-MCU/SW PWB/M/F MAIN PWB. Проверьте главную PWB M/F и ROM. Замените панель управления.
8C76	Параметр события, принятый из другой задачи MF-SYS, неверен (системная ошибка)	Проверьте соединение панель управления-MCU/SW PWB/M/F MAIN PWB. Проверьте главную PWB M/F и ROM. Замените панель управления.
8C77	Из планировщика работ было принято событие неопределенного состояния работы.	Проверьте соединение панель управления-MCU/SW PWB/M/F MAIN PWB. Проверьте главную PWB M/F и ROM. Замените панель управления.
8C78	Тайм-аут ожидания отклика панели управления (при инициализации M/C)	Проверьте соединение панель управления-MCU/SW PWB/M/F MAIN PWB. Проверьте главную PWB M/F и ROM. Замените панель управления.
8C79	В планировщик работ поступил запрос на активацию работы, и произошла ошибка (основная причина - программная ошибка)	Проверьте соединение панель управления-MCU/SW PWB/M/F MAIN PWB. Проверьте главную PWB M/F и ROM. Замените панель управления.
8C7A	Ошибка процесса регистрации памяти работ (из-за ошибки программного обеспечения)	Проверьте соединение панель управления-MCU/SW PWB/M/F MAIN PWB. Проверьте главную PWB M/F и ROM. Замените панель управления.
8C7B	Ошибка отмены памяти зарегистрированных работ (из-за ошибки программного обеспечения)	Проверьте соединение панель управления-MCU/SW PWB/M/F MAIN PWB. Проверьте главную PWB M/F и ROM. Замените панель управления.
8C7C	На панель послано лишнее сообщение	Проверьте соединение панель управления-MCU/SW PWB/M/F MAIN PWB. Проверьте главную PWB M/F и ROM. Замените панель управления.
8C7F	Ошибка параметра сервисной функции (sysPnl) (ошибка программного обеспечения)	Проверьте соединение панель управления-MCU/SW PWB/M/F MAIN PWB. Проверьте главную PWB M/F и ROM. Замените панель управления.
8C80	Фаза инициализации	Проверьте главную PWB M/F и ROM. Замените панель управления.
8C90	Монитор ввода/вывода	Проверьте главную PWB M/F и ROM. Замените панель управления.
8CA0	Монитор дисплея	Проверьте главную PWB M/F и ROM. Замените панель управления.
8CB0	Монитор M/F	Проверьте соединение панель управления-MCU/SW PWB/M/F MAIN PWB. Проверьте главную PWB M/F и ROM. Замените панель управления.

Внутр. код	Описание ошибки	Действие по устранению
8CC0	Монитор панели управления	Проверьте главную PWB M/F и ROM. Замените панель управления.
8D12	Переполнение страницы стирания страниц	
8DC1	Ошибка тайм-аута (тайм-аут командного прерывания, прерывания DMA или готовности устройства)	Повторите еще раз.
8DC2	Программная ошибка (ошибка интерфейса, непредвиденное устройство или ошибка, выданная контроллером DMA)	Повторите еще раз.
8DD0	Невозможно после обработки сообщить о результатах из задачи диска в задачу пользователя EM_HD_SND_RSP_NG	Ошибка программного обеспечения
8DD1	Невозможно после обработки передать OK из задачи диска в задачу инициализации EM_HD_INIT_NG	Ошибка программного обеспечения
8DD2	HDD не готов EM_HD_NOT_READY	Установите HDD в состояние готовности.
8DE0	Ошибка DRAM во время чтения информации управления файлами	Проверьте/ замените устройство.
8DE1	Ошибка DRAM во время чтения информации управления директориями	Проверьте/ замените устройство.
8DE2	Ошибка DRAM во время чтения информации управления страницами	Проверьте/ замените устройство.
8DE3	Ошибка DRAM во время чтения информации управления блоками	Проверьте/ замените устройство.
8DE4	Ошибка DRAM во время чтения информации управления признаками	Проверьте/ замените устройство.
9991	Форсированная перезагрузка аппарата по инструкции окончания работы из EPSV	Ничего делать не надо.
9993	С панели управления были приняты непредвиденные “инструкции по завершению инициализации” (проблемы аппаратной части)	Ничего делать не надо.
9994	Для перезагрузки, если при установке BLT-PNL произошло CUST OUT	Ничего делать не надо.
9995	Принудительная перезагрузка M/C при подключении счетчика копий. BILLING_IN	Ничего делать не надо.
9996	Принудительная перезагрузка M/C при отключении счетчика копий. BILLING_OUT	Ничего делать не надо.
9997	Принудительная перезагрузка M/C после завершения дистанционного технического обслуживания. RM_RESTART	Ничего делать не надо.
9998	Принудительная перезагрузка M/C после очистки памяти. MANUAL_RESTART	Ничего делать не надо.
9999	Принудительная перезагрузка M/C. MANUAL_RESET	Ничего делать не надо.
FFFE	Связь прервана оператором	Нормальная операция (отмечается только в журнале связи)

2.3.2 Устранение ошибок связи ISDN

ISDN (Integrated Services Digital Network - цифровая сеть комплексных услуг) объединяет телефон, коммутируемую сеть 64 Кбит/с и пакетные коммутируемые сети. В Японии NTT предоставляет два вида услуг такой связи: NET-64 и NET-1500. Другие компании связи класса -1 (TTNet и т.п.) также предоставляют услуги, основанные на том же техническом стандарте (некоторые операторы за пределами Японии пользуются другими стандартами, но соответствующее преобразование позволяет их согласовать. Например, в США скорость передачи ,в основном, составляет 56 Кбит/с.

Физически на одной линии ISDN имеется несколько логических каналов. Например, NET-64 предоставляет всего 3 канала (D-канал и 2-B-канала), NET-1500 предоставляет до 24 каналов. ISDN также поддерживает прочие конфигурации. Если NET-1500 подключена к факсу G4 (всегда через PBX), она будет работать почти так же, как NET-64 (однако, B-канал может быть один).

При связи ISDN D-канал используется для инициирования, завершения и сброса вызовов G4 Fax, G3 Fax, а режимы вызова и B-каналы используются для обмена информацией с удаленными терминалами. Поэтому при поиске и устранении неисправностей наиболее важно локализовать ошибку связи в D-канале (или более раннюю физическую неисправность) или в B-каналах. Коды ошибок для D- и B-каналов различны.

Состояние ошибки проверяется по монитору протокола. Монитором протокола D-канала является ICM. Мониторами протокола B-канала являются Link Layer - слой связи (слой 2), Network Layer - слой сети (слой 3), Transport Layer - транспортный слой (слой 4), Session Layer - слой сеанса (слой 5) и Presentation Layer - слой представления (слой 6).

Для упрощения поиска неисправности, ошибка в D- или B-канале сопровождается кодом ошибки, а монитор протокола содержит соответствующую информацию для проверки и анализа обмена сигналами и содержания данных. Затем по результатам анализа выполняются действия по устранению неисправности и восстановлению системы. Подробные сведения о сигналах записываются в FIF.

Через ISDN NTT предоставляет большое число дополнительных услуг. Среди этих услуг удаленный доступ, индикация набираемого номера, сеть факсимильной связи, служба голосовой ретрансляции. Даже службы, относящиеся к аналоговым сетям общего пользования, предоставляют услуги различного содержания. Поскольку ISDN с ее дополнительными услугами подвержена ошибкам связи, присущим только этим услугам, клиент должен обязательно проверять содержание контракта.

При связи ISDN за пределами Японии входящие из-за границы сигналы могут отличаться от тех, которые описаны в данном Руководстве, поскольку технические стандарты частично отличаются.

В данный раздел входят:

1. Схема основных действий по поиску и устранению неисправностей линии ISDN

2. Основные последовательности ISDN (D-канала и B-канала)

3. Процедуры поиска и устранения неисправностей D-канала (перечень сигналов, сигналы DISC/STATUS/SETUP и код на дисплее, указывающий на причину неисправности)

4. Процедуры поиска и устранения неисправностей B-канала (протоколы сети, сеанса и представления)

Предостережения относительно установок параметров и проблем

В подразделах 3 и 4 рассматривается поиск и устранение неисправностей, относящихся к наиболее часто используемым сигналам. Для FIF каждого сигнала см. ниже "FIF сигнала DISC". Сигналы, рассматриваемые в 3 или 4, могут иметь FIF короче (иметь только информационные элементы, необходимые для связи) или длиннее (иметь информационные элементы, которые здесь не рассматриваются), чем тот, который показан ниже.

FIF сигнала DISC 08 01 03 45 08 02 80 90

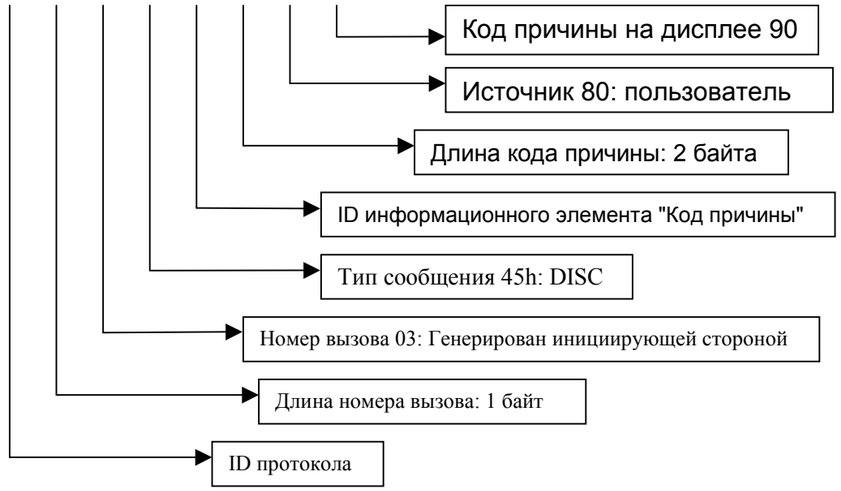

2.3.2.1 Схема основных действий

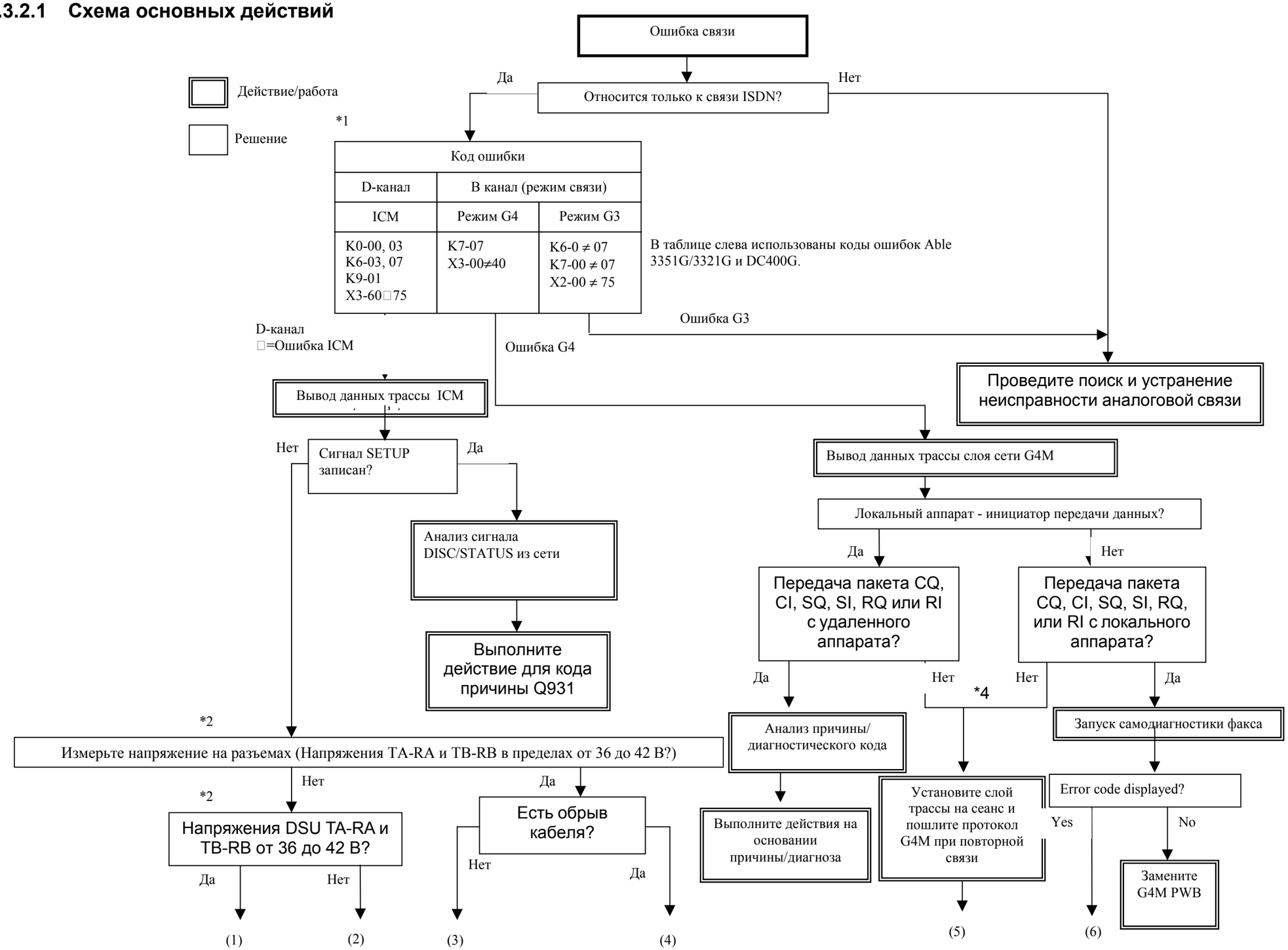

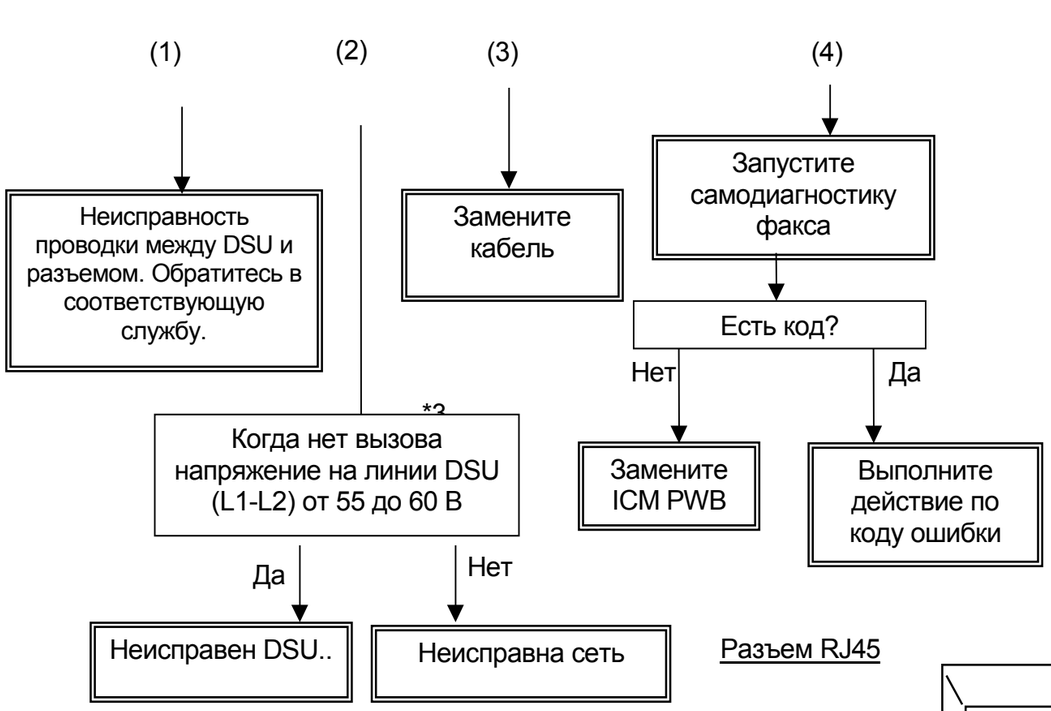

Разъем RJ45

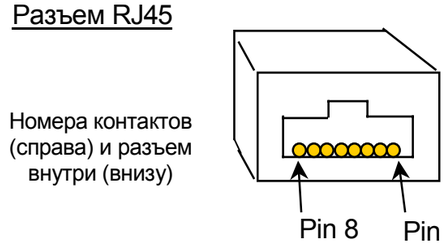

Резисторный блок (устанавливается только на самый дальний от DSU разъем)

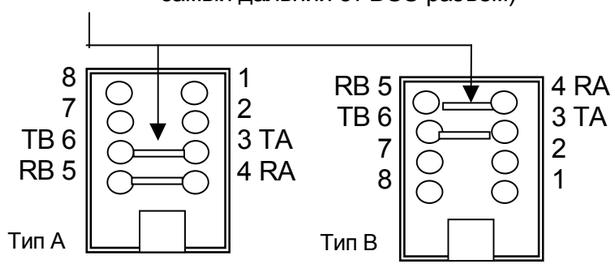

· About terminator (Terminator: 100 ohms)

ISDN allows up to eight terminals to be connected to a line. The terminals are connected through a bus and the farthest connection block or terminal requires a terminator. If no terminator is attached to the end of a bus connection line, the signal waveform becomes unstable and causes a Layer-1 problem. The error status varies. Terminator attachment position: Between RA-RB and TA-TB of the connection block farthest from DSU

A TA or DSU may have a built-in terminator that is switched ON and OFF. Check the settings of all devices in a group to ensure that only one terminator is ON.

*1: The error codes depend on the model and are subject to change. Refer to the error descriptions in the service manual.

*2: The voltage is 40 V +5% to -10%. The TA-RA and TB-RB polarities are negative on the T side and positive on the R side.
The 8-pin connection block (RJ45) for ISDN has the pins listed below. See the figure for the pin order. The layout of mounting screws in the connection block is either A or B in the figure.
Pin 1: Not used Pin 5: RB(+)
Pin 2: Not used Pin 6: TB(-)
Pin 3: TA(-) Pin 7: Not used
Pin 4: RA(+) Pin 8: Not used

*3: The polarity of voltage between L1 and L2 is inverted when the remote party answers. A DSU or network fault is also attributable to abnormal polarity inversion.

*4: Replace the G4M PWB if no signals (SQ, SF, and other) are recorded in the network trace data.

2.3.2.2 Основные последовательности ISDN

Последовательность D-канала

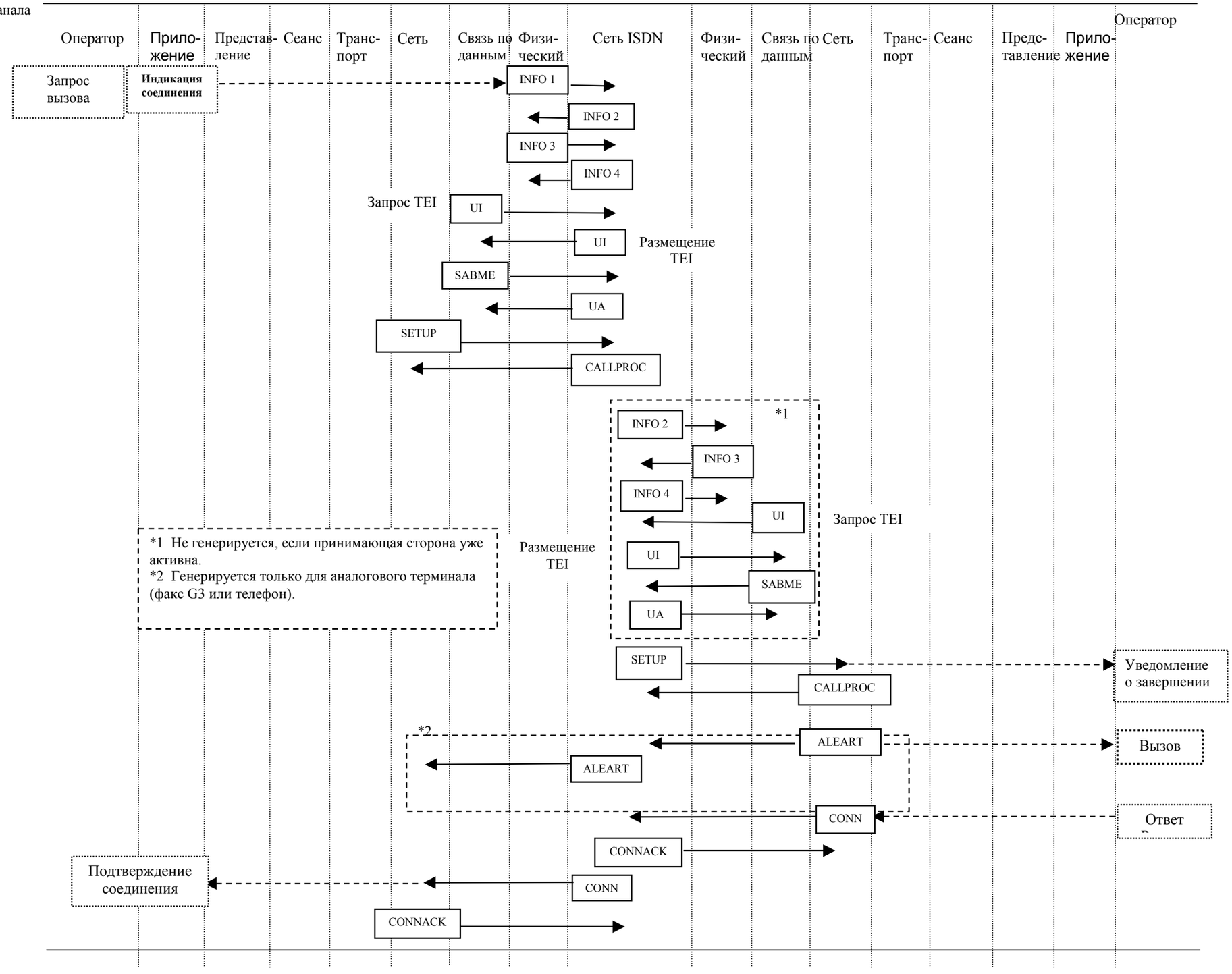

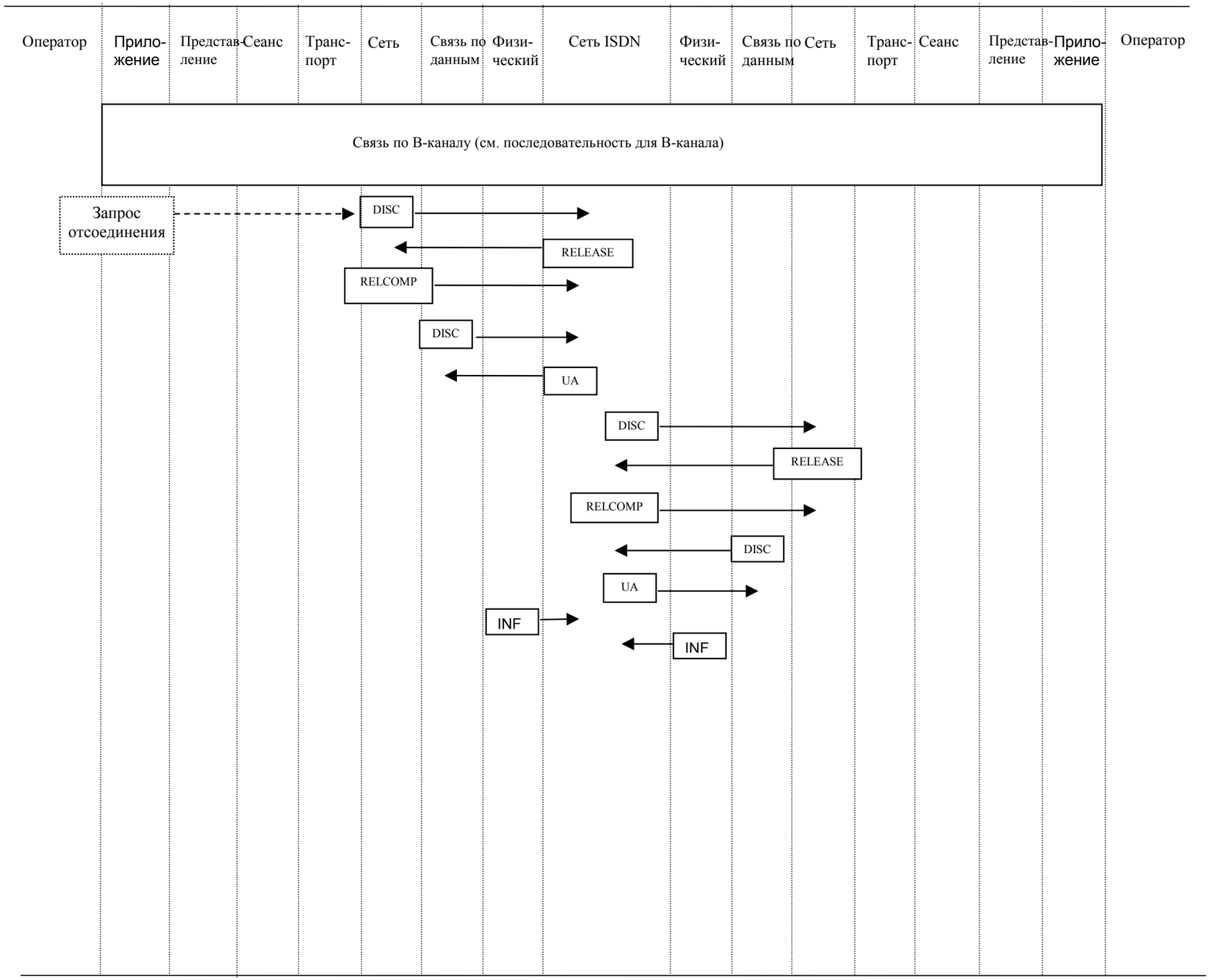
Оператор
Прило-жение
Представ-ление
Сеанс
Транс-порт
Сеть
Связь по данным
Физи-ческий
Сеть ISDN
Физи-ческий
Связь по данным
Сеть
Транс-порт
Сеанс
Представ-ление
Прило-жение
Оператор
Связь по B-каналу (см. последовательность для B-канала)
Запрос отсоединения
DISC
RELEASE
RELCOMP
DISC
UA
DISC
RELEASE
RELCOMP
DISC
UA
INF
INF

Последовательность для B-канала

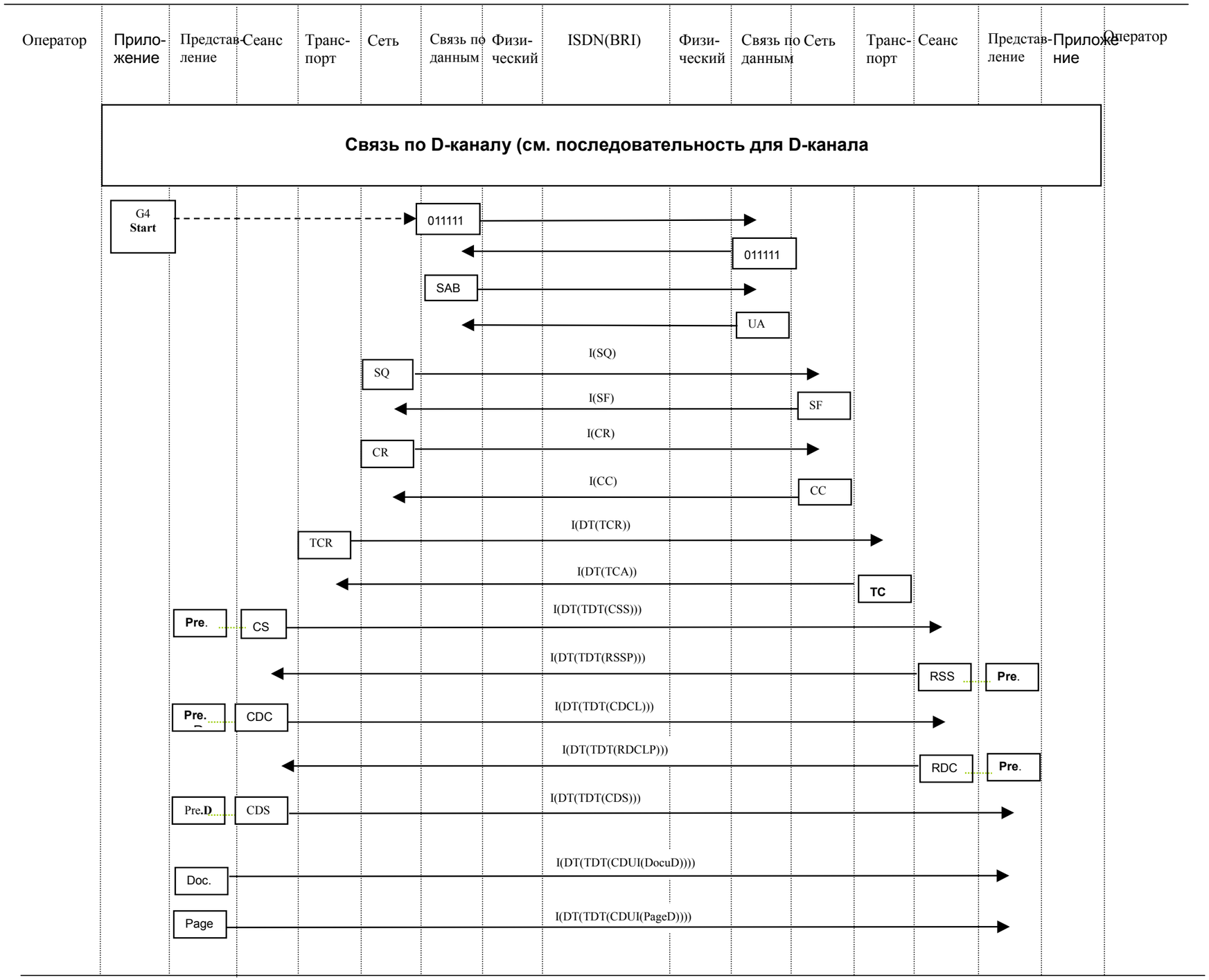

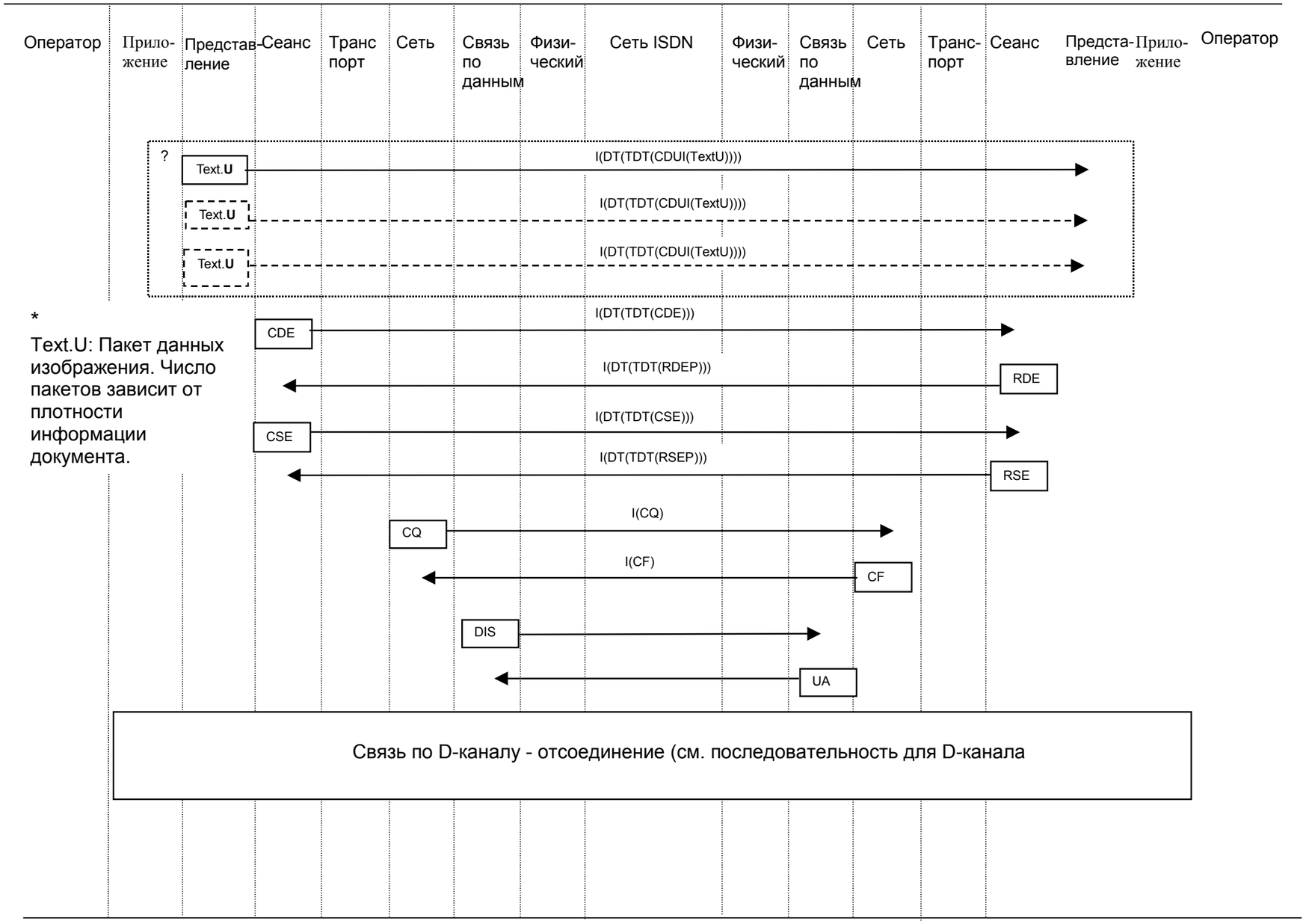

*

Text.U: Пакет данных изображения. Число пакетов зависит от плотности информации документа.

2.3.2.3 Монитор факсимильного протокола G4

Ниже показаны данные монитора протокола ICM G4M при обычной факсимильной связи по стандарту G4. G4M имеет пять мониторов: Data Link (связь), Network (сеть), Transport (транспорт), Session (сеанс) и Presentation (презентация). Ниже воспроизведены только те данные, которые взяты из реального монитора протокола; FIF частично пропущены (…).

ICM Monitor

LAPTIME	LOCAL			REMOTE	FIF
9’ 40” 18	SETUP	->			08010105040288906C0C…
9’ 40” 33			<-	CALLPROC	08018102180189
9’ 40” 99			<-	CONN	08018107
9’ 40” 99	CONNACK	->			0801010F
9’ 45” 66	DISC	->			0801014508028090
9’ 45” 74			<-	RELEASE	0801814D960103823130
9’ 45” 74	RELCOMP	->			0801015A
5’ 56” 65			<-	SETUP	0801280504039090A2180189…
5’ 56” 72	RELCOMP	->			0801A8755A08028091
0’ 40” 47	SETUP	->			08010205040288901801836C…
0’ 40” 62			<-	STATUS	0801827D080382E46C140101
0’ 40” 69			<-	CALLPROC	0801820218018A
0’ 41” 32			<-	CONN	08018207
0’ 41” 33	CONNACK	->			0801020F
1’ 05” 84	DISC	->			0801024508028090
1’ 05” 93			<-	RELEASE	0801824D960103823130
1’ 05” 93	RELCOMP	->			0801025A

Монитор слоя связи по данным G4M

TRACE : DATALINK

LAPTIME	CH	LOCAL			REMOTE	FIF
0” 03	--	SABM	->			
0” 04	--			<-	UA	
0” 04	--	I	->			
0” 06	--			<-	I	
0” 07	--	I	->			
0” 10	--			<-	I	
0” 12	--	I	->			
0” 14	--			<-	I	
0” 17	--	I	->			
0” 25	--			<-	I	
0” 32	--	I	->			
0” 42	--			<-	I	
0” 52	--	I	->			
0” 93	--	I	->			
1” 16	--	I	->			
1” 24	--			<-	I	
1” 26	--	I	->			
1” 29	--			<-	I	
1” 30	--	I	->			
1” 30	--	|	->			
1” 32	--			<-	I	
1” 33	--	DISC	->			
1” 34	--			<-	UA	

Монитор слоя сети G4M

TRACE : NETWORK

LAPTIME	CH	LOCAL			REMOTE	FIF
0” 01	--	SQ	->			1000FB0000
0” 03	--			<-	SF	1000FF
0” 03	0 1	CR	->			10010B07850529400642…
0” 08	0 1			<-	CC	10010F07850529400642…
0” 09	0 1	DT	->			100100
0” 12	0 1			<-	DT	100120
0” 12	0 1	DT	->			100122
0” 22	0 1			<-	DT	100142
0” 26	0 1	DT	->			100144
0” 40	0 1			<-	DT	100164
0” 47	0 1	DT	->			100166
0” 55	0 1	DT	->			100168
0” 64	0 1	DT	->			10016A
0” 74	0 1	DT	->			10016C
0” 83	0 1	DT	->			10016E
0” 91	0 1	DT	->			100160
0” 95	0 1	DT	->			100162
1” 16	0 1			<-	RR	1001C1
1” 85	0 1			<-	DT	100146
1” 86	0 1	DT	->			100184
1” 90	0 1			<-	DT	100168
1” 91	0 1	RR	->			1001A1
1” 91	0 1	CQ	->			1001130000
1” 93	0 1			<-	CF	101117

Монитор транспортного слоя G4M

TRACE : TRANSPORT

LAPTIME	CH	LOCAL			REMOTE	FIF
0” 09	0 1	TCR	->			09E00000540100C0010B
0” 12	0 1			<-	TCA	09D05401540000C0010B
0” 13	0 1	TDT	->			02F080
0” 23	0 1			<-	TDT	02F080
0” 27	0 1	TDT	->			02F080
0” 40	0 1			<-	TDT	02F080
0” 47	0 1	TDT	->			02F080
0” 55	0 1	TDT	->			02F080
0” 65	0 1	TDT	->			02F080
0” 74	0 1	TDT	->			02F080
1” 61	0 1			<-	TDT	02F080
1” 62	0 1	TDT	->			02F080
1” 66	0 1			<-	TDT	02F080

Монитор слоя сеанса G4M

TRACE : SESSION

LAPTIME	CH	LOCAL		REMOTE	FIF
0” 04	0 1	CSS ->			012A0A1838312D34343835…
0” 15	0 1		<-	RSSP	012A091838312D3D414243…
0” 18	0 1	CDCL ->			12013CC198A48195800102…
0” 32	0 1		<-	RDCLP	12013CC179A47780010281…
0” 37	0 1	CDS ->			29023834C16FA46D800102…
0” 45	0 1	CDUI ->			
0” 55	0 1	CDUI ->			
0” 65	0 1	CDUI ->			
0” 74	0 1	CDUI ->			
0” 82	0 1	CDUI ->			
0” 82	0 1	CDE ->			2A0131
1” 70	0 1		<-	RDEP	2A0131
1” 71	0 1	CSE ->			110101
1” 76	0 1		<-	RSEP	

Монитор слоя представления G4M

TRACE : PRESENTATION

LAPTIME	CH	LOCAL		REMOTE	FIF
0” 00	0 1	PresD ->			A406800102810100
0” 15	0 1		<-	PresD	A406800102810100
0” 24	0 1	PresD ->			A48195800102810100A2…
0” 34	0 1		<-	PresD	A477800102810100A25D…
0” 37	0 1	PresD ->			A46D800102810100A253…
0” 37	0 1	DocuD ->			A203020100
0” 37	0 1	PageD ->			A2160201023111A40880…
0” 38	0 1	TextU ->			A380
0” 45	0 1	TextU ->			2480
0” 55	0 1	TextU ->			048207D4
0” 64	0 1	TextU ->			048207F5
0” 74	0 1	TextU ->			048201D7
0” 74	0 1	TextU ->			0000
0” 74	0 1	TextU ->			0000

2.3.2.4 Поиск и устранение неисправностей D-канала

D-канал используется для инициирования и завершения связи и освобождения линии. Обычная процедура работы D-канала показана на схеме "Последовательность для D-канала".

Если сеть отвечает на вызов, сигнал CALLPROC записывается в графу REMOTE (УДАЛЕННЫЙ) протокола D-канала (ICM trace). Это указывает на нормальное установление связи с коммутационной системой. Если удаленный терминал отвечает на вызов, в протокол записывается сигнал CONN. Этим инициируется связь по B-каналам.

При поиске неисправности D-канала анализируется "причина отключения". Информационный элемент "причина отключения" содержится в сигналах DISC, RELCOMP, STATUS и PROG.

В данных трассировки ICM в факсимильных аппаратах с несколькими модулями связи (G4M0, G4M1, G3M0, G3M1 и другими) сигналы слоя 3 при связи каждым модулем записываются в порядке их генерации. "Номер вызова" - это флаг. "Номер вызова" в FIF анализируется, и считываются только соответствующие коммуникационные сигналы. В данных трассировки отвечающей стороны "номер вызова" выглядит так же, но в действительности отличен, поскольку его бит флага представляет единицу. См. содержание каждого сигнала.

Сигналы при связи по D-каналу (сеть третьего слоя D-канала)

"Тип" относится к информационному элементу "тип сообщения" и представляет уникальное значение, соответствующее каждому сигналу.

Название	Значение сигнала	Тип	Описание
ALERT	Оповещение	01	Уведомление вызывающей стороны о том, что принимающая сторона получила вызов
CALLPROC	Продолжение вызова	02	Сигнал начала настройки запрошенного вызова
CONN	Соединение	07	Уведомление о принятии принимающей стороной
CONNACK	Подтверждение соединения	0F	Подтверждение отклика между терминалом и сетью
PROG	Выполнение	03	Уведомление сети о соединении терминалов и прохождении вызова
SETUP	Настройка	05	Запрос настройки вызова
RES	Возобновление	26	Запрос сброса приостановленного вызова
RESACK	Подтверждение возобновления	2E	Уведомление о возобновлении приостанов-ленного вызова
RESREJ	Отказ от возобновления	22	Уведомление о неудаче возобновления вызова
SUSP	Отложить	25	Запрос о приостановлении вызова
SUSPACK	Подтверждение приостановления	2D	Уведомление о завершении приостановления вызова
SUSPREJ	Отмена приостановления	21	Уведомление о неудаче приостановления вызова
USERINFO	Информация пользователя	20	Выдаваемая пользователем информация
DISC	Разъединение	45	Запрос или уведомление о восстановлении соединения между терминалами
REL	Освобождение	4D	Запрос на отключение информационного канала и снятие номера вызова после очистки информационного канала
RELCOM	Освобождение завершено	5A	Уведомление об отключении информационного канала и снятии номера вызова
REST	Перезапуск	46	Запрос инициализации канала или интерфейса
RESTACK	Подтверждение перезапуска	4E	Сообщение о завершении инициализации
CONCON	Управление загруженностью линии	79	Управление информационным потоком пользователем
INFO	Информация	7B	Дополнительная информация для передачи
NOTIFY	Уведомление	6E	Информационное сообщение о вызове
STATUS	Состояние	7D	Уведомление о состоянии вызова от терминала или сети
STATUSENQ	Запрос состояния	75	Запрос сообщения о состоянии

Содержание сигнала DISC (FIF: 0801014508028090)

Информ. элемент	Содержание биты 8765 4321		Описание (фиксировано, если не указано иное)		
ID протокола	Идентификатор 0000 1000		08h (фиксирован)		
Вызов № -1	0000	Длина № вызова	биты с 4 по 1: длина (в байтах) вызова номер 2		
Вызов № -2	F 0	Значен. № вызова 000 0001	F (флаг)	0--- --- 1--- ---	Со стороны вызова Со стороны ответа
Тип сообщения	Разъединение 0100 0101		Код сигнала DISC: 45h		
Код причины -1	Идентификатор 0000 1000		Идентификатор информационного элемента "код причины": 08h (фиксирован)		
Код причины -2	Длина кода причины		Число байтов в информационном элементе "код причины" (код причины 3 или больше)		
Код причины -3	1000	Источник 0000	Источник *См. рис. ниже	---- 0000 ---- 0001 ---- 0010 ---- 0011 ---- 0100 ---- 0101 ---- 0111 ---- 1010	Локальный терминал (пользов.) Локальная офисная сеть Локальная национальная сеть Релейная сеть Удаленная национальная сеть Удаленная офисная сеть Внутренняя сеть Межсетевой обмен
Код причины -4	1	Значение 001 0000	Значение кода причины * Справа даны выборочные значения. Более подробно см. Q931.	-000 0001 -001 0000 -001 0001 -001 0010 -101 1100 -101 1000	Пропуск (81h) Нормальное разъедин. (90h) Номер занят (91h) Нет ответа (92h) Неверный формат № (9C) Несоответ. атрибутов (D8h)

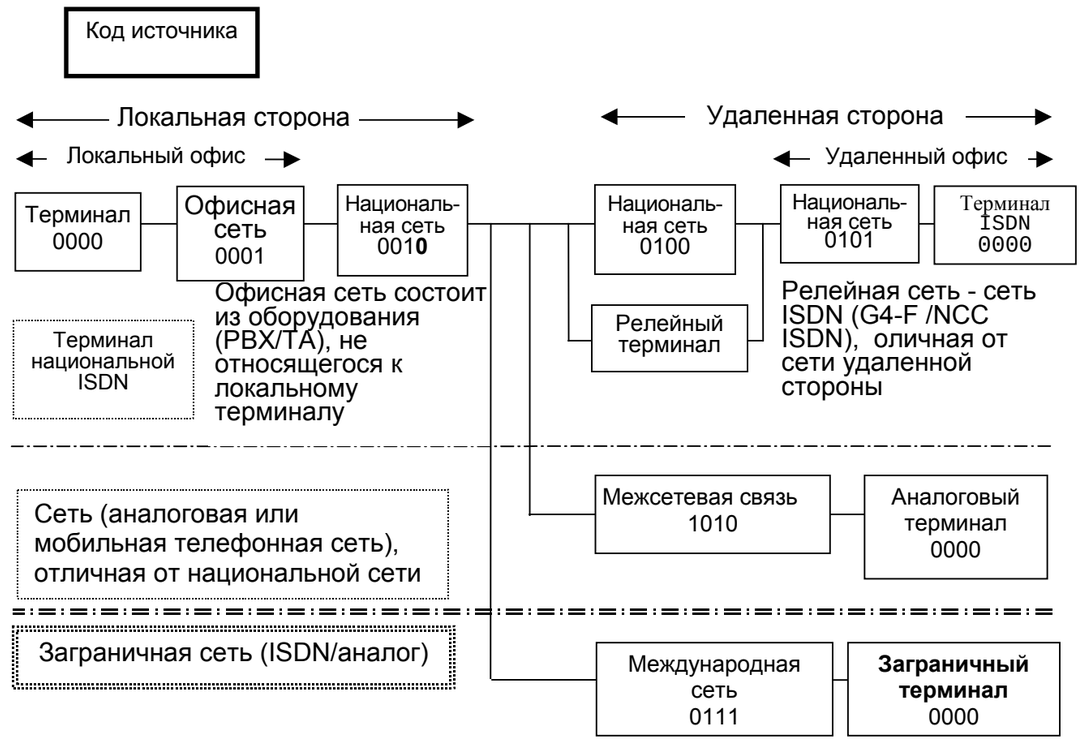

Содержание сигнала STATUS (FIF: 0801017D08028090140101)

Информ. элемент	Содержание биты 8765 4321		Описание (фиксировано, если не указано иное)		
ID протокола	Идентификатор 0000 1000		08h (фиксирован)		
Вызов № -1	0000	Длина № вызова	Биты с 4 по 1: длина (в байтах) вызова номер 2		
Вызов № -2	F 0	Значен. № вызова 000 0001	F (флаг)	0--- ---1--- ---	Со стороны вызова Со стороны ответа
Тип сообщения	STATUS 0111 1101		Код сигнала STATUS 7Dh (фиксирован)		
Код причины -1	Идентификатор 0000 1000		Идентификатор информационного элемента "код причины": 08h (фиксирован)		
Код причины -2	Длина кода причины		Число бит в информационном элементе "код причины" (код причины 3 или больше)		
Код причины -3	1000	Источник 0000	Источник *См. стр. сигнала 3-2DISC.	---- 0000 ---- 0001 ---- 0010 ---- 0011 ---- 0100 ---- 0101 ---- 0111 ---- 1010	Локальный терминал (польз.) Локальная офисная сеть Локальная национальн. сеть Релейная сеть Удаленная национальн. сеть Удаленная офисная сеть Внутренняя сеть Межсетевая связь
Код причины -4	1	Значение кода причины 001 0000	Код причины * Справа даны выборочные значения. Более подробно см. Q931.	-000 0001 -001 0000 -001 0001 -001 0010 -001 1100 -101 1000	Пропуск (81h) Нормальн. разъединение (90h) Занято (91h) Нет ответа (92h) Неверный формат номера (9C) Несоответствие атрибутов терминалов (D8h)

Статус вызова -1

Идентификатор 0001 0100		Идентификатор инф. элемента "статус вызова": 14h (фикс.)		
Длина статуса вызова 0000 0001		Число бит в информационном элементе "статус вызова" (статус вызова 3 или больше)		
00	Значение статуса вызова 00 0001	Значение статуса вызова Справа даны выборочные часто генерируе-мые значения	--00 0000 --00 0001 --00 0011 --00 0100 --00 0110 --00 0111 --00 1000 --00 1001 --00 1010 --00 1011 --00 1100 --01 0011	Простой Инициация (вызов) Вызов принят Уведомление о вызове Прекращение Звонок Отклик Завершение отклика принято Обмен данными Запрос разъединения Оповещение о разъединении Запрос освобождения линии

Содержание сигнала SETUP (1/3) (FIF: 0801010504039090A2180183)

Информационный элемент	Содержание Биты 8765 4321	Описание (фиксировано, если не указано иное)
ID протокола	Идентификатор 0000 1000	08h (фиксирован)
Вызов № -1	0000 / Длина № вызова 0001	биты с 4 по 1: длина (в байтах) вызова номер 2
Вызов № -2	F 0 / Значение № вызова 000 0001	F (флаг): 0--- --- Со стороны вызова; 1--- --- Со стороны ответа
Тип сообщения	SETUP 0000 0101	Код сигнала SETUP (фиксирован)
Пропускная способность передачи -1	Идентификатор 0000 0100	Идентификатор информационного элемента " пропускная способность передачи ": 04h (фиксирован)
Пропускная способность передачи -2	Пропуск. способность передачи 0000 0011	Число битов информационного элемента “пропускная способность передачи” (пропускная спос. передачи-3 или более)
Пропускная способность передачи -3	100 / Инфо проп. спос. 1 0000	Пропускная способность передачи инф.: ---0 0000 Голос; ---0 1000 Цифровая без ограничений; ---1 0000 Аудио 3.1кГц
Пропускная способность передачи -4	Режим передачи 1001 0000	Передача информации по коммутируемой линии 64 кбайт/с
Пропускная способность передачи -5	101 / Слой 1 0 0010	Протокол слоя 1: ---0 0010 µ-правило (Japan и USA); ---0 0011 A-правило (Страны, кроме Japan & USA) * Преобразование аналогового сигнала. Преобразование при международной связи из µ-в A-

Канал -1	Идентификатор 0001 1000		Длина информационного элемента "канал": 18h (фиксирована)	
Канал -2	Длина статуса вызова 0000 0001		Число байтов в информационном элементе “канал” (канал-3 или больше)	
Канал -3	1000 / E 0 / Кан. 011	E: изменение канала	---- 0--- ---- 1---	Заданный канал изменяем
		Ch: выбор канала	---- -000 ---- -001 ---- -010 ---- -011	Нет канала B1-канал B2-канал Произвольный канал

Информационные элементы могут быть добавлены.
Если FIF длиннее этого, см. информационные элементы на следующей странице и далее (SETUP-2/3 и 3/3).

Содержание сигнала SETUP (2/3) (FIF: 6C0C008031..6D08805031..)

Информ. элемент	Содержание биты 8765 4321			Описание (фиксировано, если не указано иное)
Инициатор № -1	Идентификатор 0110 1100			Идентификатор информационного элемента "Номер инициатора ": 6 символов (фиксирован)
Инициатор № -2	Длина № источника 0000 1100			Число байтов информационного элемента "Номер инициатора" (номер 3 или более)
Инициатор № -3	План номера 0000 0000			
Инициатор № -4	На дисплее 100	Проверка сети 0 0000	Дисплей	100- ---- 101- ---- 110- ---- — № инициатора на дисплее пользователя-адресата Нет № на дисплее
			Проверка сети	---0 0000 — Ввод пользователем (иниц. сторона) ---0 0001 — Ввод пользователем (иниц. сторона) ---0 0010 — Ввод пользователем (иниц. сторона) ---0 0011 — Ввод сети (инициирующая сторона)
Инициатор № -5	Номер инициатора			Номер инициатора от 30h до 39h (30h=0, 31h=1, 32h=2, … 39h=9)

.
. Сюда вводится телефонный номер, зарегистрированный в ISDN-ID.
. "Номер инициатора 5" продолжает зарегистрированный телефонный номер.

Подадрес инициатора – 1	Идентификатор 0110 1101	Идентификатор информационного элемента “Подадрес инициатора”: 6Dh (фиксирован)
Подадрес инициатора – 2	Длина подадреса инициатора 0000 1000	Число байтов в информационном элементе “Подадрес инициатора” (подадрес 3 или больший)
Подадрес инициатора – 3	Тип 1000 0000	
Подадрес инициатора – 4	Подадрес инициатора 0101 0000	Формат подадреса инициатора: 50h (фиксирован)
Подадрес инициатора - 5	Подадрес инициатора 0011 0001	Подадрес инициатора от 30h до 39h (30h = 0, 31h = 1, 32h = 2... 39h = 9

÷ “Подадрес инициатора 4” продолжает подадрес зарегистрированного инициатора.

÷ Информационные элементы могут быть добавлены.

÷ Если FIF длиннее чем этот, см. информационные элементы на следующей странице и далее (SETUP 3/3)

÷ Дальше информации может не быть.

Содержание сигнала SETUP (3/3) (FIF below:700A8031..7104805031..7C0290907D029184)

Информ. элемент	Содержание биты 8765 4321	Описание (фиксировано, если не указано иное)
Номер адресата -1	Идентификатор 0111 0000	Идентификатор информационного элемента "Номер адресата ": 70h (фиксирован)
Номер адресата -2	Длина № адресата 0000 1010	Число байтов в информационном элементе "Номер адресата " (номер адресата 3 или больше)
Номер адресата -3	План номера 1000 0000	
Номер адресата -5	Номер адресата 0011 0001	Номер вызываемого от 30h до 39h(30h=0, 31h=1, 32h=2, …39h=9) …"Номер адресата -5" продолжает число набираемого номера.
Подадрес адресата -1	Идентификатор 0111 0001	Идентификатор информационного элемента "Подадрес адресата ": 71h (фиксирован)
Подадрес адресата -2	Длина подадреса адресата 0000 0100	Число байтов в информационном элементе "Подадрес адресата " (подадрес 3 или больше).
Подадрес адресата -3	Тип 1000 0000	
Подадрес адресата -4	Длина подадреса адресата 0101 0000	Формат подадреса адресата: 50h (фиксирован)
Подадрес адресата -4	Длина подадреса адресата 0011 0001	Подадрес адресата от 30h до 38h(30h=0, 31h=1, 32h=2, …39h=9) …"Подадрес адресата -4" продолжает набираемый номер.

LLC-1	Идентификатор 0111 1100	Идентификатор информационного элемента "Совместимость нижнего слоя (LLC)": 7Ch(фиксирован)			
LLC-2	Длина LLC 0000 0010	Число байтов в информационном элементе “LLC” (LLC-3 или больше)			
LLC-3	100	Transmission capability 1 0000	Пропускная способность	---0 0000 ---0 1000 ---1 0000	Голос Неограниц. цифровая 3.1 Аудио
LLC-4	Характеристика LLC 1001 0000				
HLC-1	Идентификатор 0111 1101	Идентификатор информационного элемента "Совместимость верхнего слоя (HLC)": 7Dh (фиксирован)			
HLC-2	Длина HLC 0000 0010	Число байтов в информационном элементе “HLC” (HLC-3 или больше)			
HLC-3	Характеристика HLC 1001 0001				
HLC-4	Характеристика расширенной HLC 1000 0100	Характеристика расширенной HLC	1000 0001 1000 0100 1010 0001	TEL Факс G2/G3 Факс G4	

Представленный выше элемент может не существрвовать.

Код причины на дисплее (Q.931)
Информационный элемент "Код причины" используется в сигналах DISC, STATUS и других для указания причины генерации сигнала. Отсоединение D-канала может быть также определено по "источнику генерации", указывающему на источник сигнала (сеть или аппарат).

"Значение на дисплее" в таблице представляет собой шестнадцатеричное значение, указываемое в FF каждого сигнала. "Номер" в правой колонке таблицы представляет собой десятичное число, указывающее содержание каждой причины. Это значение используется для запроса в адрес поставщика услуг или производителя.

Перечень значений информационного элемента "Код причины"

Значение на дисплее (шестн.)	Причина	Диагностическая информация (может быть введена дополнительно)	Номер (десят.)
81	Пропуск	-	#1
82	Нет маршрута для релейной сети	Релейная сеть	#2
83	Нет маршрута для релейной сети *(см. дополнительное объяснение)	-	#3
86	Канал запрещен	-	#6
87	Конечная точка при заданном канале	-	#7
90	Нормальное отсоединение *	-	#16
91	Конечный пользователь занят	-	#17
92	Нет ответа от конечного пользователя (нет сигнала ALERT или CONN) *	-	#18
93	Нет ответа от конечного пользователя после прохождения звонка (сигнал ALERT принят) *	-	#19
94	Абонент отсутствует (Нет связи с удаленной станцией мобильной связи)	-	#20
95	Отказать в связи	-	#21
96	Изменился номер удаленного абонента	Новый номер абонента	#22
9A	После отсоединения восстановилась связь с пользователем, который не выбран	-	#26
9B	Невозможно активировать интерфейс удаленного пункта (неисправность или выключено питание)	-	#27
9C	Неверный формат или не полный (слишком короткий) номер конечного пункта *	-	#28
9D	Запрошенное устройство не доступно из сети	Идентификатор устройства	#29
9E	Ответ на запрос состояния	-	#30
9F	Другой допустимый класс	-	#31
A2	Нет линии или канала	-	#34
A6	Неисправность сети	-	#38
A9	Временная неисправность сети (соединение возможно при повторном наборе номера)	-	#41
AA	Перегружена коммутационная плата	-	#42
AB	Информационные элементы частично отброшены сетью	Идентификатор отброшенного элемента	#43
AC	Недоступность запрошенной линии или канала	-	#44
AF	Недоступный класс других ресурсов	-	#47
B1	Качество запрошенных услуг (QOS) не доступно	-	#49
B2	Запрошенные дополнительные услуги не входят в контракт	Идентификатор устройства	#50
B9	Запрошенная пропускная способность не разрешена сетью	Номер атрибута или прочее	#57
BA	Запрошенная пропускная способность пока недоступна	Номер атрибута или прочее	#58
BF	Недоступный класс других услуг	-	#63
C1	Запрошенная пропускная способность не обеспечивается сетью	Номер атрибута или прочее	#65
C2	Задан не обеспечиваемый тип канала	Тип канала	#66
C5	Запрошены не обеспечиваемые дополнительные услуги	Идентификатор устройства	#69
C6	Имеется возможность передачи лишь ограниченного объема цифровой информации	-	#70
CF	Не обеспечиваемый класс других услуг	-	#79
D1	Используется не допустимый номер вызова	-	#81
D2	Используется не допустимый номер канала	Тип канала	#82
D3	Заданный ID-номер приостановленного вызова не используется	-	#83
D4	Используется ID-номер приостановленного вызова	-	#84
D5	Повторите запрос для не приостановленного вызова в сети	-	#85
D6	Приостановленный вызов уже восстановлен из состояния отсоединения	Причина отсоединения	#86
D7	Пользователь не является членом групповой защиты (группы закрытых пользователей)	-	#87
D8	Несоответствие атрибута терминала *	Несоответствующий параметр	#88
DB	Выбрана недопустимая релейная сеть	-	#91
DF	Класс прочих недопустимых сообщений	-	#95
E0	Пропуск обязательного информационного элемента	Идентификатор информ. элемента	#96

Значение на дисплее (шестн.)	Причина	Диагностическая информация (может быть введена дополнительно)	Номер (десят.)
E1	Тип сообщения не определен или не поддерживается	Тип сообщения	#97
E2	Сообщение не соответствует статусу вызова, не определено или не поддерживается	Тип сообщения	#98
E3	Информационный элемент не определен или не поддерживается	Идентификатор информ. элемента	#99
E4	Недопустимый информационный элемент	Тип сообщения	#100
E5	Сообщение не соответствует статусу вызова	Тип сообщения	#101
E6	Восстановление по таймеру *	Номер таймера	#102
EF	Класс прочих ошибок процедур	-	#111
FF	Другой класс межсетевой связи	-	#127

Классификация #1-31: нормальное событие, #34-47: ресурсы недоступны, #49-63: обслуживание недоступно, #65-79: услуги не обеспечиваются, #81-95: недопустимое сообщение, #96-111: ошибка процедуры, #127: обеспечение межсетевого обмена

Дополнительное разъяснение значений причин

1. Если автонабором G4 не удалось соединиться с удаленным терминалом, номер может быть набран повторно автоматически. Условия выполнения повторного набора зависят от значения причины следующим образом:

   1-1. Если после автонабора G4 возвращается причина #3 или #88, набор номера повторяется в режиме G3.

   1-2. Если возвращается причина 6, 16 - 19, 27, 31, 34, 41, 44, 47 или 102, набор номера повторяется в режиме G4.

   1-3. Если возвращается любое другое значение, набор номера не повторяется. В зависимости от установки может быть выдан отчет о неудачной передаче.

2. Значения причин на дисплее указывают на состояние D-канала (инициация, завершение или отключение). Причина 16 "нормальное отключение" означает, что D-канал отключен правильно. Это значение используется в случае ошибки B-канала, происшедшей после подключения удаленной стороны.

   …Пример: Если началась связь G3 через ISDN, и с удаленного терминала принят сигнал DCN, в монитор протокола ICM для сигнала DISC заносится причина 16. В нормальном состоянии код причины сетью не генерируется.

3. #3 указывает на то, что сеть не может подключить удаленный терминал несмотря на запрос соединения.

   …Пример: Несмотря на выбор автонабора G4, ISDN может не иметь номер соответствующей стороны. Повтор набора номера выполняется в режиме G3, поскольку, вероятно, удаленный терминал не является факсимильным аппаратом G4 (номер не существует в ISDN).

4. #18 указывает, что вовремя не возвращен сигнал ALERT или CONN в ответ на сигнал SETUP, в то время как #19 указывает, что сигнал ALERT был возвращен, а сигнал CONN нет. Сигнал ALERT означает, что теперь вызывается аналоговый терминал. #19 применяется только в том случае, если удаленный терминал - аналоговый.

5. #28 указывает, что коммутационная плата не может подключиться к удаленному терминалу из-за неверной информации о номере удаленного терминала. Например, в номере удаленного терминала не хватает цифр, или он содержит недопустимые значения. Коммутационная плата может вернуть #28, если номер набирается с пробелом или тире (-). #28 также возвращается, если набор номера повторяется при использовании линии, предоставляющей дополнительные услуги, как разъясняется в руководстве или в описании процедуры.

6. #88 указывает, что локальный терминал не соответствует требованиям по пропускной способности, совместимости низкого слоя (LLC) или совместимости высокого слоя (HLC), как заявлено сигналом SETUP.

7. #102 указывает на то, что истекло время счета таймера слоя 3. Таймер может находиться со стороны сети или со стороны терминала.

   …Пример: T303 является таймером терминала. Таймер начинает отсчет времени при получении сигнала SETUP и заканчивает при получении сигнала CALLPROC, ALERT, CONN или RELCOM. Если в течение четырех секунд сигналы с удаленного терминала не получены, выдается сигнал DISC с причиной #102.

2.3.2.5 Поиск и устранение неисправностей B-канала

По окончании инициации или завершения по D-каналу, канал переключается на B для передачи факсимильных сигналов. При связи G3 через ISDN по B-каналам передаются факсимильные сигналы CED, DIS, и PIX. Поэтому при поиске неисправности B-канала необходимо прежде всего определить, где находится неисправность, в локальном или удаленном терминале.

Из B-каналов данные трассировки протокола от слоя 2 (сеть) к слою 6 (представление) могут быть собраны отдельно. Очевидно, что необходимые слои должны быть установлены до связи. Даже когда слой протокола после связи изменяется, данные трассировки не записываются. Слоем по умолчанию является слой 5 (сеанс).

Протоколы слоев 2 (сеть) и 5 (сеанс) используются для поиска неисправности B-каналов и слоя 6 (представление) - для проверки размера документа. В данном разделе рассматриваются протоколы Сеть, Сеанс и Представление.

2.3.2.5.1 Сетевой протокол (слой 3 B-канала)

Обычная последовательность сетевого протокола рассмотрена в разделе "Сеть" последовательности B-канала.

При ошибке связи в слое "Сеть" передается один из пакетных сигналов (CQ, CI, SQ, SI, RQ, и RI). Причина ошибки может быть установлена анализом причины и диагностической информацией, содержащейся в этом сигнале.

Таблица 1 Пакетные сигналы сетевого протокола (слой 3 B-канала)

Сигнал	Значение	Описание
CR	Запрос вызова	10 01 0B (номер инициирующего) (номер вызываемого) (размер пакета и т.п.)
CN	Завершение	10 01 0B (Номер инициирующего) (номер вызываемого) (Размер пакета и т.п.)
CA	Прием вызова	10 01 0F (Номер инициирующего) (номер вызываемого) (Размер пакета и т.п.)
CC	Завершение соединения	10 01 0F (Номер инициирующего) (номер вызываемого) (Размер пакета и т.п.)
CQ	Запрос возобновления	10 01 13 (причина)(диагностика)
CI	Индикация разъединения	10 01 13 (причина)(диагностика) * См. таблицы 2 и 3
CF	Подтверждение разъединения	10 01 17
SQ	Запрос возобновл.	10 00 FB (причина)(диагностика)
SI	Индик. возобновл.	10 00 FB (причина)(диагностика) *См. таблицы 4 и 5
SF	Подтвержд. возобн.	10 00 FF
RQ	Запрос сброса	10 01 1B (причина)(диагностика)
RI	Индикация сброса	10 01 1B (причина)(диагностика) * См. таблицы 6 и 7
RF	Подтвержд. сброса	10 01 1F
DT	Данные	10 01 (Номер пакета и т.п.)
RR	ГОТОВ К ПРИЕМУ	10 01 (Номер пакета и т.п.)
RNR	НЕ ГОТОВ К ПРИЕМУ	10 01 (Номер пакета и т.п.)

Таблица 2 Причины разъединения по пакету CI (причина)

Код	Описание
01	Удаленный терминал занят или нет свободного канала
03	Недопустимый запрос пакетом CR
05	Перегрузка сети
09	Подключение не произошло, поскольку удаленный терминал неисправен или выключен
0B	Подключение к удаленному терминалу не разрешено
0D	Пропуск
11	Ошибка дистанционной процедуры или принят недопустимый пакет
13	Ошибка локальной процедуры или передан недопустимый пакет
19	Вызываемая сторона не позволяет перейти к завершению
29	Вызываемая сторона не разрешает быстрый выбор
80-FF	Нормальное отсоединение

Таблица 3 Результаты диагностики по пакету CI (диагностика)

Код	Описание	Код	Описание
11	Уровень пакета готов	31	Тайм-аут ожидания пакета CA
12	Запрос перезапуска терминала	32	Тайм-аут ожидания пакета CF
14	Пусто	41	Недопустимый сигнал
15	Ожидание пакета CC	42	Недопустимый параметр
16	Ожидание пакета CA	43	Неверный адрес вызываемой стороны
17	Идет передача данных	44	Неверный адрес инициатора
18	Конфликт инициирующей и вызываемой сторон	45	Недопустимая длина сигнала
19	Ожидание пакета CQ	46	Завершение отменено
21	Неизвестный тип пакета	47	Нет свободного канала
22	Инициация по каналу только для завершения	48	Конфликт инициирующей и вызываемой сторон
26	Пакет слишком короткий	49	Запрос повтора
27	Пакет слишком длинный	4A	Неверная длина сигнала (длина адреса)
29	Недопустимый пакет SQ, SI или SF	4B	Неверная длина сигнала
2A	Неверный тип пакета	00	Прочее

Таблица 4 Причины разъединения по пакету SI (причина)

Код	Описание
01	Ошибка процедуры локального терминала
03	Перегрузка сети
07	Устранение неисправности

Таблица 5 Результаты диагностики по пакету SI (диагностика)

Код	Описание	Код	Описание
11	Готовность уровня пакета	27	Пакет слишком длинный
12	Ожидание завершения отсоединения всех вызовов	29	Недопустимый пакет SQ, SI или SF
21	Неизвестный тип пакета	34	Тайм-аут ожидания пакета SF
26	Пакет слишком короткий	00	Прочее

Таблица 6 Причины разъединения по пакету RI (причина)

Код	Описание
00, 80-FF	Запрос сброса или возобновления с удаленного терминала
01	Связь запрещена из-за неисправности удаленной стороны
03	Ошибка дистанционной процедуры
05	Ошибка локальной процедуры
07	Перегрузка сети
09	Восстановление удаленного терминала
11	Протокол не соответствует удаленному терминалу
1D	Неисправность сети

Таблица 7 Результаты диагностики по пакету RI (диагностика)

Код	Описание	Код	Описание
01	Неверная информация	23	Неизвестный тип пакета (при связи PVC)
02	Неверная информация	26	Пакет слишком короткий
11	Уровень пакета готов	27	Слишком длинный пакет
12	Запрос возобновления DTE	29	Недопустимый пакет SQ, SI или SF
1B	Готовность управления потоком	2B	Пакет проверки не разрешен
1C	Ожидание RF	2C	Пакет не разрешен
21	Неизвестный тип пакета	00	Прочее

2.3.2.5.2 Протокол сеанса (слой 5 B-канала)

Обычная последовательность сетевого протокола рассмотрена в разделе "Сеанс" последовательности B-канала.

В завершение связи в слое Сеанс передается сигнал CSE. Если связь приостановлена, передается сигнал CSA. Причина ошибки может быть подтверждена анализом параметра конца сеанса, содержащемся в данном сигнале.

Таблица 8 Сигналы протокола сеанса (слой 5 B-канала)

Сигнал	Значение	Описание
CSS	Индикация начала сеанса	ID инициирующего терминала, дата и время *См. 2.3.2.5.2-2
CSE	Индикац. окончания сеанса	11 01 (параметр конца сеанса)*См. таблицу 9
CSA	Индикация приостановленного сеанса	11 01 (параметр конца сеанса)* См. таблицу 9
CDS	Индикац. начала документа	(Объяснение опущено)
CDE	Индикац. конца документа	Справочная информация *См. 2.3.2.5.2-1
CDCL	Индикация перечня функций документа	(Объяснение опущено)
RSSP	Подтверждение начала сеанса	ID конечного терминала, дата и время *См. 2.3.2.5.2-2
RSSN	Отрицание начала сеанса	(Объяснение опущено)
RSEP	Подтвержд. конца сеанса	-
RSAP	Подтверждение приостановки сеанса	-
RDCLP	Подтверждение перечня функций документа	(Объяснение опущено)
RDEP	Подтверждение конца документа	Справочная информация *См. 2.3.2.5.2-1
CDPB	Индикация границы страницы документа	Справочная информация *См. 2.3.2.5.2-1
RDPBP	Подтверждение границы страницы документа	(Объяснение опущено)
RDPBN	Отрицание границы страницы документа	32 01 (причина) * См. таблицу 10
CDUI	Информация пользователя документа	-
CSCC	Индикация управления изменением сеанса	-
CSUI	Инфо пользоват. сеанса	(Объяснение опущено)
RSCCP	Подтверждение изменения управления сеансом	-
RSUI	Инфо пользоват. сеанса	-
CDR	Индикац. ресинхронизации документа	32 01 (причина) * См. таблицу 10
CDD	Индикация отбрасывания документа	32 01 (причина) * См. таблицу 10

Таблица 9 Параметр конца сеанса

Код (двоичный)	Описание
0000 0000	Не отключать
0000 000X	X=1 Очистить транспортное соединение
0000 00X0	X=1 Ошибка локального терминала
0000 0X00	X=1 Ошибка не восстановления процедуры
0000 X000	X=1 Прочее

Этот параметр может быть выдан дважды.

03H=Ошибка локальной процедуры. Разъединит транспортный слой (слой 4).

05H= Ошибка не восстановления процедуры. Разъединит транспортный слой (слой 4).

Таблица 10 Причина

Код	Описание
00H	Нет особой причины
01H	Невозможно установить или разъединить сеанс (нет бумаги или полна память)
02H	Дается текстовое сообщение
03H	Ошибка последовательности
05H	Ошибка локального терминала
06H	Ошибка не восстановления процедуры

Коды представлены шестнадцатеричными значениями.

2.3.2.5.2-1 Справочная информация

ID = 2A. Номер страницы или документа представлен кодом ASCII.

- FIF CDE = 2A 01 35: Указывает, что информация представлена одним байтом, и число страниц документа равно 5.
- FIF CDPB = 2A 02 31 35: Указывает, что информация представлена двумя байтами, и число страниц документа равно 15.

2.3.2.5.2-2 FIF команд

Команда CSS/RSSP содержит ID начального и конечного терминалов (предварительно зарегистрированный G4 ID аппарата) или информацию о дате и времени вызова. Поэтому к журналу связи (журналу управления связью, отчету о работе) и содержимому (слоя сеанса) можно обратиться, проанализировав команду.

Команда CSS/RSSP содержит несколько информационных элементов (ID начального терминала и другие). Необходимые информационные элементы добавляются в соответствии с содержанием связи. Сигнал CSS/RSSP выдает информационные элементы в их взаимосвязи и с полным перечнем.

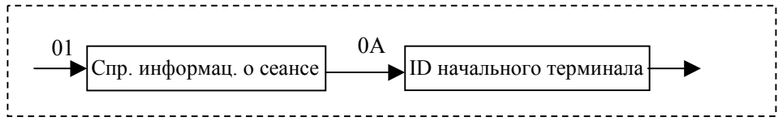

Названия информационных элементов даны в прямоугольниках, а их ID указаны слева. В приведенном выше примере показаны "Справочная информация о сеансе" с ID = 01 и "ID начального терминала" с ID = 0A.

FIF определяет каждый информационный элемент следующим образом "идентификатор + длина информационного элемента (число байтов в шестнадцатеричном формате) + содержание информационного элемента". Приведенный ниже пример показывает FIF CSS. RSSP может быть интерпретирован аналогичным способом.

	01	Идентификатор информационного элемента "Справочная информация о сеансе"
Байт 2	2A	Длина информационного элемента "Справочная информация о сеансе": 2Ah = 42 байта
↓	0A	Идентификатор информационного элемента "Идентификатор начального терминала"
	18	Длина информационного элемента "Идентификатор начального терминала": 18h = 24 байта
	38	38h = десятичное 8
		Далее 23-байтный идентификатор начального терминала (G4 ID в формате ASCII)
	0B	Идентификатор информационного элемента "Дата и время"
	0E	Длина информационного элемента "Дата и время": 18h = 14 байт
	30	30h = десятичный 0
		…Далее 13 байтов информации о дате и времени
	02	Идентификатор информационного элемента " Функция неосновного сеанса "
	03	Длина информационного элемента "Функция неосновного сеанса": 03h = 3 байта
	0E	Идентификатор информационного элемента "Размер окна"
	01	Длина информационного элемента "Размер окна": 01h = 1 байт
	03	03h = десятичное 3, указывающее на "Размер окна"
	08	Идентификатор информационного элемента "Идентификатор сервиса"
	01	Длина информационного элемента " Идентификатор сервиса ": 01h=1 байт
	01	01h = десятичная 1 (фикс.) для идентификатора сервиса "
	↓	:

2.3.2.5.2-3 Сигнал CSS (слой "Сеанс")

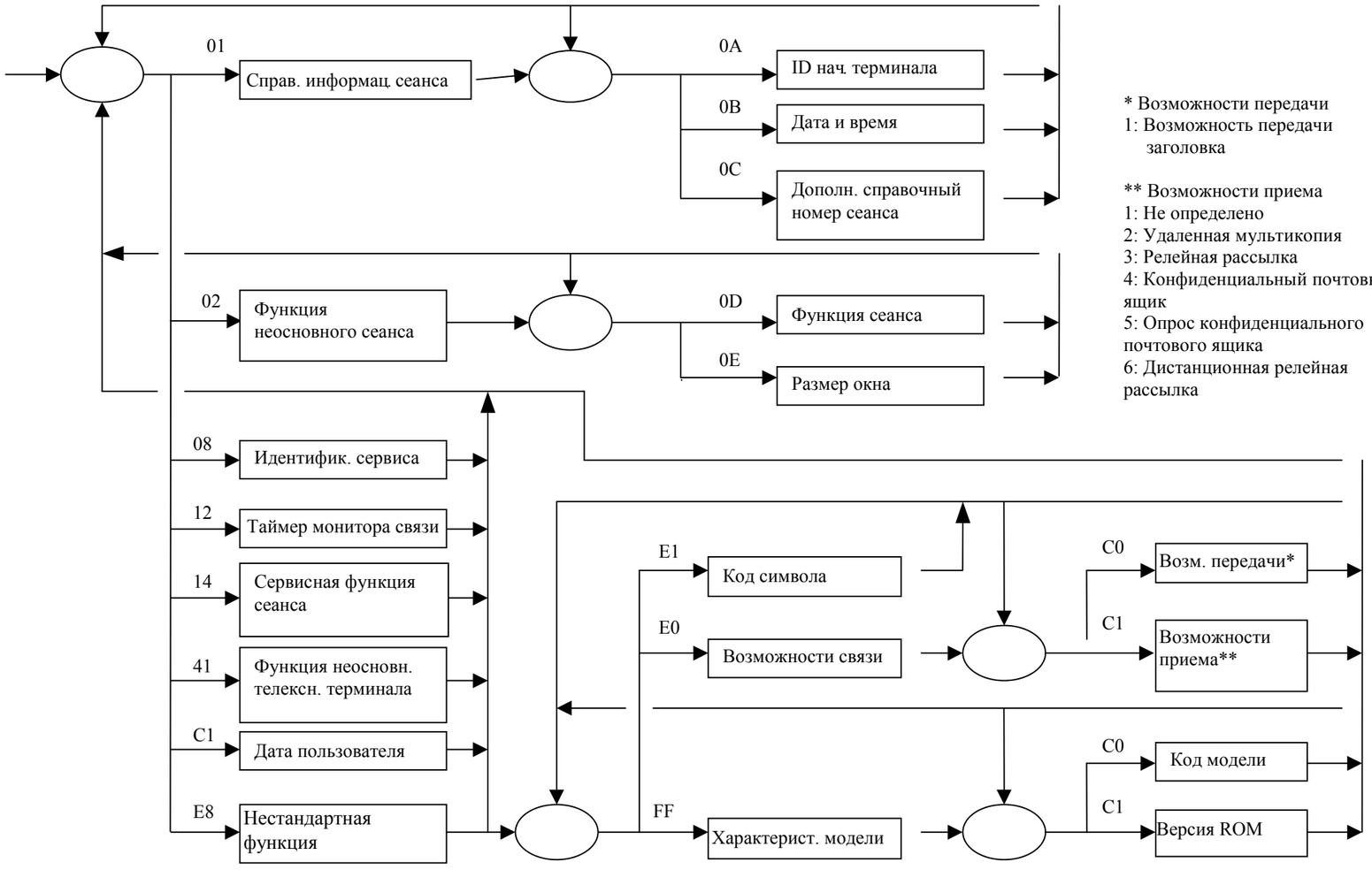

2.3.2.5.2-4 Сигнал RSSP (слой "Сеанс")

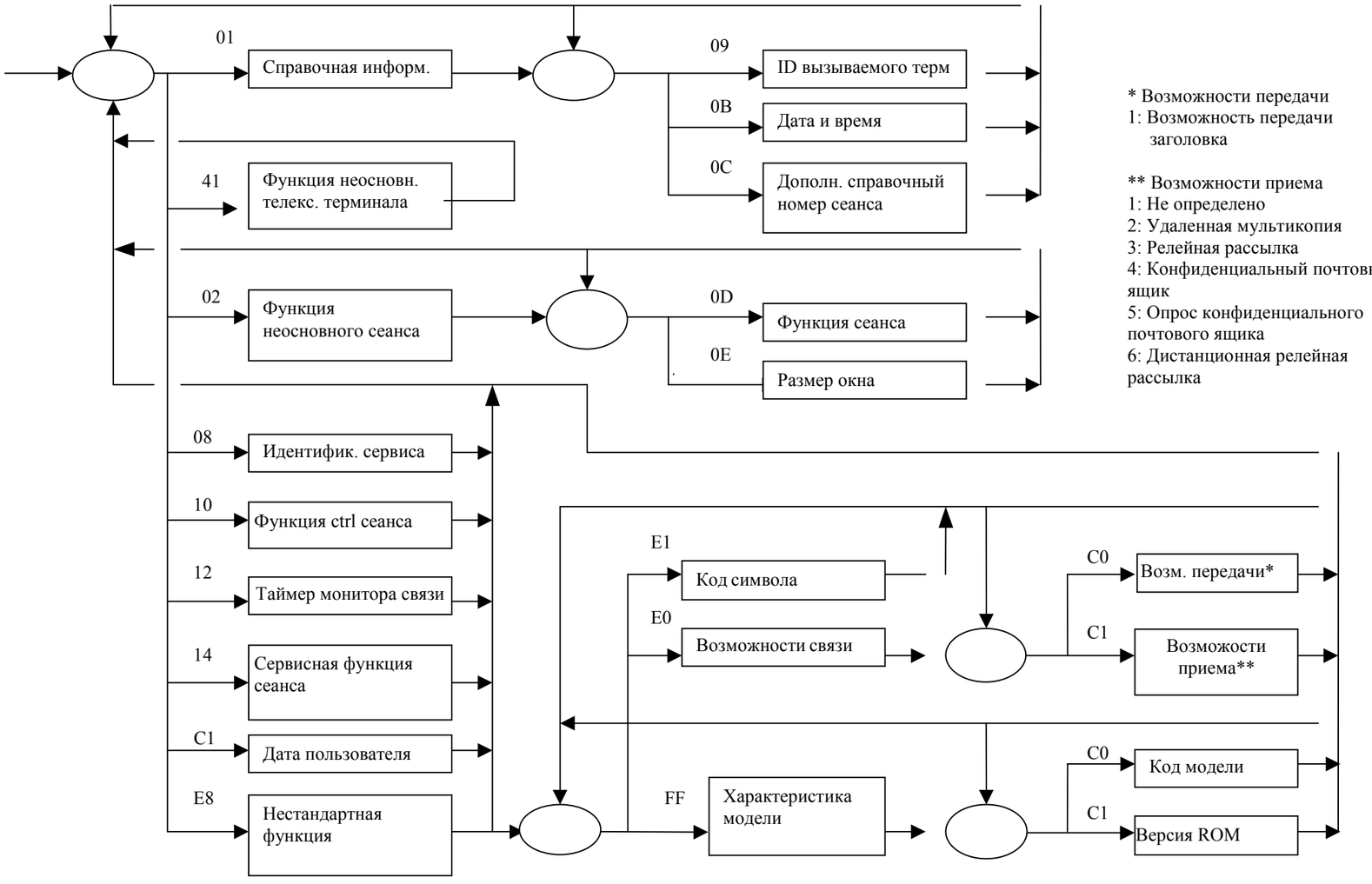

2.3.2.5.3 Представление (B-канал)

Нормальную последовательность протокола представления см. в разделе "Представление" последовательности B-канала.

Слой "Представление" производит обмен информацией об изображении постранично. Приемная сторона заявляет возможности приема, а передающая сторона заявляет необходимые функции средств передачи изображения. Содержание страниц (размер документа, разрешение и прочее) можно узнать, проанализировав сигнал CDUIP. Сигнал CDUIP заносится в протокол представления как "PageD".

Таблица 11 Сигналы протокола представления (слой 6 B-канала)

Сигнал	Значение	Описание
PressD	Заявление возможностей	Возможности передающей и приемной сторон (размер бумаги, разрешение, кодировка и прочее)
DocuD	Выдача факсимильных страниц	Передача страниц факсимильного документа
PageD	Содержание страниц	Размер (в направлении быстрого и медленного сканирования) и разрешение
TextU	Информация об изображении	Информация об изображении

2.3.2.5.3-1 FIF команды

CDUIP (PageD) содержит информацию о странице, которую следует передать. Проанализировав эту команду, можно узнать размер страницы и разрешение. См. раздел о сигнале CDUIP.

Сигнал CDUIP включает размер страницы и другие информационные элементы. Необходимые информационные элементы добавляются в соответствии с содержанием элементов связи.

FIF CDUIP определяет каждый информационный элемент следующим образом "идентификатор + длина информационного элемента (число байтов в шестнадцатеричном формате) + содержание информационного элемента". Приведенный ниже пример показывает FIF CDUIP (PageD).

Байт 1	A2	Идентификатор информационного элемента "Дескриптор страницы"
Байт 2	16	Byte length of information element " Дескриптор страницы ": 16h = 22 байт
↓	02	Идентификатор информационного элемента "Тип объекта компоновки"
	01	Длина информационного элемента "Тип объекта компоновки": 01h = 1 байт
	02	Тип объекта компоновки: 02h = Страница
	31	Идентификатор информационного элемента "Дескриптор компоновки"
	11	Длина информационного элемента " Дескриптор компоновки ": 11h = 17 байт
	A4	Идентификатор информационного элемента "Размер документа"
	08	Длина информационного элемента " Дескриптор компоновки ": 08h = 8 байт
	80	Идентификатор информационного элемента "Размер в направл. быстрого сканирования"
	02	Длина информацион. элемента " Размер в направл. быстрого сканирования": 02h = 2 байта
	26	Содержание "Размер в направл. быстрого сканирования": значение со следующим байтом
	C0	Размер в направл. быстрого сканирования: 26C0h MBU
	80	Идентификатор информационного элемента "Размер в направл. медленного сканирования"
	02	Длина информацион. элемента "Размер в направл. медленного сканирования": 02h = 2байта
	36	Содержание "Размер в направл. медленного сканирования": значение со следующим байтом
	81	Размер в направл. медленного сканирования: 3681h MBU
	A6	Идентификатор информационного элемента "Атрибут"
↓	:	

2.3.2.5.3-2 CDUIP (Page D: слой представления)

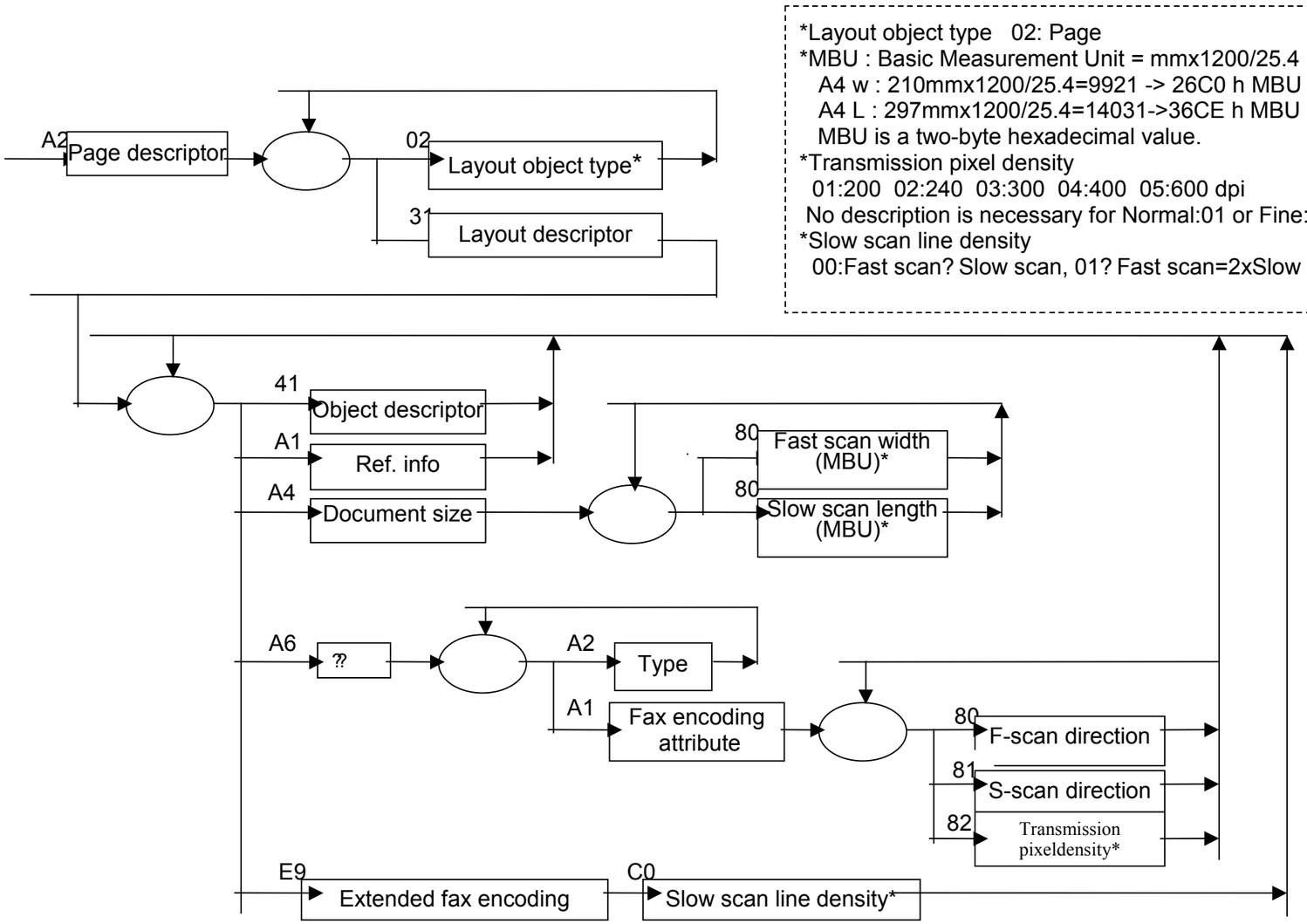

*Layout object type 02: Page
*MBU : Basic Measurement Unit = mmx1200/25.4
A4 w : 210mmx1200/25.4=9921 -> 26C0 h MBU
A4 L : 297mmx1200/25.4=14031->36CE h MBU
MBU is a two-byte hexadecimal value.
*Transmission pixel density
01:200 02:240 03:300 04:400 05:600 dpi
No description is necessary for Normal:01 or Fine:03.
*Slow scan line density
00:Fast scan? Slow scan, 01? Fast scan=2xSlow scan

2.3.2.6 Примечания к установке факса ISDN

ISDN поддерживает факсимильную связь G4 и G3. Факс G4/G3 можно подключить к линии ISDN напрямую, а факс G3 нельзя. Поэтому факс G3 подключается к ISDN через адаптер терминала (в дальнейшем TA) или маршрутизатор ISDN (в дальнейшем - маршрутизатор). Если TA или маршрутизатор имеет точку S/T (см. "Разъяснение терминов "), факс G4/G3 можно подключить прямо к ней.

Факсимильная связь G3 по линии ISDN называется ISDN-G3.

Ниже разъясняются общие термины, относящиеся к факсимильной связи (G4 и G3) по линии ISDN, рассматриваются установки параметров факса и TA/маршрутизатора и вопросы устранения ошибок передачи и приема.

Разъяснение терминов

- Нагрузка на конце линии (резисторный блок)
- Кабель ISDN, кабель 10BASE-T и модульный разъем (MJ) RJ45 и RJ11
- Точка S/T
- Шина

Примечания к установке

- Несколько терминалов на одной линии ISDN (шинное подключение)
- Контрактная линия удаленного доступа
- Использование NET1500
- Адаптируемость к PBX
- Подключение факса G4/G3 к точке S/T TA или маршрутизатора
- Подключение факса G3 к аналоговой точке TA или маршрутизатора

2.3.2.7 Разъяснение общих терминов

- Резисторный блок

У конечного терминала в сети NET64 к линии необходимо подключить 2 резистора по 100 Ом.. Резисторы стабилизируют сигналы в линии. Без резисторов возможны ошибки, особенно когда линия терминала DSU длинная или несколько терминалов соединены шиной. На каждую линию требуется пара резисторов, которые входят в состав резисторного блока.

* В линии ISDN используется кабель, состоящий из двух витых пар проводов: для TA/TB (передача сигнала) и RA/RB (прием сигнала). Резисторы подключены между TA и TB и между RA и RB.

TA или маршрутизаторы и терминалы ISDN могут иметь встроенные нагрузочные резисторы, которые можно выключить и включить выключателями. Если несколько терминалов объединены шиной, проверьте нагрузочные резисторы и оставьте их включенными только на одном терминале. Если включено несколько пар резисторов (резисторных блоков), общее сопротивление падает, что может привести к ошибкам и другим проблемам связи.

- Кабель ISDN, кабель 10BASE-T и модульные разъемы (MJ) RJ45 и RJ11

В линии ISDN используется модульный разъем (MJ) RJ45. Этот MJ имеет восемь контактов для четырех проводов. Из восьми контактов используется только четыре средних (с 3 по 6). Они предназначены для подключения TA (3), RA (4), RB (5), и TB (6). Кабели из витых пар проводов протянуты между DSU и модульными разъемом и между модульными разъемами. При использовании длинных нестандартных кабелей возникнут ошибки.

Для проводки со стороны терминала проверьте расстояние от DSU. Проводка может образовывать двухточечную линию, когда только один MJ или терминал подключается к одному блоку, или шину, соединяющую несколько MJ или терминалов. Расстояние от DSU до самого дальнего терминала должно быть не более:

Двухточечное соединение: 750 м

Короткое шинное соединение (терминалы произвольно расположены на шине): 150 м

Длинное шинное соединение (все терминалы сгруппированы в пределах пятидесятиметрового участка шины): 550 м

RJ45 подключается к терминалу четырехжильным кабелем ISDN. Кабель ISDN имеет тот же MJ (MJ45), что и кабель 10BASE-T для LAN. Однако эти кабели не взаимозаменяемы, поскольку номера и комбинации их контактов различны (см. таблицу ниже). Если вместо кабеля ISDN использовать кабель 10BASE-T, будут ошибки.

Тип кабеля	Номера контактов витых пар
ISDN	3-6, 4-5
10BASE-T	1-2, 3-6

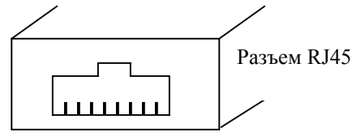

Если при факсимильной связи возникают ошибки, проверьте, нет ли обрыва кабеля, проверьте правильность подключения проводов между DSU MJ и витые пары кабеля. При проверке витых пар, возможно, потребуется немного их оголить.

Маленькие MJ для аналоговой линии называются RJ11. Они имеют шесть контактов для двух проводов.

- Точка S/T

Точка S/T представляет собой точку подключения между устройствами на линии ISDN. Точками подключения называются точки U, T, S, и R, в порядке их удаления от сети. Это просто точки подключения, а не физические устройства.

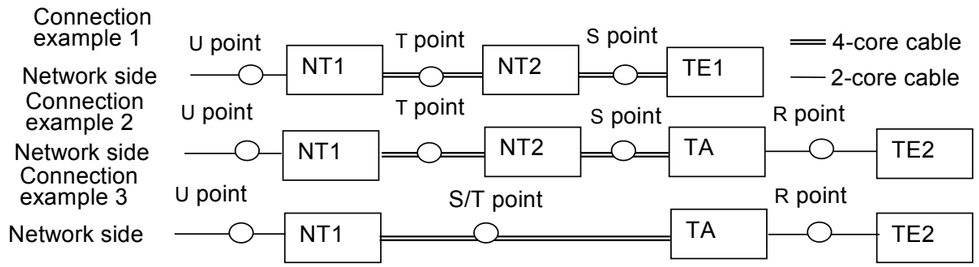

Устройство	Описание	Реальный пример
NT1	Конечное устройство сети, реализующее подачу питания и другие функции	DSU
NT2	Устройство, выполняющее функции коммутатора и концентратора линий	PBX и т.п.
TE1	Терминал ISDN с I-интерфейсом	Факс G4 и т.п.
TA	Адаптер для подключение не-ISDN терминала к ISDN	TA/марш. и т.п..
TE2	Обычный терминал без I-интерфеса (не-ISDN терминал)	Факс G3 и т.п.

NT1 (DSU) является необходимым устройством, другие устройства объединяются следующим образом:

- NT1+NT2+TE1 (пример подключения 1)
- NT1+NT2+TA+TE2 (пример подключения 2)
- NT1+TA+TE2 (пример подключения 3)
- NT1+TE1

Точка S/T указывает на точку соединения NT1 (DSU) и TE1 или TA, если нет NT2 (PBX). В NET64 T и S определяют одну и ту же точку, поскольку NT2 обычно отсутствует. Поэтому эта точка обозначается S/T.

Точки U, T, S и R указывают границы ответственности каждого терминала. Они также разделяют зоны технического обслуживания.

Точка U является границей между поставщиком услуг класса 1 и пользователем. В NET64 используется двухжильный кабель (NET1500: оптико-волоконный) между сетью и NT1 (DSU) и четырехжильный с RJ45 между NT1 и TE1 или TA.

TA/маршрутизатор со встроенным DSU NT1 и TA размещены в одном корпусе, но он позволяет подключить TE1 (ISDN-терминал) посредством внешней точки S/T. Модель без точки S/T позволяет подключить только TE2. Маршрутизатор, поддерживающий точку S/T, может иметь встроенный DSU.

- Шина

Шина позволяет подключить к линии ISDN нескольких терминалов. Шина показана на приведенном ниже рисунке. Для соединения выводов (TA, TB, RA, и RB) DSU с разъемами всех терминалов служат две витые пары проводов.

Поскольку соответствие винтов разъемов их контактам может быть различно, прежде чем выполнять проводку проверьте контакты RJ45.

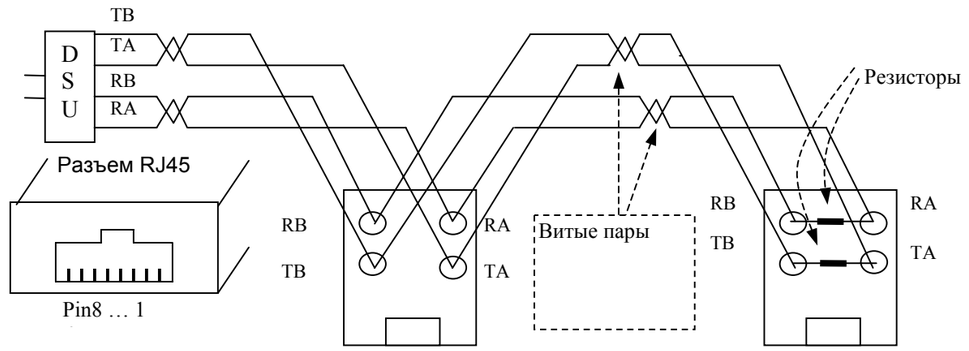

При организации шины учтите расстояние от DSU до самого дальнего терминала.

Короткое шинное соединение (терминалы произвольно расположены на шине): не более 150 м

Длинное шинное соединение (все терминалы сгруппированы в пределах пятидесятиметрового участка шины): не более 550 м.

Поскольку кабель ISDN между разъемом и терминалом выполнен не витыми парами, его длина не должна превышать четырех метров.

2.3.2.8 Примечания к установке

- Несколько терминалов на одной линии ISDN (шинное подключение)

NET64 позволяет с помощью шины подключить к линии до восьми терминалов. Однако, одновременно можно установить только два сеанса. При прокладке шины учтите **расстояние** между DSU и **конечными нагрузочными резисторами (резисторными блоками)**. Поскольку в ISDN используются сигналы очень малой длительности, неправильная проводка может исказить их и привести к ошибкам. Могут появляться различные ошибки только в определенном подключенном к шине терминале, или может часто появляться одна и та же ошибка.

Максимальное расстояние ограничено ввиду того, что с увеличением расстояния от DSU увеличиваются потери в линии. При подключении одного терминала максимальное расстояние составляет 750 м, при подключении нескольких терминалов - 150 м. Однако эти расстояния относятся только к кабелям с проводами диаметром 0,5 мм. Более тонкие кабели имеют большее сопротивление. Сопротивление приводит к потерям в линии и, следовательно, ограничивает максимальную длину проводки.

Для соединения модульных разъемов применяется кабель с двумя витыми парами.. В этом случае каждый провод кабеля должен соответствовать своему контакту разъема.. Провод TA - контакту 3), провод TB - контакту 6, RA - контакту 4 и RB - контакту 5. Объединяйте провода в пары TA с TB и RA с RB по их цвету. При использовании восьмижильного кабеля соедините контакт 1 с контактом 2, а контакт 7 с контактом 8. (Кабель 10BASE-T для LAN имеет другие номера контактов. Во избежание ошибок не пользуйтесь кабелем 10BASE-T.)

Конечный резисторный блок устанавливайте только на самом дальнем от DSU разъеме или терминале. Если к одной линии подключено 2 или более резисторных блока, общее сопротивление падает, что может привести к искажению сигнала и возникновению ошибок связи.

В настоящее время на рынке появилось много TA и маршрутизаторов с нагрузочными резисторными блоками, которые можно включать и выключать. Терминалы также могут иметь встроенные нагрузочные блоки. При шинном подключении таких терминалов проверьте состояние нагрузочных блоков и оставьте включенным только у самого дальнего терминала, а если этот терминал не имеет встроенного нагрузочного блока, установите нагрузочный блок на его разъем.

Если терминалы подключены к точке S/T (рассматривается ниже) TA/маршрутизатора со встроенным DSU, и расстояние до терминалов велико, выключите нагрузочный блок TA/маршрутизатора и установите нагрузочный блок на самый дальний терминал. Если нагрузочный блок TA/маршрутизатора оставить включенным и не установить нагрузочный блок на конечный терминал, сигналы могут быть нестабильными, что приведет к ошибкам связи, поскольку линия длинная осталась несогласованной.

Для соединенных шиной терминалов, которые работают на прием, установите номер удаленного доступа, заключив контракт на удаленный доступ (платная услуга), или установите подадрес без контракта (бесплатная услуга). Затем сообщите передающей стороне номер терминала (номер удаленного доступа или телефонный номер + подадрес). На терминалах с зарегистрированным номером удаленного доступа или подадресом не забудьте установить "средство связи" (TEL/G4/G3) на факсе G4/G3. Выберите тип терминала.

- Контрактная линия удаленного доступа

Каждой линии телефонной сети общего пользования присвоен телефонный номер (номер линии поставщика услуг). Служба удаленного доступа позволяет добавить к линии несколько телефонных номеров (до 8 на линию NET64). (Эти номера называются номерами удаленного доступа или подномерами.) Если к линии NET64 подключены восемь терминалов с зарегистрированными номерами удаленного доступа, вызывающий терминал может вызвать любой из этих удаленных терминалов. Если к шине подключены терминалы различных типов связи, служба удаленного доступа не пропускает звонок ни одному из них.
Если вызов поступает на терминал службы удаленного доступа, сеть выдает информацию о номере конкретного терминала. Терминал с номером удаленного доступа принимает вызов только в том случае, если поступивший из сети номер соответствует его номеру удаленного доступа. Если один и тот же номер зарегистрирован на несколько терминалов, вызов поступает на все терминалы (однако, такой вызов обычно принимает ближайший к DSU терминал).
Одной из дополнительных услуг удаленного доступа является "global termination."
По контракту об этой услуге сеть не выдает информацию о номере терминала на контрактной линии:

Контракт	Вызов с номером контрактной линии	Вызов с подномером для удаленного доступа
Global termination	Номер терминала не выдается	Номер терминала выдается
He Gobal termination	Номер терминала выдается	Номер терминала выдается

Если вызов завершается номером подконтрактной линии, на вызов отвечают все ISDN терминалы (посылая CALLPROC), и сеть выбирает тот из них, сигнал от которого придет раньше всех (возвращая CONN). Это уменьшает время занятости линии, поскольку все терминалы (исключая занятый) отвечают на вызов только в том случае, если к шине подключены терминалы только одного типа (факс G4 и т.п.).
Некоторые модели TA/маршрутизаторов поддерживают подавление "global termination" своих аналоговых портов. Эти модели не позволяют пройти вызову по линии "global termination" к портам, запрещенным этой функцией, если вызов не выдает номер завершения, а имеет номер контрактной линии. Эта функция не дает нескольким терминалам, подключенным к TA/маршрутизатору, быть вызванными одновременно, и вызов поступает только на определенный терминал.
Пример применения
Контрактный номер: 567-1000 Подномер (для удаленного доступа): 567-1234
TA: Задайте номер удаленного доступа "5671234" и функцию "global termination rejection" порту с терминалом B. Ничего не задавайте для порта с терминалом A.
Контракт удаленного доступа: Использование "Global termination"

Если вызывающий терминал набирает "567-0000" ⇒ Сеть не выдает информацию о номере вызываемой стороне. В этом случае TA не передает вызов порту с терминалом B. Однако, поскольку вызов передает порту с терминалом A, только терминал A отвечает на вызов.

Если вызывающий терминал набирает "567-1234" ⇒ Сеть выдает информацию о номере "5671234" вызываемой стороне. В этом случае TA передает вызов порту с терминалом B, поскольку для него зарегистрирован номер "5671234", а не порту с терминалом A. Таким образом, функция "global termination" позволяет передавать вызов только определенным терминалам.

- Применение NET1500 (основного группового интерфейса)

NET1500 обеспечивает скорость связи 1,5 Мбит/с и поддерживает до 24 каналов со скоростью связи 64 Кбит/с. По контракту имеются также линии 384 Кбит/с и 1,5 Мбит/с в режимах 24B (B-канал x 24), 23B+D (B-канал x 23, D-канал) и линии высокоскоростной связи.

При использовании факса G4/G3 в NET1500, возьмите с PBX линию 64 Кбит/с и подключите к ней факсимильный аппарат. Однако эта линия 64 Кбит/с отличается от той, что дает NET64.

- PBX управляет линиями с помощью дополнительных номеров.
- Может быть задано 1 или 2 B-канала.

При подключении факса G4 к NET1500 зарегистрируйте его дополнительный номер в "ISDN number" параметров G4. Если зарегистрирован "номер офиса + телефонный номер", PBX может запретить вызов как вызов по неверному номеру. Проверьте это с представителем PBX и зарегистрируйте правильный номер.

Настройкой PBX можно разместить один B-канал. Эта установка позволяет проводить по линии одновременно только один сеанс. При попытке связи G4 во время связи G3 фиксируется состояние "канал недоступен". Со стороны факса нельзя справиться с этой ошибкой, и необходимо задать два B-канала.

Факсимильная линия может быть определена как NET64 или NET1500 по положению DSU. DSU для NET1500 монтируется перед PBX и обычно не видна. Для NET64 линия непосредственно подключена к DSU (возможно, DSU трудно увидеть, если он для удобства проводки размещен далеко).

8. Адаптируемость PBX

Для применения факсимильных аппаратов NET1500 всегда входит в PBX. Предостережения см. в "NET1500".

NET64 может быть встроена в PBX. Если перед телефонным номером необходимо набрать дополнительную цифру, для связи с внешней стороны может потребоваться линия ISDN. См. "NET1500", поскольку этот вид системы может управлять линиями с помощью номеров расширения. Однако, в этом случае линия имеет конфигурацию 2B + D.

- Подключение факса G4 к точке S/T TA или маршрутизатора

Факс G4 подключается к точке S/T TA или маршрутизатора ISDN. Поэтому факс G4 нельзя подключить к TA/маршрутизатору без точки S/T.

Если TA/маршрутизатор имеет встроенный резисторный блок, включите его и не подсоединяйте к разъему внешний резисторный блок. Если при большом расстоянии до DSU из-за подключения нескольких терминалов возникают ошибки слоя 1, выключите резисторный блок TA/маршрутизатора и установите резисторный блок на разъем самого дальнего терминала.

- Подключение факса G3 к аналоговой точке TA или маршрутизатора (ISDN-G3)

Факс G3 подключается к аналоговому порту TA/маршрутизатора.

"Пропускная способность" является важным параметром установок аналогового порта, установите для него "3.1 kHz Audio" или "Voice". Сигнал из сети (при условии, что установка удаленного терминала сравнима с этой установкой. Если установки не совпадают, вызов не пройдет. Например, TA/маршрутизатор, имеющий только установку "3.1 kHz Audio (в некоторых терминалах "FAX") не пропустит входящий и исходящий из сети вызов, заявленный как "Voice".

Если возможно, установите оба значения: "3.1 kHz Audio" и "Voice." Если модель позволяет выбрать или "3.1 kHz Audio" или "Voice", рекомендуется установка "3.1 kHz Audio." При установке "3.1 kHz Audio" не пройдет меньшее число вызовов. В некоторых моделях эта установка может называться "FAX" или "TEL". В некоторых моделях установка "NON" обеспечивает связь как с "3.1 kHz Audio", так и "Voice."

Установки аналогового порта включают "оповещающий сигнал ". TA/маршрутизатор подает на терминал сигнал частотой 16 Hz или 1300 Hz (не звонок). Выбор частоты оповещающего сигнала определяется функциональными возможностями подключенного терминала и желанием клиента. Большинство моделей TA/маршрутизаторов позволяют выполнять индивидуальную настройку аналоговых портов.

2.3.2.9 Случаи ошибок или несоответствия установок параметров

Если при связи ISDN возникают проблемы, факс G4/G3 может выдать данные протокола (монитора ICM/G4 и G3) для поиска и устранения неисправности по коду ошибки. Для факса G3 линия ISDN подключается к TA/маршрутизатору, и относящиеся к ISDN установки зарегистрированы в нем. Факс G3 не может предоставить данные монитора ICM для проверки неисправностей линии ISDN. Другими словами, TA/маршрутизатор оперирует связью, пока удаленный терминал не будет подключен через D-канал, а факс G3 оперирует связью после переключения на B-каналы. Для поиска причин ошибок до подключения удаленного терминала необходимо проверить работу и установки TA/маршрутизатора. Это не так, как для факса G4/G3, который можно непосредственно подключить к линии ISDN.

Связь факса G3 по линии ISDN называется ISDN-G3 и может быть классифицирована по условиям эксплуатации следующим образом:

A: Линия ISDN непосредственно подключена к факсу G4/G3 и выбран режим G3 (вручную/автоматически).

B: Факс G4/G3 подключен к точке S/T TA или маршрутизатора и выбран режим G3.

C: Факс G3 подключен к аналоговому порту TA или маршрутизатора (ISDN подключен к TA/маршрутизатору).

D: Факс G3 соединен аналоговой линией с PBX, подключенной к линии ISDN (Net64/1500).

A - C легко идентифицировать, а D необходимо проверять вместе с клиентом или лицом, производящим техническое обслуживание линии.

Факс G4/G3

Симптом 1: Нельзя выполнить передачу (или прием) с некоторыми факсимильными аппаратами.

Причина: Несоответствие установок передающей и принимающей сторон

Примеры ошибок установки: Этот тип ошибки часто можно определить анализом сигнала SETUP или DISC.

Несоответствие возможностей передачи: "3.1 KHz audio" установлено на передающей стороне и "Voice" - на принимающей (или наоборот). Измените установку какой-либо из сторон в соответствии с установкой другой стороны. Установите "Communication capabilities" на Able ("TEL" соответствует "Voice", а "G3 Fax" - "3.1 kHz Audio").

При передаче G3 Able выдает сигнал SETUP, чтобы зарегистрировать "3.1 kHz Audio" в качестве параметра возможности передачи после автонабора или "Voice" после того, как трубка будет положена на рычаг, или ручного набора.

Номер удаленного доступа или подадрес с вызывающего терминала не соответствует номеру вызываемого терминала.

Симптом 2: Была предпринята попытка передачи на факс G3 в авторежиме G4, но она не прошла, поскольку режим не сменился на G3. - проанализируйте сигнал DISC.

Причина: Условия работы линии удаленного терминала могут не допустить автоматического изменения режима G4 на G3.

Режим изменяется только в том случае, когда приходит код причины ошибки Q.931 из сети 3 или 88. Действия при ошибке зависят от полученного кода ошибки:

- Повтор набора номера в режиме G4
- Отложить передачу (не повторять набор номера)
- Повтор набора номера в режиме G3

Если полученный из сети код ошибки не #3 или #88, необходимо вызывать в режиме G3.

Симптом 3: Для факса был зарегистрирован номер удаленного доступа, но входящий вызов также поступает на некоторые другие терминалы.

Причина: На других подключенных к шине терминалах не был установлен номер удаленного доступа.

Для передачи вызова на отдельный подключенный к шине терминал на всех других терминалах необходимо установить другие номера удаленного доступа (подномера) (другими словами, для каждого терминала требуется свой уникальный номер удаленного доступа).

Факс ISDN-G3

Симптом 4: Документы нельзя передать или принять.

Причина: Неправильно установлен TA/маршрутизатор.

В общем случае, аналоговый порт, к которому подключен факс G3, имеет несколько параметров. Если параметры отличаются от функций факса G3 или контрактной линии ISDN, прием и передача могут быть полностью невозможны. Параметры различаются в зависимости от изготовителей или моделей и не могут быть рассмотрены полностью. Если возможно, подключите аналоговую линию к факсу G3 и проверьте функции передачи и приема самого факса. Затем проверьте установки TA/маршрутизатора. Поскольку проверка и методы изменения также зависят от изготовителя и модели, проконсультируйте клиента. В частности, связь через маршрутизатор (К порту LAN подключена 10BASE-T) зависит от состояния общей телефонной линии, не изменяйте установки без разрешения клиента. Данные могут быть потеряны, если отсоединить и подсоединить кабель, выключить и включить питание или проверить и изменить установки.

Параметры установок TA/маршрутизатора (представительные параметры факса G3: см. в содержании руководства по факсимильному аппарату).

- Удаленный доступ: "Global termination", подключенное оборудование, подадрес, дисплей номера, i-номер и оповещающий сигнал
- Индикация вызывающего номера: Приоритетный конечный порт и прочее

Признак 5: При вызове нет звонка, или есть звонок, но нет вызова.

Причина: (1) Оповещающий сигнал TA/маршрутизатора установлен на 1300 Гц - нет звонка

(2) Оповещающий сигнал TA/маршрутизатора отличается от сигнала NTT. - звонок без вызова.

Признак 6: Частые ошибки обмена данными или информацией об изображении.

Причина: (1) Низкий уровень сигнала из-за того, что на аналоговый порт TA/маршрутизатора установлен аттенюатор.

(2) Упало качество аналогового порта TA/маршрутизатора и появились помехи.

2.3.3 Факс Super G3

2.3.3.1 Общие сведения о Super G3

В 1996 году ITU-T рекомендовал факс Super G3.

Факс Super G3 со скоростью обмена 28,8 Кбит/с имеет модемы V.8 и V.34. Протоколы V.8 и V.34 дополнительно поддерживают скорость 33,6 Кбит/с. Факс Super G3 позволяет проводить связь с моделями других изготовителей и с обычными факсимильными аппаратами 14,4 Кбит/с и 9600 бит/с.

- Связь факса Super G3 заносится в колонку Режим отчета как SG3.
- Факс Super G3 передает информацию об изображении в режиме коррекции ошибок (ECM).
- V.34 является стандартом для модемов со скоростью обмена данными от 28,8 Кбит/с (опционно 33,6 Кбит/с) до 2400 бит/с. До стандарта V.34 стандарт V.8 предписывал процедуру выбора оптимального режима в зависимости от состояния линии.

Также, как V.34 (28.8 Кбит/с), для связи с обычными факсимильными аппаратами Super G3 имеет возможность работы по протоколу V.17 (14,4 Кбит/с) и V.29/V.27ter (9600/4800 бит/с). Стандарт V.8 предписывает процедуру проверки состояния линии и выбора оптимальной скорости.

- V.34 не использует сигнал TCF в фазе B.
- В V.34 скорость передачи команд (NSF, DIS и других) для раздела обычных процедур равна 1200 бит/с.

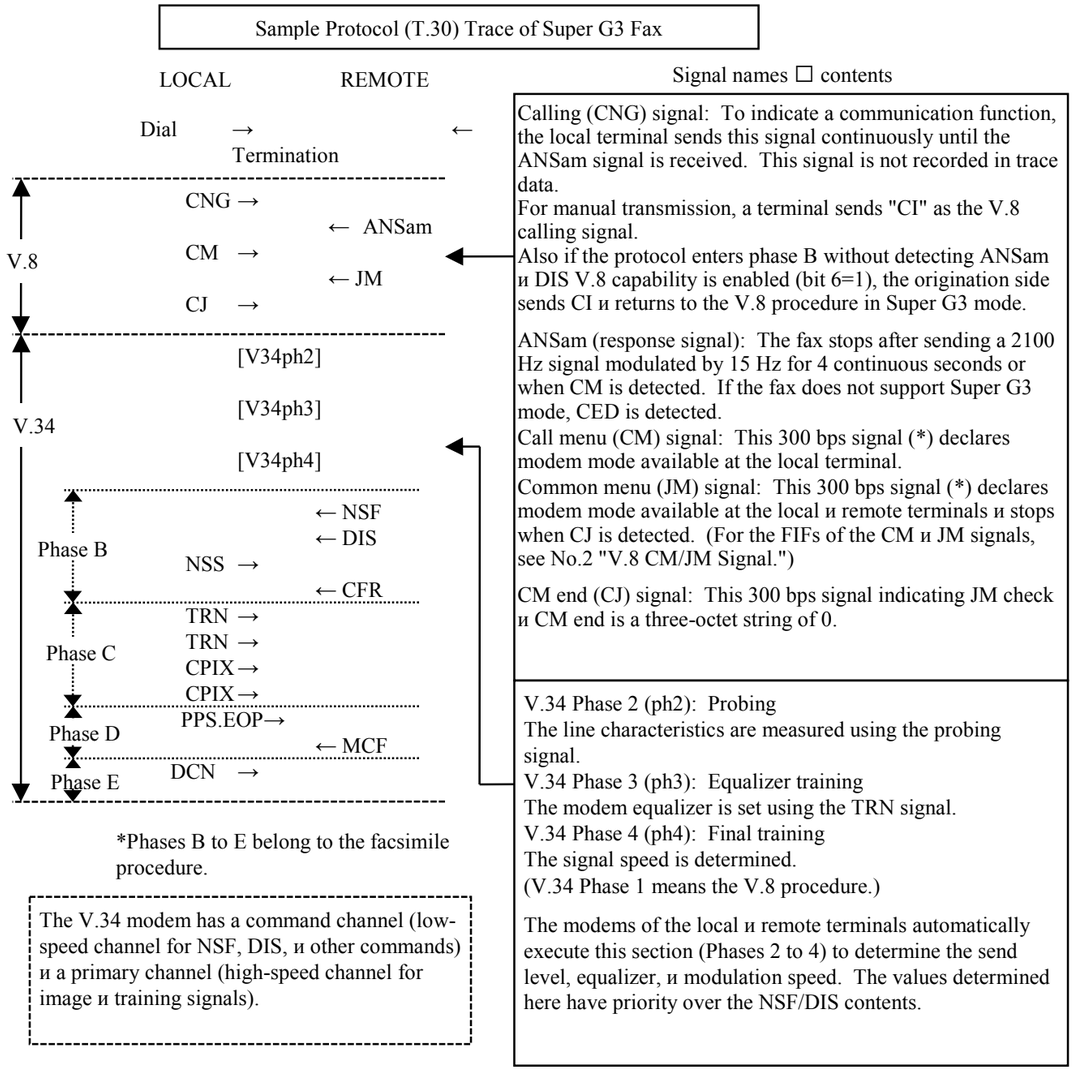

2.3.3.2 Сигнал V.8 CM/JM

В таблице 1 показана конфигурация FIF сигналов CM и JM, используемых в V.8. Более подробно каждый бит описан ниже.

Стандарт V.8 предписывает для многорежимного модема процедуру автоматического выбора оптимального режима в зависимости от состояния линии.

preamble
Call function
Modu. mode oct1
Modu. mode oct2
Modu. mode oct3
Protocol *
GSTN access *
Terminal info.

Table 1: CM/JM FIF configuration

The preamble и items under it are called information categories. Bits 0 to 4 are tags indicating categories и their contents are fixed. (Table 2)
* The octets of the Protocol и GSTN Access categories may not exist.

b7	b6	b5	b4	b3	b2	b1	b0	
X	X	X	0	0	0	0	1	Call function
X	X	X	0	0	1	0	1	Modulation mode
X	X	X	0	1	0	1	0	Protocol
X	X	X	0	1	1	0	1	GSTN(General public line) access

Table 2: information category

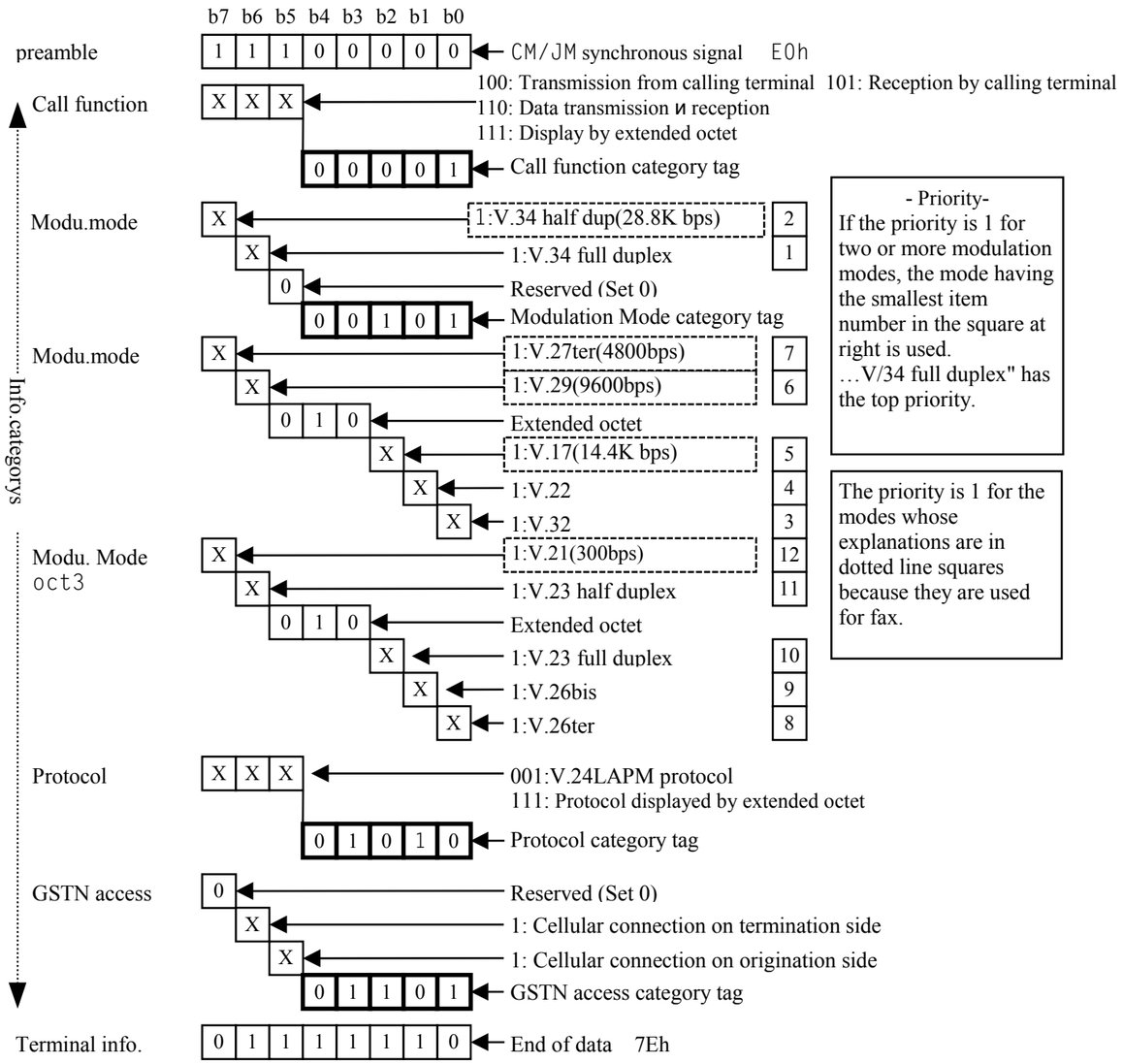

2.3.3.3 Действия V.8 при автоматической передаче

Факс Super G3 также имеет V.17 (14,4K) и V.29/V.27ter (9600/4800) для поддержки связи с обычным факсимильным аппаратом G3. В зависимости от возможностей удаленного аппарата и обнаруженного сигнала, этот факс выбирает процедуру связи, как показано на приведенной ниже схеме.

Схема применима, когда оба аппарата или только начальный или конечный могут работать в режиме Super G3, и начальный терминал передает документ автоматически.

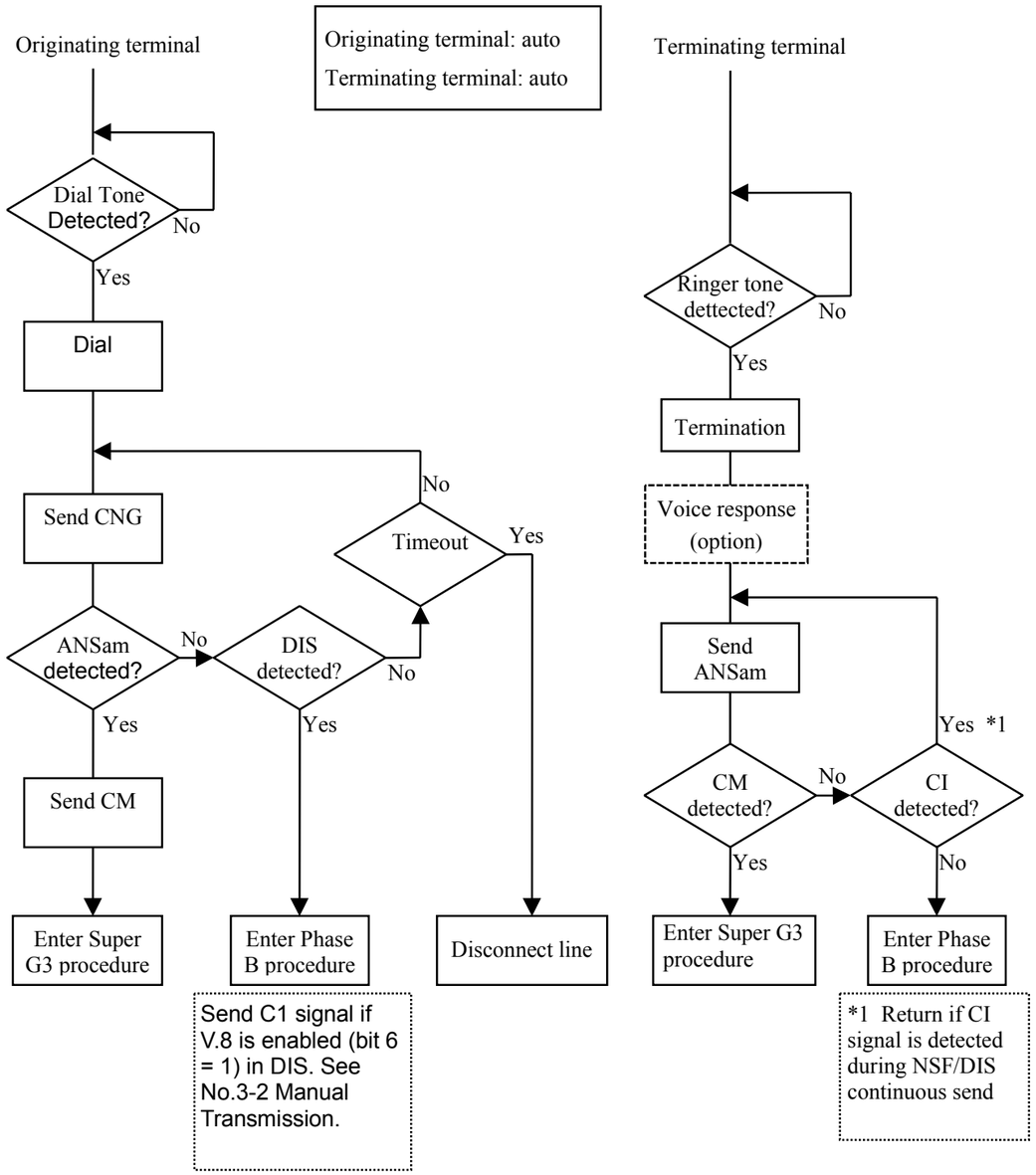

2.3.3.4 Действия V.8 при ручной передаче

На приведенной ниже схеме показан алгоритм при ручной передаче из начального аппарата.

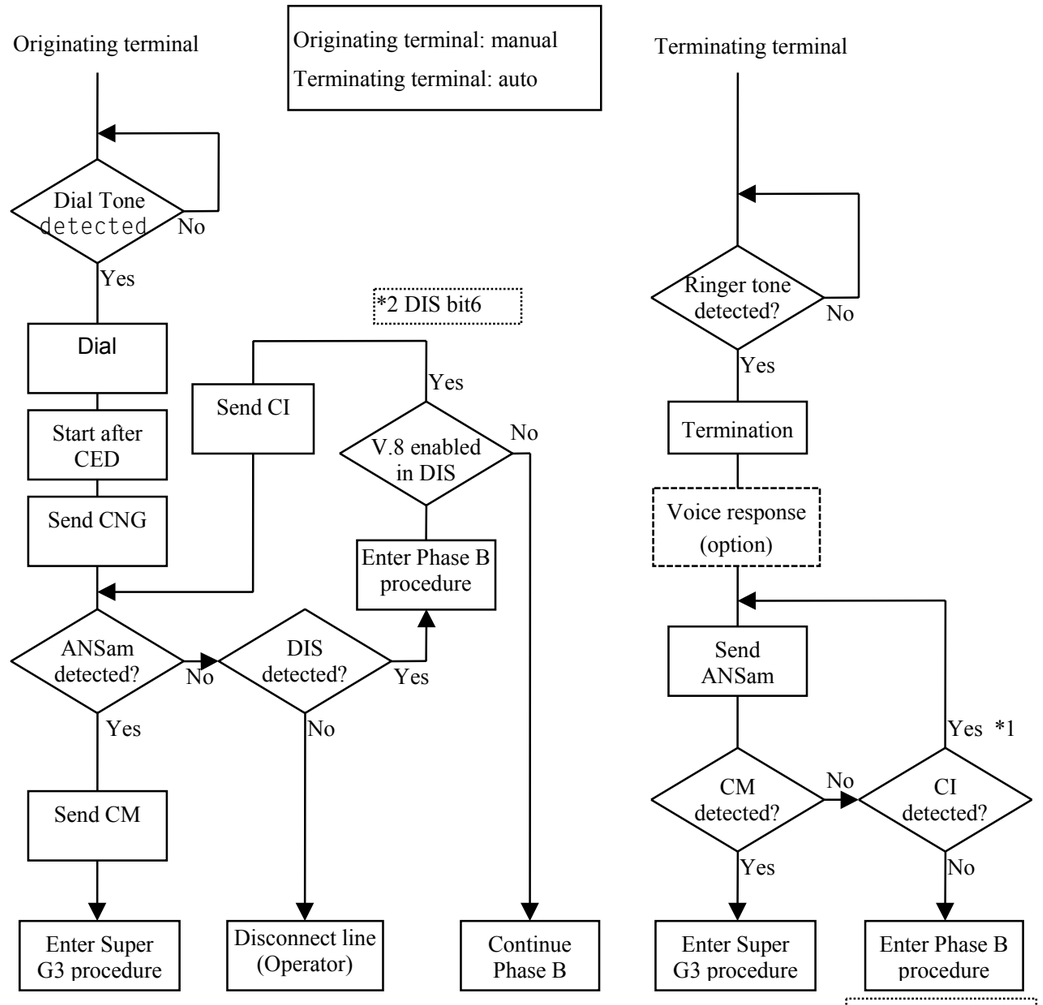

2.3.3.5 Поиск и устранение неисправностей Super G3

Факс G3 обеспечивает аналоговую связь, и принципы поиска него неисправностей в основном такие же, как для обычного факса G3. Однако, поскольку скорость и процедура связи отличаются, в этом разделе описаны только присущие режиму Super G3 моменты процедуры поиска и устранения неисправностей.

Super G3 Fax реализует связь со скоростью до 28800 бит/с модемом стандарта V.34. Опционно скорость может быть увеличена до 33600 бит/с.

Обычная скорость равна 14400 бит/с (V.17). Для реализации высокоскоростной связи V.34, обычная скорость передачи данных должна быть увеличена более чем в два раза. Поэтому качество телефонной линии повлияет на связь более, чем когда либо. Даже при наличии телефонной линии, обеспечивающей безошибочную связь при скорости 14400 или 9600 бит/с, в режиме Super G3 могут возникать ошибки.

Обычная аналоговая линия общего пользования имеет хорошие частотные характеристики в диапазоне от 300 до 3400 Гц. В режиме Super G3 скорость связи может отличаться при изменении направления передачи данных без замены устройств связи или телефонной линии. В данном случае передающая сторона определяет скорость связи по результатам оценки качества линии функцией тестирования линии процедурой V.34, и результаты тестирования изменяются при каждом изменении направления передачи данных на обратное. Другими словами, режим Super G3 никогда не может достигнуть максимальной скорости (33600 бит/с). В большинстве случаев скорость связи Super G3 составляет 21600 бит/с или более.

В обычном факсе со скоростью до 14400 бит/с используется полудуплексная связь, когда сигналы передаются по очереди. В Super G3 используется полнодуплексная связь, т.е. оба факса выдают сигналы одновременно. Во время передачи сигналов один факс контролирует сигналы другого. За состоянием связи можно наблюдать, контролируя шумы в линии при связи обычным факсом, но не Super G3. При ошибках связи более чем когда-либо необходим анализ данных монитора протокола, возможно, частое сравнение данных трассировки передающего и приемного терминалов.

Заметки по поиску и устранению неисправностей Super G3

ECM: В режиме Super G3 для связи необходим режим ECM. Если функция ECM выключена, даже факс, поддерживающий режим Super G3 для связи будет пользоваться не V.34, а V.17/V.29 (14000/9600 бит/с).

Процедура связи: Процедура связи в режиме Super G3 состоит из V.8 и V.34. Процедура V.8 используется для проверки характеристики режима Super G3 и для определения скорости связи. После успешного завершения процедуры V.8 факс Super G3 переходит к процедуре V.34 и передает информацию об изображении как процедура G3 (V.17/V.29 или иное), и протокол данных трассировки почти тот же самый. Однако, , в действительности связь выполняется в полнодуплексном режиме, и скорость передачи команд составляет 1200 бит/с.

Процедура V.8 использует тональный сигнал CNG или CI, посылаемый из передающего терминала при ручной передаче, и сигнала ANSam, посылаемый с конечного терминала. При шумах в линии или низком уровне сигнала возникают ошибки из-за того, что удаленный терминал не может правильно распознать тональные сигналы. Поэтому проверяются данные монитора протокола удаленного терминала чтобы убедиться, занесены ли в отчет сигналы, передаваемые локальным терминалом (в данные локальной трассировки).

Процедура V.34 выполняется в порядке следования фаз 2, 3, и 4, и в отчет трассировки протокола заносится [V34ph2], [V34ph3] и [V34ph4]. После успешного окончания фазы 4 процедура переходит к фазам B, C, D и E. Для поиска ошибок в этих фазах обратитесь к обычной процедуре.

При шумах в линии и низком уровне сигнала процедура может не пройти гладко. Если фазы 2, 3 и 4 повторяются, [V34ph2], [V34ph3] и [V34ph4] будут заноситься в данные монитора протокола снова и снова. Если ошибка появляется в фазе 2, [V34ph2] заносится, а [V34ph3] и [V34ph4] - нет.

В обоих из отмеченных выше случаев неудовлетворительны аналоговые характеристики телефонной линии или недостаточен уровень передачи.

Уровень передачи: Поскольку факс Super G3 использует аналоговую связь, уровень сигнала очень важен. Определяющее значение имеет отношение сигнал/шум. Для правильного обнаружения сигнала необходимо определенное отношение сигнал/шум. Данные протокола могут указывать на то что удаленный терминал передает один и тот же сигнал несколько раз или не переходит к следующей процедуре.. Это означает, что удаленный терминал не может распознать сигналы локального терминала. В этом случае измените уровень сигнала. При неизменном уровне шума увеличение уровня сигнала должно увеличить отношение сигнал/шум. Изменяя уровень передачи в небольших пределах (1 или 2 дБ), найдите наилучшее значение, пытаясь установить связь несколько раз.

Если используется цифровая линия (ISDN/корпоративная арендованная цифровая линия) или цифровое оборудование (цифровая PBX/TA), слишком большое увеличение уровня приведет к искажению сигнала, который станет похож на аналоговый, и нормальная связь станет невозможной (высокоуровневый сигнал деформируется при аналого-цифровом преобразовании). При линейном оборудовании этого типа уменьшение уровня сигнала позволит установить устойчивую связь.

Скорость: В режиме Super G3 максимальная скорость равна 33600 бит/с. Однако, в национальной сети связи PSTN в большинстве случаев реальная скорость лежит в пределах от 31200 до 21600 бит/с. Если состояние линии очень плохое, скорость может упасть даже до 9600 бит/с. Скорость связи определяется передающим терминалом по результатам фазы 2 в V.34. Поэтому даже при использовании одной линии скорость зависит от передающего терминала.

Частотная характеристика линии (F-характеристика): Характеристика линии, относящаяся к частоте, называется "частотной характеристикой". Характеристика должна быть идеально равномерной в голосовом диапазоне от 300 до 3400 Гц,, но обычно в сетях общего пользования они хуже в области высоких и низких частот (ослабление и задержка сигнала не влияют на речь). Чем больше длина линии (если более точно, длина аналогового участка), тем сильнее ухудшается характеристика. По сравнению с обычной голосовой и факсимильной связью G3, Super G3 сильно зависит от частотной характеристики. Даже линия, пригодная для нормальной связи при скоростях 14000 или 9600 бит/с может вызвать ошибки при связи Super G3. Поскольку большинство арендуемых корпоративных линий (цифровых) используют сжатие голоса, их частотные характеристики хуже, чем линии общего пользования. Поэтому частота появления ошибок при связи Super G3 идет вверх.

2.3.4 RAP по кодам состояния IIT/IOT

U1-1 Отказ главного двигателя (BSD 4.1)

Закройте правую и переднюю крышки. Войдите в диагност. режим и выполните тест цепь 4 функция 1. Главный двигатель работает?

Да Нет

- Напряжение между J205-1(+) главного двигателя и GND(-) равно +24 В?
  - Да Нет
    - Напряжение между J460-8(+) MCU/SW PWB и GND(-) равно +24 В?
      - Да Нет
        - Напряжение между J458-4(+) MCU/SW PWB и GND(-) равно +24 В?
          - Да Нет
            - Напряжение между J458-3(+) MCU/SW PWB и GND(-) равно +24 В?
              - Да Нет
                - Напряжение между J458-5(+) MCU/SW PWB и GND(-) равно +24 В?
                  - Да Нет
                    - Напряжение между MCU/SW PWB J458-6(+) и GND(-) равно +24 В?
                      - Да Нет
                        - Замените MCU/SW PWB (PL7.2)..
                      - Проверьте цепь между MCU/SW PWB и правым блокировочным выключат. на обрыв и плохой контакт. Если все ОК, замените правый блокиров. выключатель (PL2.3).
                  - Замените MCU/SW PWB.(PL7.2).
              - Проверьте цепь между MCU/SW PWB и передним блокировочным выключ. на обрыв и плохой контакт. Если все ОК, замените передний блокировочный выключатель (PL2.3).
          - Замените MCU/SW PWB (PL7.2).
        - Проверьте цепи между MCU/SW PWB и главным двигателем на обрыв и плохой контакт.

A B

A B

- Напряжение между J205-6(+) главного двигателя и GND(-) равно +5 В?
  - Да Нет
    - Напряжение между J460-3(+) MCU/SW PWB и GND(-) равно +5 В?
      - Да Нет
        - Замените MCU/SW PWB (PL7.2).
      - Проверьте цепи между MCU/SW PWB и главным двигателем на обрыв и плохой контакт.
- Выполните тест цепь4 функция1. Напряжение между J205-8(+) главного двигателя и GND(-) равно +2,5 В?
  - Да Нет
    - Выполните тест цепь4 функ.1. Напряжение между J460-1(+) MCU/SW PWB и GND(-) равно +2,5 В?
      - Да Нет
        - Замените MCU/SW PWB (PL7.2).
      - Проверьте цепи между MCU/SW PWB и главным двигателем на обрыв и плохой контакт.
  - Замените главный двигатель (PL1.1).

Выполните тест цепь4 функция1. Напряжение между J205-7(+) главного двигателя и GND(-) равно +2,5 В?

Да Нет

- Проверьте цепи между MCU/SW PWB и главным двигателем на обрыв и плохой контакт. Цепи исправны.
  - Да Нет
    - Устраните обрыв или плохой контакт.
  - Замените главный двигатель (PL1.1).

Выполните тест цепь4 функция1. Напряжение между J460-2(+) MCU/SW PWB и GND(-) равно +2,5 В?

Да Нет

- Проверьте цепи между MCU/SW PWB и главным двигателем на обрыв и плохой контакт.

Замените MCU/SW PWB (PL7.2).

U1-2 Отказ вентилятора фьюзера (BSD 10.1)

Войдите в диагност. режим и выполните тест цепь 4 функ. 2. Вентилятор фьюзера вращается с высокой скоростью?

Да Нет

- Выполните тест цепь4 функция2.
- Напряжение между J204-1(+) блока питания и GND(-) равно +24 В?
  - Да Нет
    - Выполните тест цепь4 функция2.
    - Напряжение между J524-1(+) блока питания и GND(-) равно 0 В?
      - Да Нет
        - Проверьте цепь между J524-1 блока питания и J403-8 MCU/SW PWB на обрыв и плохой контакт. Если цепь исправна, замените MCU /SW PWB (PL7.2).
      - Замените блок питания (PL7.1).
    - Проверьте цепи между вентилятором фьюзера и блоком питания на обрыв и плохой контакт.
    - Если цепи исправны, замените вентилятор (PL5.2).

Выполните тест цепь4 функция2. Напряжение между J204-2(+) блока питания и GND(-) равно +3,3 В?

Да Нет

- Выполните тест цепь4 функция2. Напряжение между J524-4(+) блока питания и GND(-) равно +3,3 В?
  - Да Нет
    - Выполните тест цепь4 функ.2. Напряжение между J403-6(+) MCU/SW PWB и GND(-) равно +3,3 В?
      - Да Нет
        - Замените MCU/SW PWB (PL7.2).
      - Проверьте цепи между MCU/SW PWB и блоком питания на обрыв и плохой контакт.
    - Замените блок питания (PL7.1).

Замените вентилятор фьюзера (PL5.2).

U1-3 Отказ вентилятора LVPS (BSD 1.2)

Войдите в диагностический режим и выполните тест цепь4 функция2.
Вентилятор LVPS вращается с высокой скоростью?
Да Нет
- Выполните тест цепь4 функция.2. Напряжение между J524-1 (+) блока питания и GND(-) равно 0 В?
  - Да Нет
    - Выполните тест цепь4 функ.2. Напряжение между J403-8 (+) MCU/SW PWB и GND(-) равно 0 В?
      - Да Нет
        - Замените MCU/SW PWB (PL7.2).
      - Проверьте цепи между MCU/SW PWB и блоком питания на обрыв и плохой контакт.
  - Замените блок питания (PL7.1).

Напряжение между J524-5(+) блока питания и GND(-) +3,3 В?
Да Нет
- Напряжение между J403-5(+) MCU/SW PWB и GND(-) равно +3,3 В?
  - Да Нет
    - Замените MCU/SW PWB (PL7.2).
  - Проверьте цепи между MCU/SW PWB и блоком питания на обрыв и плохой контакт.

Замените блок питания (PL7.1).

U2-1 Отказ каретки (BSD 6.2)

Войдите в диагностический режим и выполните тест цепь6 функция1. Каретка работает?
Да Нет
- Напряжение между J749-1(+) PWB двигателя каретки и GND(-) равно +24 В?
  - Да Нет
    - Напряжение между J748-1(+) PWB двигателя каретки и GND(-) равно +24 В?
      - Да Нет
        - Напряжение между J735-12(+) IIT/IPS PWB и GND(-) равно +24 В?
          - Да Нет
            - Замените IIT/IPS PWB. (PL3.1).
          - Проверьте цепи между IIT/IPS и PWB двигателя каретки на обрыв и плохой контакт.
      - Замените PWB двигателя каретки (PL3.1).
  - Напряжение между J748-5(+) PWB двигателя каретки и GND(-) равно +5 В?
    - Да Нет
      - Напряжение между J735-8(+) IIT/IPS PWB и GND(-) равно +5 В?
        - Да Нет
          - Замените IIT/IPS PWB (PL3.1).
        - Проверьте цепи между IIT/IPS PWB и PWB двигателя каретки на обрыв и плохой контакт.
    - Проверьте цепи между J748 PWB двигателя каретки и J735 IIT/IPS PWB на обрыв и плохой контакт.
      Цепи исправны?
      Да Нет
      - Устраните обрыв или плохой контакт.

    Заменяйте по очереди: PWB двигателя каретки (PL3.1), двигатель каретки (PL3.3).

Выполните тест цепь6 функция11. Подвигайте каретку вправо и влево.
Показания дисплея меняются (H/L)?
Да Нет
- Выполните RAP датчиков пропускающего типа.

Замените MCU/SW PWB (PL7.2).

U2-2 Отказ каретки (BSD 6.2)

Войдите в диагностический режим и выполните тест цепь6 функция1. Каретка работает?
Да Нет
- Напряжение между J749-1(+)PWB двигателя каретки и GND(-) равно +24 В?
  - Да Нет
    - Напряжение между J748-1(+)PWB двигателя каретки и GND(-) равно +24 В?
      - Да Нет
        - Напряжение между J735-12(+) IIT/IPS PWB и GND(-) равно +24 В?
          - Да Нет
            - Замените IIT/IPS PWB (PL3.1).
          - Проверьте цепи между IIT/IPS и PWB двигателя каретки на обрыв и плохой контакт.
      - Замените PWB двигателя каретки (PL3.1).
  - Напряжение между J748-5(+) PWB двигателя каретки и GND(-) равно +5 В?
    - Да Нет
      - Напряжение между J735-8(+) IIT/IPS PWB и GND(-) равно +5 В?
        - Да Нет
          - Замените IIT/IPS PWB (PL3.1).
        - Проверьте цепи между IIT/IPS PWB и PWB двигателя каретки на обрыв и плохой контакт.
    - Проверьте цепи между J748 PWB двигателя каретки и J735 IIT/IPS PWB на обрыв и плохой контакт.
      Цепи исправны?
      Да Нет
      - Устраните обрыв или плохой контакт.

    Замените PWB двигателя каретки (PL3.1). Если неисправность остается, замените двигатель каретки.(PL3.3).

Выполните тест цепь6 функция11. Подвигайте каретку вправо и влево.
Показания дисплея меняются (H/L)?
Да Нет
- Выполните RAP датчиков пропускающего типа.

Замените MCU/SW PWB (PL7.2).

U2-3 Отказ каретки (BSD 6.2)

Заедает каретка, если подвигать ее рукой вправо и влево?

Да Нет

Войдите в диагностический режим и выполните тест цепь6 функция1. Каретка работает?

Да Нет

Выполните RAP U2-1.

Выполните тест цепь6 функция2. Каретка работает?

Да Нет

Выполните RAP U2-1.

Замените IIT/IPS PWB (PL3.1), а затем MCU/SW PWB (PL7.2).

Устраните причину заедания.

U3 Проверки неисправностей ROS

ПРЕДУПРЕЖДЕНИЕ

Выключите питание аппарата. При выполнении работ, не требующих подачи питания, вынимайте вилку шнура электропитания из розетки. Удар электрическим током может привести к серьезным последствиям.

ПРЕДУПРЕЖДЕНИЕ

Точно следуйте описанию сервисных процедур. Использование органов управления и выполнение регулировок с отклонениями от данного Руководства может привести к попаданию под невидимый лазерный луч. При прямом попадании в глаз лазерный луч может вызвать необратимое повреждение зрения.



U3-1 Отказ ROS (BSD 6.3)

Проверьте цепи между MCU/SW PWB и ROS ASSY на обрыв и плохой контакт. Если цепи исправны, заменяйте по порядку: MCU/SW PWB (PL7.2), ROS ASSY (PL4.1).

U3-2 Отказ ROS (BSD 6.3)

Проверьте цепи между MCU/SW PWB и ROS ASSY на обрыв и плохой контакт. Если цепи исправны, заменяйте по порядку: MCU/SW PWB (PL7.2), ROS ASSY (PL4.1).

U3-3 Отказ ROS (BSD 6.3)

Проверьте цепи между MCU/SW PWB и ROS ASSY на обрыв и плохой контакт. Если цепи исправны, заменяйте по порядку: MCU/SW PWB (PL7.2), ROS ASSY (PL4.1).

U3-4 Отказ ROS (BSD 6.3)

Проверьте цепи между MCU/SW PWB и ROS ASSY на обрыв и плохой контакт. Если цепи исправны, заменяйте по порядку: MCU/SW PWB (PL7.2), ROS ASSY (PL4.1).

U3-5 Отказ ROS (BSD 6.3)

Проверьте цепи между MCU/SW PWB и ROS ASSY на обрыв и плохой контакт. Если цепи исправны, заменяйте по порядку: MCU/SW PWB (PL7.2), ROS ASSY (PL4.1).

U3-6 Отказ ROS (BSD 6.3)

Проверьте цепь между MCU/SW PWB и ROS ASSY на обрыв и плохой контакт. Если цепи исправны, заменяйте по порядку: MCU/SW PWB (PL7.2), ROS ASSY(PL4.1).

U4-1 Отказ фьюзера (BSD 10.2)

Начальная проверка

- Проверьте разъем P/J12, соединяющий узел фьюзера с главным узлом, на отсутствие сломанных и погнутых контактов, посторонних материалов и обгорания.

Замкните блокировочный выключатель передней дверцы и включите питание.
Нагревательный стержень светится?
Да Нет
- Снимите узел фьюзера. Измерьте сопротивление между контактами P12-1 и P12-4 разъема фьюзера.
  Сопротивление в пределах 10 Ом?
  Да Нет
  - Замените фьюзер (PL6.1).
  Установите фьюзер на место и включите питание.
  Напряжение между контактами J12-4 и J12-1 разъема фьюзера равно 220 В?
  Да Нет
  - Замкните правый блокировочный выключатель..
    Напряжение между контактами J12-4(+) и J12-1(-) разъема фьюзера равно 220 В?
    Да Нет
    - Напряжение между J10-A1 и J10-A3 блока питания равно 220 В?
      Да Нет
      - Стоит ли дроссель или заглушка на P5 блока питания (модель 100В)?
        Да Нет
        - Установите дроссель или заглушку.
        Переменное напряжение между FS-11 и FS-12 блока питания равно 220 В?
        Да Нет
        - Выполните RAP AC.
        Напряжение между J523-2(+) блока питания и GND(-) равно 0 В?
        A B C D E
        - Замените блок питания (PL7.1).
        Напряжение между J403-3(+) MCU/SW PWB и GND(-) равно 0 В?
        Да Нет
        - Проверьте цепь между J403-3 MCU/SW PWB и J523-2 блока питания на обрыв и плохой контакт.
        Замените MCU/SW PWB (PL7.2).
      - Проверьте цепь между блоком питания и правым блокировочным выключателем на обрыв и плохой контакт.
        Если цепь исправна, замените правый блокировочный выключатель (PL2.3).
    - Проверьте активатор правого блокировочного выключателя.
  - Проверьте контакты разъема фьюзера (P/J12).
Снимите узел фьюзера. Измерьте сопротивление между контактами P12-A4 и P12-A5 разъема фьюзера.
Сопротивление меньше 20 кОм?
Да Нет
- Замените фьюзер (PL6.1).
Проверьте цепь между разъемом фьюзера и MCU/SW PWB на обрыв и плохой контакт?
Да Нет
- Устраните обрыв или плохой контакт.
Проверьте значения в NVM, выполнив тест цепь20 функция100 и тест цепь20 функция101.
Значения между 0 и 16?
Да Нет
- Измените значения NVM. Начальное значение равно 8.
Замените MCU/SW PWB (PL7.2).

U4-2 Отказ фьюзера (BSD 10.2)

Для устранения этой ошибки установите для цепи50 функция20 значение 0.
Выключите питание и подождите, пока фьюзер остынет.
Сопротивление между контактами P12-A4 и P12-A5 разъема фьюзера в пределах 2 кОм?
Да Нет
- Установите фьюзер, замкните передний блокировочный выключатель и включите питание.
  До появления ошибки нагревательный стержень постоянно светится?
  Да Нет
  - Замените MCU/SW PWB (PL7.2).
  Очистите ошибку и включите питание.
  До появления ошибки напряжение между J403-3(+) MCU/SW PWB и GND(-) равно +5 В?
  Да Нет
  - Замените блок питания (PL7.1).
  Замените MCU/SW PWB (PL7.2).

Замените фьюзер (PL6.1).

U4-3 Отказ фьюзера (BSD 10.2)

Начальные действия

- Проверьте разъем P/J12, соединяющий узел фьюзера с главным узлом, на отсутствие сломанных и погнутых контактов, посторонних материалов и обгорания.

Выключите питание и снимите узел фьюзера. Измерьте сопротивление между контактами P12-A4 и P12-A5 разъема фьюзера. Сопротивление равно 100 кОм или более?

Да Нет

Проверьте цепи между разъемами J12 фьюзера и J402 MCU/SW PWB на обрыв и плохой контакт. Если все в порядке, замените MCU/SW PWB (PL7.2).

Замените фьюзер (PL6.1).

U4-4 Отказ фьюзера (BSD 10.2)

Начальные действия

- Проверьте разъем P/J12, соединяющий узел фьюзера с главным узлом, на отсутствие сломанных и погнутых контактов, посторонних материалов и обгорания.

Замкните блокировочный выключатель передней дверцы и включите питание.

Нагревательный стержень светится?

Да Нет

Снимите узел фьюзера. Измерьте сопротивление между контактами P12-1 и P12-4 разъема фьюзера. Сопротивление равно 10 Ом или более?

Да Нет

Замените фьюзер (PL6.1).

Установите фьюзер на место и включите питание. Имеется между контактами J12-4 и J12-1 напряжение 220 В?

Да Нет

Замкните правый блокировочный выключатель. Имеется между контактами J12-4 и J12-1 разъема фьюзера напряжение 220 В?

Да Нет

Имеется напряжение 220 В между контактами J10-A1(+) и J10-A3(-) разъема блока питания?

Да Нет

Стоит ли дроссель или заглушка на P5 блока питания (модель 100В)?

Да Нет

Установите дроссель или заглушку.

Переменное напряжение между FS-11 и FS-12 блока питания равно 220 В?

Да Нет

Выполните RAP AC.

A B C D E

A B C D E

Напряжение между J523-2(+) и GND(-) блока питания равно 0 В?

Да Нет

Замените блок питания.(PL7.1)

Напряжение между контактом J403-3(+) MCU/SW PWB и GND(-) равно 0 В?

Да Нет

Проверьте цепь между J403-3 MCU/SW PWB и J523-2 блока питания на обрыв и плохой контакт.

Замените MCU/ SW PWB (PL7.2).

Проверьте цепь между блоком питания и правым блокировочным выключателем на обрыв и плохой контакт. Если все в норме, замените правый блокировочный выключатель (PL2.3).

Проверьте активатор правого блокировочного выключателя.

Проверьте активатор правого блокировочного выключателя.

Проверьте контакты разъема фьюзера (P/J12).

Снимите узел фьюзера. Измерьте сопротивление между контактами P12-A4 и P12-A5 разъема фьюзера.

Сопротивление меньше 20 кОм?

Да Нет

Замените фьюзер (PL6.1).

Проверьте цепи между разъемом фьюзера и MCU/SW PWB на обрыв и плохой контакт. Все исправно?

Да Нет

Устраните обрыв или плохой контакт.

Проверьте значения в NVM, выполнив тест цепь20 функция100 и тест цепь20 функция101.

Значения между 0 и 16?

Да Нет

Измените значения NVM. Начальное значение равно 8.

Замените MCU/SW PWB (PL7.2).

U4-5 Отказ фьюзера (BSD 10.2)

Начальные действия

- Проверьте разъем P/J12, соединяющий узел фьюзера с главным узлом, на отсутствие сломанных и погнутых контактов, посторонних материалов и обгорания.

Замкните блокировочный выключатель передней дверцы и включите питание.
Нагревательный стержень светится?
Да Нет
- Снимите узел фьюзера. Измерьте сопротивление между контактами P12-1 и P12-4 разъема фьюзера.
  Сопротивление меньше 10 Ом?
  Да Нет
  - Замените фьюзер (PL6.1).
  Установите фьюзер на место и включите питание.
  Имеется напряжение 220 В между контактами J12-4 и J12-1 разъема фьюзера?
  Да Нет
  - Замкните правый блокировочный выключатель. Имеется напряжение 220 В между контактами J12-4(+) и J12-1(-) разъема фьюзера?
    Да Нет
    - Имеется напряжение 220 В между контактами блока питания J10-A1 и J10-A3?
      Да Нет
      - Стоит ли дроссель или заглушка на P5 блока питания (модель 100В)?
        Да Нет
        - Установите дроссель или заглушку.
        Переменное напряжение между FS-11 и FS-12 блока питания равно 220 В?
        Да Нет
        - Выполните RAP AC.

A B C D E

A B C D E
- Напряжение между контактом J523-2(+) блока питания и GND(-) равно 0 В?
  Да Нет
  - Замените блок питания (PL7.1).
  Напряжение между контактом J403-3(+) MCU/SW PWB и GND(-) равно 0 В?
  Да Нет
  - Проверьте цепи между J403-3 MCU/SW PWB и J523-2 блока питания на обрыв и плохой контакт.
  Замените MCU/SW PWB (PL7.2).

A B C D E
- Проверьте цепь между блоком питания и правым блокировочным выключателем на обрыв и плохой контакт. Если все в норме, замените правый блокировочный выключатель (PL2.3).

A B C
- Проверьте активатор правого блокировочного выключателя.

A B
- Проверьте контакты разъема фьюзера (P/J12).

Снимите узел фьюзера. Измерьте сопротивление между контактами P12-A4 и P12-A5.
Сопротивление меньше 20 кОм?
Да Нет
- Замените термистор фьюзера (PL2.3).

Проверьте цепи между разъемами фьюзера и MCU/SW PWB на обрыв и плохой контакт Все исправно?
Да Нет
- Устраните обрыв или плохой контакт.

Проверьте значения в NVM, выполнив тест цепь20 функция100 и тест цепь20 функция101.
Значения между 0 и 16?
Да Нет
- Измените значения NVM. Начальное значение равно 8.

Замените MCU/SW PWB (PL7.2).

U4-6 Отказ фьюзера (BSD 10.2)

Начальная проверка
- Проверьте разъем P/J12, соединяющий узел фьюзера с главным узлом, на отсутствие сломанных и погнутых контактов, посторонних материалов и обгорания.

Замкните блокировочный выключатель передней дверцы и включите питание.
Нагревательный стержень светится?
Да Нет
- Снимите узел фьюзера. Измерьте сопротивление между контактами разъема фьюзера P12-1 и P12-4.
  Сопротивление меньше 10 Ом?
  Да Нет
  - Замените фьюзер (PL6.1)
  - Установите фьюзер на место и включите питание.
    Имеется напряжение 220 В между контактами J12-4 и J12-1 разъема фьюзера?
    Да Нет
    - Замкните правый блокировочный выключатель.
      Имеется напряжение 220 В между контактами J12-4 и J12-1 разъема фьюзера?
      Да Нет
      - Имеется напряжение 220 В между контактами J10-A1(+) и J10-A3(-) разъема блока питания?
        Да Нет
        - Стоит ли дроссель или заглушка на P5 блока питания (модель 100В)?
          Да Нет
          - Установите дроссель или заглушку.
          - Переменное напряжение между FS-11 и FS-12 блока питания равно 220 В?
            Да Нет
            - Выполните RAP AC.

A B C D E

A B C D E
- Напряжение между контактом J523-2(+) блока питания и GND(-) равно 0 В?
  Да Нет
  - Замените блок питания (PL7.1).
  - Напряжение между контактом J403-3(+) MCU/SW PWB и GND(-) равно 0 В?
    Да Нет
    - Проверьте цепь между J403-3 MCU/SW PWB и J523-2 блока питания на обрыв и плохой контакт.
    - Замените MCU/SW PWB (PL7.2).
- Проверьте цепь между блоком питания и правым блокировочным выключателем на обрыв и плохой контакт. Если все в норме, замените правый блокировочный выключатель (PL2.3).
- Проверьте активатор правого блокировочного выключателя.
- Проверьте контакты разъема фьюзера (P/J12).

Снимите узел фьюзера. Измерьте сопротивление между P12-A4 и P12-A5 разъема P12 узла нижних лотков.
Сопротивление меньше 20 кОм?
Да Нет
- Замените фьюзер (PL6.1).

Проверьте цепи между разъемом фьюзера и MCU/SW PWB на обрыв и плохой контакт?
Все исправно?
Да Нет
- Устраните обрыв или плохой контакт.

Проверьте значения в NVM, выполнив тест цепь20 функция100 и тест цепь20 функция101.
Значения между 0 и 16?
Да Нет
- Измените значения NVM. Начальное значение равно 8.

Замените MCU/SW PWB (PL7.2).

U6-1 Ошибка памяти при вкл. питания (BSD 3.1C)

Если после выключения и включения питания ошибка не пропадает, замените MCU/SW PWB (PL7.2).

U6-2 Ошибка памяти при вкл. питания (BSD 3.1C)

Если после выключения и включения питания ошибка не пропадает, замените MCU/SW PWB (PL7.2).

U6-3 Ошибка памяти при вкл. питания (BSD 3.1C)

Если после выключения и включения питания ошибка не пропадает, замените MCU/SW PWB (PL7.2).

U6-4 Ошибка памяти при вкл. питания (BSD 3.1C)

Если после выключения и включения питания ошибка не пропадает, замените MCU/SW PWB (PL7.2).

U6-41 Ошибка памяти при вкл. питания (BSD 3.1A)

Если после выключения и включения питания ошибка не пропадает, замените IIT/IPS PWB (PL3.1).

U6-42 Ошибка памяти при вкл. питания (BSD 3.1A)

Если после выключения и включения питания ошибка не пропадает, замените IIT/IPS PWB (PL3.1).

U6-43 Ошибка памяти при включении питания (BSD 3.1A 3.1C 3.3)

Если инициализация NVM не устраняет ошибки, заменяйте по порядку: MCU/SW PWB (PL7.2), IIT/IPS PWB (PL3.1), DIMM PWB (PL7.2).

U6-44 Ошибка памяти при включении питания (BSD 3.1A 3.3)

Заменяйте по порядку: IIT/IPS PWB (PL3.1), DIMM PWB (PL7.2).

U6-5 Ошибка памяти при вкл. питания (BSD 3.1C)

Если после выключения и включения питания ошибка не пропадает, замените MCU/SW PWB (PL7.2).

U6-82 Ошибка памяти при вкл. питания (BSD 3.1A)

Если после выключения и включения питания ошибка не пропадает, замените IIT/IPS PWB (PL3.1).

U6-95 Ошибка памяти при включении питания (BSD 3.1A 3.1C 3.3)

Если инициализация NVM не устраняет ошибки, заменяйте по очереди MCU/SW PWB (PL7.2), IIT/IPS PWB(PL3.1) и DIMM PWB (PL7.2).

U7-31 Отказ межсистемной связи (BSD 3.1B)

Проверьте цепи между MCU/SW PWB и IIT/IPS PWB, а также между IIT/IPS PWB и UI PWB на обрыв и плохой контакт.
Если цепи исправны, заменяйте по порядку: MCU/SW PWB (PL7.2), UI PWB (PLXX.X), IIT/IPS PWB (PL3.1).

U7-32 Отказ межсистемной связи (BSD 3.1B)

Проверьте цепи между MCU/SW PWB и IIT/IPS PWB, а также между IIT/IPS PWB и UI PWB на обрыв и плохой контакт.
Если цепи исправны, заменяйте по порядку: MCU/SW PWB (PL7.2), UI PWB (PLXX.X), IIT/IPS PWB (PL3.1).

U7-33 Отказ межсистемной связи (BSD 3.1B)

Проверьте цепи между MCU/SW PWB и IIT/IPS PWB, а также между IIT/IPS PWB и UI PWB на обрыв и плохой контакт.
Если цепи исправны, заменяйте по порядку: MCU/SW PWB (PL7.2), UI PWB (PLXX.X), IIT/IPS PWB(PL3.1).

U7-34 Отказ межсистемной связи (BSD 3.1B)

Проверьте цепи между MCU/SW PWB и IIT/IPS PWB, а также между IIT/IPS PWB и UI PWB на обрыв и плохой контакт.
Если цепи исправны, заменяйте по порядку: MCU/SW PWB (PL7.2), UI PWB (PLXX.X), IIT/IPS PWB (PL3.1).

U7-35 Отказ межсистемной связи (BSD 3.1B)

Проверьте цепи между MCU/SW PWB и IIT/IPS PWB, а также между IIT/IPS PWB и UI PWB на обрыв и плохой контакт.
Если цепи исправны, заменяйте по порядку: MCU/SW PWB (PL7.2), UI PWB (PLXX.X), IIT/IPS PWB (PL3.1).

U7-41 Отказ межсистемной связи (BSD 3.1A)

Проверьте цепи между MCU/SW PWB и IIT/IPS PWB на обрыв и плохой контакт. Если цепи исправны, заменяйте по порядку: MCU/SW PWB (PL7.2), IIT/IPS PWB (PL3.1).

U7-42 Отказ межсистемной связи (BSD 3.1A)

Проверьте цепи между MCU/SW PWB и IIT/IPS PWB на обрыв и плохой контакт. Если цепи исправны, заменяйте по порядку: MCU/SW PWB (PL7.2), IIT/IPS PWB (PL3.1).

U7-42 Отказ межсистемной связи (BSD 3.1A)

Проверьте цепи между MCU/SW PWB и IIT/IPS PWB на обрыв и плохой контакт. Если цепи исправны, заменяйте по порядку: MCU/SW PWB (PL7.2), IIT/IPS PWB (PL3.1).

U7-43 Отказ межсистемной связи (BSD 3.1A)

Проверьте цепи между MCU/SW PWB и IIT/IPS PWB на обрыв и плохой контакт. Если цепи исправны, заменяйте по порядку: MCU/SW PWB (PL7.2), IIT/IPS PWB (PL3.1).

U7-44 Отказ межсистемной связи (BSD 3.1A)

Проверьте цепи между MCU/SW PWB и IIT/IPS PWB на обрыв и плохой контакт. Если цепи исправны, заменяйте по порядку: MCU/SW PWB (PL7.2), IIT/IPS PWB (PL3.1).

U7-45 Отказ межсистемной связи (BSD 3.1A)

Проверьте цепи между MCU/SW PWB и IIT/IPS PWB на обрыв и плохой контакт. Если цепи исправны, заменяйте по порядку: MCU/SW PWB (PL7.2), IIT/IPS PWB (PL3.1).

U8-3 Неверный сигнал датчика лампы/CCD (BSD 6.1B 6.2)

Возможные неисправности:

- Неисправна CCD PWB
- Неисправна IIT/IPS PWB
- Неисправна MCU/SW PWB
- Неверная яркость лампы экспонирования

U8-4 Неверный сигнал датчика лампы/CCD (BSD 6.1B 6.2)

Возможные неисправности:

- Неисправна CCD PWB
- Неисправна IIT/IPS PWB
- Неисправна MCU/SW PWB
- Неверная яркость лампы экспонирования

U8-5 Неверный сигнал датчика лампы/CCD (BSD 6.1B 6.2)

Возможные неисправности:

- Неисправна CCD PWB
- Неисправна IIT/IPS PWB
- Неисправна MCU/SW PWB
- Неверная яркость лампы экспонирования

U8-6 Неверный сигнал датчика лампы/CCD (BSD 6.1B 6.2)

Возможные неисправности:

- Неисправна CCD PWB
- Неисправна IIT/IPS PWB
- Неисправна MCU/SW PWB
- Неверная яркость лампы экспонирования
- Загрязнения или конденсация влаги на рефлекторе

U9-1 Неисправность MCU/SW PWB (BSD 3.1C)

Если выключение и включение питания не устраняет проблемы, замените MCU/SW PWB (PL7.2).

U9-31 Неисправность MCU/SW PWB (BSD 3.1C)

Если выключение и включение питания не устраняет проблемы, замените MCU/SW PWB (PL7.2).

U9-32 Неисправность MCU/SW PWB (BSD 3.1C)

Если выключение и включение питания не устраняет проблемы, замените MCU/SW PWB (PL7.2).

U9-33 Неисправность MCU/SW PWB (BSD 3.1C)

Если выключение и включение питания не устраняет проблемы, замените MCU/SW PWB (PL7.2).

U9-41 Неисправность MCU/SW PWB (BSD 3.1C)

Если выключение и включение питания не устраняет проблемы, замените MCU/SW PWB (PL7.2).

H5-61 Ошибка интерфейса финишера (BSD 3.1E)

Проверьте цепи между MCU/SW PWB и PWB управления финишера на обрыв и плохой контакт. Если цепи исправны, заменяйте по порядку: MCU/SW PWB (PL7.2), PWB управления финишера (PL13.16).

H5-62 Ошибка интерфейса финишера (BSD 3.1E)

Проверьте цепи между MCU/SW PWB и PWB управления финишера на обрыв и плохой контакт. Если цепи исправны, заменяйте по порядку: MCU/SW PWB (PL7.2), PWB управления финишера (PL13.16).

H5-63 Ошибка интерфейса финишера (BSD 3.1E)

Проверьте цепи между MCU/SW PWB и PWB управления финишера на обрыв и плохой контакт. Если цепи исправны, заменяйте по порядку: MCU/SW PWB (PL7.2), PWB управления финишера (PL13.16).

H5-64 Ошибка интерфейса финишера (BSD 3.1E)

Проверьте цепи между MCU/SW PWB и PWB управления финишера на обрыв и плохой контакт. Если цепи исправны, заменяйте по порядку MCU/SW PWB (PL7.2), PWB управления финишера (PL13.16).

H5-81 Неисправность финишера (BSD 12.8)

Войдите в диагностический. режим и выполните тест цепь12 функция22. Двигатель накопителя работает?
Да Нет
- Выполните тест цепь12 функция22. Есть на контактах CN12-1/2/3/4(+) PWB управления финишера относительно GND(-) напряжение +12 В?
  - Да Нет
    - Есть напряжение +24 В между CN1-1(+) PWB управления финишера и GND(-) ?
      - Да Нет
        - Выполните RAP +24 В.
      - Замените PWB управления финишера (PL13.16).
  - Проверьте цепи между PWB управления финишера и двигателем накопителя на обрыв и плохой контакт. Если цепи исправны, замените двигатель накопителя (PL13.12).

Выполните тест цепь12 функция5. Активируйте и деактивируйте датчик исходного положения подравнивателя, двигая подравнивающую пластину.
Дисплей показывает изменение уровня (H/L)?
Да Нет
- Выполните RAP датчиков пропускающего типа.

Проверьте активатор датчика исходного положения подравнивателя. Если активатор исправен, замените PWB управления финишера (PL13.16).

H5-82 Неисправность финишера (BSD 12.10)

Плотно ли закрыты верхняя и передняя дверцы?
Да Нет
- Закройте верхнюю или переднюю дверцу.

Войдите в диагностический режим и выполните тест цепь12 функция29. Двигатель сшивания работает?
Да Нет
- Проверьте цепи между CN10 WB управления финишера и степлером на обрыв и плохой контакт. Соединения в норме?
  - Да Нет
    - Устраните обрыв или плохой контакт.
  - Замените головку степлера (PL13.3).

Выключите питание и снимите головку степлера. Включите питание при подключенном разъеме и выполните тест цепь12 функция16. Вручную поверните шестерню двигателя сшивания.
Дисплей показывает изменение уровня (H/L)?
Да Нет
- Проверьте цепи между CN10 WB управления финишера и степлером на обрыв и плохой контакт. Соединения в норме?
  - Да Нет
    - Устраните обрыв или плохой контакт.
  - Замените головку степлера (PL13.3).

Замените MCU/SW PWB (PL7.2).

H5-83 Неисправность финишера (BSD12.11)

Войдите в диагностический режим и выполните тест цепь12 функция27 или 28. Работает двигатель подъема лотка финишера?

Да Нет

Выполните тест цепь12 функция27 или 28. Имеется на контактах CN6-1/2(+) PWB управления финишера относительно GND(-) напряжение +24 В?

Да Нет

Есть напряжение +24 В между PWB управления финишера CN1-1(+) и GND(-) ?

Да Нет

Выполните RAP +24 В.

Замените PWB управления финишера (PL13.16).

Проверьте цепи между CN6 PWB управления финишера и двигателем подъема лотка на обрыв и плохой контакт.

Соединения в норме.

Да Нет

Устраните обрыв или плохой контакт.

Замените двигатель подъемника лотка (PL13.18).

Выполните тест цепь12 функция12. Поднимите и опустите рычаг прижима бумаги.

Дисплей показывает изменение уровня (H/L)?

Да Нет

Выполните RAP датчиков пропускающего типа.

Снимите приемный лоток финишера. Выполните тест цепь12 функция13.

Активируйте и деактивируйте датчик верхнего предела листом бумаги.

Дисплей показывает изменение уровня?

Да Нет

Выполните RAP датчиков пропускающего типа.

Выполните тест цепь12 функция14. Активируйте и деактивируйте датчик почти полного лотка листом бумаги.

Дисплей показывает изменение уровня (H/L)?

Да Нет

Выполните RAP датчиков пропускающего типа.

Замените MCU/SW PWB (PL7.2).

H5-84 Неисправность финишера (BSD 12.10)

Проверьте, вывернуты ли транспортировочные винты, крепящие узел степлера.

Проверьте цепи между CN10 PWB управления финишера и узлом степлера на обрыв и плохой контакт. Если цепи исправны, заменяйте по порядку: головку степлера (PL13.3), PWB управления финишера (PL13.16), MCU/SW PWB(PL7.2).

H6-63 Неисправность DADF (BSD 3.1D)

Если инициализация не разрешает проблемы, замените PWB управления DADF (PLXX.X).

H6-64 Неисправность DADF (BSD 3.1D)

Если инициализация не разрешает проблемы, замените PWB управления DADF (PLXX.X).

H6-71 Неисправность DADF (BSD 3.1D)

Проверьте цепи между IIT/IPS PWB и PWB управления DADF на обрыв и плохой контакт. Если цепи исправны, заменяйте по порядку: PWB управления DADF (PLXX.X), IIT/IPS PWB (PL3.1), MCU/SW PWB (PL7.2).

H6-72 Неисправность DADF (BSD 3.1D)

Проверьте цепи между IIT/IPS PWB и PWB управления DADF на обрыв и плохой контакт. Если цепи исправны, заменяйте по порядку: PWB управления DADF (PLXX.X), IIT/IPS PWB (PL3.1), MCU/SW PWB(PL7.2).

H6-73 Неисправность DADF (BSD 3.1D)

Проверьте цепи между IIT/IPS PWB и PWB управления DADF на обрыв и плохой контакт. Если цепи исправны, заменяйте по порядку: PWB управления DADF (PLXX.X), IIT/IPS PWB (PL3.1), MCU/SW PWB(PL7.2).

H6-74 Неисправность DADF (BSD 3.1D)

Проверьте цепи между IIT/IPS PWB и PWB управления DADF на обрыв и плохой контакт. Если цепи исправны, заменяйте по порядку: PWB управления DADF (PLXX.X), IIT/IPS PWB (PL3.1), MCU/SW PWB(PL7.2).

H6-75 Неисправность DADF (BSD 3.1D)

Проверьте цепи между IIT/IPS PWB и PWB управления DADF на обрыв и плохой контакт. Если цепи исправны, заменяйте по порядку: PWB управления DADF (PLXX.X), IIT/IPS PWB (PL3.1), MCU/SW PWB (PL7.2).

H8-2 Неисправность памяти страниц (BSD 3.1C)

Проверьте разъем памяти на MCU/SW PWB. Если разъем исправен, замените MCU/SW PWB (PL7.2).

H8-65 Неисправность памяти страниц (BSD 3.1C)

Проверьте разъем памяти на MCU/SW PWB. Если разъем исправен, замените MCU/SW PWB (PL7.2).

H8-66 Неисправность памяти страниц (BSD 3.1C)

Проверьте разъем памяти на MCU/SW PWB. Если разъем исправен, замените опционную память (PL7.2). Если неисправность остается, замените MCU/SW PWB (PL7.2).

H8-67 Неисправность памяти страниц (BSD 3.1C)

Проверьте разъем памяти на MCU/SW PWB. Если разъем исправен, замените MCU/SW PWB (PL7.2).

H8-68 Неисправность памяти страниц (BSD 3.1C)

Проверьте разъем памяти на MCU/SW PWB. Если разъем исправен, замените MCU/SW PWB (PL7.2).

HD-01 Неисправность жесткого диска (BSD 3.1C)

Проверьте цепи между HDC PWB и HDD на обрыв и плохой контакт. Если цепи исправны, замените HDD (PL7.2).

HD-02 Неисправность жесткого диска (BSD 3.1C)

Проверьте цепи между HDC PWB и HDD на обрыв и плохой контакт. Если цепи исправны, замените HDD (PL7.2).

HD-03 Неисправность жесткого диска (BSD 3.1C)

Проверьте цепи между HDC PWB и HDD на обрыв и плохой контакт. Если цепи исправны, замените HDD (PL7.2).

HD-10 Неисправность жесткого диска (BSD 3.1C)

Проверьте цепи между HDC PWB и HDD на обрыв и плохой контакт. Если цепи исправны, замените HDD (PL7.2).

HD-71 Ошибка I/F жесткого диска (BSD 3.1C)

Проверьте цепи между HDC PWB и HDD, а также между HDC PWB и MCU/SW PWB на обрыв и плохой контакт. Если цепи исправны, заменяйте по порядку: HDD (PL7.2), HDC PWB (PL7.2), MCU/SW PWB (PL7.2).

HD-72 Ошибка I/F жесткого диска (BSD 3.1C)

Проверьте цепи между HDC PWB и HDD, а также между HDC PWB и MCU/SW PWB на обрыв и плохой контакт. Если цепи исправны, заменяйте по порядку: HDD (PL7.2), HDC PWB (PL7.2), MCU/SW PWB (PL7.2).

HD-73 Ошибка I/F жесткого диска (BSD 3.1C)

Проверьте цепи между HDC PWB и HDD, а также между HDC PWB и MCU/SW PWB на обрыв и плохой контакт. Если цепи исправны, заменяйте по порядку: HDD (PL7.2), HDC PWB (PL7.2), MCU/SW PWB (PL7.2).

HD-74 Ошибка I/F жесткого диска (BSD 3.1C)

Проверьте цепи между HDC PWB и HDD, а также между HDC PWB и MCU/SW PWB на обрыв и плохой контакт. Если цепи исправны, заменяйте по порядку: HDD (PL7.2), HDC PWB (PL7.2), MCU/SW PWB (PL7.2).

HD-75 Ошибка I/F жесткого диска (BSD 3.1C)

Проверьте цепи между HDC PWB и HDD, а также между HDC PWB и MCU/SW PWB на обрыв и плохой контакт. Если цепи исправны, заменяйте по порядку: HDD (PL7.2), HDC PWB (PL7.2), MCU/SW PWB (PL7.2).

E1-1 Застревание у датчика регистрации (BSD 8.5)

Коды тестов для проверки

- [Цепь 8 функция 5] ДАТЧИК РЕГИСТРАЦИИ
- [Цепь 8 функция 10] МУФТА РЕГИСТРАЦИИ

Проверяемые позиции

- Ошибка функционирования ДАТЧИКА РЕГИСТРАЦИИ
- Сломался или соскочил активатор ДАТЧИКА РЕГИСТРАЦИИ
- Ошибка функционирования МУФТЫ РЕГИСТРАЦИИ
- Ошибка функционирования или износ РОЛИКА РЕГИСТРАЦИИ
- Ошибка транспортировки из-за препятствий на пути бумаги
- Ошибка работы ГЛАВНОГО ДВИГАТЕЛЯ

E1-2 Застревание у датчика регистрации (BSD 8.5 10.3)

Коды тестов для проверки

- [Цепь 4 функция 1] ГЛАВНЫЙ ДВИГАТЕЛЬ
- [Цепь 10 функция 23] ДАТЧИК ВЫХОДА ИЗ ФЬЮЗЕРА

Проверяемые позиции

- Ошибка функционирования ДАТЧИКА ВЫХОДА ИЗ ФЬЮЗЕРА
- Сломался или соскочил активатор ДАТЧИКА ВЫХОДА ИЗ ФЬЮЗЕРА
- Ошибка вращения БАРАБАНА
- Ошибка вращения ВАЛА ФЬЮЗЕРА
- Загрязнение, износ или ошибка функционирования РОЛИКА
- Ошибка транспортировки из-за препятствий на пути бумаги
- Ошибка работы ГЛАВНОГО ДВИГАТЕЛЯ

E1-6 Застревание у датчика регистрации (BSD 8.5)

Коды тестов для проверки

- [Цепь 8 функция 5] ДАТЧИК РЕГИСТРАЦИИ

Проверяемые позиции

- В сети пользователя упало напряжение
- Проверьте цепь между датчиком регистрации и MCU/SW PWB. Если цепь исправна, замените датчик регистрации (PLXX.X).

E3-1 Застревание во фьюзере (BSD 10.3 10.5)

Коды тестов для проверки

- [Цепь 10 функция 23] ДАТЧИК ВЫХОДА ИЗ ФЬЮЗЕРА
- [Цепь 10 функция 61] ДВИГАТЕЛЬ ВЫВОДА

Проверяемые позиции

- Дефект ДАТЧИКА ВЫХОДА ИЗ ФЬЮЗЕРА
- Сломался или соскочил активатор ДАТЧИКА ВЫХОДА ИЗ ФЬЮЗЕРА
- Ошибка вращения ВАЛИКА ДЕКЕЛЕРА
- Дефект ДВИГАТЕЛЯ ВЫВОДА
- Ошибка транспортировки из-за препятствий на пути бумаги

E3-6 Застревание во фьюзере (BSD 10.3)

Коды тестов для проверки

- [Цепь 10 функция 23] ДАТЧИК ВЫХОДА ИЗ ФЬЮЗЕРА

Проверяемые позиции

- В сети пользователя упало напряжение
- Проверьте цепь между ДАТЧИКОМ ВЫХОДА ИЗ ФЬЮЗЕРА и MCU/SW PWB. Если цепь исправна, замените ДАТЧИК ВЫХОДА ИЗ ФЬЮЗЕРА (PL6.1).

E5-1 Разомкнута блокировка IOT (BSD 1.7A)

Откройте правую крышку и замкните правый блокировочный выключатель.
Код ошибки пропал?
Да Нет
- Есть напряжение +24 В между J406-A15(+) MCU/SW PWB и GND(-)?
  - Да Нет
    - Есть напряжение +24 В между J406-A16(+) MCU/SW PWB и GND(-)?
      - Да Нет
        - Есть напряжение +24 В между J458-6(+) MCU/SW PWB и GND(-)?
          - Да Нет
            - Есть напряжение +24 В между J400-1(+) MCU/SW PWB и GND(-)?
              - Да Нет
                - Выполните RAP +24 В.
              - Замените MCU/SW PWB (PL7.2).
          - Есть напряжение +24 В между J458-5(+) MCU/SW PWB и GND(-)?
            - Да Нет
              - Есть напряжение +24 В между FS234(+) правого блокировочного SW и GND(-)?
                - Да Нет
                  - Проверьте цепь между FS234 правого блок. SW и J458-6 MCU/SW PWB на обрыв и плохой контакт.
                - Есть напряжение +24 В между FS233(+) правого блокировочного SW и GND(-)?
                  - Да Нет
                    - Замените правый блокировочный SW. (PL2.3).
                  - Проверьте цепь между контактом J458-5 MCU/SW PWB и FS233 правого блокир. SW на обрыв и плохой контакт.
            - Замените MCU/SW PWB (PL7.2).
        - Проверьте цепь между J406-A16 и J406-A15 MCU/SW PWB на обрыв и плохой контакт.
      - Замените MCU/SW PWB (PL7.2).

Проверьте, что активатор на правой крышке не поврежден и правильно расположен.

E5-2 Разомкнута блокировка IOT (BSD 1.7A)

Откройте правую крышку и замкните передний блокировочный выключатель.
Код ошибки пропал?
Да Нет
- Есть напряжение 0 В между J458-1(+) MCU/SW PWB и GND(-)?
  - Да Нет
    - Есть напряжение 0 В между J458-2(+) MCU/SW PWB и GND(-)?
      - Да Нет
        - Замените MCU/SW PWB (PL7.2).
    - Есть напряжение 0 В между J621-4(+) переднего блокировочного выключателя и GND(-)?
      - Да Нет
        - Проверьте цепь между J621-4 переднего блокировочного выключателя и J458-2 MCU/SW PWB на обрыв и плохой контакт.
    - Есть напряжение 0 В между J621-3(+) переднего блокировочного выключателя и GND(-)?
      - Да Нет
        - Замените передний блокировочн. SW (PL2.3).
    - Проверьте цепь между J458-1 MCU/SW PWB и J621-3 переднего блокировочного выключателя на обрыв и плохой контакт.
  - Замените MCU/SW PWB (PL7.2).

Проверьте, что активатор на передней крышке не поврежден и правильно расположен.

E6-1 Разомкнута блокировка узла нижних лотков (BSD 1.7B)

Откройте правую крышку узла нижних лотков и нажмите на блокировочный выключатель рукой или отверткой.
Код ошибки пропал?
Да Нет
- Закройте правую крышку. Есть напряжение 0 В между J417-A14 (+) MCU/SW PWB и GND(-)?
  - Да Нет
    - Есть напряжение 0 В между J480-A1 (+) PWB узла нижних лотка и GND(-)?
      - Да Нет
        - Есть напряжение 0 В между J483-A11(+) PWB узла нижних лотков и GND(-)?
          - Да Нет
            - Есть напряжение 0 В между J483-A10(+) PWB узла нижних лотков и GND(-)?
              - Да Нет
                - Замените PWB узла нижних лотков. (PL9.1)
              - Есть напряжение 0 В между J111-2(+) блокировочного выключателя узла нижних лотков и GND(-)?
                - Да Нет
                  - Проверьте цепь между J111-2 блокировочного выключателя и J483-A10 PWB узла нижних лотков на обрыв и плохой контакт.
                - Есть напряжение 0 В между J111-1(+) блокировочного SW узла и GND(-)?
                  - Да Нет
                    - Замените блокировочный выключ. узла нижних лотков (PL9.10).
                  - Проверьте цепь между J111-1 блокиров. выключателя и J483-A11 PWB узла нижних лотков на обрыв и плохой контакт.
            - Замените PWB узла нижних лотков (PL9.1).
        - Проверьте цепь между J480-A1 PWB узла нижних лотков и J417-A14 MCU/SW PWB на обрыв и плохой контакт.
      - Замените MCU/SW PWB (PL7.2).

Проверьте, что активатор на правой крышке узла нижних лотков не поврежден и правильно расположен.

E8-2 Застревание в дуплексном модуле (BSD 10.4)

Коды тестов для проверки

- [Цепь 8 функция 31] ДАТЧИК ДУПЛЕКСНОГО МОДУЛЯ
- [Цепь 8 функция 38] ДВИГАТЕЛЬ ДУПЛЕКСНОГО МОДУЛЯ
- [Цепь 8 функция 51] СОЛЕНОИД ВЫХОДНОГО ЗАТВОРА
- [Цепь 8 функция 63] ДВИГАТЕЛЬ ВЫВОДА
- [Цепь 10 функция 23] ДАТЧИК ВЫХОДА ИЗ ФЬЮЗЕРА

Проверяемые позиции

- Дефект ДАТЧИКА ВЫХОДА ИЗ ФЬЮЗЕРА
- Сломался или соскочил активатор ДАТЧИКА ВЫХОДА ИЗ ФЬЮЗЕРА
- Дефект СОЛЕНОИДА ВЫХОДНОГО ЗАТВОРА
- Ошибка функционирования ВЫХОДНОГО ЗАТВОРА
- Дефект ДВИГАТЕЛЯ ВЫВОДА
- Ошибка вращения ВЫХОДНОГО РОЛИКА
- Дефект ДВИГАТЕЛЯ ДУПЛЕКСНОГО МОДУЛЯ
- Ошибка вращения РОЛИКА ДУПЛЕКСНОГО МОДУЛЯ
- Дефект ДАТЧИКА ДУПЛЕКСНОГО МОДУЛЯ
- Сломался или соскочил активатор ДАТЧИКА ДУПЛЕКСНОГО МОДУЛЯ
- Ошибка транспортировки из-за препятствий на пути бумаги
- Загрязнение или износ РОЛИКА

C1-3 Пропуск подачи из лотка 1 (BSD 8.1 8.5)

Коды тестов для проверки

- [Цепь 4 функция 1] ГЛАВНЫЙ ДВИГАТЕЛЬ
- [Цепь 8 функция 5] ДАТЧИК РЕГИСТРАЦИИ
- [Цепь 8 функция 12] МУФТА ПОДАЧИ ЛОТКА 1

Проверяемые позиции

- Дефект ГЛАВНОГО ДВИГАТЕЛЯ
- Дефект МУФТЫ ПОДАЧИ
- Ошибка вращения РОЛИКА ПОДАЧИ
- Дефект ДАТЧИКА РЕГИСТРАЦИИ
- Сломался или соскочил активатор ДАТЧИКА РЕГИСТРАЦИИ
- Ошибка транспортировки из-за препятствий на пути бумаги
- Загрязнение или износ РОЛИКА

C2-2 Пропуск подачи из лотка 2 (BSD 8.1 8.3 8.4)

Коды тестов для проверки

- [Цепь 4 функция 1] ГЛАВНЫЙ ДВИГАТЕЛЬ
- [Цепь 8 функция 2] ДВИГАТЕЛЬ ПОДАЧИ
- [Цепь 8 функция 6] ДАТЧИК РОЛИКА ОТВОДА 2
- [Цепь 8 функция 13] МУФТА ПОДАЧИ ЛОТКА 2

Проверяемые позиции

- Дефект ДВИГАТЕЛЯ ПОДАЧИ
- Дефект МУФТЫ ПОДАЧИ
- Ошибка вращения РОЛИКА ПОДАЧИ
- Ошибка вращения РОЛИКА ОТВОДА
- Дефект ГЛАВНОГО ДВИГАТЕЛЯ
- Дефект ДАТЧИКА РОЛИКА ОТВОДА 2
- Сломался или соскочил активатор ДАТЧИКА
- Ошибка транспортировки из-за препятствий на пути бумаги
- Загрязнение или износ РОЛИКА

C2-3 Пропуск подачи из лотка 2 (BSD 8.4 8.5)

Коды тестов для проверки

- [Цепь 4 функция 1] ГЛАВНЫЙ ДВИГАТЕЛЬ
- [Цепь 8 функция 5] ДАТЧИК РЕГИСТРАЦИИ
- [Цепь 8 функция 6] ДАТЧИК РОЛИКА ОТВОДА 2
- [Цепь 8 функция 11] МУФТА РОЛИКА ОТВОДА

Проверяемые позиции

- Дефект МУФТЫ РОЛИКА ОТВОДА
- Ошибка вращения РОЛИКА ОТВОДА
- Дефект ДАТЧИКА РОЛИКА ОТВОДА 2
- Дефект ГЛАВНОГО ДВИГАТЕЛЯ
- Дефект ДАТЧИКА РЕГИСТРАЦИИ
- Сломался или соскочил активатор ДАТЧИКА
- Ошибка транспортировки из-за препятствий на пути бумаги
- Загрязнение или износ РОЛИКА

C3-1 Пропуск подачи из лотка 3 (BSD 8.1 8.4)

Коды тестов для проверки

- [Цепь 8 функция 2] ДВИГАТЕЛЬ ПОДАЧИ
- [Цепь 8 функция 7] ДАТЧИК РОЛИКА ОТВОДА 3
- [Цепь 8 функция 14] МУФТА ПОДАЧИ ЛОТКА 3

Проверяемые позиции

- Дефект ДВИГАТЕЛЯ ПОДАЧИ
- Дефект МУФТЫ ПОДАЧИ
- Ошибка вращения РОЛИКА ПОДАЧИ
- Дефект датчика РОЛИКА ОТВОДА 3
- Сломался или соскочил активатор ДАТЧИКА
- Ошибка транспортировки из-за препятствий на пути бумаги
- Загрязнение или износ РОЛИКА

C3-2 Пропуск подачи из лотка 3 (BSD 8.3 8.4)

Коды тестов для проверки

- [Цепь 4 функция 1] ГЛАВНЫЙ ДВИГАТЕЛЬ
- [Цепь 8 функция 2] ДВИГАТЕЛЬ ПОДАЧИ
- [Цепь 8 функция 6] ДАТЧИК РОЛИКА ОТВОДА 2

Проверяемые позиции

- Ошибка вращения РОЛИКА ОТВОДА
- Дефект ДАТЧИКА РОЛИКА ОТВОДА 2
- Дефект ГЛАВНОГО ДВИГАТЕЛЯ
- Дефект ДВИГАТЕЛЯ ПОДАЧИ
- Дефект ДАТЧИКА РОЛИКА ОТВОДА 2
- Сломался или соскочил активатор ДАТЧИКА
- Ошибка транспортировки из-за препятствий на пути бумаги
- Загрязнение или износ РОЛИКА

C3-3 Пропуск подачи из лотка 3 (BSD 8.3 8.4)

Коды тестов для проверки

- [Цепь 4 функция 1] ГЛАВНЫЙ ДВИГАТЕЛЬ
- [Цепь 8 функция 2] ДВИГАТЕЛЬ ПОДАЧИ
- [Цепь 8 функция 5] ДАТЧИК РЕГИСТРАЦИИ

Проверяемые позиции

- Дефект ГЛАВНОГО ДВИГАТЕЛЯ
- Ошибка вращения РОЛИКА ОТВОДА
- Дефект ДВИГАТЕЛЯ ПОДАЧИ
- Дефект ДАТЧИКА РЕГИСТРАЦИИ
- Сломался или соскочил активатор ДАТЧИКА
- Ошибка транспортировки из-за препятствий на пути бумаги
- Загрязнение или износ РОЛИКА

C4-1 Пропуск подачи из лотка 4 (BSD 8.1 8.4)

Коды тестов для проверки

- [Цепь 8 функция 2] ДВИГАТЕЛЬ ПОДАЧИ
- [Цепь 8 функция 7] ДАТЧИК РОЛИКА ОТВОДА ЛОТКА 3
- [Цепь 8 функция 15] МУФТА ПОДАЧИ ЛОТКА 4

Проверяемые позиции

- Дефект ДВИГАТЕЛЯ ПОДАЧИ
- Дефект МУФТЫ ПОДАЧИ
- Ошибка вращения РОЛИКА ПОДАЧИ
- Дефект датчика РОЛИКА ОТВОДА 3
- Сломался или соскочил активатор ДАТЧИКА
- Ошибка транспортировки из-за препятствий на пути бумаги
- Загрязнение или износ РОЛИКА

C4-2 Пропуск подачи из лотка 4 (BSD 8.3 8.4)

Коды тестов для проверки

- [Цепь 4 функция 1] ГЛАВНЫЙ ДВИГАТЕЛЬ
- [Цепь 8 функция 2] ДВИГАТЕЛЬ ПОДАЧИ
- [Цепь 8 функция 6] ДАТЧИК РОЛИКА ОТВОДА 2

Проверяемые позиции

- Ошибка вращения РОЛИКА ОТВОДА
- Дефект ДАТЧИКА РОЛИКА ОТВОДА 2
- Дефект ГЛАВНОГО ДВИГАТЕЛЯ
- Дефект ДВИГАТЕЛЯ ПОДАЧИ
- Дефект ДАТЧИКА РОЛИКА ОТВОДА 2
- Сломался или соскочил активатор ДАТЧИКА
- Ошибка транспортировки из-за препятствий на пути бумаги
- Загрязнение или износ РОЛИКА

C4-3 Пропуск подачи из лотка 4 (BSD 8.3 8.4)

Коды тестов для проверки

- [Цепь 4 функция 1] ГЛАВНЫЙ ДВИГАТЕЛЬ
- [Цепь 8 функция 2] ДВИГАТЕЛЬ ПОДАЧИ
- [Цепь 8 функция 5] ДАТЧИК РЕГИСТРАЦИИ

Проверяемые позиции

- Дефект ГЛАВНОГО ДВИГАТЕЛЯ
- Ошибка вращения РОЛИКА ОТВОДА
- Дефект ДВИГАТЕЛЯ ПОДАЧИ
- Дефект ДАТЧИКА РЕГИСТРАЦИИ
- Сломался или соскочил активатор ДАТЧИКА
- Ошибка транспортировки из-за препятствий на пути бумаги
- Загрязнение или износ РОЛИКА

C6-1 Пропуск подачи из дуплексного модуля (BSD 10.4 10.6)

Коды тестов для проверки

- [Цепь 8 функция 5] ДАТЧИК РЕГИСТРАЦИИ
- [Цепь 8 функция 38] ДВИГАТЕЛЬ ДУПЛЕКСНОГО МОДУЛЯ
- [Цепь 8 функция 63] ДВИГАТЕЛЬ ВЫВОДА

Проверяемые позиции

- Ошибка вращения РОЛИКА ДУПЛЕКСНОГО МОДУЛЯ
- Дефект ДВИГАТЕЛЯ ВЫВОДА
- Дефект ДВИГАТЕЛЯ ДУПЛЕКСНОГО МОДУЛЯ
- Дефект ДАТЧИКА РЕГИСТРАЦИИ
- Сломался или соскочил активатор ДАТЧИКА
- Ошибка транспортировки из-за препятствий на пути бумаги
- Загрязнение или износ РОЛИКА

C8-2 Бумага в зоне подачи (BSD 8.4)

Коды тестов для проверки

- [Цепь 8 функция 6] ДАТЧИК РОЛИКА ОТВОДА 2

Проверяемые позиции

- В сети пользователя упало напряжение
- Проверьте цепь между ДАТЧИКОМ РОЛИКА ОТВОДА 2 и MCU/SW PWB. Если цепь исправна, замените ДАТЧИК РОЛИКА ОТВОДА 2 (PL2.5).

C8-3 Бумага в зоне подачи (BSD 8.4)

Коды тестов для проверки

[Цепь 8 функция 7] ДАТЧИК РОЛИКА ОТВОДА ЛОТКА 3

Проверяемые позиции

- В сети пользователя упало напряжение
- Проверьте цепь между ДАТЧИКОМ РОЛИКА ОТВОДА ЛОТКА 3 и MCU/SW PWB. Если цепь исправна, замените ДАТЧИК РОЛИКА ОТВОДА ЛОТКА 3 (PL9.4).

C8-6 Бумага в дуплексной зоне (BSD 10.4)

Коды тестов для проверки

- [Цепь 8 функция 31] ДАТЧИК ДУПЛЕКСНОГО ТРАКТА

Проверяемые позиции

- В сети пользователя упало напряжение
- Проверьте цепь между ДАТЧИКОМ ДУПЛЕКСНОГО ТРАКТА и MCU/SW PWB. Если цепь исправна, замените ДАТЧИК ДУПЛЕКСНОГО ТРАКТА (PL12.1).

C9-2 Пропуск подачи из MSI (BSD 8.2 8.4)

Коды тестов для проверки

- [Цепь 4 функция 1] ГЛАВНЫЙ ДВИГАТЕЛЬ
- [Цепь 8 функция 6] ДАТЧИК РОЛИКА ОТВОДА 2
- [Цепь 8 функция 17] СОЛЕНОИД ПОДАЧИ ИЗ MSI

Проверяемые позиции

- Ошибка вращения РОЛИКА ПОДАЧИ
- Дефект ГЛАВНОГО ДВИГАТЕЛЯ
- Дефект СОЛЕНОИДА ПОДАЧИ ИЗ MSI
- Дефект ДАТЧИКА РОЛИКА ОТВОДА 2
- Сломался или соскочил активатор ДАТЧИКА
- Ошибка транспортировки из-за препятствий на пути бумаги
- Загрязнение или износ РОЛИКА

C9-3 Пропуск подачи из MSI (BSD 8.4)

Коды тестов для проверки

- [Цепь 4 функция 1] ГЛАВНЫЙ ДВИГАТЕЛЬ
- [Цепь 8 функция 5] ДАТЧИК РЕГИСТРАЦИИ

Проверяемые позиции

- Дефект ГЛАВНОГО ДВИГАТЕЛЯ
- Ошибка вращения РОЛИКА ПОДАЧИ
- Дефект ДАТЧИКА РЕГИСТРАЦИИ
- Сломался или соскочил активатор ДАТЧИКА
- Ошибка транспортировки из-за препятствий на пути бумаги
- Загрязнение или износ РОЛИКА

A1-1 Застревание оригинала в DADF (на входе) (BSD 5.1 5.2 5.3)

Коды тестов для проверки

- [Цепь 5 функция 67] ДАТЧИК ПОДАЧИ DADF

Проверяемые позиции

- В сети пользователя упало напряжение
- Проверьте цепь между ДАТЧИКОМ ПОДАЧИ и PWB управления DADF. Если цепь исправна, замените ДАТЧИК ПОДАЧИ (PL10.4).

A1-2 Застревание оригинала в DADF (на входе) (BSD 5.1 5.2 5.3)

Коды тестов для проверки

- [Цепь 5 функция 56] ДАТЧИК ПОДАЧИ / ДВИГАТЕЛЬ РЕГИСТРАЦИИ DADF
- [Цепь 5 функция 67] ДАТЧИК ПОДАЧИ DADF

Проверяемые позиции

- Дефект ДАТЧИКА ПОДАЧИ
- Дефект ДАТЧИКА ПОДАЧИ/ДВИГАТЕЛЬ РЕГИСТРАЦИИ
- Ошибка вращения РОЛИКА ЗАХВАТА
- Соскочил или порвался РЕМЕНЬ
- Сломался или соскочил активатор ДАТЧИКА
- Загрязнение или износ РОЛИКА

A1-3 Застревание оригинала в DADF (на входе) (BSD 5.1)

Коды тестов для проверки

- [Цепь 5 функция 67] ДАТЧИК ПОДАЧИ DADF

Проверяемые позиции

- Дефект ДАТЧИКА ПОДАЧИ
- Ошибка вращения РОЛИКА РЕГИСТРАЦИИ
- Соскочил или порвался РЕМЕНЬ
- Сломался или соскочил активатор ДАТЧИКА
- Загрязнение или износ РОЛИКА
- Ошибка транспортировки из-за препятствий на пути бумаги

A2-1 Застревание оригинала в DADF (в зоне регистрации) (BSD 5.4)

Коды тестов для проверки

- [Цепь 5 функция 65] ДАТЧИК СЧИТЫВАНИЯ DADF
- [Цепь 5 функция 69] ДАТЧИК РЕГИСТРАЦИИ DADF

Проверяемые позиции

- В сети пользователя упало напряжение
- Проверьте цепь между каждым датчиком и PWB управления DADF. Если цепи исправны, замените ДАТЧИК СЧИТЫВАНИЯ (PL10.6). Если неисправность остается, замените ДАТЧИК РЕГИСТРАЦИИ (PL10.6).

A2-2 Застревание оригинала в DADF (в зоне регистрации) (BSD 5.4)

Коды тестов для проверки

- [Цепь 5 функция 57] ДАТЧИК ПОДАЧИ / ДВИГАТЕЛЬ РОЛИКА РЕГИСТРАЦИИ DADF
- [Цепь 5 функция 65] ДАТЧИК СЧИТЫВАНИЯ DADF
- [Цепь 5 функция 69] ДАТЧИК РЕГИСТРАЦИИ DADF

Проверяемые позиции

- Дефект ДАТЧИКА СЧИТЫВАНИЯ
- Дефект ДАТЧИКА РЕГИСТРАЦИИ
- Ошибка вращения ТРАНСПОРТНОГО РОЛИКА
- Ошибка вращения РОЛИКА РЕГИСТРАЦИИ
- Дефект ДАТЧИКА ПОДАЧИ/ ДВИГАТЕЛЯ РЕГИСТРАЦИИ
- Соскочил или порвался РЕМЕНЬ
- Сломался или соскочил активатор ДАТЧИКА
- Загрязнение или износ РОЛИКА

A2-3 Застревание оригинала в DADF (в зоне регистрации) (BSD 5.4)

Коды тестов для проверки

- [Цепь 5 функция 51] ДВИГАТ. СЧИТЫВАНИЯ/ВЫВОДА
- [Цепь 5 функция 57] ДАТЧИК ПОДАЧИ / ДВИГАТЕЛЬ РОЛИКА РЕГИСТРАЦИИ DADF
- [Цепь 5 функция 65] ДАТЧИК СЧИТЫВАНИЯ DADF
- [Цепь 5 функция 69] DADF ДАТЧИК РЕГИСТРАЦИИ

Проверяемые позиции

- Дефект ДАТЧИКА СЧИТЫВАНИЯ
- Дефект ДАТЧИКА РЕГИСТРАЦИИ
- Ошибка вращения ТРАНСПОРТНОГО РОЛИКА
- Ошибка вращения РОЛИКА РЕГИСТРАЦИИ
- Ошибка вращения РОЛИКА ИНВЕРТИРОВАНИЯ/ ВЫХОДНОГО РОЛИКА
- ДВИГАТЕЛЬ ВЫВОДА
- Дефект ДАТЧИКА ПОДАЧИ/ДВИГАТЕЛЯ РЕГИСТРАЦИИ
- Соскочил или порвался РЕМЕНЬ
- Сломался или соскочил активатор ДАТЧИКА
- Загрязнение или износ РОЛИКА

A2-4 Застревание оригинала в DADF (в зоне регистрации) (BSD 5.4)

Коды тестов для проверки

- [Цепь 5 функция 51] ДВИГАТ. СЧИТЫВАНИЯ/ВЫВОДА
- [Цепь 5 функция 57] ДАТЧИК ПОДАЧИ/ ДВИГАТЕЛЬ РЕГИСТРАЦИИ DADF
- [Цепь 5 функция 66] ДАТЧИК ВЫВОДА/РЕВЕРСА DADF

Проверяемые позиции

- Дефект ДАТЧИКА ВЫВОДА/РЕВЕРСА
- Ошибка вращения ВАЛИКА СЧИТЫВАНИЯ
- Ошибка вращения ТРАНСПОРТНОГО РОЛИКА
- Соскочил или порвался РЕМЕНЬ
- Сломался или соскочил активатор ДАТЧИКА
- Загрязнение или износ РОЛИКА
- Ошибка транспортировки из-за препятствий на пути бумаги

A3-2 Застревание оригинала в DADF (на выходе) (BSD 5.4)

Коды тестов для проверки

- [Цепь 5 функция 66] ДАТЧИК ВЫВОДА/РЕВЕРСА DADF

Проверяемые позиции

- В сети пользователя упало напряжение
- Проверьте цепь между ДАТЧИКОМ ВЫВОДА/РЕВЕРСА и PWB управления DADF. Если цепь исправна, замените ДАТЧИК ВЫВОДА/РЕВЕРСА (PL10.6).

A3-2 Застревание оригинала в DADF (на выходе) (BSD 5.3 5.4)

Коды тестов для проверки

- [Цепь 5 функция 51] ДВИГАТЕЛЬ СЧИТЫВАНИЯ/ ВЫВОДА
- [Цепь 5 функция 57] ДАТЧИК ПОДАЧИ / ДВИГАТЕЛЬ РЕГИСТРАЦИИ DADF
- [Цепь 5 функция 69] ДАТЧИК РЕГИСТРАЦИИ DADF
- [Цепь 5 функция 81] СОЛЕНОИД ВЫВОДА/РЕВЕРСА DADF

Проверяемые позиции

- Дефект ДАТЧИКА РЕГИСТРАЦИИ
- Ошибка функционирования НАПРАВЛЯЮЩЕГО ЗАТВОРА
- Ошибка функционирования СОЛЕНОИДА ВЫВОДА/ РЕВЕРСА DADF
- Ошибка вращения ВЫХОДНОГО РОЛИКА ИНВЕРТОРА
- Ошибка вращения РОЛИКА ПОДАЧИ
- Дефект ДВИГАТЕЛЯ СЧИТЫВАНИЯ/ВЫВОДА
- ДАТЧИК ПОДАЧИ/ДВИГЕЛЬ РЕГИСТРАЦИИ
- Соскочил или порвался РЕМЕНЬ
- Сломался или соскочил активатор ДАТЧИКА
- Загрязнение или износ РОЛИКА

A3-3 Застревание оригинала в DADF (на выходе)

Коды тестов для проверки

- [Цепь 5 функция 51] ДВИГАТЕЛЬ СЧИТЫВАНИЯ/ВЫВОДА
- [Цепь 5 функция 66] ДАТЧИК ВЫВОДА/РЕВЕРСА DADF

Проверяемые позиции

- Дефект ДАТЧИКА ВЫВОДА/РЕВЕРСА
- Ошибка вращения ТРАНСПОРТЕРА
- Дефект ДВИГАТЕЛЯ СЧИТЫВАНИЯ/ВЫВОДА
- Сломался или соскочил активатор ДАТЧИКА
- Загрязнение или износ РОЛИКА

A5-1 Разомкнута блокировка DADF (BSD 1.7B)

Откройте верхнюю крышку DADF и нажмите отверткой на активатор блокировочного выключателя DADF.
Код ошибки пропал?
Да Нет
- Закройте верхнюю крышку DADF. Есть напряжение +24 В между J2-2(+) PWB управления DADF и GND(-)?
  - Да Нет
    - Есть напряжение +24 В между J2-1(+) PWB управления DADF и GND(-)?
      - Да Нет
        - Выполните RAP +24 В.
      - Замените PWB управления DADF (PLXX.X).
    - Есть напряжение +24 В между J32-1(+) блокировочного выключателя DADF и GND(-)?
      - Да Нет
        - Проверьте цепь между J32-1 блокировочного выключателя DADF и J2-1 PWB управления DADF на обрыв и плохой контакт.
    - Есть напряжение +24 В между J32-2(+) блокировочного выключателя DADF и GND(-)?
      - Да Нет
        - Замените блокировочный SW DADF (PLXX.X).
    - Проверьте цепь между J32-2 блокировочного выключателя DADF и J2-2 PWB управления DADF на обрыв и плохой контакт.
  - Замените PWB управления DADF (PLXX.X).

Проверьте, что активатор на верхней крышке DADF не поврежден и правильно расположен.

F4-11 Застревание у входного датчика финишера (BSD 12.3 12.5)

Коды тестов для проверки

- Цепь 12 функция 1] ВХОДНОЙ ДАТЧИК ФИНИШЕРА
- [Цепь 12 функция 30] ДВИГАТЕЛЬ РЕВЕРСА ФИНИШЕРА
- [Цепь 12 функция 32] ДВИГАТЕЛЬ ПОДАЧИ ФИНИШЕРА

Проверяемые позиции

- Дефект ВХОДНОГО ДАТЧИКА ФИНИШЕРА
- Дефект ДВИГАТЕЛЯ ПОДАЧИ ФИНИШЕРА
- Ошибка вращения РОЛИКА ПОДАЧИ
- Дефект ДВИГАТЕЛЯ ИНВЕРТИРОВАНИЯ
- Ошибка вращения РОЛИКА РЕВЕРСА
- Сломался или соскочил активатор ДАТЧИКА
- Загрязнение или износ РОЛИКА
- Ошибка транспортировки из-за препятствий на пути бумаги

F4-12 Застревание у входного датчика финишера (BSD 10.5 12.5)

Коды тестов для проверки

- [Цепь 10 функция 61] ДВИГАТЕЛЬ ВЫВОДА
- [Цепь 12 функция 1] ВХОДНОЙ ДАТЧИК ФИНИШЕРА

Проверяемые позиции

- Ошибка ДВИГАТЕЛЯ ВЫВОДА
- Ошибка вращения РОЛИКА ВЫВОДА ЛИЦЕВОЙ СТОРОНОЙ ВВЕРХ
- Дефект ВХОДНОГО ДАТЧИКА ФИНИШЕРА
- Сломался или соскочил активатор ДАТЧИКА
- Загрязнение или износ РОЛИКА
- Ошибка транспортировки из-за препятствий на пути бумаги

F4-16 Застревание у входного датчика финишера (BSD 12.5)

Коды тестов для проверки

- [Цепь 12 функция 1] ВХОДНОЙ ДАТЧИК ФИНИШЕРА

Проверяемые позиции

- В сети пользователя упало напряжение
- Проверьте цепь между ВХОДНЫМ ДАТЧИКОМ ФИНИШЕРА и PWB управления финишера. Если цепь исправна, замените ВХОДНОЙ ДАТЧИК ФИНИШЕРА (PL13.11).

F4-21 Застревание у датчика реверса (BSD 12.5)

Коды тестов для проверки

- [Цепь 12 функция 2] ДАТЧИК РЕВЕРСА ФИНИШЕРА
- [Цепь 12 функция 21] ДВИГАТЕЛЬ ПЕРЕНОСА
- [Цепь 12 функция 31] ДВИГАТЕЛЬ РЕВЕРСА ФИНИШЕРА

Проверяемые позиции

- Дефект ДАТЧИКА РЕВЕРСА ФИНИШЕРА
- Дефект ДВИГАТЕЛЯ РЕВЕРСА ФИНИШЕРА
- Ошибка вращения РОЛИКА РЕВЕРСА
- Дефект ДВИГАТЕЛЯ ПЕРЕНОСА
- Ошибка вращения РОЛИКА ПЕРЕНОСА ФИНИШЕРА
- Сломался или соскочил активатор ДАТЧИКА
- Загрязнение или износ РОЛИКА
- Ошибка транспортировки из-за препятствий на пути бумаги

F4-22 Застревание у датчика реверса (BSD 12.5)

Коды тестов для проверки

- [Цепь 12 функция 2] ДАТЧИК РЕВЕРСА ФИНИШЕРА
- [Цепь 12 функция 32] ДВИГАТЕЛЬ ПОДАЧИ ФИНИШЕРА

Проверяемые позиции

- Дефект ДАТЧИКА РЕВЕРСА ФИНИШЕРА
- Дефект ДВИГАТЕЛЯ ПОДАЧИ ФИНИШЕРА
- Ошибка вращения РОЛИКА ПОДАЧИ
- Сломался или соскочил активатор ДАТЧИКА
- Загрязнение или износ РОЛИКА
- Ошибка транспортировки из-за препятствий на пути бумаги

F4-26 Застревание у датчика реверса (BSD 12.5)

Коды тестов для проверки

- [Цепь 12 функция 2] ДАТЧИК РЕВЕРСА ФИНИШЕРА

Проверяемые позиции

- В сети пользователя упало напряжение
- Проверьте цепь между ДАТЧИКОМ РЕВЕРСА ФИНИШЕРА и PWB управления финишера. Если цепь исправна, замените ДАТЧИК РЕВЕРСА ФИНИШЕРА (PL13.15).

F4-31 Застревание у датчика синхронизации финишера (BSD 12.6)

Коды тестов для проверки

- [Цепь 12 функция 3] ДАТЧИК СИНХРОНИЗАЦИИ ФИНИШЕРА
- [Цепь 12 функция 21] ДВИГАТЕЛЬ ПЕРЕНОСА

Проверяемые позиции

- Дефект ДАТЧИКА СИНХРОНИЗАЦИИ ФИНИШЕРА
- Дефект ДВИГАТЕЛЯ ПЕРЕНОСА
- Ошибка вращения РОЛИКА СИНХРОНИЗАЦИИ
- Ошибка вращения ВЫХОДНОГО РОЛИКА
- Ошибка вращения РЕМНЯ ПЕРЕНОСА
- Сломался или соскочил активатор ДАТЧИКА
- Загрязнение или износ РОЛИКА
- Соскочил или порвался РЕМЕНЬ
- Ошибка транспортировки из-за препятствий на пути бумаги

F4-32 Застревание у датчика синхронизации финишера (BSD 12.6)

Коды тестов для проверки

- [Цепь 12 функция 3] ДАТЧИК СИНХРОНИЗАЦИИ ФИНИШЕРА
- [Цепь 12 функция 21] ДВИГАТЕЛЬ ПЕРЕНОСА

Проверяемые позиции

- Дефект ДАТЧИКА СИНХРОНИЗАЦИИ ФИНИШЕРА
- Дефект ДВИГАТЕЛЯ ПЕРЕНОСА
- Ошибка вращения РОЛИКА ПЕРЕНОСА ФИНИШЕРА
- Сломался или соскочил активатор ДАТЧИКА
- Загрязнение или износ РОЛИКА
- Ошибка транспортировки из-за препятствий на пути бумаги

F4-36 Застревание у датчика синхронизации финишера (BSD 12.6)

Коды тестов для проверки

- [Цепь 12 функция 3] ДАТЧИК СИНХРОНИЗАЦИИ ФИНИШЕРА

Проверяемые позиции

- В сети пользователя упало напряжение
- Проверьте цепь между ДАТЧИКОМ СИНХРОНИЗАЦИИ ФИНИШЕРА и PWB управления финишера. Если цепь исправна, замените ДАТЧИК СИНХРОНИЗАЦИИ ФИНИШЕРА (PL13.8).

F4-41 Застревание у выходного датчика финишера (BSD 12.7)

Коды тестов для проверки

- [Цепь 12 функция 4] ВЫХОДНОЙ ДАТЧИК ФИНИШЕРА
- [Цепь 12 функция 21] ДВИГАТЕЛЬ ПЕРЕНОСА

Проверяемые позиции

- Дефект ВЫХОДНОГО ДАТЧИКА ФИНИШЕРА
- Дефект ДВИГАТЕЛЯ ПЕРЕНОСА
- Ошибка вращения ВЫХОДНОГО РОЛИКА
- Ошибка вращения РЕМНЯ ПЕРЕНОСА
- Сломался или соскочил активатор ДАТЧИКА
- Загрязнение или износ РОЛИКА
- Соскочил или порвался РЕМЕНЬ

F4-42 Застревание у выходного датчика финишера (BSD 12.7)

Коды тестов для проверки

- [Цепь 12 функция 4] ВЫХОДНОЙ ДАТЧИК ФИНИШЕРА
- [Цепь 12 функция 21] Двигатель транспортера ФИНИШ.

Проверяемые позиции

- Дефект ВЫХОДНОГО ДАТЧИКА ФИНИШЕРА
- Дефект ДВИГАТЕЛЯ транспортера ФИНИШЕРА
- Ошибка вращения ВЫХОДНОГО РОЛИКА
- Ошибка вращения РЕМНЯ транспортера ФИНИШЕРА
- Сломался или соскочил активатор ДАТЧИКА
- Загрязнение или износ РОЛИКА
- Соскочил или порвался РЕМЕНЬ
- Ошибка транспортировки из-за препятствий на пути бумаги

F4-46 Застревание у выходного датчика финишера (BSD 12.7)

Коды тестов для проверки

- [Цепь 12 функция 4] ВЫХОДНОЙ ДАТЧИК ФИНИШЕРА

Проверяемые позиции

- В сети пользователя упало напряжение
- Проверьте цепь между ВЫХОДНЫМ ДАТЧИКОМ ФИНИШЕРА и PWB управления финишера. Если цепь исправна, замените ВЫХОДНОЙ ДАТЧИК ФИНИШЕРА (PL13.12).

F7-1 Разомкнута блокировка финишера (BSD 12.2)

Закройте левую нижнюю и правую верхнюю крышки финишера.
Код ошибки пропал?
Да Нет
  Откройте левую нижнюю крышку и отверткой нажмите на активатор датчика крышки тракта.
  Код ошибки пропал?
  Да Нет
    Выполните RAP датчиков пропускающего типа.
  Проверьте, плотно ли закрыта крышка.
Конец работы.

F7-2 Разомкнута блокировка финишера (BSD 12.1)

Закройте переднюю крышку.
Код ошибки пропал?
Да Нет
  Снимите переднюю крышку и нажмите рукой на активатор блокировки крышки степлера.
  Код ошибки пропал?
  Да Нет
    Установите переднюю крышку и закройте переднюю дверцу.
    Есть напряжение + 24 В между CN3-3(+) PWB управления финишера и GND(-)?
    Да Нет
      Есть напряжение + 24 В между CN3-1(+) PWB управления финишером и GND(-)?
      Да Нет
        Есть напряжение + 24 В между CN1-1(+) PWB управления финишером и GND(-)?
        Да Нет
          Выполните RAP +24 В.
        Замените PWB управления финишером (PL13.16).
      Нажмите на активатор датчика крышки степлера. Есть напряжение +24 В между разъемом датчика крышки степлера и GND?
      Да Нет
        Замените датчик крышки степлера SW (PL13.2).
      Проверьте цепь между датчиком крышки степлера и PWB управления финишером на обрыв и плохой контакт.
    Замените PWB управления финишера (PL13.16).
  Проверьте, не поврежден ли активатор передней дверцы.
Конец работы.

F7-3 Разомкнута блокировка финишера (BSD 12.2)

Закройте верхнюю крышку.
Код ошибки пропал?
Да Нет
- Снимите переднюю крышку. Правильно ли установлен активатор блокировки верхней крышки?
  - Да Нет
    - Переустановите активатор.
  - Плотно ли защелкнута верхняя крышка?
    - Да Нет
      - Проверьте защелку.
  - Выполните RAP датчиков пропускающего типа.

Конец работы.

F8-1 Разомкнута блокировка финишера (BSD 12.2)

Установите финишер.
Код ошибки пропал?
Да Нет
- Плотно ли финишер пристыкован к основному узлу?
  - Да Нет
    - Переустановите финишер.
  - Снимите переднюю крышку. Правильно ли установлен активатор датчика стыковки?
    - Да Нет
      - Переустановите активатор.
  - Активатор на основном узле в норме?
    - Да Нет
      - Замените стопор защелки (PL13.1).
  - Выполните RAP датчиков пропускающего типа.

Конец работы.

J1-2 Нет тонера (BSD 9.2)

Есть напряжение +3,3 В между J462-19(+) MCU/SW PWB и GND(-)?
Да Нет
- Замените MCU/SW PWB (PL7.2).

Есть напряжение +24 В между J462-17(+) MCU/SW PWB и GND(-)?
Да Нет
- Есть напряжение +24 В между J400-1(+) MCU/SW PWB и GND(-)?
  - Да Нет
    - Выполните RAP +24 В.
  - Замените MCU/SW PWB (PL7.2).

Есть напряжение +24 В между J141-3(+) и J141-2(-) датчика окончания тонера?
Да Нет
- Проверьте цепь между J141 датчика окончания тонера и J462 MCU/SW PWB на обрыв и плохой контакт.

Есть напряжение +3,3 В между J141-1(+) датчиком окончания тонера и GND(-)?
Да Нет
- Проверьте цепь между J141 датчика окончания тонера и J462 MCU/SW PWB на обрыв и плохой контакт.

Замените датчик окончания тонера (PL5.1).

J3-1 Плохо установлен копи-картридж (BSD 9.1)

Выньте и вновь установите CRU.
Код ошибки пропал?
Да Нет
- Проверьте, нет ли сломанных и погнутых контактов у разъема P/J606 CRU.
  - Да Нет
    - Устраните неисправность.
  - Есть напряжение 0 В между J461-1(+) MCU/SW PWB и GND(-)?
    - Да Нет
      - Есть напряжение 0 В между J461-5(+) MCU/SW PWB и GND(-)?
        - Да Нет
          - Замените MCU/SW PWB (PL7.2).
        - Есть напряжение 0 В между контактом J606-2(+) CRU и GND(-)?
          - Да Нет
            - Проверьте цепи между разъемом J606-2 CRU и J461-5 MCU/SW PWB на обрыв и плохой контакт.
        - Есть напряжение 0 В между разъемом J606-6(+) CRU и GND(-)?
          - Да Нет
            - Замените CRU (PL5.1).
        - Проверьте цепь между разъемом J606-6 CRU и J461-1 MCU/SW PWB на обрыв и плохой контакт.
    - Замените MCU/SW PWB (PL7.2).

Конец работы.

J6-1 Закончился срок службы CRU (BSD 9.1)

Если замена CRU не решает проблемы, замените MCU/ SW PWB (PL7.2).

J8-1 Ошибка доступа к CRUM (BSD 9.1)

Проверьте, нет ли сломанных и погнутых контактов у разъема CRU P/J606.
Если контакты исправны, заменяйте по порядку: CRU (PL5.1), MCU/SW PWB (PL7.2).

J8-3 1 Ошибка доступа к CRU (BSD 9.1)

Проверьте, нет ли сломанных и погнутых контактов у разъема CRU P/J606. Проверьте цепи между разъемом CRU J606 и J461 MCU/SW PWB на обрыв и плохой контакт. Если цепи исправны, заменяйте по порядку: CRU (PL5.1), MCU/SW PWB (PL7.2).

J8-4 1 Ошибка доступа к CRU (BSD 9.1)

Проверьте, нет ли сломанных и погнутых контактов у разъема CRU P/J606. Проверьте цепи между разъемом CRU J606 и J461 MCU/SW PWB на обрыв и плохой контакт. Если цепи исправны, заменяйте по порядку: CRU (PL5.1), MCU/SW PWB (PL7.2).

2.3.5 RAP прочих неисправностей

ПРЕДУПРЕЖДЕНИЕ

Выключите аппарат и выньте вилку шнура электропитания из розетки, если вы выполняете работы, не требующие подачи питания. Удар электрическим током может нанести серьезный ущерб здоровью.

RAP Напряжение питания AC (BSD 1.1 1.2)

ПРЕДУПРЕЖДЕНИЕ

Выключите аппарат и отсоедините шнур электропитания.

Проверьте напряжение в розетке электросети. Напряжение питания в норме?

Да Нет

- Проверьте прерыватель напряжения в щитке электросети пользователя.

Проверьте, нет ли обрыва в шнуре электропитания. Шнур электропитания в норме.

Да Нет

- Замените шнур электропитания (PL7.1).

Подсоедините шнур электропитания к розетке и к аппарату. Есть напряжение 220 В между FS243(+) и FS244(-) прерывателя напряжения сети?

Да Нет

- Замените прерыватель напряжения сети (PL7.1).

Есть напряжение 220 В между контактами FS11(+) и FS12(-) блока питания?

Да Нет

- Проверьте цепь между прерывателем напряжения сети и блоком питания на обрыв и плохой контакт.

Есть напряжение 220 В между J8-3(+) и J8-6(-) блока питания?

Да Нет

- Замените блок питания (PL7.1).

Включите главный выключатель питания. Есть напряжение 220 В между J8-4(+) и J8-1(-) блока питания?

Да Нет

A B

Есть напряжение 220 В между J620-4(+) и J620-1(-) главного выключателя питания?

Да Нет

- Есть напряжение 220 В между J620-6(+) и J620-3(-) главного выключателя питания?
  - Да Нет
    - Проверьте цепь между выключателем и блоком питания на обрыв и плохой контакт.
  - Замените главный выключатель питания (PL2.3).
- Проверьте цепь между главным выключателем питания и блоком питания на обрыв и плохой контакт.

Замените блок питания (PL7.1).

RAP +24 В (BSD 1.1 1.6)

Есть напряжение +24 В между J400-1(+) MCU/SW PWB и GND(-)?

Да Нет

- Провод +24 В цел (нет короткого замыкания на корпус)?
  - Да Нет
    - Устраните короткое замыкание.
  - Есть напряжение +24 В между J521-1(+) блока питания и GND(-)?
    - Да Нет
      - Есть напряжение +5 В между J523-1(+) блока питания и GND(-)?
        - Да Нет
          - Есть напряжение +5 В между J403-4(+) MCU/SW PWB и GND(-)?
            - Да Нет
              - Есть напряжение +5 В между J400-10(+) MCU/PWB и GND(-)?
                - Да Нет
                  - Есть напряжение +5 В между J521-5(+) блока питания и GND(-)?
                    - Да Нет
                      - Есть напряжение 220 В между J8-4(+) блока питания и J8-1(-)?
                        - Да Нет
                          - Выполните RAP AC.
                        - Выполните RAP +5 В.
                    - Проверьте цепь между J521-5 блока питания и J400-10 MCU/PWB обрыв и плохой контакт.
                - Замените блок питания (PL7.1).
              - Проверьте цепь между J523-1 блока питания и J403-4 MCU/SW PWB на обрыв и плохой контакт.
          - Замените блок питания (PL7.1).
        - Проверьте цепи между блоком питания и MCU/SW PWB на обрыв и плохой контакт.

Проверьте цепь между MCU/SW PWB и соответствующим элементом на обрыв и плохой контакт.

RAP +5VDC (BSD 1.1 1.2 1.3 1.4)

Есть напряжение +5 В между J400-9(+) MCU/SW PWB и GND(-)?
Да Нет
- Провод +5 В цел (нет короткого замыкания на корпус)?
  Да Нет
  - Устраните короткое замыкание.
  - Есть напряжение +5 В между J403-4(+) MCU/SW PWB и GND(-)?
    Да Нет
    - Есть напряжение +5 В между J400-10(+) MCU/PWB и GND(-)?
      Да Нет
      - Есть напряжение +5 В между J521-5(+) блока питания и GND(-)?
        Да Нет
        - Есть напряжение 220 В между J8-4(+) блока питания и J8-1(-)?
          Да Нет
          - Выполните RAP AC.
          - Проверьте J400-10 между J521-5 блока питания и MCU/PWB на короткое замыкание провода на корпус. Если все в норме, замените блок питания (PL7.1).
        - Проверьте цепь между J521-5 блока питания и J400-10 MCU/PWB на обрыв и плохой контакт.
      - Замените MCU/SW PWB (PL7.2).
    - Есть напряжение +5 В между J523-1(+) блока питания и GND(-)?
      Да Нет
      - Проверьте цепь между J523-1 блока питания и J403-4 MCU/SW PWB на обрыв и плохой контакт.
    - Замените блок питания (PL7.1).

Проверьте цепь между MCU/SW PWB и соответствующим элементом на обрыв и плохой контакт.

RAP +3.3 В (BSD 7.2 7.5)

Есть напряжение +3,3 В между J417-A7(+) MCU/SW PWB и GND(-)?
Да Нет
- Провод +3,3 В в норме (нет короткого замыкания на корпус)?
  Да Нет
  - Устраните короткое замыкание.
  - Есть напряжение +5 В между J400-9(+) MCU/SW PWB и GND(-)?
    Да Нет
    - Выполните RAP +5 В.
    - Замените MCU/SW PWB (PL7.2).

Проверьте цепь между MCU/SW PWB и соответствующим элементом на обрыв и плохой контакт.

RAP +3.3 В ESS (BSD 19.1)

Есть напряжение +3,3 В между J300-1(+) ESS PWB и GND(-)?
Да Нет
- Есть напряжение +3,3 В между J3502-1(+) ESS LVPS и GND(-)?
  Да Нет
  - Провод +3,3 В в норме (нет короткого замыкания на корпус)?
    Да Нет
    - Устраните короткое замыкание.
    - Есть напряжение 220 В между J802-1(+) ESS LVPS и J802-3(-)?
      Да Нет
      - Есть напряжение 220 В между J15-1(+) и J15-2(-) реле ESS?
        Да Нет
        - Есть напряжение 220 В между J2-1(+) и J2-2(-) блока питания?
          Да Нет
          - Замените блок питания (PL7.1).
        - Проверьте цепь между разъемом реле ESS и блоком питания на обрыв и плохой контакт.
      - Проверьте цепь между разъемом реле ESS и ESS LVPS на обрыв и плохой контакт.
    - Замените ESS LVPS (PL7.5).
  - Проверьте цепь между ESS LVPS и соответствующим элементом на обрыв и плохой контакт.

Проверьте цепь между ESS PWB и соответствующим элементом на обрыв и плохой контакт.

RAP +12 В MF (BSD 19.1)

Есть напряжение +12 В между J300-5(+) главной PWB MF и GND(-)?

Да
- Есть напряжение +12 В между J507-5(+) MF LVPS и GND(-)?
  - Да
    - Провод +12 В в норме (нет короткого замыкания на корпус)?
      - Да
        - Устраните короткое замыкание.
      - Нет
        - Есть напряжение 220 В между J3A-4(+) и J3A-3(-) MF LVPS?
          - Да
            - Есть напряжение 220 В между J14-1(+) и J4-2(-) разъема реле MF?
              - Да
                - Есть напряжение 220 В между J1-1(+) и J1-4(-) блока питания?
                  - Да
                    - Замените блок питания (PL7.1).
                  - Нет
                    - Проверьте цепи между блоком питания и разъемом реле MF на обрыв и плохой контакт.
              - Нет
                - Проверьте цепь между разъемом реле MF и MF LVPS на обрыв и плохой контакт.
          - Нет
            - Замените MF LVPS. (PL7.4).
    - Нет
      - Проверьте цепь между MF LVPS и главной PWB MF на обрыв и плохой контакт.
  - Нет

Проверьте цепи между главной PWB MF и соответствующим элементом на обрыв и плохой контакт.

RAP +5 В MF (BSD 19.1)

Есть напряжение +5 В между J300-1(+) главной PWB MF и GND(-)?

Да
- Есть напряжение +5 В между J507-1(+) MF LVPS и GND(-)?
  - Да
    - Провод +5 В в норме (нет короткого замыкания на корпус)?
      - Да
        - Устраните короткое замыкание.
      - Нет
        - Есть напряжение 220 В между J3A-4(+) и J3A-3(-) MF LVPS?
          - Да
            - Есть напряжение 220 В между J14-1(+) и J4-2(-) разъема реле MF?
              - Да
                - Есть напряжение 220 В между J1-1(+) и J1-4(-) блока питания?
                  - Да
                    - Замените блок питания (PL7.1).
                  - Нет
                    - Проверьте цепи между блоком питания и разъемом реле MF на обрыв и плохой контакт.
              - Нет
                - Проверьте цепь между разъемом реле MF и MF LVPS на обрыв и плохой контакт.
          - Нет
            - Замените MF LVPS. (PL7.4)
    - Нет
      - Проверьте цепь между MF LVPS и главной PWB MF на обрыв и плохой контакт.
  - Нет

Проверьте цепь между главной PWB MF и соответствующим элементом на обрыв и плохой контакт.

RAP -12VDC MF (BSD 19.1)

Есть напряжение -12 В между J300-6(+) главной PWB MF и GND(-)?

Да
- Есть напряжение -12 В между J507-6(+) MF LVPS и GND(-)?
  - Да
    - Провод -12 В в норме (нет короткого замыкания на корпус)?
      - Да
        - Устраните короткое замыкание.
      - Нет
        - Есть напряжение 220 В между J3A-4(+) и J3A-3(-) MF LVPS?
          - Да
            - Есть напряжение 220 В между J14-1(+) и J4-2(-) разъема реле MF?
              - Да
                - Есть напряжение 220 В между J1-1(+) и J1-4(-) блока питания?
                  - Да
                    - Замените блок питания (PL7.1).
                  - Нет
                    - Проверьте цепи между блоком питания и разъемом реле MF на обрыв и плохой контакт.
              - Нет
                - Проверьте цепь между разъемом реле MF и MF LVPS на обрыв и плохой контакт.
          - Нет
            - Замените MF LVPS. (PL7.4).
    - Нет
      - Проверьте цепь между MF LVPS и главной PWB MF на обрыв и плохой контакт.
  - Нет

Проверьте цепь между главной PWB MF и соответствующим элементом на обрыв и плохой контакт.

RAP LVPS +12 В опций (BSD 19.1)

Есть напряжение +12 В между J320-5(+) материнской PWB опций и GND(-)?
Да Нет
- Есть напряжение +12 В между J507-5(+) LVPS опций и GND(-)?
  Да Нет
  - Провод +12 В в норме (нет короткого замыкания на корпус)?
    Да Нет
    - Устраните короткое замыкание.
    Есть напряжение 220 В между J3C-4(+) и J3C-3(-) LVPS опций?
    Да Нет
    - Есть напряжение 220 В между J11-1(+) и J11-2(-) LVPS опций?
      Да Нет
      - Есть напряжение 220 В между J1-2(+) и J1-5(-) блока питания?
        Да Нет
        - Замените блок питания (PL7.1).
        Проверьте цепь между блоком питания и разъемом реле опций на обрыв и плохой контакт.
      Проверьте цепь между разъемом реле опций и LVPS опций на обрыв и плохой контакт.
    Замените LVPS опций. (PL9.5).
  Проверьте цепь между LVPS опций и главной PWB MF на обрыв и плохой контакт.

Проверьте цепь между материнской PWB опций и соответствующим элементом на обрыв и плохой контакт.

RAP LVPS +5 В опций (BSD 19.1)

Есть напряжение +5 В между J320-1(+) материнской PWB опций и GND(-)?
Да Нет
- Есть напряжение +5 В между J507-1(+) LVPS опций и GND(-)?
  Да Нет
  - Провод +5 В в норме (нет короткого замыкания на корпус)?
    Да Нет
    - Устраните короткое замыкание.
    Есть напряжение 220 В между J3C-4(+) и J3C-3(-) LVPS опций?
    Да Нет
    - Есть напряжение 220 В между J11-1(+) и J11-2(-) разъема реле опций?
      Да Нет
      - Есть напряжение 220 В между J1-2(+) и J1-5(-) блока питания?
        Да Нет
        - Замените блок питания (PL7.1).
        Проверьте цепи между блоком питания и разъемом реле опций на обрыв и плохой контакт.
      Проверьте цепь между разъемом реле опций и LVPS опций на обрыв и плохой контакт.
    Замените LVPS опций. (PL9.5).
  Проверьте цепь между LVPS опций и главной PWB MF на обрыв и плохой контакт.

Проверьте цепь между материнской PWB опций и соответствующим элементом на обрыв и плохой контакт.

RAP LVPS–12 В опций (BSD 19.1)

Есть напряжение -12 В между J320-6(+) материнской PWB опций и GND(-)?
Да Нет
- Есть напряжение -12 В между LVPS опций J507-6(+) и GND(-)?
  Да Нет
  - Провод -12 В в норме (нет короткого замыкания на корпус)?
    Да Нет
    - Устраните короткое замыкание.
    Есть напряжение 220 В между J3C-4(+) и J3C-3(-) LVPS опций?
    Да Нет
    - Есть напряжение 220 В между J11-1(+) и J11-2(-) разъема реле опций?
      Да Нет
      - Есть напряжение 220 В между J1-2(+) и J1-5(-) блока питания?
        Да Нет
        - Замените блок питания (PL7.1).
        Проверьте цепи между блоком питания и разъемом реле опций на обрыв и плохой контакт.
      Проверьте цепи между разъемом реле опций и LVPS опций на обрыв и плохой контакт.
    Замените LVPS опций. (PL9.5)
  Проверьте цепь между LVPS опций и главной PWB MF на обрыв и плохой контакт.

Проверьте цепь между материнской PWB опций и соответствующим элементом на обрыв и плохой контакт.

RAP LVPS +24 В финишера (BSD 12.1)

Есть напряжение +24 В между CN1-1(+) и GND(-) PWB управления финишера?

Да Нет

- Есть напряжение +24 В между CN51-1(+) LVPS финишера и GND(-)?
  - Да Нет
    - Провод +24 В в норме (нет короткого замыкания на корпус)?
      - Да Нет
        - Устраните короткое замыкание.
      - Есть напряжение 220 В между CN1-1(+) и CN1-3(-) LVPS финишера?
        - Да Нет
          - Есть напряжение 220 В между J13-1(+) и J13-2(-) разъема реле финишера?
            - Да Нет
              - Есть напряжение 220 В между J3-1(+) и J3-3(-) блока питания?
                - Да Нет
                  - Замените блок питания (PL7.1).
                - Проверьте цепи между блоком питания и разъемом реле финишера на обрыв и плохой контакт.
            - Проверьте цепи между разъемом реле финишера и LVPS финишера на обрыв и плохой контакт.
        - Замените LVPS финишера. (PL13.16).
    - Проверьте цепь между LVPS финишера и PWB управления финишера на обрыв и плохой контакт.

Проверьте цепь между PWB управления финишера и соответствующим элементом на обрыв и плохой контакт.

RAP LVPS +5 В финишера (BSD 12.1)

Есть напряжение +5 В между CN17-1(+) и GND(-)PWB управления финишера?

Да Нет

- Есть напряжение +24 В между CN1-1(+) и GND(-) PWB управления финишера?
  - Да Нет
    - Выполните RAP +24 В.
  - Провод +5 В в норме (нет короткого замыкания на корпус)?
    - Да Нет
      - Устраните короткое замыкание.
  - Замените PWB управления финишера (PL13.16).

Проверьте цепь между PWB управления финишера и соответствующим элементом на обрыв и плохой контакт.

RAP Застревание бумаги на входной направляющей (BSD10.5)

Откройте правую крышку, проверьте, нет ли препятствий на пути бумаги и удалите застрявшую бумагу.

Закройте крышку и сотрите текущую печатную работу.

Перейдите к диагностике C/E и запустите тест цепь 8, функция 60. Выходные ролики вращаются?

Да Нет

- Проверьте соединения двигателя вывода с выходной PWB. Все разъемы подключены правильно?
  - Да Нет
    - Подсоедините все разъемы и перезапустите тест.
  - Проверьте отсутствие обрыва и напряжения между двигателем вывода и выходной PWB. Все напряжения в норме?
    - Да Нет
      - Заменяйте в указанном порядке следующие элементы:
        - ÷ Жгуты проводки
        - ÷ PWB двигателя вывода (PL7.1)
        - ÷ MCU PWB (PL7.2)
    - Замените двигатель вывода (PL2.4).

Проверьте, нет ли в OCT изношенных и поврежденных деталей.

Проверка розетки сети электропитания

ВНИМАНИЕ

Неверное напряжение может повредить аппарат. Аппарат нельзя подключать к сети, если напряжение не соответствует норме.

Для проверки напряжения выполните следующее:

1 Посмотрите, какое рабочее напряжение указано на идентификационной плате.

2 Проверьте напряжение питания в розетке:

÷Переходите к 115 В US и XCI

÷Переходите к 230 В Европейского Союза

÷Переходите к 220 В Европы

115 В US и XCI

115 В US и XCI 115 VAC, рисунок 1. Измерьте напряжение между фазой AC и нейтралью и между нейтралью и (GND). Напряжение между фазой и нейтралью равно от 104 до 127 VAC, и напряжение между нейтралью и землей менее 3 В.

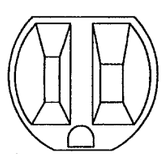

N-1-043-A

Рисунок 1 Розетка 115 В US, XCI и AO

Европейский Союз 230 В

Европейский Союз: 230 VAC ± 10%, рисунок 2. Измерьте переменное напряжение между фазой AC и нейтралью и между нейтралью и землей /GND. Напряжение между фазой и нейтралью в пределах от 207 до 253 VAC, а между нейтралью и землей менее 3 В.



N-1-044-A

Рисунок 2 Розетка 230 В XE (UK) и AO

Европа 220 В

Европа: 220 В, рисунок 3. Измерьте напряжение между гнездами розетки, затем между каждым из гнезд и землей. Переменное напряжение между гнездами и между одним из гнезд и землей равно от 196 до 244 В. Между другим гнездом и землей напряжение меньше 3 В.

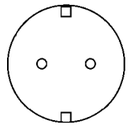

N-1-045-A

Рисунок 3 Розетка 220 В Европа

Если напряжение питания не в норме или повреждена проводка электросети, обратитесь к своему техническому руководителю.

2.3.6 RAP общего назначения

RAP отражательного датчика

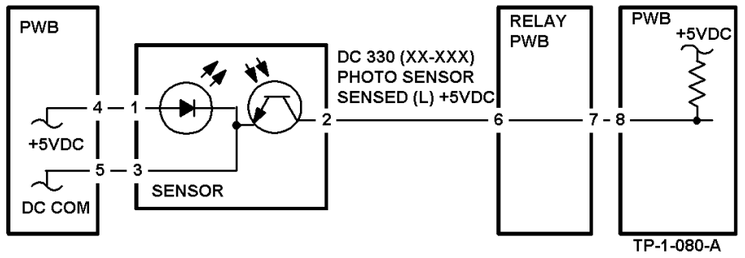

Введите в диагностическом режиме цепь XX и функцию XXX. Блокируйте датчик листом бумаги. На дисплее **LOW**?

Да Нет

- Есть напряжение +5 В между выводом 2 (+) датчика и землей (-)?
  - Да Нет
    - Проверьте цепь между выводом 2 датчика и выводом 8 PWB на обрыв и плохой контакт. Если цепь исправна, замените PWB.
  - Есть напряжение +5 В между контактом 1(+) датчика и землей (-)?
    - Да Нет
      - Есть +5 В между контактами 4 (+) и 5 (-) PWB?
        - Да Нет
          - Замените PWB.
        - Проверьте проводку между контактом 4 PWB и контактом 1 датчика, а также между контактом 5 PWB и контактом 3 датчика на обрыв и плохой контакт.
    - Проверьте, не загрязнен ли датчик и правильно ли он установлен.

Уберите бумагу с датчика. Дисплей показывает **HIGH**?

Да Нет

- Отсоедините разъем датчика.
- Дисплей показывает изменение уровня на **HIGH**?
  - Да Нет
    - Проверьте на короткое замыкание цепь между контактом 2 датчика и контактом 8 PWB. Если цепь исправна, замените PWB.
  - Проверьте установку датчика и внешнее освещение. Если все в порядке, замените датчик.

Проверьте установку датчика. Если все в норме, замените датчик.

RAP проверки датчика пропускающего типа

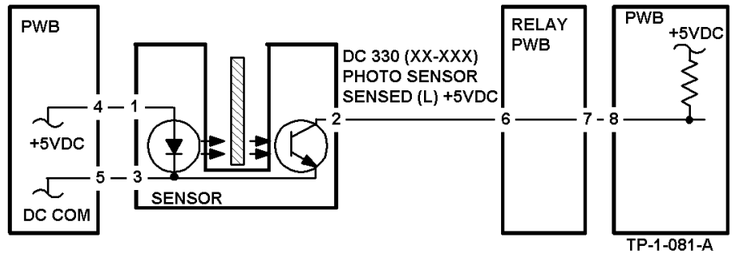

Введите в диагностическом режиме цепь XX и функцию XXX. Блокируйте датчик. На дисплее **HIGH**?

Да Нет

- Отсоедините разъем датчика.
- Дисплей показывает изменение уровня на **HIGH**?
  - Да Нет
    - Проверьте цепь между контактом 2 датчика и контактом 8 PWB на короткое замыкание. Если цепь исправна, замените PWB.
  - Замените датчик.

Уберите препятствие с оптического пути датчика.

Дисплей показывает изменение уровня на **LOW**?

Да Нет

- Есть напряжение +5 В между контактом 2 датчика (+) и землей (-)?
  - Да Нет
    - Проверьте цепь между контактом 2 датчика и контактом 8 PWB на обрыв и плохой контакт. Если цепь исправна, замените PWB.
  - Есть напряжение +5 В между контактами 1(+) и 3 (-) датчика?
    - Да Нет
      - Проверьте провода между контакто□ 4 PWB и контактом 1 датчика и между контактом 5 PWB и контактом 3 датчика на обрыв и плохой контакт. Если цепи исправны, замените PWB.
    - Проверьте загрязнение и правильность установки датчика. Если все в норме, замените датчик.

Проверьте правильность установки датчика, проверьте, не погнут и правильно ли работает активатор датчика.

Если все в норме, замените датчик.

RAP нормально-разомкнутого выключателя

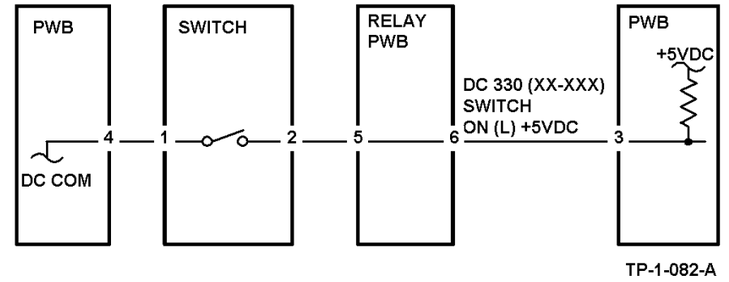

Введите в диагностическом режиме цепь XX и функцию XXX. Включите выключатель.

Дисплей показывает изменение уровня на **LOW**?

Да Нет

- Есть напряжение +5 В между контактом 2 выключателя (+) и землей (-)?
  - Да Нет
    - Проверьте цепь между контактом 2 выключателя и контактом 3 PWB на обрыв и плохой контакт. Если цепь исправна, замените PWB.
  - Когда выключатель включен, есть напряжение +5 В между контактом 1(+) выключателя и землей?
    - Да Нет
      - Замените выключатель.
    - Проверьте цепь между контактом 4 PWB и контактом 1 выключателя на обрыв и плохой контакт. Если цепь исправна, замените PWB.

Выключите выключатель. Дисплей показывает изменение уровня на **HIGH**?

Да Нет

- Отсоедините разъем выключателя.
- Дисплей все еще показывает высокий уровень (**HIGH**)?
  - Да Нет
    - Проверьте цепь между контактом 2 выключателя и контактом PWB на короткое замыкание. Если цепь исправна, замените PWB.
  - Замените выключатель.

Проверьте установку выключателя. Если все в норме, замените выключатель.

RAP Не срабатывает соленоид/муфта

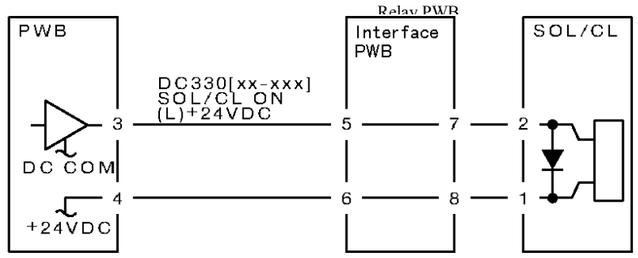

Перед выполнением данной RAP проверьте, что соленоид или муфта не имеет механических повреждений.

Введите в диагностическом (CE) режиме цепь XX и функцию XXX. Включите питание.
Есть напряжение +24 В между контактом 3(+) PWB и GND(-)?
Да Нет
- Есть напряжение +24 В между контактом 2(+) соленоида/муфты и землей (-)?
  - Да Нет
    - Есть напряжение +24 В между контактом 1(+) соленоида/муфты и землей (-)?
      - Да Нет
        - Проверьте провод между контактом 4 PWB и контактом 1 соленоида/муфты на обрыв и плохой контакт.
        - Если цепь исправна, замените PWB.
      - Замените соленоид/муфту.
    - Проверьте цепь между контактом 3 PWB и контактом 2 соленоида/муфты на обрыв и плохой контакт.

Замените PWB.

RAP Соленоид/муфта постоянно во включенном состоянии

Выключите питание. Отсоедините разъем PWB.
Сопротивление между контактом 3 разъема и корпусом меньше 10 Ом?
Да Нет
- Замените PWB.

Проверьте цепь между контактом 3 PWB и контактом 2 соленоида/муфты на короткое замыкание. Если цепь исправна, замените соленоид/муфту.

RAP Двигатель не работает

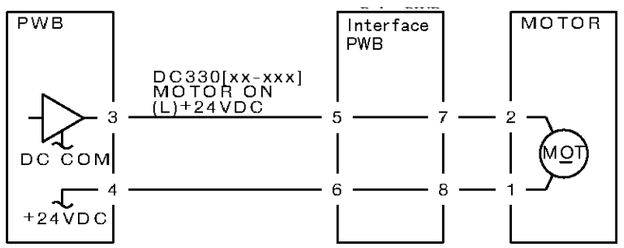

Перед проведением данной RAP проверьте, что двигатель не застопорен и не перегружен.

Введите в диагностическом (CE) режиме цепь XX и функцию XXX. Включите питание.
Есть напряжение +24 В между контактом 3 (+) PWB и землей (-)?
Да Нет
- Есть напряжение +24 В между контактом 2(+) двигателя и землей (-)?
  - Да Нет
    - Есть напряжение +24 В между контакто□ 1(+) двигателя и землей (-)?
      - Да Нет
        - Есть напряжение +24 В между контактом 4(+) PWB и землей (-)?
          - Да Нет
            - Замените PWB.
          - Устраните обрыв или плохой контакт провода от контакта 4 PWB к контакту 1 двигателя.
      - Замените двигатель?
  - Проверьте цепь между контактом 3 PWB и контактом 2 двигателя на обрыв и плохой контакт.

Замените PWB.

RAP Двигатель постоянно работает

Выключите питание. Отсоедините разъем PWB.
Сопротивление между контактом 3 разъема и корпусом в пределах 10 Ом?
Да Нет
- Замените PWB.

Проверьте цепь между контактом 3 разъема и контактом 2 двигателя на короткое замыкание. Если цепь исправна, замените двигатель.

2.4 Как пользоваться диагностическим режимом (C/E)

2.4.1 Вход в диагностический режим (C/E)

1. Включите питание.
2. Удерживая нажатой кнопку 0 не менее трех секунд, нажмите кнопку Старт.
3. Если вы вошли в диагностический режим из режима копирования или факса, выведите на дисплей меню, нажав кнопку "Feature Selection" (выбор режимов).

2.4.2 Выход из диагностического режима (C/E)

Удерживая нажатой кнопку 0, нажмите кнопку Старт.

4. Если выполняется диагностика, нажмите кнопку стоп, чтобы ее прекратить.
5. Нажмите кнопку перезапуска (Re-start).

2.4.3 Ввод цепи-функции

Нажмите на кнопку выбора режимов "Feature Selection", чтобы вывести на дисплей меню.

6. Выбирайте кнопки дисплея в следующем порядке:

   “Custom Presets“ -> “Diagnostics“ -> “Chain Function“-> “Chain No.“
7. Введите код цепи с клавиатуры.
8. Нажмите кнопку номера функции (Function No).
9. Введите код функции с клавиатуры.
10. Нажмите кнопку Старт для запуска диагностики.

    Если затем нажать кнопку номера цепи (Chain No), диагностика не выполняется.

Меню диагностического режима имеет следующую иерархию:

- Меню
  - Установка параметров
    - Диагностика
      - Автодиагностика
      - Номер цепи
      - Запись/чтение памяти
      - Очистка памяти
  - Печать отчетов/перечней
    - Отчет о самодиагностике

2.4.4 Изменение номера цепи-функции

Еще раз нажмите кнопку номера цепи или функции.

11. После подтверждения очистки кода введите новый код.

    При изменении обоих кодов (цепи и функции), вначале измените код цепи.

    Отдельно код цепи изменить нельзя.

2.4.5 Чтение/запись в память

Выведите на дисплей и измените содержание системных данных в памяти MF-SYS.

Форматы данных на дисплее и вводимых данных

- Шестнадцатеричный (от 0 до 10, A, B, C, D, E и F)
- Десятичный (от 0 до 10)
- Двоичный (0 или 1)

12. Ввод адреса
    - Можно ввести до 6 шестнадцатеричных цифр.
13. Способ ввода шестнадцатеричных чисел
    - Для ввода чисел от A до F пользуйтесь кнопками жидкокристаллического дисплея.

2.4.6 Очистка памяти

Инициализируйте различные влияющие на данные операции и сотрите или инициализируйте данные, зарегистрированные или заданные пользователем.

Существует три вида очистки памяти: ОЧИСТКА ДАННЫХ ПОЛЬЗОВАТЕЛЕМ, ОЧИСТКА СИСТЕМНЫХ ДАННЫХ И ОЧИСТИТЬ ВСЕ. Виды очистки памяти указаны в приведенной ниже таблице.

	ПОЛЬЗОВАТЕЛЬ	СЕ	Данные						ФАЙЛ
			Счетчик	Пред-история	Статус работы	Разделение управления	Управление связью	Прочее	
Очистка пользователем	Да	-	-	-	-	Да	-	Да	Да
Очистка СИСТЕМЫ	-	Да	-	-	-	-	-	-	Да
Очистить все	Да	Да	Да	Да	Да	Да	Да	Да	Да

Да: очищается или инициализируется -: не очищается или инициализируется

ПОЛЬЗОВАТЕЛЬ: данные устанавливает пользователь СИСТЕМА: установка данных в режиме CE

2.4.7 Коды ASCII

Символ	Шестнадцате-ричный	Десятичный	Символ	Шестнадцате-ричный	Десятичный
0	30	48	I	49	73
1	31	49	J	4A	74
2	32	50	K	4B	75
3	33	51	L	4C	76
4	34	52	M	4D	77
5	35	53	N	4E	78
6	36	54	O	4F	79
7	37	55	P	50	80
8	38	56	Q	51	81
9	39	57	R	52	82
A	41	65	S	53	83
B	42	66	T	54	84
C	43	67	U	55	85
D	44	68	V	56	86
E	45	69	W	57	87
F	46	70	X	58	88
G	47	71	Y	59	89
H	48	72	Z	5A	90

2.4.8 Самодиагностика

Самодиагностика неисправностей аппарата.

Основные операции самодиагностики описаны ниже:

Автоматическая диагностика

Аппарат диагностирует позиции, зарегистрированные в системных данных. Значения диагностируемых позиций могут быть изменены вводом других системных данных. В режиме CE диагностика возвращается к первой проверке после окончания последней и продолжается бесконечно. В пользовательском режиме диагностика прекращается по окончании последней проверки.

Диагностика отдельных позиций

Определенные позиции диагностируются отдельно. Для определения диагностируемой позиции введите с панели управления код цепи-функции.

Вывод результатов диагностики

Результаты диагностики выводятся на панель управления по окончании всех проверок. Результаты также могут быть выведены в виде отчета о самодиагностике.

Рабочая процедура

Войдите в диагностический режим (CE).

1. Нажимайте кнопки дисплея в следующем порядке:

   “Custom Presets“ -> “Diagnostics“ -> “Chain Function“-> “Chain No.“
2. Введите код цепи.
3. Нажмите кнопку номера функции (Function No).
4. Введите код функции и нажмите кнопку Старт.
5. Выполняется самодиагностика. При положительном результате проверки выдается сообщение “No error” (нет ошибки), при обнаружении ошибки выдается D-код.

Системные данные для автодиагностики

Наклейка	Позиция
ВЫБОР АВТОДИАГНОСТИКИ 1	Выберите автодиагностику (M/F MAIN PWB/OP-MOT/OM) Бит7:G/A MSBC Проверка чтения/записи в регистр Бит6:DRAM(LM) Проверка шины адреса/данных Бит5:DRAM(WN) Проверка шины адреса/данных Бит4:DRAM(OM) Проверка шины адреса/данных Бит3:DRAM(LM) Тест марш Бит2:DRAM(WN) Тест марш Бит1:DRAM(OM) Тест марш Бит0:OP-MOT Шлейфовый тест
ВЫБОР АВТОДИАГНОСТИКИ 2	Выберите автодиагностику (MMB) Бит7:ROM Бит6: Не используется Бит5:EEPROM Бит4:SRAM Проверка шины адреса/данных Бит3:SRAM Тест марш Бит2:RTC Бит1: Не используется Бит0: Не используется
ВЫБОР АВТОДИАГНОСТИКИ 3	Выберите автодиагностику (VCEM0) Бит7:BP-F Тест чтения регистра Бит6:BP-F Тест чтения/записи в регистр Бит5:BP-F Тест шины адреса / данных DRAM Бит4:BP-F DRAM Тест марш Бит3:BP-F CODEC DMA Тест Бит2:BP-F CODEC CODEC Тест Бит1:BP-F CODEC EXPRED Тест Бит0:BP-F CODEC CLIPPER Тест
ВЫБОР АВТОДИАГНОСТИКИ 4	Выберите автодиагностику (G3M0) Бит7:DRAM Бит6:DPRAM Бит5:ROM Бит4:DPMC Бит3:RCNV, RAM изображения Бит2:MODEM Регистр, RAM Бит1:MODEM Шлейфовый тест Бит0:EEPROM
ВЫБОР АВТОДИАГНОСТИКИ 5	Выберите автодиагностику (с панели) Бит7:Панель Бит6: Не используется Бит5: Не используется Бит4: Не используется Бит3: Не используется Бит2: Не используется Бит1: Не используется Бит0: Не используется
ВЫБОР	Выберите автодиагностику(G3M1)

Наклейка	Позиция
АВТОДИАГНОСТИКИ 7	Бит7:DRAM Бит6:DPRAM Бит5:ROM Бит4:DPMC Бит3:CODEC,RCNV,RAM изображения Бит2:MODEM Регистр, RAM Бит1:MODEM Шлейфовый тест Бит0:EEPROM
ВЫБОР АВТОДИАГНОСТИКИ 8	Выберите автодиагностику(G3M2) Бит7:DRAM Бит6:DPRAM Бит5:ROM Бит4:DPMC Бит3:CODEC,RCNV,RAM изображения Бит2:MODEM Регистр, RAM Бит1:MODEM Шлейфовый тест Бит0:EEPROM
ВЫБОР АВТОДИАГНОСТИКИ 9	Выберите автодиагностику(G4M0) Бит7:ROM Бит6:SRAM Бит5:DPRAM Бит4:CODEC, RCNV, RAM изображения Бит3: Внутренний шлейф Бит2:DPMC Бит1: Не используется Бит0: Не используется
ВЫБОР АВТОДИАГНОСТИКИ 10	Выберите автодиагностику(G4M1) Бит7:ROM Бит6:SRAM Бит5:DPRAM Бит4:CODEC,RCNV, RAM изображения Бит3: Внутренний шлейф Бит2:DPMC Бит1: Не используется Бит0: Не используется
ВЫБОР	Выберите автодиагностику(ICM)

Наклейка	Позиция
АВТОДИАГНОСТИКИ 11	Бит7:ROM Бит6SRAM Бит5:DPRAM Бит4: Приемопередатчик ST Бит3: Не используется Бит2: Не используется Бит1: Не используется Бит0: Не используется
ВЫБОР АВТОДИАГНОСТИКИ 12	Выберите автодиагностику(HDIF/HDD) Бит7:Проверка чтения/записи логических блоков (неразрушающая) Бит6: Встроенная диагностика HDD Бит5: Не используется Бит4: Не используется Бит3: Не используется Бит2: Не используется Бит1: Не используется Бит0: Не используется

Перечень кодов цепь-функция диагностики отдельных элементов и параметров

Цепь	Функция	Пункт	Содержание
53	1	G/A MSBC Тест чтения/записи регистра	MAIN-SYS
53	2	DRAM(LM) Проверка шины адреса/данных	MAIN-SYS
53	3	DRAM(WN) Проверка шины адреса/данных	MAIN-SYS
53	4	DRAM(OM) Проверка шины адреса/данных	OM
53	5	DRAM(LM) Тест марш	MAIN-SYS
53	6	DRAM(WN) Тест марш	MAIN-SYS
53	7	DRAM(OM) Тест марш	OM
53	8	OP-MOT Шлейфовый тест	OP-MOT
53	20	BP-F Тест чтения регистра	BP-F
53	21	BP-F Тест чтения/записи регистра	BP-F
53	22	BP-F DRAM Тест шины адреса/данных	BP-F
53	23	BP-F Тест марш	BP-F
53	24	BP-F CODEC DMA Тест	BP-F
53	25	BP-F CODEC CODEC Тест	BP-F
53	26	BP-F CODEC EXPRED Тест	BP-F
53	27	BP-F CODEC CLIPPER Тест	BP-F
53	40	ROM	MEMORY/RTC
53	42	EEPROM	MEMORY/RTC
53	43	SRAM Проверка шины адреса/данных	MEMORY/RTC
53	44	SRAM Тест марш	MEMORY/RTC
53	45	RTC	MEMORY/RTC
53	80	Проверка чтения/записи по адресам всех логических блоков (неразрушающая)	HDIF/HDD
53	81	Проверка чтения/записи по адресам всех логических блоков (неразрушающая)	HDIF/HDD
53	82	Форматирование HDD (512байт/блок)	HDIF/HDD
53	83	Внутренняя диагностика HDD	HDIF/HDD
53	84	Проверка состояния HDD	HDIF/HDD
53	100	DRAM	G3M0
53	101	DPRAM	G3M0
53	102	ROM	G3M0
53	103	DPMC	G3M0
53	104	CODEC,RCNV,RAM изображения	G3M0
53	105	MODEM Регистр, RAM Проверка	G3M0
53	106	MODEM Шлейфовый тест	G3M0
53	107	EEPROM	G3M0
53	110	G3M0/ICM Шлейфовый тест	G3M0/ICM
53	111	G3M0/ICM Шлейфовый тест	G3M0/ICM
53	152	DPRAM	G4M0
53	153	CODEC,RCNV, RAM изображения	G4M0
53	154	Внутренний шлейф	G4M0
53	155	DPMC	G4M0
53	161	G4 Шлейф	G4M0
53	200	Самодиагностика панели	PANEL
53	210	MCPP,LCTC Тест чтения/записи регистра	PANEL
53	211	ROM	PANEL
53	212	Проверка шины адреса/данных DRAM	PANEL
53	213	DRAM Тест марш	PANEL
53	214	VRAM(SRAM)	PANEL
53	215	LED Тест	PANEL
53	216	Сенсорный экран Тест	PANEL
53	217	Тест кнопок	PANEL
53	218	MAG.card Тест чтения магнитной карты	PANEL
53	250	ROM	ICM
53	251	SRAM	ICM
53	252	DPRAM	ICM
53	253	Приемопередатчик ST	ICM
53	260	Прием цифровых сигналов (канал D)	ICM
53	261	Прием цифровых сигналов (канал B1)	ICM
53	262	Прием цифровых сигналов (канал B2)	ICM
153	100	DRAM	G3M1
153	101	DPRMA	G3M1
153	102	ROM	G3M1
153	103	DPMC	G3M1
153	104	CODEC,RCNV, RAM изображения	G3M1

Цепь	Функция	Пункт	Содержание
153	105	MODEM Регистр, RAM Проверка	G3M1
153	106	MODEM Шлейфовый тест	G3M1
153	107	EEPROM	G3M1
153	110	G3M0/ICM Шлейфовый тест	G3M1/ICM
153	111	G3M0/ICM Шлейфовый тест	G3M1/ICM
153	150	ROM	G4M1
153	151	SRAM	G4M1
153	152	DPRAM	G4M1
153	153	CODEC,RCNV, RAM изображения	G4M1
153	154	Внутренний тест	G4M1
153	155	DPRAM	G4M1
153	161	G4 Шлейфовый тест	G4M1
253	100	DRAM	G3M2
253	101	DPRAM	G3M2
253	102	ROM	G3M2
253	103	DPMC	G3M2
253	104	CODEC,RCNV, RAM изображения	G3M2
253	105	MODEM Регистр, RAM Проверка	G3M2
253	106	MODEM Шлейфовый тест	G3M2
253	107	EEPROM	G3M2
253	110	G3M0/ICM Шлейфовый тест	G3M2/ICM
253	111	G3M0/ICM Шлейфовый тест	G3M2/ICM

Отчет о самодиагностике

Процедура

По окончании автодиагностики выберите экранную страницу Меню (в диагностическом режиме).

6. Нажмите кнопку вывода отчета/перечня.
7. Нажмите кнопку отчета о самодиагностике.
8. Нажмите кнопку Старт.

Результат автодиагностики печатается в виде отчета о самодиагностике.

Позиции самодиагностики по умолчанию

№	Плата	Позиция диагностики	Действие	Результат	Код
1	MAIN	G/A MSBC	ON	OK	
		DRAM(LM) Bus Тест	ON	OK	
		DRAM(WM) Bust Тест	ON	OK	
		DRAM(LM) Pattern Тест			
		DRAM(WN) Pattern Тест			
		BP-F Тест чтения регистра	ON	OK	
		BP-F Тест чтения/записи регистра	ON	OK	
		BP-F DRAM Bust Тест			
		BP-F DRAM Pattern Тест	ON	OK	
		BP-F DMA	ON	OK	
		BP-F CODEC	ON	OK	
		BP-F EXPRED	ON	OK	
		BP-F CLIPPER	ON	OK	
		G3M DRAM	ON	OK	
		G3M DPRAM	ON	OK	
		G3M ROM	ON	OK	
		G3M DPMC	ON	D1-35	2108
		G3M CODEC, RCNV, RAM	ON	OK	
		изображения	ON	OK	
		G3M MODEM Тест регистра	ON	OK	
		G3M Шлейфовый тест			
		G3M EEPROM			
2	OM	DRAM(OM) Bust Тест	ON	OK	
		DRAM(OM) Pattern Тест			
3	MOMORY/ RTC	ROM			
		EEPROM			
		SRAM Bus Тест	ON	OK	
		SRAM Pattern Тест			
		RTC	ON	OK	
4	ПАНЕЛЬ	ПАНЕЛЬ	ON	OK	
5	OP-MOTO	Шлейфовый тест	ON	OK	
6	G3M1	DRAM	ON	OK	
		DPRAM	ON	OK	
		ROM	ON	OK	
		DPMC	ON	OK	
		CODEC, RCNV, RAM	ON	OK	
		изображения	ON	OK	
		MODEM Тест регистра	ON	OK	
		MODEM Шлейфовый тест			
		EEPROM			
7	G3M2	DRAM	ON	OK	
		EEPROM	ON	OK	
		DPRAM	ON	OK	
		ROM	ON	OK	
		DPMC	ON	OK	
		CODEC, RCNV, RAM	ON	D1-37	2108
		изображения	ON	OK	
		MODEM Тест регистра	ON	OK	
		MODEM Шлейфовый тест			
		EEPROM			
8	G4M0	DRAM	ON		
		CODEC, RCNV, RAM	ON	OK	
		изображения		OK	
		Шлейф			
		DPMC			
9	G4M1	ROM			
		SRAM			
		DPRAM	ON		
		CODEC, RCNV, RAM	ON	OK	
		изображения		OK	
		Шлейф			
		DPMC			
10	ICM	ROM			
		RAM			
		DPRAM	ON	OK	
		Приемопередатчик ST	ON	OK	
11	HDIF/HDD	Тест чтения/записи логических блоков			

2.4.9 Коды цепей-функций

Присвоенные коды

- Цепь1: Питание режима ожидания
- Цепь4: Приводы
- Цепь5: Транспортировка оригинала
- Цепь6: Формирование изображения
- Цепь7: Снабжение бумагой
- Цепь8: Транспортировка бумаги
- Цепь9: Ксерография
- Цепь10: Закрепление/транспортировка копии
- Цепь12: Финишер
- Цепь13: Контроль
- Цепь15: Жесткий диск
- Цепь20: Регулировка IOT NVM/инициализация NVM
- Цепь21: Регулировка IIT NVM
- Цепь23: Тест-лист (600dpi)
- Цепь24: Тест-лист (400dpi)
- Цепь25: Счетчики/EPSV
- Цепь28: Предустановки пользователя
- Цепь30: Счетчик HFSI /CRUM
- Цепь40: Файл неисправностей/счетчик
- Цепь50: Установка режима
- Цепь53/153/253: Автоматическая диагностика (зона MF)
- Цепь54: Тест передачи сигналов =ICM (зона FAX)
- Цепь55/155/255: Тест передачи сигналов =NCU (зона FAX)
- Цепь57: Системные данные факса
- Цепь58: Функция установки факса (обработка изображения/передача)

Назначение цепи 155/255 то же, что и цепи 55
(115 для G3M1/255 и 255 для G3M2)

2.4.9.1 Перечень кодов цепь-функция выходных элементов

Цепь	Функция	Элемент/сигнал	BSD
4	1	ВКЛЮЧЕНИЕ ГЛАВНОГО ДВИГАТЕЛЯ	
4	2	ФЬЮЗЕР и ВЕНТИЛЯТОР LVPS (высокая скорость)	
5	34	Положение считывания в DADF (боковая регистрация) Это значение вводит цепь21-функция82.	
5	35	Регулировка положения считывания в DADF Это значение вводит цепь21-функция87.	
5	50	Двигатель транспортера DADF вперед (48%)	
5	51	Двигатель транспортера DADF вперед (100%)	
5	52	Двигатель транспортера DADF вперед (400%)	
5	53	Двигатель транспортера DADF назад	
5	54	Ролик захвата DADF вниз	
5	55	Вращение ролика захвата DADF и тормозного ролика	
5	56	Вращение ролика предрегистрации DADF 1 (48%)	
5	57	Вращение ролика предрегистрации DADF 1 (100%)	
5	58	Вращение ролика предрегистрации DADF 1 (400%)	
5	59	Ролик захвата DADF вверх	
5	80	МУФТА ролика реверса/вывода бумаги DADF	
5	81	СОЛЕНОИД ролика реверса/вывода бумаги DADF	
5	82	МУФТА ролика захвата вверх/вниз	
5	83	Муфта большого валика DADF	
5	84	Соленоид штампа DADF	
5	90	Светодиод DADF	
5	99	Регулировка датчиков DADF	
6	1	КАРЕТКА ЛАМПЫ вперед	
6	2	КАРЕТКА ЛАМПЫ назад	
6	20	Регулировка CCD	
6	25	ЛАМПА ЭКСПОНИРОВАНИЯ	
6	30	Регулировка авторегистрации. Медленное сканирование Это значение вводит цепь21-функция71.	
6	31	Регулировка авторегистрации. Быстрое сканиров. Это значение вводит цепь21-функция70.	
6	73	Проверка яркости лазерного диода (600dpi)	

Цепь	Функция	Элемент/сигнал	BSD
6	74	Проверка яркости лазерного диода (400dpi)	
6	75	Число оборотов двигателя ROS (600dpi)	
6	76	Число оборотов двигателя ROS (400dpi)	
7	29	Датчик направляющей бумаги MSI Если значение больше 250, на дисплей выводится число за вычетом 250.	
8	1	ВКЛЮЧЕНИЕ ГЛАВНОГО ДВИГАТЕЛЯ	
8	2	ДВИГАТЕЛЬ ПОДАЧИ ИЗ TTM	
8	10	МУФТА РЕГИСТРАЦИИ	
8	11	МУФТА РОЛИКА ОТВОДА	
8	12	МУФТА ПОДАЧИ ИЗ ЛОТКА 1	
8	13	МУФТА ПОДАЧИ ИЗ ЛОТКА 2	
8	14	МУФТА ПОДАЧИ ИЗ ЛОТКА 3	
8	15	МУФТА ПОДАЧИ ИЗ ЛОТКА 4	
8	17	СОЛЕНОИД ПОДАЧИ ИЗ MSI	
8	38	ДВИГАТЕЛЬ ДУПЛЕКСНОГО МОДУЛЯ (медленно)	
8	39	ДВИГАТЕЛЬ ДУПЛЕКСНОГО МОДУЛЯ (быстро)	
8	51	СОЛЕНОИД ВЫХОДНОГО ЗАТВОРА	
8	60	Тест ДВИГАТЕЛЯ ВЫВОДА (вперед быстро)	
8	61	Тест ДВИГАТЕЛЯ ВЫВОДА (вперед медленно)	
8	62	Тест ДВИГАТЕЛЯ ВЫВОДА (назад быстро)	
8	63	Тест ДВИГАТЕЛЯ ВЫВОДА (назад медленно)	
9	1	ВКЛЮЧЕНИЕ ГЛАВНОГО ДВИГАТЕЛЯ	
9	20	Тест СМЕЩЕНИЯ НА ПРОЯВИТЕЛЕ (DC&AC)	
9	21	ИЗМЕНЕНИЕ ТАКТОВЫХ ИМПУЛЬСОВ НА ПРОЯВИТЕЛЕ 34	
9	22	Тест СМЕЩЕНИЯ НА ПРОЯВИТЕЛЕ AC600	
9	23	BCR (AC)	
9	24	BCR (DC)	
9	26	BTR SEL	
9	27	DTS	
9	30	BTR DA	
10	4	ВЕНТИЛЯТОР ФЬЮЗЕРА (высокая скорость)	
10	6	ДВИГАТЕЛЬ УЗЛА СДВИГА вперед	
10	7	ДВИГАТЕЛЬ УЗЛА СДВИГА назад	
10	51	СОЛЕНОИД ВЫХОДНОГО ЗАТВОРА	
10	60	Тест ДВИГАТЕЛЯ ВЫВОДА (вперед быстро)	
10	61	Тест ДВИГАТЕЛЯ ВЫВОДА (вперед медленно)	
10	62	Тест ДВИГАТЕЛЯ ВЫВОДА (назад быстро)	
10	63	Тест ДВИГАТЕЛЯ ВЫВОДА (назад медленно)	
12	21	ДВИГАТЕЛЬ ПЕРЕНОСА ТРАНСПОРТЕРА	
12	22	ДВИГАТЕЛЬ НАКОПИТЕЛЯ ФИНИШЕРА	
12	23	СОЛЕНОИД ЛОПАТОК ФИНИШЕРА	
12	24	СОЛЕНОИД ПОДЪЕМА/ОПУСКАНИЯ ВЫХОДНОГО УЗЛА ФИНИШЕРА	
12	25	FINISHСОЛЕНОИД РЫЧАГА ФИНИШЕРА	
12	26	ДВИГАТЕЛЬ ПОДАЧИ ФИНИШЕРА (реверс) (движение узла СТЕПЛЕРА)	
12	27	ДВИГАТЕЛЬ ПОДЪЕМНИКА ЛОТКА ФИНИШЕРА (вверх)	
12	28	ДВИГАТЕЛЬ ПОДЪЕМНИКА ЛОТКА ФИНИШЕРА (вниз)	
12	29	ДВИГАТЕЛЬ СТЕПЛЕРА ФИНИШЕРА	
12	30	ДВИГАТЕЛЬ РЕВЕРСА ФИНИШЕРА (вперед)	
12	31	ДВИГАТЕЛЬ РЕВЕРСА ФИНИШЕРА (назад)	
12	32	ДВИГАТЕЛЬ ПОДАЧИ ФИНИШЕРА	
15	1	Проверка HD и удаление дефектных блоков	
15	4	Тест надежности	

2.4.9.2 Перечень кодов цепь-функция входных элементов

Цепь	Функция	Элемент/сигнал	BSD
1	1	БЛОКИРОВКА ПРАВОЙ ДВЕРЦЫ	
1	2	БЛОКИРОВКА ПЕРЕДНЕЙ КРЫШКИ	
1	10	БЛОКИРОВКА УЗЛА НИЖНИХ ЛОТКОВ	
5	60	ДАТЧИК ОТСУТСТВИЯ ОРИГИНАЛОВ В DADF	
5	61	ДАТЧИК ФОРМАТА ОРИГИНАЛОВ В DADF 1	
5	62	ДАТЧИК ФОРМАТА ОРИГИНАЛОВ В DADF 3	
5	63	ДАТЧИК ФОРМАТА ОРИГИНАЛОВ В DADF 4	
5	64	ДАТЧИК ФОРМАТА ОРИГИНАЛОВ В DADF 5	
5	65	ДАТЧИК РЕГИСТРАЦИИ DADF	
5	66	Датчик реверса/вывода бумаги DADF	
5	67	ДАТЧИК ЗАХВАТА DADF	
5	68	Датчик кодировщика отделения DADF	
5	69	ДАТЧИК ПРЕДРЕГИСТРАЦИИ 1 DADF	
5	70	ДАТЧИК ПРЕДРЕГИСТРАЦИИ 2 DADF	
5	71	Датчик освобождения крышки секции подачи бумаги DADF	
6	6	ДАТЧИК ФОРМАТА ОРИГИНАЛА (медленное сканиров.)	
6	11	ДАТЧИК РЕГИСТРАЦИИ	
6	21	БЛОКИРОВОЧНЫЙ ВЫКЛЮЧАТЕЛЬ СТЕКЛА ЭКСПОНИРОВАНИЯ	
6	22	ДАТЧИК УГЛА КРЫШКИ ЭКСПОНИРОВАНИЯ	
7	1	ДАТЧИК ФОРМАТА ЛОТКА 1	
7	2	ДАТЧИК ФОРМАТА ЛОТКА 2	
7	3	ДАТЧИК ФОРМАТА ЛОТКА 3	
7	4	ДАТЧИК ФОРМАТА ЛОТКА 4	
7	6	ДАТЧИК ФОРМАТА MSI	
7	7	ДАТЧИК ОТСУТСТВИЯ БУМАГИ В ЛОТКЕ 1	
7	8	ДАТЧИК ОТСУТСТВИЯ БУМАГИ В ЛОТКЕ 2	
7	9	ДАТЧИК ОТСУТСТВИЯ БУМАГИ В ЛОТКЕ 3	
7	10	ДАТЧИК ОТСУТСТВИЯ БУМАГИ В ЛОТКЕ 4	
7	12	ДАТЧИК ОТСУТСТВИЯ БУМАГИ В MSI	
7	13	ДАТЧИК СКОРОГО ОКОНЧАНИЯ БУМАГИ В ЛОТКЕ 1	
7	14	ДАТЧИК СКОРОГО ОКОНЧАНИЯ БУМАГИ В ЛОТКЕ 2	
7	15	ДАТЧИК СКОРОГО ОКОНЧАНИЯ БУМАГИ В ЛОТКЕ 3	
7	16	ДАТЧИК СКОРОГО ОКОНЧАНИЯ БУМАГИ В ЛОТКЕ 4	
8	5	ДАТЧИК РЕГИСТРАЦИИ	
8	6	ДАТЧИК РОЛИКА ОТВОДА 2	
8	7	ДАТЧИК РОЛИКА ОТВОДА 3	
8	31	ДАТЧИК ДУПЛЕКСНОГО МОДУЛЯ	
9	2	ОБНАРУЖЕНИЕ БАРАБАНА	
9	4	НЕТ ТОНЕРА	
10	20	ДАТЧИК УПРАВЛЕНИЯ ФЬЮЗЕРОМ (аналоговое значение)	
10	23	ДАТЧИК ВЫХОДА ИЗ ФЬЮЗЕРА	
12	1	ВХОДНОЙ ДАТЧИК ФИНИШЕРА	
12	2	ДАТЧИК РЕВЕРСА ФИНИШЕРА	
12	3	ДАТЧИК СИНХРОНИЗАЦИИ ФИНИШЕРА	
12	4	ВЫХОДНОЙ ДАТЧИК ФИНИШЕРА	
12	5	ДАТЧИК ИСХОДНОГО ПОЛОЖЕНИЯ УЗЛА ПОДРАВНИВАНИЯ	
12	6	ДАТЧИК ВЫСОТЫ СТОПКИ ФИНИШЕРА	
12	7	ДАТЧИК ВЕРХНЕЙ КРЫШКИ ФИНИШЕРА	
12	8	ДАТЧИК КРЫШКИ ТРАКТА БУМАГИ ФИНИШЕРА	
12	9	ДАТЧИК СТЫКОВКИ ФИНИШЕРА	
12	10	ДАТЧИК КРЫШКИ СТЕПЛЕРА	
12	11	КНОПКА ПАУЗЫ ФИНИШЕРА	
12	12	ДАТЧИК РЫЧАГА ФИНИШЕРА	
12	13	ДАТЧИК ВЕРХНЕГО ПРЕДЕЛА ФИНИШЕРА	
12	14	ДАТЧИК ПОЧТИ ПОЛНОЙ СТОПКИ ФИНИШЕРА	
12	15	ДАТЧИК ПОЛНОГО НИЖНЕГО ЛОТКА ФИНИШЕРА	
12	16	ДАТЧИК ИСХОДНОГО ПОЛОЖЕНИЯ ГОЛОВКИ СТЕПЛЕРА	
12	17	ДАТЧИК ГОТОВНОСТИ СТЕПЛЕРА К СШИВАНИЮ	
12	18	ДАТЧИК НЕДОСТАТКА СКРЕПОК	
12	19	ДАТЧИК УСТАНОВКИ КАРТРИДЖА СО СКРЕПКАМИ	
12	20	ДАТЧИК ФИКСАЦИИ СТЕПЛЕРА	
12	33	ДАТЧИК ИСХОДНОГО ПОЛОЖЕНИЯ СТЕПЛЕРА	
13	1	ПРОВЕРКА ВСЕХ ДАТЧИКОВ И ВЫКЛЮЧАТЕЛЕЙ (аналоговое значение) (кроме кнопок, датчиков формата лотков и датчиков/выключателей DADF)	

2.4.9.3 Установки NVM

Цепь	Функция	Пункт	Мин. значение	По умолчанию	Макс. значение	Шаг	Регулировка	Примечание
6	40	Максимальное число переданных страниц	1	999	999	1 лист		Значение хранится в NVM главной PWB MF.
6	41	Минимальное гарантированное время считывания для накапливаемых документов (DADF)	1	4	20	1 сек		
6	42	Максимальное число накопленных копий	1	999	999	1 лист		
6	43	Минимальное гарантированное время считывания для накапливаемых документов (стекло экспонирования)	1	4	20	1 сек		
6	60	Световой поток в секции изображения ROS (600dpi) текст/текст-фото	31	93	124			
6	61	Световой поток в секции изображен. ROS (600dpi) фото	31	87	124			
6	62	Световой поток в секции изображения ROS (400dpi)	31	93	124			
6	63	Световой поток при управлении обратной связью (600dpi)	-	40	-			Обновляется после печати. Значение Ch6-60 копируется при инициализации NVM и после замены барабана.
6	64	Световой поток при управлении обратной связью (400dpi)	-	46	-			Обновляется после печати. Значение Ch6-60 копируется при инициализации NVM и после замены барабана.
6	65	Коэффициент для управления световым потоком	1	5	99			
6	80	Лазерная боковая регистрация (600dpi)все лотки	1	50	99	0,0423мм		При увеличении значения изображение сдвигается к передней кромке.
6	81	Лазерная боковая регистрация (600dpi) лоток 1	1	50	99			
6	82	Лазерная боковая регистрация (600dpi) лоток 2	1	50	99			
6	83	Лазерная боковая регистрация (600dpi) лоток 3	1	50	99			
6	84	Лазерная боковая регистрация (600dpi) лоток 4	1	50	99			
6	85	Лазерная боковая регистрация (600dpi) MSI	1	50	99			
6	86	Лазерная боковая регистрация (600dpi) дупл. все лотки	1	50	99			
6	87	Лазерная боковая регистрация (600dpi) дуплекс лоток 1	1	50	99			
6	88	Лазерная боковая регистрация (600dpi) дуплекс лоток 2	1	50	99			
6	89	Лазерная боковая регистрация (600dpi) дуплекс лоток 3	1	50	99			
6	90	Лазерная боковая регистрация (600dpi) дуплекс лоток 4	1	50	99			
6	91	Стирание кромки в направл. быстрого сканиров. (слева)	0	47	94	0,0423мм		
6	92	Стирание кромки в направл. быстрого сканиров. (справа)	0	47	94	0,0423мм		
6	93	Стирание кромки в направл. медлен.сканиров. (передняя)	0	47	94	0,0423мм		
6	94	Регулировка величины обрезания задней кромки изображения.	0 -26мм	50 0мм	119 +31мм	0,26мм		
6	95	Величина регулировки потери изображения в MSI	0 -4мм	130 +1,5мм	189 +4мм	0,0423мм		
6	96	Лазерная боковая регистрац. (600dpi) поворот на 90 град.	1	50	99			
6	97	Лазерная боковая регистрац. (600dpi) поворот на 180 град.	1	50	99			
6	98	Лазерная боковая регистрац. (600dpi) поворот на 270 град.	1	50	99			
6	100	Коррекция полос (факс)	0	2	10	Mm		Коррекция полос от передней и боковой кромок при сканиров.для передачи по факсу
6	101	Стирание кромки в направлении быстрого сканирования	0	47	94	0,0423 мм		

Цепь	Функция	Пункт	Мин. значение	По умолчанию	Макс. значение	Шаг	Регулировка	Примечание
		(слева) (факс/принтер)				(точка)		
6	102	Стирание кромки в направлении быстрого сканирования (справа) (факс/принтер)	0	47	94	0,0423 мм (точка)		
6	103	Стирание кромки в направлении медленного сканирования (передняя кромка) (факс/принтер)	0	47	94	0,0423 мм (точка)		
9	90	Смещение на проявителе, постоянная компонента	152	170	187			
10	30	Время задержки включения фьюзера при прогреве	0	20	200	0,01 сек		
10	31	Время задержки включения фьюзера в режиме ожидания	0	20	200	0,01 сек		
10	32	Время задержки включения фьюзера при работе	0	20	200	0,01 сек		
10	33	Время задержки включения фьюзера при низком питании	0	20	200	0,01 сек		
10	34	Управление вкл./выкл. фьюзера по счету в режиме ожидания	0	3	20	1 град. C		
10	35	Управление вкл./выкл. фьюзера по счету при работе	0	3	20	1 град. C		
10	36	Управление вкл./выкл. фьюзера по счету при малом энергопотреблении	0	3	20	1 град. C		
15	1	Проверка и очистка дефектных блоков HDD						10 байтов кода ASCII
15	6	Код модели HDD						10 байтов кода ASCII
15	7	Число страниц, записанных на HD	1	200	200	1 страница		
15	8	Число дефектных блоков на HD						
15	9	Общее число блоков на HD						
15	10	Зона контроля дефектных блоков HD	1	62	83	100 блоков		После изменения установки выполните Ch15-1.
15	11	Число запасных блоков на HD	1	75	255	2 блока		После изменения установки выполните Ch15-1.
20	1	Регулировка регистрации передней кромки - все лотки	102	112	142	0,26мм		При увеличении регулировочного значения изображение появляется позже.
20	2	Рег. передн.регистр.лазером (600dpi) поворот на 90 град.	10	36	50	0,26мм		
20	3	Рег. передн.регистр.лазером (600dpi) поворот на 180 град.	10	36	50	0,26мм		
20	4	Рег. передн.регистр.лазером (600dpi) поворот на 270 град.	10	36	50	0,26мм		
20	5	Регулировка ширины направляющей MSI (минимум)	208	243	255			Для записи в NVM вначале выполняется Ch7-6, результат заносится в NVM.
20	6	Регулировка ширины направляющей MSI (максимум)	0	13	47			Для записи в NVM вначале выполняется Ch7-6, результат заносится в NVM.
20	7	Регулировка величины сдвига при обнаружении формата MSI	0	16	30	1мм		
20	8	Число для очистки предупреждения об отсутствии тонера	1	5	99			
20	14	Разрешение/запрет режима экономии тонера	0	0	1			0: запрещен 1: разрешен
20	15	Экономия тонера: порог двух соседних белых пикселей	0	0	255			
20	16	Экономия тонера: порог замеченных черных пикселей	0	63	255			
20	17	Экономия тонера: плотность преобразов. изображения	0	0	255			
20	18	Задержка двух тактовых импульсов входн. видеоданных.	0	1	1			0: задержка 1: без задержки
20	21	Обработка переполнения памяти при накоплении.	0	1	1			0: прекратить 1: продолжить (в случае механической неисправности стереть все файлы)

Цепь	Функция	Пункт	Мин. значение	По умолчанию	Макс. значение	Шаг	Регулировка	Примечание
20	30	Сглаживание разрешено/запрещено	0	1	1			
20	31	Разрешение доступности результата счета кромок.	0	63	255			
20	32	Порог счета кромок (при копировании)	0	111	255			
20	33	Счет черных пикселей	0	101	255			
20	34	Рабочее значение сдвига	0	102	255			0-99: положительный 100-255: отрицательн.
20	35	Разрешение/запрет управления зоной точек	0	1	1			0: запрещено 1: разрешено
20	36	Критерий 1 разрешения/запрета	0	1	1			0: запрещено 1: разрешено
20	37	Критерий 2 разрешения/запрета	0	1	1			0: запрещено 1: разрешено
20	38	Критерий 3 разрешения/запрета	0	1	1			0: запрещено 1: разрешено
20	39	Порог счета кромок (принтер/факс)	0	90	255			
20	40	Коэффициент ошибки 0FH в 16-символьном режиме	0	6	8			
20	41	Регулировка регистрации передней кромки: лоток 1	0	8	16	0,26мм		При увеличении регулировочного значения изображение появляется позже.
20	42	Регулировка регистрации передней кромки: лотки 2-4	0	8	16	0,26мм		При увеличении регулировочного значения изображение появляется позже.
20	43	Регулировка регистрации передней кромки MSI	0	8	16	0,26мм		При увеличении регулировочного значения изображение появляется позже.
20	44	Регулировка регистрации передней кромки: дуплекс	0	8	16	0,26мм		При увеличении регулировочного значения изображение появляется позже.
20	45	Таймер шлейфа регистрации: все лотки	40	47	57	0,26мм		Увеличение значения увеличивает шлейф.
20	46	Таймер шлейфа регистрации: лоток 1	0	15	15	0,26мм		Увеличение значения увеличивает шлейф.
20	47	Таймер шлейфа регистрации: лотки 2-4	0	15	15	0,26мм		Увеличение значения увеличивает шлейф.
20	48	Таймер шлейфа регистрации: MSI	0	15	15	0,26мм		Увеличение значения увеличивает шлейф.
20	49	Таймер шлейфа регистрации: дуплекс	0	15	15	0,26сек		Увеличение значения увеличивает шлейф.
20	50	Таймер выключения муфты регистрации: все лотки	35	60	63	0,002 сек		
20	51	Таймер инвертирования: все лотки	46	60	74	10мс		Увеличенное значение задерживает положение реверса на 1,9 мм.
20	58	Усиление KI главного двигателя	1	1	99			
20	59	Усиление KP главного двигателя	1	4	99			
20	60	Инициализация NVM для регулировок IOT	-	-	-	-		Ch6,9,20
20	64	Инициализация NVM для регулировок IIT/IPS	-	-	-	-		Ch21
20	66	Инициализация NVM для установки режима	-	-	-	-		Ch50
20	67	Инициализация всех NVM для IOT	-	-	-	-		Инициализируйте Ch6, 9, 12, 20, 23, 25, 28 и 50 (включая Ch15 для новой NVM) и очистите память работ, счетчик DC HFSI (кроме счетчика отпечатков), файл и счетчик ошибок (кроме NVM для MF) и неиспользуемые зоны (для инициализированной NVM не очищается код модели и серийный номер аппарата)
20	68	Инициализация всех NVM для IIT	-	-	-	-		Ch14,21
20	70	Инициализация NVM для Diag20-60-66	-	-	-	-		Ch6,9,14,20,21,23,28,50
20	71	Инициализация NVM для предустановок.	-	-	-	-		Ch28

Цепь	Функция	Пункт	Мин. значение	По умолчанию	Макс. значение	Шаг	Регулировка	Примечание
20	80	Инициализация NVM для файла ошибок	-	-	-	-		Ch40-1
20	81	Инициализация NVM для файла застреваний	-	-	-	-		от Ch40-2 до 4
20	82	Инициализация NVM для счетчика ошибок	-	-	-	-		от Ch40-10 до 49
20	83	Инициализация NVM для счетчика застреваний	-	-	-	-		от Ch40-50 до 99
20	84	Инициализ. NVM для счетчика и файла ошибок/застрев.	-	-	-	-		Сбросить все Ch40 в 0.
20	85	Инициализация всех NVM (включая счетчики HFSI)	-	-	-	-		Выполните Diag 20-67 и 20-68.
20	100	Регулировка температуры фьюзера (темп. готовности)	0	8	16	3 град. C		Диапазон: от -24 до +24
20	101	Регулировка температуры фьюзера (режим ожидания)	0	8	16	3 град. C		Диапазон: от -24 до +24
20	102	Регулировка температуры для низкого питания	0	8	16	3 град. C		Диапазон: от -24 до +24
20	103	Регулировка температуры для начала подачи	0	8	16	3 град. C		Диапазон: от -24 до +24
20	104	Регулировка температуры для TRUN1	0	8	16	3 град. C		Диапазон: от -24 до +24
20	105	Регулировка температуры для TRUN2	0	8	16	3 град. C		Диапазон: от -24 до +24
20	106	Регулировка температуры для TRUN3	0	8	16	3 град. C		Диапазон: от -24 до +24
20	107	Счет A для переключения температуры	1	20	98	1		Значения A и B: A<B
20	108	Счет B для переключения температуры	2	50	99			Значения A и B: A<B
20	109	Разрешение/запрет обнаружения застреваний	0	0	1			
20	110	Регулировка температуры фьюзера (темп.2 реж. ожидания)	0	8	16	3 град. C		Диапазон: от -24 до +24
21	1	Точная регулировка в направлении медленного сканирования IIT (копирование)	0 -1%	5 0%	10 +1%	коэффиц. X 0,2%		Коэффициент X (0,99%to1,01%)
21	2	Точная регулировка в направлении быстрого сканирования IIT	0 -1%	10 0%	20 +1%	коэффиц. X 0,1%		Коэффициент X (0,99%to1,01%)
21	3	Точная регулировка в направлении медленного сканирования IIT (факс)	0 -1%	5 0%	10 +1%	коэффиц. X 0,2%		Коэффициент X (0,99%to1,01%)
21	5	Точная регулировка плотности Lighter-2 копиров. (текст)	0	64	255			
21	6	Точная регулировка плотности Lighter -1 копиров. (текст)	0	64	255			
21	7	Точная регулировка плотности Normal копиров. (текст)	0	64	255			
21	8	Точная регулировка плотности Darker-1 копиров. (текст)	0	64	255			
21	9	Точная регулировка плотности Darker-2 копиров. (текст)	0	64	255			
21	10	Точная регулир. плотности Lighter-2 копир. (текст/фото)	0	64	255			
21	11	Точная регулир. плотности Lighter -1 копир. (текст/фото)	0	64	255			
21	12	Точная регулир. плотности Normal копир. (текст/фото)	0	64	255			
21	13	Точная регулир. плотности Darker-1 копир. (текст/фото)	0	64	255			
21	14	Точная регулир. плотности Darker-2 копир. (текст/фото)	0	64	255			
21	15	Точная регулировка плотности Lighter-2 копиров. (фото)	0	64	255			
21	16	Точная регулировка плотности Lighter -1 копиров. (фото)	0	64	255			
21	17	Точная регулировка плотности Normal копиров. (фото)	0	64	255			
21	18	Точная регулировка плотности Darker-1 копиров. (фото)	0	64	255			
21	19	Точная регулировка плотности Darker-2 копиров. (фото)	0	64	255			
21	20	Точная рег. плотности Lighter-2 факс (текст/фото, фото)	0	64	255			
21	21	Точная рег. плотности Lighter -1 факс. (текст/фото, фото)	0	64	255			
21	22	Точная рег. плотности Normal факс. (текст/фото, фото)	0	64	255			

Цепь	Функция	Пункт	Мин. значение	По умолчанию	Макс. значение	Шаг	Регулировка	Примечание
21	23	Точная рег. плотности Darker-1 факс. (текст/фото, фото)	0	64	255			
21	24	Точная рег. плотности Darker-2 факс. (текст/фото, фото)	0	64	255			
21	25	Точная регулировка плотности AE, копирование (текст)	0	64	255			
21	26	Точная регулир. плотности AE, копирование (текст)DADF	0	64	255			
21	31	Фиксированная стартовая линия порога AE	0	48	255			
21	32	Наклон от порога земли AE	0	2	2			0:2 1:3 2:5
21	33	Режим работы AE (аппарат DC)	0	1	1			0: режим переменного TH 1: режим фиксированного TH
21	34	Режим работы AE (факс-аппарат)	0	1	1			
21	35	Количество пикселей в не обнаруживаемой зоне быстрого сканирования AE	0	128	255			
21	36	Максимальная плотность земли AE	0	140	255			
21	37	Сдвиг AE	0	40	255			
21	38	Стартовая линия выборки AE	0	0	255			
21	39	Разрешение/запрет интерполяции плотности RE (быстрое сканирование)	0	1	1			0: запрещено 1: разрешено
21	40	Разрешение/запрет интерполяции плотности RE (медленное сканирование)	0	1	1			0: запрещено 1: разрешено
21	41	Разрешение/запрет AGC/AOC	0	1	1			0: запрещено 1: разрешено
21	42	Величина коррекции уровня ODD/EVEN DC (600dpi)	0	128	255			Обновляется при включении питания
21	43	Величина коррекции уровня ODD/EVEN DC (400dpi)	0	128	255			Обновляется при включении питания
21	44	Величина коррекции уровня ODD/EVEN DC (300dpi)	0	128	255			Обновляется при включении питания
21	45	Величина коррекции уровня ODD/EVEN (200dpi)	0	128	255			Обновляется при включении питания
21	46	Усиление AGC (600dpi)	0	0	255			Обновляется при включении питания
21	47	Усиление AGC (400dpi)	0	0	255			Обновляется при включении питания
21	48	Усиление AGC (300dpi)	0	0	255			Обновляется при включении питания
21	49	Усиление AGC (200dpi)	0	0	255			Обновляется при включении питания
21	50	Смещение AOC (600dpi)	0	144	255			Обновляется при включении питания
21	51	Смещение AOC (400dpi)	0	144	255			Обновляется при включении питания
21	52	Смещение AOC (300dpi)	0	144	255			Обновляется при включении питания
21	53	Смещение AOC (200dpi)	0	144	255			Обновляется при включении питания
21	54	Разрешение/запрет коррекции неравнномер. освещения	0	1	1			0: запрещено 1: разрешено
21	55	Общее число данных коррекции неравномер. освещения	1	20	100			
21	56	Настройка коэффициента коррекции неравномерного освещения при сканировании со стекла экспонирования	0	140	255			
21	57	Настройка коэффициента коррекции неравномерного освещения при подаче из DADF	0	128	255			
21	58	Уровень порога обнаружения оригинала	0	40	128			
21	59	Фиксированное значение TRC-LUT (для измерения характеристик Cin-Dout)	0	64	255			Вывод переднего полутона (от белого к черному)
21	60	Высокое разрешение установки резкости (текст)	0	0	2			0: норма 1: резко1 2: резко2
21	61	Высокое разрешение установки резкости (текст/фото)	0	0	2			0: норма1: резко 2: гладко
21	62	Высокое разрешение установки резкости (фото)	0	0	2			0: норма1: гладко1 2: гладко2

Цепь	Функция	Пункт	Мин. значение	По умолчанию	Макс. значение	Шаг	Регулировка	Примечание
21	63	Среднее разрешение установки резкости (текст)	0	1	2			0: резко 1: норма 2: гладко
21	64	Среднее разрешение установки резкости (текст/фото)	0	0	2			0: норма1: гладко1 2: гладко2
21	65	Среднее разрешение установки резкости (фото)	0	1	2			0: резко 1: норма 2: гладко
21	66	Низкое разрешение установки резкости (фото)	0	0	2			0: норма1: гладко1 2: гладко2
21	67	Высокое разреш. установки резкости (текст/фото) DADF	0	0	2			0: резко 1: норма 2: гладко
21	70	Регулировка (ручная) регистр. боковой кромки IIT, стекло	32	128	255			Ввод результата Ch6-31
21	71	Регулировка (ручная) регистр. передней кромки IIT, стекло	120	132	144			Ввод результата Ch6-30
21	72	Выбор A4/A3 (нет определения оригинала)	0	0	1			1:Если оригинал неизвестен, введите A4/A3.
21	80	Регулировка регистрации передней кромки в DADF	0 -5мм	40 0мм	79 +5мм	0,127мм		
21	81	Регулировка регистрации задней кромки в DADF	0 -4мм	31 0мм	63 +4мм	0,127мм		
21	82	Регулировка регистрации боковой кромки в DADF	0 0мм	45 1,9мм	196 8,0мм	примерно 0,04мм		Величина сдвига от точки регистрации на стекле.
21	83	Регулировка увеличения в направлении медленного сканирования в DADF (копирование)	0 -3.5%	35 0%	70 +3.5%	0,1%		
21	84	Регулировка увеличения в направлении медленного сканирования в DADF (факс)	0 -3.5%	35 0%	70 +3.5%	0,1%		
21	85	Регулировка времени включения соленоида штампа DADF	5 5мс	10 10мс	40 40мс	0,001		
21	86	Регулировка положения штампа DADF	0 -5мм	15 10мм	30 25мм	1мм		
21	87	Регулировка положения сканирования DADF	0 -5мм	6 -2.7мм	26 +5мм	0,393мм		
21	88	Выбор Основной/дополнительной аналоговой линии	0	0	1			0:вывод основной линии 1:вывод доп. линии
21	90	Двоичный порог AE Lighter-2 FAX(текст) средн. разрешен.	0	200	255			
21	91	Двоичный порог AE Lighter-1 FAX(текст) средн. разрешен.	0	170	255			
21	92	Двоичный порог AE Normal FAX(текст) средн. разрешен.	0	150	255			
21	93	Двоичный порог AE Darker-1 FAX(текст) средн. разрешен.	0	90	255			
21	94	Двоичный порог AE Darker-2 FAX(текст) средн. разрешен.	0	30	255			
21	95	Двоичный порог AE Lighter-2 FAX(текст) низк. разрешение	0	180	255			
21	96	Двоичный порог AE Lighter-1 FAX(текст) низк. разрешение	0	160	255			
21	97	Двоичный порог AE Normal FAX(текст) низк. разрешение	0	140	255			
21	98	Двоичный порог AE Darker-1 FAX(текст) низк. разрешение	0	80	255			
21	99	Двоичный порог AE Darker-2 FAX(текст) низк. разрешение	0	30	255			

2.4.9.4 Тестовая печать

Цепь	Функц.	Пункт	Мин. знач.	По умолч.	Макс. знач.	Число изменений	Регулировка	Примечание
23	1	Вывод тест-листа 3X3 аналогового ASIC (600dpi) фото	-	-	-	-		
23	6	Тест-лист IPS: сетка+наклон(1точка), рассеивание ошибок (600dpi)	-	-	-	-		
23	7	Тест-лист IPS: сетка+наклон(4точки), рассеивание ошибок (600dpi)	-	-	-	-		
23	8	Тест-лист IPS: переменная плотность в направлении быстрого сканирования (256 градаций) 3X3 (600dpi) фото	-	-	-	-		
23	9	Тест-лист IPS: переменная плотность в направлении медленн. сканирования (256 градаций) 3X3 (600dpi) фото	-	-	-	-		
23	10	Тест-лист IOT: полностью пустой (600dpi)						
23	11	Тест-лист IOT: полностью черный (600dpi)	-	-	-	-		
23	12	Тест-лист IOT: сетка (1точка) (600dpi)	-	-	-	-		
23	13	Тест-лист IOT: сетка (4точки) (600dpi)	-	-	-	-		
23	14	Тест-лист IOT: решетка+наклон (1точка) (600dpi)	-	-	-	-		
23	15	Тест-лист IOT: решетка+наклон (4точки) (600dpi)	-	-	-	-		
23	20	Тест-лист IOT: черно-белые горизонтальные полосы (600dpi)	-	-	-	-		Попеременно черные и белые линии в направлении медленного сканирования с интервалом 80 мм
23	21	Нормальный узор переменной плотности по линии быстрого сканирования (256 градаций) (600dpi)	-	-	-	-		Управление положением освещения PM.SEL=01
23	22	Темный узор переменной плотности по линии быстрого сканирования (256 градаций) (600dpi)	-	-	-	-		Управление положением освещения PM.SEL=00
23	23	Нормальный узор переменной плотности по линии медленного сканирования (256 градаций) (600dpi)	-	-	-	-		Управление положением освещения PM.SEL=01
23	24	Темный узор переменной плотности по линии медленного сканирования (256 градаций) (600dpi)	-	-	-	-		Управление положением освещения PM.SEL=00
23	25	Нормальный узор переменной плотности по линии быстрого сканирования (64 градации) (600dpi)	-	-	-	-		Управление положением освещения PM.SEL=01
23	26	Темный узор переменной плотности по линии быстрого сканирования (64 градации) (600dpi)	-	-	-	-		Управление положением освещения PM.SEL=00
23	27	Нормальный узор переменной плотности по линии медленного сканирования (64 градации) (600dpi)	-	-	-	-		Управление положением освещения PM.SEL=01
23	28	Темный узор переменной плотности по линии медленного сканирования (64 градации) (600dpi)	-	-	-	-		Управление положением освещения PM.SEL=00
23	29	Фиксированный образ(600dpi)	-	-	-	-		Регулир. плотности и положен. освещения (NVM)
23	30	Тест-лист для выравнивания бумаги при подаче (600dpi)	-	-	-	-		Регулир. плотности и регистр. изображения (NVM)

Цепь	Функц.	Пункт	Мин. знач.	По умолч.	Макс. знач.	Число изменений	Регулировка	Примечание
23	50	1- /2-сторонняя установка для тест-листа (600dpi)	0	0	1			0: 1-сторонний 1: 2-сторонний
23	52	Регулировка плотности тест-листа (600dpi)	0	128	255			от 0 до 255: светлее - темнее
23	53	Регулировка положения освещения для тест-листа (600dpi)	0	1	3			0:лево 1:середина 2:право 3:одна линия, темная
23	54	Регулировка регистрации изображения для тест-листа (600dpi)	0	0	255			
23	55	Выбор выходного лотка для тест-листа (600dpi)	0	0	18			0: в лоток лицевой стороной вниз 1:лиц. стороной вверх 13:лоток 1 финишера 14:лоток 2 финишера
24	10	Тест-лист IOT: полностью пустой (400dpi)	-	-	-	-		
24	11	Тест-лист IOT: полностью черный (400dpi)	-	-	-	-		
24	12	Тест-лист IOT: сетка (1точка) (400dpi)	-	-	-	-		
24	13	Тест-лист IOT: сетка (4точки) (400dpi)	-	-	-	-		
24	14	Тест-лист IOT: решетка+наклон (1точка) (400dpi)	-	-	-	-		
24	15	Тест-лист IOT: решетка+наклон (4точки) (400dpi)	-	-	-	-		
24	20	Тест-лист IOT: черно-белые горизонтальные полосы (400dpi)	-	-	-	-		Попеременно черные и белые линии в направлении медленного сканирования с интервалом 80 мм
24	21	Нормальный узор переменной плотности по линии быстрого сканирования (256 градаций) (400dpi)	-	-	-	-		Управление положением освещения PM.SEL=01
24	22	Темный узор переменной плотности по линии быстрого сканирования (256 градаций) (400dpi)	-	-	-	-		Управление положением освещения PM.SEL=00
24	23	Нормальный узор переменной плотности по линии медленного сканирования (256 градаций) (400dpi)	-	-	-	-		Управление положением освещения PM.SEL=01
24	24	Темный узор переменной плотности по линии медленного сканирования (256 градаций) (400dpi)	-	-	-	-		Управление положением освещения PM.SEL=00
24	25	Нормальный узор переменной плотности по линии быстрого сканирования (64 градации) (400dpi)	-	-	-	-		Управление положением освещения PM.SEL=01
24	26	Темный узор переменной плотности по линии быстрого сканирования (64 градации) (400dpi)	-	-	-	-		Управление положением освещения PM.SEL=00
24	27	Нормальный узор переменной плотности по линии медленного сканирования (64 градации) (400dpi)	-	-	-	-		Управление положением освещения PM.SEL=01
24	28	Темный узор переменной плотности по линии медленного сканирования (64 градации) (400dpi)	-	-	-	-		Управление положением освещения PM.SEL=00
24	29	Фиксированный образ(400dpi)	-	-	-	-		Регулир. плотности и положен. освещения (NVM)
24	30	Тест-лист для выравнивания бумаги при подаче (400dpi)	-	-	-	-		Регулир. плотности и регистр. изображения (NVM)

2.4.9.5 Счетчики/EPSV

Цепь	Функц.	Пункт	Мин. знач.	По умолчанию	Макс. знач.	Шаг изменения	Регулировка	Примечание
25	1	Общее число отпечатков (текущее значение) 1	2999997	2999997				Число копий 3 + число отпечатков 4 + число факсимильных отпечатков 5
25	2	Общее число отпечатков (при предыдущем закрытии) 2	2999997	2999997				Общее число отпечатков при предыдущем закрытии
25	3	Количество копий (текущее значение) 3	999999	999999				Записывает данные в запасную зону. Счет всех успешно выведенных отпечатков, включая тест-листы и отчеты.
25	4	Количество отпечатков принтера (текущее значение) 4	999999	999999				Записывает данные в запасную зону. Счет всех успешно выведенных отпечатков, включая отпечатки интерфейса O/A и дистанционные отпечатки.
25	5	Число факсимильных отпечатков (текущее значение) 5	999999	999999				Записывает данные в запасную зону. Считает все успешно принятые отпечатки.
25	6	Количество копий (при предыдущем закрытии)	999999	999999				Показывает число копий при предыдущем закрытии.
25	7	Количество отпечатков принтера (при предыдущем закрытии)	999999	999999				Выводит число отпечатко□ принтера при предыдущем закрытии.
25	8	Число факсимильных отпечатков (при предыдущем закрытии)	999999	999999				Показывает число факс-отпечатков при предыдущем закрытии.
25	9	Количество копий (текущее значение) SUB	999999	999999				Резервные данные DC
25	10	Число отпечатков принтера (текущее значение) SUB	999999	999999				Резервные данные DC
25	11	Число факс. отпечатков (текущее значение) SUB	999999	999999				Резервные данные DC
25	12	Количество копий (текущее значение) IIT	999999	999999				Резервные данные IIT
25	13	Число отпечатков принтера (текущее значение) IIT	999999	999999				Резервные данные IIT
25	14	Число факс. отпечатков (текущее значение) IIT	999999	999999				Резервные данные IIT
25	20	Серийный номер аппарата						10 байтов кода ASCII Коды включают только числовые значения (30hex-39hex), строчные английские буквы (41hex -5Ahex) и нули (00hex). Любые другие символы вызовут ошибку.
25	21	Код модели аппарата						8 байтов кода ASCII. Коды включают только числовые значения (30hex-39hex), строчные английские буквы (41hex -5Ahex) и нули (00hex). Любые другие символы вызовут ошибку.
25	22	Обозначение переключения ERU/CRU	0	1	1			0: не обозначено 1: обозначено
25	23	Обозначение тонер-картриджа для предупреждения	0	0	1			0: не обозначено 1: обозначено
25	24	Порог счетчика EPSV (отказ системы)	0	10	127	1 раз		0: не обозначено 1-127: от 1 до 127 раз
25	25	Порог счетчика EPSV (локальный отказ)	0	10	127	1 раз		0: не обозначено 1-127: от 1 до 127 раз
25	26	Порог счетчика EPSV (застревание бумаги)	0	20	127	1 раз		0: не обозначено 1-127: от 1 до 127 раз
25	27	Порог счетчика EPSV (застревание оригинала)	0	40	127	1 раз		0: не обозначено 1-127: от 1 до 127 раз
25	28	Порог счета подач EPSV (лотки с 1 по 4)	0	3000	9999	100 листов		0: не обозначено 1-9999: от 100 до 999900 листов

Цепь	Функц.	Пункт	Мин. знач.	По умолчанию	Макс. знач.	Шаг изменения	Регулировка	Примечание
25	29	Порог счета подач EPSV (MSI)	0	3000	9999	100 листов		0: не обозначено 1-9999: от 100 до 999900 листов
25	36	Информация, предупреждающая об очистке ASC						Также обнулите файл и счетчик ошибок/застреваний
25	37	Порядок восстановления U-продукта	0	0	127			Задайте номер по каталогу на странице записи.
25	50	Запись числа отпечатков: перегрузите с основной стороны (DC) на запасную (IIT)						Перегружайте число копий, факсов и отпечатков одновременно.
25	51	Запись числа отпечатков: Загрузите с запасной стороны (IIT) на основную (DC)						Загружайте число копий, факсов и отпечатков одновременно.
25	60	Дополнительные устройства установлены/не установлены	0	0	5			0:нет 1:счетчик копий 2:монетоприемник 3:сброс счетчика 4:распростр. копий 5:ключевой коммутатор
25	61	Дополнительные устройства установлены/не установлены (переключатель ключ-педаль)	0	0	2			0:нет 1:ключевой выключатель 2:/педальный выключатель
25	63	Тип EPSV (непосредственно связан с соответствующим продуктом/подчиненный/ведущий)	0	-	2			0: непосредственно связан с соответствующим продуктом 1: ведущий 2: ведомый Эти данные действуют только при обнаружении подключенного EP (обнаружение связи)
25	64	Обнаружение подключения EPSV	0	-	1			0: Нет 1: Да (аппаратное обнаружение)
25	65	Подключение EPSV	0	0	1			0: Нет 1: Да
25	66	Подключение телефонной линии	0	0	1			0: Нет 1: Да
25	67	Характеристики работы при установленном TRESS	0	0	2			0: обозначено как SV (тип S) 1: оба обозначения (тип B) 2: обозначено как TRESS (тип T)
25	68	Опция дисплея счетчика на панели управления	0	0	3			0: есть общий счетчик 1: есть общий счетчик и общий счетчик на дату закрытия 2:есть счетчик всего/ копий(факс), отпечатков 3:есть счетчик всего/копий(факс), отпечатков/всего на дату закрытия
25	83	Серийный номер аппарата	-	-	-	-		10 байт кода ASCII
25	84	Код модели аппарата	-	-	-	-		4 байт кода ASCII
25	85	Тип набора номера	0	0	2			0:кнопка 1:диск (10pp) 2:диск (20pp)
25	86	Счет звонков модема	1	1 или 10	15			0: нет ответа 1-15: от 1 до 15 раз (начальное значение: 1 для ведущего и 10 для ведомого)
25	87	Установка телефона/факса	0	1	1			0: Нет 1: Нет ok???
25	88	Табельный номер установщика	-	-	-	-		10 байт кода ASCII
25	89	EPSV ID	-	-	-	-		10 байт кода ASCII
25	90	Телефонный номер (внешний)	-	-	-	-		16 байт кода ASCII
25	91	Телефонный номер (расширение)	-	-	-	-		16 байт кода ASCII
25	92	Телефонный номер главного терминала	-	-	-	-		24 байт кода ASCII
25	93	Дата закрытия мастера	0	31	31	1 день		0: нет обработки 1-31: от 1 до 31 дня
25	94	Дата периодического уведомления мастера	0	31	31	1 день		0: нет обработки 1-31: от 1 до 31 дня
25	95	Счет зафиксированных вызовов аппарата	0	0	127	1 раз		

2.4.9.6 Предустановки пользователя

Цепь	Функц.	Пункт	Мин. знач.	По умолч.	Макс. знач.	Шаг изменения	Регулировка	Примечание
28	1	Установка панели 1: лоток высшего приоритета	0	0	9			0:авто 1:лоток1 2:лоток2 3:лоток3 4:лоток4 9:MSI
28	2	Установка панели 2: лоток высшего приоритета	0	7	7			0:авто 1:масштаб 1 2:масш.2 3:масш.3 4:масш.4 5:масш. 5 6:масшт. 6 7:100%
28	3	Установка панели 3: начальная плотность копий (при 5-уровневой регулировке)	0	0	5			0:авто 1:lighter 2 2:lighter 1 3:Normal 4:darker 1 5:darker 2
28	4	Установка панели 4: тип оригинала по умолчанию	0	0	2			0:текст 1:фото 2:текст/фото
28	5	Установка панели 5: вывод	0	0	4			0:центральный 1:лицевой стороной вверх 4:финишер (2,3: в Японии не используются)
28	6	Установка панели: начальная экранная страница копира	0	0	2			0:Основные режимы 1:Пользовательские режимы 2:Меню режимов
28	10	Фиксированный масштаб 1☐	250 25%	886 86,6%	4000 400%	0,1%		
28	11	Фиксированный масштаб 2	250 25%	816 81,6%	4000 400%	0,1%		
28	12	Фиксированный масштаб 3	250 25%	707 70,7%	4000 400%	0,1%		
28	13	Фиксированный масштаб 4	250 25%	1414 141,4%	4000 400%	0,1%		
28	14	Фиксированный масштаб 5	250 25%	1225 122,5%	4000 400%	0,1%		
28	15	Фиксированный масштаб 6	250 25%	1154 115,4%	4000 400%	0,1%		
28	20	Тон нормального ввода	0	1	1			0: выкл. 1: вкл.
28	21	Тон неверного ввода (включая необязательный ключ)	0	1	1			0: выкл. 1: вкл.
28	22	Тон нормального окончания	0	1	1			0: выкл. 1: вкл.
28	23	Тон нормального копирования	0	0	1			0: выкл. 1: вкл.
28	24	Тон неверного окончания	0	1	1			0: выкл. 1: вкл.
28	25	Тон изменения ожидания готовности	0	1	1			0: выкл. 1: вкл.
28	26	Тон, предупреждающий о CRU	0	1	1			0: выкл. 1: вкл.
28	30	Приоритет лотка 1	1	1	4			1:приоритет1 2:приоритет2 3:приоритет3 4:приор.4
28	31	Приоритет лотка 2	1	2	4			1:приоритет1 2:приоритет2 3:приоритет3 4:приор.4
28	32	Приоритет лотка 3	1	3	4			1:приоритет1 2:приоритет2 3:приоритет3 4:приор.4
28	33	Приоритет лотка 4	1	4	4			1:приоритет1 2:приоритет2 3:приоритет3 4:приор.4
28	36	Разрешение/запрет укладки в ОСТ	0	1	1			0: запрещено 1: разрешено
28	37	Предел загрузки	0	0	99			0: запрещено 1-99: от 1 до 99 листов

Цепь	Функц.	Пункт	Мин. знач.	По умолч.	Макс. знач.	Шаг изменения	Регулировка	Примечание
28	38	Разрешение/запрет поворота на 90 градусов	0	1	1			0: запрещено 1: разрешено
28	39	Разрешение/запрет автопереключения лотков	0	1	1			0:ATS запрещено 1:ATS разрешено
28	40	Лоток в авторежиме APS №	1	1	4			1-4: от лотка1 до лотка 4
28	41	Разрешение/запрет автоочистки	0	1	1			0: запрещено 1: разрешено
28	42	Автоочистка таймера	1	1	4	1 мин.		1-4:от 1 до 4 минут
28	43	Разрешение/запрет автоматической экономии энергии (аппарат DC)	1	15	255	1 мин.		0: запрещено
28	44	Разрешение/запрет экономии энергии ROS	9	9	30	1 сек.		
28	46	Сдвиг середины	0	0	1			0: запрещено 1: разрешено
28	48	Разрешение/запрет автоматического выключения	1	45	105	1 мин.		0: ввод разрешен (условие запрета)☐
28	49	Обнаружение застревания в DADF при копировании	0	0	1			0:регулярно 1: максимальный формат (фиксирован)
28	50	Стирание кадра (верх/низ)	0	5	50	1мм		
28	51	Стирание кадра (право/лево)	0	5	50	1мм		
28	52	Стирание кадра (середина)	0	10	50	1мм		
28	54	Пользовательские режимы (страница настройки копий 1)	0	1	21			0:нет установки 1:лоток для бумаги 2:масштаб 3:плотность копии 4:переплет 5:масштабирование, независимое по высоте и длине 6:тип оригинала 7:стирание рамки 8:сдвиг центра 9:не используется 10: непрер. копирование страницы 11:двустороннее копирование 12: электронная сортировка 13:N в 1 14:прозрачная прокладка 15:вывод копий 16:разные форматы 17:редактирование 18:как книга 19:аннотация 20:брошюра 21:синтез формы
28	55	Пользовательские режимы (страница настройки копий 2)	0	2	21			0:нет установки 1:лоток для бумаги 2:масштаб 3:плотность копии 4:переплет 5:масштабирование, независимое по высоте и длине 6:тип оригинала 7:стирание рамки 8:сдвиг центра 9:не используется 10: непрер. копирование страницы 11:двустороннее копирование 12: электронная сортировка 13:N в 1 14:прозрачная прокладка 15:вывод копий 16:разные форматы 17:редактирование 18:как книга 19:аннотация 20:брошюра 21:синтез формы
28	56	Пользовательские режимы (страница настройки копий 3)	0	3	21			0:нет установки 1:лоток для бумаги 2:масштаб 3:плотность копии 4:переплет 5:масштабирование, независимое по высоте и длине 6:тип оригинала 7:стирание рамки 8:сдвиг центра 9:не используется 10: непрер. копирование страницы 11:двустороннее копирование 12: электронная сортировка 13:N в 1 14:прозрачная прокладка 15:вывод копий 16:разные форматы 17:редактирование 18:как книга

Цепь	Функц.	Пункт	Мин. знач.	По умолч.	Макс. знач.	Шаг изменения	Регулировка	Примечание
								19:аннотация 20:брошюра 21:синтез формы
28	57	Пользовательские режимы (страница настройки копий 4)	0	6	21			0:нет установки 1:лоток для бумаги 2:масштаб 3:плотность копии 4:переплет 5:масштабирование, независимое по высоте и длине 6:тип оригинала 7:стирание рамки 8:сдвиг центра 9:не используется 10: непрер. копирование страницы 11:двустороннее копирование 12: электронная сортировка 13:N в 1 14:прозрачная прокладка 15:вывод копий 16:разные форматы 17:редактирование 18:как книга 19:аннотация 20:брошюра 21:синтез формы
28	58	Пользовательские режимы (страница настройки копий 5)	0	10	21			0:нет установки 1:лоток для бумаги 2:масштаб 3:плотность копии 4:переплет 5:масштабирование, независимое по высоте и длине 6:тип оригинала 7:стирание рамки 8:сдвиг центра 9:не используется 10: непрер. копирование страницы 11:двустороннее копирование 12: электронная сортировка 13:N в 1 14:прозрачная прокладка 15:вывод копий 16:разные форматы 17:редактирование 18:как книга 19:аннотация 20:брошюра 21:синтез формы
28	59	Пользовательские режимы (страница настройки копий 6)	0	4	21			0:нет установки 1:лоток для бумаги 2:масштаб 3:плотность копии 4:переплет 5:масштабирование, независимое по высоте и длине 6:тип оригинала 7:стирание рамки 8:сдвиг центра 9:не используется 10: непрер. копирование страницы 11:двустороннее копирование 12: электронная сортировка 13:N в 1 14:прозрачная прокладка 15:вывод копий 16:разные форматы 17:редактирование 18:как книга 19:аннотация 20:брошюра 21:синтез формы
28	60	Рабочие установки работы для лотка финишера 1 (верхнего)	0	7	7			0:нет 1:только копии 2:только факс 3:копии и факс 4:только отпечатки 5:копии и отпечатки 6:факс и отпечатки 7:все
28	61	Рабочие установки работы для лотка финишера 2 (среднего)	0	7	7			0:нет 1:только копии 2:только факс 3:копии и факс 4:только отпечатки 5:копии и отпечатки 6:факс и отпечатки 7:все
28	70	Таймер разрешения печати 1	0	10	240	1 сек.		
28	71	Таймер разрешения печати 2	0	6	240	1 сек.		
28	90	Начальная экранная страница копирования (электронная сортировка)	0	0	1			0:выкл. 1:вкл.
28	91	Режим выбора начальной экранной страницы (DC)	0	2	2			0:меню 1:факс 2:копирование
28	91	Режим выбора начальной экранной страницы (DC)	0	0	2			0:меню 1:факс 2:копирование
28	101	Разрешение/запрет предупреждения о замене	0	01	1			0:выкл. 1:вкл.
28	102	Регулировка громкости монитора линии	1	02	3	1		1:низкая 2:средняя 3:высокая

Цепь	Функц.	Пункт	Мин. знач.	По умолч.	Макс. знач.	Шаг изменения	Регулировка	Примечание
28	103	Регулировка громкости предупреждающего сигнала	1	02	3	1		1:низкая 2:средняя 3: высокая
28	104	Уровень регулировки при резервном вызове преобразования	0	03	3	1		0:выкл. 1:низкий 2:средний 3: высокий
28	105	Монитор линии Телефонную линию можно контролировать с помощью громкоговорителя на наличие сигнала набора номера или ответа удаленного терминала с начала запуска автоматического набора до ответа удаленной стороны.	0	01	1	1		0:нет 1:да
28	108	Монитор DTMF Тон DTMF можно контролировать с помощью громкого-ворителя монитора линии при наборе со снятой трубкой.	0X00	00	0X01	1		0X00:не контролировать 0X01:контролировать
28	111	Начальная экранная страница факса Режим связи	1	02	4	1		1:авто G4 2:авто G3 3: международная связь (максимальная скорость 4800 бит/) 4:Super G3
28	112	Начальная экранная страница факса Качество передачи изображения	1	03	3	1		1: Superfine (очень высокое) 2:Fine (высокое) 3:Standard (стандартное)
28	113	Начальная экранная страница факса Плотность изображения	1	03	5	1		1-5: от светлее к темнее
28	115	Начальная экранная страница факса Выбор качества изображения	0	00	2	1		0:текст 1:фото 2:текст/фото
28	116	Панель факса по умолчанию (начальная страница) Запись передающей стороны	0	00	1	1		0:выкл. 1:вкл.
28	118	Панель факса по умолчанию (начальная страница) (прохождение) штамп	0	00	1	1		0:выкл. 1:вкл.
28	119	Панель факса по умолчанию (начальная страница) Печать монитора	0	00	1	1		0:выкл. 1:вкл.
28	120	Тип экрана начального факса: Появляется в факс-режиме при инициализации во время загрузки М/С или автоочистке или при нажатии Очистить все.	0	00	3	1		0:основные режимы 1:пользовательские режимы 2:меню режимов 3:телефонный справочник
28	130	Разрешение/запрет функции копирования Копирование может быть запрещено для тех клиентов, которые пользуются М/С только как факсом.	0	01	1	1		0: копирование запрещено 1: копирование разрешено
28	131	Разрешение/запрет режима экономии энергии в определенное время	0	00	1	1		0: запрещено 1: разрешено
28	132	Вкл./выкл. запрета режима экономии энергии	0	00	1	1		0:выкл. (запрещено) 1: вкл. (разрешено)
28	134	Время режима экономии энергии	00:00	2100	23:59	2		От 00:00 до 23:59 дисплей BCD
28	135	Время режима ожидания	00:00	0800	23:59	2		От 00:00 до 23:59 дисплей BCD

Цепь	Функц.	Пункт	Мин. знач.	По умолч.	Макс. знач.	Шаг изменения	Регулировка	Примечание
28	140	Функция, зарегистрированная на экранной странице факса слева вверху	0	01	17	1		0: нет установки 1: страница передачи 2: тип документа 3: плотность изображ. для передачи 4: режим связи 5: характеристики считывания 6: синтезированная передача 7: список передач 8: запись о передатчике 9: временные характеристики 10: конфиденциальная связь 11: резервирование опроса 12: опрос 13: отчет монитора 14: штамп прохождения документа 15: двусторонний документ 16: (нет) 17: (нет)
28	141	Функция, зарегистрированная на экранной странице факса посередине вверху	0	02	17	1		0: нет установки 1: страница передачи 2: тип документа 3: плотность изображ. для передачи 4: режим связи 5: характеристики считывания 6: синтезированная передача 7: список передач 8: запись о передатчике 9: временные характеристики 10: конфиденциальная связь 11: резервирование опроса 12: опрос 13: отчет монитора 14: штамп прохождения документа 15: двусторонний документ 16: (нет) 17: (нет)
28	142	Функция, зарегистрированная на экранной странице факса справа вверху	0	03	17	1		0: нет установки 1: страница передачи 2: тип документа 3: плотность изображ. для передачи 4: режим связи 5: характеристики считывания 6: синтезированная передача 7: список передач 8: запись о передатчике 9: временные характеристики 10: конфиденциальная связь 11: резервирование опроса 12: опрос 13: отчет монитора 14: штамп прохождения документа 15: двусторонний документ 16: (нет) 17: (нет)
28	143	Функция, зарегистрированная на экранной странице факса слева внизу	0	04	17	1		0: нет установки 1: страница передачи 2: тип документа 3: плотность изображ. для передачи 4: режим связи 5: характеристики считывания 6: синтезированная передача 7: список передач 8: запись о передатчике 9: временные характеристики 10: конфиденциальная связь 11: резервирование опроса 12: опрос 13: отчет монитора 14: штамп прохождения документа 15: двусторонний документ 16: (нет) 17: (нет)
28	144	Функция, зарегистрированная на экранной странице факса посередине внизу	0	07	17	1		0: нет установки 1: страница передачи 2: тип документа 3: плотность изображ. для передачи 4: режим связи 5: характеристики считывания 6: синтезированная передача 7: список передач 8: запись о передатчике 9: временные характеристики 10: конфиденциальная связь 11: резервирование опроса 12: опрос 13: отчет монитора 14: штамп прохождения документа 15: двусторонний документ 16: (нет) 17: (нет)
28	145	Функция, зарегистрированная на экранной странице	0	0D	17	1		0: нет установки 1: страница передачи 2: тип

Цепь	Функц.	Пункт	Мин. знач.	По умолч.	Макс. знач.	Шаг изменения	Регулировка	Примечание
		факса справа внизу						документа 3: плотность изображ. для передачи 4: режим связи 5: характеристики считывания 6: синтезированная передача 7: список передач 8: запись о передатчике 9: временные характеристики 10: конфиденциальная связь 11: резервирование опроса 12: опрос 13: отчет монитора 14: штамп прохождения документа 15: двусторонний документ 16: (нет) 17: (нет)
28	150	Вывод страницы передачи	0	00	1	1		0: не выводится 1: выводится
28	151	Стартовый номер телефонного справочника	1	0001	200	2		От 1 до 200 (500 при расширенной памяти)
28	152	Единицы оплаты (иены), используемые для вычисления числа единиц для раздельного управления, когда из ISDN получено предупреждение об оплате	0X0000	0A00	0XFF09	2		От 0X0000 до 0XFF09: от 0,0 до 255,9(иен)
28	153	Накопление поворотом на 90 градусов при передаче факса или накопление резервированным опросом	0	01	1	1		0: нет накопления поворотом 1: накопление поворотом
28	154	Накопление уменьшенным A4SEF или накопление равного размера, если для документа LETTER-SEF задано накопление автоматическим изменением формата	0	00	1	1		0: накопление равного размера 1: уменьшенное накопление A4SEF
28	155	Установка приоритета печати Три уровня приоритета: для печати принятых документов, автоматической печати отчетов и локальной печати (системные данные: OR уровней приоритета)	0	00	63	1		От 0 до 63(от 0 до 0X3F) Биты 0,1: приоритет печати принятых документов (от 0 до 2) (0:L, 2:H) По умолчанию=0 Биты 2,3: приоритет автоматической печати отчетов (от 0 до 2) (0:L,2:H) По умолчанию=0 Биты 4,5: приоритет локальной печати (от 0 до 2) (0:L,2:H) По умолчанию=0
28	160	Тип начальной экранной страницы сканера Определенная экранная страница появляется, если страница сканера находится в начальном режиме при загрузке аппарата, при автоочистке или если в режиме сканера нажата кнопка Очистить все.	0	00	3	1		0: простой сканер 1: настроенный пользователем сканер 2: перечень функций сканера 3: нет экранной страницы сканера
28	161	Функция, зарегистрированная на настроенной пользователем экранной странице сканера сверху слева	0	01	7	1		0: нет установки 1: разрешение считывания 2: тип документа 3: плотность считываемого изображения 4: размер считывания 5: коэффициент изменения масштаба 6: двусторонний оригинал 7: оригиналы смешанных форматов
28	162	Функция, зарегистрированная на настроенной пользователем экранной странице сканера сверху посередине	0	02	8	1		0: нет установки 1: разрешение считывания 2: тип документа 3: плотность считываемого изображения 4: размер считывания 5: коэффициент изменения масштаба 6: двусторонний оригинал 7: оригиналы смешанных форматов

Цепь	Функц.	Пункт	Мин. знач.	По умолч.	Макс. знач.	Шаг изменения	Регулировка	Примечание
28	163	Функция, зарегистрированная на настроенной пользователем экранной странице сканера сверху справа	0	03	9	1		0: нет установки 1: разрешение считывания 2: тип документа 3: плотность считываемого изображения 4: размер считывания 5: коэффициент изменения масштаба 6: двусторонний оригинал 7: оригиналы смешанных форматов
28	164	Функция, зарегистрированная на настроенной пользователем экранной странице сканера внизу слева	0	04	10	1		0: нет установки 1: разрешение считывания 2: тип документа 3: плотность считываемого изображения 4: размер считывания 5: коэффициент изменения масштаба 6: двусторонний оригинал 7: оригиналы смешанных форматов
28	165	Функция, зарегистрированная на настроенной пользователем экранной странице сканера внизу посередине	0	05	11	1		0: нет установки 1: разрешение считывания 2: тип документа 3: плотность считываемого изображения 4: размер считывания 5: коэффициент изменения масштаба 6: двусторонний оригинал 7: оригиналы смешанных форматов
28	166	Функция, зарегистрированная на настроенной пользователем экранной странице сканера внизу справа	0	07	12	1		0: нет установки 1: разрешение считывания 2: тип документа 3: плотность считываемого изображения 4: размер считывания 5: коэффициент изменения масштаба 6: двусторонний оригинал 7: оригиналы смешанных форматов
28	167	Начальная экранная страница сканера Разрешение считывания	1	04	4	1		1:600dpi 2:400dpi 3:300dpi 4:200dpi
28	168	Начальная экранная страница сканера Тип оригинала	0	00	2	1		0: текст 1: фото 2: текст/фото
28	169	Начальная экранная страница сканера Плотность оригинала	1	03	5	1		От 1 до 5: от светлее до темнее
28	170	Экранная страница подтверждения рассылки	0	01	1	1		0: нет подтверждения 1: подтверждение
28	171	Начальная экранная страница рассылки Начальная установка ручной передачи/приема	0	00	1	1		0: прием 1: передача
28	172	Начальная экранная страница рассылки Начальная установка режима приема	0	00	1	1		0: автоматический прием 1: ручной прием
28	173	Начальная экранная страница рассылки Начальная установка режима оригиналов разных форматов	0	00	1	1		0:выкл. 1:вкл.
28	180	Устройство вывода отчета о работе ручного факса	0	00	20	1		0:центральный лоток 1,: боковой лоток, 1: боковой лоток, 11: верхний лоток финишера, 12: нижний лоток финишера
28	181	Устройство вывода отчета о работе автоматического факса	0	00	20	1		0:центральный лоток 1,: боковой лоток, 1: боковой лоток, 11: верхний лоток финишера, 12: нижний лоток финишера

Цепь	Функц.	Пункт	Мин. знач.	По умолч.	Макс. знач.	Шаг изменения	Регулировка	Примечание
28	182	Устройство вывода отпечатков, принятых с внешней линии PSTN0	0	00	20	1		0:центральный лоток 1,: боковой лоток, 1: боковой лоток, 11: верхний лоток финишера, 12: нижний лоток финишера
28	183	Устройство вывода отпечатков, принятых с расширенной линии PSTN0	0	00	20	1		0:центральный лоток 1,: боковой лоток, 1: боковой лоток, 11: верхний лоток финишера, 12: нижний лоток финишера
28	184	Устройство вывода отпечатков, принятых с внешней линии PSTN1	0	00	20	1		0:центральный лоток 1,: боковой лоток, 1: боковой лоток, 11: верхний лоток финишера, 12: нижний лоток финишера
28	185	Устройство вывода отпечатков, принятых с расширенной линии PSTN1	0	00	20	1		0:центральный лоток 1,: боковой лоток, 1: боковой лоток, 11: верхний лоток финишера, 12: нижний лоток финишера
28	186	Устройство вывода отпечатков, принятых с внешней линии PSTN2	0	00	20	1		0:центральный лоток 1,: боковой лоток, 1: боковой лоток, 11: верхний лоток финишера, 12: нижний лоток финишера
28	187	Устройство вывода отпечатков, принятых с расширенной линии PSTN2	0	00	20	1		0:центральный лоток 1,: боковой лоток, 1: боковой лоток, 11: верхний лоток финишера, 12: нижний лоток финишера
28	188	Устройство вывода отпечатков, принятых из ISDN	0	00	20	1		0:центральный лоток 1,: боковой лоток, 1: боковой лоток, 11: верхний лоток финишера, 12: нижний лоток финишера
28	189	Устройство вывода отпечатков, принятых из CSDN	0	00	20	1		0:центральный лоток 1,: боковой лоток, 1: боковой лоток, 11: верхний лоток финишера, 12: нижний лоток финишера
28	190	Устройство вывода отпечатков, принятых из OA I/F	0	00	20	1		0:центральный лоток 1,: боковой лоток, 1: боковой лоток, 11: верхний лоток финишера, 12: нижний лоток финишера
28	301	Использовать лоток 1 для приема факсов/печати отчетов		1				0: не использовать, 1: использовать
28	302	Использовать лоток 2 для приема факсов/печати отчетов		1				0: не использовать, 1: использовать
28	303	Использовать лоток 3 для приема факсов/печати отчетов		1				0: не использовать, 1: использовать
28	304	Использовать лоток 4 для приема факсов/печати отчетов		1				0: не использовать, 1: использовать

2.4.9.7 Счетчик HFSI/CRUM

Цепь	Функция	Пункт	Мин. значение	По умолч.	Макс. значение	Шаг изменения	Регулировка	Примечание
30	1	Число сканированных копий	0	-	999999			Увеличивается на 1 при нормальном завершении сканирования одностраничного оригинала. Это значение используется для проверки числа копий, изготовленных машиной MF и определения срока замены заменяемых элементов.
30	2	Сколько раз включалась лампа сканера	0	-	999999			Увеличивается на 1 при включении лампы. Используется для определения срока замены.
30	3	Число оригиналов, сканированных DADF	0	-	999999			Увеличивается на 1 при успешном завершении сканирования одного листа при подаче из DADF. Это значение используется для проверки использования ADF/DADF и определения срока замены заменяемых элементов.
30	6	Число подач из лотка 1	0	-	999999			Увеличивается на 1 когда лист, поданный из лотка 1, достигает положения регистрации. Это значение используется для проверки использования лотка 1 и определения срока замены заменяемых элементов.
30	7	Число подач из лотка 2	0	-	999999			Увеличивается на 1 когда лист, поданный из лотка 2, достигает положения регистрации. Это значение используется для проверки использования лотка 2 и определения срока замены заменяемых элементов.
30	8	Число подач из лотка 3	0	-	999999			Увеличивается на 1 когда лист, поданный из лотка 3, достигает положения регистрации. Это значение используется для проверки использования лотка 3 и определения срока замены заменяемых элементов.
30	9	Число подач из лотка 4	0	-	999999			Увеличивается на 1 когда лист, поданный из лотка 4, достигает положения регистрации. Это значение используется для проверки использования лотка 4 и определения срока замены заменяемых элементов.
30	12	Число подач из лотка MSI	0	-	999999			Увеличивается на 1 когда лист, поданный из MSI/SSI, достигает положения регистрации. Это значение используется для проверки использования MSI и определения срока замены заменяемых элементов.
30	13	Число подач из DDM	0	-	999999			Увеличивается на 1 когда лист, поданный из DDM, достигает положения регистрации. Это значение используется для проверки использования DDM и определения срока замены заменяемых элементов.
30	15	Время вращения барабана						Для проверки использования барабана. 6 минут = +1.
30	16	Число отпечатков, изготовленных CRUM						6 цифр
30	51	Число сшиваний	0	-	999999			Увеличение прекращается, когда число в NVM достигает 100 000 (предел NVM).

2.4.9.8 Файл ошибок/счетчики

Цепь	Функция	Пункт	Мин. значение	По умолч.	Макс. значение	Шаг изменения	Регулировка	Примечание
40	1	Файл ошибок (неисправностей)						Хранит последние 10 кодов ошибок и общее число возникших ошибок.
40	2	Файл застреваний (DC-SYS/вывод)						Хранит последние 10 кодов ошибок и общее число возникших ошибок.
40	3	Файл застреваний (ввод)						Хранит последние 10 кодов ошибок и общее число возникших ошибок.
40	10	U1: отказ главного двигателя/отказ вентилятора	0	0	255			Хранит счет U1.
40	11	U2: отказ каретки	0	0	255			Хранит счет U2.
40	12	U3: отказ ROS	0	0	255			Хранит счет U3.
40	13	U4: отказ фьюзера	0	0	255			Хранит счет U4.
40	14	U6: ошибка памяти DC SYS/панели при запуске	0	0	255			Хранит счет U6.
40	15	U7: ошибка связи между системами	0	0	255			Хранит счет U7.
40	16	U8: отказ лампы/CCD	0	0	255			Хранит счет U8.
40	20	H5: отказ финишера	0	0	255			Хранит счет H5.
40	21	H6: отказ DADF	0	0	255			Хранит счет H6.
40	22	H8: отказ выключателя	0	0	255			Хранит счет H8.
40	23	N7: отказ интерфейса ESS	0	0	255			Хранит счет N7.
40	24	UE: отказ EPSV	0	0	255			Хранит счет UE.
40	25	H7: отказ интерфейса между узлом интерфейса и IIT	0	0	255			Хранит счет H7.
40	26	HD: отказ HD	0	0	255			Хранит счет HD.
40	27	U9: отказ узла коммутации	0	0	255			Хранит счет U9.
40	50	E1: застревание у датчика регистрации	0	0	255			Хранит счет E1.
40	51	E3: застревание во фьюзере	0	0	255			Хранит счет E3.
40	53	E8: застревание в дуплексном модуле	0	0	255			Хранит счет E8.
40	54	C1: пропуск подачи из лотка1	0	0	255			Хранит счет C1.
40	55	C2: пропуск подачи из лотка2	0	0	255			Хранит счет C2.
40	56	C3: пропуск подачи из лотка3	0	0	255			Хранит счет C3.
40	57	C4: пропуск подачи из лотка4	0	0	255			Хранит счет C4.
40	59	C6: пропуск подачи из дуплексного модуля	0	0	255			Хранит счет C6.
40	61	C9:пропуск подачи из MSI	0	0	255			Хранит счет C9.
40	62	A1: застревание оригинала (в зоне ввода)	0	0	255			Хранит счет A1 (кроме A1-2)
40	63	A2: застревание оригинала (в зоне регистрации)	0	0	255			Хранит счет A2 (кроме A2-2)

Цепь	Функция	Пункт	Мин. значение	По умолч.	Макс. значение	Шаг изменения	Регулировка	Примечание
40	64	A3: застревание оригинала (в зоне вывода)	0	0	255			Хранит счет A3. (кроме A3-2)
40	67	пропуск подачи из DADF	0	0	255			Хранит счет пропусков подачи ADF/DADF.
40	68	F4: застревание бумаги в финишере	0	0	255			Хранит счет F4.
40	101	Файл кодов U						Хранит последние 20 кодов U.
40	102	Файл застреваний бумаги						Хранит последние 20 ошибок, относящихся к застреванию бумаги.
40	103	Файл застреваний оригиналов						Хранит последние 20 ошибок, относящихся к застреванию оригинала.

2.4.9.9 Установка режимов

Цепь	Функц.	Пункт	Мин. значение	По умолч.	Макс. значение	Шаг измене-ния	Регулировка	Примечание
50	1	Печать после обнаружения окончания тонера	0	1	1			0:вкл. 1:выкл. (при выборе “Выкл.”, аппарат после обнаружения прекращает работу).
50	6	MSI установлен (автоматическое обнаружение)	0	-	1			0:нет 1:да по твердой копии (только считывание)
50	7	Лоток вывода лицевой стороной вверх установлен	0	0	1			0:нет 1:да
50	9	Поворот на 90 градусов установлен	0	-	1			0:нет (без PGM) 1:да (вместе с PGM)
50	10	Дуплексный модуль установлен	0	-	1			0:нет 1:да по твердой копии (только считывание)
50	11	OCT установлен (автоматическое обнаружение)	0	-	1			0:нет 1:да
50	20	Сообщение о перегреве фьюзера запрещено	0	0	1			0: запрещено 1: генерируется
50	22	Автоматическое запрет копирования (CP/CF/CFP)	4	10	99	1 мин.		0:запрещено от 4 до 99: от 4 до 99 мин.
50	23	Плотность копии при автовыборе	1	3	5			1:темная 2:темноватая 3:нормальная 4:светловатая 5:светлая
50	24	Установка времени прогрева для холодных областей (все лотки)	0	0	60	1 сек.		0:запрещено 1-60: от 1 до 60 сек (регулировка при конденсации в IOT)
50	26	Автопрерывание работы принтера	0	10	99	1 мин.		0:запрещено 4-99: от 4 до 99 мин.
50	28	Регулировка скорости главного двигателя	0	11	21	0,1%		
50	29	Регулировка обнаружения предупреждения об окончании тонера	5 0,5	23 2.3 сек.	40 4 сек.	0,1 сек.		
50	30	Регулировка обнаружения окончания тонера	20 2 сек.	160 16 сек.	200 20 сек.	0,1 сек.		
50	31	Тип аппарата	0		1			0: модель DC 1:модель MF
50	33	Число установленных лотков	2		3			2:3 лотка 3:4 лотка (если разрешен лоток 4, автообнаружение после перезапуска)
50	36	DADF установлен	0		2			0:нет 2:DADF по твердой копии (только считывание)
50	37	Комплект принтера установлен	0		1			0:нет 1:да по твердой копии (только считывание)
50	39	Блок коммутации установлен	0		1			0:нет 1:да по твердой копии (только считывание)
50	40	Режим памяти страниц установлен	0		2			0:нет 1:A4 2:A3 по твердой копии (только считыв.)
50	41	Штамп DADF установлен	0		1			0:нет 1:да по твердой копии (только считывание)
50	42	Управление экспонированием	0	0	1			0:нет 1:да
50	44	Переключение размера MSI A4/LETTER	0	0	1			0:A4 1:LETTER
50	45	Тип лотка для бумаги 1	0	0	2			0: обычная бумага, 1: прозрачная пленка, 2: толстая бумага
50	46	Тип лотка для бумаги 2	0	0	2			0: обычная бумага, 1: прозрачная пленка, 2: толстая бумага
50	47	Тип лотка для бумаги 3	0	0	2			0: обычная бумага, 1: прозрачная пленка, 2: толстая

Цепь	Функц.	Пункт	Мин. значение	По умолч.	Макс. значение	Шаг измене-ния	Регулировка	Примечание
								бумага
50	48	Тип бумаги в лотке 4	0	0	2			0: обычная бумага, 1: прозрачная пленка, 2: толстая бумага
50	49	Тип бумаги в MSI	0	0	2			0: обычная бумага, 1: прозрачная пленка, 2: толстая бумага
50	51	Финишер установлен	0		1			0:нет 1:да по твердой копии (только считывание)
50	52	Жесткий диск установлен установлен (комплект для электронной сортировки)	0		1			0:нет 1:да по твердой копии (только считывание)
50	55	В автоматическом режиме экономии энергии жесткий диск выключается	0	0	1			0:нет 1:да
50	62	Лоток 4 имеется /не имеется	0	0	1			0:нет 1:да
50	62	Лоток 4 имеется /не имеется (AP)	0	1	1			0:нет 1:да
50	63	Переключение обработки при передаче с вращением факса	0	0	1			0: нет обрезания (потери изображения) 1: с потерей изображения
50	67	Автоочистка когда выходит карточка соответствующего продукта	0	0	1			0: автоочистка1: нет автоочистки
50	68	Установка дуплексного режима при включении питания	0	0	1			0:нет 1:да
50	69	Регулировка времени вращения в холостом режиме (дуплексный модуль)	0	1	5	1 сек.		
50	72	Время выключения главного двигателя при прогреве	2	26	30	1 сек.		
50	73	Регулировка времени вращения для предотвращения деформации прижимного вала	0	35	60	0,01 сек.		
50	75	Copy-FAX Lyzer для учета	0	0	3	1		0: копия и факс без учета 1: копия и факс с учетом 2: только копия с учетом
50	76	Тип бумаги в лотке 1, о котором информирован EPSV	1	2	7	1		0: неизвестен, 1: другая, 2: нормальная, 3: калька, 4: прозрачная пленка, 5: рулон, 6: термочувствительная, 7: тонкая
50	77	Тип бумаги в лотке 2, о котором информирован EPSV	1	2	7	1		0: неизвестен, 1: другая, 2: нормальная, 3: калька, 4: прозрачная пленка, 5: рулон, 6: термочувствительная, 7: тонкая
50	78	Тип бумаги в лотке 3, о котором информирован EPSV	1	2	7	1		0: неизвестен, 1: другая, 2: нормальная, 3: калька, 4: прозрачная пленка, 5: рулон, 6: термочувствительная, 7: тонкая
50	79	Тип бумаги в лотке 4, о котором информирован EPSV	1	2	7	1		0: неизвестен, 1: другая, 2: нормальная, 3: калька, 4: прозрачная пленка, 5: рулон, 6: термочувствительная, 7: тонкая
50	80	Тип бумаги в MSI, о котором информирован EPSV	1	2	7	1		0: неизвестен, 1: другая, 2: нормальная, 3: калька, 4: прозрачная пленка, 5: рулон, 6: термочувствительная, 7: тонкая

Цепь	Функц.	Пункт	Мин. значение	По умолч.	Макс. значение	Шаг измене-ния	Регулиров-ка	Примечание
50	81	Установка стирания рамки в режиме копирования N-в-1	0	0	10	1мм		
50	82	Для проверки установки MSI	0	0	1			0:нет 1:да
50	83	Для проверки установки DM	0	0	1			0:нет 1:да
50	84	Для проверки установки OCT	0	0	1			0:нет 1:да
50	85	Для проверки установки лотка вывода лицевой стороной вверх	0	0	1			0:нет 1:да
50	86	Считывание характеристик размера	0	0	1			0: обнаруженный размер 1: бумага 1-дюйм/8-kai
50	86	Считывание характеристик размера	0	1	1			0: обнаруженный размер 1: бумага 1-дюйм/8-kai
50	90	Режим CE не относится к переключению выполнением кнопочных операций	0	00	1	1		0: режим пользователя 1: режим CE
50	91	HDD установлен (факс)	0	01	1	1		0:нет 1:да
50	92	VCEM установлен	0	03	1	1		0:нет 1:да бит0:CH0 бит1:CH1
50	93	Модуль OA установлен (SCSI)	0	01	1	1		0:нет 1:да
50	95	Флаг для выполнения аппаратом специальных операций при отладке	00	00	FF	1		От 0 до FF
50	96	Флаг для выполнения аппаратом специальных операций при отладке	00	00	FF	1		От 0 до FF
50	97	Флаг для вкл./выкл. подсветки LCD в режиме экономии энергии	0	01	1	1		0: подсветку не выключать. 1: подсветку выключать.
50	101	Резервная батарея установлена (3 часа гарантии)	0	01	1	1		0:нет 1:да
50	103	Модуль принтера XP установлен	0	01	1	1		0:нет 1:да
50	105	NCU установлен	0	07	7	1		0:нет 1:да Бит0:CH0 бит1:CH1 бит2:CH2
50	106	Внутренняя опция NCU установлена	0	01	7	1		0:нет 1:да Бит0:CH0 бит1:CH1 бит2:CH2
50	107	G4M установлен	0	03	3	1		0:нет 1:да Бит0:CH0 бит1:CH1
50	108	G3M установлен	0	07	7	1		0:нет 1:да Бит0:CH0 бит1:CH1 бит2:CH2
50	109	ICM установлен	0	01	1	1		0:нет 1:да
50	111	Модем G3M*-14.4k установлен: Автоматическая проверка установки модема G3M*14.4k и перезапись. Также автоматическая перезапись системных данных. G3M*_MODEM_TX_SPEED G3M*_MODEM_RX_SPEED	0	07	7	1		0:нет 1:да Бит0:CH0 бит1:CH1 бит2:CH2

Цепь	Функц.	Пункт	Мин. значение	По умолч.	Макс. значение	Шаг измене-ния	Регулиров-ка	Примечание
50	112	IIT установлен	0	01	1	1		0:нет 1:да
50	113	IOT установлен	0	01	1	1		0:нет 1:да
50	120	Код страны		00				00:JAPAN(JPN) 04:GERMANY(FRG) 09:AUSTRALIA(AUS) 0A:AUSTRIA(AUT) 0F:BELGIUM(BEL) 16:BRAZIL(BRA) 20:CANADA(CAN) 31:DENMARK(DEN) 3C:FINLAND(FIN) 3D:FRANCE(FRA) 46:GREECE(GRE) 50:HONGKONG(HNG) 54:INDONESIA(INA) 57:IRELAND(IRL) 59:ITALY(ITA) 61:KOREA(KOR) 6C:MALYSIA(MAL) 73:MEXICO(MEX) 7B:HOLLAND(HOL) 7E:NEW ZEALAND(NZL) 82:NORWAY(NOR) 89:PHILIPPINES(PHI) 8B:PORTUGAL(POR) 9C:SINGAPORE(SIN) A0:SPAIN(ESP) A5:SWEDEN(SWE) A6:SWIZERLAND(SUI) A9:THAILAND(THA) B4:UK(GBR) B5:UNITED STATES(USA) BC:VIETNUM F0:TAIWAN FF:CEE
50	121	Переключение длины быстрого сканирования по ширине формата A4 в факс-аппарате	0	00	1	1		0: ширина A4 1: ширина Letter
50	122	Функция двойного доступа Во время передачи или приема может быть определена следующая передача или операция копирования.	0	01	1	1		0:двойной доступ запрещен 1: двойной доступ разрешен
50	123	Версия и ID карточки учета		10				VVVVIIII VVVV: от1 до 9 IIII: от 0 до 6
50	124	Размер памяти большой емкости		0A				От 1 до 10 Мбайт
50	125	Тип платы не может быть определен автоматически при включении питания. Сопряжена плата XP. Это также может быть установлено CE.	0	01	1	1		0:SCSI I/F 1:LAN I/F
50	126	Проверка резервной батареи (Проверка по состоянию регенерации DRAM при включении питания)	0	00	1	1		0: запрещено 1: разрешено
50	127	Приоритет работы принтера. Когда из DC-SYS принят запрос на активацию работы принтера, установленный в системных данных приоритет принтера сравнивается с приоритетом готовой к связи ppb. Если приоритет принтера выше, активируется работа принтера, а другие запросы на активацию отбрасываются.	0	11	FFH	1		O 0 до FFH (FFH: Высший приоритет.)
50	128	При печати разрешен/запрещен OCT (печать принятых документов/печать отчетов/контрольная печать)	0	01	1	1		0:OCT запрещен 1:OCT разрешен
50	131	Разрешение/запрет изменение порядка связи с панели управления	0	01	1	1		0: запрет 1: разрешение

Цепь	Функц.	Пункт	Мин. значение	По умолч.	Макс. значение	Шаг измене-ния	Регулиров-ка	Примечание
50	132	Разрешение/запрет изменение порядка печати с панели управления	0	01	1	1		0: запрет 1: разрешение
50	133	Разрешение/запрет характеристик приоритетной передачи с панели управления	0	01	1	1		0: запрет 1: разрешение
50	135	Компонент ID, используемый для управления релейной рассылкой Функция предотвращения бесконечного цикла		0001				От 1 до 0XFFFF
50	136	состояние установки составной ESS	0	01	1	1		0:не установлена 1: установлена
50	200	Флаг вкл./выкл. вызова удаленного центра	0	01	1	1		0:выключен 1:включен
50	201	Телефонный номер аппарата (для дистанционного техобслуживания)						Строка символов 38 байт
50	202	Режим связи EP-Front к аппарату	0	00	1	1		0:G3 1:G4
50	203	Табельный номер установщика		00000000 00				Строка символов 5 байт
50	204	однонаправленная/двунаправленная установка	0	01	1	1		0:односторонняя 1:двусторонняя
50	206	Флаг вкл./выкл. функции запроса осмотра/ремонта	0	00	1	1		0:выключен 1:включен
50	207	Число отчетов с фиксацией времени		00		1		От 0 до 0XFF
50	208	Телефонный номер EP-Front						Строка символов 38 байт
50	209	Режим связи для аппарата к EP-Front	0	00	1	1		0:G3 1:G4
50	210	Дата установки			FFFFFF	3		
50	211	Тел. № для передачи данных управления связью						Строка символов 38 байт
50	212	Режим связи аппарата с получателем данных управления связью	0	00	1	1		0:G3 1:G4
50	213	Флаг вкл./выкл функции инициации сигнала оповещения	0	00	1	1		0:выключен 1:включен
50	214	Время автоизвещения Разделяется на извещение в фиксированное время, автоизвещение о данных счета бумаги и периодический опрос.		FFFF		2		Часы и минуты
50	215	День извещения о счете	0	00	31	1		0: нет извещения 1-31: день извещения
50	216	Время извещения о счете (часы и минуты)		1530		2		
50	217	Интервал извещения о счете бумаги	0	00	3	1		0: нет извещения 1: ежедневно 2: еженедельно 3: ежемесячно
50	218	Дата автоизвещения Делится на извещение о счете бумаги и периодический опрос.		31		1		От 0X01 до 0X31(выражение BCD)

Цепь	Функц.	Пункт	Мин. значение	По умолч.	Макс. значение	Шаг измене-ния	Регулиров-ка	Примечание
50	220	Замена расходных материалов Флаг вкл./выкл автоизвещения о пополнении расходных материалов	0	00	1	1		0: нет извещения 1: извещение
50	221	Интервал извещения периодическим опросом	0	00	3	1		0: нет извещения 1: ежедневно 2: еженедельно 3: ежемесячно
50	231	Порог числа системных отказов или локальных отказов 1		0A		1		От 0 до 0XFF (0: не обнаружен) По умолч.10 (0X0A)
50	232	Порог числа системных отказов или локальных отказов 2		0A		1		От 0 до 0XFF (0: не обнаружен) По умолч. 10(0X2A)
50	233	Порог числа системных отказов или локальных отказов 3		0A		1		От 0 до 0XFF (0: не обнаружен) По умолч. 10(0X3A)
50	234	Порог числа системных отказов или локальных отказов 4		0A		1		От 0 до 0XFF (0: не обнаружен) По умолч. 10(0X4A)
50	235	Порог числа системных отказов или локальных отказов 5		0A		1		От 0 до 0XFF (0: не обнаружен) По умолч. 10(0X5A)
50	236	Порог числа системных отказов или локальных отказов 6		0A		1		От 0 до 0XFF (0: не обнаружен) По умолч. 10(0X6A)
50	237	Порог числа системных отказов или локальных отказов 7		0A		1		От 0 до 0XFF (0: не обнаружен) По умолч. 10(0X7A)
50	238	Порог числа системных отказов или локальных отказов 8		0A		1		От 0 до 0XFF (0: не обнаружен) По умолч. 10(0X8A)
50	239	Порог числа системных отказов или локальных отказов 9		0A		1		От 0 до 0XFF (0: не обнаружен) По умолч. 10(0X9A)
50	240	Порог числа системных отказов или локальных отказов 10		0A		1		От 0 до 0XFF (0: не обнаружен) По умолч. 10(0X1A)
50	241	Порог числа застреваний бумаги 1		14		1		От 0 до 0XFF (0: не обнаружен) По умолч. 10(0X14)
50	242	Порог числа застреваний бумаги 2		14		1		От 0 до 0XFF (0: не обнаружен) По умолч. 20(0X15)
50	243	Порог числа застреваний бумаги 3		14		1		От 0 до 0XFF (0: не обнаружен) По умолч. 20(0X16)
50	244	Порог числа застреваний бумаги 4		14		1		От 0 до 0XFF (0: не обнаружен) По умолч. 20(0X17)
50	245	Порог числа застреваний бумаги 5		14		1		От 0 до 0XFF (0: не обнаружен) По умолч. 20(0X18)
50	246	Порог числа застреваний оригинала 1		28		1		От 0 до 0XFF (0: не обнаружен) По умолч. 20(0X28)
50	247	Порог числа застреваний оригинала 2		28		1		От 0 до 0XFF (0: не обнаружен) По умолч. 40(0X29)
50	248	Порог числа застреваний оригинала 3		28		1		От 0 до 0XFF (0: не обнаружен) По умолч. 40(0X30)
50	249	Порог числа застреваний оригинала 4		28		1		От 0 до 0XFF (0: не обнаружен) По умолч. 40(0X31)
50	250	Порог числа застреваний оригинала 5		28		1		От 0 до 0XFF (0: не обнаружен) По умолч. 40(0X32)
50	251	Порог числа подач из лотка 1		000186A0		4		От 0 до 0XFFFFFFFF (0: не обнаружен)
50	252	Порог числа подач из лотка 2		000186A0		4		От 0 до 0XFFFFFFFF (0: не обнаружен)
50	253	Порог числа подач из лотка 3		000186A0		4		От 0 до 0XFFFFFFFF (0: не обнаружен)
50	254	Порог числа подач из лотка 4		000186A0		4		От 0 до 0XFFFFFFFF (0: не обнаружен)
50	255	Порог числа подач из лотка MSI		0000C350		□		От 0 до 0XFFFFFFFF (0: не обнаружен)

Цепь	Функц.	Пункт	Мин. значение	По умолч.	Макс. значение	Шаг измене-ния	Регулировка	Примечание
50	331	Число системных отказов или локальных отказов 1 - код ошибки объекта 1		4421		2		От 0 до 0XFFFF (0: не обнаружен)
50	332	Число системных отказов или локальных отказов 2 - код ошибки объекта 1		4422		2		От 0 до 0XFFFF (0: не обнаружен)
50	333	Число системных отказов или локальных отказов 3 - код ошибки объекта 1		4423		2		От 0 до 0XFFFF (0: не обнаружен)
50	334	Число системных отказов или локальных отказов 4 - код ошибки объекта 1		4133		2		От 0 до 0XFFFF (0: не обнаружен)
50	335	Число системных отказов или локальных отказов 5 - код ошибки объекта 1		4135		2		От 0 до 0XFFFF (0: не обнаружен)
50	336	Число системных отказов или локальных отказов 6 - код ошибки объекта 1		4141		2		От 0 до 0XFFFF (0: не обнаружен)
50	337	Число системных отказов или локальных отказов 7 - код ошибки объекта 1		4142		2		От 0 до 0XFFFF (0: не обнаружен)
50	338	Число системных отказов или локальных отказов 8 - код ошибки объекта 1		4143		2		От 0 до 0XFFFF (0: не обнаружен)
50	339	Число системных отказов или локальных отказов 9 - код ошибки объекта 1		4483		2		От 0 до 0XFFFF (0: не обнаружен)
50	340	Число системных отказов или локальных отказов 10 - код ошибки объекта 1		4484		2		От 0 до 0XFFFF (0: не обнаружен)
50	341	Число застреваний бумаги 1 – код ошибки объекта 1		4E11		2		От 0 до 0XFFFF (0: не обнаружен)
50	342	Число застреваний бумаги 2 – код ошибки объекта 1		4E12		2		От 0 до 0XFFFF (0: не обнаружен)
50	343	Число застреваний бумаги 3 – код ошибки объекта 1		0000		2		От 0 до 0XFFFF (0: не обнаружен)
50	344	Число застреваний бумаги 4 – код ошибки объекта 1		4E31		2		От 0 до 0XFFFF (0: не обнаружен)
50	345	Число застреваний бумаги 5 – код ошибки объекта 1		0000		2		От 0 до 0XFFFF (0: не обнаружен)
50	346	Число застреваний оригинала 1 – код ошибки объекта 1		4A12		2		От 0 до 0XFFFF (0: не обнаружен)
50	347	Число застреваний оригинала 2 – код ошибки объекта 1		4A13		2		От 0 до 0XFFFF (0: не обнаружен)
50	348	Число застреваний оригинала 3 – код ошибки объекта 1		4A22		2		От 0 до 0XFFFF (0: не обнаружен)
50	349	Число застреваний оригинала 4 – код ошибки объекта 1		4A23		2		От 0 до 0XFFFF (0: не обнаружен)
50	350	Число застреваний оригинала 5 – код ошибки объекта 1		4A24		2		От 0 до 0XFFFF (0: не обнаружен)

2.4.9.10 Автоматическая диагностика

Цепь	Функция	Описание	PWB объекта
53	1	G/A MSBC Проверка чтения/записи в регистр	MAIN-SYS
53	2	DRAM(LM) Проверка шины адреса/данных	MAIN-SYS
53	3	DRAM(WM) Проверка шины адреса/данных	MAIN-SYS
53	4	DRAM(OM) Проверка шины адреса/данных	OM
53	5	DRAM(LM) Тест марш	MAIN-SYS
53	6	DRAM(WM) Тест марш	MAIN-SYS
53	7	DRAM(OM) Тест марш	OM
53	8	OP-MOTO Шлейфовый тест шины адреса/данных	OP-MOT
53	20	BP-F Тест чтения регистра	BP-F
53	21	BP-F Тест чтения/записи регистра	BP-F
53	22	BP-F DRAM Тест шины адреса/данных	BP-F
53	23	BP-F DRAM Тест чтения/записи	BP-F
53	24	BP-F DMA Тест	BP-F
53	25	BP-F CODEC Тест	BP-F
53	26	BP-F EXPRED Тест	BP-F
53	27	BP-F CLIPPER Тест	BP-F
53	40	EPROM	MMB
53	42	EEPROM	MMB
53	43	SRAM Проверка шины адреса/данных	MMB
53	44	SRAM Тест марш	MMB
53	45	RTC	MMB
53	84	Проверка состояния	HDIF/HDD
53	100	DRAM/SRAM	G3M0
53	101	DP-RAM	G3M0
53	102	ROM	G3M0
53	103	G/A DPMC1	G3M0
53	104	CODEC & G/A RCNV	G3M0
53	105	MODEM Регистр, проверка AM	G3M0
53	106	MODEM Шлейфовый тест	G3M0
53	107	EEPROM	G3M0
53	110	Шлейф (ISDN ch0)	G3M0/ICM
53	111	Шлейф (ISDN ch1)	G3M0/ICM
53	152	DPRAM	G4M0
53	153	CODEC	G4M0
53	155	G/A	G4M0
53	161	G4 Шлейф	G4M0/ICM
53	200	Диагностика панели управления	PANEL
53	210	MCPP, LCTC Проверка чтения/записи в регистр	PANEL
53	211	ROM	PANEL
53	212	DRAM Проверка шины адреса/данных	PANEL
53	213	DRAM Match Pattern Тест	PANEL
53	214	VRAM(SRAM)	PANEL
53	215	Тест светодиода	PANEL
53	216	Тест сенсорного жидкокристаллического дисплея	PANEL
53	217	Тест кнопок	PANEL
53	250	ROM	ICM
53	251	SRAM	ICM
53	252	DPRAM	ICM
53	253	Приемопередатчик ST	ICM
53	260	Прием цифровых сигналов (канал D)	ICM
53	261	Прием цифровых сигналов (канал B1)	ICM
53	262	Прием цифровых сигналов (канал B2)	ICM
153	100	DRAM	G3M1
153	101	DP-RAM	G3M1
153	102	ROM	G3M1
153	103	G/A DPMC1	G3M1
153	104	CODEC & G/A RCNV	G3M1
153	105	MODEM Регистр, проверка RAM	G3M1
153	106	MODEM Шлейфовый тест	G3M1
153	107	EEPROM	G3M1
153	110	Шлейф (ISDN ch0)	G3M1/ICM
153	111	Шлейф (ISDN ch1)	G3M1/ICM
153	150	ROM	G4M1

Цепь	Функция	Описание	PWB объекта
153	151	SRAM	G4M1
153	152	DPRAM	G4M1
153	153	CODEC	G4M1
153	155	G/A	G4M1
153	161	G4 Шлейф	G4M1/ICM
253	100	DRAM	G3M2
253	101	DP-RAM	G3M2
253	102	ROM	G3M2
253	103	G/A DPMC1	G3M2
253	104	CODEC & G/A RCNV	G3M2
253	105	MODEM Регистр, проверка RAM	G3M2
253	106	MODEM Шлейфовый тест	G3M2
253	107	EEPROM	G3M2
253	110	Шлейф (ISDN ch0)	G3M2/ICM
253	111	Шлейф (ISDN ch1)	G3M2/ICM

2.4.9.11 Тест передачи сигналов

Цепь	Функция	Описание	PWB объекта
54	230	DTMF “#“	ICM
54	231	DTMF “*“	ICM
54	232	DTMF “0“	ICM
54	233	DTMF “1“	ICM
54	234	DTMF “2“	ICM
54	235	DTMF “3“	ICM
54	236	DTMF “4“	ICM
54	237	DTMF “5“	ICM
54	238	DTMF “6“	ICM
54	239	DTMF “7“	ICM
54	240	DTMF “8“	ICM
54	241	DTMF “9“	ICM
54	242	DTMF “A“	ICM
54	243	DTMF “B“	ICM
54	244	DTMF “C“	ICM
54	245	DTMF “D“	ICM
54	260	Тест цифровых сигналов	ICM
54	271	Импульсы 96кГц	ICM
54	272	Импульсы 1NFO1	ICM
54	280	Тон 400Гц	ICM
54	290	Шлейф цепи ISDN	ICM
55	1	G3M0 Тест вкл./выкл. реле (тест 0 реле)	G3M0
55	2	G3M0/G3M1 Тест вкл/выкл. (тест0 реле/тест1 реле)	G3M0/G3M1
55	3	G3M0/G3M2 Тест вкл/выкл. (тест0 реле/тест2 реле)	G3M0/G3M2
55	4	G3M0/G3M1/G3M2 Тест вкл/выкл. (тест0 реле/тест1 реле/тест2 реле)	G3M0/G3M1/G3M2
55	201	Одиночный тон 0Гц	G3M0/ICM
55	202	Одиночный тон 400Гц	G3M0/ICM
55	203	Одиночный тон 462Гц	G3M0/ICM
55	204	Одиночный тон 697Гц	G3M0/ICM
55	205	Одиночный тон 770Гц	G3M0/ICM
55	206	Одиночный тон 852Гц	G3M0/ICM
55	207	Одиночный тон 941Гц	G3M0/ICM
55	208	Одиночный тон 1004Гц	G3M0/ICM
55	209	Одиночный тон 1080Гц	G3M0/ICM
55	210	Одиночный тон 1100Гц	G3M0/ICM
55	211	Одиночный тон 1209Гц	G3M0/ICM
55	212	Одиночный тон 1300Гц	G3M0/ICM
55	213	Одиночный тон 1336Гц	G3M0/ICM
55	214	Одиночный тон 1477Гц	G3M0/ICM
55	215	Одиночный тон 1500Гц	G3M0/ICM
55	216	Одиночный тон 1633Гц	G3M0/ICM
55	217	Одиночный тон 1650Гц	G3M0/ICM
55	218	Одиночный тон 1850Гц	G3M0/ICM
55	219	Одиночный тон 2100Гц	G3M0/ICM
55	230	DTMF “#“	G3M0/ICM
55	231	DTMF “*“	G3M0/ICM
55	232	DTMF “0“	G3M0/ICM
55	233	DTMF “1“	G3M0/ICM
55	234	DTMF “2“	G3M0/ICM
55	235	DTMF “3“	G3M0/ICM
55	236	DTMF “4“	G3M0/ICM
55	237	DTMF “5“	G3M0/ICM
55	238	DTMF “6“	G3M0/ICM
55	239	DTMF “7“	G3M0/ICM
55	240	DTMF “8“	G3M0/ICM
55	241	DTMF “9“	G3M0/ICM
55	242	DTMF “A“	G3M0/ICM
55	243	DTMF “B“	G3M0/ICM
55	244	DTMF “C“	G3M0/ICM
55	245	DTMF “D“	G3M0/ICM
55	250	V.17 14400 бит/сек	G3M0/ICM
55	251	V.17 12000 бит/сек	G3M0/ICM

Цепь	Функция	Описание	PWB объекта
55	252	V.29 9600 бит/сек	G3M0/ICM
55	253	V.29 7200 бит/сек	G3M0/ICM
55	254	V.27ter 4800 бит/сек	G3M0/ICM
55	255	V.27ter 2400 бит/сек	G3M0/ICM
55	256	V.17 9600 бит/сек	G3M0/ICM
55	257	V.17 7200 бит/сек	G3M0/ICM
55	258	V.21 300 бит/сек	G3M0/ICM
55	260	V.34 2400 бит/сек	G3M0/ICM
55	261	V.34 4800 бит/сек	G3M0/ICM
55	262	V.34 7200 бит/сек	G3M0/ICM
55	263	V.34 9600 бит/сек	G3M0/ICM
55	264	V.34 12000 бит/сек	G3M0/ICM
55	265	V.34 14400 бит/сек	G3M0/ICM
55	266	V.34 16800 бит/сек	G3M0/ICM
55	267	V.34 19200 бит/сек	G3M0/ICM
55	268	V.34 21600 бит/сек	G3M0/ICM
55	269	V.34 24000 бит/сек	G3M0/ICM
55	270	V.34 26400 бит/сек	G3M0/ICM
55	271	V.34 28800 бит/сек	G3M0/ICM
55	272	V.34 31200 бит/сек	G3M0/ICM
55	273	V.34 33600 бит/сек	G3M0/ICM
55	301	Одиночный тон 0Гц	G3M0/NCU расшир.
55	302	Одиночный тон 400Гц	G3M0/NCU расшир.
55	303	Одиночный тон 462Гц	G3M0/NCU расшир.
55	304	Одиночный тон 697Гц	G3M0/NCU расшир.
55	305	Одиночный тон 770Гц	G3M0/NCU расшир.
55	306	Одиночный тон 852Гц	G3M0/NCU расшир.
55	307	Одиночный тон 941Гц	G3M0/NCU расшир.
55	308	Одиночный тон 1004Гц	G3M0/NCU расшир.
55	309	Одиночный тон 1080Гц	G3M0/NCU расшир.
55	310	Одиночный тон 1100Гц	G3M0/NCU расшир.
55	311	Одиночный тон 1209Гц	G3M0/NCU расшир.
55	312	Одиночный тон 1300Гц	G3M0/NCU расшир.

Цепь	Функция	Описание	PWB объекта
55	313	Одиночный тон 1336Гц	G3M0/NCU расшир.
55	314	Одиночный тон 1477Гц	G3M0/NCU расшир.
55	315	Одиночный тон 1500Гц	G3M0/NCU расшир.
55	316	Одиночный тон 1633Гц	G3M0/NCU расшир.
55	317	Одиночный тон 1650Гц	G3M0/NCU расшир.
55	318	Одиночный тон 1850Гц	G3M0/NCU расшир.
55	319	Одиночный тон 2100Гц	G3M0/NCU расшир.
55	330	DTMF “#“	G3M0/NCU расшир.
55	331	DTMF “*“	G3M0/NCU расшир.
55	332	DTMF “0“	G3M0/NCU расшир.
55	333	DTMF “1“	G3M0/NCU расшир.
55	334	DTMF “2“	G3M0/NCU расшир.
55	335	DTMF “3“	G3M0/NCU расшир.
55	336	DTMF “4“	G3M0/NCU расшир.
55	337	DTMF “5“	G3M0/NCU расшир.
55	338	DTMF “6“	G3M0/NCU расшир.
55	339	DTMF “7“	G3M0/NCU расшир.
55	340	DTMF “8“	G3M0/NCU расшир.
55	341	DTMF “9“	G3M0/NCU расшир.
55	342	DTMF “A“	G3M0/NCU расшир.
55	343	DTMF “B“	G3M0/NCU расшир.
55	344	DTMF “C“	G3M0/NCU расшир.
55	345	DTMF “D“	G3M0/NCU расшир.
55	350	V.17 14400 бит/сек	G3M0/NCU расшир.
55	351	V.17 12000 бит/сек	G3M0/NCU расшир.
55	352	V.29 9600 бит/сек	G3M0/NCU расшир.
55	353	V.29 7200 бит/сек	G3M0/NCU расшир.
55	354	V.27ter 4800 бит/сек	G3M0/NCU расшир.
55	355	V.27ter 2400 бит/сек	G3M0/NCU расшир.
55	356	V.17 9600 бит/сек	G3M0/NCU расшир.
55	357	V.17 7200 бит/сек	G3M0/NCU расшир.
55	358	V.21 300 бит/сек	G3M0/NCU расшир.
55	360	V.34 2400 бит/сек	G3M0/NCU расшир.

Цепь	Функция	Описание	PWB объекта
55	361	V.34 4800 бит/сек	G3M0/NCU расшир.
55	362	V.34 7200 бит/сек	G3M0/NCU расшир.
55	363	V.34 9600 бит/сек	G3M0/NCU расшир.
55	364	V.34 12000 бит/сек	G3M0/NCU расшир.
55	365	V.34 14400 бит/сек	G3M0/NCU расшир.
55	366	V.34 16800 бит/сек	G3M0/NCU расшир.
55	367	V.34 19200 бит/сек	G3M0/NCU расшир.
55	368	V.34 21600 бит/сек	G3M0/NCU расшир.
55	369	V.34 24000 бит/сек	G3M0/NCU расшир.
55	370	V.34 26400 бит/сек	G3M0/NCU расшир.
55	371	V.34 28800 бит/сек	G3M0/NCU расшир.
55	372	V.34 31200 бит/сек	G3M0/NCU расшир.
55	373	V.34 33600 бит/сек	G3M0/NCU расшир.
55	401	Одиночный тон 0Гц	G3M0/NCU внешн.
55	402	Одиночный тон 400Гц	G3M0/NCU внешн.
55	403	Одиночный тон 462Гц	G3M0/NCU внешн.
55	404	Одиночный тон 697Гц	G3M0/NCU внешн.
55	405	Одиночный тон 770Гц	G3M0/NCU внешн.
55	406	Одиночный тон 852Гц	G3M0/NCU внешн.
55	407	Одиночный тон 941Гц	G3M0/NCU внешн.
55	408	Одиночный тон 1004Гц	G3M0/NCU внешн.
55	409	Одиночный тон 1080Гц	G3M0/NCU внешн.
55	410	Одиночный тон 1100Гц	G3M0/NCU внешн.
55	411	Одиночный тон 1209Гц	G3M0/NCU внешн.
55	412	Одиночный тон 1300Гц	G3M0/NCU внешн.
55	413	Одиночный тон 1336Гц	G3M0/NCU внешн.
55	414	Одиночный тон 1477Гц	G3M0/NCU внешн.
55	415	Одиночный тон 1500Гц	G3M0/NCU внешн.
55	416	Одиночный тон 1633Гц	G3M0/NCU внешн.
55	417	Одиночный тон 1650Гц	G3M0/NCU внешн.
55	418	Одиночный тон 1850Гц	G3M0/NCU внешн.
55	419	Одиночный тон 2100Гц	G3M0/NCU внешн.
55	430	DTMF “#“	G3M0/NCU внешн.
55	431	DTMF “*“	G3M0/NCU внешн.
55	432	DTMF “0“	G3M0/NCU внешн.
55	433	DTMF “1“	G3M0/NCU внешн.
55	434	DTMF “2“	G3M0/NCU внешн.
55	435	DTMF “3“	G3M0/NCU внешн.
55	436	DTMF “4“	G3M0/NCU внешн.
55	437	DTMF “5“	G3M0/NCU внешн.
55	438	DTMF “6“	G3M0/NCU внешн.
55	439	DTMF “7“	G3M0/NCU внешн.
55	440	DTMF “8“	G3M0/NCU внешн.
55	441	DTMF “9“	G3M0/NCU внешн.
55	442	DTMF “A“	G3M0/NCU внешн.
55	443	DTMF “B“	G3M0/NCU внешн.
55	444	DTMF “C“	G3M0/NCU внешн.
55	445	DTMF “D“	G3M0/NCU внешн.
55	450	V.17 14400 бит/сек	G3M0/NCU внешн.
55	451	V.17 12000 бит/сек	G3M0/NCU внешн.
55	452	V.29 9600 бит/сек	G3M0/NCU внешн.
55	453	V.29 7200 бит/сек	G3M0/NCU внешн.
55	454	V.27ter 4800 бит/сек	G3M0/NCU внешн.
55	455	V.27ter 2400 бит/сек	G3M0/NCU внешн.
55	456	V.17 9600 бит/сек	G3M0/NCU внешн.
55	457	V.17 7200 бит/сек	G3M0/NCU внешн.
55	458	V.21 300 бит/сек	G3M0/NCU внешн.
55	460	V.34 2400 бит/сек	G3M0/NCU внешн.
55	461	V.34 4800 бит/сек	G3M0/NCU внешн.
55	462	V.34 7200 бит/сек	G3M0/NCU внешн.
55	463	V.34 9600 бит/сек	G3M0/NCU внешн.
55	464	V.34 12000 бит/сек	G3M0/NCU внешн.
55	465	V.34 14400 бит/сек	G3M0/NCU внешн.
55	466	V.34 16800 бит/сек	G3M0/NCU внешн.
55	467	V.34 19200 бит/сек	G3M0/NCU внешн.
55	468	V.34 21600 бит/сек	G3M0/NCU внешн.
55	469	V.34 24000 бит/сек	G3M0/NCU внешн.

Цепь	Функция	Описание	PWB объекта
55	470	V.34 26400 бит/сек	G3M0/NCU внешн.
55	471	V.34 28800 бит/сек	G3M0/NCU внешн.
55	472	V.34 31200 бит/сек	G3M0/NCU внешн.
55	473	V.34 33600 бит/сек	G3M0/NCU внешн.

2.4.9.12 Системные данные факса

*:То же с каналом 1 **: То же с каналами 1 и 2 ***:То же с каналами 1, 2 и 3
(канал 1:цепь-код 157, канал 2:цепь-код 257, канал 3:цепь-код 357). Если указано два значения по умолчанию (например, 10(0A)), за скобками указано десятичное значение, в скобках - шестнадцатеричное.

Цепь	Функция	Пункт	Содержание	По умолч.	Описание	Доступ
57	1**	Тип линии (NCU0: внешняя линия)	0:PSTN(телефонная сеть общего пользования) 1:PBX(офисная АТС) 2 = прямая линия	00	Эти данные устанавливают тип линии для подключения главного узла (NCU0). Если задано NTT, разрешено обнаружение сигнала занятой линии. Если задано 2= прямая линия, при нажатии единой числовой кнопки в линию передается сигнал 1300 Гц.	Пользо-ватель
57	2**	Тип набора номера канала 0 для внешней линии	0:PB(DTMF) 1:DP(10 имп./сек) 2:DP(20 имп./сек)	00	Эти данные устанавливают тип набора номера, передаваемого в линию подключения главного узла (NCU0). Установите PB для тональных сигналов и 20 имп./сек или 10 имп./сек для импульсных сигналов. Установка неверного типа набора номера всегда приводит к состоянию "занято".	Пользо-ватель
57	3**	Тип линии (NCU0: расширенная линия)	0:PSTN 1:PBX 2:прямая линия	01	Устанавливает тип линии, когда NCU0 заменен опционным “ NCU расшир./внешней линии”. Для подключения к этой линии нажмите на панели управления кнопку “Extension”. Параметр (FUNC.No) указывает на “функцию №001”(Функция=001).	Пользо-ватель
57	4**	Тип набора номера канала 0 для внешней линии	0:PB(DTMF) 1:DP(10 имп./сек) 2:DP(20 имп./сек)	00	Устанавливает тип линии, когда NCU0 заменен опционным “ NCU расшир./внешней линии”. Параметр цепь=057 и функция=002 (тип набора номера). При установке неверного типа набора номера все сигналы обрабатываются как “занято”.	Пользо-ватель
57	5	Запрет изменения типа набора номера	0: не запрещать 1: запретить	00	Запрет изменения типа набора номера для 57-2 и 4	CE
57	10	Продолжительность паузы	От 0 до 255 сек.	03	При посылке вызова в подключенную к NCU линию (NTT/PBX), набор номера заканчивается в заданное время. Пауза вводится в телефонный номер удаленного терминала для того, чтобы пользователь услышал тон и тон второго набора. Для ISDN любая пауза перед “/” игнорируется. После появления “/” операция проводится так же, как и в описанном выше случае NCU.	Пользо-ватель
57	11	Независимые интервалы связи при выполнении операции рассылки	От 3 до 255 сек (1 шаг =1 сек)??	08	Эти данные предписывают интервалы между независимыми сеансами связи при рассылке. Если предвидится частое обращение к инструкциям рассылки и общий объем связи велик, установите большее значение, чтобы увеличить время свободного состояния линии для возможности более продолжительного приема, поскольку результаты релейной рассылки возвращаются нелегко.	Пользо-ватель
57	12	Число повторов передачи	От 0 до 5 раз (5) (1шаг=1 передача) (0: не повторять)	03	При неудачном окончании связи в режиме автоматической передачи из-за плохого состояния линии или неисправности удаленного терминала, освободите линию и повторите передачу не прошедше□ страницы. Данные определяют число повторов передачи с набором номера.	Пользо-ватель
57	13	Разрешение/запрет сортировки принимаемых документов линейной службой	0: запрет 1: разрешение	00		
57	14	Разрешение/запрет сортировки принимаемых документов линиями	0: запрет 1: разрешение	00		

Цепь	Функция	Пункт	Содержание	По умолч.	Описание	Доступ
57	15	Контракт на услуги сети PSTN0	0: не выводить номер/номер удаленного доступа модема 1: выводить номер 2: № удаленного доступа модема	00		
57	16	Контракт на услуги сети PSTN1	0: не выводить номер/номер удаленного доступа модема 1: выводить номер 2: № удаленного доступа модема	00		
57	17	Контракт на услуги сети PSTN2	0: не выводить номер/номер удаленного доступа модема 1: выводить номер 2: № удаленного доступа модема	00		
57	18	Контракт на услуги сети ISDN	0: не выводить номер/номер удаленного доступа модема 1: выводить номер 2: № удаленного доступа модема	00		
57	20	Число повторов набора номера	От 0 до 255 раз (0:нет повтора набора номера) (1 шаг =1 повтор)	05	При автоматической передаче, когда удаленный терминал не отвечает вследствие занятости линии, освободите линию и повторите набор номера. Данные определяют число повторов для каждого случая. 0 означает, что набор номера повторяться не будет.	Пользо-ватель
57	21	Интервал между повторами набора номера (1)	От 1 до 255 мин. (1 шаг =1 мин.)	01	Данные определяют временной интервал между освобождением линии при автопередаче и первым повтором набора номера. Если задано более 6 повторов, данные определяют интервал между пятым и шестым набором.	Пользо-ватель
57	22	Интервал между повторами набора номера (2)	От 1 до 255 мин. (1 шаг =1 мин.)	01	Данные определяют интервал между освобождением линии при первом наборе и вторым набором номера. Если задано более 6 повторов, данные определяют интервал между шестым и седьмым набором.	Пользо-ватель
57	23	Интервал между повторами набора номера (3)	От 1 до 255 мин. (1 шаг =1 мин.)	01	Данные определяют интервал между освобождением линии при втором наборе и третьим набором номера. Если задано более 6 повторов, данные определяют интервал между седьмым и восьмым набором.	Пользо-ватель
57	24	Интервал между повторами набора номера (4)	От 1 до 255 мин. (1 шаг =1 мин.)	01	Данные определяют интервал между освобождением линии при третьем наборе и четвертым набором номера. Если задано более 6 повторов, данные определяют интервал между восьмым и девятым набором.	Пользо-ватель
57	25	Интервал между повторами набора номера (5)	От 1 до 255 мин. (1 шаг =1 мин.)	01	Данные определяют интервал между освобождением линии при четвертом наборе и пятым набором номера.	Пользо-ватель
57	26	Ограничение изменения параметров набора номера пользователем	0:не ограничивать 1:ограничить	00		
57	30	Функция iFAX(Интернет-факс)	0: не поддерж. 1: поддерживается	00		
57	31	Функция iFAX(Интернет-факс)	0: не поддерж. 1: поддерживается	00		
57	32	Функция iFAX(Интернет-факс)	0: не поддерж. 1: поддерживается	00		
57	33	Функция iFAX(Интернет-факс)	0: не поддерж. 1: поддерживается	00		
57	34	Функция iFAX(Интернет-факс)	0:TIFF-S 1:TIFF-F 2:TIFF-J	00		

Цепь	Функция	Пункт	Содержание	По умолч.	Описание	Доступ
57	35	Порядок приоритетов при сортировке приним. документов службами сети	0:удаленный доступ 1:вывод номера на дисплей	00		
57	36	Активация I/F передачи SMTP	0: стоп 1: старт	00		
57	50**	Ограничение вызова на PSTN0 (защита NCU)	0: нет ограничений 1: ограничение вызова	00	Запрет факса G3 или телефонного звонка в NCU0, установленный в главном блоке. Запрет действует, когда NCU0 установлен, но линия не подключена или когда NCU0 используется только для приема.	CE
57	51**	Ограничение вызова на G3CH0 (защита связи канала 0)	0: нет ограничений 1: ограничение вызова	00	Запрет факса G3 в NCU0, установленный в главном блоке. Функция=050 Телефонный звонок разрешен. Индивидуально отражается на каждом наборе номера при ускоренном наборе (см. страницу 2-207)	CE
57	52**	Ограничение вызова на EXT0 (защита NCU)	0: нет ограничений 1: ограничение вызова	00	Запрет факса G3 или телефонного звонка во внутреннюю линию, когда установлен опционный NCU0 для расширенной и внешней линии. Запрет действует, когда опционный NCU0 установлен, но линия не подключена или когда NCU0 используется только для приема.	CE
57	60**	Время определения тонального сигнала (NCU0□PSTN)	От 0 до 255 сек.	10	Если PSTN выбран с цепью=057 и функцией=001 (тип линии) для автоматического вызова, производится попытка обнаружения тонального сигнала при снятой трубке в течение времени, заданном этими данными. Когда тональный сигнал обнаружен или истекло заданное время, начинается передача сигналов набора номера.	CE
57	61**	Время определения тонального сигнала (NCU□□PBX)	От 0 до 255 сек.	04	Если PBX выбрана с цепью=057 и функцией=001(тип линии) для автоматического вызова, производится попытка набора номера при снятой трубке в течение времени, заданном этими данными. По истечении заданного времени начинается передача сигналов набора.	CE
57	62	Таймер контроля набора номера, когда трубка не снята	0: бесконечно 1:60сек. 2:90сек. 3:180сек.	02		
57	63	Время передачи при 1300Гц(NCU0□L Line)	От 0 до 25500мс (1 шаг =100мс)	40	Когда линия L выбрана с цепью=057 и функцией=001 (тип линии), сигнал 1300Гц может быть послан нажатием любой кнопки клавиатуры. Данные определяют время передачи этого сигнала.	CE
57	70**	Уровень сигнала PB (NCU0□внешняя линия)	От 0 до 20 (1 шаг =-1дБ) (Справка: 7=-9дБм или эквивалентн. для FX)	07	Когда PB выбрана с цепью=057 и функцией=002(тип набора номера), во внешнюю линию будет передан тональный сигнал нажатия кнопки заданного уровня. Если телефонная линия не подключена, установите меньшее значение.	CE
57	71**	Уровень сигнала PB (NCU0□расширенная линия)	От 0 до 20 (1 шаг =-1дБ) (Справка: 7=-9дБм или эквивалентн. для FX)	07	Когда PB выбрана с цепью=057 и функцией=004(тип набора номера), во внутреннюю линию будет передан тональный сигнал нажатия кнопки заданного уровня. Если телефонная линия не подключена, установите меньшее значение.	CE
57	72	Время передачи сигнала PB при ручной передаче	От 0 до 255мс	100	Когда PB выбрана с цепью=057 и функцией=002(тип набора номера), во внешнюю линию в течение заданного времени будет передаваться тональный сигнал нажатия кнопки. В основном, значение изменять не требуется.	CE
57	78		От 1 до 15 цифр	05	Проверка получателя Задайте проверку получателя и номер из нижних цифр для управления повторами вызова.	

Цепь	Функция	Пункт	Содержание	По умолч.	Описание	Доступ
57	79		От 0 до 255 сек.	60	Таймер переадресации отправителя Задайте на этом таймере интервал подавления переадресации отправителя для управления повторами вызова.	
57	80	Передача CNG при ручной передаче	0: не передавать 1: передавать	01		
57	81	Время начала передачи сигнала CNG	Временной интервал от окончания набора номера до передачи первого сигнала CNG: от 0 до 25500мс 1 шаг =100мс	30	Эти данные определяют временной интервал от окончания набора номера до передачи первого сигнала CNG при автовызове. Измените числовое значение в случае, если телефонное соединение установлено для принимающего терминала с функцией автоматического переключения FAX/TEL вследствие временного соотношения между окончанием и передачей сигнала CNG.	CE
57	82	Время передачи CNG	От 0 до 255 сек.	58	Данные определяют временной интервал, когда сигнал CNG передается автопередачей.	CE
57	85	Время передачи сигнала CNG при ручной передаче	От 0 до 25500мс (1 шаг =100мс)	00	Данные определяют временной интервал между нажатием кнопки Старт и передачей сигнала CNG при ручной передаче. При ошибке, возникающей на терминале, когда сигнал CNG передается сразу же после нажатия кнопки Старт, измените значение.	CE
57	90	Запрет клавиатуры	0:разрешено 1:запрещено	00	Данные для пользователя, которому требуется выполнять передачу только с использованием номеров, хранящихся в справочнике номеров ускоренного набора без обращения к клавиатуре.	CE
57	91	Таймер контроля ожидания DTMF.	От 0 до 255 сек.	45	Задайте время контроля, когда нет передачи при использовании DTMF, например, в случае релейной передачи типа DTMF. При меньшем значении на передающей стороне более жесткие условия передачи DTMF. При меньшем значении режим передачи DTMF облегчен, однако, могут быть ошибки, приводящие к тому, что потребуется большее время контроля.	CE
57	92	Таймер контроля ответа DTMF	От 0 до 255 сек.	04	Таймер контролирует ответный сигнал в процессе DTMF, такой как при релейной передаче DTMF.	CE
57	150	Монитор подачи питания на линию	0:не контролировать 1:контролировать	00	Определяет состояние подачи тока на линии ISDN, которая будет проконтролирована.	CE
57	151*	Тип линии (G4M0)	1:ISDN-CSDN 2:ISDN-PSDN 3:CSDN 4:PSDN	01	Устанавливает тип линии когда поддерживаются различные ISDN и цифровые линии. Данные не следует изменять, если поддерживается только ISDN-CSDN.	CE
57	152	По умолчанию выбор линии G4 из ISDN-G4 и CSDN-G4 (X21)	0:ISDN-CSDN 1:CSDN(X21)	00	Данные определяют приоритет выбора между линией ISDN и линией CSDN (высокоскоростная цифровая линия) передачей G4. Данные не следует изменять в моделях G4, не совместимых с линией CSDN.	CE
57	153	По умолчанию протокол сети G4	0:X25PLP 1:T70NL 2:IS8208	02	Данные определяют начальную настройку протокола G4, используемого для передачи G4. Данные не следует изменять в аппаратах, установленных в Японии и подключенных к INS64/1500 (через DPBX). “T70NL” следует установить в моделях G4, совместимых с линиями CSDN, только в том случае, когда линия CSDN имеет приоритет.	CE
57	154	По умолчанию протокол сети G4 на вызывающей ISDN-G4 (X21)	0:X25PLP 1:T70NL 2:IS8280	01	Не изменять, поскольку X21 не поддерживается.	
57	160	Запрет передачи ISDN0 (защита сети)	0: нет ограничений 1: передача ограничена	00	Данные могут быть изменены, когда требуется запретить все операции передачи в линию ISDN через B1ch. Изменением данных B1ch может быть открыт только для использования в качестве канала приема.	CE

Цепь	Функция	Пункт	Содержание	По умолч.	Описание	Доступ
57	161	Ограничение передачи ISDN1 (защита сети)	0: нет ограничений 1: передача ограничена	00	Данные могут быть изменены, когда требуется запретить все операции передачи в линию ISDN через B2ch. Изменением данных B2ch может быть открыт только для использования в качестве канала приема.	CE
57	162	Ограничение передачи ISDN_ANALOG	0: нет ограничений 1: передача ограничена	00	Данные могут быть изменены, когда требуется запретить аналоговую передачу(факс G3/телефон) по линии ISDN. Изменением установки линия ISDN может быть открыта только для цифровой передачи/приема или аналогового приема.	CE
57	163***	Ограничение передачи G4CH0(защита связи канала 0)	0: нет ограничений 1: передача ограничена	00	Данные могут быть изменены, когда требуется запретить передачу в режиме G4 по линии ISDN. Изменением установки использование линии ISDN ограничено только аналоговой передачей.	CE
57	164	Ограничение передачи ISDN_CSDN0: ограничение G4 (B1ch)(защита сети)	0: нет ограничений 1: передача ограничена	00	Данные могут быть изменены, когда требуется ограничить передачу в режиме G4 по каналу B1ch. Изменением установки можно ограничить объем передачи данных в режиме G4 по линии ISDN.	CE
57	165	Ограничение передачи ISDN_CSDN1: ограничение G4 (B2ch)(защита сети)	0: нет ограничений 1: передача ограничена	00	Данные могут быть изменены, когда требуется ограничить передачу в режиме G4 по каналу B2ch. Изменением установки можно ограничить объем передачи данных в режиме G4 по линии ISDN.	CE
57	180	Тональный сигнал ISDN	0:сигнала нет 1:400Гц 2:400Гц вкл.(260мс)/выкл.(260мс) 3:400Гц вкл(180мс)/выкл.(260мс)	01	Данные определяют тип тонального сигнала, которым главный узел сообщает пользователю, что трубка снята и линия ISDN захвачена.	CE
57	184	Уровень усиления сигнала DTMF	От 0 до -28 дБм	16=-16 дБм	Данные определяют уровень передаваемой мощности для тонального сигнала (DTMF) выбранной кнопки при подключенной линии ISDN.	CE
57	190	Связь закрытой зоны	0:запрет 1:разрешение	00		
57	201	Режим приема	0:режим TEL/FAX (приоритет TEL) 1: режим FAX (только факс)	01	Устанавливает режим приема	
57	202	Время обнаружения звонка при факсимильных операциях	От 0 до 255 сек. (1 шаг =1 сек.)	00	Настройте время для переключения на факс при приеме передачи. В течение заданного времени, когда терминал принимает вызов, звонит звонок на телефонной трубке или отдельного телефона.	Пользо-ватель
57	203	Ограничение изменения времени обнаружения звонка пользователем	0: не ограничивать 1: ограничить	00	Для запрета изменения времени обнаружения звонка 57-202 при приеме факсимильного вызова.	
57	204		От 0 до 255 сек. 1 шаг =1 сек.	21	Время автоответа в режиме автоматического переключения TEL/FAX (TEL имеет приоритет).	
57	210	Отражение прямой почты	0=выкл. 1=вкл.	00	Терминал обращается к последним 4 цифрам, хранящимся в справочнике ускоренного набора и сравнивает их с 4 цифрами идентификационных кодов, присланными с удаленного терминала, и отвечает только в случае их совпадения. Режим можно включить и выключить. “Пробел”, если он есть, будет игнорирован.	CE
57	260	Время обнаружения сигнала CNG (тонального сигнала).	От 0 до 25500мс 1 шаг =100мс	55	Эти данные используются в режиме приоритета телефона. Если в течение этого времени не обнаружен сигнал CNG, вызывается функция автоответа (внешний телефон).	
57	270	Передача CED	0: не посылать 1: посылать	01		
57	271	Передача CED для ручного приема	0: не посылать 1: посылать	01		

Цепь	Функция	Пункт	Содержание	По умолч.	Описание	Доступ
57	272	Частота передачи CED	0:2100Гц 1:1650Гц 2:1100Гц	00	Эти данные изменяют частоту CED. Если подавитель эхо при международной связи приводит к ошибкам, измените частоту на отличную от 2100 Гц. Однако, подходите к изменению частоты осторожно, поскольку некоторые передатчики могут контролировать сигналы CED только частотой 2100 Гц	CE
57	273	Время передачи CED	От 0 до 25500мс (1 шаг =100мс)	27	Эти данные изменяют частоту сигнала CED. Поскольку время передачи (от 2,6 до 4,0 сек.) определено стандартом, рекомендованным ITU-T, и некоторые передатчики контролируют время обнаружения сигналов CED, подходите к его изменению осторожно.	CE
57	274	Интервал между закрытием линии и передачей сигнала CED (только факсимильный режим)	От 0 до 25500мс (1 шаг =100мс)	18	Эти данные определяют временной интервал между завершением вызова и переключением терминала в факсимильный режим с передачей сигнала CED. Если сигнал CED передается слишком поздно, передатчик может не распознать терминал как факсимильный аппарат. Если сигнал CED передается слишком рано, задержка связи может не позволить передатчику обнаружить сигнал CED.	CE
57	276	Время передачи сигнала CED при ручном приеме	От 0 до 25500мс (1 шаг =100мс)	00	Определяет временной интервал между нажатием кнопки ручного приема и передачей сигнала CED. Как описано в цепи=057 и функции=274 (время между закрытием линии и передачей сигнала CED) для автоматического приема, если сигнал CED передать слишком поздно, передатчик может не распознать терминал как факс.	CE
57	301	Вывод на дисплей номера первого абонента	0: не выводить на дисплей 1:выводить на дисплей	00	Определяет, разрешить или нет “26 Информирование о номере передающего терминала ” когда телефонный номер занесен в ->23. ISDN ID 1”.	Пользо-ватель
57	302	Средства связи номера первого абонента (телефон)	0:выкл. 1: вкл.	00	Определяет, иметь или нет “25 Средство связи” в качестве телефона, когда телефонный номер занесен в ISDN ID 1”.	Пользо-ватель
57	303	Средства связи номера первого абонента (факс G2/G3)	0:выкл. 1: вкл.	00	Определяет, иметь или нет “25 Средство связи” в качестве факса G2/G3, когда телефонный номер занесен в ISDN ID 1”.	Пользо-ватель
57	304	Средства связи номера первого абонента (факс G4)	0:выкл. 1: вкл.	00	Определяет, иметь или нет “25 Средство связи” в качестве факса G4, когда телефонный номер занесен в ISDN ID 1”.	Пользо-ватель
57	311	Вывод на дисплей номера второго абонента	0: не выводить на дисплей 1:выводить на дисплей	00	Определяет, разрешить или нет “30 Информирование о номере передающего терминала ” когда телефонный номер занесен в ISDN ID 2”.	Пользо-ватель
57	312	Средства связи номера второго абонента (телефон)	0:выкл. 1: вкл.	00	Определяет, иметь или нет “29 Средство связи” в качестве телефона, когда телефонный номер занесен в ISDN ID 2”.	Пользо-ватель
57	313	Средства связи номера второго абонента (факс G2/G3)	0:выкл. 1: вкл.	00	Определяет, иметь или нет “29 Средство связи” в качестве факса G2/G3, когда телефонный номер занесен в ISDN ID 2”.	Пользо-ватель
57	314	Средства связи номера второго абонента (факс G4)	0:выкл. 1: вкл.	00	Определяет, иметь или нет “29 Средство связи” в качестве факса G4, когда телефонный номер занесен в ISDN ID 2”.	Пользо-ватель
57	321	Вывод на дисплей номера третьего абонента	0: не выводить на дисплей 1:выводить на дисплей	00	Определяет, разрешить или нет “34 Информирование о номере передающего терминала ” когда телефонный номер занесен в ISDN ID 3”.	Пользо-ватель
57	322	Средства связи номера третьего абонента (телефон)	0:выкл. 1: вкл.	00	Определяет, иметь или нет “33 Средство связи” в качестве телефона, когда телефонный номер занесен в ISDN ID 3”.	Пользо-ватель
57	323	Средства связи номера третьего абонента (факс G2/G3)	0:выкл. 1: вкл.	00	Определяет, иметь или нет “33 Средство связи” в качестве факса G2/G3, когда телефонный номер занесен в ISDN ID 3”.	Пользо-ватель

Цепь	Функция	Пункт	Содержание	По умолч.	Описание	Доступ
57	324	Средства связи номера третьего абонента (факс G4)	0:выкл. 1: вкл.	00	Определяет, иметь или нет “33 Средство связи” в качестве факса G4, когда телефонный номер занесен в ISDN ID 3”.	Пользователь
57	331	Вывод на дисплей номера четвертого абонента	0: не выводить на дисплей 1:выводить на дисплей	00	Определяет, разрешить или нет “38 Информирование о номере передающего терминала ” когда телефонный номер занесен в ISDN ID 4”.	Пользователь
57	332	Средства связи номера четвертого абонента (телефон)	0:выкл. 1: вкл.	00	Определяет, иметь или нет “37 Средство связи” в качестве телефона, когда телефонный номер занесен в ISDN ID 4”.	Пользователь
57	333	Средства связи номера четвертого абонента (факс G2/G3)	0:выкл. 1: вкл.	00	Определяет, иметь или нет “37 Средство связи” в качестве факса G2/G3, когда телефонный номер занесен в ISDN ID 4”.	Пользователь
57	334	Средства связи номера четвертого абонента (факс G4)	0:выкл. 1: вкл.	00	Определяет, иметь или нет “37 Средство связи” в качестве факса G4, когда телефонный номер занесен в ISDN ID 4”.	Пользователь
57	451	Функция резервирования преобразования	0:выкл. 1: вкл.	00	Определяет, позволить или нет резервирование преобразования, как описано в рекомендациях ITU-T. Эффективно как для управления передачей, так и для управления приемом.	CE
57	461	Усиление при приеме в режиме G3 (ISDN)	От 0 до 15(от 0 до -15дБ) 15= -15дБм	00	Определяет уровень принимаемого сигнала G3 при использовании ISDN.	CE
57	462	Усиление при передаче в режиме G3 (ISDN)	От 0 до 15(от 0 до -15дБ)	04= -4дБм	Определяет уровень мощности передачи G3 при использовании ISDN.	CE
57	501	Выбор бумаги для операций приема	0:выбор лотка 1:выбор пользователя	00	Эти данные определяют формат бумаги для приема для зоны формата бумаги сигналов DIS/DTC или NSF/NSC. Это позволяет вам запретить или задать оригинальный формат, переданный терминалом.	Пользователь
57	502	Выбор бумаги пользователем (1)	От 0 до 74 (суммарное значение A4LEF=4, A5LEF=8, B5LEF=64)	4C	Определяет формат бумаги, действующий, когда в цепи=057 и функции=501 (выбор формата для приема) задан выбор пользователя. Для выбора имеются форматы A4LEF, A5LEF и B5LEF.	Пользователь
57	503	Выбор бумаги пользователем (2)	От 0 до 294 (суммарное значение A3=2, A4=4, B4=32, letter=256)	0126	Определяет формат бумаги, действующий, когда в цепи=057 и функции=501 (выбор формата для приема) задан выбор пользователя. Для выбора имеются форматы A3SEF, A4SEF, B4SEF и Letter.	Пользователь
57	520	Характеристики модуляции V.34	00: запрещено 01:V34	01	Разрешает или запрещает модуляцию Super G3(V.34). Применимо индивидуально к каждому номеру ускоренного набора (см. стр. 2-209).	CE
57	550**	Уровень передаваемого сигнала изображения (G3M0:NCU0)	От 0 до 20 (1 шаг =-1dB) 0=-10dbm или эквивалент	00	Определяет уровень сигнала изображения для факсимильной связи G3 по внешней линии NCU. Согласно Статьи 14 документа "Terminal Equipment и Other Regulations" устанавливается уровень сигнала не более -8dBm. Для данного аппарата нельзя установить-10dBm или более. Применимо индивидуально к каждому номеру ускоренного набора (см. стр. 2-209).	CE
57	551**	Уровень передаваемого сигнала изображения (G3M0:EXT0)	От 0 до 20 (1 шаг =-1dB) (Справка: для FX, 0=-10dbm или эквивалент)	00	Определяет уровень сигнала изображения для факсимильной связи G3 по внешней линии NCU. Согласно Статьи 14 документа "Terminal Equipment и Other Regulations" устанавливается уровень сигнала не более -8dBm. Для этого аппарата нельзя установить-10dBm или более.	CE
57	552**	Уровень приема (G3M0:NCU0)	От 0 до 50 (1 шаг =-1dB)	43= -43dBm	Определяет усиление сигнала при приеме вызова по внешней линии NCU. Если сигналы удаленного терминала совсем не обнаруживаются, установите для этого параметра 48 или более высокое значение. Однако, в этом случае с уровнем сигнала возрастает и уровень помех, что может привести к появлению ошибок.	CE

Цепь	Функция	Пункт	Содержание	По умолч.	Описание	Доступ
57	553**	Уровень приема (G3M0:EXT0)	От 0 до 50 (1 шаг =-1dB)	43= -43dBm	Определяет усиление сигнала при приеме вызова по расширенной линии NCU. Если сигналы удаленного терминала совсем не обнаруживаются, установите для этого параметра значение 40 или меньшее. Однако, в этом случае с уровнем сигнала возрастает и уровень помех, что может привести к появлению ошибок.	CE
57	554**	Корректор кабеля для передачи G3M0	0:0dB (0 км) 1:4dB (2,7 км) 2:8dB (5,3 км) 3:12dB (8 км)	01	Корректирует колебания в соответствии с длиной ненагруженного кабеля между коммутационной платой и главным узлом. Измените это значение при многочисленных срывах связи и ошибках данных. Применимо индивидуально к каждому номеру ускоренного набора (см. стр. 2-209).	CE
57	555**	Корректор кабеля для приема G3M0	0:0dB (0 км) 1:4dB (2,7 км) 2:8dB (5,3 км) 3:12dB (8 км)	01	Корректирует колебания в соответствии с длиной ненагруженного кабеля между коммутационной платой и главным узлом. Измените это значение при многочисленных срывах связи и ошибках данных. Применимо индивидуально к каждому номеру ускоренного набора (см. стр. 2-209).	CE
57	560	Установка таймераT1 при передаче	От 0 до 255 сек.	36	Если терминал подключен для выполнения факсимильных операций, эти данные задают время до идентификации удаленного терминала. После правильного обнаружения сигнала или по истечении заданного времени таймер сбрасывается.	CE
57	561	Установка таймера T1 при приеме	От 0 до 255 сек.	39	Если терминал подключен для выполнения факсимильных операций, эти данные задают время до идентификации удаленного терминала. После правильного обнаружения сигнала или по истечении заданного времени таймер сбрасывается.	CE
57	562	Установка таймера T2	От 0 до 255(1 шаг =100мс)	60	Таймер служит для обнаружения потери инструкций и синхронизации отклика. Значение будет сброшено при правильном обнаружении последовательности флажков или по окончании времени. Попытайтесь увеличить число, когда в данных изображения обнаружена несущая или после передачи изображения производится обмен сообщениями, что приводит к искажению сигнала.	CE
57	563	Установка таймера T3	От 0 до 255(1 шаг =100мс)	150= 15sec	Задает время для предупреждения оператора о передачи сообщения после передачи данных изображения с задержанным преобразованием. Данные будут сброшены после ответа оператора или по истечении времени.	CE
57	564	Установка таймера T4 при выполнении автоматической передачи/приема	От 0 до 255(1 шаг =100мс)	30= 3сек.	Устанавливает временные интервалы между операциями пересылки всех сигналов, когда терминал подключен для автоматического факсимильного приема. Измените значение на 35, 40 или 45 при конфликте сигналов между собой при передаче 4800 бит/с (международная связь) или в офисных сетях с высокой степенью сжатия голосовой связи.	CE
57	565	Установка таймера T4 при выполнении ручной передачи/приема	От 0 до 255(1 шаг =100мс)	45= 4,5сек.	Когда терминал подключен для ручного приема эти данные определяют интервалы пересылки всех сигналов. В основном, эти данные не следует изменять.	CE
57	566	Таймер T5 G3M ECM (общий для двух каналов)	0:30 мин. 1:10 мин. 2:65 сек. 3:2 мин.	01	Задает время для контроля выхода удаленного терминала из состояния “RNR” при связи ECM. Если время мало, линия, вероятно, будет освобождена. Если время велико, освобождение линии будет задержано с неверной последовательностью.	CE

Цепь	Функция	Пункт	Содержание	По умолч.	Описание	Доступ
57	570**	Таймер повторной отправки NSF,DIS G3M0	0:3 сек. 1:3,45 сек. 2:2,55 сек. 3:4,5 сек.	00	Когда терминал подключен для автоматического приема, эти данные устанавливают интервалы между операциями пересылки при обмене сигналами NSF/DIS и NSS/DCS для идентификации удаленного терминала. Измените значение на 01 (3,45 сек.) или 11 (4,5 сек.), при конфликтах сигналов друг с другом при задержанной передаче в офисных сетях или при скорости 4800 бит/сек, когда степень сжатия голоса велика.	CE
57	572	Значение таймера времени простоя, рекомендованное в T.30	От 0 до 255мс (1 шаг =1мс)	75= 75мс		
57	573		От 0 до 255мс (1 шаг =10мс)	10= 100мс	Значение таймера контроля времени от понижения несущей до выпадения во время приема информации об изображении.	
57	576**	Игнорирование DIS G3M0 (число игнорированных сигналов DIS)	От 0 до 255 раз	00	Обрезает сигнал свыше 250мс для перезагрузки подавителя эхо, чтобы сигнал CED из принимающего терминала остановился на 4800 бит/сек (игнорируя сигнал DIS/NSF). Измените значение на 1 при частой работе на скорости 4800 бит/сек или при частых сбоях связи из-за эхо. Применимо индивидуально к каждому номеру ускоренного набора (см. стр. 2-209).	CE
57	577**	Число игнорированных сигналов DIS G3M0	От 0 до 255 раз	00	Разрешает режим цепи=057 и функции=576 (число игнорированных сигналов DIS/NSF) только при выборе скорости 4800 бит/сек.	CE
57	581	Число байт для передачи DIS/DTC FIF	0:4. байт 1: 5. байт 2: 6. байт 3: 7. байт 4: 8. байт 5: 9. байт 6: 10. байт 7: 11. байт 8: 12. байт 9: 13. байт 10:14. байт	10	Определяет число байтов для передачи сигналов DIS/DTC. Система с 14 байтами предназначена для сверхвысокого разрешения.. Однако, при использовании старых моделей G3 или старого программного обеспечения при обнаружении сигнала DIS/DTC системы 14 байт могут возникать ошибки. В таких случаях измените значение на 5 или 4 байта. Получите согласие пользователя на изменение системы, поскольку при этом ухудшатся характеристики аппарата.	CE
57	582**	Режим модема G3M0	00:AUTO 01:ITU-T G3	00	Определяет, передавать или нет нестандартные сигналы (NSF/NSC/NSS). При выборе ITU-T G3 вы не можете пользоваться уникальными режимами FX и удаленным техобслуживанием.	CE
57	590	Протокол быстрого режима	00:выкл. 01:вкл.	00	Определяет, разрешить или нет протокол быстрого режима, являющийся уникальным режимом FX.	CE
57	592	MPSX при активации протокола быстрого режима	0:выкл. 1: вкл.	00	Определяет, изменять или нет режим без возврата в фазу B во время активации протокола быстрого режима.	CE
57	593	Высокая/низкая скорость при дистанционном техобслуживании	0: высокая скорость TRESS 1: низкая скорость TRESS	01	Эти данные определяют тип протокола для дистанционного техобслуживания. Не изменяйте эту установку, если на это нет особого указания.	CE
57	594**	Время передачи заголовка команд для дистанционного техобслуживания	0:300мс 1:1сек	00	Задает время заголовка для дистанционного техобслуживания. Измените значение на 1 сек если ошибки данных приводят к сбоям связи и частым повторам передачи.	CE
57	595	Быстрый протокол	0:выкл. 1: вкл.	00		

Цепь	Функция	Пункт	Содержание	По умолч.	Описание	Доступ
57	601**	Скорость передачи модема G3M0	1:2400 бит/сек 2:4800 бит/сек 3:7200 бит/сек 4:9600 бит/сек 5:12000 бит/сек 6:14400 бит/сек 7:16800 бит/сек 8:19200 бит/сек 9:21600 бит/сек 10:24000 бит/сек 11:26400 бит/сек 12:28800 бит/сек 13:31200 бит/сек 14:33600 бит/сек	14	Задает начальную скорость модема для передачи сигналов G3. Применимо индивидуально к каждому номеру ускоренного набора (см. стр. 2-209).	CE
57	602**	Скорость передачи модема G3M0	1:2400 бит/сек 2:4800 бит/сек 3:7200 бит/сек 4:9600 бит/сек 5:12000 бит/сек 6:14400 бит/сек 7:16800 бит/сек 8:19200 бит/сек 9:21600 бит/сек 10:24000 бит/сек 11:26400 бит/сек 12:28800 бит/сек 13:31200 бит/сек 14:33600 бит/сек	14	Задает начальную скорость модема для приема сигналов G3. Загрузка модема базируется на установке скорости модема, которая будет сообщена сигналам NSF/DIS.	CE
57	603	Тип модема 14400 бит/сек	0=выкл. 1=V1.7 2=V3.3 & V1.7 3=V3.3	02	Выбор типа модема 14400 бит/сек для передачи и приема сигналов G3. ITU-T рекомендует использовать V.17, и эти данные не требуется изменять.	CE
57	610**	Данные для сравнения EQM (G3M0) при 4800 бит/сек	От 0 до 7F передач FTT	47(2F)	Определяет стандартные данные для перехода на меньшую скорость на основании EQM (Eye Quality Monitor- визуальный контроль качества) при приеме со скоростью 4800 бит/сек.	CE
57	611**	Данные для сравнения EQM (G3M0) при 7200 бит/сек	От 0 до 7F передач FTT	48(30)	Определяет стандартные данные для перехода на меньшую скорость на основании EQM при приеме со скоростью 7200 бит/сек.	CE
57	612**	Данные для сравнения EQM (G3M0) при 9600 бит/сек	От 0 до 7F передач FTT	56(38)	Определяет стандартные данные перехода на меньшую скорость на основании EQM при приеме со скоростью 9600 бит/сек.	CE
57	613**	Данные для сравнения EQM (G3M0) при TCM 7200 бит/сек	От 0 до 7F передач FTT	70(46)	Определяет стандартные данные для перехода на меньшую скорость на основании EQM при приеме со скоростью TCM7200 бит/сек.	CE
57	614**	Данные для сравнения EQM (G3M0) при TCM 9600 бит/сек	От 0 до 7F передач FTT	64(40)	Определяет стандартные данные для перехода на меньшую скорость на основании EQM при приеме со скоростью TCM9600 бит/сек.	CE
57	615**	Данные для сравнения EQM (G3M0) при 12000 бит/сек	От 0 до 7F передач FTT	64(40)	Определяет стандартные данные для перехода на меньшую скорость на основании EQM при приеме со скоростью 12000 бит/сек.	CE
57	616**	Данные для сравнения EQM (G3M0) при 14400 бит/сек	От 0 до 7F передач FTT	64(40)	Определяет стандартные данные для перехода на меньшую скорость на основании EQM при приеме со скоростью 14400 бит/сек.	CE
57	620	Тип данных в декларации связи	Суммарное значение MH=2, MR=4, MMR=8, IMAGE=16, JBIG=32, Binary=256	318	Выбирает средства кодирования и композитные средства для информирования удаленного терминала при передаче сигналов NSF/DIS. Данные не следует изменять, если на это нет особого указания.	CE
57	623	Средства CCITT MMR	0:выкл. 1: вкл.	01	Выбор обработки MMR, на которую может дать указание ITU-T. Данные не следует изменять, если на это нет особого указания.	CE
57	624	TCM	0:выкл. 1: вкл.	01	Разрешить или нет TCM. Данные не следует изменять, если на это нет особого указания.	CE

Цепь	Функция	Пункт	Содержание	По умолч.	Описание	Доступ
57	630	Минимальные характеристики сканирования протокола G3	0:20мс (T7.7) 1:5мс (T7.7) 2:10мс (T7.7) 3:20мс (2T7.7) 4:40мс (2T7.7) 5:40мс (2T7.7) 6:10мс (2T7.7) 7:0мс (T7.7)	07	Выбор минимальных характеристик сканирования, на которые может дать указание ITU-T. При связи с использованием старых моделей факсимильных аппаратов G3 Fax или компьютерных систем могут иметь место ошибки связи при установке 0 мс. В таком случае измените значение на 2-10мс. Получите согласие пользователя на изменение, поскольку при этом ухудшатся характеристики связи.	CE
57	640	Заявленный формат бумаги для связи (1)	Суммарное значение 4=A4 LEF 8=A5 LEF 64=B5 LEF 256=Letter LEF	332(014C)	Выбор возможности передачи на бумагу при подаче длинной кромкой. Обычно устанавливайте данные, как описано в цепи=057 и функции = 502/503 (как бумага, выбираемая пользователем).	CE
57	641	Заявленный формат бумаги для связи	Суммарное значение 2=A3 4=A4 32=B4 256=Letter 512=Legal 1024=Letter double	1830 (0726)	Дает возможность передавать документы на бумаге ориентации SEF. Обычно устанавливайте данные, как описано в цепи=057 и функции = 502/503. (как бумагу, выбираемую пользователем)	CE
57	650**	Передача TSI/CIG G3M0	0: авто 1: принудительная передача 2: не передавать	00	Определяет, передавать или нет сигнал TSI/CIG для сообщения удаленному терминалу данных об ID-коде G3. При начальной установке “авто” сигнал TSI/CIG может быть передан только при обнаружении сигнала CSI. Это потому, что факсимильные аппараты старого типа могут выдать ошибку связи, когда принимают сигнал TSI/CIG. В офисных системах с большой степенью сжатия речевого сигнала сигнал TSI/CIG может генерировать ошибку, в результате которой следующий сигнал DCS не будет обнаружен. В таком случае измените установку TSI/CIG на “не передавать ” и проведите тест передачи.	CE
57	651	Передача CSI G3M	0: передавать 1:не передавать	00	Определяет, передавать или нет сигнал CSI для сообщения удаленному терминалу данных об ID-коде G3. Аппарат поставляется с установкой “Передавать”. В офисных системах с большой степенью сжатия речевого сигнала сигнал CSI может генерировать ошибку, в результате которой следующий сигнал DIS не будет обнаружен. В таком случае измените установку CSI на “не передавать ” и проведите тест передачи.	CE
57	652	Передача имени локального терминала	0: выкл. 1: вкл.	01	Определяет, вводить или нет имя локального терминала, зарегистрированное в нестандартном сигнале NSF/NSC/NSS и информировать ли удаленный терминал о нем.	CE
57	660	Проверка TCF	0: норма 1: EQM/TCF не будет проверяться	00	Перед передачей в течение 1,5 сек производится тренировка модема для того, чтобы можно было выбрать скорость передачи, соответствующую качеству линии. Эти данные определяют, разрешать или нет тренировку (сигнал TCF). При выборе "норма", TCF будет проверен и сравнен с EQM. Если будет обнаружен бит ошибки (“1”) или данные EQM выйдут за стандарт, будет передан сигнал FTT.	CE
57	661**	Тар Hold (удерживание) G3M0	0: выкл. 1: вкл.	00	При факсимильном протоколе G3 тренировка модема производится в фазе B и фазе C1. Когда разница превышает стандартное значение, принимающая сторона освобождает линию. Данный режим служит для блокирования состояния модема, стабилизируемого сигналом TCF в среде, где качество линии может изменяться в широких пределах, и для игнорирования состояния модема, которое может быть сброшено сигналом тренировки перед данными изображения, так что изменения качества линии могут быть отражены в протоколе.	CE

Цепь	Функция	Пункт	Содержание	По умолч.	Описание	Доступ
57	663	Число FTT, приводящее к переходу на более низкую скорость 9600/7200/4800/2400 бит/сек G3M	0: Двойной FTT переводит на более низкую частоту на всех частотах 1: Один FTT только при 4800/2400 бит/сек (двойной FTT на всех остальных частотах) 2: Один FTT на всех частотах	00	При обнаружении ошибки сигналом TCF или проверкой данных EQM, принимающий терминал передает сигнал FTT. Данная установка определяет, как будет уменьшаться скорость модема на основании обнаруженного сигнала FTT, переданного главным узлом.	CE
57	670	Число последовательных строк для передачи сигнала RTN	От 0 до 255 строк (1 шаг =1строка)	05	При обнаружении ошибки в принимаемых данных изображения данная установка задает число строк последовательных ошибок для того, чтобы определить, какой сигнал послать назад, сигнал MCF или сигнал RTN. Некоторые передатчики при получении каждого сигнала RTN могут понижать частоту или повторять передачу тех же самых данных. В таком случае установите для строк последовательных ошибок большее значение.	CE
57	671	Размер зоны для передачи сигнала RTN	От 0 до 100%(1 шаг =1%)	05	При обнаружении ошибки в принимаемых данных изображения данная установка задает уровень зоны ошибок для определения того, какой сигнал следует передать обратно: MCF или RTN. Некоторые передатчики при получении каждого сигнала RTN могут понижать частоту или повторять передачу тех же самых данных. В таком случае установите для уровня зоны большее значение.	CE
57	672	Размер зоны для передачи сигнала RTP	От 0 до 10%(1 шаг =0,1%)	05	При обнаружении ошибки в принимаемых данных изображения, и когда генерируемый уровень находится между сигналом MCF и сигналом RTN, сигнал RTP будет послан обратно для проведения повторной тренировки. Эти данные устанавливаются как стандартные определением уровня зоны ошибок. Некоторые передатчики при получении каждого сигнала RTN могут понижать частоту или повторять передачу тех же самых данных. В таком случае установите для уровня зоны большее значение.	CE
57	673	Обработка страницы для сигнала RTN, обнаруженного на передающей стороне. Если передатчик принимает RTN, продолжение определяется данной установкой.	1: отложенная передача	00	Определяет, как обрабатывать страницу передачи, которая обнаружила сигнал RTN, полученный с принимающего терминала. Некоторые принимающие терминалы могут передавать обратно сигнал RTN с высоким уровнем ошибок, Но аппарат распознает ошибки, которые не различимы визуально. Поэтому, когда вы изменяете установку, необходимо понять процесс формирования RTN в удаленном терминале.	CE
57	676	Сохранение кодов ошибки для сигналов EOR/RTN	0 :не сохранять 1 :сохранить RTN 2: сохранить EOR 3: сохранить EOR и RTN	02	Определяет, сохранять или нет ошибку при передаче или приеме сигналов EOR/RTN.	CE
57	680	Обнаружение FSK перед приемом информации об изображении	0:нет 1:да	01		
57	690	Функция ECM (автоматический повтор передачи при обнаружении ошибок)	0:выкл. 1: вкл.	01	Данная установка определяет режим коррекции ошибок, как рекомендовано ITU-T, используя сигналы NSF/NSC/NSS/DIS/DTC/DCS. Применимо индивидуально к каждому номеру ускоренного набора (см. стр. 2-209).	CE
57	691	Размер кадра ECM	0:256 байт 1:64 кбайт	00	Эта установка определяет размер кадра передающей стороны при связи в режиме ECM. ITU-T рекомендует использовать 64 и 256; эти данные неизменны.	CE

Цепь	Функция	Пункт	Содержание	По умолч.	Описание	Доступ
57	692**	Число ECM CTC G3M0	От 0:000 до 7:111	05	Определяет, передавать или нет сигнал CTC (включающий данные для нейтрализации ошибок) после передачи одного и того же кадра несколько раз. При увеличении значения сигнал будет передаваться при той же скорости модема, при которой имела место ошибка, что нецелесообразно.	CE
57	693**	Уменьшение скорости ECM CTC G3M0	0:выкл. 1: уменьшение скорости	01	Эту установку не следует изменять, поскольку передача может чаще заканчиваться при понижении скорости по сигналу CTC.	CE
57	694**	Передача CTC при 2400 бит/сек	0:передавать 1:не передавать	00	В моделях G3 модем со скоростью 2400 бит/сек или более высокой?? не используется. Вероятность завершения связи увеличивается, если раз освободить линию, затем передавать сигналы по вновь предоставленной линии, чем повторно передавать 2400 бит/сек, используя линию худшего качества. Как результат, изменять эту установку не следует.	CE
57	696**	Действие после обнаружения ECM EOR G3M0	0: продолжить 1: освободить линию только для EOR-EOP	01	Сигнал EOR может быть обнаружен, когда предоставлена очень плохая линия. В таком случае вероятность завершения связи увеличивается, если раз освободить линию, затем передавать сигналы по вновь предоставленной линии, чем повторно передавать 2400 бит/сек, используя существующую линию худшего качества. Соответственно, изменять эту установку не следует.	CE
57	791	Модуль связи	0:Модуль 8 1:Модуль 128	00	При связи по линии ISDN эта установка определяет тип модуля, используемого для контроля системы чисел слоя связи по данным (для проверки выдаваемых и принимаемых сигналов и т.п.).	CE
57	801	Модуль сети	0:Модуль 8 1:Модуль 128	00	При связи по линии ISDN эта установка зону, где к пакету данных можно добавить числа, поэтому слой сети не может быть переполнен.	CE
57	802	Протокол CSDN	0:X21PLP 1:T70null 2:IS8208modified	02	При связи по линии ISDN эта установка определяет протокол для связи с сетью обмена данными с линией. В основном, эту установку менять не следует.	CE
57	803	Размер пакета	7:128 байт 8:256 байт 9:512 байт 10:1024 байт 11:2048 байт 12:4097 байт	11	При связи G4 эта установка определяет максимальную длину поля данных пользователя пакета данных сетевого слоя. Если выбран малый размер, количество данных, передаваемое в каждом пакете будет меньше и потребуется большее время передачи, которое зависит от объема передаваемых данных.	CE
57	810	Размер блокирования TDT	7:128 8:256 9:512 10:1024 11:2049	11	При связи G4 эта установка определяет размер блокирования данных на транспортном слое. Для доступа со стороны сети факсимильной связи должна быть выбрана установка “2048”.	CE
57	820	Окно сеанса	От 1 до 3	03	При связи G4 эта установка определяет число последовательных передач пакетов данных для слоя сеанса. Чем меньше значение, тем больше число проверок при передаче пакетов данных выполняется и тем больше время связи.	CE
57	821	Таймер монитора беспроводной связи	0:бесконесе. 1: до 255сек (1сек=1 шаг)	60= 60sec	При связи G4 эта установка определяет время контроля состояния отсутствия связи для протокола слоя сеанса. Данные не требуется изменять, если на это нет особого указания.	CE
57	822	Исключительный процесс сеанса	0:сеанс 1:документ	00	При связи G4 эта установка определяет, какой слой в случае ошибки связи следует перевести в состояние "запрещено", слой сеанса или слой документа.	CE

Цепь	Функция	Пункт	Содержание	По умолч.	Описание	Доступ
57	830	Режим трассировки G4	0:переписать 1:буфер полон 2:смешанный	00	Определяет метод приема/запоминания трассировки протокола, заносимой в память при связи G4. “Переписать” относится к методу FIFO для сигнала, “буфер полон” предназначен для заполнения памяти сигналом, а “смешанный” является комбинацией данных, принятых непосредственно перед и после трассировки.	CE
57	831	Слой трассировки G4	2:связь по данным 3:сеть 4:транспорт 5:сеанс 6:преедставление 8:между CPU	05	При связи G4 эта установка определяет протокол трассировки слоя для получения. Это необходимо для того, чтобы определить слой перед активацией связи для получения протокола.	CE
57	832	Канал трассировки G4	0:все каналы 1:конкретный канал	01	При связи G4 эта установка определяет канал для трассировки протокола для получения. При выборе “все каналы”, необходимо понимать смысл использования перед изменением данных, поскольку емкость памяти для хранения трассировки будет уменьшена.	CE

Перечень настроек факсимильного режима (обработка изображения/передача). Если указано два значения по умолчанию (например, 10(0A)), за скобками указано десятичное значение, в скобках - шестнадцатеричное.

Цепь	Функция	Пункт	Описание	По умолч.	Описание	Доступ
58	2	Максимальная длина длинного оригинала	0:600 мм 1:3600 мм	00	Определяет обработку длинного оригинала при использовании DADF. При выборе 3600 мм может быть передан оригинал этой длины, но в случае проскальзывания оригинала застревание бумаги не будет обнаружено.	Пользо-ватель
58	3	Передавать ID локального терминала (LOCAL I.D)	0:выкл. 1: вкл.	01	Определяет, передавать или нет код идентификатора локального терминала удаленному терминалу.	Пользо-ватель
58	28	Прием печати на релейной станции	От 0 до 999	0000	Определяет число, позволяющее печатать на релейной станции при выполнении релейной рассылки в режиме DTMF	Пользо-ватель
58	51	Кодирование по умолчанию для запоминания оригиналов (.cf.№92)(для отладки)	1:MH 2:MR 3:MMR 4(не использ.):изображение 5:JBIG-BASIC 6:JBIG-OPTION	05	Определяет метод кодирования при сохранении оригиналов. Не изменяйте установку, если на это нет особого указания. Применимо индивидуально к каждому номеру ускоренного набора (см. стр. 2-209).	CE
58	52	Выбор метрической (мм) или дюймовой (inch) системы для сканирования оригиналов	0:метрическая 1:дюймовая 2:дюймовая при сверхвысоком разрешении и метрическая для остальных случаев	02	Разрешение этого режима может привести к едва заметному ухудшению изображения. Не изменяйте установку, если на это нет особого указания.	CE
58	53	Печать заголовка передачи в режиме опроса (кроме принудительного опроса)	1:да 0:нет	01	Определяет, добавлять или нет имя заголовка передачи в запрашиваемый оригинал.	CE
58	62	Порог деления на страницы при передаче (Если удаленный терминал заявил о печати на нарезанной бумаге)	От 0(0) мм до 255(FF) мм (1 шаг =1мм)	16	Эти данные используются для установки порога разделения страниц, когда в сигнале DIS заявлена нарезанная бумага для печати.	CE
58	63	Оставшаяся емкость памяти для передачи с сохранением. Порог для запуска считывания следующей страницы при передаче в реальном времени.	От 0 до 100%(64) (1 шаг =1%)	00	Определяет емкость памяти для операции передачи из памяти. При увеличении значения, с одной стороны, может произойти переполнение памяти для оригинала, но с другой стороны, можно сохранить емкость памяти для приема.	CE
58	64	Порог памяти для сдвига для передачи в реальном времени	От 0 до 99% (1 шаг =1%) 99%=передача в реальном времени	20	После уменьшения свободного пространства памяти главный узел переходит к передаче в реальном времени, которая позволяет передавать, запоминая оригинал. Эти данные определяют порог, когда передача переходит в режим реального времени.	CE
58	65	Факсимильный фоторежим	0:разница рассеяна 1:псевдослучайный сигнал	00	Определяет сип полутона для хранения оригинала в фоторежиме.	CE
58	70	Счет ошибочных страниц при передаче	0:ошибочные страницы не считать 1:ошибочные страницы считать Примеч.: Выбор возможен только при установке системных данных LOG_SENT_ PAGE = 1.	01	Определяет, как представлять отчет о работе для страниц, которые приняли сигнал RTN. “Счет страниц с ошибками ” означает, что сигналы RTN должны восприниматься как MCF.	CE

Цепь	Функция	Пункт	Описание	По умолч.	Описание	Доступ
58	101	Выбор 100% или автоуменьшение при приеме данных	0:100% 1:автоуменьшение	01	Когда длина принятых данных находится в пределах между стандартной длиной и границами, установленными в цепи=058 и функции=102 (границы страницы при выводе отпечатков), и выбрано автоуменьшение, аппарат автоматически уменьшает данные до стандартной длины. При выборе увеличения 100% аппарат печатает данные со 100% увеличением, но данные могут быть потеряны, если разрешен режим границы страниц.	Пользо-ватель
58	102	Границы разделения страниц	От 0 мм до 127 мм (1 шаг =1мм)	16	Когда данные превышают стандартный размер при определении границы страницы при приеме, должен быть разрешен процесс в цепи=058 и функции=101 (100% или автоуменьшение для принимаемых данных). Эти данные определяют границу страницы.	Пользо-ватель
58	103	Объединение страниц при печати принимаемых данных	0: не объединять 1: объединять	00	При идентичных принимаемых работах эта установка определяет, разрешать или нет режим, когда две страницы одного стандартного формата будут уменьшены для вывода на одном отпечатке (2 в 1).	Пользо-ватель
58	104	Печать принятых документов формата A3 на бумаге того же формата или уменьшенного формата (Ledger).	0: Печатать принятый A3 в том же размере (100%) на бумаге Ledger, удалив края изображения с обеих сторон 1: Печатать A3, выбрав масштаб 93.9% (279/297).	00		
58	105	Выбор лотка для принятого документа, отчета или подтверждающего отпечатка	0:лицевой стороной вниз 1:лицевой стороной вверх	00	Определяет вывод документов/отчетов и копий раздельно в боковой лоток (для вывода лицевой стороной вверх).	Пользо-ватель
58	150	Разрешение в направлении быстрого сканирования (дюймы)	0:запрет приема 1: разрешение приема бит2:200ppi бит4:300ppi бит5:400ppi бит6:600ppi	11 (0074)	Определяет в дюймах разрешение в направлении быстрого сканирования. Не изменяйте данные, если на это нет особого указания.	CE
58	151	Разрешение в направлении быстрого сканирования (мм)	0:запрет приема 1: разрешение приема бит2:8точек/мм бит4: 12точек/мм бит5:16точек/мм	52 (0034)	Определяет разрешение в мм в направлении быстрого сканирования. Не изменяйте данные, если на это нет особого указания.	CE
58	152	Разрешение в направлении медленного сканирования (дюймы)	0:запрет приема 1: разрешение приема бит1:100ppi бит2:200ppi бит4:300ppi бит5:400ppi бит6:600ppi	118 (0076)	Определяет в дюймах разрешени□ в направлении медленного сканирования. Не изменяйте данные, если на это нет особого указания.	CE
58	153	Разрешение в направлении медленного сканирования (мм)	0:запрет приема 1: разрешение приема бит1:3.85line/мм бит2:7.7line бит4:11,55line/мм бит5:15.4line/мм	54 (0036)	Определяет в мм разрешение в направлении медленного сканирования. Не изменяйте данные, если на это нет особого указания.	CE
58	160	Порог памяти для отказа от приема документов	От 0 до 100% (1 шаг =1%) 100%=все запрещено	00	Определяет остаточную емкость памяти, с которой можно обрабатывать принимаемые данные. Пользователи, желающие использовать аппарат только для передачи, должны выбрать установку 100%.	CE

Цепь	Функция	Пункт	Описание	По умолч.	Описание	Доступ
58	161	Порог памяти для сдвига в зону приема в реальном времени	От 0 до 99% (1 шаг =1%)	20	Когда для обработки данных изображения остается слишком мало памяти, главный узел переходит в режим приема в реальном времени, когда данные печатаются во время приема. Эта установка определяет порог оставшейся памяти для перехода в режим реального времени. Чем выше значение, тем легче перейти в режим реального времени. Однако, IOT будет использоваться более часто, и труднее будет воспользоваться режимом двойного доступа.	CE
58	162	Порог файлов для загружаемых работ (активация передачи из памяти, загрузка при приеме и электронная сортировка)	От 1 до 400 файлов(без HDD), от 1 до 1000 файлов (с HDD) 400(1000)-N принятых файлов)	23	При активации передачи из памяти, загрузке приема или электронной сортировке проверяет число оставшихся файлов, отдельно от проверки оставшейся емкости памяти. Эти данные определяют соответствующие файлы, имеющиеся для загрузки работ.	CE
58	163	Обработка документов при нажатии кнопки Стоп во время печати	0:удалить 1:запомнить	01	Определяет, данные обрабатываемого изображения будут удалены или сохранены при нажатии кнопки Стоп во время печати.	CE
58	164	Распознавание формата принятого документа как Letter/Legal/Ledger	0=не распознавать 1=распознать Letter 2= распознать Legal 3= распознать Letter/Legal	00	Даже когда в лоток загружена бумага Letter или Legal, факсимильный документ формата Letter или Legal обычно не может быть принят. ÷ Факсимильный документ формата Letter или Legal может быть принят даже в том случае, если удаленный терминал другого изготовителя (факс G3 ITU-T). ÷ Факсимильный документ формата Letter или Legal может быть передан, если удаленный терминал поддерживает эти форматы.	CE
58	165	Число запасных файлов (принятых)	От 0 до 200	50		
58	166	Печать заголовка при приеме G4 (CIL)	0: не печатать заголовок 1: печатать заголовок	00	Определяет, какие часы использовать для печати времени связи в заголовке принятого документа, часы передающего терминала или часы принимающего терминала. Параметр имеет значение “0” для часов принимающего терминала и “1” для печати времени, переданного с удаленного терминала. Необходимо задать 1 (печатать заголовок) в цепи=058 и функции=167.	CE
58	167	Возможность печати заголовка при приеме G4	0:выкл. 1: вкл.	00	При приеме G4 эта установка определяет, печатать или нет заголовок приема главного узла около передней кромки принятого документа. Когда передающий терминал печатает заголовок передачи у передней кромки документа, заголовок приема печатается поверх имени заголовка передачи. Данные будут печататься как описано в цепи=058 и функции=166 (заголовок передачи G4).	CE
58	168	Выбор режима сглаживания при печати принимаемых документов с уменьшением или увеличением	XXX00: утоньшение XXX01:между точками и линиями XXX10:запоминание тонких линий XX0XX:старое сглаживание XX1XX: сглаживание с TIS 01XXX: слабый TIS 10XXX:TIS вкл. 11XXX:сильный TIS	21(15)	Определяет способ уменьшения принятых данных, когда документ длиннее стандартного размера и выбран режим автоматического уменьшения, как описано в цепи=058 и функции=101 (100% или автоуменьшение для принимаемых данных).	CE

Цепь	Функция	Пункт	Описание	По умолч.	Описание	Доступ
58	170	Сохранение данных для печати	0:выкл. 1: вкл.	01	При возникновении проблем, например, с расходными материалами, или при окончании бумаги заданного формата, или застревании бумаги главный узел способен запоминать данные для печати после разрешения проблемы. Данная установка определяет, разрешить или не разрешить такой режим.	CE
58	172	Представление данных для замены при ошибках декодирования во время печати	0:белая линия 1:передняя линия	01	Определяет, как информировать принимающий терминал о данных, представляющих не воспроизводиму□ линию. “Белая линия” может хорошо представить принятые данные, но может оказаться, что данные могут не удалиться, в зависимости от зоны ошибок, и привести к неправильному чтению (например, “8” может читаться как “0”). Осторожно подходите к изменению данных.	CE
58	180	Поворот на 90 градусов при печати документа или отчета	0:выкл. 1: вкл.	01	Когда пользователь может выбрать бумагу для печати принимаемого документа, как описано в цепи=057 и функции=501, если нужная бумага (A4SEF или A4LEF) не загружена, разрешите поворот изображения в памяти на 90 градусов (A4SEF-A4LEF), чтобы оно могло быть напечатано на загруженной бумаге. Эта установка определяет, разрешить ли поворот на 90 градусов или нет.	CE
58	181	Сглаживание	0:выкл (простое увеличение) 1:вкл	01	Главный узел имеет плотность элементов для печати 400PPI. Если разрешение принятого изображения меньше 400PPI, изображение будет притянуто к 400PPI обработкой данных. Эта установка определяет, сглаживать ли кромки двоичного изображения во время такой обработки.	CE
58	182	Двусторонняя печать принятых данных/ отчетов/контрольная печать)	0:выкл. 1: вкл.	00	Двусторонняя печать возможна в моделях с дуплексным модулем. Эта установка определяет, разрешить или нет безусловную двустороннюю печать данных той же работы при печати принятых документов или отчетов. Этот режим должен отрабатываться конкретным сервисным инженером; любые изменения будут вноситься каждым сервисным инженером (EP-TRESS).	CE
58	183	Поворот на 180 градусов для печати на второй стороне листа SEF	0:выкл. 1: вкл.	00	При выборе “вкл.” в цепи=058 и функции=181 (двусторонняя печать принятых документов или отчетов) главный узел активирует дуплексную печать полагая, что сшивание будет выполняться по длинной кромке. Поэтому, когда пользователь желает сшивать по короткой кромке бумаги SEF, он должен выбрать "вкл.".	CE
58	184	Поворот на 180 градусов для печати на второй стороне листа LEF	0:выкл. 1: вкл.	00	При выборе “вкл.” в цепи =058 и функции=182 (двусторонняя печать принятых документов или отчетов) главный узел активирует дуплексную печать полагая, что сшивание будет выполняться по длинной кромке. Поэтому, когда пользователь желает сшивать по короткой кромке бумаги LEF, он должен выбрать "вкл.".	CE
58	301	Печать отчета о работе	0:выкл. 1: вкл.	01	Определяет, когда выводить отчет о работе. При выборе “вкл.” после того, как будет проведено 50 операций приема и передачи. Когда отчет выводится вручную в режиме C/E, будут распечатаны результаты последних 50 сеансов связи.	Пользо-ватель
58	302	Печать отчета о рассылке	0:выкл. 1: вкл.	01	В то время как отчет о работе/многоадресном опросе, описанный в цепи=058 и функции=354 устанавливает время для многоадресного отчета, эта установка определяет, как выводить рассылку.	Пользо-ватель

Цепь	Функция	Пункт	Описание	По умолч.	Описание	Доступ
58	303	Печать отчета о релейной рассылке	0:выкл 1:для передачи конкретной станции	01	Определяет, когда выводить отчет о релейной рассылке. По окончании приема всех работ со станции релейной рассылки будут печататься отчеты и на основе этих данных будет проведена обработка процедуры передачи.	Пользо-ватель
58	304	Печать отчета об ошибках передачи	0:выкл. 1: вкл.	01	Определяет, информировать ли оператора о ошибке передачи. При выборе “вкл.” для отчета о передаче, отчет об ошибке передачи будет выдан, независимо от состояния установки.	Пользо-ватель
58	306	Печать отчета о передаче, когда передача остановлена	0:выкл. 1: вкл.	00	Когда оператор нажимает кнопку Стоп или останавливает передачу, после того, как она разрешена, эта установка определяет, печатать или нет отчет об ошибке передачи.	Пользо-ватель
58	310	Выбор автоудаления для запрашиваемых документов	00:не удалять 01:удалять после связи	00	Определяет, что делать с запрошенными (конфиденциальными) документами, хранящимися в памяти.	Пользо-ватель
58	311	Выбор автоудаления для документов, принятых в почтовый ящик	0: удалять после связи1: запоминать после связи	01		Пользо-ватель
58	350	Печать монитора протокола	0:ручной вывод 1:при ошибках связи 2:печатать всегда	00	В главный узел загружен режим монитора протокола, который позволяет визуально проверять состояние и причину ошибки связи. Данная установка определяет когда выводить монитор протокола. Для связи G4 действительны все данные цепи=057 и функций= от 830 до 832.	CE
58	352	Управление выводом отчета о мониторе протокола в конкретных условиях	Бит0:передача/прием RTN/PIN Бит1: передача/прием RTP Бит2: передача/прием PPR Бит3: передача/прием CTC Бит4: передача/прием EOR Бит5: передача/прием FTT (экв. условиям для быстрого режима Бит6: ошибка FCS команды Бит7:повторная передача команды Бит8: кратковременный сбой Бит9: ошибка декодирования (только G3) Бит10: бор доп. информации Бит:11 резерв бит12: резерв бит13: резерв бит14: резерв бит15:для пользователя	0000		
58	353	Вывод отчета о выключении питания (для отладки)	0:выкл. 1: вкл.	01	Этот отчет выводится, чтобы информировать оператора об удалении документов вследствие прекращения подачи питания или других причин. Эта установка определяет, когда выводить отчет. Не изменяйте данные, если на это нет особого указания.	CE
58	354	Отчет о многоадресном опросе	0:выкл. 1: вкл.	01	В то время, как отчет о рассылке/многоадресном опросе в цепи=058 и функции=302 определяет время вывода для рассылки, данная установка определяет, как выводить работу с многоадресным опросом.	CE

Цепь	Функция	Пункт	Описание	По умолч.	Описание	Доступ
58	355	Приоритеты вывода записей в отчете о работе	0:имя адресата>имя удаленного терминала>телеф.№ > ID удаленного терминала>CCITT 1: > ID удаленного терминала > телеф.№ > имя удаленного терминала >имя адресата >CCITT	00	Определяет приоритет вывода данных об имени удаленного терминала в отчете о работе. При выборе “0” имя адресата заносится в перечень номеров ускоренного набора ->имя локального терминала заносится в удаленный терминал ->телеф.№ ->код ID для сигнала CSI/CIG/TSI signal-> режим связи будет напечатан на передающем терминале. Имя локального терминала заносится в удаленный терминал ->код ID для сигнала CSI/CIG/TSI -> режим связи будет напечатан на принимающем терминале.	CE
58	356	Обработка отчета о передаче	0:сохранять 1: автоматически удалять через 24 часа	01	В основном служит для управления документом, не переданных при выборе “вкл.” в цепи =058 и функции=559 (выбор повторной передачи для не передаваемых документов). При сохранении не переданных документов, документы, при передаче которых были ошибки накапливаются в памяти и время от времени переполняют ее.	CE
58	360	Сбой питания/перезагрузка (включая аварийные случаи) в отчете о работе	0:выкл. 1: вкл.	00		
58	370	Выбор дополнительных данных для трассировки событий	0X00:только код события 0X01: код события и *prm	00		
58	371	Управление перезаписью буфера трассировки	0X00:писать поверх 0X01:до заполнения	00		
58	372	Выбор режима трассировки из процедуры трассировки, трассировка интерфейса, трассировка доп. информации и трассировка событий	бит0: трасс.процедуры бит1: трасс.интерфейса бит2: трасс. доп. инф. бит3:трасс. событий 0X0От 0 до 0X0F	05		
58	501	Вывод времени	0: 12-часовой формат 1:24-часовой формат	00	Определяет 12 или 24-часовой формат представления времени	Пользо-ватель
58	502	Порядок вывода года, месяца, даты, часов и минут	0:YY_MM_DD 1:MM_DD_YY 2:DD_MM_YY	00	Выбор японского, американского или британского способа печати даты на отчетах и перечнях.	Пользо-ватель
58	503	Индикация времени (часы)	От 0 до 0X23(От 0 до 23 час)	21	Определяет, как “часы” должны указываться для задержанной операции при первоначальной установке на панели управления.	Пользо-ватель
58	504	Индикация времени (минуты)	От 0 до 0X59(От 0 до 59 мин)	00	Определяет, как “минуты” должны указываться для задержанной операции при первоначальной установке на панели управления.	Пользо-ватель
58	505	Переключение дисплея и языка для печати	0: 1 буква 2 байта 1:1 буква 1 байт	00	Для разрешения переключения языка на дисплее, когда в будущем будет поддерживаться второй язык.	Пользо-ватель

Цепь	Функция	Пункт	Описание	По умолч.	Описание	Доступ
58	510	Комбинированная передача	0:выкл. 1: вкл.	01	Определяет, поддерживать или нет режим объединенной передачи (когда работа ожидает отправки по тому же адресу, передавайте работу вместе с текущей работой, рассматривая ее как следующую страницу). Этот режим не применим к работам, задержанным на заданное время, ожидающим повторного набора номера, работы для рассылки/релейной рассылки, работы для почтового ящика или немедленной передачи; при нехватке памяти, при скоростном наборе с помощью клавиатуры или работы с другим номером отдела (установлена карта оператора). Работы, переданные вместе, в отчете о работе будут представлены, как отдельные (время передачи будет указано в конце каждой страницы).	Пользо-ватель
58	511	Выбор релейной рассылки	0:выкл. 1: вкл.	01	Определяет, разрешить или нет релейную рассылку.	Пользо-ватель
58	512	Выбор почтового ящика	0:выкл. 1: вкл.	01	Определяет, разрешить или не разрешить работу почтового ящика.	
58	513	Дистанционное техобслуживание. Обслуживание от TRESS по линии	0:запрещено 1:разрешено	01	Применяется для разрешения или запрета дистанционного технического обслуживания. Если выбран "запрет", EP-TRESS освобождает линию при обнаружении сигнала ответа на прием.	CE
58	551	Кнопка ручного приема во время связи	0:ручной прием 1:ручной опрос	00	Определяет, что кнопка ручного приема в режиме телефона должна работать как Ручной прием или Ручной опрос.	CE
58	552	Значение в таймере для автозапуска при аббревиатурном наборе или ускоренном наборе (включая группы и карточку с " * ")	От 0 до 59 сек.	06		
58	555	Доступность номеров ускоренного набора	От 0 до 65535 200:при установленной MMB-A 500:при установленной MMB-B	200		
58	558	Повтор передачи документов, при передаче которых были ошибки, при нажатии кнопки Стоп.	0:выкл. 1: вкл.	00	Когда оператор нажимает на кнопку Стоп при передаче, документ будет обрабатываться так, как при ошибке передачи. Эти данные определяют, будет или нет выполняться повторная передача работы.	CE
58	559	Повтор передачи документов, при передаче которых были ошибки.	0:выкл. 1: вкл.	00	Определяет, должны ли не переданные и сохраненные в памяти документы быть переданы так, как разрешено оператором. При выборе “вкл.” проверьте, что в цепи=058 и функции=356 выбрано “1” (автоудаление через 24 часа) (обращение с не переданными документами) и объясните пользователю, что документы будут стерты через 24 часа.	CE
58	560	Релейная рассылка	0:выкл. 1: вкл.(способ TOKI) 2:вкл. (способ Mashu)	02	Определяет, разрешить или нет возможность релейной рассылки. При выборе “выкл.” для сигнала NSF будет задано “не работает”, чтобы об этом информировать передатчик.	CE

Цепь	Функция	Пункт	Описание	По умолч.	Описание	Доступ
58	563	Прием копий удаленной стороной с сортировкой	0:выкл. 1: вкл.	01	1. Передающая сторона может задать число копий (до 99) приемной стороне для печати в режиме мультикопирования (установка при поставке с завода: 2 копии) 2. Число копий может быть задано аппаратам серии Able 3321N/3221N/1321N, Able 3300/1300, Able 3010/3011/3015/3016 и Telecopier 7030/7033.	CE
58	565	Обработка того же адресата при регистрации номера ускоренного набора	0: разрешение регистрации того же адреса 1: запрет регистрации того же адреса	01		
58	566	Возможность обнаружения DTMF(PB) (для DTMF I/F)	0:выкл. 1: вкл.	01	Определяет, разрешать или нет различные режимы, использующие DTMF (релейная рассылка или почтовый ящик)	CE
58	567	Установка счетчика дистанционного приема и обнаружения ключа	От 0 до 15 раз(1 шаг =1 раз)	00		
58	568	Тип рассылки/многоадресного опроса	0:по одному 1:одновременно 2:запрещено	01	Определяет, как должны быть разрешены рассылка и многоадресный опрос при подключении через различные порты: по очереди или одновременно.	CE
58	570	Начальное время для оценки рабочего состояния	От 0 до 23 часов	08	Эта установка используется для задания времени начала измерения трафика для отчета о рабочем состоянии, результаты которого могут быть получены только EP-TRESS.	CE
58	572	Конечное время для оценки рабочего состояния	От 0 до 23 часов	20	Эта установка используется для задания времени конца измерения трафика для отчета о рабочем состоянии, результаты которого могут быть получены только EP-TRESS.	CE
58	574	Доступность частного почтового ящика из удаленного терминала с использованием DTMF/IF	0:выкл. 1: вкл.	01	Определяет, разрешить или нет доступность частного почтового ящика (конфиденциальный ящик) при использовании DTMF	CE
58	576	Пароль для релейной рассылки DTMF	От 00 до 99	00	Для ввода пароля на передающей стороне для разрешения операций релейной рассылки DTMF.	CE
58	581	Системные данные для вычисления размера оплаты (данные для аббревиатурного номера)	0:счет ISDN выдавать 1:счет ISDN игнорировать	01	По завершении передачи с использованием линии ISDN, сеть информирует о счете за связь. Данная установка определяет, какие данные должны быть представлены в виде счета: счет высылается сетью или данные должны быть зарегистрированы в индивидуальном справочнике номеров ускоренного набора.	CE
58	582	Время для оплаты услуг связи (От 0 до 3)	00:день 01:вечер 10:ночь 11:Не используется 0:00:XXXX XXbb 1:00:XXXX bbXX 2:00:XXbb XXXX 3:00:bbXX XXXX	170(AA)	При установленном опционном наборе управления по карточке оператора будет подсчитана и внесена в счет в установленном порядке стоимость связи, проведенной между полуночью и 3:59.	CE
58	583	Время для оплаты услуг связи (От 4 до 7)	00:день 01:вечер 10:ночь 11:Не используется 4:00:XXXX XXbb 5:00:XXXX bbXX 6:00:XXbb XXXX 7:00:bbXX XXXX	170(AA)	При установленном опционном наборе управления по карточке оператора будет подсчитана и внесена в счет в установленном порядке стоимость связи, проведенной между полуночью и 7:59.	CE

Цепь	Функция	Пункт	Описание	По умолч.	Описание	Доступ
58	584	Время для оплаты услуг связи (От 8 до 11)	00:день 01:вечер 10:ночь 11:Не используется 8:00:XXXX XXbb 9:00:XXXX bbXX 10:00:XXbb XXXX 11:00:bbXX XXXX	00	При установленном опционном наборе управления по карточке оператора будет подсчитана и внесена в счет в установленном порядке стоимость связи, проведенной между полуночью и 11:59.	CE
58	585	Время для оплаты услуг связи (От 12 до 15)	00:день 01:вечер 10:ночь 11:Не используется 12:00:XXXX XXbb 13:00:XXXX bbXX 14:00:XXbb XXXX 15:00:bbXX XXXX	00	При установленном опционном наборе управления по карточке оператора будет подсчитана и внесена в счет в установленном порядке стоимость связи, проведенной между полуночью и 15:59.	CE
58	586	Время для оплаты услуг связи (От 16 до 19)	00:день 01:вечер 10:ночь 11:Не используется 16:00:XXXX XXbb 17:00:XXXX bbXX 18:00:XXbb XXXX 19:00:bbXX XXXX	64(40)	При установленном опционном наборе управления по карточке оператора будет подсчитана и внесена в счет в установленном порядке стоимость связи, проведенной между полуночью и 19:59.	CE
58	587	Время для оплаты услуг связи (От 20 до 23)	00:день 01:вечер 10:ночь 11:Не используется 20:00:XXXX XXbb 21:00:XXXX bbXX 22:00:XXbb XXXX 23:00:bbXX XXXX	149(95)	При установленном опционном наборе управления по карточке оператора будет подсчитана и внесена в счет в установленном порядке стоимость связи, проведенной между полуночью и 23:59.	CE
58	590	Принудительный запрос при неисправности принтера	0:запрет 1:разрешение принудительного запроса	00	Когда проводится техническое обслуживание по причине неисправности IOT, могут возникнуть причины, когда принятые данные должны быть удалены или срочно затребованы пользователем. В таких случаях установите “разрешение принудительного запроса”, тогда хранящиеся в памяти документы могут быть получены по запросу с удаленного терминала. Однако, поскольку у вас есть возможность обращаться к информации пользователя напрямую, вам необходимо предварительно получить согласие пользователя. Также дайте пользователю знать, что информация не всегда может быть извлечена.	CE
58	591	Разрешение многократного опроса в заданное время	0:разрешить 1:не разрешить	01		
58	592	Ограничение меню принудительной установки 4800 бит/сек для поддержки PTT	0: не ограничивать 1: ограничить	00		
58	593	Ограничение меню локального ID для поддержки PTT	0: не ограничивать 1: ограничить	00		

Цепь	Функция	Пункт	Содержание	По умолч.	Описание	Доступ
R/W	455	Вызов частотой 1300Гц	00:выкл. 01:вкл.		Принимать вызов со звонком или без звонка сети F. Выбирайте “00”, когда аппарат принимает вызов без звонка без звукового сигнала или звонка.	CE
R/W	2DE	Время подачи вызывающего сигнала после набора номера (NTT)	От 0 до 255 сек.			
R/W	2E4	Время подачи вызывающего сигнала после набора номера (PBX)	От 0 до 255 сек.			
R/W	5DC	Таймер ISDN T310	От 7 до 255 сек. 1 шаг =1 сек.			
R/W	5E6	Тип слоя трассировки ICM	05: слой 3 07: слой 2+3 0F: слой 1+2+3			
R/W	60F	Возможность V8	00:выкл. 01:вкл.			

Системные данные и ограничение вызова

÷ Обведенные цифры указывают на функции ограничения вызова (см. таблицу справа).

÷ Стрелки показывают направление передачи сигналов.

÷ Сигналы могут быть приняты даже при ограничениях вызова

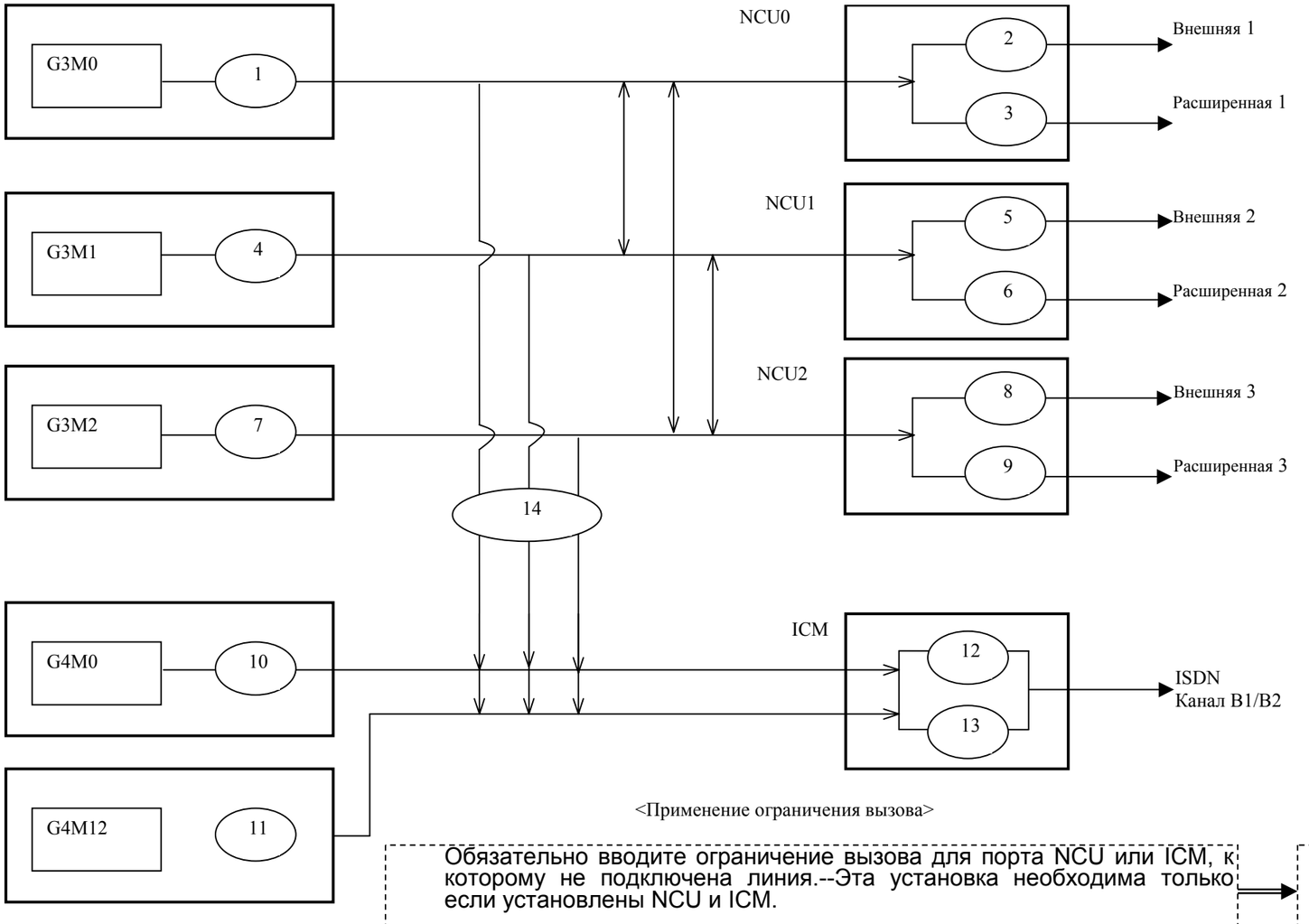

No Рис.	Ограничение вызова Функция	Системные данные
1	G3M0	57 - 51
2	NCU0 Внешняя линия	57 - 50
3	NCU0 Расширенная линия	57 - 52
4	G3M1	157 - 51
5	NCU1 Внешняя линия	157 - 50
6	NCU1 Расширенная линия	157 - 52
7	G3M2	257 - 51
8	NCU2 Внешняя линия	257 - 50
9	NCU2 Расширенная линия	257 - 52
10	G4M0	57 - 163
11	G4M1	157 - 163
12	ISDN B1ch	57 - 160
13	ISDN B2ch	57 - 161
14	ISDN Аналоговая связь	57 - 162

<Применение ограничения вызова>

- Обязательно вводите ограничение вызова для порта NCU или ICM, к которому не подключена линия.--Эта установка необходима только если установлены NCU и ICM.
- Вводите ограничение для порта для предотвращения вызова из определенной линии -- Линия будет работать только на прием
- Используйте один из нескольких модулей связи только на прием.
- Ограничивайте передачу из ISDN только режимом G4.

<Примеры ограничения вызова>

- При подключенной ICM нет линии ISDN -> запретите 12 and 13 (при чтении G4 дисплей покажет"ошибка G4 ").
- Чтобы вызов не поступил с внешней линии 1 при подключенных NCU0 и ICM (установка линии только на прием) -> запретите 2.
- Установка G3M1 только на прием -> запретите 4.
- Запрет 14 (запрет передачи и голосовой связи из ISDN)

Параметры связи раздельной установки для номеров ускоренного набора в режиме CE

Если номера ускоренного набора (аббревиатурны☐) установлены в режиме CE, перечисленные в таблице ниже параметры связи могут быть заданы раздельно для каждого номера, независимо от установочных значений цепь-функция.

Если задано "авто", выбираются установочные значения цепи-функции. Для всех перечисленных ниже параметров "авто" является установкой по умолчанию.

В зависимости от параметра, содержание установки отличается от выбираемой в цепи-функции. Устанавливайте параметры для каждого номера ускоренного набора ссылаясь на приведенную ниже таблицу и системные данные.

Номер на дисплее.	Название параметра	Содержание	Установки для номеров ускоренного набора и примечания	Соответствующие установки цепи-функции (подчеркнуто: по умолчанию)
19	Уровень передачи ATT	Уровень передачи тона (сигнала изображения)	От 0 до 15, авто ÷ Значения от 0 до 15 те же, что задаются установками цепи-функции.	57-550 Диапазон установок <u>От 0 до</u> 20(0=-10dBm, 1 шаг=-1dBm)
20	Счет прохождений DIS	Число игнорированных DIS с удаленного терминала	От 0 до 14, авто ÷ Значения от 0 до 14 те же, что задаются установками цепи-функции.	57-576 Диапазон установок <u>От 0 до</u> 255(1 шаг= 1 раз)
21	Скорость модема	Максимальная скорость модема при передаче и опросе	От 0 до 14, авто ÷ Значения от 0 до 14 те же, что задаются установками цепи-функции. ÷ Не задавайте 0, который зарезервирован на будущее.	57-601 Диапазон установок от 1 до <u>14</u> От 1=2400 бит/сек до 14=336000 бит/сек
22	Параметр корректора передачи	Значение для передающего кабельного корректора	От 0 до 14, авто ÷ Значения от 0 до 3 те же, что задаются установками цепи-функции. ÷ Не задавайте от 4 до 14, зарезервированными на будущее.	57-554 Диапазон установок 0, <u>1</u>, 2, 3 0=0dB, 1=4dB, 2=8dB, 3=12dB
23	Параметр корректора приема	Значение для принимающего кабельного корректора	От 0 до 14, авто ÷ Значения от 0 до 3 те же, что задаются установками цепи-функции. ÷ Не задавайте от 4 до 14, зарезервированными на будущее.	57-555 Диапазон установок 0, <u>1</u>, 2, 3 0=0dB, 1=4dB, 2=8dB, 3=12dB
24	ECM	Режим ECM при передаче и опросе	выкл., вкл., авто ÷ Режим связи ECM с каждым адресатом может быть выключен и включен независимо от установок цепи-функции.	57-690 0=выкл., <u>1</u>=вкл.
25	SG3(V.34)	Режим SuperG3 при передаче и опросе	выкл., вкл., авто ÷ Режим связи SG3 с каждым адресатом может быть выключен и включен независимо от установок цепи-функции.	57-520 0=выкл., <u>1</u>=вкл.
26	JBIG	Связь JBIG-BASIC при передаче и опросе	запрет(связь JBIG выкл.), разрешение(вкл.), авто ÷ Даже если в цепи-функции задано вкл., связь JBIG-BASIC с каждым абонентом может быть запрещена установкой "запрет" этой функции. (Тем не менее, JBIG считывает документ) -- "58-051" устанавливает режим чтения документа.	57-051 Диапазон установок 1, 2, 3, <u>5</u>, 6 1=MH, 2=MR, 3=MMR, 5=JBIG-BASIC, 6=JBIG-OPTION (не пользуйтесь 6: зарезервировано на будущее)

ГЛАВА 3 КАЧЕСТВО ИЗОБРАЖЕНИЯ

Содержание

3.1 Введение 2
3.1.1 Структура главы 3 2
3.1.2 Как пользоваться процедурами устранения дефектов изображения 2
3.2 Характеристики качества изображения 3
3.2.1 Тест-листы 3
3.2.2 Как пользоваться тест-листом 3
3.2.3 Встроенный тест-лист 6
3.3 Устранение дефектов изображения 9
3.3.1 Образец копии 9
3.3.2 Советы по разрешению проблем качества изображения 9
3.3.3 Основные правила решения проблем качества изображения 9
3.3.4 Регулировка качества изображения 9
3.3.5 Процедуры разрешения проблем качества изображения 11
C - 1 Слишком светлые копии 11
C - 2 Белые копии 12
C - 3 Белая полоса: Образец копии 13
C - 4 Белые полосы: Образец копии 13
C - 5 Белые полосы: Образец копии 14
C - 6 Белые пятна: Образец копии 15
C - 7 Черные линии: Образец копии 15
C - 8 Черные линии: Образец копии 16
C - 9 Черные пятна: Образец копии 16
C - 10 Полосы фона: Образец копии 17
C - 11 Полосы сильного фона: Образец копии 17
C - 12 Сильный фон: Образец копии 18
C - 13 Полностью черные копии: 18
C - 14 Протяжки 19
C - 15 Смазывание: Образец копии 20
C - 16 Дрожание/ошибка данных: Образец копии 20
C - 17 Искажение (рыскание): Образец копии 21
C - 18 Полосчатость: Образец копии 21
C - 19 Ошибка масштабирования: Образец копии 22
C - 20 Плохое разрешение 22
C - 21 Остаточное изображение (мнимое изображение) 23
C - 22 "Отпечатки пальцев" 23
C - 23 Муар 24
C - 24 Плохое закрепление 24
C - 25 Плохая регистрация: Образец копии 25
C - 26 Неравномерная плотность: Образец копии 26
C - 27 Мятые копии 26
C - 28 Перекос 27
C - 29 Черные полосы 28
C - 30 Темные копии 28

3.1 Введение

3.1.1 Структура главы 3

1. Глава 3 *Качество изображения* состоит из двух разделов: *Характеристики качества изображения* и *Устранение дефектов изображения*.
2. В разделе *Характеристики качества изображения* рассматриваются тест-листы и процедуры оценки качества изображения с помощью тест-листов.
3. В разделе *Устранение дефектов изображения* рассматриваются процедуры устранения возможных дефектов изображения и элементы аппарата, являющиеся причиной этих дефектов. Процедуры сведены в таблицы, в которых указаны причины проблем качества изображения и рекомендуемые процедуры их разрешения.

3.1.2 Как пользоваться процедурами устранения дефектов изображения

1. Выберите по оглавлению страницу, соответствующую наблюдаемому дефекту, и выполните описанную на ней процедуру.
2. При качества изображения правильно выбирайте процедуру определения типа дефекта, обратившись к разделу 3.2 *Характеристики качества изображения*.
3. Для проблем качества изображения, характерных только для факсимильного режима, проверьте, повторяется ли эта проблема, осуществив контрольную связь с NSC. Если проблема не повторяется, попросите оператора удаленного терминала проверить исправность своего аппарата.

3.2 Характеристики качества изображения

3.2.1 Тест-листы

Для проверки WorkCentre Pro 423/428 используются следующие тест-листы:

- Тест-лист 499T247 A3 (рис.1)
- Тест-лист для факса 499T281 (рис.2)
- Встроенный тест-лист (этот тест-лист хранится в памяти и применяется для определения причин проблем, связанных с платами принтера)

3.2.2 Как пользоваться тест-листом

Примечание Технические характеристики указаны в разделе 6 *Общая информация*.

Для проверки качества копии пользуйтесь тест-листом формата A3 (499T247). Для проверки качества изображения при использовании DADF или при факсимильной передаче/приеме пользуйтесь тест-листом (499T281). Тест-лист для факса (499T281) имеет передние кромки A4 LEF и B4 SEF и используется в соответствии с форматом оригинала. Для проверки качества изображения пользуйтесь обычной бумагой.

A. Масштаб

Описание термина:

Указывает на увеличение или уменьшение по горизонтали и вертикали по сравнению с оригиналом. Соответствие заданному масштабу оговаривается требованиями к изображению.

Процедура оценки:

- 499T247

  Сравните расстояние между двумя мишенями на копии и оригинале тест-листа.

- 499T281

  Изготовьте копию с помощью DADF и сравните между двумя мишенями на копии и оригинале тест-листа.

B. Протяжк□ и смазывания

Описание термина:

Представляют пропуски изображения в продольном и поперечном направлениях. Степень пропусков изображения оговаривается требованиями к изображению.

Процедура оценки:

Изготовьте копию тест-листа (499T247) и рассмотрите лестничную шкалу.

C. Разрешение

Описание термина:

Определяет воспроизведение мелких деталей оригинала. Разрешение оговаривается требованиями к изображению. Разрешение 4.3 указывает, что на одном мм отдельно воспроизводятся 4.3 линии, расположенные на равных расстояниях друг от друга.

Процедура оценки:

Изготовьте копию тест-листа(499T247) и оцените разрешение по трем мишеням (или по двум - для увеличенных копий).

D. Четкость

Описание термина:

Четкость воспроизведения символов при приеме/передачи документа по

факсу оговаривается требованиями к изображению.

Процедура оценки:

Проведите передачу/прием, пользуясь тест-листом (499T281), и оцените воспроизведение символов в двух зонах.

E. Регистрация передней кромки

Описание термина:

Представляет собой смещение передней кромки изображения относительно передней кромки листа бумаги. Это смещение оговаривается требованиями к изображению.

Процедура оценки:

- 499T247
  Измерьте расстояние между передними кромками бумаги и изображения.
- 499T281
  Изготовьте копию с помощью DADF и измерьте расстояние между передней кромкой бумаги и нижней стороной равнобедренного треугольника.

F. Регистрация боковой кромки

Описание термина:

Представляет смещение изображения в направлении, поперечном направлению подачи бумаги. Степень смещения оговаривается требованиями к изображению.

Процедура оценки:

- 499T247
  Измерьте расстояния между мишенями и боковыми кромками копии.
- 499T281
  Изготовьте копию с помощью DADF и измерьте расстояние от боковой кромки бумаги до нижней стороны равнобедренного треугольника.

G. Перекос

Описание термина:

Воспроизведение изображения под углом относительно листа бумаги. Величина перекоса оговаривается требованиями к изображению.

Процедура оценки:

- 499T247
  Измерьте расстояния между двумя мишенями и боковой кромкой бумаги и вычислите разность.
- 499T281
  Изготовьте копию с помощью DADF и измерьте расстояние между боковой кромкой бумаги и нижней стороной равнобедренного треугольника.

H. Плотность копии линий

Описание термина:

Представляет плотность (черноту) символов и линий. Степень плотности символов и линий оговаривается требованиями к изображению.

Процедура оценки:

Изготовьте копию тест-листа(499T281) и проверьте плотность и однородность трех параграфов.

I. Воспроизведение областей сплошной заливки

Описание термина:

Представляет плотность (черноту) изображения сплошных черных областей. Степень плотности сплошных изображений оговаривается требованиями к изображению.

Процедура оценки:

- 499T247
  Визуально оцените плотность и однородность трех участков сплошной заливки.
- 499T281
  Напечатайте тест-лист в режиме факсимильной передачи/приема и визуально оцените плотность и однородность трех черно-белых участков.

Белые участки: фон

Описание термина:

Представляет плотность зон без изображения. Уровень фона оговаривается требованиями к изображению.

Процедура оценки:

Изготовьте копию тест-листа (499T247) визуально оцените уровень самого сильного фона на участках копии без изображения.

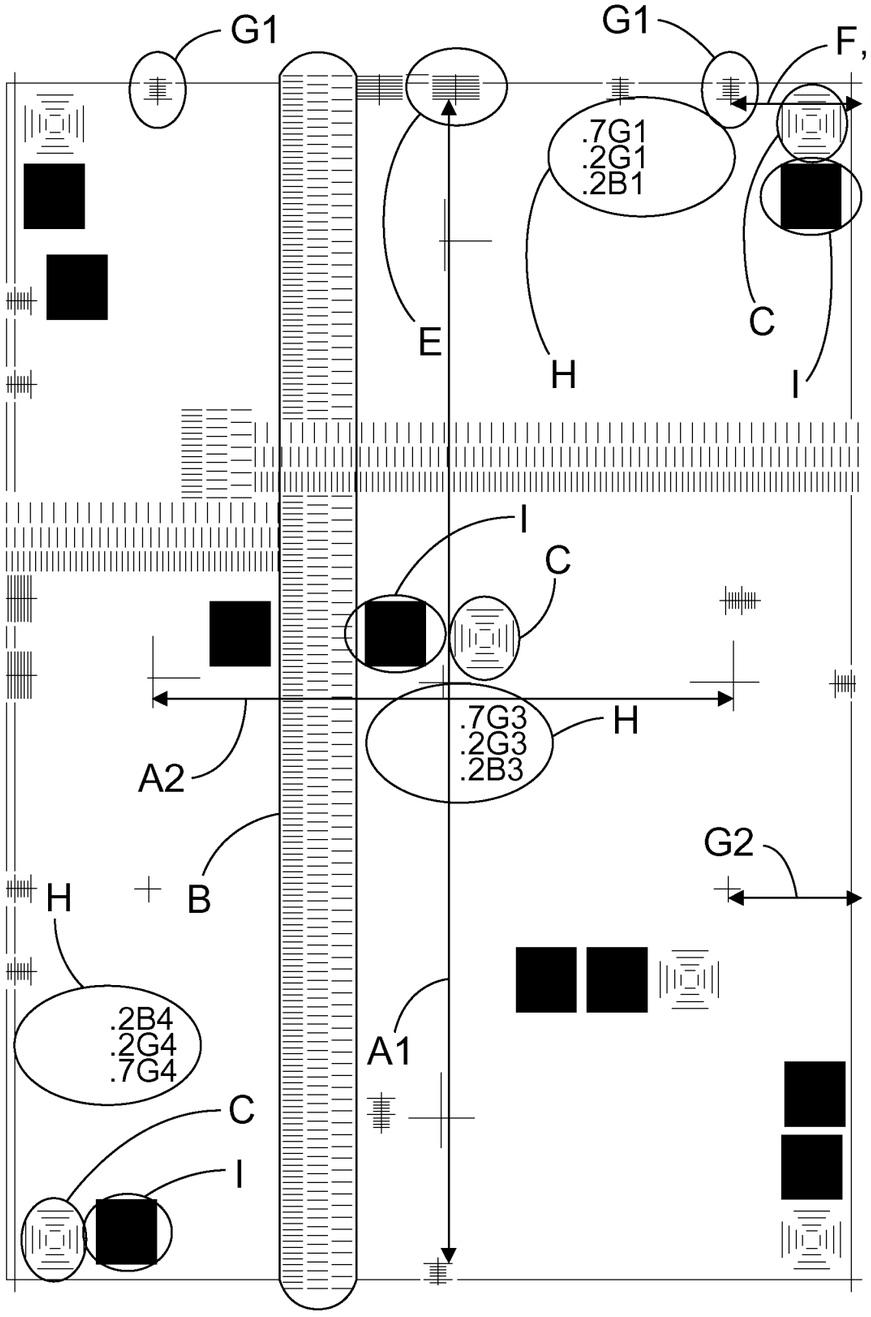

Рис.1 Тест-лист A3 (499T247)
j0hn3001

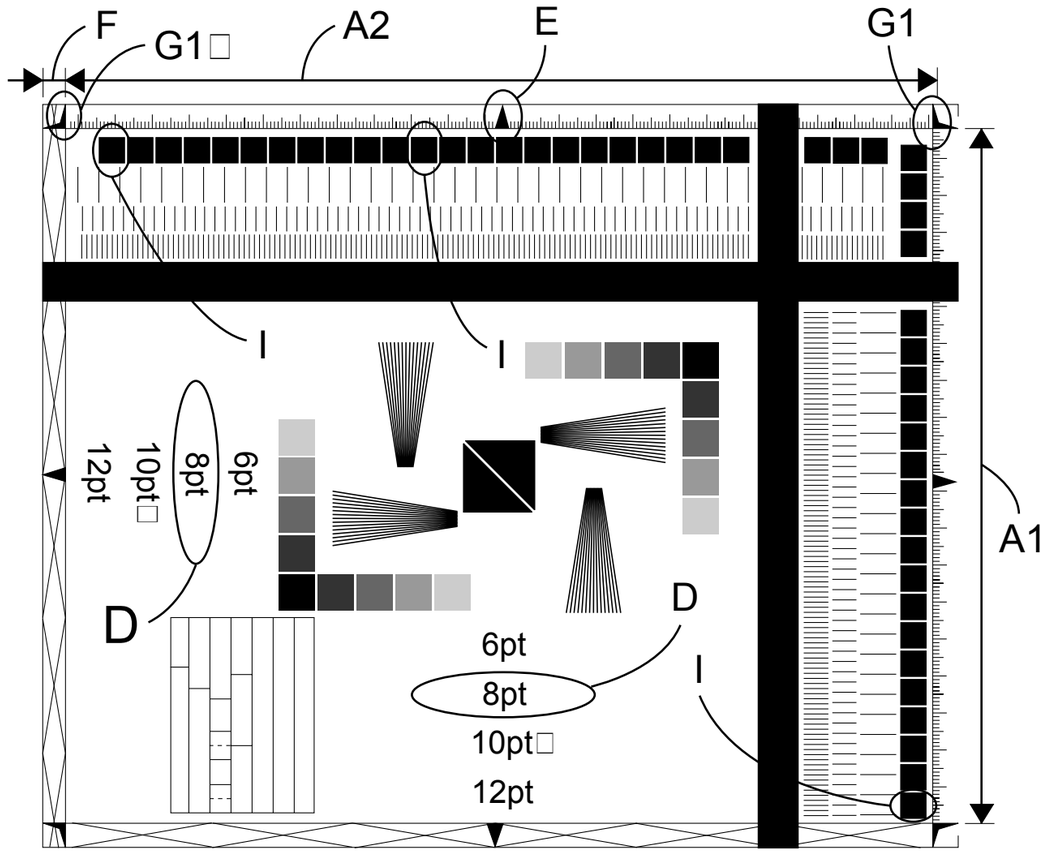

Рис.2 Тест-лист для факса (499T281)
j0hn3002

-	Проверяемый параметр	-	Проверяемый параметр
A	Масштаб	F	Регистрация боковой кромки
	A1: По вертикали	G	Перекос
	A2: По горизонтали		G1: Перекос передней кромки
B	Протяжки и смазывания		G2: Перекос боковой кромки
C	Разрешение	H	Плотность копии линий
D	Четкость	I	Плотность сплошной заливки
E	Регистрация передней кромки	Белая зона	Фон

3.2.3 Встроенный тест-лист

На WorkCentre Pro 423/428 можно распечатать встроенный тест-лист. Он применяется для анализа неисправностей плат аппарата, влияющих на качество изображения.

- Процедуры печати встроенного тест-листа
  1. Войдите в диагностический режим (C/E).
  2. Войдите в диагностическое меню и нажмите кнопку цепи-функции.
  3. Нажмите кнопку цепи и введите код цепи 23.
  4. Нажмите кнопку функции и введите код функции нужного тест-листа.
  5. Нажмите кнопку Старт.
  6. Выберите лоток и введите число копий.
  7. Нажмите кнопку Старт.
  8. Нажмите кнопку Закрыть.

- Виды встроенных тест-листов (600dpi) и платы, которые их формируют

Цепь №	Функция №	Тест-лист	Плата
23	1	Тест аналоговой ASIC 3x3 фото	IIT/IPS (SD)
23	6	Сетка + наклонные линии (1бит)	IIT/IPS (TIS)
23	7	Сетка + наклонные линии (4бита)	IIT/IPS (TIS)
23	8	Плавный переход полутонов (256 градаций в направлении быстрого сканир. 3x3) фото	IIT/IPS (TIS)
23	9	Плавный переход полутонов (256 градаций в направлении медленн. сканир. 3x3) фото	IIT/IPS (TIS)
23	10	Пустые копии	MCU/SW PWB
23	11	Сплошные черные копии	MCU/SW PWB
23	12	Сетка (1бит)	MCU/SW PWB
23	13	Сетка (4бита)	MCU/SW PWB
23	14	Сетка + наклонные линии (1бит)	MCU/SW PWB
23	15	Сетка + наклонные линии (4бита)	MCU/SW PWB
23	20	Тест-лист IOT из черных и белых горизонтальных линий	MCU/SW PWB
23	21	Стандартный тест-лист с плавным переходом полутонов в направлении быстрого сканирования (256 градаций)	MCU/SW PWB
23	22	Темный тест-лист с плавным переходом полутонов в направлении быстрого сканирования (256 градаций)	MCU/SW PWB
23	23	Стандартный тест-лист с плавным переходом полутонов в направлении медленного сканирования (256 градаций)	MCU/SW PWB
23	24	Темный тест-лист с плавным переходом полутонов в направлении медленного сканирования (256 градаций)	MCU/SW PWB
23	25	Стандартный тест-лист с плавным переходом полутонов в направлении быстрого сканирования (64 градации)	MCU/SW PWB
23	26	Темный тест-лист с плавным переходом полутонов в направлении быстрого сканирования (64 градации)	MCU/SW PWB
23	27	Стандартный тест-лист с плавным переходом полутонов в направлении медленного сканирования (64 градации)	MCU/SW PWB
23	28	Темный тест-лист с плавным переходом полутонов в направлении медленного сканирования (64 градации)	MCU/SW PWB
23	30	Тест-лист для регулировки выравнивания подачи бумаги	MCU/SW PWB

- Виды встроенных тест-листов (400dpi) и платы, которые их формируют

Цепь №	Функция №	Тест-лист	Плата
24	10	Пустые копии	MCU/SW PWB
24	11	Сплошные черные копии	MCU/SW PWB
24	12	Сетка (1бит)	MCU/SW PWB
24	13	Сетка (4бита)	MCU/SW PWB
24	14	Сетка + наклонные линии (1бит)	MCU/SW PWB
24	15	Сетка + наклонные линии (4бита)	MCU/SW PWB
24	20	Тест-лист IOT из черных и белых горизонтальных линий	MCU/SW PWB
24	21	Стандартный тест-лист с плавным переходом полутонов в направлении быстрого сканирования (256 градаций)	MCU/SW PWB
24	22	Темный тест-лист с плавным переходом полутонов в направлении быстрого сканирования (256 градаций)	MCU/SW PWB
24	23	Стандартный тест-лист с плавным переходом полутонов в направлении медленного сканирования (256 градаций)	MCU/SW PWB
24	24	Темный тест-лист с плавным переходом полутонов в направлении медленного сканирования (256 градаций)	MCU/SW PWB
24	25	Стандартный тест-лист с плавным переходом полутонов в направлении быстрого сканирования (64 градации)	MCU/SW PWB
24	26	Темный тест-лист с плавным переходом полутонов в направлении быстрого сканирования (64 градации)	MCU/SW PWB
24	27	Стандартный тест-лист с плавным переходом полутонов в направлении медленного сканирования (64 градации)	MCU/SW PWB
24	28	Темный тест-лист с плавным переходом полутонов в направлении медленного сканирования (64 градации)	MCU/SW PWB
24	30	Тест-лист для регулировки выравнивания подачи бумаги	MCU/SW PWB

- Поток данных и вывод изображения встроенного тест-листа

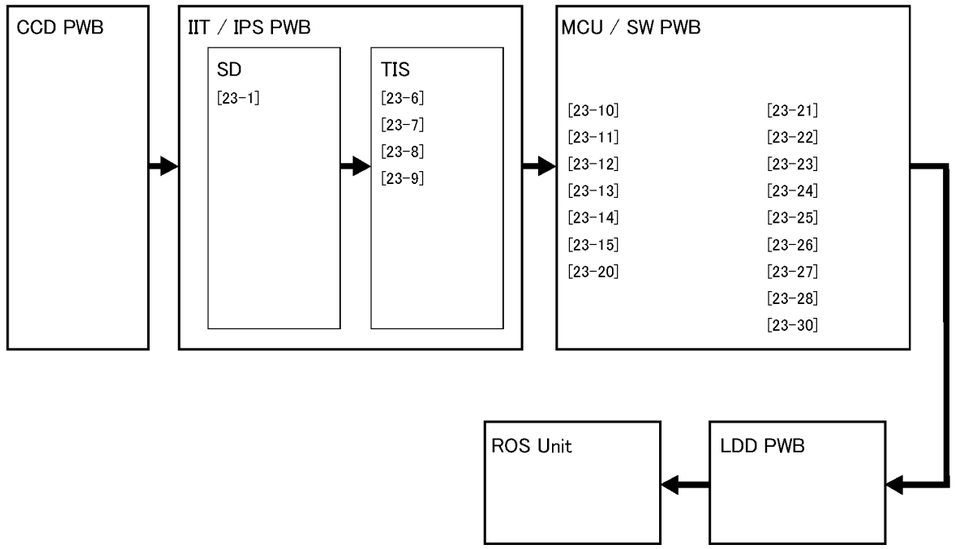

j0hn3003

j0hn3003

Узел ROS

- Использование встроенных тест-листов

Встроенный тест-лист служит для определения, кроется ли причина проблемы в ксерографическом IOT или в сканере IIT, не говоря уже об анализе дефектов изображения, вызванных неисправностью плат управления и обработки. Указанные ниже тест-листы служат для анализа проблем качества изображения:

Дефект изображения	Тест-лист	Как определить проблемную зону
Слишком светлые копии	Плавные полутона [23-21]	Проверьте, что две черные полосы на копии тест-листа, скопированные с максимальной плотностью, имеют почти такую же плотность, что и сплошная заливка 1.3. Если она ниже, неисправна плата IOT, если такая же, неисправность в IIT. Выполните действия по устранению неисправности 3.3.5, соответствующие данному дефекту.
Плохое воспроизведение насыщенных изображений	● Сетка (1бит) [23-6] ● Плавные полутона [23-21]	Если дефект не воспроизводится при использовании указанного слева тест-листа, проблема связана с IOT, если воспроизводится - с IIT (настройки, относящиеся к плотности). Примечание Мощность ROS и настройки плотности тщательно отрегулированы на заводе. Обратитесь к 3.3.4 *Регулировка качества изображения*, и будьте очень осторожны, изменяя установочные значения.
Сильный фон	● Белый [23-10] ● Плавные полутона [23-21]	Воспользуйтесь указанным слева тест-листом и проверьте, покрывает ли фон всю копию. Когда фон на всей копии, возможно неисправна плата управления в IOT, когда не всю - в IIT. Выполните действия по устранению неисправности 3.3.5, соответствующие данному дефекту.
Дефекты (Белый/черный отпечаток, черно-белые полосы)	● Белый [23-10] ● Черный [23-11]	Если дефект воспроизводится на указанном тест-листе, вероятно, неисправна плата управления в IOT, если нет - в IIT. Выполните действия по устранению неисправности 3.3.5, соответствующие данному дефекту.

Дефект изображения	Тест-лист	Как определить проблемную зону
Пропуски изображения	Сетка (4бита) [23-13]	Если дефект воспроизводится на указанном тест-листе, вероятно, неисправна плата управления в IOT, если нет - в IIT. Выполните действия по устранению неисправности 3.3.5, соответствующие данному дефекту.
Размытое изображение	Сетка (4бита) [23-13]	Выполните действия по устранению неисправности 3.3.5, соответствующие данному дефекту.
Полосчатость (вертикальные полосы с шагом 0,5 мм в направлении, поперечном направлению подачи бумаги	• Плавные полутона [23-8] • Плавные полутона [23-9]	Проверьте по тест-листу.
Другие	Сетка (4бита) [23-13]	Проверьте по тест-листу.

3.3 Устранение дефектов изображения

3.3.1 Образец копии

При проблемах качества изображения для того чтобы оценить изображение, понять причину дефектов и выполнить соответствующи□ действия по их устранению изготовьте копии тест-листа формата A3 (499T247). Пользуйтесь тест-листом (499T281) при проблемах качества изображения отпечатков, полученных при использовании факсимильной опции.

3.3.2 Советы по разрешению проблем качества изображения

Дефекты изображения обычно устраняются выполнением соответствующих проблеме процедур, которые указаны в таблицах следующего раздела. Когда проблемы качества изображения возникают постоянно, или наблюдаются аномальные симптомы, проверьте условия эксплуатации, используемые оригиналы и срок службы расходных материалов.

1. Условия эксплуатации
   Напряжение сети электропитания должно быть в пределах 220±10% В.
   - Не устанавливайте аппарат в помещениях с высокой температурой и влажностью (около водопроводных кранов, водонагревателей, увлажнителей, кондиционеров и открытого огня).
   - В атмосфере не должно быть аммиака.
   - Выбирайте места, не подверженные освещению прямыми солнечными лучами (если это невозможно, предложите пользователю воспользоваться занавесками).
   - Выбирайте места с хорошей вентиляцией.
   - Устанавливайте аппарат на устойчивой горизонтальной поверхности.
2. Проверьте оригиналы, копии которых имеют дефекты изображения
   - Проверьте плотность оригинала
     ÷ Возможно, на оригиналах (светокопиях, газетах) имеется заметный фон.
     ÷ Возможно, оригиналы малоконтрастны, например, выполнены карандашом или на голубой бумаге.
3. Проверьте расходные материалы
   - Проверьте срок службы CRU: ресурс составляет 24 тыс. копий
4. Проверьте бумагу
   - Храните бумагу при малой влажности.
5. Проверьте, не является ли причиной дефектов изображения компьютер
   - Проверьте, не зависит ли проблема от программного приложения.
   - Попробуйте произвести печать с другой клиентской станции.
   - Попробуйте воспользоваться для печати другим приложением.
   - Попробуйте печать другим значком (файлом).
   - Замените программное приложение.
   - Проверьте систему клиента.

3.3.3 Основные правила решения проблем качества изображения

Прежде всего вы должны почистить указанные ниже элементы аппарата.
Проверьте, не загрязнены ли зеркало, объектив, окно ROS, стекло экспонирования, подушка стекла экспонирования, белая эталонная полоса, зона транспортера и зона фьюзера и, при необходимости, почистите эти элементы.
Сильное или слишком быстрое загрязнение некоторых элементов является следствием плохих условий эксплуатации. В таких случаях необходимо предпринять соответствующие меры.

3.3.4 Регулировка качества изображения

Тщательная регулировка аппарата была проведена на заводе и в дальнейшей регулировке в условиях эксплуатации у пользователя не должно быть необходимости. Однако, могут потребоваться дополнительные регулировки для удовлетворения пожеланий пользователя.
Если получаются светлые копии, имеется сильный фон, или изображение слишком темное, выполните 3.3.5 *Действия по устранению неисправностей*, относящиеся к наблюдаемому дефекту. Если проблема остается, проведите регулировку.

1. Диагностические коды, используемые для регулировки качества изображения
   Для регулировок качества изображения пользуйтесь диагностическими кодами с [21-5] по [21-57].

2. Советы по регулировке качества изображения
   Выполняя регулировку качества изображения, проводите соответствующие проверки.

1) Для улучшения воспроизведения изображений малой насыщенности, как требует пользователь (зеленые или синие символы и линии)

   Сообщите пользователю, что плотность обычно можно улучшить кнопкой “Dark”. Изменяя установочные значения поставьте пользователя в известность о том, что эти изменения могут привести к другим проблемам.
   - Уменьшите установочное значение для диагностического кода [21-31].

Примечание В этом случае порог для фона AE уменьшается, в результате чего на копиях таких оригиналов, как газеты, может появиться сильный фон. Рекомендуйте пользователю пользоваться кнопкой ручной настройки плотности.

2) Светлые копии

- Проверка
  1. Проверьте правильность установки значений для диагностических кодов с [21-5] по [21-37] (см. таблицу NVM).
  2. Проверьте, не загрязнено ли окно ROS.
  3. Напечатайте встроенный тест-лист с плавными полутонами, введя диагностический код [23-21]. Проверьте, что две самые темные черные полосы копии тест-листа имеют ту же плотность, что и черный участок 1.3.
     - ÷ Если плотность ниже, проблема, возможно, относится к ксерографии.
     - ÷ Если плотность та же самая, возможно, причина в IIT.

- Если плотность встроенного тест-листа в норме
  A. Проверьте IIT.
     - ÷ Если в режиме автоматического управления плотностью плотность изображения слишком мала, проверьте правильность установки данных для указанных ниже диагностических кодов (см. таблицу NVM). При необходимости измените установки [21-25,26, с 31 по 37].
     - ÷ Если в режиме автоматического управления плотностью плотность изображения слишком мала, проверьте правильность установки данных для указанных ниже диагностических кодов (см. таблицу NVM). оговаривается [с 21-5 по 24].

  B. Проверьте плату управления.
     Неисправность платы управления редко приводит к появлению светлых копий, но когда после выполнения описанных выше проверок проблема остается, воспользуйтесь тест-листом и проверьте исправность каждой платы.

3) Когда изображение слишком светлое с одной стороны копии

Напечатайте встроенный лист с плавными полутонами, введя диагностический код [23-23].
Проверьте светлое изображение с одной стороны копии.

- Если светлая зона ближе к передней стороне аппарата:
  - ☐ Неправильно установлен CRU.
- Если на тест-листе нет светлых зон, проверьте загрязнение белой эталонной полосы (особенно, белую полосу DADF)

4) Сильный фон по всему листу или изображение слишком темное

Напечатайте тест-лист "полностью белая копия" в диагностическом коде [23-10] и непрерывные полутона в диагностическом коде [23-23]. Проверьте фон на всей площади изображения.

- ☐ Причиной фона по всей площади листа может быть плохой заряд тонера (замените CRU).

Если фон наблюдается на встроенном тест-листе, проверьте исправность ксерографических элементов (CRU, BTR или DST).

- ÷ Замените CRU, затем HVPS.

- Если на встроенном тест-листе нет фона
  A. Проверьте IIT.
     - ÷ Когда фон наблюдается в режиме автоматической регулировки плотности, проверьте установочные значения для диагностических кодов с [21-25] по [21-57] (см. таблицу NVM). При необходимости измените установки.
     - ÷ Когда фон наблюдается в режиме ручной регулировки плотности
       - ÷ Проверьте, нет ли на белой эталонной полосе обрывков бумаги, пыли и посторонних предметов.
       - ÷ Проверьте установочные значения для диагностических кодов [с 21-5 по 24] (см. таблицу NVM). При необходимости измените установки.

  B. Проверьте платы управления.
     Если проблема остается, воспользуйтесь тест-листом и проверьте исправность каждой платы.

3.3.5 Процедуры разрешения проблем качества изображения

ПРЕДУПРЕЖДЕНИЕ

При выполнении некоторых действий по коррекции качества изображения можно попасть под лазерный луч. На это указывает приводимый в тексте знак опасности облучения лазером. При выполнении таких процедур соблюдайте необходимые меры предосторожности.

ПРЕДУПРЕЖДЕНИЕ

Выключите питание аппарата. Выньте вилку шнура электропитания из розетки, если вы выполняете процедуры, не требующие подачи питания. Удар электрическим током может привести к серьезным последствиям для здоровья.

ПРЕДУПРЕЖДЕНИЕ

Выполняйте процедуры технического обслуживания точно, как написано. Использование органов управления и регулировок с отклонениями от данного Руководства может привести к облучению лазером. Во время технического обслуживания лазерный луч при прямом попадании в глаз может привести к потере зрения.



Invisible laser radiation

C - 1 Слишком светлые копии

Образец копии

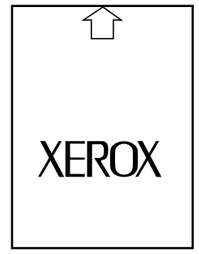

j0hn3004

Признак

Слишком светлые копии

(Копии с символами и рисунками недостаточной плотности по всей площади листа)

Причина	Действие по устранению дефекта
Бумага с большим содержанием влаги	÷ Замените бумагу. ÷ Храните бумагу в сухом месте.
BCR ÷ Неисправен BCR	÷ Замените CRU. ÷ Замените HVPS.
Барабан ÷ Неисправность заземления барабана	÷ Проверьте, нет ли обрыва цепи.
Барабан ÷ Ухудшение качества	÷ Замените CRU.
Не в норме напряжение смещения на проявителе	÷ Замените CRU. ÷ Замените HVPS.
Тонер ÷ Недостаточная подача тонера	÷ Замените CRU.
Тонер ÷ Тонер слежался ÷ Ухудшение качества тонера	÷ Снимите CRU и потрясите его из стороны в сторону. ÷ Замените CRU.
ROS ÷ Мала мощность луча ROS	÷ Настройте ROS
ROS ÷ Препятствие на пути луча	÷ Почистите окно ROS. ÷ Уберите препятствия с пути лазерного луча.
Загрязнение белой эталонной полосы	÷ Почистите белую эталонную полосу.

Причина	Действие по устранению дефекта
Неверная настройка AE	÷ Проверьте установочное значение NVM [21-37].
Неверный коэффициент компенсации неравномерности освещения	÷ Проверьте установочные значения NVM [21-56][21-57].
Плата управления ÷ Неисправна MCU/SW PWB или IIT/IPS PWB	÷ Напечатайте встроенный тест-лист (плавные полутона) для определения неисправной платы.
Плата управления ÷ Плохое подсоединение MCU/SW PWB, IIT/IPS PWB, главной PWB MF	÷ Проверьте подсоединение разъемов.
Плата управления ÷ Неисправна CCD PWB	÷ Замените CCD PWB.
Плохая настройка плотности	÷ Проверьте установочные значения NVM (диагностика [с 21-5 по 57])

C - 2 Белые копии

Образец копии

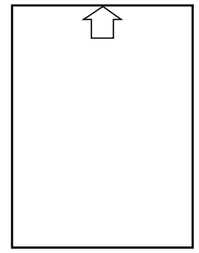

j0hn3005

Признак

Белые копии

(Вся копия без символов и рисунков)

Причина	Действие по устранению дефекта
Барабан ÷ Барабан не вращается	÷ Проверьте состояние привода CRU.
Барабан ÷ Ухудшение качества	÷ Замените CRU.
Барабан ÷ Магнитный валик не вращается	÷ Проверьте CRU и состояние привода.
Смещение на проявителе ÷ Неисправен HVPS	÷ Замените HVPS.
Смещение на проявителе ÷ Обрыв цепи магнитного валика	÷ Проверьте обрыв цепи магнитного валика.
Препятствия на пути лазерного луча	÷ Проверьте, нет ли препятствий на пути лазерного луча между ROS и барабаном.
Плата управления ÷ Неисправна MCU/SW PWB или IIT/IPS PWB	÷ Напечатайте встроенный тест-лист для определения неисправной платы.
Плата управления ÷ Плохое межплатное соединение	÷ Проверьте подсоединение разъемов.
Плата управления ÷ Неисправна CCD PWB	÷ Замените CCD PWB.
Плохой контакт BTR	÷ Устраните неисправность или замените BTR.

C - 3 Белая полоса: Образец копии

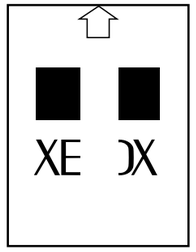

j0hn3006

Признак: Белая полоса (Копии с пропущенными или очень бледными символами и рисунками в широкой полосе в направлении подачи бумаги)

Причина	Действие по устранению дефекта
Сырая бумага	÷ Замените бумагу. ÷ Храните бумагу с сухом месте.
BCR ÷ Неисправен BCR ÷ Неисправен HVPS	÷ Замените CRU. ÷ Замените HVPS.
Ухудшение качества поверхности барабана	÷ Замените CRU.
Препятствия на пути лазерного луча	÷ Проверьте, нет ли на пути луча между ROS и барабаном (зеркало, окно ROS) препятствий и загрязнений.
Частичное загрязнение белой эталонной полосы	÷ Почистите белую эталонную полосу.
Посторонние материалы (бумага или волокна) на стекле DADF	÷ Удалите посторонние материалы.
Плата управления ÷ Неисправна MCU/SW PWB или IIT/IPS PWB	÷ Напечатайте встроенный тест-лист (линии 4BIT) для определения неисправной платы.
Плата управления ÷ Неисправна CCD PWB	÷ Замените CCD PWB.
Тонер ÷ Недостаточная подача тонера	÷ Замените CRU.
Тонер ÷ Тонер слежался	÷ Замените CRU.

C - 4 Белые полосы: Образец копии



j0hn3007

Признак: Белые полосы
(Копии с белыми или бледными широкими полосами в направлении, поперечном направлению подачи бумаги)

Причина	Действие по устранению дефекта
Влажная или мятая бумага	÷ Замените бумагу. ÷ Храните бумагу с сухом месте.
Неисправен BCR	÷ Замените CRU. ÷ Замените HVPS.
Барабан ÷ Барабан не вращается	÷ Проверьте износ и повреждение шестерен CRU.
Барабан ÷ Ухудшение качества (с интервалом 94мм)	÷ Замените CRU.
Тонер ÷ Не вращается магнитный валик	÷ Проверьте износ и повреждение шестерен CRU.
Смещение на проявителе ÷ Неисправен HVPS	÷ Замените HVPS.
Смещение на проявителе ÷ Обрыв питания валика	÷ Проверьте на обрыв цепь магнитного валика.
Плата управления ÷ Отказ даже тогда, когда длительность сигнала синхронизации ROS с датчика SOS (строчной синхронизации IPS (BSD 6.5/6.4/6.3/6.1) больше заданного значения и не генерирует код [U3-3]. См. BSD 6.5/6.3/6.4. Возможная причина: пропал сигнал SOS,	÷ Замените узел ROS, затем IIT/IPS PWB. (BSD 6.5/6.4/6.3/6.1)  **Invisible laser radiation**

Причина	Действие по устранению дефекта
упало питание ROS или отказ двигателя ROS.	
Плохой контакт BTR (деформирована контактная пластина)	÷ Устраните неисправность или замените BTR.

C - 5 Белые полосы: Образец копии

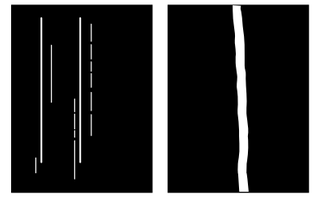

j0hn3008

Признак: Белые полосы
(Копии с белыми или очень бледными полосами в направлении подачи бумаги)

Причина	Действие по устранению дефекта
BCR ÷ Неисправен BCR	÷ Замените CRU. ÷ Замените HVPS.
Поперечные дефекты поверхности барабана	÷ Замените CRU. ÷ Проверьте, что явилось причиной дефекта (посторонние материалы на BTR или плохая установка соседних элементов)
Тонер ÷ Тонер неравномерно покрывает магнитный вал.	÷ Замените CRU.
Посторонние материалы на стекле DADF (бумага, волокно)	÷ Почистите стекло DADF.
Поперечные дефекты поверхности нагревательного вала	÷ Замените фьюзер. ÷ Проверьте причину дефекта нагревательного вала (деформация пальцев отделения и установка соседних элементов)
Заусенцы и другие дефекты системы транспортировки бумаги	÷ Проверьте систему транспортировки бумаги на наличие заусенцев и других дефектов.
Препятствия на пути лазерного луча	÷ Проверьте, нет ли препятствий на пути луча от ROS до барабана (зеркало и окно ROS).
Частично загрязнена белая эталонная полоса	÷ Почистите белую эталонную полосу.
Плата управления ÷ Неисправна MCU/SW PWB или IIT/IPS PW	÷ Напечатайте встроенный тест-лист (плавные полутона или линии (4бита)) для определения неисправной платы.
Плата управления ÷ Неисправна CCD PWB	÷ Замените CCD PWB.
Загрязнен BTR	÷ Почистите или замените BTR.
Загрязнение зеркал 1-3 IIT.	÷ Почистите зеркала.

C - 6 Белые пятна: Образец копии

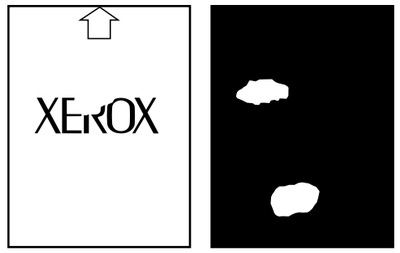

j0hn3009

Признак: Белые пятна (пропуски изображения неправильной формы)

Причина	Действие по устранению дефекта
Влажная или мятая бумага	÷ Замените бумагу. ÷ Храните бумагу с сухом месте.
Загрязнение DTS	÷ Почистите или замените DTS.
Ухудшение качества или сход с места барабана	÷ Замените CRU.
Повреждение, ухудшение качества поверхности нагревательного вала	÷ Замените нагревательный вал.
Плата управления ÷ Неисправность MCU/SYSTEM PWB или IIT/IPS PWB	÷ Напечатайте встроенный тест-лист (линии 4BIT) для определения неисправной платы.
Конденсация влаги на стекле экспонирования	÷ Почистите стекло экспонирования.

C - 7 Черные линии: Образец копии

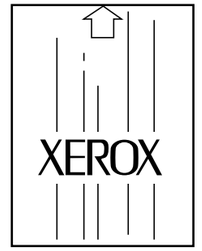

j0hn3010

Признак: Черные линии (черные линии толщиной менее 1мм в направлении подачи бумаги)

Причина	Действие по устранению дефекта
Барабан ÷ Поперечные дефекты поверхности барабана	÷ Замените CRU. ÷ Проверьте, что явилось причиной дефекта (посторонние материалы на BTR или плохая установка соседних элементов)
Барабан ÷ Плохая очистка барабана	÷ Замените CRU.
Фьюзер ÷ Поперечные дефекты поверхности нагревательного вала	÷ Замените нагревательный вал. ÷ Проверьте причину дефекта нагревательного вала (деформация пальцев отделения и установка соседних элементов))
Фьюзер ÷ Слишком высокая температура фьюзера	÷ Проверьте установочные значения NVM (диагностика: [от 20-100 до 106])
Тонер ÷ Неравномерная подача тонера	÷ Замените CRU.
Посторонние материалы в DADF (бумага, волокна)	÷ Почистите стекло DADF.
Плохое отражение от белой эталонной полосы	÷ Почистите белую эталонную полосу.
Плата управления ÷ Неисправна MCU/SW PWB или IIT/IPS PWB	÷ Напечатайте встроенный тест-лист (плавные полутона или линии 4-BIT) для определения неисправной платы.
Плата управления ÷ Неисправна CCD PWB	÷ Замените CCD PWB.
Загрязнение зеркал 1-3 IIT	÷ Почистите зеркала.

C - 8 Черные линии: Образец копии

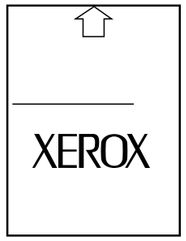

j0hn3011

Признак: Черные линии (черные линии толщиной менее 1мм в направлении, поперечном направлению подачи бумаги)

Причина	Действие по устранению дефекта
Барабан ÷ Дефекты барабана в продольном направлении (с шагом 94мм)	÷ Замените CRU.
Барабан ÷ Барабан плохо вращается	÷ Проверьте проскакивание шестерен привода CRU.
Фьюзер ÷ Дефекты нагревательного вала в продольном направл.(с шагом 94мм)	÷ Замените нагревательный вал.
Фьюзер ÷ Слишком высокая температура фьюзера	÷ Проверьте установочные значения NVM (Diag: [от 20-100 до 106])
Узел ROS ÷ Недостаточен световой поток на датчик SOS	÷ Проверьте напряжение источника питания, затем замените ROS. DANGER AVOID DIRECT EXPOSURE TO BEAM Invisible laser radiation
Плата управления ÷ Неисправна MCU/SW PWB или IIT/IPS PWB	÷ Напечатайте встроенный тест-лист (плавные полутона или линии 4-BIT) для определения неисправной платы.
Плата управления ÷ Неисправна CCD PWB	÷ Замените CCD PWB.
BCR ÷ Дефекты поверхности BCR (с шагом 44мм)	÷ Замените CRU.

C - 9 Черные пятна: Образец копии

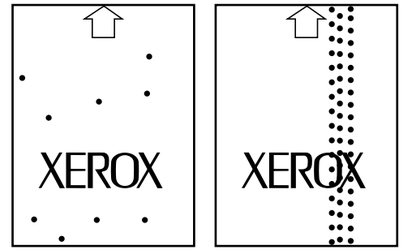

j0hn3012

Признак: Черные пятна
(на копиях случайные черные пятна)

Причина	Действие по устранению дефекта
Грязное стекло экспонирования	÷ Почистите стекло экспонирования.
Грязная подушка стекла	÷ Почистите или замените подушку стекла.
Неисправен BCR	÷ Замените CRU.
Неисправен HVPS	÷ Замените HVPS.
Барабан (с шагом 94мм) ÷ Посторонние материалы на поверхности барабана	÷ Удалите посторонние материалы.
Барабан (с шагом 94мм) ÷ Загрязнение, ухудшение качества поверхности барабана	÷ Замените CRU.
Барабан (с шагом 94мм) ÷ Пятна на поверхности барабана	÷ Замените CRU.
Загрязнение поверхности нагревательного вала (с шагом 94мм)	÷ Почистите нагревательный вал.
Дефекты поверхности магнитного валика (с шагом 55мм)	÷ Замените CRU.
Тонер ÷ Дефекты узла проявления	÷ Замените CRU.

C - 10 Полосы фона: Образец копии

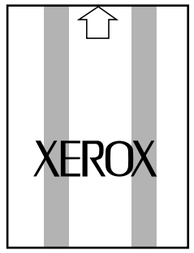

j0hn3013

Признак: полосы сильного фона в направлении подачи бумаги шириной более 1мм

Причина	Действие по устранению дефекта
Неисправен BCR	÷ Замените CRU.
Барабан ÷ Плохая очистка барабана	÷ Замените CRU.
Барабан ÷ Загрязнение и ухудшение качества барабана	÷ Замените CRU.
Барабан ÷ Неравномерная толщина слоя тонера	÷ Замените CRU.
Грязное стекло экспонирования	÷ Почистите стекло экспонирования. ÷ Почистите стекло DADF.
HVPS ÷ Неисправен HVPS и плохие контакты в разъемах	÷ Замените HVPS, проверьте цепи на обрыв.
Плата управления ÷ Неисправна MCU/SW PWB или IPS PWB (не проходит компенсация неоднородн. освещения, по краям появляется фон)	÷ Напечатайте встроенный тест-лист (плавные полутона или линии) для определения неисправной платы.
Плата управления ÷ Неисправна CCD PWB	÷ Замените CCD PWB.
Фьюзер ÷ Загрязнение, ухудшение качества нагревательного/ прижимного вала	÷ Почистите/замените соответствующий вал.

C - 11 Полосы сильного фона: Образец копии

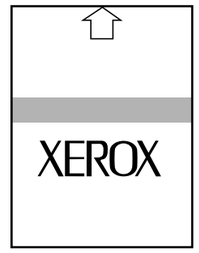

j0hn3014

Признак: полосы сильного фона поперек направления подачи бумаги шириной более 1мм

Причина	Действие по устранению дефекта
Неисправен BCR	÷ Замените CRU.
Барабан ÷ Плохая очистка барабана	÷ Замените CRU.
Барабан ÷ Загрязнение, ухудшение качества барабана	÷ Замените CRU.
Барабан ÷ Плохое заземление барабана	÷ Проверьте отсутствие обрыва цепи заземления барабана.
Грязное стекло экспонирования	÷ Почистите стекло экспонирования.
Плата управления ÷ Неисправна MCU/SW PW или IIT/IPS PWB	÷ Напечатайте встроенный тест-лист (линии) для определения неисправной платы.
HVPS ÷ Неисправен HVPS и плохие контакты в разъемах	÷ Замените HVPS, и проверьте цепи на обрыв.
BTR ÷ Неисправен BTR (с шагом 55мм)	÷ Замените BTR.
Фьюзер ÷ Загрязнение, ухудшение качества нагревательного/ прижимного вала (с шагом 94мм)	÷ Почистите/замените соответствующий вал.

C - 12 Сильный фон: Образец копии

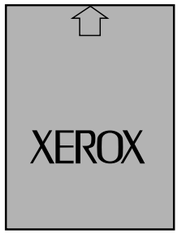

j0hn3015

Признак: Сильный фон (загрязнение белых участков тонером)

Причина	Действие по устранению дефекта
Неисправен BCR	÷ Замените CRU.
Барабан ÷ Плохая очистка барабана	÷ Замените CRU.
Барабан ÷ Загрязнение, ухудшение качества барабана	÷ Замените CRU.
Не в норме напряжение смещения на проявителе	÷ Замените HVPS.
Неисправен HVPS и плохие контакты в разъемах	÷ Замените HVPS, и проверьте цепи на обрыв.
Грязное стекло экспонирования	÷ Почистите стекло экспонирования.
Посторонние материалы на эталонной белой полосе (приводит к ошибке AE)	÷ Удалите посторонние материалы.
Неверная установка AE	÷ Проверьте установочное значение NVM [21-37]
Неверный коэффициент компенсации неравномерности	÷ Проверьте установочное значение NVM [21-56] [21-57]
Плата управления ÷ Неисправна MCU/SW PWB или IIT/IPS PWB (не проходит компенсация неоднородности освещения, по краям появляется фон)	÷ Напечатайте встроенный тест-лист (плавные полутона или линии) для определения неисправной платы.
Плата управления ÷ Плохие электрические соединения в разъемах плат	÷ Проверьте контакты электрических разъемов.
Плата управления ÷ Неисправна CCD PWB	÷ Замените CCD PWB.

C - 13 Полностью черные копии:
Образец копии

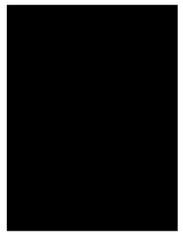

j0hn3016

Признак
Полностью черные копии
(Полностью черные копии без признаков изображения)

Причина	Действие по устранению дефекта
CRU ÷ Неисправен BCR	÷ Замените CRU. ÷ Проверьте отсутствие обрыва цепи BCR/CRU.
Плата управления ÷ Неисправна MCU/SW PWB или IIT/IPS PWB	÷ Напечатайте встроенный тест-лист (плавные полутона или линии) для определения неисправных плат
Плата управления ÷ Неисправна CCD PWB или IPS PWB	÷ Замените CCD PWB. ÷ Замените IIT/IPS PWB.
HVPS ÷ Неисправен HVPS и плохие контакты в разъемах	÷ Замените HVPS и проверьте цепи на обрыв.

C - 14 Протяжки

Образец копии

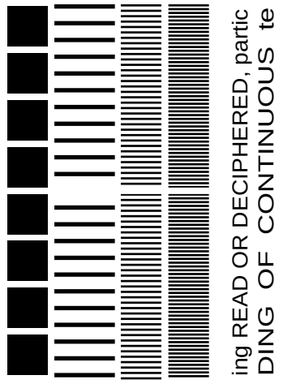

j0hn3017

Признак

Протяжки

(Копии с пропущенными символами или изображениями)

÷ Протяжки представляют собой пропуски изображения, обусловленные вибрацией или изменением скорости барабана при печати или оптики при экспонировании.

÷ При данном дефекте изображения следует проверить механизмы привода барабана и оптики.

Причина	Действие по устранению дефекта
Оптика (проблема возникает при сканировании со стекла) ÷ Загрязнения или посторонние материалы на рельсе каретки	÷ Почистите рельсу каретки.
Оптика (проблема возникает при сканировании со стекла) ÷ Дефекты, повреждение, загрязнение или посторонние материалы на тросике каретки	÷ Почистите или замените тросик каретки.
Оптика (проблема возникает при сканировании со стекла) ÷ Ослаб ремень синхронизации	÷ Отрегулируйте натяжение ремня или замените ремень.
Оптика (проблема возникает при сканировании со стекла) ÷ Грязный или неверно ориентированный шкив	÷ Почистите или переустановите шкив
Оптика (проблема возникает при сканировании со стекла) ÷ Неверное вращение вала двигателя кареток	÷ Проверьте двигатель кареток
Проблема в режиме DADF. ÷ Загрязнение, износ или деформация ролика подачи/тормозного ролика	÷ Почистите или замените ролик подачи тормозной ролик
Проблема в режиме DADF. ÷ Загрязнение большого валика	÷ Почистите или замените большой валик.
Проблема в режиме DADF. ÷ Загрязнение или износ ремня, шкива, шестерни или муфты	÷ Почистите или замените элементы привода.
Проблема в режиме DADF. ÷ Неисправность DADF	÷ Проверьте двигатель DADF (BSD5.3).
Проблема в режиме DADF. ÷ Плохая работа двигателя привода большого валика DADF	÷ Проверьте двигатель привода большого валика DADF (BSD5.3)
Механизм привода барабана ÷ Загрязнение шестерен CRU	÷ Почистите шестерни CRU.
Механизм привода барабана ÷ Загрязнение, износ или неисправность ремня и шкива	÷ Почистите или замените элементы привода.
Плохо вращается BCR ÷ Загрязнение шестерни CRU ÷ Загрязнение шестерни BRT	÷ Почистите или замените CRU. ÷ Почистите или замените шестерню BTR.

C - 15 Смазывание: Образец копии

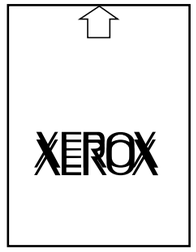

j0hn3018

Признак: Смазывание (копии с размытыми изображениями)

÷ Смазывание - размытое изображение из-за вибрации и изменений скорости барабана и бумаги при переносе изображения на бумагу.
÷ Проверьте механизм транспортировки бумаги, главным образом барабан и подачу бумаги.

Причина	Действие по устранению дефекта
Неисправен DTS	÷ Замените DTS.
Фьюзер ÷ Посторонние материалы или повреждение шестерен нагревательного вала	÷ Почистите или замените шестерни.
Фьюзер ÷ Деформирован прижимной вал	÷ Замените прижимной вал.
Повреждение шестерни, шкива или ремня транспортера бумаги	÷ Замените поврежденный элемент.
Плохое вращение барабана	÷ Проверьте шестерню CRU. ÷ Замените CRU.
Неисправен узел главного привода	÷ Замените узел главного привода.
Посторонние материалы в зоне переноса	÷ Удалите посторонние материалы.
Правый желоб ÷ Правый желоб отсоединился, ослаб или заедание в правом желобе.	÷ Устраните неисправность или замените желоб.
Привод BTR ÷ Загрязнен BTR	÷ Замените BTR.

C - 16 Дрожание/ошибка данных: Образец копии

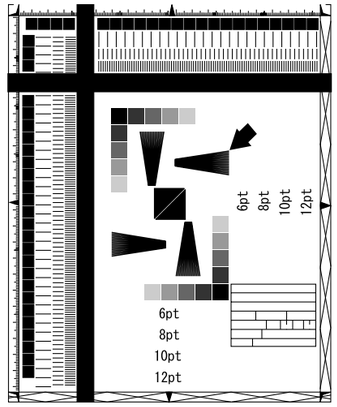

j0hn3019

Признак: Дрожание/ошибка данных (зигзагообразные линии в направлении подачи бумаги)

÷ Факсимильный прием: Дрожание или ошибка принятых данных
÷ Режим копирования: Дрожание данных для печати

Причина	Действие по устранению дефекта
Дрожание/ошибка данных при приеме факса ÷ Ошибка данных из-за помех в телефонной линии	÷ Напечатайте встроенный тест-лист для определения неисправной платы.
Дрожание/ошибка данных при приеме факса ÷ Дрожание/ошибка данных из-за плохого электрического соединения с NCU	÷ Проверьте электрические соединения NCU PWB (BSD 19.2)
Дрожание/ошибка данных при приеме факса ÷ Неисправен модем в главной PWB MF	÷ Замените главную PWB MF (PL 7.3).
Дрожание при копировании ÷ Неисправна MCU/SW PWB или IIT/IPS PWB	÷ Напечатайте встроенный тест-лист для определения неисправной платы.
Дрожание при копировании ÷ Неисправен датчик SOS или PWB привода ROS.	÷ Замените узел ROS. DANGER AVOID DIRECT EXPOSURE TO BEAM **Invisible laser radiation**
Дрожание при копировании ÷ Неисправен двигатель ROS	÷ Замените узел ROS. ÷ Замените MCU/SW PWB.

C - 17 Искажение (рыскание): Образец копии

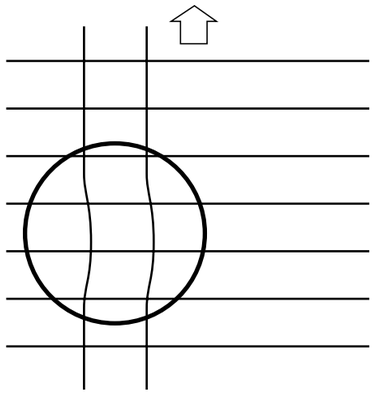

j0hn3020

Признак: Искажение (рыскание) (копии с волнистыми линиями, ориентированными в направлении подачи бумаги)

Причина	Действие по устранению дефекта
Неплотно прилегающий или волнистый оригинал	÷ Перезагрузите оригиналы.
Неисправен ведущий валик тросика каретки	÷ Замените ведущий валик IIT.
Неисправен двигатель ROS	÷ Замените узел ROS. ☐
Износ/неисправность ролика подачи/шестерен DADF	÷ Замените ролик/шестерню.

C - 18 Полосчатость: Образец копии

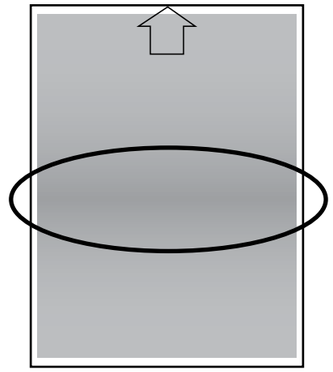

j0hn3021

Признак: Полосчатость (копии с полосами, повторяющимися на полутоновых копиях в направлении подачи бумаги)

[Проверка]
Распечатайте тест-лист [23-8], [23-9] и проверьте цикличность появления.

Причина	Действие по устранению дефекта
Вибрация двигателя ROS	÷ Замените узел ROS.  ÷ Замените MCU/SW PWB.
Вибрация барабана	÷ Проверьте узел главного привода (PL 1.1). ÷ Замените CRU.

C - 19 Ошибка масштабирования: Образец копии

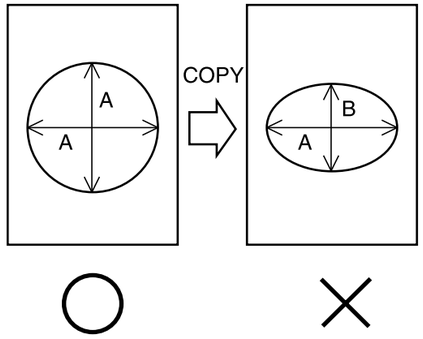

j0hn3022

Признак

- Ошибка масштабирования
- Ошибка масштабирования по вертикали DADF. Для регулировки вводите диагностические коды с [21-80] по [21-87].

Причина	Действие по устранению дефекта
Неисправна IPS PWB (ошибка масштаба по горизонтали)	÷ Замените IIT/IPS PWB.
Ошибка положения каретки полного/половинного хода	÷ Правильно установите каретку.
Ошибка установки CCD	÷ Замените узел CCD.
Ошибка приложения/драйвера (при использовании принтера)	÷ Замените приложение/драйвер.

C - 20 Плохое разрешение

Образец копии

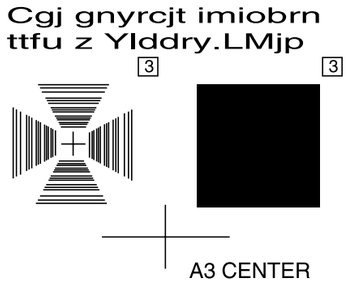

j0hn3023

Признак: Плохое разрешение
(Нерезкое изображение по всей площади листа)

Причина	Действие по устранению дефекта
Изменение качества барабана	÷ Замените CRU.
Ошибка положения каретки полного/половинного хода	÷ Правильно установите каретку.
Ослабло крепление узла ROS/ внутренняя неисправность ROS	÷ Переустановите или замените узел ROS. 
Неверная установка платы управления IIT/IPS	÷ Проверьте установочные значения NVM

C - 21 Остаточное изображение (мнимое изображение)

Образец копии

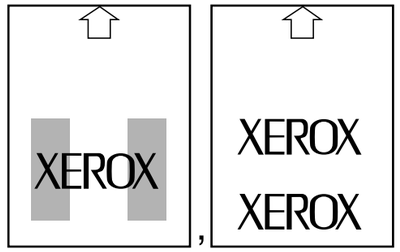

j0hn3024

Признак

Остаточное изображение (мнимое изображение)

(Тонер, не полностью счищенный с барабана или нагревательного вала, перешел на следующую копию)

Причина	Действие по устранению дефекта
Барабан (с шагом 94мм) ÷ Плохая очистка барабана	÷ Замените CRU.
Барабан (с шагом 94мм) ÷ Загрязнение, ухудшение качества барабана	÷ Замените CRU.
Фьюзер (с шагом 94мм) ÷ Загрязнение, ухудшение качества нагревательного/ прижимного вала	÷ Почистите или замените нагревательный/прижимной вал.
Фьюзер (с шагом 94мм) ÷ Неверная установка температуры фьюзера	÷ Проверьте установочные значения NVM (диагностика: [от 20-100 до 106])
Тонер (с шагом 55мм) ÷ Неисправен магнитный валик	÷ Замените CRU.

C - 22 "Отпечатки пальцев"

Образец копии

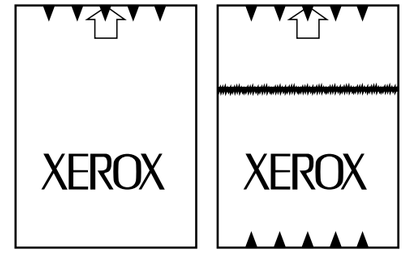

j0hn3025

Признак

"Отпечатки пальцев"

(Тонер местами нанесен на переднюю и заднюю кромки)

Причина	Действие по устранению дефекта
Неисправен DTS	÷ Замените DTS. ÷ Замените HVPS.
Ухудшение качества тонера	÷ Замените CRU.

C - 23 Муар

Образец копии

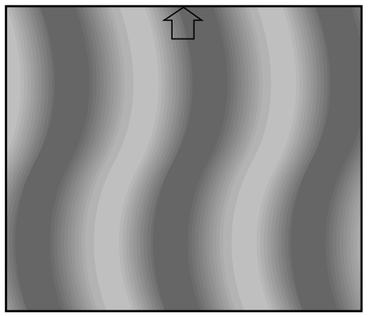

j0hn3026

Признак

Муар

(При копировании печатного оригинала на копии интерференционные полосы)

Причина	Действие по устранению дефекта
Муар получается, когда отпечатанный оригинал копируется в режиме автоматической или ручной регулировки плотности.	÷ Рекомендуйте пользователю при копировании печатных оригиналов пользоваться фоторежимом.
Муар получается в фоторежиме при получении второй копии (копии с копии).	÷ Сообщите пользователю, что на второй копии может появиться муар. ÷ Рекомендуйте пользователю изменить масштаб.
Муар получается при копировании печатного оригинала в фоторежиме.	÷ Поверните оригинал на 90 градусов.

C - 24 Плохое закрепление

Образец копии

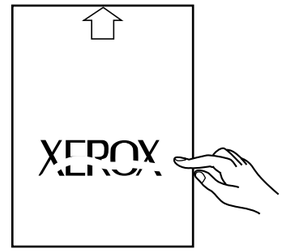

j0hn3027

Признак

Плохое закрепление

(Изображение легко удалить с копии, потерев пальцем)

Причина	Действие по устранению дефекта
Сырая бумага/специальная бумага	÷ Замените бумагу. ÷ Храните бумагу с сухом месте.
Фьюзер ÷ Слишком низкая температура фьюзера	÷ Проверьте установку NVM. (диагностика: [с 20-100 по 106])
Фьюзер ÷ Дефект или деформация нагревательного или прижимного вала	÷ Замените фьюзер.
Питание ÷ Слишком мало напряжение питания.	÷ Измените напряжение.

C - 25 Плохая регистрация: Образец копии

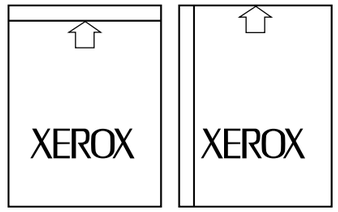

j0hn3028

Признак: Плохая регистрация
(Изображение на копии смещено в направлении подачи бумаги или поперечном ему направлении)

Причина	Действие по устранению дефекта
Сдвиг регистрации передней кромки ÷ Ошибка установки стекла экспонирования	÷ Правильно установите стекло экспонирования (зафиксируйте стекло, прижимая к левому заднему углу). ÷ Выполните регулировку регистрации передней кромки в IIT. [06-301] (ADJ 3.1.1)
Сдвиг регистрации передней кромки ÷ Посторонние материалы за козырьком DADF, соскочил или изношен ролик подачи DADF	÷ Почистите козырек. ÷ Выполните регулировку регистрации передней кромки в DADF. [21-80] (ADJ 3.1.3)
Сдвиг регистрации передней кромки ÷ Изношен ролик транспортера бумаги или сломалась пружина	÷ Замените ролик и пружину. ÷ Выполните регулировку регистрации передней кромки в IOT. [20-01] (ADJ 7.2.1)
Сдвиг регистрации передней кромки ÷ Ослабло крепление/ концевая направляющая лотка для бумаги	÷ Проверьте лоток и замените сломанные детали.
Сдвиг регистрации передней кромки ÷ Ошибка масштабирования в IIT в направлении медленного сканирования	÷ Отрегулируйте масштабирование в IIT направлении медленного сканирования (ADJ 3.1.4).
Сдвиг регистрации передней кромки ÷ Ошибка положения сканирования DADF	÷ Отрегулируйте положение сканирования DADF [21-8-] (ADJ 3.1.3).
Сдвиг регистрации боковой кромки ÷ Ошибка установки стекла экспонирования	÷ Правильно установите стекло экспонирования (зафиксируйте стекло, прижимая к левому заднему углу) ÷ Отрегулируйте регистрацию боковой кромки в IIT [06-30] (ADJ 3.1.2)
Сдвиг регистрации боковой кромки ÷ Неверное положение направляющей оригинала в DADF	÷ Проинструктируйте пользователя как правильно загружать бумагу. ÷ Отрегулируйте положение сканирования DADF как положено. [21-82] (ADJ 3.1.3)
Сдвиг регистрации боковой кромки ÷ Неправильная загрузка бумаги в лоток.	÷ Проинструктируйте пользователя как правильно загружать бумагу. ÷ Отрегулируйте регистрацию боковой кромки в IOT [06-80] (ADJ 7.2.2).
Сдвиг регистрации боковой кромки ÷ Ослабло крепление/соскочила боковая направляющая бумаги в лотке.	÷ Проверьте лоток и замените сломанные детали.

C - 26 Неравномерная плотность: Образец копии

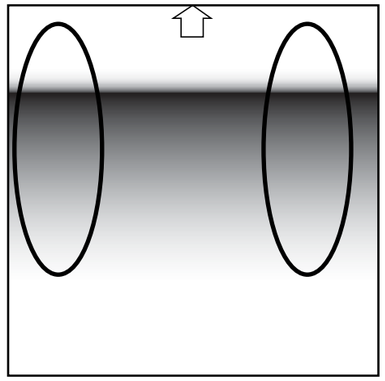

j0hn3029

Признак
Неравномерная плотность

Причина	Действие по устранению дефекта
Загрязнен BTR или DTS	÷ Почистите или замените BTR или DTS.
Барабан ÷ Изменение или ухудшение качества барабана	÷ Замените CRU.
Барабан ÷ Изменение или ухудшение качества BCR	÷ Замените CRU.
Фьюзер ÷ Изменение или ухудшение качества нагревательного вала	÷ Замените фьюзер.
Ухудшение лампы экспонирования	÷ Замените лампу экспонирования. ÷ Замените PWB балласта лампы.
Плата управления ÷ Неисправна MCU/SW PWB или IIT/IPS PWB	÷ Напечатайте встроенный тест-лист (плавные полутона) для определения неисправной платы.
Плата управления ÷ Плохое электрическое соединение в разъемах плат.	÷ Проверьте разъемы плат.
ROS ÷ Загрязнение окна ROS	÷ Почистите окно ROS

C - 27 Мятые копии
Образец копии

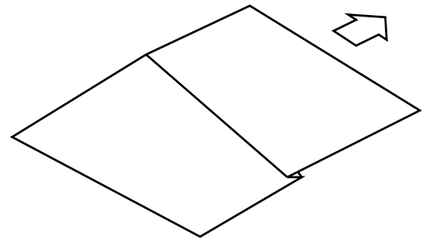

j0hn3030

Признак
Мятые копии

Причина	Действие по устранению дефекта
Сырая бумага	÷ Замените бумагу. ÷ Храните бумагу с сухом месте.
Перекос при подаче бумаги	÷ Проверьте транспортер бумаги.
Плохо закреплены ролики или заусенцы и посторонние материалы в транспортере бумаги	÷ Проверьте транспортер бумаги.
Фьюзер ÷ Посторонние материалы около нагревательного вала (накрутилась бумага)	÷ Удалите бумагу.
Фьюзер ÷ Неверное положение входного желоба	÷ Отрегулируйте элементы нижнего входного желоба. При необходимости замените испорченные детали.

C - 28 Перекос

Образец копии

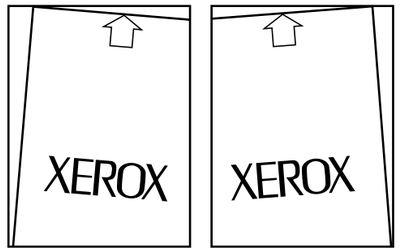

j0hn3031

Признак

Перекос (Наклон изображений, искажение или кривизна изображений)

Перекос возникает по многим причинам. Вначале найдите и устраните причину.

Причина	Действие по устранению дефекта
Перекос бумаги в транспортере ÷ Неправильная загрузка бумаги в лоток	÷ Проинструктируйте пользователя как правильно загружать бумагу.
Перекос бумаги в транспортере ÷ Износ ролика транспортера перед барабаном, перекос бумаги из-за несбалансированности пружин	÷ Неправильная работа муфты регистрации. ÷ Замените ролик и пружину.
Перекос бумаги в транспортере ÷ Концевая/боковая направляющая ослабла/ соскочила или сломалась.	÷ Замените соответствующую деталь.
Перекос бумаги в транспортере ÷ Неправильная установка левой крышки.	÷ Переустановите крышку.
Перекос оригинала в DADF ÷ Неправильная установка направляющей оригинала в DADF	÷ Правильно установите направляющую оригинала.
Перекос оригинала в DADF ÷ Износ ролика подачи оригинала или пружины DADF	÷ Замените ролик или пружину. ÷ Выполните процедуру устранения перекоса в DADF.
Перекос в IIT (изображение искажено) ÷ Неправильно установлено стекло экспонирования	÷ Правильно установите стекло экспонирования. (Зафиксируйте стекло, прижав к левому верхнему углу).
Перекос в IIT (изображение искажено) ÷ Непараллельны каретки полного и половинного хода	÷ Правильно установите каретки.
Перекос ROS (кривизна изображения) ÷ Неправильное положение узла ROS или узел ROS неисправен	÷ Проверьте установку узла ROS. При необходимости замените узел ROS. **Invisible laser radiation**

C - 29 Черные полосы

Образец копии

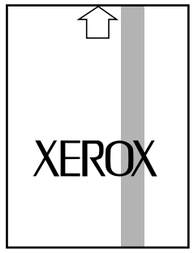

j0hn3032

Признак

Черные полосы

(копии с черными полосами в направлении подачи бумаги)

Причина	Действие по устранению дефекта
Неисправен BCR	÷ Замените CRU. ÷ Проверьте контакт HVPS для подачи напряжения на BCR. ÷ Замените HVPS.

C - 30 Темные копии

Образец копии

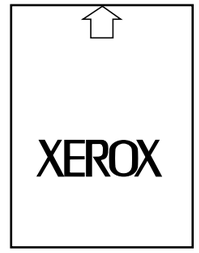

j0hn3033

Признак

Темные копии

(Уровень плотности текста/рисунков превышает стандартный)

Причина	Действие по устранению дефекта
Ухудшение качества барабана	÷ Замените CRU.
Большая интенсивность луча ROS	÷ Замените ROS.
Плохая настройка плотности	÷ Проверьте установочное значение в NVM.

ГЛАВА 4 РЕМОНТ/РЕГУЛИРОВКА

Содержание

4.1 Введение 2

Выполнение снятия, установки и регулировки 2

4.2 Снятие и установка 3

1. Привод 3
REP 1.1.1 Узел главного привода 3
2. Транспортер бумаги 4
REP 2.2.2 Кулачок активатора датчика формата 4
REP 2.4.1 Узел правого желоба 5
REP 2.4.2 Выходной узел 6
REP 2.4.3 Узел OCT 6
REP 2.11.1 Узел желоба регистрации 7
3. IIT 8
REP 3.1.1 Стекло экспонирования 8
REP 3.1.2 IIT/IPS PWB 9
REP 3.2.1 Узел объектива и CCD PWB 10
REP 3.3.1 Синхронизирующий шкив 10
REP 3.3.2 Тросик кареток 11
REP 3.4.1 Лампа экспонирования 13
REP 3.4.2 Проводка лампы 14
REP 3.5.1 Подушка стекла экспонирования 15
REP 3.6.1 Панель управления 16
4. ROS 17
REP 4.1.1 ROS 17
6. Фьюзер 18
REP 6.1.1 Узел фьюзера 18
REP 6.2.1 Прижимной вал 18
REP 6.2.2 Нагревательный вал 19
7. Электрические узлы 20
REP 7.2.1 Узел MCU/SW PWB 20
REP 7.5.1 Узел ESS PWB 21
8. Крышки 22
REP 8.1.1 Верхняя крышка 22
9. Узел нижних лотков 22
REP 9.1.1 Соединитель привода 22
REP 9.5.1 Материнская PWB опций 24
REP 9.7.1 Ролик подачи 25
REP 9.7.2 Тормозной ролик 25
REP 10.1.1 Узел DADF 26
REP 10.1.2 DADF Стекло экспонирования 27
REP 10.1.3 Подушка стекла DADF 27
REP.10.2.1 Узел податчика DADF 28
REP 10.3.1 Левый/правый противовес 29
REP 10.5.1 DADF Ролик подталкивания 29
REP10.5.2 Ролик подачи DADF 30
REP 10.6.1 Ролик регистрации 32
REP 10.6.2 Узел датчика формата 34
11 MSI 34
REP 11.1.1 Узел MSI 34
REP 11.4.1 Ролик подачи MSI 35
REP 11.4.2 Тормозной ролик MSI 36
13. Финишер 36
REP 13.1.1 Узел финишера 36
REP 13.4.1 Двигатель степлера 37
REP13.5.1 Ремень двигателя реверса 39
REP 13.5.2 Ремень двигателя подачи 40
REP 13.12.1 Двигатель накопителя 41
REP 13.14.1 Узел выходного ролика 42
REP 13.14.2 Узел входного ролика 43
REP 13.14.3 Нижняя направляющая бумаги 44
REP 13.16.1 PWB управления финишером 45

4.3 Регулировка 46

3 IIT 46
ADJ 3.1.1 Регистрация передней кромки в IIT 46
ADJ 3.1.2 Регистрация боковой кромки в IIT 47
ADJ 3.1.3 Регистрация в DADF 48
ADJ 3.1.4 Регулировка увеличения по вертикали 48
ADJ 3.1.5 Регулировка увеличения по горизонтали 50
ADJ 3.4.1 Положение кареток полного и половинного хода 51
7. ЭЛЕКТРИЧЕСКИЕ РЕГУЛИРОВКИ 51
ADJ 7.1 Процедура регистрации 51
ADJ 7.2.1 Регистрация передней кромки в IOT 52
ADJ 7.2.2 Регистрация боковой кромки в IOT 52
ADJ 7.2.3 Регулировка ширины стирания кромок 52
13. Финишер 53
ADJ 13.6.1 Регулировка положения лопаток 53

4.1 Введение

Выполнение снятия, установки и регулировки

Ниже приведены общие сведения о процедурах снятия, установки и регулировки элементов аппарата, выполняемых при посещении пользователя.

1. [Подсистема] : Аппарат содержит 13 подсистем, описанных в данном Руководстве. Каждая подсистема состоит из узлов или блоков. Для каждого блока или узла указывается номер позиции, соответствующий номеру элемента, который соответствует номеру элемента, указанному в перечне запасных частей в разделе 5. При такой нумерации пользователь может легко найти нужную процедуру, если он работает с перечнем запасных частей, и наоборот.
   [Пример]
   Ремонт/регулировка:
   1.1.1 Узел двигателя главного привода
   Перечень запасных частей:
   PL1.1 Двигатель главного привода
2. [Рисунок -1]: "Рисунок-1” в конце предложения указывает на то, что описанная процедура показана на рисунке. Если имеются два симметрично расположенных элемента, имеющих одно функциональное значение, на рисунке показан только один из них.
3. [Установка]: Даются только примечания, поскольку процедура установки обратна процедуре снятия.
4. [Процедура замены]: Процедура замены пропущена в тех случаях, когда она легко выполняется без описания процедур снятия и установки; однако, когда требуется регулировка, дается комментарий.
5. [Ссылка на процедуру]: ”REP или ADJ 2.1.3” после описания пункта процедуры дает ссылку на описание ремонтной процедуры или процедуры регулировки, которую следует выполнить.
6. [Предварительные требования]: Не забудьте подтвердить соответствие требованиям, указанным в качестве примечания к процедуре.
7. [Модификация]: Номер модификации указывается перед описанием процедуры, если есть отличия процедуры для разных модификаций аппарата.

[Пример]



Этот символ указывает на то, что изменено, и номер модификации указан в кружке.



Этот символ указывает на то, что не изменено, и номер не проведенной модификации указан в кружке.

8. [Указание сторон аппарата в тексте и на рисунках]: указывает положение элементов аппарата в описании процедур следующим образом:
   ÷ Front : Передняя (лицевая) сторона аппарата
   ÷ Right : Правая, если смотреть спереди
   ÷ Left : Левая, если смотреть спереди
   ÷ Rear : Задняя, если смотреть спереди

4.2 Снятие и установка

1. Привод

REP 1.1.1 Узел главного привода

Перечень запасных частей PL1.1

Снятие

Если у вас принтер или аппарат с факсимильной опцией, прежде чем отключать питание убедитесь, что все невыполненные работы были удалены:

- ÷ Аппараты с факсимильной опцией: Проверьте, что индикатор “Работа в памяти” на панели управления не горит. Нажмите на кнопку “Состояние работы: Стоп” и подтвердите удаление работы из папки “Текущие работы”.
- ÷ Принтеры: Проверьте, что на панели управления указано “Ready to print or fax” (Готов к печати и передаче и приему факсов).

ПРЕДУПРЕЖДЕНИЕ

Выключите питание аппарата и выньте вилку шнура электропитания из розетки.

ПРЕДУПРЕЖДЕНИЕ

После выключения питания аппарата фьюзер остается горячим. Дайте ему остыть или избегайте контакта с горячими поверхностями, работая вблизи фьюзера.

ВНИМАНИЕ

Работая с электронными элементами, не забывайте надевать браслет защиты от статического электричества, чтобы не повредить электронные платы Если браслета нет, для снятия заряда почаще прикасайтесь к металлическому корпусу аппарата.

Процедура

1. Выдвиньте правый узел.
2. Снимите CRU.
3. Снимите узел фьюзера (REP6.1.1).
4. Снимите заднюю крышку. (PL8.3).
5. Снимите крышку электрического блока (PL7.1).
6. Если аппарат с факсимильной опцией, откройте блок MF (PL7.3).
7. Если аппарат имеет жесткий диск для электронной сортировки, снимите HDD (рисунок-1).
   1) Отсоедините разъемы (2).
   2) Отверните винты (4).
   3) Снимите HDD.

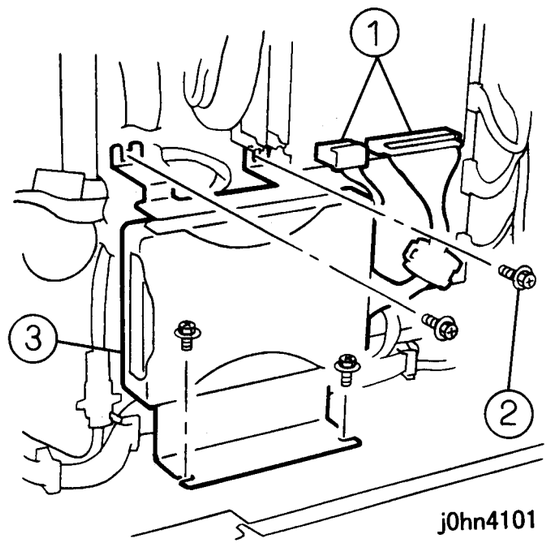

(Рисунок-1) j0hn4101

8. Освободите проводку от стяжки (рисунок-2).
   1) Отсоедините разъемы (2).
   2) Освободите проводку от стяжки.

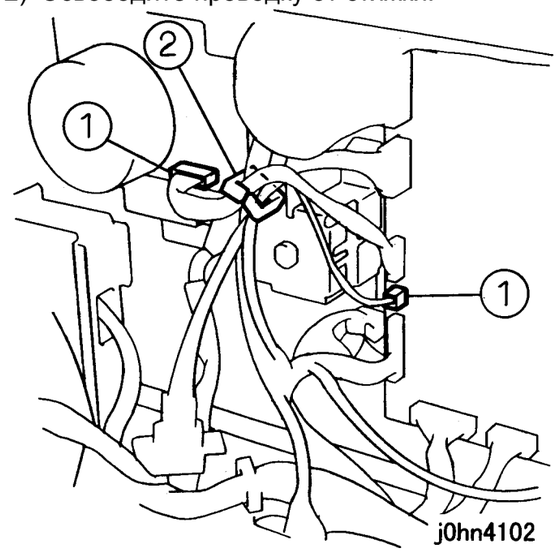

(Рисунок-2) j0hn4102

9. Снимите узел муфты ролика подачи (рисунок-3).
   1) Отверните винты (2).
   2) Снимите держатель.
   3) Снимите подшипник и узел муфты подачи.

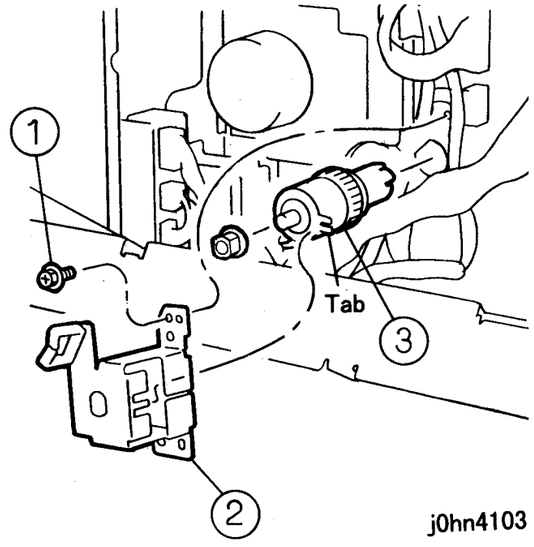

(Рисунок-3) j0hn4103

10. Отверните винт (рисунок 4)
    1) Отверните винт с внутренней стороны полости для CRU.

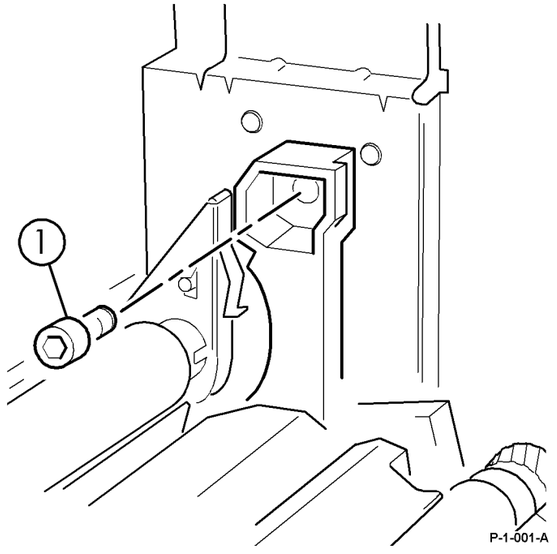

(Рисунок 4) P1001a

11. Снимите узел главного двигателя (рисунок-5)
    1) Отсоедините разъем.
    2) Снимите KL-клипсу.
    3) Снимите шестерню.
    4) Отверните винты (4).
    5) Снимите узел главного двигателя.

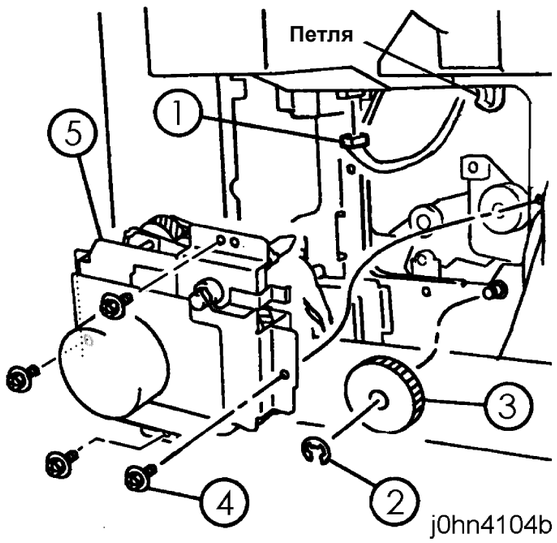

(Рисунок-5) j0hn4104

Установка

Процедура
1. Установка выполняется в порядке, обратном снятию с учетом следующего замечания:

Примечание Установите узел главного привода, подняв петлю для CRU (рисунок-6).

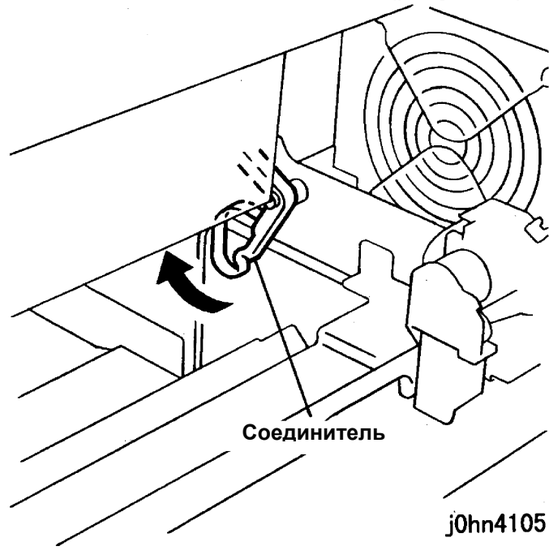

(Рисунок-6) j0hn4105

2. Транспортер бумаги

REP 2.2.2 Кулачок активатора датчика формата

Перечень запасных частей PL2.2

Установка

Процедура
1. Сместите концевую направляющую в положение 8,5” для совмещения отверстия в секторной шестерне с отверстием в лотке (рисунок-1).

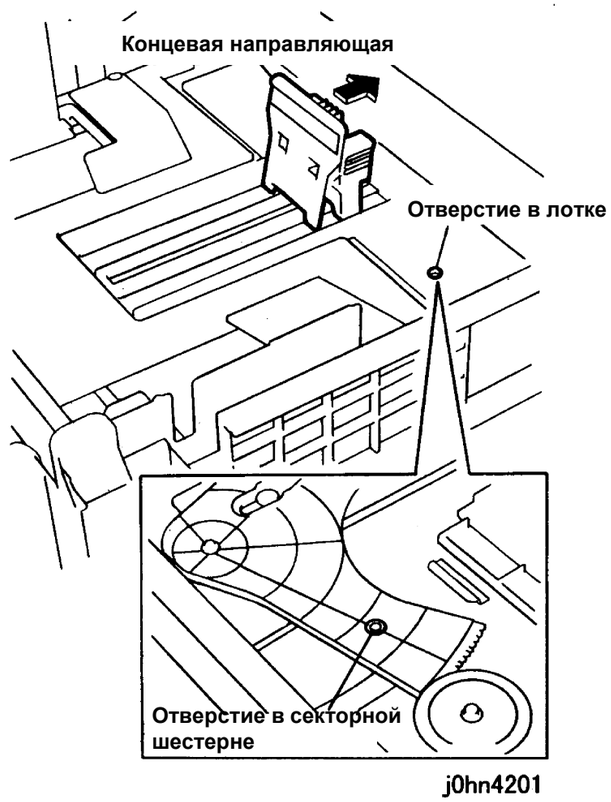

(Рисунок-1) j0hn4201

2. Установите кулачок активатора датчика формата бумаги, совместив его отверстие с U-образной канавкой в лотке (рисунок-2).
   1) Установите кулачок активатора датчика формата.
   2) Вставьте фиксирующий штырек.

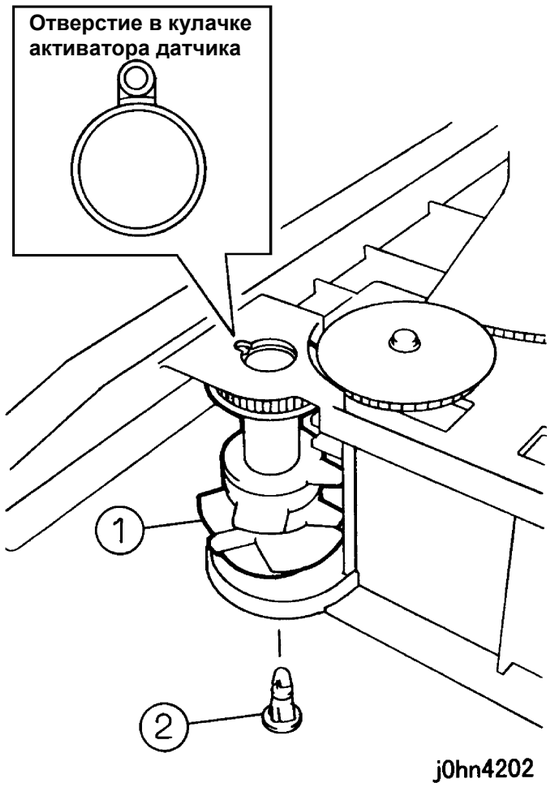

(Рисунок-2) j0hn4202

REP 2.4.1 Узел правого желоба

Перечень запасных частей PL2.4

Снятие

Если у вас принтер или аппарат с факсимильной опцией, прежде чем отключать питание убедитесь, что все невыполненные работы были удалены:

÷ Аппараты с факсимильной опцией: Проверьте, что индикатор “Работа в памяти” на панели управления не горит. Нажмите на кнопку “Состояние работы: Стоп” и подтвердите удаление работы из папки “Текущие работы”.
÷ Принтеры: Проверьте, что на панели управления указано “Ready to print or fax” (Готов к печати и передаче и приему факсов).

ПРЕДУПРЕЖДЕНИЕ

Выключите питание аппарата и выньте вилку шнура электропитания из розетки.

Процедура
1. Выдвиньте правый узел.
2. Если аппарат имеет боковой лоток, снимите боковой лоток (PL2.4).
3. Если аппарат имеет обходной лоток, снимите обходной лоток (REP11.1.1).
4. Снимите выходной узел (REP 4.2.4) или OCT (REP2.4.3).
5. Снимите узел правого желоба (рисунок-1).
   1) Отверните винты (2).
   2) Отверните винты (2).
   3) Снимите узел правого желоба.

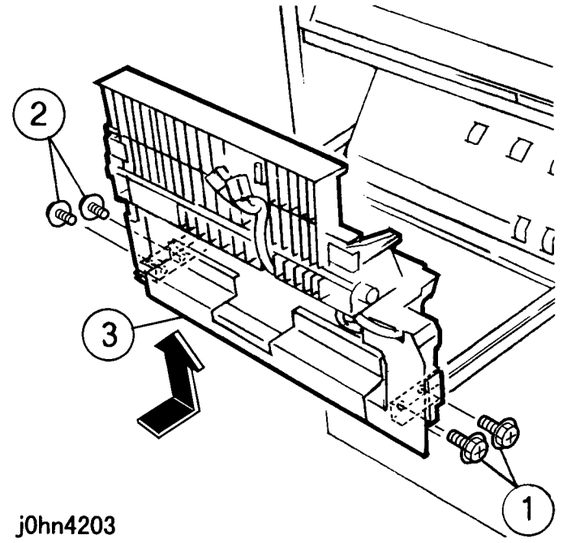

(Рисунок-1)j0hn4203

Установка

Процедура
1. Установка выполняется в порядке, обратном снятию.

REP 2.4.2 Выходной узел

Перечень запасных частей PL2.4

Снятие

Если у вас принтер или аппарат с факсимильной опцией, прежде чем отключать питание убедитесь, что все невыполненные работы были удалены:

÷ Аппараты с факсимильной опцией: Проверьте, что индикатор “Работа в памяти” на панели управления не горит. Нажмите на кнопку “Состояние работы: Стоп” и подтвердите удаление работы из папки “Текущие работы”.

÷ Принтеры: Проверьте, что на панели управления указано “Ready to print or fax” (Готов к печати и передаче и приему факсов).

ПРЕДУПРЕЖДЕНИЕ

Выключите питание аппарата и выньте вилку шнура электропитания из розетки.

Процедура

1. Выдвиньте правый узел.
2. Если аппарат имеет обходной лоток, снимите обходной лоток (REP11.1.1).
3. Снимите правую нижнюю крышку (рисунок-1).
   1) Отверните винты (2).
   2) Снимите ручку.
   3) Отверните винты (2).
   4) Снимите правую нижнюю крышку.

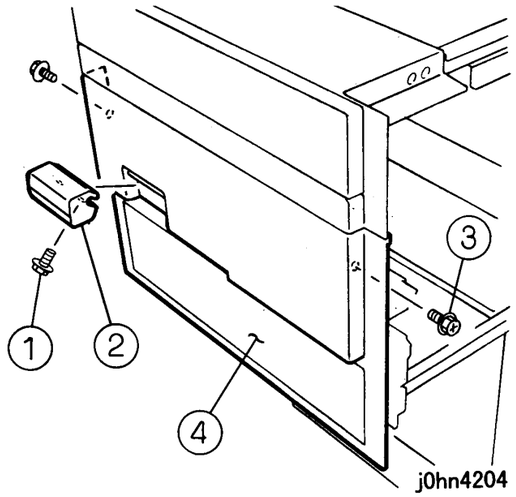

(Рисунок-1)j0hn4204

4. Снимите выходной узел (рисунок-2).
   1) Отверните винт.
   2) Нажмите на правую верхнюю рейку.
   3) Ослабьте винты (2).
   4) Отверните винты (2).
   5) Снимите выходной узел.

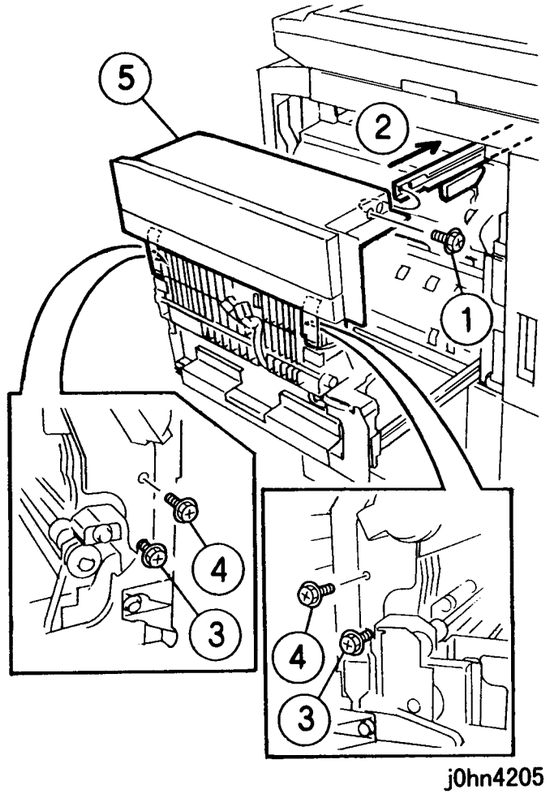

(Рисунок-2)j0hn4205

Установка

Процедура

1. Установка выполняется в порядке, обратном снятию.

REP 2.4.3 Узел OCT

Перечень запасных частей PL2.4

Снятие

Если у вас принтер или аппарат с факсимильной опцией, прежде чем отключать питание убедитесь, что все невыполненные работы были удалены:

÷ Аппараты с факсимильной опцией: Проверьте, что индикатор “Работа в памяти” на панели управления не горит. Нажмите на кнопку “Состояние работы: Стоп” и подтвердите удаление работы из папки “Текущие работы”.

÷ Принтеры: Проверьте, что на панели управления указано “Ready to print or fax” (Готов к печати и передаче и приему факсов).

ПРЕДУПРЕЖДЕНИЕ

Выключите питание аппарата и выньте вилку шнура электропитания из розетки.

Процедура

1. Выдвиньте правый узел.
2. Если аппарат имеет боковой лоток, снимите боковой лоток. (PL2.4)
3. Если аппарат имеет обходной лоток, снимите обходной лоток . (PL11.1)

4. Снимите правую нижнюю крышку (рисунок-1).
   1) Отверните винты (2).
   2) Снимите ручку.
   3) Отверните винты (2).
   4) Снимите правую нижнюю крышку.

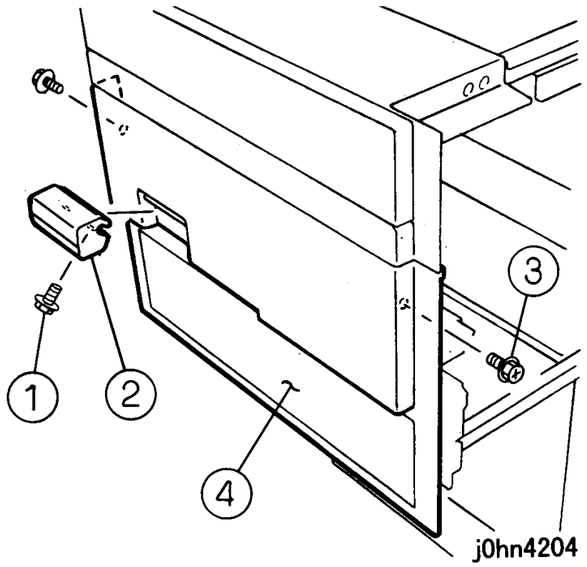

(Рисунок-1) j0hn4204

5. Снимите узел OCT (рисунок-2).
   1) Отсоедините разъемы (2).
   2) Отверните винт.
   3) Нажмите на правую верхнюю рейку.
   4) Ослабьте винты (2).
   5) Отверните винты (2).
   6) Снимите узел OCT.

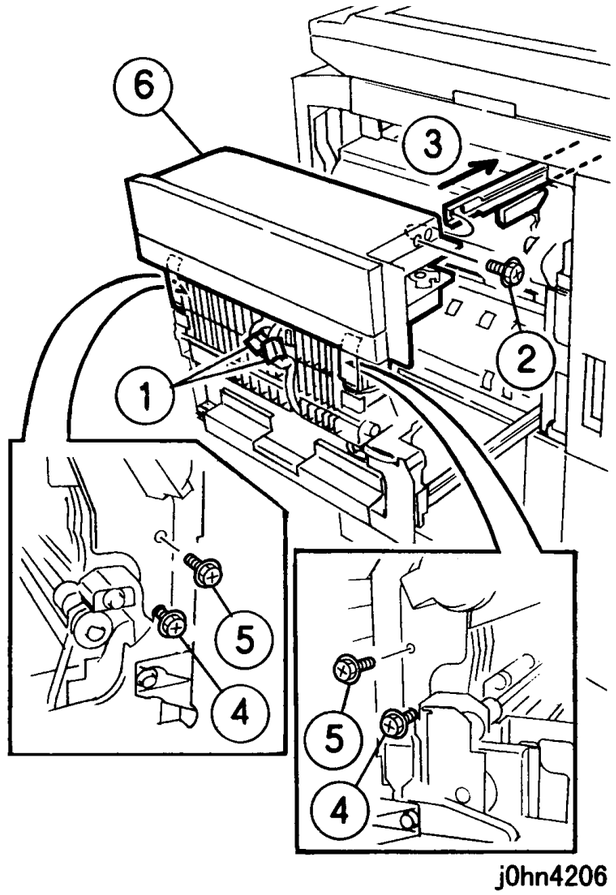

(Рисунок-2) j0hn4206

Установка

Процедура
1. Установка выполняется в порядке, обратном снятию.

REP 2.11.1 Узел желоба регистрации

Перечень запасных частей PL2.11

Снятие

Если у вас принтер или аппарат с факсимильной опцией, прежде чем отключать питание убедитесь, что все невыполненные работы были удалены:

÷ Аппараты с факсимильной опцией: Проверьте, что индикатор “Работа в памяти” на панели управления не горит. Нажмите на кнопку “Состояние работы: Стоп” и подтвердите удаление работы из папки “Текущие работы”.
÷ Принтеры: Проверьте, что на панели управления указано “Ready to print or fax” (Готов к печати и передаче и приему факсов).

ПРЕДУПРЕЖДЕНИЕ

Выключите питание аппарата и выньте вилку шнура электропитания из розетки.

ПРЕДУПРЕЖДЕНИЕ

После выключения питания аппарата фьюзер остается горячим. Дайте ему остыть или избегайте контакта с горячими поверхностями, работая вблизи фьюзера.

ВНИМАНИЕ

Работая с электронными элементами, не забывайте надевать браслет защиты от статического электричества, чтобы не повредить электронные платы Если браслета нет, для снятия заряда почаще прикасайтесь к металлическому корпусу аппарата.

Процедура
1. Выдвиньте правый узел.
2. Снимите узел фьюзера (PL6.1).
3. Отсоедините разъемы и освободите провода (рисунок-1).
   1) Поднимите узел желоба регистрации.
   2) Отсоедините разъем.
   3) Отсоедините жгут и освободите его от кабельных стяжек (4).

4) Отсоедините красный провод.
5) Отсоедините белый провод.

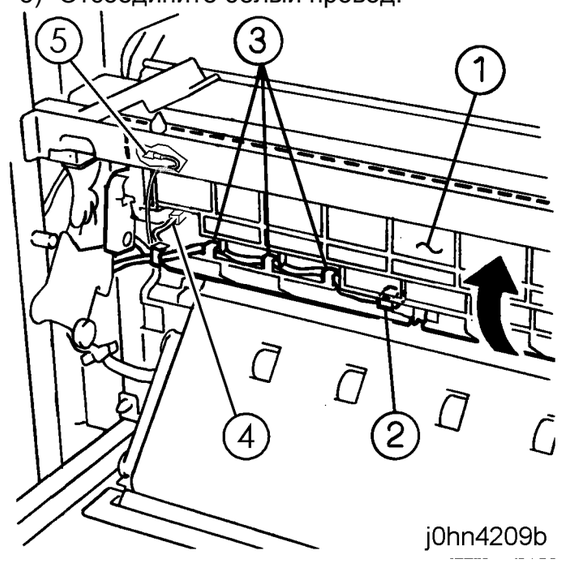

(Рисунок-1) j0hn4209

4. Снимите узел желоба регистрации (рисунок-4).
   1) Снимите KL-клипсу (2).
   2) Снимите узел желоба регистрации.

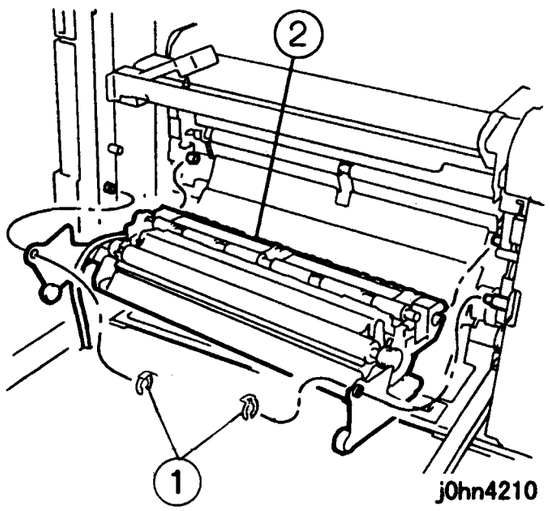

(Рисунок-4) j0hn4210

Установка

Процедура
1. Установка выполняется в порядке, обратном снятию.

3. IIT

REP 3.1.1 Стекло экспонирования

Перечень запасных частей PL3.1

Снятие

Если у вас принтер или аппарат с факсимильной опцией, прежде чем отключать питание убедитесь, что все невыполненные работы были удалены:

÷ Аппараты с факсимильной опцией: Проверьте, что индикатор “Работа в памяти” на панели управления не горит. Нажмите на кнопку “Состояние работы: Стоп” и подтвердите удаление работы из папки “Текущие работы”.
÷ Принтеры: Проверьте, что на панели управления указано “Ready to print or fax” (Готов к печати и передаче и приему факсов).

ПРЕДУПРЕЖДЕНИЕ

Выключите питание аппарата и выньте вилку шнура электропитания из розетки.

Процедура
1. Снимите стекло экспонирования (рисунок-1).
   1) Отверните винты (2).
   2) Снимите планку.
   3) Снимите стекло экспонирования.

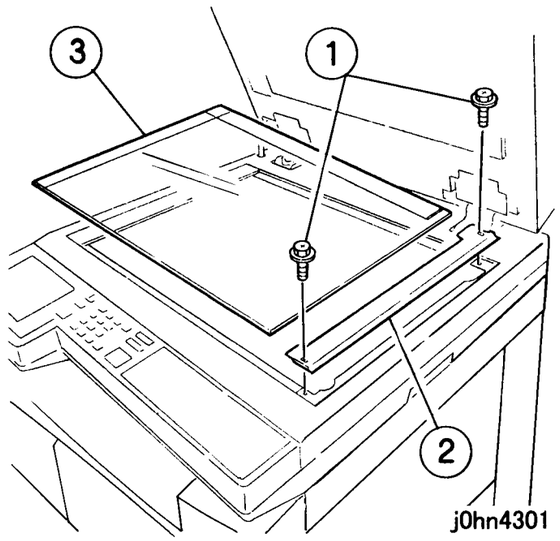

(Рисунок-1) j0hn4301

Установка

Процедура
1. Установка выполняется в порядке, обратном снятию с учетом следующего примечания.

Примечание Установите стекло экспонирования, прижимая его в направлении стрелки A, и планку, прижимая ее в направлении стрелки B (рисунок-2).

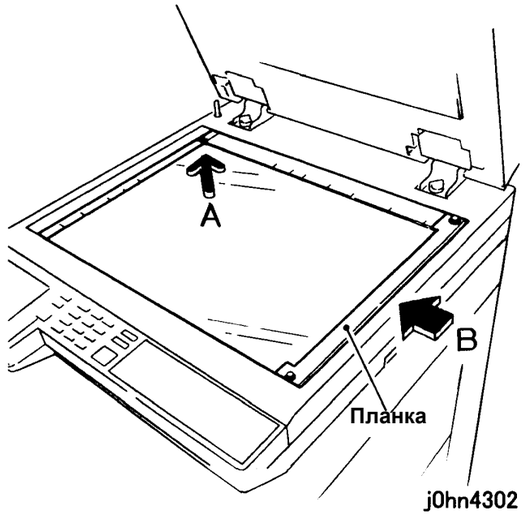

(Рисунок-2) j0hn4302

REP 3.1.2 IIT/IPS PWB

Перечень запасных частей PL3.1

Снятие

Если у вас принтер или аппарат с факсимильной опцией, прежде чем отключать питание убедитесь, что все невыполненные работы были удалены:

÷ Аппараты с факсимильной опцией: Проверьте, что индикатор “Работа в памяти” на панели управления не горит. Нажмите на кнопку “Состояние работы: Стоп” и подтвердите удаление работы из папки “Текущие работы”.

÷ Принтеры: Проверьте, что на панели управления указано “Ready to print or fax” (Готов к печати и передаче и приему факсов).

ПРЕДУПРЕЖДЕНИЕ

Выключите питание аппарата и выньте вилку шнура электропитания из розетки.

ВНИМАНИЕ

Работая с электронными элементами, не забывайте надевать браслет защиты от статического электричества, чтобы не повредить электронные платы Если браслета нет, для снятия заряда почаще прикасайтесь к металлическому корпусу аппарата.

Процедура

1. Снимите следующие элементы:
   ÷ Стекло экспонирования (REP3.1.1)
   ÷ Кабель (IIT-IOT)(PL3.1)
   ÷ Кабель (IIT-DADF)(PL10.1)
   ÷ Крышку PWB (PL3.1)
2. Отсоедините разъемы (рисунок-1).
   1) Отсоедините разъемы (5).

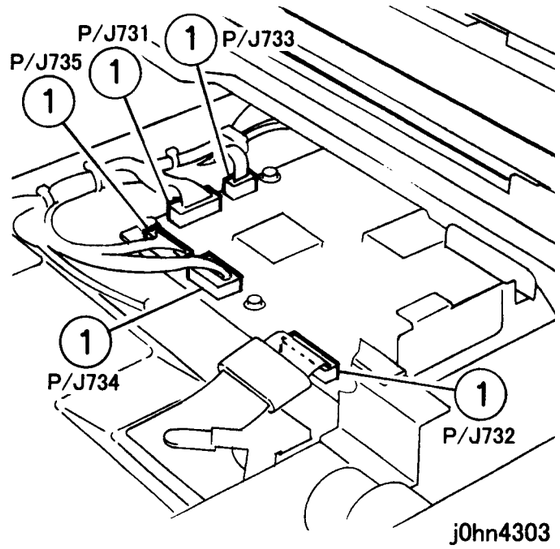

(Рисунок-1) j0hn4303

3. Снимите IIT/IPS PWB (рисунок-2).
   1) Отверните винт.
   2) Снимите стопор.
   3) Отверните винты (8).
   4) Снимите IIT/IPS PWB.

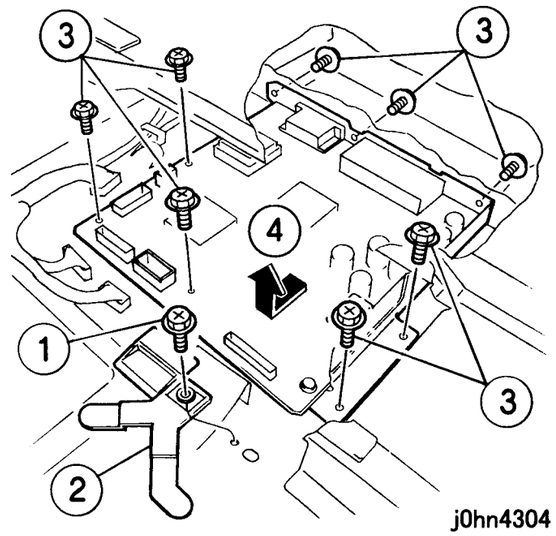

(Рисунок-2) j0hn4304

Установка

Процедура

1. Установка выполняется в порядке, обратном снятию.

REP 3.2.1 Узел объектива и CCD PWB

Перечень запасных частей PL3.2

Снятие

Если у вас принтер или аппарат с факсимильной опцией, прежде чем отключать питание убедитесь, что все невыполненные работы были удалены:

÷ Аппараты с факсимильной опцией: Проверьте, что индикатор “Работа в памяти” на панели управления не горит. Нажмите на кнопку “Состояние работы: Стоп” и подтвердите удаление работы из папки “Текущие работы”.

÷ Принтеры: Проверьте, что на панели управления указано “Ready to print or fax” (Готов к печати и передаче и приему факсов).

ПРЕДУПРЕЖДЕНИЕ

Выключите питание аппарата и выньте вилку шнура электропитания из розетки.

ВНИМАНИЕ

Работая с электронными элементами, не забывайте надевать браслет защиты от статического электричества, чтобы не повредить электронные платы Если браслета нет, для снятия заряда почаще прикасайтесь к металлическому корпусу аппарата.

Процедура

1. Снимите следующие элементы:
   ÷ Стекло экспонирования(REP3.1.1)
   ÷ Крышку CCD (PL3.2)
2. Снимите узел объектива и CCD PWB (рисунок-1).
   1) Отсоедините разъемы (2).
   2) Отверните винты и снимите шайбы (4).
   3) Снимите узел объектива и CCD PWB.

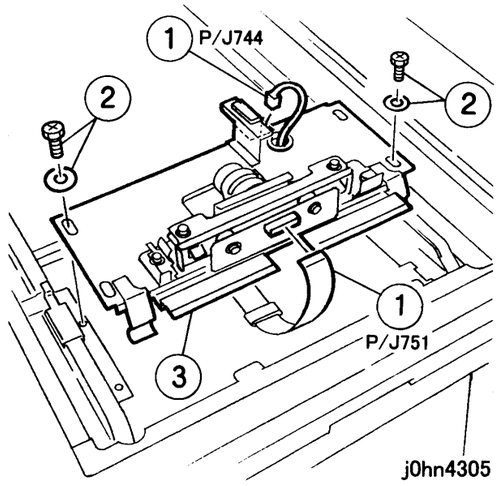

(Рисунок-1) j0hn4305

Установка

Процедура

1. Установка выполняется в порядке, обратном снятию.

REP 3.3.1 Синхронизирующий шкив

Перечень запасных частей PL3.3

Снятие

Если у вас принтер или аппарат с факсимильной опцией, прежде чем отключать питание убедитесь, что все невыполненные работы были удалены:

÷ Аппараты с факсимильной опцией: Проверьте, что индикатор “Работа в памяти” на панели управления не горит. Нажмите на кнопку “Состояние работы: Стоп” и подтвердите удаление работы из папки “Текущие работы”.

÷ Принтеры: Проверьте, что на панели управления указано “Ready to print or fax” (Готов к печати и передаче и приему факсов).

ПРЕДУПРЕЖДЕНИЕ

Выключите питание аппарата и выньте вилку шнура электропитания из розетки.

Процедура

1. Снимите следующие элементы:
   1) Крышку стекла (PL3.5) или DADF (REP10.1.1)
   2) Стекло экспонирования(REP3.1.1)
   3) Панель управления (REP3.6.1)
   4) Верхнюю крышку (PL3.6)
2. Снимите синхронизирующий шкив (рисунок-1).
   1) Снимите пружину.
   2) Ослабьте винт крепления двигателя.
   3) Снимите демпфер.
   4) Снимите синхронизирующий шкив.

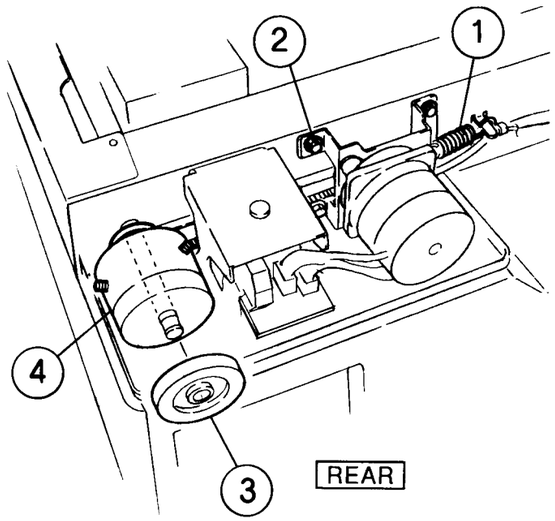

(Рисунок-1) j0hn4306

Установка

Процедура

1. Установка выполняется в порядке, обратном снятию, с учетом следующего примечания:

Примечание Нажимая на вал спереди, оставьте зазор около 0,4 мм между синхронизирующим шкивом и подшипником (рисунок-2).

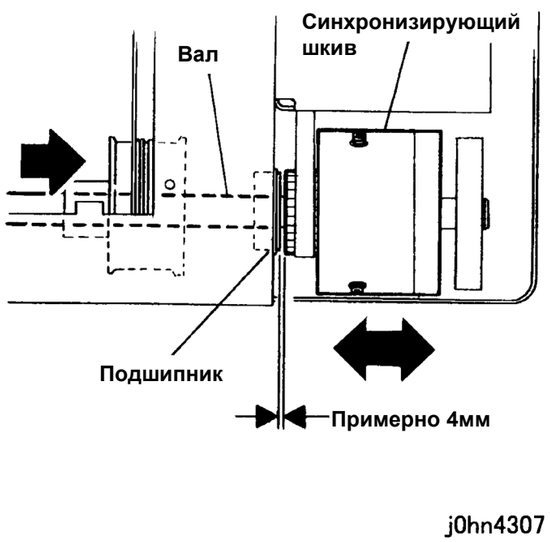

(Рисунок-2) j0hn4307

REP 3.3.2 Тросик кареток

Перечень запасных частей PL3.3

Снятие

Примечание Поскольку процедура замены аналогична для переднего и заднего тросиков кареток, описана процедура только для заднего тросика.

Примечание Заменяйте тросики по одному. Не снимайте сразу два тросика.

Если у вас принтер или аппарат с факсимильной опцией, прежде чем отключать питание убедитесь, что все невыполненные работы были удалены:

÷ Аппараты с факсимильной опцией: Проверьте, что индикатор “Работа в памяти” на панели управления не горит. Нажмите на кнопку “Состояние работы: Стоп” и подтвердите удаление работы из папки “Текущие работы”.

÷ Принтеры: Проверьте, что на панели управления указано “Ready to print or fax” (Готов к печати и передаче и приему факсов).

ПРЕДУПРЕЖДЕНИЕ

Выключите питание аппарата и выньте вилку шнура электропитания из розетки.

Процедура

1. Снимите следующие элементы:
   ÷ Крышку стекла (PL3.5) или DADF (REP10.1.1)
   ÷ Стекло экспонирования(REP3.1.1)
   ÷ Панель управления (REP3.6.1)
   ÷ Верхнюю крышку (PL3.6)
   ÷ Крышку (PL3.1) или стекло экспонирования DADF (REP10.1.2)

2. Освободите каретку полного хода от тросика (рисунок-1).

1) Отверните винты (2).



(Рисунок-1) j0hn4308

3. Снимите тросик каретки (рисунок-2).

1) Снимите пружину и тросик.

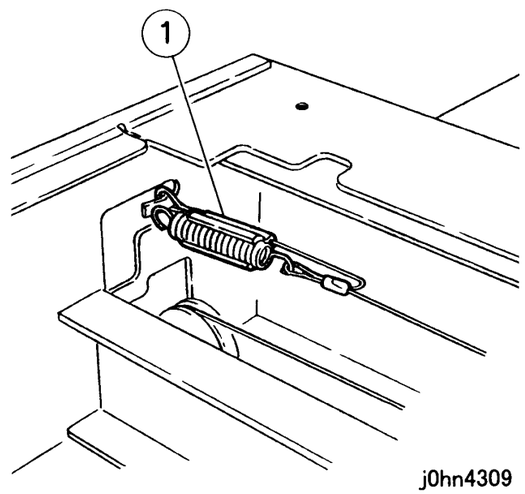

(Рисунок-2) j0hn4309

Установка

Процедура

1. Намотайте тросик кареток на шкив (рисунки- 3, -4, и -5)
   1) Поместите шарик тросика в выемку шкива.
   2) Намотайте тросик со стороны пружины на шкив, сделав 1,5 оборота.
   3) Закрепите тросик со стороны пружины на каркасе липкой лентой.
   4) Намотайте тросик на шкив со стороны шарика, сделав 2 оборота.
   5) Закрепите тросик на шкиве липкой лентой.

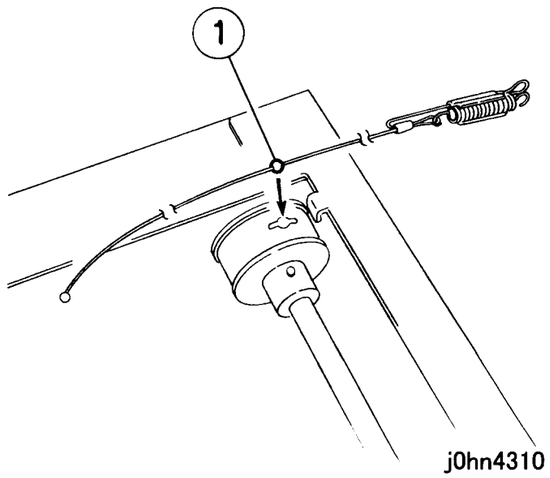

(Рисунок-3) j0hn4310

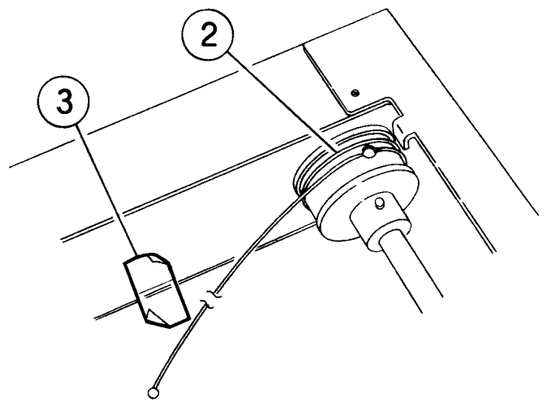

(Рисунок-4) j0hn4311

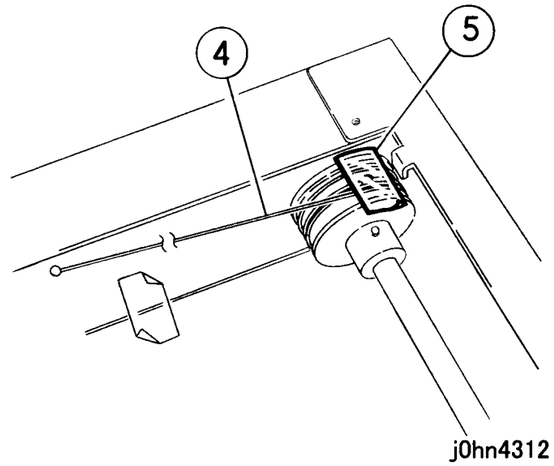

(Рисунок-5) j0hn4312

Справка Ниже указано число оборотов переднего и заднего тросиков, намотанных на шкивы (рисунок-6).

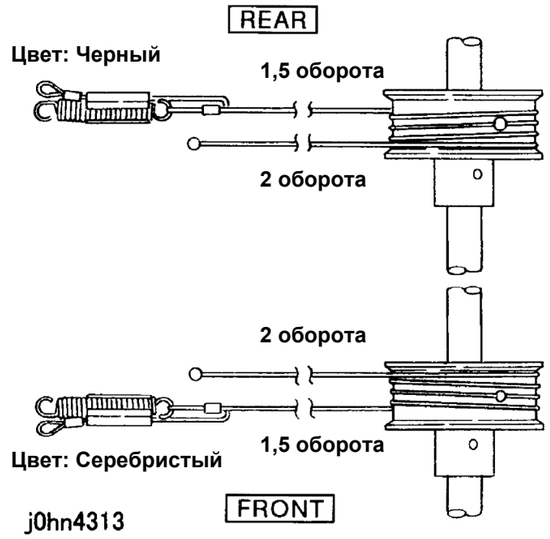

(Рисунок-6) j0hn4313

2. Закрепите конец тросика со стороны шарика (рисунок-7).
   1) Прицепите конец тросика к левому шкиву каретки половинного хода.
   2) Поместите шарик в выемку каркаса.

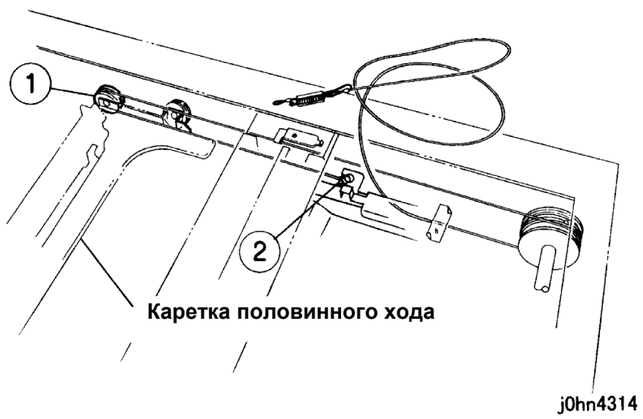

(Рисунок-7) j0hn4314

3. Закрепите конец тросика со стороны пружины (рисунок-8).
   1) Наденьте тросик на шкив каркаса.
   2) Наденьте тросик на правый шкив каретки половинного хода.
   3) Наденьте пружину вместе с тросиком на крючок каркаса.
   4) Временно закрепите каретку полного хода на тросике.

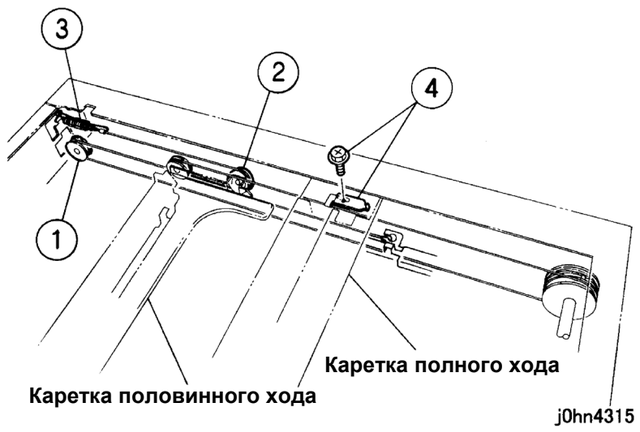

(Рисунок-8) j0hn4315

Справка Передний тросик кареток проложен как показано на рисунке ниже (рисунок-9).

1) Временно закрепите каретку полного хода на тросике.

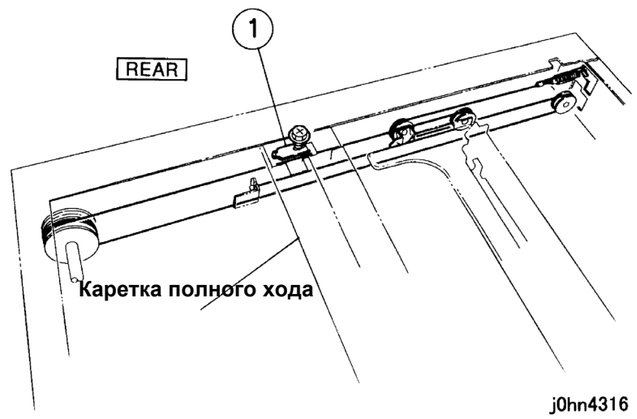

(Рисунок-9) j0hn4316

1. Снимите липкую ленту, которой закреплен тросик.
2. Отрегулируйте положение и параллельность кареток полного/половинного хода (ADJ 3.4.1).
3. Подвигайте каретку полного хода рукой, чтобы проверить плавность ее перемещения.

REP 3.4.1 Лампа экспонирования

Перечень запасных частей PL3.4

Снятие

Если у вас принтер или аппарат с факсимильной опцией, прежде чем отключать питание убедитесь, что все невыполненные работы были удалены:

÷ Аппараты с факсимильной опцией: Проверьте, что индикатор “Работа в памяти” на панели управления не горит. Нажмите на кнопку “Состояние работы: Стоп” и подтвердите удаление работы из папки “Текущие работы”.
÷ Принтеры: Проверьте, что на панели управления указано “Ready to print or fax” (Готов к печати и передаче и приему факсов).

ПРЕДУПРЕЖДЕНИЕ

Выключите питание аппарата и выньте вилку шнура электропитания из розетки.

Процедура
1. Снимите стекло экспонирования (REP3.1.1).

2. Снимите лампу экспонирования (рисунок-1).
   1) Отсоедините разъем.
   2) Отверните винты (2).
   3) Снимите лампу экспонирования.

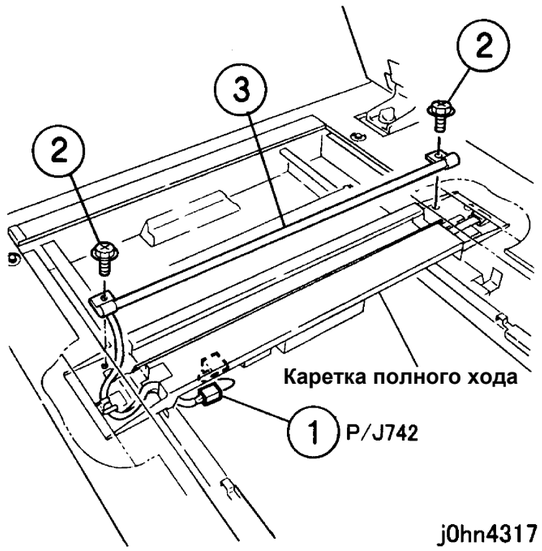

(Рисунок-1) j0hn4317

Установка

Процедура
1. Установка выполняется в порядке, обратном снятию.

REP 3.4.2 Проводка лампы

Перечень запасных частей PL3.4

Снятие

Если у вас принтер или аппарат с факсимильной опцией, прежде чем отключать питание убедитесь, что все невыполненные работы были удалены:

÷ Аппараты с факсимильной опцией: Проверьте, что индикатор “Работа в памяти” на панели управления не горит. Нажмите на кнопку “Состояние работы: Стоп” и подтвердите удаление работы из папки “Текущие работы”.
÷ Принтеры: Проверьте, что на панели управления указано “Ready to print or fax” (Готов к печати и передаче и приему факсов).

ПРЕДУПРЕЖДЕНИЕ

Выключите питание аппарата и выньте вилку шнура электропитания из розетки.

Процедура
1. Снимите следующие элементы:
   ÷ Стекло экспонирования (REP3.1.1)
   ÷ Крышку PWB(PL3.1)

2. Отверните винты крепления тросика каретки полного хода (рисунок-1).
   1) Отверните винты (2).

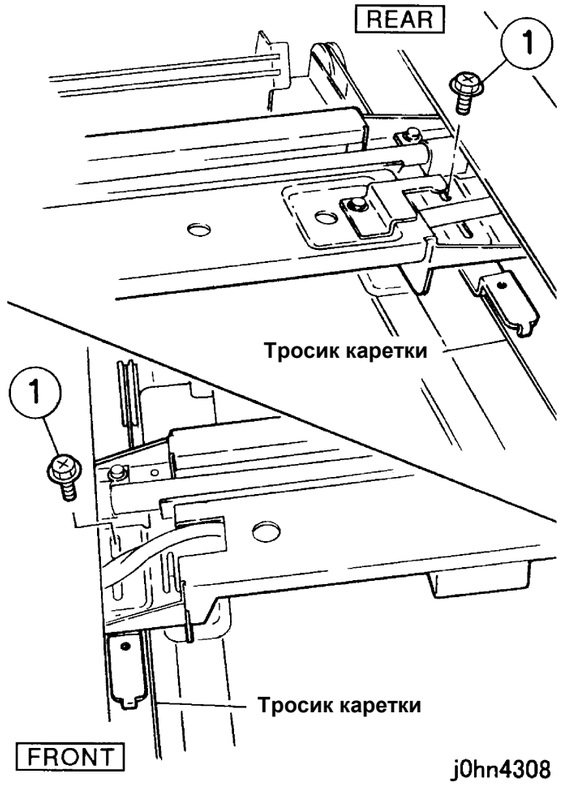

(Рисунок-1) j0hn4308

3. Снимите держатель (рисунок-2).
   1) Отверните винт.
   2) Снимите стопор.
   3) Отверните винт.
   4) Снимите держатель.
   5) Отсоедините разъем.
   6) Освободите зажим.

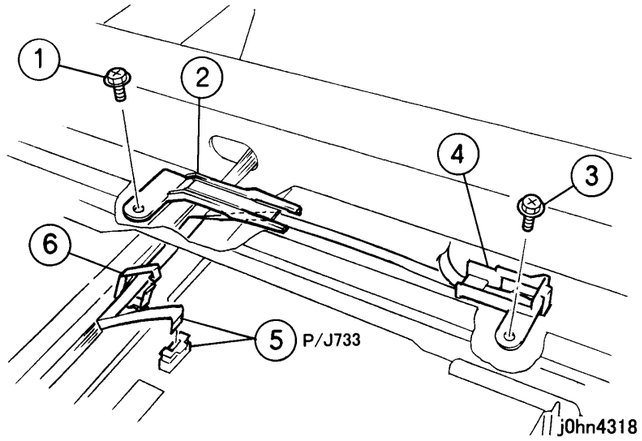

(Рисунок-2) j0hn4318

4. Снимите проводку лампы (рисунок-3).
   1) Переверните каретку полного хода.
   2) Отверните винт.
   3) Снимите направляющую.
   4) Снимите проводку лампы.

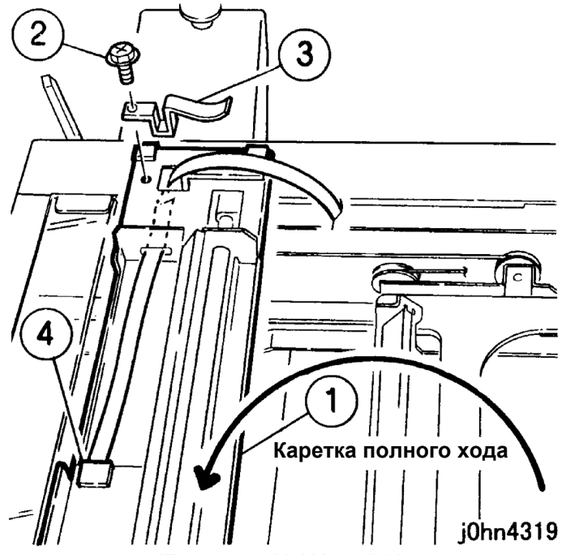

(Рисунок-3) j0hn4319

Установка

Процедура
1. Установка выполняется в порядке, обратном снятию.
2. После установки отрегулируйте положение каретки полного хода (ADJ 3.4.2).

REP 3.5.1 Подушка стекла экспонирования

Перечень запасных частей PL3.5

Снятие

Если у вас принтер или аппарат с факсимильной опцией, прежде чем отключать питание убедитесь, что все невыполненные работы были удалены:

÷ Аппараты с факсимильной опцией: Проверьте, что индикатор “Работа в памяти” на панели управления не горит. Нажмите на кнопку “Состояние работы: Стоп” и подтвердите удаление работы из папки “Текущие работы”.
÷ Принтеры: Проверьте, что на панели управления указано “Ready to print or fax” (Готов к печати и передаче и приему факсов).

ПРЕДУПРЕЖДЕНИЕ

Выключите питание аппарата и выньте вилку шнура электропитания из розетки.

Примечание Подушка стекла закреплена лентой, липкой с обеих сторон.

Процедура
1. Отклейте подушку стекла (рисунок-1).
   1) Отклейте подушку стекла.

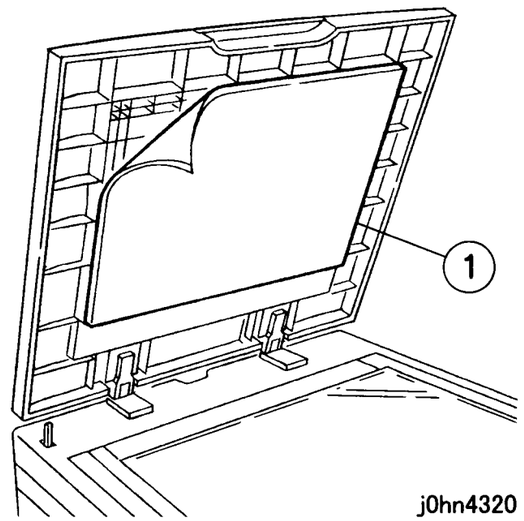

(Рисунок-1) j0hn4320

Установка

Примечание После того, как вы отклеите подушку, аккуратно удалите с подушки липкую ленту.

Процедура
1. Наклейте подушку (рисунок-2)
   1) Отделите уплотнитель.
   2) Аккуратно нажмите на подушку стекла в направлении, показанном стрелками.
   3) Опустите крышку стекла экспонирования и прижмите ее к подушке.

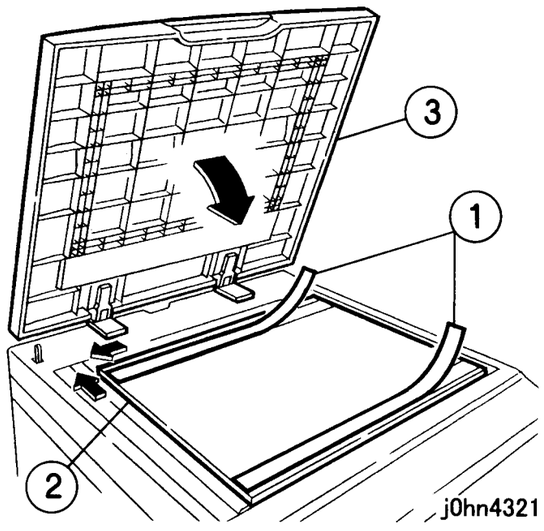

(Рисунок-2) j0hn4321

REP 3.6.1 Панель управления

Перечень запасных частей PL3.6

Снятие

Если у вас принтер или аппарат с факсимильной опцией, прежде чем отключать питание убедитесь, что все невыполненные работы были удалены:

÷ Аппараты с факсимильной опцией: Проверьте, что индикатор “Работа в памяти” на панели управления не горит. Нажмите на кнопку “Состояние работы: Стоп” и подтвердите удаление работы из папки “Текущие работы”.

÷ Принтеры: Проверьте, что на панели управления указано “Ready to print or fax” (Готов к печати и передаче и приему факсов).

ПРЕДУПРЕЖДЕНИЕ

Выключите питание аппарата и выньте вилку шнура электропитания из розетки.

ВНИМАНИЕ

Работая с электронными элементами, не забывайте надевать браслет защиты от статического электричества, чтобы не повредить электронные платы Если браслета нет, для снятия заряда почаще прикасайтесь к металлическому корпусу аппарата.

Процедура
1. Снимите панель управления (рисунок-1).
   1) Отверните винты (4).
   2) Сместите панель управления немного вправо и приподнимите ее, чтобы снять крючок панели с каркаса аппарата.
   3) Отсоедините разъем.
   4) Снимите панель управления .

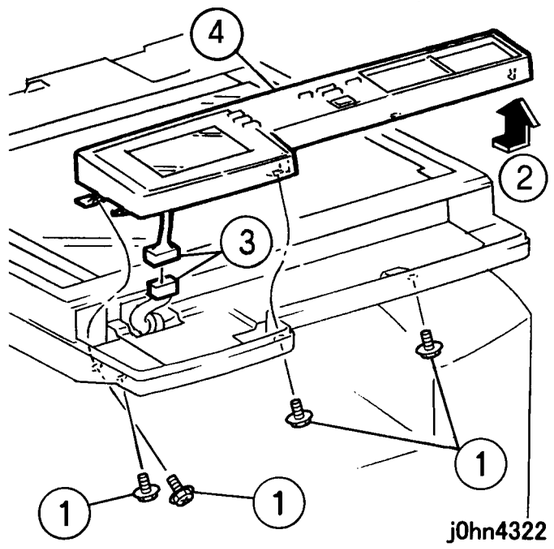

(Рисунок-1) j0hn4322

Установка

Процедура
1. Установка выполняется в порядке, обратном снятию.

4. ROS

REP 4.1.1 ROS

Перечень запасных частей PL4.1

Снятие

Если у вас принтер или аппарат с факсимильной опцией, прежде чем отключать питание убедитесь, что все невыполненные работы были удалены:

÷ Аппараты с факсимильной опцией: Проверьте, что индикатор “Работа в памяти” на панели управления не горит. Нажмите на кнопку “Состояние работы: Стоп” и подтвердите удаление работы из папки “Текущие работы”.

÷ Принтеры: Проверьте, что на панели управления указано “Ready to print or fax” (Готов к печати и передаче и приему факсов).

ПРЕДУПРЕЖДЕНИЕ

Выключите питание аппарата и выньте вилку шнура электропитания из розетки.

ВНИМАНИЕ

Работая с электронными элементами, не забывайте надевать браслет защиты от статического электричества, чтобы не повредить электронные платы Если браслета нет, для снятия заряда почаще прикасайтесь к металлическому корпусу аппарата.

Процедура

1. Снимите следующие элементы:
   1) Переднюю правую крышку (PL8.2)
   2) Переднюю левую крышку (PL8.2)
   3) Верхнюю крышку (REP8.1.1)

2. Снимите крышку (рисунок-1).
   1) Отверните винты (2).
   2) Снимите держатель.
   3) Отверните винты (4).
   4) Снимите крышку.

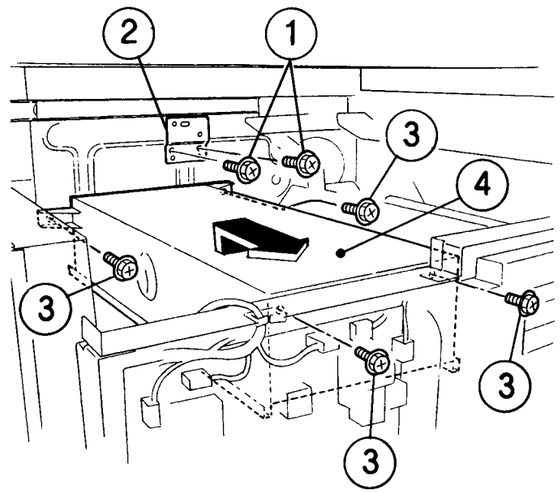

j0hn4401

(Рисунок-1) j0hn4401

3. Снимите ROS (рисунок-2).
   1) Отверните винты (4).
   2) Отсоедините разъемы (2).
   3) Снимите ROS.

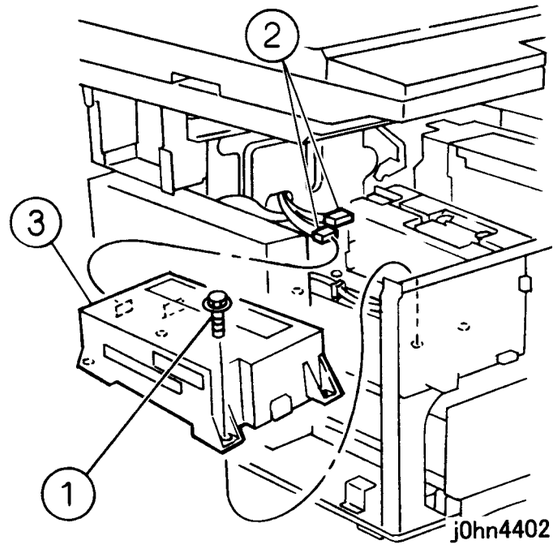

(Рисунок-2) j0hn4402

Установка

Процедура

1. Установка выполняется в порядке, обратном снятию.

6. Фьюзер

REP 6.1.1 Узел фьюзера

Перечень запасных частей PL6.1

Снятие

Если у вас принтер или аппарат с факсимильной опцией, прежде чем отключать питание убедитесь, что все невыполненные работы были удалены:

÷ Аппараты с факсимильной опцией: Проверьте, что индикатор “Работа в памяти” на панели управления не горит. Нажмите на кнопку “Состояние работы: Стоп” и подтвердите удаление работы из папки “Текущие работы”.

÷ Принтеры: Проверьте, что на панели управления указано “Ready to print or fax” (Готов к печати и передаче и приему факсов).

ПРЕДУПРЕЖДЕНИЕ

Выключите питание аппарата и выньте вилку шнура электропитания из розетки.

ПРЕДУПРЕЖДЕНИЕ

После выключения питания аппарата фьюзер остается горячим. Дайте ему остыть или избегайте контакта с горячими поверхностями, работая вблизи фьюзера.

Процедура

1. Выдвиньте правый узел.
2. Снимите узел фьюзера (рисунок-1).
   1) Отпустите ручку.
   2) Снимите узел фьюзера, как показано стрелкой.

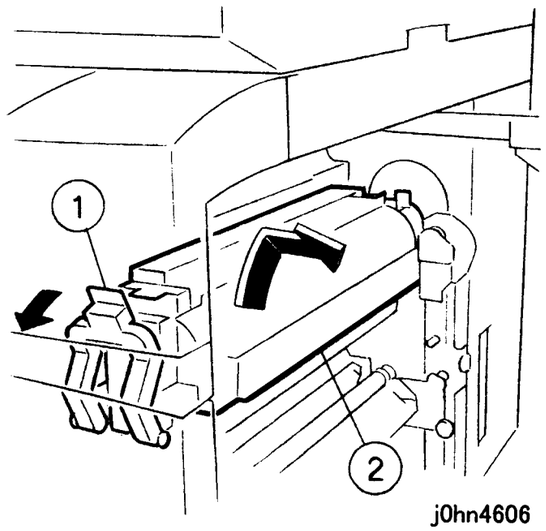

(Рисунок-1) j0hn4606

Установка

Процедура

1. Установка выполняется в порядке, обратном снятию.

REP 6.2.1 Прижимной вал

Перечень запасных частей PL6.2

Снятие

Если у вас принтер или аппарат с факсимильной опцией, прежде чем отключать питание убедитесь, что все невыполненные работы были удалены:

÷ Аппараты с факсимильной опцией: Проверьте, что индикатор “Работа в памяти” на панели управления не горит. Нажмите на кнопку “Состояние работы: Стоп” и подтвердите удаление работы из папки “Текущие работы”.

÷ Принтеры: Проверьте, что на панели управления указано “Ready to print or fax” (Готов к печати и передаче и приему факсов).

ПРЕДУПРЕЖДЕНИЕ

Выключите питание аппарата и выньте вилку шнура электропитания из розетки.

ПРЕДУПРЕЖДЕНИЕ

После выключения питания аппарата фьюзер остается горячим. Дайте ему остыть или избегайте контакта с горячими поверхностями, работая вблизи фьюзера.

Процедура

1. Выдвиньте правый узел.
2. Отведите ручку на себя и поднимите узел фьюзера (REP6.1.1).
3. Снимите узел желоба декелера (рисунок-1).
   1) Отверните винт.
   2) Снимите входной желоб.
   3) Отверните винты (4).
   4) Снимите узел желоба декелера.

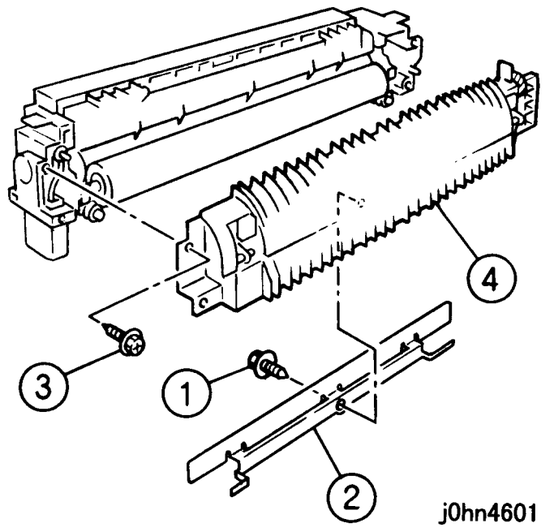

(Рисунок-1) j0hn4601

4. Снимите прижимной вал (рисунок-2).
   1) Отверните прижимной винт.
   2) Снимите прижимную пружину.
   3) Отверните прижимной винт.
   4) Снимите прижимную пружину.
   5) Снимите передний рычаг и подшипник.
   6) Снимите задний рычаг и подшипник.
   7) Снимите прижимной вал.

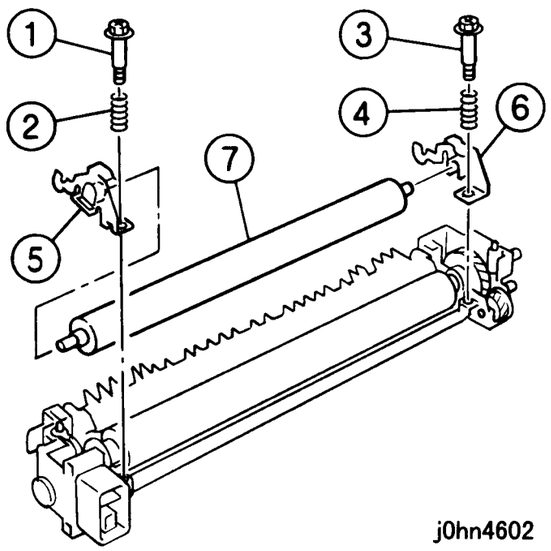

(Рисунок-2) j0hn4602

Установка

Примечание Затяните прижимные винты (передний и задний), чтобы они приняли положение, показанное на рисунке ниже (рисунок-3).

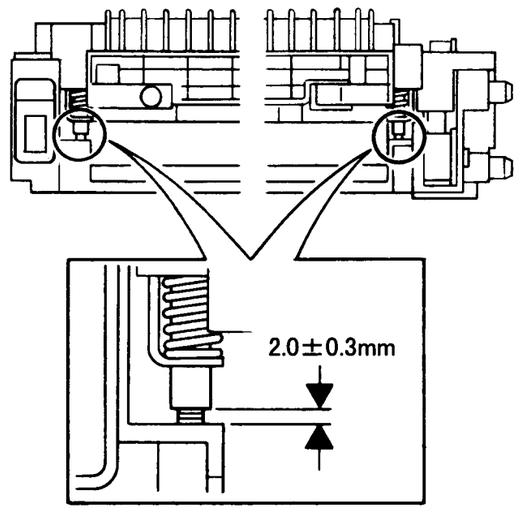

(Рисунок-3) j0hn4603

Процедура
1. Установка выполняется в порядке, обратном снятию.

REP 6.2.2 Нагревательный вал

Перечень запасных частей PL6.2

Снятие

Если у вас принтер или аппарат с факсимильной опцией, прежде чем отключать питание убедитесь, что все невыполненные работы были удалены:

÷ Аппараты с факсимильной опцией: Проверьте, что индикатор “Работа в памяти” на панели управления не горит. Нажмите на кнопку “Состояние работы: Стоп” и подтвердите удаление работы из папки “Текущие работы”.
÷ Принтеры: Проверьте, что на панели управления указано “Ready to print or fax” (Готов к печати и передаче и приему факсов).

ПРЕДУПРЕЖДЕНИЕ

Выключите питание аппарата и выньте вилку шнура электропитания из розетки.

ПРЕДУПРЕЖДЕНИЕ

После выключения питания аппарата фьюзер остается горячим. Дайте ему остыть или избегайте контакта с горячими поверхностями, работая вблизи фьюзера.

ВНИМАНИЕ

Работая с электронными элементами, не забывайте надевать браслет защиты от статического электричества, чтобы не повредить электронные платы Если браслета нет, для снятия заряда почаще прикасайтесь к металлическому корпусу аппарата.

ВНИМАНИЕ

Не касайтесь стеклянной поверхности нагревательного стержня руками. Если вы случайно коснетесь ее, протрите сухой тканью.

Процедура
1. Снимите прижимной вал (REP 6.2.1).

2. Снимите узел выходного желоба (рисунок-1)
   1) Отверните винты (3).
   2) Снимите узел выходного желоба.

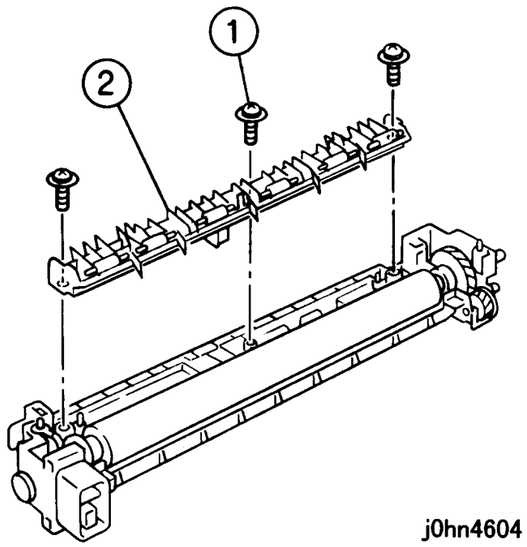

(Рисунок-1) j0hn4604

3. Снимите нагревательный стержень (рисунок-2)
   1) Отверните винты (2).
   2) Снимите нагревательный стержень вместе с нагревательным валом.
   3) Выньте нагревательный стержень.

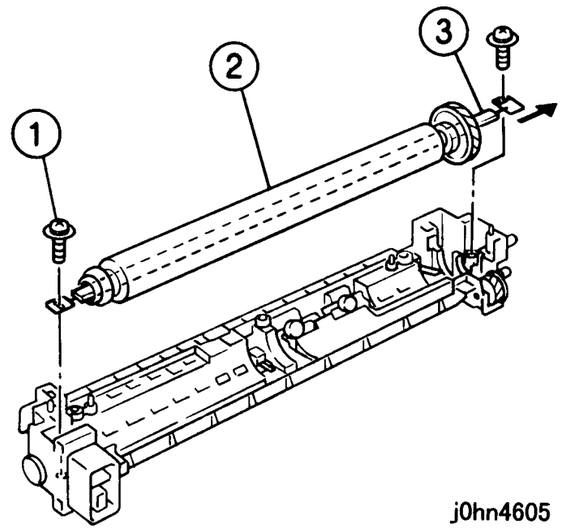

(Рисунок-2) j0hn4605

Установка

Процедура
1. Установка выполняется в порядке, обратном снятию.

7. Электрические узлы

REP 7.2.1 Узел MCU/SW PWB

Перечень запасных частей PL7.2

Снятие

Если у вас принтер или аппарат с факсимильной опцией, прежде чем отключать питание убедитесь, что все невыполненные работы были удалены:

÷ Аппараты с факсимильной опцией: Проверьте, что индикатор “Работа в памяти” на панели управления не горит. Нажмите на кнопку “Состояние работы: Стоп” и подтвердите удаление работы из папки “Текущие работы”.

÷ Принтеры: Проверьте, что на панели управления указано “Ready to print or fax” (Готов к печати и передаче и приему факсов).

ВНИМАНИЕ

Работая с электронными элементами, не забывайте надевать браслет защиты от статического электричества, чтобы не повредить электронные платы Если браслета нет, для снятия заряда почаще прикасайтесь к металлическому корпусу аппарата.

Примечание Если также необходимо заменить IIT/IPS PWB (PL3.1), выполните эту работу первой.

1. Перед заменой примите во внимание примечание о регулировке IOT и установочных значениях, хранящихся в NVM платы MCU/SW (после замены проведите регулировку и введите установочные значения на MCU/DSW PWB).
2. Если необходимо, примите во внимание примечание о счетчике HFSI, относящемся к IOT, файле ошибок и застреваний и счетчике ошибок и застреваний.

ПРЕДУПРЕЖДЕНИЕ

Выключите питание аппарата и выньте вилку шнура электропитания из розетки.

3. Замените MCU/SW PWB.
4. Выньте все лотки для бумаги.

Справка Это необходимо для исключения

запуска печати сразу после включения питания.

5. Подключите шнур электропитания и включите питание аппарата.
6. Войдите в диагностический режим (C/E).
7. Введите код цепи-функции “20/67” и нажмите кнопку Старт (инициализация IOT NVM новой MCU/SW PWB).
8. Загрузите содержимое электронного счетчика IIT/IPS PWB в MCU/SW PWB.
9. Введите код цепи-функции “25/51” и нажмите кнопку Старт.
10. На дисплей выводятся показания счетчика.
11. Нажмите “Enter Value” (Введите значение), введите “91,” и нажмите кнопку Старт.
12. Проведите регулировку и задайте установочные значения, как написано в примечании к шагу 1.
13. Установите все лотки для бумаги на место.

REP 7.5.1 Узел ESS PWB

Перечень запасных частей PL7.5

Замена

Если у вас принтер или аппарат с факсимильной опцией, прежде чем отключать питание убедитесь, что все невыполненные работы были удалены:

÷ Аппараты с факсимильной опцией: Проверьте, что индикатор “Работа в памяти” на панели управления не горит. Нажмите на кнопку “Состояние работы: Стоп” и подтвердите удаление работы из папки “Текущие работы”.
÷ Принтеры: Проверьте, что на панели управления указано “Ready to print or fax” (Готов к печати и передаче и приему факсов).

ПРЕДУПРЕЖДЕНИЕ

Выключите питание аппарата и выньте вилку шнура электропитания из розетки.

ВНИМАНИЕ

Работая с электронными элементами, не забывайте надевать браслет защиты от статического электричества, чтобы не повредить электронные платы Если браслета нет, для снятия заряда почаще прикасайтесь к металлическому корпусу аппарата.

1. При замене ESS PWB снимите EP ROM с новой ESS PWB и замените ее микросхемой, снятой со старой ESS PWB (рисунок-1).

Справка В EP ROM хранятся MAC-адреса.

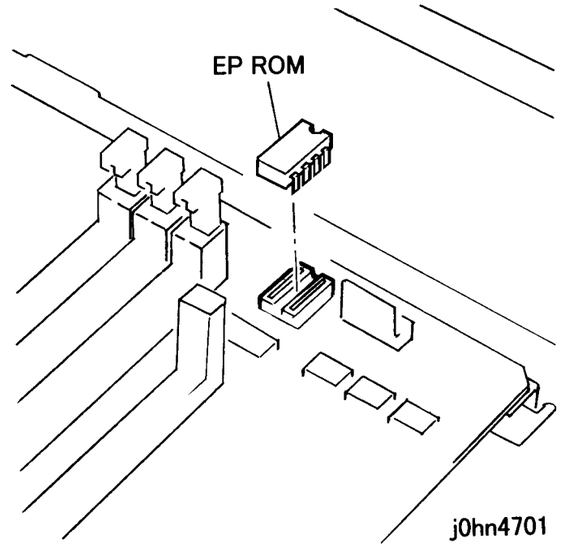

(Рисунок-1) j0hn4701

8. Крышки

REP 8.1.1 Верхняя крышка

Перечень запасных частей PL8.1

Снятие

Если у вас принтер или аппарат с факсимильной опцией, прежде чем отключать питание убедитесь, что все невыполненные работы были удалены:

- Аппараты с факсимильной опцией: Проверьте, что индикатор “Работа в памяти” на панели управления не горит. Нажмите на кнопку “Состояние работы: Стоп” и подтвердите удаление работы из папки “Текущие работы”.
- Принтеры: Проверьте, что на панели управления указано “Ready to print or fax” (Готов к печати и передаче и приему факсов).

ПРЕДУПРЕЖДЕНИЕ

Выключите питание аппарата и выньте вилку шнура электропитания из розетки.

Процедура

1. Снимите следующие элементы:
   1) Верхнюю крышку фьюзера (PL8.1)
   2) Крышку верхней рейки (PL8.1)
   3) Крышку ESS (PL8.2)
   4) Левую крышку (PL8.2)
2. Снимите верхнюю крышку (рисунок-1):
   1) Отверните винты (4).
   2) Отсоедините разъем.
   3) Снимите верхнюю крышку .

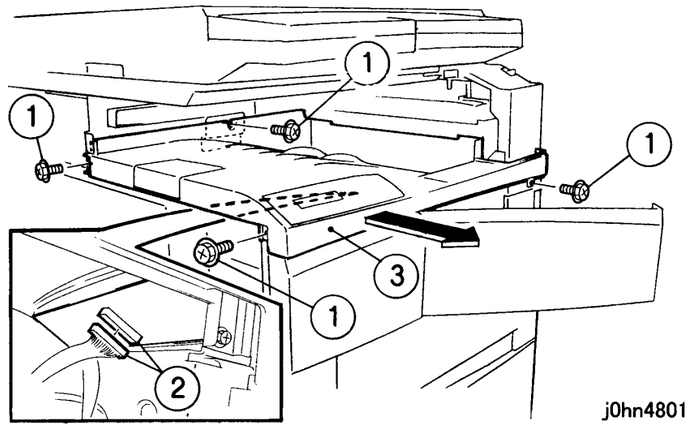

(Рисунок-1) j0hn4801

Установка

Процедура

1. Установка выполняется в порядке, обратном снятию.

9. Узел нижних лотков

REP 9.1.1 Соединитель привода

Перечень запасных частей PL9.1

Снятие

Если у вас принтер или аппарат с факсимильной опцией, прежде чем отключать питание убедитесь, что все невыполненные работы были удалены:

- Аппараты с факсимильной опцией: Проверьте, что индикатор “Работа в памяти” на панели управления не горит. Нажмите на кнопку “Состояние работы: Стоп” и подтвердите удаление работы из папки “Текущие работы”.
- Принтеры: Проверьте, что на панели управления указано “Ready to print or fax” (Готов к печати и передаче и приему факсов).

ПРЕДУПРЕЖДЕНИЕ

Выключите питание аппарата и выньте вилку шнура электропитания из розетки.

Примечание Процедура описана только для лотка 2.
Однако, эта же процедура применима к лотку 3 и лотку 4.

Процедура

1. Снимите заднюю крышку (PL9.10).

2. Снимите направляющую жгута (рисунок-1).
   1) Выньте жгут из направляющих (7).
   2) Нажмите на крючки (4).
   3) Снимите направляющую жгута.

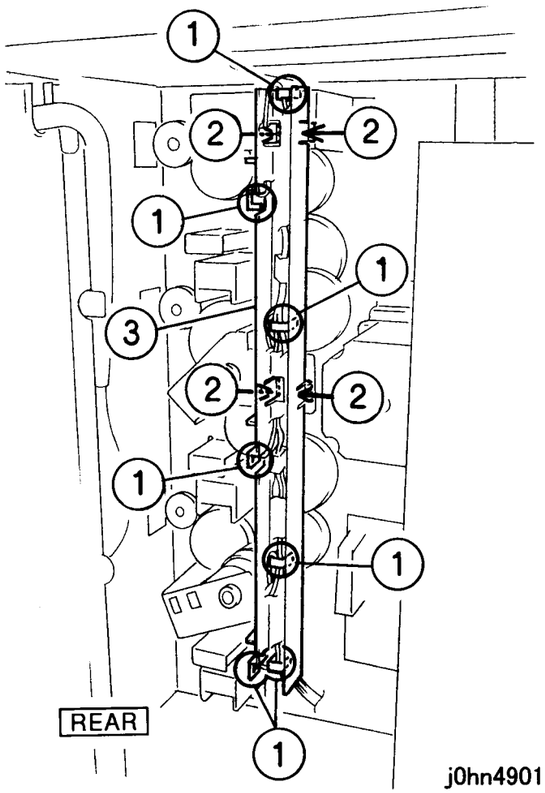

(Рисунок-1) j0hn4901

3. Снимите крепежную скобу (рисунок-2).
   1) Отверните винты (2).
   2) Снимите крепежную скобу.

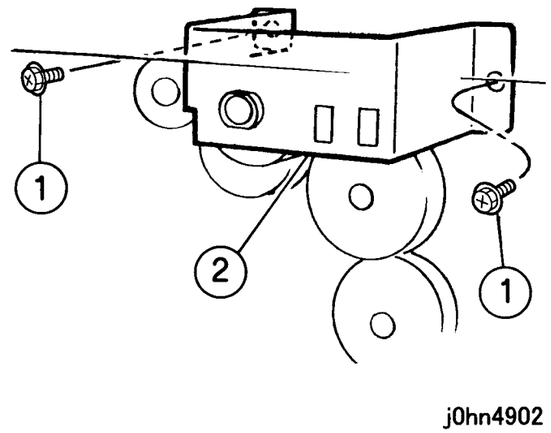

(Рисунок-2) j0hn4902

4. Снимите муфту подачи (рисунок-3)
   1) Снимите подшипник.
   2) Снимите муфту подачи.

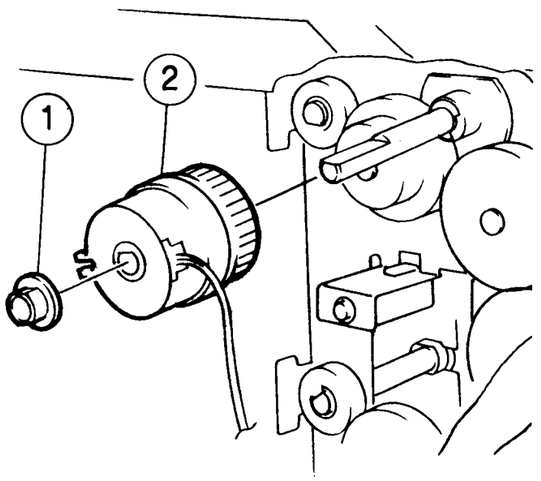

(Рисунок-3) j0hn4903

5. Снимите соединитель привода (рисунок-4).
   1) Снимите Е-клипсу и шестерню.
   2) Снимите соединитель привода.

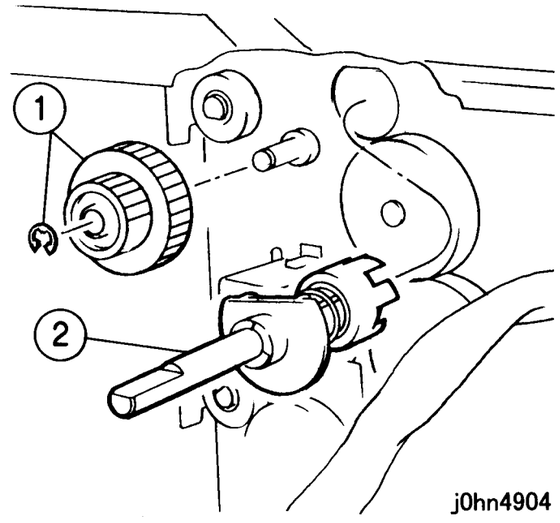

(Рисунок-4) j0hn4904

Установка

Процедура
1. Установка выполняется в порядке, обратном снятию.

REP 9.5.1 Материнская PWB опций

Перечень запасных частей:PL9.5

Снятие

Если у вас принтер или аппарат с факсимильной опцией, прежде чем отключать питание убедитесь, что все невыполненные работы были удалены:

÷ Аппараты с факсимильной опцией: Проверьте, что индикатор “Работа в памяти” на панели управления не горит. Нажмите на кнопку “Состояние работы: Стоп” и подтвердите удаление работы из папки “Текущие работы”.

÷ Принтеры: Проверьте, что на панели управления указано “Ready to print or fax” (Готов к печати и передаче и приему факсов).

ПРЕДУПРЕЖДЕНИЕ

Выключите питание аппарата и выньте вилку шнура электропитания из розетки.

ВНИМАНИЕ

Работая с электронными элементами, не забывайте надевать браслет защиты от статического электричества, чтобы не повредить электронные платы Если браслета нет, для снятия заряда почаще прикасайтесь к металлическому корпусу аппарата.

Процедура

1. Снимите следующие элементы:
   1) Заднюю крышку (PL9.10)
   2) Крышку (PL9.5)
2. Снимите NCU-C PWB (рисунок-1).
   1) Снимите платы (3).
   2) Снимите NCU-C PWB.

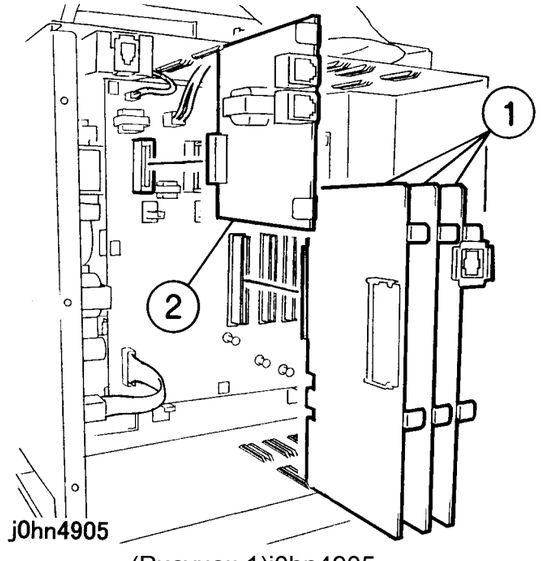

(Рисунок-1)j0hn4905

3. Отсоедините разъемы (рисунок-2).
   1) Отсоедините разъемы (4).

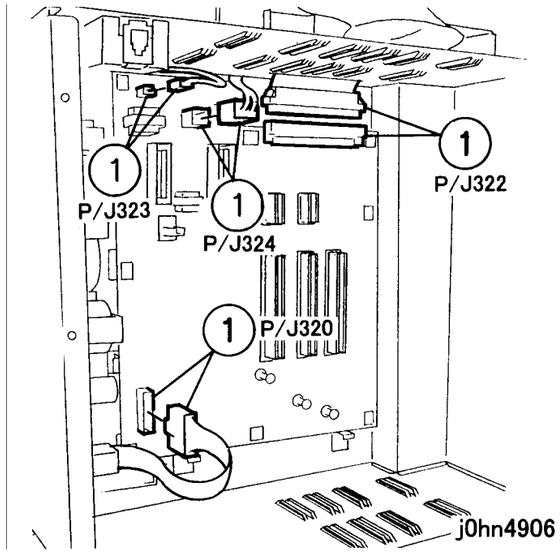

(Рисунок-2) j0hn4906

4. Снимите материнскую PWB опций (рисунок-3).
   1) Отверните винты (8).
   2) Снимите материнскую PWB опций.

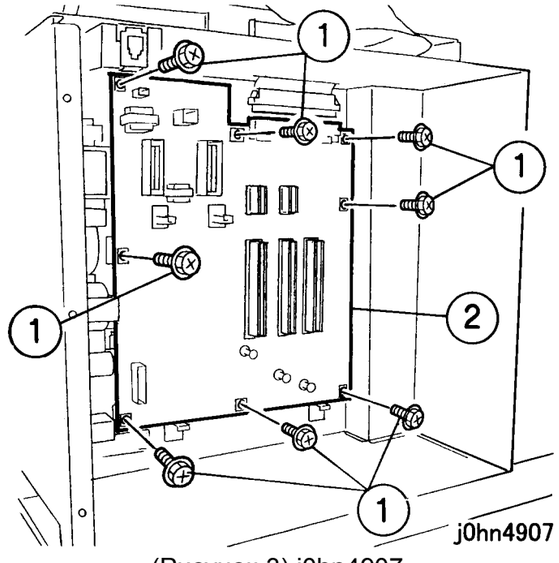

(Рисунок-3) j0hn4907

Установка

Процедура

1. Установка выполняется в порядке, обратном снятию.

REP 9.7.1 Ролик подачи

Перечень запасных частей PL9.7

Снятие

Если у вас принтер или аппарат с факсимильной опцией, прежде чем отключать питание убедитесь, что все невыполненные работы были удалены:

- ÷ Аппараты с факсимильной опцией: Проверьте, что индикатор “Работа в памяти” на панели управления не горит. Нажмите на кнопку “Состояние работы: Стоп” и подтвердите удаление работы из папки “Текущие работы”.
- ÷ Принтеры: Проверьте, что на панели управления указано “Ready to print or fax” (Готов к печати и передаче и приему факсов).

ПРЕДУПРЕЖДЕНИЕ

Выключите питание аппарата и выньте вилку шнура электропитания из розетки.

Примечание Процедура описана только для лотка 2. Однако, эта же процедура применима к лотку 3 и лотку 4.

Процедура

1. Снимите лоток 2 (PL9.6).
2. Снимите узел ролика подачи (рисунок-1).
   1) Снимите E-клипсу и подшипник.

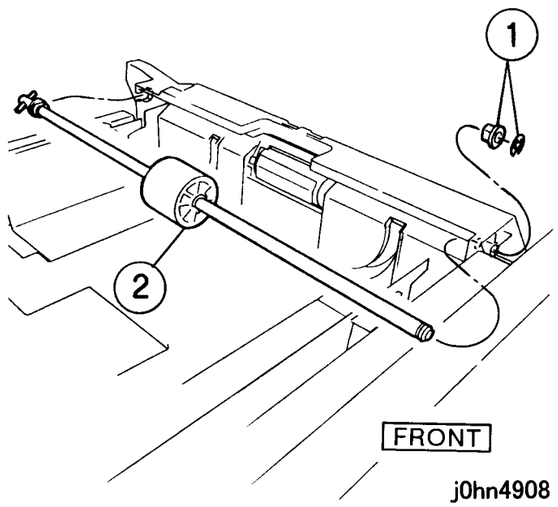

(Рисунок-1) j0hn4908

   2) Снимите узел ролика подачи.

3. Снимите ролик подачи (рисунок-2)
   1) Снимите E-клипсу.
   2) Снимите ролик подачи.

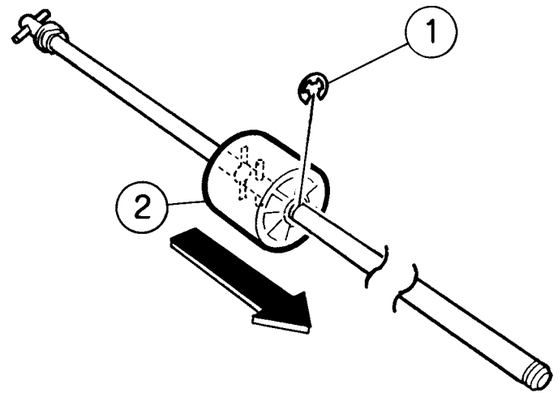

(Рисунок-2) j0hn4909

Установка

Процедура

1. Установка выполняется в порядке, обратном снятию.

REP 9.7.2 Тормозной ролик

Перечень запасных частей PL9.7

Снятие

Если у вас принтер или аппарат с факсимильной опцией, прежде чем отключать питание убедитесь, что все невыполненные работы были удалены:

- ÷ Аппараты с факсимильной опцией: Проверьте, что индикатор “Работа в памяти” на панели управления не горит. Нажмите на кнопку “Состояние работы: Стоп” и подтвердите удаление работы из папки “Текущие работы”.
- ÷ Принтеры: Проверьте, что на панели управления указано “Ready to print or fax” (Готов к печати и передаче и приему факсов).

ПРЕДУПРЕЖДЕНИЕ

Выключите питание аппарата и выньте вилку шнура электропитания из розетки.

Примечание Процедура описана только для лотка 2. Однако, эта же процедура применима к лотку 3 и лотку 4.

Процедура

1. Снимите лоток 2. (PL9.6).

2. Снимите узел тормозного ролика (рисунок-1).
   1) Нажмите на фиксаторы с обеих сторон.
   2) Нажмите на фиксаторы.
   3) Снимите узел тормозного ролика.

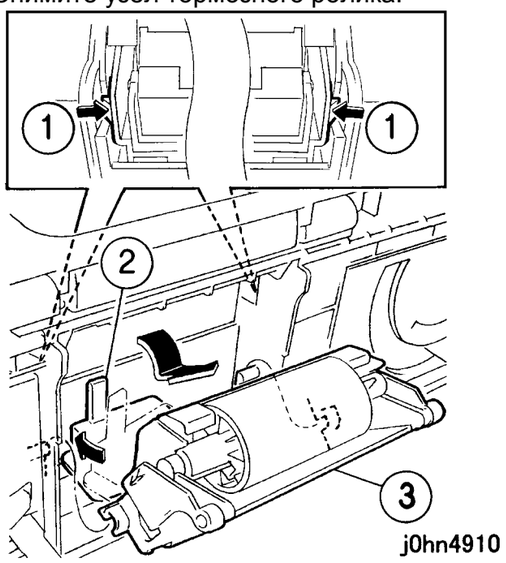

(Рисунок-1) j0hn4910

3. Снимите тормозной ролик вместе с муфтой (рисунок-2).
   1) Нажмите на держатель.
   2) Снимите тормозной ролик вместе с муфтой.

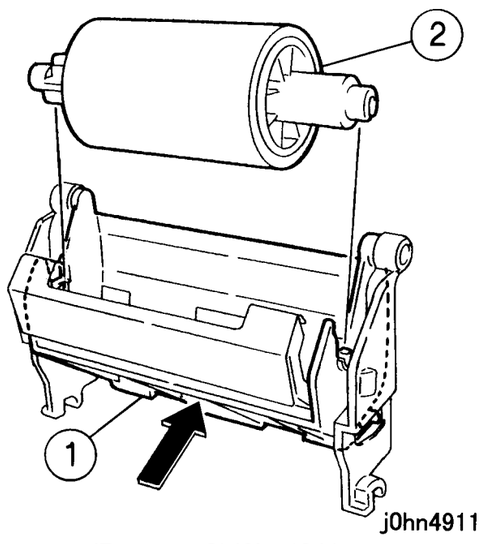

(Рисунок-2) j0hn4911

4. Снимите тормозной ролик (рисунок-3).
   1) Нажмите на фиксатор в направлении стрелки.
   2) Выньте ось и снимите тормозной ролик.

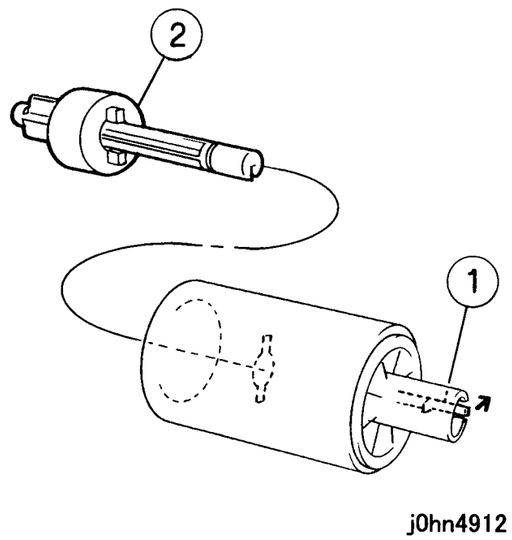

(Рисунок-3) j0hn4912

Установка

Процедура
1. Установка выполняется в порядке, обратном снятию.

10. DADF

REP 10.1.1 Узел DADF

Перечень запасных частей PL10.1

Установка

Если у вас принтер или аппарат с факсимильной опцией, прежде чем отключать питание убедитесь, что все невыполненные работы были удалены:

÷ □ Аппараты с факсимильной опцией: Проверьте, что индикатор “Работа в памяти” на панели управления не горит. Нажмите на кнопку “Состояние работы: Стоп” и подтвердите удаление работы из папки “Текущие работы”.

÷ Принтеры: Проверьте, что на панели управления указано “Ready to print or fax” (Готов к печати и передаче и приему факсов).

ПРЕДУПРЕЖДЕНИЕ

Выключите питание аппарата и выньте вилку шнура электропитания из розетки.

ПРЕДУПРЕЖДЕНИЕ

DADF весит 8.6кг. Поднимая его, будьте осторожны.

ВНИМАНИЕ

Необходимо установить установочную пластину (рисунок 1 позиция 3).

1. Установите узел DADF (рисунок-1).
   1) Поставьте DADF на IOT и нажмите на него спереди.
   2) Закрепите левый противовес винтом, прижимая его к выступу.
   3) Установите установочную пластину, прижимая правый противовес в направлении передней стороны аппарата.
   4) Закрепите правый противовес винтом, прижимая противовес к выступу.
   5) Затяните винт, временно установленный при выполнении шага 2.

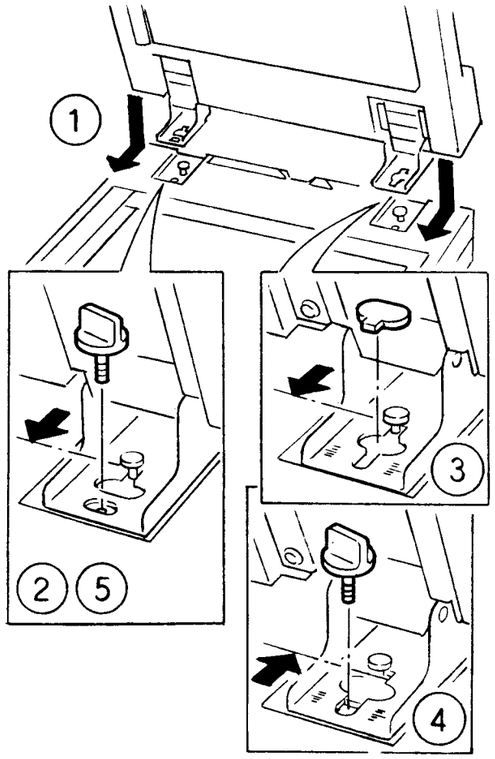

j0hn4a01

(Рисунок-1) j0hn4a01

Снятие

Снятие выполняется в порядке, обратном установке.

REP 10.1.2 DADF Стекло экспонирования

Перечень запасных частей PL10.1

Установка

Если у вас принтер или аппарат с факсимильной опцией, прежде чем отключать питание убедитесь, что все невыполненные работы были удалены:

- Аппараты с факсимильной опцией: Проверьте, что индикатор “Работа в памяти” на панели управления не горит. Нажмите на кнопку “Состояние работы: Стоп” и подтвердите удаление работы из папки “Текущие работы”.
- Принтеры: Проверьте, что на панели управления указано “Ready to print or fax” (Готов к печати и передаче и приему факсов).

ПРЕДУПРЕЖДЕНИЕ

Выключите питание аппарата и выньте вилку шнура электропитания из розетки.

Процедура

1. Установите стекло DADF (рисунок-1).
   1) Ослабьте винты (2).
   2) Нажмите на стекло экспонирования в направлении стрелки A.
   3) Нажмите на стекло экспонирования DADF в направлении стрелки B.
   4) Затяните винты (2).

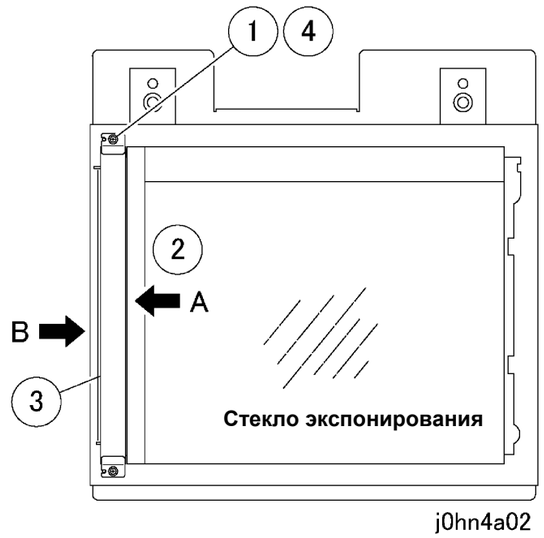

j0hn4a02

(Рисунок-1) j0hn4a02

2. Верните аппарат в начальное состояние.

REP 10.1.3 Подушка стекла DADF

Перечень запасных частей PL10.1

Снятие

Если у вас принтер или аппарат с факсимильной опцией, прежде чем отключать питание убедитесь, что все невыполненные работы были удалены:

- Аппараты с факсимильной опцией: Проверьте, что индикатор “Работа в памяти” на панели управления не горит. Нажмите на кнопку “Состояние работы: Стоп” и подтвердите удаление работы из папки “Текущие работы”.
- Принтеры: Проверьте, что на панели управления указано “Ready to print or fax” (Готов к печати и передаче и приему факсов).

ПРЕДУПРЕЖДЕНИЕ

Выключите питание аппарата и выньте вилку шнура электропитания из розетки.

Примечание Подушка стекла прикреплена к DADF липкой лентой.

Процедура

1. Отделите подушку от DADF (рисунок-1).
   1) Отделите подушку от DADF.

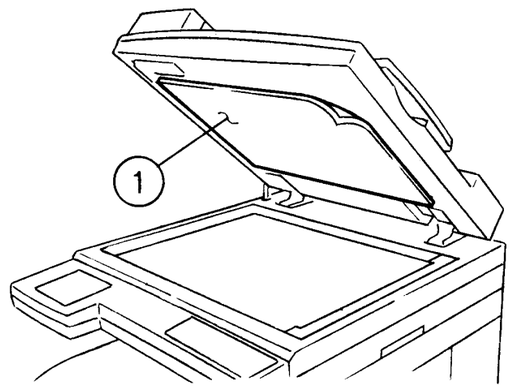

j0hn4a03

(Рисунок-1) j0hn4a03

Установка

Процедура

1. Закрепите подушку стекла на DADF (рисунок-2).
   1) Аккуратно нажмите на подушку, как показывает стрелка.
   2) Опустите DADF и прижмите его к подушке.

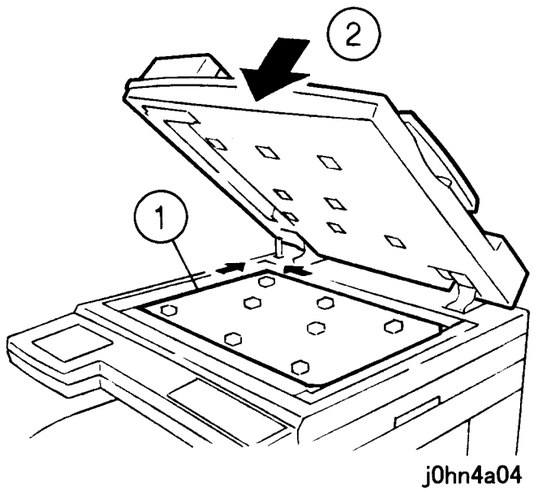

(Рисунок-2) j0hn4a04

REP.10.2.1 Узел податчика DADF

Перечень запасных частей PL10.2

Снятие

Если у вас принтер или аппарат с факсимильной опцией, прежде чем отключать питание убедитесь, что все невыполненные работы были удалены:

÷ Аппараты с факсимильной опцией: Проверьте, что индикатор “Работа в памяти” на панели управления не горит. Нажмите на кнопку “Состояние работы: Стоп” и подтвердите удаление работы из папки “Текущие работы”.

÷ Принтеры: Проверьте, что на панели управления указано “Ready to print or fax” (Готов к печати и передаче и приему факсов).

ПРЕДУПРЕЖДЕНИЕ

Выключите питание аппарата и выньте вилку шнура электропитания из розетки.

Процедура

1. Снимите узел DADF (REP10.1.1).
2. Снимите следующие элементы:
   1) Заднюю крышку DADF (PL10.2)
   2) Переднюю крышку DADF (PL10.2)
   3) Лоток оригиналов DADF (PL10.2)
3. Снимите узел податчика DADF (рисунок-1).
   1) Снимите рычаг.
   2) Отверните винты (6).
   3) Отверните винт.
   4) Снимите узел податчика DADF.

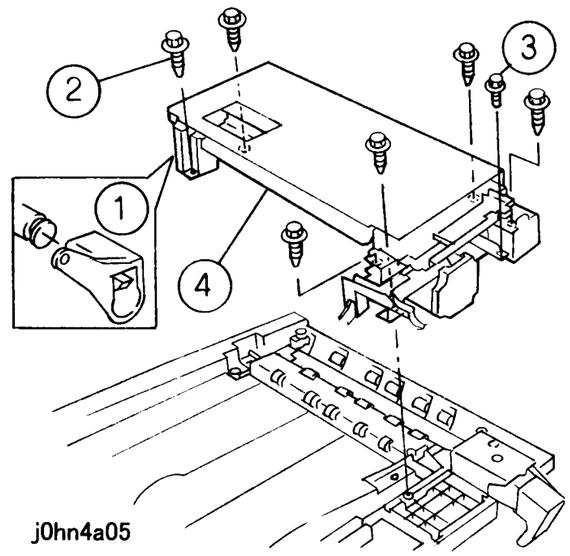

(Рисунок-1) j0hn4a05

Установка

Процедура

1. Установка выполняется в порядке, обратном снятию, с учетом следующего примечания:

Примечание Наденьте рычаг на штифт якоря соленоида (рисунок-2).

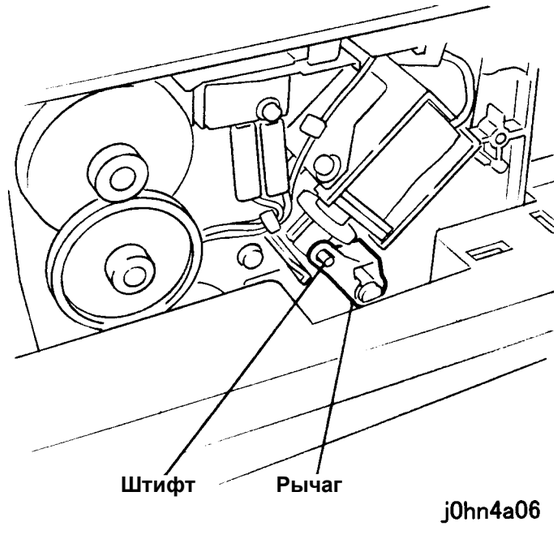

(Рисунок-2) j0hn4a06

REP 10.3.1 Левый/правый противовес

Перечень запасных частей PL10.3

Снятие

Если у вас принтер или аппарат с факсимильной опцией, прежде чем отключать питание убедитесь, что все невыполненные работы были удалены:

- ÷ Аппараты с факсимильной опцией: Проверьте, что индикатор “Работа в памяти” на панели управления не горит. Нажмите на кнопку “Состояние работы: Стоп” и подтвердите удаление работы из папки “Текущие работы”.
- ÷ Принтеры: Проверьте, что на панели управления указано “Ready to print or fax” (Готов к печати и передаче и приему факсов).

ПРЕДУПРЕЖДЕНИЕ

Выключите питание аппарата и выньте вилку шнура электропитания из розетки.

Процедура

1. Снимите узел DADF. (REP 10.1.1).
2. Снимите противовес (рисунок-2)

Примечание На рисунке справа показан правый противовес DADF. Левый противовес DADF закреплен винтом с верхней стороны.

1) Отверните винты (4).
2) Снимите правый противовес DADF.

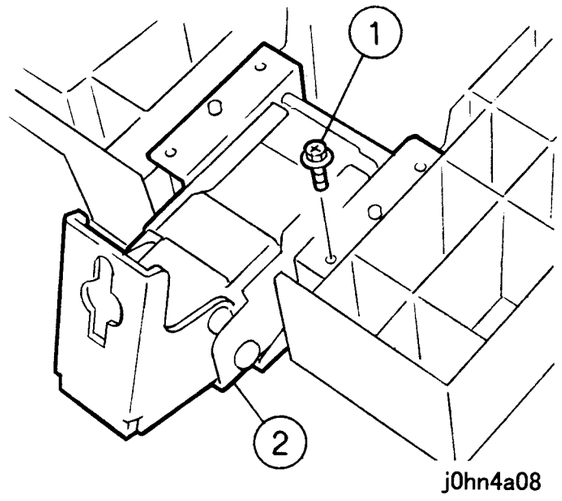

(Рисунок-2) j0hn4a08

Установка

Процедура

1. Установка выполняется в порядке, обратном снятию с учетом следующего примечания:

Примечание Правый и левый противовесы помечены, поскольку нагрузка на них не одинакова. Установите противовесы каждый на свое место (рисунок-3).

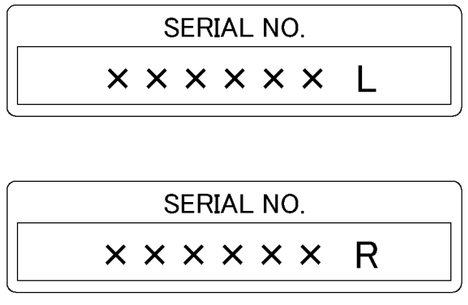

(Рисунок-3) j0hn4a09

REP 10.5.1 DADF Ролик подталкивания

Перечень запасных частей PL10.5

Снятие

Если у вас принтер или аппарат с факсимильной опцией, прежде чем отключать питание убедитесь, что все невыполненные работы были удалены:

- ÷ Аппараты с факсимильной опцией: Проверьте, что индикатор “Работа в памяти” на панели управления не горит. Нажмите на кнопку “Состояние работы: Стоп” и подтвердите удаление работы из папки “Текущие работы”.
- ÷ Принтеры: Проверьте, что на панели управления указано “Ready to print or fax” (Готов к печати и передаче и приему факсов).

ПРЕДУПРЕЖДЕНИЕ

Выключите питание аппарата и выньте вилку шнура электропитания из розетки.

Процедура

1. Откройте верхнюю крышку.
2. Снимите желоб (рисунок-1).
   1) Нажмите на обе стороны верхней крышки в направлениях, указанном стрелками, и освободите фиксаторы (2).
   2) Снимите желоб.

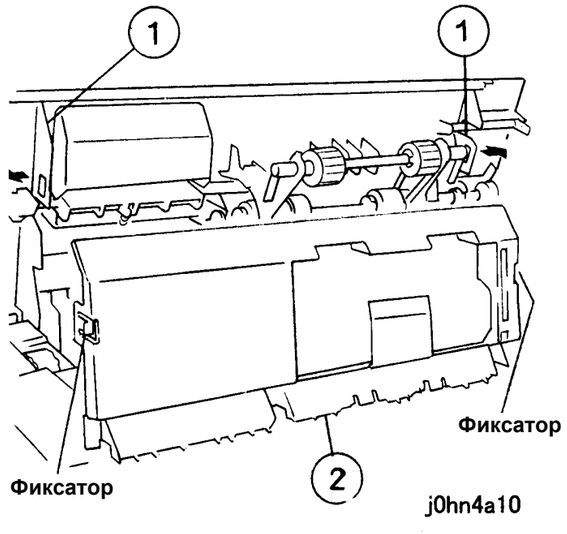

(Рисунок-1) j0hn4a10

3. Снимите узел роликов подачи/подталкивания DADF (рисунок-2).
   1) Снимите KL-клипсу.
   2) Снимите подшипник.
   3) Снимите узел роликов подачи/подталкивания DADF.

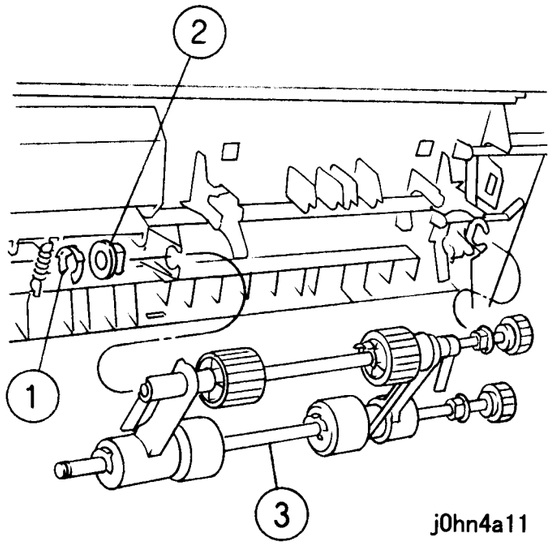

(Рисунок-2) j0hn4a11

4. Снимите ролик подталкивания DADF.
   1) Снимите затвор.
   2) Снимите KL-клипсу.
   3) Выньте штырьки (3).
   4) Выньте вал.
   5) Снимите ролик подталкивания DADF.

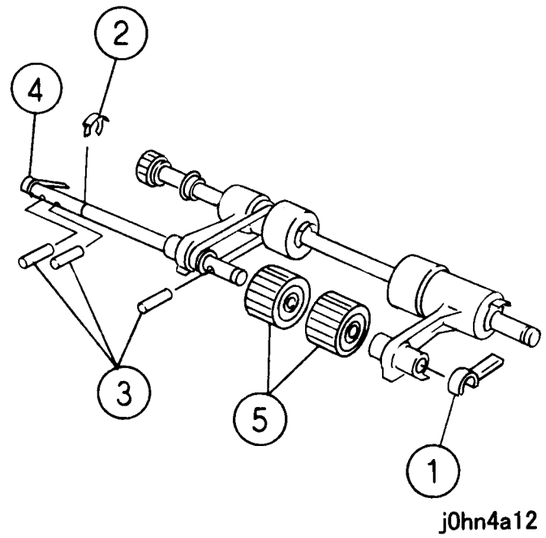

(Рисунок-3) j0hn4a12

Установка

Процедура
1. Установка выполняется в порядке, обратном снятию, с учетом следующего примечания:

Примечание Устанавливая желоб, плотно вставьте язычки (2) в отверстия верхней крышки (рисунок-4).

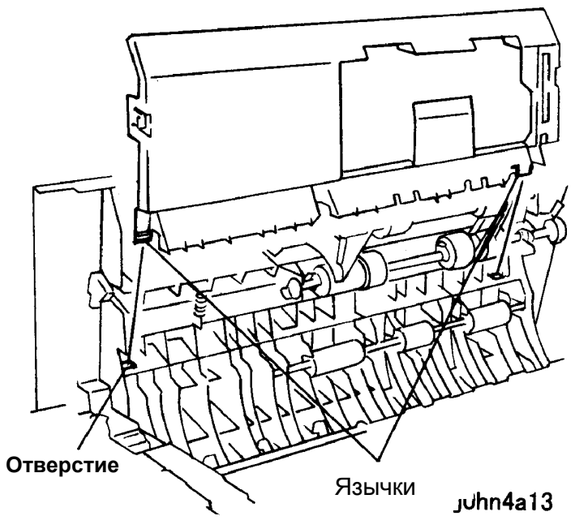

(Рисунок-4) j0hn4a13

REP10.5.2 Ролик подачи DADF

Перечень запасных частей PL10.5

Снятие

Если у вас принтер или аппарат с факсимильной опцией, прежде чем отключать питание убедитесь, что все невыполненные работы были удалены:

÷ Аппараты с факсимильной опцией: Проверьте, что индикатор “Работа в памяти” на панели управления не горит. Нажмите на кнопку “Состояние работы: Стоп” и подтвердите удаление работы из папки “Текущие работы”.
÷ Принтеры: Проверьте, что на панели управления указано “Ready to print or fax” (Готов к печати и передаче и приему факсов).

ПРЕДУПРЕЖДЕНИЕ

Выключите питание аппарата и выньте вилку шнура электропитания из розетки.

Процедура
1. Откройте верхнюю крышку.
2. Снимите желоб (рисунок-1).
   1) Нажмите на обе стороны верхней крышки в направлениях, указанном стрелками, и освободите фиксаторы (2).
   2) Снимите желоб.

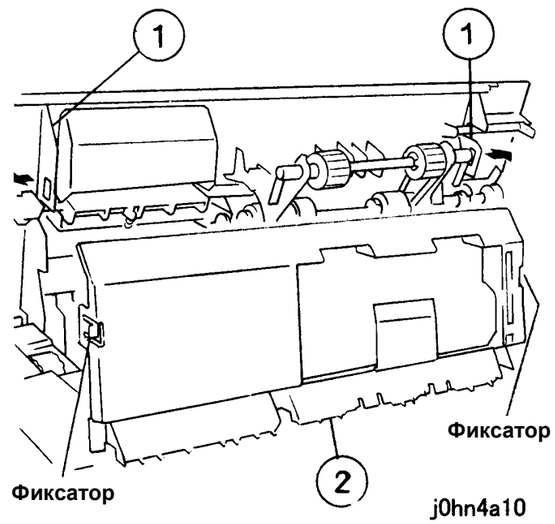

(Рисунок-1) j0hn4a10

3. Снимите узел роликов подачи/подталкивания DADF (рисунок-2).
   1) Снимите KL-клипсу.
   2) Снимите подшипник.
   3) Снимите узел роликов подачи/подталкивания DADF.

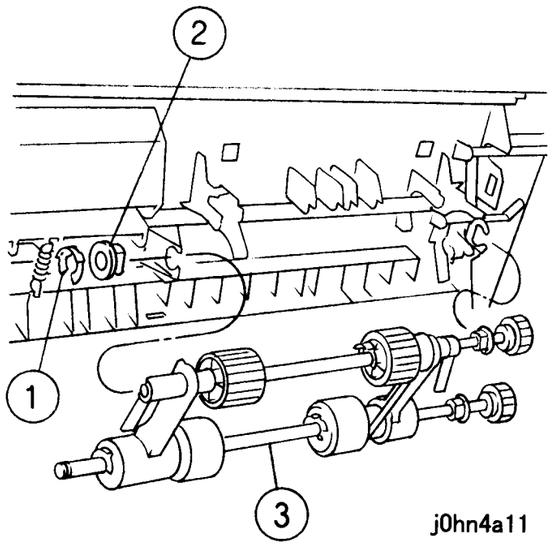

(Рисунок-2) j0hn4a11

4. Снимите ролик подачи DADF (рисунок-3).
   1) Снимите KL-клипсу (3).
   2) Снимите E-клипсу.
   3) Выньте штырьки (3).
   4) Выньте вал.
   5) Снимите ролик подачи DADF.

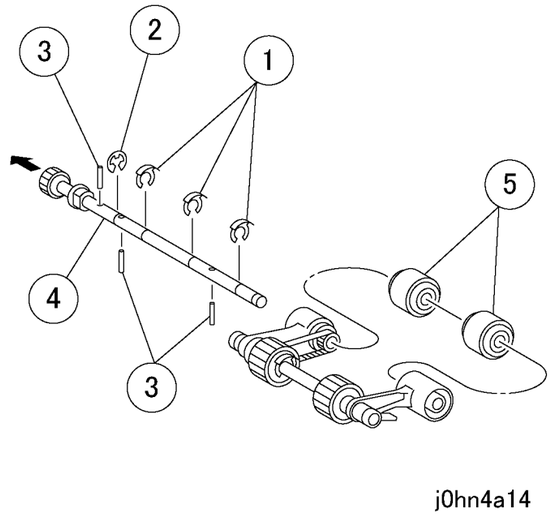

(Рисунок-3) j0hn4a14

Установка

Процедура

1. Установка выполняется в порядке, обратном снятию, с учетом следующего примечания:

Примечание Установите ролик так, чтобы торец со стрелкой был направлен к передней стороне аппарата (рисунок-4).

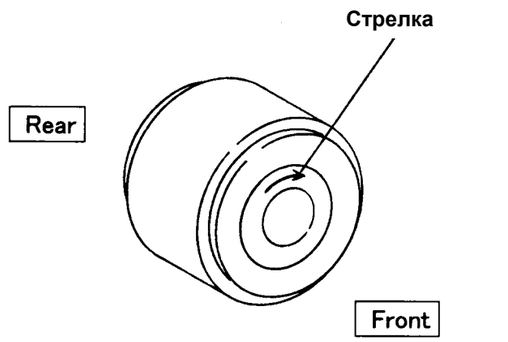

(Рисунок-4) j0hn4a15

Примечание Устанавливая желоб, плотно вставьте язычки (2) в отверстия верхней крышки (рисунок-5).

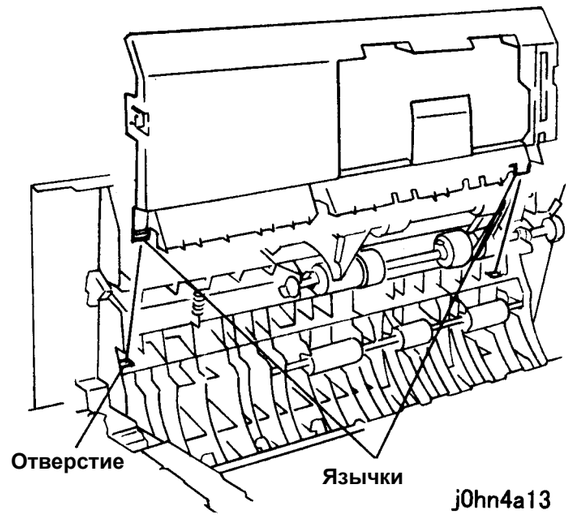

(Рисунок-5) j0hn4a13

REP 10.6.1 Ролик регистрации

Перечень запасных частей PL10.6

Снятие

Если у вас принтер или аппарат с факсимильной опцией, прежде чем отключать питание убедитесь, что все невыполненные работы были удалены:

÷ Аппараты с факсимильной опцией: Проверьте, что индикатор “Работа в памяти” на панели управления не горит. Нажмите на кнопку “Состояние работы: Стоп” и подтвердите удаление работы из папки “Текущие работы”.

÷ Принтеры: Проверьте, что на панели управления указано “Ready to print or fax” (Готов к печати и передаче и приему факсов).

ПРЕДУПРЕЖДЕНИЕ

Выключите питание аппарата и выньте вилку шнура электропитания из розетки.

Процедура

1. Снимите узел DADF. (REP10.1.1).
2. Снимите узел податчика DADF (REP10.2.1).
3. Снимите двигатель подачи DADF (рисунок-1).
   1) Отсоедините разъем.
   2) Снимите пружину.
   3) Отверните винты (3).
   4) Снимите двигатель подачи DADF.

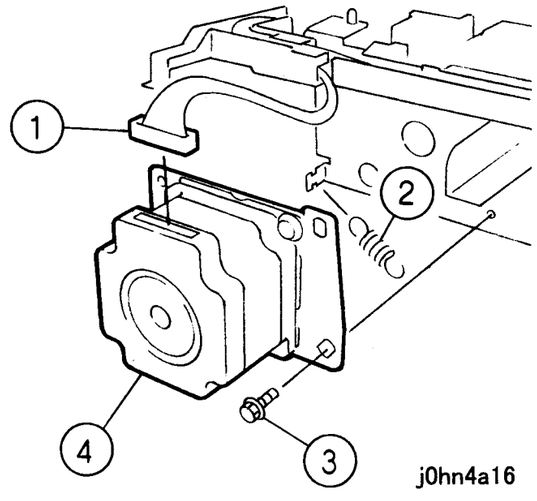

(Рисунок-1) j0hn4a16

4. Отсоедините разъем (рисунок-2).
   1) Отверните винт.
   2) Отсоедините разъемы (4).

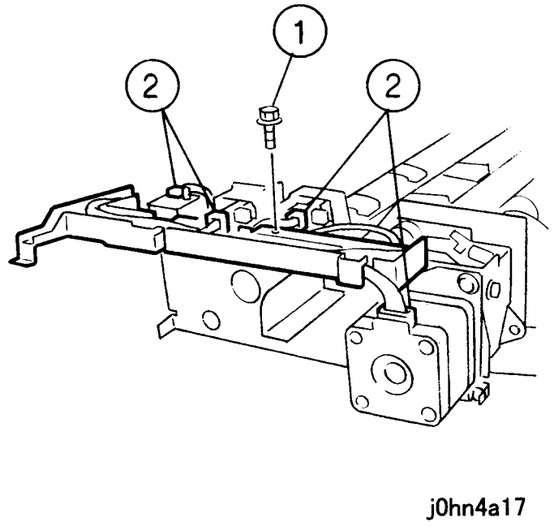

(Рисунок-2) j0hn4a17

5. Снимите ремни (рисунок-3)
   1) Отверните винты (2).
   2) Снимите двигатель с кронштейном.
   3) Снимите ремни (2).

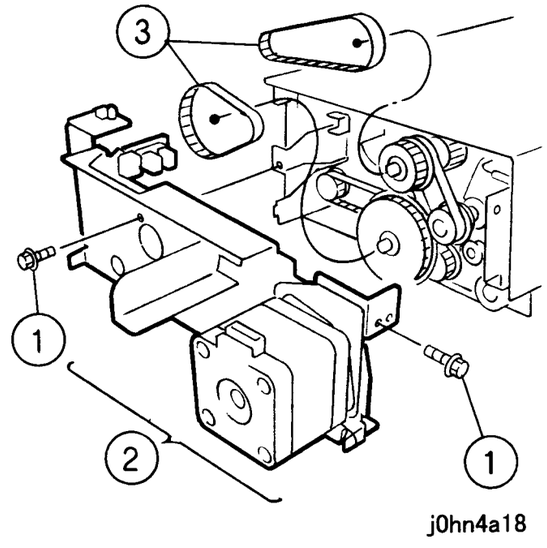

(Рисунок-3) j0hn4a18

6. Снимите желоб (рисунок-4).
   1) Отверните винт.
   2) Снимите желоб.

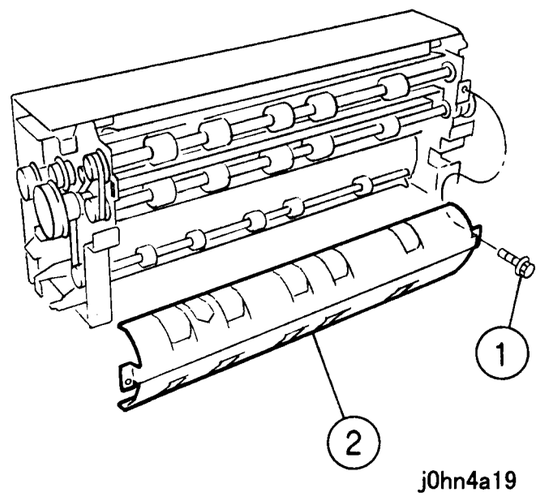

(Рисунок-4) j0hn4a19

7. Снимите ролик считывания 1/2 (рисунок-5).
   1) Снимите KL-клипсу (2).
   2) Снимите шкивы (2).
   3) Снимите подшипники (2).
   4) Снимите KL-клипсу и подшипник.
   5) Снимите шкив и подшипник.
   6) Снимите ролик считывания 1/2.

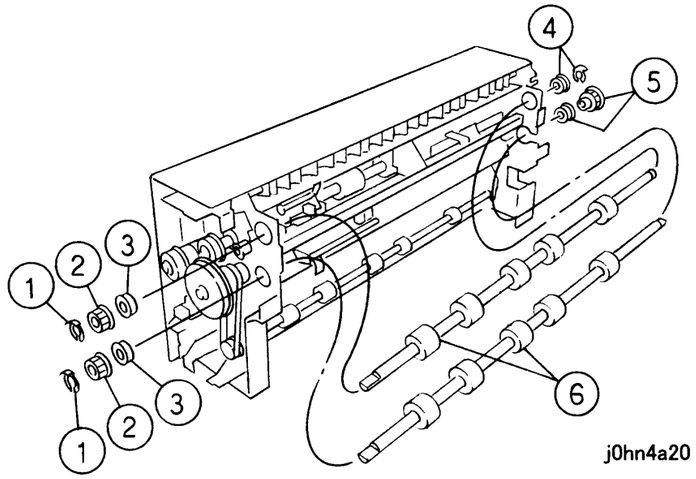

(Рисунок-5) j0hn4a20

8. Снимите держатель (рисунок-6).
   1) Снимите E-клипсу.
   2) Снимите KL-клипсу, шкив и E-клипсу.
   3) Снимите KL-клипсу и подшипник.
   4) Снимите пружину.
   5) Отверните винт.
   6) Снимите держатель.

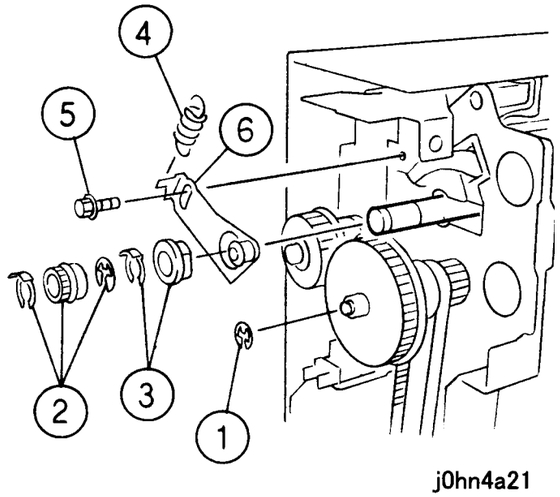

(Рисунок-6) j0hn4a21

9. Снимите держатель (рисунок-7).
   1) Отверните винты (2).
   2) Освободите фиксаторы (2).
   3) Снимите держатель.

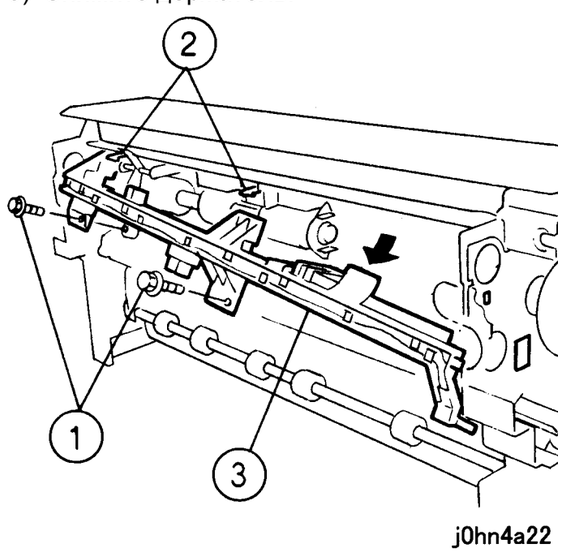

(Рисунок-7) j0hn4a22

10. Снимите ролик регистрации (рисунок-8).
    1) Снимите KL-клипсу и подшипник.
    2) Снимите ролик регистрации.

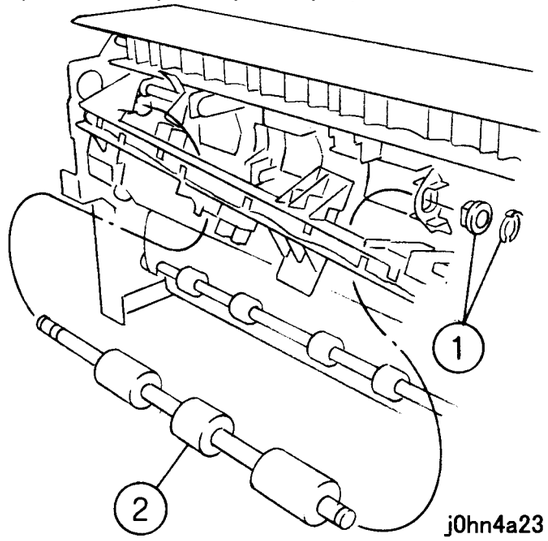

(Рисунок-8) j0hn4a23

Установка

Процедура
1. Установка выполняется в порядке, обратном снятию.

REP 10.6.2 Узел датчика формата

Перечень запасных частей:PL10.6

Снятие

Если у вас принтер или аппарат с факсимильной опцией, прежде чем отключать питание убедитесь, что все невыполненные работы были удалены:

- ÷ Аппараты с факсимильной опцией: Проверьте, что индикатор “Работа в памяти” на панели управления не горит. Нажмите на кнопку “Состояние работы: Стоп” и подтвердите удаление работы из папки “Текущие работы”.
- ÷ Принтеры: Проверьте, что на панели управления указано “Ready to print or fax” (Готов к печати и передаче и приему факсов).

ПРЕДУПРЕЖДЕНИЕ

Выключите питание аппарата и выньте вилку шнура электропитания из розетки.

Процедура
1. Снимите узел DADF (REP10.1.1).
2. Снимите узел податчика DADF (REP10.2.1).
3. Снимите держатель (REP10.6.1 до шага 9).
4. Снимите узел датчика формата (рисунок-1).
   1) Отсоедините разъем.
   2) Освободите фиксатор.
   3) Снимите узел датчика формата.

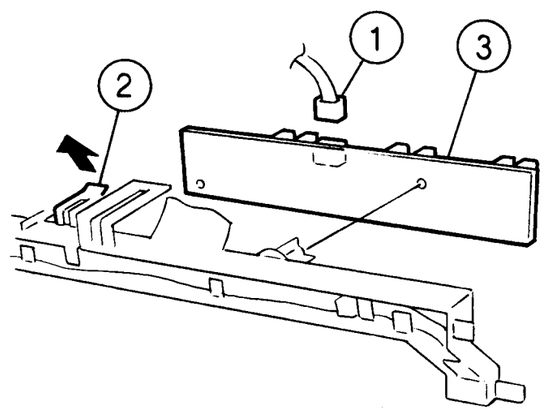

j0hn4a24

(Рисунок-1) j0hn4a24

Установка

Процедура
1. Установка выполняется в порядке, обратном снятию.

11. MSI

REP 11.1.1 Узел MSI

Перечень запасных частей PL11.1

Снятие

Если у вас принтер или аппарат с факсимильной опцией, прежде чем отключать питание убедитесь, что все невыполненные работы были удалены:

- ÷ Аппараты с факсимильной опцией: Проверьте, что индикатор “Работа в памяти” на панели управления не горит. Нажмите на кнопку “Состояние работы: Стоп” и подтвердите удаление работы из папки “Текущие работы”.
- ÷ Принтеры: Проверьте, что на панели управления указано “Ready to print or fax” (Готов к печати и передаче и приему факсов).

ПРЕДУПРЕЖДЕНИЕ

Выключите питание аппарата и выньте вилку шнура электропитания из розетки.

Процедура
1. Снимите заднюю крышку (PL11.1).

2. Снимите узел MSI (рисунок-1).
   1) Отсоедините разъемы (3).
   2) Отверните винт.
   3) Отверните винты (2).
   4) Снимите узел MSI.

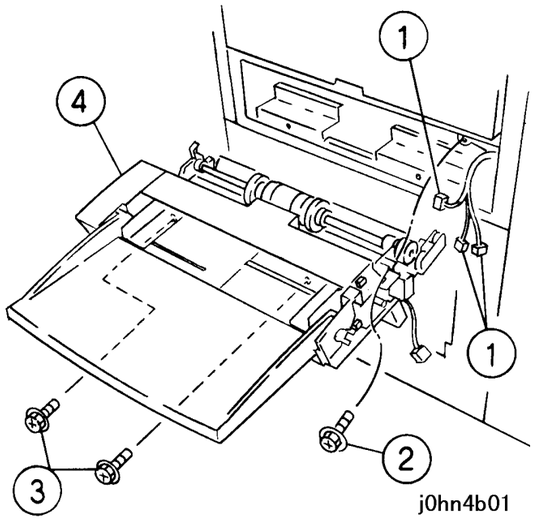

(Рисунок-1) j0hn4b01

Установка

Процедура
1. Установка выполняется в порядке, обратном снятию.

REP 11.4.1 Ролик подачи MSI

Перечень запасных частей PL11.4

Снятие

Если у вас принтер или аппарат с факсимильной опцией, прежде чем отключать питание убедитесь, что все невыполненные работы были удалены:

÷ Аппараты с факсимильной опцией: Проверьте, что индикатор “Работа в памяти” на панели управления не горит. Нажмите на кнопку “Состояние работы: Стоп” и подтвердите удаление работы из папки “Текущие работы”.
÷ Принтеры: Проверьте, что на панели управления указано “Ready to print or fax” (Готов к печати и передаче и приему факсов).

ПРЕДУПРЕЖДЕНИЕ

Выключите питание аппарата и выньте вилку шнура электропитания из розетки.

Процедура
1. Снимите узел MSI. (REP11.1.1).
2. Снимите ролик подачи MSI (рисунок-1).
   1) Снимите ролик подачи ENV.
   2) Отведите язычок фиксатора от вала и сдвиньте ролик в направлении, показанном стрелкой.
   3) Снимите ролик подачи MSI.

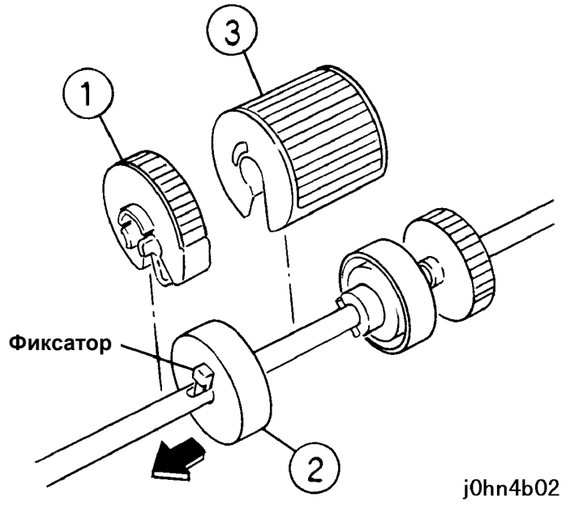

(Рисунок-1) j0hn4b02

Установка

Процедура
1. Установка выполняется в порядке, обратном снятию, с учетом следующего примечания:

Примечание При установке ролика подачи ENV, край ролика со стрелкой должен быть направлен к передней стороне аппарата (рисунок-2).

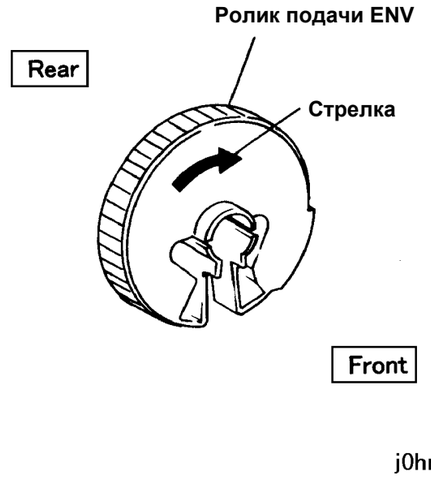

(Рисунок-2) j0hn4b03

REP 11.4.2 Тормозной ролик MSI

Перечень запасных частей PL11.4

Снятие

Если у вас принтер или аппарат с факсимильной опцией, прежде чем отключать питание убедитесь, что все невыполненные работы были удалены:

÷ Аппараты с факсимильной опцией: Проверьте, что индикатор “Работа в памяти” на панели управления не горит. Нажмите на кнопку “Состояние работы: Стоп” и подтвердите удаление работы из папки “Текущие работы”.
÷ Принтеры: Проверьте, что на панели управления указано “Ready to print or fax” (Готов к печати и передаче и приему факсов).

ПРЕДУПРЕЖДЕНИЕ

Выключите питание аппарата и выньте вилку шнура электропитания из розетки.

Процедура
1. Снимите узел MSI (REP11.1.1).
2. Снимите узел тормозного ролика MSI (рисунок-1).
   1) Нажмите на фиксаторы по краям узла, как показывают стрелки.
   2) Снимите узел тормозного ролика MSI.

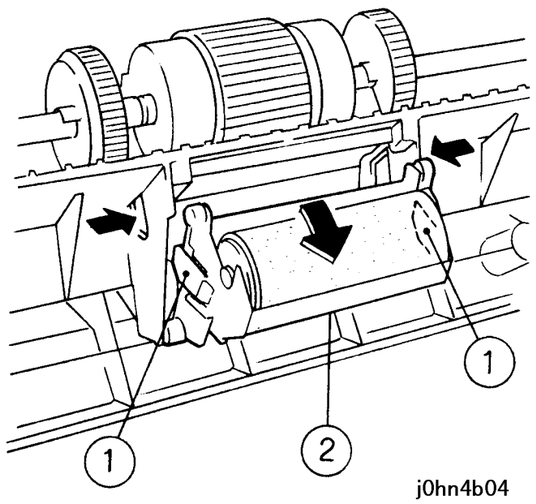

(Рисунок-1) j0hn4b04

3. Снимите тормозной ролик MSI вместе с муфтой (рисунок-2).
   1) Снимите держатель с корпуса.
   2) Снимите пружину.
   3) Снимите тормозной ролик MSI вместе с муфтой.

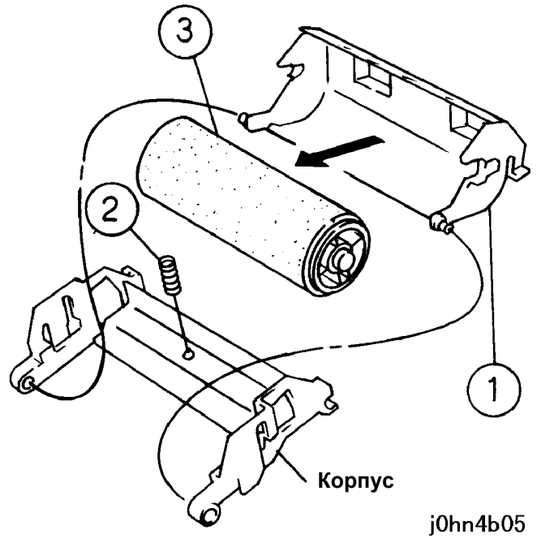

(Рисунок-2) j0hn4b05

4. Снимите тормозной ролик MSI (рисунок-3).
   1) Нажмите на фиксатор, как показывает стрелка.
   2) Снимите пружину.
   3) Выньте вал и снимите тормозной ролик.

Установка

Процедура
1. Установка выполняется в порядке, обратном снятию.

13. Финишер

REP 13.1.1 Узел финишера

Перечень запасных частей PL13.1

Снятие

Если у вас принтер или аппарат с факсимильной опцией, прежде чем отключать питание убедитесь, что все невыполненные работы были удалены:

÷ Аппараты с факсимильной опцией: Проверьте, что индикатор “Работа в памяти” на панели управления не горит. Нажмите на кнопку “Состояние работы: Стоп” и подтвердите удаление работы из папки “Текущие работы”.
÷ Принтеры: Проверьте, что на панели управления указано “Ready to print or fax” (Готов к печати и передаче и приему факсов).

ПРЕДУПРЕЖДЕНИЕ

Выключите питание аппарата и выньте вилку шнура электропитания из розетки.

ПРЕДУПРЕЖДЕНИЕ

Финишер весит 16кг. Поднимая его, будьте осторожны.

Процедура
1. Снимите следующие элементы:
   1) Приемный лоток финишера (PL13.18).
   2) Боковой лоток финишера (PL13.19).
   3) Заглушку A правой крышки (PL8.3).
   4) Заглушку B правой крышки (PL8.3).
2. Отсоедините кабельный зажим от задней крышки (рисунок-1).
   1) Снимите зажим.

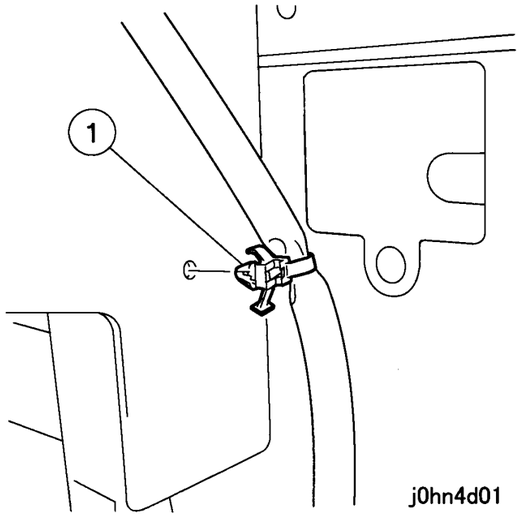

(Рисунок-1) j0hn4d01

3. Снимите зажим (рисунок-2).
   1) Отверните винт и снимите зажим.
   2) Отсоедините разъемы (2).

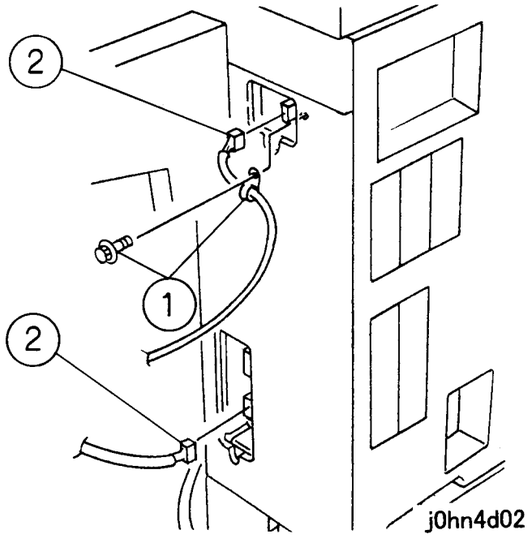

(Рисунок-2) j0hn4d02

4. Снимите узел финишера, как показывает стрелка.
   1) Отверните винт.
   2) Снимите узел финишера.

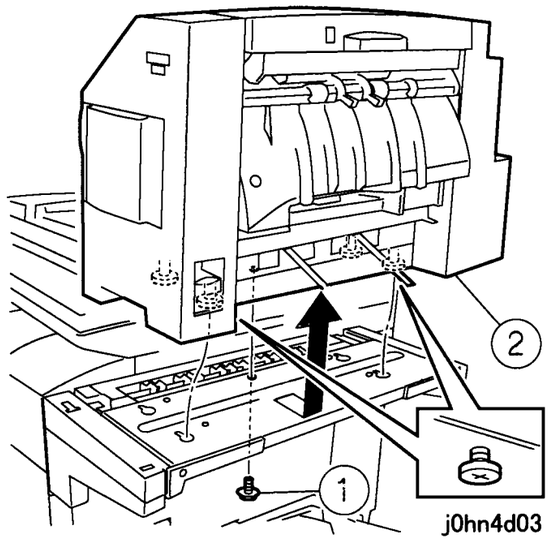

(Рисунок-3) j0hn4d03

Установка

Процедура
1. Установка выполняется в порядке, обратном снятию.

REP 13.4.1 Двигатель степлера

Перечень запасных частей PL13.4

Снятие

Если у вас принтер или аппарат с факсимильной опцией, прежде чем отключать питание убедитесь, что все невыполненные работы были удалены:

÷ Аппараты с факсимильной опцией: Проверьте, что индикатор “Работа в памяти” на панели управления не горит. Нажмите на кнопку “Состояние работы: Стоп” и подтвердите удаление работы из папки “Текущие работы”.
÷ Принтеры: Проверьте, что на панели управления указано “Ready to print or fax” (Готов к печати и передаче и приему факсов).

ПРЕДУПРЕЖДЕНИЕ

Выключите питание аппарата и выньте вилку шнура электропитания из розетки.

Процедура
1. Снимите переднюю крышку. (PL13.17).
2. Снимите крышку направляющей степлера (рисунок-1).
   1) Отверните винты (2).
   2) Снимите крышку направляющей степлера.

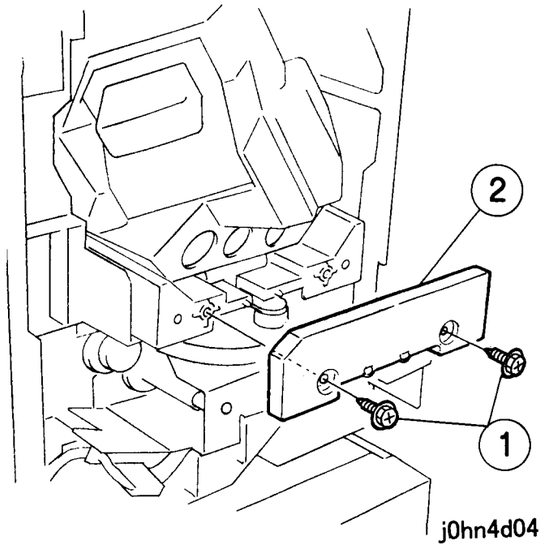

(Рисунок-1) j0hn4d04

3. Снимите узел шестерен (разъем можно оставить подключенным) (Рисунок-2).
   1) Отверните винты (2).
   2) Отверните винт и отсоедините провод заземления.
   3) Снимите KL-клипсу.
   4) Выньте штырек рычага из отверстия кулачка.
   5) Снимите узел шестерен.

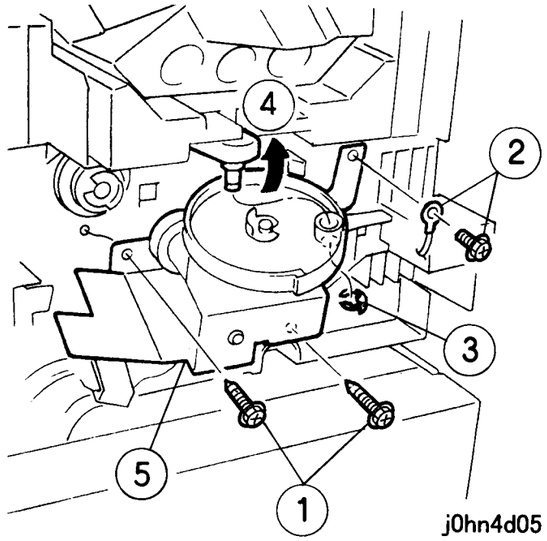

(Рисунок-2) j0hn4d05

4. Снимите узел степлера (рисунок-3).
   1) Отверните винт и отсоедините провод заземления.
   2) Отсоедините разъем.
   3) Снимите узел степлера.

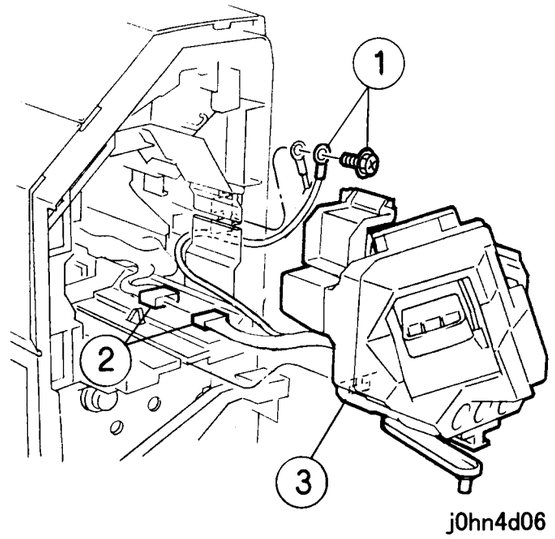

(Рисунок-3) j0hn4d06

5. Снимите приемный лоток (рисунок-4).
   1) Отверните винт.
   2) Снимите крышку степлера.
   3) Отверните винты (2).
   4) Снимите приемный лоток.

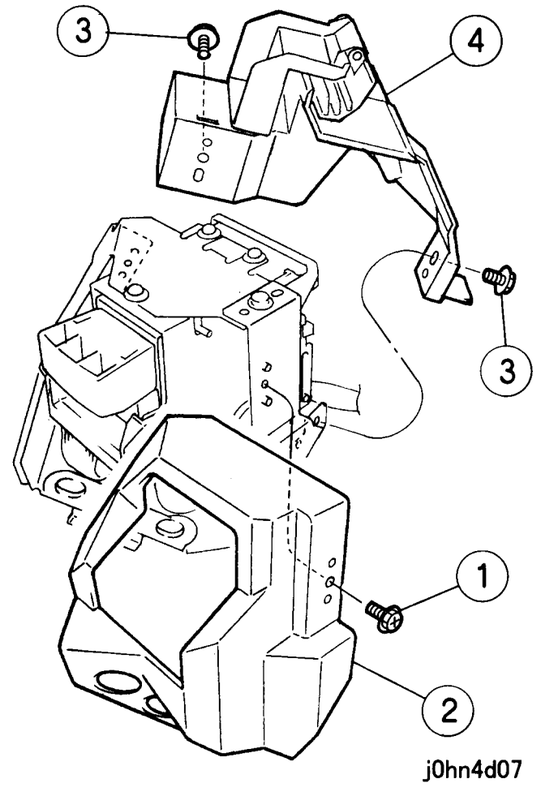

(Рисунок-4) j0hn4d07

6. Снимите двигатель степлера (рисунок-5).
   1) Отверните винты (3).
   2) Отсоедините разъем.
   3) Снимите двигатель степлера.

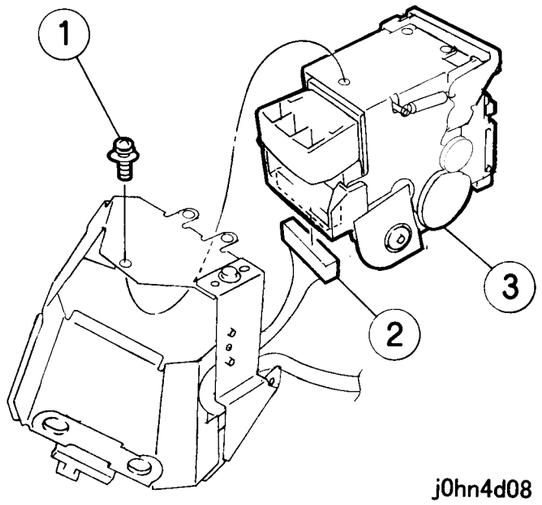

(Рисунок-5) j0hn4d08

Установка

Процедура

1. Установка выполняется в порядке, обратном снятию.

REP13.5.1 Ремень двигателя реверса

Перечень запасных частей:PL13.5

Снятие

Если у вас принтер или аппарат с факсимильной опцией, прежде чем отключать питание убедитесь, что все невыполненные работы были удалены:

÷ Аппараты с факсимильной опцией: Проверьте, что индикатор “Работа в памяти” на панели управления не горит. Нажмите на кнопку “Состояние работы: Стоп” и подтвердите удаление работы из папки “Текущие работы”.

÷ Принтеры: Проверьте, что на панели управления указано “Ready to print or fax” (Готов к печати и передаче и приему факсов).

ПРЕДУПРЕЖДЕНИЕ

Выключите питание аппарата и выньте вилку шнура электропитания из розетки.

ВНИМАНИЕ

Работая с электронными элементами, не забывайте надевать браслет защиты от статического электричества, чтобы не повредить электронные платы Если браслета нет, для снятия заряда почаще прикасайтесь к металлическому корпусу аппарата.

Процедура

1. Снимите заднюю крышку. (PL13.17).
2. Снимите LVPS финишера (рисунок-1).
   1) Отсоедините разъем.
   2) Отверните винты (3).
   3) Отверните винт и отсоедините провод заземления.
   4) Отверните винт.
   5) Снимите LVPS финишера.

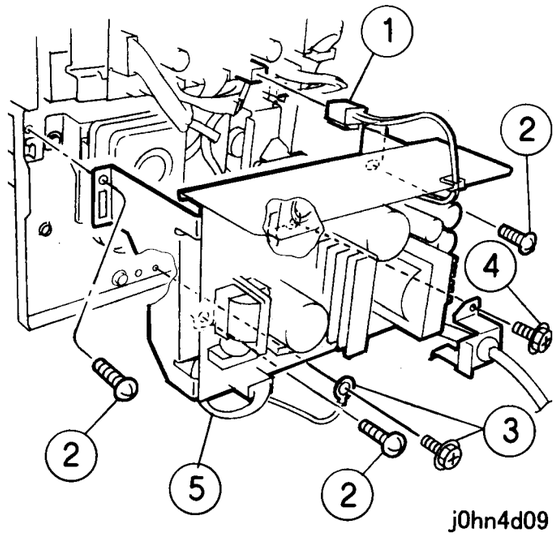

(Рисунок-1) j0hn4d09

3. Отсоедините разъемы (рисунок-2).
   1) Ослабьте винт.
   2) Отсоедините разъемы (2).

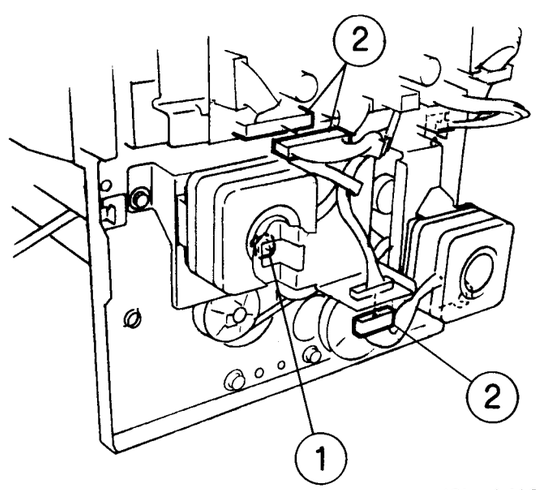

(Рисунок-2) j0hn4d10

4. Снимите двигатель реверса (рисунок-3).
   1) Отверните винты (3).
   2) Снимите двигатель реверса.

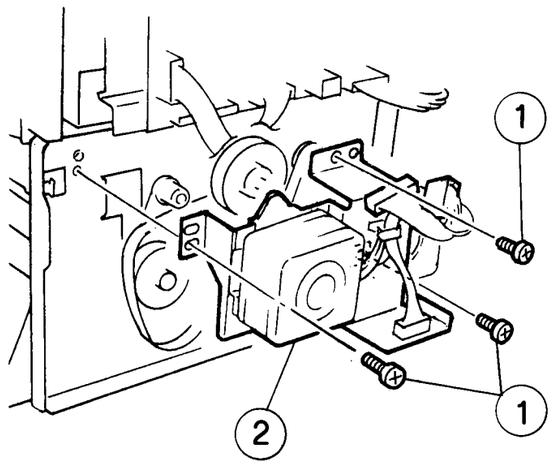

(Рисунок-3) j0hn4d11

5. Снимите ремень двигателя реверса (рисунок-4)

1) Разъедините шестерни.
2) Снимите ремень.

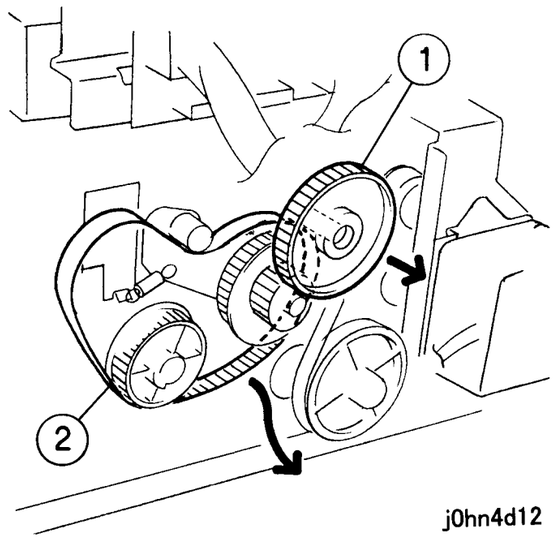

(Рисунок-4) j0hn4d12

Установка

Процедура

1. Установка выполняется в порядке, обратном снятию, с учетом следующего примечания:

Примечание Наденьте ремень, как показано ниже (рисунок-5).

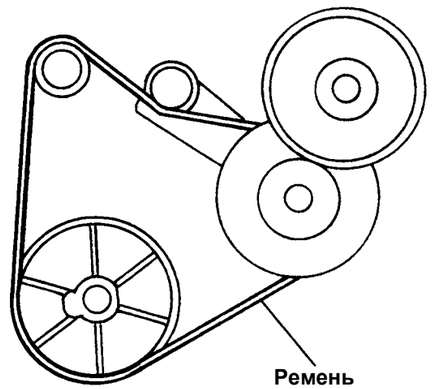

(Рисунок-5) j0hn4d13

REP 13.5.2 Ремень двигателя подачи

Перечень запасных частей PL13.5

Снятие

Если у вас принтер или аппарат с факсимильной опцией, прежде чем отключать питание убедитесь, что все невыполненные работы были удалены:

- Аппараты с факсимильной опцией: Проверьте, что индикатор “Работа в памяти” на панели управления не горит. Нажмите на кнопку “Состояние работы: Стоп” и подтвердите удаление работы из папки “Текущие работы”.
- Принтеры: Проверьте, что на панели управления указано “Ready to print or fax” (Готов к печати и передаче и приему факсов).

ПРЕДУПРЕЖДЕНИЕ

Выключите питание аппарата и выньте вилку шнура электропитания из розетки.

Процедура

1. Снимите заднюю крышку. (PL13.17).
2. Снимите LVPS финишера (рисунок-1).
   1) Отсоедините разъем.
   2) Отверните винты (3).
   3) Отверните винт и снимите провод заземления.
   4) Отверните винт.
   5) Снимите LVPS финишера.

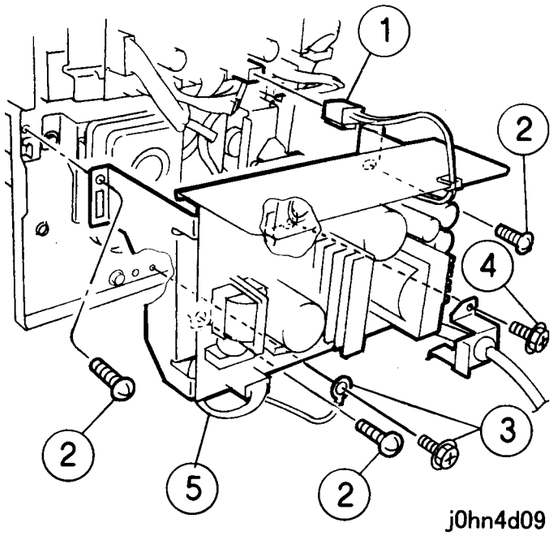

(Рисунок-1) j0hn4d09

3. Снимите двигатель подачи (рисунок-2).
   1) Ослабьте винт.
   2) Отсоедините разъем.
   3) Отверните винты (2).
   4) Снимите двигатель.

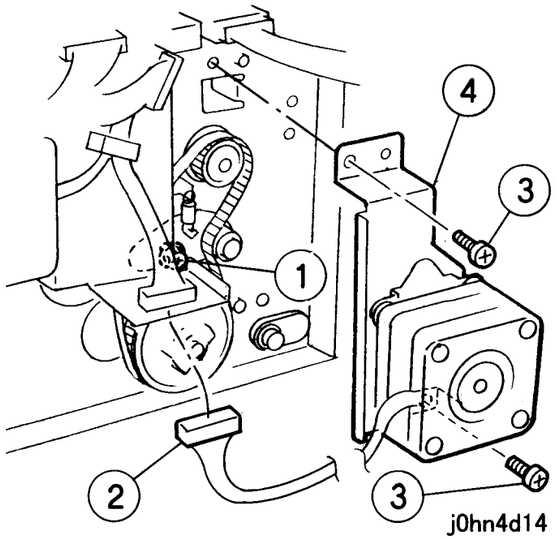

(Рисунок-2) j0hn4d14

4. Снимите ремень двигателя подачи (рисунок-3).
   1) Снимите ремень.

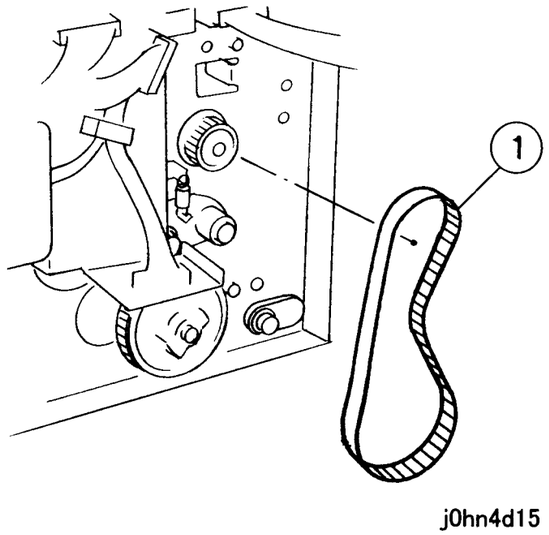

(Рисунок-3) j0hn4d15

Установка

Процедура
1. Установка выполняется в порядке, обратном снятию, с учетом следующего примечания:

Примечание Наденьте ремень, как показано ниже (рисунок-4).

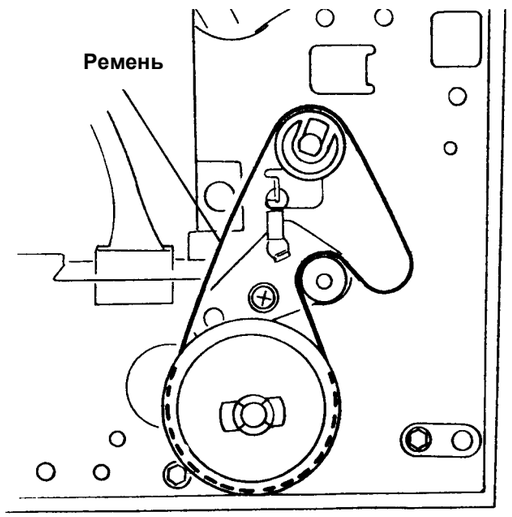

(Рисунок-4) j0hn4d16

REP 13.12.1 Двигатель накопителя

Перечень запасных частей PL13.12

Снятие

Если у вас принтер или аппарат с факсимильной опцией, прежде чем отключать питание убедитесь, что все невыполненные работы были удалены:

÷ Аппараты с факсимильной опцией: Проверьте, что индикатор “Работа в памяти” на панели управления не горит. Нажмите на кнопку “Состояние работы: Стоп” и подтвердите удаление работы из папки “Текущие работы”.
÷ Принтеры: Проверьте, что на панели управления указано “Ready to print or fax” (Готов к печати и передаче и приему факсов).

ПРЕДУПРЕЖДЕНИЕ

Выключите питание аппарата и выньте вилку шнура электропитания из розетки.

Процедура
1. Снимите следующие элементы:
   1) Приемный лоток финишера (PL13.18)
   2) Заднюю крышку (PL13.17)
2. Снимите лоток подачи (разъем можно оставить подключенным) (рисунок-1).
   1) Отверните винты (2)
   2) Снимите лоток подачи

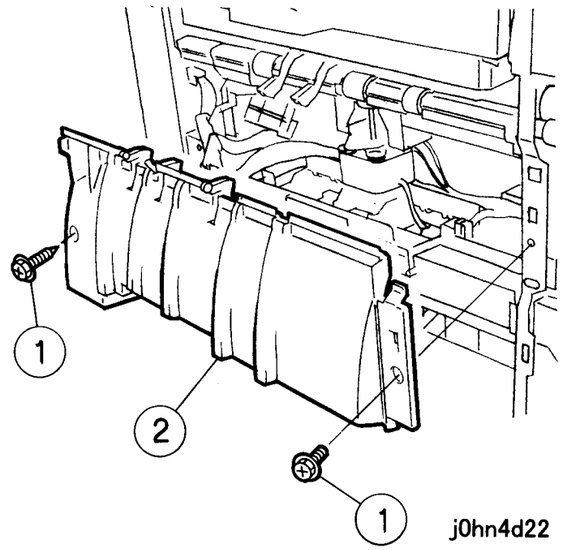

(Рисунок-1) j0hn4d22

3. Снимите двигатель накопителя (рисунок-2).
   1) Отверните винты (2).
   2) Выдвиньте двигатель накопителя.
   3) Отверните винт и отсоедините провод заземления.
   4) Освободите зажим и снимите провод.
   5) Отсоедините разъемы (2).

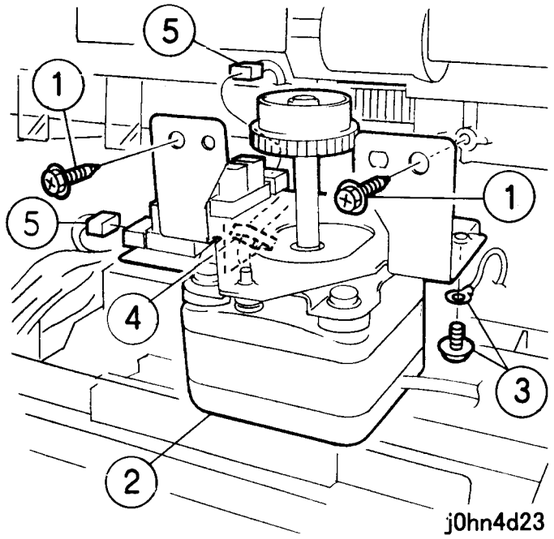

(Рисунок-2) j0hn4d23

Установка

Процедура
1. Установка выполняется в порядке, обратном снятию.

REP 13.14.1 Узел выходного ролика

Перечень запасных частей PL13.14

Снятие

Если у вас принтер или аппарат с факсимильной опцией, прежде чем отключать питание убедитесь, что все невыполненные работы были удалены:

÷ Аппараты с факсимильной опцией: Проверьте, что индикатор “Работа в памяти” на панели управления не горит. Нажмите на кнопку “Состояние работы: Стоп” и подтвердите удаление работы из папки “Текущие работы”.

÷ Принтеры: Проверьте, что на панели управления указано “Ready to print or fax” (Готов к печати и передаче и приему факсов).

ПРЕДУПРЕЖДЕНИЕ

Выключите питание аппарата и выньте вилку шнура электропитания из розетки.

Процедура
1. Снимите узел финишера. (REP13.1.1).
2. Снимите ремень двигателя реверса. (REP13.5.1).
3. Снимите переднюю крышку. (PL13.17).
4. Снимите рычаг (рисунок-1).
   1) Снимите пружину.
   2) Снимите рычаг.

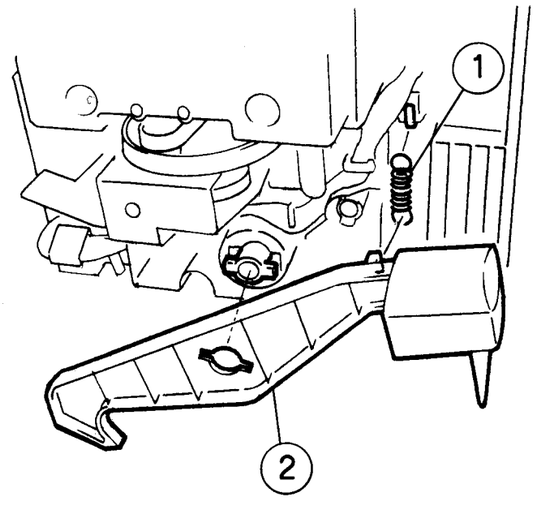

(Рисунок-1) j0hn4d24

5. Снимите подшипник (рисунок-2).
   1) Снимите подшипник.
   2) Сдвиньте ролик в направлении, показанном стрелкой.

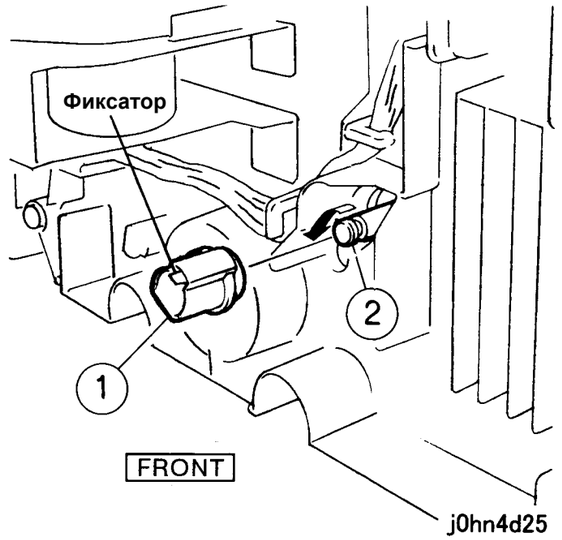

(Рисунок-2) j0hn4d25

6. Снимите узел выходного ролика (рисунок-3).
   1) Освободите фиксатор и снимите шкив.
   2) Снимите подшипник.
   3) Снимите узел выходного ролика.

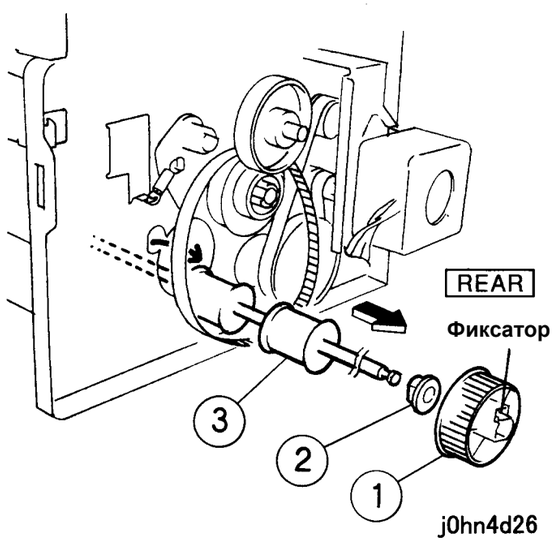

(Рисунок-3) j0hn4d26

Установка

Процедура

1. Установка выполняется в порядке, обратном снятию.

REP 13.14.2 Узел входного ролика

Перечень запасных частей PL13.14

Снятие

Если у вас принтер или аппарат с факсимильной опцией, прежде чем отключать питание убедитесь, что все невыполненные работы были удалены:

÷ Аппараты с факсимильной опцией: Проверьте, что индикатор “Работа в памяти” на панели управления не горит. Нажмите на кнопку “Состояние работы: Стоп” и подтвердите удаление работы из папки “Текущие работы”.

÷ Принтеры: Проверьте, что на панели управления указано “Ready to print or fax” (Готов к печати и передаче и приему факсов).

ПРЕДУПРЕЖДЕНИЕ

Выключите питание аппарата и выньте вилку шнура электропитания из розетки.

Процедура

1. Снимите узел финишера (REP13.1.1).
2. Снимите ремень двигателя подачи (REP13.5.2).
3. Снимите переднюю крышку (PL13.17).
4. Снимите рычаг (рисунок-1).
   1) Снимите пружину.
   2) Снимите рычаг.

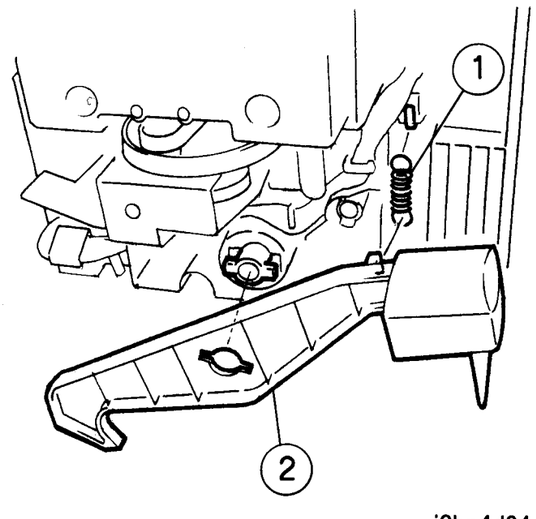

(Рисунок-1) j0hn4d24

5. Снимите подшипник (рисунок-2).
   1) Освободите фиксатор и снимите подшипник.
   2) Сдвиньте ролик в направлении, показанном стрелкой.

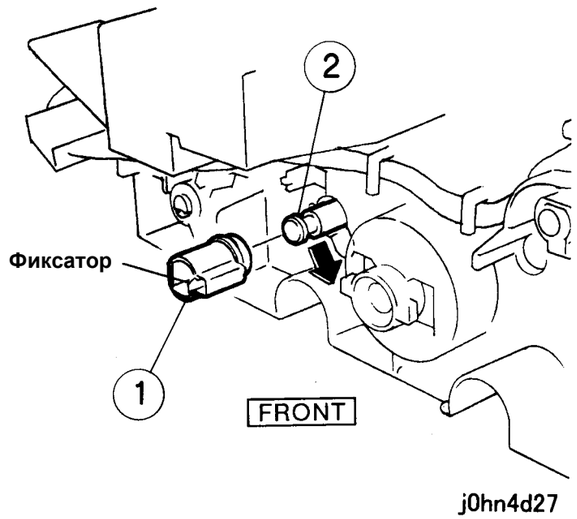

(Рисунок-2) j0hn4d27

6. Снимите узел входного ролика (рисунок-3).
   1) Освободите фиксаторы (2) и снимите шкив.
   2) Снимите подшипник.
   3) Выньте штифт.
   4) Снимите узел входного ролика.

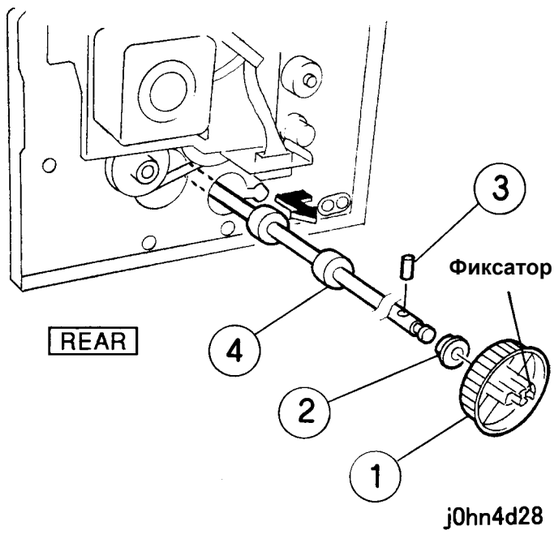

(Рисунок-3) j0hn4d28

Установка

Процедура
1. Установка выполняется в порядке, обратном снятию.

REP 13.14.3 Нижняя направляющая бумаги

Перечень запасных частей PL13.14

Снятие

Если у вас принтер или аппарат с факсимильной опцией, прежде чем отключать питание убедитесь, что все невыполненные работы были удалены:

÷ Аппараты с факсимильной опцией: Проверьте, что индикатор “Работа в памяти” на панели управления не горит. Нажмите на кнопку “Состояние работы: Стоп” и подтвердите удаление работы из папки “Текущие работы”.
÷ Принтеры: Проверьте, что на панели управления указано “Ready to print or fax” (Готов к печати и передаче и приему факсов).

ПРЕДУПРЕЖДЕНИЕ

Выключите питание аппарата и выньте вилку шнура электропитания из розетки.

Процедура
1. Снимите следующие элементы:
   1) Узел финишера (REP13.1.1)
   2) Узел выходного ролика (REP13.14.1)
   3) Левую верхнюю крышку (PL13.9)
2. Снимите верхнюю направляющую бумаги (рисунок-1).
   1) Отверните винты (2).
   2) Отсоедините разъем и выньте его через отверстие.
   3) Снимите верхнюю направляющую бумаги.

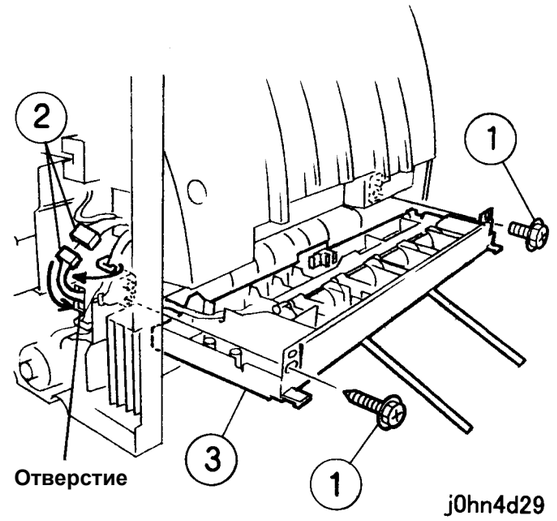

(Рисунок-1) j0hn4d29

3. Снимите левую нижнюю направляющую (рисунок-2).
   1) Отверните винт.
   2) Снимите направляющий штырек.
   3) Снимите левую нижнюю направляющую.

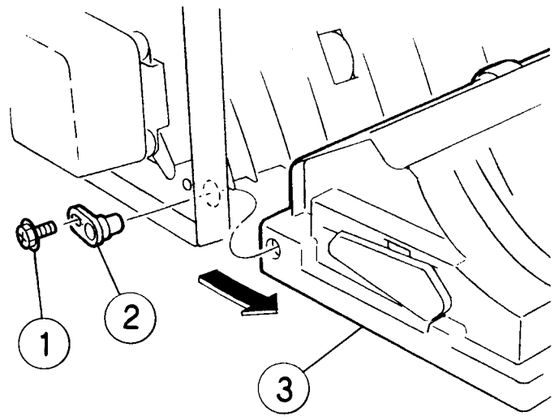

(Рисунок-2) j0hn4d30

4. Снимите вертикальную направляющую (рисунок-3).
   1) Отверните винты (4).
   2) Снимите вертикальную направляющую бумаги.

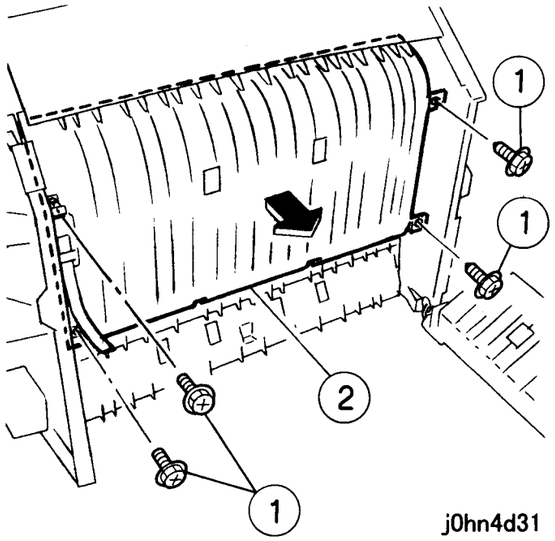

(Рисунок-3) j0hn4d31

5. Снимите нижнюю направляющую бумаги вместе с разделительной направляющей (рисунок-4).
   1) Отверните винты (2).
   2) Выньте выступы (4) из каркаса и снимите нижнюю направляющую бумаги.

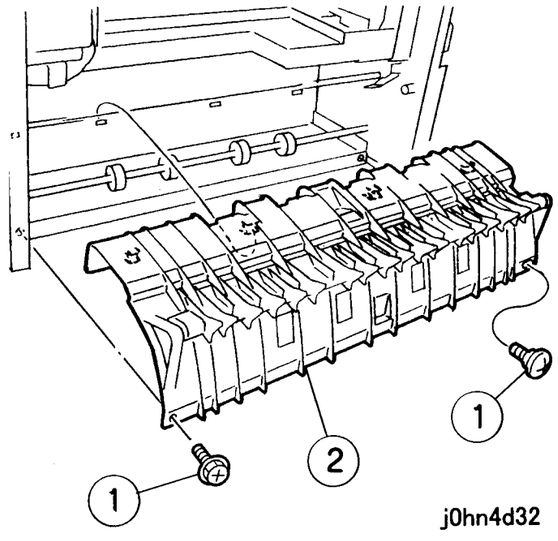

(Рисунок-4) j0hn4d32

6. Снимите разделительную направляющую (рисунок-5).
   1) Снимите пружину.
   2) Снимите разделительную направляющую.

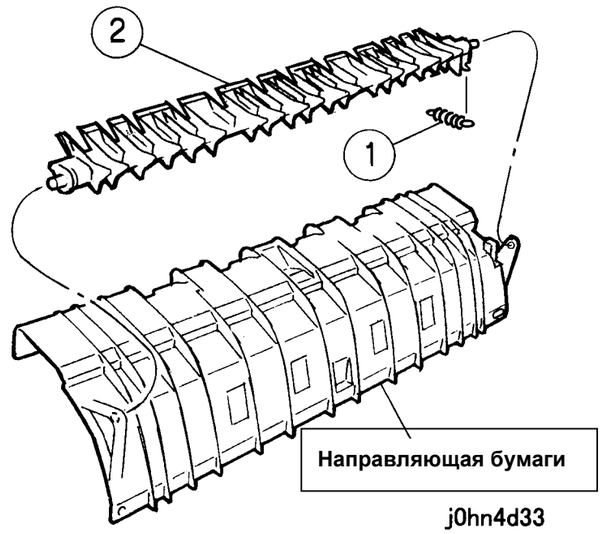

(Рисунок-5) j0hn4d33

Установка

Процедура
1. Установка выполняется в порядке, обратном снятию.

REP 13.16.1 PWB управления финишером

Перечень запасных частей PL13.16

Снятие

Если у вас принтер или аппарат с факсимильной опцией, прежде чем отключать питание убедитесь, что все невыполненные работы были удалены:

÷ Аппараты с факсимильной опцией: Проверьте, что индикатор “Работа в памяти” на панели управления не горит. Нажмите на кнопку “Состояние работы: Стоп” и подтвердите удаление работы из папки “Текущие работы”.
÷ Принтеры: Проверьте, что на панели управления указано “Ready to print or fax” (Готов к печати и передаче и приему факсов).

ПРЕДУПРЕЖДЕНИЕ

Выключите питание аппарата и выньте вилку шнура электропитания из розетки.

ВНИМАНИЕ

Работая с электронными элементами, не забывайте надевать браслет защиты от статического электричества, чтобы не повредить электронные платы Если браслета нет, для снятия заряда почаще прикасайтесь к металлическому корпусу аппарата.

Процедура
1. Снимите заднюю крышку (PL13.17).

2. Отсоедините разъемы (рисунок-1).
   1) Отсоедините разъемы (16).

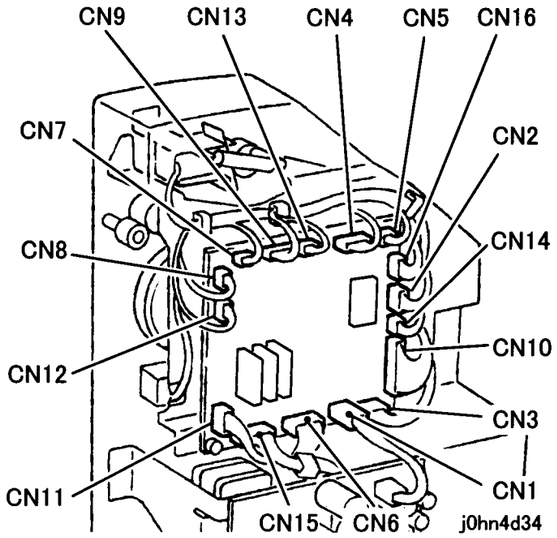

(Рисунок-1) j0hn4d34

3. Снимите PWB финишера (рисунок-2).
   1) Отверните винты (2) и отсоедините провод заземления.
   2) Освободите фиксаторы (2) и снимите PWB финишера.

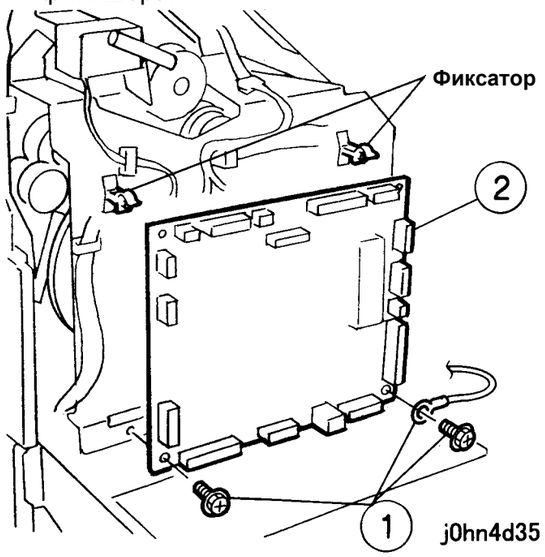

(Рисунок-2) j0hn4d35

Установка

Процедура
1. Установка выполняется в порядке, обратном снятию.

4.3 Регулировка

3. IIT

ADJ 3.1.1 Регистрация передней кромки в IIT (исходное положение в направлении медленного сканирования)

Цель — Верное положение начала сканирования передней кромки оригинала в IIT.

Указание — Регистрация передней кромки в IIT влияет на точность определения формата оригинала и все другие точностные параметры, относящиеся к оригиналу.

Проверка

Указание — При изготовлении копий не выбирайте "Автомасштаб" или "Автовыбор бумаги".

1. Изготовьте копию тест-листа 499T247 на бумаге A3 при подаче из лотка 1.
2. (Рисунок-1) Проверьте, что расстояние от передней кромки копии до показанной на рисунке линии равно 10±1,6 мм.

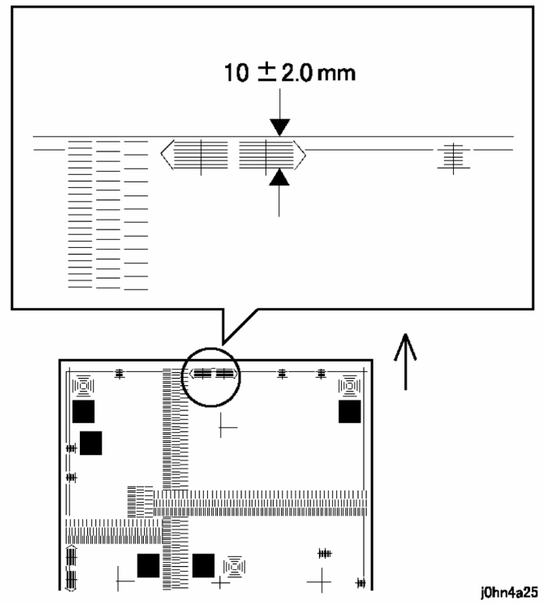

(Рисунок-1) j0hn4a25

Регулировка

3. Войдите в диагностический режим C/E и введите код цепи-функции “6/30”.
4. Нажмите кнопку Старт для запуска автоматической регулировки регистрации.
5. Откройте крышку стекла экспонирования и вновь нажмите кнопку Старт.

÷ На дисплее появится ”Diag in operation” (Диагностика в действии), и аппарат начнет регулировку.

÷ По окончании регулировки в NVM [21-71] будет введено новое регулировочное значение.

6. Для проверки регистрации изготовьте в масштабе 100% копию тест-листа 499T247 формата A3, подавая бумагу из лотка 1.

Выполните точную регулировку регистрации, как указано ниже.

7. Войдите в диагностический режим C/E.
8. Измените установочное значение для кода цепи-функции “21/71”.

÷ Если измеренное расстояние меньше, уменьшите значение.

÷ Если измеренное расстояние больше, увеличьте значение.

	Минимум	Номинал	Максимум
Диапазон	120	132	144

ADJ 3.1.2 Регистрация боковой кромки в IIT (Исходное положение в направлении быстрого сканирования)

Цель Верное положение начала сканирования боковой кромки в IIT.

Указание . Регистрация боковой кромки в IIT влияет на точность определения формата оригинала и все другие точностные параметры, относящиеся к оригиналу.

Проверка

Указание При изготовлении копий не выбирайте "Автомасштаб" или "Автовыбор бумаги"”.

1. Изготовьте копию тест-листа 499T247 на бумаге A3 при подаче из лотка 1.
2. (Рисунок-1) Проверьте, что расстояние от боковой кромки до показанной на рисунке линии равно 48,5±2,1 мм.

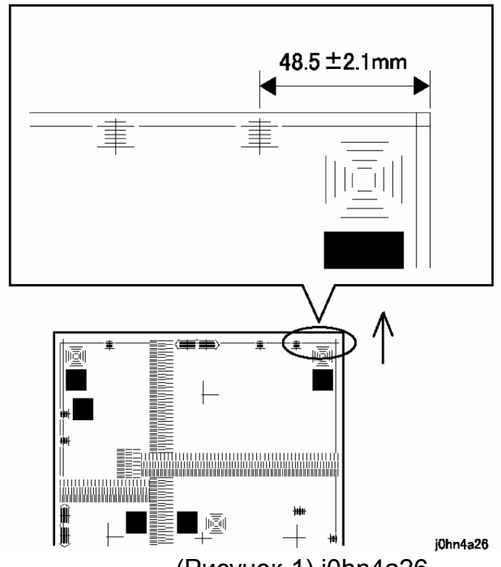

(Рисунок-1) j0hn4a26

Регулировка

1. Войдите в диагностический режим C/E и введите код цепи-функции “6/31”.
2. Нажмите кнопку Старт для запуска автоматической регулировки регистрации.
3. Откройте крышку стекла экспонирования и вновь нажмите Старт.

÷ На дисплее появится ”Diag in operation” (Диагностика в действии), и аппарат начнет регулировку.

÷ По окончании регулировки в NVM [21-70] будет введено новое регулировочное значение.

6. Для проверки регистрации изготовьте в масштабе 100% копию тест-листа 499T247 формата A3, подавая бумагу из лотка 1.

Выполните точную регулировку регистрации, как указано ниже.

7. Войдите в диагностический режим C/E.
8. Измените установочное значение для кода цепи-функции “21/70”.

÷ Если измеренное расстояние меньше, уменьшите значение.

÷ Если измеренное расстояние больше, увеличьте значение.

	Минимум	Номинал	Максимум
Диапазон	32	128	255

ADJ 3.1.3 Регистрация в DADF

Цель Настроить регистрацию передней и боковой кромок при подаче оригиналов из DADF.

Проверка

1. Загрузите тест-лист 499T281 в DADF лицевой стороной вверх. Изготовьте в масштабе 100% копию на бумаге формата A4.
2. (Рисунок-1) Проверьте, что регистрация удовлетворяет следующим требованиям:

÷ Регистрация передней кромки: 7,0±1,5 мм

÷ Регистрация боковой кромки: 7,0±2,1 мм

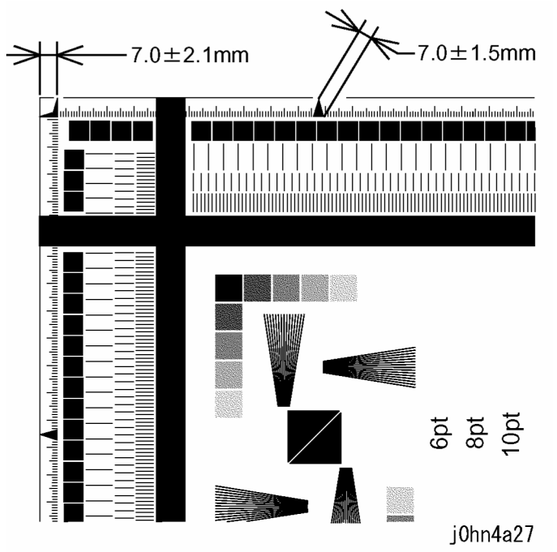

(Рисунок-1) j0hn4a27

Регулировка

1. Войдите в диагностический режим C/E.
2. Измените установочное значение для кодов цепи-функции регистрации передней или боковой кромки.

[Регистрация передней кромки: код “21/80”]

÷ Если измеренное расстояние меньше, уменьшите значение.

÷ Если измеренное расстояние больше, увеличьте значение.

	Минимум	Номинал	Максимум
Диапазон	0 -5 мм	40 ±0 мм	79 +5 мм
Шаг	0,127мм	0,127мм	0,127мм

[Регистрация боковой кромки: код “21/82”]

÷ Если измеренное расстояние меньше, увеличьте значение.

÷ Если измеренное расстояние больше, уменьшите значение.

	Минимум	Номинал	Максимум
Диапазон	0 0 мм	45 1,90 мм	196 8 мм
Шаг	0.04мм	0.04мм	0.04мм

ADJ 3.1.4 Регулировка увеличения по вертикали

Цель Настройка увеличения по вертикали (в направлении медленного сканирования), соответствующего масштабу 100%.

<

[1.] Регулировка увеличения IOT по вертикали (регулировка скорости главного двигателя).

÷ Код цепи 50 Код функции 28

[2.] Регулировка увеличения IIT по вертикали (регулировка скорости двигателя сканера).

÷ Код цепи 21 Код функции 1

[3.] Регулировка увеличения DADF по вертикали (регулировка скорости подачи оригинала в аппаратах, оборудованных DADF).

÷ Код цепи 21 Код функции 83

[4.] Регулировка увеличения DADF по вертикали при передаче факса (регулировка скорости подачи оригинала при передаче факса в аппаратах, оборудованных DADF).

÷ Код цепи 21 Код функции 84

[1.] Регулировка увеличения IOT по вертикали (регулировка скорости главного двигателя).

Проверка

1. Войдите в диагностический режим C/E.
2. Выберите печать тест-листов.
3. Выберите код цепи-функции “24/15” и изготовьте 2 копии тест-листа сетки/наклонных линий (4BIT).
4 (рисунок-1) Проверьте, что расстояние от первой линии до 26 линии равно 202,5±1 мм.

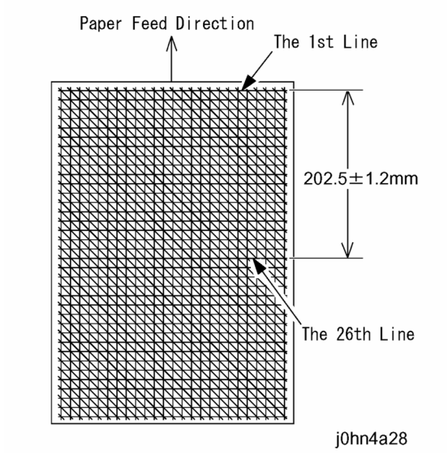

(Рисунок-1) j0hn4a28

Регулировка

1. Войдите в диагностический режим C/E.
2. Измените установочное значение для кода цепи-функции “50/28”.

÷ Если измеренное расстояние меньше, увеличьте значение.

÷ Если измеренное расстояние больше, уменьшите значение.

	Минимум	Номинал	Максимум
Диапазон	0	11	21
Шаг	0.1%	0.1%	0.1%

[2.] Регулировка увеличения IIT по вертикали (регулировка скорости двигателя сканера).

Указание Должна уже быть выполнена регулировка увеличения IOT по вертикали.

Проверка

1. Изготовьте в масштабе 100% копию тест-листа 499T247 на бумаге формата A3.
2 (Рисунок-2) Проверьте, что на второй копии указанное на рисунке расстояние равно 400±3,2мм.

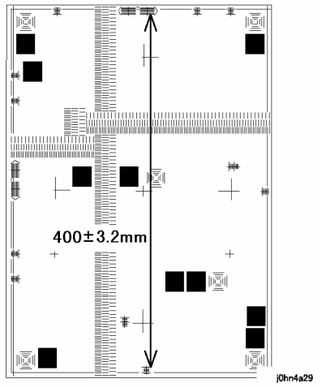

(Рисунок-2) j0hn4a29

Регулировка

1. Войдите в диагностический режим C/E.
2. Измените установочное значение для кода цепи-функции “21/1”.

÷ Если измеренное расстояние меньше, увеличьте значение.

÷ Если измеренное расстояние больше, уменьшите значение.

	Минимум	Номинал	Максимум
Диапазон	0 -1%	5 ±0%	10 +1%
Шаг	Масштаб x 0,2%		

Примечание Выполняйте описанную ниже регулировку только в моделях, оборудованных DADF.

[3.] DADF Регулировка увеличения DADF по вертикали (регулировка скорости подачи оригинала)

Указание. Должна уже быть выполнена регулировка увеличения IOT по вертикали.

Проверка

1. Загрузите тест-лист 499T281 в DADF для подачи длинной кромкой, изготовьте копию в масштабе 100% на бумаге формата B4.
2 (Рисунок-3) Проверьте, что указанное на рисунке расстояние равно 196±2,4мм.

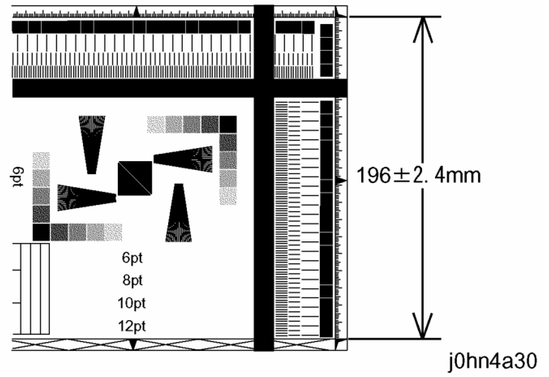

(Рисунок-3) j0hn4a30

Регулировка

1. Войдите в диагностический режим C/E.
2. Измените установочное значение для кода цепи-функции “21/83”.

÷ Если измеренное расстояние меньше, увеличьте значение.

÷ Если измеренное расстояние больше, уменьшите значение.

	Минимум	Номинал	Максимум
Диапазон	0 -3.5%	35 ±0%	70 +3.5%
Шаг	0,1%		

[4.] Регулировка увеличения DADF по вертикали при передаче факса (регулировка скорости подачи оригинала при передаче факса в аппаратах, оборудованных DADF)

Указание Эта регулировка должна выполняться, когда для принимающего терминала требуется, чтобы оборудованный DADF передающий терминал точно выдерживал масштаб изображения.

÷ Стандартная настройка:
Выполните проверку/регулировку, передавая факс в NSC.

÷ По требованию пользователя:
Выполните проверку/регулировку, передавая факс терминалу, указанному пользователем.

Проверка
1. Загрузите тест-лист 499T281 в DADF для подачи длинной кромкой, передайте факс в NSC (или аппарату, указанному пользователем) с установками 100% и B4.
2 (Рисунок-4) Проверьте, что указанное на рисунке расстояние на принятой копии равно 196±2,7мм.

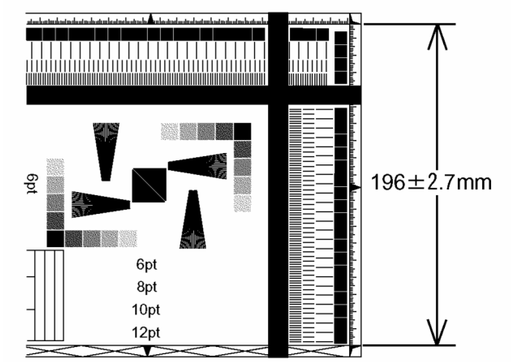

(Рисунок-4) j0hn4a31

Регулировка
1. Войдите в диагностический режим C/E.
2. Измените установочное значение для кода цепи-функции “21/84”.

÷ Если измеренное расстояние меньше, увеличьте значение.

÷ Если измеренное расстояние больше, уменьшите значение.

	Минимум	Номинал	Максимум
Диапазон	0 -3.5%	35 ±0%	70 +3.5%
Шаг	0,1%		

ADJ 3.1.5 Регулировка увеличения по горизонтали

Цель Настройка увеличения по горизонтали (в направлении быстрого сканирования), соответствующего масштабу 100%.

Проверка
1. Изготовьте в масштабе 100% две копии тест-листа 499T247 на бумаге формата A3.
1. (Рисунок-1) Проверьте, что указанное на рисунке расстояние на второй копии равно 200±1,6мм.

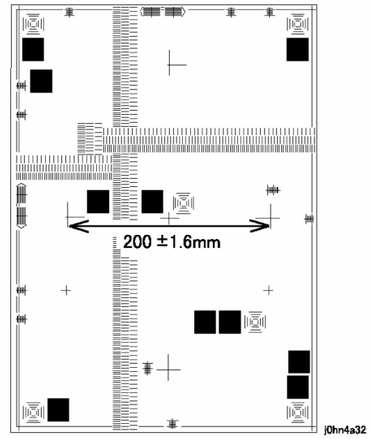

(Рисунок-1) j0hn4a32

Регулировка
1. Войдите в диагностический режим C/E.
2. Выберите чтение/запись в память IIT.
3. Измените установочное значение для кода цепи-функции “21/2”.

÷ Если измеренное расстояние меньше, увеличьте значение.

÷ Если измеренное расстояние больше, уменьшите значение.

	Минимум	Номинал	Максимум
Диапазон	0 -1%	10 ±0%	20 +1%
Шаг	Масштаб x 0,1%		

ADJ 3.4.1 Положение кареток полного и половинного хода

Перечень запасных частей PL3.4

Цель Оптимизация взаимного положения кареток полного/половинного хода.

Регулировка

Если у вас принтер или аппарат с факсимильной опцией, прежде чем отключать питание убедитесь, что все невыполненные работы были удалены:

÷ Аппараты с факсимильной опцией: Проверьте, что индикатор “Работа в памяти” на панели управления не горит. Нажмите на кнопку “Состояние работы: Стоп” и подтвердите удаление работы из папки “Текущие работы”.

÷ Принтеры: Проверьте, что на панели управления указано “Ready to print or fax” (Готов к печати и передаче и приему факсов).

ПРЕДУПРЕЖДЕНИЕ

Выключите питание аппарата и выньте вилку шнура электропитания из розетки.

Процедура

1. Снимите стекло экспонирования. (REP3.1.1).
2. Отрегулируйте взаимное положение кареток полного и половинного хода (рисунок-1).

Примечание Передний стопор каретки половинного хода определяет опорное положение.

1) Ослабьте два винта крепления тросиков к каретке полного хода.
2) Передвиньте каретку половинного хода к стопору.
3) Прижмите каретку полного хода к каркасу IIT и затяните два винта.

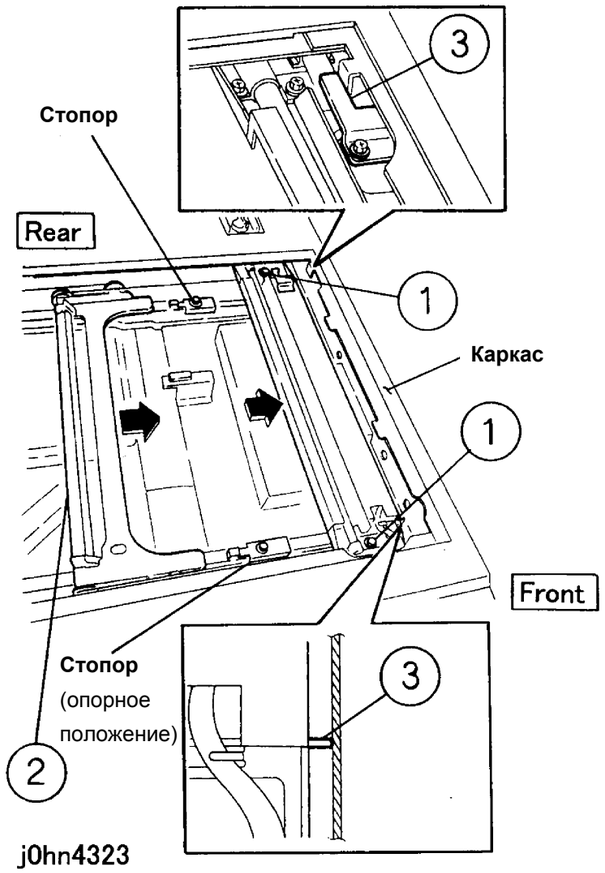

(Рисунок-1) j0hn4323

7. ЭЛЕКТРИЧЕСКИЕ РЕГУЛИРОВКИ

ADJ 7.1 Процедура регистрации

1. Регистрация передней кромки в IOT (регулировка IOT (запись) в направлении медленного сканирования).

÷ Код цепи 20 Код функции 1(ADJ 7.2.1)

2. Регистрация боковой кромки в IOT (регулировка IOT (запись) в направлении быстрого сканирования)

÷ Код цепи 6 Код функции 80 (ADJ 7.2.2).

3. Регистрация передней кромки в IIT (регулировка IIT (считывание) в направлении медленного сканирования)

÷ Код цепи 21 Код функции 71 (ADJ 3.1.1).

4. Регистрация боковой кромки в IIT (регулировка IIT (считывание) в направлении быстрого сканирования)

÷ Код цепи 21 Код функции 70 (ADJ 3.1.2)

5. Регистрация передней кромки в DADF (модели с DADF) (регулировка положения сканирования в DADF в направлении медленного сканирования)

÷ Код цепи 21 Код функции 80 (ADJ 3.1.3)

6. Регистрация боковой кромки в DADF (модели с DADF) (регулировка положения сканирования в DADF в направлении быстрого сканирования)

÷ Код цепи 21 Код функции 82 (ADJ 3.1.5)

7. Регулировка ширины зоны стирания кромок

÷ Передняя кромка Цепь 6 Функция 93
÷ Задняя кромка Цепь 6 Функция 94
÷ Дальняя боковая кромка Цепь 6 Функция 92
÷ Ближняя боковая кромка Цепь 6 Функция 91 (ADJ 7.2.3)

ВНИМАНИЕ: Предварительно проверьте регулировку увеличения.

ADJ 7.2.1 Регистрация передней кромки в IOT

Цель Правильно расположить изображение на барабане относительно передней кромки бумаги.

Проверка
1. Войдите в диагностический режим C/E и введите код цепи-функции, “23/12” для печати встроенного тест-листа [Сетка (4BIT)], подавая бумагу A3 из лотка 1.
2 (Рисунок-1) Проверьте, что расстояние от передней кромки листа до показанной на рисунке линии равно 2,0±0,3мм.

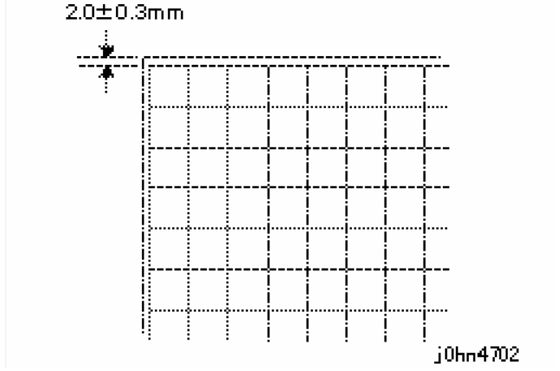

(рисунок 1) j0hn4702

Регулировка
1. Войдите в диагностический режим C/E.
2. Измените установочное значение для кода цепи-функции “20/1”.

÷ Если измеренное расстояние меньше, уменьшите значение.
÷ Если измеренное расстояние больше, увеличьте значение.

	Минимум	Номинал	Максимум
Диапазон	102	112	142
Шаг	0,26мм		

ADJ 7.2.2 Регистрация боковой кромки в IOT

Цель Правильно расположить изображение на барабане относительно боковой кромки бумаги.

Проверка
1. Войдите в диагностический режим C/E и введите код цепи-функции, “23/12” для печати встроенного тест-листа [Сетка (4BIT)], подавая бумагу A3 из лотка 1.
2 (Рисунок-1) Проверьте, что расстояние от боковой кромки листа до показанной на рисунке линии равно 2,0±0,3мм.

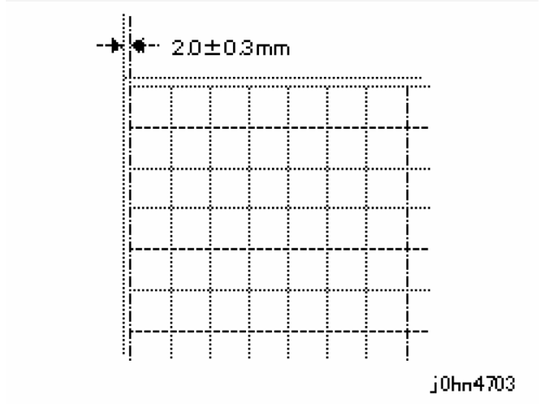

(рисунок 1) j0hn4703

Регулировка
1. Войдите в диагностический режим C/E.
2. Измените установочное значение для кода цепи-функции “6/80”. При увеличении установочного значения изображение сдвигается вперед.

÷ Если измеренное расстояние меньше, увеличьте значение.
÷ Если измеренное расстояние больше, уменьшите значение.

	Минимум	Номинал	Максимум
Диапазон	1	50	99
Шаг	0,0423мм		

ADJ 7.2.3 Регулировка ширины стирания кромок

Цель Обеспечение необходимого расстояния от краев изображения до передней, задней и боковых кромок листа бумаги.

Указание Уже должна быть настроена регистрация передней и боковых кромок.

Указание Уже должен быть отрегулирован масштаб по вертикали и горизонтали.

Проверка
1. Получите сплошную черную копию, подняв крышку стекла экспонирования и не положив на стекло оригинал.
3. Проверьте, что ширина белых полей вдоль передней, задней, боковой (дальней) и боковой (ближней) кромок равна 2±1мм.

Регулировка
1. Войдите в диагностический режим C/E.
4. Измените установочные значения для кодов цепей-функций, указанных на следующей странице (при увеличении значения ширина поля увеличивается).

÷ Передняя кромка …… 6/93

	Минимум	Номинал	Максимум
Диапазон	0 0мм	61 2 мм	94 4 мм
Шаг	0,0423мм		

÷ Задняя кромка …… 6/94

	Минимум	Номинал	Максимум
Диапазон	0 -17,5 мм	94 2 мм	175 26 мм
Шаг	0,26мм		

÷ Боковая кромка (дальняя) …… 6/92

	Минимум	Номинал	Максимум
Диапазон	0	57	94
Шаг	0,0423мм		

÷ Боковая кромка (ближняя) …… 6/91

	Минимум	Номинал	Максимум
Диапазон	1	73	94
Шаг	0,0423мм		

13. Финишер

ADJ 13.6.1 Регулировка положения лопаток

Перечень запасных частей PL13.6

Цель Оптимизация взаимного положения направляющей лопаток и шестерни.

Регулировка

Если у вас принтер или аппарат с факсимильной опцией, прежде чем отключать питание убедитесь, что все невыполненные работы были удалены:

÷ Аппараты с факсимильной опцией: Проверьте, что индикатор “Работа в памяти” на панели управления не горит. Нажмите на кнопку “Состояние работы: Стоп” и подтвердите удаление работы из папки “Текущие работы”.
÷ Принтеры: Проверьте, что на панели управления указано “Ready to print or fax” (Готов к печати и передаче и приему факсов).

ПРЕДУПРЕЖДЕНИЕ

Выключите питание аппарата и выньте вилку шнура электропитания из розетки.

Процедура

1. Снимите заднюю крышку (PL13.17).
2. Снимите верхнюю крышку финишера (PL13.8).
3. Снимите шестерню лопаток (PL13.6).
4. При поднятой направляющей выходного транспортера (начальное положение) совместите направляющую лопаток (резиновая секция) с меткой (рисунок-1).

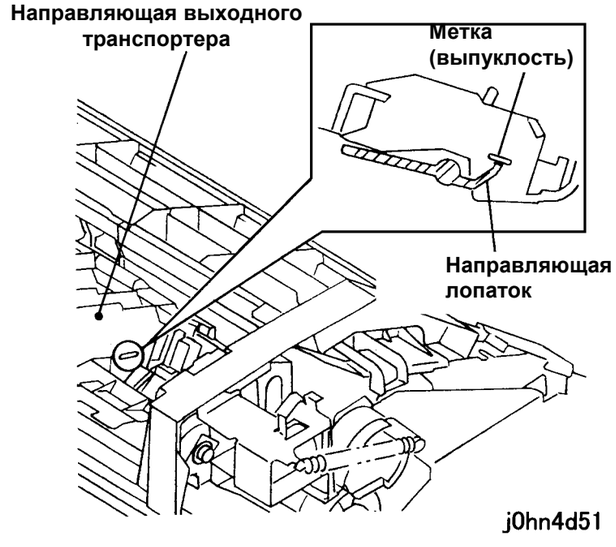

(Рисунок-1) j0hn4d51

5. Поворачивайте шестерню до тех пор, пока стопор не захватит выступ, затем закрепите шестерню на черном держателе (PL13.6) (рисунок-2)

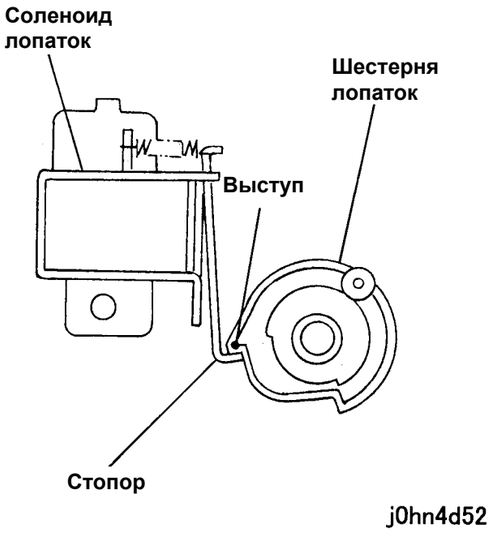

(Рисунок-2) j0hn4d52

6. После регулировки проверьте, что расстояние от резиновой секции направляющей лопаток до низа направляющей выходного транспортера около 5,6 мм (рисунок-3).

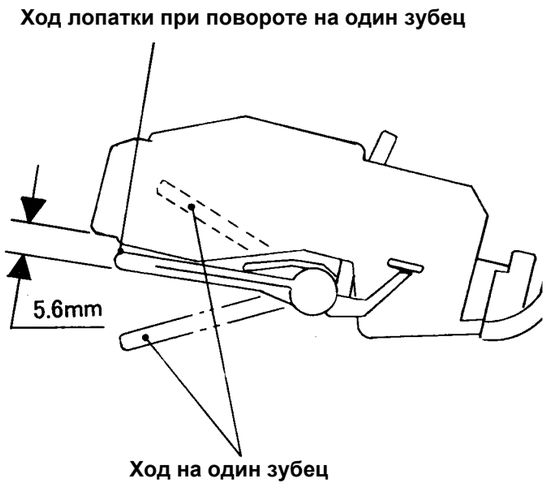

(Рисунок-3) j0hn4d53

ГЛАВА 5 ПЕРЕЧЕНЬ ЗАПАСНЫХ ЧАСТЕЙ

Содержание

5.1 Введение ... 3
5.1.1 Как пользоваться перечнем запасных частей ... 3
5.1.2 Заметки по использованию перечня запасн7ых частей ... 3
5.1.3 Структура перечня ... 3
5.1.4 Разъяснение терминов и символов ... 3
5.2 Перечень запасных частей ... 5
PL 1 Привод ... 5
PL 1.1 Привод ... 5
PL 2 Транспортер бумаги ... 6
PL 2.1 Лоток 1 ... 6
PL 2.2 Узел лотка 1 ... 7
PL 2.3 Подача бумаги (1/2) ... 8
PL 2.4 Подача бумаги (2/2) ... 9
PL 2.5 Узел желоба роликов отвода ... 10
PL 2.6 Узел правого желоба ... 11
PL 2.7 Выходной узел ... 12
PL 2.8 Узел OCT (1/3) ... 13
PL 2.9 Узел OCT (2/3) ... 14
PL 2.10 Узел OCT (3/3) ... 15
PL 2.11 Регистрация ... 16
PL 2.12 Узел желоба регистрации ... 17
PL 3 IIT18
PL 3.1 Стекло экспонирования и IPS PWB ... 18
PL 3.2 Узел объектива и CCD PWB ... 19
PL 3.3 Двигатель и тросики кареток ... 20
PL 3.4 Каретка полного хода и каретка половинного хода ... 21
PL 3.5 Крышка стекла экспонирования ... 22
PL 3.6 Верхняя крышка и панель управления ... 23
PL 3.7 Сенсорный экран и телефонная трубка ... 24
PL 4 ROS ... 25
PL 4.1 ROS ... 25
PL 5 Ксерография/проявление ... 26
PL 5.1 Ксерография/проявление (1/2) ... 26
PL 5.2 Ксерография/проявление (2/2) ... 27
PL 6 Фьюзер ... 28
PL 6.1 Узел фьюзера (1/2) ... 28
PL 6.2 Узел фьюзера (2/2) ... 29
PL 7 Электрические блоки ... 30
PL 7.1 Электрические блоки IOT (1/2) ... 30
PL 7.2 Электрические блоки IOT (2/2) ... 31
PL 7.3 Блок MF (1/2) ... 32
PL 7.4 Блок MF (2/2) ... 33
PL 7.5 Блок ESS ... 34
PL 7.6 Опции ESS ... 35
PL 8 Крышки ... 36
PL 8.1 Верхние крышки и панель управления ... 36
PL 8.2 Передние крышки ... 37
PL 8.3 Крышки сзади/справа ... 38
PL 9 Узел нижних лотков ... 39
PL 9.1 Двигатель подачи и плата ... 39
PL 9.2 Ролики отвода ... 40
PL 9.3 Платы переключателей и датчики ... 41
PL 9.4 Узел правой крышки ... 42
PL 9.5 Блок опций ... 43
PL 9.6 Узел лотков 2/3/4 ... 44
PL 9.7 Лоток (1/3) ... 45
PL 9.8 Лоток (2/3) ... 46
PL 9.9 Лоток (3/3) ... 47
PL 9.10 Крышки ... 48
PL 10 DADF ... 49
PL 10.1 Узел DADF ... 49
PL 10.2 Узел податчика DADF ... 50
PL 10.3 Базовая крышка и противовесы ... 51
PL 10.4 Узел верхней крышки (1/2) ... 52
PL 10.5 Узел верхней крышки (2/2) ... 53
PL 10.6 Желоб и ролик регистрации ... 54
PL 10.7 Выходной ролик и ролик считывания ... 55
PL 10.8 Подача из DADF и двигатель привода ... 56
PL 10.9 Лоток оригиналов (DMO-E) ... 57
PL 10.10 Лоток оригиналов (DMO-W/OSG) ... 58
PL 11 MSI ... 59
PL 11.1 Узел MSI ... 59
PL 11.2 Лоток MSI ... 60
PL 11.3 Базовый лоток ... 61
PL 11.4 Ролик подачи и тормозной ролик ... 62
PL 12 Дуплексный модуль ... 63
PL 12.1 Дуплексный модуль ... 63
PL 13 Финишер ... 64
PL 13.1 Узел финишера ... 64
PL 13.2 Передний боковой выключатель и датчик ... 65
PL 13.3 Узел степлера, основная крышка ... 66
PL 13.4 Двигатель степлера ... 67
PL 13.5 Двигатель реверса и двигатель подачи ... 68
PL 13.6 Соленоид лопаток, узел выходного ролика ... 69
PL 13.7 Двигатель переноса и направляющая бумаги C ... 70
PL 13.8 Верхняя крышка и направляющая бумаги FT ... 71
PL 13.9 Верхняя левая крышка ... 72

PL 13.10 Базовая направляющая выходного транспортера 73
PL 13.11 Нижняя левая крышка 74
PL 13.12 Двигатель накопителя 75
PL 13.13 Правая крышка 76
PL 13.14 Узел выходного ролика 77
PL 13.15 Верхняя направляющая бумаги 78
PL 13.16 LVPS финишера 79
PL 13.17 Передняя и задняя крышки, PWB выключателя 80
PL 13.18 Приемный лоток финишера 81
PL 13.19 Боковой лоток финишера 82
PL 14.1 Расходные материалы и специальные инструменты 83
5.3 Крепежные детали общего назначения 84

5.1 Введение

5.1.1 Как пользоваться перечнем запасных частей

В данной главе содержится информация о запасных частях, которые используются для заказа необходимых для замены элементов и для указания кодов функциональных зон.
Для работы с перечнем запасных частей следует ознакомиться с приведенным ниже описанием.

5.1.2 Заметки по использованию перечня запасных частей

÷ Винты обозначаются только буквами и, чтобы было легче рассматривать рисунки, на рисунках не показаны,.

÷ Если в графе ОПИСАНИЕ вы встретите “Примечание”, перед продолжением работы ознакомьтесь с текстом примечания.

÷ Для каждого узла указан код функциональной зоны. В конце главы дан перечень расходным материалов и специальных инструментов

5.1.3 Структура перечня

(1) ПЛАТА: Название модуля

(2) № ПОДПЛАТЫ: Номер для ссылок на элемент в тексте Руководства

(3) Название: ПОДПЛАТА Название рисунка. ПОДПЛАТА представляет один из узлов, на которые каждый модуль разделен механически.

(4) ПОЗИЦИЯ: Элемент в составе узла.

(5) № по каталогу.: Номер для заказа и указания в отчете об обслуживании

(6) ОПИСАНИЕ: Названия, версии, коды элементов и примечания.

(7) КОД ЗОНЫ: Код, указываемый в колонке "неисправность" отчета о техническом обслуживании.

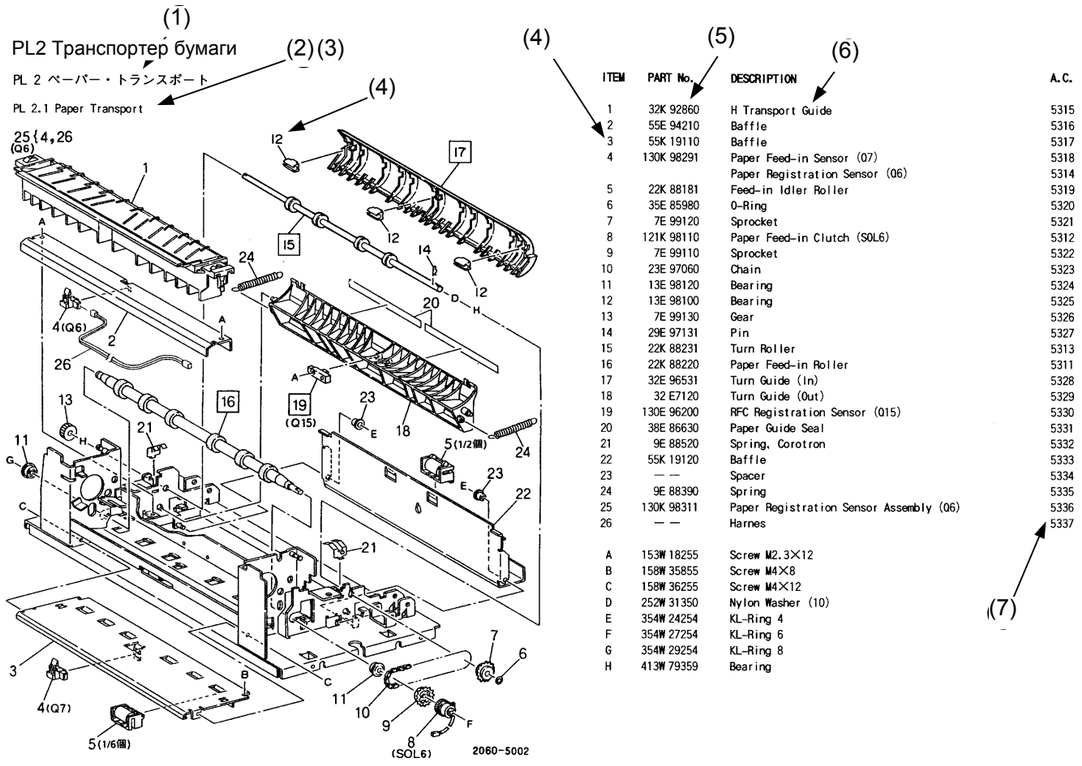

ITEM	PART No.	DESCRIPTION	A.C.
1	32K 92860	H Transport Guide	5315
2	55E 94210	Baffle	5316
3	55K 19110	Baffle	5317
4	130K 98291	Paper Feed-in Sensor (07)	5318
		Paper Registration Sensor (06)	5314
5	22K 88181	Feed-in Idler Roller	5319
6	35E 85980	O-Ring	5320
7	7E 99120	Sprocket	5321
8	121K 98110	Paper Feed-in Clutch (SOL6)	5312
9	7E 99110	Sprocket	5322
10	23E 97060	Chain	5323
11	13E 98120	Bearing	5324
12	13E 98100	Bearing	5325
13	7E 99130	Gear	5326
14	29E 97131	Pin	5327
15	22K 88231	Turn Roller	5313
16	22K 88220	Paper Feed-in Roller	5311
17	32E 96531	Turn Guide (In)	5328
18	32 E7120	Turn Guide (Out)	5329
19	130E 96200	RFC Registration Sensor (Q15)	5330
20	38E 86630	Paper Guide Seal	5331
21	9E 88520	Spring, Corotron	5332
22	55K 19120	Baffle	5333
23	— —	Spacer	5334
24	9E 88390	Spring	5335
25	130K 98311	Paper Registration Sensor Assembly (06)	5336
26	— —	Harnes	5337
A	153W 18255	Screw M2.3×12	
B	158W 35855	Screw M4×8	
C	158W 36255	Screw M4×12	
D	252W 31350	Nylon Washer (10)	
E	354W 24254	KL-Ring 4	
F	354W 27254	KL-Ring 6	
G	354W 29254	KL-Ring 8	
H	413W 79359	Bearing	

5.1.4 Разъяснение терминов и символов

Термин, символ	Описание
4 5002	Номер процедуры регулировки из главы 4, “Ремонт/регулировка”.
1 5001	Номер процедуры снятия, установки и замены из главы 4, “Ремонт/ регулировка”.
7 5003	Номер процедуры снятия, установки, замены и регулировки из главы 4, “Ремонт/ регулировка".
3{4-10	Когда позицией представлен узел, состоящий из нескольких элементов, номер этой позиции указывается на рисунке слева сверху. В приведенном примере позиция 3 представляет собой узел, содержащий позиции с 1 по 4.
(1/4 pieces)	Указывает, что на рисунке изображен один из четырех однотипных элементов, которые содержит узел.
- -	Если встречается в колонке "Номер по каталогу" - элемент не поставляется как запасная часть.
(P/O Item 5)	Указывает, что элемент как запасная часть отдельно не поставляется, запасной частью является весь узел, в который этот элемент входит.
(New) (Old)	Элемент, помеченный (New) или (Old) поставляется как запасная часть в новом или старом варианте. Заказывайте старый вариант, если нет иного указания или особой причины.
(Alternate)	Указывает, что можно пользоваться любым из элементов, представленных в колонке ОПИСАНИЕ (alternate).

Термин, символ	Описание
 5005	Этот символ указывает на то, что весь рисунок или его часть, взятая в рамку, представлен в конфигурации после модификации с номером, указанным в кружке.
 5006	Этот символ указывает на то, что весь рисунок или его часть, взятая в рамку, представлен в конфигурации до модификации с номером, указанным в кружке.
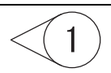 4001	Этот символ указывает на то, что элемент представлен в конфигурации после модификации с номером, указанным в кружке.
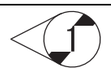 4002	Этот символ указывает на то, что элемент представлен в конфигурации до модификации с номером, указанным в кружке.

5.2 Перечень запасных частей

PL 1 Привод

PL 1.1 Привод

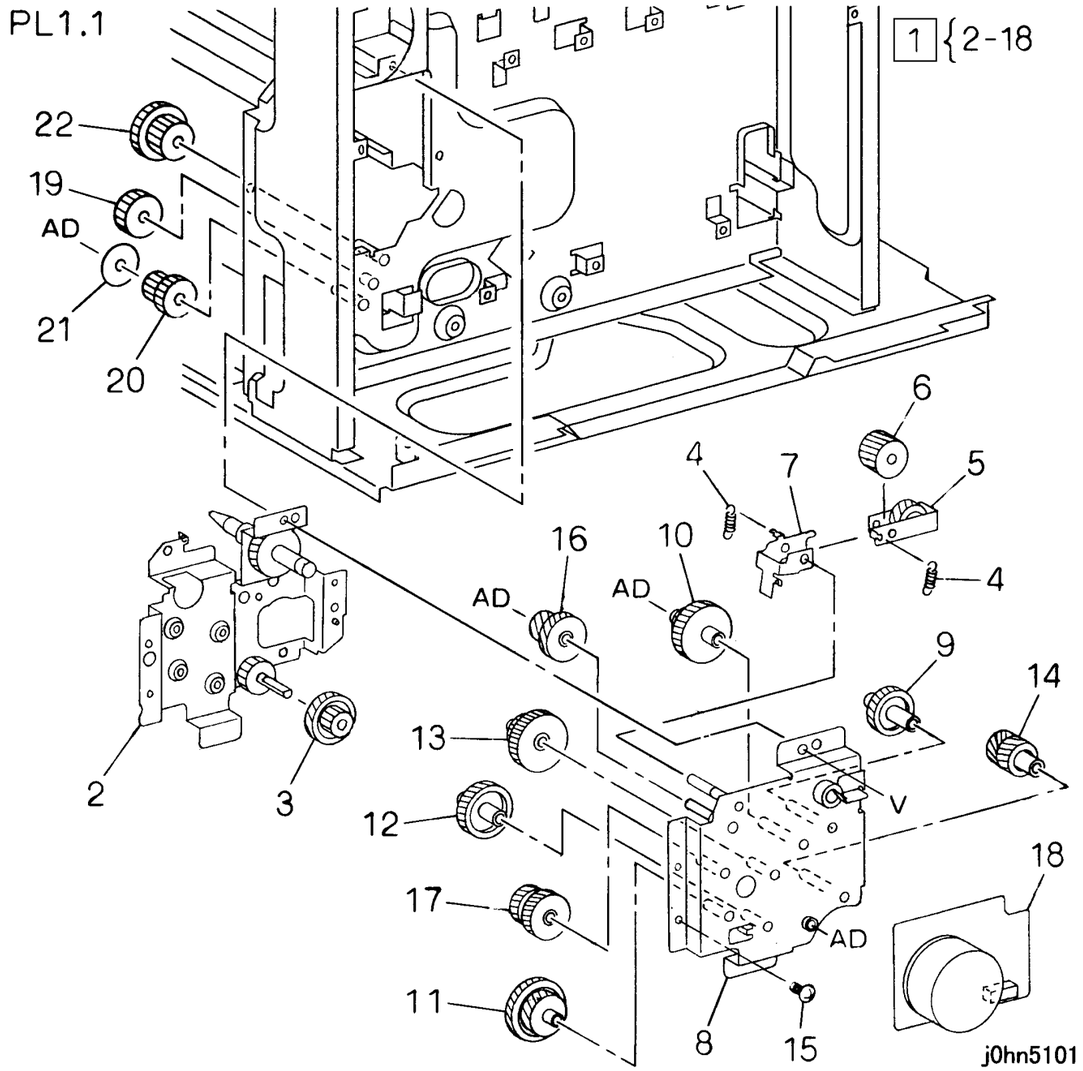

ITEM	PART No.	DESCRIPTION	A.C.
1	7K87410	Main Drive Motor Assembly (Items 2-18)	30B4
2	- -	Drive Plate Assembly	30B5
3	- -	Gear	30B6
4	- -	Spring	30B7
5	- -	Arm Assembly	30B8
6	- -	Gear	30B9
7	- -	Plate	30BB
8	- -	Motor Bracket Assembly	30BC
9	- -	Gear	30BD
10	- -	Gear	30BE
11	- -	Gear	30BF
12	- -	Gear	30BG
13	- -	Gear	30BH
14	- -	Gear	30BJ
15	- -	Screw	30BK
16	- -	Gear	30BL
17	- -	Gear	30BM
18	127K32301	Main Drive Motor	3011
19	7E67880	Gear	301N
20	7E67890	Gear	30BP
21	59E96810	Collar	30BQ
22	7E67331	Gear	30BR

PL 2 Транспортер бумаги

PL 2.1 Лоток 1

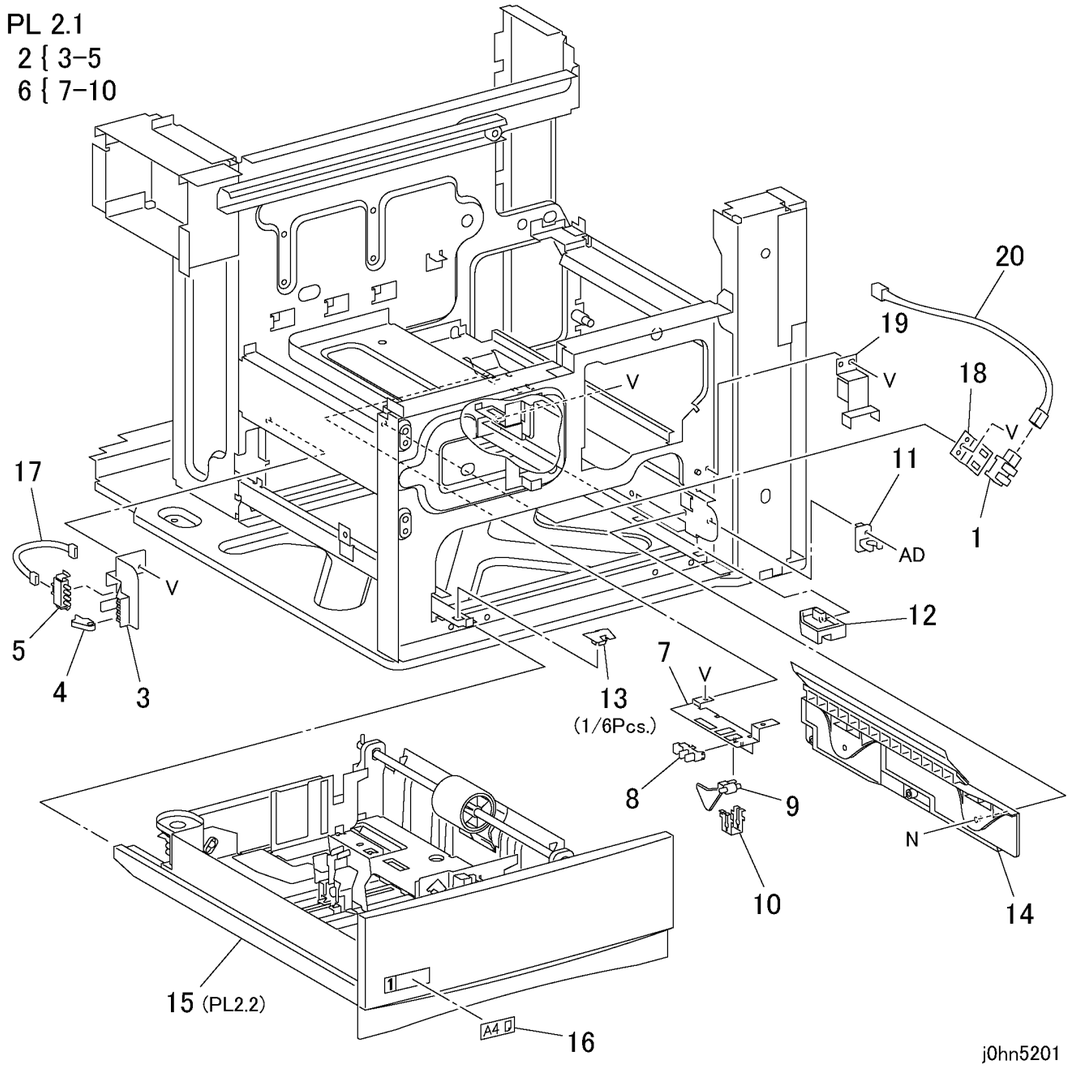

ITEM	PART No.	DESCRIPTION	A.C.
1	130E82740	Tray 1 Near End Sensor	50R1
2	802K29710	Tray 1 Size Switch Assembly (Items 3-5)	50R2
3	- -	Bracket	50R3
4	- -	Actuator	50R4
5	- -	Tray1 Size Switch	50R5
6	15K51432	Sensor Assembly (Items 7-10)	50R6
7	- -	Bracket	50R7
8	130E82740	Tray 1 No Paper Sensor	50R8
9	120E20812	Actuator	50R9
10	- -	Support	50RB
11	3E55970	Stopper (Front)	50RC
12	3E56061	Stopper (Rear)	50RD
13	14E43711	Slider	50RE
14	32K94925	Tray 1 Guide	50RF
15	50K47155	Tray 1 Assembly (PL 2.2) (FX)	5012
	50K47125	Tray 1 Assembly (PL 2.2) (FXA)	5012
	50K47135	Tray 1 Assembly (PL 2.2) (TFX)	5012
	50K47145	Tray 1 Assembly (PL 2.2) (FXK)	5012
	50K47542	Tray 1 Assembly (PL 2.2) (DMO)	5012
16	892E41850	Size Label	50RG
17	962K4170	Wire Harness (DC12)	50RH
18	- -	Bracket	50RI
19	830E94110	Bracket	50RJ
20	962K4181	Wire Harness (DC13)	50RK

PL 2.2 Узел лотка 1

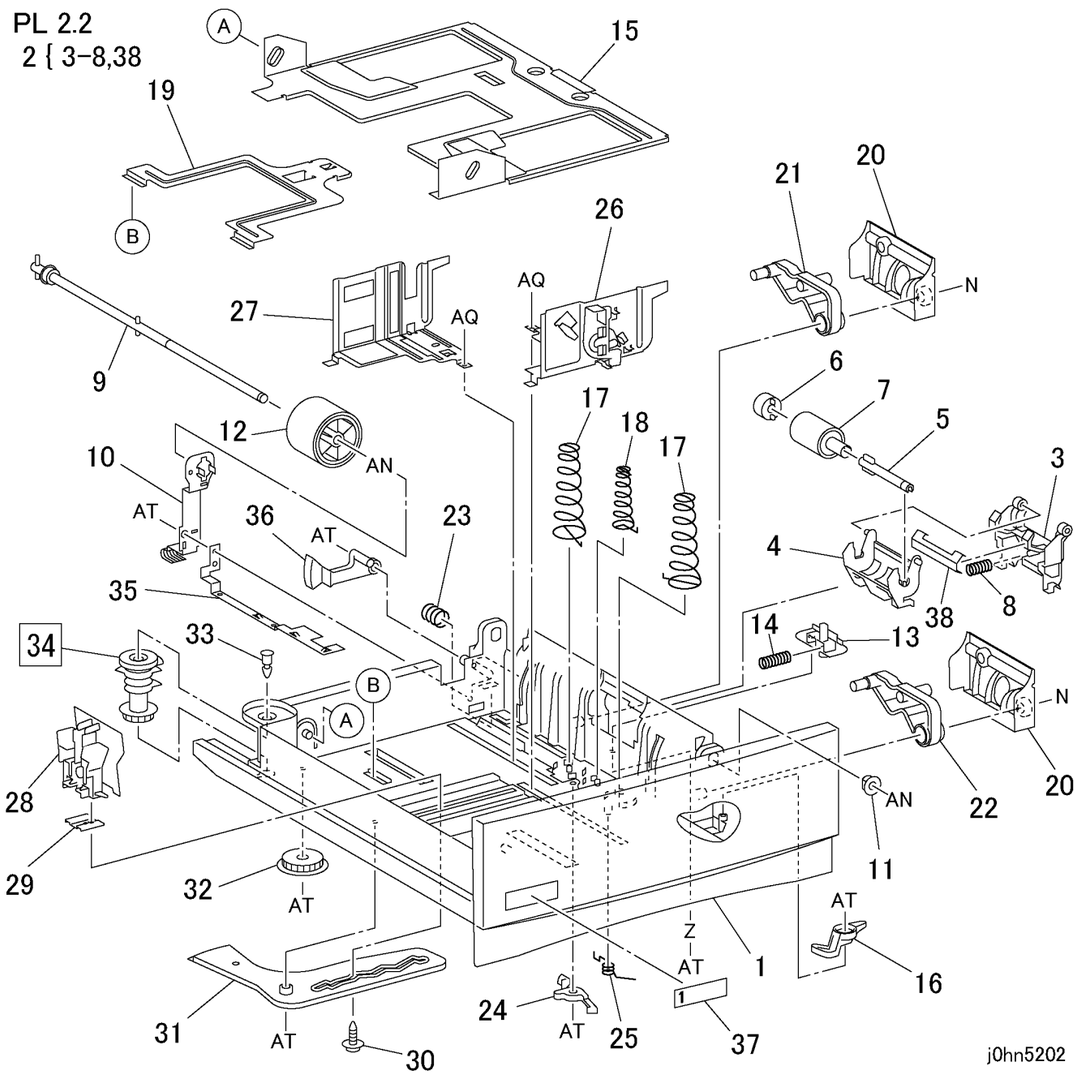

ITEM	PART No.	DESCRIPTION	A.C.
1	- -	Tray	50C1
2	802K29704	Retard Roller Assembly (Items 3-8)	5033
3	- -	Housing	50C2
4	- -	Holder	50C3
5	- -	Shaft	50C4
6	5K6110	Friction Clutch	50C5
7	59K21960	Retard Roller	50C6
8	- -	Spring	50C7
9	- -	Shaft	50C8
10	809E33030	Earth Spring	50C9
11	- -	Bearing	50CB
12	59K21970	Feed Roller	5032
13	- -	Retard Lever	50CC
14	809E33450	Spring	50CD
15	- -	Bottom Plate Assembly (Upper)	50CE
16	11E12262	Lever Lock	50CF
17	809E14793	Spring	50CG
18	809E18760	Spring (Center)	50CH
19	- -	Bottom Plate (Lower)	50CJ
20	- -	Cover	50CK
21	- -	Latch (Rear)	50CL
22	- -	Latch (Front)	50CM
23	- -	Spring	50CN
24	- -	Latch	50CP
25	809E18771	Spring	50CQ
26	38K85904	Side Guide (Front)	50CR
27	38K85913	Side Guide (Rear)	50CS
28	38K85921	End Guide	50CT
29	- -	Plate	50CV
30	- -	Screw	50CW
31	- -	Sector	50CX
32	- -	Gear	50CY
33	- -	Lock Pin	50D1
34	8E93990	Size Cam	50D2
35	809E33481	Earth Plate	50D3
36	120E20821	Actuator	50D4
37	892E43611	Label (1)	50D5
38	15K53422	Plate	50D6

PL 2.3 Подача бумаги (1/2)

PL2.3

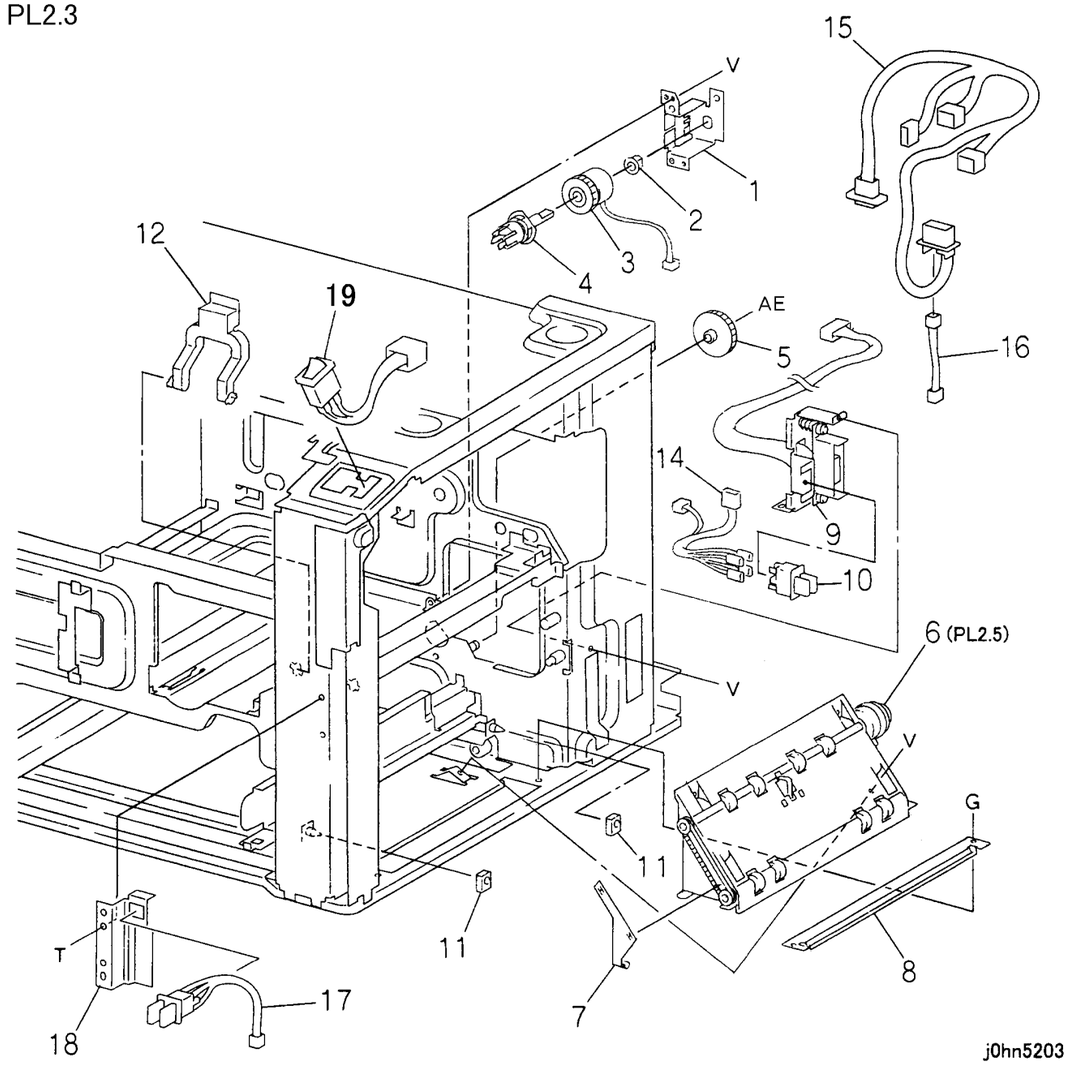

ITEM	PART No.	DESCRIPTION	A.C.
1	- -	Bracket	50S4
2	- -	Bearing	50S5
3	121K23840	Feed Clutch	5092
4	11K96900	Coupling	50S6
5	7E71460	Gear	5093
6	54K19786	T/A Roller Chute Assembly (PL 2.5)	50S7
7	- -	Earth Plate	50S8
8	54K18701	Lower Chute	50S9
9	113K82474	Connector Assembly	50SB
10	110E98300	R/H Interlock Switch	50SC
11	- -	Spacer	50SD
12	11E10992	Handle (Fuser)	50SE
13			
14	162K65211	Wire Harness (Interlock)	50SG
15	162K65062	Wire Harness (AC2) (FX,TFX)	50SH
	962K4270	Wire Harness (220V)	
16	962K4221	Wire Harness (DC17)	50SK
17	162K65203	Front Door Interlock Switch	50SL
18	- -	Bracket	50SM
19	162K65191	Main Switch	50SN

PL 2.4 Подача бумаги (2/2)

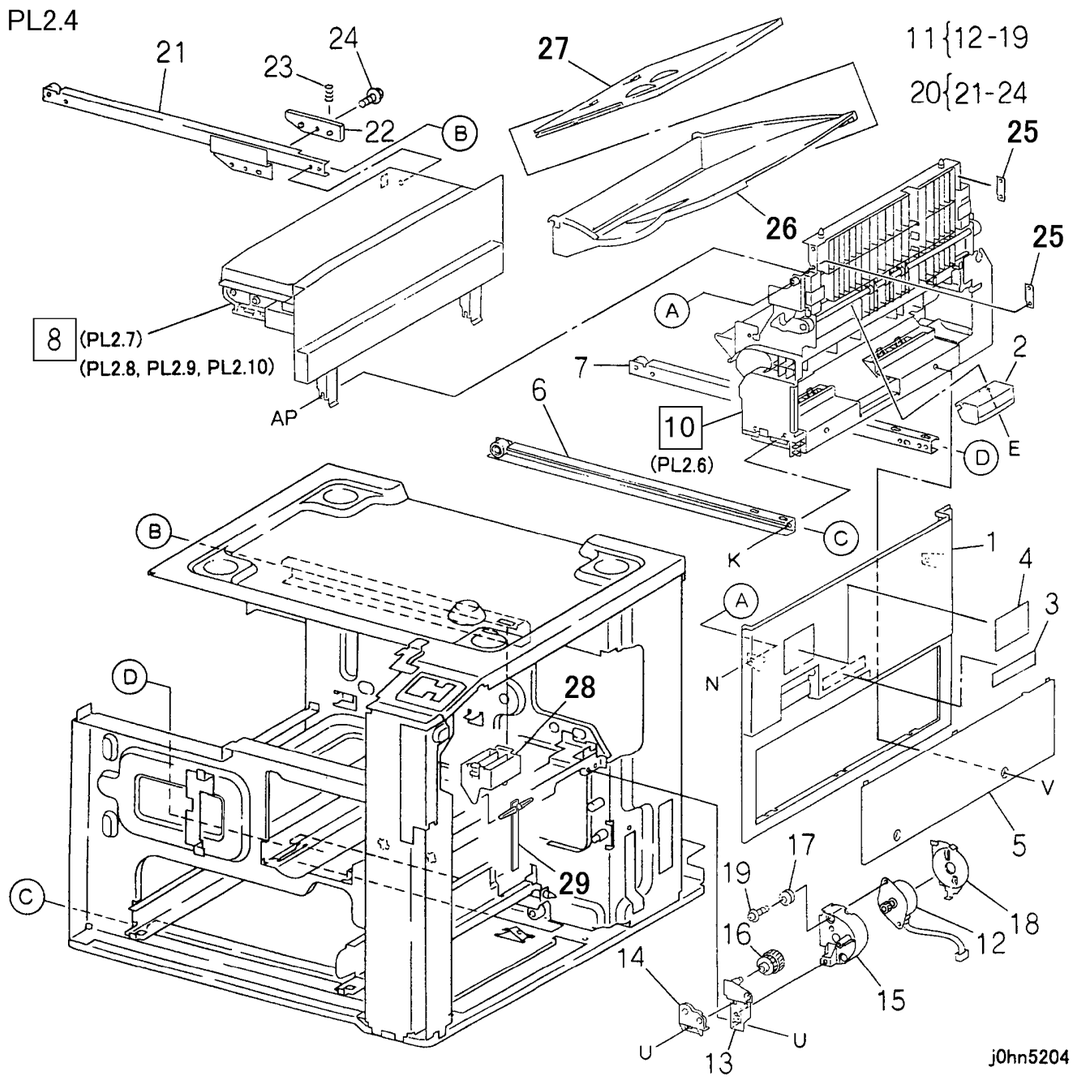

ITEM	PART No.	DESCRIPTION	A.C.
1	802E26673	R/H Lower Cover	50B1
2	3E54131	Handle	50B2
3	- -	Label	50B3
4	- -	Label	50B4
5	802E26610	Blind Cover	50B5
6	1K76831	Front Lower Rail	50B6
7	1K76841	Rear Lower Rail	50B7
8	22K62678	Exit Assembly (PL 2.7)	5411
	22K65170	OCT Assembly (PL 2.8, PL 2.9, PL 2.10)	5412
9			50B8
10	54K19792	R/H Chute Assembly (PL 2.6)	50B9
11	127K32513	Exit Motor Assembly (Items 12-19)	50BB
12	127K33471	Exit Motor	50BC
13	- -	Bracket	50BD
14	5E16041	Collar	50BE
15		Case	50BF
16		Gear	50BH
17		Damper	50BJ
18		Cover	50BK
19		Screw	50BL
20	1K76851	Rear Upper Rail Assembly (Items 21-24)	50BM
21	- -	Rear Upper Rail	50BN
22	32E17170	Guide	50BP
23	- -	Spring	50BQ
24	- -	Screw	50BR
25	- -	Plate	50BS
26	50E17462	Side Tray (Base)	50BT
27	50E17472	Side Tray (Extension)	50BV
28	19E50061	Holder	50BW
29	36K91520	Paper Weight	50BX

PL 2.5 Узел желоба роликов отвода

PL2.5

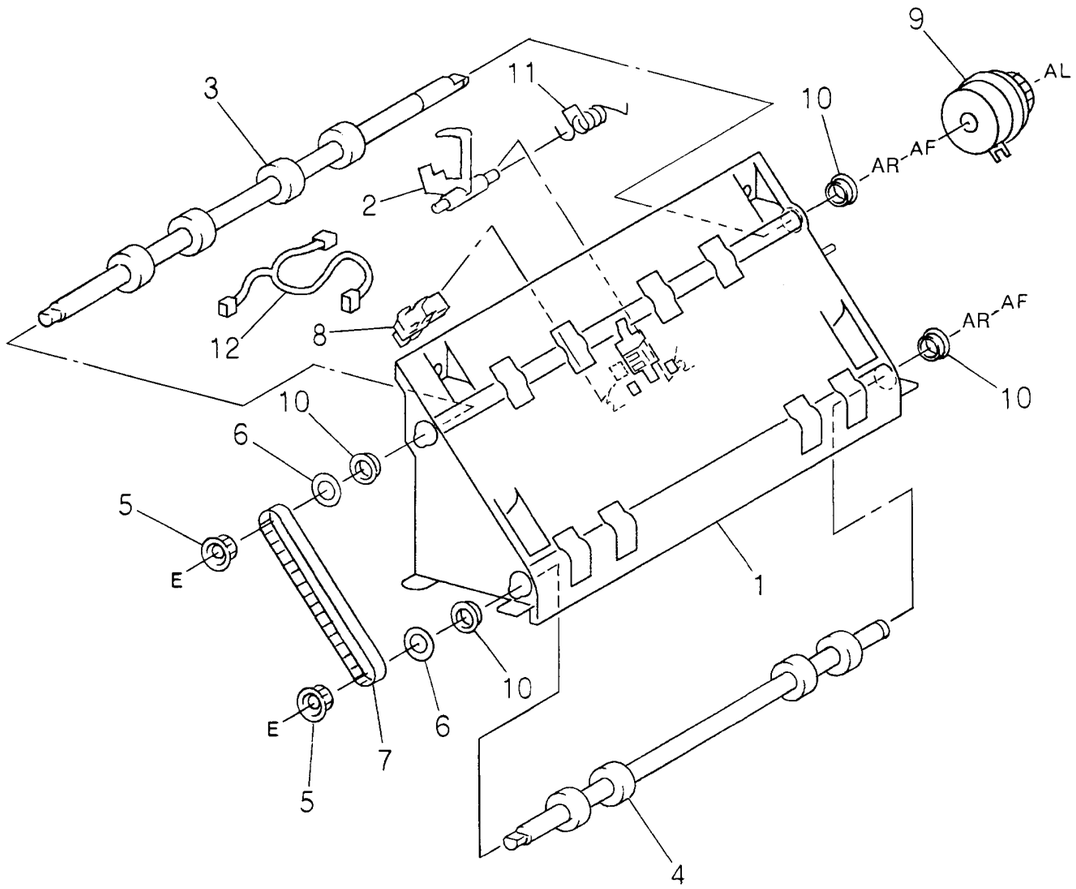

j0hn5205

ITEM	PART No.	DESCRIPTION	A.C.
1	- -	T/A Roller Chute	50E1
2	120E20651	Actuator	50E2
3	22K62541	T/A Roller	50E3
4	22K62551	T/A Roller 1	50E4
5	- -	Pulley	50E5
6	- -	Nylon Washer	50E6
7	- -	Belt	50E7
8	130E81970	T/A Roller 2 Sensor	50E8
9	121K26220	T/A Roller Clutch	50E9
10	- -	Bearing	50EB
11	809E15241	Spring	50EC
12	962K4200	Wire Harness (DC15)	50ED

PL 2.6 Узел правого желоба

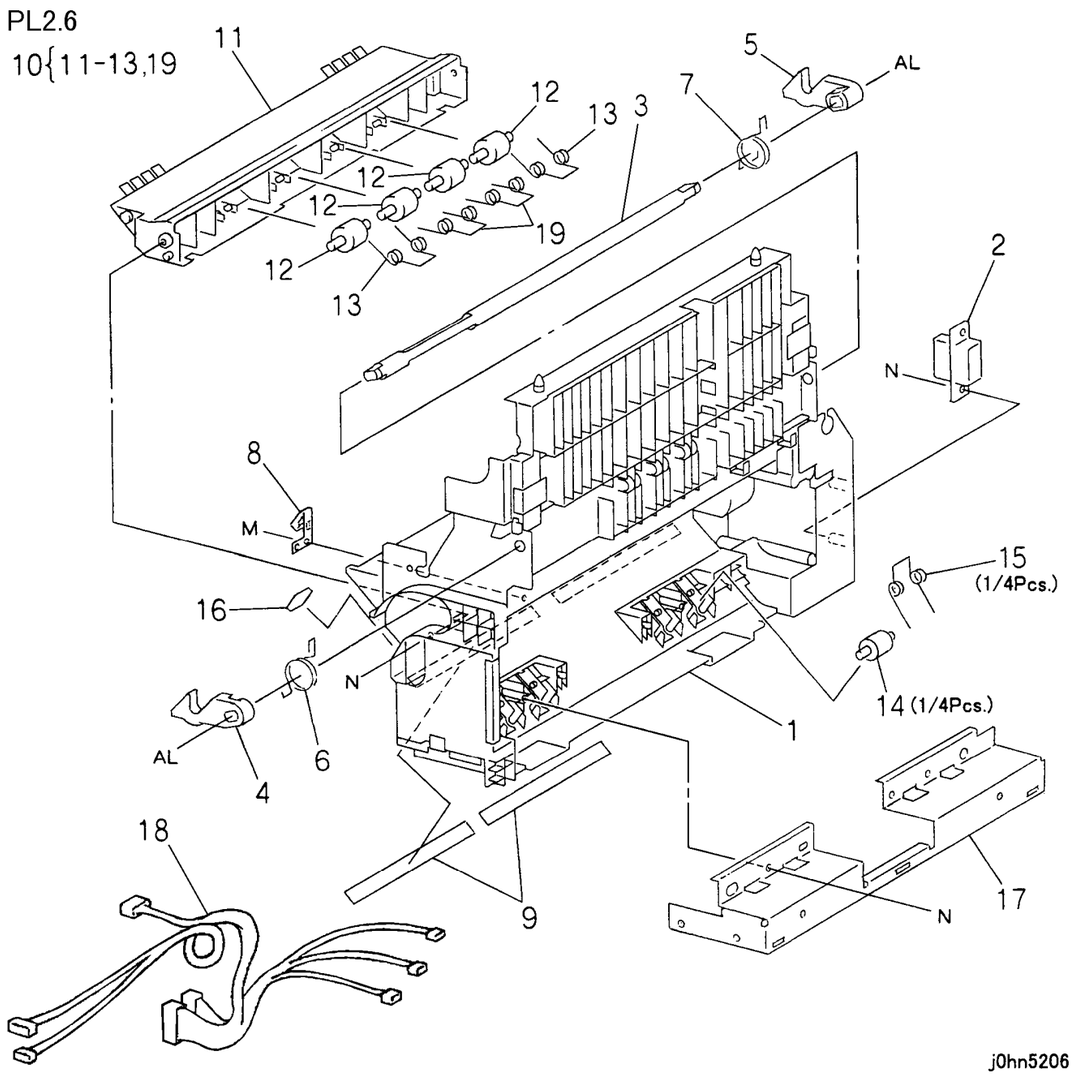

ITEM	PART No.	DESCRIPTION	A.C.
1	- -	R/H Chute Assembly	50F1
2	- -	Connector	50F2
3	- -	Shaft	50F3
4	3E54090	Latch (Front)	50F4
5	3E54100	Latch (Rear)	50F5
6	809E29990	Spring (Front)	50F6
7	809E30001	Spring (Rear)	50F8
8	809E30011	Earth Spring	50FB
9	103E26381	Film	50FD
10	54K19804	T/A Pinch Chute Assembly (Items 11-13, 19)	50FF
11	- -	T/A Pinch Chute	50FG
12	22E87802	Pinch Roller	50FH
13	- -	Spring (Out)	50FJ
14	22E87822	Pinch Roller	50FK
15	809E11080	Spring	50FL
16	- -	Spacer	50FM
17	- -	Bracket	50FN
18	162K65131	Wire Harness (DC6)	50FP
19	- -	Spring (in)	50FQ

PL 2.7 Выходной узел

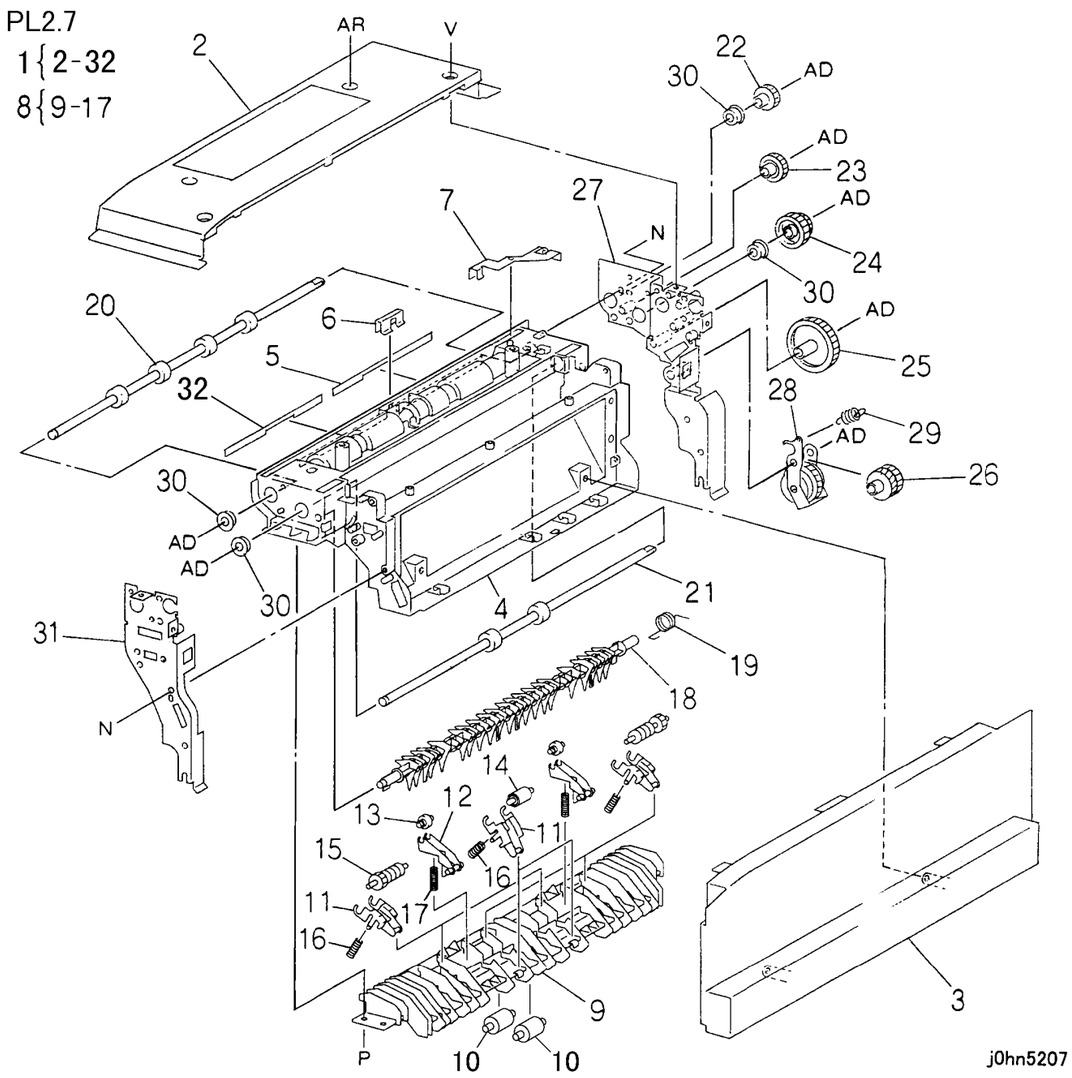

ITEM	PART No.	DESCRIPTION	A.C.
1	- -	Exit Assembly (Items 2-32)	5411
2	802E26070	Top Exit Cover	54B1
3	802E26091	Exit Cover	54B2
4	54E18722	Exit Upper Chute	54B3
5	105E10890	Eliminator-IN	54B4
6	- -	Eliminator Plate	54B5
7	- -	Eliminator Plate	54B6
8	54K18753	Exit Lower Chute Assembly (Items 9-17)	54B7
9	- -	Exit Lower Chute	54B8
10	22E87810	Exit Roller	54B9
11	- -	Roller Holder	54BB
12	- -	Roller Holder	54BC
13	59E93712	Corrugation Roller	54BD
14	59K15590	Pinch Roller	54BE
15	22E19722	Pinch Roller	54BF
16	- -	Spring	54BG
17	- -	Spring	54BH
18	54E18743	Gate	54BJ
19	809E29761	Spring	54BK
20	59K19610	Exit Roller	54BL
21	59K19620	Pre Exit Roller	54BM
22	- -	Gear (Z20)	54BN
23	- -	Gear (Z22)	54BP
24	- -	Gear (Z22/20)	54BQ
25	- -	Gear (Z37)	54BR
26	- -	Gear (Z20/20)	54BS
27	- -	Plate	54BT
28	- -	Gear Assembly	54BV
29	809E34110	Spring	54C1
30	13E84800	Bearing	54C2
31	- -	Bracket	54C3
32	105E10900	Eliminator-OUT	54C4

PL 2.8 Узел OCT (1/3)

PL2.8

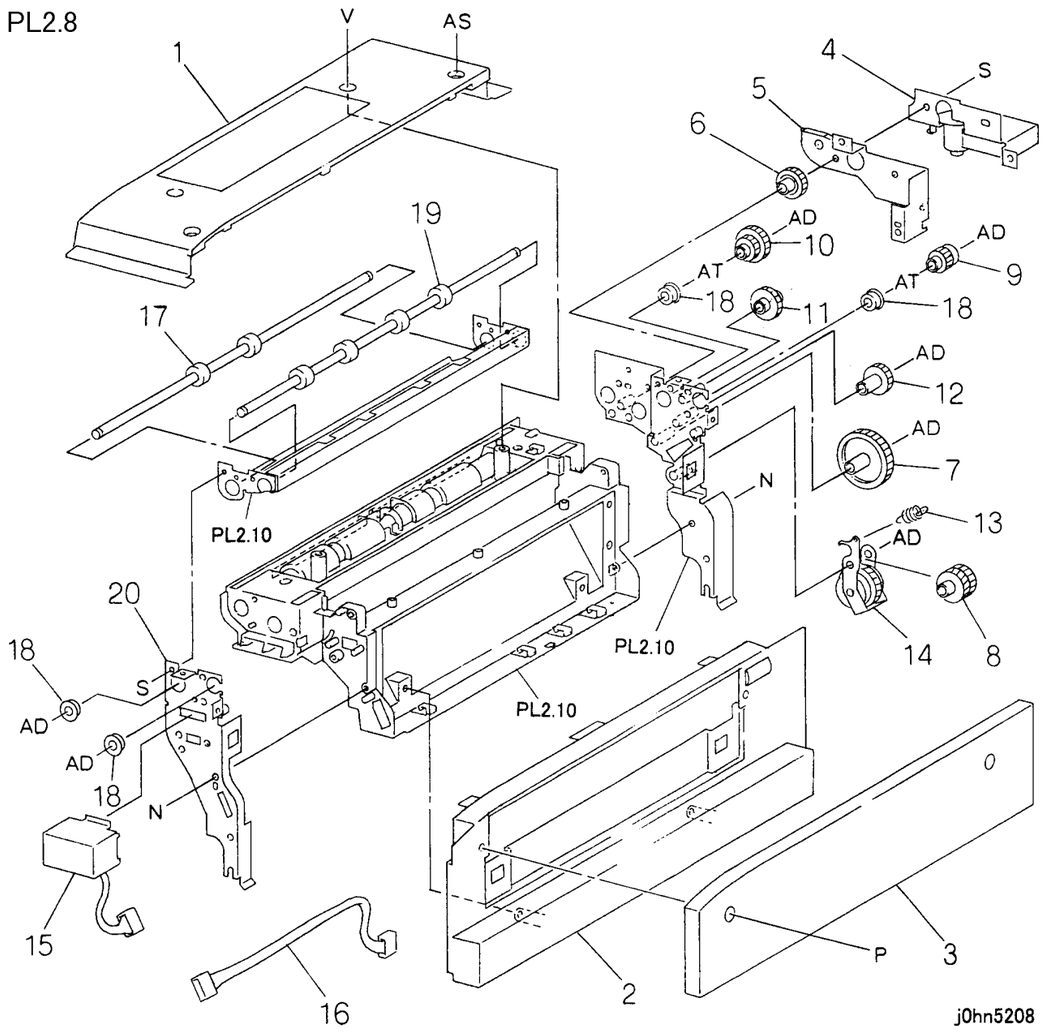

ITEM	PART No.	DESCRIPTION	A.C.
1	802E26070	OCT Top Cover	54D1
2	802E29112	OCT Cover	54D2
3	802E29121	Blind Cover	54D3
4	127K33320	Offset Motor	54D4
5	- -	Bracket	54D5
6	- -	Gear (Z22)	54D6
7	- -	Gear(Z37)	54D7
8	- -	Gear(Z20/20)	54D8
9	- -	Gear (Z18) (One Way)	54D9
10	- -	Gear (Z22/18) (One Way)	54DB
11	- -	Gear (Z25)	54DC
12	- -	Gear (Z19)	54DD
13	809E34110	Spring	54DE
14	- -	Gear	54DF
15	121K26362	Exit Gate Solenoid	54DG
16	162K65220	Wire Harness	54DH
17	59K20880	F/U Pre Exit Roller	54DJ
18	- -	Bearing	54DK
19	59K20870	F/U Exit Roller	54DL
20	- -	Bracket (Front)	54DM

PL 2.9 Узел OCT (2/3)

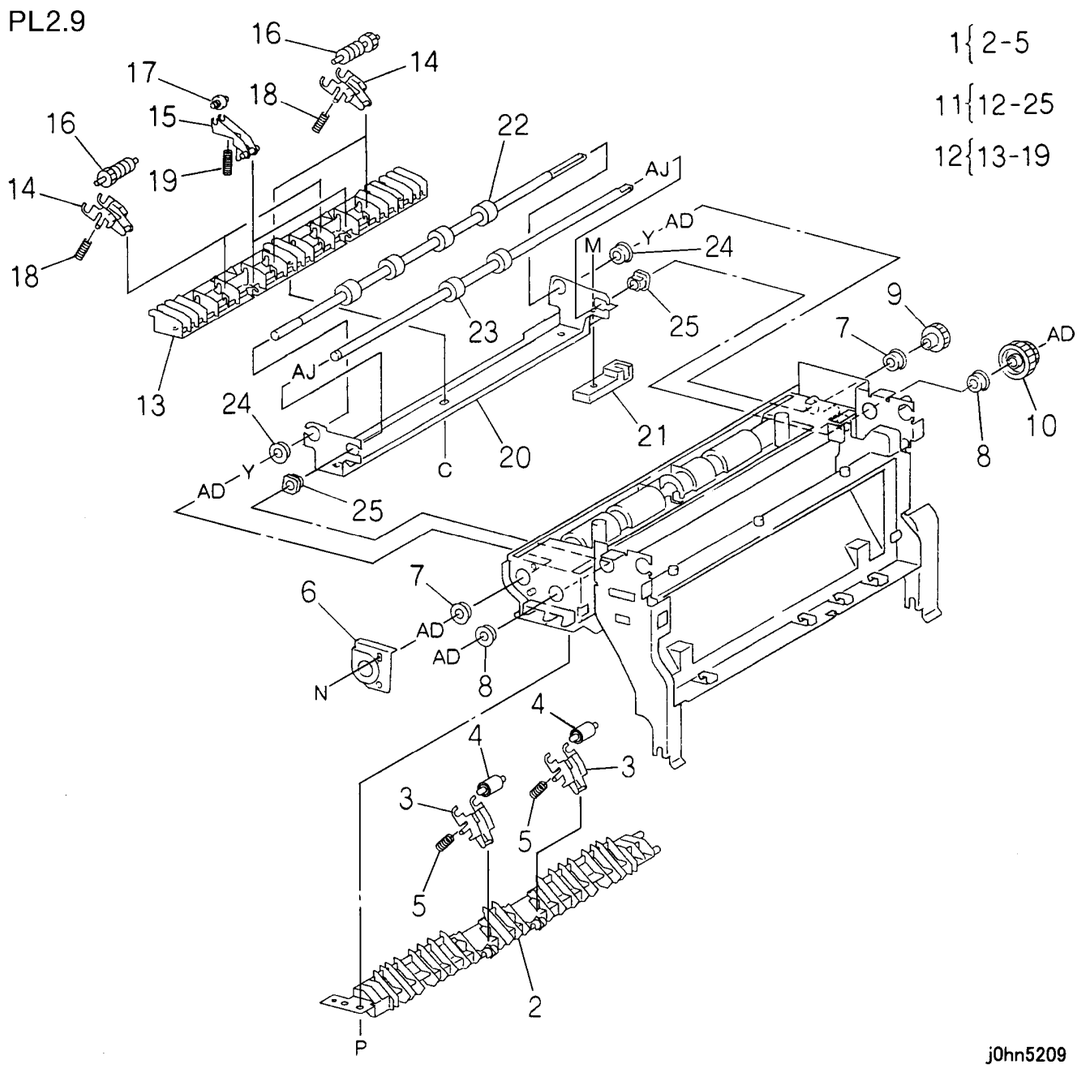

ITEM	PART No.	DESCRIPTION	A.C.
1	54K19952	Lower Chute Assembly (Items 2-5)	54F1
2	- -	Lower Chute	54F2
3	- -	Holder	54F3
4	59K15590	Pinch Roller	54F4
5	- -	Spring	54F5
6	- -	Holder	54F6
7	- -	Bearing	54F7
8	- -	Bearing	54F8
9	- -	Gear (Z20)	54F9
10	- -	Gear (Z22/20)	54FB
11	41K94333	CRG Assembly (Items 12-25)	54FC
12	54K19942	OCT Lower Chute Assembly (Items 13-19)	54FD
13	- -	OCT Lower Chute	54FE
14	- -	Holder	54FF
15	- -	Holder	54FG
16	22E19722	Pinch Roller	54FH
17	59E93712	Corrugation Roller	54FJ
18	- -	Spring	54FK
19	- -	Spring	54FL
20	41K94342	CRG	54FM
21	- -	Rack	54FN
22	59K20861	OCT Exit Roller	54FP
23	59K19620	OCT Pre Exit Roller	54FQ
24	- -	Bearing	54FR
25	- -	Bearing	54FS

PL 2.10 Узел OCT (3/3)

PL2.10
1{2-6

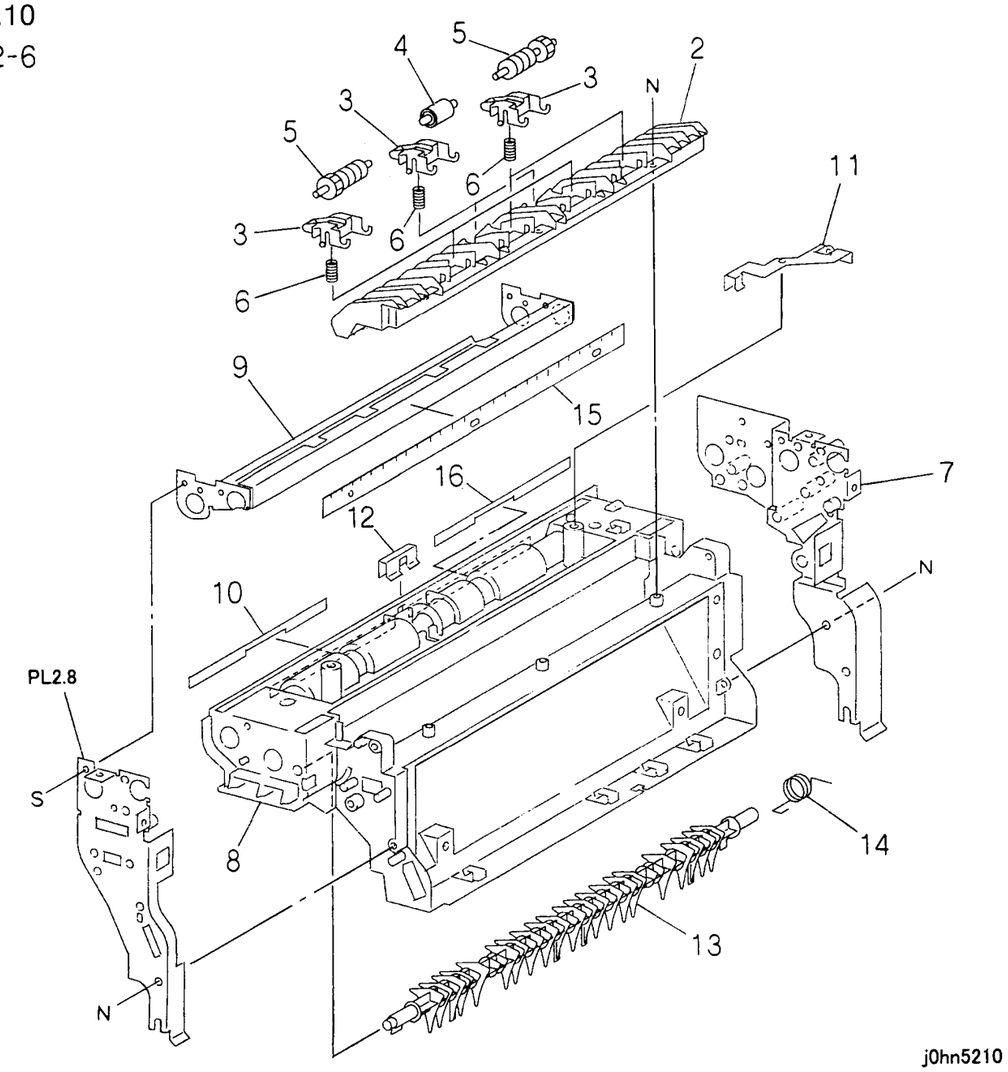

ITEM	PART No.	DESCRIPTION	A.C.
1	54K19933	F/U Exit Lower Chute Assembly (Items 2-6)	54E1
2	- -	F/U Exit Lower Chute	54E2
3	- -	Holder	54E3
4	59K15590	Pinch Roller	54E4
5	22E19722	Pinch Roller	54E5
6	- -	Spring	54E6
7	- -	Bracket (Rear)	54E7
8	54E18722	OCT Upper Chute	54E8
9	54E19402	F/U Exit Upper Chute	54E9
10	105E10900	Eliminator (out)	54EB
11	- -	Eliminator Plate	54EC
12	- -	Eliminator Plate	54ED
13	54E18743	Gate	54EE
14	809E29761	Spring	54EF
15	105E10631	Eliminator	54EG
16	105E10890	Eliminator (in)	54EH

PL 2.11 Регистрация

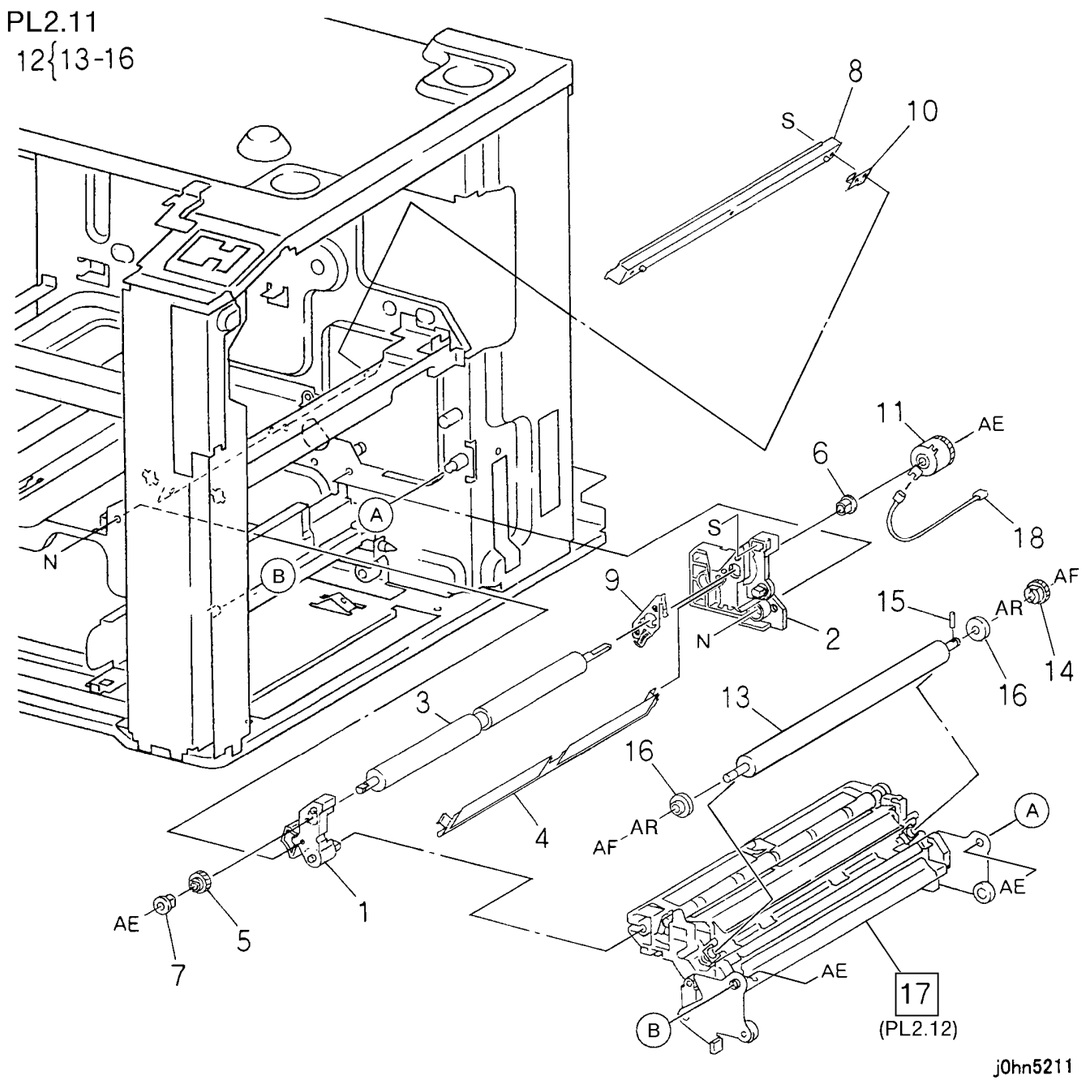

ITEM	PART No.	DESCRIPTION	A.C.
1	32K94833	Registration Front Guide	53B1
2	32K94842	Registration Rear Guide	53B2
3	22E87782	Registration Roller (Metal)	5313
4	15K51562	Plate Inlet	53B4
5	7E55450	Gear	53B5
6	13E87020	Bearing	53B6
7	13E87030	Bearing	53B7
8	54E18771	Trans Chute	53B8
9	- -	Earth Plate	53B9
10	- -	Earth Plate	53BB
11	121E84300	Registration Clutch	53BC
12	22K62442	BTR Roller Assembly (Items 13-16)	53BD
13	- -	BTR Roller	53BE
14	- -	Gear	53BF
15	- -	Pin	53BG
16	- -	Tracking Roller	53BH
17	54K19779	Registration Chute Assembly (PL 2.12)	53BJ
18	962K4160	Wire Harness (DC11)	53BK

PL 2.12 Узел желоба регистрации

PL2.12

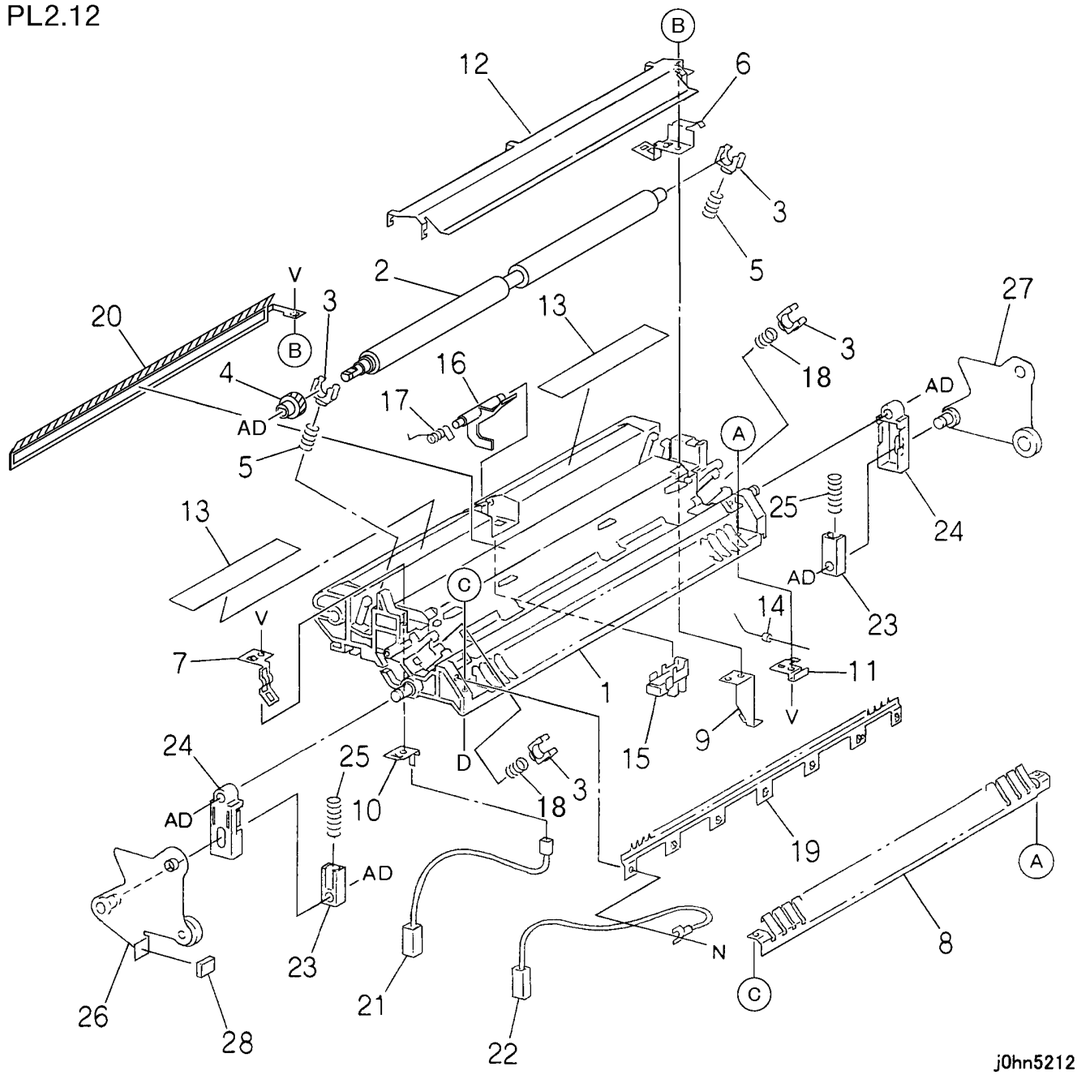

ITEM	PART No.	DESCRIPTION	A.C.
1	54E18762	Registration Chute	53C1
2	22K62533	Registration Roller	53C2
3	13E20590	Bearing	53C3
4	7E55440	Gear	53C4
5	809E36010	Spring	53C5
6	- -	Earth Plate	53C6
7	- -	Earth Plate	53C7
8	- -	Out Plate	53C8
9	- -	Earth Plate	53C9
10	- -	BTR Plate	53CB
11	- -	Earth Plate	53CC
12	- -	In Lower Plate	53CD
13	- -	Film	53CE
14	- -	Diode	53CF
15	130E82740	Registration Sensor	53CG
16	120E20641	Actuator	53CH
17	809E15241	Spring	53CJ
18	809E22970	Spring	53CK
19	105E10521	Eliminator	53CL
20	105K19785	Eliminator	53CM
21	117K31981	Code(TR)	53CN
22	117K31991	Code (DTS)	53CP
23	32E16541	Link Guide	53CQ
24	32E16551	Link Guide	53CR
25	809E29961	Spring	53CS
26	12K94140	Link	53CT
27	12K94151	Link	53CV
28	- -	Spacer	53CW

PL 3 IIT

PL 3.1 Стекло экспонирования и IPS PWB

PL3.1
1 { 2-4

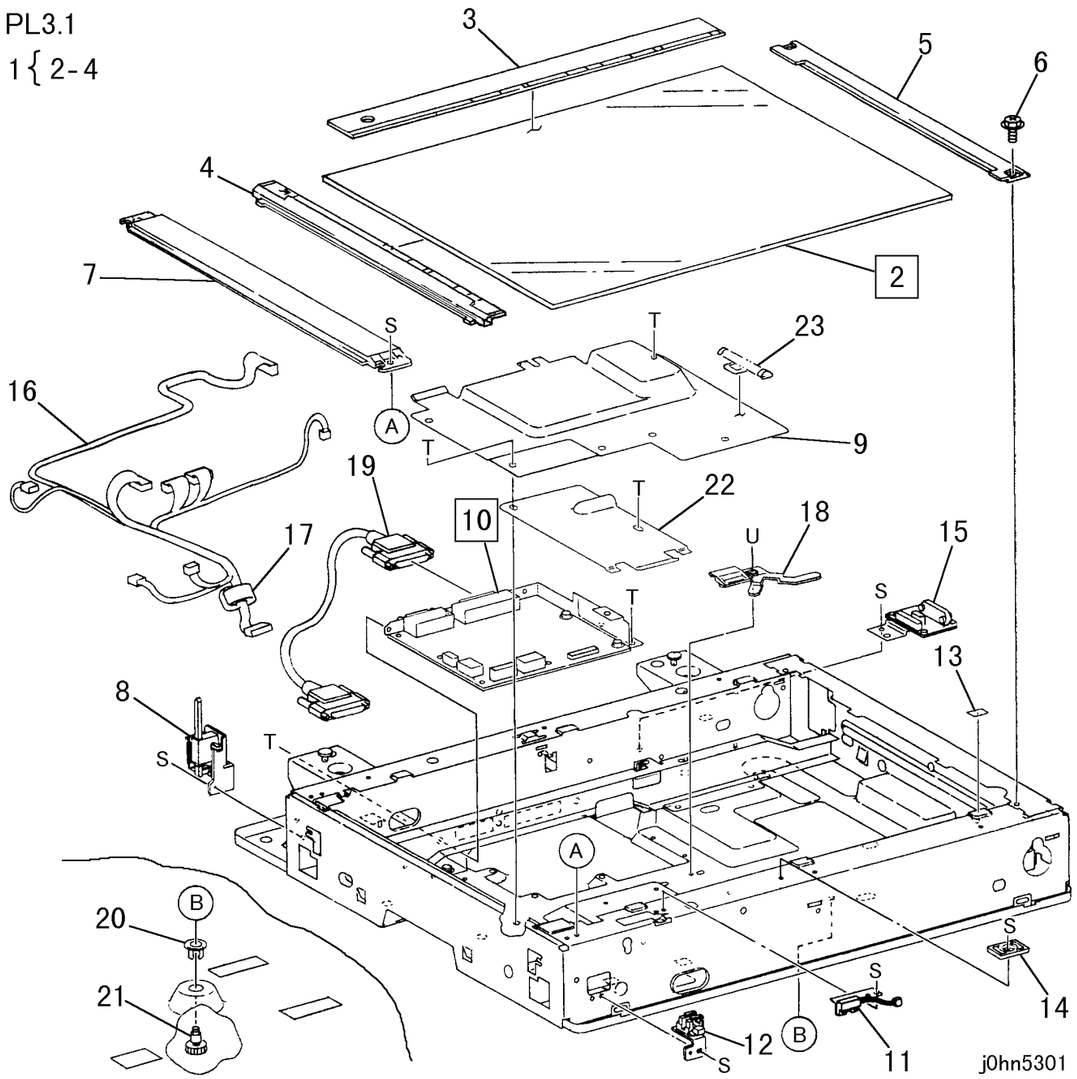

ITEM	PART No.	DESCRIPTION	A.C.
1	90K92811	Platen Glass Assembly (Items 2-4)(FX)	1021
	90K92962	Platen Glass Assembly (Items 2-4)(ECK)	1021
	90K92951	Platen Glass Assembly (Items 2-4)(DMO)	1021
	90K2242	Platen Glass Assembly (Items 2-4)(PRC)	1021
2	- -	Platen Glass	12B1
3	- -	Side Guide	12B2
4	- -	Lead Guide	12B3
5	15E74730	Right Side Plate	12B4
6	- -	Screw	12B5
7	802E26340	Cover	12B6
8	130K62162	Platen Angle Sensor	1063
9	- -	PWB Cover	12B7
10	160K87581	IIT/IPS PWB (DMO-E)	1066
	160K74854	IIT/IPS PWB (DMO-W/OSG)	
11	110K11110	Platen Open Switch	12B8
12	130K62150	IIT Registration Sensor	12B9
13	19E50510	Pad	12BB
14	830E80890	Support	12BC
15	160K74830	Carriage Motor Drive PWB	1121
16	162K20483	IIT Wire Harness	12BD
17	- -	Core	12BE
18	3E55820	Stopper	12BF
19	117E94760	Cable (IIT-IOT)	12BG
20	- -	Spacer	12BH
21	- -	Screw	12BJ
22	802E23210	Cover	12BK
23	809E29040	Spring	12BL

PL 3.2 Узел объектива и CCD PWB

PL3.2

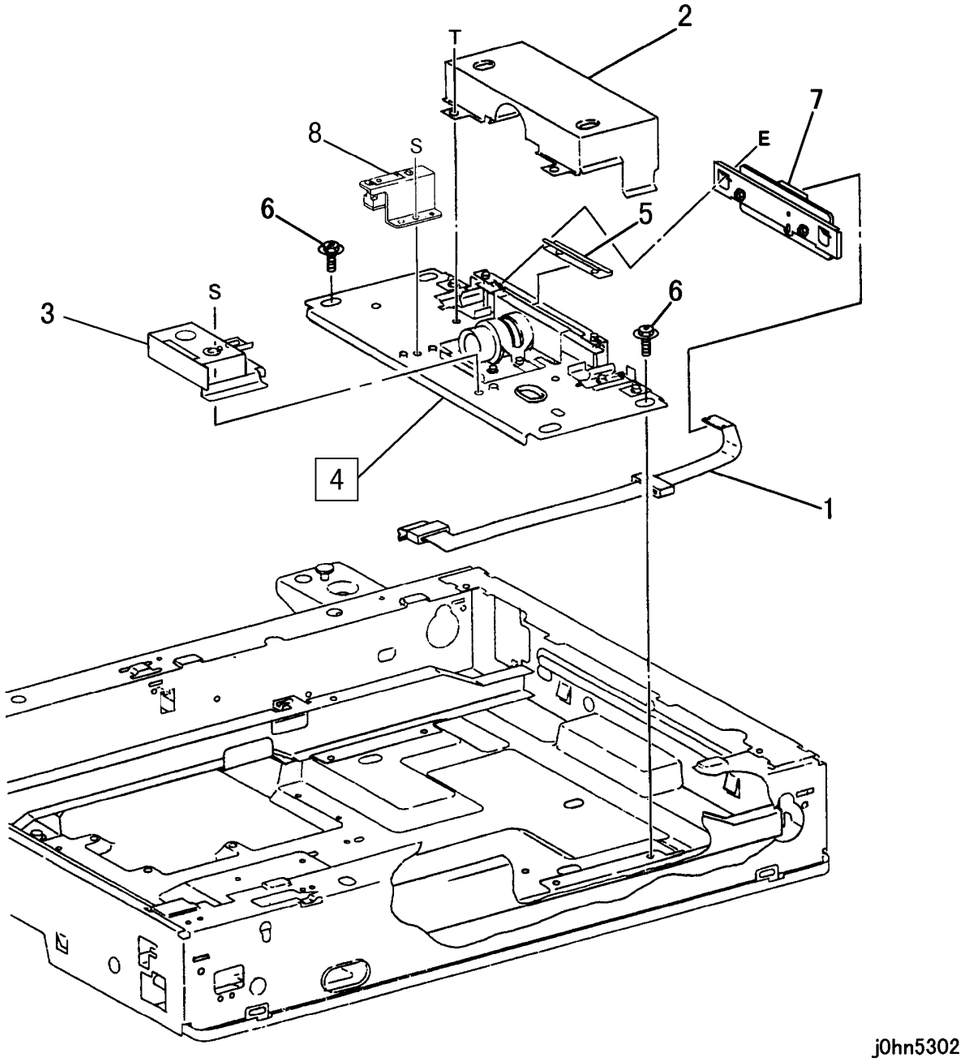

j0hn5302

ITEM	PART No.	DESCRIPTION	A.C.
1	117K29920	FPC CCD Assembly	12C1
2	802K29130	CCD Cover	12C2
3	130K62930	IIT Size Detect Sensor (DMO-E))	1061
4	62K10680	Lens Assembly and CCD PWB (DMO-E)	1031
	62K11290	Lens Assembly and CCD PWB (DMO-W/OSG)	
5	809E27890	Spring	12C2
6	- -	Screw	12C3
7	160K77220	CCD PWB	1110
8	130K62930	IIT Size Detect Sensor (DMO-W/OSG)	

PL 3.3 Двигатель и тросики кареток

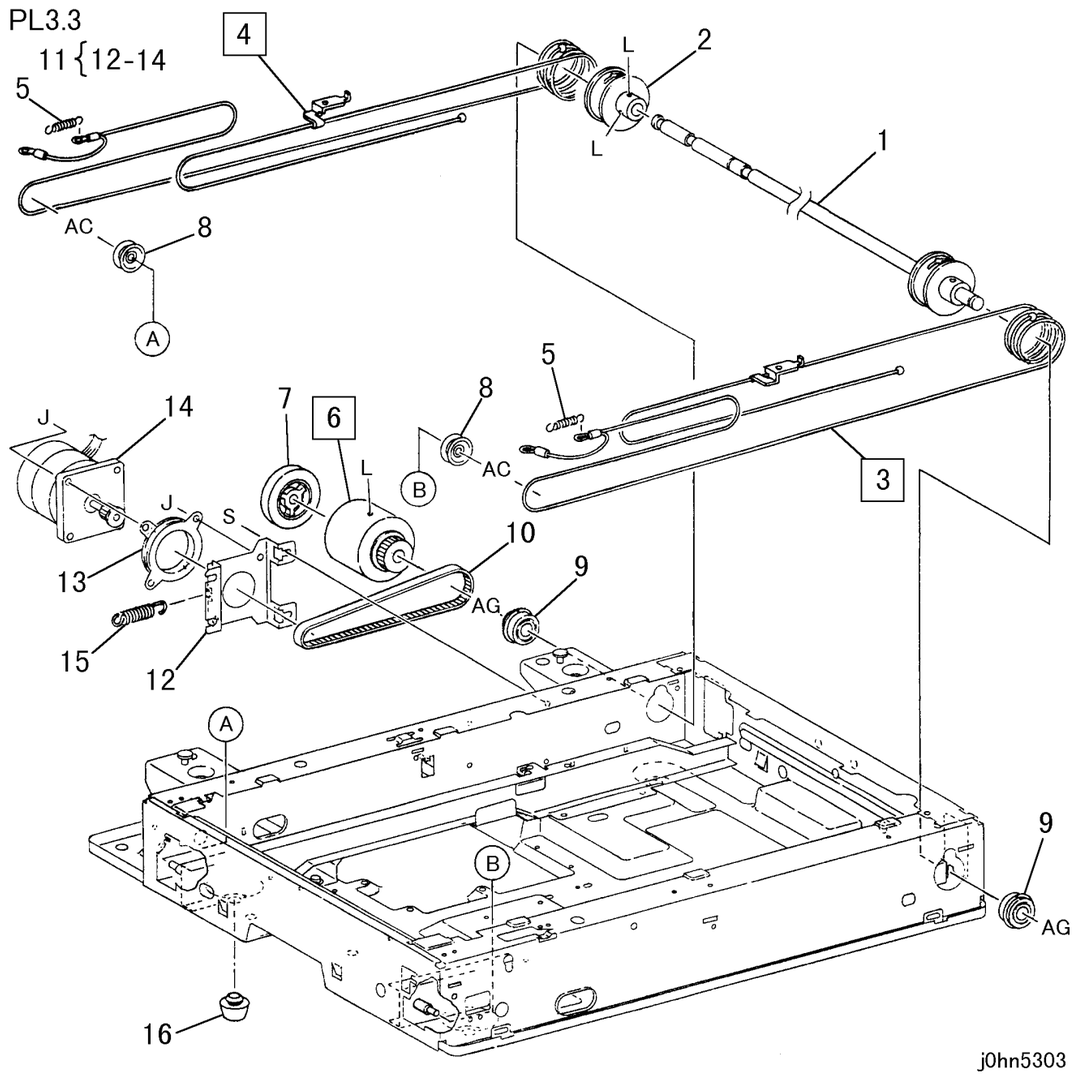

ITEM	PART No.	DESCRIPTION	A.C.
1	- -	Capstan Shaft	12D1
2	- -	Pulley	12D2
3	12K94190	Front Carriage Cable	12D3
4	12K94200	Rear Carriage Cable	12D4
5	809E34730	Spring	12D5
6	- -	Timing Pulley	12D6
7	4E6461	Damper	12D7
8	- -	Pulley (Idler)	12D8
9	- -	Bearing (Ball)	12D9
10	23E8690	Belt	12DB
11	127K32971	Carriage Motor Assembly (Items 12-14)	1042
12	- -	Bracket	12DC
13	- -	Damper	12DD
14	127K35510	Carriage Motor	1041
15	809E34750	Spring	12DE
16	17E94750	Foot	12DF

PL 3.4 Каретка полного хода и каретка половинного хода

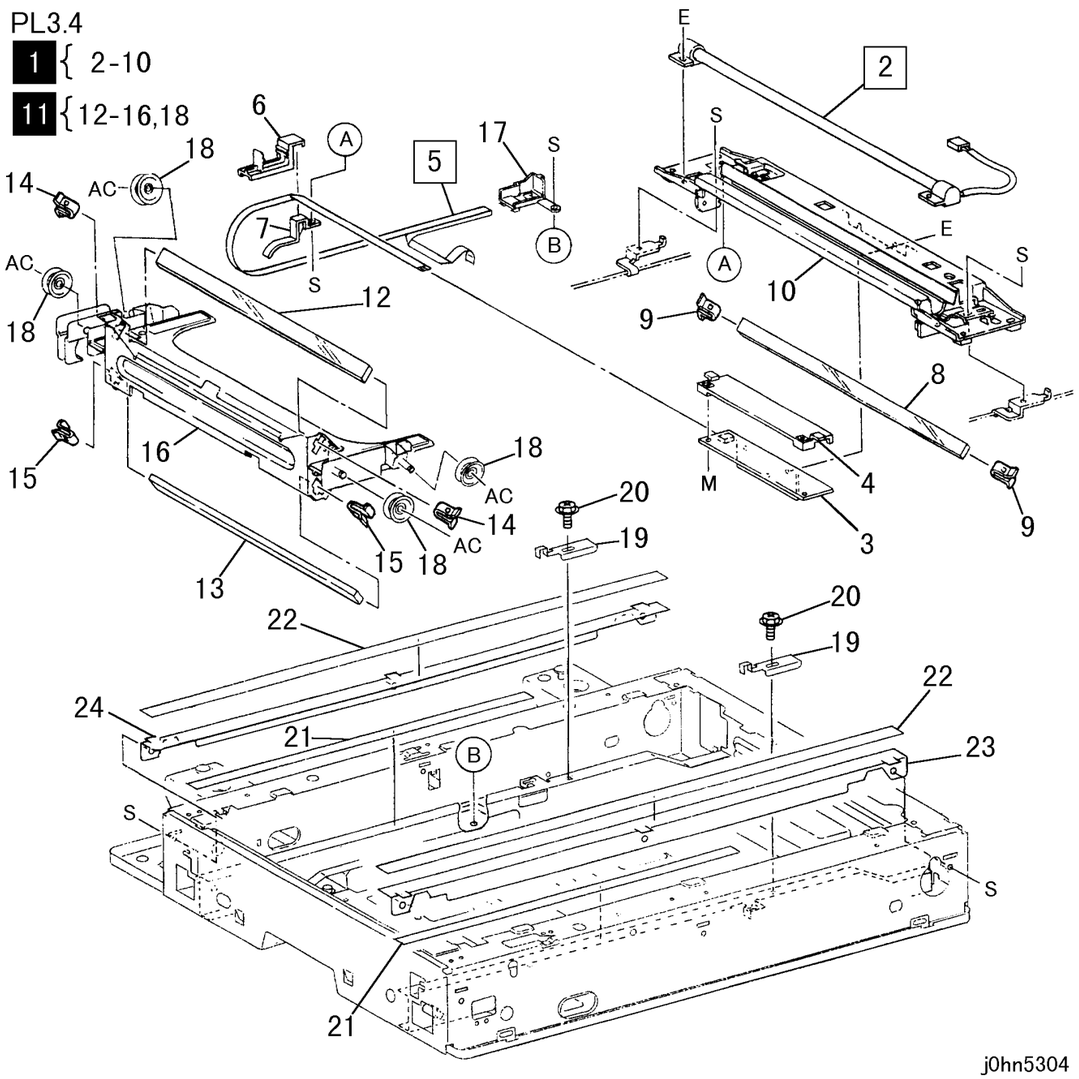

ITEM	PART No.	DESCRIPTION	A.C.
1	41K94190	Full Rate Carriage Assembly (Items 2-10)	10B1
2	122K93290	Exposure Lamp	1013
3	105E10430	Lamp Ballast PWB	1065
4	- -	Insulator	10B2
5	117E94752	Lamp Wire Harness	10B3
6	- -	Guide	10B4
7	- -	Guide	10B5
8	62E93781	No.1 Mirror	1022
9	- -	Spring	10B6
10	- -	Full Rate Carriage	10B7
11	41K94170	Half Rate Carriage Assembly (Items 12-16, 18)	10B8
12	62E98160	No.2 Mirror	10B9
13	62E98170	No.3 Mirror	10BB
14	809E34640	Spring	10BC
15	809E34650	Spring	10BD
16	- -	Half Rate Carriage	10BE
17	- -	Holder	10BF
18	20E99590	Pulley	10BG
19	3E55810	Stopper	10BH
20	- -	Screw	10BJ
21	63E92581	Tape (Half Rate)	10BK
22	63E92571	Tape (Full Rate)	10BL
23	- -	Front Rail	10BM
24	- -	Rear Rail	10BN

PL 3.5 Крышка стекла экспонирования

PL3.5
1 { 2 - 4

ITEM	PART No.	DESCRIPTION	A.C.
1	802K26013	Platen Cover (Items 2-4)	2001
2	- -	Platen Cover	20B2
3	36K91511	Counter Balance	2005
4	- -	Screw	20B3
5	4E12330	Platen Cushion	2003

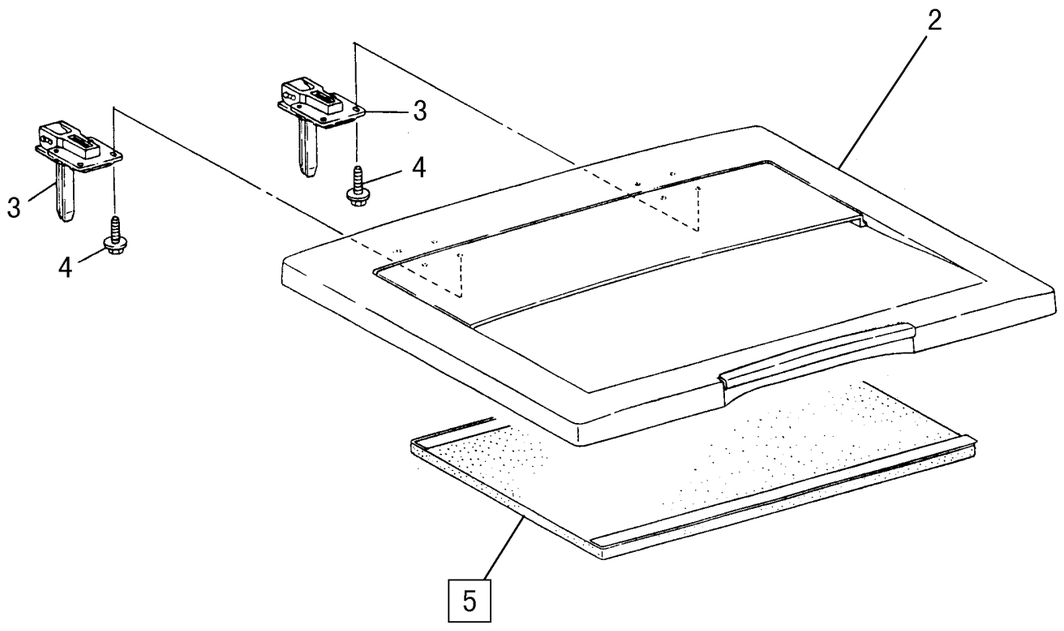

j0hn5305

PL 3.6 Верхняя крышка и панель управления

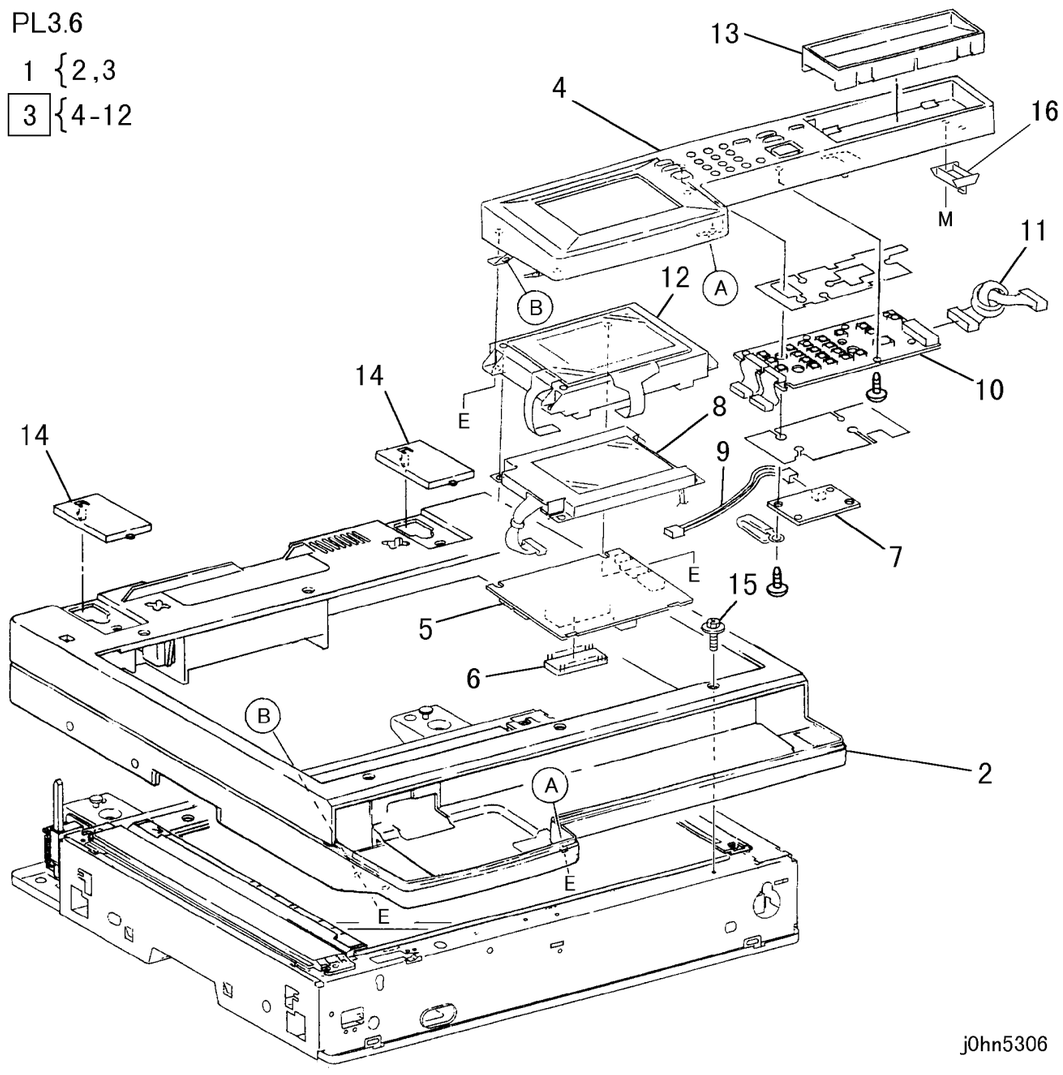

ITEM	PART No.	DESCRIPTION	A.C.
1	802K37280	Top Cover Assembly (Items 2,3)(OSG HM)	75B1
	802K31840	Top Cover Assembly (Items 2,3)(FX)	75B1
	802K31500	Top Cover Assembly (Items 2,3)(FXA)	75B1
	802K31480	Top Cover Assembly (Items 2,3)(FXK)	75B1
	802K31490	Top Cover Assembly (Items 2,3)(TFX)	75B1
	802K33920	Top Cover Assembly (Items 2,3)(DMO-E)	75B1
	802K33340	Top Cover Assembly (Items 2,3)(PRC)	75B1
	802K36400	Top Cover Assembly (Items 2,3)(DMO-W)	75B1
2	- -	Top Cover	32B1
3	802K26766	Control Panel (Items 4-12)(FX)	7510
	802K31224	Control Panel (Items 4-12)(FXA)	7510
	802K31233	Control Panel (Items 4-12)(FXK)	7510
	802K31243	Control Panel (Items 4-12)(TFX)	7510
	802K33683	Control Panel (Items 4-12)(DMO-E)	7510
	802K33273	Control Panel (Items 4-12)(PRC)	7510
	802K35963	Control Panel (Items 4-12)(DMO-W)	7510
	802K36742	Control Panel (Items 4-12)(OSG)	7510
4	- -	Case Assembly	75B1
5	160K75612	UI PWB	7522
6	537K60253	UI ROM (FX)	75B2
	537K61083	UI ROM (FXA)	75B2
	537K61091	UI ROM (FXK)	75B2
	537K61101	UI ROM (TFX)	75B2
	537K61491	UI ROM (PRC)	75B2
	537K61842	UI ROM (DMO-W)	75B2
	537K61852	UI ROM (DMO-W/OSG)	75B2
	537K62350	UI ROM (DMO-E)	75B2
	537K62361	UI ROM (OSG)	
7	160K78220	INV PWB	7513
8	123K94000	LCD Display Assembly	7511
9	162K63731	INV Wire Harness	75B3
10	160K75831	Base 10Key	7512
11	162K63740	One Touch Wire Harness	75B4
12	- -	Display	75B5
13	802E25061	Panel	32B2
14	802E24240	Cover	32B3
15	- -	Screw	32B4
16	830E92720	Panel-Hook	32B5

PL 3.7 Сенсорный экран и телефонная трубка

PL3.7

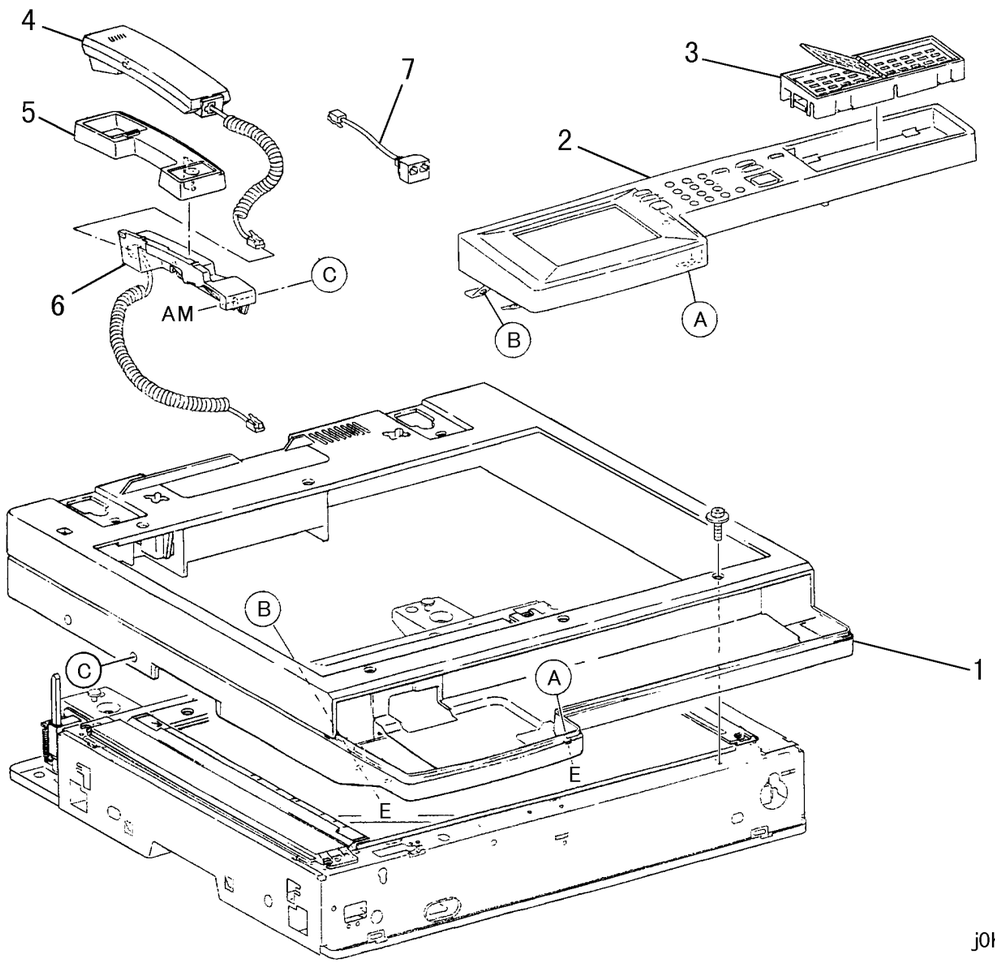

j0hn5307

ITEM	PART No.	DESCRIPTION	A.C.
1	- -	Top Cover	32B1
2	- -	Case Assembly	32C6
3	802K26791	One Touch Panel (FX)	75C1
	802K32610	One Touch Panel (FXA)(DMO)	75C1
	802K32620	One Touch Panel (TFX)	75C1
	802K32630	One Touch Panel (FXK)	75C1
	802K33281	One Touch Panel (PRC)	75C1
4	110K7050	Handset (Option)	9023
5	68E86163	Support (Option)	90B1
6	19K93090	Holder (Option)	90B2
7	152K68650	W/H Branch Tel. (Option)	90B3

PL 4 ROS

PL 4.1 ROS

PL4.1

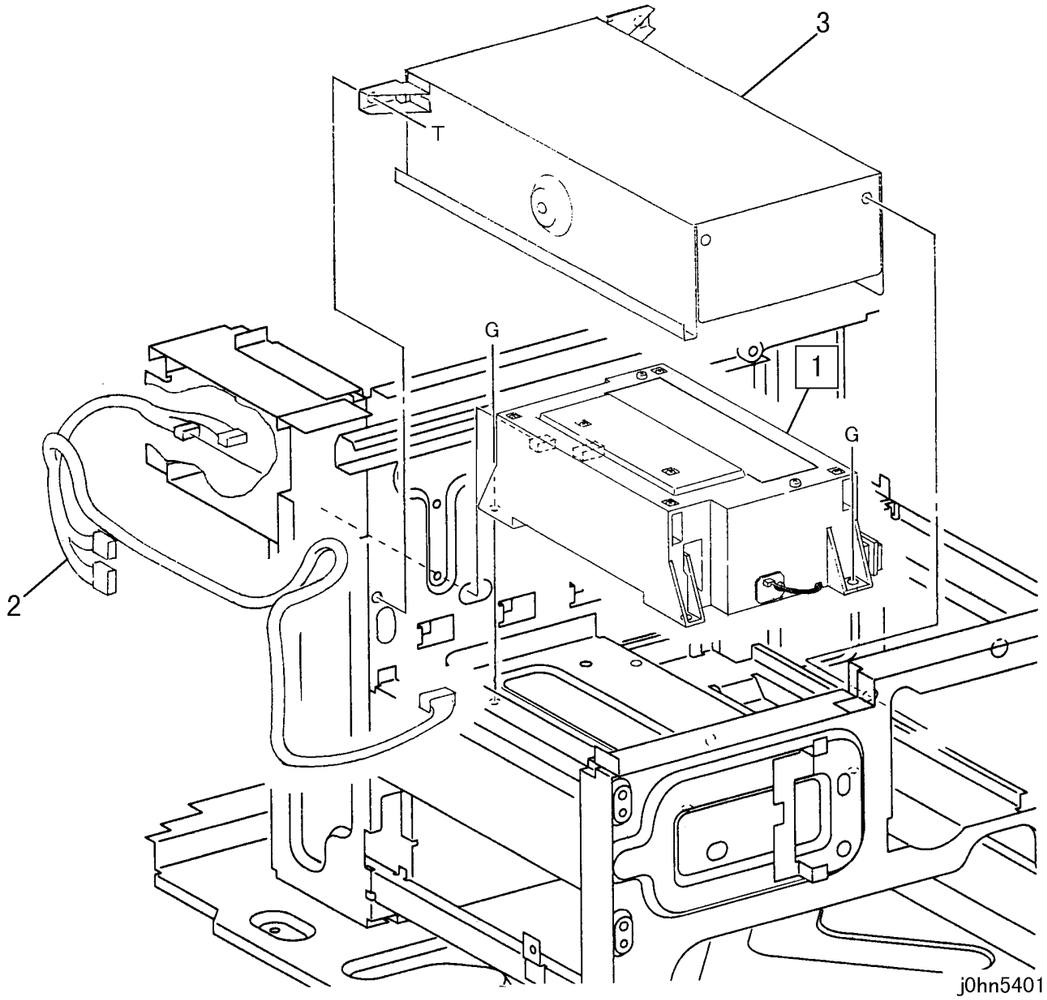

ITEM	PART No.	DESCRIPTION	A.C.
1	62K10901	ROS	1310
	62K11080	ROS (DMO)	1310
2	162K65102	Wire Harness	13B1
3	802E27131	ROS Cover	13B2

PL 5 Ксерография/проявление

PL 5.1 Ксерография/проявление (1/2)

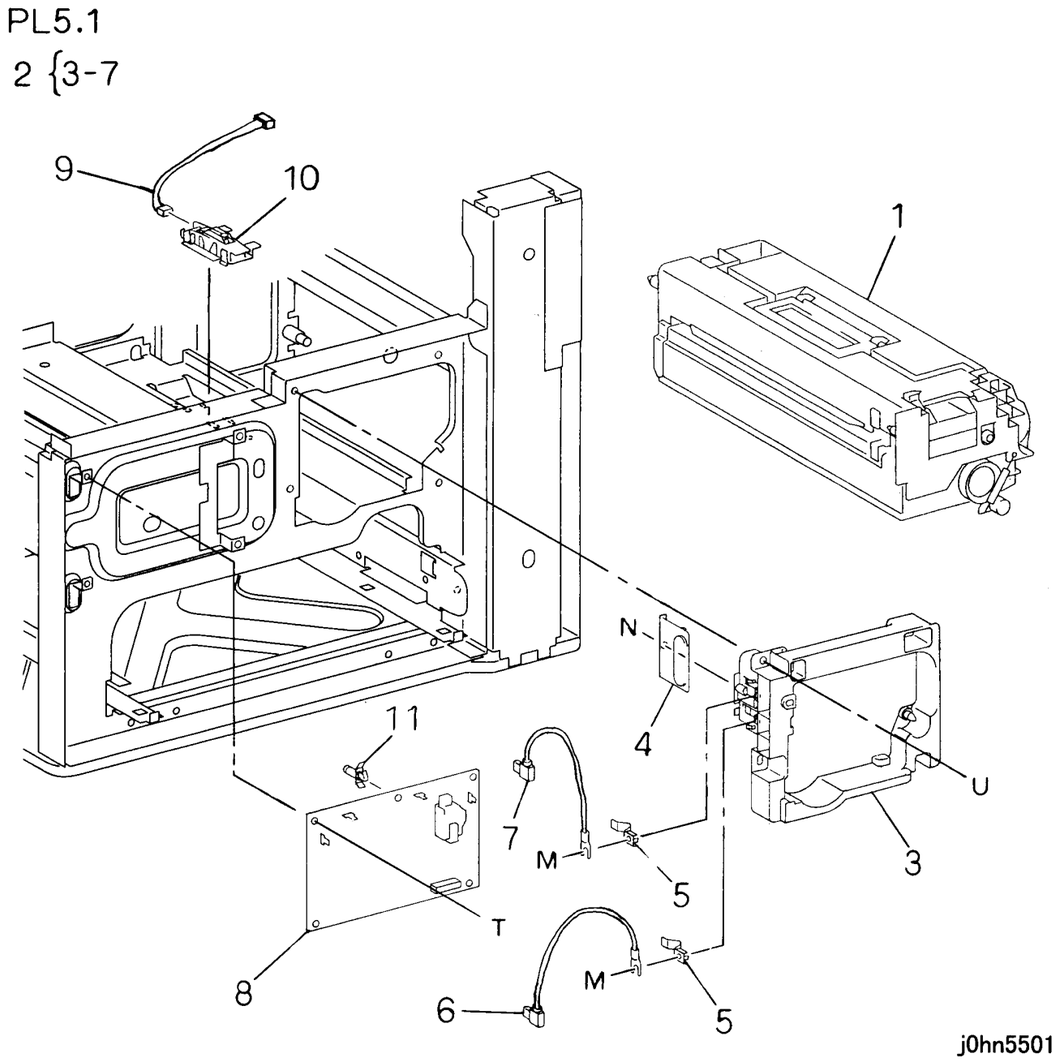

ITEM	PART No.	DESCRIPTION	A.C.
1	- -	CRU	4510
2	1K74274	CRU Frame Assembly (Items3-7)	44B1
3	- -	CRU Frame	44B2
4	802E24882	Cover	44B3
5	15E74801	Bias Plate	44B4
6	117K31950	Wire Harness (DEVE)	44B5
7	117K31940	Wire Harness (XERO)	44B6
8	105E10661	HVPS	7321
9	962K4190	Wire Harness (DC14)	44B7
10	130K61612	Toner Empty Sensor	4533
11	- -	PWB Support	44B8

PL 5.2 Ксерография/проявление (2/2)

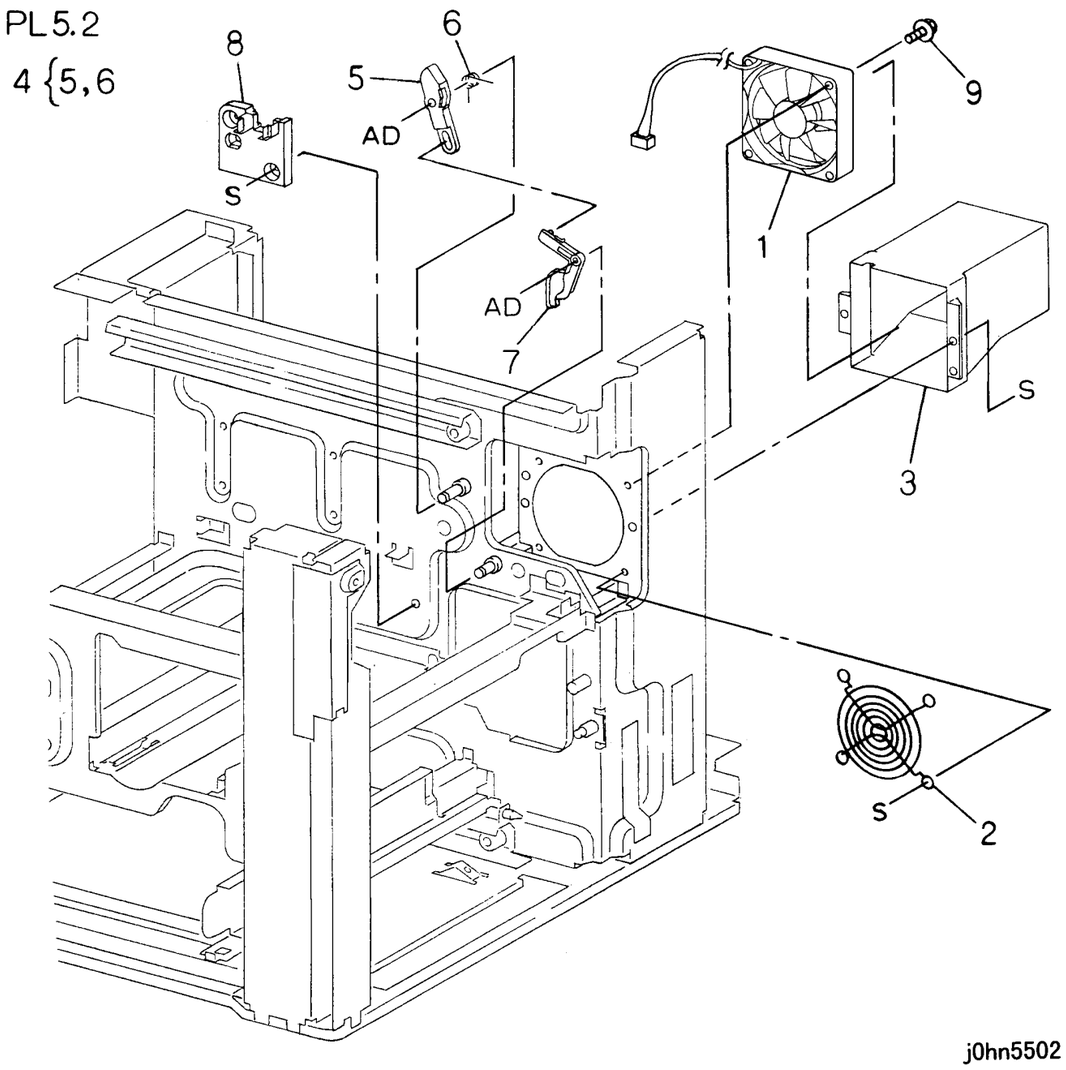

ITEM	PART No.	DESCRIPTION	A.C.
1	127K33073	Main Fan	3301
2	55E19870	Guard	33C1
3	54E18983	Duct	33C2
4	12K94251	Link Assembly (Items 5, 6)	33C3
5	- -	Link	33C4
6	- -	Spring	33C5
7	12E10221	Link	33C6
8	32E16441	Guide	33C7
9	- -	Screw	33C8

PL 6 Фьюзер

PL 6.1 Узел фьюзера (1/2)

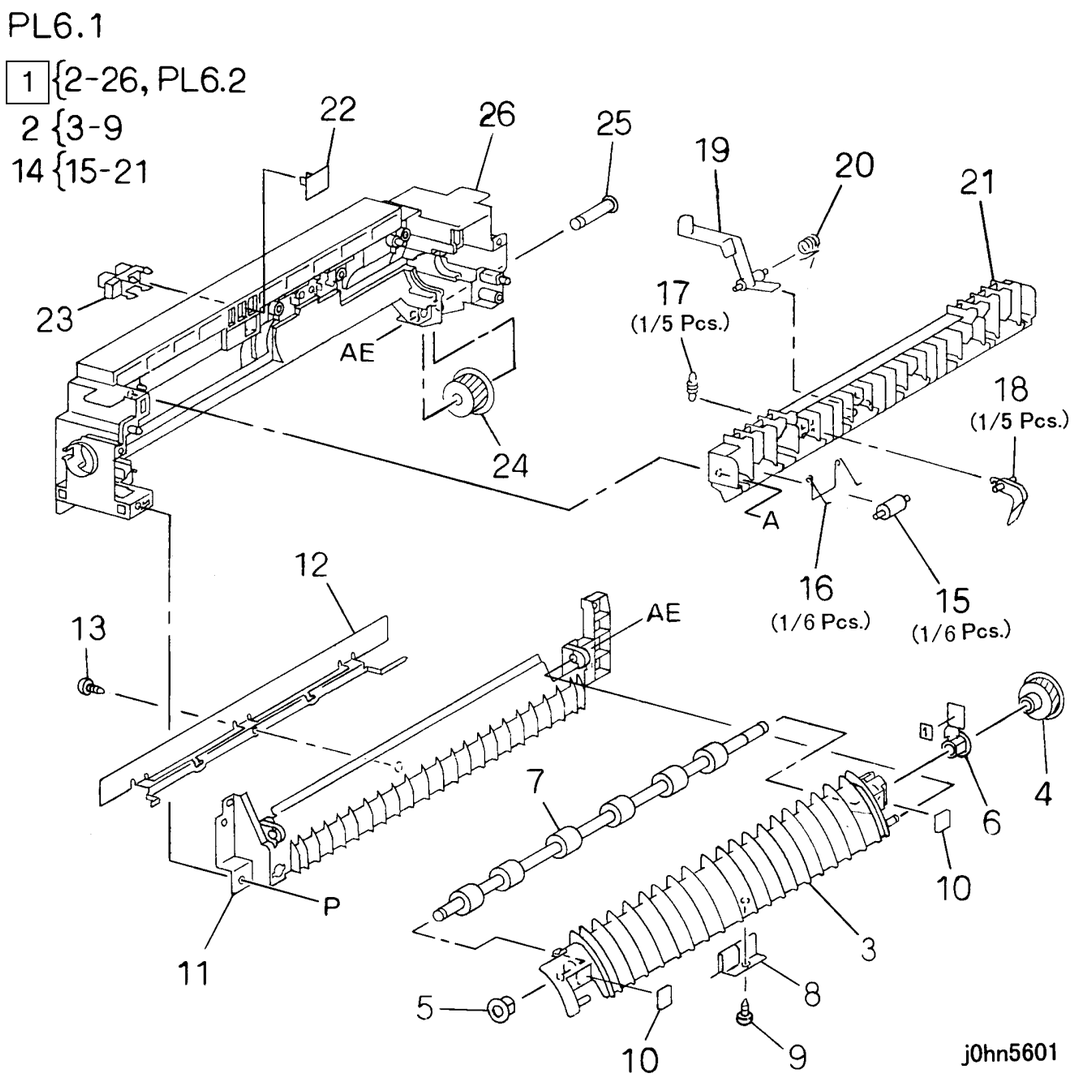

ITEM	PART No.	DESCRIPTION	A.C.
1	126K14250	Fuser Assembly (Items 2-26)(PL 6.2)(100V)(FX)	43AA
	126K14271	Fuser Assembly (Items 2-26)(PL 6.2)(220V)(FXA, FXK, DMO)	43AA
	126K14261	Fuser Assembly (Items 2-26)(PL 6.2)(110V)(TFX)	43AA
	126K14172	Fuser Assembly (Items 2-26)(PL 6.2) (120V)(DMO)	43AA
	126K13755	Fuser Assembly (Items 2-26)(PL 6.2) (220V)(PRC)	43AA
2	54K19982	Decurler Chute Assembly (Items 3-9)	43B2
3	- -	Decurler Chute	43B3
4	7E51960	Gear	43B4
5	- -	Bearing	43B5
6	- -	Bearing	43B6
7	22K63030	Decurler Roller	43B7
8	- -	Plate	43B8
9	- -	Screw	43B9
10	- -	Spacer	43BB
11	54K18582	Bottom Chute Assembly	43BC
12	54E19650	Inlet Chute	43BD
13	- -	Screw	43BE
14	54K20543	Exit Chute Assembly (Items 15-21)	43BF
15	22K62100	Pinch Roller	43BG
16	809E34970	Spring	43BH
17	- -	Spring	43BJ
18	19E48670	Finger	4313
19	120E13053	Actuator	43BK
20	- -	Spring	43BL
21	- -	Exit Chute	43BM
22	- -	Cap	43BN
23	130E81970	Fuser Exit Sensor	4331
24	7E51941	Gear	43BP
25	- -	Shaft	43BQ
26	- -	Frame Assembly	43BR

PL 6.2 Узел фьюзера (2/2)

PL6.2

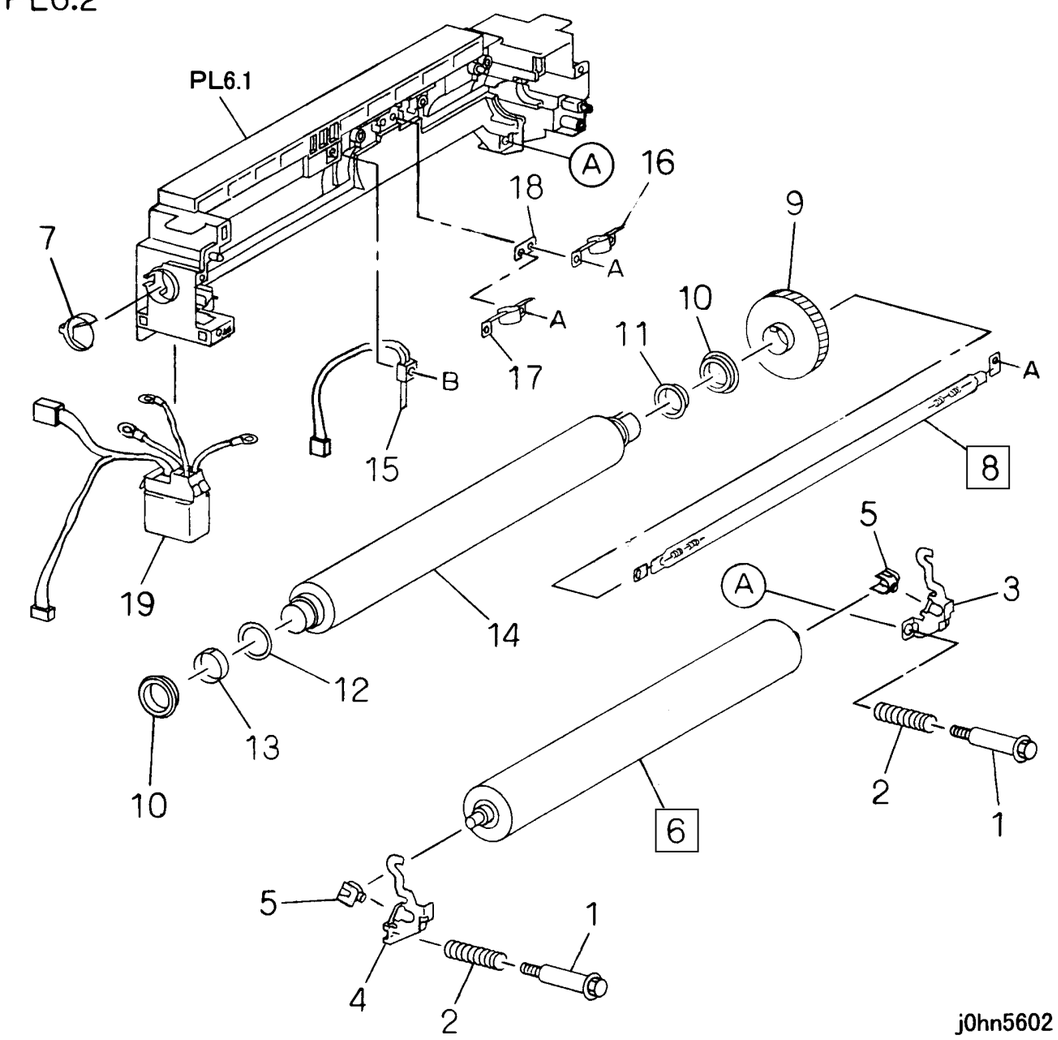

ITEM	PART No.	DESCRIPTION	A.C.
1	26E79982	Nip Screw	4344
2	809E35870	Nip Spring	43C1
3	- -	Lever (Rear)	43C2
4	- -	Lever (Front)	43C3
5	13E18860	Bearing	43C4
6	22K62701	Pressure Roller	4322
7	- -	Rod Holder	43C5
8	126K11702	Heater Rod (100V)(FX)	4311
	126K12591	Heater Rod (220V)(FXA,FXK,DMO)	4311
	126K12302	Heater Rod (110V)(TFX)	4311
	126K12370	Heater Rod (120V)(DMO)	4311
9	7E51950	Gear	43C6
10	13E88180	Bearing	4316
11	- -	Sleeve	43C7
12	- -	Sleeve	43C8
13	- -	Spacer	43C9
14	22E87691	Heat Roller	4318
15	130K59680	Fuser Thermistor	4314
16	130K60380	Fuser Thermostat (Rear)	4315
17	130K62390	Fuser Thermostat (Front)	43CB
18	- -	Plate	43CC
19	962K5860	Wire Harness (FX,TFX)	43CD
	962K5870	Wire Harness (FXA,FXK,DMO)	43CD

PL 7 Электрические блоки

PL 7.1 Электрические блоки IOT (1/2)

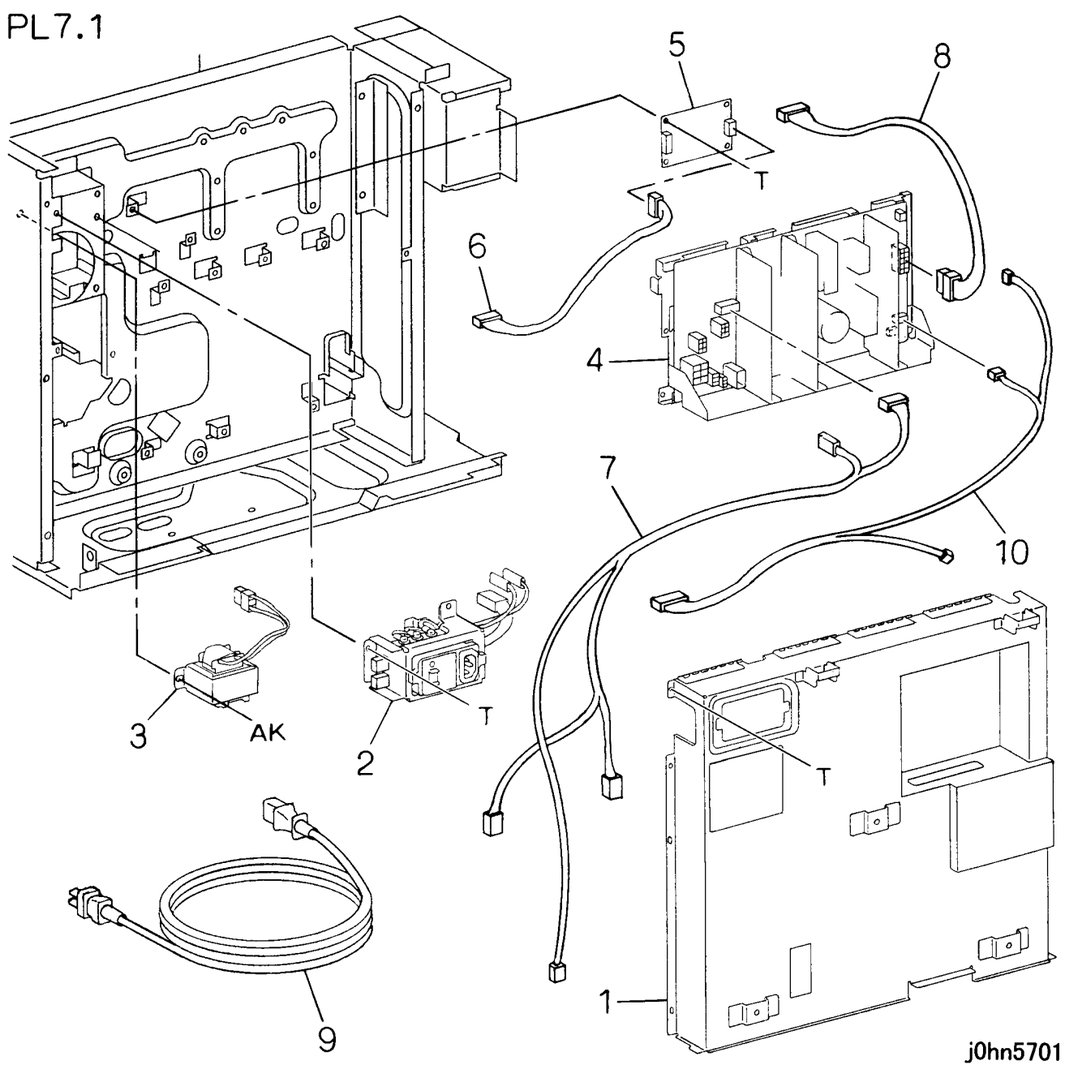

ITEM	PART No.	DESCRIPTION	A.C.
1	- -	Electrical Cover	73B1
2	105K19235	Circuit Breaker Assembly	73B2
3	104E93960	Choke Coil	73B3
4	105E10405	Power Unit (FX,TFX,DMO)(100V)	7310
	105E10463	Power Unit (FXA,FXK,DMO)(220V)	7310
5	160K75902	Exit Drive PWB	73B4
6	162K65141	Wire Harness(DC7)	71B1
7	162K65053	Wire Harness(AC1)	71B2
8	162K65092	Wire Harness(DC2)	71B3
9	917W00727	Power Code(FX,TFX)	7122
10	962K4234	Wire Harness(DC18)	71B4

PL 7.2 Электрические блоки IOT (2/2)

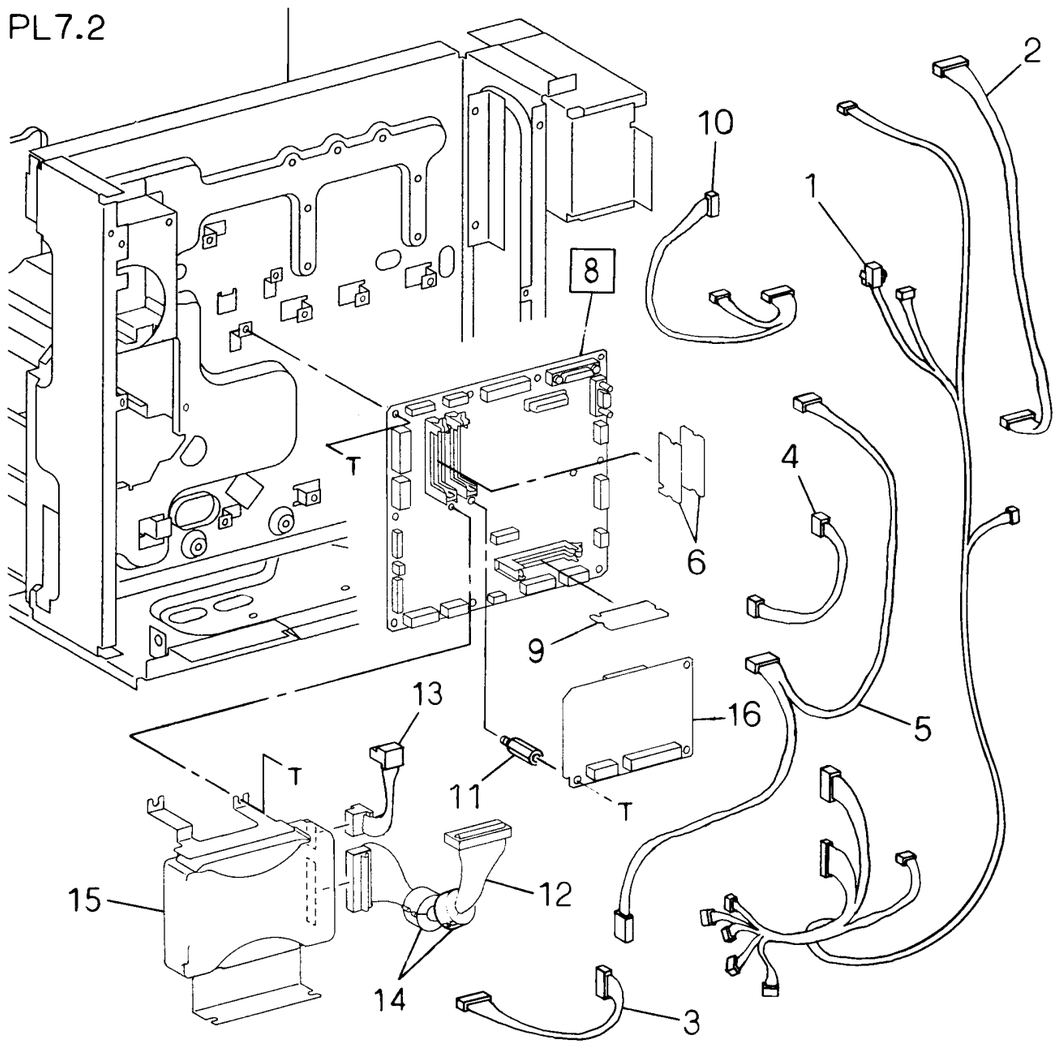

ITEM	PART No.	DESCRIPTION	A.C.
1	162K65083	Wire Harness(DC1)	71C1
2	162K65112	Wire Harness(DC4)	71C2
3	162K65150	Wire Harness(DC8)	71C3
4	162K65160	Wire Harness(DC9)	71C4
5	162K65170	Wire Harness(DC10)	71C5
6	160K28160	Page Memory PWB(Option)	76B1
7			
8	160K84180	MCU/SW PWB(DC230/235,WCP423)	7210
	160K84170	MCU/SW PWB(DC280/285,WCP428)	7210
9	537K60064	MSU DIMM	72B1
	537K62310	MSU DIMM (DMO-W)	
10	962K4210	Wire Harness(DC16)	71C6
11	- -	Spacer(Option)	71C7
12	162K21521	Wire Harness(Option)	71C8
13	962K5771	Wire Harness(Option)	71C9
14	- -	Core(Option)	71CB
15	121K24653	HDD(Option)	7811
16	160K76701	HDC PWB(Option)	72B1

PL 7.3 Блок MF (1/2)

PL7.3

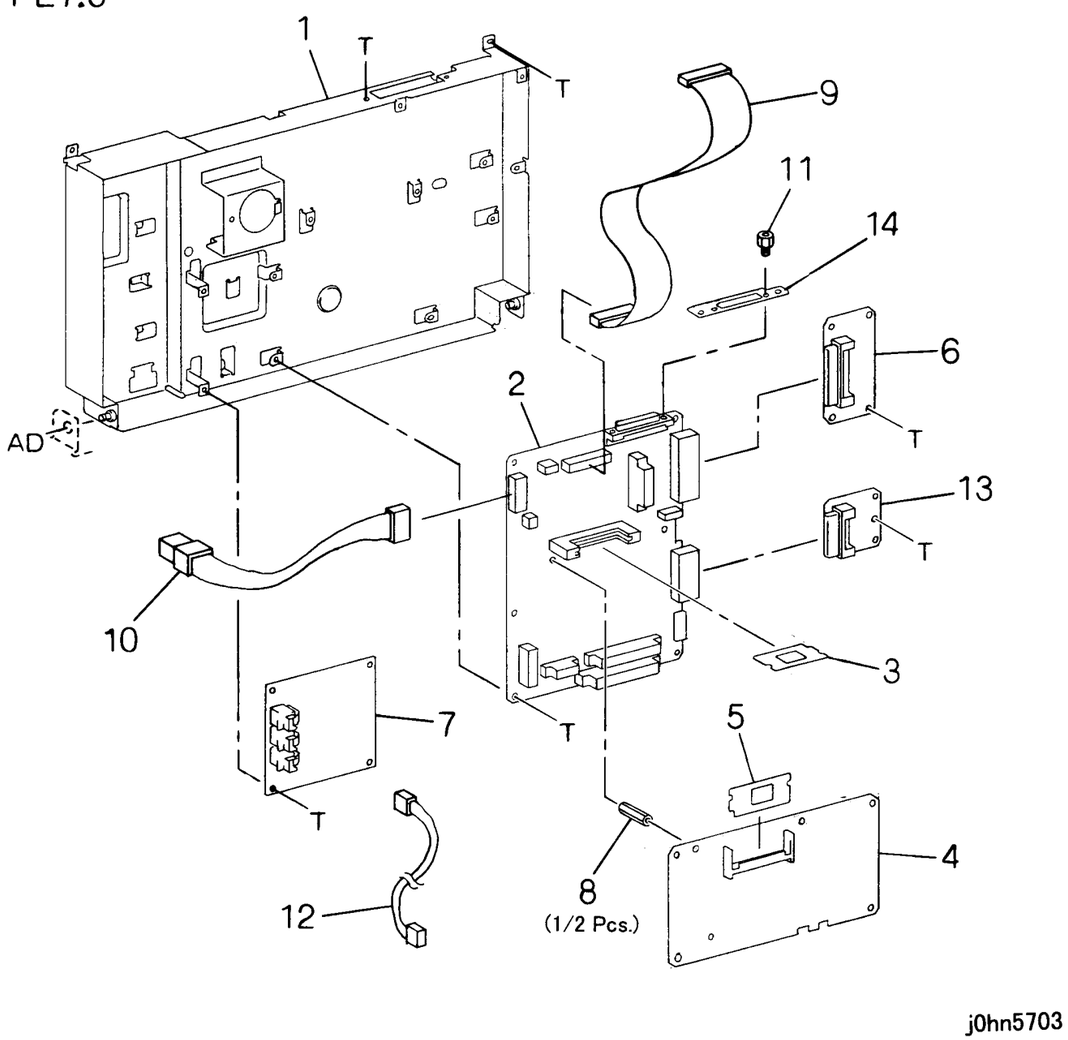

j0hn5703

ITEM	PART No.	DESCRIPTION	A.C.
1	- -	MF Box Frame	31E1
2	160K84572	MF Main PWB	72E1
3	537K60410	MF System ROM(FX)	72E2
	537K61151	MF System ROM(FXA)	72E2
	537K61920	MF System ROM(FXA,DMO-W)	72E2
	537K61170	MF System ROM(FXK)	72E2
	537K61160	MF System ROM(TFX)	72E2
	537K62242	MF System ROM(DMO-E)	72E2
4	160K29731	G3M0 PWB	72E3
5	537K60420	G3M0 ROM	72E4
6	160K76240	MMB-A PWB	72E5
	160K76250	MMB-B PWB(Speed Dial Expansion Kit)	72E6
7	160K70752	NCU-A PWB(FX)	72E7
	160K82600	NCU-A PWB(FXA,DMO)	72E7
	160K84730	NCU-A PWB(DMO-W)	72E7
	160K82620	NCU-A PWB(FXK)	72E7
	160K82610	NCU-A PWB(TFX)	72E7
	160K70762	NCU-B PWB(FX)(Option)	72E7
	160K87080	NCU-A PWB(RUS)	72E7
	160K87070	NCU-A PWB(SA)	72E7
	160K87090	NCU-A PWB(TUR)	72E7
	160K87100	NCU-A PWB(IND)	72E7
	160K87110	NCU-A PWB(MOR)	72E7
	160K83830	NCU-A PWB(PRC)	72E7
8	- -	Spacer	72E8
9	162K64240	Wire Harness(MF)	71E1
10	162K21450	Wire Harness(DC)	71E2
11	- -	Screw	72E9
12	177K94030	Data Cable(Option)	71E3
13	160K62760	OM3 PWB(Option)	72EB
14	- -	Plate	72EC

PL 7.4 Блок MF (2/2)

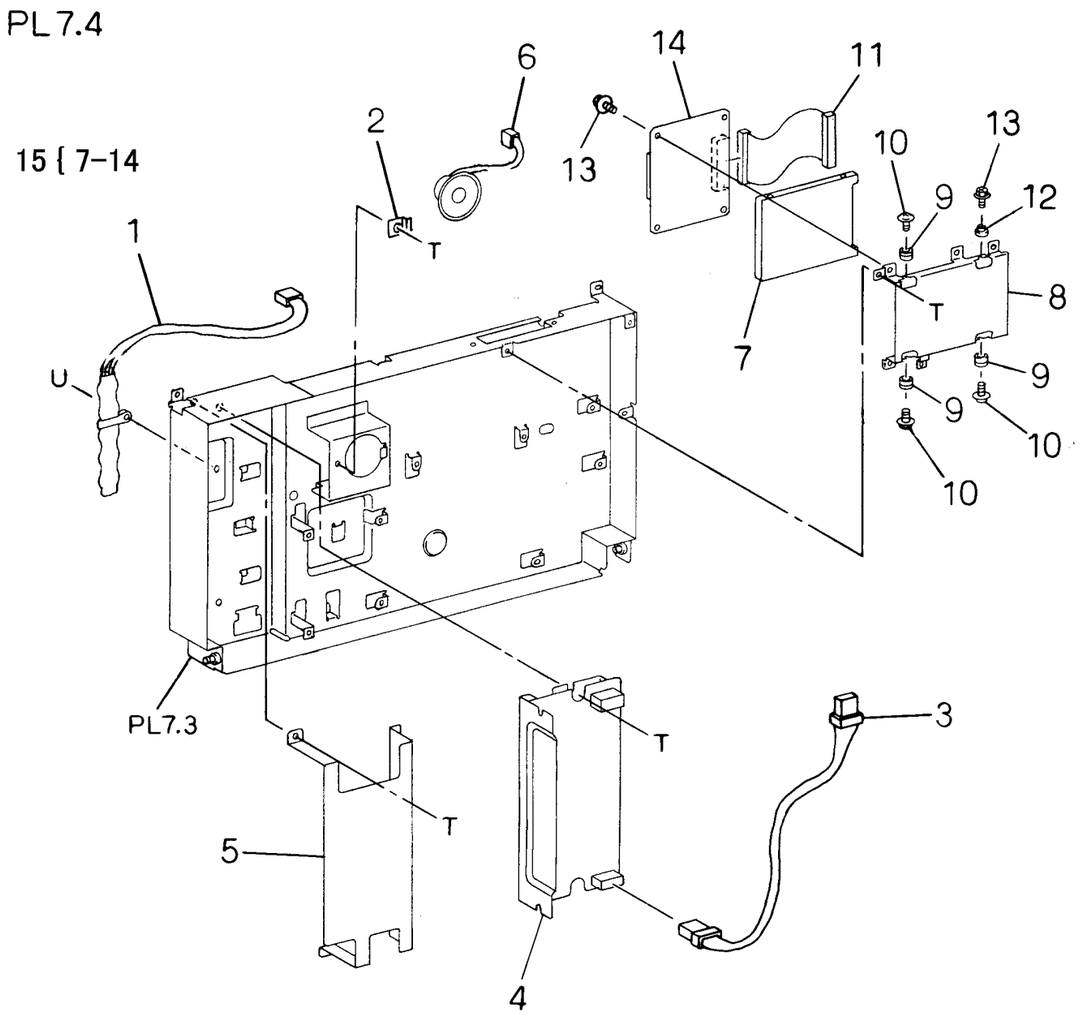

j0hn5704

ITEM	PART No.	DESCRIPTION	A.C.
1	105E10530	Battery (Alternate)	76B1
	105E10670	Battery (Alternate)	76B1
2	- -	Spring	72F1
3	162K21480	Wire Harness (AC)	71G1
4	105E98970	LVPS (FX,TFX)	73C1
	105E6320	LVPS (FXA,FXK,DMO)	73C1
5	- -	Cover	31D1
6	130K83240	Speaker	72F2
7	- -	HDD	78B2
8	- -	Bracket (Option)	78B3
9	- -	Damper (Option)	78B4
10	- -	Screw (Option)	78B5
11	162K64250	Wire Harness	71G2
12	- -	Spacer (Option)	78B6
13	- -	Screw (Option)	78B7
14	160K70270	HD I/F PWB (Option)	72E1
15	160K76401	HDD Assembly (Items 7-14)	78B1

PL 7.5 Блок ESS

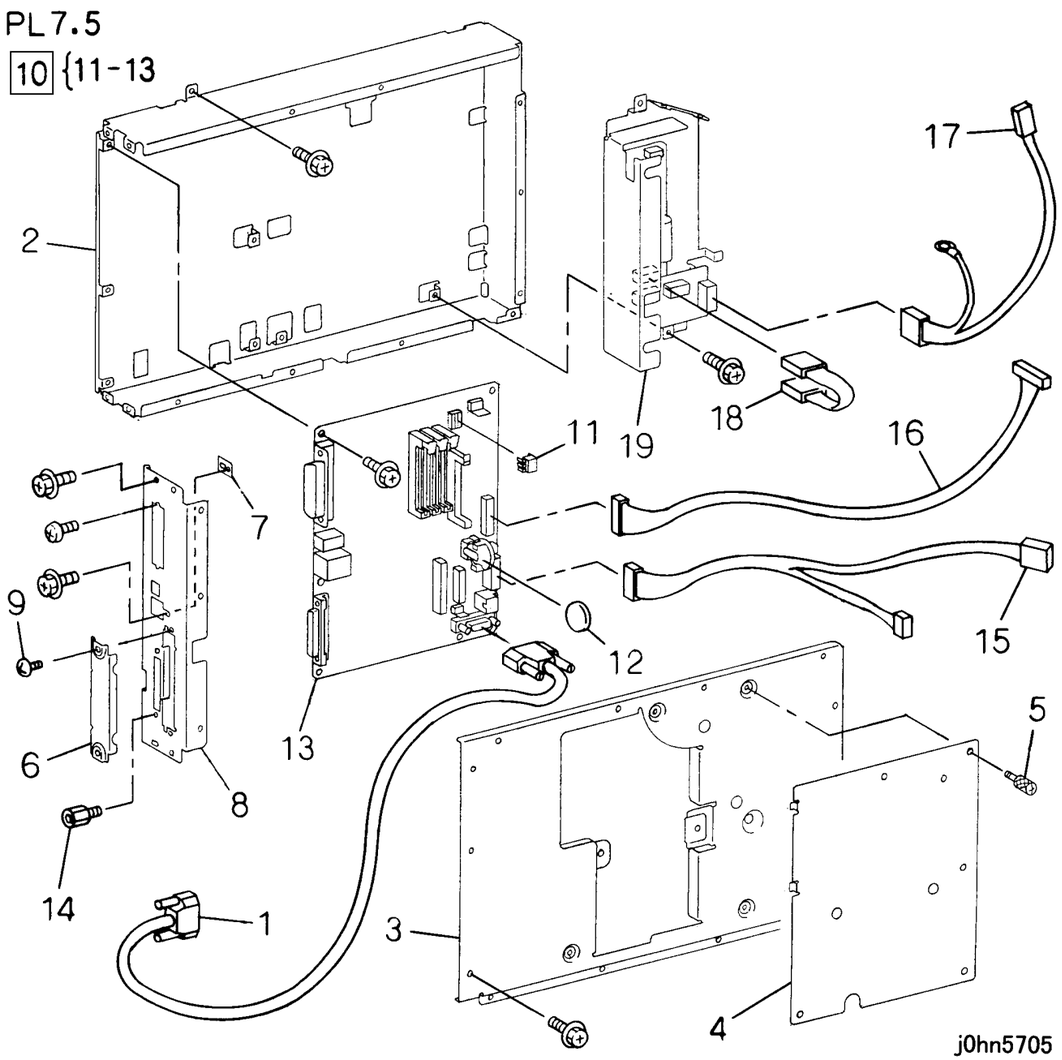

ITEM	PART No.	DESCRIPTION	A.C.
1	962K3390	Cable(ESS-MF)	71H1
2	- -	ESS Box Frame	31F1
3	- -	Cover	31F2
4	- -	ROM Cover	31F3
5	- -	Screw	31F4
6	- -	Slot Cover	31F5
7	- -	Plate	31F6
8	- -	Rear Plate	31F7
9	- -	Screw	31F8
10	160K77340	ESS PWB Assembly (Items 11-13)(FX)	7610
	160K82372	ESS PWB Assembly (Items 11-13)(FXA)	7610
	160K82381	ESS PWB Assembly (Items 11-13) (TFX,FXK)	7610
	160K86073	ESS PWB Assembly (Items 11-13) (DMO-E)	7610
	160k86020	ESS PWB Assembly (Items 11-13) (DMO-W/OSG)	
11	- -	ROM	76B1
12	- -	Battery	76B2
13	- -	ESS PWB	76B3
14	- -	Screw	76B4
15	962K3380	Cable (ESS-IOT)	71H2
16	962K3400	Wire Harness (UI)	71H3
17	962K3410	Wire Harness(AC)	71H4
18	962K3420	Wire Harness (DC)	71H5
19	105E10680	LVPS	7660

PL 7.6 Опции ESS

PL 7.6

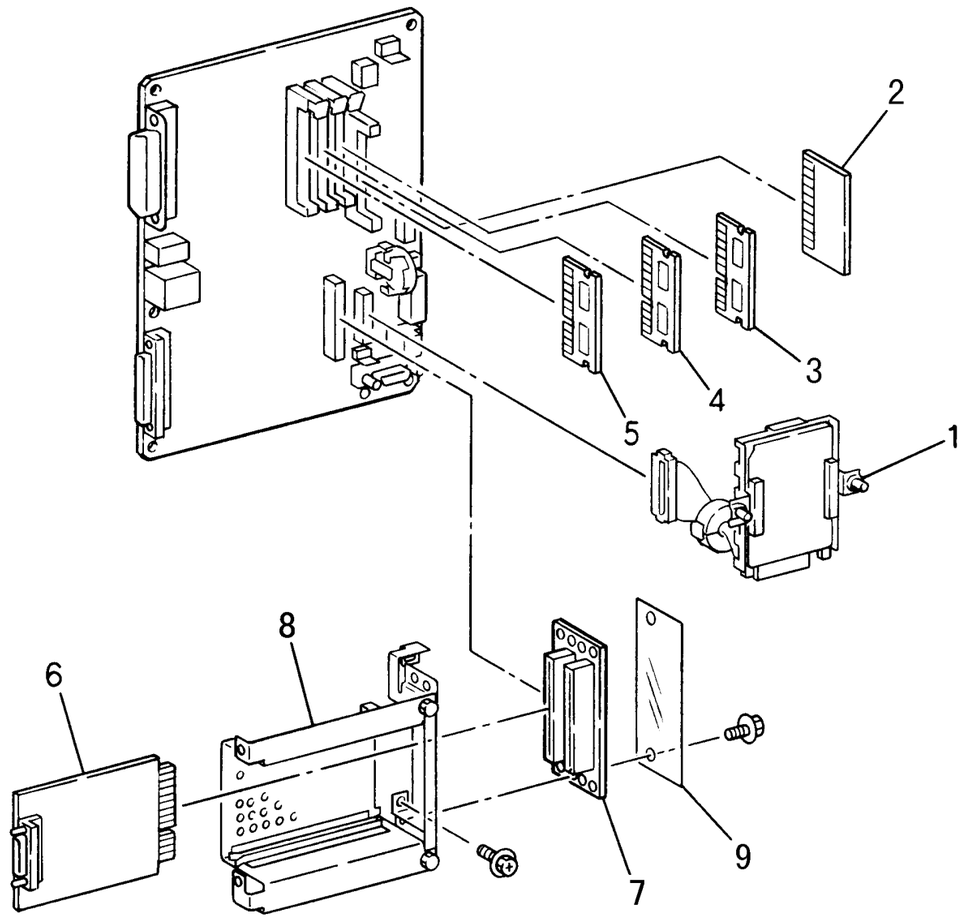

j0hn5706

ITEM	PART No.	DESCRIPTION	A.C.
1	160K78520	HDD(Option)	78H1
2	160K69780	Font M2(FX)(Option)	76C1
	160K69790	Font H3(FX)(Option)	76C2
3	537K60940	PS ROM(FX)(Option)	76C3
	537K61140	PS ROM(FXA,FXK,TFX,PRC)(Option)	76C3
	537K62250	PS ROM(DMO-E)(Option)	76C3
	537K62260	PS ROM (DMO-W/OSG) (Option)	
4	537K60950	I/FAX ROM(FX)(Option)	76C4
	537K61481	I/FAX ROM(FXA,FXK,TFX,PRC)(Option)	76C4
	537K62271	I/FAX ROM(DMO-E)(Option)	76C4
	537K62280	I/FAX ROM(DMO-W/OSG)(Option)	76C4
5	133K21100	RAM(64MB)(Option)	7640
6	160K69860	Token Ring(Option)	76C5
7	160K48020	Mother PWB	76C6
8	- -	Bracket	76C7
9	- -	PWB Guard	76C8

PL 8 Крышки

PL 8.1 Верхние крышки и панель управления

PL8.1

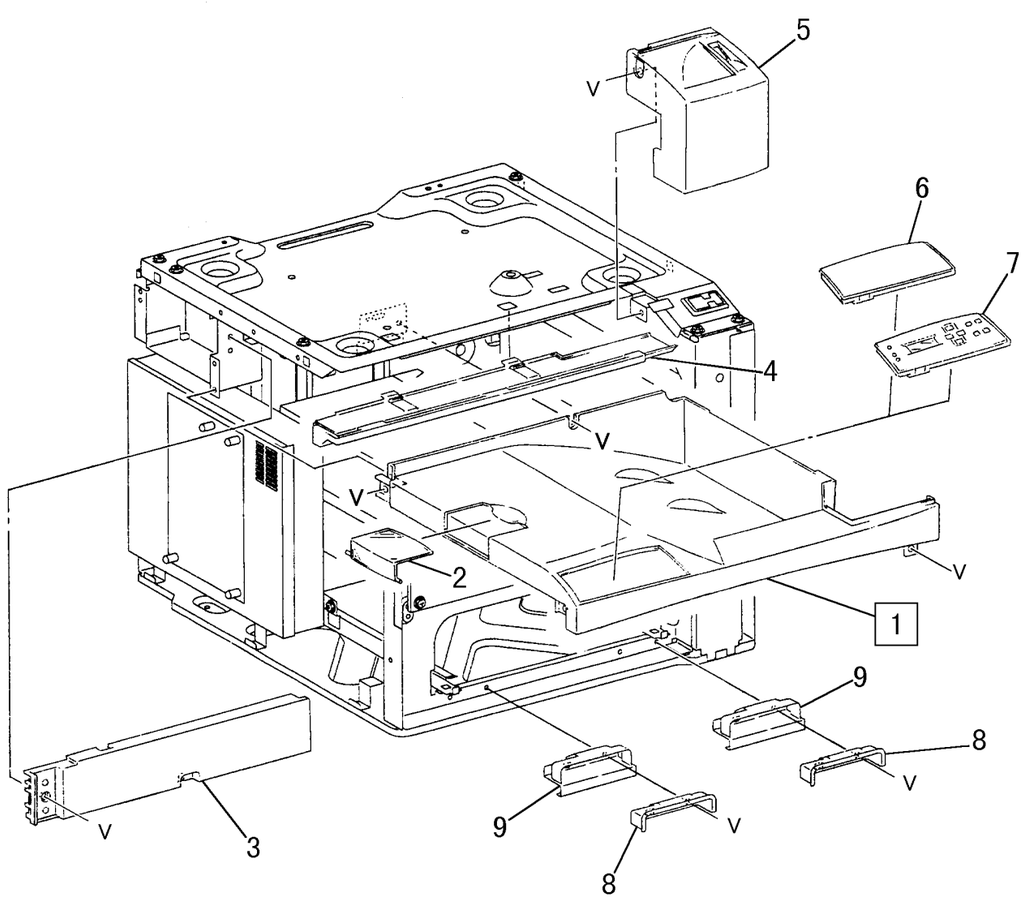

j0hn5801

ITEM	PART No.	DESCRIPTION	A.C.
1	802E26104	Top Cover	32E1
2	802E28101	Stopper	32E2
3	802E27341	Top Rail Cover	32E3
4	802E27365	IIT Front Cover	32E4
5	802E27163	Fuser Top Cover	32E5
6	802E27202	Blind Cover	32E6
7	802K26413	Control Panel (FX)	75H1
	802K31271	Control Panel (FXA)(DMO)	75H1
	802K31331	Control Panel (TFX)	75H1
	802K31301	Control Panel (FXK)	75H1
8	802E29511	Handle Cover	32E7
9	830E79574	Bracket	32E8

PL 8.2 Передние крышки

PL8.2

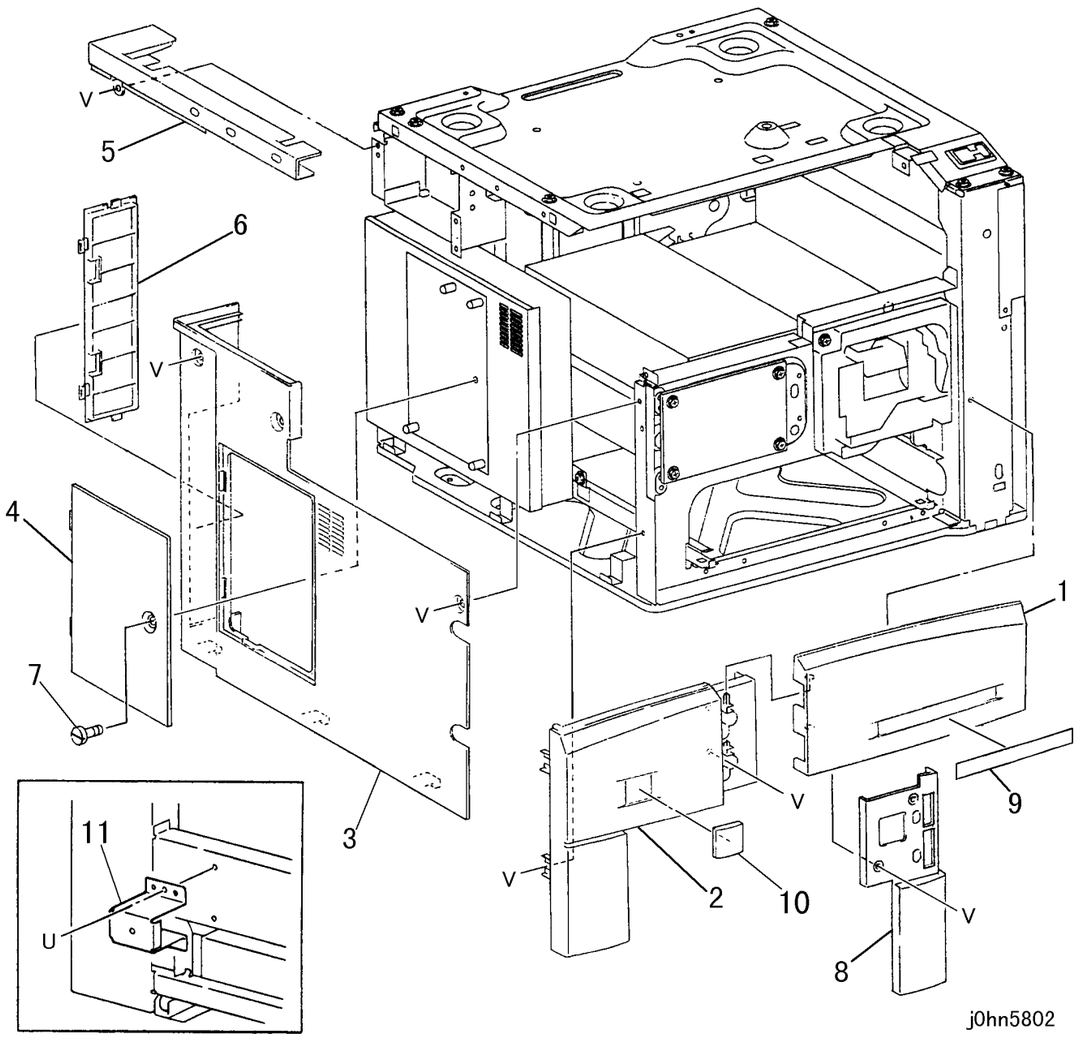

ITEM	PART No.	DESCRIPTION	A.C.
1	802K29675	Front Right Cover Assembly	32F1
2	802E26384	Front Left Cover	32F2
3	802E26393	Left Cover	32F3
4	802E27321	ESS Cover	32F4
5	802E27385	IIT Left Cover	32F5
6	802E27450	Connector Cover	32F6
7	26E67850	Screw	32F7
8	802E27512	Front Right Cover	32F8
9	892E42670	Plate Badge 230	32F9
	892E47940	Plate Badge 230CF	32F9
	892E47960	Plate Badge 230FS	32F9
	892E42700	Plate Badge 280	32F9
	892E47990	Plate Badge 280CF	32F9
	892E48020	Plate Badge 280FS	32F9
	892E50600	Plate Badge WCP423(DMO)	32F9
	892E50620	Plate Badge WCP428(DMO)	32F9
	892E49400	Plate Badge DC235(AP)	32F9
	892E49570	Plate Badge DC285(AP)	32F9
10	892E42660	Badge-X	32FA
	892E50610	Badge-X(DMO)	32FA
11	830E80971	Bracket-ESS	32FB

PL 8.3 Крышки сзади/справа

PL8.3

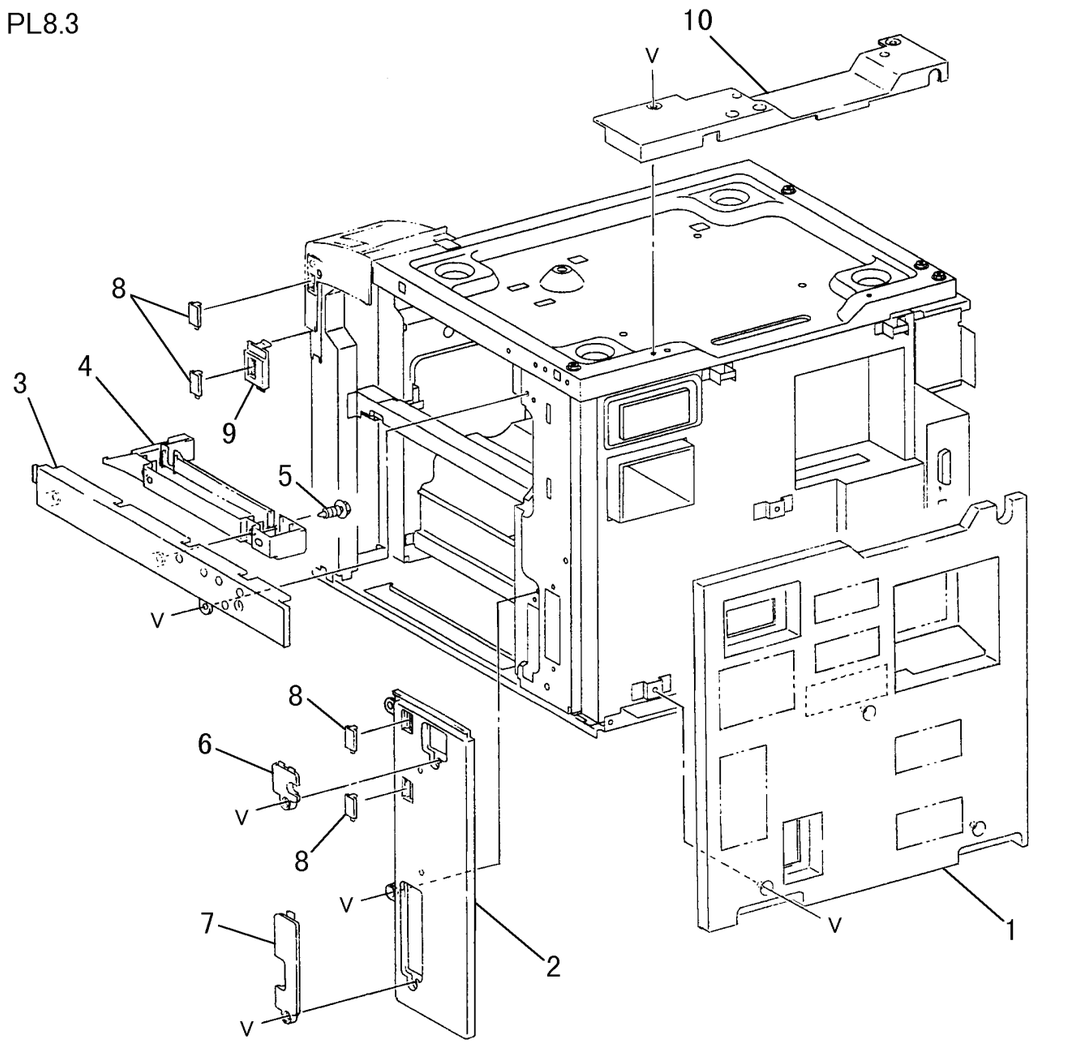

j0hn5803

ITEM	PART No.	DESCRIPTION	A.C.
1	802E27155	Rear Cover	32G1
2	802E28143	Right Inner Cover	32G2
3	802E27406	IIT Right Cover	32G3
4	802E28123	Inner Cover	32G4
5	26P63574	Screw	32G5
6	802E28180	Right Cover Cap B	32G6
7	802E28161	Right Cover Cap A	32G7
8	802E27421	Finisher Blind Cover	32G8
9	802E27443	Top Plate	32G9
10	802E26403	IIT Rear Cover	32GB

PL 9 Узел нижних лотков

PL 9.1 Двигатель подачи и плата

PL9.1

1 { 2 - 4

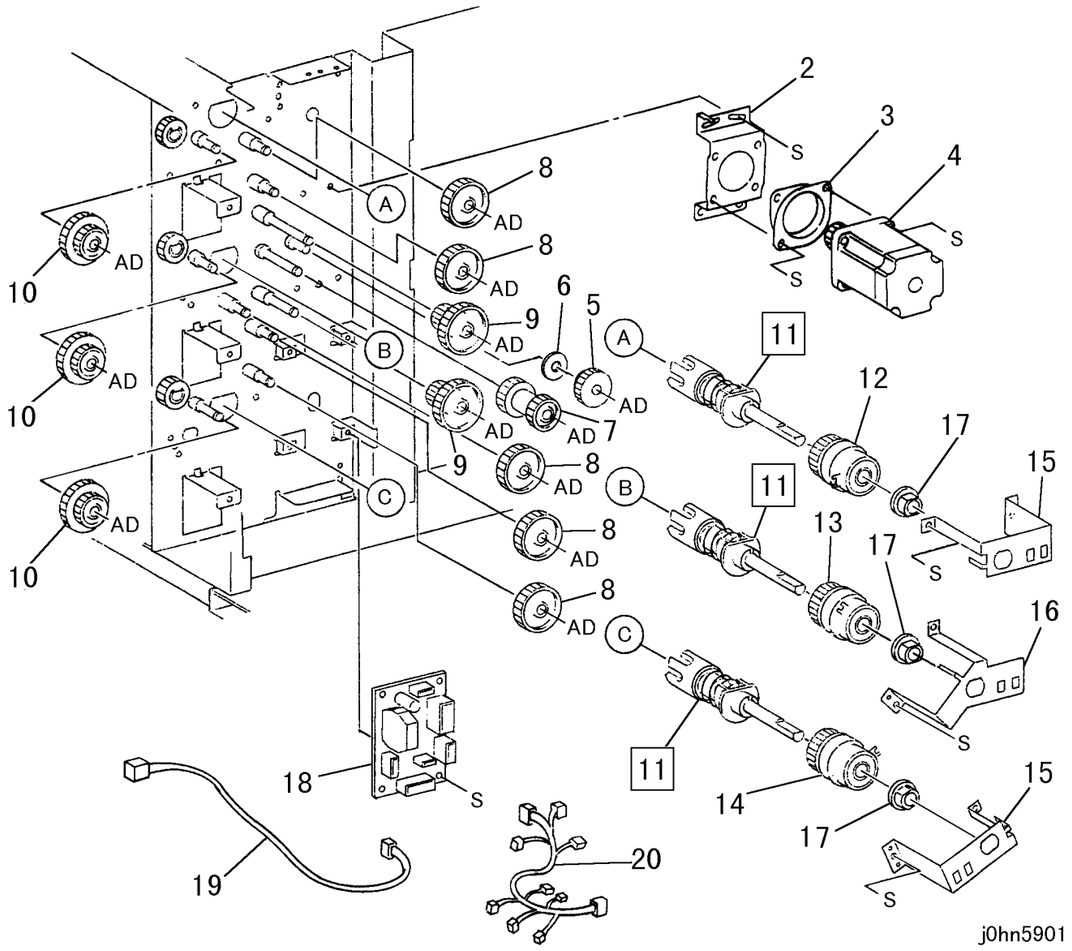

ITEM	PART No.	DESCRIPTION	A.C.
1	127K32751	Cabinet Feed Motor Assembly (Items 2-4)	50G1
2	- -	Bracket	50G2
3		Damper	50G3
4		Feed Motor	50G4
5	7E66790	Gear (T29)	50G5
6	- -	Collar	50G6
7	7E66800	Gear (T27/26)	50G7
8	7E71240	Gear (T37)	50G8
9	7E66810	Gear (T40/18)	50G9
10	7E66820	Gear (T38/26)	50GB
11	11K96820	Drive Joint	50GC
12	121K24410	Tray 2 Feed Clutch	50GD
13	121K24410	Tray 3 Feed Clutch	50GE
14	121K24410	Tray 4 Feed Clutch	50GF
15	- -	Bracket	50GG
16	- -	Bracket	50GH
17	- -	Bearing	50GJ
18	160K75942	Cabinet Drive PWB	50GK
19	162K63983	Wire Harness	71J1
20	162K64001	Wire Harness	71J2

PL 9.2 Ролики отвода

PL9.2

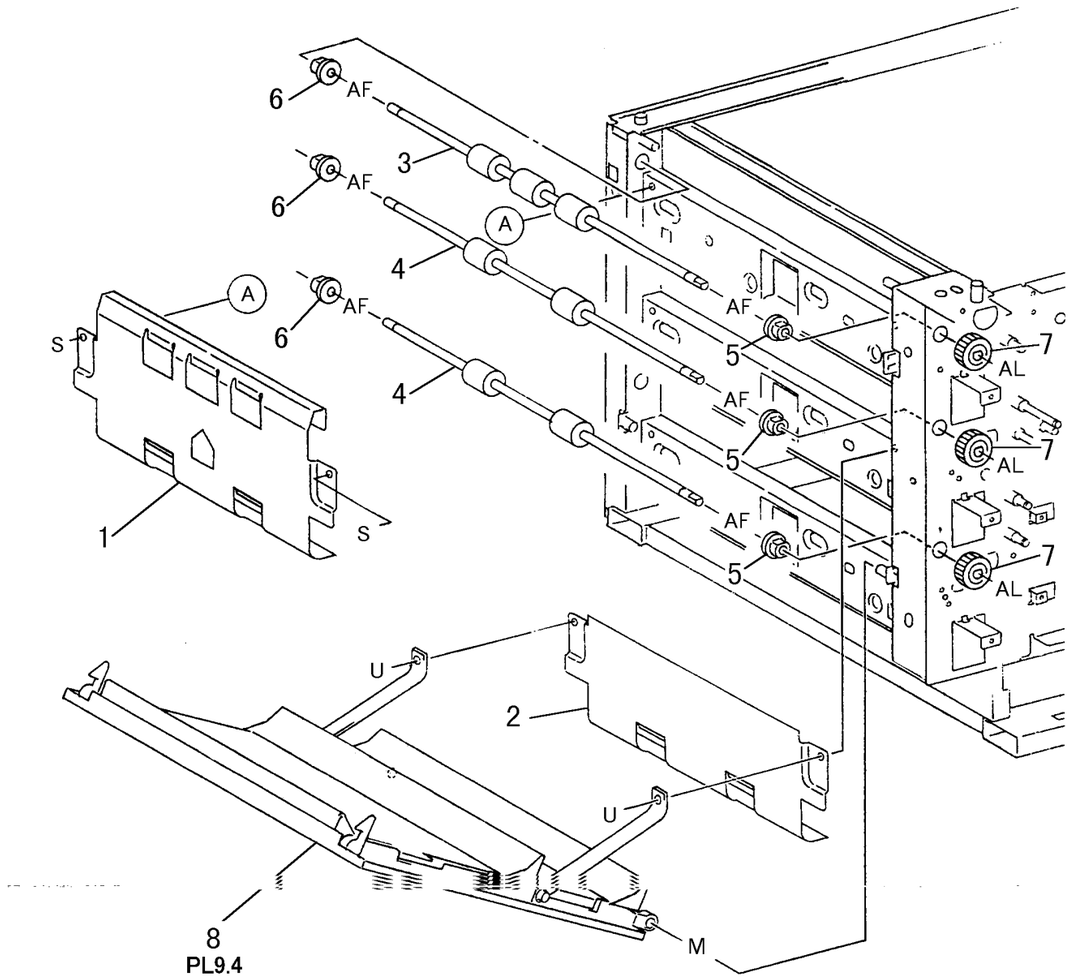

j0hn5902

ITEM	PART No.	DESCRIPTION	A.C.
1	54E14861	Upper Chute	50H1
2	54E18652	Lower Chute	50H2
3	22K62430	T/A 2 Roller	50H3
4	22K62630	T/A 3,4 Roller	50H4
5	- -	Bearing	50H5
6	- -	Bearing	50H6
7	7E60720	Gear (T22)	50H7
8	- -	Right Cover Assembly (PL 9.4)	50H8

PL 9.3 Платы переключателей и датчики

PL9.3

4 { 5 - 8

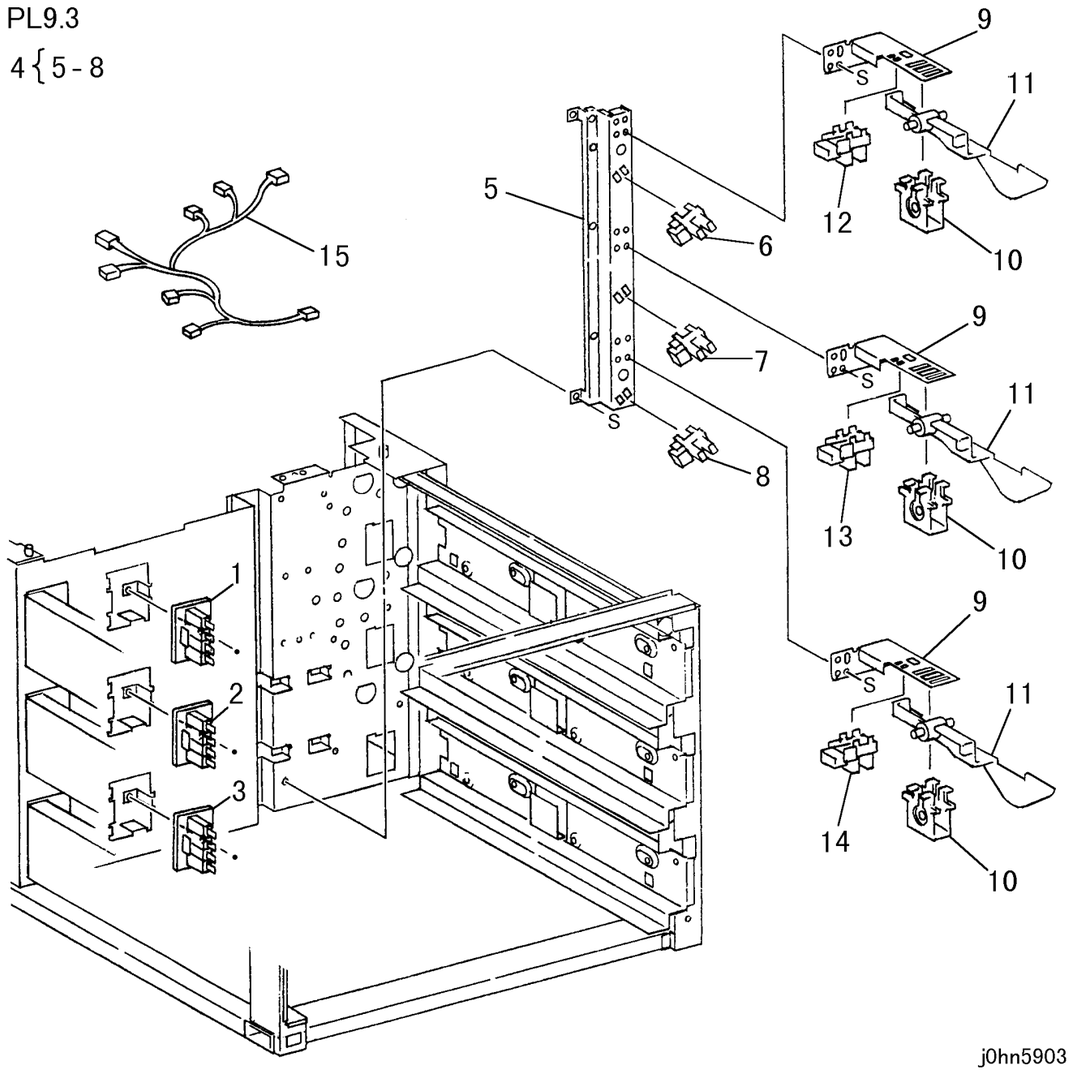

j0hn5903

ITEM	PART No.	DESCRIPTION	A.C.
1	110K10960	Tray 2 Size Switch PWB	50J1
2	110K10960	Tray 3 Size Switch PWB	50J2
3	110K10960	Tray 4 Size Switch PWB	50J3
4	15K50090	Near End Bracket Assembly (Items 5-8)	50J4
5	- -	Bracket	50J5
6	130E82740	Tray 2 Near End Sensor	50J6
7	130E82740	Tray 3 Near End Sensor	50J7
8	130E82740	Tray 4 Near End Sensor	50J8
9	- -	Bracket	50J9
10	- -	Support Actuator	50JB
11	120E18901	Sensor Actuator	50JC
12	130E82740	Tray 2 No Paper Sensor	50JD
13	130E82740	Tray 3 No Paper Sensor	50JE
14	130E82740	Tray 4 No Paper Sensor	50JF
15	162K63991	Wire Harness	71K1

PL 9.4 Узел правой крышки

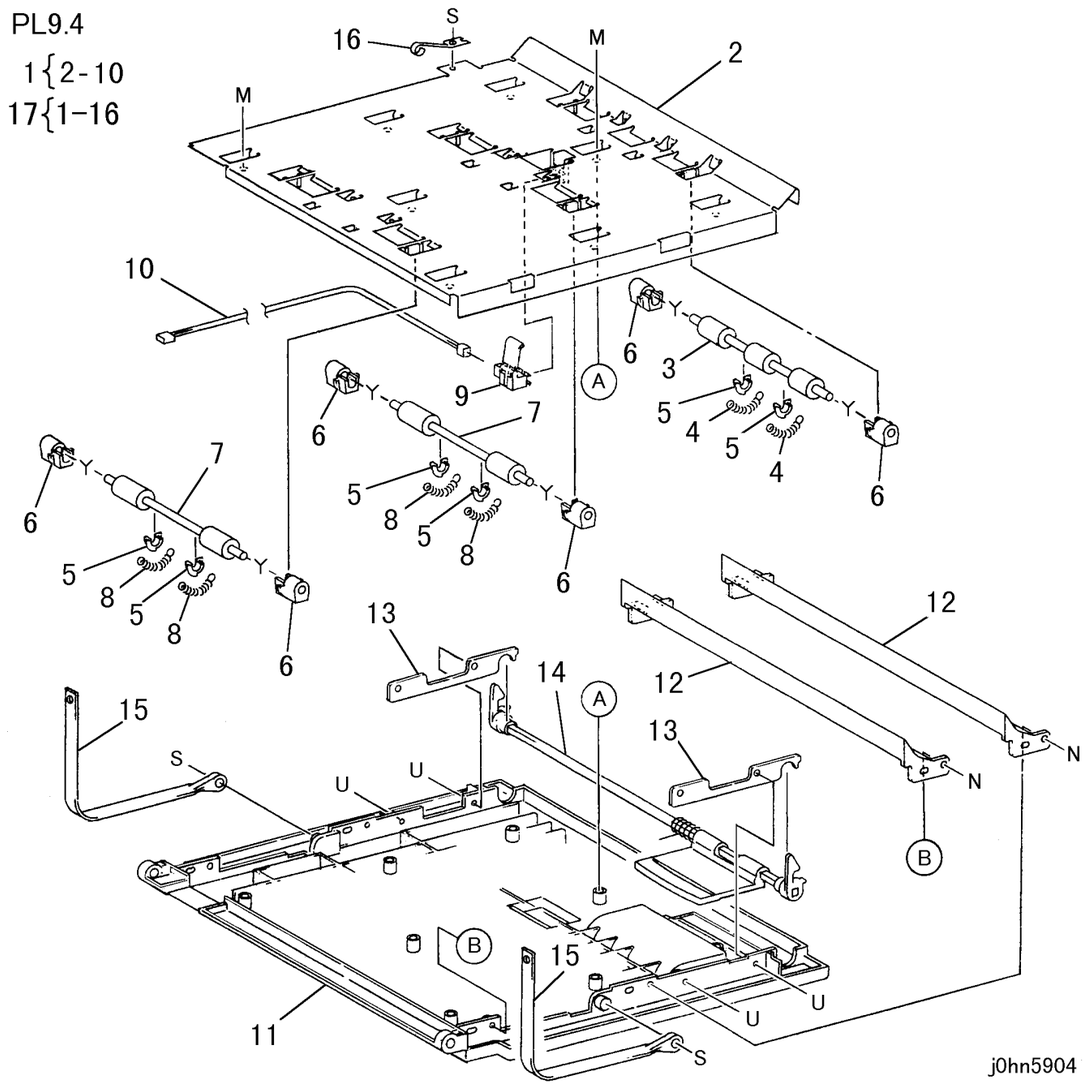

ITEM	PART No.	DESCRIPTION	A.C.
1	68K20793	Pinch Bracket Assembly (Items 2-10)	50K1
2	- -	Bracket	50K2
3	59K19520	Pinch Roller	50K3
4	- -	Spring	50K4
5	13E20620	Bearing	50K5
6	13E88351	Bearing	50K6
7	59K20460	Pinch Roller	50K7
8	- -	Spring	50K8
9	- -	T/A Roller 3 Sensor	50K9
10	- -	Wire Harness	50KB
11	802E26335	Right Cover	50KC
12	54E19302	R/H Feed Chute	50KD
13	830E68470	Support	50KE
14	3K11871	Handle Assembly	50KF
15	830E45710	Support Cover	50KG
16	809E32940	Plate Spring	50KH
17	802K27278	R/H Cover Assembly (Items 1-16)	50KJ

PL 9.5 Блок опций

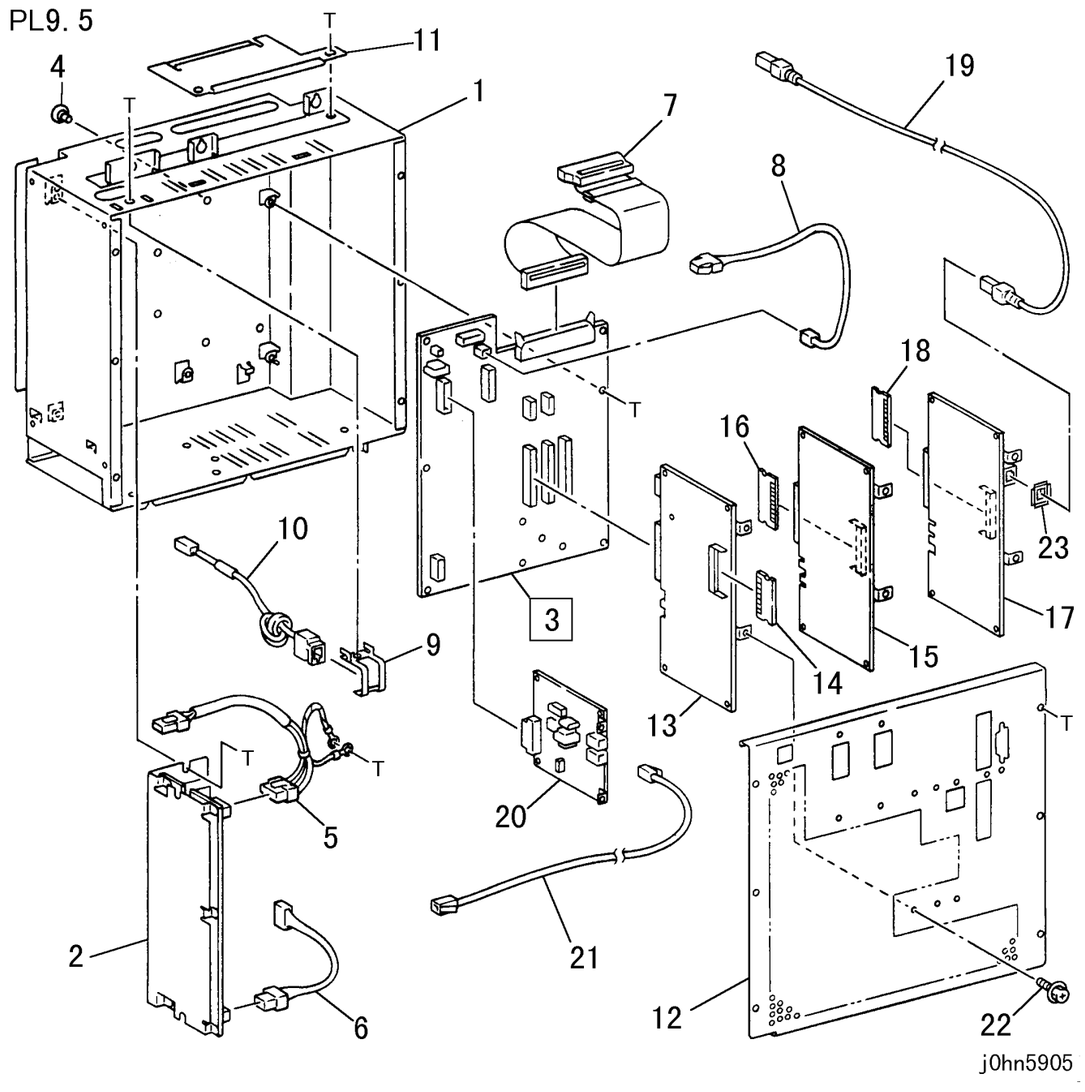

ITEM	PART No.	DESCRIPTION	A.C.
1	101K26690	Chassis Assembly	31J1
2	105E98970	LVPS BS2 (110-127V)(FX, TFX,DMO)	73E1
	105E6320	LVPS B2 HS (220-240V)(FXK)(FXA)(DMO)	73E1
3	160K74600	Option Mother PWB	72G1
4	- -	PWB Support	31J2
5	162K64271	Wire Harness	71L1
6	152K65500	Wire Harness	71L2
7	162K64261	Wire Harness	71L3
8	162K64281	Wire Harness	71L4
9	- -	Bracket	31J3
10	152K65730	Wire Harness	71L4
11	- -	Bracket	31J4
12	101K37130	Cover	31J5
13	160K29751	G3M1 PWB (Option)	72G2
14	537K60420	G3MF ROM	72G3
15	160K74450	G4M3 PWB	72G4
16	537K60440	G4M3 ROM	72G5
17	160K74430	G4/ICM PWB	72G6
18	537K60430	G4/ICM ROM	72G7
19	152K78220	INS 64 Cable	72G8
20	160K70772	NCU-C PWB (FX)	72G9
	160K82631	NCU-C PWB (FXA)	72G9
	160K82640	NCU-C PWB (TFX)	72G9
	160K82650	NCU-C PWB (FXK)	72G9
	160K83840	NCU-C PWB (PRC)	72G9
21	177K94030	Data Cable	71L5
22	- -	Screw	31J6
23	9E68410	Earth Spring	31J7

PL 9.6 Узел лотков 2/3/4

PL9.6
3 {4 - 7

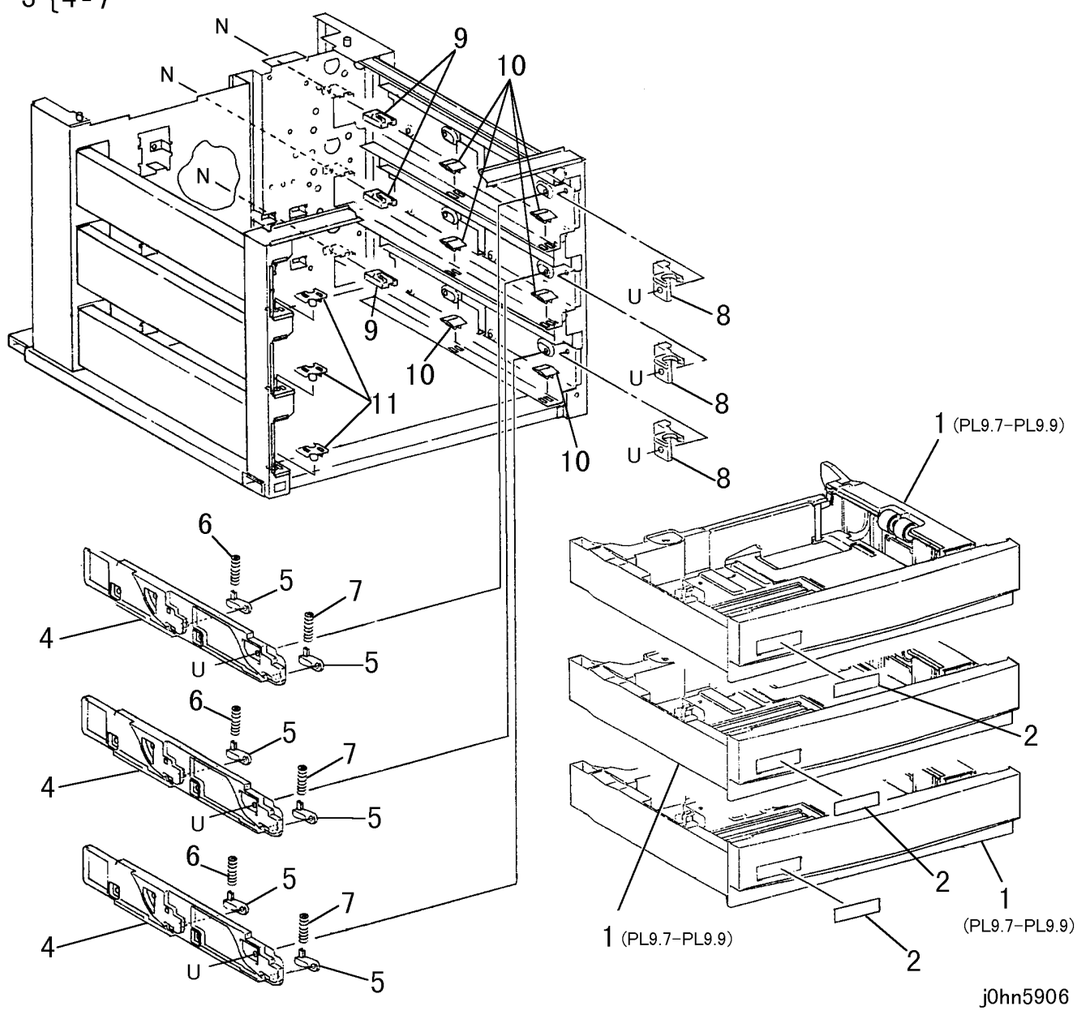

ITEM	PART No.	DESCRIPTION	A.C.
1	50K43655	Tray 2/3/4 Assembly (PL 9.7-PL9.9)(FX)	50L1
	50K46901	Tray 2/3/4 Assembly (PL 9.7-PL9.9)(AP)	50L1
	50K46564	Tray 2/3/4 Assembly (PL 9.7-PL9.9)(DMO-E)	50L1
2	892E40580	Tray 2 Label	50L2
	892E40590	Tray 3 Label	50L2
		Tray 4 Label	50L2
3	32K94852	Guide Cassette Assembly (Items 4-7)	50L4
4	- -	Guide Cassette	50L5
5	- -	Arm	50L6
6	- -	Spring	50L7
7	- -	Spring	50L8
8	3E55943	Front Stopper	50L9
9	3E53931	Rear Stopper	50LB
10	14E42671	Right Spacer	50LC
11	14E39031	Left Spacer	50LD

PL 9.7 Лоток (1/3)

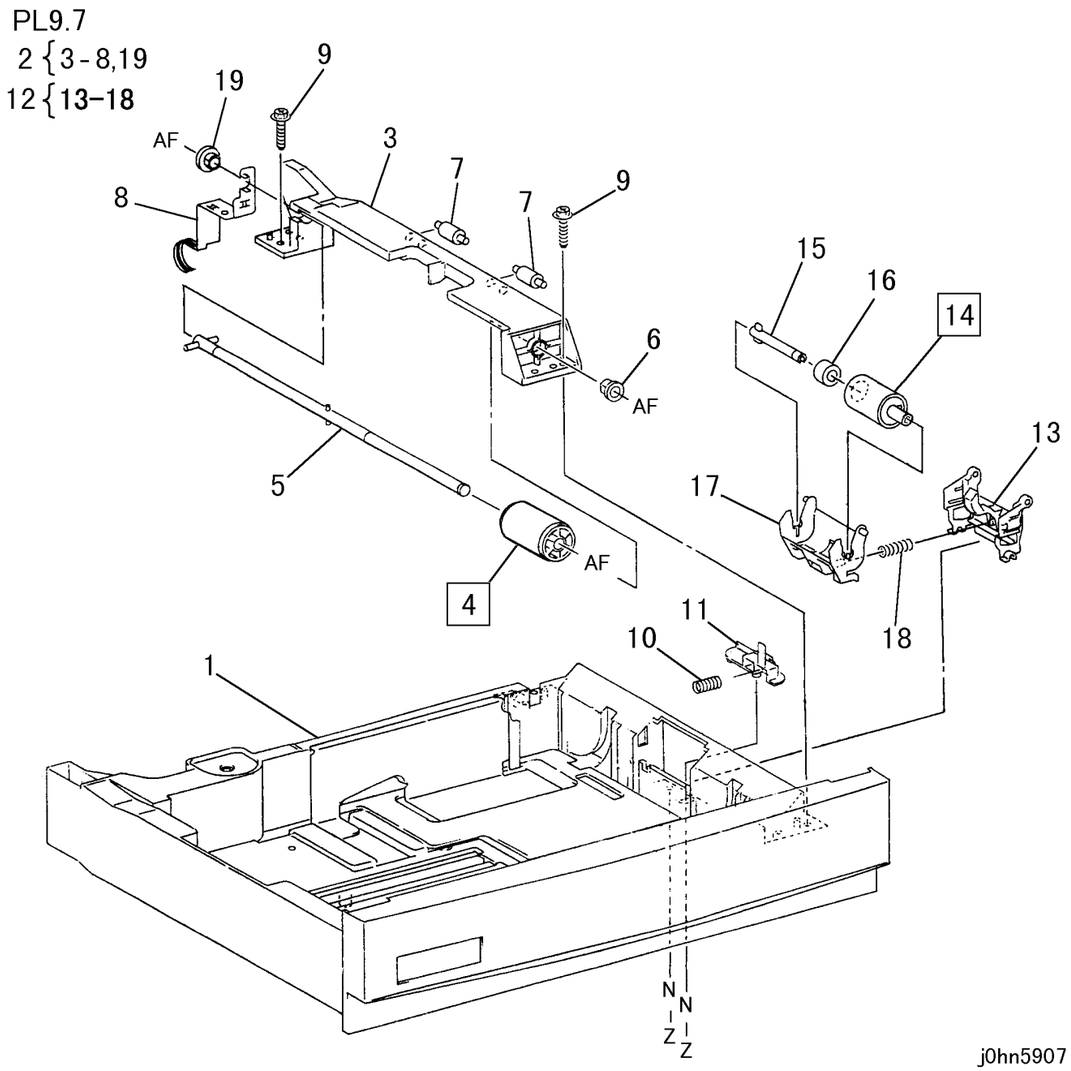

ITEM	PART No.	DESCRIPTION	A.C.
1	- -	Tray Assembly	50L1
2	50K43627	Feeder Assembly (Items 3-8,19)	50M2
3	54E18864	Chute	50M3
4	59K21970	Feed Roller	5042
5	- -	Shaft Assembly	50M4
6	- -	Bearing	50M5
7	- -	Roller	50M6
8	- -	Earth Plate	50M7
9	- -	Screw	50M8
10	809E33160	Spring	50M9
11	31E94074	Holder	50MB
12	19K97497	Retard Holder Assembly (Items 13-18)	50MC
13	- -	Retard Housing	50MD
14	59K21960	Retard Roller	5043
15	- -	Shaft	50ME
16	5K6110	Friction Clutch	50MF
17	- -	Retard Holder	50MG
18	809E29570	Spring	50MH
19	- -	Bearing	50MJ

PL 9.8 Лоток (2/3)

PL9.8

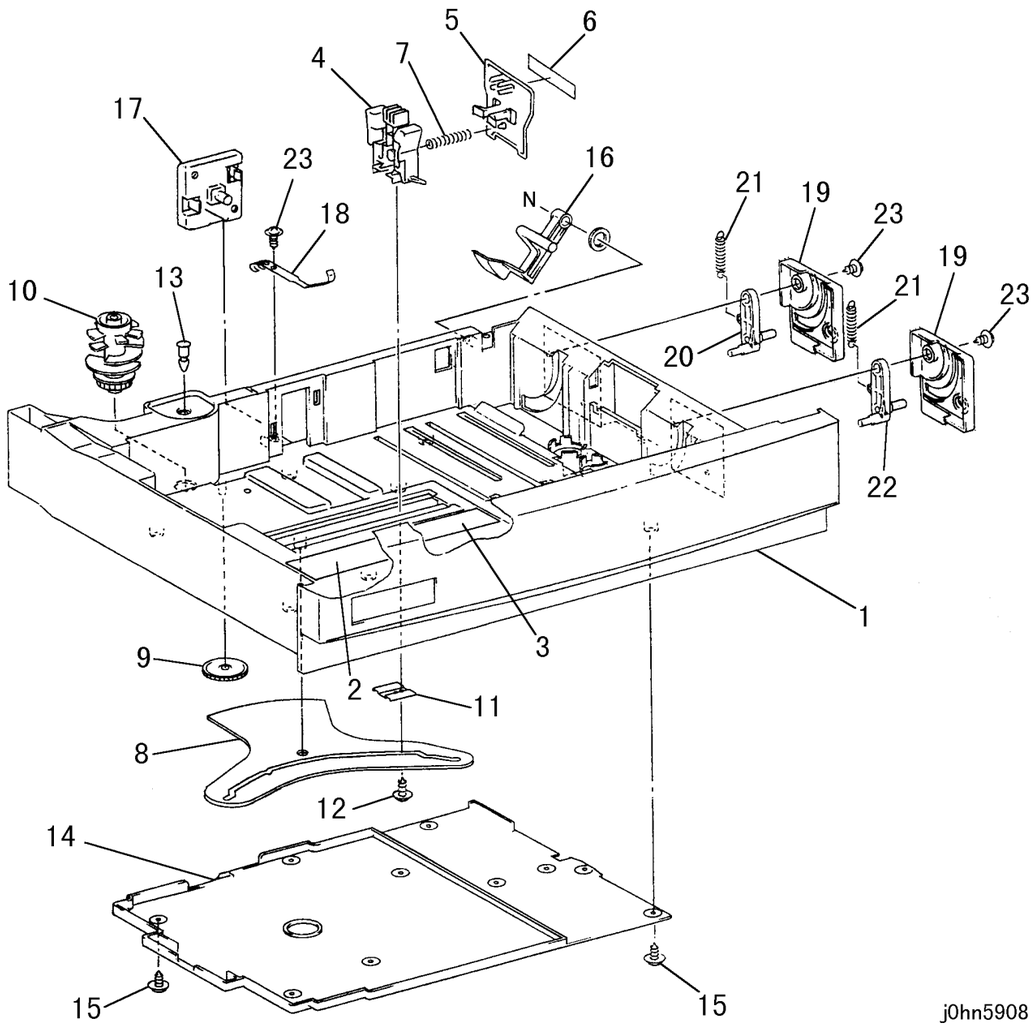

ITEM	PART No.	DESCRIPTION	A.C.
1	- -	Housing	50N1
2	- -	Label (Instruction)	50N2
3	- -	Label (End Guide)	50N3
4	38E24751	End Guide	50N4
5	38E24280	Plate End Guide	50N5
6	38E24300	Guide	50N6
7	809E14810	Spring	50N7
8	7E71051	Gear	50N8
9	7E55290	Idler Gear	50N9
10	8E93921	Size Cam	50NB
11	- -	End Guide Lock	50NC
12	- -	Screw	50ND
13	29E14970	Pin	50NE
14	- -	Cover	50NF
15	- -	Screw	50NG
16	- -	Actuator	50NH
17	- -	Cover	50NJ
18	809E32950	Earth Spring	50NK
19	- -	Latch	50NL
20	3K12122	Rear Latch	50NM
21	809E32960	Spring	50NN
22	3K12111	Front Latch	50NP
23	- -	Screw	50NQ

PL 9.9 Лоток (3/3)

PL9.9

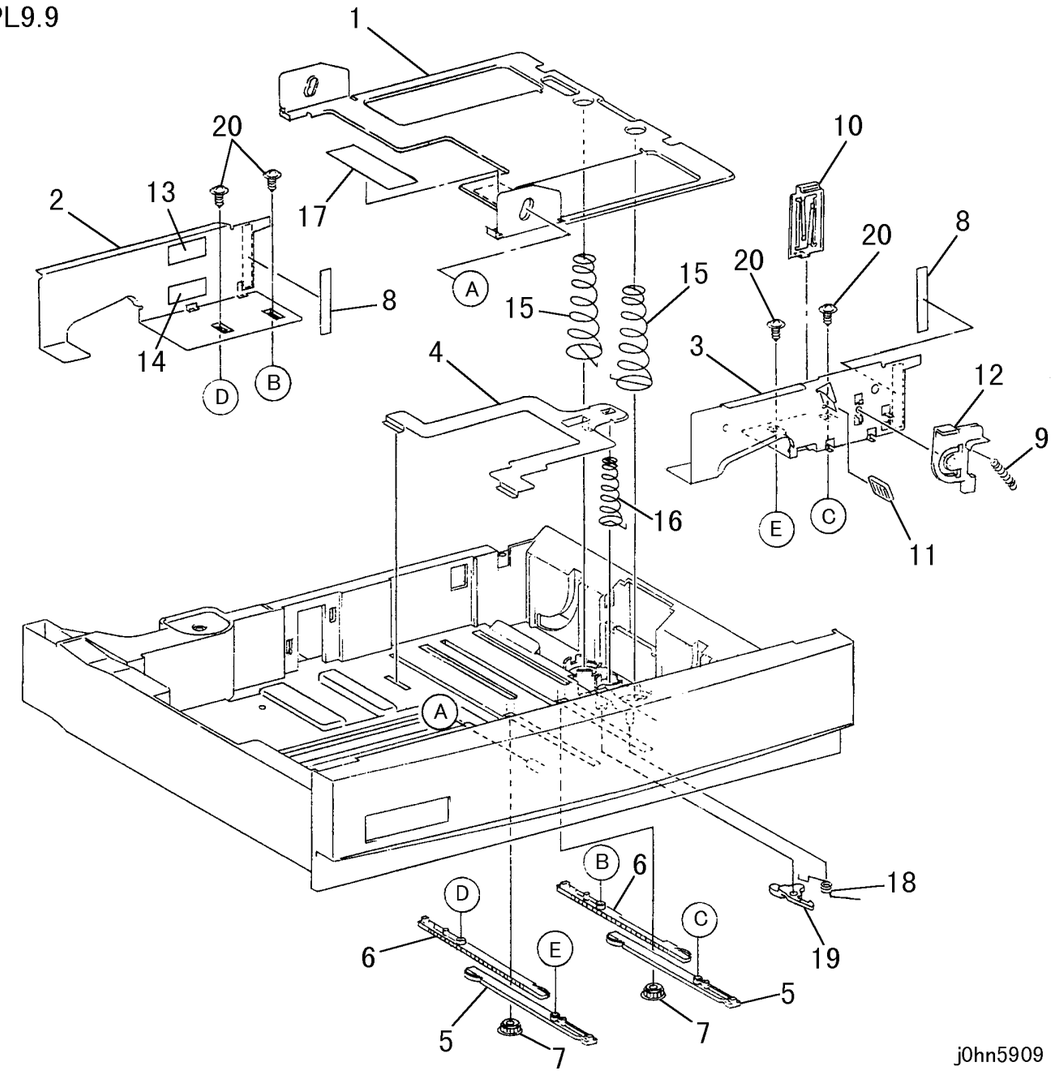

ITEM	PART No.	DESCRIPTION	A.C.
1	- -	Bottom Plate Assembly (Upper)	50P1
2	38E24145	Side Guide (Rear)	50P2
3	38E24135	Side Guide (Front)	50P3
4	- -	Bottom Plate (Lower)	50P4
5	7E66834	Rack	50P5
6	7E70743	Rack	50P6
7	7E55261	Pinion	50P7
8	- -	Guide	50P8
9	809E34771	Spring	50P9
10	- -	Spring Plate	50PB
11	- -	Cap	50PC
12	11E10953	Lever	50PD
13	- -	Label (Max)	50PE
14	- -	Label (OHP MAX)	50PF
15	809E19062	Spring	50PG
16	809E18760	Spring	50PH
17	- -	Label (Size)	50PJ
18	809E36360	Spring	50PK
19	- -	Latch	50PL
20	- -	Screw	50PM

PL 9.10 Крышки

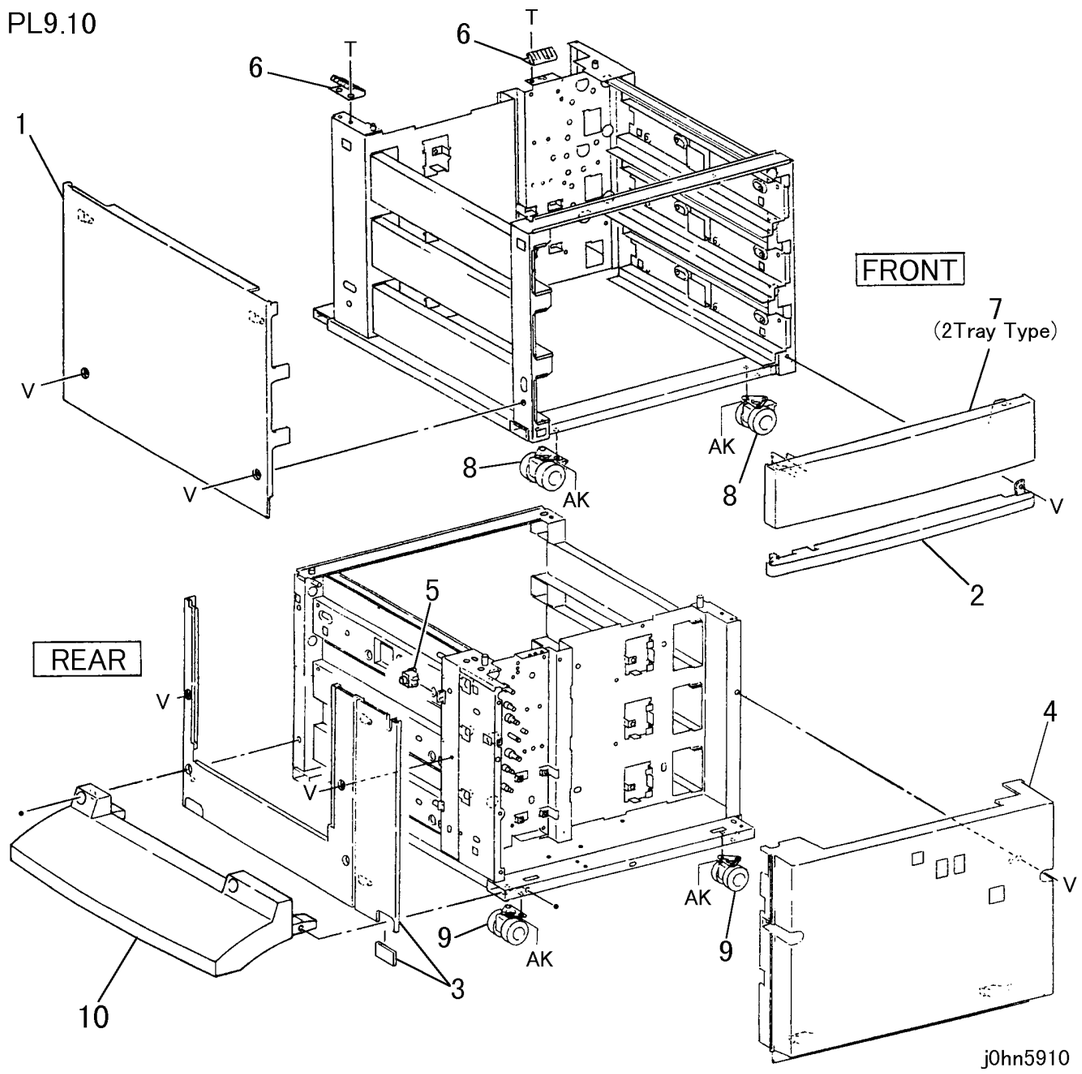

ITEM	PART No.	DESCRIPTION	A.C.
1	802E26281	Left Cover	50Q1
2	802E26304	Bottom Cover	50Q2
3	802E26293	Right Cover	50Q3
4	802E26313	Rear Cover	50Q4
5	110E10620	Cabinet Interlock Switch	50Q5
6	809E21630	Spring	50Q6
7	802E26323	Front Blind Cover (2 Tray Type)	50Q7
8	17K92840	Caster (Stopper)	50Q8
9	17K92850	Caster	50Q9
10	673K79752	TM Foot	50QB

PL 10 DADF

PL 10.1 Узел DADF

PL10. 1

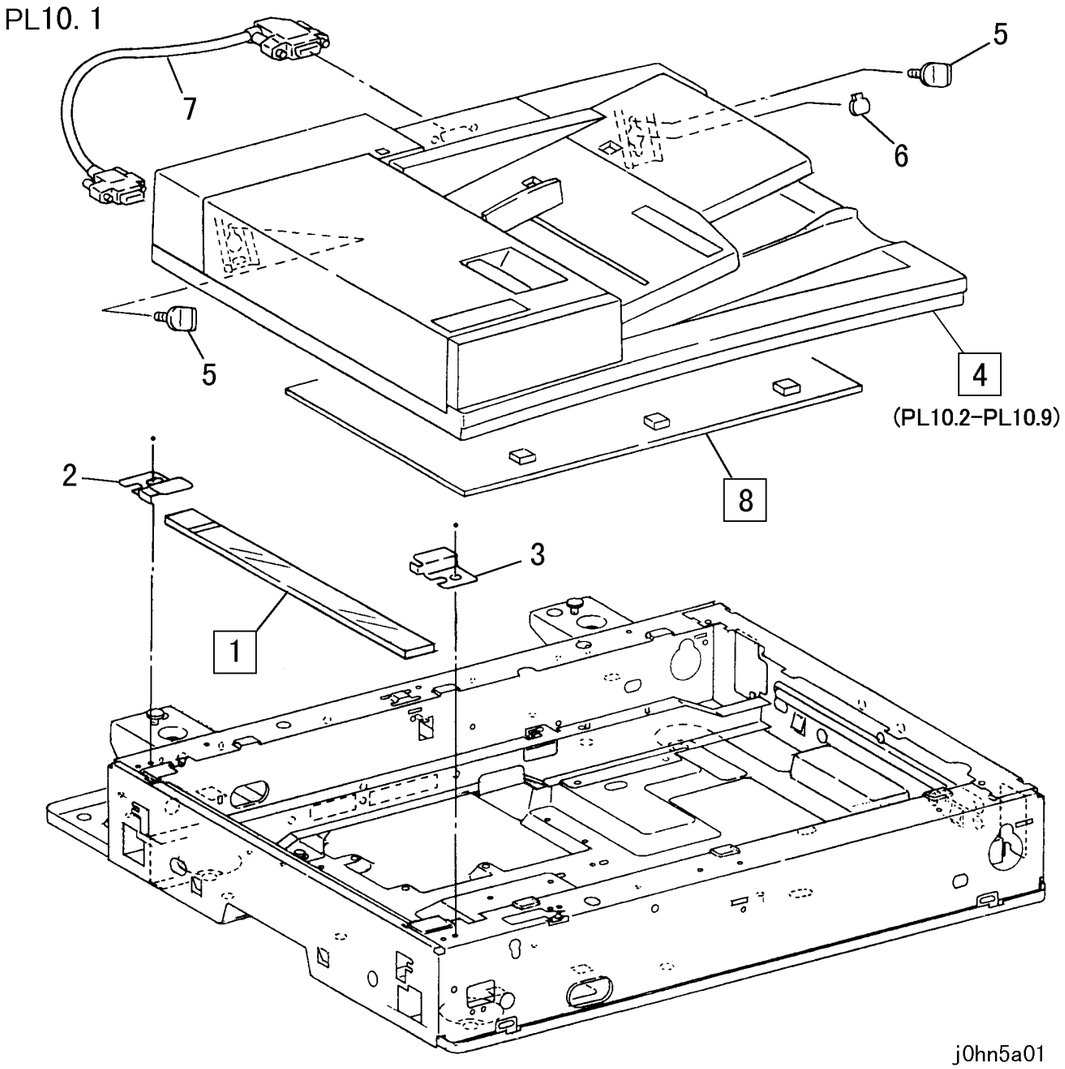

ITEM	PART No.	DESCRIPTION	A.C.
1	90E91601	DADF Platen Glass	22B1
2	49E8410	Plate Glass Support (Rear)	22B2
3	49E11650	Plate Glass Support (Front)	22B3
4	22K62502	DADF Assembly (PL 10.2-PL 10.9)(FX)	22AA
	22K6961	DADF Assembly (PL 10.2-PL 10.9)(AP)	22AA
	22K63120	DADF Assembly (PL10.2-PL10.9)(DMO-E)	22AA
	22K63130	DADF Assembly (PL10.2-PL10.9)(DMO-W)	22AA
5	3K91881	Knob	22B4
6	15E47381	Set Plate	22B5
7	117E94781	Cable (DADF-IIT)	22B6
8	90K92920	DADF Platen Cushion	22B7

PL 10.2 Узел податчика DADF

PL10. 2

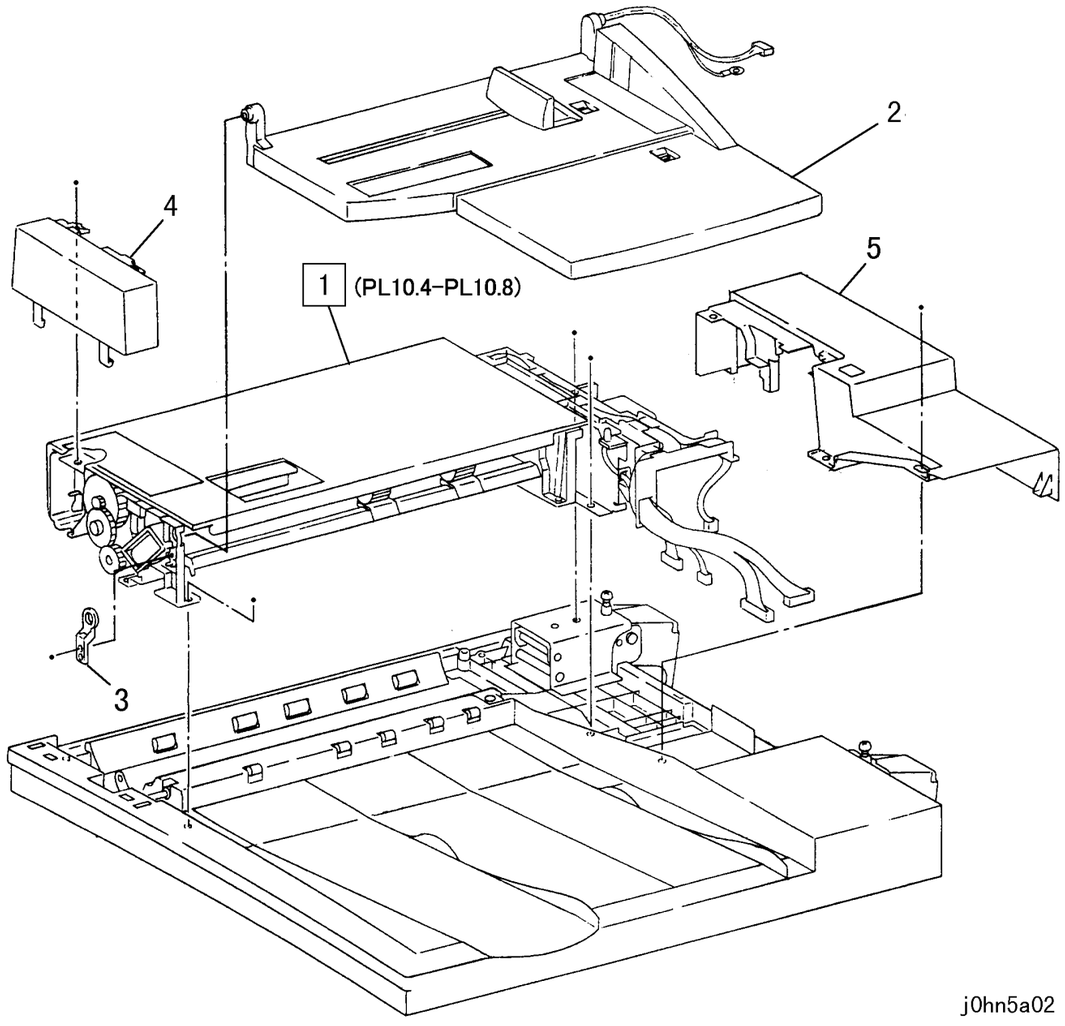

j0hn5a02

ITEM	PART No.	DESCRIPTION	A.C.
1	- -	DADF Feeder Assembly (PL 10.4-PL 10.8)	2240
2	50K44800	DADF Document Tray	2210
	50K47970	DADF Document Tray (DMO-W/OSG)	
3	19E52950	Tray F Holder	22B1
4	802K32920	DADF Front Cover	22B2
5	802K32930	DADF Rear Cover	22B3

PL 10.3 Базовая крышка и противовесы

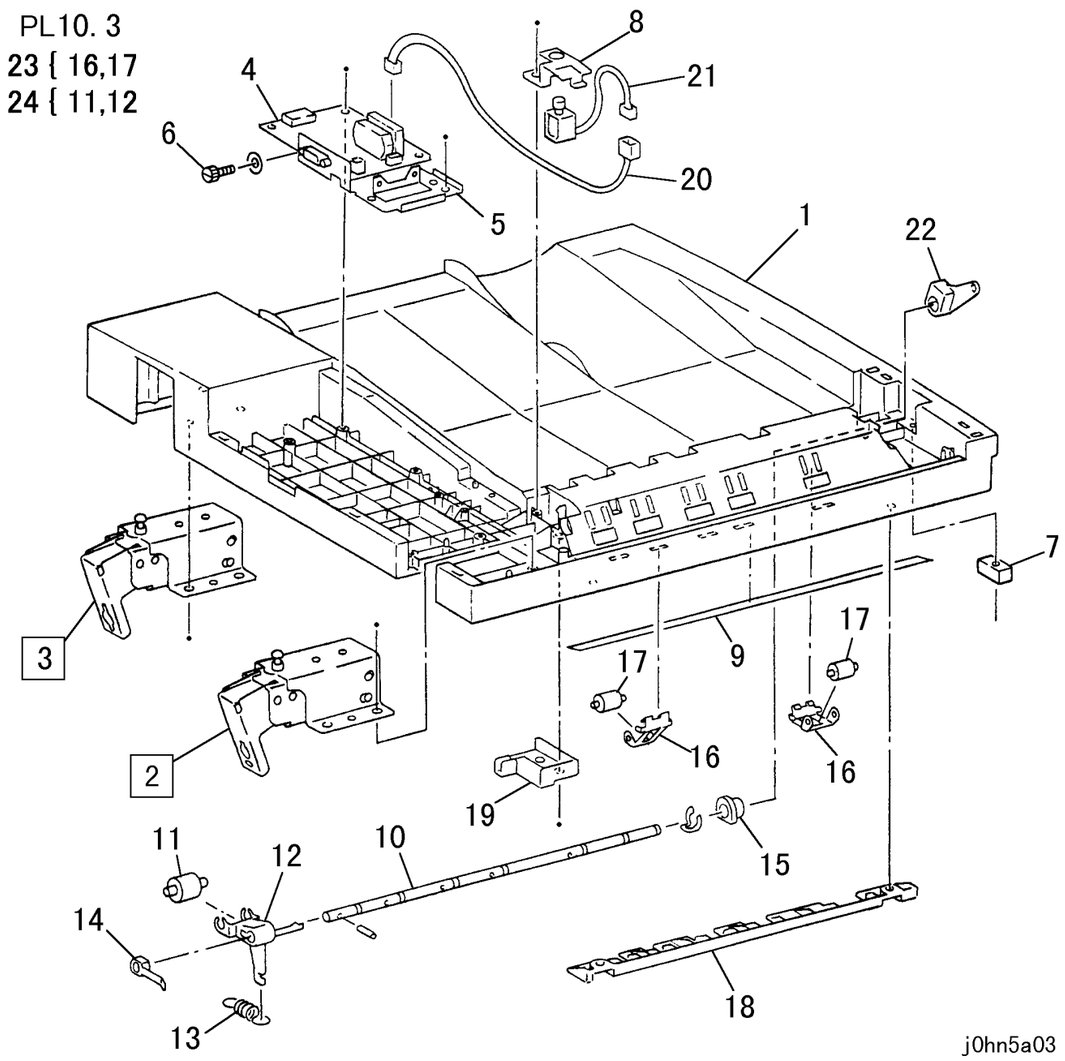

ITEM	PART No.	DESCRIPTION	A.C.
1	802E31920	DADF Base Cover	22D1
2	36K91530	Left Counter Balance (DADF)	2271
3	36K01440	Right Counter Balance (DADF)	2273
4	160K84221	DADF Control PWB	2281
	160K89030	DADF Control PWB (DMO-W/OSC)	
5	- -	Bracket	22D2
6	- -	Screw	22D3
7	121E90620	Inter Lock Magnet	22D4
8	802E31930	Stamp Cover	22D5
9	32E17910	Read U Mylar	22D6
10	- -	Shaft	22D7
11	- -	Roller	22D8
12	- -	Holder	22D9
13	809E34960	Exit Tension Spring	22DB
14	13E20520	Rear Bush	22DC
15	13E20530	Front Bush	22DD
16	- -	Holder	22DE
17	- -	Roller	22DF
18	802E31940	Under Cover	22DG
19	802E31950	Connector Cover	22DH
20	962K7980	Wire Harness	22DJ
21	121K12390	Stamp Solenoid	22DK
22	11E12320	Link	22DL
23	59K22580	Read Roller Assembly (Items 16,17)	22DM
24	59K21660	Exit Roller Assembly (Items 11,12)	22DN

PL 10.4 Узел верхней крышки (1/2)

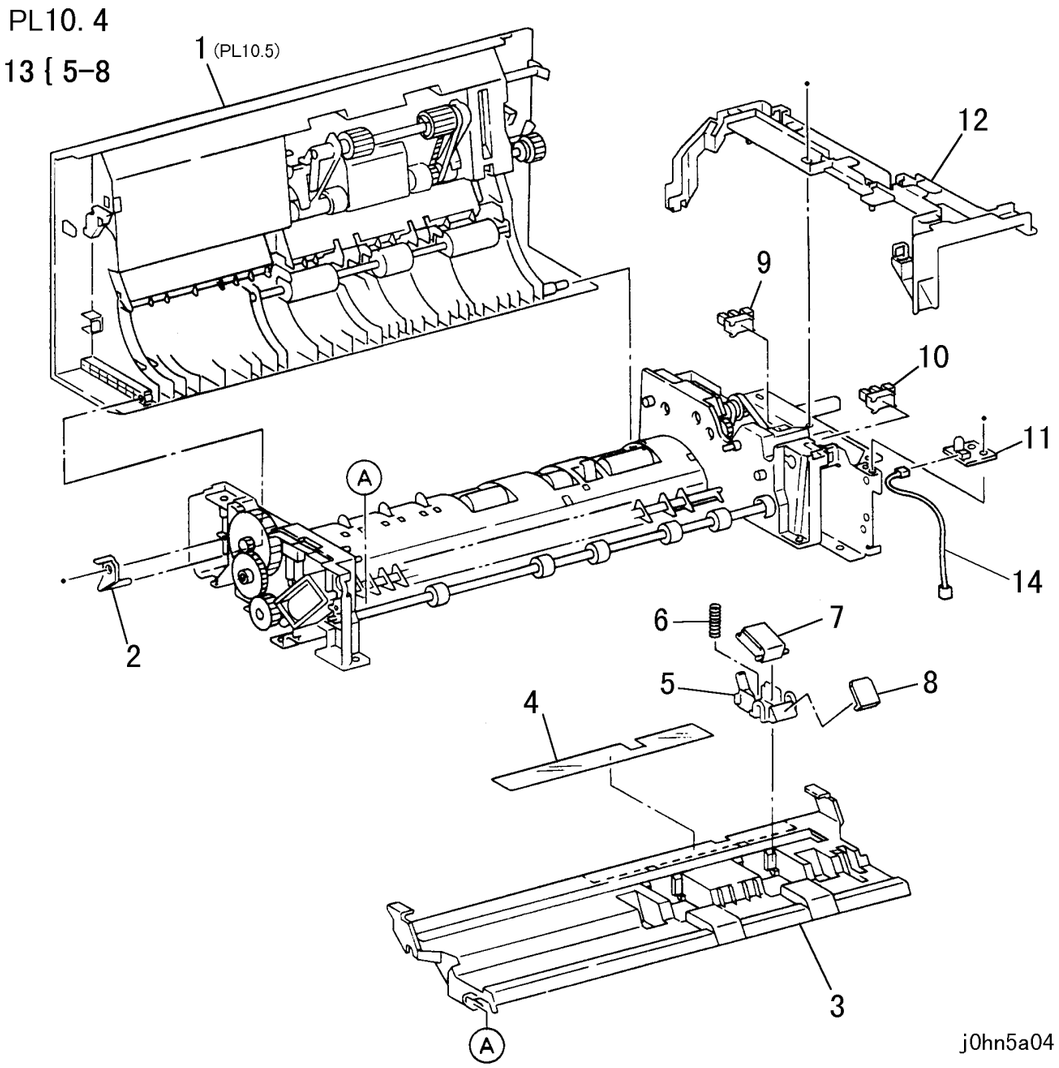

ITEM	PART No.	DESCRIPTION	A.C.
1	- -	Top Cover Assembly (PL 10.5)	2220
2	19E52940	F-Feed Holder	22E1
3	38K86062	Chute	22E2
4	32E17920	Reverse Registration Mylar	22E3
5	- -	Holder	22E4
6	809E35430	Pad Spring	22E5
7	19K5801	DADF Retard Pad Assembly	2223
8	19E52930	Pad	22E6
9	130K62500	DADF Feed in Sensor	22E7
10	130K62500	DADF Empty Sensor	22E8
11	160K83520	DADF LED PWB	22E9
12	113E36150	Wire Guide	22EB
13	19K97912	Pad Assembly (Items 5-8)	22EC
14	962K8030	Wire Harness (LED PWB)	22ED

PL 10.5 Узел верхней крышки (2/2)

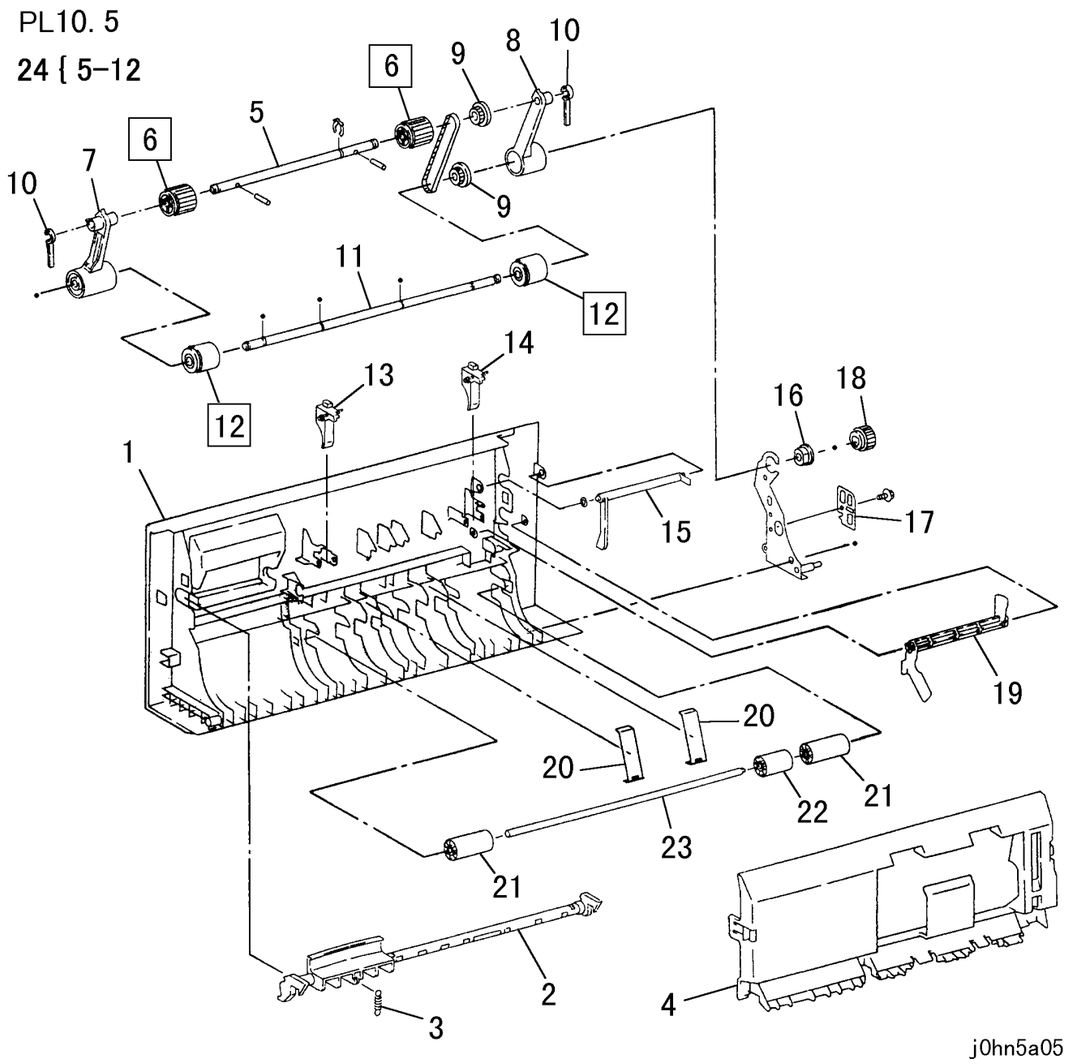

ITEM	PART No.	DESCRIPTION	A.C.
1	802K32900	Top Cover	22F1
2	3K12190	Handle Assembly	22F2
3	809E35480	Spring	22F3
4	802K32910	Feed U Cover	22F4
5	- -	Shaft	22F5
6	22E87990	DADF Pickup Roller	22F6
7	121K27390	Clutch F Spring Assembly	22F7
8	121K27380	Clutch R Spring Assembly	22F8
9	20E35510	Pulley	22F9
10	11E12310	Fe-Stopper Lever	22FB
11	- -	Shaft	22FC
12	22E87980	DADF Feed Roller (One Way)	2222
13	11E12290	Front Shutter Lever	22FD
14	11E12300	Rear Shutter Lever	22FE
15	120E21070	EMP Actuator	22FF
16	- -	Bearing	22FG
17	- -	Plate	22FH
18	7E72970	Gear	22FJ
19	120E21080	Feed Actuator	22FK
20	809E35440	Plate Spring	22FL
21	59E97120	Registration-L Roller	22FM
22	59E97110	Registration-R Roller	22FN
23	- -	Shaft	22FP
24	59K21690	Feed/Pickup Roller Assembly (Items 5-12)	22FQ

PL 10.6 Желоб и ролик регистрации

PL10. 6

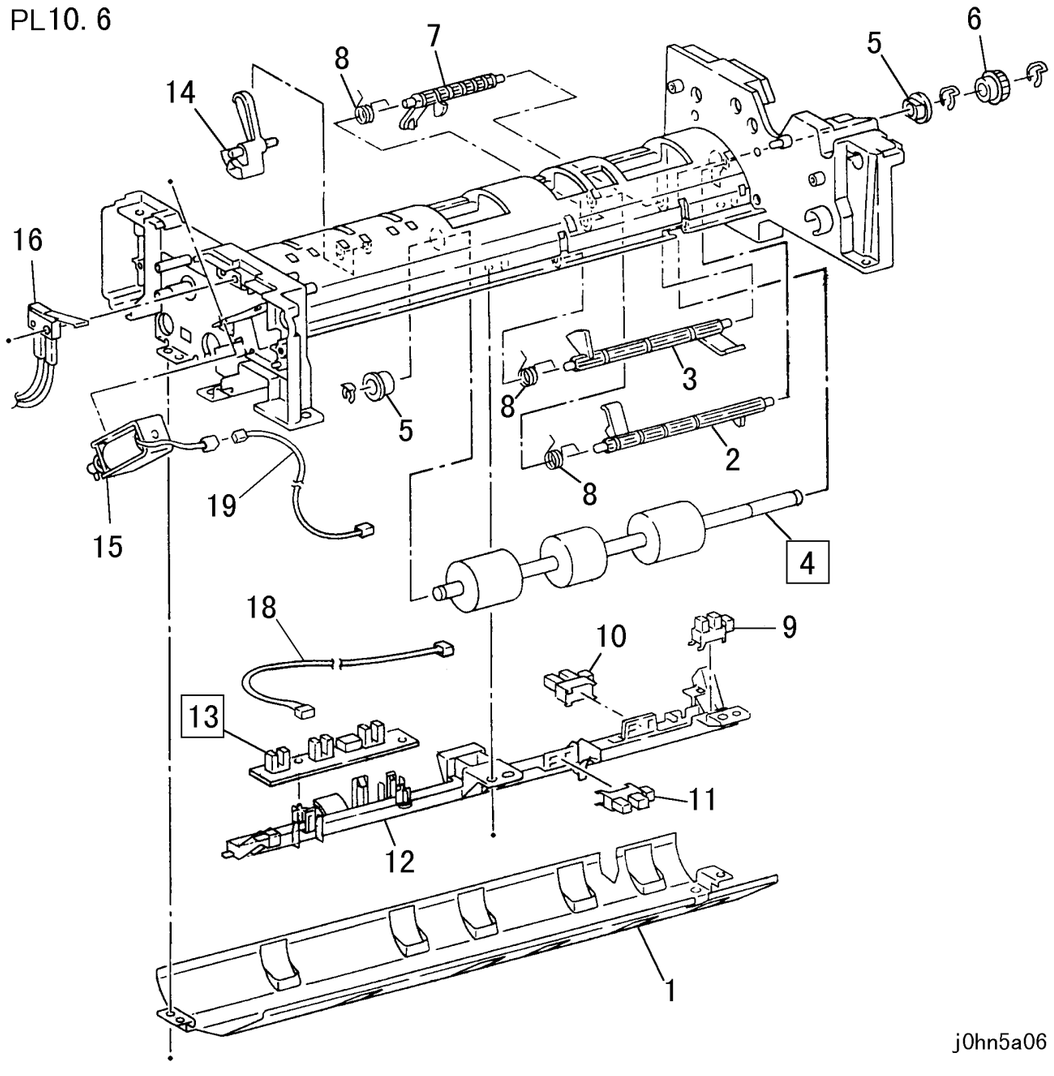

j0hn5a06

ITEM	PART No.	DESCRIPTION	A.C.
1	32K3651	Platen Guide Assembly	22G1
2	120K91900	Registration Actuator	22G2
3	120K91910	Exit Actuator	22G3
4	6K22030	Registration Roller	2226
5	- -	Bearing	22G4
6	20K9980	Pulley (One Way)	22G5
7	120K91890	Read Actuator	22G6
8	809E35400	Spring	22G7
9	130K62500	Registration Sensor	22G8
10	130K62500	Read Sensor	22G9
11	130K62520	Exit/Reverse Sensor	22GB
12	113E36140	Holder	22GC
13	130K62510	Size Sensor Assembly	22GD
14	120K91941	Size Sensor Actuator	22GE
15	121K27090	Exit/Reverse Solenoid	22GF
16	110K11280	Top Cover Interlock Switch	22GG
17			22GH
18	962K8000	Wire Harness (DADF Sensor)	22GJ
19	962K7990	Wire Harness (Solenoid)	22GK

PL 10.7 Выходной ролик и ролик считывания

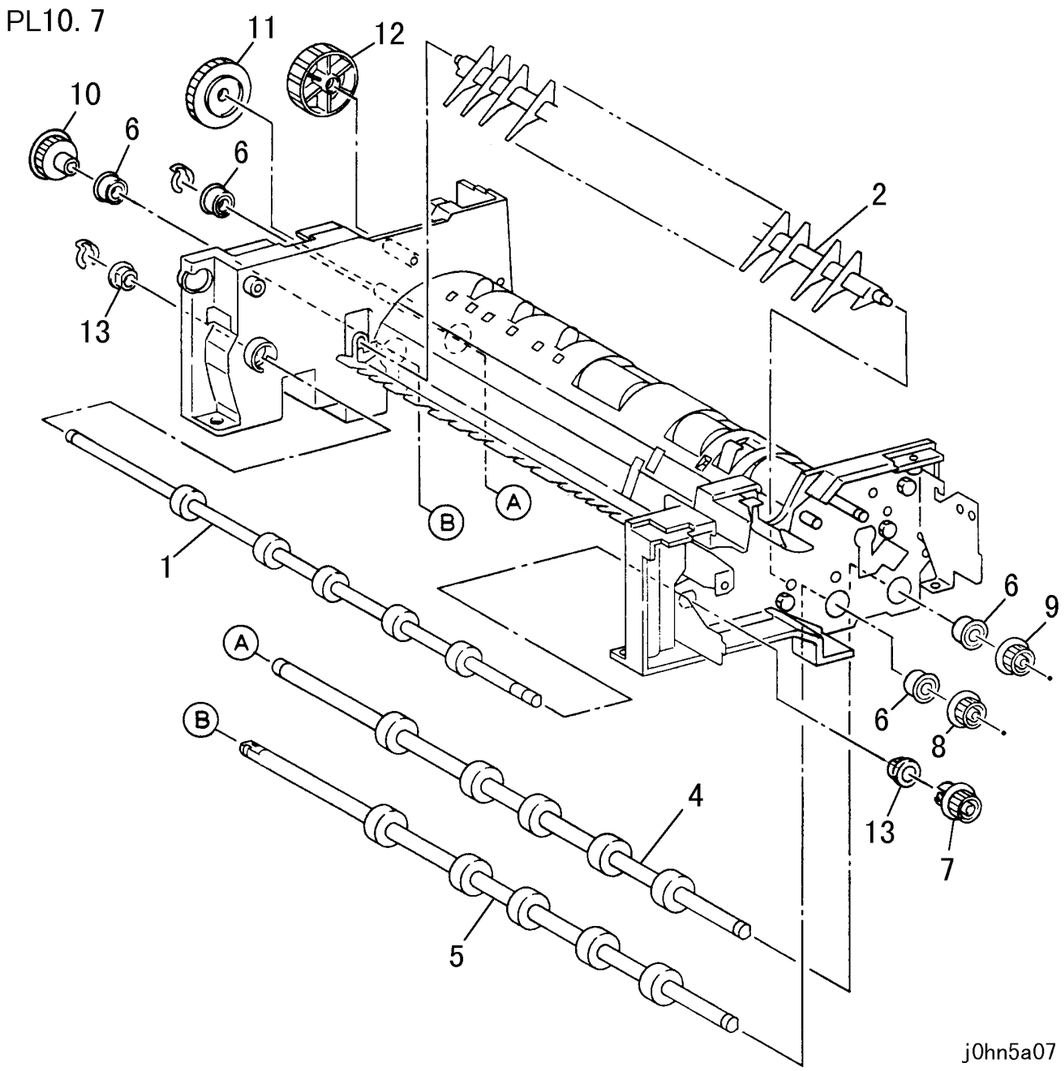

ITEM	PART No.	DESCRIPTION	A.C.
1	6K22040	Exit Roller	22H1
2	38E24850	Flap Guide	22H2
3			22H3
4	59K21670	Read 1 Roller	22H4
5	59K21680	Read 2 Roller	22H5
6	13E20350	Bearing	22H6
7	20K9990	Pulley	22H7
8	20E35490	Pulley	22H8
9	20E35490	Pulley	22H9
10	7E72950	Drive Gear	22HB
11	7E72940	Drive Gear	22HC
12	7E72930	Drive Gear	22HD
13	- -	Bush	22HE

PL 10.8 Подача из DADF и двигатель привода

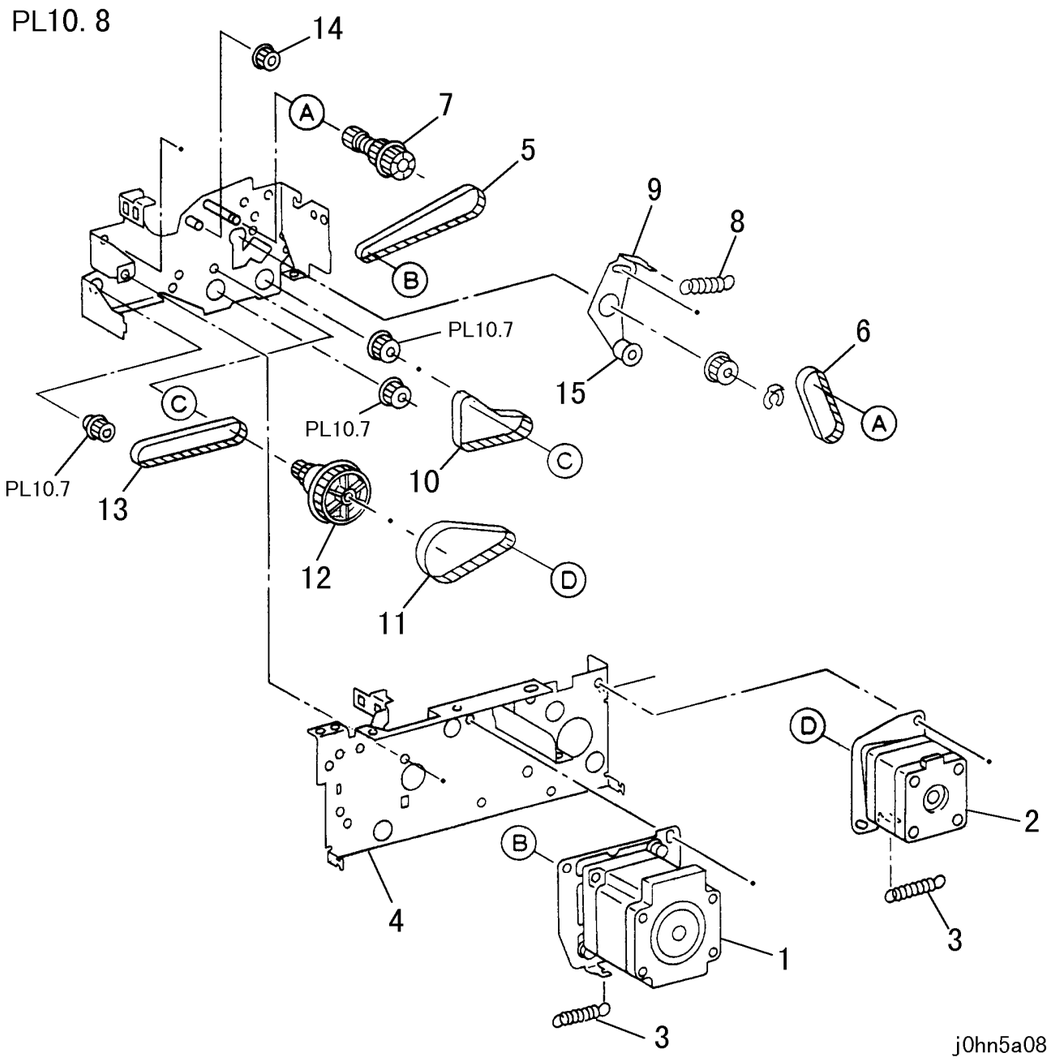

ITEM	PART No.	DESCRIPTION	A.C.
1	127K33650	DADF Feed In/Registration Motor	2291
2	127K33660	DADF Read/Exit Motor	2293
3	809E35420	Spring	22J1
4	- -	Side Frame	22J2
5	23E20510	Belt (S2M106060)	22J3
6	23E20230	Belt	22J4
7	7K12770	DADF Gear Assembly (Spring CL)	22J5
8	809E35410	Spring	22J6
9	30K74840	Bracket	22J7
10	23E20210	Belt	22J8
11	23E20490	Belt (S2M079040)	22J9
12	20E35500	Drive Pulley	22JB
13	23E20220	Belt	22JC
14	7E72390	Gear	22JD
15	20K10000	Tension Pulley	22JE

PL 10.9 Лоток оригиналов (DMO-E)

PL10. 9

9 { 1−8

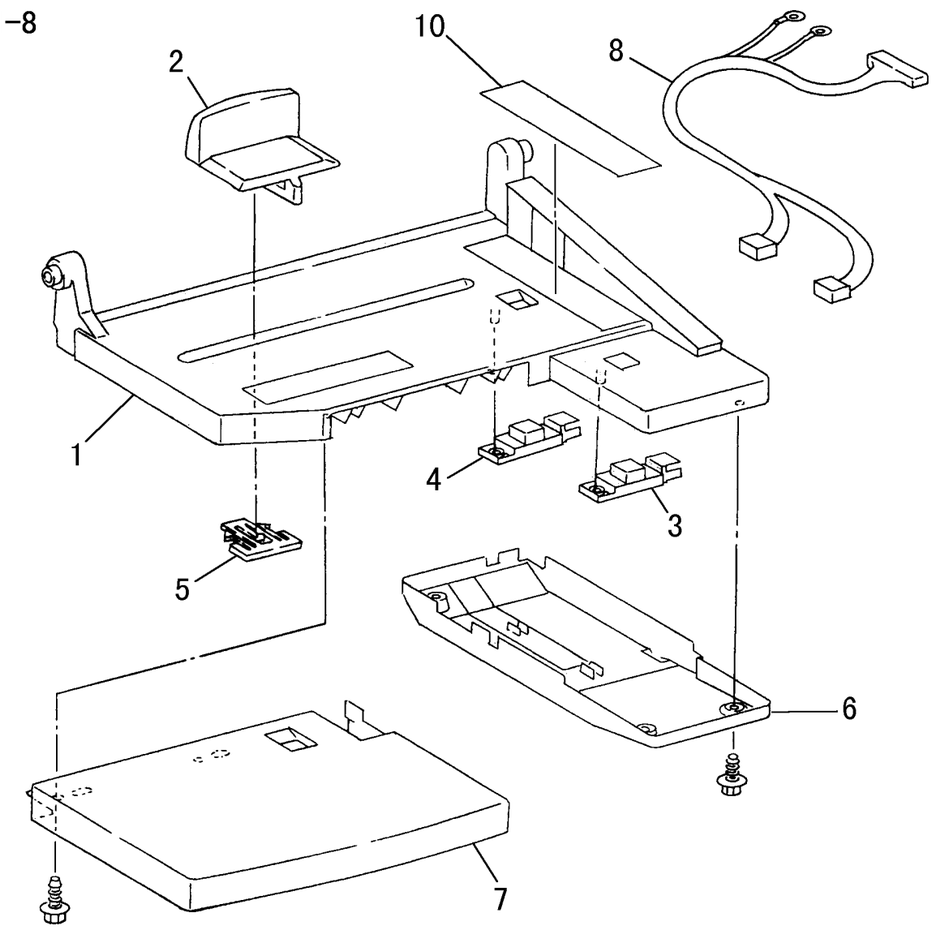

j0hn5a09

ITEM	PART No.	DESCRIPTION	A.C.
1	50K44810	Document Tray	22K1
2	38E24860	Side Guide	22K2
3	130E84140	Document TE Size Sensor	22K3
4	130E84140	Last Document Sensor	22K4
5	- -	Bracket	22K5
6	802K34190	Tray Under Cover	22K6
	802K45480	Tray Under Cover (DMO-W/OSG)	
7	802K34180	Tray Clear Cover	22K7
	802K45470	Tray Clear Cover (DMO-W/OSG)	
8	962K9080	Wire Harness	22K8
	962K9070	Wire Harness (DMO-W/OSG)	
9	50K44800	Tray Assembly (Items 1-8)	22K9
10	892E58650	Label	22KB

PL 10.10 Лоток оригиналов (DMO-W/OSG)

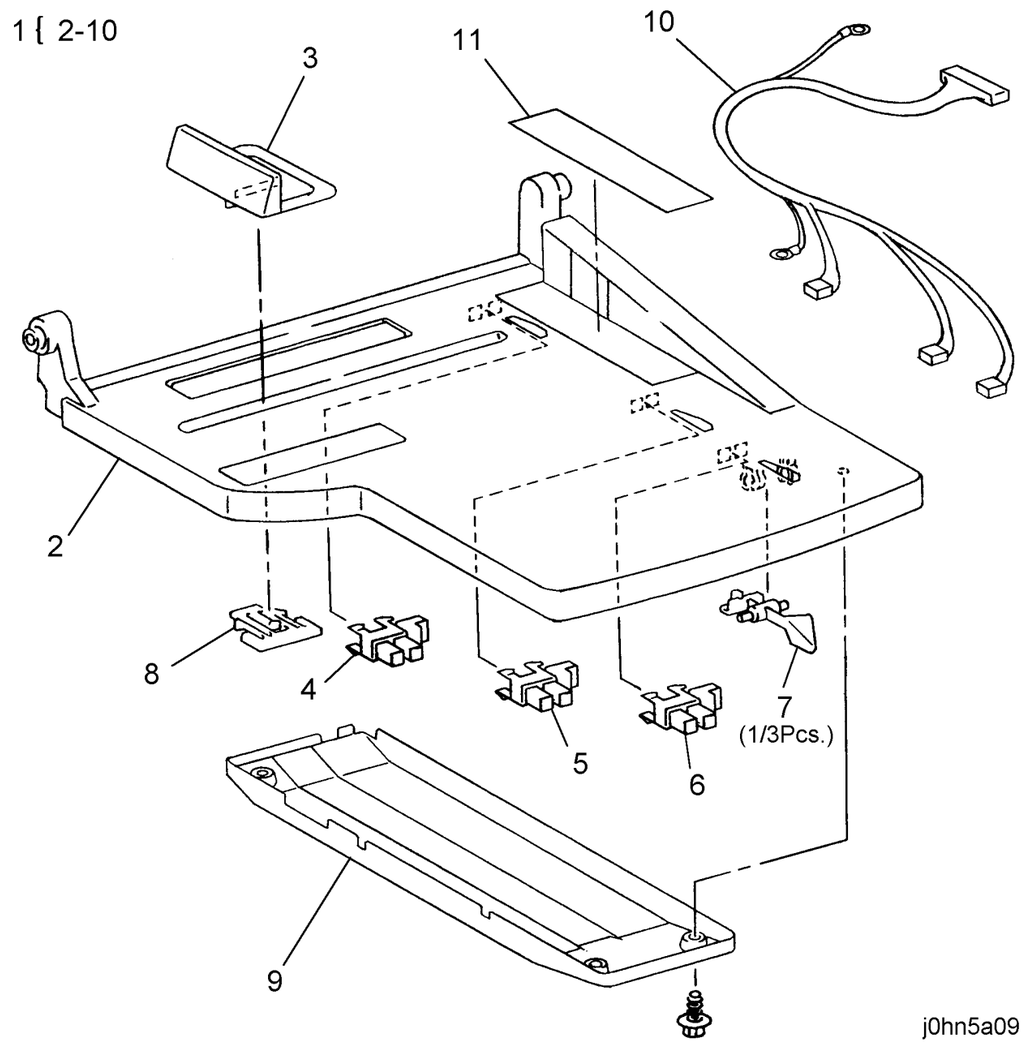

j0hn5a09

ITEM	PART No.	DESCRIPTION	A.C.
1	50K47970	Tray Assembly (Items 2-10)	22K9
2	50K47980	Document Tray	22K1
3	38E24860	Side Guide	22K2
4	130E84140	Document Sensor	22K4
5	130E84140	Document Sensor	22KC
6	130E84140	Document Sensor	22KD
7	120K91920	Document Tray Flag Actuator	22KE
8	- -	Bracket	22K5
9	802K45480	Tray Under Cover	22K6
10	962K9070	Wire Harness	22K8
11	892E58650	Label	22KB

PL 11 MSI

PL 11.1 Узел MSI

PL11.1

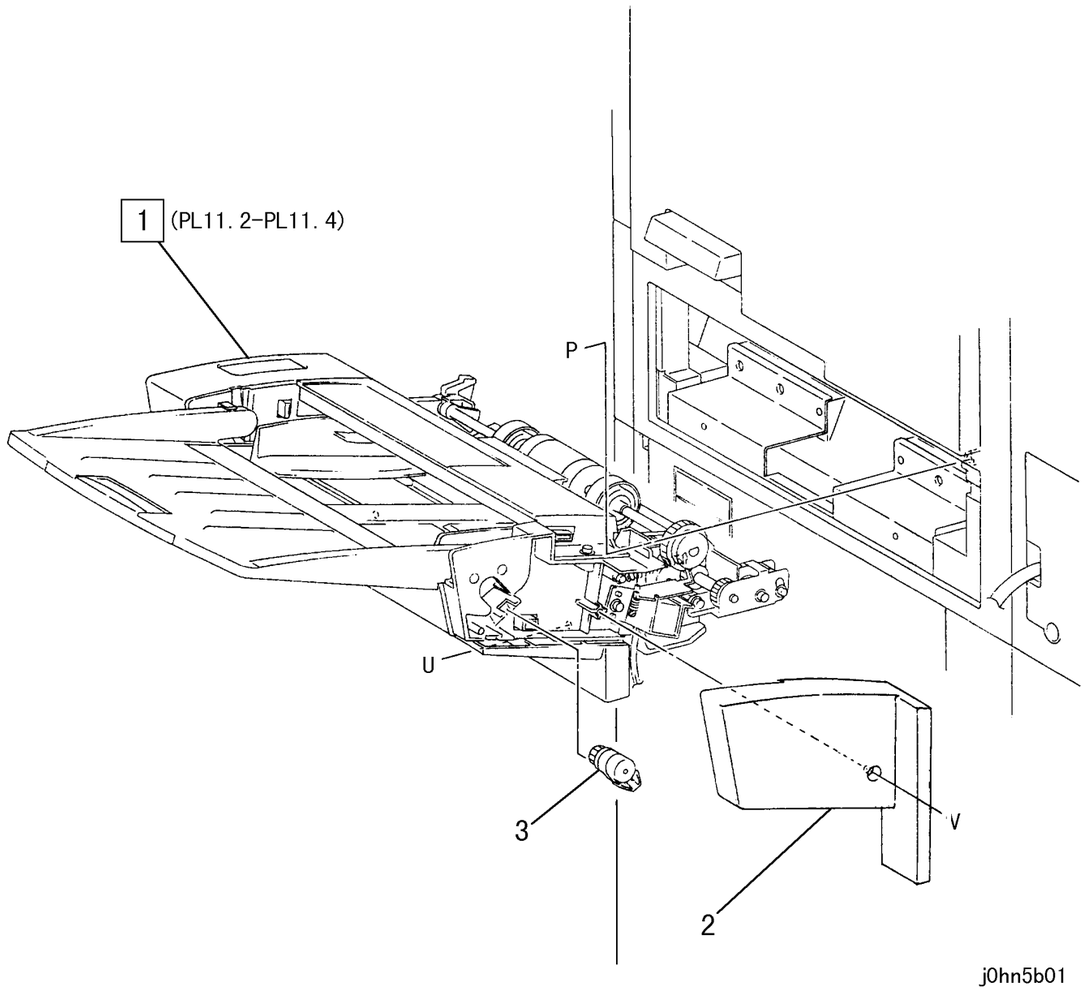

ITEM	PART No.	DESCRIPTION	A.C.
1	59K23700	MSI Assembly (PL 11.2-PL 11.4) (FX)(DMO)	51AA
	59K23611	MSI Assembly (PL 11.2-PL 11.4) (FXAP)	51AA
	59K22504	MSI Assembly (PL 11.2-PL 11.4) (DMO)	51AA
	59K22788	MSI Assembly (PL 11.2-PL 11.4) (PRC)	51AA
2	802E28281	Cover Rear	51B1
3	4E8050	Oil Damper	51B2

PL 11.2 Лоток MSI

PL11.2

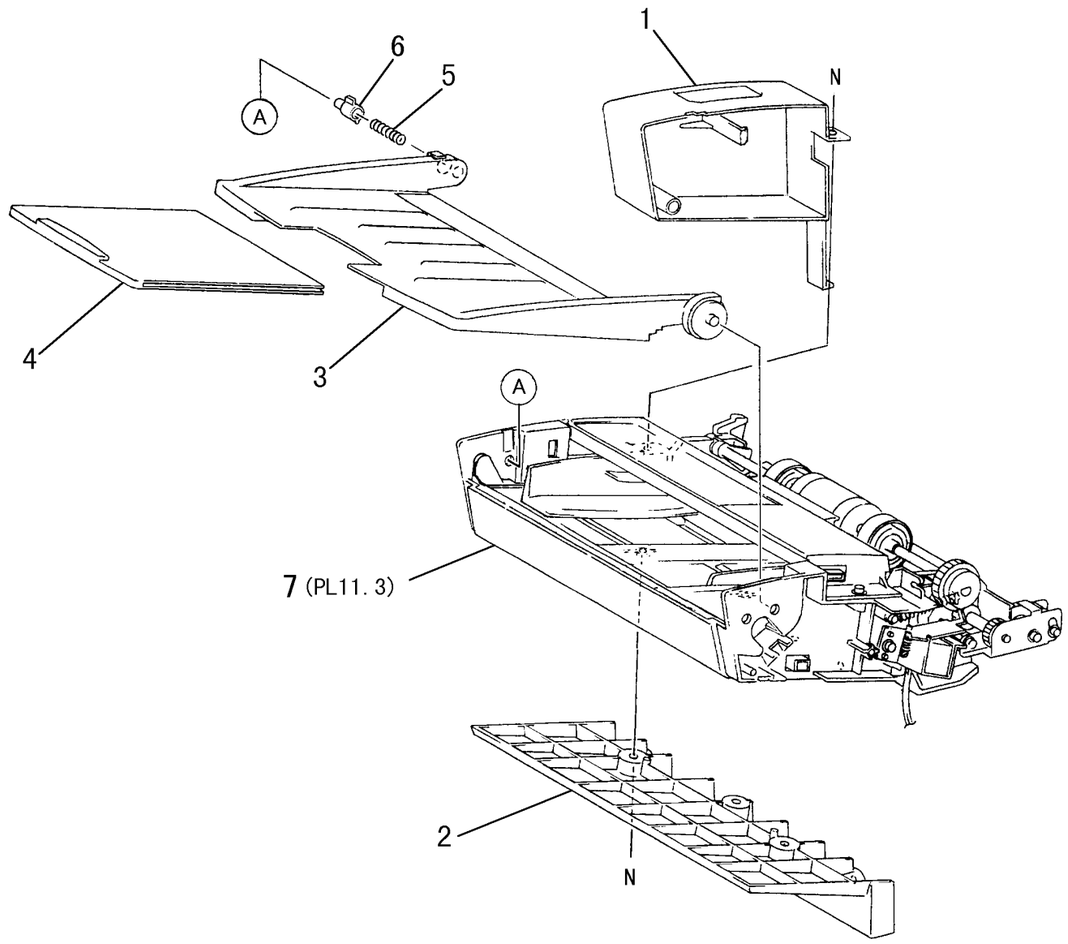

j0hn5b02

ITEM	PART No.	DESCRIPTION	A.C.
1	802E28262	Cover Front	51C1
2	19E49791	Holder MSI	51C2
3	- -	Tray MSI	51C3
4	50E17370	Tray END	51C4
5	809E7490	Spring COMP	51C5
6	- -	Pin	51C6
7	- -	Frame MSI (PL 11.3)	51C7

PL 11.3 Базовый лоток

PL11.3

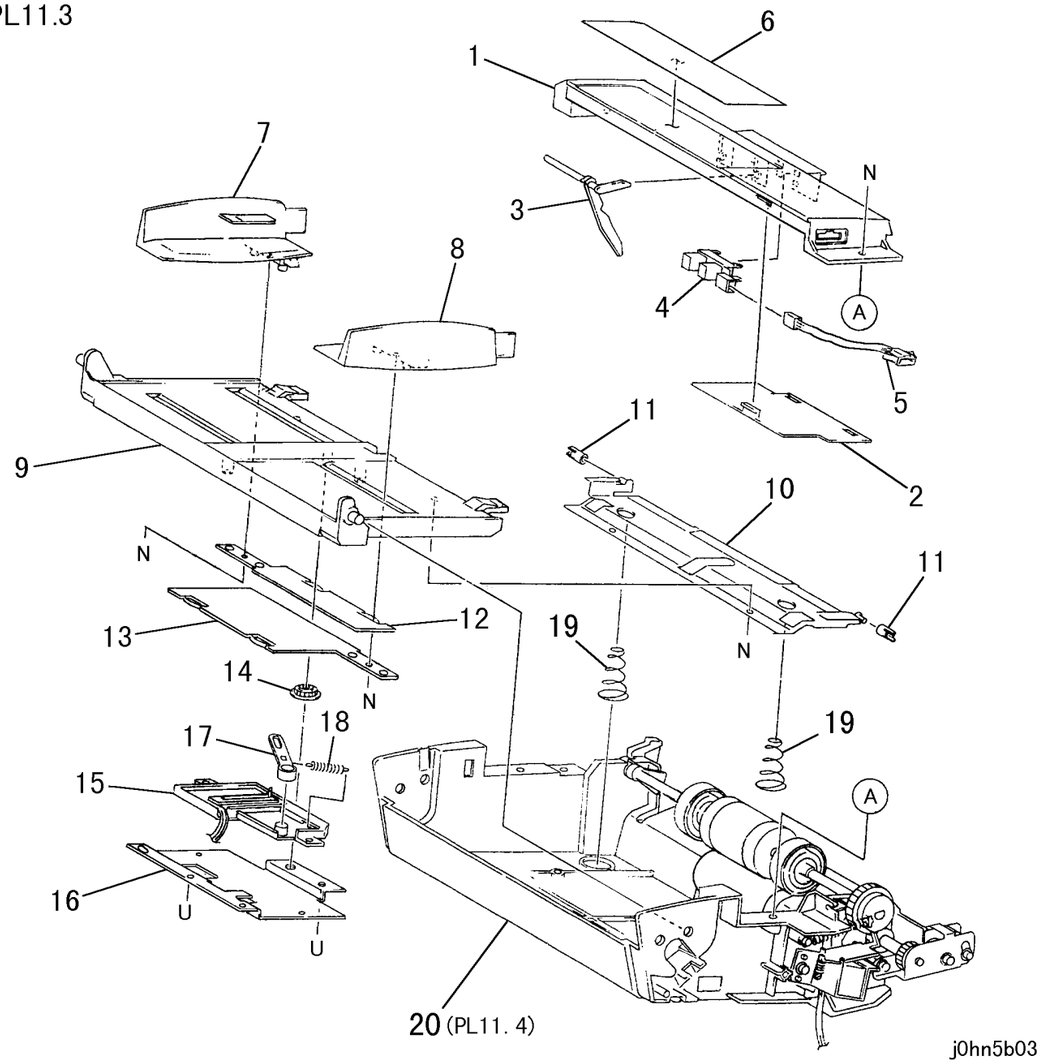

ITEM	PART No.	DESCRIPTION	A.C.
1	802E28301	Top Cover	51D1
2	- -	Cover	51D2
3	120E21101	Actuator	51D3
4	130E81970	MSI No Paper Sensor	51D4
5	- -	Wire Harness	15D5
6	- -	Label	51D6
7	32E16993	Front Guide	51D7
8	32E17013	Rear Guide	51D8
9	50E17333	Base Tray	51D9
10	15K51992	Bottom Plate	51DB
11	22E86840	Roller	51DC
12	- -	Front Rack	51DD
13	- -	Rear Rack	51DE
14	- -	Gear	51DF
15	130K62041	MSI Size Sensor	51DG
16	- -	Plate	51DH
17	- -	Link	51DJ
18	- -	Spring	51DK
19	809E33420	Spring	51DL
20	- -	Lower Base Tray (PL 11.4)	51DM

PL 11.4 Ролик подачи и тормозной ролик

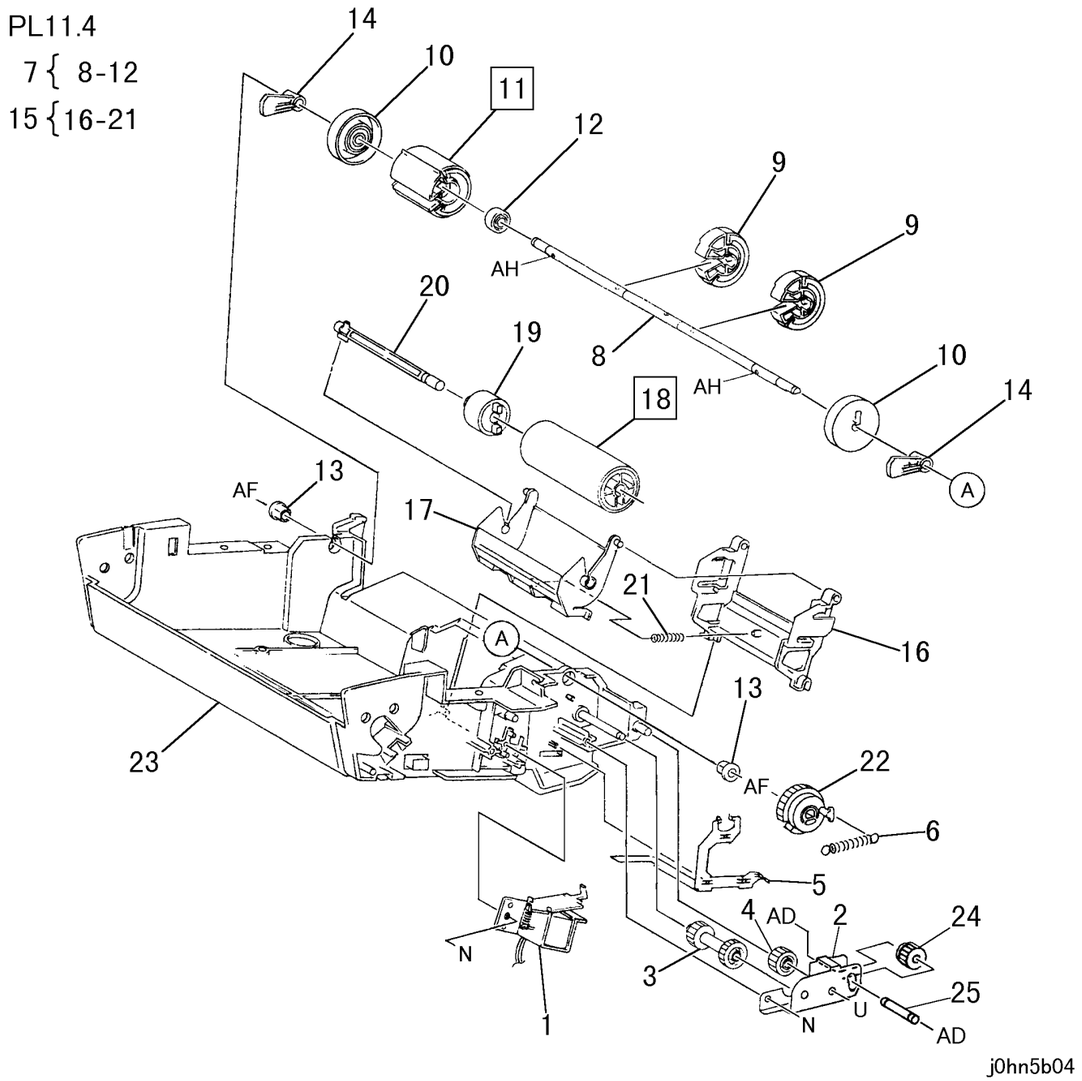

ITEM	PART No.	DESCRIPTION	A.C.
1	121K26211	MSI Feed Solenoid	5136
2	830E80792	Bracket	51E1
3	7E71421	Gear	51E2
4	7E71411	Gear	51E3
5	15E76121	Earth Plate	51E4
6	809E15351	Spring	51E5
7	22K62662	Feed Roller Assembly (Items 8-12)	51E6
8	- -	Shaft	51E7
9	59K20570	ENV Feed Roller	51E8
10	- -	Roller	51E9
11	59K20561	MSI Feed Roller	5132
12	- -	Bearing	51EB
13	- -	Bearing	51EC
14	8E93980	Cam	51ED
15	19K97804	Retard Assembly (Items 16-21)	51EE
16	- -	Housing	51EF
17	- -	Holder	51EG
18	59K11921	MSI Retard Roller	5233
19	5K6110	Friction Clutch	51EH
20	- -	Shaft	51EJ
21	809E11091	Spring	51EK
22	7E71390	Gear	51EL
23	- -	Frame	51EM
24	7E71400	Gear	51EN
25	6E74600	Shaft Gear	51EP

PL 12 Дуплексный модуль

PL 12.1 Дуплексный модуль

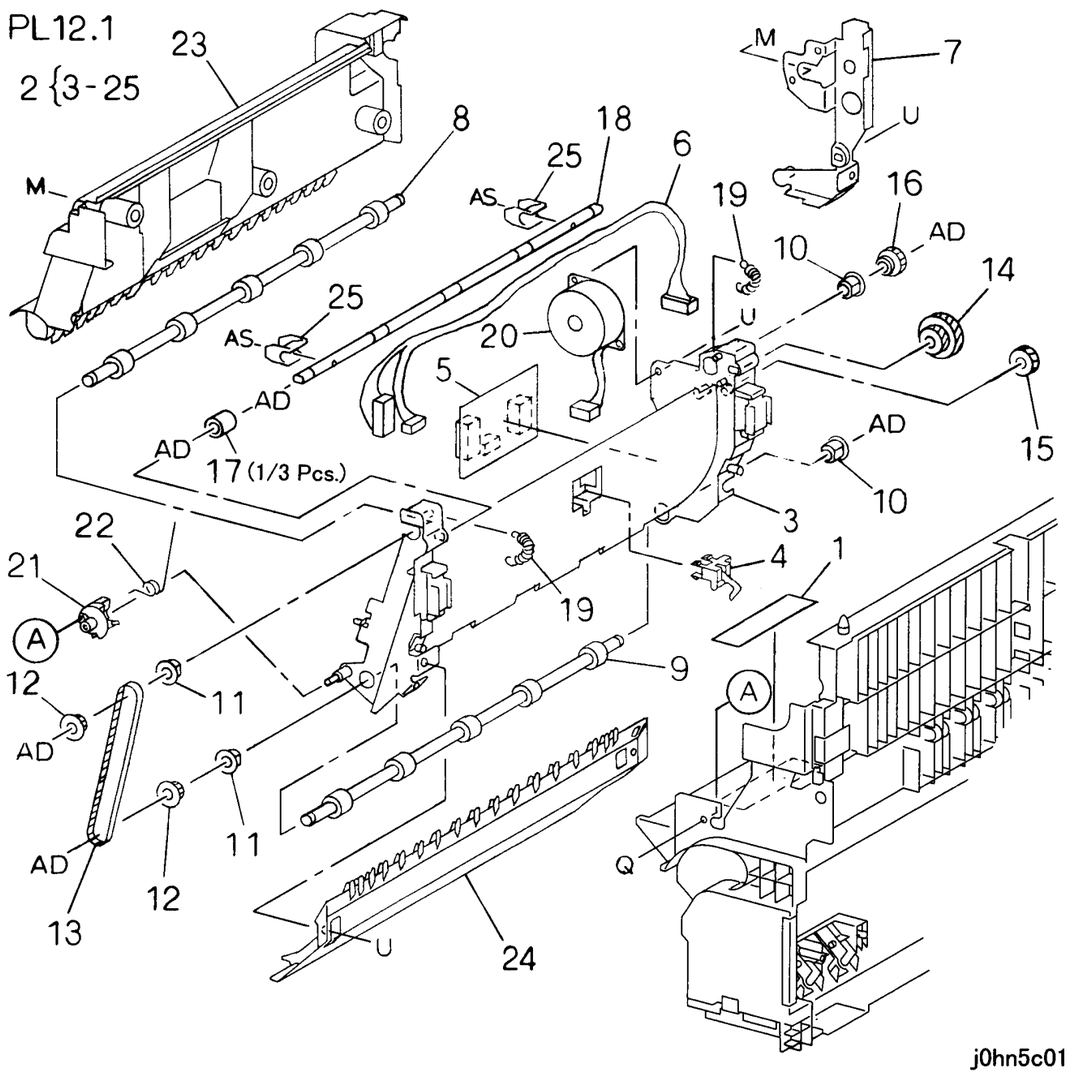

ITEM	PART No.	DESCRIPTION	A.C.
1	892E47601	Label	52B1
2	22K62935	Duplex Assembly(Items 3-25)	52AA
3	1E59952	Chute	52B3
4	130K62330	Duplex Path Sensor	52B4
5	160K75913	Duplex PWB	5261
6	162K69501	Wire Harness	52B5
7	15K51351	Bracket	52B6
8	59K20581	Upper Roller	52B7
9	59K20592	Lower Roller	52B8
10	13E88770	Bearing	52B9
11	13E84800	Bearing	52BB
12	20E35110	Pulley	52BC
13	23E15680	Belt	52BD
14	7E73070	Gear(Z45/17)	52BE
15	7E54340	Gear(Z16)	52BF
16	7E54350	Gear(Z15)	52BG
17	59E93850	Pinch Roller	52BH
18	6E76000	Shaft	52BJ
19	809E20322	Spring	52BK
20	127K24041	Duplex Motor	5251
21	802E28362	Holder	52BL
22	809E33430	Spring	52BM
23	802E28352	Cover	52BN
24	19K97623	Cover	52BP
25	32E18020	Guide	52BQ

PL 13 Финишер

PL 13.1 Узел финишера

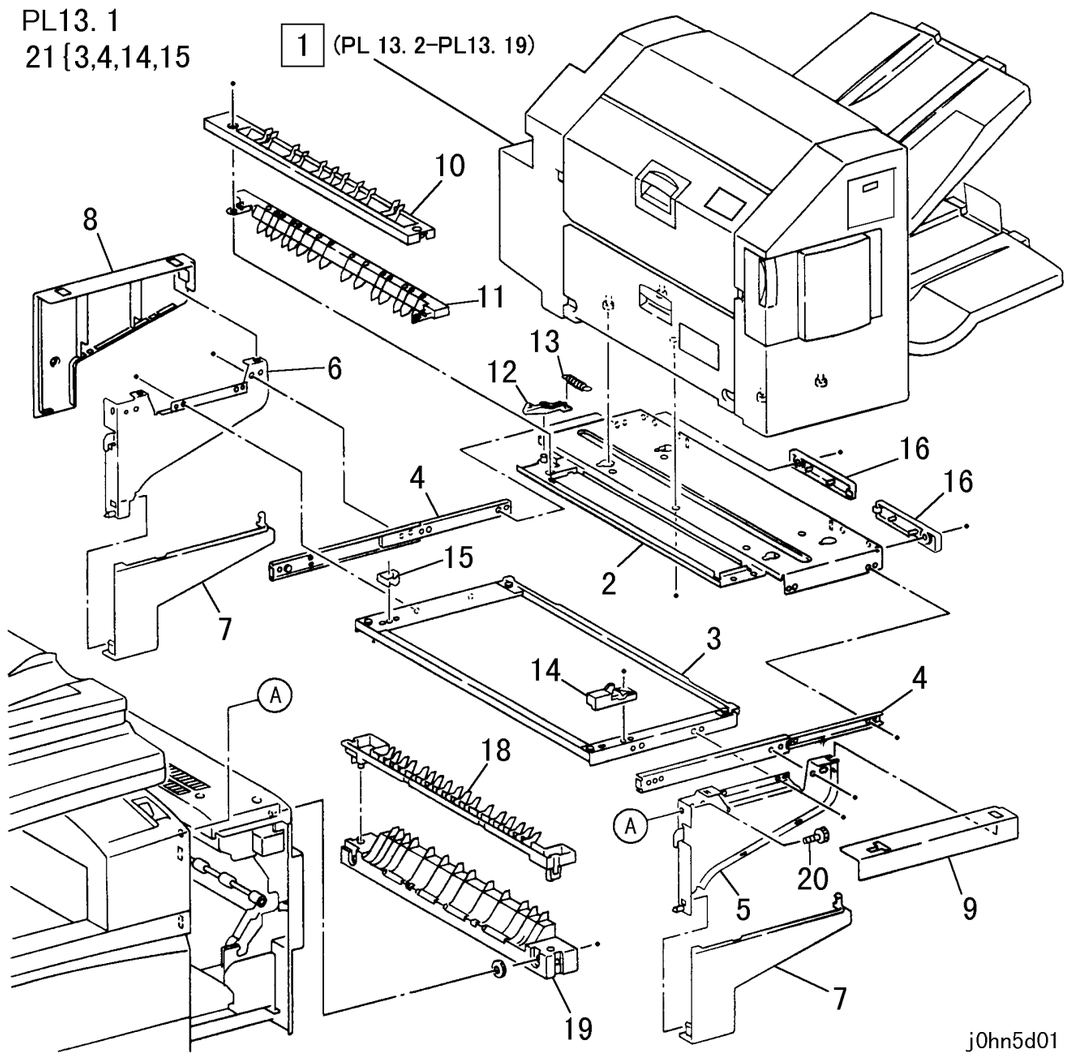

ITEM	PART No.	DESCRIPTION	A.C.
1	- -	Finisher Assembly (PL 13.2-PL 13.19)	62AA
2	- -	Base Frame	62B1
3	- -	Slide Frame	62B2
4	1E61740	Slide Rail	62B3
5	- -	Front Stay Frame	62B4
6	- -	Rear Stay Frame	62B5
7	802E31430	Front Stay Cover	62B6
8	802E31440	Rear Stay Cover	62B7
9	802E31460	Rail Cover	62B8
10	32E17660	Entrance Chute	62B9
11	32E17670	Lower Chute	62BB
12	3E56780	Side Latch	62BC
13	809E35100	Spring	62BD
14	3E56790	Latch Stopper	62BE
15	3E56770	Side Stopper	62BF
16	802E31280	Front Rail Cover (2)	62BG
17			62BH
18	32E17640	Link U Guide	62BJ
19	32E17650	Link L Guide	62BK
20	826E2270	Screw	62BL
21	15K55400	Fix Plate Assembly (Items 3,4,14,15)	62BM

PL 13.2 Передний боковой выключатель и датчик

PL13. 2

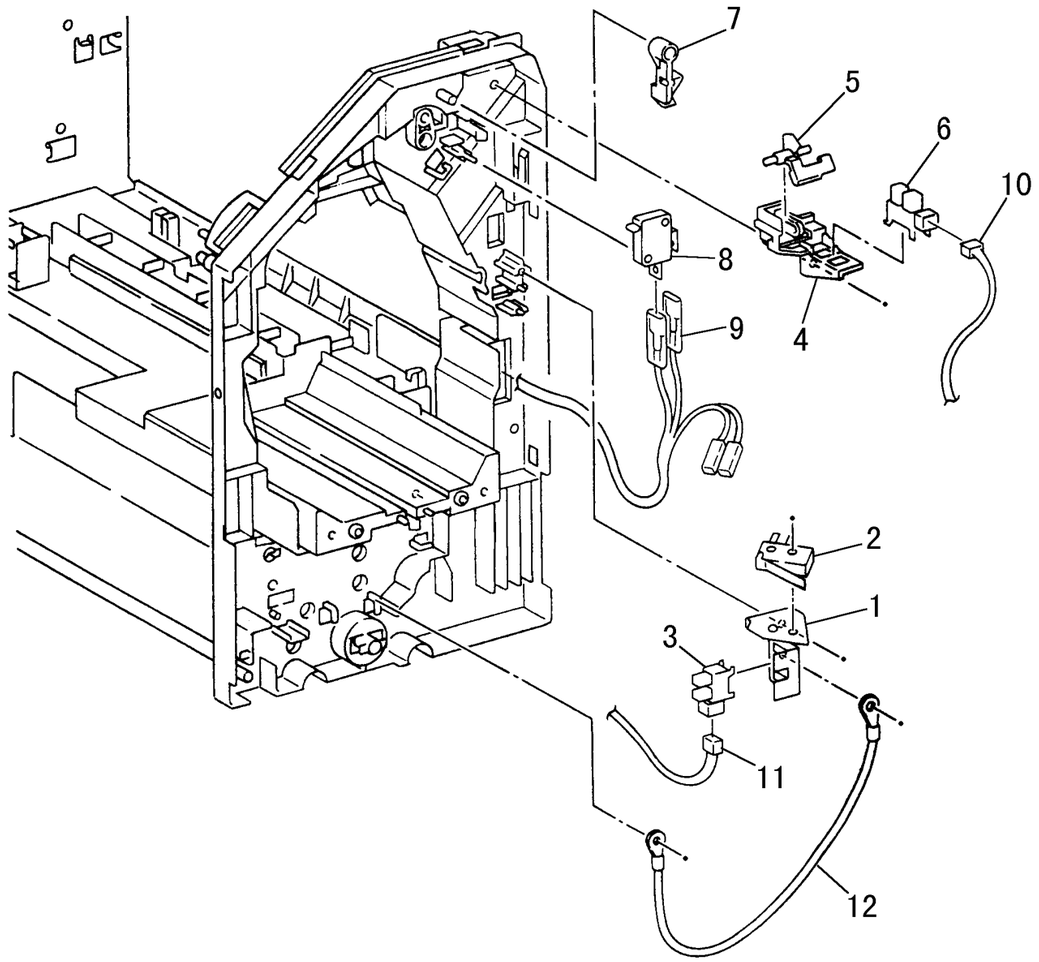

j0hn5d02

ITEM	PART No.	DESCRIPTION	A.C.
1	- -	Bracket	62C1
2	110E10980	Stapler Cover Switch	62C2
3	130E85360	Stapler Unit HP Sensor	62C3
4	19E52830	Bracket	62C4
5	11E12200	Actuator	62C5
6	130E85360	Top Cover Open Sensor	62C6
7	11E12190	Actuator	62C7
8	110E10970	Exit Unit Switch	62C8
9	962K4640	Switch Wire Harness	62C9
10	962K4550	TCS Wire Harness	62CB
11	962K4720	STH Wire Harness	62CC
12	962K4730	Earth Wire	62CD

PL 13.3 Узел степлера, основная крышка

PL13. 3

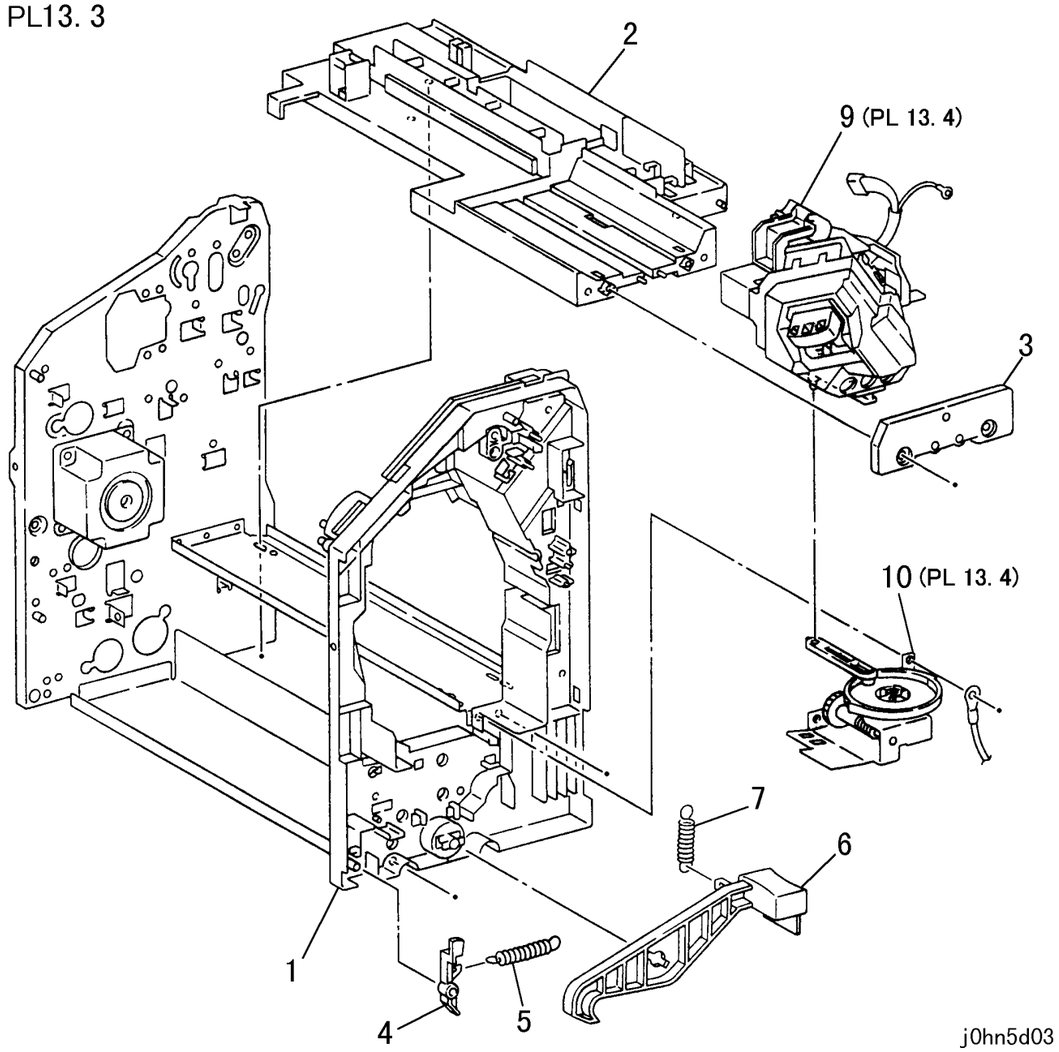

ITEM	PART No.	DESCRIPTION	A.C.
1	1E61730	Front Frame	62E1
2	1E61720	Base Frame	62E2
3	19E50620	Staple Holder Cover	62E3
4	11E12040	Actuator	62E4
5	809E35090	Spring	62E5
6	11E12020	Lever	62E6
7	809E35010	Spring	62E7
8			
9	604K4690	Stapler Assembly (PL 13.4)	6202
10	- -	Cam Assembly (PL 13.4)	6203

PL 13.4 Двигатель степлера

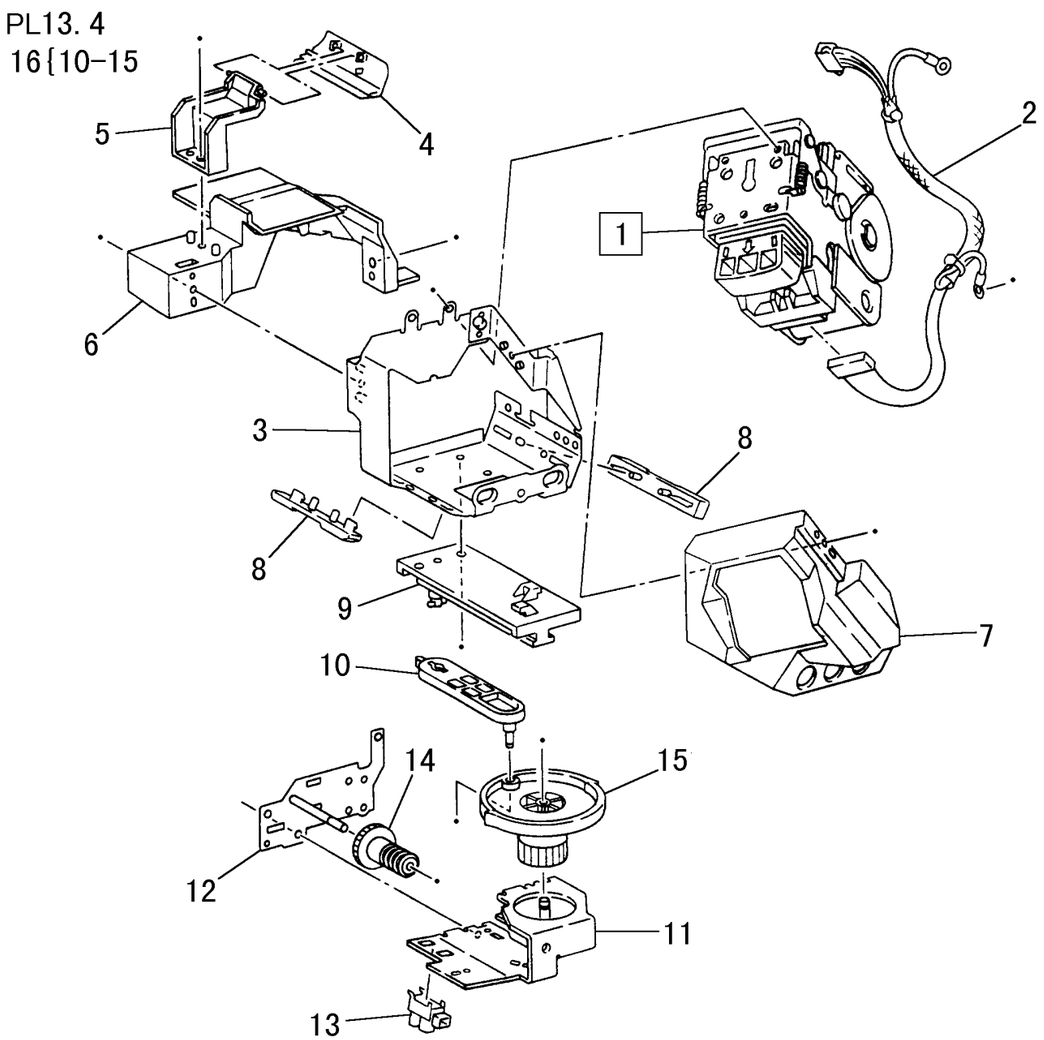

ITEM	PART No.	DESCRIPTION	A.C.
1	127E83070	Stapler Motor	62F1
2	962K4650	ST Wire Harness	62F2
3	- -	Bracket	62F3
4	36E91400	Paper Weight (Front)	62F4
5	- -	Holder	62F5
6	- -	Slide Tray	62F6
7	802E31410	Staple Cover	62F7
8	- -	Slide Foot	62F8
9	12E10270	Link	62F9
10	11E12070	Crank Lever	62FB
11	- -	Bracket	62FC
12	- -	Plate	62FD
13	130E85360	Docking Sensor	62FE
14	7E72440	Gear	62FF
15	7E72450	Cam	62FG
16	12K5530	Staple Crank Assembly (Items 10-15)	62FH

PL 13.5 Двигатель реверса и двигатель подачи

PL13. 5

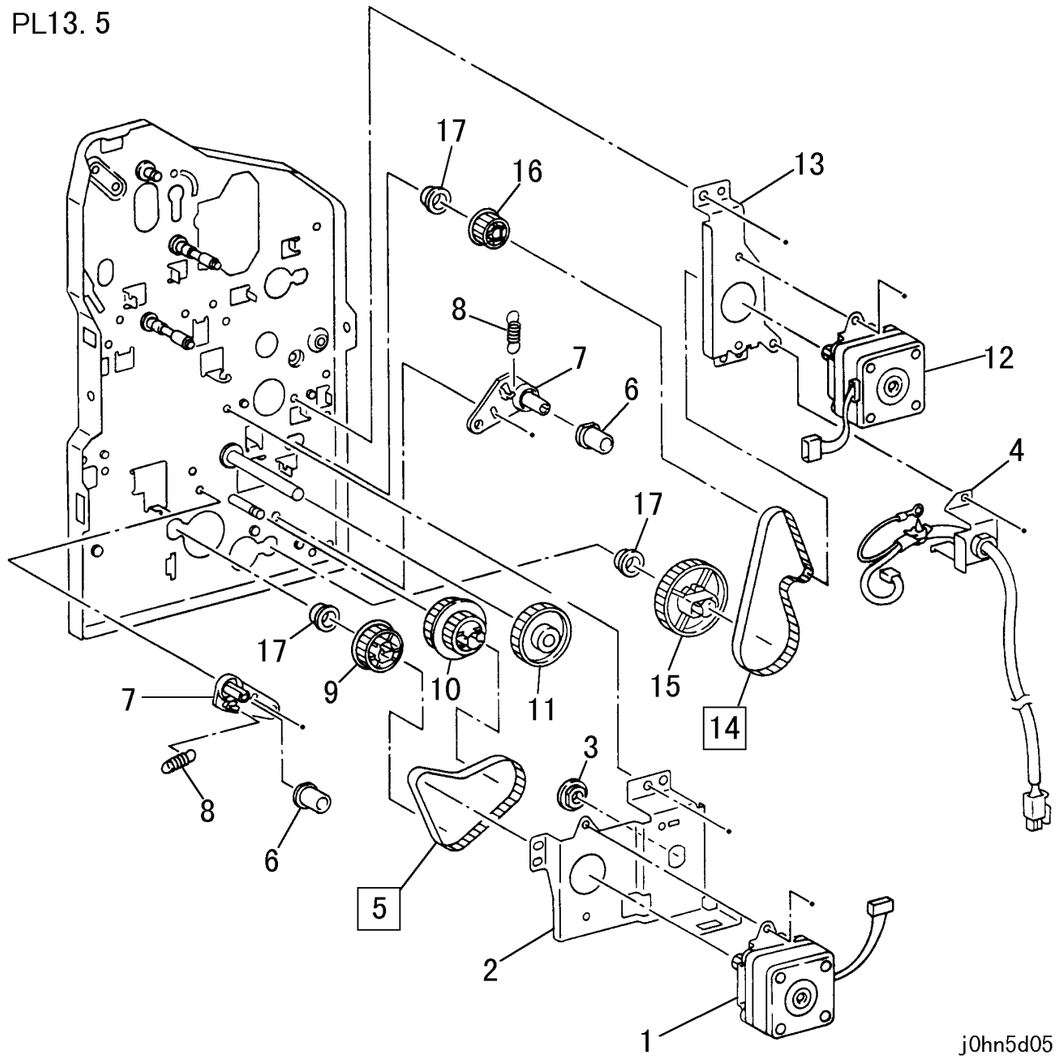

ITEM	PART No.	DESCRIPTION	A.C.
1	127E83050	Reverse Motor	62G1
2	- -	Bracket	62G2
3	- -	Bearing	62G3
4	962K4710	AC Wire Harness	62G4
5	23E20250	Reverse Motor Belt	62G5
6	22E88020	Tension Pulley	62G6
7	19E50770	Bracket	62G7
8	809E35070	Spring	62G8
9	20E35370	Gear	62G9
10	20E35360	Gear	62GB
11	7E72470	Gear	62GC
12	127E83050	Feed Motor	62GD
13	- -	Bracket	62GE
14	23E20260	Feed Motor Belt	62GF
15	20E35390	Idler Gear	62GG
16	20E35380	Gear	62GH
17	- -	Bearing	62GJ

PL 13.6 Соленоид лопаток, узел выходного ролика

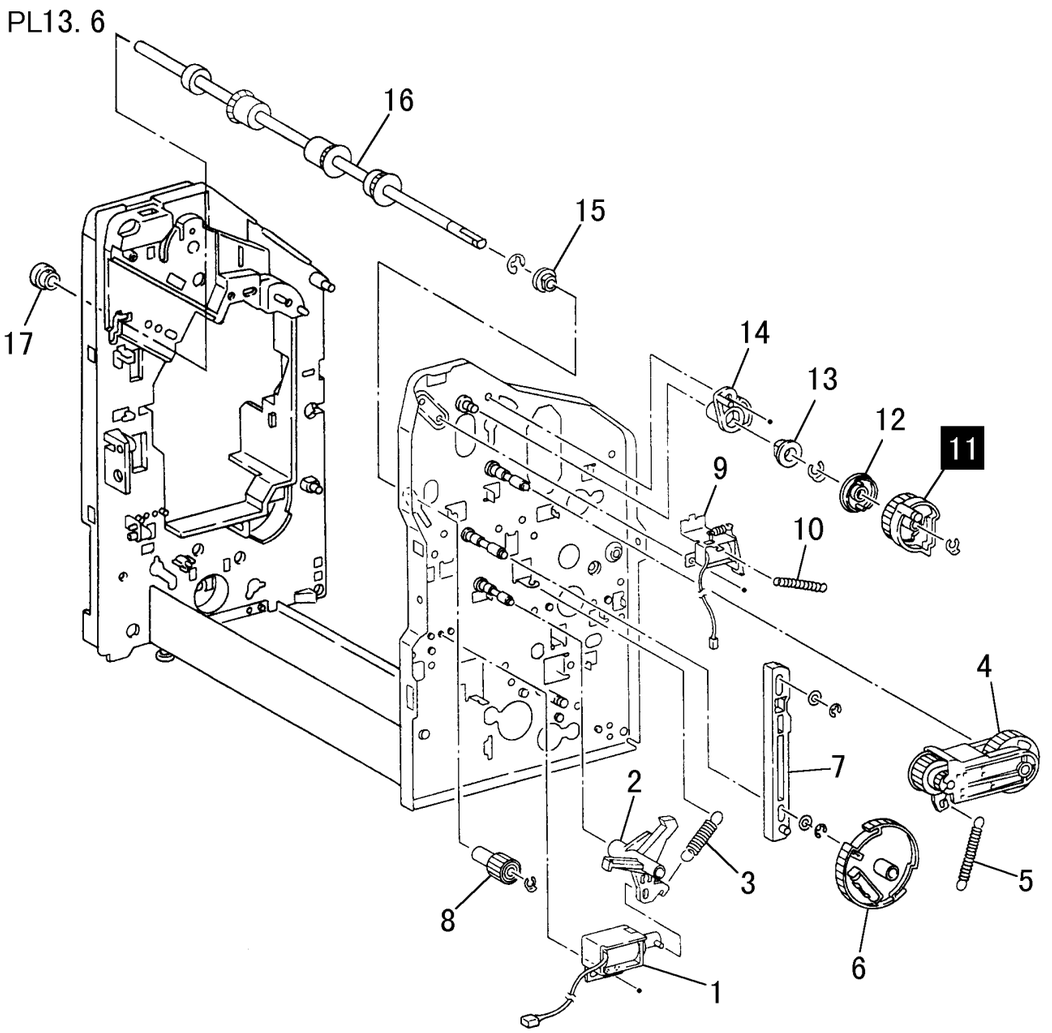

ITEM	PART No.	DESCRIPTION	A.C.
1	121E88660	Exit Unit Up/Down Solenoid	62H1
2	- -	Link	62H2
3	809E35170	Spring	62H3
4	7K87490	Gear Assembly	62H4
5	809E35150	Spring	62H5
6	7E72560	Cam	62H6
7	12E10300	Guide	62H7
8	7E72550	Gear	62H8
9	121E88650	Paddle Solenoid	62H9
10	809E35160	Spring	62HB
11	7E72540	Paddle Gear	62HC
12	19E50730	Holder	62HD
13	- -	Bearing	62HE
14	16E93250	Bush	62HF
15	- -	Bearing	62HG
16	22K63080	Exit Roller Assembly	62HH
17		Bearing	62HJ

PL 13.7 Двигатель переноса и направляющая бумаги C

PL13. 7

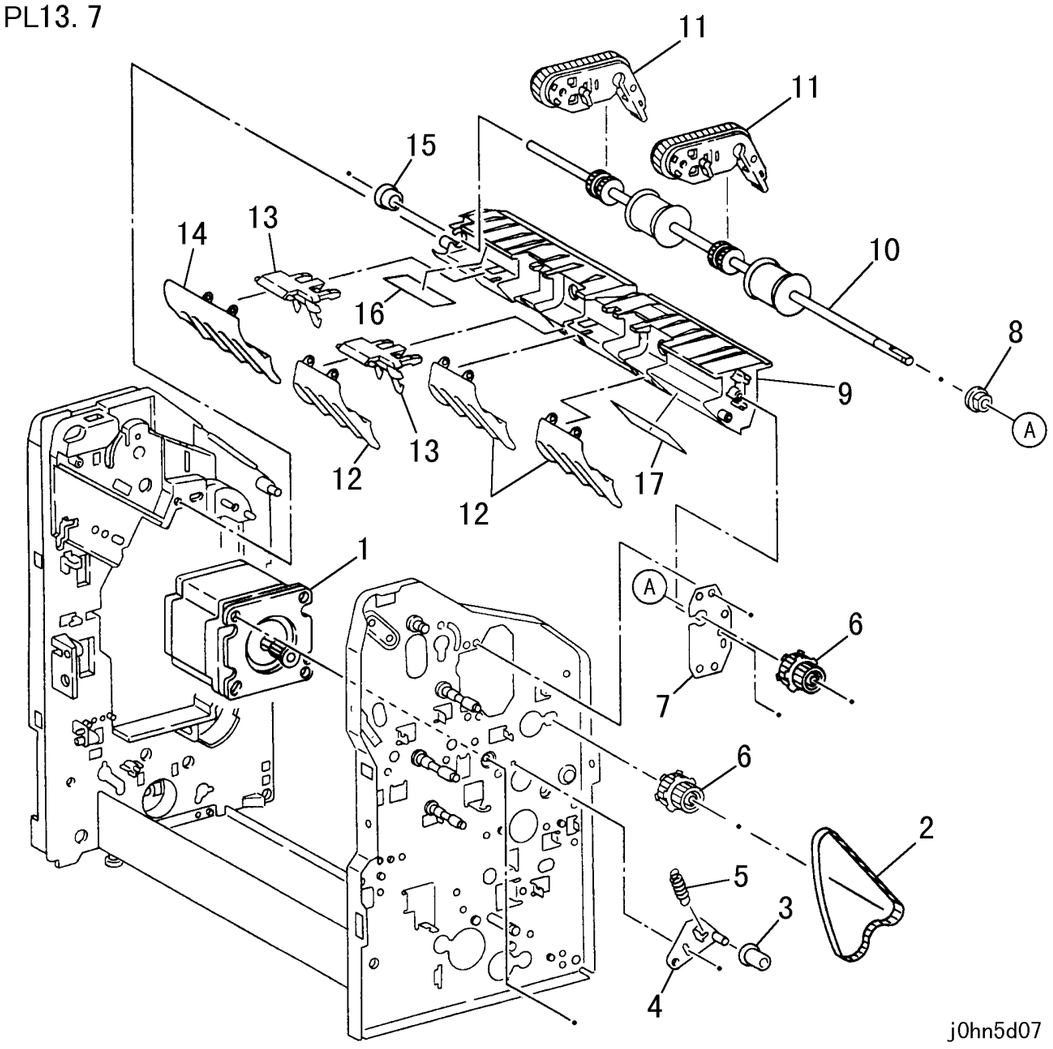

ITEM	PART No.	DESCRIPTION	A.C.
1	127E83040	Transfer Motor	6271
2	23E20240	Belt	62K1
3	22E88020	Tension Pulley	62K2
4	19E50770	Bracket	62K3
5	809E35070	Spring	62K4
6	20E35400	Pulley	62K5
7	- -	Plate	62K6
8	- -	Bearing	62K7
9	38K86390	C Paper Guide	62K8
10	22K63090	Roller	6274
11	59K24180	Roller Belt Assembly	62K9
12	36E91410	Paper Weight (Center/Rear)	62KB
13	19E50760	Support	62KC
14	36E91440	Paper Weight (Front)	62KD
15	16E93230	Bearing	62KE
16	103E27510	Mylar	62KF
17	103E27520	Mylar	62KG

PL 13.8 Верхняя крышка и направляющая бумаги FT

PL13. 8

13 {1-12
14 {2-10

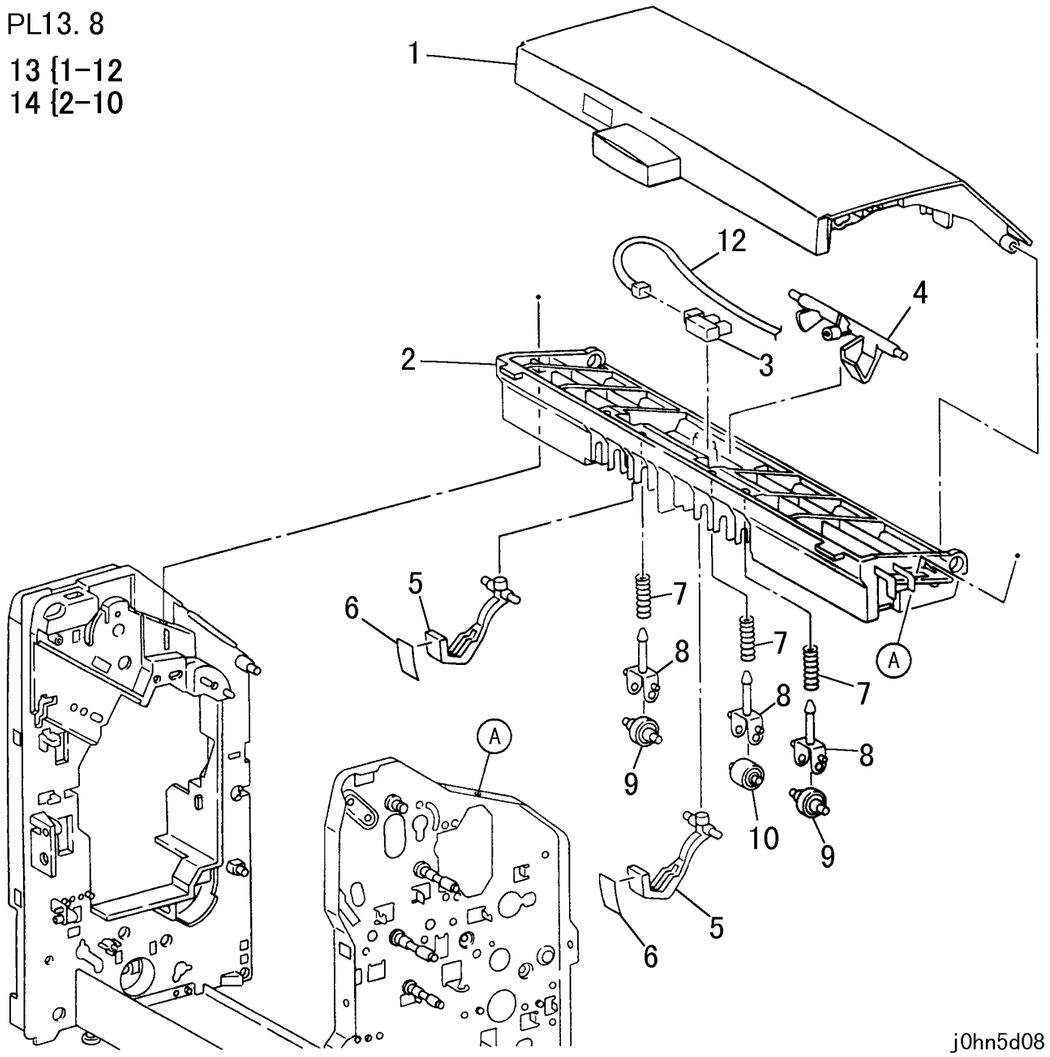

ITEM	PART No.	DESCRIPTION	A.C.
1	802K42860	Top Cover	62L1
2	32E17630	FT Paper Guide	62L2
3	130E85360	Timing Sensor	62L3
4	120K02540	Actuator Assembly	62L4
5	11K97090	Actuator Assembly	62L5
6	- -	Mylar	62L6
7	809E35140	Spring	62L7
8	19E50710	Holder	62L8
9	22E88030	Pinch Roller	62L9
10	22E26300	Pinch Roller	62LB
11			62LC
12	962K4570	TMS Wire Harness	62LD
13	- -	Top Cover Assembly (Items 1-12)	62LE
14	38K86380	FT Guide Assembly (Items 2-10)	62LF

PL 13.9 Верхняя левая крышка

PL13. 9

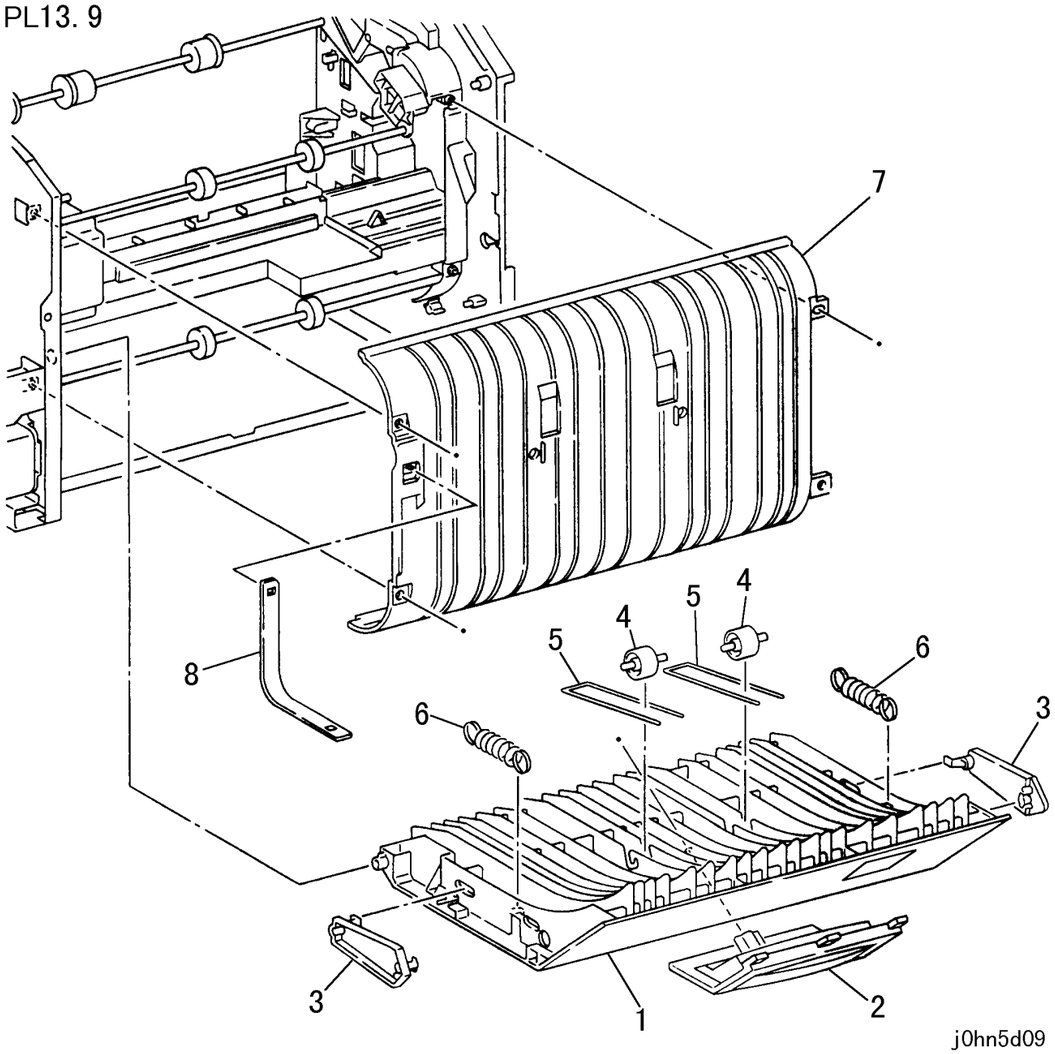

ITEM	PART No.	DESCRIPTION	A.C.
1	38K86360	L/H Upper Cover	62M1
2	3E56820	Handle	62M2
3	11E12010	L/H Lower Cover Guide	62M3
4	22E88000	Pinch Roller	62M4
5	809E35050	Spring	62M5
6	809E35040	Spring	62M6
7	32E17600	Vertical Paper Guide	62M7
8	- -	Belt Stopper	62M8

PL 13.10 Базовая направляющая выходного транспортера

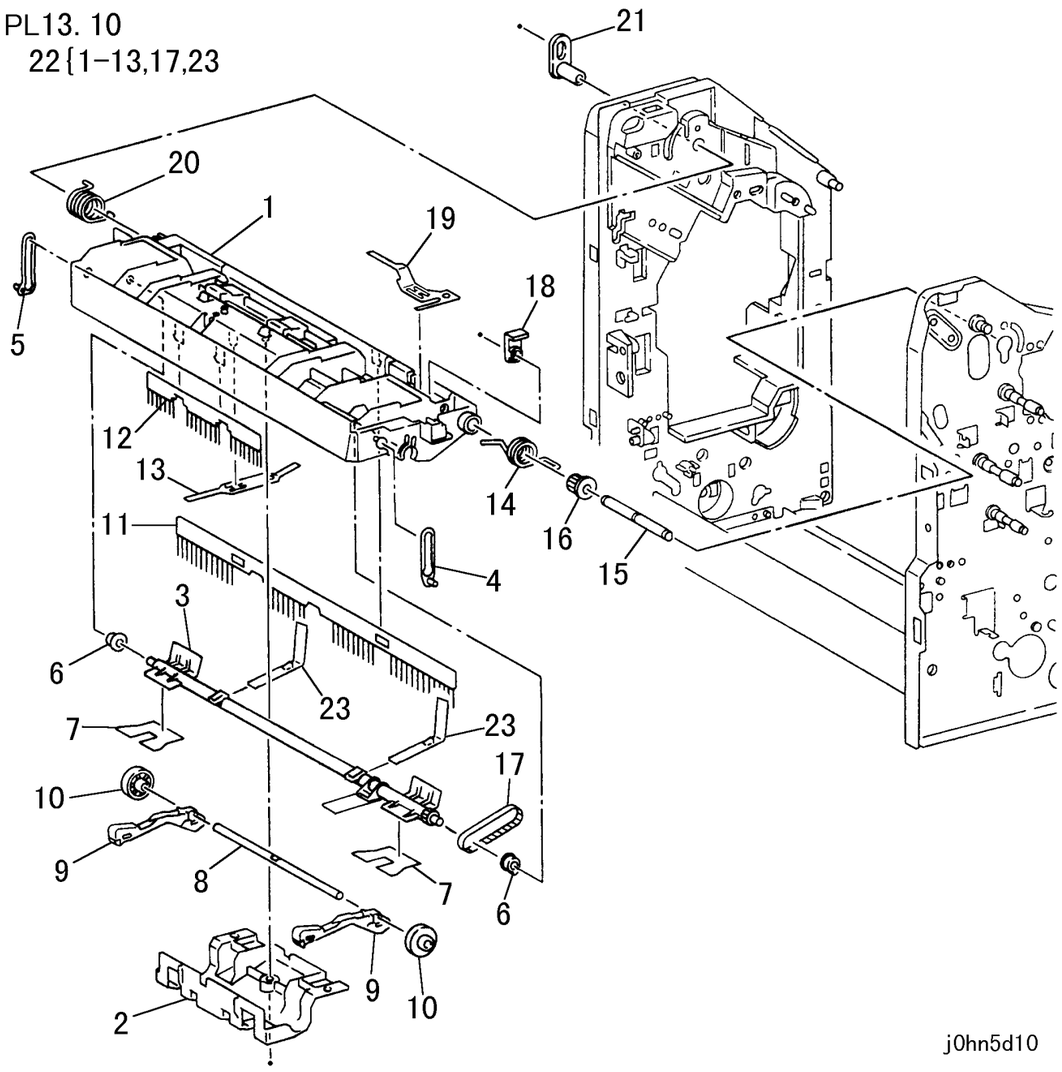

ITEM	PART No.	DESCRIPTION	A.C.
1	32E17710	Exit Transport Base Guide	62N1
2	32E17730	Holder	62N2
3	6E75360	Shaft Paddle	62N3
4	12E10280	Stopper	62N4
5	12E10290	Stopper	62N5
6	- -	Bearing	62N6
7	103E27530	Mylar	62N7
8	6E75420	Shaft	62N8
9	- -	Lever	62N9
10	22E26290	Roller	62NB
11	42E91100	Brush	62NC
12	42E91110	Brush	62ND
13	15E77640	Plate Spring	62NE
14	809E35120	Spring	62NF
15	6E75430	Shaft	62NG
16	20E35430	Pulley	62NH
17	- -	Belt	62NJ
18	13E20390	Bearing	62NK
19	15E77630	Plate Spring	62NL
20	809E35130	Spring	62NM
21	16E93240	Guide Pin	62NN
22	38K86370	TH Guide Assembly(Items 1-13,17,23)	62NP
23		Paddle	62NQ

PL 13.11 Нижняя левая крышка

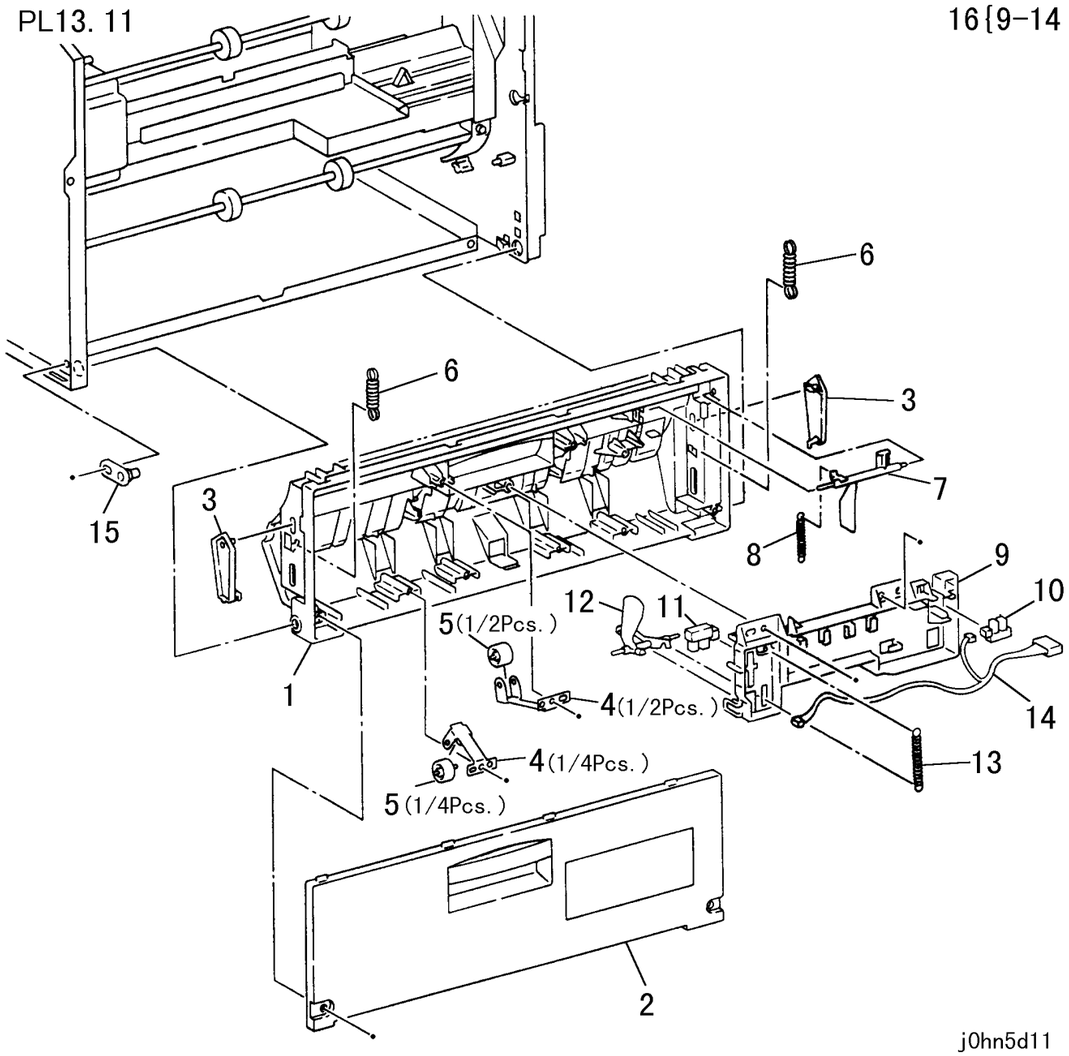

ITEM	PART No.	DESCRIPTION	A.C.
1	32E17590	L/H Lower Chute	62P1
2	802K42850	L/H Lower Cover	62P2
3	11E12010	L/H Lower Cover Guide	62P3
4	809E35000	Pinch Roller Spring	62P4
5	22E88000	Pinch Roller	62P5
6	809E35040	Spring	62P6
7	11E12050	Actuator	62P7
8	809E35020	Spring	62P8
9	19E50630	Sensor Holder	62P9
10	130E85360	Paper Path Cover Sensor	62PB
11	130E85360	Paper In Sensor	62PC
12	11E12000	In Sensor Actuator	62PD
13	809E35020	Spring	62PE
14	962K4560	PCS Wire Harness	62PF
15	29E31840	Guide Pin	92PG
16	19K98210	In Sensor Holder Assembly(Items 9-14)	62PH

PL 13.12 Двигатель накопителя

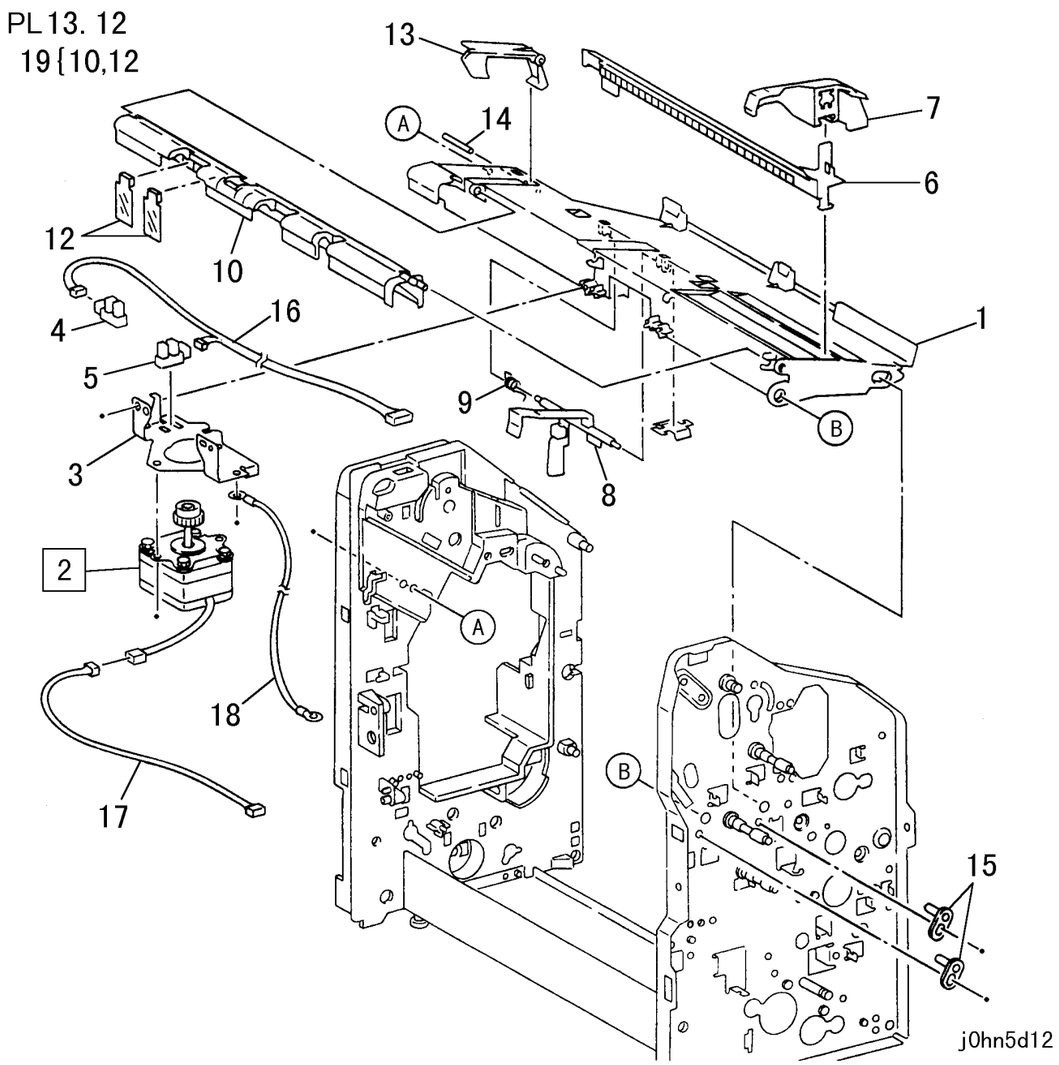

ITEM	PART No.	DESCRIPTION	A.C.
1	50E17610	Compiler Tray	62R1
2	127E83030	Compiler Motor	62R2
3	- -	Bracket	62R3
4	130E85360	Paper Exit Sensor	62R4
5	130E85360	Tamper HP Sensor	62R5
6	802E31420	Rack	62R6
7	32E17720	Guide	62R7
8	11K97110	Actuator	62R8
9	809E35180	Spring	62R9
10	38K86400	Flap Guide	62RB
11			
12	- -	Mylar	62RD
13	3E56810	Stopper	62RE
14	- -	Shaft	62RF
15	16E93240	Pin	62RG
16	962K4580	AHPS Wire Harness	62RH
17	962K4660	A-MOT Wire Harness	62RJ
18	962K4680	Earth Wire	62RK
19	38K86400	F-Flap Guide Assembly (Items 10,12)	62RL

PL 13.13 Правая крышка

PL13. 13

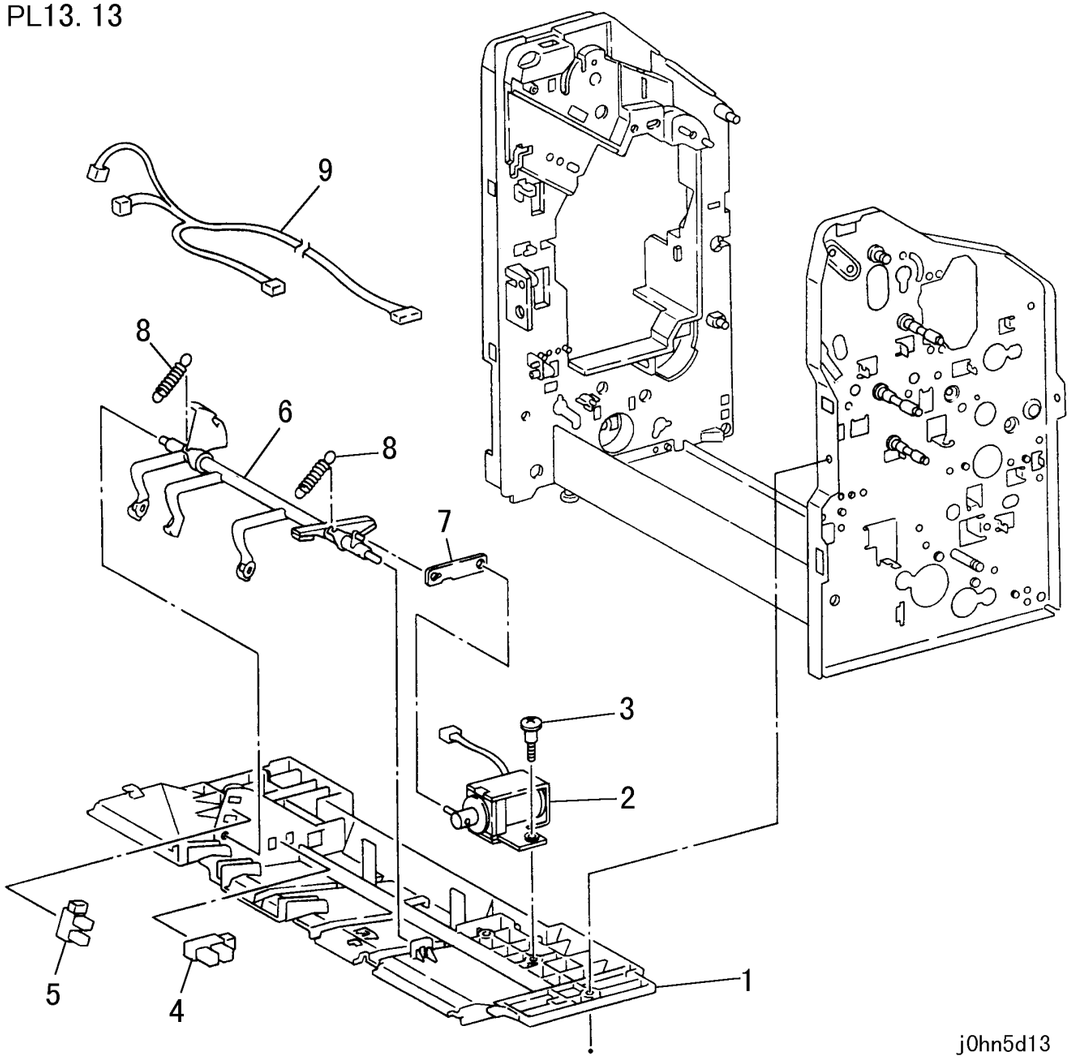

j0hn5d13

ITEM	PART No.	DESCRIPTION	A.C.
1	38K86410	R/H Cover	62T1
2	121K28700	Lever Solenoid	62T2
3	- -	Screw	62T3
4	130E85360	Stack Height Sensor	62T4
5	130E85360	Lever Sensor	62T5
6	11K97100	Lever	62T6
7	- -	Stopper	62T7
8	- -	Spring	62T8
9	962K4590	SVS Wire Harness	62T9

PL 13.14 Узел выходного ролика

PL13. 14

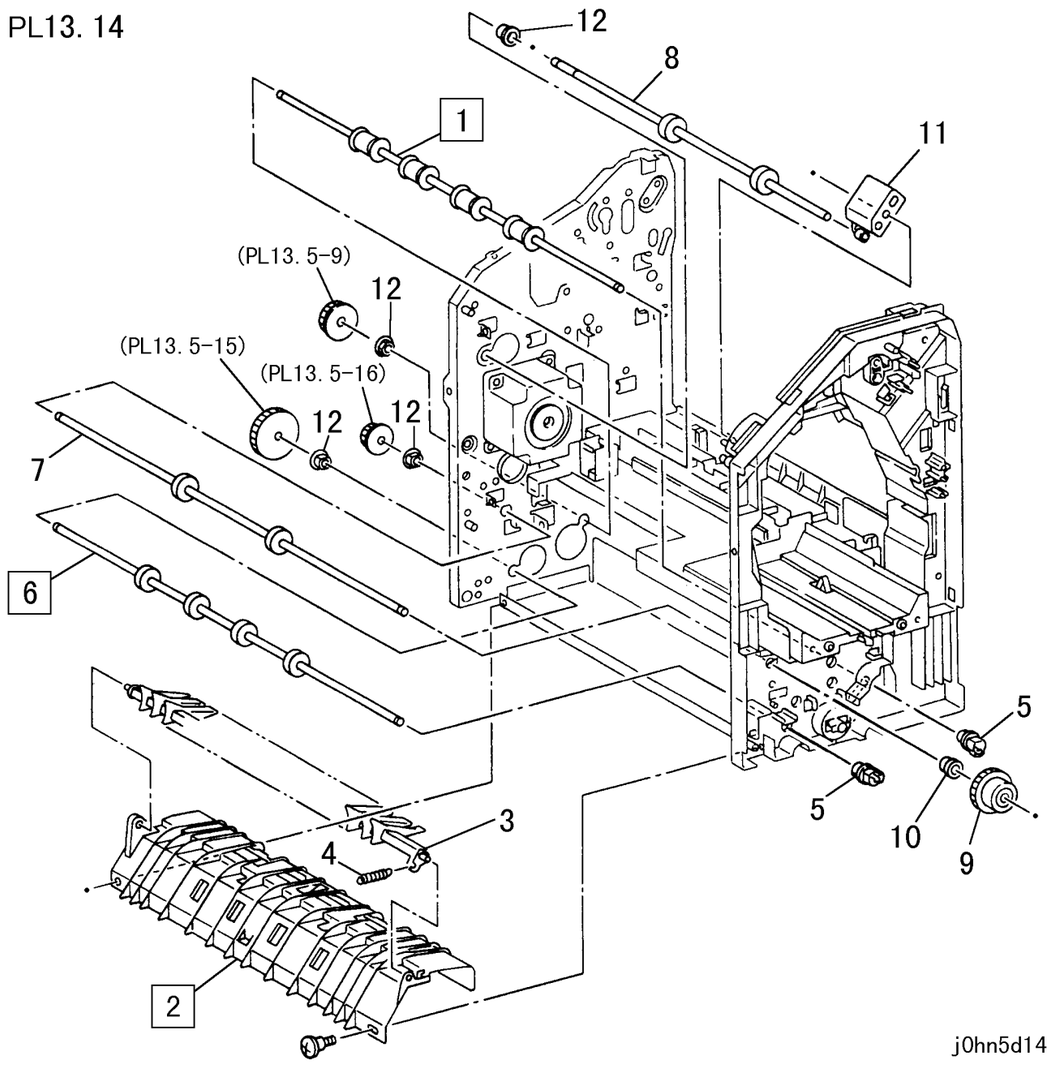

ITEM	PART No.	DESCRIPTION	A.C.
1	22K63050	Exit Roller Assembly	62V1
2	38K86420	Lower Paper Guide	62V2
3	32E17680	Separator Guide	62V3
4	809E35030	Spring	62V4
5	16E93220	Bush	62V5
6	22K63040	In-Roller Assembly	62V6
7	22K63060	Lower Transport Roller Assembly	62V7
8	22K63070	Upper Transport Roller Assembly	62V8
9	7E72460	Gear (One Way)	62V9
10	- -	Bearing	62VB
11	19E50640	Holder	62VC
12	- -	Bearing	62VD

PL 13.15 Верхняя направляющая бумаги

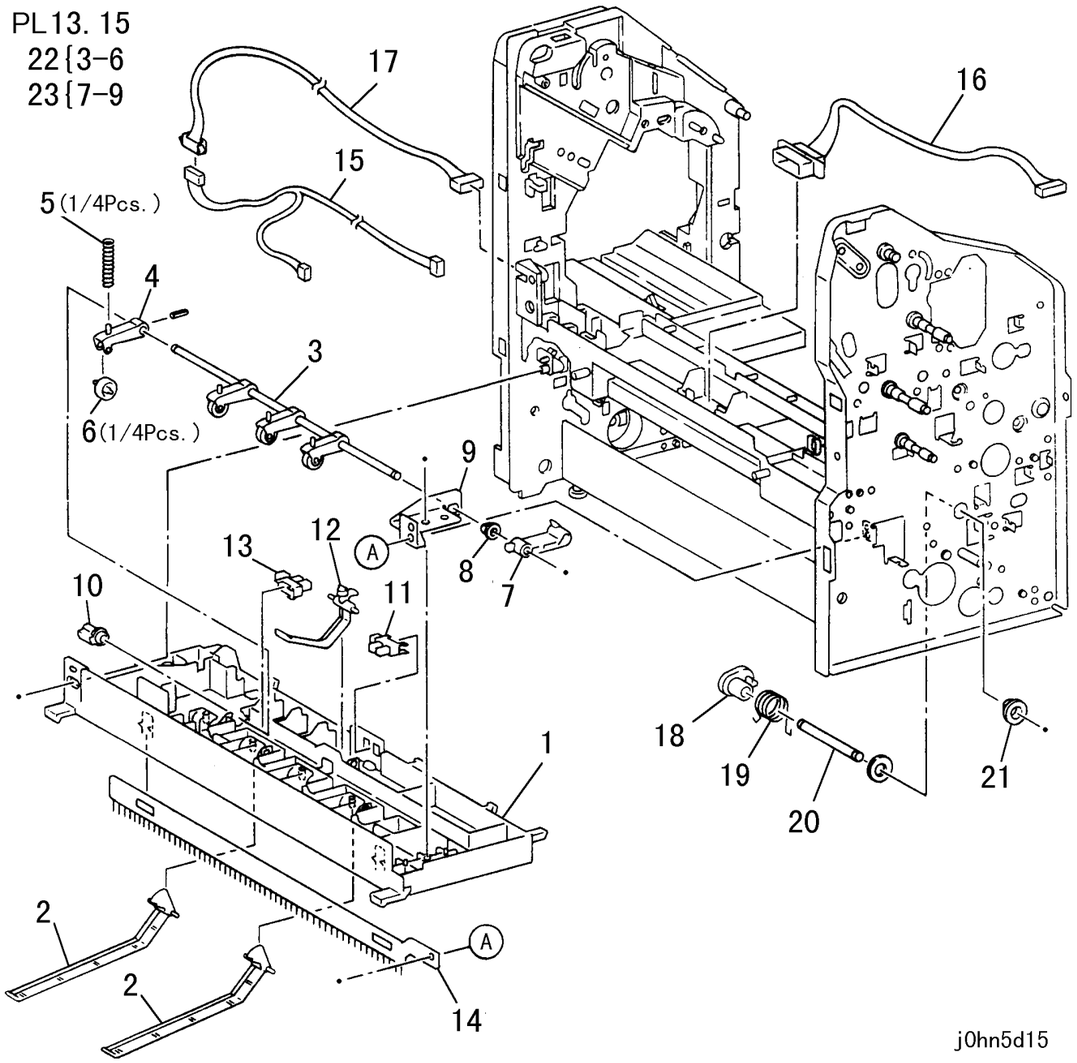

ITEM	PART No.	DESCRIPTION	A.C.
1	32E17580	Upper Paper Guide	62W1
2	11E12080	Side Tray Paper Weight	62W2
3	6E75370	Shaft	62W3
4	19E50570	Holder	62W4
5	809E35060	Spring	62W5
6	22E88030	Roller	62W6
7	12E10260	Link	62W7
8	- -	Bearing	62W8
9	- -	Bracket	62W9
10	16E93220	Bush	62WB
11	130E85360	Full Stack Sensor	62WC
12	11E12030	Actuator	62WD
13	130E85360	Reverse Sensor	62WE
14	115E7500	Eliminator	62WF
15	962K4610	RVS2 Wire Harness	62WG
16	962K4530	Tray 1 Cable	62WH
17	962K4600	RVS1 Wire Harness	62WJ
18	8E94090	Cam	62WK
19	809E35080	Spring	62WL
20	6E75380	Shaft	62WM
21	- -	Bearing	62WN
22	22K65280	Rikan Roller Assembly (Items 3-6)	62WP
23	12K5540	Link Assembly (Items 7-9)	62WQ

PL 13.16 LVPS финишера

PL13. 16

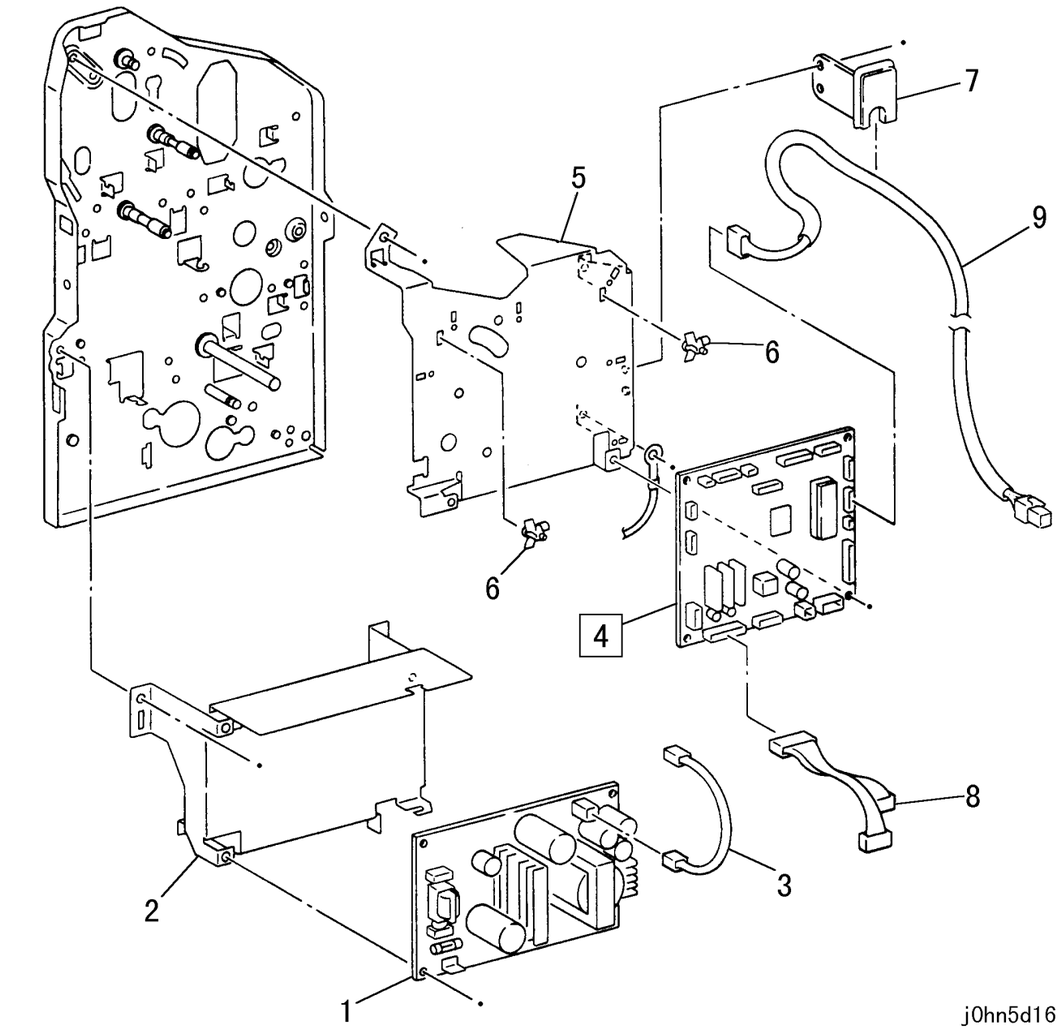

ITEM	PART No.	DESCRIPTION	A.C.
1	160K83600	Finisher LVPS	6234
2	- -	Bracket	62Q1
3	962K4700	Power Cable	62Q2
4	160K83580	Finisher Control PWB	6261
5	- -	Bracket	62Q3
6	- -	PWB Support	62Q4
7	- -	Cable Cover	62Q5
8	962K4670	MOT Wire Harness	62Q6
9	962K4690	I/F Wire Harness	62Q7

PL 13.17 Передняя и задняя крышки, PWB выключателя

PL13. 17

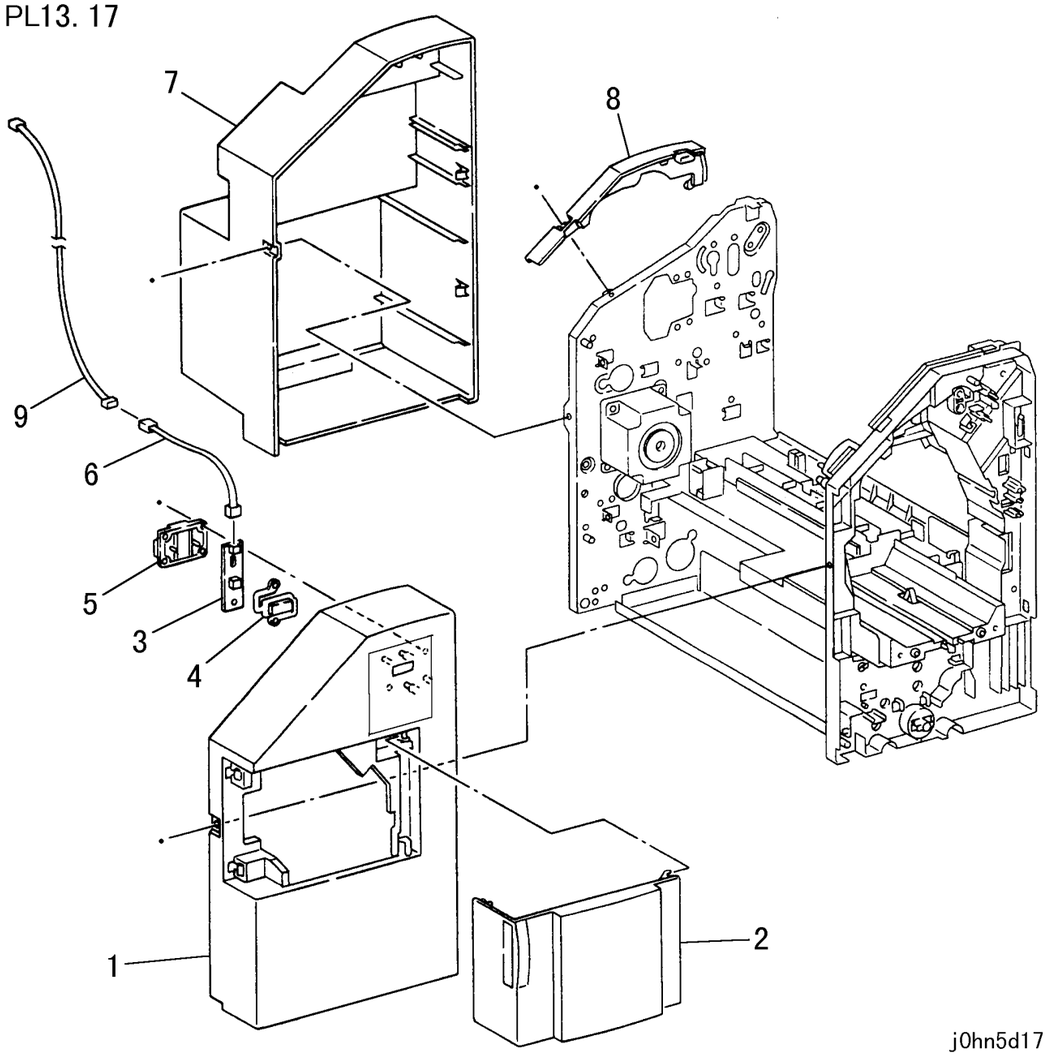

ITEM	PART No.	DESCRIPTION	A.C.
1	802K42870	Front Cover(FX)	
	802K42880	Front Cover(AP)	62X1
	802E31240	Front Cover(DMO-E/DMO-W/OSG)	
2	802K42890	Front Door Cover	62X2
3	160K83590	Pause Switch	62X3
4	3E56800	Button	62X4
5	802E31310	Switch Cover	62X5
6	962K4630	Pause 2 Wire Harness	62X6
7	802E31250	Rear Cover	62X7
8	802E31270	Rear Top Cover	62X8
9	962K4620	Pause 1 Wire Harness	62X9

PL 13.18 Приемный лоток финишера

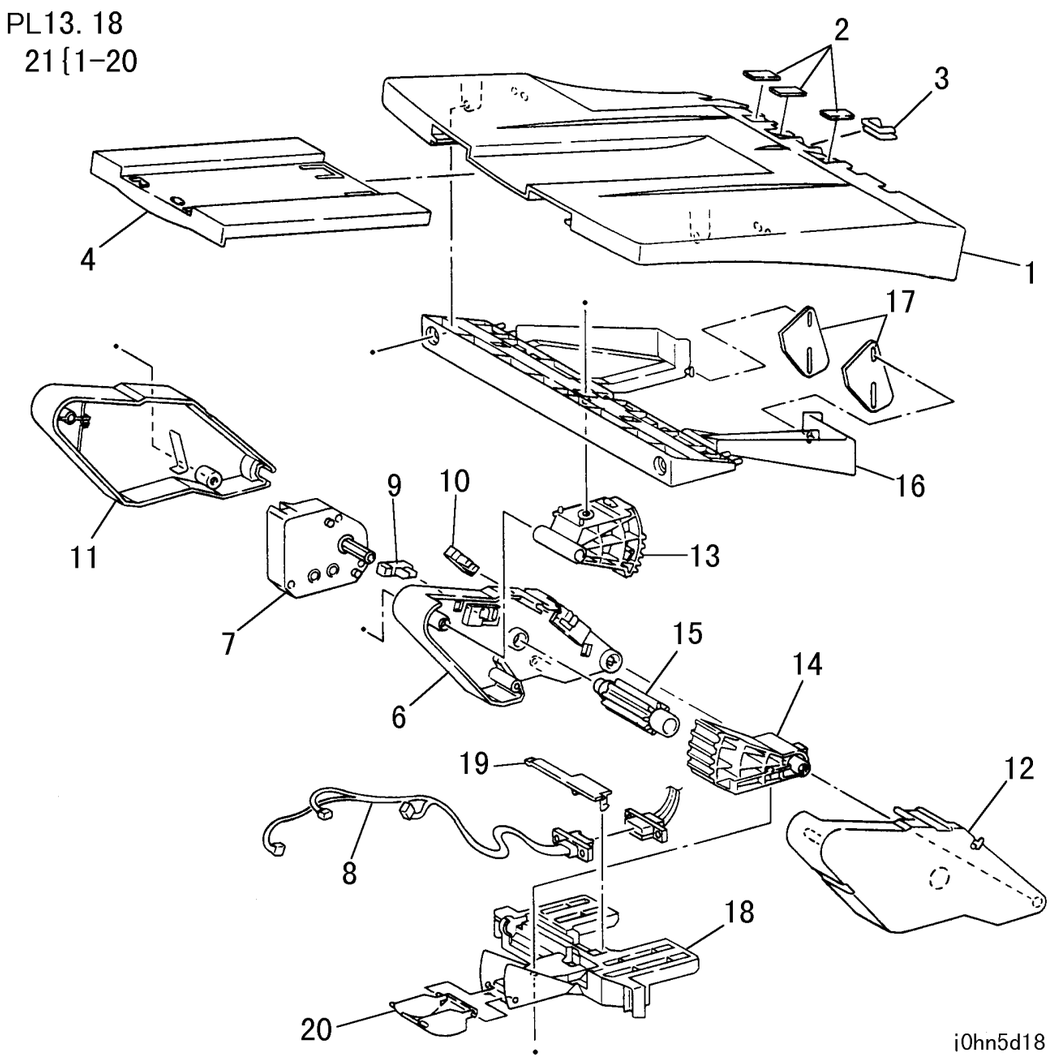

ITEM	PART No.	DESCRIPTION	A.C.
1	50E17630	Finisher Receiving Tray	62Y1
2	- -	Bush	62Y2
3	19E50600	Clip	62Y3
4	50E17640	Link U Guide	62Y4
5			62Y5
6	- -	Holder	62Y6
7	127E83060	Tray Elevator Motor	62Y7
8	962K4540	Tray 2 Cable	62Y8
9	130E85360	Near Full Sensor	62Y9
10	130E85360	Upper Limit Sensor	62YB
11	802E31310	Front Cover	62YC
12	- -	Rear Cover	62YD
13	- -	Gear	62YE
14	- -	Gear	62YF
15	- -	Gear	62YG
16	- -	Housing	62YH
17	- -	Stopper	62YJ
18	- -	Guide	62YK
19	- -	Harness Cover	62YL
20	- -	Gear Cover	62YM
21	604K4680	Finisher Receiving Tray Assembly (Items 1-20)	62YN

PL 13.19 Боковой лоток финишера

PL13. 19

ITEM	PART No.	DESCRIPTION	A.C.
1	50E17620	Finisher Side Tray	62A1
2	50E17640	Link U Guide	62A2
3	802E31330	Guide	62A3

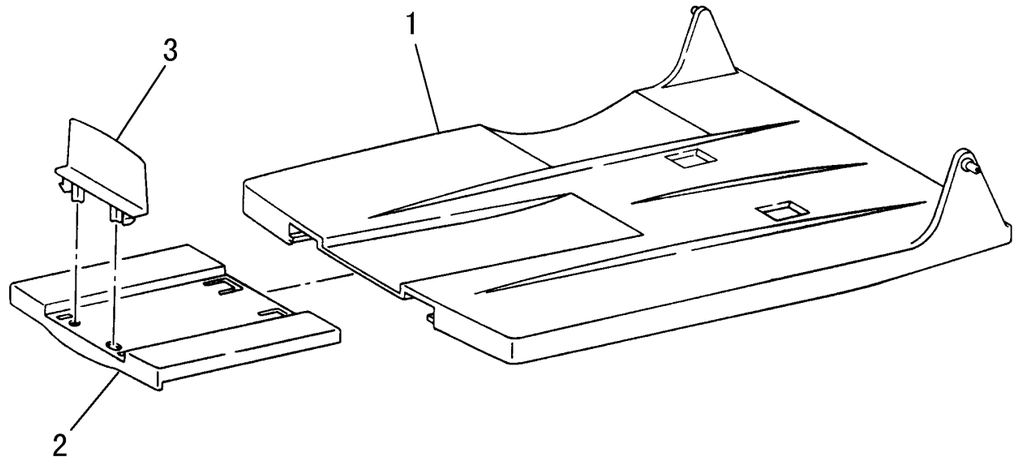

j0hn5d19

PL 14.1 Расходные материалы и специальные инструменты

ITEM	PART No.	DESCRIPTION	A.C.
1	499T247	A3 Test Pattern	
2	499T281	A4 Fax Test Pattern	
3	70E90000	Lubricant	

No Illustration Provided

5.3 Крепежные детали общего назначения

ITEM	PART NO.	DESCRIPTION
A	112W 27851	SCREW SEMS (M3X8)
B	112W 28251	SCREW SEMS (M3X12)
C	113W 20457	SCREW (M3X4)
D	113W 20557	SCREW (M3X5)
E	113W 20657	SCREW (M3X6)
F	113W 20851	SCREW (M2.5X8)
G	113W 20857	SCREW (M3X8)
H	113W 27651	SCREW (M3X6)
J	113W 35851	SCREW (M4X8)
K	113W 35857	SCREW (M4X8)
L	141W 35651	SETSCREW (M4X6)
M	153W 17655	TAPPING SCREW (M3X6)
N	153W 17855	TAPPING SCREW (M3X8)
P	153W 18055	TAPPING SCREW (M3X10)
Q	153W 18255	TAPPING SCREW (M3X12)
R	153W 27850	TAPPING SCREW (M3X8)
S	158W 27655	SCREW (M3X6)
T	158W 27663	SCREW (M3X6)
U	158W 27855	SCREW (M3X8)
V	158W 27863	SCREW (M3X8)
W	158W 28255	SCREW (M3X12)
X	158W 35655	SCREW (M4X6)
Y	252W 27350	NYLON WASHER (6)
Z	252W 27450	NYLON WASHER (6)
AA	271W 28650	DOWEL PIN (3X16)
AB	285W 28751	SPRING PIN
AC	354W 15251	E-CLIP (2)

ITEM	PART NO.	DESCRIPTION
AD	354W 24251	E-CLIP (4)
AE	354W 24254	KL-CLIP (4)
AF	354W 27251	E-CLIP (6)
AG	354W 29251	E-CLIP (8)
AH	271W 16250	DOWEL PIN (2X12)
AJ	359W 31250	L-CLIP (10)
AK	158W 36255	SCREW (M4X12)
AL	354W 26251	E-CLIP (5)
AM	180W 16850	WING SCREW
AN	354W27254	KL-CLIP (6)
AP	113W 21057	SCREW (M3X10)
AQ	153W 27650	TAPPING SCREW (M3X6)
AR	252W29250	NYLON WASHER (8)

ГЛАВА 6 ОБЩИЕ ПРОЦЕДУРЫ/ИНФОРМАЦИЯ

Содержание

6.1 Технические характеристики....2
6.1.1 Название/код продукта/код модели/серийный № 2
6.1.2 Габариты и вес аппарата/Требования к размещению 3
6.1.3 Режимы копирования....5
6.1.4 Факсимильные режимы 7
6.1.5 Характеристики/функции прямого ФАКСА....8
6.1.6 Режим принтера 9
6.1.7 Возможности системы – память....10
6.1.8 Электрические характеристики 10
6.1.9 Характеристики системы ввода изображения....11
6.1.10 Характеристики DADF....12
6.1.11 Характеристики/функции сканера 12
6.1.12 Другие функции 13
6.1.13 Характеристики степлера/финишера (опция)....13
6.1.14 Требования к окружающей среде....13
6.1.15 Технические характеристики опций 14
6.2 Инструменты и расходные материалы....14
6.2.1 Инструменты 14
6.2.2 Расходные материалы для технического обслуживания 14
6.3 Расходные материалы 14
6.4 Модификации....15
6.4.1 Символы 15
6.4.2 Перечень модификаций....15
6.5 Установка 17
6.6 Подготовка к транспортировке....24
6.7 Предустановки пользователя 25
6.7.1 Перечень кодов цепь-функция предустановок пользователя....25
6.7.2 Как изменить установки в пользовательском режиме 28
6.8 Общая информация 29
6.8.1 Запрос документов, хранящихся в памяти 29
6.8.2 Как обойти пароль IOT....29
6.8.3 Местоположение пластинки с серийным номером....29
6.8.4 Как считать файл ошибок 30
6.8.5 Перечень режимов копирования....31
6.8.6 Перечень факсимильных режимов 31
6.9 Дерево меню....34
6.10 Словарь к главе 39

6.1 Технические характеристики

6.1.1 Название/код продукта/код модели/серийный №

XE

Название	Код продукта
WorkCentre Pro 423	LKN
WorkCentre Pro 423i	LKP
WorkCentre Pro 423Pi	LKU
WorkCentre Pro 428	LKR
WorkCentre Pro 428i	LKT
WorkCentre Pro 428Pi	LKV

DMO 110V

Название	Код продукта
WorkCentre Pro 423	LNY
WorkCentre Pro 423i	LTL
WorkCentre Pro 423P	LTT
WorkCentre Pro 423Pi	LPC
WorkCentre Pro 423Si	LUC
WorkCentre Pro 428Pi	LPD
WorkCentre Pro 428i	LTM
WorkCentre Pro 428Si	LUD

DMO 220V

Название	Код продукта
WorkCentre Pro 423	LTN
WorkCentre Pro 423i	LTP
WorkCentre Pro 423P	LTU
WorkCentre Pro 423Pi	LTW
WorkCentre Pro 423Si	LTV
WorkCentre Pro 428Pi	LTY
WorkCentre Pro 428i	LTR
WorkCentre Pro 428Si	LUE

6.1.2 Габариты и вес аппарата/Требования к размещению

a. Габариты (рисунок-1)

Конфигурация	Ширина (мм)	Глубина (мм)	Высота (мм)
Модель с крышкой стекла экспонирования	755±5*1	669±5	1039±25*2
Модель с DADF (с DADF, дуплексным модулем, MSI и OCT)	755±5*3	669±5	1108±25*4 1125±25*5
С боковым лотком	845±5*3	669±5	1108±25*4
Со степлером/финишером	1107±5	669±5	1234±25*3

*1 Со стабилизирующей опорой (против опрокидывания)
*2 До верхней поверхности крышки стекла экспонирования
*3 Лоток MSI закрыт
*4 До верхней крышки DADF
*5 До верхней точки лотка оригиналов DADF

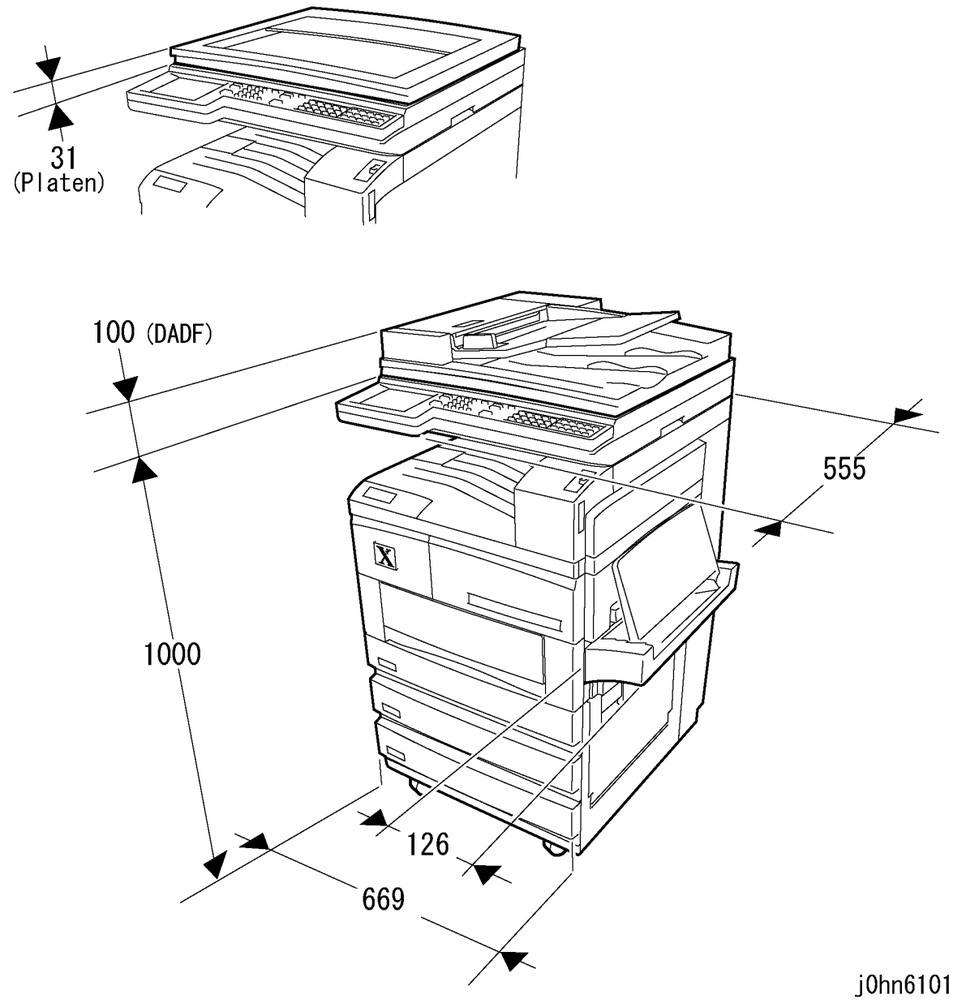

(Рисунок-1) j0hn6101

b. Вес аппарата

Название	Вес (кг)	Примечание
WorkCentre Pro 423/428	Не более 95,6	IOT+IIT+2x-лотковый нижний узел
WorkCentre Pro 423/428DD	Не более 106,9	IOT+IIT+2x-лотковый нижний узел +DADF+MSI+дуплекс+OCT
WorkCentre Pro 423/428CF	Не более 105,6	IOT+IIT+2-лотковый нижний узел+факс
WorkCentre Pro 423/428CFDD	Не более 109,4	IOT+IIT+2x-лотковый нижний узел+ DADF+MSI+дуплекс+OCT+факс
WorkCentre Pro 423/428FS	Не более 108,7	IOT+IIT+2x-лотковый нижний узел+факс+принтер
WorkCentre Pro 423/428FSDD	Не более 112,5	IOT+IIT+2x-лотковый нижний узел+DADF+MSI+дуплекс+OCT+факс+принтер
IOT DC	Не более 45,5	
IIT + крышка стекла	Не более 17,2	
IIT + DADF	Не более 23,5	
Опции		
2 лотка	Не более 34,2	Включая опору против опрокидывания
DADF	Не более 8,6	Включая интерфейсный кабель
Дуплексный модуль	Не более 1,0	
MSI	Не более 2,5	
OCT	Не более 2,4	
Финишер	Не более 16	
Сдвигающий лоток	Не более 1,0	

c. Минимальная площадь для размещения

Название	Ширина (мм)*1	Глубина (мм)
DC423/428	755	670
Модель с лотком вывода лицевой стороной вверх*2	930	670
Модель с финишером*3	1396	1573

*1 Включает стабилизирующую опору (против опрокидывания)
*2 Боковой лоток и MSI с выдвижным удлинителем
*3 Лоток финишера с выдвижным удлинителем

1. Модель с DADF (рисунок-2) (с DADF, дуплексным модулем, MSI, OCT)

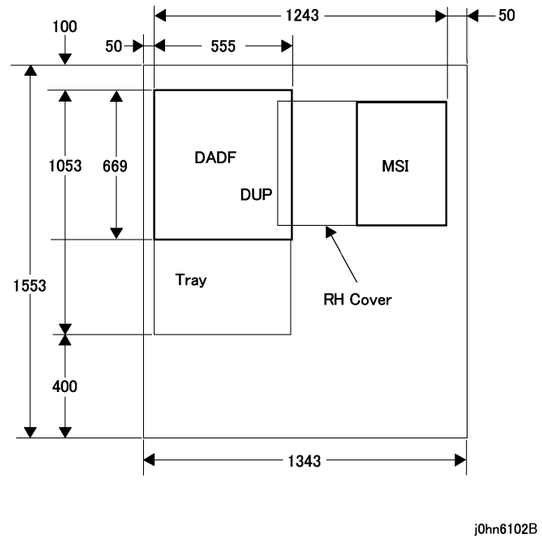

(Рисунок-2) j0hn6102b

2. Модель с крышкой стекла экспонирования (рисунок-3)

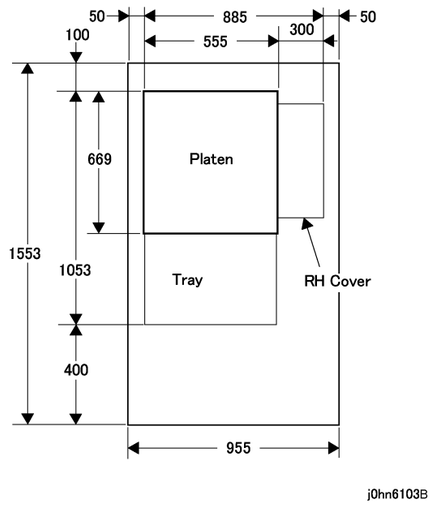

(Рисунок-3) j0hn6103b

6.1.3 Режимы копирования

1. Время прогрева
   В пределах 30 сек. (Требования: температура: 20°C, влажность: 60%, напряжение сети электропитания в пределах нормы)
2. Время выхода первой копии (FCOT)
   В пределах 4,5 сек. (Требования: лоток 1, A4 LEF)
3. Скорость непрерывного копирования в масштабе 100% (листов в минуту)

Формат бумаги, ориентация и лоток	Режим копиро-вания	Лоток для бумаги				
		Лоток 1		Лоток 2 - Лоток 4		MSI
		Обычная бумага	Толстая бумага	Обычная бумага	Толстая бумага	
A4 LEF	Односто.	23/28	23/28	23/28	23/28	19/19
	Двустор.	22,5/22,5	-	22,5/22,5	-	-
8,5”x11” LEF	Односто.	23/28	23/28	23/28	23/28	19/19
	Двустор.	22,5/22,5	-	22,5/22,5	-	-
A4 SEF 8,5”x11” SEF	Односто.	-	-	17/21,5 *1	14/14	14/14
	Двустор.	-	-	14/14	-	-
B5 SEF	Односто.	-	-	17/21,5 *1	14/14	14/14
	Двустор.	-	-	14/14	-	-
B4 SEF	Односто.	-	-	12/15,5	12/15,5	12/12
	Двустор.	-	-	12/12	-	-
8,5”x13” SEF 8,5”x14” SEF	Односто.	-	-	12/15,5	12/15,5	12/12
	Двустор.	-	-	12/12	-	-
A3 SEF 11”x17” SEF 8-kai	Односто.	-	-	12/15,5	12/15,5	12/12
	Двустор.	-	-	11/11	-	-
B5 LEF	Односто.	23/28	18/22	23/28	18/22	19/19
	Двустор.	22,5/22,5	-	22,5/22,5	-	-
A5 LEF	Односто.	23/28	18/22	-	-	19/19
	Двустор.	22,5/22,5	-	-	-	-
Postal card LEF	Односто.	-	18/22	-	-	19/19
	Двустор.	-	-	-	-	-
Envelope (Long 3)	Односто.	-	18/22	-	-	19/19
	Двустор.	-	-	-	-	-

*1 У DC28 скорость копирования после 21-листа снижается до 17 листов в минуту.

Как пользоваться таблицей режимов копирования

a) Для форматов и ориентации бумаги, лотков:
   ÷ В верхней строке указаны значения для режима односторонней печати
   ÷ В нижней строке указаны значения для двусторонней печати

b) Для графы лотков:
   ÷ Слева указаны значения для WCP 423.
   ÷ Справа указаны значения для WCP 428.

4. Увеличение

(1) Предустановки увеличения (6)
70%, 81%, 86%, 115%, 122%, 141% (могут быть настроены изменением системных данных)

(2) Переменное увеличение
От 25 до 400%(с шагом 1%)

(3) Допуск на увеличение (при системных операциях)

Увеличение (%)	Со стекла (система)	Из DADF (система)	IOT	IIT	DADF+IIT
*70,7	±1,3%	±1,7%	-	±1,1%	±1,6%
*81,6	±1,3%	±1,7%	-	±1,1%	±1,6%
*86,6	±1,3%	±1,7%	-	±1,1%	±1,6%
100	±0,8%	±1,2%	±0,6%	±0,5%	±1,0%
*141,4	±1,8%	±2,5%	-	±1,7%	±2,4%
От 25 to 70	±1,7%	±2,1%	-	±1,6%	±2,0%
От 71 до 99	±1,3%	±1,7%	-	±1,1%	±1,6%
От 101 до 122	±1,6%	±2,0%	-	±1,5%	±1,9%
От 123 до 150	±1,8%	±2,5%	-	±1,8%	±2,4%
От 151 до 400	±3,4%	±7,5%	-	±3,3%	±7,4%

При увеличении 100% настройкой системы можно уменьшить ошибку до уровня менее 0,1% в направлении быстрого сканирования и до менее 0,2% в направлении медленного сканирования (для DADF, установленного на IIT)

* Реальное установочное значение, когда задано предустановленное (фиксированное увеличение).

(4) Переключение увеличения
в пределах 0,3 сек.

5. Регулировка плотности

(1) Ручная регулировка плотности: 5 уровней

(2) Автоматическая регулировка плотности AE
Запрещена в режимах Текст/Фото и Фото

6. Регулировка качества копий

(1) Режим Текст (2) Режим Фото (3) Режим Текст/Фото

7. Точность расположения копии на листе (система) (мм)

Параметр	СТЕКЛО С 1 по 4 лоток	СТЕКЛО Дуплекс	СТЕКЛО MSI	DADF С 1 по 4 лоток	DADF Дуплекс
Регистрация передней кромки	±1,60	±2,00	±2,20 *1	±2,20 ±3,00 *2	±3,00 ±4,10 *2
Регистрация боковой кромки	±2,10	±2,50	±3,00 *1	±2,90	±3,20
Перекос спереди (база 200мм)	±1,60	±2,10	±2,00 *1	±2,30	±2,70
Перекос сбоку (база 400мм)	±3,20	±4,20	±4,00	±4,60	±5,40
Сдвиг правого угла (база 400мм)	±2,00	±2,80	-	±3,40	±4,00
Нелинейность (база 400мм)	±0,80	-	-	±1,00	-

Оригинал: STP4301 *1: При увеличении 100% * 2: При увеличении от 300 до 400%

8. Точность расположения копии на листе (только DADF/DADF+IIT) (мм)

Параметр	Относится к	Только DADF	DADF+IIT	IIT
Регистрация передней кромки	к передней кромке	±1,5 ±2,2*1	±1,6 ±2,3*2	±0,50
Регистрация боковой кромки	к боковой кромке	±2,1	±2,2	±0,50
Перекос спереди	200 мм	±1,6	±1,7	±0,50
Перекос сбоку	400 мм	±3,2	±3,4	±0,90
Сдвиг правого угла	400 мм	±2,6	±2,8	±1,35
Нелинейность (направление быстр. сканирования)	400 мм	±0,8	±0,8	±0,30
Нелинейность (направление медлен. сканирования)	400 мм	±0,8	±0,8	±0,30

*1: От 300 до 400%: не более ±2,2мм *2: От 300 до 400%: не более ±2,3мм

9. Поля (полоса без изображения вдоль кромки

Увеличение	Передняя кромка	Боковые кромки	Задняя кромка
100%/уменьшен.	Не более 4,0мм *	Не более 4,0мм *	Не более 4,0мм *
Увеличение	Не более 6,0мм	Не более 4,0мм	Не более 4,0мм

*: Настраивается сервисным инженером

Поля для копий на бумаге, подаваемой из обходного лотка, должны быть в пределах 5мм, чтобы не было загрязнения передней кромки при копировании на толстую бумагу.

10. Применимые форматы бумаги для копирования (обнаруживаемые):

- Лоток 1: A5LEF, B5LEF, A4LEF, 8,5”×11”, открытки, конверты (Long, 3)
- Лотки со2 по 4: B5, A4, B4, A3, 8,5”x11”, 11”x17”, 8,5”x13”, 8,5”x14”

Справка Применимые форматы для APS: A5LEF, B5, A4, B4, A3

6.1.4 Факсимильные режимы

1. Допустимые линии связи

	HANA CF	HANA CF +ISDN (опция)	HANA-AP CF	HANA-AP CF +ISDN (опция)
Телефонная сеть общего пользования (PSTN)	Да	Да	Да	Да
Офисная сеть PBX	Да	Да	-	-
Сеть для факсимильной связи (PSTN)	Да	Да	-	-
Сеть для факсимильной связи (ISDN)	-	Да	-	-
Линия L (3,4кГц/2^x-проводная)	Да	Да	-	-
Сеть ISDN 256к/64к	-	Да		Да

2. Совместимость (G3)

Удаленный терминал	Разрешение				Режим связи	Метод сжатия
	Стандарт	Высокое	Сверхвыс. (400dpi)	Сверхвыс. (600dpi)		
HANA CF	8x3,85	8x7,7	400x400	600x600	SG3/G4	JBIG
Louise CF	8x3,85	8x7,7	400x400	400x400	SG3/G4	MMR
MASHU2 CF	8x3,85	8x7,7	400x400	400x400	SG3/G4	MMR
Mashu CF	8x3,85	8x7,7	400x400	400x400	ECM/G4	MMR
Able3200G	8x3,85	8x7,7	400x400	400x400	ECM/G4	MMR
Able300G	8x3,85	8x7,7	400x400	400x400	ECM/G4	MMR
Able3010	8x3,85	8x7,7	400x400	400x400	ECM/G4	MMR
7033	8x3,85	8x7,7	300x300	300x300	ECM	MMR
7036C	8x3,85	8x7,7	12x11,55	12x11,55	ECM	MMR
7017	8x3,85	8x7,7	8x15,4	8x15,4	ECM	MMR
7021C	8x3,85	8x7,7	8x7,7	8x7,7	ECM	MR
7036/37/38	8x3,85	8x7,7	12x11,55	12x11,55	G3	MR
7008	8x3,85	8x7,7	8x15,4	8x15,4	G3	MH
Не FX-аппараты (выбирается в порядке приоритетов)	1) 8x3,85 2) 200x100	1) 8x7,7 2) 200x200	1) 400x400 2) 16x15,4 3) 300x300 4) 8x15,4	1) 600x600 2) 400x400 3) 16x15,4 4) 300x300 5) 8x15,4	1) SG3 2) ECM 3) G3 4) G4	1) JBIG 2) MMR 3) MR 4) MH

3. Режим связи
   0. FX Unique G4
   1. ITU-T G4
   2. FX Unique SG3(super G3)
   3. FX Unique ECM
   4. FX Unique G3
   5. ITU-T SG3
   6. ITU-ECM
   7. ITU-G3

Справка Приоритеты пронумерованы выше.

4. Размеры изображения для связи
   A3W(SEF), B4W(SEF), A4W(SEF)
   B5 SEF передается как A4 SEF. Когда аппарат определяет A4 вместо A5 SE, B4 вместо B5 SE или A3 вместо A4 SE в направлении медленного сканирования, будут выбираться форматы соответственно A5LEF, B5LEF и A4LEF.
5. Метод сжатия
   MH/MR/MMR/JBIG
6. Управление связью
   По рекомендации ITU-T для обмена факсимильными документами используется процедура T.30.
7. Нестандартные режимы
   Доступны: нестандартный режим Non-Standard Feature (NSF), управление в нестандартном режиме Non-Standard Feature Control (NSC) и настройка нестандартного режима Non-Standard Feature Setup (NSS).
8. Скорость передачи
   ÷ G4 (опционно): до 64кбит/с
   ÷ G3: 33,6K, 31,2K, 28,8K, 26,4K, 24,0K, 21,6K, 19,2K, 16,8K, 14,4K, 12,0K, 9600, 7200, 4800, 2400бит/с (в режиме G3 доступно автоматическое снижение скорости при ошибках).
9. Время передачи
   1) Минимальное время передачи
      0мс/1, 5мс/1, 10мс/1, 20мс/1, 40мс/1
   2) Время передачи для данных изображения
      Время передачи (TP) в режиме G3 для данных изображения указано ниже (при стандартной плотности. Во время передачи разрешение обычно не меняется).

Изображение	Режим	Время передачи (Tp)			
		9600BPS	14,4KBPS	28,8KBPS	33,6KBPS
Image electronic assoc. NO,4	Сверхвыс. (600dpi)	Не более 70 сек.	Не более 48 сек.	Не более 25 сек.	Не более 23 сек.
Image electronic assoc. NO,4	Сверхвыс. (400dpi)	Не более 48 сек.	Не более 33 сек.	Не более 18 сек.	Не более 15 сек.*
Image electronic assoc. NO,4	Высокое	Не более 25 сек.	Не более 17 сек.	Не более 10 сек.	Не более 9 сек.*
Image electronic assoc. NO,4	Стандарт	Не более 18 сек.	Не более 13 сек.	Не более 8 сек.	Не более 7 сек.*
ITU-T(бывш. CCITT) NO,1	Сверхвыс. (600dpi)	Не более 40 сек.	Не более 27 сек.	Не более 15 сек.	Не более 13 сек.
ITU-T(бывш. CCITT) NO,1	Сверхвыс. (400dpi)	Не более 26 сек.	Не более 18 сек.	Не более 10 сек.	Не более 9 сек.*
ITU-T(бывш. CCITT) NO,1	Высокое	Не более 13 сек.	Не более 10 сек.	Не более 6 сек.	Не более 5 сек.*
ITU-T(бывш. CCITT) NO,1	Стандарт	Не более 9 сек.	Не более 7 сек.	Не более 4 сек.	Не более 4 сек.*
FX English	Стандарт	Не более 8 сек.	Не более 6 сек.	Менее 3 сек.	Менее 3 сек.
FX Japanese	Стандарт	Не более 9 сек.	Не более 7 сек.	Не более 4 сек.	Не более 3 сек.*
Image electronic assoc. NO,1	Стандарт (полутон)	Не более 50 сек.	Не более 20 сек.	Не более 10 сек.	Не более 10 сек.*

Условия: ECM (в данных нет ошибок), JBIG, ввод со стекла экспонирования
* Справочное значение

10. Время управления протоколом (сек.)

- При отсутствии ошибок в данных время управления протоколом для каждой фазы указано в приведенной ниже таблице.
- Определение времени индивидуального управления:
  Tm: Между закрытием линии и моментом успешного завершения тренировки первого сообщения.
  Tn: После окончания одного сообщения до успешного завершения тренировки следующего.
  Tu: После окончания последнего сообщения до очистки линии.

V,17, V29,V27ter

Режим	Перед сообщением: Tm	Во время сообщений: Tn	После сообщения: Tu	Всего
Протокол	От 13,9 до 16,4	3,2	4,4	От 21,5 до 24,0

V,34/V,8

Режим	Перед сообщением: Tm	Во время сообщений: Tn	После сообщения: Tu	Всего
Станд. протокол	От 8,7 до 9,9	1,0	0,9	От 10,6 до 11,8

6.1.5 Характеристики/функции прямого ФАКСА

Примечание Когда одновременно установлены опции факса и принтера.

Характеристики

Параметр	Значение
Формат отправ. докум.	A3, B4, A4, B5(LEF), A5(LEF)
Скорость передачи	G3: 33,6/31,2/28,8/26,4/24,0/21,6/19,2/16,8/ 14,4/12,0/9,6/7,2/4,8/2,4кбит/с G4(опция): не более 64кбит/с
Время связи	2 сек.*1
Разрешение	Стандарт: 200x100dpi Высокое: 200x200dpi Сверхвысокое: 400x400dpi, 600x600dpi
Линия связи	Телефонная линия общего пользования (PSTN), PBX, INS Net 64 (G3/G4 *2)
Метод сжатия диапазона	MH, MR, MMR, JBIG
Клиент	PC98, DOS/V
ОС	Windows 95/98/Me, Windows NT 4,0, Windows 2000 Примечание: О Windows XP сообщим в будущем

*1 Если дополнительно оборудован комплектом ISDN
*2 Когда документ A4 (700 символов) передается в режиме стандартного качества изображения (8x3,85 линий /мм (28,8 кбит/с или более): JBIG)

Функции

Функция	Описание
Факсимильный номер	÷ Полный набор: максимум 100 цифр ÷ F-код, P-код (каждый не более: 20 цифр) ÷ Ускоренный набор (номер, запрограммированный в главном узле WCP) ÷ Допустимые символы (кроме цифр 0-9): “-“ пауза (не допустима в ISDN) “S” определяет пароль “<”, “>” определяет порт “F” определяет F-код “P” определяет пароль для F-кода “:” передача сигналов нажатия
Ускоренный набор номера	Ввод номера ускоренного набора, запрограммированного в WCP423/428
Рассылка	Не более: 50 станций
Конфиденциальная связь	Выбор № конфиденциального почтового ящика адресата и пароля
Задержанная передача	Программирование для передачи документа в заданное время

Функция	Описание
Команда на передачу с релейной рассылкой	Выберите адресатов, используя групповой набор или набор из памяти, запрограммированной на релейной станции.
Информация об отправителе	÷ Можно зарегистрировать не более 50 пользователей. Удалить из списка регистрации можно, выбрав вкладку "передачи факсов". Имя отправителя 14 символов (28 байт) Адрес организации отправителя 20 символов (40 байт) Телефонный № отправителя 15 символов (30 байт) Факсимильный № отправителя 15 символов (30 байт) ÷ При выборе листа передачи информация об отправителе, зарегистрированная выше, будет отражена на листе передачи.
Запись отправителя	Можно задать печать записи отправителя независимо от того, запрограммирован□ это в WCP423/428 или нет.
Лист передачи	÷ Можно ввести имя получателя, название, комментарий и предупреждения. ÷ Можно выбрать, прикрепить ли к каждой рассылке один и тот же или индивидуальный лист передачи.
Увеличение	÷ Переменное, от 50 до 400% (выбирается с шагом1%) ÷ Автоматическое
Другие функции	2/4/8-up, перекрытие и другие
Общность прогр. обеспечения	CenterWare: монитор документов
Отчеты	Отчет о не прошедшей передаче, отчет о рассылке, отчет о релейной рассылке
Порт расширенной/внешней линии	Доступен, когда установлен комплект переключения расширенной/внешней линии.
Перечень адресов	÷ Можно запрограммировать перечень адресов на PC. Можно подключиться к другому PC вследствие отдельного файла. ÷ Может быть введено до 9999 ÷ Возможны запись/чтение CSV-файла Позволяет импорт номера ускоренного набора, запрограммированного в главный узел WCP423/428, в перечень адресов через EP-TRESS или сохранить данные о регистрации из перечня адресов в CSV
Уведомление по почте	Уведомляет о результатах регистрации адресов по почте.

6.1.6 Режим принтера

Параметр	Значение
Метод печати	Лазерная ксерография
Время прогрева	Не более 48 сек. (полная конфигурация, заводская установка, 20±C)
Скорость печати (бумага из лотка 1)	DC235: 23ppm(A4LEF), 12ppm(B4), 11ppm(A3) DC285: 28ppm(A4LEF), 15,5ppm(B4), 15,5ppm(A3)
Разрешение	23,6 точек/мм (600dpi)
Сглаживание	Эквивалентна 2400dpi
Форматы бумаги	Лоток 1: A5 LEF, B5 LEF, A4 LEF, Letter LEF, открытка LEF, конверт (Long type3 LEF) Лотки 2 - 4: B5, A4, B4, A3, Letter, Legal (13", 14"), 11”x17” MSI: наибольший 11”x17”, наименьший открытка (B6, только LEF)
Запас бумаги (80г/м^2)	Лоток 3/лоток 4 (опция), MSI (стандарт M-DD) 1,500 листов (500x3)/2000 листов (500x4) (опция), 100 листов (MSI: стандарт)
Максимальный запас бумаги (80г/м^2)	2,100 листов
Вывод бумаги	Стандарт: 500 листов Опции: боковой лоток: 200 листов : финишер: 500 листов+200 листов
Двусторонняя печать	Опционно
Емкость памяти	Стандартная: 32Мбайт (возможность увеличения до 96Мбайт) Опция: дополнительный модуль SDRAM (64Мбайт)
Шрифты PCL6 PostScript (опция)	 81 136
PDL	Стандарт : PCL6 Опция: PostScript3
Эмуляция	Печать изображений TIFF
Интерфейс	Стандарт: Ethernet (100Base-TX/10Base-T), двунаправленный параллельный (IEEE1284), USB*1 Опционно: TokenRinG*2
Протокол	Centro: Compatible, Nibble, ECP Ethernet: TCP/IP, NetWare, EtherTalk, SMB, DHCP, IPP, HTTP
ОС	Windows95/98/Me, Windows 2000, Windows NT4,0, MacOS (только для PostScript)

*1 Только для Windows2000

*2 Ethernet не работает при подключении к TokenRing.

6.1.7 Возможности системы – память

1. Память для факса

Данный аппарат имеет стандартную встроенную память емкостью 2Мбайт. Дополнительно можно установить 8Мбайт памяти(10Мбайт памяти необходимо) и жесткий диск емкостью 1Гбайт. Это требуется для накопления информации об изображении при передаче и приеме.

2 Мбайт памяти (стандарт)				
Емкость памяти	Соответствует числу страниц, хранимых для операций передачи и приема (используя стекло экспониров. и SEF)			
	Стандарт	Высокое разрешение	Сверхвысокое (400dpi)	Сверхвысокое (600dpi)
2 Мбайт (MMR)	101	66	37	23
2 Мбайт (JBIG)	129	84	45	29

8 Мбайт памяти (стандарт FXAP)				
Емкость памяти	Соответствует числу страниц, хранимых для операций передачи и приема (используя стекло экспониров. и SEF)			
	Стандарт	Высокое разрешение	Сверхвысокое (400dpi)	Сверхвысокое (600dpi)
10 Мбайт (MMR)	590	369	210	131
10 Мбайт (JBIG)	756	473	259	165

Жесткий диск 1 Гбайт (ОПЦИЯ)	
Емкость памяти	Передача/прием
(MMR)	960 документов макс./960 стр. макс. или до заполнения памяти
(JBIG)	То же, что и выше

Справка При выполнении операций передачи и приема в качестве документа используется тест-лист ITU-T No,1. На рисунке указано число страниц, запоминаемых в памяти перед переключением в режим немедленной передачи/приема (в действительности можно передать и принять больше страниц) (порог: 20%).

2. Память для копий

С дополнительным комплектом для электронной сортировки (жесткий диск 1Гбайт) число сортируемых листов: 100 (A4)

6.1.8 Электрические характеристики

1. Рабочий источник питания
   Однофазная 2х-проводная электрическая сеть

Напряжение сети	Нагрузка	Частота
100 В10%	15A	50/60 Гц±2%
110 В±10%(TFX)	13A	60 Гц±2%
220-240 В±10%(FXA)	7A	50/60 Гц±2%

2. Шнур электропитания
   Подключается к гнезду главного процессора и обеспечивается каждой операционной компанией (за исключением TFX).
3. Прерыватель питания при утечке на землю
   - ÷ Ток утечки: не более 10A
   - ÷ Время срабатывания: не более 100 мс
4. Счетчик отпечатанных листов
   - ÷ Встроенный электронный счетчик.
   - ÷ Отдельный счетчик для каждого режима.
     1) Счетчик копий
     2) Счетчик факсимильных копий
     3) Счетчик отпечатков в режиме принтера
5. Счет копий выполняется следующим образом:
   - ÷ Односторонняя копия:
     1) Выход в лоток вывода лицевой стороной вниз
        Когда задняя кромка проходит выходной датчик фьюзера
     2) Выход в лоток вывода лицевой стороной вверх
        Когда задняя кромка проходит выходной датчик фьюзера
     3) Вывод в финишер
        Когда задняя кромка проходит выходной датчик фьюзера
   - ÷ Двусторонняя копия:
     Когда задняя кромка первой стороны проходит выходной датчик фьюзера
     Вторая сторона считается так же, как и при односторонней копии.
   - ÷ Увеличение числа

Односторонняя копия:	1
Двусторонняя копия:	каждая первая и вторая стороны на 1
Тест-лист (односторонний):	1
Прозрачная вкладка между страницами:	0 для пустой

6. Потребляемая мощность (измерение FX)

Потребляемая мощность в каждом режиме

Режим	WCP423/428 WCP 423i/428i	WCP 423P WCP 423Pi WCP 428P WCP 428Pi	WCP 423Si WCP 428Si
"Спящий" режим (Питание выключено)	2,2 Вт/4,6 Вт	2,4 Вт/4,7 Вт	9,3 Вт/10,0 Вт
Режим малого энергопотребления	74 Вт/75 Вт	90 Вт/88 Вт	95 Вт/100 Вт
Копирование	Не более 1500 Вт		

7. Резервная батарея
   - ÷ Ванадиевый аккумулятор позволяет сохранять информацию в памяти, например, системные данные и данные пользователя (гарантирует сохранение в течение 200 часов при температуре в помещении 22±C, при заряде в течение 72 часов).
   - ÷ Кроме того, аккумулятор позволяет сохранять данные изображения (гарантирует сохранение в течение 3 часов при температуре в помещении 22±C, при заряде в течение 158 часов).

6.1.9 Характеристики системы ввода изображения

1. Метод сканирования
   1) Направление быстрого сканирования: Линейка ПЗС с оптической системой.
   2) Направление медленного сканирования: Движущиеся каретка полного хода и каретка половинного хода

      Движущийся оригинал, подаваемый из лотка DADF. Подается верхний оригинал стопки. Оригиналы загружаются лицевой стороной вверх.
2. Параметры ввода изображения
   1) Плотность элементов в направлении быстрого сканирования
      7296 элементов/308,86 мм ± 1% (600ppi)
   2) Плотность элементов в направлении медленного сканирования
      600 элементов/25,4 мм (600ppi)
      * При использовании DADF плотность ниже 50% может быть уменьшена до установочного значения электронной композицией/декомпозицией соседних элементов.
   3) Скорость сканирования
      - ÷ Направление быстрого сканирования: 264,5мкс/строка (в зависимости от увеличения)
      - ÷ Направление медленного сканирования: масштаб 130,0 мм/сек.
        : уменьшение/увеличение X мм/сек. где
        X=130x100÷уменьшение/увеличение (%)
3. Оригиналы
   1) Размер оригинала
      - ÷ Стекло экспонирования
        Максимальный: A3 (297x420 мм), 11”x17” Минимальный: не ограничен
      - ÷ DADF
        Максимальный: A3 (297x432mm), 11”x17” Минимальный: A5 (100x148 мм)
   2) Регистрация
      - ÷ Положение регистрации оригинала на стекле экспонирования: в дальнем левом углу.
      - ÷ Положение регистрации оригинала в DADF: внутри.
4. Определение формата оригинала
   1) В режиме сканирования со стекла экспонирования
      - ÷ Размер оригинала в направлении быстрого сканирования (ширина) определяется CCD, а размер оригинала в направлении медленного сканирования определяется датчиком обнаружения размера IIT.
      - ÷ Датчики сканируют оригинал непосредственно перед/после закрывания крышки IIT.

        Если кнопку Старт нажать при открытой крышке IIT, оригинал будет сканирован сразу же после нажатия кнопки. Однако, если оригинал имеет черные края, он может быть не определен или определен неправильно.

Размер оригинала	Направление быстрого сканирования (мм)	Направление медленного сканирования (датчик размера)
Нет оригинала	От 0 до 50	ВЫКЛЮЧЕН
A5 SEF	От 144 до 153	ВЫКЛЮЧЕН
B5 SEF	От 178 до 187	ВЫКЛЮЧЕН
A5 LEF	От 206 до 215	ВЫКЛЮЧЕН
A4 SEF	От 206 до 215	ВКЛЮЧЕН
B5 LEF	От 253 до 262	ВЫКЛЮЧЕН
B4 SEF	От 253 до 262	ВКЛЮЧЕН
A4 LEF	От 293 до 302	ВЫКЛЮЧЕН
A3 SEF	От 293 до 302	ВКЛЮЧЕН

Примечание В зависимости от внешних условий и состояния изображения неприемлемые форматы могут быть восприняты как стандартные.

2) Режим DADF

Определяется по комбинации состояний датчика ширины оригинала в DADF и датчика захвата оригинала в DADF (длина).

Формат оригинала	Датчик A4	Датчик B4	Датчик A3	Уровень сигнала датчика захвата
A3 SEF	ВКЛ.	ВКЛ.	ВКЛ.	Низкий (обнаружен)
A4 LEF	ВКЛ.	ВКЛ.	ВКЛ.	Высокий (не обнаружен)
B4 SEF	ВКЛ.	ВКЛ.	ВЫКЛ.	Низкий
B5 LEF	ВКЛ.	ВКЛ.	ВЫКЛ.	Высокий
A3 SEF	ВКЛ.	ВКЛ.	ВКЛ.	Низкий
A4 SEF	ВКЛ.	ВЫКЛ.	ВЫКЛ.	Низкий
A5 LEF	ВКЛ.	ВЫКЛ.	ВЫКЛ.	Высокий
B5 SEF	ВЫКЛ.	ВЫКЛ.	ВЫКЛ.	Низкий

6.1.10 Характеристики DADF

Пункт	Описание
Способ подачи	Автоматическая подача оригиналов из стопки
Время прогрева	Не более 48 сек. (полная конфигурация, заводская установка по умолчанию, 20±C)
Форматы оригиналов	A5LEF, B5SEF/LEF, A4SEF/LEF, B4, A3, 11"x17", 8,5"x13", 8,5"x14", 8,5"x11"SEF/LEF, 5,5"x8,5"
Плотность бумаги	1-сторонняя печать: 35-120 г/м^2 2-сторонняя печать: 50-120 г/м^2
Емкость лотка для оригиналов	Тонкая бумага 35-50 г/м^2: 50 листов, стандартная (обычная) бумага 50-100 г/м^2: 50 листов, толстая бумага 100-120 г/м^2: 45 листов
Скорость сканирования	<1-стор.> A4(LEF): 30,2 листа/мин., A4(SEF): 22,3листа/мин., B4: 18,5 листа/мин., A3:16,0 листов/мин.
	<2-стороны > A4(LEF): 8,5 листа/мин., A4(SEF): 6,8 листа/мин., B4: 5,9 листа/мин., A3: 5,3 листа/мин. *2-стороны-?1-сторона / 2-стороны -?2-стороны (режим сортировки)
Скорость вывода	Размер в размер: 130мм/сек. масштаб: X=130x100÷ масштаб (%)
Вес	8,0 кг
Габариты (мм)	555(W)x510(D)x102(H)
Не гарантируется	Термочувствительная бумага, глянцевая бумага, перфорированные оригиналы, шершавая бумага, сложенные оригиналы, оригиналы со вклейками, оригиналы неправильной формы, калька, за исключением (GT65), склеенные документы.
Не разрешается	- Скрепленные и сшитые документы, - Склеенные документы - Сложенные, порванные, мятые и скрученные документы, - Тонкие оригиналы, плотностью менее 35 г/м^2
Прочее	- Длинные оригиналы (при сканировании для отправки по факсу) - Можно установить штамп для прошедших оригиналов.

6.1.11 Характеристики/функции сканера

Примечание С функциями факса, принтера и сетевыми функциями

Характеристики

Пункт	Описание
Сканируемые форматы	A3, B4, A4, B5LEF, A5LEF
Система сканирования	Фиксированная, использующая датчик изображения CCD
Интерфейс	Совместимый с TWAIN Ver,1,6 (32/16bit)
Сжатие данных	MH, MR, MMR (не поддерживает JBIG)
Разрешение	600dpi, 400dpi, 300dpi, 200dpi
Полутона	256 полутонов
Скорость сканирования	49 листов/мин. (A4LEF: 200dpi : в конфиденциальн. ящик)
Клиент	PC98, DOS/V
ОС	Windows95/98/Me, WindowsNT4,0, Windows2000 (об XP мы сообщим в ближайшем будущем)
Протокол	TCP/IP
Режимы сканирования	Текст, Текст/Фото, Полутона
Дуплекс	Возможен при наличии дуплексного модуля
Плотность	5 уровней
Увеличение/уменьшение	50-400% (с шагом 1%):
Просмотр конфиденциального ящика	Сканирование, вывод на дисплей, удаление документа, информирование об обновлении информации
Характеристики других аппаратов	Выбором IP-адреса

6.1.12 Другие функции

1. Метод формирования изображения/проявления
   1) Фоторецептор: OPC (Organic Photo Conductor - органический фотопроводник)
   2) Метод копирования: Непрямой электростатический метод
   3) Метод проявления: Сухое проявление
   4) Метод экспонирования: Сканирование лучом полупроводникового лазера
   5) Система закрепления: Нагревательный вал

2. Емкость лотков для бумаги (2100 листов: (500x3+500+100))(P-бумага FX)
   Лотки: 500 листов, лоток 4: 500 листов (опция) MSI: 100 листов
3. MSI
   ÷ Формат бумаги: макс.: A3, 11”x17”, мин.: A6 (открытка)
   ÷ Плотность бумаги: от 55 до 156 г/м^2, 190 г/м2(открытка)
4. Автоматический дуплексный модуль (опция)
   Формат бумаги: макс.: A3, 11”x17” мин.: A5LEF(5,5”x8,5”)
   Плотность бумаги: от 60 до 105 г/м^2
5. Сдвигающий лоток
   ÷ Формат бумаги: макс.: A3, 11”x17” мин.: A5
   ÷ Плотность бумаги, емкость лотка: от 60 до 105 г/м^2 500 листов (P-бумага FX)
   ÷ Величина сдвига: 40 мм
   ÷ Разброс: не более 20 мм
6. Выходной лоток (P-бумага FX)
   1) Лоток вывода лицевой стороной вниз (стандарт): 500 листов
   2) Лоток вывода лицевой стороной вверх (опция): 200 листов

6.1.13 Характеристики степлера/финишера (опция)

Параметр	Описание
Лотки	2 уровня Верхний лоток укладчика: вывод для сшивания и укладки (лицевой стороной вниз) Нижний лоток укладчика: боковой лоток (лицевой стороной вверх)
Допустимые форматы бумаги	A5LEF, B5SEF/LEF, A4SEF/LEF, B4, A3, 11"x17", 8,5"x13", 8,5"x14", 8,5"x11" SEF/LEF, 5,5"×8,5", 8-kai
Плотность бумаги	От 60 г/м^2 до 105 г/м^2
Емкость лотков	Максимальная: 700 листов (стандартной бумаги) Верхний лоток укладчика: 500 листов Нижний лоток укладчика: 200 листов
Определение заполнения стопки	Когда высота стопки достигает 70 мм
Макс. толщина стопки для сшивания (бумага 80г/м^2)	30 листов
Число страниц/число копий для сшивания	2-9 листов/50-70 комплектов копий, 10-30 листов/16-45 комплектов копий
Положения сшивания	Одно/(слева сверху, справа сверху, слева снизу, справа снизу)
Источник питания	Переменное напряжение 220-240 В (16A 50/60 Гц)
Вес	Менее 15,5 кг
Габариты (мм)	560(ширина) x 554(глубина) x 470(высота)

6.1.14 Требования к окружающей среде

1. Температура/влажность/высота
   Темп.: от 10°C до 35°C Влажность: от 15% до 85%
   Высота: от 0 до 2500м (справочное значение)
2. Стандарты безопасности
   1) Электрические помехи: VCCI Class 2.
   (Class 1 при работе принтера в сети)
   2) Выделение озона: Менее 0,01 ppm (0,02 мг/м^3)
   3) Акустический шум (дБА)

Примечание Модели 23 копии в мин./модели 28 копий в минуту

	Режим ожидания	Непрерывно (процессор)	Импульс (процессор)	Непрерывно (вся система)	Импульс (вся система)
Звуковое давление	25,4/34	46/50,7	59/59	52,1/56,5	65/65
Звуковая мощность	40/50	63/68	60,6/61,4	69,9/71,8	63,7/64,6

Справка Вся система:
Главный узел+дуплексный модуль+DADF+OCT(+MSI)+финишер

6.1.15 Технические характеристики опций

1. Дополнительно G3/дополнительно G4

÷ G3

При установке этого комплекта к аппарату можно подключить до трех линий связи G3, всего с линиями G4 возможно подключение 4 линий.

÷ Данный комплект допускает переключение между внешней линией и расширенной линией.

÷ Внешняя телефонная трубка к этому комплекту не подключается.

÷ G4

При установке комплекта к аппарату можно подключить до двух линий связи G4, всего с линиями G3 возможно подключение 4 линий. Для первой линии используйте G4/ICM, а для второй только плату G4.

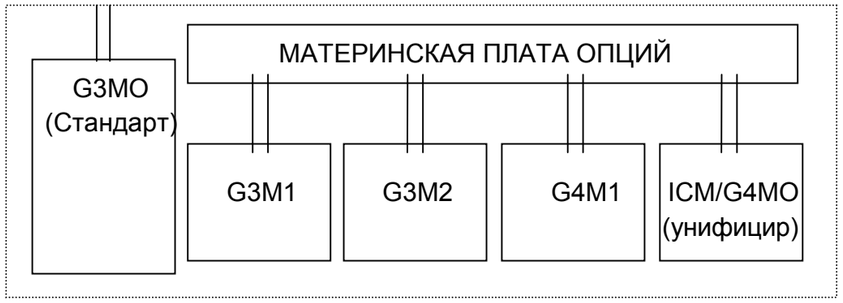

Дополнительно G3/G4

2. Управление работой факса

Функции, например, управление передачей и управление учетом факсов, ранее выполнявшиеся комплектом “FAX department management kit”, теперь выполняются с помощью CopyLyzer 610N.

3. Интернет-факс

Интернет-факс передает данные вложением передаваемых данных в виде TIFF-файла в сообщение, посылаемого по электронной почте,.

Примечание: Интернет-факс работает при установке в модель FS дополнительного модуля памяти SDRAM (64Мбайт) и наличии встроенного жесткого диска или эквивалентных опций.

Характеристики

Параметр	Описание
Размер сканируемого документа	Макс.:297x420 мм (A3) (в зависимости от возможностей службы связи)
Размер выводимого документа	Макс.: 297x420 мм (A3)
Плотность сканирования	<Быстр. сканиров.> 600/400/300/200dpi, 16/12/8линий/мм <Медленное сканирование> 600/400/300/200/100dpi, 15,4/11,55/7,7/3,85 линий/мм
Система сканиров.	Сканирование неподвижным CCD
Поддерж. форматы	TIFF (MH, MR, MMR, JBIG)
Профиль	TIFF-S,F,J, Независимое расширение 600x600dpi
Протокол	Передача: SMTP, прием: SMTP, POP3
Совместимость	Рекомендации ITU-T: T,37, T,30, F,185, E,164 Метод интернет-факса: RFC2301 (TIFF profile S/F/J), и независимое расширение 600x600dpi Функция DSN: RFC1891, 1894 Функция SMTP: RFC821, 822, 1869 Прием POP3: RFC1939 Версия MIME: Version1,0 (RFC2049)
Обеспечиваемые услуги	Сканирование для почты: передача изображения по Email Email в Print/BOX: печать и запоминание принятых по Email текста и данных изображения в почтовом ящике Email в FAX: факс-передача, принятого по Email документа FAX в Email: передача по Email принятого по факсу документа

6.2 Инструменты и расходные материалы

6.2.1 Инструменты

№ п/п	Номер	Наименование
1	499T281	Тест-лист для факса
2	499T247	Тест-лист (A3)
3		Multinational Metric Tool Kit - комплект метрических инструментов

6.2.2 Расходные материалы для технического обслуживания

Специальные расходные материалы для технического обслуживания данной модели не предусмотрены. При их появлении будет последует отдельное уведомление.

6.3 Расходные материалы

Расходные материалы	Код продукта	Примечание
Копи/тонер-картридж		24000 листов *1
Скрепки	CWAA0383	3000 скрепок – 3 в каждой упаковке

*1: Для тест-листа FX формата A4 LEF FX со степенью заполнения 6%

6.4 Модификации

6.4.1 Символы

Если в результате модификации произошло изменение детали, узла, процедуры, описания, указывается код модификации:
[Tag 1V]: Указывает, что описание относится к аппаратам после модификации Tag 1.
[w/o Tag 1V]: Указывает, что описание относится к аппаратам до модификации Tag 1.

Символ	Символ
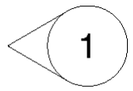	Указывает на элемент, который был доработан; номер модификации помещен в кружок.
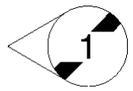	Указывает на элемент, который представлен в виде который был до модификации с указанным в кружке номером.

6.4.2 Перечень модификаций

V - код	Наименование и описание	Код продукта	Примечания
1			
2			
3			
4			
5			
6			
7			
8			
9			
10			
11			
12			
13			
14			
15			
16			
17			
18			

V - код	Наименование и описание	Код продукта	Примечания
19			
20			
21			
22			
23			
24			
25			
26			
27			
28			
29			
30			
31			
32			
33			
34			
35			
36			
37			
38			
39			
40			
41			
42			
43			
44			
45			
46			
47			
48			
49			
50			
51			
52			
53			
54			
55			

V - код	Наименование и описание	Код продукта	Примечания
56			
57			
58			
59			
60			
61			
62			
63			
64			
65			
66			
67			
68			
69			
70			
71			
72			
73			
74			
75			
76			
78			
79			
80			
81			
82			
83			
84			
85			
86			
87			
88			
89			
90			
91			
92			
93			

V - код	Наименование и описание	Код продукта	Примечания
94			
95			
96			
97			
98			
99			
100			

6.5 Установка

Примечание IOT и IIT должны устанавливаться сервисным инженером.

Распаковка и сборка

Примечание Распакуйте 2х-лотковый модуль, IOT, затем IIT.

ВНИМАНИЕ

Открыв коробку и вынув из нее IOT, снимите лоток 1, чтоб□ освободить место для ручек (рисунок-1).

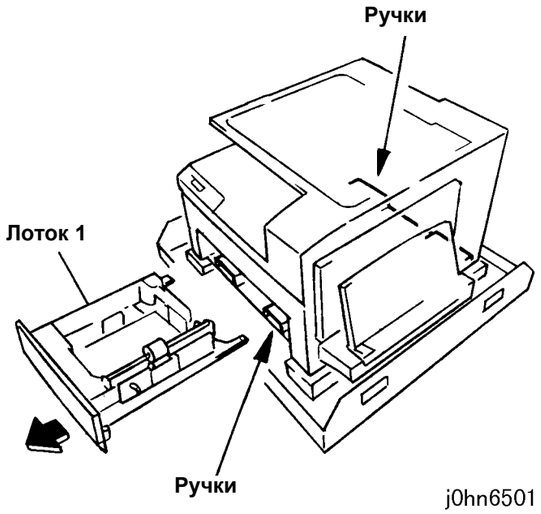

(Рисунок 1) j0hn6501

1. Проверьте комплект принадлежностей

Примечание Описанная ниже процедура относится к WorkCentre Pro 423/428. Процедуры для других моделей, отличающиеся от процедур для WorkCentre Pro 423/428, также приводятся.

- Принадлежности для 2х-лоткового модуля (рисунок-2)

1.	Основной узел	1
2.	Размеры и наклейки	1 комплект
3.	Фиксаторы	2
4.	Винты	2
5.	Подставка против опрокидывания	1
6.	Винты (серебристые)	2
7.	Винт (черный)	1

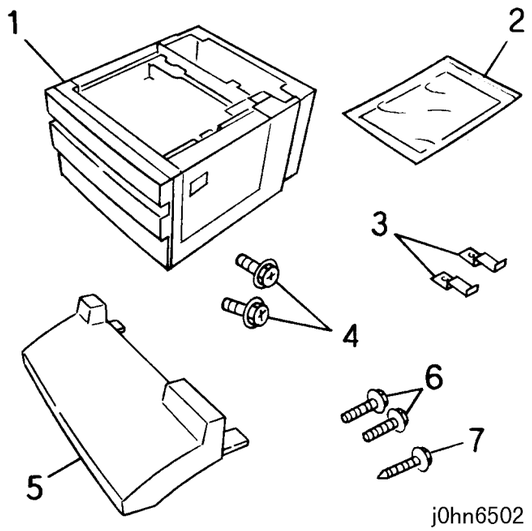

(Рисунок 2) j0hn6502

- Принадлежности для IOT (рисунок-3)
  1. Главный узел 1
  2. Шнур электропитания 1
  3. Кабель подключения к линии 1
  4. Журнал техобслуживания 1 лист
  5. Руководство пользователя 1
  6. Перечень NVM (IOT) 1 лист
  7. Инструкция по установке 1 лист

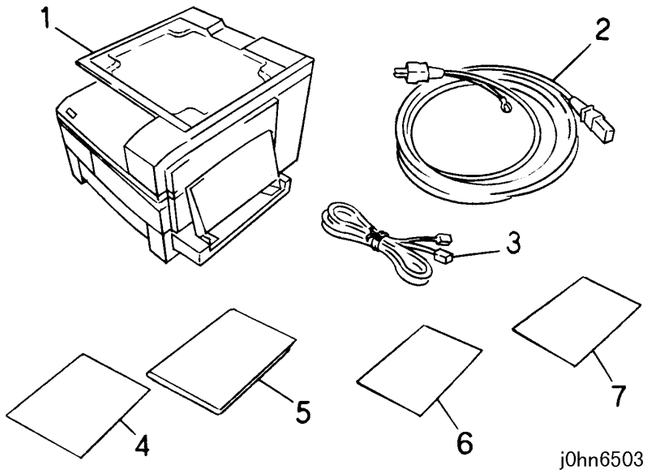

(Рисунок-3) j0hn6503

- Принадлежности для IIT (рисунок-4)
  1. Основной узел 1
  2. Перечень NVM (IIT) 1

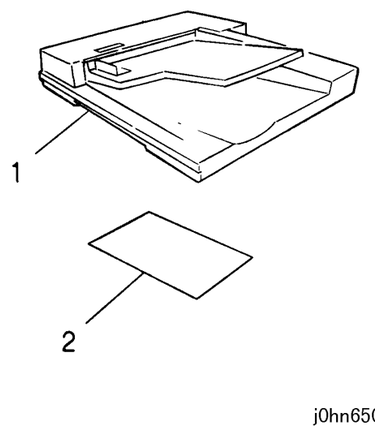

(Рисунок-4) j0hn6504

2. Снимите упаковочную ленту.
   - Проверьте внешнее состояние крышек, убедитесь, что они не повреждены.
   - Удалите ленты и упаковочные материалы.

3. Зафиксируйте опорные ролики двухлоткового модуля и поставьте на него IOT (рисунок-5).

ПРЕДУПРЕЖДЕНИЕ

IOT весит 46 кг. Этот узел необходимо поднимать вдвоем. Поднимайте IOT с большой осторожностью.

1) Нажав на рычаги, зафиксируйте опорные ролики.
2) Опустите IOT, совместив его отверстия со штифтами двухлоткового модуля.

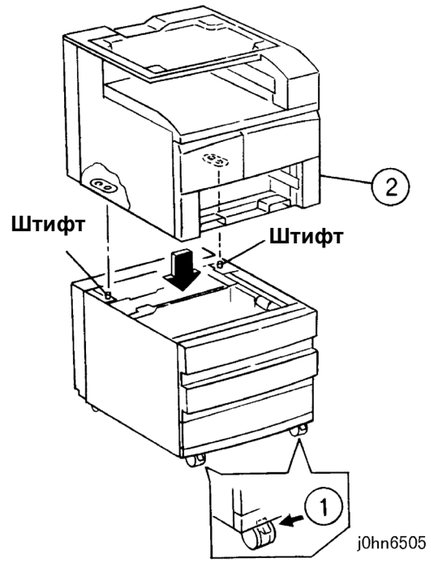

(Рисунок-5) j0hn6505

4. Закрепите IOT на двухлотковом модуле фиксаторами (2) (рисунокт-6).
   1) Выдвиньте лоток 2.
   2) Вставьте фиксаторы в прямоугольные отверстия двухлоткового модуля.
   3) Затяните винты.

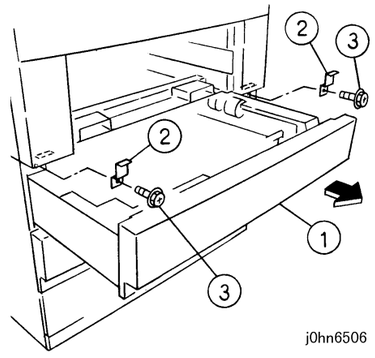

(Рисунок-6) j0hn6506

ВНИМАНИЕ

Чтобы IOT не упал, не забудьте закрепить его фиксаторами.

5. Установите лоток 1, снятый при распаковке IOT.
6. Установите IIT на IOT.

ПРЕДУПРЕЖДЕНИЕ

IIT весит 24 кг. Этот узел необходимо поднимать вдвоем. Поднимайте IOT с большой осторожностью.

7. Закрепите IIT на IOT. (рисунок-7).
   1 Затяните винт.

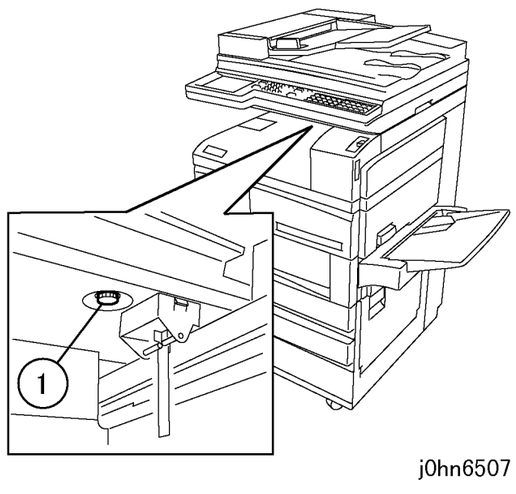

(Рисунок-7) j0hn6507

ВНИМАНИЕ

Чтобы IIT не упал, не забудьте закрепить его винтом.

8. Подсоедините разъем двухлоткового модуля к разъемы IOT (рисунок-8).
   1) Снимите крышечку B на правой крышке.
   2) Подсоедините разъем (светло-синий конец должен быть с правой стороны).
   Примечание Проверьте правильность подсоединения разъема. Плохой контакт приведет к появлению ошибки загрузки бумаги в лотках со 2 по 4.

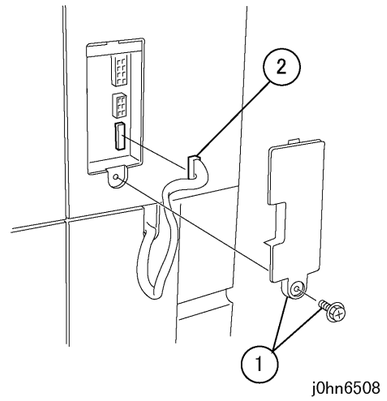

(Рисунок-8) j0hn6508

9. Соедините кабелем IIT с IOT (рисунок-9).

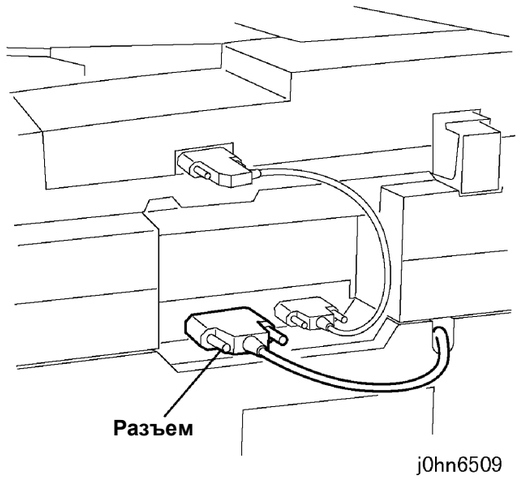

(Рисунок-9) j0hn6509

Примечание После подключения кабеля плотно затяните винты фиксаторов. При плохом подключении может не быть сообщений на дисплее панели управления IIT.

10. Установите подставку для предотвращения опрокидывания (рисунок-10).

ВНИМАНИЕ

Во избежание опрокидывания главного узла обязательно установите подставку.

1) Удалите заглушки (2) с правой крышки двухлоткового модуля.
2) Установите подставку.
3) Затяните винты (2).
4) Затяните винт (черный) (1).

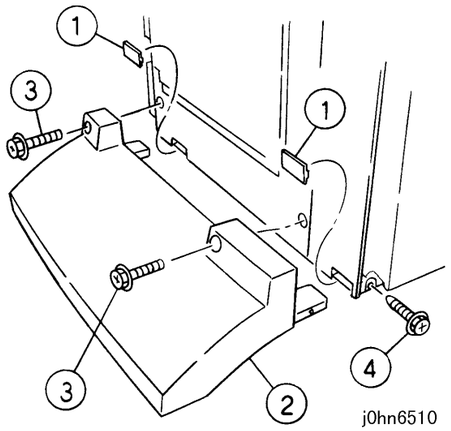

(Рисунок-10) j0hn6510

11. Подключите линию **(только для моделей, оборудованных факсимильной опцией**) (рисунок-11).

1) Подсоедините один конец кабеля к гнезду ”LINE1” с задней стороны IOT, а другой - к телефонной розетке.

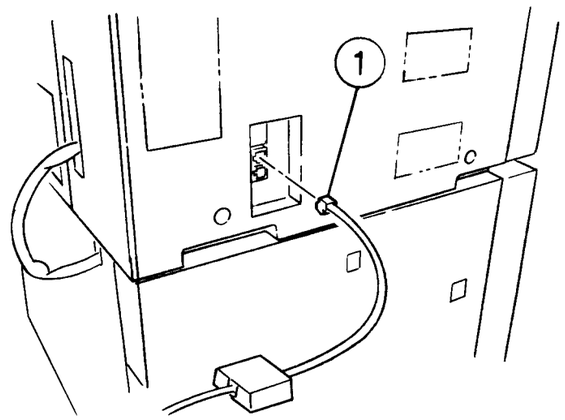

(Рисунок-11) j0hn6511

12. Разблокируйте опорные ролики.
13. Перекатите аппарат на место эксплуатации и зафиксируйте опорные ролики (рисунок-12).

1) Зафиксируйте передние опорные ролики, нажав на рычаги (2).

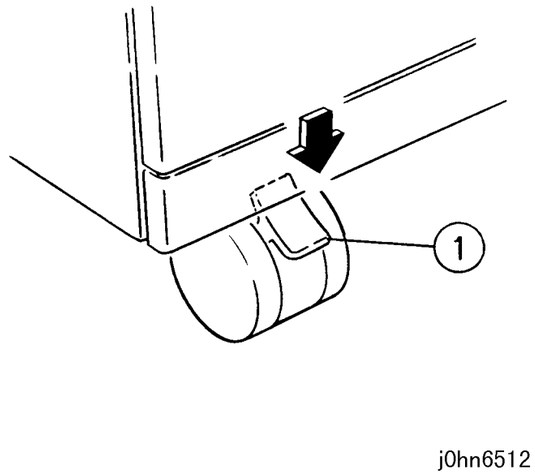

(Рисунок-12) j0hn6512

Установите CRU.

14. Выдвиньте правый узел вправо и откройте переднюю правую крышку (рисунок-13).

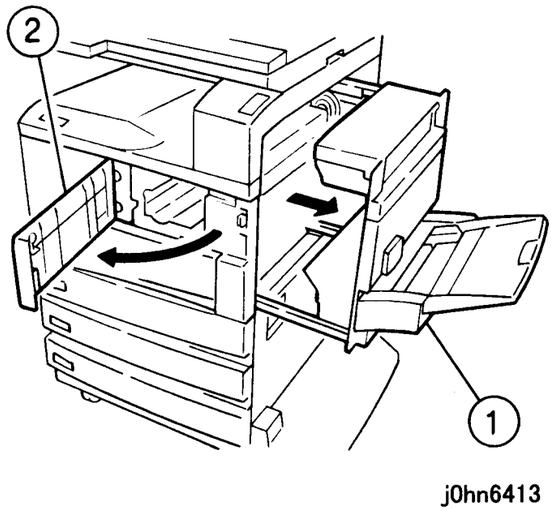

(Рисунок-13) john6413

15. Установите CRU (рисунок-14).

1) Выньте CRU из упаковки и потрясите его из стороны в сторону, держа горизонтально.

2) Плотно вставьте CRU в аппарат.

Примечание Если закрыть переднюю правую крышку, не зафиксировав ручку CRU, сломается правая крышка или крышка барабана.

3) Вытяните ленту, закрывающую тонер (при зафиксированной ручке CRU).

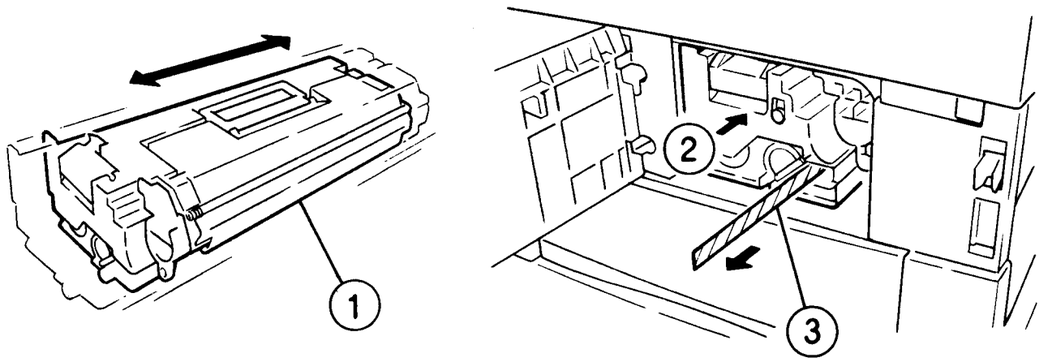

(Рисунок-14) john6514

Загрузка бумаги

16. Загрузите бумагу (рисунок-15).

Загрузите бумагу в каждый лоток.

- Лоток 1 A4 (LEF)
- Лоток 2 B4
- Лоток 3 A3

Настройка лотка под формат бумаги

- Отрегулируйте положение концевой и боковой направляющих бумаги под формат загруженной бумаги (форматы бумаги указаны на днище лотка).

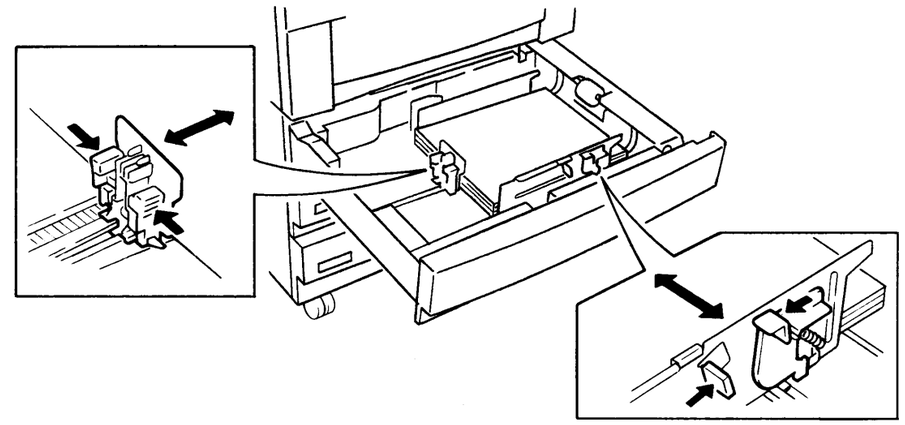

(Рисунок-15) j0hn6515

17. Наклейте этикетки с форматами бумаги (Рисунок-16).

- Наклейте этикетки в соответствии с форматами загруженной бумаги.



(Рисунок-16) j0hn6516

Включите питание.

18. Вставьте разъем шнура электропитания в гнездо главного узла.
19. Вставьте вилку шнура электропитания в розетку электросети.
    Кроме WCP423/428 к розетке нельзя больше подключать никакое оборудование.
    Не забудьте подсоединить провод заземления.
20. Включите питание аппарата (рисунок-17).
    Включите выключатель прерывателя напряжения сети и выключатель питания. В течение примерно 30 секунд на дисплее появится “Ready to copy” (Готов к копированию).

    Примечание Оставляйте выключатель прерывателя сети включенным. Перед выполнением теста функционирования обязательно проверьте следующее:

- Что на панели управления выключены индикаторы ”Pending Jobs” (отложенные работы) и “On Line” (подключен к компьютеру).
- Что дисплей панели управления показывает “Ready to print or fax” (готов к печати и передаче факсов).
- Как протестировать: Выключите питание и нажмите на прерывателе напряжения сети кнопку <TEST>.
  После проверки нажмите на кнопку <RESET> и включите питание аппарата.

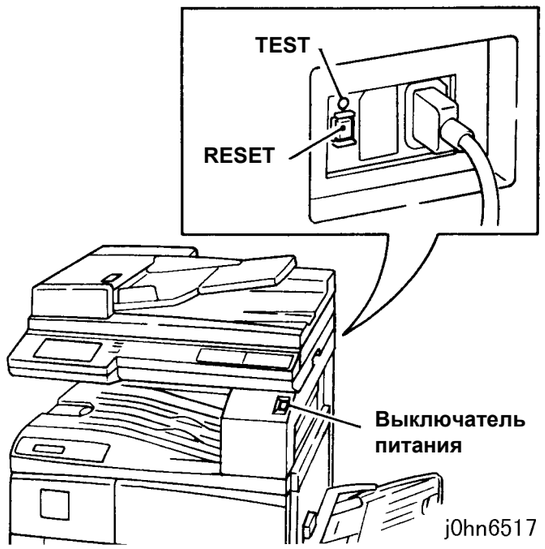

(Рисунок-17) j0hn6517

Хранение и настройка

21. Пользовательские настройки для факсимильной связи

    Установите дату “Date” и время “Clock”.
    Введите локальное имя “Local Name”, заголовок отправителя “Send Header”, идентификатор телефона “Tel. ID”, тип набора номера “Dial Type” и тип линии “Line Type”.

- Введите перечисленные выше параметры.

<Примечания к запоминанию номера ускоренного набора для связи в режиме G4 >

Набирая факсимильный номер удаленного терминала, не вводите “пробел”, “паузу” и другие подобные символы. Телефонный номер может быть распознан неправильно.

- Войдите в диагностический режим C/E.
  - Как войти в диагностический режим C/E:
  Нажмите и в течение 5 секунд держите нажатыми кнопки Старт и “0”. Дисплей перейдет на негативное изображение, что указывает на то, что он вошел в режим C/E.
  Для выхода из режима C/E нажмите Старт при нажатой кнопке “0”. Вид дисплея снова изменится, что говорит о том, что он вышел из режима C/E.
- Очистка памяти.
  Custom Presets->Diagnostics->Clear memory->User->кнопка Старт

Примечание Не нажимайте никаких кнопок, кроме User.

- Введите “Date” и “Clock”.
  Custom Presets->Timers->1. Date
  2. Clock
- Введите Local name, Sender Header, Tel. ID, Dial Type и Line Type.

Setup->Local Fax Info.->	1. Local name	Локальное имя
	2. Sender Header	Заголовок передачи
	3. Tel. ID	ID телефона
	4. Dial Type	Тип набора номера
	5. Line Type	Тип линии

- Настройте параметры с 6 по 20 на основании состояния подключения к линии.

[Настройка ISDN G4]

Примечание Для ISDN ID введите № тел. Вводите только цифры, без дефисов.
Например: .) 0331234567

- Настройте параметр 21 на основании состояния подключения к линии.

22. Настройка на панели управления кнопок дополнительных режимов по умолчанию

Custom Presets	-> Screen Defaults	Экран по умолчанию
->	Copy Screen	Экран копира
->	Fax Screen	Экран факса
->	Scanner Default Screen	Экран сканера по умолчанию

23. Выполните автодиагностику для проверки плат и узлов.
    Custom Presets->Diag->Авто Diagnostics->кнопка Старт

Проверка функционирования

24. Проверка подачи бумаги
    1. Запишите показания счетчика копий.
    - Выберите в меню Billing meter.
    2. Загрузите оригинал формата A3 и изготовьте 3 копии, подавая бумагу из каждого лотка.
    3. Проверьте, не застревает и не мнется ли бумага, и нет ли одновременного захвата нескольких листов.
    4. Проверьте режимы автоматического выбора бумаги и автоматического выбора масштаба.

25. Проверьте качество копий

    Проверьте следующее:
    1. В норме ли плотность изображения.
    2. Изображения ясные, не пропущены и не искажены.
    3. Отсутствие фона.
    4. Отсутствие черных пятен и штрихов.

26. Проверка режима связи (факс)

    Загрузите в DADF оригинал формата A3 или B4.

    Протестируйте связь с аппаратами других моделей Able/Telecopier для проверки следующего режима:

    - Автоматический прием

    Когда другой Able/Telecopier передает сообщение, ваш аппарат автоматически его принимает.

Отчеты и перечни пользователя

27. Выведите отчеты и перечни пользователя.

    Выведите отчеты и перечни пользователя.

Печать отчетов/перечней	->	Options Report	Отчет об опциях
	->	Dial Directory Report	Телефонный справочник

28. Другие проверки

    Во время работы нет посторонних шумов и запахов.

    Правильность работы счетчика копий.

29. Хранение журнала технического обслуживания и список содержимого NVM (Рисунок-18).

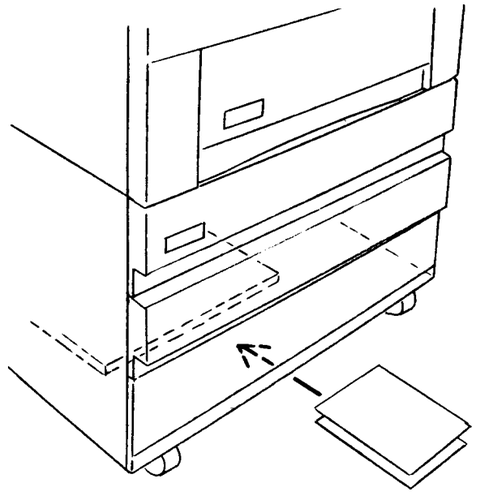

j0hn6518

(Рисунок-18) j0hn6518

30. Закрепите справочное руководство (рисунок-19).

    Снимите защитную пленку с обратной стороны справочного руководства и закрепите его на верхней крышки DADF.

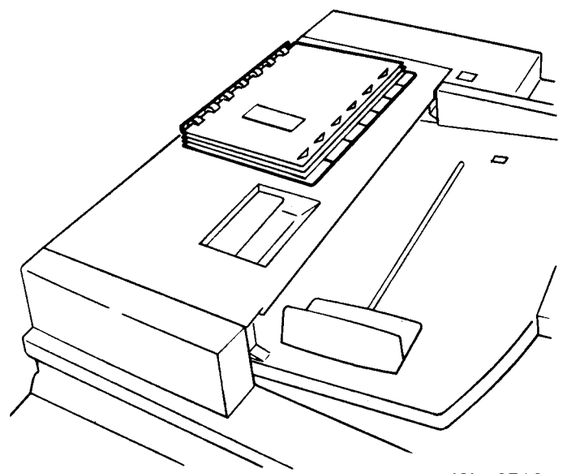

j0hn6519

(Рисунок-19) j0hn6519

6.6 Подготовка к транспортировке

- В основном, подготовка к транспортировке выполняется сервисным инженером, за исключением тех случаев, когда аппарат установлен для эксплуатации у пользователя. Ниже рассмотрена именно такая процедура. Однако, снятие DADF и других опций выполняется сервисным инженером.
- Операции с демонтированным аппаратом и классификация к возврату определяются сервисным инженером после проверки категории.
- Должно быть подготовлено следующее:
  1. Контрольный перечень категорий
  2. Наклейка с указанием получателя
  3. Перечень операций процедуры установки
  4. Упаковочная лента
  5. Ткань для чистки

Процедура подготовки к транспортировке

1. По журналу технического обслуживания проверьте, нет ли необходимости в замене расходных материалов и изношенных элементов (см. TRIM).
   Примечание Если аппарат использовался модифицированным образом или были установлены дополнительные устройства, верните аппарат в первоначальное состояние.
2. Верните значения по умолчанию, если они были изменены по просьбе пользователя.
3. Проведите работы TRIM и почистите аппарат изнутри.
4. Включите питание и изготовьте контрольные копии, чтобы проверить качество копий, подачу бумаги и работу счетчика копий.
5. Выключите питание и выньте разъем шнура электропитания из гнезда аппарата.
6. Снимите CRU (копи-картридж).
7. Выньте бумагу из лотков.
8. Отсоедините аппарат от телефонной линии.

ВНИМАНИЕ

Не пользуйтесь очистителями на основе растворителей или подобными им, которые растворяют пластик.

9. Почистите аппарат снаружи.
10. Сделайте необходимые записи в журнале технического обслуживания и вместе с контрольным перечнем категорий положите его в полость под двухмодульным лотком.
11. Защитите аппарат транспортировочными лентами и прикрепите этикетку с указанием получателя, как показано на рисунке 1.
12. Подготовьте отчет о техническом обслуживании.
13. Упаковка главного узла (процессора) выполняется сервисным инженером (рисунок-1).

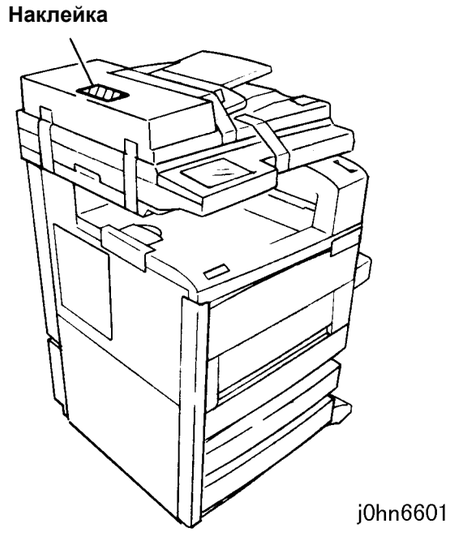

(Рисунок-1) j0hn6601

6.7 Предустановки пользователя

6.7.1 Перечень кодов цепь-функция предустановок пользователя

Перечень кодов цепь-функция предустановок пользователя (зона DC)

Цепь	Функ	Установка	Описание	По умолчан.
028	1	Панель управления по умолчанию 1) Приоритетный лоток	0: Авто 1: Лоток 1 2: Лоток 2 3: Лоток 3 4: Лоток 4 9: MSI	0: Авто
028	2	Панель управления по умолчанию 2) Приоритетный масштаб	0: Авто 1: Масш.1 2: Масш.2 3: Масш.3 4: Масш.4 5: Масш.5 6: Масш.6 7: 100%	7: 100%
028	3	Панель управления по умолчанию 3) Плотность копий	0: Авто 1: Еще светлее 2: Светлая 3: Норма 4: Темная 5: Еще темнее	0: Авто
028	4	Панель управления по умолчанию 4) Начальная установка формата оригинала	0: Текст 1: Фото 2: Текст/Фото	0: Текст
028	5	Панель управления по умолчанию 5) Выходной лоток	0: Центральный лоток 1: Боковой лоток	0: Центр. лоток
028	6	Панель управления по умолчанию 6) Дисплей копира	0: Основные режимы 1: Режимы пользователя 2: Меню режимов	0: Основные режимы
028	10	Предустановка масштаба 1	Изменение предустановки масштаба (86,6%) между 25% и 400% с шагом 0,1%	866 (86,6%)
028	11	Предустановка масштаба 2	Изменение предустановки масштаба (81,6%) между 25% и 400% с шагом 0,1%	816 (81,6%)
028	12	Предустановка масштаба 3	Изменение предустановки масштаба (70,7%) между 25% и 400% с шагом 0,1%	707 (70,7%)
028	13	Предустановка масштаба 4	Изменение предустановки масштаба (141,4%) между 25% и 400% с шагом 0,1%	1414 (141,4%)
028	14	Предустановка масштаба 5	Изменение предустановки масштаба (122,5%) между 25% и 400% с шагом 0,1%	1225 (122,5%)
028	15	Предустановка масштаба 6	Изменение предустановки масштаба (115,4%) между 25% и 400% с шагом 0,1%	1154 (115,4%)
028	20	Тон правильного ввода	0: Запрет 1: Разрешение	1: Разреш.
028	21	Тон неверного ввода	0: Запрет 1: Разрешение	1: Разреш.
028	22	Тон верного окончания	0: Запрет 1: Разрешение	1: Разреш.
028	23	Тон окончания копирования	0: Запрет 1: Разрешение	0: Запрет
028	24	Тон неверного окончания	0: Запрет 1: Разрешение	1: Разреш.
028	25	Тон готовности к копирован.	0: Запрет 1: Разрешение	1: Разреш.
028	26	Сигнал копи-картриджа	0: Запрет 1: Разрешение	1: Разреш.
028	30	Приоритет лотка 1	1: приорит.1 2: приорит.2 3: приорит.3 4: приорит.4	1
028	31	Приоритет лотка 2	1: приорит.1 2: приорит.2 3: приорит.3 4: приорит.4	2
028	32	Приоритет лотка 3	1: приорит.1 2: приорит.2 3: приорит.3 4: приорит.4	3
028	33	Приоритет лотка 4	1: приорит.1 2: приорит.2 3: приорит.3 4: приорит.4	4
028	36	Разрешение режима сдвига при укладке OCT	0: Запрет 1: Разрешение	1: Разреш.
028	37	Предельное число копий	0: Запрет 1 to 99: 1 to 99 листов (с шагом 1)	0: Запрет
028	38	Автоповорот на 90±	0: Запрет 1: Разрешение	1: Разреш.
028	39	Автопереключение лотков	0: Запрет 1: Разрешение	1: Разреш.
028	40	Лоток для выбора, когда APS автоматически запрещен.	1: Лоток 1 2: Лоток 2 3: Лоток 3 4: Лоток 4	1: Лоток 1
028	41	Автоочистка	0: Запрет 1: Разрешение	1: : Разреш
028	42	Таймер автоочистки	От 1: 1 мин. до 4: 4 мин. (с шагом 1)	1: 1 мин.
028	43	Режим экономии энергии (выбор значения для таймера задержки)	От 15: 15 мин. до 255: 255 мин.(с шагом 1) Режим CE, от 15: 15 мин. до 255: 255 мин.	15: 15 мин.
028	44	Режим экономии энергии ROS	0: Запрет От 9 до 30 сек.	9: 9 сек.

Перечень кодов цепь-функция предустановок пользователя (зона DC) продолжение

Цепь	Функ	Установка	Описание	По умолчан.
028	46	Центрирование	0: Запрет 1: Разрешение	0: Запрет
028	47	Режим экономии энергии ROS (режим C/E)	0: Медленное вращение 1: Останов	0: Медлен. вращение
028	48	Автоматическое выключен. питания (из эконом. энергии)	От 45: 45 мин. до 105: 105 мин.	
028	49	Определение застреваний в DADF при копировании	0: Стандарт 1: Предустановка макс. размера (длинна□ сторона оригин. определ. как 17")	0: Стандарт
028	50	Стирание кромок (верх/низ)	От 0: 0мм до 50: 50мм (с шагом 1мм)	5: 5мм
028	51	Стирание кромок (право/лево)	От 0: 0мм до 50: 50мм (шаг 1мм)	5: 5мм
028	52	Стирание кромок (центр)	От 0: 0мм до 50: 50мм (с шагом 1мм)	10: 10мм
028	54	Дисплей дополнит. факса 1	0: Нет 1: Лоток для бумаги 2: Уменьшение/увеличение 3: Светлее/темнее 4: поля 5: Уменьш./увеличение XY 6: Тип оригинала 7: Стирание кромок 8: Автоцентр. 9: Не использ. 10:Сшитые оригиналы. 11: Двусторон. копирование 12: Подбор 13: N в 1 14: Прозрачные вкладки 15: Вывод копий 16: Оригин. разн. размеров	1
028	55	Дисплей дополнит. факса 2	То же, что и выше	2
028	56	Дисплей дополнит. факса 3	То же, что и выше	3
028	57	Дисплей дополнит. факса 4	То же, что и выше	6
028	58	Дисплей дополнит. факса 5	То же, что и выше	10
028	59	Дисплей дополнит. факса 6	То же, что и выше	4
028	60	Установка работы для лотка финишера 1 (верхнего)	0: Все запретить 1: Копир 2: ФАКС 3: Копир и ФАКС 4: Принтер 5: Копир и принтер 6: ФАКС и принтер 7: Все разрешить	
028	61	Установка работы для лотка финишера 2 (нижнего)	0: Все запретить 1: Копир 2: ФАКС 3: Копир и ФАКС 4: Принтер 5: Копир и принтер 6: ФАКС и принтер 7: Все разрешить	
028	70	Задержанная печать 1	От 0: 0 сек. до 240: 240 сек.	10: 10 сек.
028	71	Задержанная печать 2	От 0: 0 сек. до 240: 240 сек.	6: 6 сек.
028	90	Дисплей копира по умолчанию (подбор)	0: ВЫКЛ. F1: ВКЛ.	0: ВЫКЛ.
028	91	Режим дисплея по умолчан.	0=MENU 1=FAX 2=COPY	0: MENU

Перечень кодов цепь-функция предустановок пользователя (зона MF)

Цепь	Функ	Установка	Описание	По умолчан.
028	101	Сигнал приема в память	0: Запрет 1: Разрешение	1: Разреш.
028	102	Регулировка громкости монитора линии	От 1(малая) до 3(большая)	2: Средняя
028	103	Регулировка тона сигнала	От 1(низкий) до 3(высокий)	2: Средний
028	104	Регулировка громкости звонка телефона	От 0: Выкл. 1(малая) до 3(большая)	3: Большая
028	105	Монитор линии	0: Запрет 1: Разрешение	1: Разреш.
028	108	Контроль DTMF монитором линии С помощью громкоговорителя при наборе номера со снятой трубкой. * Режим C/E	0: Монитор линии выключен 1: Монитор линии включен	0: Выключен
028	111	Дисплей факса по умолчан. Режим связи	1: G4 Авто 2: G3 Авто 3: 4800бит/сек. 4: Super G3	2: G3 Авто
028	112	Дисплей факса по умолчан. Разрешение	1: Сверхвысокое 2: Высокое 3: Стандарт	3: Стандарт
028	113	Дисплей факса по умолчан. Плотность	От 1 до 5: от Светлее до Темнее	3: Норма
028	115	Дисплей факса по умолчан. Тип документа	0: Текст 1: Фото 2: Текст/Фото	0: Текст
028	116	Панель факса по умолчан. Запоминание имени заголовка передачи	0: Выкл. 1: Вкл.	1: Вкл.
028	117	Панель факса по умолчан. Полутона	0: Текст 1: Фото 2: Текст/Фото	0: Текст
028	118	Панель факса по умолчан. Штамп	0: Выкл. 1: Вкл.	0: Выкл.
028	119	Панель факса по умолчан. Печать монитора	0: Выкл. 1: Вкл.	0: Выкл.

Перечень кодов цепь-функция предустановок пользователя (зона MF) продолжение

Цепь	Функ	Установка	Описание	По умолчан.
028	120	Дисплей факса по умолчанию	0: Основные режимы 1: Режимы, задаваемые пользователем 2: Меню режимов 3: Телефонный справочник	0: Основные режимы
028	130	Запрет копирования (для пользователей, применяющих аппарат только как факс)	0: Нельзя копировать 1: Можно копировать	1: Можно копировать
028	131	Задержанный режим экономии энергии	0: Запрет режима экономии энергии 1: Разрешение режима экономии энергии	0: Запрет
028	132	Запретить/разрешить подавление режима экономии энергии. *Режим C/E	0: Запрет 1: Разрешение	0: Запрет
028	134	Время перехода в режим экономии энергии	От 00: 00 до 23: 59 (дисплей BCD)	21: 00
028	135	Время перехода в режим ожидания	От 00: 00 до 23: 59 (дисплей BCD)	8: 00

Перечень кодов цепь-функция предустановок пользователя (зона MF) продолжение

Цепь	Функ	Установка	Описание	По умолчан.
028	140	Дисплей дополнит. факса 1	0: Нет 1: Разрешение 2: Тип оригинала 3: Плотность передачи 4: Режим связи 5: Формат оригинала 6: N в 1 7: Примечание на обложке 8: Заголовок передачи 9: Задержанный запуск 10: Связь с почт.ящиком 11: Хранение для запроса 12: Опрос 13: Отчет монитора 14: Штамп 15: Двусторон. документ 18: Трубка в гнезде	1
028	141	Дисплей дополнит. факса 2	То же, что и выше	2
028	142	Дисплей дополнит. факса 3	То же, что и выше	3
028	143	Дисплей дополнит. факса 4	То же, что и выше	4
028	144	Дисплей дополнит. факса 5	То же, что и выше	7
028	145	Дисплей дополнит. факса 6	То же, что и выше	13
028	150	На дисплей выводить “Sending” (идет передача)	0: Выкл. 1: Вкл.	0: Выкл.
028	151	Начальный № для вывода таблицы удаленных терминалов	От 1 до 500	001
028	152	Единицы оплаты по информации сети ISDN	От 0,0 до 255,9 (0xFF09) 1-й байт должен быть целым числом без десятков. 2-й байт - число десятков.	10,0 yen (0A00)
028	153	Запоминание поворота на 90± при факсимильной передаче или отложенных запросах.	0: Выкл. 1: Вкл.	0: Выкл.

Перечень кодов цепь-функция предустановок пользователя (зона MF) продолжение

Цепь	Функ	Установка	Описание	По умолчан.
028	154	Сохранение уменьшенного., или в масштабе от 100% до A4SEF изобр.; в режиме автомасштаба. или задерж. запроса передача документа Letter (LEF)	0: Сохранять в масштабе 100% 1:Сохранять уменьшенное изображение	0: 100%
028	155	Выбор приоритета печати ÷ Принятый факс ÷ Автовывод отчетов ÷ Локальная печать	От 0 до 63 (от 0 до 0x3F) бит0, 1: Принятый факс бит2, 3: Автоотчеты 0: Низк. 1: Средн. 2: Выс.	0: Низкий
028	160	Дисплей сканера по умолчанию	0: Основные режимы 1: Режимы пользователя 2: Меню режимов 3: Нет	0: Основные
028	161	Дисплей сканера 1	0: Нет 1: Разрешение 2: Тип оригинала 3: Плотность 4: Формат 5: Масштаб при сканиров. 6: Двусторонний оригинал 7: Ориг. разных форматов	1
028	162	Дисплей сканера 2	То же, что и выше	2
028	163	Дисплей сканера 3	То же, что и выше	3
028	164	Дисплей сканера 4	То же, что и выше	4
028	165	Дисплей сканера 5	То же, что и выше	5
028	166	Дисплей сканера 6	То же, что и выше	7
028	167	Дисплей сканера по умолч. Разрешение	1: 600dpi 2: 400dpi 3: 300dpi 4: 200dpi	4: 200dpi
028	168	Дисплей сканера по умолч. Тип оригинала	0: Текст 1: Фото 2: Текст/Фото	0: Текст
028	169	Дисплей сканера по умолч. Плотность	От 1 до 5: От Светлее до Темнее	3: Норма
028	170	Дисплей рассылки	0: Выкл. 1: Вкл.	0: Выкл.
028	171	Дисплей факса по умолчан. Ручная передача/прием	0: Прием 1: Передача	0: Прием
028	172	Дисплей факса по умолчан. Режим приема	0: Автоприем 1: Ручной прием	0: Автоприем
028	173	Дисплей факса по умолчан. Разные форматы	0: Выкл. 1: Вкл.	0: Выкл.

6.7.2 Как изменить установки в пользовательском режиме

1. Выберите в меню “Custom Presets” (Предустановки пользователя).
2. Выберите установку, которую следует изменить.
3. Выберите “Enter / Change” (Ввести/Изменить).
4. Выберите значение установки, затем нажмите “Save” (Сохранить).
5. Для возврата к установке по умолчанию нажмите “Clear All” (Очистить все).

6.8 Общая информация

6.8.1 Запрос документов, хранящихся в памяти

Когда документы для передачи из памяти или зарезервированные для задержанной передачи остаются в памяти без вывода на печать, их можно затребовать с удаленного терминала, используя функцию запроса.

1. Краткие сведения о режиме запроса
   Все документы удаленного терминала, зарезервированные для задержанной передачи, и отложенные работы можно извлечь, используя функцию запроса, изменив системные данные.
   Условия для выполнения запроса:
   1) Терминал должен быть способен перейти в диагностический режим (C/E). Операция активируется в диагностическом режиме (C/E), поскольку необходимо изменить системные данные. Если панель управления заблокирована, или какие-либо другие причины не позволяют войти в диагностический режим (C/E), вы не можете активировать запрос.
   2) Запросить можно только документы, хранящиеся в памяти для задержанной передачи, и отложенные работы. Любые другие неизвлекаемые документы, например, файлы задач, или документы с испорченными данными будут автоматически удалены.
   3) В режиме G3 реализуется пакетный запрос. В режиме G4 требуется повторить операцию запроса в соответствии с числом документов.

2. Рабочая процедура
   1) Отключите все линии. *1
   *1: Чтобы запретить все входящие звонки.
   2) Войдите в диагностический режим C/E. *2
   *2: “0” + “Старт” (5 сек.)
   3) Для цепи 058 и функции 590 задать “1”. *3
   *3: Выберите Menu->Custom Presets->Diagnostics-> Цепь/Функция->058/590->Start->Enter->1->Restart, затем вернуться на экранную страницу меню.
   4) Подключите линию. *4
   *4: Подключите только линию, необходимую для запроса.
   5) Активируйте запрос и извлеките документы. *5 (должно выполняться в диагностическом режиме C/E)
   *5: По завершении операции запроса документы, хранившиеся в памяти, удаляются.
   По завершении операции запроса для выхода из режима C/E верните первоначальное значение “0” цепи=058 и функции=590.
   Подсоедините отключенные линии.

3. Замечания относительно выполнения запроса
   1) Получите согласие пользователя (попросите пользователя присутствовать при выполнении операции, если это возможно).
   2) Извлечение не обязательно будет 100-процентным. Объясните пользователю, что бывают документы, которые не могут быть удалены принудительным запросом из-за условий, в которых они хранятся.
   3) При печати полученных по запросу документов терминал автоматически удаляет их один за другим. В случае ошибок или неисправности удаленного терминала во время выполнения этой операции документы могут быть удалены прежде чем будут напечатаны. Внимательно относитесь к активации режима запроса.
   4) Запрос локальным терминалом своих документов запрещен для аппаратов, имеющих дополнительные G3M и G4M и несколько линий. Такой кольцевой запрос сотрет все файлы.

6.8.2 Как обойти пароль IOT

1) В режиме “Ready to Print” (Готов к печати) нажмите и держите кнопку со стрелкой вверх не менее трех секунд.
2) Отпустите кнопку, затем с небольшими интервалами нажмите ее три раза.

После этого вы получите доступ к меню без пароля.

6.8.3 Местоположение пластинки с серийным номером

Для доступа к пластинке с серийным номером откройте правую крышку. Пластинка находится на каркасе аппарата сразу под фьюзером.

6.8.4 Как считать файл ошибок

Краткие сведения

При возникновении каких-либо ошибок при выполнении факсимильных функций, например, при ошибках связи между внутренними модулями аппарата, аппарат автоматически перезагружается, чтобы выйти из ошибочного состояния. В файле ошибок делается запись, указывающая на причину перезагрузки.

Содержание файла

Занесенные в файл коды внутренних ошибок несут информацию о случаях неисправности. Они помогают диагностировать и устранять такие неисправности, как:

÷ Постоянная перезагрузка аппарата
÷ Проблема не повторяется при посещении пользователя
÷ Дисплей панели управления показывает “Error” (Ошибка)

Ниже описано, как вывести и прочитать файл ошибок.

Процедура установки

1. При запуске аппарата войдите в режим C/E.

Примечание: Если аппарат не запускается, а повторяет перезагрузку, выключите питание и отсоедините модули (такие как MF, DADF и узел нижних лотков), затем включите питание и выполните описанные ниже процедуры. Однако, если отсоединен MF, распечатку содержимого памяти получить не удастся.

2. Выберите распечатку содержимого памяти, нажав кнопку вывода отчетов и перечней “Report/List”.
3. Введите адрес 318780 (шестнадцатеричный) для распечатки содержимого памяти.
4. Проанализируйте распечатку.

Примечания

При некоторых ошибках аппарат, прежде чем войдет в рабочее состояние, перезагружается несколько раз.
В этих случая подождите, пока он не запустится.
После перезагрузки аппарата бывают случаи, когда система восстанавливается нормально и случаи, когда на дисплей выдается сообщение “System Error. Press any button to recover” (Системная ошибка. Для восстановления нажмите любую кнопку).
Если аппарат восстанавливается после неоднократной перезагрузки, он отключает модуль, в котором имела место ошибка.
Если аппарат перезагружался более 5 раз, обратитесь к примечанию в описании процедуры 1, чтобы запустить аппарат после отключения других модулей (MF, DADF и узла нижних лотков).

Файл ошибок

В файл заносятся последние 10 ошибок. На одну ошибку отводится 32 байта (две строки).
Коды ошибок раскрыты в главе 2 “Перечень кодов внутренних ошибок” Руководства по техническому обслуживанию и устраните неисправность, выполнив указанные в таблице действия.

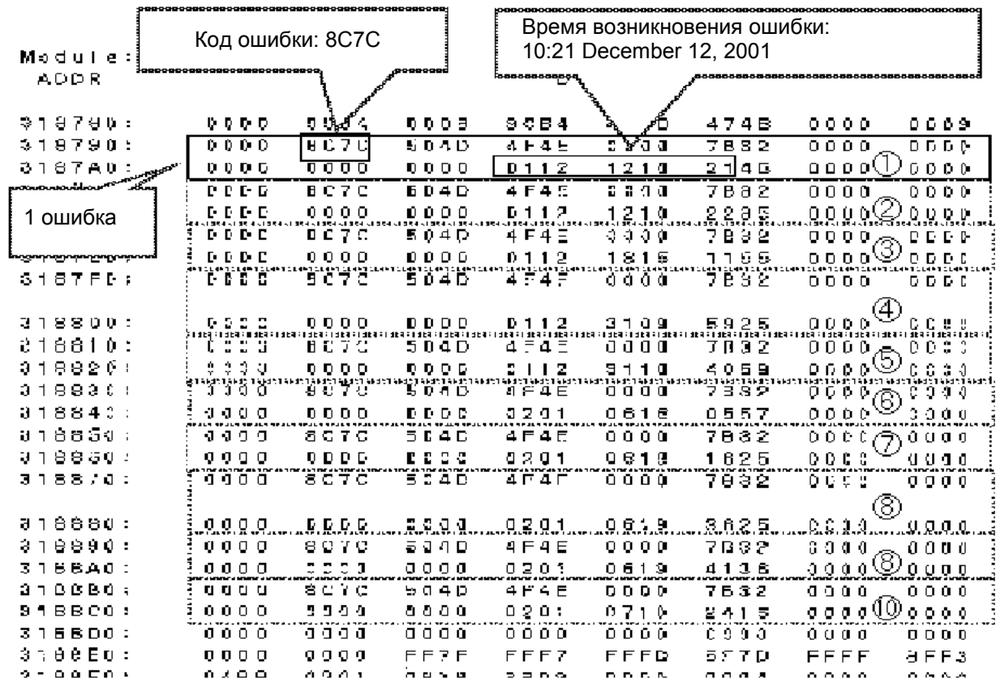

6.8.5 Перечень режимов копирования

Режим	Описание
Текст	Да
Фоторежим	Да
Текст/Фото	Да
Автоматический выбор бумаги	Да
Автоматический выбор масштаба	Да
Предустановка масштаба	6 уровней (уменьшение 5/увеличение 5)
Переменный масштаба	От 25% до 400%
Автонастройка плотности копий	Да
Ручная настройка плотности копий	5 уровней
Границы	Да
Стирание кромок (Перед./задн./бок: от 0 до 50мм)	Да
Режим книги	Да
DADF	Опция (допускает разные форматы одновр.)
Автоматический дуплекс	Опция
Электронная сортировка	Опция
Вывод со сдвигом	Опция
Степлер-финишер	Опция (финишер)
Поворот на 90 градусов	Да
MSI	Опция
Прозрачная пленка между листов	Да
Работы в памяти	5 работ
Настройка меню копий	Да
Центрирование	Да (стандартный формат A5 и более)
Масштабирование X-Y	Да
Боковой лоток (изображ. вверх)	Опция
Проверка настройки копий	Да
Кнопка прерывания	Да
Задержанный старт *1	Да
Число копий	От 0 до 99 листов
2 в 1/4 в 1 *2	Да
Брошюры *3	Да
Открытки, конверты	Да (подача из лотка 1)
Толстая бумага	До 190 г/м^2

*1: Задержанная операция может быть активирована после того, как дисплей покажет установку по умолчанию.
*2: Только для аппаратов с DADF, Upgrade Kit x 2
*3: Только для аппаратов с комплектом для электронной сортировки, автодуплексным модулем и Upgrade Kit x 2

6.8.6 Перечень факсимильных режимов

Режим	Описание
Двойной доступ	Да
Полный двойной доступ	Да
Прерывание копирования	Да
Макс. размер сканируемого документа	A3
Макс. размер бумаги для печати	A3
Передача книжных оригиналов	Да
Передача документов разных размер.	Да (дуплексный податчик оригиналов)
Положение регистрации: стекло	Левый верхний угол
Положение регистрации: DADF	Слева внутри
Ширина полей (спереди/сзади)	4мм
Ширина полей (по краям/всего)	4м
Вывод в боковой лоток	Опция (боковой лоток)
Выбор лотка вывода	Опция (боковой лоток, финишер)
Емкость памяти	2 Мбайт
Дополнительная память	8 Мбайт память (всего 10 Мбайт) и HDD 1Гбайт (с памятью 10 Мбайт)
Факс-передача менее 3 сек.	Да (G3, 28,8 кбит/с, JBIG)
Метод сжатия	MMR, MR, MH, JBIG
Режим G3	Да
Режим Super G3	Да
Режим G4	Опция (ISDN/G4 Kit)
F-коды	Да
Немедленная передача/прием	Да
Максимальное разрешение при сканировании (dpi)	400dpi (400 пикселей/25,4мм)x 400dpi (16x15,4 линий/мм)
Фоторежим	Да
Текст/Фото	Да
Формат бумаги для приема	Да
Прием с поворотом на 90 градусов	Да
Ручная передача/прием	Да
Преобразование разрешения	Да
Сглаживание	Да
Релейная рассылка/инструкции релей рассылки	Да
Дистанционн. инст. релейной рассылки	Да
Дистанционная релейная рассылка	Да
Одновременная рассылка (G4 и G3)	Опция (до 399/1198 адресов)
Приоритет рассылки (G4 и G3)	Опция (до 399/1198 адресов)
Приоритет опроса	Да
Приоритет передачи	Да

Режим	Описание
Изменение. приоритетов для задержанной передачи	Да
Хранение для запроса	Да
Дуплексная передача/прием	Да
Число передач	Да (совместимо только с теми же моделями)
Задержанный старт из памяти	Да
Передача в почтовый ящик	Да
Прием в почтовый ящик	Да (макс. 200) 200 сообщений в п/я
Опрос почтового ящика	Да
Прием факса без бумаги	Опция (модель FS)
Набор номера из клавиатуры	До 120 цифр
Набор одной кнопкой	До 70 адресов
Ускоренный набор	До 200 адресов (999: опционно)
Групповой набор	До 50 групп (до 20 адресов в группе)
Дополнительный набор	До 10 видов
Телефонный справочник	200 (До 999 адресов)
Автоматический повтор набора	До 9 повторов набора номера
Автоповтор передачи страницы	До 5
Непрерывный прием в память	Да
Дополнительные порты	До 4 портов Опция (дополн. порт G3, дополн. порт G4)
Максимальное число портов G4	2 порта (с опциями)
Максимальное число портов G3	3 порта (с опциями)
Ограничение вызова	Да (задается в режиме C/E)
Команда почтового ящика (Save)	
Команда почтового ящика (Print)	
Команда почтового ящика (Forward)	
Выбор ящика	Да
Передача через назначенный порт	Опция (дополнительный порт G3 или G4)
Печать части страницы	Да
Комментарии к печати	Да
Печать страницы	Да
Лист заголовка передачи	Да
Передача длинного документа	Да (600мм/3600мм)
Комбинированная передача	Да
Прием на резанную бумагу B5/A4	Да
Несколько страниц в одной (передача)	Да (передача из DADF)
Несколько страниц в одной (прием)	Да
Прием рамки страницы	Да
Запрет клавиатуры	Да (установка в диагностическом режиме)

Режим	Описание
Автоматическое снижение скорости G3	33600->31200->28800->26400->24000->21600->19200->16800->14400->12000->9600->7200->4800->2400(бит/сек.)
Автопонижение скорости G4/G3	Опция
Сеть ISDN G3-F	Да
Сеть G4-F	Опция
Режим международной связи	Да
56кбит/с (Северная Америка)	Опция
Запрет лотка для приема	(устанавливается в режиме C/E)
Бумага мин. размера (автоуменьшение)	Да
Память для работ	20 работ (до 58 шагов)
Смешанная передача стекло+DADF	Да
Плотность при сканировании	Да 5 уровней
Передача с масштабированием	Да от 50% до 400%
Пароль	Да
Прием выбранного ID (DM запрещен)	Да (выбирается в режиме C/E)
ECM	Да
Автоприем Letter/A4	Да (устанавливается в режиме C/E)
Лотки для бумаги	3 лотка/4 лотка
Проверка связи	Да
Принудительная печать документа, принятого в память	Да
Управление отделом	Да Опция (Copylyzer 610N)
Отчет монитора	Да (включая изображения)
Отчет о несостоявшейся передаче	Да (включая изображения)
Отчет о работе	Да
Отчет о рассылке/многоадр. опросе	Да (включая изображения)
Отчет о релейной рассылке	Да (без изображения)
Отчет о почтовом ящике	Да
Отчет об отложенных работах	Да
Список номеров ускоренного набора	Да
Список опций	Да
Список сохран. в памяти документов	Да
Отчет о почтовом ящике	Да
Список почтового ящика	Да
Список селектора ящика	Да
Список данных счетчиков	Да
Отчет о счетах	Да
Отчет о выключении питания	Да
Отчет о рабочем состоянии	TRESS
Штамп	Опция (комплект штампа)

Режим	Описание
Самодиагностика	Да
Имя заголовка передачи	Да
Печать адресов	Да
Резервная батарея для памяти (хранение документов)	Да (3 часа: непрерывный заряд в течение 45 часов или более)
Набор номера при не снятой трубке	Да
Режим ожидания	Да
Проверка настроек	Да
Индикация оставшейся емкости памяти	Да
Задержанный старт (задерж. работа)	Да
Переключатель FAX/TEL	Да (RING)
Телефонная трубка	Опция
Подключение внешнего телефона	Да (не отвечающий аппарат)
Установка панели по умолчанию	Да
Монитор линии	Да
Передача тона	Да

6.9 Дерево меню

Перевод пунктов меню и названий сенсорных кнопок - в словаре к данной главе.

Меню

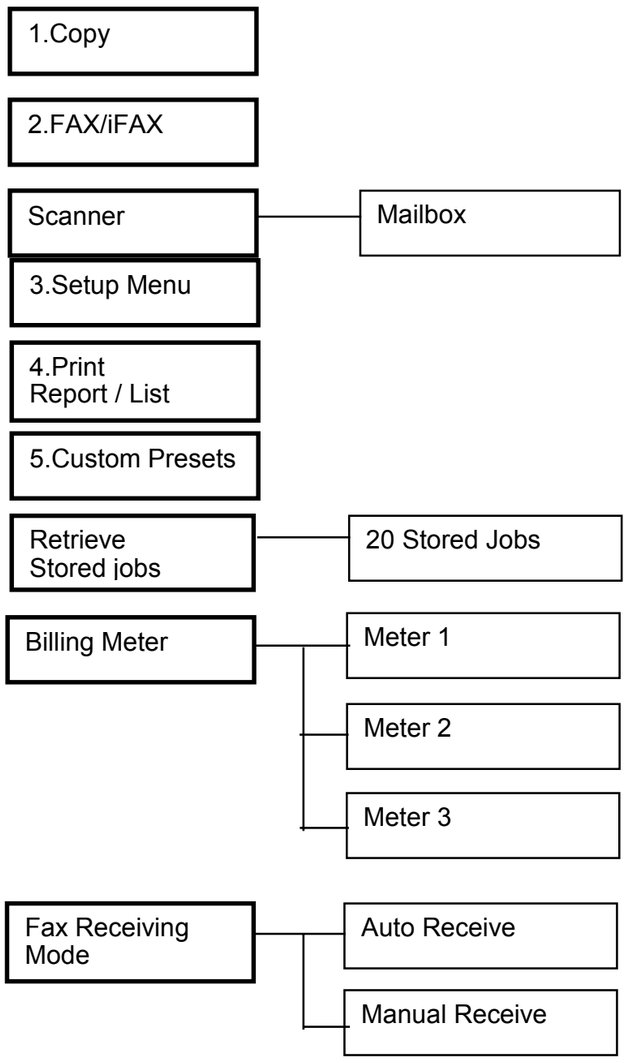

1. Копирование

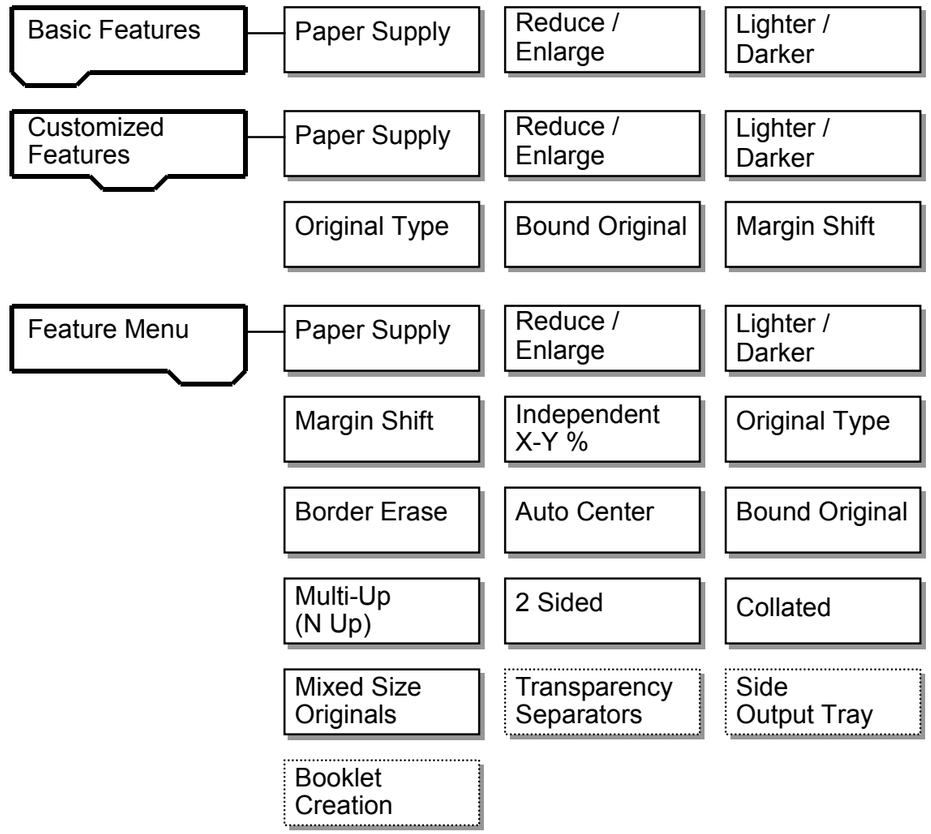

2. Факс

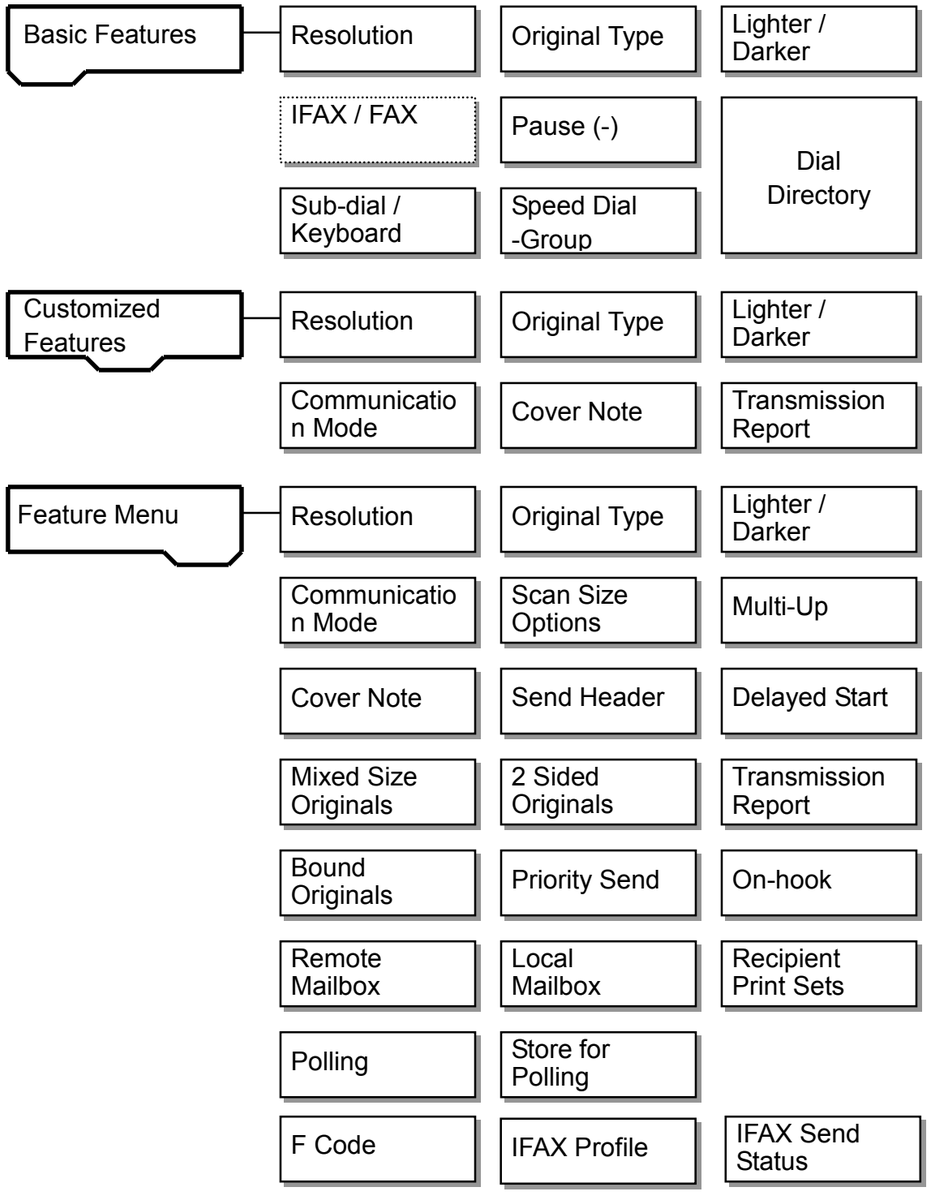

3. Настройка

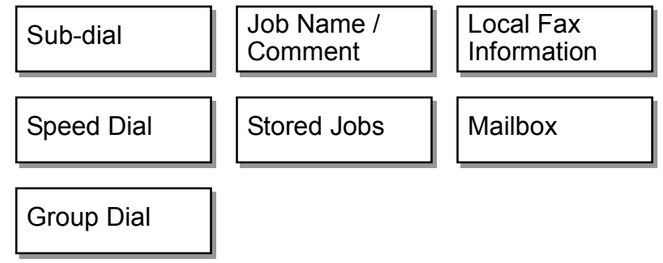

4. Печать отчетов/перечней

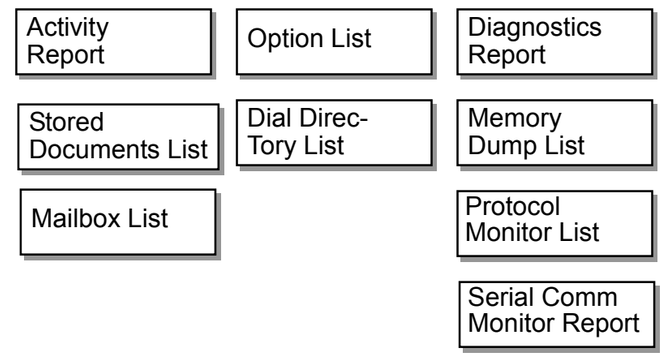

5. Предустановки пользователя

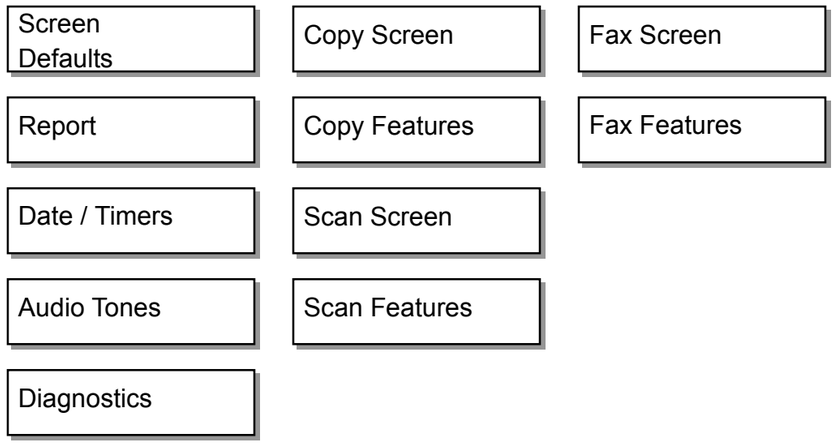

5-1 Экранная страница по умолчанию

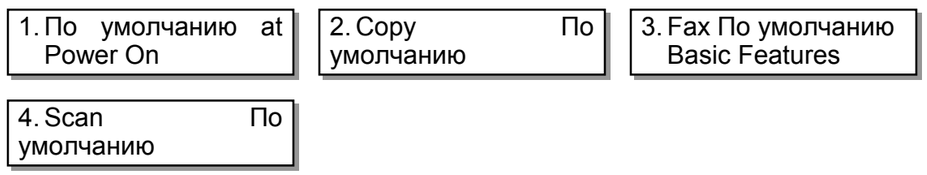

5-2 Экранная страница режимов копирования

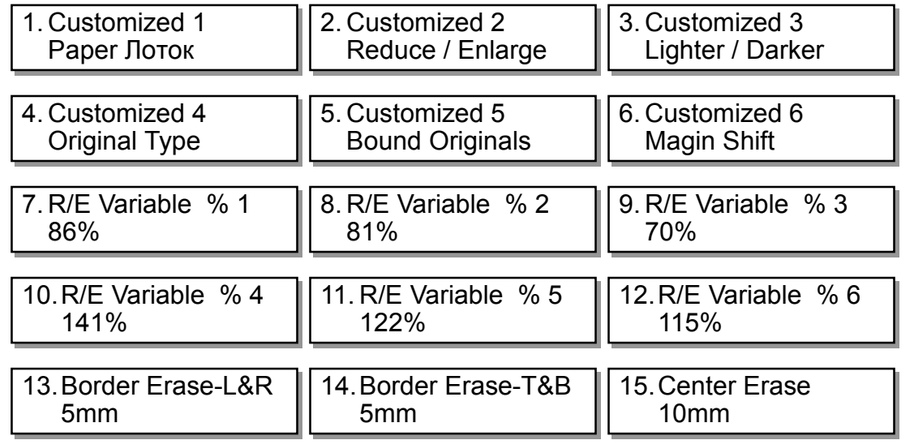

5-3 Экранная страница факса

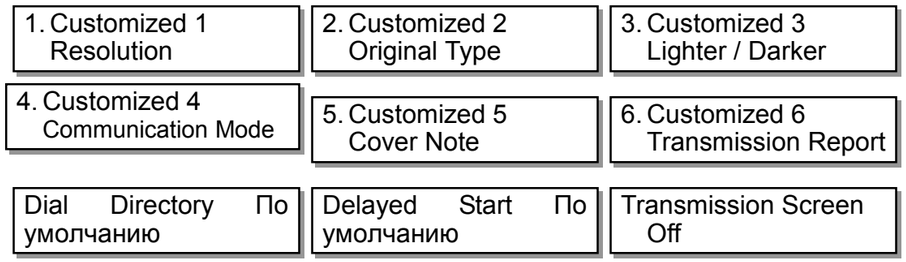

5-4 Отчеты

1. Activity Report On	2. Trans. Report Undelivered On	3. Trans. Report Canceled Off
4. Broadcast / Multi-poll On	5. Relay Broadcast Report To Originator	

5-5 Режимы копирования

1. Paper Supply Авто	2. Reduce / Enlarge 100%	3. Lighter / Darker Авто
4. Original Type Text	5. Авто Center Off	6. Collated Off
7. Output Center Output	8. Quantity Limit Off	9. Авто Лоток Switch On
10. Paper Лоток Priority	11. Авто Paper 1	12. Rotate 90° On
13. Offset Output On	14. Copy Inhibit Off	

5-6 Режимы факса

1. Resolution Standard	2. Original Type Text	3. Lighter / Darker Normal
4. Communication Mode	5. Send Header On	6. Send Header Polling On
7. Mixed Size Originals Off	8. Transmission Report Off	9. Polled Document Авто Delete Off
10. Stamp Off	11. Long Document 600mm	12. Rotate 90° On

5-6 Режимы (продолжение)

13. Sender's ID On	14. Redial Attempt 5	15. Redial Interval 1
16. Авто Resend 3	17. Transmission Interval 8	18. Batch Send On
19. Manual Send / Receive Receive	20. Авто Switch Time 2	21. Fax Receiving Mode Авто Receive
22. Border Limit 16mm	23. Авто Reduce On Receipt On	24. Receiving Paper Size Лоток Mode
25. 2Up on Receipt Off	26. 2 Sided Printing Off	27. Side 2 Rotation Off
28. Report / List Output Center Output	29. Авто Report- Output	30. Line 1-Output Center Output
31. Extension 1Output	32. Line 2-Output	33. Extension 2 Output
34. Line 3-Output	35. Extension 3 Output	36. ISDN Output
37. iFAX Output	38. ID Line-G4 Header Off	39. (Not available)
40. (Not available)	41. (Not available)	42. (Not available)
43. Selector-Line Setup Off	44. (Not available)	45. (Not available)
46. IFAX Profile TIFF-S	47. IFAX Send Status Off	48. Broadcast Simultaneous Yes
49. TDT Size 2048	50. Packet Size 51.	51. Link Modulo Modulo 8
52. Net Modulo Modulo 8	53. No Comm. Monitor 60	54. Trace Layer Session
55. Trace Channel First	56. Session Window 3	

5-7 Дата/Время

1. Date (D / M / Y)	**2. Clock**	**3.** Авто Clear **1min.**
4. Авто Job Release **10min.**	**5.** Авто Print **10sec.**	**6. Standby Mode 9sec.**
7. Авто Power Saver **15+45min.**	8. **Power Saver Start Time Off**	**9. Power Saver End Time Off**
10. Авто Print at Start **6sec.**		

5-8 Звуковые сигналы

1. Control Panel Select	**2.** Control Panel Alert On	**3. Machine Ready On**
4. Copy Job Complete	8. Memory Receive Alert On	**6. Alert Tone On**
7. Low Toner Alert On		**9. Line Monitor Volume**
10. Ringing Volume 3		

5-9 Диагностика

Diagnostics		
Цепь Function	**Memory R/W**	**Clear Memory**
Forced Polling		

5-10 Экранная страница сканера

1. Customized 1 Scan Resolution	**2. Customized 2** Original Type	**3. Customized 3 Lighter / Darker**
4. Customized 4 Scan Size	**5. Customized 5 Reduce / Enlarge**	**6. Customized 6** Mixed Size Originals

5-11 Режимы сканирования

1. Scan Resolution 200dpi	**2. Original Type Text**	**3. Lighter /Darker Normal**

6.10 Словарь к главе

2 Sided Originals	Двусторонние оригиналы
2 Sided Printing	Двусторонняя печать
2-Sided	Двусторонний (яя)
2Up on Receipt	При приеме две страницы на 1
Activity Report	Отчет о работе
Alert Tone	Предупреждающий звуковой сигнал
Audio Tones	Звуковые сигналы
Auto Center	Автоматическое центрирование
Auto Clear	Автоочистка
Auto Paper	Автоматический выбор бумаги
Auto Receive	Автоматический прием
Auto Reduce On Receipt	Прием с автоматическим уменьшением
Auto Resend	Автоматическая повторная передача
Auto Switch Time	Время автоматического переключения
Auto Tray Switch	Автоматическое переключение лотков
Basic Features	Основные режимы
Batch Send	Передача пакета
Billing Meter	Счетчики копий и отпечатков
Booklet Creation	Создание брошюр
Border Eraze	Стирание кромок
Border Limit	Предел поля
Bound Originals	Переплетенные оригиналы
Broadcast	Рассылка
Broadcast Simultaneous	Одновременная рассылка
Center Eraze	Стирание середины
Center Output Tray	Центральный выходной лоток
Collated	Подбор
Communication Mode	Режим связи
Control Panel Alert	Звуковой сигнал панели управления
Control Panel Select	Выбор панели управления
Copy	Копирование
Copy Default Basic Features	Основные режимы копирования по умолчанию
Copy Features	Режимы копирования
Copy Inhibit	Запрет копирования
Copy Job Complete	Завершение копирования
Copy Screen	Экранная страница копира
Cover Note	Титульный лист
Custom Presets	Предустановки пользователя
Customized Features	Режимы, настраиваемые пользователем
Date / Time	Дата / время
Default	По умолчанию
Default at Power On	По умолчанию при включении питания
Delayed Start	Задержанный старт
Diagnostics Report	Отчет о диагностике
Dial Directory	Телефонный справочник
Dial Directory List	Перечень телефонного справочника
Fax Default Basic Features	Основные факсимильные режимы по умолчанию
Fax Features	Факсимильные режимы
Fax Receiving	Прием факса
Fax Receiving Mode	Режим приема факсов
Fax Screen	Экранная страница факса
Feature Menu	Меню режимов
Forced Polling	Форсированный опрос
Group Dial	Групповой набор
IFAX	Интернет-факс
IFAX Send Status	Состояние передачи интернет-факса
Independent X-Y %	Независимый масштаб по осям X-Y (в процентах)
Job Name / Comment	Наименование работы / примечание
Lighter/Darker	Светлее/темнее
Line Monitor Volume	Громкость монитора линии
Local Fax Information	Информация о локальном факсе
Local Mailbox	Локальный почтовый ящик
Long Document	Длинный документ
Low Toner Alert	Звуковой сигнал о скором окончании тонера
Mailbox	Почтовый ящик
Manual Receive	Ручной прием
Manual Send/Receive	Ручная передача/прием
Margin Shift	Сдвиг полей
Memory Dump List	Перечень распечаток содержимого памяти
Mixed Size Originals	Одновременно оригиналы разных размеров
ModeReceiving Paper Size	Формат бумаги для приема
Multi-Up	Несколько на одной странице
Multi-Up	Несколько изображений на одной странице
No Comm Monitor	Нет монитора связи
Off	Выключено
Offset Output	Вывод отпечатков со сдвигом
On	Включено
On Hook	Телефонная трубка не поднята
Option List	Перечень опций
Original Type	Тип оригинала
Output	Вывод
Paper Supply	Снабжение бумагой
Paper Supply	Снабжение бумагой

Paper Supply Auto	Автоматическое снабжение бумагой
Paper Tray	Лоток для бумаги
Paper Tray Priority	Приоритет лотка для бумаги
Polled Document Auto Delete	Автоматическое удаление запрошенного документа
Polling	Опрос (запрос)
Power Saver	Режим экономии энергии
Print Report/List	Печать отчетов и перечней
Priortity Send	Приоритетная передача
Protocol Monitor List	Перечень монитора протокола
Quantity Limit	Предельное количество
R/E Variable	Переменное уменьшение/увеличение
Receiving Paper Size	Формат бумаги для приема
Recipient Print Sets	Комплекты отпечатков получателя
Redial Attempt	Попытка повтора набора номера
Redial Interval	Временной интервал между попытками набора номера
Reduce/Enlarge	Уменьшение и увеличение
Relay Broadcast Report	Отчет о релейной рассылке
Remote MailBox	Удаленный почтовый ящик
Report	Отчет
Resolution	Разрешение
Retrieve Stored Jobs	Извлечь сохраненные работы
Ringing Volume	Громкость звонка
Rotate 90±	Поворот на 90 градусов
Scan Default Basic Features	Основные режимы сканирования по умолчанию
Scan Features	Режимы сканирования
Scan Resolution	Разрешение при сканировании
Scan Screen	Экранная страница в режиме сканера
Screen Defaults	Экранные страницы по умолчанию
Send Header	Заголовок передачи
Sender's ID	Идентификатор передающего терминала
Serial Comm Monitor Report	Отчет монитора последовательной связи
Session Window	Окно сеанса
Setup Menu	Меню настройки
Side 2 Rotation	Поворот второй стороны
Side Output Tray	Боковой выходной лоток
Speed Dial	Ускоренный набор
Speed Dial-Group	Ускоренный набор-группа
Stamp	Штамп
Stand by Mode	Режим ожидания
Store for Polling	Сохранить для запроса
Stored Documents List	Перечень сохраненных документов
Stored Jobs	Сохраненные работы

Stored Jobs	Сохраненные работы
Sub-dial/Keyboard	Дополнительный набор/клавиатура
To originator	Вызвавшему терминалу
Trace Canal First	Первый канал трассировки
Trace Layer Session	Сеанс слоя трассировки
Trans Report Undelivered	Отчет о передаче не выдан
Transmission Interval	Интервал связи
Transmission Report	Отчет о передаче
Transmission Screen Off	Экранную страницу связи выключить
Transparency Separators	Вкладки между страниц из прозрачной пленки
Tray Mode	Режим лотков

ГЛАВА 7 РАСПОЛОЖЕНИЕ РАЗЪЕМОВ

Содержание

7.1 Информация о разъемах 2

7.1.1 Как пользоваться информацией о разъемах 2

7.1.2 Указатель разъемов 2

7.2 Схемы местоположения разъемов 6

7.1.3 Панель управления 6

7.1.4 IIT 6

7.1.5 HVPS/Панель принтера 7

7.1.6 ROS 7

7.1.7 IOT (вид справа) 8

7.1.8 Узел желоба отвода 8

7.1.9 Фьюзер/CRU 9

7.1.10 Датчик отсутствия бумаги в лотке 1/Датчик недостатка бумаги 9

7.1.11 Правый узел 1 10

7.1.12 Правый узел 2 10

7.1.13 MSI 11

7.1.14 Блок питания 11

7.1.15 Блок MF 12

7.1.16 ESS 12

7.1.17 IOT Разъемы с задней стороны аппарата 13

7.1.18 MCUSW PWB 13

7.1.19 Узел нижних лотков (датчики отсутствия/недостатка бумаги) 14

7.1.20 Узел нижних лотков(блокировочный выключатель/датчик отвода лотка 3) 14

7.1.21 Узел нижних лотков сзади 15

7.1.22 Блок опций 15

7.1.23 DADF 1 16

7.1.24 DADF 2 16

7.1.25 Финишер спереди 17

7.1.26 Финишер (направляющая TM) 17

7.1.27 Финишер сзади 1 18

7.1.28 Финишер сзади 2 18

7.1 Информация о разъемах

7.1.1 Как пользоваться информацией о разъемах

÷ Чтобы узнать местоположение разъема, обратитесь к номеру рисунка и номеру позиции, перечисленным в разделе 7.1.2 ”Указатель разъемов”, и рисункам в разделе 7.2 “Схемы расположения разъемов”.
÷ В разделе 7.1.2, “Указатель разъемов” приняты следующие обозначения:
  ÷ ”J250” обозначает розетку 250.
  ÷ ”P250” обозначает вилку 250.
  ÷ Число без P или J обозначает вилку и розетку.
  ÷ CN 1 обозначает *соединитель* 1.

Пример:



Перечень элементов
Пример:



j0hn7000

j0hn7000

7.1.2 Указатель разъемов

Номер P/J	Рисунок	Позиция	Примечание (назначение)
1	7.2.12	1	Блок питания
1	7.2.14	6	ESS
J1	7.2.13	8	Блок MF
P1	7.2.14	7	ESS
2	7.2.12	10	Блок питания
2	7.2.21	9	DADF
J2	7.2.13	7	Блок MF
3	7.2.12	14	Блок питания
3	7.2.14	8	ESS
3A	7.2.13	18	Блок MF
J3B	7.2.14	7	ESS
3C	7.2.20	17	Блок опций
3	7.2.21	5	DADF
P4	7.2.12	13	Блок питания
4	7.2.21	4	DADF
5	7.2.12	11	Блок питания
5	7.2.21	2	DADF
6	7.2.21	1	
7	7.2.21	12	
8	7.2.12	12	Блок питания
8	7.2.21	13	DADF
9	7.2.21	14	
10	7.2.12	9	Блок питания
P10	7.2.21	11	DADF
11	7.2.19	3	
P11	7.2.21	3	
12	7.2.5	14	
J13	7.2.15	25	
P13	7.2.25	6	
14	7.2.15	8	
15	7.2.14	12	
J16	7.2.15	24	
51	7.2.14	4	
100	7.2.5	11	
101	7.2.6	1	
102	7.2.8	2	
103	7.2.8	1	
105	7.2.15	6	
106	7.2.4	4	
J107	7.2.10	4	
P107	7.2.11	4	
108	7.2.11	1	
109	7.2.7	1	

Номер P/J	Рисунок	Позиция	Примечание (назначение)
110	7.2.18	2	
111	7.2.18	1	
112	7.2.17	1	
113	7.2.4	3	ROS
113	7.2.17	5	Датчик отсутствия бумаги в лотке 3
114	7.2.17	2	
115	7.2.17	6	
116	7.2.17	4	
117	7.2.17	3	
118	7.2.19	5	
119	7.2.19	6	
120	7.2.19	7	
141	7.2.5	8	
154	7.2.7	2	
182	7.2.3	1	
185	7.2.3	2	
186	7.2.3	5	
187	7.2.3	6	
188	7.2.3	3	
200	7.2.5	9	
201	7.2.6	3	
202	7.2.15	13	
204	7.2.12	7	
205	7.2.15	2	
207	7.2.4	1	
J208	7.2.10	5	
P208	7.2.11	3	
209	7.2.10	1	
210	7.2.19	1	
211	7.2.19	14	
212	7.2.19	12	
213	7.2.19	2	
300	7.2.13	2	Блок MF
300	7.2.14	9	ESS
301	7.2.13	9	Блок MF
301	7.2.14	3	ESS
302	7.2.13	16	
303	7.2.13	4	Блок MF
303	7.2.14	11	ESS
304	7.2.13	5	
305	7.2.13	19	
308	7.2.13	17	
309	7.2.13	3	
310	7.2.13	11	Блок MF

Номер P/J	Рисунок	Позиция	Примечание (назначение)
310	7.2.14	5	ESS
P311	7.2.14	10	
J311	7.2.14	1	
P313	7.2.13	10	
J313	7.2.13	6	
315	7.2.13	14	
318	7.2.13	15	
319	7.2.13	13	
320	7.2.20	16	
322	7.2.20	4	
323	7.2.20	1	
324	7.2.20	2	
J330	7.2.14	18	ESS
330	7.2.20	14	Блок опций
J331	7.2.14	20	ESS
331	7.2.20	3	Блок опций
332	7.2.13	12	Блок MF
J332	7.2.14	19	ESS
332	7.2.20	10	Блок опций (G3M)
332	7.2.20	11	Блок опций (G3M1 PWB)
332	7.2.20	18	Блок опций (NCU-C PWB)
J333	7.2.14	21	
J340	7.2.14	15	ESS
340	7.2.20	13	Блок опций
J341	7.2.14	17	ESS
341	7.2.20	5	Блок опций
J342	7.2.14	16	ESS
J342	7.2.20	19	Блок опций
343	7.2.14	14	
360	7.2.20	6	Блок опций (G4M3)
360	7.2.20	12	Блок опций
J361	7.2.20	8	
366	7.2.20	7	Блок опций (G4M3)
366	7.2.20	9	Блок опций
P370	7.2.13	8	
P390	7.2.1	6	Панель управления
J390	7.2.2	11	IIT
392	7.2.1	3	
393	7.2.1	7	
394	7.2.1	4	
395	7.2.1	5	
396	7.2.1	8	
397	7.2.1	9	
400	7.2.16	24	

Номер P/J	Рисунок	Позиция	Примечание (назначение)
402	7.2.16	16	
403	7.2.16	3	
404	7.2.16	13	
406	7.2.16	18	
407	7.2.4	2	
410	7.2.16	1	
411	7.2.16	5	
412	7.2.16	8	
414	7.2.16	19	
415	7.2.16	10	
416	7.2.16	14	
417	7.2.16	15	
418	7.2.16	4	
419	7.2.16	7	
420	7.2.16	17	
421	7.2.16	21	
430	7.2.16	6	
456	7.2.16	11	
457	7.2.16	9	
458	7.2.16	23	
459	7.2.16	12	
460	7.2.16	22	
461	7.2.16	2	
462	7.2.16	20	
480	7.2.19	8	
482	7.2.19	9	
483	7.2.19	10	
484	7.2.19	13	
485	7.2.19	11	
500	7.2.3	4	
501	7.2.15	4	
502	7.2.15	3	
503	7.2.5	7	
504	7.2.9	1	
507	7.2.13	1	Блок MF
507	7.2.20	15	Блок опций
508	7.2.9	7	
512	7.2.9	4	
513	7.2.9	2	
519	7.2.9	3	
521	7.2.12	5	
523	7.2.12	4	
524	7.2.12	6	
J530	7.2.12	8	

Номер P/J	Рисунок	Позиция	Примечание (назначение)
604	7.2.14	2	
J606	7.2.7	3	
P606	7.2.5	6	
J611	7.2.9	5	
P611	7.2.5	10	
J612	7.2.15	15	
P612	7.2.25	7	
613	7.2.15	16	
J614	7.2.10	3	
P614	7.2.11	2	
615	7.2.9	6	
616	7.2.10	2	
617	7.2.19	4	
620	7.2.5	5	
621	7.2.5	12	
622	7.2.15	22	
623	7.2.15	14	
624	7.2.5	13	
625	7.2.6	2	
626	7.2.15	11	
627	7.2.15	12	
628	7.2.15	9	
629	7.2.15	10	
700	7.2.21	10	
710	7.2.3	7	
730	7.2.2	4	
731	7.2.2	15	
732	7.2.2	7	
733	7.2.2	17	
734	7.2.2	9	
735	7.2.2	10	
736	7.2.2	3	
742	7.2.2	14	
743	7.2.2	16	
744	7.2.2	1	
745	7.2.2	13	
746	7.2.2	2	
747	7.2.2	12	
748	7.2.2	5	
749	7.2.2	6	
751	7.2.2	8	
830	7.2.26	6	
J905	7.2.15	21	
4401	7.2.14	13	

Номер P/J	Рисунок	Позиция	Примечание (назначение)
CN1	7.2.1	1	Панель управления
CN1	7.2.15	5	HDD
CN1	7.2.26	10	PWB финишера
CN1	7.2.26	14	LVPS финишера
CN2	7.2.1	2	Панель управления
CN2	7.2.15	7	HDD
CN3	7.2.26	9	
CN4	7.2.26	3	
CN5	7.2.26	4	
CN6	7.2.26	12	
CN7	7.2.26	20	
CN8	7.2.26	19	
CN9	7.2.26	1	
CN10	7.2.26	8	
CN11	7.2.26	17	
CN12	7.2.26	18	
CN13	7.2.26	2	
CN14	7.2.26	7	
CN15	7.2.26	13	
CN16	7.2.26	5	
CN51	7.2.26	11	
FS11	7.2.12	3	
FS12	7.2.12	2	
FS231	7.2.15	19	
FS232	7.2.15	18	
FS233	7.2.15	17	
FS234	7.2.15	20	
FS235	7.2.5	2	
FS236	7.2.5	3	
FS237	7.2.5	1	
FS238	7.2.5	4	
FS243	7.2.15	1	
FS244	7.2.15	23	

☐Перечень элементов

Название	Рис..	Поз.	Примечание (назначение)
Блокировка крышки DADF	7.2.22	2	
Датчик стыковки	7.2.23	12	
Датчик формата оригинала	7.2.22	3	
Датчик размера TE оригинала	7.2.22	9	
Двойная вилка	7.2.23	3	Кнопка паузы/PWB финиш.(реле)
Двойная вилка	7.2.23	7	Боковой лоток/PWB финиш.(реле)
Двойная вилка	7.2.23	9	Степлер/PWB финиш.(реле)
Двойная вилка	7.2.23	10	Датчик реверса/PWB финишера (реле)
Двойная вилка	7.2.23	13	Датчик крышки тракта бумаги/PWB финишера (реле)
Двойная вилка	7.2.24	7	Боков. лоток/ PWB финиш.(реле)
Датчик отсутствия бумаги	7.2.21	7	
Датчик вывода/реверса	7.2.22	7	
Датчик вывода/реверса	7.2.22	1	
Датчик подачи	7.2.21	8	
Двигатель подачи	7.2.26	15	
Датчик полной стопки	7.2.25	2	
LED PWB	7.2.21	6	
Датчик рычага	7.2.24	1	
Соленоид рычага	7.2.24	2	
Датчик последнего оригинал.	7.2.22	8	
Датчик почти полного лотка	7.2.24	5	
Двигатель накопителя	7.2.23	6	
Датчик ввода бумаги	7.2.25	5	
Датчик крышки тракта бумаги	7.2.25	3	
Выходной датчик	7.2.23	8	
Кнопка паузы	7.2.23	2	
Датчик считывания	7.2.22	4	
Датчик регистрации	7.2.22	5	
Двигатель реверса	7.2.26	16	
Датчик реверса	7.2.25	4	
Датчик высоты стопки	7.2.24	3	
Соленоид штампа	7.2.22	6	
Датчик исх. полож. степлера	7.2.23	11	
Степлер	7.2.23	1	
Датчик исх. полож. подравнив.	7.2.23	5	
Датчик синхронизации	7.2.25	1	
Датчик открытой верх. крышки	7.2.23	4	
Датчик открытой верх. крышки	7.2.24	6	
Датчик верхнего предела	7.2.24	4	

7.2 Схемы местоположения разъемов

7.1.3 Панель управления

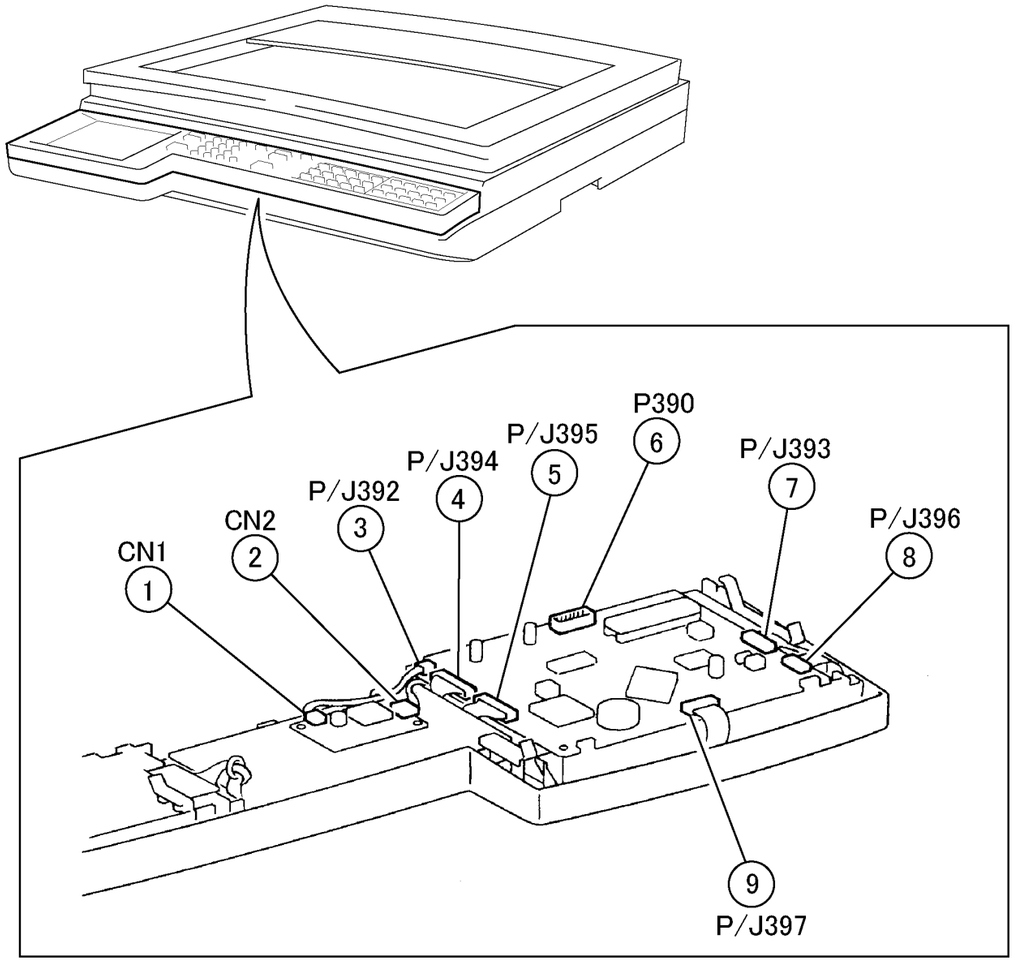

j0hn7001

(Рисунок-1) j0hn7001

7.1.4 IIT

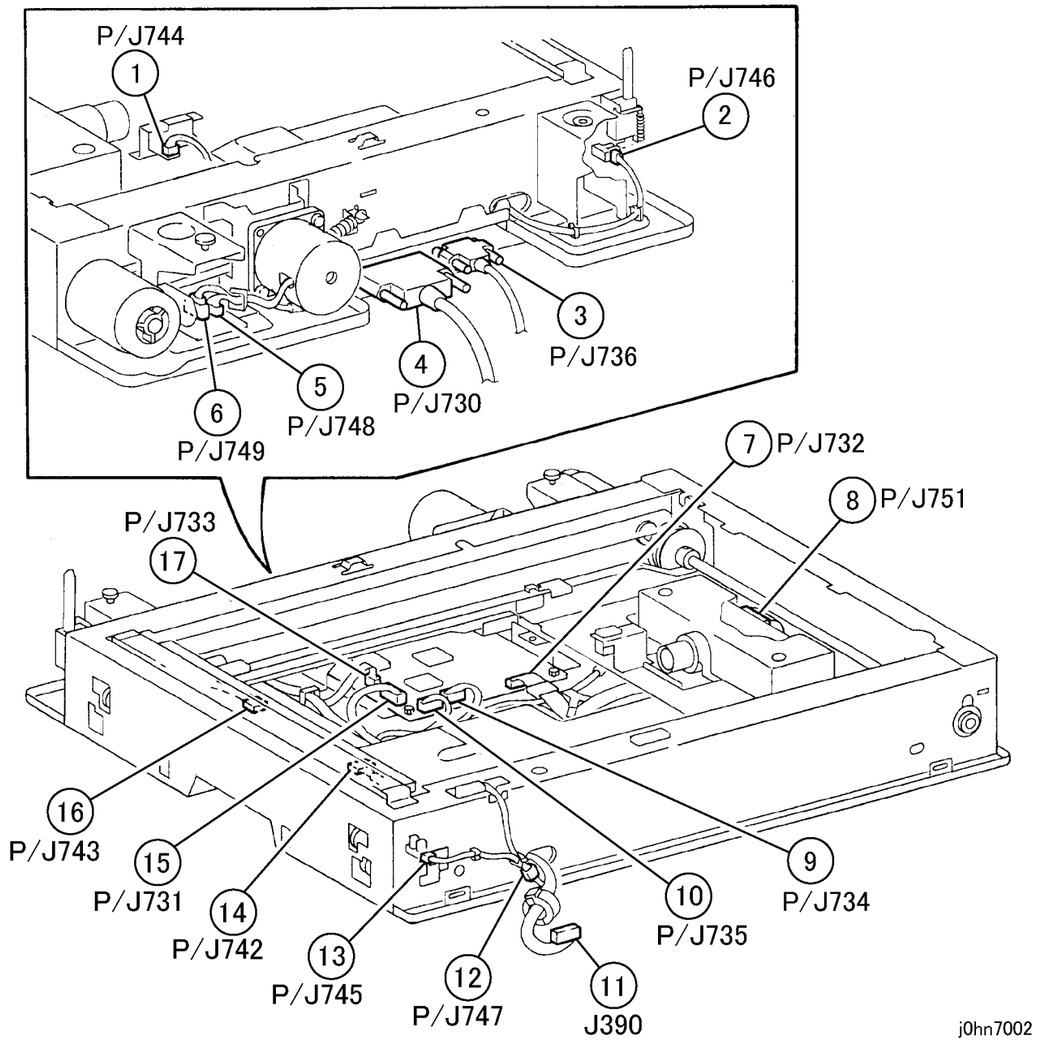

j0hn7002

(Рисунок -2) j0hn7002

7.1.5 HVPS/Панель принтера

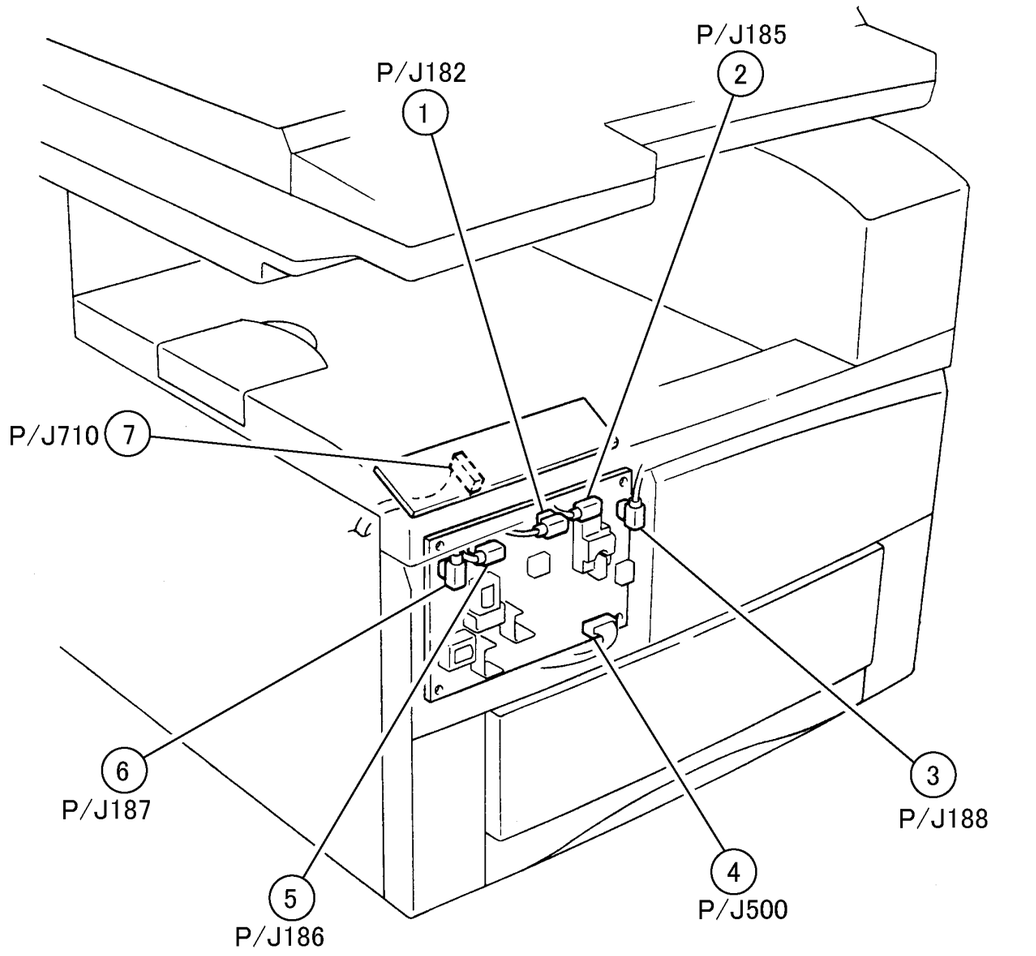

(Рисунок -3) j0hn7003

7.1.6 ROS

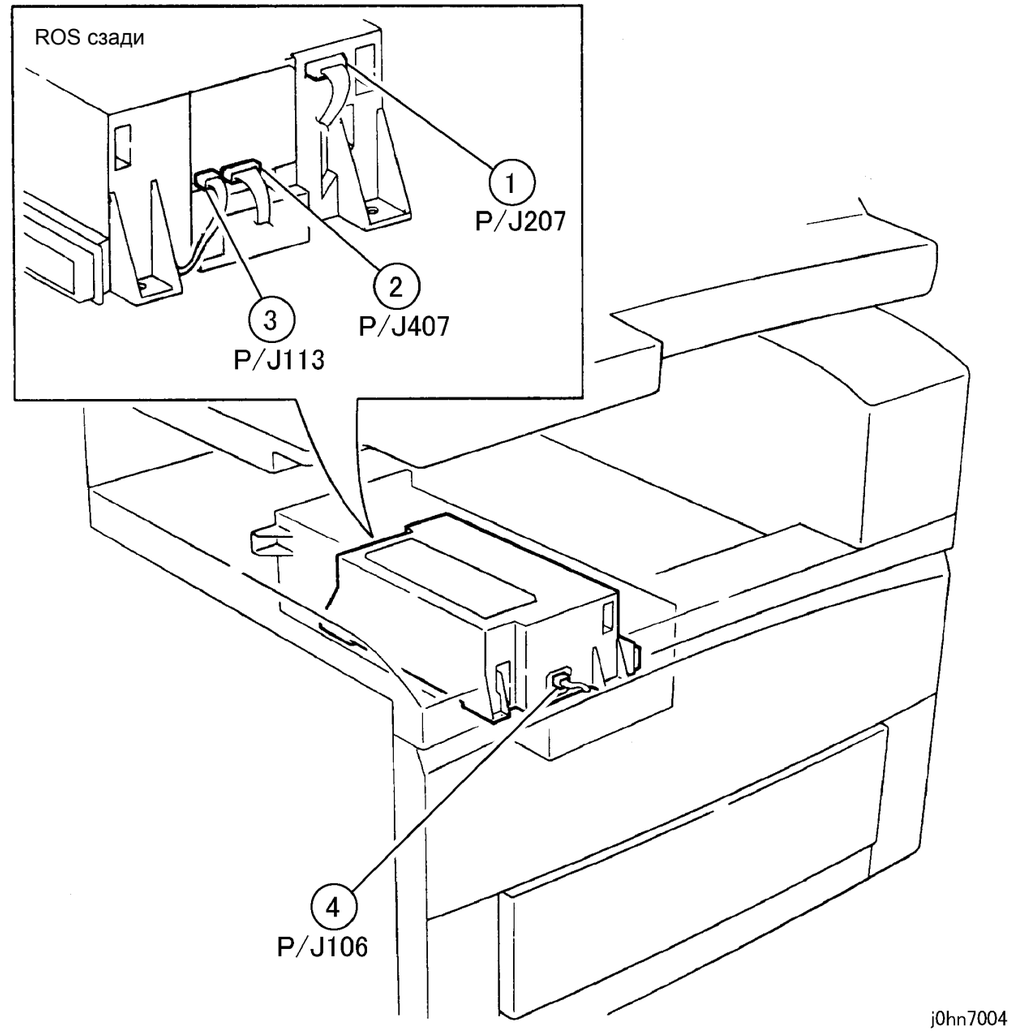

(Рисунок -4) j0hn7004

7.1.7 IOT (вид справа)

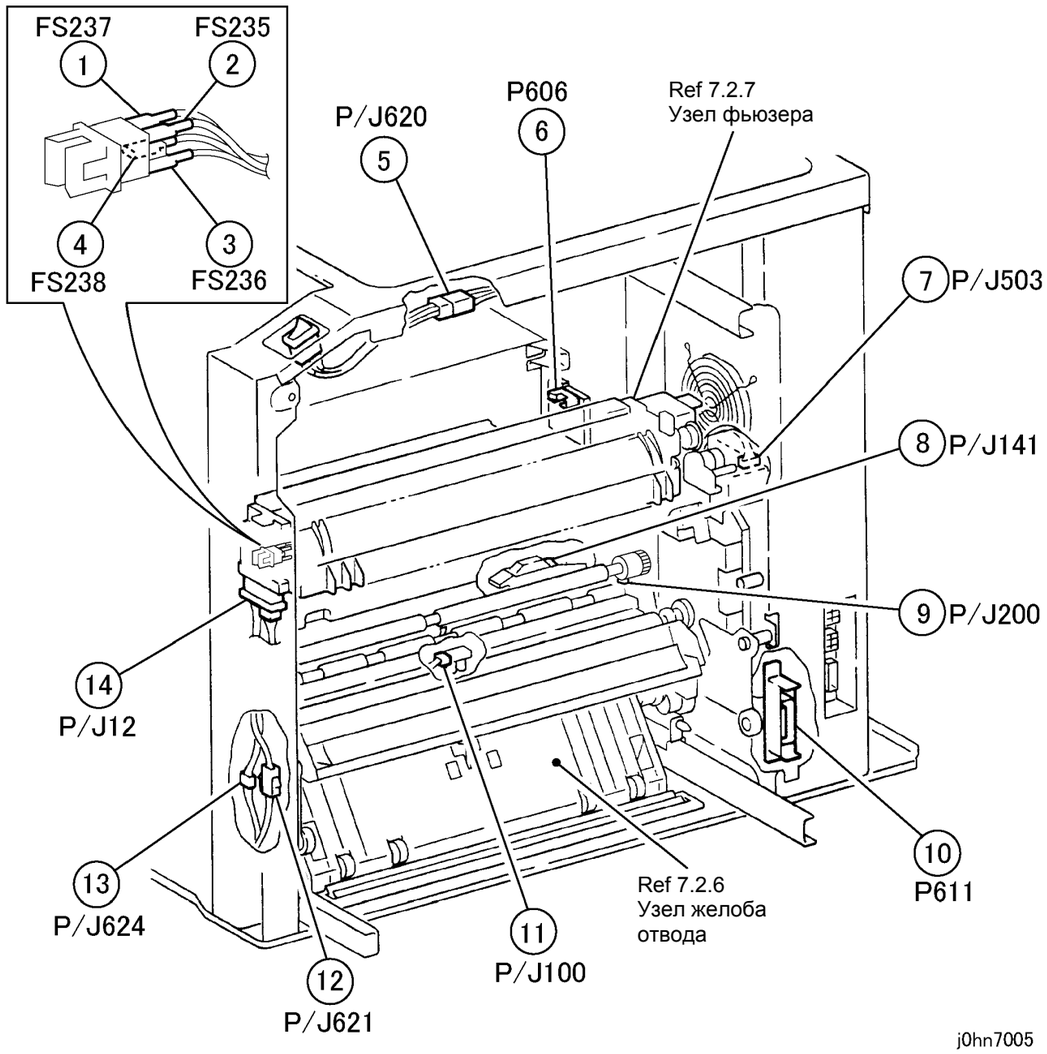

(Рисунок -5) j0hn7005

7.1.8 Узел желоба отвода

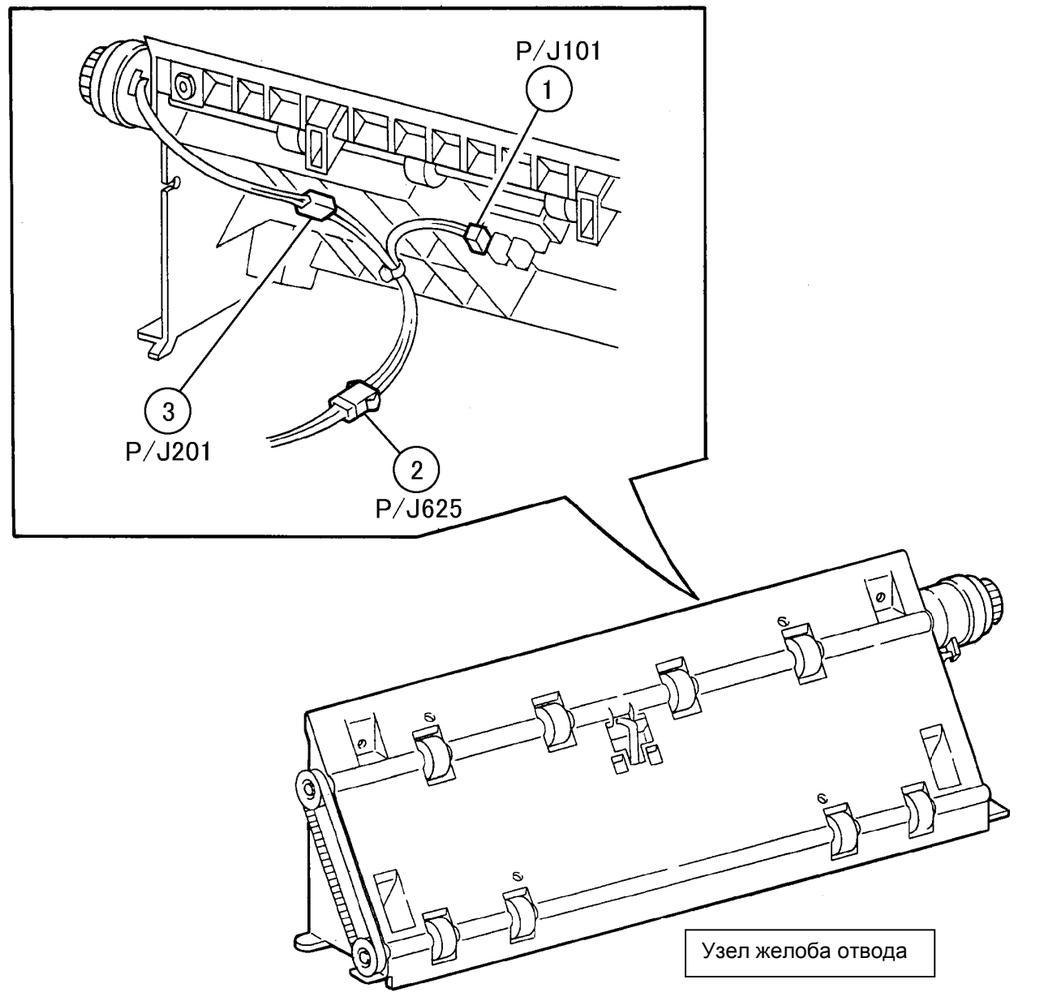

(Рисунок -6) j0hn7006

7.1.9 Фьюзер/CRU

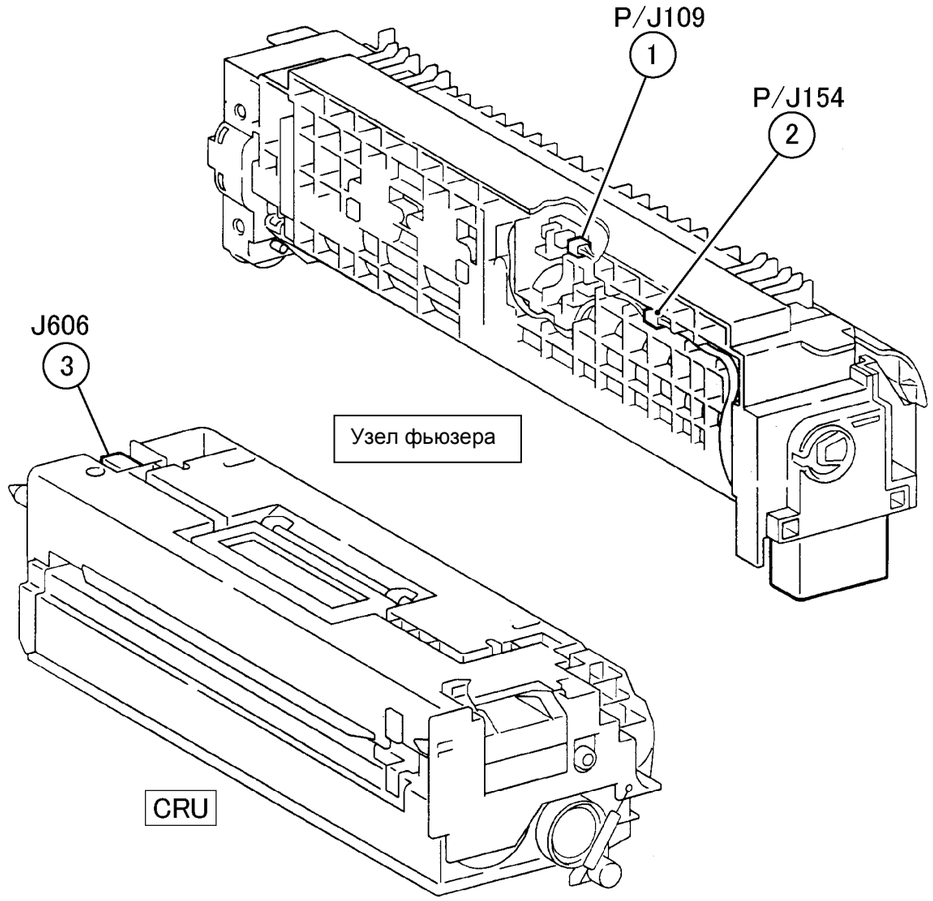

j0hn7007

(Рисунок -7) j0hn7007

7.1.10 Датчик отсутствия бумаги в лотке 1/Датчик недостатка бумаги

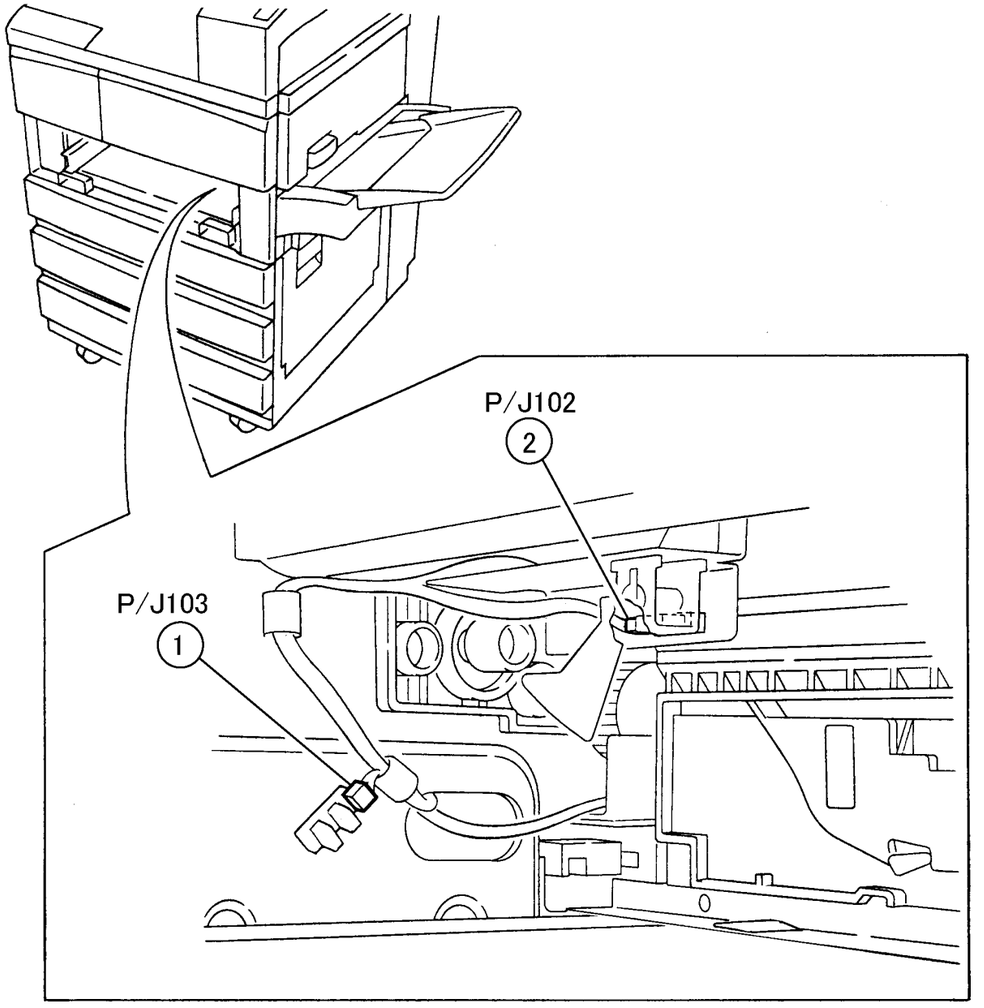

j0hn7008

(Рисунок -8) j0hn7008

7.1.11 Правый узел 1

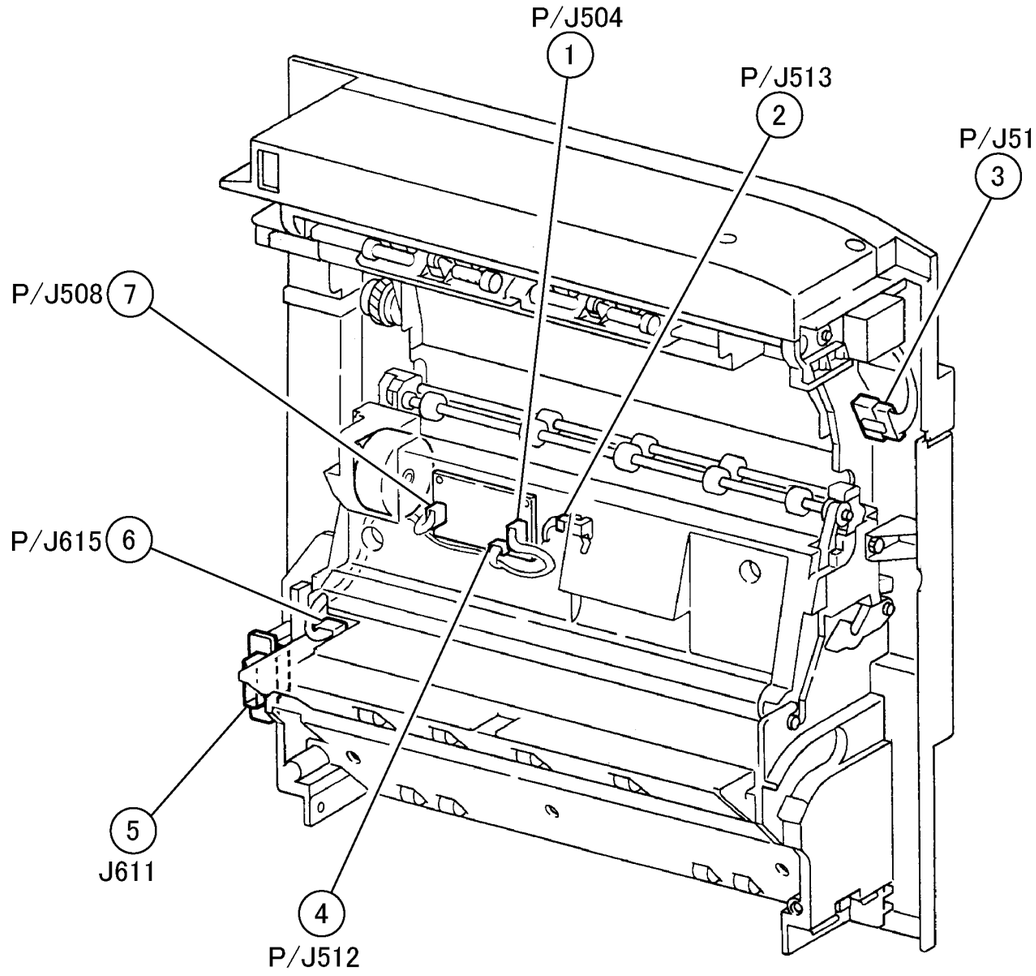

(Рисунок -9) j0hn7009

7.1.12 Правый узел 2

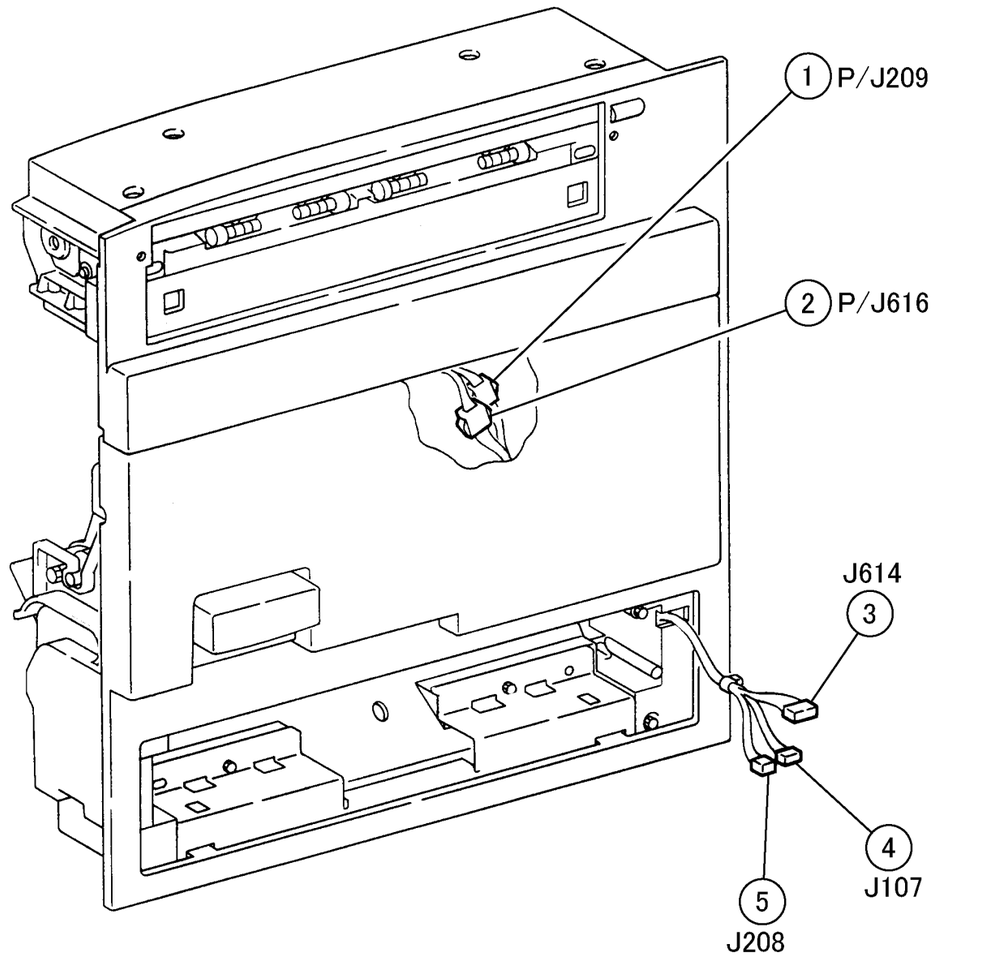

(Рисунок -10) j0hn7010

7.1.13 MSI

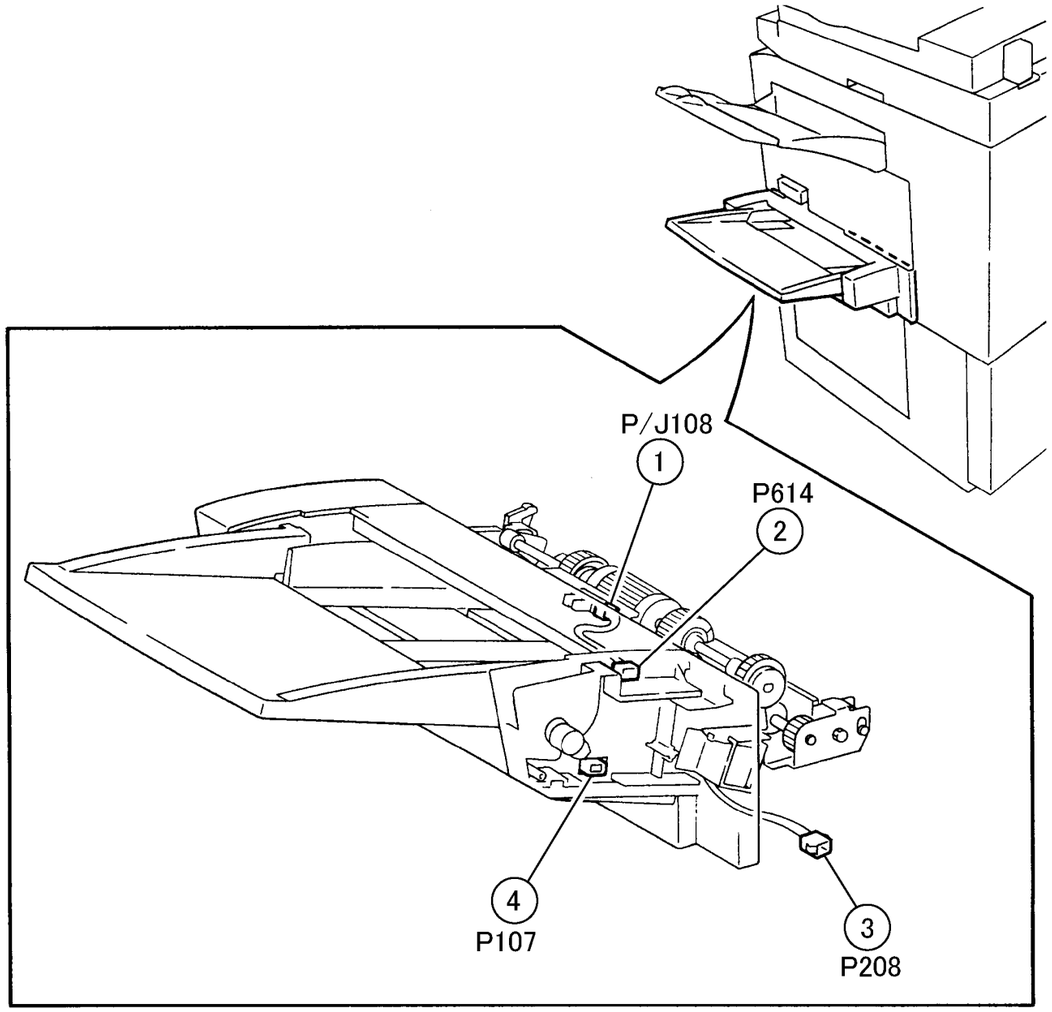

j0hn7011

(Рисунок -11) j0hn7011

7.1.14 Блок питания

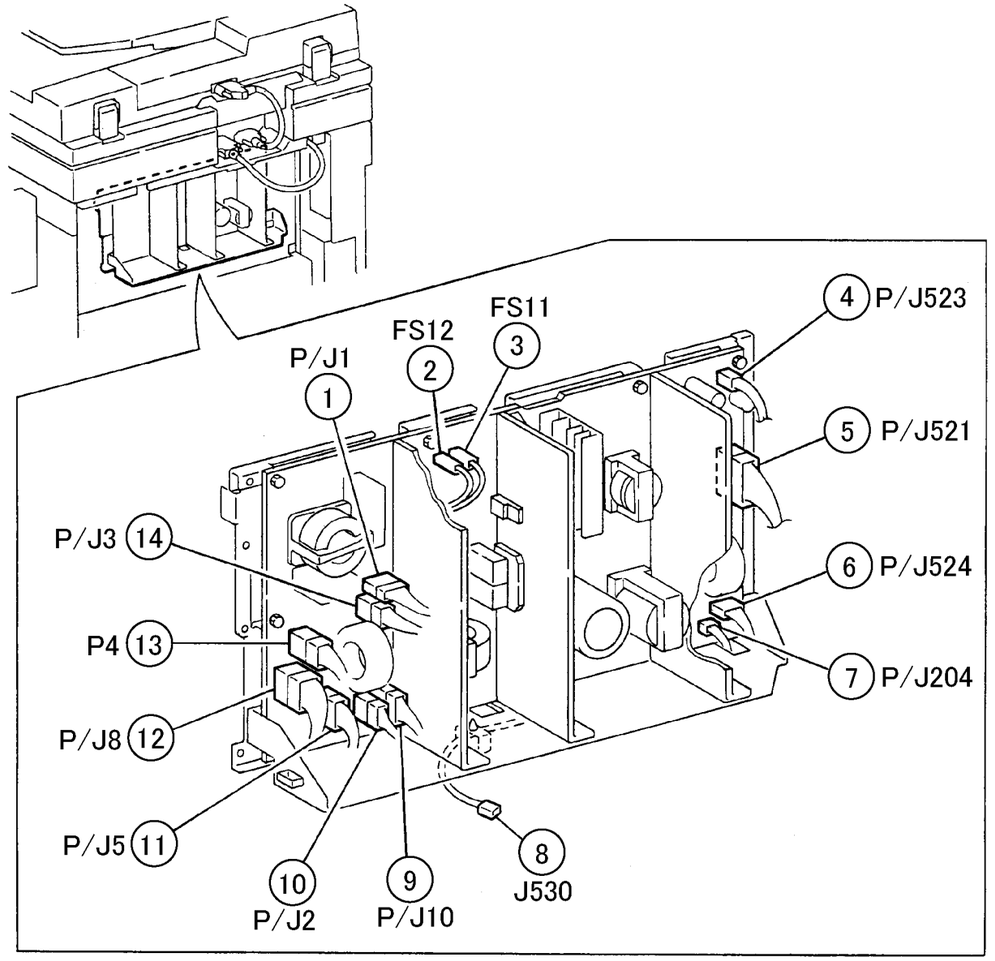

j0hn7012

(Рисунок -12) j0hn7012

7.1.15 Блок MF

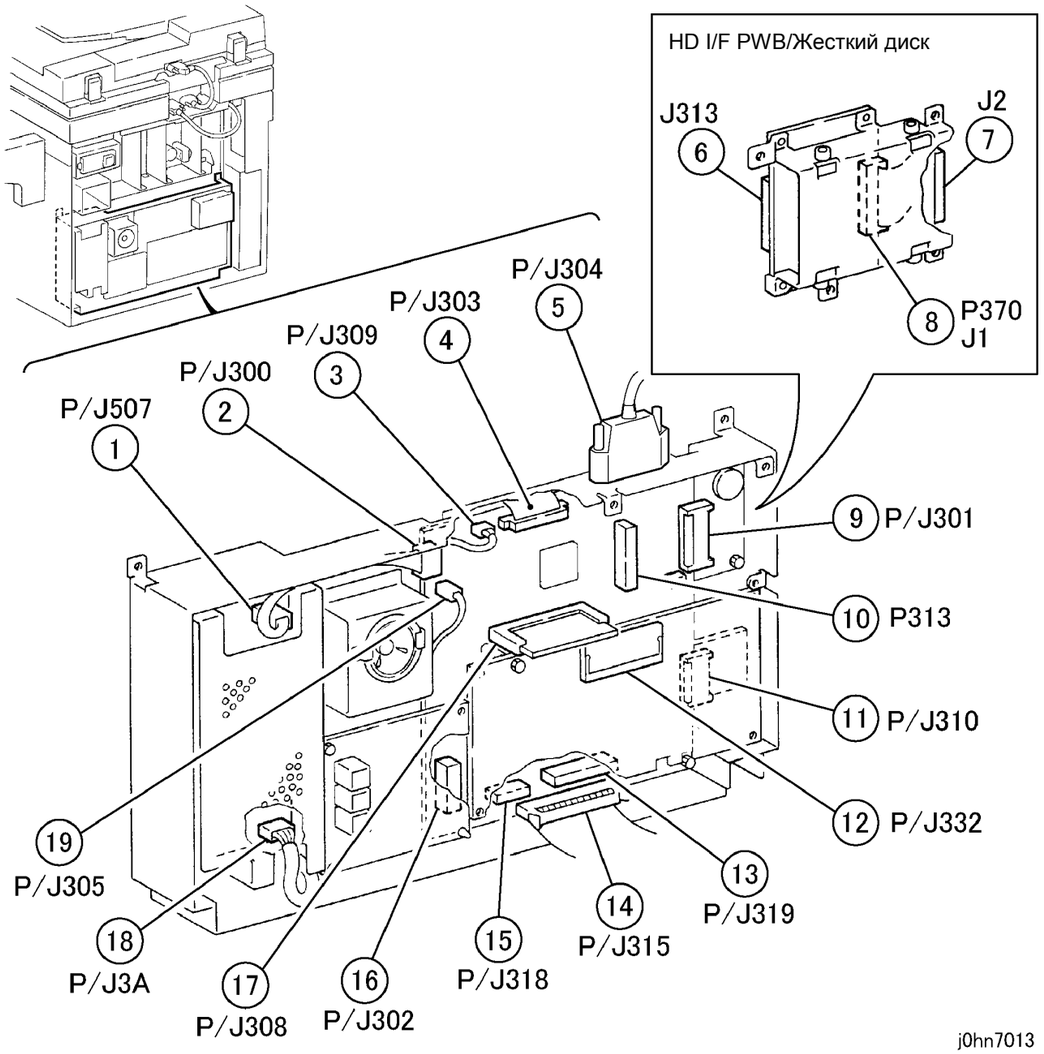

(Рисунок -13) j0hn7013

7.1.16 ESS

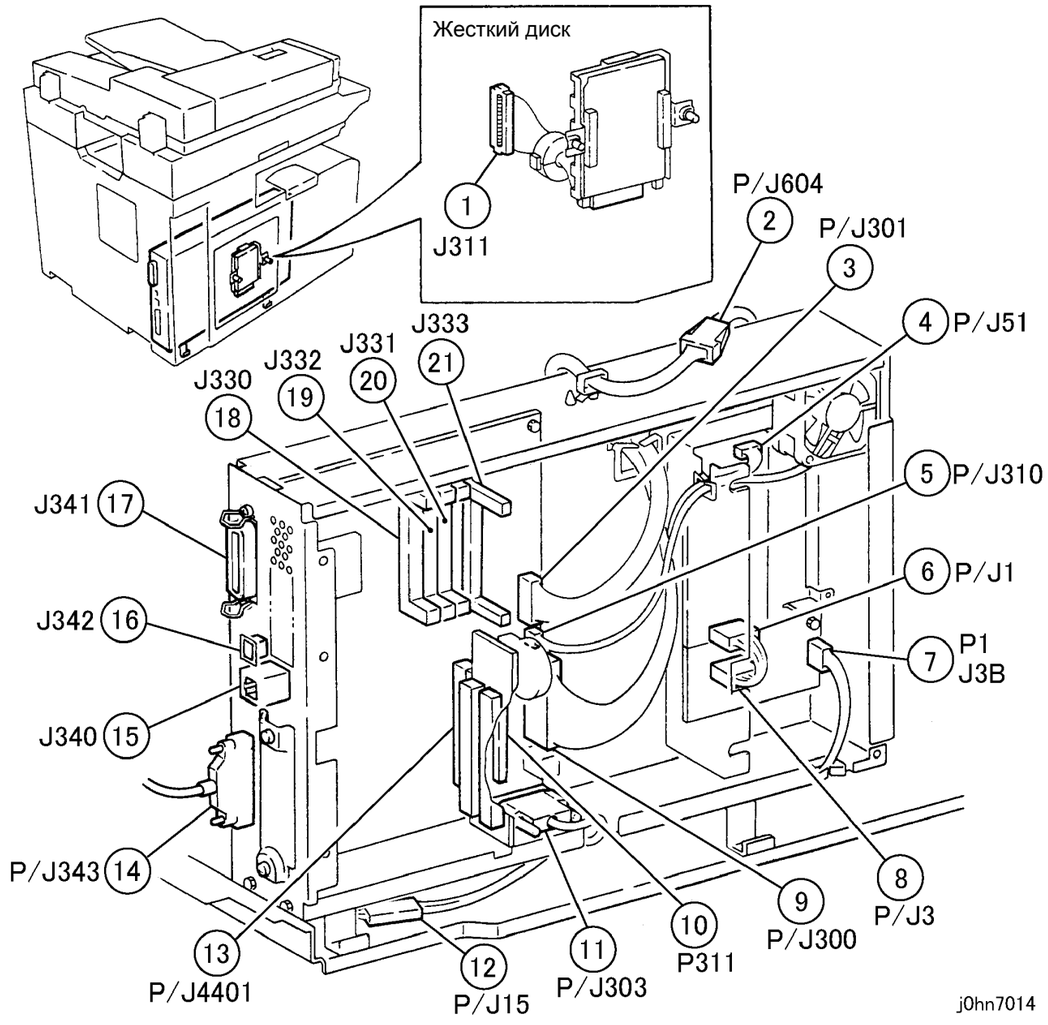

(Рисунок -14) j0hn7014

7.1.17 IOT Разъемы с задней стороны аппарата

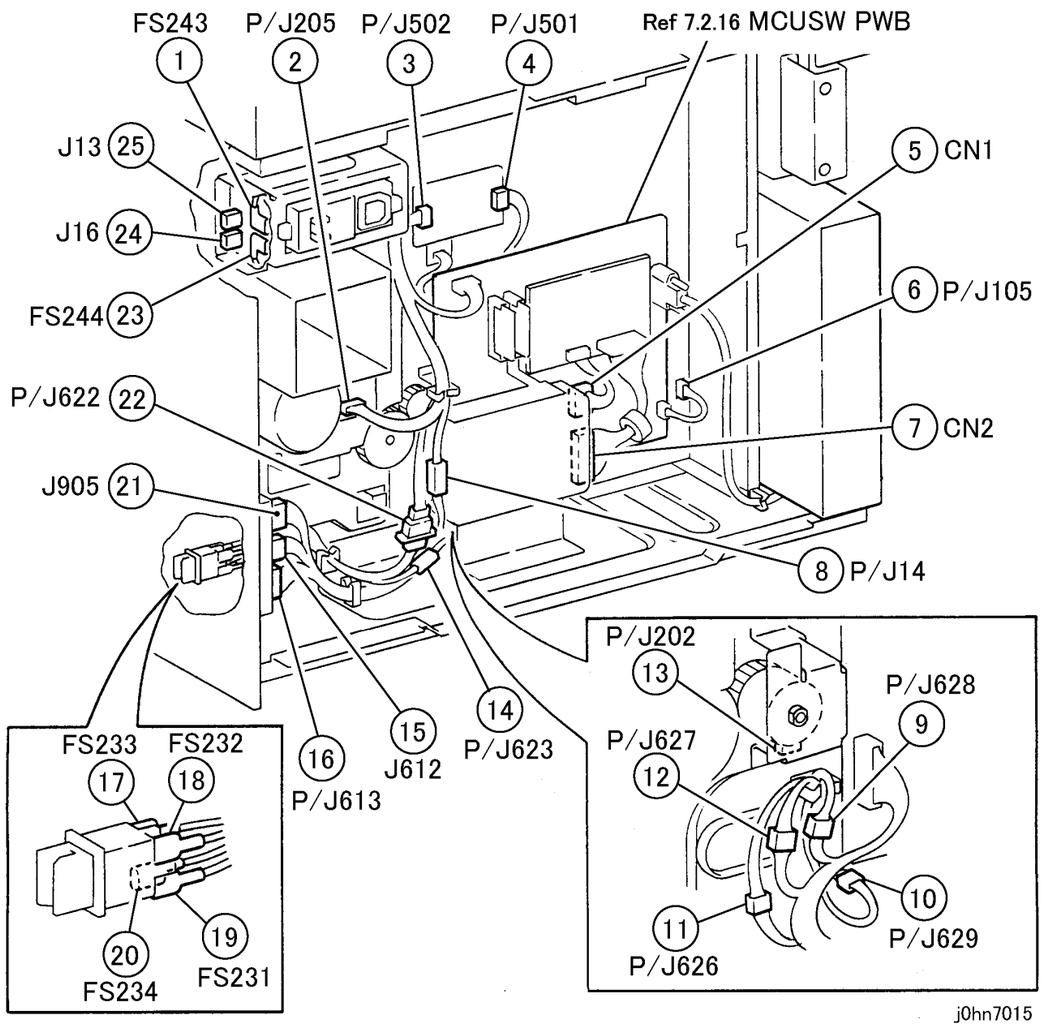

(Рисунок -15) j0hn7015

7.1.18 MCUSW PWB

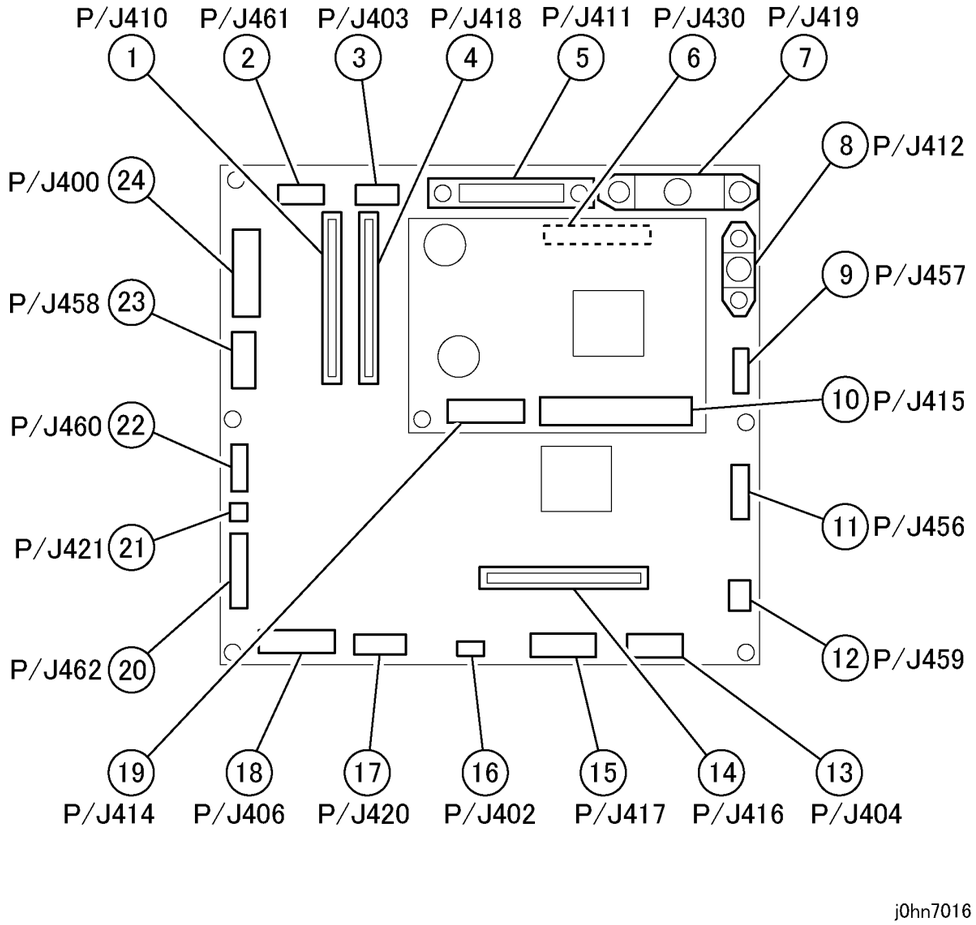

(Рисунок -16) j0hn7016

7.1.19 Узел нижних лотков (датчики отсутствия/недостатка бумаги)

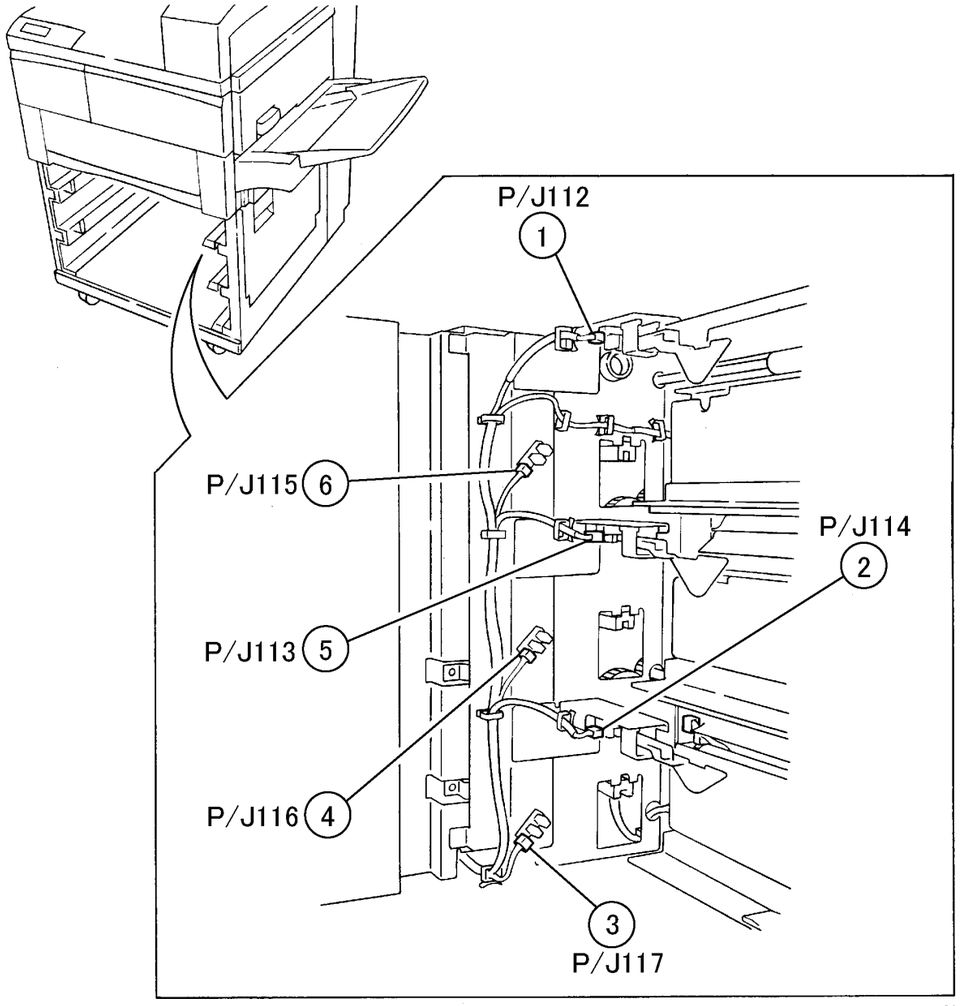

j0hn7017

(Рисунок-17) j0hn7017

7.1.20 Узел нижних лотков(блокировочный выключатель/датчик отвода лотка 3)

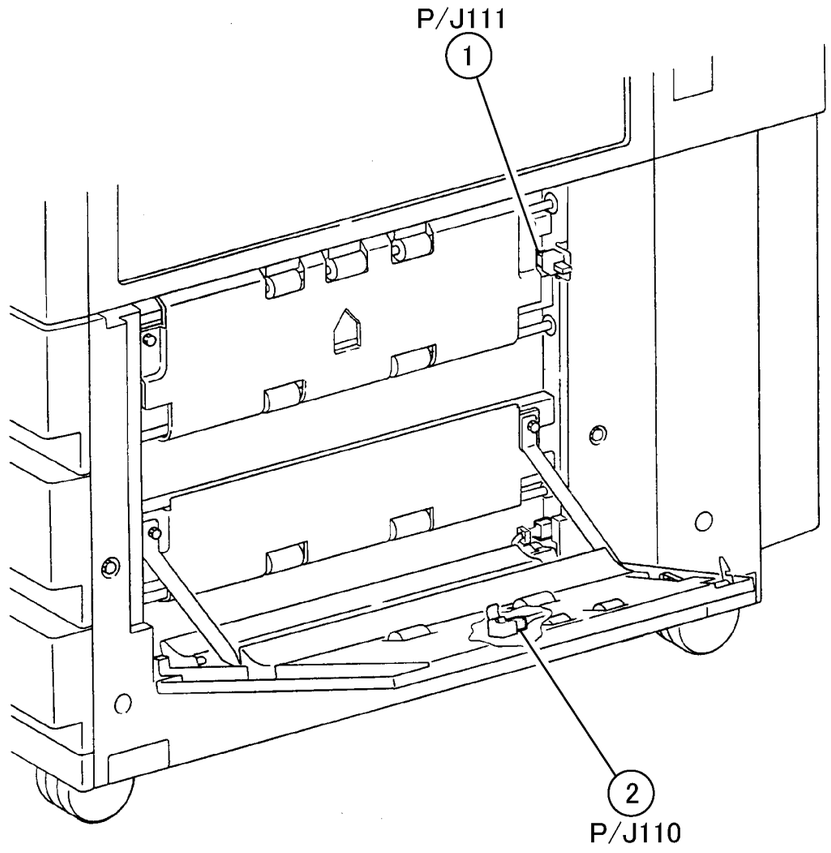

j0hn7018

(Рисунок-18) j0hn7018

7.1.21 Узел нижних лотков сзади

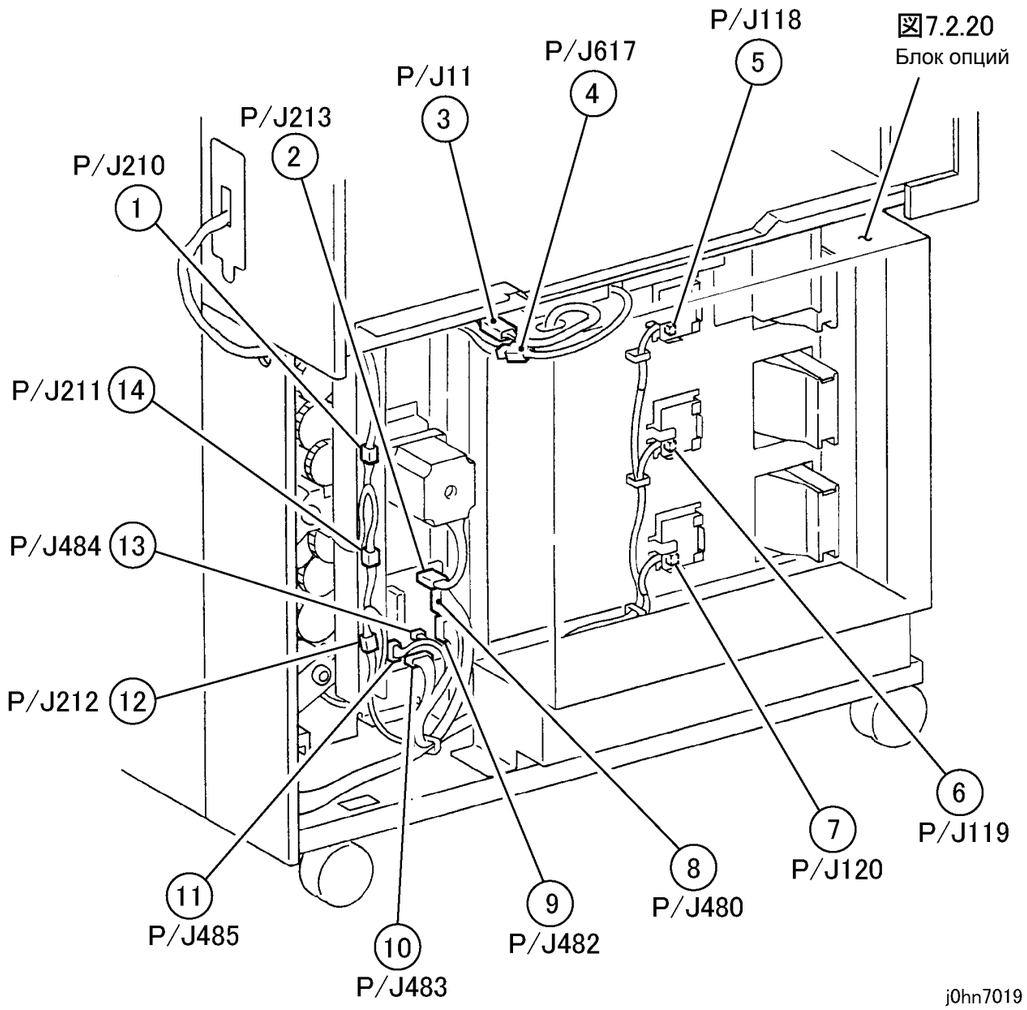

(Рисунок-19) j0hn7019

7.1.22 Блок опций

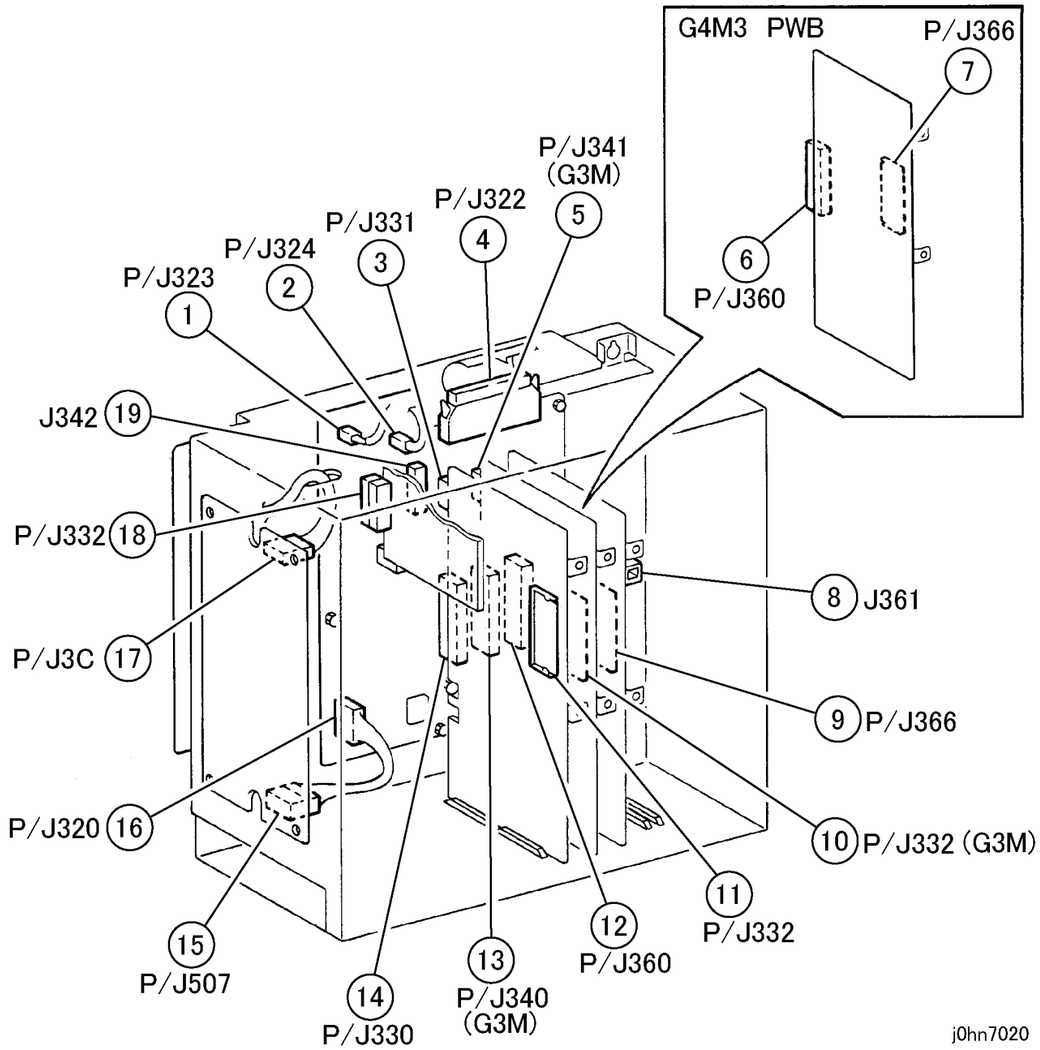

(Рисунок-20) j0hn7020

7.1.23 DADF 1

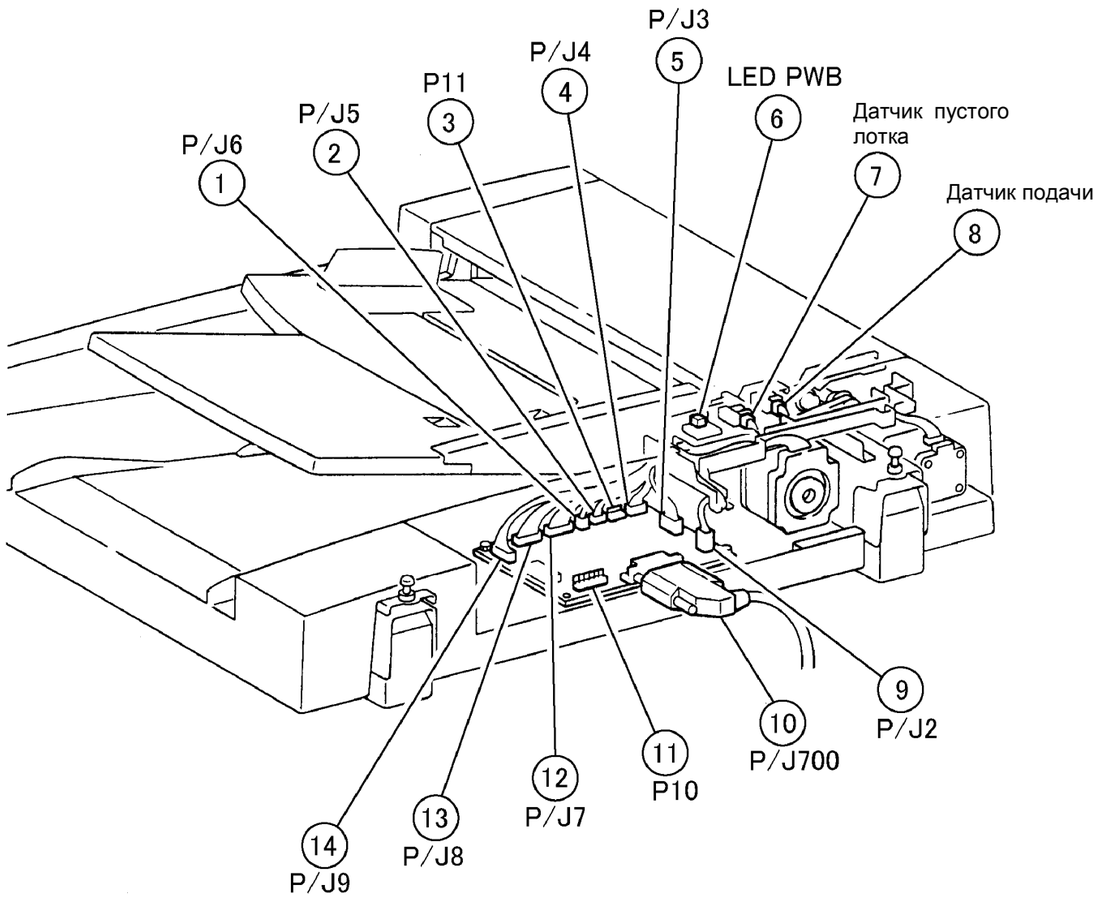

j0hn7021

(Рисунок-21) j0hn7021

7.1.24 DADF 2

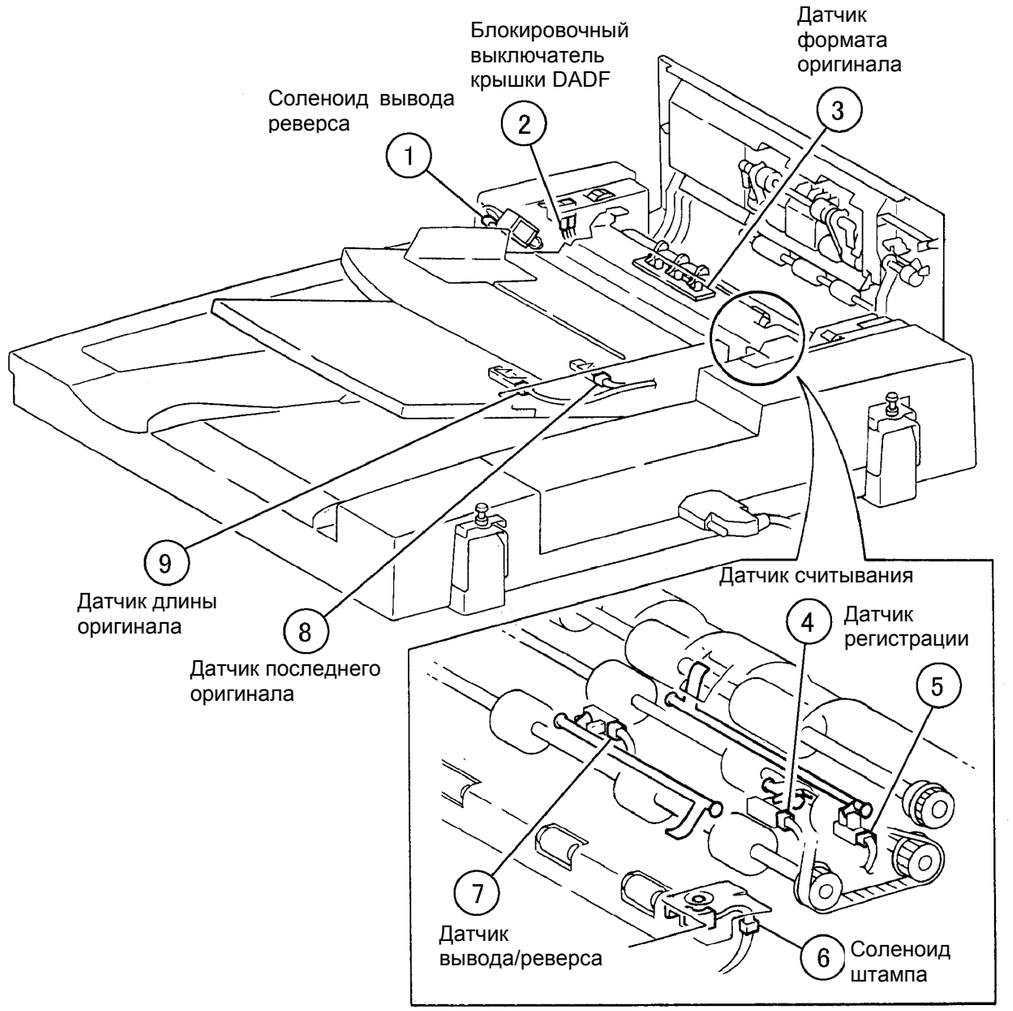

j0hn7022

(Рисунок-22) j0hn7022

7.1.25 Финишер спереди

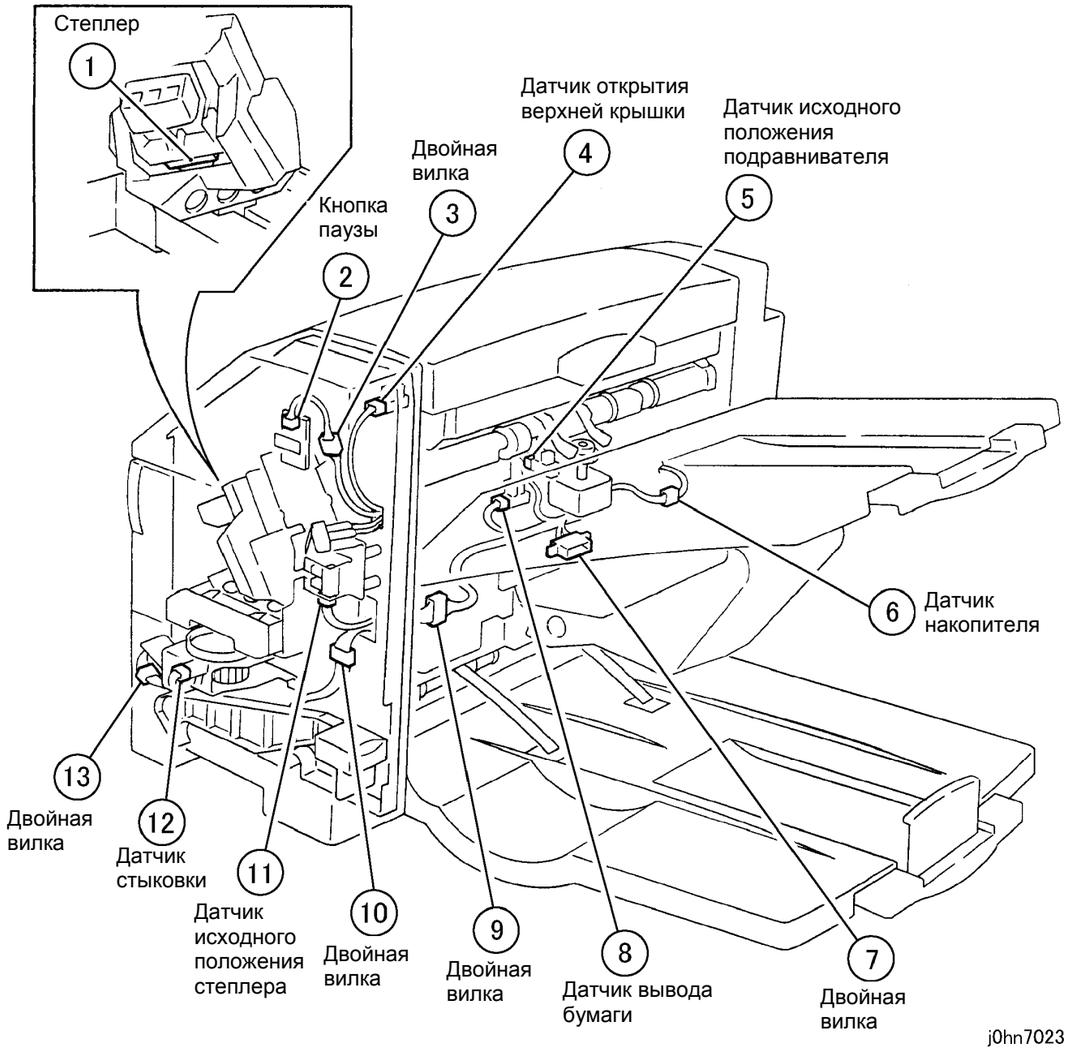

(Рисунок-23) j0hn7023

7.1.26 Финишер (направляющая ТМ)

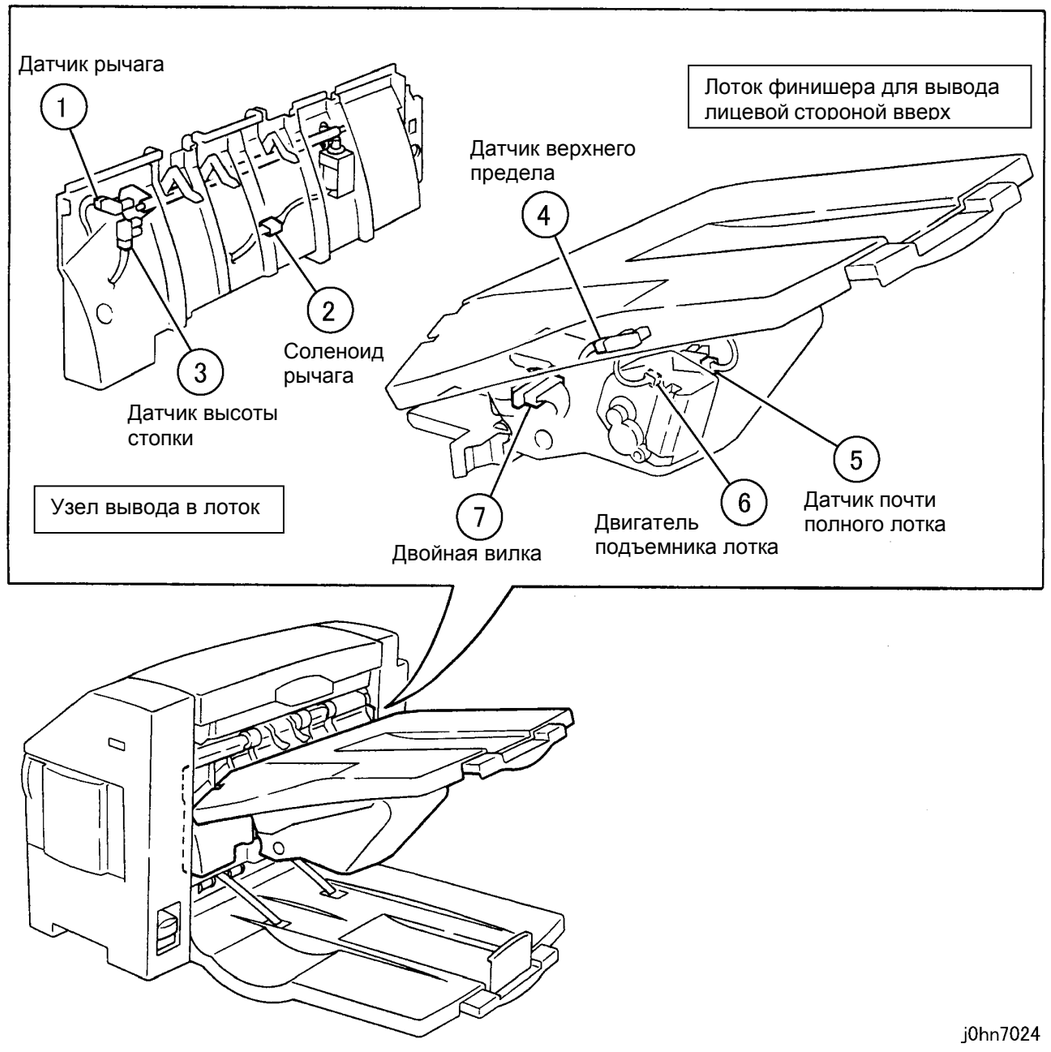

(Рисунок-24) j0hn7024

7.1.27 Финишер сзади 1

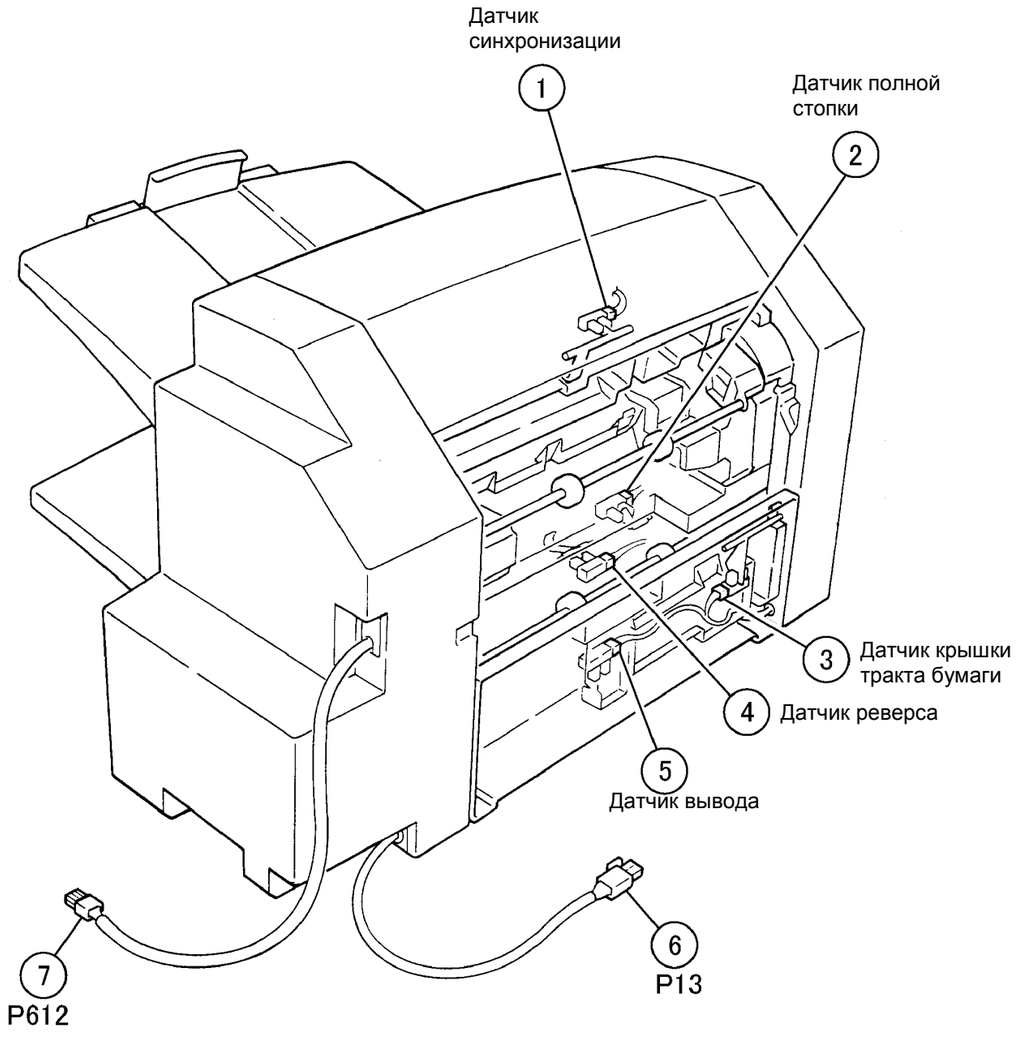

(Рисунок-25) j0hn7025

7.1.28 Финишер сзади 2

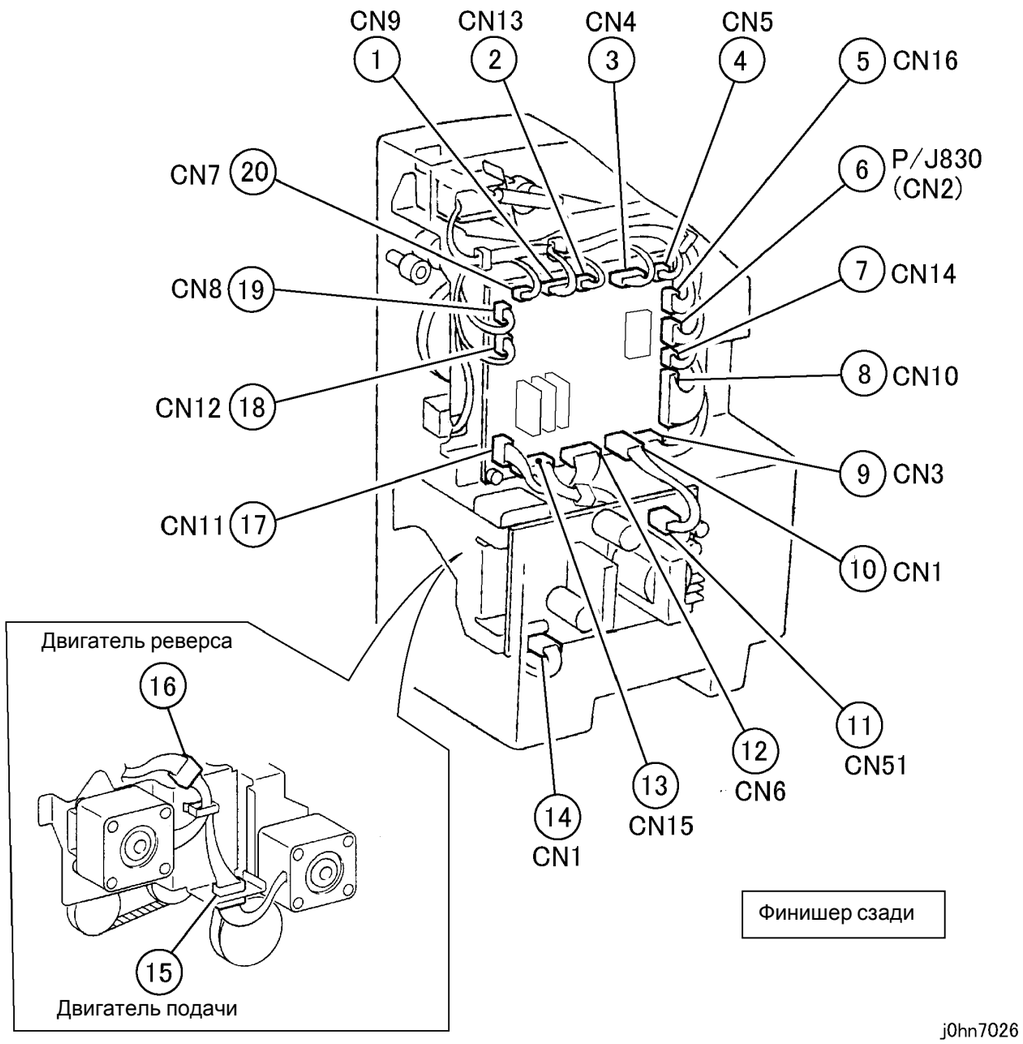

(Рисунок-26) j0hn7026

ГЛАВА 8 ДОПОЛНИТЕЛЬНЫЕ УСТРОЙСТВА

Содержание

8.1 Дополнительный лоток 2
8.1.1 Код продукта 2
8.1.2 Процедура установки 2
8.2 Комплект для доработки A (4MB) (только FX) 4
8.2.1 Описание изделия 4
8.2.2 Код продукта 4
8.2.3 Процедура установки 4
8.3 Комплект для электронной сортировки 6
8.3.1 Назначение изделия 6
8.3.2 Код продукта 6
8.3.3 Процедура установки 6
8.4 Узел сдвига 8
8.4.1 Назначение изделия 8
8.4.2 Код продукта 8
8.4.3 Процедура установки 8
8.5 Многостраничный обходной податчик (MSI) 11
8.5.1 Код продукта 11
8.5.2 Процедура установки 11
8.6 Дуплексный модуль 13
8.6.1 Назначение изделия 13
8.6.2 Код продукта 13
8.6.3 Процедура установки 13
8.7 Боковой лоток 15
8.7.1 Назначение изделия 15
8.7.2 Код продукта 15
8.7.3 Процедура установки 15
8.8 Степлер-финишер 17
8.8.1 Назначение изделия 17
8.8.2 Код продукта 17
8.8.3 Процедура установки 17
8.9 Английский национализационный комплект 22
8.9.1 Код продукта 22
8.9.2 Процедура установки 22
8.10 Факсимильный блок 23
8.10.1 Назначение изделия 23
8.10.2 Код продукта 23
8.10.3 Процедура установки 23
8.11 Комплект для увеличения числа номеров ускоренного набора 28
8.11.1 Назначение изделия 28
8.11.2 Код продукта 28
8.11.3 Процедура установки 28
8.12 Порт G3 29
8.12.1 Назначение изделия 29
8.12.2 Код продукта 29
8.12.3 Процедура установки 29
8.13 Комплект ISDN/G4 32
8.13.1 Назначение изделия 32
8.13.2 Код продукта 32
8.13.3 Процедура установки 32
8.14 Порт G4 35
8.14.1 Код продукта 35
8.14.2 Процедура установки 35
8.15 Плата коммутации Line/Ext 36
8.15.1 Назначение изделия 36
8.15.2 Код продукта 36
8.15.3 Процедура установки 36
8.16 Жесткий диск 38
8.16.1 Назначение изделия 38
8.16.2 Код продукта 38
8.16.3 Процедура установки 38
8.17 Память 8Мбайт 40
8.17.1 Назначение изделия 40
8.17.2 Код продукта 40
8.17.3 Процедура установки 40
8.18 Комплект принтера 42
8.18.1 Код продукта 42
8.18.2 Процедура установки 42
8.19 Интернет-факс 46
8.19.1 Назначение изделия 46
8.19.2 Код продукта 46
8.19.3 Процедура установки 46
8.20 Token Ring 48
8.20.1 Назначение изделия 48
8.20.2 Код продукта 48
8.20.3 Процедура установки 48
8.21 Дуплексный автоподатчик оригиналов 51
8.21.1 Назначение изделия 51
8.21.2 Код продукта 51
8.21.3 Процедура установки 51
8.22 Штамп (красный) 56
8.22.1 Назначение изделия 56
8.22.2 Код продукта 56
8.22.3 Процедура установки 56

8.1 Дополнительный лоток

8.1.1 Код продукта

Дополнительный лоток (Additional Tray Kit): EL200122 (FX)
: EL200150 (FXA,FXK,TFX,PRC)
: EL200190 (DMO-E)

8.1.2 Процедура установки

1. Проверьте комплектность (рисунок-1).
   1) Узел лотка……..1

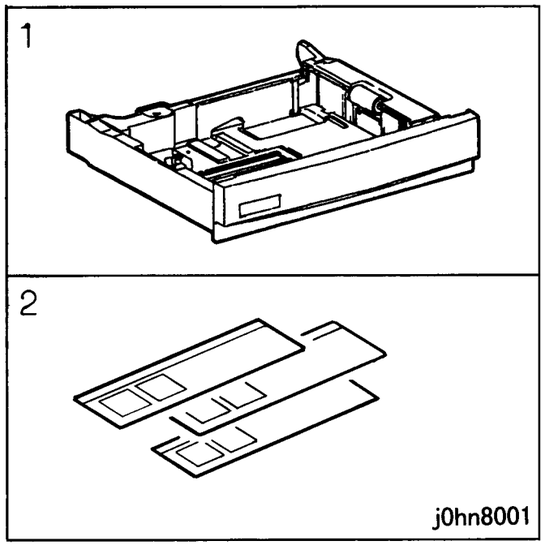

(Рисунок-1) j0hn8001

2. Выключите питание основного узла.

Если у вас принтер или аппарат с факсимильной опцией, прежде чем отключать питание убедитесь, что все невыполненные работы были удалены:

÷ Аппараты с факсимильной опцией: Проверьте, что индикатор “Работа в памяти” на панели управления не горит. Нажмите на кнопку “Состояние работы: Стоп” и подтвердите удаление работы из папки “Текущие работы”.
÷ Принтеры: Проверьте, что на панели управления указано “Ready to print or fax” (Готов к печати и передаче и приему факсов).

ПРЕДУПРЕЖДЕНИЕ

Выключите питание и отсоедините сетевой шнур.

3. Снимите лоток 3.
4. Снимите переднюю крышку (рисунок-2).
   1) Отпустите фиксатор.
   2) Снимите переднюю крышку.

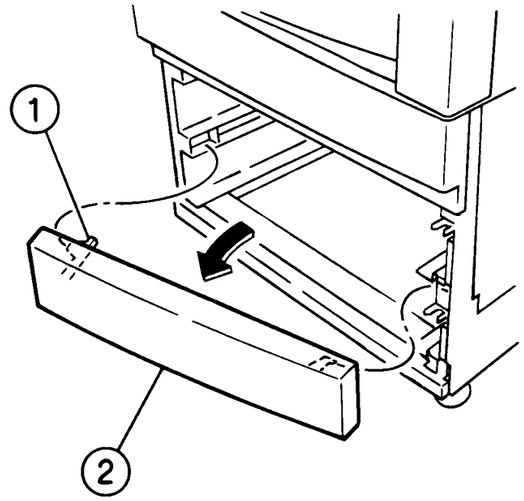

(Рисунок-2) j0hn8002

5. Верните лоток 3 в первоначальное положение.
6. Установите узел лотка (лоток 4).
7. Загрузите бумагу в лоток 4.
8. Устанавливая лоток 4, прижмите переднюю и заднюю защелки к фиксаторам, а затем установите лоток 4 на место.

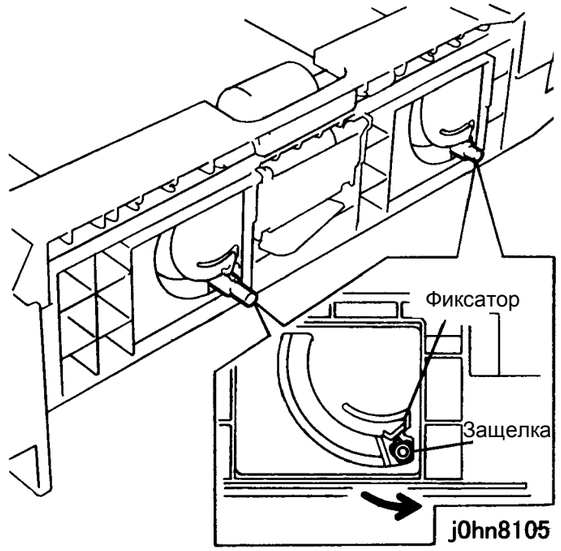

(Рисунок-3) j0hn8105

9. Закрепите на передней панели лотка 4 этикетку с указанием формата загруженной бумаги.
10. Подсоедините сетевой шнур и включите питание.
11. Проверьте установку лотка 4.

1) Войдите в диагностический режим C/E.
2) Введите код цепи-функции "50/62" и нажмите кнопку Старт.
3) Измените значение на 1.
4) Нажмите на Restart.

12. Проверьте число лотков.
    1) Войдите в диагностический режим C/E.
    2) Введите код цепи-функции “50/33” и нажмите кнопку Старт.
    3) Проверьте, что значение равно 3.
    4) Нажмите на Restart.
13. Проверьте, что дисплей IIT показывает лоток 4.
14. Проверьте правильность работы аппарата .
15. Сохраните переднюю крышку, снятую при выполнении шага 4.

8.2 Комплект для доработки A (4MB) (только FX)

8.2.1 Описание изделия

Этот комплект делает память страниц A4 доступной для поворота на 90 градусов и других функций, использующих память. Доступна память страниц до формата A3.

8.2.2 Код продукта

Комплект для доработки Upgrade Kit A (4MB): WF11

8.2.3 Процедура установки

ПРЕДУПРЕЖДЕНИЕ

Выключите питание и отсоедините сетевой шнур.

1. Проверьте комплектность (рисунок-1).
   1) PWB памяти страниц……1

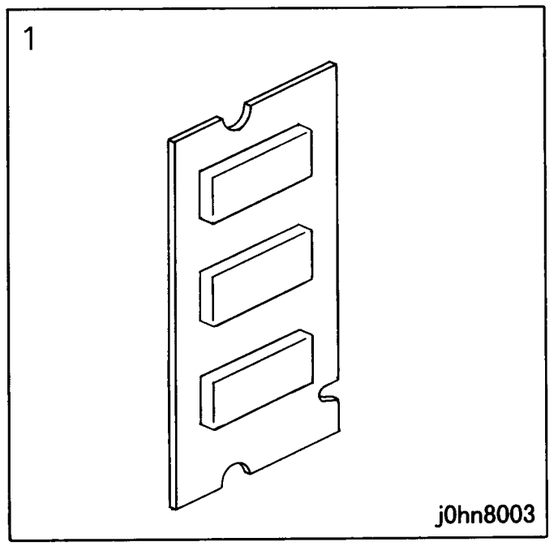

(Рисунок-1) j0hn8003

2. Отверните винты (3) и снимите заднюю крышку.
3. Отверните винты (7) и снимите крышку электрического узла.
4. Установите PWB памяти страниц (рисунок-2, рисунок-3).

ВНИМАНИЕ

Электронные элементы могут быть выведены из строя статическим электричеством, работая с ними не забывайте надевать браслет защиты от статического электричества. Если браслета нет, почаще касайтесь металлического каркаса аппарата.

- PWB памяти страниц в гнездо A4MEM-1 платы MCU/SW.
- Устанавливая две платы памяти страниц, вторую плату разместите в A4MEM-2.

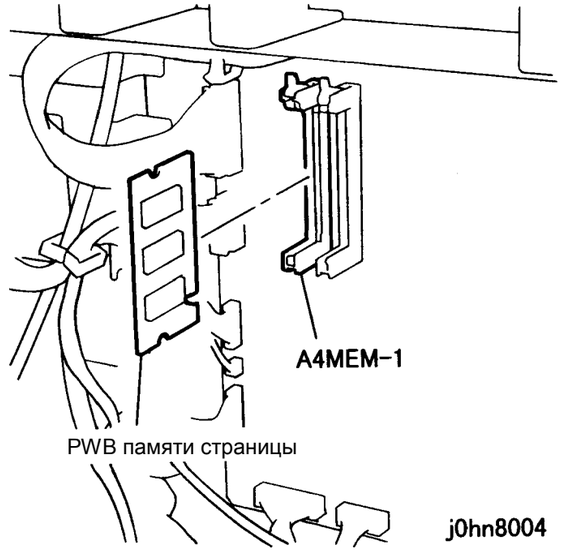

(Рисунок-2) j0hn8004

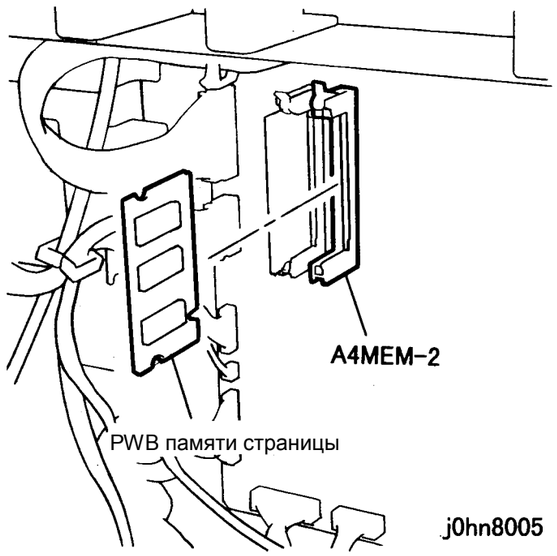

(Рисунок-3) j0hn8005

5. Установите крышку электрического узла и заднюю крышку на место.
6. Подсоедините сетевой шнур и включите питание.
7. Проверьте установку функции поворота на 90 градусов.
   1) Войдите в диагностический режим C/E.
   2) Введите код цепи-функции “50/9” и нажмите кнопку Старт.
   3) Измените значение на 1.
8. Проверьте, подключена ли память страниц.
   1) Введите код цепи-функции “50/40” и нажмите кнопку Старт.
      - Если добавлена одна PWB памяти страниц, проверьте, что значение равно 1.
      - Если добавлено две PWB памяти страниц, проверьте, что значение равно 2.
      - Проверьте, что значение равно 2.

8.3 Комплект для электронной сортировки

8.3.1 Назначение изделия

Данный комплект позволяет выполнять электронную сортировку.

8.3.2 Код продукта

Комплект для электронной сортировки Electronic Sort Kit: EL200127

8.3.3 Процедура установки

ПРЕДУПРЕЖДЕНИЕ

Выключите питание и отсоедините сетевой шнур.

1. Проверьте принадлежности (рисунок-1).
   1) Жесткий диск……. 1
   2) HDC PWB…… 1
   3) Стойки…… 2
   4) Фильтры…….. 2
   5) Винты…….. 6
   6) Кабель…….....…. 1
   7) Ленточный кабель…… 1

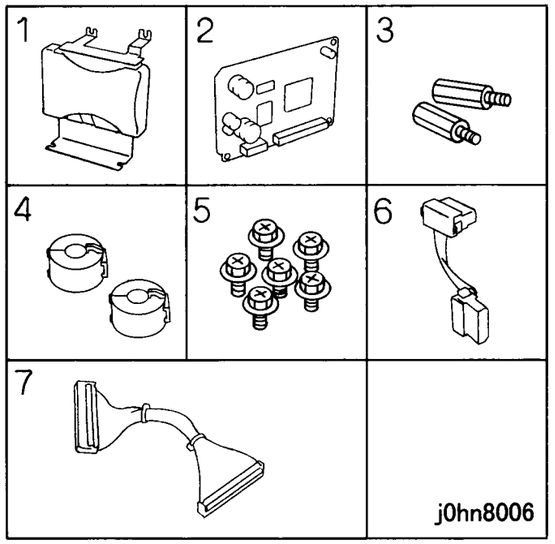

(Рисунок-1) j0hn8006

2. Отверните винты (3) и снимите заднюю крышку.
3. Отверните винты (7) и снимите крышку электрического блока.
4. Установите жесткий диск (рисунок-2).

ВНИМАНИЕ

Электронные элементы могут быть выведены из строя статическим электричеством, работая с ними не забывайте надевать браслет защиты от статического электричества. Если браслета нет, почаще касайтесь металлического каркаса аппарата.

1) Установите жесткий диск.
2) Затяните винты (4).

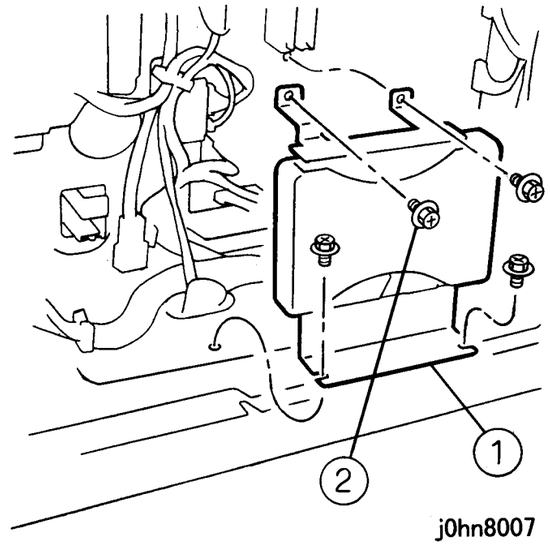

(Рисунок-2) j0hn8007

5. Установите HDC PWB (рисунок-3).
   1) Установите стойки (2).
   2) Установите HDC PWB.
   3) Затяните винты (2).

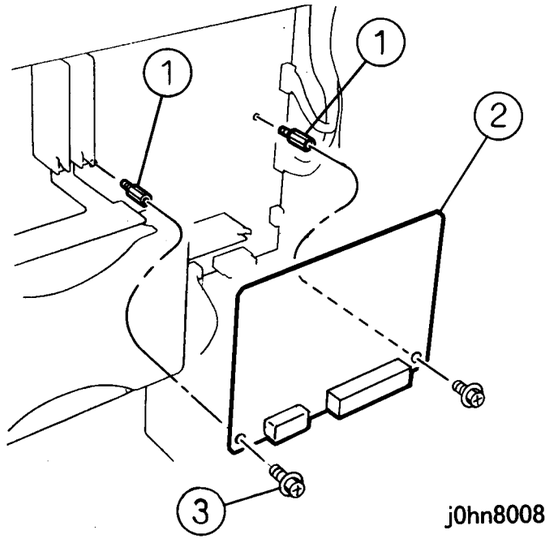

(Рисунок-3) j0hn8008

6. Подключите кабель и ленточный кабель (рисунок-4).
   1) Подключите кабель.
   2) Наденьте на кабель кольцевые фильтры (2).
   3) Подключите ленточный кабель.

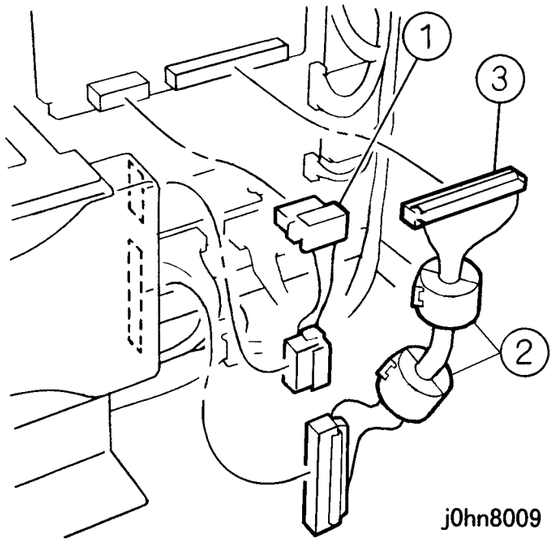

(Рисунок-4) j0hn8009

7. Установите крышку электрического блока и заднюю крышку на место.
8. Подсоедините сетевой шнур и включите питание.
9. Проверьте подключение жесткого диска.
   1) Войдите в диагностический режим C/E.
   2) Введите код цепи-функции “50/52" и нажмите кнопку Старт.
   3) Проверьте, что значение равно 1.
   4) Выйдите из диагностического режима C/E.

8.4 Узел сдвига

8.4.1 Назначение изделия

Данный узел обеспечивает вывод копий в верхний лоток со сдвигом.

8.4.2 Код продукта

Узел сдвига Offset Output Kit: EL200126

8.4.3 Процедура установки

1. Проверьте принадлежности (рисунок-1).
   1) Узел OCT..... …… 1
   2) Грузик..... 1
   3) Держатель..... 1
   4) Винт..... 1
   5) Саморезы..... 4

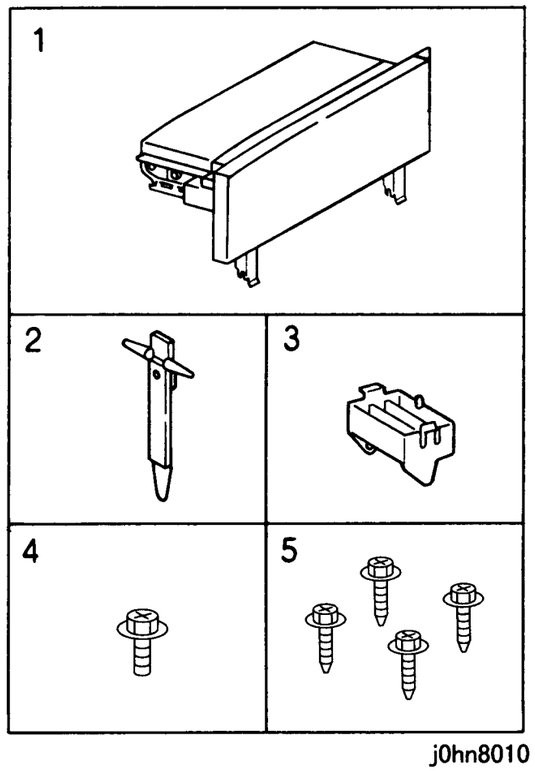

(Рисунок-1) j0hn8010

2. Выключите питание главного узла.

Если у вас принтер или аппарат с факсимильной опцией, прежде чем отключать питание убедитесь, что все невыполненные работы были удалены:

÷ Аппараты с факсимильной опцией: Проверьте, что индикатор “Работа в памяти” на панели управления не горит. Нажмите на кнопку “Состояние работы: Стоп” и подтвердите удаление работы из папки “Текущие работы”.
÷ Принтеры: Проверьте, что на панели управления указано “Ready to print or fax” (Готов к печати и передаче и приему факсов).

ПРЕДУПРЕЖДЕНИЕ

Выключите питание и отсоедините сетевой шнур.

3. Выдвиньте правый узел.
4. Снимите правую нижнюю крышку (рисунок-2).
   1) Отверните винты (2).
   2) Снимите ручку.
   3) Отверните винты (2).
   4) Снимите правую нижнюю крышку.

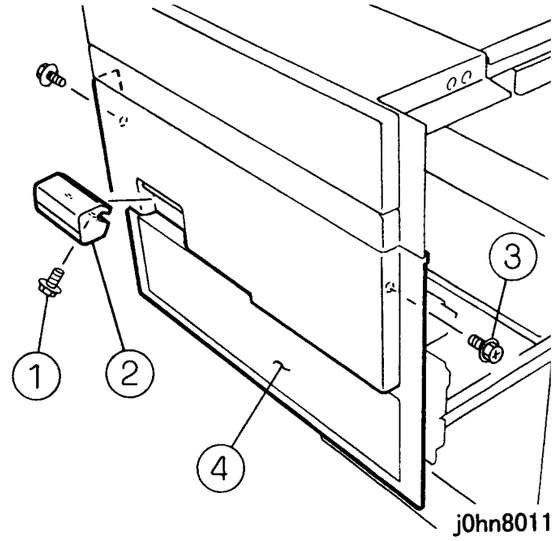

(Рисунок-2) j0hn8011

5. Снимите выходной узел (рисунок-3).
   1) Отверните винт.
   2) Втолкните заднюю верхнюю рейку.
   3) Ослабьте винты (2).
   4) Отверните винты (2).
   5) Снимите выходной узел.

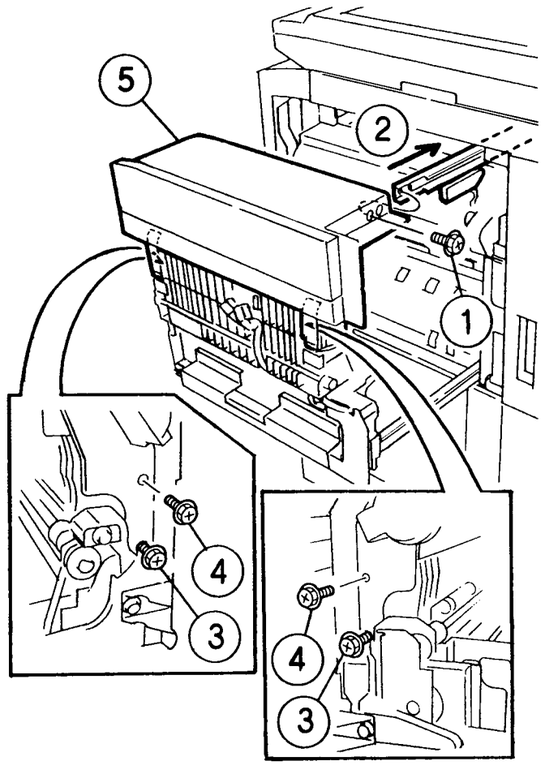

j0hn8012

(Рисунок-3) j0hn8012

6. Установите узел OCT (рисунок-4).
   1) Установите узел OCT.
   2) Выдвиньте заднюю левую рейку.
   3) Затяните винт.
   4) Затяните винты (2).
   5) Затяните винты (2).
   6) Подсоедините разъемы (2).

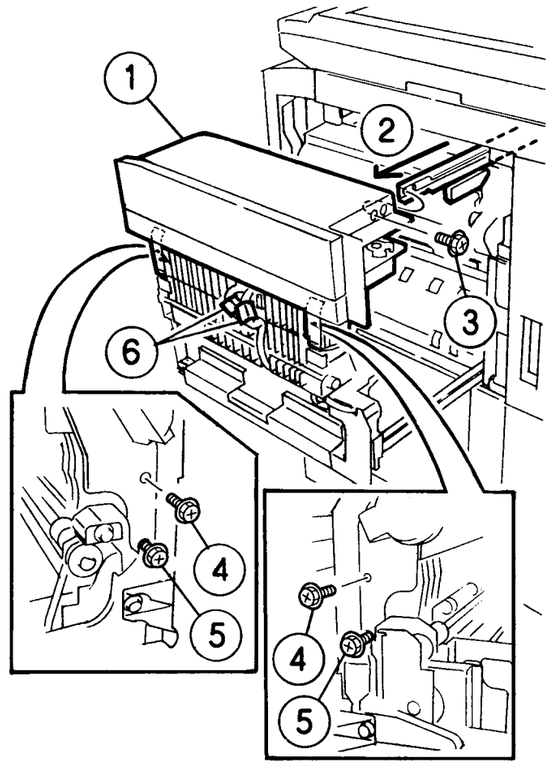

j0hn8013

(Рисунок-4) j0hn8013

7. Установите правую нижнюю крышку на место.
8. Закройте правый узел.
9. Установите держатель и грузик (рисунок-5).
   1) Установите держатель.
   2) Установите грузик.

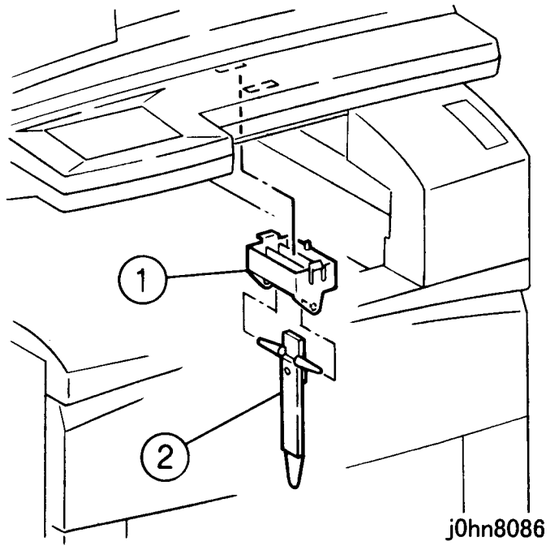

(Рисунок-5) j0hn8086

10. Подсоедините сетевой шнур и включите питание.
11. Проверьте установку ОСТ.
    1) Войдите в диагностический режим C/E.
    2) Введите код цепи-функции "50/11" и нажмите кнопку Старт.
    3) Проверьте, что значение равно 1.
    4) Выйдите из диагностического режима C/E.
12. Проверьте, как выполняется сдвиг.
13. Объясните оператору, как пользоваться сдвигом.

8.5 Многостраничный обходной податчик (MSI)

8.5.1 Код продукта

Многостраничный обходной податчик MSI Kit: EL200123(FX)
: EL200204 (DMO-E)

8.5.2 Процедура установки

1. Проверьте принадлежности (рисунок-1).
   1) Узел MSI.....…… 1
   2) Задняя крышка…..…… 1
   3) Демпфер…… 1
   4) Винт (серебристый)…..... 1
   5) Винты (черные)…… 2
   6) Саморез.....…….. 1

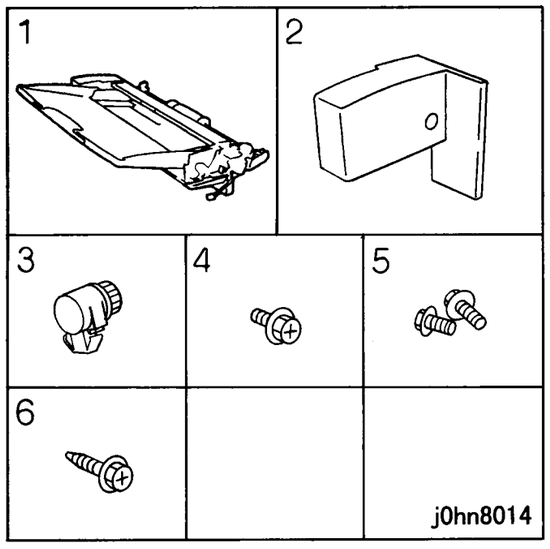

(Рисунок-1) j0hn8014

2. Выключите питание главного узла.

Если у вас принтер или аппарат с факсимильной опцией, прежде чем отключать питание убедитесь, что все невыполненные работы были удалены:

÷ Аппараты с факсимильной опцией: Проверьте, что индикатор “Работа в памяти” на панели управления не горит. Нажмите на кнопку “Состояние работы: Стоп” и подтвердите удаление работы из папки “Текущие работы”.
÷ Принтеры: Проверьте, что на панели управления указано “Ready to print or fax” (Готов к печати и передаче и приему факсов).

ПРЕДУПРЕЖДЕНИЕ

Выключите питание и отсоедините сетевой шнур.

3. Снимите крышку (рисунок-2).
   1) Отверните винты (2).
   2) Снимите крышку.

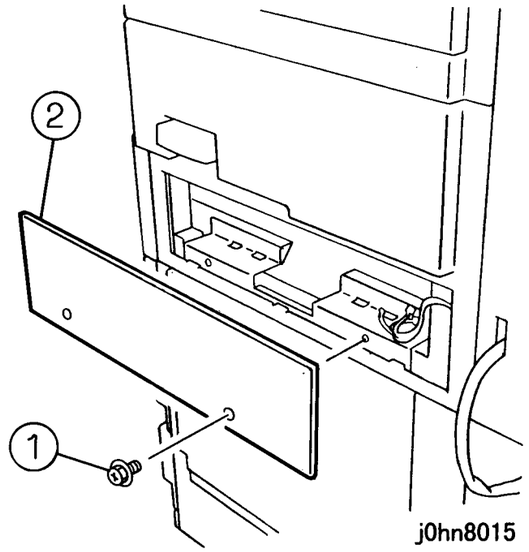

(Рисунок-2) j0hn8015

4. Винтами (2), вывернутыми при выполнении шага 3, закрепите крышку OCT.
5. Установите узел MSI (рисунок-3).
   1) Установите узел MSI.
   2) Затяните саморез.
   3) Затяните винты (черные) (2).

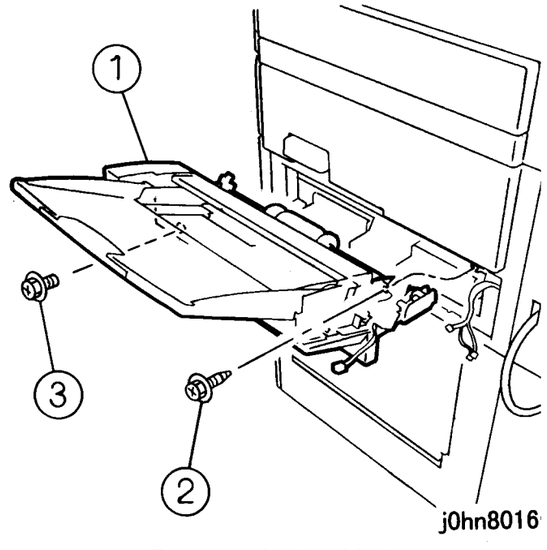

(Рисунок-3) j0hn8016

6. Подключите разъемы (3) и установите демпфер (рисунок-4).
   1) Подключите разъемы (3).
   2) Установите демпфер.

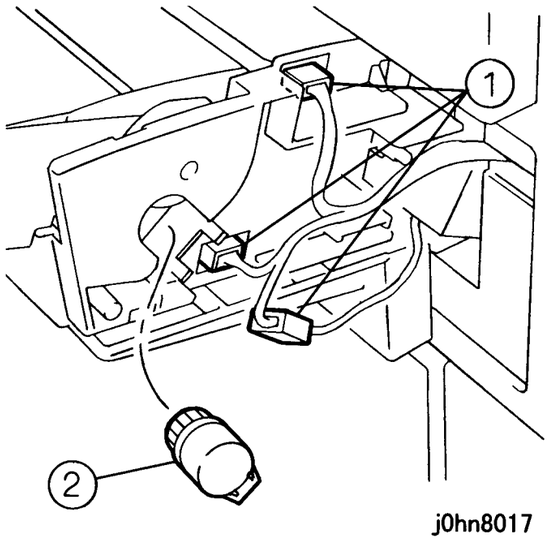

(Рисунок-4) j0hn8017

7. Установите заднюю крышку (Рисунок-5).
   1) Установите заднюю крышку.
   2) Затяните винт (серебристый).

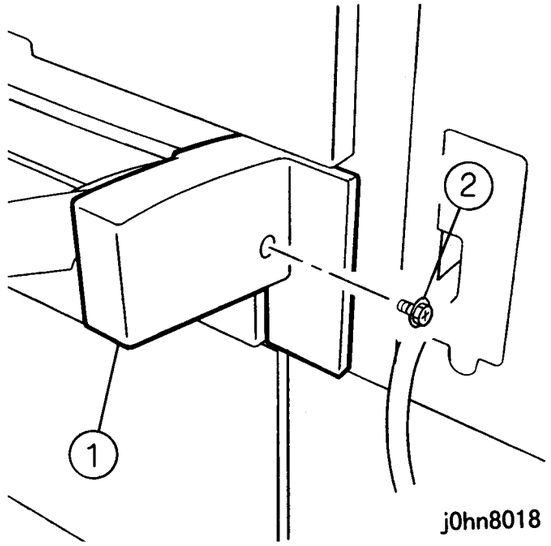

(Рисунок-5) j0hn8018

8. Подсоедините сетевой шнур и включите питание.
9. Проверьте установку MSI.
   1) Войдите в диагностический режим C/E.
   2) Введите цепь-функцию "50/6" и нажмите кнопку Старт.
   3) Проверьте, что значение равно 1.
   4) Выйдите из диагностического режима C/E.
10. Настройте движение боковой направляющей.
    1) Установите боковую направляющую в положение минимальной ширины бумаги.
    2) Введите цепь-функцию “20/5” и нажмите кнопку Старт.
    3) Выберите “Save” и нажмите кнопку Старт.
    4) Еще раз нажмите кнопку Старт.
    5) Установите боковую направляющую в положение максимальной ширины бумаги.
    6) Введите цепь-функцию “20/6” и нажмите кнопку Старт.
    7) Выберите “Save” и нажмите кнопку Старт.
    8) Еще раз нажмите кнопку Старт.
    9) Выйдите из диагностического режима C/E.
11. Проверьте, что дисплей показывает “Bypass Tray” (обходной лоток).
12. Сохраните крышку, снятую при выполнении шага 3.
13. Проверьте работу MSI.
14. Объясните оператору, как пользоваться MSI.

8.6 Дуплексный модуль

8.6.1 Назначение изделия

Этот модуль позволяет копировать два односторонних оригинала на две стороны одного листа.

При установке этого модуля на DocuCentre423/428 необходимы следующие комплекты. Подготовьте эти комплекты и установите их при установке дуплексного модуля.

(1) Комплект для электронной сортировки (код продукта: EL200127)(8.3)

(2) Сдвигающий узел (код продукта: EL200126)(8.4)

8.6.2 Код продукта

Дуплексный модуль Duplex Unit Kit: EL200124

8.6.3 Процедура установки

1. Проверьте принадлежности (рисунок-1).

1) Дуплексный модуль..... 1

2) Наклейка..... 1

3) Винт..... 1

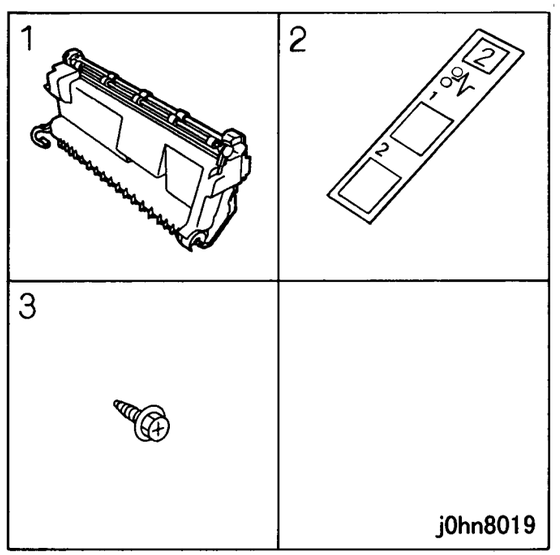

(Рисунок-1) j0hn8019

2. Выключите питание главного узла.

Если у вас принтер или аппарат с факсимильной опцией, прежде чем отключать питание убедитесь, что все невыполненные работы были удалены:

÷ Аппараты с факсимильной опцией: Проверьте, что индикатор “Работа в памяти” на панели управления не горит. Нажмите на кнопку “Состояние работы: Стоп” и подтвердите удаление работы из папки “Текущие работы”.

÷ Принтеры: Проверьте, что на панели управления указано “Ready to print or fax” (Готов к печати и передаче и приему факсов).

ПРЕДУПРЕЖДЕНИЕ

Выключите питание и отсоедините сетевой шнур.

3. Выдвиньте правый узел.
4. Установите дуплексный модуль (рисунок-2).

1) Установите дуплексный модуль.

2) Затяните винт.

3) Подключите разъем.

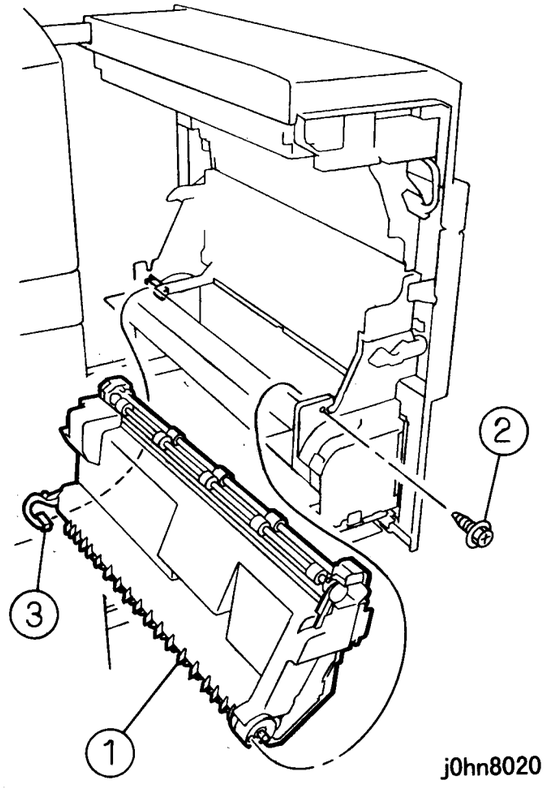

(Рисунок-2) j0hn8020

5. Наклейте этикетку (рисунок-3).

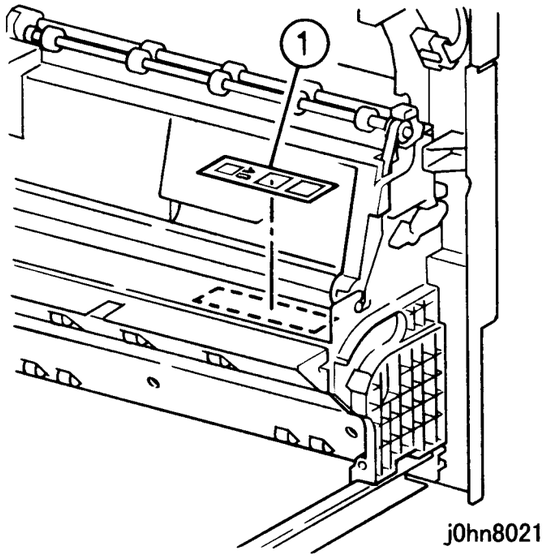

(Рисунок-3) j0hn8021

6. Задвиньте правый узел.
7. Подсоедините сетевой шнур и включите питание.
8. Проверьте установку дуплексного модуля.
   1) Войдите в диагностический режим C/E.
   2) Введите код цепи-функции "50/10" и нажмите кнопку Старт.
   3) Проверьте, что значение равно 1.
   4) Выйдите из диагностического режима C/E.
9. Проверьте, что дисплей IIT выдает следующие сообщения.
   [DADF uninstalled] (DADF не установлен)
   на дисплее - "2 Sided" (две стороны).
   [DADF installed] (DADF установлен)
   - когда выбрано "2 Sided" (две стороны), дисплей показывает "1→2 sided", "2→2 sided" и "2→1 sided".
10. Проверьте работу дуплексного модуля.
11. Объясните оператору, как пользоваться дуплексным модулем.

8.7 Боковой лоток

8.7.1 Назначение изделия

Этот лоток позволяет выводить копии лицевой стороной вверх.

- При установке этого лотка на DocuCentre423/428 необходимы следующие комплекты. Подготовьте эти комплекты и установите их при установке дуплексного модуля.
  (1) Комплект для электронной сортировки (код продукта: EL200127)(8.3)
  (2) Сдвигающий узел (код продукта: EL200126)(8.4)
- При установке этого лотка на DocuCentre423/428CF или 423/428FS необходим сдвигающий узел (код продукта: EL200126)(8.4). Подготовьте этот узел и установите его при установке лотка.

8.7.2 Код продукта

Боковой лоток Side Tray Kit: EL200125

8.7.3 Процедура установки

1. Проверьте комплектность (рисунок-1).
   1) Боковой лоток……. 1

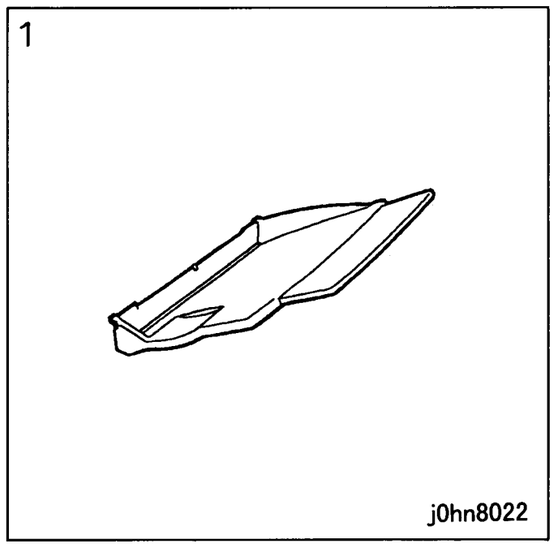

(Рисунок-1) j0hn8022

2. Выключите питание главного узла.

Если у вас принтер или аппарат с факсимильной опцией, прежде чем отключать питание убедитесь, что все невыполненные работы были удалены:

÷ Аппараты с факсимильной опцией: Проверьте, что индикатор “Работа в памяти” на панели управления не горит. Нажмите на кнопку “Состояние работы: Стоп” и подтвердите удаление работы из папки “Текущие работы”.
÷ Принтеры: Проверьте, что на панели управления указано “Ready to print or fax” (Готов к печати и передаче и приему факсов).

ПРЕДУПРЕЖДЕНИЕ

Выключите питание и отсоедините сетевой шнур.

3. Снимите правую крышку (рисунок-2).
   1) Отверните винты (2).
   2) Снимите правую крышку IIT.

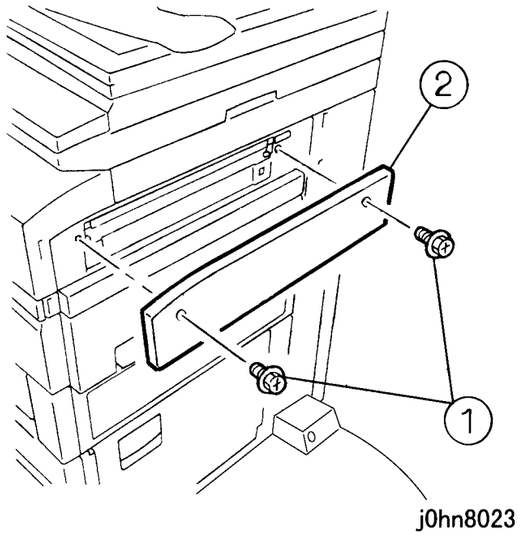

(Рисунок-2) j0hn8023

4. Закрепите крышку OCT винтами (2), вывернутыми при выполнении шага 3.

5. Установите боковой лоток (рисунок-3).

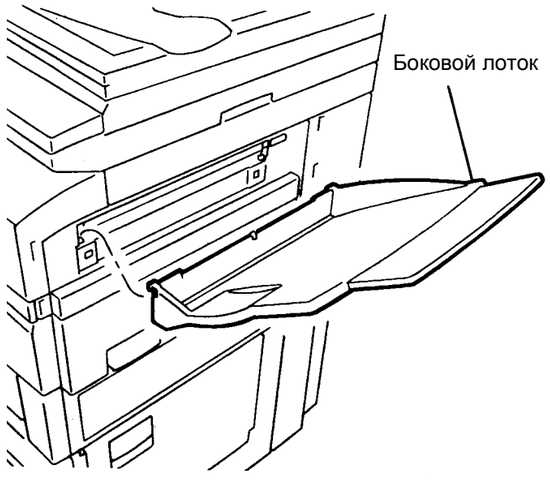

(Рисунок-3) j0hn8024

6. Подсоедините сетевой шнур и включите питание.
7. Проверьте установку бокового лотка.
   1) Войдите в диагностический режим C/E.
   2) Введите код цепи-функции "50/7" и нажмите кнопку Старт.
   3) Измените значение на 1.
   4) Выйдите из диагностического режима C/E.
8. Проверьте, что дисплей IIT показывает "Side Output Tray" (боковой выходной лоток).
9. Проверьте, выводятся ли копии в боковой лоток.
10. Объясните оператору, как выводить копии в боковой лоток.

8.8 Степлер-финишер

8.8.1 Назначение изделия

Копии выдаются лицевой стороной вниз и могут быть скреплены.

- Это устройство устанавливается на аппаратах с OCT.
- Если OCT еще не установлен, необходим следующий комплект. Получите этот комплект и установите его перед установкой степлера-финишера.
  Сдвигающий выходной узел Offset Output Kit (Код продукта: EL200126)(8.4)

8.8.2 Код продукта

Степлер-финишер Staple Finisher: QL200057 (FX)
: QL200134 (FXA, FXK, TFX, PRC, DMO-E)
: QL200203 (DMO-W)

8.8.3 Процедура установки

1. Проверьте комплектность (рисунок-1)
   1) Поперечная направляющая..... 1
   2) Крышка рейки..... 1
   3) Крышка задней опоры 1
   4) Зажимы..... 2
   5) Винты (длинные)..... 2
   6) Рама основания..... 1
   7) Финишер..... 1
   8) Винт (короткий)..... 1
   9) Боковой лоток..... 1
   10) Приемный лоток финишера..... 1
   11) Руководство пользователя..... 1

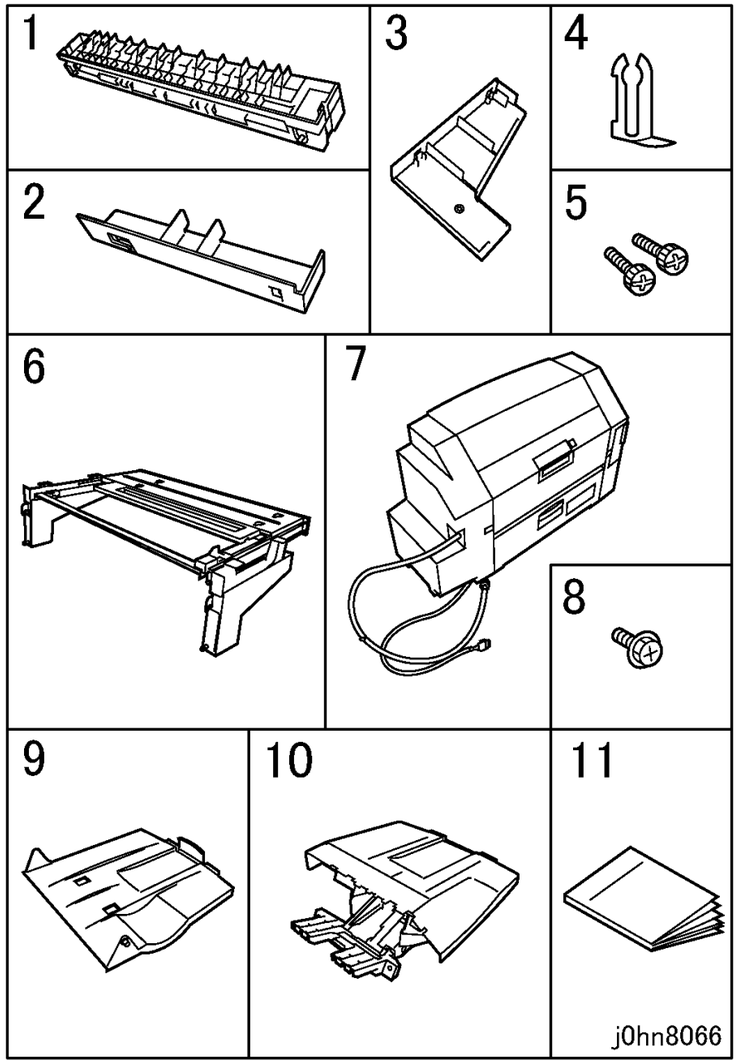

(Рисунок-1) j0hn8066

2. Выключите питание главного узла.

Если у вас принтер или аппарат с факсимильной опцией, прежде чем отключать питание убедитесь, что все невыполненные работы были удалены:

÷ Аппараты с факсимильной опцией: Проверьте, что индикатор “Работа в памяти” на панели управления не горит. Нажмите на кнопку “Состояние работы: Стоп” и подтвердите удаление работы из папки “Текущие работы”.
÷ Принтеры: Проверьте, что на панели управления указано “Ready to print or fax” (Готов к печати и передаче и приему факсов).

ПРЕДУПРЕЖДЕНИЕ

Выключите питание и отсоедините сетевой шнур.

3. Снимите крышку с правой стороны принтера (рисунок-2).
   1) Отверните винты (2).
   2) Снимите крышку.

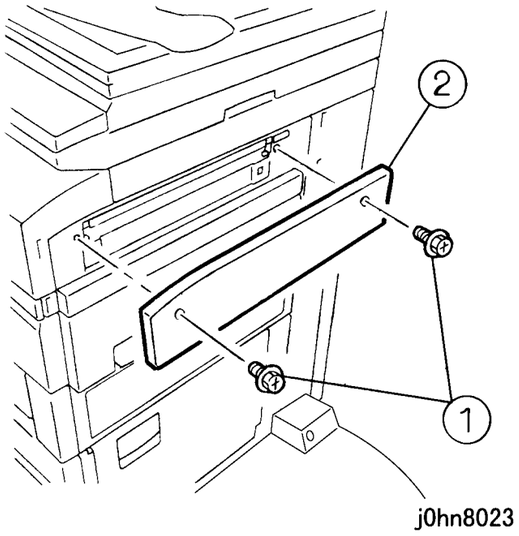

(Рисунок-2) j0hn8023

4. Снимите крышки-заглушки отверстий для финишера (4) (рисунок-3).
   1) С помощью отвертки снимите крышки-заглушки отверстий для финишера (4).

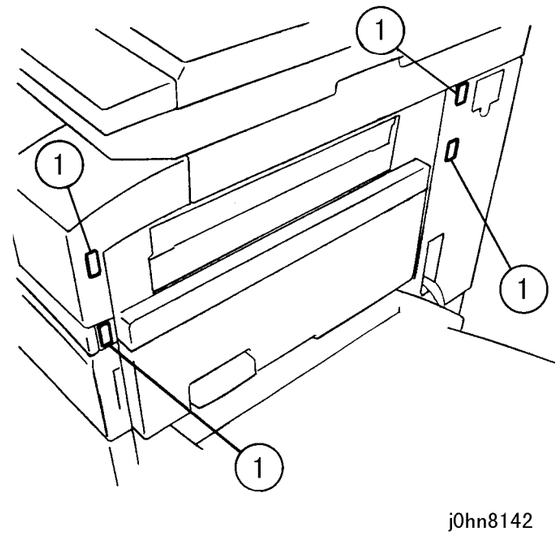

(Рисунок-3) j0hn8142

5. Установите поперечную направляющую (рисунок-4).
   1) Установите поперечную направляющую и закрепите ее винтами (2).

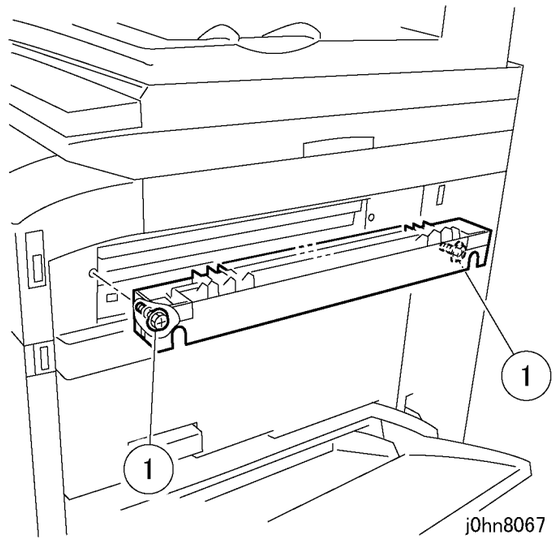

(Рисунок-4) j0hn8067

6. Установите раму основания и закрепите ее винтами (длинными) (2).(рисунок-5).
   1) Вставьте зацепки рамы в квадратные отверстия (2) главного узла.
   2) Затяните винты (длинные) (2).

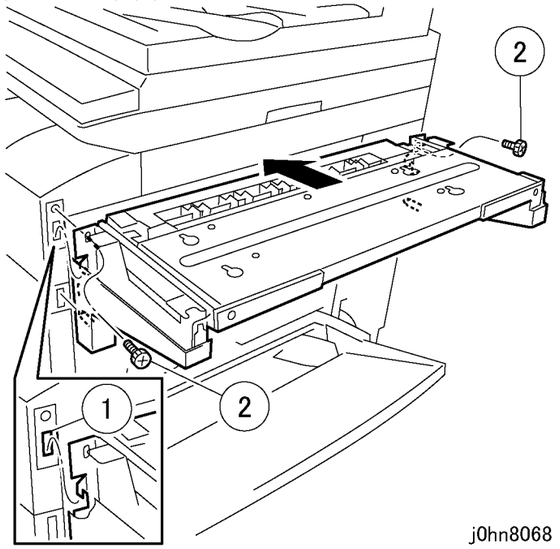

(Рисунок-5) j0hn8068

7. Установите крышку рейки (рисунок-6).
   1) Чтобы установить крышку, надвиньте ее.

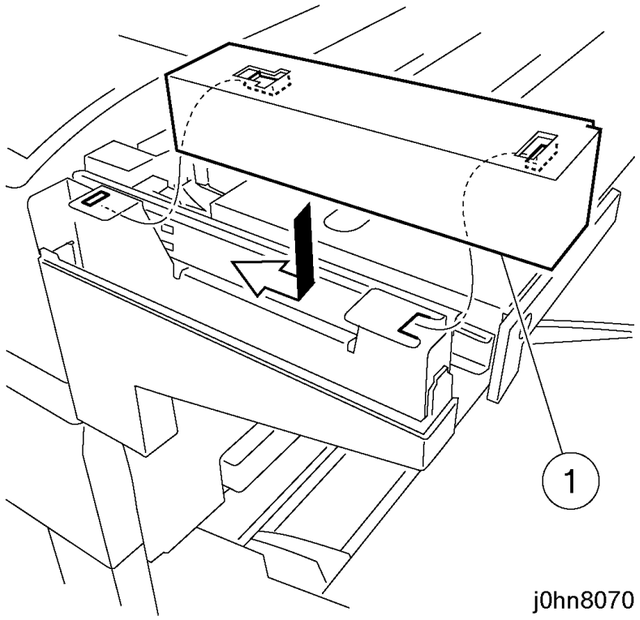

(Рисунок-6) j0hn8070

8. Установите крышку задней стойки (рисунок-7).
   1) Установите крышку задней стойки.

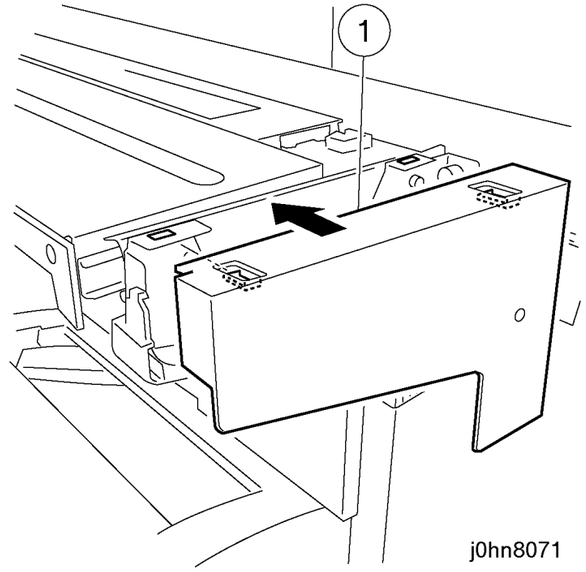

(Рисунок-7) j0hn8071

9. Установите финишер (рисунок-8).
   1) Установите финишер, совместив нижние штифты (4) с отверстиями рамы основания.
   2) Закрепите финишер винтами (короткими).

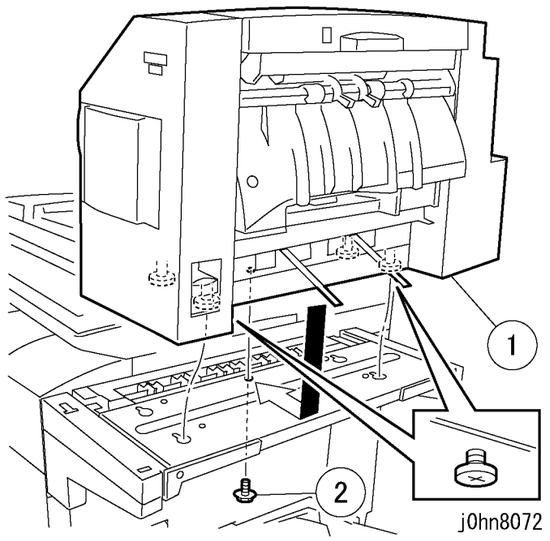

(Рисунок-8) j0hn8072

10. Установите приемный лоток финишера (рисунок-9).
    1) Вставьте приемный лоток финишера в отверстие финишера.
    2) Закрепите его зажимами (2).

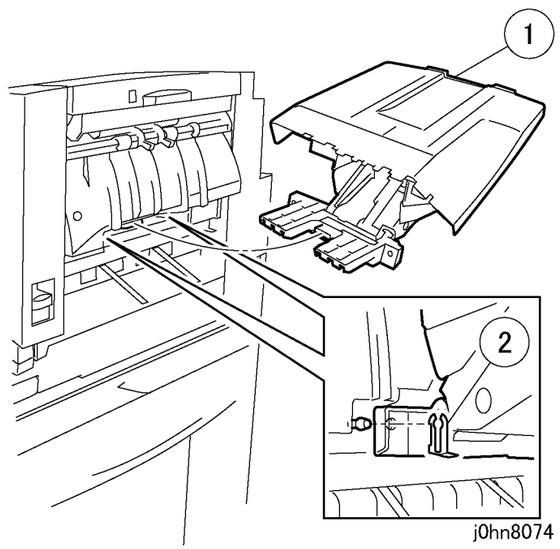

(Рисунок-9) j0hn8074

11. Установите боковой лоток (рисунок-10).
    1) Совместите выступы с отверстиями.

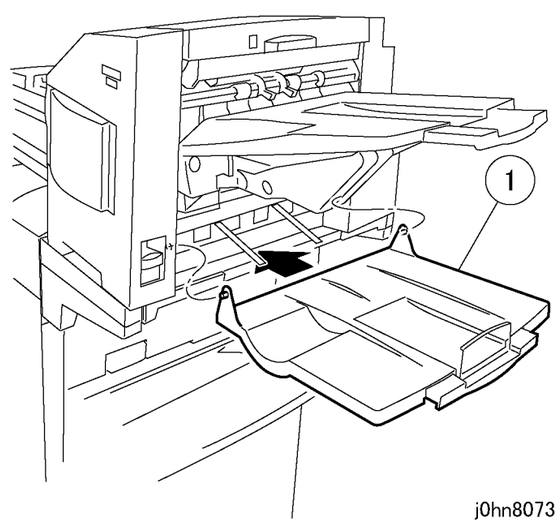

(Рисунок-10) j0hn8073

12. Закрепите жгут на крышке задней опоры зажимом (рисунок-11).
    1) Закрепите жгут проводов.

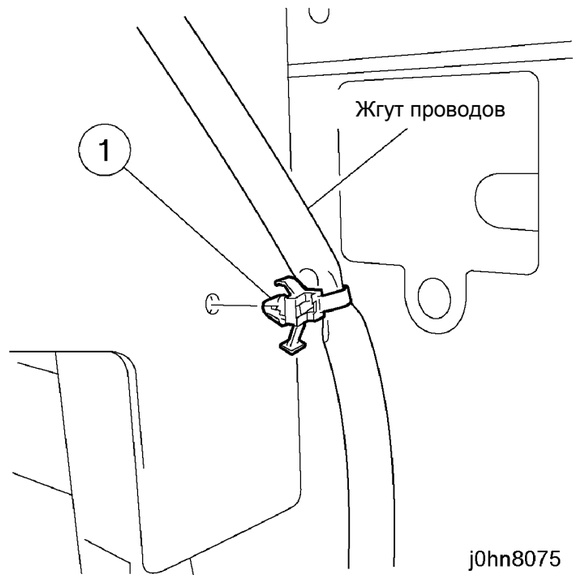

(Рисунок-11) j0hn8075

13. Подключите жгут подачи питания AC (рисунок-12).
    1) Отверните винт.
    2) Снимите заглушку на правой крышке (верхнюю).
    3) Подключите разъем.
    4) Закрепите жгут подачи питания AC имеющимся зажимом.

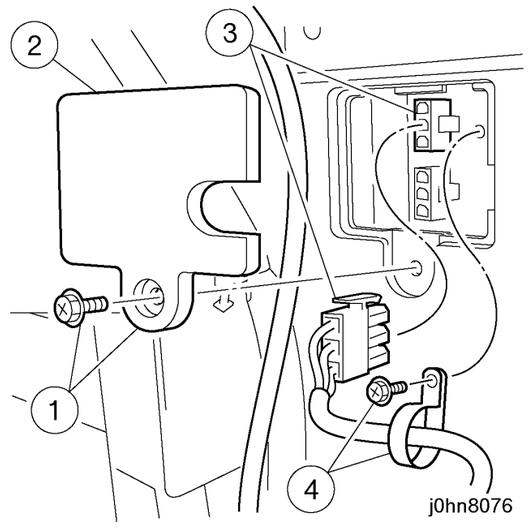

(Рисунок-12) j0hn8076

14. Установите заглушку на правой крышке (верхнюю) на место.
15. Подключите жгут (рисунок-13).
    1) Отверните винт.
    2) Снимите заглушку на правой крышке (нижнюю).
    3) Подключите разъем.

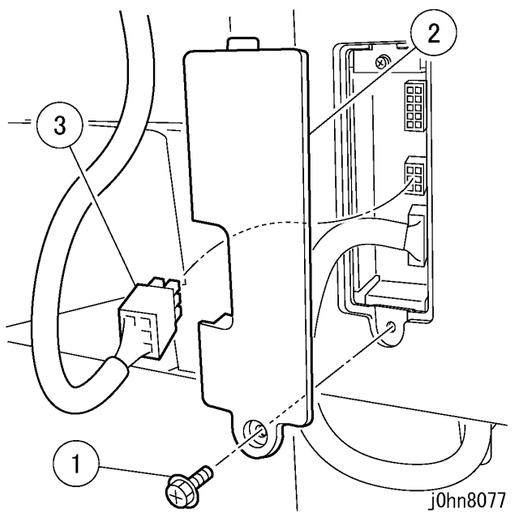

(Рисунок-13) j0hn8077

16. Установите заглушку на правой крышке (нижнюю) на место.
17. Откройте переднюю дверцу финишера и отверните винт крепления степлера (рисунок-14).

    Примечание Если винт не вывернуть, при включении питания появится код ошибки финишера “Finisher Error”… H5.

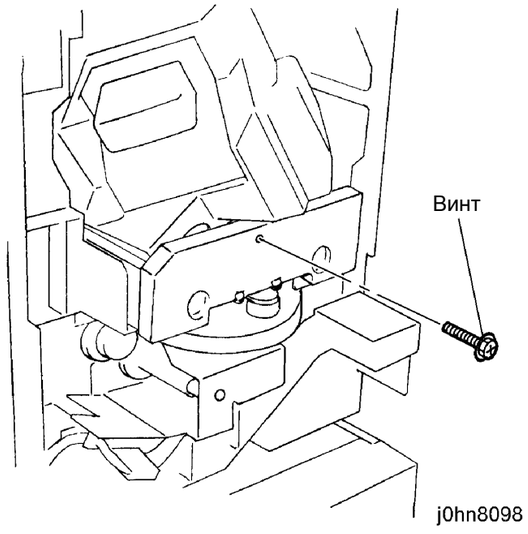

(Рисунок-14) j0hn8098

18. Подсоедините сетевой шнур и включите питание.
19. Проверьте установку финишера.
    1) Войдите в диагностический режим C/E.
    2) Введите код цепи-функции "50/51" и нажмите кнопку Старт.
    3) Проверьте, что значение равно 1.
    4) Выйдите из диагностического режима C/E.
20. Проверьте, что дисплей IIT показывает “Output” (Вывод).
21. Проверьте работу финишера.
22. Сохраните крышку и винты (2), оставшиеся после выполнения шагов 4 и 5.
23. Объясните оператору, как пользоваться финишером.

8.9 Английский национализационный комплект

8.9.1 Код продукта

Английский комплект English Kit: EL200128(FX,FXA,FXK,TFX)

8.9.2 Процедура установки

1. Проверьте комплектность (рисунок-1).
   1) Панель управления……..... 1
   2) Руководство пользователя (копирование)……..... 1
   3) Руководство пользователя (факс)……..... 1
   4) Руководство пользователя по дополнительным режимам.... 1

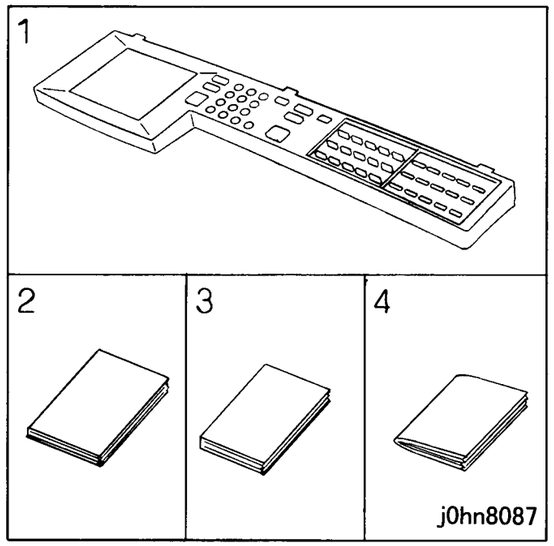

(Рисунок-1) j0hn8087

2. Выключите питание главного узла.

Если у вас принтер или аппарат с факсимильной опцией, прежде чем отключать питание убедитесь, что все невыполненные работы были удалены:

÷ Аппараты с факсимильной опцией: Проверьте, что индикатор “Работа в памяти” на панели управления не горит. Нажмите на кнопку “Состояние работы: Стоп” и подтвердите удаление работы из папки “Текущие работы”.
÷ Принтеры: Проверьте, что на панели управления указано “Ready to print or fax” (Готов к печати и передаче и приему факсов).

ПРЕДУПРЕЖДЕНИЕ

Выключите питание и отсоедините сетевой шнур.

3. Замените панель управления IIT (рисунок-2).
   1) Отверните винты (4).
   2) Сместите панель немного вправо и приподнимите, чтобы освободить ее фиксаторы от каркаса IIT.
   3) Отсоедините разъем.
   4) Снимите панель управления.
   5) Установите панель управления из комплекта.

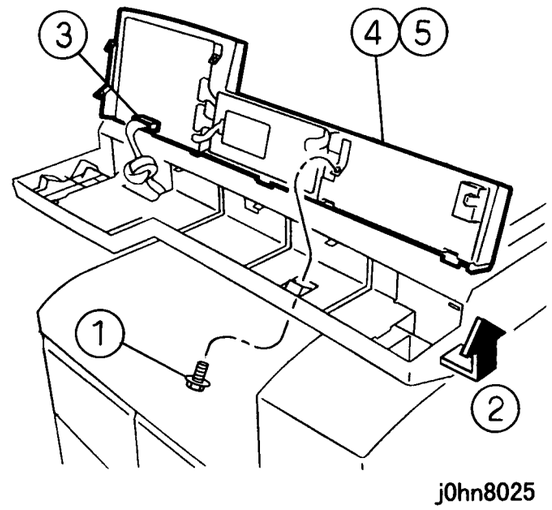

(Рисунок-2) j0hn8025

4. Подсоедините сетевой шнур и включите питание.
5. Сохраните снятую панель управления.

8.10 Факсимильный блок

8.10.1 Назначение изделия

- Этот блок устанавливается в аппараты с памятью страниц A3.
- При установке этого блока на DocuCentre423/428 необходим комплект для доработки A (4MB) (код продукта: WF11) (8.1). Подготовьте и установите этот комплект.
  [DocuCentre423]: два набора
  [DocuCentre428]: один набор

8.10.2 Код продукта

Факсимильный блок FAX Unit: EL200106(FX)
: EL200135(FXA)
: EL200137(FXK)
: EL200136(TFX)

8.10.3 Процедура установки

ПРЕДУПРЕЖДЕНИЕ

Выключите питание и отсоедините сетевой шнур.

1. Проверьте комплектность (рисунок-1).
   Факсимильный блок
   1) Блок MF.....1
   2) Кабель данных (только FX).....1
   3) KL-клипса.....1
   4) Винты 4
   5) Кнопочная панель 1
   6) Наклейка JATE (только FX).....1
   7) Руководств□ пользователя факсимильной опции.1
   8) NCU PWB (DMO) 1

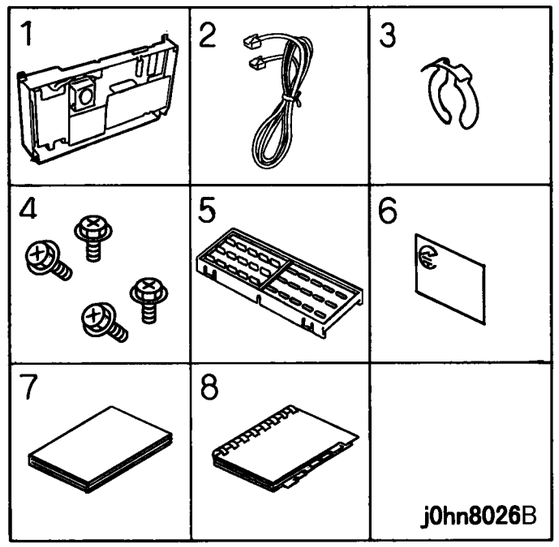

(Рисунок-1) j0hn8026

2. **Только DMO E:** Обратитесь к рисунку 2 и установите перемычки, пользуясь данными, приведенными в таблице 1.

Таблица 1 Установка перемычек для DMO E

Перемычка	Страна				
	Сев. Африка	Россия	Турция	Индия	Марокко
JP 1	2-3	2-3	2-3	X	X
JP 2	X	X	2-3	X	X
JP 3	0	0	0	0	0
JP 4	0	X	0	0	X
JP 5	0	0	0	0	0
JP 6	3-5	2-5	4-5	3-5	2-5
JP 7	2-3	2-3	2-3	2-3	2-3
JP 8	2-3	2-3	2-3	2-3	2-3
JP 9	2-3	2-3	2-3	2-3	X
JP 10	2-3	2-3	2-3	2-3	X
JP 11	X	X	0	0	X
JP 12	0	0	0	0	0
JP 13	0	0	0	0	0
JP 14	0	0	X	X	0
JP 15	0	0	X	0	0
JP 16	1-2	1-2	2-3	1-2	1-2
JP 17	2-3	2-3	1-2	2-3	2-3
JP 18	2-3	2-3	1-2	2-3	2-3

3. **Только DMO E:** Установите перемычки (рисунок-2).

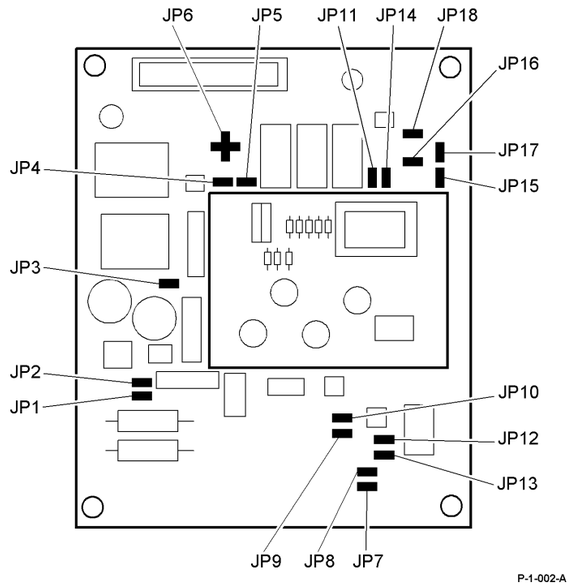

(Рисунок-2) p1-002-A

4. Установите новую NCU PWB (рисунок-3).
   1) Установите DMO NCU PWB из комплекта.
   2) Затяните 2 винта.

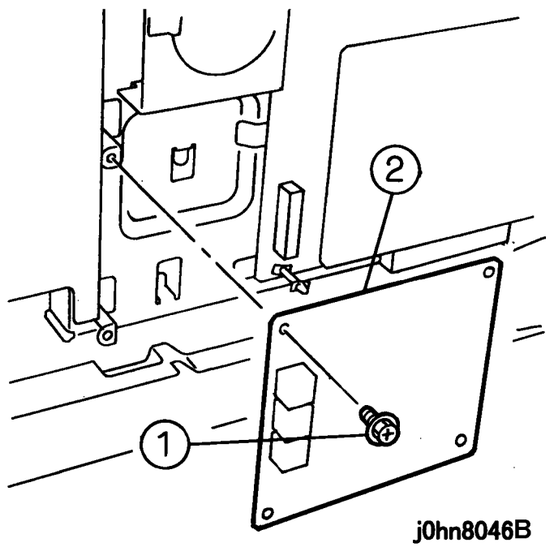

(Рисунок-3) j0hn8046

5. Отверните винты (3) и снимите заднюю крышку.
6. Отверните винты (7) и снимите крышку электрического блока.
7. Установите блок MF (рисунок-4).
   1) Установите блок MF.
   2) Закрепите ее KL-клипсой.
   3) Откройте блок MF.

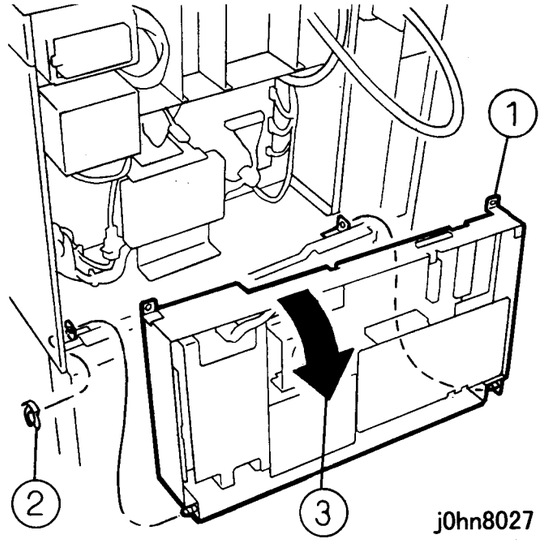

(Рисунок-4) j0hn8027

8. Подключите разъемы (2) (рисунок-5).

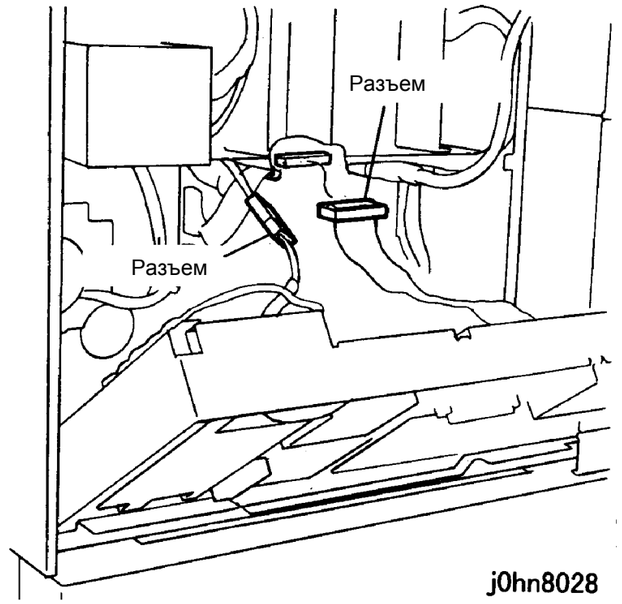

(Рисунок-5) j0hn8028

9. Закройте блок MF (рисунок-6).
   1) Закройте блок MF.
   2) Затяните винты (2).

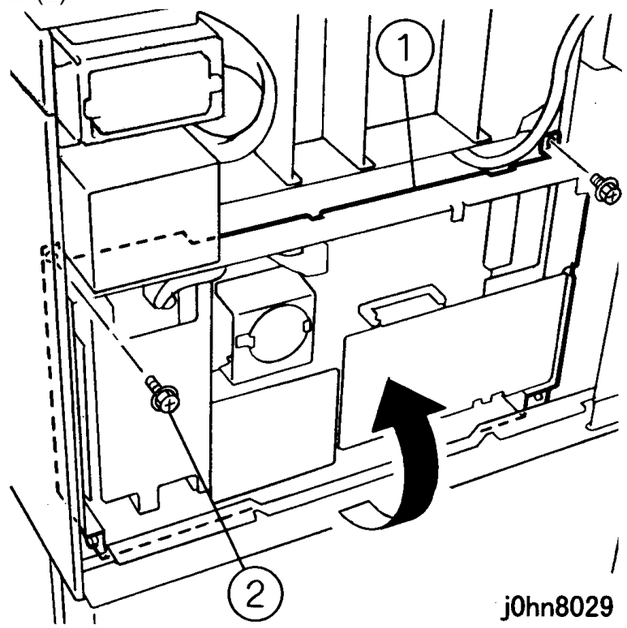

(Рисунок-6) j0hn8029

10. Откройте в задней крышке доступ для подключения модульного разъема (рисунок-7).
    1) Снимите заглушку разъема LINE 1.

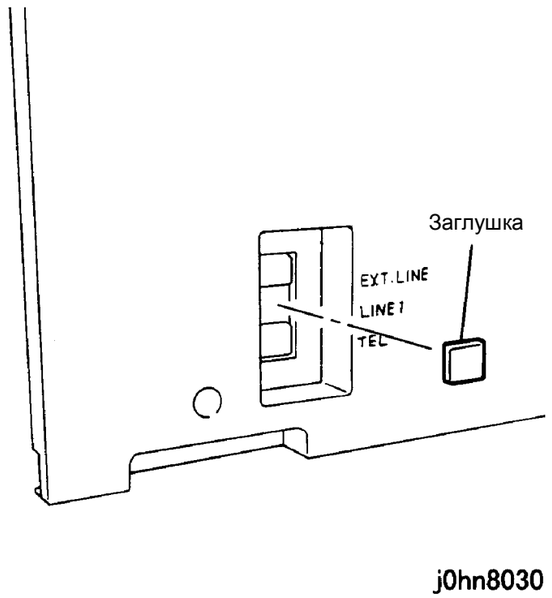

(Рисунок-7) j0hn8030

11. Верните аппарат в первоначальное состояние.
12. Снимите панель управления IIT (рисунок-8).
    1) Отверните винты (4).
    2) Сместите панель немного вправо и приподнимите, чтобы освободить ее крючки.
    3) Отсоедините разъем.
    4) Снимите панель управления.

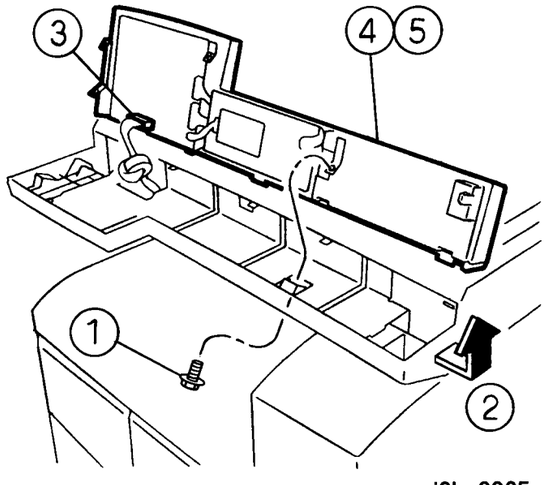

(Рисунок-8) j0hn8025

13. Установите кнопочную панель (рисунок-9).
    1) Снимите панель.
    2) Установите кнопочную панель.
    3) Подключите разъем.

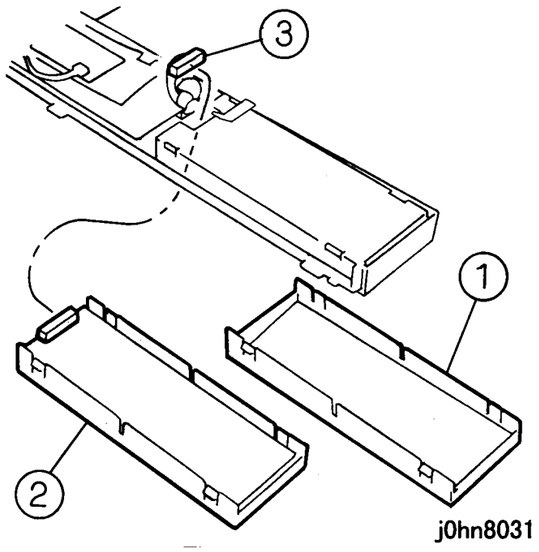

(Рисунок-9) j0hn8031

14. Установите панель управления IIT на место.
15. Подключите телефонную линию к разъему “LINE1” на задней крышке.
16. Прикрепите наклейку (JATE) (рисунок-10).
    1) Прикрепите наклейку.

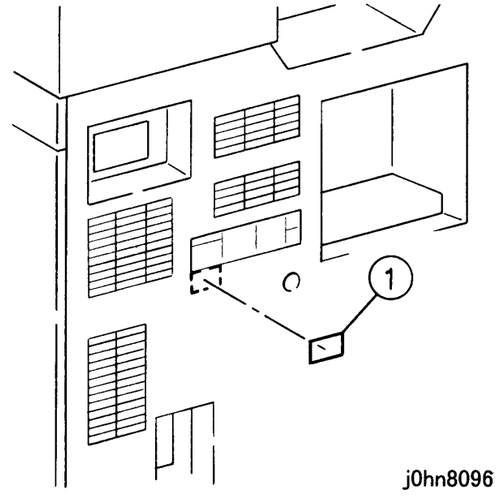

(Рисунок-10) j0hn8096

17. [Только FX] Для аппаратов с DADF положите Справочное руководство на верхнюю крышку DADF (рисунок-11).

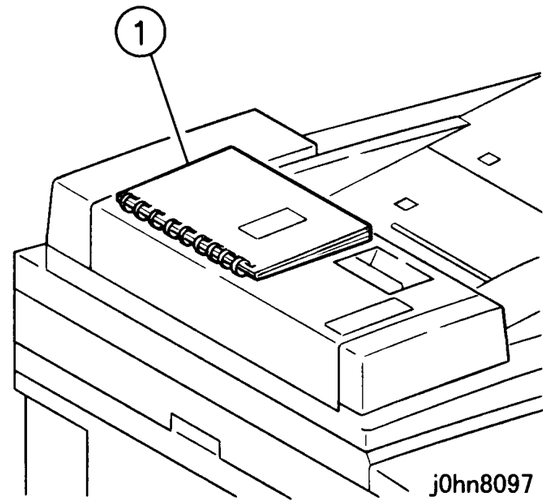

(Рисунок-11) j0hn8097

18. Сохраните снятую панель.
19. Подсоедините сетевой шнур и включите питание.

20. Выполните настройку для своей страны:
    1. Войдите в режим C/E, удерживая в течение 5 секунд кнопки “0” и “Старт”.
    2. Выберите Menu>Custom Presets>Diagnostics>Chain Function.
    3. Выберите цепь 999, функцию 1 и нажмите “Старт”.
    4. Выберите ввод данных, введите значение из таблицы 2 и нажмите “Старт”.
    5. Выберите цепь 20, функцию 92
    6. Нажмите "Старт".

Таблица 2 Таблица выбора страны

Страна	Зона	Значение
Бразилия	DMO-W	1 (по умолчанию)
Аргентина	DMO-W	2
Чили	DMO-W	3
Мексика	DMO-W	4
Сев. Африка	DMO-E	1 (по умолчанию)
Россия	DMO-E	2
Турция	DMO-E	3
Индия	DMO-E	4
Марокко	DMO-E	5

21. Подтвердите установку:
    1. Войдите в режим C/E, удерживая в течение 5 секунд кнопки “0” и “Старт”.
    2. Выберите Menu>Custom Presets>Diagnostics>Chain Function.
    3. Выберите цепь 50, функцию 120 и нажмите "Старт".
    4. Проверьте, что код страны соответствует таблице 3.

Таблица 3 Таблица кодов стран

Страна	Зона	Код страны
Бразилия	DMO-W	22
Аргентина	DMO-W	7
Чили	DMO-W	37
Мексика	DMO-W	115
Сев. Африка	DMO-E	159
Россия	DMO-E	184
Турция	DMO-E	174
Индия	DMO-E	83
Марокко	DMO-E	119

8.11 Комплект для увеличения числа номеров ускоренного набора

8.11.1 Назначение изделия

Данный комплект используется для увеличения числа номеров ускоренного набора с 200 до 999.

8.11.2 Код продукта

Комплект Speed Dial Expansion Kit: EL200115

8.11.3 Процедура установки

1. Проверьте комплектность (рисунок-1).
   1) MMB-B PWB…….. 1

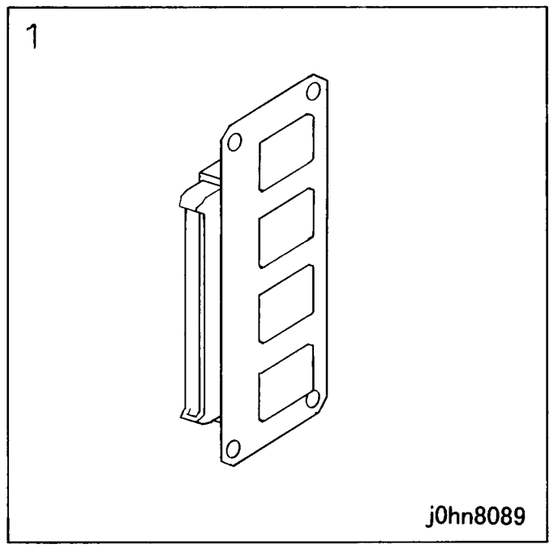

(Рисунок-1) j0hn8089

2. Выключите питание главного узла.

Если у вас принтер или аппарат с факсимильной опцией, прежде чем отключать питание убедитесь, что все невыполненные работы были удалены:

÷ Аппараты с факсимильной опцией: Проверьте, что индикатор “Работа в памяти” на панели управления не горит. Нажмите на кнопку “Состояние работы: Стоп” и подтвердите удаление работы из папки “Текущие работы”.

÷ Принтеры: Проверьте, что на панели управления указано “Ready to print or fax” (Готов к печати и передаче и приему факсов).

ПРЕДУПРЕЖДЕНИЕ

Выключите питание и отсоедините сетевой шнур.

3. Снимите кабели с задней крышки.
4. Отверните винты (3) и снимите заднюю крышку.
5. Отверните винты (7) и снимите крышку электрического блока.
6. Если аппарат имеет жесткий диск для факса (8.16), снимите его.

ВНИМАНИЕ

Электронные элементы могут быть выведены из строя статическим электричеством, работая с ними не забывайте надевать браслет защиты от статического электричества. Если браслета нет, почаще касайтесь металлического каркаса аппарата.

7. Замените MMB PWB (рисунок-2).
   1) Отверните винты (2).
   2) Снимите MMB-A PWB.
   3) Установите MMB-B PWB.
   4) Затяните винты (2).

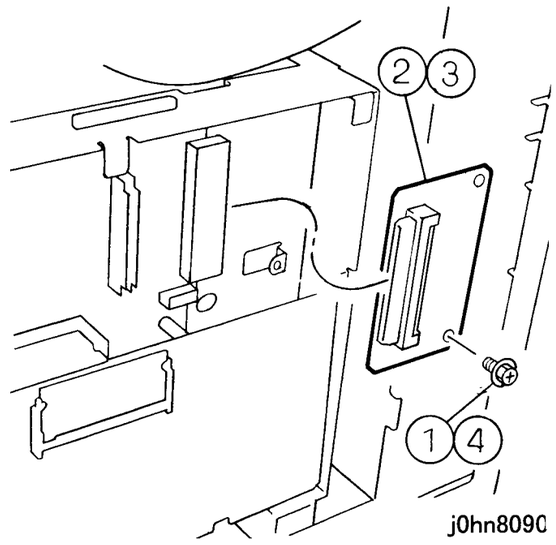

(Рисунок-2) j0hn8090

8. Верните аппарат в первоначальное состояние.
9. Подсоедините сетевой шнур и включите питание.

8.12 Порт G3

8.12.1 Назначение изделия

Этот комплект добавляет порт G3 для одновременного выполнения передачи и приема.

- При первой установке этого порта подготовьте также к установке блок опций (код продукта: EL200111).

Справка Для аппаратов с ISDN/G4 блок опций не требуется, поскольку она уже имеется.

8.12.2 Код продукта

Порт G3 Port: EL200109 (FX)
: EL200139 (FXA)
: EL200141 (FXK)
: EL200140 (TFX)
Блок опций: EL200111 (FX)
: EL200144 (220V:FXA,FXK)
: EL200143 (110V:TFX)

8.12.3 Процедура установки

1. Проверьте комплектность (рисунок-1).
   Дополнительный порт G3
   1) G3M PWB.....1
   2) NCU-C PWB.....1
   3) Кабель данных.....2
   4) Винты.....4
   Блок опций
   (a) Блок опций 1
   (b) Нижний держатель 1
   (c) Верхний держатель 1
   (d) Винты 8

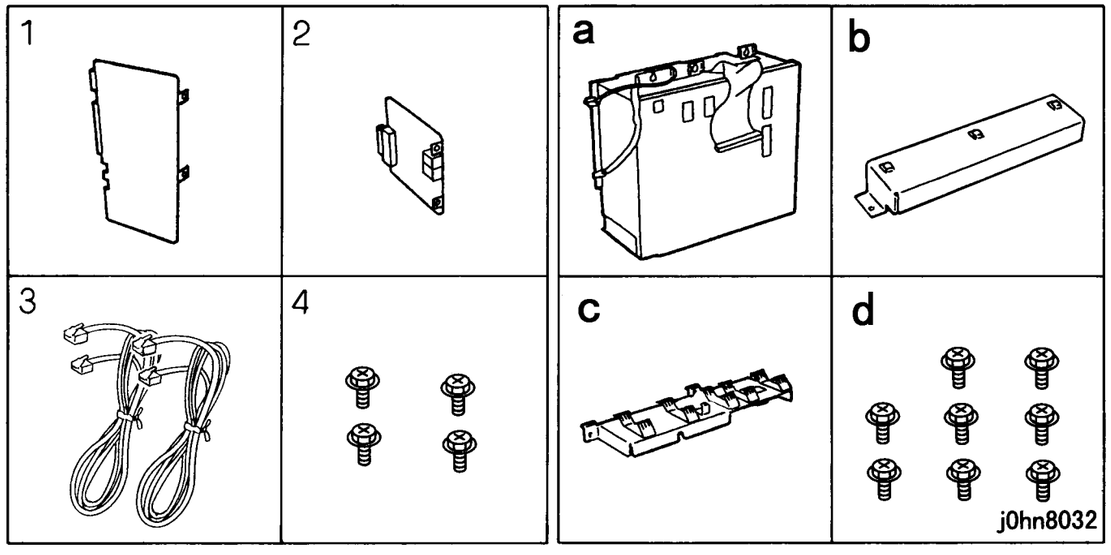

(Рисунок-1) j0hn8032

2. Выключите питание главного узла.

Если у вас принтер или аппарат с факсимильной опцией, прежде чем отключать питание убедитесь, что все невыполненные работы были удалены:

÷ Аппараты с факсимильной опцией: Проверьте, что индикатор “Работа в памяти” на панели управления не горит. Нажмите на кнопку “Состояние работы: Стоп” и подтвердите удаление работы из папки “Текущие работы”.
÷ Принтеры: Проверьте, что на панели управления указано “Ready to print or fax” (Готов к печати и передаче и приему факсов).

ПРЕДУПРЕЖДЕНИЕ

Выключите питание и отсоедините сетевой шнур.

3. Отверните винты (3) и снимите заднюю крышку.
4. Отверните винты (7) и снимите крышку электрического блока.
5. Отверните винты (2) и снимите заднюю крышку узла нижних лотков.
6. Установите верхний держатель (рисунок-2).

ВНИМАНИЕ

Электронные элементы могут быть выведены из строя статическим электричеством, работая с ними не забывайте надевать браслет защиты от статического электричества. Если браслета нет, почаще касайтесь металлического каркаса аппарата.

1) Установите верхний держатель.
2) Затяните винты (2).

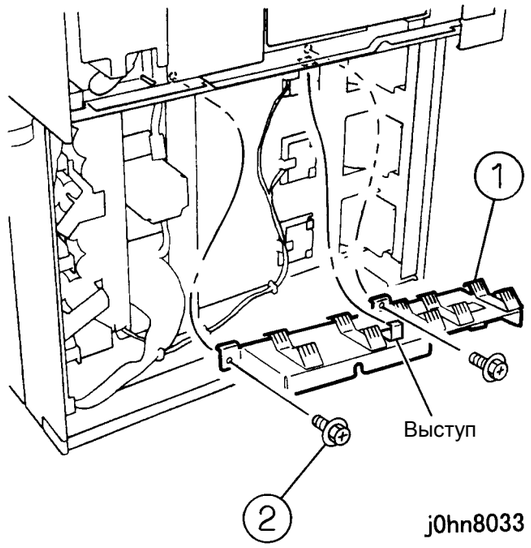

(Рисунок-2) j0hn8033

7. Установите нижний держатель (рисунок-3).
   1) Установите нижний держатель.
   2) Затяните винты (2).

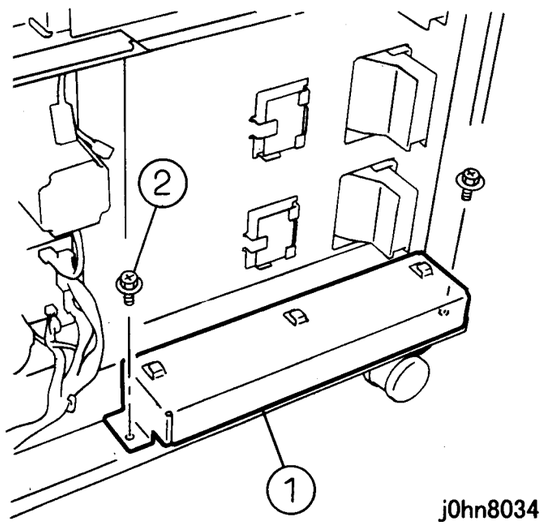

(Рисунок-3) j0hn8034

8. Установите блок опций (рисунок-4).
   1) Вверните винты (3) в планку.
   2) Установите блок опций.
   3) Затяните винты (3).
   4) Затяните винт.

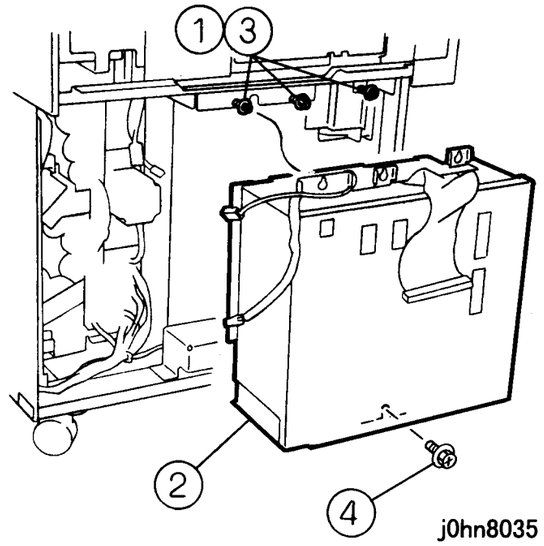

(Рисунок-4) j0hn8035

9. Подключите разъемы (2) и ленточный кабель (рисунок-5).
   1) Подключите разъемы (2).
   2) Подсоедините ленточный кабель.

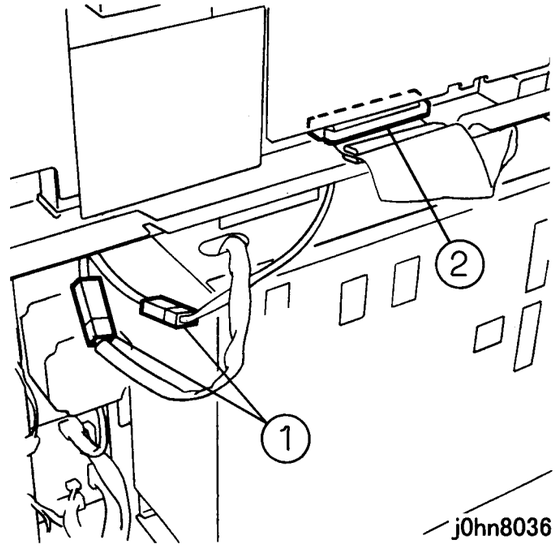

(Рисунок-5) j0hn8036

10. Отверните винты (6) и снимите крышку блока опций.
11. Установите G3M PWB и NCU-C PWB (рисунок-6).
    1) Подсоедините G3M PWB к J330 и J331.
    2) Подсоедините NCU-C PWB к J332.

- Если установлены другие G3M PWB и NCU-C, подключите их к следующим разъемам:
  G3M PWB: J340, J341
  NCU-C PWB: J342

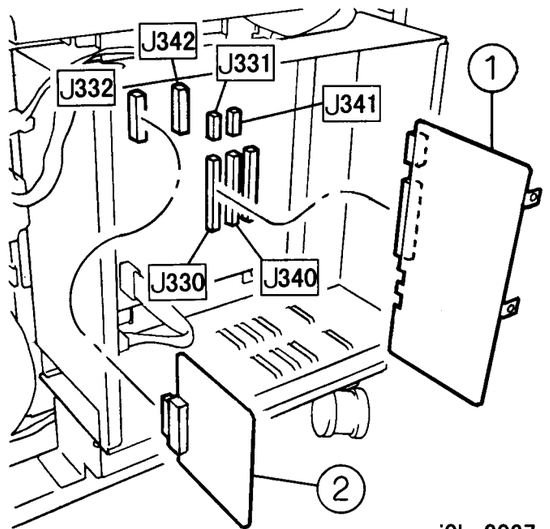

j0hn8037

(Рисунок-6) j0hn8037

12. Установите на место крышку блока опций, снятую при выполнении шага 10 и закрепите G3M PWB и NCU-C PWB винтами (4), взятыми из комплекта.

13. Откройте доступ к модульному разъему через заднюю крышку узла нижних лотков (рисунок-7).
    1) Снимите пластину с гнезда для телефонной трубки HANDSET (только для аппаратов с телефонной трубкой).
    2) Снимите пластину с гнезда EXT.LINE2/LINE2.

Устанавливая другую G3M PWB, пользуйтесь следующим гнездом для модульного разъема:
EXT.LINE3/LINE3

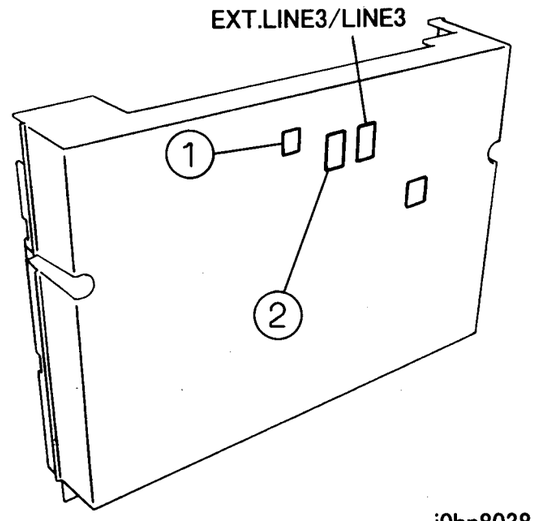

j0hn8038

(Рисунок-7) j0hn8038

14. Верните аппарат в первоначальное состояние.

Примечание Если аппарат оборудован телефонной трубкой, выньте ее модульный разъем из гнезда TEL на задней крышке IOT и подключите к гнезду HANDSET на задней крышке узла нижних лотков.

15. Подсоедините телефонные линии (2) к "EXT.LINE2/LINE2" на задней крышке узла нижних лотков.
16. Подсоедините сетевой шнур и включите питание.
17. Проверьте установку порта G3M.
    1) Войдите в диагностический режим C/E.
    2) Введите код цепи-функции "50/108" и нажмите кнопку Старт.
    3) Проверьте, что значение равно 3.

Примечание Если была установлена другая G3M PWB, значение должно быть равно 7.

18. Занесите информацию о локальном факсе [Local Fax Information], пункты с 6 по 8 и с 15 по 17.

Примечание Если была установлена другая G3M PWB, занесите информацию о локальном факсе [Local Fax Information], пункты с 9 по 11 и с 18 по 20.

8.13 Комплект ISDN/G4

8.13.1 Назначение изделия

Данный комплект обеспечивает связь в режиме G4 по сети NTT INS64.

- Устанавливая этот комплект подготовьтесь также к установке блока опций (код продукта: EL200111).

Справка Для аппаратов с дополнительным портом G3 блок опций не требуется, поскольку он уже имеется.

8.13.2 Код продукта

Комплект ISDN/G4 Kit: EL200108 (FX)
: EL200138 (FXA,FXK,TFX)
Блок опций Option Box Kit: EL200111 (FX)
: EL200144 (220V: FXA,FXK)
: EL200143 (110V:TFX)

8.13.3 Процедура установки

1. Проверьте комплектность (рисунок-1).
Комплект ISDN/G4
1) G4/ICM PWB 1
2) Кабель NS64 1
3) Пружины заземления 2
4) Винты 2
Блок опций
(a) Блок опций 1
(b) Нижний держатель 1
(c) Верхний держатель 1
(d) Винты 8

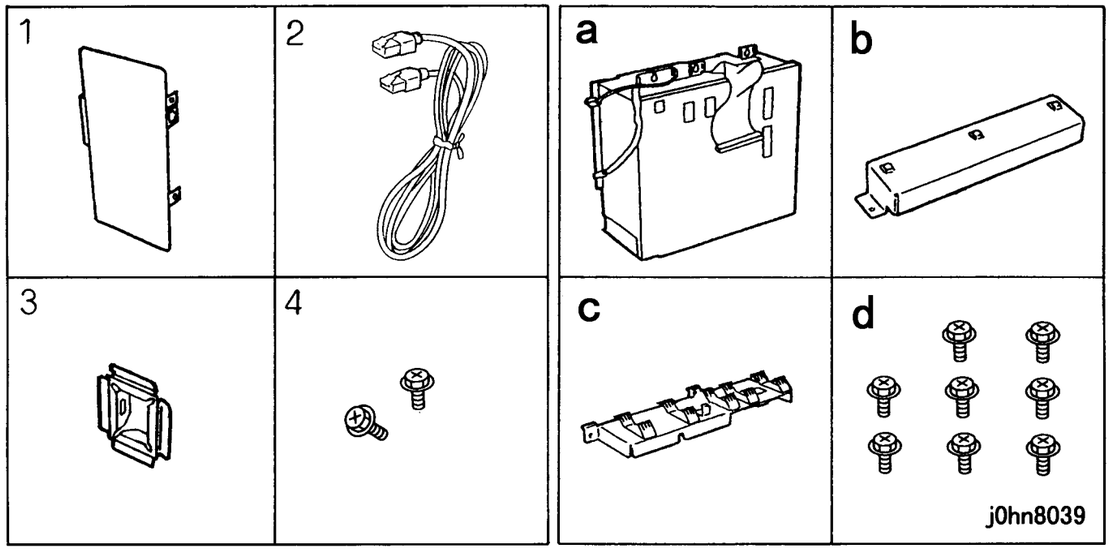

(Рисунок-1) j0hn8039

2. Выключите питание главного узла.

Если у вас принтер или аппарат с факсимильной опцией, прежде чем отключать питание убедитесь, что все невыполненные работы были удалены:

÷ Аппараты с факсимильной опцией: Проверьте, что индикатор “Работа в памяти” на панели управления не горит. Нажмите на кнопку “Состояние работы: Стоп” и подтвердите удаление работы из папки “Текущие работы”.
÷ Принтеры: Проверьте, что на панели управления указано “Ready to print or fax” (Готов к печати и передаче и приему факсов).

ПРЕДУПРЕЖДЕНИЕ

Выключите питание и отсоедините сетевой шнур.

3. Отверните винты (3) и снимите заднюю крышку.
4. Отверните винты (7) и снимите крышку электрического блока.
5. Отверните винты (2) и заднюю крышку узла нижних лотков.
6. Установите верхний держатель (рисунок-2).

ВНИМАНИЕ

Электронные элементы могут быть выведены из строя статическим электричеством, работая с ними не забывайте надевать браслет защиты от статического электричества. Если браслета нет, почаще касайтесь металлического каркаса аппарата.

1) Установите верхний держатель.
2) Затяните винты (2).

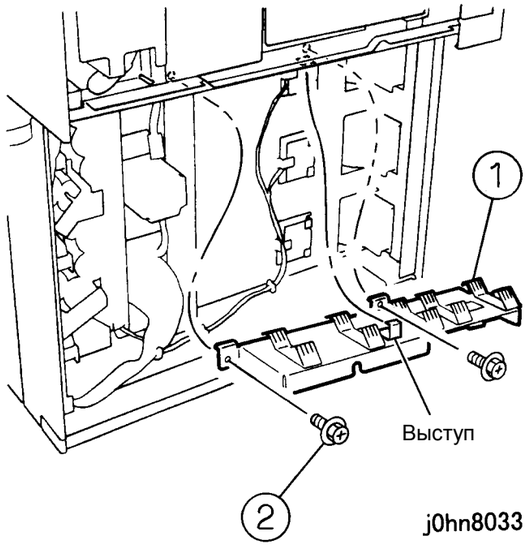

(Рисунок-2) j0hn8033

7. Установите нижний держатель (рисунок-3).
1) Установите нижний держатель.
2) Затяните винты (2).

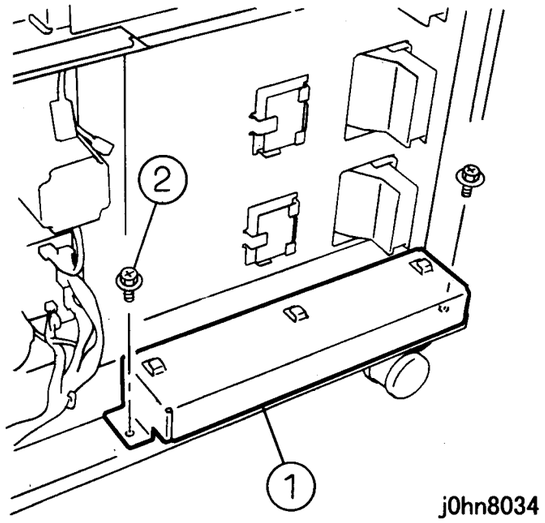

(Рисунок-3) j0hn8034

8. Установите блок опций (рисунок-4).
1) Ввверните винты (3) в планку.
2) Установите блок опций.
3) Затяните винты (3).
4) Затяните винт.

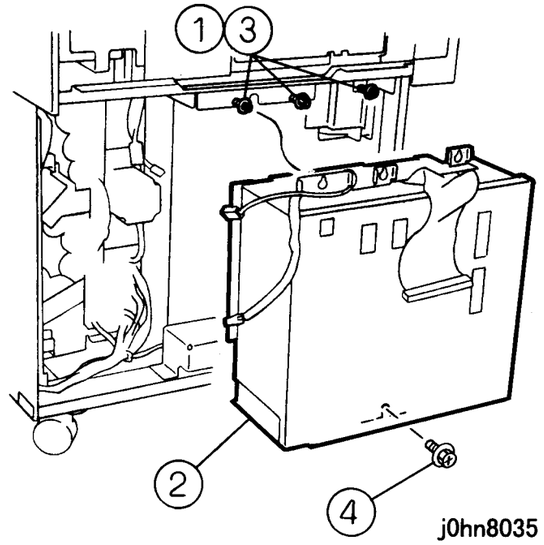

(Рисунок-4) j0hn8035

9. Подключите разъемы (2) и ленточный кабель (рисунок-5).
1) Подключите разъемы (2).
2) Подсоедините ленточный кабель.

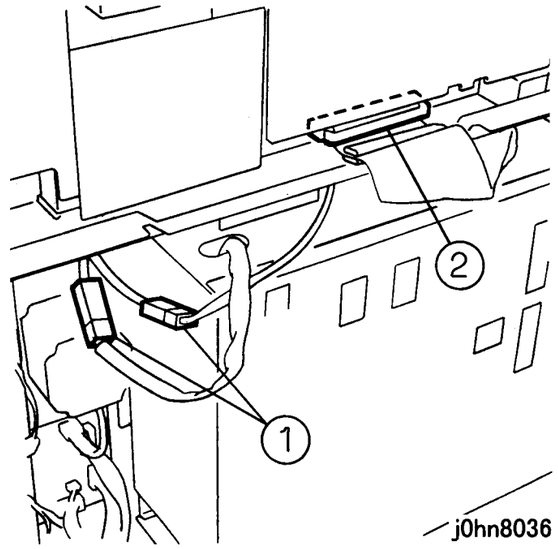

(Рисунок-5) j0hn8036

10. Отверните винты (6) и снимите крышки блока опций.
11. Установите G4/ICM PWB (рисунок-6).
    1) Подсоедините G4/ICM PWB к J360.

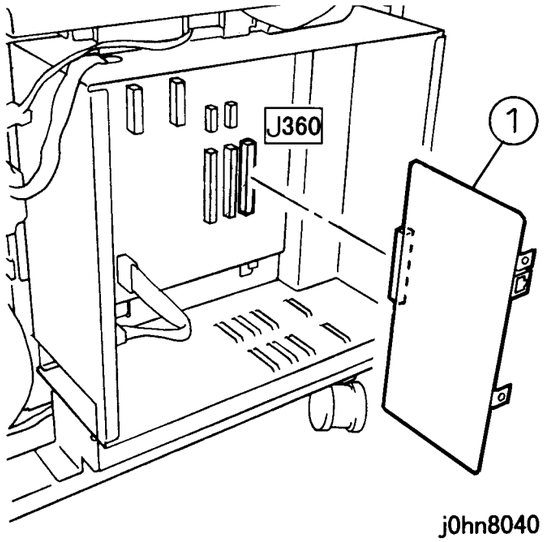

(Рисунок-6) j0hn8040

12. Аккуратно поместите пружину заземления в отверстия (2) на краю платы (рисунок-7).

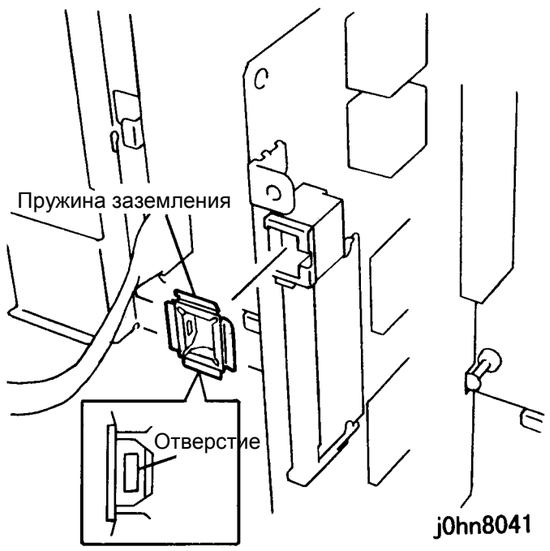

(Рисунок-7) j0hn8041

13. Установите крышку блока опций на место при выполнении шага 10 и закрепите G4/ICM PWB винтами (2), взятыми из комплекта.
14. Откройте доступ к модульному разъему через заднюю крышку узла нижних лотков (рисунок-8).
    1) Снимите пластину с гнезда для телефонной трубки HANDSET (только для аппаратов с телефонной трубкой).
    2) Снимите пластину с гнезда ISDN/ISDN LINE.

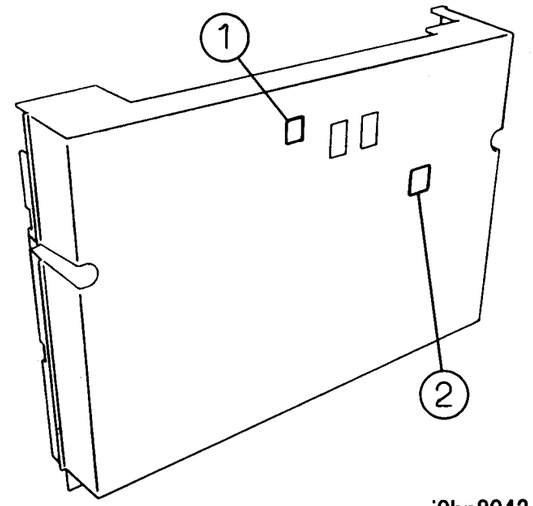

(Рисунок-8) j0hn8042

15. Верните аппарат в первоначальное состояние.

Примечание Если аппарат оборудован телефонной трубкой, выньте ее модульный разъем из гнезда TEL на задней крышке IOT и подключите к гнезду HANDSET на задней крышке узла нижних лотков.

16. Подсоедините телефонную линию к ISDN/ISDN LINE на задней крышке кабелем INS64.
17. Подсоедините сетевой шнур и включите питание.
18. Проверьте, что дисплей IIT показывает “G4”.
19. Проверьте установку порта G4M.
    1) Войдите в диагностический режим C/E.
    2) Введите код цепи-функции "50/107" и нажмите кнопку Старт.
    3) Проверьте, что значение равно 1.
20. Проверьте установку ICM.
    1) Введите код цепи-функции "50/109" и нажмите кнопку Старт.
    2) Проверьте, что значение равно 1.
    3) Выйдите из диагностического режима C/E.
21. Занесите информацию о локальном факсе [Local Fax Information], пункты 21 и с 23 по 38.

8.14 Порт G4

8.14.1 Код продукта

Дополнительный порт G4 Port: EL200110

8.14.2 Процедура установки

1. Проверьте комплектность (рисунок-1).
   Порт G4
   1) G4M PWB.....1
   2) Винты.....2

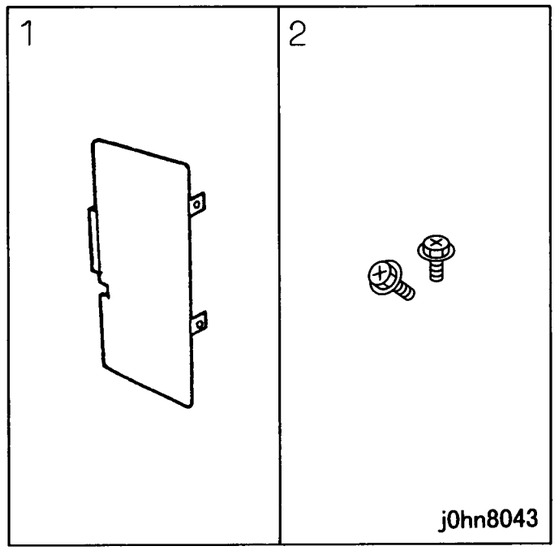

(Рисунок-1) j0hn8043

2. Выключите питание главного узла.
   [Нет режима принтера]
   Аппараты с факсимильной опцией: Проверьте, что индикатор “Работа в памяти” на панели управления не горит. Нажмите на кнопку “Состояние работы: Стоп” и подтвердите удаление работы из папки “Текущие работы”.
   [Есть режим принтера]
   Принтеры: Проверьте, что на панели управления указано “Ready to print or fax” (Готов к печати и передаче и приему факсов).
3. Отсоедините кабели от задней крышки узла нижних лотков.
4. Отверните винты (2) и снимите заднюю крышку узла нижних лотков.
5. Отверните винты (8) и снимите крышку коробки опций.
6. Установите G4M PWB (рисунок-2).

ВНИМАНИЕ

Электронные элементы могут быть выведены из строя статическим электричеством, работая с ними не забывайте надевать браслет защиты от статического электричества. Если браслета нет, почаще касайтесь металлического каркаса аппарата.

1) Подсоедините G4M PWB к J340.

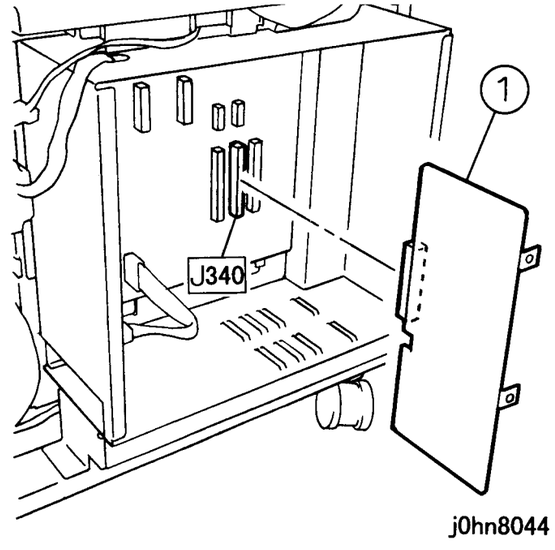

(Рисунок-2) j0hn8044

7. Установите крышку блока опций, снятую при выполнении шага 5 на место и закрепите G4M PWB винтами (2), взятыми из комплекта.
8. Верните аппарат в первоначальное состояние.
9. Подсоедините сетевой шнур и включите питание.
10. Проверьте установку порта G4M.
    1) Войдите в диагностический режим C/E.
    2) Введите код цепи-функции "50/107" и нажмите кнопку Старт.
    3) Проверьте, что значение равно 3.
    4) Выйдите из диагностического режима C/E.
11. Занесите информацию о локальном факсе [Local Fax Information], пункты 21 и с 23 по 38.

8.15 Плата коммутации Line/Ext

8.15.1 Назначение изделия

Применяется для подключения расширения и линии.

8.15.2 Код продукта

Комплект Line/Ext Switching Kit: EL200112

8.15.3 Процедура установки

1. Проверьте комплектность (рисунок-1).
   1) NCU-B PWB 1
   2) Кабель данных..... 1

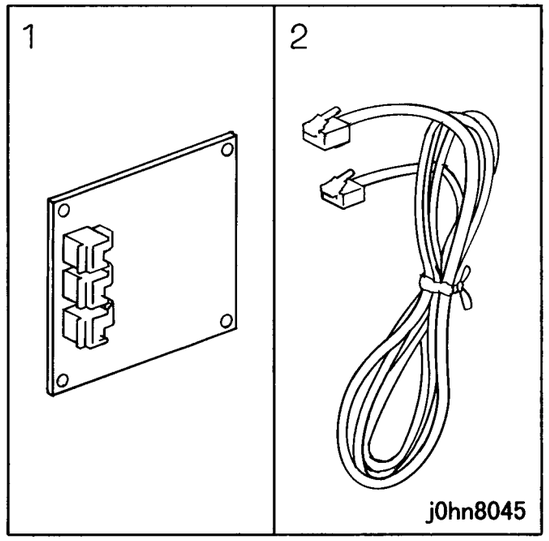

(Рисунок-1) j0hn8045

2. Выключите питание главного узла.

Если у вас принтер или аппарат с факсимильной опцией, прежде чем отключать питание убедитесь, что все невыполненные работы были удалены:

÷ Аппараты с факсимильной опцией: Проверьте, что индикатор “Работа в памяти” на панели управления не горит. Нажмите на кнопку “Состояние работы: Стоп” и подтвердите удаление работы из папки “Текущие работы”.
÷ Принтеры: Проверьте, что на панели управления указано “Ready to print or fax” (Готов к печати и передаче и приему факсов).

ПРЕДУПРЕЖДЕНИЕ

Выключите питание и отсоедините сетевой шнур.

3. Отсоедините кабели от задней крышки.
4. Отверните винты (3) и снимите заднюю крышку.
5. Отверните винты (7) и снимите крышку электрического блока.
6. Замените NCU PWB (рисунок-2).

ВНИМАНИЕ

Электронные элементы могут быть выведены из строя статическим электричеством, работая с ними не забывайте надевать браслет защиты от статического электричества. Если браслета нет, почаще касайтесь металлического каркаса аппарата.

1) Отверните винты (2).
2) Снимите NCU-A PWB.
3) Установите NCU-B PWB.
4) Затяните винты (2).

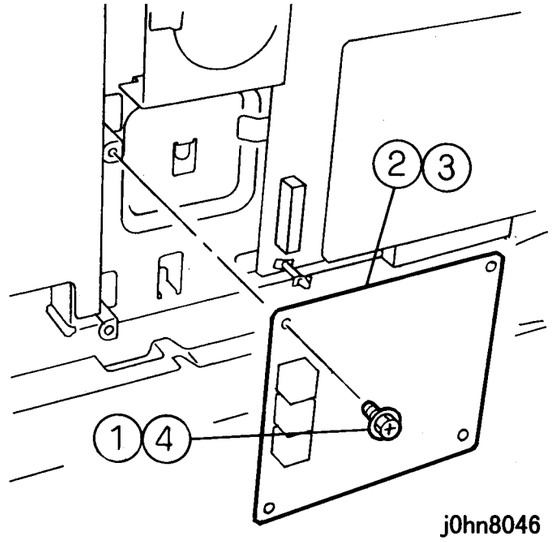

(Рисунок-2) j0hn8046

7. Откройте в задней крышке доступ для подключения модульного разъема (рисунок-3).
   1) Снимите заглушку EXT.LINE.

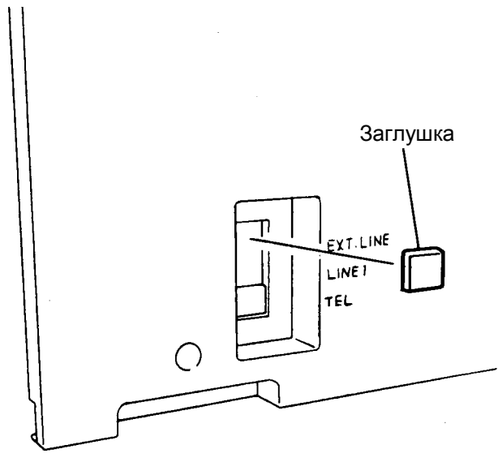

j0hn8047

(Рисунок-3) j0hn8047

8. Верните аппарат в первоначальное состояние.
9. Подсоедините телефонную линию "EXT.LINE" на задней крышке.
10. Подсоедините сетевой шнур и включите питание.
11. Проверьте установку встроенной опции MCU.
    1) Войдите в диагностический режим C/E.
    2) Введите код цепи-функции "50/106" и нажмите кнопку Старт.
    3) Измените значение на 1.
    4) Выйдите из диагностического режима C/E.
12. Занесите информацию о локальном факсе [Local Fax Information], пункты с 12 по 14.
13. Сохраните снятую NCU-A PWB.

8.16 Жесткий диск

8.16.1 Назначение изделия

Используется для накопления больших объемов информации.

8.16.2 Код продукта

Жесткий диск FAX Hard Disk Kit: EL200113

8.16.3 Процедура установки

1. Проверьте комплектность (рисунок-1).
   1) HDD 1
   2) Винты 3

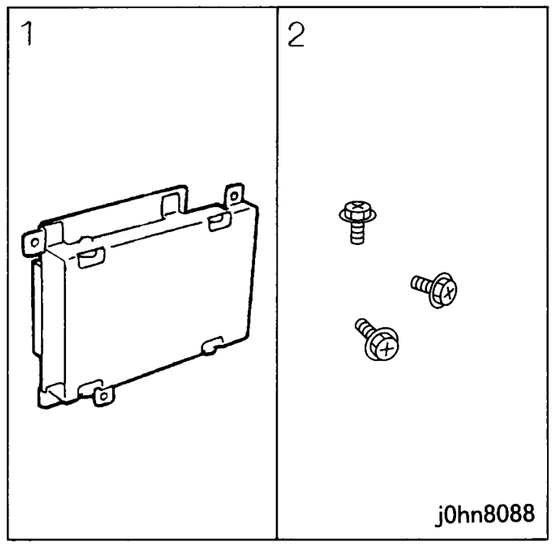

(Рисунок-1) j0hn8088

2. Выключите питание главного узла.

Если у вас принтер или аппарат с факсимильной опцией, прежде чем отключать питание убедитесь, что все невыполненные работы были удалены:

÷ Аппараты с факсимильной опцией: Проверьте, что индикатор “Работа в памяти” на панели управления не горит. Нажмите на кнопку “Состояние работы: Стоп” и подтвердите удаление работы из папки “Текущие работы”.
÷ Принтеры: Проверьте, что на панели управления указано “Ready to print or fax” (Готов к печати и передаче и приему факсов).

ПРЕДУПРЕЖДЕНИЕ

Выключите питание и отсоедините сетевой шнур.

3. Отсоедините кабели от гнезда на задней крышке.
4. Отверните винты (3) и снимите заднюю крышку.
5. Отверните винты (7) и снимите крышку электрического блока.
6. Отверните винт крепления G3M0 PWB (рисунок-2).

ВНИМАНИЕ

Электронные элементы могут быть выведены из строя статическим электричеством, работая с ними не забывайте надевать браслет защиты от статического электричества. Если браслета нет, почаще касайтесь металлического каркаса аппарата.

1) Отверните винт.

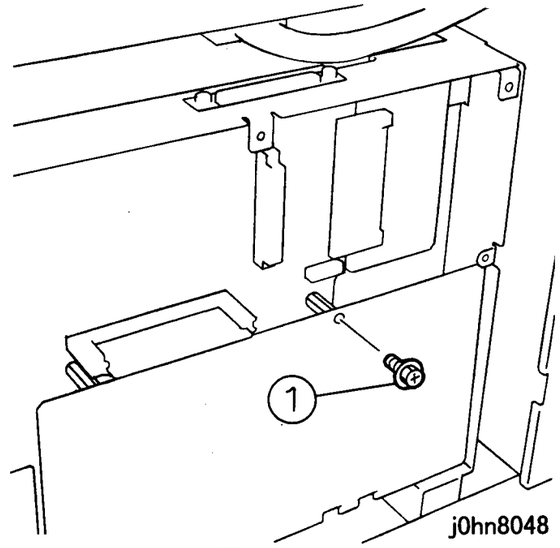

(Рисунок-2) j0hn8048

7. Установите узел HDD (рисунок-3).
   1) Установите узел HDD.
   2) Затяните винты (3).
   3) Затяните винт, снимите при выполнении шага 6.

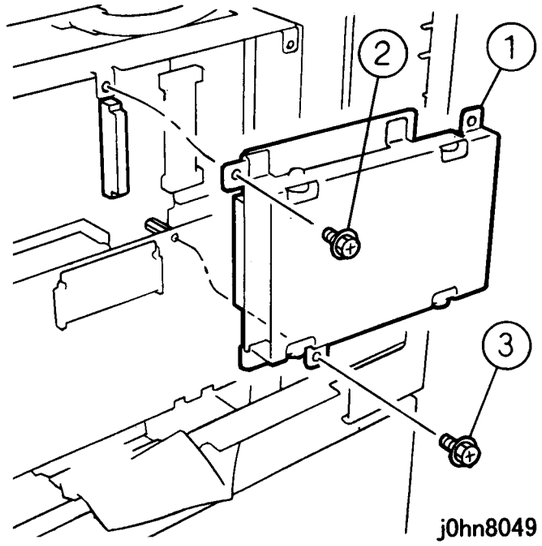

(Рисунок-3) j0hn8049

8. Установите на место крышку электрического блока и заднюю крышку.
9. Подсоедините сетевой шнур и включите питание.
10. Проверьте установку жесткого диска для факса.
    1) Войдите в диагностический режим C/E.
    2) Введите код цепи-функции "50/91" и нажмите кнопку Старт.
    3) Проверьте, что значение равно 1.
    4) Выйдите из диагностического режима C/E.

8.17 Память 8Мбайт

8.17.1 Назначение изделия

Этот комплект увеличивает емкость памяти на 8 Мбайт.

8.17.2 Код продукта

Память 8MB Memory: EM100008

8.17.3 Процедура установки

1. Проверьте комплектность.
   1) OM3 PWB 1
   2) Винт 1

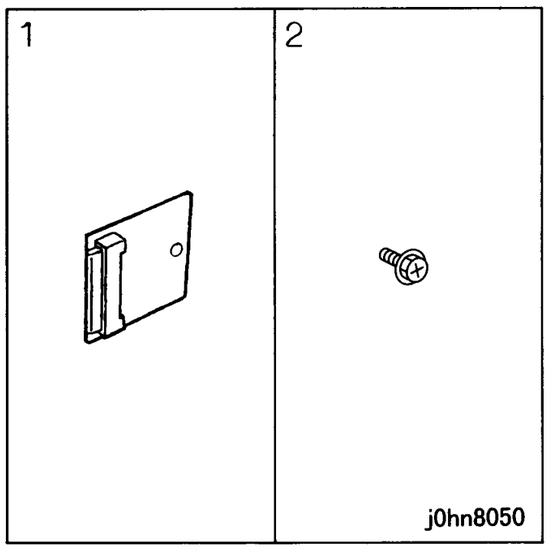

(Рисунок-1) j0hn8050

2. Выключите питание главного узла.

Если у вас принтер или аппарат с факсимильной опцией, прежде чем отключать питание убедитесь, что все невыполненные работы были удалены:

÷ Аппараты с факсимильной опцией: Проверьте, что индикатор “Работа в памяти” на панели управления не горит. Нажмите на кнопку “Состояние работы: Стоп” и подтвердите удаление работы из папки “Текущие работы”.
÷ Принтеры: Проверьте, что на панели управления указано “Ready to print or fax” (Готов к печати и передаче и приему факсов).

ПРЕДУПРЕЖДЕНИЕ

Выключите питание и отсоедините сетевой шнур.

3. Отсоедините кабели от гнезда на задней крышке.
4. Отверните винты (3) и снимите заднюю крышку.
5. Отверните винты (7) и снимите крышку электрического блока.
6. Снимите G3M0 PWB (рисунок-2).

ВНИМАНИЕ

Электронные элементы могут быть выведены из строя статическим электричеством, работая с ними не забывайте надевать браслет защиты от статического электричества. Если браслета нет, почаще касайтесь металлического каркаса аппарата.

1) Отверните винты (2).
2) Снимите G3M0 PWB, освободив штырек.

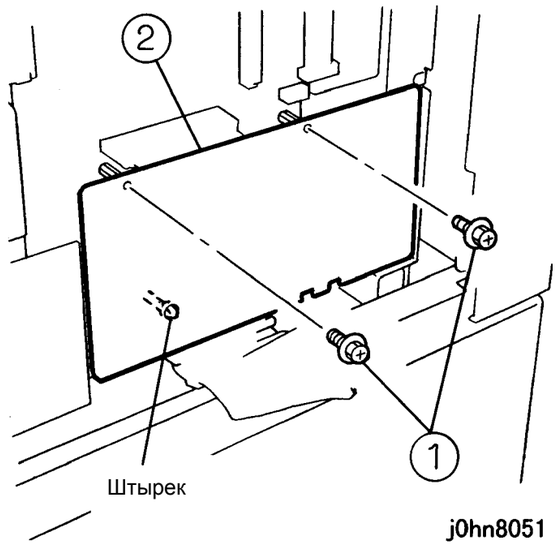

(Рисунок-2) j0hn8051

7. Установите OM3 PWB (рисунок-3).
   1) Установите OM3 PWB.
   2) Затяните винт.

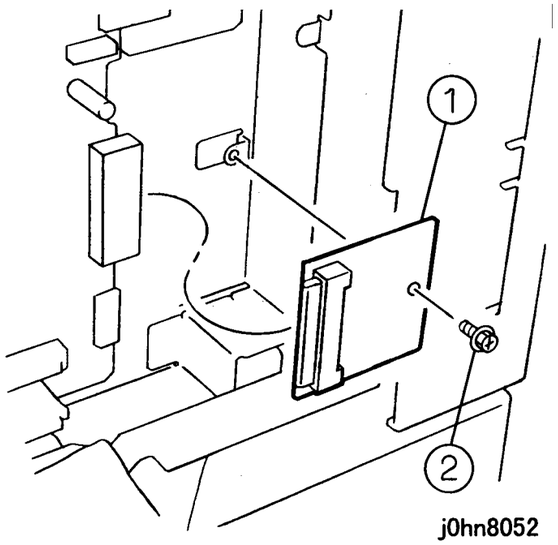

(Рисунок-3) j0hn8052

8. Установите на место G3M0 PWB.
9. Установите на место крышку электрического блока и заднюю крышку.
10. Подсоедините сетевой шнур и включите питание.

8.18 Комплект принтера

8.18.1 Код продукта

Комплект принтера Printer Kit: EL200116 (FX)
: EL200145 (FXA)
: EL200147 (FXK)
: EL200146 (TFX)
: EL200160 (PRC)

8.18.2 Процедура установки

1. Проверьте комплектность (рисунок-1).
   1) Блок ESS Box.....1(FX, FXA, FXK, TFX, PRC)
   2) Панель управления.....1(FX, FXA, FXK, TFX, PRC)
   3) Кабель.....1(FX, FXA, FXK, TFX, PRC)
   4) Винты .....4(FX, FXA, FXK, TFX, PRC)
   5) CD-ROM с утилитой CentreWare Driver & Network …1(FX, FXA, FXK, TFX)
   6) Лицензия на программное обеспечение.....1(FX, FXA, FXK, TFX)
   7) Руководство пользователя (принтер).....1(FX, FXK, TFX, PRC)
   8) Руководство пользователя (сканер).....1(FX, FXK, TFX, PRC)
   9) CD-ROM DocuWorks Ver.4.....1(FXA, FXK, TFX)

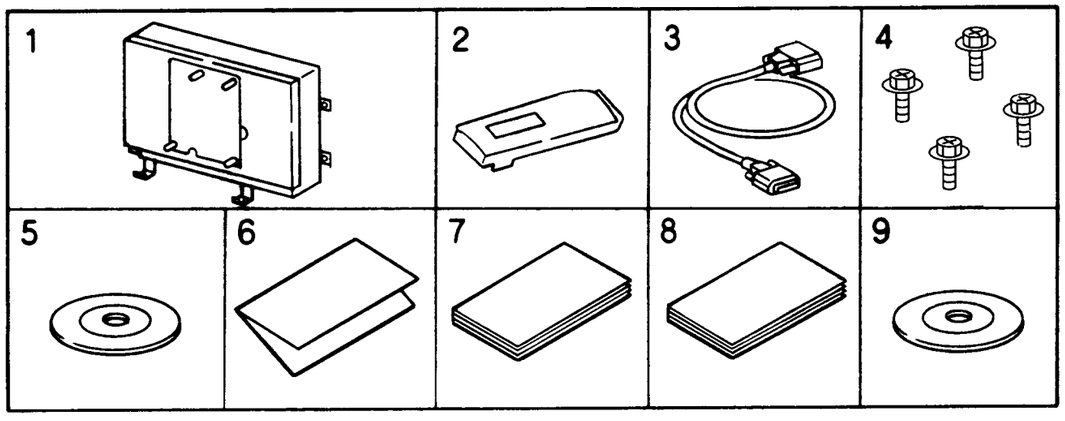

j0hn8053

(Рисунок-1) j0hn8053

Выключите питание главного узла Если у вас принтер или аппарат с факсимильной опцией, прежде чем отключать питание убедитесь, что все невыполненные работы были удалены:

÷ Аппараты с факсимильной опцией: Проверьте, что индикатор “Работа в памяти” на панели управления не горит. Нажмите на кнопку “Состояние работы: Стоп” и подтвердите удаление работы из папки “Текущие работы”.

÷ Принтеры: Проверьте, что на панели управления указано “Ready to print or fax” (Готов к печати и передаче и приему факсов).

ПРЕДУПРЕЖДЕНИЕ

Выключите питание и отсоедините сетевой шнур.

2. Отсоедините кабели от гнезд на задней крышке.
3. Отверните винты (3) и снимите заднюю крышку.
4. Отверните винт и снимите крышку ESS.
5. Отверните винты (3) и снимите левую крышку.
6. Отверните винты (2) и снимите крышку верхней рейки.
7. Отверните винты (2) и снимите верхнюю крышку фьюзера.
8. Отверните винты (4) и снимите верхнюю крышку.
9. Отверните винты (7) и снимите крышку электрического блока.
10. При наличии факсимильной опции отверните винты (2) и откройте блок MF.
11. Снимите монтажную скобу крышки ESS (рисунок-2).
    1) Отверните винты (2).
    2) Снимите скобу.

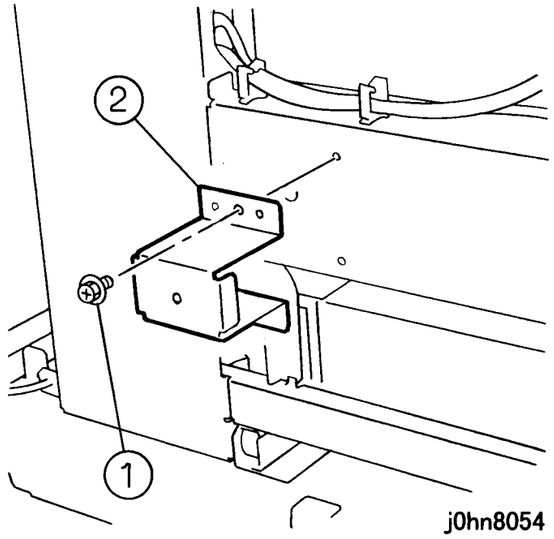

j0hn8054

(Рисунок-2) j0hn8054

12. Подсоедините кабель (рисунок-3).

ВНИМАНИЕ

Электронные элементы могут быть выведены из строя статическим электричеством, работая с ними не забывайте надевать браслет защиты от статического электричества. Если браслета нет, почаще касайтесь металлического каркаса аппарата.

1) Подключите разъем.
2) Закрепите его зажимами (2).

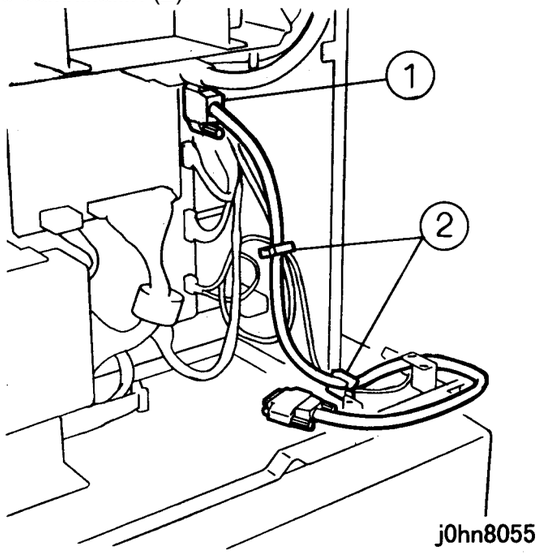

(Рисунок-3) j0hn8055

13. Установите блок ESS (рисунок-4).
1) Установите блок ESS.
2) Затяните винты (4).

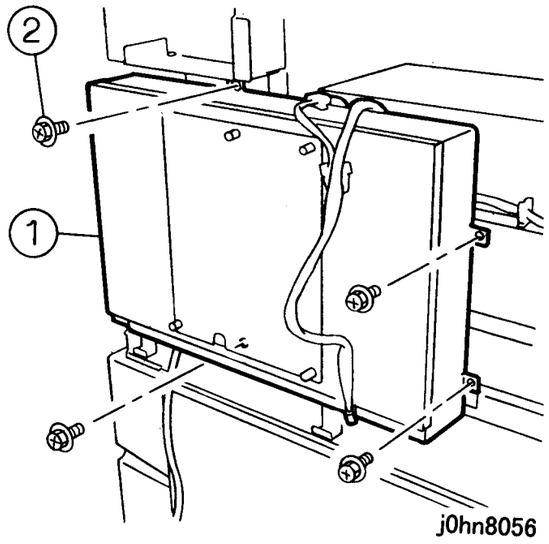

(Рисунок-4) j0hn8056

14. Подключите разъем (рисунок-5).
    1) Закрепите проводку панели управления зажимами (3).
    2) Подключите разъем.

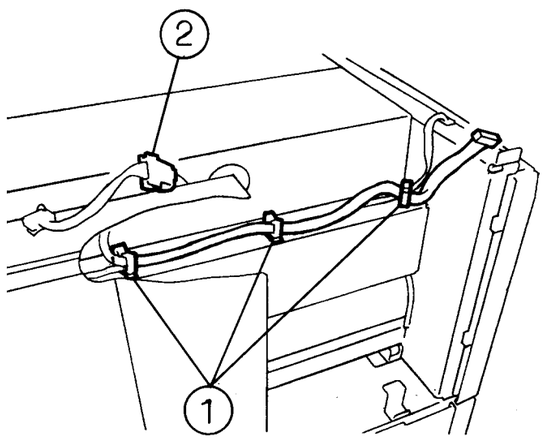

(Рисунок-5) j0hn8057

15. Снимите крышку ROM (рисунок-6).
    1) Ослабьте винты (4).
    2) Снимите крышку ROM.

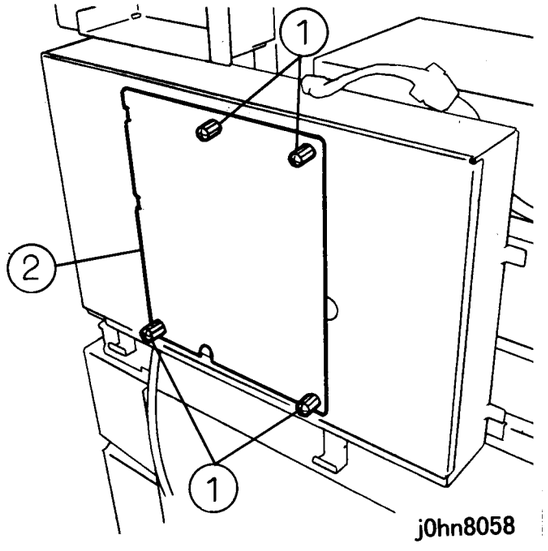

(Рисунок-6) j0hn8058

16. Подключите разъем (2) (рисунок-7).
    1) Подключите разъем (2).

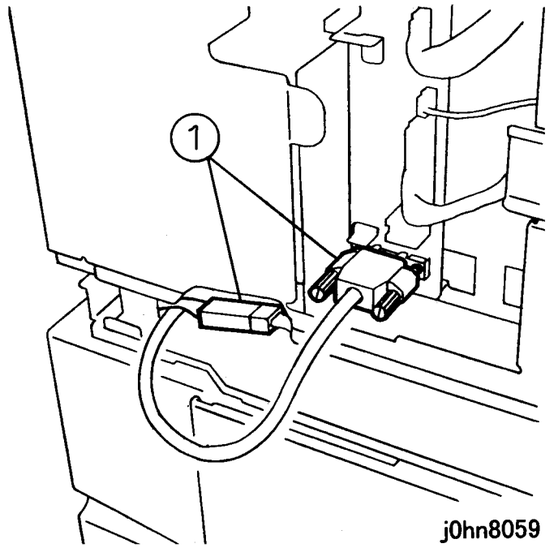

(Рисунок-7) j0hn8059

17. Снимите заглушку с верхней крышки и установите панель управления (рисунок-8).
    1) Снимите крышку.
    2) Установите панель управления.

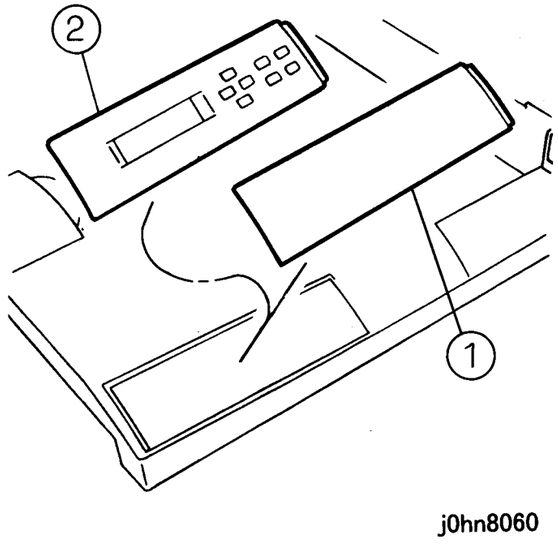

(Рисунок-8) j0hn8060

18. Установите верхнюю крышку (рисунок-9).
    1) Подключите разъем к панели управления.
    2) Установите верхнюю крышку.

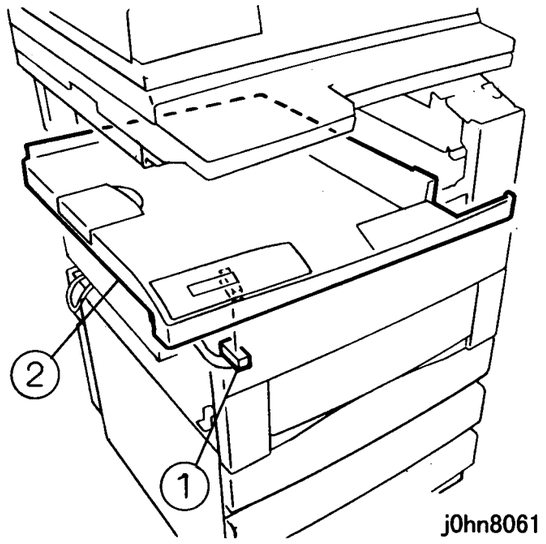

(Рисунок-9) j0hn8061

19. Снимите крышку разъема (PL8.2) с левой крышки и сохраните ее.
20. Верните аппарат в первоначальное состояние.
21. Подсоедините сетевой шнур и включите питание.

8.19 Интернет-факс

8.19.1 Назначение изделия

Этот комплект используется для реализации функции интернет-факса.

- Этот комплект устанавливается на следующие аппараты:
DocuCentre423/428FS(FS-DD) (FX)
423/428FS-DD (FXA)
235FS, 285FS-DD (FXK)
285FS-DD(PRC)
- Для установки данного комплекта подготовьте и установите следующие комплекты.
(1) HDD принтера (код продукта: EL200119)
(2) 64MB SDRAM (код продукта: EL200120)

8.19.2 Код продукта

Интернет-факс Internet FAX: EL200121 (FX)
: EL200149 (FXA, FXK, TFX)
: EL200195 (PRC)

8.19.3 Процедура установки

1. Проверьте комплектность (рисунок-1).
1) IFAX ROM (ROM1) ..... 1(FX, FXA, FXK, TFX, PRC)
2) Наклейка..... 1(FX)
3) Руководство пользователя (книга)..... 1(FX, PRC)
4) Руководство пользователя (CD-ROM)..... 1(FXA, FXK, TFX)

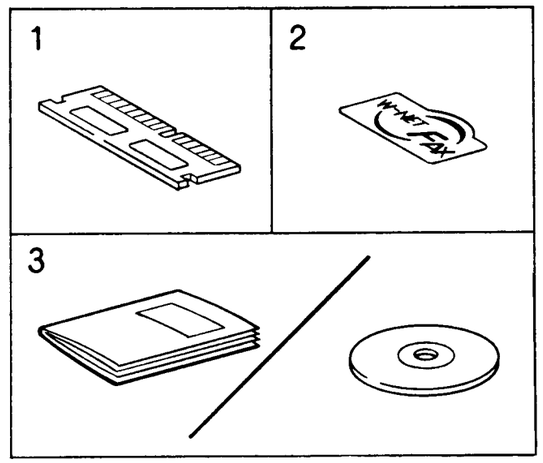

j0hn8091

(Рисунок-1) j0hn8091

2. Выключите питание главного узла.

Если у вас принтер или аппарат с факсимильной опцией, прежде чем отключать питание убедитесь, что все невыполненные работы были удалены:

÷ Аппараты с факсимильной опцией: Проверьте, что индикатор “Работа в памяти” на панели управления не горит. Нажмите на кнопку “Состояние работы: Стоп” и подтвердите удаление работы из папки “Текущие работы”.
÷ Принтеры: Проверьте, что на панели управления указано “Ready to print or fax” (Готов к печати и передаче и приему факсов).

ПРЕДУПРЕЖДЕНИЕ

Выключите питание и отсоедините сетевой шнур.

3. Отверните винт и снимите крышку ESS.
4. Ослабьте винт и снимите крышку ROM.

5. Вставьте IFAX ROM в гнездо "ROM1" (рисунок-2).

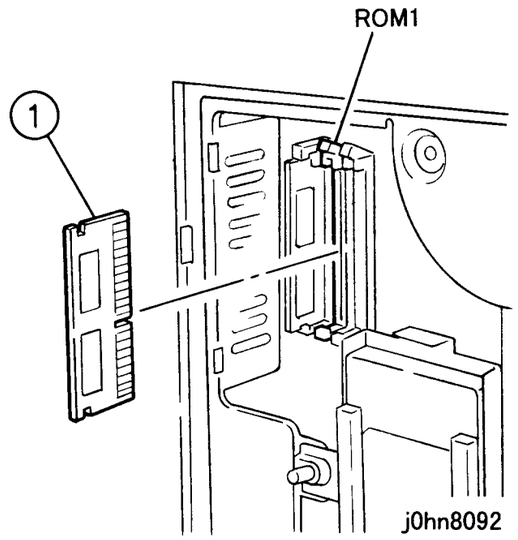

(Рисунок-2) j0hn8092

6. Верните аппарат в первоначальное состояние.
7. Подсоедините сетевой шнур и включите питание.
8. Разрешите действие функции iFAX.
   1) Войдите в диагностический режим C/E.
   2) Введите следующие коды цепи-функции и нажмите кнопку Старт.
   "57/30": Сканирование в Email
   "57/31": Email на печать
   "57/32": Включение Email в шлюз факса
   "57/33": Отключение Email от шлюза факса
   3) Измените значение на 1.
   4) Выйдите из диагностического режима C/E.
9. Разместите наклейку на передней правой крышке.

8.20 Token Ring

8.20.1 Назначение изделия

Установка порта для Token Ring

÷ Этот комплект устанавливается на аппарат, оборудованный опцией принтера.

÷ Для установки данного комплекта необходимы следующие опции. Подготовьте эти комплекты и предварительно установите их.
(1) Комплект для установки Token Ring (код продукта: EL200079)

8.20.2 Код продукта

Token Ring: EL200043

8.20.3 Процедура установки

1. Проверьте комплектность (рисунок-1).
   1. Интерфейсная плата Token Ring
      1) Интерфейсная плата..... 1
      2) Руководство пользователя..... 1
   2. Комплект для установки Token Ring
      a. Узел материнской PWB.....1
      b. Винты..... 2

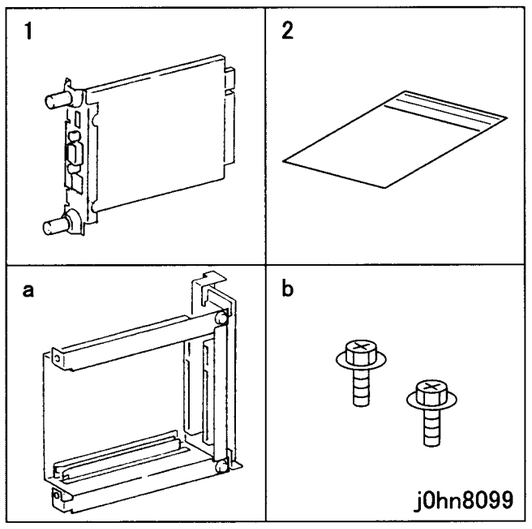

(Рисунок-1) j0hn8099

2. Выключите питание главного узла.

Если у вас принтер или аппарат с факсимильной опцией, прежде чем отключать питание убедитесь, что все невыполненные работы были удалены:

÷ Аппараты с факсимильной опцией: Проверьте, что индикатор “Работа в памяти” на панели управления не горит. Нажмите на кнопку “Состояние работы: Стоп” и подтвердите удаление работы из папки “Текущие работы”.

÷ Принтеры: Проверьте, что на панели управления указано “Ready to print or fax” (Готов к печати и передаче и приему факсов).

ПРЕДУПРЕЖДЕНИЕ

Выключите питание и отсоедините сетевой шнур.

3. Отсоедините кабель и отверните винты (2) (рисунок-2).

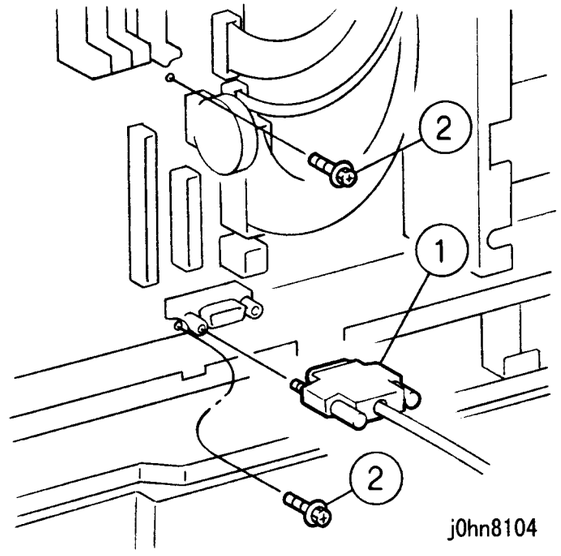

(Рисунок-2) j0hn8104

4. Снимите крышку гнезда (Рисунок-3).
   1) Отверните винты (2).
   2) Снимите крышку гнезда.

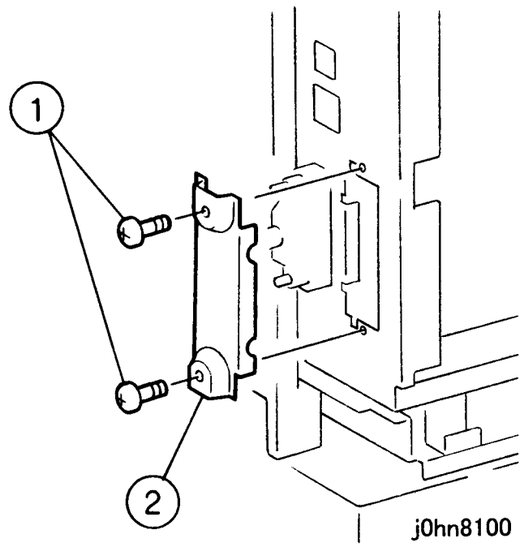

(Рисунок-3) j0hn8100

5. Установите узел материнской PWB и заверните винты (2), взятые из комплекта, и винты (2), вывернутые при выполнении шага 3 (рисунок-4).
   1) Установите узел материнской PWB.
   2) Затяните винты (2).
   3) Затяните винты (2).

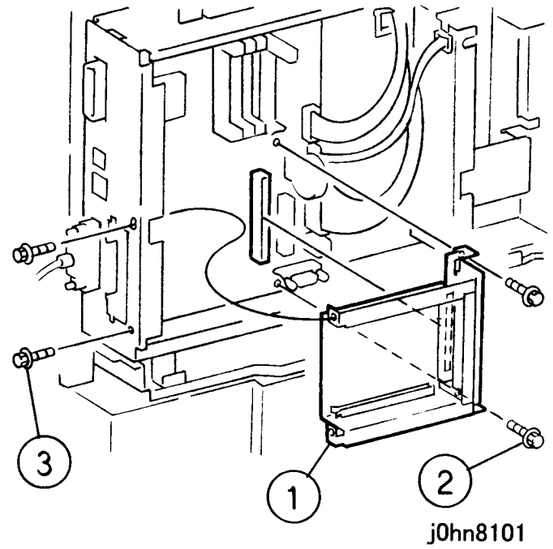

(Рисунок-4) j0hn8101

6. Вставьте интерфейсную плату и закрепите ее (рисунок-5).
   1) Вставьте интерфейсную плату.
   2) Затяните винты (2).

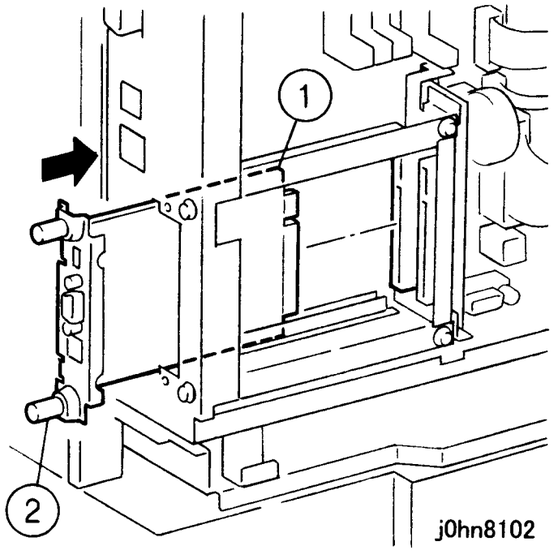

(Рисунок-5) j0hn8102

7. Верните аппарат в первоначальное состояние.
8. Подсоедините интерфейсный кабель.
9. Подсоедините сетевой шнур и включите питание.
10. При необходимости измените установки с помощью панели управления принтера (Рисунок-6).*

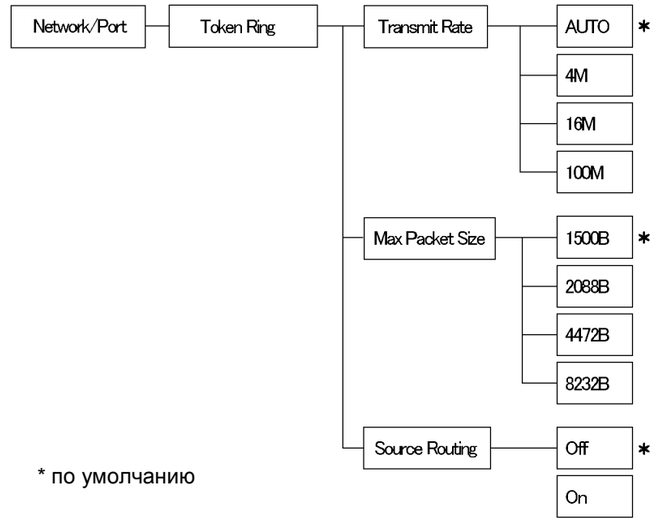

(Рисунок-6) j0hn8103

11. Сохраните крышку гнезда, снятую при выполнении шага 4.

8.21 Дуплексный автоподатчик оригиналов

8.21.1 Назначение изделия

Листы оригиналов (1-сторонних или 2-сторонних) по одному подаются и выводятся после сканирования.

ПРЕДУПРЕЖДЕНИЕ

DADF весит 8.6 кг. Поднимайте его с большой осторожностью.

- Для установки этого комплекта на DocuCentre423/428 необходим комплект для доработки A(4MB) (код продукта: WF11) (8.1). Подготовьте и установите этот комплект.
  [DocuCentre423]: два набора
  [DocuCentre428]: один набор

8.21.2 Код продукта

Дуплексный автоподатчик оригиналов Duplex Auto Document Feeder: QL200052

8.21.3 Процедура установки

1. Проверьте комплектность (рисунок-1).
   1) Узел DADF 1
   2) Упор (передний) 1
   3) Упор (задний)..... 1
   4) Стекло экспонирования DADF 1
   5) Пластина 1
   6) Установочная пластина.....1
   7) Кабель IIT/DADF 1
   8) Подушка стекла 1
   9) Ручки.....2
   10) Лист A3..... 1

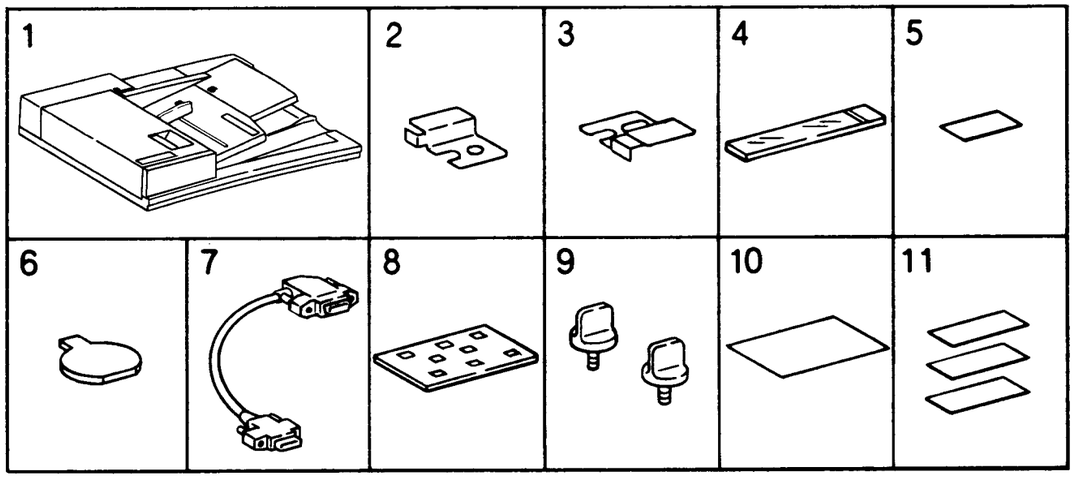

j0hn8078

(Рисунок-1) j0hn8078

2. Выключите питание главного узла и отсоедините сетевой шнур.
3. Снимите крышку стекла оригинала.
4. Снимите узел верхней крышки (рисунок-2).
   1) Отверните винты (6).
   2) Отсоедините разъем панели управления.
   3) Снимите узел верхней крышки.

Примечание Откройте узел верхней крышки с нижней стороны вправо и влево, и поверните узел вокруг передней стороны.

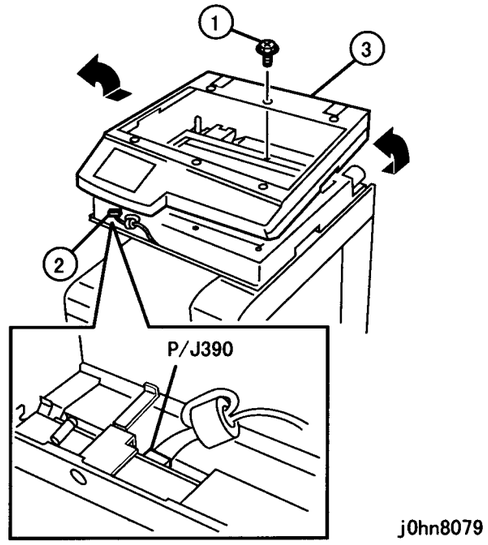

(Рисунок-2) j0hn8079

5. Отверните винты (2) и снимите левую крышку со стекла экспонирования.
6. Установите стекло экспонирования DADF (рисунок-3).
   1) Временно закрепите стекло экспонирования DADF упорами (передним и задним), взятыми из комплекта, и винтами (2), вывернутыми при выполнении шага 5.
   2) Прижимая стекло экспонирования к левой стороне, прижмите стекло экспонирования DADF к стеклу экспонирования и упорам (переднему и заднему) и закрепите его.

Примечание Наклейте белую полоску на стекло экспонирования DADF снаружи на уровне верхней кромки большого стекла экспонирования.

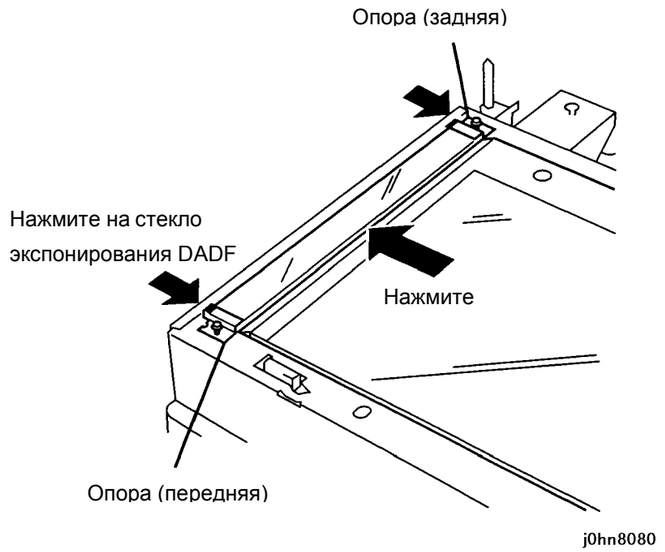

(Рисунок-3) j0hn8080

7. Снимите крышки (2) с узла верхней крышки (рисунок-4).

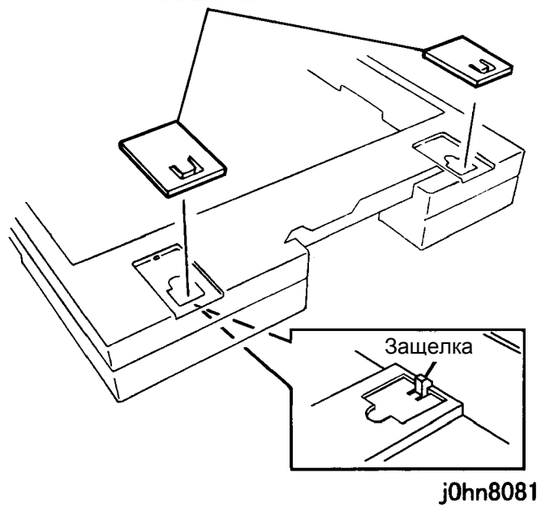

(Рисунок-4) j0hn8081

8. Установите на место узел верхней крышки, снятый при выполнении шага 4.
9. Установите узел DADF (рисунок-5).
   1) Поместите узел DADF на IIT. Нажимая на узел сзади, закрепите левый противовес ручкой.
   2) Разместите установочную пластину на правый противовес.
   3) Отожмите правый противовес назад, разместите установочную пластину на позиционирующем штифте и закрепите ее ручкой.

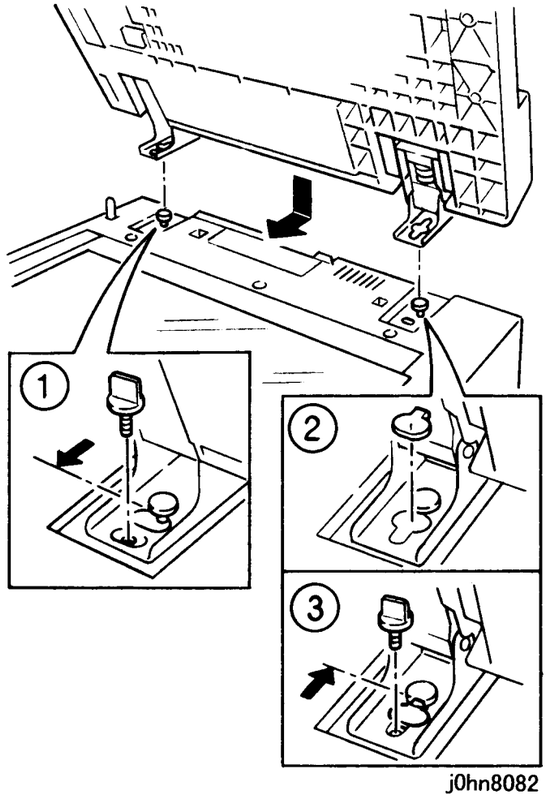

(Рисунок-5) j0hn8082

10. Положите на стекло подушку (рисунок-6).
   1) Положите подушку на стекло экспонирования с зазором 0,5 ″ 0,2 мм со стороны кромки регистрации и направляющая стекла.
   2) Аккуратно закрыв узел DADF, закрепите подушку на нижней поверхности DADF.

Примечание Выемка на подушке должна располагаться справа.

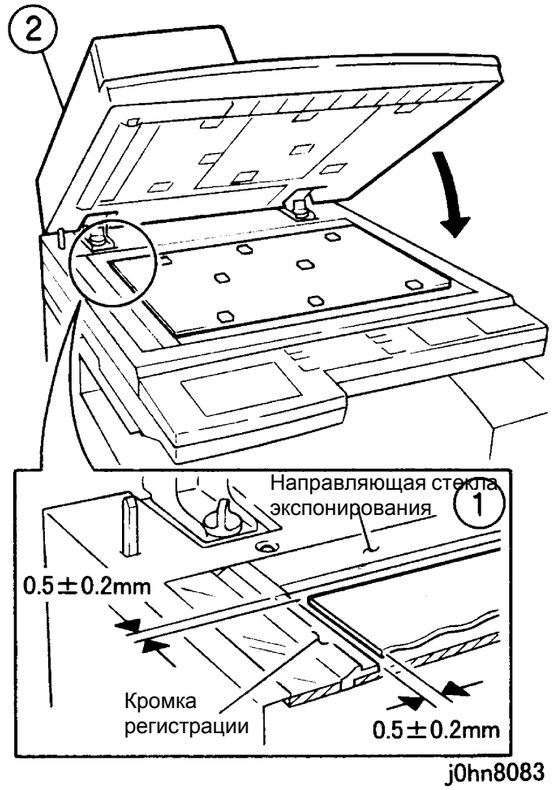

(Рисунок-6) j0hn8083

11. Подсоедините кабель IIT/DADF (рисунок-7).

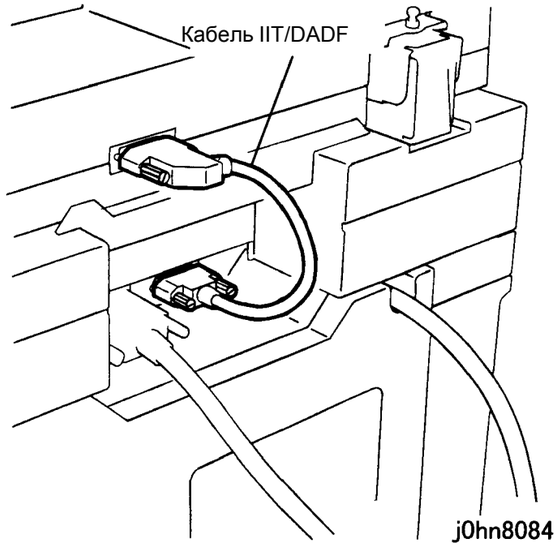

(Рисунок-7) j0hn8084

12. Отрегулируйте высоту DADF (рисунок-8).
    1) Задние ножки с нижней стороны DADF (2) должны слегка касаться стекла экспонирования. Если есть зазор, отрегулируйте высоту DADF.
    2) Передние ножки с нижней стороны DADF (2) должны быть от стекла экспонирования DADF на расстоянии не более 0,5 мм. Если это расстояние превышает 0,5 мм, отрегулируйте высоту DADF.

- Для регулировки ослабьте гайку противовеса и поверните винт. После регулировки крепко затяните гайку.

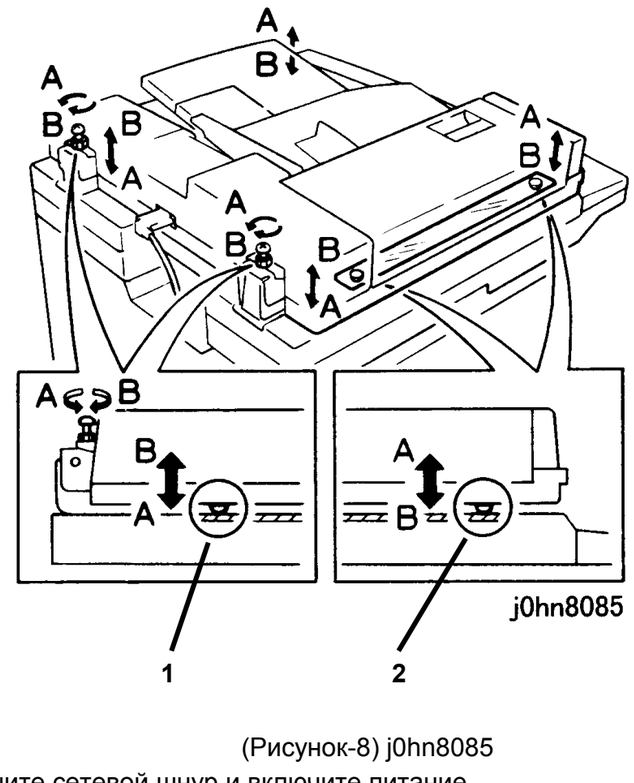

(Рисунок-8) j0hn8085

13. Подсоедините сетевой шнур и включите питание.
14. Проверьте работу DADF.
    1) Загрузите в DADF несколько оригиналов и проверьте, что листы подаются по одному и копируются.

    Примечание Если индикатор загрузки оригиналов не горит и случаются пропуски подачи проверьте, не возникает ли ошибка в работе датчика открывания крышки стекла (PL3.1) из-за плохой установки DADF.

    2) Загрузите двусторонний оригинал и проверьте, что обе стороны оригинала копируются на один лист.
    3) Проверьте, что не происходит перекоса оригиналов. Если необходима регулировка, выполните процедуру устранения перекоса оригинала в DADF по описанию регулировки ADJ 10.xx в главе 4.
15. Отрегулируйте положение считывания при подаче из DADF.
    1) Войдите в диагностический режим C/E.
    2) Запишите значение для кода цепи-функции "21/71."
    3) Запишите результат вычитания значения, полученного при выполнении шага 2 из 143.
    4) Введите цепь-функцию "21/87" и нажмите кнопку Старт.
    5) Введите значение, полученное при выполнении шага 3.
16. Выполните регулировку регистрации боковой кромки в DADF.

- Проверка
  1) Загрузите тест-лист A3 из комплекта DADF и изготовьте одну копию.
  2) Проверьте, что положения регистрации на копии и на оригинале тест-листа A3 отличаются не более, чем на ″ 2,0 мм.
- Регулировка
  1) Войдите в диагностический режим C/E.
  2) Измените установочное значение для цепи-функции "21/82."
     - Шаг изменения установки: 0,0423мм
     - Уменьшение значения приводит к обрезанию изображения.

17. Выполните регулировку регистрации передней кромки в DADF.
- Проверка
  1) Загрузите тест-лист A3 из комплекта DADF и изготовьте одну копию.
  2) Проверьте, что положения регистрации передней кромки на копии и на оригинале тест-листа A3 отличаются не более, чем на ″ 1,3 мм.
- Регулировка
  1) Войдите в диагностический режим C/E.
  2) Измените установочное значение для цепи-функции “21/80.”
     - Шаг изменения установки: 0,127мм
     - Уменьшение значения приводит к обрезанию изображения.

8.22 Штамп (красный)

8.22.1 Назначение изделия

Устройство штампует каждый оригинал, чтобы можно было проконтролировать, что не было одновременного захвата нескольких листов оригиналов.

- Штамп может быть установлен только на аппараты с факсимильной функцией.

8.22.2 Код продукта

Штамп Stamp Kit (Red): WF34

8.22.3 Процедура установки

1. Проверьте комплектность (рисунок-1).
   1) Соленоид штампа 1
   2) Комплект сменных штампов (расходные материалы)..... 1
      - Запасные штампы (3)
      - Булавка (1)

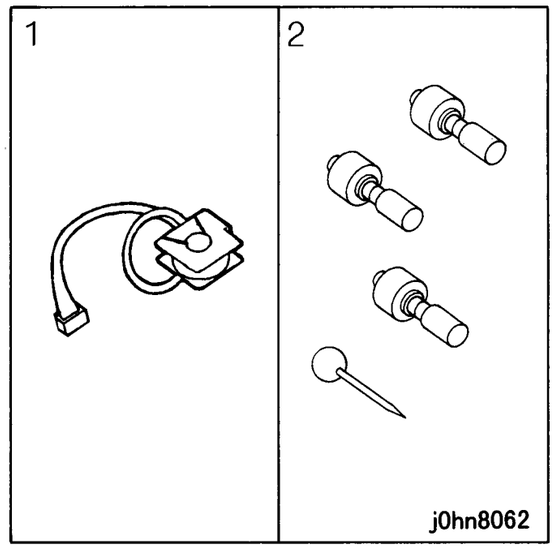

(Рисунок-1) j0hn8062

2. Выключите питание главного узла.

Если у вас принтер или аппарат с факсимильной опцией, прежде чем отключать питание убедитесь, что все невыполненные работы были удалены:

÷ Аппараты с факсимильной опцией: Проверьте, что индикатор “Работа в памяти” на панели управления не горит. Нажмите на кнопку “Состояние работы: Стоп” и подтвердите удаление работы из папки “Текущие работы”.
÷ Принтеры: Проверьте, что на панели управления указано “Ready to print or fax” (Готов к печати и передаче и приему факсов).

ПРЕДУПРЕЖДЕНИЕ

Выключите питание и отсоедините сетевой шнур.

3. Откройте верхнюю крышку и желоб DADF (рисунок-2).

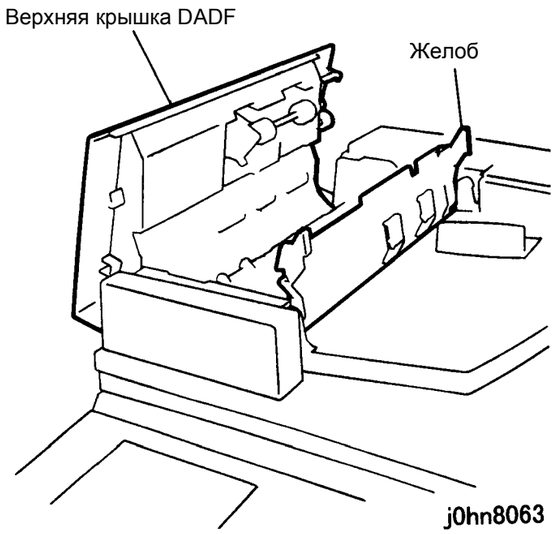

(Рисунок-2) j0hn8063

4. Снимите крышку штампа (рисунок-3).
   1) Отверните винт.
   2) Снимите крышку штампа.

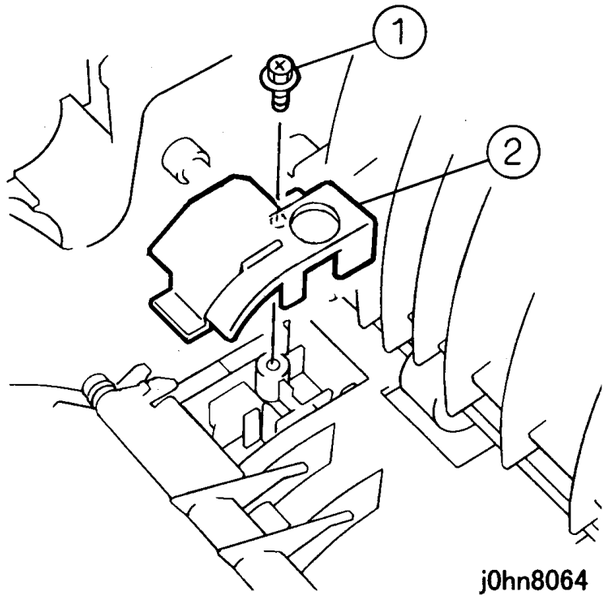

(Рисунок-3) j0hn8064

5. Установите соленоид штампа (рисунок-4).
   1) Установите соленоид штампа.
   2) Подключите разъем.

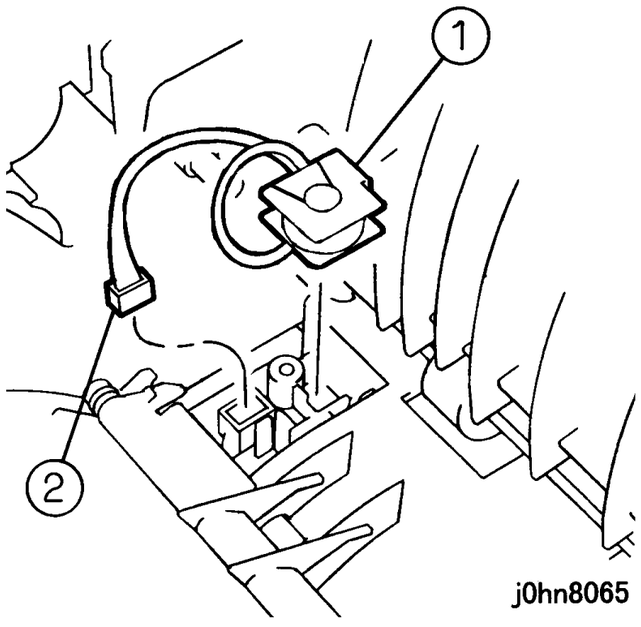

(Рисунок-4) j0hn8065

6. Установите на место крышку штампа, снятую при выполнении шага 4.
7. Поместите штамп в соленоид штампа.
8. Закройте желоб и верхнюю крышку DADF.
9. Подсоедините сетевой шнур и включите питание.
10. Проверьте работу и положение штампа.
    - Если необходимо, отрегулируйте положение штампа.
      1) Войдите в диагностический режим C/E.
3) Введите установочное значение для кода цепи-функции "21/86."

	Мин.	Номинал	Макс.
Диапазон	0 -5мм	15 10мм	30 25мм
Шаг	1мм	1мм	1мм

11. Сохраните комплект запасных штампов.

ГЛАВА 9 СХЕМЫ СОЕДИНЕНИЙ (BSD)

СОДЕРЖАНИЕ

9.1 Общие сведения

9.1.1 Как пользоваться BSD 9-3
9.1.2 Символика 9-3
9.1.3 Наименование сигналов 9-3
9.1.4 Постоянные напряжения 9-3

9.2 BSD (Блок-схемы)

ЦЕПЬ1 ПИТАНИЕ РЕЖИМА ОЖИДАНИЯ

CH1.1 ВКЛЮЧЕНИЕ ПИТАНИЯ 9-4
CH1.2 ИСТОЧНИК НАПРЯЖЕНИЙ ПИТАНИЯ DC (IOT/IIT LVPS) 9-5
CH1.3 РАСПРЕДЕЛЕНИЕ STBY+5VDC/RET 9-6
CH1.4 РАСПРЕДЕЛЕНИЕ +5VDC 9-7
CH1.5 РАСПРЕДЕЛЕНИЕ DC COM (+5VRET) 9-8
CH1.6 РАСПРЕДЕЛЕНИЕ +24VDC/RET 9-9
CH1.7A БЛОКИРОВКИ 9-10
CH1.7B БЛОКИРОВКИ 9-11
CH1.8 КОНТРОЛЬ 9-12

ЦЕПЬ2 ВЫБОР РЕЖИМА

CH2.1 ПАНЕЛЬ УПРАВЛЕНИЯ (UI) 9-13
CH2.2 ПАНЕЛЬ УПРАВЛЕНИЯ (ПРИНТЕР) 9-14

ЦЕПЬ3 УПРАВЛЕНИЕ РАБОТОЙ АППАРАТА

CH3.1A МЕЖПЛАТНЫЕ СВЯЗИ (IIT/IPS) 9-15
CH3.1B МЕЖПЛАТНЫЕ СВЯЗИ (UI) 9-16
CH3.1C МЕЖПЛАТНЫЕ СВЯЗИ (HDC&ROM) 9-17
CH3.1D МЕЖПЛАТНЫЕ СВЯЗИ (DADF) 9-18
CH3.1E МЕЖПЛАТНЫЕ СВЯЗИ (FINISHER) 9-19
CH3.2A ДОПОЛНИТЕЛЬНЫЕ УСТРОЙСТВА (1 ИЗ 4) 9-20
CH3.2B ДОПОЛНИТЕЛЬНЫЕ УСТРОЙСТВА (2 ИЗ 4) 9-21
CH3.2C ДОПОЛНИТЕЛЬНЫЕ УСТРОЙСТВА (3 ИЗ 4) 9-22
CH3.2D ДОПОЛНИТЕЛЬНЫЕ УСТРОЙСТВА (4 ИЗ 4) 9-23
CH3.3 ЭЛЕКТРИЧЕСКИЕ СЧЕТЧИКИ 9-24
CH3.4A КОНТРОЛЬ 9-25
CH3.4B КОНТРОЛЬ 9-26
CH3.4C КОНТРОЛЬ 9-27

ЦЕПЬ4 ПИТАНИЕ ПРИ ПЕЧАТИ

CH4.1 УПРАВЛЕНИЕ ГЛАВНЫМ ПРИВОДОМ 9-28
CH4.2 КОНТРОЛЬ 9-29

ЦЕПЬ5 ТРАНСПОРТИРОВКА ОРИГИНАЛА (DADF)

CH5.1 УКЛАДКА И ПОДАЧА ОРИГИНАЛОВ 9-30
CH5.2 ОПРЕДЕЛЕНИЕ ФОРМАТА ОРИГИНАЛОВ 9-31
CH5.3 ТРАНСПОРТИРОВКА ОРИГИНАЛОВ 9-32
CH5.4 ЭКСПОНИРОВАНИЕ И ВЫВОД ИЛИ ИНВЕРСИЯ ОРИГИНАЛОВ 9-33
CH5.5 КОНТРОЛЬ 9-34

ЦЕПЬ6 ОПТИКА (IIT/ROS)

CH6.1A УПРАВЛЕНИЕ ВВОДОМ ИЗОБРАЖЕНИЯ (ДАТЧИКИ) 9-35
CH6.1 УПРАВЛЕНИЕ ВВОДОМ ИЗОБРАЖЕНИЯ (CCD) 9-36
CH6.2 КАРЕТКИ СКАНИРОВАНИЯ 9-37
CH6.3 УПРАВЛЕНИЕ И СКАНИРОВАНИЕ ЛАЗЕРОМ 9-38
CH6.4 УПРАВЛЕНИЕ ДВИГАТЕЛЕМ ROS 9-39
CH6.5 КОНТРОЛЬ 9-40

ЦЕПЬ7 СНАБЖЕНИЕ БУМАГОЙ

CH7.1 УКЛАДКА БУМАГИ В ЛОТОК 1 9-41
CH7.2 УКЛАДКА БУМАГИ В ЛОТОК 2 9-42
CH7.3 УКЛАДКА БУМАГИ В ЛОТОК 3 9-43
CH7.4 УКЛАДКА БУМАГИ В ЛОТОК 4 9-44
CH7.5 УКЛАДКА БУМАГИ В MSI 9-45
CH7.6 КОНТРОЛЬ 9-46

ЦЕПЬ8 ТРАНСПОРТИРОВКА БУМАГИ

CH8.1 УПРАВЛЕНИЕ ПОДАЧЕЙ ИЗ ЛОТКОВ 1 - 4 9-47
CH8.2 УПРАВЛЕНИЕ ПОДАЧЕЙ ИЗ MSI 9-48
CH8.3 УПРАВЛЕНИЕ ПОДАЧЕЙ ИЗ УЗЛА НИЖНИХ ЛОТКОВ 9-49
CH8.4 ТРАНСПОРТИРОВКА ИЗ MSI 9-50
CH8.5 РЕГИСТРАЦИЯ 9-51
CH8.6 КОНТРОЛЬ 9-52

ЦЕПЬ9 КСЕРОГРАФИЯ

CH9.1	УСТАНОВКА И ПРИВОД CRU	9-53
CH9.2	УПРАВЛЕНИЕ CRU	9-54
CH9.3	КОНТРОЛЬ	9-55

ЦЕПЬ10 ЗАКРЕПЛЕНИЕ И ТРАНСПОРТИРОВКА КОПИЙ

CH10.1	ЗАКРЕПЛЕНИЕ	9-56
CH10.2	УПРАВЛЕНИЕ НАГРЕВОМ ФЬЮЗЕРА	9-57
CH10.3	ТРАНСПОРТИРОВКА ИЗ ФЬЮЗЕРА	9-58
CH10.4	ТРАНСПОРТИРОВКА В ДУПЛЕКСНОМ МОДУЛЕ	9-59
CH10.5	УПРАВЛЕНИЕ ПРИВОДОМ ВЫХОДНОГО УЗЛА	9-60
CH10.6	УПРАВЛЕНИЕ ПРИВОДОМ ДУПЛЕКСНОГО МОДУЛЯ	9-61
CH10.7	УПРАВЛЕНИЕ ПРИВОДОМ ДВИГАТЕЛЯ СДВИГА (ОПЦИЯ)	9-62
CH10.8	КОНТРОЛЬ	9-63

ЦЕПЬ12 ФИНИШЕР

CH12.1	ПИТАНИЕ И ПЕРЕКЛЮЧАТЕЛИ ФИНИШЕРА	9-64
CH12.2	ДАТЧИКИ СТЫКОВКИ И КРЫШЕК ФИНИШЕРА	9-65
CH12.3	УПРАВЛЕНИЕ ПРИВОДОМ ВВОДА В ФИНИШЕР И РЕВЕРСА	9-66
CH12.4	УПРАВЛЕНИЕ ПРИВОДОМ ТРАНСПОРТЕРА ФИНИШЕРА	9-67
CH12.5	ТРАНСПОРТИРОВКА В ФИНИШЕРЕ	9-68
CH12.6	ТРАНСПОРТИРОВКА В ПРИЕМНЫЙ ЛОТОК	9-69
CH12.7	УПРАВЛЕНИЕ ВЫХОДНЫМ УЗЛОМ	9-70
CH12.8	НАКОПИТЕЛЬ	9-71
CH12.9	ПОЗИЦИОНИРОВАНИЕ СТЕПЛЕРА	9-72
CH12.10	УПРАВЛЕНИЕ СТЕПЛЕРОМ	9-73
CH12.11A	УПРАВЛЕНИЕ ПОДЪЕМОМ ПРИЕМНОГО ЛОТКА (1 ИЗ 2)	9-74
CH12.11B	УПРАВЛЕНИЕ ПОДЪЕМОМ ПРИЕМНОГО ЛОТКА (2 ИЗ 2)	9-75
CH12.12A	КОНТРОЛЬ (1 ИЗ 2)	9-76
CH12.12B	КОНТРОЛЬ (2 ИЗ 2)	9-77

ЦЕПЬ19 ESS

CH19.1	ИСТОЧНИК ПИТАНИЯ DC ESS	9-78
CH19.2	ESS (ФАКСИМИЛЬНЫЙ МОДУЛЬ)	9-79
CH19.3	ESS (ПРИНТЕР)	9-80
CH19.4	БЛОК-СХЕМА (ФАКС)	9-81
CH19.5	КОНТРОЛЬ	9-82

9.1 Общие сведения

9.1.1 Как пользоваться BSD

1. Войдите в цепь, указанную в разделе 2 "Поиск и устранение неисправностей".
2. Другой метод входа см. в Содержании.
3. После входа в цепь проанализируйте результат тестирования и проблему.
4. После локализации проблемы обратитесь к соответствующему перечню запчастей (PL) или процедуре регулировки (ADJ) и выполните необходимую процедуру.

ПРЕДОСТЕРЕЖЕНИЕ

Вынимайте вилку сетевого шнура из розетки, если вы не выполняете работы, при которых не нужна подача питания. Удар электрическим током очень опасен.

9.1.2 Символика



Этот символ обычно относится к примечанию на той же странице.



Этот символ относится к перечню запасных частей. "PL" обозначает, что это перечень запасных частей, а "7.7" - пункт перечня с указанием необходимого элемента. Этот символ сопровождает каждый заменяемый элемент, указанный на BSD.



Этот символ относится к процедуре регулировки из раздела 4 "Ремонт/регулировка". "7.7.1" означает, что необходимая регулировка описана в разделе 7.7.1.

Этот символ обозначает переменный резистор, которым можно проводить регулировку при техническом обслуживании у пользователя.

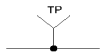

Это контрольная точка сигнала.

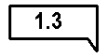

Этот символ указывает на вход в функцию. "1.3" указывает на вход из групповой функции цепи 1.



Этот символ указывает на выход из функции, например, "6.1" указывает на выход в групповую функцию 1 цепи 6.



Этот символ указывает на то, что сигнальная линия подключена вертикально.

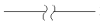

Этот символ указывает на то, что сигнальная линия подключена горизонтально.

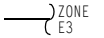

Этот символ указывает, что сигнальная линия в составе той же самой функции. "ZONE E3" означает, что назначение сигнальной линии указано в зоне E-3.



Этот символ указывает, что сигнальная линия в составе той же самой функции. "ZONE A4" означает, что источник сигнала указан в зоне A-4.

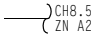

Этот символ обозначает, что сигнальная линия переходит на другой лист (указанный в нижнем правом углу схемы BSD). "CH8.5 ZN A2" означает, что сигнал передается на CH8.5, зону A-2.



Этот символ указывает, что сигнальная линия переходит из другого листа (указанного в нижнем правом углу BSD). "CH8.5 ZN H4" указывает на то, что источник сигнала находится в CH8.5, зоне H-4.



Этот символ указывает на выход питания из цепи 1.

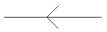

Этот символ указывает на передачу сигнала в обратном направлении, справа налево.

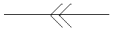

Этот символ представляет сигнал обратной связи.

Этот символ означает механическое соединение с элементом.



Этот символ обозначает механический привод с указанием направления.



Этот символ обозначает бумагу или документ с указанием направления движения.

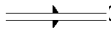

Этот символ указывает на поток тепла, света или воздуха.



Этот символ указывает на элемент после модификации с номером, указанным в кружке.



Этот символ указывает на элемент до модификации с номером, указанным в кружке.



Этот символ указывает на весь рисунок или его часть, взятую в рамку, после модификации с номером, указанным в кружке.



Этот символ указывает на весь рисунок или его часть, взятую в рамку, до модификации с номером, указанным в кружке.

9.1.3 Наименование сигналов

Структура наименования сигнала

REGI SENSOR	SENSED	(L)	+5VDC
Название элемента	Рабочее состояние	Логи-ческий уро-вень	Напряже-ние при уровне (H)

Данный сигнал принимает значение низкого логического уровня (L), когда датчик регистрации обнаруживает бумагу, и высокого логического уровня (H) (+5 VDC), когда датчик не обнаруживает бумагу.

9.1.4 Постоянные напряжения

Измеряйте постоянные напряжения между контрольной точкой и каркасом аппарата, если в ПРИМЕЧАНИИ не указано иное. Допуски на постоянные напряжения:

+5 В от + 4,5 В до + 5,3 В
±12 В от ± 11,0 В до ± 12,6 В
+24 В от ± 22,0 В до ± 25, В

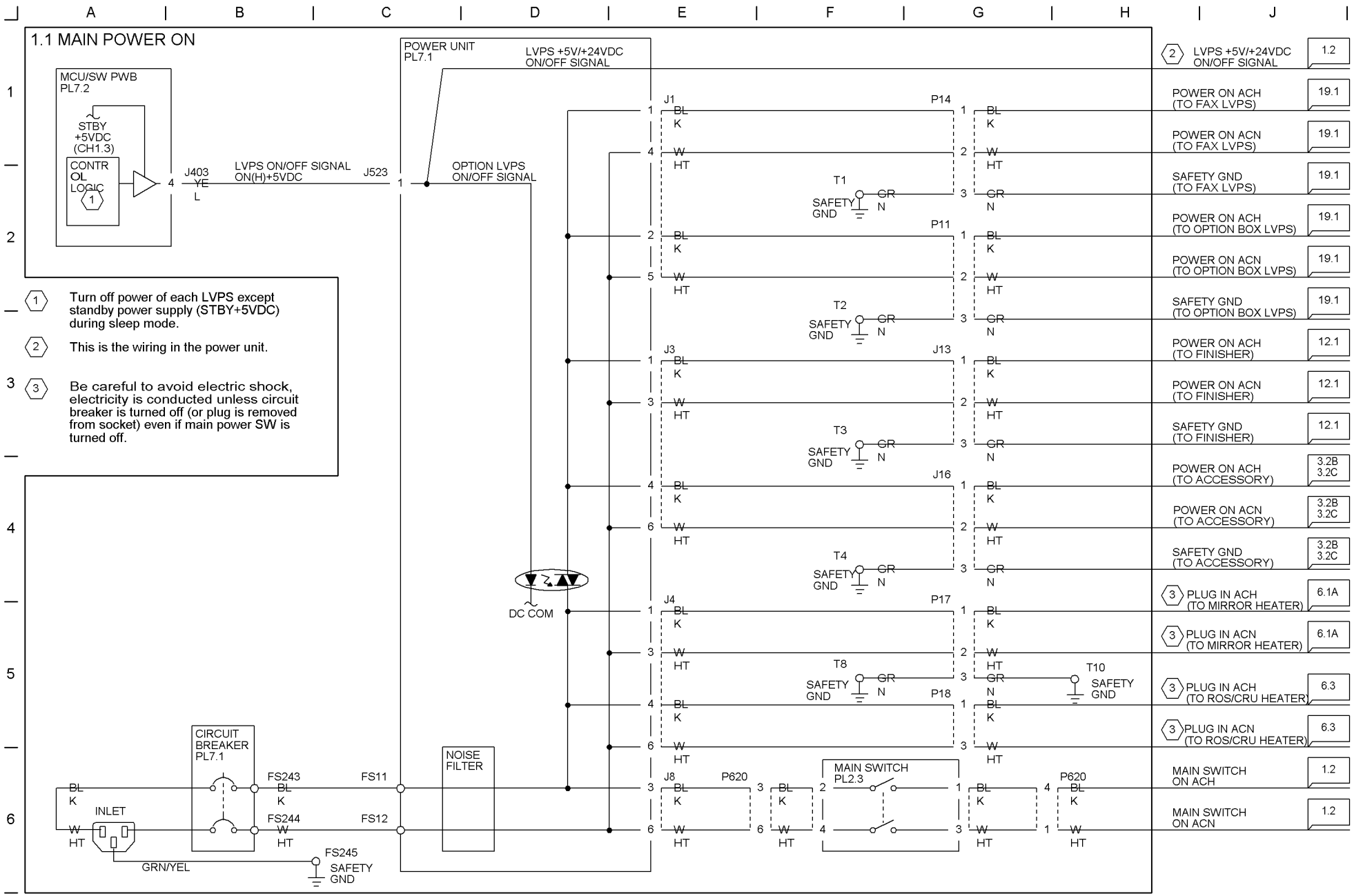
1.1 MAIN POWER ON
MCU/SW PWB PL7.2
STBY +5VDC (CH1.3)
CONTROL LOGIC
J403
LVPS ON/OFF SIGNAL ON(H)+5VDC
J523
POWER UNIT PL7.1
OPTION LVPS ON/OFF SIGNAL
LVPS +5V/+24VDC ON/OFF SIGNAL
1 Turn off power of each LVPS except standby power supply (STBY+5VDC) during sleep mode.
2 This is the wiring in the power unit.
3 Be careful to avoid electric shock, electricity is conducted unless circuit breaker is turned off (or plug is removed from socket) even if main power SW is turned off.
DC COM
CIRCUIT BREAKER PL7.1
INLET
NOISE FILTER
FS243
FS244
FS245
FS11
FS12
GRN/YEL
SAFETY GND
MAIN SWITCH PL2.3
J1
J3
J4
J8
P620
P14
P11
P17
P18
J13
J16
T1
T2
T3
T4
T8
T10
LVPS +5V/+24VDC ON/OFF SIGNAL 1.2
POWER ON ACH (TO FAX LVPS) 19.1
POWER ON ACN (TO FAX LVPS) 19.1
SAFETY GND (TO FAX LVPS) 19.1
POWER ON ACH (TO OPTION BOX LVPS) 19.1
POWER ON ACN (TO OPTION BOX LVPS) 19.1
SAFETY GND (TO OPTION BOX LVPS) 19.1
POWER ON ACH (TO FINISHER) 12.1
POWER ON ACN (TO FINISHER) 12.1
SAFETY GND (TO FINISHER) 12.1
POWER ON ACH (TO ACCESSORY) 3.2B 3.2C
POWER ON ACN (TO ACCESSORY) 3.2B 3.2C
SAFETY GND (TO ACCESSORY) 3.2B 3.2C
PLUG IN ACH (TO MIRROR HEATER) 6.1A
PLUG IN ACN (TO MIRROR HEATER) 6.1A
PLUG IN ACH (TO ROS/CRU HEATER) 6.3
PLUG IN ACN (TO ROS/CRU HEATER) 6.3
MAIN SWITCH ON ACH 1.2
MAIN SWITCH ON ACN 1.2

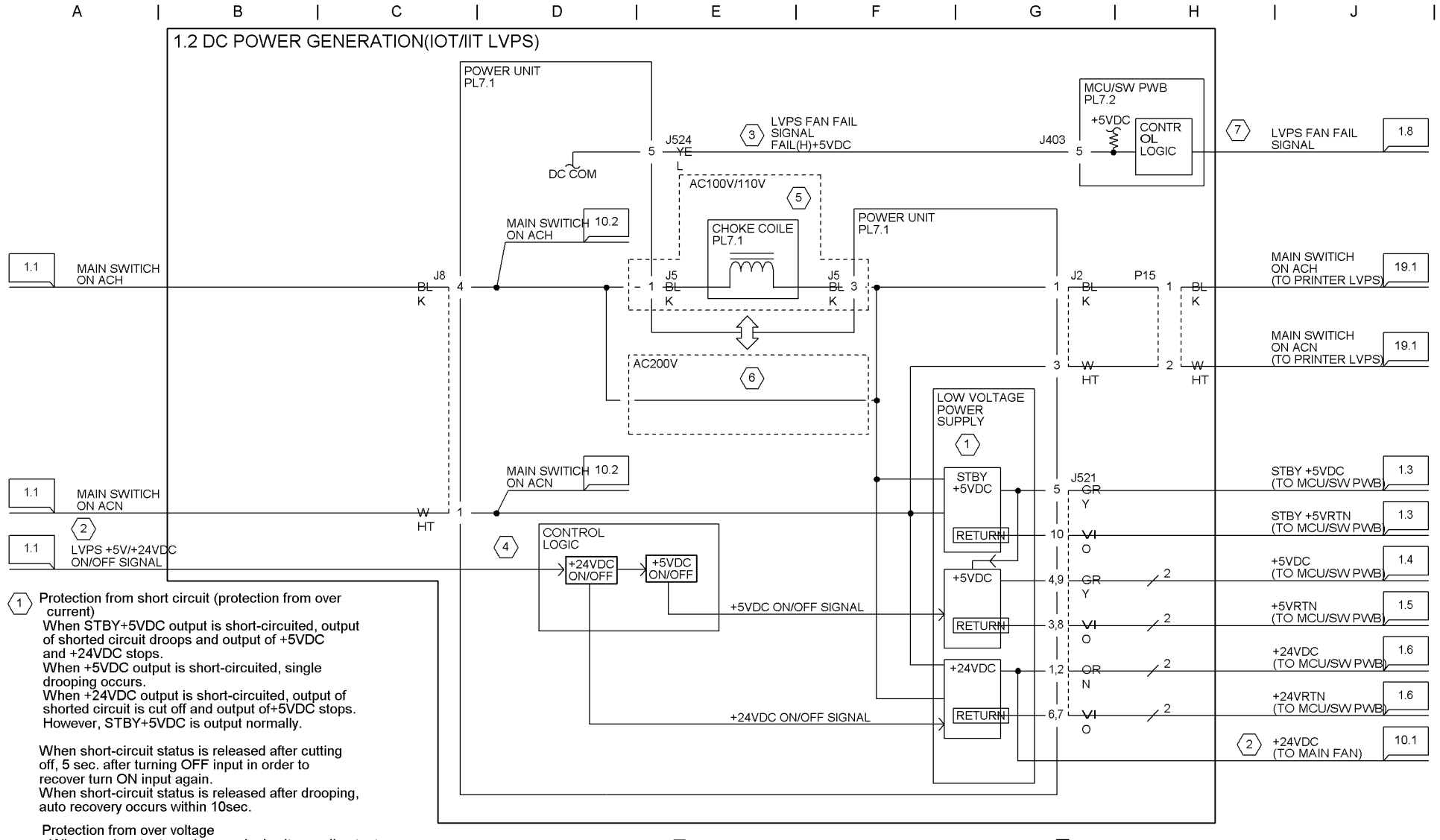

(1) Protection from short circuit (protection from over current)
When STBY+5VDC output is short-circuited, output of shorted circuit droops and output of +5VDC and +24VDC stops.
When +5VDC output is short-circuited, single drooping occurs.
When +24VDC output is short-circuited, output of shorted circuit is cut off and output of+5VDC stops. However, STBY+5VDC is output normally.

When short-circuit status is released after cutting off, 5 sec. after turning OFF input in order to recover turn ON input again.
When short-circuit status is released after drooping, auto recovery occurs within 10sec.

Protection from over voltage
When each output reaches marked voltage, all output is cut off. However, when over voltage of +24VDC is detected, STBY+5VDC is output normally.
Except in the case of breakage or failure of power supply, after over voltage protection is operated, 180 sec. after turning OFF input in order to recover turn ON input again.

Output	Over voltage
STBY+5VDC	+6 `8VDC
+5VDC	+6 `8VDC
+24VDC	+26.7 `32VDC

(2) This is the wiring in the power unit.

(3) For this machine, LVPS FAN is not installed. This line is not used. Normal status is (L), and (H) is displayed at open circuit.

(4) At sleep mode, turn off power of +5VDC and +24VDC excluding standby power supply (STBY+5VDC).

(5) Applicable to FX or OSG EU M/C.

(6) Non-FX/OSG EU Machine has no P5 and is connected directly.

(7) This is a virtual line.

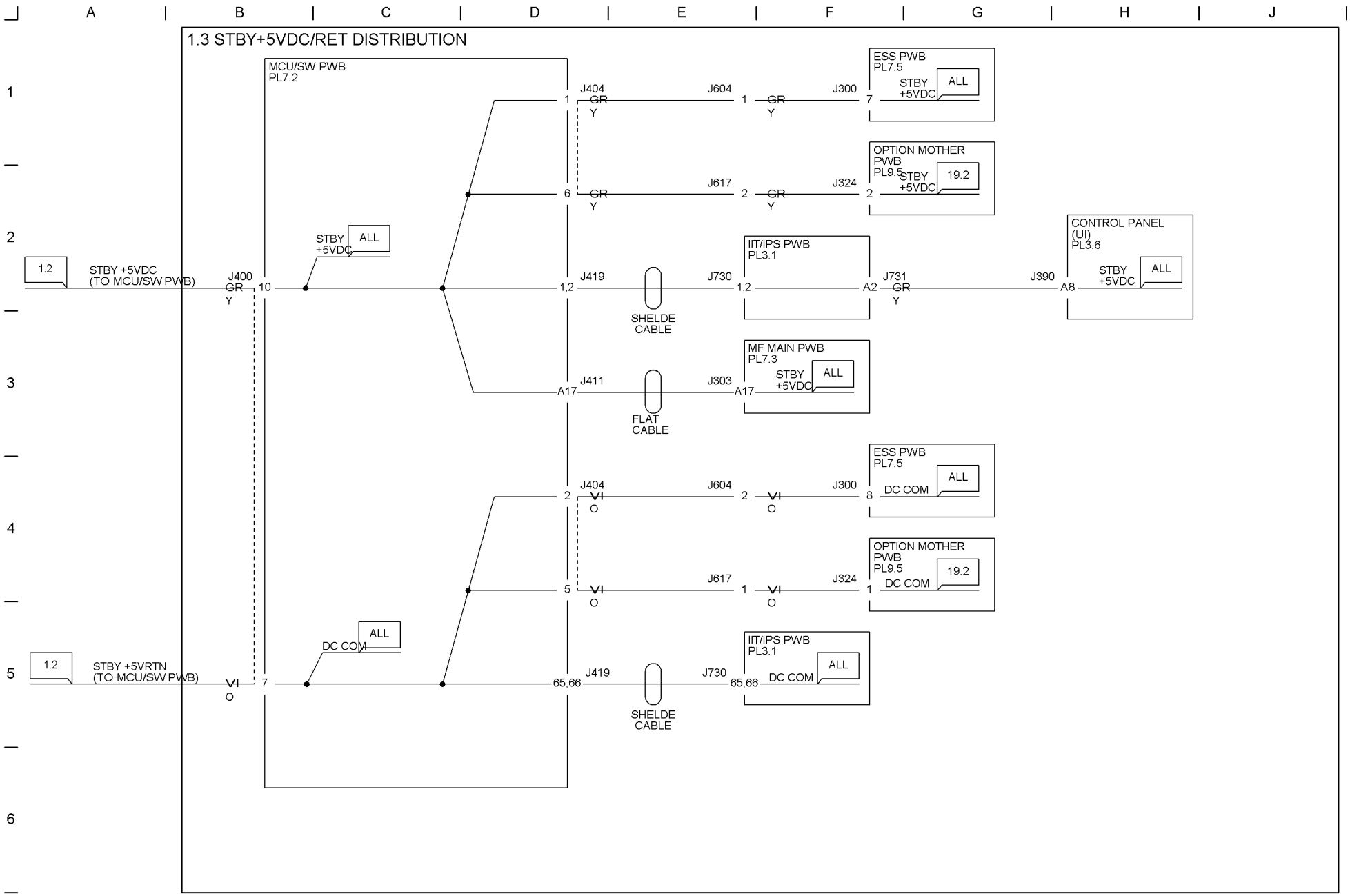
1.3 STBY+5VDC/RET DISTRIBUTION
MCU/SW PWB
PL7.2
1.2
STBY +5VDC
(TO MCU/SW PWB)
J400
GR
Y
10
STBY
+5VDC
ALL
J404
1
GR
Y
J604
1
GR
Y
J300
7
ESS PWB
PL7.5
STBY
+5VDC
ALL
6
GR
Y
J617
2
GR
Y
J324
2
OPTION MOTHER
PWB
PL9.5
STBY
+5VDC
19.2
1,2
J419
J730
1,2
IIT/IPS PWB
PL3.1
A2
J731
GR
Y
J390
A8
CONTROL PANEL
(UI)
PL3.6
STBY
+5VDC
ALL
SHELDE
CABLE
A17
J411
J303
A17
MF MAIN PWB
PL7.3
STBY
+5VDC
ALL
FLAT
CABLE
2
J404
VI
O
J604
2
VI
O
J300
8
ESS PWB
PL7.5
DC COM
ALL
5
VI
O
J617
1
VI
O
J324
1
OPTION MOTHER
PWB
PL9.5
DC COM
19.2
1.2
STBY +5VRTN
(TO MCU/SW PWB)
VI
O
7
DC COM
ALL
65,66
J419
J730
65,66
IIT/IPS PWB
PL3.1
DC COM
ALL
SHELDE
CABLE

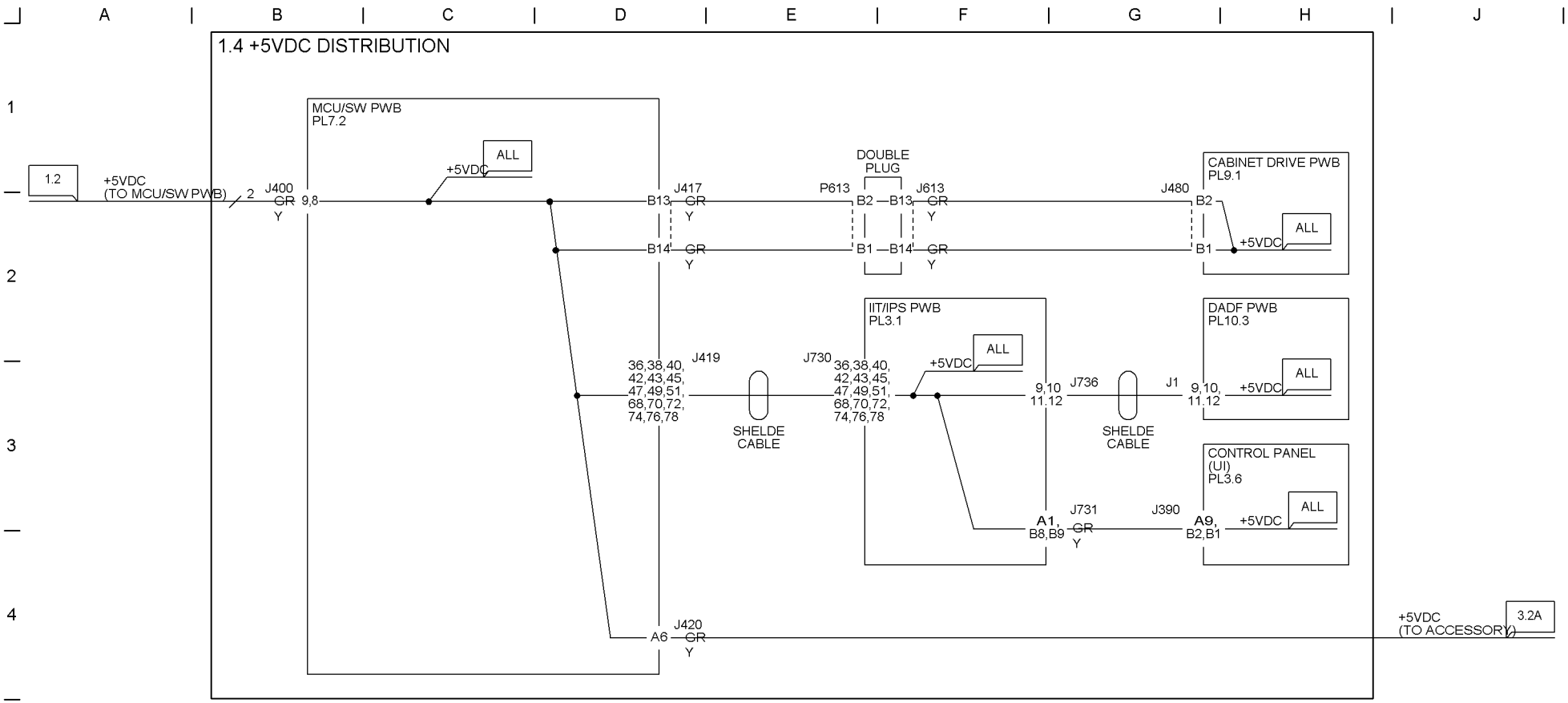
1.4 +5VDC DISTRIBUTION
MCU/SW PWB
PL7.2
1.2
+5VDC
(TO MCU/SW PWB)
2
J400
GR
Y
9,8
ALL
+5VDC
B13
J417
GR
Y
B14
GR
Y
DOUBLE
PLUG
P613
B2
B13
J613
GR
Y
B1
B14
GR
Y
J480
B2
B1
CABINET DRIVE PWB
PL9.1
ALL
+5VDC
IIT/IPS PWB
PL3.1
J419
36,38,40,
42,43,45,
47,49,51,
68,70,72,
74,76,78
SHELDE
CABLE
J730
36,38,40,
42,43,45,
47,49,51,
68,70,72,
74,76,78
ALL
+5VDC
9,10
11,12
J736
J1
9,10,
11,12
SHELDE
CABLE
DADF PWB
PL10.3
ALL
+5VDC
CONTROL PANEL
(UI)
PL3.6
A1,
B8,B9
J731
GR
Y
J390
A9,
B2,B1
ALL
+5VDC
A6
J420
GR
Y
+5VDC
(TO ACCESSORY)
3.2A

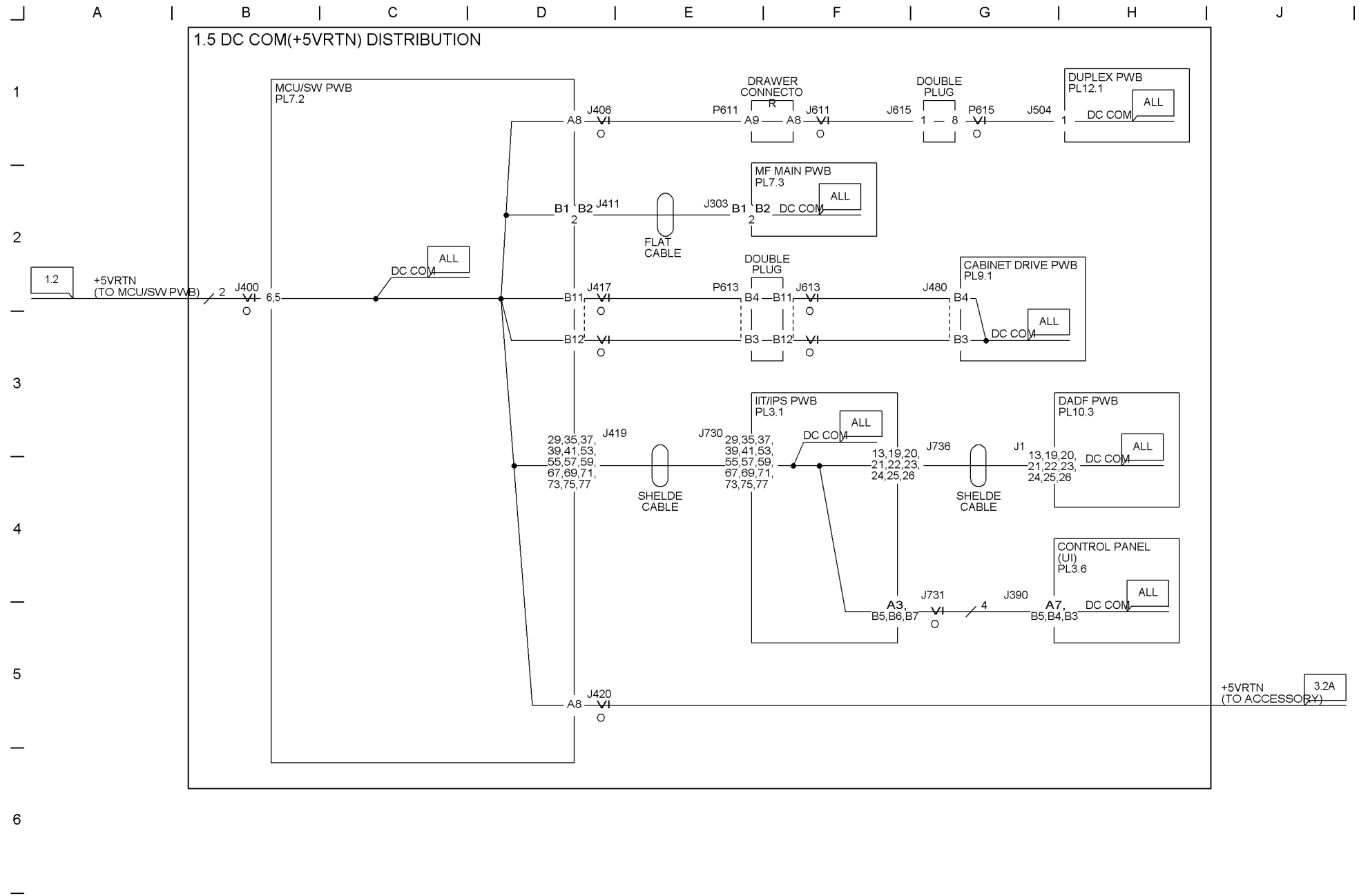
1.5 DC COM(+5VRTN) DISTRIBUTION
MCU/SW PWB
PL7.2
1.2
+5VRTN
(TO MCU/SW PWB)
J400
DC COM
ALL
J406
DRAWER
CONNECTO
R
P611
J611
DOUBLE
PLUG
J615
P615
J504
DUPLEX PWB
PL12.1
MF MAIN PWB
PL7.3
J411
J303
FLAT
CABLE
J417
DOUBLE
PLUG
P613
J613
J480
CABINET DRIVE PWB
PL9.1
IIT/IPS PWB
PL3.1
J419
J730
SHELDE
CABLE
J736
J1
DADF PWB
PL10.3
CONTROL PANEL
(UI)
PL3.6
J731
J390
J420
+5VRTN
(TO ACCESSORY)
3.2A

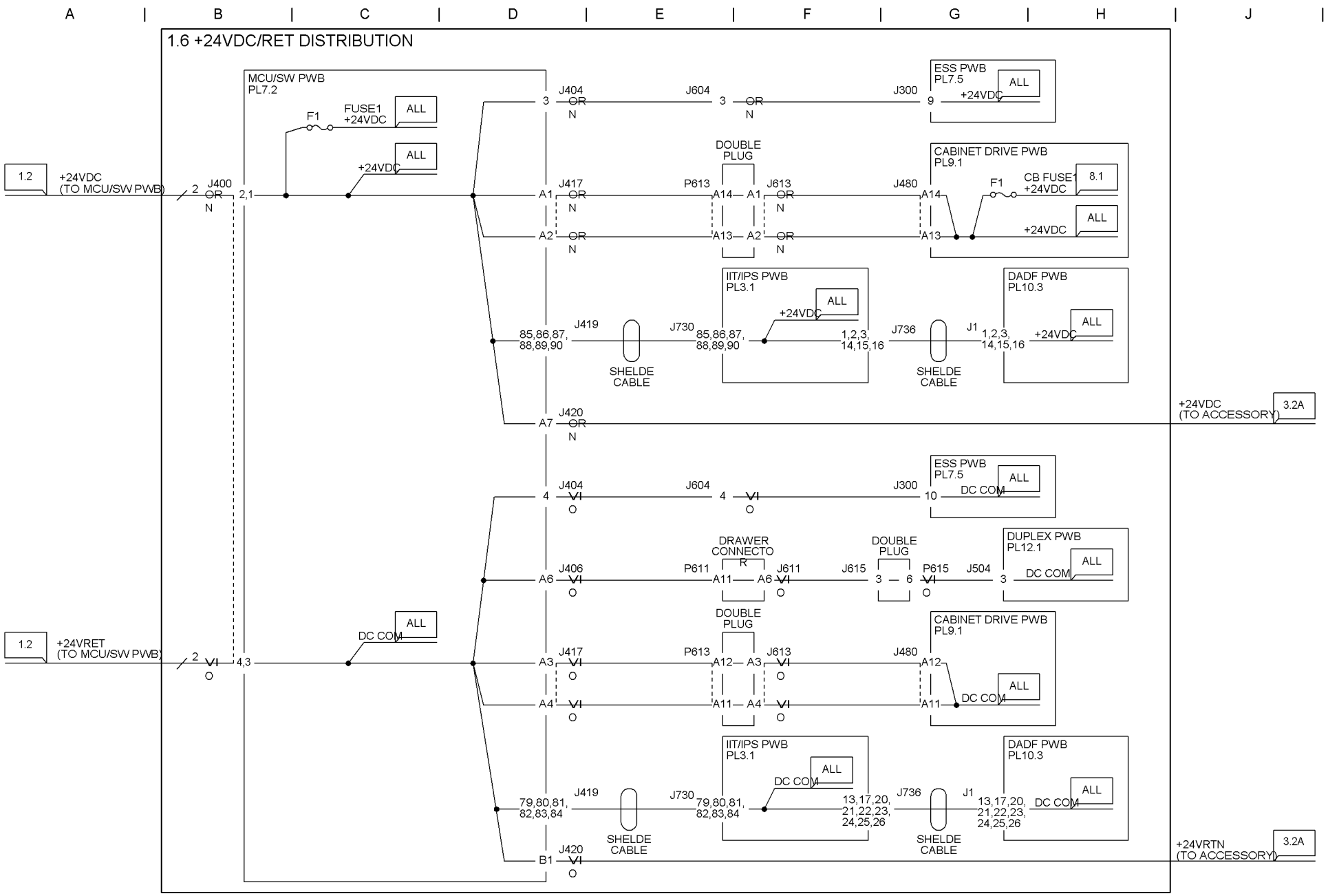
1.6 +24VDC/RET DISTRIBUTION
MCU/SW PWB
PL7.2
1.2
+24VDC
(TO MCU/SW PWB)
J400
F1
FUSE1
+24VDC
ALL
J404
J604
J300
ESS PWB
PL7.5
+24VDC
DOUBLE
PLUG
P613
J417
J613
J480
CABINET DRIVE PWB
PL9.1
CB FUSE1
+24VDC
8.1
IIT/IPS PWB
PL3.1
DADF PWB
PL10.3
J419
J730
J736
J1
SHELDE
CABLE
J420
+24VDC
(TO ACCESSORY)
3.2A
DC COM
DRAWER
CONNECTO
R
P611
J611
J615
P615
J504
DUPLEX PWB
PL12.1
+24VRET
(TO MCU/SW PWB)
+24VRTN
(TO ACCESSORY)

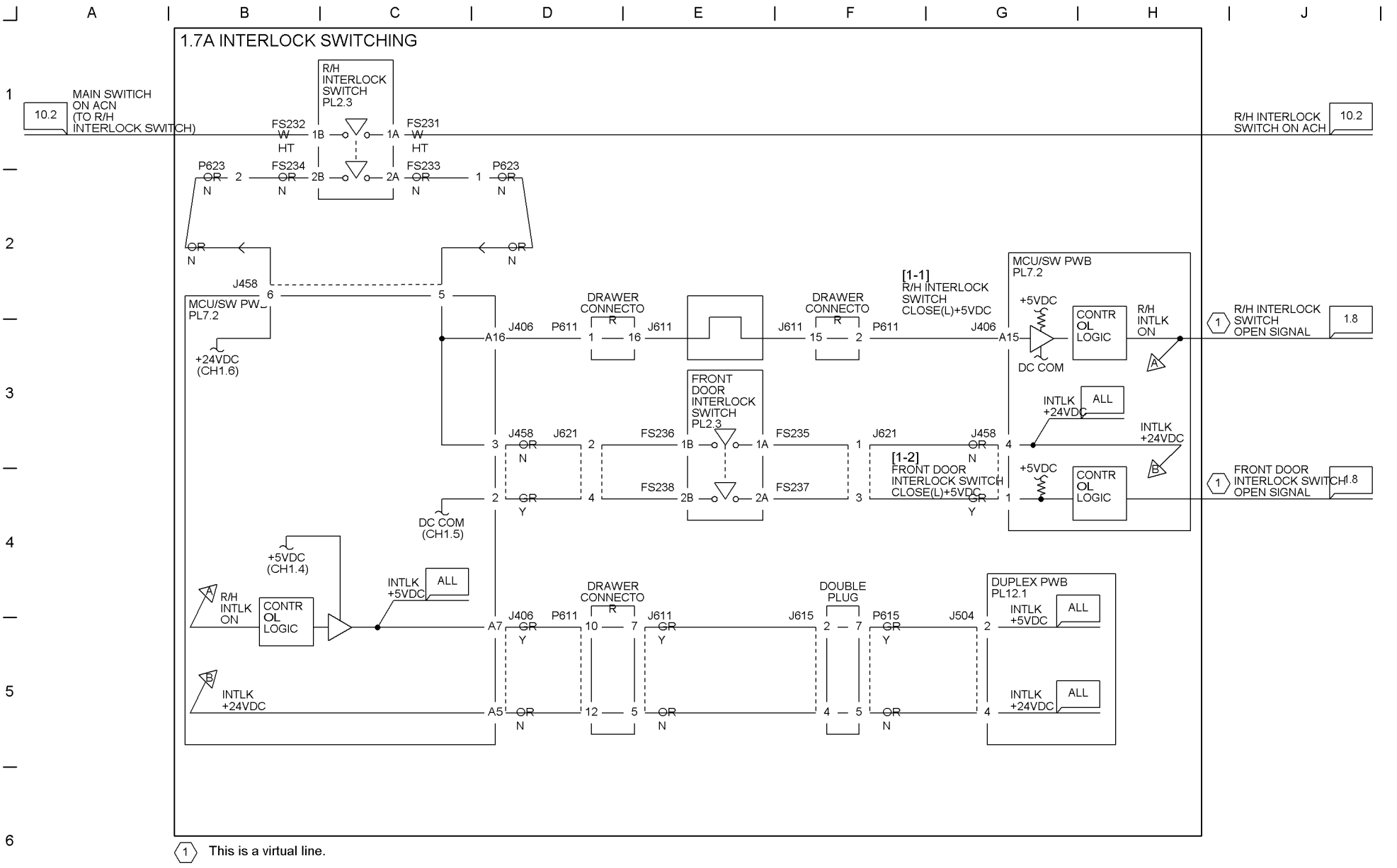

1 This is a virtual line.

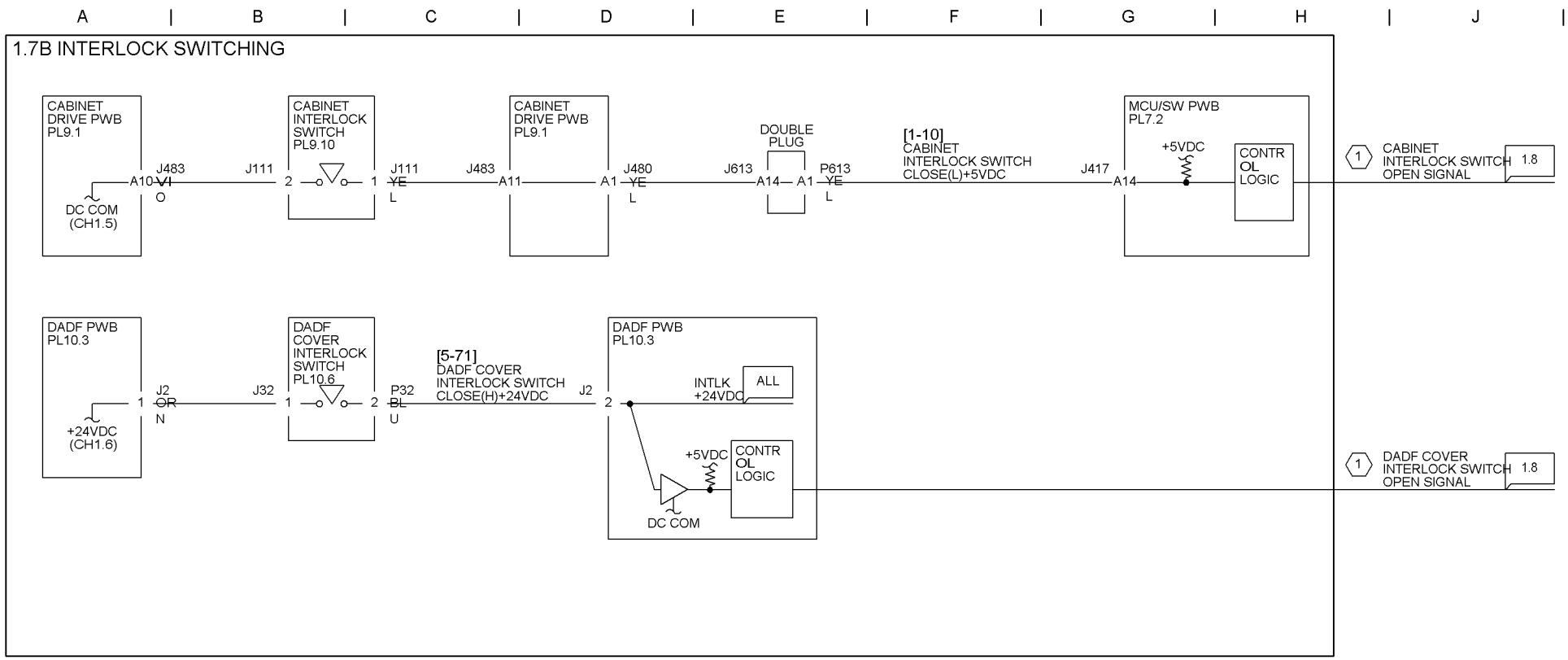

1 This is a virtual line.

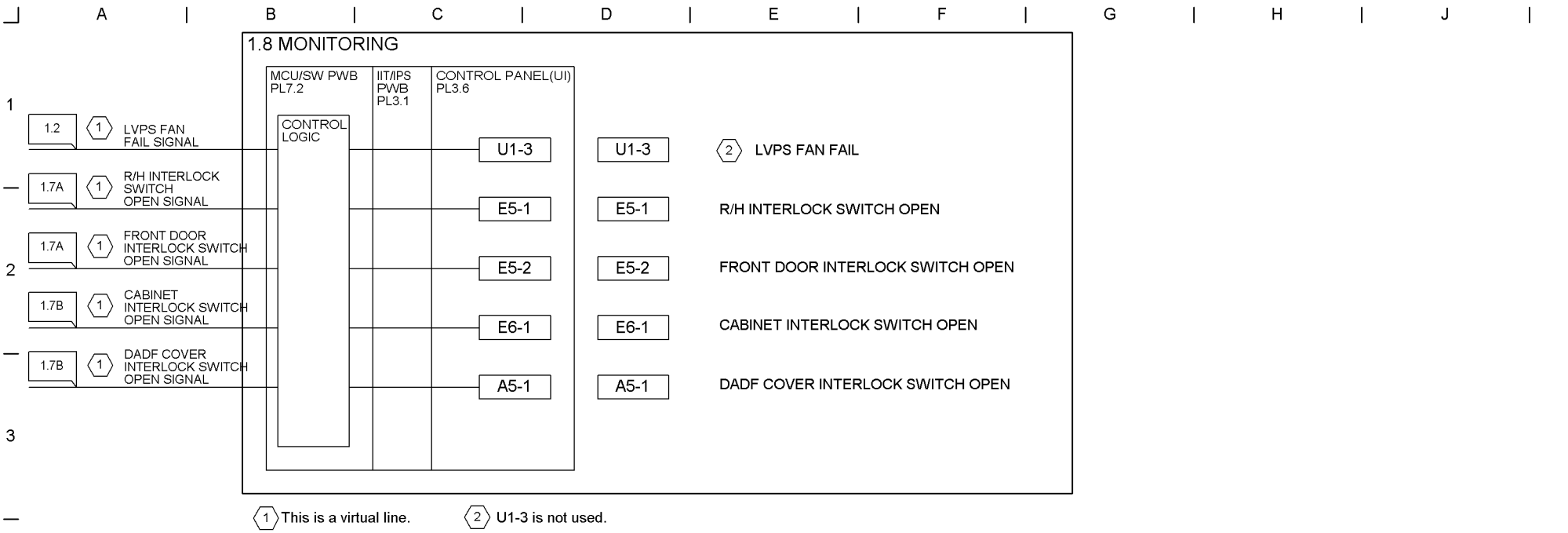
A
B
C
D
E
F
G
H
J
1
2
3
4
5
6
1.8 MONITORING
MCU/SW PWB PL7.2
IIT/IPS PWB PL3.1
CONTROL PANEL(UI) PL3.6
CONTROL LOGIC
1.2
1 LVPS FAN FAIL SIGNAL
U1-3
U1-3
2 LVPS FAN FAIL
1.7A
1 R/H INTERLOCK SWITCH OPEN SIGNAL
E5-1
E5-1
R/H INTERLOCK SWITCH OPEN
1.7A
1 FRONT DOOR INTERLOCK SWITCH OPEN SIGNAL
E5-2
E5-2
FRONT DOOR INTERLOCK SWITCH OPEN
1.7B
1 CABINET INTERLOCK SWITCH OPEN SIGNAL
E6-1
E6-1
CABINET INTERLOCK SWITCH OPEN
1.7B
1 DADF COVER INTERLOCK SWITCH OPEN SIGNAL
A5-1
A5-1
DADF COVER INTERLOCK SWITCH OPEN
1 This is a virtual line.
2 U1-3 is not used.

2.1 CONTROL PANEL(UI)

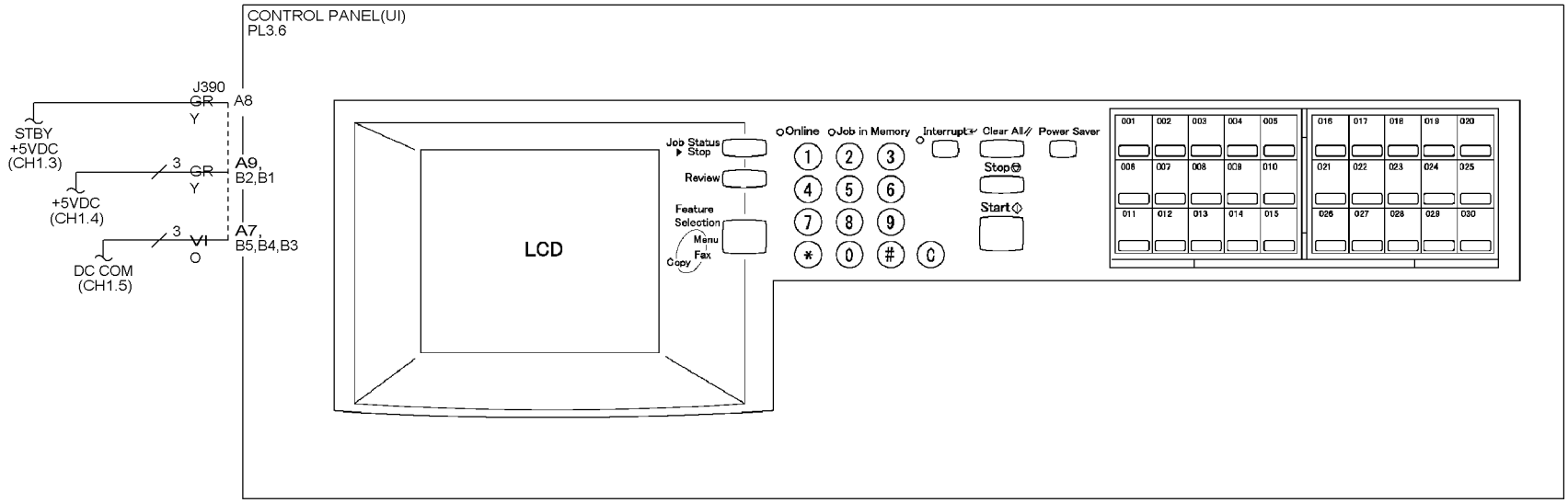

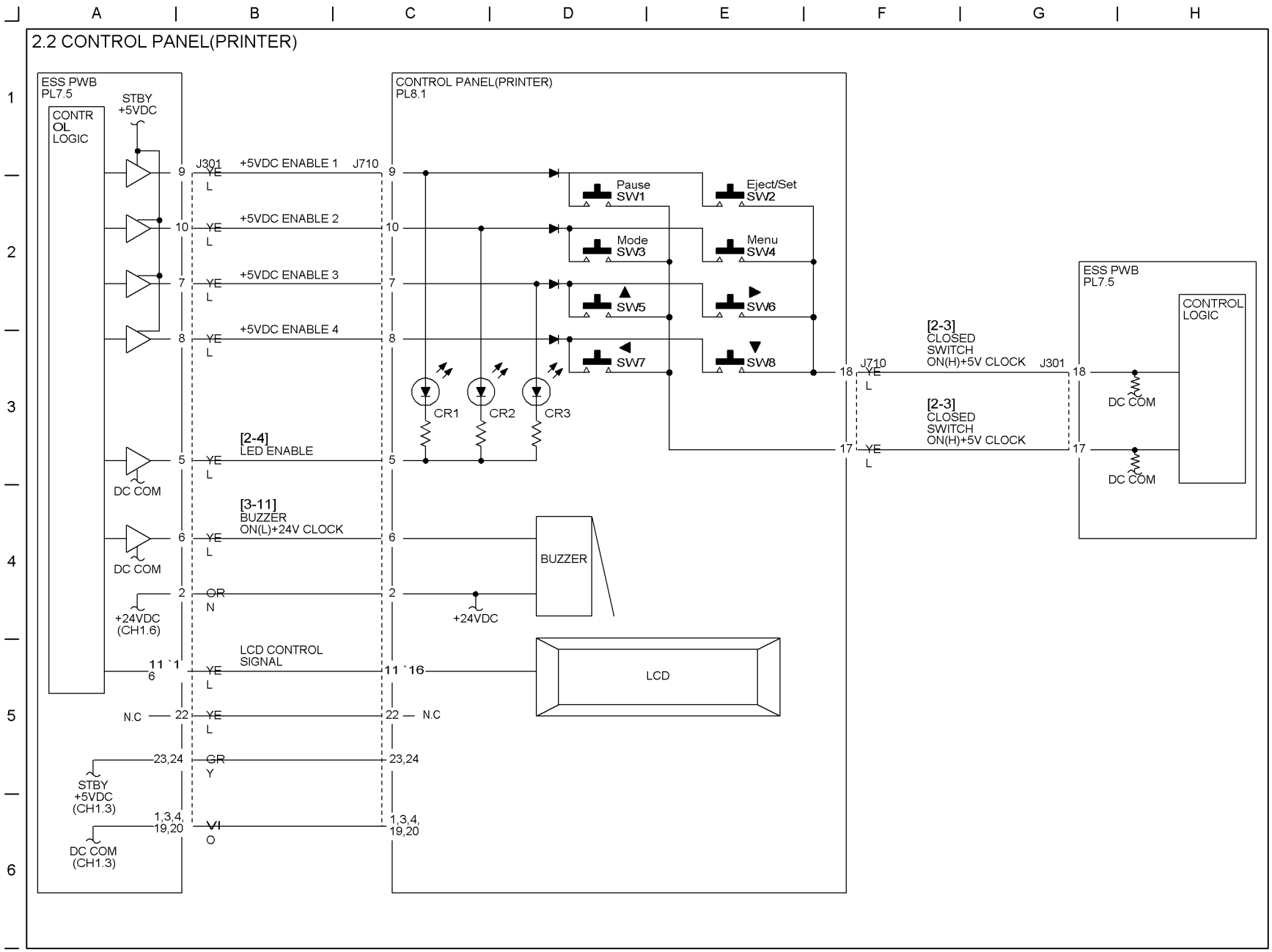
2.2 CONTROL PANEL(PRINTER)
ESS PWB
PL7.5
CONTR
OL
LOGIC
STBY
+5VDC
CONTROL PANEL(PRINTER)
PL8.1
J301
J710
+5VDC ENABLE 1
+5VDC ENABLE 2
+5VDC ENABLE 3
+5VDC ENABLE 4
Pause
SW1
Eject/Set
SW2
Mode
SW3
Menu
SW4
SW5
SW6
SW7
SW8
CR1
CR2
CR3
[2-3]
CLOSED
SWITCH
ON(H)+5V CLOCK
ESS PWB
PL7.5
CONTROL
LOGIC
DC COM
[2-4]
LED ENABLE
[3-11]
BUZZER
ON(L)+24V CLOCK
BUZZER
+24VDC
(CH1.6)
+24VDC
LCD CONTROL
SIGNAL
LCD
N.C
STBY
+5VDC
(CH1.3)
DC COM
(CH1.3)

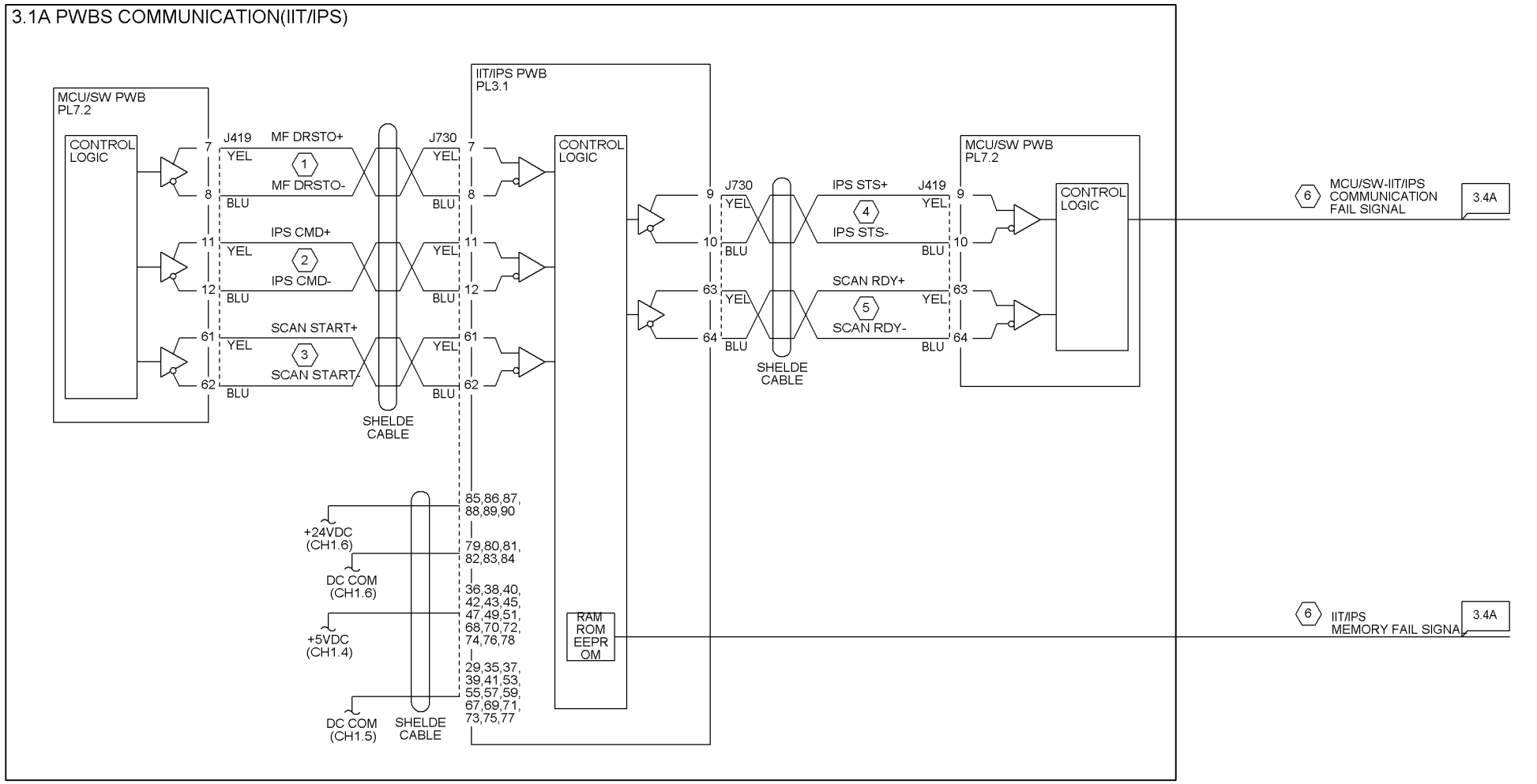

1 MF DRSTO : Signal used when MF resets MCU/SW and IIT/IPS.

2 IPS CMD : Control signal used when MCU/SW controls IIT/IPS.

3 SCAN START: Signal used to request IIT/IPS scanning start after paper is ready at the drum regi. position.

4 IPS STS : Control signal used to notify MCU/SW of IIT/IPS status.

5 SCAN RDY: Signal used to notify MCU/SW that IIT/IPS is ready for scanning.

6 This is a virtual line.

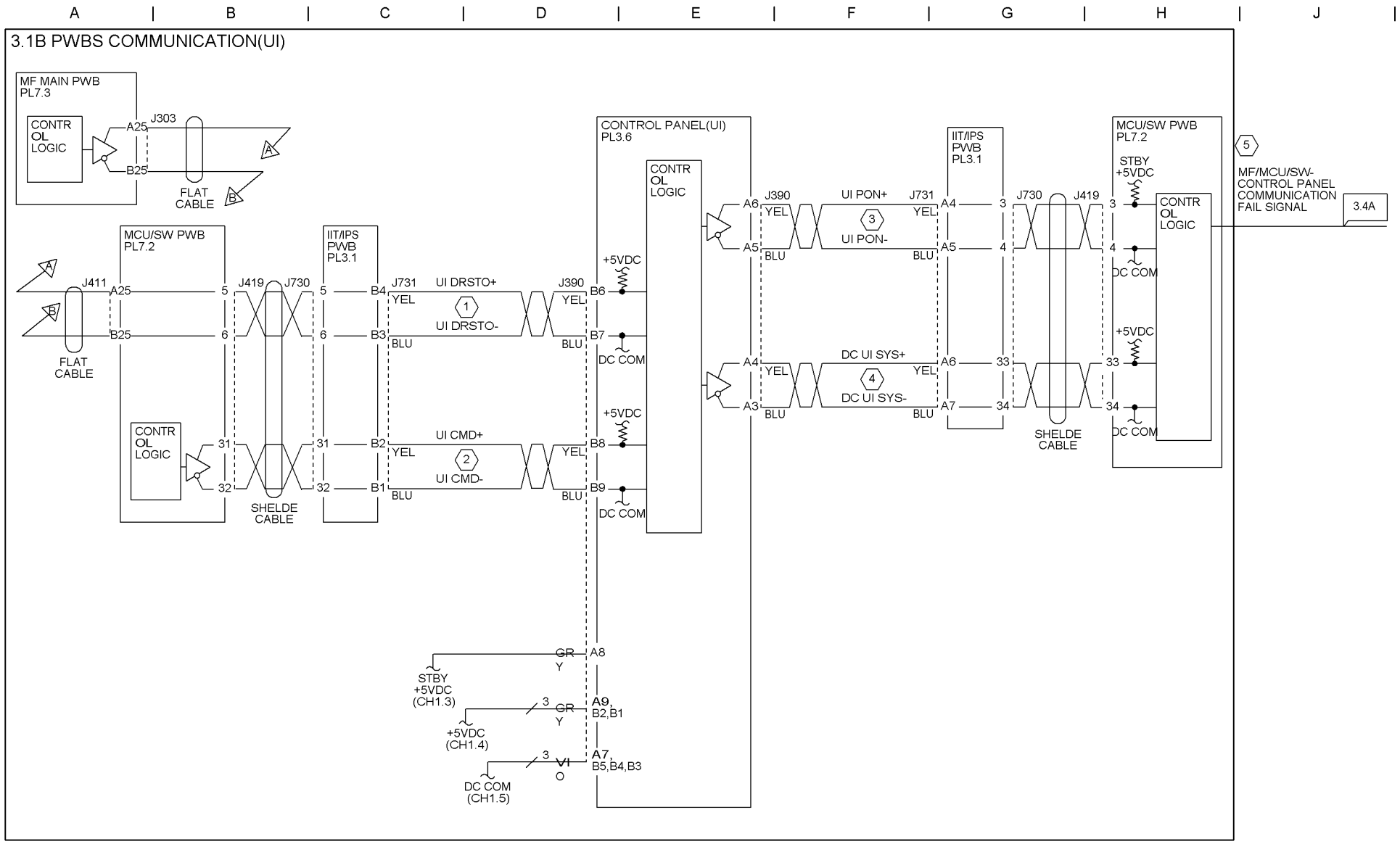

1 UI DRSTO: Signal used when MF resets UI.

2 UI CMD : Control signal used when MF or MCU/SW controls UI.

3 UI PON : Signal used when UI starts wake up of MCU/SW that is under electricity saving status.

4 DC UI SYS: Control signal used to notify MCU/SW of UI status.

5 This is a virtual line.

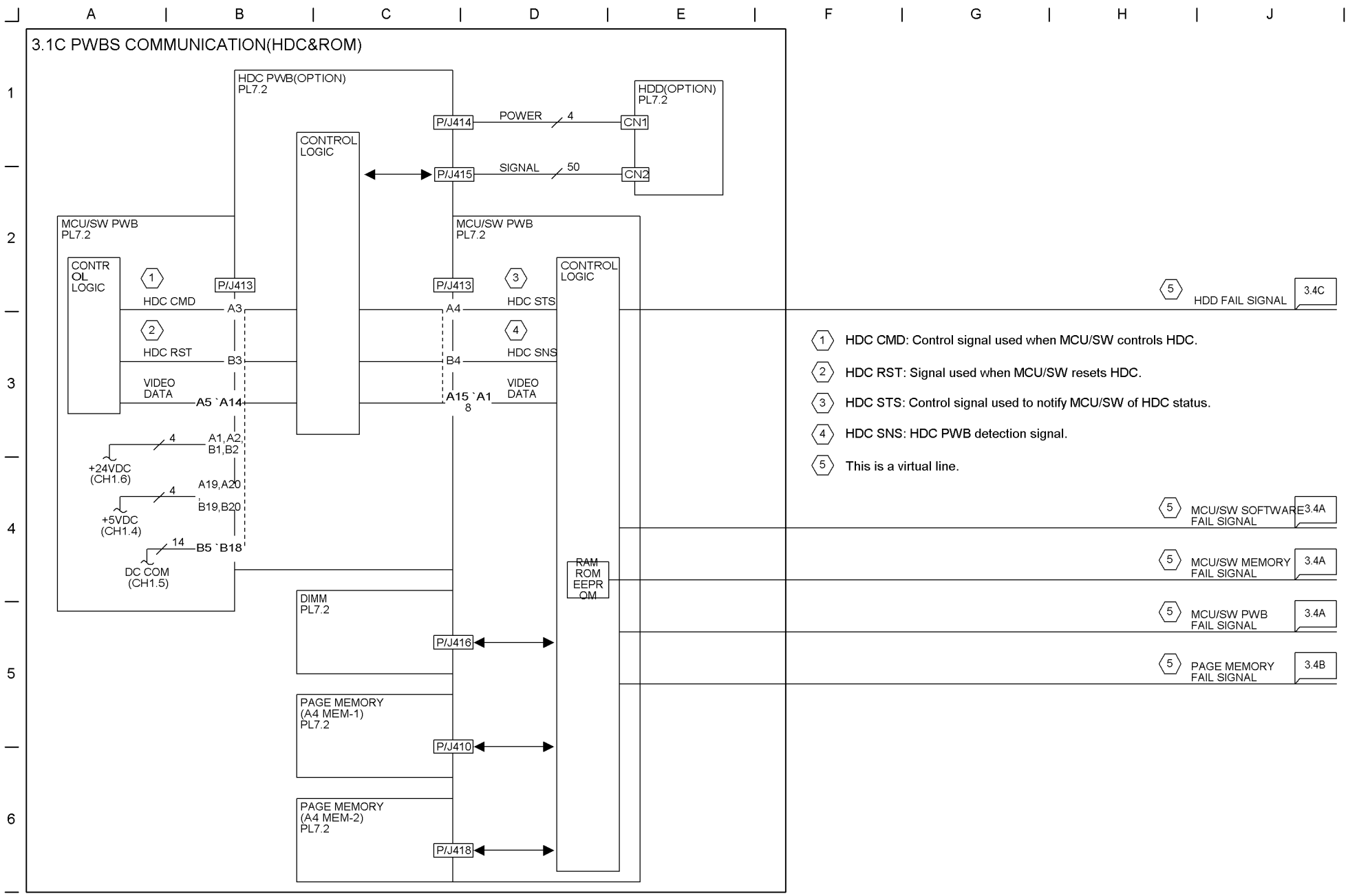
3.1C PWBS COMMUNICATION(HDC&ROM)
HDC PWB(OPTION)
PL7.2
HDD(OPTION)
PL7.2
P/J414
POWER
4
CN1
CONTROL
LOGIC
P/J415
SIGNAL
50
CN2
MCU/SW PWB
PL7.2
MCU/SW PWB
PL7.2
CONTR
OL
LOGIC
1
P/J413
HDC CMD
A3
2
HDC RST
B3
VIDEO
DATA
A5 `A14
4
A1,A2,
B1,B2
+24VDC
(CH1.6)
4
A19,A20
B19,B20
+5VDC
(CH1.4)
14
B5 `B18
DC COM
(CH1.5)
CONTROL
LOGIC
P/J413
3
HDC STS
A4
4
HDC SNS
B4
VIDEO
DATA
A15 `A1
8
RAM
ROM
EEPR
OM
DIMM
PL7.2
P/J416
PAGE MEMORY
(A4 MEM-1)
PL7.2
P/J410
PAGE MEMORY
(A4 MEM-2)
PL7.2
P/J418
5
HDD FAIL SIGNAL
3.4C
1 HDC CMD: Control signal used when MCU/SW controls HDC.
2 HDC RST: Signal used when MCU/SW resets HDC.
3 HDC STS: Control signal used to notify MCU/SW of HDC status.
4 HDC SNS: HDC PWB detection signal.
5 This is a virtual line.
5
MCU/SW SOFTWARE
FAIL SIGNAL
3.4A
5
MCU/SW MEMORY
FAIL SIGNAL
3.4A
5
MCU/SW PWB
FAIL SIGNAL
3.4A
5
PAGE MEMORY
FAIL SIGNAL
3.4B

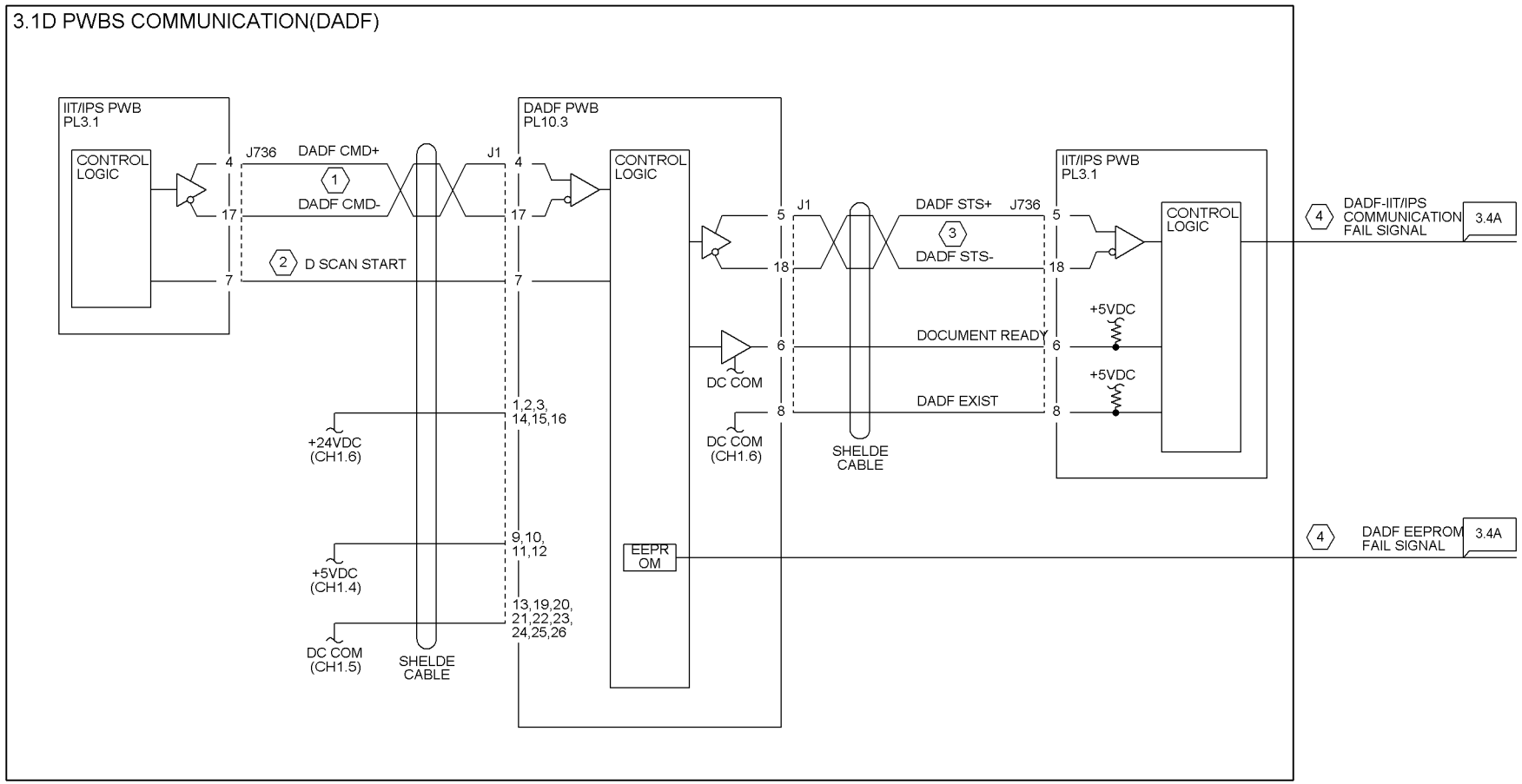

1 DADF CMD : Control signal used when IIT/IPS controls DADF.

2 D SCAN START: Signal used to request DADF action start at scanning.

3 DADF STS: Control signal used to notify IIT/IPS of DADF status.

4 This is a virtual line.

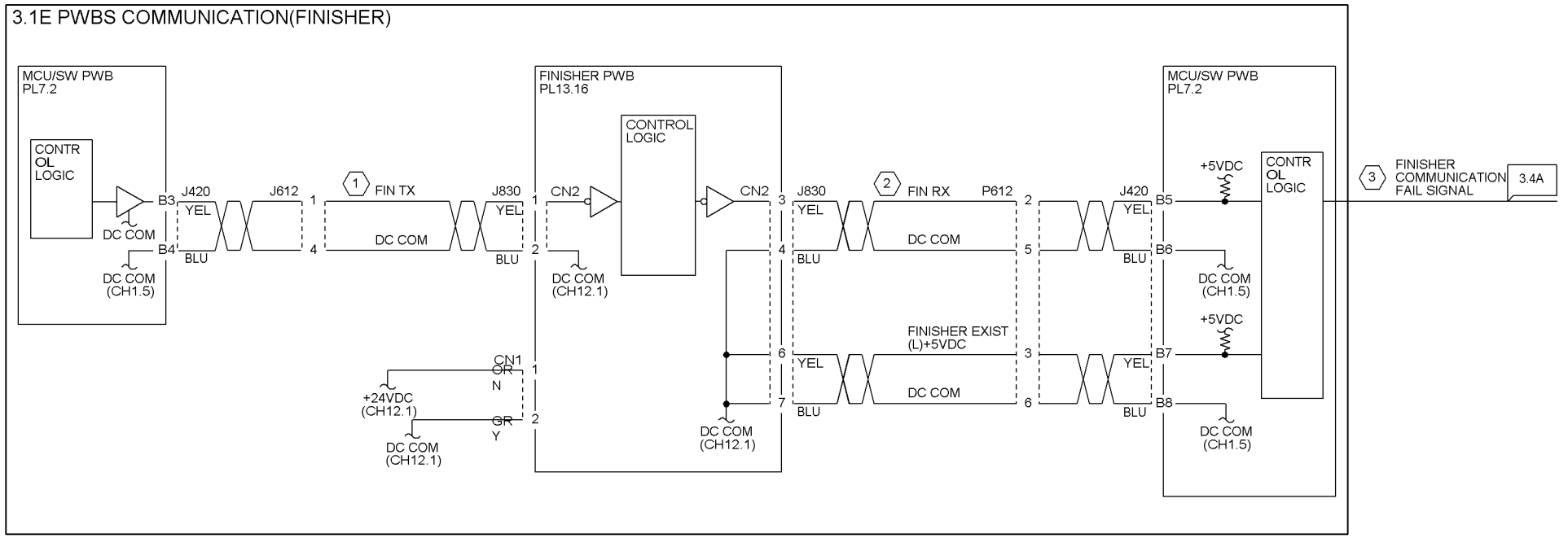

1 FIN TX: Control signal used to notify FINISHER of MCU/SW and EPSV status, and control.

2 FIN RX: Control signal used to notify MCU/SW and EPSV of FINISHER status.

3 This is a virtual line.

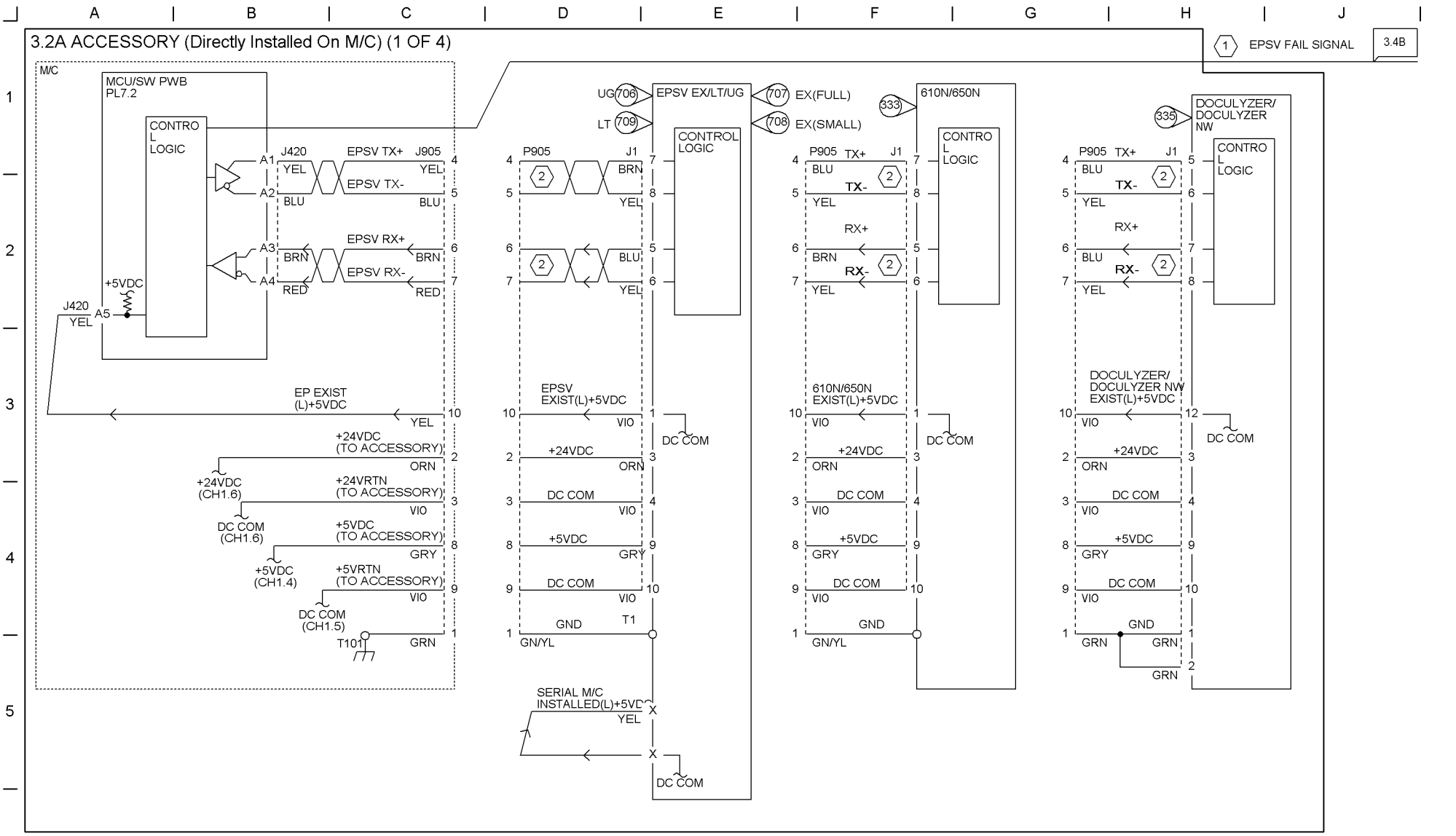

1 This is a virtual line. 2 This is a serial communication line, therefore it can not be measured with a tester.

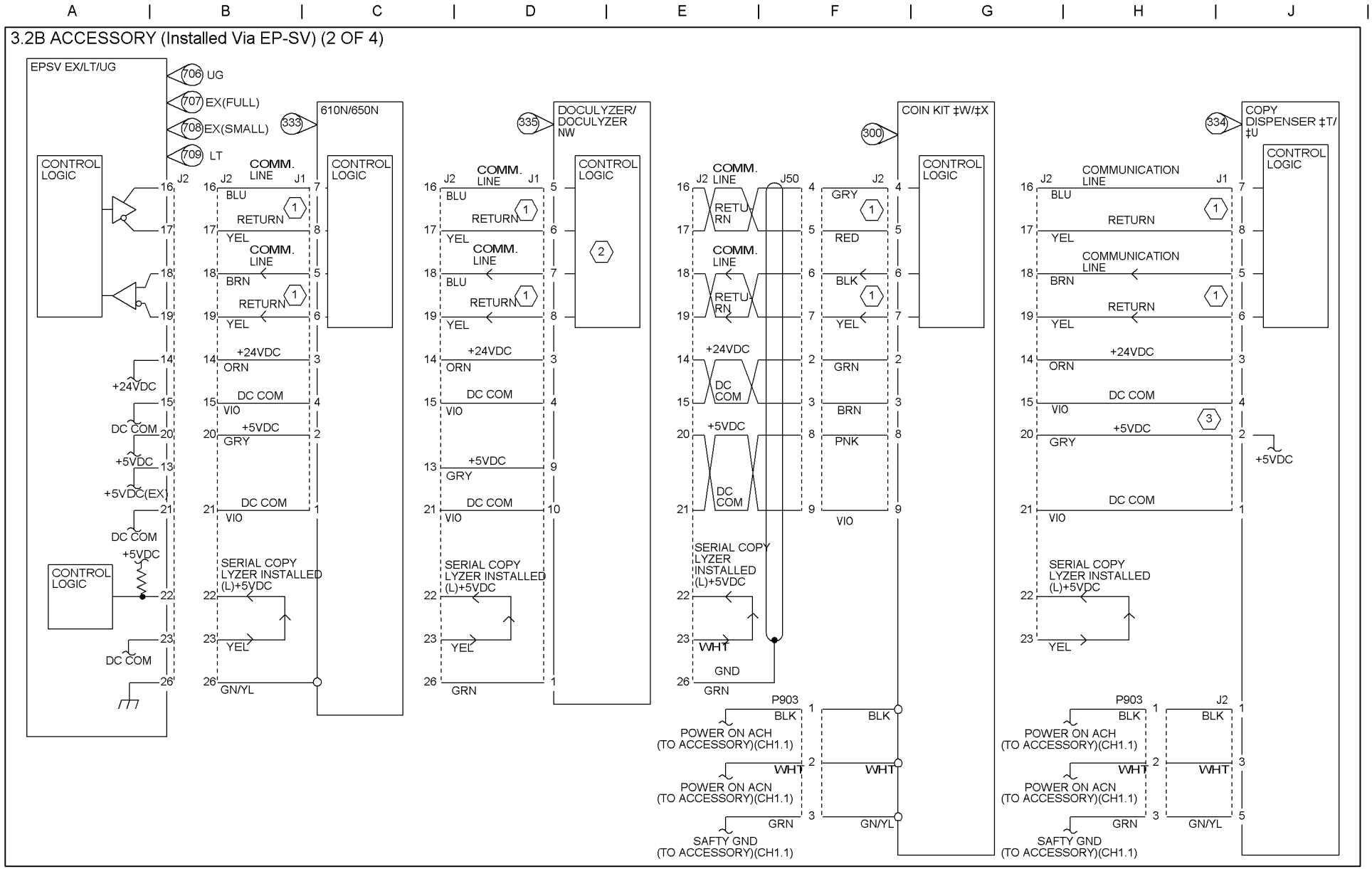
3.2B ACCESSORY (Installed Via EP-SV) (2 OF 4)
EPSV EX/LT/UG
706 UG
707 EX(FULL)
708 EX(SMALL)
709 LT
333
610N/650N
CONTROL LOGIC
COMM. LINE
BLU
RETURN
YEL
BRN
+24VDC
ORN
DC COM
VIO
+5VDC
GRY
+5VDC(EX)
SERIAL COPY LYZER INSTALLED (L)+5VDC
GN/YL
335
DOCULYZER/ DOCULYZER NW
GRN
300
COIN KIT ‡W/‡X
RETURN
RED
BLK
PNK
WHT
GND
P903
POWER ON ACH (TO ACCESSORY)(CH1.1)
POWER ON ACN (TO ACCESSORY)(CH1.1)
SAFTY GND (TO ACCESSORY)(CH1.1)
334
COPY DISPENSER ‡T/ ‡U
COMMUNICATION LINE
1 This is a serial communication line, therefore it can not be measured with a tester.
2 DOCULYZER/DOCULYZER NW can only be connected to EPSV
3 This +5VDC power supply is used for communication between DISPENSER II and EPSV. This is supplied from DISPENSER to EPSV.

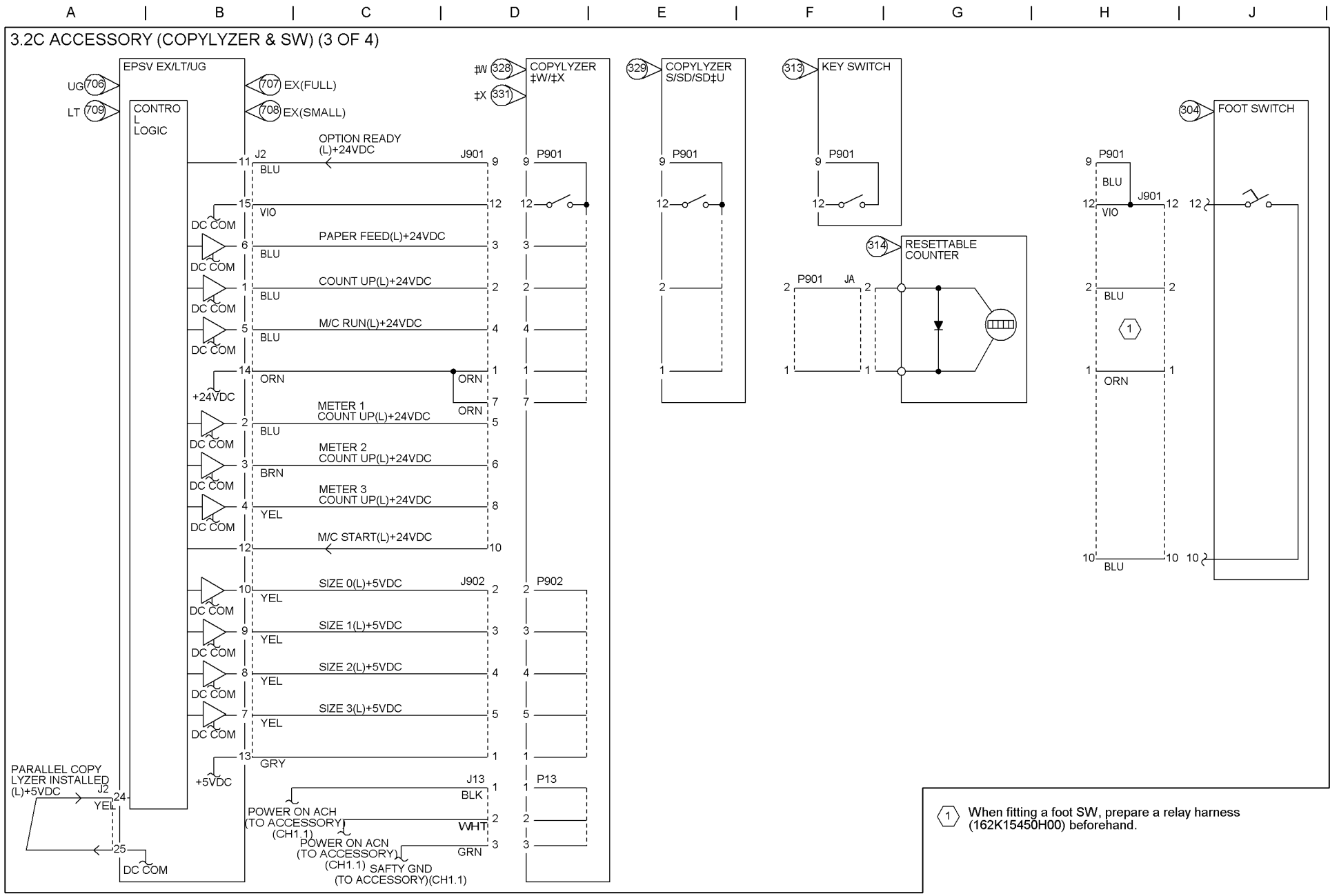
3.2C ACCESSORY (COPYLYZER & SW) (3 OF 4)
EPSV EX/LT/UG
UG (706)
LT (709)
CONTRO L LOGIC
(707) EX(FULL)
(708) EX(SMALL)
OPTION READY (L)+24VDC
J2
J901
BLU
VIO
PAPER FEED(L)+24VDC
COUNT UP(L)+24VDC
M/C RUN(L)+24VDC
ORN
+24VDC
METER 1 COUNT UP(L)+24VDC
METER 2 COUNT UP(L)+24VDC
BRN
METER 3 COUNT UP(L)+24VDC
M/C START(L)+24VDC
DC COM
SIZE 0(L)+5VDC
SIZE 1(L)+5VDC
SIZE 2(L)+5VDC
SIZE 3(L)+5VDC
YEL
GRY
+5VDC
PARALLEL COPY LYZER INSTALLED (L)+5VDC
J902
J13
BLK
WHT
GRN
POWER ON ACH (TO ACCESSORY) (CH1.1)
POWER ON ACN (TO ACCESSORY) (CH1.1)
SAFTY GND (TO ACCESSORY)(CH1.1)
‡W (328) COPYLYZER ‡W/‡X
‡X (331)
P901
P902
P13
(329) COPYLYZER S/SD/SD‡U
(313) KEY SWITCH
(314) RESETTABLE COUNTER
JA
(304) FOOT SWITCH
(1) When fitting a foot SW, prepare a relay harness (162K15450H00) beforehand.

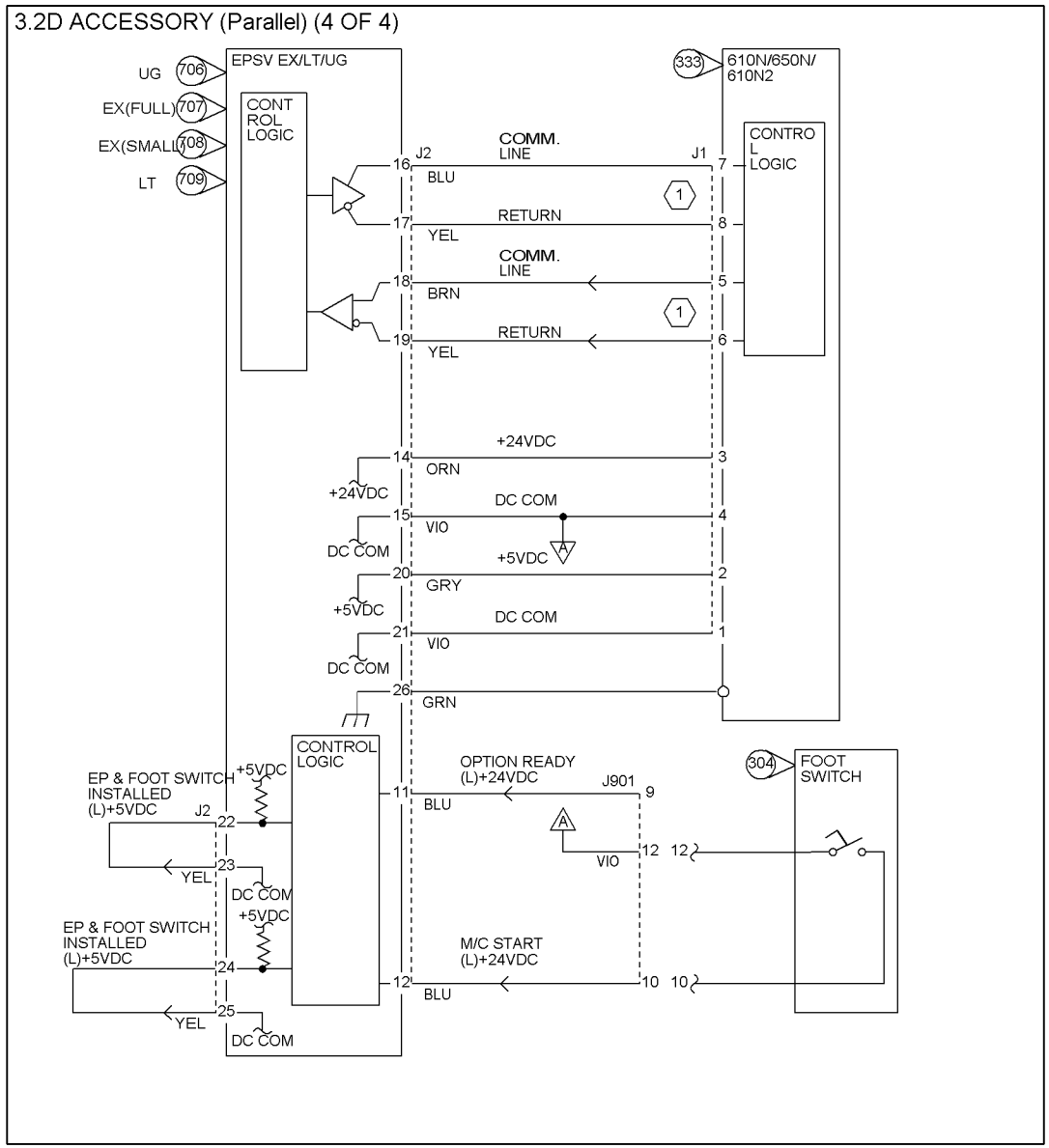

1 This is a serial communication line, therefore it can not be measured with a tester.

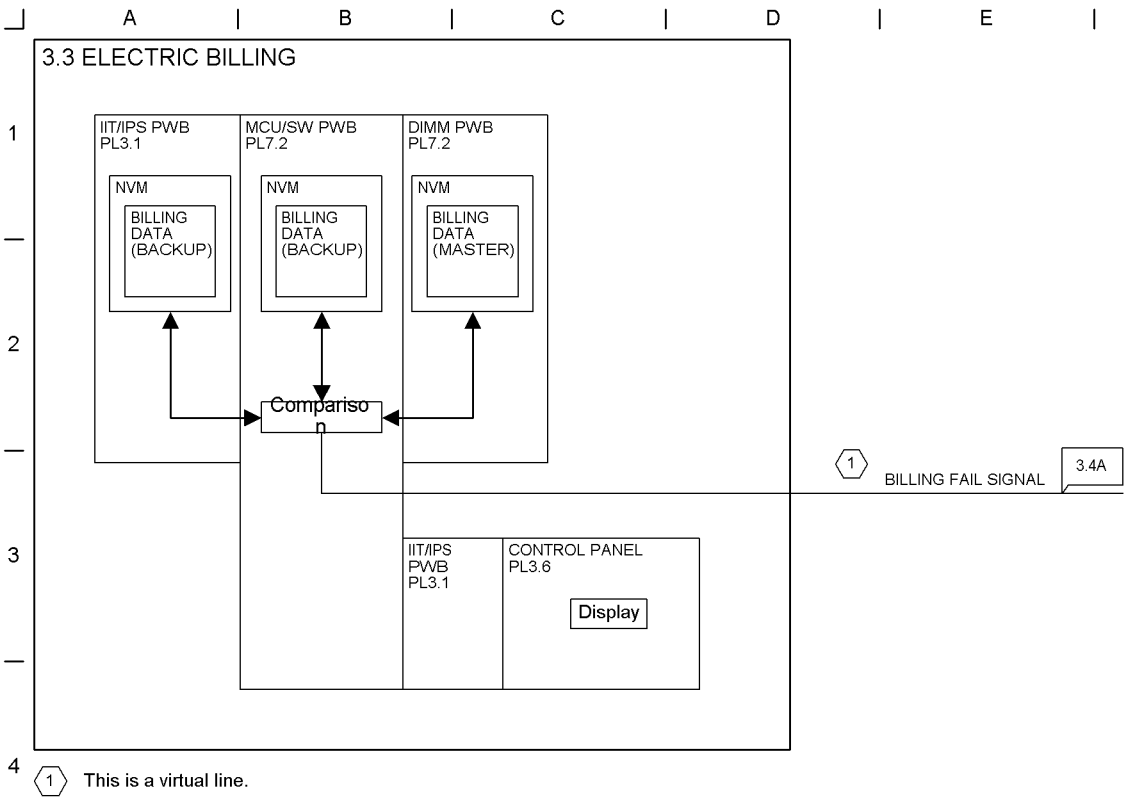
A
B
C
D
E
F
G
H
J
1
2
3
4
3.3 ELECTRIC BILLING
IIT/IPS PWB
PL3.1
NVM
BILLING DATA (BACKUP)
MCU/SW PWB
PL7.2
NVM
BILLING DATA (BACKUP)
DIMM PWB
PL7.2
NVM
BILLING DATA (MASTER)
Compariso n
1
BILLING FAIL SIGNAL
3.4A
IIT/IPS PWB
PL3.1
CONTROL PANEL
PL3.6
Display
1 This is a virtual line.

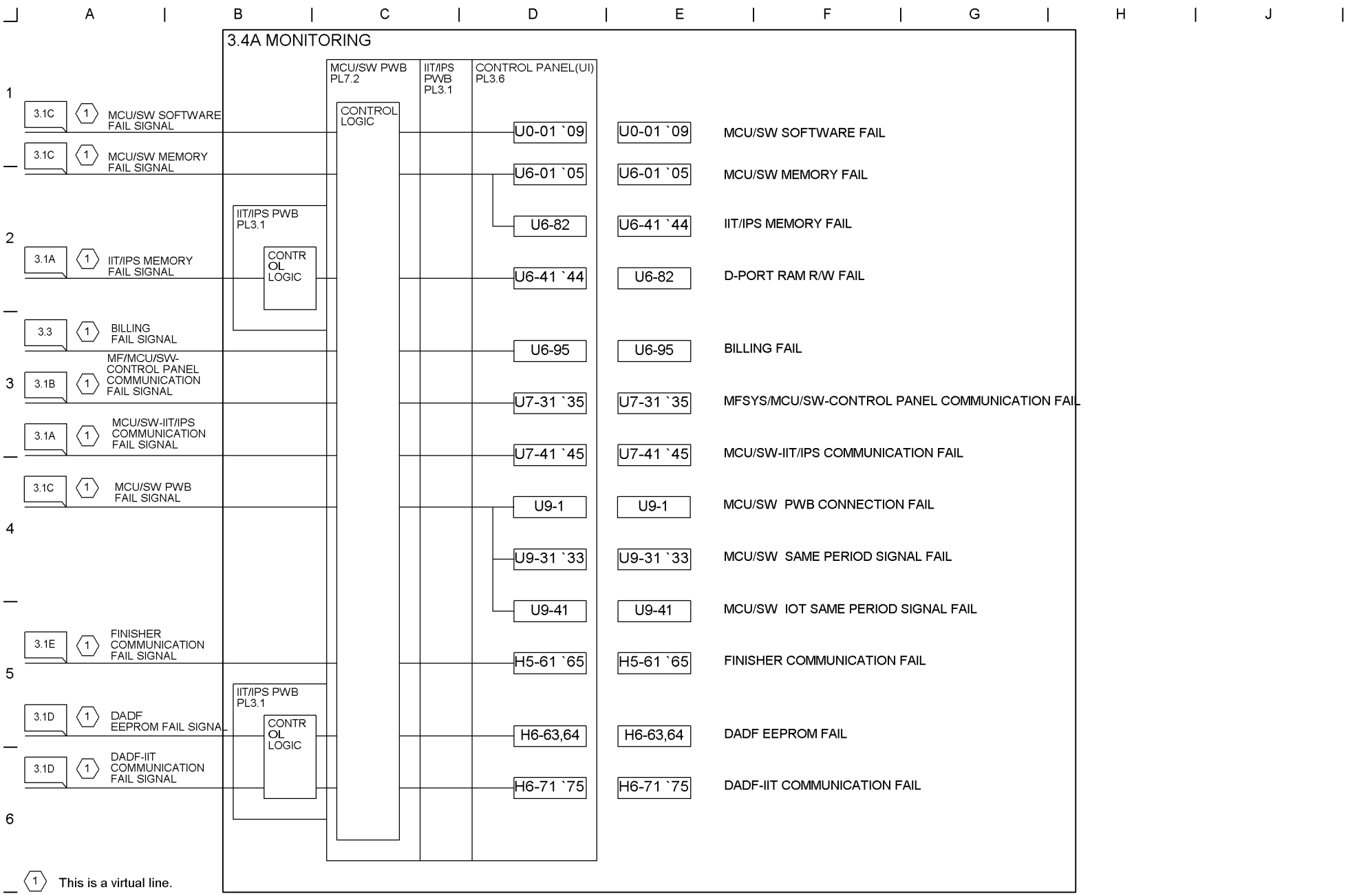
3.4A MONITORING
MCU/SW PWB PL7.2
IIT/IPS PWB PL3.1
CONTROL PANEL(UI) PL3.6
CONTROL LOGIC
IIT/IPS PWB PL3.1
CONTROL LOGIC
IIT/IPS PWB PL3.1
CONTROL LOGIC
3.1C 1 MCU/SW SOFTWARE FAIL SIGNAL
3.1C 1 MCU/SW MEMORY FAIL SIGNAL
3.1A 1 IIT/IPS MEMORY FAIL SIGNAL
3.3 1 BILLING FAIL SIGNAL
3.1B 1 MF/MCU/SW-CONTROL PANEL COMMUNICATION FAIL SIGNAL
3.1A 1 MCU/SW-IIT/IPS COMMUNICATION FAIL SIGNAL
3.1C 1 MCU/SW PWB FAIL SIGNAL
3.1E 1 FINISHER COMMUNICATION FAIL SIGNAL
3.1D 1 DADF EEPROM FAIL SIGNAL
3.1D 1 DADF-IIT COMMUNICATION FAIL SIGNAL
U0-01 `09
U6-01 `05
U6-82
U6-41 `44
U6-95
U7-31 `35
U7-41 `45
U9-1
U9-31 `33
U9-41
H5-61 `65
H6-63,64
H6-71 `75
U0-01 `09 MCU/SW SOFTWARE FAIL
U6-01 `05 MCU/SW MEMORY FAIL
U6-41 `44 IIT/IPS MEMORY FAIL
U6-82 D-PORT RAM R/W FAIL
U6-95 BILLING FAIL
U7-31 `35 MFSYS/MCU/SW-CONTROL PANEL COMMUNICATION FAIL
U7-41 `45 MCU/SW-IIT/IPS COMMUNICATION FAIL
U9-1 MCU/SW PWB CONNECTION FAIL
U9-31 `33 MCU/SW SAME PERIOD SIGNAL FAIL
U9-41 MCU/SW IOT SAME PERIOD SIGNAL FAIL
H5-61 `65 FINISHER COMMUNICATION FAIL
H6-63,64 DADF EEPROM FAIL
H6-71 `75 DADF-IIT COMMUNICATION FAIL
1 This is a virtual line.

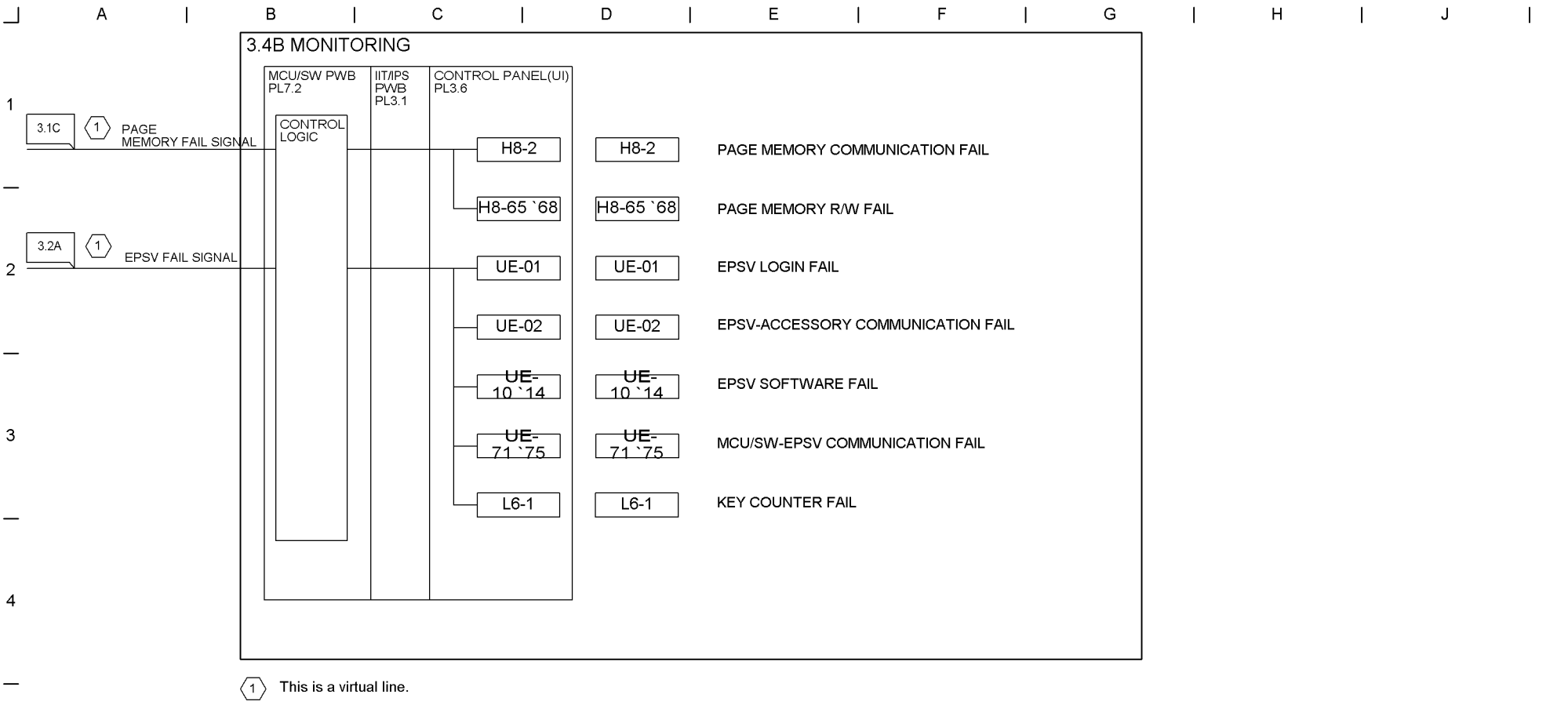
A
B
C
D
E
F
G
H
J
1
2
3
4
5
6
3.4B MONITORING
MCU/SW PWB PL7.2
IIT/IPS PWB PL3.1
CONTROL PANEL(UI) PL3.6
CONTROL LOGIC
3.1C
1
PAGE MEMORY FAIL SIGNAL
3.2A
1
EPSV FAIL SIGNAL
H8-2
H8-2
PAGE MEMORY COMMUNICATION FAIL
H8-65 `68
H8-65 `68
PAGE MEMORY R/W FAIL
UE-01
UE-01
EPSV LOGIN FAIL
UE-02
UE-02
EPSV-ACCESSORY COMMUNICATION FAIL
UE-10 `14
UE-10 `14
EPSV SOFTWARE FAIL
UE-71 `75
UE-71 `75
MCU/SW-EPSV COMMUNICATION FAIL
L6-1
L6-1
KEY COUNTER FAIL
1
This is a virtual line.

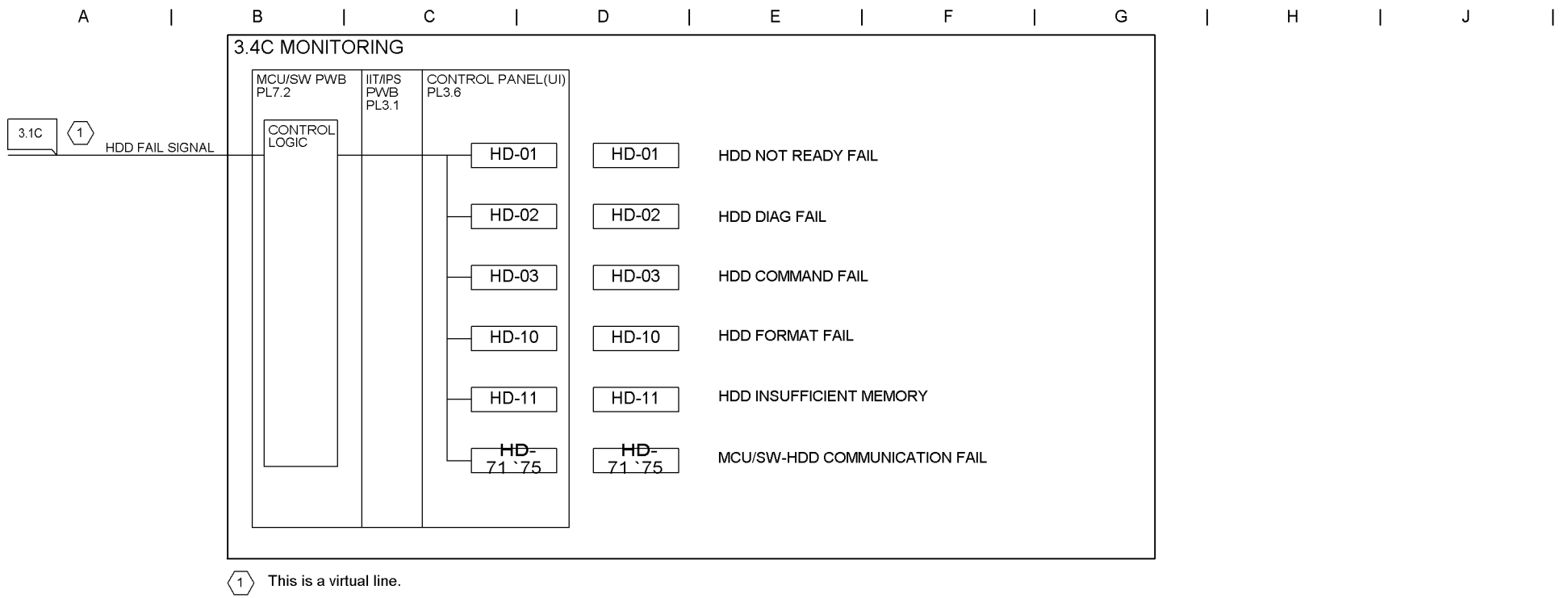
3.4C MONITORING
MCU/SW PWB PL7.2
IIT/IPS PWB PL3.1
CONTROL PANEL(UI) PL3.6
3.1C
1
HDD FAIL SIGNAL
CONTROL LOGIC
HD-01
HD-01
HDD NOT READY FAIL
HD-02
HD-02
HDD DIAG FAIL
HD-03
HD-03
HDD COMMAND FAIL
HD-10
HD-10
HDD FORMAT FAIL
HD-11
HD-11
HDD INSUFFICIENT MEMORY
HD-71`75
HD-71`75
MCU/SW-HDD COMMUNICATION FAIL
1 This is a virtual line.

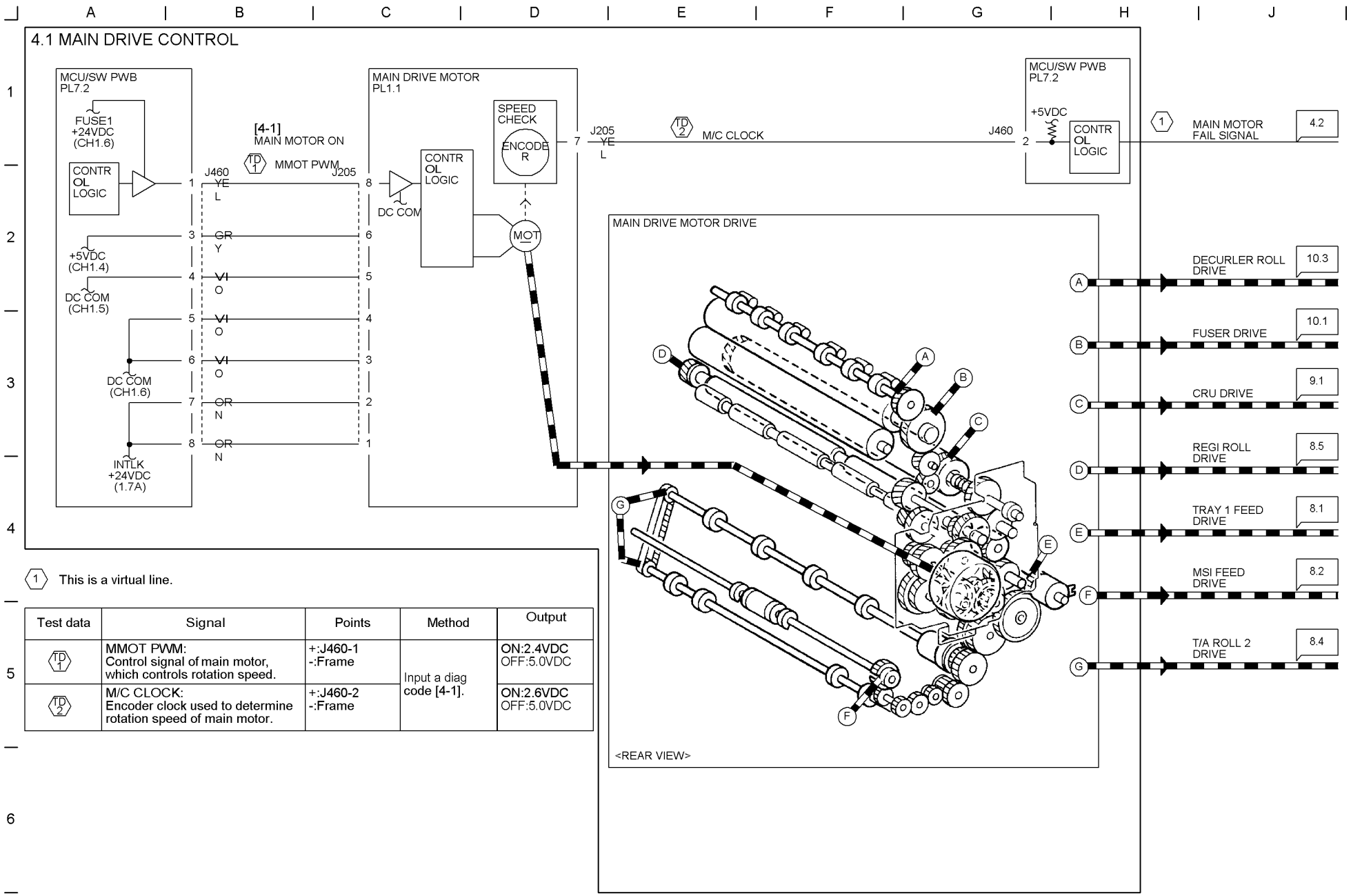

1 This is a virtual line.

Test data	Signal	Points	Method	Output
TD 1	MMOT PWM: Control signal of main motor, which controls rotation speed.	+:J460-1 -:Frame	Input a diag code [4-1].	ON:2.4VDC OFF:5.0VDC
TD 2	M/C CLOCK: Encoder clock used to determine rotation speed of main motor.	+:J460-2 -:Frame		ON:2.6VDC OFF:5.0VDC

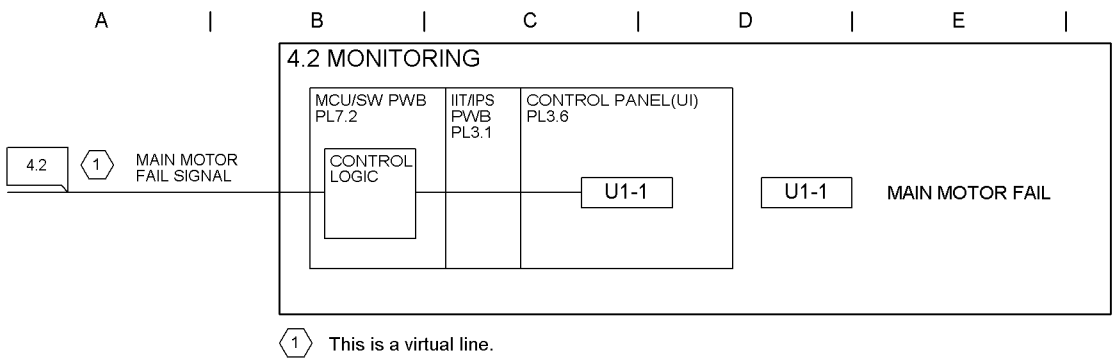
A
B
C
D
E
F
G
H
J
1
2
4.2 MONITORING
MCU/SW PWB
PL7.2
IIT/IPS
PWB
PL3.1
CONTROL PANEL(UI)
PL3.6
CONTROL
LOGIC
4.2
1
MAIN MOTOR
FAIL SIGNAL
U1-1
U1-1
MAIN MOTOR FAIL
1
This is a virtual line.

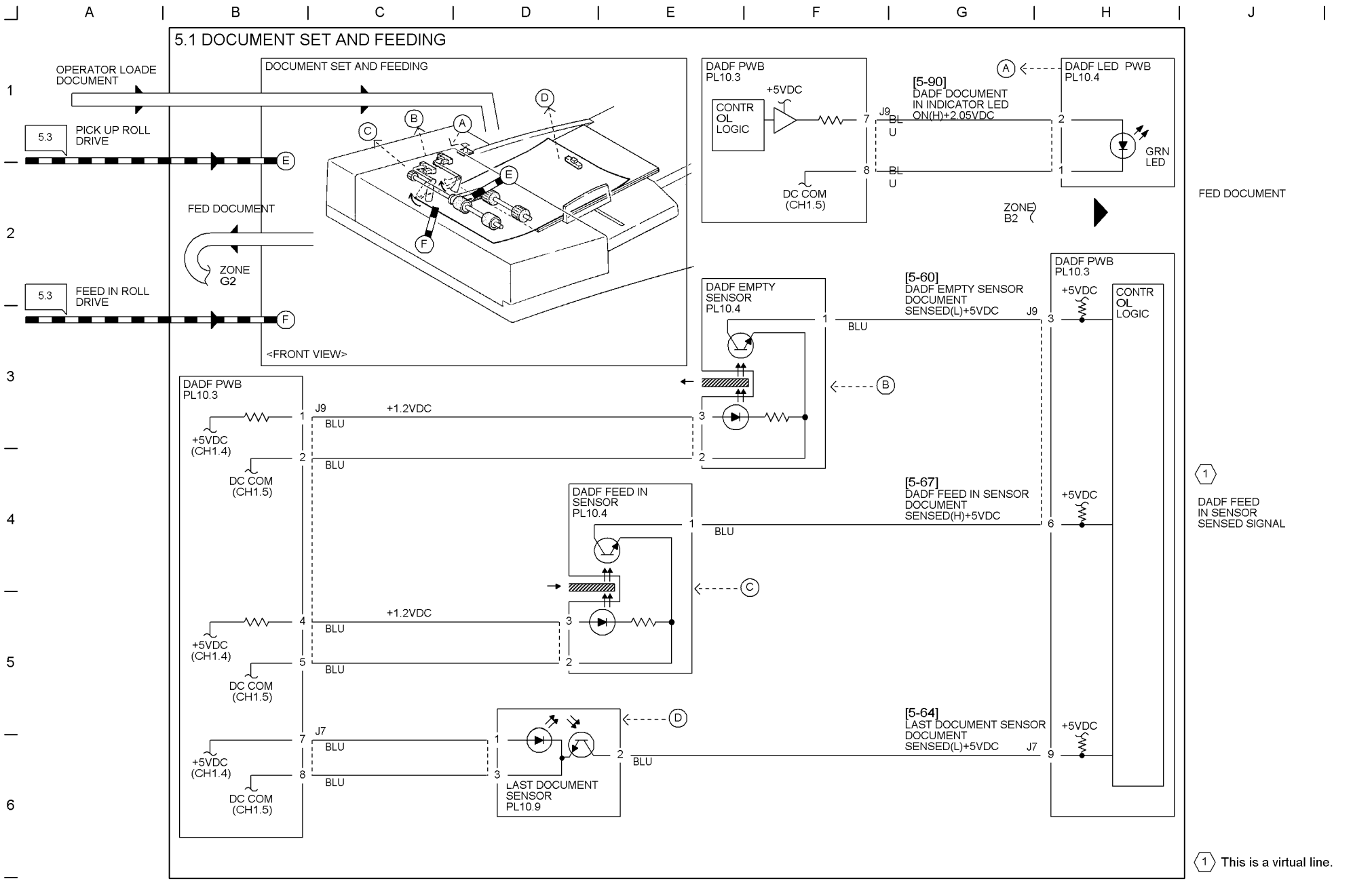
5.1 DOCUMENT SET AND FEEDING
OPERATOR LOADE DOCUMENT
DOCUMENT SET AND FEEDING
5.3
PICK UP ROLL DRIVE
FED DOCUMENT
ZONE G2
5.3
FEED IN ROLL DRIVE
<FRONT VIEW>
DADF PWB PL10.3
CONTROL LOGIC
+5VDC
DC COM (CH1.5)
[5-90] DADF DOCUMENT IN INDICATOR LED ON(H)+2.05VDC
DADF LED PWB PL10.4
GRN LED
ZONE B2
FED DOCUMENT
DADF EMPTY SENSOR PL10.4
[5-60] DADF EMPTY SENSOR DOCUMENT SENSED(L)+5VDC
+1.2VDC
+5VDC (CH1.4)
DC COM (CH1.5)
DADF FEED IN SENSOR PL10.4
[5-67] DADF FEED IN SENSOR DOCUMENT SENSED(H)+5VDC
DADF FEED IN SENSOR SENSED SIGNAL
LAST DOCUMENT SENSOR PL10.9
[5-64] LAST DOCUMENT SENSOR DOCUMENT SENSED(L)+5VDC
BLU
J9
J7
This is a virtual line.

5.2 DOCUMENT SIZE SENSING

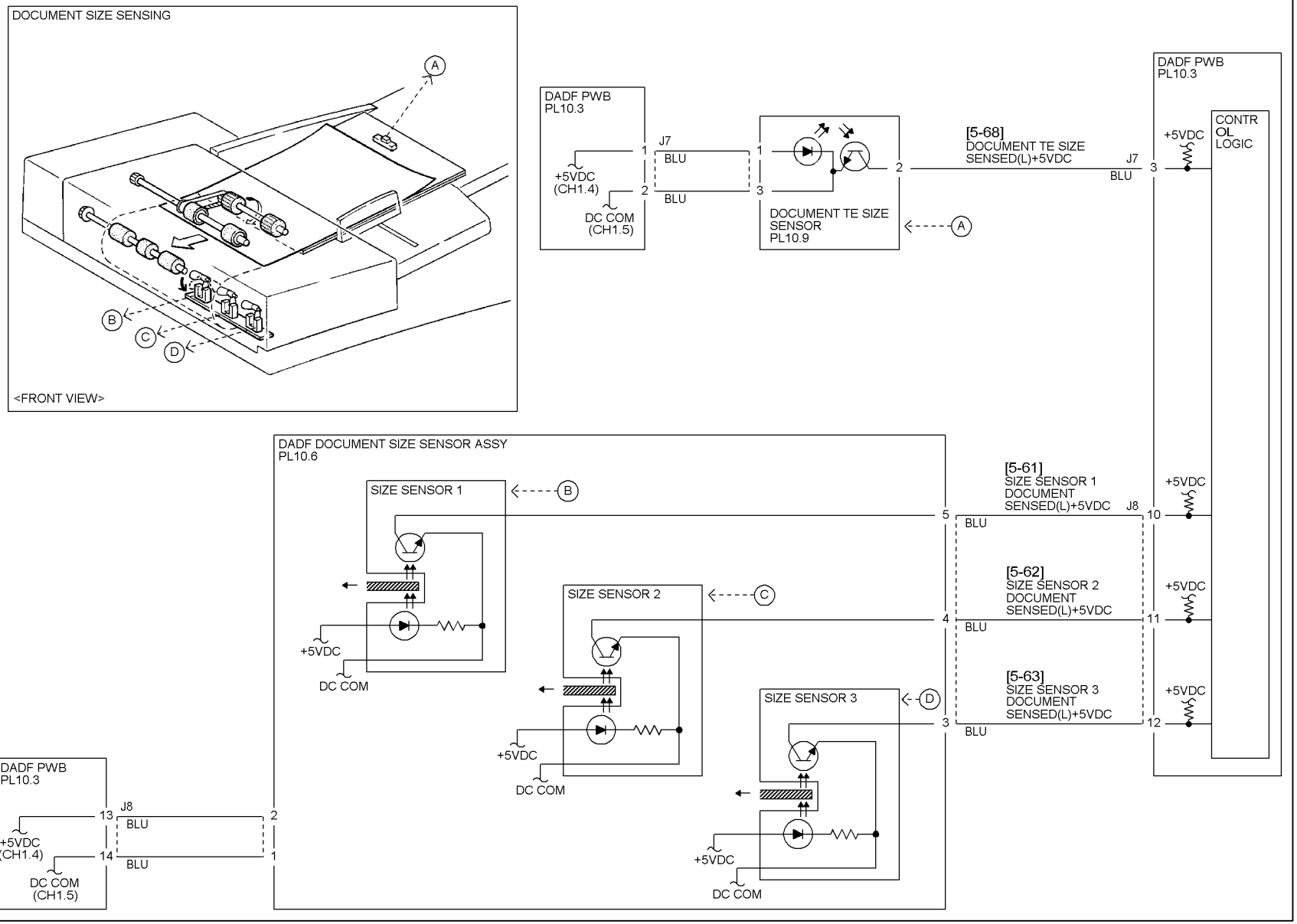

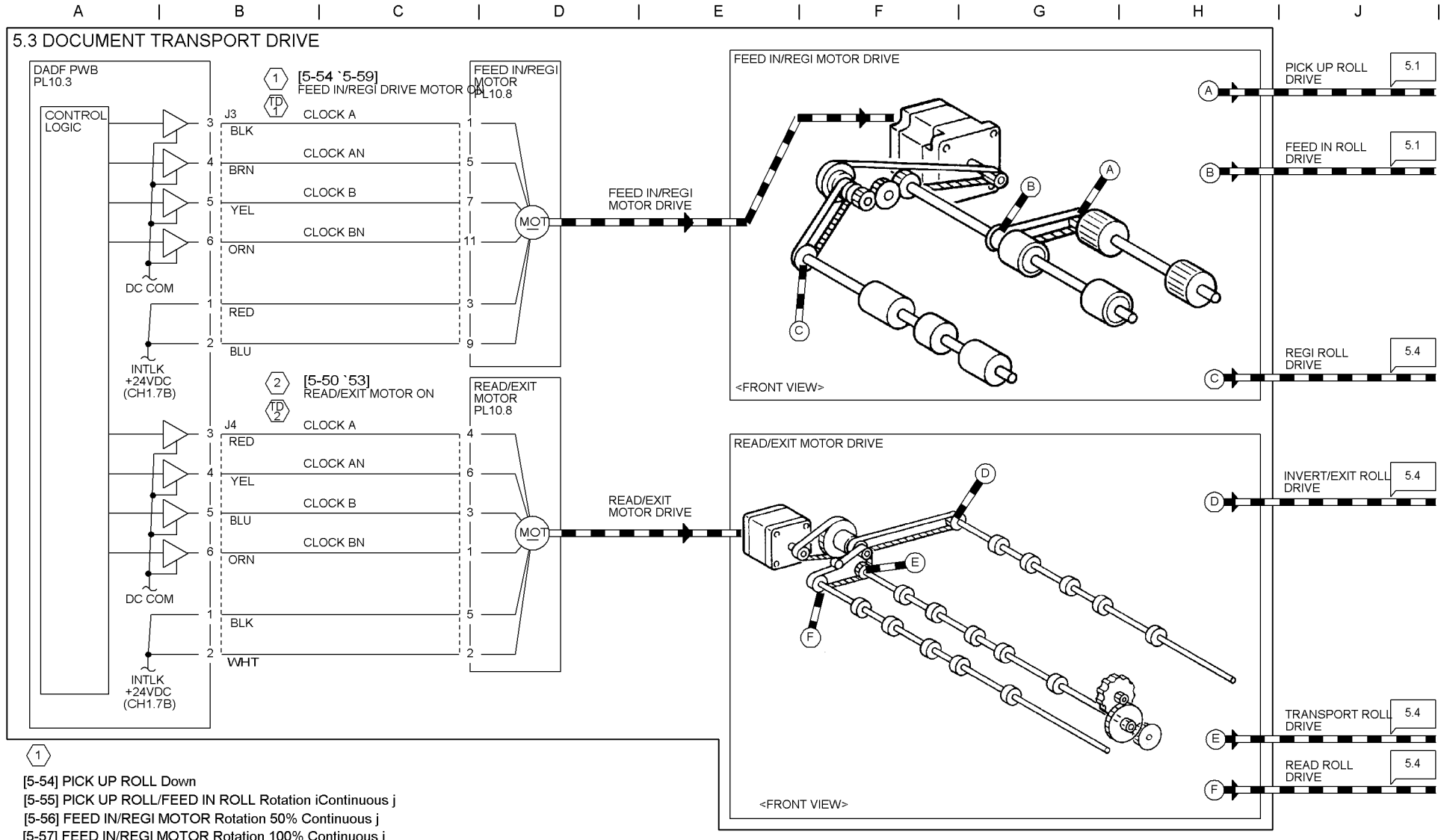

1
[5-54] PICK UP ROLL Down
[5-55] PICK UP ROLL/FEED IN ROLL Rotation iContinuous j
[5-56] FEED IN/REGI MOTOR Rotation 50% Continuous j
[5-57] FEED IN/REGI MOTOR Rotation 100% Continuous j
[5-58] FEED IN/REGI MOTOR Rotation 400% Continuous j
[5-59] PICK UP ROLL Up/
FEED IN/REGI MOTOR Reverse

2
[5-50] READ/EXIT MOTOR Forward 50% iContinuous j
[5-51] READ/EXIT MOTOR Forward 100% iContinuous j
[5-52] READ/EXIT MOTOR Forward 400% iContinuous j
[5-53] READ/EXIT MOTOR Reverse iContinuous j

Test data	Signal	Points	Method	Output	Frequency
TD 1	FEED IN/REGI DRIVE MOTOR ON Forward 50%	+:J3-3 `6 -:Frame	Input a diag code [5-56].	ON:24VDC OFF:24VDC	ON:16.3HZ OFF:23HZ
TD 2	READ/EXIT MOTOR ON Forward 50%	+:J4-3 `6 -:Frame	Input a diag code [5-50].	ON:24VDC OFF:24VDC	ON:13.3HZ OFF:24HZ

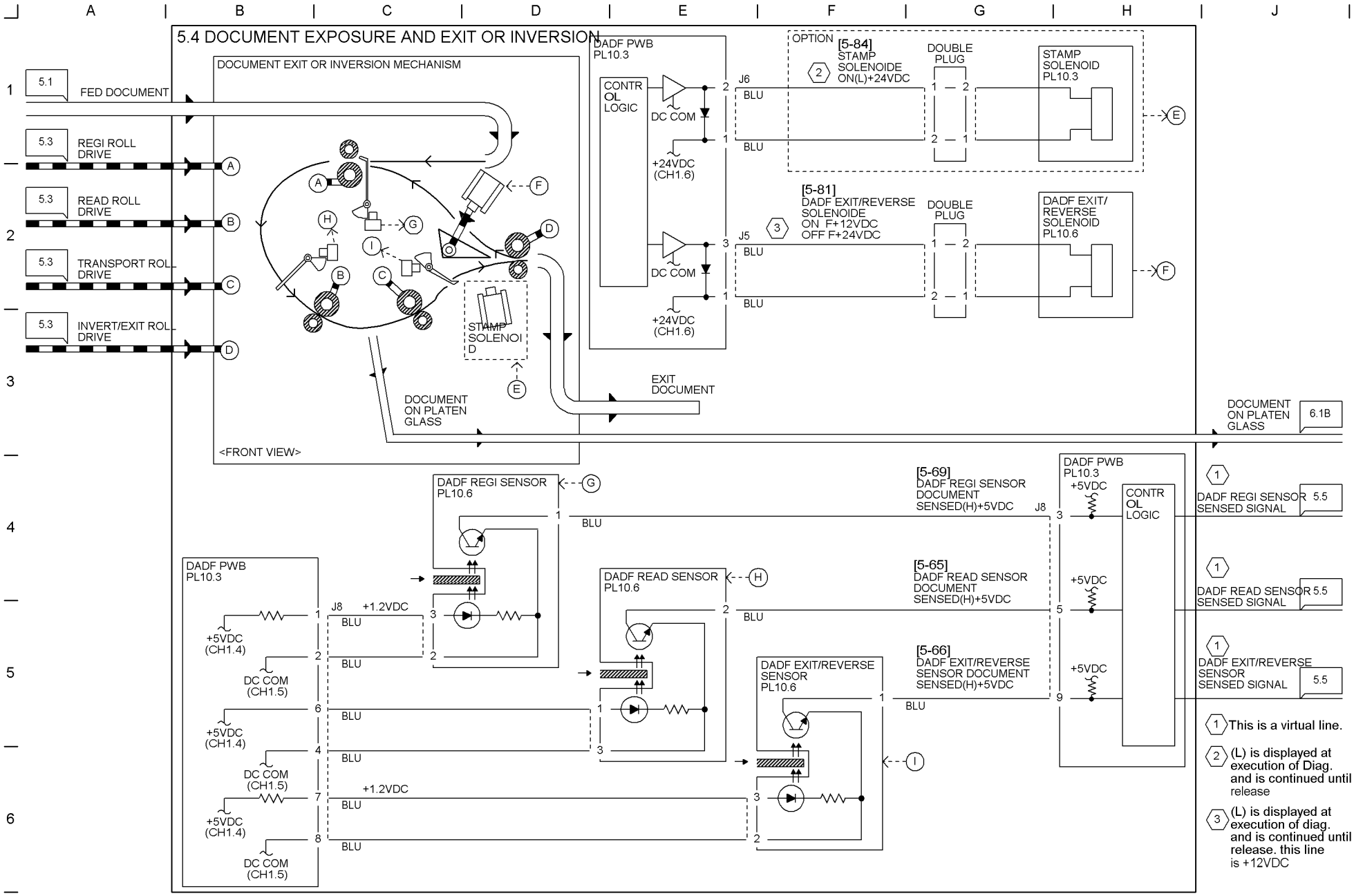
5.4 DOCUMENT EXPOSURE AND EXIT OR INVERSION
DOCUMENT EXIT OR INVERSION MECHANISM
5.1 FED DOCUMENT
5.3 REGI ROLL DRIVE
5.3 READ ROLL DRIVE
5.3 TRANSPORT ROLL DRIVE
5.3 INVERT/EXIT ROLL DRIVE
STAMP SOLENOID
DOCUMENT ON PLATEN GLASS
EXIT DOCUMENT
<FRONT VIEW>
DADF PWB PL10.3
CONTROL LOGIC
DC COM
+24VDC (CH1.6)
OPTION
[5-84] STAMP SOLENOIDE ON(L)+24VDC
DOUBLE PLUG
STAMP SOLENOID PL10.3
[5-81] DADF EXIT/REVERSE SOLENOIDE ON F+12VDC OFF F+24VDC
DADF EXIT/ REVERSE SOLENOID PL10.6
DOCUMENT ON PLATEN GLASS 6.1B
DADF REGI SENSOR PL10.6
DADF READ SENSOR PL10.6
DADF EXIT/REVERSE SENSOR PL10.6
[5-69] DADF REGI SENSOR DOCUMENT SENSED(H)+5VDC
[5-65] DADF READ SENSOR DOCUMENT SENSED(H)+5VDC
[5-66] DADF EXIT/REVERSE SENSOR DOCUMENT SENSED(H)+5VDC
+5VDC
+1.2VDC
DADF REGI SENSOR SENSED SIGNAL 5.5
DADF READ SENSOR SENSED SIGNAL 5.5
DADF EXIT/REVERSE SENSOR SENSED SIGNAL 5.5
1 This is a virtual line.
2 (L) is displayed at execution of Diag. and is continued until release
3 (L) is displayed at execution of diag. and is continued until release. this line is +12VDC

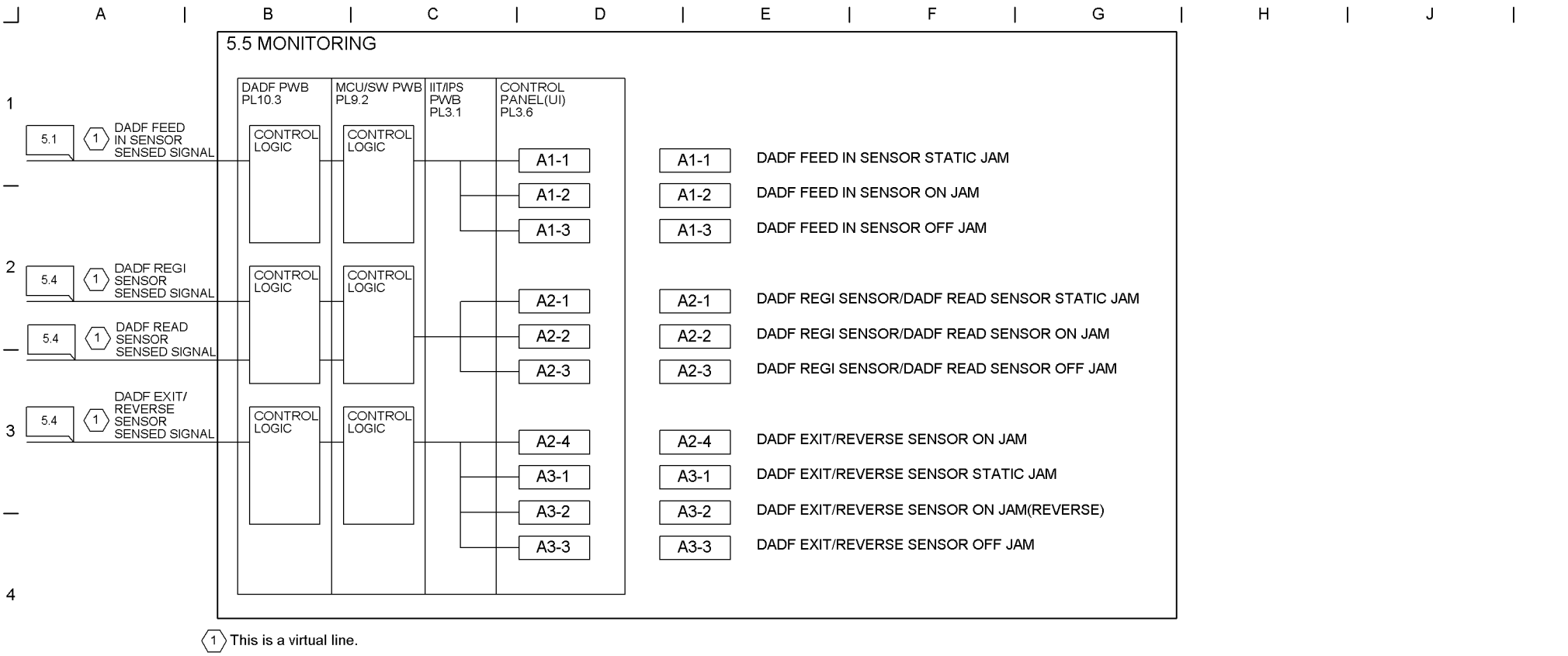
A
B
C
D
E
F
G
H
J
1
2
3
4
5
6
5.5 MONITORING
DADF PWB PL10.3
MCU/SW PWB PL9.2
IIT/IPS PWB PL3.1
CONTROL PANEL(UI) PL3.6
5.1
1
DADF FEED IN SENSOR SENSED SIGNAL
5.4
1
DADF REGI SENSOR SENSED SIGNAL
5.4
1
DADF READ SENSOR SENSED SIGNAL
5.4
1
DADF EXIT/ REVERSE SENSOR SENSED SIGNAL
CONTROL LOGIC
CONTROL LOGIC
CONTROL LOGIC
CONTROL LOGIC
CONTROL LOGIC
CONTROL LOGIC
A1-1
A1-2
A1-3
A2-1
A2-2
A2-3
A2-4
A3-1
A3-2
A3-3
A1-1 DADF FEED IN SENSOR STATIC JAM
A1-2 DADF FEED IN SENSOR ON JAM
A1-3 DADF FEED IN SENSOR OFF JAM
A2-1 DADF REGI SENSOR/DADF READ SENSOR STATIC JAM
A2-2 DADF REGI SENSOR/DADF READ SENSOR ON JAM
A2-3 DADF REGI SENSOR/DADF READ SENSOR OFF JAM
A2-4 DADF EXIT/REVERSE SENSOR ON JAM
A3-1 DADF EXIT/REVERSE SENSOR STATIC JAM
A3-2 DADF EXIT/REVERSE SENSOR ON JAM(REVERSE)
A3-3 DADF EXIT/REVERSE SENSOR OFF JAM
1 This is a virtual line.

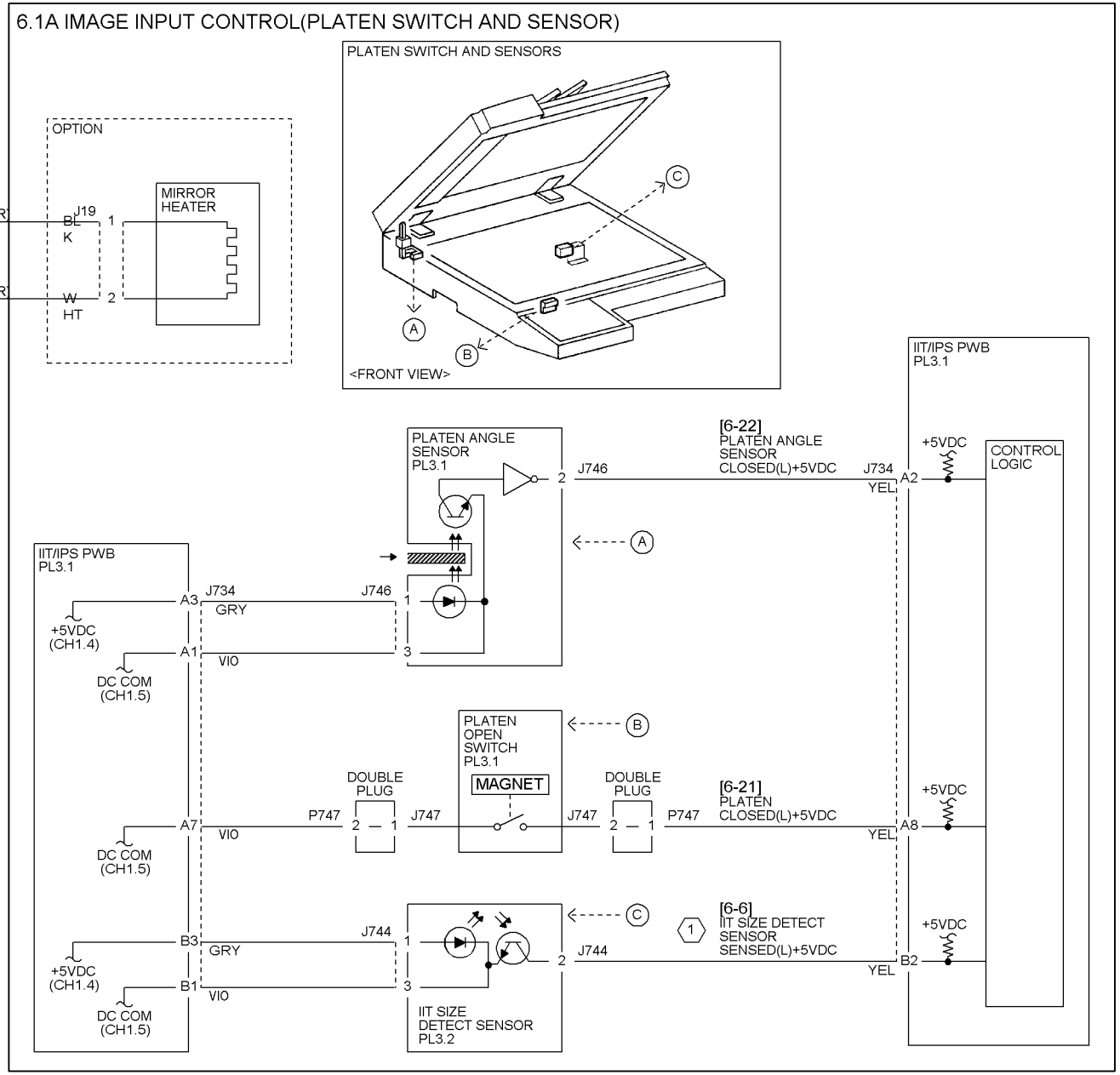

1 Relationship between length of fixed form subject copy in the sub-scanning direction and IIT SIZE DETECT SENSOR signal is shown below.

Length of subject copy	Signal
More than A4 placed horizontally	L
Less than B5 placed horizontally	H

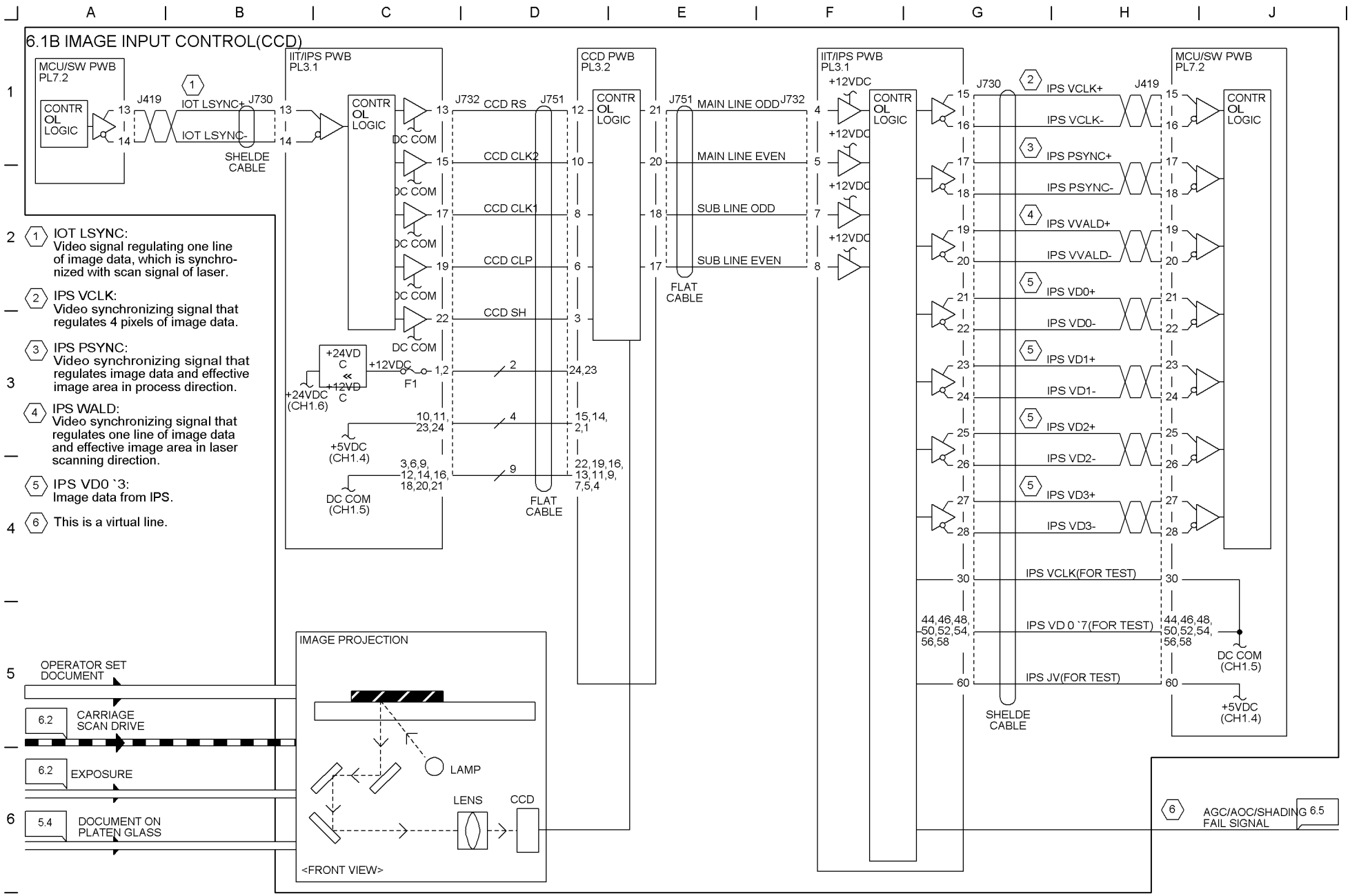
6.1B IMAGE INPUT CONTROL(CCD)
MCU/SW PWB PL7.2
CONTR OL LOGIC
J419
IOT LSYNC+
IOT LSYNC-
J730
SHELDE CABLE
IIT/IPS PWB PL3.1
J732
CCD RS
CCD CLK2
CCD CLK1
CCD CLP
CCD SH
DC COM
J751
CCD PWB PL3.2
FLAT CABLE
MAIN LINE ODD
MAIN LINE EVEN
SUB LINE ODD
SUB LINE EVEN
+12VDC
+24VDC (CH1.6)
F1
+5VDC (CH1.4)
DC COM (CH1.5)
IPS VCLK+
IPS VCLK-
IPS PSYNC+
IPS PSYNC-
IPS VVALD+
IPS VVALD-
IPS VD0+
IPS VD0-
IPS VD1+
IPS VD1-
IPS VD2+
IPS VD2-
IPS VD3+
IPS VD3-
IPS VCLK(FOR TEST)
IPS VD 0 `7(FOR TEST)
IPS JV(FOR TEST)
1 IOT LSYNC: Video signal regulating one line of image data, which is synchronized with scan signal of laser.
2 IPS VCLK: Video synchronizing signal that regulates 4 pixels of image data.
3 IPS PSYNC: Video synchronizing signal that regulates image data and effective image area in process direction.
4 IPS WALD: Video synchronizing signal that regulates one line of image data and effective image area in laser scanning direction.
5 IPS VD0 `3: Image data from IPS.
6 This is a virtual line.
OPERATOR SET DOCUMENT
6.2 CARRIAGE SCAN DRIVE
6.2 EXPOSURE
5.4 DOCUMENT ON PLATEN GLASS
IMAGE PROJECTION
LAMP
LENS
CCD
<FRONT VIEW>
AGC/AOC/SHADING FAIL SIGNAL 6.5

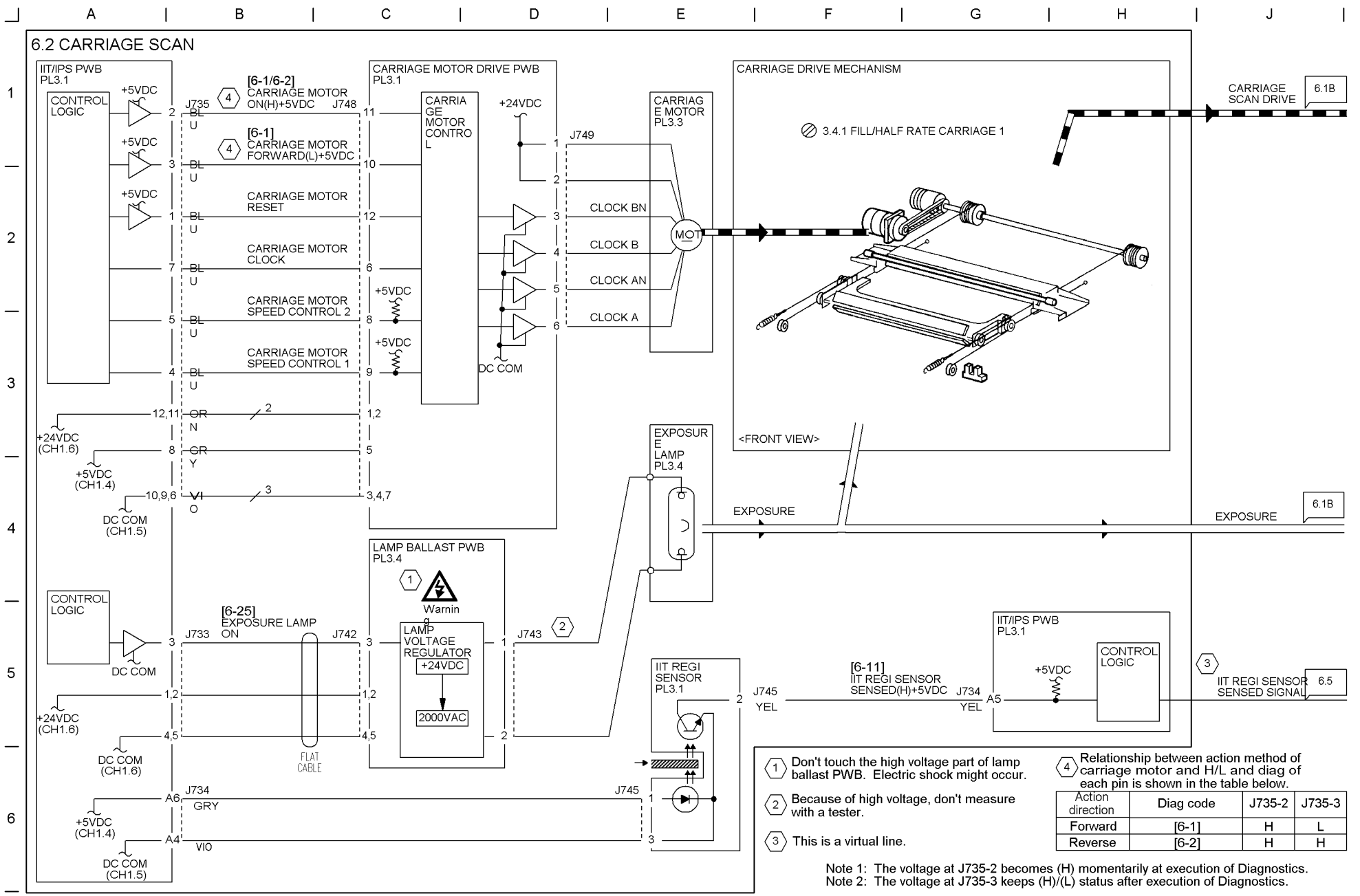
6.2 CARRIAGE SCAN
IIT/IPS PWB PL3.1
CONTROL LOGIC
+5VDC
[6-1/6-2] CARRIAGE MOTOR ON(H)+5VDC
[6-1] CARRIAGE MOTOR FORWARD(L)+5VDC
CARRIAGE MOTOR RESET
CARRIAGE MOTOR CLOCK
CARRIAGE MOTOR SPEED CONTROL 2
CARRIAGE MOTOR SPEED CONTROL 1
J735
J748
BL U
CARRIAGE MOTOR DRIVE PWB PL3.1
CARRIAGE MOTOR CONTROL
+24VDC
DC COM
J749
CLOCK BN
CLOCK B
CLOCK AN
CLOCK A
CARRIAGE MOTOR PL3.3
MOT
CARRIAGE DRIVE MECHANISM
3.4.1 FILL/HALF RATE CARRIAGE 1
<FRONT VIEW>
CARRIAGE SCAN DRIVE
6.1B
EXPOSURE LAMP PL3.4
EXPOSURE
6.1B
12,11 OR N
8 GR Y
10,9,6 VI O
+24VDC (CH1.6)
+5VDC (CH1.4)
DC COM (CH1.5)
LAMP BALLAST PWB PL3.4
Warning
LAMP VOLTAGE REGULATOR
+24VDC
2000VAC
[6-25] EXPOSURE LAMP ON
J733
J742
J743
FLAT CABLE
CONTROL LOGIC
DC COM
1,2
4,5
DC COM (CH1.6)
IIT REGI SENSOR PL3.1
[6-11] IIT REGI SENSOR SENSED(H)+5VDC
J745
YEL
J734
A5
IIT/IPS PWB PL3.1
CONTROL LOGIC
IIT REGI SENSOR SENSED SIGNAL
6.5
J734
A6
GRY
A4
VIO
J745
DC COM (CH1.5)
1 Don't touch the high voltage part of lamp ballast PWB. Electric shock might occur.
2 Because of high voltage, don't measure with a tester.
3 This is a virtual line.
4 Relationship between action method of carriage motor and H/L and diag of each pin is shown in the table below.
Action direction | Diag code | J735-2 | J735-3
Forward | [6-1] | H | L
Reverse | [6-2] | H | H
Note 1: The voltage at J735-2 becomes (H) momentarily at execution of Diagnostics.
Note 2: The voltage at J735-3 keeps (H)/(L) status after execution of Diagnostics.

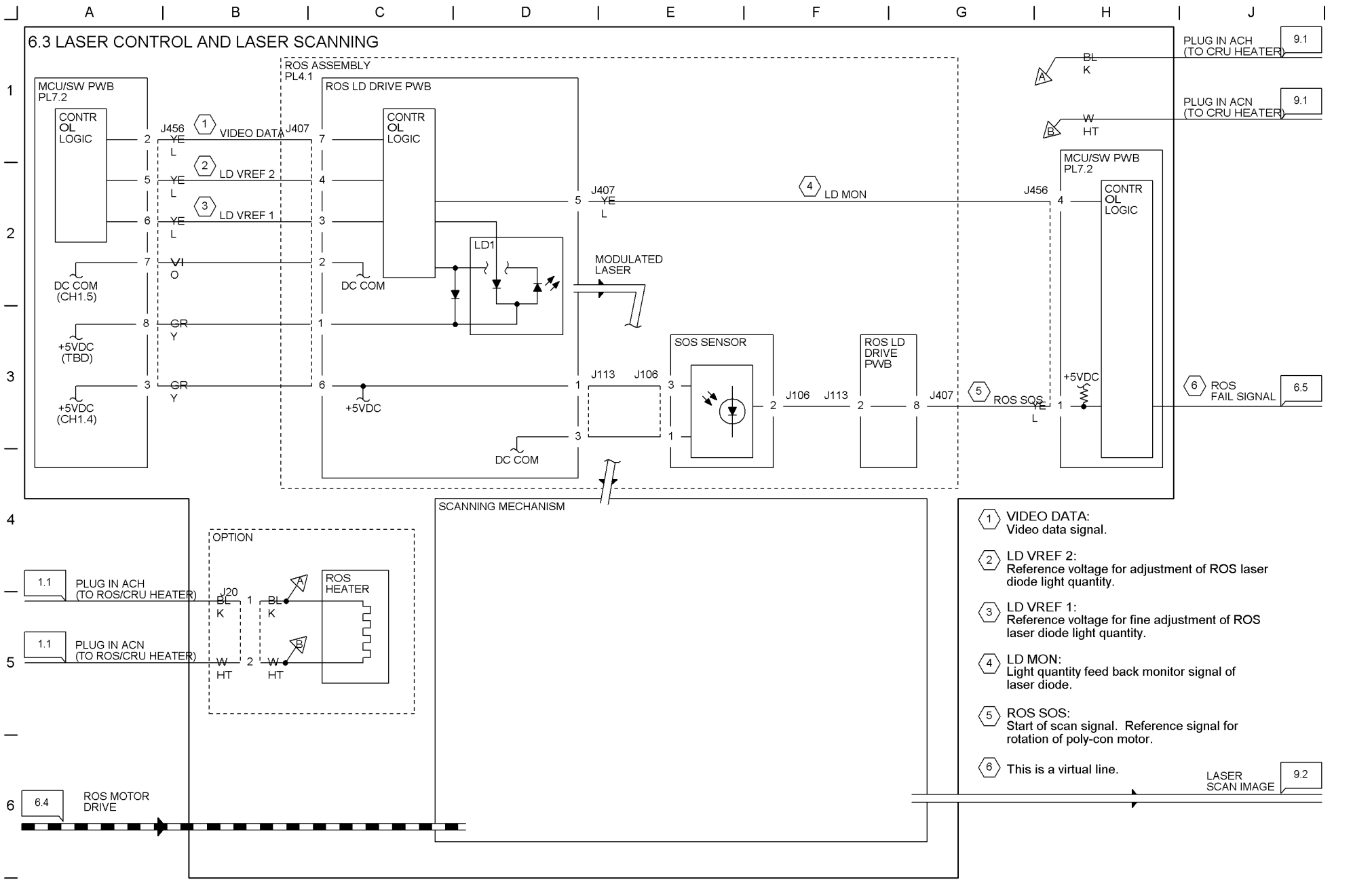

1. VIDEO DATA:
   Video data signal.
2. LD VREF 2:
   Reference voltage for adjustment of ROS laser diode light quantity.
3. LD VREF 1:
   Reference voltage for fine adjustment of ROS laser diode light quantity.
4. LD MON:
   Light quantity feed back monitor signal of laser diode.
5. ROS SOS:
   Start of scan signal. Reference signal for rotation of poly-con motor.
6. This is a virtual line.

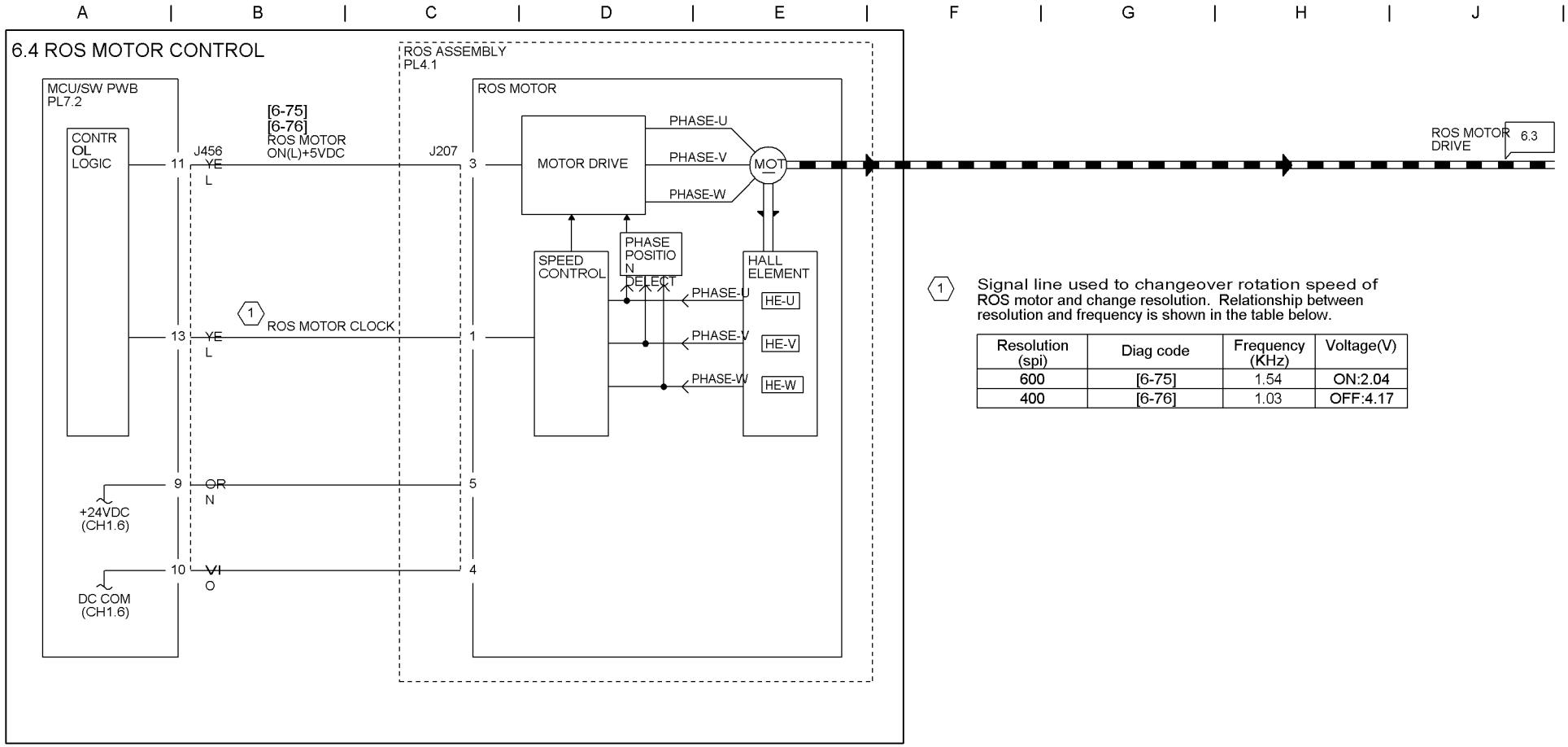

1 Signal line used to changeover rotation speed of ROS motor and change resolution. Relationship between resolution and frequency is shown in the table below.

Resolution (spi)	Diag code	Frequency (KHz)	Voltage(V)
600	[6-75]	1.54	ON:2.04
400	[6-76]	1.03	OFF:4.17

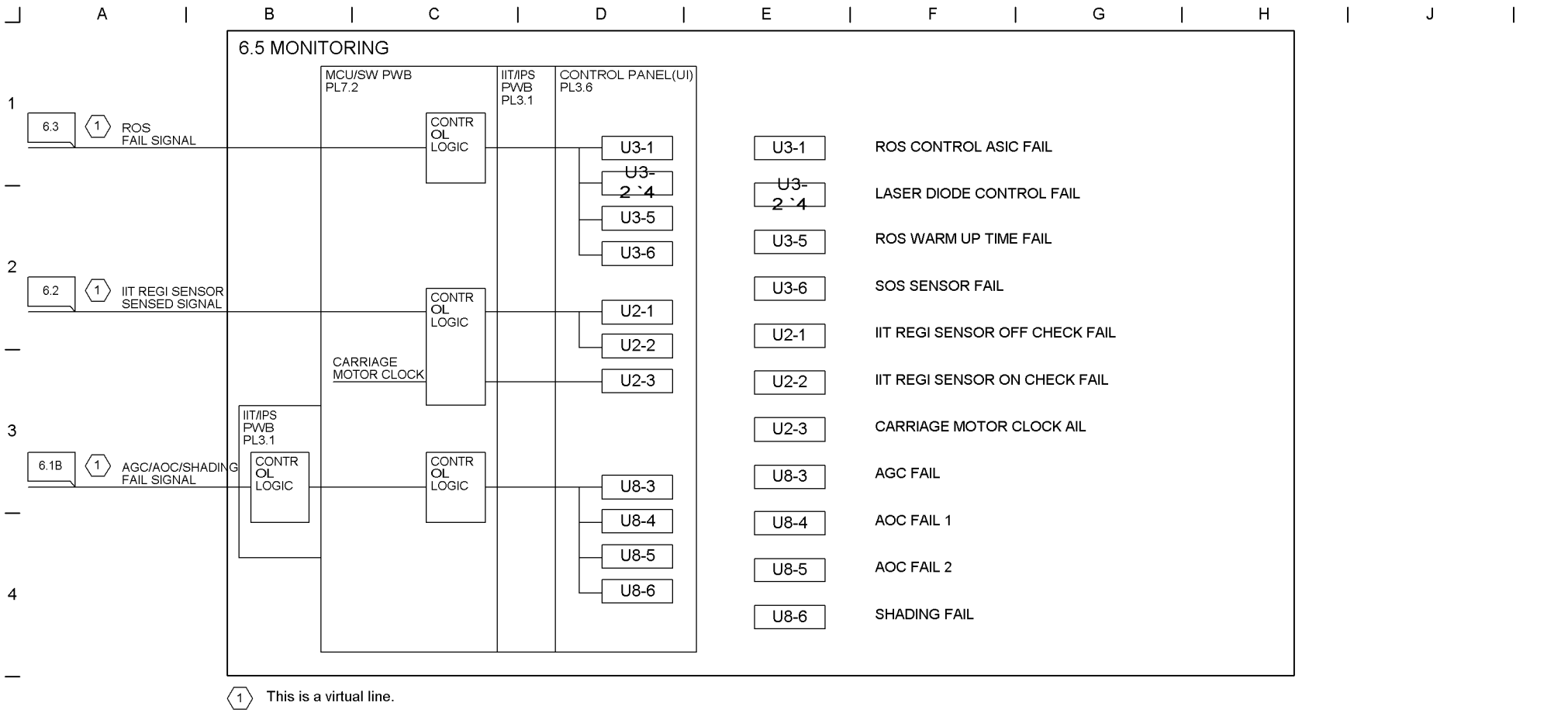
A
B
C
D
E
F
G
H
J
1
2
3
4
5
6
6.5 MONITORING
MCU/SW PWB PL7.2
IIT/IPS PWB PL3.1
CONTROL PANEL(UI) PL3.6
6.3
1
ROS FAIL SIGNAL
6.2
1
IIT REGI SENSOR SENSED SIGNAL
6.1B
1
AGC/AOC/SHADING FAIL SIGNAL
CONTR OL LOGIC
CARRIAGE MOTOR CLOCK
IIT/IPS PWB PL3.1
CONTR OL LOGIC
CONTR OL LOGIC
CONTR OL LOGIC
U3-1
U3-2`4
U3-5
U3-6
U2-1
U2-2
U2-3
U8-3
U8-4
U8-5
U8-6
U3-1 ROS CONTROL ASIC FAIL
U3-2`4 LASER DIODE CONTROL FAIL
U3-5 ROS WARM UP TIME FAIL
U3-6 SOS SENSOR FAIL
U2-1 IIT REGI SENSOR OFF CHECK FAIL
U2-2 IIT REGI SENSOR ON CHECK FAIL
U2-3 CARRIAGE MOTOR CLOCK AIL
U8-3 AGC FAIL
U8-4 AOC FAIL 1
U8-5 AOC FAIL 2
U8-6 SHADING FAIL
1 This is a virtual line.

7.1 TRAY 1 PAPER STACKING

(1) Relationship between combinations of ON/OFF for size SW 1 `4 and paper size is shown below.
(It is not possible to detect if TRAY 1 SIZE SW is not connected.)

Paper size	SW1	SW2	SW3	SW4	UI
Postcard	ON	OFF	ON	ON	2
A5 LEF	OFF	ON	OFF	ON	5
B5 LEF	OFF	ON	OFF	OFF	13
A4 LEF	OFF	OFF	ON	ON	3
8.5 ~11 LEF	OFF	OFF	ON	OFF	11
Envelop long#3	OFF	OFF	OFF	ON	7
No tray	OFF	OFF	OFF	OFF	15

(2) This is a virtual line.

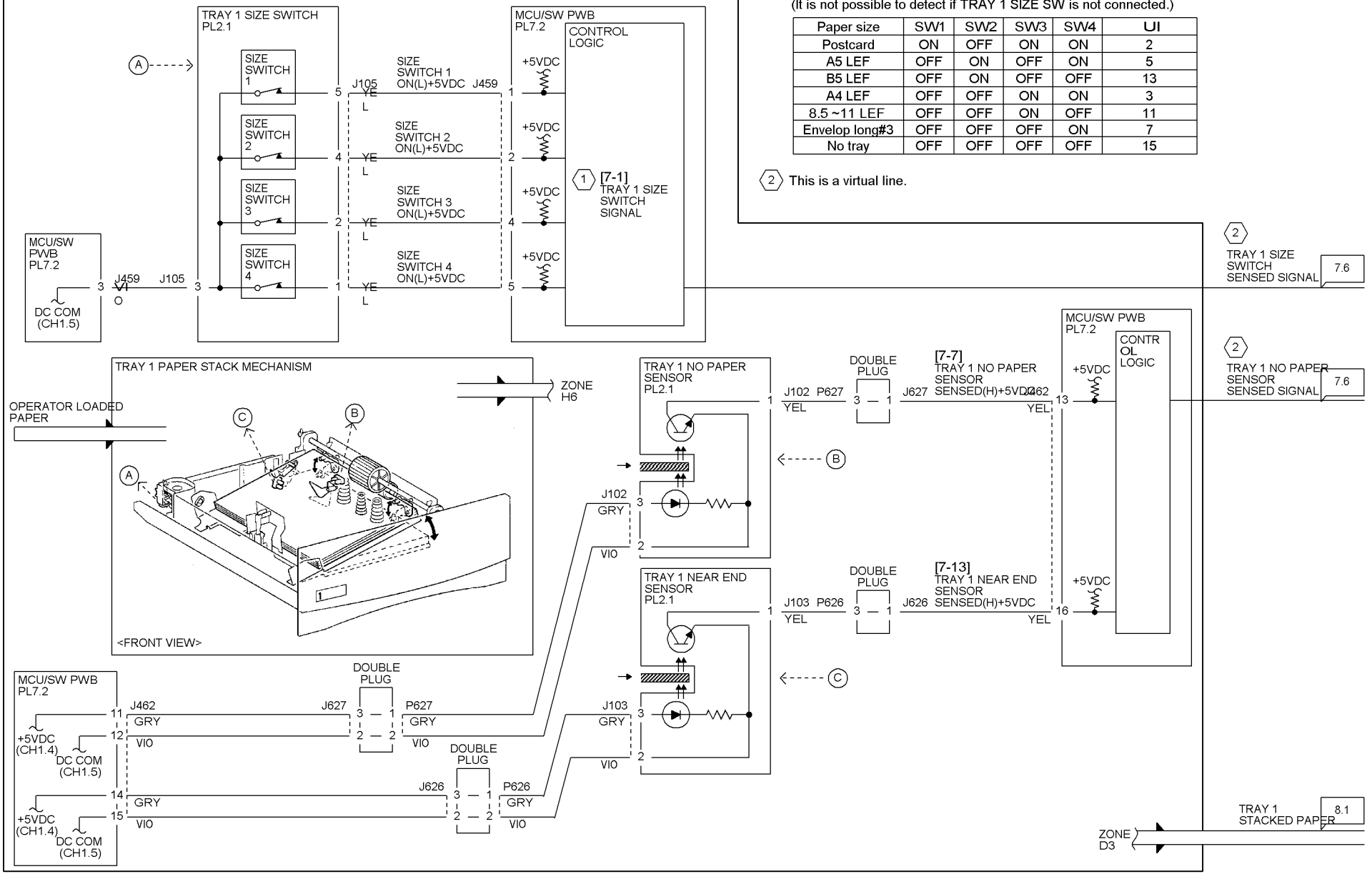

7.2 TRAY 2 PAPER STACKING

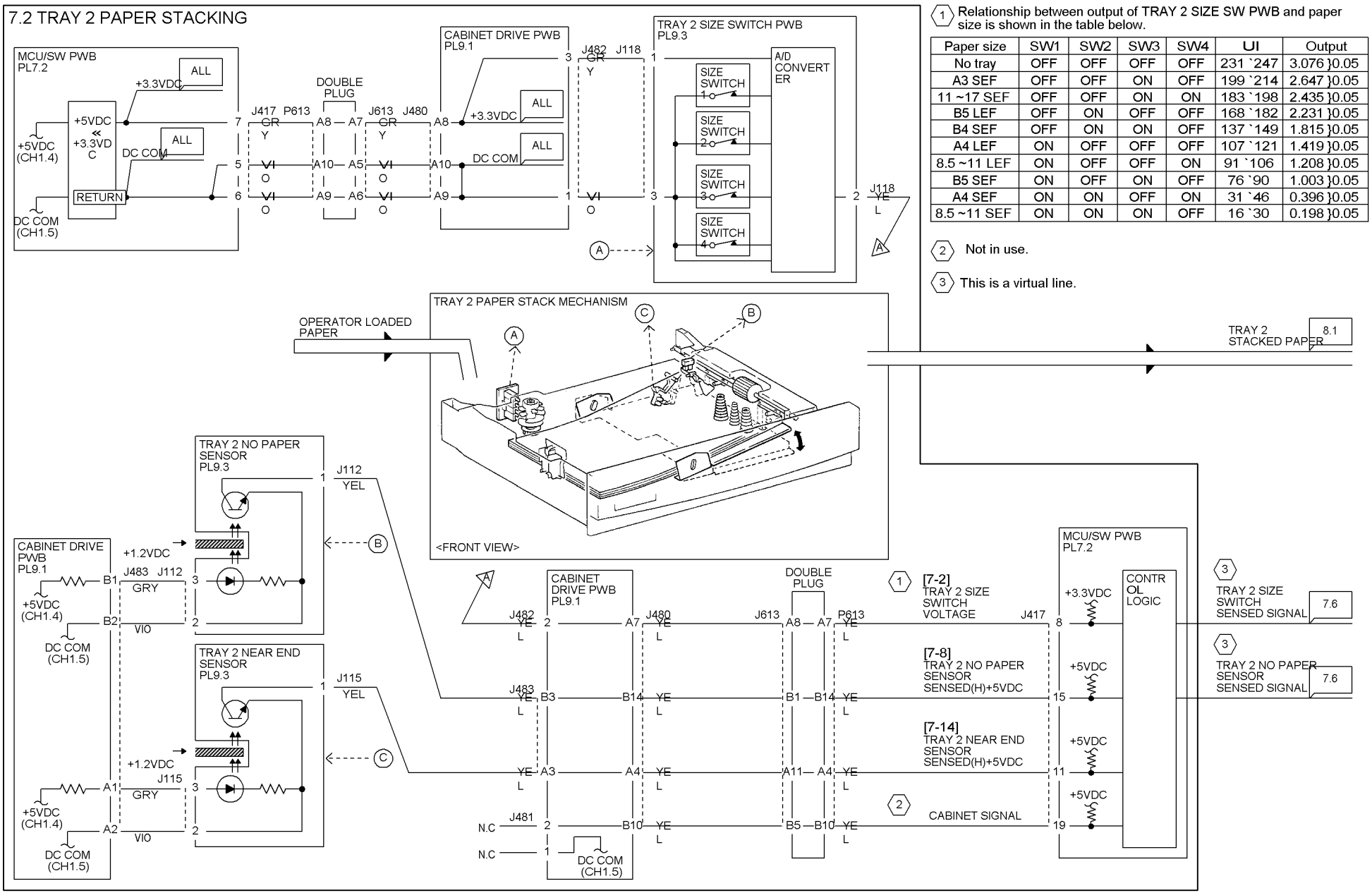

(1) Relationship between output of TRAY 2 SIZE SW PWB and paper size is shown in the table below.

Paper size	SW1	SW2	SW3	SW4	UI	Output
No tray	OFF	OFF	OFF	OFF	231 `247	3.076 }0.05
A3 SEF	OFF	OFF	ON	OFF	199 `214	2.647 }0.05
11 ~17 SEF	OFF	OFF	ON	ON	183 `198	2.435 }0.05
B5 LEF	OFF	ON	OFF	OFF	168 `182	2.231 }0.05
B4 SEF	OFF	ON	ON	OFF	137 `149	1.815 }0.05
A4 LEF	ON	OFF	OFF	OFF	107 `121	1.419 }0.05
8.5 ~11 LEF	ON	OFF	OFF	ON	91 `106	1.208 }0.05
B5 SEF	ON	OFF	ON	OFF	76 `90	1.003 }0.05
A4 SEF	ON	ON	OFF	ON	31 `46	0.396 }0.05
8.5 ~11 SEF	ON	ON	ON	OFF	16 `30	0.198 }0.05

(2) Not in use.

(3) This is a virtual line.

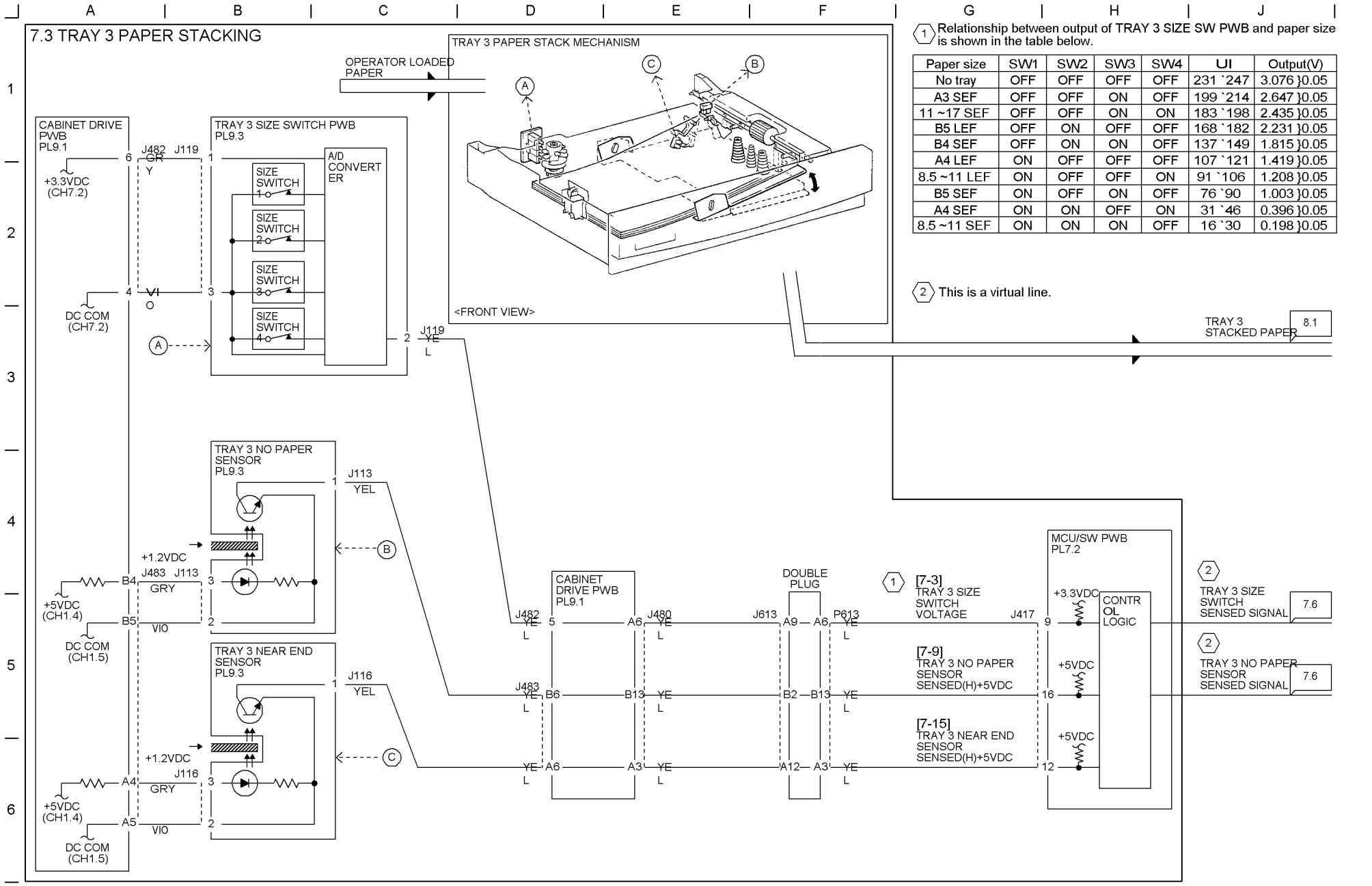

1 Relationship between output of TRAY 3 SIZE SW PWB and paper size is shown in the table below.

Paper size	SW1	SW2	SW3	SW4	UI	Output(V)
No tray	OFF	OFF	OFF	OFF	231 `247	3.076 }0.05
A3 SEF	OFF	OFF	ON	OFF	199 `214	2.647 }0.05
11 ~17 SEF	OFF	OFF	ON	ON	183 `198	2.435 }0.05
B5 LEF	OFF	ON	OFF	OFF	168 `182	2.231 }0.05
B4 SEF	OFF	ON	ON	OFF	137 `149	1.815 }0.05
A4 LEF	ON	OFF	OFF	OFF	107 `121	1.419 }0.05
8.5 ~11 LEF	ON	OFF	OFF	ON	91 `106	1.208 }0.05
B5 SEF	ON	OFF	ON	OFF	76 `90	1.003 }0.05
A4 SEF	ON	ON	OFF	ON	31 `46	0.396 }0.05
8.5 ~11 SEF	ON	ON	ON	OFF	16 `30	0.198 }0.05

2 This is a virtual line.

7.4 TRAY 4 PAPER STACKING

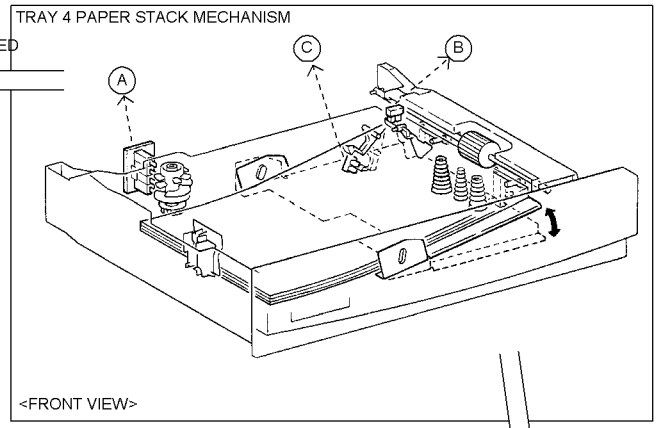

(1) Relationship between output of TRAY 4 SIZE SW PWB and paper size is shown in the table below.

Paper size	SW1	SW2	SW3	SW4	UI	Output(V)
No tray	OFF	OFF	OFF	OFF	231 `247	3.076 }0.05
A3 SEF	OFF	OFF	ON	OFF	199 `214	2.647 }0.05
11 ~17 SEF	OFF	OFF	ON	ON	183 `198	2.435 }0.05
B5 LEF	OFF	ON	OFF	OFF	168 `182	2.231 }0.05
B4 SEF	OFF	ON	ON	OFF	137 `149	1.815 }0.05
A4 LEF	ON	OFF	OFF	OFF	107 `121	1.419 }0.05
8.5 ~11 LEF	ON	OFF	OFF	ON	91 `106	1.208 }0.05
B5 SEF	ON	OFF	ON	OFF	76 `90	1.003 }0.05
A4 SEF	ON	ON	OFF	ON	31 `46	0.396 }0.05
8.5 ~11 SEF	ON	ON	ON	OFF	16 `30	0.198 }0.05

(2) This is a virtual line.

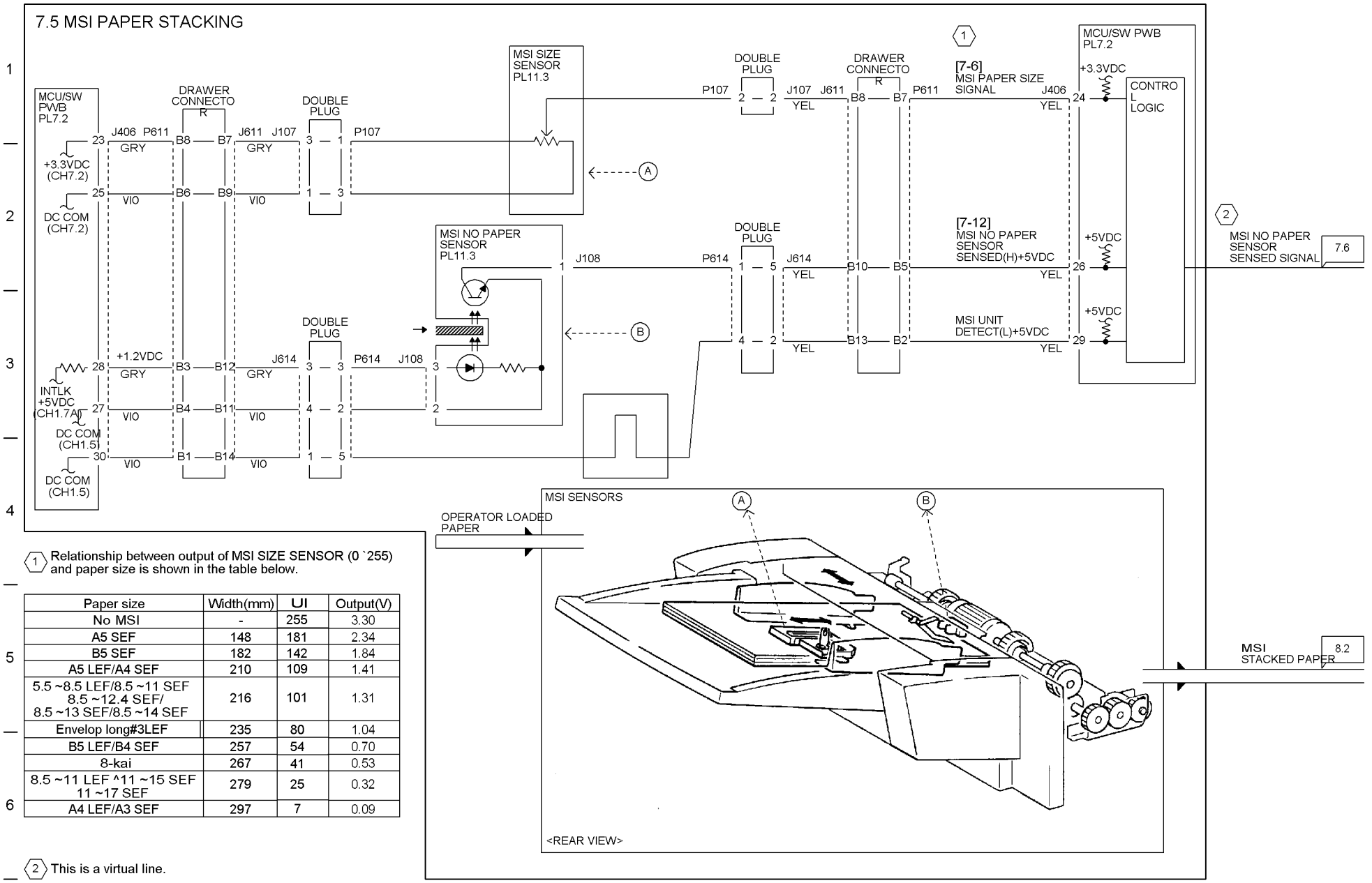

(1) Relationship between output of MSI SIZE SENSOR (0 `255) and paper size is shown in the table below.

Paper size	Width(mm)	UI	Output(V)
No MSI	-	255	3.30
A5 SEF	148	181	2.34
B5 SEF	182	142	1.84
A5 LEF/A4 SEF	210	109	1.41
5.5 ~8.5 LEF/8.5 ~11 SEF 8.5 ~12.4 SEF/ 8.5 ~13 SEF/8.5 ~14 SEF	216	101	1.31
Envelop long#3LEF	235	80	1.04
B5 LEF/B4 SEF	257	54	0.70
8-kai	267	41	0.53
8.5 ~11 LEF ^11 ~15 SEF 11 ~17 SEF	279	25	0.32
A4 LEF/A3 SEF	297	7	0.09

(2) This is a virtual line.

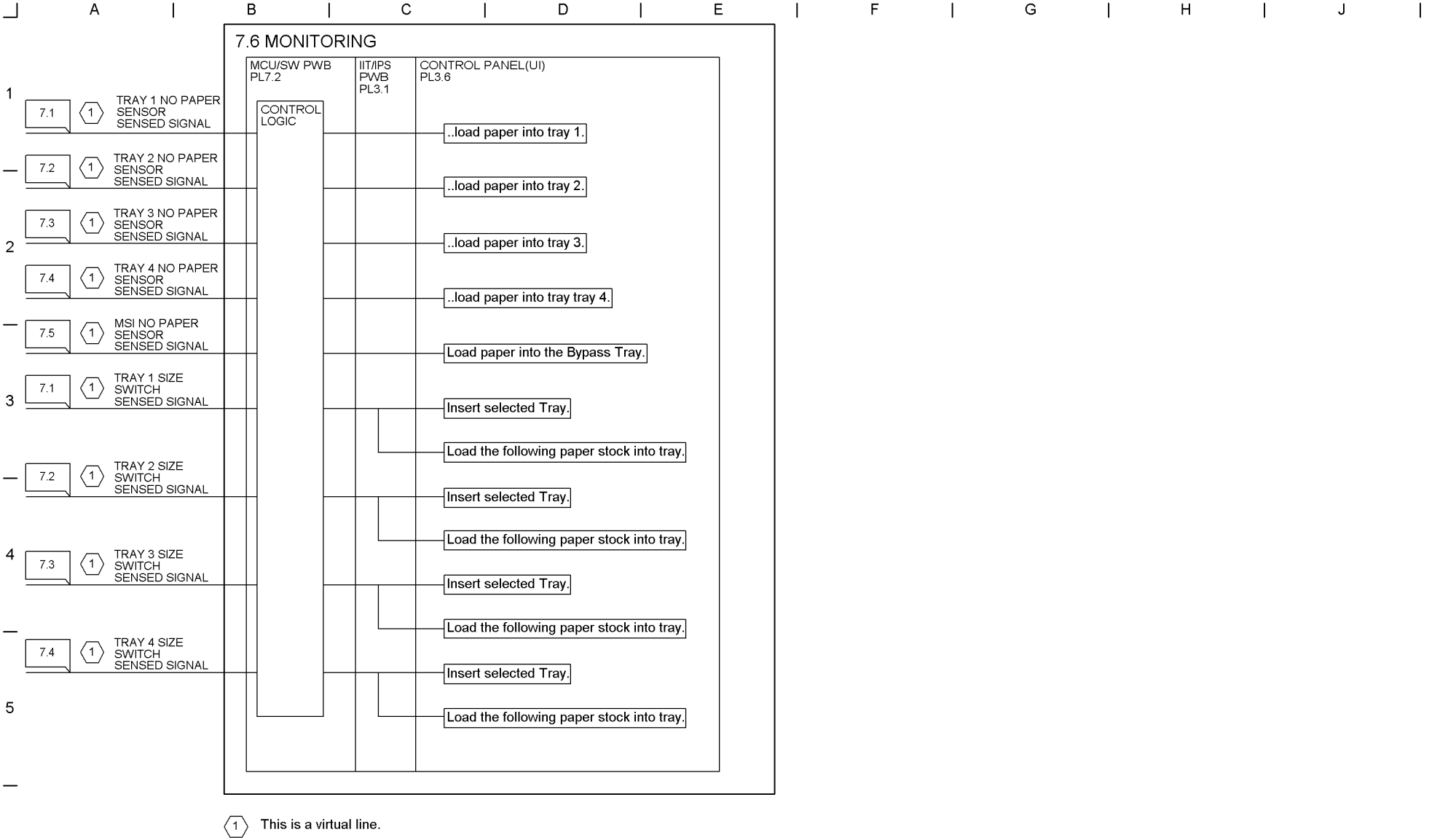
A
B
C
D
E
F
G
H
J
7.6 MONITORING
MCU/SW PWB PL7.2
IIT/IPS PWB PL3.1
CONTROL PANEL(UI) PL3.6
CONTROL LOGIC
7.1
1
TRAY 1 NO PAPER SENSOR SENSED SIGNAL
..load paper into tray 1.
7.2
1
TRAY 2 NO PAPER SENSOR SENSED SIGNAL
..load paper into tray 2.
7.3
1
TRAY 3 NO PAPER SENSOR SENSED SIGNAL
..load paper into tray 3.
7.4
1
TRAY 4 NO PAPER SENSOR SENSED SIGNAL
..load paper into tray tray 4.
7.5
1
MSI NO PAPER SENSOR SENSED SIGNAL
Load paper into the Bypass Tray.
7.1
1
TRAY 1 SIZE SWITCH SENSED SIGNAL
Insert selected Tray.
Load the following paper stock into tray.
7.2
1
TRAY 2 SIZE SWITCH SENSED SIGNAL
Insert selected Tray.
Load the following paper stock into tray.
7.3
1
TRAY 3 SIZE SWITCH SENSED SIGNAL
Insert selected Tray.
Load the following paper stock into tray.
7.4
1
TRAY 4 SIZE SWITCH SENSED SIGNAL
Insert selected Tray.
Load the following paper stock into tray.
1 This is a virtual line.

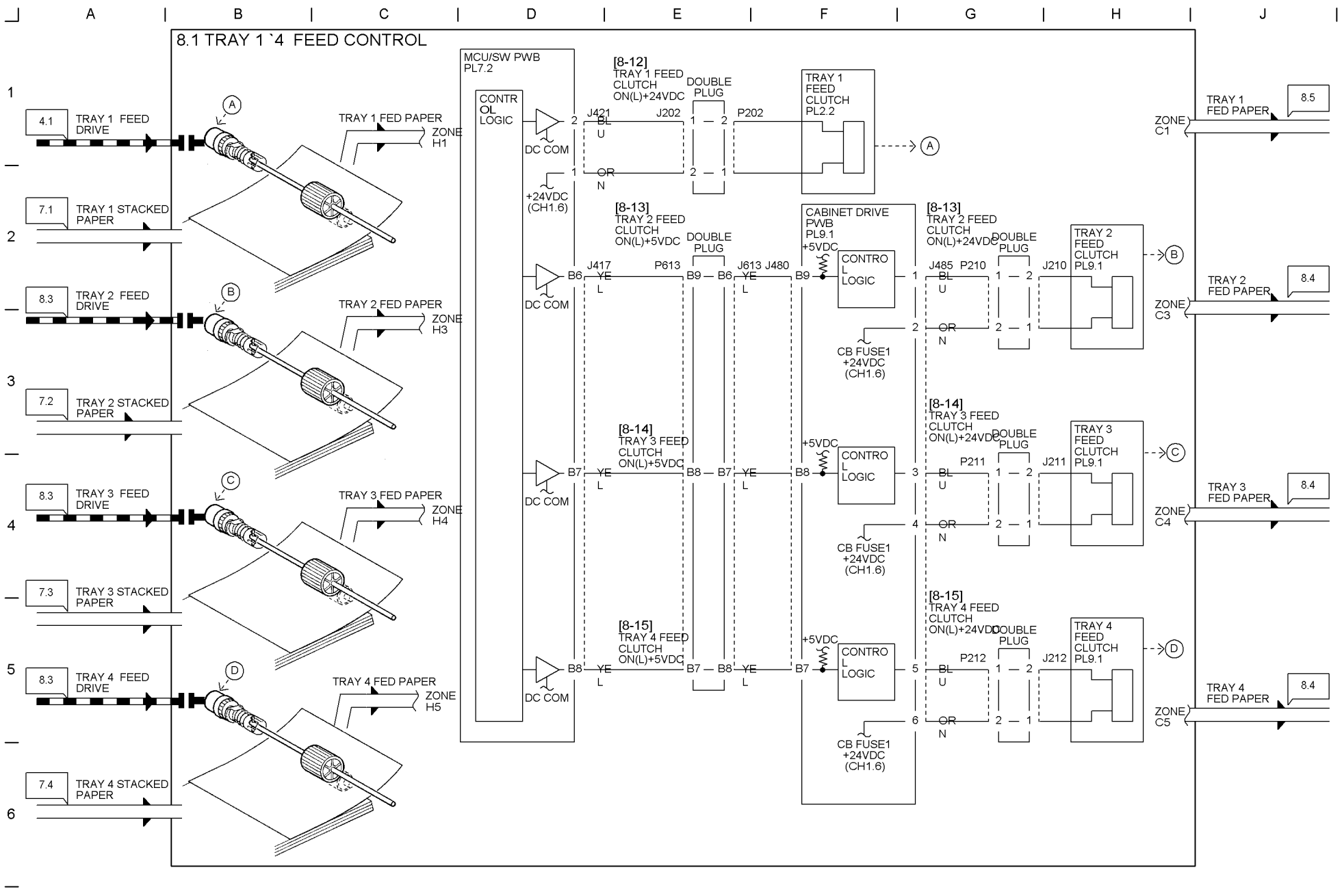
8.1 TRAY 1 `4 FEED CONTROL
MCU/SW PWB PL7.2
CONTROL LOGIC
DC COM
+24VDC (CH1.6)
[8-12] TRAY 1 FEED CLUTCH ON(L)+24VDC
DOUBLE PLUG
J421 J202 P202
BU
ORN
TRAY 1 FEED CLUTCH PL2.2
[8-13] TRAY 2 FEED CLUTCH ON(L)+5VDC
J417 P613 J613 J480
YEL
CABINET DRIVE PWB PL9.1
+5VDC
CONTROL LOGIC
CB FUSE1 +24VDC (CH1.6)
[8-13] TRAY 2 FEED CLUTCH ON(L)+24VDC
J485 P210 J210
TRAY 2 FEED CLUTCH PL9.1
[8-14] TRAY 3 FEED CLUTCH ON(L)+5VDC
[8-14] TRAY 3 FEED CLUTCH ON(L)+24VDC
P211 J211
TRAY 3 FEED CLUTCH PL9.1
[8-15] TRAY 4 FEED CLUTCH ON(L)+5VDC
[8-15] TRAY 4 FEED CLUTCH ON(L)+24VDC
P212 J212
TRAY 4 FEED CLUTCH PL9.1
4.1 TRAY 1 FEED DRIVE
7.1 TRAY 1 STACKED PAPER
8.3 TRAY 2 FEED DRIVE
7.2 TRAY 2 STACKED PAPER
8.3 TRAY 3 FEED DRIVE
7.3 TRAY 3 STACKED PAPER
8.3 TRAY 4 FEED DRIVE
7.4 TRAY 4 STACKED PAPER
TRAY 1 FED PAPER
TRAY 2 FED PAPER
TRAY 3 FED PAPER
TRAY 4 FED PAPER
ZONE H1
ZONE H3
ZONE H4
ZONE H5
ZONE C1
ZONE C3
ZONE C4
ZONE C5
8.5
8.4
8.4
8.4

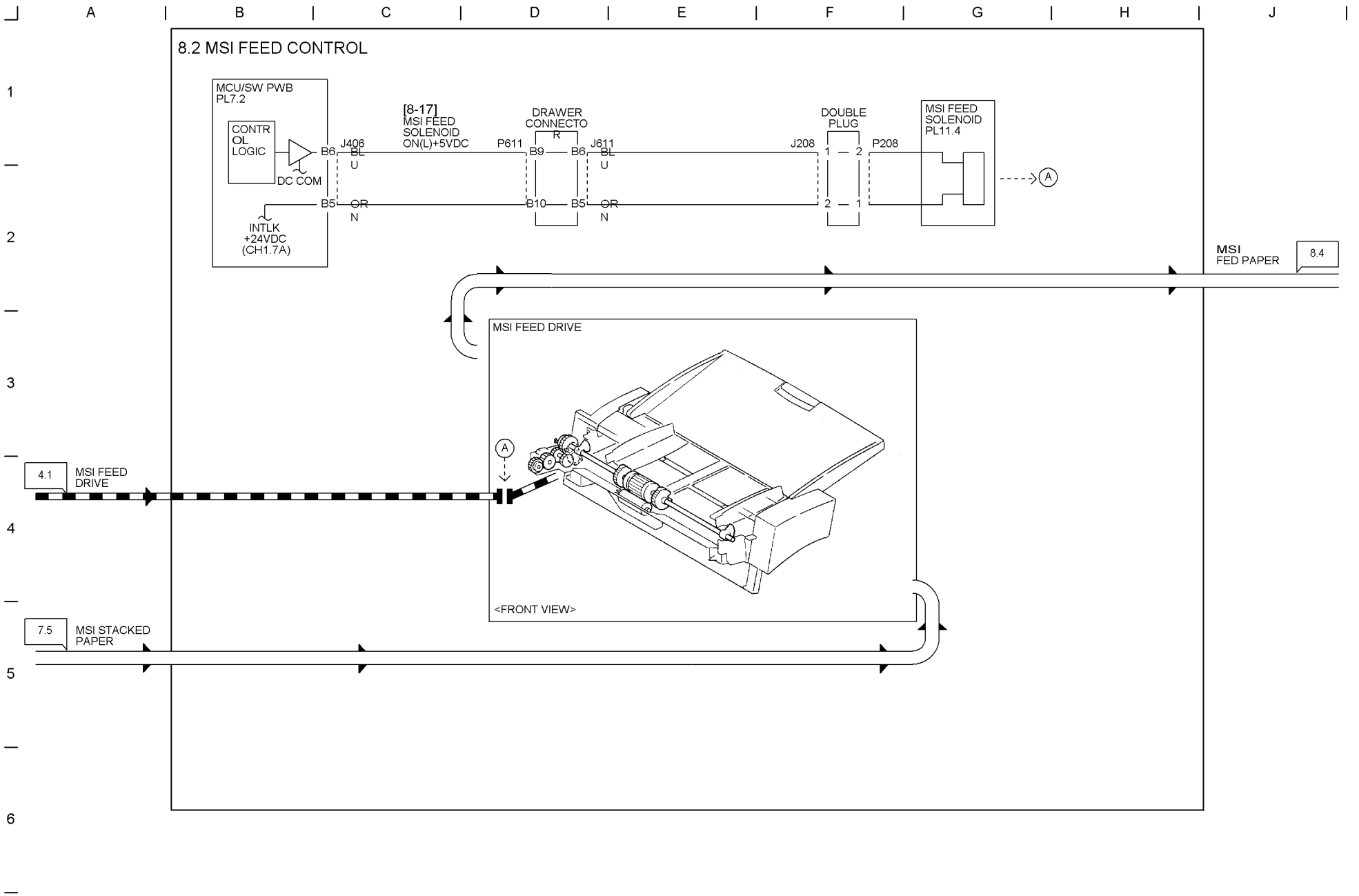
8.2 MSI FEED CONTROL
MCU/SW PWB
PL7.2
CONTR
OL
LOGIC
DC COM
INTLK
+24VDC
(CH1.7A)
B6
B5
J406
BL
U
OR
N
[8-17]
MSI FEED
SOLENOID
ON(L)+5VDC
P611
DRAWER
CONNECTO
R
B9
B10
J611
J208
DOUBLE
PLUG
1
2
P208
MSI FEED
SOLENOID
PL11.4
A
MSI
FED PAPER
8.4
MSI FEED DRIVE
<FRONT VIEW>
4.1
MSI FEED
DRIVE
7.5
MSI STACKED
PAPER

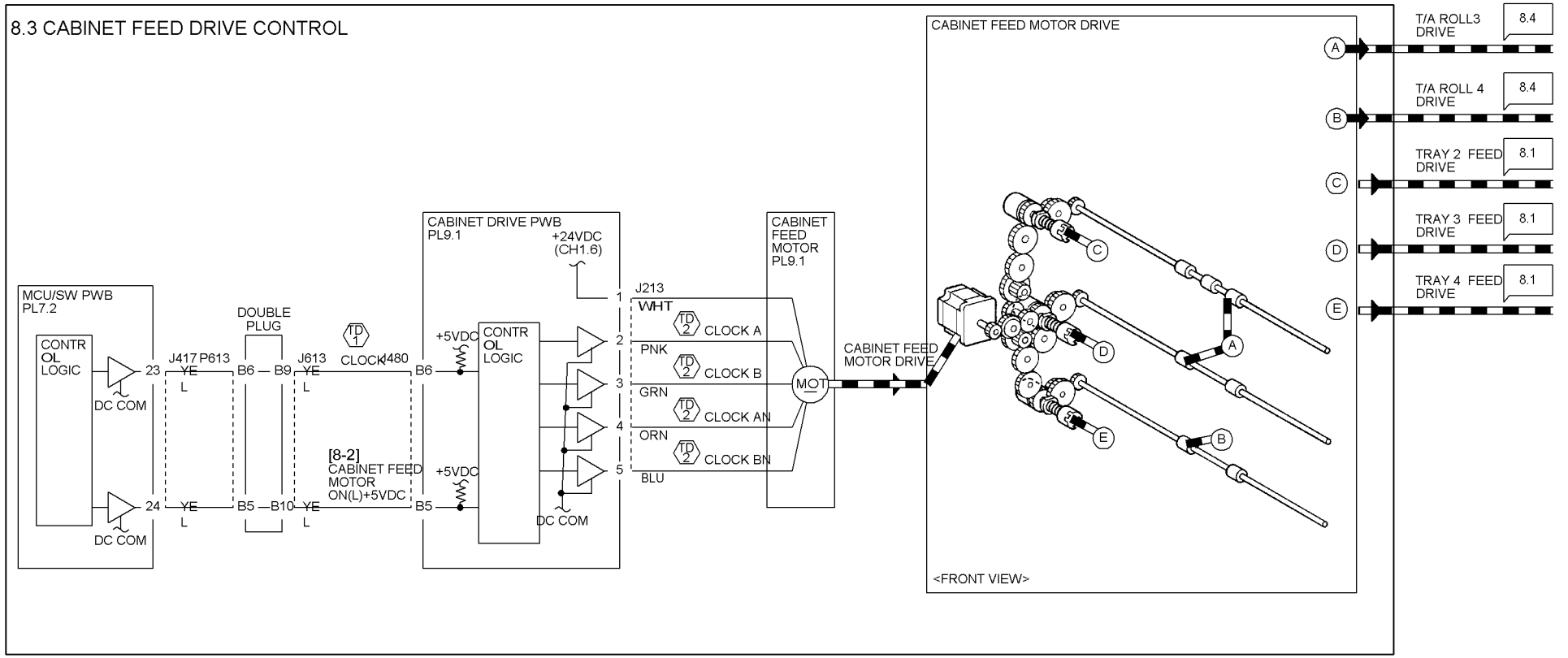

Test data	Signal	Point	Method	Output	Frequency
TD 1	CABINET FEED MOTOR ON CLOCK	+:J417-B9 -:Frame	Input a diag code [8-2].	ON:2.5VDC OFF:5VDC	ON:2.1HZ
TD 1	CABINET FEED MOTOR ON CLOCK A/B AN/BN	+:J213-2 `5 -:Frame	Input a diag code [8-2].	ON:24VDC OFF:24VDC	ON:2.8HZ

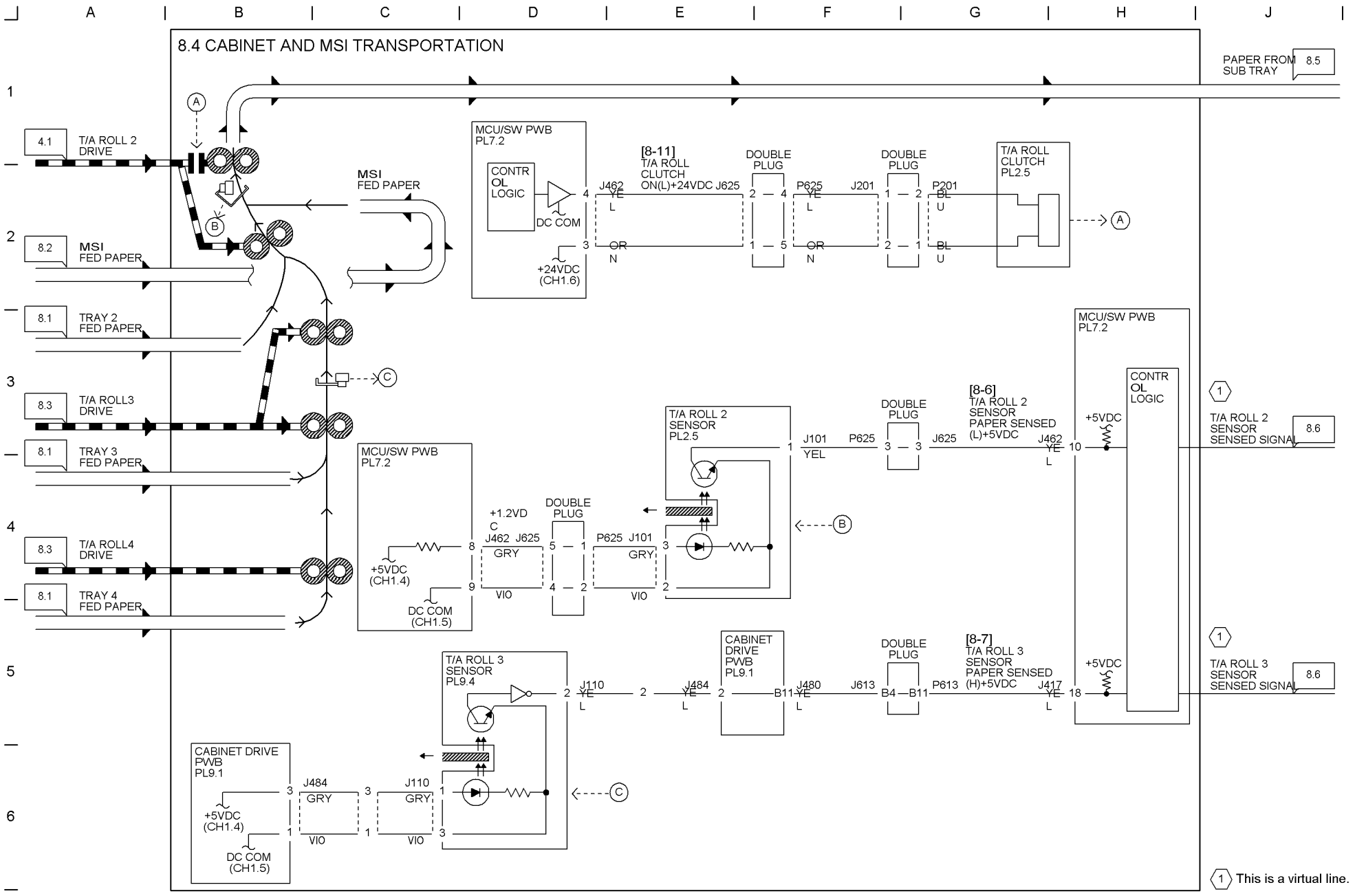
8.4 CABINET AND MSI TRANSPORTATION
PAPER FROM SUB TRAY 8.5
4.1 T/A ROLL 2 DRIVE
MSI FED PAPER
8.2 MSI FED PAPER
8.1 TRAY 2 FED PAPER
8.3 T/A ROLL3 DRIVE
8.1 TRAY 3 FED PAPER
8.3 T/A ROLL4 DRIVE
8.1 TRAY 4 FED PAPER
MCU/SW PWB PL7.2
CONTR OL LOGIC
DC COM
+24VDC (CH1.6)
[8-11] T/A ROLL CLUTCH ON(L)+24VDC J625
DOUBLE PLUG
T/A ROLL CLUTCH PL2.5
T/A ROLL 2 SENSOR PL2.5
[8-6] T/A ROLL 2 SENSOR PAPER SENSED (L)+5VDC
+5VDC
T/A ROLL 2 SENSOR SENSED SIGNAL 8.6
+1.2VD
+5VDC (CH1.4)
DC COM (CH1.5)
T/A ROLL 3 SENSOR PL9.4
CABINET DRIVE PWB PL9.1
[8-7] T/A ROLL 3 SENSOR PAPER SENSED (H)+5VDC
T/A ROLL 3 SENSOR SENSED SIGNAL 8.6
1 This is a virtual line.

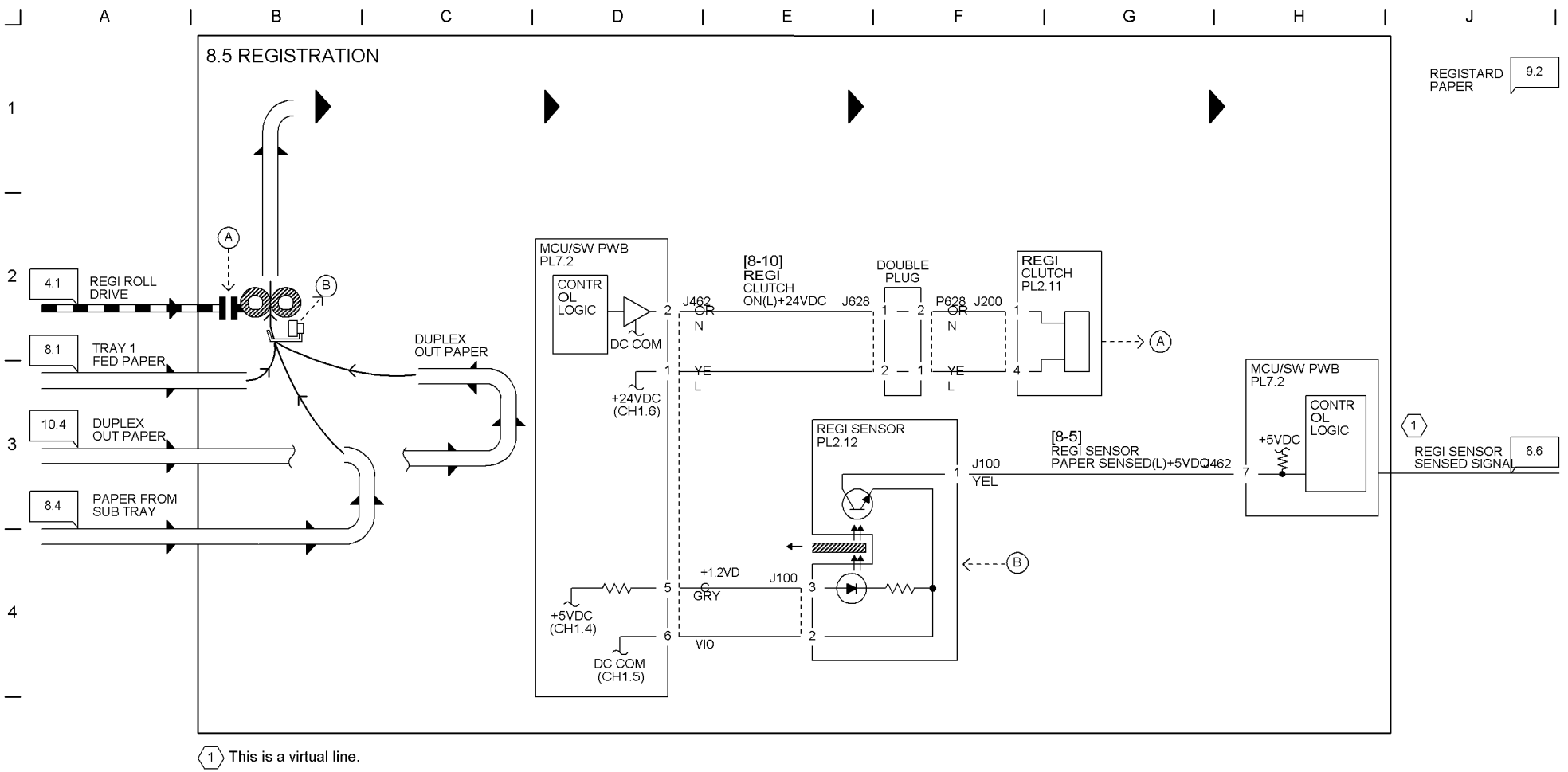
8.5 REGISTRATION
REGISTARD PAPER
9.2
4.1
REGI ROLL DRIVE
8.1
TRAY 1 FED PAPER
10.4
DUPLEX OUT PAPER
8.4
PAPER FROM SUB TRAY
DUPLEX OUT PAPER
A
B
MCU/SW PWB PL7.2
CONTR OL LOGIC
DC COM
+24VDC (CH1.6)
+5VDC (CH1.4)
DC COM (CH1.5)
[8-10] REGI CLUTCH ON(L)+24VDC
J462
OR N
YE L
J628
DOUBLE PLUG
P628
J200
REGI CLUTCH PL2.11
REGI SENSOR PL2.12
+1.2VDC
GRY
VIO
J100
[8-5] REGI SENSOR PAPER SENSED(L)+5VDC
YEL
MCU/SW PWB PL7.2
+5VDC
CONTR OL LOGIC
REGI SENSOR SENSED SIGNAL
8.6
1 This is a virtual line.

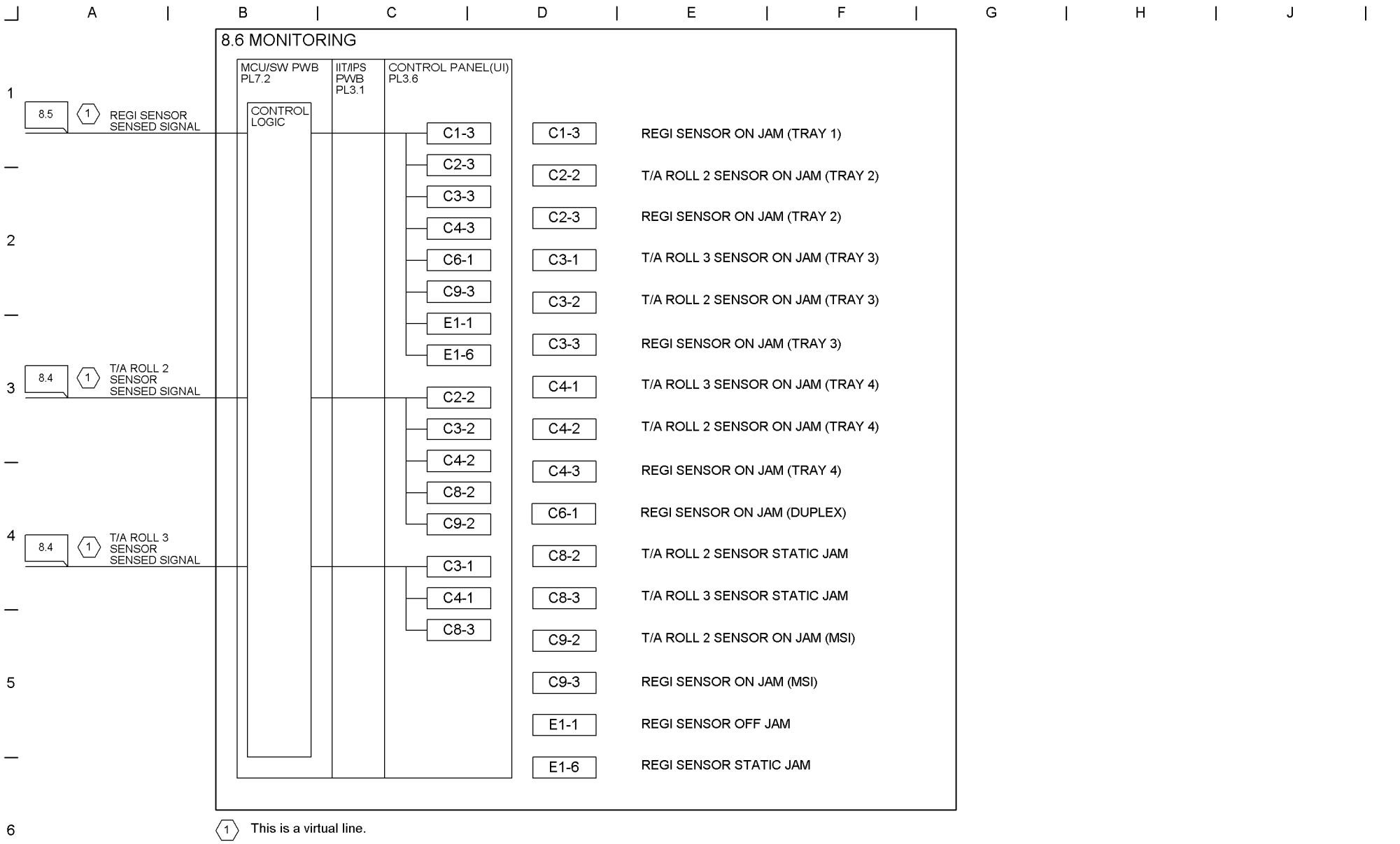
8.6 MONITORING
MCU/SW PWB PL7.2
IIT/IPS PWB PL3.1
CONTROL PANEL(UI) PL3.6
CONTROL LOGIC
8.5 1 REGI SENSOR SENSED SIGNAL
8.4 1 T/A ROLL 2 SENSOR SENSED SIGNAL
8.4 1 T/A ROLL 3 SENSOR SENSED SIGNAL
C1-3
C2-3
C3-3
C4-3
C6-1
C9-3
E1-1
E1-6
C2-2
C3-2
C4-2
C8-2
C9-2
C3-1
C4-1
C8-3
C1-3 REGI SENSOR ON JAM (TRAY 1)
C2-2 T/A ROLL 2 SENSOR ON JAM (TRAY 2)
C2-3 REGI SENSOR ON JAM (TRAY 2)
C3-1 T/A ROLL 3 SENSOR ON JAM (TRAY 3)
C3-2 T/A ROLL 2 SENSOR ON JAM (TRAY 3)
C3-3 REGI SENSOR ON JAM (TRAY 3)
C4-1 T/A ROLL 3 SENSOR ON JAM (TRAY 4)
C4-2 T/A ROLL 2 SENSOR ON JAM (TRAY 4)
C4-3 REGI SENSOR ON JAM (TRAY 4)
C6-1 REGI SENSOR ON JAM (DUPLEX)
C8-2 T/A ROLL 2 SENSOR STATIC JAM
C8-3 T/A ROLL 3 SENSOR STATIC JAM
C9-2 T/A ROLL 2 SENSOR ON JAM (MSI)
C9-3 REGI SENSOR ON JAM (MSI)
E1-1 REGI SENSOR OFF JAM
E1-6 REGI SENSOR STATIC JAM
1 This is a virtual line.

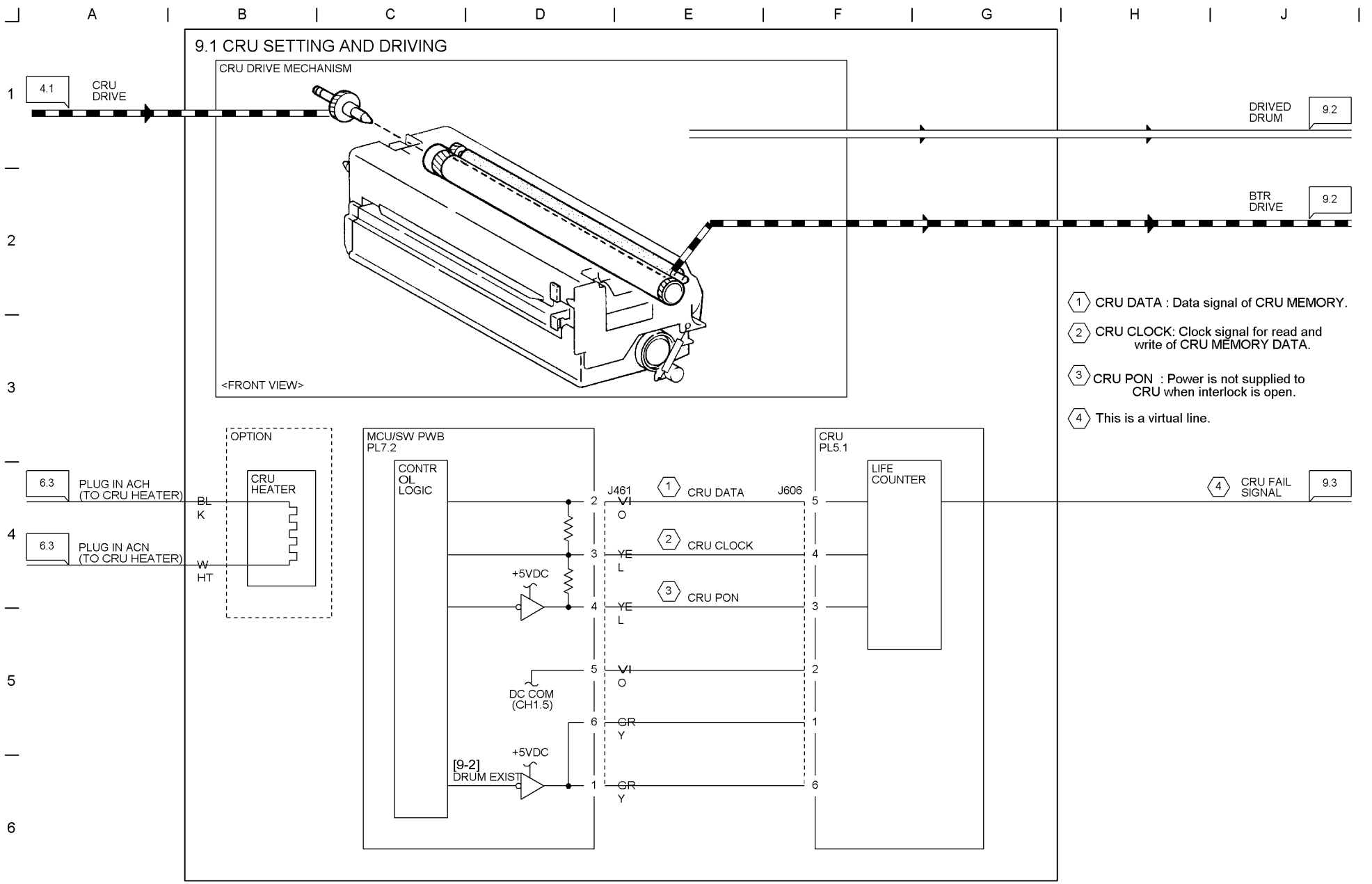
9.1 CRU SETTING AND DRIVING
CRU DRIVE MECHANISM
<FRONT VIEW>
4.1
CRU DRIVE
DRIVED DRUM
9.2
BTR DRIVE
9.2
1 CRU DATA : Data signal of CRU MEMORY.
2 CRU CLOCK: Clock signal for read and write of CRU MEMORY DATA.
3 CRU PON : Power is not supplied to CRU when interlock is open.
4 This is a virtual line.
OPTION
CRU HEATER
6.3
PLUG IN ACH (TO CRU HEATER)
BLK
6.3
PLUG IN ACN (TO CRU HEATER)
WHT
MCU/SW PWB PL7.2
CONTROL LOGIC
J461
J606
1 CRU DATA
2 CRU CLOCK
3 CRU PON
+5VDC
DC COM (CH1.5)
+5VDC
[9-2] DRUM EXIST
CRU PL5.1
LIFE COUNTER
4 CRU FAIL SIGNAL
9.3

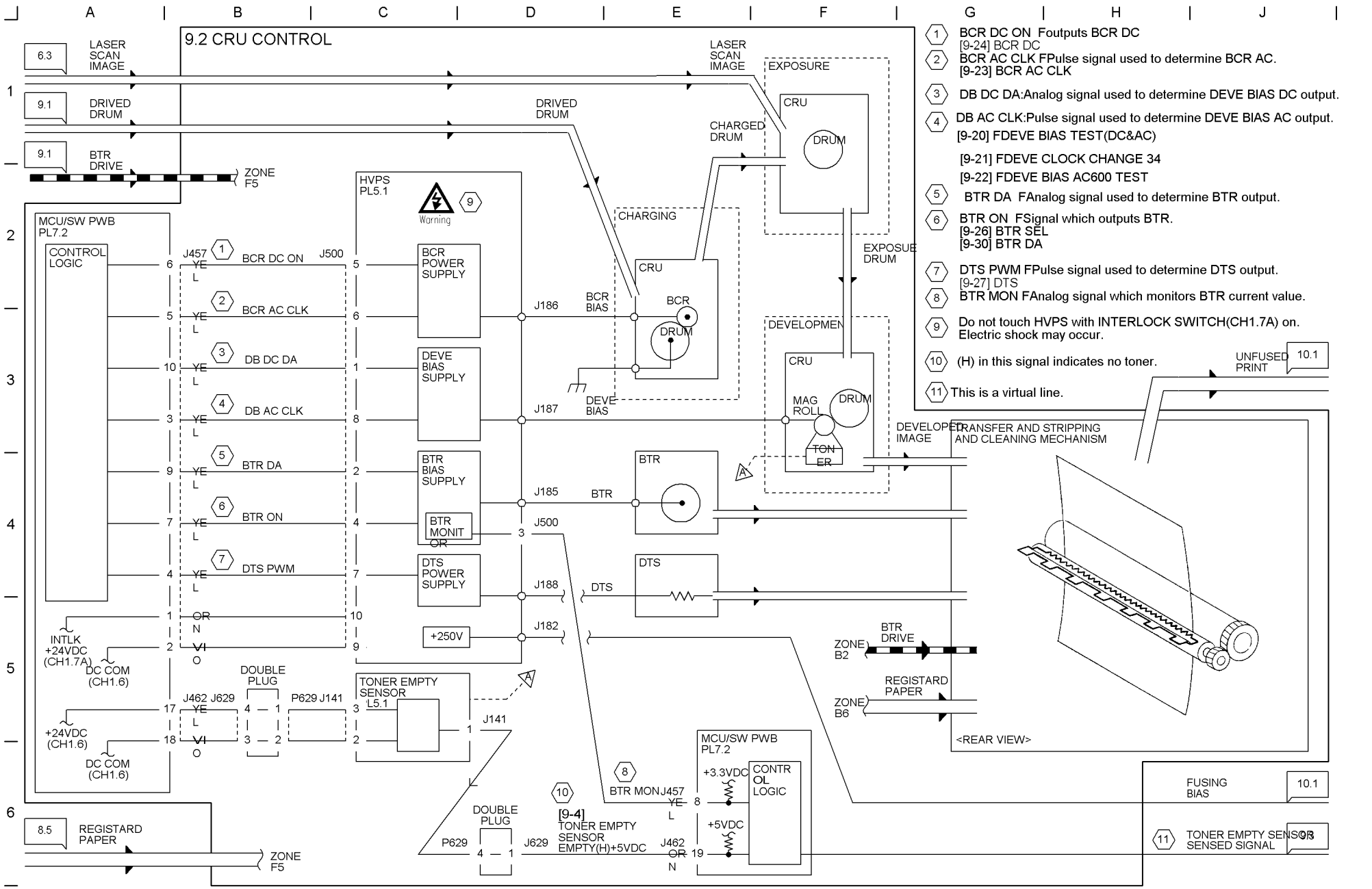

1. BCR DC ON Foutputs BCR DC
[9-24] BCR DC
2. BCR AC CLK FPulse signal used to determine BCR AC.
[9-23] BCR AC CLK
3. DB DC DA:Analog signal used to determine DEVE BIAS DC output.
4. DB AC CLK:Pulse signal used to determine DEVE BIAS AC output.
[9-20] FDEVE BIAS TEST(DC&AC)
[9-21] FDEVE CLOCK CHANGE 34
[9-22] FDEVE BIAS AC600 TEST
5. BTR DA FAnalog signal used to determine BTR output.
6. BTR ON FSignal which outputs BTR.
[9-26] BTR SEL
[9-30] BTR DA
7. DTS PWM FPulse signal used to determine DTS output.
[9-27] DTS
8. BTR MON FAnalog signal which monitors BTR current value.
9. Do not touch HVPS with INTERLOCK SWITCH(CH1.7A) on. Electric shock may occur.
10. (H) in this signal indicates no toner.
11. This is a virtual line.

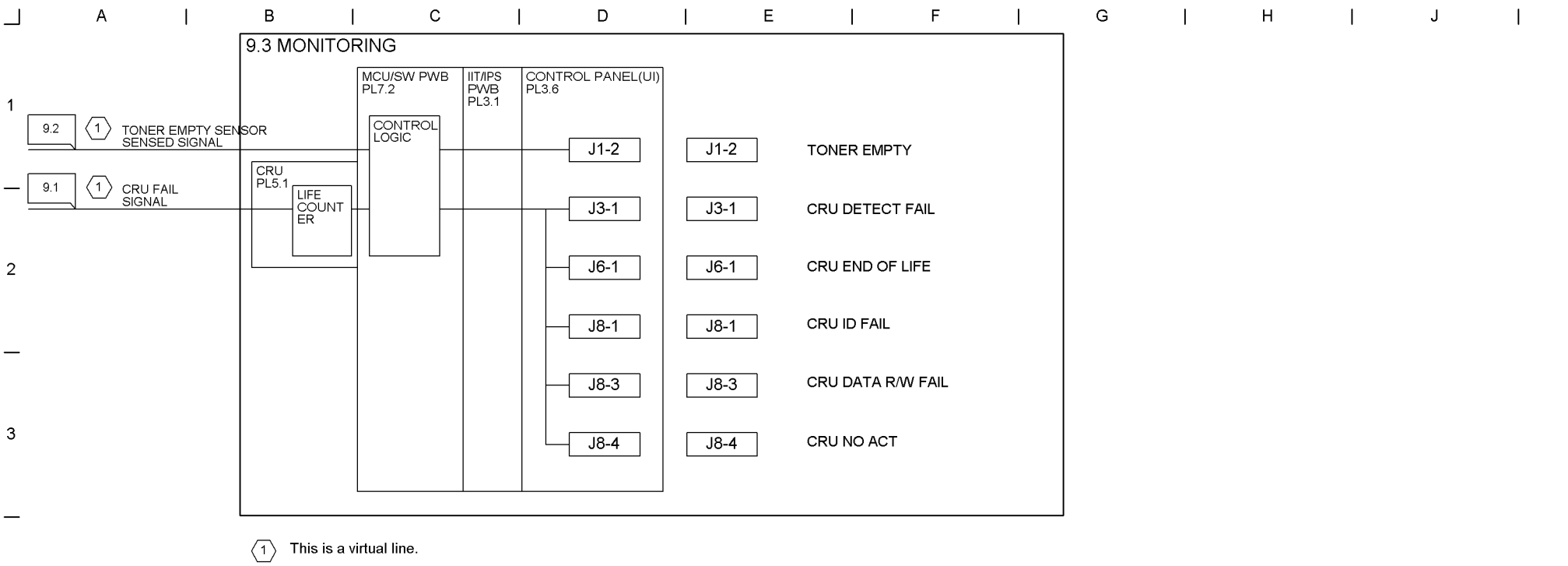
9.3 MONITORING
MCU/SW PWB PL7.2
IIT/IPS PWB PL3.1
CONTROL PANEL(UI) PL3.6
9.2
1
TONER EMPTY SENSOR SENSED SIGNAL
9.1
1
CRU FAIL SIGNAL
CRU PL5.1
LIFE COUNTER
CONTROL LOGIC
J1-2
J3-1
J6-1
J8-1
J8-3
J8-4
J1-2
J3-1
J6-1
J8-1
J8-3
J8-4
TONER EMPTY
CRU DETECT FAIL
CRU END OF LIFE
CRU ID FAIL
CRU DATA R/W FAIL
CRU NO ACT
1
This is a virtual line.

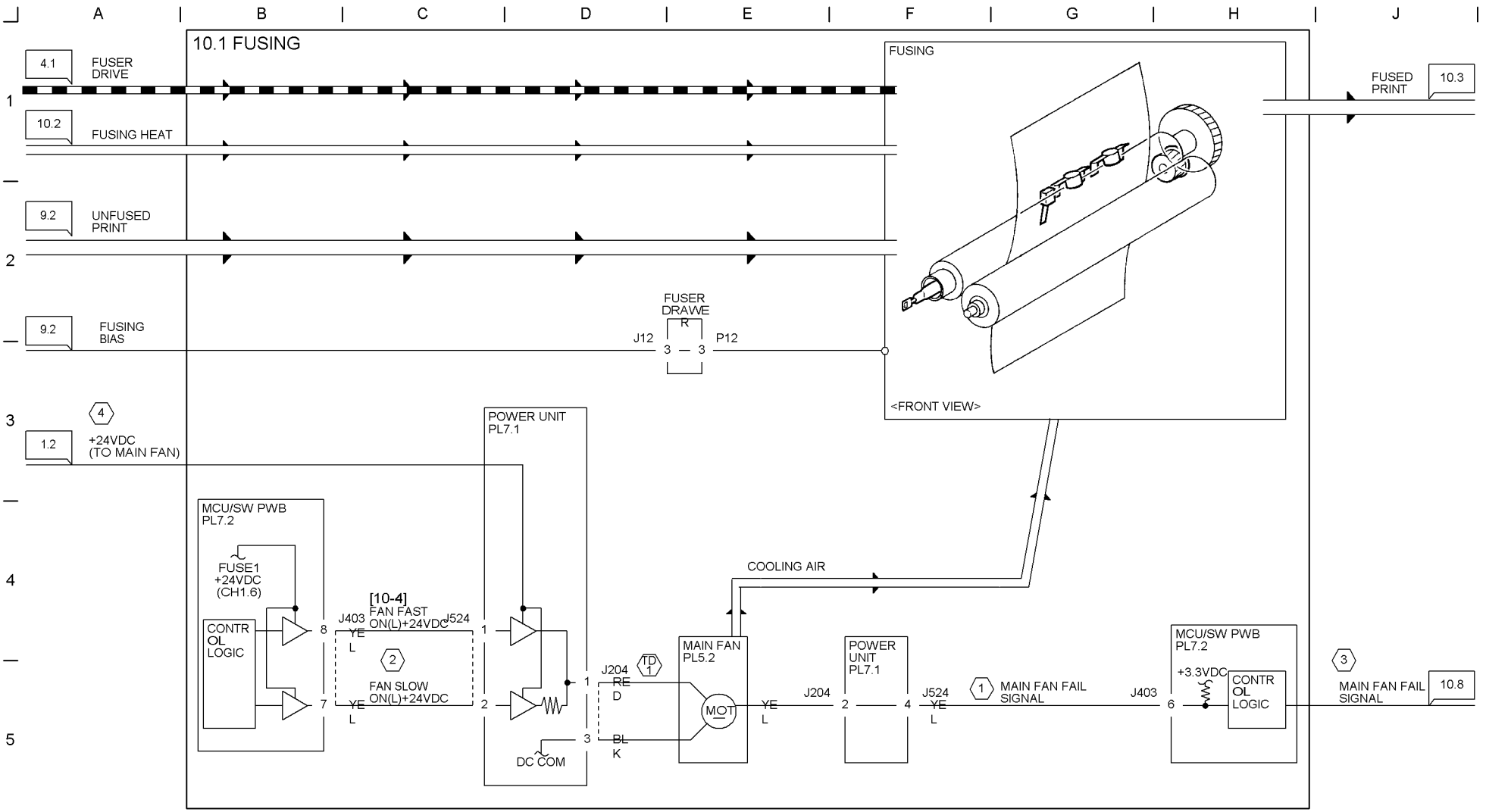

(1) Fan fail occurs if sampling interval is less than 1 sec. and the following events occur.

- When HIGH is detected 60 times continuously within 60sec.
- When LOW is repeated less than 30 times within 60sec.

(2) In Diag. mode, FAN operates in SLOW mode.

(3) This is a virtual line.

(4) This is a wiring in POWER UNIT.

Test data	Signal	Point	Method	Output
TD 1	Main fan fast drive voltage	{ FJ204-1 | FFrame	Input a diag code [10-4].	ON FAST F24VDC OFF SLOW F24VDC (2)

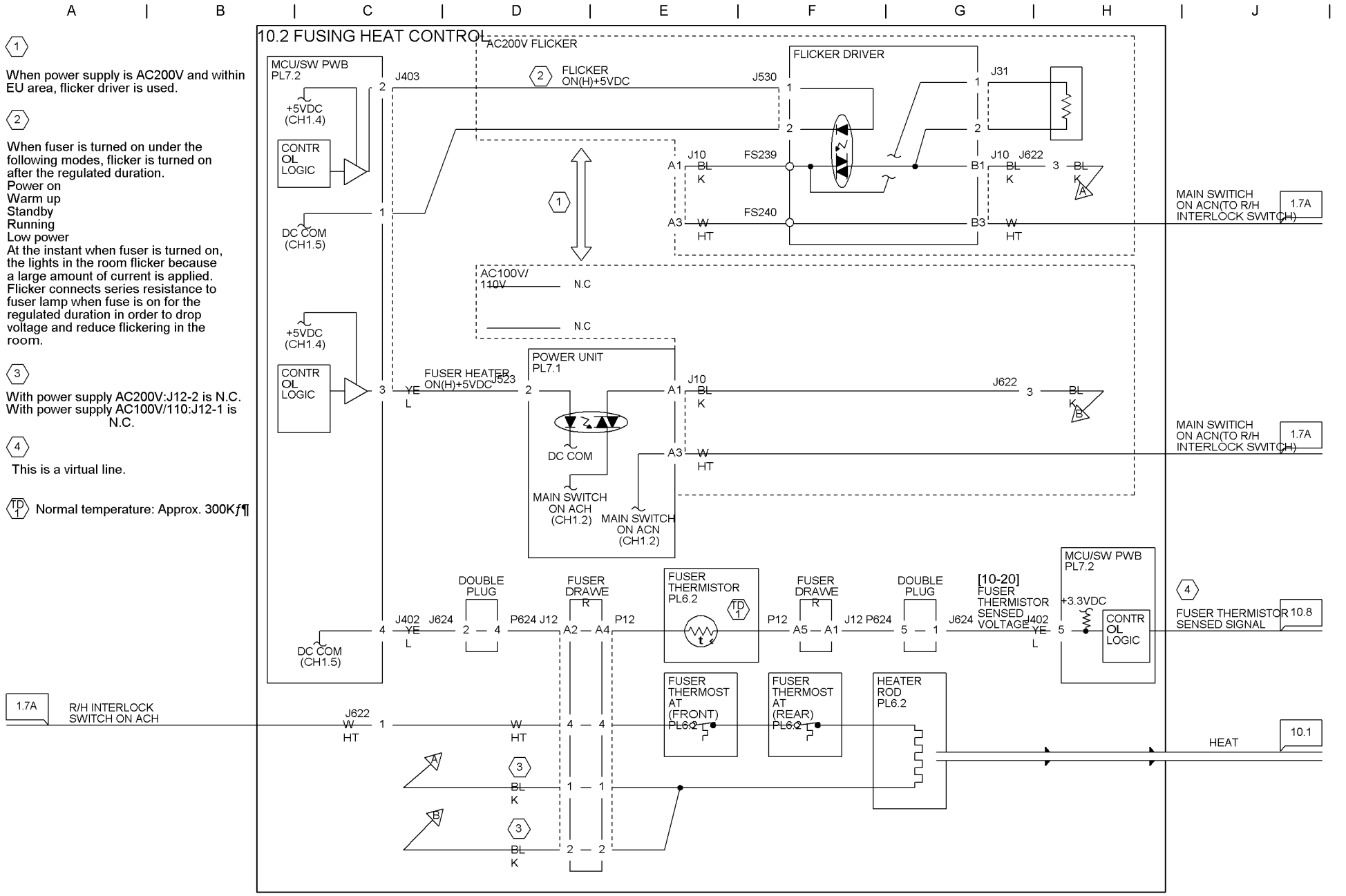

1 When power supply is AC200V and within EU area, flicker driver is used.

2 When fuser is turned on under the following modes, flicker is turned on after the regulated duration.
Power on
Warm up
Standby
Running
Low power
At the instant when fuser is turned on, the lights in the room flicker because a large amount of current is applied. Flicker connects series resistance to fuser lamp when fuse is on for the regulated duration in order to drop voltage and reduce flickering in the room.

3 With power supply AC200V:J12-2 is N.C.
With power supply AC100V/110:J12-1 is N.C.

4 This is a virtual line.

TD 1 Normal temperature: Approx. 300K

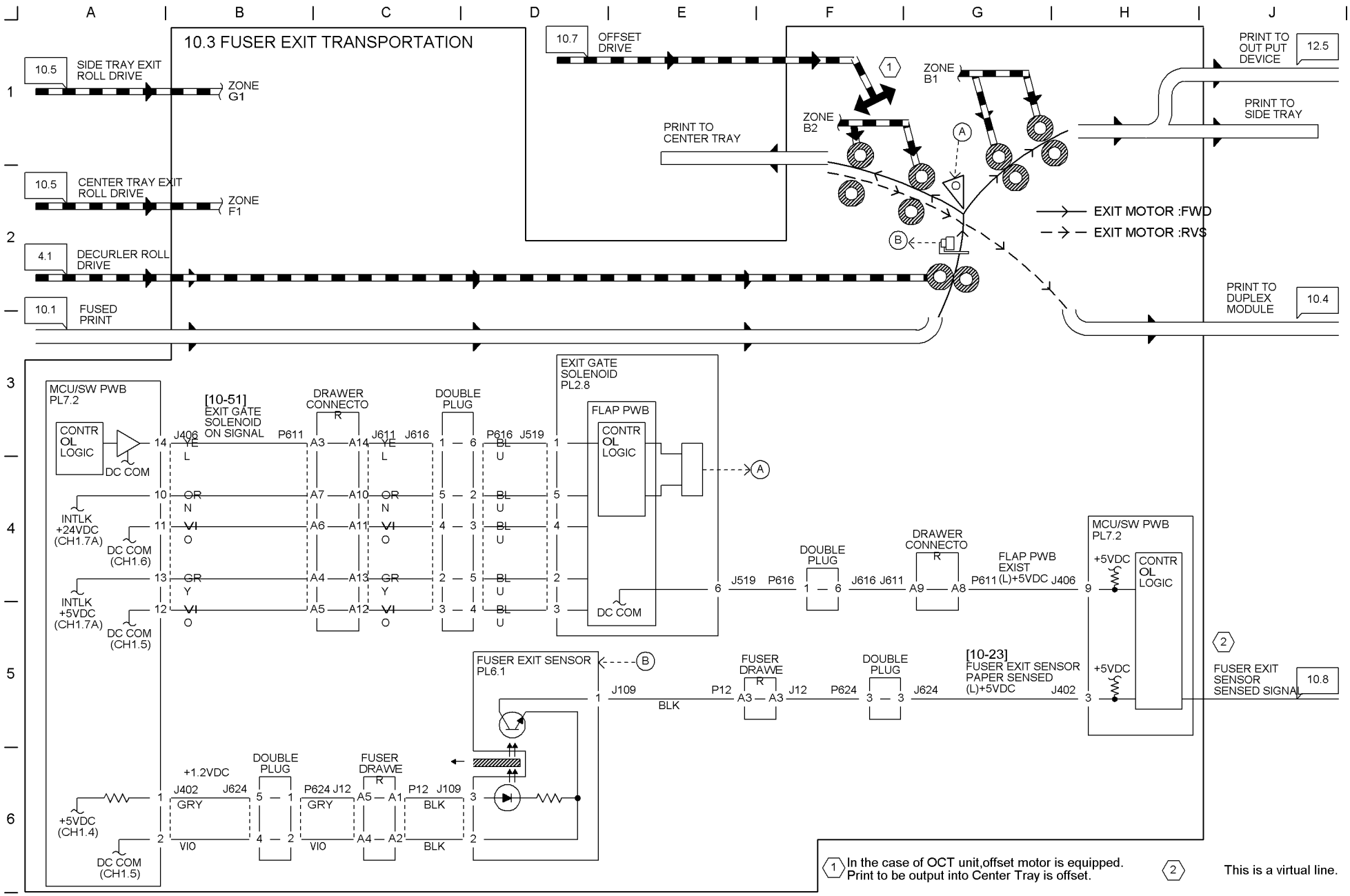
10.3 FUSER EXIT TRANSPORTATION
10.5 SIDE TRAY EXIT ROLL DRIVE
ZONE G1
10.5 CENTER TRAY EXIT ROLL DRIVE
ZONE F1
4.1 DECURLER ROLL DRIVE
10.1 FUSED PRINT
10.7 OFFSET DRIVE
ZONE B1
ZONE B2
PRINT TO CENTER TRAY
PRINT TO OUT PUT DEVICE 12.5
PRINT TO SIDE TRAY
EXIT MOTOR :FWD
EXIT MOTOR :RVS
PRINT TO DUPLEX MODULE 10.4
MCU/SW PWB PL7.2
[10-51] EXIT GATE SOLENOID ON SIGNAL
DRAWER CONNECTO R
DOUBLE PLUG
EXIT GATE SOLENOID PL2.8
FLAP PWB
CONTR OL LOGIC
DC COM
INTLK +24VDC (CH1.7A)
DC COM (CH1.6)
INTLK +5VDC (CH1.7A)
DC COM (CH1.5)
FLAP PWB EXIST
(L)+5VDC
FUSER EXIT SENSOR PL6.1
FUSER DRAWE R
[10-23] FUSER EXIT SENSOR PAPER SENSED (L)+5VDC
FUSER EXIT SENSOR SENSED SIGNAL 10.8
+1.2VDC
+5VDC (CH1.4)
DC COM (CH1.5)
1 In the case of OCT unit,offset motor is equipped. Print to be output into Center Tray is offset.
2 This is a virtual line.

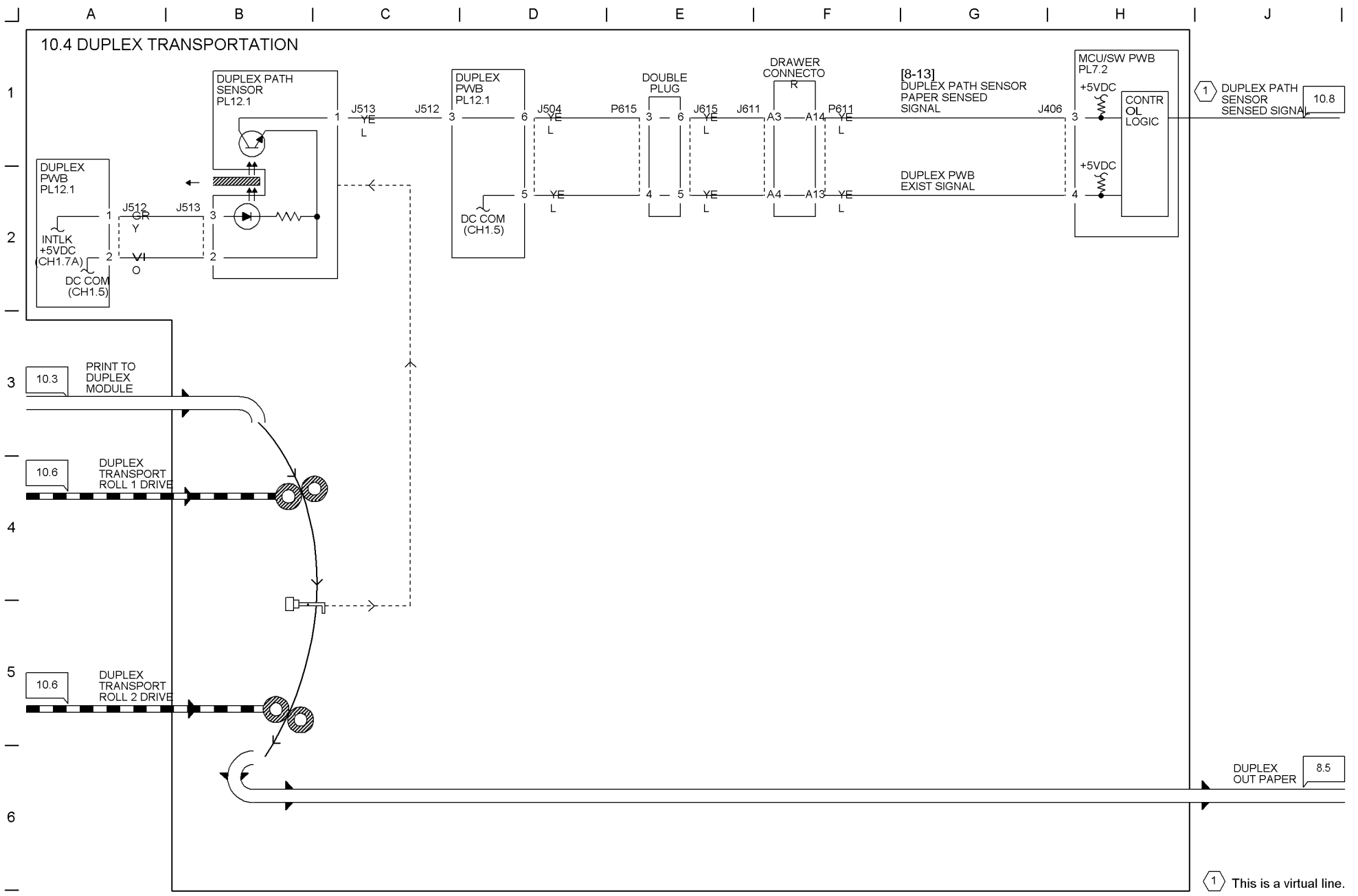
10.4 DUPLEX TRANSPORTATION
DUPLEX PATH SENSOR PL12.1
DUPLEX PWB PL12.1
DUPLEX PWB PL12.1
DOUBLE PLUG
DRAWER CONNECTOR
MCU/SW PWB PL7.2
[8-13]
DUPLEX PATH SENSOR PAPER SENSED SIGNAL
DUPLEX PWB EXIST SIGNAL
+5VDC
CONTROL LOGIC
DUPLEX PATH SENSOR SENSED SIGNAL
10.8
INTLK +5VDC (CH1.7A)
DC COM (CH1.5)
J512 GR Y
J513 VI O
J513 YE L
J512
J504 YE L
P615
J615 YE L
J611
P611 YE L
J406
PRINT TO DUPLEX MODULE
10.3
DUPLEX TRANSPORT ROLL 1 DRIVE
10.6
DUPLEX TRANSPORT ROLL 2 DRIVE
10.6
DUPLEX OUT PAPER
8.5
1 This is a virtual line.

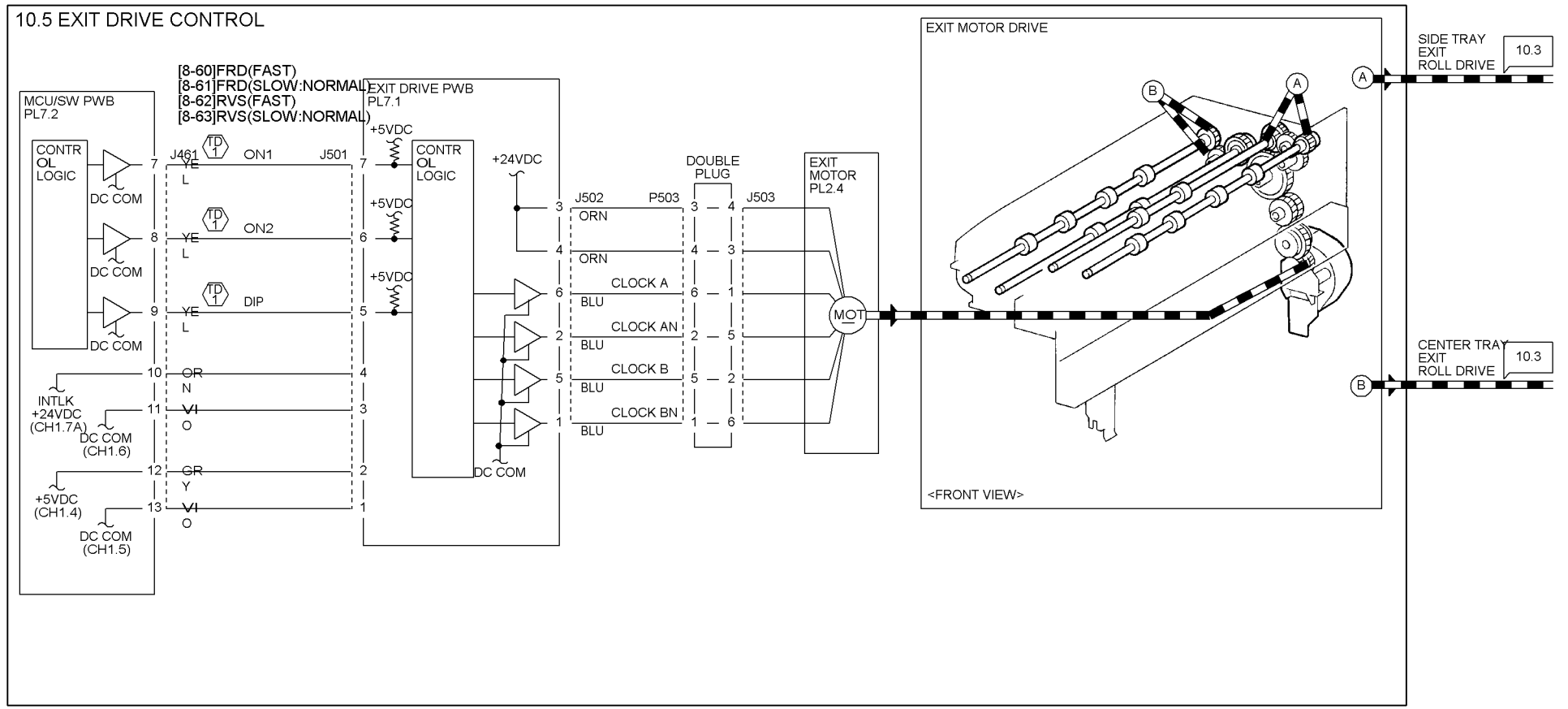

TD1 Measured value of each signal line when diag is executed is shown below.
All signal is +5VDC when diag is OFF.

Diag code	Motor action	Points		
		+:J461-7 -:Frame	+:J461-8 -:Frame	+:J461-9 -:Frame
[8-60]	FRD(FAST)	ON:0VDC	ON:+5VDC	ON:0VDC
[8-61]	FRD(SLOW:NORMAL)	ON:+5VDC	ON:0VDC	ON:0VDC
[8-62]	RVS(FAST)	ON:0VDC	ON:+5VDC	ON:+5VDC
[8-63]	RVS(SLOW:NORMAL)	ON:+5VDC	ON:0VDC	ON:+5VDC

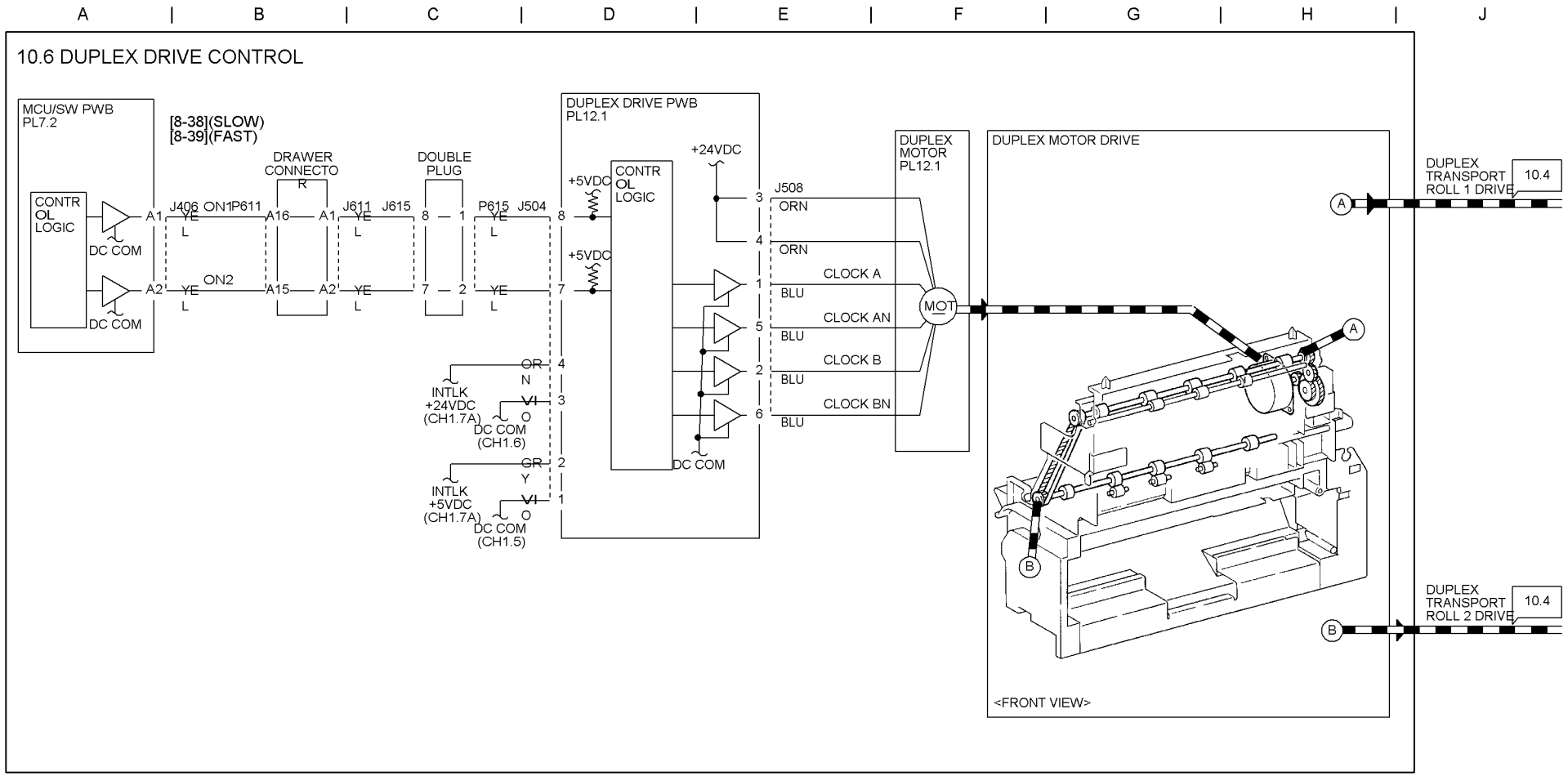
10.6 DUPLEX DRIVE CONTROL
MCU/SW PWB
PL7.2
CONTR
OL
LOGIC
DC COM
DC COM
A1
A2
[8-38](SLOW)
[8-39](FAST)
J406
ON1
ON2
P611
DRAWER
CONNECTO
R
A16
A15
A1
A2
J611
J615
DOUBLE
PLUG
8
1
7
2
P615
J504
YE
L
DUPLEX DRIVE PWB
PL12.1
+5VDC
+5VDC
CONTR
OL
LOGIC
+24VDC
DC COM
INTLK
+24VDC
(CH1.7A)
DC COM
(CH1.6)
INTLK
+5VDC
(CH1.7A)
DC COM
(CH1.5)
OR
N
VI
O
GR
Y
J508
ORN
ORN
CLOCK A
BLU
CLOCK AN
BLU
CLOCK B
BLU
CLOCK BN
BLU
DUPLEX
MOTOR
PL12.1
MOT
DUPLEX MOTOR DRIVE
<FRONT VIEW>
DUPLEX
TRANSPORT
ROLL 1 DRIVE
10.4
DUPLEX
TRANSPORT
ROLL 2 DRIVE
10.4

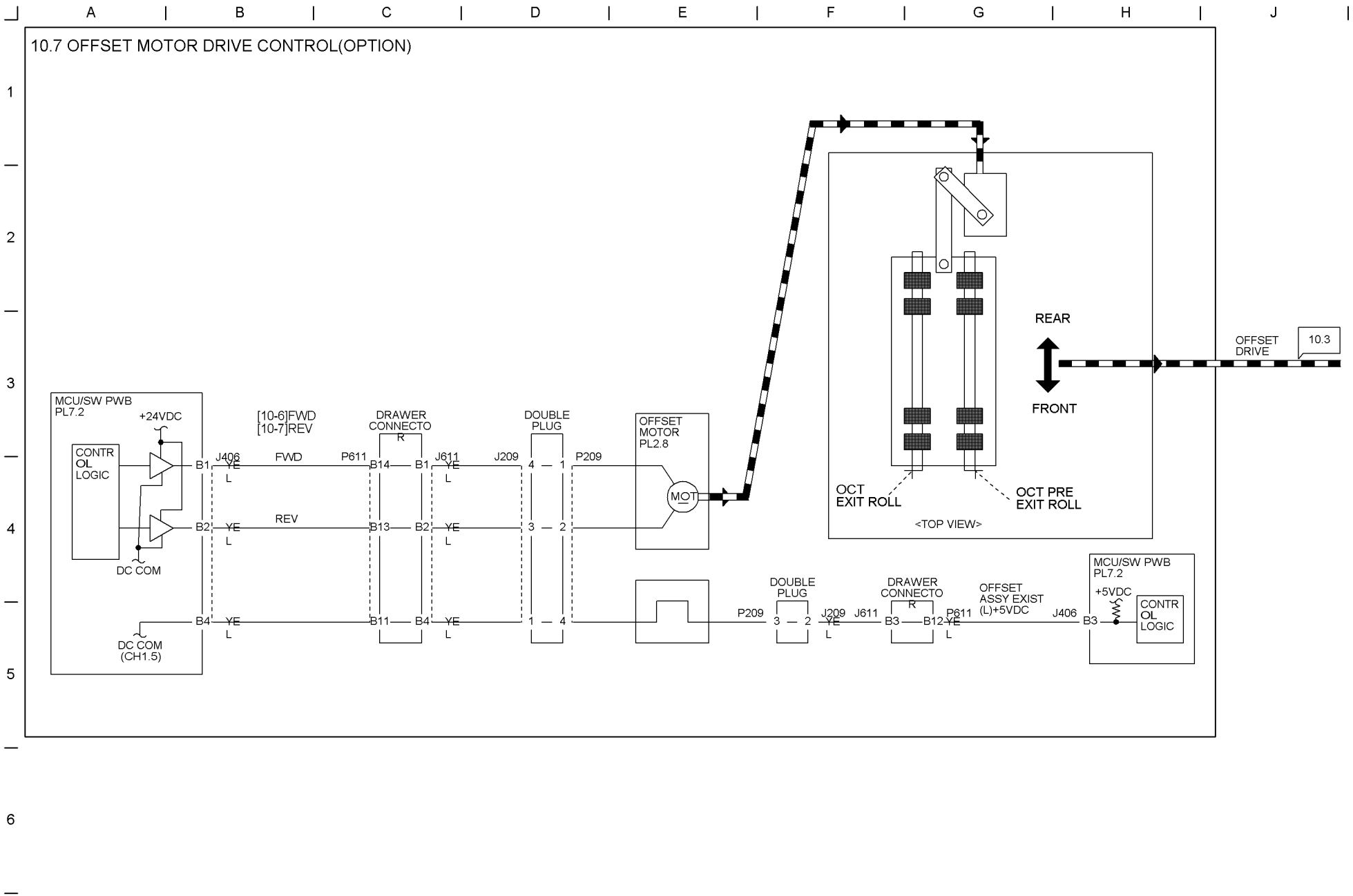
10.7 OFFSET MOTOR DRIVE CONTROL(OPTION)
MCU/SW PWB
PL7.2
+24VDC
CONTR
OL
LOGIC
DC COM
DC COM
(CH1.5)
B1
B2
B4
J406
YE
L
FWD
REV
[10-6]FWD
[10-7]REV
P611
DRAWER
CONNECTO
R
B14
B13
B11
B1
B2
B4
J611
J209
DOUBLE
PLUG
4 — 1
3 — 2
1 — 4
P209
OFFSET
MOTOR
PL2.8
MOT
REAR
FRONT
OFFSET
DRIVE
10.3
OCT
EXIT ROLL
OCT PRE
EXIT ROLL
<TOP VIEW>
P209
DOUBLE
PLUG
3 — 2
J209
J611
DRAWER
CONNECTO
R
B3
B12
P611
OFFSET
ASSY EXIST
(L)+5VDC
J406
B3
MCU/SW PWB
PL7.2
+5VDC
CONTR
OL
LOGIC

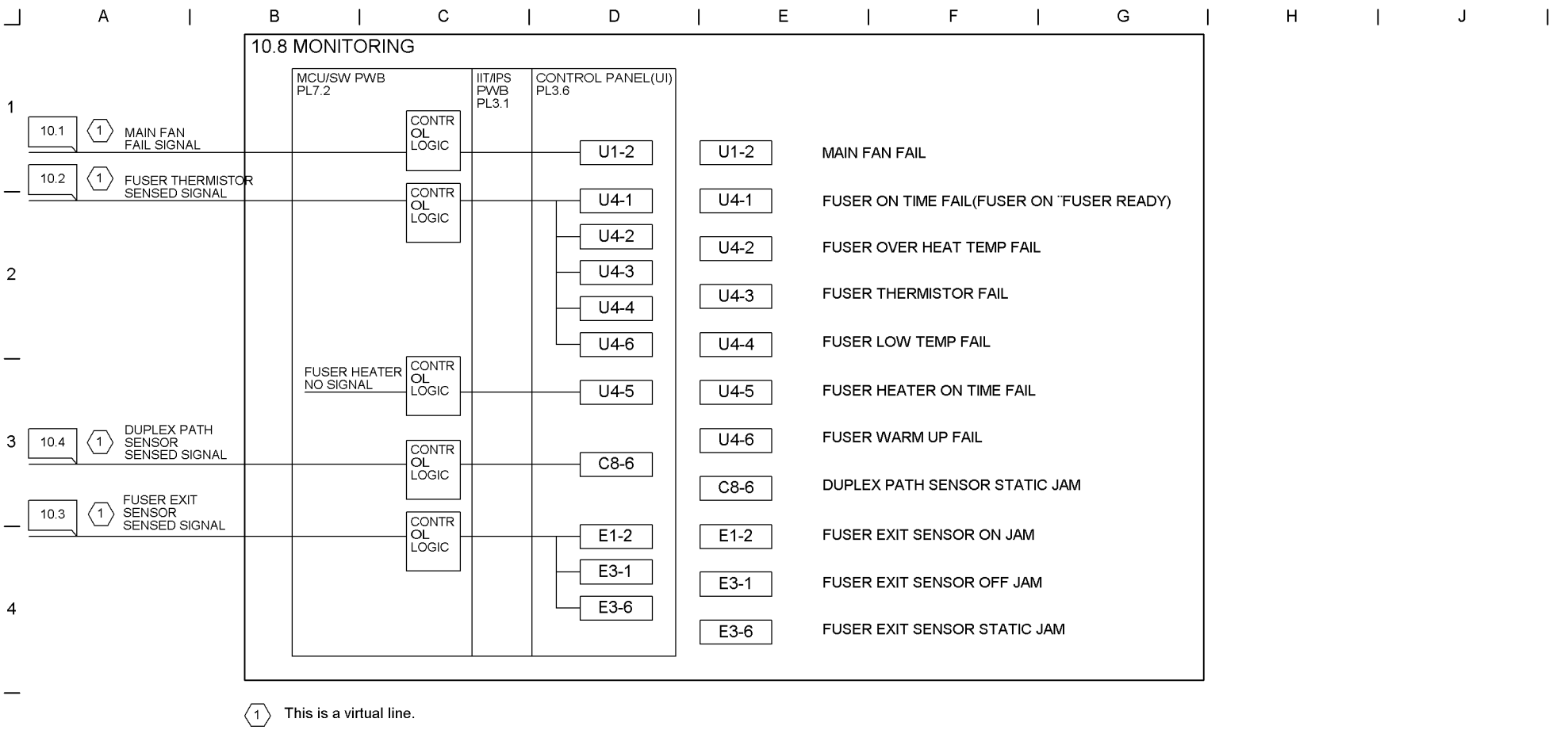
10.8 MONITORING
MCU/SW PWB PL7.2
IIT/IPS PWB PL3.1
CONTROL PANEL(UI) PL3.6
10.1
1
MAIN FAN FAIL SIGNAL
10.2
1
FUSER THERMISTOR SENSED SIGNAL
FUSER HEATER NO SIGNAL
10.4
1
DUPLEX PATH SENSOR SENSED SIGNAL
10.3
1
FUSER EXIT SENSOR SENSED SIGNAL
CONTR OL LOGIC
U1-2
U4-1
U4-2
U4-3
U4-4
U4-6
U4-5
C8-6
E1-2
E3-1
E3-6
U1-2 MAIN FAN FAIL
U4-1 FUSER ON TIME FAIL(FUSER ON ¨FUSER READY)
U4-2 FUSER OVER HEAT TEMP FAIL
U4-3 FUSER THERMISTOR FAIL
U4-4 FUSER LOW TEMP FAIL
U4-5 FUSER HEATER ON TIME FAIL
U4-6 FUSER WARM UP FAIL
C8-6 DUPLEX PATH SENSOR STATIC JAM
E1-2 FUSER EXIT SENSOR ON JAM
E3-1 FUSER EXIT SENSOR OFF JAM
E3-6 FUSER EXIT SENSOR STATIC JAM
1 This is a virtual line.

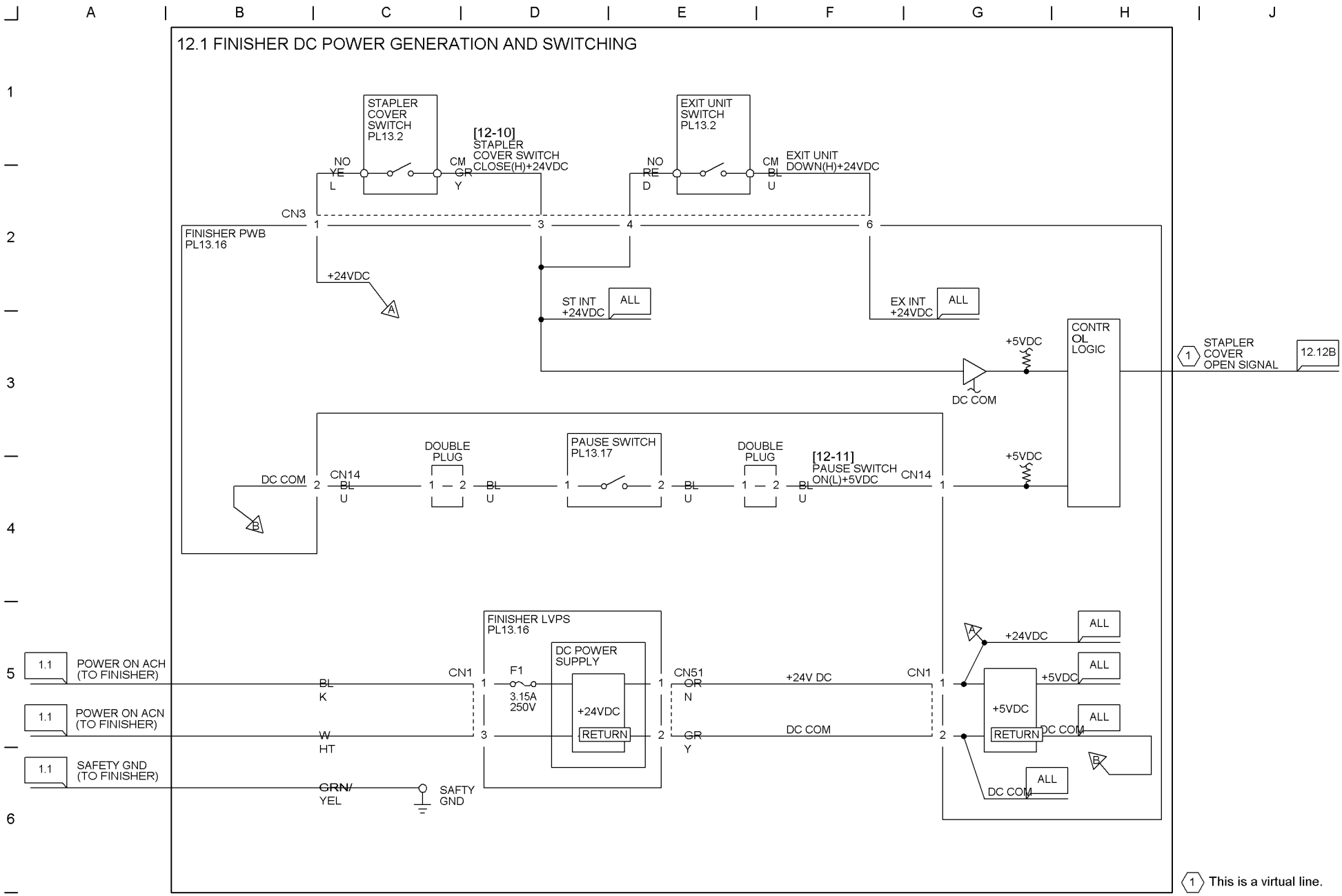
12.1 FINISHER DC POWER GENERATION AND SWITCHING
STAPLER COVER SWITCH PL13.2
NO
YEL
CM
GRY
[12-10] STAPLER COVER SWITCH CLOSE(H)+24VDC
EXIT UNIT SWITCH PL13.2
NO
RED
CM
BLU
EXIT UNIT DOWN(H)+24VDC
CN3
1
3
4
6
FINISHER PWB PL13.16
+24VDC
A
ST INT +24VDC
ALL
EX INT +24VDC
ALL
+5VDC
CONTR OL LOGIC
DC COM
1 STAPLER COVER OPEN SIGNAL
12.12B
DC COM
2
CN14
BL
U
DOUBLE PLUG
1 — 2
PAUSE SWITCH PL13.17
[12-11] PAUSE SWITCH ON(L)+5VDC
CN14
1
B
FINISHER LVPS PL13.16
DC POWER SUPPLY
1.1
POWER ON ACH (TO FINISHER)
POWER ON ACN (TO FINISHER)
SAFETY GND (TO FINISHER)
CN1
F1
3.15A 250V
+24VDC
RETURN
BL
K
W
HT
GRN/
YEL
SAFTY GND
CN51
OR
N
GR
Y
+24V DC
DC COM
+5VDC
ALL
1 This is a virtual line.

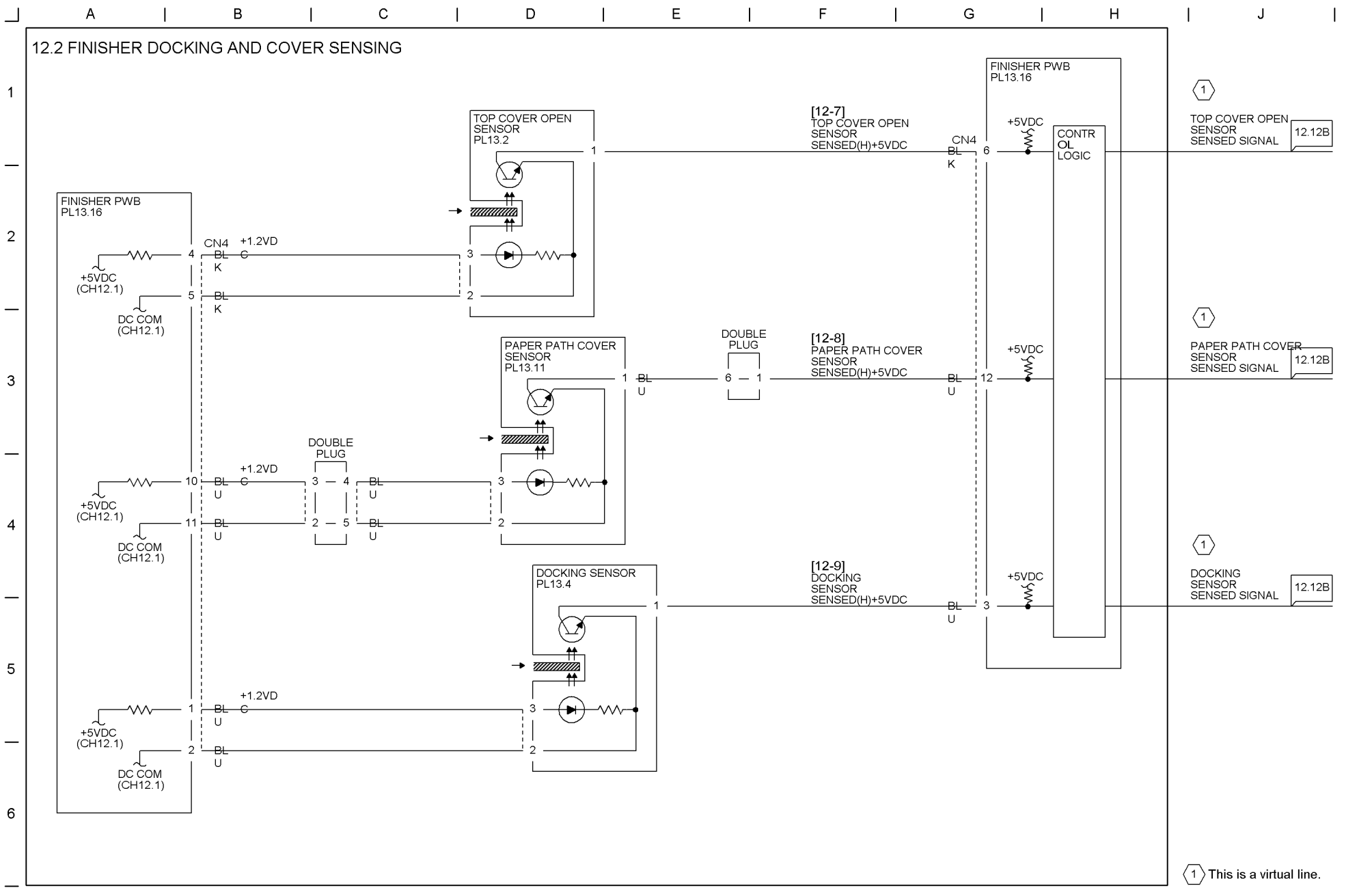
12.2 FINISHER DOCKING AND COVER SENSING
FINISHER PWB
PL13.16
TOP COVER OPEN
SENSOR
PL13.2
PAPER PATH COVER
SENSOR
PL13.11
DOCKING SENSOR
PL13.4
DOUBLE
PLUG
CN4
+1.2VD
+5VDC
(CH12.1)
DC COM
(CH12.1)
[12-7]
TOP COVER OPEN
SENSOR
SENSED(H)+5VDC
[12-8]
PAPER PATH COVER
SENSOR
SENSED(H)+5VDC
[12-9]
DOCKING
SENSOR
SENSED(H)+5VDC
CONTR
OL
LOGIC
TOP COVER OPEN
SENSOR
SENSED SIGNAL
PAPER PATH COVER
SENSOR
SENSED SIGNAL
DOCKING
SENSOR
SENSED SIGNAL
12.12B
This is a virtual line.

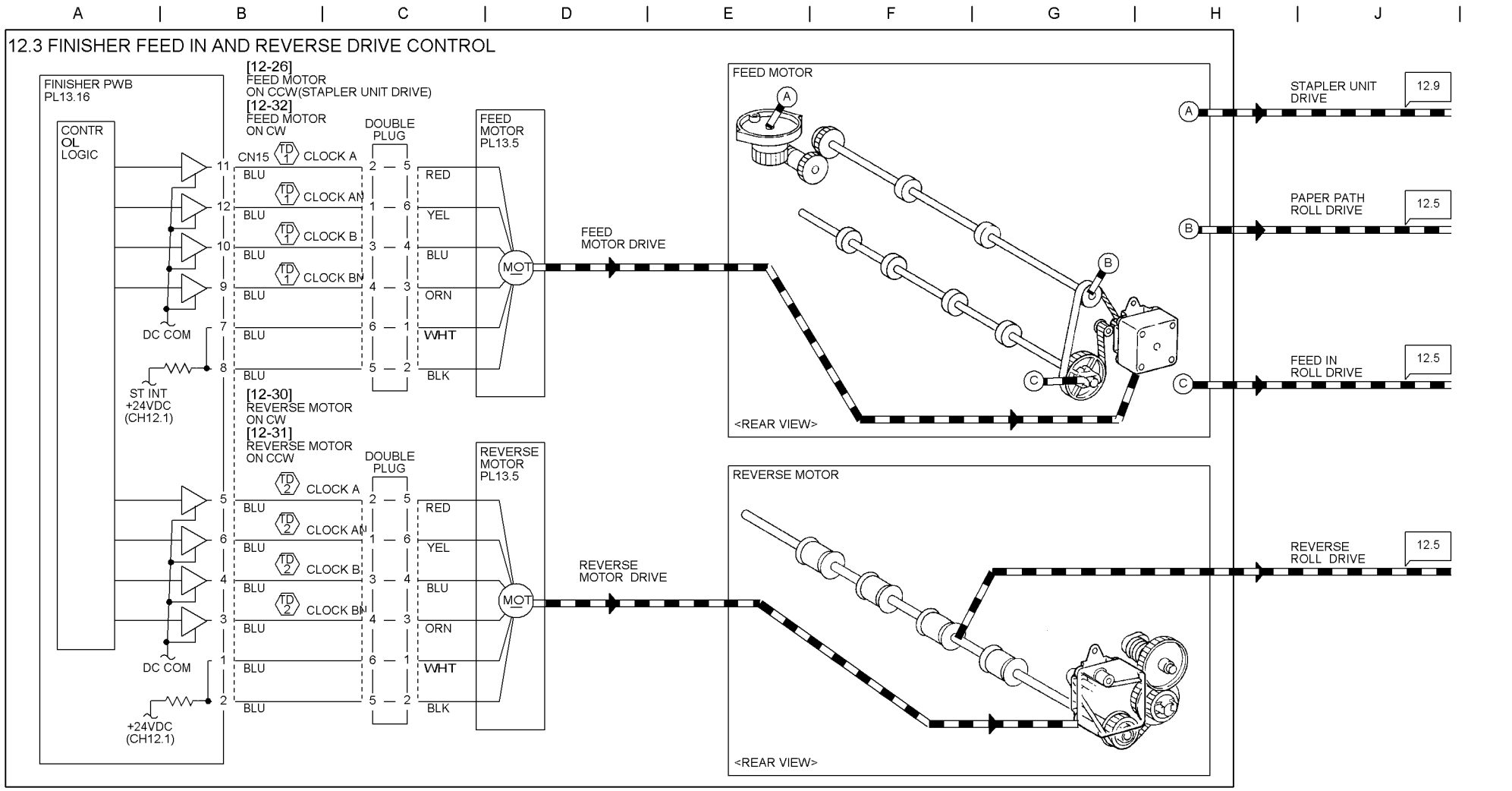

Test data	Signal	Points	Method	Output	Frequency
TD 1	FEED MOTOR ON CCW(STAPLER UNIT DRIVE)	+:CN15-9 `11 -:Frame	Input a diag code [12-26].	ON:+24VDC OFF:+24VDC	ON:19HZ
	FEED MOTOR ON CW	+:CN15-9 `11 -:ftfŒ [f	Input a diag code [12-32].	ON:+24VDC OFF:+24VDC	ON:19HZ

Test data	Contents of signal	Measuring points	Measuring method	Measuring voltage	Measuring frequency
TD 2	REVERSE MOTOR ON CW	+:CN15-3 `6 -:Frame	Input a diag code [12-30].	ON:+24VDC OFF:+24VDC	ON:23HZ
	REVERSE MOTOR ON CCW	+:CN15-3 `6 -:Frame	Input a diag code [12-31].	ON:+24VDC OFF:+24VDC	Because it is momentary, it can not be measured with a tester.

12.4 FINISHER TRANSPORT DRIVE CONTROL

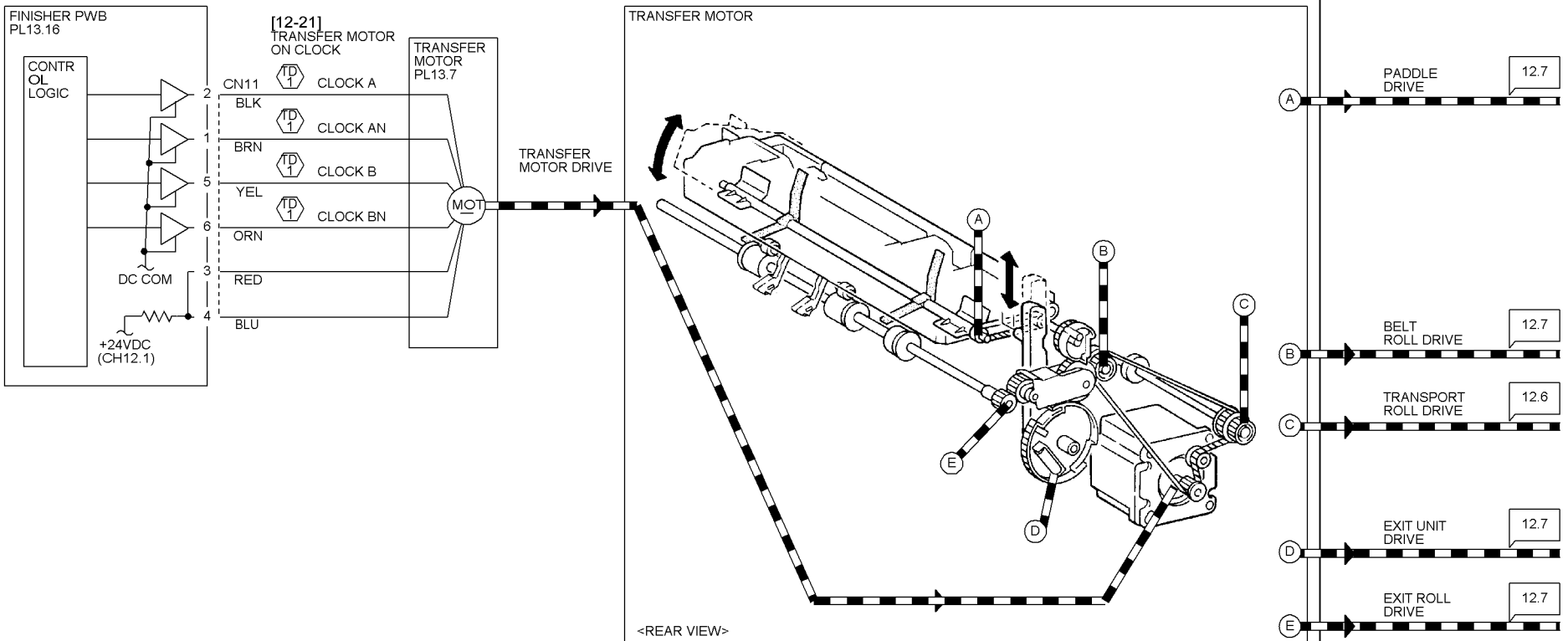

Test data	Signal	Points	Method	Output	Frequency
TD 1	TRANSFER MOTOR ON CLOCK	+:CN11-1,2,5,6 -:Frame	Input a diag code [12-21].	ON:+24VDC OFF:+24VDC	ON:20HZ

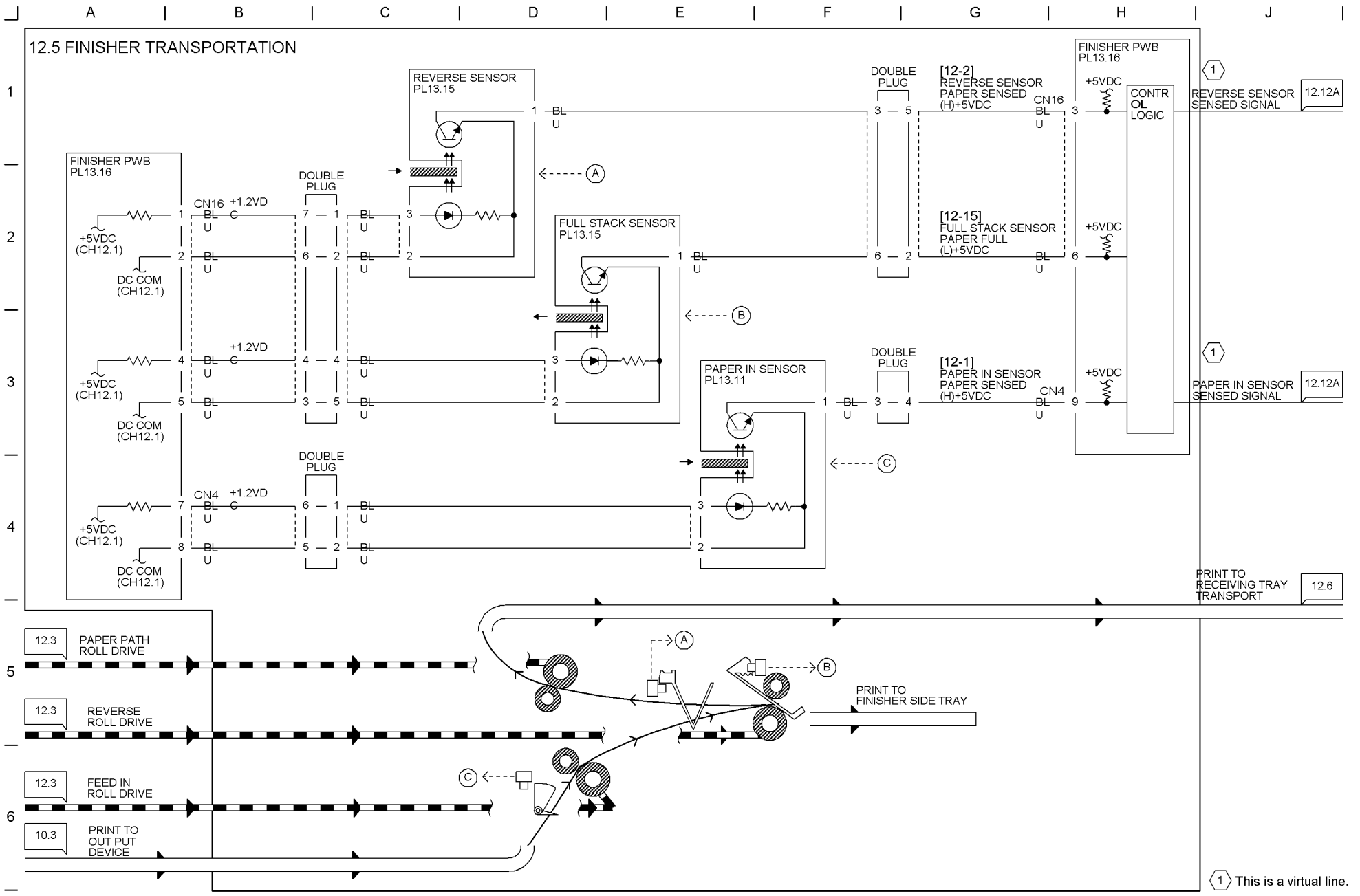
12.5 FINISHER TRANSPORTATION
FINISHER PWB PL13.16
CN16
+1.2VD
+5VDC (CH12.1)
DC COM (CH12.1)
DOUBLE PLUG
REVERSE SENSOR PL13.15
FULL STACK SENSOR PL13.15
PAPER IN SENSOR PL13.11
CN4
[12-2] REVERSE SENSOR PAPER SENSED (H)+5VDC
[12-15] FULL STACK SENSOR PAPER FULL (L)+5VDC
[12-1] PAPER IN SENSOR PAPER SENSED (H)+5VDC
CONTROL LOGIC
REVERSE SENSOR SENSED SIGNAL
PAPER IN SENSOR SENSED SIGNAL
12.12A
PRINT TO RECEIVING TRAY TRANSPORT
12.6
12.3 PAPER PATH ROLL DRIVE
12.3 REVERSE ROLL DRIVE
12.3 FEED IN ROLL DRIVE
10.3 PRINT TO OUT PUT DEVICE
PRINT TO FINISHER SIDE TRAY
1 This is a virtual line.

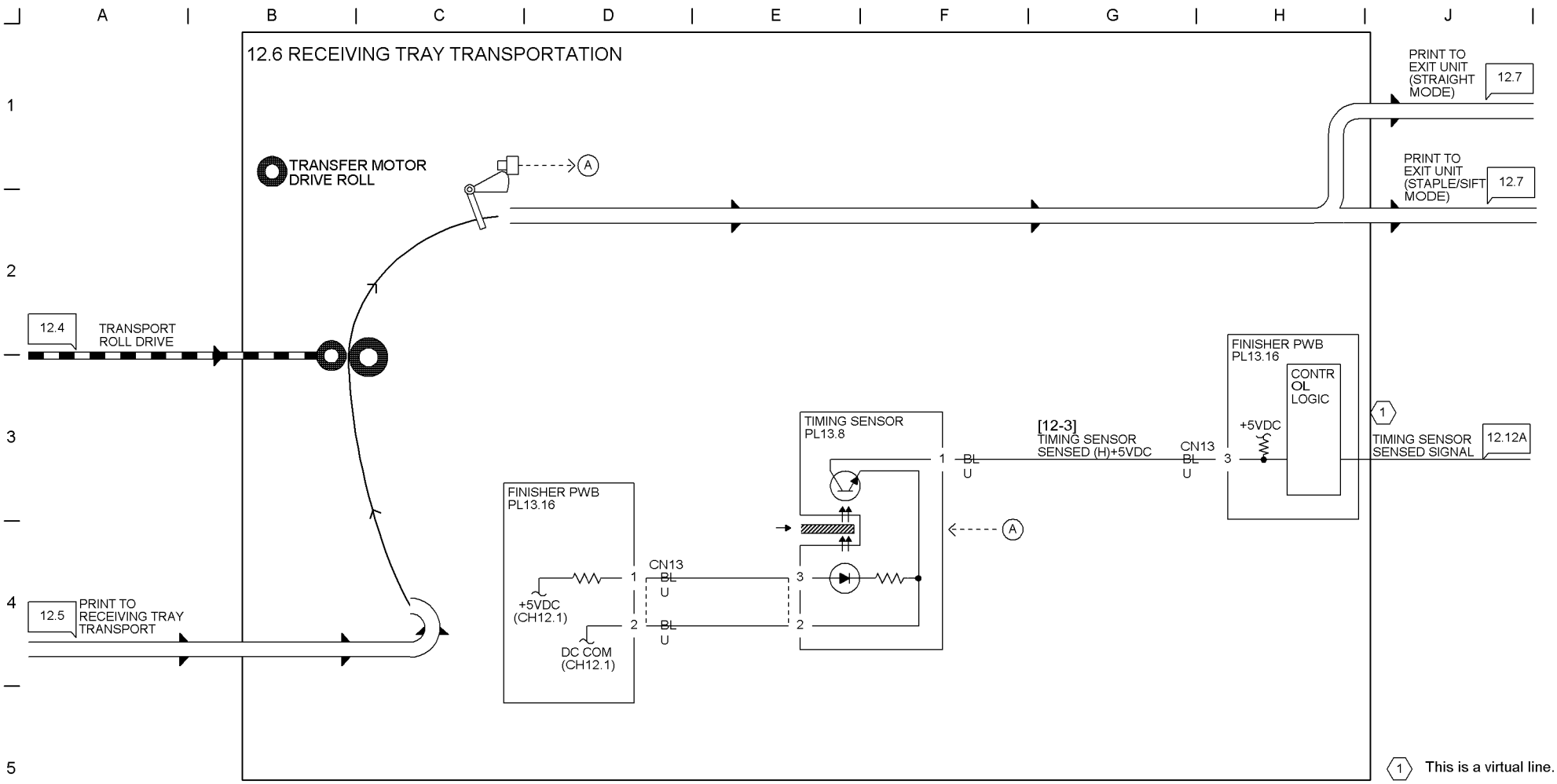
12.6 RECEIVING TRAY TRANSPORTATION
PRINT TO EXIT UNIT (STRAIGHT MODE)
12.7
PRINT TO EXIT UNIT (STAPLE/SIFT MODE)
12.7
TRANSFER MOTOR DRIVE ROLL
A
12.4
TRANSPORT ROLL DRIVE
FINISHER PWB PL13.16
CONTR OL LOGIC
+5VDC
1
TIMING SENSOR SENSED SIGNAL
12.12A
TIMING SENSOR PL13.8
[12-3]
TIMING SENSOR SENSED (H)+5VDC
CN13
BL
U
FINISHER PWB PL13.16
CN13
+5VDC (CH12.1)
DC COM (CH12.1)
12.5
PRINT TO RECEIVING TRAY TRANSPORT
1 This is a virtual line.

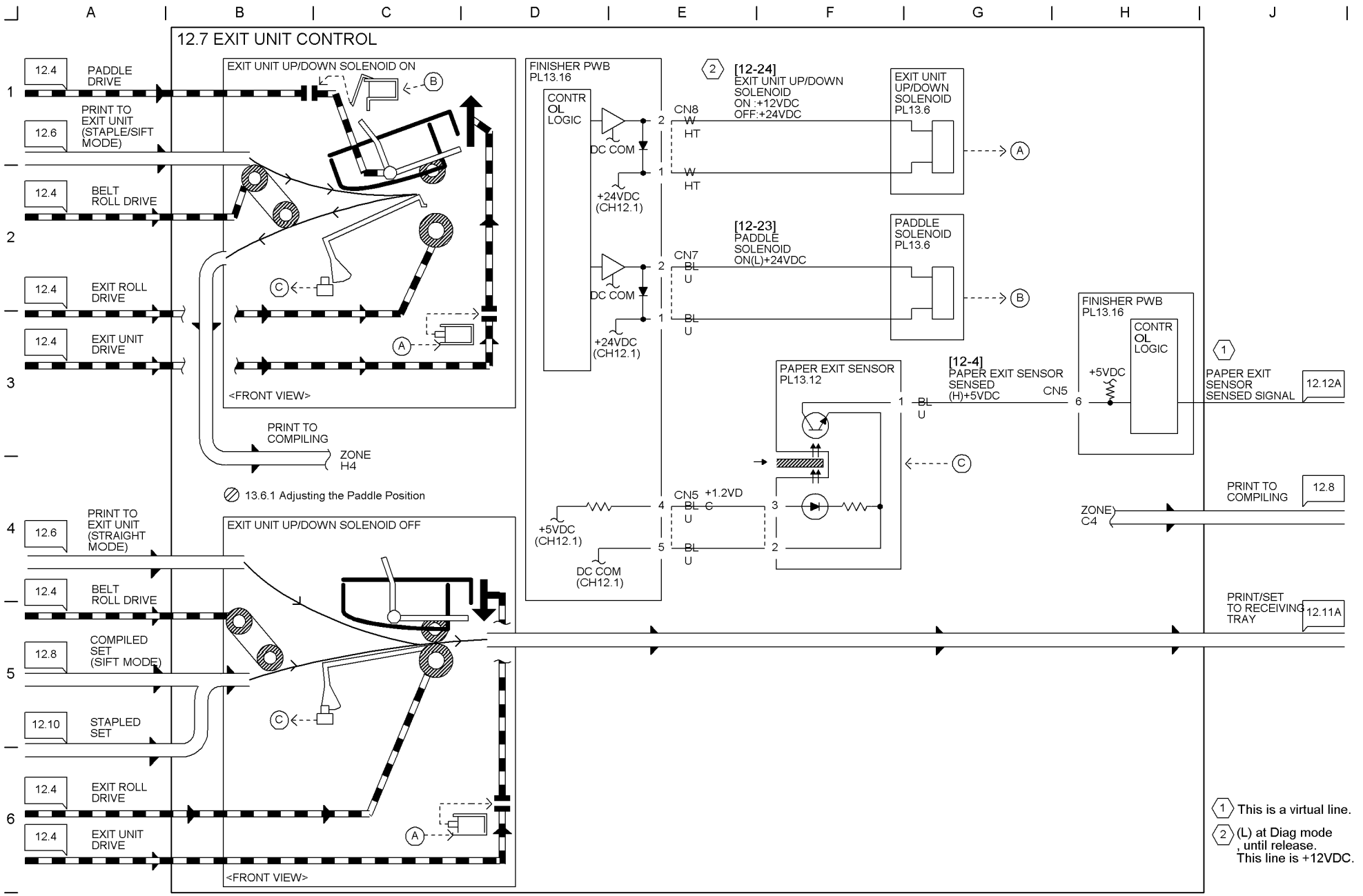
12.7 EXIT UNIT CONTROL
12.4 PADDLE DRIVE
12.6 PRINT TO EXIT UNIT (STAPLE/SIFT MODE)
12.4 BELT ROLL DRIVE
12.4 EXIT ROLL DRIVE
12.4 EXIT UNIT DRIVE
EXIT UNIT UP/DOWN SOLENOID ON
<FRONT VIEW>
PRINT TO COMPILING ZONE H4
13.6.1 Adjusting the Paddle Position
12.6 PRINT TO EXIT UNIT (STRAIGHT MODE)
12.4 BELT ROLL DRIVE
12.8 COMPILED SET (SIFT MODE)
12.10 STAPLED SET
12.4 EXIT ROLL DRIVE
12.4 EXIT UNIT DRIVE
EXIT UNIT UP/DOWN SOLENOID OFF
<FRONT VIEW>
FINISHER PWB PL13.16
CONTROL LOGIC
DC COM
+24VDC (CH12.1)
CN8 W HT
CN7 BL U
[12-24] EXIT UNIT UP/DOWN SOLENOID ON :+12VDC OFF:+24VDC
EXIT UNIT UP/DOWN SOLENOID PL13.6
[12-23] PADDLE SOLENOID ON(L)+24VDC
PADDLE SOLENOID PL13.6
PAPER EXIT SENSOR PL13.12
[12-4] PAPER EXIT SENSOR SENSED (H)+5VDC
CN5
+5VDC
+1.2VD
PAPER EXIT SENSOR SENSED SIGNAL 12.12A
PRINT TO COMPILING 12.8
ZONE C4
PRINT/SET TO RECEIVING TRAY 12.11A
1 This is a virtual line.
2 (L) at Diag mode , until release. This line is +12VDC.

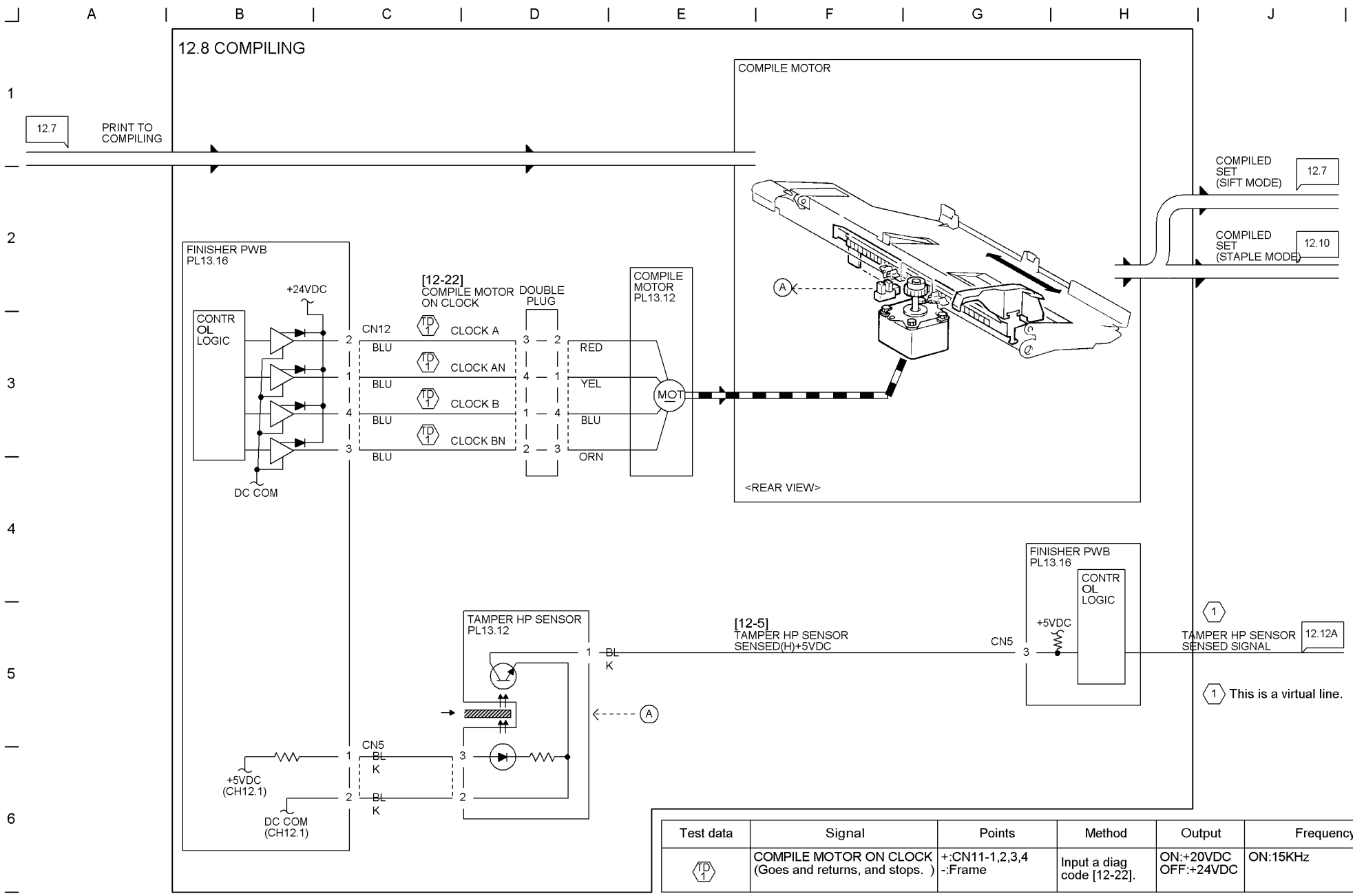

Test data	Signal	Points	Method	Output	Frequency
TD 1	COMPILE MOTOR ON CLOCK (Goes and returns, and stops.)	+:CN11-1,2,3,4 -:Frame	Input a diag code [12-22].	ON:+20VDC OFF:+24VDC	ON:15KHz

12.9 STAPLE POSITIONING

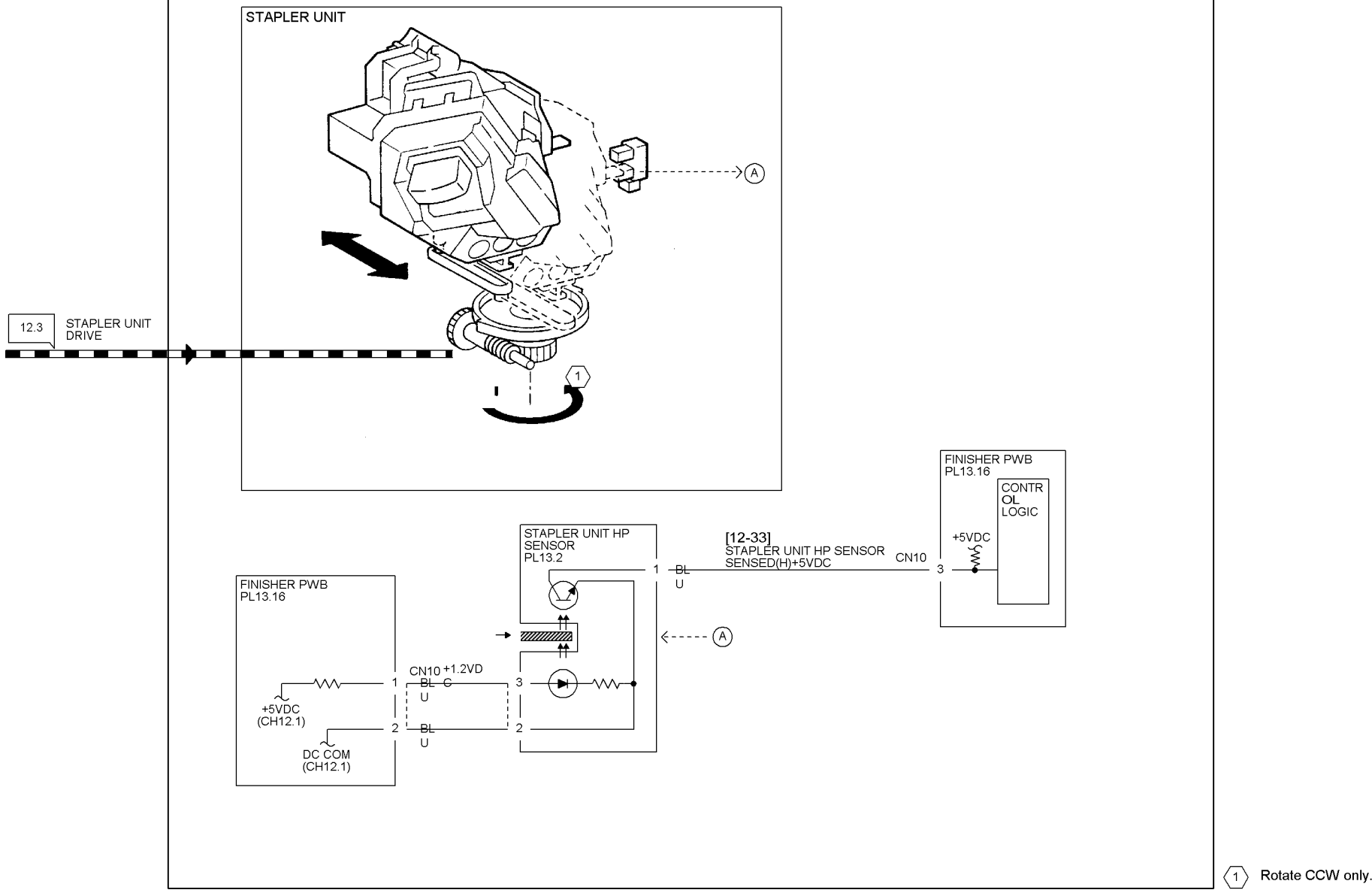

1 Rotate CCW only.

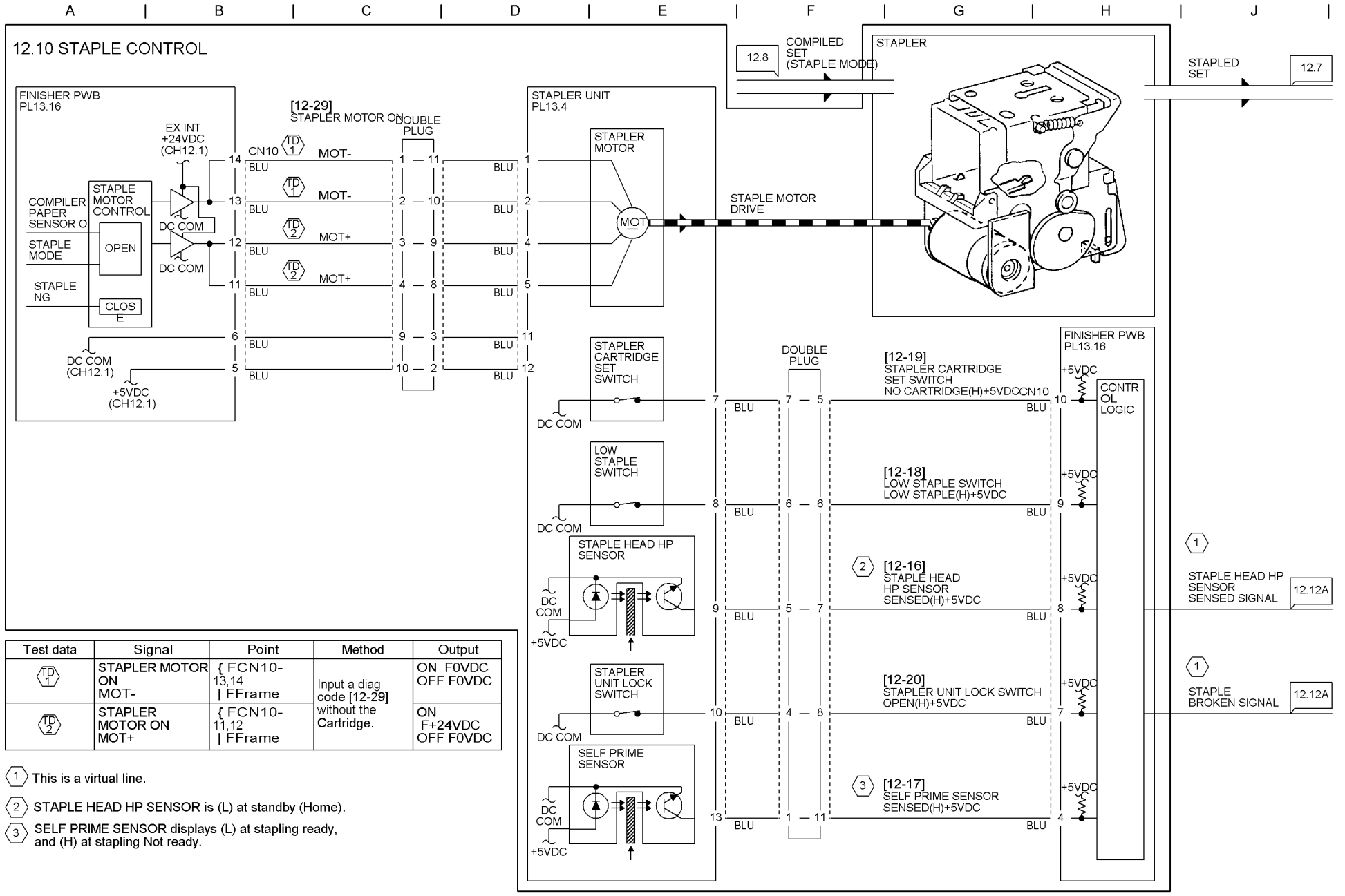

Test data	Signal	Point	Method	Output
TD 1	STAPLER MOTOR ON MOT-	{ FCN10-13,14 | FFrame	Input a diag code [12-29] without the Cartridge.	ON F0VDC OFF F0VDC
TD 2	STAPLER MOTOR ON MOT+	{ FCN10-11,12 | FFrame		ON F+24VDC OFF F0VDC

(1) This is a virtual line.

(2) STAPLE HEAD HP SENSOR is (L) at standby (Home).

(3) SELF PRIME SENSOR displays (L) at stapling ready, and (H) at stapling Not ready.

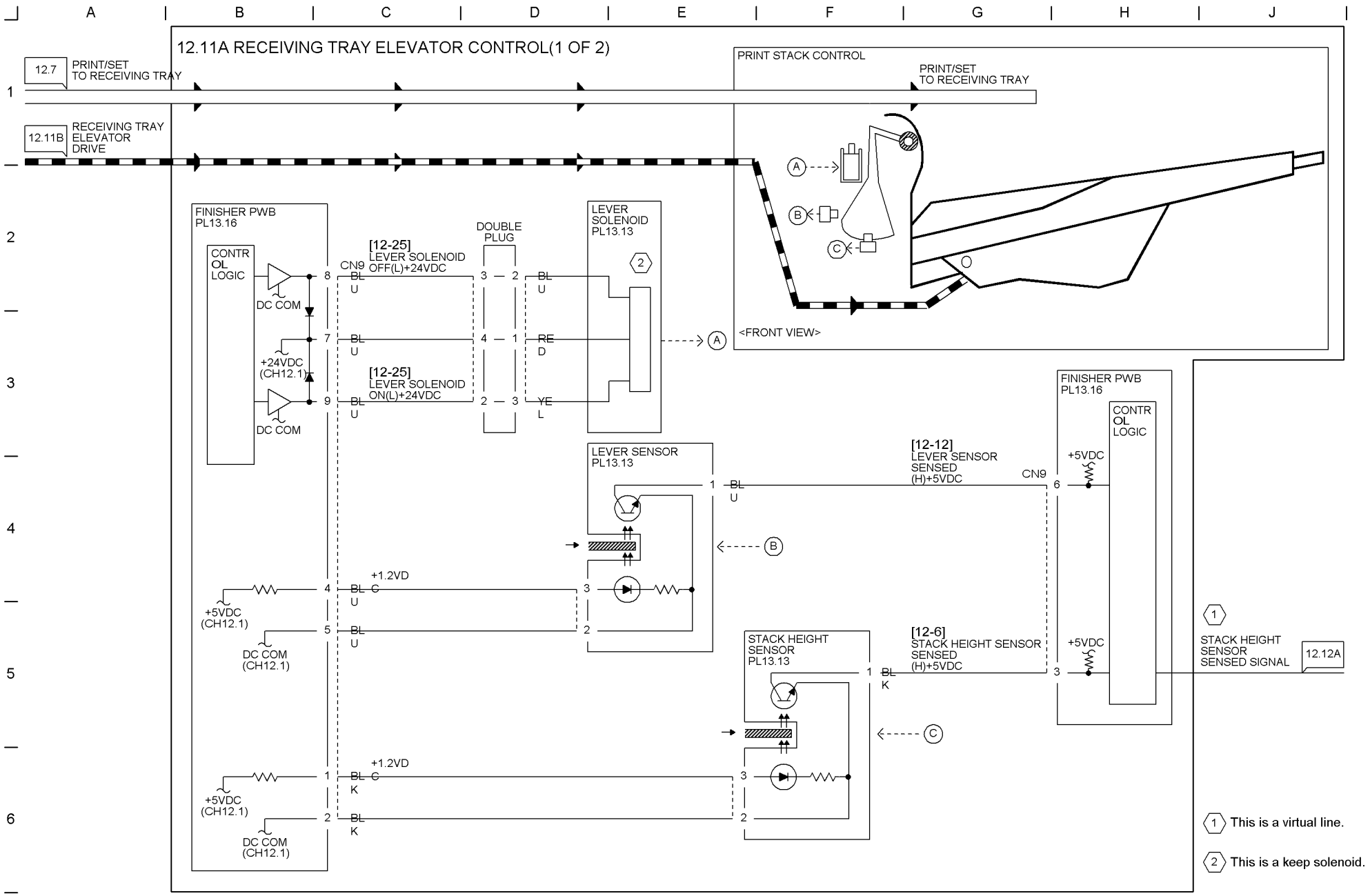
12.11A RECEIVING TRAY ELEVATOR CONTROL(1 OF 2)
12.7 PRINT/SET TO RECEIVING TRAY
12.11B RECEIVING TRAY ELEVATOR DRIVE
PRINT STACK CONTROL
PRINT/SET TO RECEIVING TRAY
<FRONT VIEW>
FINISHER PWB PL13.16
CONTROL LOGIC
DC COM
+24VDC (CH12.1)
CN9
DOUBLE PLUG
[12-25] LEVER SOLENOID OFF(L)+24VDC
[12-25] LEVER SOLENOID ON(L)+24VDC
LEVER SOLENOID PL13.13
LEVER SENSOR PL13.13
[12-12] LEVER SENSOR SENSED (H)+5VDC
+1.2VD
+5VDC (CH12.1)
DC COM (CH12.1)
STACK HEIGHT SENSOR PL13.13
[12-6] STACK HEIGHT SENSOR SENSED (H)+5VDC
STACK HEIGHT SENSOR SENSED SIGNAL
12.12A
This is a virtual line.
This is a keep solenoid.

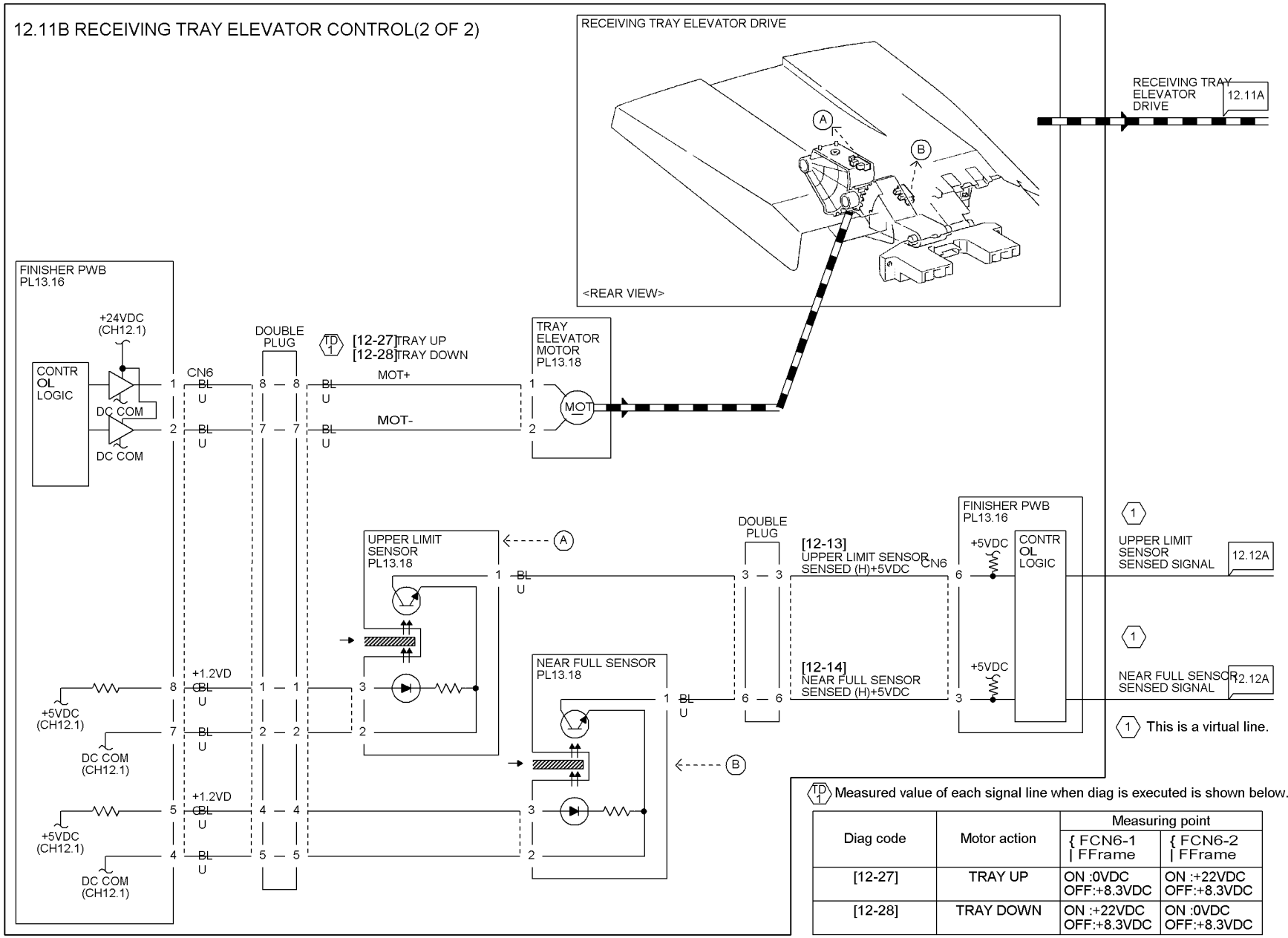

Measured value of each signal line when diag is executed is shown below.

Diag code	Motor action	Measuring point { FCN6-1 | FFrame	Measuring point { FCN6-2 | FFrame
[12-27]	TRAY UP	ON :0VDC OFF:+8.3VDC	ON :+22VDC OFF:+8.3VDC
[12-28]	TRAY DOWN	ON :+22VDC OFF:+8.3VDC	ON :0VDC OFF:+8.3VDC

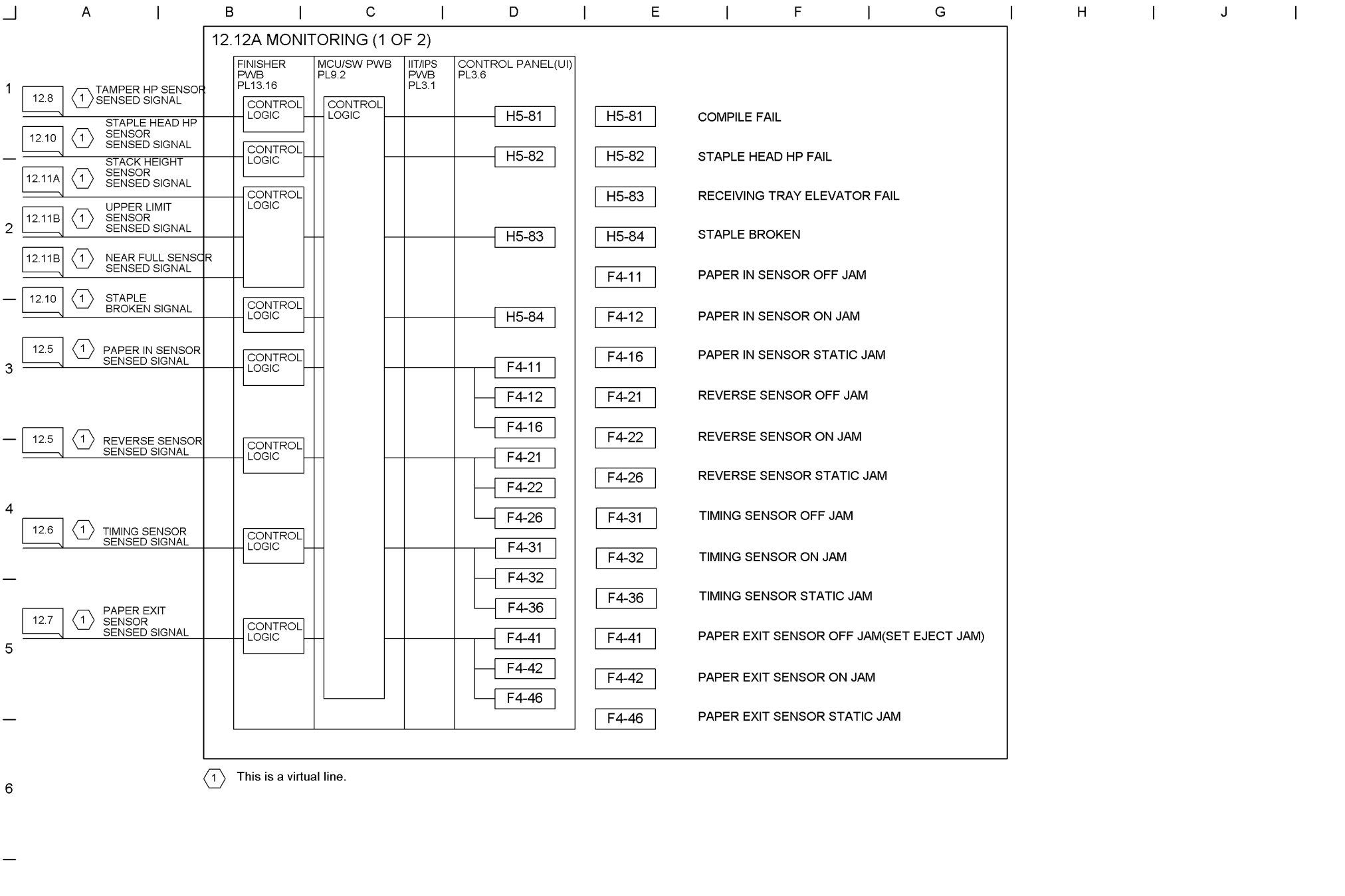
12.12A MONITORING (1 OF 2)
FINISHER PWB PL13.16
MCU/SW PWB PL9.2
IIT/IPS PWB PL3.1
CONTROL PANEL(UI) PL3.6
12.8 1 TAMPER HP SENSOR SENSED SIGNAL
12.10 1 STAPLE HEAD HP SENSOR SENSED SIGNAL
12.11A 1 STACK HEIGHT SENSOR SENSED SIGNAL
12.11B 1 UPPER LIMIT SENSOR SENSED SIGNAL
12.11B 1 NEAR FULL SENSOR SENSED SIGNAL
12.10 1 STAPLE BROKEN SIGNAL
12.5 1 PAPER IN SENSOR SENSED SIGNAL
12.5 1 REVERSE SENSOR SENSED SIGNAL
12.6 1 TIMING SENSOR SENSED SIGNAL
12.7 1 PAPER EXIT SENSOR SENSED SIGNAL
CONTROL LOGIC
H5-81 COMPILE FAIL
H5-82 STAPLE HEAD HP FAIL
H5-83 RECEIVING TRAY ELEVATOR FAIL
H5-84 STAPLE BROKEN
F4-11 PAPER IN SENSOR OFF JAM
F4-12 PAPER IN SENSOR ON JAM
F4-16 PAPER IN SENSOR STATIC JAM
F4-21 REVERSE SENSOR OFF JAM
F4-22 REVERSE SENSOR ON JAM
F4-26 REVERSE SENSOR STATIC JAM
F4-31 TIMING SENSOR OFF JAM
F4-32 TIMING SENSOR ON JAM
F4-36 TIMING SENSOR STATIC JAM
F4-41 PAPER EXIT SENSOR OFF JAM(SET EJECT JAM)
F4-42 PAPER EXIT SENSOR ON JAM
F4-46 PAPER EXIT SENSOR STATIC JAM
1 This is a virtual line.

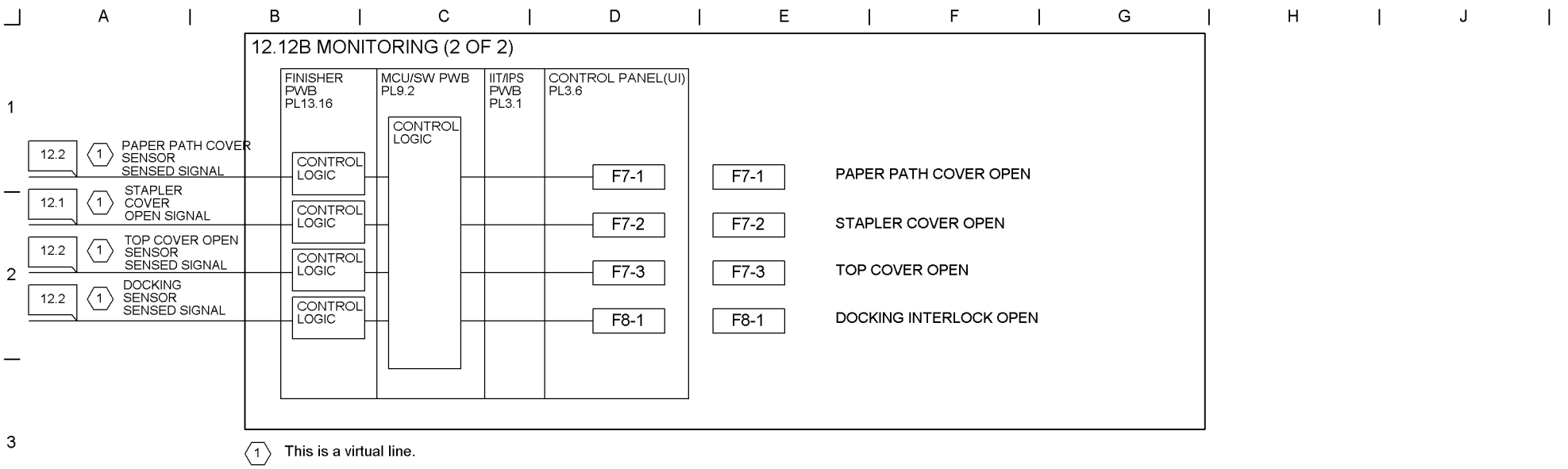
12.12B MONITORING (2 OF 2)
FINISHER PWB PL13.16
MCU/SW PWB PL9.2
IIT/IPS PWB PL3.1
CONTROL PANEL(UI) PL3.6
CONTROL LOGIC
12.2 1 PAPER PATH COVER SENSOR SENSED SIGNAL
12.1 1 STAPLER COVER OPEN SIGNAL
12.2 1 TOP COVER OPEN SENSOR SENSED SIGNAL
12.2 1 DOCKING SENSOR SENSED SIGNAL
F7-1
F7-2
F7-3
F8-1
PAPER PATH COVER OPEN
STAPLER COVER OPEN
TOP COVER OPEN
DOCKING INTERLOCK OPEN
1 This is a virtual line.

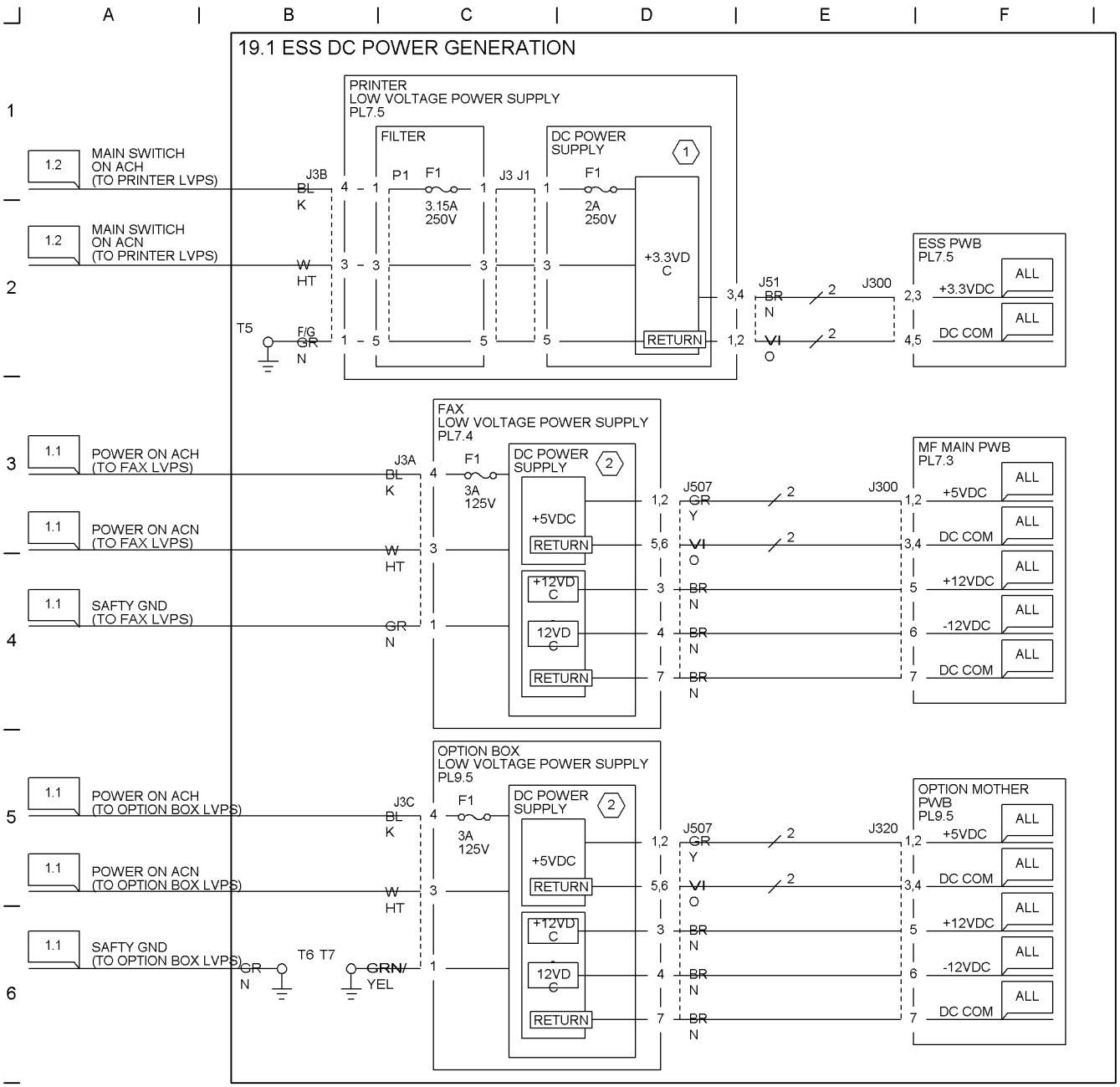

1 œProtection from short circuit (protection from over current)
When +3.3VDC output is short-circuited, output droops. After drooping, when short circuit status is released, it recovers automatically.

œProtection from over voltage
When each output reaches marked voltage, output is cut off. Except in the case of breakage or failure of power supply, after over voltage protection is operated, 60sec. after turning OFF input in order to recover turn ON input again.

Output	Over voltage
+3.3VDC	+3.75 `+4.75VDC

2 œProtection from short circuit (protection from over current)
¥When +5VDC output is short-circuited, all output droops.
¥When +-12VDC output is short-circuited, single drooping occurs (short-circuited output droops).
After drooping, when short circuit status is released, it recovers automatically within 10sec.

œProtection from over voltage
When each output reaches marked voltage, all output is cut off. Except in the case of breakage or failure of power supply, after over voltage protection is operated, 180sec. after turning OFF input in order to recover turn ON input again.

Output	Over voltage
+5VDC	+6 `+8VDC
+12VDC	+13 `+15VDC
-12VDC	-13 `-15VDC

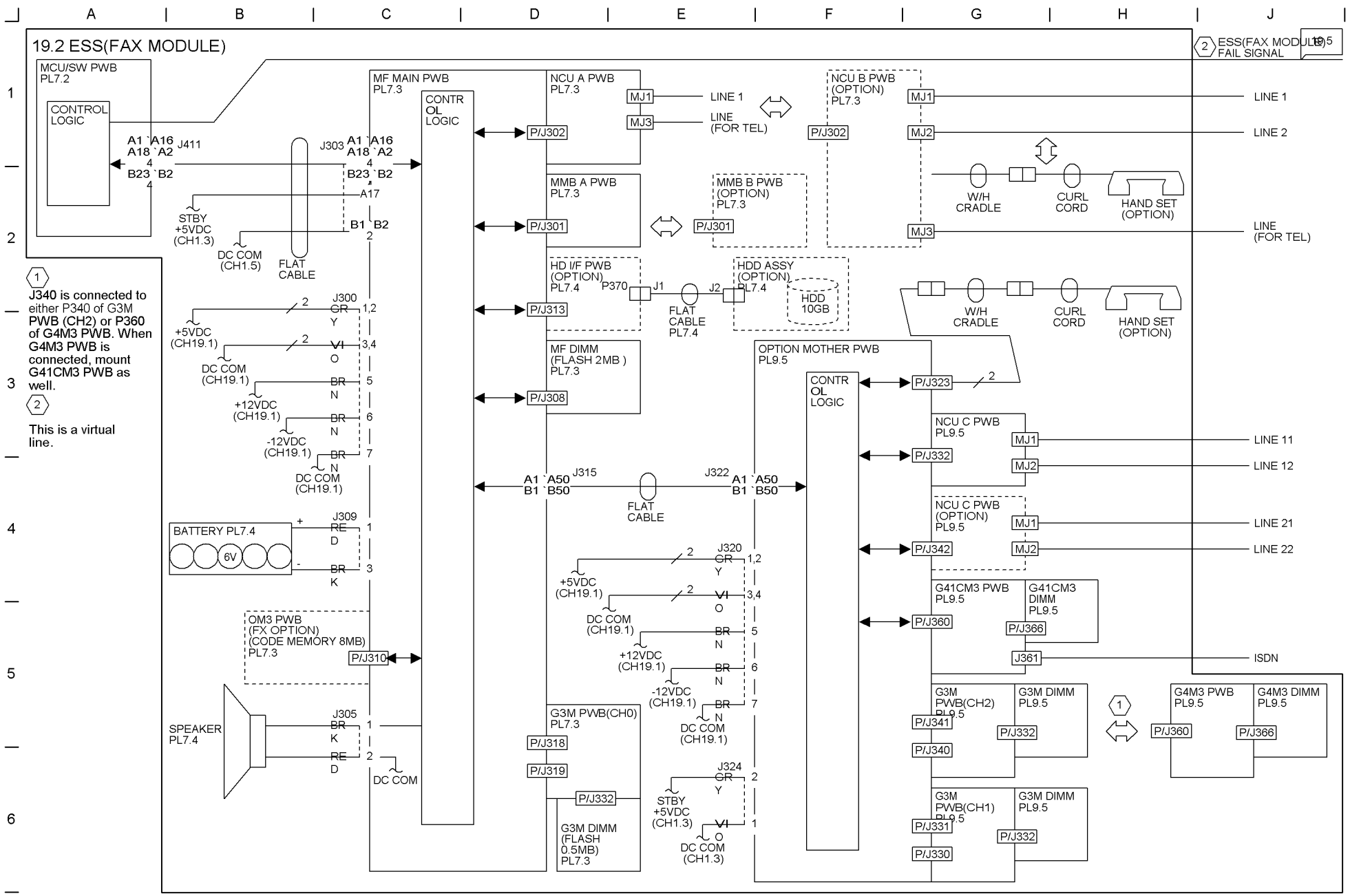
19.2 ESS(FAX MODULE)
MCU/SW PWB PL7.2
CONTROL LOGIC
MF MAIN PWB PL7.3
CONTROL LOGIC
NCU A PWB PL7.3
NCU B PWB (OPTION) PL7.3
MMB A PWB PL7.3
MMB B PWB (OPTION) PL7.3
HD I/F PWB (OPTION) PL7.4
HDD ASSY (OPTION) PL7.4
HDD 10GB
MF DIMM (FLASH 2MB) PL7.3
OPTION MOTHER PWB PL9.5
NCU C PWB PL9.5
NCU C PWB (OPTION) PL9.5
G41CM3 PWB PL9.5
G41CM3 DIMM PL9.5
G3M PWB(CH2) PL9.5
G3M DIMM PL9.5
G3M PWB(CH1) PL9.5
G4M3 PWB PL9.5
G4M3 DIMM PL9.5
OM3 PWB (FX OPTION) (CODE MEMORY 8MB) PL7.3
G3M PWB(CH0) PL7.3
G3M DIMM (FLASH 0.5MB) PL7.3
BATTERY PL7.4
SPEAKER PL7.4
FLAT CABLE
FLAT CABLE PL7.4
W/H CRADLE
CURL CORD
HAND SET (OPTION)
LINE 1
LINE (FOR TEL)
LINE 2
LINE 11
LINE 12
LINE 21
LINE 22
ISDN
ESS(FAX MODULE) FAIL SIGNAL
+5VDC (CH19.1)
DC COM (CH19.1)
+12VDC (CH19.1)
-12VDC (CH19.1)
STBY +5VDC (CH1.3)
DC COM (CH1.5)
DC COM (CH1.3)
1 J340 is connected to either P340 of G3M PWB (CH2) or P360 of G4M3 PWB. When G4M3 PWB is connected, mount G41CM3 PWB as well.
2 This is a virtual line.

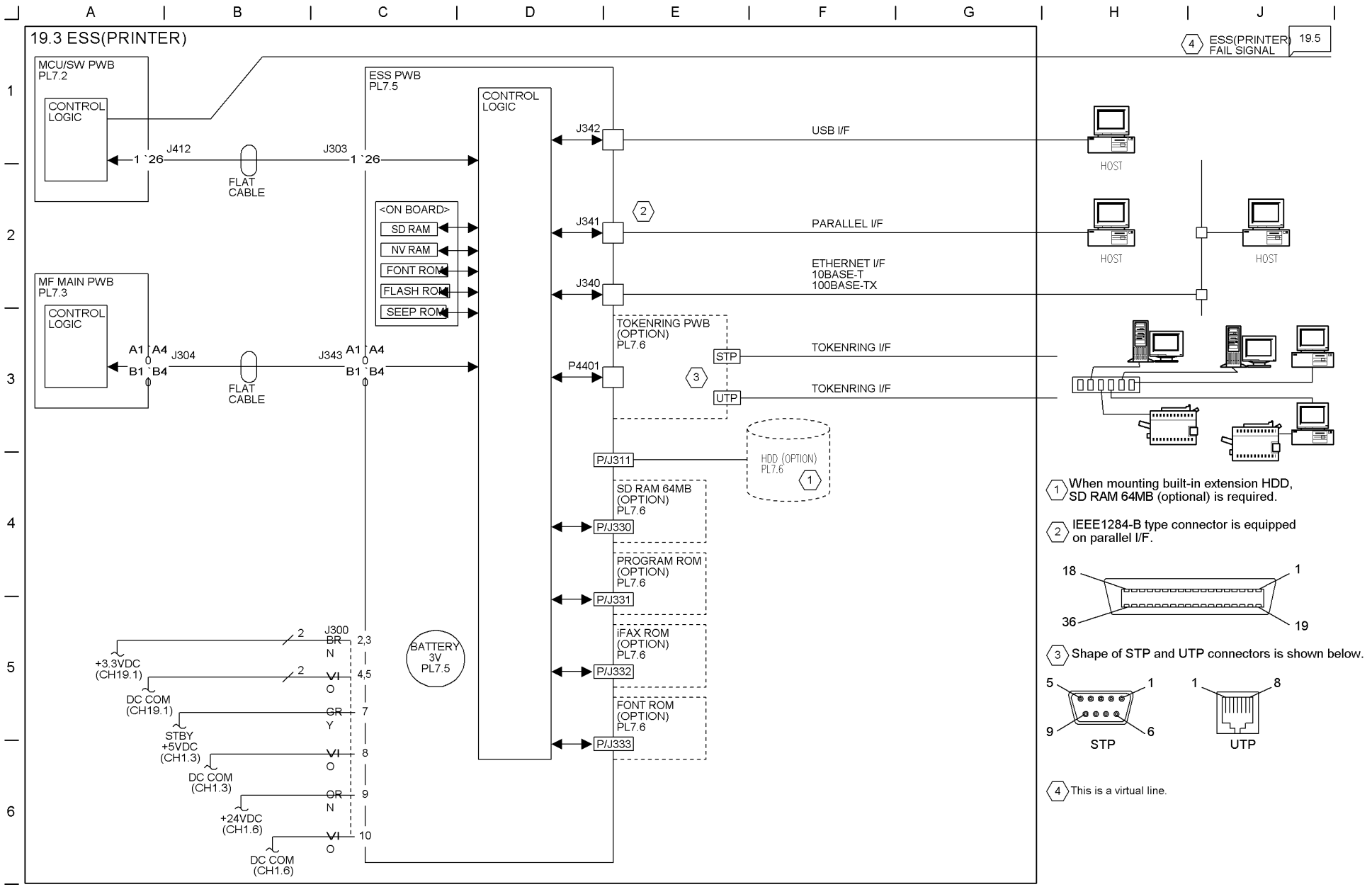
19.3 ESS(PRINTER)
MCU/SW PWB
PL7.2
CONTROL LOGIC
J412
1 `26
FLAT CABLE
J303
1 `26
ESS PWB
PL7.5
CONTROL LOGIC
<ON BOARD>
SD RAM
NV RAM
FONT ROM
FLASH ROM
SEEP ROM
MF MAIN PWB
PL7.3
CONTROL LOGIC
A1 A4
B1 `B4
J304
FLAT CABLE
J343
A1 A4
B1 `B4
J342
J341
J340
P4401
P/J311
P/J330
P/J331
P/J332
P/J333
TOKENRING PWB
(OPTION)
PL7.6
STP
UTP
HDD (OPTION)
PL7.6
SD RAM 64MB
(OPTION)
PL7.6
PROGRAM ROM
(OPTION)
PL7.6
iFAX ROM
(OPTION)
PL7.6
FONT ROM
(OPTION)
PL7.6
BATTERY
3V
PL7.5
J300
+3.3VDC
(CH19.1)
DC COM
(CH19.1)
STBY
+5VDC
(CH1.3)
DC COM
(CH1.3)
+24VDC
(CH1.6)
DC COM
(CH1.6)
BR N
VI O
GR Y
VI O
OR N
VI O
2,3
4,5
7
8
9
10
USB I/F
PARALLEL I/F
ETHERNET I/F
10BASE-T
100BASE-TX
TOKENRING I/F
TOKENRING I/F
HOST
HOST
HOST
ESS(PRINTER) FAIL SIGNAL
19.5
1 When mounting built-in extension HDD, SD RAM 64MB (optional) is required.
2 IEEE1284-B type connector is equipped on parallel I/F.
18
1
36
19
3 Shape of STP and UTP connectors is shown below.
5
1
9
6
STP
1
8
UTP
4 This is a virtual line.

19.4 BLOCK DIAGRAM(FAX)

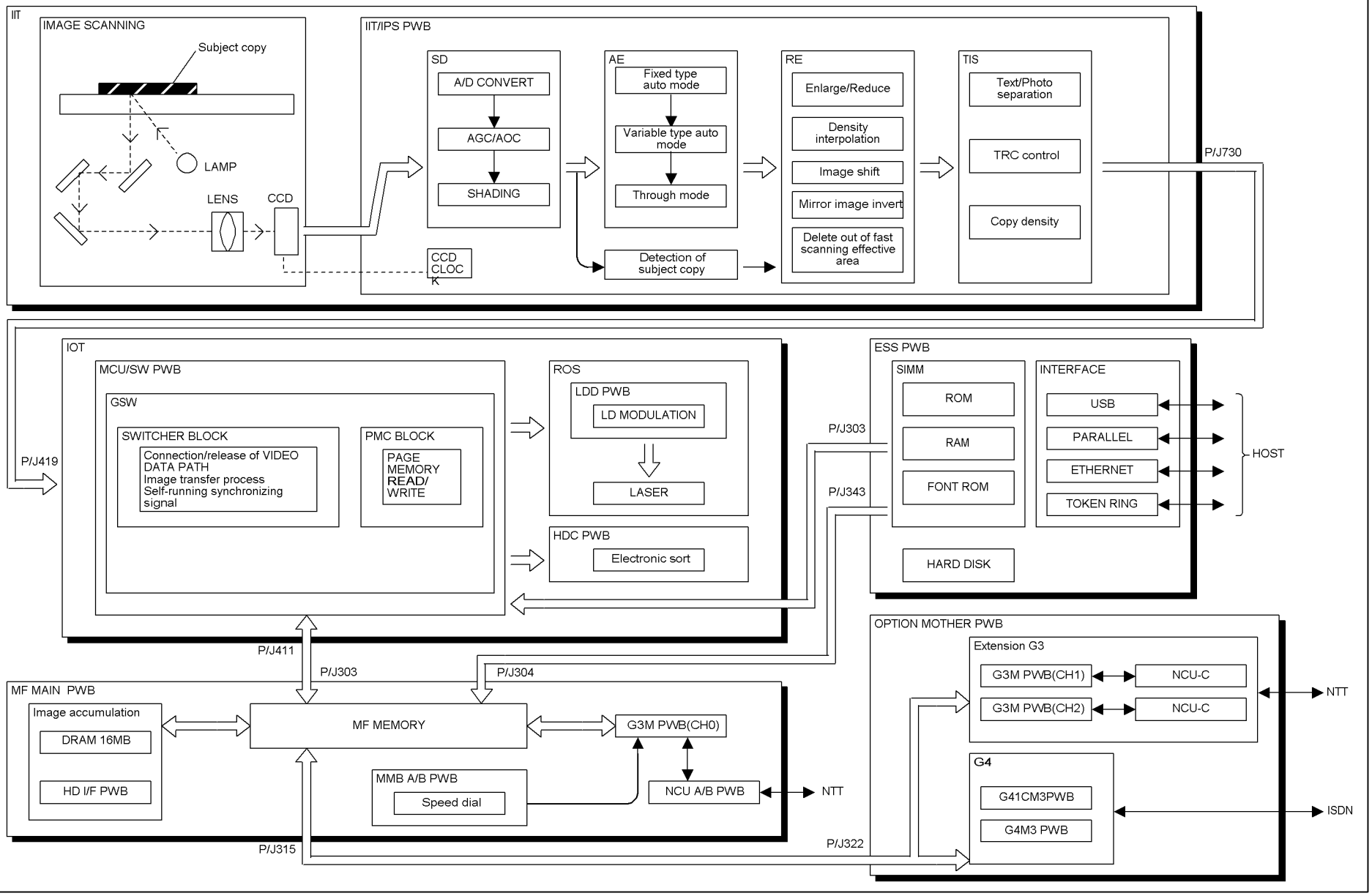

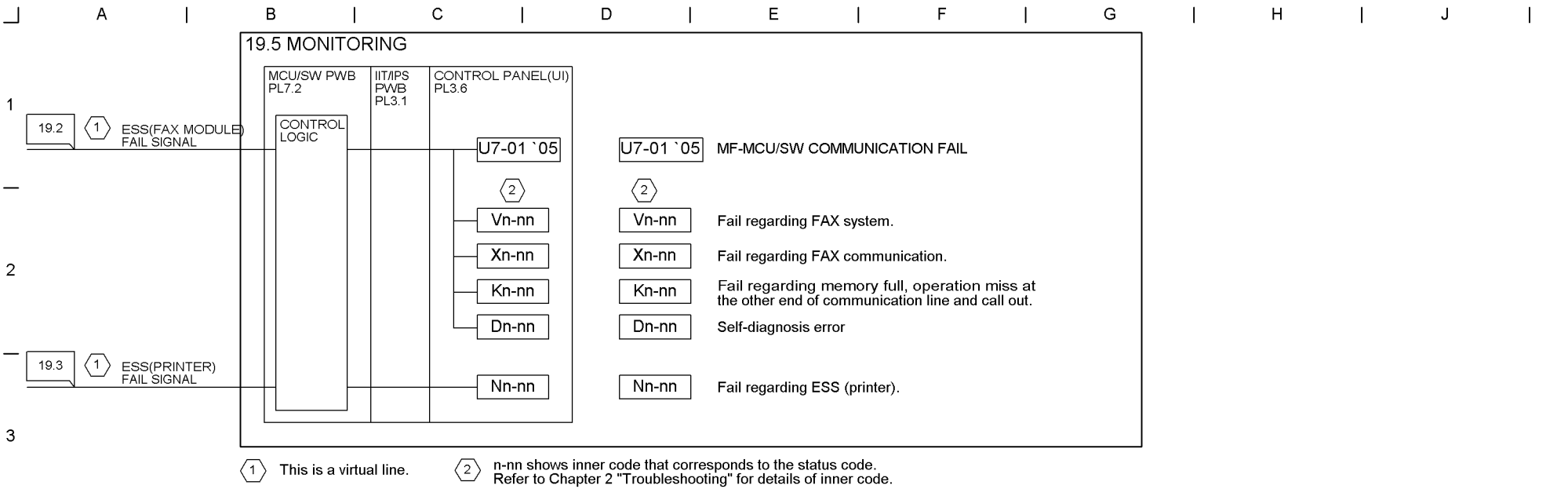
19.5 MONITORING
MCU/SW PWB PL7.2
IIT/IPS PWB PL3.1
CONTROL PANEL(UI) PL3.6
19.2
1
ESS(FAX MODULE) FAIL SIGNAL
CONTROL LOGIC
U7-01 `05
U7-01 `05
MF-MCU/SW COMMUNICATION FAIL
2
2
Vn-nn
Vn-nn
Fail regarding FAX system.
Xn-nn
Xn-nn
Fail regarding FAX communication.
Kn-nn
Kn-nn
Fail regarding memory full, operation miss at the other end of communication line and call out.
Dn-nn
Dn-nn
Self-diagnosis error
19.3
1
ESS(PRINTER) FAIL SIGNAL
Nn-nn
Nn-nn
Fail regarding ESS (printer).
1 This is a virtual line.
2 n-nn shows inner code that corresponds to the status code.
Refer to Chapter 2 "Troubleshooting" for details of inner code.

СЛОВАРЬ К РУКОВОДСТВУ

Словарь

Accessory	Дополнительное устройство
ACH	Фаза сети электропитания
ACN	Нейтраль сети электропитания
Add paper tray	Добавьте бумагу в лоток
AGC	Автоматическая регулировка усиления
AOC	Автоматическая регулировка смещения
Belt	Ремень
Bias	Напряжение смещения
BTR	Валик переноса
Buzzer	Зуммер
C/E	Сервисный инженер
Cabinet Drive PWB	Плата управления приводом узла нижних лотков
Carriage Motor	Двигатель кареток
Carriage Scan Drive	Привод кареток сканирования
CCD	Прибор с зарядовой связью
Ch (Chain)	Цепь
Check Tray	Проверьте лоток
Circuit Breaker	Прерыватель напряжения сети электропитания
Clock	Тактовые импульсы
Closed	Закрыто (замкнуто)
Compile Motor	Двигатель накопителя
Compiled Set	Собранный комплект отпечатков
Control Logic	Логика управления
Cover	Крышка
CRU	Блок, заменяемый пользователем (копи-картридж)
CRU Drive	Привод копи-картриджа
DADF	Дуплексный автоматический податчик оригиналов
DADF Empty	Автоподатчик пуст
DADF Feed In Sensor	Входной датчик DADF
DB	Напряжение смещения на проявителе
DC COM	Общий провод напряжений питания постоянного тока
DDM	Дуплексный модуль
Decurler Roll Drive	Привод ролика декелера (устройства распрямления бумаги)
Deve(loper)	Проявитель
Shelde Cable	Экранированный кабель
Docking Sensor	Датчик стыковки
Document Sensed	Документ обнаружен
Document Set and Feeding	Укладка и подача оригиналов
Document size	Размер документа
Double Plug	Двойная вилка
Drum	Барабан
DTS	Зубчатый коротрон отделения
Duplex Drive Control	Управление приводом дуплексного модуля
Duplex Path Sensor	Датчик тракта дуплексного модуля
Duplex print failure due to memory shortage	Отказ дуплексной печати из-за недостатка памяти
Duplex PWB	Плата управления дуплексным модулем
Duplicate IP address	Продублируйте IP-адрес
Duplicate SMB host names	Продублируйте имена хоста SMB
Eject	Вывод
Electric Billing	Электрический счетчик
Elevator	Подъемник
Eror resolved	Ошибка устранена
ESS PWB	Плата электронной подсистемы
Even	Четный
Exit Drive Control	Управление приводом выходного узла
Extended fax encoding	Кодирование расширенного факса
Fail	Неисправность, отказ
Fast Scan Width	Размер в направлении быстрого сканирования
Fed Document	Поданный оригинал
Feed	Подача
Feed Control	Управление подачей
Feed Motor	Двигатель подачи
Flat Cable	Ленточный кабель
Front Door	Передняя дверца
Full Stack Sensor	Датчик полной стопки
FULL status detected at HD access	При доступе к HD обнаружено состояние заполнения
Fuse	Предохранитель

Fuser Drive	Привод фьюзера
Fusing	Закрепление изображения на бумаге
Fusing Bias	Напряжение смещения на фьюзер
FWD	Вперед
HDD	Жесткий диск
hex	Шестнадцатеричный
HP Sensor	Датчик исходного положения
IC	Интегральная схема
IIT	Терминал ввода изображения (сканер)
IIT Size Detect Sensor	Датчик определения формата бумаги в IIT
IIT/IPS PWB	Плата сканера и системы обработки изображения
Image Input Control	Управление вводом изображения
Image transfer error	Ошибка передачи изображения
Insert	Введите
Interlock (Switch)	Блокировка, блокировочный выключатель
Invert/Exit Roll	Ролик инвертирования/вывода
IOT	Терминал вывода изображения
IPS	Система обработки изображения
Jam	Застревание
Laser Control	Управление лазером
Laser Scanning	Сканирование лазером
Last Document	Последний оригинал
Last Document Sensor	Датчик последнего оригинала
Layout descriptor	Дескриптор компоновки
Layout object type	Тип объекта компоновки
LCD	Жидкокристаллический дисплей
LED	Светодиод
Load Paper	Загрузите бумагу
Low Staple	Мало скрепок
LVPS	Блок питания низкого напряжения
M/C	Машина, аппарат
Mag Roll	Магнитный валик
Main Drive Motor	Двигатель главного привода

Main Fan	Главный вентилятор
Main PWB	Главная PWB
Main Switch	Главный выключатель питания
MCU	Главное устройство управления
MCU/SW PWB	Плата главного устройства управления/коммутации
Memory	Память
Mirror Heater	Обогреватель зеркал
Monitoring	Контроль
MSI	Многолистовой обходной податчик
MSI Feed Drive	Привод подачи из многолистового обходного податчика
NCU	Сетевая плата
Near End Sensor	Датчик скорого окончания (бумаги)
no job	Нет работы
No Paper Sensor	Датчик отсутствия (бумаги)
Noise Filter	Фильтр помех
Object descriptor	Дескриптор объекта
ODD	Нечетный
Offset Drive	Привод узла сдвига
Offset Motor	Двигатель узла сдвига
Open	Открыто, разомкнуто
Option Box	Блок опций
Option Mother PWB	Материнская плата опций
Page Descriptor	Дескриптор страниц
Paper Exit Sensor	Датчик выхода отпечатков, выходной датчик
Paper Path	Тракт бумаги
Paper Stack	Стопка бумаги
Paper Stacking	Укладка бумаги
Pause Switch	Кнопка паузы
PBX	Локальная (офисная) телефонная сеть
Pick Up Roll	Ролик захвата
Platen Angle Sensor	Датчик угла крышки стекла экспонирования
Platen Closed	Крышка стекла экспонирования закрыта
Platen Glass	Стекло экспонирования

Platen Open Switch	Датчик открытой крышки стекла экспонирования
Power Distribution	Распределение напряжений питания
Power Generation	Получение напряжений питания
Power On	Включение питания
Power Supply	Блок питания
Power Unit	Блок питания
Print to the Center Tray	Отпечаток в центральный лоток
Print to the Duplex Module	Отпечаток в дуплексный модуль
Print to the Output Device	Отпечаток в выходное устройство
Print to the Side Tray	Отпечаток в выходной лоток
PSTN	Телефонная сеть общего пользования
Push in tray	Задвиньте лоток
PWB	Печатная плата
PWB MF	Плата факсимильной опции
R/H Interloch Switch	Правый блокировочный выключатель
Read Roll	Ролик считывания
Ready to print	Готов к печати
Receiving Tray	Приемный лоток
Ref. Info	Справочная информация
Regi Roll	Ролик регистрации
Regi Roll Drive	Привод ролика регистрации
Return (RTN)	Общий провод
Reverse Motor	Двигатель реверса
ROS	Сканер растрового вывода
RVS	Реверс, обратный ход
Safety GND	Защитная земля
Selected	Выбранный
Self Prime Sensor	Датчик готовности к сшиванию
Sensor	Датчик
Side Tray	Боковой лоток
Size Sensor	Датчик формата
Slow scan line density	Плотность линий в направлении медленного сканирования
Slow Scan Width	Размер в направлении медленного сканирования
SOS	Датчик начала сканирования

Speed Check	Проверка скорости
Staple Head	Головка степлера
STBY	Режим ожидания
SW	Выключатель, переключатель
T/A Roll Drive	Привод роликов отвода
Tamper	Узел подравнивания стопки
TIFF data beyond spool capacity	Данные TIFF переполняют емкость подкачки
Timing Sensor	Датчик синхронизации
Toner Empty Sensor	Датчик окончания тонера
Transmission pixel density	Плотность пикселей при передаче
Transport Roll	Транспортный ролик
Tray	Лоток
Tray Elevator	Подъемник лотка
Tray Feed Drive	Привод подачи из лотка
Unable to get IP address	Невозможно получить IP-адрес
Upper Limit Sensor	Датчик верхнего предела
Voltage Regulator	Стабилизатор напряжения
with job	С работой