REP 11.1.1 Панель управления

Перечень запасных частей PL 11.1

Снятие

ПРЕДУПРЕЖДЕНИЕ

Во избежание получения травм или электрошока, не выполняйте ремонт и регулировку при включенном питании аппарата.

ВНИМАНИЕ

Во избежание потери данных при выключении питания, обращайте внимание на следующее.

[Модели с факсом]

Проверьте, что индикатор "Работы в памяти" не горит, и нажмите на кнопку [Статус работы] для того, чтобы убедиться в отсутствии обрабатываемых работ.

[Модели с принтером]

Нажмите кнопку [Статус работы], чтобы убедиться в отсутствии обрабатываемых работ.

1. Откройте переднюю крышку.
2. Снимите переднюю левую крышку (рисунок 1).
   1. Отверните винт.
   2. Снимите переднюю левую крышку.

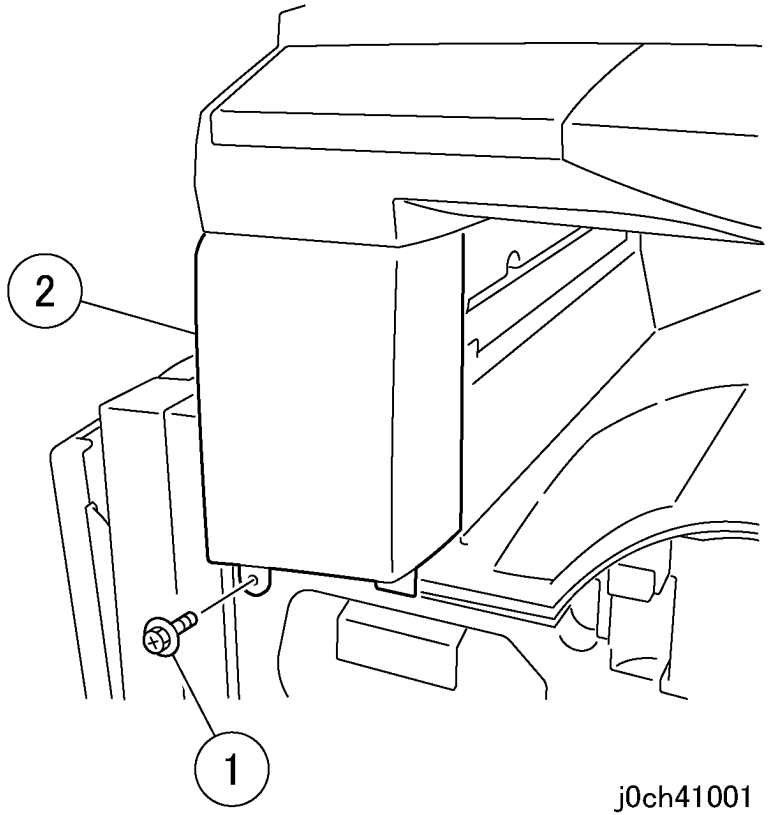

Рисунок 1 Снятие передней левой крышки (j0ch41001)

3. Снимите переднюю крышку IIT (рисунок 2).
    1. Откройте крышку стекла экспонирования/ADF/DADF.
    2 Отверните самонарезающие винты (x2).
    3. Нажмите снизу на выступы (x2).
    4. Снимите переднюю крышку IIT.

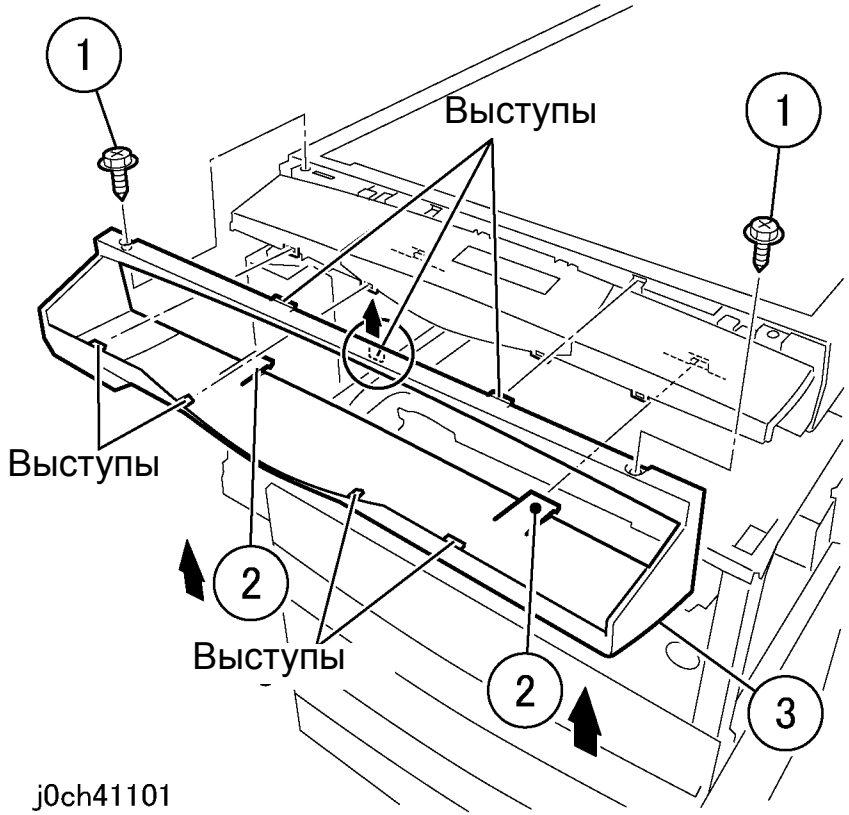

Рисунок 2 Снятие верхней крышки IIT (j0ch41101)

4. Снимите панель управления с подключенным разъемом (рисунок 3).
    1. Отверните винты (x3).
    2. Снимите панель управления.

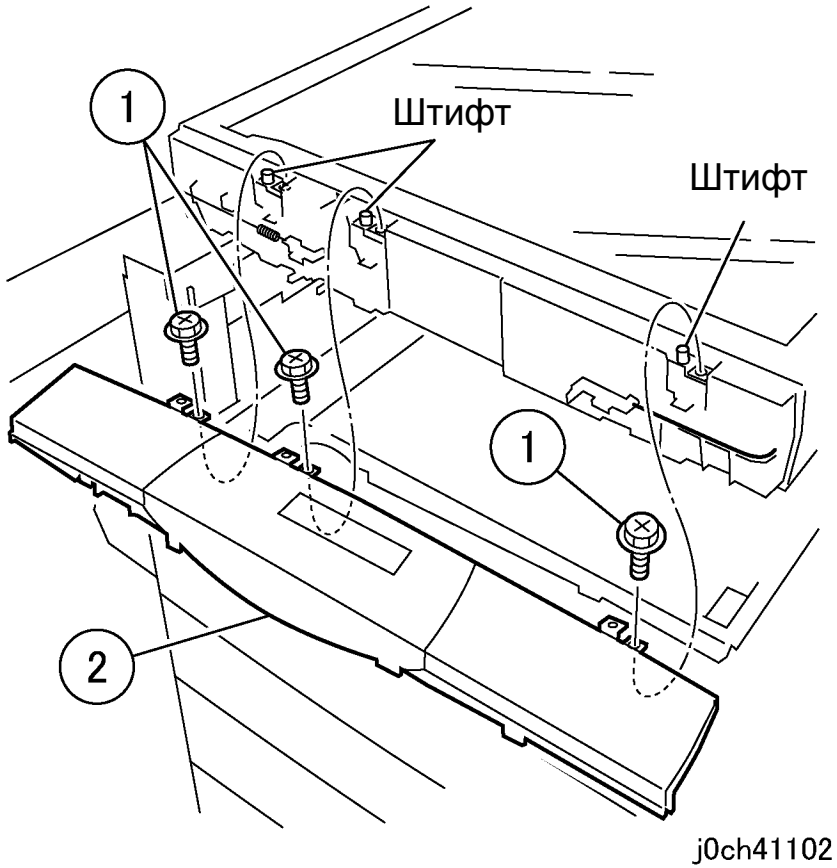

Рисунок 3 Снятие панели управления (j0ch41102)

5. Выньте проводку из панели управления (рисунок 4).
    1. Переверните панель управления.
    2. Выньте жгут проводов.
    3. Отсоедините разъем.

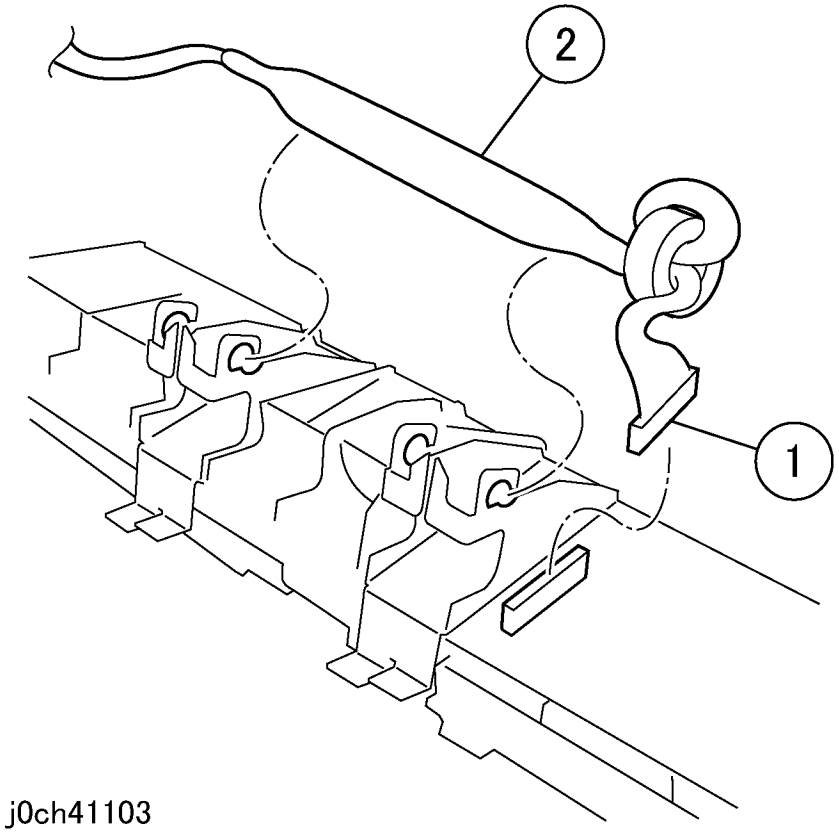

Рисунок 4 Снятие проводки (j0ch41103)

Установка

1. Установка выполняется в порядке, обратном снятию, при этом следует обратить внимание на следующее:

   ПРИМЕЧАНИЕ: При установке панели управления убедитесь, что держатели правильно вошли в отверстия (рисунок 5).

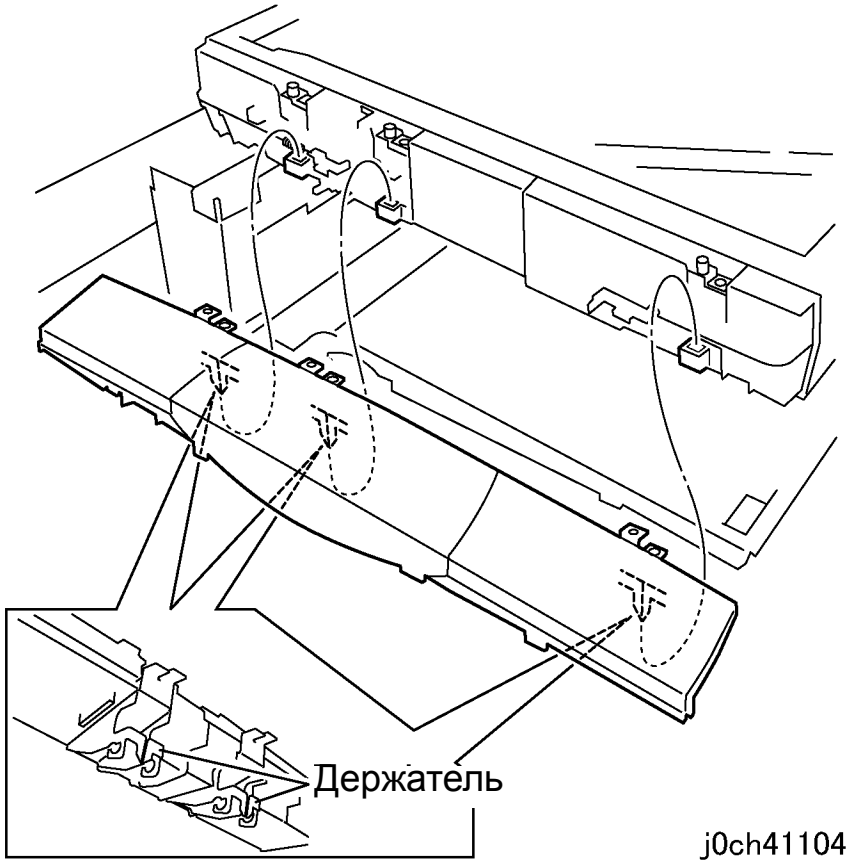

Рисунок 5 Снятие панели управления (j0ch41104)

REP 11.1.2 Блок MFC и EXT PWB

Перечень запасных частейPL 11.1

Снятие

ПРЕДУПРЕЖДЕНИЕ

Во избежание получения травм или электрошока, не выполняйте ремонт и регулировку при включенном питании аппарата.

ВНИМАНИЕ

Во избежание потери данных при выключении питания, обращайте внимание на следующее.

[Модели с факсом]

Проверьте, что индикатор "Работы в памяти" не горит, и нажмите на кнопку [Статус работы] для того, чтобы убедиться в отсутствии обрабатываемых работ.

[Модели с принтером]

Нажмите кнопку [Статус работы], чтобы убедиться в отсутствии обрабатываемых работ.

1. Снимите заднюю крышку. (REP 10.2.1)
2. Снимите ADC PWB (рисунок 1).
   1. Отсоедините разъем.
   2. Отсоедините разъем.
   3. Отверните винты (x4).
   4. Снимите ADC PWB.

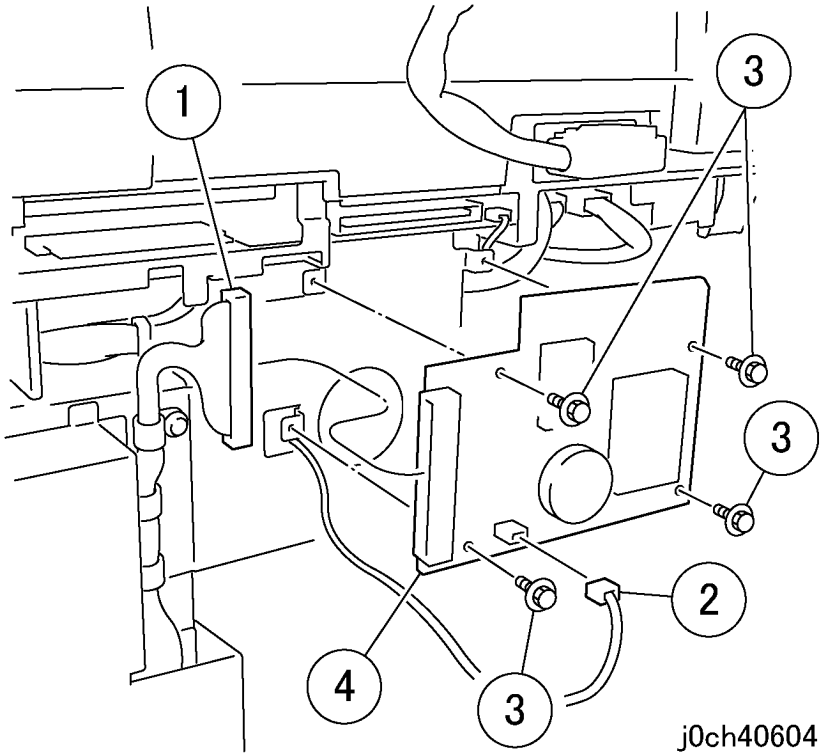

Рисунок 1 Снятие ADC PWB (j0ch40604)

3. Снимите кронштейн ADC (рисунок 2).
   1. Отверните винт.
   2. Отверните винты (x5).
   3. Снимите кронштейн ADC.

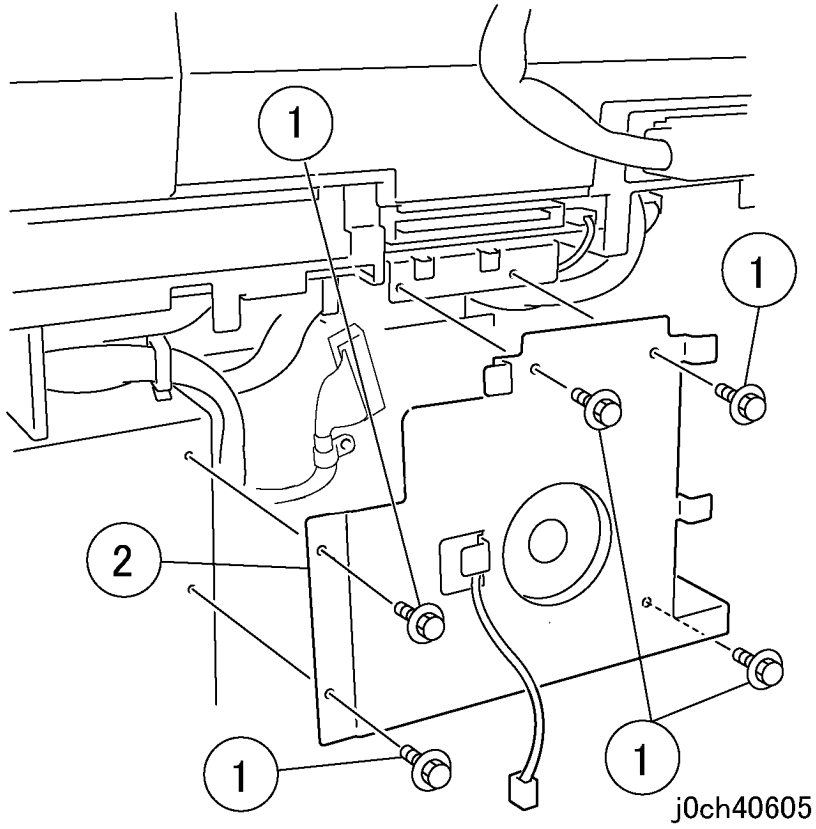

Рисунок 2 Снятие кронштейна ADC (j0ch40605)

4. У аппаратов с DADF/ADF отсоедините разъем от DADF/ADF (рисунок 3).
   1. Отсоедините разъем.

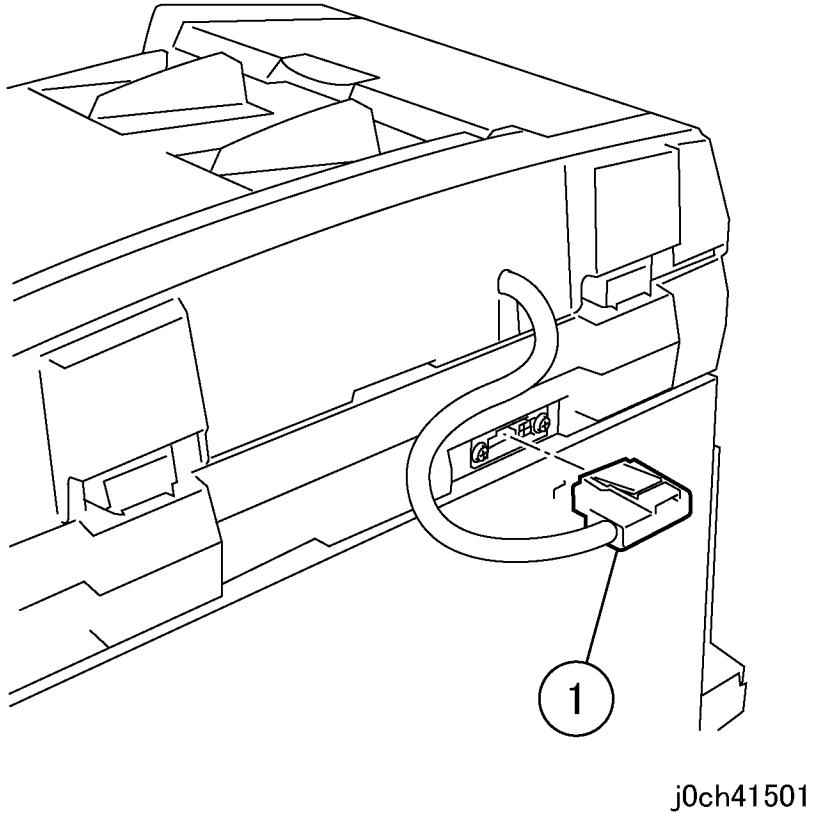

Рисунок 3 Отсоединение разъема (j0ch41501)

5. Вытяните блок MFC и EXT PWB (рисунок 4).
   1. Отсоедините разъемы (x4).
   2. Отверните винты (x8).
   3. Вытяните блок MFC и EXT PWB.

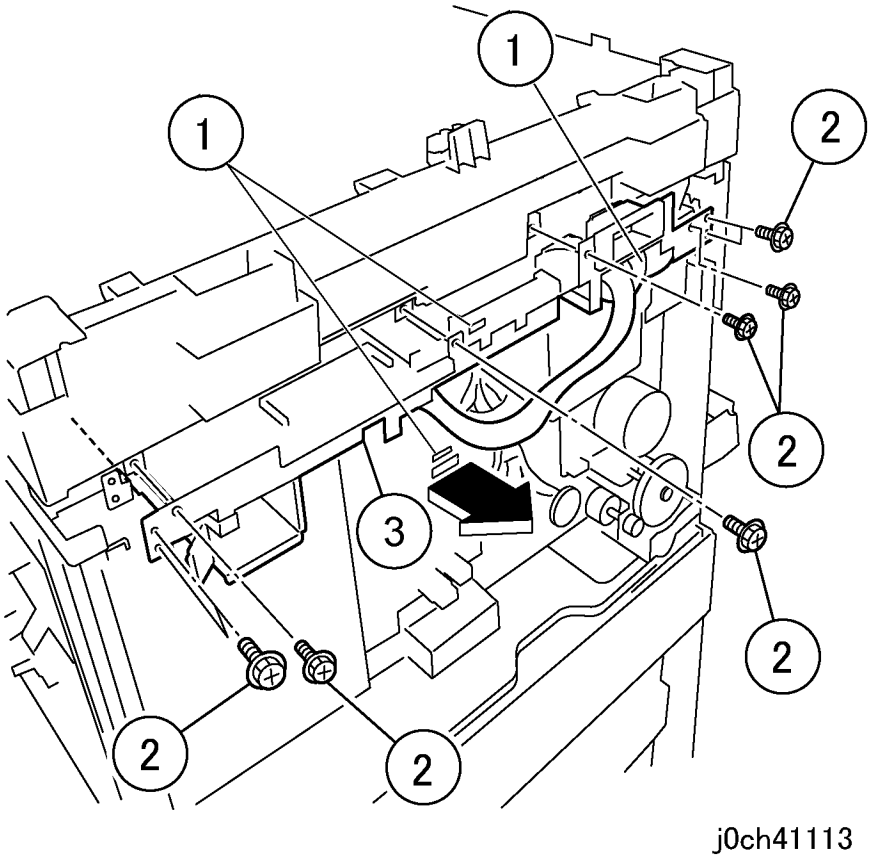

Рисунок 4 Снятие блока MFC и EXT PWB (j0ch41113)

6. Отсоедините кабель интерфейса NBCR/кабель питания NBCR (рисунок 5).
   1. Приподнимите крючки (x2) и выньте кабели (x2).
   2. Отсоедините разъемы (x5).

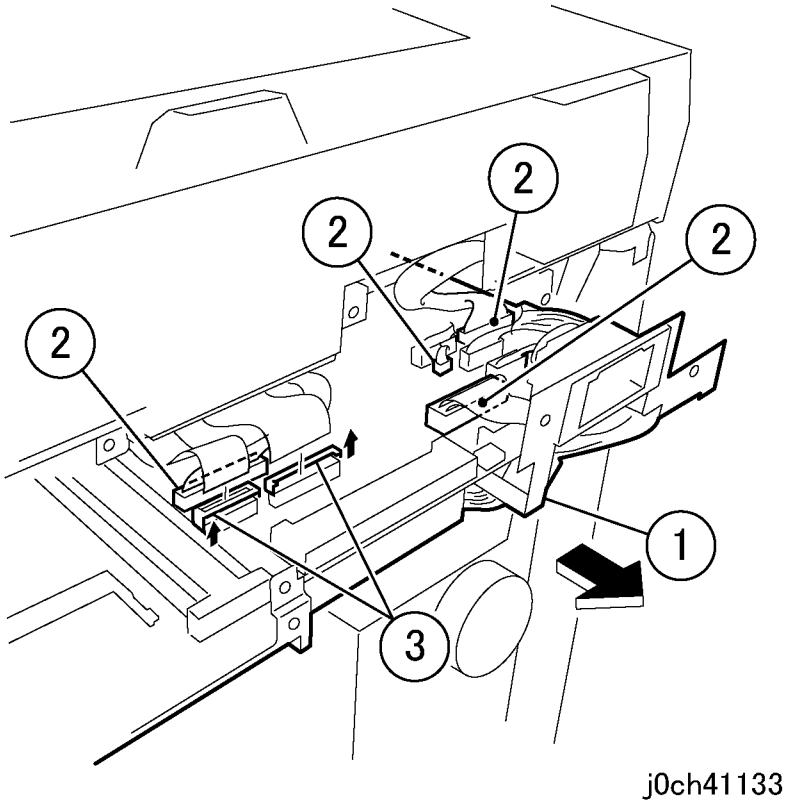

Рисунок 5 Отсоединение кабелей (j0ch41133)

7. Снимите блок MFC и EXT PWB (рисунок 6).
    1. Снимите блок MFC и EXT PWB.

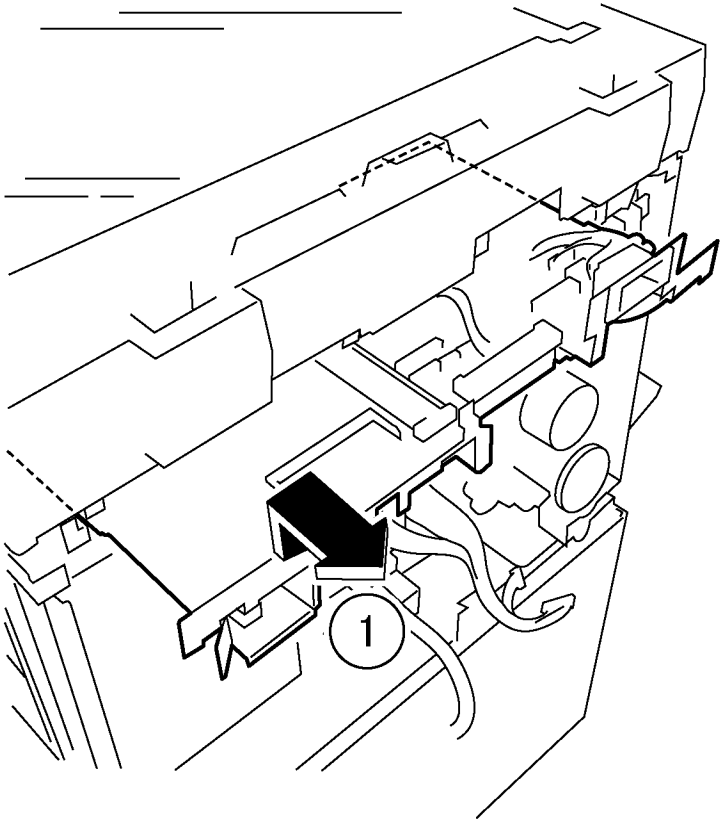

Рисунок 6 Снятие блока MFC и EXT PWB (j0ch41134)

Установка

1. Установка выполняется в порядке, обратном снятию.

REP 11.2.1 Узел каретки IIT

Перечень запасных частей PL 11.2

Снятие

ПРЕДУПРЕЖДЕНИЕ

Во избежание получения травм или электрошока, не выполняйте ремонт и регулировку при включенном питании аппарата.

ВНИМАНИЕ

Во избежание потери данных при выключении питания, обращайте внимание на следующее.

[Модели с факсом]

Проверьте, что индикатор "Работы в памяти" не горит, и нажмите на кнопку [Статус работы] для того, чтобы убедиться в отсутствии обрабатываемых работ.

[Модели с принтером]

Нажмите кнопку [Статус работы], чтобы убедиться в отсутствии обрабатываемых работ.

1. Снимите следующие элементы:
   - Крышку стекла экспонирования (PL 11.1)
   - DADF/ADF (REP 15.1.1)
   - Панель управления (REP 11.1.1)
2. Отверните винты на верхней крышке IIT (рисунок 1).
   1. Отверните винты (x4).
   2. Отверните самонарезающие винты (x5).

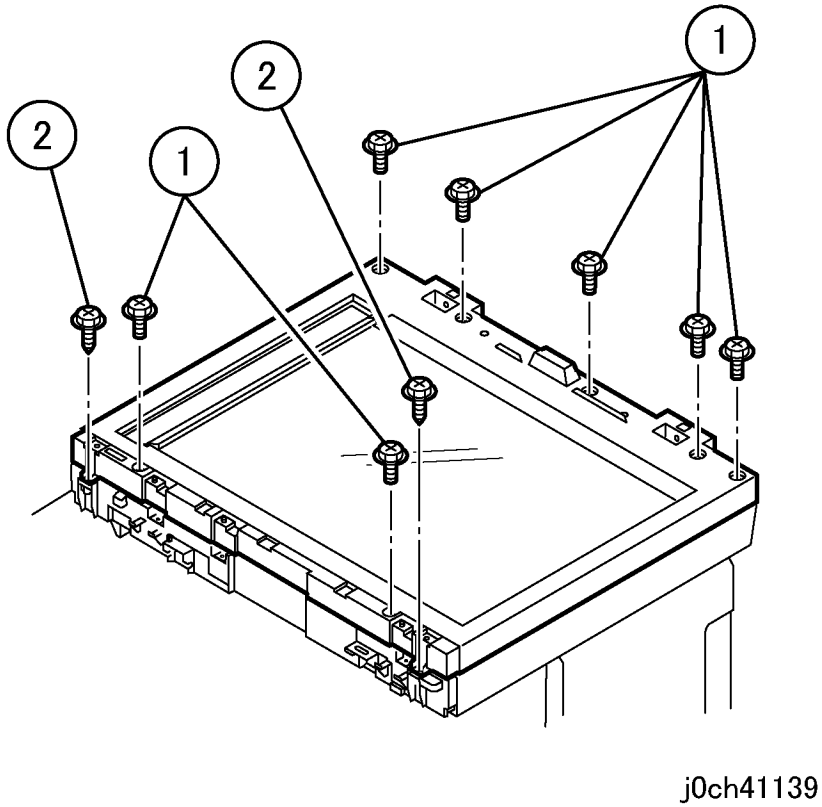

Рисунок 1 Отворачивание винтов (j0ch41139)

3. Снимите верхнюю крышку IIT (рисунок 2).
   1. Откройте верхнюю крышку IIT примерно на 10см, одновременно нажимая на защелки (x2) с внутренней стороны нижней крышки IIT.
   2. Снимите верхнюю крышку IIT.

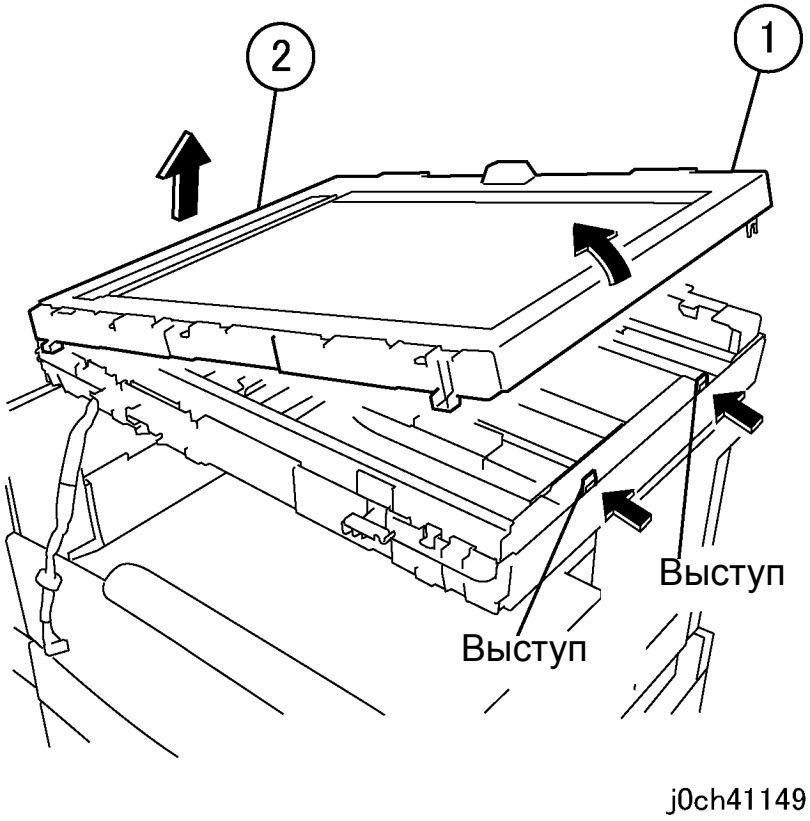

Рисунок 2 Снятие верхней крышки IIT (j0ch41149)

4. Закрепите тросик лентой (рисунок 3).
   1. Закрепите тросик лентой.

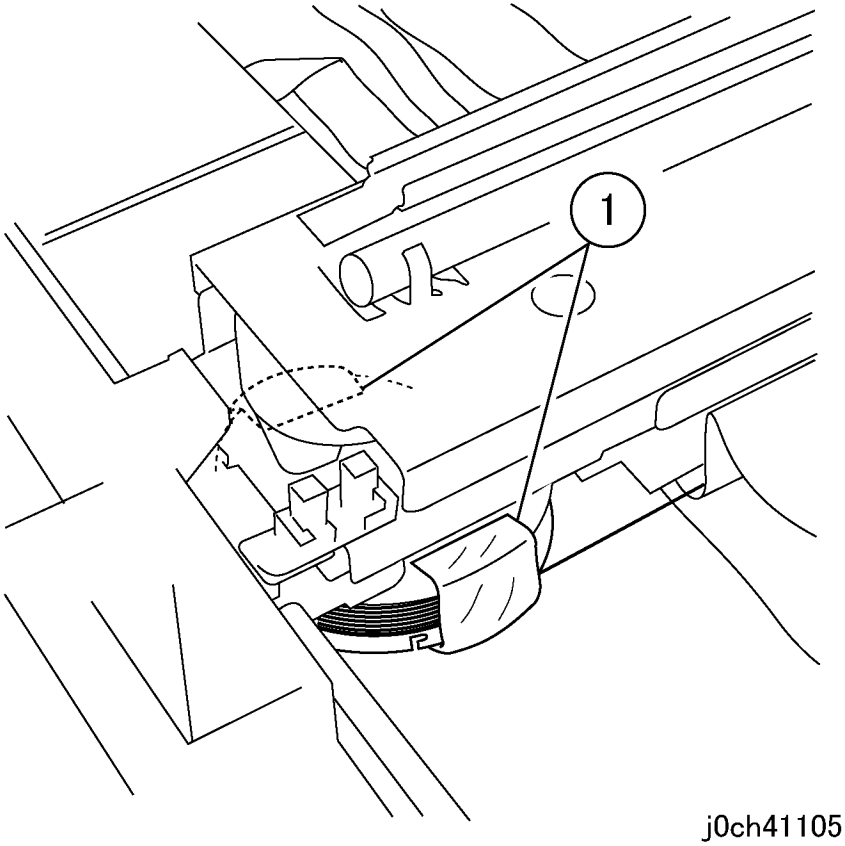

Рисунок 3 Закрепление тросика (j0ch41105)

5. Снимите держатель тросика справа спереди (рисунок 4).
    1. Отверните винт.
    2. Ослабьте винт.
    3. Снимите держатель тросика.
    4. Снимите передний тросик каретки.

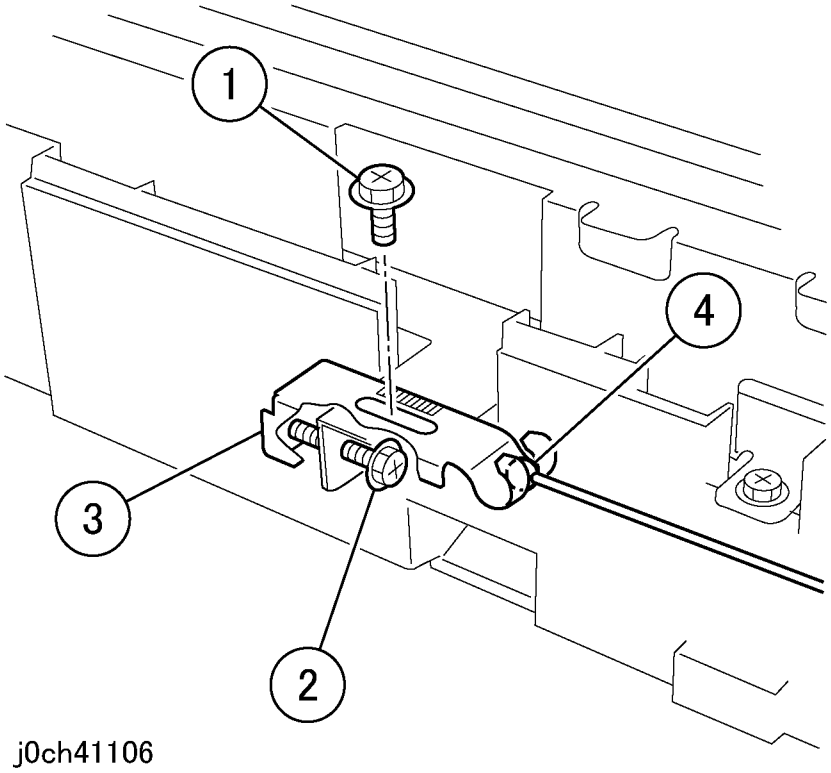

Рисунок 4 Снятие держателя (j0ch41106)

6. Снимите пружину слева впереди (рисунок 5).
    1. Снимите пружину.

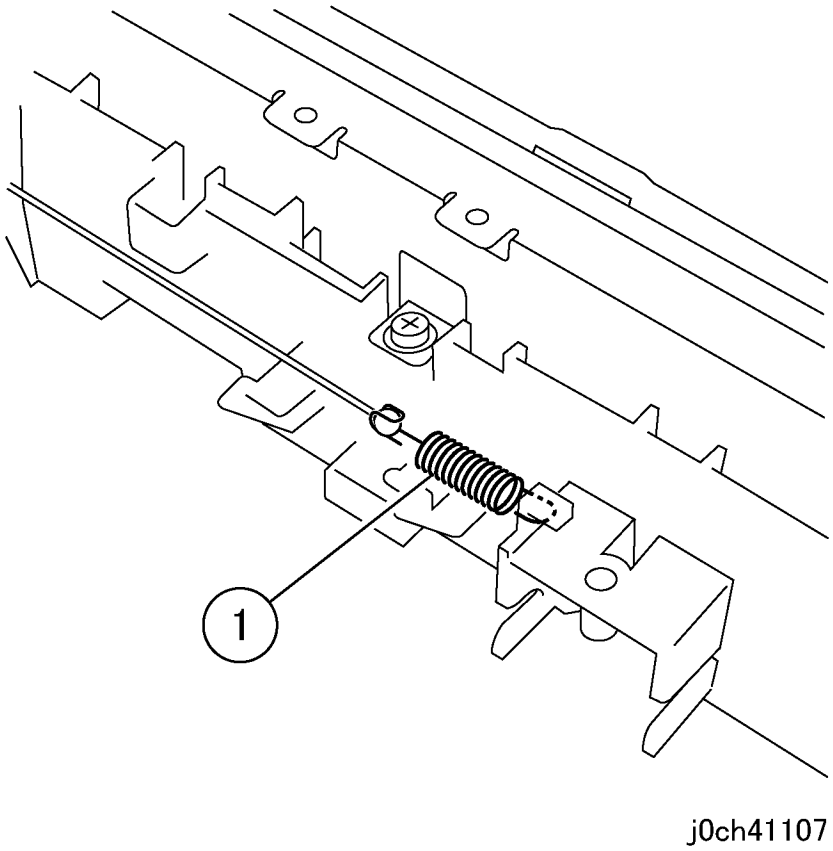

Рисунок 5 Снятие пружины (j0ch41107)

7. Снимите заднюю пружину слева сзади (рисунок 6).
   1. Снимите пружину.

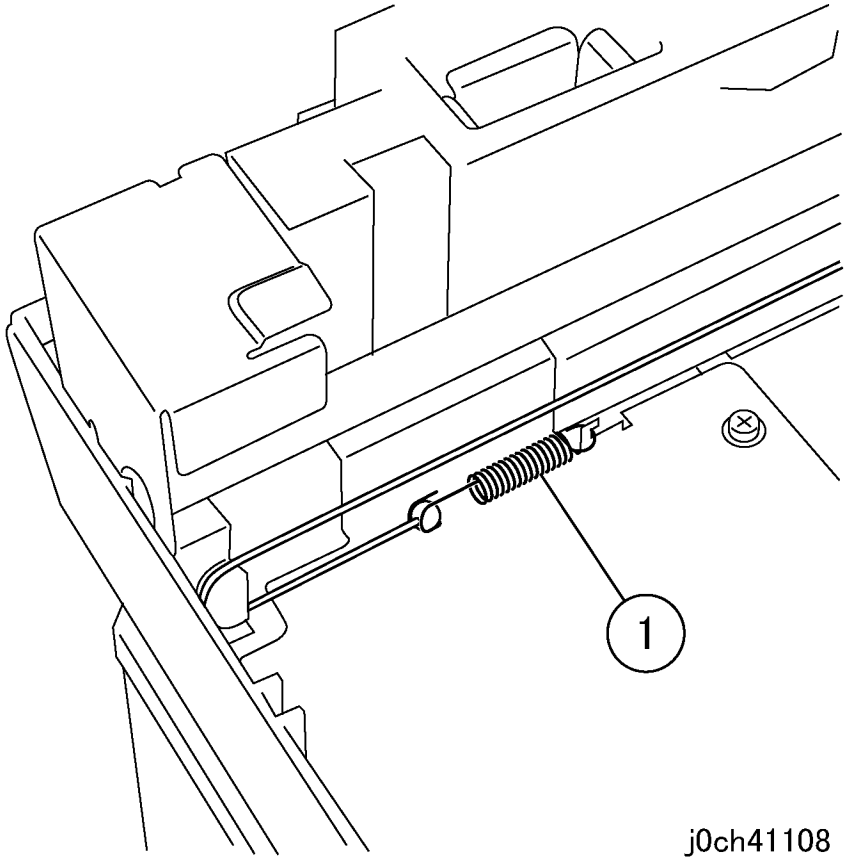

Рисунок 6 Снятие пружины (j0ch41108)

8. Выньте шарик тросика справа сзади (рисунок 7).
   1. Выньте шарик тросика.

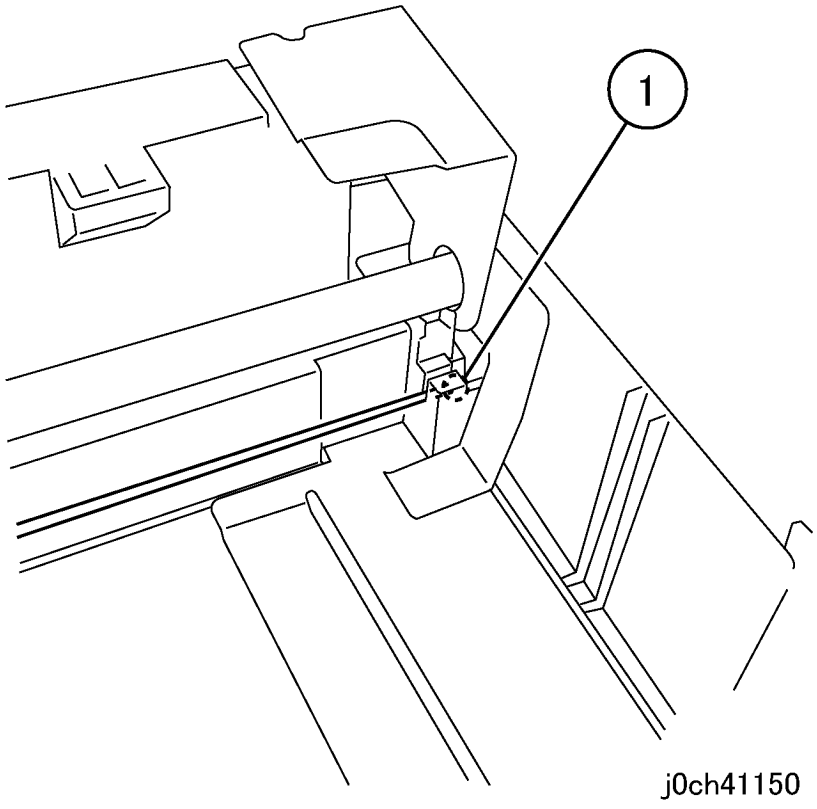

Рисунок 7 Снятие шарика тросика (j0ch41150)

9. Закрепите тросик каретки на краю каретки IIT лентой (рисунок 8).
   1. Закрепите тросик лентой.

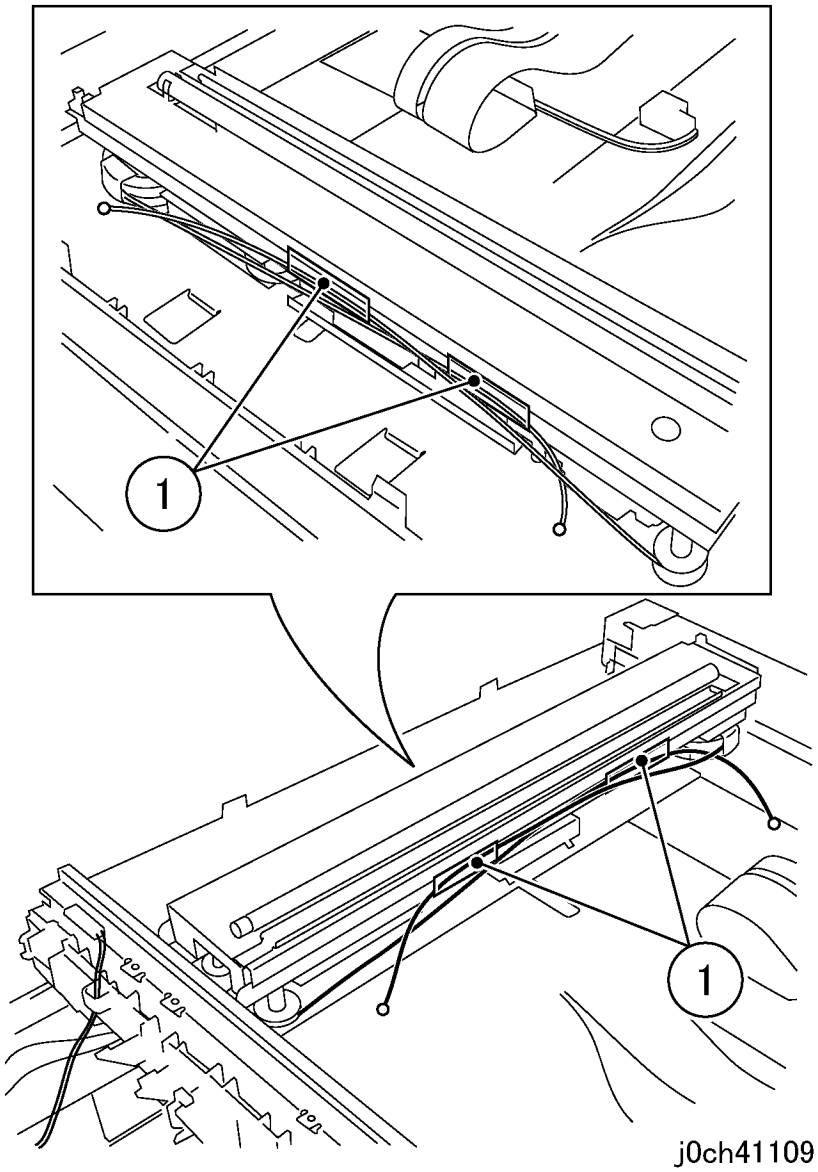

Рисунок 8 Закрепление тросика (j0ch41109)

10. Снимите держатель (рисунок 9).
    1. Отверните винты (x2).
    2. Снимите держатель.

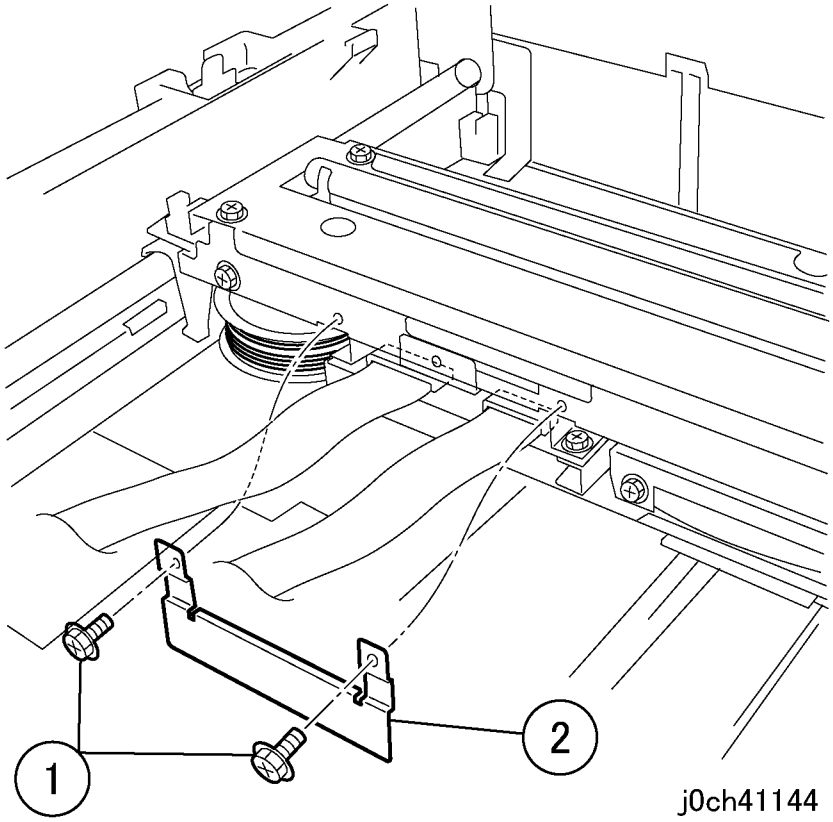

Рисунок 9 Снятие держателя (j0ch41144)

ВНИМАНИЕ

Фиксаторы кабелей, упомянутые в шагах 1 и 2, различаются и при неправильном отпускании сломаются.

11. Отсоедините кабели (рисунок 10).
    1. Освободите фиксатор кабеля.
    2. Потяните фиксатор на себя, затем поверните его вверх.
    3. Отсоедините кабели (x2).
    4 Снимите узел каретки IIT.

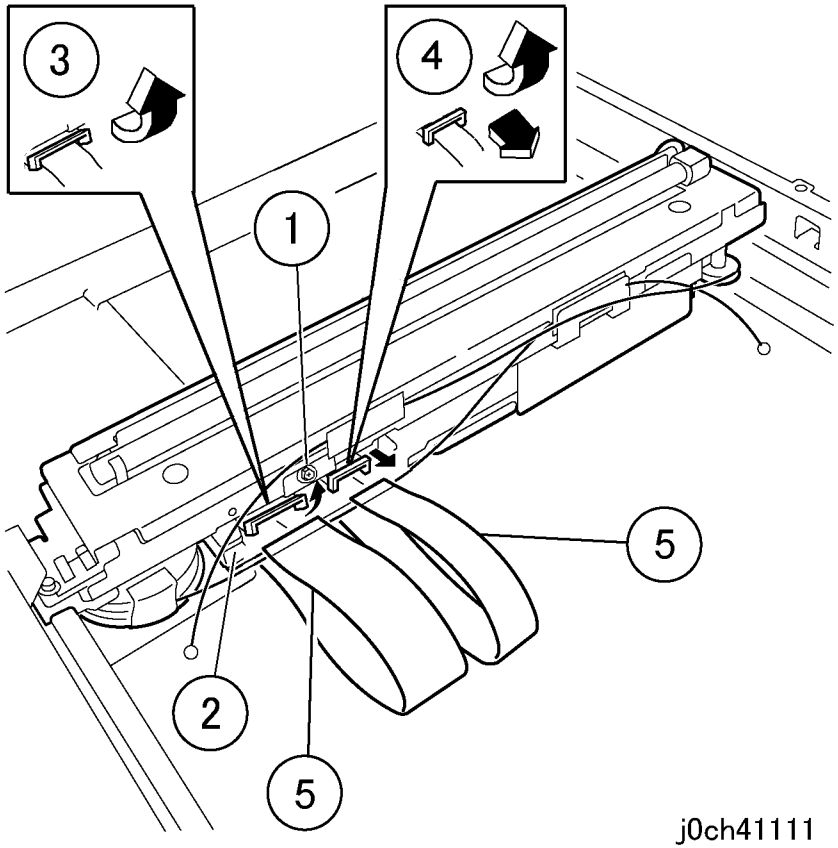

Рисунок 10 Отсоединение узла каретки IIT (j0ch41111)

Установка

1. Установка выполняется в порядке, обратном снятию, при этом следует обратить внимание на следующее:

   ПРИМЕЧАНИЕ: Устанавливая верхнюю крышку IIT будьте внимательны, не повредите датчик (рисунок 11).

2. Проверьте регулировку ADJ 11.1.1.

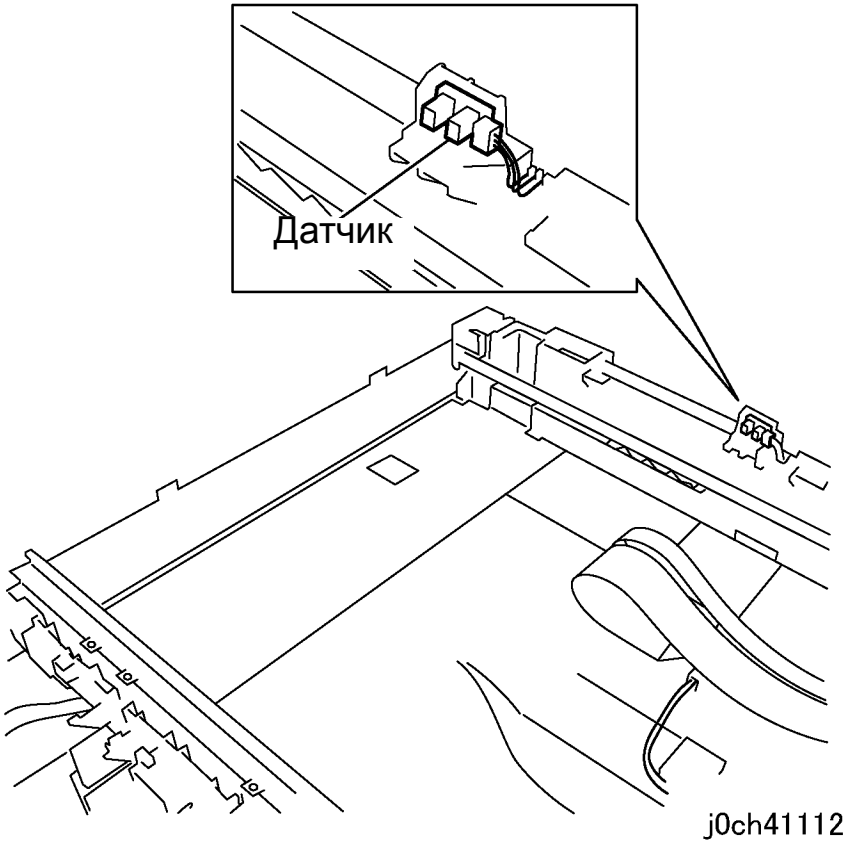

Рисунок 11 Установка верхней крышки IIT (j0ch41112)

REP 11.2.2 Кабель интерфейса NBCR/кабель питания NBCR

Перечень запасных частей PL 11.2

Снятие

ПРЕДУПРЕЖДЕНИЕ

Во избежание получения травм или электрошока, не выполняйте ремонт и регулировку при включенном питании аппарата.

ВНИМАНИЕ

Во избежание потери данных при выключении питания, обращайте внимание на следующее.

[Модели с факсом]

Проверьте, что индикатор "Работы в памяти" не горит, и нажмите на кнопку [Статус работы] для того, чтобы убедиться в отсутствии обрабатываемых работ.

[Модели с принтером]

Нажмите кнопку [Статус работы], чтобы убедиться в отсутствии обрабатываемых работ.

1. Снимите следующие элементы:
   a. крышку стекла экспонирования (PL 11.1)
   b. DADF/ADF (REP 15.1.1)
   c. панель управления (REP 11.1.1)
   d. заднюю крышку (REP 10.2.1)
2. Отверните винты на верхней крышке IIT (рисунок 1).
   1. Отверните винты (x4).
   2. Отверните самонарезающие винты (x5).

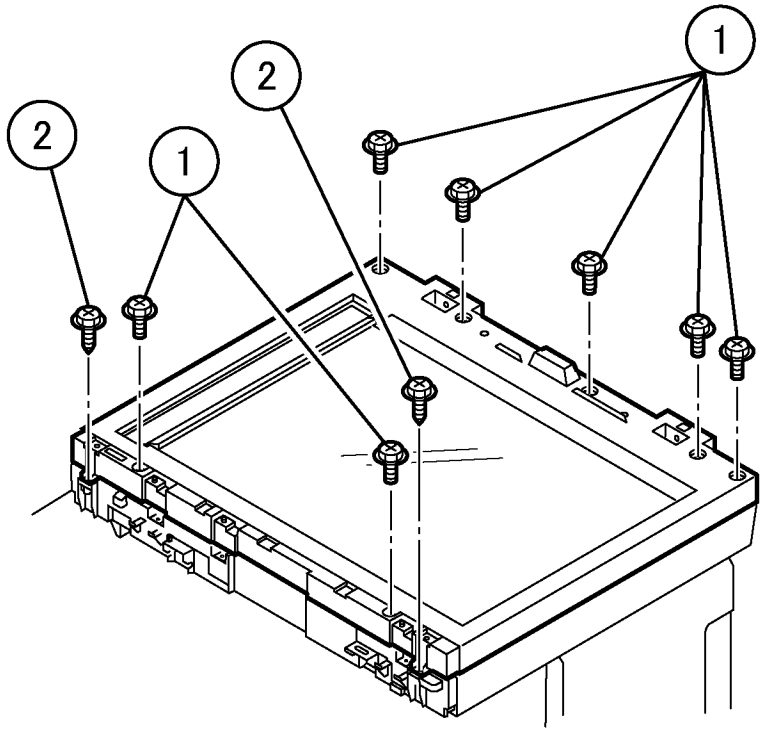

Рисунок 1 Отворачивание винтов (j0ch41139)

3. Снимите верхнюю крышку IIT (рисунок 2).
   1. Откройте верхнюю крышку IIT примерно на 10см, одновременно нажимая на защелки (x2) с внутренней стороны нижней крышки IIT.
   2. Снимите верхнюю крышку IIT.

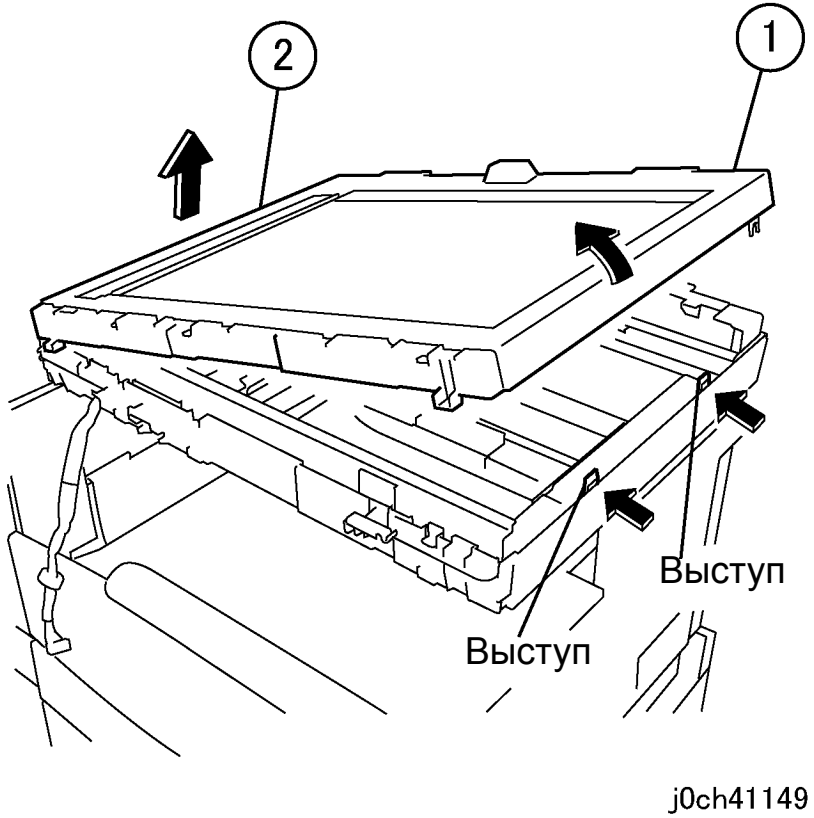

Рисунок 2 Снятие верхней крышки IIT (j0ch41149)

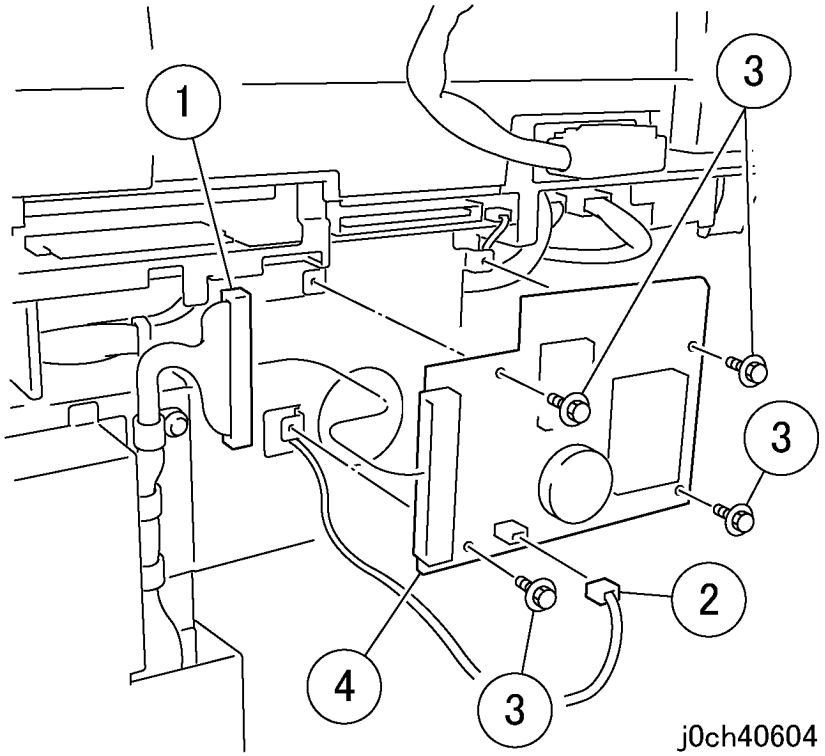

Рисунок 3 Снятие ADC PWB (j0ch40604)

4. Снимите ADC PWB (рисунок 3).
    1. Отсоедините разъем.
    2. Отсоедините разъем.
    3. Отверните винты (x4).
    4. Снимите ADC PWB.

5. Снимите кронштейн ADC (рисунок 4).
   1. Отверните винт.
   2. Отверните винты (x5).
   3. Снимите кронштейн ADC.

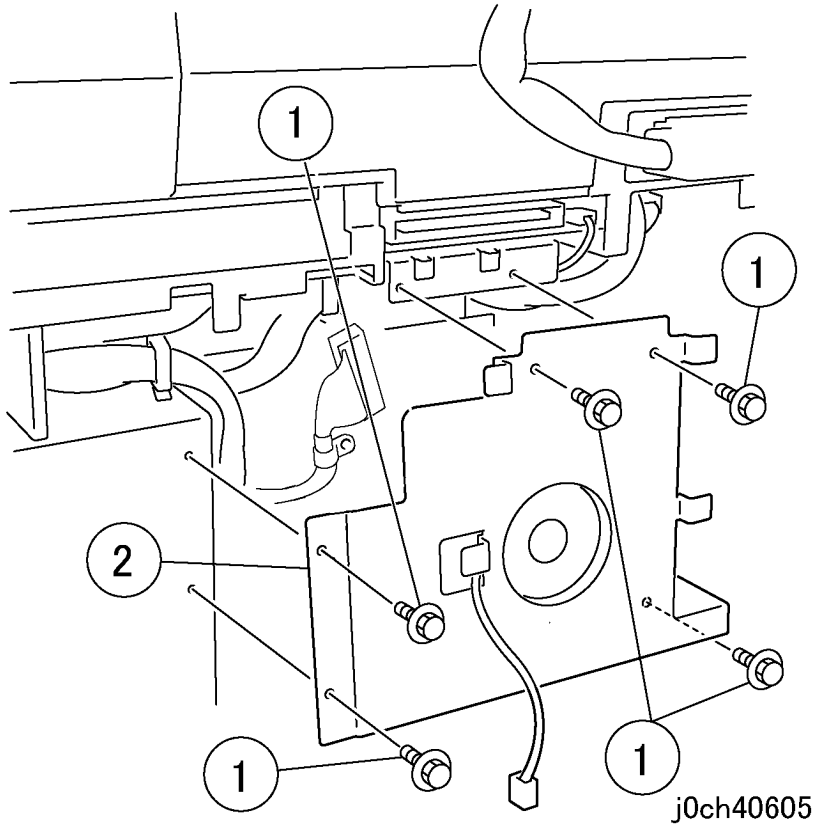

Рисунок 4 Снятие кронштейна ADC (j0ch40605)

6. Вытяните блок MFC и EXT PWB (рисунок 5).
   1. Отсоедините разъемы (x4).
   2. Отверните винты (x8).
   3. Вытяните блок MFC и EXT PWB.

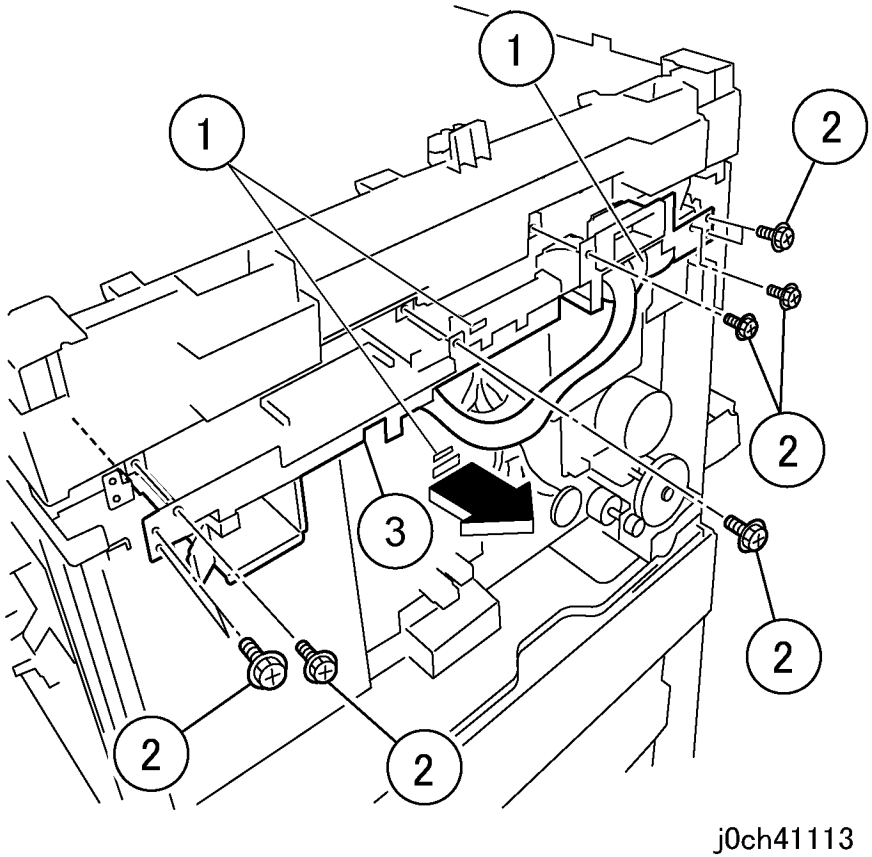

Рисунок 5 Снятие блока MFC и EXT PWB (j0ch41113)

7. Отсоедините кабель интерфейса NBCR/кабель питания NBCR (рисунок 6).
    1. Освободите фиксаторы (x2).
    2. Отсоедините кабель интерфейса NBCR/кабель питания NBCR.

8. Снимите держатель (рисунок 7).
    1. Отверните винты (x2).
    2. Снимите держатель.

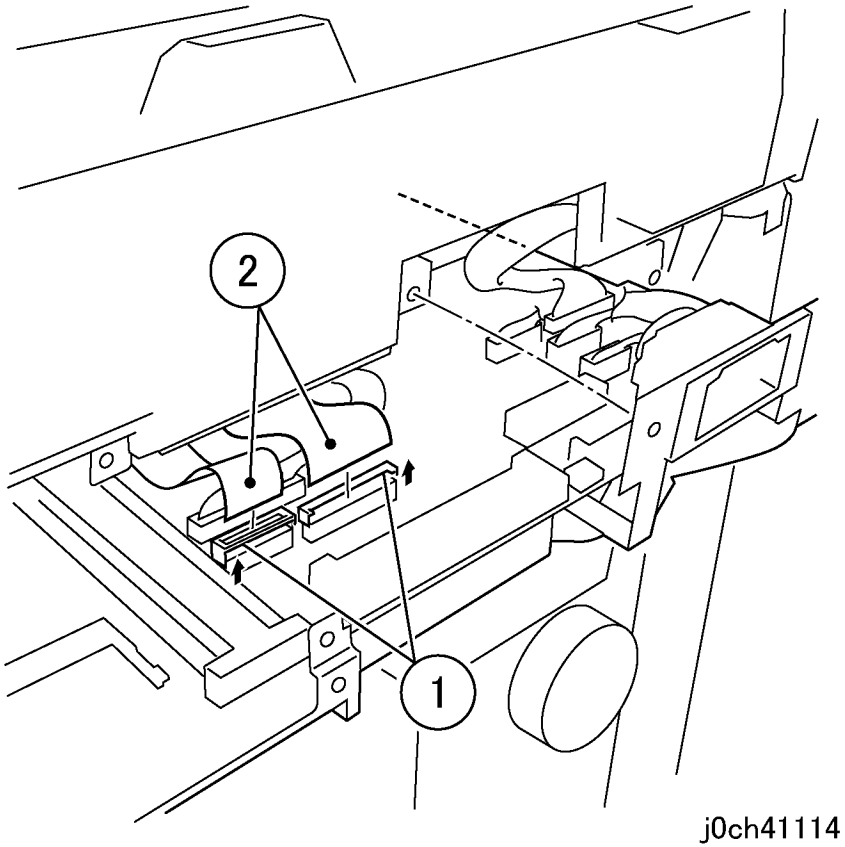

Рисунок 6 Отсоединение кабелей (j0ch41114)

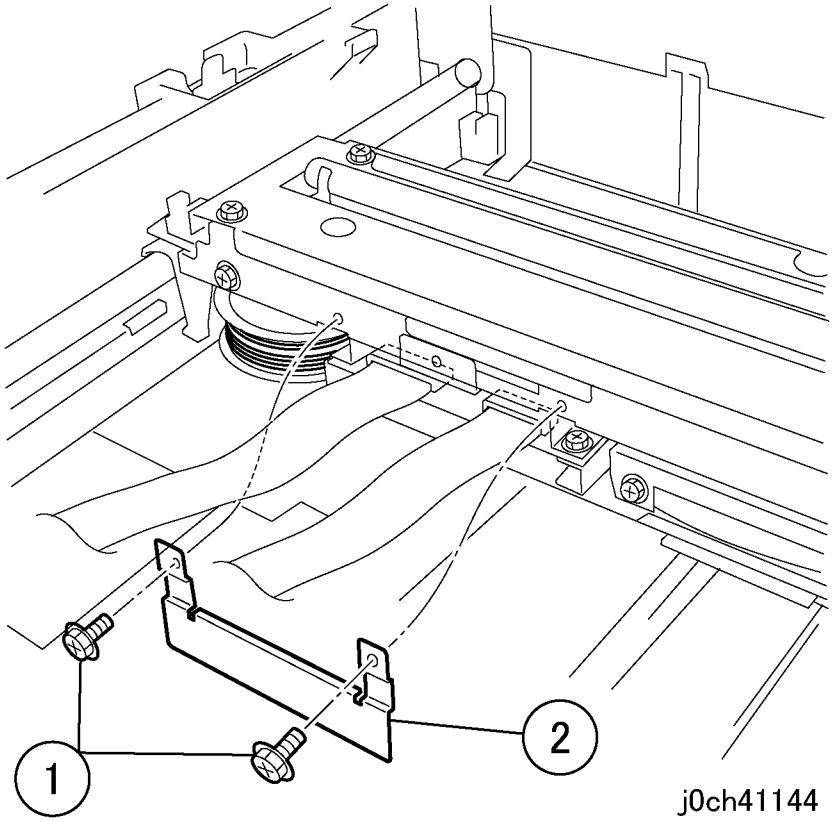

Рисунок 7 Снятие держателя (j0ch41144)

9. Отсоедините кабель интерфейса NBCR/кабель питания NBCR (рисунок 8).
    1. Потяните за фиксаторы (x2).
    2. Вытяните кабель интерфейса NBCR/кабель питания NBCR.

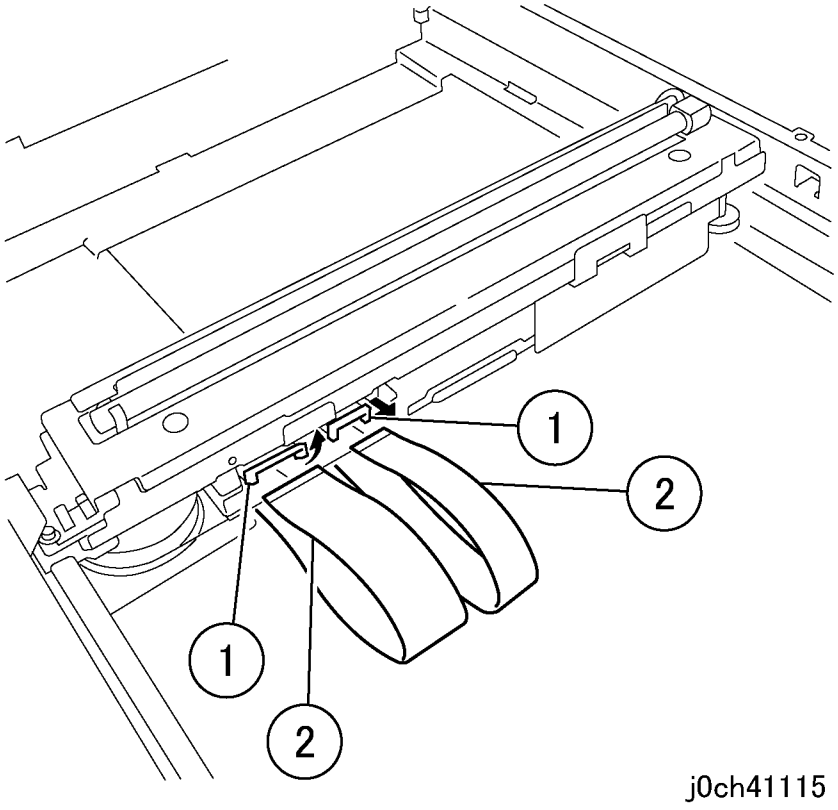

Рисунок 8 Снятие пластины (j0ch41115)

10. Отсоедините кабель интерфейса NBCR/кабель питания NBCR (рисунок 9).
    1. Отверните винт.
    2. Снимите крышку FPC.
    3. Отсоедините кабель интерфейса NBCR/кабель питания NBCR.

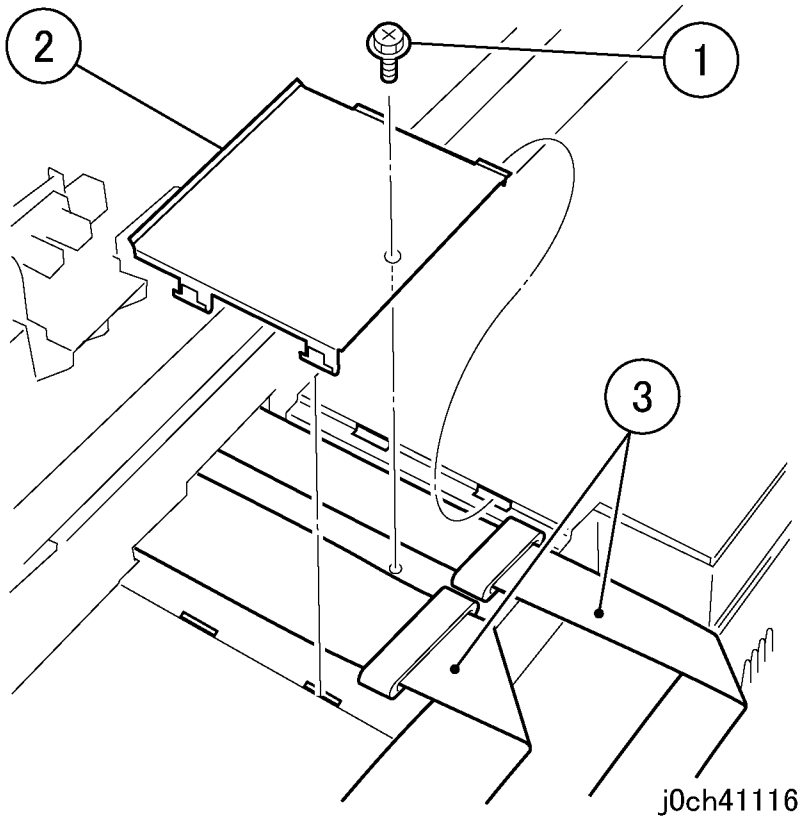

Рисунок 9 Отсоединение кабелей (j0ch41116)

Установка

1. Установка выполняется в порядке, обратном снятию.

REP 11.4.1 Лампа экспонирования

Перечень запасных частей PL 11.4

Снятие

ПРЕДУПРЕЖДЕНИЕ

Во избежание получения травм или электрошока, не выполняйте ремонт и регулировку при включенном питании аппарата.

ВНИМАНИЕ

Во избежание потери данных при выключении питания, обращайте внимание на следующее.

[Модели с факсом]

Проверьте, что индикатор "Работы в памяти" не горит, и нажмите на кнопку [Статус работы] для того, чтобы убедиться в отсутствии обрабатываемых работ.

[Модели с принтером]

Нажмите кнопку [Статус работы], чтобы убедиться в отсутствии обрабатываемых работ.

1. Снимите следующие элементы:
   a. крышку стекла экспонирования (PL 11.1)
   b. DADF/ADF (REP 15.1.1)
   c. панель управления (REP 11.1.1)
2. Отверните винты на верхней крышке IIT (рисунок 1).
   1. Отверните винты (x4).
   2. Отверните самонарезающие винты (x5).

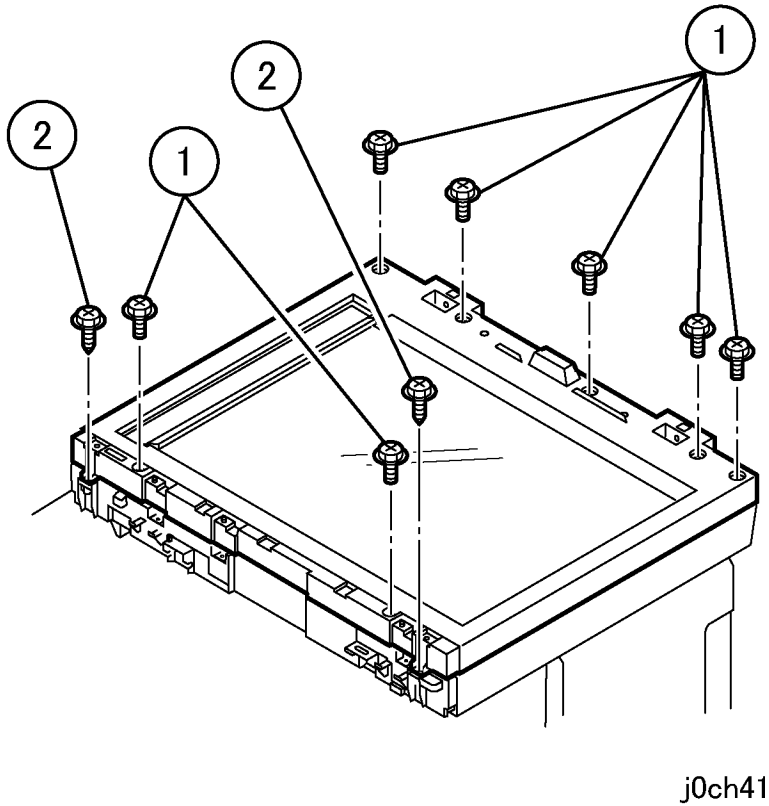

Рисунок 1 Отворачивание винтов верхней крышки IIT (j0ch41139)

3. Снимите верхнюю крышку IIT (рисунок 2).
   1. Откройте верхнюю крышку IIT примерно на 10см, одновременно нажимая на защелки (x2) с внутренней стороны нижней крышки IIT.
   2. Снимите верхнюю крышку IIT.

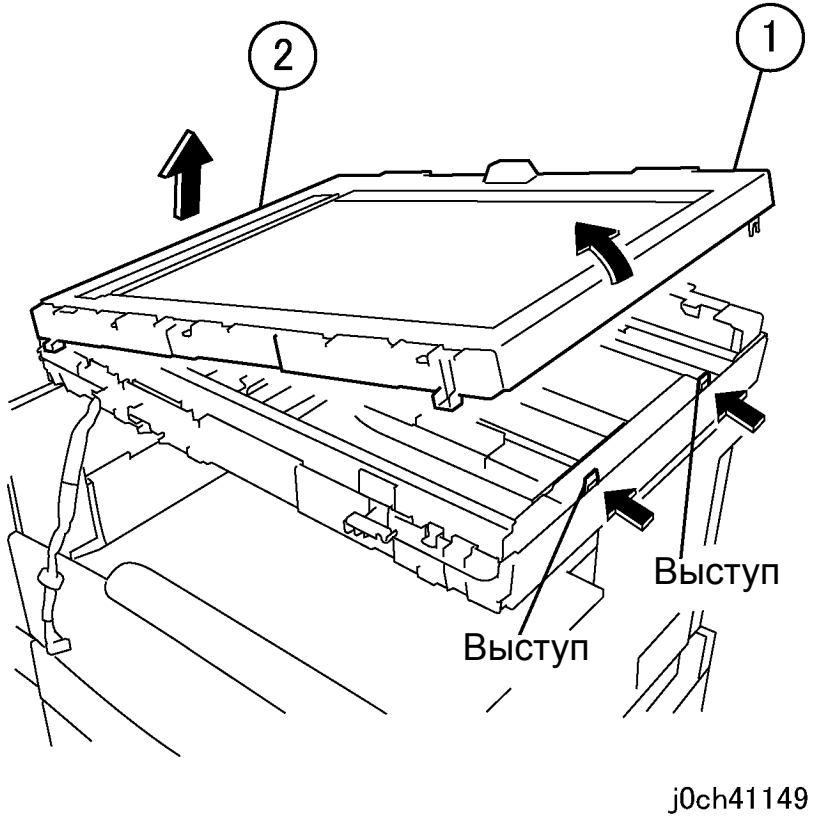

Рисунок 2 Снятие верхней крышки IIT (j0ch41149)

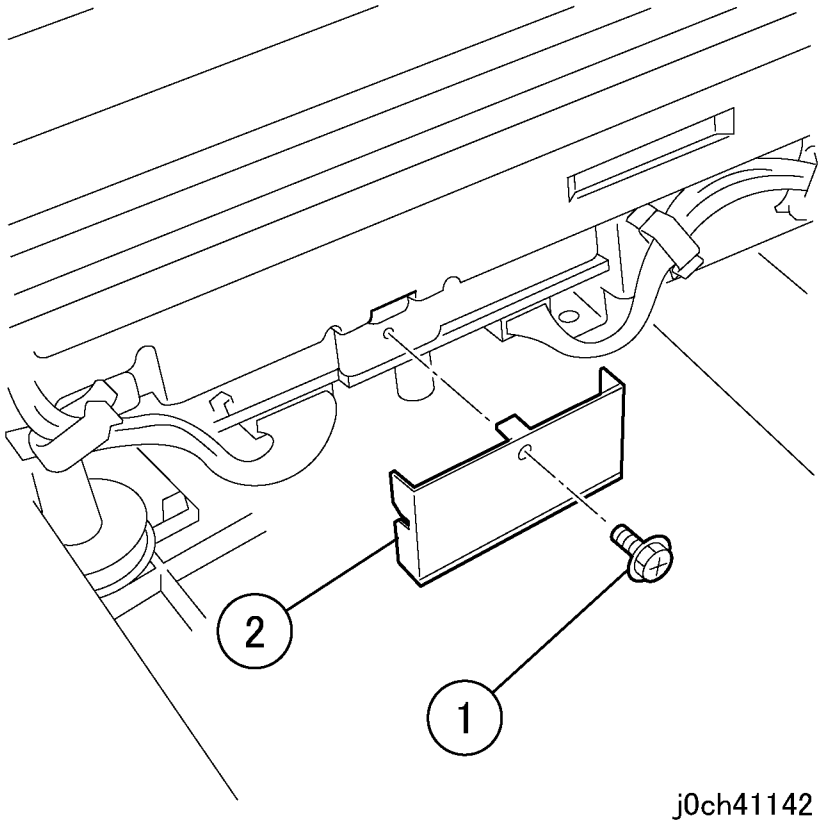

Рисунок 3 Снятие держателя INV (j0ch41142)

4. Снимите держатель INV (рисунок 3).
   1. Отверните винт.
   2. Снимите держатель INV.
5. Отсоедините разъем (рисунок 4).
   1. Освободите зажимы (x2) и выньте жгут.
   2. Отсоедините разъем.

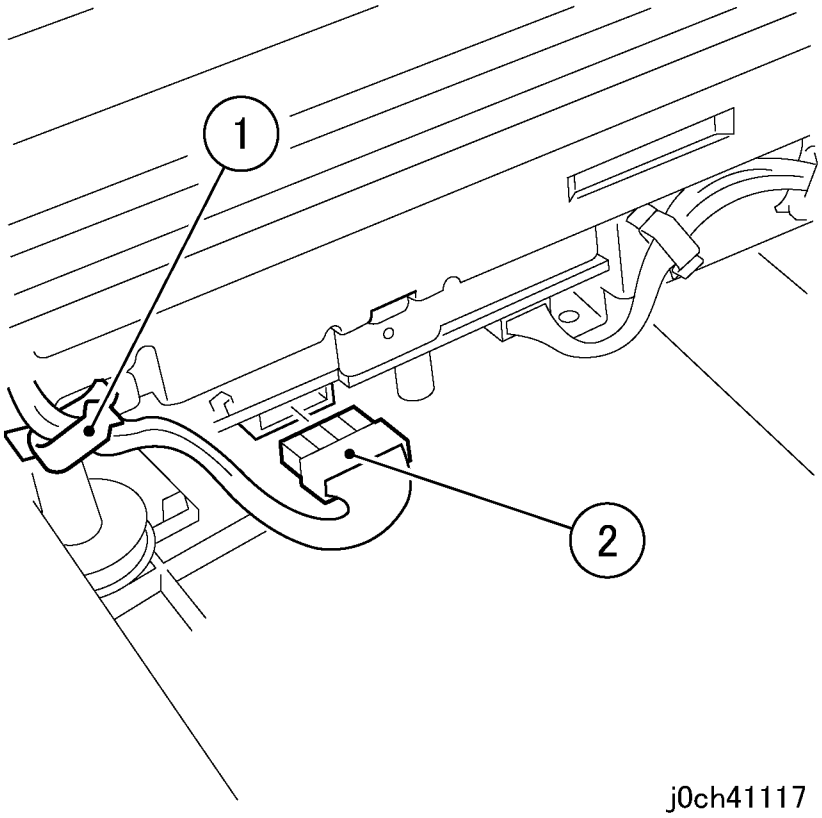

Рисунок 4 Отсоединение разъема (j0ch41117)

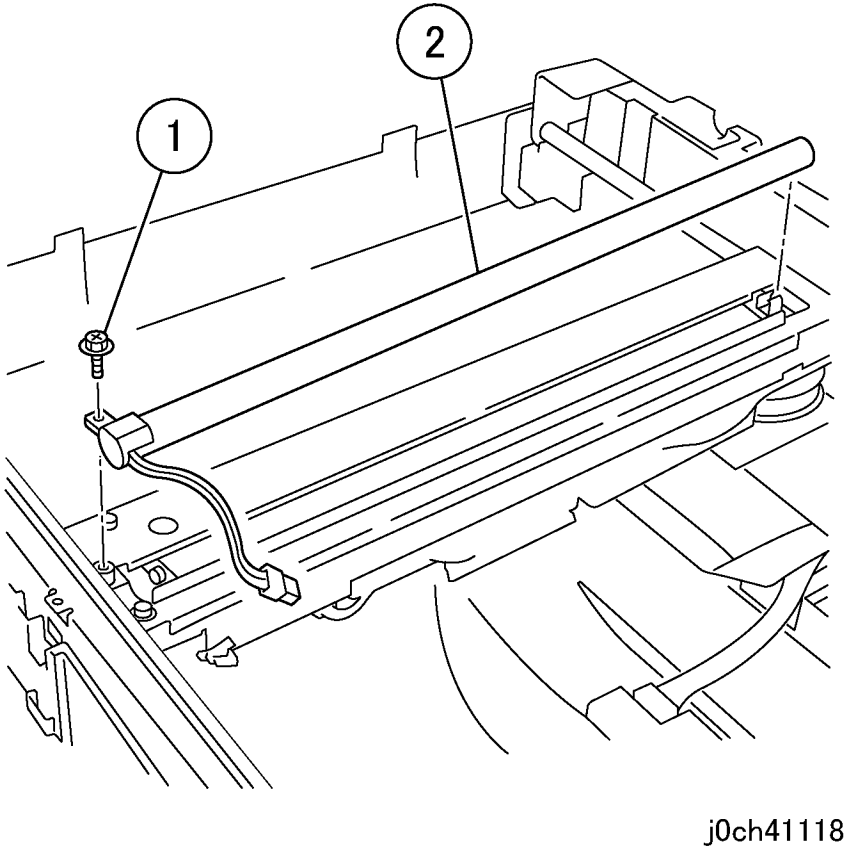

Рисунок 5 Снятие лампы экспонирования (j0ch41118)

6. Снимите лампу экспонирования (рисунок 5).
   1. Отверните винт.
   2. Снимите лампу экспонирования.

Установка

1. Установка выполняется в порядке, обратном снятию.

REP 11.5.1 Передний/задний тросик каретки

Перечень запасных частей PL 11.5

Снятие

ПРЕДУПРЕЖДЕНИЕ

Во избежание получения травм или электрошока, не выполняйте ремонт и регулировку при включенном питании аппарата.

ВНИМАНИЕ

Во избежание потери данных при выключении питания, обращайте внимание на следующее.

[Модели с факсом]

Проверьте, что индикатор "Работы в памяти" не горит, и нажмите на кнопку [Статус работы] для того, чтобы убедиться в отсутствии обрабатываемых работ.

[Модели с принтером]

Нажмите кнопку [Статус работы], чтобы убедиться в отсутствии обрабатываемых работ.

1. Снимите узел каретки IIT. (REP 11.2.1)
2. Снимите ленту и снимите передний/задний тросик каретки (рисунок 1).

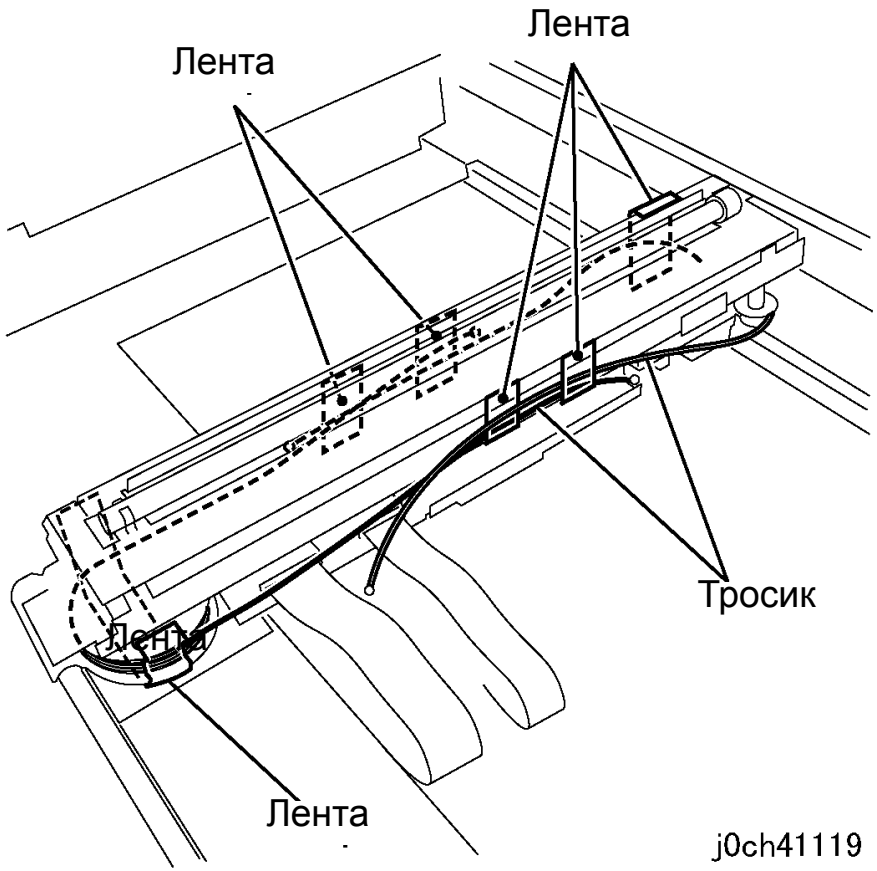

Рисунок 1 Снятие тросиков (j0ch41119)

Установка

1. Совместите шарик переднего/заднего тросика каретки с отверстием в барабане и вставьте шарик в отверстие (рисунок 2).

   ПРИМЕЧАНИЕ: Вид на рисунке 2 перевернут, если держать каретку верхней стороной вниз.

2. Намотайте передний/задний тросик каретки на барабан и закрепите его лентой, как показано на рисунке (рисунок 3).

   ПРИМЕЧАНИЕ: Вид на рисунке 3 перевернут, если держать каретку верхней стороной вниз.

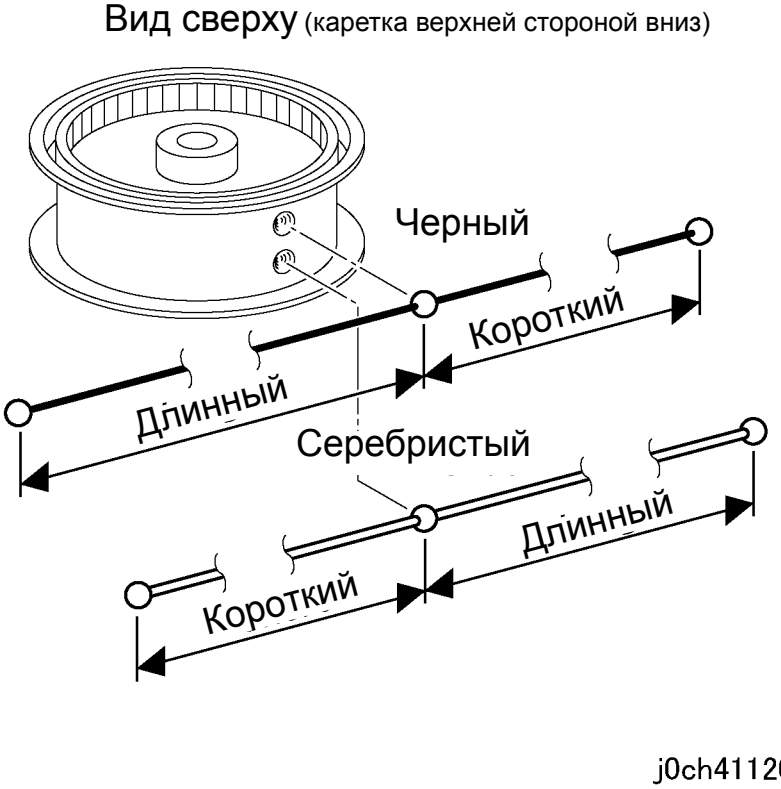

Рисунок 2 Установка тросиков-1 (j0ch41120)

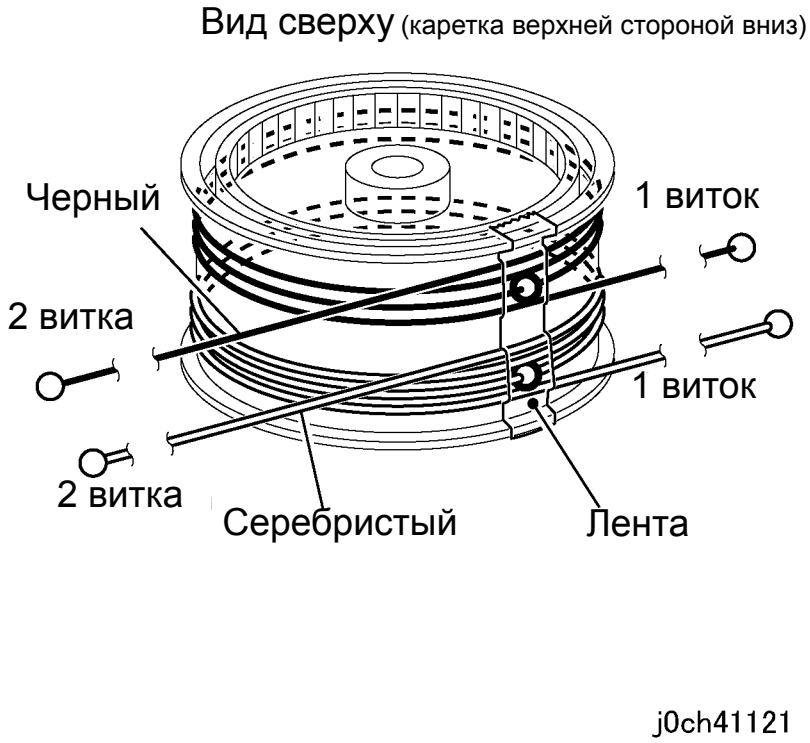

Рисунок 3 Установка тросиков-2 (j0ch41121)

3. Намотайте передний/задний тросик на шкив, как показано на рисунке (рисунок 4).

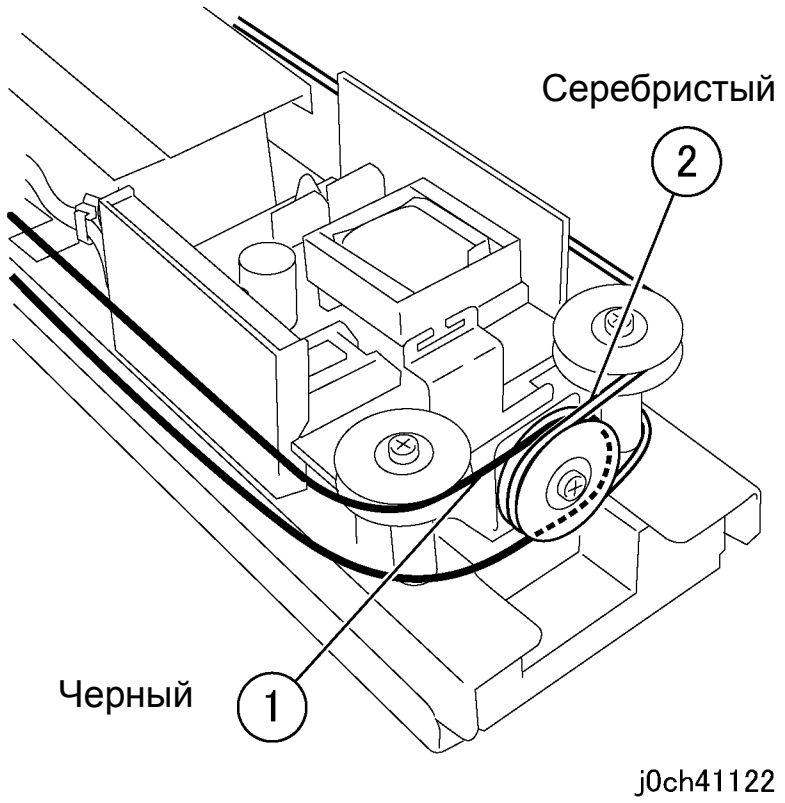

Рисунок 4 Установка тросиков-3 (j0ch411222)

4. Временно закрепите тросики, намотанные на шкив и на барабан, лентой (рисунок 5).

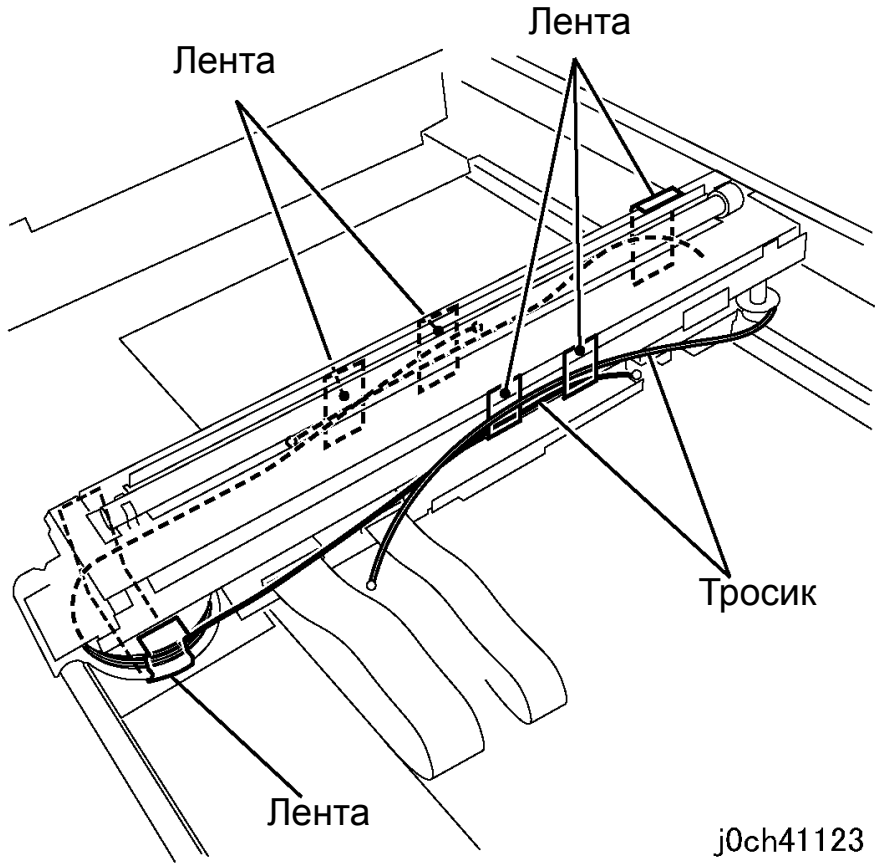

Рисунок 5 Установка тросиков-4 (j0ch41123)

5. Установите передний/задний тросик каретки на IIT в последовательности, показанной на рисунке (рисунок 6).

6. Отрегулируйте положение узла каретки. (ADJ 11.1.1)

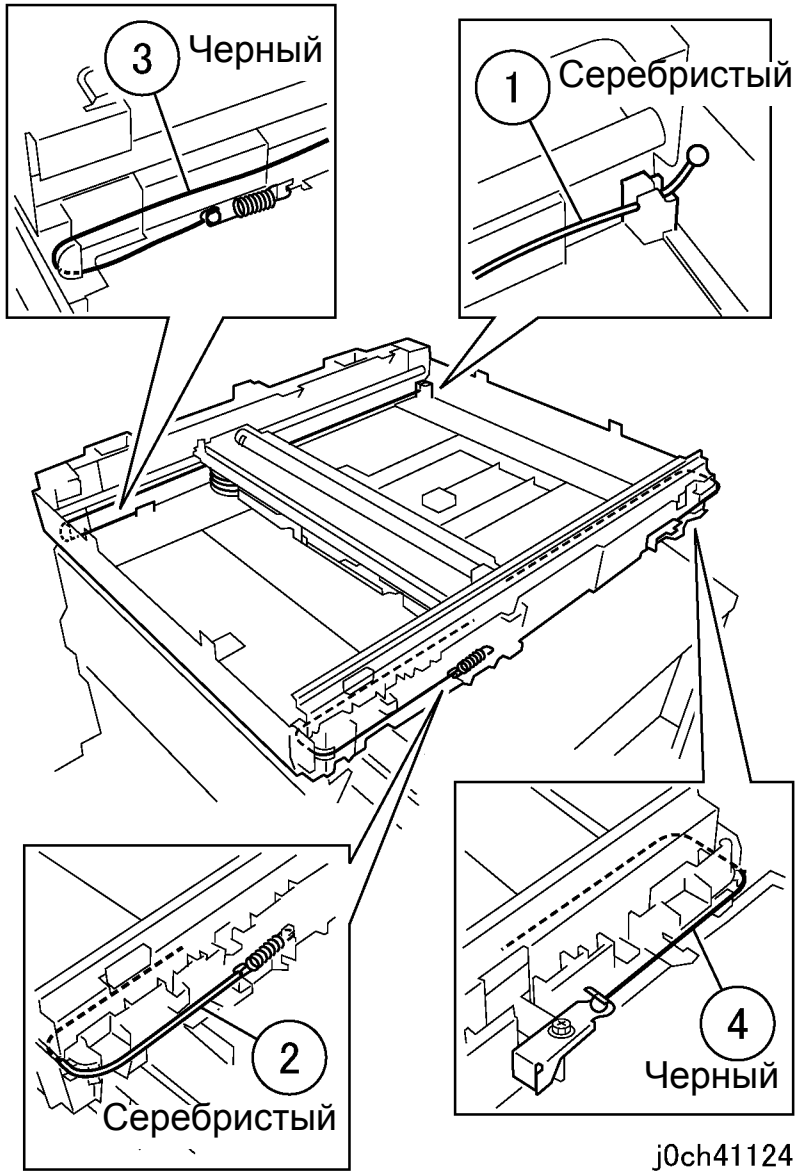

Рисунок 6 Установка тросиков-5 (j0ch41124)

REP 11.5.2 NSC/NBCR PWB

Перечень запасных частейPL 11.5

Снятие

ПРЕДУПРЕЖДЕНИЕ

Во избежание получения травм или электрошока, не выполняйте ремонт и регулировку при включенном питании аппарата.

ВНИМАНИЕ

Во избежание потери данных при выключении питания, обращайте внимание на следующее.

[Модели с факсом]

Проверьте, что индикатор "Работы в памяти" не горит, и нажмите на кнопку [Статус работы] для того, чтобы убедиться в отсутствии обрабатываемых работ.

[Модели с принтером]

Нажмите кнопку [Статус работы], чтобы убедиться в отсутствии обрабатываемых работ.

1. Снимите следующие элементы:
   - крышку стекла экспонирования (PL 11.1)
   - DADF/ADF (REP 15.1.1)
   - панель управления (REP 11.1.1)
2. Отверните винты на верхней крышке IIT (рисунок 1).
   1. Отверните винты (x4).
   2. Отверните винты (x5).

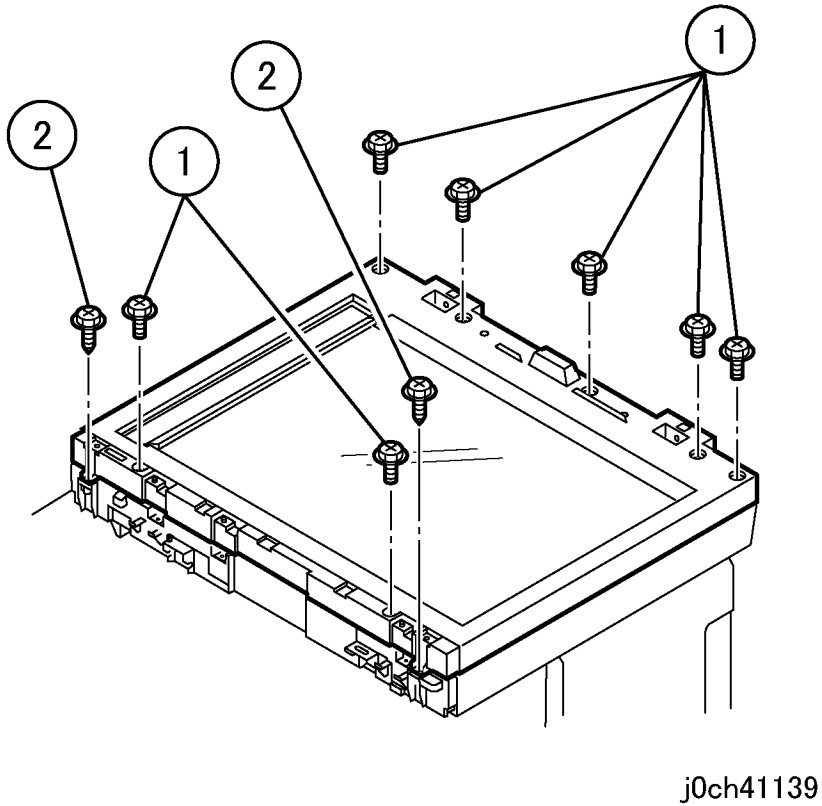

Рисунок 1 Отворачивание винтов IIT (j0ch41139)

3. Снимите верхнюю крышку IIT (рисунок 2).

   1. Откройте верхнюю крышку IIT примерно на 10см, одновременно нажимая на защелки (x2) с внутренней стороны нижней крышки IIT.
   2. Снимите верхнюю крышку IIT.

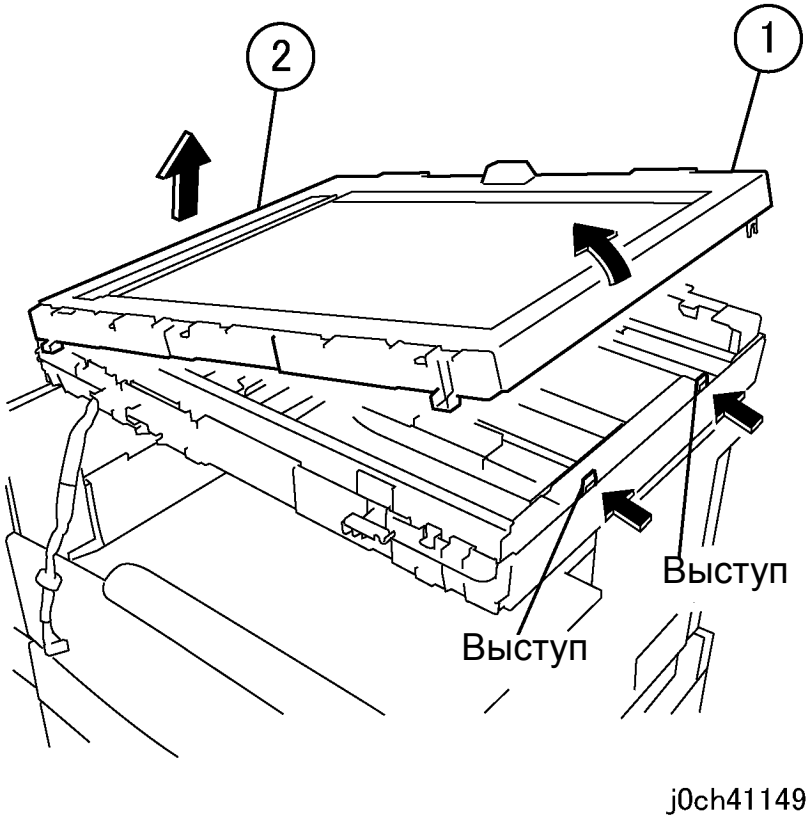

Рисунок 2 Снятие верхней крышки IIT (j0ch41149)

4. Снимите кронштейн (рисунок 3).
   1. Отверните винт.
   2. Снимите держатель.

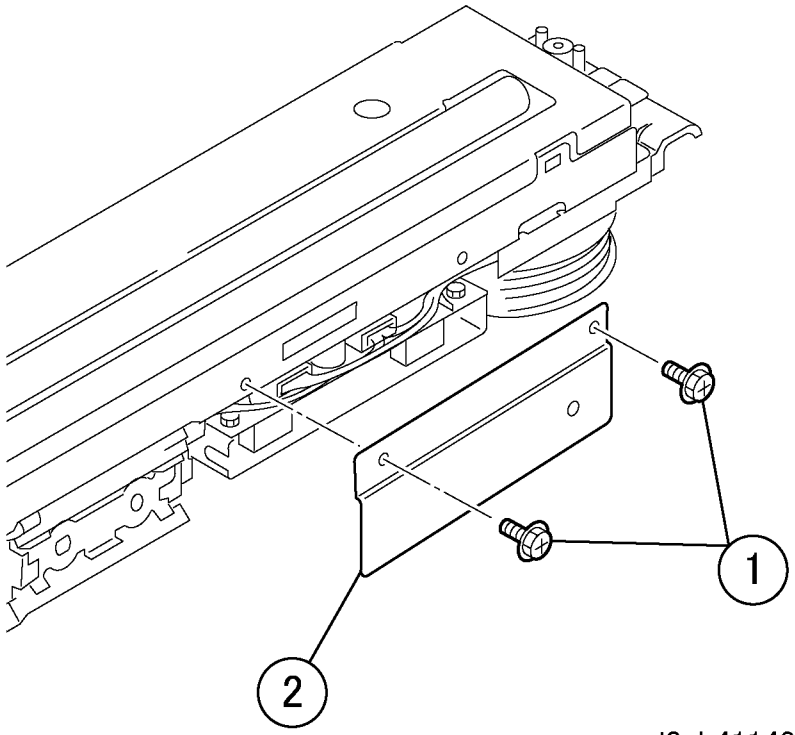

Рисунок 3 Снятие держателя (j0ch41143)

5. Отсоедините разъемы (рисунок 4).
   1. Отсоедините разъемы (x3).

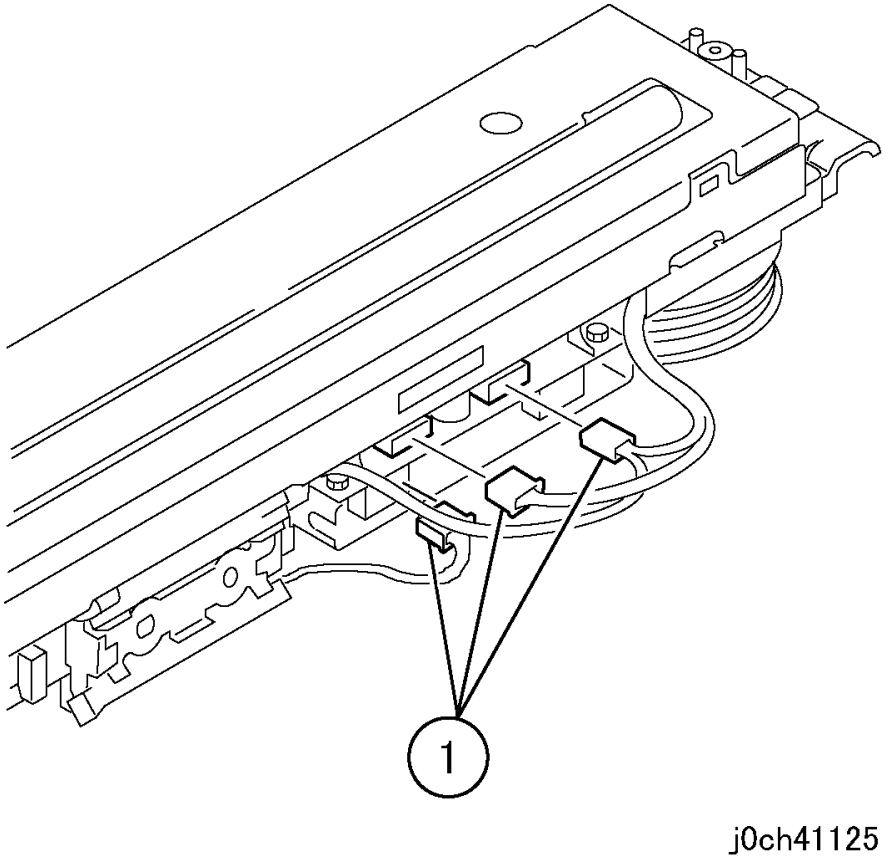

Рисунок 4 Отсоединение разъемов (j0ch41125)

6. Снимите кронштейн (рисунок 5).
   1. Отверните винты (x2).
   2. Снимите держатель.

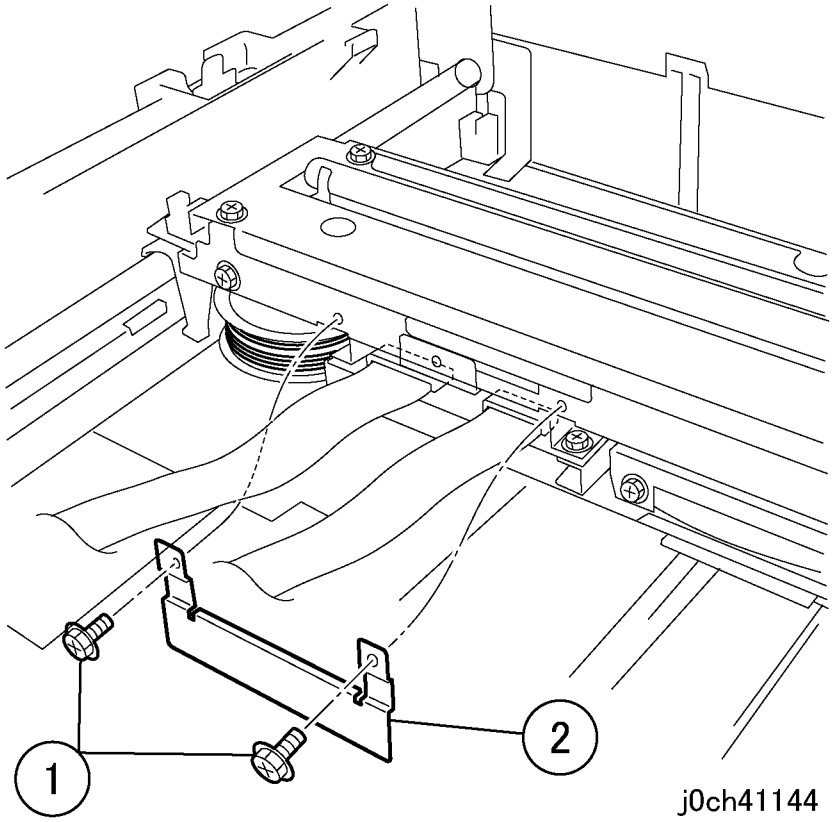

Рисунок 5 Снятие держателя (j0ch41144)

7. Снимите NSC/NBCP PWB (рисунок 6).
   1. Отверните винт.
   2. Немного выдвиньте NSC/NBCR PWB.
   3. Освободите фиксатор кабеля.
   4. Потяните фиксатор на себя, затем поверните его вверх.
   5 Отсоедините кабели от PWB.
   6. Вытяните и снимите PWB.

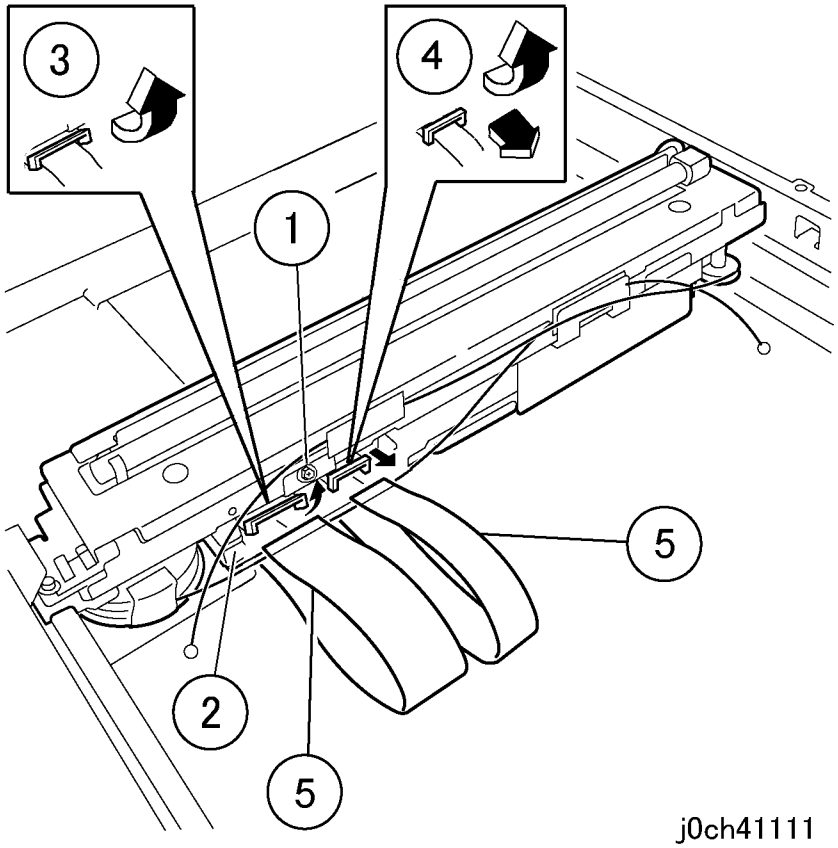

Рисунок 6 Снятие NSC/NBCP PWB (j0ch41111)

8. Снимите NSC PWB (рисунок 7).
    1. Отверните винты (x4).
    2. Снимите NSC PWB.

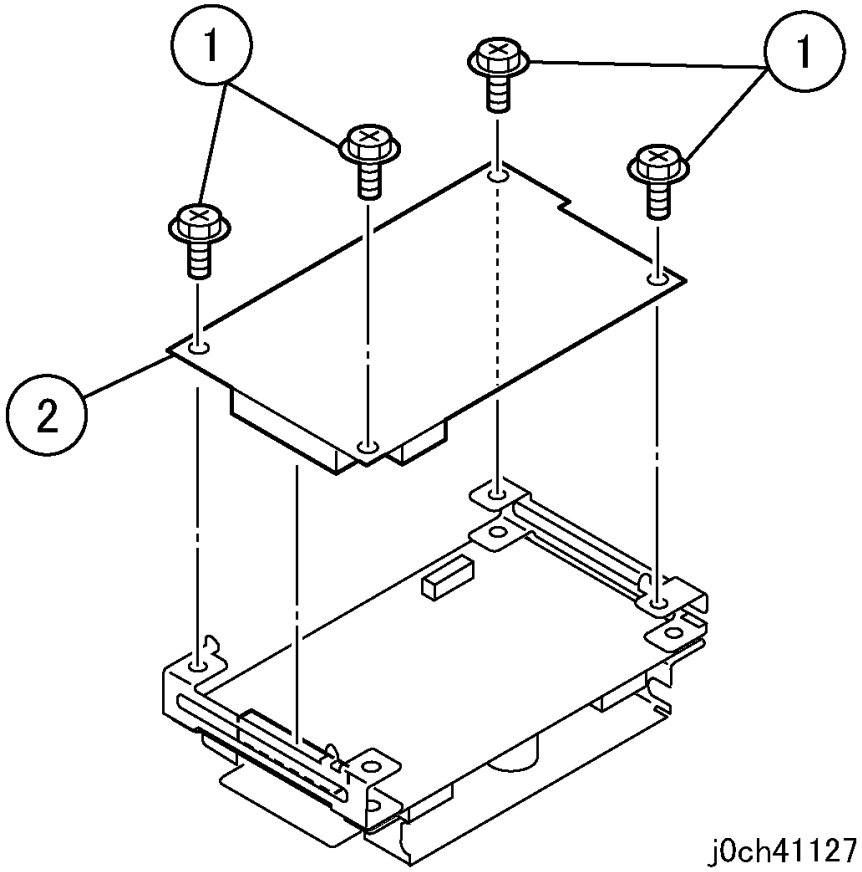

Рисунок 7 Снятие NSC PWB (j0ch41127)

9. Снимите NBCR PWB (рисунок 8).
    1. Отверните винты (x4).
    2. Снимите держатель.
    3. Снимите NBCR PWB.

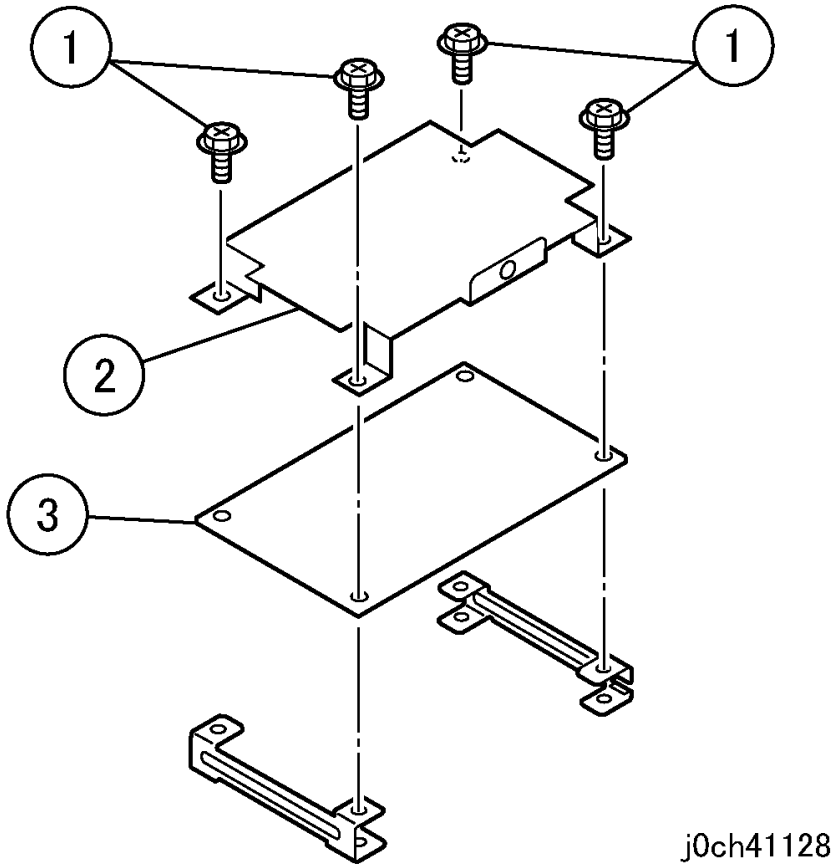

Рисунок 8 Снятие NBCR PWB (j0ch41128)

Установка

1. Установка выполняется в порядке, обратном снятию.

REP 11.5.3 PWB инвертора изображения

Перечень запасных частей PL 11.5

Снятие

ПРЕДУПРЕЖДЕНИЕ

Во избежание получения травм или электрошока, не выполняйте ремонт и регулировку при включенном питании аппарата.

ВНИМАНИЕ

Во избежание потери данных при выключении питания, обращайте внимание на следующее.

[Модели с факсом]

Проверьте, что индикатор "Работы в памяти" не горит, и нажмите на кнопку [Статус работы] для того, чтобы убедиться в отсутствии обрабатываемых работ.

[Модели с принтером]

Нажмите кнопку [Статус работы], чтобы убедиться в отсутствии обрабатываемых работ.

1. Снимите следующие элементы:
   - крышку стекла экспонирования (PL 11.1)
   - DADF/ADF (REP 15.1.1)
   - панель управления (REP 11.1.1)
2. Отверните винты на верхней крышке IIT (рисунок 1).
   1. Отверните винты (x4).
   2. Отверните самонарезающие винты (x5).

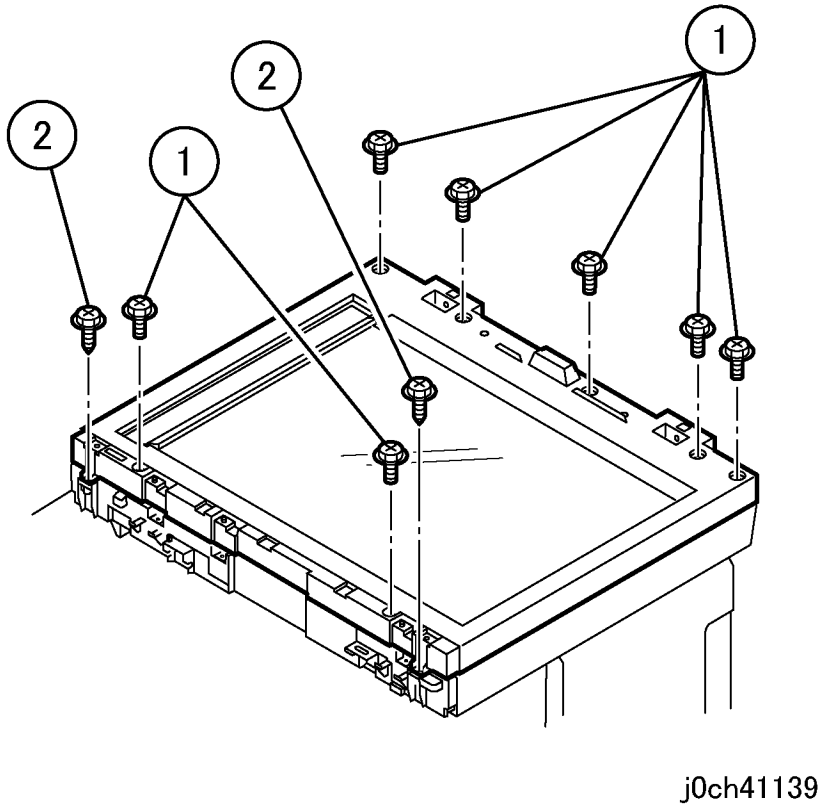

Рисунок 1 Отворачивание винтов IIT (j0ch41139)

3. Снимите верхнюю крышку IIT (рисунок 2).
   1. Откройте верхнюю крышку IIT примерно на 10см, одновременно нажимая на защелки (x2) с внутренней стороны нижней крышки IIT.
   2. Снимите верхнюю крышку IIT.

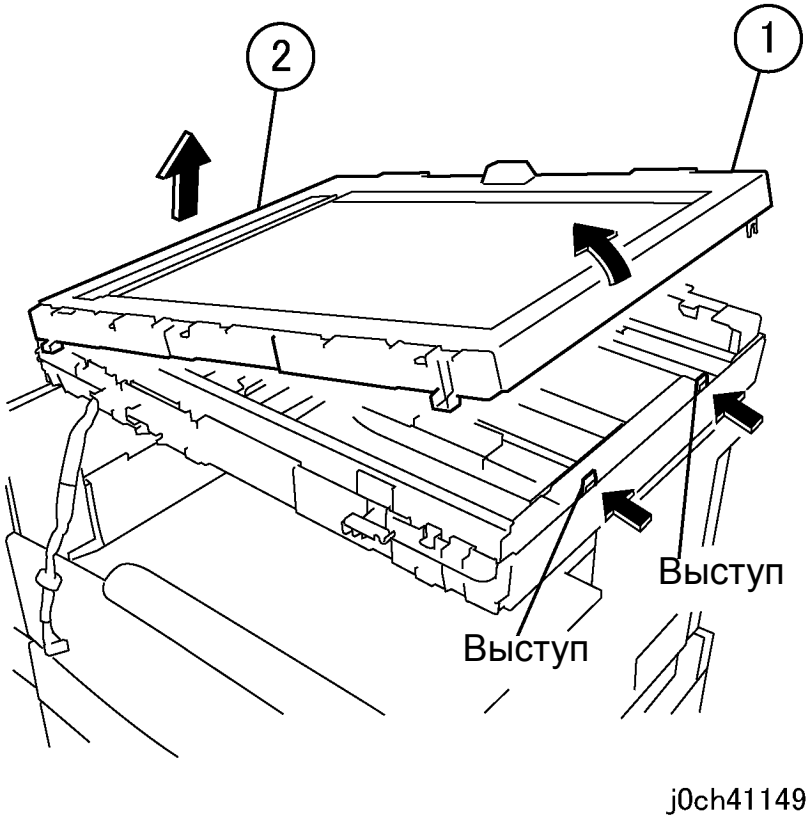

Рисунок 2 Снятие верхней крышки IIT (j0ch41149)

4. Отверните винт (рисунок 3).
   1. Отверните винт.

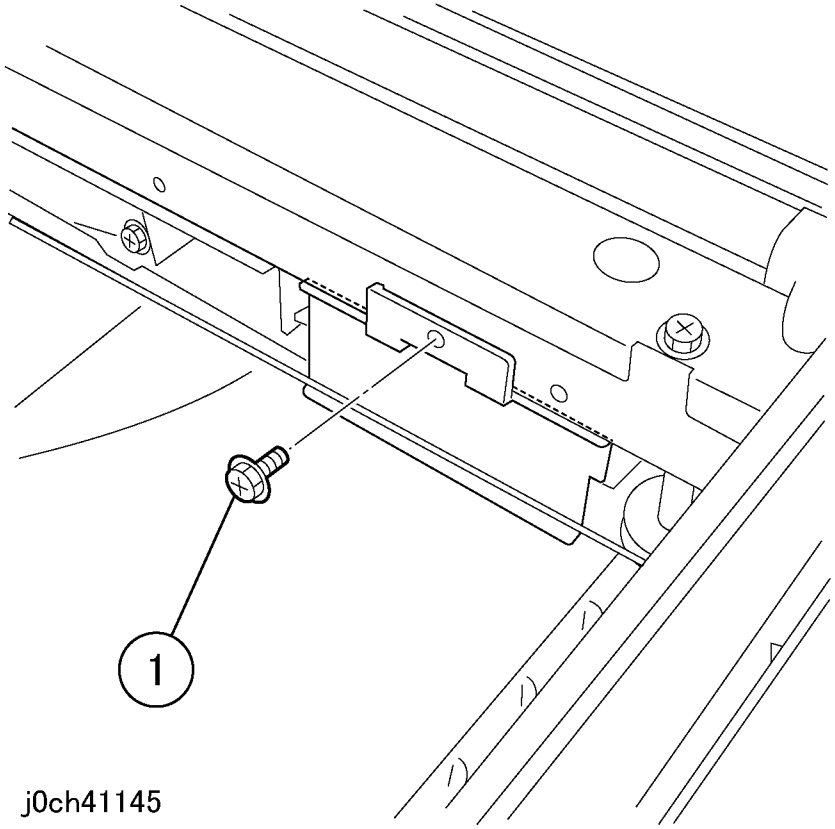

Рисунок 3 Отворачивание винта (j0ch41145)

5. Снимите держатель INV (рисунок 4).
   1. Отверните винт.
   2. Снимите держатель INV.

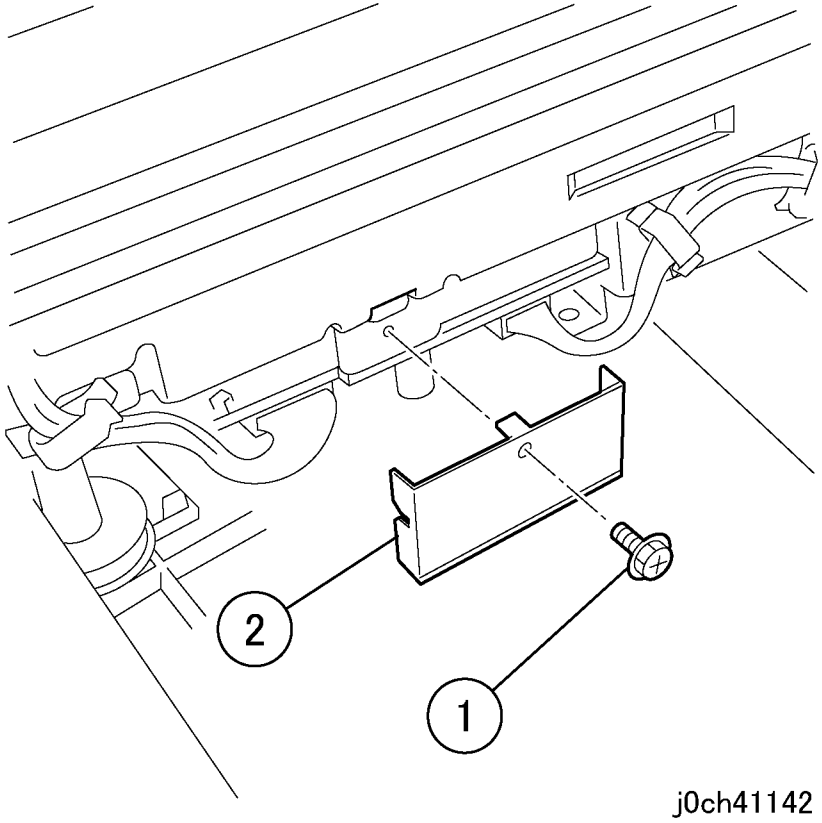

Рисунок 4 Снятие держателя INV (j0ch41142)

6. Отсоедините разъемы (рисунок 5).
   1. Отсоедините разъемы (x2).

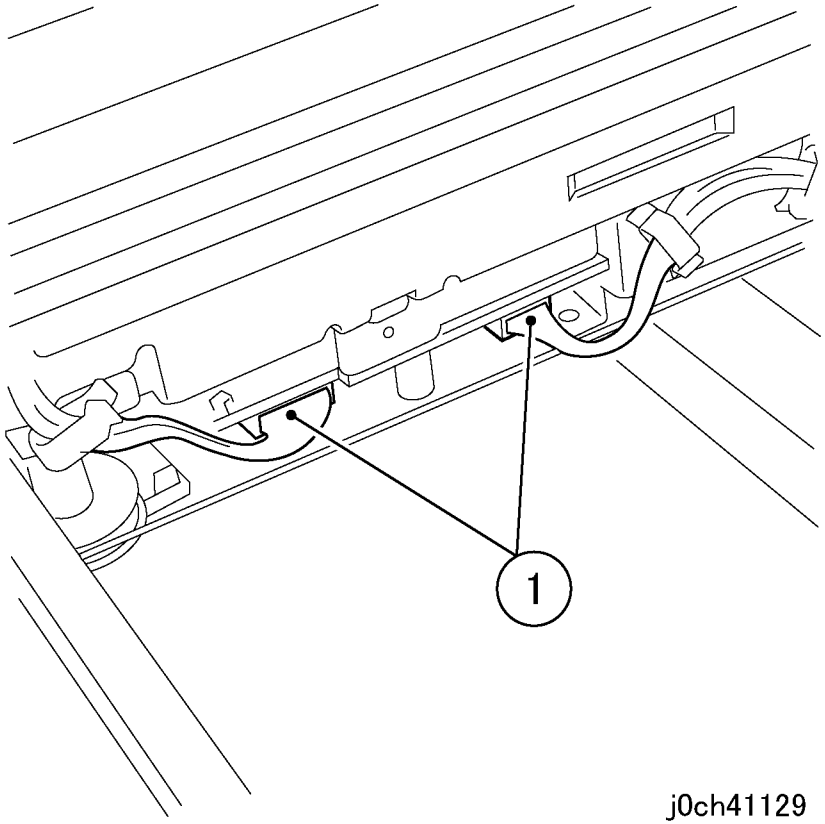

Рисунок 5 Отсоединение разъемов (j0ch41129)

7. Снимите узел INV PWB (рисунок 6).
    1. Поднимите узел каретки.
    2. Поверните INV PWB в указанном стрелкой направлении и снимите ее.

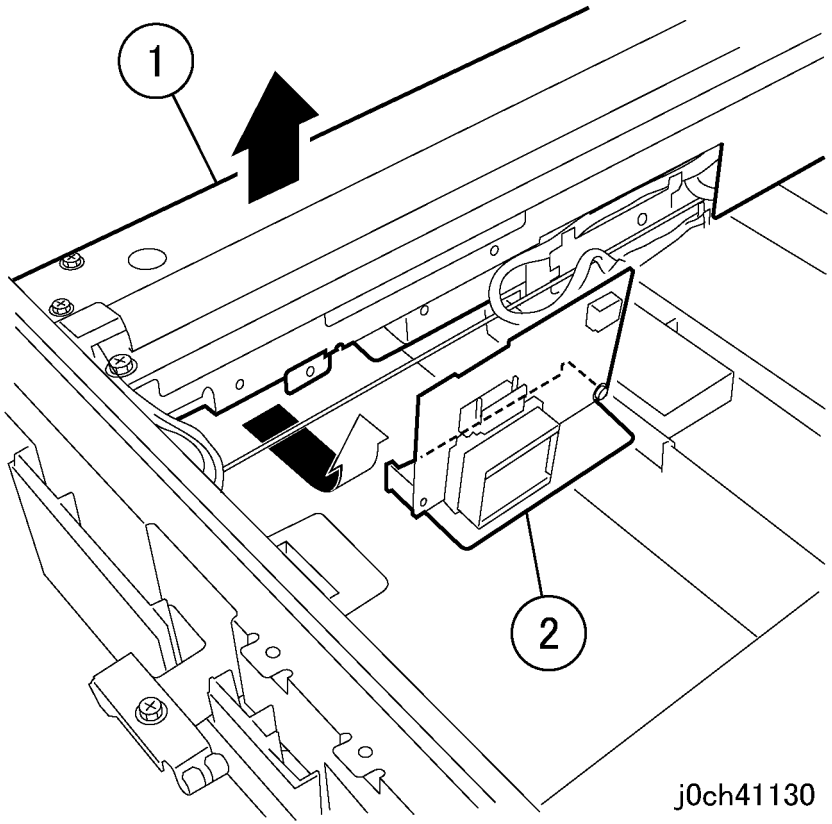

Рисунок 6 Снятие узла INV PWB (j0ch41130)

8. Снимите INV PWB (рисунок 7).
    1. Отверните винты.
    2. Снимите INV PWB.

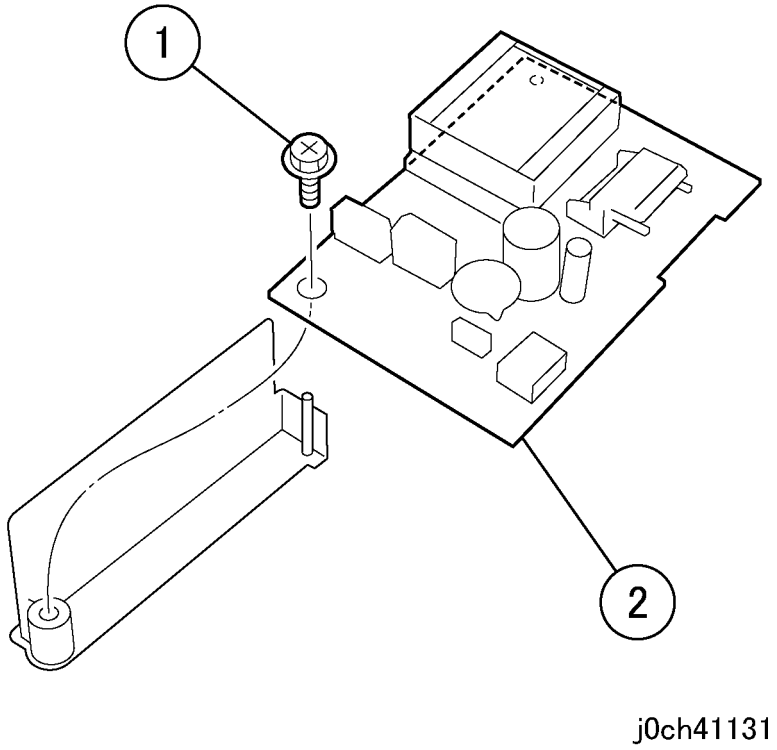

Рисунок 7 Снятие INV PWB (j0ch41131)

Установка

1. Установка выполняется в порядке, обратном снятию.

    ПРИМЕЧАНИЕ: Убедитесь, что выемки кронштейна платы совпадают с кромкой платы.

REP 11.6.1 MFC PWB

Перечень запасных частейPL 11.6

Снятие

ПРЕДУПРЕЖДЕНИЕ

Во избежание получения травм или электрошока, не выполняйте ремонт и регулировку при включенном питании аппарата.

ВНИМАНИЕ

Во избежание потери данных при выключении питания, обращайте внимание на следующее.

[Модели с факсом]

Проверьте, что индикатор "Работы в памяти" не горит, и нажмите на кнопку [Статус работы] для того, чтобы убедиться в отсутствии обрабатываемых работ.

[Модели с принтером]

Нажмите кнопку [Статус работы], чтобы убедиться в отсутствии обрабатываемых работ.

ВНИМАНИЕ

Не заменяйте MCU PWB (PL 9.1) в это же время.

Поскольку MCU PWB содержит основной счетчик учетных данных, если эту плату заменить в это же время, учетные данные счетчика не смогут быть сохранены на резервных устройствах MFC PWB BACK UP1 и BACK UP2.

1. Перед заменой MFC PWB напечатайте отчет CE (раздел 6, Вход в диагностический режим).
2. Перед заменой занесите регулировочные значения и установки IIT/FAX, хранящиеся в MFC PWB, в перечень IIT NVM.
3. Если необходимо, занесите содержимое счетчиков IIT HFSI и файла отказов/застреваний/ошибок/ в журнал технического обслуживания аппарата.
4. Снимите блок MFC и EXT PWB. (REP 11.1.2)
5. Снимите MFC PWB (рисунок 1).
   1. Отверните винты (x3).
   2. Снимите MFC PWB.

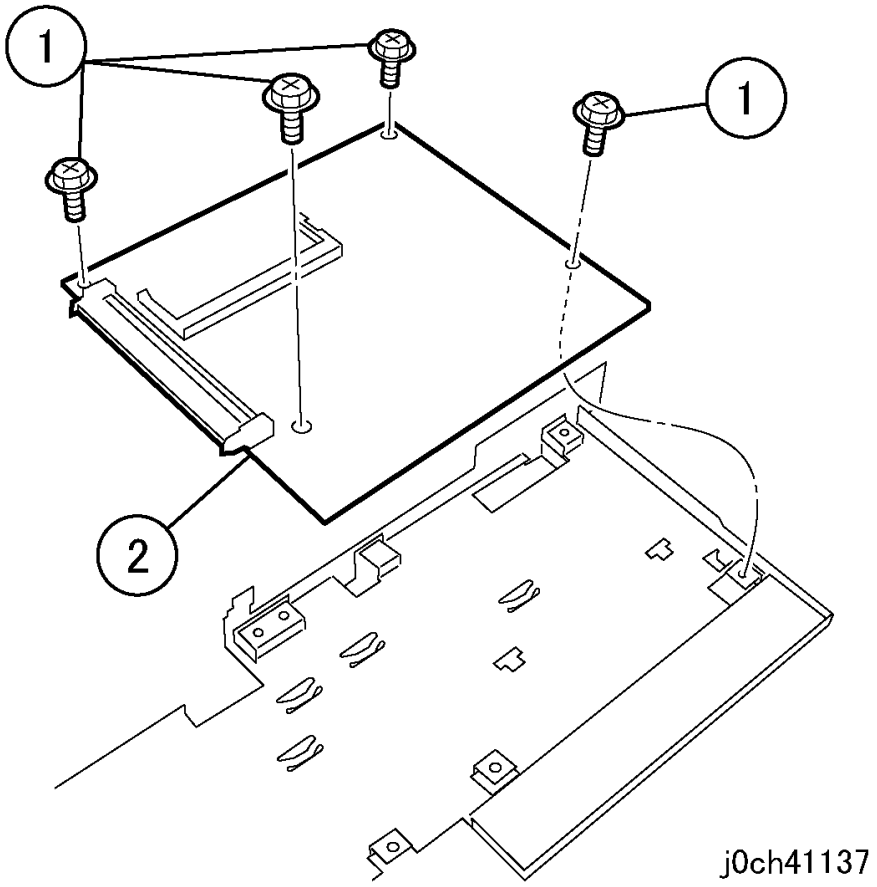

Рисунок 1 Снятие MFC PWB (j0ch41137)

6. Выньте память (рисунок 2).
   1. Освободите фиксаторы (x2).
   2. Выньте память.

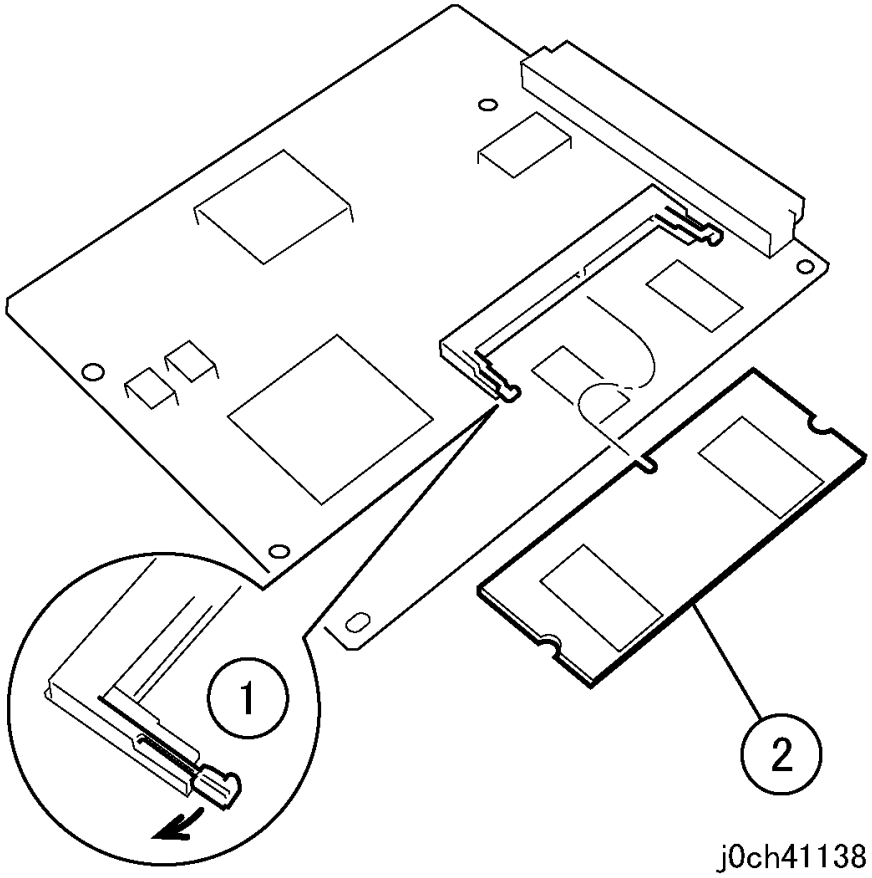

Рисунок 2 Отворачивание винтов (j0ch41138)

Установка

1. Установка выполняется в порядке, обратном снятию.
2. Если будет установлена новая MFC PWB, снимите EP ROM (IC22, IC21) со старой MFC PWB и установите ее на новую MFC PWB (рисунок 3).

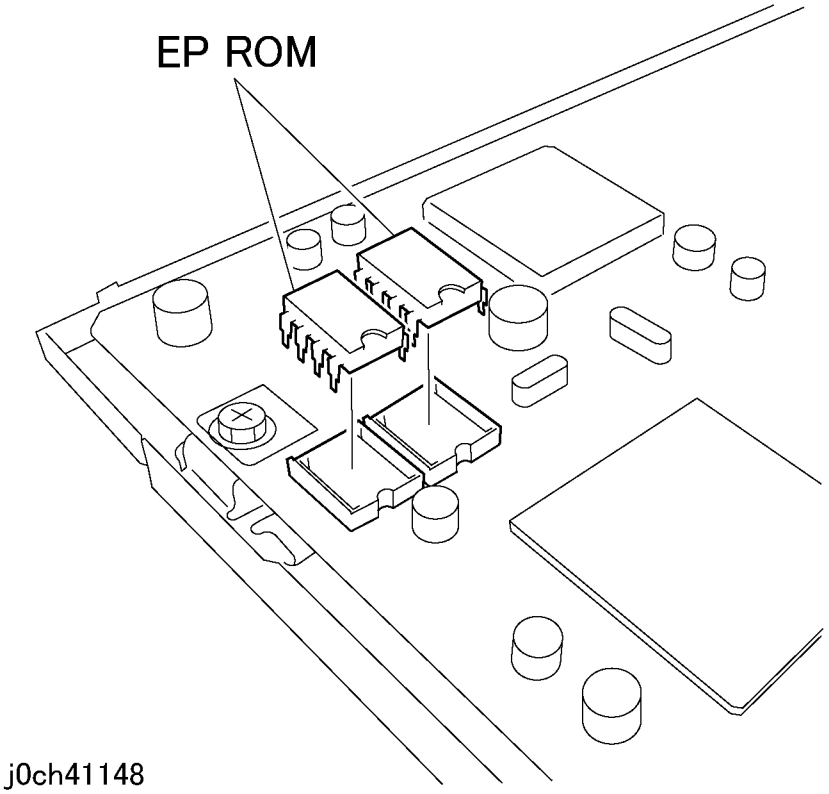

Рисунок 3 Установка EP ROM (j0ch41148)

3. После замены MFC PWB сравните содержимое отчета CE, напечатанного при выполнении шага 1, с записями, сделанными при выполнении шага 2. Восстановите необходимые позиции.

REP 11.6.2 EXT PWB

Перечень запасных частейPL 11.6

Снятие

ПРЕДУПРЕЖДЕНИЕ

Во избежание получения травм или электрошока, не выполняйте ремонт и регулировку при включенном питании аппарата.

ВНИМАНИЕ

Во избежание потери данных при выключении питания, обращайте внимание на следующее.

[Модели с факсом]

Проверьте, что индикатор "Работы в памяти" не горит, и нажмите на кнопку [Статус работы] для того, чтобы убедиться в отсутствии обрабатываемых работ.

[Модели с принтером]

Нажмите кнопку [Статус работы], чтобы убедиться в отсутствии обрабатываемых работ.

1. Если необходимо, занесите содержимое счетчиков IIT HFSI и файла отказов/ застреваний/ошибок/ в журнал технического обслуживания аппарата.
2. Снимите блок MFC и EXT PWB. (REP 11.1.2)
3. Снимите MFC PWB (рисунок 1).
   1. Отверните винты (x4).
   2. Снимите MFC PWB, осторожно отсоединив ее от EXT PWB.

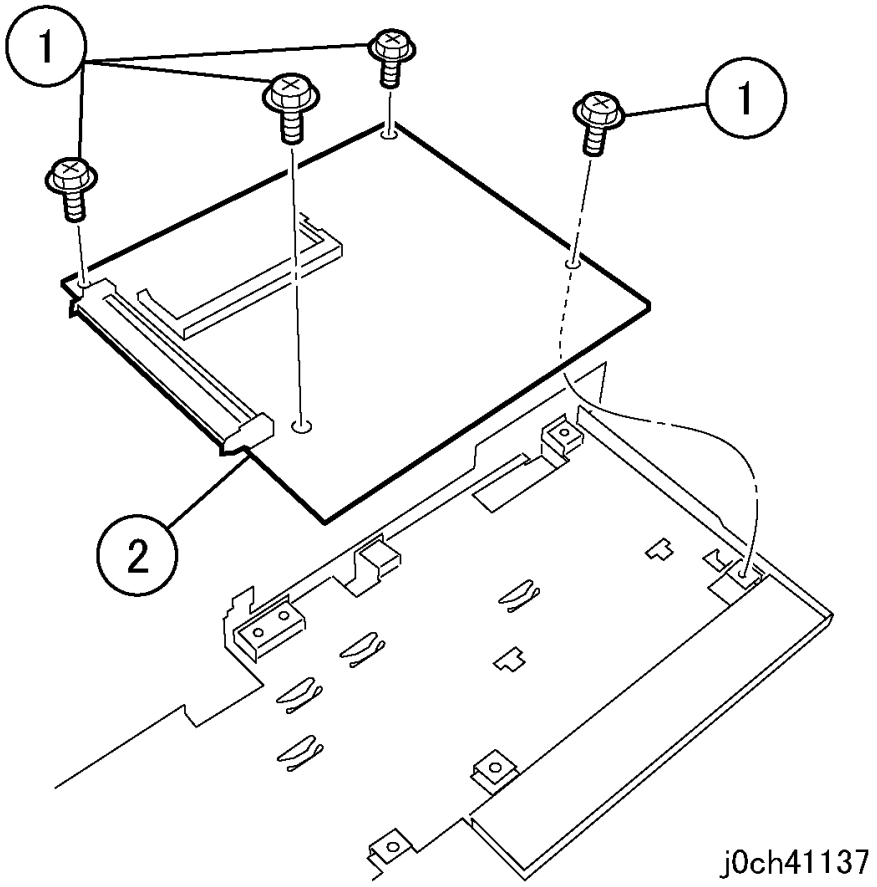

Рисунок 1 Снятие MFC PWB (j0ch41137)

4. Снимите EXT PWB (рисунок 2).
   1. Отверните винты (x5).

   ПРИМЕЧАНИЕ: Будьте осторожны, выполняя шаг 3 (рисунок 2) снятия EXT PWB.

   2. Снимите EXT PWB.

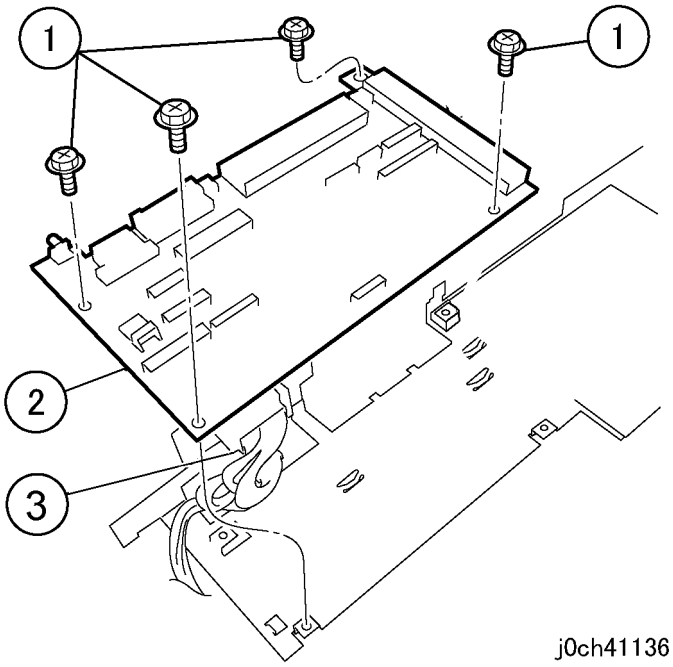

Рисунок 2 Снятие EXT PWB (j0ch41136)

Установка

1. Установка выполняется в порядке, обратном снятию.

REP 12.1.1 Податчик лотка 3

Перечень запасных частей PL 12.1

Снятие

ПРЕДУПРЕЖДЕНИЕ

Во избежание получения травм или электрошока, не выполняйте ремонт и регулировку при включенном питании аппарата.

ВНИМАНИЕ

Во избежание потери данных при выключении питания, обращайте внимание на следующее.

[Модели с факсом]

Проверьте, что индикатор "Работы в памяти" не горит, и нажмите на кнопку [Статус работы] для того, чтобы убедиться в отсутствии обрабатываемых работ.

[Модели с принтером]

Нажмите кнопку [Статус работы], чтобы убедиться в отсутствии обрабатываемых работ.

1. Снимите левую нижнюю крышку. (REP 12.7.1)
2. Выдвиньте лоток 3.
3. Откройте нижнюю левую крышку (PL 12.7).
4. Снимите держатель (рисунок 1).
   1. Отверните винт.
   2. Снимите держатель.

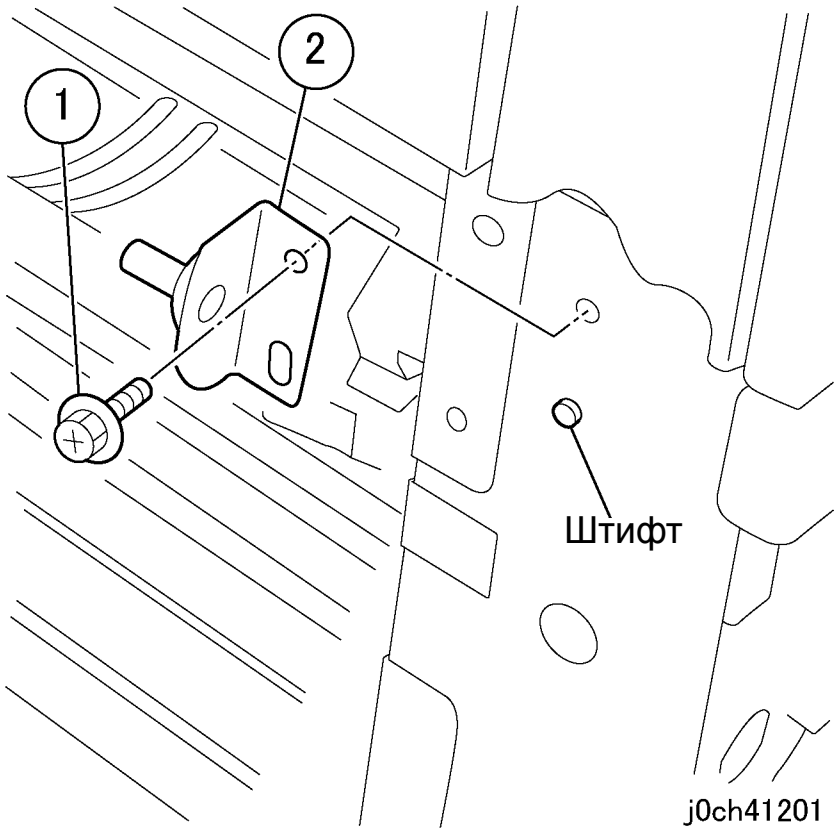

Рисунок 1 Снятие держателя (j0ch41201)

5. Снимите желоб подачи (рисунок 2).
   1. Снимите желоб подачи.

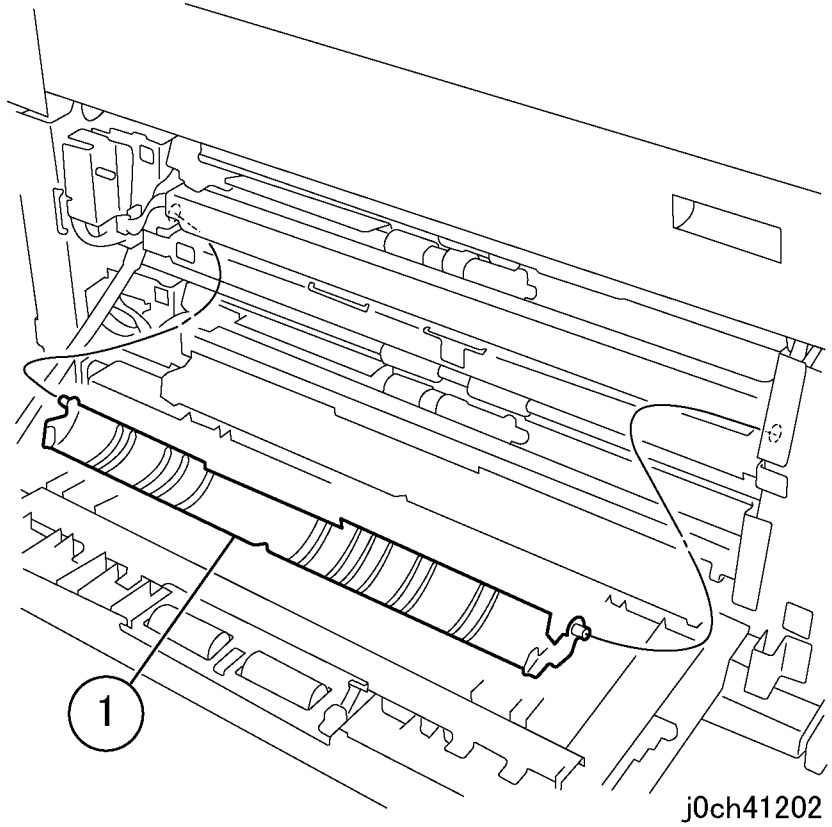

Рисунок 2 Снятие желоба подачи **(j0ch41202)**

6. Отсоедините разъем (рисунок 3).
   1. Отсоедините разъем.
   2. Освободите зажим и выньте жгут.

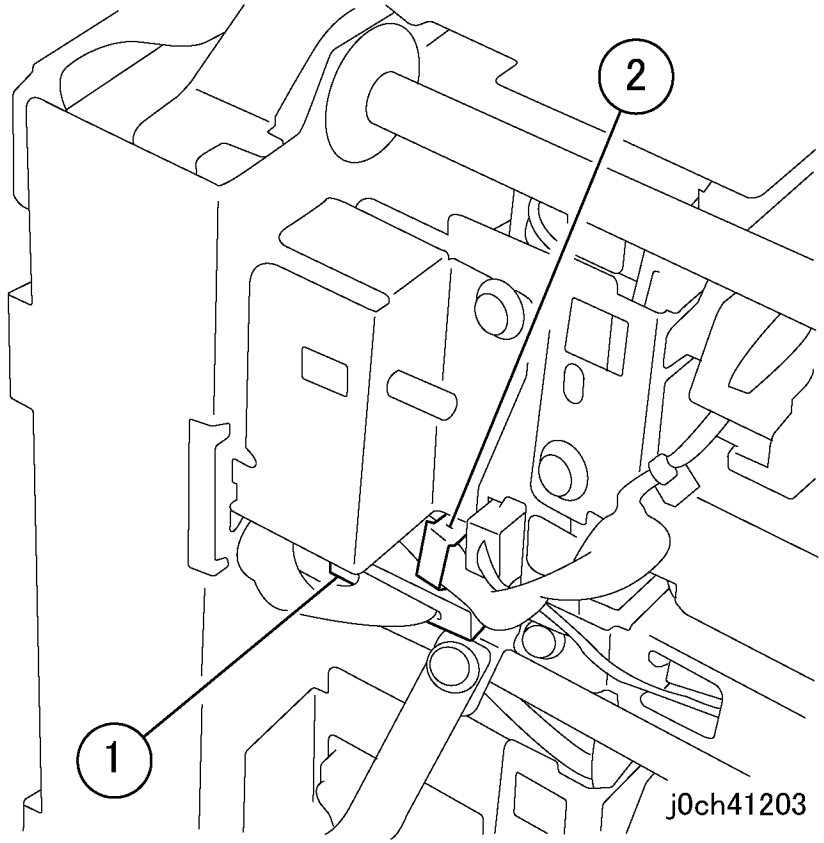

Рисунок 3 Отсоединение разъема (j0ch41203)

7. Снимите податчик лотка 3 (рисунок 4).
   1. Отверните винты (x2).
   2. Снимите податчик лотка 3.

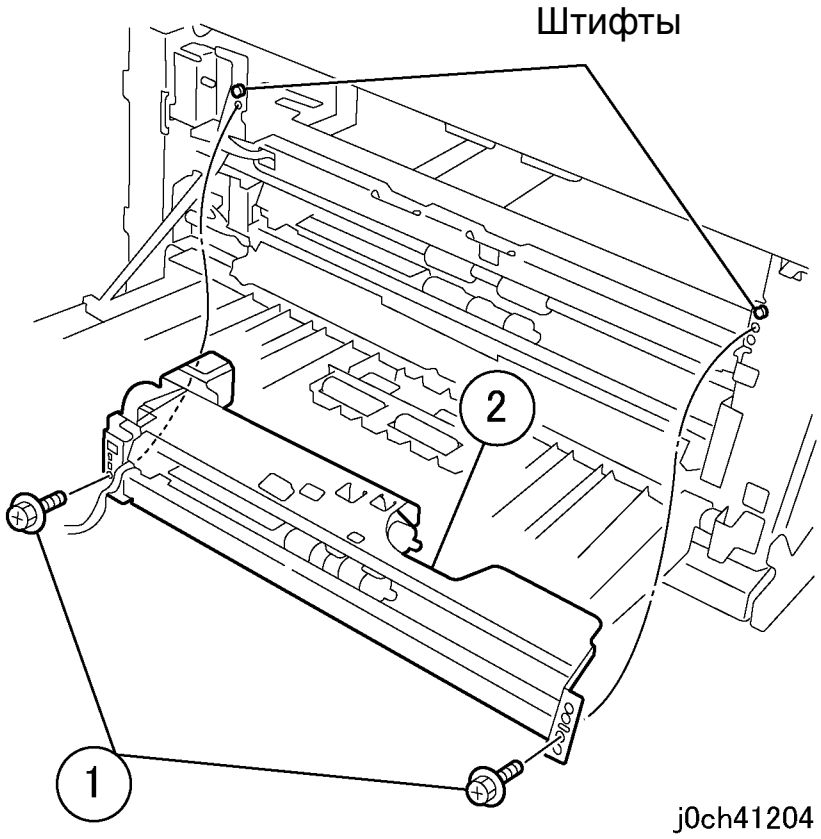

Рисунок 4 Снятие податчика лотка 3 (j0st41204)

Установка

1. Установка выполняется в порядке, обратном снятию.
2. После замены войдите в диагностический режим и обнулите счетчик. Лоток 3 “Цепь-функция:[29-36],[29-26],[29-16],[29-6]”

REP 12.1.2 Податчик лотка 4

Перечень запасных частей PL 12.1

Снятие

ПРЕДУПРЕЖДЕНИЕ

Во избежание получения травм или электрошока, не выполняйте ремонт и регулировку при включенном питании аппарата.

ВНИМАНИЕ

Во избежание потери данных при выключении питания, обращайте внимание на следующее.

[Модели с факсом]

Проверьте, что индикатор "Работы в памяти" не горит, и нажмите на кнопку [Статус работы] для того, чтобы убедиться в отсутствии обрабатываемых работ.

[Модели с принтером]

Нажмите кнопку [Статус работы], чтобы убедиться в отсутствии обрабатываемых работ.

1. Выдвиньте лоток 4.
2. Снимите левую нижнюю крышку. (REP 12.7.1)
3. Откройте нижнюю левую крышку (PL 12.7).
4. Отверните винты (рисунок 1).
   1. Отверните винты.

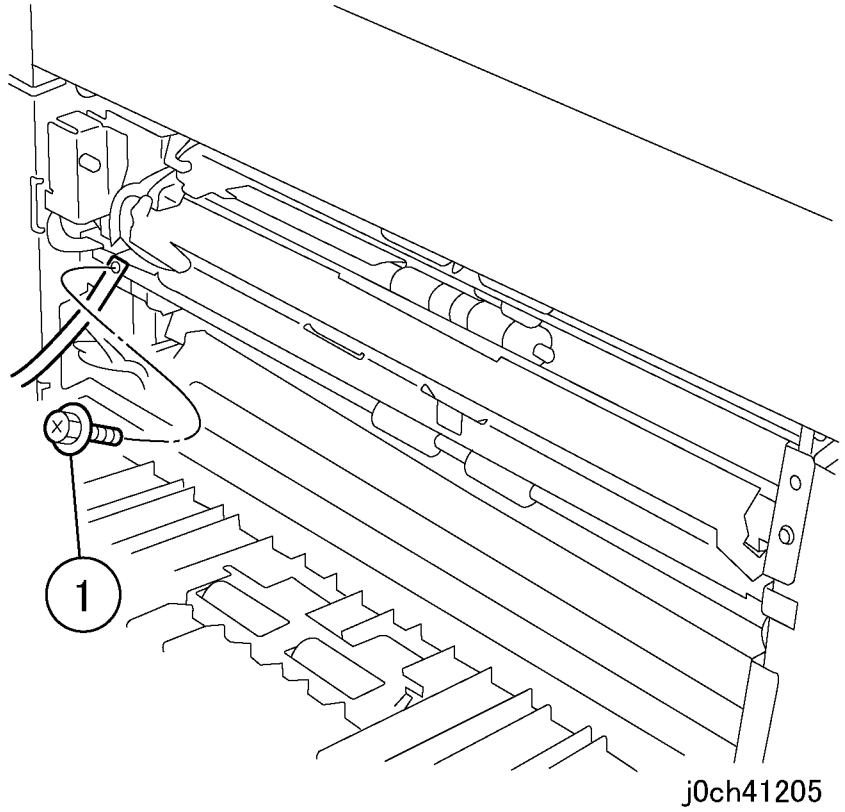

Рисунок 1 Отворачивание винтов (j0ch41205)

5. Снимите желоб подачи (рисунок 2).
   1. Снимите желоб подачи.

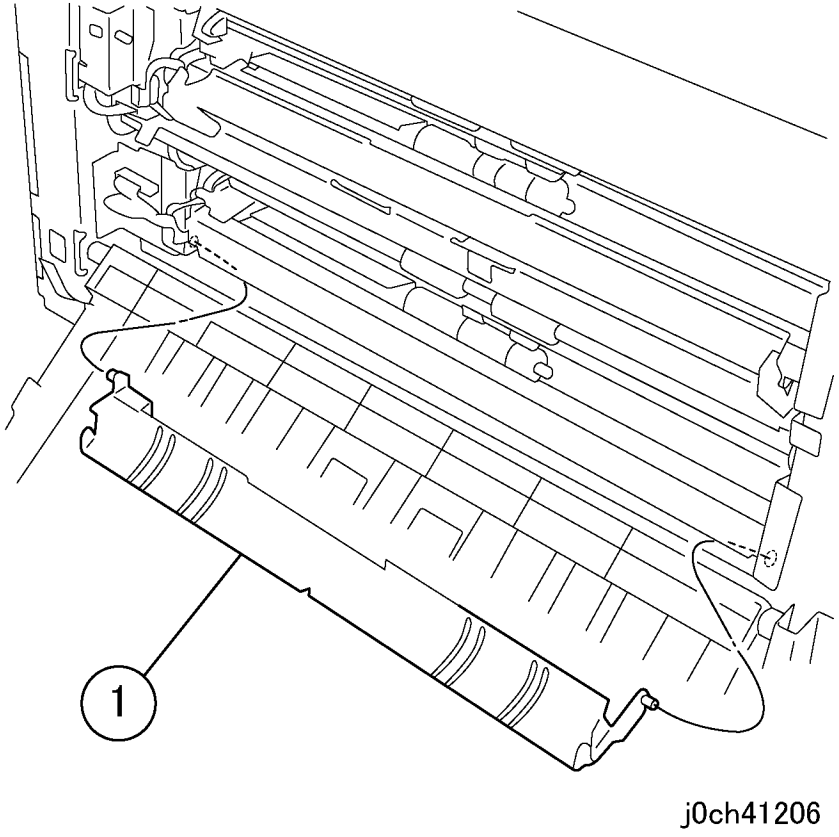

Рисунок 2 Снятие желоба подачи **(j0ch41206)**

6. Отсоедините разъем (рисунок 3).
   1. Отсоедините разъем.
   2. Освободите зажим и выньте жгут.

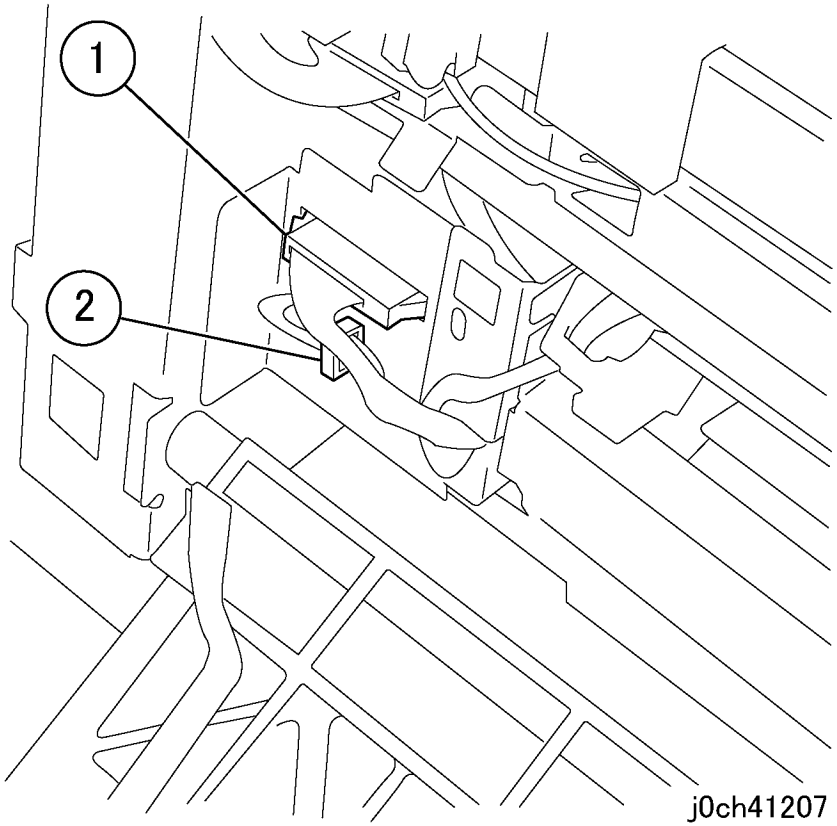

Рисунок 3 Отсоединение разъема (j0ch41207)

7. Снимите податчик лотка 4 (рисунок 4).
    1. Отверните винты (x2).
    2. Снимите податчик лотка 4.

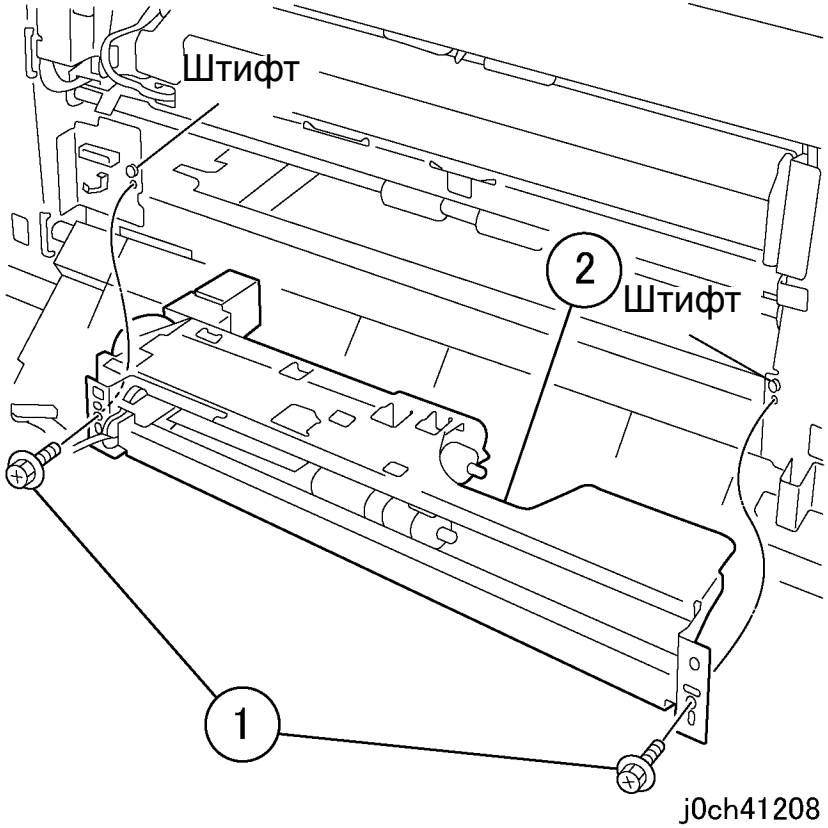

Рисунок 4 Снятие податчика лотка 4 (j0st41208)

Установка

1. Установка выполняется в порядке, обратном снятию.
2. После замены войдите в диагностический режим и обнулите счетчик.
   Лоток 3 “Цепь-функция:[29-37],[29-27],[29-17],[29-7]”

REP 12.3.1 Ролик подачи/тормозной ролик/ролик подталкивания

Перечень запасных частей PL 12.3

Снятие

ПРЕДУПРЕЖДЕНИЕ

Во избежание получения травм или электрошока, не выполняйте ремонт и регулировку при включенном питании аппарата.

ВНИМАНИЕ

Во избежание потери данных при выключении питания, обращайте внимание на следующее.

[Модели с факсом]

Проверьте, что индикатор "Работы в памяти" не горит, и нажмите на кнопку [Статус работы] для того, чтобы убедиться в отсутствии обрабатываемых работ.

[Модели с принтером]

Нажмите кнопку [Статус работы], чтобы убедиться в отсутствии обрабатываемых работ.

ПРИМЕЧАНИЕ: Ролик подачи/тормозной ролик и ролик подталкивания должны заменяться одновременно.

1. Выньте бумагу из лотка для замены ролика подачи/тормозного ролика/ролика подталкивания.
   a. Выдвиньте лоток и выньте бумагу.
   b. Убедитесь, что лоток выдвинут до упора.
   c. Поднимите край лотка и, потянув его на себя, выньте лоток.
2. Протяните руку в полость лотка для бумаги и выдвиньте передний желоб (PL 12.3).
3. Снимите ролик подачи/тормозной ролик/ролик подталкивания (рисунок 1).
   1. Отпустите фиксатор и снимите ролик подачи, тормозной ролик и ролик подталкивания.

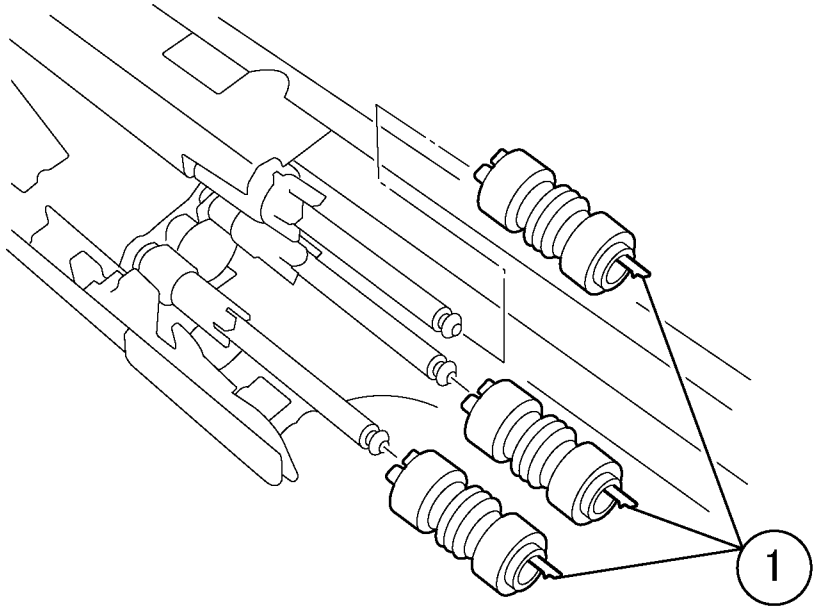

j0ch41210

Рисунок 1 Снятие ролика подачи/ормозного ролика и ролика подталкивания (j0ch41210)

Установка

1. Установка выполняется в порядке, обратном снятию.
2. После замены войдите в диагностический режим и обнулите счетчик.
   Лоток 3 “Цепь-функция:[29-36],[29-26],[29-16],[29-6]”
   Лоток 4 “Цепь-функция:[29-37],[29-27],[29-17],[29-7]”

REP 12.6.1 2TM PWB

Перечень запасных частей PL 12.6

Снятие

ПРЕДУПРЕЖДЕНИЕ

Во избежание получения травм или электрошока, не выполняйте ремонт и регулировку при включенном питании аппарата.

ВНИМАНИЕ

Во избежание потери данных при выключении питания, обращайте внимание на следующее.

[Модели с факсом]

Проверьте, что индикатор "Работы в памяти" не горит, и нажмите на кнопку [Статус работы] для того, чтобы убедиться в отсутствии обрабатываемых работ.

[Модели с принтером]

Нажмите кнопку [Статус работы], чтобы убедиться в отсутствии обрабатываемых работ.

1. При замене 2TM PWB установите DIP-переключатели 2TM PWB в положения, указанные на рисунке (рисунок 1).

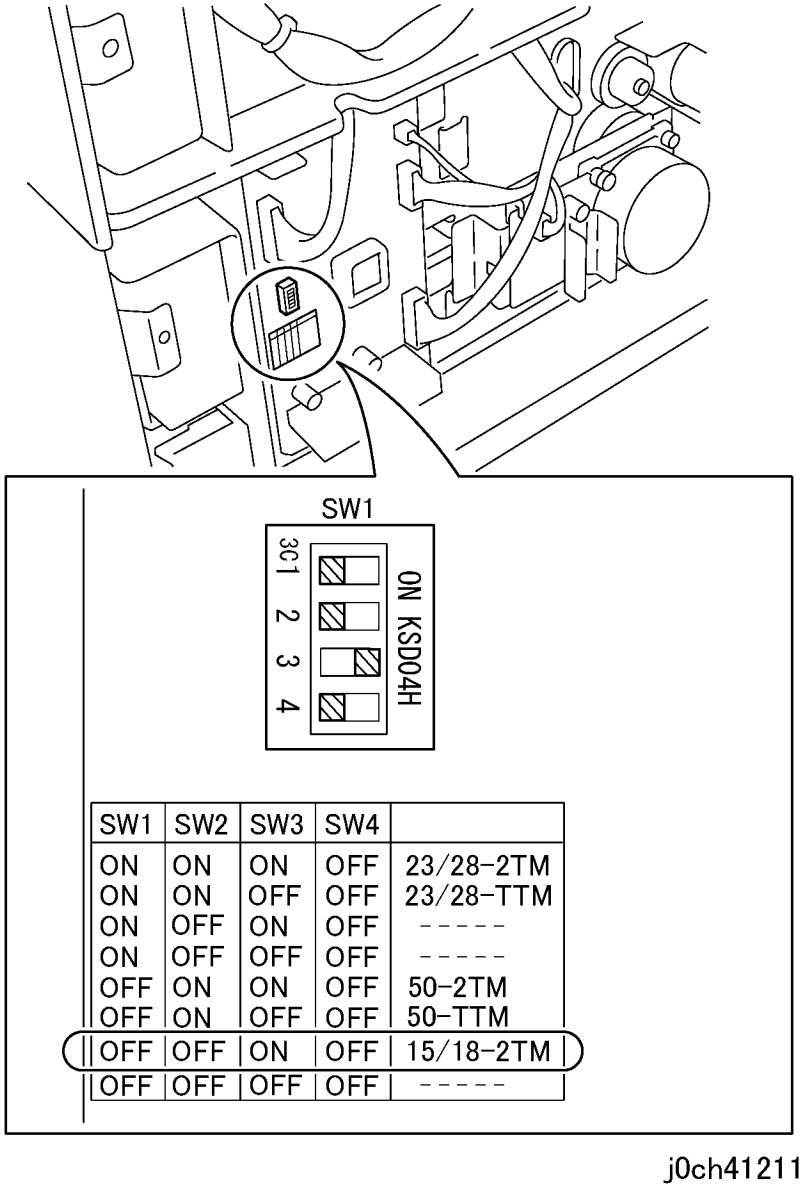

Рисунок 1 Установка DIP-переключателей (j0ch41211)

REP 12.7.1 Левая нижняя крышка

Перечень запасных частей PL 12.7

Снятие

ПРЕДУПРЕЖДЕНИЕ

Во избежание получения травм или электрошока, не выполняйте ремонт и регулировку при включенном питании аппарата.

ВНИМАНИЕ

Во избежание потери данных при выключении питания, обращайте внимание на следующее.

[Модели с факсом]

Проверьте, что индикатор "Работы в памяти" не горит, и нажмите на кнопку [Статус работы] для того, чтобы убедиться в отсутствии обрабатываемых работ.

[Модели с принтером]

Нажмите кнопку [Статус работы], чтобы убедиться в отсутствии обрабатываемых работ.

1. Выдвиньте лоток 4.
2. Снимите левую нижнюю крышку (рисунок 1).
    1. Отверните винты (x2).
    2. Снимите левую нижнюю крышку.

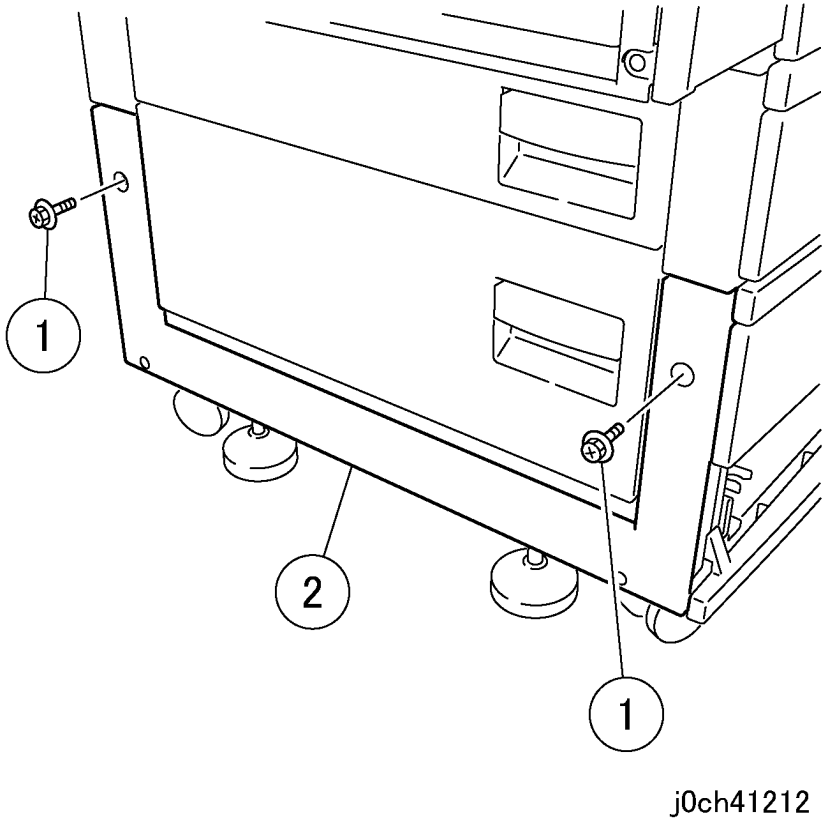

Рисунок 1 Снятие левой нижней крышки (j0ch41212)

Установка

1. Установка выполняется в порядке, обратном снятию.

REP 13.1.1 Податчик из лотка 2

Перечень запасных частей PL 13.1

Снятие

ПРЕДУПРЕЖДЕНИЕ

Во избежание получения травм или электрошока, не выполняйте ремонт и регулировку при включенном питании аппарата.

ВНИМАНИЕ

Во избежание потери данных при выключении питания, обращайте внимание на следующее.

[Модели с факсом]

Проверьте, что индикатор "Работы в памяти" не горит, и нажмите на кнопку [Статус работы] для того, чтобы убедиться в отсутствии обрабатываемых работ.

[Модели с принтером]

Нажмите кнопку [Статус работы], чтобы убедиться в отсутствии обрабатываемых работ.

1. Выдвиньте лоток 2.
2. Откройте нижнюю левую крышку (PL 12.7).
3. Снимите держатель (рисунок 1).
   1. Снимите желоб подачи.
   2. Выверните винт и снимите держатель.

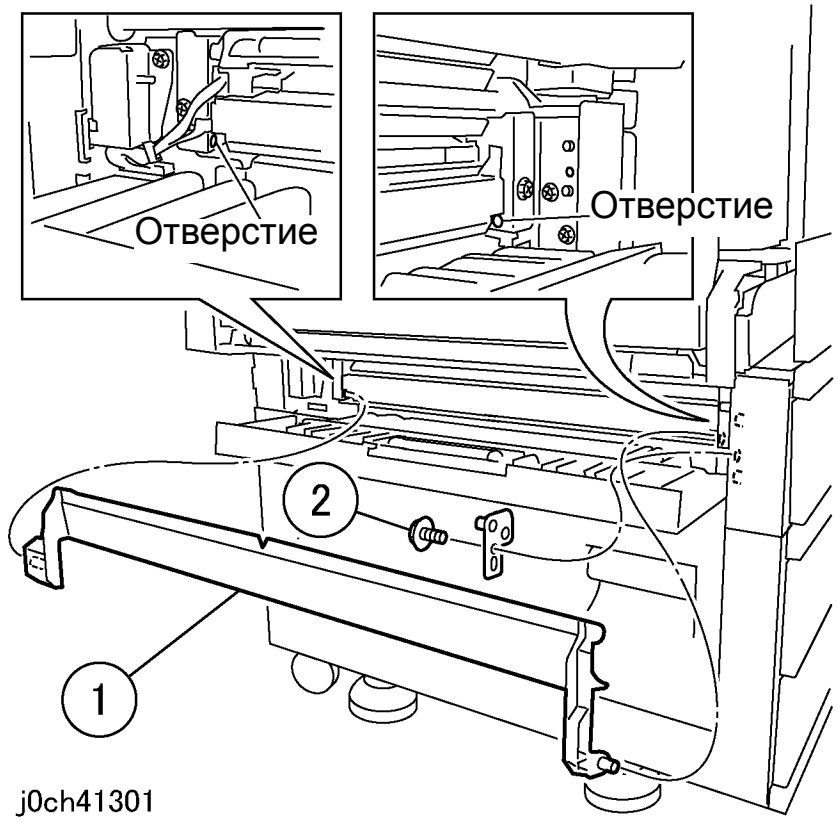

Рисунок 1 Снятие держателя (j0ch41301)

4. Откройте узел левой крышки (рисунок 2).
   1. Снимите KL-клипсу.
   2. Снимите узел левой крышки.

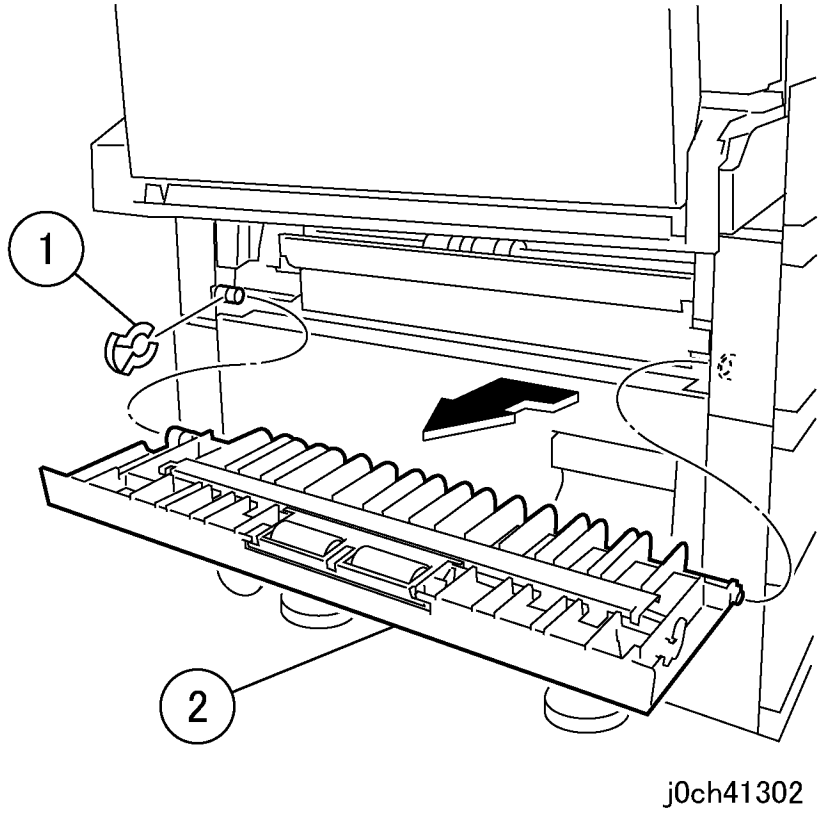

Рисунок 2 Снятие узла левой крышки (j0ch40302)

5. Отсоедините разъе. (рисунок 3).
   1. Отсоедините разъем.
   2. Освободите зажим и выньте жгут.

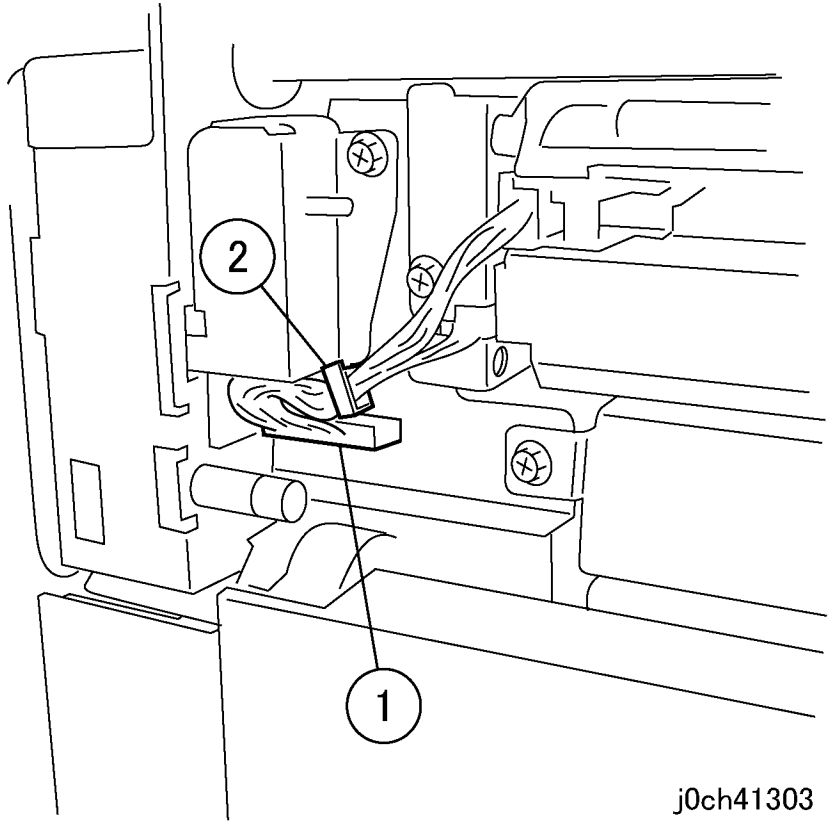

Рисунок 3 Отсоединение разъема (j0ch41303)

6. Снимите податчик лотка 2 (рисунок 4).
   1. Отверните винты (x2).
   2. Снимите податчик лотка 2.

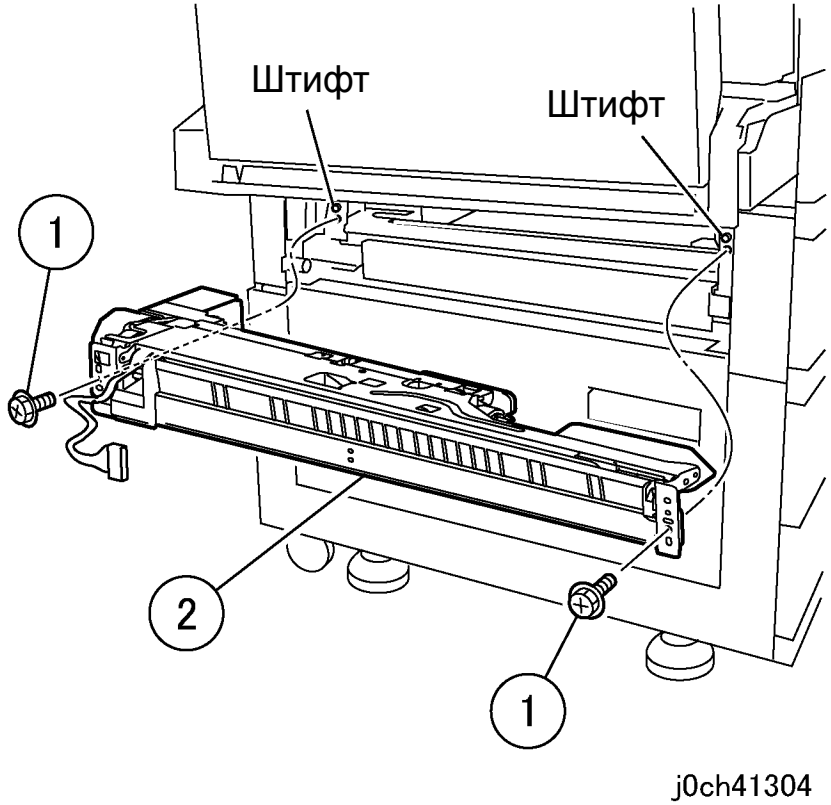

Рисунок 4 Снятие податчика лотка 2 (j0st41304)

Установка

1. Установка выполняется в порядке, обратном снятию.
2. После замены войдите в диагностический режим и обнулите счетчик. Лоток 2 “Цепь-функция: [29-35],[29-25],[29-15],[29-5]”

REP 13.3.1 Ролик подачи/тормозной ролик/ролик подталкивания

Перечень запасных частей PL 13.3

Снятие

ПРЕДУПРЕЖДЕНИЕ

Во избежание получения травм или электрошока, не выполняйте ремонт и регулировку при включенном питании аппарата.

ВНИМАНИЕ

Во избежание потери данных при выключении питания, обращайте внимание на следующее.

[Модели с факсом]

Проверьте, что индикатор "Работы в памяти" не горит, и нажмите на кнопку [Статус работы] для того, чтобы убедиться в отсутствии обрабатываемых работ.

[Модели с принтером]

Нажмите кнопку [Статус работы], чтобы убедиться в отсутствии обрабатываемых работ.

ПРИМЕЧАНИЕ: Ролик подачи/тормозной ролик и ролик подталкивания должны заменяться одновременно.

1. Выньте бумагу из лотка для замены ролика подачи/тормозного ролика/ролика подталкивания.
   a. Выдвиньте лоток и выньте бумагу.
   b. Убедитесь, что лоток выдвинут до упора.
   c. Поднимите край лотка и, потянув его на себя, выньте лоток.
2. Протяните руку в полость лотка для бумаги и выдвиньте передний желоб (PL 12.3).
3. Снимите ролик подачи/тормозной ролик/ролик подталкивания (рисунок 1).
   1. Отпустите фиксатор и снимите ролик подачи, тормозной ролик и ролик подталкивания.

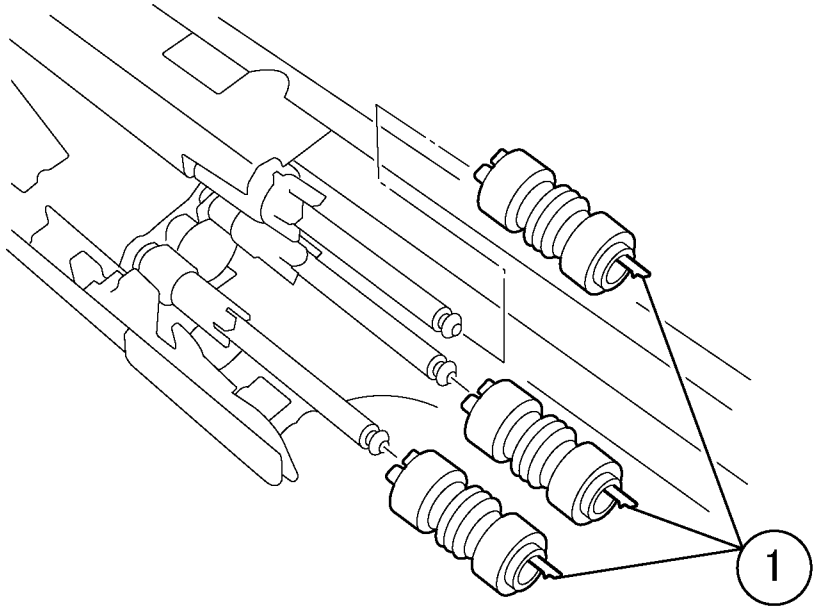

j0ch41210

Рисунок 1 Снятие ролика подачи/ормозного ролика и ролика подталкивания (j0ch41210)

Установка

1. Установка выполняется в порядке, обратном снятию.
2. После замены войдите в диагностический режим и обнулите счетчик.
   Лоток 2 “Цепь-функция:[29-37],[29-27],[29-17],[29-7]”

REP 15.1.1 DADF/ADF

Перечень запасных частей PL 15.1

Снятие

ПРЕДУПРЕЖДЕНИЕ

Во избежание получения травм или электрошока, не выполняйте ремонт и регулировку при включенном питании аппарата.

ВНИМАНИЕ

Во избежание потери данных при выключении питания, обращайте внимание на следующее.

[Модели с факсом]

Проверьте, что индикатор "Работы в памяти" не горит, и нажмите на кнопку [Статус работы] для того, чтобы убедиться в отсутствии обрабатываемых работ.

[Модели с принтером]

Нажмите кнопку [Статус работы], чтобы убедиться в отсутствии обрабатываемых работ.

1. Отсоедините разъем (рисунок 1).
   1. Отсоедините разъем.

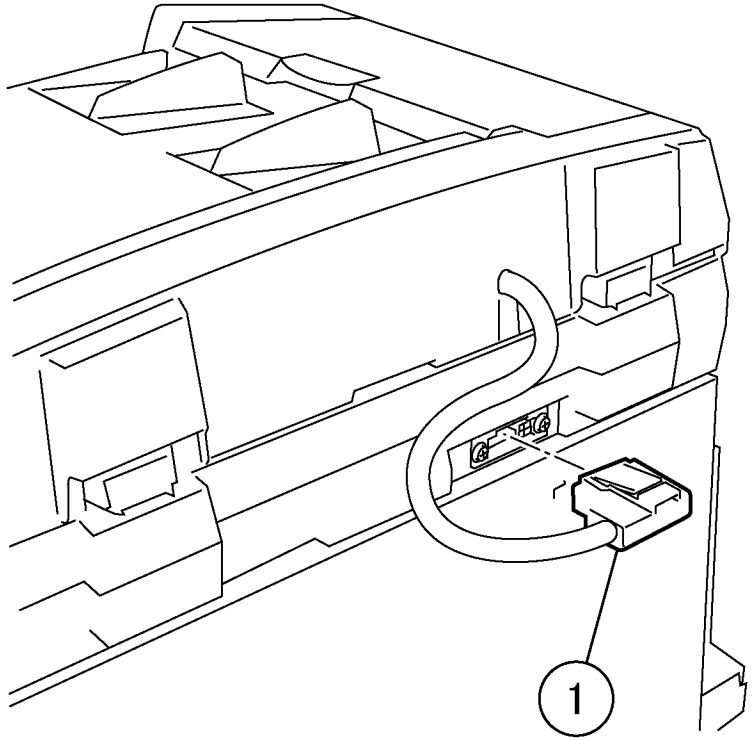

j0ch41501

Рисунок 1 Отсоединение разъема (j0ch41501)

2. Отверните винты (рисунок 2).
   1. Отверните винты (x2).

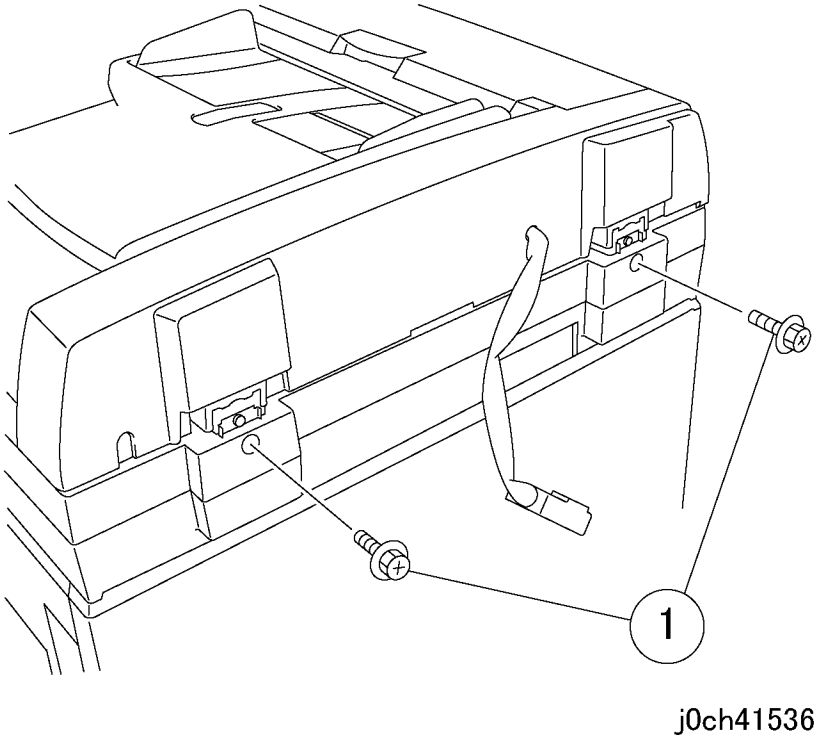

Рисунок 2 Отворачивание винтов (j0ch41536)

3. Снимите DADF/ADF (рисунок 3).
   1. Снимите DADF/ADF.

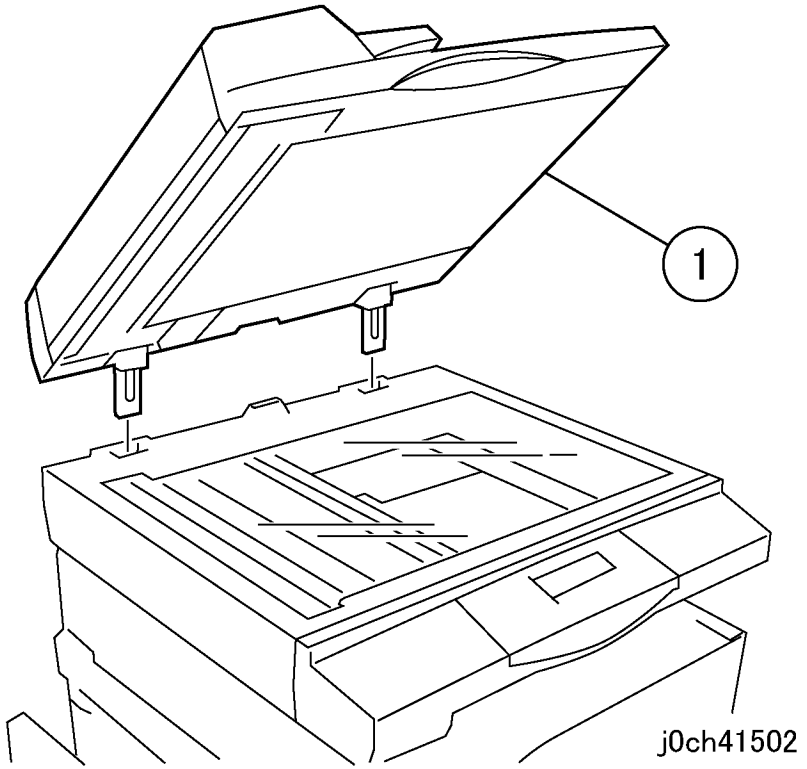

Рисунок 3 Снятие DADF/ADF (j0ch41502)

Установка

1. Установка выполняется в порядке, обратном снятию.

REP 15.1.2 Подушка DADF/ADF

Перечень запасных частей PL 15.1

Снятие

ПРЕДУПРЕЖДЕНИЕ

Во избежание получения травм или электрошока, не выполняйте ремонт и регулировку при включенном питании аппарата.

ВНИМАНИЕ

Во избежание потери данных при выключении питания, обращайте внимание на следующее.

[Модели с факсом]

Проверьте, что индикатор "Работы в памяти" не горит, и нажмите на кнопку [Статус работы] для того, чтобы убедиться в отсутствии обрабатываемых работ.

[Модели с принтером]

Нажмите кнопку [Статус работы], чтобы убедиться в отсутствии обрабатываемых работ.

1. Снимите подушку DADF/ADF (рисунок 1).
    1. Оттяните подушку по углам для снятия ее с фиксаторов.

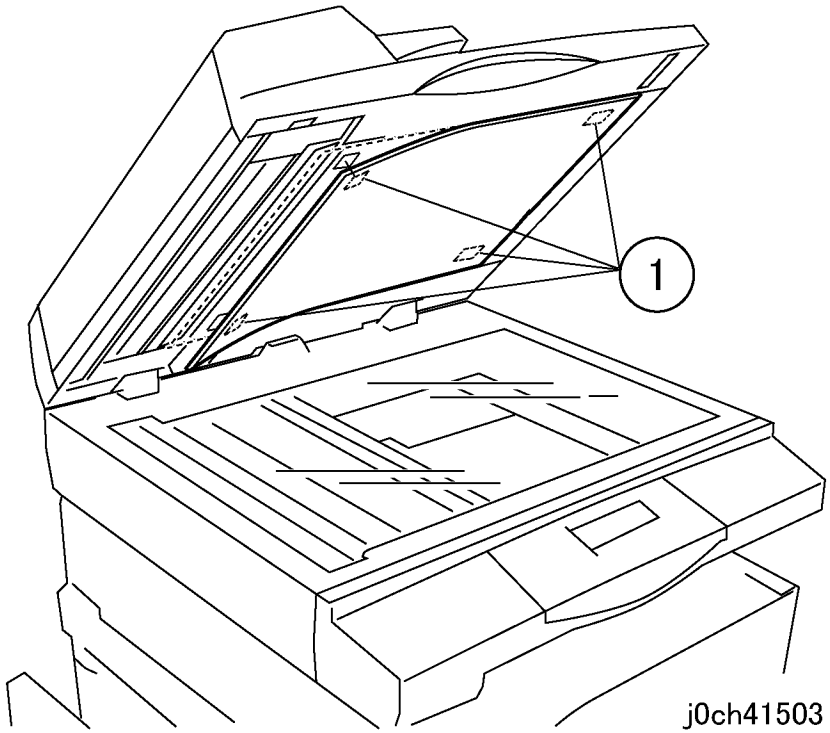

Рисунок 1 Снятие подушки DADF/ADF **(j0ch41503)**

Установка

1. Установите подушку DADF/ADF (рисунок 2).
    1. Положите подушку на стекло экспонирования.
    2. Оставьте зазор между подушкой и направляющей регистрации.
    3. Медленно опустите DADF/ADF для защелкивания фиксаторов.

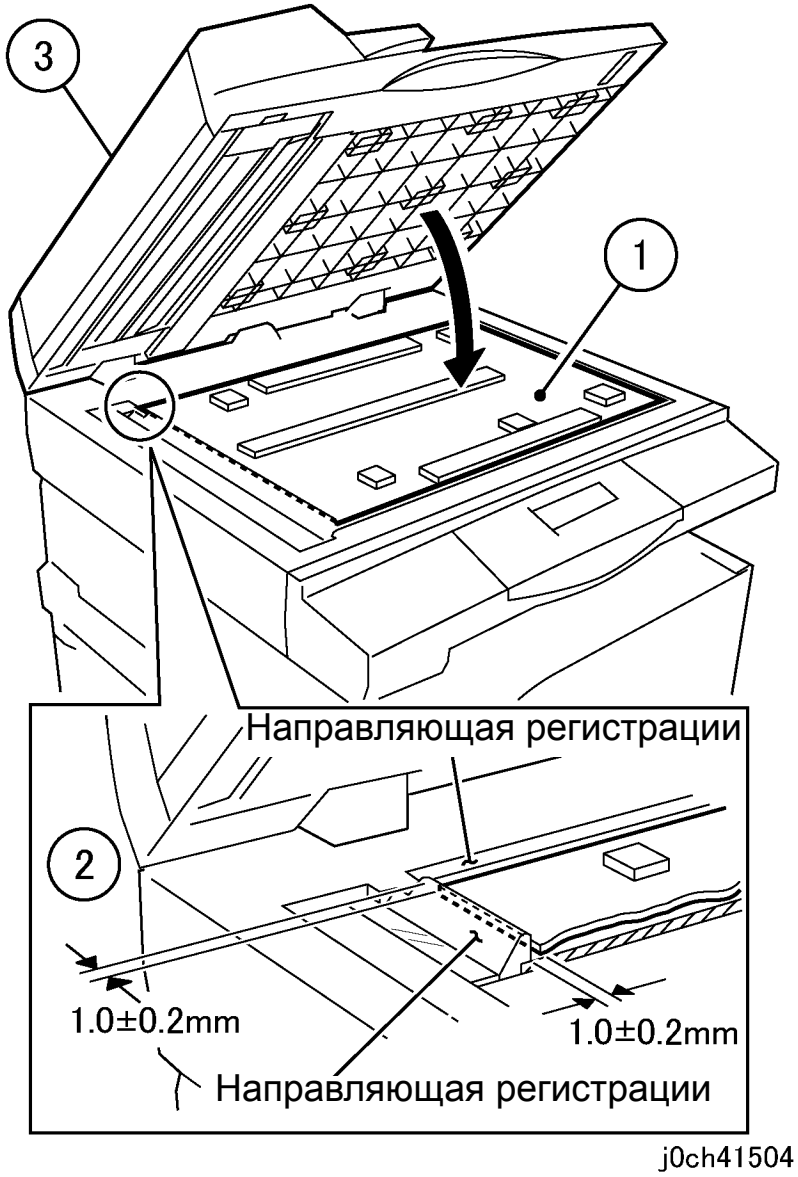

Рисунок 2 Установка подушки DADF/ADF (j0ch41504)

REP 15.2.1 Узел лотка оригиналов

Перечень запасных частей PL 15.2

Снятие

ПРЕДУПРЕЖДЕНИЕ

Во избежание получения травм или электрошока, не выполняйте ремонт и регулировку при включенном питании аппарата.

ВНИМАНИЕ

Во избежание потери данных при выключении питания, обращайте внимание на следующее.

[Модели с факсом]

Проверьте, что индикатор "Работы в памяти" не горит, и нажмите на кнопку [Статус работы] для того, чтобы убедиться в отсутствии обрабатываемых работ.

[Модели с принтером]

Нажмите кнопку [Статус работы], чтобы убедиться в отсутствии обрабатываемых работ.

1. Снимите следующие элементы:
   - переднюю крышку (REP 15.2.3)
   - заднюю крышку (REP 15.2.4)
2. Откройте верхнюю крышку (PL 15.4).
3. Отверните самонарезающий винт (рисунок 1).
   1. Ослабьте винт.

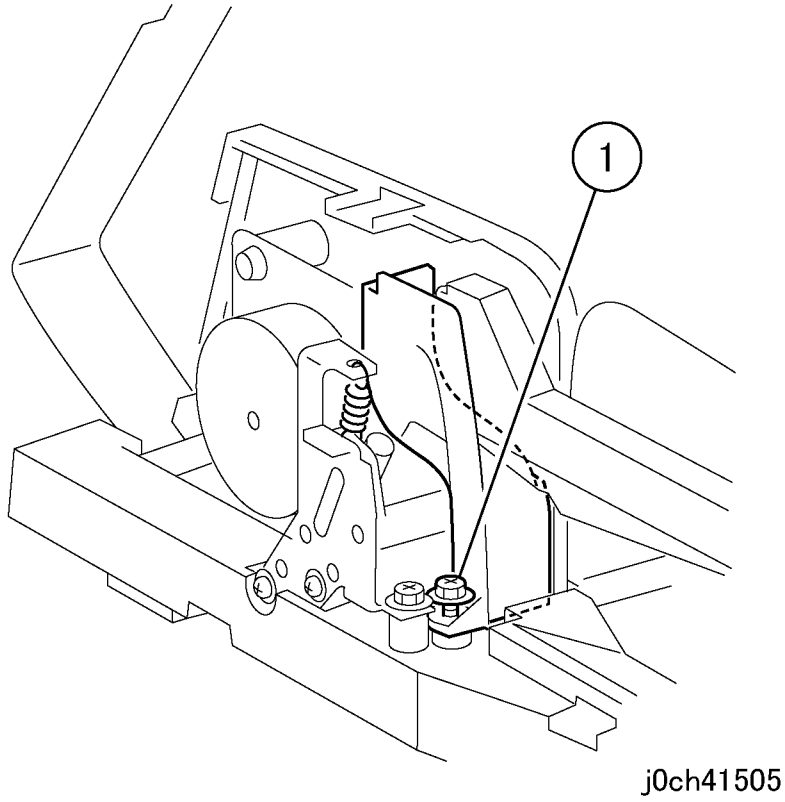

Рисунок 1 Отворачивание самонарезающих винтов IIT (j0ch41505)

4. Снимите опорный кронштейн (рисунок 2).
    1. Отверните самонарезающий винт.
    2. Снимите опорный кронштейн.

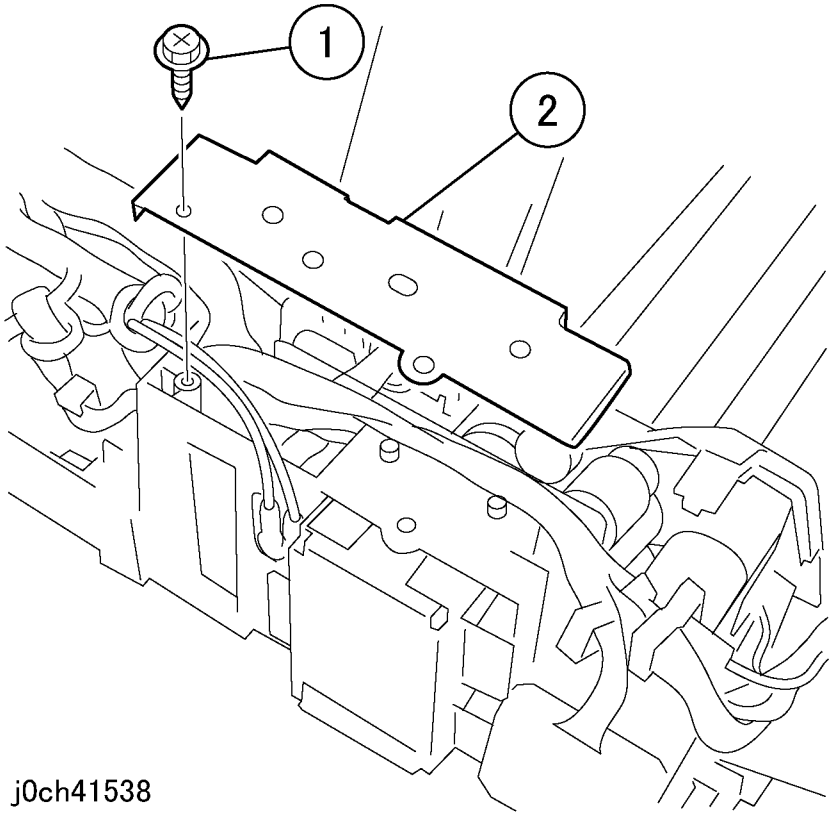

Рисунок 2 Снятие опорного кронштейна (j0ch41538)

5. Отсоедините разъем (рисунок 3).
    1. Отсоедините разъем.
    2. Обрежьте кабельные стяжки (x3).

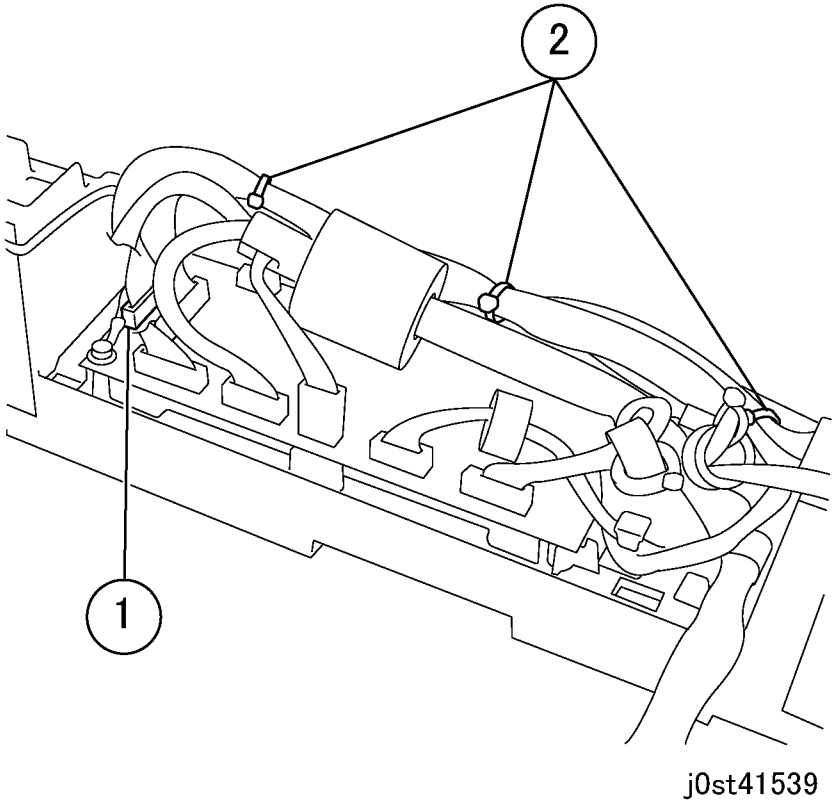

Рисунок 3 Отсоединение разъема (j0ch41539)

6. Освободите проводку от стяжек (рисунок 4).
    1. Отверните винт и снимите провода заземления (x2).
    2. Освободите проводку от стяжек (x2).

7. Обрежьте кабельные стяжки (рисунок 5).
    1. Обрежьте кабельную стяжку.
    2. Выньте провода заземления из сердечника.

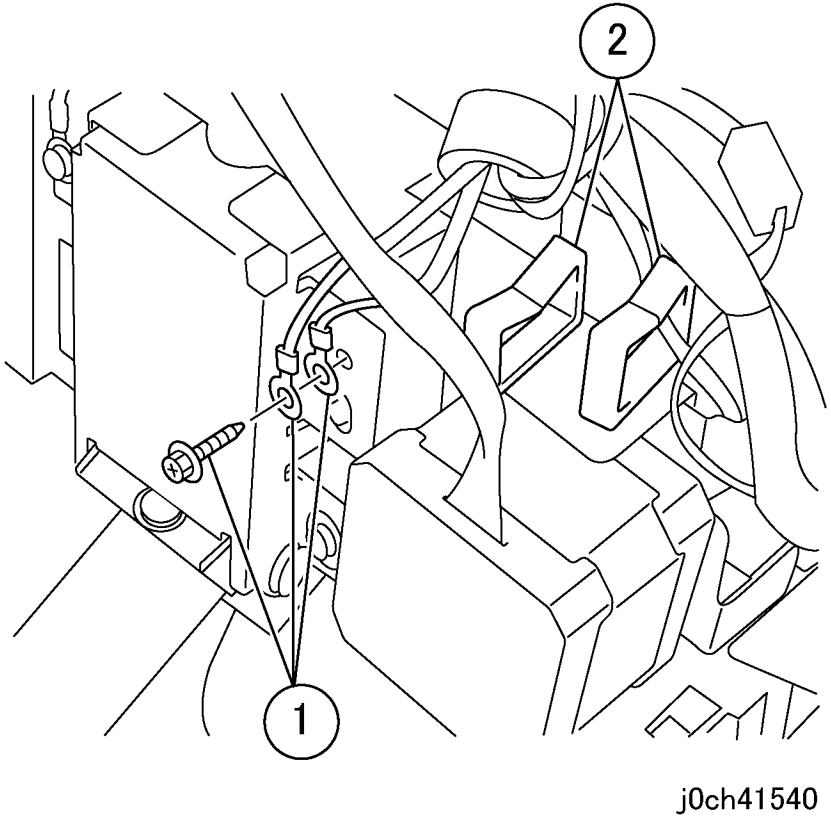

Рисунок 4 Снятие проводки (j0ch41540)

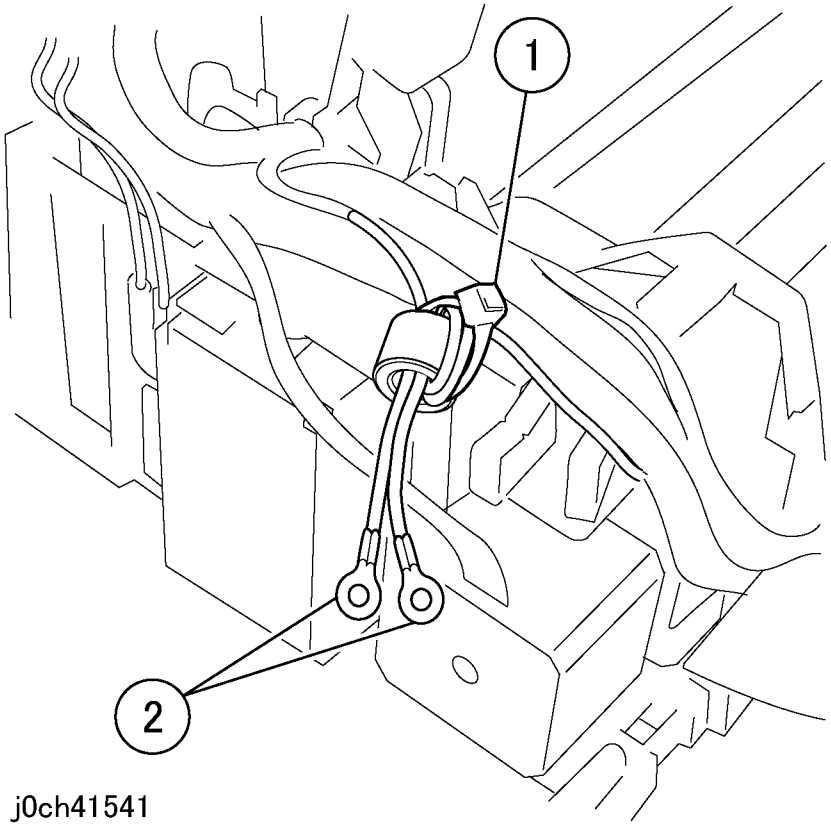

Рисунок 5 Снятие проводов заземления (j0ch41541)

8. Снимите узел лотка оригиналов (рисунок 6).
    1. Снимите узел лотка оригиналов.

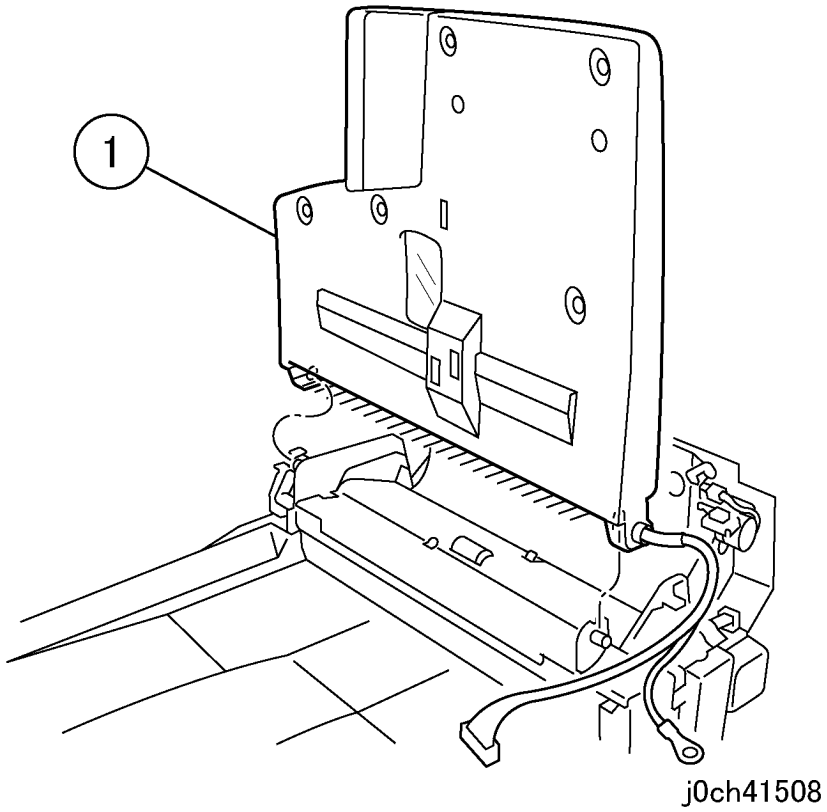

Рисунок 6 Снятие узла лотка оригиналов (j0ch41508)

Установка

1. Установка выполняется в порядке, обратном снятию.

REP 15.2.2 Узел податчика DADF/ADF

Перечень запасных частей PL 15.2

Снятие

ПРЕДУПРЕЖДЕНИЕ

Во избежание получения травм или электрошока, не выполняйте ремонт и регулировку при включенном питании аппарата.

ВНИМАНИЕ

Во избежание потери данных при выключении питания, обращайте внимание на следующее.

[Модели с факсом]

Проверьте, что индикатор "Работы в памяти" не горит, и нажмите на кнопку [Статус работы] для того, чтобы убедиться в отсутствии обрабатываемых работ.

[Модели с принтером]

Нажмите кнопку [Статус работы], чтобы убедиться в отсутствии обрабатываемых работ.

1. Снимите DADF/ADF. (REP 15.1.1)
2. Снимите следующие крышки:
   - переднюю крышку (REP 15.2.3)
   - заднюю крышку (REP 15.2.4)
3. Откройте верхнюю крышку (PL 15.4).
4. Снимите узел лотка оригиналов. (REP 15.2.1)
5. Снимите заднюю заглушку (рисунок 1).
   1. Отверните самонарезающий винт.
   2. Снимите заднюю заглушку.

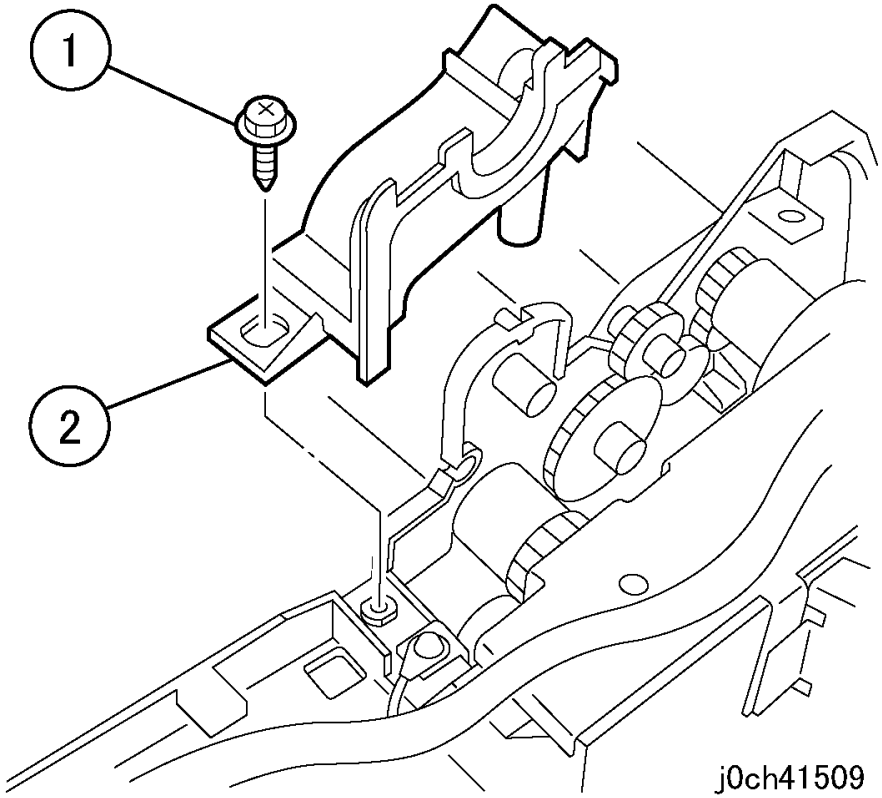

Рисунок 1 Снятие задней заглушки (j0ch41509)

6. Отсоедините разъемы DADF/ADF PWB (рисунок 2).
   1. Отсоедините разъемы (x5).

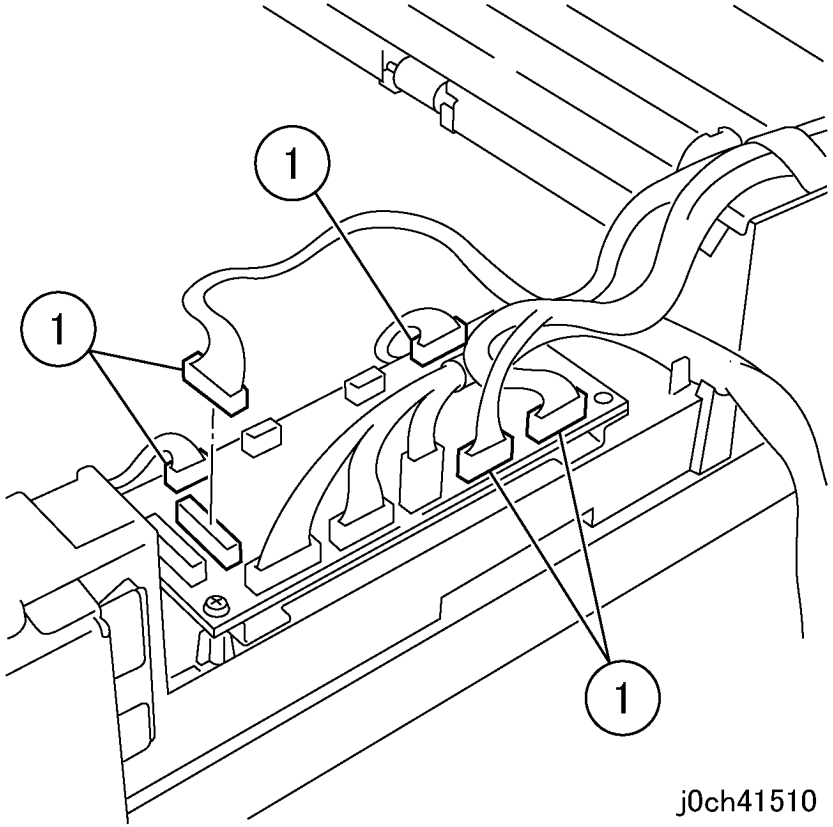

Рисунок 2 Отсоединение разъемов PWB (j0ch41510)

7. Отсоедините разъем (рисунок 3).
   1. Отсоедините разъем.

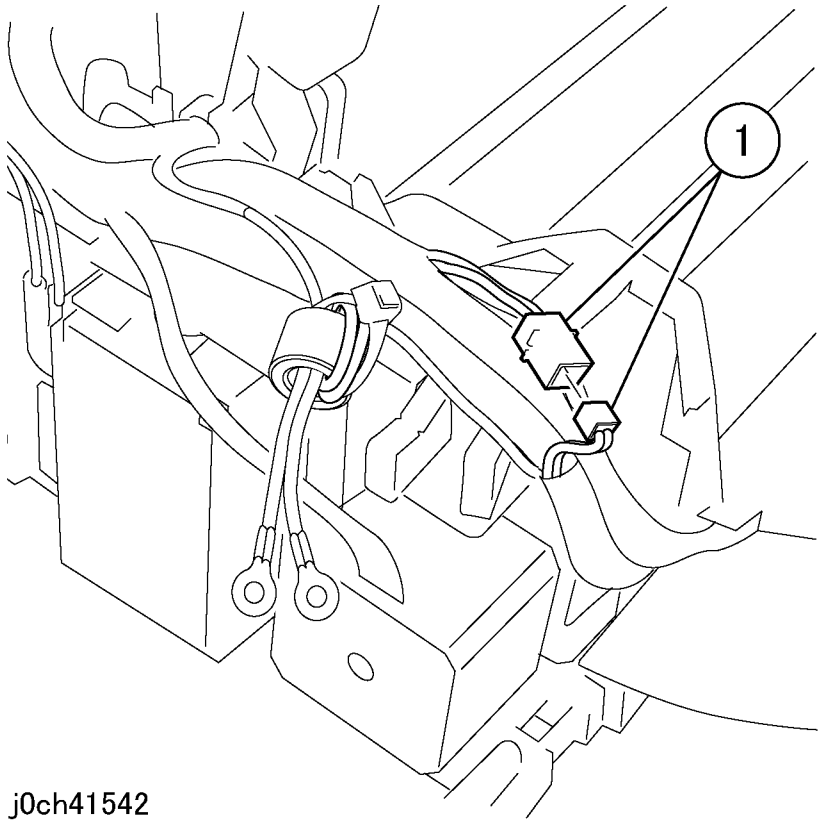

Рисунок 3 Отсоединение разъема (j0ch41542)

8. Отверните винты спереди (рисунок 4).
    1. Отверните винт (короткий).
    2. Отверните винт (15 мм).

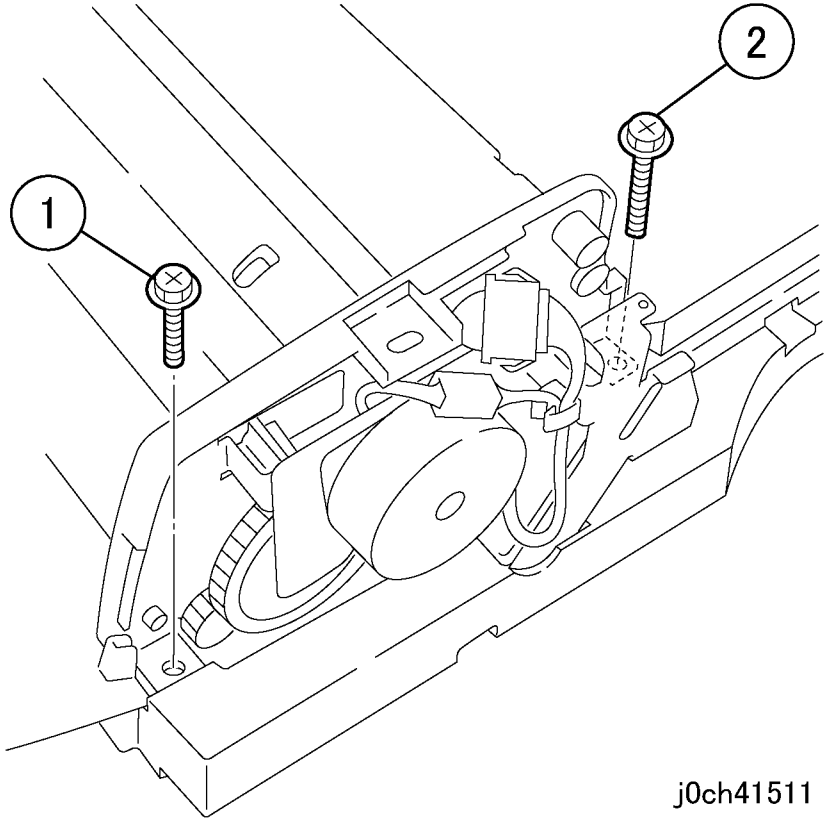

Рисунок 4 Отворачивание винтов (j0ch41511)

9. Отверните винты сзади (рисунок 5).
    1. Отверните самонарезающие винты (x2).
    2. Отверните винт (длинный).
    3. Отверните самонарезающий винт и снимите провода заземления.

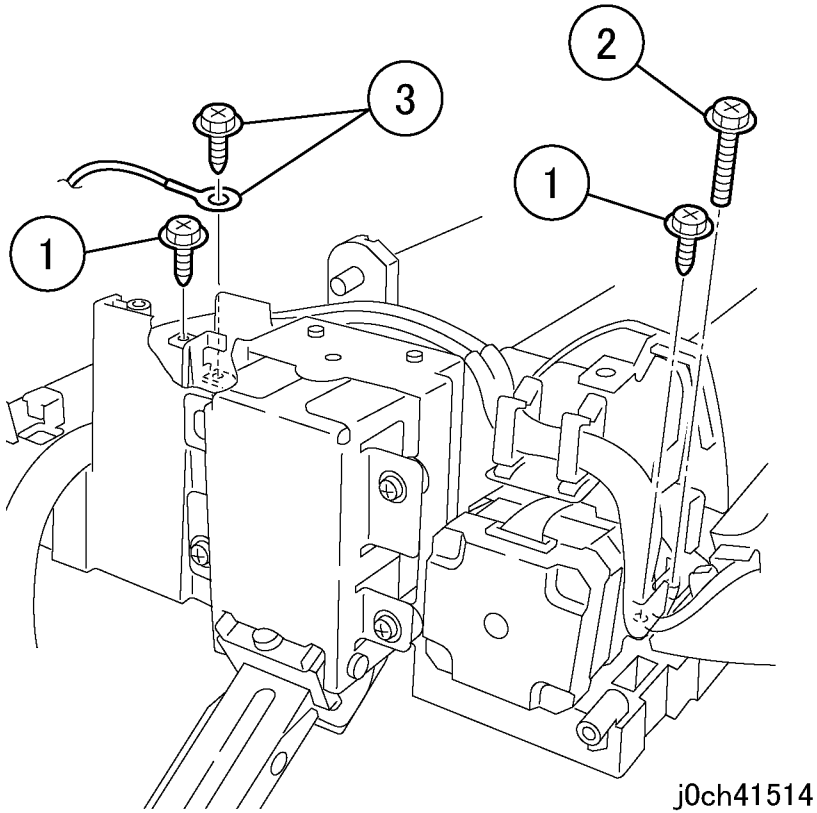

Рисунок 5 Отворачивание винтов (j0ch41514)

10. Снимите узел податчика DADF/ADF (рисунок 6).
    1. Снимите узел податчика DADF/ADF.

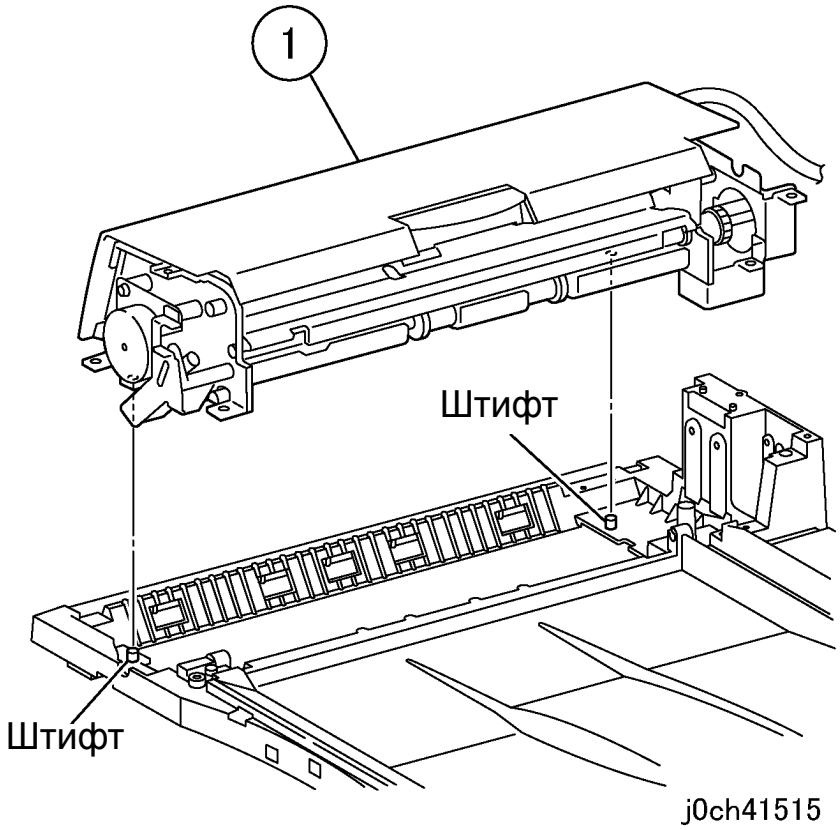

Рисунок 6 Снятие DADF/ADF (j0ch41515)

Установка

1. Установка выполняется в порядке, обратном снятию.

REP 15.2.3 Передняя крышка

Перечень запасных частей PL 15.2

Снятие

ПРЕДУПРЕЖДЕНИЕ

Во избежание получения травм или электрошока, не выполняйте ремонт и регулировку при включенном питании аппарата.

ВНИМАНИЕ

Во избежание потери данных при выключении питания, обращайте внимание на следующее.

[Модели с факсом]

Проверьте, что индикатор "Работы в памяти" не горит, и нажмите на кнопку [Статус работы] для того, чтобы убедиться в отсутствии обрабатываемых работ.

[Модели с принтером]

Нажмите кнопку [Статус работы], чтобы убедиться в отсутствии обрабатываемых работ.

1. Снимите переднюю крышку (рисунок 1).
   1. Откройте податчик.
   2. Отверните самонарезающие винты (x3).
   3. Отверните винт.
   4. Нажмите на переднюю крышку в указанном стрелкой направлении и снимите ее.

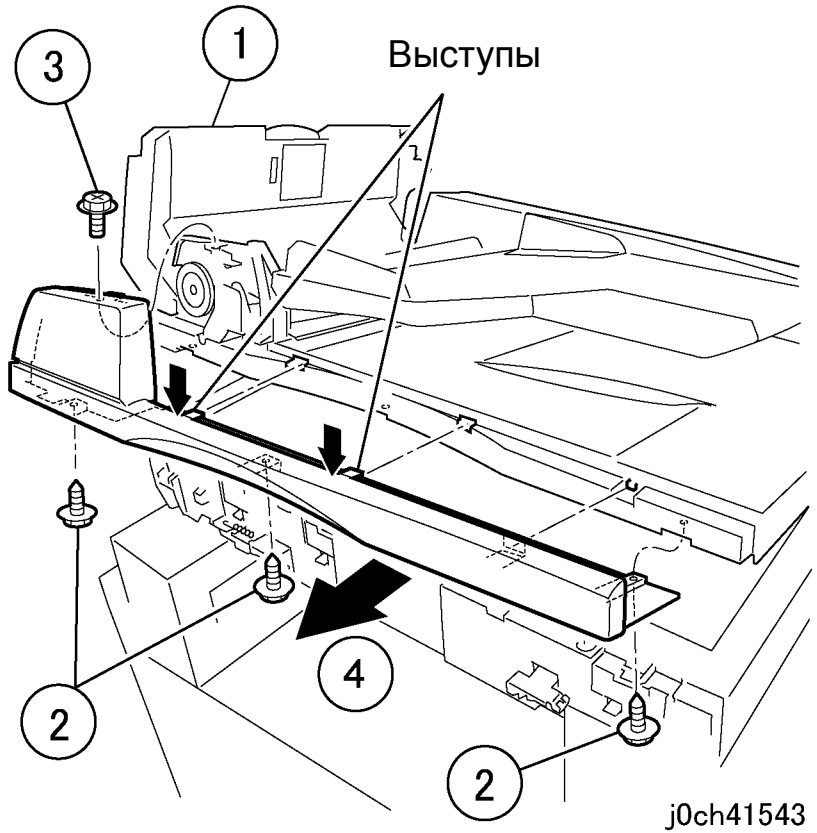

Рисунок 1 Снятие передней крышки (j0ch41543)

Установка

1. Установка выполняется в порядке, обратном снятию.

REP 15.2.4 Задняя крышка

Перечень запасных частей PL 15.2

Снятие

ПРЕДУПРЕЖДЕНИЕ

Во избежание получения травм или электрошока, не выполняйте ремонт и регулировку при включенном питании аппарата.

ВНИМАНИЕ

Во избежание потери данных при выключении питания, обращайте внимание на следующее.

[Модели с факсом]

Проверьте, что индикатор "Работы в памяти" не горит, и нажмите на кнопку [Статус работы] для того, чтобы убедиться в отсутствии обрабатываемых работ.

[Модели с принтером]

Нажмите кнопку [Статус работы], чтобы убедиться в отсутствии обрабатываемых работ.

1. Снимите заднюю крышку (рисунок 1).
   1. Откройте податчик и поднимите узел лотка оригиналов.
   2. Отверните винт.
   3. Отверните самонарезающие винты (x2).
   4. Нажмите на заднюю крышку в указанном стрелкой направлении и снимите ее.

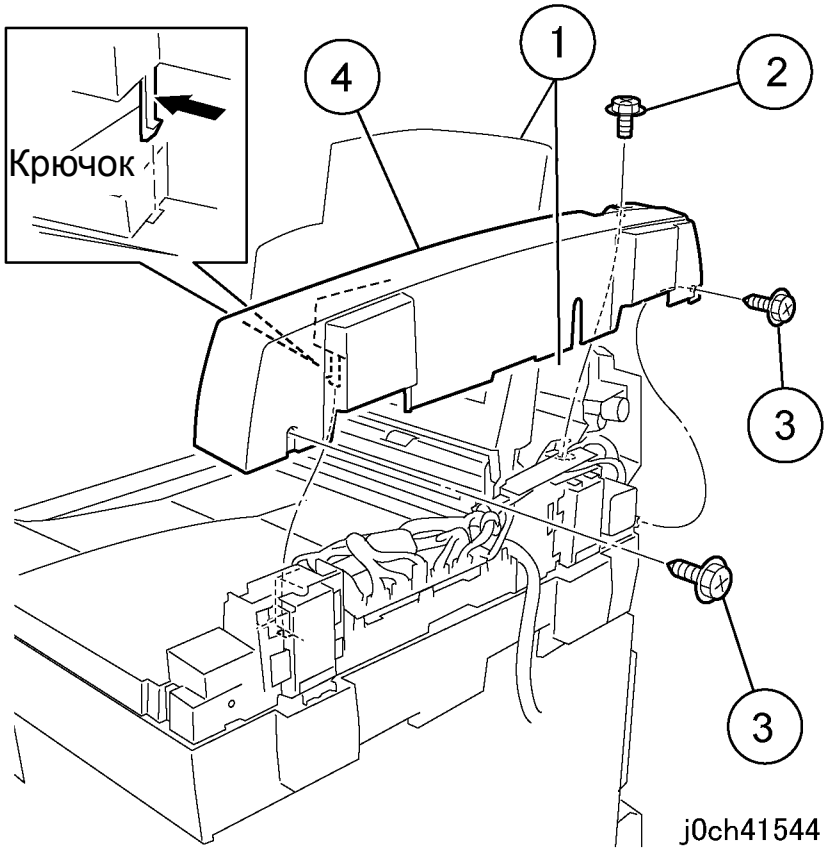

Рисунок 1 Снятие задней крышки (j0ch41544)

Установка

1. Установка выполняется в порядке, обратном снятию.

REP 15.3.1 PWB управления DADF/ADF

Перечень запасных частей PL 15.3

Снятие

ПРЕДУПРЕЖДЕНИЕ

Во избежание получения травм или электрошока, не выполняйте ремонт и регулировку при включенном питании аппарата.

ВНИМАНИЕ

Во избежание потери данных при выключении питания, обращайте внимание на следующее.

[Модели с факсом]

Проверьте, что индикатор "Работы в памяти" не горит, и нажмите на кнопку [Статус работы] для того, чтобы убедиться в отсутствии обрабатываемых работ.

[Модели с принтером]

Нажмите кнопку [Статус работы], чтобы убедиться в отсутствии обрабатываемых работ.

1. Снимите заднюю крышку. (REP 15.2.4)
2. Отсоедините разъемы PWB (рисунок 1).
   1. Отсоедините разъемы (x8).

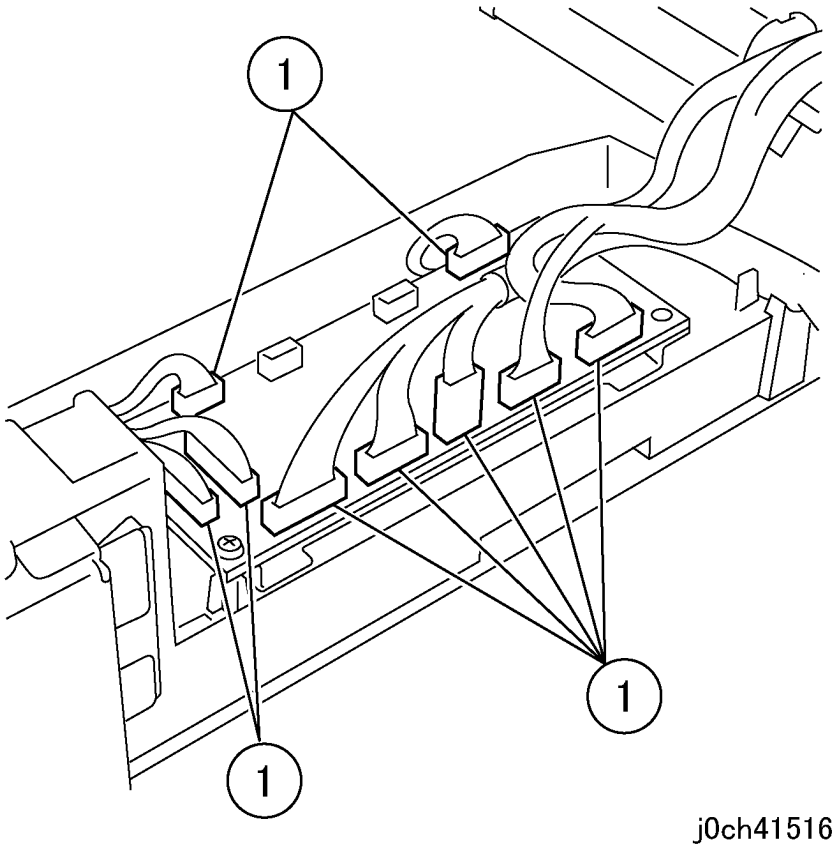

Рисунок 1 Отсоединение разъемов (j0ch41516)

3. Снимите PWB управления DADF/ADF (рисунок 2).
   1. Отверните самонарезающие винты (x3).
   2. Отверните самонарезающий винт и снимите провода заземления.
   3. Снимите PWB управления DADF/ADF.

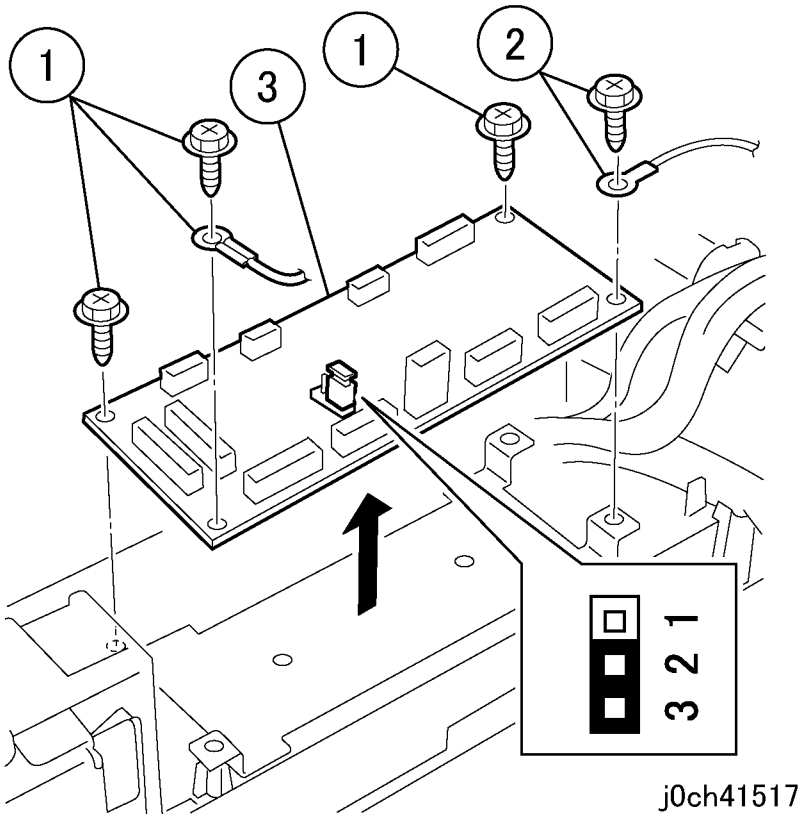

Рисунок 2 Снятие PWB (j0ch41517)

Установка

1. Установка выполняется в порядке, обратном снятию.
2. Проверьте положение заглушки и, если это необходимо, измените установку (рисунок 3).
   DADF: 2-3
   ADF: 1-2

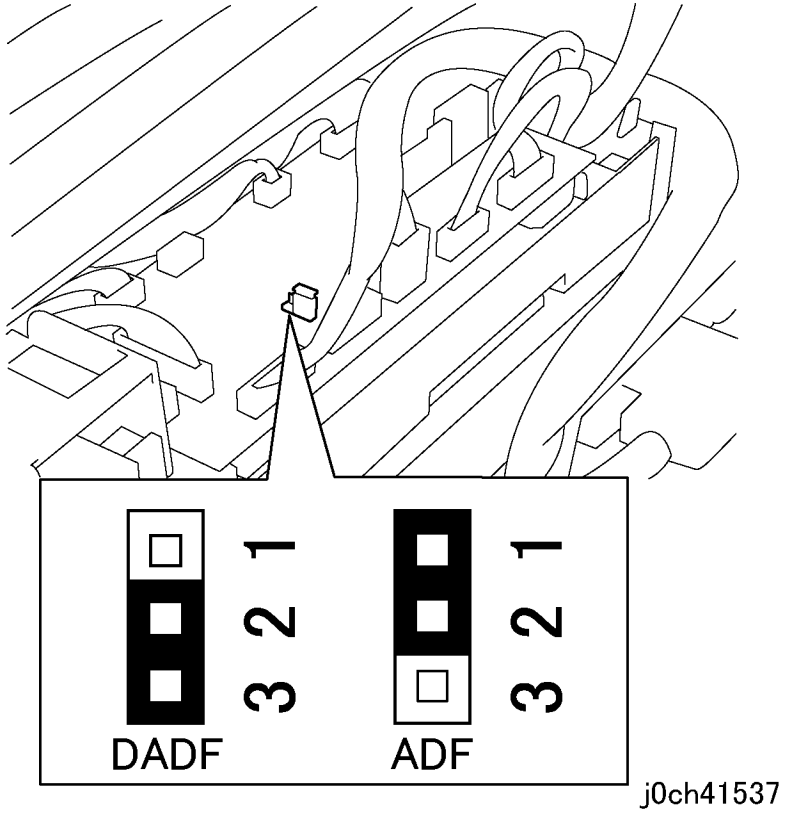

Рисунок 3 Установка заглушки (j0ch41537)

REP 15.3.2 Левый противовес

Перечень запасных частей PL 15.3

Снятие

ПРЕДУПРЕЖДЕНИЕ

Во избежание получения травм или электрошока, не выполняйте ремонт и регулировку при включенном питании аппарата.

ВНИМАНИЕ

Во избежание потери данных при выключении питания, обращайте внимание на следующее.

[Модели с факсом]

Проверьте, что индикатор "Работы в памяти" не горит, и нажмите на кнопку [Статус работы] для того, чтобы убедиться в отсутствии обрабатываемых работ.

[Модели с принтером]

Нажмите кнопку [Статус работы], чтобы убедиться в отсутствии обрабатываемых работ.

1. Снимите DADF/ADF. (REP 15.1.1)
2. Снимите заднюю крышку. (REP 15.2.4)
3. Откройте верхнюю крышку (PL 15.4).

ПРЕДУПРЕЖДЕНИЕ

Убедитесь, что DADF/ADF снят.

Если противовес снять при закрытой верхней крышке, сжатая пружина распрямится и может нанести травмы.

4. Снимите пленочную крышку (рисунок 1).
   1. Снимите пленочную крышку.

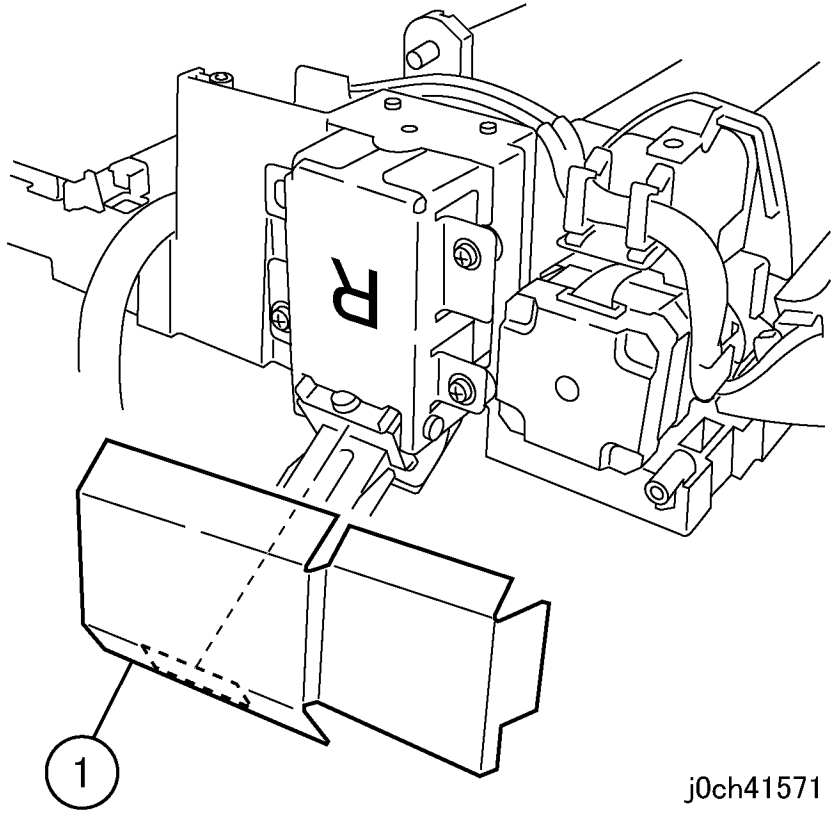

Рисунок 1 Снятие пленочной крышки (j0ch41571)

5. Снимите левый противовес (рисунок 2).
    1. Отверните самонарезающие винты (x4).
    2. Снимите левый противовес.

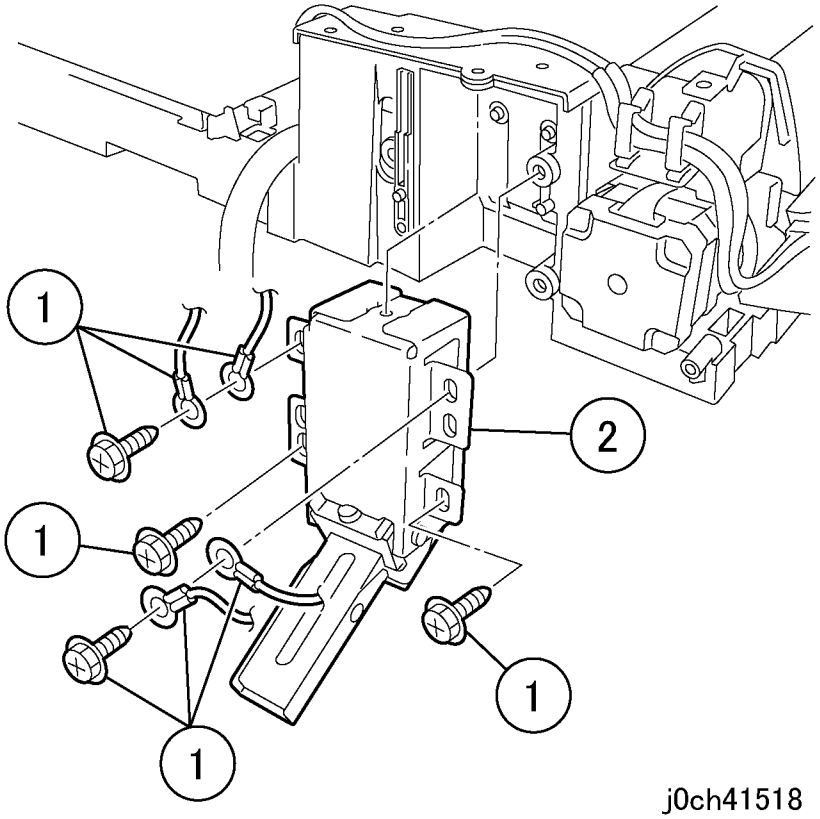

Рисунок 2 Снятие левого противовеса (j0ch41518)

Установка

1. Установка выполняется в порядке, обратном снятию.
2. Отрегулируйте противовес (ADJ 15.1.2).

REP 15.3.3 Правый противовес

Перечень запасных частей PL 15.3

Снятие

ПРЕДУПРЕЖДЕНИЕ

Во избежание получения травм или электрошока, не выполняйте ремонт и регулировку при включенном питании аппарата.

ВНИМАНИЕ

Во избежание потери данных при выключении питания, обращайте внимание на следующее.

[Модели с факсом]

Проверьте, что индикатор "Работы в памяти" не горит, и нажмите на кнопку [Статус работы] для того, чтобы убедиться в отсутствии обрабатываемых работ.

[Модели с принтером]

Нажмите кнопку [Статус работы], чтобы убедиться в отсутствии обрабатываемых работ.

1. Снимите DADF/ADF. (REP 15.1.1)
2. Снимите заднюю крышку. (REP 15.2.4)

ПРЕДУПРЕЖДЕНИЕ

Убедитесь, что DADF/ADF снят.

Если противовес снять при закрытой задней крышке, сжатая пружина распрямится и может нанести травмы.

3. Снимите пленочную крышку (рисунок 1).
   1. Снимите пленочную крышку.

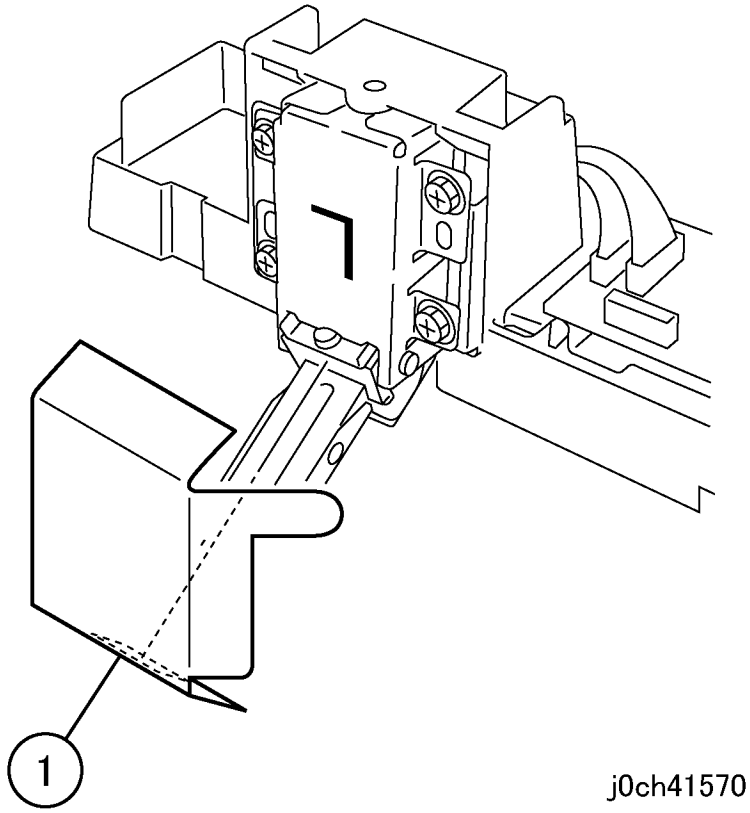

Рисунок 1 Снятие пленочной крышки (j0ch41570)

4. Отверните винты, крепящие правый противовес (рисунок 2).
    1. Нанесите метку.
    2. Отверните винты (x4).
    3. Снимите правый противовес.

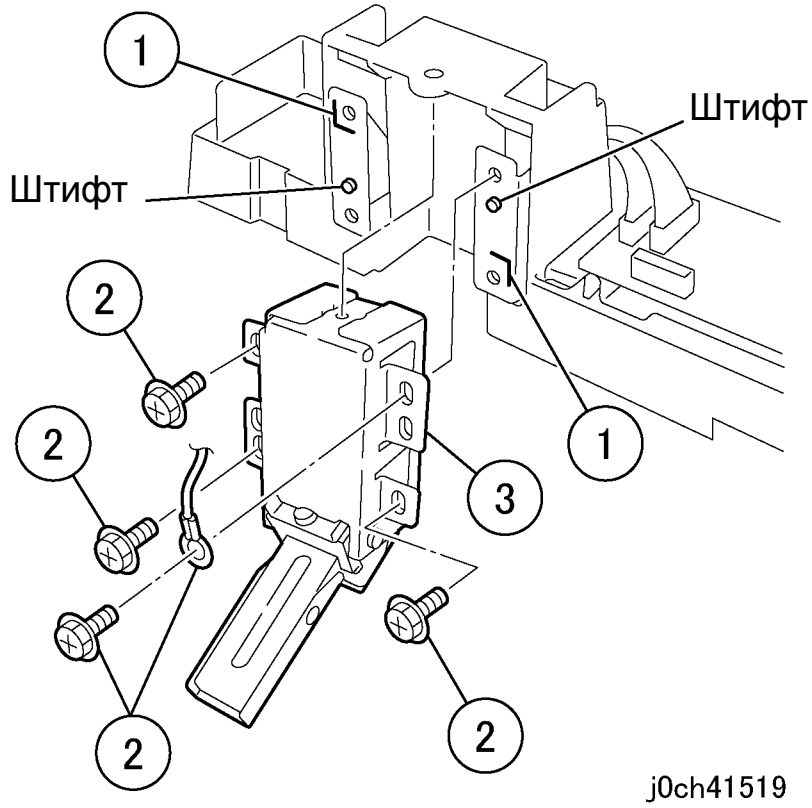

Рисунок 2 Снятие правого противовеса (j0st41519)

Установка

1. Установка выполняется в порядке, обратном снятию.
2. Отрегулируйте противовес (ADJ 15.1.2).
3. Проверьте положение DADF/ADF. (ADJ 15.1.1)

REP 15.4.1 Верхняя крышка

Перечень запасных частей PL 15.4

Снятие

ПРЕДУПРЕЖДЕНИЕ

Во избежание получения травм или электрошока, не выполняйте ремонт и регулировку при включенном питании аппарата.

ВНИМАНИЕ

Во избежание потери данных при выключении питания, обращайте внимание на следующее.

[Модели с факсом]

Проверьте, что индикатор "Работы в памяти" не горит, и нажмите на кнопку [Статус работы] для того, чтобы убедиться в отсутствии обрабатываемых работ.

[Модели с принтером]

Нажмите кнопку [Статус работы], чтобы убедиться в отсутствии обрабатываемых работ.

1. Откройте верхнюю крышку (PL 15.4).
2. Снимите верхнюю крышку (рисунок 1).
   1. Отверните винты (x2).
   2. Освободите фиксаторы (x2).
   3. Поверните крышку в сторону от податчика и снимите верхнюю крышку.

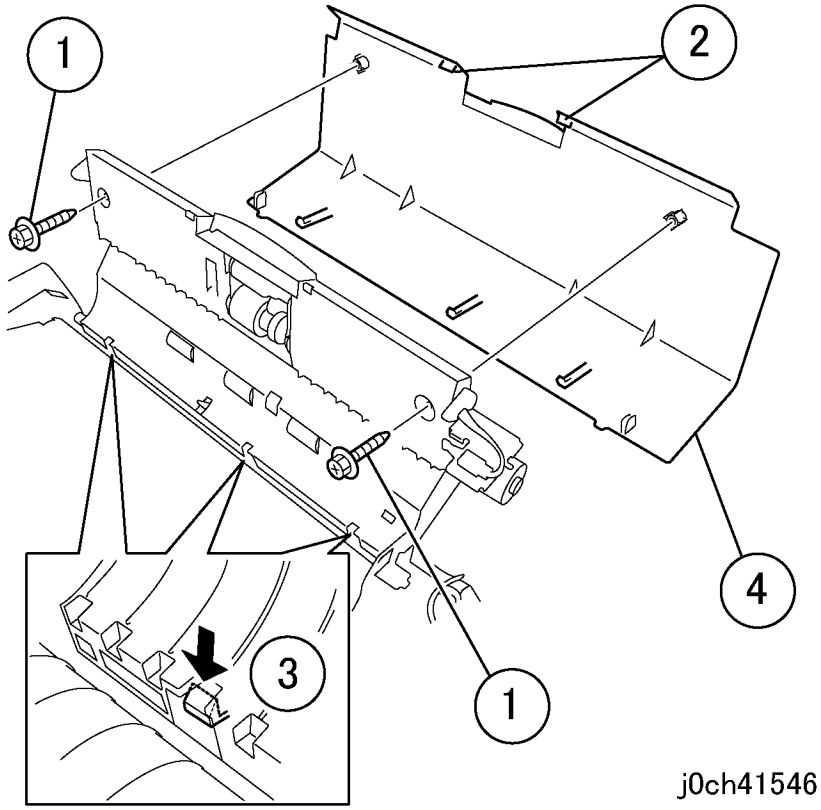

Рисунок 1 Снятие верхней крышки (j0ch41546)

Установка

1. Установка выполняется в порядке, обратном снятию.

REP 15.8.1 Тормозной ролик

Перечень запасных частей PL 15.8

Снятие

ПРЕДУПРЕЖДЕНИЕ

Во избежание получения травм или электрошока, не выполняйте ремонт и регулировку при включенном питании аппарата.

ВНИМАНИЕ

Во избежание потери данных при выключении питания, обращайте внимание на следующее.

[Модели с факсом]

Проверьте, что индикатор "Работы в памяти" не горит, и нажмите на кнопку [Статус работы] для того, чтобы убедиться в отсутствии обрабатываемых работ.

[Модели с принтером]

Нажмите кнопку [Статус работы], чтобы убедиться в отсутствии обрабатываемых работ.

1. Откройте верхнюю крышку (PL 15.4).
2. Откройте желоб тормозного ролика (рисунок 1).
   1. Полностью откройте узел тормозного ролика.

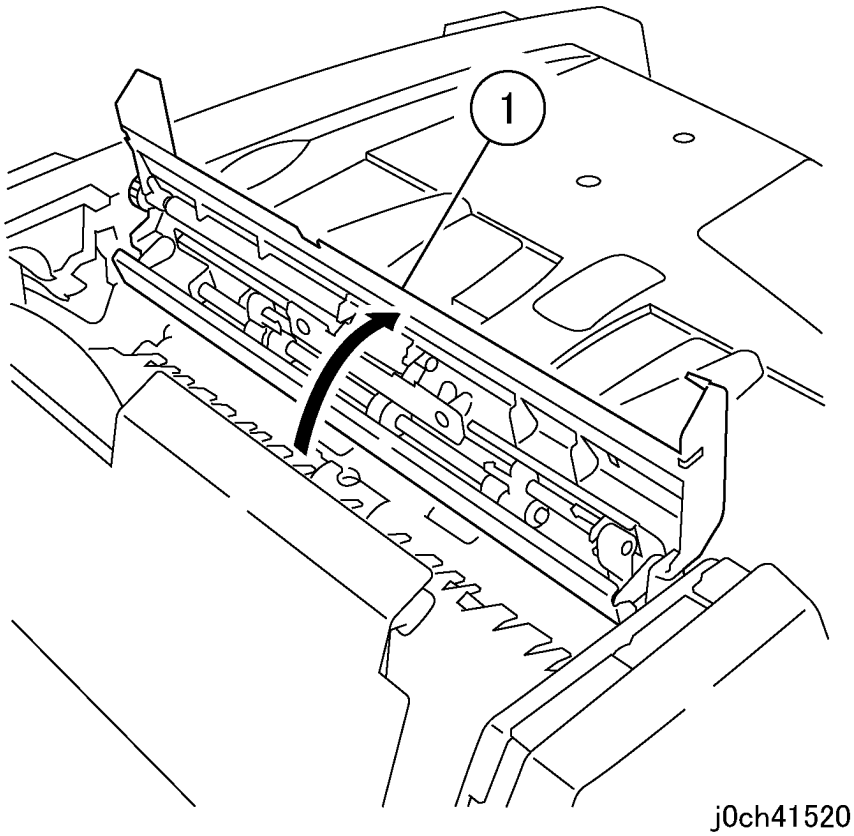

Рисунок 1 Откройте узел тормозного ролика (j0ch41520)

3. Снимите планку (рисунок 2).
    1. Отверните самонарезающие винты (x2).
    2. Снимите планку, не потеряв пружины.

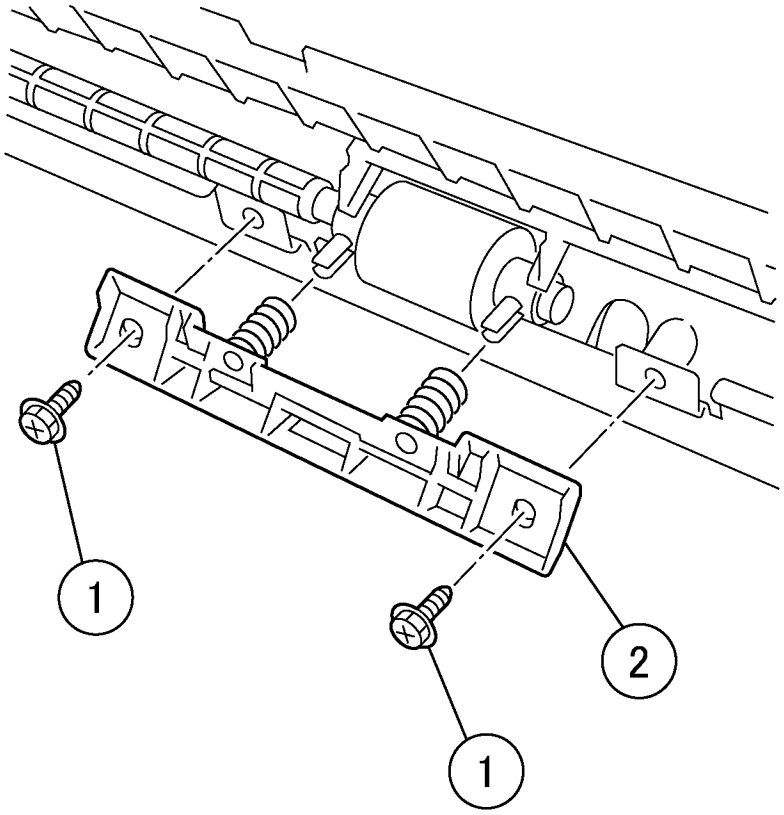

Рисунок 2 Снятие планки (j0ch41521)

4. Снимите тормозной ролик (рисунок 3).
    1. Снимите тормозной ролик вместе с подшипниками.

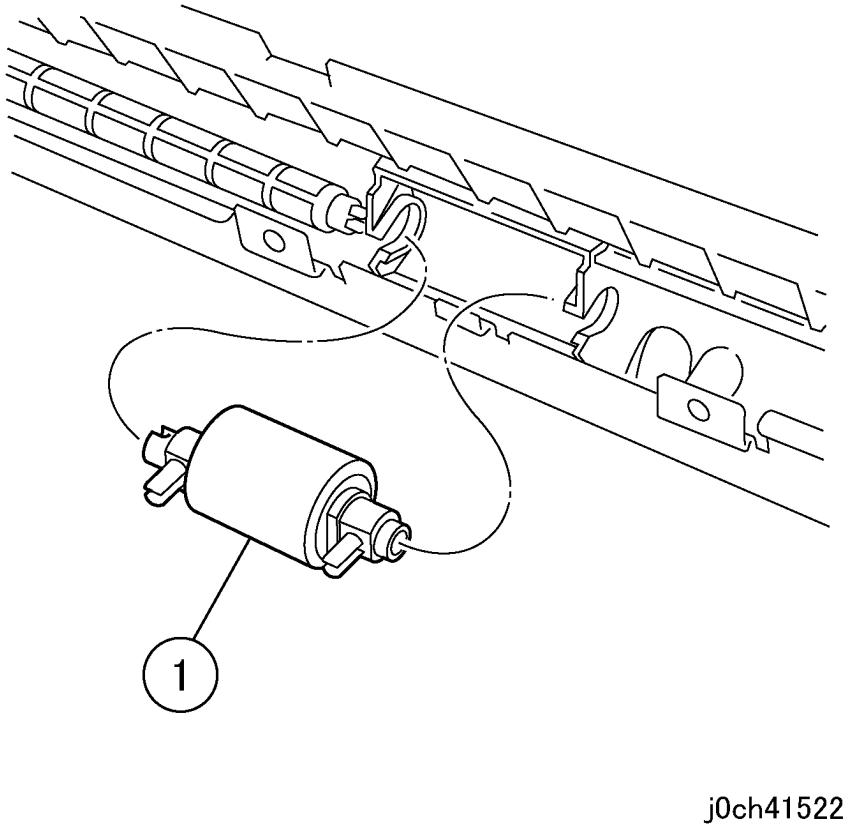

Рисунок 3 Снятие тормозного ролика (j0ch41522)

5. Снимите тормозной ролик (рисунок 4).
   1. Запомните положение подшипников (x2), а потом снимите их.

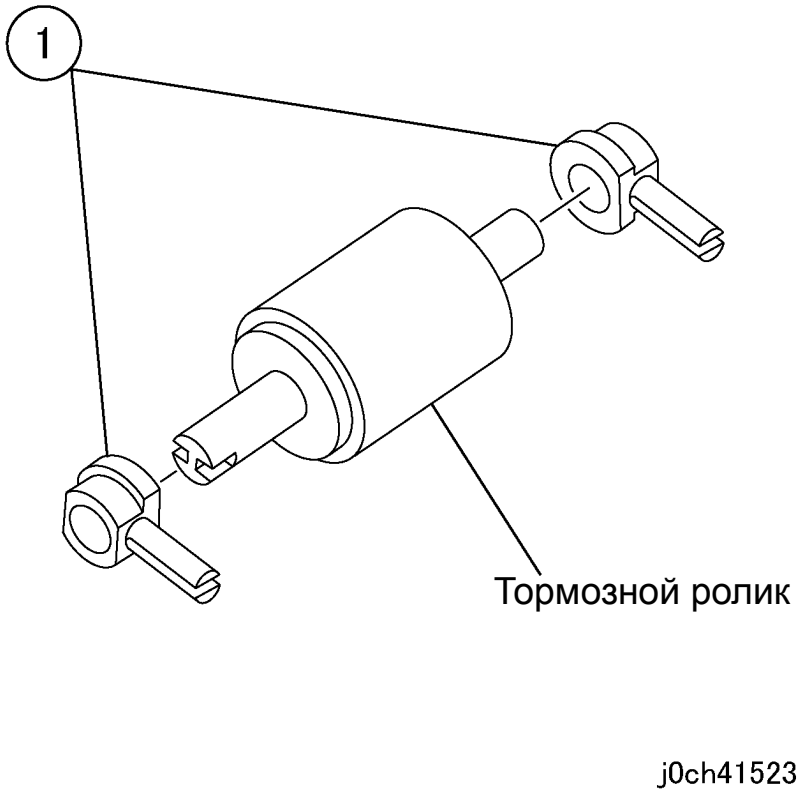

Рисунок 4 Снятие подшипников (j0ch41523)

Установка

1. Установка выполняется в порядке, обратном снятию, с учетом положения подшипников, которые были сняты при выполнении шага 5.
2. После замены войдите в диагностический режим.
   Выберите [CE-Setting], [Counter], а затем [IIT]. Обнулите счетчик.
   [Feed] и [Feed(DUP)](DADF).

REP 15.9.1 Ролик захвата, ролик подачи

Перечень запасных частей PL 15.9

Снятие

ПРЕДУПРЕЖДЕНИЕ

Во избежание получения травм или электрошока, не выполняйте ремонт и регулировку при включенном питании аппарата.

ВНИМАНИЕ

Во избежание потери данных при выключении питания, обращайте внимание на следующее.

[Модели с факсом]

Проверьте, что индикатор "Работы в памяти" не горит, и нажмите на кнопку [Статус работы] для того, чтобы убедиться в отсутствии обрабатываемых работ.

[Модели с принтером]

Нажмите кнопку [Статус работы], чтобы убедиться в отсутствии обрабатываемых работ.

1. Снимите верхнюю крышку. (REP 15.4.1)
2. Откройте узел податчика DADF (PL 15.9).
3. Снимите держатель датчика (рисунок 1).
   1. Отверните самонарезающий винт.
   2. Снимите держатель датчика.

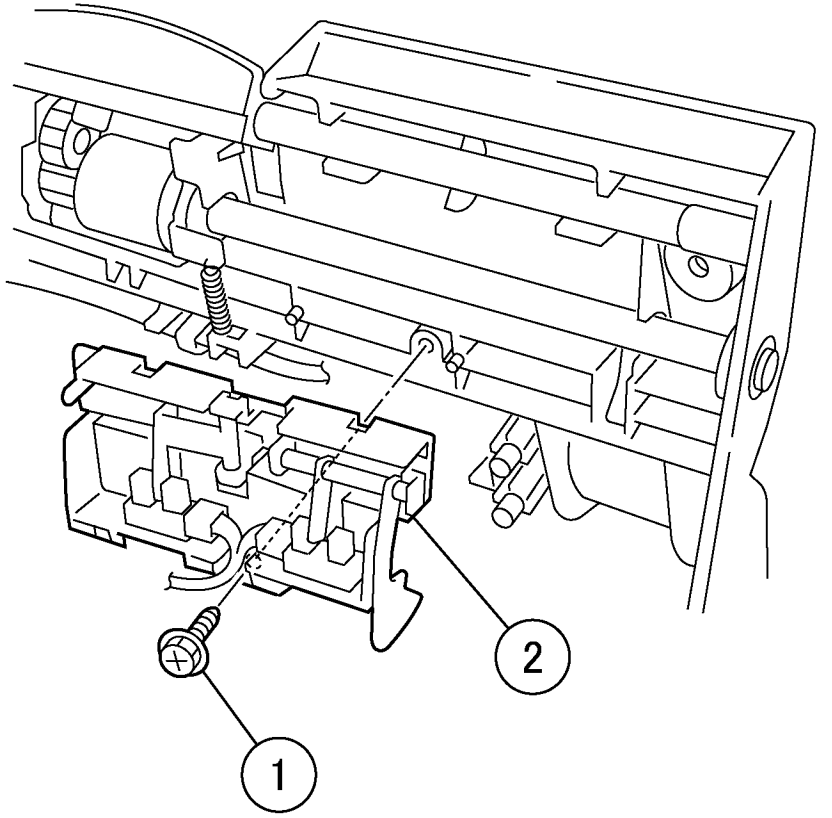

Рисунок 1 Снятие держателя датчика (j0ch41525)

4. Снимите пружину (рисунок 2).
    1. Снимите E-клипсу и подшипники.
    2. Снимите E-клипсы (x2).
    3. Снимите пружину.

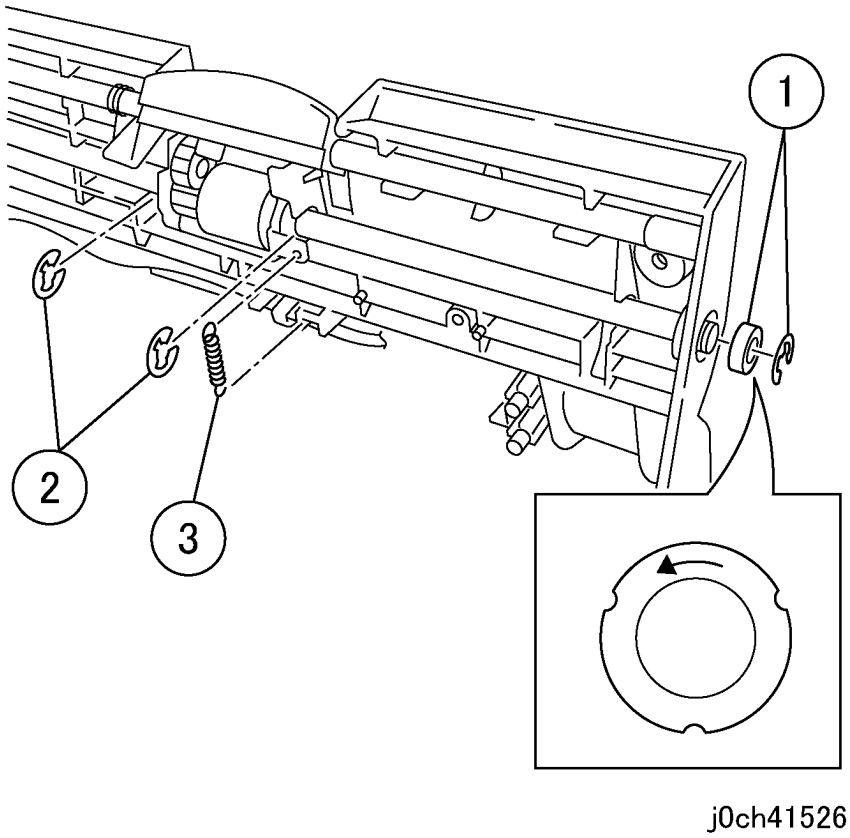

Рисунок 2 Снятие пружины (j0ch41526)

5. Снимите узел ролика захвата (рисунок 3).
    1. Снимите вал.
    2. Снимите узел ролика захвата.

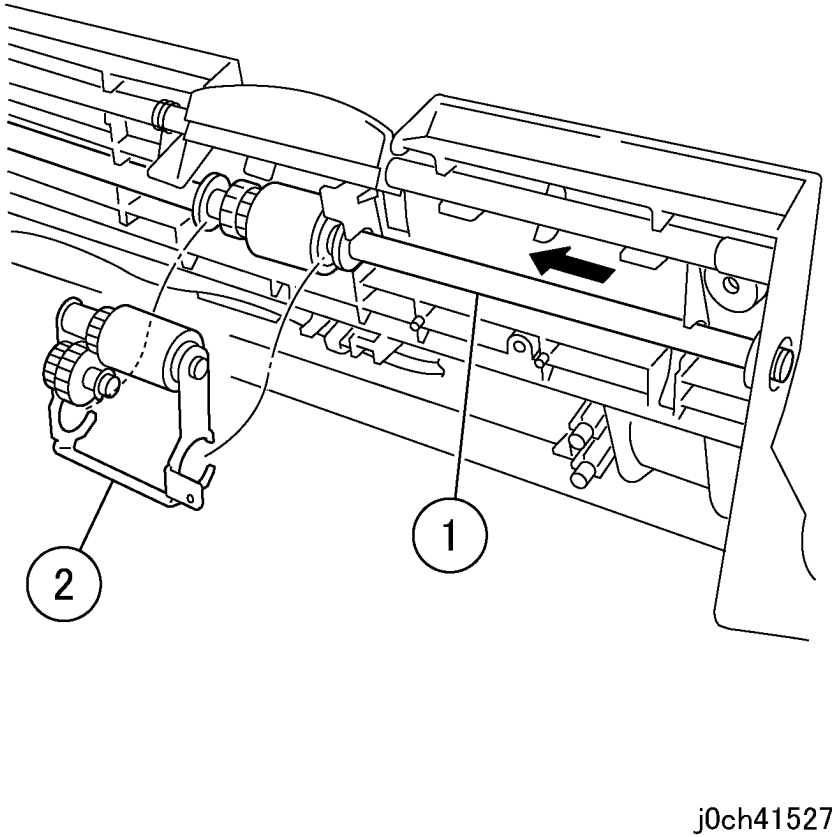

Рисунок 3 Снятие узла ролика захвата (j0ch40527)

6. Снимите ролик захвата (рисунок 4).
   1. Снимите E-клипсу.
   2. Снимите вал.
   3. Снимите ролик захвата.

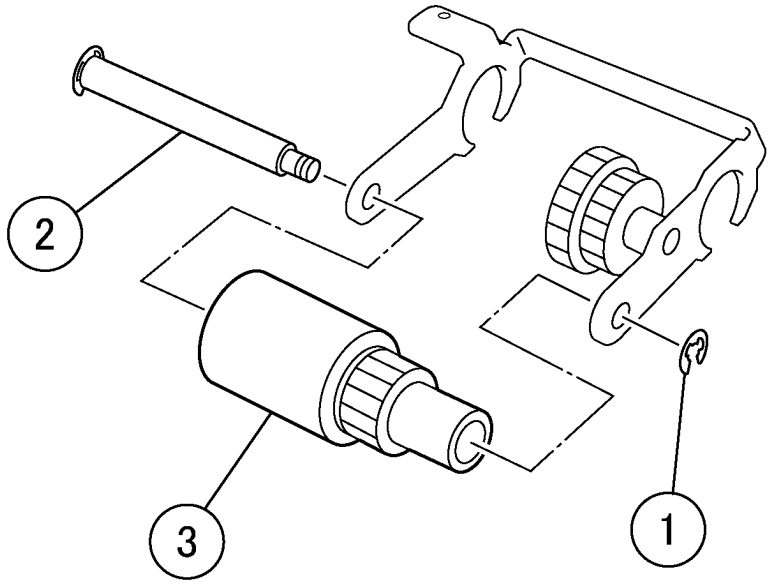

j0ch41528

Рисунок 4 Снятие ролика захвата (j0ch41528)

7. Снимите вал ролика подач. (рисунок 5).
   1. Отсоедините разъем муфты подачи оригиналов и снимите кабельные стяжки с проводов.
   2. Сместите вал назад так, чтобы подшипник остановился рядом с каркасом.
   3. Отожмите каркас от подшипника и продолжайте смещать вал назад, пока он не выйдет из каркаса (4), и снимите его.
   4. Снимите подшипники и ролик подачи с вала.

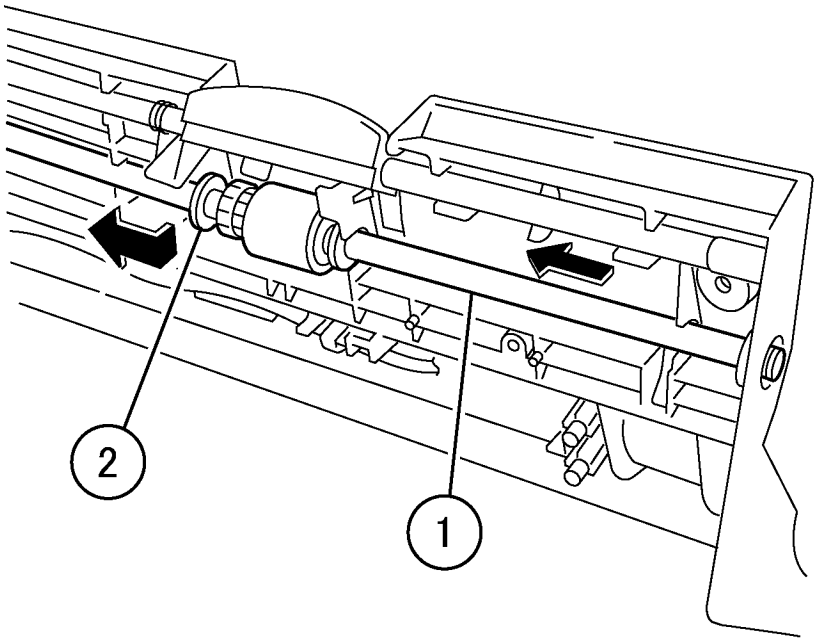

j0ch41572

Рисунок 5 Снятие вала ролика подачи (j0ch41572)

Установка

1. Установка выполняется в порядке, обратном снятию.
2. После замены войдите в диагностический режим,
   Выберите [CE-Setting], [Counter], а затем [IIT]. Обнулите счетчик.
   [Feed] и [Feed(DUP)](DADF).

ADJ 4.1.1 Регулировка концентрации тонера

Цель

Установить требуемую для печати концентрацию тонера в модуле проявления сравнением считанного датчиком ATC с эталонным и проведением соответствующей регулировки.

Проверка

1. Подготовьтесь к проверке значений ATC.
   a. Войдите в диагностический режим (см. Вход в диагностический режим).
   b. Войдите в установки CE (см. Установки CE).
   c. Выберите **Цепь-функция** и нажмите кнопку **Ввод**.
   d. Выберите **Проверка ATC** и нажмите кнопку **Ввод**.
2. Проверьте значения ATC.
   a. Выберите Проверка (если она не выделена) и нажмите кнопку **Старт** для запуска проверки ATC. Подождите пока аппарат затихнет.
   b. 5 раз нажмите кнопку **Старт** для отображения данных.

      ПРИМЕЧАНИЕ: 4 цифры выше слова Проверка представляют эталонное значение ATC. 4 цифры выше слова Up представляют выходное значение ATC. Последние 2 цифры выше слова Down являются результирующим значением ATC.

   c. Проверьте, что результирующее значение ATC равно 01.
      - Если отображается 01, регулировка не требуется. Выйдите из диагностического режима (см. Вход в диагностический режим). Вернитесь к Схеме обслуживания вызова.
      - Если отображается 00 или 02, приступайте к регулировке.
      - Если отображается 03, имеет место неисправность. Выйдите из диагностического режима (см. Вход в диагностический режим), изготовьте несколько копий и переходите к RAP, если отображается код неисправности.

Регулировка

1. Выполните регулировку ATC.
   a. При значении 00 переходите к шагу b.

      При значении 02 переходите к шагу c.
   b. Выберите Вверх **Up** и нажмите кнопку **Старт**. Во время подачи тонера будет выдан пустой лист. Переходите к шагу 2 проверки.
   c. Выберите Вверх **Up** и нажмите кнопку **Старт**. Для расхода лишнего тонера будет выведен черный лист. Переходите к шагу 2 проверки.

ADJ 7.1.1 Регулировка направляющей MPT

Цель

Для загрузки крайних положений боковой направляющей MPT в NVM.

Регулировка

1. Подготовьтесь к регулировке боковой направляющей MPT.
   a. Войдите в диагностический режим (см. Вход в диагностический режим).
   b. Войдите в установки CE (см. Установки CE).
   c. Выберите **Цепь-функция** и нажмите кнопку **Ввод**.
   d. Выберите Проверка IOT и нажмите кнопку **Ввод**.
2. Выполните регулировку для положения минимального размера.
   a. Установите направляющую на минимальный размер.
   b. Выберите **Цепь** и наберите на числовой клавиатуре **20**.
   c. Выберите **Функция** и наберите на числовой клавиатуре **5**.
   d. Нажмите кнопку Старт. 0 на дисплее указывает на завершение регулировки положения для минимального размера.
3. Выполните регулировку для положения максимального размера.
   a. Установите направляющую на максимальный размер.
   b. Выберите **Цепь** и наберите на числовой клавиатуре **20** (если это число уже не установлено).
   c. Выберите **Функция** и наберите на числовой клавиатуре **6**.
   d. Нажмите кнопку Старт. 0 на дисплее указывает на завершение регулировки положения для максимального размера.
4. Выйдите из диагностического режима (см. Вход в диагностический режим). Вернитесь к Схеме обслуживания вызова.

ADJ 9.1.1 Регистрация передней/боковой кромки в IOT

Цель

Совместить положение изображения на барабане с бумагой.

ПРИМЕЧАНИЕ: Поскольку встроенных тест-листов нет, воспользуйтесь "Перечнем системных установок IOT".

Проверка

1. Напечатайте тест-лист.
   a. Загрузите бумагу формата A4 в ориентации SEF в лоток 1.
   b. Выньте бумагу из других лотков.
   c. Нажмите кнопку **Статус аппарата**.
   d. Выберите **Перечень отчетов** и нажмите кнопку **Ввод**.
   e. Выберите **Системные установки** и нажмите кнопку **Ввод**.
   f. Нажмите кнопку **Старт** для печати 4х страниц перечня системных установок.
   g. На первой странице пометьте Лоток 1.
   h. Повторите шаги с **a** по **g** для других лотков и MPT, указывая на тест-листах номер лотка, из которого была подана бумага.

      ПРИМЕЧАНИЕ: Для экономии бумаги загружайте 1 лист, запускайте печать отчета и после появления сообщения об окончании бумаги нажимайте кнопку Статус работы и выбирайте Стоп (Удалить). Переходите к шагу a и используйте следующий лоток до тех пор, пока не получите тест-листы при подаче бумаги из всех лотков.

2. Проверьте регистрацию передней/боковой кромки в IOT (рисунок 1).
   a. Сравните значения для A4, которые содержит таблица 1, или для 8,5x11, которые содержит таблица 2, с измеренными на напечатанных тест-листах.
   b. Если тест-листы соответствуют требованиям к регистрации, переходите к шагу 3.

      Если какой-либо тест-лист не соответствует требованиям к регистрации, сразу переходите к регулировке.
3. Изготовьте двусторонний тест-лист.
   a. Загрузите бумагу в лоток 1.
   b. Выньте бумагу из других лотков.
   c. Пометьте один лист, удовлетворяющий требованиям к регистрации как "Сторона 1", а другой - "Сторона 2".
   d. Положите оба тест-листа в автоподатчик, лист, помеченный как "Сторона 1", должен быть сверху.
   e. Выберите **1-2 стороны** и выберите **Повернуть сторону 2**.
   f. Нажмите кнопку **Старт** и укажите на двусторонней копии номер лотка, из которого была подана бумага.
   g. Повторите шаги e a по f для других лотков и MPT, указывая на тест-листах номер лотка, из которого была подана бумага.
4. Проверьте регистрацию передней/боковой кромки двусторонних отпечатков в IOT (рисунок 1).
   a. Сравните значения для A4, которые содержит Table 1 или для 8.5x11, которые содержит Table 2 с измеренными на второй стороне копий.
   b. Если вторая сторона копий соответствует требованиям к регистрации, регулировка не требуется. Вернитесь к Схеме обслуживания вызова.

      Если вторая сторона какой-либо из копий не соответствует требованиям к регистрации, переходите к регулировке.

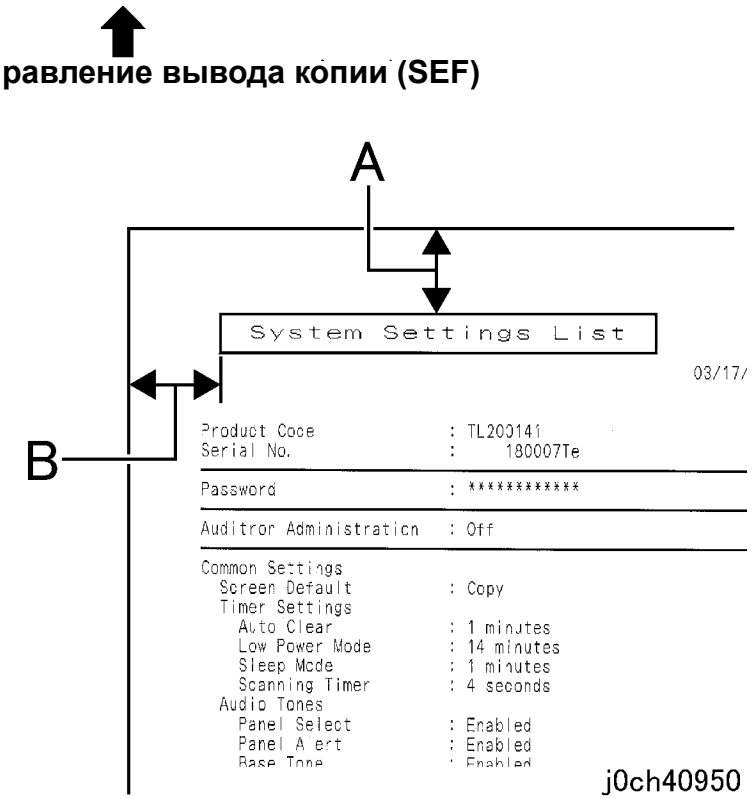

Рисунок 1 Регистрация передней/боковой кромки в IOT (j0ch40950)

Таблица 1Требования к регистрации для формата A4

Кромка	Односторонняя печать	Двусторонняя печать	MPT
Передняя кромка (A)	14,5 +/-1,3мм	14,5 +/-1,7мм	14,5 +/-2,0мм
Боковая кромка (B)	18 +/-1,8мм	18 +/-2,2мм	18 +/-2,5мм

Таблица 2Требования к регистрации для формата 8,5 x 11" (215,9 x 279мм)

Кромка	Односторонняя печать	Двусторонняя печать	MPT
Передняя кромка (A)	15 +/-1,3мм	15 +/-1,7мм	15 +/-2,0мм
Боковая кромка (B)	21 +/-1,8мм	21 +/-2,2мм	21 +/-2,5мм

Регулировка

1. Подготовьтесь к регулировке регистрации передней/боковой кромки в IOT.
   a. Войдите в диагностический режим (см. Вход в диагностический режим).
   b. Войдите в установки CE (см. Установки CE).
   c. Выберите **Цепь-функция** и нажмите кнопку **Ввод**.
   d. Выберите **NVRAM R/W** и нажмите кнопку **Ввод**.
2. Отрегулируйте регистрацию передней/боковой кромки в IOT (таблица 3).
   a. Определите цепь-функцию, значение которой нужно изменить (см. таблицу 3).
   b. Выберите **Цепь** и введите**6** или **20**, как требует таблица 3.
   c. Выберите **Функция** и введите число, как требует таблица 3.
   d. Запишите в NVM новое значение (см. Чтение/запись NVRAM).
      i. Выберите **Чтение** для переключения на **Запись**.
      ii. Введите новое значение для внесения требуемого изменения.
      Измеренное значение мало: задайте большее значение.
      Измеренное значение велико: задайте меньшее значение.
      iii. Нажмите кнопку **Старт** для загрузки нового значения.
      iv. Проверьте изменение значения в NVM (выберите **Цепь** и введите номер цепи, выберите **Функция** и введите номер функции, нажмите кнопку **Старт**, и значение появится над словом Read.) Если новое значение не отображается, повторите шаги b, c и d.
   e. Выйдите из диагностического режима (см. Выход из диагностического режима).
3. Вернитесь к шагу 1 проверки (выберите соответствующие шаги) для проверки результатов регулировки.

Таблица 3

Цепь-функция	Название	Мин.	Начальное	Макс.	Шаг
6-20	ВСЕ ЛОТКИ - БОКОВАЯ РЕГИСТРАЦИЯ - ЛАЗЕР	1	50	99	0,254 мм
6-21	ЛОТОК 1 - БОКОВАЯ РЕГИСТРАЦИЯ - ЛАЗЕР	1	50	99	0,254 мм
6-22	ЛОТОК 2 - БОКОВАЯ РЕГИСТРАЦИЯ - ЛАЗЕР	1	50	99	0,254 мм
6-23	ЛОТОК 3 - БОКОВАЯ РЕГИСТРАЦИЯ - ЛАЗЕР	1	50	99	0,254 мм
6-24	ЛОТОК 4 - БОКОВАЯ РЕГИСТРАЦИЯ - ЛАЗЕР	1	50	99	0,254 мм
6-26	МРТ - БОКОВАЯ РЕГИСТРАЦИЯ - ЛАЗЕР	1	50	99	0,254 мм
6-28	ДУПЛЕКС ИЗ ВСЕХ ЛОТКОВ - БОКОВАЯ РЕГИСТРАЦИЯ - ЛАЗЕР	1	50	99	0,254 мм
6-29	ДУПЛЕКС ИЗ ЛОТКА 1 - БОКОВАЯ РЕГИСТРАЦИЯ - ЛАЗЕР	1	50	99	0,254 мм
6-30	ДУПЛЕКС ИЗ ЛОТКА 2 - БОКОВАЯ РЕГИСТРАЦИЯ - ЛАЗЕР	1	50	99	0,254 мм

Таблица 3

Цепь-функция	Название	Мин.	Начальное	Макс.	Шаг
6-31	ДУПЛЕКС ИЗ ЛОТКА 3 - БОКОВАЯ РЕГИСТРАЦИЯ - ЛАЗЕР	1	50	99	0,254 мм
6-32	ДУПЛЕКС ИЗ ЛОТКА 4 - БОКОВАЯ РЕГИСТРАЦИЯ - ЛАЗЕР	1	50	99	0,254 мм
6-34	ДУПЛЕКС ИЗ МРТ - БОКОВАЯ РЕГИСТРАЦИЯ - ЛАЗЕР	1	50	99	0,254 мм
20-1	РЕГИСТРАЦИЯ ПЕРЕДНЕЙ КРОМКИ - ВСЕ ЛОТКИ	0	33	66	0,135 мм
20-10	ЛОТОК 2-4 для толстой-1 бумаги - РЕГИСТРАЦИЯ ПЕРЕДНЕЙ КРОМКИ	0	33	66	0,135 мм
20-11	ЛОТОК 2-4 для толстой-2 бумаги - РЕГИСТРАЦИЯ ПЕРЕДНЕЙ КРОМКИ	0	33	66	0,135 мм
20-12	МРТ для толстой-1 бумаги - РЕГИСТРАЦИЯ ПЕРЕДНЕЙ КРОМКИ	0	33	66	0,135 мм
20-13	МРТ для толстой-2 бумаги - РЕГИСТРАЦИЯ ПЕРЕДНЕЙ КРОМКИ	0	33	66	0,135 мм
20-27	ДУПЛЕКС ВСЕХ ФОРМАТОВ для толстой-1 бумаги - РЕГИСТРАЦИЯ ПЕРЕДНЕЙ КРОМКИ	0	33	66	0,135 мм
20-28	ДУПЛЕКС ВСЕХ ФОРМАТОВ для толстой-2 бумаги - РЕГИСТРАЦИЯ ПЕРЕДНЕЙ КРОМКИ	0	33	66	0,135 мм
20-41	ЛОТОК 1 для обычной бумаги - РЕГИСТРАЦИЯ ПЕРЕДНЕЙ КРОМКИ	0	33	66	0,135 мм
20-42	ЛОТОК 2-4 для обычной бумаги - РЕГИСТРАЦИЯ ПЕРЕДНЕЙ КРОМКИ	0	33	66	0,135 мм
20-43	МРТ для обычной бумаги - РЕГИСТРАЦИЯ ПЕРЕДНЕЙ КРОМКИ	0	33	66	0,135 мм
20-45	ДУПЛЕКС ВСЕХ ФОРМАТОВ для обычной бумаги - РЕГИСТРАЦИЯ ПЕРЕДНЕЙ КРОМКИ	0	33	66	0,135 мм

ADJ 9.1.2 Ширина поля у кромок

Цель

Скорректировать ширину поля у передней, задней и обеих боковых кромок.

ПРИМЕЧАНИЕ: Должна быть отрегулирована регистрация передней/боковой кромки в IOT.

Проверка

1. Проверьте регистрацию передней/боковой кромки в IOT (ADJ 9.1.1)
2. Подготовьтесь к проверке ширины поля.
   a. Войдите в диагностический режим (см. Вход в диагностический режим).
   b. Войдите в установки CE (см. Установки CE).
   c. Выберите **Цепь-функция** и нажмите кнопку **Ввод**.
   d. Выберите **Цепь** и введите **23**.
   e. Выберите **Функция** и введите **24**.
   f. Нажмите кнопку **Старт** для проверки того, что значение равно 0.
      При значении 0 переходите к шагу 3.
      При значении 1 переходите к шагу g.
   g. Запишите в ячейку 23-24 NVM число 0 (см. Чтение/запись NVRAM).
      i. Выберите **Цепь** и введите **23**.
      ii. Выберите **Функция** и введите **24**.
      iii. Выберите **Чтение** для переключения на **Запись**.
      iv. Введите **0**.
      v. Нажмите кнопку **Старт** для загрузки нового значения.
      vi. Проверьте изменение значения в NVM (выберите **Цепь** и введите номер цепи, выберите **Функция** и введите номер функции, нажмите кнопку **Старт**, и значение появится над словом Read.) Если 0 не отображается, повторите шаги с i по v.
   h. Выйдите из диагностического режима (см. Выход из диагностического режима).
3. Распечатайте тест-лист.
   a. Выньте лист бумаги из лотка, который будет использован при проверке ширины поля.
   b. Проведите линию до каждой кромки листа бумаги.
4. Проверьте, что изображение стирается в пределах 2 мм от кромки бумаги.
   a. Положите тест-лист на стекло экспонирования.
   b. Выберите лоток, из которого была удалена бумага и который будет использован для печати тест-листа.
   c. Изготовьте копию и проверьте, что крайние 2 мм линии у каждой кромки не пропечатаны.
   d. Если длина ненапечатанной части линии соответствует указанным требованиям, регулировка не требуется. Переходите к шагу 5.
      Если длина ненапечатанной части линии не соответствует заданным требованиям, переходите к регулировке.
5. Сбросьте ячейку NVM 23-24.
   - Если в ячейке NVM 23-24 первоначально была единица (шаг 2f), вернитесь к выполнению шага g для сброса значения в 1. Затем вернитесь к Схеме обслуживания вызова.
     Если значение уже было равно 0, вернитесь к Схеме обслуживания вызова.

Регулировка

1. Подготовьтесь к регулировке ширины поля.
   a. Войдите в диагностический режим (см.Вход в диагностический режим).
   b. Войдите в установки CE (см. Установки CE).
   c. Выберите **Цепь-функция** и нажмите кнопку **Ввод**.
   d. Выберите **NVRAM R/W** и нажмите кнопку **Ввод**.
2. Отрегулируйте ширину поля.
   a. Определите цепь-функцию, значение которой нужно изменить (см. таблицу 1).
   b. Выберите **Цепь** и введите **6**.
   c. Выберите **Функция** и введите требуемое число.
   d. Запишите в NVM новое значение (см. Чтение/запись NVRAM).
      i. Выберите **Чтение** для переключения на **Запись**.
      ii. Введите новое значение для внесения требуемого изменения.
         При увеличении числа ширина поля увеличивается.
         При уменьшении числа ширина поля уменьшается.
      iii. Нажмите кнопку **Старт** для загрузки нового значения.
      iv. Проверьте изменение значения в NVM (выберите **Цепь** и введите номер цепи, выберите **Функция** и введите номер функции, нажмите кнопку **Старт**, и значение появится над словом Read.) Если новое значение не отображается, повторите шаги b, c и d.
3. Выйдите из диагностического режима (см. Выход из диагностического режима).
4. Вернитесь к шагу 4 Проверки для проверки ширины поля.

Таблица 1

Цепь-функция	Название	Мин.	Начальное	Макс.	Шаг
6-59	ШИРИНА ПОЛЯ У БОКОВОЙ КРОМКИ	0	8	16	0,254 мм
6-60	ШИРИНА ПОЛЯ У ВЕРХНЕЙ КРОМКИ	0	15	30	0,135 мм
6-63	ШИРИНА ПОЛЯ У НИЖНЕЙ КРОМКИ	0	15	30	0,135 мм

ADJ 9.2.1 Загрузка программного обеспечения ESS

Цель

Обновить версию программного обеспечения ESS PWB для обычной опции и опции PosrScript.

.

ПРИМЕЧАНИЕ:Имеются 3 типа процедур загрузки:

Загрузка через порт USB

Загрузка через сетевой порт

Загрузка через параллельный порт

Проверьте текущие версии программного обеспечения.

1. Нажмите кнопку [Статус аппарата].
2. Введите [Список отчетов] (печатные работы) Напечатайте перечень системных установок и проверьте версию ROM программ *.*.**.

Выберите способ загрузки, соответствующий возможностям вашей PWS и имеющимся кабелям.

Если ваша PWS работает в системе Windows 98 ва следует воспользоваться процедурой загрузки через сеть или параллельный порт. Если ваша PWS работает в системе Windows 2000 или XP, вы можете воспользоваться любой из трех процедур.

M 118 и M118i ЗАГРУЗКА ЧЕРЕЗ ПОРТ USB

1. Выключите аппарат и рабочую станцию (PWS).
2. Подключите кабель USB к порту USB на ESS PWB и вашей PWS.
3. Включите аппарат в режиме загрузки (когда на дисплее отобразится сообщение "Please Wait" и лого Xerox, одновременно нажмите кнопки Power Save и C до появления сообщения о загрузке Download).
4. Включите PWS.
5. На экране PWS появится выпадающее окно "Device Found". Выберите в этом окне Cancel.
6. Откройте на PWS инструмент обновления программного обеспечения PWS Firmware Update Tool (FWDLMgr.exe).
7. На странице лицензионного соглашения шелкните Agree.
8. В окне обновления программного обеспечения выберите следующее:
9. [Модель с принтером] Printer Model: CopyCentre/ WorkCentre M118.
10. Имя файла (File name): Щелкните на Browse. (В следующем окне вам потребуется найти файл [.bin] для загрузки. Файл должен называться STD-DLD.BIN для аппаратов WorkCentre без опции PostScript или PS-DLD.BIN для аппаратов WorkCentre с опцией PostScript. Выделите файл, который вы желаете загрузить, и щелкните на Open.)
11. После того как вы найдете имя файла, щелкните на Add.
12. Щелкните на Version для проверки версии программного обеспечения, которую вы собираетесь загрузить.
13. Щелкните Next.
14. В Firmware Update Tool выберите порт USB.
15. Щелкните Next.
16. Начнется загрузка, которая продлится примерно 10 минут.
17. В окне Firmware Update Tool отображается ход передачи данных (Update in Progress). По завершении обновления отобразится окно Firmware Update Tool (Result). Щелкните [Finish].
18. По окончании процедуры аппарат перезагрузится и войдет в режим готовности к копированию.
19. Загрузка программного обеспечения ESS завершена.
20. Перед началом выполнения инструкций сравните новый лист конфигурации с напечатанным ранее.

ЗАГРУЗКА ЧЕРЕЗ СЕТЬ

1. Напечатайте лист конфигурации для сравнения опций по завершении загрузки и определения IP-адреса аппарата.
2. Задайте IP-адрес вашей PWS, который должен отличаться на 1 от IP-адреса аппарата, и маску подсети, которая должна быть такой же, как у аппарата.
3. Выключите аппарат и рабочую станцию (PWS).
4. Подключите кросс-кабель к аппарату и PWS.
5. Включите аппарат в режиме загрузки (когда на дисплее отобразится сообщение "Please Wait" и лого Xerox, одновременно нажмите кнопки Power Save и C до появления сообщения о загрузке Download).
6. Включите PWS.
7. Откройте на PWS инструмент обновления программного обеспечения PWS Firmware Update Tool (FWDLMgr.exe).
8. На странице лицензионного соглашения шелкните Agree.
9. В окне обновления программного обеспечения выберите следующее:
10. [Модель с принтером] Printer Model: CopyCentre/ WorkCentre M118.
11. Имя файла (File name): Щелкните на Browse. (В следующем окне вам потребуется найти файл [.bin] для загрузки. Файл должен называться STD-DLD.BIN для аппаратов WorkCentre без опции PostScript или PS-DLD.BIN для аппаратов WorkCentre с опцией PostScript. Выделите файл, который вы желаете загрузить, и щелкните на Open.)
12. Click on Add once you have found the File name.
13. Щелкните Next.
14. В Firmware Update Tool выберите сеть (Port 9100).
15. Щелкните Next.
16. Выберите Search и подождите, пока аппарат не будет найден.
17. Отметьте, что отображен верный IP-адрес аппарата, и выберите его.
18. Проверьте версию. Будет отражена версия программного обеспечения, которую вы собираетесь загрузить.
19. Выберите Next.
20. Начнется загрузка, которая продлится примерно 10 минут.
21. В окне Firmware Update Tool отображается ход передачи данных (Update in Progress). По завершении обновления отобразится окно Firmware Update Tool (Result). Щелкните [Finish].

22. По окончании процедуры аппарат перезагрузится и войдет в режим готовности к копированию.
23. На PWS выберите Finish и щелкните Yes для выхода из программы.
24. Загрузка программного обеспечения завершена.
25. Перед началом выполнения инструкций сравните новый лист конфигурации с напечатанным ранее.

M 118 и M118i ЗАГРУЗКА ЧЕРЕЗ ПАРАЛЛЕЛЬНЫЙ ПОРТ

1. Выключите аппарат и рабочую станцию (PWS).
2. Подключите кабель параллельного обмена данными к параллельному порту на ESS PWB и вашей PWS.
3. Включите аппарат в режиме загрузки (когда на дисплее отобразится сообщение "Please Wait" и лого Xerox, одновременно нажмите кнопки Power Save и C до появления сообщения о загрузке Download).
4. Включите PWS.
5. Откройте на PWS инструмент обновления программного обеспечения PWS Firmware Update Tool (FWDLMgr.exe).
6. На странице лицензионного соглашения шелкните Agree.
7. В окне обновления программного обеспечения выберите следующее:
8. [Модель с принтером] Printer Model: CopyCentre/ WorkCentre M118.
9. Имя файла (File name): Щелкните на Browse. (В следующем окне вам потребуется найти файл [.bin] для загрузки. Файл должен называться STD-DLD.BIN для аппаратов WorkCentre без опции PostScript или PS-DLD.BIN для аппаратов WorkCentre с опцией PostScript. Выделите файл, который вы желаете загрузить, и щелкните на Open.)
10. После того как вы найдете имя файла, щелкните на Add.
11. Щелкните на Version для проверки версии программного обеспечения, которую вы собираетесь загрузить.
12. Щелкните Next.
13. В Firmware Update Tool выберите параллельный порт (P).
14. Щелкните Next.
15. Начнется загрузка, которая продлится примерно 10 минут.
16. В окне Firmware Update Tool отображается ход передачи данных (Update in Progress). По завершении обновления отобразится окно Firmware Update Tool (Result). Щелкните [Finish].
17. По окончании процедуры аппарат перезагрузится и войдет в режим готовности к копированию.
18. Загрузка программного обеспечения ESS завершена.
19. Перед началом выполнения инструкций сравните новый лист конфигурации с напечатанным ранее.

ADJ 9.11.1 Обновление версии MFC

Цель

Обновить весию программного обеспечения MFC PWB и EXT PWB.

Регулировка

1. Чтобы определить, содержит ли аппарат факсимильную опцию, проверьте следующее.
   - С задней стороны аппарат подключен к телефонной линии.
   - Имеется ADC PWB (PL 9.3).
   - Имеется FAX PWB (PL 9.3).
   - На панели управления есть клавиатура ускоренного набора (в некоторых аппаратах факс может не иметь клавиатуры ускоренного набора).
2. Если аппарат имеет факсимильную опцию, переходите к шагу 3.

   Если аппарат не оборудован факсимильной опцией, переходите к шагу 6.
3. Выньте из аппарата компактную флэш-карту (PL 9.3).
   a. Выключите аппарат.
   b. Снимите заднюю крышку (REP 15.2.4).
   c. Выньте из ADC PWB компактную флэш-карту (PL 9.3).
4. Подключите компактную флэш-карту к PWS.
   a. Подключите считыватель флэш-карты к PWB.
   b. Подключите компактную флэш-карту к считывателю карты.
5. Скопируйте следующие файлы флэш-карты с помощью утилиты копирования файлов Windows.
   a. Введите CD с последней версией программного обеспечения в привод CD PWS.
   b. Запустите утилиту копирования файлов Windows и скопируйте на компактную флэш-карту следующие файлы.
      – chpa001 (программное обеспечение контроллера копира/факса (IIT,DADF/ ADF,FAX))
      – chla000 (информация о языке + данные FAX PTT)
      – ma001 (файл конфигурации, уникальный для (модели CF/CFP))
   c. Переходите к шагу 9.
6. Подготовьте аппарат к приему программного обеспечения.
   a. Установите на аппарат ADC PWB REP 11.1.2, выполняя действия в порядке, обратном снятию ADC PWB.
   b. Выньте компактную флэш-карту из ADC PWB.
7. Подключите компактную флэш-карту к PWS.
   a. Подключите считыватель флэш-карты к PWB.
   b. Подключите компактную флэш-карту к считывателю карты.
8. Скопируйте следующие файлы флэш-карты с помощью утилиты копирования файлов Windows.
   a. Введите CD с последней версией программного обеспечения в привод CD PWS.

b. Запустите утилиту копирования файлов Windows и скопируйте на компактную флэш-карту следующие файлы.
   – vxWORKS.rom (установка программного обеспечения).
   – chpr000xx1 (программное обеспечение контроллера копира: IIT, DADF/ADF)
   – chpr000xx2 (программа загрузки)
   – chlr000 (информация о языке)
   – ma001 (файл конфигурации, уникальный для (модели DC/CP))

9. Выньте компактную карту из PWS и установите ее в ADC PWB.
10. Включите аппарат. Обновление содержимого ROM начинается автоматически при включении питания.
11. По окончании обновления выключите питание аппарата.
12. Если аппарат не оборудован факсимильной опцией, выньте ADC PWB.
    Для всех аппаратов: установите на место заднюю крышку (REP 15.2.4).
13. Включите аппарат. Проверьте работу аппарата.

ADJ 11.1.1 Регулировка положения узла каретки

Цель

Настроить режим сканирования со стекла экспонирования регулировкой положения узла каретки и верхней крышки IIT.

ПРЕДУПРЕЖДЕНИЕ

Во избежание получения травм или электрошока, не выполняйте ремонт и регулировку при включенном питании аппарата.

ВНИМАНИЕ

Во избежание потери данных при выключении питания, обращайте внимание на следующее.

[Модели с факсом]

Проверьте, что индикатор "Работы в памяти" не горит, и нажмите на кнопку [Статус работы] для того, чтобы убедиться в отсутствии обрабатываемых работ.

[Модели с принтером]

Нажмите кнопку [Статус работы], чтобы убедиться в отсутствии обрабатываемых работ.

Регулировка

1. Снимите следующие элементы:
   - крышку стекла экспонирования (PL 11.1)
   - DADF/ADF (REP 15.1.1)
   - панель управления (REP 11.1.1)
2. Отверните винт на верхней крышке IIT (рисунок 1).
   1. Отверните винты (x7).
   2. Отверните самонарезающие винты (x2).

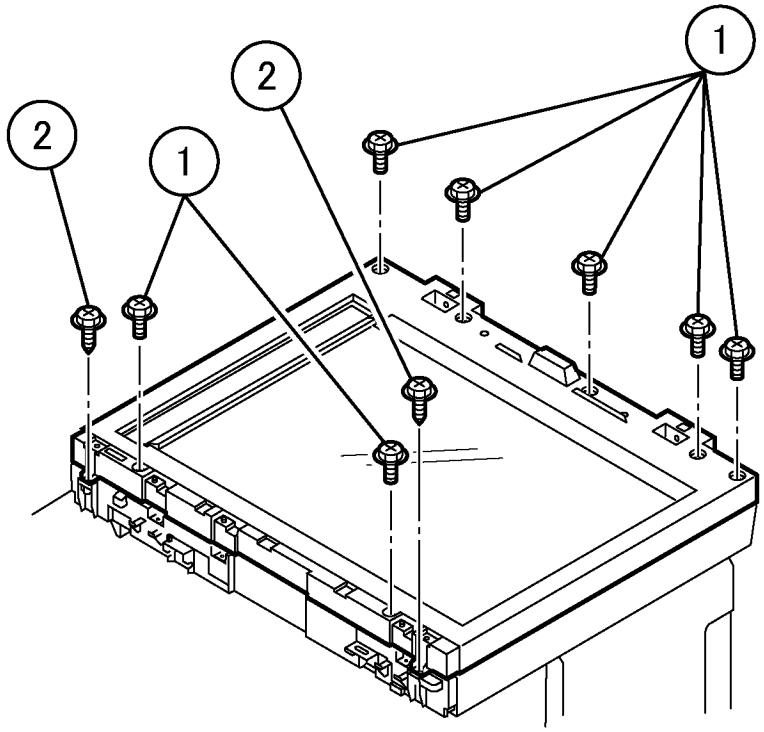

Рисунок 1 Снятие верхней крышки IIT (j0ch41139)

3. Снимите верхнюю крышку IIT (рисунок 2).
   1. Откройте верхнюю крышку IIT примерно на 10см, одновременно нажимая на защелки (x2) с внутренней стороны нижней крышки IIT.
   2. Снимите верхнюю крышку IIT.

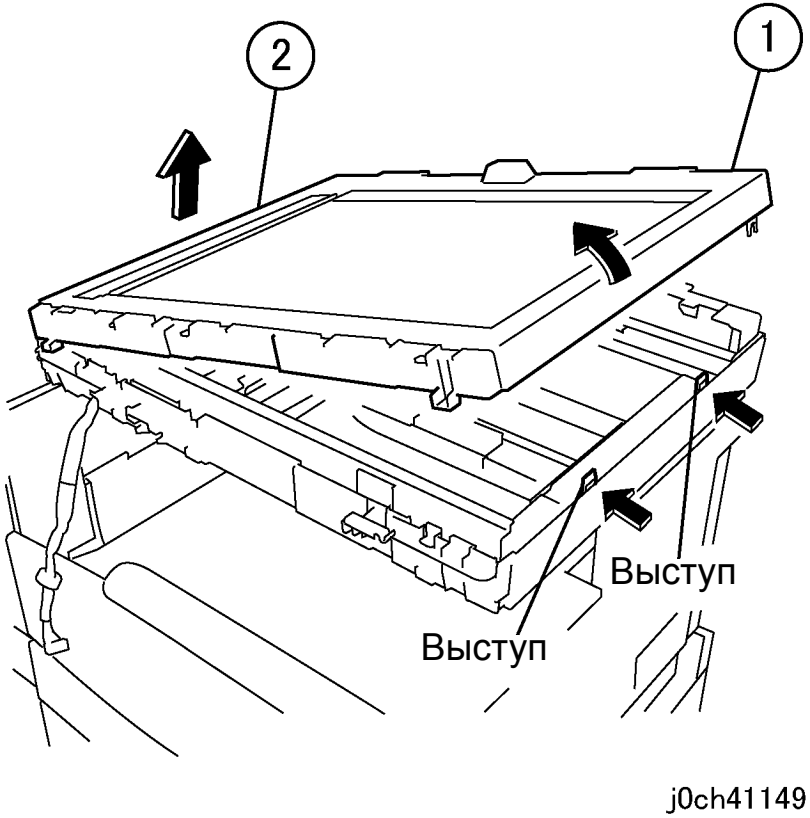

Рисунок 2 Снятие верхней крышки IIT (j0ch41139)

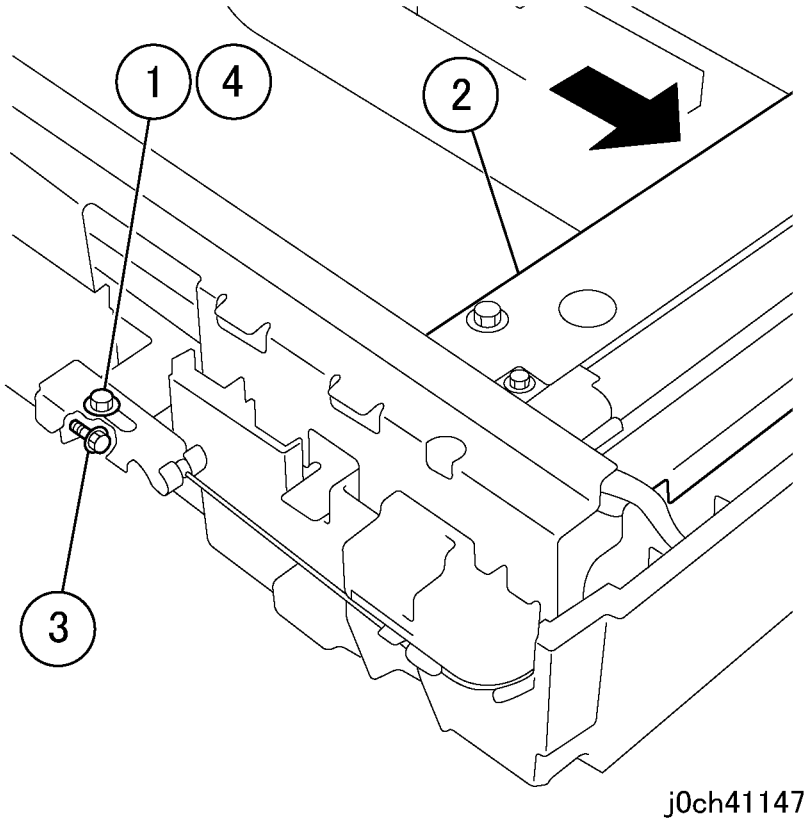

Рисунок 3 Регулировка параллельности каретки (j0ch41147)

4. Отрегулируйте узел каретки так, чтобы он был параллелен IIT под крышкой (PL 11.3) (рисунок 3).
   1. Ослабьте стопорный винт.
   2. Передвиньте каретку вправо до упора.
   3. Для регулировки поворачивайте регулировочный винт.
   4. Ослабьте винт.

   Примечание: Если регулировочный винт поворачивать против часовой стрелки, передний конец узла каретки будет двигаться влево.
5. Верните аппарат в первоначальное состояние. Изготовьте копию со стекла экспонирования.
6. Проверьте оптический перекос и при необходимости повторите действия, начиная с шага 1.

ADJ 11.1.2 Регистрация передней/боковой кромки в IIT

Цель

Настроить исходное положение передней кромки (направление медленного сканирования) и положение боковой кромки (направление быстрого сканирования) при сканировании оригинала.

ПРИМЕЧАНИЕ: Предварительно должна быть отрегулирована регистрация передней/боковой кромки в IOT.

Проверка

1. Проверьте регистрацию передней/боковой кромки в IOT (ADJ 9.1.1)
2. Проверьте регистрацию передней/боковой кромки в IIT.
   a. Зарегистрируйте геометрический тест-лист на стекле экспонирования (рисунок 1).
   b. Изготовьте 5 копий в масштабе 100%.
   c. Сравните величины (таблица 1) с результатами измерения регистрации передней кромки (параметр A) и боковой кромки (параметр B) на третьей копии.
   d. Если регистрация передней кромки и боковой кромки соответствует требованиям к регистрации, регулировка не требуется. Вернитесь к Схеме обслуживания вызова.

      Если регистрация передней кромки и боковой кромки не соответствует требованиям к регистрации, переходите к регулировке.

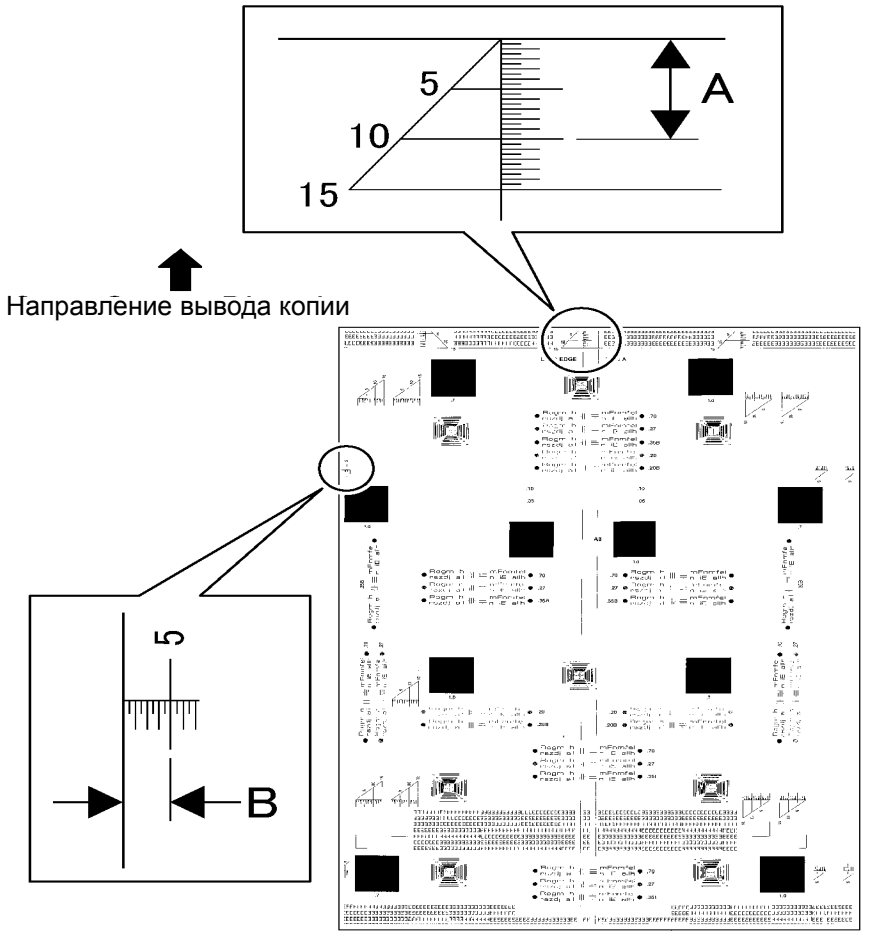

Рисунок 1 Регистрация передней/боковой кромки в IIT (j0ch41180)

Таблица 1Требования к регистрации передней/боковой кромки

Кромка	Односторонняя печать	Двусторонняя печать	MSI
Передняя кромка (A)	10 +/-1,6мм	10 +/-2,0мм	10 +/-2,2мм
Боковая кромка (B)	5 +/-2,1мм	5 +/-2,5мм	5 +/-3,0мм

Регулировка

1. Подготовьтесь к регулировке регистрации передней/боковой кромки.
   a. Войдите в диагностический режим (см. Вход в диагностический режим).
   b. Войдите в установки CE (см. Установки CE).
   c. Выберите **MFC** и нажмите кнопку **Ввод**.
   d. Выберите **Регистр.** и нажмите кнопку **Ввод**.
2. Отрегулируйте регистрацию передней и боковой кромки (таблица 2).
   a. Введите 102 для регулировки передней кромки (A) или 101 для регулировки боковой кромки (B), затем нажмите кнопку **Ввод** для отображения текущей установки.
   b. Нажмите кнопку **C** для удаления значения.
   c. Введите новое значение и нажмите кнопку **Ввод**.
      i. Если размер A у передней кромки мал, введите меньшее число, нажимая + или - с последующим вводом нового значения.

         Если размер A у передней кромки велик, введите большее число, нажимая + или - с последующим вводом нового значения.

         Если размер B у передней кромки мал, введите большее число, нажимая + или - с последующим вводом нового значения.

         Если размер B у передней кромки велик, введите меньшее число, нажимая + или - с последующим вводом нового значения.

      ii. Нажмите кнопку **Ввод** для загрузки нового значения.
   d. Выйдите из диагностического режима (см. Выход из диагностического режима).

Таблица 2 Регистрация передней/боковой кромки в IIT

№ функции	Название	Мин.	Начальное	Макс.	Шаг
101	Platen PRadjF (B)	-72	0	72	24=1мм
102	Platen PRadjS (A)	-24	0	127	24=1мм

3. Переходите к шагу 2 проверки.

ADJ 11.1.3 Регулировка уменьшения/увеличения

Цель

Для воспроизведения копии точно такого же размера, как оригинал, при выборе масштаба 100%.

Проверка

1. Распечатайте тест-лист.
   a. Выньте лист бумаги из лотка, содержащего бумагу максимального размера, SEF.
   b. Проведите параллельно любой кромке листа линию длиной 10мм (за пределами зоны стирания по краям).
   c. Проведите другую линию прямо противоположно первой с другой стороны листа (за пределами зоны стирания по краям).
   d. Повторите указанное выше, чтобы с каждой стороны листа вдоль кромки проходила линия.
   e. Пометьте линии, параллельные короткой кромке, SS.
   f. Пометьте линии, параллельные длинной кромке, FS.
2. Проверьте воспроизведение копии в масштабе 100%.
   a. Зарегистрируйте тест-лист на стекле экспонирования, чтобы короткая кромка была с левой или с правой стороны стекла.
   b. Сделайте копию.
   c. На копии линии должны быть на том же расстоянии друг от друга, что и на оригинале. Наложите копию на оригинал тест-листа и поднесите их к источнику света. Линии должны быть совмещены.
   d. Если линии совмещены, вернитесь к Схеме обслуживания вызова.

      Если линии не совмещены, переходите к регулировке.

Регулировка

1. Подготовьтесь к регулировке уменьшения/увеличения.
   a. Войдите в диагностический режим (см. Вход в диагностический режим).
   b. Войдите в установки CE (см. Установки CE).
   c. Выберите **MFC** и нажмите кнопку **Ввод**.
   d. Выберите **Регистр.** и нажмите кнопку **Ввод**.
2. Отрегулируйте уменьшение/увеличение (таблица 1).
   a. Введите 121 для регулировки FS или 122 для регулировки SS и нажмите кнопку **Ввод** для отображения текущей установки.
   b. Нажмите кнопку **C** для удаления значения.
   c. Введите новое значение и нажмите кнопку **Ввод**.
      i. Если расстояние между линиями на копии меньше чем на оригинале, введите большее число, нажимая + или - с последующим вводом нового значения.

         Если расстояние между линиями на копии больше чем на оригинале, введите меньшее число, нажимая + или - с последующим вводом нового значения.
      ii. Нажмите кнопку **Ввод** для загрузки нового значения.
   d. Выйдите из диагностического режима (см. Выход из диагностического режима).

Таблица 1 Регулировка уменьшения/увеличения

№ функции	Название	Мин.	Начальное	Макс.	Шаг
121	Регулировка уменьшения/увеличения в направлении быстрого сканирования	-10	0	10	0.1%
122	Регулировка уменьшения/увеличения в направлении медленного сканирования	-10	0	10	0.1%

3. Вернитесь к шагу 2 и проверьте результаты регулировки.
4. Проверьте регистрацию передней/боковой кромки в IIT (ADJ 11.1.2).

ADJ 11.1.4 Датчик APS

Цель

Установить пороговое значение для датчика APS, обнаруживающего оригиналы, размещаемые на стекле экспонирования.

Проверка

1. Положите на стекло экспонирования 5 чистых листов формата A3 и закройте крышку.
2. Подготовьтесь к проверке датчика APS.
   a. Войдите в диагностический режим (см. Вход в диагностический режим).
   b. Войдите в установки CE (см. Установки CE).
   c. Выберите **MFC** и нажмите кнопку **Ввод**.
   d. Выберите **IIT SNS** и нажмите кнопку **Ввод**.

      ПРИМЕЧАНИЕ: Текущее пороговое значение датчика APS будет отображено на странице регулировки датчика обнаружения IIT.
3. Проверьте регулировку датчика APS.
   a. Выберите **Detect** на странице регулировки датчика обнаружения IIT и нажмите кнопку **Ввод**. Запишите значения.

      ПРИМЕЧАНИЕ: Будет отображено пороговое значение для оригиналов, обнаруживаемых датчиком APS.
   b. Выберите **Detect** на странице регулировки датчика обнаружения IIT и нажмите кнопку **Ввод** еще раз. Запишите значения.

      ПРИМЕЧАНИЕ: Датчик APS еще раз обнаружит оригинал. Пороговое значение будет отображено и подтвнрждено.
   c. Если значения, полученные при выполнении шагов 3 и 4, одинаковы, проверка прошла успешно. Выйдите из диагностического режима (см. Выход из диагностического режима). Вернитесь к Схеме обслуживания вызова.

      Если значения, полученные при выполнении шагов 3 и 4, различаются, переходите к регулировке.

Регулировка

1. Нажмите кнопку Ввод для загрузки нового значения.

   Вернитесь к шагу 3 проверки для подтверждения порога обнаружения.

ADJ 15.1.1 Регулировка положения DADF/ADF

Цель

Выправить подачу оригинала регулировкой положения узла DADF/ADF относительно стекла экспонирования CVT.

Регулировка

1. Снимите заднюю крышку. (REP 15.2.4)
2. Устраните перекос, изменив положение правого противовеса (рисунок 1).
    1. Ослабьте винты (x4).
    2. Сместите DADF/ADF в направлении A или B.
    3. Ослабьте винты (x5).

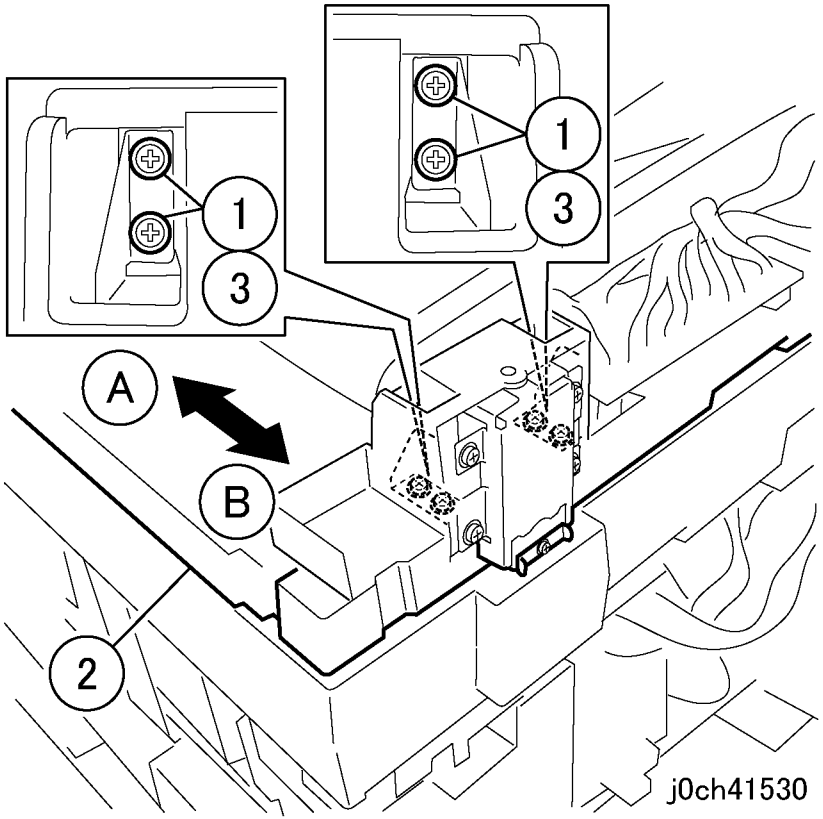

Рисунок 1 Регулировка положения DADF/ADF-1 (j0ch41530)

- DADF/ADF был смещен в направлении A (рисунок 2).

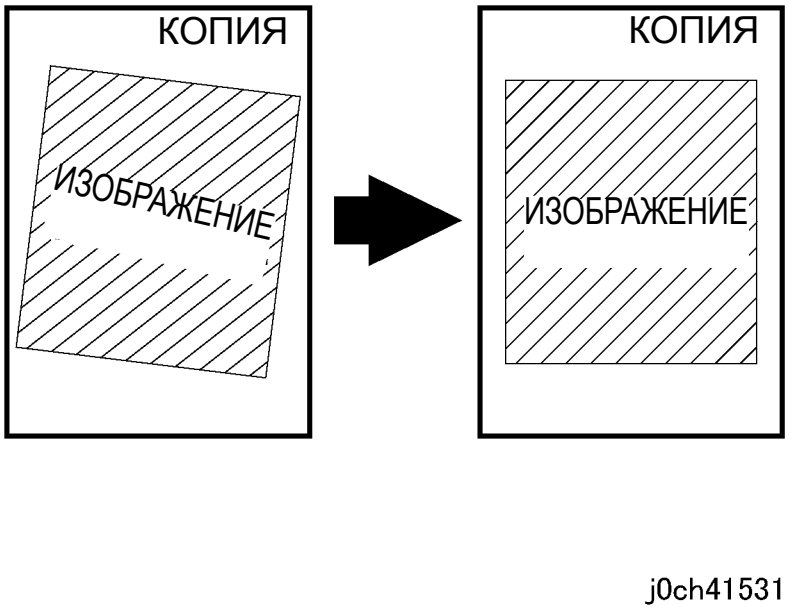

Рисунок 2 Регулировка положения DADF/ADF-2 (j0ch41531)

- DADF/ADF был смещен в направлении B (рисунок 3).

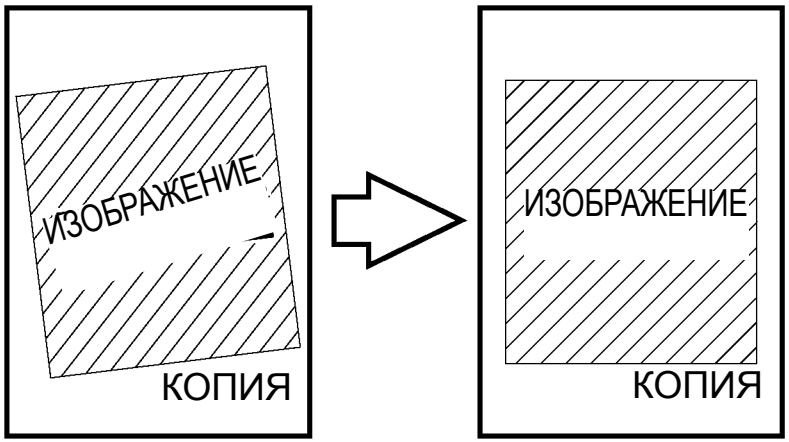

Рисунок 3 Регулировка положения DADF/ADF-3 (j0ch41532)

ADJ 15.1.2 Регистрация передней кромки в DADF/ADF

Цель

Отрегулировать положение регистрации передней кромки в DADF/ADF.

Проверка

1. Проверьте регистрацию передней/боковой кромки IOT (ADJ 9.1.1).
2. Проверьте регистрацию передней/боковой кромки IIT (ADJ 11.1.2).
3. Проверьте положение DADF/ADF (ADJ 15.1.1).
4. Для ADF переходите к шагу 5.
   Для DADF переходите к шагу 7.
5. Подготовьте тест-лист одним из следующих способов:
   - Воспользуйтесь тест-листом на обычной бумаге (82E2020) с мишенью на передней кромке, подобной показанной на рисунке (см. рисунок 1).
   - Со стекла экспонирования изготовьте на обычной бумаге копию тест-листа с мишенью на передней кромке, подобной показанной на рисунке (см. рисунок 1).
   - На обычной бумаге сделайте отметку на расстоянии 10 мм от передней (короткой) кромки листа (см. рисунок 1) и пользуйтесь им как тест-листом.
6. Изготовьте 5 копий, задав следующие установки:
   a. Положите тест-лист в ADF.
   b. Выберите размер лотка, который соответствует длине передней (короткой) кромки листа.
   c. Выберите **100%**.
   d. Выберите **5** и нажмите кнопку **Старт**.
   e. Переходите к шагу 10.
7. Подготовьте тест-лист стороны 1 одним или несколькими из указанных ниже способов и пометив сторону с отметкой как Сторона 1:
   - Воспользуйтесь тест-листом на обычной бумаге (82E2020) с мишенью на передней кромке, подобной показанной на рисунке (см. рисунок 1).
   - Со стекла экспонирования изготовьте на обычной бумаге копию тест-листа с мишенью на передней кромке, подобной показанной на рисунке (см. рисунок 1).
   - На обычной бумаге сделайте отметку на расстоянии 10 мм от передней (короткой) кромки листа (см. рисунок 1) и пользуйтесь им как тест-листом.
8. Возьмите тест-лист, изготовленный при выполнении шага 7, и создайте сторону 2, сделав отметку на расстоянии 10 мм от передней (короткой) кромки второй стороны листа, пометив ее как Сторона 2.
9. Изготовьте 5 копий, задав следующие установки:
   a. Положите тест-лист в ADF стороной 1 вверх, SEF.
   b. Выберите размер лотка, соответствующий размеру длинной стороны тест-листа.
   c. Выберите **100%**.
   d. Выберите **2-2 стороны** .
   e. Выберите **5** и нажмите кнопку **Старт**.

10. Проверьте регистрацию передней кромки на стороне 1 (ADF/DADF) и на стороне 2 (DADF) копий.
    a. Из 5 копий выберите третью.
    b. Проверьте соответствие копий требованиям к регистрации (таблица 1).
    c. Если копии соответствуют требованиям к регистрации, регулировка не требуется. Вернитесь к Схеме обслуживания вызова.

       Если копии не соответствуют требованиям к регистрации, переходите к регулировке.

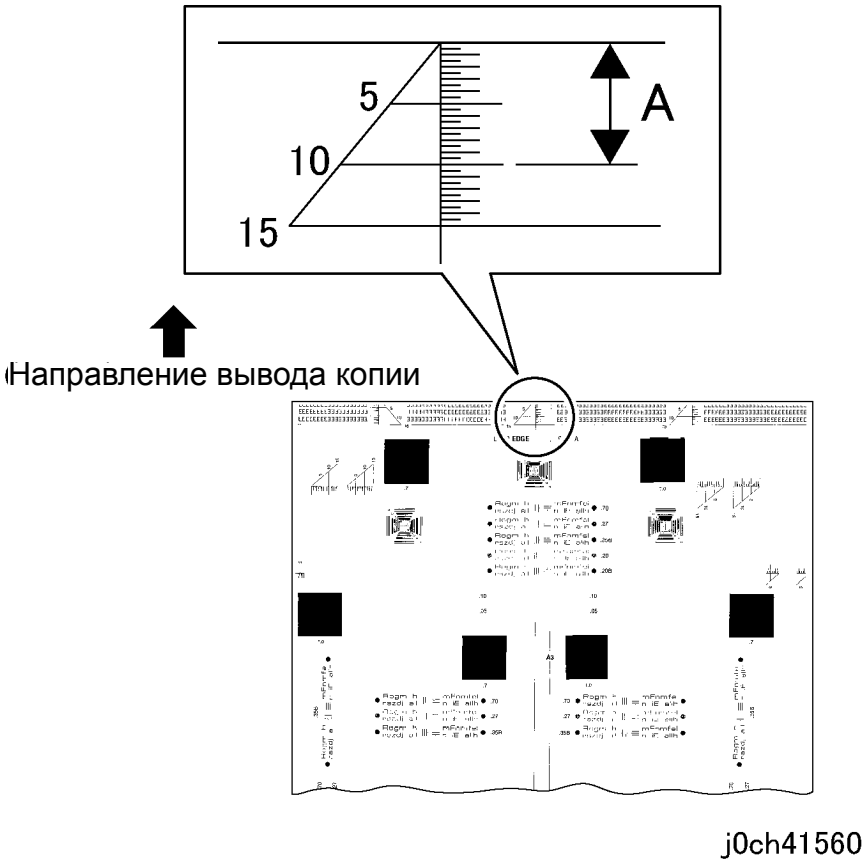

Рисунок 1 Мишени для проверки регистрации передней кромки в DADF/ADF

Таблица 1 Требования к регистрации передней кромки

Кромка	Односторонняя печать	Двусторонняя печать
Передняя кромка	10 +/-2,2мм	10 +/-3,0мм

Регулировка

1. Подготовьтесь к регулировке регистрации передней кромки в DADF/ADF.
    a. Войдите в диагностический режим (см. Вход в диагностический режим).
    b. Войдите в установки CE (см. Установки CE).
    c. Выберите **MFC** и нажмите кнопку **Ввод**.
    d. Выберите **Регистр.** и нажмите кнопку **Ввод**.
2. Отрегулируйте регистрацию передней кромки (A), используя описанную ниже процедуру так, чтобы измеренное значение попадало в требуемый диапазон.
    a. Введите номер соответствующей функции (Table 2) и нажмите кнопку **Ввод** для отображения текщей установки.
    b. Нажмите кнопку **C** для удаления текущего значения.
    c. Введите новое значение и нажмите кнопку **Ввод**.
        i. Для стороны 1 (ADF/DADF): если результат измерения регистрации передней кромки мал, введите меньшее число, нажимая + или - с последующим вводом нового значения.

           Для стороны 1 (ADF/DADF): если результат измерения регистрации передней кромки велик, введите большее число, нажимая + или - с последующим вводом нового значения.

           Для стороны 2 (DADF): если результат измерения регистрации передней кромки мал, введите большее число, нажимая + или - с последующим вводом нового значения.

           Для стороны 2 (DADF): если результат измерения регистрации передней кромки велик, введите меньшее число, нажимая + или - с последующим вводом нового значения.
        ii. Нажмите кнопку **Ввод** для загрузки нового значения.
    d. Выйдите из диагностического режима (см. Выход из диагностического режима).

Таблица 2 Требования к регулировке регистрации передней кромки в DADF/ADF

№ функции	Название	Мин.	Начальное	Макс.	Шаг
104	Регулировка регистрации в ADF в направлении медленного сканирования	-40	0	40	10=1мм
107	Регулировка регистрации в DADF в направлении медленного сканирования (сторона 1)	-40	0	40	10=1мм
108	Регулировка регистрации в DADF в направлении медленного сканирования (сторона 2)	-50	0	50	10=1мм

3. Переходите к шагу 5 проверки.

ADJ 15.1.3 Регистрация боковой кромки в DADF/ADF

Цель

Отрегулировать положение регистрации боковой кромки в DADF/ADF.

Проверка

1. Проверьте регистрацию передней/боковой кромки в IOT (ADJ 9.1.1)
2. Проверьте регистрацию передней/боковой кромки в IIT (ADJ 11.1.2).
3. Проверьте положение DADF/ADF (ADJ 15.1.1).
4. Для ADF переходите к шагу 5.

   Для DADF переходите к шагу 7.
5. Подготовьте тест-лист одним из следующих способов:
   - Воспользуйтесь тест-листом на обычной бумаге (82E2020) с мишенью на боковой кромке, подобной показанной на рисунке (см. рисунок 1).
   - Со стекла экспонирования изготовьте на обычной бумаге копию тест-листа с мишенью на боковой кромке, подобной показанной на рисунке (см. рисунок 1).
   - На обычной бумаге сделайте отметку на расстоянии 5 мм от боковой (длинной) кромки листа (см. рисунок 1) и пользуйтесь им как тест-листом.
6. Изготовьте 5 копий, задав следующие установки:
   a. Положите тест-лист в ADF.
   b. Выберите размер лотка, соответствующий размеру тест-листа.
   c. Выберите **100%**.
   d. Выберите **5** и нажмите кнопку **Старт**.
   e. Переходите к шагу 10.
7. Подготовьте тест-лист стороны 1 одним или несколькими из указанных ниже способов и пометив сторону с отметкой как Сторона 1:
   - Воспользуйтесь тест-листом на обычной бумаге (82E2020) с мишенью на боковой кромке, подобной показанной на рисунке (см. рисунок 1).
   - Со стекла экспонирования изготовьте на обычной бумаге копию тест-листа с мишенью на боковой кромке, подобной показанной на рисунке (см. рисунок 1).
   - На обычной бумаге сделайте отметку на расстоянии 5 мм от боковой (длинной) кромки листа (см. рисунок 1) и пользуйтесь им как тест-листом.
8. Возьмите тест-лист, изготовленный при выполнении шага 7, и создайте сторону 2, сделав отметку на расстоянии 5 мм от передней (короткой) кромки второй стороны листа, пометив ее как Сторона 2.
9. Изготовьте 5 копий, задав следующие установки:
   a. Положите тест-лист в DADF стороной 1 вверх, SEF.
   b. Выберите размер лотка, соответствующий размеру длинной стороны тест-листа.
   c. Выберите **100%**.
   d. Выберите **2-2 стороны** .
   e. Выберите **5** и нажмите кнопку **Старт**.
10. Проверьте регистрацию боковой кромки копий на копиях, изготовленных при использовании ADF или DADF.
    a. Из 5 копий выберите третью.
    b. Проверьте соответствие копий требованиям к регистрации (таблица 1).
    c. Если копии соответствуют требованиям к регистрации, регулировка не требуется. Вернитесь к Схеме обслуживания вызова.

       Если копии не соответствуют требованиям к регистрации, переходите к регулировке.

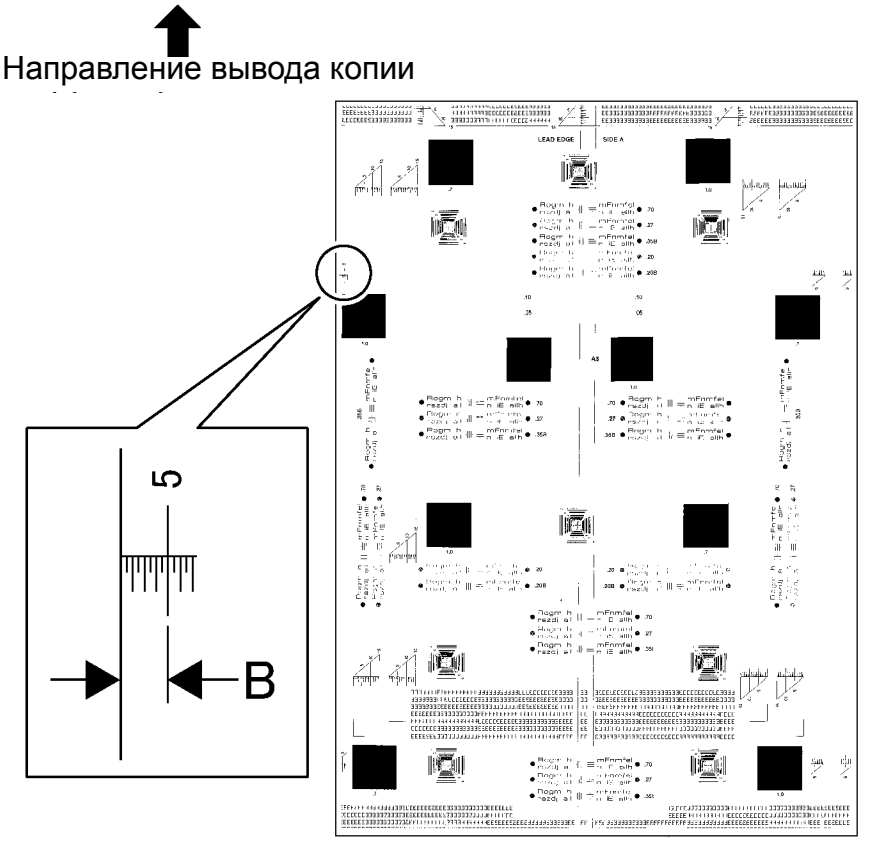

Рисунок 1 Регистрация боковой кромки в DADF/ADF (j0st41561)

Таблица 1 Требования к регистрации боковой кромки

Кромка	Односторонняя печать	Двусторонняя печать
Боковая кромка (разность растояний между средними линиями)	2,9 мм	3,2 мм

Регулировка

1. Подготовьтесь к регулировке регистрации боковой кромки в DADF/ADF.
   a. Войдите в диагностический режим (см. Вход в диагностический режим).
   b. Войдите в установки CE (см. Установки CE).
   c. Выберите **MFC** и нажмите кнопку **Ввод**.
   d. Выберите **Регистр.** и нажмите кнопку **Ввод**.
2. Отрегулируйте регистрацию боковой кромки (B), используя описанную ниже процедуру так, чтобы измеренное значение попадало в требуемый диапазон (рисунок 1) (таблица 2).
   a. Введите номер соответствующей функции (таблица 2) и нажмите кнопку **Ввод** для отображения текщей установки.
   b. Нажмите кнопку **C** для удаления текущего значения.
   c. Введите новое значение и нажмите кнопку **Ввод**.
      i. Для стороны 1 (ADF/DADF): если результат измерения регистрации мал, введите большее число, нажимая + или - с последующим вводом нового значения.

         Для стороны 1 (ADF/DADF): если результат измерения регистрации велик, введите меньшее число, нажимая + или - с последующим вводом нового значения.

         Для стороны 2 (DADF): если результат измерения регистрации мал, введите меньшее число, нажимая + или - с последующим вводом нового значения.

         Для стороны 2 (DADF): если результат измерения регистрации велик, введите большее число, нажимая + или - с последующим вводом нового значения.
      ii. Нажмите кнопку **Ввод** для загрузки нового значения.
   d. Выйдите из диагностического режима (см. Выход из диагностического режима).

Таблица 2 Требования к регулировке регистрации боковой кромки в DADF/ADF

№ функции	Название	Мин.	Начальное	Макс.	Шаг
103	Регулировка регистрации в ADF в направлении быстрого сканирования	-72	0	72	25=1мм
105	Регулировка регистрации в DADF в направлении быстрого сканирования (сторона 1)	-72	0	72	25=1мм
106	Регулировка регистрации в DADF в направлении быстрого сканирования (сторона 2)	-72	0	72	25=1мм

3. Для ADF переходите к шагу 6 проверки.
   Для DADF переходите к шагу 9 проверки.

ADJ 15.1.4 Противовес

Цель

Правильно установить высоту задней части DADF.

Регулировка

1. Отрегулируйте противовес (рисунок 1).
   1. Ослабьте винты (4) DADF так, чтобы его можно было поднимать и опускать в пределах прорезей для винтов.
   2. Убедитесь, что DADF лежит на стекле экспонирования.
   3. Затяните винты.
   4. Отрегулируйте другой противовес.

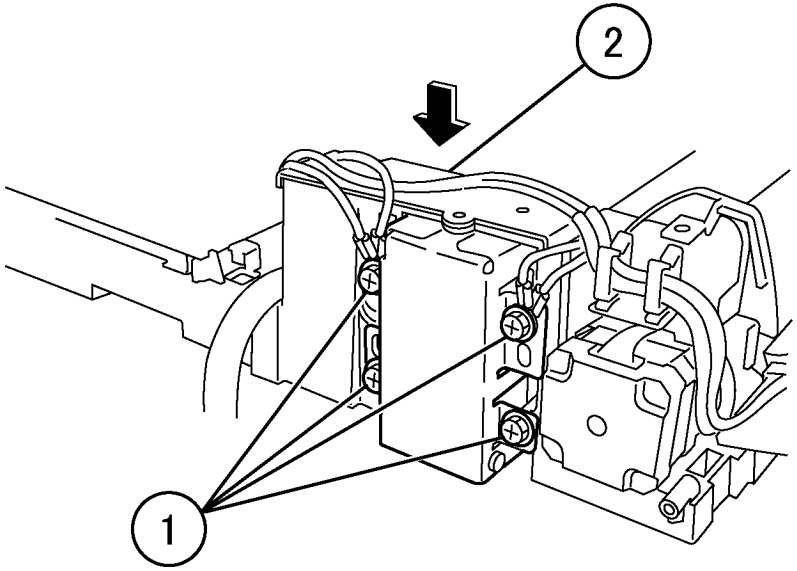

j0ch41573

Рисунок 1 Регулировка противовеса (j0ch41573)