5 Перечень запасных частей

Общие сведения

Введение 5-3
Сведения о подсистемах 5-4
Символы 5-5

Перечни запасных частей

1. Приводы

PL 1.1 Главный привод 5-9

2. Транспортировка бумаги

PL 2.1 Лоток 1 5-10
PL 2.2 Лоток 5-11
PL 2.3 Привод лотка 1 5-12
PL 2.4 Регистрация 5-13
PL 2.5 Узел вертикального транспортера 5-14
PL 2.6 Крышка узла переноса 5-15
PL 2.7 Узел левой крышки 5-16

3. ROS

PL 3.1 ROS 5-17

4. Ксерография/проявление

PL 4.1 Ксерография 5-18
PL 4.2 Система подачи тонера 5-19

5. Фьюзер

PL 5.1 Фьюзер 5-20

6. Вывод

PL 6.1 Выходной узел 5-21
PL 6.2 Выходной узел 5-22
PL 6.3 Узел выхода + OCT 5-23

7. Многоцелевой лоток

PL 7.1 Узел MPT 5-24
PL 7.2 Нижний узел рамы 5-25
PL 7.3 Узел лотка MPT 5-26

8. Дуплексный модуль

PL 8.1 Дуплексный модуль 5-27
PL 8.2 Узел желоба 5-28

9. Электрические элементы

PL 9.1 Электрические элементы 5-29
PL 9.2 ESS 5-30
PL 9.3 ФАКС 5-31
PL 9.4 Проводка 5-32

10. Крышки

PL 10.1 Крышки слева спереди 5-33
PL 10.2 Крышки справа сзади 5-34

11. IIT

PL 11.1 Узел IIT 5-35
PL 11.2 Блок IIT 5-36
PL 11.3 Элементы под крышкой IIT 5-37
PL 11.4 Модульный узел 5-38
PL 11.5 Узел центральной пластины 5-39
PL 11.6 Блок MFC и EXT PWB 5-40
PL 11.7 Панель управления 5-41
PL 11.8 Панель управления узлом факса 5-42

12. Модуль лотков-2T

PL 12.1 Лоток, узел податчика - двухлотковый модуль 5-43
PL 12.2 Узел лотка 3/4 - двухлотковый модуль 5-44
PL 12.3 Податчик лотка 3/4 - двухлотковый модуль 5-45
PL 12.4 Левая крышка - двухлотковый модуль 5-46
PL 12.5 Ролик отвода - двухлотковый модуль 5-47
PL 12.6 Электрические элементы - двухлотковый модуль 5-48
PL 12.7 Крышка - двухлотковый модуль 5-49

13. Модуль лотков-ST

PL 13.1 Лоток, узел податчика - одиночный лоток 5-50
PL 13.2 Узел лотка - одиночный лоток 5-51
PL 13.3 Податчик лотка - одиночный лоток 5-52
PL 13.4 Левая крышка - одиночный лоток 5-53
PL 13.5 Ролик отвода - одиночный лоток 5-54
PL 13.6 Электрические элементы - одиночный лоток 5-55
PL 13.7 Крышка - одиночный лоток 5-56

14. Подвижный стенд

PL 14.1 Подвижный стенд 5-57

15. DADF/ADF

PL 15.1 Узел DADF/ADF 5-58
PL 15.2 Элементы DADF/ADF, крышка 5-59
PL 15.3 Элементы основания DADF/ADF, крышка 5-60
PL 15.4 Элементы податчика DADF/ADF 5-61
PL 15.5 Нижние элементы податчика DADF/ADF 5-62
PL 15.6 Элементы узла тормозного ролика DADF/ADF 5-63
PL 15.7 Нижний узел податчика DADF/ADF 5-64
PL 15.8 Узел тормозного ролика DADF/ADF 5-65
PL 15.9 Верхний узел податчика 5-66
PL 15.10 Лоток оригиналов DADF/ADF 5-67

Крепежные детали общего назначения

Крепежные детали общего назначения 5-68
Указатель номеров элементов 5-69

Введение

Общие сведения

В перечне запасных частей указаны номера по каталогу и местоположение элементов всех подсистем, которые поставляются в качестве запасных частей.

Структура

Перечень запасных частей

Каждая позиция в перечне запасных частей с указанием номера по каталогу соответствует номеру элемента на относящемся к перечню рисунке. Все элементы рассматриваемой подсистемы аппарата показаны на одном или нескольких связанных между собой рисунках.

Электрические разъемы и соединители

В данном подразделе содержатся рисунки и описания используемых в аппарате вилок, розеток и соединителей. В раздел включен перечень номеров по каталогу.

Крепежные детали общего назначения

Перечень крепежных элементов общего назначения приведен в алфавитном порядке, чтобы каждую деталь можно было найти в перечнях запасных частей и на рисунках. Размеры указаны в миллиметрах, если иное не оговорено особо.

Указатель номеров частей

Запасные части аппарата перечислены по порядку номеров. За каждым номером следует ссылка на перечень запасных частей, в котором можно найти указанную деталь.

Прочая информация

Сокращения

Сокращения применяются в перечнях запчастей и на рисунках подсистем в разобранном виде для экономии места. В Руководстве применяются следующие сокращения:

Таблица 1

Сокращение	Значение
A3	297 x 594 миллиметров
A4	210 x 297 миллиметров
A5	148 x 210 миллиметров
AD	Автоматический дуплекс
AWG	Стандарты на диаметры проводов США
EMI	Радиопомехи
GB	Гигабайт
KB	Килобайт
MB	Мегабайт
мм	Миллиметры
MOD	Магнито-оптический накопитель
NOHAD	Шум Озон Тепло Воздух Грязь

Таблица 1

Сокращение	Значение
PL	Список запасных частей
P/O	Часть от
Уменьшение/ Увеличение	Уменьшение/увеличение

Таблица 2 Операционные компании

Сокращение	Значение
AO	Americas Operations
NASG - US	North American Solutions Group - US
NASG - Canada	North American Solutions Group - Canada
XE	Xerox Europe

Символы

Используемые в данном разделе символы определены в подразделе Символы раздела Введение данного Руководства.

Ссылки на процедуры технического обслуживания

Если для элемента или узла имеется процедура ремонта или регулировки, номер процедуры будет указан в перечне запасных частей после названия элемента или узла, например, (REP 5.1.1, ADJ 11.1.1)

Сведения о подсистемах

Использование термина Узел

Термин Узел применяется для тех позиций перечня запасных частей, которые состоят из отдельных пронумерованных элементов, имеющихся в перечне запасных частей. Если в перечне запасных частей вы видите слово Узел, значит на рисунке вы сможете найти соответствующий ему номер позиции, за которым после скобки следуют номера позиций элементов, входящих в состав этого узла.

Скобки

Скобки применяются, когда узел или комплект поставляется как запасная часть, но на рисунке не показан. Перед скобкой указывается номер позиции узла или комплекта, за скобкой следуют номера позиций элементов, составляющих этот узел или комплект.

Модификации (Tag)

Обозначение W/Tag в описании элемента указывает на то, что он был изменен (модифицирован). Название и назначение модификции можно определить по указателю модификаций, приведенном в разделе 6 Общие процедуры и информация.

В некоторых случаях элемент или узел может поставляться в качестве запасной части в двух версиях, модифицированным или нет. В таких случаях пользуйтесь той запасной частью, которая соответствует конфигурации аппарата, в который этот узел или элемент должен быть установлен. Если аппарат не имеет определенного номера модификации, а доступные запасные части имеют обозначение W/Tag, установите комплект для доработки или все его элементы. Указатель модификаций подскажет вам, какой комплект или какие элементы необходимы для этого.

В каждом случае, когда вы устанавливаете комплект для доработки или необходимые для модификации запасные части, укажите в таблице модификаций ее номер.

Символы

Кружок, указывающий на номер позиции, сообщает о том, что соответствующий этому номеру позиции элемент был модифицирован, при этом в кружке указывается номер модификации (рисунок 1). Сведения о модификации приведены в указателе модификаций.

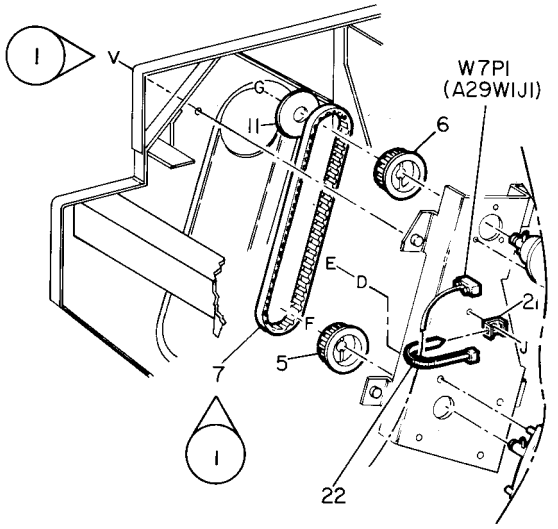

0	Z004		A
850	PL	M	1

Рисунок 1 Символ Модифицирован (0z004a)

Кружок с наклонной черной полосой, указывающий на номер позиции, сообщает о том, что соответствующий этому номеру позиции элемент представлен таким, каким он был до модификации, номер которой указан в кружке (рисунок 2).

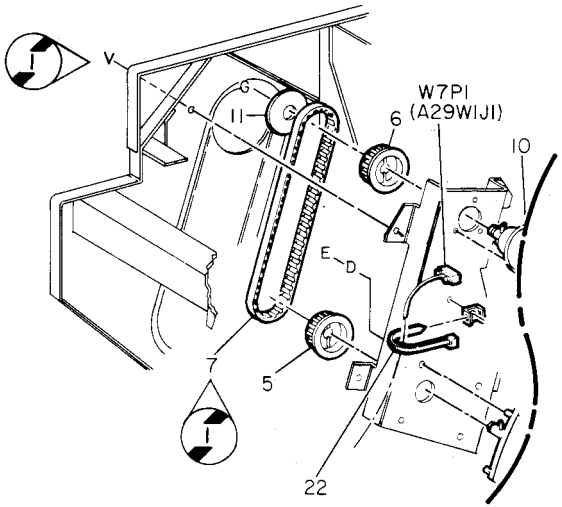

0	Z005		A
850	PL	M	1

Рисунок 2 Символ До модификации (0z005a)

Кружок без указания на номер позиции сообщает о том, что весь представленный на рисунке узел был модифицирован, при этом в кружке указывается номер модификации (рисунок 3). Сведения о модификации приведены в указателе модификаций.

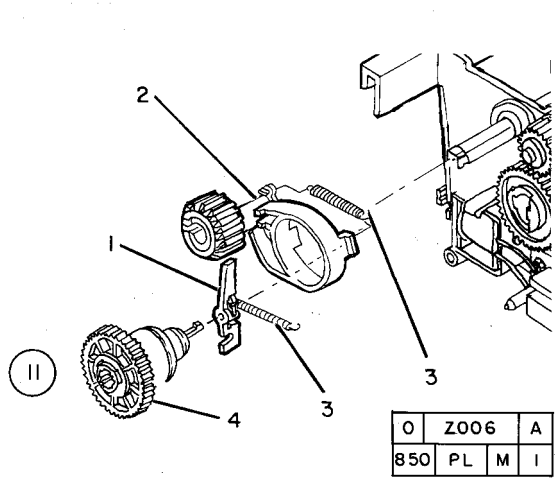

Рисунок 3 Модифицирован весь узел, представленный на рисунке (0z006a)

Кружок с наклонной полосой без указания на номер позиции сообщает о том, что весь представленный на рисунке узел представлен до модификации, номер которой указан в кружке (рисунок 4).

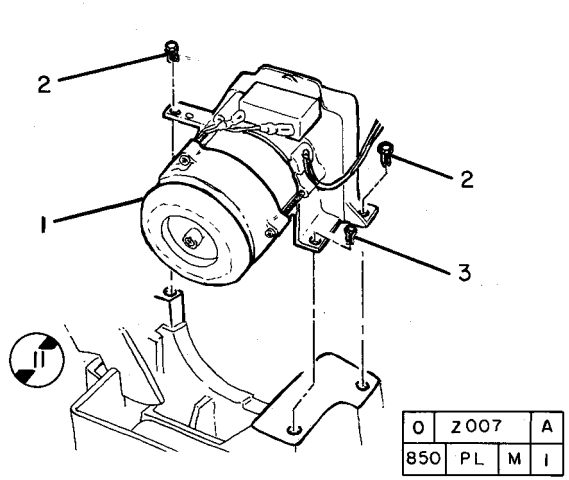

Рисунок 4 Весь представленный на рисунке узел до модификации (0z007a)

Номер позиции в зачерненном квадрате указывает, что для соответствующего этой позиции элемента имеется процедура регулировки, описанная в разделе 4 Ремонт/ Регулировка (рисунок 5)

Номер позиции в незачерненном квадрате указывает, что для соответствующего этой позиции элемента имеется ремонтная процедура, описанная в разделе 4 Ремонт/ Регулировка (рисунок 6).

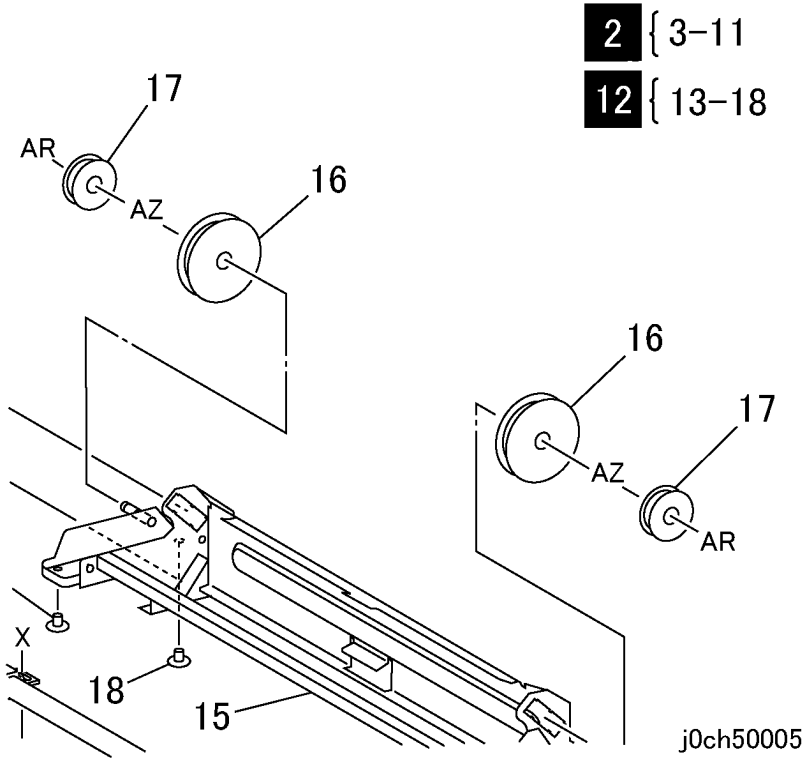

Рисунок 5 Процедура регулировки элемента с номером позиции (j0ch50005)

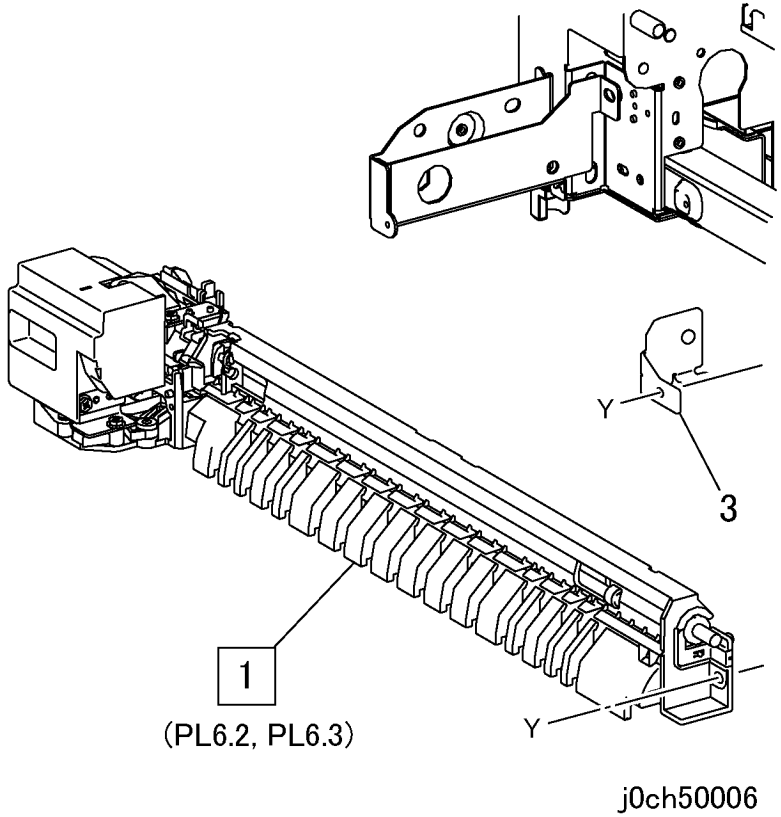

Рисунок 6 Ремонтная процедура для элемента с номером позиции (j0ch50006)

Номер позиции в зачерненном квадрате, который взят в рамку, указывает, что для соответствующего этой позиции элемента имеется процедура ремонта/регулировки, описанная в разделе 4 Ремонт/Регулировка (рисунок 7).

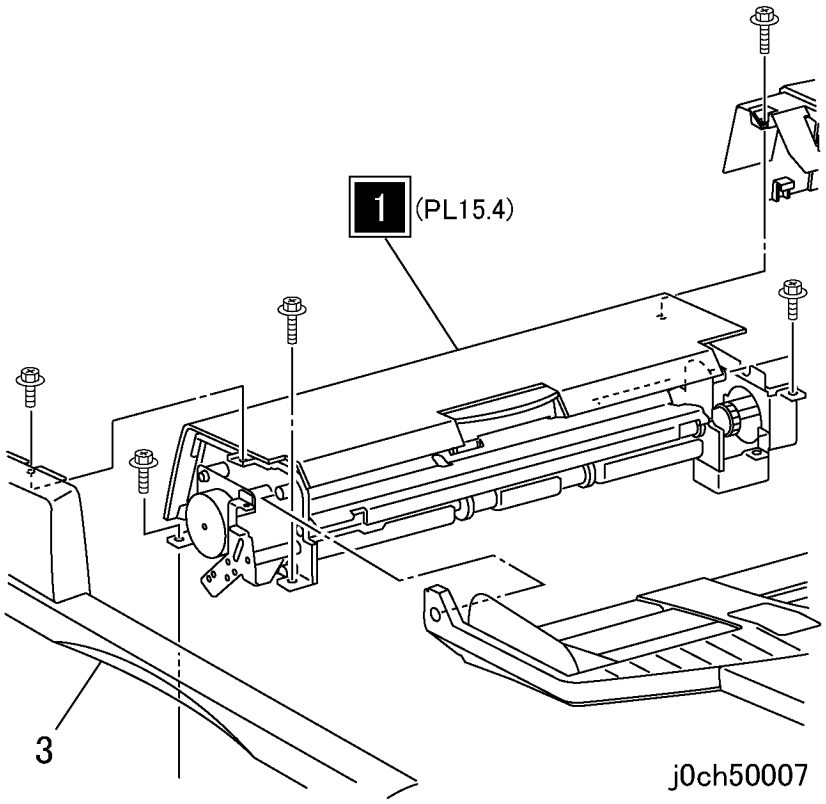

Рисунок 7 Процедура ремонта/регулировки элемента с номером позиции (j0ch50007)

PL 1.1 Главный привод

Позиция	Элемент	Описание
1	–	Collar (P/O PL 1.1 Item 8)
2	–	Gear (21T/21T) (P/O PL 1.1 Item 8)
3	–	Gear (18T) (P/O PL 1.1 Item 8)
4	–	Gear (28T) (T/A) (P/O PL 1.1 Item 8)
5	007E79140	Gear (28T) (Feeder)
6	007E79150	Gear (19T/32T) (Feeder)
7	007K88574	Main Drive Assembly (REP 1.1.1)
8	604K20500	Drive Gear Kit

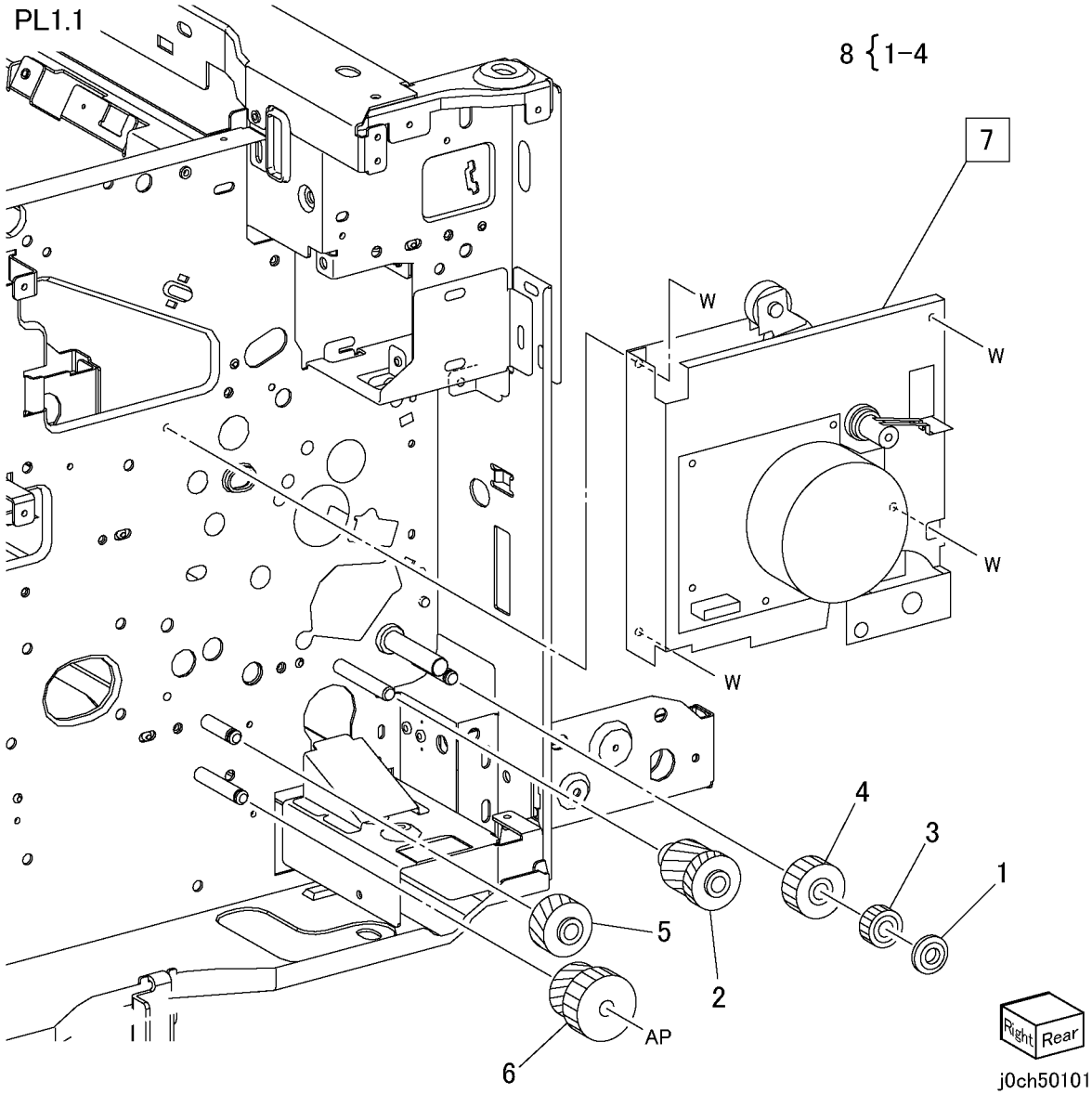

PL 2.1 Лоток 1

Позиция	Элемент	Описание
1	050K50150	Tray 1 (PL 2.2)
2	003E60950	Front Tray Stopper
3	014E45350	Spacer
4	893E16030	Tray 1 Label (P/O PL 2.1 Item 14)
5	893E23040	Size Label
6	930W00103	Tray1 No Paper Sensor
7	120E23790	Actuator
8	–	Holder (Not Spared)
9	110K11680	Tray1 Paper Size Switch
10	–	Bracket (Not Spared)
11	054K26190	Paper Chute Assembly
12	–	Cap (Not Spared)
13	–	Label (Instruction) (Not Spared) (P/O PL 2.1 Item 14)
14	604K20550	Tray Label Kit

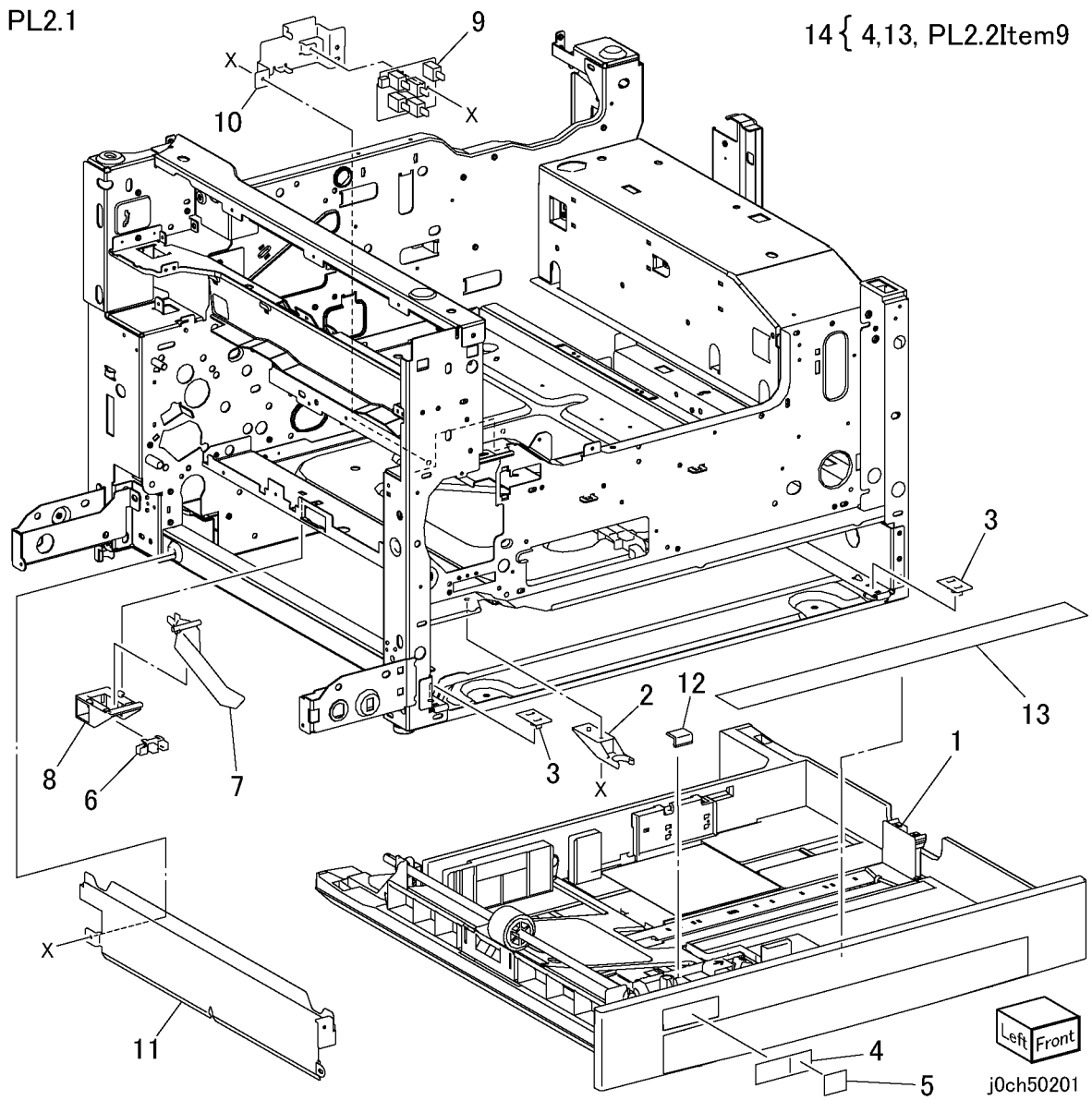

PL 2.2 Лоток

Позиция	Элемент	Описание
1	–	Cassette (P/O PL 2.1 Item 1)
2	019E57700	Pad
3	–	Pivot (P/O PL 2.1 Item 1)
4	–	Bottom Plate (P/O PL 2.1 Item 1)
5	–	Spring (P/O PL 2.1 Item 1)
6	–	Knob (P/O PL 2.1 Item 1)
7	–	Spring (P/O PL 2.1 Item 1)
8	–	Side Guide (Front) (P/O PL 2.1 Item 1)
9	–	Label (Max) (P/O PL 2.1 Item 14)
10	–	Side Guide (Rear) (P/O PL 2.1 Item 1)
11	–	Slide (P/O PL 2.1 Item 1)
12	809E27650	Spring
13	–	Pin (P/O PL 2.1 Item 1)
14	–	Spring (P/O PL 2.1 Item 1)
15	–	Actuator (P/O PL 2.1 Item 1)
16	–	Actuator (P/O PL 2.1 Item 1)
17	–	Spring (P/O PL 2.1 Item 1)
18	–	Cassette Cover (P/O PL 2.1 Item 1)
19	–	Bearing (P/O PL 2.1 Item 1)
20	–	Link (P/O PL 2.1 Item 1)
21	059K32772	Feed Roll
22	806E04191	Shaft
23	–	Bearing (P/O PL 2.1 Item 1)
24	–	End Guide (P/O PL 2.1 Item 1)
25	–	Cover (P/O PL 2.1 Item 1)
26	–	Earth Plate (P/O PL 2.1 Item 1)
27	–	Spring (P/O PL 2.1 Item 1)
28	–	Stopper (P/O PL 2.1 Item 1)
29	–	Actuator (P/O PL 2.1 Item 1)
30	–	Pinion Gear (P/O PL 2.1 Item 1)
31	019K98722	Retard Pad (REP 2.2.1)
32	–	Shaft (P/O PL 2.1 Item 1)

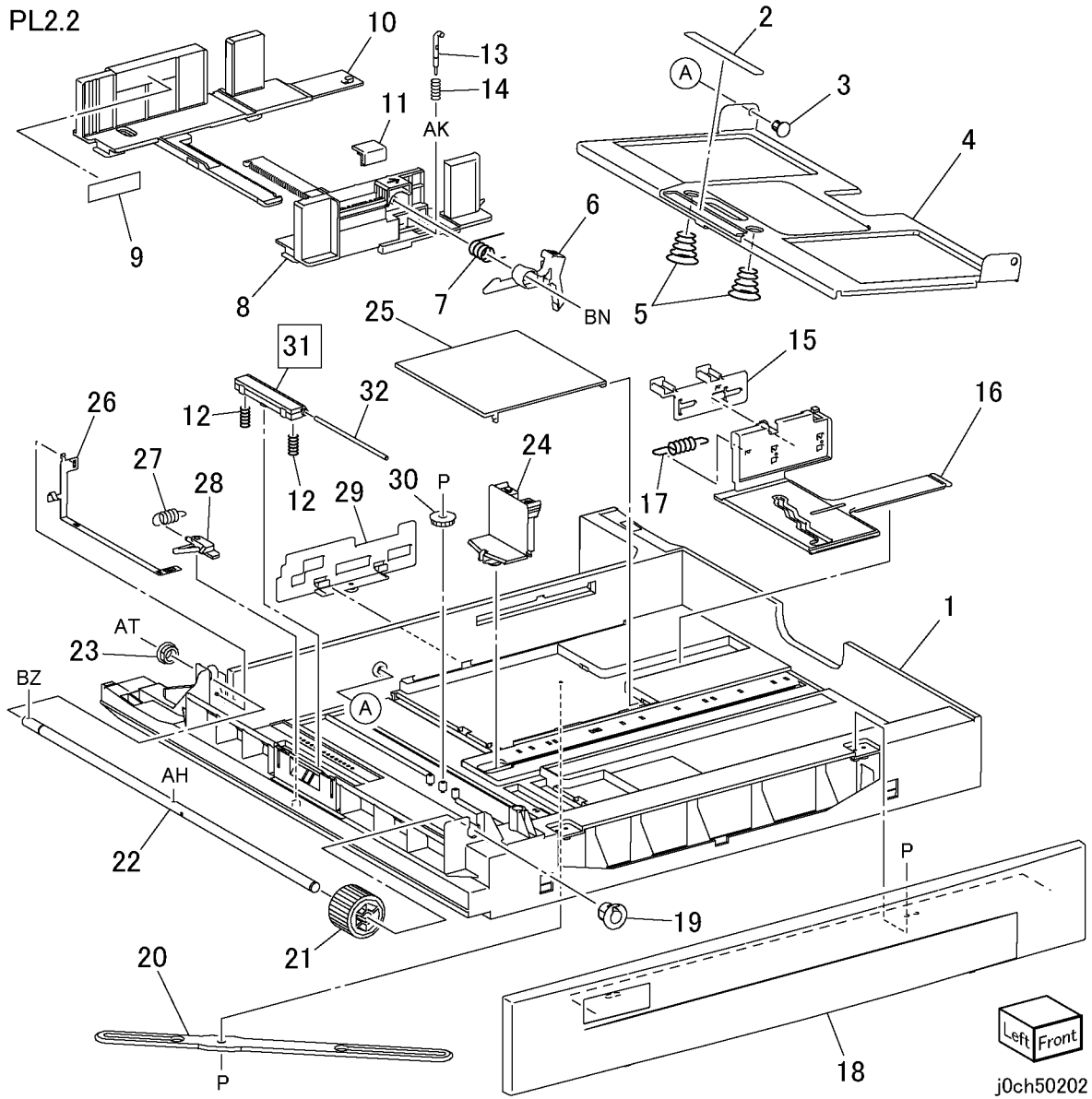

PL 2.3 Привод лотка 1

Позиция	Элемент	Описание
1	–	Bearing (Not Spared)
2	–	Shaft (Not Spared)
3	–	Shaft (Not Spared)
4	121K32581	Tray1 Feed Clutch
5	–	Bearing (Not Spared)
6	–	Gear (75T) (Not Spared)
7	–	Bracket (Not Spared)
8	–	Spring (Not Spared)
9	–	Coupling (Not Spared)
10	–	Gear (18T) (Not Spared)
11	–	Bearing (Not Spared)

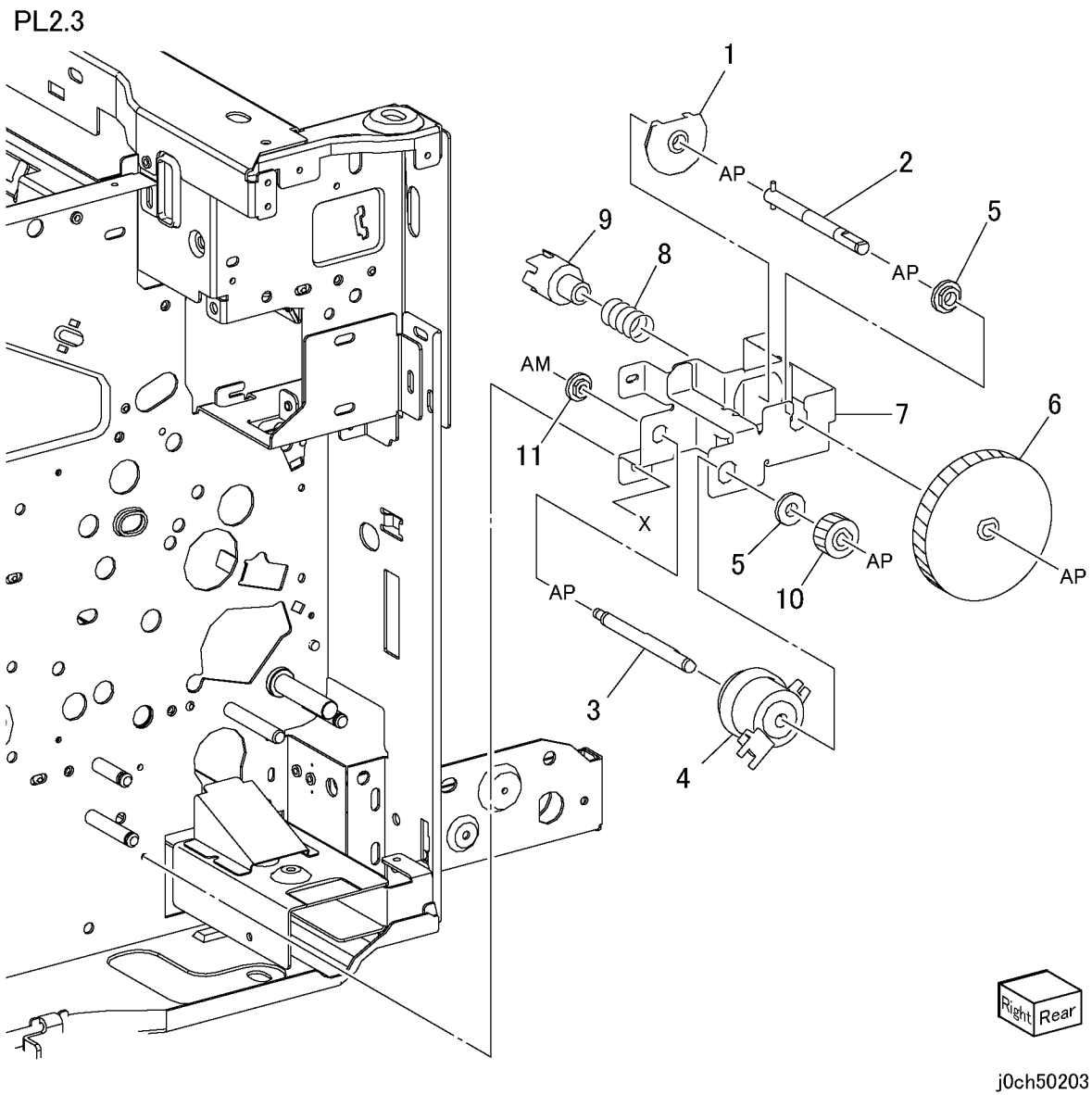

PL 2.4 Регистрация

Позиция	Элемент	Описание
1	–	Gear (29-26-19T) (Not Spared)
2	–	Gear (31T) (Not Spared)
3	–	Bracket (Not Spared)
4	–	Bearing (Not Spared)
5	054E23940	Registration Chute
6	–	Idler Roll (Not Spared)
7	059K31021	Registration Roll
8	121K32660	Registration Clutch
9	130K64270	Registration Sensor
10	–	Earth Plate (Not Spared)
11	054K23940	Chute Assembly

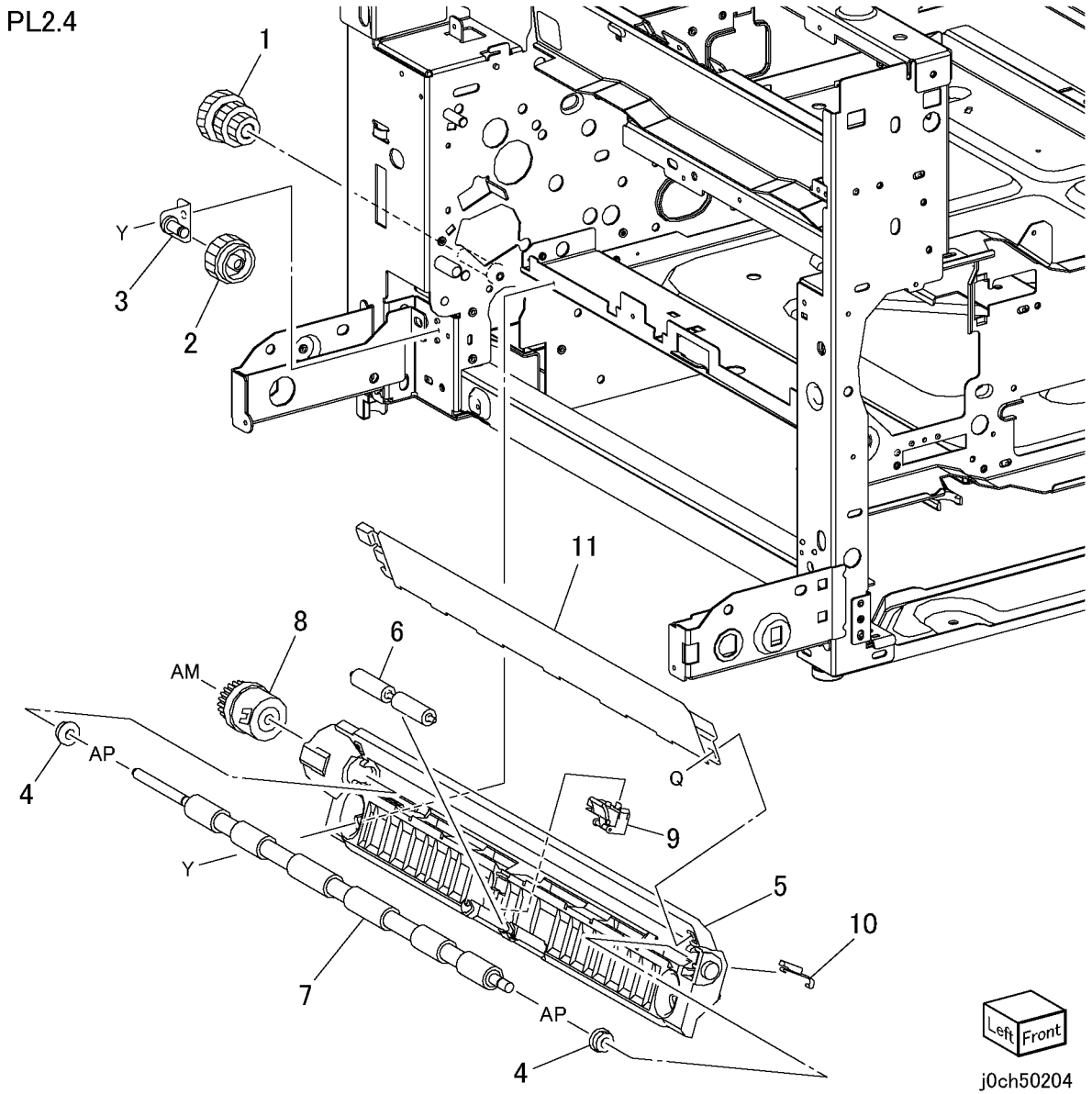

PL 2.5 Узел вертикального транспортера

Позиция	Элемент	Описание
1	–	Link Assembly (Not Spared)
2	802K49240	Wire Harness
3	–	Bracket (Not Spared)
4	110E94770	Left Cover Interlock Switch
5	–	Stud (Not Spared)
6	802K56094	BTR Assembly
7	–	Lever (Rear) (P/O PL 2.5 Item 6)
8	–	Lever (Front) (P/O PL 2.5 Item 6)
9	–	Bearing (P/O PL 2.5 Item 6)
10	–	BTR (REP 2.5.2) (P/O PL 2.5 Item 6)
11	–	BTR Housing (P/O PL 2.5 Item 6)
12	–	Spring (P/O PL 2.5 Item 6)
13	–	Spring (P/O PL 2.5 Item 6)
14	054K24051	Chute Assembly (PL 2.6)
15	802K63590	Left Cover Assembly (PL 2.7)

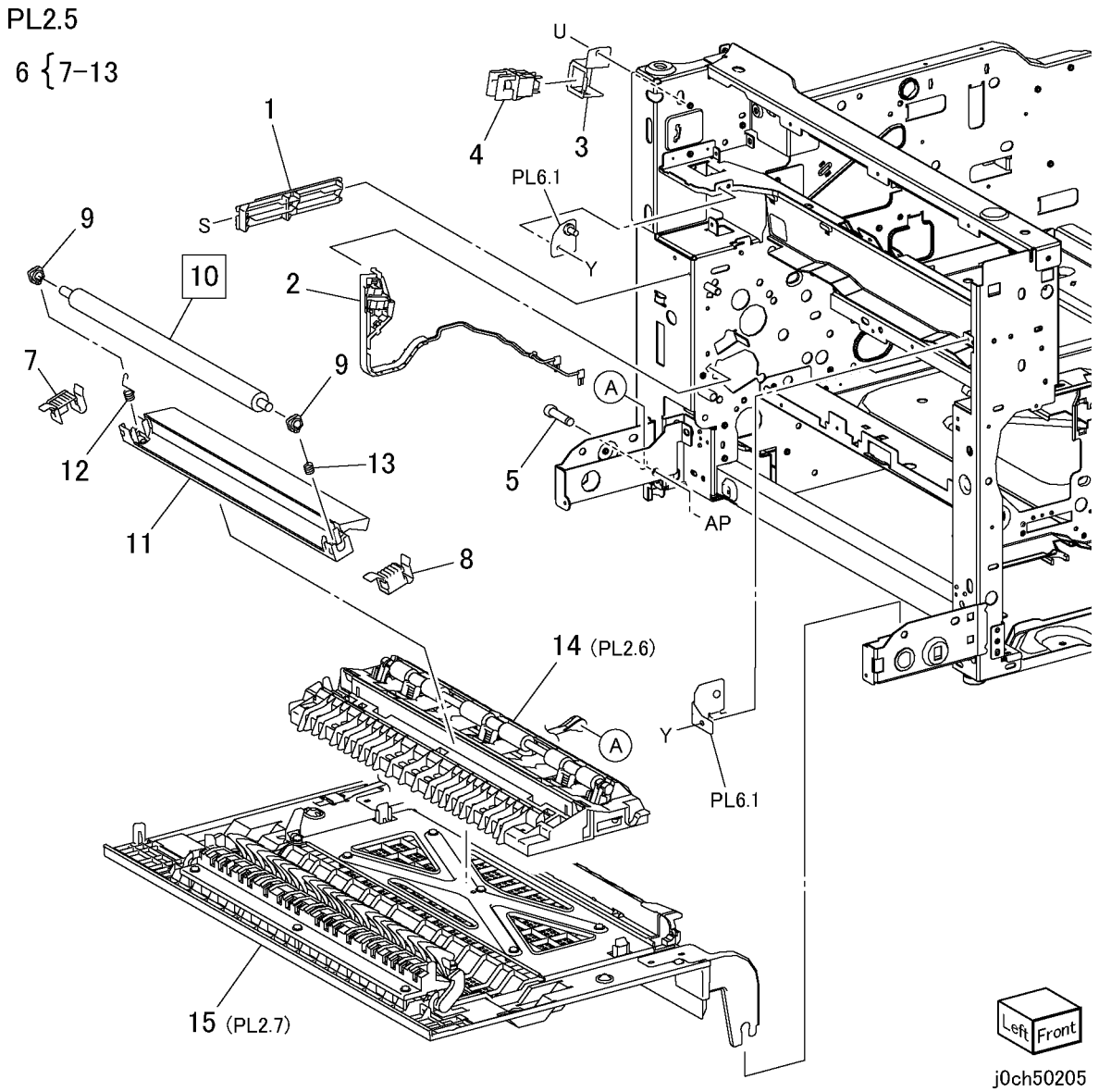

PL 2.6 Крышка узла переноса

Позиция	Элемент	Описание
1	–	Pinch Bearing (P/O PL 2.5 Item 14)
2	–	Guide (P/O PL 2.5 Item 14)
3	–	Guide (P/O PL 2.5 Item 14)
4	–	Chute (P/O PL 2.5 Item 14)
5	–	Eliminator (P/O PL 2.5 Item 14)
6	–	Spring (P/O PL 2.5 Item 14)
7	–	Spring (P/O PL 2.5 Item 14)
8	–	Pinch Roll (P/O PL 2.5 Item 14)
9	–	Spring (P/O PL 2.5 Item 14)
10	–	Spring (P/O PL 2.5 Item 14)
11	–	Plate (P/O PL 2.5 Item 14)
12	–	Earth Plate (P/O PL 2.5 Item 14)

PL2.6

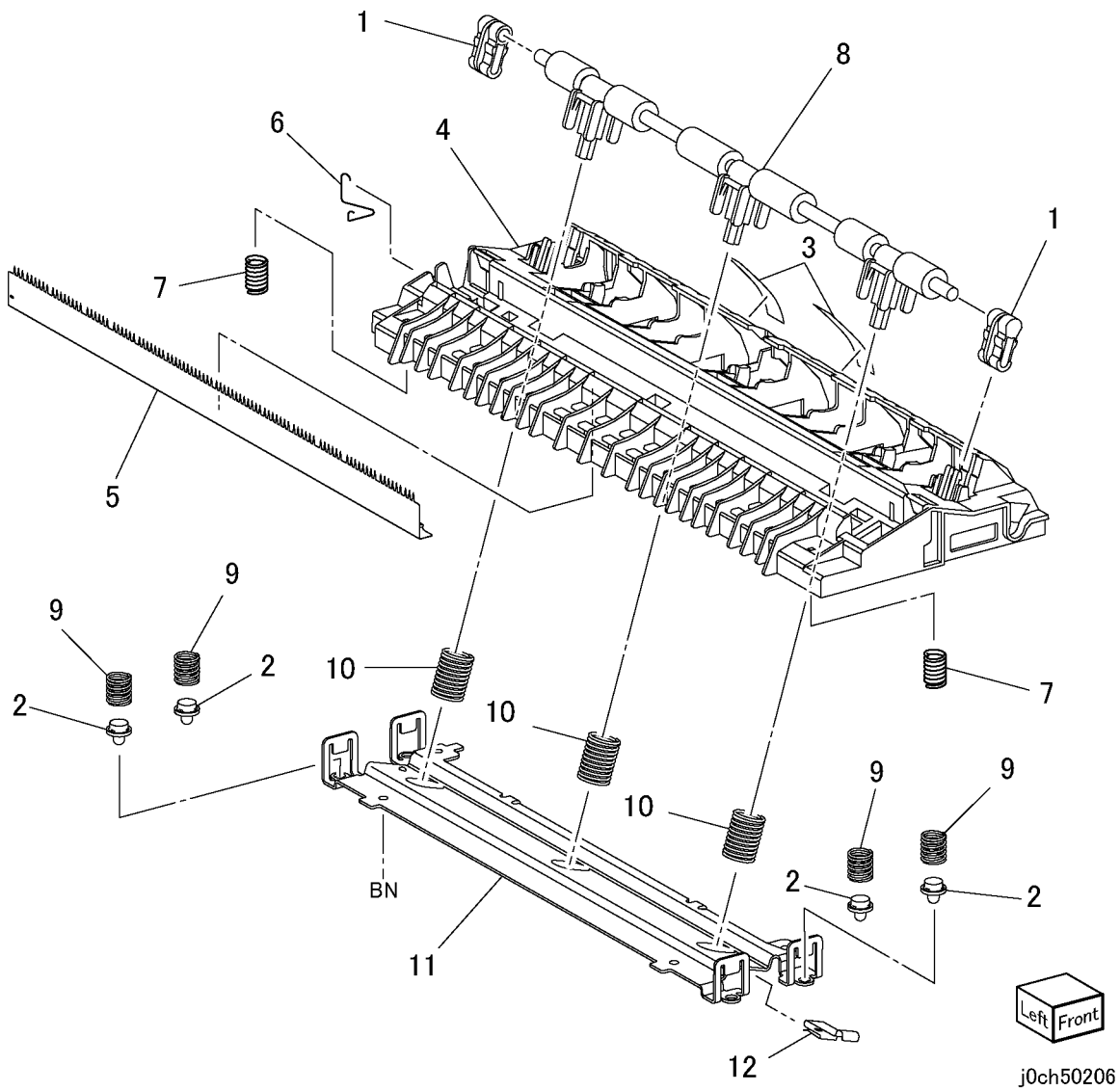

PL 2.7 Узел левой крышки

Позиция	Элемент	Описание
1	–	Handle (P/O PL 2.5 Item 15)
2	–	XERO/Developer Cartridge Shutter Rod (P/O PL 2.5 Item 15)
3	–	Handle Guide (P/O PL 2.5 Item 15)
4	–	Chute (P/O PL 2.5 Item 15)
5	054K24060	Chute Assembly
6	054K26150	Exit Chute Assembly
7	–	Frame Assembly (P/O PL 2.5 Item 15)
8	–	Left Cover (P/O PL 2.5 Item 15)
9	–	Spring (P/O PL 2.5 Item 15)
10	849E13981	Support

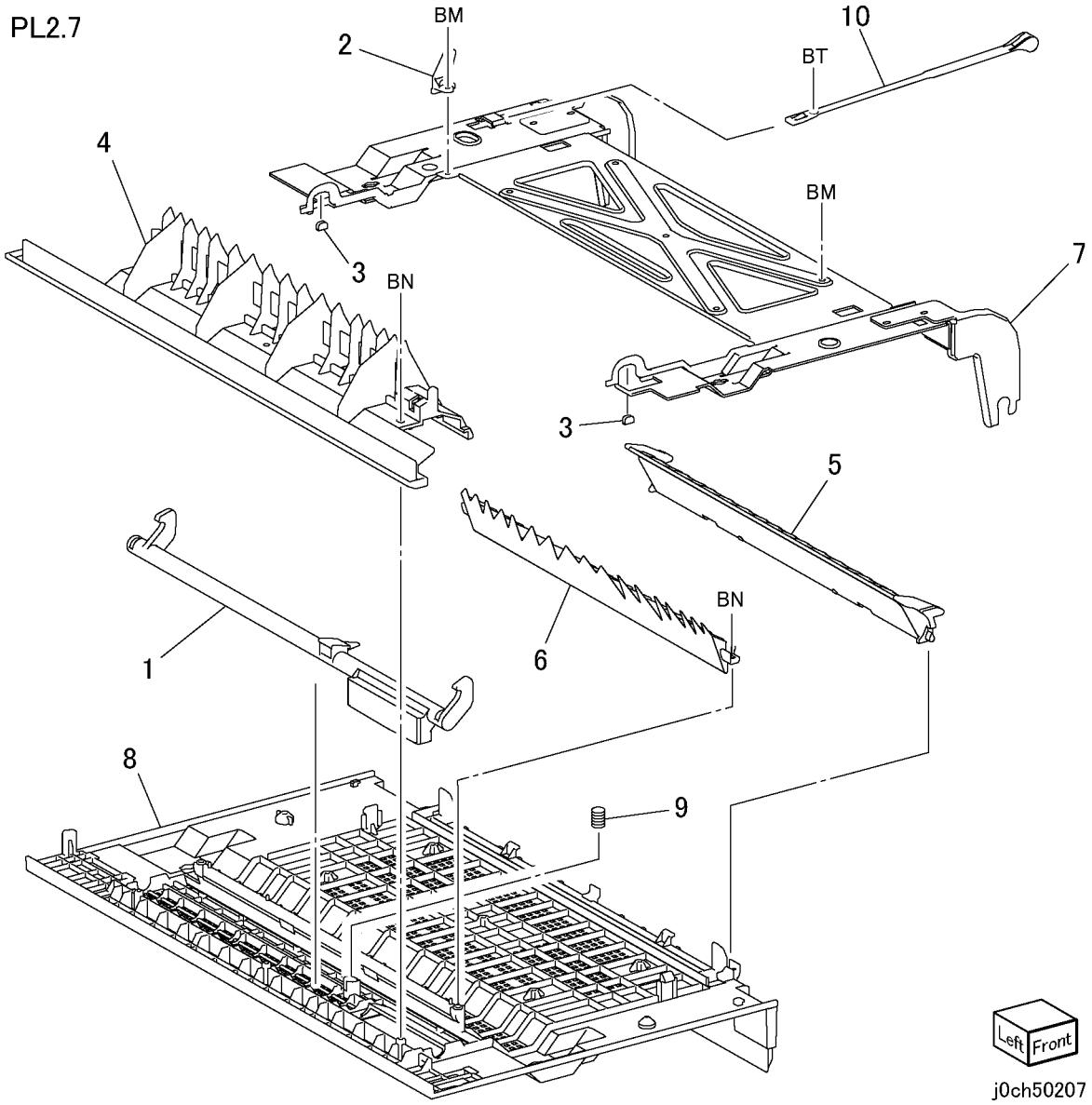

PL 3.1 ROS

Позиция	Элемент	Описание
1	604K20910	ROS Kit
2	–	Attachment (P/O PL 3.1 Item 1)
3	–	ROS Unit (REP 3.1.1) (P/O PL 3.1 Item 1)

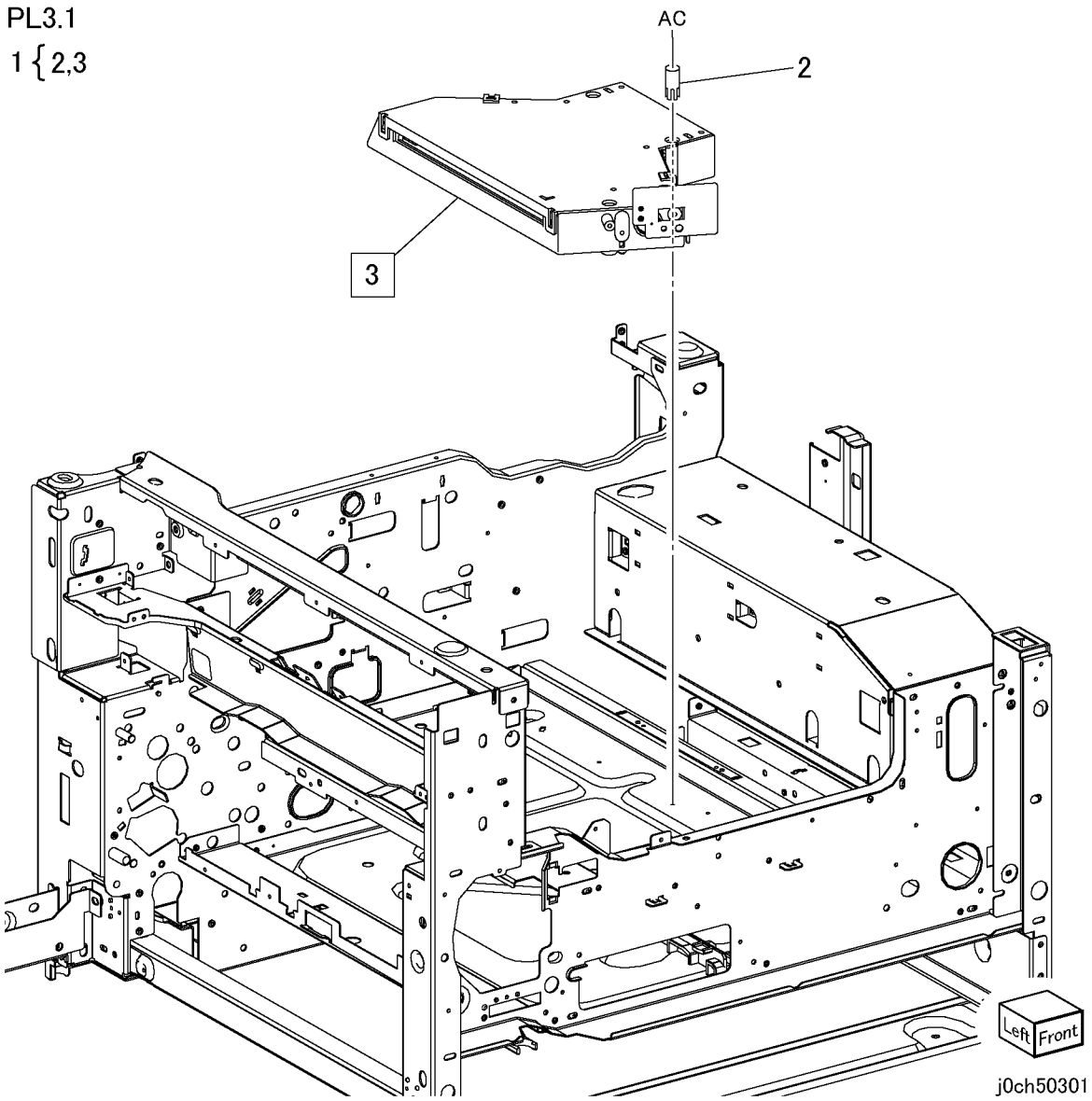

PL 4.1 Ксерография

Позиция	Элемент	Описание
1	–	Xero/Developer Cartridge (REP 4.1.1) (Not Spared)
2	–	Toner Cartridge (REP 4.1.2) (Not Spared)

PL4.1

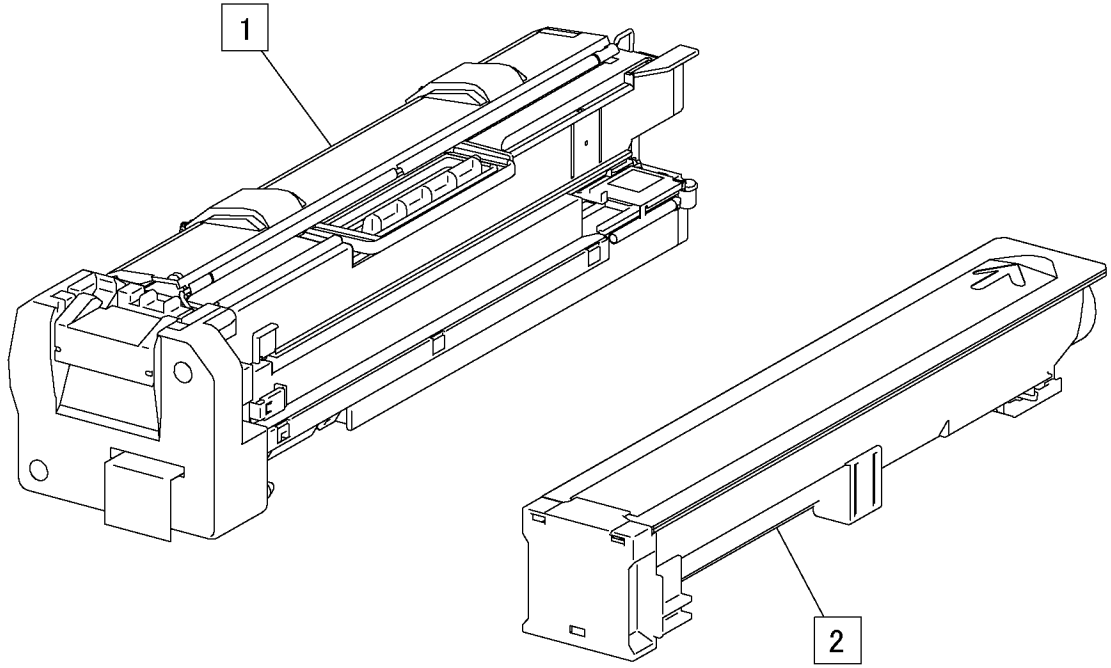

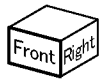

j0ch50401

PL 4.2 Система подачи тонера

Позиция	Элемент	Описание
1	–	Block (Not Spared)
2	–	Screw (Not Spared)
3	–	Guide Assembly (Not Spared)
4	110K11810	Xero Interlock Switch
5	130K61530	Hum and Temp Sensor
6	–	Interlock Switch Plate (Not Spared)
7	032K96921	Toner Guide Assembly
8	–	Toner Stopper (P/O PL 4.2 Item 7)
9	–	Drive Shaft (P/O PL 4.2 Item 7)
10	–	Toner Housing (P/O PL 4.2 Item 7)
11	–	Dispense Assembly (REP 4.2.1) (P/O PL 4.2 Item 7)
12	–	Gear (13T) (P/O PL 4.2 Item 7)
13	–	Support (P/O PL 4.2 Item 7)
14	127K39470	Dispense Motor (REP 4.2.1)
15	160K95830	Toner CRUM PWB
16	–	Fuser Duct (Not Spared)
17	127K39430	Fuser Fan
18	–	Housing (Not Spared)
19	–	ROS Cover (Not Spared)
20	–	Harness J403-J610 (Not Spared)
21	160K95830	XERO CRUM PWB

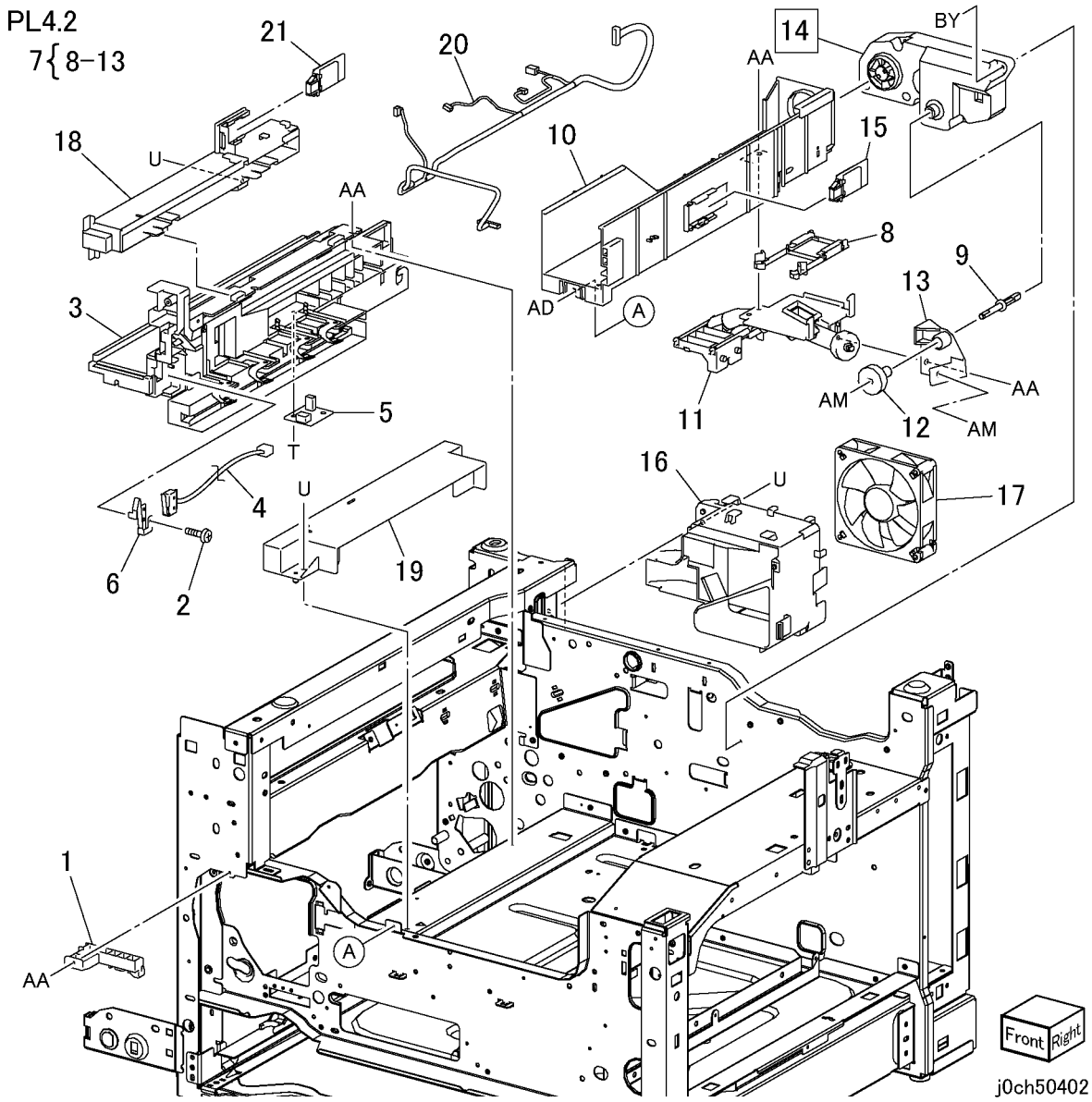

PL 5.1 Фьюзер

Позиция	Элемент	Описание
1	–	Actuator Shaft (P/O PL 5.1 Item 8)
2	–	Insulator (P/O PL 5.1 Item 8)
3	120E22121	Exit Actuator
4	130E82740	Fuser Exit Sensor
5	809E42201	Actuator Spring
6	–	Exit Sensor Bracket (P/O PL 5.1 Item 8)
7	126K16451	Fuser Assembly (120V) (REP 5.1.1)
–	126K16461	Fuser Assembly (220V) (REP 5.1.1)
8	–	Fuser Exit Sensor Assembly

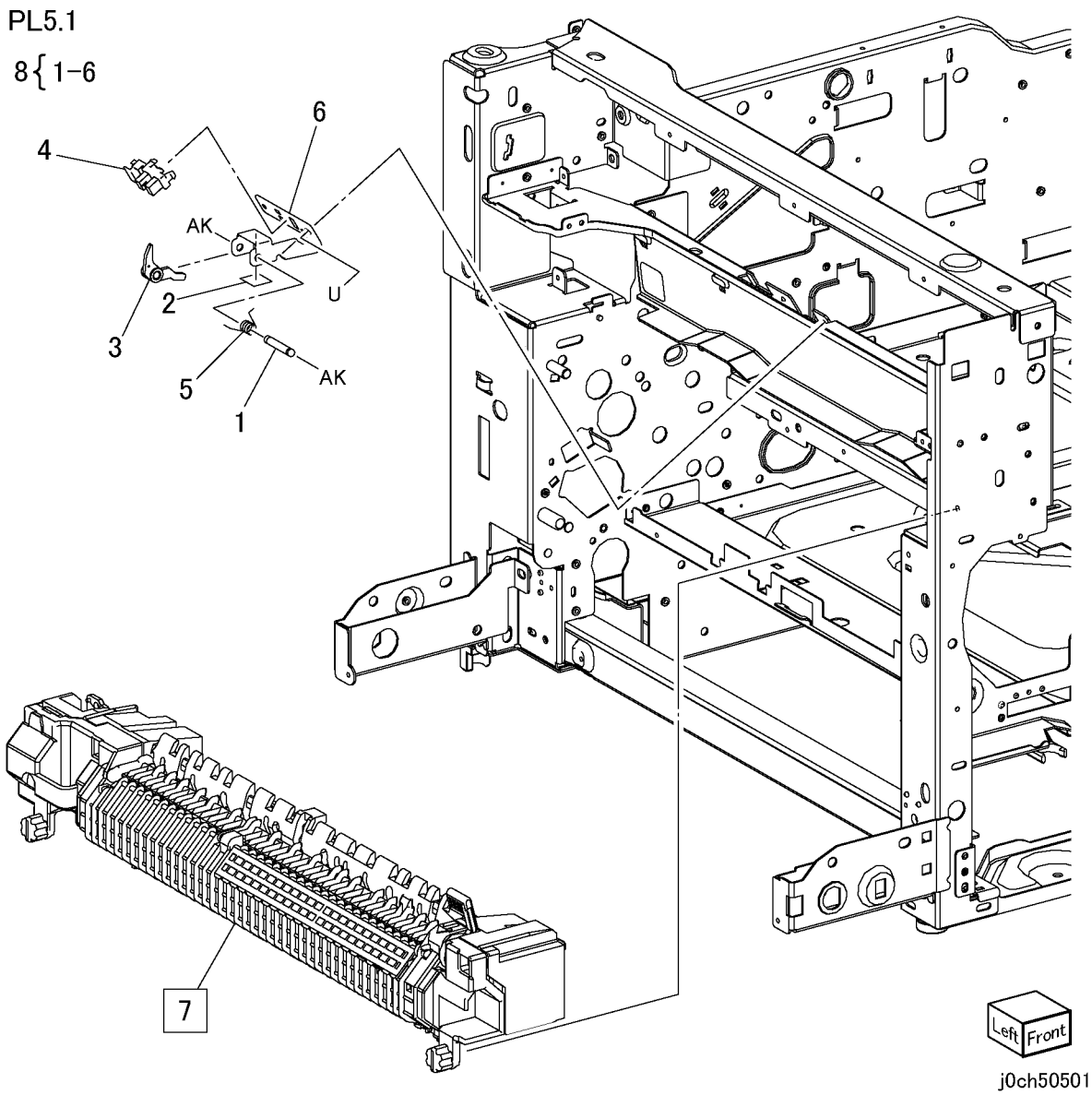

PL 6.1 Выходной узел

Позиция	Элемент	Описание
1	059K33550	Exit Assembly (PL 6.2)
–	059K33030	Exit + OCT Assembly (PL 6.3) (REP 6.1.1)
2	–	Stopper (Not Spared)
3	–	Stopper (Not Spared)

PL6.1

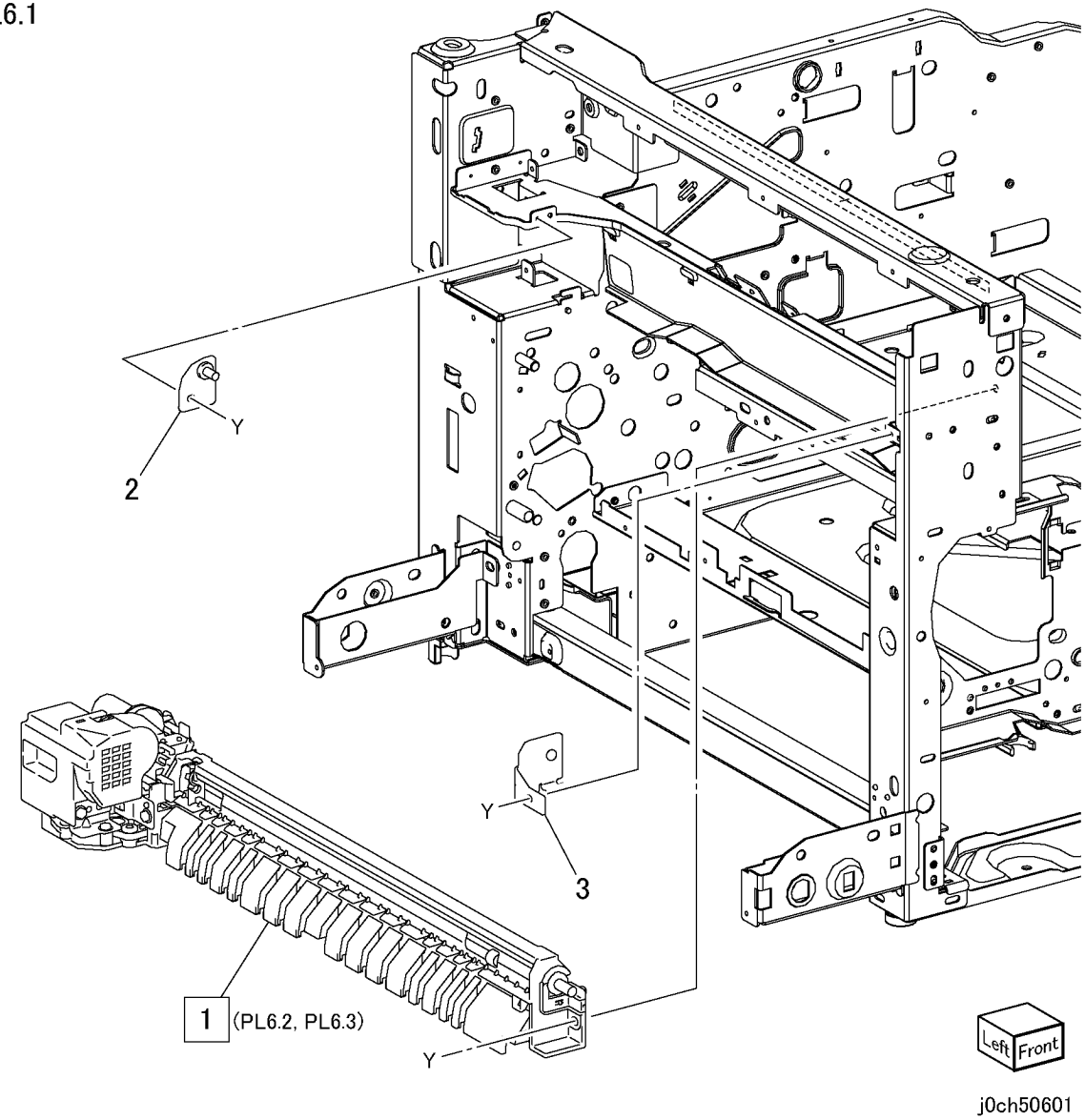

j0ch50601

PL 6.2 Выходной узел

Позиция	Элемент	Описание
1	–	Offset Gear (P/O PL 6.1 Item 1)
2	–	Gear Pulley (P/O PL 6.1 Item 1)
3	–	Gear (24T) (P/O PL 6.1 Item 1)
4	–	Bearing (P/O PL 6.1 Item 1)
5	–	Bearing (P/O PL 6.1 Item 1)
6	–	Bearing (P/O PL 6.1 Item 1)
7	–	Lower Chute (P/O PL 6.1 Item 1)
8	–	OCT Chute (P/O PL 6.1 Item 1)
9	–	Pinch Roll (P/O PL 6.1 Item 1)
10	–	OCT Roll (P/O PL 6.1 Item 1)
11	127K37961	Exit Motor
12	–	Frame (P/O PL 6.1 Item 1)
13	–	Earth Plate (P/O PL 6.1 Item 1)
14	–	Bracket (P/O PL 6.1 Item 1)
15	–	Spring (P/O PL 6.1 Item 1)
16	–	Motor Cover (P/O PL 6.1 Item 1)
17	–	Belt (P/O PL 6.1 Item 1)

PL6.2

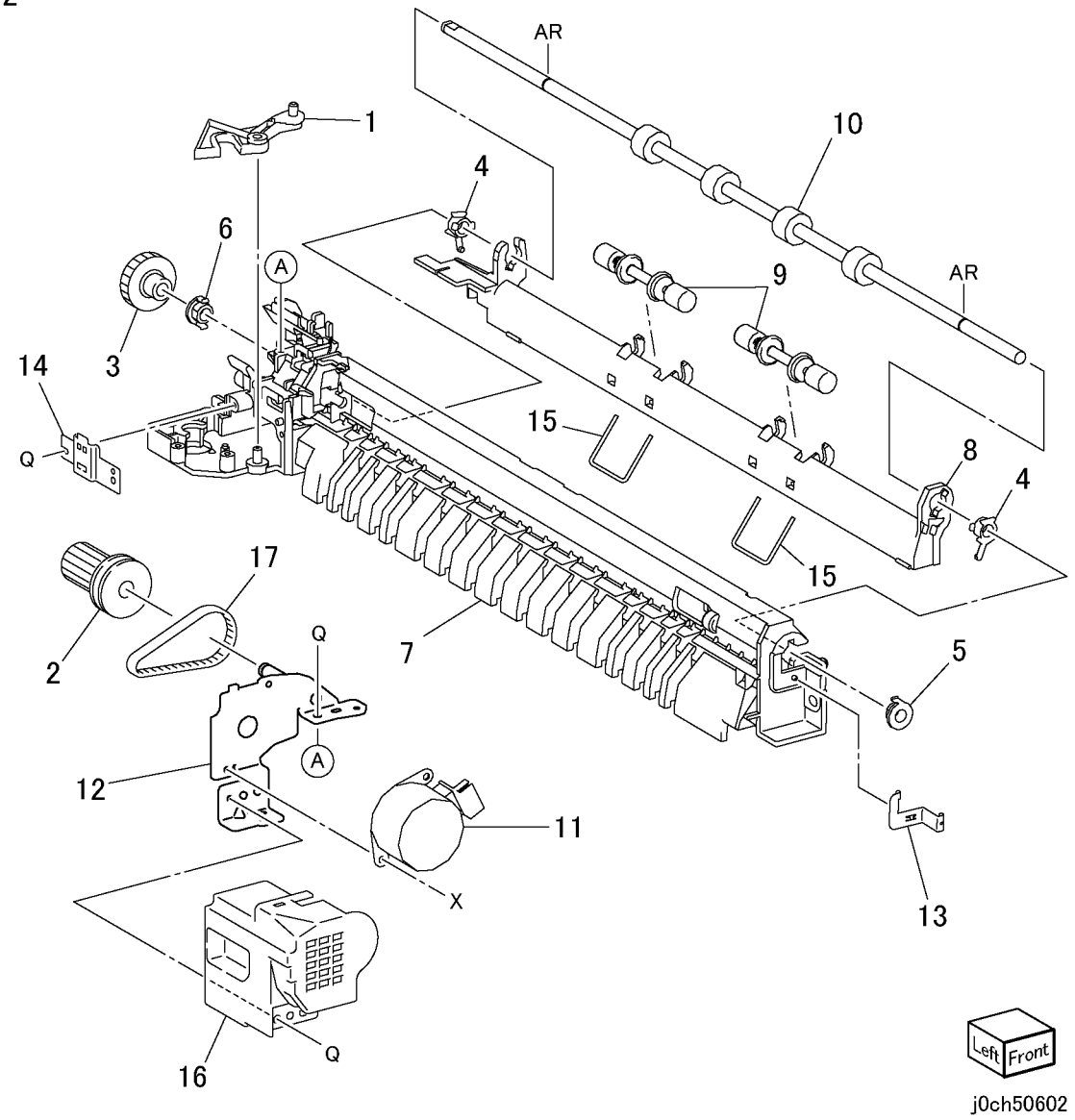

PL 6.3 Узел выхода + OCT

Позиция	Элемент	Описание
1	–	OCT Roll (P/O PL 6.1 Item 1)
2	–	Bearing (P/O PL 6.1 Item 1)
3	–	OCT Chute (P/O PL 6.1 Item 1)
4	–	Pinch Roll (P/O PL 6.1 Item 1)
5	–	Spring (P/O PL 6.1 Item 1)
6	–	Bearing (P/O PL 6.1 Item 1)
7	–	Gear (24T) (P/O PL 6.1 Item 1)
8	127K39460	Offset Motor
9	–	Bearing (P/O PL 6.1 Item 1)
10	–	Earth Plate (P/O PL 6.1 Item 1)
11	–	Offset Gear (P/O PL 6.1 Item 1)
12	930W00103	Offset Home Sensor
13	–	Bracket (P/O PL 6.1 Item 1)
14	–	Earth Plate (P/O PL 6.1 Item 1)
15	–	Lower Chute (P/O PL 6.1 Item 1)
16	127K37961	Exit Motor
17	–	Belt (P/O PL 6.1 Item 1)
18	–	Bracket (P/O PL 6.1 Item 1)
19	–	Gear Pulley (P/O PL 6.1 Item 1)
20	–	Motor Cover (P/O PL 6.1 Item 1)

PL6.3

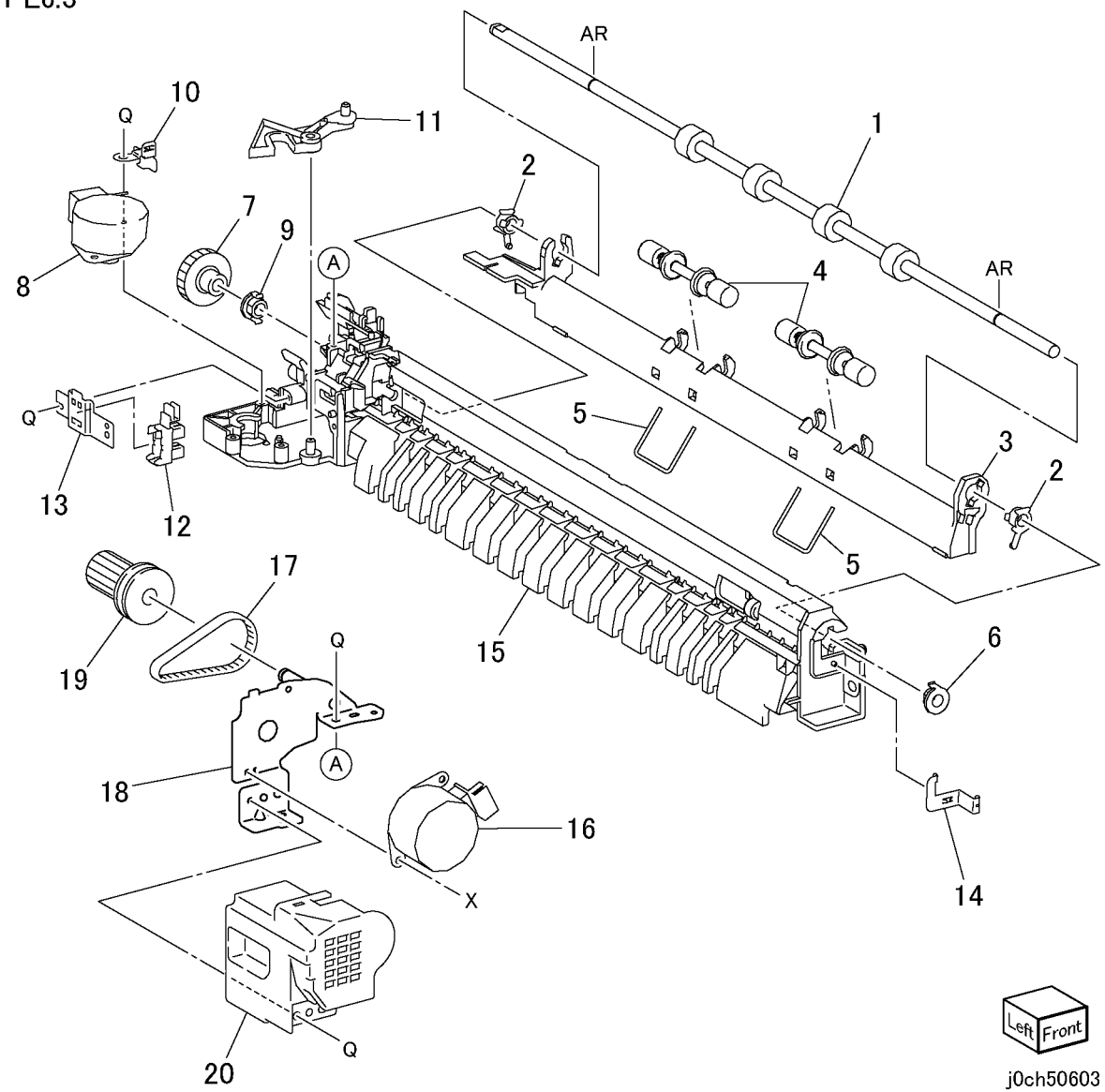

PL 7.1 Узел MPT

Позиция	Элемент	Описание
1	–	Label (Not Spared)
2	–	Label (Max) (Not Spared)
3	–	Upper Frame (Not Spared)
4	–	Gear Assembly (Not Spared)
5	050K49741	MPT Tray Assembly (PL 7.3)
6	962K13120	Wire Harness
7	–	Pinch Chute (Not Spared)
8	–	Shaft (Not Spared)
9	–	Spacer (Not Spared)
10	–	Guide (Not Spared)
11	–	Pinch Roll (Not Spared)
12	–	Spring (Not Spared)
13	–	Actuator (Not Spared)
14	801K05762	Lower Frame Assembly (PL 7.2)
15	809E38160	MPT Spring
16	930W00103	MPT No Paper Sensor
17	802E55770	MPT Front Cover
18	802E55211	MPT Rear Cover

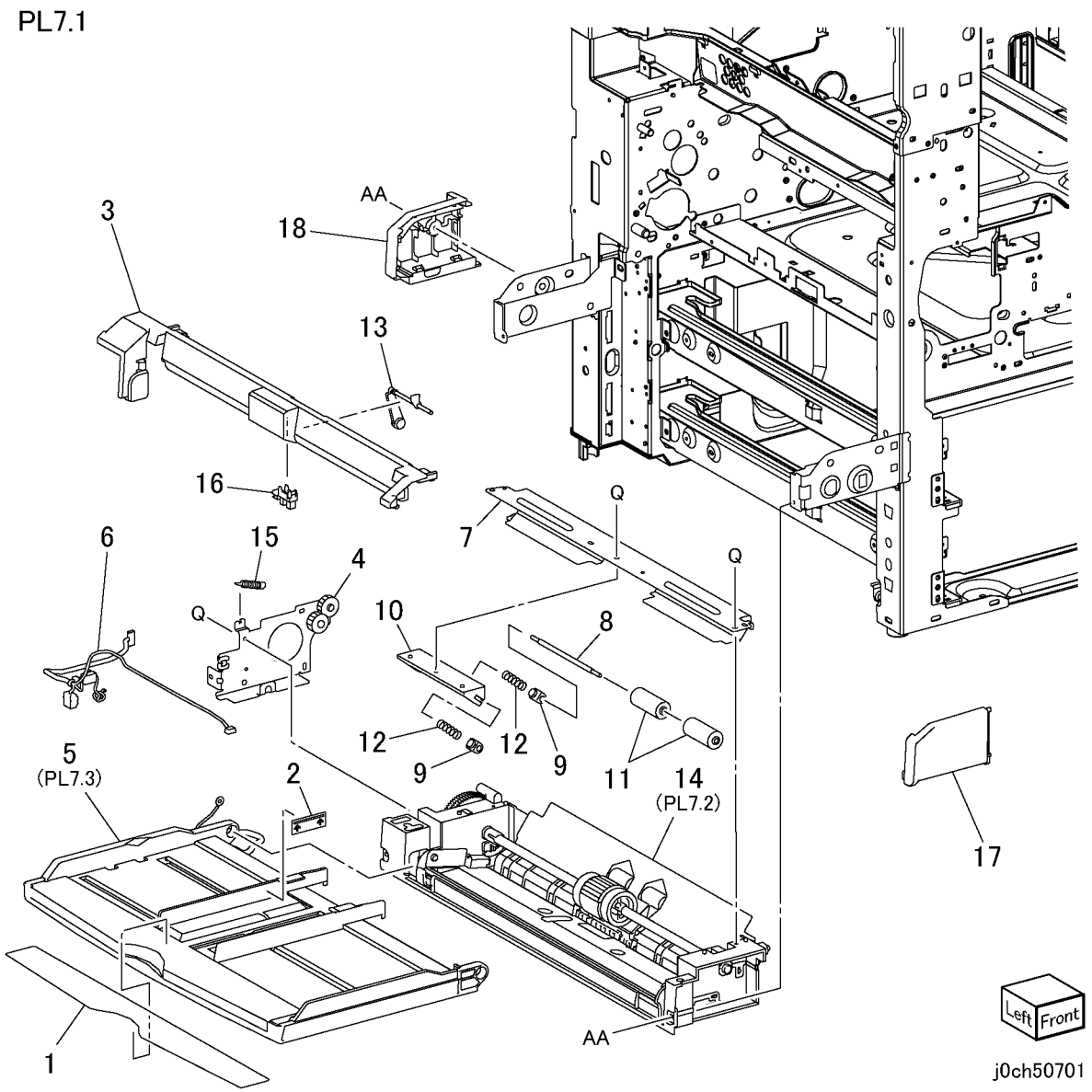

PL 7.2 Нижний узел рамы

Позиция	Элемент	Описание
1	801K05762	Lower Frame Assembly
2	–	Lower Frame (P/O PL 7.2 Item 1)
3	–	Stopper Lever (P/O PL 7.2 Item 1)
4	–	Collar (P/O PL 7.2 Item 1)
5	–	Shaft (P/O PL 7.2 Item 1)
6	–	Pick Up Gear (P/O PL 7.2 Item 1)
7	007E79710	Gear (18T) (P/O PL 7.2 Item 1)
8	011E15150	Gear Lever (P/O PL 7.2 Item 1)
9	–	Bearing (8) (P/O PL 7.2 Item 1)
10	019E56551	Bottom Pad
11	–	Bottom Plate (P/O PL 7.2 Item 1)
12	019K98722	MPT Retard Pad (REP 7.2.1) (P/O PL 7.2 Item 1)
13	032E21060	MPT Paper Guide (P/O PL 7.2 Item 1)
14	059K27141	Drive Roll Assembly
15	121E92780	MPT Feed Solenoid
16	–	Pick Up Shaft Assembly (P/O PL 7.2 Item 1)
17	–	Pick Up Cam (Rear) (P/O PL 7.2 Item 1)
18	–	Pick Up Cam (Front) (P/O PL 7.2 Item 1)
19	–	Roll Core (P/O PL 7.2 Item 1)
20	059K27150	MPT Feed Roll
21	–	Sleeve Bearing (P/O PL 7.2 Item 1)
22	–	Cam Gear (P/O PL 7.2 Item 1)
23	–	Lever Gear Spring (P/O PL 7.2 Item 1)
24	–	Pad Spring (P/O PL 7.2 Item 1)
25	–	Spring (P/O PL 7.2 Item 1)
26	–	Gear Cam Spring (P/O PL 7.2 Item 1)
27	–	Earth Plate (P/O PL 7.2 Item 1)
28	–	Earth Plate (P/O PL 7.2 Item 1)
29	–	Lower Chute (Not Spared)

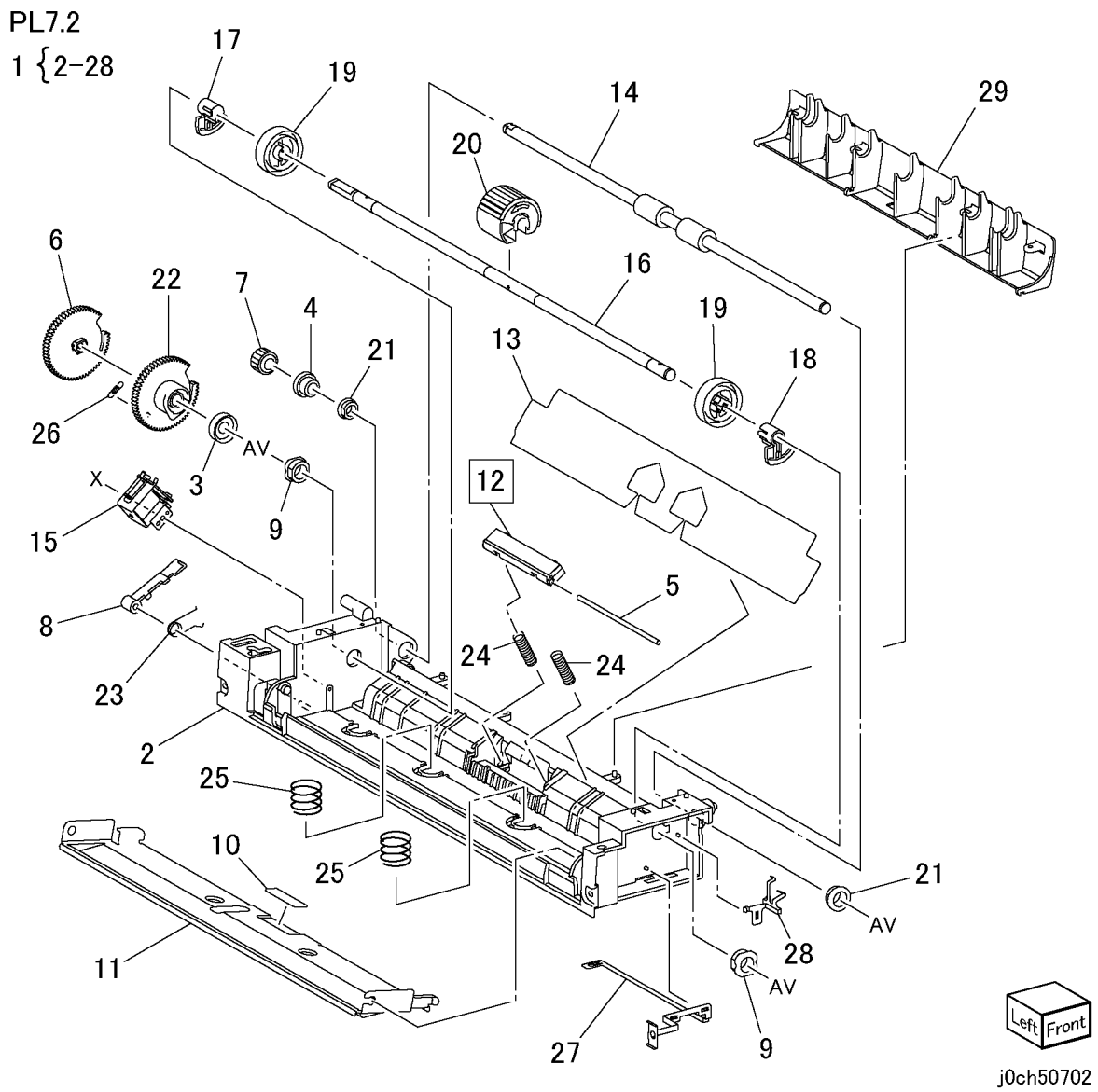

PL 7.3 Узел лотка MPT

Позиция	Элемент	Описание
1	–	Pinion (P/O PL 7.1 Item 5)
2	–	Front Rack (P/O PL 7.1 Item 5)
3	–	Rear Rack (P/O PL 7.1 Item 5)
4	–	Link (P/O PL 7.1 Item 5)
5	–	Front Guide (P/O PL 7.1 Item 5)
6	–	Rear Guide (P/O PL 7.1 Item 5)
7	–	MPT Tray (P/O PL 7.1 Item 5)
8	–	Exit Tray (P/O PL 7.1 Item 5)
9	–	MPT Paper Size Sensor (P/O PL 7.1 Item 5)
10	–	Tray Cover (P/O PL 7.1 Item 5)
11	–	Spring (P/O PL 7.1 Item 5)
12	–	Wire Harness (P/O PL 7.1 Item 5)

PL7.3

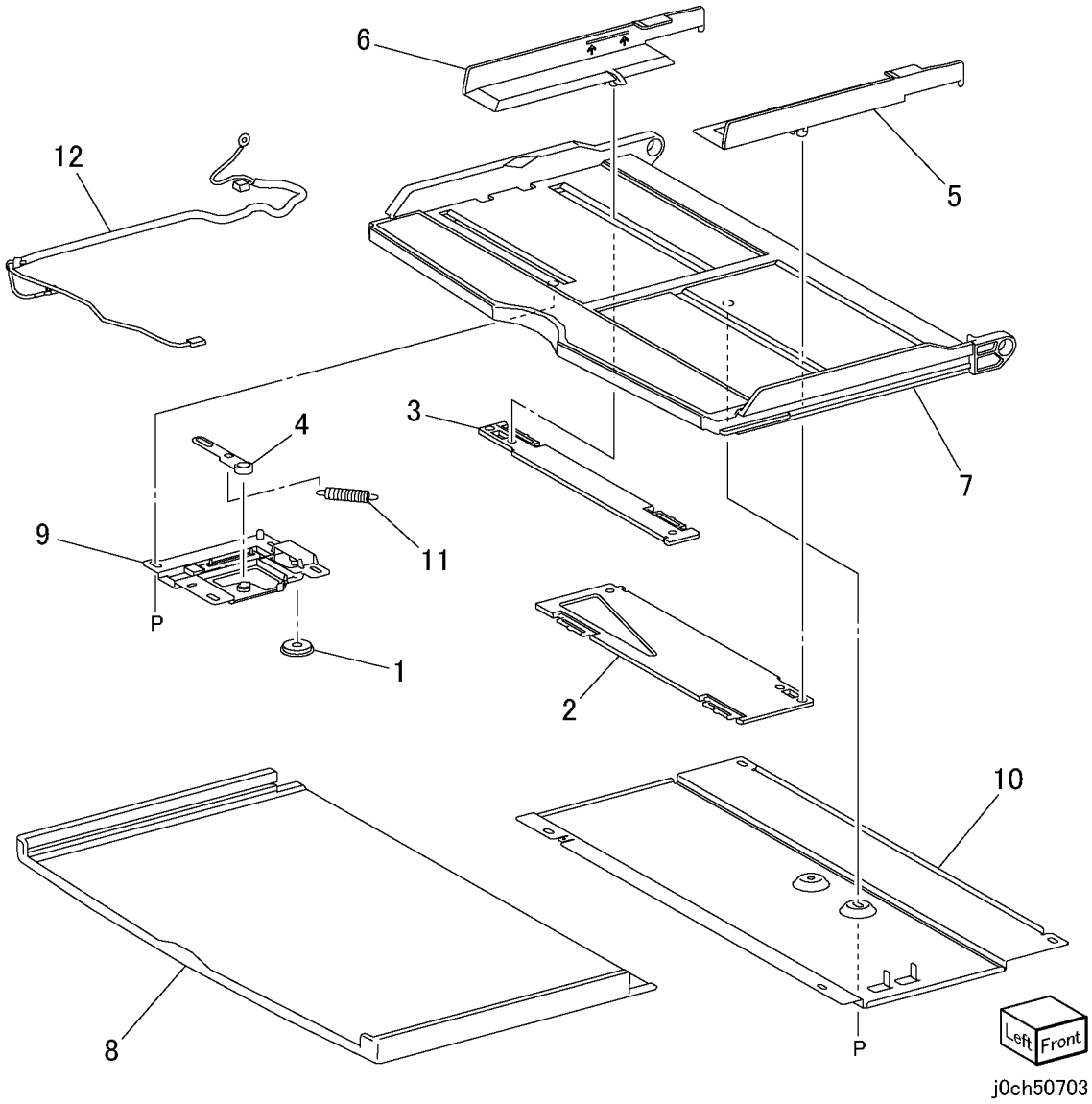

PL 8.1 Дуплексный модуль

Позиция	Элемент	Описание
1	059K33023	Duplex Assembly
2	–	Gear (31T) (P/O PL 8.1 Item 1)
3	–	Gear (30/74T) (P/O PL 8.1 Item 1)
4	–	Gear (30T) (P/O PL 8.1 Item 1)
5	–	Gear (45T) (P/O PL 8.1 Item 1)
6	011E14582	Latch Lever (Rear) (P/O PL 8.1 Item 1)
7	011E14590	Latch Lever (Front) (P/O PL 8.1 Item 1)
8	–	Lower Chute (P/O PL 8.1 Item 1)
9	110E93440	Duplex Open Switch
10	120E21261	Actuator
11	127K37970	Duplex Motor
12	160K94225	Duplex PWB
13	802E55172	Duplex Cover (P/O PL 8.1 Item 1)
14	809E37170	Spring (P/O PL 8.1 Item 1)
15	–	Spring (P/O PL 8.1 Item 1)
16	–	Bracket (P/O PL 8.1 Item 1)
17	–	Latch Plate (P/O PL 8.1 Item 1)
18	930W00103	Duplex Sensor
19	–	Wire Harness (Sensor) (P/O PL 8.1 Item 1)
20	–	Wire Harness (Motor) (P/O PL 8.1 Item 1)
21	–	Wire Harness (P/O PL 8.1 Item 1)
22	–	Chute Assembly (PL 8.2) (P/O PL 8.1 Item 1)

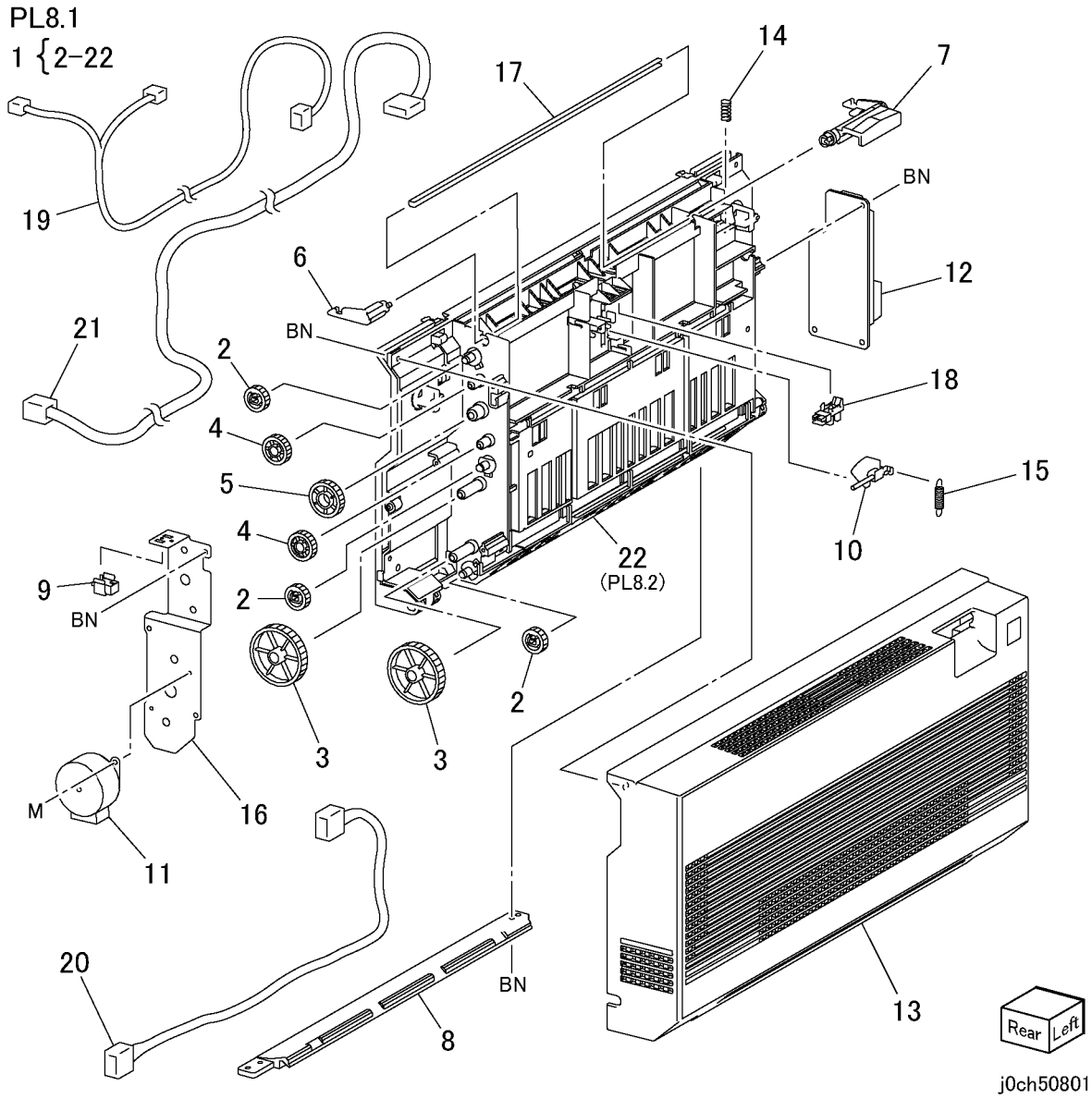

PL 8.2 Узел желоба

Позиция	Элемент	Описание
1	–	Stopper (P/O PL 8.1 Item 22)
2	–	Lock (P/O PL 8.1 Item 22)
3	–	Bearing (P/O PL 8.1 Item 22)
4	–	Pin (P/O PL 8.1 Item 22)
5	–	Outer Chute (P/O PL 8.1 Item 22)
6	–	Inner Chute (P/O PL 8.1 Item 22)
7	–	Roll (P/O PL 8.1 Item 22)
8	–	Roll (P/O PL 8.1 Item 22)
9	–	Pinch Roll (P/O PL 8.2 Item 11)
10	–	Spring (P/O PL 8.2 Item 12)
11	604K20460	Kit 4 Roller
12	604K20470	Kit 4 Spring

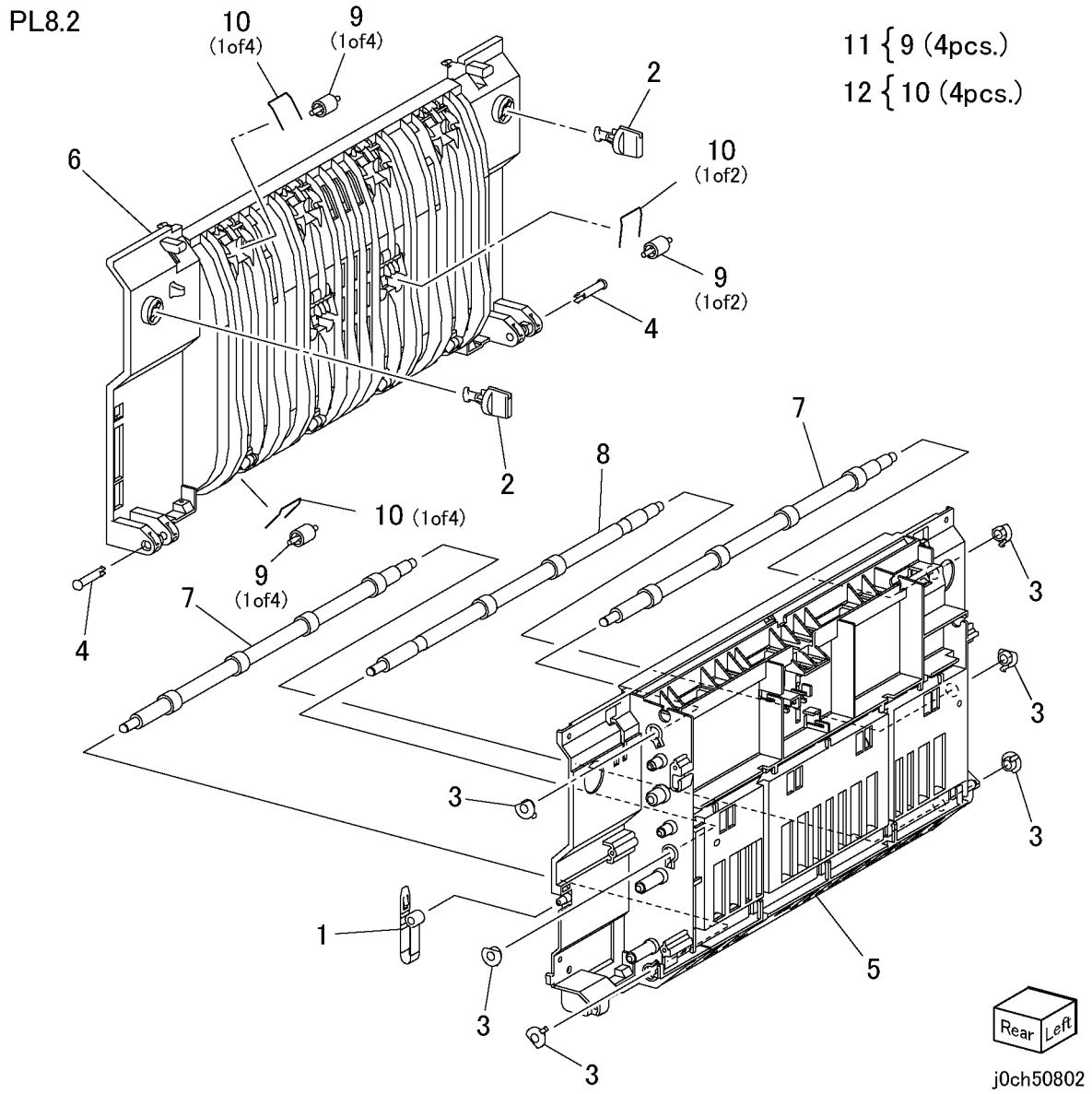

PL 9.1 Электрические элементы

Позиция	Элемент	Описание
1	104E94080	Choke Coil
2	105E11410	HVPS
3	110E11320	Power Switch
4	110E94770	Front Cover Interlock Switch
5	160K95827	MCU PWB (REP 9.1.1)
6	117E23870	110V Power Cord (US/Canada/etc.)
–	117E22550	110V Power Cord (DMO-W)
–	117E10550	220V Power Cord (DMO-W)
–	152S06001	220V Power Cord (UK)
–	152S06000	220V Power Cord (Europe Generic)
–	152S06003	220V Power Cord (Switzerland)
–	152S06002	220V Power Cord (Denmark)
7	–	MCU Bracket (Not Spared)
8	–	MCU Strain Bracket (Not Spared)
9	–	EP ROM(XC) (Not Spared)
–	–	EP ROM(ESG) (Not Spared)
10	105E11660	Power Unit 110V
–	105E11670	Power Unit 220V
11	101K45550	Chassis Assembly GFI 110V
–	101K46340	Chassis Assembly GFI 220V
12	–	Screw (P/O PL 9.1 Item 11)
13	–	Bracket GFI (P/O PL 9.1 Item 11)
14	–	GFI Breaker (P/O PL 9.1 Item 11)
15	–	Wire Harness FG (P/O PL 9.1 Item 11)
16	–	Wire Harness J50-J11 (P/O PL 9.1 Item 11)
17	–	Bracket (P/O PL 9.1 Item 11)
18	–	Bracket (P/O PL 9.1 Item 11)
19	–	Holder (P/O PL 9.1 Item 11)
20	–	Screw (P/O PL 9.1 Item 11)

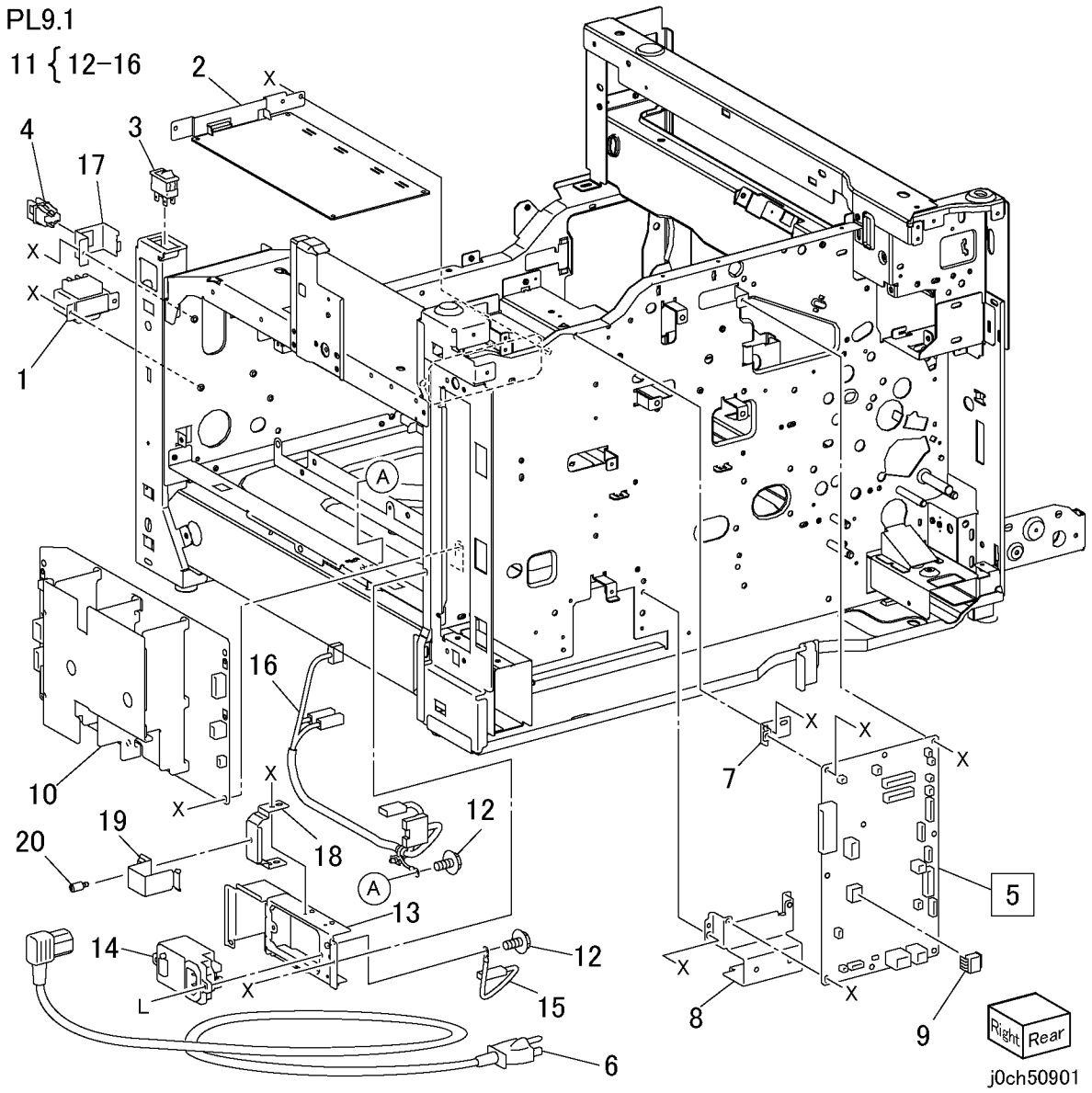

PL 9.2 ESS

Позиция	Элемент	Описание
1	160K99145	ESS PWB (REP 9.2.1)
2	537K68431	PS G1 PS-DIMM
3	–	ESS Cover
4	133K23850	DDR DIMM 128MB (DUMMY)

PL9.2

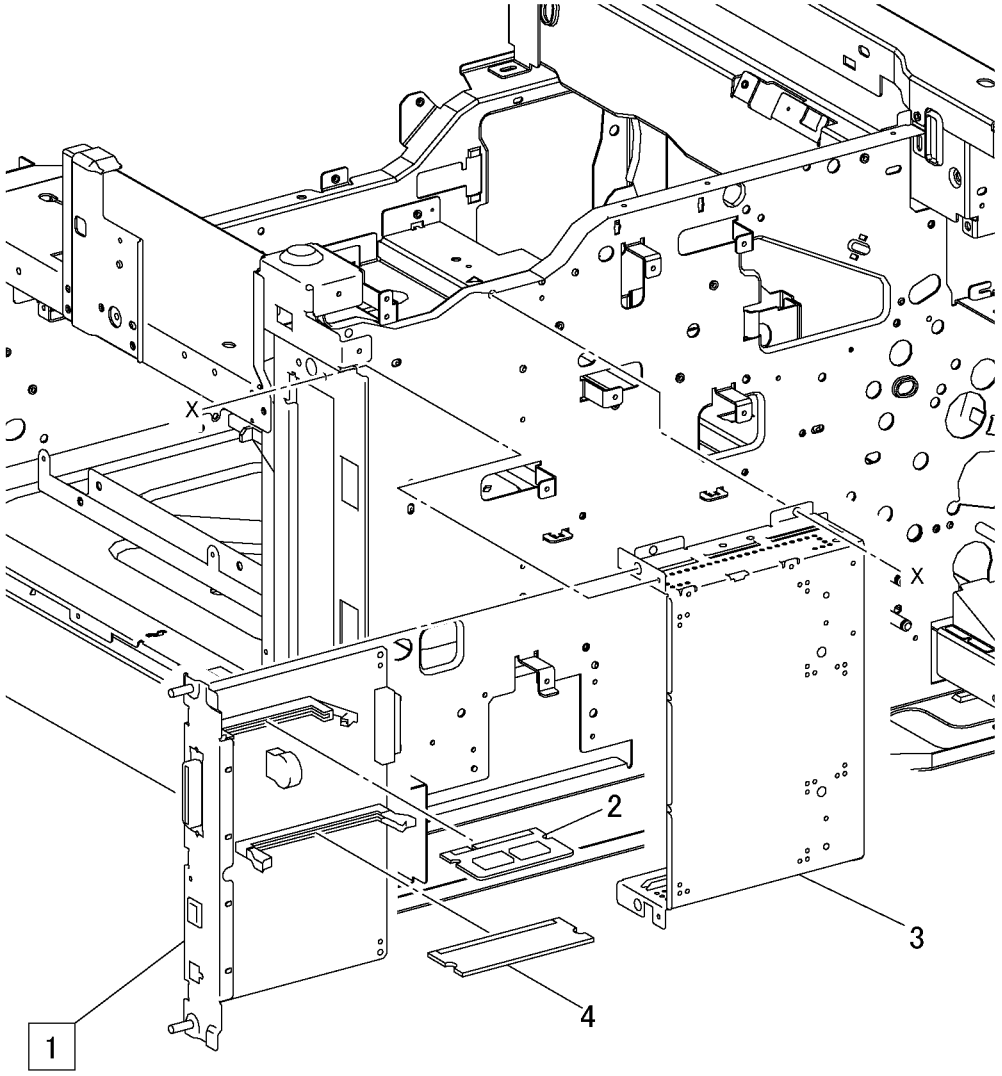

j0ch50902

PL 9.3 ФАКС

Позиция	Элемент	Описание
1	–	ADC PWB (P/O PL 9.3 Item 10)
2	–	Bracket (P/O PL 9.3 Item 10)
3	–	Speaker (P/O PL 9.3 Item 10)
4	–	Fax Cover (P/O PL 9.3 Item 11)
5	–	Fax PWB (P/O PL 9.3 Item 11)
6	960K02580	Fax PWB Assembly
7	–	Wire Harness (P/O PL 9.3 Item 11)
8	–	N TEL PWB (P/O PL 9.3 Item 11)
9	–	Bracket (P/O PL 9.3 Item 11)
10	960K02590	ADC Bracket Assembly
11	101K46120	Chassis Assembly FAX (XC)
12	537K68980	Compact Flash (XC/EU) G1
–	537K69530	Compact Flash (EU) G2
13	962K30590	Flat Cable (P/O PL 9.3 Item 11)
14	–	Clamp (P/O PL 9.3 Item 11)
15	–	Wire Harness (P/O PL 9.3 Item 11)
16	–	Bracket (Not Spared)

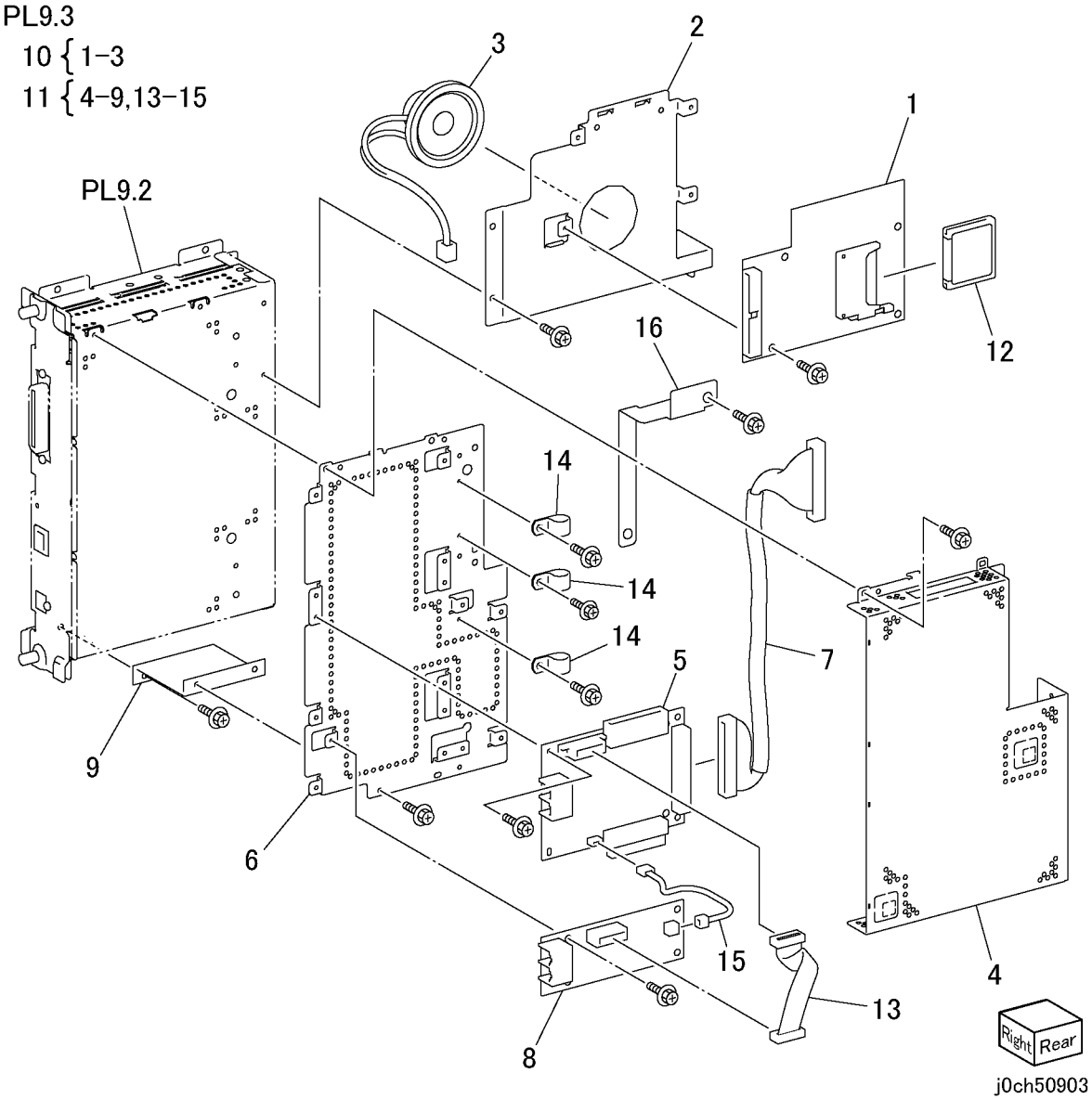

PL 9.4 Проводка

Позиция	Элемент	Описание
1	962K18940	Wire Harness J1-J56
2	962K15270	Wire Harness J406-J409
3	962K15350	Wire Harness J414-J126
4	962K15300	Wire Harness J412-J109
5	962K15290	Wire Harness J421-J125
6	962K15321	Wire Harness J216-J720
7	962K19000	Wire Harness J6-J600
8	962K15280	Wire Harness J408-J214
9	962K15311	Wire Harness J411-P605

PL9.4

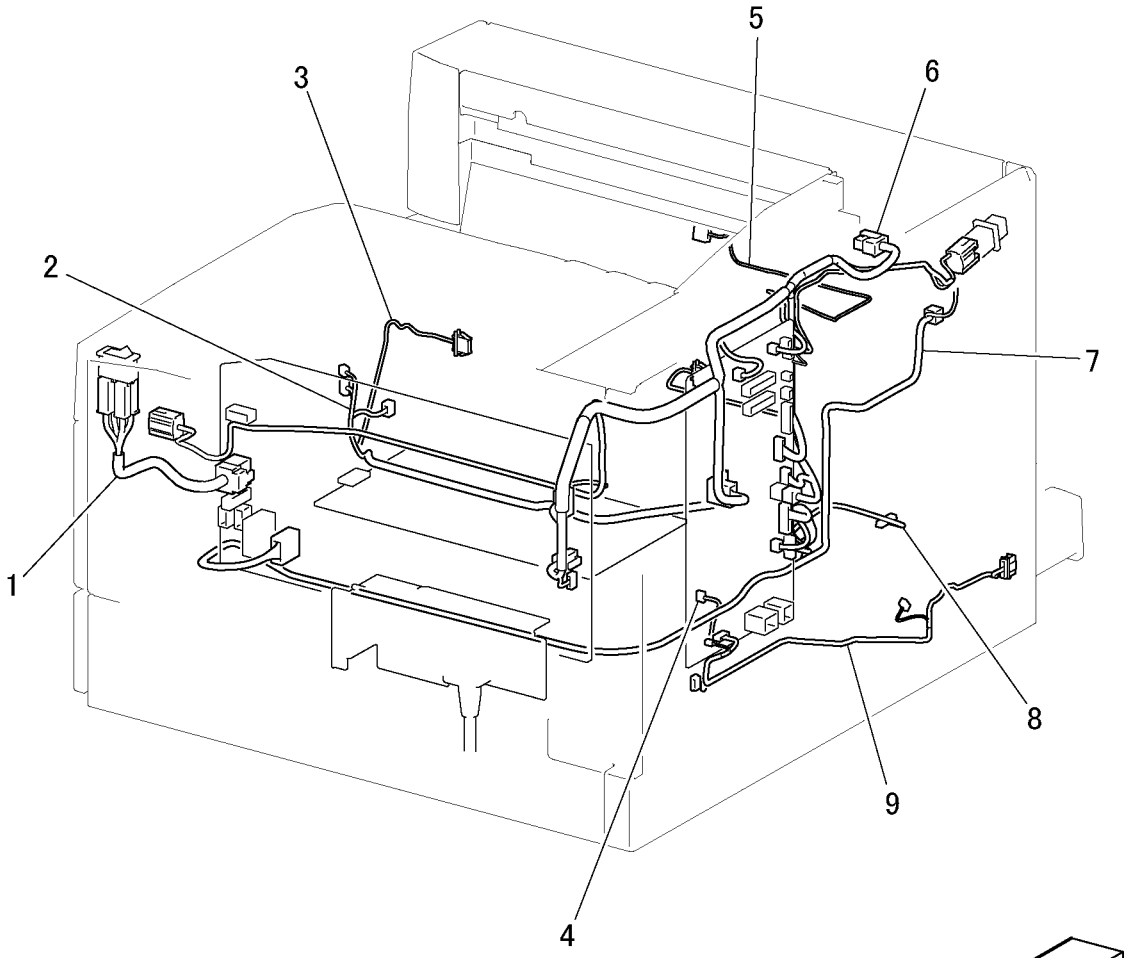

j0ch50904

PL 10.1 Крышки слева спереди

Позиция	Элемент	Описание
1	802K56160	Front Cover Assembly
2	–	Front Cover (P/O PL 10.1 Item 1)
3	–	Magnet (P/O PL 10.1 Item 1)
4	–	Strap (P/O PL 10.1 Item 1)
5	802K56170	Inner Cover Assembly
6	–	Inner Cover (P/L PL 10.1 Item 5)
7	–	Cap (Not Spared)
8	–	Plate (P/L PL 10.1 Item 5)
9	–	Front Left Cover (Not Spared)
10	–	Exit Cover (Not Spared)
11	–	Top Rear Cover (Not Spared)
12	802K64860	Top Cover (REP 10.1.1)
13	–	Star Label (Not Spared)
14	802K62050	Logo Label (XC)
15	–	Label (XERO/Developer Cartridge) (P/L PL 10.1 Item 5)
16	–	Eliminator (Not Spared)

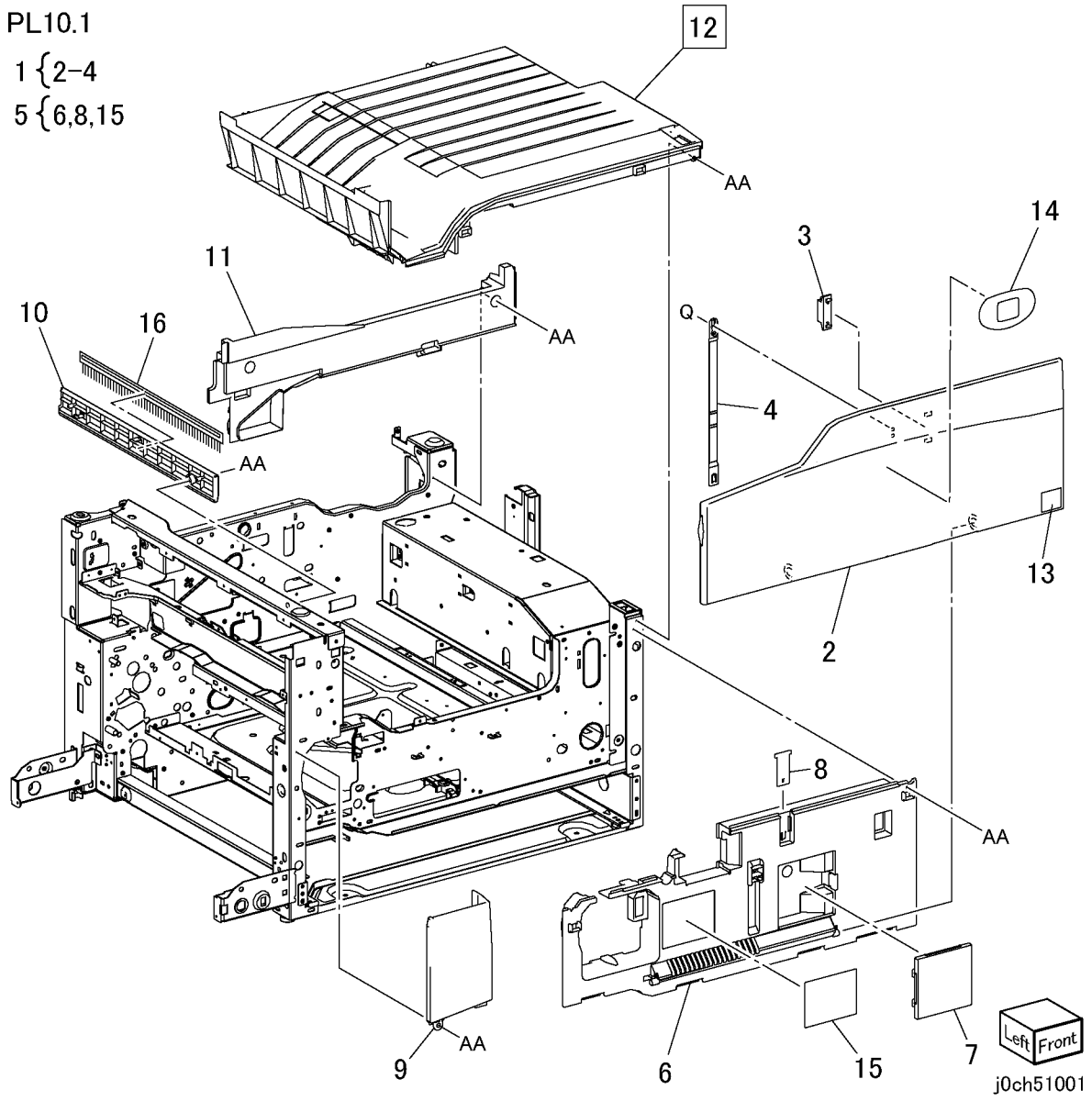

PL 10.2 Крышки справа сзади

Позиция	Элемент	Описание
1	802E62590	Cover
2	802E55815	Rear Cover (REP 10.2.1)
3	802E55780	Right Upper Cover
4	802E55820	Cover
5	802E55800	ESS Cover
6	802E55731	Right Top Cover
7	802E55791	Right Lower Cover
8	–	Foot (Not Spared)
9	–	Foot (Not Spared)
10	–	Label (Not Spared)
11	–	Label (Not Spared)
12	–	Memory Cover (Not Spared)

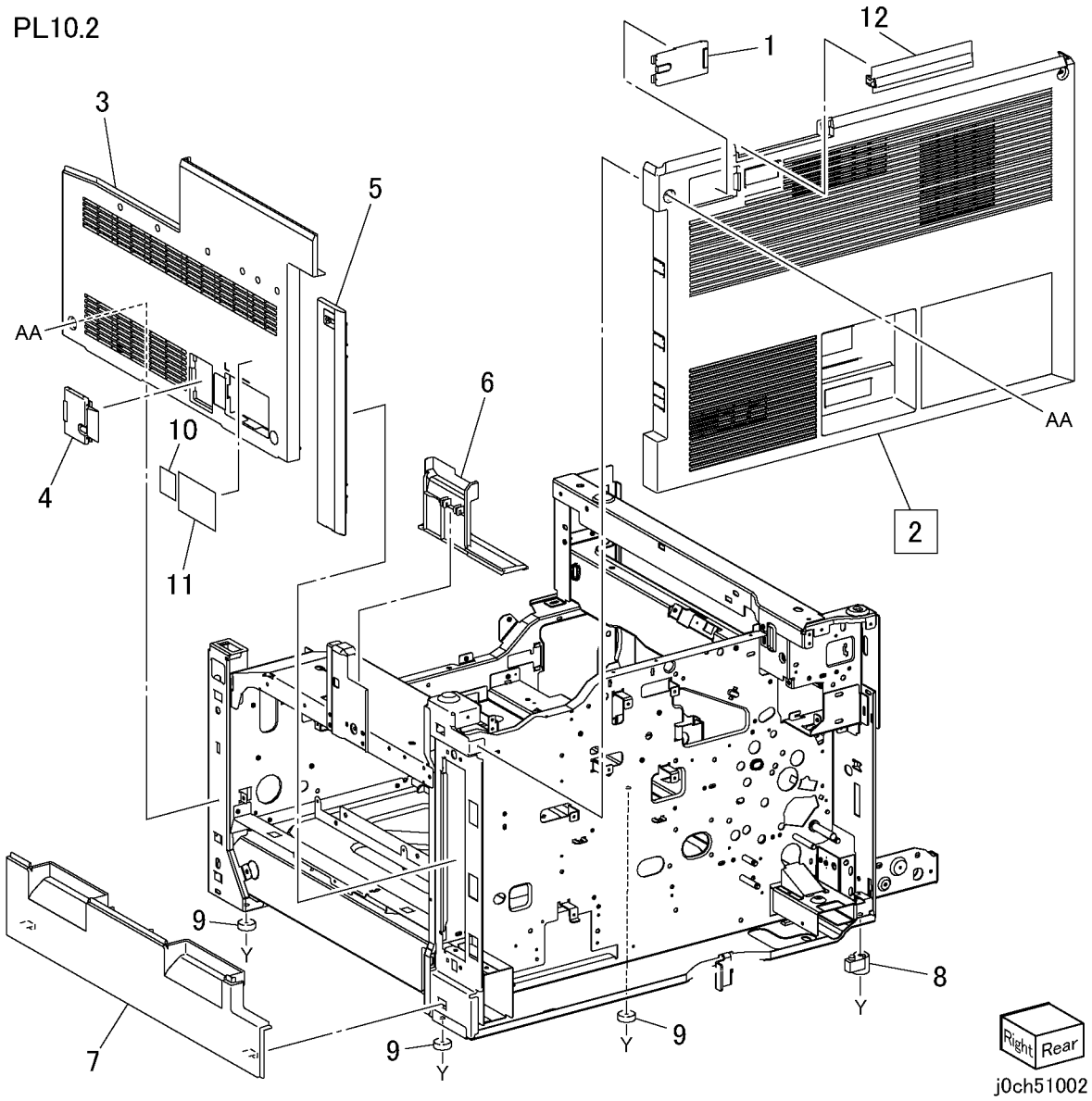

PL 11.1 Узел IIT

Позиция	Элемент	Описание
1	062K15270	IIT Unit (PL 11.2)
2	802K66230	Control Panel (DC) (English) (PL 11.7) (REP 11.1.1)
–	802K74150	Control Panel (WF) (PL 11.7) (REP 11.1.1)
3	068K24540	MFC and EXT PWB Box (PL 11.6)
4	–	IIT Front Cover (Not Spared)
5	105E12930	Battery
6	802K66240	Platen Cover (Sheet)
7	893E17540	Label (COPY CENTRE C118)
–	893E17550	Label (WORK CENTRE M118)
–	893E30150	Label (WORK CENTRE M118i)

PL11.1

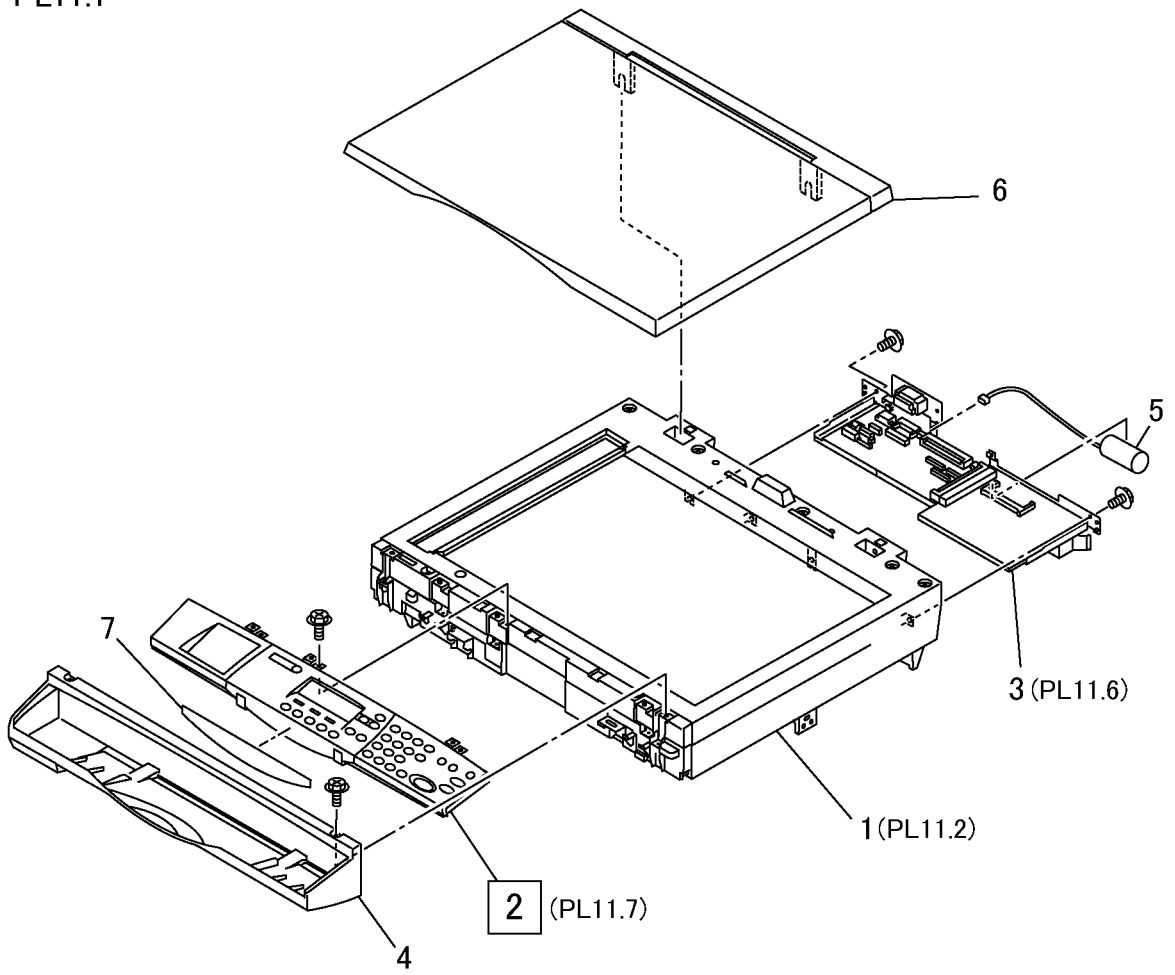

PL 11.2 Блок IIT

Позиция	Элемент	Описание
1	802K71880	IIT Upper Cover (with Item2-4)
2	090E02380	DADF Platen Glass
3	090E91720	Sheet Platen Glass
4	815E08650	White Reference
5	–	Sleeve (P/O PL 11.1 Item 1)
6	–	Carriage Lock (P/O PL 11.1 Item 1)
7	041K94690	IIT Carriage Assembly (PL 11.4) (REP 11.2.1) (ADJ 11.1.1)
8	–	Cable Spring (P/O PL 11.1 Item 1)
9	–	Cable Bracket (P/O PL 11.1 Item 1)
10	962K28290	Flexible Print Cable
11	–	Flexible Print Cable Cover (P/O PL 11.1 Item 1)
12	–	NBCR-Host Cable (REP 11.2.2) (P/O PL 11.1 Item 1)
13	–	NBCR-Power Cable (REP 11.2.2) (P/O PL 11.1 Item 1)
14	110E11560	Platen Angle Sensor
15	130E87050	APS Sensor
16	–	Wire Harness (P/O PL 11.1 Item 1)
17	–	IIT Under Assembly (PL 11.3) (P/O PL 11.1 Item 1)

PL11.2

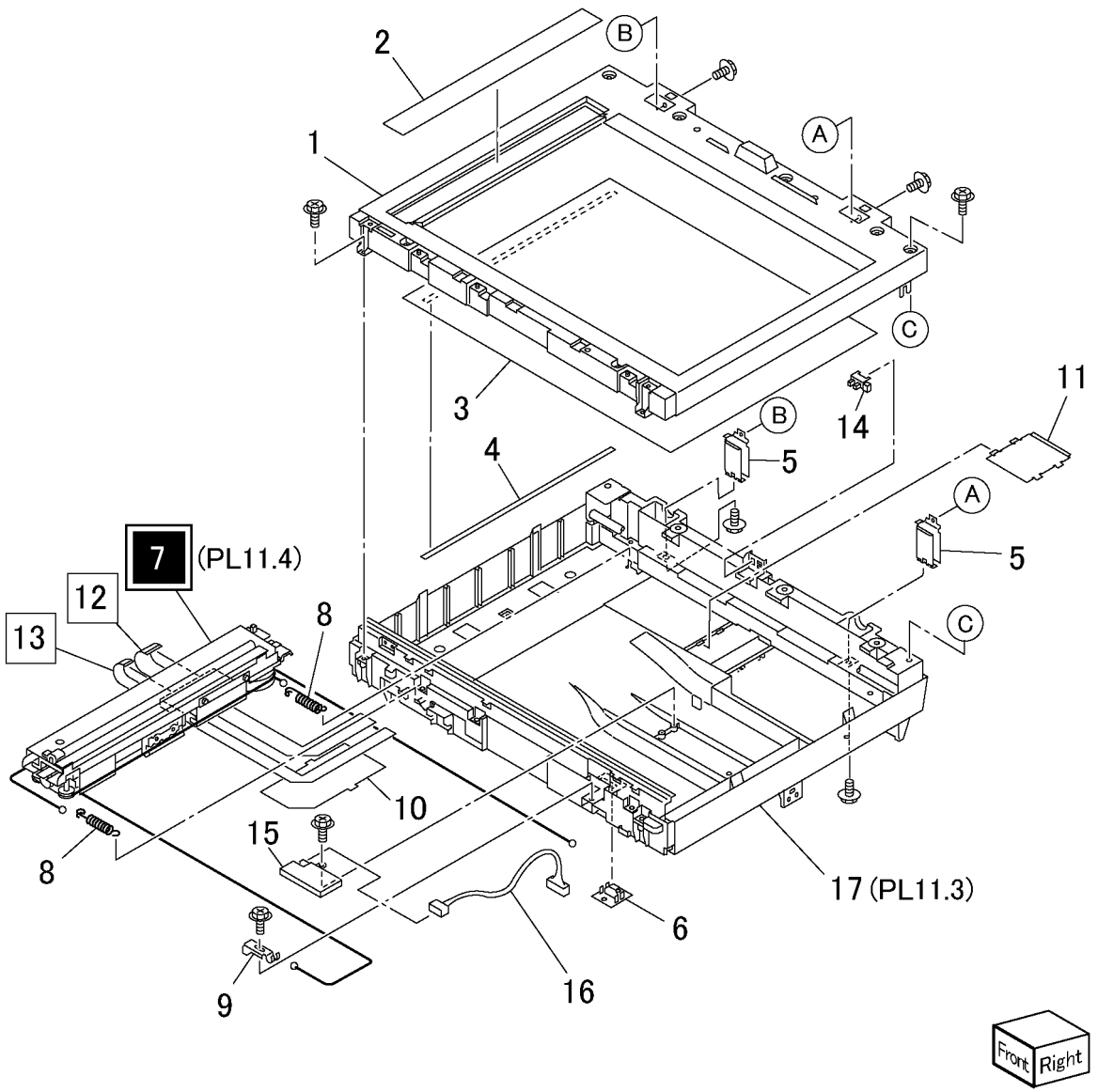

j0ch51102

PL 11.3 Элементы под крышкой IIT

Позиция	Элемент	Описание
1	–	IIT Under Cover (P/O PL 11.2 Item 17)
2	001E66190	IIT Front Rail (P/O PL 11.2 Item 17)
3	–	Box (P/O PL 11.2 Item 17)
4	–	Plate (P/O PL 11.2 Item 17)
5	–	EME Spring Plate (P/O PL 11.2 Item 17)
6	–	EME Spring Plate (P/O PL 11.2 Item 17)
7	–	EME Spring Plate (P/O PL 11.1 Item 1)
8	–	Left Plate (P/O PL 11.2 Item 17)
9	–	Plate (P/O PL 11.2 Item 17)
10	–	Right Plate (P/O PL 11.2 Item 17)
11	806E04920	IIT Rear Rail (P/O PL 11.2 Item 17)
12	–	Left Rail Bracket (P/O PL 11.2 Item 17)
13	–	Right Rail Bracket (P/O PL 11.2 Item 17)
14	–	Left Rail FG Bracket (P/O PL 11.2 Item 17)
15	–	Right Rail FG Bracket (P/O PL 11.2 Item 17)
16	–	Shield (P/O PL 11.2 Item 17)
17	110E11550	Platen Open Switch
18	–	Flat Cable (Control Panel) (P/O PL 11.2 Item 17)
19	–	Wire Harness (Platen Open Switch) (P/O PL 11.2 Item 17)
20	–	Adjust Screw (P/O PL 11.2 Item 17)
21	–	Lock Bracket (Inventory Location) (P/O PL 11.2 Item 17)

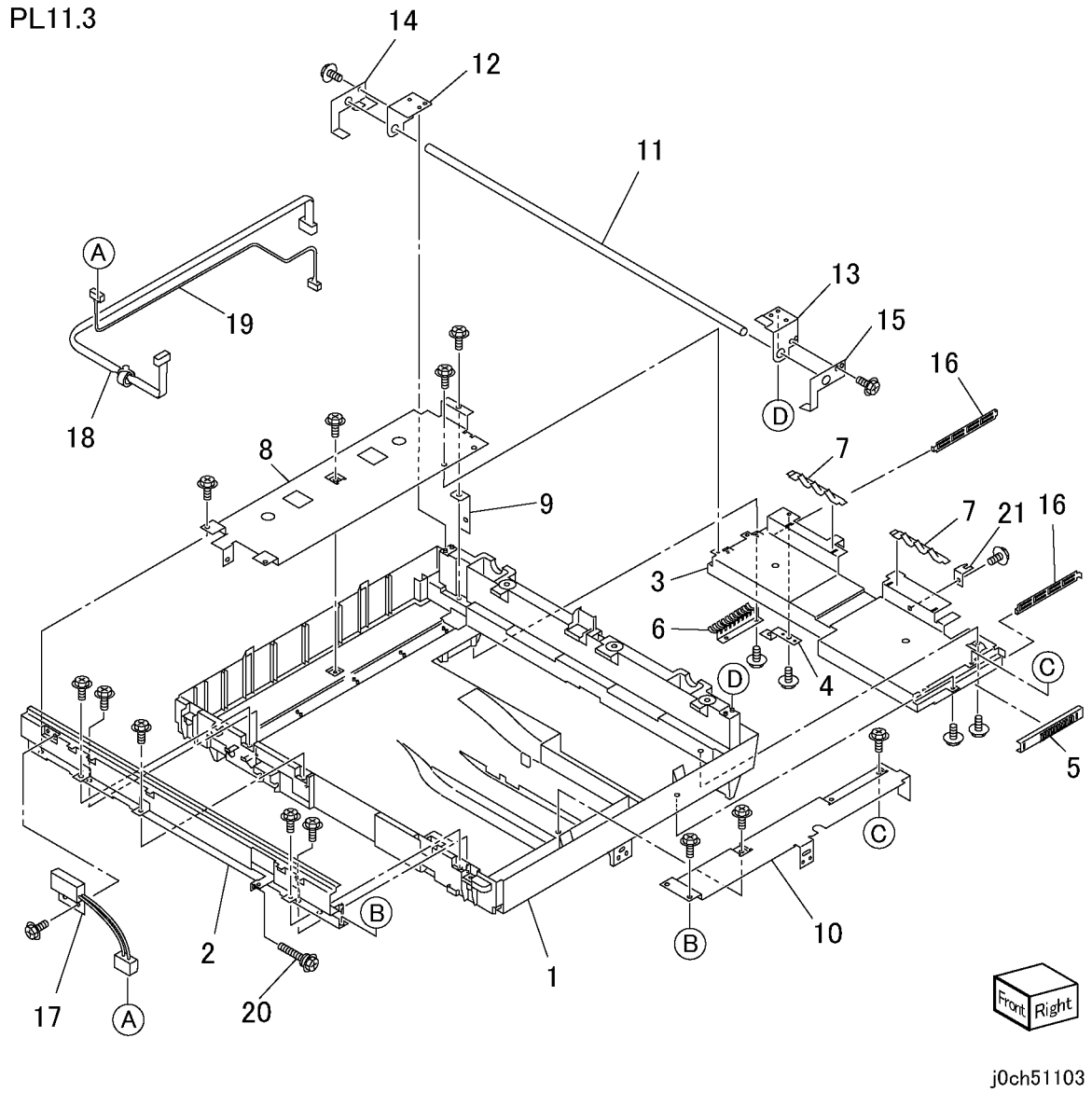

PL 11.4 Модульный узел

Позиция	Элемент	Описание
1	–	Mirror Damper (3) (P/O PL 11.2 Item 7)
2	–	Mirror Damper (2) (P/O PL 11.2 Item 7)
3	–	Front Mirror Frame (P/O PL 11.2 Item 7)
4	–	Rear Mirror Frame (P/O PL 11.2 Item 7)
5	–	Mirror (1) (P/O PL 11.2 Item 7)
6	–	Mirror (2) (P/O PL 11.2 Item 7)
7	–	Mirror (3) (P/O PL 11.2 Item 7)
8	–	Front Mirror Clip (P/O PL 11.2 Item 7)
9	–	Rear Mirror Clip (P/O PL 11.2 Item 7)
10	–	Front Lamp Holder (P/O PL 11.2 Item 7)
11	–	Rear Lamp Holder (P/O PL 11.2 Item 7)
12	–	Sensor Plate (P/O PL 11.2 Item 7)
13	–	Rail Contact (P/O PL 11.2 Item 7)
14	–	IIT Carriage Cover (P/O PL 11.2 Item 7)
15	–	Reflector (P/O PL 11.2 Item 7)
16	–	Reflector Cover (P/O PL 11.2 Item 7)
17	127K40070	Carriage Motor
18	130E87070	Carriage Sensor
19	019E58440	Exposure Lamp (REP 11.4.1)
20	–	Center Plate Assembly (PL 11.5) (P/O PL 11.2 Item 7)
21	–	Plate Spring (P/O PL 11.2 Item 7)

PL11.4

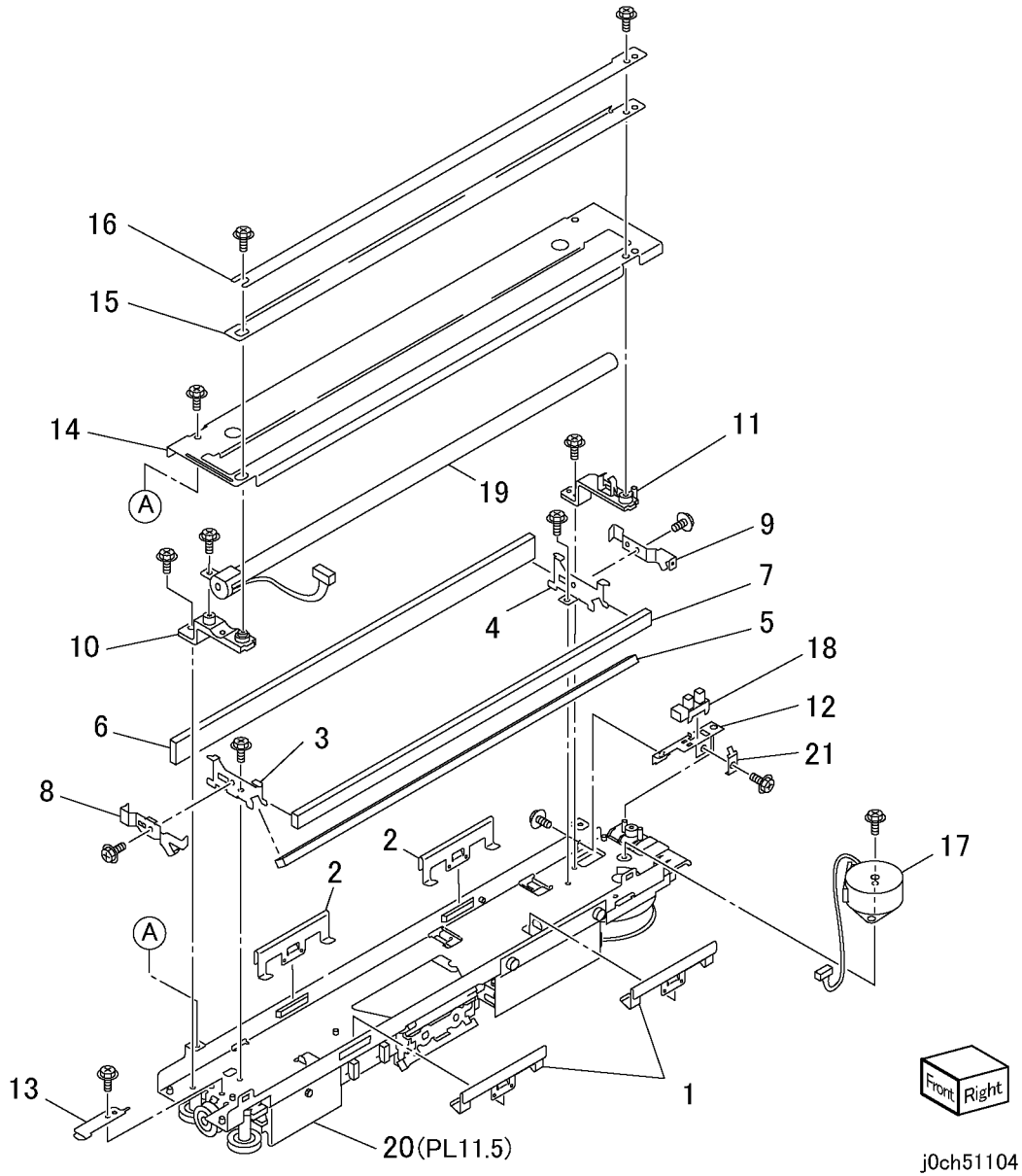

PL 11.5 Узел центральной пластины

Позиция	Элемент	Описание
1	–	Center Plate (P/O PL 11.4 Item 20)
2	–	Mirror Frame (P/O PL 11.4 Item 20)
3	–	Mirror (4) (P/O PL 11.4 Item 20)
4	–	Front Mirror Clip (P/O PL 11.4 Item 20)
5	–	Rear Mirror Clip (P/O PL 11.4 Item 20)
6	–	Lens Assembly (P/O PL 11.4 Item 20)
7	–	Shaft Slider (P/O PL 11.4 Item 20)
8	–	Shaft Contact (P/O PL 11.4 Item 20)
9	–	Side Slider (P/O PL 11.4 Item 20)
10	–	Top Slider (P/O PL 11.4 Item 20)
11	–	Front Slider (P/O PL 11.4 Item 20)
12	–	Gear (P/O PL 11.4 Item 20)
13	–	Gear (P/O PL 11.4 Item 20)
14	–	IIT Drum (P/O PL 11.4 Item 20)
15	–	Pulley (P/O PL 11.4 Item 20)
16	–	Hook (P/O PL 11.4 Item 20)
17	–	NSC Bracket (1) (P/O PL 11.4 Item 20)
18	–	NSC Bracket (2) (P/O PL 11.4 Item 20)
19	–	NBCR Bracket (P/O PL 11.4 Item 20)
20	–	INV Bracket (1) (P/O PL 11.4 Item 20)
21	–	Bracket (P/O PL 11.4 Item 20)
22	–	INV Bracket (2) (P/O PL 11.4 Item 20)
23	177E91820	Front Carriage Cable (REP 11.5.1)
24	177E91830	Rear Carriage Cable (REP 11.5.1)
25	–	NBCR PWB (REP 11.5.2) (P/O PL 11.2 Item 7)
26	–	NSC PWB (REP 11.5.2) (P/O PL 11.2 Item 7)
27	–	INV PWB (REP 11.5.3) (P/O PL 11.2 Item 7)
28	–	Wire Harness (P/O PL 11.4 Item 20)
29	–	Bearing (P/O PL 11.4 Item 20)
30	–	Bracket (P/O PL 11.4 Item 20)

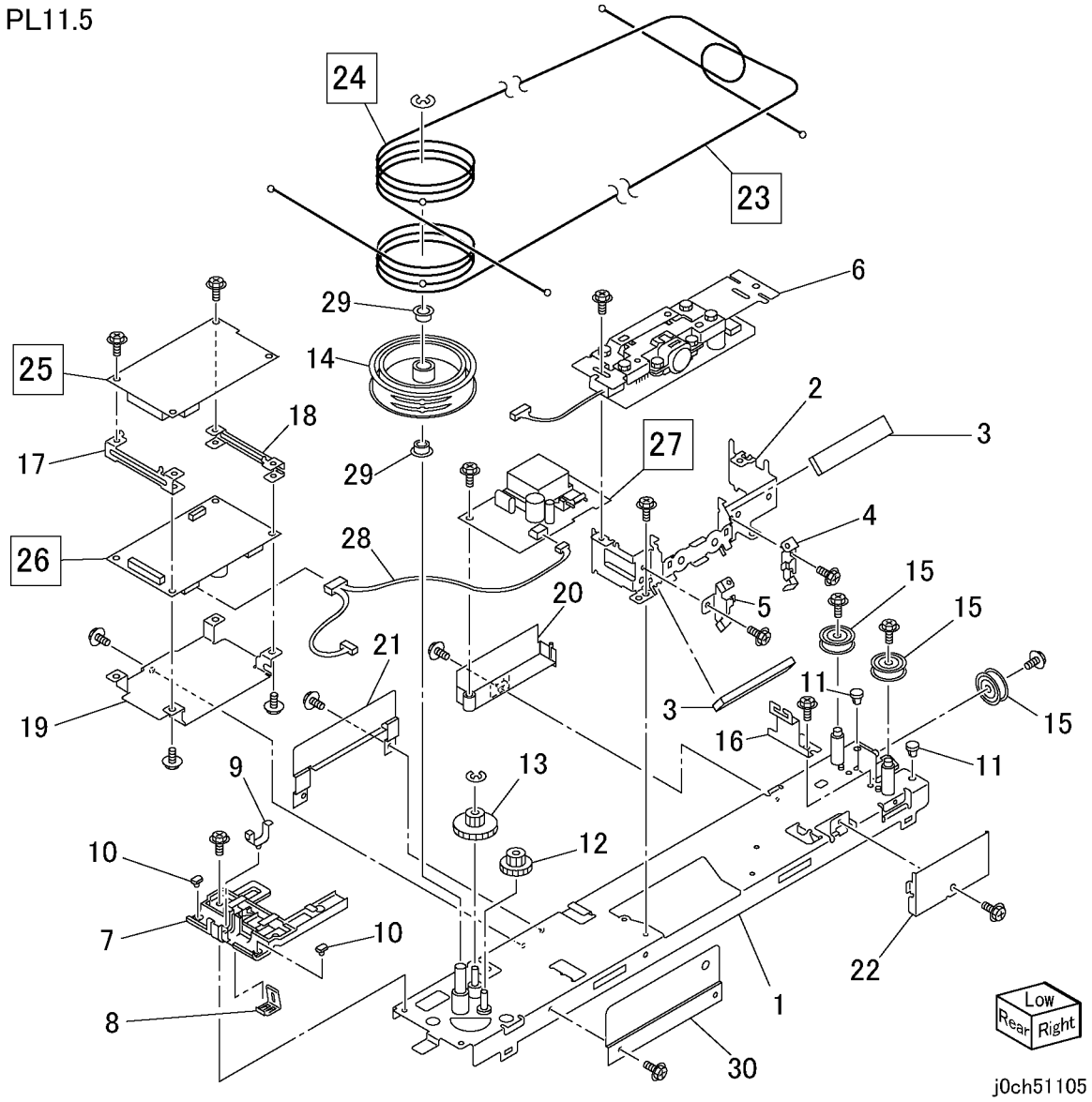

PL 11.6 Блок MFC и EXT PWB

Позиция	Элемент	Описание
1	–	PWB Box (P/O PL 11.1 Item 3)
2	–	Connector Bracket (P/O PL 11.1 Item 3)
3	–	EP SV Connector Bracket (P/O PL 11.1 Item 3)
4	–	Shield (P/O PL 11.1 Item 3)
5	960K05230	MFC PWB (XC/EU) GI (REP 11.6.1)
–	960K05240	MFC PWB (EU) G2 (REP 11.6.1)
6	960K02720	EXT PWB (G1)(REP 11.6.1)
–	960K06520	EXT PWB (G2)
7	–	EXT-Lattice Wire Harness (P/O PL 11.1 Item 3)
8	–	EXT-EP SV Wire Harness (P/O PL 11.1 Item 3)
9	–	MCU-EXT Wire Harness (P/O PL 11.1 Item 3)
10	960K08770	64M Memory

PL11.6

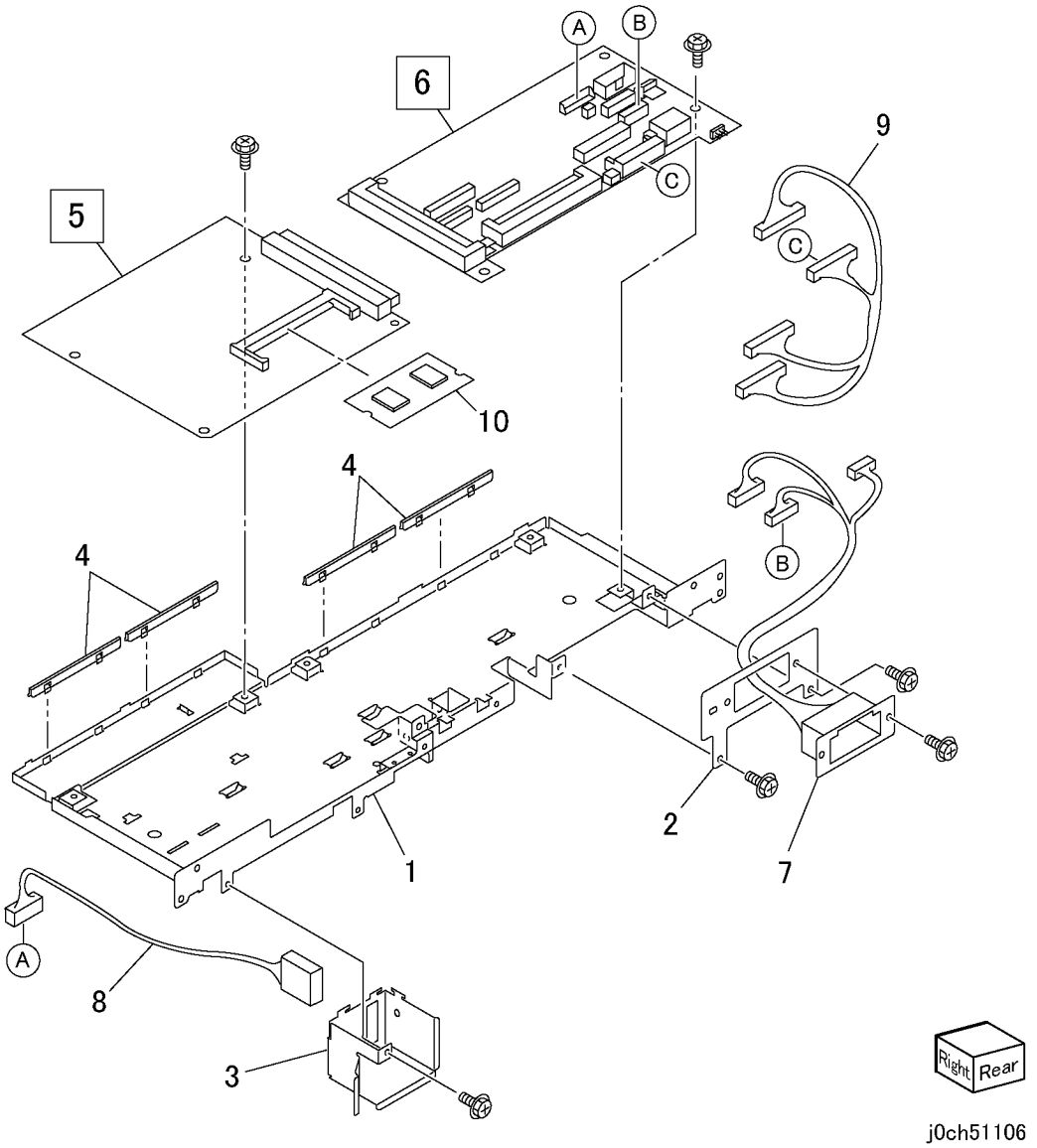

j0ch51106

PL 11.7 Панель управления

Позиция	Элемент	Описание
1	802K66570	Control Panel Case (Eng) (P/O PL 11.1 Item 2)
–	802K71860	Control Panel Case (WF) (P/O PL 11.1 Item 2)
2	–	Ten key (P/O PL 11.1 Item 2)
3	–	Function Key (P/O PL 11.1 Item 2)
4	–	Stop Key (P/O PL 11.1 Item 2)
5	–	Power Save Key (P/O PL 11.1 Item 2)
6	–	Reset Key (P/O PL 11.1 Item 2)
7	–	Start Key (P/O PL 11.1 Item 2)
8	–	Alarm Cover (P/O PL 11.1 Item 2)
9	–	LCD Panel (P/O PL 11.1 Item 2)
10	–	LED Lens (P/O PL 11.1 Item 2)
11	–	Right Contact Rubber (P/O PL 11.1 Item 2)
12	–	Center Contact Rubber (P/O PL 11.1 Item 2)
13	–	Panel Support (P/O PL 11.1 Item 2)
14	–	Upper LCD Shield (P/O PL 11.1 Item 2)
15	–	Under LCD Shield (P/O PL 11.1 Item 2)
16	–	Tapping Screw (P/O PL 11.1 Item 2)
17	960K02730	Control Panel PWB
18	–	LCD (P/O PL 11.1 Item 2)
19	802E68620	LCD Cover DC (Eng) (P/O PL 11.1 Item 2)
–	802E64120	LCD Cover MF (Eng)
20	–	Clip Tray (P/O PL 11.1 Item 2)
21	802K64640	One Touch Panel (PL 11.8)
22	–	Core (P/O PL 11.1 Item 2)

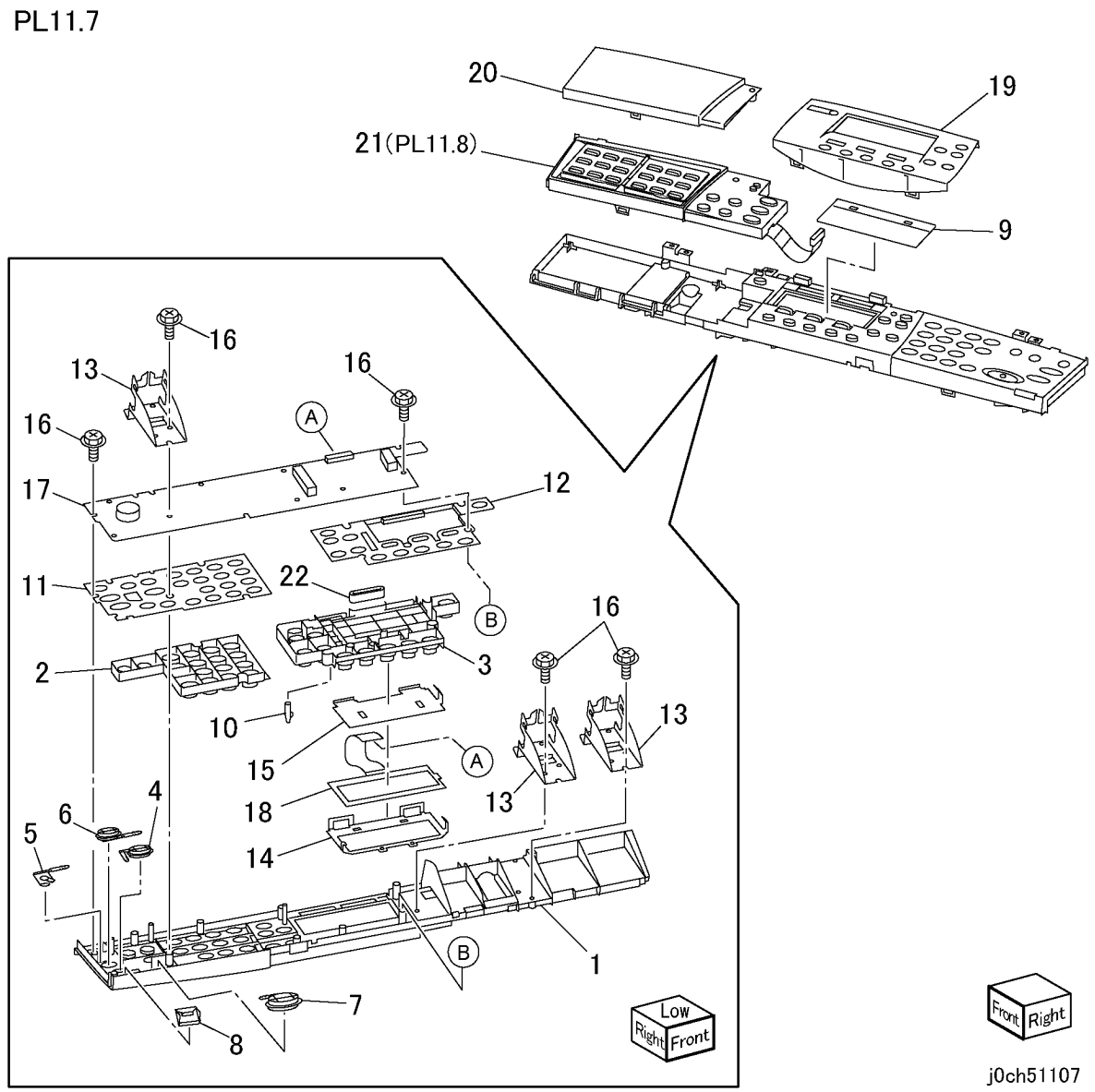

PL 11.8 Панель управления узлом факса

Позиция	Элемент	Описание
1	–	Fax Unit Control Panel Case (P/O PL 11.7 Item 21)
2	–	Copy/Fax/E-Mail Key (P/O PL 11.7 Item 21)
3	–	Option Key (P/O PL 11.7 Item 21)
4	–	LED Lens (P/O PL 11.7 Item 21)
5	–	Right Flip Card (P/O PL 11.7 Item 21)
6	–	Left Flip Card (P/O PL 11.7 Item 21)
7	–	One Touch Sheet (10-18) (P/O PL 11.7 Item 21)
8	–	One Touch Sheet (19-27) (P/O PL 11.7 Item 21)
9	–	One Touch Sheet (28-36) (P/O PL 11.7 Item 21)
10	–	One Touch Sheet (37-45) (P/O PL 11.7 Item 21)
11	–	One Touch Panel (P/O PL 11.7 Item 21)
12	–	Contact Rubber (P/O PL 11.7 Item 21)
13	–	Flip Shaft (P/O PL 11.7 Item 21)
14	–	Earth Plate (P/O PL 11.7 Item 21)
15	–	Tapping Screw (P/O PL 11.7 Item 21)
16	–	FAX Unit Control Panel PWB (P/O PL 11.7 Item 21)

PL11.8

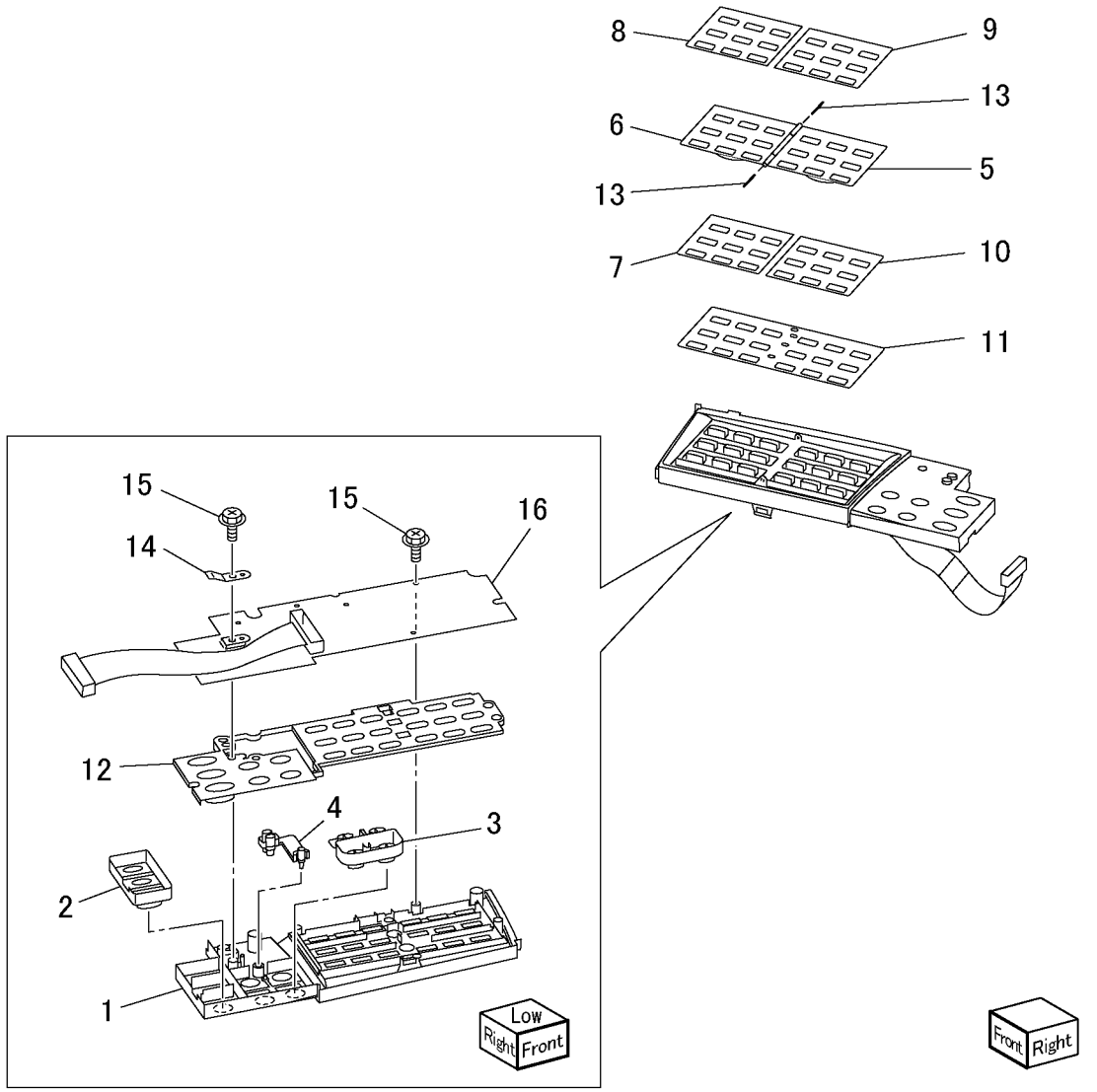

jOch51108

PL 12.1 Лоток, узел податчика - двухлотковый модуль

Позиция	Элемент	Описание
1	050K49840	Tray 3/4 Assembly (PL 12.2)
2	–	Label (No.3) (P/O PL 12.1 Item 11)
–	–	Label (No.4) (P/O PL 12.1 Item 11)
3	110K11680	Tray 3/4 Paper Size Switch
4	014E51110	Tray Spacer
5	003E61510	Tray Stopper
6	059K29553	Tray 3 Feeder (REP 12.1.1)
7	059K29553	Tray 4 Feeder (REP 12.1.2)
8	054E22622	Feed Out Chute
9	–	Sensor Cover (Not Spared)
10	–	Cover (Not Spared)
11	604K20550	Tray Label Kit

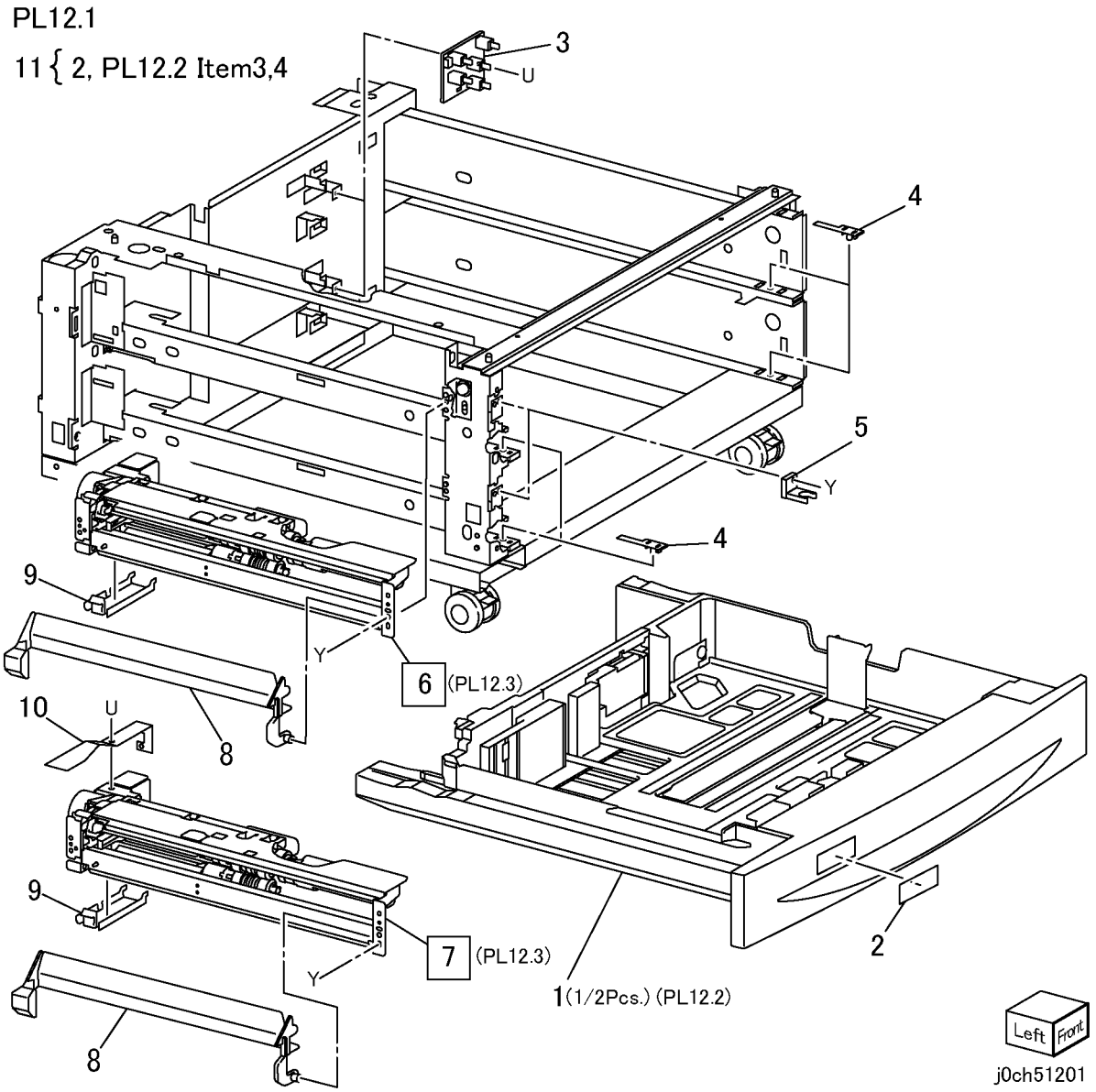

PL 12.2 Узел лотка 3/4 - двухлотковый модуль

Позиция	Элемент	Описание
1	–	Tray Assembly (P/O PL 12.1 Item 1)
2	–	Tray Cover (P/O PL 12.1 Item 1)
3	–	Label (Instruction) (P/O PL 12.2 Item 27)
4	–	Label (Max) (P/O PL 12.2 Item 27)
5	–	Bottom Plate (P/O PL 12.2 Item 1)
6	–	Bottom Pad (P/O PL 12.2 Item 1)
7	–	Front Side Guide (P/O PL 12.2 Item 1)
8	–	Tray Pad (P/O PL 12.2 Item 1)
9	–	Rear Side Guide (P/O PL 12.2 Item 1)
10	–	Side Guide Actuator (P/O PL 12.2 Item 1)
11	–	Guide Actuator (P/O PL 12.2 Item 1)
12	–	Spring (P/O PL 12.2 Item 1)
13	–	Pinion Gear (P/O PL 12.2 Item 1)
14	–	End Guide (P/O PL 12.2 Item 1)
15	–	Spring (P/O PL 12.2 Item 1)
16	–	End Guide Actuator (P/O PL 12.2 Item 1)
17	–	Link (P/O PL 12.2 Item 1)
18	–	Coupling Gear (13T) (P/O PL 12.2 Item 28)
19	–	Gear (13T/60T) (P/O PL 12.2 Item 28)
20	–	Sector Gear (60T) (P/O PL 12.2 Item 28)
21	–	Bracket (P/O PL 12.2 Item 1)
22	–	Lift Up Shaft (P/O PL 12.2 Item 1)
23	–	Stopper (P/O PL 12.2 Item 1)
24	–	Seal (P/O PL 12.2 Item 1)
25	–	Tray (P/O PL 12.2 Item 1)
26	010E93341	Slide Lock
27	604K20550	Tray Label Kit
28	604K20540	Tray Gear Kit

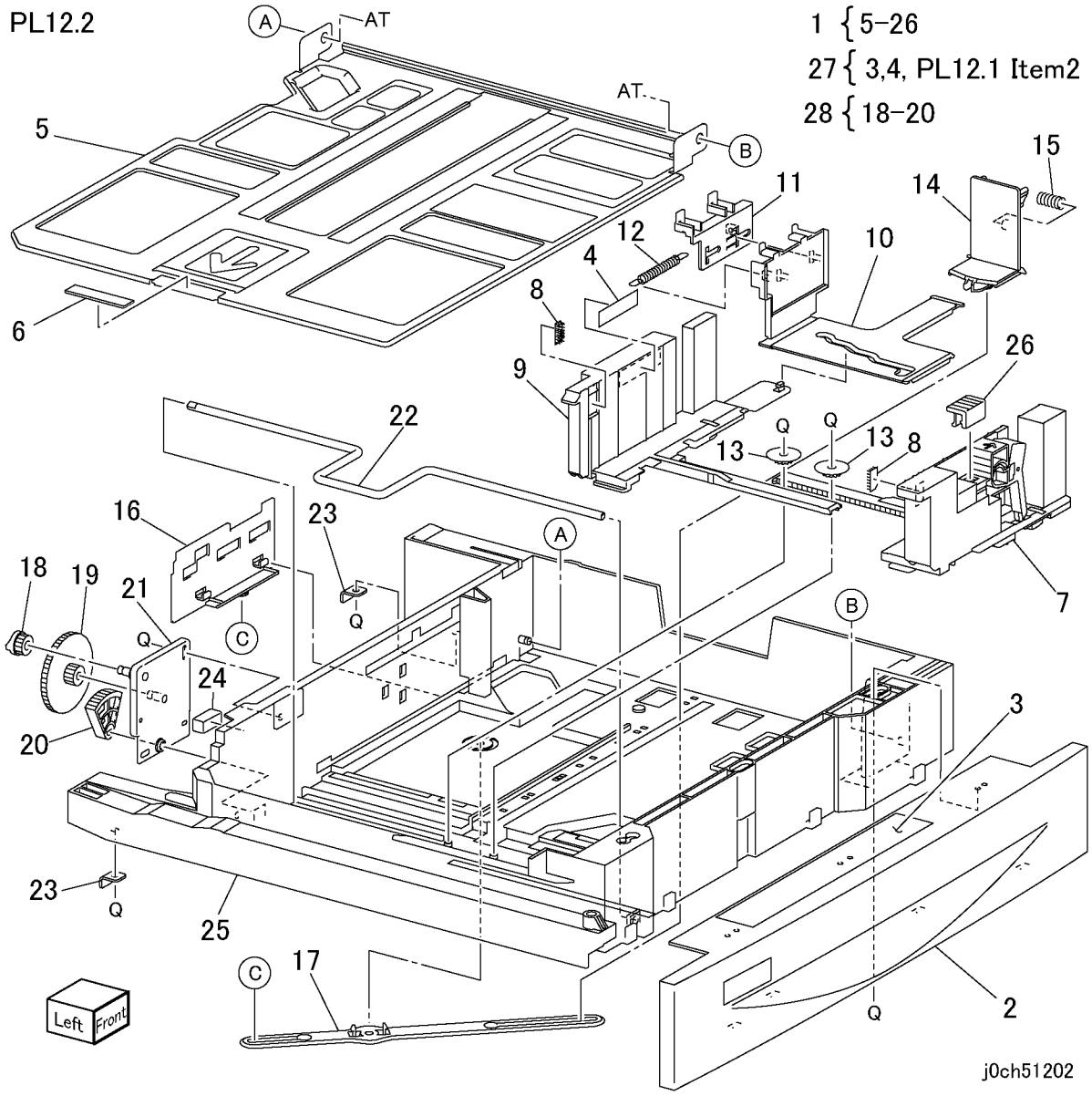

PL 12.3 Податчик лотка 3/4 - двухлотковый модуль

Позиция	Элемент	Описание
1	–	Upper Frame (P/O PL 12.1 Item 6, PL 12.1 Item 7)
2	127K38170	Tray 3/4 Feed/Lift Up Motor
3	–	Bracket (P/O PL 12.1 Item 6, PL 12.1 Item 7)
4	014E44770	Spacer (P/O PL 12.1 Item 6, PL 12.1 Item 7)
5	–	Gear (31T) (P/O PL 12.1 Item 6, PL 12.1 Item 7)
6	–	Spring (P/O PL 12.1 Item 6, PL 12.1 Item 7)
7	–	One way Clutch (P/O PL 12.1 Item 6)
8	–	One way Gear (P/O PL 12.1 Item 6)
9	–	Gear (33T) (P/O PL 12.1 Item 6, PL 12.1 Item 7)
10	–	Bearing (P/O PL 12.1 Item 6, PL 12.1 Item 7)
11	–	Shaft (P/O PL 12.1 Item 6, PL 12.1 Item 7)
12	–	Front Chute (P/O PL 12.1 Item 6, PL 12.1 Item 7)
13	120E22481	Actuator (P/O PL 12.1 Item 6, PL 12.1 Item 7)
14	930W00103	Tray 3/4 Level Sensor
15	930W00103	Tray 3/4 No Paper Sensor
16	962K19692	Wire Harness (P/O PL 12.1 Item 6, PL 12.1 Item 7)
17	–	Gear (28T/21T) (P/O PL 12.1 Item 6, PL 12.1 Item 7)
18	–	Gear (29T) (P/O PL 12.1 Item 6, PL 12.1 Item 7)
19	–	Spring (P/O PL 12.1 Item 6, PL 12.1 Item 7)
20	–	Feed Roll (REP 12.3.1) (P/O PL 12.3 Item 42)
21	005K05890	Oneway Clutch
22	005K06760	Oneway Gear (22T)
23	–	Shaft (P/O PL 12.1 Item 6, PL 12.1 Item 7)
24	–	Chute (P/O PL 12.1 Item 6, PL 12.1 Item 7)
25	–	Spring (P/O PL 12.1 Item 6, PL 12.1 Item 7)
26	005K05890	Friction Clutch
27	–	Support Assembly (P/O PL 12.1 Item 6, PL 12.1 Item 7)
28	–	Retard Roll (REP 12.3.1) (P/O PL 12.3 Item 42)
29	–	Spacer (P/O PL 12.1 Item 6, PL 12.1 Item 7)
30	–	Gear (13T) (P/O PL 12.1 Item 6, PL 12.1 Item 7)
31	–	Support Assembly (P/O PL 12.1 Item 6, PL 12.1 Item 7)
32	–	Nudger Roll (REP 12.3.1) (P/O PL 12.3 Item 42)
33	–	Gear (25T) (P/O PL 12.1 Item 6, PL 12.1 Item 7)
34	–	Bearing (P/O PL 12.1 Item 6, PL 12.1 Item 7)
35	–	Gear (34T) (P/O PL 12.1 Item 6, PL 12.1 Item 7)
36	–	Lever (P/O PL 12.1 Item 6, PL 12.1 Item 7)
37	–	Bearing (P/O PL 12.1 Item 6, PL 12.1 Item 7)
38	–	Washer (P/O PL 12.1 Item 6, PL 12.1 Item 7)
39	–	Lower Frame (P/O PL 12.1 Item 6, PL 12.1 Item 7)
40	–	Holder (P/O PL 12.1 Item 6, PL 12.1 Item 7)
41	–	Spring (P/O PL 12.1 Item 6, PL 12.1 Item 7)
42	604K20530	Tray Feed Roller Kit
43	059K29553	Screw

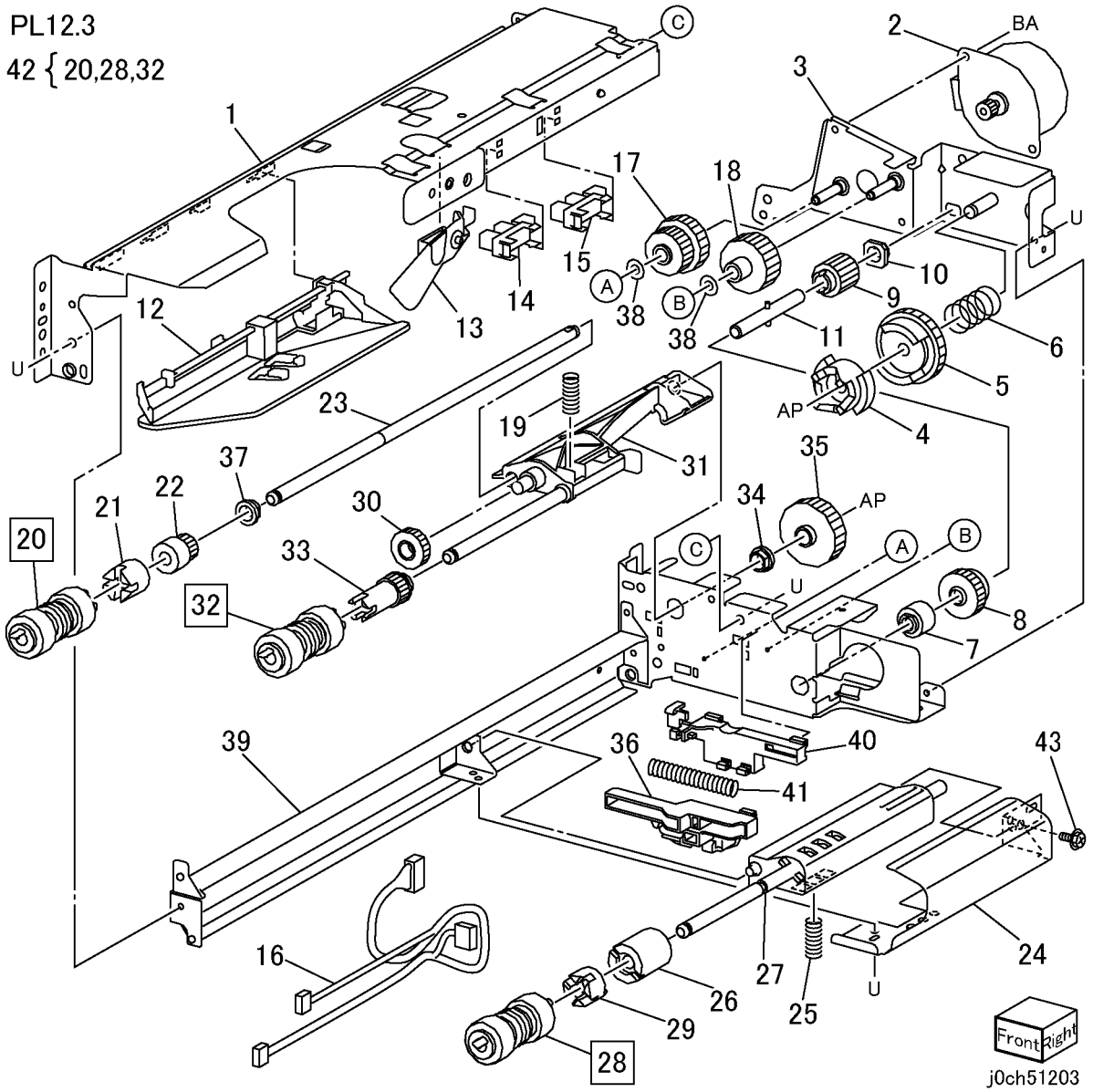

PL 12.4 Левая крышка - двухлотковый модуль

Позиция	Элемент	Описание
1	802K53505	Cover Assembly LH 2TM
2	–	Latch (P/O PL 12.4 Item 1)
3	–	Hook (P/O PL 12.4 Item 1)
4	–	Handle (P/O PL 12.4 Item 1)
5	–	Left Cover (P/O PL 12.4 Item 1)
6	–	Chute (P/O PL 12.4 Item 1)
7	–	Actuator (P/O PL 12.4 Item 1)
8	–	Spring (P/O PL 12.4 Item 1)
9	–	Bracket (P/O PL 12.4 Item 1)
10	–	Spring (P/O PL 12.4 Item 1)
11	–	Bearing (P/O PL 12.4 Item 1)
12	–	Bearing (P/O PL 12.4 Item 1)
13	059E98190	Pinch Roll
14	830E45710	Support
15	110E10620	2Tray Module Left Cover Switch
16	–	Bracket Assembly (Not Spared)
17	–	Bracket (Not Spared)

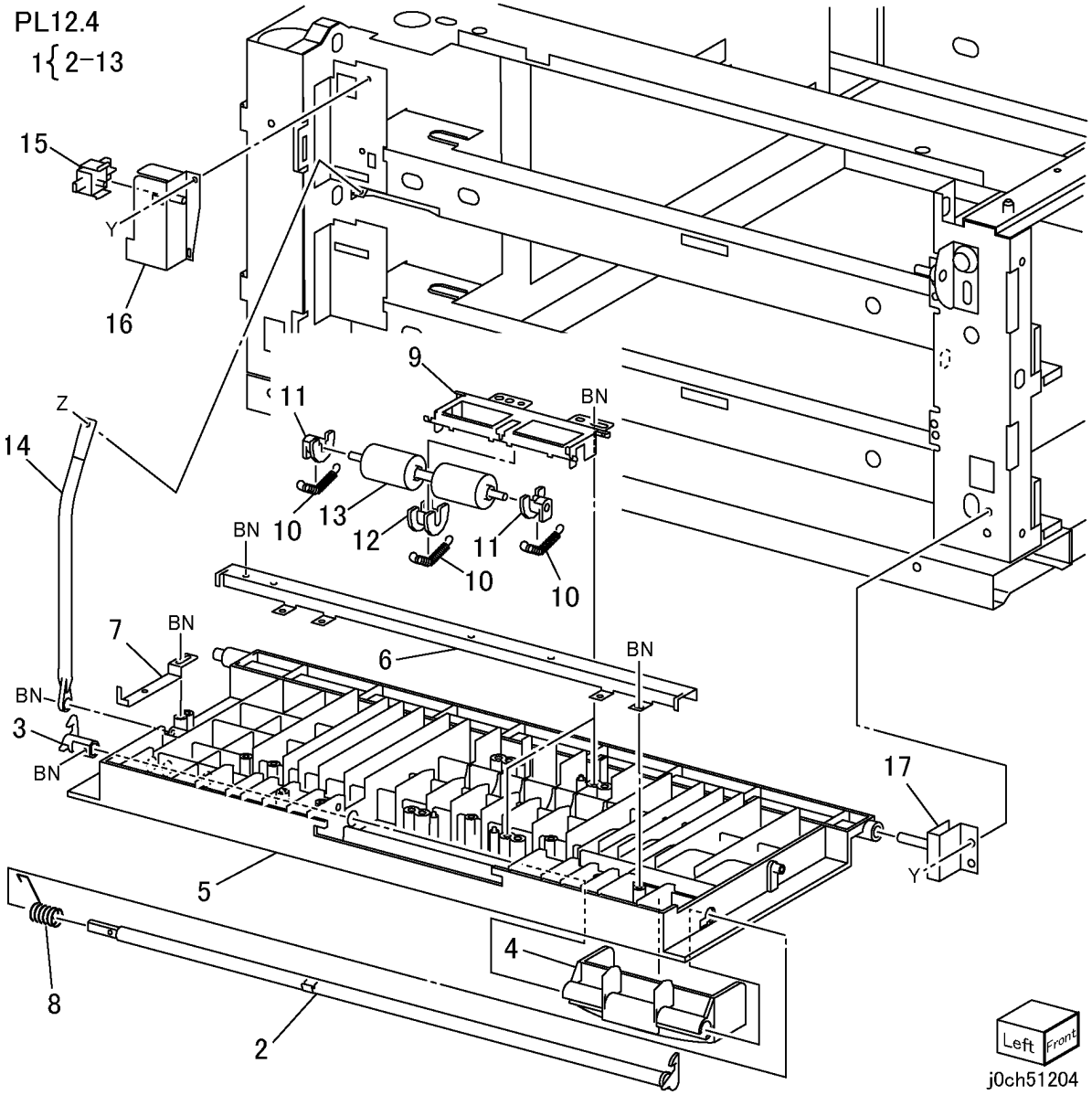

PL 12.5 Ролик отвода - двухлотковый модуль

Позиция	Элемент	Описание
1	–	Chute (Not Spared)
2	–	Cover (Not Spared)
3	130K64121	Tray 3 Feed Out Sensor
4	962K18171	Wire Harness
5	–	Chute (Not Spared)
6	130K64471	Tray 4 Feed Out Sensor
7	962K18900	Wire Harness
8	059K26250	Takeaway Roll Assembly
9	–	Bearing (P/O PL 12.5 Item 10)
10	604K20720	2TM Bearing Kit (4pcs)

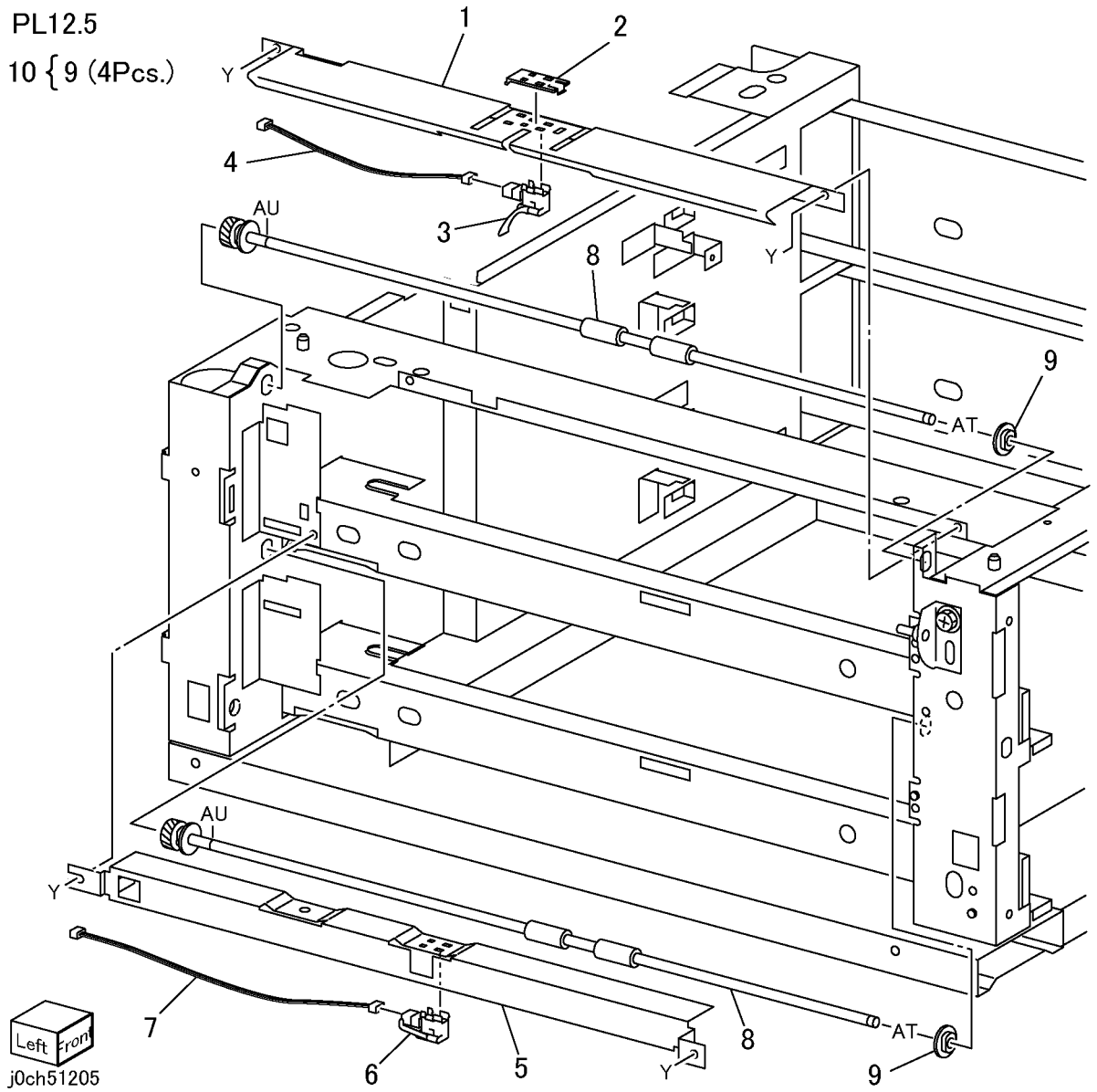

PL 12.6 Электрические элементы - двухлотковый модуль

Позиция	Элемент	Описание
1	160K97490	PWB Assembly TM
2	121K31530	2Tray Module Takeaway Roll Clutch
3	–	Bracket (Not Spared)
4	–	Shaft (Not Spared)
5	–	Bearing (Not Spared)
6	–	Gear (38T) (Not Spared)
7	007K88721	2Tray Module Takeaway Motor
8	–	Gear (22T/40T) (Not Spared)
9	–	Gear (126T) (Not Spared)
10	–	Gear (60T) (Not Spared)
11	–	Gear (37T) (Not Spared)
12	–	Gear (32T) (Not Spared)
13	–	Wire Harness (Not Spared)
14	–	Gasket (Not Spared)
15	–	Bearing (P/O PL 12.6 Item 16)
16	604K20720	2TM Bearing Kit (4pcs)

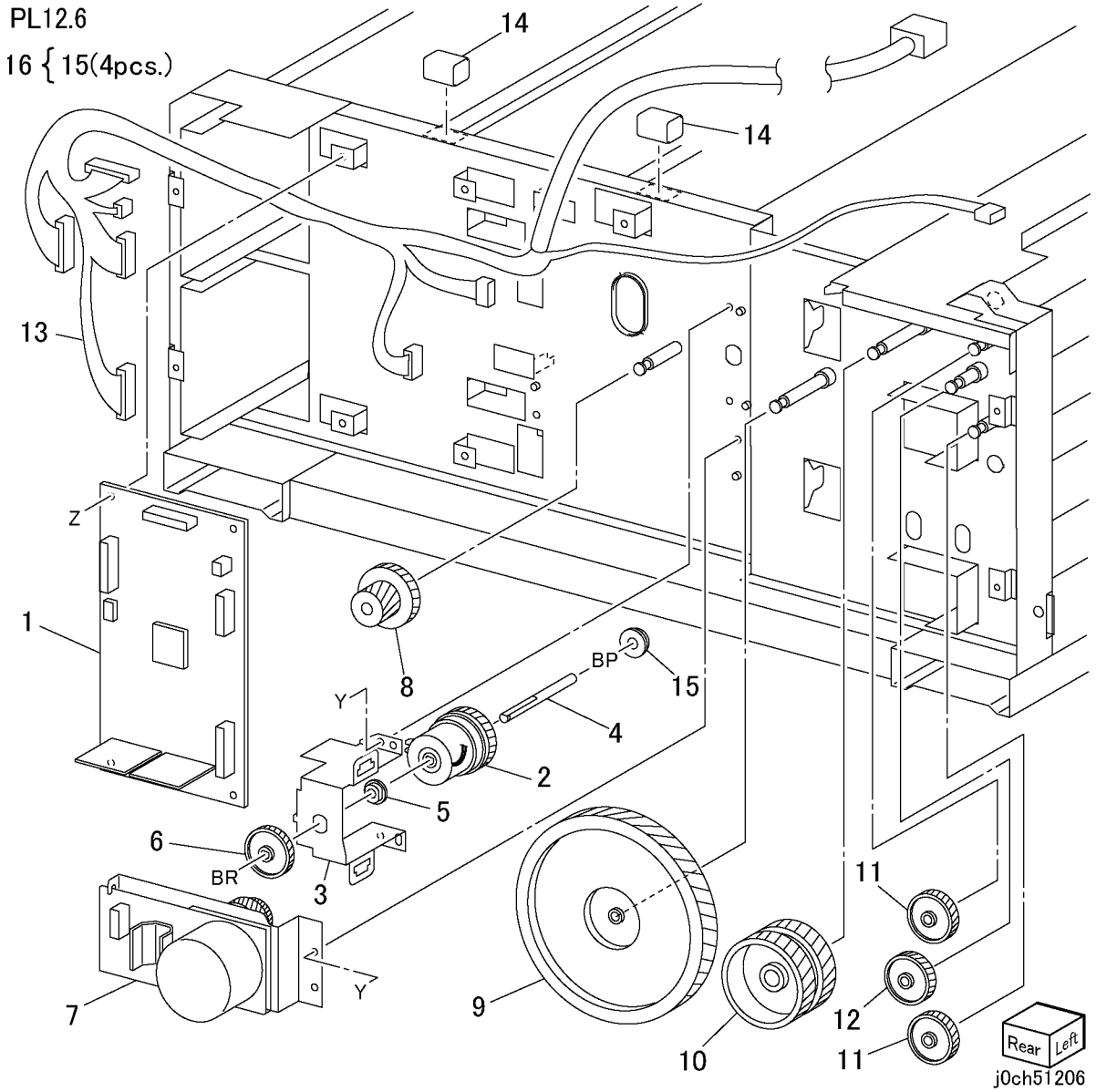

PL 12.7 Крышка - двухлотковый модуль

Позиция	Элемент	Описание
1	–	Top Cover (Not Spared)
2	–	Foot Cover (Not Spared)
3	802E54750	Right Cover
4	802E54762	Left Lower Cover (REP 12.7.1)
5	802E54771	Rear Cover
6	–	Caster (Stopper) (Not Spared)
7	–	Caster (Not Spared)
8	–	Foot (Not Spared)
9	–	Foot Cover (Not Spared)

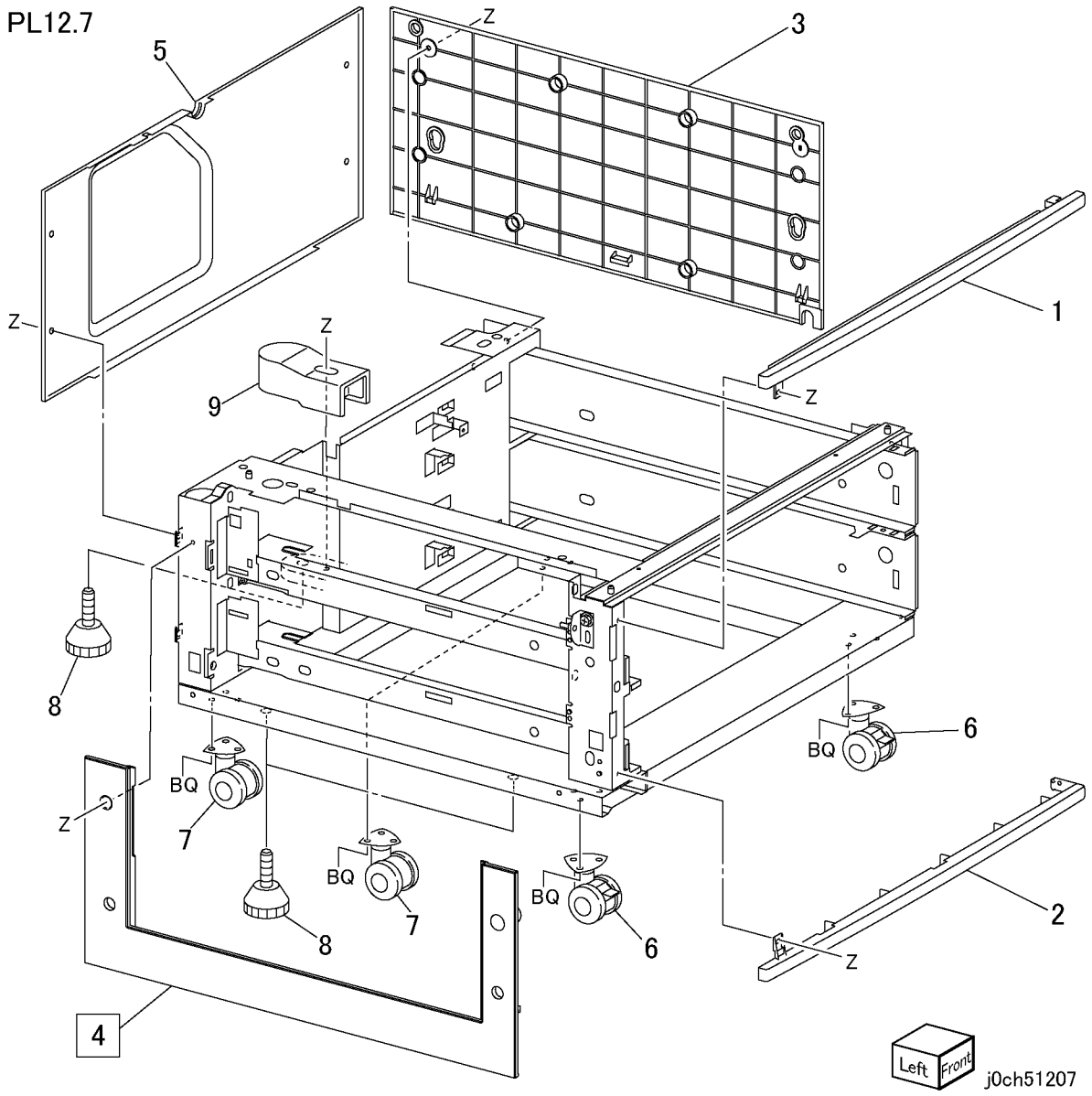

PL 13.1 Лоток, узел податчика - одиночный лоток

Позиция	Элемент	Описание
1	050K49840	Tray Assembly (PL 13.2)
2	893E20820	Label (No.2)
3	110K11680	Tray 2 Paper Size Switch
4	014E51110	Tray Spacer
5	003E61510	Tray Stopper
6	059K29553	Tray 2 Feeder (REP 13.1.1)
7	054E22621	Feed Out Chute

PL13.1

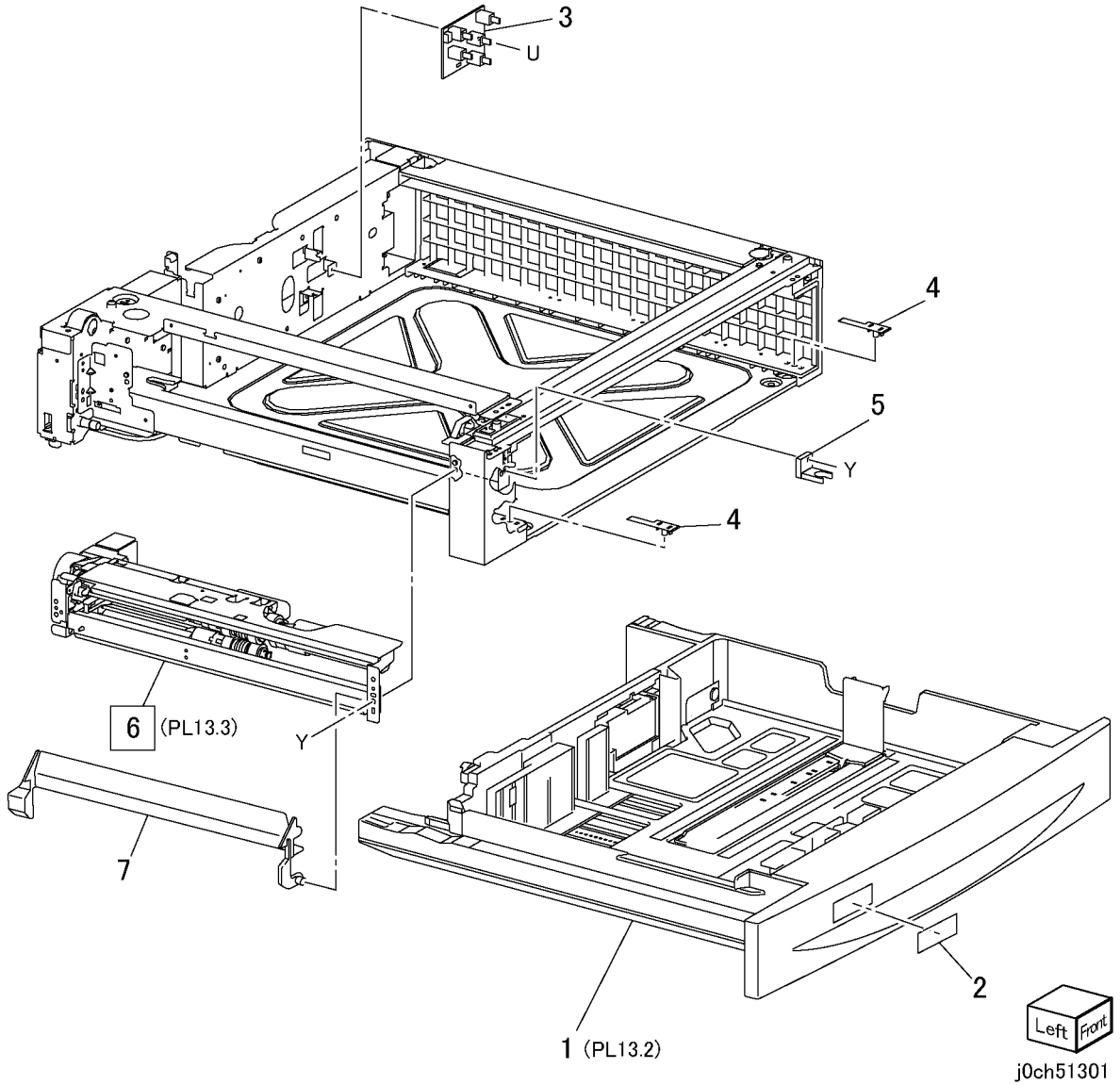

PL 13.2 Узел лотка - одиночный лоток

Позиция	Элемент	Описание
1	–	Tray Assembly (P/O PL 13.2 Item 1)
2	–	Tray Cover (P/O PL 13.2 Item 1)
3	–	Label (Instruction) (P/O PL 13.2 Item 27)
4	–	Label (Max) (P/O PL 13.2 Item 27)
5	–	Bottom Plate (P/O PL 13.2 Item 1)
6	–	Bottom Pad (P/O PL 13.2 Item 1)
7	–	Front Side Guide (P/O PL 13.2 Item 1)
8	–	Tray Pad (P/O PL 13.2 Item 1)
9	–	Rear Side Guide (P/O PL 13.2 Item 1)
10	–	Side Guide Actuator (P/O PL 13.2 Item 1)
11	–	Guide Actuator (P/O PL 13.2 Item 1)
12	–	Spring (P/O PL 13.2 Item 1)
13	–	Pinion Gear (P/O PL 13.2 Item 1)
14	–	End Guide (P/O PL 13.2 Item 1)
15	–	Spring (P/O PL 13.2 Item 1)
16	–	End Guide Actuator (P/O PL 13.2 Item 1)
17	–	Link (P/O PL 13.2 Item 1)
18	–	Coupling Gear (13T) (P/O PL 13.2 Item 28)
19	–	Gear (13T/60T) (P/O PL 13.2 Item 28)
20	–	Sector Gear (60T) (P/O PL 13.2 Item 28)
21	–	Bracket (P/O PL 13.2 Item 1)
22	–	Lift Up Shaft (P/O PL 13.2 Item 1)
23	–	Stopper (P/O PL 13.2 Item 1)
24	–	Seal (P/O PL 13.2 Item 1)
25	–	Tray (P/O PL 13.2 Item 1)
26	010E93341	Slide Lock
27	604K20550	Tray Label Kit
28	604K20540	Tray Gear Kit

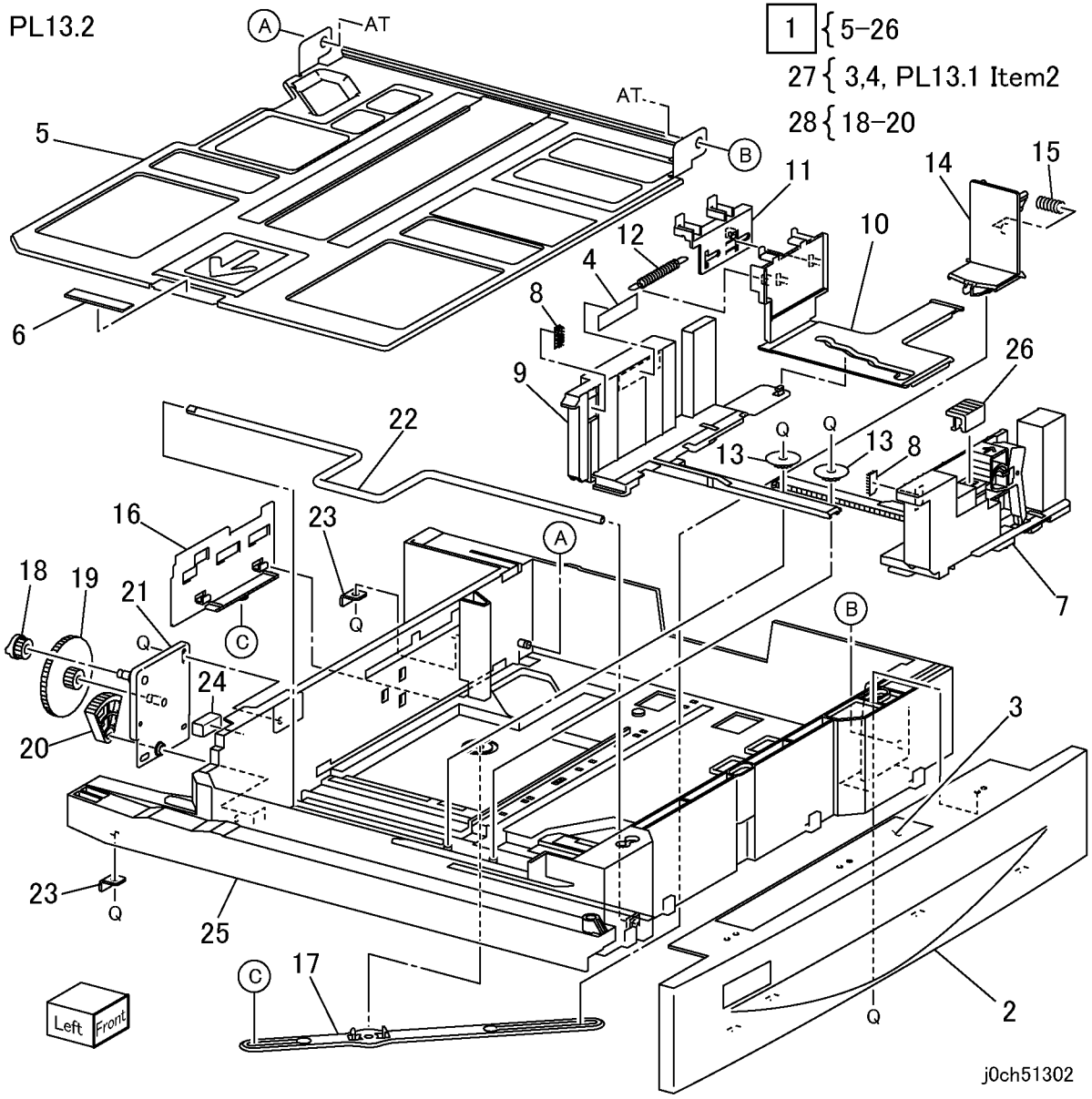

PL 13.3 Податчик лотка - одиночный лоток

Позиция	Элемент	Описание
1	059K26293	Feeder Assembly (Item 2-41)
2	127K38170	Tray 2 Feed/Lift Up Motor
3	–	Bracket (P/O PL 13.1 Item 6)
4	014E44770	Spacer
5	–	Gear (31T) (P/O PL 13.1 Item 6)
6	–	Spring (P/O PL 13.1 Item 6)
7	–	Oneway Clutch (P/O PL 13.3 Item 1)
8	–	Oneway Gear (P/O PL 13.3 Item 1)
9	–	Gear (33T) (P/O PL 13.1 Item 6)
10	–	Bearing (P/O PL 13.1 Item 6)
11	–	Shaft (P/O PL 13.1 Item 6)
12	–	Front Chute (P/O PL 13.1 Item 6)
13	–	Actuator (P/O PL 13.1 Item 6)
14	930W00103	Tray 2 Level Sensor
15	930W00103	Tray 2 No Paper Sensor
16	962K19691	Wire Harness
17	–	Gear (28T/21T) (P/O PL 13.1 Item 6)
18	–	Gear (29T) (P/O PL 13.1 Item 6)
19	–	Spring (P/O PL 13.1 Item 6)
20	–	Feed Roll (REP 13.3.1) (P/O PL 13.3 Item 42)
21	005K05890	One way Clutch
22	005K06760	One way Gear (22T)
23	–	Shaft (P/O PL 13.1 Item 6)
24	–	Chute (P/O PL 13.1 Item 6)
25	–	Spring (P/O PL 13.1 Item 6)
26	005K07010	Friction Clutch
27	–	Support Assembly (P/O PL 13.1 Item 6)
28	–	Retard Roll (REP 13.3.1) (P/O PL 13.3 Item 42)
29	–	Spacer (P/O PL 13.1 Item 6)
30	–	Gear (13T) (P/O PL 13.1 Item 6)
31	–	Support Assembly (P/O PL 13.1 Item 6)
32	–	Nudger Roll (REP 13.3.1) (P/O PL 13.3 Item 42)
33	–	Gear (25T) (P/O PL 13.1 Item 6)
34	–	Bearing (P/O PL 13.1 Item 6)
35	–	Gear (34T) (P/O PL 13.1 Item 6)
36	–	Lever (P/O PL 13.1 Item 6)
37	–	Bearing (P/O PL 13.1 Item 6)
38	–	Washer (P/O PL 13.1 Item 6)
39	–	Lower Frame (P/O PL 13.1 Item 6)
40	–	Holder (P/O PL 13.1 Item 6)
41	–	Spring (P/O PL 13.1 Item 6)
42	604K20530	Tray Feed Roller Kit
43	059K29553	Screw

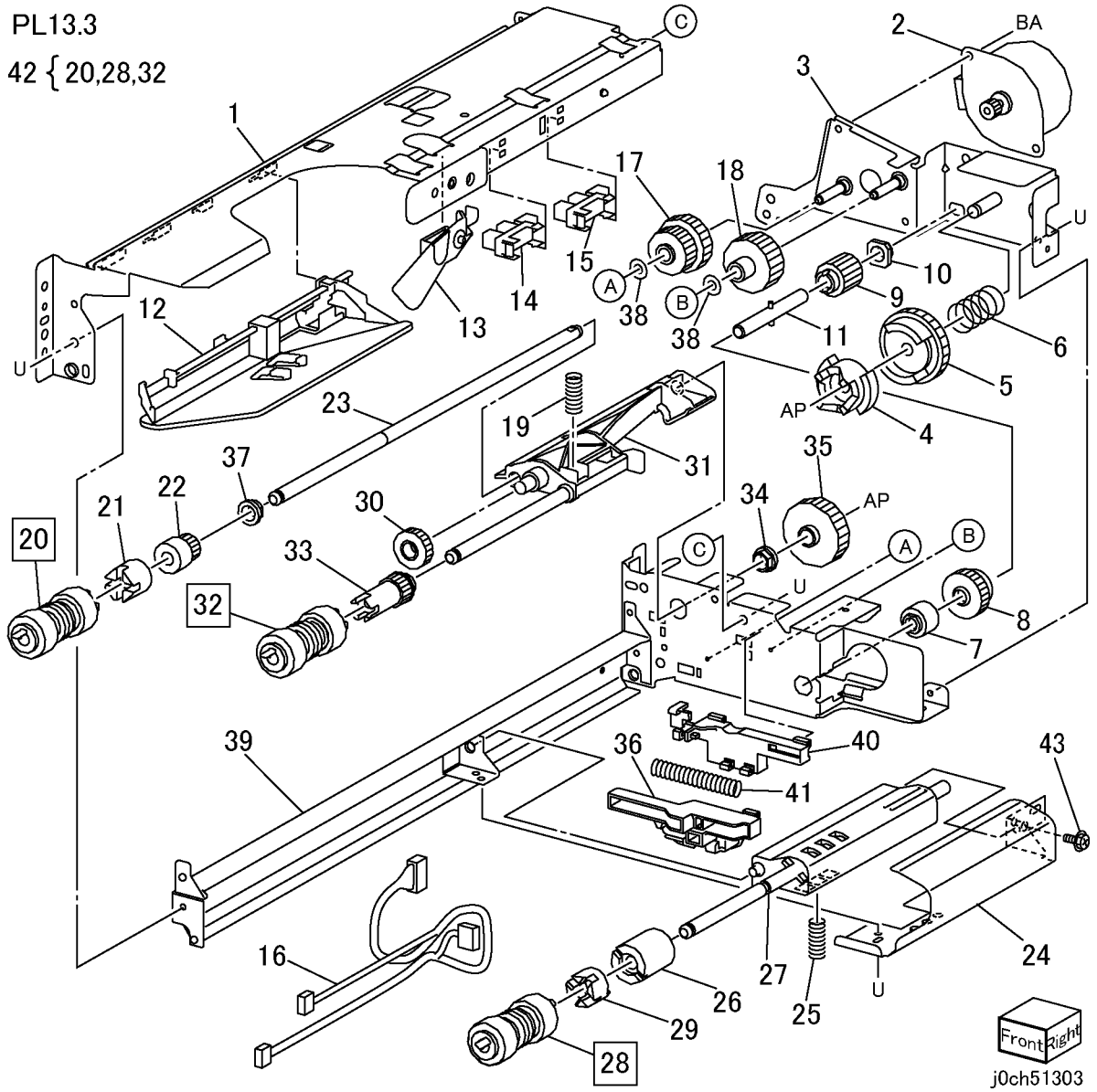

PL 13.4 Левая крышка - одиночный лоток

Позиция	Элемент	Описание
1	802K57023	Cover Assembly LH STM
2	–	Latch (P/O PL 13.4 Item 1)
3	–	Hook (P/O PL 13.4 Item 1)
4	–	Handle (P/O PL 13.4 Item 1)
5	–	Left Cover (P/O PL 13.4 Item 1)
6	–	Chute (P/O PL 13.4 Item 1)
7	–	Actuator (P/O PL 13.4 Item 1)
8	–	Spring (P/O PL 13.4 Item 1)
9	–	Bracket (P/O PL 13.4 Item 1)
10	–	Spring (P/O PL 13.4 Item 1)
11	–	Bearing (P/O PL 13.4 Item 1)
12	–	Bearing (P/O PL 13.4 Item 1)
13	–	Pinch Roll (P/O PL 13.4 Item 1)
14	110E10620	Single Tray Module Left Cover Switch
15	–	Bracket Assembly (Not Spared)

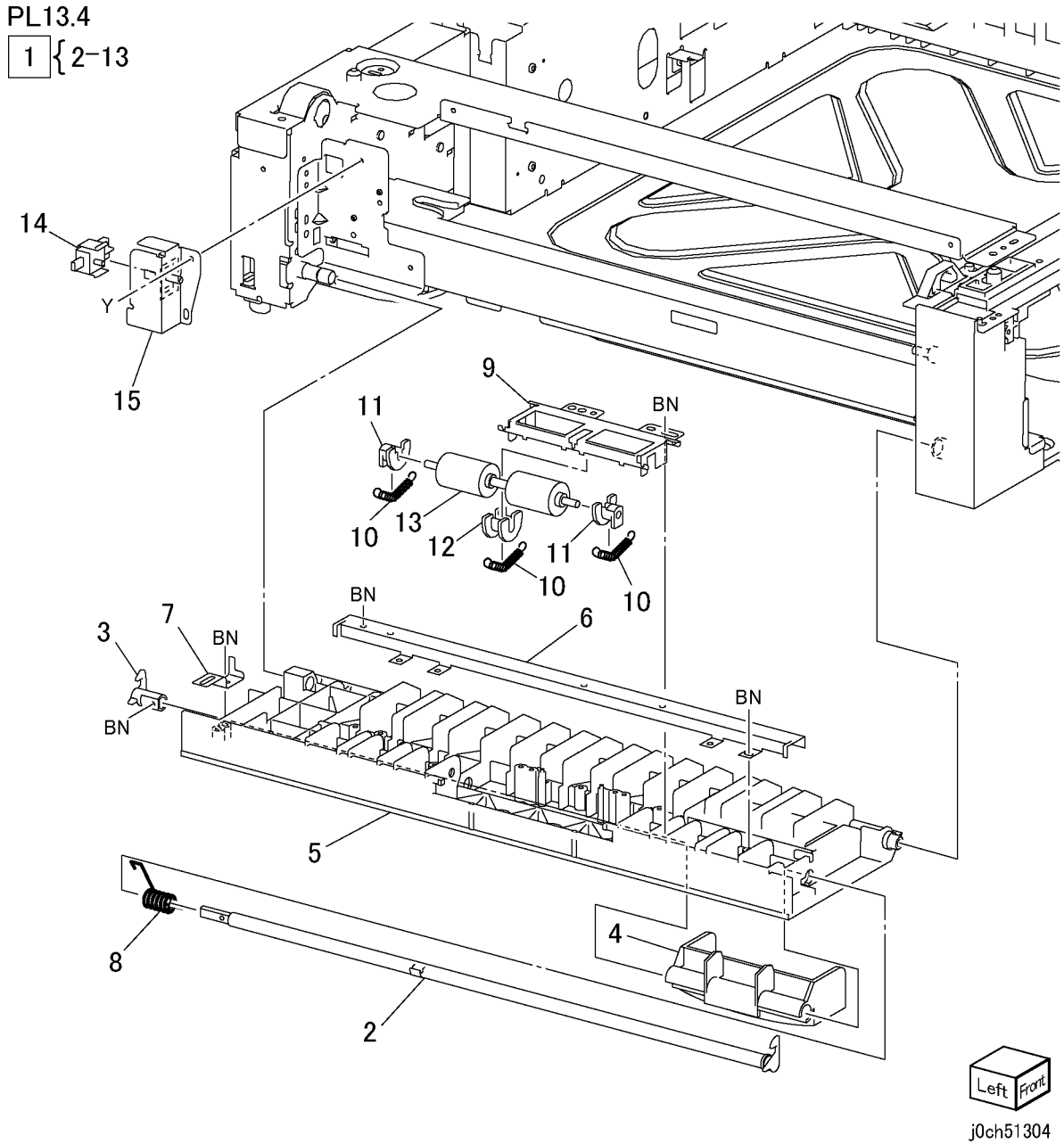

PL 13.5 Ролик отвода - одиночный лоток

Позиция	Элемент	Описание
1	–	Chute (Not Spared)
2	–	Cover (Not Spared)
3	130K64121	Tray 2 Feed Out Sensor
4	–	Wire Harness
5	059K26250	Takeaway Roll Assembly
6	–	Bearing (P/O PL 12.5 Item 10)

PL13.5

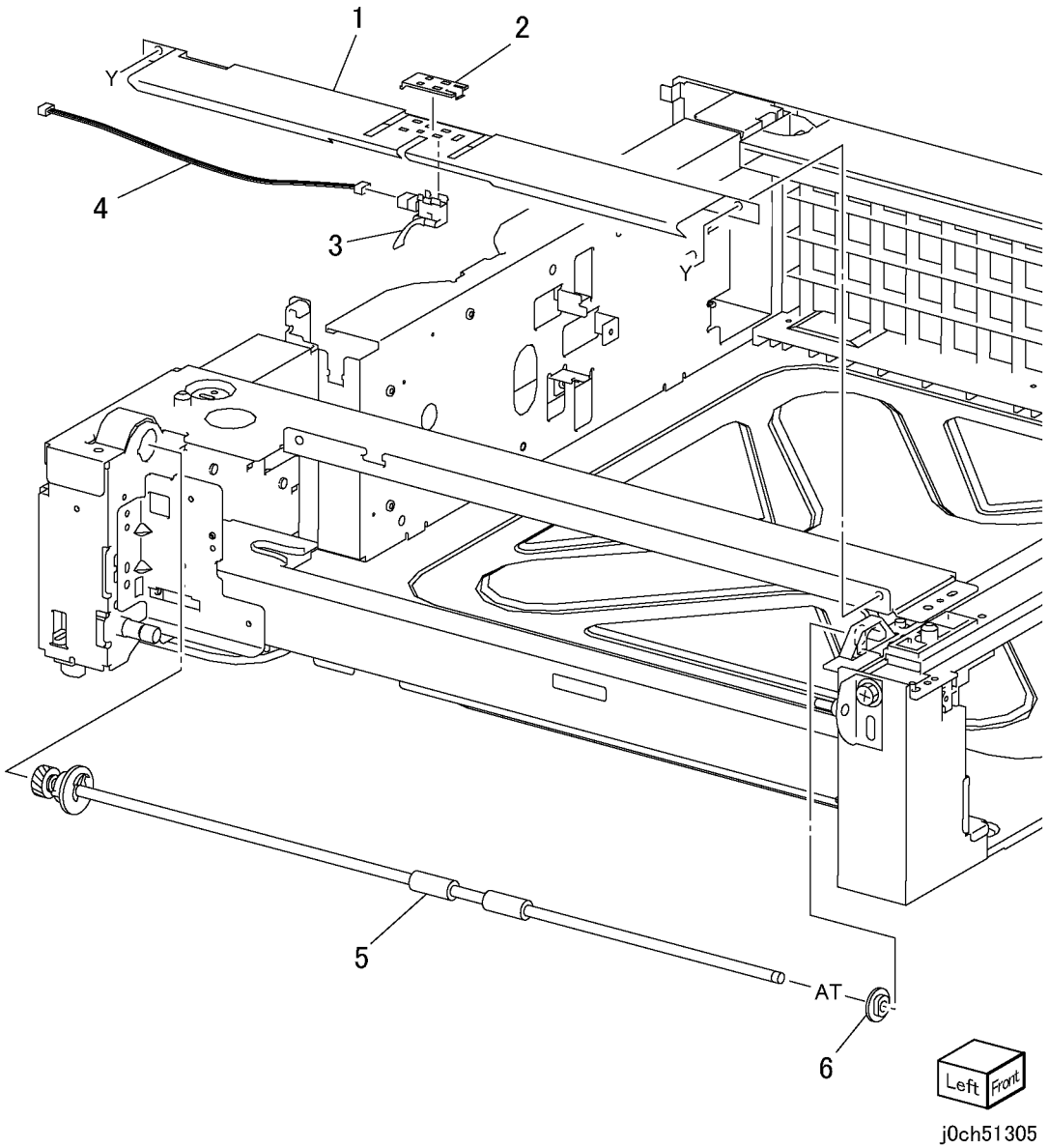

PL 13.6 Электрические элементы - одиночный лоток

Позиция	Элемент	Описание
1	960K07500	PWBA Entry STM
2	121K31530	Single Tray Module Takeaway Roll Clutch
3	–	Bracket (Not Spared)
4	–	Shaft (Not Spared)
5	–	Bearing (Not Spared)
6	–	Gear (Not Spared)
7	007K88711	Gear Assembly Main STM
8	–	Gear (Not Spared)
9	–	Gear (Not Spared)
10	–	Gear (Not Spared)
11	–	Wire Harness
12	–	Gasket
13	–	Docking Bracket (Not Spared)
14	–	Bearing (P/O PL 12.6 Item 16)

PL13.6

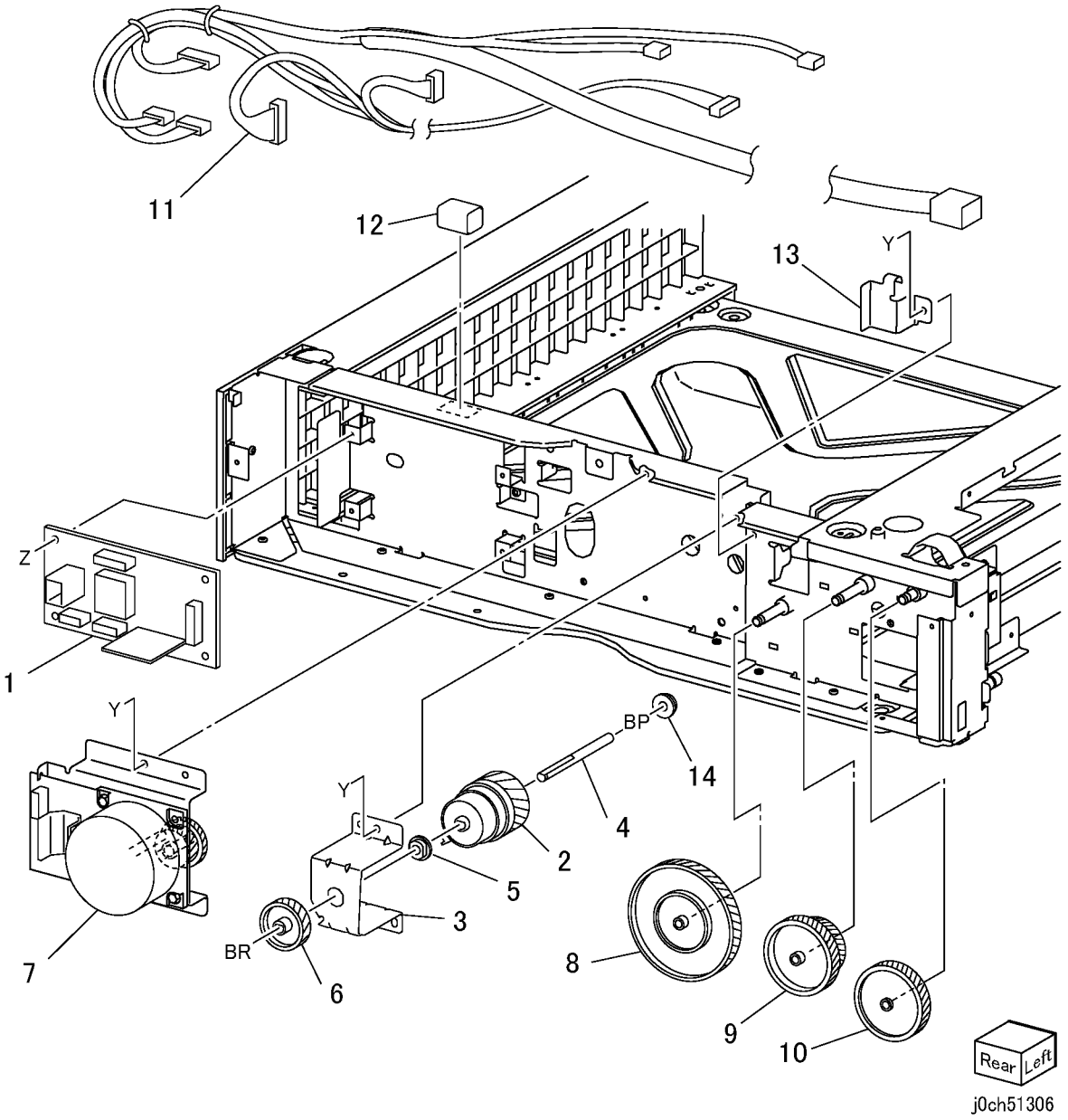

PL 13.7 Крышка - одиночный лоток

Позиция	Элемент	Описание
1	–	Top Cover (Not Spared)
2	–	Left Cover (Not Spared)
3	–	Rear Cover (Not Spared)
4	–	Foot (Not Spared)
5	–	Foot Rear (Not Spared)

PL13.7

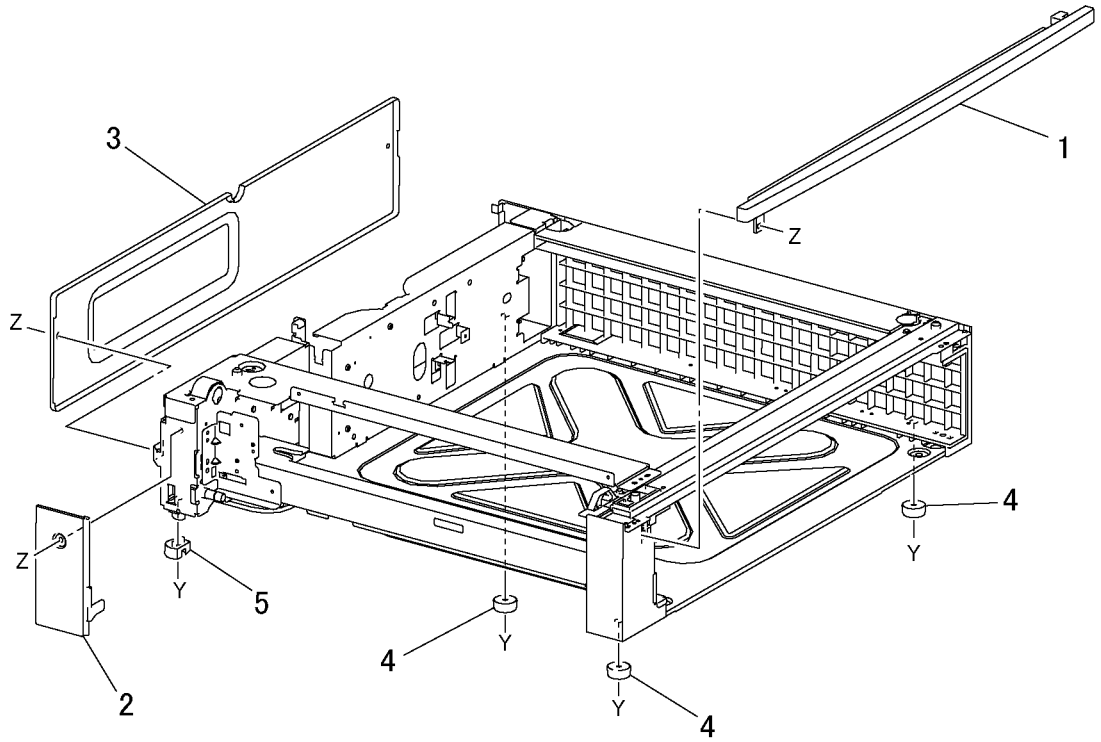

j0ch51307

PL 14.1 Подвижный стенд

Позиция	Элемент	Описание
1	–	Front Cover (Not Spared)
2	–	Magnet (Not Spared)
3	–	Left Cover (Not Spared)
4	–	Rear Cover (Not Spared)
5	–	Right Cover (Not Spared)
6	–	Bracket (Not Spared)
7	–	Caster (s) (Not Spared)
8	–	Caster (Not Spared)
9	–	Upper Hinge (Not Spared)
10	–	Lower Hinge (Not Spared)
11	–	Foot (Not Spared)
12	–	Foot Cover (Not Spared)
13	–	Stopper (Not Spared)

PL14.1

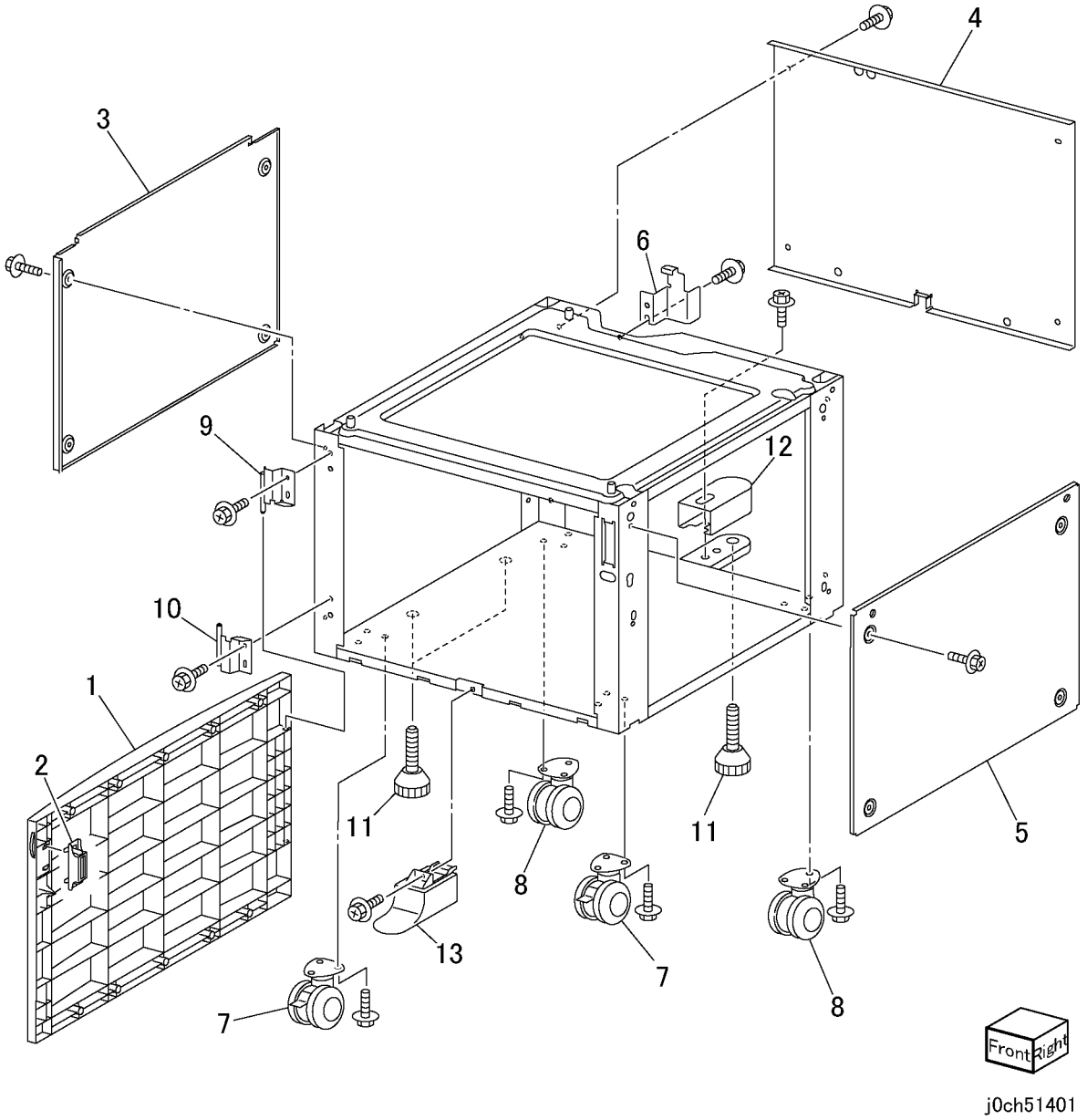

PL 15.1 Узел DADF/ADF

Позиция	Элемент	Описание
1	022K67680	DADF Assembly (with Item 2) (REP 15.1.1) (ADJ 15.1.1)
–	022K67690	ADF Assembly (with Item 2) (REP 15.1.1) (ADJ 15.1.1)
2	004E14200	Platen Cushion (REP 15.1.2)
3	–	Label (Instruction) (Not Spared)

PL15.1

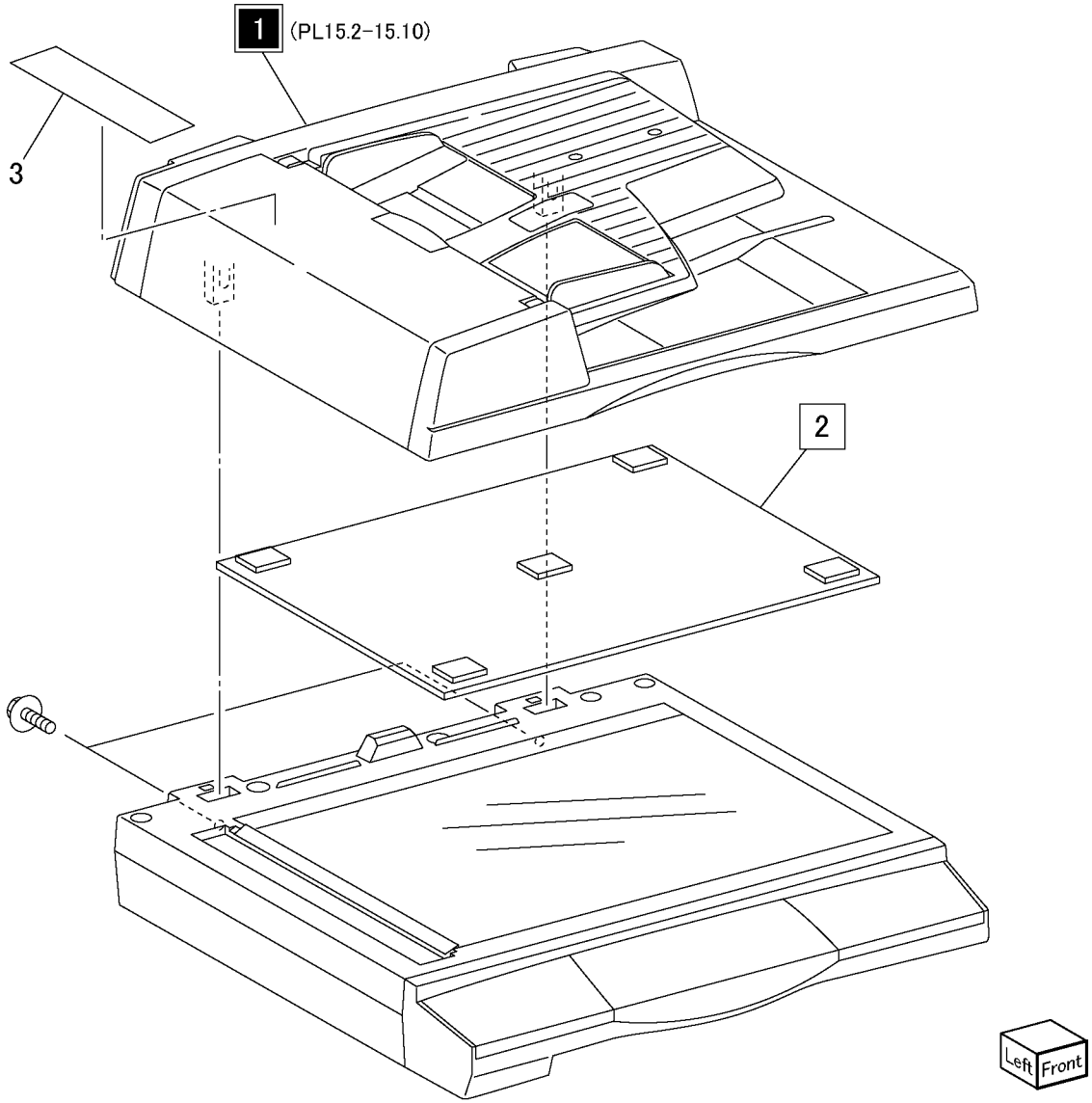

PL 15.2 Элементы DADF/ADF, крышка

Позиция	Элемент	Описание
1	059K33880	DADF Feeder Assembly (PL 15.4) (REP 15.2.2)
–	059K33890	ADF Feeder Assembly (PL 15.4) (REP 15.2.2)
2	802E68630	Rear Cover (REP 15.2.4)
3	802E68640	Front Cover (REP 15.2.3)
4	050K51140	Document Tray Assembly (PL 15.10) (REP 15.2.1)
5	–	Front Blind Cover (P/O PL 15.1 Item 1)
6	–	Rear Blind Cover (P/O PL 15.1 Item 1)
7	–	Support Bracket (P/O PL 15.1 Item 1)
8	801K15460	Base Cover Assembly (PL 15.3)
9	–	Label

PL15.2

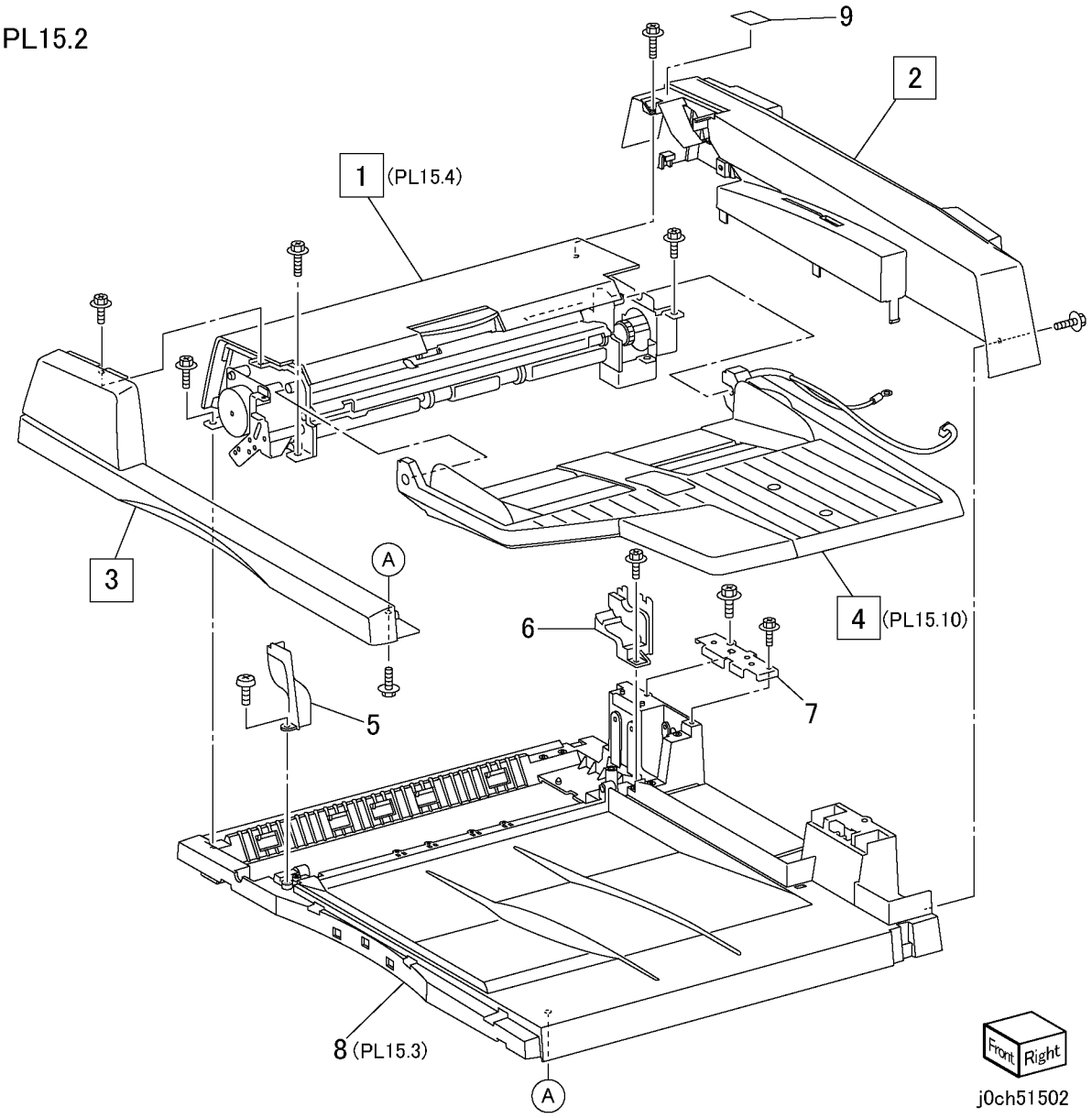

PL 15.3 Элементы основания DADF/ ADF, крышка

Позиция	Элемент	Описание
1	960K02740	DADF/ADF PWB (REP 15.3.1)
2	–	Bracket
3	962K25030	DADF/ADF - IIT Cable
4	–	Exit Chute (P/O PL 15.3 Item 20)
5	–	Stamp Cover (P/O PL 15.3 Item 20)
6	–	Exit Chute Spring (Coil) (P/O PL 15.3 Item 20)
7	–	Read In Pinch Roller (P/O PL 15.1 Item 1)
8	–	Spring Plate (Read In) (P/O PL 15.1 Item 1)
9	–	Exit Pinch Roller (P/O PL 15.1 Item 1)
10	–	Bush (P/O PL 15.3 Item 8)
11	–	Base Cover Assembly (With 20) (P/O PL 15.1 Item 1)
12	003K13550	Right Counter Balance (REP 15.3.3)
13	003K13560	Left Counter Balance (REP 15.3.2)
14	–	Pinch Roll Bracket (P/O PL 15.3 Item 8)
15	–	Read Out Pinch Roller (P/O PL 15.1 Item 1)
16	–	Spring Plate (Read Out) (P/O PL 15.3 Item 8)
17	–	Interlock Magnet (P/O PL 15.3 Item 8)
18	–	Bottom Plate (P/O PL 15.3 Item 8)
19	–	DADF Earth Spring (P/O PL 15.3 Item 8)
20	–	Exit Assembly (P/O PL 15.1 Item 1)

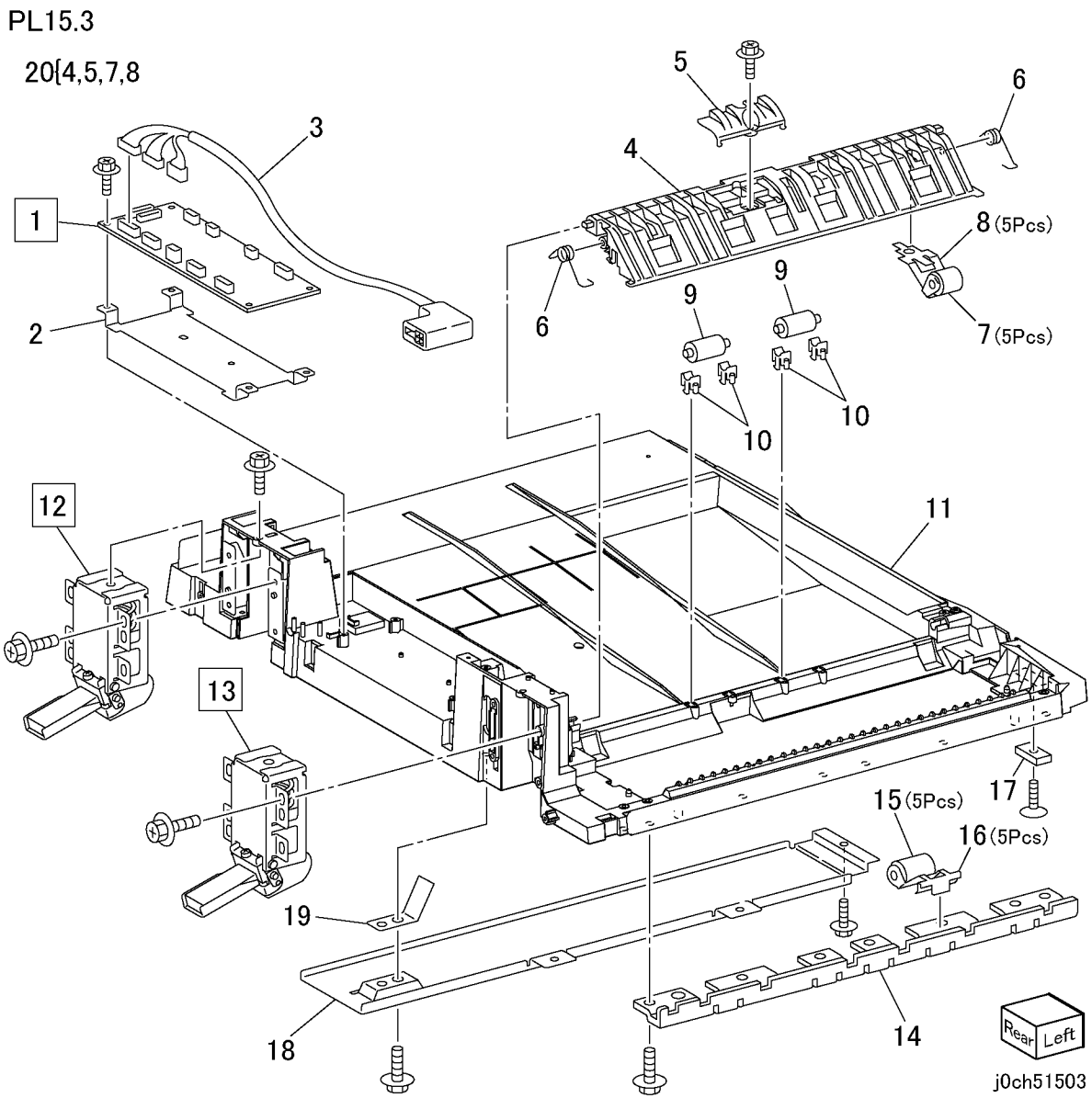

PL 15.4 Элементы податчика DADF/ ADF

Позиция	Элемент	Описание
1	059K35890	Upper Feeder Assembly (PL 15.9)
2	802E68680	Top Cover (REP 15.4.1)
3	059K35910	DADF Lower Feeder Assembly (PL 15.5)
–	059K35920	ADF Lower Feeder Assembly (PL 15.5)
4	–	Pin (P/O PL 15.2 Item 1)

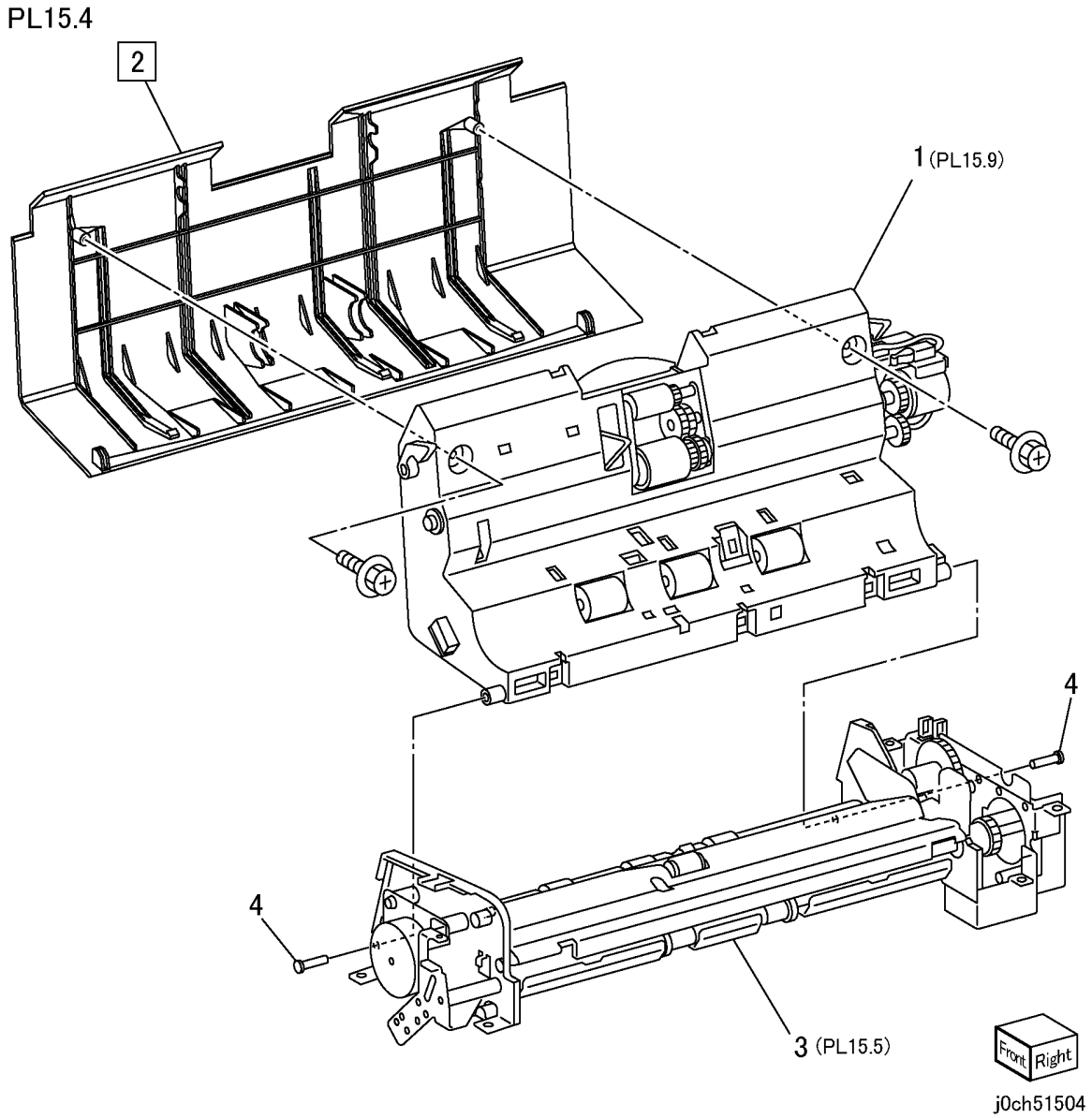

PL 15.5 Нижние элементы податчика DADF/ADF

Позиция	Элемент	Описание
1	127K40110	Document Read Motor
2	–	Bracket (P/O PL 15.4 Item 3)
3	–	Bearing (Oil less) (P/O PL 15.5 Item 29)
4	–	Gear (101T-16T) (P/O PL 15.4 Item 3)
5	–	Gear (22T) (P/O PL 15.4 Item 3)
6	–	Gear (20T) (P/O PL 15.4 Item 3)
7	–	Bracket (P/O PL 15.4 Item 3)
8	121K34450	Exit Reverse Solenoid (DADF Only)
9	–	DADF Lower Feeder Assembly (PL 15.6) (P/O PL 15.4 Item 3)
–	–	ADF Lower Feeder Assembly (PL 15.6) (P/O PL 15.4 Item 3)
10	121K34460	Document Registration Clutch
11	–	Gear (51T-17T) (P/O PL 15.4 Item 3)
12	–	Bearing (Oil less) (P/O PL 15.4 Item 3)
13	–	Gear (39T) (P/O PL 15.4 Item 3)
14	005K07190	Torque Limiter (DADF Only)
15	–	Gear (24T) (ADF Only) (P/O PL 15.4 Item 3)
16	–	Bracket (P/O PL 15.5 Item 29)
17	–	Damper (P/O PL 15.5 Item 29)
18	127K40120	Document Drive Motor
19	–	Bracket (P/O PL 15.4 Item 3)
20	121K34460	Exit Reverse Clutch (DADF Only)
21	–	Bearing (Oil less) (P/O PL 15.4 Item 3)
22	–	Gear (23T) (P/O PL 15.4 Item 3)
23	–	Gear (23T) (DADF Only) (P/O PL 15.4 Item 3)
24	–	Gear (39T) (P/O PL 15.4 Item 3)
25	–	Gear (29T) (P/O PL 15.4 Item 3)
26	–	Gear (60T-27T) (P/O PL 15.4 Item 3)
27	–	Gear (29T) (P/O PL 15.4 Item 3)
28	–	Bearing (Oil less) (ADF Only) (P/O PL 15.4 Item 3)
29	–	DADF Document Drive Motor Assembly (P/O PL 15.4 Item 3)
–	–	ADF Document Drive Motor Assembly (P/O PL 15.4 Item 3)

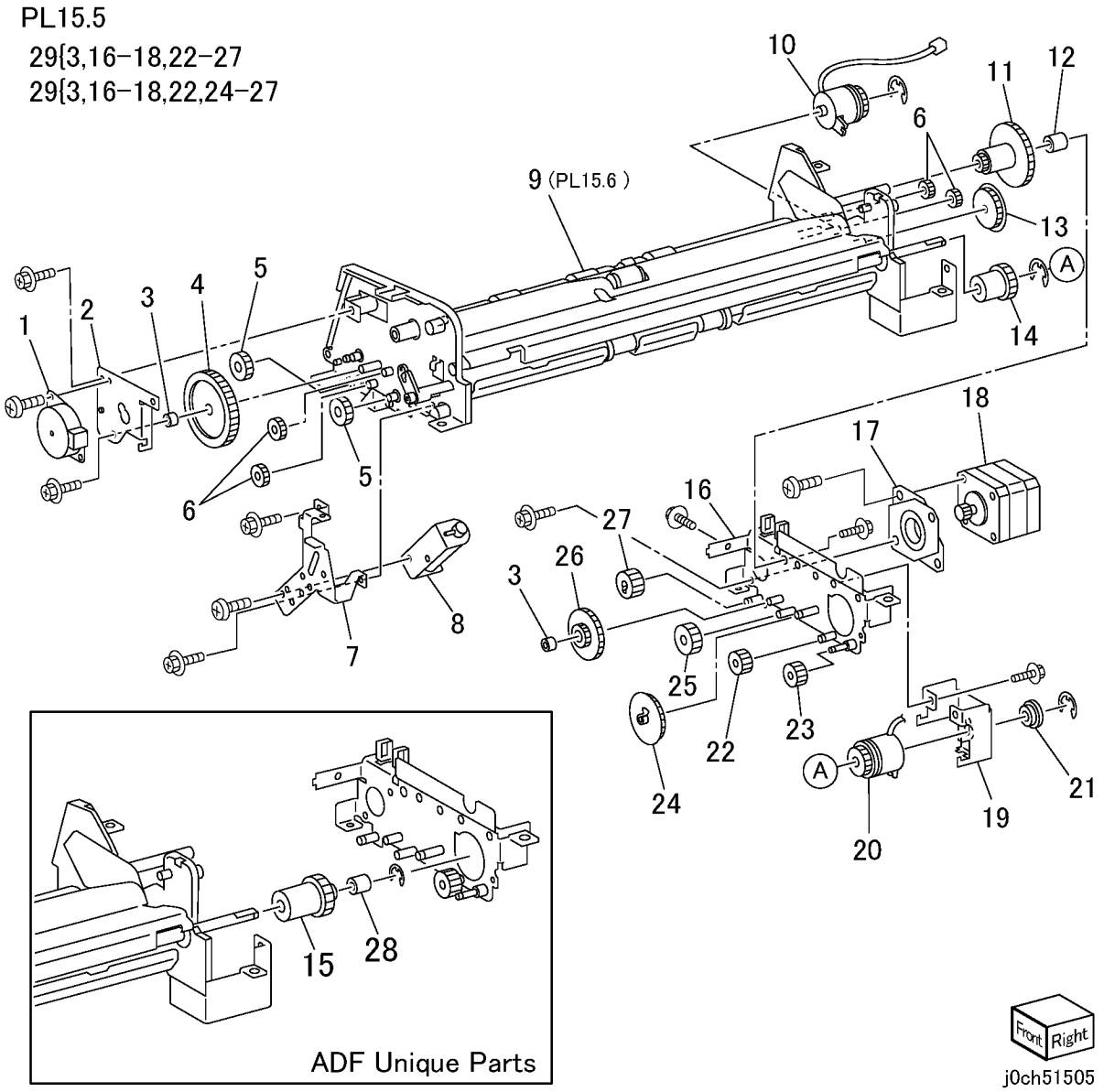

PL 15.6 Элементы узла тормозного ролика DADF/ADF

Позиция	Элемент	Описание
1	059K35940	Retard Roll Assembly (with 2,3) (PL 15.8)
2	–	Registration Mylar (P/O PL 15.5 Item 9)
3	–	Retard Mylar (P/O PL 15.5 Item 9)
4	–	Base Lower Feeder Assembly (PL 15.7) (P/O PL 15.5 Item 9)
5	–	Arm Pin (P/O PL 15.5 Item 9)
6	–	Solenoid Arm (P/O PL 15.5 Item 9)
7	–	Shaft (P/O PL 15.5 Item 9)
8	–	Paper Guide Plate (P/O PL 15.5 Item 9)
9	–	Bearing (Oil less) (P/O PL 15.5 Item 9)
10	–	Gear (15T) (P/O PL 15.5 Item 9)
11	–	Lift Shaft (P/O PL 15.5 Item 9)
12	–	Lift (DADF Only) (P/O PL 15.5 Item 9)

PL15.6

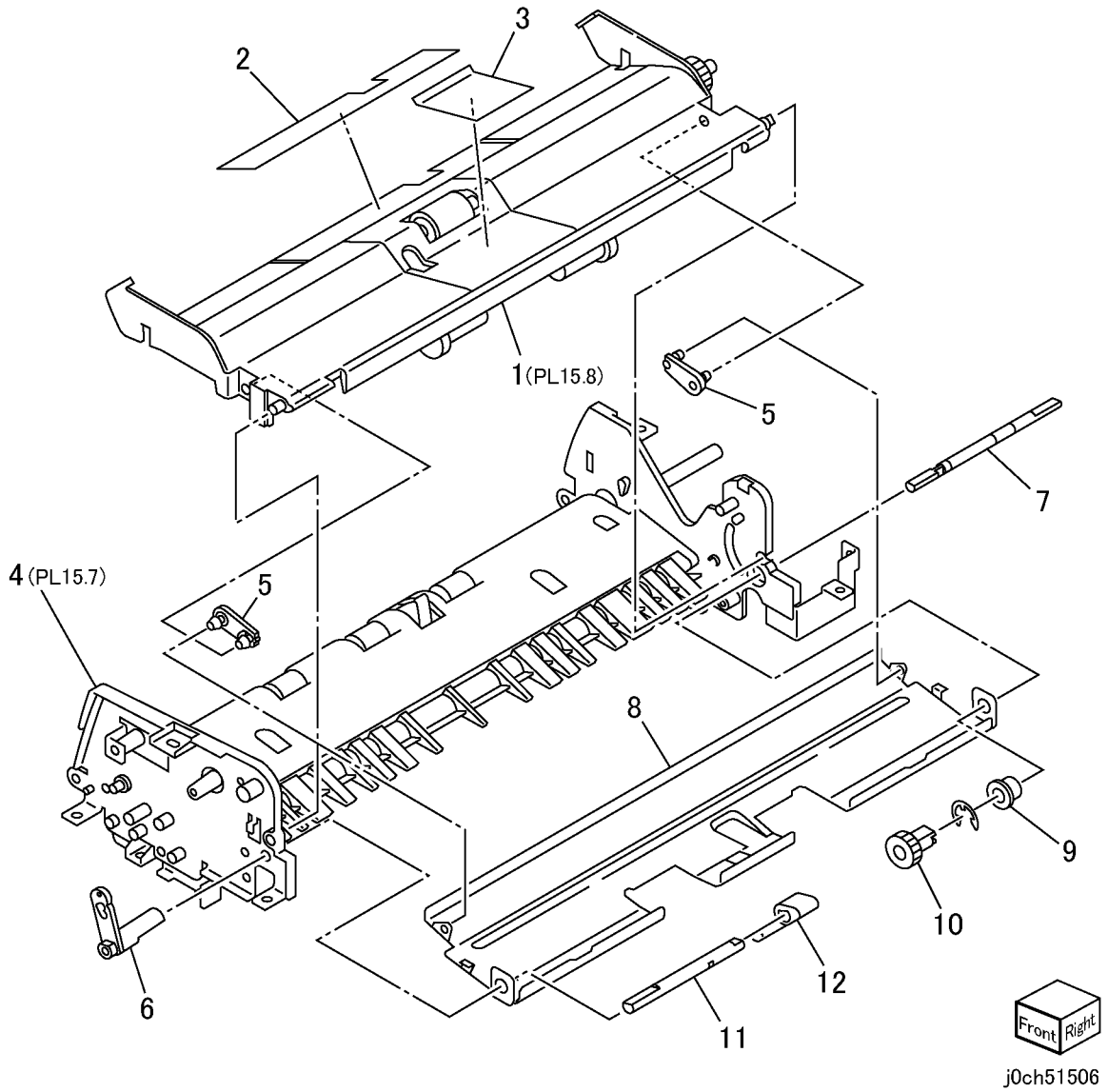

PL 15.7 Нижний узел податчика DADF/ADF

Позиция	Элемент	Описание
1	–	Bottom Chute (with Item 18) (P/O PL 15.6 Item 4)
2	–	White Sheet (P/O PL 15.6 Item 4)
3	–	Bottom Sheet (P/O PL 15.6 Item 4)
4	–	Base Frame (P/O PL 15.6 Item 4)
5	–	Read In/Out Roller (P/O PL 15.6 Item 4)
6	–	Bearing (Oil less) (P/O PL 15.6 Item 4)
7	–	Registration Roller (P/O PL 15.6 Item 4)
8	–	Front Bracket (P/O PL 15.6 Item 4)
9	–	Rear Bracket (P/O PL 15.6 Item 4)
10	–	DADF Invert Gate (P/O PL 15.6 Item 4)
11	–	Sensor Holder (P/O PL 15.7 Item 19)
12	–	Invert Sensor (DADF Only) (P/O PL 15.6 Item 4)
13	–	Invert Sensor Actuator (DADF Only) (P/O PL 15.6 Item 4)
14	–	Spring (DADF Only) (P/O PL 15.7 Item 19)
15	–	Document Lead Edge Sensor (P/O PL 15.6 Item 4)
16	–	Document Lead Edge Sensor Actuator (P/O PL 15.7 Item 19)
17	–	Spring (P/O PL 15.7 Item 19)
18	–	Seal (P/O PL 15.6 Item 4)
19	–	Registration Sensor Assembly (DADF) (P/O PL 15.6 Item 4)
–	–	Registration Sensor Assembly (ADF) (P/O PL 15.6 Item 4)

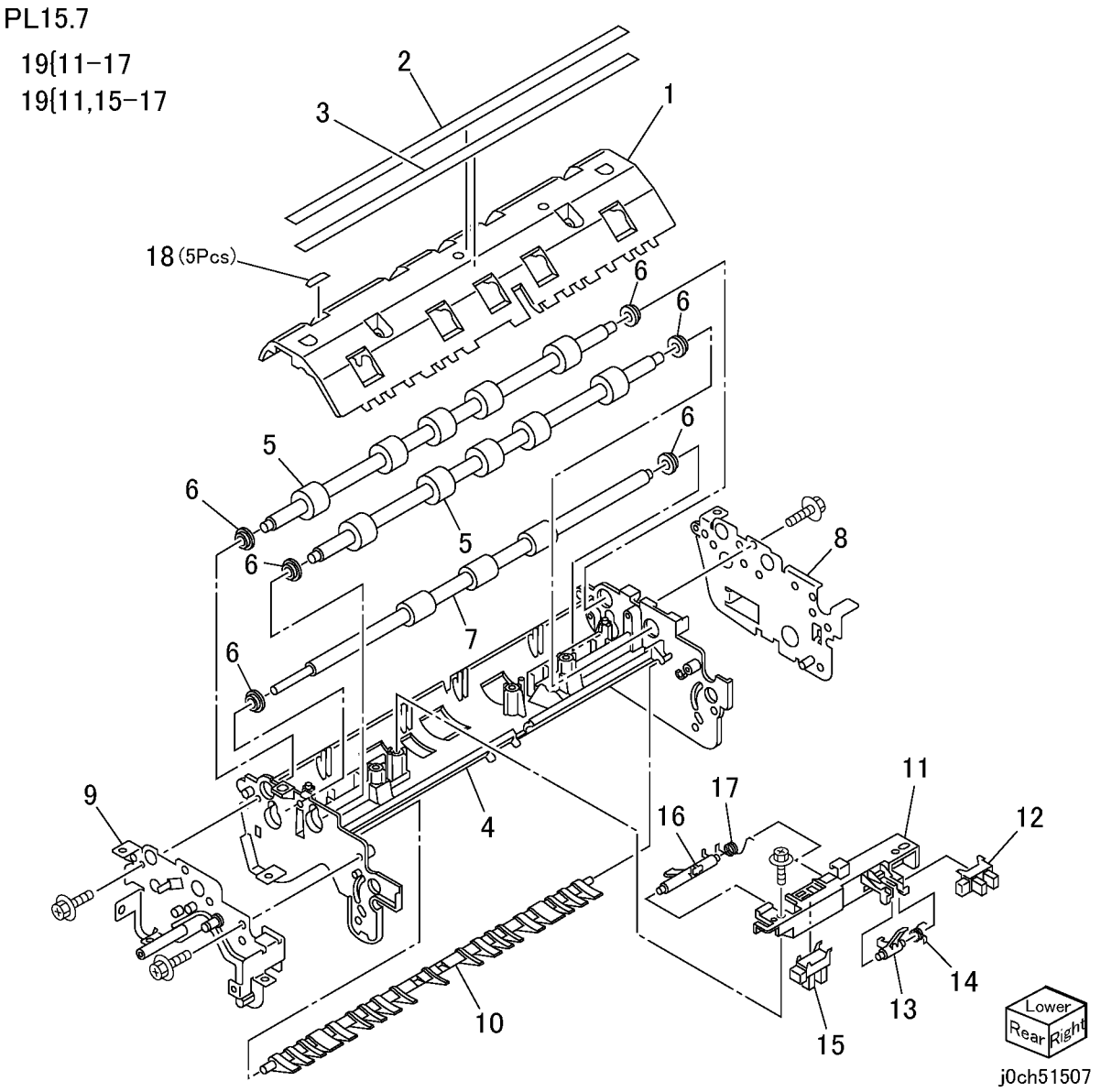

PL 15.8 Узел тормозного ролика DADF/ADF

Позиция	Элемент	Описание
1	–	Plate (P/O PL 15.8 Item 25)
2	–	Gear (18T) (P/O PL 15.8 Item 25)
3	–	Bearing (P/O PL 15.8 Item 25)
4	–	Lift Arm (DADF Only) (P/O PL 15.8 Item 25)
5	–	Exit Roller (P/O PL 15.8 Item 25)
6	–	Rear Exit Arm (P/O PL 15.8 Item 25)
7	–	Spring (Coil) (P/O PL 15.8 Item 25)
8	–	Rear Release Arm (P/O PL 15.8 Item 25)
9	–	Front Exit Arm (P/O PL 15.8 Item 25)
10	–	Spring (Coil) (P/O PL 15.8 Item 25)
11	–	Gear (18T) (P/O PL 15.8 Item 25)
12	–	Exit Roll Drive Shaft (P/O PL 15.8 Item 25)
13	–	Release Shaft (P/O PL 15.8 Item 25)
14	–	Front Release Arm (P/O PL 15.8 Item 25)
15	–	Spring Plate (P/O PL 15.8 Item 25)
16	–	Spring Plate (P/O PL 15.8 Item 25)
17	–	Plate (P/O PL 15.6 Item 1)
18	–	Retard Roll Chute (REP 15.8.1) (P/O PL 15.6 Item 1)
19	–	Retard Roll Drive Shaft (P/O PL 15.6 Item 1)
20	–	Bush (P/O PL 15.6 Item 1)
21	–	Bush (P/O PL 15.6 Item 1)
22	–	Spring (Coil) (P/O PL 15.6 Item 1)
23	–	Retard Roll (REP 15.8.1) (P/O PL 15.6 Item 1)
24	–	Gear (20T) (P/O PL 15.6 Item 1)
25	–	Exit Roll Assembly (DADF Only) (P/O PL 15.6 Item 1)
–	–	Exit Roll Assembly (ADF Only) (P/O PL 15.6 Item 1)

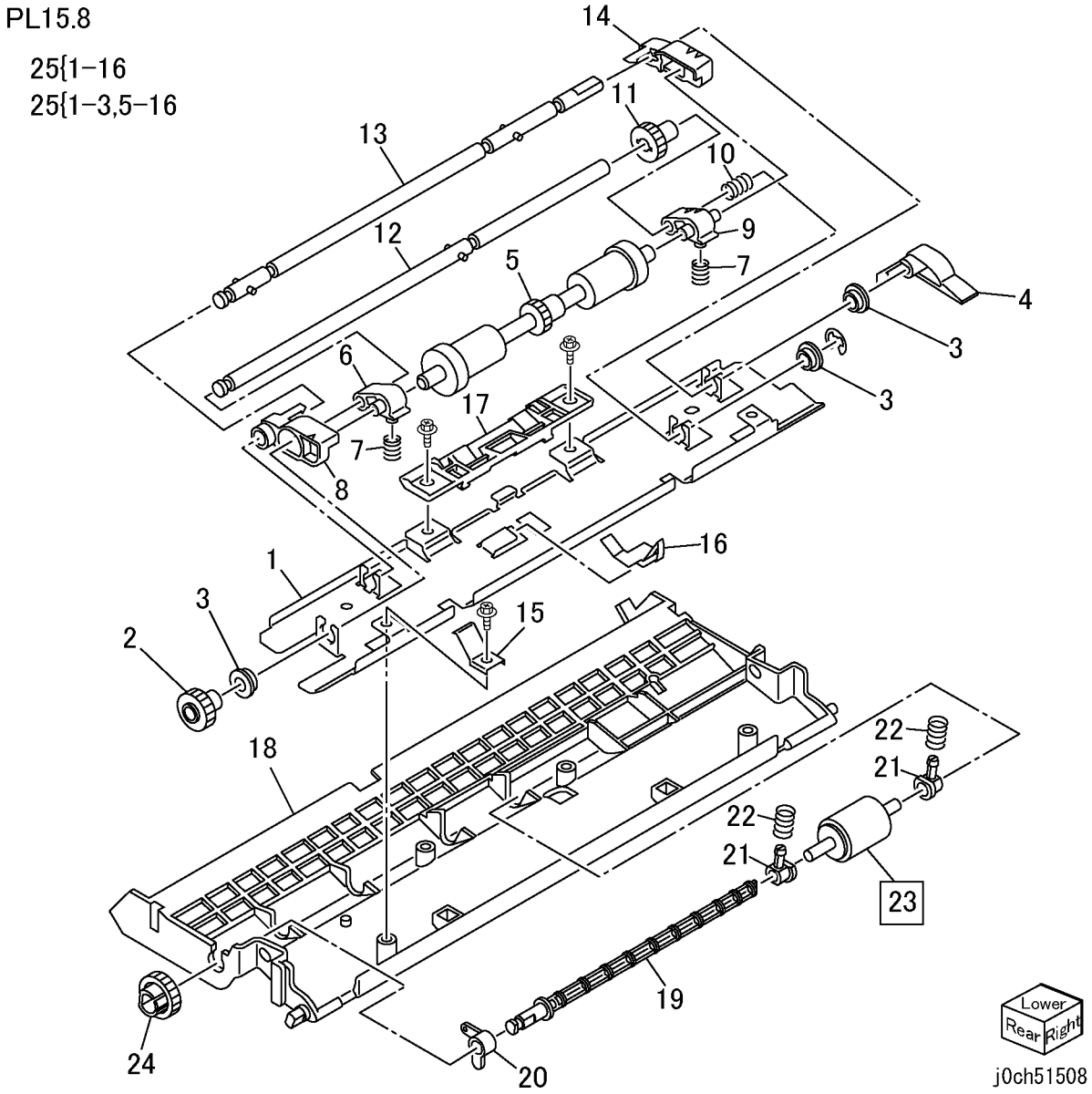

PL 15.9 Верхний узел податчика

Позиция	Элемент	Описание
1	–	Lock Lever (P/O PL 15.4 Item 1)
2	–	Spring (P/O PL 15.4 Item 1)
3	–	Main Shaft (P/O PL 15.4 Item 1)
4	–	Bearing (P/O PL 15.4 Item 1)
5	–	Pickup Roll (REP 15.9.1) (P/O PL 15.4 Item 1)
6	–	Pickup Roll Shaft (P/O PL 15.4 Item 1)
7	–	Housing (P/O PL 15.4 Item 1)
8	–	Gear (18T-22T) (P/O PL 15.4 Item 1)
9	–	Feed Roll (REP 15.9.1) (P/O PL 15.4 Item 1)
10	–	Gear (22T) (P/O PL 15.4 Item 1)
11	–	Plate (P/O PL 15.4 Item 1)
12	–	Spring Box (P/O PL 15.4 Item 1)
13	–	Spring (Coil) (P/O PL 15.4 Item 1)
14	–	Spring Housing (P/O PL 15.4 Item 1)
15	–	Front Lock Arm (P/O PL 15.4 Item 1)
16	–	Top Frame (P/O PL 15.4 Item 1)
17	–	Rear Lock Arm (P/O PL 15.4 Item 1)
18	–	Sensor Holder (P/O PL 15.9 Item 38)
19	–	Document Set Sensor Actuator (P/O PL 15.9 Item 38)
20	–	Document Feeder Width Sensor Actuator (P/O PL 15.9 Item 38)
21	–	Document Feeder Width Sensor (P/O PL 15.4 Item 1)
22	–	Document Set Sensor (P/O PL 15.9 Item 38) (P/O PL 15.4 Item 1)
23	–	Sensor Holder (P/O PL 15.9 Item 37)
24	–	Document Feed Sensor (P/O PL 15.4 Item 1)
25	–	Document Feed Sensor Actuator (P/O PL 15.9 Item 37)
26	–	Spring (P/O PL 15.9 Item 37)
27	–	Bearing (One Way) (P/O PL 15.4 Item 1)
28	–	Shaft (P/O PL 15.4 Item 1)
29	–	Registration Pinch Roller (P/O PL 15.4 Item 1)
30	–	Plate (P/O PL 15.4 Item 1)
31	–	DADF/ADF Top Cover Switch (P/O PL 15.4 Item 1)
32	–	Bearing (P/O PL 15.4 Item 1)
33	121K34460	Document Feed Clutch
34	–	Gear (20T) (P/O PL 15.4 Item 1)
35	–	Adjust Plate (P/O PL 15.4 Item 1)
36	–	Spring (P/O PL 15.4 Item 1)
37	–	Read Sensor Assembly (P/O PL 15.4 Item 1)
38	–	Document Set Sensor Assembly (P/O PL 15.4 Item 1)

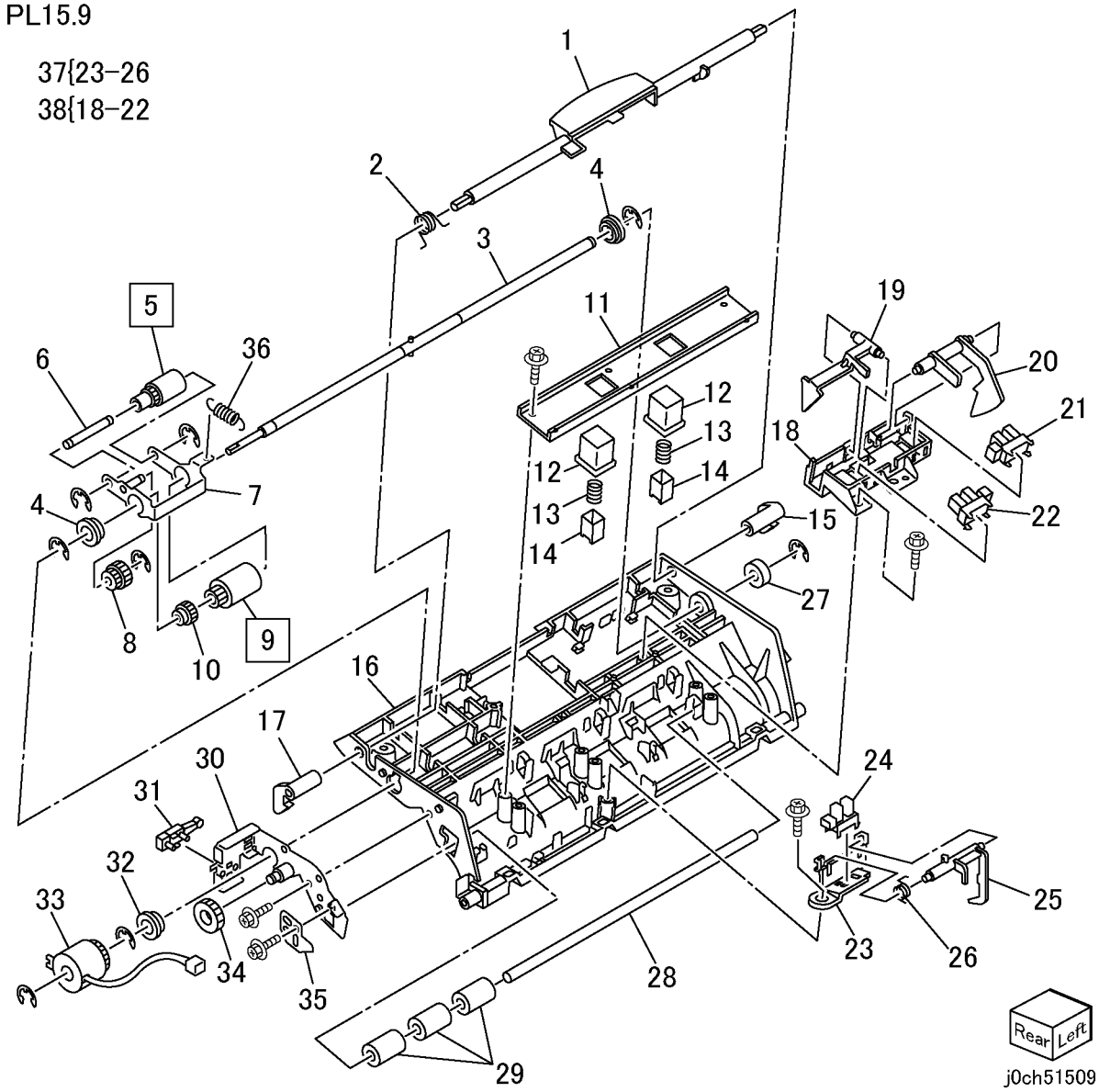

PL 15.10 Лоток оригиналов DADF/ ADF

Позиция	Элемент	Описание
1	–	Upper Document Tray (P/O PL 15.10 Item 16)
2	–	Front Side Guide (P/O PL 15.10 Item 16)
3	–	Rear Side Guide (P/O PL 15.10 Item 16)
4	–	Width Sensor Actuator (P/O PL 15.10 Item 16)
5	–	Eliminator (P/O PL 15.10 Item 16)
6	–	Pinion Gear (P/O PL 15.10 Item 16)
7	–	Pinion Spring (P/O PL 15.10 Item 16)
8	–	Clear Cover (P/O PL 15.10 Item 16)
9	–	Lower Document Tray (P/O PL 15.10 Item 16)
10	–	Document Tray Width Sensor 1 (P/O PL 15.10 Item 16)
11	–	Document Tray Width Sensor 2 (P/O PL 15.10 Item 16)
12	–	Document Tray Length Sensor 1 (P/O PL 15.10 Item 16)
13	–	Document Tray Length Sensor 2 (P/O PL 15.10 Item 16)
14	–	Wire Harness (P/O PL 15.10 Item 16)
15	–	Earth Plate (P/O PL 15.10 Item 16)
16	050K51140	Document Tray Assembly

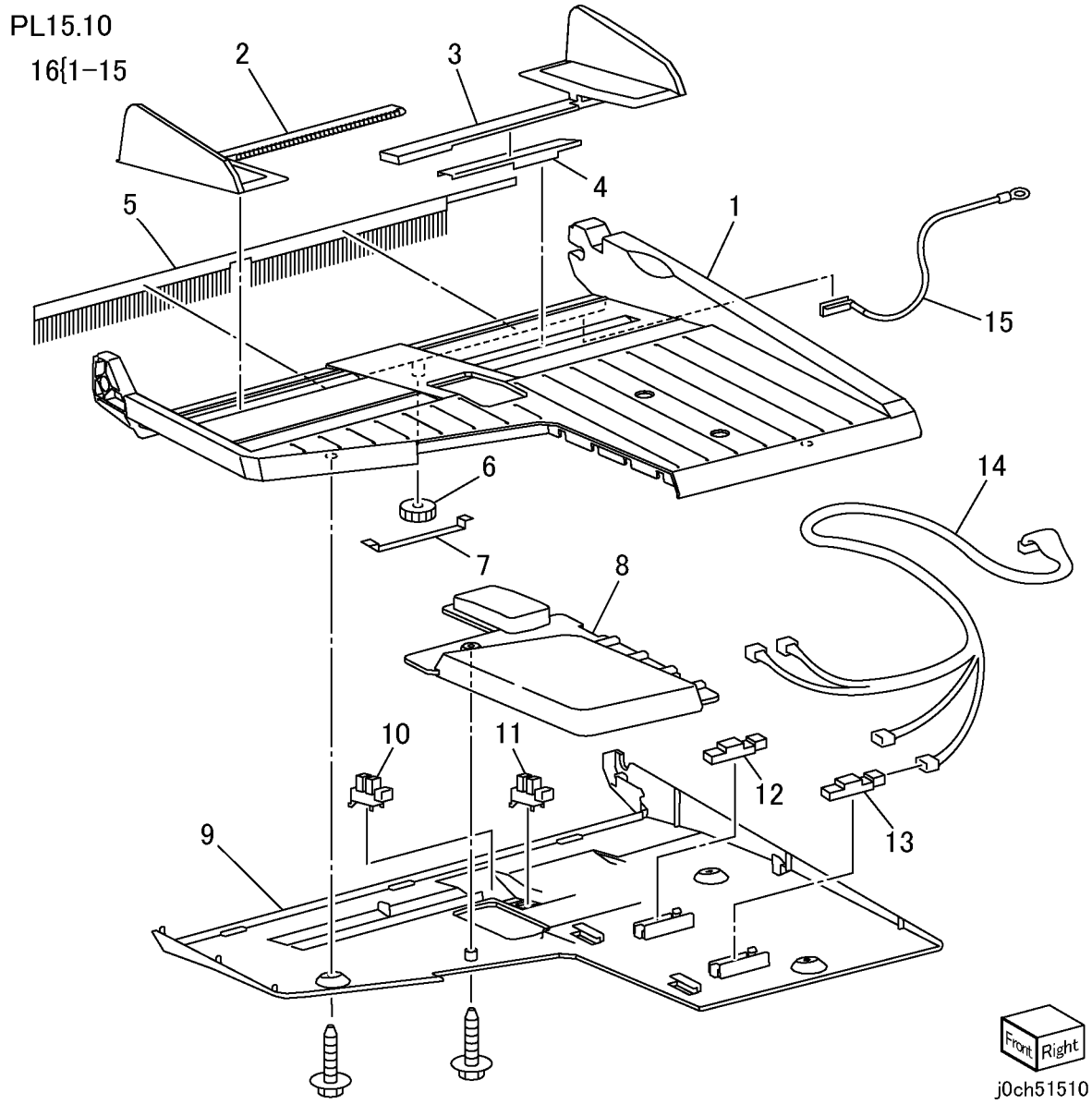

Крепежные детали общего назначения

Позиция	Элемент	Описание
A	112W27677	Screw (Red) (M3x6)
B	112W27678	Screw (M3x6)
C	112W27851	Screw (M3x8)
D	112W27898	Screw (M3x8)
E	113W15488	Screw (M2x4)
F	113W20678	Screw (M3x6)
G	113W20857	Screw (M3x8)
H	113W21278	Screw (M3x12)
J	113W21778	Screw (M3x18)
K	113W27688	Screw (M3x6)
L	113W36278	Screw (M4x12)
M	114W27678	Screw (M3x6)
N	141W35651	Setscrew (M4x6)
P	153W17688	Tapping Screw (M3x6)
Q	153W17888	Tapping Screw (M3x8)
R	153W18088	Tapping Screw (M3x10)
S	153W27678	Tapping Screw (M3x6)
T	153W27878	Tapping Screw (M3x8)
U	158W27655	Screw (M3x6)
V	158W27663	Screw (M3x6)
W	158W27677	Screw (Red) (M3x6)
X	158W27678	Screw (M3x6)
Y	158W27855	Screw (M3x8)
Z	158W27863	Screw (M3x8)
AA	158W27878	Screw (M3x8)
AB	158W28078	Screw (M3x10)
AC	158W28255	Screw (M3x12)
AD	158W28278	Screw (M3x12)
AE	158W35678	Screw (M4x6)
AF	220W21278	Nut (M3)
AG	271W21250	Dowel Pin (2.5x12)
AH	285W16251	Spring Pin (2x12)
AJ	285W28051	Spring Pin (3x10)
AK	354W15251	E-Clip (2)
AL	354W15278	E-Clip (2)
AM	354W21251	E-Clip (3)
AN	354W21278	E-Clip (3)
AP	354W24251	E-Clip (4)
AQ	354W24254	KL-Clip (4)
AR	354W24278	E-Clip (4)
AS	354W26278	E-Clip (5)
AT	354W27251	E-Clip (6)
AU	354W27254	KL-Clip (6)
AV	354W27278	E-Clip (6)
AW	354W28278	E-Clip (7)
AX	354W29251	E-Clip (8)
AY	354W29278	E-Clip (8)
AZ	251W21278	Washer (3) (t 0.5)
BA	113W27651	Screw (M3x6)
BB	112W27659	Screw (M3x6)
BC	113W16051	Screw (M2x10)
BD	113W20688	Screw (M2.5x6)
BE	113W27551	Screw (M3x5)
BF	141W27451	Setscrew (M3x4)
BG	153W15888	Tapping Screw (M4x12)
BH	153W16288	Tapping Screw (M4x12)
BJ	158W35878	Screw (M4x8)
BK	271W16050	Dowel Pin (2x10)
BL	285W16051	Spring Pin (2x10)
BM	153W17655	Tapping Screw (M3x6)
BN	153W17855	Tapping Screw (M3x8)
BP	252W29450	Nylon Washer (8) (t 1)
BQ	158W36255	Screw (M4x12)
BR	354W26251	E-Clip (5)
BS	153W27855	Tapping Screw (M3x8)
BT	113W20457	Screw (M3x4)
BU	113W27451	Screw (M3x4)
BV	113W20657	Screw (M3x6)
BW	112W35651	Screw (M4x6)
BX	112W27859	Screw (M3x8)
BY	158W28678	Screw (M3x16)
BZ	285W21851	Spring Pin (2.5x20)

Указатель номеров элементов

Таблица 1 Указатель номеров элементов

Номер по каталогу	Список запасных частей
001E 66190	PL 11.3
003E 60950	PL 2.1
003E 61510	PL 12.1
	PL 13.1
003K 13550	PL 15.3
003K 13560	PL 15.3
004E 14200	PL 15.1
005K 05890	PL 12.3
	PL 12.3
	PL 13.3
005K 06760	PL 12.3
	PL 13.3
005K 07010	PL 13.3
005K 07190	PL 15.5
007E 79140	PL 1.1
007E 79150	PL 1.1
007E 79710	PL 7.2
007K 88574	PL 1.1
007K 88711	PL 13.6
007K 88721	PL 12.6
010E 93341	PL 12.2
	PL 13.2
011E 14582	PL 8.1
011E 14590	PL 8.1
011E 15150	PL 7.2
014E 44770	PL 12.3
	PL 13.3
014E 45350	PL 2.1
014E 51110	PL 12.1
	PL 13.1
019E 56551	PL 7.2
019E 57700	PL 2.2
019E 58440	PL 11.4
019K 98722	PL 2.2
	PL 7.2
022K 67680	PL 15.1
022K 67690	PL 15.1
032E 21060	PL 7.2
032K 96921	PL 4.2

Таблица 1 Указатель номеров элементов

Номер по каталогу	Список запасных частей
041K 94690	PL 11.2
050K 49741	PL 7.1
050K 49840	PL 12.1
	PL 13.1
050K 50150	PL 2.1
050K 51140	PL 15.2
	PL 15.10
054E 22621	PL 13.1
054E 22622	PL 12.1
054E 23940	PL 2.4
054K 23940	PL 2.4
054K 24051	PL 2.5
054K 24060	PL 2.7
054K 26150	PL 2.7
054K 26190	PL 2.1
059E 98190	PL 12.4
059K 26250	PL 12.5
	PL 13.5
059K 26293	PL 13.3
059K 27141	PL 7.2
059K 27150	PL 7.2
059K 29553	PL 12.1
	PL 12.1
	PL 12.3
	PL 13.1
	PL 13.3
059K 31021	PL 2.4
059K 32772	PL 2.2
059K 33023	PL 8.1
059K 33030	PL 6.1
059K 33550	PL 6.1
059K 33880	PL 15.2
059K 33890	PL 15.2
059K 35890	PL 15.4
059K 35910	PL 15.4
059K 35920	PL 15.4
059K 35940	PL 15.6
062K 15270	PL 11.1
068K 24540	PL 11.1
090E 02380	PL 11.2
090E 91720	PL 11.2

Таблица 1 Указатель номеров элементов

Номер по каталогу	Список запасных частей
101K 45550	PL 9.1
101K 46120	PL 9.3
101K 46340	PL 9.1
104E 94080	PL 9.1
105E 11410	PL 9.1
105E 11660	PL 9.1
105E 11670	PL 9.1
105E 12930	PL 11.1
110E 10620	PL 12.4
	PL 13.4
110E 11320	PL 9.1
110E 11550	PL 11.3
110E 11560	PL 11.2
110E 93440	PL 8.1
110E 94770	PL 2.5
	PL 9.1
110K 11680	PL 2.1
	PL 12.1
	PL 13.1
110K 11810	PL 4.2
117E 10550	PL 9.1
117E 22550	PL 9.1
117E 23870	PL 9.1
120E 21261	PL 8.1
120E 22121	PL 5.1
120E 22481	PL 12.3
120E 23790	PL 2.1
121E 92780	PL 7.2
121K 31530	PL 12.6
	PL 13.6
121K 32581	PL 2.3
121K 32660	PL 2.4
121K 34450	PL 15.5
121K 34460	PL 15.5
	PL 15.5
	PL 15.9
126K 16451	PL 5.1
126K 16461	PL 5.1
127K 37961	PL 6.2
	PL 6.3
127K 37970	PL 8.1

Таблица 1 Указатель номеров элементов

Номер по каталогу	Список запасных частей
127K 38170	PL 12.3
	PL 13.3
127K 39430	PL 4.2
127K 39460	PL 6.3
127K 39470	PL 4.2
127K 40070	PL 11.4
127K 40110	PL 15.5
127K 40120	PL 15.5
130E 82740	PL 5.1
130E 87050	PL 11.2
130E 87070	PL 11.4
130K 61530	PL 4.2
130K 64121	PL 12.5
	PL 13.5
130K 64270	PL 2.4
130K 64471	PL 12.5
133K 23850	PL 9.2
152S 06000	PL 9.1
152S 06001	PL 9.1
152S 06002	PL 9.1
152S 06003	PL 9.1
160K 94225	PL 8.1
160K 95827	PL 9.1
160K 95830	PL 4.2
	PL 4.2
160K 97490	PL 12.6
160K 99145	PL 9.2
177E 91820	PL 11.5
177E 91830	PL 11.5
537K 68431	PL 9.2
537K 68980	PL 9.3
537K 69530	PL 9.3
604K 20460	PL 8.2
604K 20470	PL 8.2
604K 20500	PL 1.1
604K 20530	PL 12.3
	PL 13.3
604K 20540	PL 12.2
	PL 13.2
604K 20550	PL 2.1
	PL 12.1

Таблица 1 Указатель номеров элементов

Номер по каталогу	Список запасных частей
	PL 12.2
	PL 13.2
604K 20720	PL 12.5
	PL 12.6
604K 20910	PL 3.1
801K 05762	PL 7.1
	PL 7.2
801K 15460	PL 15.2
802E 54750	PL 12.7
802E 54762	PL 12.7
802E 54771	PL 12.7
802E 55172	PL 8.1
802E 55211	PL 7.1
802E 55731	PL 10.2
802E 55770	PL 7.1
802E 55780	PL 10.2
802E 55791	PL 10.2
802E 55800	PL 10.2
802E 55815	PL 10.2
802E 55820	PL 10.2
802E 62590	PL 10.2
802E 64120	PL 11.7
802E 68620	PL 11.7
802E 68630	PL 15.2
802E 68640	PL 15.2
802E 68680	PL 15.4
802K 49240	PL 2.5
802K 53505	PL 12.4
802K 56094	PL 2.5
802K 56160	PL 10.1
802K 56170	PL 10.1
802K 57023	PL 13.4
802K 62050	PL 10.1
802K 63590	PL 2.5
802K 64640	PL 11.7
802K 64860	PL 10.1
802K 66230	PL 11.1
802K 66240	PL 11.1
802K 66570	PL 11.7
802K 71860	PL 11.7
802K 71880	PL 11.2

Таблица 1 Указатель номеров элементов

Номер по каталогу	Список запасных частей
802K 74150	PL 11.1
806E 04191	PL 2.2
806E 04920	PL 11.3
809E 27650	PL 2.2
809E 37170	PL 8.1
809E 38160	PL 7.1
809E 42201	PL 5.1
815E 08650	PL 11.2
830E 45710	PL 12.4
849E 13981	PL 2.7
893E 16030	PL 2.1
893E 17540	PL 11.1
893E 17550	PL 11.1
893E 20820	PL 13.1
893E 23040	PL 2.1
893E 30150	PL 11.1
930W 00103	PL 2.1
	PL 6.3
	PL 7.1
	PL 8.1
	PL 12.3
	PL 12.3
	PL 13.3
	PL 13.3
960K 02580	PL 9.3
960K 02590	PL 9.3
960K 02720	PL 11.6
960K 02730	PL 11.7
960K 02740	PL 15.3
960K 05230	PL 11.6
960K 05240	PL 11.6
960K 06520	PL 11.6
960K 07500	PL 13.6
960K 08770	PL 11.6
962K 13120	PL 7.1
962K 15270	PL 9.4
962K 15280	PL 9.4
962K 15290	PL 9.4
962K 15300	PL 9.4
962K 15311	PL 9.4
962K 15321	PL 9.4

Таблица 1 Указатель номеров элементов

Номер по каталогу	Список запасных частей
962K 15350	PL 9.4
962K 18171	PL 12.5
962K 18900	PL 12.5
962K 18940	PL 9.4
962K 19000	PL 9.4
962K 19691	PL 13.3
962K 19692	PL 12.3
962K 25030	PL 15.3
962K 28290	PL 11.2
962K 30590	PL 9.3

6 Общие процедуры и информация

Вход в диагностический режим

Вход в диагностический режим 6-3
Выход из диагностического режима 6-3
Установки CE 6-4
Версии 6-5
№ аппарата 6-5

MFC

Регистрация 6-7
Статус 6-8
Программируемые переключатели (IOT/IIT/FAX) 6-9
EP-A 6-17
Код страны 6-17
Каретка 6-18
Регулировка сканера 6-18

Протоколы

Дамп файла 6-19
Дамп памяти 6-19
Содержимое памяти 6-20
Отчеты CE (только факс) 6-20
Protocol-Now, Protocol-NG (только факс) 6-21

Счетчики

IIT 6-23
Счетчики копий 6-23
Учет копий 6-24
Восстановление состояния счетчиков 6-24

Цепь-функция

Тестовая печать 6-25
Чтение / запись в NVRAM 6-25
Проверка аналоговых величин 6-40
Проверка входных/выходных элементов 6-41
Проверка ATC 6-47
P-ESS 6-47

Общие процедуры

GP 1 Сброс пароля администратора 6-49
GP 2 DIS/DTC и DCS 6-49
GP 3 Очистка системы 6-54
GP 4 Изменение кода страны 6-54

Общая информация

Занимаемая площадь 6-57
Габариты аппарата 6-57
Характеристики аппарата 6-58
Инструменты общего назначения 6-61
Принадлежности и тест-листы 6-61
Чистящие материалы 6-62
Расходные материалы 6-62
Словарь терминов 6-63

Сведения о модификациях

Информация о модификациях 6-65
Модификации IOT/процессора (P) 6-65

Вход в диагностический режим

Процедура

- Нажмите и держите кнопку **0**, затем нажмите кнопку **Старт**.

  ПРИМЕЧАНИЕ: Цвета на дисплее инвертируются, что указывает на вход в диагностический режим.
  *Если в диагностический режим войти не удается, нажмите кнопку **Очистить все**, затем повторите процедуру.*
  Находясь на этой экранной странице, можно копировать.

Выход из диагностического режима

Процедура

- Выключите и вновь включите питание.

Установки CE

На странице установок CE можно выбрать диагностические операции сервисного инженера (CSE).

Процедура

1. Войдите в диагностический режим (см. Вход в диагностический режим).
2. Нажмите кнопку **Log in/Out** .
3. Выберите **System Settings**.
4. Выберите **CE Settings** и нажмите кнопку **Ввод**.

ПРИМЕЧАНИЕ: Карта диагностических программ установок CE (рисунок 1).

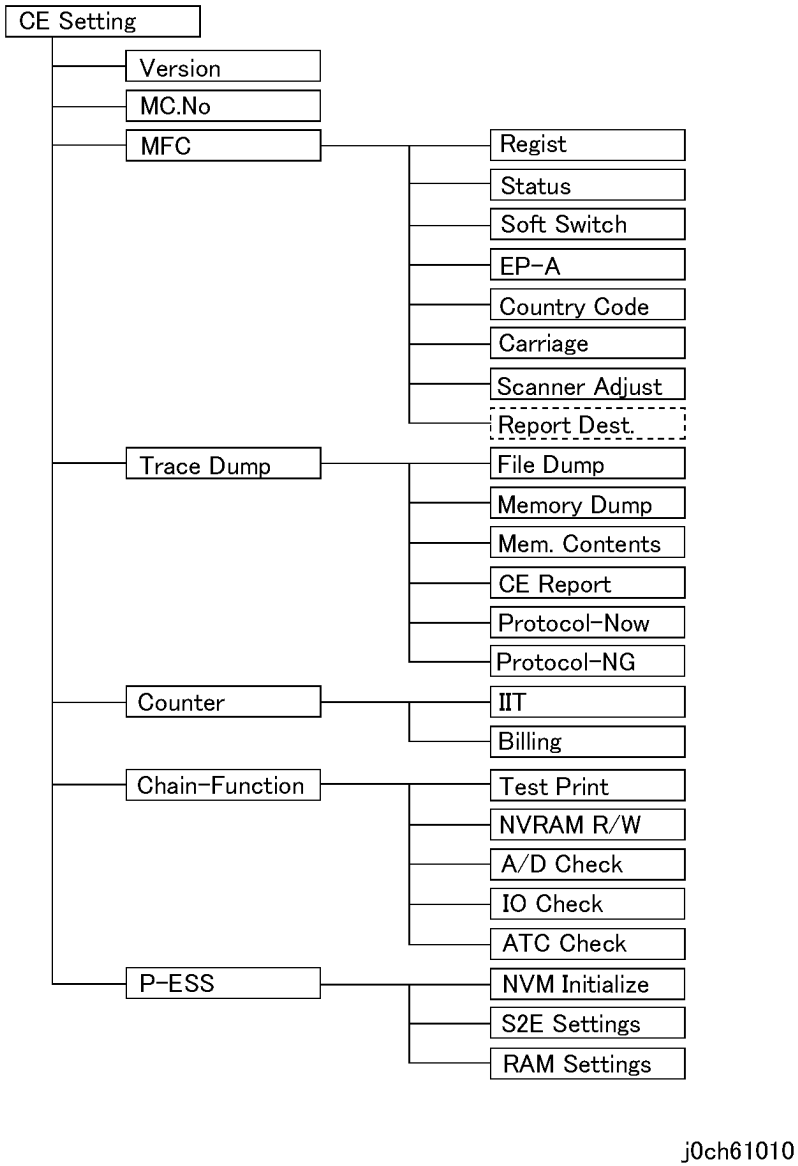

Рисунок 1 Диагностическое меню (j0ch61010)

Версии

На UI отображаются версии следующего программного обеспечения:

Справка: Перечисленные позиции также указываются в отчете CE.

Таблица 1

Название на дисплее	Описание	Пример отображения
MFC	Отображается версия MFC.	043
MCU	Отображается версия MCU.	1101
DUP	Отображается версия дуплексного модуля.	1102
STM	Отображается версия модуля одиночного лотка.	0902
2TM	Отображается версия модуля двухлоткового модуля.	0902
Language	Отображается версия ROM языка.	AAAAAAAAAA

№ аппарата

Отображается № IOT аппарата.

Справка: Перечисленные позиции также указываются в отчете CE.

Таблица 1

Название позиции	Описание	Пример отображения
MC No.	Серийный №	180007TL200141
MC Code	Код продукта	TL200141

* Вход обеспечивается вводом определенной цепи-функции.

Регистрация

Функция регулировки сканера (IIT)

Сканирование со стекла экспонирования, а также при подаче оригиналов из ADF и DADF имеет функцию коррекции регистрации и функцию коррекции увеличения. Регулировка относится ко всем функциям копирования, передачи факсов и сканирования.

Введите соответствующий номер функции и отрегулируйте значения кнопками +/-.

1. См. коррекцию регистрации в описаниях процедур ADJ 11.1.2, ADJ 15.1.2 и ADJ 15.1.3.

   При коррекции регистрации регулируется положение сканирования.

   DADF имеет отдельные установки для стороны 1 и стороны 2.

   - Стекло экспонирования:
   - ADF:
   - DADF:

2. См. процедуру коррекции увеличения ADJ 11.1.3.

   При коррекции увеличения регулируется масштаб сканирования.

   - Стекло экспонирования:
   - ADF:
   - DADF:

3. Регулировка величины шлейфа регистрации

   Функция регулировки величины изгиба оригинала во время регистрации при его подаче из ADF и DADF.

   - ADF:

     Регулировка величины шлейфа регистрации
   - DADF:

     Регулировка величины шлейфа регистрации (симплекс)

     Регулировка величины шлейфа регистрации (дуплекс)

4. Регулировка ширины поля вдоль кромок

   Функция регулировки ширины области стирания изображения (поля) с каждой стороны на основании предустановленного значения для исключения воспроизведения кромок листа оригинала.

   “<- ->” показывает ширину поля (стирания) с каждой стороны листа.

   Серая зона доступна для сканирования.

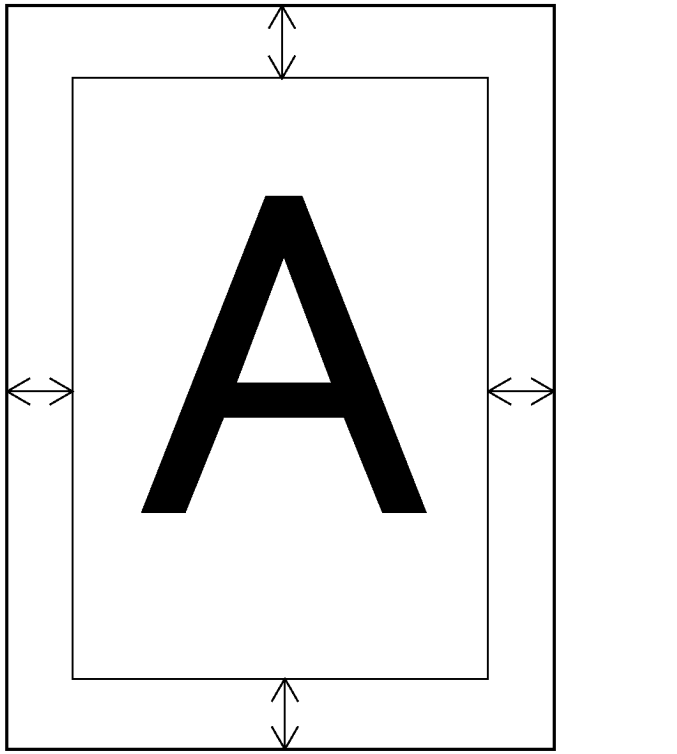

Рисунок 1 Поля вдоль кромок (j0ch61011)

Регулировка ширины поля при сканировани со стекла, при подаче из ADF и DADF выполняется в определенных пределах.

Регулировка относится к функциям копирования, передачи факса и сканирования в E-mail.

Статус

Отображение конфигурации устройства

Сообщается, как конфигурировано устройство, какие опции установлены или не установлены.

Таблица 1

Функция	Название	DC	C+P	C+F	C+P+F	На дисп-лее	Примечания
011	Память	O	O	O	O	NNN	Данные в мегабайтах (Слово Мбайт не указывается)
012	IIT	O	O	O	O	0/1/2	Не установлен / ADF / DADF
013	Сведения о дуплексе	O	O	O	O	0/1	Не установлен / установлен
014	Дополнительный лоток 2	O	O	O	O	0/1	Не установлен / установлен
015	Дополнительный лоток 3	O	O	O	O	0/1	Не установлен / установлен
016	Дополнительный лоток 4	O	O	O	O	0/1	Не установлен / установлен
017	OCT	O	O	O	O	0/1	Не установлен / установлен
018	MSI	O	O	O	O	0/1	Не установлен / установлен
019	P-ESS	X	O	X	O	0/1	Не установлен / установлен
020	Скорость печати	O	O	O	O	NN	Отображается в страницах в минуту
031	Опция штампа	X	X	O	O	0/1	Не установлена / установлена
032	Опция факса	X	X	O	O	0/1	Недоступна / Доступна

*N обозначает цифру.

*Позиции, помеченные “x”, также отображаются с фиксированным “0”.

Проверка датчиков сканера (IIT)

Функция проверки, подтверждающей работоспособность датчиков IIT.

Состояние каждого датчика отображается как 0/1.

Таблица 2 IIT содержит следующие датчики

Функция	Тип сканера (IIT)	Название датчика	На дисп-лее	Примечания
041	ADF/DADF	Датчик комплекта оригиналов	0/1	0:ВЫКЛ./1:ВКЛ.
042	ADF/DADF	Датчик ширины податчика оригинала 1	0/1	0:ВЫКЛ./1:ВКЛ.
043	ADF/DADF	Датчик ширины лотка оригиналов 1	0/1	0:ВЫКЛ./1:ВКЛ.
044	ADF/DADF	Датчик ширины лотка оригиналов 2	0/1	0:ВЫКЛ./1:ВКЛ.
045	ADF/DADF	Датчик длины лотка оригиналов 1	0/1	0:ВЫКЛ./1:ВКЛ.
046	ADF/DADF	Датчик длины лотка оригиналов 2	0/1	0:ВЫКЛ./1:ВКЛ.
051	ADF/DADF	Датчик подачи оригинала	0/1	0:ВЫКЛ./1:ВКЛ.
052	ADF/DADF	Датчик передней кромки оригинала	0/1	0:ВЫКЛ./1:ВКЛ.
053	ADF/DADF	Датчик инвертора	0/1	0:ВЫКЛ./1:ВКЛ. только DADF (ADF:”0”)
054	ADF/DADF	Блокировочный выключатель верхней крышки DADF/ADF	0/1	0:ВЫКЛ./1:ВКЛ.
055	Стекло экспонирования	Датчик каретки	0/1	0:ВЫКЛ./1:ВКЛ.
056	Стекло экспонирования	Датчик открытого стекла экспонирования	0/1	0:ВЫКЛ./1:ВКЛ.
057	Стекло экспонирования	Датчик угла крышки стекла	0/1	0:ВЫКЛ./1:ВКЛ.

Программируемые переключатели (IOT/IIT/FAX)

Функция изменения рабочих установок, которые обычно не требуют изменения. Установка программируемых переключателей отображается для каждого режима.

Выберите конкретный режим, в который вы желаете ввести изменения, и измените состояние битов (шестнадцатиричный код недействителен).

Для ввода доступны значения “0” и “1”.

Процедура

1. Войдите в установки CE > MFC > Soft Switch, затем выберите [MODE] и введите № режима.
2. Выберите [Bit], затем переместите [V] к соответствующему № бита, пользуясь кнопкой со стрелкой.
3. С цифровой клавиатуры введите 1 или 0.
   [V] перемещается от старшего бита к младшему.
4. Нажмите кнопку Ввод.

Таблица 1 Программируемые переключатели

РЕЖИМ	Бит	Название	DC/CP	CF/CFP	KO/CO	Примечания
000	7~0	Автоочистка	O	O	O	Разрешает автоочистку и задает временной интервал с момента копирования или выполнения последней операции до автоочистки. 00000000: Запрет, 00000001: 1мин., 00000010: 2мин., 00000011: 3мин., 00000100: 4мин.
001	7~0	Сигнал уведомления - продолжительность	O	O	O	Задает время уведомления перед автоочисткой или входом в режим сна. От 00000001: 1сек. до 00000101: 5сек. до 00001010: 10сек.
002	7~0	Таймер сканирования	O	O	O	Задает время отображения, имеется ли на стекле экспонирования следующая страница или нет. Поддерживаемые операции: факс/копирование/сканирование. От 00000001: 1сек.до 00000100: 4сек. до 00010100: 20сек.
003	7~0	Время до повтора операции	O	O	O	Задает время перед повтором операций (время от первого бита до следующего) при нажатии кнопки. Шаг 1 бит=100мсек. От 00000011: 3x(100мсек.) до 11001000: 200x(100мсек.)
004	7~0	Временной интервал между повторами операций	O	O	O	Задает временной интервал между повторяющимися операциями (время от первого бита до второго) при нажатии кнопки. Шаг 1 бит=100мсек. От 00000001: 1x100мсек. до 11001000: 200x100мсек.
005	0	Сообщение о режиме сна	O	O	O	Задает, отображать ли сообщение перед входом в режим сна. 0: Не отображать, 1: Отображать
005	1	Сообщение об автоочистке	O	O	O	Задает, отображать ли сообщение перед автоочисткой. 0: Не отображать, 1: Отображать
005	4~2	Тон аварийного состояния	O	O	-	Включает/выключает тон аварийного состояния панели. Тон аварийного состояния выдается, если на панели управления нажата недопустимая кнопка. 000: Выкл., 001:Вкл.
005	7~5	Тон панели управления "Выбор"	O	O	-	Включает/выключает тон сделанного на панели выбора. Тон "Выбор" воспроизводится (1) При нажатии допустимой кнопки панели управления. (2) При обнаружении оригинала. 000: Выкл., 001:Вкл.
006	0	Повтор операций	O	O	O	Задает разрешение или запрет повтора операций. Относится к следующим кнопкам: [<-][->] (кнопки направления влево/вправо). Экран Копирование/Уменьшение/Увеличение. Экран Копирование/Увеличение. Экран Копирование/Уменьшение. Экран Системные установки/ Установки копирования. Экран редактирования (Кнопки направления Вверх/Вниз) [^][v]. Факс/ Ускоренный набор. Факс/Плата Бюллетень. Факс/Почтовый ящик. Эл. почта/Отправитель. Регистрация/Получатель факса. Регистрация факса/Программа факса. Регистрация факса/ Плата Бюллетень. Регистрация факса/Почтовый ящик. Системные установки/ Администрирование аудитрона/Подтверждение. Системные установки/Установки факса - Передача системному администратору - вперед к Системные установки/Установки факса - Установки приема - Передача документа - вперед к Системные установки/Установки факса - Входящий F-код - Системные установки/Установки факса - Входящий F-код - Передача документа. 0: Запретить, 1: Разрешить
006	3	Сигнал готовности аппарата	O	O	O	Включает/выключает сигнал готовности аппарата. Сигнал готовности подается, когда аппарат готов к копированию. 0:ВЫКЛ./1:ВКЛ.
006	4	Сигнал Работа завершена	O	O	O	Включает/выключает сигнал готовности работы. Сигнал о готовности работы подается при успешном завершении факсимильных работ. 0:ВЫКЛ./1:ВКЛ.

Таблица 1 Программируемые переключатели

РЕЖИМ	Бит	Название	DC/CP	CF/CFP	KO/CO	Примечания
006	5	Сигнал базы	O	O	O	Выключает/выключает сигнал базы. Сигналы базы выдаются: (1) При восстановлении установок по умолчанию в меню. (2) При выходе из режима экономии энергии. (3) При изменении режима. 0:ВЫКЛ./1:ВКЛ.
007	4	Аварийное состояние (громко) (Сигнал тревоги)	O	O	O	Включает/выключает тон аварийного состояния. Сигнал аварийного состояния выдается: (1) При застреваниях и необходимости замены тонер-картриджа. (2) При неудачном завершении связи. 0:ВЫКЛ./1:ВКЛ.
007	6	Аварийное систояние 2 (тихо) (Мало тонера)	O	O	O	Включает/выключает тихий сигнал аварийного состояния. Сигнал подается при малом количестве тонера. 0:ВЫКЛ./1:ВКЛ.
007	7	Аварийное состояние 1 (тихо) (Сигнал уведомления)	O	O	O	Включает/выключает сигнал уведомления. Сигнал уведомления выдается перед автоочисткой или перед входом в режим экономии энергии. 0:ВЫКЛ./1:ВКЛ.
008	7~0	Режим сна	O	O	O,1~239мин.	Устанавливает временной интервал перед переходом в режим сна из режима малого энергопотребления. Шаг: 1мин. Установка 0мин. (Выкл.) возможна только в режиме экономии энергии. Задает такое время так, что суммарное время для режима малого энергопотребления и режима сна равно 240 мин. 00000000: 0мин. (Выкл.), от 00000001: 1мин. до 11101111: 239мин.
009	7~0	Режим малого энергопотребления	O	O	O,1~60мин.	Задает время до перехода в режим малого энергопотребления из режима ожидания. Шаг: 1мин. Установка 0мин. (Выкл.) возможна только в режиме экономии энергии. Задает такое время, чтобы суммарное время для режима малого энергопотребления и режима сна было равно 240 мин. 00000000: 0мин. (Выкл.), 00000001: 1мин., 00001110: 14мин., 00111100: 60мин.
010	2~0	Контраст экрана	O	O	O	Задает контраст дисплея панели управления. 000: Еще светлее, 001: Светлее, 010: Стандарт, 011: Темнее, 100: Еще темнее
019	0	Код страны	O	O	O	Устанавливает, отображать ли для пользователя код страны в Общих установках. 0: Не отображать, 1: Отображать
019	4	Счетчик страниц	O	O	-	Устанавливет, отображать ли показания счетчика копий. Если задана установка [1: Не отображать], РЕЖИМ019 Бит5 [Предыдущее состояние счетчика] не будет отображаться. 0: Не отображать, 1: Отображать
019	5	Предыдущее состояние счетчика	O	O	-	Устанавливает, отображать ли предыдущее состояние счетчика в окне счетчика при подключении EP-A. Эта установка доступна только в том случае, если MODE019 Bit4 [Счетчик копий] установлен в [0: Отображать]. 0: Отображать,1: Не отображать
023	0	Переключение A4/Letter	O	O	-	Устанавливает, отображать вначале форматы серии A или дюймовые форматы при выборе бумаги, т.е. отображать A4 (A5) или 8,5x11" (8,5x5,5") для фиксированных масштабов и печати отчетов. 0: A4, 1: Letter
023	1	Переключатель единиц измерения: мм/дюймы	O	O	-	Устанавливает, вводить размеры в мм или дюймах при ручной подаче. 0: мм, 1: дюймы
023	3	Переключатель размера определения оригинала H	O	O	-	Устанавливает, определять ли оригинал формата B5LEF как [B5LEF] или [K16LEF] при сканировании с применением DADF/ADF или при извлечении факсимильных документов. 0: B5LEF, 1: K16LEF
023	4	Переключатель размера определения оригинала F	O	O	-	Устанавливает, определять ли оригинал формата B4SEF как [B4SEF] или [K8SEF] при сканировании с применением DADF/ADF или при извлечении факсимильных документов. 0: B4SEF, 1: K8SEF
023	5	Переключатель размера определения оригинала B	O	O	-	Устанавливает, определять ли формат Legal как [8,5x13"] или [8,5x14"] при установке размера определения оригинала [inch13-1] в IIT (дюймы) при сканировании со стекла. 0: 8,5x13", 1: 8,5x14"
023	6	Переключатель размера определения оригинала A	O	O	-	Устанавливает, определять ли оригинал как [A5SEF(5.5x8.5"SEF)] или [PostCard L] при сканировании со стекла. 0: A5SEF/5,5x8,5"SEF, 1: PostCard L

Таблица 1 Программируемые переключатели

РЕЖИМ	Бит	Название	DC/CP	CF/CFP	KO/CO	Примечания
026	1	Способ отображения пароля	O	O	-	Устанавливает, отображать ли пароль как "*" или отображать пароль так, как он вводится на UI или появляется в отчетах. 0: Отображать "*", 1: Отображать пароль
032	3	Автовыбор лотка (ATS)	O	O	O	Устанавливает, разрешить ли автоматический переход к другому лотку с бумагой того же размера, качества и ориентации, если в выбранном лотке закончилась бумага. 0: Запретить, 1: Разрешить
033	7~3	Уменьшение/Увеличение	O	O	O	Устанавливает начальные величины уменьшения/увеличения при копировании. Если выбрана установка "Авто", аппарат автоматически задаст уменьшение/увеличение в соответствии с оригиналом. Если задана Предустановка уменьшения/увеличения, следуйте процедуре установки значения в [MODE034, Bit7-0]. 00000: Авто, 00001: 100%, 00010: Предустановка уменьшения/увеличения, 00100: 70%, 00101: 81%, 00110: 86%, 01000: 115%, 01001: 122%, 01010: 141%
032	7~4	Автовыбор бумаги (APS)	O	O	O	Задает начальные установки для лотка при выборе бумаги. При установке "Авто" аппарат выберет наиболее подходящий размер. 0000: Авто, 0001: Лоток1, 0010: Лоток2, 0011: Лоток3, 0100: Лоток4
034	7~0	Предустановка уменьшения/ увеличения	O	O	O	Задает предустановку уменьшения/увеличения от 00110010: 50% до 01100100: 100% до 11001000: 200%
035	0	Вывод со сдвигом	O	O	-	0: Запретить, если установлен ОСТ, 1: Разрешить, если установлен ОСТ
035	1	Поворот изображения	O	O	O	Устанавливает, разрешить ли автоматический поворот изображения в соответствии с оригиналом при копировании. 0: Запретить, 1: Разрешить
035	3~2	Автоматическая регулировка уровня	O	O	O	Регулирует плотность в режиме "Авто" при копировании. 00: Еще темнее, 01: Стандарт, 11: Еще светлее
035	7~4	Регулировка плотности (ручная регулировка - установки копирования)	O	O	O	Устанавливает плотность печати копий. Если выбрана установка "Авто", аппарат автоматически задаст плотность копии в соответствии с оригиналом. 0000: Авто, 0001: Плотность 1 (Еще светлее), 0010: Плотность 2 (Светлее), 0011: Плотность 3 (Норма), 0100: Плотность 4 (Темнее), 0101: Плотность 5 (Еще темнее)
036	3~0	Тип оригинала	O	O	O	Задает начальные установки типа оригинала 0000: Текст и фото, 0100: Текст, 1000: Фото
036	5~4	Установка двусторонней копии	O	O	O	Задает начальную установку для двусторонних копий. 01/11: Если DUP (дуплексный модуль) не установлен, установка запрещена. 10/11: Если DADF не установлен, установка запрещена. 00: 1->1-сторонняя , 01: 1->2 стороны, 10: 2->1 стороны, 11: 2->2-сторонняя
036	7~6	Готовая работа	O	O	O	Задает начальную установку сортировки копий. Если задано "Авто", в режиме копирования с ADF (DADF) и со стекла экспонирования, будет выбрано [Подбор]. 00: Авто, 01: Запретить, 10: Разрешить
037	0	Специальная регулировка плотности (копирование)	O	O	-	Устанавливает, разрешить или запретить специальную регулировку плотности. (При установке качества изображения [Текст] и установке плотности [Темнее], аппарат будет сканировать в соответствии со значением, заданным в MODE038 Bit7-0.) 0: Запретить, 1: Разрешить
037	1	Установка качества копирования с ADF (устранение черных полос)	O	O	-	Устанавливает, разрешить ли подавление черных полос при сканировании с DADF/ADF. 0: Стандарт (подавление черных полос запрещено), 1: Разрешить
038	7~0	Значение для TRP (калька)	O	O	-	Специальная установка плотности, когда в MODE037 Bit0 (Специальная регулировка плотности) задано [1: Разрешить]. От 00000000: [00h] до 10000000: [80h] до 11111111: [FFh]
055	1	Попытка повторного набора номера (с UI)	-	O	-	Задает, разрешить ли настраиваемую установку попыток повторного набора номера. 0: Запретить настраиваемую установку, 1: Разрешить настраиваемую установку Примечание: При выборе [0], установки KO для MODE 194 Bit7-4 и MODE195 Bi7-4 будут недоступны. XC: Начальное значение: [0]

Таблица 1 Программируемые переключатели

РЕЖИМ	Бит	Название	DC/CP	CF/CFP	KO/CO	Примечания
055	2	Экран регистрации TSI/CSI	-	O	-	Задает, разрешить ли настраиваемую установку номера локального терминала. 0: Разрешить настраиваемую установку, 1: Только установка CE (настраиваемая установка запрещена) Примечание: Если выбрать "Только установки режима CE", экран установок КО не будет отображаться, и эта операция будет доступна только в режиме CE. XC: Начальное значение: [1]
056	1~0	Экран приоритета	-	O	O	Задает режим отображения при включении аппарата. (Не относится к выходу из режима сна) 00: ФАКС, 01: КОПИРОВАНИЕ
057	5	Перевод часов	-	O	O	Выключает и выключает перевод часов. Если задано [1: Разрешить], разрешает установить дату перехода на летнее и на зимнее время с UI. 0: Запретить, 1: Разрешить
057	7~6	Дата/Время	-	O	O	Задает вид отображения даты и времени на MFC UI, в отчетах и информации об отправителе. 00: г/м/д, 10: д/м/г, 11: м/д/г
066	7~5	Сигнал монитора линии	-	O	O	Включает/выключает звуковой сигнал контроля линии. Аудиоконтроль действует при наборе номера и установлении связи. Значение в MODE120 Bit4 определяет градации монитора линии. 000: Выкл., 001:Вкл.
072	1	Размер при передаче мультиизображений	-	O	-	Устанавливает, передавать ли оригиналы 2 Up в формате A4 или передавать в соответствии с обнаруженным размером. 0: автоматическое уменьшение, 1: Первоначальный размер
072	2	Возможности F-кода	-	O	-	Устанавливает, разрешить ли использование возможностей F-кодапри связи G3. 0: Запретить, 1: Разрешить
072	7~5	Установка порядка отображения набранного ID	-	O	-	Устанавливает порядок отображения/печати ID получателей на экранах и в отчетах. 1: Имена набора одним касанием, 2: Номера набора одним касанием, 3: Набранные номера (полный формат), 6: Стандартный ID (номер TSI/CIG), 000: Вид отображения 1: 1->2->3->6, 001: Вид отображения 2: 6->1->2->3, 010: Вид отображения 3: 1->2->3->6, 011: Отображение [CSI]->[набранный номер], 100: Вид отображения 4: 3->2->1->6, 101~: Установка запрещена
074	0	Установка приема в память	-	O	-	Задает, принимать ли в память. Эта установка доступна только когда для MODE075 Bit1 и MODE075 Bit0 задано [1: Разрешить]. 0: Запретить, 1: Разрешить
075	0	Прием в память при окончании тонера	-	O	-	Устанавливает, принимать ли в память после уведомления об окончании тонера. 0: Запретить, 1: Разрешить
075	1	Прием в память при окончании срока службы барабана	-	O	-	Устанавливает, принимать ли в память после уведомления об окончании срока службы барабана. 0: Запретить, 1: Разрешить
077	0	Установка принятого факса	-	O	-	Устанавливает, когда начинать печатать принятые факсы 0: Начинать печать после приема первой страницы, 1: Начинать печатать после приема всех страниц
078	5~4	Отчет о состоянии для передачи системному администратору	-	O	-	Устанавливает, разрешить ли печать отчета о состоянии для передачи системному администратору, когда для MODE078 Bit078 задано [Разрешить (1)]. 00: Не печатать, 01: Печатать при успешном завершении операции, 10: Печатать всегда
078	7	Передача системному администратору	-	O	O	Устанавливает, разрешить ли передачу системному администратору. 0: Запретить, 1: Разрешить
080	0	Отложенный старт	-	O	O	0: Задать, 1: Не задавать
080	1	Передача	-	O	O	0: Передача из памяти (быстрая передача), 1: Прямая передача
080	5~4	Установка информации об отправителе и приложениях	-	O	O	Устанавливает, являются ли адреса адресами отправителя и приложений. 00: Запретить приложения, 10: Разрешить приложения (внешний документ), 11: Разрешить приложения (внутренний документ)
080	7~6	Штамп	-	O	O	Устанавливает положение, а также включение и выключение штампа. 00: Выкл., 10: Вкл. (Сверху и снизу), 11: Вкл. (Только снизу)
081	0	Имя получателя	-	O	O	0: Не вводить, 1: Вводить

Таблица 1 Программируемые переключатели

РЕЖИМ	Бит	Название	DC/CP	CF/CFP	KO/CO	Примечания
081	3~1	Установки плотности оригинала по умолчанию (факс)	-	O	O	Задает начальную установку плотности передачи документа. 000: Еще светлее, 001: Светлее, 010: Стандарт, 011: Темнее, 100: Еще темнее
081	7~4	Установки качества изображения по умолчанию (факс)	-	O	O	Задает начальную установку качества изображения факсимильного документа 0001: Текст, 0010: Качественное, 0100: Высококачественное, 0101: Полутон, 0111: Суперполутон, 1000: Суперкачественный полутон
083	6~0	Предел печати комплектов у получателя	-	O	-	Устанавливает определенное отправителем ограничение числа печатаемых у получателя комплектов. От 0000001: 1 комплект до 1100011: 99 комплектов
086	1~0	Факсимильный режим G3: Печать принятых даты/времени	-	O	O	00: Не печатать, 10: Печатать (внутренний документ), 11: Печатать (внешний документ)
087	3~0	Начальные установки отправителя	-	O	O	Задает начальные установки для дополнительных отправителей. 0000: Имя отправителя 1, 0001: Имя отправителя 2
088	0	Таймер начала/прекращения печати	-	O	O	0: Таймер ВЫКЛ., 1: Таймер ВКЛ.
090	4	Прием мультиизображений	-	O	O	0: Не принимать 2 Up, 1: Принимать 2 Up
090	6~5	Поворот изображения (прием)	-	O	O	00: Не поворачивать по команде удаленного аппарата, 01: Поворачивать по команде уд. аппар.
090	7	Поворот изображения (передача)	-	O	O	0: Запретить, 1: Разрешить
091	5~4	Положение переплета двусторонних оригиналов	-	O	O	00: Верх к низу, 01: Верх к верху
092	1	Предел параметра накопления для передачи из памяти	-	O	-	Устанавливает, ограничивать ли параметр накопления для передачи из памяти. Не ограничивать: Разрешение: действительны все функции, размеры изображения; Направление быстрого сканирования: A3, Направление медленного сканирования: неограничено. Ограничивать: При регулировке до окончания обработки, если прием аппаратом получателя не завершен, данные будут сохранены в формате A4 как для направления быстрого, так и для направления медленного сканирования. В аппаратах, которые завершили прием данных, но не имеют возможности работы с форматом 16x15,4", данные будут сохранены в формате 8x7,7". 0: Не ограничивать, 1: Ограничивать
092	2	Память факса почти заполнена	-	O	-	Устанавливает величину для определения состояния близости предельного заполнения памяти факса. Значения ниже установленной величины определяются как почти заполненная память. 0: 256кбайт, 1: 512кбайт
092	3	Уменьшить установку для факсимильного сканирования Ledger/Letter	-	O	-	Задает уменьшение сканированного изображения формата Ledger (11x17") до Letter T (8.5x11") во время передачи факса. 0: Масштаб 64%, 1: Масштаб 77%
094	1	Повтор текста служебного сообщения	-	O	-	Устанавливает, разрешить ли повторный текст. Для всего повторного текста задана ширина 4мм. Этот переключатель доступен только при факсимильной печати. 0: Запретить повторный текст, 1: Разрешить повторный текст
097	4	Ограничение выбора факсимильного служебного сообщения (уровень 4)	-	O	O	0: Ограничить, 1: Разрешить
097	5	Ограничение выбора факсимильного служебного сообщения (уровень 3)	-	O	O	0: Ограничить, 1: Разрешить
097	6	Ограничение выбора факсимильного служебного сообщения (уровень 2)	-	O	O	0: Ограничить, 1: Разрешить

Таблица 1 Программируемые переключатели

РЕЖИМ	Бит	Название	DC/CP	CF/CFP	KO/CO	Примечания
101	7~5	Размер бумаги по принятому служебному сообщению	-	O	-	000: Запретить, 001: Авто, 010: A4, 011: B4, 100: A3, 101: Разрешить автоматический поворот
102	1	Обработка служебного сообщения - Автоуменьшение вкл. (уменьшить) / выкл. (обрезать заднюю кромку)	-	O	O	0: Разрешить уменьшение (уменьшить и обрезать), 1: Запретить уменьшение (обрезать)
102	4~2	Верхний предел величины уменьшения для принятого изображения	-	O	O	000: 100%, 001: 95%, 010: 90%, 011: 85%, 100: 80%, 101: 65%, 110: 60%
102	7~5	Предустановка предельной длины для обрезания задней кромки	-	O	O	000: 0мм , 001: 8мм, 010: 12мм, 011: 14мм, 100: 18мм, 101: 20мм, 110: 24мм
103	6~3	Выбор размера бумаги по служебному сообщению о принятом изображении	-	O	O	0000: Стандарт, 0100: Запретить широкую бумагу, 1000: Только та же ширина
103	7	Обнаружение служебного сообщения принятого факса	-	O	O	Устанавливает, выполнять ли обработку в соответствии с заказом служебного сообщения или в соответствии с заказом кассеты, когда выбран размер бумаги по принятому служебному сообщению. Ниже дается описание этих установок. (1) Заказ сообщения определяет, есть ли служебное сообщение. (2) Заказ кассеты, независимо от того, есть ли служебное сообщение: аппарат определяет в соответствии с размером указанной кассеты или находит последнее принятое служебное сообщение. Этот переключатель действует только при факсимильной печати. 0: Заказ служебного сообщения, 1: Заказ кассеты
120	3	Отображение кода ошибки (дисплей, отчет)	-	O	-	Устанавливает отображение кодов ошибок на дисплее или в отчете. При установке [Не отображать], 6-значные коды ошибок не будут отображаться в отчетах. Такие коды ошибок, как "Нет ответа", будут отображаться всегда. 0: Не отображать, 1: Отображать
120	4	Градации монитора линии	-	O	-	Устанавливает градации для монитора линии во время связи G3. 0: Фаза A, 1: Все фазы
122	2	Выбор отчета о многоадресной рассылке	-	O	-	Устанавливает, отображать ли состояние для каждого конкретного получателя или объединять все сведения в один отчет при многоадресной рассылке и печати отчета о состоянии. 0: Объединять, 1: Индивидуально
122	3	Отчет об отключении питания	-	O	O	Устанавливает, печатать ли отчет об отключении питания. 0: Не печатать, 1: Печатать
122	6~5	Отчет о передаче	-	O	O	Устанавает условия печати отчета о передаче после каждой операции. Если оператор ничего не задал, этот переключатель определяет, печатать ли отчет после передачи. 00: Не печатать, 01: Печатать при успешном завершении операции, 10: Печатать всегда
122	7	Автоматический отчет о работе	-	O	O	Устанавливает, печатать ли автоматически отчет о работе (передача/прием) после каждых 50 сообщений. 0: Запретить, 1: Разрешить
123	3	Отчет о передаче объединенных изображений	-	O	O	Устанавливать, учитывать ли объединение в отчетах о передаче объединенных изображений. 0: Запретить, 1: Позволить
123	7~6	Отчет о передаче при многоадресной рассылке	-	O	O	Устанавливает условия печати отчета о передачи после каждой операции во время многоадресной рассылки. При установке [Как установки отчета о передаче], установку будет определять MODE122 Bit6-5 или оператор. В противном случае установку будет определять данный переключатель. 00: Не печатать, 01: Печатать при успешном завершении операции, 10: Печатать всегда, 11: Как установки отчета о передаче
130	3~1	Установки по умолчанию для плотности (E-mail)	-	O	O	000: Еще светлее, 001: Светлее, 010: Стандарт, 011: Темнее, 100: Еще темнее
130	7~4	Установки по умолчанию для разрешения (E-mail)	-	O	O	0010: Текст 200dpi, 0100: Текст 400dpi, 0101: Фото 200dpi, 0111: Фото 400dpi, 1000: Текст/Фото 400dpi , 1010: Текст 600dpi, 1100: Фото 600dpi, 1110: Текст/Фото 600dpi

Таблица 1 Программируемые переключатели

РЕЖИМ	Бит	Название	DC/CP	CF/CFP	KO/CO	Примечания
131	4~0	Размер сканирования (E-mail)	-	O	O	00000: Авто, 00001: A3SEF, 00010: B4SEF, 00011: A4SEF, 00100: A4LEF, 00101: B5SEF, 00110: B5LEF, 00111: A5SEF, 01000: A5LEF, 01001: B6SEF, 01010: A6SEF, 10001: 11x17" SEF, 10010: 8,5x14" SEF, 10011: 8,5x13" SEF, 10100: 8,5x11" SEF, 10101: 8,5x11" LEF, 10110: 5,5x8.5" SEF, 10111: 5,5x8.5" LEF, 11001: 8K SEF , 11010: 16K LEF, 11011: Executive LEF
131	5	Уменьшение/Увеличение (E-mail)	-	O		0: 64%, 1: 78%
131	7~6	Формат файла	-	O	O	00: TIFF, 01: PDF, 10: XDW
132	3	Отчет о передаче объединенных изображений	-	O	O	0: Запретить, 1: Позволить
132	5~4	Отчет о передаче при многоадресной рассылке (E-mail)	-	O	O	00: Не печатать, 01: Печатать при успешном завершении операции, 10: Печатать всегда, 11: Как установки отчета о передаче
132	7~6	Отчет о передаче (E-mail)	-	O	O	00: Не печатать, 01: Печатать при успешном завершении операции, 10: Печатать всегда
156	2	Контракт с факсимильной сетью (PSTN1)	-	O	-	0: Нет, 1: Есть
156	4	Расширение/Внешняя линия (PSTN1)	-	O	-	0: Расширение, 1: Внешняя линия
156	7~5	Переключение тонального/ импульсного набора (PSTN1)	-	O	O	000: Импульс (10имп./сек.), 001: Тон, 010: Импульс (20имп./сек.)
159	5~2	Цифры для выхода на внешнюю линию (PSTN1)	-	O	O	0000: 0, 0001: 1, 0010: 2, 0011: 3, 0100: 4, 0101: 5, 0110: 6, 0111: 7, 1000: 8, 1001: 9, 1010~: Установка запрещена
159	6	Метод определения набора номера внешней линии (PSTN1)	-	O	-	0: Поиск набранных цифр, 1: Поиск паузы
159	7	Метод передачи (PSTN1)	-	O	-	0: Ввести паузу после подключения к внешней линии, 1: Ввести паузу после первого набора
192	7~3	Автоматический прием - попытка доступа	-	O	O	Устанавливает число звонков для автоприема. После указанного числа поданных аппаратом звонков аппарат автоматически принимает вызов. Между звонками есть паузы. От 00001: 1 раз до 10100: 20 раз
193	3	Предельное число звонков перед автоприемом	-	O	-	Функция, совместимая с PTT. эта установка также относится к автоматическому приему. 0: Не ограничивать (1~20 звонков), 1: Ограничить (2~4 звонков)
194	3~0	Интервал между повторами набора номера 2	-	O	-	0001: 1мин., 0010: 2мин., 0011: 3мин., 0100: 4мин., 0101: 5мин., 0110: 6мин., 0111: 7мин., 1000: 8мин., 1001: 9мин., 1010: 10мин., 1011: 11мин., 1100: 12мин., 1101: 13мин., 1110: 14мин., 1111: 15мин.
194	7~4	Интервал между повторами набора номера 1	-	O	O	0001: 1мин., 0010: 2мин., 0011: 3мин., 0100: 4мин., 0101: 5мин., 0110: 6мин., 0111: 7мин., 1000: 8мин., 1001: 9мин., 1010: 10мин., 1011: 11мин., 1100: 12мин., 1101: 13мин., 1110: 14мин., 1111: 15мин.
195	3~0	Число попыток набора номера 2	-	O	-	0000: 0, 0001: 1раз, 0010: 2 раза, 0011: 3 раза, 0100: 4 раза, 0101: 5 раз, 0110: 6 раз, 0111: 7 раз, 1000: 8 раз, 1001: 9 раз, 1010: 10 раз, 1011: 11 раз, 1100: 12 раз, 1101: 13 раз, 1110: 14 раз, 1111: 15 раз
195	7~4	Число попыток набора номера 1	-	O	O	0000: 0, 0001: 1раз, 0010: 2 раза, 0011: 3 раза, 0100: 4 раза, 0101: 5 раз, 0110: 6 раз, 0111: 7 раз, 1000: 8 раз, 1001: 9 раз, 1010: 10 раз, 1011: 11 раз, 1100: 12 раз, 1101: 13 раз, 1110: 14 раз, 1111: 15 раз
198	7~6	Число попыток повторной передачи документа	-	O	-	00: 0, 01: 1раз, 10: 2 раза, 11: 3 раза
209	1	Режим внешнего телефона	-	O	-	Разрешить/Запретить кнопку [Старт], когда внешний телефон занят. 0: Разрешить [Старт], 1: Запретить [Старт]

Таблица 1 Программируемые переключатели

РЕЖИМ	Бит	Название	DC/CP	CF/CFP	KO/CO	Примечания
269	7~0	Установка высокого/низкого уровня тонального сигнала	-	O	-	Определяет разницу высокого и низкого уровней 00000000: 2,0dB, 11111111: 2,5dB
432	7~6	Скважность импульсов % (PSTN1)	-	O	-	Определяет скважность (%) импульсного сигнала. 00: 33%, 01: 40%
433	0	Переключатель установок скважности (%)	-	O	-	Установите этот бит в 1, если требуется точная регулировка скважности (%) 0: Использовать установки по умолчанию (MODE432 Bit7-6), 1: Использовать регулируемые установки (MODE434, 435)
434	7~0	Длительность импульса (регулировка импульс/пауза) (PSTN1)	-	O	-	Задает продолжительность импульса с шагом 1/2400сек. 10PPS: Make % 33%=10100000, 20PPS: Make % 33%=01010000, 10PPS: Make % 40%=01100000, 20PPS: Make % 40%=00110000, 00000001: от 0,417мс до 00101000: 16,6мс 20PPS от 33% до 11111111: 106,2мс
435	7~0	Длительность паузы (регулировка импульс/пауза) (PSTN1)	-	O	-	Задает продолжительность паузы с шагом 1/2400сек. 10PPS: Make % 33%=01010000, 20PPS: Make % 33%=00101000, 10PPS: Make % 40%=10010000, 20PPS: Make % 40%=01001000, 00000001: от 0,417мс до 01010000: 33,3мс 20PPS 67% до 11111111: 106,2мс
438	7~0	Минимальная продолжительность паузы (PSTN1)	-	O	-	Устанавливает минимальную продолжительность паузы. Этот переключатель доступен только для PSTN1. 00000001: от 10мс до 01010001: от 810мс до 11111111: 2550мс
440	7~0	Среднее время до соединения (PSTN1)	-	O	-	Устанавливает среднее время до соединения. Этот переключатель доступен только для PSTN1. 00000000: 0сек., 00000001: от 0,5сек. до 00100011: от 17,5сек. до 01111001: 127,5сек.
442	3	Обнаружение отключения (изменения полярности) (PSTN1)	-	O	-	Устанавливает, обнаруживать ли изменение полярности при отключении после установления связи с удаленным аппаратом при автоматическом наборе номера. 0: Не обнаруживать, 1: Обнаруживать
442	5	Обнаружение сигнала занятости (PSTN1)	-	O	-	Устанавливает, обнаруживать ли сигнал занятости линии. 0: Не обнаруживать, 1: Обнаруживать, используя фазу B
444	5~2	Уровень выходного тонального сигнала	-	O	-	On: 100мс (фикс.), On: 120мс (фикс.), 0000: -1dBm, 0001: -2dBm, 0010: -3dBm, 0011: -4dBm, 0100: -5dBm , 0101: -6dBm, 0110: -7dBm, 0111: -8dBm, 1000: -9dBm, 1001: -10dBm, 1010: -11dBm, 1011: -12dBm, 1100: -13dBm, 1101: -14dBm, 1110: -15dBm, 1111: -16dBm
445	7~4	Уровень передачи (PSTN1)	-	O	-	Устанавливает уровень сигналов между тональными сигналами. 1000: -9dBm, 1001: -10dBm, 1010: -11dBm, 1011: -12dBm, 1100: -13dBm, 1101: -14dBm, 1110: -15dBm, 1111: -16dBm
446	7~6	Аттенюатор приема (PSTN1)	-	O	-	Включайте этот переключатель, когда соединение плохое, и вы желаете уменьшить чувствительность приемника. Этот переключатель управляет сигналами 1300Гц, V29, V27terV21 и всеми тональными сигналами. Этот переключатель действует только для PSTN1. 00: 0dB (-48dBm), 01: 5dB (-43dBm), 10: 10dB (-38dBm), 11: 15dB (-33dBm)
447	5~3	Частота обнаруживаемого звонка (PSTN1)	-	O	-	Устанавливает частоту, которую следует идентифицировать как звонок. 000: 10~27,5Hz, 001: 10~75Hz, 010: 10~90Hz, 011: 10~200Hz
447	7~6	Обнаружение непрерывного звонка (PSTN1)	-	O	-	Устанавливает, обнаруживать ли продолжительный звонок и определять ли его длительность. 00: Не обнаруживать, 01: 1,8сек., 10: 3,0сек., 11: 10сек.
453	2	Received Order Eco-measures (PSTN1)	-	O	-	Определяет, установить ли интервал 500мсек. между DIS Receive и приемом сигнала Received Order (DCS). 0: Запретить, 1: Разрешить
453	3	CED Eco-measures (PSTN1)	-	O	-	Определяет, начать ли CED Eco-measures (когда интервал обработки между CED и начальным обнаружением задан равным 500мсек.). 0: Запретить, 1: Разрешить
453	7~6	Время начала передачи CED (PSTN1)	-	O	-	Устанавливает продолжительность интервала от момента подключения до передачи CED. Этот переключатель действует только для PSTN1. (7сек. для второго вызова) 00: 0мс, 01: 2000мс, 10: 2500мс, 11: 7сек.

EP-A

Позволяет определить, существует или нет “подключенный EP-A (относящийся к EP-SV или EP)”.

Установка автоматически изменяется с "не подключен" на "подключен", если устройство EP-A реально подключено.

Аудитрон с входом по паролю и аудитрон с входом по карточке (EP-A) не существуют одновременно.

Если EP-A подключен к аудитрону с входом по паролю, поступит сообщение о неисправности устройства.

Во время соединения с EP-A установка аудитрона с входом по паролю не может быть изменена на “Разрешено” (предусмотрено на экране UI).

ПРИМЕЧАНИЕ: Даже если реально подключенное устройство, относящееся к EP-A, отключается, установка не будет автоматически изменена.

Код страны

Отображается код страны.

После выполнения процедуры "Изменение кода страны" установка аппарата перенастраивается на заданную страну (см. GP 4).

Каретка

Блокировка: Перемещение каретки в безопасное положение.

Применяется для защиты каретки при транспортировке.

Нажимайте на кнопку со стрелкой вниз до тех пор, пока каретка не переместится в безопасное положение.

Обслуживание: Перемещение каретки в положение технического обслуживания.

Функция перемещения каретки в положение, предназначенное для техобслуживания.

Нажимайте кнопку со стрелкой вниз до тех пор, пока каретка не переместится в положение технического обслуживания.

Регулировка сканера

Функция определения порогового значения для датчика определения размера при сканировании со стекла экспонирования.

Следуя выполняемым на UI действиям оператора, датчик определения размера при сканировании со стекла автоматически вычисляет пороговое значение и запоминает его (функции ручного изменения порога нет).

См. процедуру регулировки ADJ 11.1.4 Датчик APS.

Дамп файла

Дамп файла способно выводить только устройство, имеющее факсимильную опцию.

Отображаются данные RAM в части MFC (в числовом виде)

Для вывода значений используется шестнадцатиричная система.

Может быть выведен следующий файл:

- Файл трассировки

Дамп памяти

Дамп памяти способно выводить только устройство, имеющее факсимильную опцию.

Вывод отчета о данных RAM в части MFC (абсолютная адресация)

Для вывода значений используется шестнадцатиричная система.

Содержимое памяти

На панели управления отображаются данные в части MFC в шестнадцатиричном коде, когда задан определенный адрес (абсолютная адресация).

Отчеты CE (только факс)

Отчет CE способно выводить только устройство, имеющее факсимильную опцию. Содержание отчета:

- Версия программного обеспечения

  В отчете печатается то же, что воспроизводится на UI.
- Региональные данные

  Данный раздел отображает "Код страны", "Язык", "Определение размера бумаги", Размер носителя информации по умолчанию" и "Единицы измерения по умолчанию".
- Статус

  В отчете печатается то же, что воспроизводится на UI.
- Регистрация

  В отчете печатается то же, что воспроизводится на UI.
- Сведения о застреваниях / Сведения о фатальных ошибках

  Описана история застреваний. Выводится код застревания, а также дата и время его возникновения (месяц, день, часы и минуты).

  (Число застреваний/ошибок в каждом перечне: 10)

  *В аппаратах конфигураций DC и C+P эта информация представлена в "содержимом памяти", поскольку они не печатают никаких отчетов.

  Кроме того, в этом случае запоминаются и отображаются показания счетчика страниц, за исключением даты и времени возникновения ошибок.
- Сведения об ошибках факса

  Это записи об ошибках связи. Выводится код ошибки связи, а также дата и время ее возникновения (месяц, день, часы и минуты).

  (Число ошибок в каждом перечне: 10)
- Программируемые переключатели

  Для каждого режима отображается перечень состояний программируемых переключателей в шестнадцатиричном коде.

  Если состояние программируемого переключателя отлично от состояния по умолчанию, режим будет помечен звездочкой “*”.

Protocol-Now, Protocol-NG (только факс)

Эти протоколы, если заданы, печатаются после сеанса факсимильной связи и содержат следующую информацию (протокол связи).

1. Как напечатать

   Protocol-Now: Выводятся сведения о последнем сеансе связи

   Protocol-Now: Выводятся сведения об ошибках при последнем сеансе связи

   Если последний сеанс связи не прошел, сведения о последнем сеансе связи совпадают со сведениями об ошибках последнего сеанса связи.

2. Названия сигналов FCF, состояние которых должно быть отражено в протоколах.

Таблица 1 Названия сигналов FCF, состояние которых должно быть отражено в протоколах.

Название сигнала	Описание
CSI	Идентификация вызываемого абонента
CIG	Идентификация вызывающего абонента
TSI	Идентификация передающего абонента
NSF	Нестандартные возможности
NSC	Команда Нестандартные возможности
NSS	Установка нестандартных возможностей
DIS	Сигнал цифровой идентификации
DTC	Команда цифровой передачи
DCS	Сигнал цифровой команды
CFR	Подтверждение готовности к приему
FTT	Отказ в настройке
MPS	Многостраничный сигнал
EOM	Конец сообщения
EOP	Конец процедуры
PRI_MPS	Прерывание процедуры_Многостраничный сигнал
PRI_EOM	Прерывание процедуры_Конец сообщения
PRI_EOP	Прерывание процедуры_Конец процедуры
PPS_MPS	Сигнал неполной страницы_Многостраничный сигнал
PPS_EOM	Сигнал неполной страницы_Конец сообщения
PPS_EOP	Сигнал неполной страницы_Конец процедуры
PPS_PRI_MPS	Сигнал неполной страницы_Прерывание процедуры_Многостраничный сигнал
PPS_PRI_EOM	Сигнал неполной страницы_Прерывание процедуры_Конец сообщения
PPS_PRI_EOP	Сигнал неполной страницы_Прерывание процедуры_Конец процедуры
PPS_NULL	Сигнал частичной страницы_ПУСТО
EOR_MPS	Конец повторной передачи_Многостраничный сигнал
EOR_EOM	Конец повторной передачи_Конец сообщения
EOR_EOP	Конец повторной передачи_Конец процедуры

Таблица 1 Названия сигналов FCF, состояние которых должно быть отражено в протоколах.

Название сигнала	Описание
EOR_PRI_MPS	Конец повторной передачи_Прерывание процедуры_Многостраничный сигнал
EOR_PRI_EOM	Конец повторной передачи_Прерывание процедуры_Конец сообщения
EOR_PRI_EOP	Конец повторной передачи_Прерывание процедуры_Конец процедуры
MCF	Подтверждение сообщения
RTP	Позитивная повторная настройка
RTN	Негативная повторная настройка
PIP	Позитивное прерывание процедуры
PIN	Негативное прерывание процедуры
CRP	Команда Повторить
DCN	Отсоедение
I	Идентификация
CTC	Продолжить коррекцию
CTR	Ответ на сигнал Продолжить коррекцию
EOR	Конец повторной передачи
ERR	Ответ на сигнал Конец повторной передачи
PPR	Запрос неполной страницы
RNR	К приему не готов
RR	К приему готов
SEP	SElected Poring
SUB	Подадрес
PWD	Пароль
PWD1	Пароль1
CM	Меню вызова
CJ	
CI2	
JM	

3. Отправитель сигнала

   Перед сигналом FCF указывается, какой отправитель или получатель факса передал его.

IIT

Счетчик IIT считает, когда выполняется копирование, сканирование для факса и сканирование в электронную почту.

Сканирование со стекла:

При сканировании одной страницы со стекла содержимое счетчика увеличивается на единицу.

Автоматическая подача:

Односторонние оригиналы: При сканировании одного листа (одной страницы) содержимое счетчика увеличивается на единицу.

Двусторонние оригиналы: При сканировании одного листа (двух страниц) содержимое счетчика увеличивается на 3.

(Единица прибавляется, когда страница проходит датчик передней кромки. При двустороннем сканировании выполняется не только операция сканирования двух сторон оригинала, но и подача на выход со вторым инвертированием. В этом случае лист проходит датчик передней кромки лишний раз, и счетчик считает этот проход, хотя сканирование не выполнялось.)

Один двусторонний оригинал: При сканировании одного двустороннего оригинала содержимое счетчика увеличивается на 2.

(Когла оригинал проходит по дуплексному тракту DADF и достигает датчика передней кромки, к содержимому счетчика прибавляется 1).

Счетчики копий

Отображается состояние следующих счетчиков:

Дублирующий 2

Дублирующий 1

Основной

Основной, дублирующий 1 и дублирующий 2 счетчики обычно показывают одно и то же значение.

Ведется учет следующих видов работ:

Режим печати: Печатные работы и отчеты принтера

Режим копирования: Копии и тест-листы IOT в диагностическом режиме

Режим факса: Принятые факсимильные сообщения, отчеты о перечне принятых сообщений (включая режим CE) (отчет от MFC) и документы, напечатанные из памяти.

Справка

Учет копий

Нажатие кнопок [Статус аппарата] > [Счетчик копий] приводит к вычислению и отображению вышеупомянутых данных.

CE может изменить установку, чтобы отображать или не отображать состояние счетчика копий.

В любом случае состояние счетчика страниц всегда отображается в режиме CE.

Отображается следующая информация счетчика копий:

- Серийный номер: Серийный номер IOT
- Всего: Общее число напечатанных страниц, которые подлежат учету)
- Печатные работы: Число напечатанных страниц
- Прочие работы: Число копий и факсимильных страниц

Восстановление состояния счетчиков

Данные основного и двух дублирующих счетчиков преверяются. Если содержимое какого-либо из них отличается от содержимого двух других, его состояние будет восстановлено.

1. Проверка состояния счетчиков

   Состояние счетчиков проверяется в следующих случаях:

   При включении питания (включая перезагрузку и "теплый" перезапуск)

   После выхода из режима экономии энергии

   После прекращения работы IOT
2. Автоматическое восстановление счетчиков

   Если показания двух счетчиков, включая дублирующие, одинаковы, а показания третьего счетчика отличаются от них, он будет автоматически возвращен в правильное состояние.

   Об автоматическом восстановлении пользователь не уведомляется.

   Тем не менее, в некоторых случаях, даже если показания двух счетчиков одинаковы, автоматическое восстановление не выполняется, и выдается сообщение об ошибке, которое предлагает пользователю вручную восстановить состояние счетчика.
3. Восстановление состояния счетчиков вручную

   Если показания всех трех счетчиков отличны друг от друга, аппарат прекращает работу и выдает сообщение об ошибке.

   В этом случае показания всех трех счетчиков отображаются в режиме CE. Это дает возможность выбрать состояние одного из них в качестве базового значения. Данные двух других счетчиков будут заменены базовым значением.

Таблица 1

Базовый счетчик	Счетчики, данные которых заменяются
Основной	Дублирующий 1 / Дублирующий 2
Дублирующий 1	Основной / Дублирующий 2
Дублирующий 2	Основной / Дублирующий 1

[Ограничение] Во время выполнения печати восстановление счетчика невозможно.