Тестовая печать

Введите цепь-функцию :23-10 и нажмите кнопку “Старт”.

Будет напечатан тест-лист, который задан в цепи-функции IOT ROS NVM : 23-23.

Чтение / запись в NVRAM

Цель

Считывать, задавать или изменять данные в NVM.

Процедура

Выбор модуля

1. Войдите в **Диагностический режим**. Смотрите [Âõîä â äèàãíîñòè÷åñêèé ðåæèì].
2. Выберите **Chain-Func** на экране установок CE кнопкой Выбор, затем нажмите Ввод.
3. Выберите **NVRAM R/W**.

Таблица 1 Выбор модуля

Модуль	Номер цепи
Счетчики копий	29
CRU	27,30,31,50
Привод	50
ESS IF	20, 60, 61
Вывод	20, 23, 50
Фьюзер	37,38,50
Основной	20,23
HFSI	21,29,30
Код аппарата	60
Nohad	50
PH	20,23,26,62
Procon	16,23,27,42,43,45,46,48,49,52,53
Рециркулирование	30
ROS	6
Лоток	7,20,50
Xero	26,50,53,54,55,56,57

Чтение NVM

1. Введите номер цепи с цифровой клавиатуры панели управления.

   Выберите номер функции кнопкой Select.

   Выберите номер функции и нажмите кнопку Старт.

   Текущее значение будет показано в колонке **Read**.

Запись в NVM

1. Для перехода к записи нажмите кнопку Select в колонке Read.
2. Для изменения значения введите новое значение в колонку **Write** и нажмите кнопку **Старт**. При вводе нового значения старое значение перемещается вверх.
3. Выберите **Write NVM.**
   a. Если введенное значение действительно (в пределах допустимого диапазона), система записывает новое значение в ячейку NVM аппарата.
   b. Если новое значение недействительно, система отображает на информационном экране следующее сообщение: **The given NVM value is out of range. NVM was not changed (Значение за пределами допустимого диапазона**. **Содержимое NVM не было изменено.**

Счетчики копий

Таблица 2 Счетчики копий

Цепь-функция	Название	Значение	Начальное значение	Шаг	Доступ CE			Примечания
					Чтение	Запись	Инициализ.	
29-1	Последние 2 цифры счетчика общего числа копий (8 цифр)	0~99	0		O	X	X	
29-2	Последние 2 цифры счетчика общего числа факсов (8 цифр)	0~99	0		O	X	X	
29-3	Последние 2 цифры счетчика общего числа отпечатков (8 цифр)	0~99	0	1	O	X	X	
29-11	5 и 6 цифры счетчика общего числа копий (8 цифр)	0~99	0		O	X	X	
29-12	5 и 6 цифры счетчика общего числа факсов (8 цифр)	0~99	0		O	X	X	
29-13	5 и 6 цифры счетчика общего числа отпечатков (8 цифр)	0~99	0	1	O	X	X	
29-21	3 и 4 цифры счетчика общего числа копий (8 цифр)	0~99	0		O	X	X	
29-22	3 и 4 цифры счетчика общего числа факсов (8 цифр)	0~99	0		O	X	X	
29-23	3 и 4 цифры счетчика общего числа отпечатков (8 цифр)	0~99	0	1	O	X	X	
29-31	Первые 2 цифры счетчика общего числа копий (8 цифр)	0~99	0		O	X	X	
29-32	Первые 2 цифры счетчика общего числа факсов (8 цифр)	0~99	0		O	X	X	
29-33	Первые 2 цифры счетчика общего числа отпечатков (8 цифр)	0~99	0	1	O	X	X	
30-63	Переполнение счетчика страниц	0~1	0	1	O	X	X	Отображает, производилась ли в ячейку NVM счетчика страниц запись более 4 000 000 раз. 0: Нет, 1: Да

CRU

Таблица 3 CRU

Цепь-функция	Название	Значение	Начальное значение	Шаг	Доступ CE			Примечания
					Чтение	Запись	Инициализ.	
27-5	Заполнение тонером 0	0~255	-	-	O	X	X	TONER: Заполнение картриджа тонером (0-й байт)
27-6	Заполнение тонером 1	0~255	-	-	O	X	X	TONER: Заполнение картриджа тонером (1-й байт)
27-7	Количество тонера	0~255	-	-	O	X	X	TONER: Емкость тонер-картриджа
30-2	Последние 2 цифры времени вращения барабана (число циклов)(8 цифр)	0~255	0	1	O	X	X	
30-12	5 и 6 цифры времени вращения барабана (число циклов)(8 цифр)	0~255	0	1	O	X	X	

Таблица 3 CRU

Цепь-функция	Название	Значение	Начальное значение	Шаг	Доступ CE			Примечания
					Чтение	Запись	Инициализ.	
30-22	3 и 4 цифры времени вращения барабана (число циклов)(8 цифр)	0~255	0	1	O	X	X	
30-32	Первые 2 цифры времени вращения барабана (число циклов)(8 цифр)	0~255	0	1	O	X	X	
31-2	Возврат в обычный режим CRU	0~1	0	-	O	O	X	Возврат в обычный режим CRU

ESS IF

Таблица 4 ESS IF

Цепь-функция	Название	Значение	Начальное значение	Шаг	Доступ CE			Примечания
					Чтение	Запись	Инициализ.	
20-57	Проверка установки системных данных	0~99	0	-	O	O	O	По окончании установки системных данных контроллер запишет определенное число.
60-1	ВЕРСИЯ MCU	0~1	-	-	O	X	X	
60-2	Номер выпуска MCU	0~99	-	-	O	X	X	
60-3	Уровень доработок MCU	0~99	-	-	O	X	X	
60-4	Версия DM ROM	0~99	-	-	O	X	X	
60-5	Номер выпуска DM ROM	0~99	-	-	O	X	X	
60-6	Версия STM	0~99	-	-	O	X	X	
60-7	Номер выпуска STM	0~99	-	-	O	X	X	
60-10	Версия TM	0~99	-	-	O	X	X	
60-11	Номер выпуска TM	0~99	-	-	O	X	X	

ВЫВОД

Таблица 5 ВЫВОД

Цепь-функция	Название	Значение	Начальное значение	Шаг	Доступ CE			Примечания
					Чтение	Запись	Инициализ.	
50-15	Разрешение ОСТ и инвертирования	0~2	1	-	O	O	O	0:Запретить 1:Инвертор+ОСТ 2:Только инвертор

ФЬЮЗЕР

Таблица 6 ФЬЮЗЕР

Цепь-функция	Название	Значение	Начальное значение	Шаг	Доступ CE			Примечания
					Чтение	Запись	Инициализ.	
37-3	Случай1 Двиг.Вкл.Темп(T1)	0~99	85	1 градус	O	O	O	Номинал=185 град.C

Таблица 6 ФЬЮЗЕР

Цепь-функция	Название	Значение	Начальное значение	Шаг	Доступ CE			Примечания
					Чтение	Запись	Инициализ.	
37-4	Режим ожид.Темп.Вкл.лампы	0~99	55	1 градус	O	O	O	Номинал=155 град.C Примечание: Задавайте то же значение, что в 38-35
37-9	Режим ожид.Темп.Выкл.лампы	0~99	65	1 градус	O	O	O	Номинал=165 град.C Примечание: Задавайте то же значение, что в 38-36
37-52	Темп. Готов. фьюзера C1 (T-READY)	0~90	85	1 градус	O	O	O	Номинал=185 град.C
37-56	FSR Случай1 Цикл.T	0~99	0	40мс	O	O	O	Номинал=0сек.
37-57	Случай2 Двиг.Вкл.Темп(TR)	0~99	55	1 градус	O	O	O	Номинал=155 град.C
38-35	Малая мощн. Вкл.Осн.Лампы(T45)	0~99	55	1 градус	O	O	O	Номинал=155 град.C Примечание: Задавайте то же значение, что в 37-4
38-36	Малая мощн. Выкл.Осн.Лампы(T46)	0~99	65	1 градус	O	O	O	Номинал=165 град.C Примечание: Задавайте то же значение, что в 37-9
38-44	Период.Упр.Гл.Двиг. TM	0~75	5	40мс	O	O	O	Номинал=200мс
50-20	Сброс фьюзера после FuserOverTemp	0~99	0	-	O	O	O	0:Сброс, 1:FS1 обнаружил перегрев 2:FS2 обнаружил перегрев 3:Ошибка времени включенного состояния 5: Просадка темпер. (сброс возможен только в диагност. режиме).

HFSI

Таблица 7HFSI

Цепь-функция	Название	Значение	Начальное значение	Шаг	Доступ CE			Примечания
					Чтение	Запись	Инициализ.	
21-9	Последние 2 цифры срока службы фьюзера	0~99	0	1	O	O	X	В режиме записи возможна только нулевая очистка ("нулевая очистка" означает, что все байты одновременно заменяются нулями).
21-19	5 и 6 цифры срока службы фьюзера	0~99	0	1	O	O	X	В режиме записи возможна только нулевая очистка ("нулевая очистка" означает, что все байты одновременно заменяются нулями).
21-29	3 и 4 цифры чрока службы фьюзера	0~99	0	1	O	O	X	В режиме записи возможна только нулевая очистка ("нулевая очистка" означает, что все байты одновременно заменяются нулями).
21-39	Первые 2 цифры срока службы фьюзера	0~3	0	1	O	O	X	В режиме записи возможна только нулевая очистка ("нулевая очистка" означает, что все байты одновременно заменяются нулями).
29-4	Последние две цифры емкости лотка 1 (8 цифр)	0~99	0	1	O	O	X	В режиме записи возможна только нулевая очистка ("нулевая очистка" означает, что все байты одновременно заменяются нулями).
29-5	Последние две цифры емкости лотка 2 (8 цифр)	0~99	0	1	O	O	X	В режиме записи возможна только нулевая очистка ("нулевая очистка" означает, что все байты одновременно заменяются нулями).

Таблица 7HFSI

Цепь-функция	Название	Значение	Начальное значение	Шаг	Доступ CE			Примечания
					Чтение	Запись	Инициализ.	
29-6	Последние две цифры емкости лотка 3 (8 цифр)	0~99	0	1	O	O	X	В режиме записи возможна только нулевая очистка ("нулевая очистка" означает, что все байты одновременно заменяются нулями).
29-7	Последние две цифры емкости лотка 4 (8 цифр)	0~99	0	1	O	O	X	В режиме записи возможна только нулевая очистка ("нулевая очистка" означает, что все байты одновременно заменяются нулями).
29-9	Последние две цифры емкости MPT (8 цифр)	0~99	0	1	O	O	X	В режиме записи возможна только нулевая очистка ("нулевая очистка" означает, что все байты одновременно заменяются нулями).
29-14	5 и 6 цифры емкости лотка 1 (8 цифр)	0~99	0	1	O	O	X	В режиме записи возможна только нулевая очистка ("нулевая очистка" означает, что все байты одновременно заменяются нулями).
29-15	5 и 6 цифры емкости лотка 2 (8 цифр)	0~99	0	1	O	O	X	В режиме записи возможна только нулевая очистка ("нулевая очистка" означает, что все байты одновременно заменяются нулями).
29-16	5 и 6 цифры емкости лотка 3 (8 цифр)	0~99	0	1	O	O	X	В режиме записи возможна только нулевая очистка ("нулевая очистка" означает, что все байты одновременно заменяются нулями).
29-17	5 и 6 цифры емкости лотка 4 (8 цифр)	0~99	0	1	O	O	X	В режиме записи возможна только нулевая очистка ("нулевая очистка" означает, что все байты одновременно заменяются нулями).
29-19	5 и 6 цифры емкости MPT (8 цифр)	0~99	0	1	O	O	X	В режиме записи возможна только нулевая очистка ("нулевая очистка" означает, что все байты одновременно заменяются нулями).
29-24	3 и 4 цифры емкости лотка 1 (8 цифр)	0~99	0	1	O	O	X	В режиме записи возможна только нулевая очистка ("нулевая очистка" означает, что все байты одновременно заменяются нулями).
29-25	3 и 4 цифры емкости лотка 2 (8 цифр)	0~99	0	1	O	O	X	В режиме записи возможна только нулевая очистка ("нулевая очистка" означает, что все байты одновременно заменяются нулями).
29-26	3 и 4 цифры емкости лотка 3 (8 цифр)	0~99	0	1	O	O	X	В режиме записи возможна только нулевая очистка ("нулевая очистка" означает, что все байты одновременно заменяются нулями).
29-27	3 и 4 цифры емкости лотка 4 (8 цифр)	0~99	0	1	O	O	X	В режиме записи возможна только нулевая очистка ("нулевая очистка" означает, что все байты одновременно заменяются нулями).
29-29	3 и 4 цифры емкости лотка MPT (8 цифр)	0~99	0	1	O	O	X	В режиме записи возможна только нулевая очистка ("нулевая очистка" означает, что все байты одновременно заменяются нулями).
29-34	Первые две цифры емкости лотка 1 (8 цифр)	0~3	0	1	O	O	X	В режиме записи возможна только нулевая очистка ("нулевая очистка" означает, что все байты одновременно заменяются нулями).

Таблица 7HFSI

Цепь-функция	Название	Значение	Начальное значение	Шаг	Доступ CE			Примечания
					Чтение	Запись	Инициализ.	
29-35	Первые две цифры емкости лотка 2 (8 цифр)	0~3	0	1	O	O	X	В режиме записи возможна только нулевая очистка ("нулевая очистка" означает, что все байты одновременно заменяются нулями).
29-36	Первые две цифры емкости лотка 3 (8 цифр)	0~3	0	1	O	O	X	В режиме записи возможна только нулевая очистка ("нулевая очистка" означает, что все байты одновременно заменяются нулями).
29-37	Первые две цифры емкости лотка 4 (8 цифр)	0~3	0	1	O	O	X	В режиме записи возможна только нулевая очистка ("нулевая очистка" означает, что все байты одновременно заменяются нулями).
29-39	Первые две цифры емкости MPT (8 цифр)	0~3	0	1	O	O	X	В режиме записи возможна только нулевая очистка ("нулевая очистка" означает, что все байты одновременно заменяются нулями).
30-41	Последние 2 цифры числа листов, прошедших валик переноса (8 цифр)	0~99	0	1	O	O	X	В режиме записи возможна только нулевая очистка ("нулевая очистка" означает, что все байты одновременно заменяются нулями).
30-42	5 и 6 цифры числа листов, прошедших валик переноса (8 цифр)	0~99	0	1	O	O	X	В режиме записи возможна только нулевая очистка ("нулевая очистка" означает, что все байты одновременно заменяются нулями).
30-43	3 и 4 цифры числа листов, прошедших валик переноса (8 цифр)	0~99	0	1	O	O	X	В режиме записи возможна только нулевая очистка ("нулевая очистка" означает, что все байты одновременно заменяются нулями).
30-44	Первые 2 цифры числа листов, прошедших валик переноса (8 цифр)	0~3	0	1	O	O	X	В режиме записи возможна только нулевая очистка ("нулевая очистка" означает, что все байты одновременно заменяются нулями).

Код аппарата

Таблица 8 Код аппарата

Цепь-функция	Название	Значение	Начальное значение	Шаг	Доступ CE			Примечания
					Чтение	Запись	Инициализ.	
60-26	Цифра 1 серийного номера	0~254	0	1	O	O	X	
60-27	Цифра 2 серийного номера	0~254	0	1	O	O	X	
60-28	Цифра 3 серийного номера	0~254	0	1	O	O	X	
60-29	Цифра 4 серийного номера	0~254	0	1	O	O	X	
60-30	Цифра 5 серийного номера	0~254	0	1	O	O	X	
60-31	Цифра 6 серийного номера	0~254	0	1	O	O	X	
60-32	Цифра 7 серийного номера	0~254	0	1	O	O	X	Цифры 7~10 должны быть равны "0"
60-33	Цифра 8 серийного номера	0~254	0	1	O	O	X	
60-34	Цифра 9 серийного номера	0~254	0	1	O	O	X	
60-35	Цифра 10 серийного номера	0~254	0	1	O	O	X	
60-36	Цифра 1 кода продукта	0~254	0	1	O	O	X	
60-37	Цифра 2 кода продукта	0~254	0	1	O	O	X	

Таблица 8 Код аппарата

Цепь-функция	Название	Значение	Начальное значение	Шаг	Доступ CE			Примечания
					Чтение	Запись	Инициализ.	
60-38	Цифра 3 кода продукта	0~254	0	1	O	O	X	
60-39	Цифра 4 кода продукта	0~254	0	1	O	O	X	
60-40	Цифра 5 кода продукта	0~254	0	1	O	O	X	
60-41	Цифра 6 кода продукта	0~254	0	1	O	O	X	
60-42	Цифра 7 кода продукта	0~254	0	1	O	O	X	
60-43	Цифра 8 кода продукта	0~254	0	1	O	O	X	

NOHAD

Таблица 9 NOHAD

Цепь-функция	Название	Значение	Начальное значение	Шаг	Доступ CE			Примечания
					Чтение	Запись	Инициализ.	
50-14	Обнаружение конденсации	0~1	-	1	O	X	X	0:Режим без конденсации 1:Режим конденсации
50-16	Таймер режима конденсации	0~120	0	1 мин.	O	O	O	Таймер задержки перед переходом в режим экономии энергии в режиме конденсации

Транспортировка бумаги

Таблица 10 Транспортировка бумаги

Цепь-функция	Название	Значение	Начальное значение	Шаг	Доступ CE			Примечания
					Чтение	Запись	Инициализ.	
20-1	РЕГИСТРАЦИЯ ПЕРЕДНЕЙ КРОМКИ - ВСЕ ЛОТКИ	0~66	33	0,135 мм	O	O	O	При увеличении установочного значения ввод изображения задерживается. Мин.(0)=-4,46мм, Макс.(66)=4,46мм, Начальн.(33)=0мм
20-8	ЛОТОК 1 для толстой-1 бумаги - РЕГИСТРАЦИЯ ПЕРЕДНЕЙ КРОМКИ	0~66	33	0,135 мм	O	O	O	При увеличении установочного значения ввод изображения задерживается.
20-9	ЛОТОК 1 для толстой-2 бумаги - РЕГИСТРАЦИЯ ПЕРЕДНЕЙ КРОМКИ	0~66	33	0,135 мм	O	O	O	При увеличении установочного значения ввод изображения задерживается.
20-10	ЛОТОК2-4 для толстой-1 бумаги - РЕГИСТРАЦИЯ ПЕРЕДНЕЙ КРОМКИ	0~66	33	0,135 мм	O	O	O	При увеличении установочного значения ввод изображения задерживается.
20-11	ЛОТОК3-4 для толстой-2 бумаги - РЕГИСТРАЦИЯ ПЕРЕДНЕЙ КРОМКИ	0~66	33	0,135 мм	O	O	O	При увеличении установочного значения ввод изображения задерживается.
20-12	МРТ для толстой-1 бумаги - РЕГИСТРАЦИЯ ПЕРЕДНЕЙ КРОМКИ	0~66	33	0,135 мм	O	O	O	При увеличении установочного значения ввод изображения задерживается.
20-13	МРТ для толстой-2 бумаги - РЕГИСТРАЦИЯ ПЕРЕДНЕЙ КРОМКИ	0~66	33	0,135 мм	O	O	O	При увеличении установочного значения ввод изображения задерживается.
20-14	ЛОТОК 1 для толстой-4 бумаги - РЕГИСТРАЦИЯ ПЕРЕДНЕЙ КРОМКИ	0~66	33	0,135 мм	O	O	O	При увеличении установочного значения ввод изображения задерживается.

Таблица 10 Транспортировка бумаги

Цепь-функция	Название	Значение	Начальное значение	Шаг	Доступ CE			Примечания
					Чтение	Запись	Инициализ.	
20-17	Разрешение проверки раннего деактивирования выходного датчика 1	0~1	0	-	O	O	O	0:Разрешить 1:Запретить
20-18	ЛОТОК2-4 для толстой-4 бумаги - РЕГИСТРАЦИЯ ПЕРЕДНЕЙ КРОМКИ	0~66	33	0,135 мм	O	O	O	При увеличении установочного значения ввод изображения задерживается.
20-23	МРТ для толстой-4 бумаги - РЕГИСТРАЦИЯ ПЕРЕДНЕЙ КРОМКИ	0~66	33	0,135 мм	O	O	O	При увеличении установочного значения ввод изображения задерживается.
20-24	ДУПЛЕКС ВСЕХ ФОРМАТОВ для толстой-4 бумаги - РЕГИСТРАЦИЯ ПЕРЕДНЕЙ КРОМКИ	0~66	33	0,135 мм	O	O	O	При увеличении установочного значения ввод изображения задерживается.
20-27	ДУПЛЕКС ВСЕХ ФОРМАТОВ для толстой-1 бумаги - РЕГИСТРАЦИЯ ПЕРЕДНЕЙ КРОМКИ	0~66	33	0,135 мм	O	O	O	При увеличении установочного значения ввод изображения задерживается.
20-28	ДУПЛЕКС ВСЕХ ФОРМАТОВ для толстой-2 бумаги - РЕГИСТРАЦИЯ ПЕРЕДНЕЙ КРОМКИ	0~66	33	0,135 мм	O	O	O	При увеличении установочного значения ввод изображения задерживается.
20-29	ЛОТОК 2-4 для толстой-1 бумаги - ТАЙМЕР ШЛЕЙФА РЕГИСТРАЦИИ	0~66	33	0,405 мм	O	O	O	При увеличении установочного значения шлейф увеличивается.
20-30	ЛОТОК 3-4 для толстой-2 бумаги - ТАЙМЕР ШЛЕЙФА РЕГИСТРАЦИИ	0~66	33	0,405 мм	O	O	O	При увеличении установочного значения шлейф увеличивается.
20-31	МРТ для толстой-1 бумаги - ТАЙМЕР ШЛЕЙФА РЕГИСТРАЦИИ	0~66	23	0,405 мм	O	O	O	При увеличении установочного значения шлейф увеличивается.
20-32	МРТ для толстой-2 бумаги - ТАЙМЕР ШЛЕЙФА РЕГИСТРАЦИИ	0~66	23	0,405 мм	O	O	O	При увеличении установочного значения шлейф увеличивается.
20-33	ДУПЛЕКС для толстой-1 бумаги - ТАЙМЕР ШЛЕЙФА РЕГИСТРАЦИИ	0~66	33	0,405 мм	O	O	O	При увеличении установочного значения шлейф увеличивается.
20-34	ДУПЛЕКС для толстой-2 бумаги - ТАЙМЕР ШЛЕЙФА РЕГИСТРАЦИИ	0~66	33	0,405 мм	O	O	O	При увеличении установочного значения шлейф увеличивается.
20-35	ЛОТОК1 для толстой-1 бумаги - ТАЙМЕР ШЛЕЙФА РЕГИСТРАЦИИ	0~66	33	0,405 мм	O	O	O	При увеличении установочного значения шлейф увеличивается.
20-36	ЛОТОК1 для толстой-2 бумаги - ТАЙМЕР ШЛЕЙФА РЕГИСТРАЦИИ	0~66	33	0,405 мм	O	O	O	При увеличении установочного значения шлейф увеличивается.
20-37	ЛОТОК1 для толстой-4 бумаги - ТАЙМЕР ШЛЕЙФА РЕГИСТРАЦИИ	0~66	23	0,405 мм	O	O	O	При увеличении установочного значения шлейф увеличивается.
20-41	ЛОТОК1 для обычной бумаги - РЕГИСТРАЦИЯ ПЕРЕДНЕЙ КРОМКИ	0~66	33	0,135 мм	O	O	O	При увеличении установочного значения ввод изображения задерживается.
20-42	ЛОТОК2-4 для обычной бумаги - РЕГИСТРАЦИЯ ПЕРЕДНЕЙ КРОМКИ	0~66	33	0,135 мм	O	O	O	При увеличении установочного значения ввод изображения задерживается.
20-43	МРТ для обычной бумаги - РЕГИСТРАЦИЯ ПЕРЕДНЕЙ КРОМКИ	0~66	33	0,135 мм	O	O	O	При увеличении установочного значения ввод изображения задерживается.
20-45	ДУПЛЕКС ВСЕХ ФОРМАТОВ для обычной бумаги - РЕГИСТРАЦИЯ ПЕРЕДНЕЙ КРОМКИ	0~66	33	0,135 мм	O	O	O	При увеличении установочного значения ввод изображения задерживается.

Таблица 10 Транспортировка бумаги

Цепь-функция	Название	Значение	Начальное значение	Шаг	Доступ CE			Примечания
					Чтение	Запись	Инициализ.	
20-46	ВСЕ ЛОТКИ - ТАЙМЕР ШЛЕЙФА РЕГИСТРАЦИИ	0~66	33	0,405 мм	O	O	O	При увеличении установочного значения шлейф увеличивается.
20-47	ЛОТОК 1 для обычной бумаги - ТАЙМЕР ШЛЕЙФА РЕГИСТРАЦИИ	0~66	33	0,405 мм	O	O	O	При увеличении установочного значения шлейф увеличивается.
20-48	ЛОТОК2-4 - ТАЙМЕР ШЛЕЙФА РЕГИСТРАЦИИ	0~66	33	0,405 мм	O	O	O	При увеличении установочного значения шлейф увеличивается.
20-49	МРТ для обычной бумаги - ТАЙМЕР ШЛЕЙФА РЕГИСТРАЦИИ	0~66	11	0,405 мм	O	O	O	При увеличении установочного значения шлейф увеличивается.
20-51	ДУПЛЕКС для обычной бумаги - ТАЙМЕР ШЛЕЙФА РЕГИСТРАЦИИ	0~66	33	0,405 мм	O	O	O	При увеличении установочного значения шлейф увеличивается.
20-52	ТАЙМЕР ВЫКЛ. МУФТЫ РЕГИ - ВСЕ ЛОТКИ	0~66	33	0,135 мм	O	O	O	При увеличении установочного значения выключение задерживается на 2 мс.
20-53	СИНХРОНИЗАЦИЯ ИНВЕРТИРОВАНИЯ - ВСЕ ЛОТКИ	0~66	15	0,27 мм	O	O	O	При увеличении установочного значения инвертирование задерживается на 3 мс. Мин.(0)=-8,91мм Макс.(99)=8,91мм Начальн.(33)=0мм
20-54	РЕГУЛИРОВКА ВЕЛИЧИНЫ СМЕЩЕНИЯ ВЕРХНЕГО СИГНАЛА	0~99	0	0,135 мм	O	O	O	
23-20	Односторонняя / двусторонняя печать	0~1	0		O	O	O	0: Односторонняя печать 1: Двусторонняя печать
23-21	Лоток для бумаги	1~6	1		O	O	O	1: Лоток 1 2: Лоток 2 3: Лоток 3 4: Лоток 4 5: HCF 6: MPT
23-26	Младший байт продолжительности тестовой печати	0~99	1		O	O	O	Число тест-листов
23-27	Старший байт продолжительности тестовой печати	0~99	0		O	O	O	Число тест-листов
26-8	ЛОТОК 2 для толстой-2 бумаги - РЕГИСТРАЦИЯ ПЕРЕДНЕЙ КРОМКИ	0~66	33	0,135 мм	O	O	O	При увеличении установочного значения ввод изображения задерживается.
26-11	ЛОТОК 1 для толстой-3 бумаги - РЕГИСТРАЦИЯ ПЕРЕДНЕЙ КРОМКИ	0~66	33	0,135 мм	O	O	O	При увеличении установочного значения ввод изображения задерживается.
26-12	ЛОТОК2-4 для толстой-3 бумаги - РЕГИСТРАЦИЯ ПЕРЕДНЕЙ КРОМКИ	0~66	33	0,135 мм	O	O	O	При увеличении установочного значения ввод изображения задерживается.
26-13	МРТ для толстой-3 бумаги - РЕГИСТРАЦИЯ ПЕРЕДНЕЙ КРОМКИ	0~66	33	0,135 мм	O	O	O	При увеличении установочного значения ввод изображения задерживается.
26-14	ДУПЛЕКС ВСЕХ ФОРМАТОВ для толстой-3 бумаги - РЕГИСТРАЦИЯ ПЕРЕДНЕЙ КРОМКИ	0~66	33	0,135 мм	O	O	O	При увеличении установочного значения ввод изображения задерживается.

Таблица 10 Транспортировка бумаги

Цепь-функция	Название	Значение	Начальное значение	Шаг	Доступ CE			Примечания
					Чтение	Запись	Инициализ.	
26-20	ЛОТОК2 для толстой-2 бумаги - ТАЙМЕР ШЛЕЙФА РЕГИСТРАЦИИ	0~66	33	0,405 мм	O	O	O	При увеличении установочного значения шлейф увеличивается.
26-29	ПОСЛЕДНИЕ ДВЕ ЦИФРЫ ДЛИНЫ ОБНАРУЖЕННОЙ БУМАГИ	0~99	-	1 мм	O	X	X	"98 ~ 432"="98мм ~ 432мм". Это длина бумаги (мм), измеренная датчиком регистрации.
26-39	ПЕРВЫЕ ДВЕ ЦИФРЫ ДЛИНЫ ОБНАРУЖЕННОЙ БУМАГИ	0~4	-	100 мм	O	X	X	
62-1	Датчик тракта бумаги (модуль лотков)	0~127	-	-	O	X	X	Бит4: ДАТЧИК ПОДАЧИ #4 Бит5: ДАТЧИК ПОДАЧИ #3 Бит6: ДАТЧИК ПОДАЧИ #2 Бит7: * Значение бита 0: без бумаги
62-2	Датчик тракта бумаги (DM / EXIT/ IOT)	0~127	-	-	O	X	X	Бит2: ДАТЧИК ОЖИДАНИЯ DM Бит7: ВЫХОДНОЙ ДАТЧИК#1 Бит6: ДАТЧИК РЕГИСТРАЦИИ * Значение бита 0: без бумаги 1: с бумагой Временная точность обновления бита 10 мс.

Procon

Таблица 11 Procon

Цепь-функция	Название	Значение	Начальное значение	Шаг	Доступ CE			Примечания
					Чтение	Запись	Инициализ.	
16-33	Код ATC	0~99	55	1	O	O	O	
16-45	Остаток тонера [%]	0~200	-	1	O	X	X	
23-28	TC Up/Down PV	1~20	1	1	O	O	O	Число диагностических отпечатков при увеличении/ уменьшении тонирования.
27-52	Нет тонера в тонер-картридже (для чтения CRUM)	0~1	0		O	X	X	0: Тонер-картридж не пуст. 1: Тонер-картридж пуст.

Таблица 11 Procon

Цепь-функция	Название	Значение	Начальное значение	Шаг	Доступ CE			Примечания
					Чтение	Запись	Инициализ.	
42-3	Решение ATC	0~1	0	1	O	O	O	Решение датчика ATC 0:Нормально 1:Не нормально
42-4	Решение датчика влажности	0~1	-	1	O	X	X	
42-5	Решение датчика температуры	0~1	-	1	O	X	X	
42-10	Закончился тонер	0~1	0	1	O	O	O	0:Нормально 1:Не нормально
42-14	Скорость подачи тонера [10мг/с]	0~254	20	1	O	O	O	
42-15	Состояние окончания тонера(NVM. от 0 до 3)	0~4	0	1	O	O	O	
42-26	Текущая влажность [%]	0~99	-	1	O	X	X	
42-44	Текущая температура [град.C]	0~99	-	1	O	X	X	
43-2	Последние две цифры эталона ATC	00~99	-	1	O	X	X	
43-3	Последние две цифры выхода ATC	00~99	90	1	O	O	O	
43-9	Последние две цифры дельты ATC, ручн.	0~99	0	1	O	O	O	Ручная коррекция ATC/ниже
43-11	Результат проверки ATC	0~4	-		O	X	X	0=мало, 1=норма, 2=много, 3=ошибка, 4=неверное завершение
43-12	Первые две цифры эталона ATC	00~19	-	1	O	X	X	
43-13	Первые две цифры выхода ATC	00~19	3	1	O	O	O	
43-19	Первые две цифры дельты ATC, ручн.	49~50	50	1	O	O	O	Ручная коррекция ATC/выше
43-21	Последние 2 цифры ICDC проявления(NVM)	0~99	0	1	O	O	O	
43-31	Первые 2 цифры ICDC проявления(NVM)	0~99	0	1	O	O	O	
45-10	Состояние окончания старого тонера	0~4	0	1	O	O	O	
46-3	Последние 2 цифры LD2	00~99	-	1	O	X	X	
46-13	Первые 2 цифры LD2	00~19	-	1	O	X	X	
48-49	Последние две цифры LD, ручн.	00~99	00	1	O	O	O	
48-59	Первые две цифры LD, ручн.	47~52	50	1	O	O	O	
49-7	Последние две цифры CRU ATC S	0~99	80	1	O	O	O	
49-8	Первые две цифры CRU ATC S	0~10	3	1	O	O	O	
49-63	Окончание восстановления CRU (для чтения CRUM)	0~1	0	1	O	O	O	
52-53	Предпороговое значение	0~254	118	1	O	O	O	
52-54	PR_VL	30~150	87	1	O	O	O	
53-1	Нет тонера (для чтения CRUM)	0~1	0	1	O	X	X	
53-24	Последние 2 цифры ATC OUT (для чтения CRUM)	00~255	90	1	O	X	X	
53-25	Первые 2 цифры ATC OUT (для чтения CRUM)	00~255	3	1	O	X	X	

Таблица 11 Procon

Цепь-функция	Название	Значение	Начальное значение	Шаг	Доступ CE			Примечания
					Чтение	Запись	Инициализ.	
53-31	Нет тонера (для чтения CRUM)	0~255	0	1	O	X	X	
53-36	Датчик ATC (для чтения CRUM)	0~255	55	1	O	X	X	
53-38	Состояние датчика ATC (для чтения CRUM)	0~1	0		O	X	X	Для сохранения 42-3 в CRUM
53-39	CRU новый или старый (для чтения CRUM)	0~1	0		O	X	X	Для сохранения 42-3 в CRUM Чтение 49-63 0:Новый, 1:Старый

Рециркулирование

Таблица 12 Рециркулирование

Цепь-функция	Название	Значение	Начальное значение	Шаг	Доступ CE			Примечания
					Чтение	Запись	Инициализ.	
30-4	Последние две цифры подач из MPT (8 цифр)	0~99	0	1	O	X	X	
30-5	Последние 2 стартового числа IOT	0~99	0	1	O	X	X	
30-6	Последние две цифры подач из лотка 1 (8 цифр)	0~99	0	1	O	X	X	
30-7	Последние две цифры подач из лотка 2 (8 цифр)	0~99	0	1	O	X	X	
30-8	Последние две цифры подач из лотка 3 (8 цифр)	0~99	0	1	O	X	X	
30-9	Последние две цифры подач из лотка 4 (8 цифр)	0~99	0	1	O	X	X	
30-14	5 и 6 цифры подач из MPT (8 цифр)	0~99	0	1	O	X	X	
30-15	3 и 4 стартового числа IOT	0~99	0	1	O	X	X	
30-16	5 и 6 цифры подач из лотка 1 (8 цифр)	0~99	0	1	O	X	X	
30-17	5 и 6 цифры подач из лотка 2 (8 цифр)	0~99	0	1	O	X	X	
30-18	5 и 6 цифры подач из лотка 3 (8 цифр)	0~99	0	1	O	X	X	
30-19	5 и 6 цифры подач из лотка 4 (8 цифр)	0~99	0	1	O	X	X	
30-24	3 и 4 цифры подач из лотка MPT (8 цифр)	0~99	0	1	O	X	X	
30-25	Первые 2 стартового числа IOT	0~99	0	1	O	X	X	
30-26	3 и 4 цифры подач из лотка 1 (8 цифр)	0~99	0	1	O	X	X	
30-27	3 и 4 цифры подач из лотка 2 (8 цифр)	0~99	0	1	O	X	X	
30-28	3 и 4 цифры подач из лотка 3 (8 цифр)	0~99	0	1	O	X	X	
30-29	3 и 4 цифры подач из лотка 4 (8 цифр)	0~99	0	1	O	X	X	
30-34	Первые две цифры подач из MPT (8 цифр)	0~3	0	1	O	X	X	
30-36	Первые две цифры подач из лотка 1 (8 цифр)	0~3	0	1	O	X	X	

Таблица 12 Рециркулирование

Цепь-функция	Название	Значение	Начальное значение	Шаг	Доступ CE			Примечания
					Чтение	Запись	Инициализ.	
30-37	Первые две цифры подач из лотка 2 (8 цифр)	0~3	0	1	O	X	X	
30-38	Первые две цифры подач из лотка 3 (8 цифр)	0~3	0	1	O	X	X	
30-39	Первые две цифры подач из лотка 4 (8 цифр)	0~3	0	1	O	X	X	
30-61	Переполнение счетчика подач из лотка	0~1	0	1	O	X	X	Отображает, производилась ли в ячейку NVM для числа подач из лотка запись более 4 000 000 раз. 0: Нет 1: Да.
30-62	Переполнение счетчика стартового числа IOT	0~1	0	1	O	X	X	Отображает, производилась ли в ячейку NVM запись стартового числа IOT более 1 000 000 раз. 0: Нет 1: Да.

ROS

Таблица 13 ROS

Цепь-функция	Название	Значение	Начальное значение	Шаг	Доступ CE			Примечания
					Чтение	Запись	Инициализ.	
6-20	ВСЕ ЛОТКИ - БОКОВАЯ РЕГИСТРАЦИЯ - ЛАЗЕР	1~99	50	0,254 мм	O	O	O	
6-21	ЛОТОК 1 - БОКОВАЯ РЕГИСТРАЦИЯ - ЛАЗЕР	1~99	50	0,254 мм	O	O	O	
6-22	ЛОТОК 2 - БОКОВАЯ РЕГИСТРАЦИЯ - ЛАЗЕР	1~99	50	0,254 мм	O	O	X	
6-23	ЛОТОК 3 - БОКОВАЯ РЕГИСТРАЦИЯ - ЛАЗЕР	1~99	50	0,254 мм	O	O	X	
6-24	ЛОТОК 4 - БОКОВАЯ РЕГИСТРАЦИЯ - ЛАЗЕР	1~99	50	0,254 мм	O	O	X	
6-26	МРТ - БОКОВАЯ РЕГИСТРАЦИЯ - ЛАЗЕР	1~99	50	0,254 мм	O	O	O	
6-28	ДУПЛЕКС ИЗ ВСЕХ ЛОТКОВ - БОКОВАЯ РЕГИСТРАЦИЯ - ЛАЗЕР	1~99	50	0,254 мм	O	O	O	
6-29	ДУПЛЕКС ИЗ ЛОТКА 1 - БОКОВАЯ РЕГИСТРАЦИЯ - ЛАЗЕР	1~99	50	0,254 мм	O	O	O	
6-30	ДУПЛЕКС ИЗ ЛОТКА 2 - БОКОВАЯ РЕГИСТРАЦИЯ - ЛАЗЕР	1~99	50	0,254 мм	O	O	O	
6-31	ДУПЛЕКС ИЗ ЛОТКА 3 - БОКОВАЯ РЕГИСТРАЦИЯ - ЛАЗЕР	1~99	50	0,254 мм	O	O	O	
6-32	ДУПЛЕКС ИЗ ЛОТКА 4 - БОКОВАЯ РЕГИСТРАЦИЯ - ЛАЗЕР	1~99	50	0,254 мм	O	O	O	
6-34	ДУПЛЕКС ИЗ МРТ - БОКОВАЯ РЕГИСТРАЦИЯ - ЛАЗЕР	1~99	50	0,254 мм	O	O	O	

Таблица 13 ROS

Цепь-функция	Название	Значение	Начальное значение	Шаг	Доступ CE			Примечания
					Чтение	Запись	Инициализ.	
6-52	ЗОНА ИЗОБРАЖЕНИЯ	0~1	0	-	O	O	O	0: ОБЫЧНАЯ ЗОНА ИЗОБРАЖЕНИЯ 1: ШИРОКАЯ ЗОНА ИЗОБРАЖЕНИЯ
6-57	СМЕЩЕНИЕ ПОЛЯ у передней кромки	0~99	0	0,135 мм	O	O	O	
6-58	СМЕЩЕНИЕ ПОЛЯ у задней кромки	0~99	50	0,135 мм	O	O	O	
6-59	НОРМАЛЬНАЯ ШИРИНА ПОЛЯ У БОКОВОЙ КРОМКИ	0~16	8	0,254 мм	O	O	O	Номинал=2,032мм
6-60	НОРМАЛЬНАЯ ШИРИНА ПОЛЯ у передней кромки	0~30	15	0,135 мм	O	O	O	Номинал=2,025 мм
6-63	НОРМАЛЬНАЯ ШИРИНА ПОЛЯ у задней кромки	0~30	15	0,135 мм	O	O	O	Номинал=2,025 мм
23-23	Печать тест-листа	1~4	1		O	O	O	Для выбора тест-листа для печати: CE Settings> Chain Func>Test Print. 1: ПОЛОСА. 2: ТЕМНОЕ НАПЫЛЕНИЕ. 3: НАМЕРЕННО ЧИСТАЯ СТРАНИЦА. 4: СЕТКА.
23-24	ЗОНА ИЗОБРАЖЕНИЯ	0~1	0		O	O	O	0: ОБЫЧНАЯ ЗОНА ИЗОБРАЖЕНИЯ 1: ШИРОКАЯ ЗОНА ИЗОБРАЖЕНИЯ

ЛОТОК

Таблица 14 ЛОТОК

Цепь-функция	Название	Значение	Начальное значение	Шаг	Доступ CE			Примечания
					Чтение	Запись	Инициализ.	
7-29	ПОСЛЕДНИЕ ДВЕ ЦИФРЫ БОКОВОЙ НАПРАВЛЯЮЩЕЙ MPT ДЛЯ ОПРЕДЕЛЕНИЯ ШИРИНЫ БУМАГИ	0~99	-	1 мм	O	X	X	"88 - 303"="88мм - 303мм". Это ширина бумаги (мм), вычисленная по положению боковой направляющей MPT.
7-37	MPT Последние 2 цифры длины бумаги универс. размера	0~99	-	1 мм	O	X	X	"98 ~ 432"="98мм ~ 432мм". Это временное значение, полученное из контроллера. Оно пропадает при выключении питания или сбросе IOT.
7-38	MPT Первые 2 цифры длины бумаги универс. размера	0~4	-	100 мм	O	X	X	
7-39	ПЕРВЫЕ ДВЕ ЦИФРЫ БОКОВОЙ НАПРАВЛЯЮЩЕЙ MPT ДЛЯ ОПРЕДЕЛЕНИЯ ШИРИНЫ БУМАГИ	0~3	-	100 мм	O	X	X	
20-3	Регулировка времени подъема STM	0~50	5	10 мс	O	O	O	Регулировочное значение времени подъема во время загрузки бумаги.

Таблица 14 ЛОТОК

Цепь-функция	Название	Значение	Начальное значение	Шаг	Доступ CE			Примечания
					Чтение	Запись	Инициализ.	
20-7	Величина сдвига при определении размера MPT (дельта T)	0~30	15	1 мм	O	O	O	См. диагн. коды 20-5 20-6 Регулировка боковой направляющей SMH Мин.(0)=0мм Макс.(30)=30мм Начальн.(15)=15мм
50-5	Выбор мм/дюймы при определении размера MPT	0~2	1	-	O	O	O	0: мм 1: дюйм.13 2: дюйм.14
50-7	Разрешить лоток4	0~1	1	-	O	O	O	0:Запретить лоток4 1: Разрешить лоток4
50-21	Тип обычной бумаги по умолчанию	0~1	0	-	O	O	O	0:Толще 70 г/кв.м для международного рынка 1: 70 г/кв.м или менее для национального рынка
50-60	Выбор размера 8kai 16kai (GCO/TFX)	0~1	1	-	O	O	O	Выбор размера применяемой бумаги. 0 : GCO 1 :TFX
50-61	Выбор 7,25*10.5L /(B5L или 16kaiL)	0~1	1	-	O	O	O	Выбор размера применяемой бумаги. 0 : B5LEF или 16kaiLEF 1 : 7,25*10.5LEF
50-62	Выбор A5S/5,5*8,5S	0~1	1	-	O	O	O	Выбор размера применяемой бумаги. 0 : A5SEF 1 : 5,5*8,5SEF

КСЕРОГРАФИЯ

Таблица 15 КСЕРОГРАФИЯ

Цепь-функция	Название	Значение	Начальное значение	Шаг	Доступ CE			Примечания
					Чтение	Запись	Инициализ.	
50-42	Управление перед экспонированием	0~254	0	-	O	O	O	0:Выкл. (Всегда) 254:Вкл.(всегда) 1~253:Вкл.(Изменение режима цикла барабана) Для 1~253 предэкспонирований(изменений режима цикла барабана), Единица эквивалентна 1 тыс. циклов. Рекомендуется 122 тыс. (циклов).
53-45	Независимое управление элементами	0~1	0	1	O	O	O	0:Синхронизированное управление (независимое управление запрещено) 1:Независимое управление
56-22	Синхронизация начала опускания BTR(TT3)	0~199	98	6 мс	O	O	O	
56-23	Синхронизация конца опускания BTR(TT4)	0~99	0	6 мс	O	O	O	

Проверка аналоговых величин

Введите нужную цепь-функцию и нажмите кнопку “Старт”.

При нажатии кнопки "Старт" код цепи-функции будет передан в MCU в качестве запроса теста аналогового устройства. Дождитесь ответа. При получении какого-либо ответа считается, что операция завершена. Ее результат появляется на UI.

Отображается только то значение, которое соответствует состоянию при нажатии на кнопку "Старт" (при изменении состояния значение не меняется).

Числовое значение результата в диапазоне от 0000 до 9999 (четырехзначное десятичное число)

При нажатии кнопки "Стоп" на экране тестирования аналоговых устройств в качестве кода цепи-функции будет передано значение "0-0".

Таблица 1Перечень проверок аналоговых устройств (входных)

Цепь-функция	Предмет проверки	Название	Мин.	Макс.	Описание
7-1	ЛОТОК	ДАТЧИК РАЗМЕРА ЛОТКА 1	0	1023	Контроль аналоговой величины на выходе датчика размера лотка 1
7-2	ЛОТОК	ДАТЧИК РАЗМЕРА ЛОТКА 2	0	1023	Контроль аналоговой величины на выходе датчика размера лотка 2
7-3	ЛОТОК	ДАТЧИК РАЗМЕРА ЛОТКА 3	0	1023	Контроль аналоговой величины на выходе датчика размера лотка 3
7-4	ЛОТОК	ДАТЧИК РАЗМЕРА ЛОТКА 4	0	1023	Контроль аналоговой величины на выходе датчика размера лотка 4
7-6	ЛОТОК	ДАТЧИК РАЗМЕРА MSI	0	1023	Контроль аналоговой величины на выходе датчика размера MPT
9-30	КСЕРОГРАФИЯ	КОНТРОЛЬ НАПРЯЖЕНИЯ НА BTR	0	1023	
10-20	ФЬЮЗЕР	ДАТЧИК УПРАВЛЕНИЯ ФЬЮЗЕРОМ (FS1)	0	1023	Контроль температуры режима ожидания
15-60	Procon	Датчик температуры	140	710	
15-61	Procon	Датчик влажности	36	400	
15-62	Procon	Датчик ATC	200	800	

Проверка входных/выходных элементов

Введите нужную цепь-функцию и нажмите кнопку “Старт”.

При нажатии кнопки "Старт" код цепи-функции будет передан в MCU в качестве запроса проверки IOT. Дождитесь ответа.

При получении какого-либо ответа считается, что операция завершена. Ее результат появляется на UI.

Отображается только то значение, которое соответствует состоянию при нажатии кнопки "Старт" (при изменении состояния это значение не меняется).

Результат возвращается в MCU и отображается, как есть.

Результат в диапазоне от 000 до 999 (трехзначное десятичное число)

При нажатии кнопки "Стоп" на экране проверки IOT в качестве кода цепи-функции будет передано значение "0-0".

Выполните специальный тест, введя код цепи-функции из перечня специальных тестов.

Таблица 1 Выходные элементы

Цепь-функция	Предмет проверки	Название	Уровень сигнала	Значение	Таймер выкл.	Циклич. работа	Примечания
4-1	Трансп. бумаги	ВКЛ. ГЛАВНОГО ДВИГАТЕЛЯ	L		X	X	Одновременно вкл. BCR AC, BCR DC, DEVE DC и BTR. * Переключение CF=53-45(CL=751-560) на 1 (один выходной элемент) позволяет выполнять проверку каждого элемента отдельно.
4-2	ФЬЮЗЕР	ДВИГАТЕЛЬ ВЕНТИЛЯТОРА ФЬЮЗЕРА (ВЫСОКАЯ СКОРОСТЬ)	-	Вентилятор фьюзера переходит с низкой скорости на высокую.	X	X	Нет
6-15	ROS	ВКЛ. ДВИГАТЕЛЯ ROS	L	Вкл. и останов двигателя ROS	X	X	Нет
7-19	ЛОТОК	ПОДЪЕМНИК ЛОТКА 2 (реверс двигателя подачи)	-	Включение двигателя подъемника на 2 секунды, когда датчик уровня лотка 2 "L" (лоток опущен). Двигатель подъемника не будет работать, когда датчик уровня лотка 2 "H" (лоток поднят).	O	X	Нет
7-20	ЛОТОК	ПОДЪЕМНИК ЛОТКА 3 (реверс двигателя подачи)	-	Включение двигателя подъемника на 2 секунды, когда датчик уровня лотка 3 "L" (лоток опущен). Двигатель подъемника не будет работать, когда датчик уровня лотка 3 "H" (лоток поднят).	O	X	Нет
7-21	ЛОТОК	ПОДЪЕМНИК ЛОТКА 4 (реверс двигателя подачи)	-	Включение двигателя подъемника на 2 секунды, когда датчик уровня лотка 4 "L" (лоток опущен). Двигатель подъемника не будет работать, когда датчик уровня лотка 4 "H" (лоток поднят).	O	X	Нет
8-1	Трансп. бумаги	ВКЛ. ГЛАВНОГО ДВИГАТЕЛЯ	L		X	X	Одновременно вкл. BCR AC, BCR DC, DEVE DC и BTR. * Переключение CF=53-45(CL=751-560) на 1 (один выходной элемент) позволяет выполнять проверку каждого элемента отдельно.
8-2	ЛОТОК	ДВИГАТЕЛЬ РОЛИКОВ ОТВОДА	L		X	X	Нет
8-12	Трансп. бумаги	ДВИГАТЕЛЬ ПОДАЧИ ЛОТКА 1	L		X	X	Нет
8-13	ЛОТОК	ДВИГАТЕЛЬ ПОДАЧИ ЛОТКА 2	-		X	X	Not available
8-14	ЛОТОК	ДВИГАТЕЛЬ ПОДАЧИ ЛОТКА 3	-		X	X	Нет

Таблица 1 Выходные элементы

Цепь-функция	Предмет проверки	Название	Уровень сигнала	Значение	Таймер выкл.	Циклич. работа	Примечания
8-15	ЛОТОК	ДВИГАТЕЛЬ ПОДАЧИ ЛОТКА 4	-		X	X	Нет
8-17	Трансп. бумаги	МУФТА ПОДАЧИ SMH	L		X	X	Нет
8-18	ЛОТОК	МУФТА РОЛИРОВ ОТВОДА TM	L		X	X	Нет
8-24	ЛОТОК	МУФТА РОЛИКОВ ОТВОДА STM	L		X	X	Нет
8-38	PHD	ДВИГАТЕЛЬ ДУПЛЕКСА	-	С высокой скоростью (> рабочая скорость)	X	X	DM
8-42	ЛОТОК	ПРОВЕРКА ГОРЯЧЕЙ ЛИНИИ альтернативным сигналом	-	Управление горячей линией MCU альтернативно переключает сигнал ПОДАЧА-СТОП с периодичностью 400-600мс, Модуль лотков переключает сигнал ПОДАЧА-ГОТОВ с периодичностью 1900-2100 мс.	O	X	Нет
8-44	ЛОТОК	ДВИГАТЕЛЬ ПОДАЧИ ЛОТКА 3 (горячая линия)	L	Управление горячей линией	X	X	Нет
8-45	ЛОТОК	ДВИГАТЕЛЬ ПОДАЧИ ЛОТКА 4 (горячая линия)	L	Управление горячей линией	X	X	Нет
8-46	ЛОТОК	ДВИГАТЕЛЬ РОЛИКОВ ОТВОДА STM	L		X	X	Нет
8-50	PHD	Работа ДВИГАТЕЛЯ ДУПЛЕКСА для подачи бумаги в зону регистрации	-	с малой скоростью (=рабочая скорость)	X	X	DM
9-1	КСЕРОГРАФИЯ	ВКЛ. ГЛАВНОГО ДВИГАТЕЛЯ	L		X	X	Одновременно вкл. BCR AC, BCR DC, DEVE DC и BTR. * Переключение CF=53-45(CL=751-560) на 1 (один выходной элемент) позволяет выполнять проверку каждого элемента отдельно.
9-23	КСЕРОГРАФИЯ	СМЕЩЕНИЕ BCR AC	-		X	X	Одновременно вкл. главный двигатель, BCR DC, DEVE DC и BTR. * Переключение CF=53-45(CL=751-560) на 1 (один выходной элемент) позволяет выполнять проверку каждого элемента отдельно.
9-24	КСЕРОГРАФИЯ	СМЕЩЕНИЕ BCR DC	-		X	X	Одновременно вкл. главный двигатель, BCR AC, DEVE DC и BTR. * Переключение CF=53-45(CL=751-560) на 1 (один выходной элемент) позволяет выполнять проверку каждого элемента отдельно.
9-27	КСЕРОГРАФИЯ	DTS	<-		X	X	Нет

Таблица 1 Выходные элементы

Цепь-функция	Предмет проверки	Название	Уровень сигнала	Значение	Таймер выкл.	Циклич. работа	Примечания
9-29	КСЕРОГРАФИЯ	Смещение BTR(+)	-		X	X	Одновременно вкл. главный двигатель, BCR AC, DEVE DC и BTR. * Переключение CF=53-45(CL=751-560) на 1 (один выходной элемент) позволяет выполнять проверку каждого элемента отдельно.
9-33	КСЕРОГРАФИЯ	СМЕЩЕНИЕ DC на проявителе	-		X	X	Одновременно вкл. главный двигатель, BCR AC, DEVE DC и BTR. * Переключение CF=53-45(CL=751-560) на 1 (один выходной элемент) позволяет выполнять проверку каждого элемента отдельно.
9-36	КСЕРОГРАФИЯ	Смещение BTR(-)	-		X	X	Одновременно вкл. главный двигатель, BCR AC, DEVE DC и BTR. * Переключение CF=53-45(CL=751-560) на 1 (один выходной элемент) позволяет выполнять проверку каждого элемента отдельно.
10-1	Трансп. бумаги	ГЛАВНЫЙ ДВИГАТЕЛЬ	L		X	X	Одновременно вкл. BCR AC, BCR DC, DEVE DC и BTR. * Переключение CF=53-45(CL=751-560) на 1 (один выходной элемент) позволяет выполнять проверку каждого элемента отдельно.
10-3	Трансп. бумаги	Проверка исходного положения OCT	-		X	X	Транспортировка бумаги
10-4	ФЬЮЗЕР	ДВИГАТЕЛЬ ВЕНТИЛЯТОРА ФЬЮЗЕРА (ВЫСОКАЯ СКОРОСТЬ)	-	Вентилятор фьюзера переходит с низкой скорости на высокую.	X	X	Нет
10-5	Трансп. бумаги	Возврат и предсдвиговое перемещение OCT	-		X	X	Транспортировка бумаги
10-8	Трансп. бумаги	ДВИГАТЕЛЬ ВЫВОДА ВПЕРЕД (вывод бумаги)	-		X	X	Нет
10-9	Трансп. бумаги	ДВИГАТЕЛЬ ВЫВОДА НАЗАД (бумага в дуплексный модуль)	-		X	X	Нет
10-10	Трансп. бумаги	Двигатель вывода	-		X	X	Транспортировка бумаги
10-51	Трансп. бумаги	СОЛЕНОИД ВЫХОДНОГО ЗАТВОРА	H	Затвор на выход2/FUT	X	X	Нет
10-61	Трансп. бумаги	ДВИГАТЕЛЬ СДВИГА 1	-		X	X	Транспортировка бумаги

Таблица 1 Выходные элементы

Цепь-функция	Предмет проверки	Название	Уровень сигнала	Значение	Таймер выкл.	Циклич. работа	Примечания
10-62	Трансп. бумаги	ДВИГАТЕЛЬ УЗЛА СДВИГА 1 ВПЕРЕД	-		X	X	Транспортировка бумаги
10-63	Трансп. бумаги	ДВИГАТЕЛЬ УЗЛА СДВИГА 1 НАЗАД	-		X	X	Транспортировка бумаги
15-63	Procon	Двигатель подачи тонера	L		O	X	Одновременно вкл. главный двигатель, BCR AC, BCR DC, DEVE DC и BTR. * Переключение CF=53-45(CL=751-560) на 1 (один выходной элемент) позволяет выполнять проверку каждого элемента отдельно.

Таблица 2 Входные элементы

Цепь-функция	Предмет проверки	Название	Уровень сигнала	Значение	Примечания
1-1	Трансп. бумаги	ЛЕВАЯ КРЫШКА	L	Крышка открыта (блокировочный выключатель разомкнут)	Нет
1-10	ЛОТОК	КРЫШКА МОДУЛЯ ЛОТКОВ	L	Крышка открыта (блокировочный выключатель разомкнут)	Нет
1-11	Трансп. бумаги	ЛЕВАЯ нижняя КРЫШКА	H	Крышка открыта (блокировочный выключатель разомкнут)	Нет
1-12	Трансп. бумаги	Передняя крышка	L	Крышка открыта (блокировочный выключатель разомкнут)	Когда открыта левая крышка, состояние передней крышки не может быть определено аппаратом, поэтому передняя крышка воспринимается как "закрытая", несмотря на ее реальное состояние.
7-5	ЛОТОК	Цифровой датчик размера ЛОТКА4	L	Дополнительно для определения размера	
7-7	ЛОТОК	ДАТЧИК ОТСУТСТВИЯ БУМАГИ В ЛОТКЕ1	L	Нет бумаги	Нет
7-8	ЛОТОК	ДАТЧИК ОТСУТСТВИЯ БУМАГИ В ЛОТКЕ2	L	Нет бумаги	Нет
7-9	ЛОТОК	ДАТЧИК ОТСУТСТВИЯ БУМАГИ В ЛОТКЕ3	L	Нет бумаги	Нет
7-10	ЛОТОК	ДАТЧИК ОТСУТСТВИЯ БУМАГИ В ЛОТКЕ4	L	Нет бумаги	Нет
7-12	ЛОТОК	ДАТЧИК ОТСУТСТВИЯ БУМАГИ В SMH/ENV	L	Нет бумаги	Нет
7-14	ЛОТОК	ДАТЧИК УРОВНЯ ЛОТКА2	L	Поднят (подъемник в положении подачи бумаги)	Нет
7-15	ЛОТОК	ДАТЧИК УРОВНЯ ЛОТКА3	L	Поднят (подъемник в положении подачи бумаги)	Нет
7-16	ЛОТОК	ДАТЧИК УРОВНЯ ЛОТКА4	L	Поднят (подъемник в положении подачи бумаги)	Нет
7-26	ЛОТОК	Цифровой датчик размера ЛОТКА1	L	Дополнительно для определения размера	Нет
7-27	ЛОТОК	Цифровой датчик размера ЛОТКА2	L	Дополнительно для определения размера	Нет

Таблица 2 Входные элементы

Цепь-функция	Предмет проверки	Название	Уровень сигнала	Значение	Примечания
7-28	ЛОТОК	Цифровой датчик размера ЛОТКА3	L	Дополнительно для определения размера	
8-5	Трансп. бумаги	ДАТЧИК РЕГИСТРАЦИИ	L	Бумага обнаружена	Нет
8-6	ЛОТОК	ДАТЧИК ПОДАЧИ#2	L	Бумага обнаружена	Нет
8-8	ЛОТОК	ДАТЧИК ОТВОДА F/O#3	L	Бумага обнаружена	Нет
8-9	ЛОТОК	ДАТЧИК ОТВОДА F/O#4	L	Бумага обнаружена	Нет
8-31	Трансп. бумаги	ДАТЧИК ОЖИДАНИЯ ДУПЛЕКСНОГО МОДУЛЯ	L	Бумага обнаружена	DM
8-32	Трансп. бумаги	ДАТЧИК регистрации (DM)	H	Бумага обнаружена Уровень датчика, обнаруженный DM	DM
8-33	ЛОТОК	БЛОКИРОВКА ДУПЛЕКСНОГО МОДУЛЯ	H	Открыть	Нет
8-35	Трансп. бумаги	МУФТА регистрации (DM)	L	ВКЛ Сигнал, обнаруженный модулем DM	DM
8-47	ЛОТОК	СИГНАЛ ГОТОВНОСТИ К ПОДАЧЕ	H	Высокий уровень Управление горячей линией	Нет
8-48	ЛОТОК	ДАТЧИК ОТВОДА F/O#3	L	Бумага обнаружена Управление горячей линией	Нет
8-49	ЛОТОК	ДАТЧИК ОТВОДА F/O#4	L	Бумага обнаружена Управление горячей линией	Нет
9-2	КСЕРОГРАФИЯ	ОБНАРУЖЕНИЕ БАРАБАНА	L	EP-картридж установлен	Нет
10-11	Трансп. бумаги	ДАТЧИК ИСХОДНОГО ПОЛОЖЕНИЯ OCT1	L	OCT1 в исходном положении	
10-23	Трансп. бумаги	ВЫХОДНОЙ ДАТЧИК	L	Бумага обнаружена	Нет

Таблица 3 Перечень специальных тестов

Цепь-функция	Название	Описание	Примечания
20-5	Регулировка боковой направляющей MPT на минимальный размер	Значение для боковой направляющей MPT сохраняется в системных данных (чтение C-F= 20-15) после установки боковой направляющей MPT в положение минимальной ширины.	Нет
20-6	Регулировка боковой направляющей MPT на максимальный размер	Значение для боковой направляющей MPT сохраняется в системных данных (чтение C-F= 20-16) после установки боковой направляющей MPT в положение максимальной ширины.	Нет
20-58	MCU NVM	Установка начального значения в системных данных MCU	Нет
23-10	Тестовая печать	Выполняется печать тест-листа.	Нет
23-11	Работа без бумаги	Выполняется при запуске аппарата без бумаги.	Нет
23-13	Увеличение тонирования	Выполняется увеличение тонирования	Нет
23-14	Уменьшение тонирования	Выполняется уменьшение тонирования	Нет

Таблица 3 Перечень специальных тестов

Цепь-функция	Название	Описание	Примечания
43-1	Проверка ATC	Аппарат снимает отсчет датчика ATC и сохраняет эталонное значение, выходное значение и результат проверки.	Нет

Проверка ATC

1. Функция считывания упомянутых ниже данных ATC при нажатии кнопки "Старт".
2. Функция регулировки концентрации тонера TONE "UP" (темнее) или “DOWN” (светлее)

   ПРИМЕЧАНИЕ: Считывание данных должно выполняться перед регулировкой TONE UP/DOWN. См. ADJ 4.1.1 Регулировка концентрации тонера.

P-ESS

Отображаются регулировки диагностического меню.

При нажатии кнопки [->] отображаются указанные ниже меню регулировок.

Выберите нужный пункт и выполните процедуру, пользуясь кнопкой [->].

Инициализация NVM

Установки S2E

Установки RAM

GP 1 Сброс пароля администратора

Цель

Данная процедура служит для того, чтобы сервисный инженер мог восстановить пароль администратора в тех случаях, когда пользователь изменил пароль из значения по умолчанию, а затем потерял или забыл пароль.

Процедура

1. Войдите в Диагностический режим. См. [Вход в диагностический режим].
2. Нажмите на панели управления кнопку **Log In/Out**.
3. Выберите **System Settings**, затем **Changing Pass Word**.
4. Нажмите кнопку Ввод.
5. Задайте пароль по умолчанию (11111) .
6. Выйдите из диагностического режима.
7. Позвольте администратору ввести в режиме пользователя новый пароль.

GP 2 DIS/DTC и DCS

Рекомендация 2000 ITU-T. Длина байте FIF : 14 байт (112 бит)

- Если не определено другое, бит 0=недоступно и 1=доступно
- Примечания *1~3 даны на последней странице описания общих процедур GP. "F-КОД" указывает на особенность, используемую при связи G3; "i-Fax" в интернет-факсе; и "Color, Fax" в цветном факсе. Позиции, помеченные "*", установлены в "0", поскольку они не используются при обычной факсимильной связи G3.
- Вначале преобразуйте значение (шестнадцатиричное), записанное в FIF под DIS/DTC и DCS, в двоичное. Затем проверьте значения битов с указанными номерами. Описания битов в порядке возрастания номеров представлены в приведенной ниже таблице. В приведенном ниже примере показано, что FIF содержит число "20EF...". (Номера битов 3-го и последующих байтов представляются в том же виде, что и для 1-го и 2-го байтов. Восемь битов расположены в обратном порядке на однобайтной основе.)

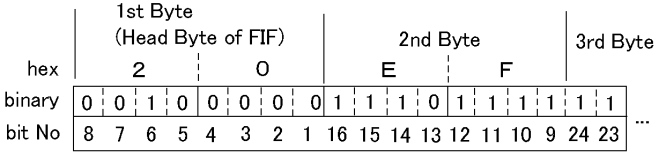

j0ch61016

Рисунок 1 (j0ch61016)

Таблица 1

Бит		DIS/DTC	DCS	Описание
1		Простой режим i-Fax	Простой режим i-Fax	i-Fax
2		Резерв (записан “0”)	Резерв (записан “0”)	
3		i-Fax реального времени	i-Fax реального времени	i-Fax
4		Резерв (записан “0”)	Резерв (записан “0”)	
5		Резерв (записан “0”)	Резерв (записан “0”)	
6		Возможность V.8	Недействителен (записан “0”)	
7		Размер кадра (байтов) 0:Приоритет 256 байтов 1:Приоритет 64 байтов	Недействителен (записан “0”)	*
8		Резерв (записан “0”)	Резерв (записан “0”)	
9		Подготавливает документ для передачи или документ для запроса 0: № документа для передачи 1: Готов к передаче	Резерв (записан “0”)	
10		Возможность приема	Возможность приема	
14~11		Скорость передачи	Скорость передачи	
14~11	0000	V.27ter	2400бит/с V.27ter	
14~11	0010	V.27ter	4800бит/с V.27ter	
14~11	0001	V.29	9600бит/с V.29	
14~11	0011	V.27ter & V.29	7200бит/с V.29	
14~11	0100	Не используется	Недействителен	
14~11	0110	Резерв	Недействителен	
14~11	0101	Не используется	Резерв	
14~11	0111	Недействителен	Резерв	
14~11	1000	Не используется	14400бит/с V.17	
14~11	1010	Резерв	12000бит/с V.17	
14~11	1001	Не используется	9600бит/с V.17	
14~11	1011	V.27ter & V.29 & V.17	7200бит/с V.17	

Таблица 1

Бит		DIS/DTC	DCS	Описание
14~11	1100	Не используется	Резерв	
14~11	1110	Резерв	Резерв	
14~11	1101	Не используется	Резерв	
14~11	1111	Резерв	Резерв	
15		Плотность линий в направлении медленного сканирования 0:3,85 лин./мм (норма) 1:7,7 лин./мм (высокая)	Плотность линий в направлении медленного сканирования 0:3,85 лин./мм (норма) 1:7,7 лин./мм (высокая)	*2
16		Двумерное кодирование (MR) 0:MH 1:MH & MR	Двумерное кодирование (MR) 0:MH 1:MR	
18, 17		Макс. ширина записи	Макс. ширина записи	
18, 17	00	215mm (ширина A4)	215mm (ширина A4)	
18, 17	01	255mm (ширина B4)	255mm (ширина B4)	
18, 17	10	303мм (ширина A3)	303мм (ширина A3)	
18, 17	11	Недействителен	Недействителен	
20, 19		Макс. длина записи	Макс. длина записи	
20, 19	00	297мм (длина A4)	297мм (длина A4)	
20, 19	01	364мм (длина B4)	364мм (длина B4)	
20, 19	10	Неограниченная длина (рулонная бумага)	Неограниченная длина (рулонная бумага)	
20, 19	11	Недействителен	Недействителен	
23~21		Мин. время передачи сканированной строки	Мин. время передачи сканированной строки	
23~21	000	20мс (3.85 l / mm) T7.7=T3.85	20ms	
23~21	100	40мс (3,85 l / mm) T7.7=T3.85	40мс	
23~21	010	10мс (3,85 l / mm) T7.7=T3.85	10 мс	*3

Таблица 1

Бит		DIS/DTC	DCS	Описание
23~21	001	5мс(3,85 l / mm) T7.7=T3.85	5ms	
23~21	100	10мс(3,85 l / mm) T7.7=T3.85	Не используется	
23~21	110	20мс(3,85 l / mm) T7.7=T3.85	Не используется	
23~21	101	40мс(3,85 l / mm) T7.7=T3.85	Не используется	
23~21	111	.0мс(3,85 l / mm) T7.7=T3.85	0мс	
24		Расширенное поле	Расширенное поле	*1
25		Резерв (записан “0”)	Резерв (записан “0”)	
26		Режим без сжатия	Режим без сжатия	*
27		ECM: Режим коррекции ошибок	ECM: Режим коррекции ошибок	
28		Резерв (записан “0”)	Размер кадра ECM 0:Приоритет 256 байтов 1:Приоритет 64 байтов	
29		Резерв (записан “0”)	Резерв (записан “0”)	
30		Резерв (записан “0”)	Резерв (записан “0”)	
31		Кодирование T.6 (MMR)	Кодирование T.6 (MMR)	
32		Расширенное поле	Расширенное поле	*1
33		Возможность сигнала недействительного поля	Возможность сигнала недействительного поля	*
34		Возможность опроса с многократным выбором F-кода	Резерв (записан “0”)	F-код
35		Возможность подадреса опроса F-кода	Резерв (записан “0”)	F-код
36		Возможность кодирования цветного факса T.43.	Возможность кодирования цветного факса T.43.	Цвет, факс
37		Простое уплотнение цветного факса	Простое уплотнение цветного факса	Цвет, факс
38		Возможность ADPCM	Возможность ADPCM	*

Таблица 1

Бит	DIS/DTC	DCS	Описание
39	Расширенное кодирование режима передачи файла	Расширенное кодирование режима передачи файла	*
40	Расширенное поле	Расширенное поле	*1
41	8 x 15,4 лин./мм (сверхвысокая)	8 x 15,4 лин./мм (сверхвысокая)	
42	300 x 300 пикселей/ 25,4мм(сверхвысокое)	300 x 300 пикселей/ 25,4мм(сверхвысокое)	
43	16 x 15,4 лин./мм или 400x400 пикселей/ 25,4мм(сверхвысокое)	16 x 15,4 лин./мм или 400x400 пикселей/ 25,4мм(сверхвысокое)	*2
44	Возможность разрешения на дюймовой основе	Тип разрешения 0: мм 1: дюймы	*2
45	Разрешение на метрической основе Предпочтительно	Любое для DCS	*2
46	Время MSL в режиме сверхвысокого качества изображения 0:T15.4=T7.7 1:T15.4=1/2T7.7	Любое для DCS	*3
47	Возможность селективного опроса F-кода	Резерв (записан “0”)	F-код
48	Расширенное поле	Расширенное поле	*1
49	Возможность подадреса F-кода	Возможность подадреса F-кода	F-код
50	Возможность пароля F-кода	ID передатчика	F-код
51	Подготовлен документ передачи файла данных	Резерв (записан “0”)	*
52	Резерв (записан “0”)	Резерв (записан “0”)	
53	Передача бинарного файла	Передача бинарного файла	*
54	Передача документа	Передача документа	*

Таблица 1

Бит	DIS/DTC	DCS	Описание
55	Передача файла	Передача файла	*
56	Расширенное поле	Расширенное поле	*1
57	Основной режим передачи	Основной режим передачи	*
58	Резерв (записан “0”)	Резерв (записан “0”)	
59	Подготовлен документ режима символов	Резерв (записан “0”)	*
60	Режим символов	Режим символов	*
61	Резерв (записан “0”)	Резерв (записан “0”)	
62	Смешанный режим	Смешанный режим	*
63	Резерв (записан “0”)	Резерв (записан “0”)	
64	Расширенное поле	Расширенное поле	*1
65	Режим для обработки	Режим для обработки	*
66	Возможность цифровой сети	Возможность цифровой сети	*
67	Полный дуплекс/ полудуплекс 0:Полудуплекс 1:Полный дуплекс/ полудуплекс	Полный дуплекс/ полудуплекс 0:Полудуплекс 1:Полный дуплекс/ полудуплекс	*
68	Возможность JPEG-кодирования цветного факса	Возможность JPEG-кодирования цветного факса	Цвет, факс
69	Возможность полноцветной передачи цветного факса	Возможность полноцветной передачи цветного факса	Цвет, факс
70	Резерв (записан “0”)	Индикация таблицы кода Хоффмана	Цвет, факс
71	Возможность 12-бит/ пиксель. 0:8 бит/пиксель 1:12 бит/пиксель	Возможность 12-бит/ пиксель. 0:8бит/пиксель 1:12бит/пиксель	Цвет, факс
72	Расширенное поле	Расширенное поле	*1

Таблица 1

Бит	DIS/DTC	DCS	Описание
73	Нет подвыборки цветного факса (L*,a*,b*) 0:(4:1:1) 1:(1:1:1)	Нет подвыборки цветного факса (L*,a*,b*) 0:(4:1:1) 1:(1:1:1)	Цвет, факс
74	Нестанартный источник света для цветного факса. 0:Стандартный 1:Нестандартный	Нестанартный источник света для цветного факса. 0:Стандартный 1:Нестандартный	Цвет, факс
75	Нестандартное цветовое поле цветного факса 0:Стандартный 1:Нестандартный	Нестандартное цветовое поле цветного факса. 0:Стандартный 1:Нестандартный	Цвет, факс
76	Letter (215,9 x 279,4мм)	Letter (215,9 x 279,4мм)	
77	Legal (245,9 x 355,6мм)	Legal (215,9x355,6мм)	
78	Основные возможности T.85 JBIG	Основные возможности T.85 JBIG	Цвет, факс
79	Опционные возможности T.85 JBIG	Опционные возможности T.85 JBIG	*
80	Расширенное поле	Расширенное поле	*1
81	Ключ HKM	Ключ HKM	*
82	Ключ RSA	Ключ RSA	*
83	Режим подмены	Режим подмены	*
84	HFX	HFX	*
85	Резерв (записан “0”)	Резерв (записан “0”)	
86	Резерв (записан “0”)	Резерв (записан “0”)	
87	HFX40-I	HFX40-I	*
88	Расширенное поле	Расширенное поле	*1
89	Резерв (записан “0”)	Резерв (записан “0”)	
90	Резерв (записан “0”)	Резерв (записан “0”)	
91	Резерв (записан “0”)	Резерв (записан “0”)	

Таблица 1

Бит	DIS/DTC	DCS	Описание
92	T.44	T.44	*
93	T.44	T.44	*
94	T.44	T.44	*
95	T.44	T.44	*
96	Расширенное поле	Расширенное поле	*1
97	Возможность цветного факса 300x300 или 400x400 пикселей/25,4мм	Возможность цветного факса 300x300 или 400x400 пикселей/25,4мм	Цвет, факс
98	Возможность цветного факса 100x100 пикселей/ 25,4мм	Возможность цветного факса 100x100 пикселей/ 25,4мм	Цвет, факс
99	Возможность передачи бинарного файла	Возможность передачи бинарного файла	*
100	Резерв (записан “0”)	Резерв (записан “0”)	
101	Запрос выбора i-Fax	Резерв (записан “0”)	i-Fax
102	Маршрутный адрес i-Fax	Маршрутный адрес i-Fax	i-Fax
103	Резерв (записан “0”)	Резерв (записан “0”)	
104	Расширенное поле	Расширенное поле	*1
105	Возможность 600 x 600 пикселей/25,4мм	Возможность 600 x 600 пикселей/25,4мм	
106	Возможность 1200 x 1200 пикселей/25,4мм	Возможность 1200 x 1200 пикселей/25,4мм	
107	Возможность 300 x 600 пикселей/25,4мм	Возможность 300 x 600 пикселей/25,4мм	
108	Возможность 400 x 800 пикселей/25,4мм	Возможность 400 x 800 пикселей/25,4мм	
109	Возможность 600 x 1200 пикселей/25,4мм	Возможность 600 x 1200 пикселей/25,4мм	
110	Резерв (записан “0”)	Резерв (записан “0”)	
111	Резерв (записан “0”)	Резерв (записан “0”)	
112	Расширенное поле	Расширенное поле	*1

*1, Если для расширенного поля задано "1", данные имеются в следующем байте. Таким образом, расширенное поле последнего байта - "0".

*2, Разрешение по битам 15 и 43,44,45

Таблица 2

Бит15	Бит43	Бит45	Бит44	Разрешение
1	0	0	0	Недействительно
1	0	0	1	200 x 200пикселей/25,4мм
1	0	1	0	8 x 7,7 лин./мм
1	0	1	1	8 x 7,7 лин./мм и 200 x 200пикселей/25,4мм
0	1	0	0	Недействительно
0	1	0	1	200 x 200пикселей/25,4мм
0	1	1	0	16 x 15.4 лин./мм
0	1	1	1	16 x 15,4 лин./мм и 400 x 400пикселей/25,4мм

*3. Минимальное время передачи сканированной строки требуется для печати одной строки (в направлении быстрого сканирования) принятого документа.

10mc (3,85 лин./мм) T7.7=T3.85: Время печати в обычном и качественном режиме одинаково, 10мс.

10мс (3,85 лин./мм) T7.7=1/2T3.85: Время печати в качественном режиме наполовину меньше (5мс) времени печати в обычном режиме.

Бит46: Время сканирования с высоким разрешением (15.4 лин./мм, 400, 600, и 1200 пикселей/25,4мм)

1:T15.4=1/2T7.7: Время печати при высоком разрешении наполовину меньше времени печати в качественном режиме.

Когда DIS T7.7 равен 0мс илиг 5мс (биты 23, 22, 21 - 111/001/110), бит 46 должен быть установлен в "0." (Установка на половинное время не допускается, поскольку не рекомендуется задавать половину от 5 мс.)

ПРИМЕЧАНИЕ: Команды, посылаемые из передатчика при связи с F-кодом и их отношение к DIS.

Таблица 3

Команда	Описание	Отношение к DIS
PWD	Пароль	Может быть послана, когда при опросе DIS бит 50 равен 1.
SEP	Выборочный опрос	Может быть послана, когда при опросе DIS бит 47 равен 1.
PSA	Адрес опроса	Может быть послана, когда при опросе DIS бит 35 равен 1.
SUB	Подадрес	Может быть послана, когда при опросе DIS бит 49 равен 1.
SID	ID передатчика	Может быть послана, когда при опросе DIS бит 50 равен 1.

GP 3 Очистка системы

Вы можете выполнить очистку системы следующими методами. В зависимости от функции очистки системы, доступные функции различаются.

Процедура

Обычная очистка системы

1. Войдите в диагностику, выполнив следующую процедуру.
   После включения питания нажмите 0+СТАРТ, когда в определенный момент после полного запуска аппарата появится лого "Xerox".
2. Введите № пункта очистки (см.таблицу 1), выберите [Next] кнопкой Select.
3. На дисплее появится экран установок CE.
4. Выключите и вновь включите питание.

Таблица 1 Перечень функций очистки системы

Функция очистки системы		Выделенная функция	Модель аппарата
Очистка системы	1.Очистка программируемых переключателей	Инициализирует программируемые переключатели.	Все модели
	2.Очистка данных полозователя	Обнуляет данные локального офиса и отдела.	Все модели
	3.Очистка сведений о получателях	Удаляет информацию о получателях.	Модель с факсом
	4.Очистка данных изображений	Удаляет данные изображений.	Модель с факсом
	5.Очистка записей о работе	Удаляет данные управления связью.	Модель с факсом
	6.Инициализация регулируемых величин	Инициализация данных регулировки IIT и значений в системных данных.	Все модели
	7.Очистка журнала ошибок	Удаляются записи о застреваниях, неисправностях и ошибках связи.	Все модели
	8.Очистка счетчика IIT	Инициализирует счетчик IIT.	Все модели
	10.Очистить все	Одновременная инициализация данных с 1 по 7, за исключением счетчика IIT.	Все модели

GP 4 Изменение кода страны

Вы можете изменить код страны для конфигурирования установок аппарата в соответствии с требованиями соответствующей страны.

ПРИМЕЧАНИЕ: Код страны не существует в ROM языка, который запрещен.

Процедура

1. Войдите в диагностику, выполнив следующую процедуру.
   После включения нажмите 1+СТАРТ, когда в определенный момент после полного запуска аппарата появится лого "Xerox".
2. На дисплее появляется экран кода страны.
3. Введите код страны (см. таблицу 1) и нажмите кнопку [Ввод].
4. Выключите и вновь включите питание.
5. Выберите [CE Settings] >[MFC] >[Country Code] и подтвердите код страны.

Код страны

Таблица 1 Код страны

Название страны	Страна	Код страны
Algeria	DZ	012
Angola	AO	024
Argentina	AR	032
Australia	AU	036
Austria	AT	040
Bahrain	BH	048
Belgium	BE	056
Botswana	BW	072
Brazil	BR	076
Bulgaria	BG	100
Burkina Faso	BF	854
Burundi	BI	108
Cameroon	CM	120
Canada	CA	124
Cape Verde	CV	132
CAR	CF	140
chad	TD	148
Chile	CL	152
Columbia	CO	170
Congo	CG	178
Cote d'Ivoire	CI	384
Cyprus	CY	196
Czech Republic	CZ	203
Denmark	DK	208
DR Congo	ZR	180
Egypt	EG	818

Таблица 1 Код страны

Название страны	Страна	Код страны
Eritrea	ER	232
Ethiopia	ET	231
Falklands	FK	238
Finland	FI	246
France	FR	250
Gabon	GA	266
Gambia	GM	270
Germany	DE	276
Ghana	GH	288
Gibraltar	GI	292
Greece	GR	300
Hong Kong	HK	344
Hungary	HU	348
India	IN	356
Indonesia	ID	360
Iran	IR	364
Ireland	IE	372
Israel	IL	376
Italy	IT	380
Japan	JP	392
Jordan	JO	400
Kenya	KE	404
Korea	KR	410
Kuwait	KW	414
Lebanon	LB	422
Lesotho	LS	426
Madagascar	MG	450
Malawi	MW	454
Malaysia	MY	458
Mali	ML	466
Malta	MT	470
Mauritius	MU	480
Mexico	MX	484
Morocco	MA	504
Mozambique	MZ	508
Namibia	NA	516
Netherlands	NL	528
New Zealand	NZ	554
Niger	NE	562
Nigeria	NG	566
Norway	NO	578

Таблица 1 Код страны

Название страны	Страна	Код страны
Oman	OM	512
Pakistan	PK	586
People's Republic of China	CN	156
Peru	PE	604
Philippines	PH	608
Poland	PL	616
Portugal	PT	620
Qatar	QA	634
Republic of Ecuador	EC	218
Republic of Trinidad and Tobago	TT	780
Romania	RO	642
Russia	RU	643
Rwanda	RW	646
Saudi Arabia	SA	682
Senegal	SN	686
Seychelles	SC	690
Sierra Leone	SL	694
Singapore	SG	702
Slovakia	SK	703
South Africa	ZA	710
Spain	ES	724
Sudan	SD	736
Swaziland	SZ	748
Sweden	SE	752
Switzerland	CH	756
Syria	SY	760
Taiwan	TW	158
Tanzania	TZ	834
Thailand	TH	764
Togo	TG	768
Tunisia	TN	788
Turkey	TR	792
UAE	AE	784
Uganda	UG	800
UK	GB	826
USA	US	840
Venezuela	VE	862
Vietnam	VN	704
Yemen	YE	887
Zambia	ZM	894
Zimbabwe	ZW	716

Занимаемая площадь

Пространственные требования к размещению показаны на приведенном ниже рисунке.

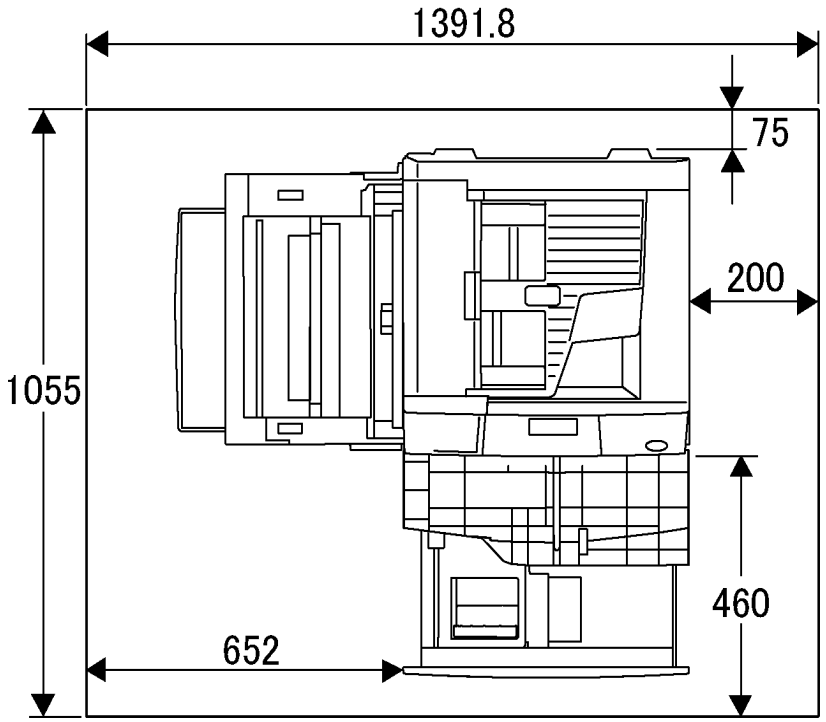

Рисунок 1 Занимаемая площадь - CCC118, WCM118 (j0ch61003)

Габариты аппарата

IOT вместе с MPT + крышка стекла экспонирования

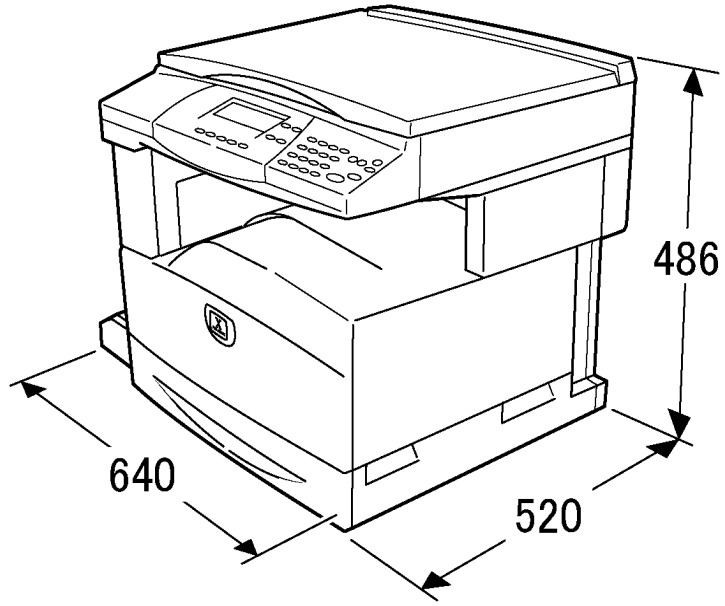

Рисунок 1 Стандартная конфигурация (j0ch61001)

IOT вместе с MPT + DADF (ADF) + STM + двухлотковый модуль

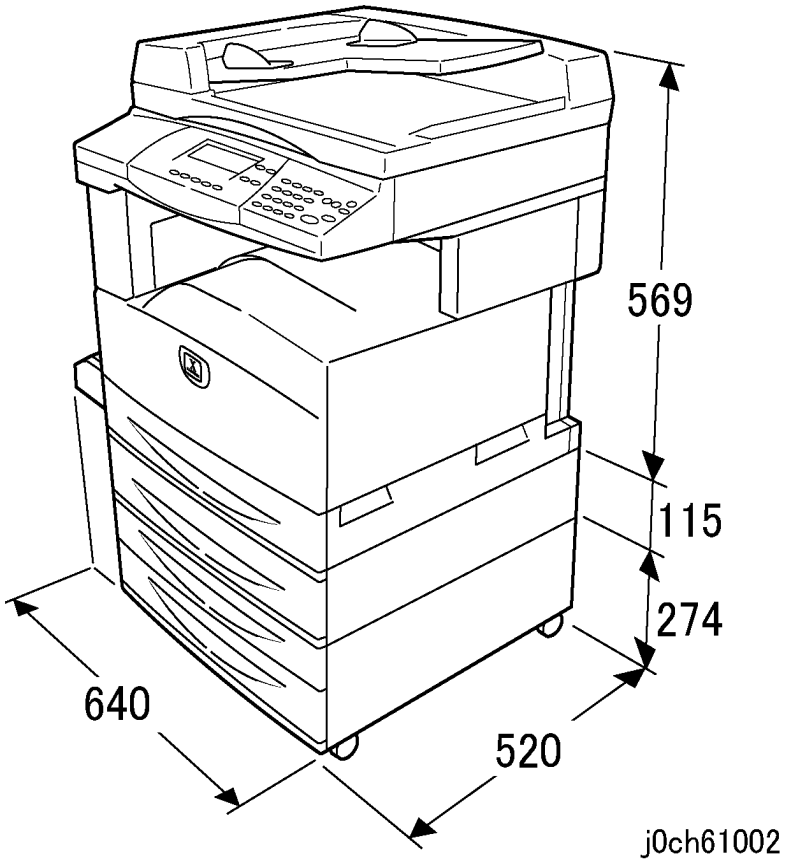

Рисунок 2 Базовый аппарат с опциями (j0ch61002)

Характеристики аппарата

Коды продукта

Таблица 1 Коды продукта CCC118

Элемент конфигурации	Стандарт/Опция	Код продукта
Базовый процессор		
IIT+IOT+250x1лоток+стандартная память w	Стандарт	-
Многоцелевой лоток	Стандарт	-
Дуплексный модуль	Опция	EL200354
Опции ввода		
Крышка стекла экспонирования	Опция	EL200361
ADF	Опция	EL200360
DADF	Опция	EL200359
Лоток / Корпус		
Однолотковый модуль на 500 листов	Опция	EL200513
Двухлотковый модуль на 2x500 листов	Опция	EL200514
Подвижный стенд	Опция	EL200515
Опции выхода/вывода		
Выход+инвертор	Стандарт	-
Выход+OCT+инвертор	Опция	EL200371
RAM		
Дополнительная память 64M (копир/факс)	Опция	EL200358
Опция факса		
FAX (XC)	Опция	EL200373
FAX (EU)	Опция	EL200416
Опция принтера/сети		
PRT w NW	Опция	EL200353
Память принтера 128M	Опция	EL200516
PS3 G1	Опция	EL200355
Остальная опция		
Комплект интерфейса внешних устройств (EP I/F)	Стандарт	-

Таблица 2 Коды продукта WCM118

Элемент конфигурации	Стандарт/Опция	Код продукта
Базовый процессор		
IIT+IOT+250x1лоток+стандартная память w	Стандарт	-
Многоцелевой лоток	Стандарт	-
Дуплексный модуль	Опция	EL200354
Опции ввода		
Крышка стекла экспонирования	Опция	EL200361
ADF	Опция	EL200360
DADF	Опция	EL200359
Лоток / Корпус		
Однолотковый модуль на 500 листов	Опция	EL200513
Двухлотковый модуль на 2x500 листов	Опция	EL200514
Подвижный стенд	Опция	EL200515
Опции выхода/вывода		
Выход+инвертор	Стандарт	-
Выход+OCT+инвертор	Опция	EL200371
RAM		
Дополнительная память 64M (копир/факс)	Опция	EL200358
Опция факса		
FAX (XC)	Опция	EL200373
FAX (EU)	Опция	EL200416
Опция принтера/сети		
PRT w NW	Стандарт	EL200353
Память принтера 128M	Опция	EL200516
PS3 G1	Опция	EL200355
Остальная опция		
Комплект интерфейса внешних устройств (EP I/F)	Стандарт	-

Веса элементов аппарата

Таблица 3 Веса элементов аппарата

Элемент	Вес (приблизительно)
DC	45 кг
CP	46 кг
CFP	53 кг
IOT	39,9 кг
IIT	7,5 кг
DADF/ADF	6 кг
Крышка стекла экспонирования	1,6 кг
Дополнительно лоток 1	11 кг
2TM	23 кг
Дуплексный модуль	1,8 кг
Принт-картридж CRU 60K	1,5 кг
Тонер-картридж 9K	0,63 кг
Факсимильный блок	0,8 кг
Тонер-картридж (11K)	0,69кг
Тонер-картридж (2,5K)	0,63 кг
Подвижный стенд	15 кг

Емкости для бумаги

Таблица 4 Емкости для бумаги

Технические характеристики	Лотки для бумаги 1 - 4	Лоток 5 (обходной)
Формат материала	Лотки 1 и 2 (STM); лотки 1 -4 (2TM) Мин.: A5 SEF (148 x 210 мм) Макс.: A3/11 x 17 дюймов	Бумага Мин.: 89 x 98,4 мм (Monarch (L)) Макс.: 297 x 431,8 мм/11 x 17 дюймов
Плотность бумаги	Оптимум: 90 г/кв.м Диапазон: 60 - 90 г/кв.м (лоток 1) Диапазон: 60 - 209 gsm (лоток 2, 2TM)	Диапазон: 60 - 209 г/кв.м
Вместимость (80 г/кв.м / лист)	Лоток 1: 250 листов Лоток 2: 500 листов Лоток 3: 500 листов Лоток 4: 500 листов	95 листов

Скорость копирования

- Ч/Б (обычная бумага, односто р., подача из лотка 1)
  - Формат A4 LEF: 18 стр./мин.
  - Формат A4 SEF: 10 стр./мин.
  - Формат Legal: 7 стр./мин.
  - A3/11"x17": 10 стр./мин.

FCOT/FPOT

Время вывода первой копии (оригинал на стекле); 8,5 x 11 (A4) LEF; лоток 1;

- Не более 7,4 сек.

Время вывода первого отпечатка (не включает время обработки в ESS); 8,5 x 11" (A4) LEF; лоток 1;

- Не более 15 сек.

Требования к напряжению питания

- Одна фаза (два провода и заземление)
- 110 - 127 В/60 Гц (100 - 135 В, 50/60 +/- 3 Гц)
- 220 - 240 В/50 Гц (198 - 254 В, 50/60 +/- 3 Гц)

Потребляемая мощность (средняя за 5 минут)

- При работе: 1,32 кВт - NASG; 1,92 кВт ESG макс.
- Режим малого энергопотребления: 42 Вт макс.
- Режим сна: 10 Вт макс.

Требования к окружающей среде

Требования к температуре и влажности:

- Минимум: 10°C при влажности 15%
- Максимум: 35°C при влажности 85%

Технические характеристики IIT/DADF

Таблица 5 Характеристики DADF

Размер оригинала: Стекло экспонирования	Макс. размер: 334 x 452 мм Макс. сканируемая зона: 297 x 432 мм
Размер оригинала: ADF	Макс.: 297 x 432мм Мин.: 128 x 100 мм
Размер оригинала: DADF	От 5,5" x 8,5" (A5) LEF до 11" x 17" SEF (A3) Макс.: 297 x 432мм Мин.: 128 x 140 мм
Плотность оригинала: DADF	Мин.: 38 г/кв.м (50 г/кв.м в дуплексном режиме) Макс.: 128 г/кв.м

Таблица 5 Характеристики DADF

Емкость лотка оригиналов: DADF	50 листов 81,4 г/кв.м
Уменьшение/увеличение:	Переменный масштаб: От 25% до 400% с шагом 1% Предустановки масштаба: 25% 50% (с A3 на A5) 64% (с 11 x17" на 8,5 x 11") 70% (с A3 на A4; с B4 на B5) 100% 129% (с 8,5 x 11" на 11 x17") 141% (с A4 на A3; с B5 на B4) 400% Предустаноски могут быть изменены в режиме системных средств Tools.

Инструменты общего назначения

Таблица 1 Инструменты общего назначения

Описание	Номер по каталогу
Screw Driver (-) 3 x 50 (отвертка)	600T 40205
Screw Driver (-) 6 x 100 (отвертка)	600T 01989
Screw Driver (+) NO.1 (5 x 75) (отвертка)	499T 00356
Stubby Driver (+) (-) (короткая отвертка)	600T 40210
Screw Driver (+) No.2 (6 x 100) (отвертка)	499T 00355
Spanner and Wrench 5.5 x 5.5 (ключ)	600T 40501
Spanner and Wrench 7x 7 (ключ)	600T 40502
Hex Key Set (набор шестигранных ключей)	600T 02002
Box Driver 5.5MM	600T 01988
Side Cutting Nipper (бокорезы)	600T 40903
Round Nose Pliers (круглогубцы)	600T 40901
Цифровой мультиметр Fluke 87	600T 02020
Interlock Cheater (имитатор блокировки)	600T 91616
Silver Scale 150MM (линейка)	600T 41503
CE Tool Case (сумка для инструментов)	600T 01901
Magnetic Screw Pick-up Tool (магнит для захвата винтов)	600T 41911
Scriber Tool (чертилка)	600T 41913
Magnetic pickup (магнитный захват)	600T 41911
Loupe (лупа)	600T 42008
Фонарик	600T 01824
Brush (кисть)	600T 41901
Tester Lead Wire (red) (провод мультиметра (красный)	600T 09583
Tester Lead Wire (black) (провод мультиметра (черный))	600T 02030

Принадлежности и тест-листы

Таблица 1Принадлежности и тест-листы

Описание	Номер по каталогу
Geometric Test Pattern (геометрический тест-лист)	082E 08220
Copy Paper Carrying Case (папка для бумаги)	600T 01999
Copy Paper Zip Lock Bag (папка для бумаги на молнии)	600T 02000
Colotech + - 90 gsm - A3 (бумага)	003R 94642
Service and Machine NVM Log (журнал техобслуживания)	700P 97436
Serial cable (кабель последовательного порта)	600T 02058
Network Interface (Crossover) cable (кросс-кабель сетевого интерфейса)	600T 02252
Parallel printer cable (кабель параллельного порта)	117E 19340
PWS power cord adapter (шнур питания для рабочей станции)	600T 02018
L Probe (пробник)	600T 02177
A3 (11" x 17") Test Pattern (тест-лист)	082E 02000, 082P 00521
Test Pattern (Legal) (тест-лист)	082P 00524
Тест-лист	082E 02000
A4 Test Pattern (тест-лист)	082E 02010
8.5" x 11" Test Pattern (тест-лист)	082E 02020
SIR 542.00 Solid area density Scale (шкала плотности сплошной заливки)	082E 08230
SIR 494.00 Visual Scale (визуальная шкала)	082P 00448

Чистящие материалы

Таблица 1 Чистящие материалы

Описание	Номер по каталогу NASG	Номер по каталогу ESG
Cleaning fluid (чистящая жидкость) (8oz., Formula A)	043P 00048	008R 90034
Film remover (8 oz.) (растворитель пленки)	043P 00045	008R 90176
Lens/mirror cleaner (очиститель линз и зеркал)	043P 00081	008R 90178
Lint-free (white) cleaning cloth (безворсовая чистящая ткань (белая))	019P 03025	019P 03025
Lint-free Optics cleaning cloth (безворсовая ткань для чистки оптики)	499T 90417	499T 90417
Cleaning towels (салфетки)	035P 03191	600S 04372
Drop cloth (подстилочная ткань)	035P 01737	035P 01737
Cotton Swab (хлопчатобумажные тампоны)	035P 02162	035P 02162

Расходные материалы

Таблица 1 Расходные материалы

Название	Номер по каталогу
Drum Cartridge (принт-картридж)	013R 00589
Toner Cartridge (тонер-картридж)	006R 01179

Словарь терминов

Таблица 1

Термин	Описание
A3	Формат бумаги 297мм x 420мм.
A4	Формат бумаги 210мм x 297мм.
AC	Переменный ток (напряжение в розетке).
ACT	Пользователя учат выполнять техническое обслуживание, которое обычно выполняется представителем сервисной службы Xerox.
A/D	Аналого-цифровое преобразование сигнала.
ADF	Автоподатчик оригиналов
ADJ	Процедура регулировки
Бит	Двоичная цифра, 1 или 0, представляет электрическое состояние.
ПЗС	Прибор с зарядовой связью (фотоэлектрический преобразователь)
CD	1: Электрическая схема; 2: Компакт-диск
CF	Копир/факс
CP	Копир/принтер
CPF	Копир/принтер_/факс
Кристалл, микросхема	Интегральная схема (ИС)
CRU	Модуль, заменяемый пользователем
CVT	Считывание оригинала, подаваемого из DADF
DADF	Дуплексный автоматический податчик оригиналов
DC	Постоянный ток (напряжение, подаваемое на электрические элементы аппарата). Блок питания аппарата преобразует первичное переменное напряжение питания AC в постоянные напряжения питания DC.
DC	Цифровой копир
DMM	Цифровой мультиметр, прибор для измерения напряжения, тока и электрического сопротивления.
Дуплексный модуль	Двусторонняя печать или копирование
EME	Электромагнитное излучение, создаваемое аппаратом во время работы. Мощность излучения уменьшается применением в аппарате специальных конструктивных мер.
ERU	Блок, заменяемый инженером
ESD	Электростатический разряд, разряд статического электричества Перенос заряда между телами, имеющими разный электростатический потенциал.
FS	Сканер факса
FS	Направление быстрого сканирования (поперек направления движения оригинала)
ESS	Электронная подсистема
ENG	Английский

Таблица 1

Термин	Описание
2TM	Двухлотковый модуль
FAX	Факсимильный аппарат
FIC	Центр заключительной интеграции
GND	Земля
HFSI	Элементы, требующие частого техобслуживания
HVPS	Блок питания высокого напряжения (HVPS)
Hz/Гц	Герц (колебаний в секунду)
IIT	Терминал ввода изображения - в аппарате - сканер вместе с фотопреобразователем
IOT	Терминал вывода изображения - ROS/ксерография/транспортировка бумаги/закрепление отпечатка
IQ	Качество изображения
KC	1000 копий
LCD	Жидкокристаллический дисплей
LE	Передняя кромка копии или бумаги
LED	Светодиод
LEF	Подача длинной кромкой
LTR	Формат бумаги Letter (8,5 x 11 дюймов/216 x 279 мм)
LUT	Справочная таблица/подсказка - массив ячеек NVM, где хранятся данные для управления процессом.
LVPS	Блок питания низкого напряжения
MF	Многофункциональный
MN	Многонациональный
MPT	Многоцелевой лоток
NBCR	Новое реле управления книжным сканером
NIC	Сетевая интерфейсная карта
NSC	Новый контроллер сканера
NVM	Энергонезависимая память
OEM	Изготовитель комплектного оборудования
OGM	Текущее техническое обслуживание
PC	Персональный компьютер
PL	Список запасных частей
PO	Часть от (название узла)
PS	Post Script
PSW	Портативная стандартная рабочая станция
PWB	Печатная плата
PWS	Портативная рабочая станция для технического обслуживания
PJ	Вилка-розетка (электрический разъем)
RAM	Память с произвольной выборкой (оперативное запоминающее устройство)
RAP	Ремонтно-аналитическая процедура для диагностирования кодов ошибок и неудовлетворительного состояния аппарата.

Таблица 1

Термин	Описание
R/E	Уменьшение/увеличение (масштабирование), относится к выбору режимов или элементов, которые позволяют уменьшить или увеличить изображение.
REP	Ремонтная процедура для снятия и установки элементов аппарата.
RIS	Сканер растрового ввода
ROM	Память только для чтения (постоянное запоминающее устройство)
ROS	Сканер растрового вывода - устройство, которое лазерным лучом переносит преобразованное в цифровой поток изображение на фоторецептор.
SAD	Плотность сплошной заливки
SCP	Процедура обслуживания вызова
SEF	Подача короткой кромкой
Self-test	Самотестирование. Автоматический процесс, используемый для проверки логических схем управления. Любая неисправность, обнаруженная при самотестировании, отображается кодом неисправности или светодиодами на плате.
SIMM	Модуль памяти с однорядным расположением выводов. Используется для увеличения емкости памяти данных для печати.
Simplex	Одностороннее копирование
FS	Направление быстрого сканирования (поперек направления движения оригинала)
TE	Задняя кромка копии или бумаги
UM	Внеплановое техобслуживание
UI	Интерфейс пользователя
USB	Универсальная последовательная шина
W/	Вместе с - указывает на состояние аппарата при наличии определенного условия
W/O	Без - указывает на состояние аппарата при отсутствии определенного условия
XBRA	Xerox Brazil
XC	Xerox Corporation
XE	Xerox Europe - также называется ESG (European Solutions Group)
XLA	Xerox Latin America
XMEX	Xerox Mexico

Информация о модификациях

Важные изменения копира определяются номером модификации (Tag-номером), который заносится в табличку модификаций. Табличка модификаций IOT (процессора) находится с внутренней стороны передней дверцы. Табличка модификаций DADF находится с внутренней стороны задней крышки DADF.

В данном разделе описаны все модификации копира, а также национальная применимость, классификационные коды, и даны сведения о постоянных и временных модификациях.

Классификационые коды

Номер модификации может потребоваться для определения различий не взаимозаменяемых элементов аппарата, или различий процедур диагностики, ремонта, установки или регулировки.

Номер модификации также может потребоваться для определения наличия дополнительного оборудования, особенностей программирования энергонезависимой памяти и того, были ли проведены обязательные доработки. Каждый номер модификации содержит классификационный код для идентификации типа изменений при модификации. Классификационные коды и их описания перечислены в приведенной ниже таблице.

Таблица 1

Классификационые коды	Описание
M	Обязательная модификация
N	Не устанавливается в условиях эксплуатации
O	Не обязательно
R	Ремонт

Модификации IOT/процессора (P)

ПРИМЕЧАНИЕ:Ко времени выпуска данного Руководства не были проведено никаких модификаций аппарата.

7 Схемы соединений

Расположение разъемов
Расположение разъемов 7-3

Разводка напряжений питания
7.3.1 Разводка напряжения питания AC (фаза) 7-25
7.3.2 Разводка напряжения питания AC (нейтраль) 7-26
7.3.3 Разводка напряжения +3,3 В 7-27
7.3.4 Разводка DC COM (общий провод +3,3 В) 7-28
7.3.5 Разводка напряжения +5 В-1 7-29
7.3.6 Разводка напряжения +5 В-2 7-30
7.3.7 Разводка напряжения +5 В-3 7-31
7.3.8 Разводка DC COM (общий провод +5 В)-1 7-32
7.3.9 Разводка DC COM (общий провод +5 В)-2 7-33
7.3.10 Разводка DC COM (общий провод +5 В)-3 7-34
7.3.11 Разводка DC COM (общий провод +5 В)-4 7-35
7.3.12 Разводка напряжения +24 В-1 7-36
7.3.13 Разводка напряжения +24 В-2 7-37
7.1.14 Разводка напряжения +24 В-3 7-38
7.3.15 Разводка DC COM (общий провод +24 В)-1 7-39
7.3.16 Разводка DC COM (общий провод +24 В)-2 7-40

Блок-схемы
Цепь 1 Питание режима ожидания 7-41
Цепь 2 Интерфейс пользователя 7-46
Цепь 3 Управление работой аппарата 7-47
Цепь 4 Питание при работе 7-52
Цепь 5 Транспортировка оригиналов 7-53
Цепь 6 Формирование изображения 7-58
Цепь 7 Снабжение бумагой 7-63
Цепь 8 Подача и транспортировка бумаги 7-72
Цепь 9 Ксерография 7-78
Цепь 10 Транспортировка и закрепления копий 7-82
Цепь 16 Принтер 7-87
Цепь 17 ФАКС 7-88

Расположение разъемов

Как пользоваться перечнем разъемов

Ниже представлен перечень разъемов для нахождения вилок и розеток разъемов и других соединительных устройств. Найдите нужный разъем (номер разъема) в первой колонке перечня. Обратитесь ко второй колонке (номер рисунка) для определения номера рисунка с указанием разъема. Обратитесь к следующей колонке (номер позиции) для определения номера позиции, которым разъем обозначен на рисунке. Четвертая колонка указывает название рисунка.

ПРИМЕЧАНИЕ: Разъемы, обозначенные как “CN” и “FS” указаны после разъемов “P и J” .

Таблица 1 Перечень разъемов

Номер разъема	Номер рисунка	Номер позиции	Название рисунка
P/J1	Рисунок 10	14	Блок питания
P2	Рисунок 10	15	Блок питания
P3	Рисунок 10	11	Блок питания
P/J4	Рисунок 10	17	Блок питания
P/J6	Рисунок 10	10	Блок питания
J11	Рисунок 10	12	Блок питания
J12	Рисунок 10	13	Блок питания
P/J50	Рисунок 10	9	Блок питания
P/J56	Рисунок 10	4	Блок питания
P/J57	Рисунок 10	1	Блок питания
P/J68	Рисунок 10	3	Блок питания
P/J69	Рисунок 10	2	Блок питания
P/J72	Рисунок 10	8	Блок питания
P/J101	Рисунок 7	4	Датчик регистрации, муфта регистрации
P/J101A	Рисунок 13	2	Податчик бумаги 2TM
P/J101B	Рисунок 13	2	Податчик бумаги 2TM
P/J102A	Рисунок 13	3	Податчик бумаги 2TM
P/J102B	Рисунок 13	3	Податчик бумаги 2TM
P/J104	Рисунок 7	3	Датчик регистрации, муфта регистрации
P/J107	Рисунок 6	9	Дуплексный модуль, узел MPT
P/J108	Рисунок 6	10	Дуплексный модуль, узел MPT
P/J109	Рисунок 8	6	Разъемы с задней стороны IOT
P/J117	Рисунок 5	1	No.1 OCT, узел фьюзера
P/J120	Рисунок 8	2	Разъемы с задней стороны IOT
P/J121	Рисунок 10	16	Блок питания
P/J123	Рисунок 6	2	Дуплексный модуль, узел MPT

Таблица 1 Перечень разъемов

Номер разъема	Номер рисунка	Номер позиции	Название рисунка
P/J124	Рисунок 6	1	Дуплексный модуль, узел MPT
P/J125	Рисунок 4	2	HVPS, двигатель подачи тонера, узел ROS
P/J126	Рисунок 4	3	HVPS, двигатель подачи тонера, узел ROS
P/J127	Рисунок 4	4	HVPS, двигатель подачи тонера, узел ROS
P/J130	Рисунок 4	7	HVPS, двигатель подачи тонера, узел ROS
P/J131	Рисунок 5	2	No.1 OCT, узел фьюзера
P/J140	Рисунок 4	9	HVPS, двигатель подачи тонера, узел ROS
P/J150	Рисунок 7	2	Датчик регистрации, муфта регистрации
P/J160	Рисунок 4	1	HVPS, двигатель подачи тонера, узел ROS
P/J180	Рисунок 11	2	Податчик бумаги 1TM
P/J181	Рисунок 11	3	Податчик бумаги 1TM
P/J182	Рисунок 11	5	Податчик бумаги 1TM
P/J183	Рисунок 11	7	Податчик бумаги 1TM
P/J184	Рисунок 11	4	Податчик бумаги 1TM
P/J201	Рисунок 4	10	HVPS, двигатель подачи тонера, узел ROS
P/J205	Рисунок 6	7	Дуплексный модуль, узел MPT
P/J206	Рисунок 9	9	MCU PWB
P/J207	Рисунок 9	10	MCU PWB
P/J212	Рисунок 6	6	Дуплексный модуль, узел MPT
P/J214	Рисунок 8	4	Разъемы с задней стороны IOT
P/J215	Рисунок 7	1	Датчик регистрации, муфта регистрации
P/J216	Рисунок 4	6	HVPS, двигатель подачи тонера, узел ROS
P/J217	Рисунок 8	5	Разъемы с задней стороны IOT
P/J218	Рисунок 9	7	MCU PWB
P/J220A	Рисунок 13	1	Податчик бумаги 2TM
P/J220B	Рисунок 13	1	Податчик бумаги 2TM
P/J280	Рисунок 12	4	Разъемы с задней стороны 1TM
P/J281	Рисунок 11	1	Податчик бумаги 1TM
P/J282	Рисунок 12	2	Разъемы с задней стороны 1TM
P301	Рисунок 9	24	MCU PWB
J310	Рисунок 18	2	ESS PWB
J330	Рисунок 18	3	ESS PWB
J332	Рисунок 18	1	ESS PWB
J340	Рисунок 18	6	ESS PWB
J341	Рисунок 18	7	ESS PWB

Таблица 1 Перечень разъемов

Номер разъема	Номер рисунка	Номер позиции	Название рисунка
J342	Рисунок 18	5	ESS PWB
P380	Рисунок 18	4	ESS PWB
P/J400	Рисунок 9	23	MCU PWB
P/J401	Рисунок 9	3	MCU PWB
P/J402	Рисунок 9	1	MCU PWB
P/J403	Рисунок 9	14	MCU PWB
P/J404	Рисунок 9	16	MCU PWB
P/J405	Рисунок 9	13	MCU PWB
P/J406	Рисунок 9	15	MCU PWB
P/J408	Рисунок 9	12	MCU PWB
P/J409	Рисунок 9	2	MCU PWB
P/J410	Рисунок 9	25	MCU PWB
P/J411	Рисунок 9	19	MCU PWB
P/J412	Рисунок 9	22	MCU PWB
P/J413	Рисунок 9	18	MCU PWB
P/J413C	Рисунок 12	8	Разъемы с задней стороны 1TM
P/J414	Рисунок 9	11	MCU PWB
P/J415	Рисунок 9	20	MCU PWB
P/J416	Рисунок 9	5	MCU PWB
P/J417	Рисунок 9	17	MCU PWB
P/J419	Рисунок 9	8	MCU PWB
P/J420	Рисунок 9	6	MCU PWB
P/J421	Рисунок 9	4	MCU PWB
P429	Рисунок 9	21	MCU PWB
P/J500	Рисунок 4	11	HVPS, двигатель подачи тонера, узел ROS
P/J521	Рисунок 10	5	Блок питания
P/J522	Рисунок 10	6	Блок питания
P/J523	Рисунок 10	7	Блок питания
P/J540	Рисунок 6	3	Дуплексный модуль, узел MPT
P/J541	Рисунок 6	4	Дуплексный модуль, узел MPT
P/J541	Рисунок 14	2	Разъемы с задней стороны 2TM
P/J541C	Рисунок 12	1	Разъемы с задней стороны 1TM
P/J542	Рисунок 6	5	Дуплексный модуль, узел MPT
P/J548	Рисунок 14	1	Разъемы с задней стороны 2TM
P/J548C	Рисунок 12	6	Разъемы с задней стороны 1TM

Таблица 1 Перечень разъемов

Номер разъема	Номер рисунка	Номер позиции	Название рисунка
P/J549	Рисунок 14	7	Разъемы с задней стороны 2TM
P/J549C	Рисунок 12	5	Разъемы с задней стороны 1TM
P/J552	Рисунок 14	8	Разъемы с задней стороны 2TM
P/J552C	Рисунок 12	7	Разъемы с задней стороны 1TM
P/J554	Рисунок 14	3	Разъемы с задней стороны 2TM
P600	Рисунок 5	3	No.1 OCT, узел фьюзера
J600	Рисунок 8	1	Разъемы с задней стороны IOT
P/J605	Рисунок 8	3	Разъемы с задней стороны IOT
P/J609	Рисунок 6	8	Дуплексный модуль, узел MPT
P/J610	Рисунок 4	12	HVPS, двигатель подачи тонера, узел ROS
P/J620	Рисунок 4	8	HVPS, двигатель подачи тонера, узел ROS
P/J661A	Рисунок 13	8	Податчик бумаги 2TM
P/J661B	Рисунок 13	9	Податчик бумаги 2TM
P/J661C	Рисунок 11	6	Податчик бумаги 1TM
J701	Рисунок 3	15	EXT/MFC PWB
J702	Рисунок 3	13	EXT/MFC PWB
P/J703	Рисунок 3	17	EXT/MFC PWB
J720	Рисунок 3	12	EXT/MFC PWB
P/J820	Рисунок 13	4	Податчик бумаги 2TM
P/J821	Рисунок 13	7	Податчик бумаги 2TM
P/J822	Рисунок 14	5	Разъемы с задней стороны 2TM
P/J824	Рисунок 13	5	Податчик бумаги 2TM
P/J842	Рисунок 13	10	Податчик бумаги 2TM
P/J825	Рисунок 13	6	Податчик бумаги 2TM
P/J826	Рисунок 14	6	Разъемы с задней стороны 2TM
P/J840	Рисунок 12	3	Разъемы с задней стороны 1TM
P/J841	Рисунок 14	4	Разъемы с задней стороны 2TM
P/J2011	Рисунок 4	5	HVPS, двигатель подачи тонера, узел ROS
ADC CN1	Рисунок 17	5	Комплект ФАКСА
ADC CN2	Рисунок 17	6	Комплект ФАКСА
ADC CN3	Рисунок 17	3	Комплект ФАКСА
ADC CN4	Рисунок 17	4	Комплект ФАКСА
CCD CN1	Рисунок 2	8	Узел каретки IIT
DF CN1	Рисунок 16	16	DADF PWB
DF CN2	Рисунок 16	15	DADF PWB

Таблица 1 Перечень разъемов

Номер разъема	Номер рисунка	Номер позиции	Название рисунка
DF CN3	Рисунок 16	14	DADF PWB
DF CN4	Рисунок 16	12	DADF PWB
DF CN5	Рисунок 16	13	DADF PWB
DF CN6	Рисунок 16	5	DADF PWB
DF CN8	Рисунок 16	3	DADF PWB
DF CN9	Рисунок 16	2	DADF PWB
DF CN10	Рисунок 16	1	DADF PWB
DF CN13	Рисунок 16	18	DADF PWB
DF CN14	Рисунок 16	17	DADF PWB
DF1	Рисунок 3	19	EXT/MFC PWB
DF2	Рисунок 15	1	Вид на DADF спереди
DF3	Рисунок 15	2	Вид на DADF спереди
DF4	Рисунок 15	3	Вид на DADF спереди
DF5	Рисунок 15	4	Вид на DADF спереди
DF6	Рисунок 15	5	Вид на DADF спереди
DF7	Рисунок 15	6	Вид на DADF спереди
DF8	Рисунок 15	7	Вид на DADF спереди
DF9	Рисунок 15	8	Вид на DADF спереди
DF10	Рисунок 15	9	Вид на DADF спереди
DF11	Рисунок 16	6	DADF PWB
DF12	Рисунок 16	7	DADF PWB
DF13	Рисунок 16	8	DADF PWB
DF14	Рисунок 16	9	DADF PWB
DF15	Рисунок 16	10	DADF PWB
DF16	Рисунок 16	11	DADF PWB
DF17	Рисунок 16	4	DADF PWB
EXT CN1	Рисунок 3	18	EXT/MFC PWB
EXT CN2	Рисунок 3	16	EXT/MFC PWB
EXT CN3	Рисунок 3	9	EXT/MFC PWB
EXT CN4	Рисунок 3	5	EXT/MFC PWB
EXT CN6	Рисунок 3	4	EXT/MFC PWB
EXT CN7	Рисунок 3	15	EXT/MFC PWB
EXT CN8	Рисунок 3	13	EXT/MFC PWB
EXT CN10	Рисунок 3	8	EXT/MFC PWB
EXT CN11	Рисунок 3	11	EXT/MFC PWB

Таблица 1 Перечень разъемов

Номер разъема	Номер рисунка	Номер позиции	Название рисунка
EXT CN12	Рисунок 3	10	EXT/MFC PWB
EXT CN13	Рисунок 3	14	EXT/MFC PWB
EXT CN14	Рисунок 3	6	EXT/MFC PWB
EXT CN15	Рисунок 3	12	EXT/MFC PWB
EXT CN16	Рисунок 3	3	EXT/MFC PWB
EXT CN18	Рисунок 3	7	EXT/MFC PWB
FAX CN1	Рисунок 17	7	Комплект ФАКСА
FAX CN2	Рисунок 17	1	Комплект ФАКСА
FAX CN3	Рисунок 17	9	Комплект ФАКСА
FAX CN4	Рисунок 17	2	Комплект ФАКСА
FAC CN5	Рисунок 17	12	Комплект ФАКСА
FAX CN6	Рисунок 17	13	Комплект ФАКСА
FAX UI CN1	Рисунок 17	4	Комплект ФАКСА
FS812	Рисунок 13	11	Податчик бумаги 2TM
FS813	Рисунок 13	11	Податчик бумаги 2TM
IIT1	Рисунок 2	1	Узел каретки IIT
IIT2	Рисунок 2	2	Узел каретки IIT
IIT3	Рисунок 2	5	Узел каретки IIT
IIT4	Рисунок 2	11	Узел каретки IIT
IIT5	Рисунок 2	12	Узел каретки IIT
IIT6	Рисунок 3	19	EXT/MFC PWB
IIT7	Рисунок 3	1	EXT/MFC PWB
INV CN1	Рисунок 2	7	Узел каретки IIT
INV CN2	Рисунок 2	6	Узел каретки IIT
MFC CN1	Рисунок 3	18	EXT/MFC PWB
MFC CN2	Рисунок 3	2	EXT/MFC PWB
NBCR CN1	Рисунок 2	3	Узел каретки IIT
NBCR CN3	Рисунок 2	4	Узел каретки IIT
NBCR CN4	Рисунок 2	10	Узел каретки IIT
NBCR CN6	Рисунок 2	13	Узел каретки IIT
NBCR CN7	Рисунок 2	9	Узел каретки IIT
NSC CN1	Рисунок 2	15	Узел каретки IIT
NSC CN2	Рисунок 2	14	Узел каретки IIT
NSC CN3	Рисунок 2	10	Узел каретки IIT
T11	Рисунок 10	12	Блок питания

Таблица 1 Перечень разъемов

Номер разъема	Номер рисунка	Номер позиции	Название рисунка
T12	Рисунок 10	13	Блок питания
TEL CN1	Рисунок 17	10	Комплект ФАКСА
TEL CN2	Рисунок 17	8	Комплект ФАКСА
TEL CN3	Рисунок 17	11	Комплект ФАКСА
UI CN1	Рисунок 1	3	Панель управления
UI CN3	Рисунок 1	1	Панель управления
UI CN12	Рисунок 1	2	Панель управления

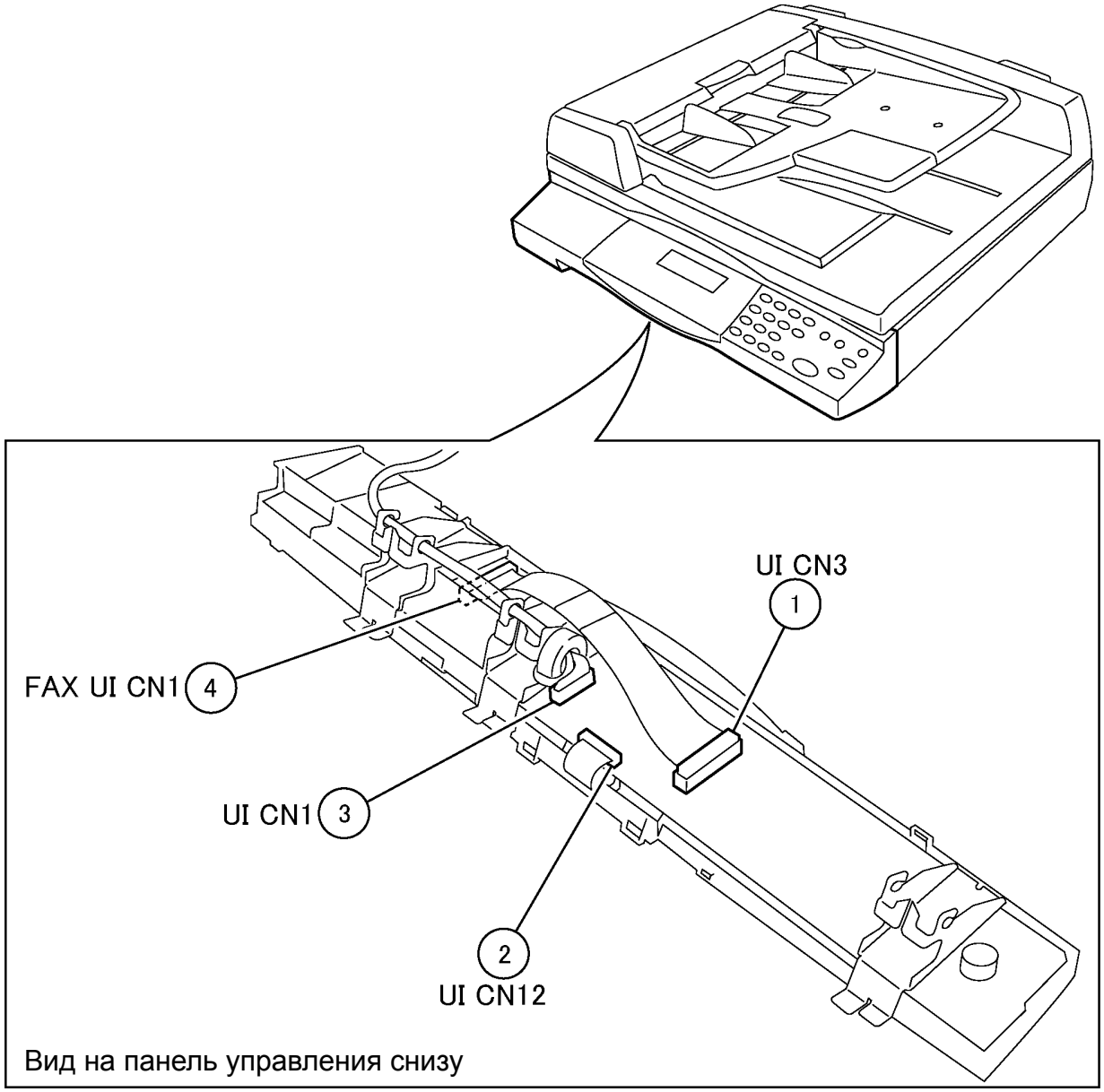

j0ch7201

Рисунок 1 Панель управления (j0ch7201)

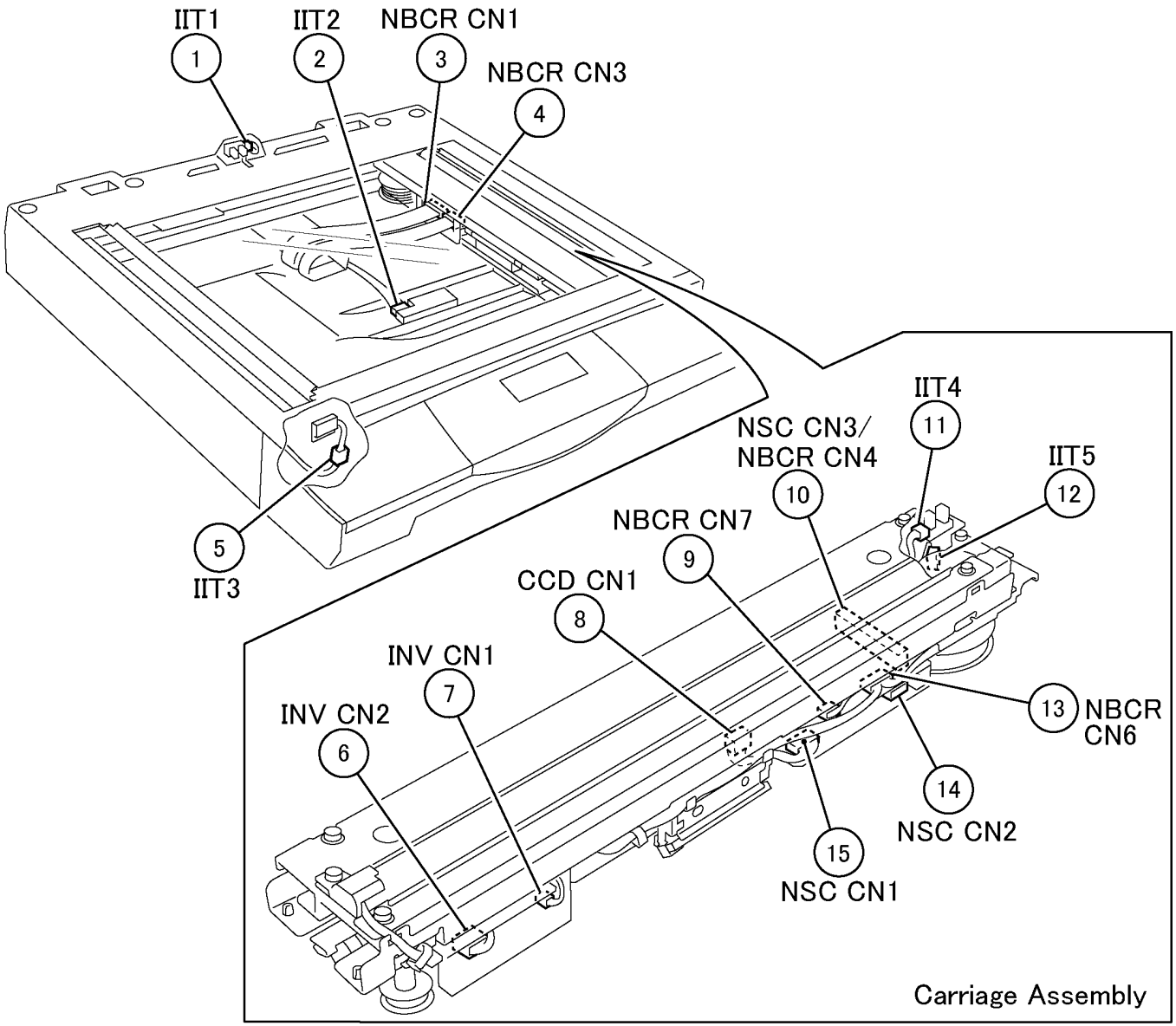

Рисунок 2 Узел каретки IIT (j0ch7202)

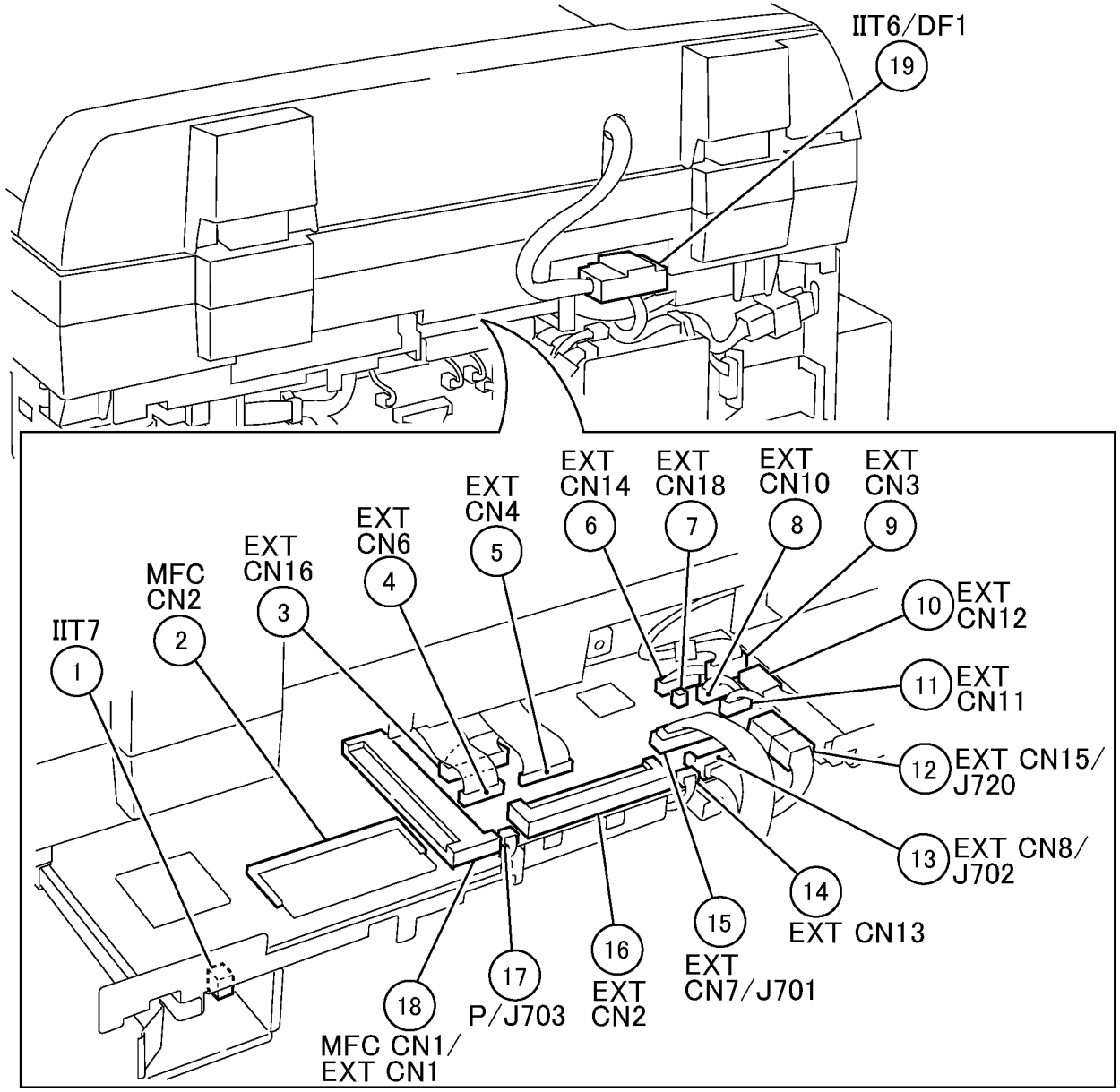

Рисунок 3 EXT/MFC PWB (j0ch7203)

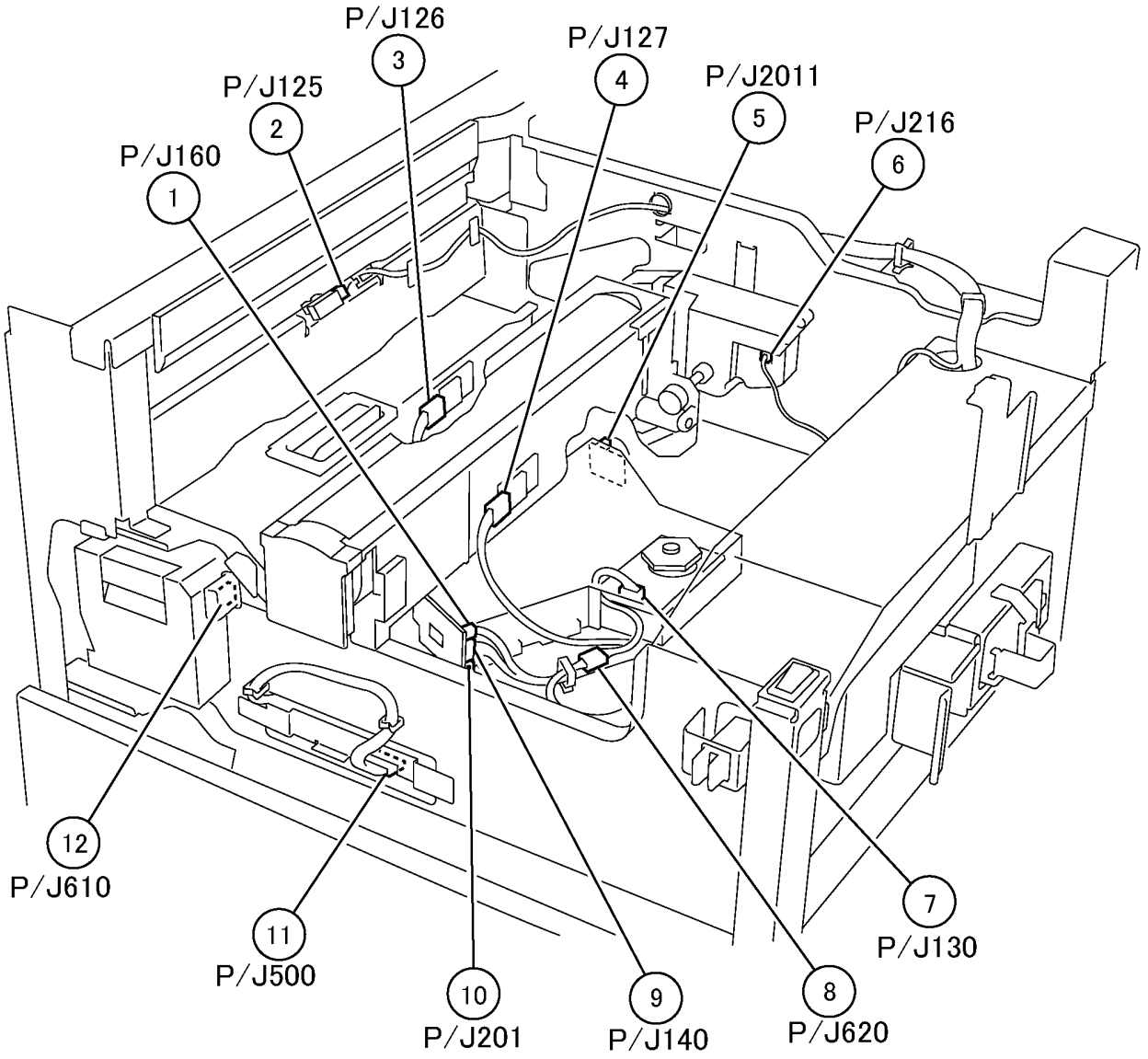

Рисунок 4 HVPS, двигатель подачи тонера, узел ROS (j0ch7204)

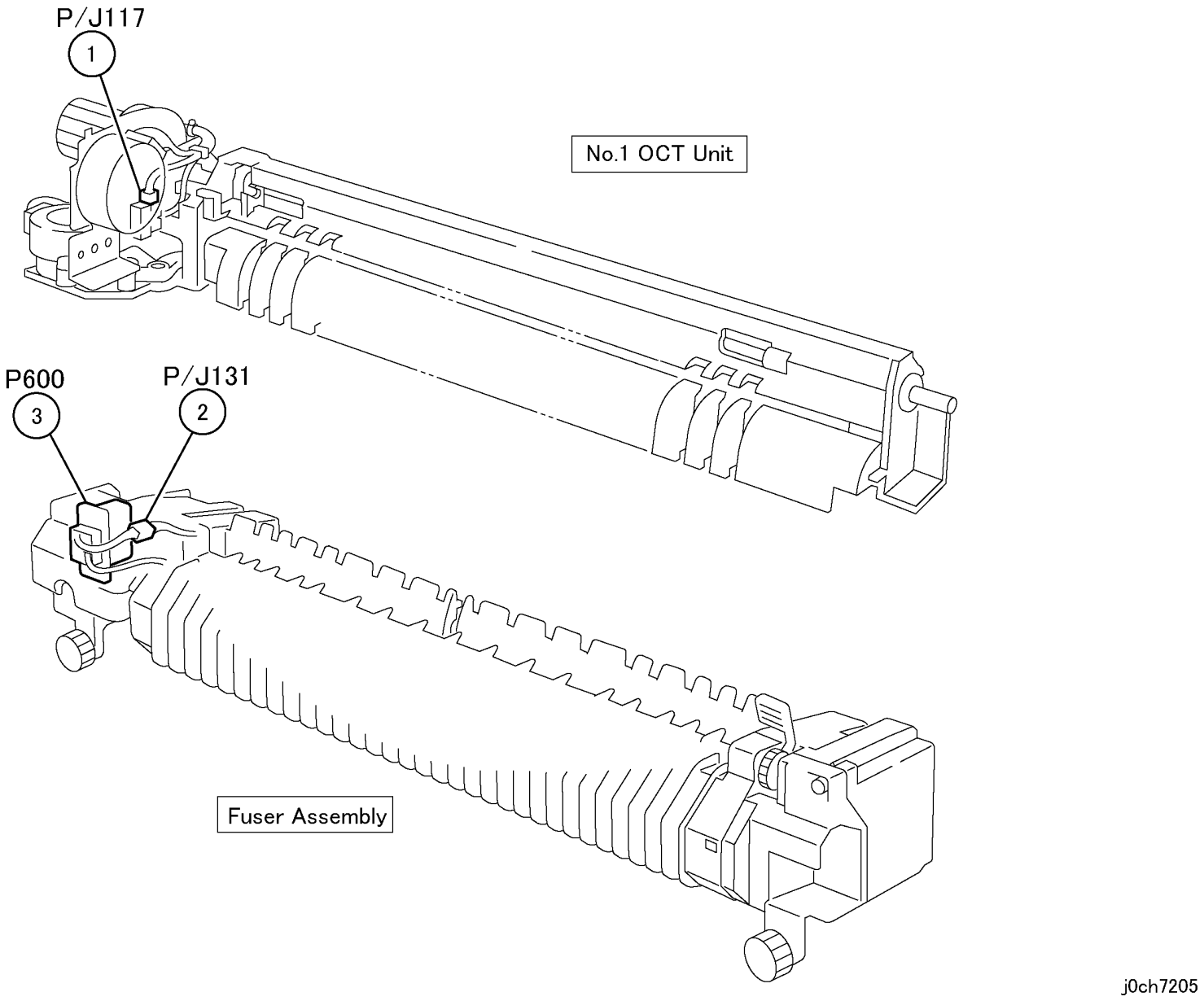

Рисунок 5 No.1 OCT, узел фьюзера (j0ch7205)

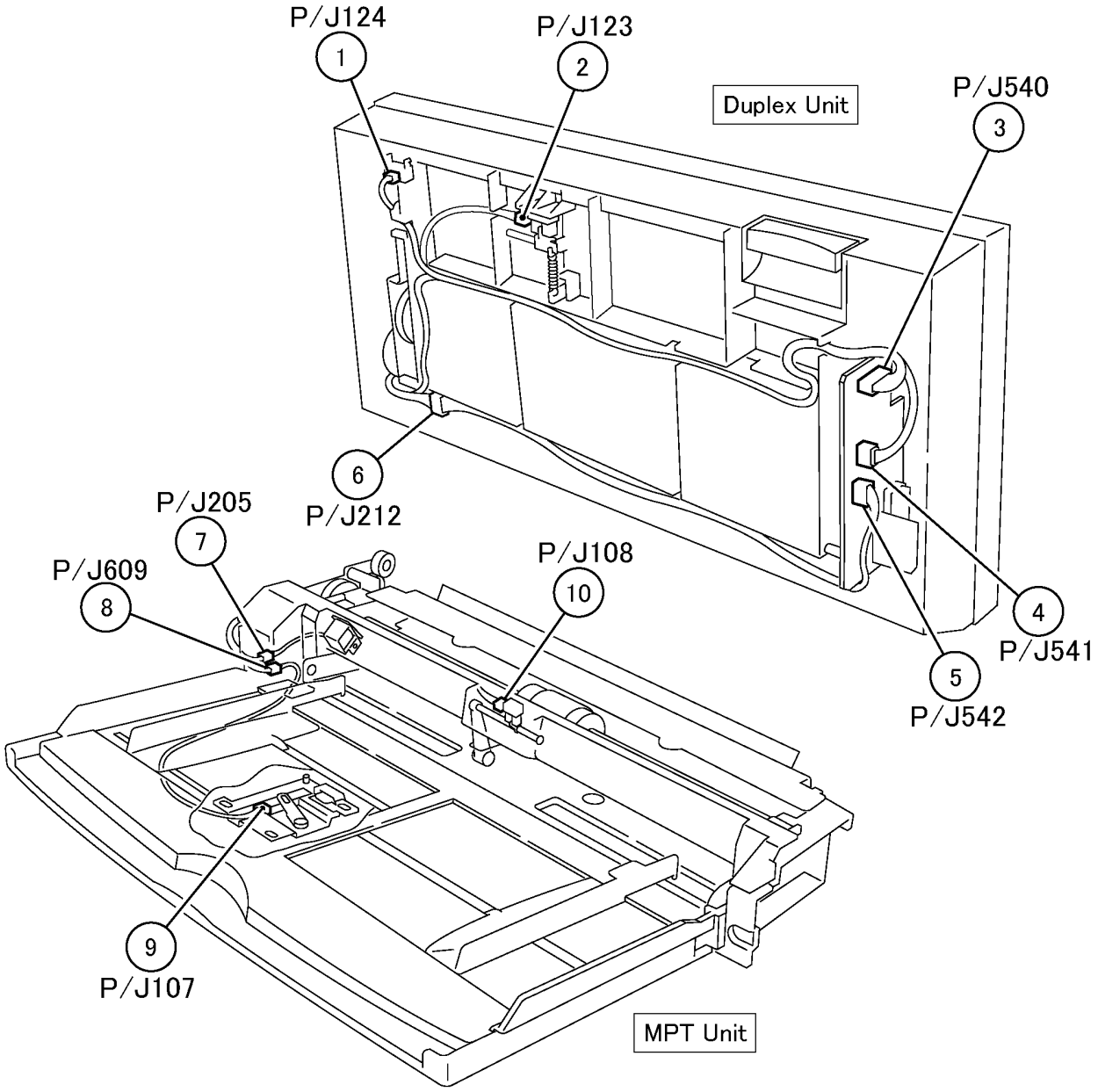

Рисунок 6 Дуплексный модуль, узел MPT (j0ch7206)

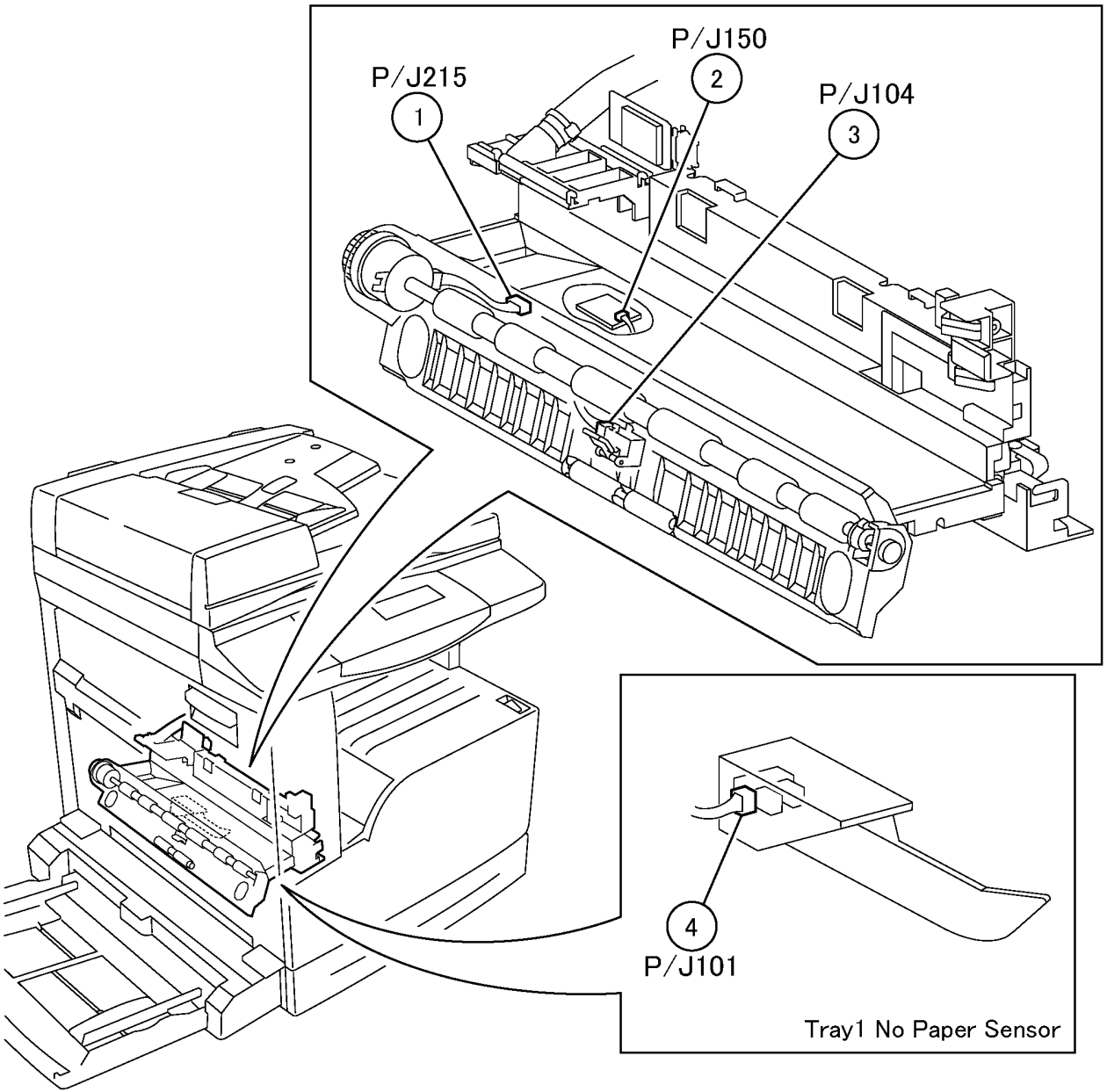

Рисунок 7 Датчик регистрации, муфта регистрации (j0ch7207)

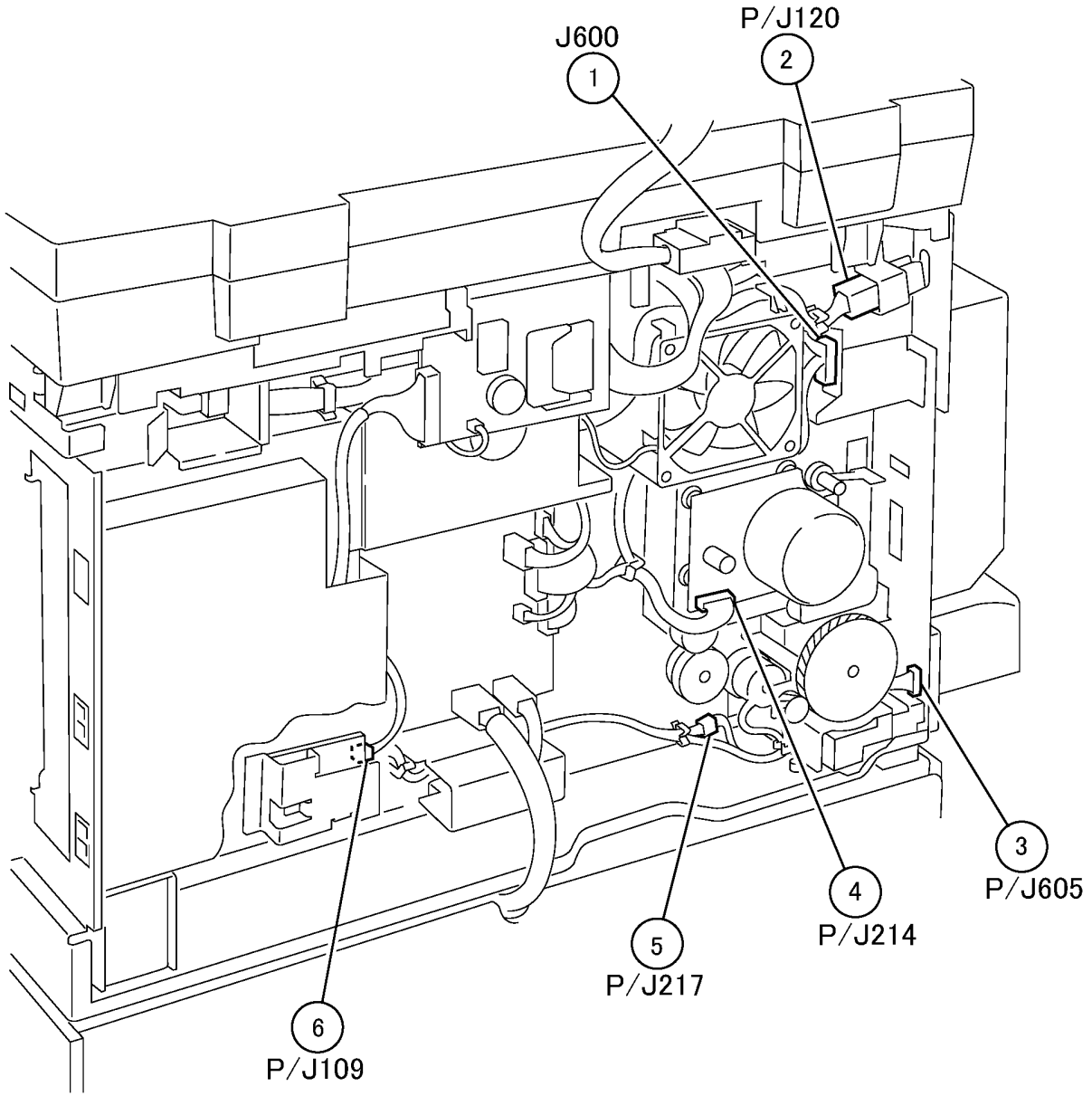

Рисунок 8 Разъемы с задней стороны IOT (j0ch7208)

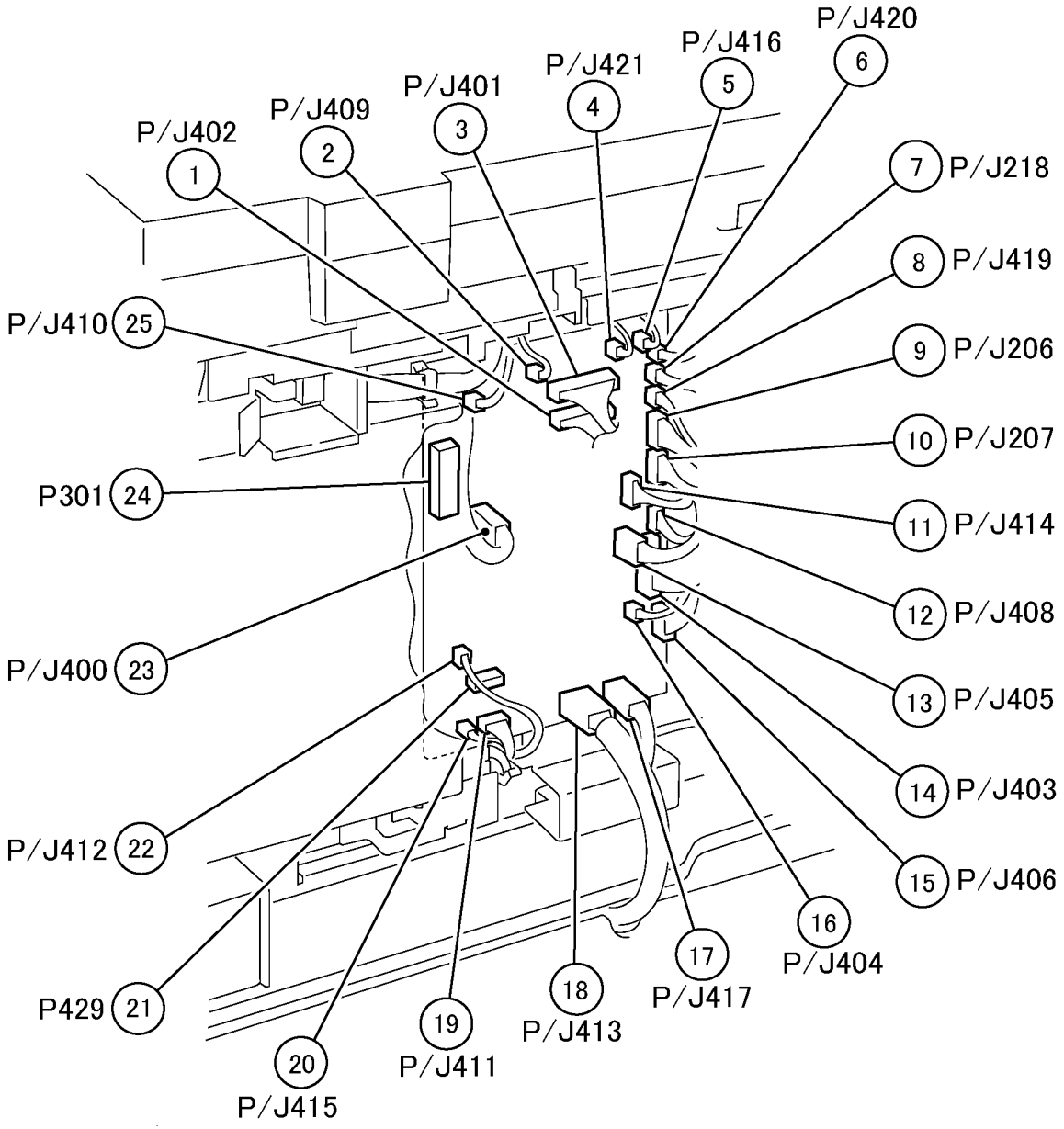

Рисунок 9 MCU PWB (j0ch7209)

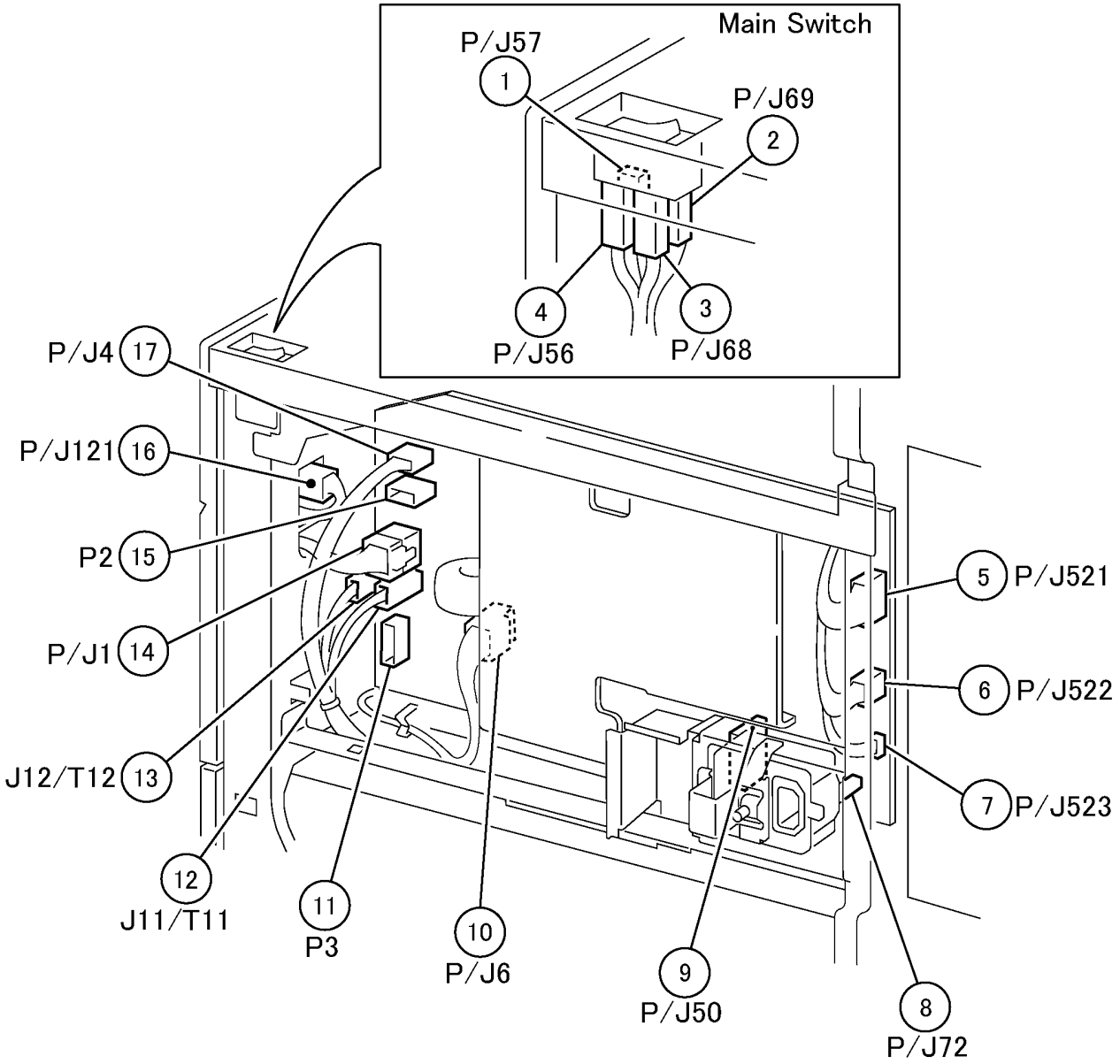

Рисунок 10 Блок питания (j0ch7210)

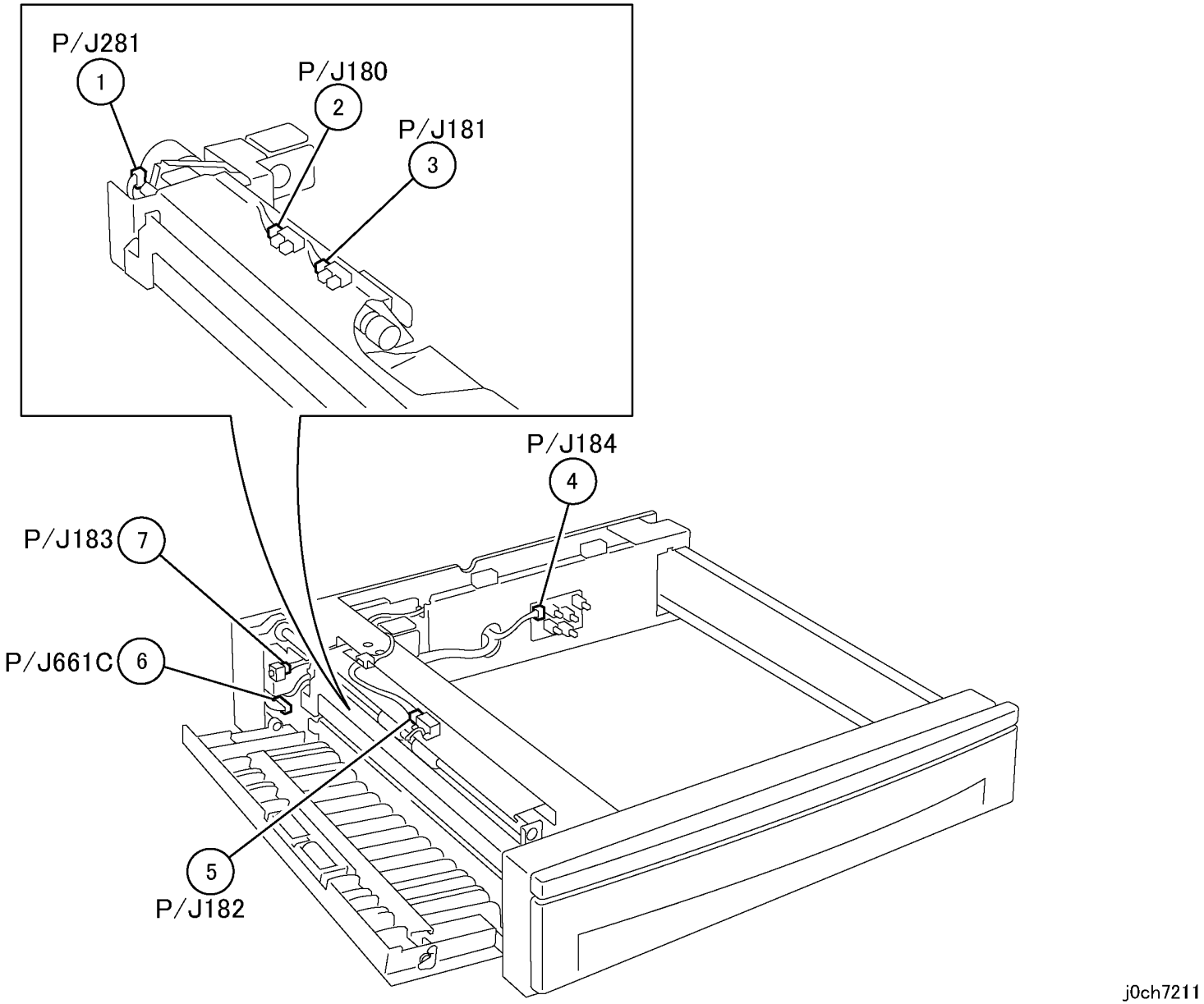

Рисунок 11 Податчик бумаги 1TM (j0ch7211)

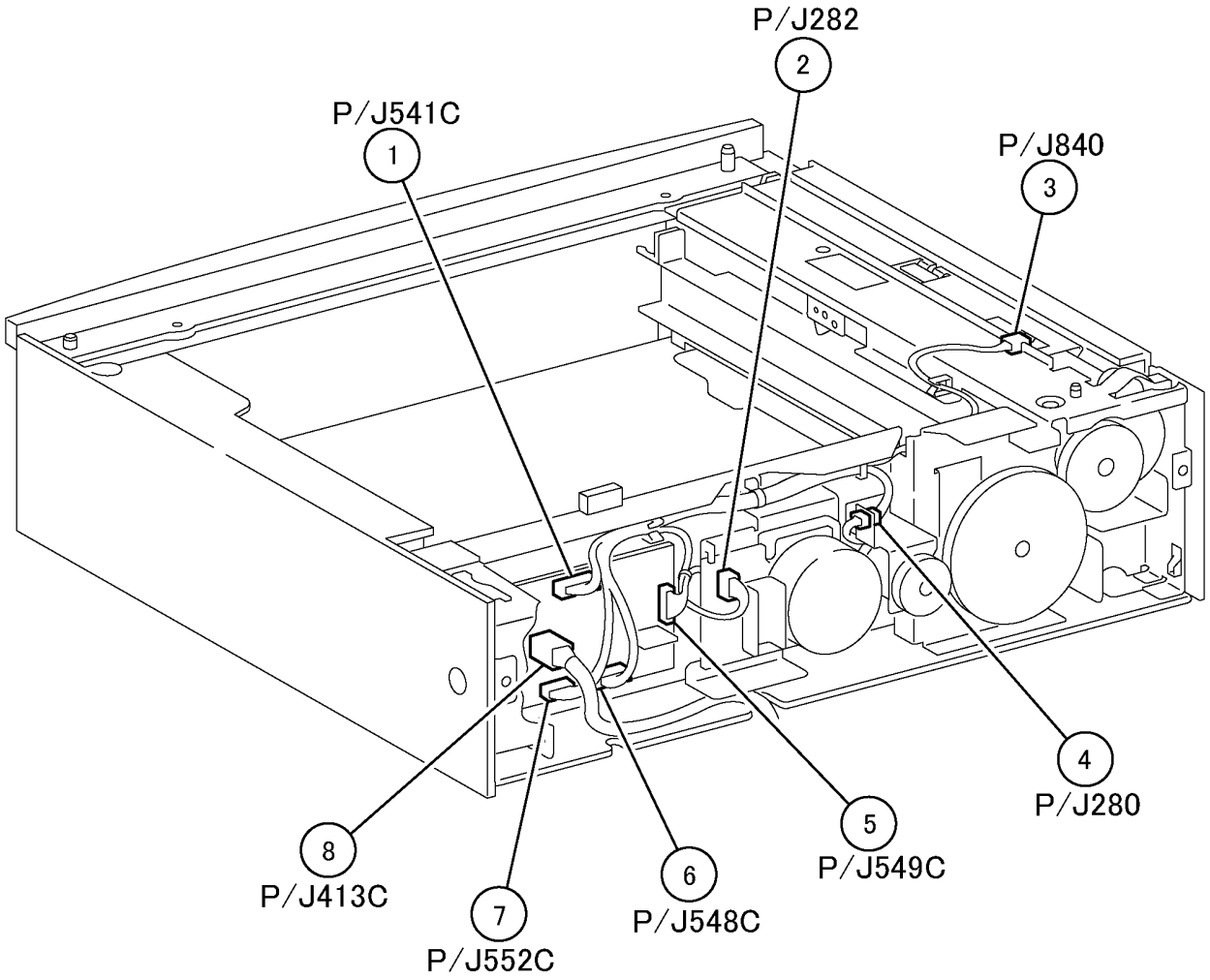

j0ch7212

Рисунок 12 Разъемы с задней стороны 1TM (j0ch7212)

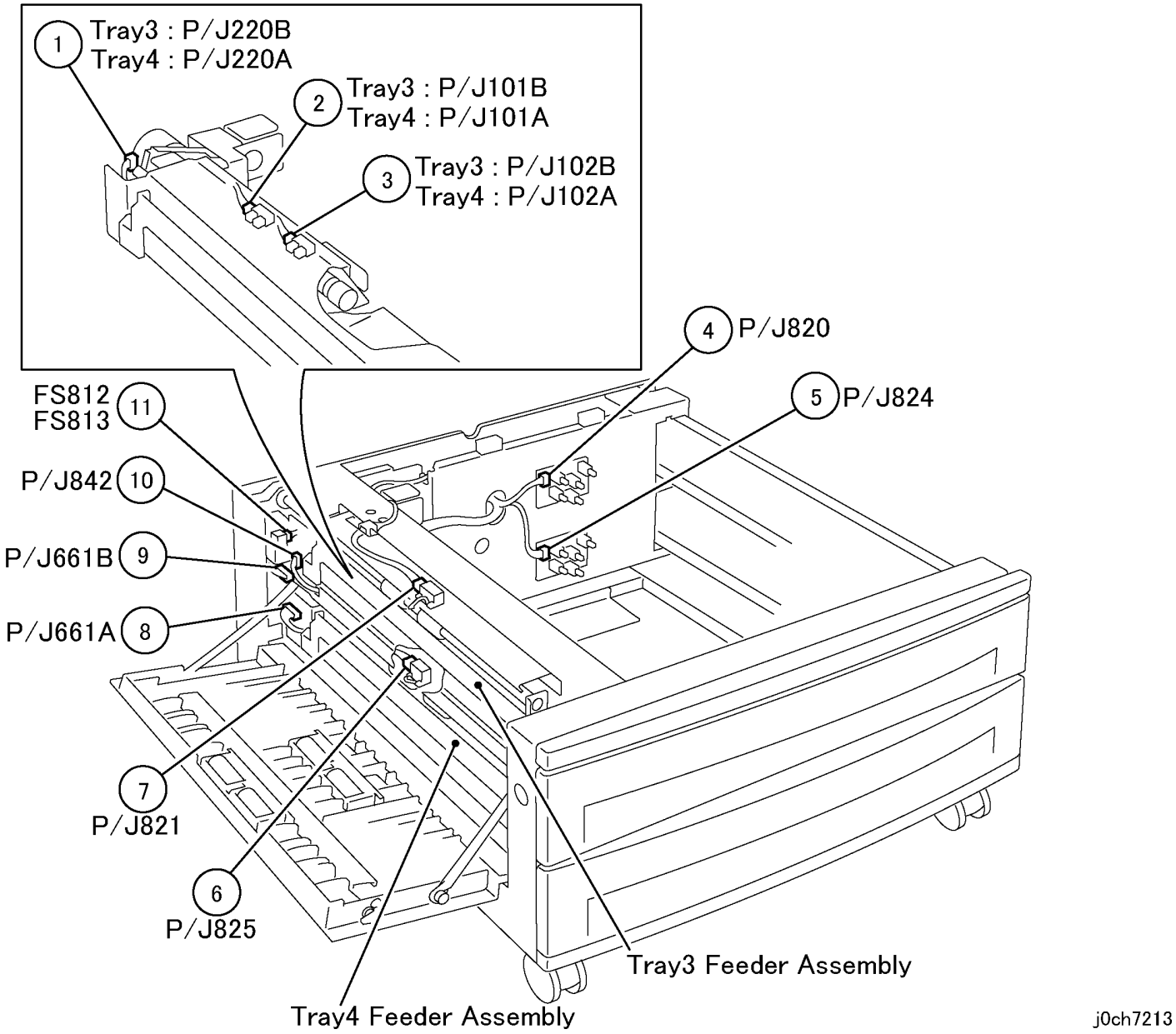

Рисунок 13 Податчик бумаги 2TM (j0ch7213)

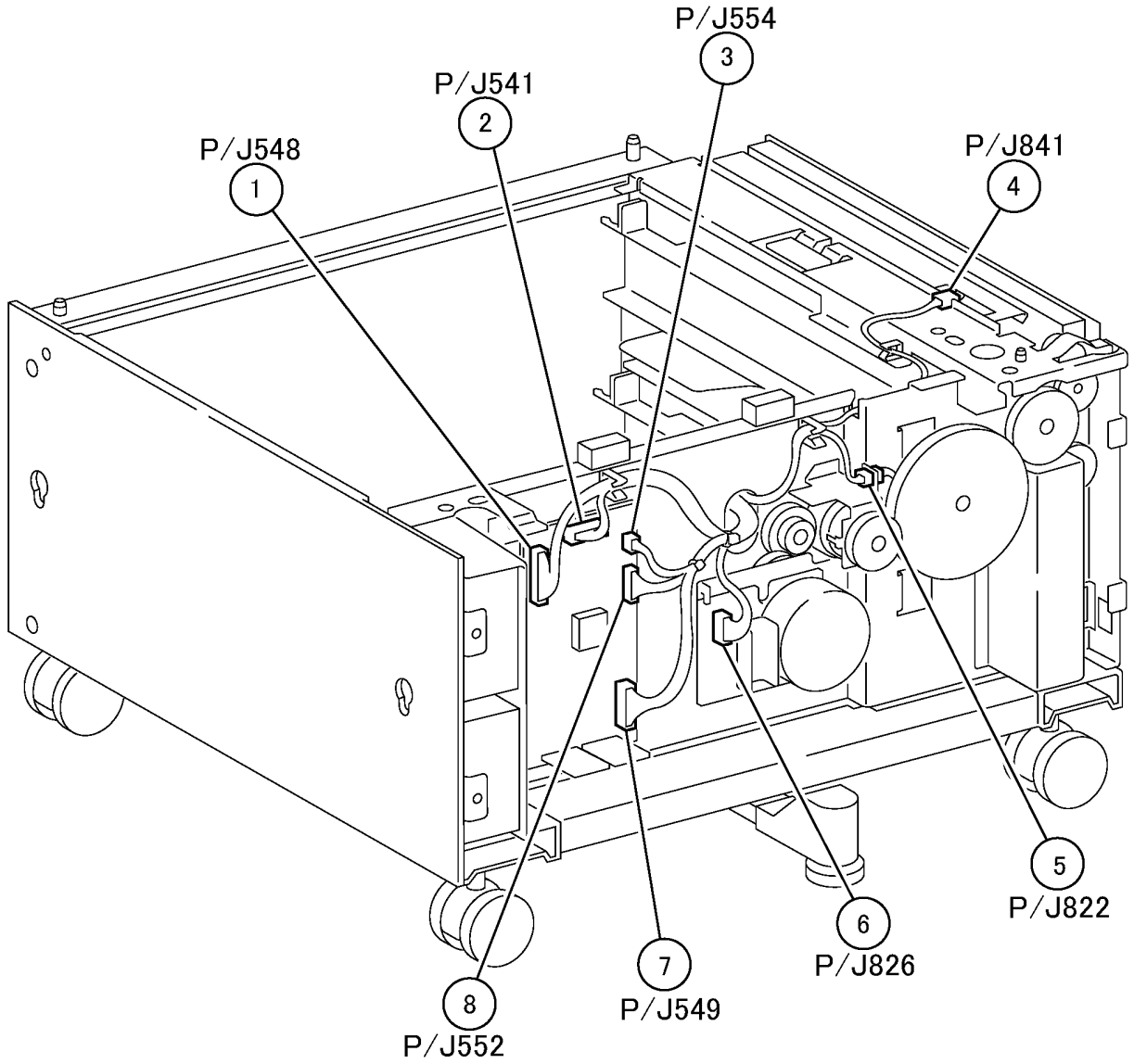

Рисунок 14 Разъемы с задней стороны 2TM (j0ch7214)

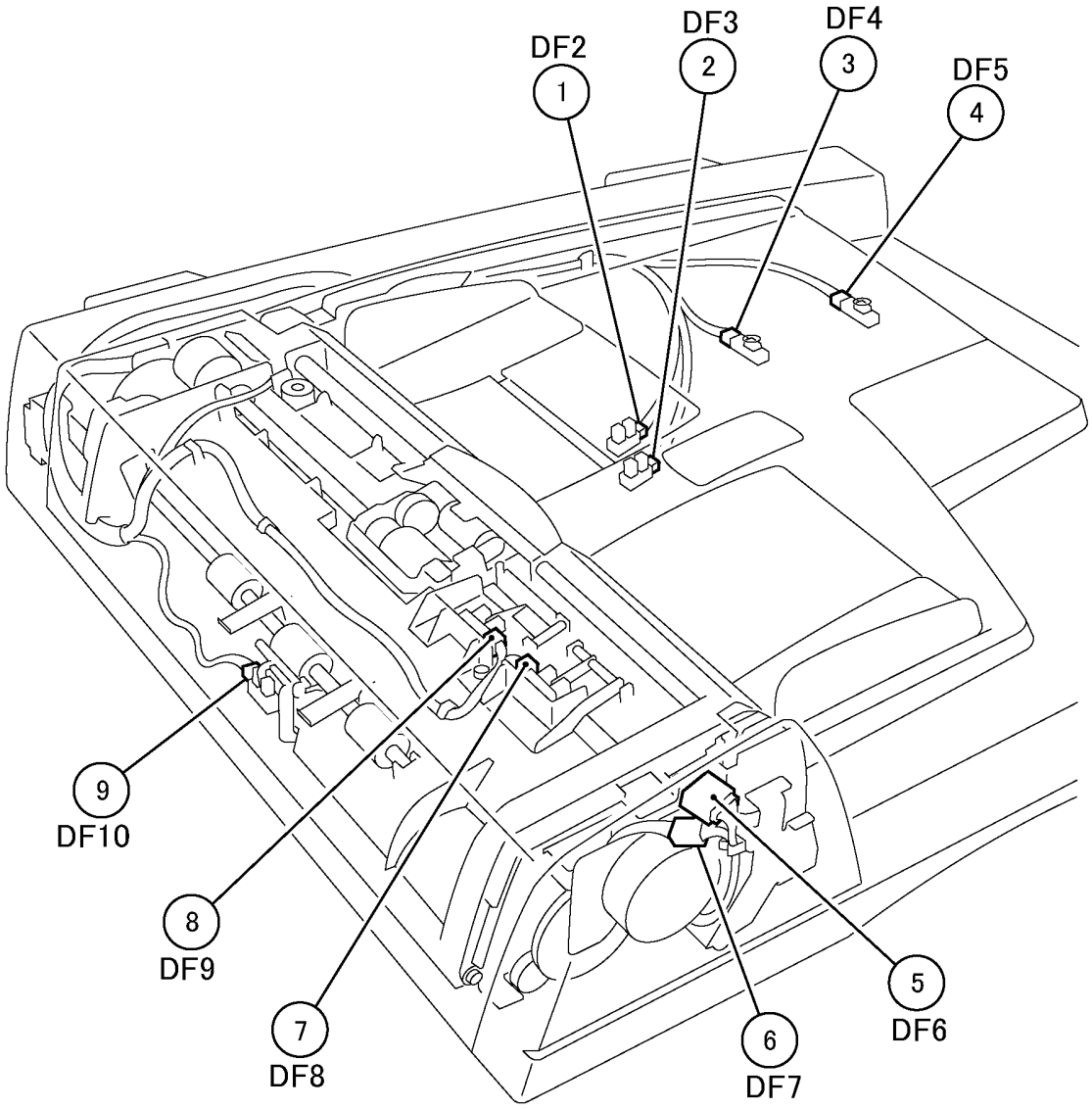

j0ch7215

Рисунок 15 Вид на DADF спереди (j0ch7215)

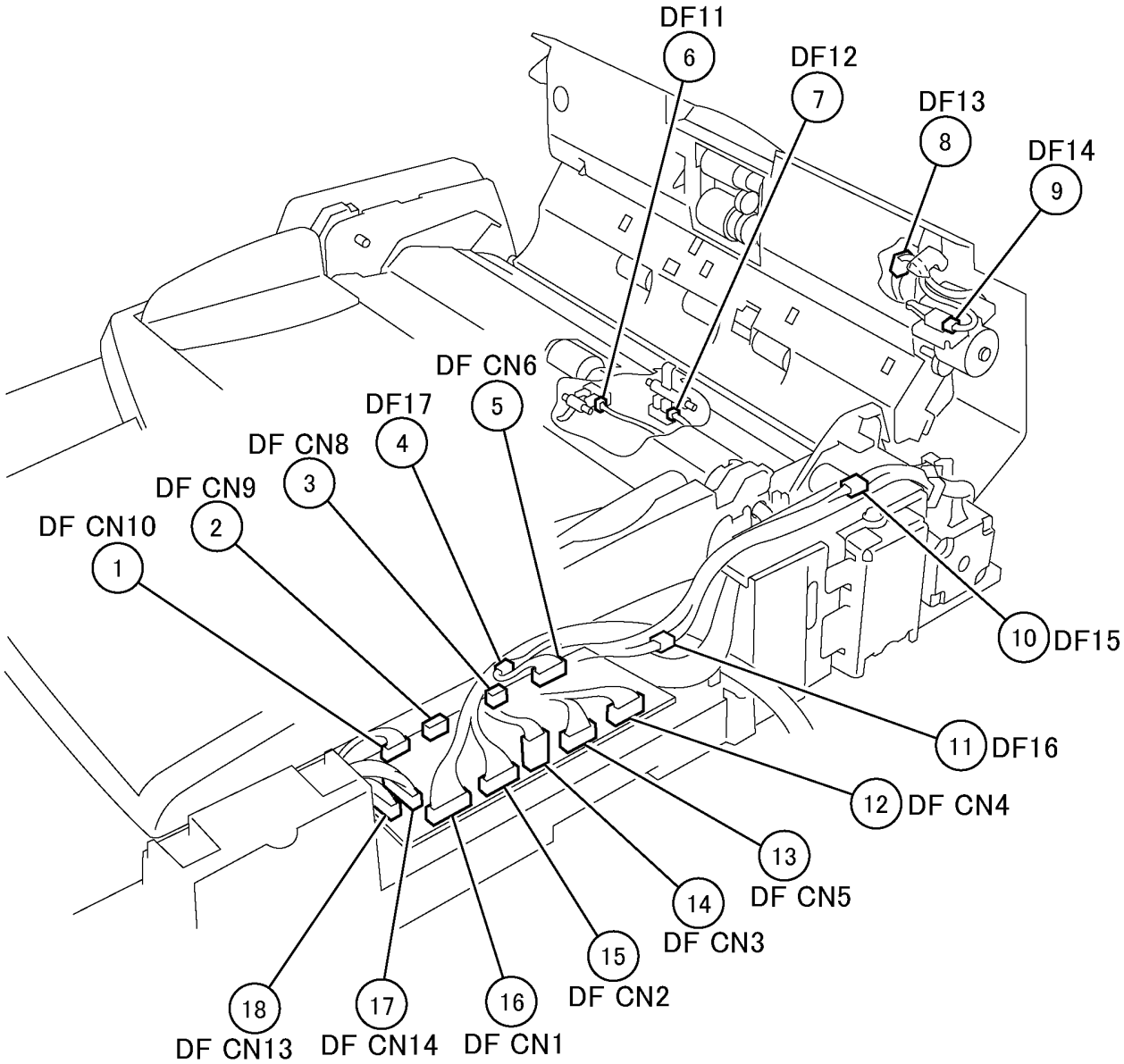

Рисунок 16 DADF PWB (j0ch7216)

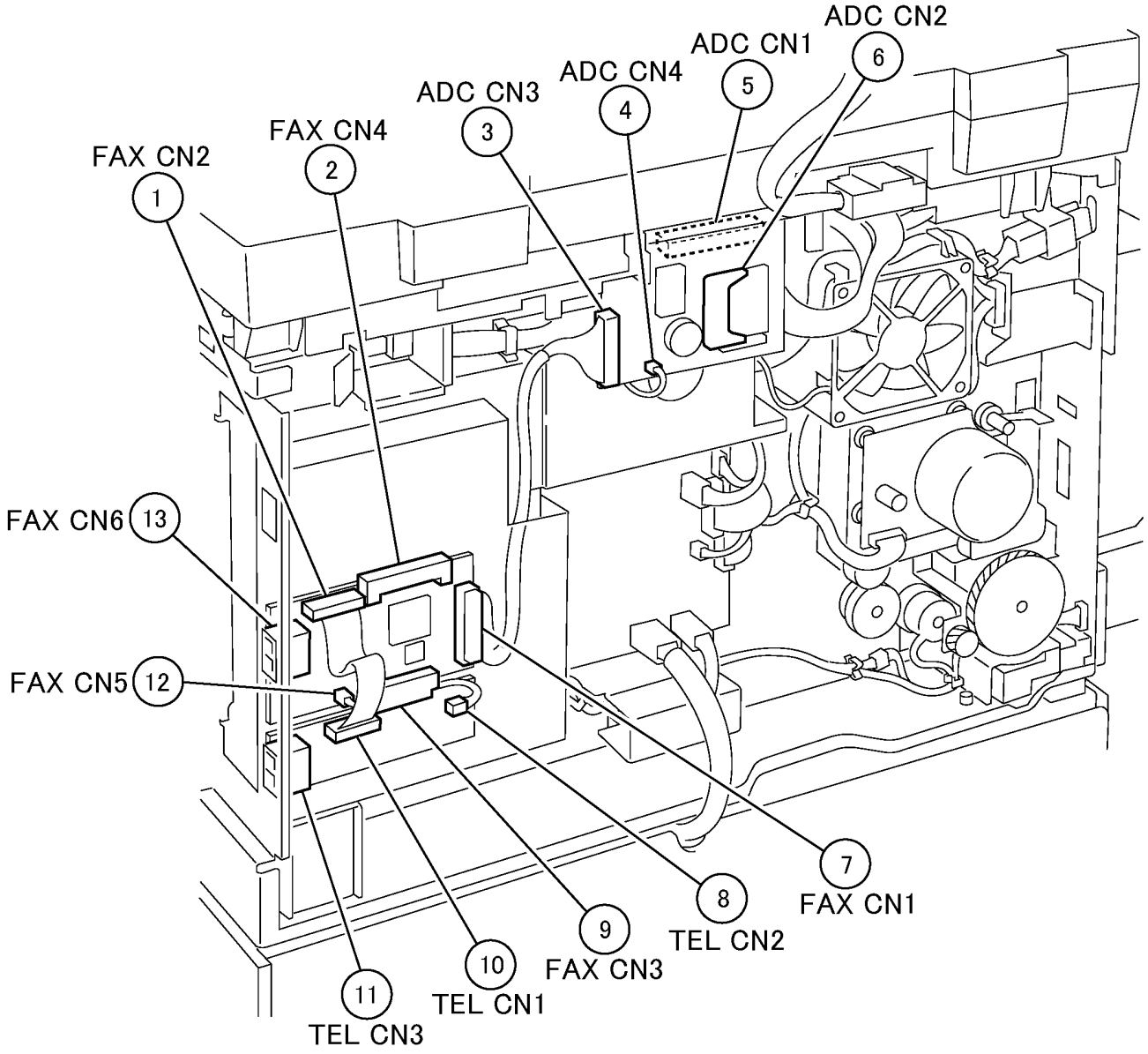

Рисунок 17 Комплект ФАКСА (j0ch7217)

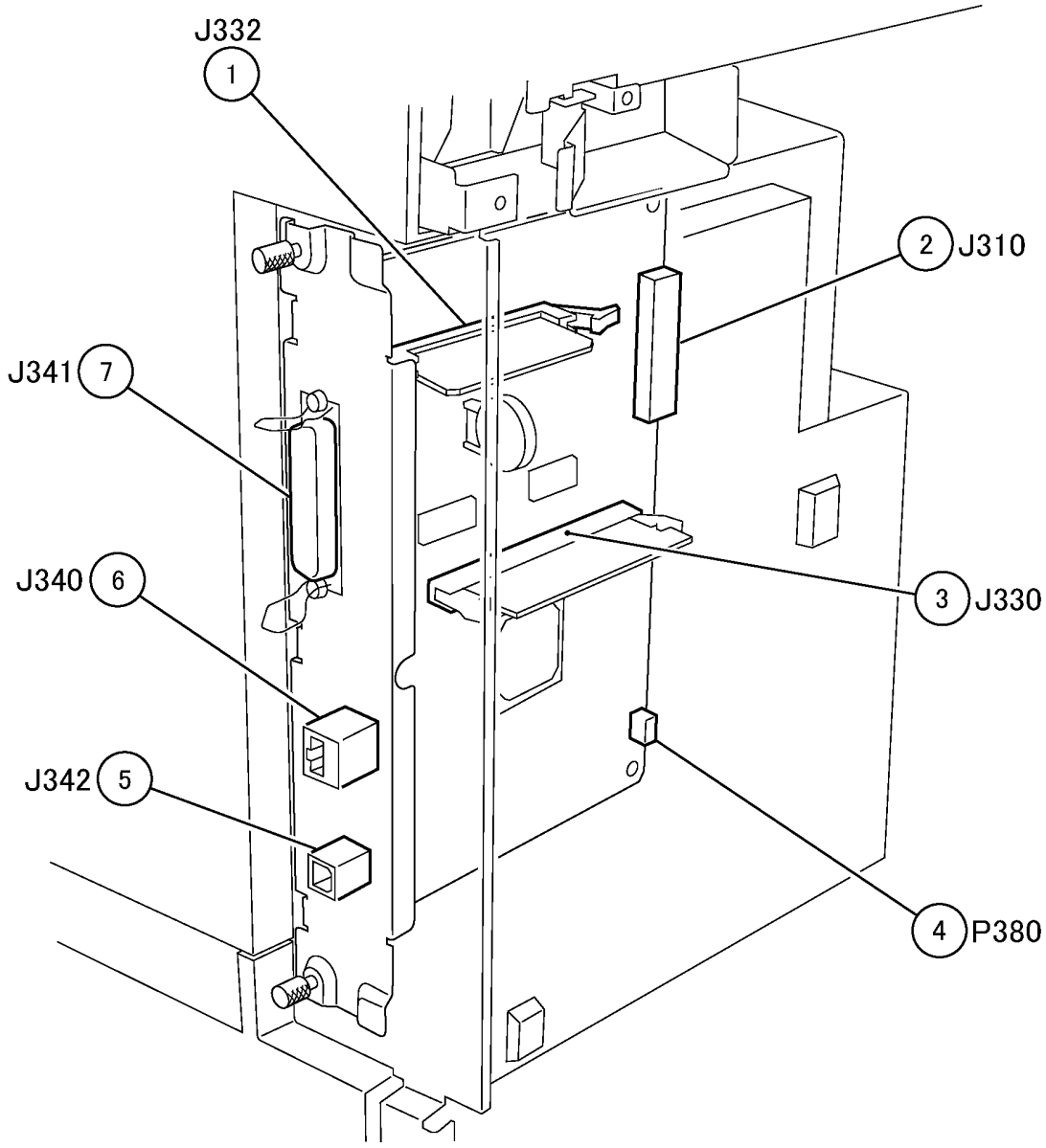

Рисунок 18 ESS PWB (j0ch7218)

7.3.1 Разводка напряжения питания AC (фаза)

7.3.1 WIRE NET AC POWER(HOT)

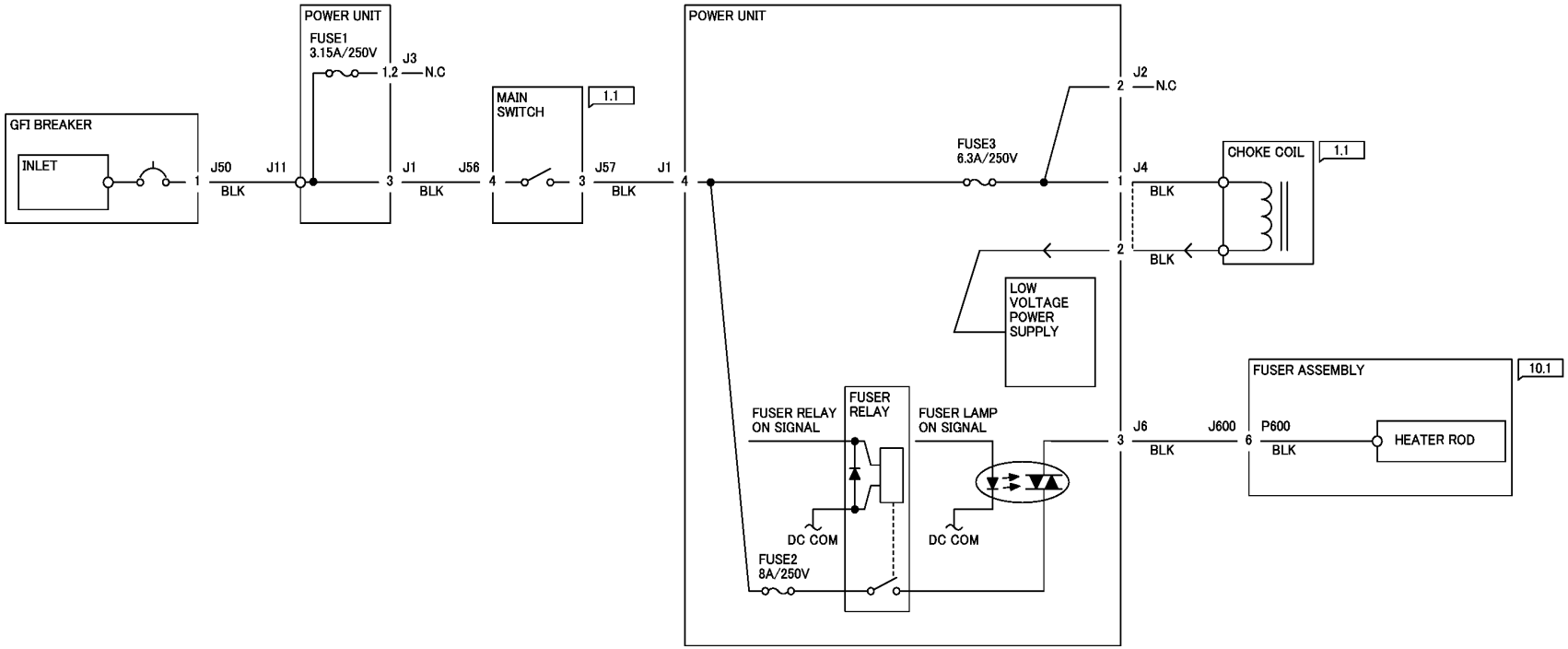

j0ch7301

Рисунок 1 РАЗВОДКА НАПРЯЖЕНИЯ ПИТАНИЯ AC (ФАЗА) (j0ch7301)

7.3.2 Разводка напряжения питания AC (нейтраль)

7.3.2 WIRE NET AC POWER(NUT)

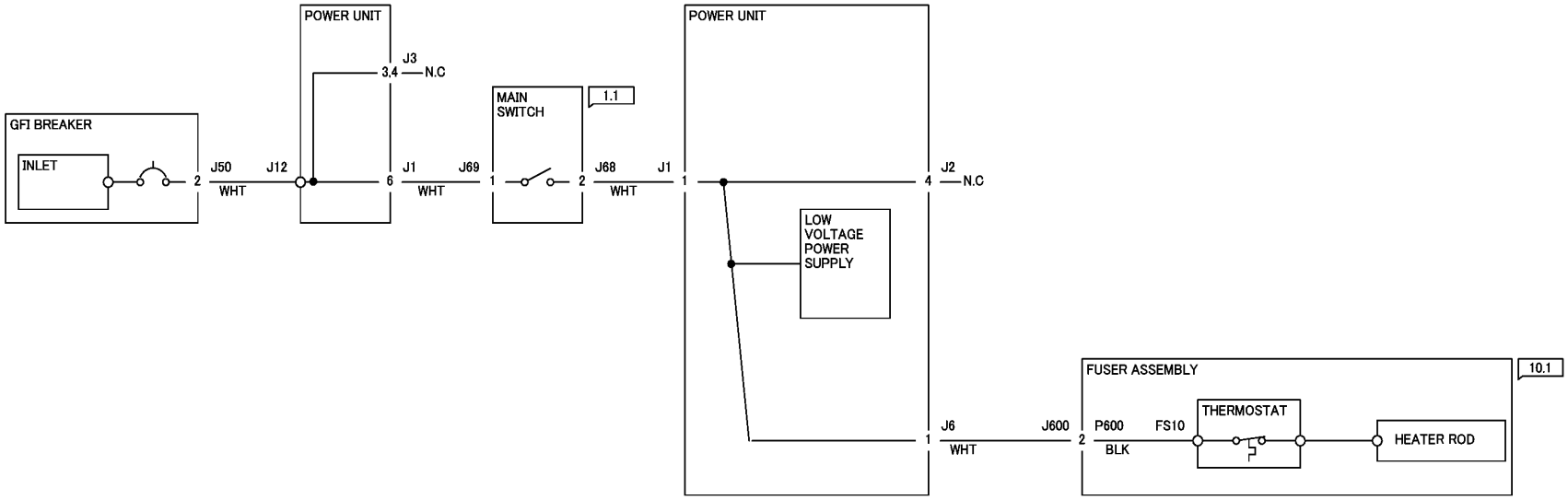

j0ch7302

Рисунок 1 РАЗВОДКА НАПРЯЖЕНИЯ ПИТАНИЯ AC (НЕЙТРАЛЬ) (j0ch7302)

7.3.3 Разводка напряжения +3,3 В

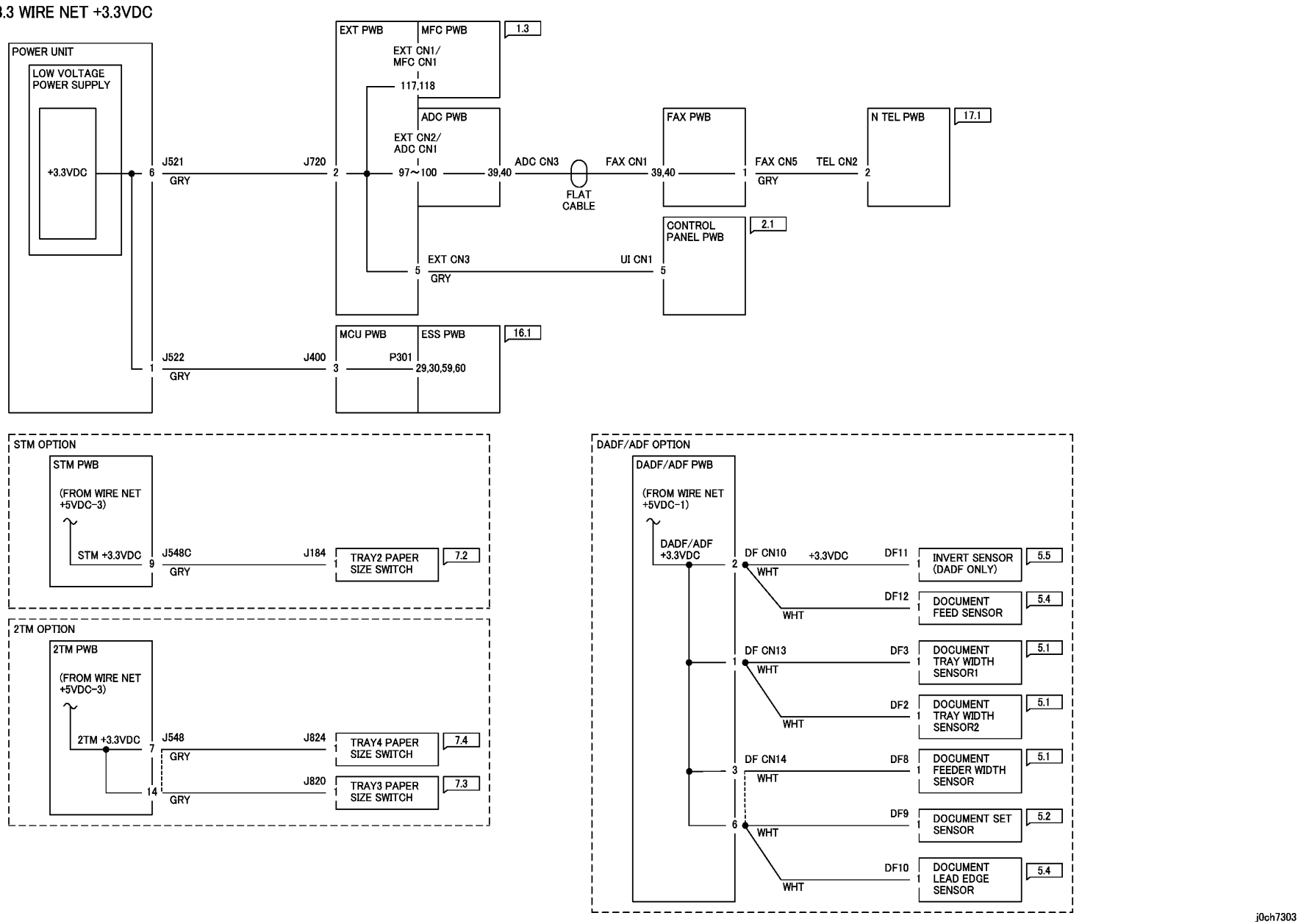

Рисунок 1 РАЗВОДКА НАПРЯЖЕНИЯ +3,3 В (j0ch7303)

7.3.4 Разводка DC COM (общий провод +3,3 В)

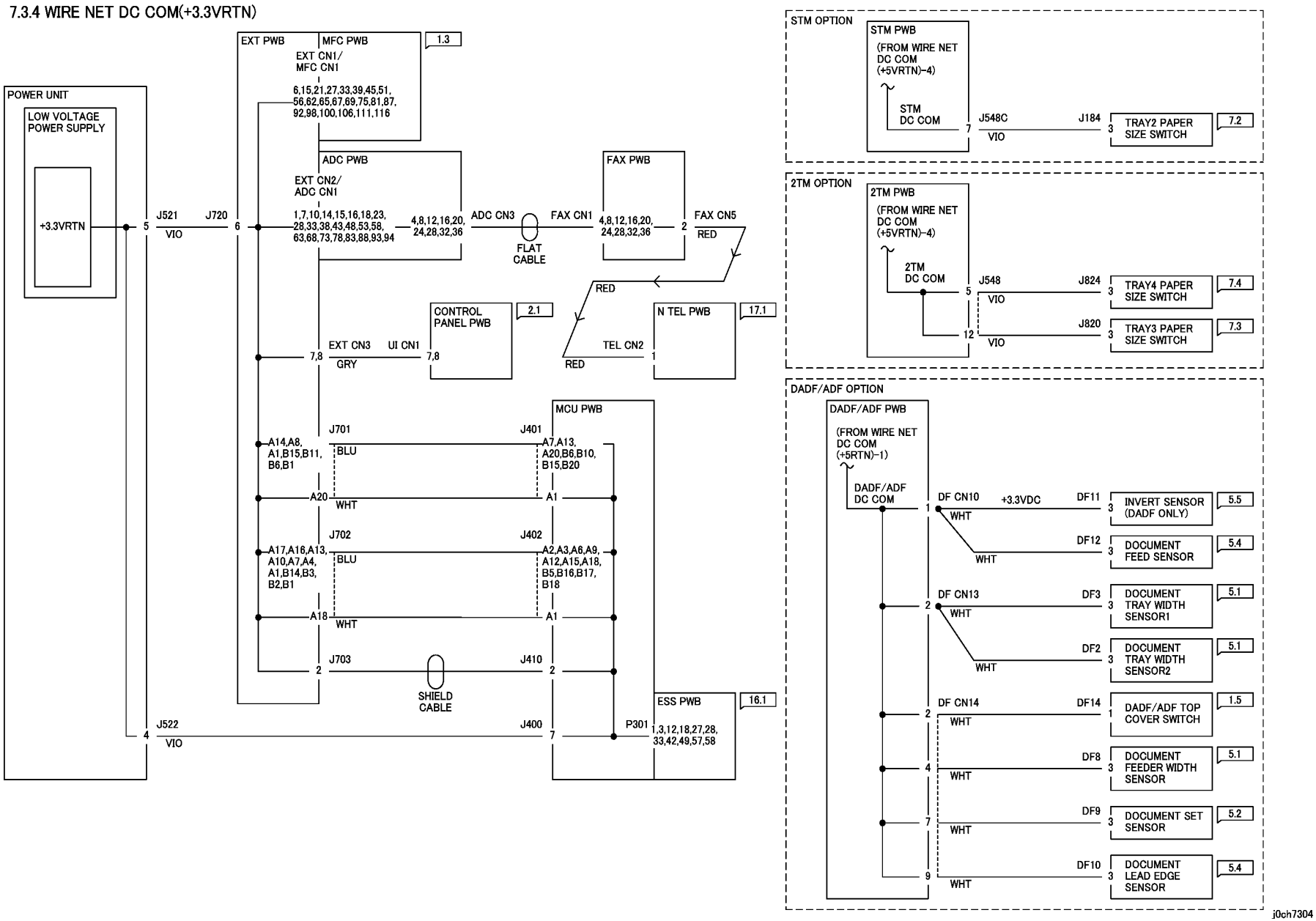

Рисунок 1 РАЗВОДКА DC COM (общий провод +3,3 В) (j0ch7304)

7.3.5 Разводка напряжения +5 В-1

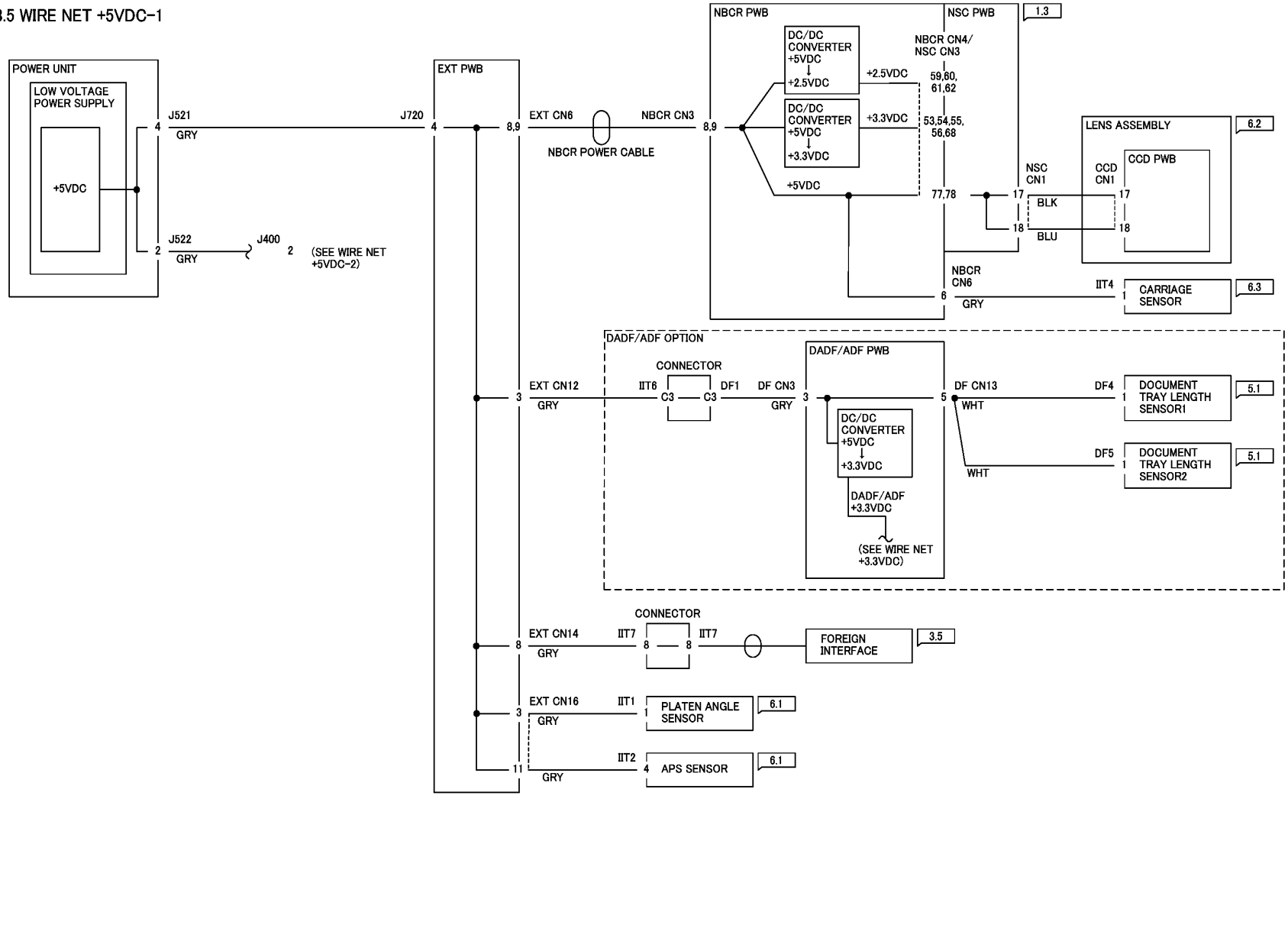

Рисунок 1 РАЗВОДКА НАПРЯЖЕНИЯ +5 В-1 (j0ch7305)

7.3.6 Разводка напряжения +5 В-2

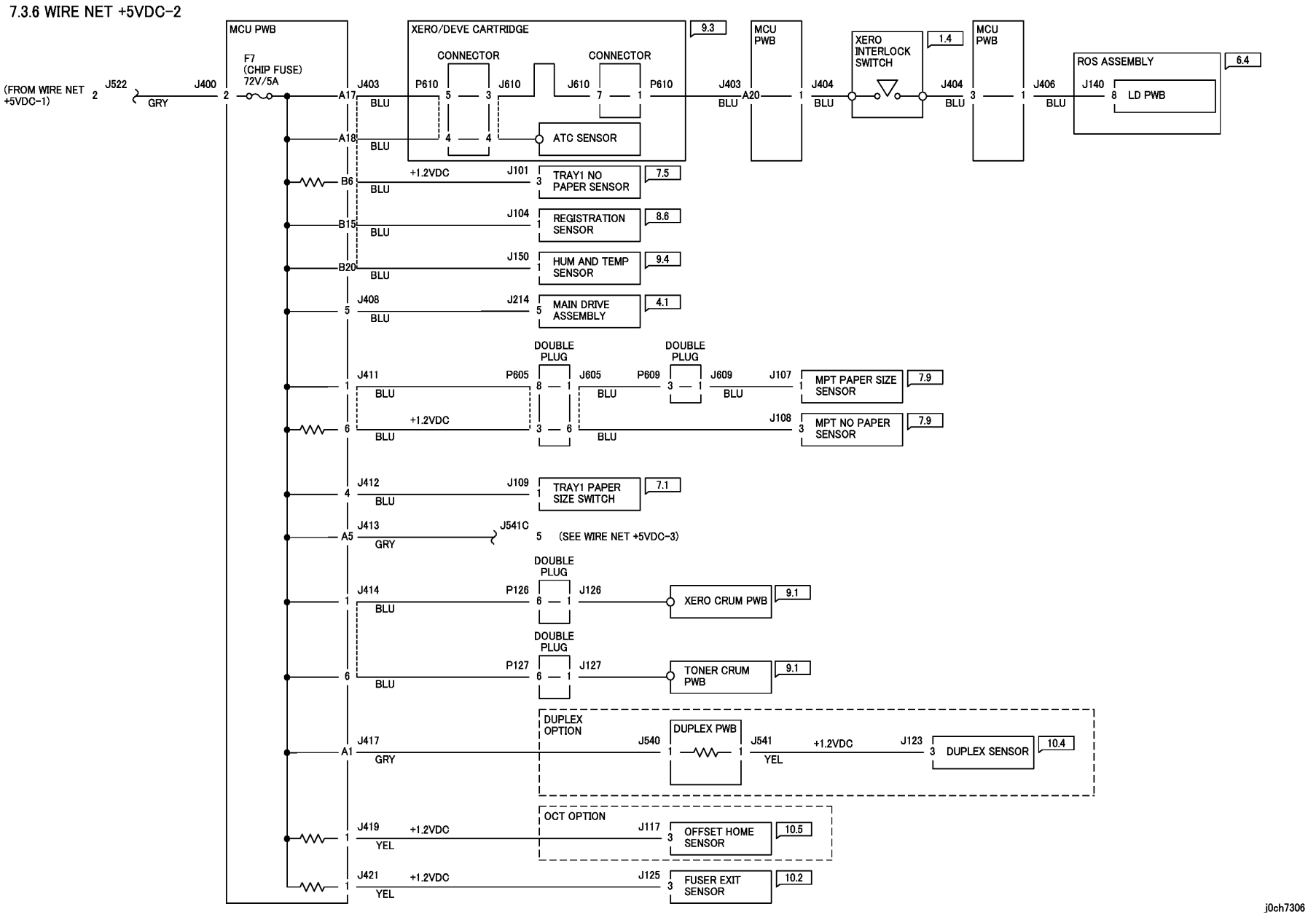

Рисунок 1 РАЗВОДКА НАПРЯЖЕНИЯ +5 В-2 (j0ch7306)

7.3.7 Разводка напряжения +5 В-3

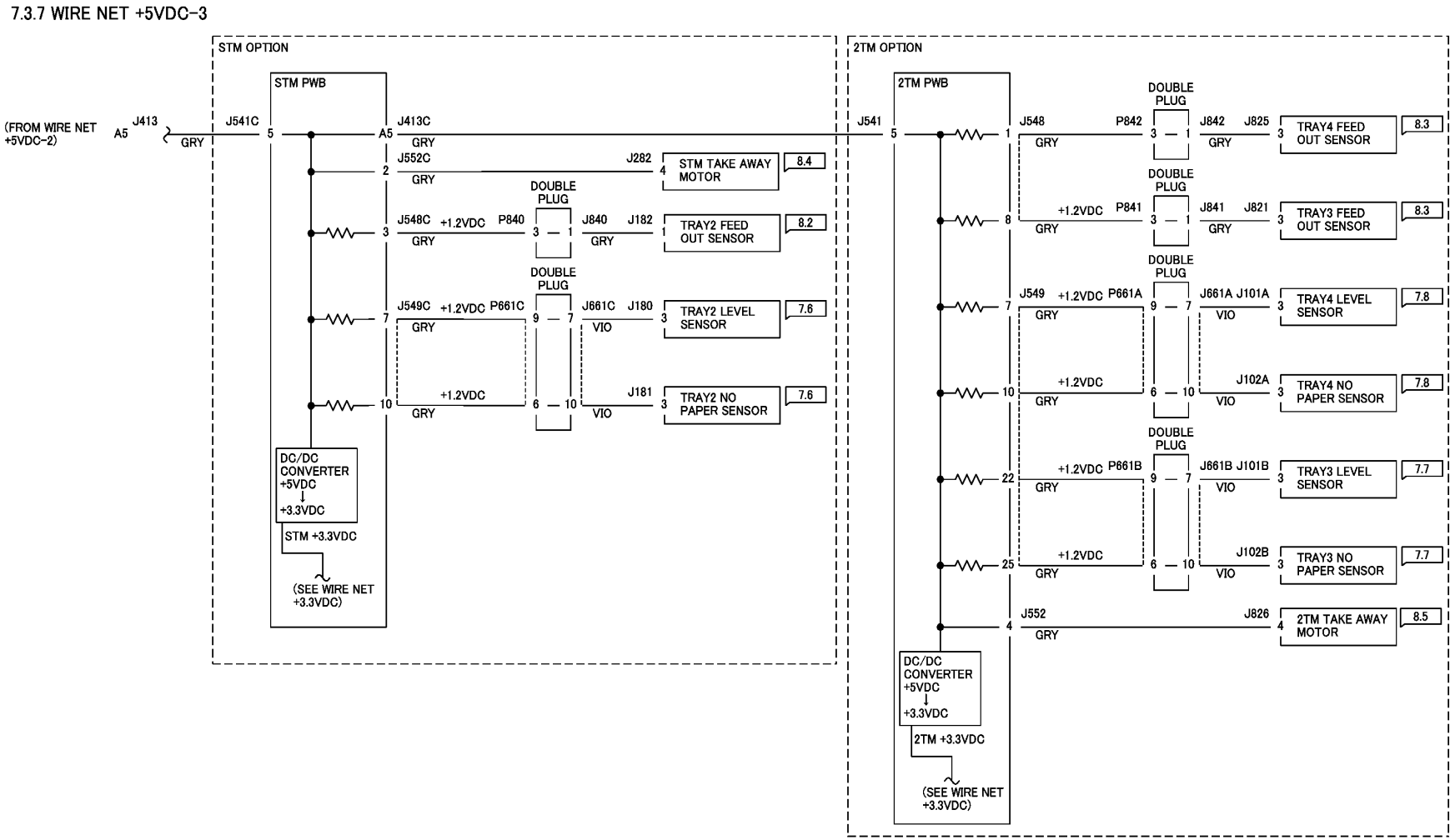

j0ch7307

Рисунок 1 РАЗВОДКА НАПРЯЖЕНИЯ +5 В-3 (j0ch7307)

7.3.8 Разводка DC COM (общий провод +5 В)-1

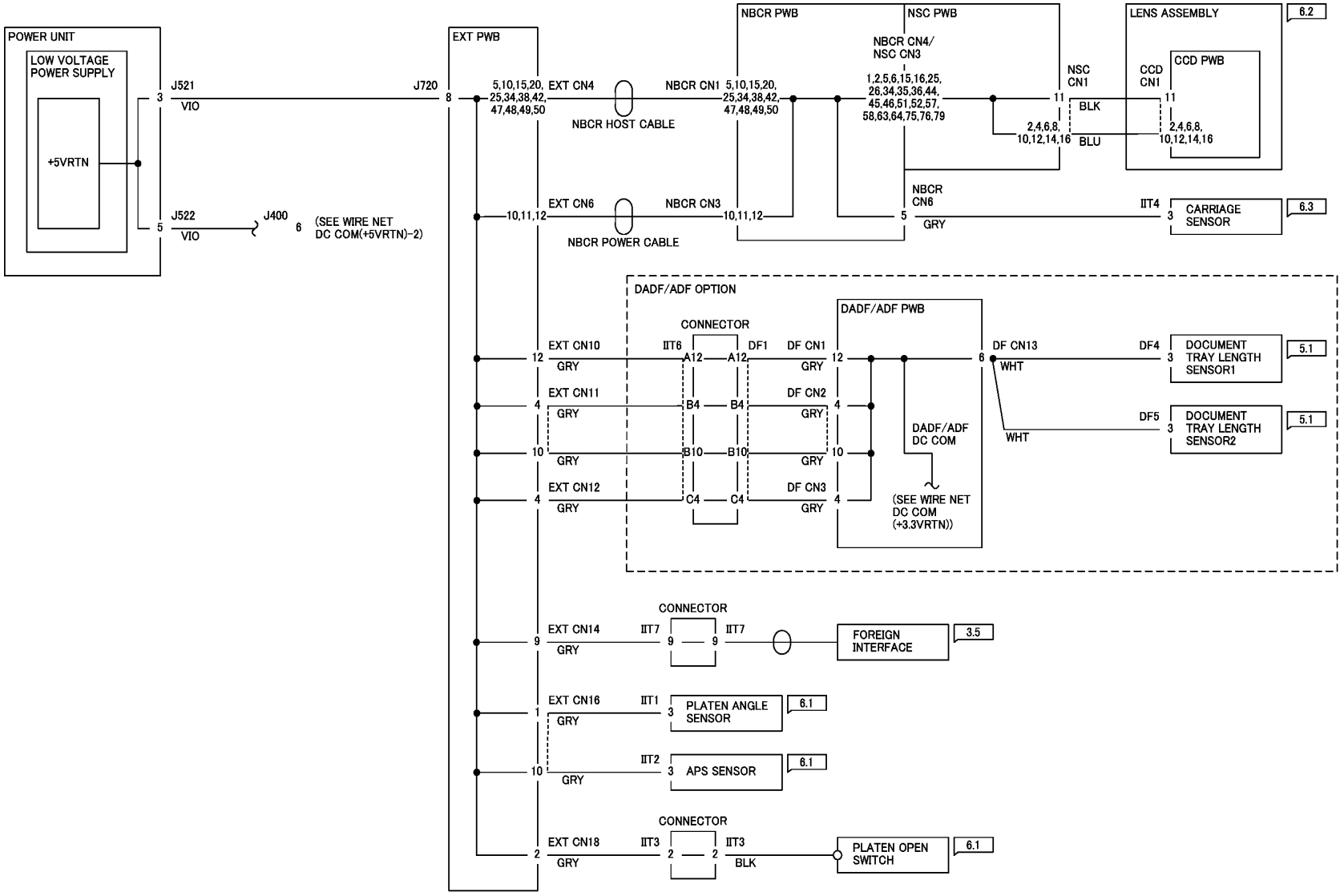

j0ch7308

Рисунок 1 РАЗВОДКА DC COM (общий провод +5 В)-1 (j0ch7308)

7.3.9 Разводка DC COM (общий провод +5 В)-2

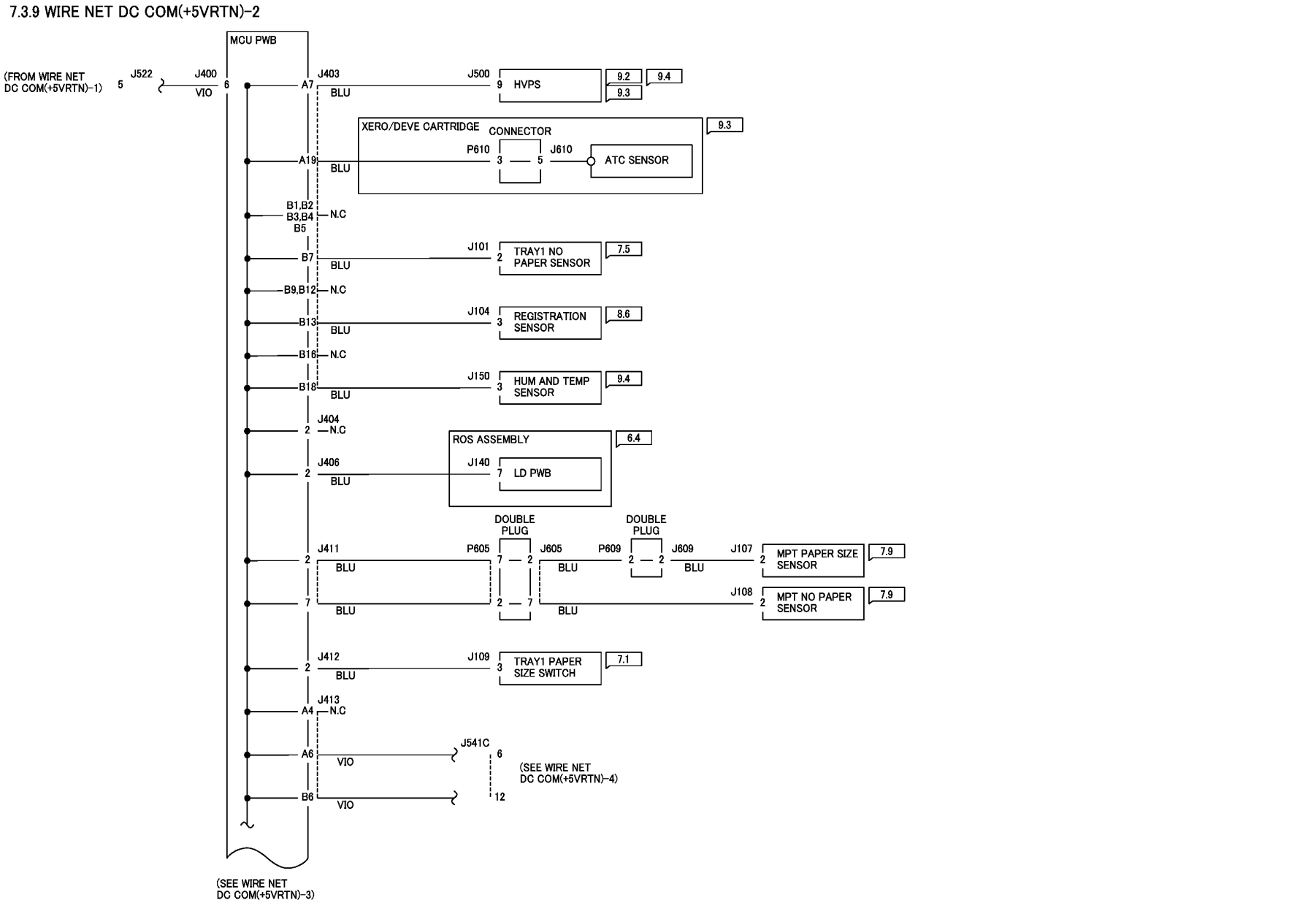

Рисунок 1 РАЗВОДКА DC COM (общий провод +5 В)-2 (j0ch7309)

7.3.10 Разводка DC COM (общий провод +5 В)-3

7.3.10 WIRE NET DC COM(+5VRTN)-3

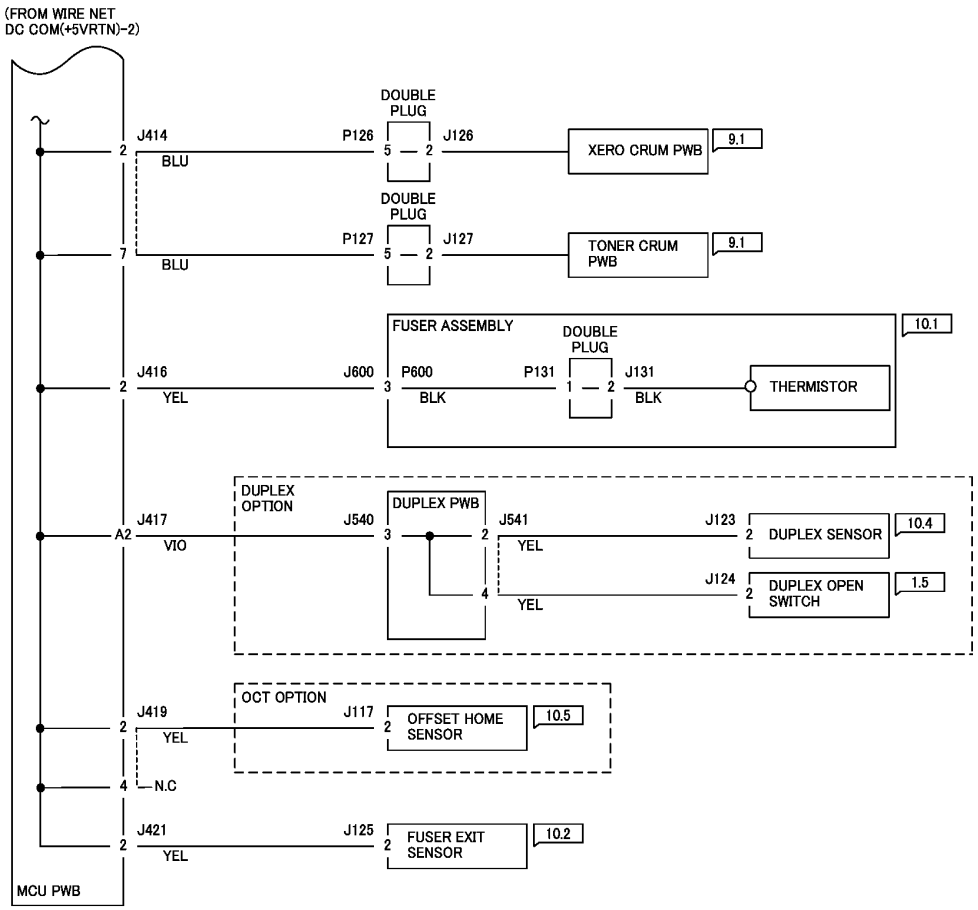

j0ch7310

Рисунок 1 РАЗВОДКА DC COM (общий провод +5 В)-3 (j0ch7310)

7.3.11 Разводка DC COM (общий провод +5 В)-4

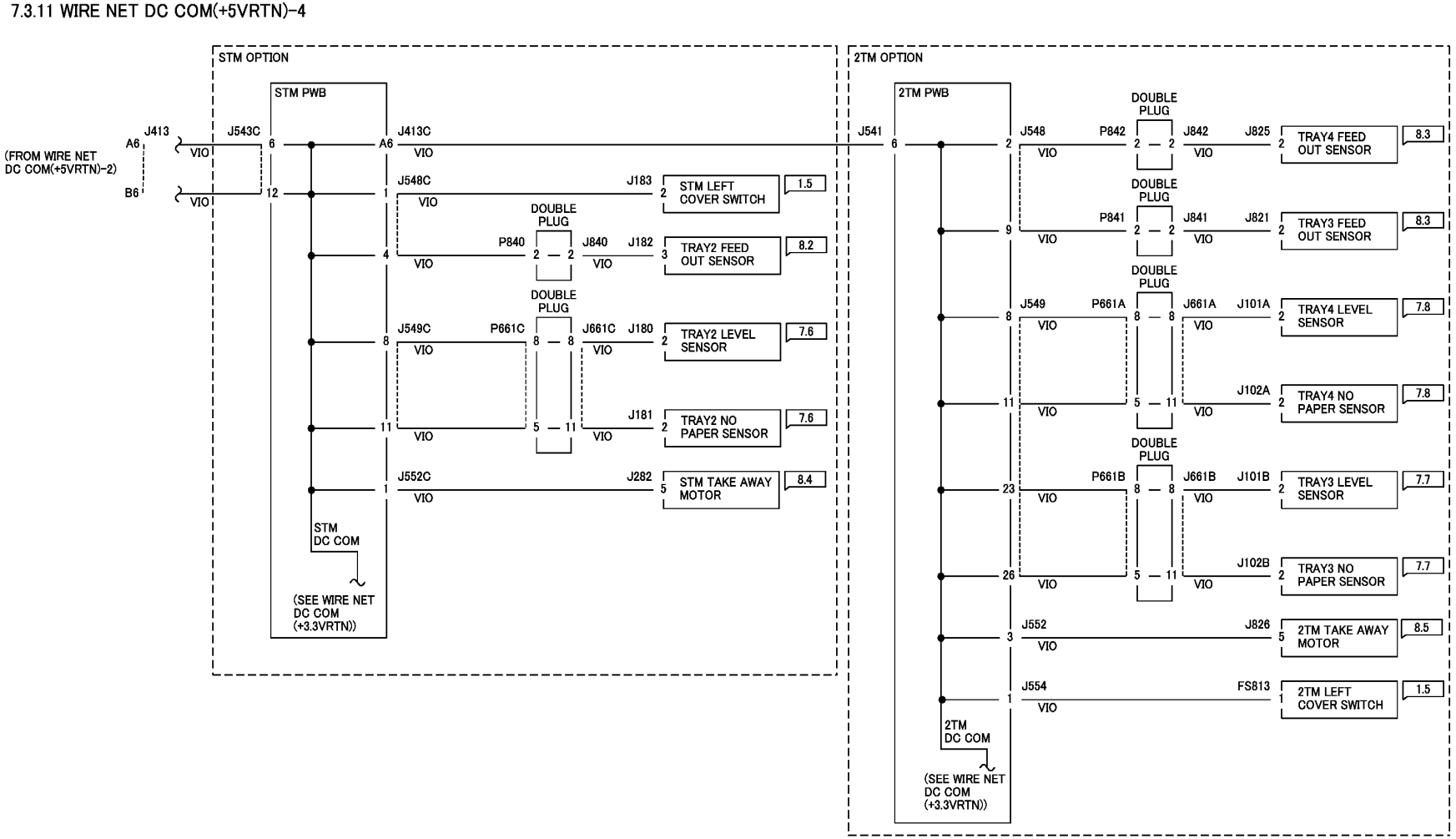

Рисунок 1 РАЗВОДКА DC COM (общий провод +5 В)-4 (j0ch7311)

7.3.12 Разводка напряжения +24 В-1

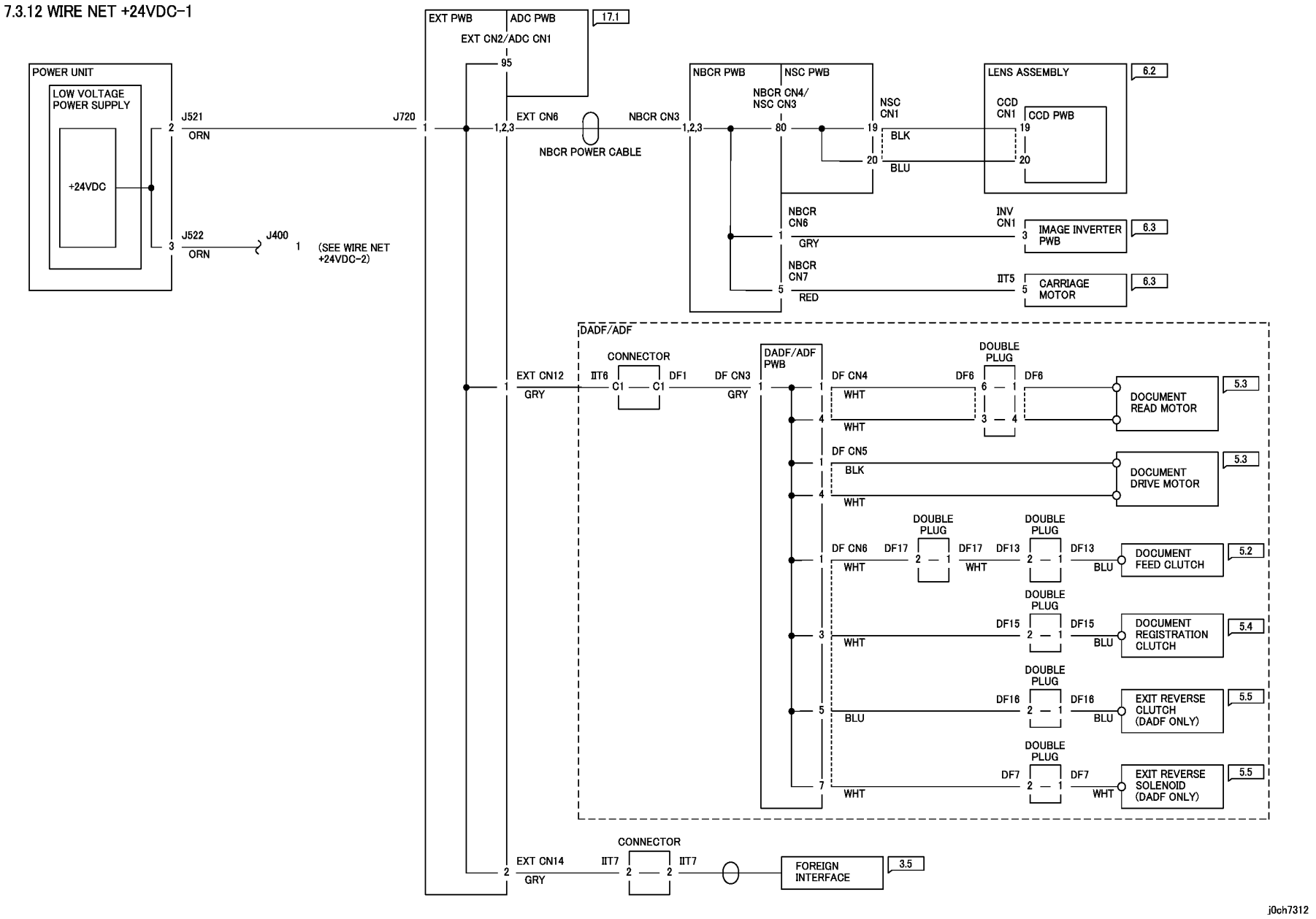

Рисунок 1 РАЗВОДКА НАПРЯЖЕНИЯ +24 В-1 (j0ch7312)

7.3.13 Разводка напряжения +24 В-2

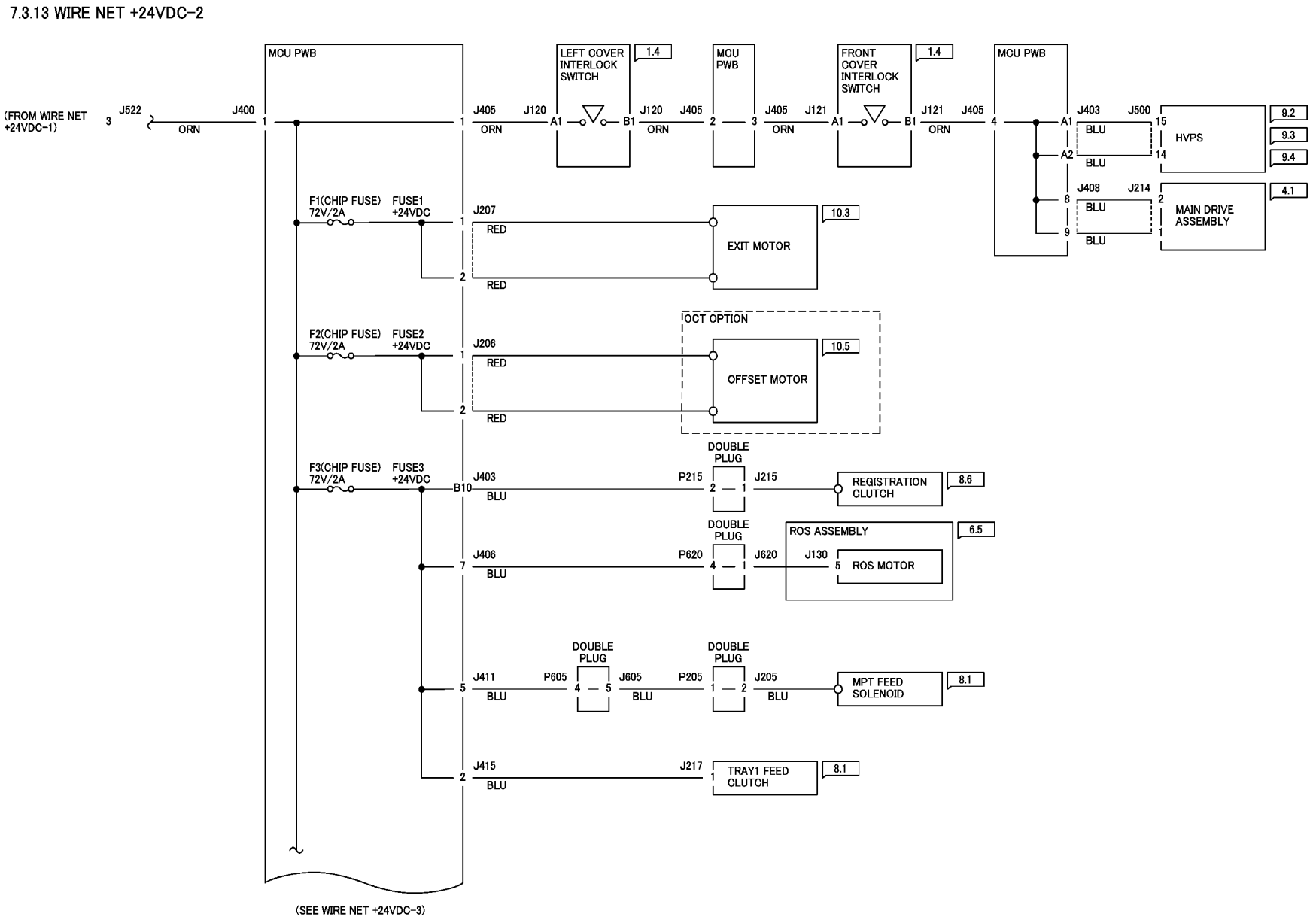

Рисунок 1 РАЗВОДКА НАПРЯЖЕНИЯ +24 В-2 (j0ch7313)

7.1.14 Разводка напряжения +24 В-3

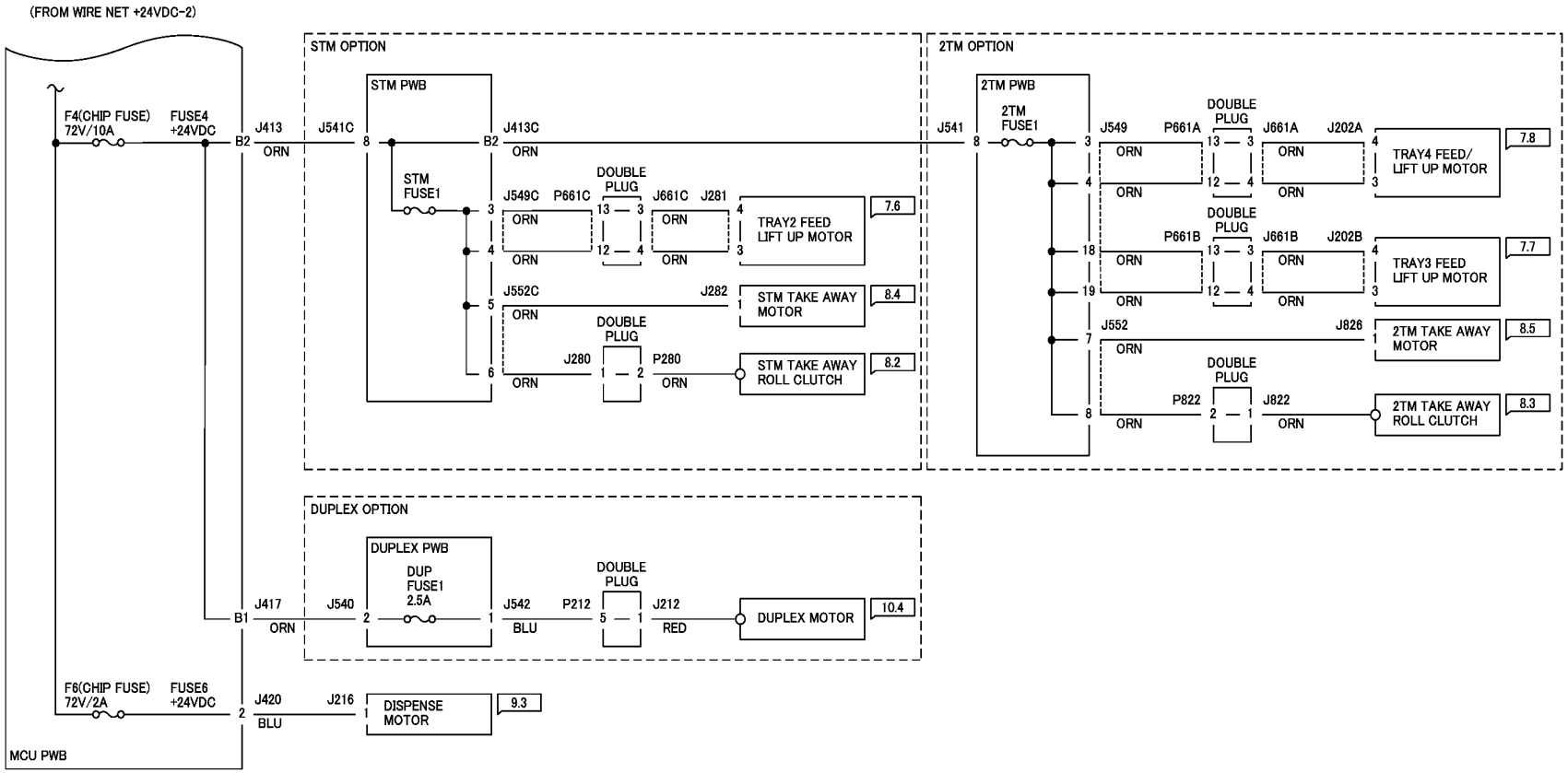

Рисунок 1 РАЗВОДКА НАПРЯЖЕНИЯ +24 В-3 (j0ch7314)

7.3.15 Разводка DC COM (общий провод +24 В)-1

7.3.15 WIRE NET DC COM(+24VRTN)-1

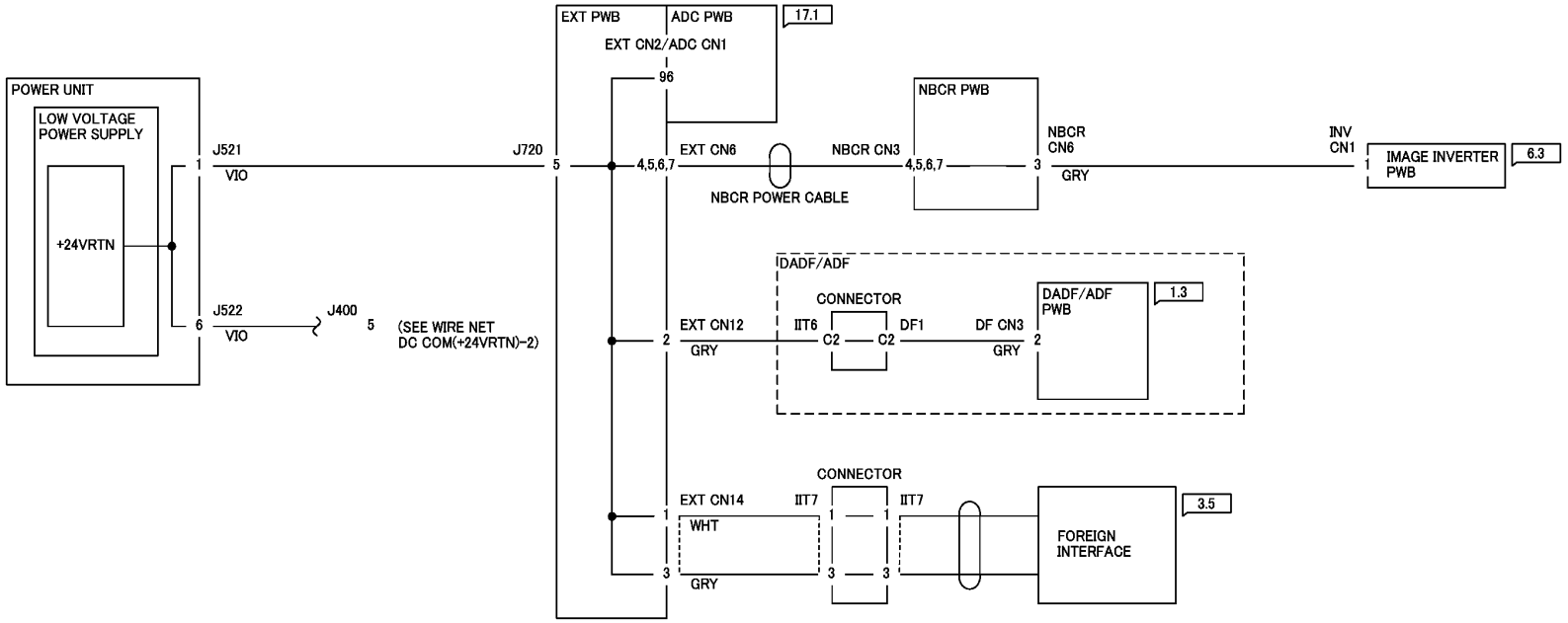

j0ch7315

Рисунок 1 РАЗВОДКА DC COM (общий провод +24 В)-1 (j0ch7315)

7.3.16 Разводка DC COM (общий провод +24 В)-2

7.3.16 WIRE NET DC COM(+24VRTN)-2

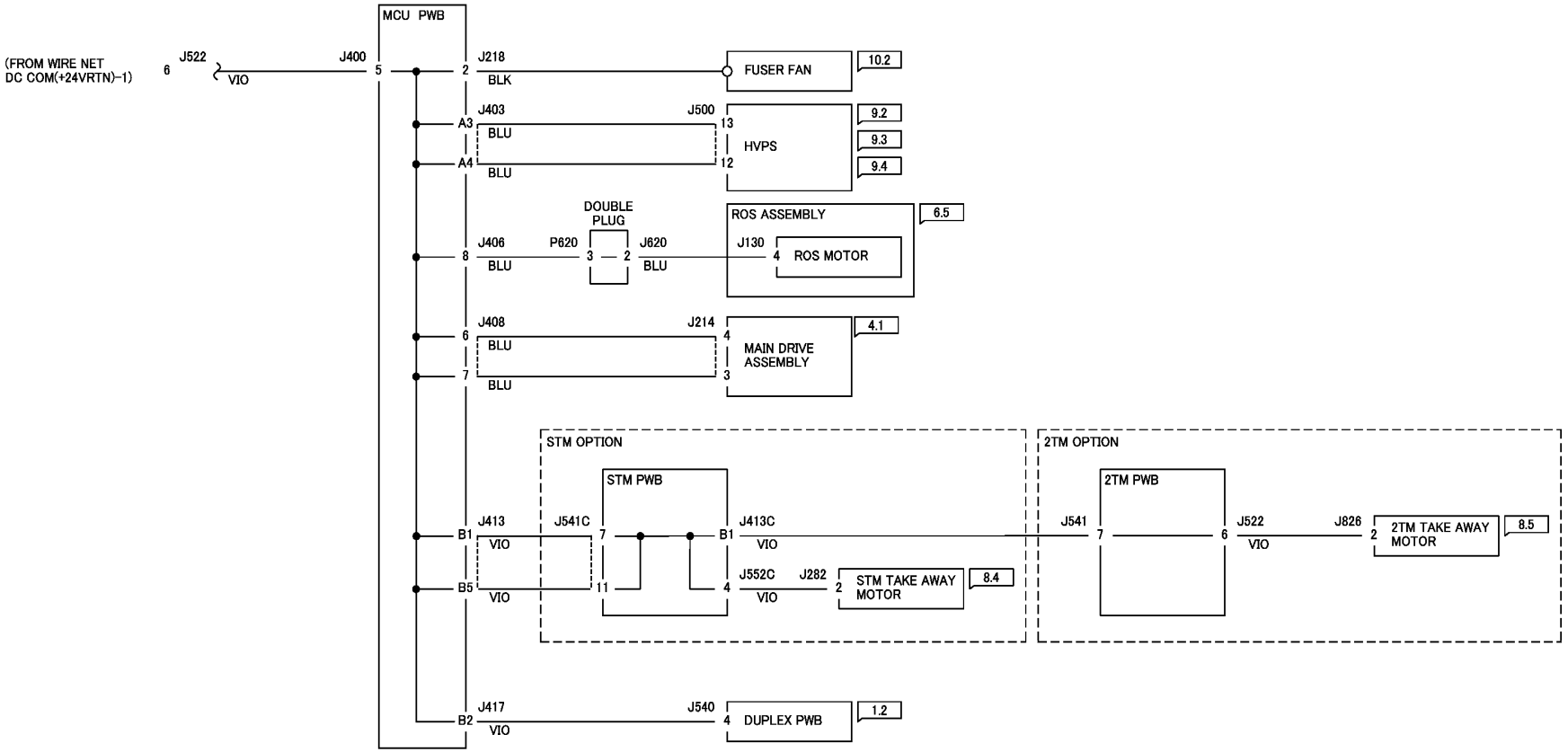

j0ch7316

Рисунок 1 РАЗВОДКА DC COM (общий провод +24 В)-2 (j0ch7316)