Цепь 1 Питание режима ожидания

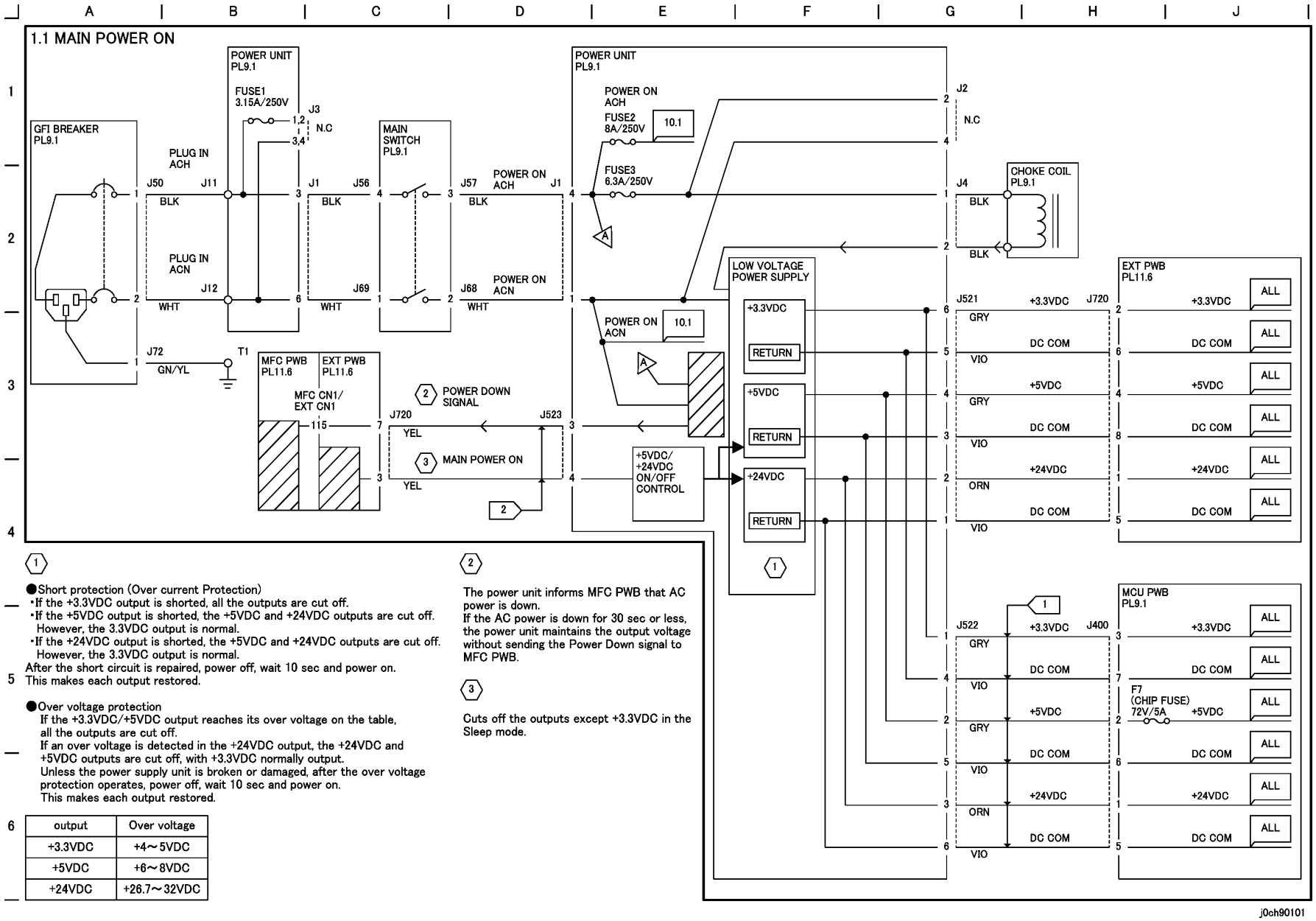

①

●Short protection (Over current Protection)
- If the +3.3VDC output is shorted, all the outputs are cut off.
- If the +5VDC output is shorted, the +5VDC and +24VDC outputs are cut off. However, the 3.3VDC output is normal.
- If the +24VDC output is shorted, the +5VDC and +24VDC outputs are cut off. However, the 3.3VDC output is normal.

After the short circuit is repaired, power off, wait 10 sec and power on. This makes each output restored.

●Over voltage protection
If the +3.3VDC/+5VDC output reaches its over voltage on the table, all the outputs are cut off.
If an over voltage is detected in the +24VDC output, the +24VDC and +5VDC outputs are cut off, with +3.3VDC normally output.
Unless the power supply unit is broken or damaged, after the over voltage protection operates, power off, wait 10 sec and power on.
This makes each output restored.

output	Over voltage
+3.3VDC	+4～5VDC
+5VDC	+6～8VDC
+24VDC	+26.7～32VDC

②

The power unit informs MFC PWB that AC power is down.
If the AC power is down for 30 sec or less, the power unit maintains the output voltage without sending the Power Down signal to MFC PWB.

③

Cuts off the outputs except +3.3VDC in the Sleep mode.

Рисунок 1 ОСНОВНАЯ СХЕМА ПОДАЧИ ПИТАНИЯ (j0ch90101)

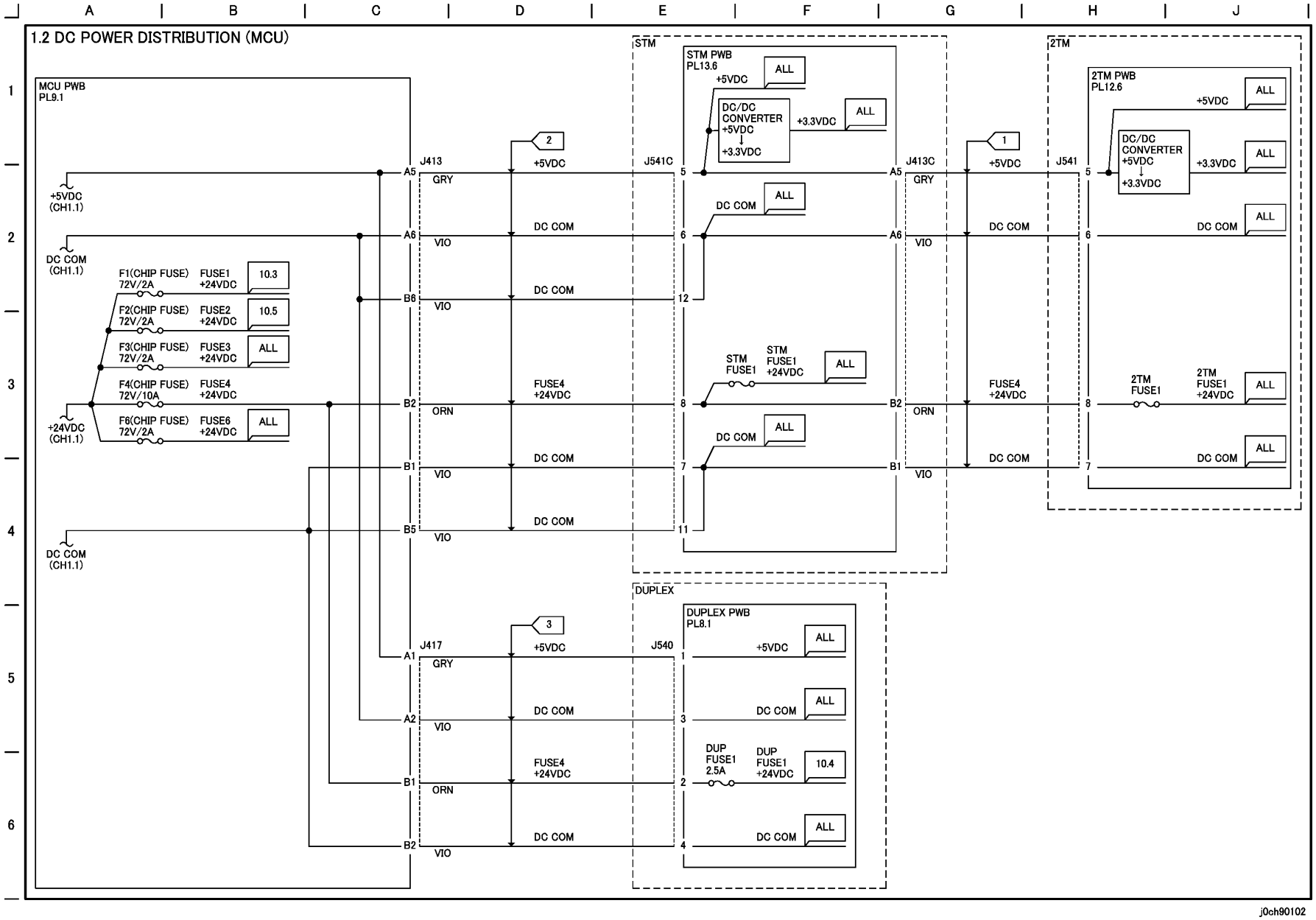

Рисунок 2 РАСПРЕДЕЛЕНИЕ ПИТАНИЯ DC (MCU) (j0ch90102)

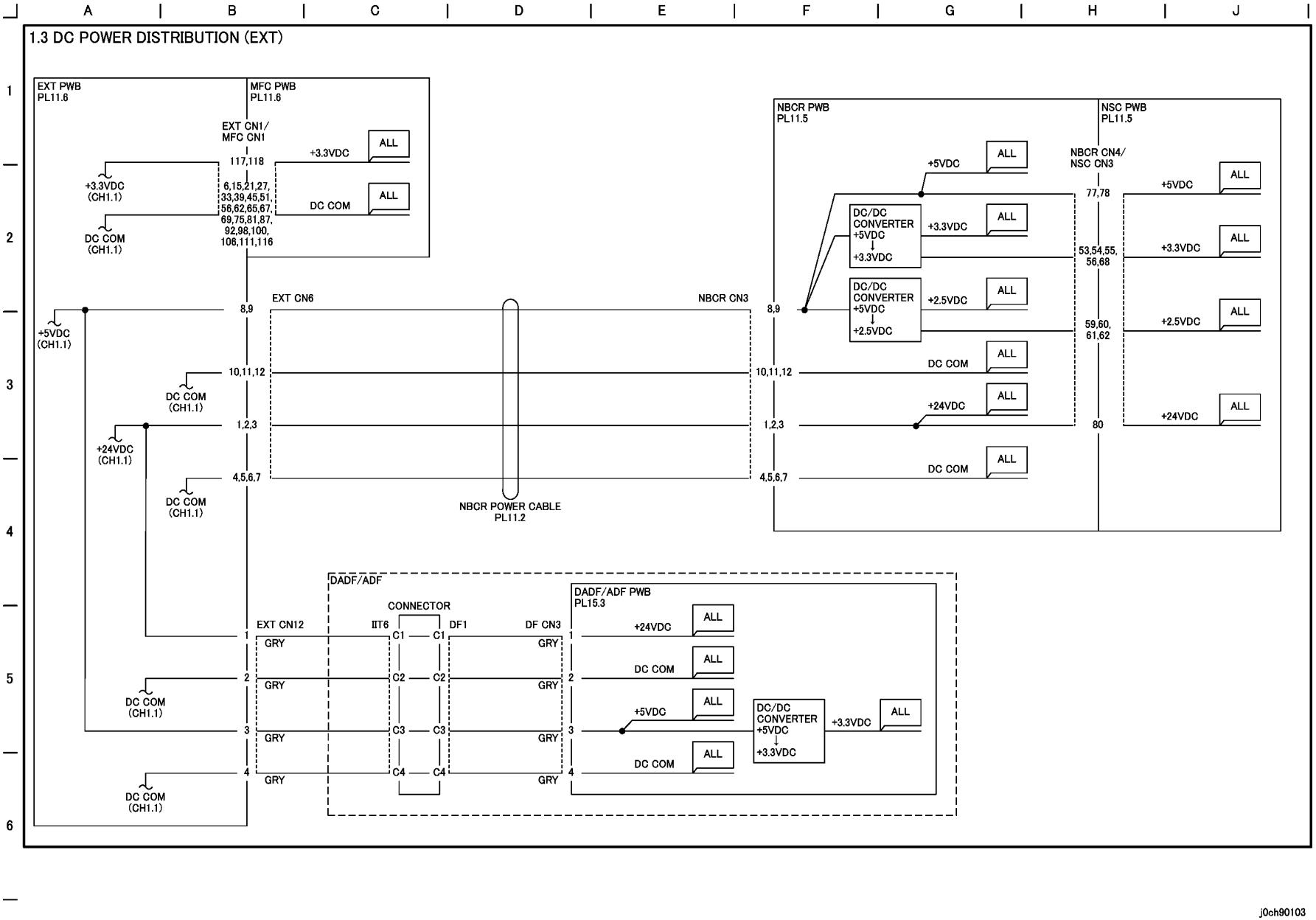

Рисунок 3 РАСПРЕДЕЛЕНИЕ ПИТАНИЯ DC (EXT) (j0ch90103)

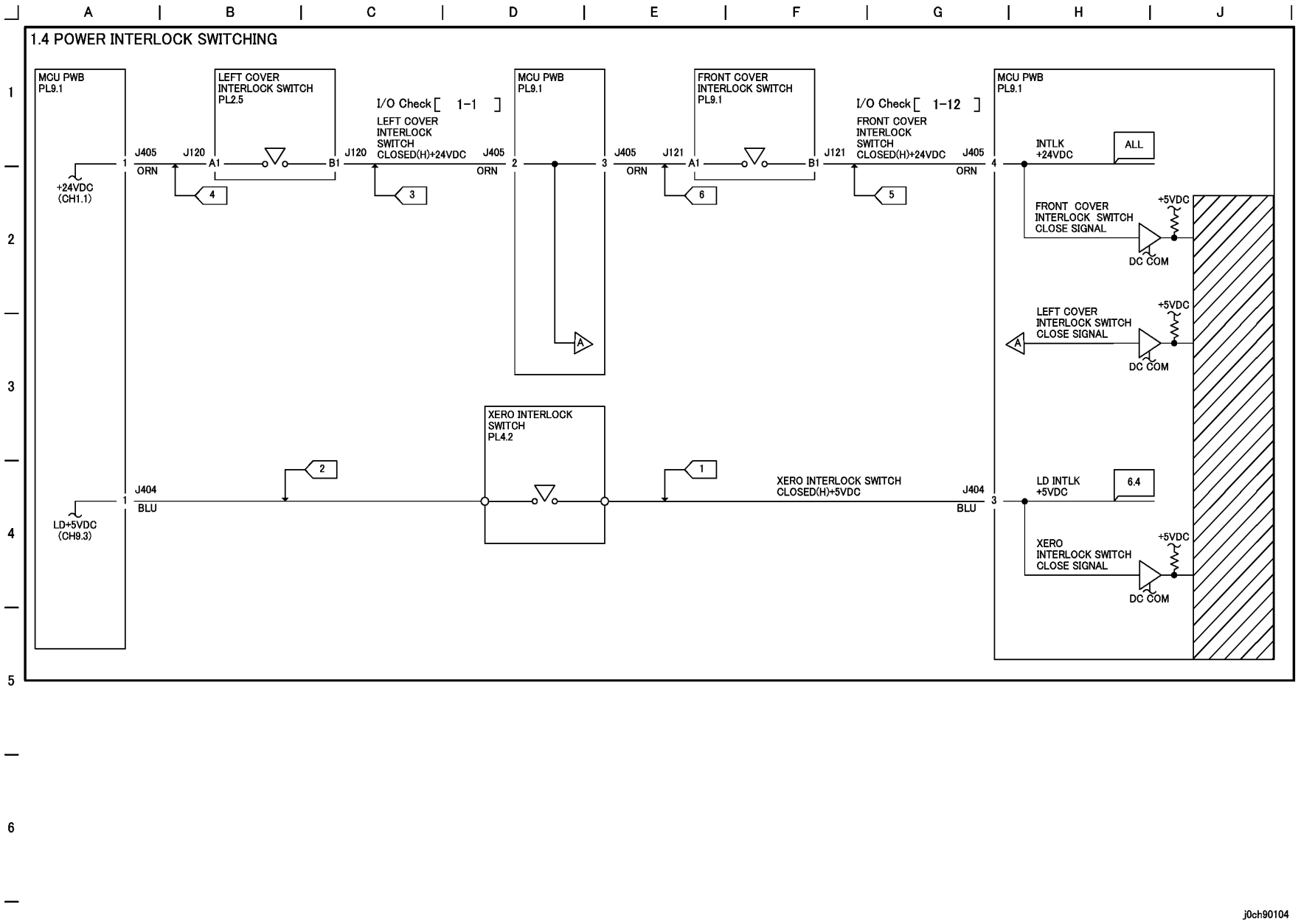

Рисунок 4 БЛОКИРОВКИ НАПРЯЖЕНИЙ ПИТАНИЯ (j0ch90104)

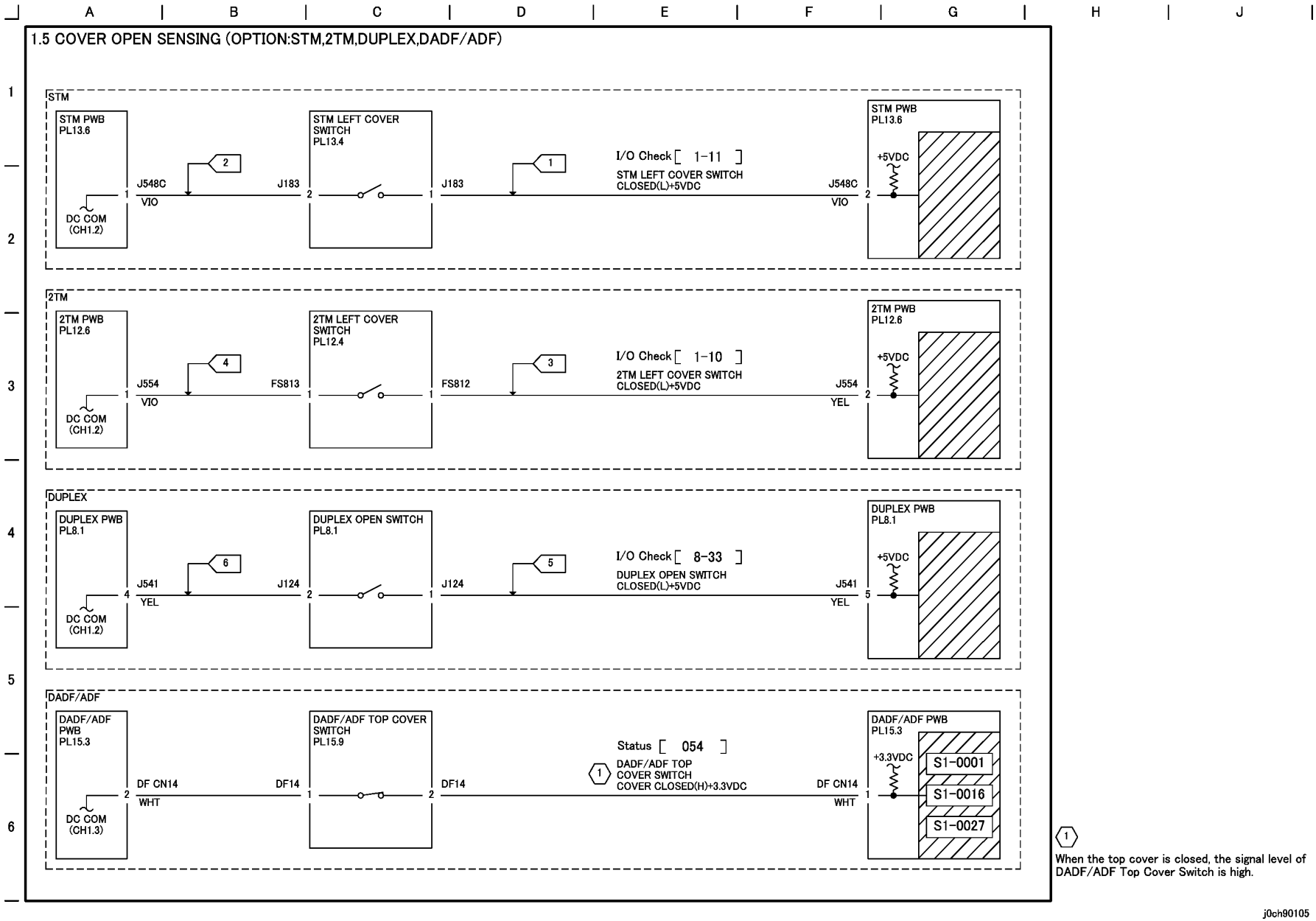

Рисунок 5 ОБНАРУЖЕНИЕ ОТКРЫТЫХ КРЫШЕК (ОПЦИИ:STM,2TM,ДУПЛЕКС,DADF/ADF) (j0ch90105)

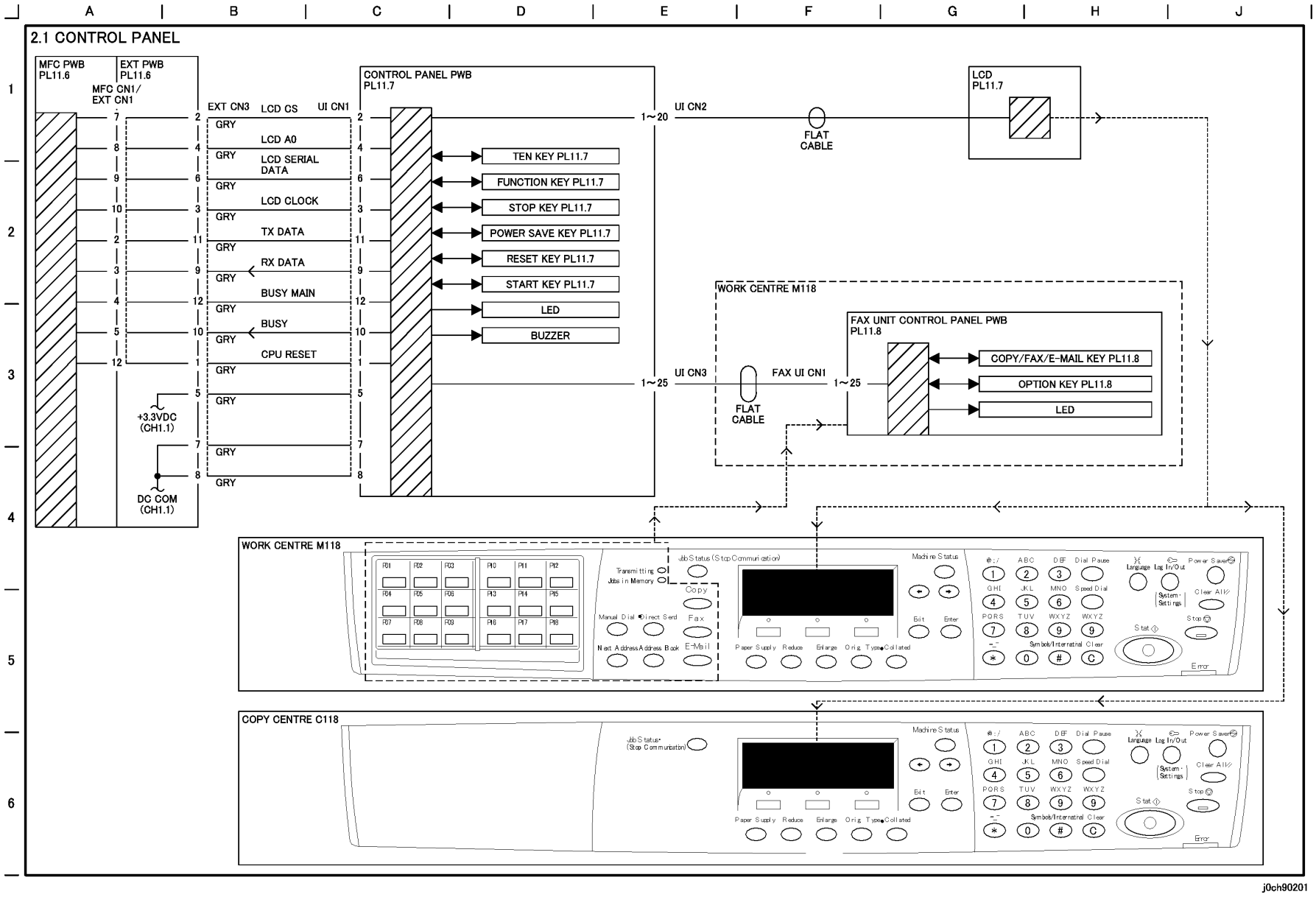

Рисунок 1 ПАНЕЛЬ УПРАВЛЕНИЯ (j0ch90201)

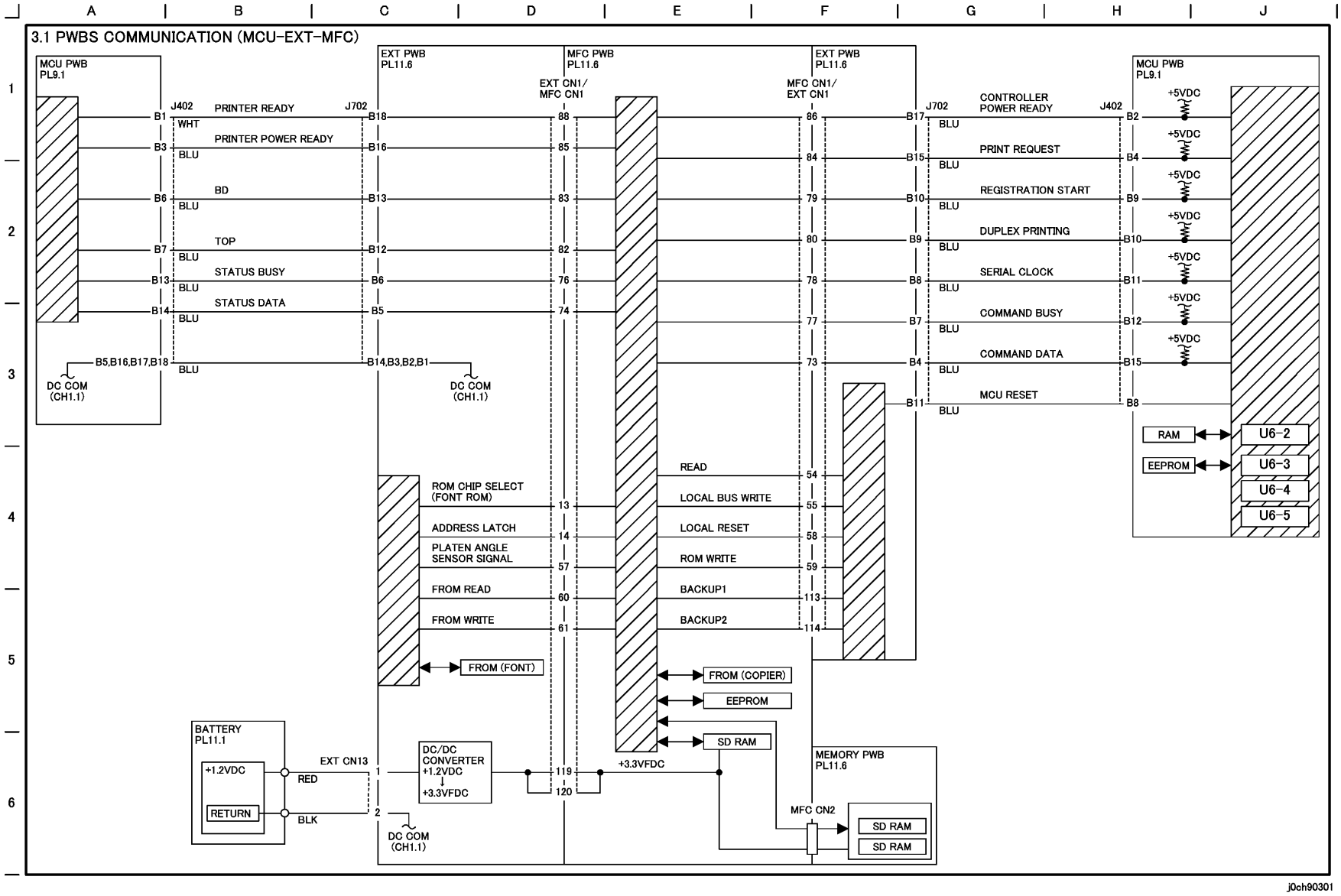

Рисунок 1 МЕЖПЛАТНЫЕ СВЯЗИ (MCU-EXT-MFC) (j0ch90301)

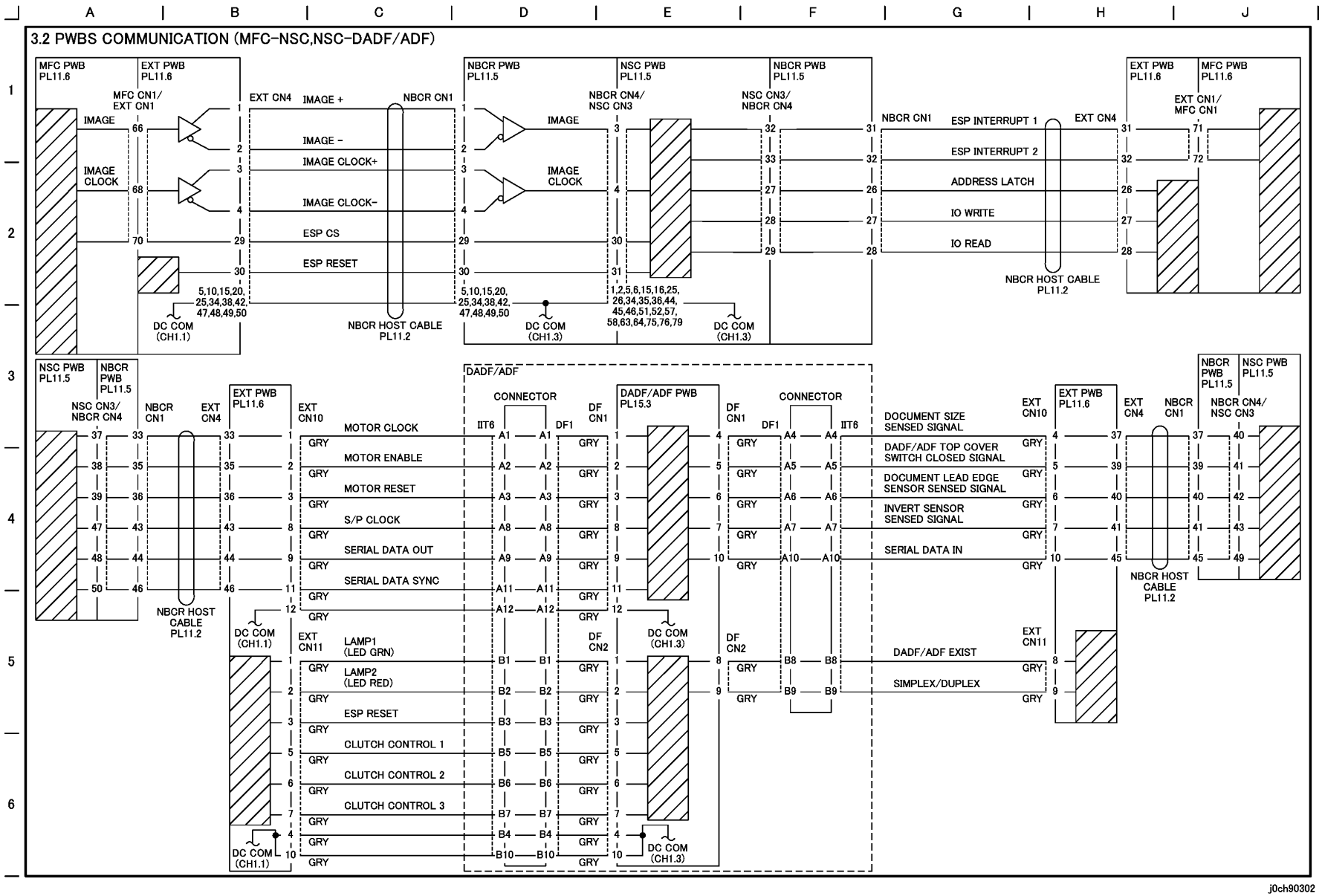

Рисунок 2 МЕЖПЛАТНЫЕ СВЯЗИ (ОПЦИИ:MFC-NSC,NSC-DADF/ADF) (j0ch90302)

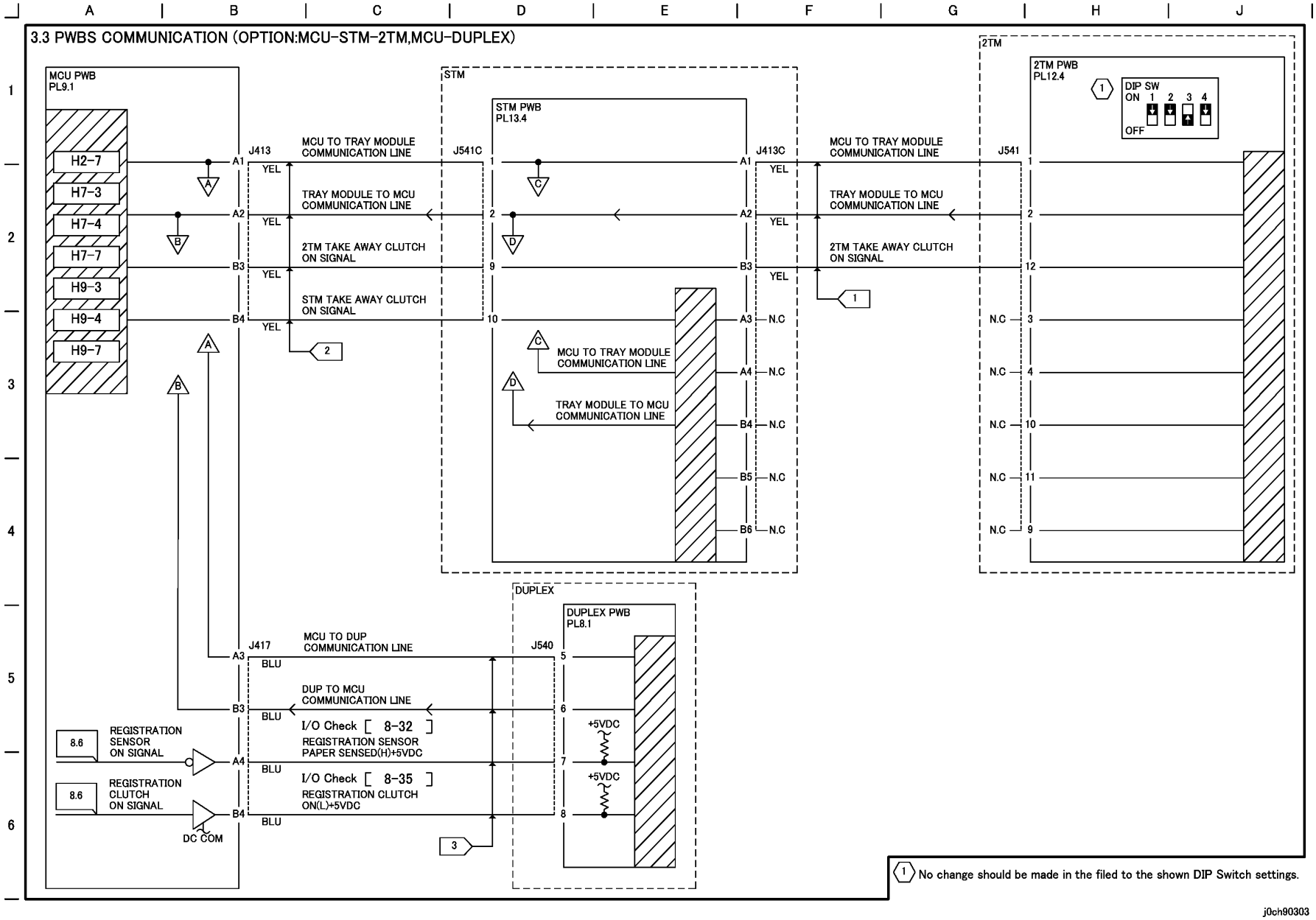

Рисунок 3 МЕЖПЛАТНЫЕ СВЯЗИ (ОПЦИИ:MCU-STM-2TM,MCU-ДУПЛЕКС)(j0ch90303)

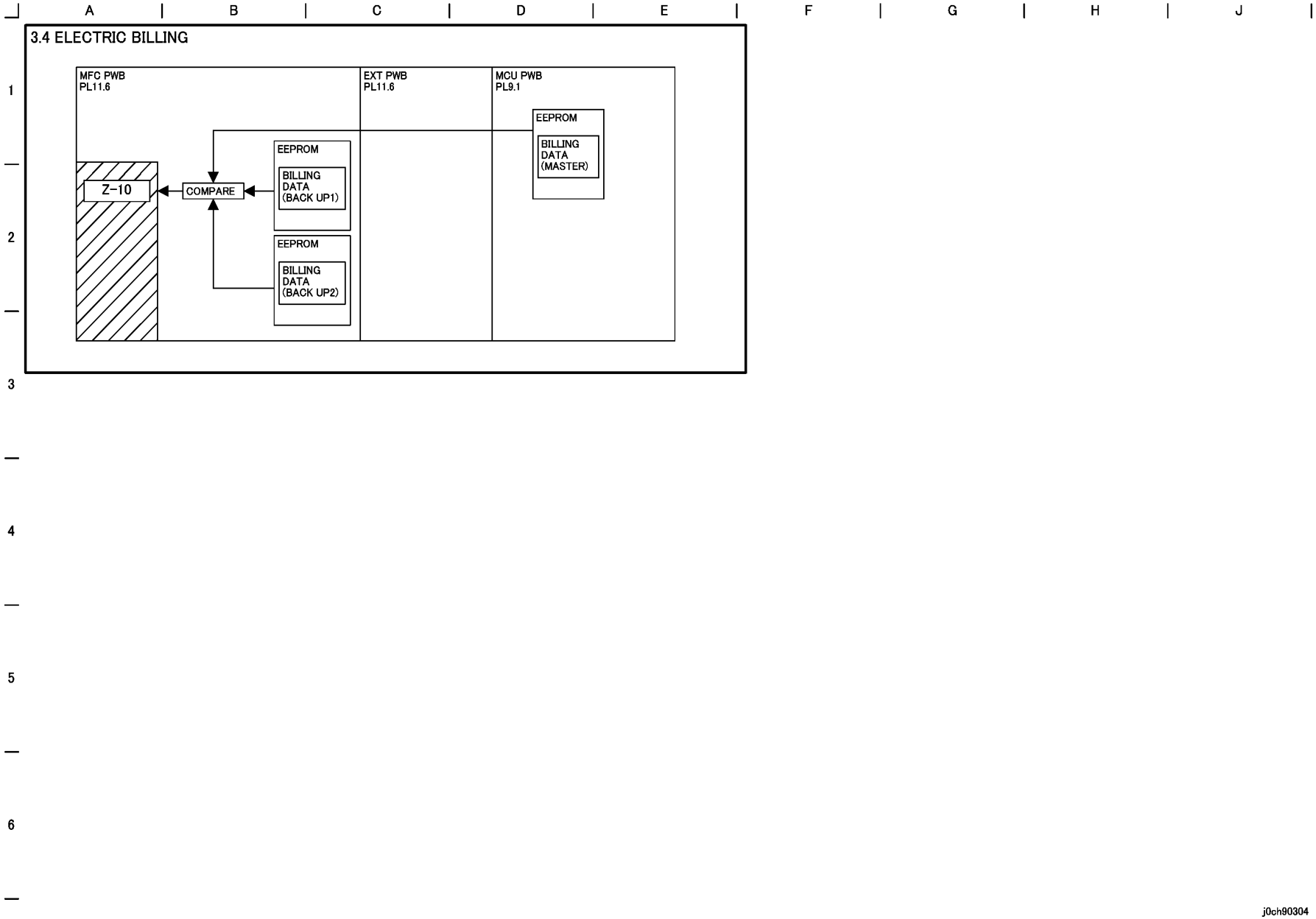

Рисунок 4 ЭЛЕКТРИЧЕСКИЕ СЧЕТЧИКИ (j0ch90304)

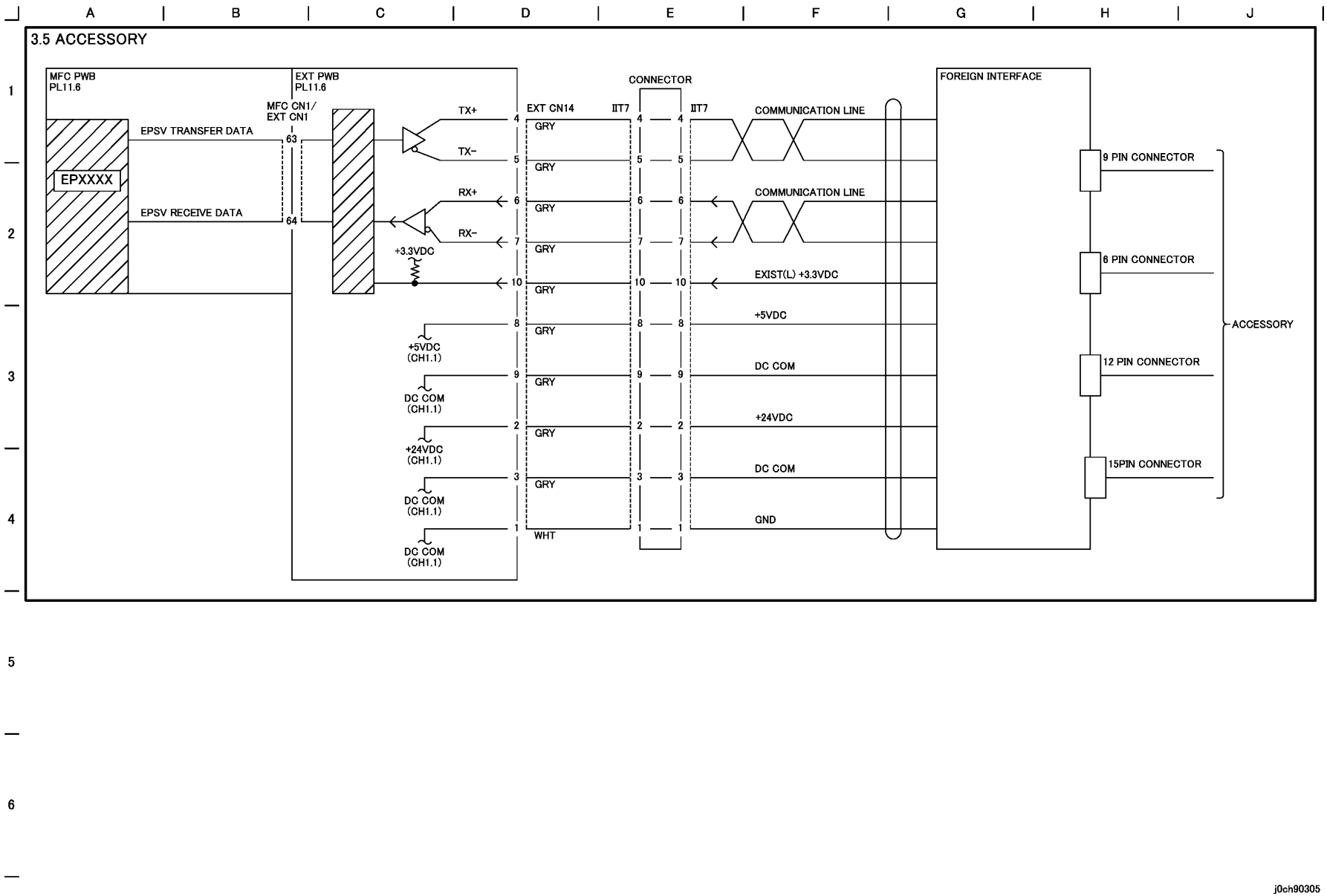

Рисунок 5 ИНТЕРФЕЙС ДОПОЛНИТЕЛЬНЫХ УСТРОЙСТВ (j0ch90305)

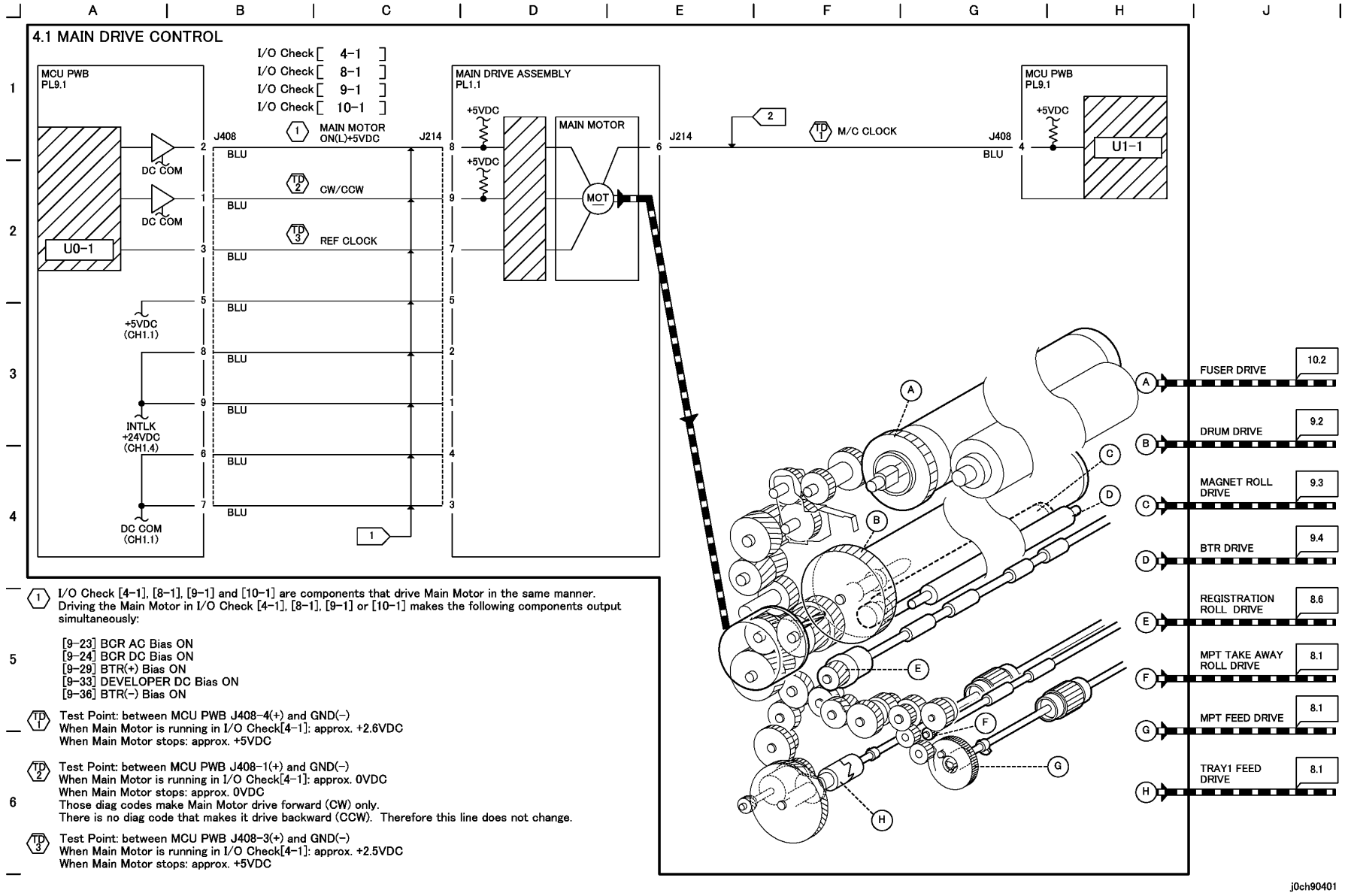

Рисунок 1 УПРАВЛЕНИЕ ГЛАВНЫМ ПРИВОДОМ (j0ch90401)

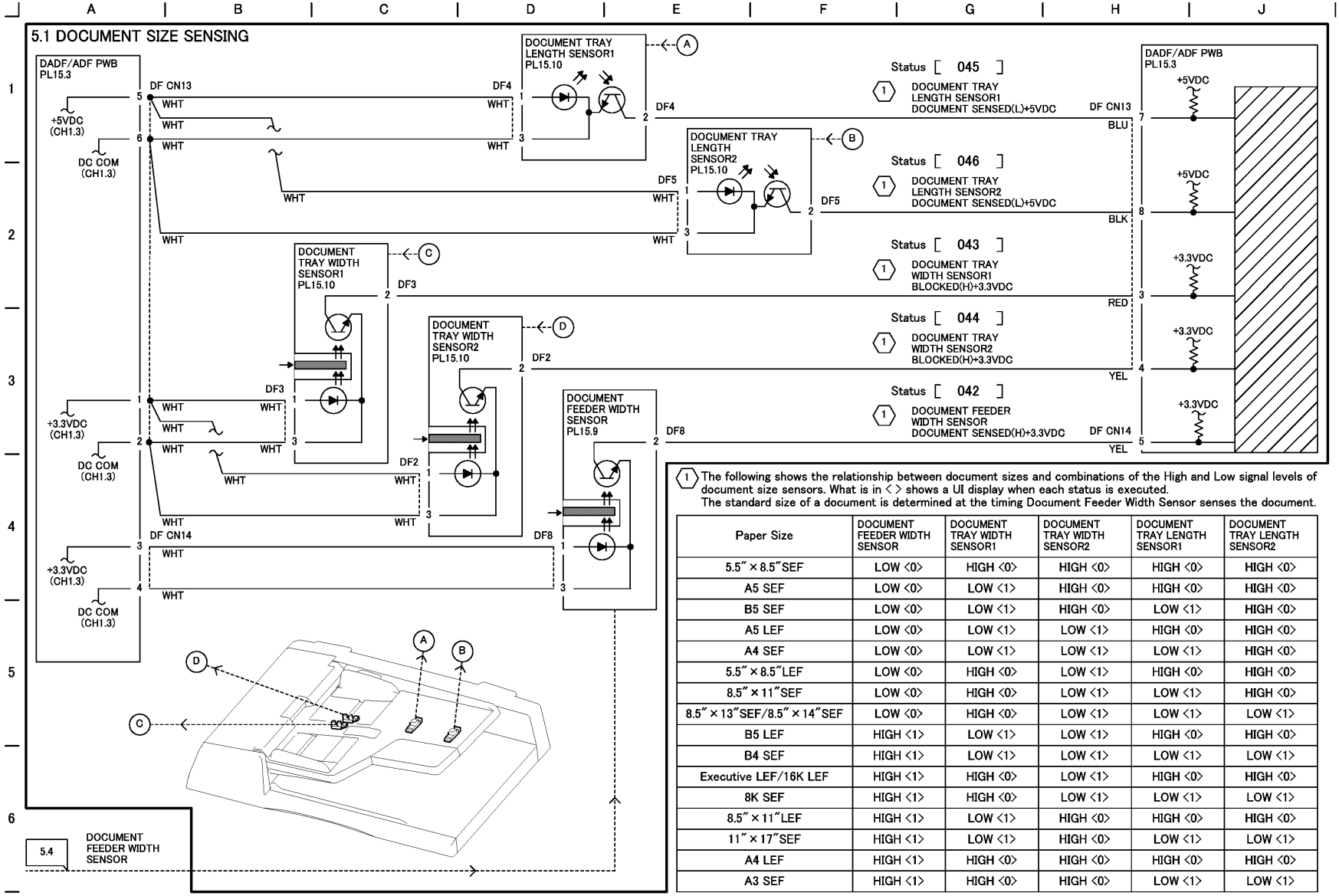

1 The following shows the relationship between document sizes and combinations of the High and Low signal levels of document size sensors. What is in < > shows a UI display when each status is executed.
The standard size of a document is determined at the timing Document Feeder Width Sensor senses the document.

Paper Size	DOCUMENT FEEDER WIDTH SENSOR	DOCUMENT TRAY WIDTH SENSOR1	DOCUMENT TRAY WIDTH SENSOR2	DOCUMENT TRAY LENGTH SENSOR1	DOCUMENT TRAY LENGTH SENSOR2
5.5″ × 8.5″SEF	LOW <0>	HIGH <0>	HIGH <0>	HIGH <0>	HIGH <0>
A5 SEF	LOW <0>	LOW <1>	HIGH <0>	HIGH <0>	HIGH <0>
B5 SEF	LOW <0>	LOW <1>	HIGH <0>	LOW <1>	HIGH <0>
A5 LEF	LOW <0>	LOW <1>	LOW <1>	HIGH <0>	HIGH <0>
A4 SEF	LOW <0>	LOW <1>	LOW <1>	LOW <1>	HIGH <0>
5.5″ × 8.5″LEF	LOW <0>	HIGH <0>	LOW <1>	HIGH <0>	HIGH <0>
8.5″ × 11″SEF	LOW <0>	HIGH <0>	LOW <1>	LOW <1>	HIGH <0>
8.5″ × 13″SEF/8.5″ × 14″SEF	LOW <0>	HIGH <0>	LOW <1>	LOW <1>	LOW <1>
B5 LEF	HIGH <1>	LOW <1>	LOW <1>	HIGH <0>	HIGH <0>
B4 SEF	HIGH <1>	LOW <1>	LOW <1>	LOW <1>	LOW <1>
Executive LEF/16K LEF	HIGH <1>	HIGH <0>	LOW <1>	HIGH <0>	HIGH <0>
8K SEF	HIGH <1>	HIGH <0>	LOW <1>	LOW <1>	LOW <1>
8.5″ × 11″LEF	HIGH <1>	LOW <1>	HIGH <0>	HIGH <0>	HIGH <0>
11″ × 17″SEF	HIGH <1>	LOW <1>	HIGH <0>	LOW <1>	LOW <1>
A4 LEF	HIGH <1>	HIGH <0>	HIGH <0>	HIGH <0>	HIGH <0>
A3 SEF	HIGH <1>	HIGH <0>	HIGH <0>	LOW <1>	LOW <1>

j0ch90501

Рисунок 1 ОПРЕДЕЛЕНИЕ РАЗМЕРА ОРИГИНАЛА (j0ch90501)

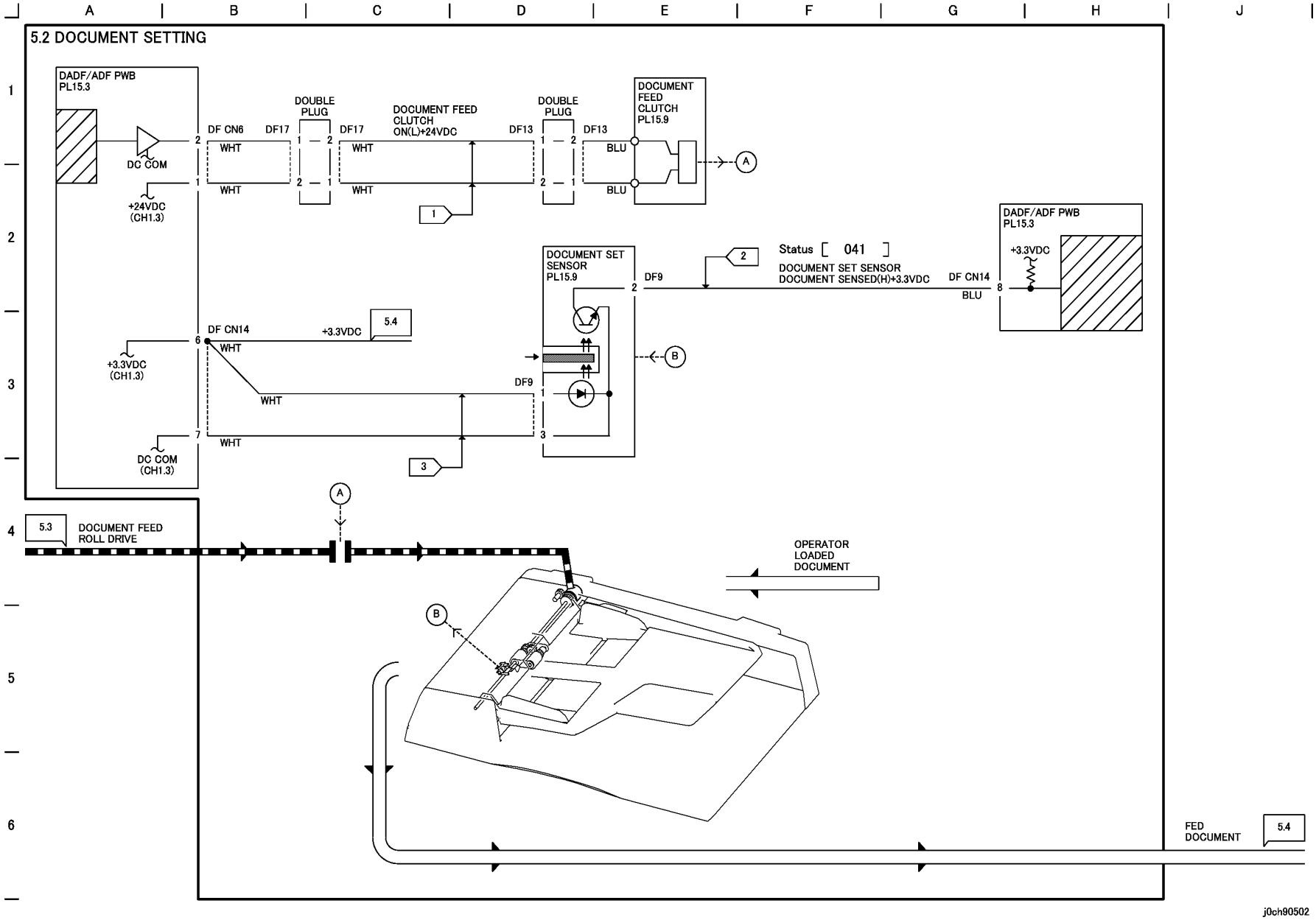

Рисунок 2 РАЗМЕЩЕНИЕ ОРИГИНАЛОВ (j0ch90502)

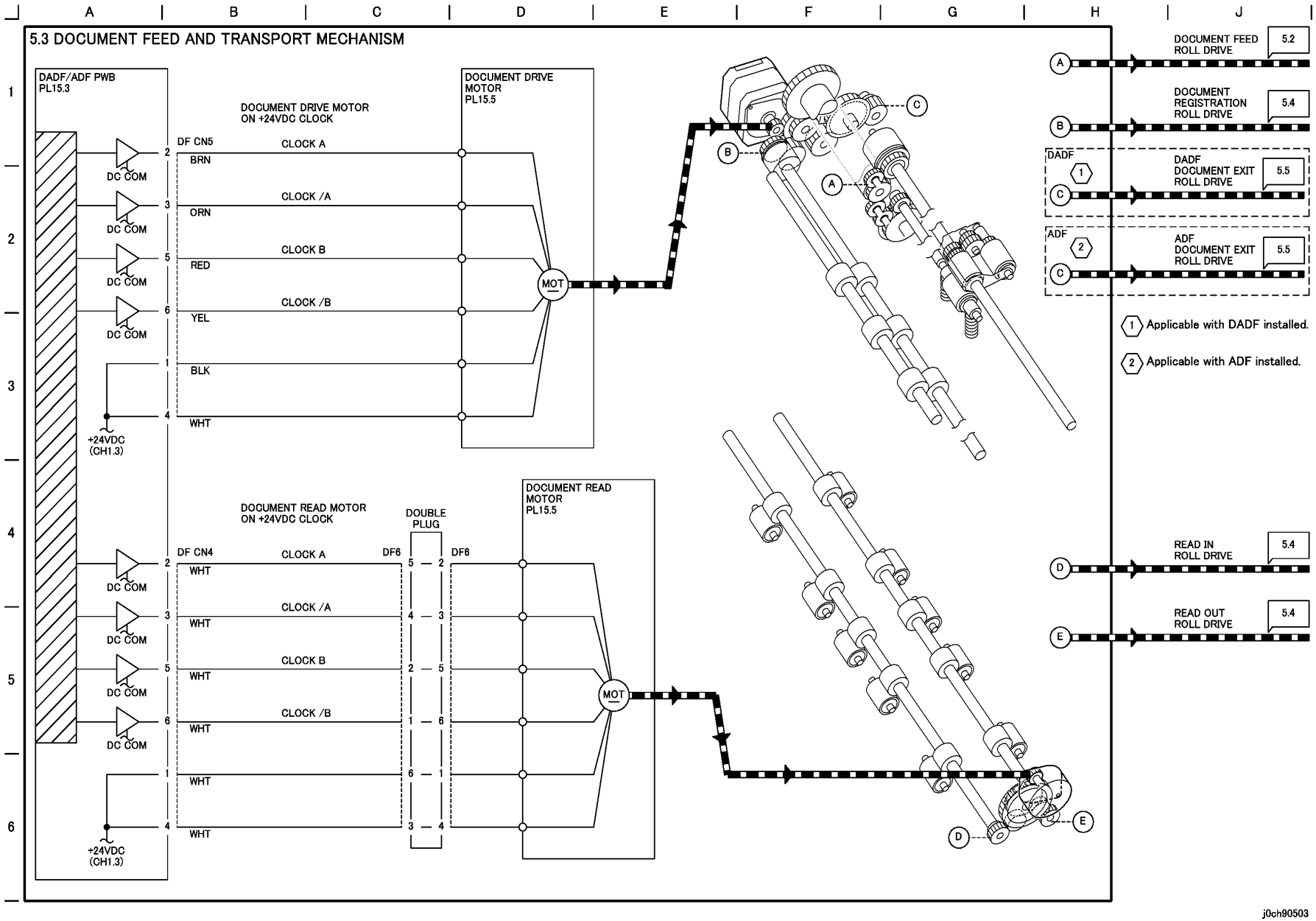

Рисунок 3 МЕХАНИЗМ ПОДАЧИ И ТРАНСПОРТИРОВКИ ОРИГИНАЛОВ (j0ch90503)

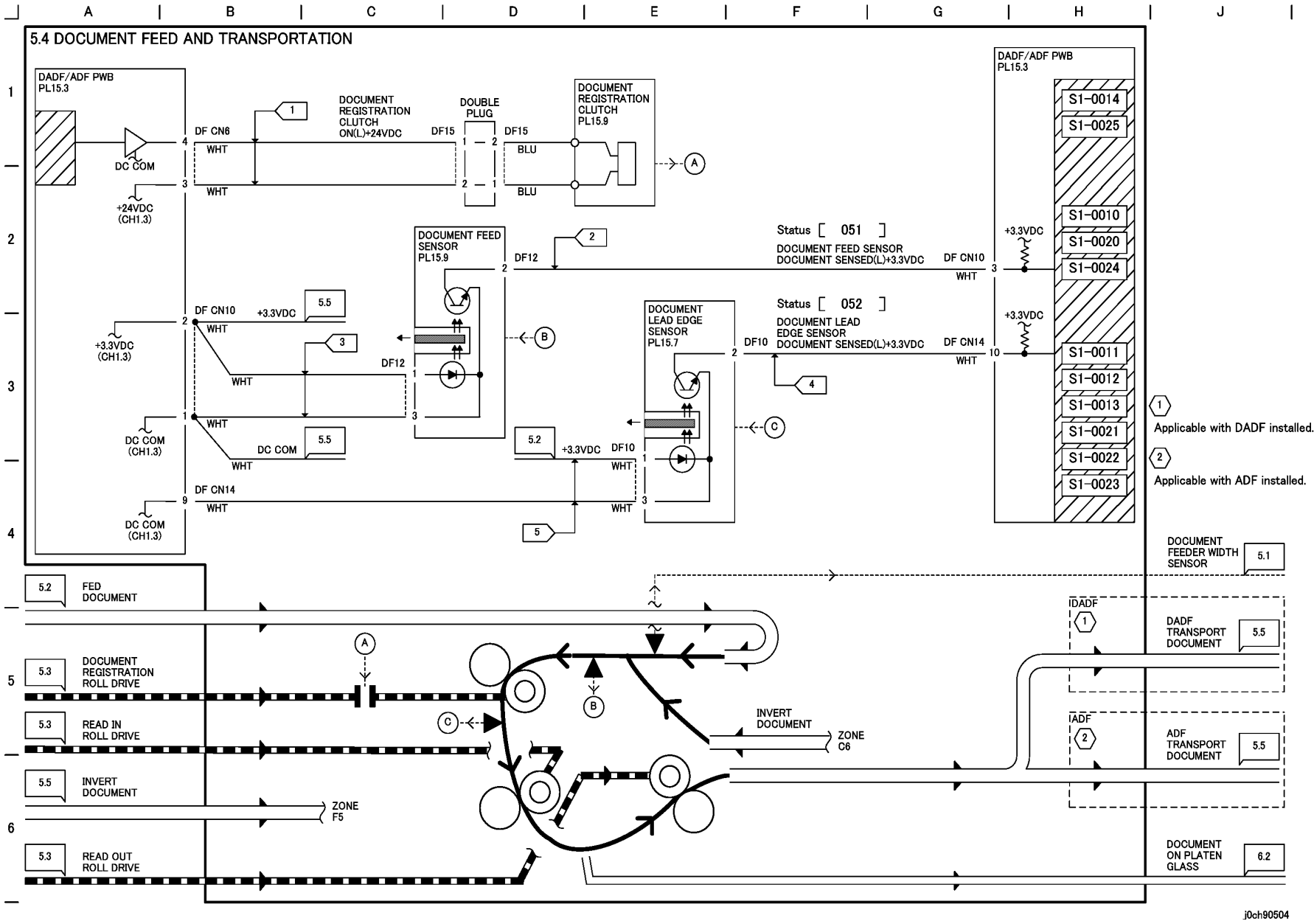

Рисунок 4 ПОДАЧА И ТРАНСПОРТИРОВКА ОРИГИНАЛОВ (j0ch90504)

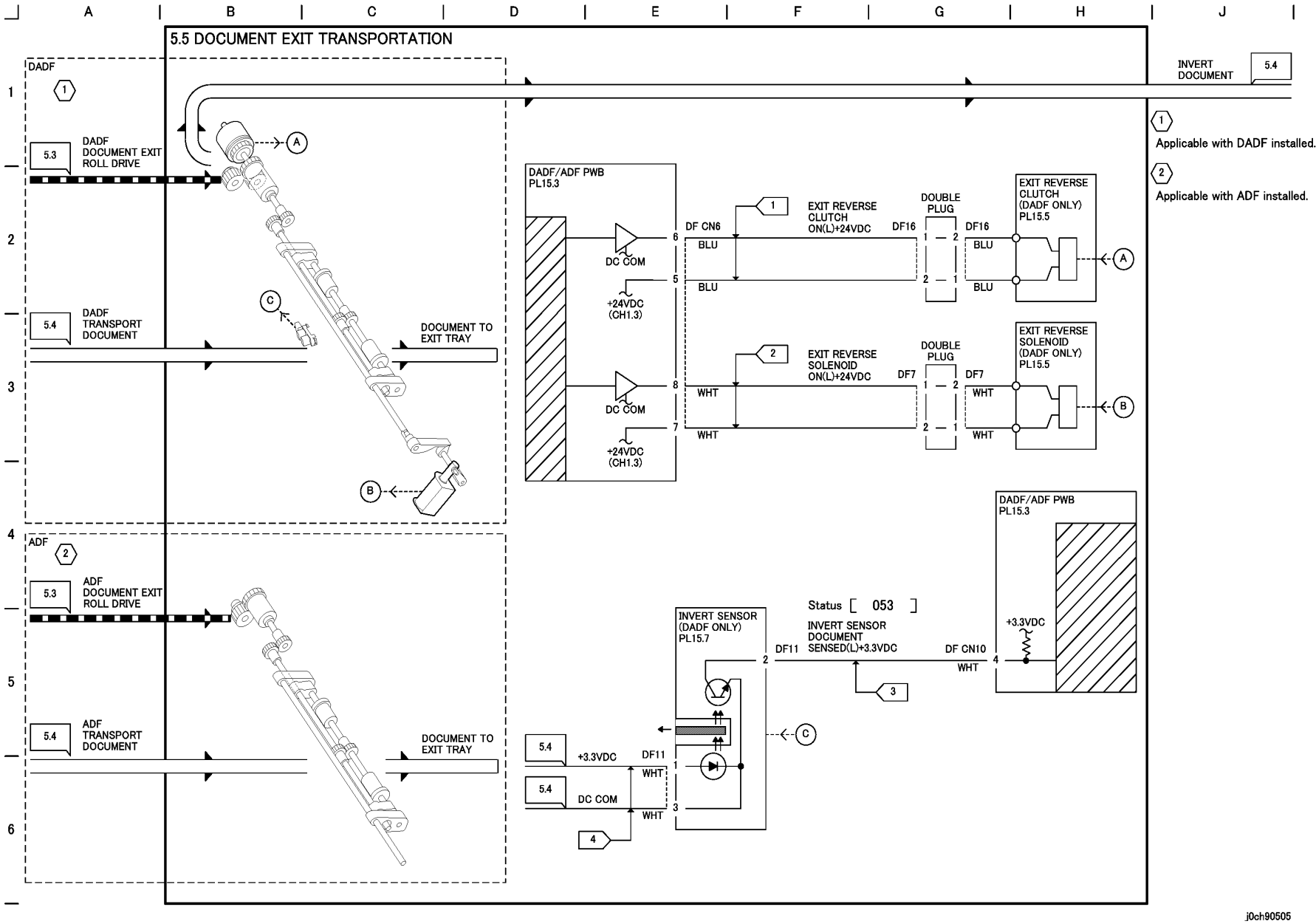

Рисунок 5 ТРАНСПОРТИРОВКА ОРИГИНАЛА НА ВЫХОД (j0ch90506)

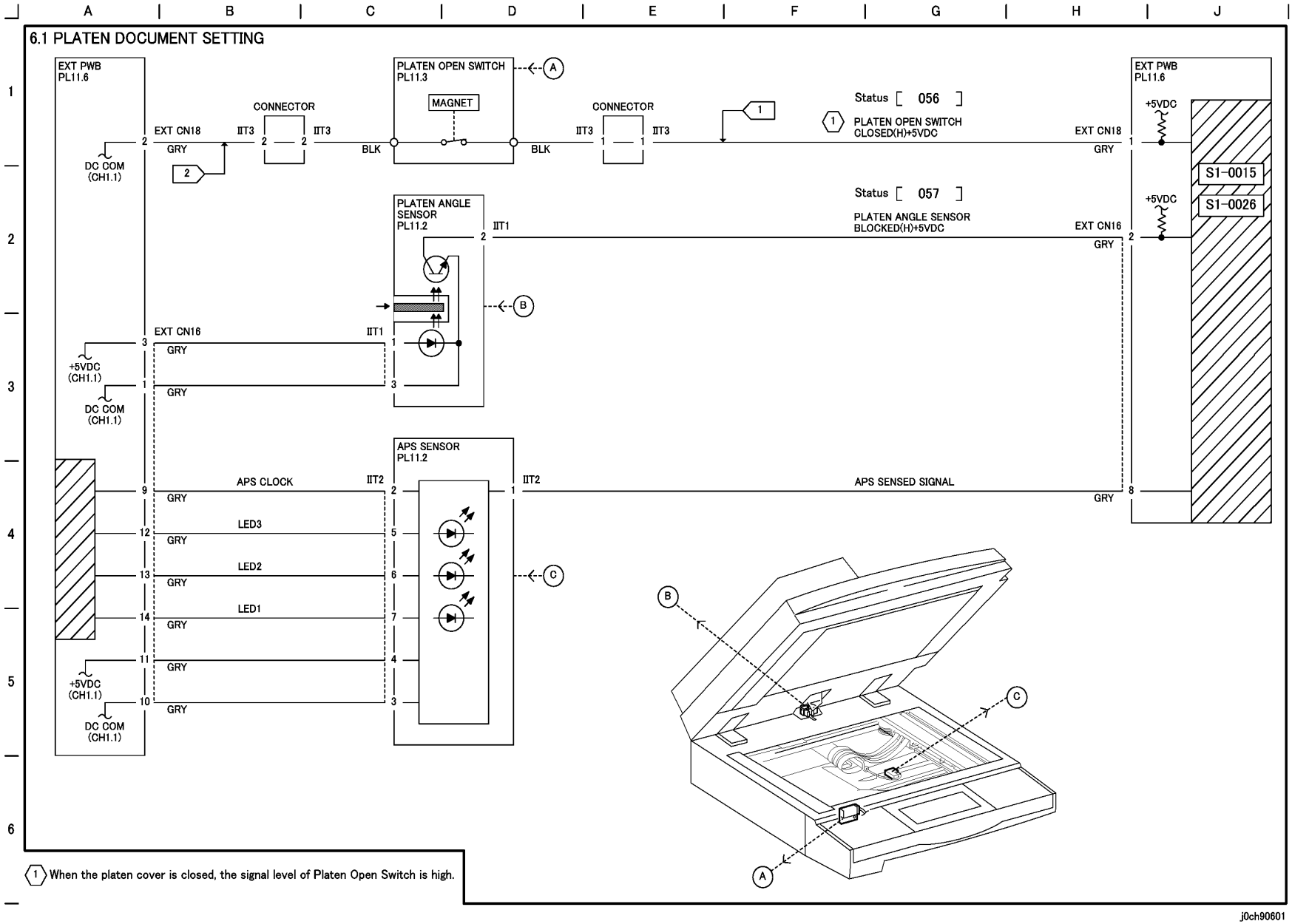

Рисунок 1 РАЗМЕЩЕНИЕ ОРИГИНАЛА НА СТЕКЛЕ (j0ch90601)

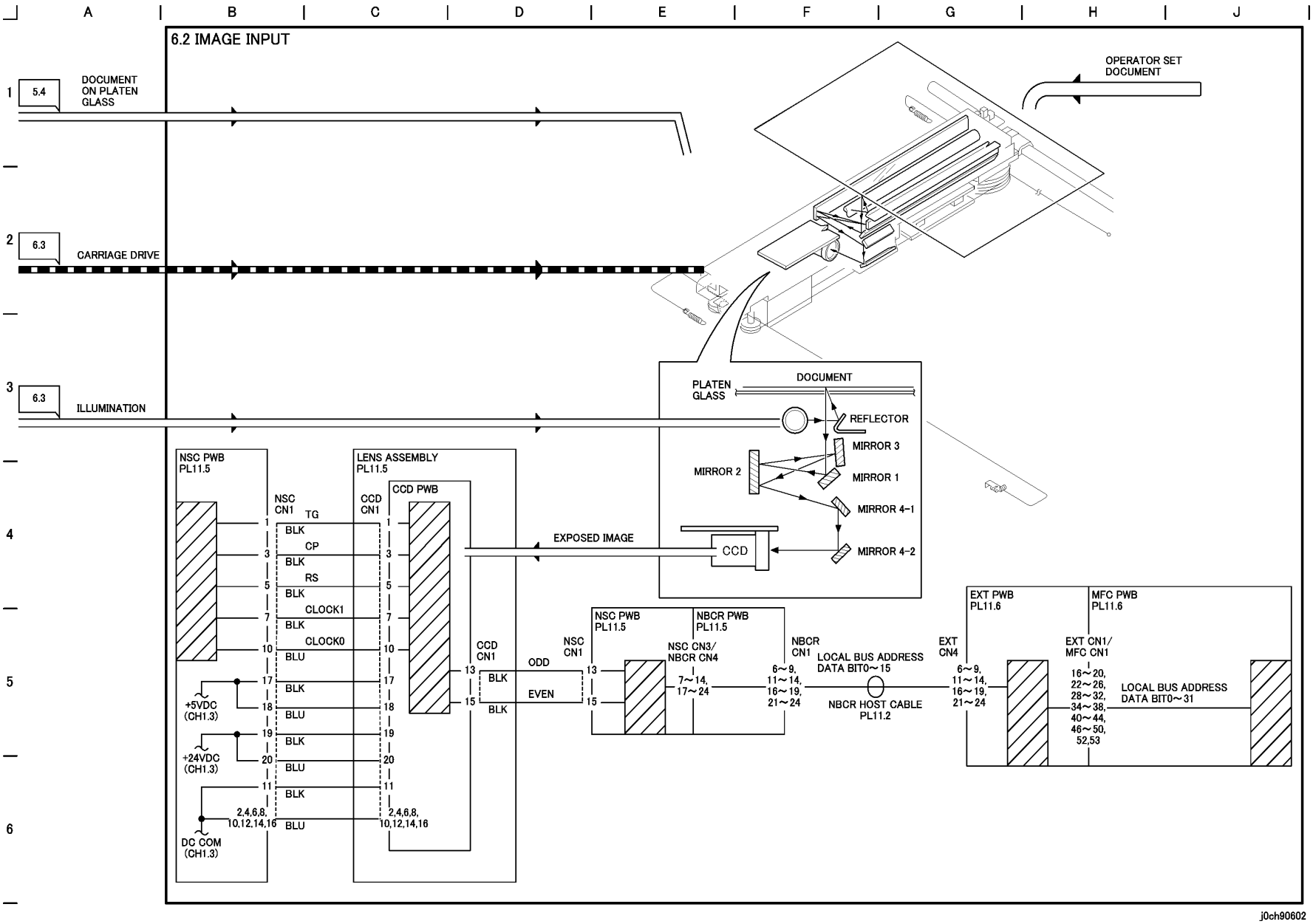

Рисунок 2 ВВОД ИЗОБРАЖЕНИЯ (j0ch90602)

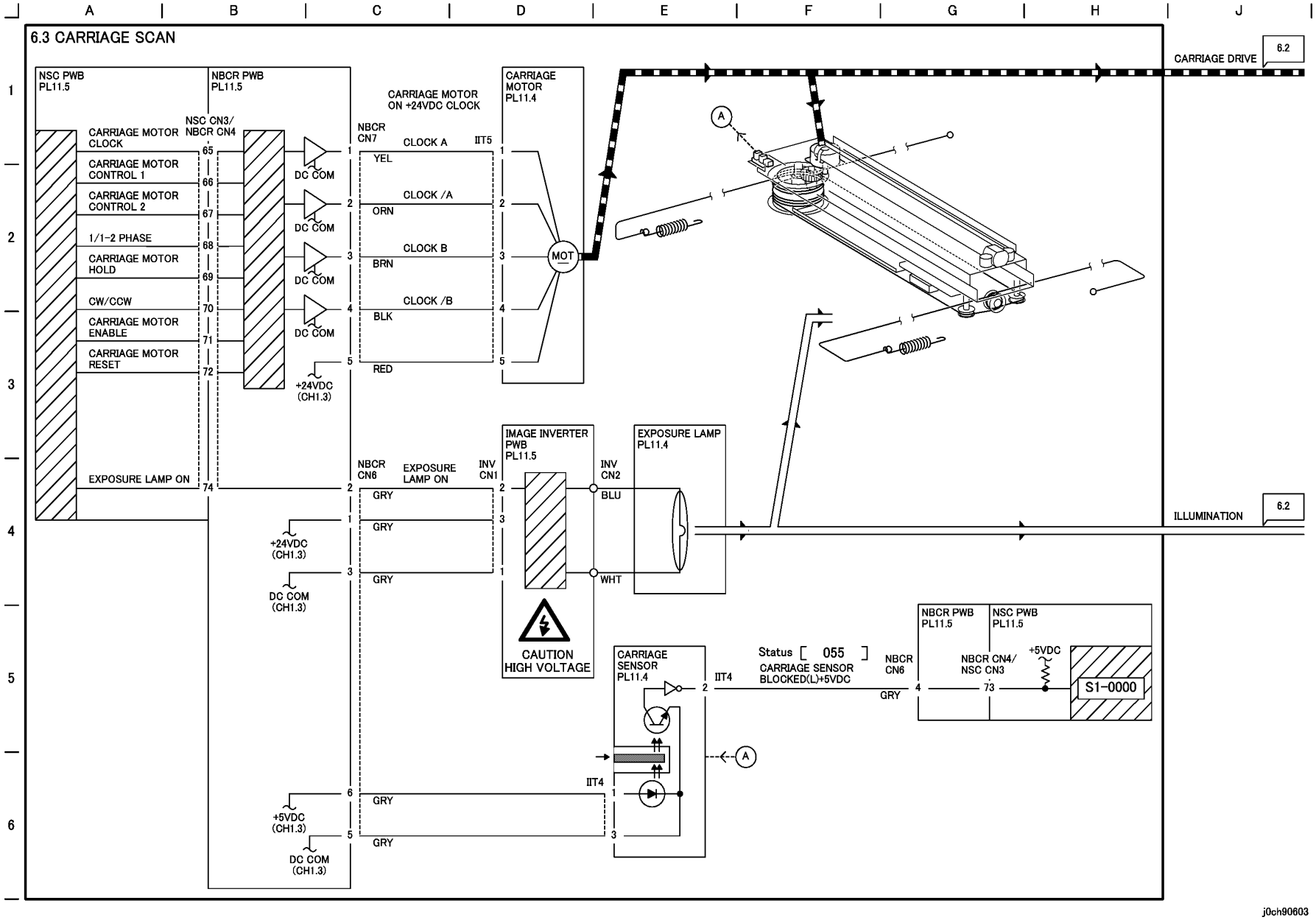

Рисунок 3 СКАНИРОВАНИЕ КАРЕТКОЙ (j0ch90603)

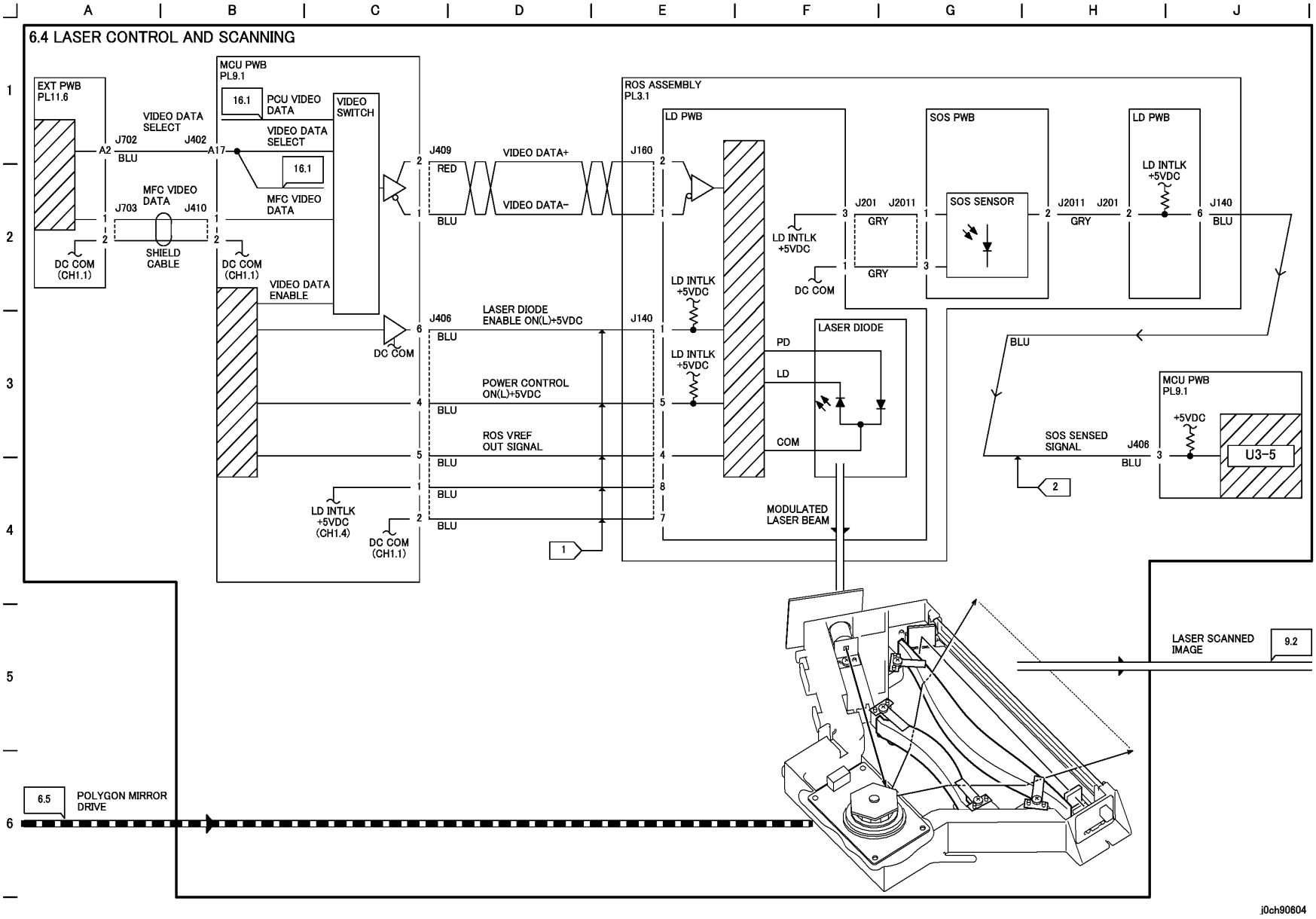

Рисунок 4 УПРАВЛЕНИЕ ЛАЗЕРОМ И СКАНИРОВАНИЕ (j0ch90604)

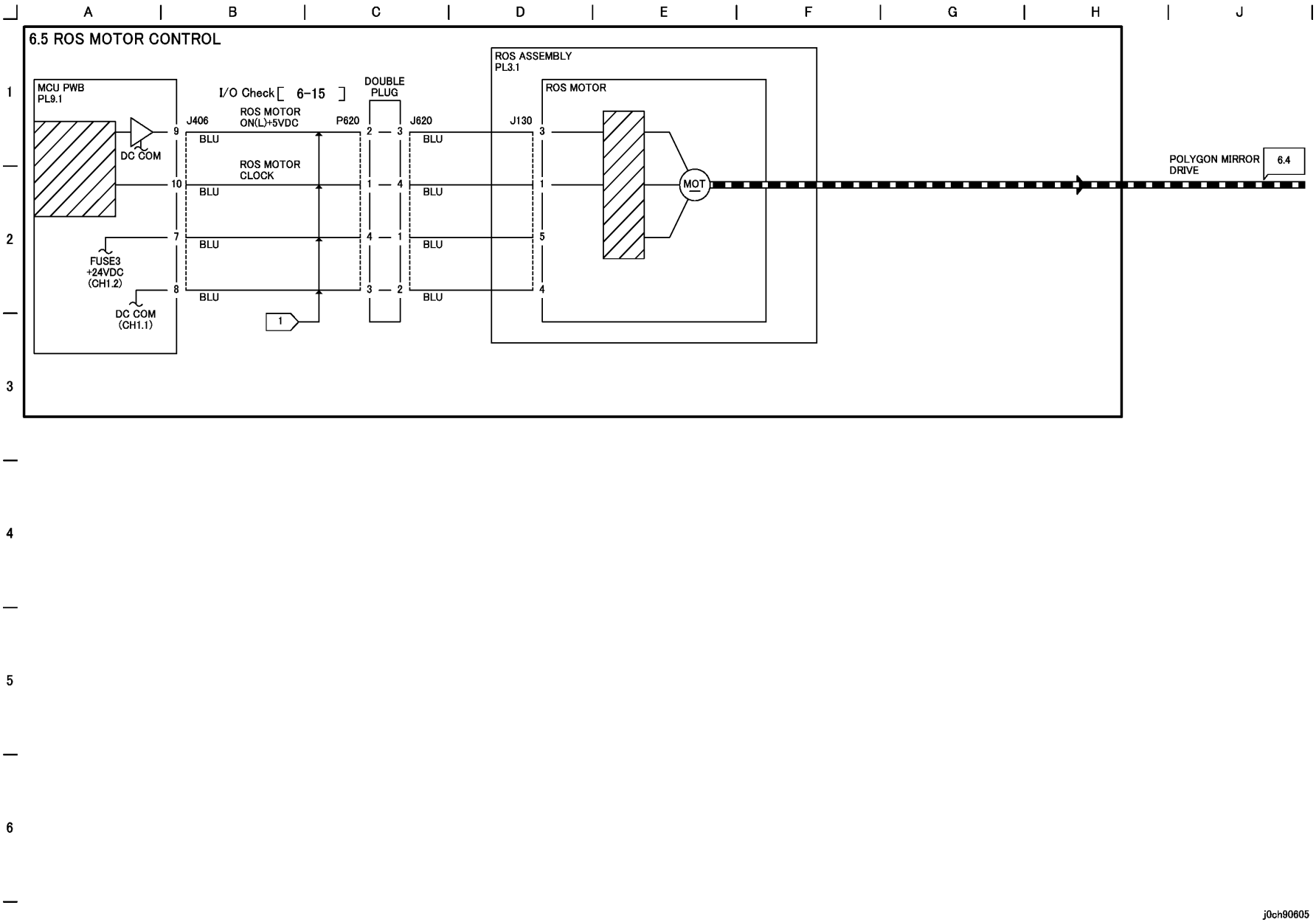

Рисунок 5 УПРАВЛЕНИЕ ДВИГАТЕЛЕМ ROS (j0ch90605)

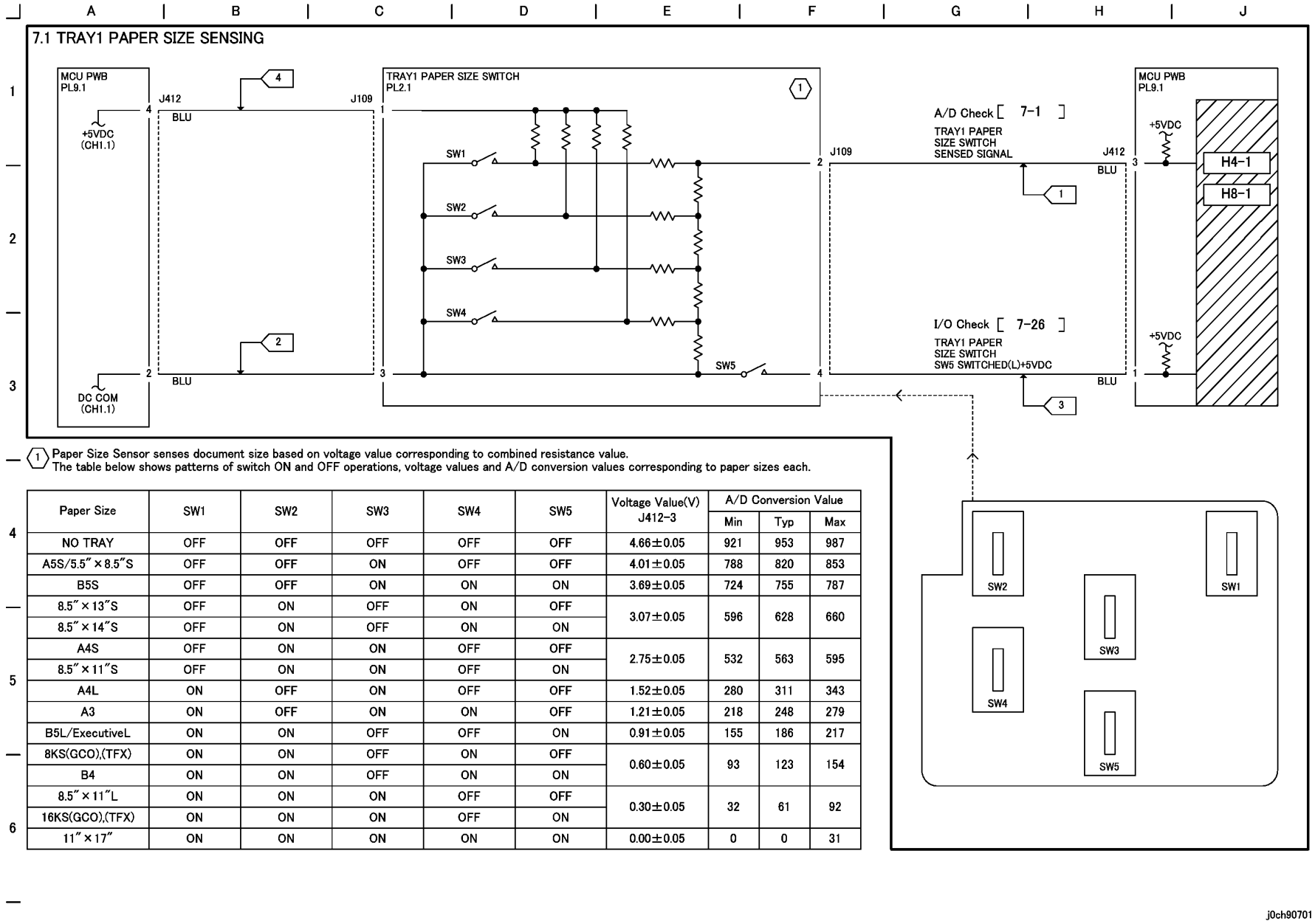

(1) Paper Size Sensor senses document size based on voltage value corresponding to combined resistance value.
The table below shows patterns of switch ON and OFF operations, voltage values and A/D conversion values corresponding to paper sizes each.

Paper Size	SW1	SW2	SW3	SW4	SW5	Voltage Value(V) J412-3	A/D Conversion Value		
							Min	Typ	Max
NO TRAY	OFF	OFF	OFF	OFF	OFF	4.66±0.05	921	953	987
A5S/5.5″×8.5″S	OFF	OFF	ON	OFF	OFF	4.01±0.05	788	820	853
B5S	OFF	OFF	ON	ON	ON	3.69±0.05	724	755	787
8.5″×13″S	OFF	ON	OFF	ON	OFF	3.07±0.05	596	628	660
8.5″×14″S	OFF	ON	OFF	ON	ON				
A4S	OFF	ON	ON	OFF	OFF	2.75±0.05	532	563	595
8.5″×11″S	OFF	ON	ON	OFF	ON				
A4L	ON	OFF	ON	OFF	OFF	1.52±0.05	280	311	343
A3	ON	OFF	ON	ON	OFF	1.21±0.05	218	248	279
B5L/ExecutiveL	ON	ON	OFF	OFF	ON	0.91±0.05	155	186	217
8KS(GCO),(TFX)	ON	ON	OFF	ON	OFF	0.60±0.05	93	123	154
B4	ON	ON	OFF	ON	ON				
8.5″×11″L	ON	ON	ON	OFF	OFF	0.30±0.05	32	61	92
16KS(GCO),(TFX)	ON	ON	ON	OFF	ON				
11″×17″	ON	ON	ON	ON	ON	0.00±0.05	0	0	31

j0ch90701

Рисунок 1 ОПРЕДЕЛЕНИЕ РАЗМЕРА БУМАГИ В ЛОТКЕ 1 (j0ch90701)

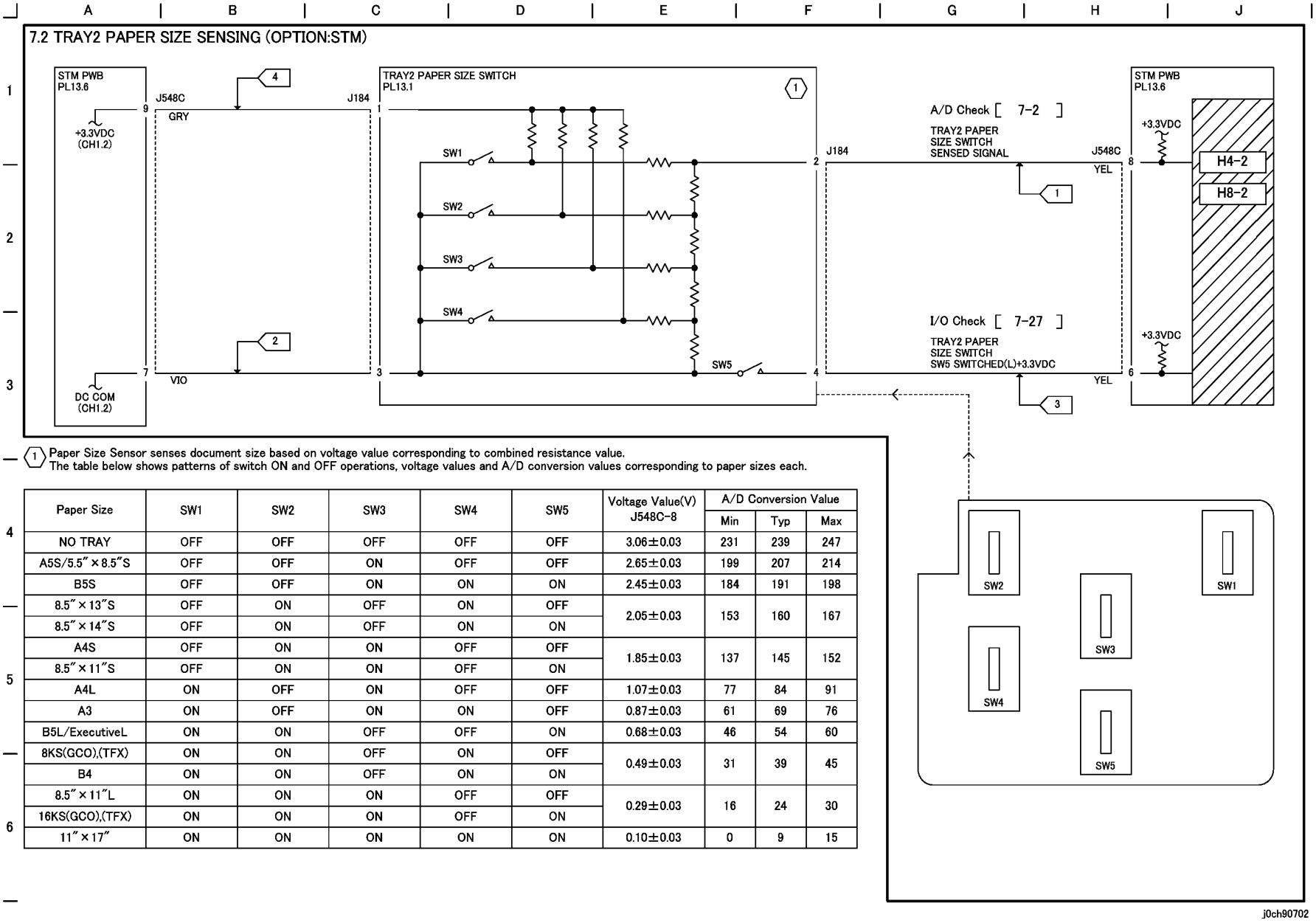

(1) Paper Size Sensor senses document size based on voltage value corresponding to combined resistance value.
The table below shows patterns of switch ON and OFF operations, voltage values and A/D conversion values corresponding to paper sizes each.

Paper Size	SW1	SW2	SW3	SW4	SW5	Voltage Value(V) J548C-8	A/D Conversion Value		
							Min	Typ	Max
NO TRAY	OFF	OFF	OFF	OFF	OFF	3.06±0.03	231	239	247
A5S/5.5″×8.5″S	OFF	OFF	ON	OFF	OFF	2.65±0.03	199	207	214
B5S	OFF	OFF	ON	ON	ON	2.45±0.03	184	191	198
8.5″×13″S	OFF	ON	OFF	ON	OFF	2.05±0.03	153	160	167
8.5″×14″S	OFF	ON	OFF	ON	ON				
A4S	OFF	ON	ON	OFF	OFF	1.85±0.03	137	145	152
8.5″×11″S	OFF	ON	ON	OFF	ON				
A4L	ON	OFF	ON	OFF	OFF	1.07±0.03	77	84	91
A3	ON	OFF	ON	ON	OFF	0.87±0.03	61	69	76
B5L/ExecutiveL	ON	ON	OFF	OFF	ON	0.68±0.03	46	54	60
8KS(GCO),(TFX)	ON	ON	OFF	ON	OFF	0.49±0.03	31	39	45
B4	ON	ON	OFF	ON	ON				
8.5″×11″L	ON	ON	ON	OFF	OFF	0.29±0.03	16	24	30
16KS(GCO),(TFX)	ON	ON	ON	OFF	ON				
11″×17″	ON	ON	ON	ON	ON	0.10±0.03	0	9	15

j0ch90702

Рисунок 2 ОПРЕДЕЛЕНИЕ РАЗМЕРА БУМАГИ В ЛОТКЕ 2 (j0ch90702)

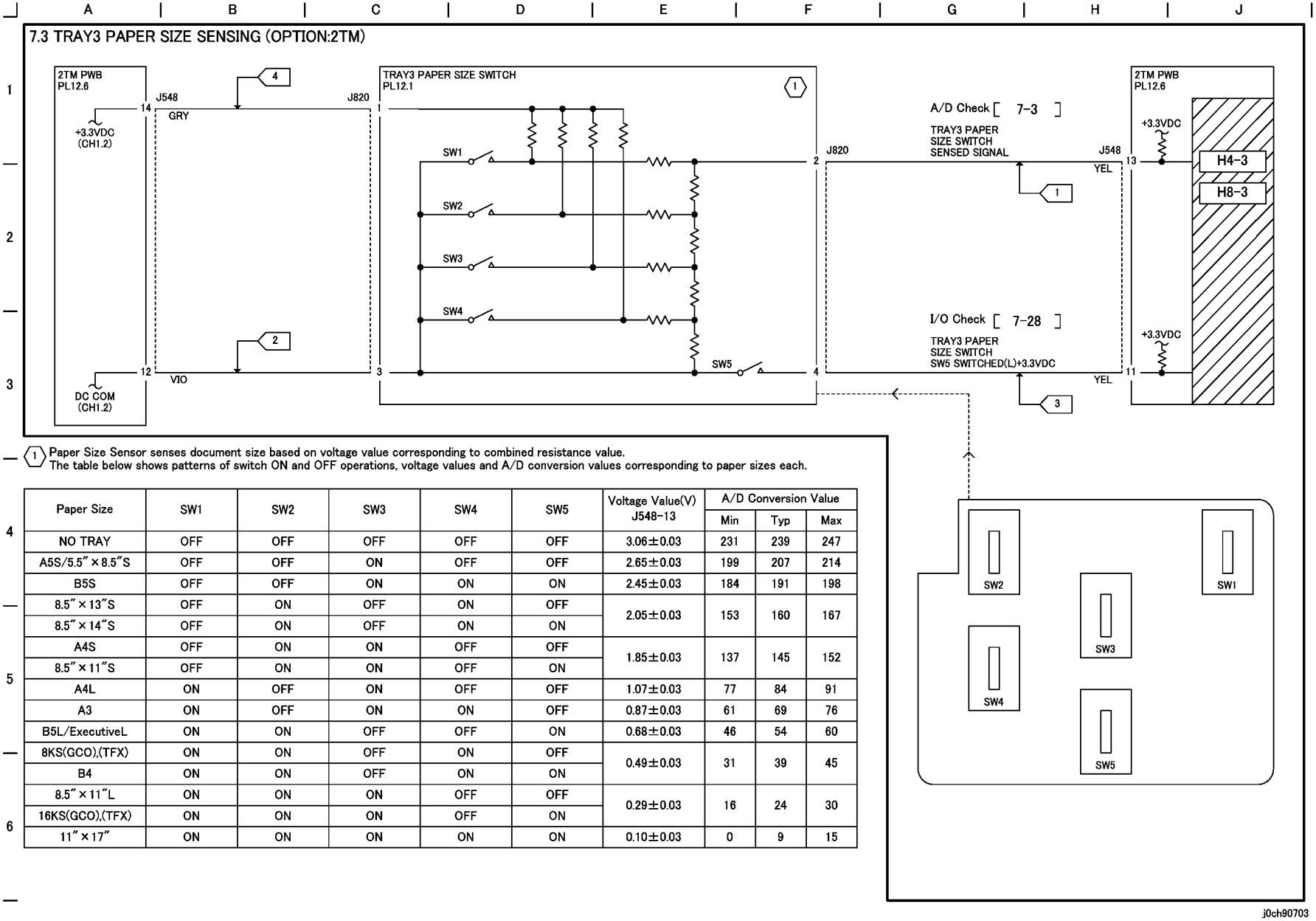

(1) Paper Size Sensor senses document size based on voltage value corresponding to combined resistance value.
The table below shows patterns of switch ON and OFF operations, voltage values and A/D conversion values corresponding to paper sizes each.

Paper Size	SW1	SW2	SW3	SW4	SW5	Voltage Value(V) J548-13	A/D Conversion Value		
							Min	Typ	Max
NO TRAY	OFF	OFF	OFF	OFF	OFF	3.06±0.03	231	239	247
A5S/5.5″×8.5″S	OFF	OFF	ON	OFF	OFF	2.65±0.03	199	207	214
B5S	OFF	OFF	ON	ON	ON	2.45±0.03	184	191	198
8.5″×13″S	OFF	ON	OFF	ON	OFF	2.05±0.03	153	160	167
8.5″×14″S	OFF	ON	OFF	ON	ON				
A4S	OFF	ON	ON	OFF	OFF	1.85±0.03	137	145	152
8.5″×11″S	OFF	ON	ON	OFF	ON				
A4L	ON	OFF	ON	OFF	OFF	1.07±0.03	77	84	91
A3	ON	OFF	ON	ON	OFF	0.87±0.03	61	69	76
B5L/ExecutiveL	ON	ON	OFF	OFF	ON	0.68±0.03	46	54	60
8KS(GCO),(TFX)	ON	ON	OFF	ON	OFF	0.49±0.03	31	39	45
B4	ON	ON	OFF	ON	ON				
8.5″×11″L	ON	ON	ON	OFF	OFF	0.29±0.03	16	24	30
16KS(GCO),(TFX)	ON	ON	ON	OFF	ON				
11″×17″	ON	ON	ON	ON	ON	0.10±0.03	0	9	15

Рисунок 3 ОПРЕДЕЛЕНИЕ РАЗМЕРА БУМАГИ В ЛОТКЕ 3 (ОПЦИЯ:2TM) (j0ch90703)

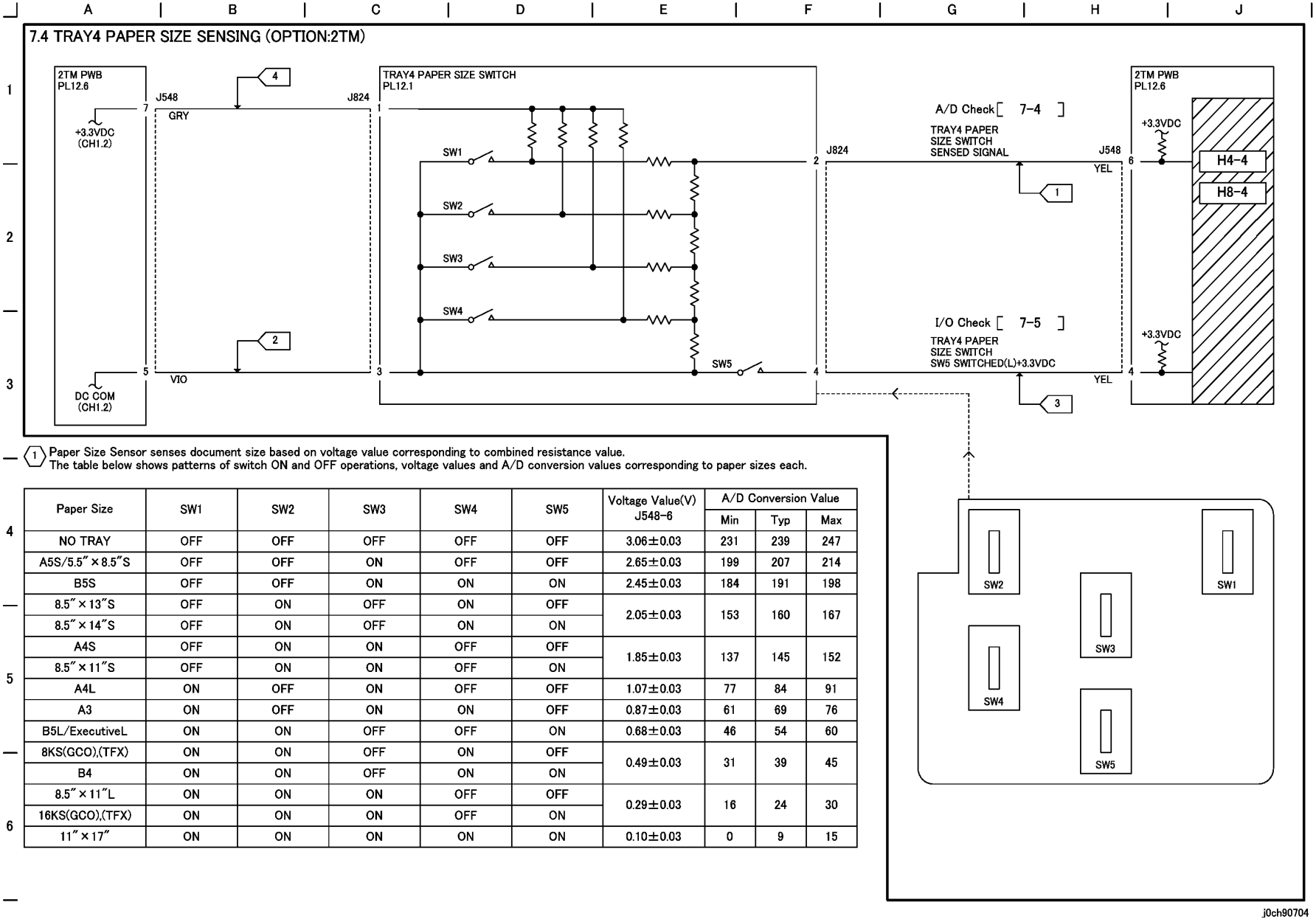

(1) Paper Size Sensor senses document size based on voltage value corresponding to combined resistance value.
The table below shows patterns of switch ON and OFF operations, voltage values and A/D conversion values corresponding to paper sizes each.

Paper Size	SW1	SW2	SW3	SW4	SW5	Voltage Value(V) J548-6	A/D Conversion Value		
							Min	Typ	Max
NO TRAY	OFF	OFF	OFF	OFF	OFF	3.06±0.03	231	239	247
A5S/5.5″×8.5″S	OFF	OFF	ON	OFF	OFF	2.65±0.03	199	207	214
B5S	OFF	OFF	ON	ON	ON	2.45±0.03	184	191	198
8.5″×13″S	OFF	ON	OFF	ON	OFF	2.05±0.03	153	160	167
8.5″×14″S	OFF	ON	OFF	ON	ON				
A4S	OFF	ON	ON	OFF	OFF	1.85±0.03	137	145	152
8.5″×11″S	OFF	ON	ON	OFF	ON				
A4L	ON	OFF	ON	OFF	OFF	1.07±0.03	77	84	91
A3	ON	OFF	ON	ON	OFF	0.87±0.03	61	69	76
B5L/ExecutiveL	ON	ON	OFF	OFF	ON	0.68±0.03	46	54	60
8KS(GCO),(TFX)	ON	ON	OFF	ON	OFF	0.49±0.03	31	39	45
B4	ON	ON	OFF	ON	ON				
8.5″×11″L	ON	ON	ON	OFF	OFF	0.29±0.03	16	24	30
16KS(GCO),(TFX)	ON	ON	ON	OFF	ON				
11″×17″	ON	ON	ON	ON	ON	0.10±0.03	0	9	15

Рисунок 4 ОПРЕДЕЛЕНИЕ РАЗМЕРА БУМАГИ В ЛОТКЕ 4 (ОПЦИЯ:2TM) (j0ch90704)

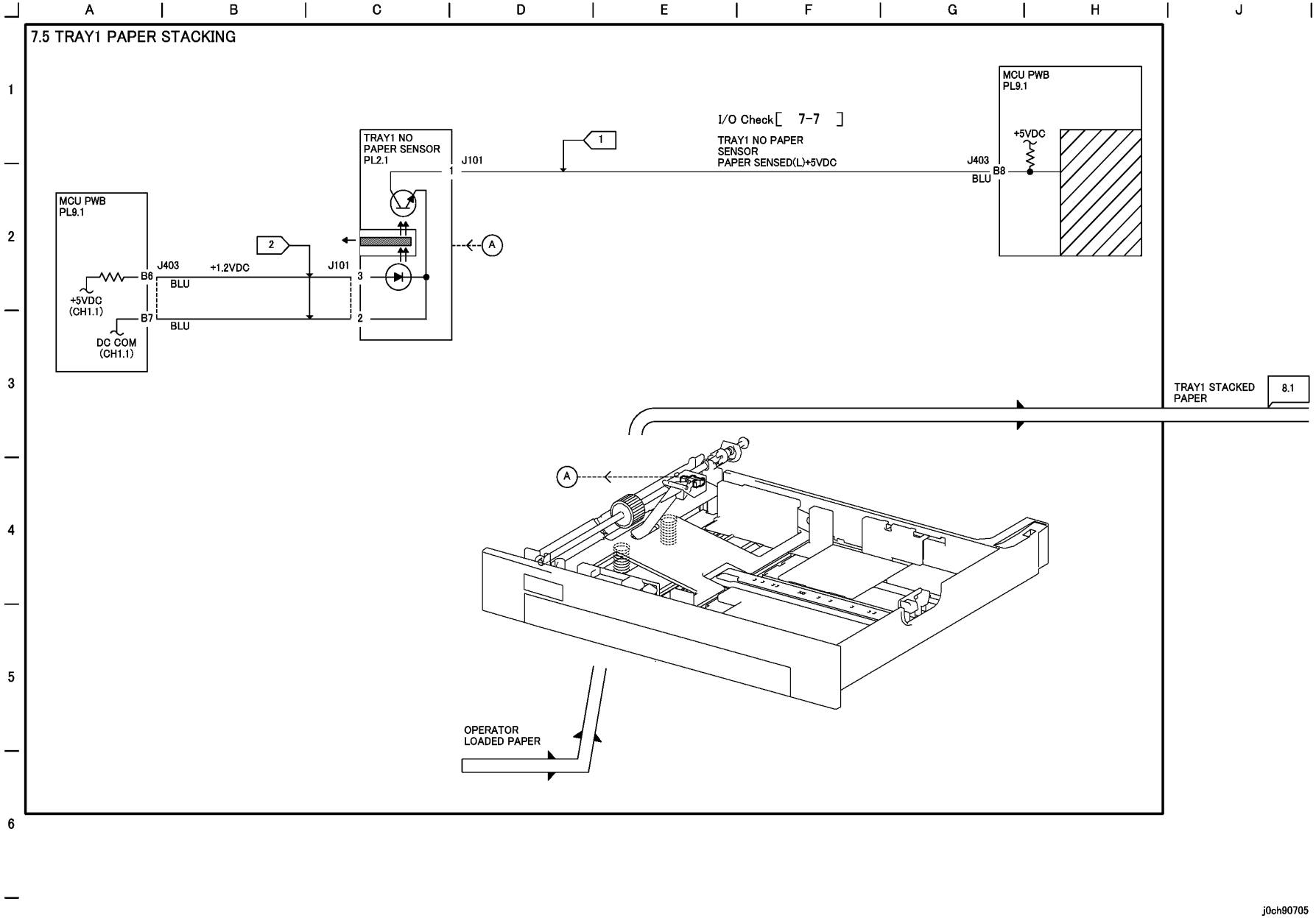

Рисунок 5 УКЛАДКА БУМАГИ В ЛОТОК 1 (j0ch90705)

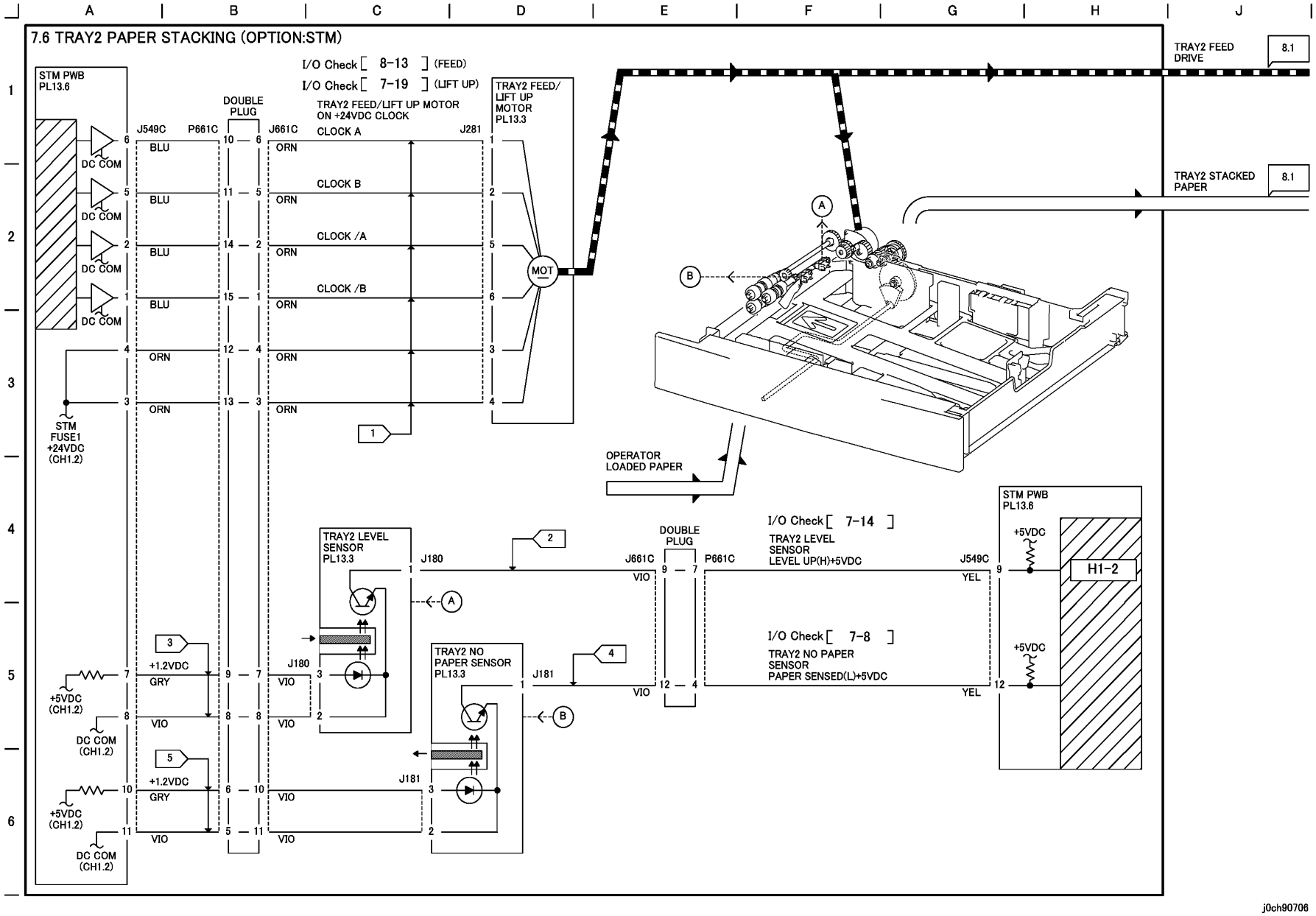

Рисунок 6 УКЛАДКА БУМАГИ В ЛОТОК 2 (ОПЦИЯ:STM) (j0ch90706)

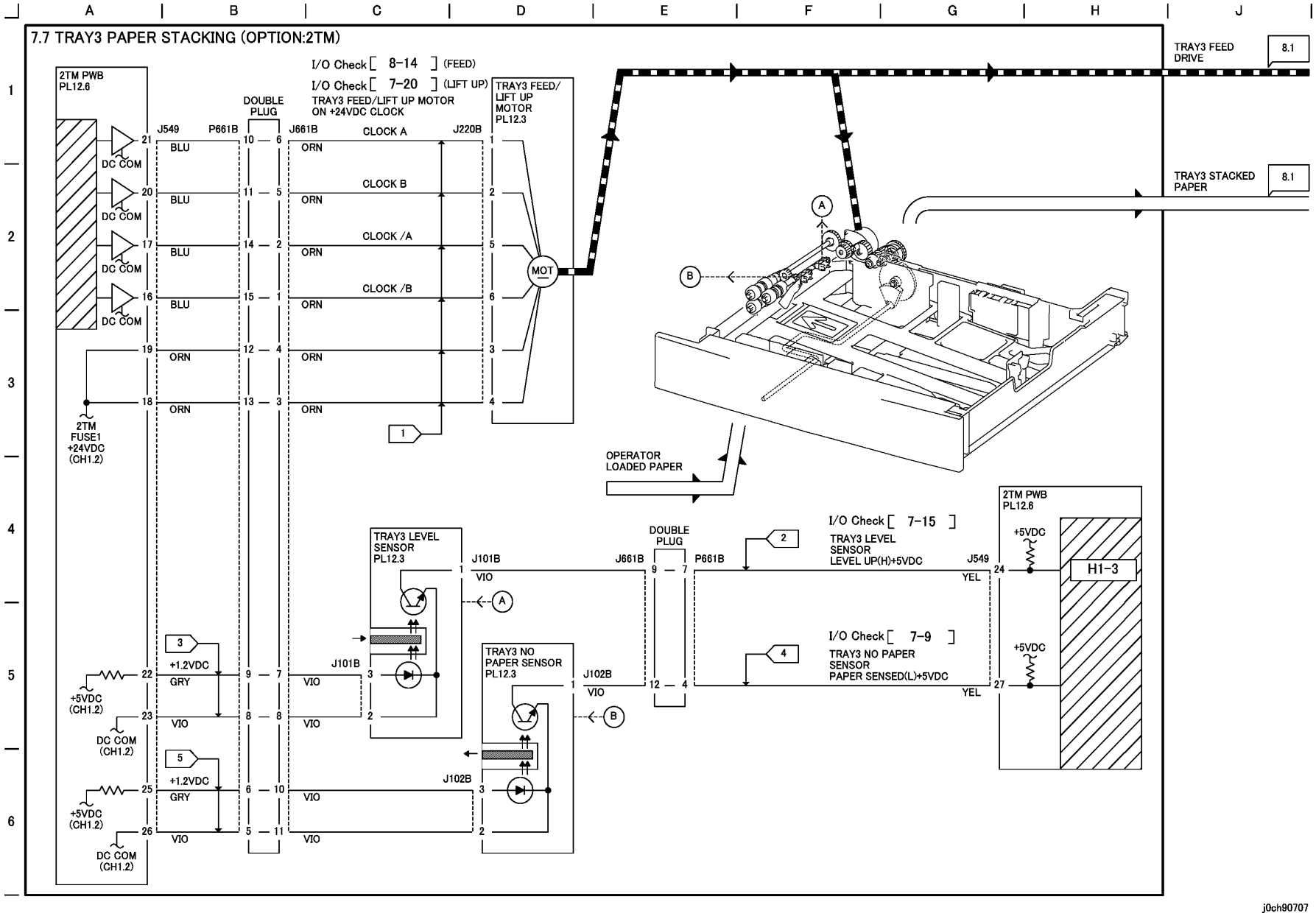

Рисунок 7 УКЛАДКА БУМАГИ В ЛОТОК 3 (ОПЦИЯ:2TM) (j0ch90707)

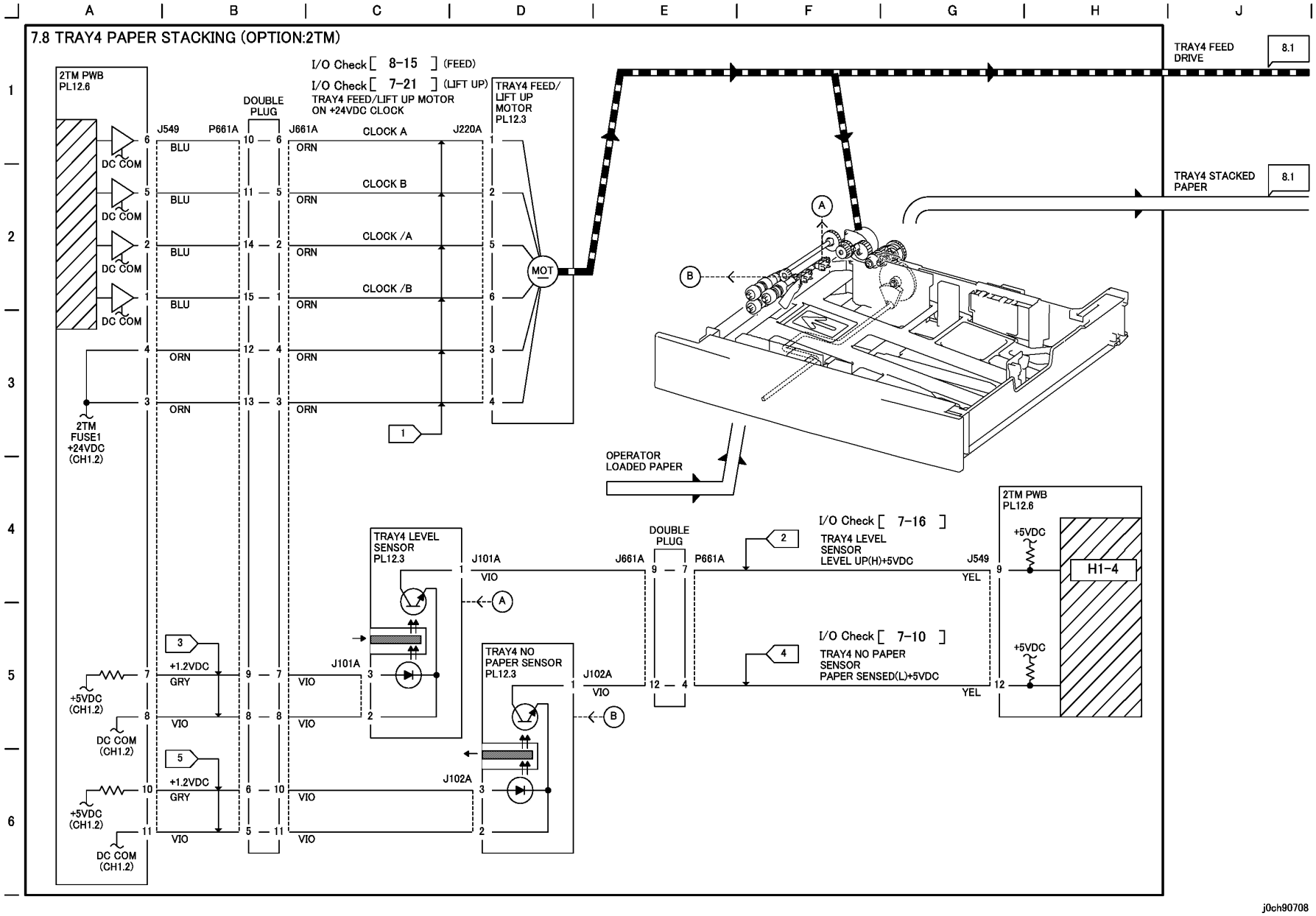

Рисунок 8 УКЛАДКА БУМАГИ В ЛОТОК 4 (ОПЦИЯ:2TM) (j0ch90708)

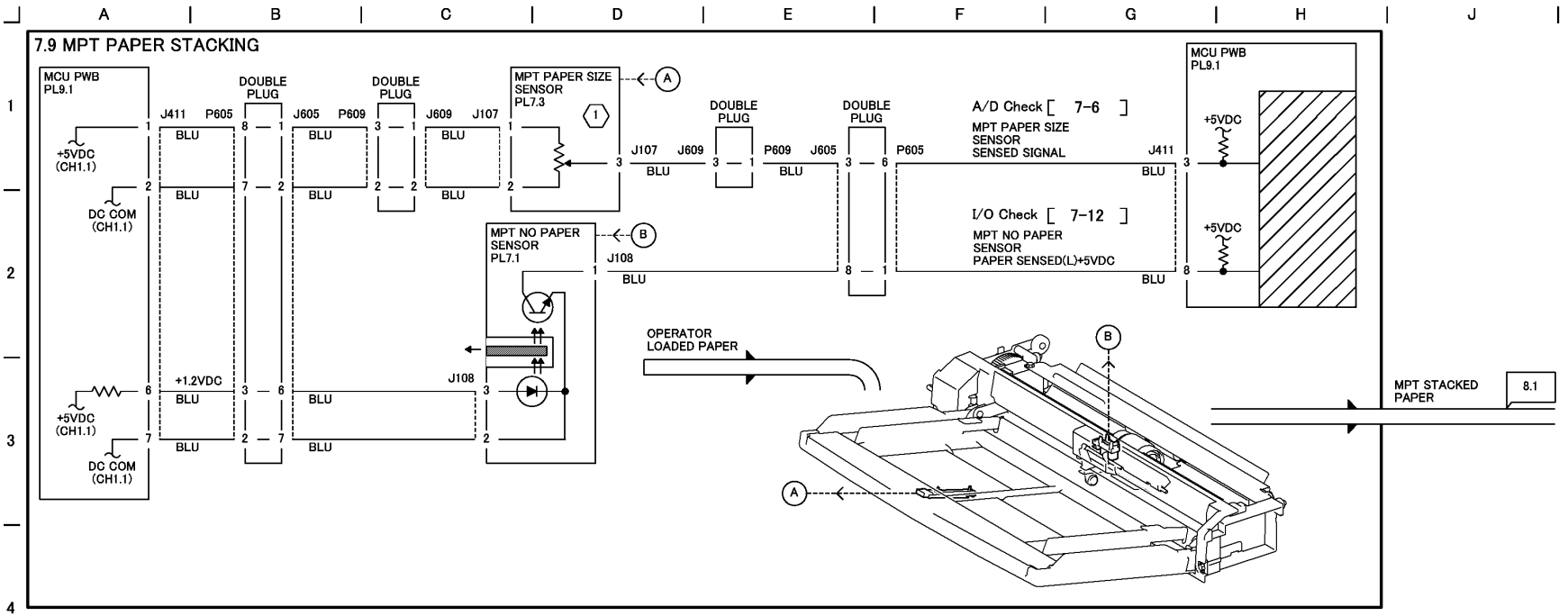

(1) MPT Paper Size Sensor senses paper width (size in the Fast Scan direction) based on voltage value corresponding to combined resistance value. The table below shows voltage values and AD values corresponding to paper sizes (width) each.

Paper Size	Width(mm)	Voltage(V) J411-3	Analog Value
Side guide stopper(MIN)	84	4.72	966
3.5″×8.5″SEF	88.9	4.71	963
Post Card SEF	101.6	4.48	916
5.5″×8.5″SEF	139.7	3.79	775
Postcard LEF/A6 LEF/A5 SEF	148	3.64	745
Post Card LEF	152.4	3.56	728
B6 LEF/B5 SEF	182	3.03	619
Monarch LEF	190.5	2.87	588
A5 LEF/A4 SEF	210	2.52	516
5.5″×8.5″LEF/5.5″×1.1″SEF(Letter)	215.9	2.41	494
DL LEF	220	2.34	479
C5 LEF/C4 SEF	229	2.18	445
Vertical(Long size) No.3 LEF	235	2.07	423

Paper Size	Width(mm)	Voltage(V) J411-3	Analog Value
Com10 LEF	241.3	1.95	400
B5 LEF/B4 SEF	257	1.67	342
Executive LEF	266.7	1.50	306
16K LEF/8K SEF TFX (PRC)	267(270)	1.49(1.44)	305(294)
8.5″×11″SEF(Letter)/11″×17″LEF	279.4	1.27	259
A4 LEF/A3 SEF	297	0.95	194
Side guide stopper(MAX)	303	0.84	172

Ref. Paper length (size in the Slow Scan direction) is sensed based on a period of time from Registration Clutch ON to when paper finishes passing Registration Sensor.
The table below shows times (ms) corresponding to paper sizes (length) each.

Paper Size	Time(ms)
3.5″×8.5″SEF	2399
Post Card SEF	1693
Postcard LEF	1111
A6 LEF	1166
A5 SEF	2333
Post Card LEF	1129
B6 LEF	1428
B5 SEF	2856
Monarch LEF	1093
A5 LEF	1650
A4 SEF	3633
5.5″×8.5″LEF	1552

Paper Size	Time(ms)
5.5″×1.1″SEF(Letter)	3104
DL LEF	1222
C5 LEF	1800
C4 SEF	3600
Vertical(Long size) No.3 LEF	1333
Com10 LEF	1164
B5 LEF	2022
Executive LEF	2047
16K LEF TFX (PRC)	2156(2167)
8.5″×11″SEF(Letter)	2733
A4 LEF	2333
A3 SEF	4667

j0ch90709

Рисунок 9 УКЛАДКА БУМАГИ В MPT (j0ch90709)

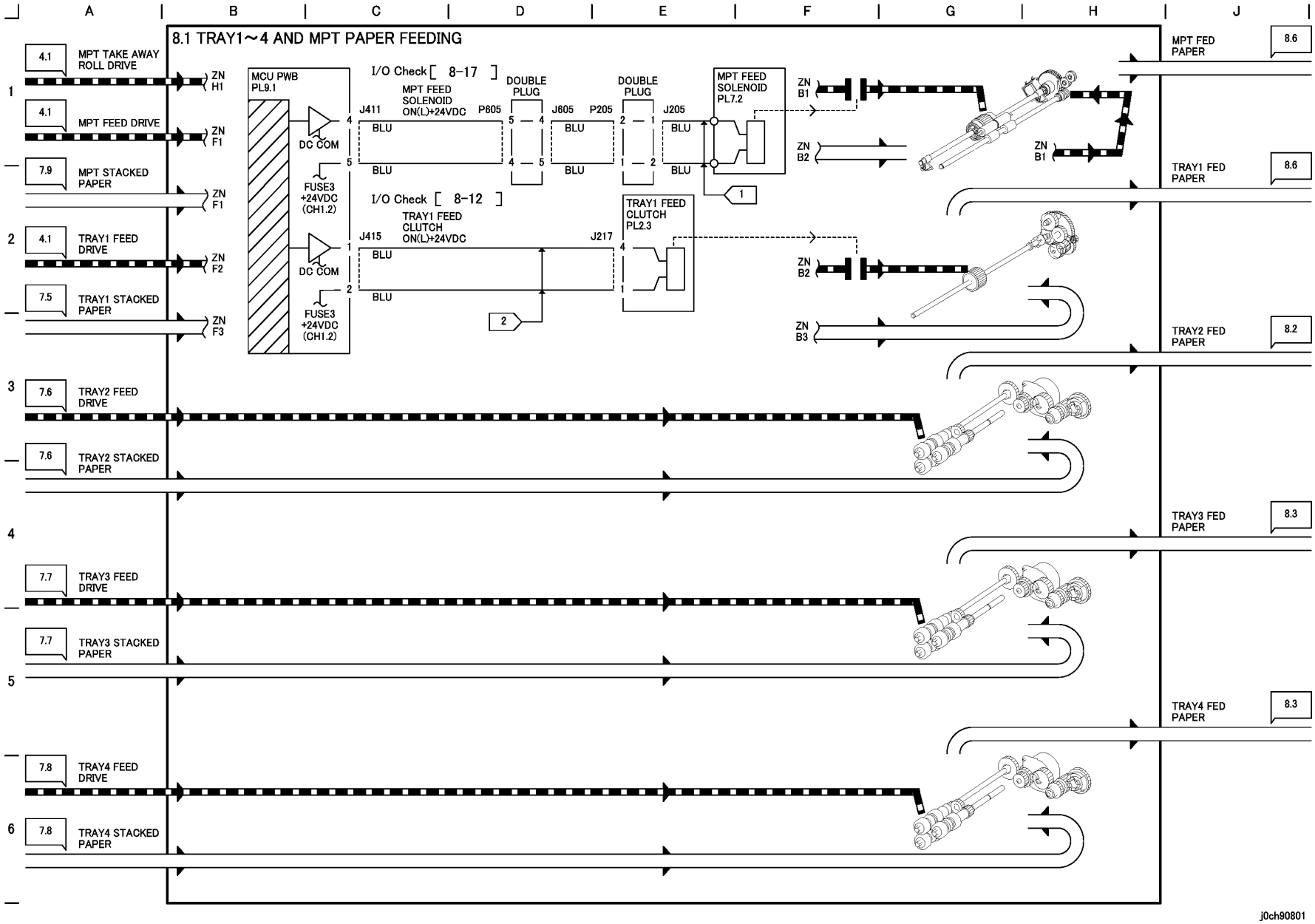

Рисунок 1 ПОДАЧА БУМАГИ ИЗ ЛОТКОВ 1-4 И МРТ (j0ch90801)

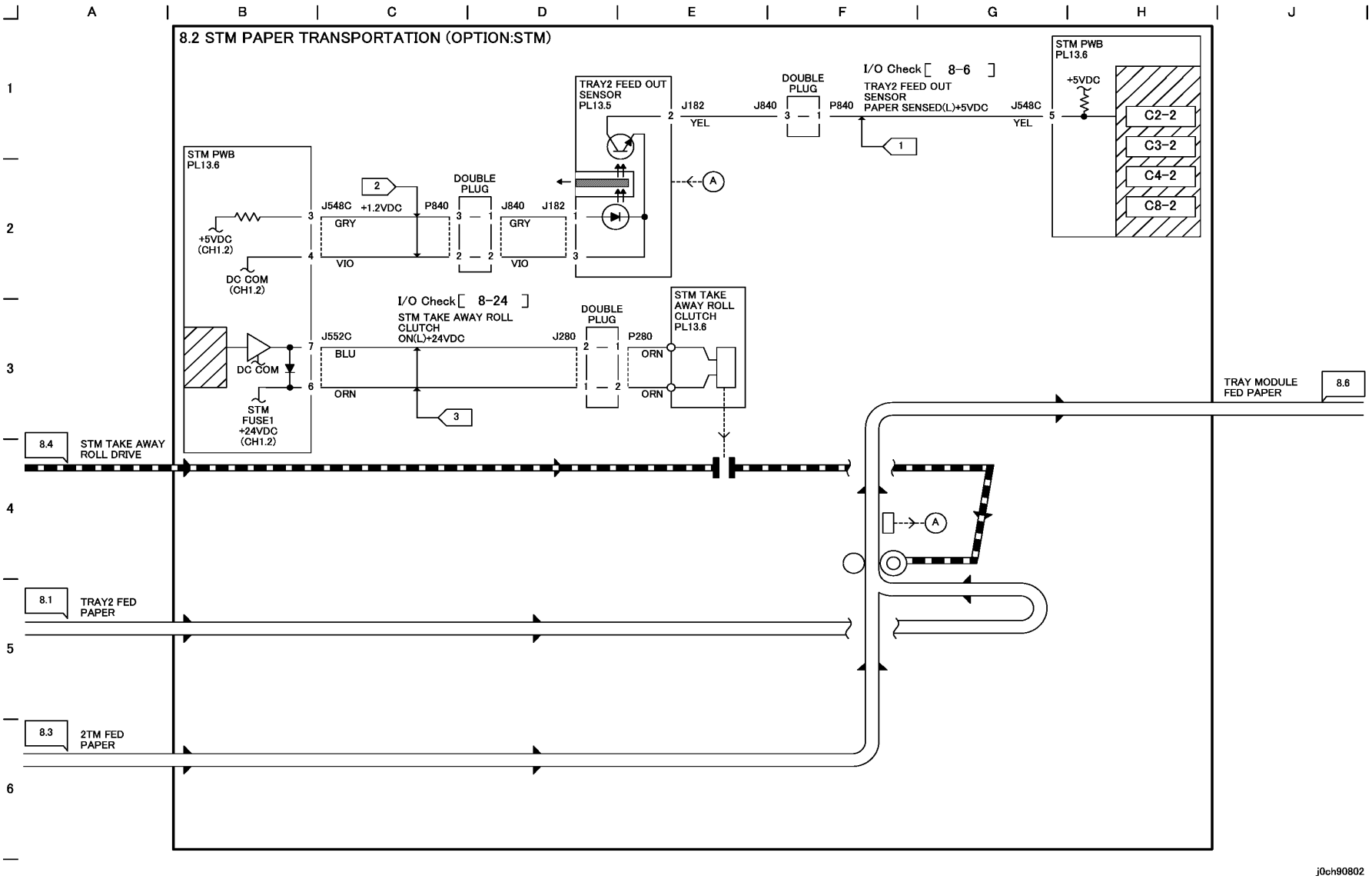

Рисунок 2 ТРАНСПОРТИРОВКА БУМАГИ В STM (ОПЦИЯ:STM) (j0ch90802)

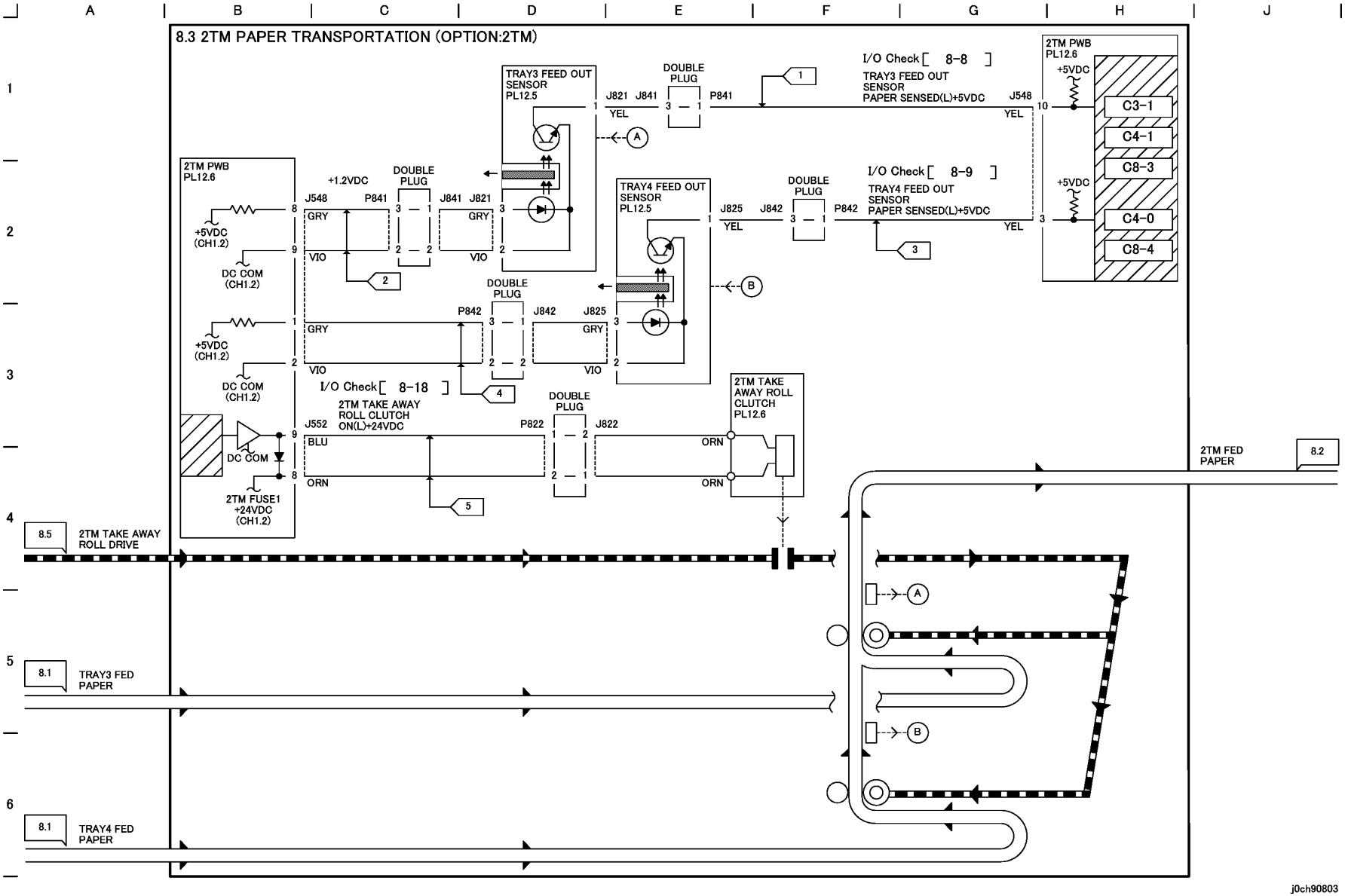

Рисунок 3 ТРАНСПОРТИРОВКА БУМАГИ В 2TM (ОПЦИЯ:2TM) (j0ch90803)

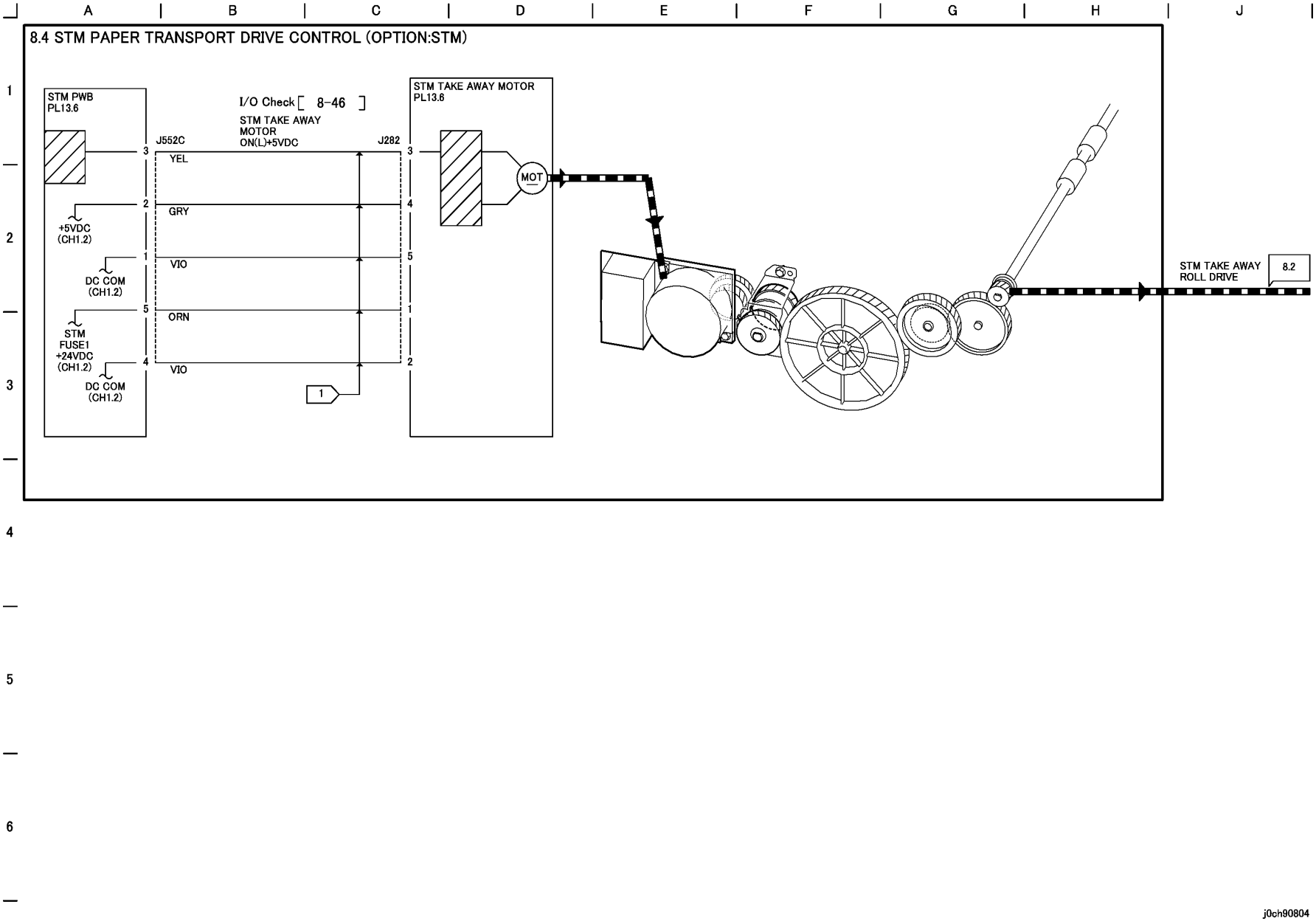

Рисунок 4 УПРАВЛЕНИЕ ТРАНСПОРТИРОВКОЙ БУМАГИ В STM (ОПЦИЯ:STM) (j0ch90804)

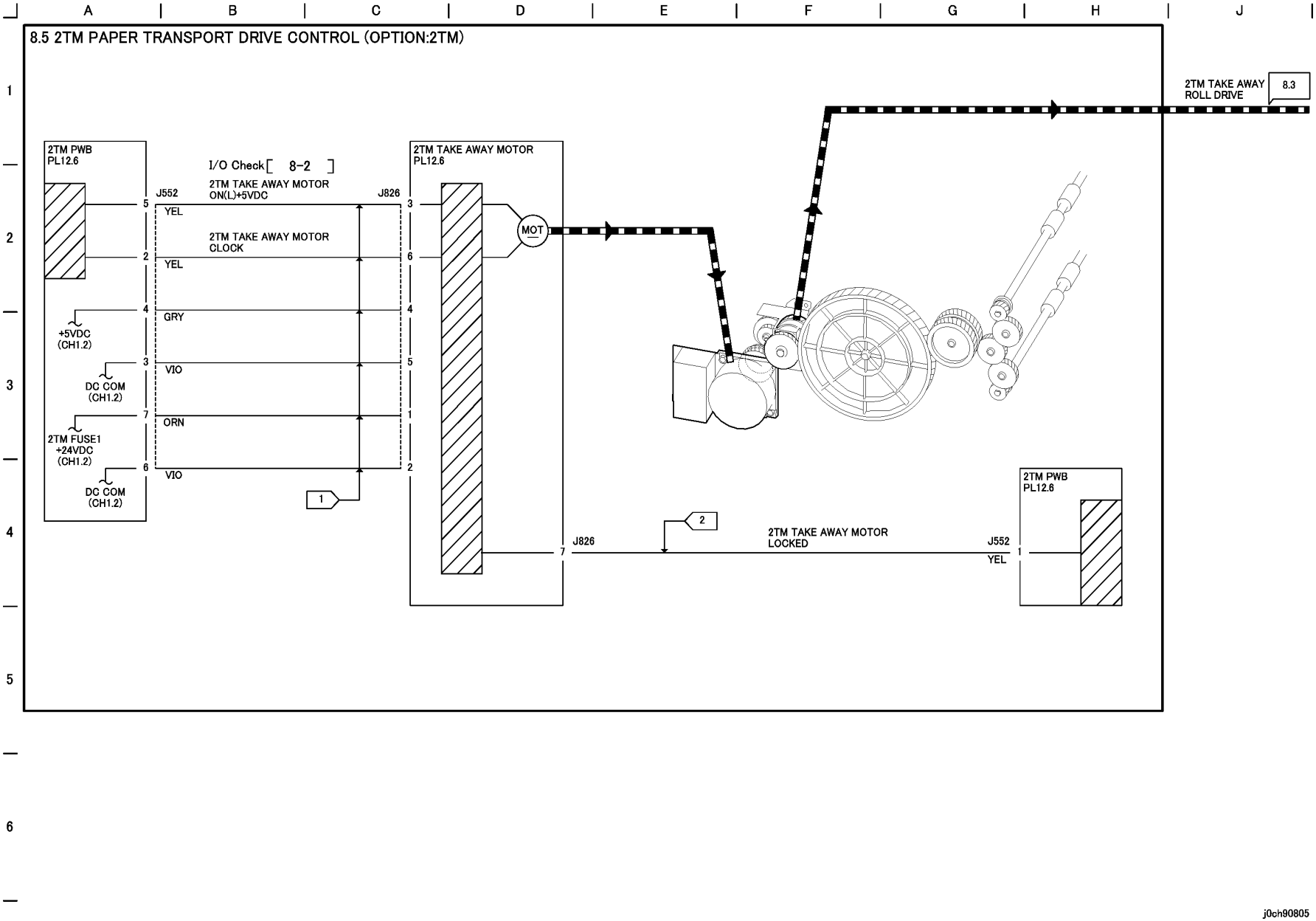

Рисунок 5 УПРАВЛЕНИЕ ТРАНСПОРТИРОВКОЙ БУМАГИ В 2TM (ОПЦИЯ:2TM) (j0ch90805)

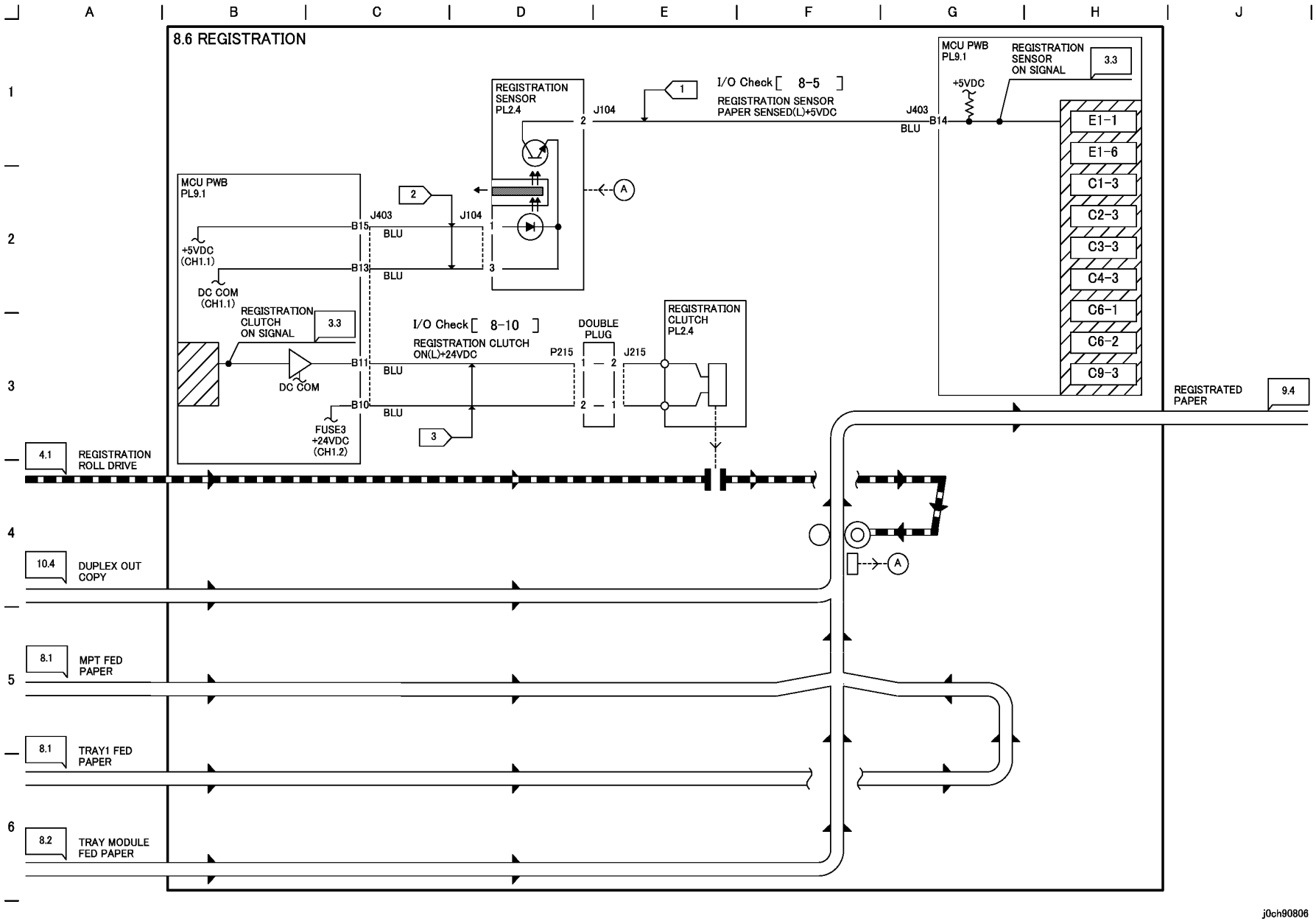

Рисунок 6 РЕГИСТРАЦИЯ (0ch90806)

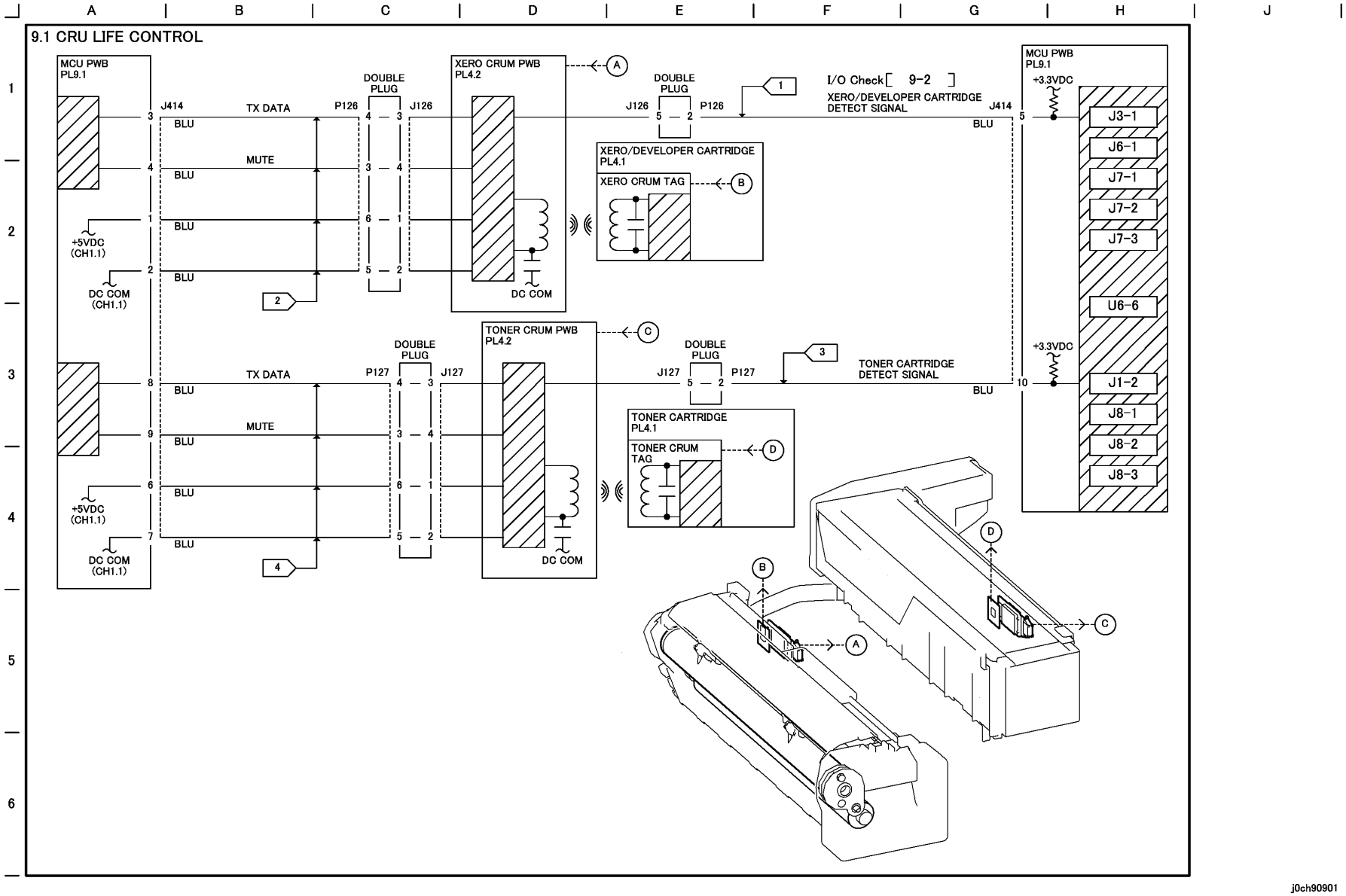

Рисунок 1 КОНТРОЛЬ СРОКА СЛУЖБЫ CRU (j0ch90901)

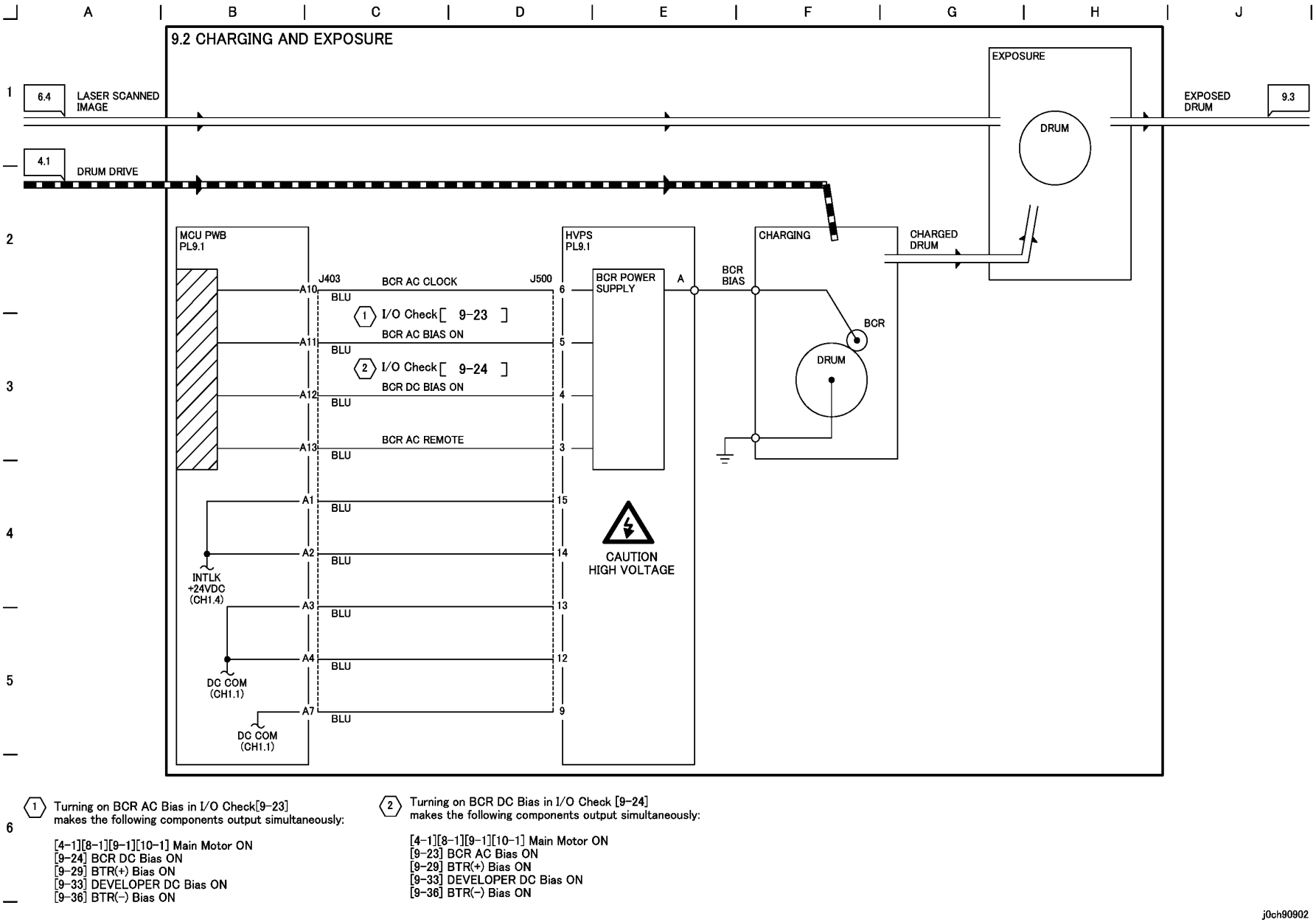

Рисунок 2 ЗАРЯД И ЭКСПОНИРОВАНИЕ (j0ch90902)

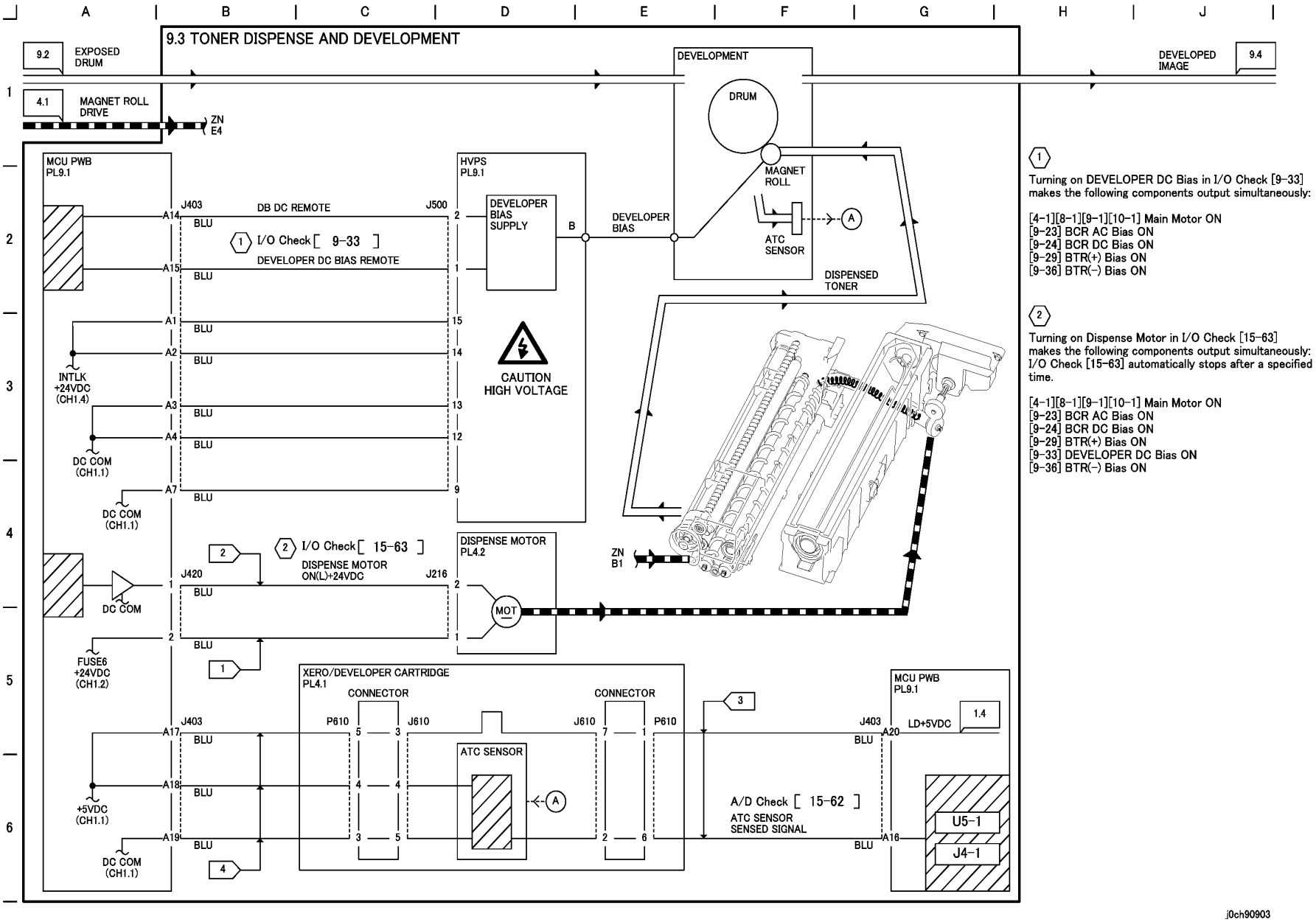

Рисунок 3 ПОДАЧА ТОНЕРА И ПРОЯВЛЕНИЕ (j0ch90903)

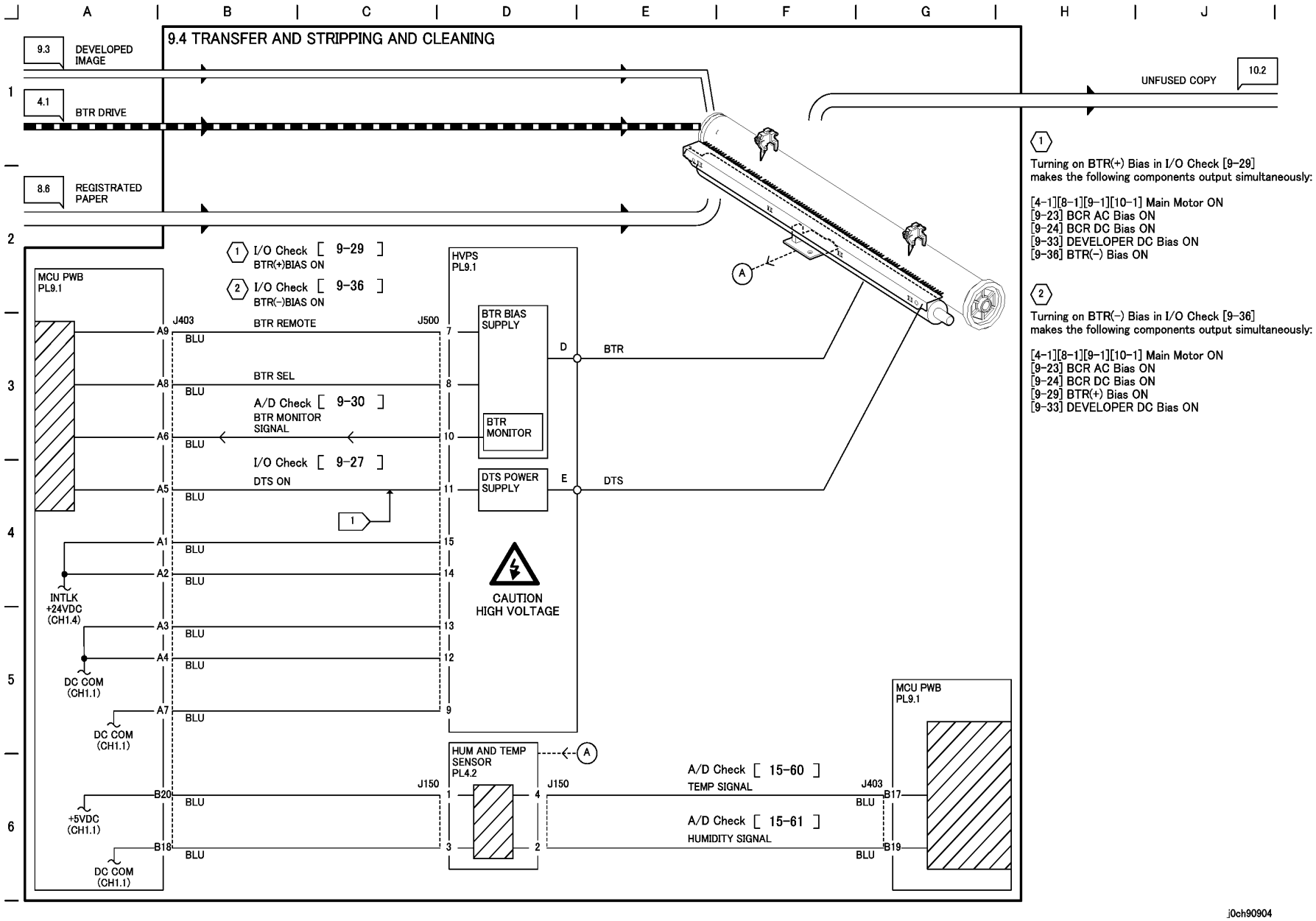

Рисунок 4 ПЕРЕНОС, ОТДЕЛЕНИЕ И ОЧИСТКА (j0ch90904)

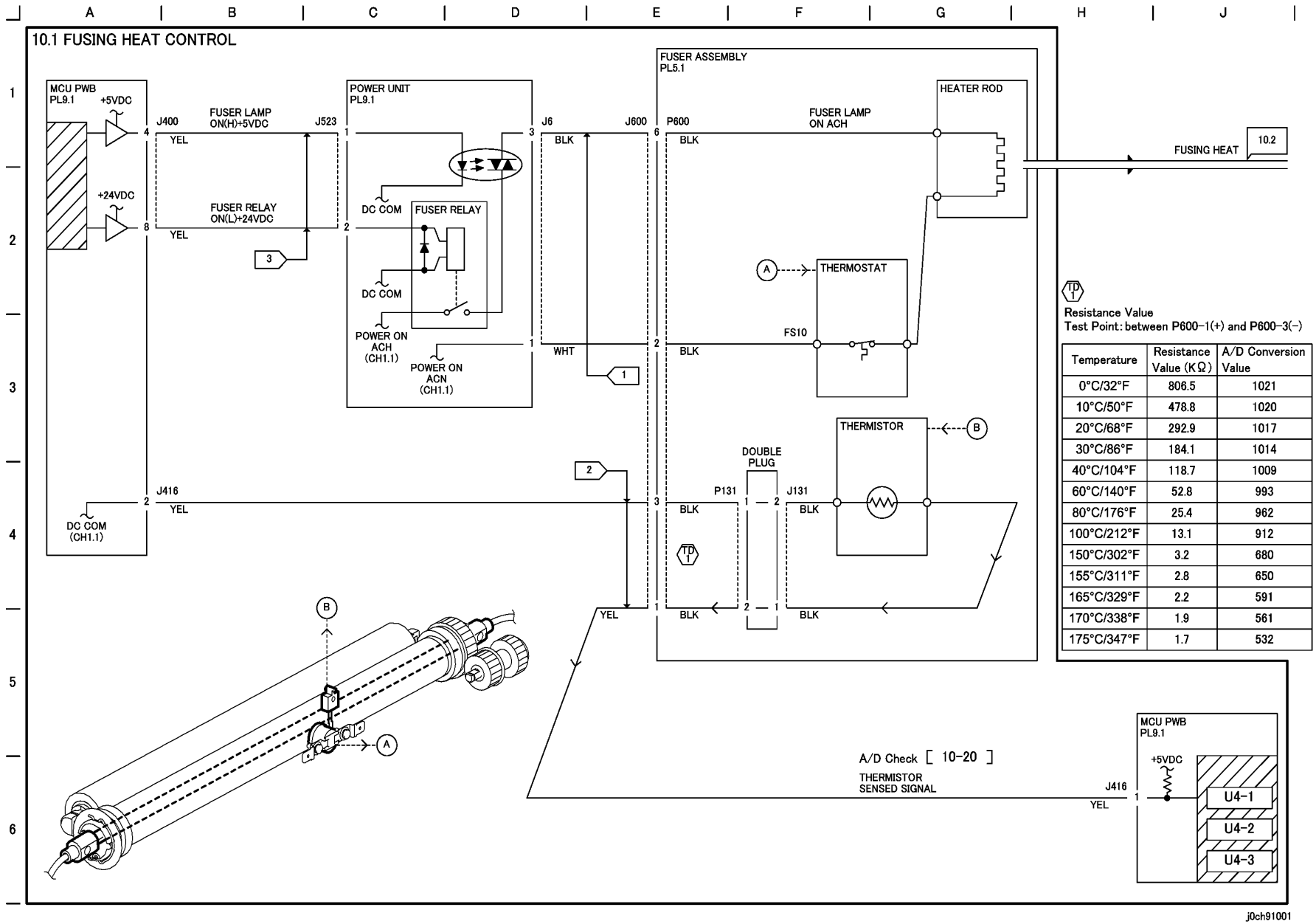

Temperature	Resistance Value (KΩ)	A/D Conversion Value
0°C/32°F	806.5	1021
10°C/50°F	478.8	1020
20°C/68°F	292.9	1017
30°C/86°F	184.1	1014
40°C/104°F	118.7	1009
60°C/140°F	52.8	993
80°C/176°F	25.4	962
100°C/212°F	13.1	912
150°C/302°F	3.2	680
155°C/311°F	2.8	650
165°C/329°F	2.2	591
170°C/338°F	1.9	561
175°C/347°F	1.7	532

Рисунок 1 УПРАВЛЕНИЕ НАГРЕВОМ ФЬЮЗЕРА (j0ch91001)

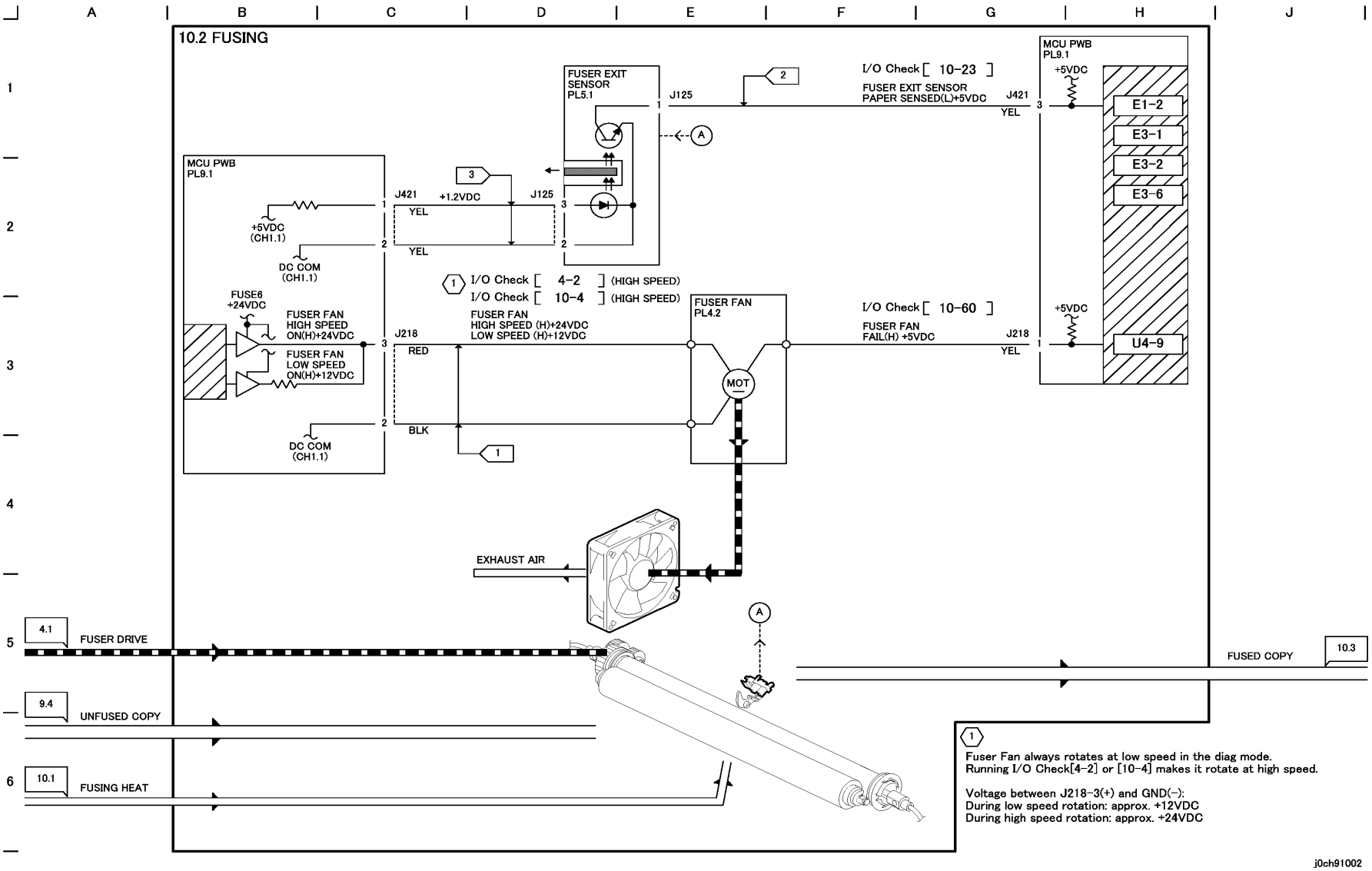

Рисунок 2 ЗАКРЕПЛЕНИЕ (j0ch91002)

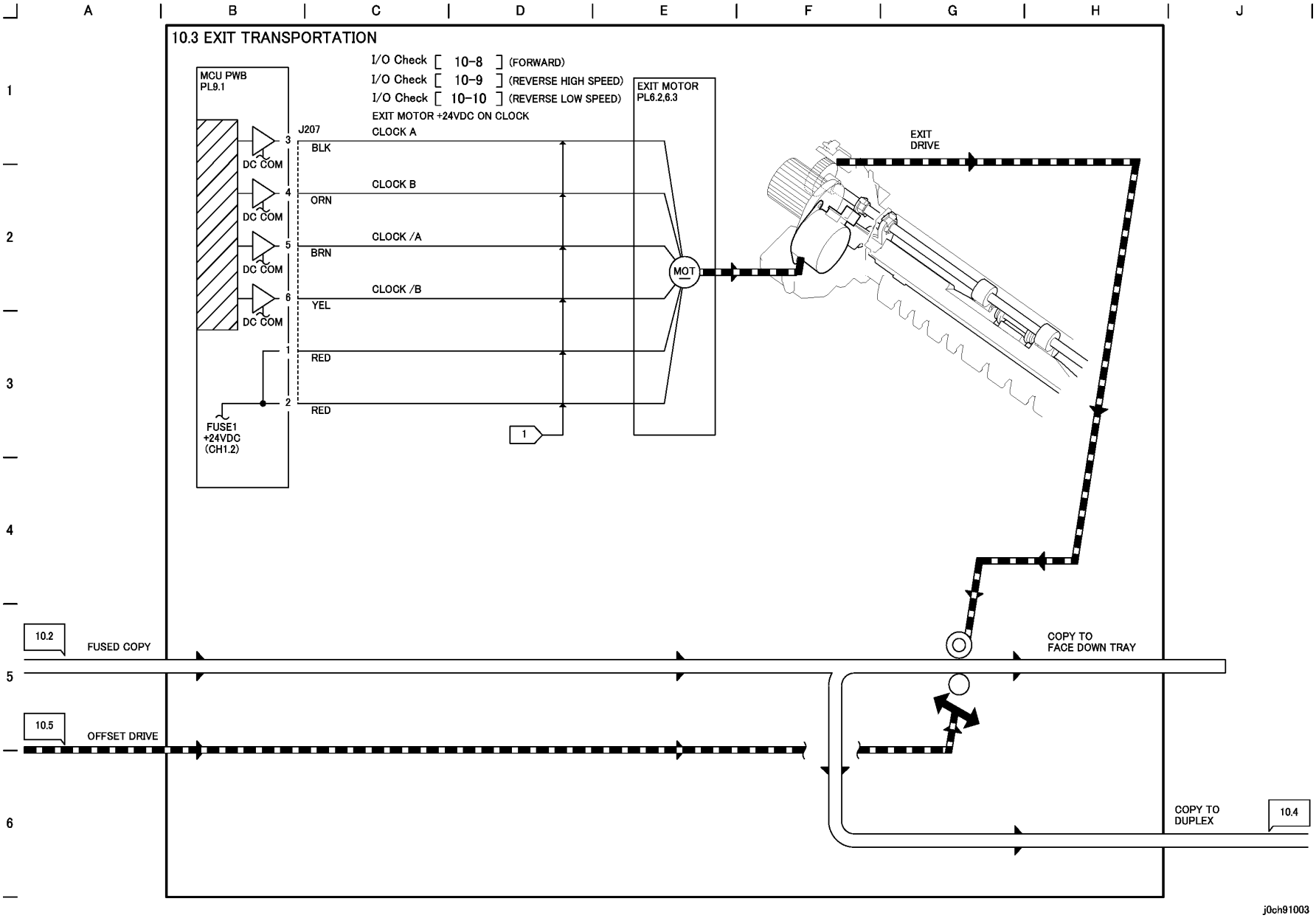

Рисунок 3 ТРАНСПОРТИРОВКА НА ВЫХОД (j0ch91003)

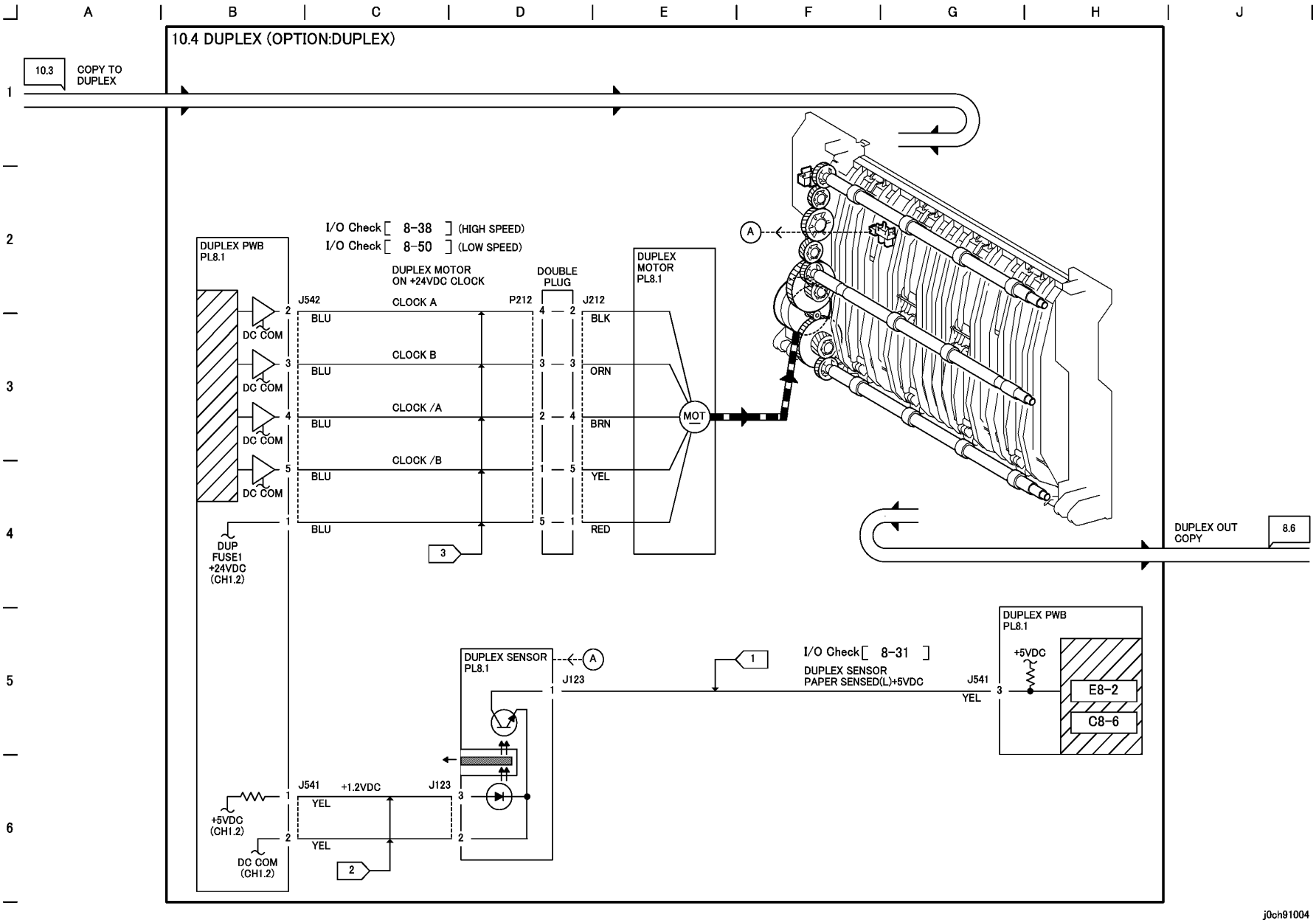

j0ch91004

Рисунок 4 ДУПЛЕКС (ОПЦИЯ:ДУПЛЕКСНЫЙ МОДУЛЬ) (j0ch91005)

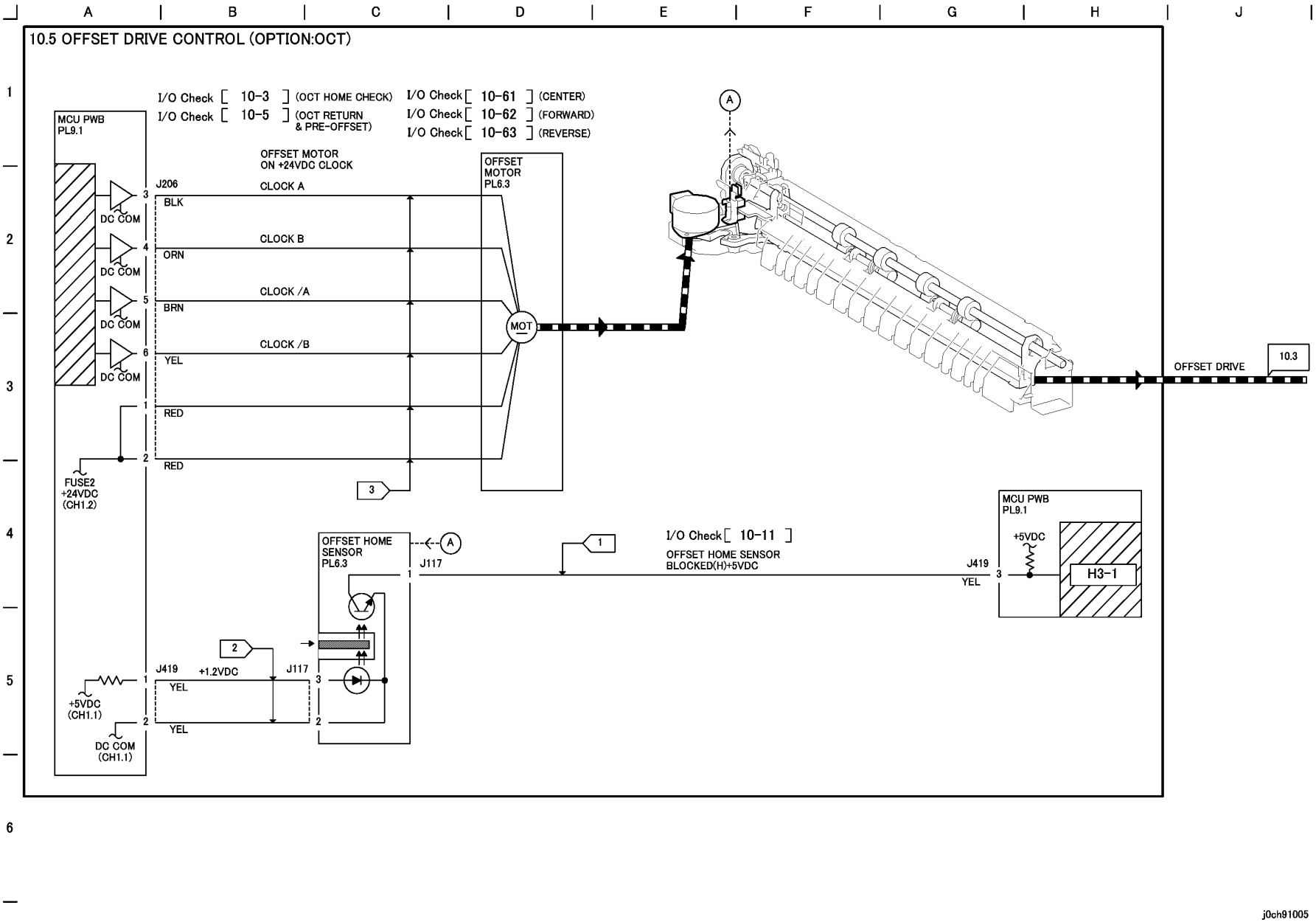

Рисунок 5 УПРАВЛЕНИЕ СДВИГОМ (ОПЦИЯ:OCT) (j0ch91005)

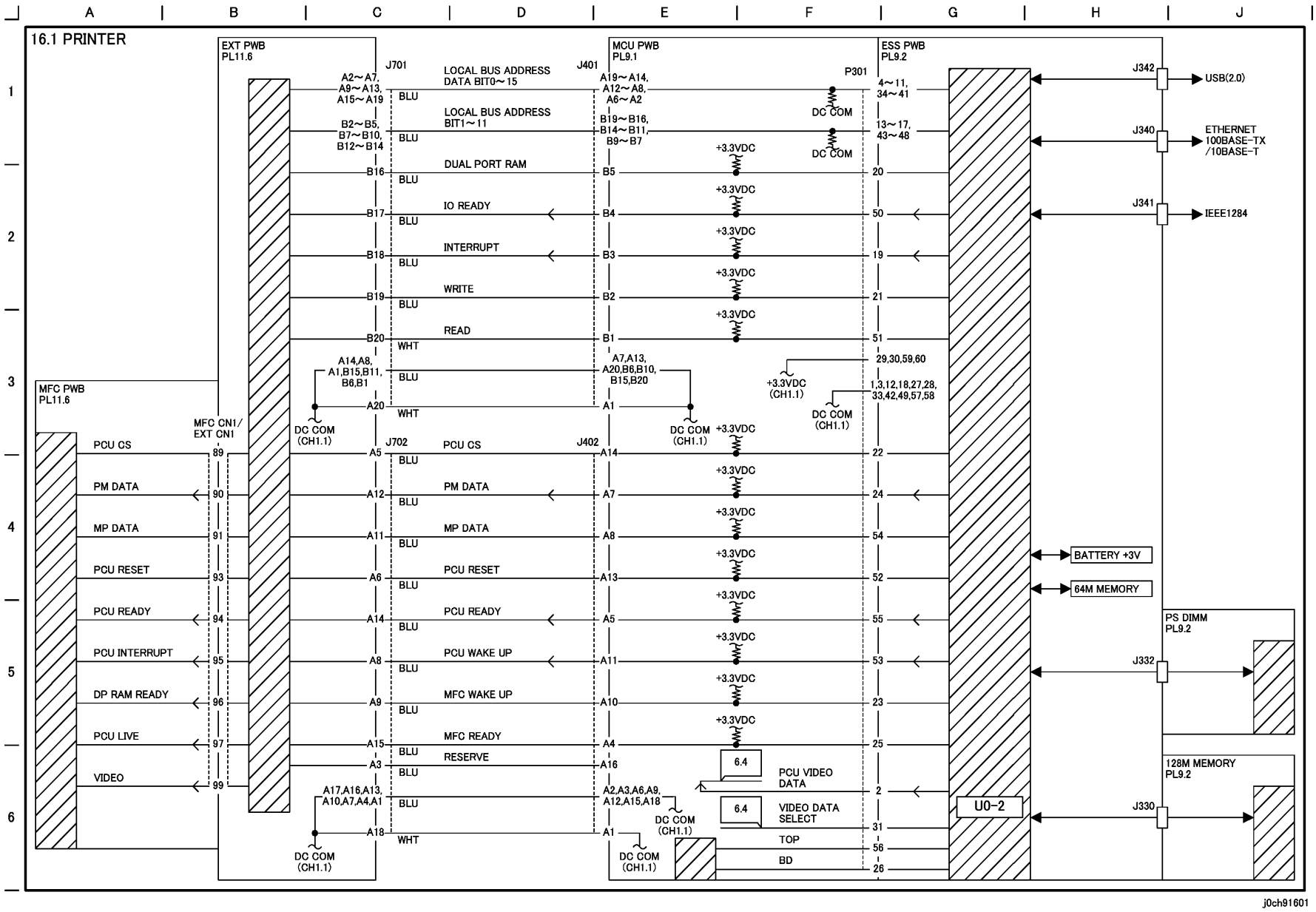

Рисунок 1 ПРИНТЕР (j0ch91601)

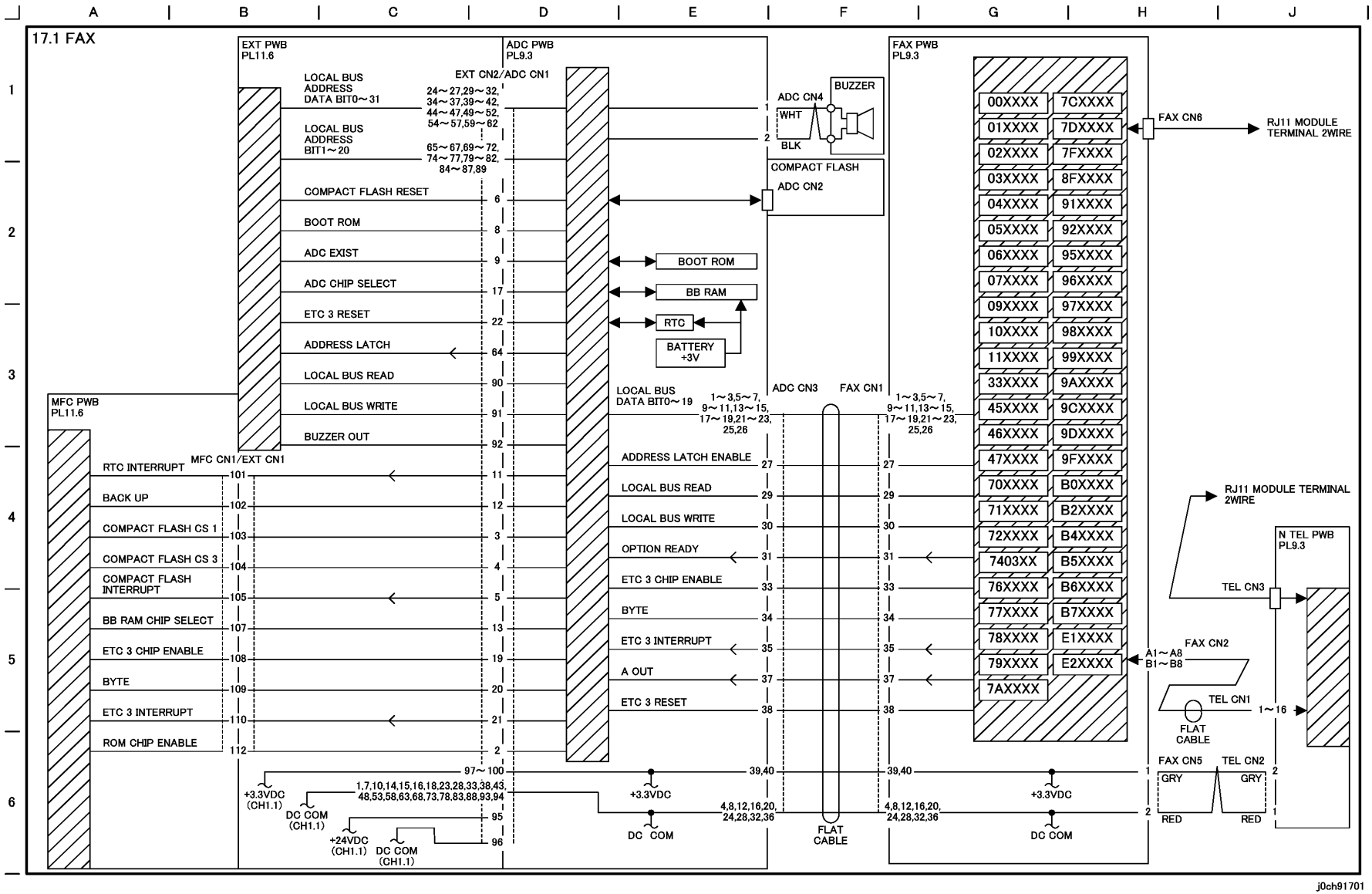

Рисунок 1 ФАКС (j0ch91701)

8 Дополнительные устройства

8.1 Комплект факса 7-3
8.2 Интерфейс внешних устройств 7-14

8.1 Комплект факса

8.1.1 Код продукта:

EL200373(XC),EL200416(EU)

- Для установки необходима дополнительная память 64 Мбайт (код продукта EL200358). Подготовьте комплект и выполните установку, не прерывая операцию.

Содержание упаковки (рисунок 1)

1. Блок факса: 1
2. Кронштейн ADC: 1
3. ADC PWB: 1
4. Батарея: 1
5. Кабельные стяжки: 2
6. Крышка LCD MF: 1
7. Панель управления факса: 1
8. Винты: 13
9. Зажим: 1
10. Наклейки с названием модели: 2
11. Сердечник: 1
12. Держатель: 1

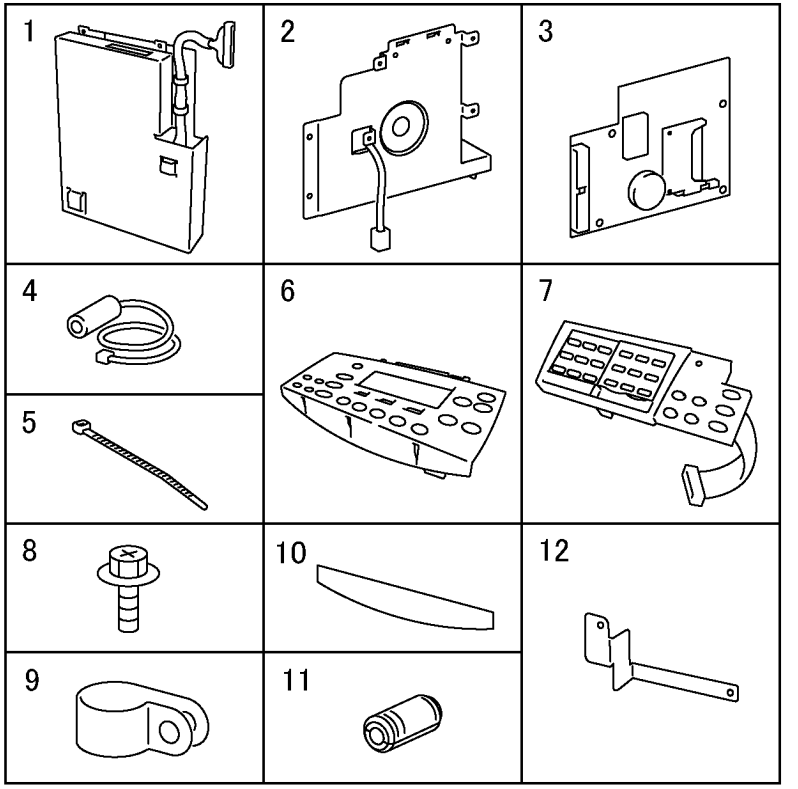

Рисунок 1 Содержание упаковки (j0ch82001)

ПРЕДУПРЕЖДЕНИЕ

Во избежание травм перед выполнением ремонта и регулировок убедитесь, что аппарат полностью вылючен.

ВНИМАНИЕ

Во избежание потери данных при выключении питания, обращайте внимание на следующее.

[Модели с принтером]

Нажмите кнопку [Статус работы], чтобы убедиться в отсутствии обрабатываемых работ.

ВНИМАНИЕ

Электрические элементы могут быть повреждены статическим электричеством.

Для защиты электрических элементов от статического элекстричества обязательно надевайте антистатический браслет. Если браслета нет, для снятия электростатического заряда перед работой с электрическим элементом коснитесь каких-либо металлических элементов аппарата.

8.2.2 Процедура установки

1. Снимите крышку, закрывающую память (рисунок 2).
    1. Снимите крышку, закрывающую память.

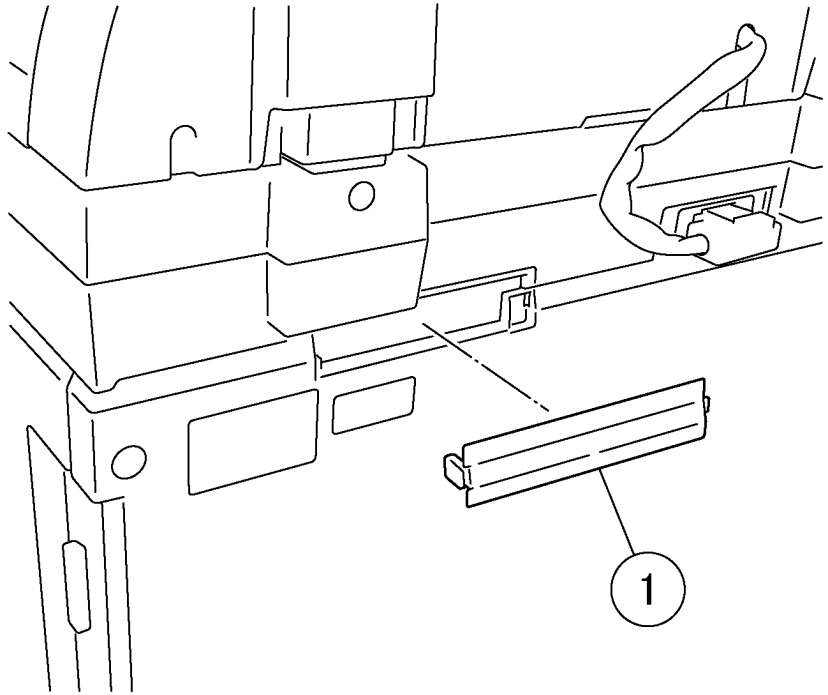

Рисунок 2 Снятие крышки, закрывающей память (j0ch42020)

2. Для аппаратов с дуплексным модулем и аппаратов с модулем лотков отсоедините разъемы, подключенные к дуплексному модулю и модулю лотков (рисунок 3).
    1. Отсоедините разъем.
    2. Удалите кабельную стяжку.
    3. Отсоедините разъем.
    4. Удалите кабельную стяжку.

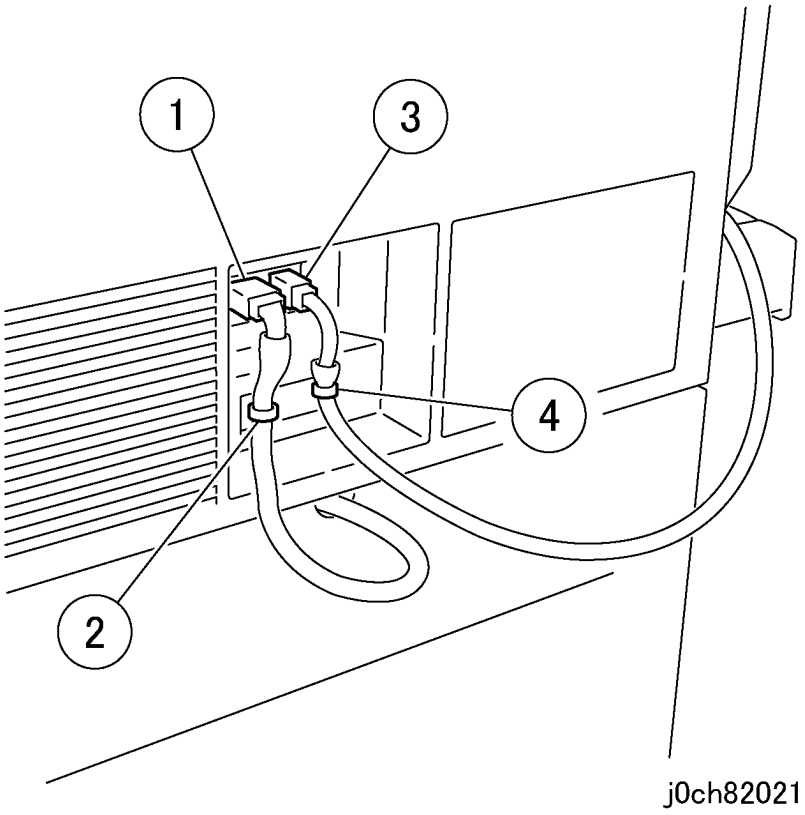

Рисунок 3 Отсоединение разъемы (j0ch82021)

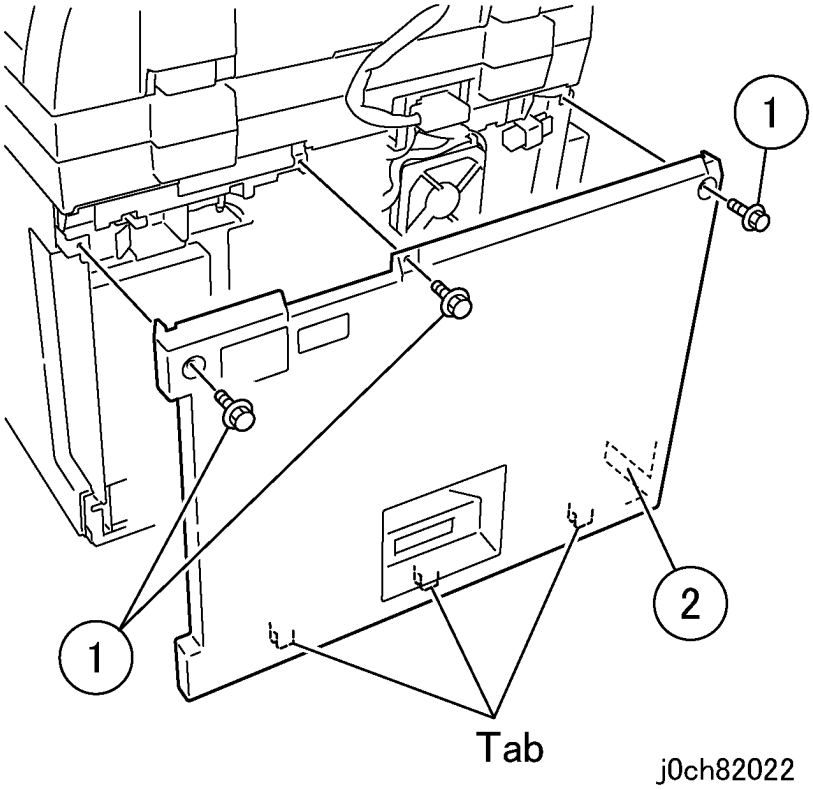

Рисунок 4 Снятие задней крышки (j0ch82022)

3. Снимите заднюю крышку (римунок 4).
   1. Отверните винты (x3).
   2. Приподнимите, чтобыосвободить заднюю крышку от фиксаторов, и снимите ее. Удлинитель может ограничить вертикальное перемещение.

4. Протяните кабельные стяжки (x2) через отверстия в каркасе (рисунок 5).
   1. Закрепите кабельные стяжки (x2).

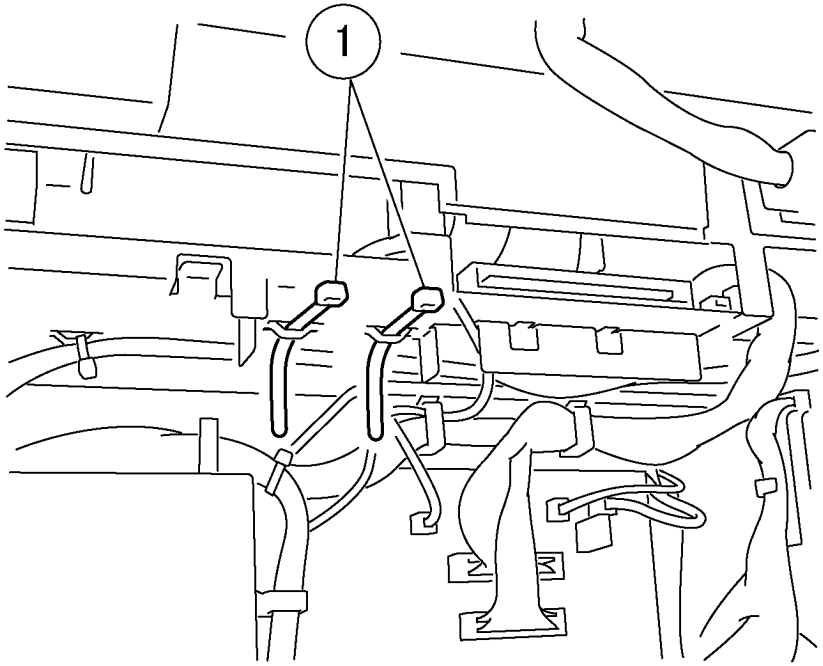

j0ch82002

Рисунок 5 Закрепление кабельных стяжек (x2) (j0ch82002)

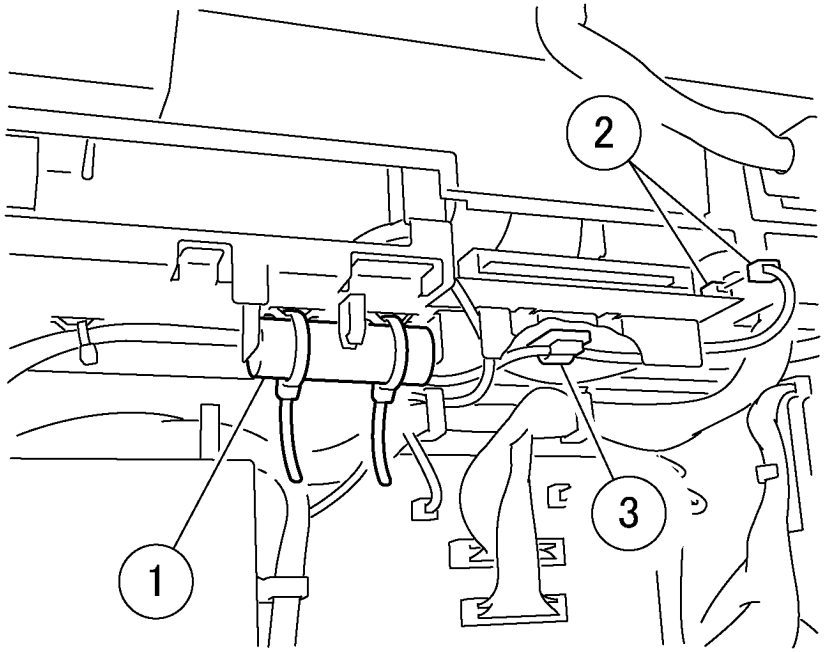

j0ch82003

Рисунок 6 IУстановка батареи (j0ch82003)

5. Установите батарею (рисунок 6).

   ПРИМЕЧАНИЕ: Установите батарею, чтобы жгут проводов выходил вниз.

   1. Закрепите батарею кабельными стяжками (x2).
   2. Подключите разъемы.
   3. Закрепите жгут проводов зажимом.

6. Установите блок факса (рисунок 7).
   1. Установите блок факса.
   2. Затяните винты (x4).
   3. Установите держатель.
   4. Затяните винты (x2).

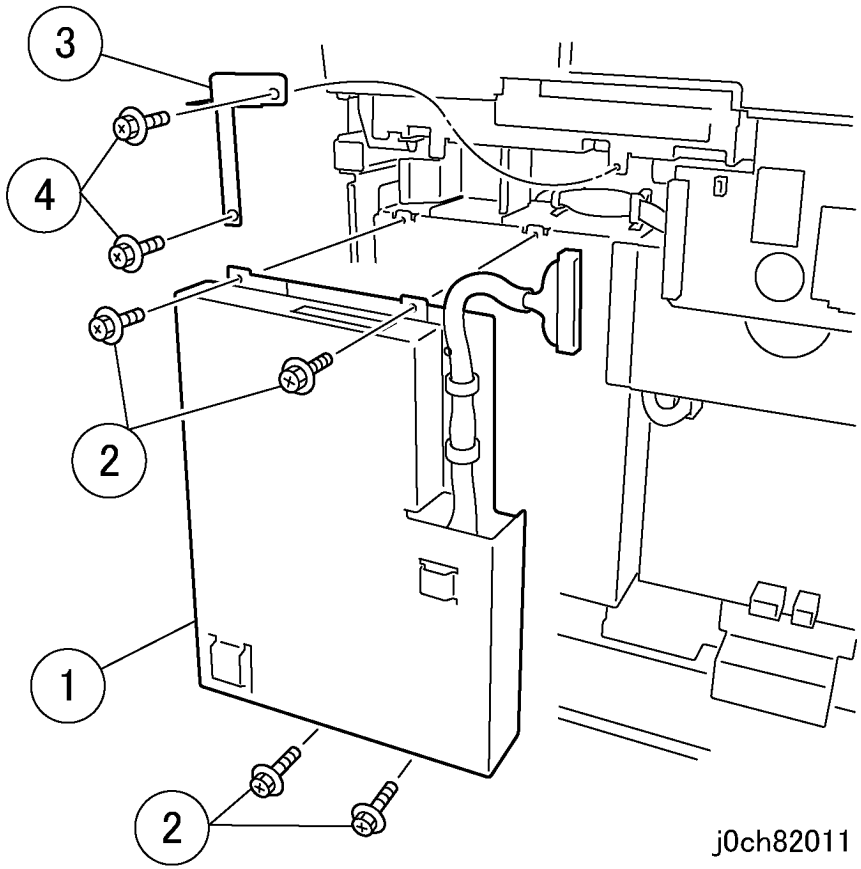

Рисунок 7 Установка блока факса (j0ch82011)

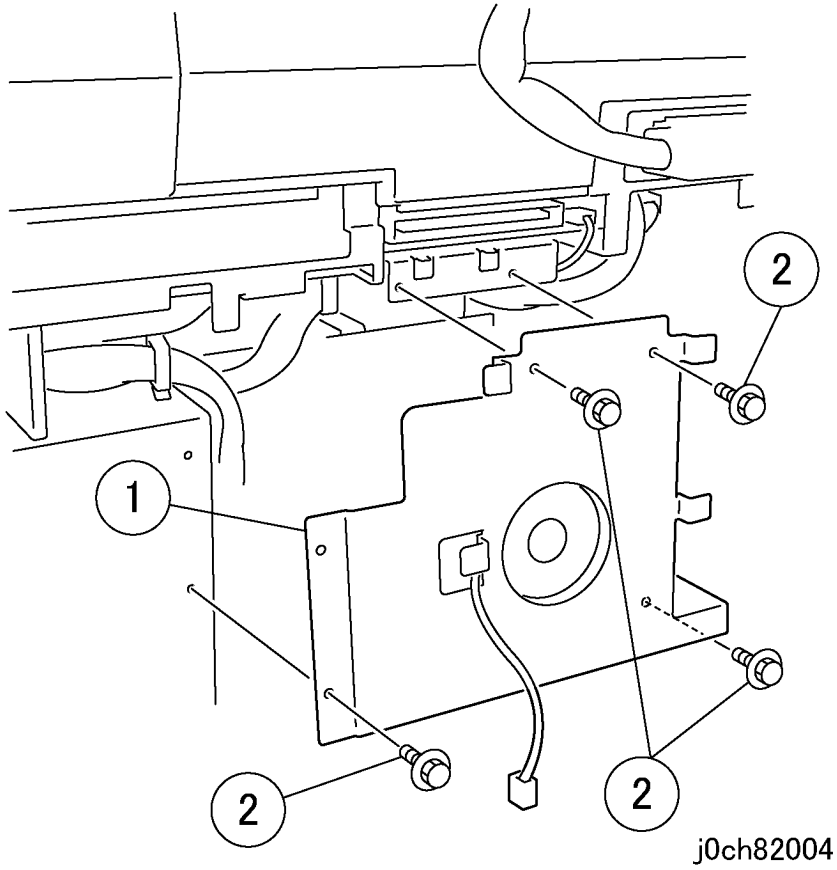

Рисунок 8 Установка кронштейна ADC (j0ch82004)

7. Установите кронштейн ADC (рисунок 8).
   1. Установите кронштейн ADC.
   2. Затяните винты (x4).

8. Установите ADC PWB (рисунок 9).
   1. Установите ADC PWB.
   2. Затяните винты (x4).
   3. Подключите разъемы.

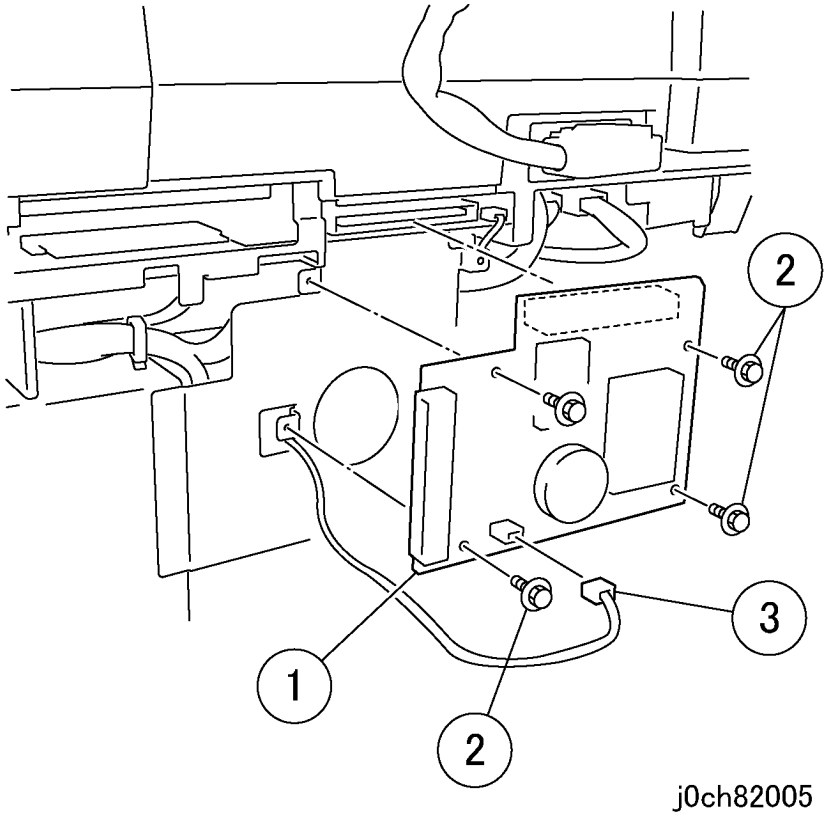

Рисунок 9 Установка ADC PWB (j0ch82005)

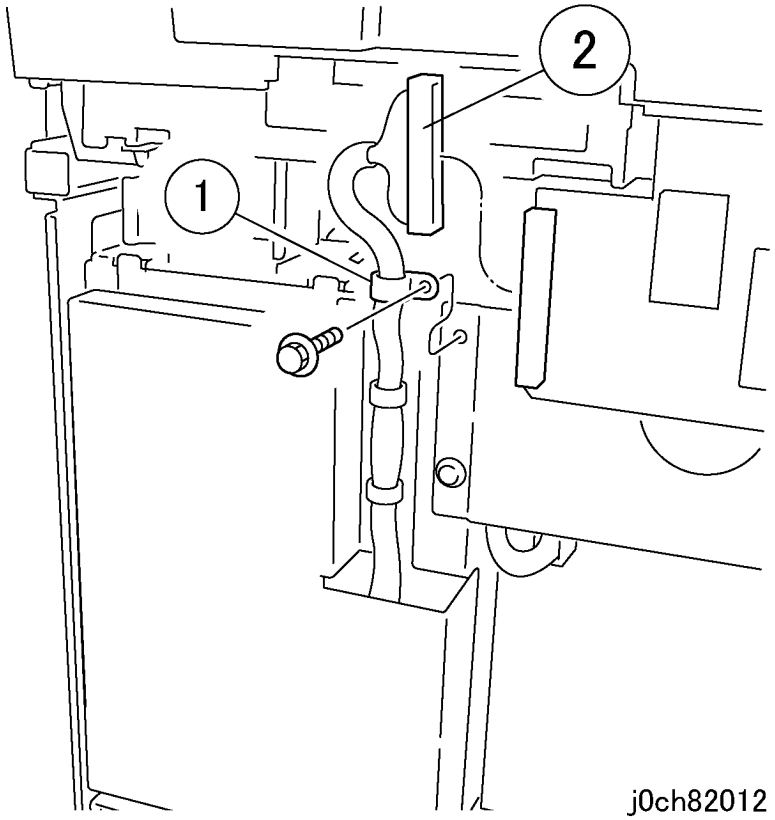

Рисунок 10 Подсоединение жгута проводов (j0ch82012)

9. Подсоедините жгут проводов (рисунок 10).
   1. Закрепите жгут проводов зажимом.
   2. Подсоедините жгут проводов.

10. Снимите заглушку (LINE) с задней крышки (рисунок 11).
    1. Снимите заглушку (LINE).

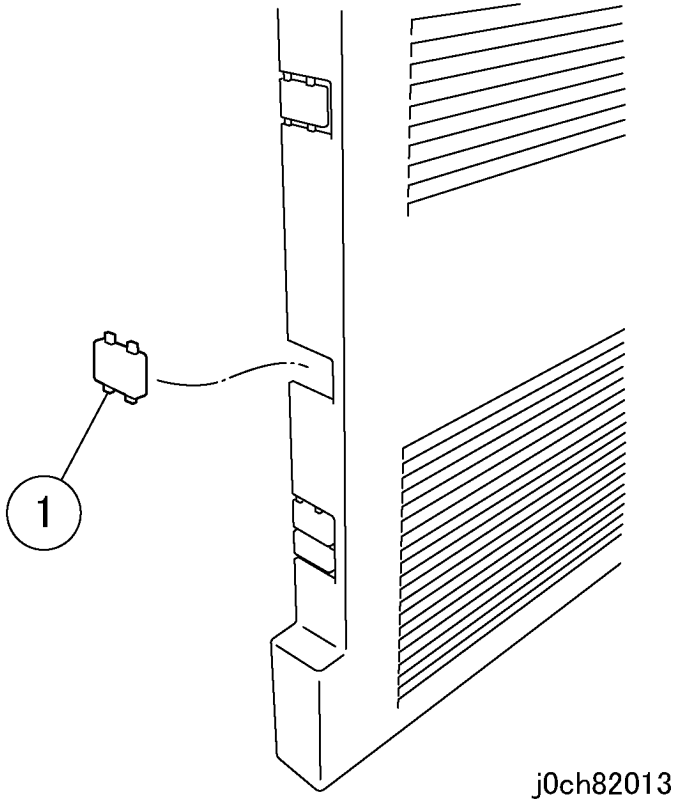

Рисунок 11 Снятие заглушки (j0ch82013)

11. Установите на место крышку памяти и заднюю крышку.
12. Откройте переднюю крышку.
13. Снимите переднюю левую крышку (рисунок 12).
    1. Отверните винт.
    2. Снимите переднюю левую крышку.

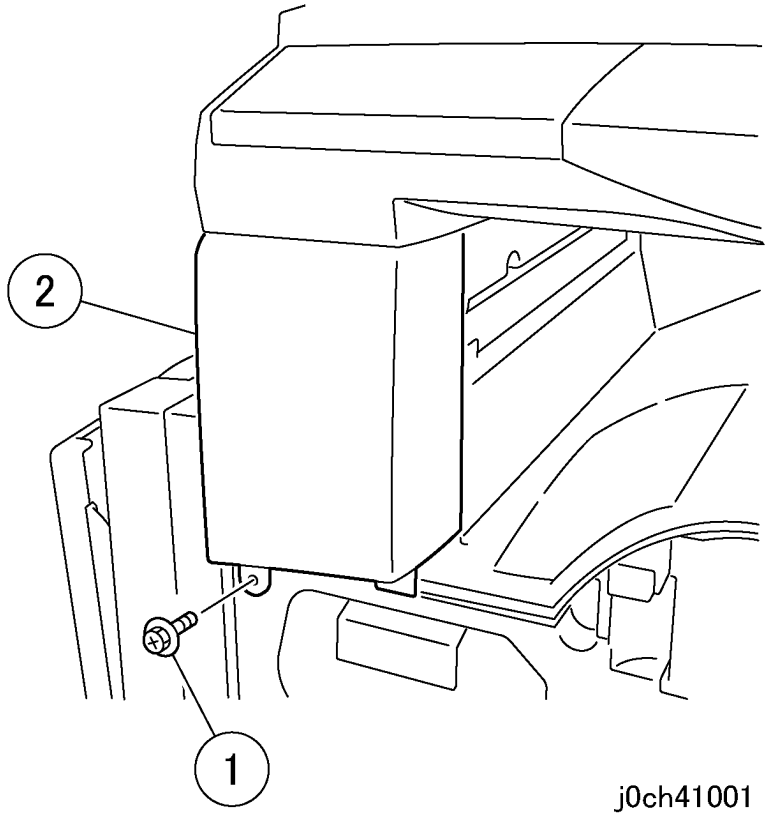

Рисунок 12 Снятие передней левой крышки (j0ch41001)

14. Закройте переднюю крышку.
15. Откройте крышку стекла экспонирования или DADF/ADF.
16. Снимите переднюю крышку IIT (рисунок 13).
    1. Отверните самонарезающие винты (x2).
    2. Нажмите на фиксаторы (x2).
    3. Снимите переднюю крышку IIT.

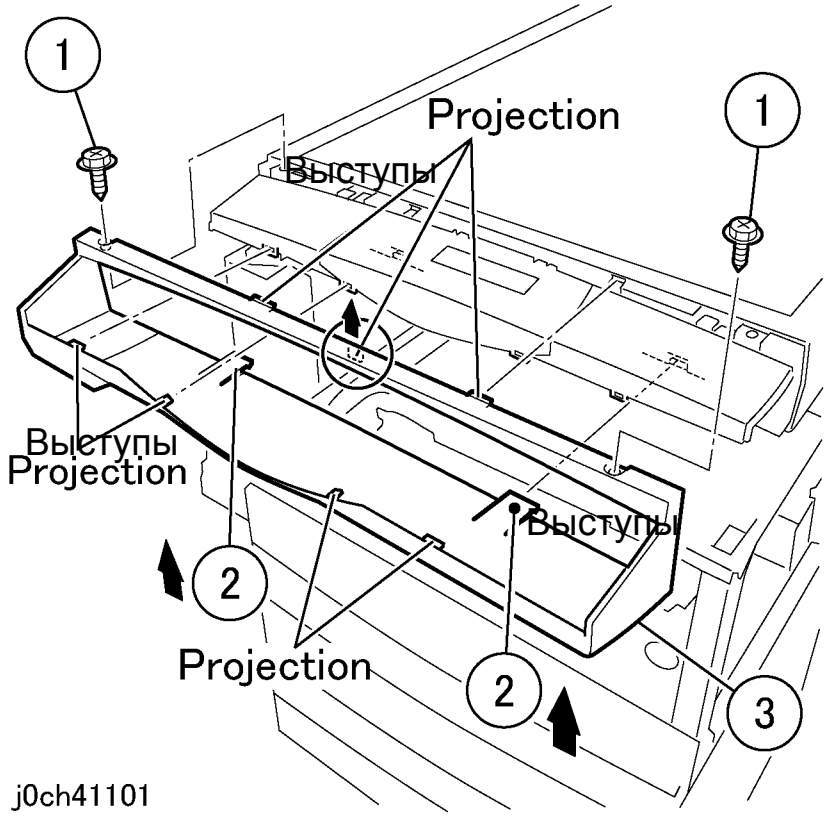

Рисунок 13 Снятие верхней крышки IIT (j0ch41101)

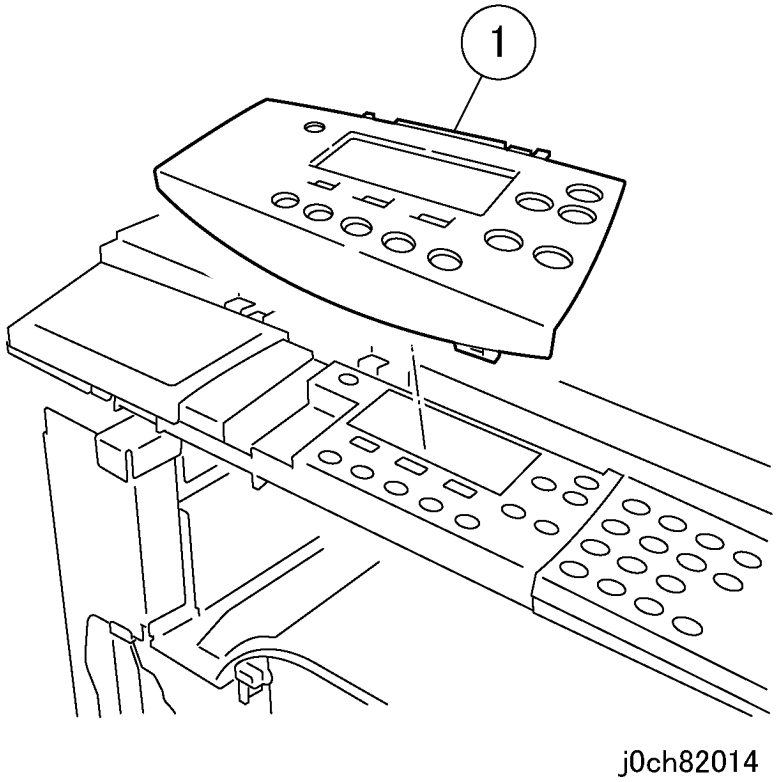

Рисунок 14 Снятие крышки LCD DC (j0ch82014)

17. Снимите крышку LCD DC (рисунок 14).
    1. Снимите крышку LCD DC.

18. Снимите накладку (рисунок 15).
    1. Снимите накладку.

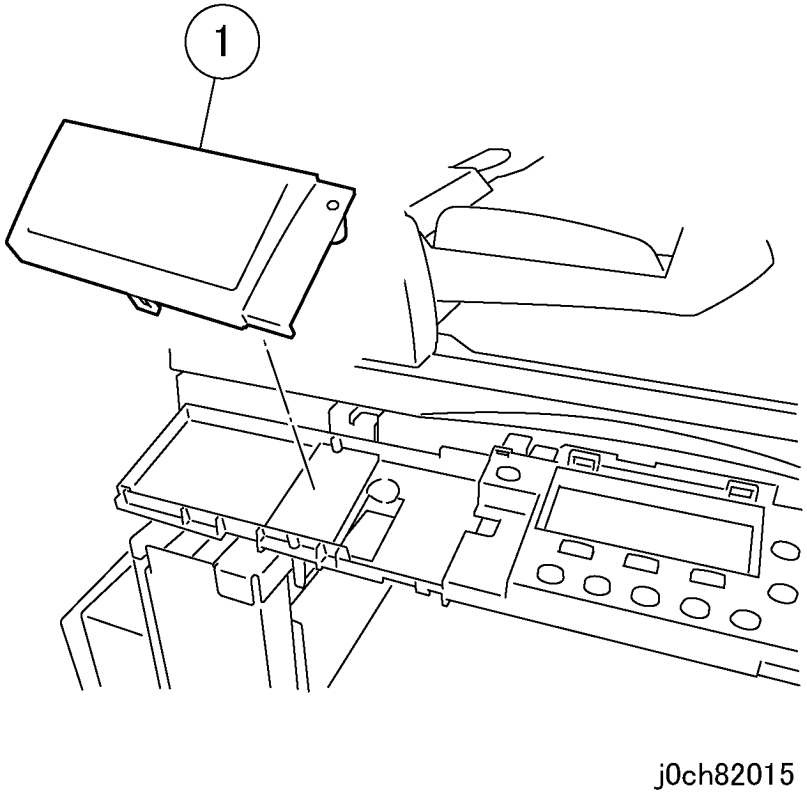

Рисунок 15 Снятие накладки (j0ch82015)

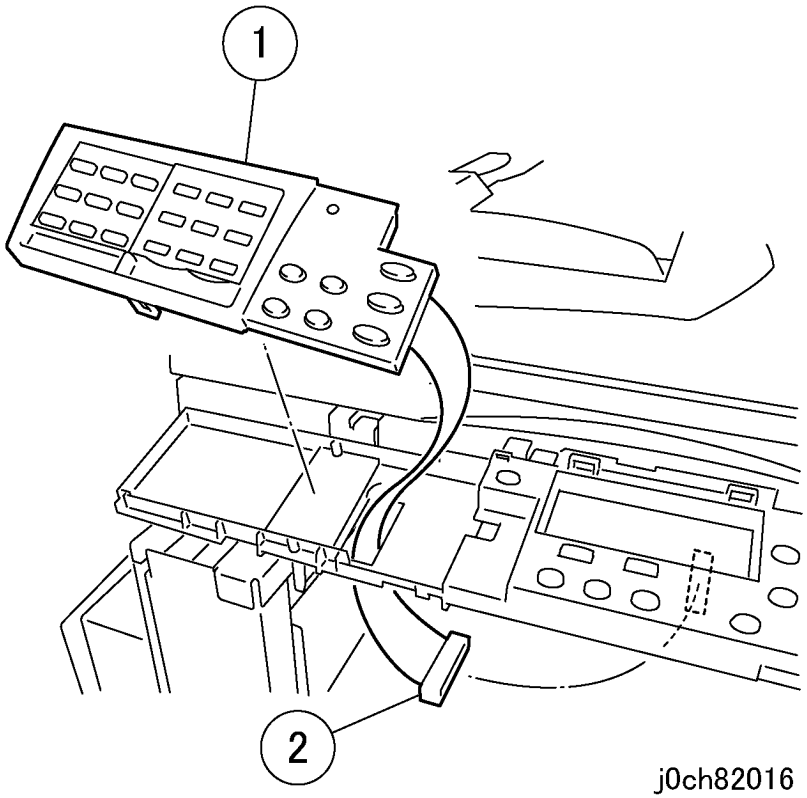

Рисунок 16 Установка панели управления факсом (j0ch82016)

19. Установите панель управления факсом (рисунок 16).
    1. Установите панель управления факсом.
    2. Подключите разъемы.

20. Установите крышку LCD MF (рисунок 17).
    1. Установите крышку LCD MF.

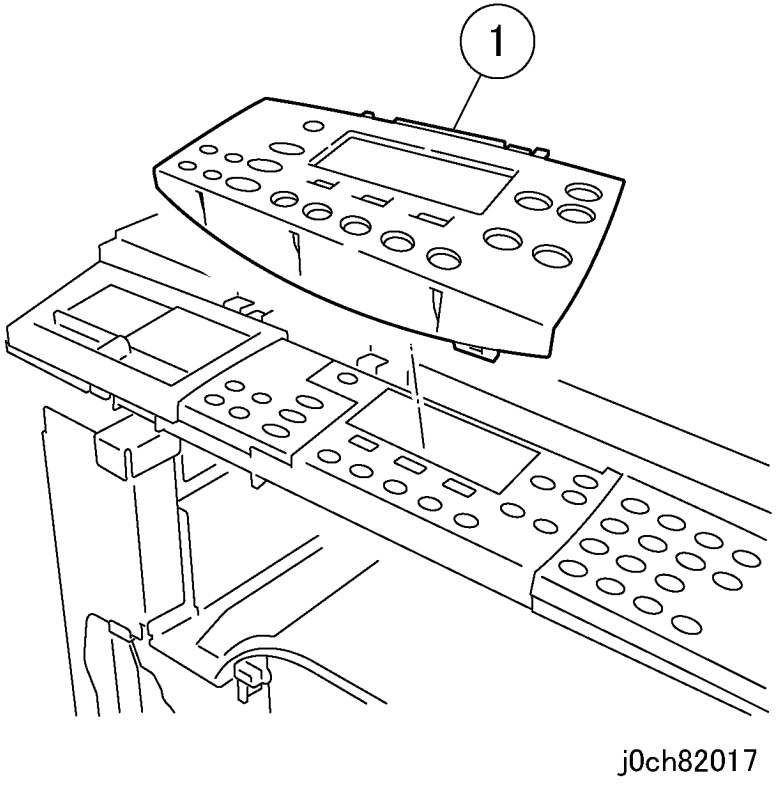

Рисунок 17 Установка крышки LCD MF (j0ch82017)

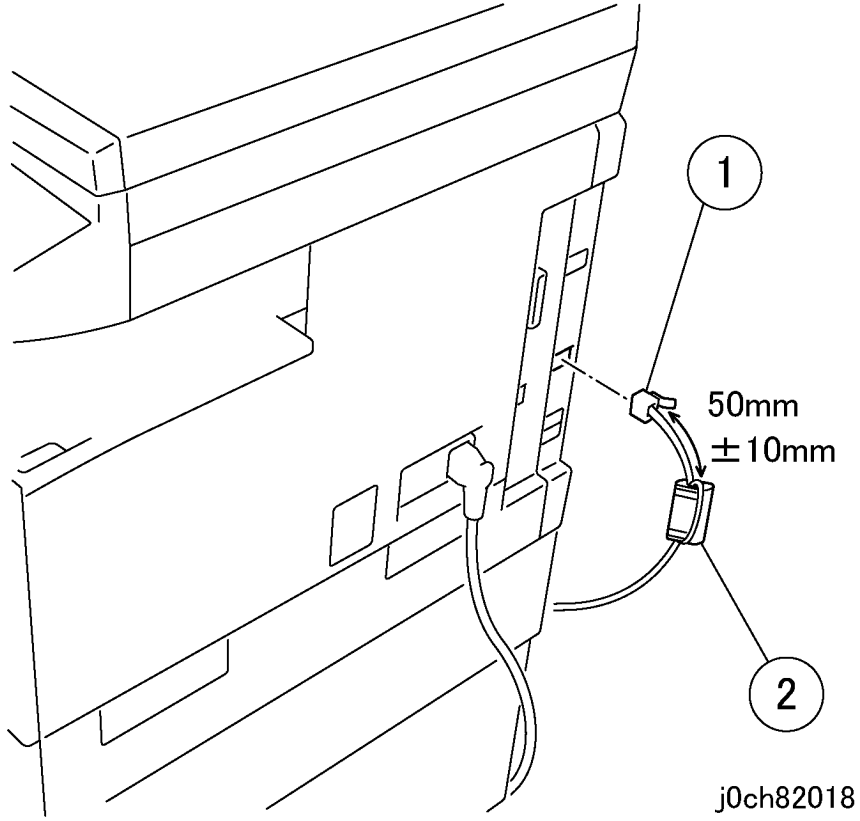

Рисунок 18 Подключение кабеля данных (j0ch82018)

21. Установите на место переднюю левую крышку и переднюю крышку IIT.
22. Подключите кабель данных к гнезду LINE (рисунок 18).
    1. Установите сердечник.
    2. Подключитесь к LINE.
23. Приклейте наклейку с названием модели аппарата (рисунок 19).
    1. Приклейте наклейку с названием модели аппарата.

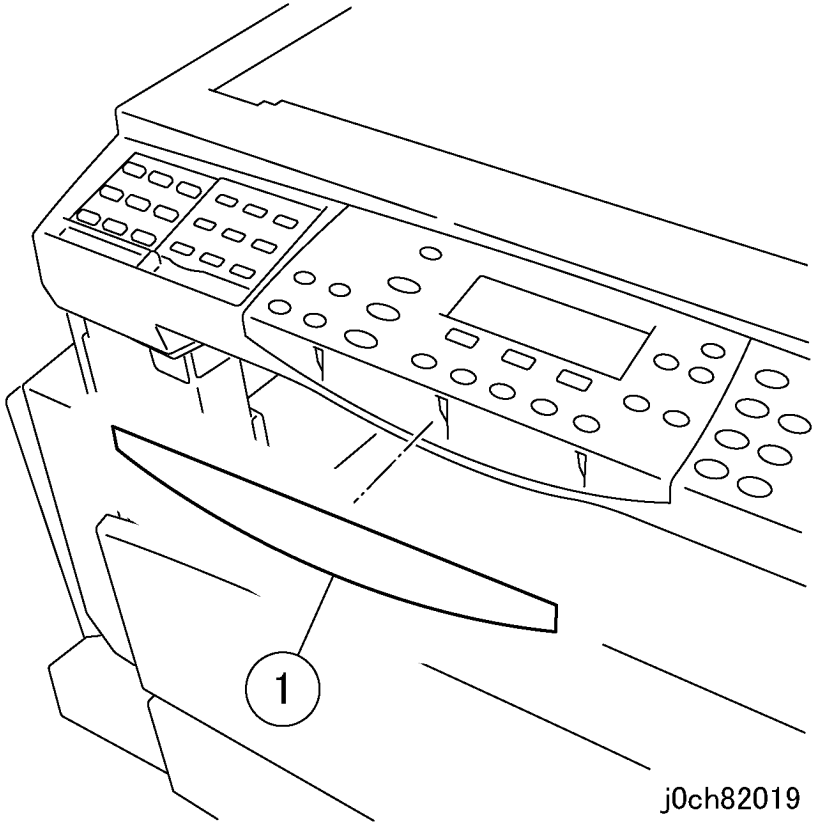

Рисунок 19 Приклеивание наклейки (j0ch82019)

24. Верните аппарат в первоначальное состояние.
25. Включите питание.
26. Войдите в диагностический режим (см. Вход в диагностический режим).
27. Войдите в установки CE (см. Установки CE).
28. Выберите MFC и код страны.
29. Проверьте код страны.
30. При необходимости измените код страны (см. GP 4 Изменение кода страны)
31. Задайте установки факса.
    1. Нажмите кнопку [Log In/Out] и войдите в [System Settings].
    2. Войдите в [Fax Settings], а затем в [Local Terminal Information].
    3. Задайте следующие параметры:
    - Тип линии
    - Номер факса
    - Добавочная/Внешняя линия
    4. Введите [Date/Time], задайте текущую дату и время.

8.2 Интерфейс внешних устройств

Содержание упаковки

Интерфейс дополнительных устройств (поставка третьей стороны)

1. Интерфейс дополнительных устройств: 1
2. Липкие кнопки: 3

ПРЕДУПРЕЖДЕНИЕ

Выключите аппарат и отсоедините шнур питания.

ВНИМАНИЕ

Во избежание потери данных при выключении питания, обращайте внимание на следующее.

[Модели с факсом]

Проверьте, что не горит индикатор "Работы в памяти".

Нажмите кнопку [Статус работы], чтобы убедиться в отсутствии обрабатываемых работ.

[Модели с принтером]

Нажмите кнопку [Статус работы], чтобы убедиться в отсутствии обрабатываемых работ.

1. Снимите крышку (рисунок 1).
    1. Снимите крышку.

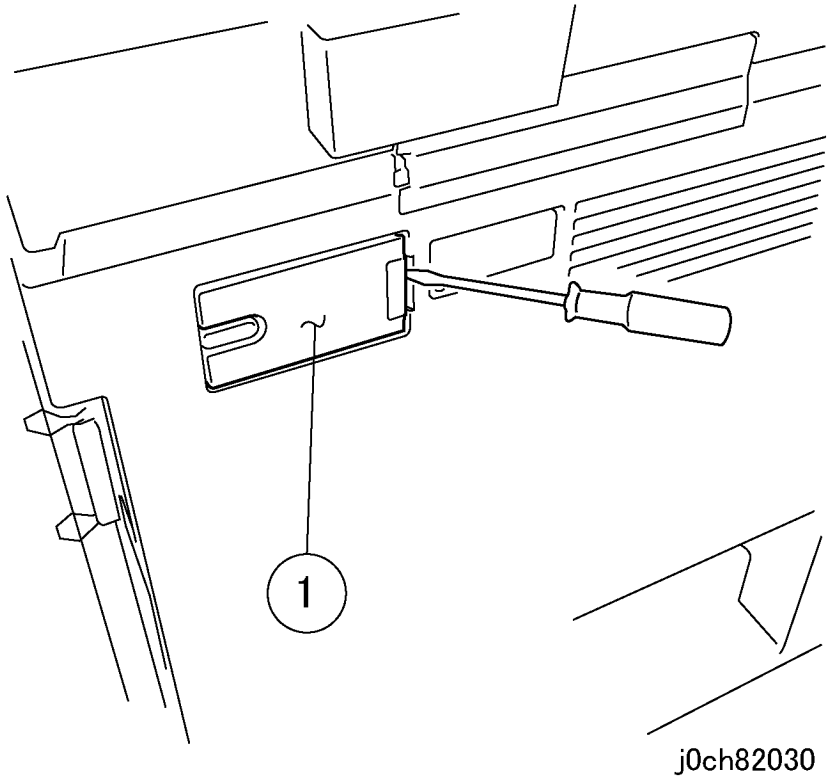

Рисунок 1 Снятие крышки (j0ch82030)

2. Снимите заглушку с крышки (рисунок 2).
    1. Снимите заглушку.

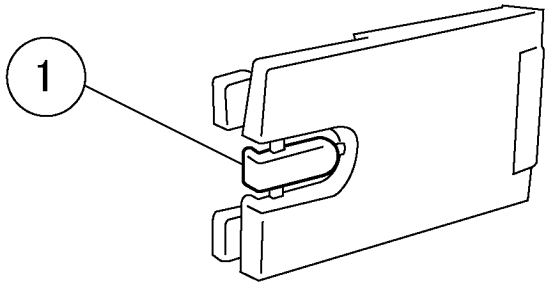

Рисунок 2 Снятие заглушки (j0ch82031)

3. Прикрепите липкие кнопки к интерфейсу дополнительных устройств (рисунок 3).
   1. Прикрепите кнопки (x3).

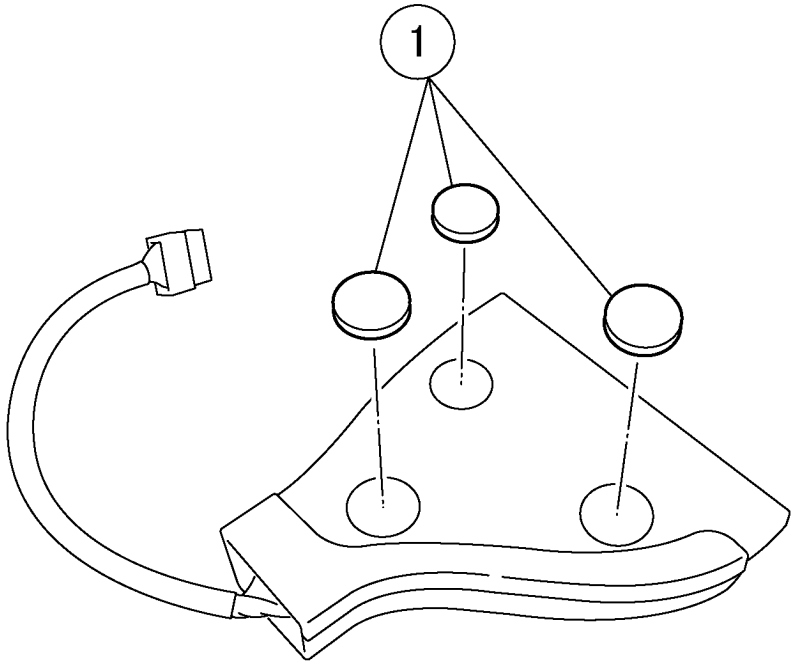

Рисунок 3 Прикрепление кнопок (j0ch82023)

4. Подключите интерфейс внешних устройств к разъему основного блока IIT7 (рисунок 4)
   1. Прикрепите интерфейс дополнительных устройств.
   2. Подсоедините жгут проводов.

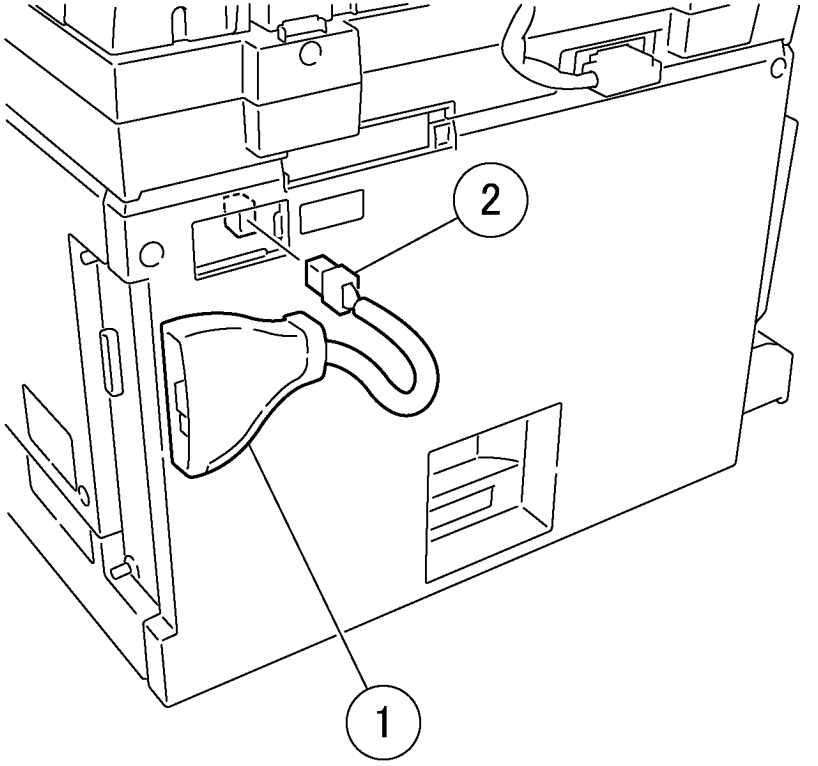

Рисунок 4 Подключение интерфейса дополнительных устройств (j0ch82032)

5. Установите крышку, снятую при выполнении шага 1, в первоначальное положение.
6. Войдите в диагностический режим. Выберитет [System Settings], [CE Settings], а затем [MFC]. Убедитесь, что для [EP-A] задано “On” .

   ПРИМЕЧАНИЕ: При снятии интерфейса внешних устройств перед отключением не забудьте вернуть установку [EP-A] в "off".

Словарь терминов

2TM	Двухлотковый модуль
Adjust Toner Density	Отрегулировать концентрацию тонера
APS	Автоматический выбор бумаги
ATS	Автоматический выбор лотка
BCR	Валик заряда
Bias	Напряжение смещения
BTR	Валик переноса
Carriage Sensor	Датчик каретки
Chain Link	Цепь-функция
Charging	Заряд
Component Control	Управление элементами
Counter	Счетчик
CRU	Узел, заменяемый пользователем
CVT	Стекло для сканирования оригинала, подаваемого из автоподатчика
DADF Interlock Switch	Блокировочный выключатель автоподатчика
DADF/ADF Top Cover Switch	Блокировочный выключатель верхней крышки DADF/ADF
DC COM (Return)	Общий провод постоянных напряжений питания
Delete All Data	Удалить все данные
Development	Проявление
Dispense Motor ON	Включение двигателя подачи тонера
Document Feed Sensor	Датчик подачи оригинала
Document Lead Edge Sensor	Датчик передней кромки оригинала
Drum Motor ON	Включение двигателя барабана
Duplex Motor ON	Включение двигателя дуплексного модуля
Duplex Open Switch	Блокировочный выключатель дуплексного модуля
Duplex Sensor	Датчик дуплексного модуля
ESS	Электронная подсистема
Exit Gate Solenoid ON	Включение соленоида выходного затвора
Exit Sensor	Выходной датчик
Exposure Lamp	Лампа экспонирования
Feed	Подача
Feed Solenoid ON	Включение соленоида подачи
Foreign Interface	Интерфейс внешних устройств
Front Cover Interlock Switch	Блокировочный выключатель передней крышки
Front Door Interlock Switch	Блокировочный выключатель передней дверцы
FS	Направление быстрого сканирования (поперек направления подачи бумаги)
Fuse	Предохранитель
Fused Print	Закрепленный отпечаток
Fuser Exit Sensor	Выходной датчик фьюзера
FuserOverTemp	Перегрев фьюзера
Guide Adjustment	Регулировка направляющей
HFSI	Элементы, требующие частого технического обслуживания HFSI
Home Sensor	Датчик исходного положения
HVPS	Блок питания высокого напряжения
IIT	Терминал ввода изображения
Input/Output Check	Проверка входных и выходных элементов
IOT	Терминал вывода изображения
IPS	Система обработки изображения
L/H Cover Interlock Switch	Блокировочный выключатель левой крышки
L/H Lower Cover Interlock Switch	Блокировочный выключатель левой нижней крышки
Laser Beam	Лазерный луч
Life	Срок службы
Lock	Зафиксировать, запереть
LVPS	Блок питания низкого напряжения
Machine ID/Billing Data	Идентификатор аппарата/учетные данные
Main Motor ON	Включение главного двигателя
Maintenance	Техническое обслуживание, уход
MCU	Главное устройство управления
MPT No Paper Sensor	Датчик отсутствия бумаги в многоцелевом лотке
Offset Motor 1(2) FORWARD ON	Включение двигателя сдвига 1(2) ВПЕРЕД
Offset Motor 1(2) REVERSE ON	Включение двигателя сдвига 1(2) НАЗАД
Paper Size Sensor	Датчик размера бумаги

Platen Open Switch	Датчик открытой крышки стекла экспонирования
Print Test Patterns	Печатать тест-листы
PWB	Печатная плата
PWS	Портативная рабочая станция
Registration Clutch ON	Включение муфты регистрации
Registration Sensor	Датчик регистрации
ROS	Сканер растрового вывода
ROS FAN ON	Включение вентилятора сканера растрового вывода
ROS MOTOR ON	Включение двигателя сканера растрового вывода
Set Clamp Clutch ON	Включение муфты зажима комплекта
Soft Switch	Программируемый переключатель
SOS Sensor	Датчик начала сканирования
SS	Направление медленного сканирования (совпадает с направлением подачи бумаги)
STM	Однолотковый модуль
Top Cover Interlock Switch	Блокировочный выключатель верхней крышки
Tray 1 (2,3,4) Feed/Lift Motor ON	Включение двигателя подачи/подъема лотка 1 (2,3,4)
Tray 1 (2,3,4) Size Switch-SW5	Переключатель 5 датчика размера бумаги лотка 1 (2,3,4)
Tray 1 No Paper Sensor	Датчик отсутствия бумаги в лотке 1
Tray 1 Size Switch-SW1~4	Переключатели 1~4 датчика размера бумаги лотка 1 (2,3,4)
Tray 2 (3,4) Feed Out Sensor	Датчик подачи из лотка 2 (3,4)
Tray 2 (3,4) No Paper Sensor	Датчик отсутствия бумаги в лотке 2
Tray Feed Counter	Счетчик подач из лотка
Tray Module Left Cover Interlock Switch	Блокировочный выключатель левой крышки модуля лотков
UI	Интерфейс пользователя (панель управления)
Xero/Developer Cartridge	Принт-картридж